Art.nr. 801743

RESERVDELAR

SPARE PARTS

SOLIFER



2007

	Sid.nr.	
Chassi, Chassie	1-4	
Påskjutsbroms, Brake Gear	5-6	
Axel, Axle	7-12	1
Broms, Brakes	13-16	
Diverse, Divers	17-18	
Exteriör, Exterior	1-48	
Bättr.färg, Colour f. retouch	49-50	
Ytterdörr, Exterior Door	51-54	
Myggdörr, Mosquito Door	55-56	
Fönster, Window	57-68	2
Taklucka, Roof Hatch	69-76	
Ventilation, Ventilation	77-80	
Exteriör övrigt, Exterior others	81-82	
Lås / Nycklar, Locks / Keys	83-84	
Interiör 480, Interior 480	1-8	
Interiör 520, Interior 520	9-32	
Interiör 560 Artic Bas, Interior 560 Artic Base	33-38	
Interiör 560 Artic Bak, Interior 560 Artic Rear	39-52	
Interiör 560 Finl. Bas, Interior 560 Finl. Base	53-58	
Interiör 560 TBR Finl., Interior 560 TBR Finl.	59-70	
Interiör 600 T Finl. Bas, Interior 600 T Finl. Base	71-78	
Interiör 600 TBR Finl., Interior 600 TBR Finl.	79-90	
Interiör 630 Finl. Bas, Interior 630 Finl. Base	91-96	3
Interiör 630 TBX Finl., Interior 630 TBX Finl.	97-108	
Interiör 690 Finl. Bas, Interior 690 Finl. Base	109-114	
Interiör Finl. Bak, Interior Finl. Rear	115-132	
Tvättrum, Washroom	133-142	
Detaljer, Components	143-150	
Bord / Bordsstativ, Table / Table Stand	151-156	
Dynor, Cushions	157-171	
Kuddar, Pillows	172	
Tygprover, Textiles	173	
Kylskåp, Refrigerator	1-6	
Gasolspis, Cooking Range	7-10	4
Diskho, Sink	11-12	
Köksfläkt, Kitchen Fan	13-16	
Ugn, Oven	17-18	
Elektrisk Utrustning 230 V, Electric Equipment 230 V	1-4	
Elektrisk Utrustning 12 V, Electric Equipment 12 V	5-6	5
Utvändig Belysning, Outside Illumination	7-8	
Invändig Belysning, Inside Illumination	9-12	
Radio, TV	13-14	
Golvvärme el, Floor heater el	15-16	
Gasolkoffert, Gas Box	1-8	
Värmepanna, Boiler	9-10	
Värmesystem, Heating System	11-16	
Vattensystem, Water System	17-24	
Avloppssystem, Sewage System	17-24	6
Kassettoa, Cassette Toilet	25-28	
Exportutrustning	29-30	

SOLIFER	Chassi, enkelaxel Chassie, single axle	2007	Grupp Group 1	Sida Page 1

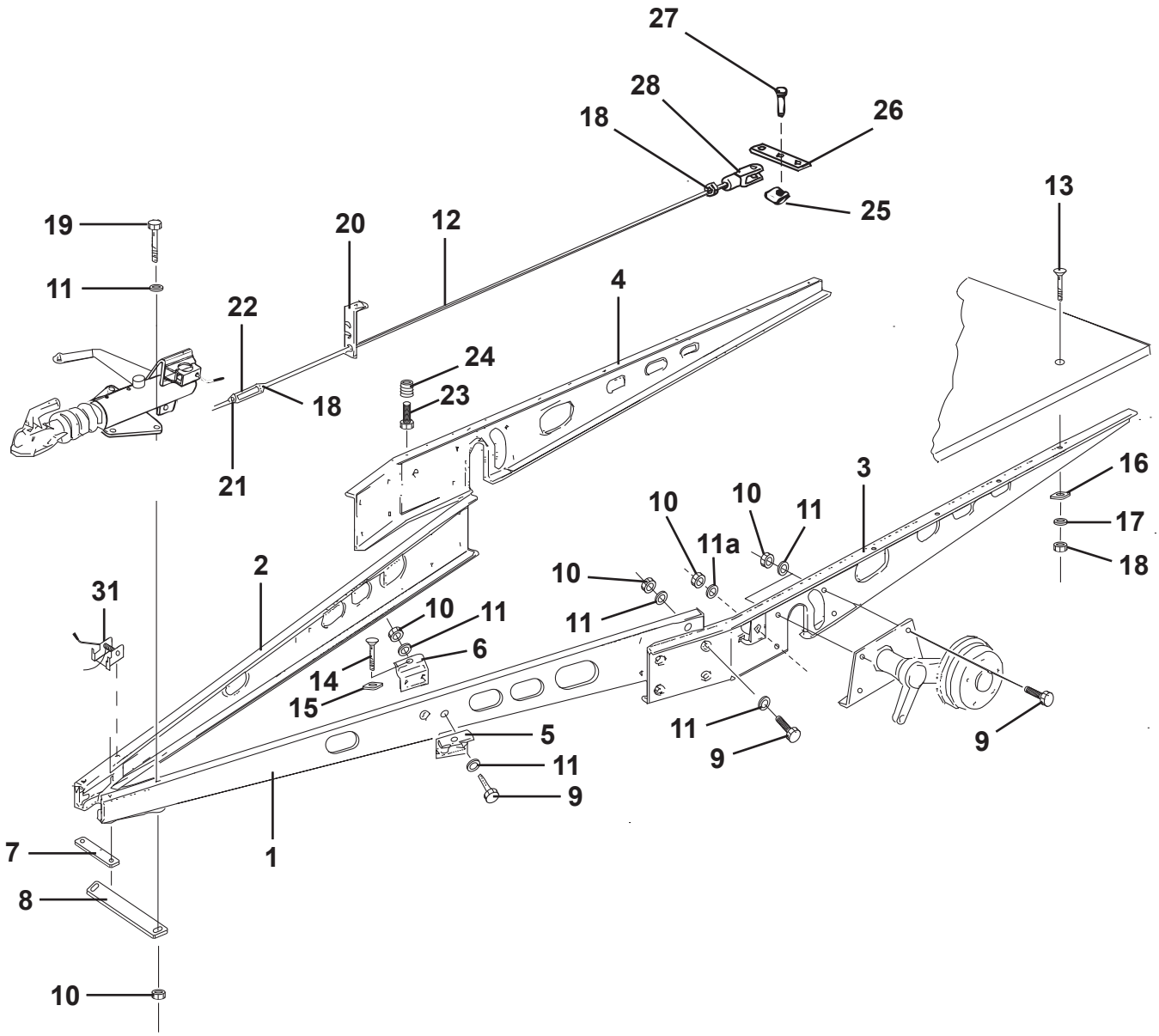

Pos Fig	Det. nr Part. No	Ingår/Fitted 480 Artic MHP	520 Artic / T1	560 Artic alla mod.	560 Finl. alla mod.	600 Finl. alla mod.	Benämning	Description
1	102229	x	x	x			Draggrimma V L=3204	Tension bar L L=3204
--	102239				x	x	Draggrimma V L=3236	Tension bar L L=3236
2	102230	x	x	x			Draggrimma H L=3204	Tension bar R L=3204
--	102240				x	x	Draggrimma H L=3236	Tension bar R L=3236
3	102299	x					Balk ram sida V L=2535	Frame side L L=2535
--	102297		x				Balk ram sida V L=2815	Frame side L L=2815
--	102168			x	x		Balk ram sida V L=3334	Frame side L L=3334
--	102169					x	Balk ram sida V L=3470	Frame side L L=3470
4	102300	x					Balk ram sida H L=2535	Frame side R L=2535
--	102298		x				Balk ram sida H L=2815	Frame side R L=2815
--	102177			x	x		Balk ram sida H L=3334	Frame side R L=3334
--	102178					x	Balk ram sida H L=3470	Frame side R L=3470
5	102027	x	x	x	x	x	Fästvinkel yttre	Elbow bracket outer
6	102026	x	x	x	x	x	Fästvinkel inre	Elbow bracket inner
7	102003	x	x	x	x	x	Bindjärn	Iron
8	102231	x	x	x	x	x	Bindjärn bakre	Iron rear
9	800765	x	x	x	x	x	Skruv M12x30	Screw M12x30
10	800119	x	x	x	x	x	Mutter lås M12	Nut lock M12
11	101410	x	x	x	x	x	Bricka 13x24	Washer 13x24
11a	102326	x	x	x	x	x	Bricka	Washer
12	102267	x					Bromsstång kpl. M10 L=3140/2600	Brake rod cpl. M10 L=3140/2600
--	102232		x				Bromsstång kpl. M10 L=3250/2710	Brake rod cpl. M10 L=3250/2710
--	102238			x	x		Bromsstång kpl. M10 L=3550/3010	Brake rod cpl. M10 L=3550/3010
--	102241					x	Bromsstång kpl. M10 L=3690/3150	Brake rod cpl. M10 L=3690/3150
13	800746	x	x	x	x	x	Skruv MVBFF M10x80	Screw MVBFF M10x80
14	800665	x	x	x	x	x	Skruv MVBF M10x75 fästvinkel	Screw MVBF M10x75 elbow bracket
15	101717	x	x	x	x	x	Bricka d:o	Washer d:o
16	800192	x	x	x	x	x	Bricka 11x30	Washer 11x30
17	800183	x	x	x	x	x	Bricka tagg 10,5x18	Toothed plate connector 10,5x18
18	800200	x	x	x	x	x	Mutter M10	Nut M10
19	800849	x	x	x	x	x	Skruv M12x110	Screw M12x110
--	800684	x	x	x	x	x	Skruv M12x120	Screw M12x120
20	101631	x	x	x	x	x	Hållare bromsstång	Holder brake rod
21	800280	x	x	x	x	x	Mutter M10 V-gängad	Nut M10 L-thread
22	100498	x	x	x	x	x	Vanthylsa M10	Stretching sleeve M10
23	800847	x	x	x	x	x	Skruv M10x35	Screw M10x35
24	801213	x	x	x	x	x	Mutter insats M10	Nut M10
25	102098	x	x	x	x	x	SL-säkring	Lock
26	100386	x	x	x	x	x	Bromsok	Brake yoke
27	102097	x	x	x	x	x	Bult	Bolt
28	100771	x	x	x	x	x	Gaffel M10	Fork M10
31	102293	T	T	T	T	T	Puller	Puller
							T= Tillbehör	T= Accessory

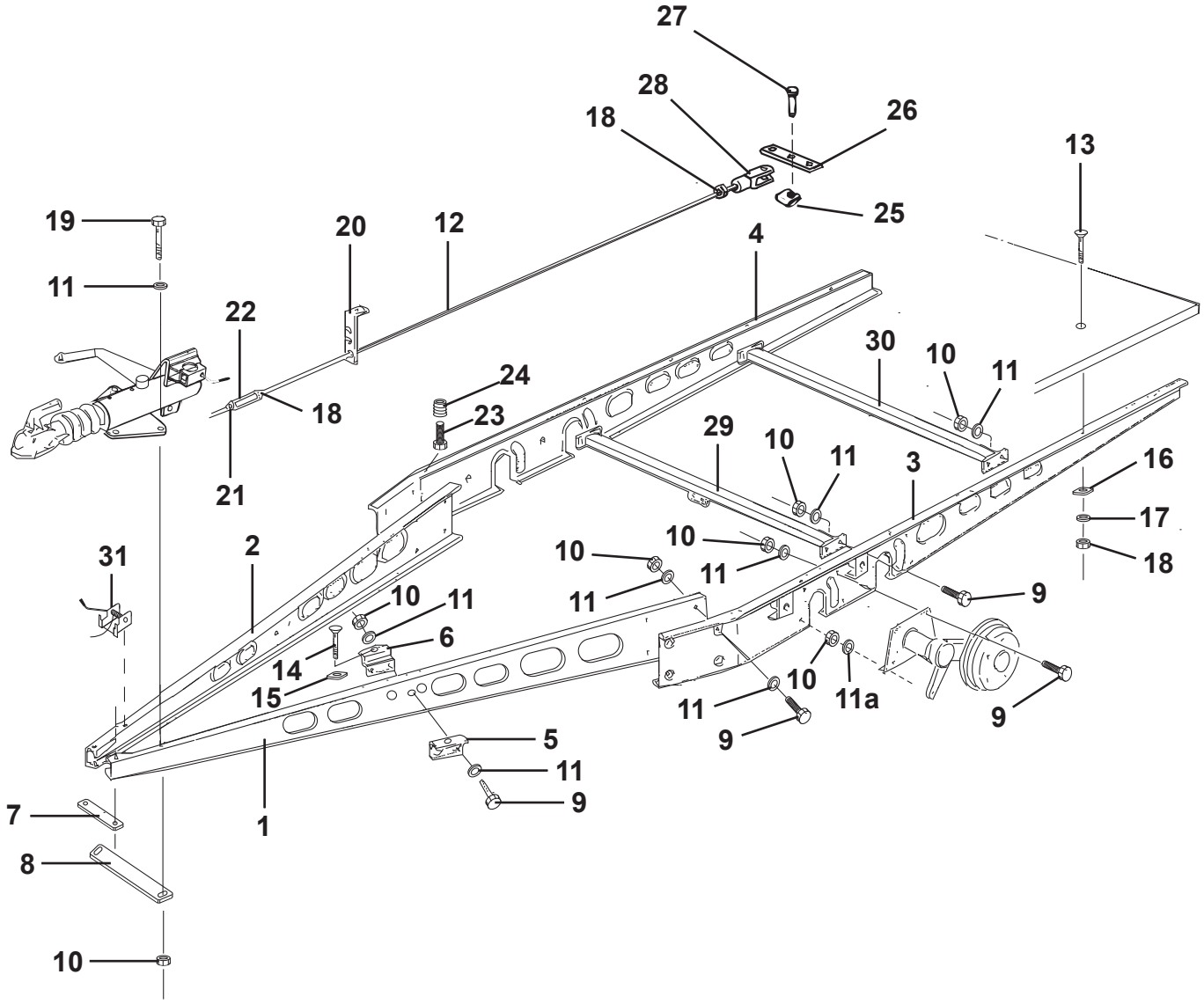

27
28
26
18
13
25
19
20
12
4
11
22
30
10
11
24
18
23
29
10
11
3
16
21
17
10
10
18
31
2
11
11
9
10
11
6
14
15
10
11a
11
9
9
5
11
9
7
1
8
10

Pos Fig	Det. nr Part. No	Ingår/Fitted 630 Finl. alla mod.	Ingår/Fitted 690 Finl. alla mod.	Benämning	Description
1	102242	x	x	Draggrimma V L=3334	Tension bar L L=3334
2	102243	x	x	Draggrimma H L=3334	Tension bar R L=3334
3	102170	x		Balk ram sida V L=3824	Frame side L L=3824
--	102223		x	Balk ram sida V L=4384	Frame side L L=4384
4	102179	x		Balk ram sida H L=3824	Frame side R L=3824
--	102224		x	Balk ram sida H L=4384	Frame side R L=4384
5	102027	x	x	Fästvinkel yttre	Elbow bracket outer
6	102026	x	x	Fästvinkel inre	Elbow bracket inner
7	102003	x	x	Bindjärn	Iron
8	102231	x	x	Bindjärn bakre	Iron rear
9	800765	x	x	Skruv M12x30	Screw M12x30
10	800119	x	x	Mutter lås M12	Nut lock M12
11	101410	x	x	Bricka 13x24	Washer 13x24
11a	102326	x	x	Bricka	Washer
12	102244	x		Bromsstång kpl. M10 L=3160/2620	Brake rod cpl. M10 L=3160/2620
--	102296		x	Bromsstång kpl. M10 L=3460/2920	Brake rod cpl. M10 L=3460/2920
13	800746	x	x	Skruv MVBFF M10x80	Screw MVBFF M10x80
14	800665	x	x	Skruv MVBF M10x75 fästvinkel	Screw MVBF M10x75 elbow bracket
15	101717	x	x	Bricka d:o	Washer d:o
16	800192	x	x	Bricka 11x30	Washer 11x30
17	800183	x	x	Bricka tagg 10,5x18	Toothed plate connector 10,5x18
18	800200	x	x	Mutter M10	Nut M10
19	800687	x	x	Skruv M12x130	Screw M12x130
--	800684	x	x	Skruv M12x120	Screw M12x120
20	101631	x	x	Hållare bromsstång	Holder brake rod
21	800280	x	x	Mutter M10 V-gängad	Nut M10 L-thread
22	100498	x	x	Vanthylsa M10	Stretching sleeve M10
23	800847	x	x	Skruv M10x35	Screw M10x35
24	801213	x	x	Mutter insats M10	Nut M10
25	102098	x	x	SL-säkring	Lock
26	100386	x	x	Bromsok	Brake yoke
27	102097	x	x	Bult	Bolt
28	100771	x	x	Gaffel M10	Fork M10
29	102032	x	x	Balk med bromswirehållare L=1778	Holder brake wire L=1778
30	102047	x	x	Balk förstärkning L=1780	Balk L=1780
31	102293	T	T	Puller	Puller

T= Tillbehör

T= Accessory

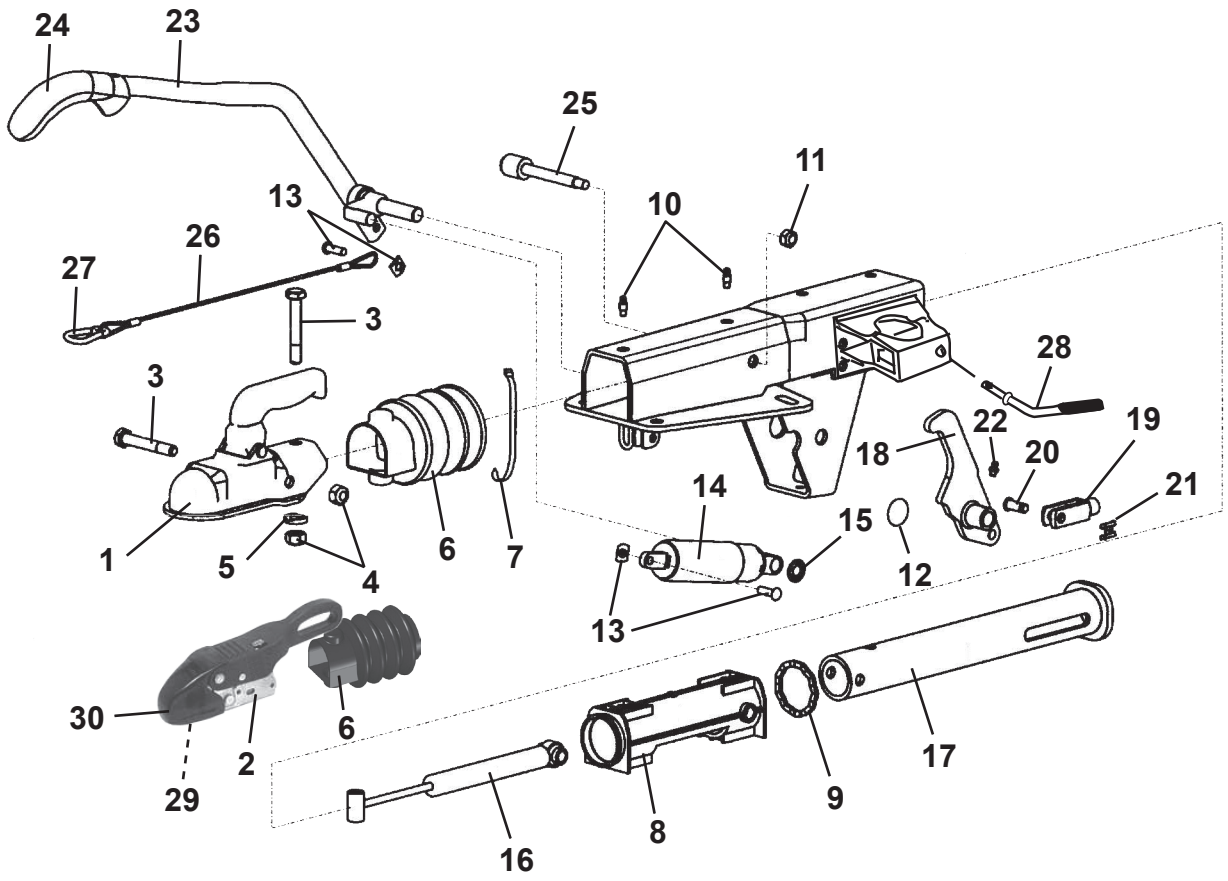
24
23
25
11
13
10
26
27
3
28
3
22
19
18
20
14
21
1
5
4
6
7
15
12
13
30
6
2
29
17
9
8
16

Pos Fig	Det. nr Part. No	Ingår/Fitted						Benämning	Description
		480 Artic MHP	520 alla mod.	560 alla mod.	600 alla mod.	630 alla mod.	690 alla mod.		
	102260	x	x					Påskjutsmekanism	Brake gear
	102227			x	x			Påskjutsmekanism	Brake gear
	102256					x	x	Påskjutsmekanism	Brake gear
1	102304	x	x	x	x			Kulkoppling	Coupling
--	102210	T	T	T	T			Lås d:o	Lock d:o
2	900870	T	T	T	T	x	x	Säkerhetskoppling	Safety connector
--	102257	T	T	T	T	T	T	Lås d:o	Lock d:o
3	800203	x	x	x	x	x	x	Skruv M12x75	Screw M12x75
4	800119	x	x	x	x	x	x	Mutter lås M12	Nut lock M12
5	102305	x	x	x	x	x	x	Bricka fasad	Washer
6	102306	x	x	x	x			Bälg gummi	Rubber
--	102342	T	T	T	T	x	x	Bälg gummi	Rubber
--	102343	T	T	T	T	x	x	Bälg gummi (nytt utförande)	Rubber (new execution)
7	800695	x	x	x	x	x	x	Klammer band	Plastic strip
8	102307	x	x	x	x	x	x	Bussning	Bushing
9	102308	x	x	x	x	x	x	Gummiring	Rubber ring
10	102309	x	x	x	x	x	x	Smörjnippel	Lubricator
11	800384	x	x	x	x	x	x	Mutter lås M10	Nut vlock M10
12	102310	x	x	x	x	x	x	Täckbricka	Cover
13	102311	x	x	x	x	x	x	Bult med SL-säkring	Bolt with lock
14	102312	x	x					Gasfjäder	Gas spring
--	102313			x	x	x	x	Gasfjäder	Gas spring
15	102314	x	x	x	x	x	x	Låsbricka	Lock washer
16	102315	x	x					Stötdämpare påskjut	Shock asorber
--	102316			x	x	x	x	Stötdämpare påskjut	Shock asorber
17	102317	x	x					Tryckstång	Push rod
--	102318			x	x	x	x	Tryckstång	Push rod
18	102319	x	x	x	x	x	x	Hävarm kpl. m. gaffel	Working beam cpl. with fork
19	100771	x	x	x	x	x	x	Gaffel M10	Fork M10
20	102097	x	x	x	x	x	x	Bult	Bolt
21	102098	x	x	x	x	x	x	SL-säkring	Lock
22	102320	x	x	x	x	x	x	Smörjnippel	Lubricator
23	102321	x	x	x	x	x	x	Handbromsspak	Hand brake lever
24	102388	x	x	x	x	x	x	Handtag handbromsspak	Handle hand brake lever
25	102322	x	x	x	x	x	x	Lagerbult	Bolt
26	102323	x	x	x	x	x	x	Katastrofwire	Wire
27	100525	x	x	x	x	x	x	Karbinhake	Carbine spring
28	102324	x	x	x	x	x	x	Vinkelskruv	Elbow screw
29	102339	T	T	T	T	x	x	Friktionsbelägg främre	Friction lining front
--	102340	T	T	T	T	x	x	Friktionsbelägg främre (nytt utförande)	Friction lining front (new execution)
30	102341	T	T	T	T	x	x	Frontskydd	Cover front
								T= Tillbehör	T= Accessory

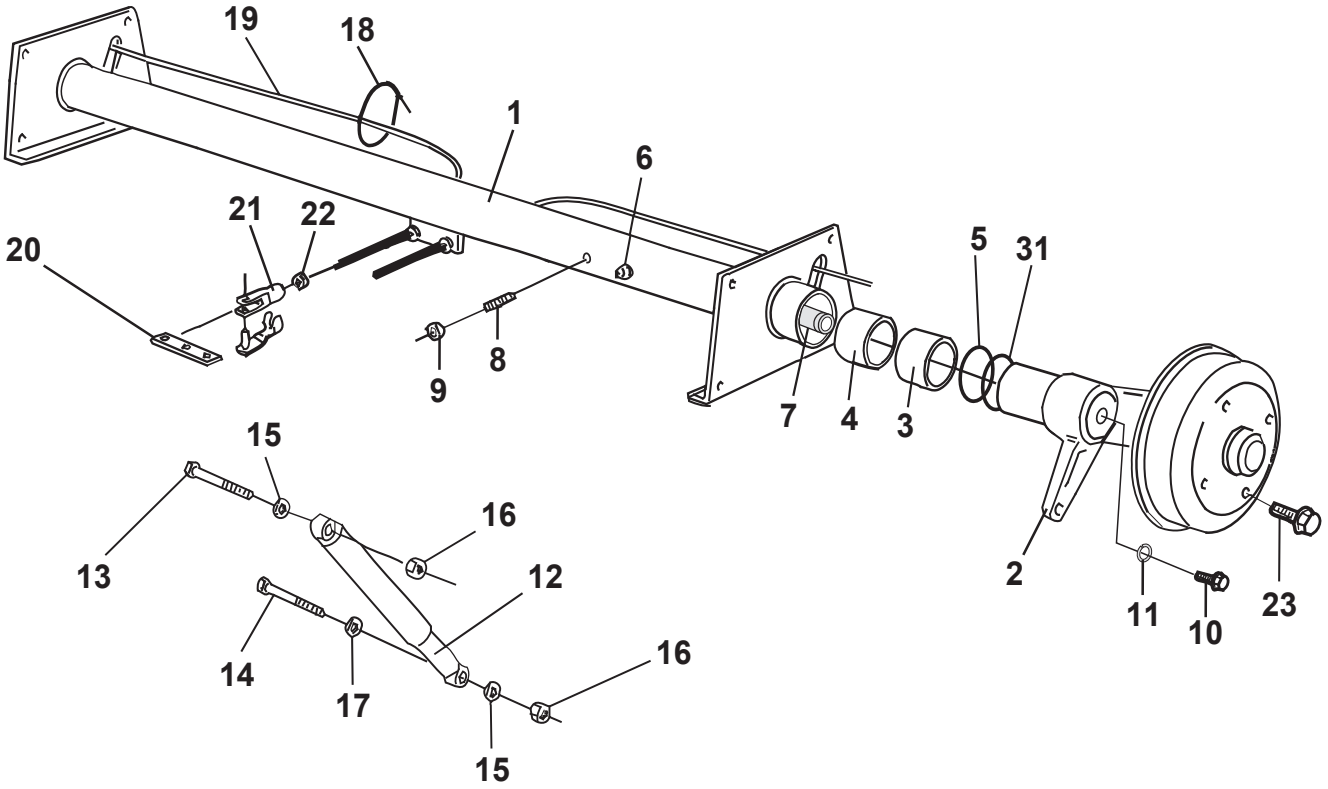
19
18
1
6
21
22
20
5
31
8
9
7
4
3
15
16
13
12
2
11
10
23
14
17
16
15

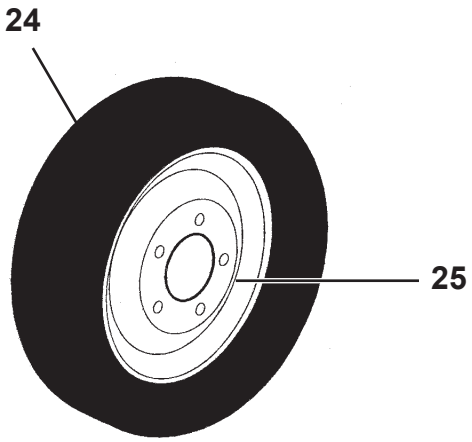
24
25

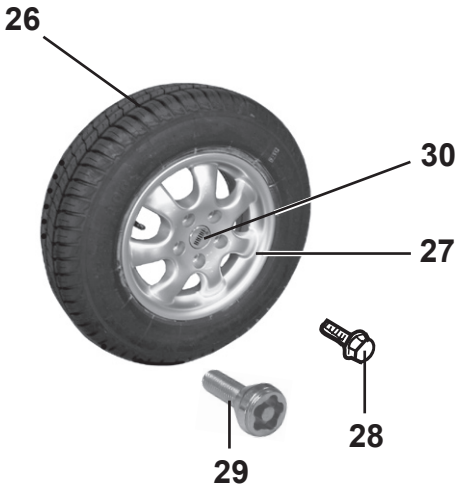
26
30
27
28
29

Pos Fig	Det. nr Part. No	Ingår/Fitted: 480 Artic MHP	520 Artic / T1	560 Artic alla mod.	560 Finl.	560 Finl. TBR	600 Finl. alla mod.	Benämning	Description
1	101998	x	x					Axel kpl. 1355 kg	Axle cpl. 1355 kg
--	102124	x	x					Axelrör d:o (70mm)	Axle pipe d:o (70mm)
--	101999			x				Axel kpl. 1500 kg	Axle cpl. 1500 kg
--	102129			x				Axelrör d:o (82mm)	Axle pipe d:o (82mm)
--	102039				x	x		Axel kpl. 1500 kg	Axle cpl. 1500 kg
--	102134				x	x		Axelrör d:o (82mm)	Axle pipe d:o (82mm)
--	102327			T				Axel kpl. 1600 kg	Axle cpl. 1600 kg
--	102347			**T**				**Axelrör d:o (82mm)**	**Axle pipe d:o (82mm)**
--	102205				T		x	Axel kpl. 1600 kg	Axle cpl. 1600 kg
--	102268				T		x	Axelrör d:o (82mm)	Axle pipe d:o (82mm)
2	102126	x	x					Pendelarm H med kpl. bromssköld	Swing arm R with cpl. brake shield
--	102131			x	x	x		Pendelarm H med kpl. bromssköld	Swing arm R with cpl. brake shield
--	102269			T	T		x	Pendelarm H med kpl. bromssköld	Swing arm R with cpl. brake shield
2	102125	x	x					Pendelarm V med kpl. bromssköld	Swing arm L with cpl. brake shield
--	102130			x	x	x		Pendelarm V med kpl. bromssköld	Swing arm L with cpl. brake shield
--	102270			T	T		x	Pendelarm V med kpl. bromssköld	Swing arm L with cpl. brake shield
3	102071	x	x					Bussning yttre	Bushing outer
--	102138			x	x	x	x	Bussning yttre	Bushing outer
4	102135	x	x					Bussning inre	Bushing inner
--	102137			x	x	x	x	Bussning inre	Bushing inner
5	102136	x	x					O-ring	O-ring
--	102139			x	x	x		O-ring	O-ring
--	102271			T	T		x	O-ring	O-ring
6	100578	x	x	x	x	x	x	Smörjnippel	Lubricator
7	102127	x	x					Fjäderstav V	Torsional spring L
--	102128	x	x					Fjäderstav H	Torsional spring R
--	102132			x	x	x	x	Fjäderstav V	Torsional spring L
--	102133			x	x	x	x	Fjäderstav H	Torsional spring R
8	101850	x	x	x	x	x	x	Stoppskruv M16x45	Lock screw M16x45
9	101851	x	x	x	x	x	x	Mutter M16x1,5	Nut M16x1,5
10	102140	x	x	x	x	x	x	Skruv M12x25	Screw M12x25
11	102141	x	x	x	x	x	x	Bricka lås	Loch washer
12	101446	x	x	x	x	x	x	Stötdämpare	Shock absorber
13	800849	x	x	x	x	x	x	Skruv M12x110	Screw M12x110
14	800848	x	x	x	x	x	x	Skruv M12x70	Screw M12x70
15	101411	x	x	x	x	x	x	Bricka	Washer
16	800119	x	x	x	x	x	x	Mutter lås M12x14	Lock nut M12x14
17	102029	x	x	x	x	x	x	Distansring 7 mm	Spacer ring 7 mm
18	102285	x	x	x	x	x	x	Rem L=430	Belt L=430
19	101887	x	x	x				Bromswire	Brake wire
--	102050				x	x	x	Bromswire	Brake wire
20	100386	x	x	x	x	x	x	Bromsok	Brake yoke
21	100387	x	x	x	x	x	x	Gaffel M8 m. bultlåsning	Fork M8 with screw retention
22	800181	x	x	x	x	x	x	Mutter M8	Nut M8
23	101237	T	T	T	T	T	T	Hjulskruv Mercedes	Wheel screw Mercedes
24	101824	T	T	T	T	T	T	Hjul kpl. 185x14" C	Wheel cpl. 185x14" C
--	101779	T	T	T	T	T	T	Däck 185x14" C	Tyre 185x14" C
--	102196	T	T	T	T	T	T	Hjul kpl. 185x14" C dubbdäck	Wheel cpl. 185x14" C studded tire
25	101854	T	T	T	T	T	T	Fälg Mercedes 5 hål 14" vit	Rim Mercedes 5 bolt 14" white
26	102121	x	x	x	x	x	x	Hjul kpl. 185x14" C m. alumin.fälg	Wheel cpl. 185x14" C with rim alumin.
--	101779	x	x	x	x	x	x	Däck 185x14" C	Tyre 185x14" C
27	102153	x	x	x	x	x	x	Fälg aluminium 5 hål 14"	Rim aluminium 5 bolt 14"
28	102035	x	x	x	x	x	x	Hjulskruv d:o	Wheel screw d:o
29	102162	T	T	T	T	T	T	Hjulskruv låsbar (sats m. 4 skruvar)	Wheel screw lockable (set w. 4 screws)
30	102259	x	x	x	x	x	x	Kåpa fälg "Solifer"	Cap "Solifer"
31	102272			T	T		x	O-ring	O-ring
								T= Tillbehör	T= Accessory

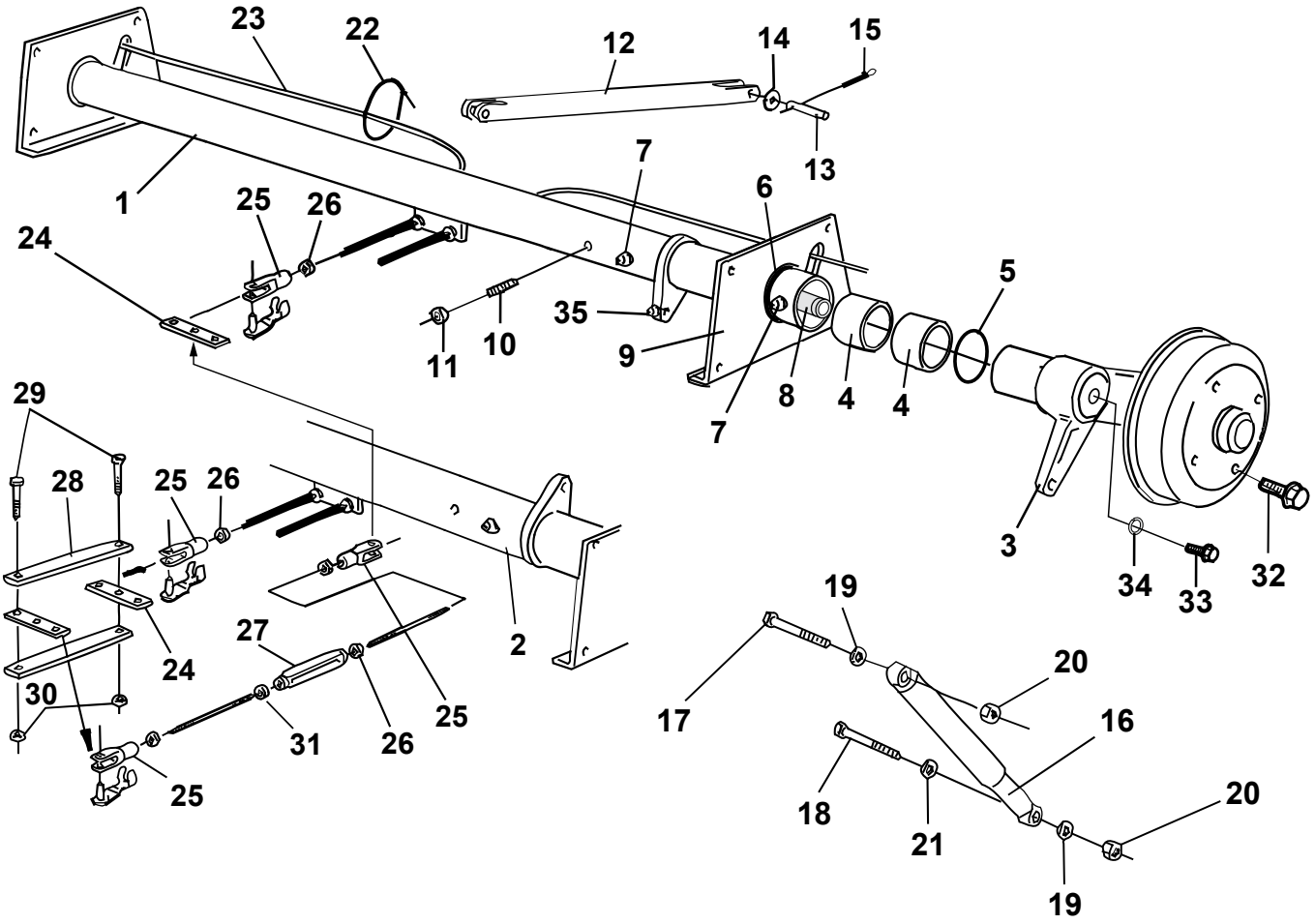

23
22
12
14
15
13
1
7
6
25
26
24
5
35
10
11
9
8
4
4
7
29
28
25
26
3
34
33
32
19
2
27
24
20
30
17
16
25
31
26
25
18
21
20
19

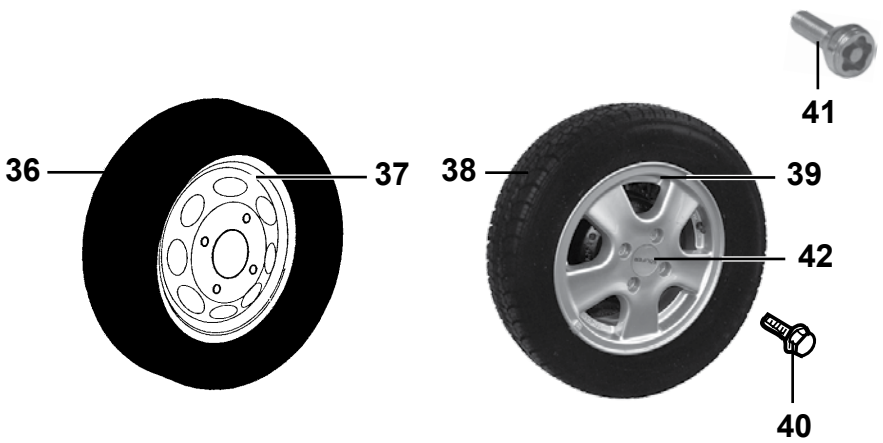

41
36
37
38
39
42
40

Pos Fig	Det. nr Part. No	Ingår/Fitted 630 Finl. alla mod.	Ingår/Fitted 690 Finl. alla mod.	Benämning	Description
1	102030	x	x	Axel bak kpl. 1050 kg	Axle rear cpl. 1050 kg
--	102143	x	x	Axelrör bak (70mm)	Axle pipe rear (70mm)
2	102031	x	x	Axel fram kpl. 1050 kg	Axle front cpl. 1050 kg
--	102142	x	x	Axelrör fram (70mm)	Axle pipe front (70mm)
3	102145	x		Pendelarm H-bak m. kpl. bromssköld	Swing arm R.R with cpl. brake shield
--	102203	x	x	Pendelarm H-fr. m. kpl. bromssköld	Swing arm R.F with cpl. brake shield
3	102144	x	x	Pendelarm V-bak m. kpl. bromssköld	Swing arm L.R with cpl. brake shield
--	102202	x	x	Pendelarm V-fr. m. kpl. bromssköld	Swing arm L.F with cpl. brake shield
4	102071	x	x	Bussning yttre/inre	Bushing outer/inner
5	101962	x	x	O-ring axelrör	O-ring axle pipe
6	102072	x	x	O-ring lagerbock	O-ring bracket
7	100578	x	x	Smörjnippel	Lubricator
8	102146	x	x	Fjäderstav V	Torsional spring L
--	102147	x	x	Fjäderstav H	Torsional spring R
9	102070	x	x	Lagerbock V kpl.	Bracket L cpl.
9	102069	x	x	Lagerbock H kpl.	Bracket R cpl.
10	101850	x	x	Stoppskruv M16x45	Lock screw M16x45
11	101851	x	x	Mutter M16x1,5	Nut M16x1,5
12	101632	x	x	Utjämningsstag	Balancing lever
13	100488	x	x	Bult	Bolt
14	100814	x	x	Bricka	Washer
15	100815	x	x	Saxpinne 4x28	Cotter pin 4x28
16	100476	x	x	Stötdämpare	Shock absorber
17	800849	x	x	Skruv M12x110	Screw M12x110
18	800848	x	x	Skruv M12x70	Screw M12x70
19	101411	x	x	Bricka	Washer
20	800119	x	x	Mutter lås M12x14	Lock nut M12x14
21	102029	x	x	Distansring 7 mm	Spacer ring 7 mm
22	102285	x	x	Rem L=430	Belt L=430
23	102333	x	x	Bromswire	Brake wire
24	100386	x	x	Bromsok	Brake yoke
25	100387	x	x	Gaffel M8 m. bultlåsning	Fork M8 with screw retention
26	800181	x	x	Mutter M8	Nut M8
27	100361	x	x	Vanthylsa M8	Stretching sleeve
28	101667	x	x	Dragjärn	Iron
29	800275	x	x	Skruv M8x20	Screw M8x20
30	800877	x	x	Mutter lås M8	Nut lock M8
31	800273	x	x	Mutter M8 V-gängad	Nut M8 L-tread
32	101024	T	T	Hjulskruv Opel	Wheel screw Opel
33	102140	x	x	Skruv M12x25	Screw M12x25
34	102141	x	x	Bricka lås	Loch washer [2]
35	102148	x	x	Smörjnippel vinkel	Lubricator angle
36	102334	T	T	Hjul kpl. 165x13” C	Wheel cpl. 165x13” C
--	102335	T	T	Hjul kpl. 165x13” C dubbdäck	Wheel cpl. 165x13” C studded tire
--	102152	T	T	Hjul kpl. 175/70x13” [1]	Wheel cpl. 175/70x13” [1]
				T= Tillbehör	T= Accessory

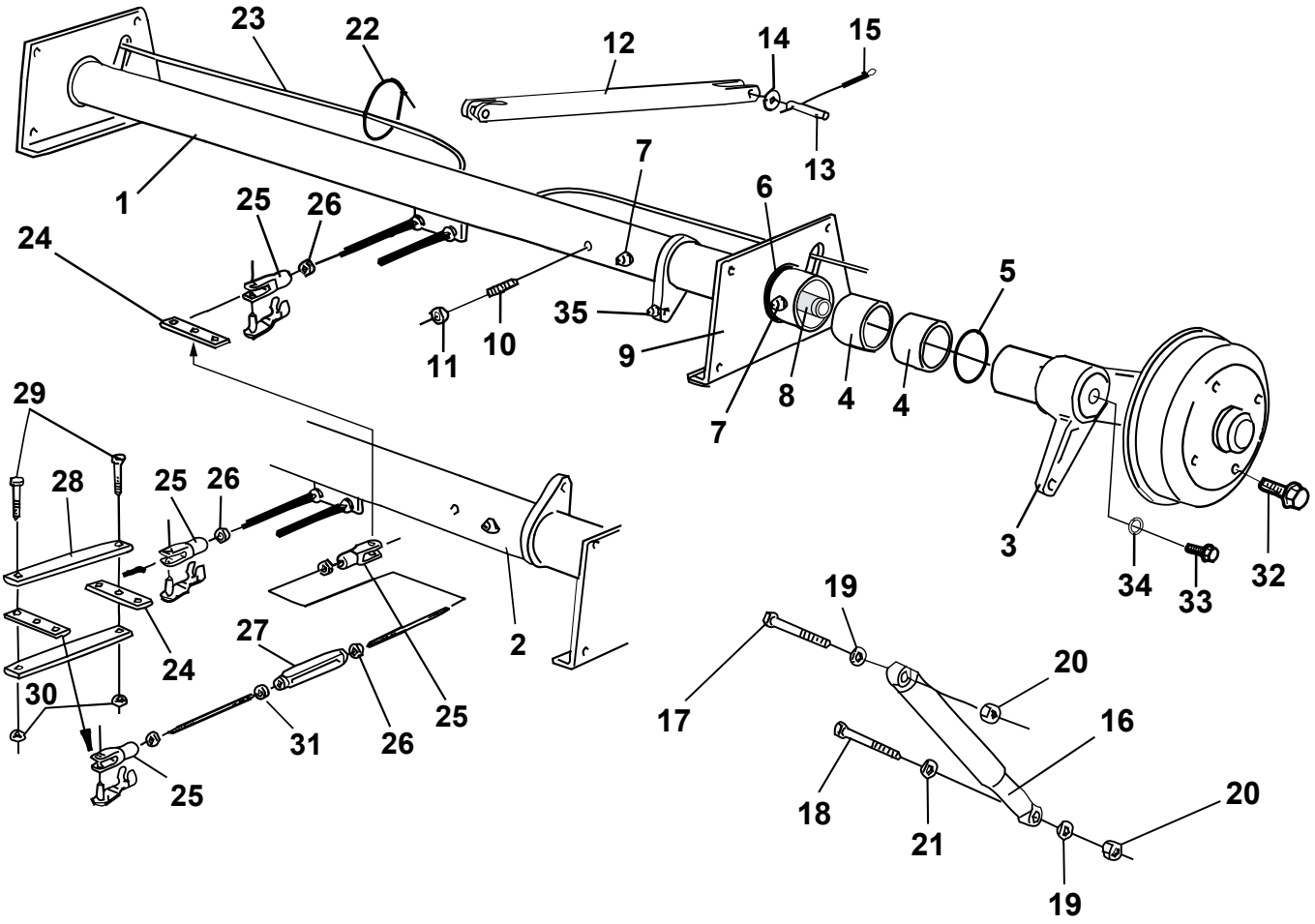
23
22
12
14
15
1
13
7
6
25
26
24
5
35
10
11
9
8
4
4
7
3
34
33
32
29
28
25
26
2
24
27
30
31
26
25
25
19
17
20
16
18
21
20
19

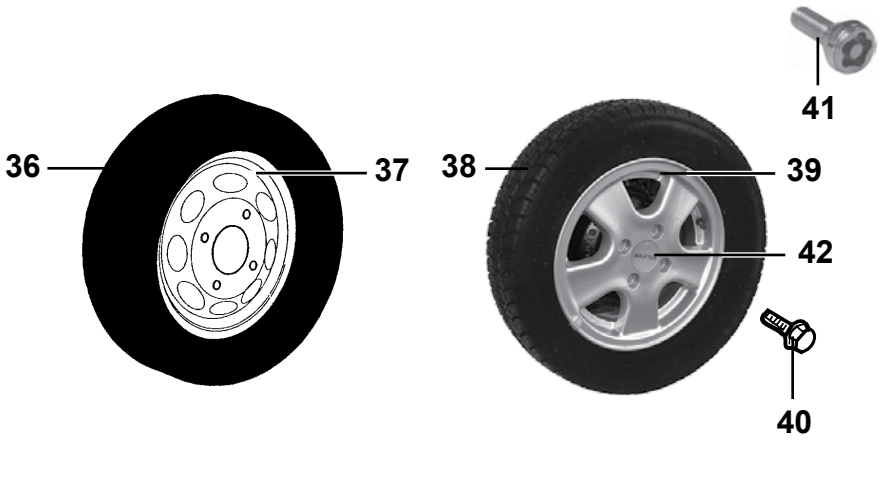
41
36
37
38
39
42
40

Pos Fig	Det. nr Part. No	Ingår/Fitted 630 Finl. alla mod.	Ingår/Fitted 690 Finl. alla mod.	Benämning	Description
--	102197	T	T	Hjul kpl. 175/70x13” dubbdäck [1]	Wheel cpl. 175/70x13” studded tire [1]
37	101875	T	T	Fälg Opel 4 hål 13" vit	Rim Opel 4 bolt 13" white
38	102301	x	x	Hjul kpl. 165x13” C m. aluminiumfälg	Wheel cpl. 165x13” C with rim alumin.
--	102336	T	T	Hjul kpl. 165x13” C friktionsdäck	Wheel cpl. 165x13” C friction tire
--	102123	x	x	Hjul kpl. 175/70x13” m. aluminiumfälg [1]	Wheel cpl. 175/70x13” with rim alumin. [1]
--	102195	T	T	Hjul kpl. 175/70x13” friktionsdäck [1]	Wheel cpl. 175/70x13” friction tire [1]
39	102328	x	x	Fälg aluminium 4 hål 13"	Rim aluminium 4 bolt 13"
--	101937	x	x	Fälg aluminium 4 hål 13” [1]	Rim aluminium 4 bolt 13” [1]
40	102035	x	x	Hjulskruv d:o	Wheel screw d:o
41	102163	T	T	Hjulskruv låsbar (sats m. 4 skruvar)	Wheel screw lockable (set w. 4 screws)
42	102302	x	x	Kåpa fälg "Solifer"	Cap "Solifer"
--	102258	x	x	Kåpa fälg ”Solifer” [1]	Cap ”Solifer” [1]

[1] = Hjul 175/70x13” kan förekomma i vissa vagnar

[1] = Wheel 175/70x13” can occur in some caravans

T= Tillbehör

T= Accessory

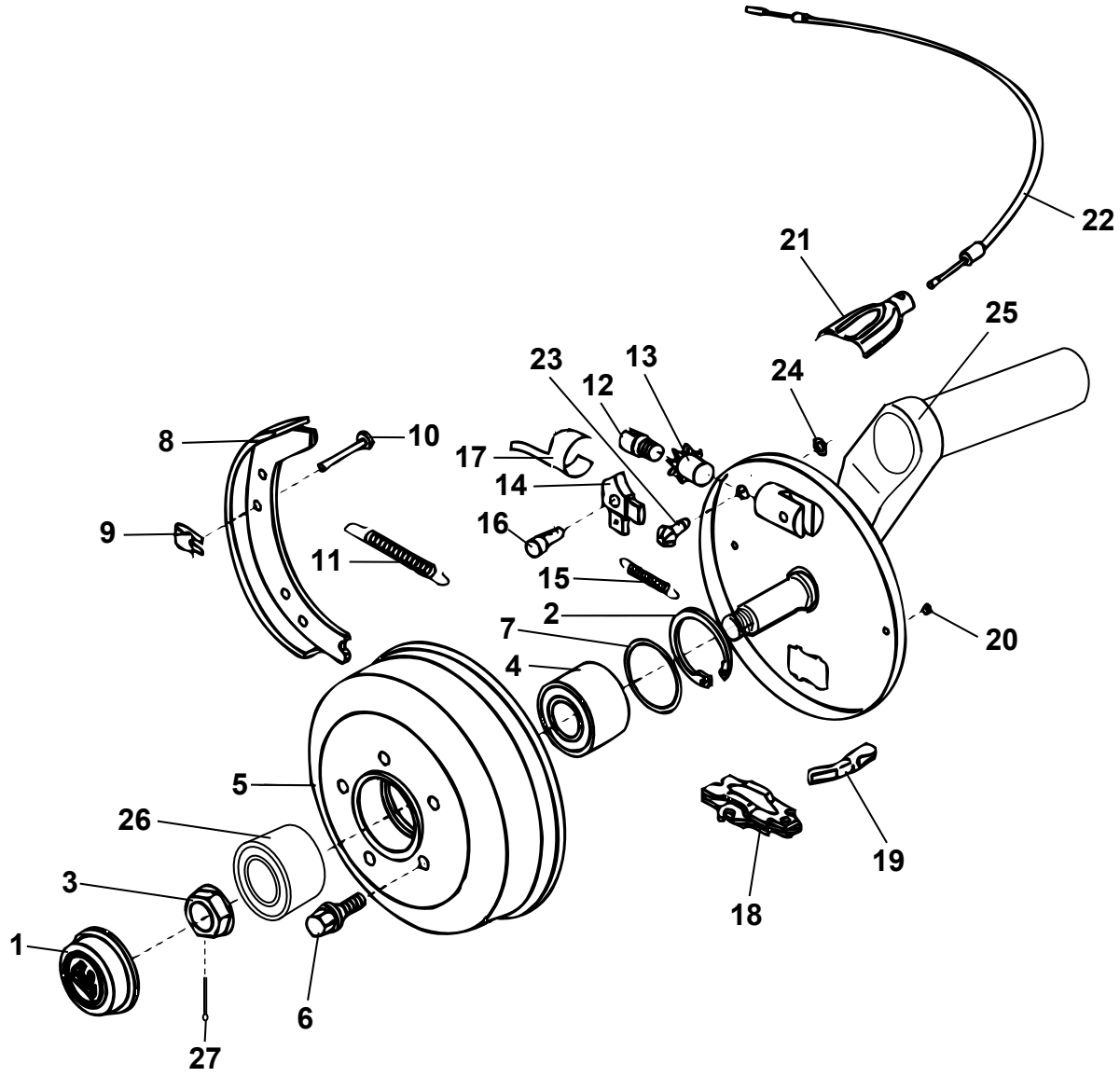
22
21
25
23
13
12
24
8
10
17
14
9
16
11
15
2
7
20
4
5
26
19
3
18
1
6
27

Pos Fig	Det. nr Part. No	Ingår/Fitted						Benämning	Description
		480 Artic MHP	520 Artic / T1	560 Artic alla mod.	560 Finl.	560 Finl. TBR	600 Finl. alla mod.		
1	102075	x	x					Navkåpa	Cap
--	102338			x	x	x		Navkåpa	Cap
--	102273			T	T		x	Navkåpa	Cap
2	101901	x	x					Ring säkring	Ring lock
--	102076			x	x	x		Ring säkring	Ring lock
3	102073	x	x					Mutter säkring	Nut lock
--	102074			x	x	x		Mutter säkring	Nut lock
--	102274			T	T		x	Mutter säkring	Nut lock
4	101902	x	x					Lager kompakt	Wheel bearing
--	102077			x	x	x		Lager kompakt	Wheel bearing
--	102275			T	T		x	Lager inre	Wheel bearing inner
5	102078	x	x					Bromstrumma 5 hål (Merc.)	Brake drum 5 hole (Merc.)
--	102079			x	x	x		Bromstrumma 5 hål (Merc.)	Brake drum 5 hole (Merc.)
--	102277			T	T		x	Bromstrumma 5 hål (Merc.)	Brake drum 5 hole (Merc.)
6	101237	T	T	T	T	T	T	Hjulskruv (Merc.)	Wheel screw (Merc.)
--	102035	x	x	x	x	x	x	Hjulskruv aluminiumfälg	Wheel screw rim aluminium
--	102162	T	T	T	T	T	T	Hjulskruv låsbar (sats m. 4 skruvar)	Wheel screw lockable (set w. 4 screws)
7	102081			x	x	x		Ring distans	Ring distance
--	102278			T	T		x	Navtätning	Hub sealing
8	102082	x	x	x	x			Bromsback	Brake block
--	102279			T	T		x	Bromsback	Brake block
9	101301	x	x	x	x	x	x	Låsbleck	Lock
10	100135	x	x	x	x	x	x	Låspinne	Lock pin
11	102083	x	x	x	x	x		Fjäder retur	Spring
--	102280			T	T		x	Fjäder retur	Spring
12	101310	x	x	x	x	x		Justerskruv	Adjusting screw
--	102281			T	T		x	Justerskruv	Adjusting screw
13	101306	x	x	x	x	x	x	Justermutter	Adjusting nut
14	102084	x	x	x	x	x	x	Nock (V)	Cam (L)
--	102085	x	x	x	x	x	x	Nock (H)	Cam (R)
15	102086	x	x	x	x	x		Fjäder drag för nock	Spring
--	102282			T	T		x	Fjäder drag för nock	Spring
16	102087	x	x	x	x	x	x	Nockbult	Bolt
17	102088	x	x	x	x	x	x	Bladfjäder	Plate spring
18	102089	x	x	x	x	x		Expandermekanism	Expander mechanism
--	102283			T	T		x	Expandermekanism	Expander mechanism
19	101914	x	x	x	x	x	x	Dragstycke	Draw yoke
20	102090	x	x	x	x	x	x	Plugg för bromssköld	Plug for brake shield
21	101916	x	x	x	x	x	x	Hållarhalva bromswire	Cover for wirebracket
22	101887	x	x	x				Bromswire	Brake wire
--	102050				x	x	x	Bromswire	Brake wire
23	102092	x	x	x	x	x	x	Justerskruv	Adjusting screw
24	102091	x	x	x	x	x	x	Ring säkring	Ring lock
25	102126	x	x					Pendelarm H med kpl. bromssköld	Swing arm R with cpl. brake shield
--	102131			x	x	x		Pendelarm H med kpl. bromssköld	Swing arm R with cpl. brake shield
--	102269			T	T		x	Pendelarm H med kpl. bromssköld	Swing arm R with cpl. brake shield
25	102125	x	x					Pendelarm V med kpl. bromssköld	Swing arm L with cpl. brake shield
--	102130			x	x	x		Pendelarm V med kpl. bromssköld	Swing arm L with cpl. brake shield
--	102270			T	T		x	Pendelarm V med kpl. bromssköld	Swing arm L with cpl. brake shield
26	102276			T	T		x	Lager yttre	Wheel bearing outer
27	102284			T	T		x	Saxpinne 5x36	Cotter pin 5x36
								T= Tillbehör	T= Accessory

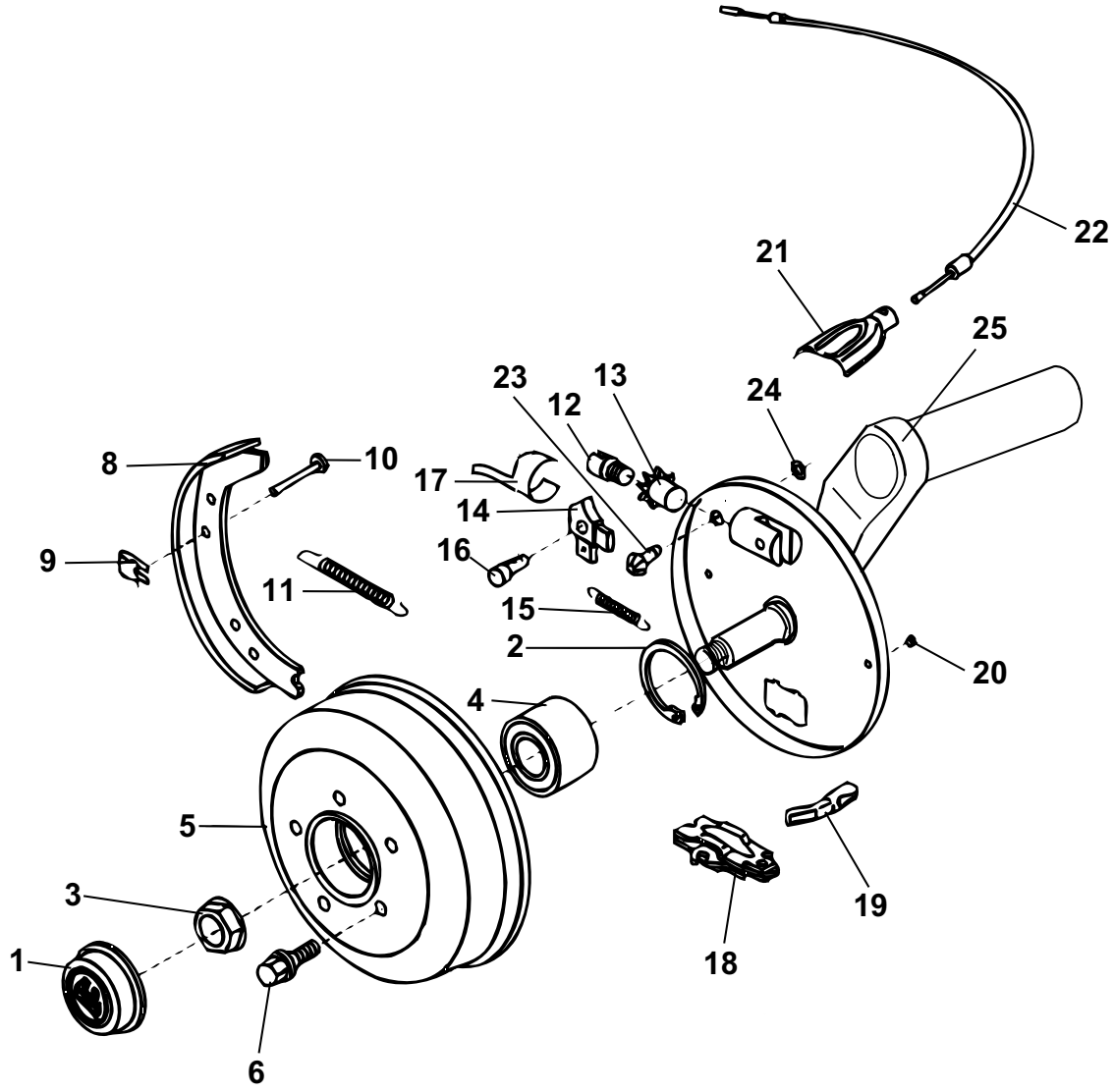
22
21
25
23
13
12
24
8
10
17
14
9
16
11
15
2
20
4
5
3
1
6
18
19

Pos Fig	Det. nr Part. No	Ingår/Fitted 630 Finl. alla mod.	Ingår/Fitted 690 Finl. alla mod.	Benämning	Description
1	102075	x	x	Navkåpa	Cap
2	101901	x	x	Ring säkring	Ring lock
3	102073	x	x	Mutter säkring	Nut lock
4	101902	x	x	Lager kompakt	Wheel bearing
5	102080	x	x	Bromstrumma 4 hål (Opel)	Brake drum 4 hole (Opel)
6	101024	T	T	Hjulskruv (Opel)	Wheel screw (Opel)
--	102035	x	x	Hjulskruv aluminiumfälg	Wheel screw rim aluminium
--	102163	T	T	Hjulskruv låsbar (sats m. 4 skruvar)	Wheel screw lockable (set w. 4 screws)
8	102082	x	x	Bromsback	Brake block
9	101301	x	x	Låsbleck	Lock
10	100135	x	x	Låspinne	Lock pin
11	102083	x	x	Fjäder retur	Spring
12	101310	x	x	Justerskruv	Adjusting screw
13	101306	x	x	Justermutter	Adjusting nut
14	102084	x	x	Nock (V)	Cam (L)
--	102085	x	x	Nock (H)	Cam (R)
15	102086	x	x	Fjäder drag för nock	Spring
16	102087	x	x	Nockbult	Bolt
17	102088	x	x	Bladfjäder	Plate spring
18	102089	x	x	Expandermekanism	Expander mechanism
19	101914	x	x	Dragstycke	Draw yoke
20	102090	x	x	Plugg för bromssköld	Plug for brake shield
21	101916	x	x	Hållarhalva bromswire	Cover for wirebracket
22	102333	x	x	Bromswire	Brake wire
23	102092	x	x	Justerskruv	Adjusting screw
24	102091	x	x	Ring säkring	Ring lock
25	102145	x	x	Pendelarm H-bak m. kpl. bromssköld	Swing arm R.R with cpl. brake shield
--	102203	x	x	Pendelarm H-fr. m. kpl. bromssköld	Swing arm R.F with cpl. brake shield
25	102144	x	x	Pendelarm V-bak m. kpl. bromssköld	Swing arm L.R with cpl. brake shield
--	102202	x	x	Pendelarm V-fr. m. kpl. bromssköld	Swing arm L.F with cpl. brake shield
				T= Tillbehör	T= Accessory

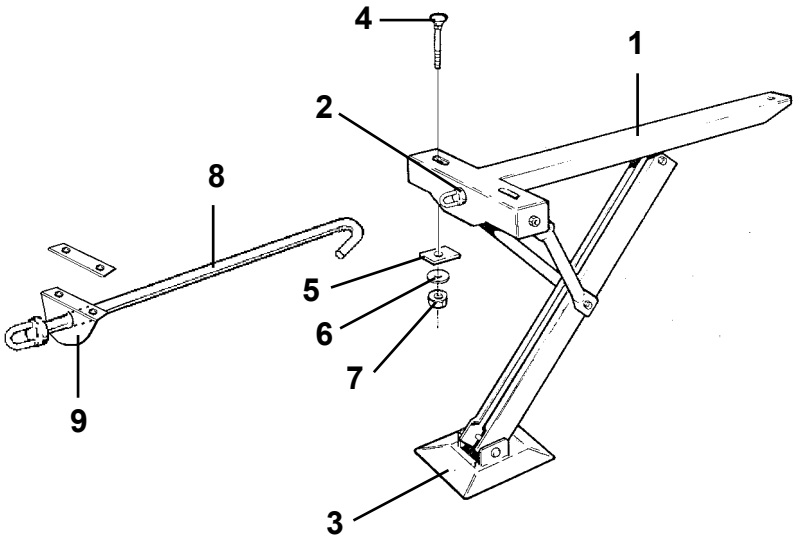
4
1
2
8
5
6
7
9
3

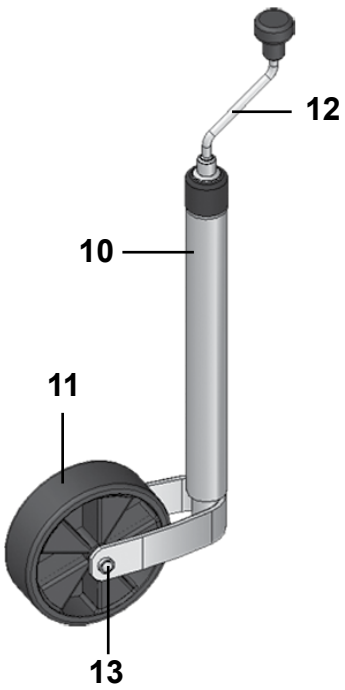
12
10
11
13

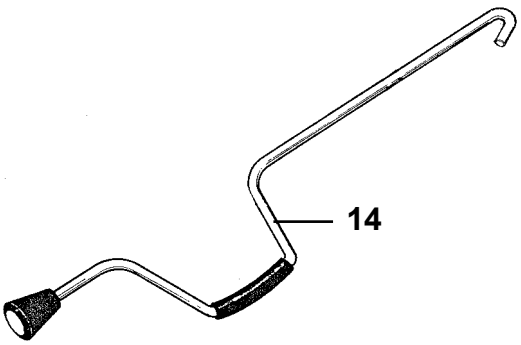
14

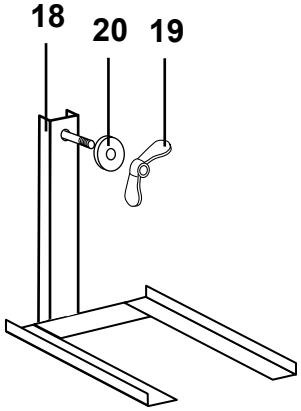
18
20
19

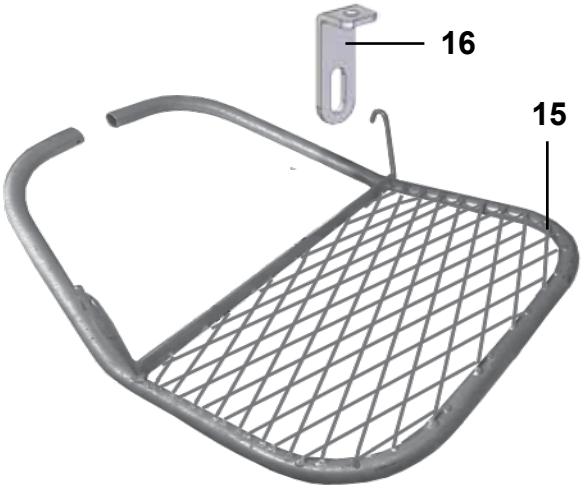
16
15

Pos Fig	Det. nr Part. No	Ingår/Fitted 480 Artic MHP	520 alla mod.	560 alla mod.	600 alla mod.	630 alla mod.	690 alla mod.	Benämning	Description
1	101773	x	x	x	x	x	x	Stödben kpl.	Brace cpl.
2	101707	x	x	x	x	x	x	Bricka nylon	Washer nylon
3	101612	x	x	x	x	x	x	Markplatta med nit	Plate incl. rivet
4	800746	x	x	x	x	x	x	Skruv MVBFF M10x80	Screw MVBFF M10x80
5	800192	x	x	x	x	x	x	Bricka	Washer
6	800183	x	x	x	x	x	x	Bricka tagg 10,5x18	Toothed plate connector 10,5x18
7	800200	x	x	x	x	x	x	Mutter M10	Nut M10
8	207304	x	x	x	x	x	x	Förlängare stödben fram L=340 mm	Extender brace front L=340 mm
9	208636	x	x	x	x	x	x	Hållare förlängare stödben inkl. bricka	Bracket extender incl. washer
--	208883	x	x	x	x	x	x	Bricka d:o	Washer d:o
--	801345	x	x	x	x	x	x	Skruv d:o M6x25	Screw d:o M6x25
--	800505	x	x	x	x	x	x	Mutter lås d:o M6	Nut lock d:o M6
10	102295	x	x	x	x	x	x	Stödhjul kpl.	Trailing wheel cpl.
11	102337	x	x	x	x	x	x	Hjul d:o	Wheel d:o
12	102348	x	x	x	x	x	x	Vev	Crank
13	102349	x	x	x	x	x	x	Axelrör	Pivot bolt
14	101516	x	x	x	x	x	x	Stödbensvev	Brace crank
15	93009700	x	x	x	x	x	x	Hängtrappa	Step
16	94023127	x	x	x	x	x	x	Hållare d:o	Holder d:o
18	102191	T	T	T	T	T	T	Hållare reservhjul	Spare wheel carrier
19	800758	T	T	T	T	T	T	Mutter ving M10 d:o	Wing nut M10 d:o
20	801305	T	T	T	T	T	T	Bricka plast d:o	Washer plastic d:o

T= Tillbehör

T= Accessory

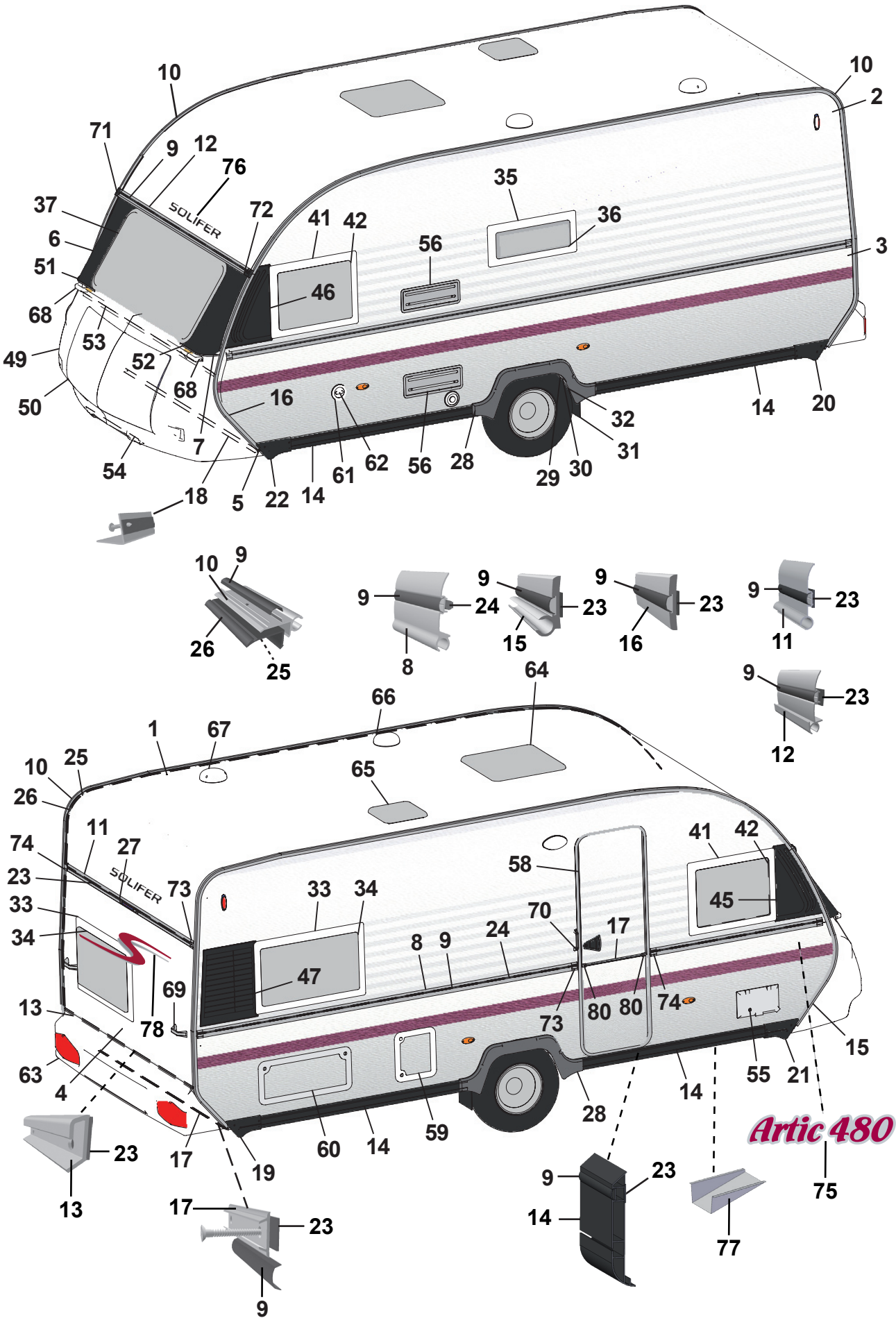
SOLIFER
Artic 480

Pos Fig	Det. nr Part. No	Ingår/Fitted 480 MHP		Benämning	Description
1	206589	x		Plåt tak 7210x2225	Roofing plate 7210x2225
2	209140	x		Plåt sida övre 5500x1285	Side plate upper 5500x1285
3	209142	x		Plåt sida undre 5500x800	Side plate lower 5500x800
4	94016203	x		Plåt gavel 2500x1600	Gable plate 2500x1600
5	209933	x		Plåt gavel 2500x818	Gable plate 2500x818
6	208580	x		Fronthörn plåt H	Front corner R
7	208581	x		Fronthörn plåt V	Front corner L
8	208333	x		List midja L=5804	Strip L=5804
9	202656	M		List dekor plast, svart	Strip decor plastic, black
10	203600	x		List tält L=5000	Strip L=5000
11	208567	x		List markis L=2382	Strip L=2382
12	208566	x		List markis L=2386	Strip L=2386
13	208210	x		List bakljusramp L=2382	Strip light holder L=2382
14	100150	x		List spoiler L=2600	Strip L=2600
15	93016973	x		List koffert H	Strip R
16	93016974	x		List koffert V	Strip L
17	205579	x		List dekor alu. L=2390	Strip decor alu. L=2390
18	208640	x		List gavel-golv fram L=2340	Strip gable-floor front L=2340
19	00100188	x		Ändstycke spoiler H-bak	End protection R-rear
20	100171	x		Ändstycke spoiler V-bak	End protection L-rear
21	00100189	x		Ändstycke spoiler H-fram	End protection R-front
22	100170	x		Ändstycke spoiler V-fram	End protection L-front
23	208236	M		Bostik profil 15x1,5 (18 m/rulle)	Seal strip 15x1,5 (18 m/roll)
24	208237	M		Bostik profil Ø=7 mm (14 m/rulle)	Seal strip Ø=7 mm (14 m/roll)
25	208691	M		Bostik profil 40x2 (32 m/rulle)	Seal strip 40x2 (32 m/roll)
26	203230	M		List tätning ”Glazepta” (40 m/rulle)	Seal strip ”Glazepta” (40 m/roll)
27	208587	x		List vinkel bromsljus L=300	Strip tail lamp L=300
28	100172	x		Hjulhusbreddare	Mudguard
29	93016018	x		Hjulhus	Wheel housing
30	93016020	x		Isolering hjulhus	Insulation wheel housing
31	00454460	x		Stänkskydd	Splash guard
32	101223	x		Fäste stänkskydd	Bracket splash guard
33	208539	x		Fönster öppn.bart 900x550 kpl. *	Window 900x550 cpl. *
34	208092	x		Ruta lös u. karm 900x550	Pane without frame 900x550
35	208910	x		Fönster fast 700x300 kpl. *	Window fixed 700x300 cpl. *
36	208094	x		Ruta lös u. karm 700x300	Pane without frame 700x300
37	93016160	x		Fönster gavel 1580x630	Window gable front 1580x630
41	208725	x		Fönster öppn.bart 700x550 kpl. *	Window 700x550 cpl. *
42	208093	x		Ruta lös u. karm 700x550	Pane without frame 700x550
45	100174	x		Dekorplatta H-fram	Decor plate R-front
46	100173	x		Dekorplatta V-fram	Decor plate L-front
47	208564	x		Ventilationsgaller H-bak	Ventilator grill R-rear
49	102286	x		Gasolkoffert	Gas box
50	27103926	x		Koffertlock u. lås	Trunk lid gas box without lock
51	209444	x		List övre H gasolkoffert	Strip upper R gas box
52	209443	x		List övre V gasolkoffert	Strip upper L gas box
53	208639	x		List koffert L=2430	Strip L=2430
54	208638	x		List vinkel L=870	Strip L=870
55	504323	x		Elintag 230 V u. låshus	El. connection 230 V without locking house
56	209287	x		Galler ventilation kyl	Ventilator grill
				M= Metervara	M= On the metre
				T= Tillbehör	T= Accessory

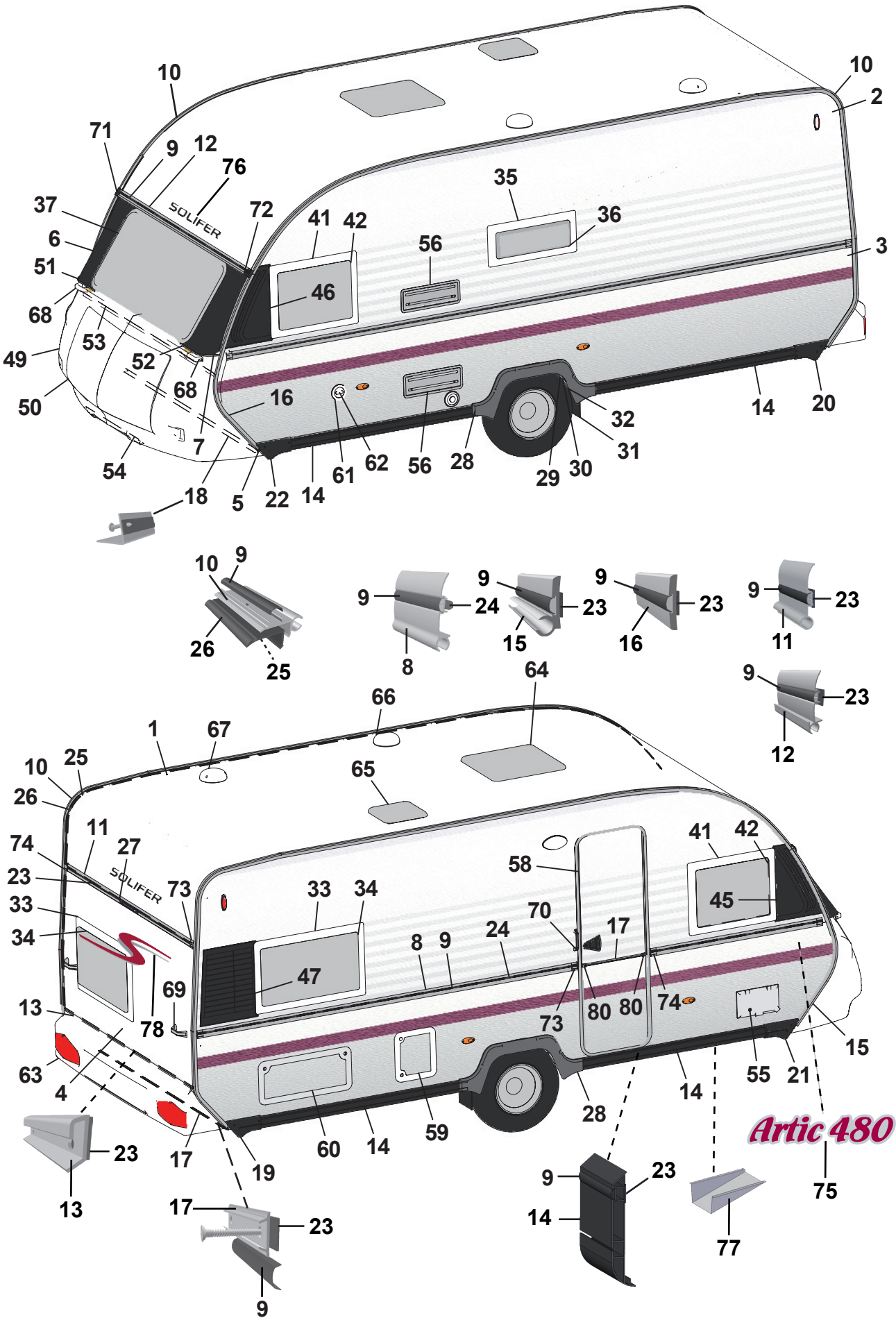
SOLIFER
Artic 480

Pos Fig	Det. nr Part. No	Ingår/Fitted 480 MHP		Benämning	Description
58	208890	x		Dörr yttre kpl. H	Outer door cpl. R
59	207759	x		Lucka m innerram, utan spegel	Door with frame inner, without plate
--	207197	x		Innerram d:o	Frame inner d:o
60	208424	T		Lucka m innerram, utan spegel	Door with frame inner, without plate
61	311530	x		Vattenpåfyllning utan lock	Water filler without cap
62	314698	x		Lock vattenpåfyllning	Cap water filler
63	208584	x		Bakljusramp	Light holder
64	207212	x		Taklucka 400x400 kpl. rumsdel	Roof hatch 400x400 cpl.
65	207211	x		Taklucka 280x280 kpl. rumsdel	Roof hatch 280x280 cpl
66	401495	x		Fläktmotor kpl m. slang och klammer	Motor fan cpl. with hose and clip
67	205808	x		Ventilator kpl.	Ventilator cpl.
68	90027768	x		Draghandtag fram	Draw handle front
69	208578	x		Draghandtag bak	Draw handle rear
70	206881	x		Draghandtag grå, vid ytterdörr	Draw handle grey, beside out door
71	100291	x		Ändstycke markislist fram H	End protection front R
72	100292	x		Ändstycke markislist fram V	End protection front L
73	205630	x		Ändavslutning H midjelist	End protection R tent list
74	205631	x		Ändavslutning V midjelist	End protection L tent list
75	317573	x		Emblem Artic 480	Emblem Artic 480
76	208625	x		Dekal ”Solifer”	Decal ”Solifer”
77	200877	x		Dammskydd	Dust guard
78	209101	x		Dekal ”S”	Decal ”S”
80	206801	x		Ändavslutning	End protection
				* = Tonade fönster är tillval, se "Fönsterdetaljer" sidan 57-60	* = Coloured windows for choice, see "Window equipment" side 57-60
				M= Metervara T= Tillbehör	M= On the metre T= Accessory

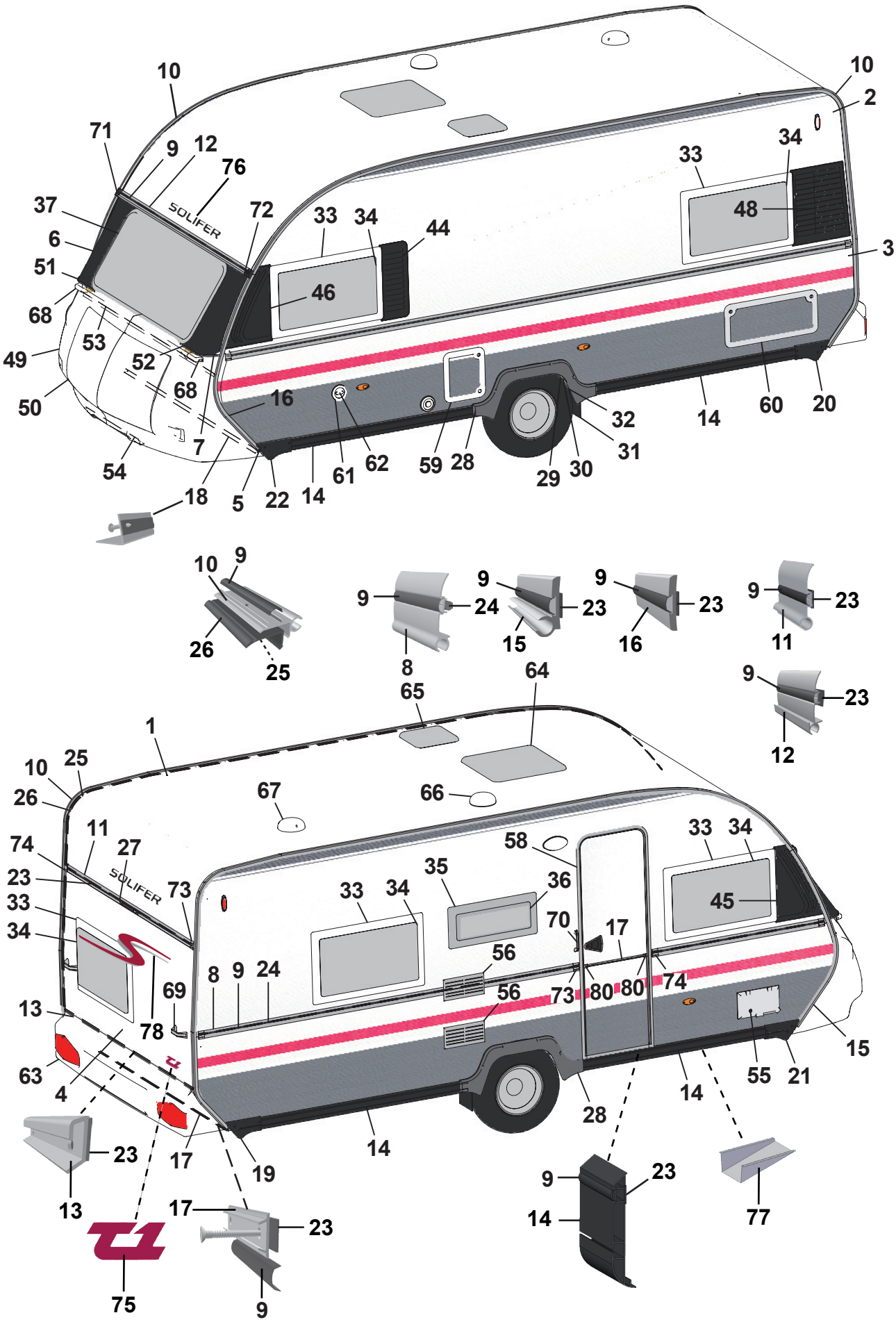

10
71
9
12
76
37
6
51
68
49
50
53
52
68
7
54
18
5
22
14
61
62
59
28
29
30
31
32
14
60
20
10
2
33
34
48
3
33
34
44
46
16
10
9
26
25
9
24
8
9
23
15
9
23
16
9
23
11
9
23
12
65
64
1
10
25
26
67
66
74
11
27
23
33
34
73
58
33
34
35
36
33
34
45
70
17
56
56
73
80
80
74
8
9
24
69
78
13
63
4
17
19
14
28
14
55
21
15
23
13
17
23
9
14
23
77
75
9

Pos Fig	Det. nr Part. No	Ingår/Fitted 520 T1		Benämning	Description
1	206589	x		Plåt tak 7210x2225	Roofing plate 7210x2225
2	209136	x		Plåt sida övre 5500x1323	Side plate upper 5500x1323
3	209138	x		Plåt sida undre 5500x800	Side plate lower 5500x800
4	94016203	x		Plåt gavel 2500x1600	Gable plate 2500x1600
5	209933	x		Plåt gavel 2500x818	Gable plate 2500x818
6	208580	x		Fronthörn plåt H	Front corner R
7	208581	x		Fronthörn plåt V	Front corner L
8	208333	x		List midja L=5804	Strip L=5804
9	202656	M		List dekor plast, svart	Strip decor plastic, black
10	203600	x		List tält L=5000	Strip L=5000
11	208567	x		List markis L=2382	Strip L=2382
12	208566	x		List markis L=2386	Strip L=2386
13	208210	x		List bakljusramp L=2382	Strip light holder L=2382
14	100150	x		List spoiler L=2600	Strip L=2600
15	93016973	x		List koffert H	Strip R
16	93016974	x		List koffert V	Strip L
17	205579	x		List dekor alu. L=2390	Strip decor alu. L=2390
18	208640	x		List gavel-golv fram L=2340	Strip gable-floor front L=2340
19	00100188	x		Ändstycke spoiler H-bak	End protection R-rear
20	100171	x		Ändstycke spoiler V-bak	End protection L-rear
21	00100189	x		Ändstycke spoiler H-fram	End protection R-front
22	100170	x		Ändstycke spoiler V-fram	End protection L-front
23	208236	M		Bostik profil 15x1,5 (18 m/rulle)	Seal strip 15x1,5 (18 m/roll)
24	208237	M		Bostik profil Ø=7 mm (14 m/rulle)	Seal strip Ø=7 mm (14 m/roll)
25	208691	M		Bostik profil 40x2 (32 m/rulle)	Seal strip 40x2 (32 m/roll)
26	203230	M		List tätning ”Glazepta” (40 m/rulle)	Seal strip ”Glazepta” (40 m/roll)
27	208587	x		List vinkel bromsljus L=300	Strip tail lamp L=300
28	100172	x		Hjulhusbreddare	Mudguard
29	93016018	x		Hjulhus	Wheel housing
30	93016020	x		Isolering hjulhus	Insulation wheel housing
31	00454460	x		Stänkskydd	Splash guard
32	101223	x		Fäste stänkskydd	Bracket splash guard
33	208539	x		Fönster öppn.bart 900x550 kpl. *	Window 900x550 cpl. *
34	208092	x		Ruta lös u. karm 900x550	Pane without frame 900x550
35	208540	x		Fönster öppn.bart 700x300 kpl. *	Window 700x300 cpl. *
36	208094	x		Ruta lös u. karm 700x300	Pane without frame 700x300
37	93016160	x		Fönster gavel 1580x630	Window gable front 1580x630
44	100177	x		Ventilationsgaller V-fram	Ventilator grill L-front
45	100174	x		Dekorplatta H-fram	Decor plate R-front
46	100173	x		Dekorplatta V-fram	Decor plate L-front
48	208565	x		Ventilationsgaller V-bak	Ventilator grill L-rear
49	102286	x		Gasolkoffert	Gas box
50	27103926	x		Koffertlock u. lås	Trunk lid gas box without lock
51	209444	x		List övre H gasolkoffert	Strip upper R gas box
52	209443	x		List övre V gasolkoffert	Strip upper L gas box
53	208639	x		List koffert L=2430	Strip L=2430
54	208638	x		List vinkel L=870	Strip L=870
55	504323	x		Elintag 230 V u. låshus	El. connection 230 V without locking house
56	209287	x		Galler ventilation kyl	Ventilator grill
58	208522	x		Dörr yttre kpl. H	Outer door cpl. R
				M= Metervara	M= On the metre
				T= Tillbehör	T= Accessory

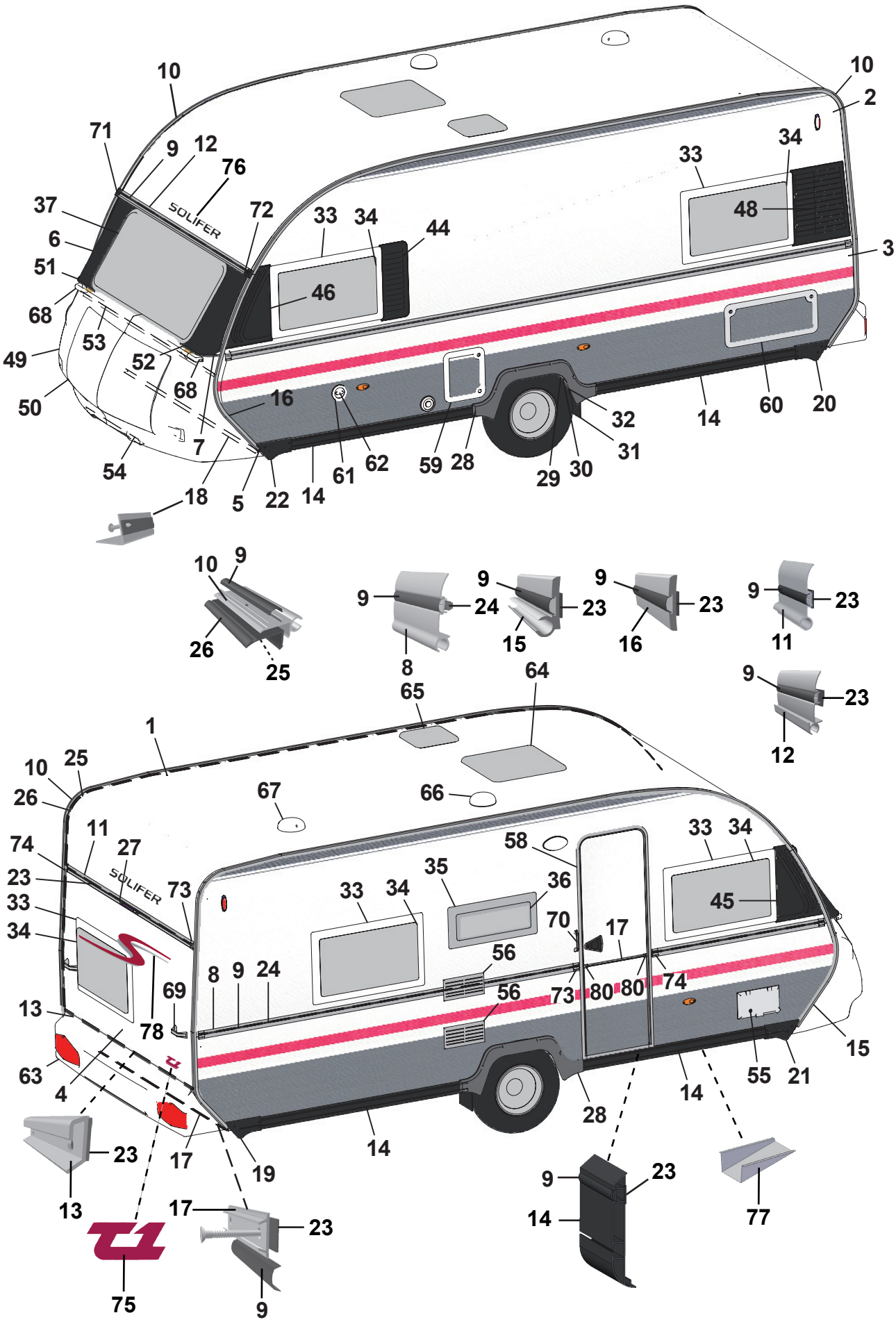

10
71
9
12
76
37
6
51
68
49
50
53
52
68
7
54
18
5
22
14
61
62
59
28
29
30
31
32
14
60
20
10
2
33
34
48
3
72
33
34
44
46
10
9
26
25
9
24
8
9
23
15
9
23
16
9
23
11
9
23
12
65
64
1
10
25
26
67
66
74
11
27
23
33
34
73
58
33
34
35
36
33
34
45
70
17
56
56
73
80
80
74
69
8
9
24
13
78
63
4
17
19
14
28
14
55
21
15
23
13
17
23
9
23
14
77
75
9

Pos Fig	Det. nr Part. No	Ingår/Fitted 520 T1		Benämning	Description
59	207759	x		Lucka m innerram, utan spegel	Door with frame inner, without plate
--	207197	x		Innerram d:o	Frame inner d:o
60	208424	T		Lucka m innerram, utan spegel	Door with frame inner, without plate
61	311530	x		Vattenpåfyllning utan lock	Water filler without cap
62	314698	x		Lock vattenpåfyllning	Cap water filler
63	208584	x		Bakljusramp	Light holder
64	207212	x		Taklucka 400x400 kpl. rumsdel	Roof hatch 400x400 cpl.
65	207211	x		Taklucka 280x280 kpl. rumsdel	Roof hatch 280x280 cpl
66	401495	x		Fläktmotor kpl m. slang och klammer	Motor fan cpl. with hose and clip
67	205808	x		Ventilator kpl.	Ventilator cpl.
68	90027768	x		Draghandtag fram	Draw handle front
69	208578	x		Draghandtag bak	Draw handle rear
70	206881	x		Draghandtag grå, vid ytterdörr	Draw handle grey, beside out door
71	100291	x		Ändstycke markislist fram H	End protection front R
72	100292	x		Ändstycke markislist fram V	End protection front L
73	205630	x		Ändavslutning H midjelist	End protection R tent list
74	205631	x		Ändavslutning V midjelist	End protection L tent list
75	208830	x		Emblem T1	Emblem T1
76	208625	x		Dekal ”Solifer”	Decal ”Solifer”
77	200877	x		Dammskydd	Dust guard
78	209101	x		Dekal ”S”	Decal ”S”
80	206801	x		Ändavslutning	End protection

* = Tonade fönster är tillval, se "Fönsterdetaljer" sidan 57-60

* = Coloured windows for choice, see "Window equipment" side 57-60

M= Metervara
T= Tillbehör

M= On the metre
T= Accessory

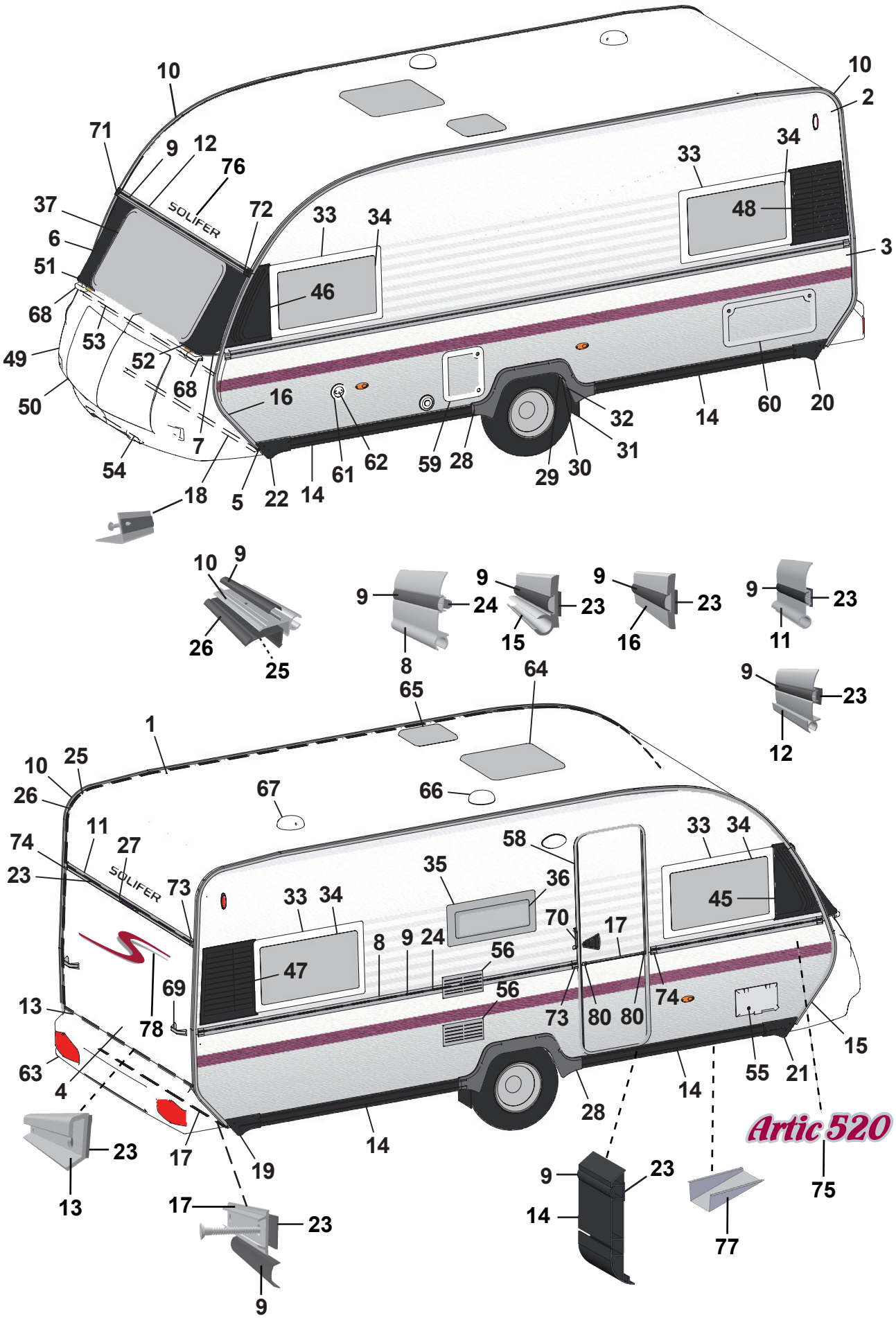
10
71
9
12
76
37
6
51
68
49
50
53
52
68
16
7
54
18
5
22
14
61
62
59
28
29
30
31
32
14
60
20
10
2
34
33
48
3
72
33
34
46
SOLIFER
10
9
26
25
9
24
8
9
23
15
9
23
16
9
23
11
9
23
12
65
64
1
10
25
26
11
74
23
27
SOLIFER
73
67
66
58
35
36
33
34
45
33
34
47
8
9
24
56
70
17
56
73
80
80
74
69
78
13
63
4
23
13
17
19
17
23
9
14
28
14
55
21
15
9
23
14
77
75
Artic 520

Pos Fig	Det. nr Part. No	Ingår/Fitted 520 MH		Benämning	Description
1	206589	x		Plåt tak 7210x2225	Roofing plate 7210x2225
2	209140	x		Plåt sida övre 5500x1285	Side plate upper 5500x1285
3	209142	x		Plåt sida undre 5500x800	Side plate lower 5500x800
4	94016203	x		Plåt gavel 2500x1600	Gable plate 2500x1600
5	209933	x		Plåt gavel 2500x818	Gable plate 2500x818
6	208580	x		Fronthörn plåt H	Front corner R
7	208581	x		Fronthörn plåt V	Front corner L
8	208333	x		List midja L=5804	Strip L=5804
9	202656	M		List dekor plast, svart	Strip decor plastic, black
10	203600	x		List tält L=5000	Strip L=5000
11	208567	x		List markis L=2382	Strip L=2382
12	208566	x		List markis L=2386	Strip L=2386
13	208210	x		List bakljusramp L=2382	Strip light holder L=2382
14	100150	x		List spoiler L=2600	Strip L=2600
15	93016973	x		List koffert H	Strip R
16	93016974	x		List koffert V	Strip L
17	205579	x		List dekor alu. L=2390	Strip decor alu. L=2390
18	208640	x		List gavel-golv fram L=2340	Strip gable-floor front L=2340
19	00100188	x		Ändstycke spoiler H-bak	End protection R-rear
20	100171	x		Ändstycke spoiler V-bak	End protection L-rear
21	00100189	x		Ändstycke spoiler H-fram	End protection R-front
22	100170	x		Ändstycke spoiler V-fram	End protection L-front
23	208236	M		Bostik profil 15x1,5 (18 m/rulle)	Seal strip 15x1,5 (18 m/roll)
24	208237	M		Bostik profil Ø=7 mm (14 m/rulle)	Seal strip Ø=7 mm (14 m/roll)
25	208691	M		Bostik profil 40x2 (32 m/rulle)	Seal strip 40x2 (32 m/roll)
26	203230	M		List tätning ”Glazepta” (40 m/rulle)	Seal strip ”Glazepta” (40 m/roll)
27	208587	x		List vinkel bromsljus L=300	Strip tail lamp L=300
28	100172	x		Hjulhusbreddare	Mudguard
29	93016018	x		Hjulhus	Wheel housing
30	93016020	x		Isolering hjulhus	Insulation wheel housing
31	00454460	x		Stänkskydd	Splash guard
32	101223	x		Fäste stänkskydd	Bracket splash guard
33	208539	x		Fönster öppn.bart 900x550 kpl. *	Window 900x550 cpl. *
34	208092	x		Ruta lös u. karm 900x550	Pane without frame 900x550
35	208540	x		Fönster öppn.bart 700x300 kpl. *	Window 700x300 cpl. *
36	208094	x		Ruta lös u. karm 700x300	Pane without frame 700x300
37	93016160	x		Fönster gavel 1580x630	Window gable front 1580x630
45	100174	x		Dekorplatta H-fram	Decor plate R-front
46	100173	x		Dekorplatta V-fram	Decor plate L-front
47	208564	x		Ventilationsgaller H-bak	Ventilator grill R-rear
48	208565	x		Ventilationsgaller V-bak	Ventilator grill L-rear
49	102286	x		Gasolkoffert	Gas box
50	27103926	x		Koffertlock u. lås	Trunk lid gas box without lock
51	209444	x		List övre H gasolkoffert	Strip upper R gas box
52	209443	x		List övre V gasolkoffert	Strip upper L gas box
53	208639	x		List koffert L=2430	Strip L=2430
54	208638	x		List vinkel L=870	Strip L=870
55	504323	x		Elintag 230 V u. låshus	El. connection 230 V without locking house
56	209287	x		Galler ventilation kyl	Ventilator grill
58	208890	x		Dörr yttre kpl. H	Outer door cpl. R
				M= Metervara	M= On the metre
				T= Tillbehör	T= Accessory

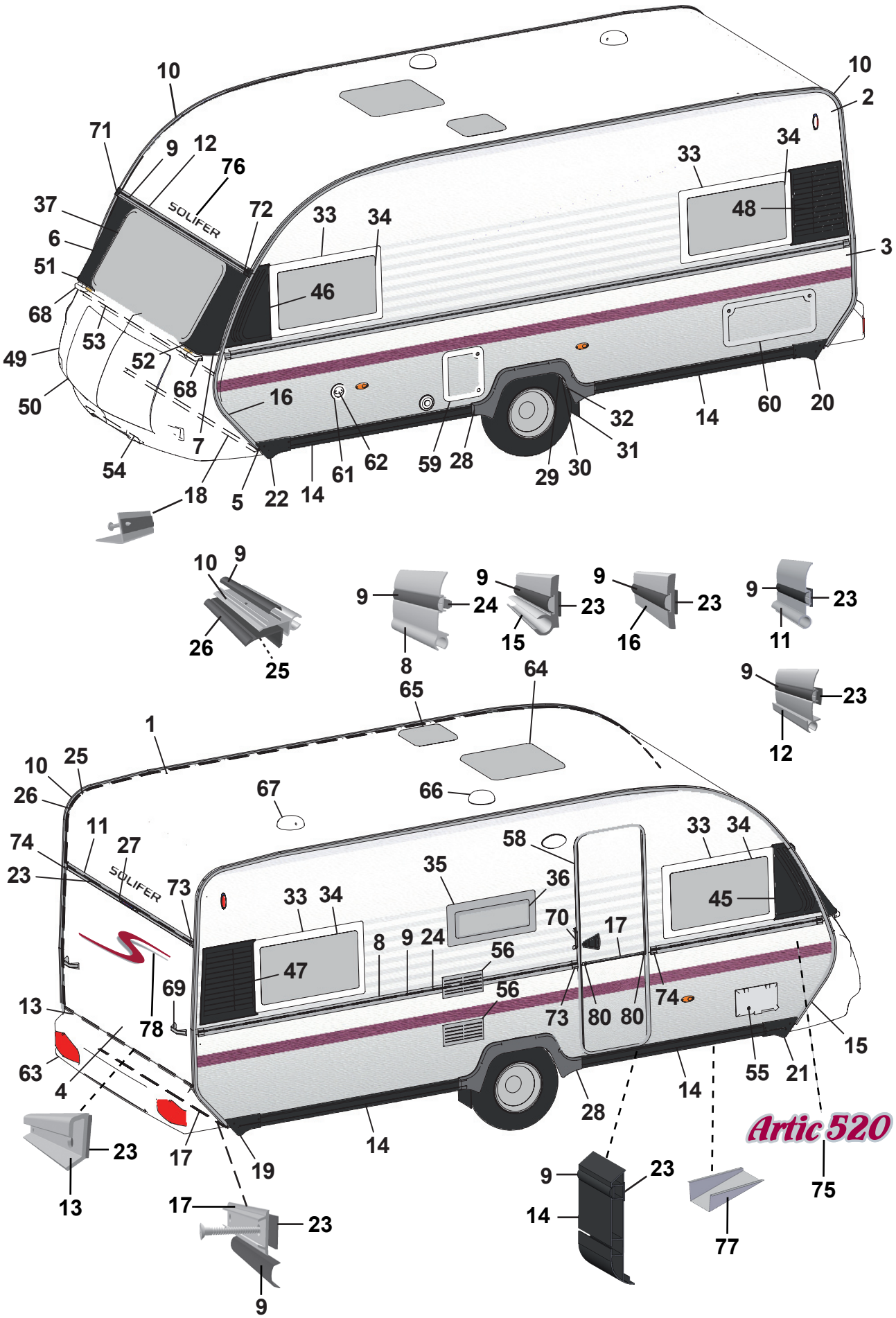
10
71
9
12
76
37
6
51
68
49
50
53
52
68
16
7
54
18
5
22
14
61
62
59
28
29
30
31
32
14
60
20
10
2
34
33
48
3
72
33
34
46
SOLIFER
10
9
26
25
9
24
8
9
23
15
9
23
16
9
23
11
9
23
12
65
64
1
10
25
26
11
74
23
27
SOLIFER
73
67
66
58
35
36
33
34
45
33
34
47
8
9
24
56
70
17
56
73
80
80
74
69
78
13
63
4
23
13
17
19
17
23
9
14
28
14
55
21
15
9
23
14
77
75
Artic 520

Pos Fig	Det. nr Part. No	Ingår/Fitted 520 MH		Benämning	Description
59	207759	x		Lucka m innerram, utan spegel	Door with frame inner, without plate
--	207197	x		Innerram d:o	Frame inner d:o
60	208424	T		Lucka m innerram, utan spegel	Door with frame inner, without plate
61	311530	x		Vattenpåfyllning utan lock	Water filler without cap
62	314698	x		Lock vattenpåfyllning	Cap water filler
63	208584	x		Bakljusramp	Light holder
64	207212	x		Taklucka 400x400 kpl. rumsdel	Roof hatch 400x400 cpl.
65	207211	x		Taklucka 280x280 kpl. rumsdel	Roof hatch 280x280 cpl
66	401495	x		Fläktmotor kpl m. slang och klammer	Motor fan cpl. with hose and clip
67	205808	x		Ventilator kpl.	Ventilator cpl.
68	90027768	x		Draghandtag fram	Draw handle front
69	208578	x		Draghandtag bak	Draw handle rear
70	206881	x		Draghandtag grå, vid ytterdörr	Draw handle grey, beside out door
71	100291	x		Ändstycke markislist fram H	End protection front R
72	100292	x		Ändstycke markislist fram V	End protection front L
73	205630	x		Ändavslutning H midjelist	End protection R tent list
74	205631	x		Ändavslutning V midjelist	End protection L tent list
75	317574	x		Emblem Artic 520	Emblem Artic 520
76	208625	x		Dekal ”Solifer”	Decal ”Solifer”
77	200877	x		Dammskydd	Dust guard
78	209101	x		Dekal ”S”	Decal ”S”
80	206801	x		Ändavslutning	End protection

* = Tonade fönster är tillval, se "Fönsterdetaljer" sidan 57-60

* = Coloured windows for choice, see "Window equipment" side 57-60

M= Metervara
T= Tillbehör

M= On the metre
T= Accessory

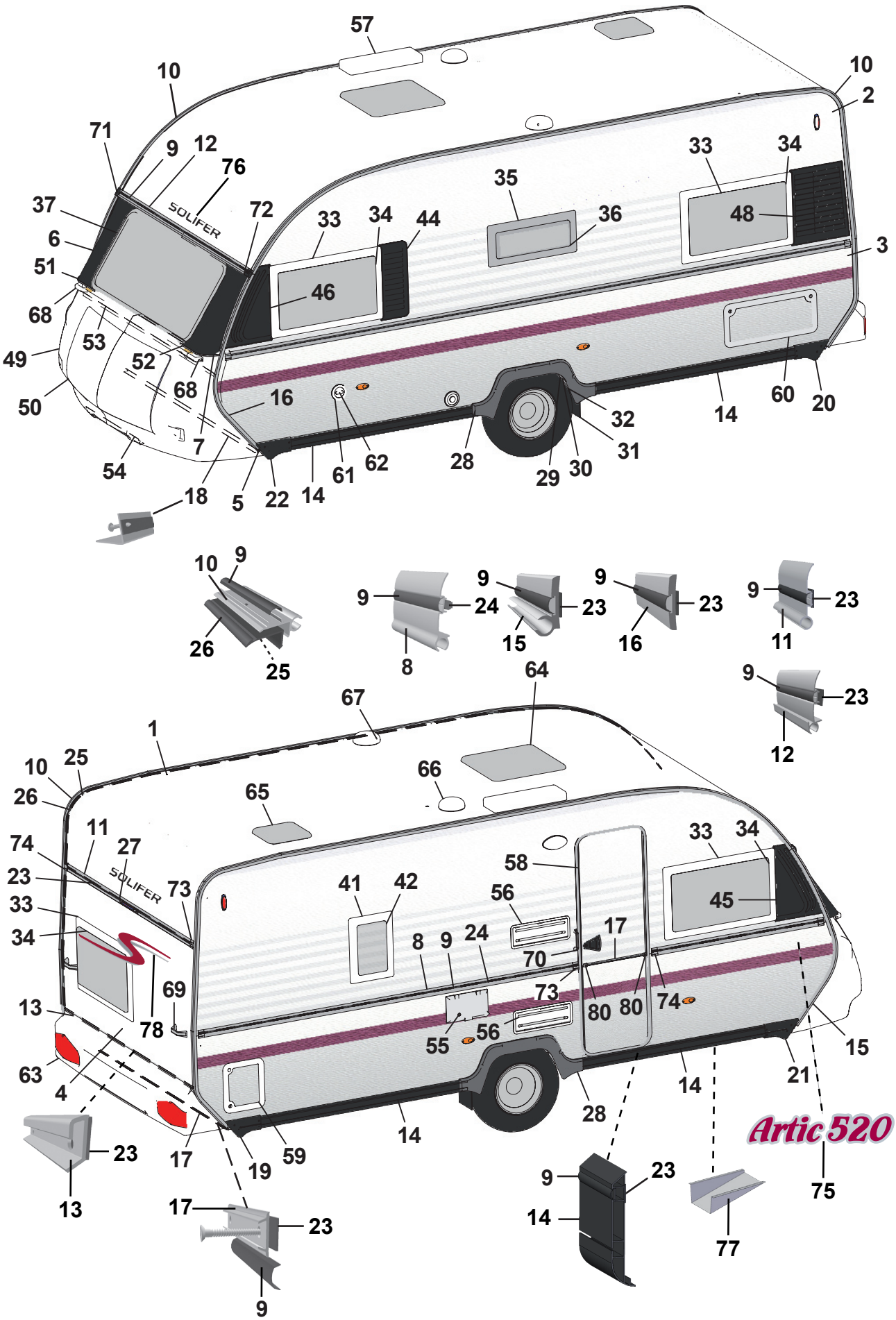
SOLIFER
Artic 520

Pos Fig	Det. nr Part. No	Ingår/Fitted 520 TBR		Benämning	Description
1	206589	x		Plåt tak 7210x2225	Roofing plate 7210x2225
2	209140	x		Plåt sida övre 5500x1285	Side plate upper 5500x1285
3	209142	x		Plåt sida undre 5500x800	Side plate lower 5500x800
4	94016203	x		Plåt gavel 2500x1600	Gable plate 2500x1600
5	209933	x		Plåt gavel 2500x818	Gable plate 2500x818
6	208580	x		Fronthörn plåt H	Front corner R
7	208581	x		Fronthörn plåt V	Front corner L
8	208333	x		List midja L=5804	Strip L=5804
9	202656	M		List dekor plast, svart	Strip decor plastic, black
10	203600	x		List tält L=5000	Strip L=5000
11	208567	x		List markis L=2382	Strip L=2382
12	208566	x		List markis L=2386	Strip L=2386
13	208210	x		List bakljusramp L=2382	Strip light holder L=2382
14	100150	x		List spoiler L=2600	Strip L=2600
15	93016973	x		List koffert H	Strip R
16	93016974	x		List koffert V	Strip L
17	205579	x		List dekor alu. L=2390	Strip decor alu. L=2390
18	208640	x		List gavel-golv fram L=2340	Strip gable-floor front L=2340
19	00100188	x		Ändstycke spoiler H-bak	End protection R-rear
20	100171	x		Ändstycke spoiler V-bak	End protection L-rear
21	00100189	x		Ändstycke spoiler H-fram	End protection R-front
22	100170	x		Ändstycke spoiler V-fram	End protection L-front
23	208236	M		Bostik profil 15x1,5 (18 m/rulle)	Seal strip 15x1,5 (18 m/roll)
24	208237	M		Bostik profil Ø=7 mm (14 m/rulle)	Seal strip Ø=7 mm (14 m/roll)
25	208691	M		Bostik profil 40x2 (32 m/rulle)	Seal strip 40x2 (32 m/roll)
26	203230	M		List tätning ”Glazepta” (40 m/rulle)	Seal strip ”Glazepta” (40 m/roll)
27	208587	x		List vinkel bromsljus L=300	Strip tail lamp L=300
28	100172	x		Hjulhusbreddare	Mudguard
29	93016018	x		Hjulhus	Wheel housing
30	93016020	x		Isolering hjulhus	Insulation wheel housing
31	00454460	x		Stänkskydd	Splash guard
32	101223	x		Fäste stänkskydd	Bracket splash guard
33	208539	x		Fönster öppn.bart 900x550 kpl. *	Window 900x550 cpl. *
34	208092	x		Ruta lös u. karm 900x550	Pane without frame 900x550
35	208540	x		Fönster öppn.bart 700x300 kpl. *	Window 700x300 cpl. *
36	208094	x		Ruta lös u. karm 700x300	Pane without frame 700x300
37	93016160	x		Fönster gavel 1580x630	Window gable front 1580x630
41	208541	x		Fönster öppn.bart 350x500 kpl. *	Window 350x500 cpl. *
42	208095	x		Ruta lös u. karm 350x500	Pane without frame 350x500
44	100177	x		Ventilationsgaller V-fram	Ventilator grill L-front
45	100174	x		Dekorplatta H-fram	Decor plate R-front
46	100173	x		Dekorplatta V-fram	Decor plate L-front
48	208565	x		Ventilationsgaller V-bak	Ventilator grill L-rear
49	102286	x		Gasolkoffert	Gas box
50	27103926	x		Koffertlock u. lås	Trunk lid gas box without lock
51	209444	x		List övre H gasolkoffert	Strip upper R gas box
52	209443	x		List övre V gasolkoffert	Strip upper L gas box
53	208639	x		List koffert L=2430	Strip L=2430
54	208638	x		List vinkel L=870	Strip L=870
55	504323	x		Elintag 230 V u. låshus	El. connection 230 V without locking house
				M= Metervara	M= On the metre
				T= Tillbehör	T= Accessory

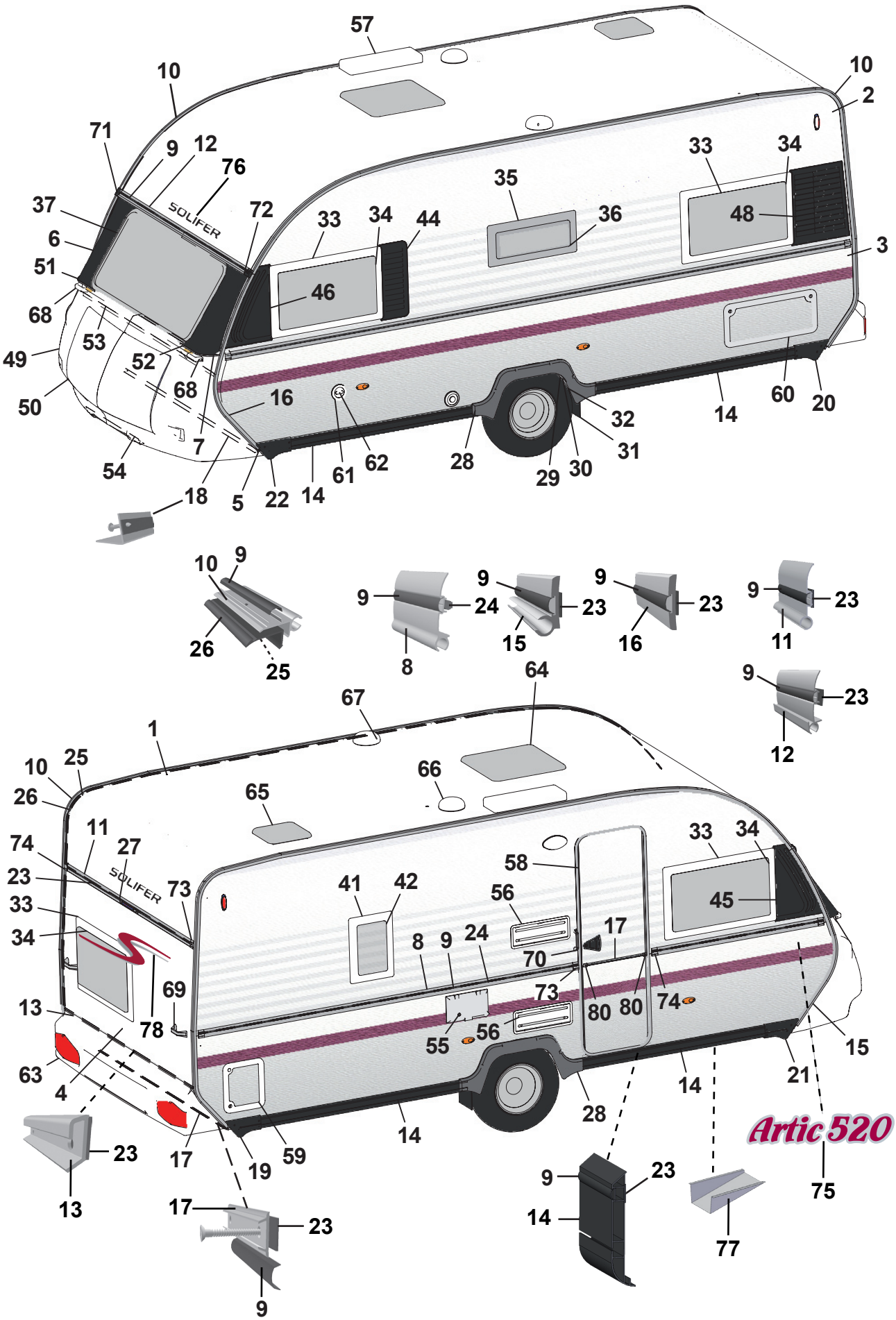
SOLIFER
Artic 520

Pos Fig	Det. nr Part. No	Ingår/Fitted 520 TBR		Benämning	Description
56	209247	x		Galler ventilation kyl	Ventilator grill
57	208023	T		Ventil tak för kyl	Ventilator roof for refrigerator
58	208890	x		Dörr yttre kpl. H	Outer door cpl. R
59	207759	x		Lucka m innerram, utan spegel	Door with frame inner, without plate
--	207197	x		Innerram d:o	Frame inner d:o
60	208424	T		Lucka m innerram, utan spegel	Door with frame inner, without plate
61	311530	x		Vattenpåfyllning utan lock	Water filler without cap
62	314698	x		Lock vattenpåfyllning	Cap water filler
63	208584	x		Bakljusramp	Light holder
64	207212	x		Taklucka 400x400 kpl. rumsdel	Roof hatch 400x400 cpl.
65	207211	x		Taklucka 280x280 kpl. rumsdel	Roof hatch 280x280 cpl
66	401495	x		Fläktmotor kpl m. slang och klammer	Motor fan cpl. with hose and clip
67	205808	x		Ventilator kpl.	Ventilator cpl.
68	90027768	x		Draghandtag fram	Draw handle front
69	208578	x		Draghandtag bak	Draw handle rear
70	206881	x		Draghandtag grå, vid ytterdörr	Draw handle grey, beside out door
71	100291	x		Ändstycke markislist fram H	End protection front R
72	100292	x		Ändstycke markislist fram V	End protection front L
73	205630	x		Ändavslutning H midjelist	End protection R tent list
74	205631	x		Ändavslutning V midjelist	End protection L tent list
75	317574	x		Emblem Artic 520	Emblem Artic 520
76	208625	x		Dekal ”Solifer”	Decal ”Solifer”
77	200877	x		Dammskydd	Dust guard
78	209101	x		Dekal ”S”	Decal ”S”
80	206801	x		Ändavslutning	End protection
				* = Tonade fönster är tillval, se "Fönsterdetaljer" sidan 57-60	* = Coloured windows for choice, see "Window equipment" side 57-60
				M= Metervara T= Tillbehör	M= On the metre T= Accessory

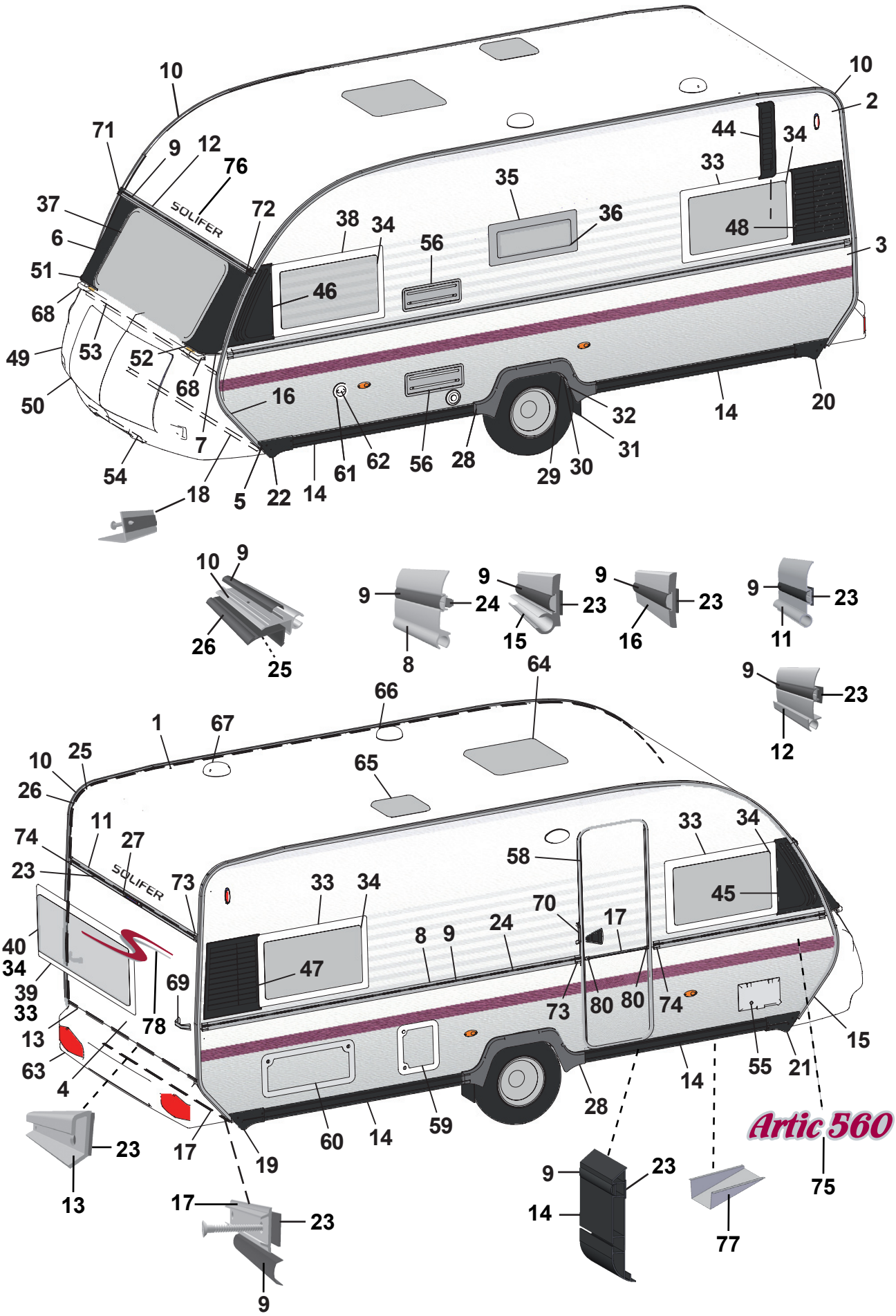
Artic 560

Pos Fig	Det. nr Part. No	Ingår/Fitted 560 MH	560 MHC	560 NS		Benämning	Description
1	206589	x	x	x		Plåt tak 7210x2225	Roofing plate 7210x2225
2	209139	x	x	x		Plåt sida övre 8000x1285	Side plate upper 8000x1285
3	209141	x	x	x		Plåt sida undre 8000x800	Side plate lower 8000x800
4	94016203	x	x	x		Plåt gavel 2500x1600	Gable plate 2500x1600
5	209933	x	x	x		Plåt gavel 2500x818	Gable plate 2500x818
6	208580	x	x	x		Fronthörn plåt H	Front corner R
7	208581	x	x	x		Fronthörn plåt V	Front corner L
8	208333	x	x	x		List midja L=5804	Strip L=5804
9	202656	M	M	M		List dekor plast, svart	Strip decor plastic, black
10	203600	x	x	x		List tält L=5000	Strip L=5000
11	208567	x	x	x		List markis L=2382	Strip L=2382
12	208566	x	x	x		List markis L=2386	Strip L=2386
13	208210	x	x	x		List bakljusramp L=2382	Strip light holder L=2382
14	100150	x	x	x		List spoiler L=2600	Strip L=2600
15	93016973	x	x	x		List koffert H	Strip R
16	93016974	x	x	x		List koffert V	Strip L
17	205579	x	x	x		List dekor alu. L=2390	Strip decor alu. L=2390
18	208640	x	x	x		List gavel-golv fram L=2340	Strip gable-floor front L=2340
19	00100188	x	x	x		Ändstycke spoiler H-bak	End protection R-rear
20	100171	x	x	x		Ändstycke spoiler V-bak	End protection L-rear
21	00100189	x	x	x		Ändstycke spoiler H-fram	End protection R-front
22	100170	x	x	x		Ändstycke spoiler V-fram	End protection L-front
23	208236	M	M	M		Bostik profil 15x1,5 (18 m/rulle)	Seal strip 15x1,5 (18 m/roll)
24	208237	M	M	M		Bostik profil Ø=7 mm (14 m/rulle)	Seal strip Ø=7 mm (14 m/roll)
25	208691	M	M	M		Bostik profil 40x2 (32 m/rulle)	Seal strip 40x2 (32 m/roll)
26	203230	M	M	M		List tätning ”Glazepta” (40 m/rulle)	Seal strip ”Glazepta” (40 m/roll)
27	208587	x	x	x		List vinkel bromsljus L=300	Strip tail lamp L=300
28	100172	x	x	x		Hjulhusbreddare	Mudguard
29	93016018	x	x	x		Hjulhus	Wheel housing
30	93016020	x	x	x		Isolering hjulhus	Insulation wheel housing
31	00454460	x	x	x		Stänkskydd	Splash guard
32	101223	x	x	x		Fäste stänkskydd	Bracket splash guard
33	208539	x	x	x		Fönster öppn.bart 900x550 kpl. *	Window 900x550 cpl. *
34	208092	x	x	x		Ruta lös u. karm 900x550	Pane without frame 900x550
35	208540	x	x	x		Fönster öppn.bart 700x300 kpl. *	Window 700x300 cpl. *
36	208094	x	x	x		Ruta lös u. karm 700x300	Pane without frame 700x300
37	93016160	x	x	x		Fönster gavel 1580x630	Window gable front 1580x630
38	208684	x	x	x		Fönster fast 900x550 kpl. *	Window 900x550 cpl. *
39	208537	T				Fönster fast 1600x550 kpl. *	Window fixed 1600x550 cpl. *
40	208090	T				Ruta lös u. karm 1600x550	Pane without frame 1600x550
44	100177		x			Ventilationsgaller V-fram	Ventilator grill L-front
45	100174	x	x	x		Dekorplatta H-fram	Decor plate R-front
46	100173	x	x	x		Dekorplatta V-fram	Decor plate L-front
47	208564	x	x	x		Ventilationsgaller H-bak	Ventilator grill R-rear
48	208565	x		x		Ventilationsgaller V-bak	Ventilator grill L-rear
49	102286	x	x	x		Gasolkoffert	Gas box
50	27103926	x	x	x		Koffertlock u. lås	Trunk lid gas box without lock
51	209444	x	x	x		List övre H gasolkoffert	Strip upper R gas box
52	209443	x	x	x		List övre V gasolkoffert	Strip upper L gas box
53	208639	x	x	x		List koffert L=2430	Strip L=2430
						M= Metervara	M= On the metre
						T= Tillbehör	T= Accessory

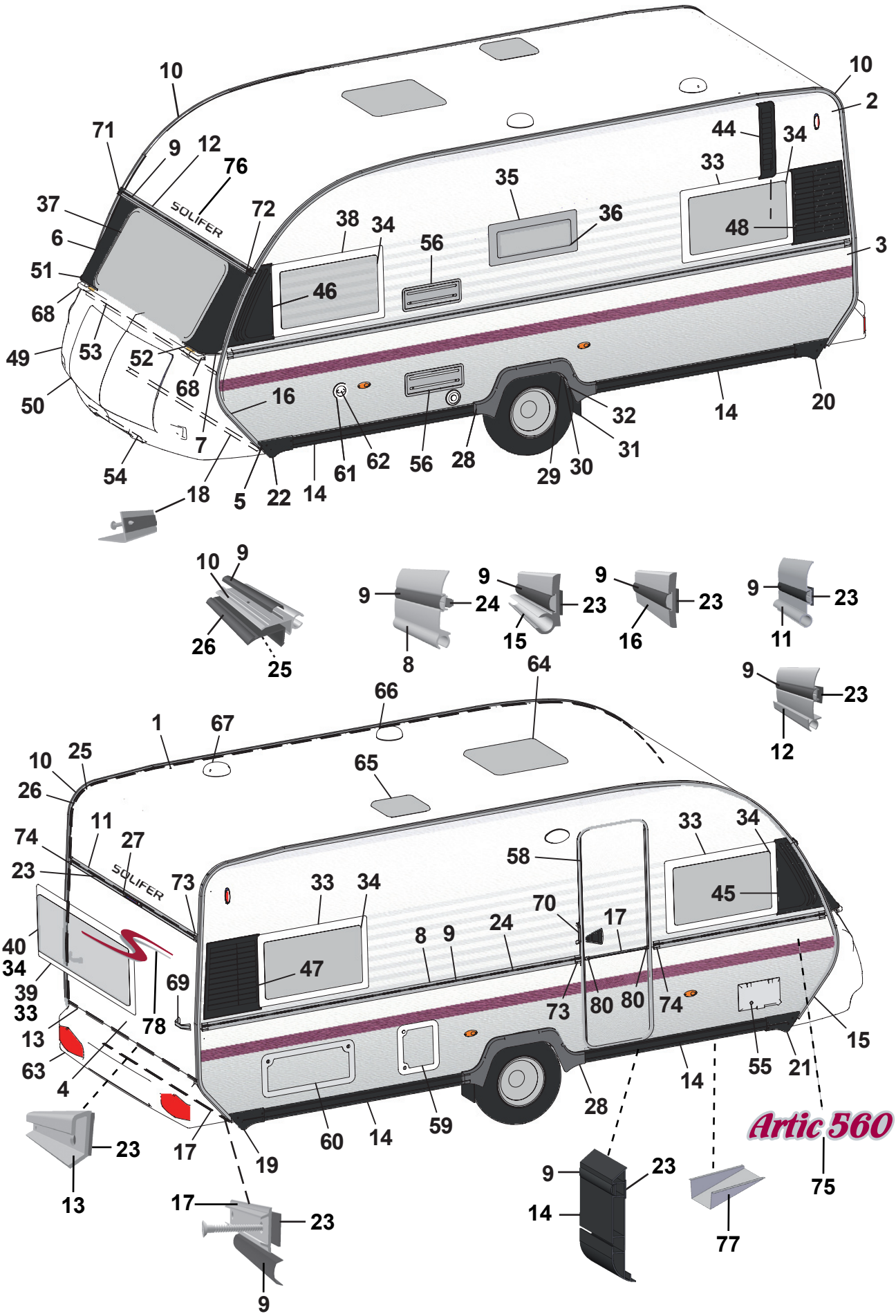
Artic 560

Pos Fig	Det. nr Part. No	Ingår/Fitted 560 MH	560 MHC	560 NS		Benämning	Description
54	208638	x	x	x		List vinkel L=870	Strip L=870
55	504323	x	x	x		Elintag 230 V u. låshus	El. connection 230 V without locking house
56	209287	x	x	x		Galler ventilation kyl	Ventilator grill
58	208890	x	x	x		Dörr yttre kpl. H	Outer door cpl. R
59	207759	x	x	x		Lucka m innerram, utan spegel	Door with frame inner, without plate
--	207197	x	x	x		Innerram d:o	Frame inner d:o
60	208424	T	T	T		Lucka m innerram, utan spegel	Door with frame inner, without plate
61	311530	x	x	x		Vattenpåfyllning utan lock	Water filler without cap
62	314698	x	x	x		Lock vattenpåfyllning	Cap water filler
63	208584	x	x	x		Bakljusramp	Light holder
64	207212	x	x	x		Taklucka 400x400 kpl. rumsdel	Roof hatch 400x400 cpl.
65	207211	x	x	x		Taklucka 280x280 kpl. rumsdel	Roof hatch 280x280 cpl
66	401495	x	x	x		Fläktmotor kpl m. slang och klammer	Motor fan cpl. with hose and clip
67	205808	x	x	x		Ventilator kpl.	Ventilator cpl.
68	90027768	x	x	x		Draghandtag fram	Draw handle front
69	208578	x	x	x		Draghandtag bak	Draw handle rear
70	206881	x	x	x		Draghandtag grå, vid ytterdörr	Draw handle grey, beside out door
71	100291	x	x	x		Ändstycke markislist fram H	End protection front R
72	100292	x	x	x		Ändstycke markislist fram V	End protection front L
73	205630	x	x	x		Ändavslutning H midjelist	End protection R tent list
74	205631	x	x	x		Ändavslutning V midjelist	End protection L tent list
75	317575	x	x	x		Emblem Artic 560	Emblem Artic 560
76	208625	x	x	x		Dekal ”Solifer”	Decal ”Solifer”
77	200877	x	x	x		Dammskydd	Dust guard
78	209101	x	x	x		Dekal ”S”	Decal ”S”
80	206801	x	x	x		Ändavslutning	End protection
						*= Tonade fönster är tillval, se "Fönsterde taljer" sidan 57-60	* = Coloured windows for choice, see "Window equipment" side 57-60
						M= Metervara T= Tillbehör	M= On the metre T= Accessory

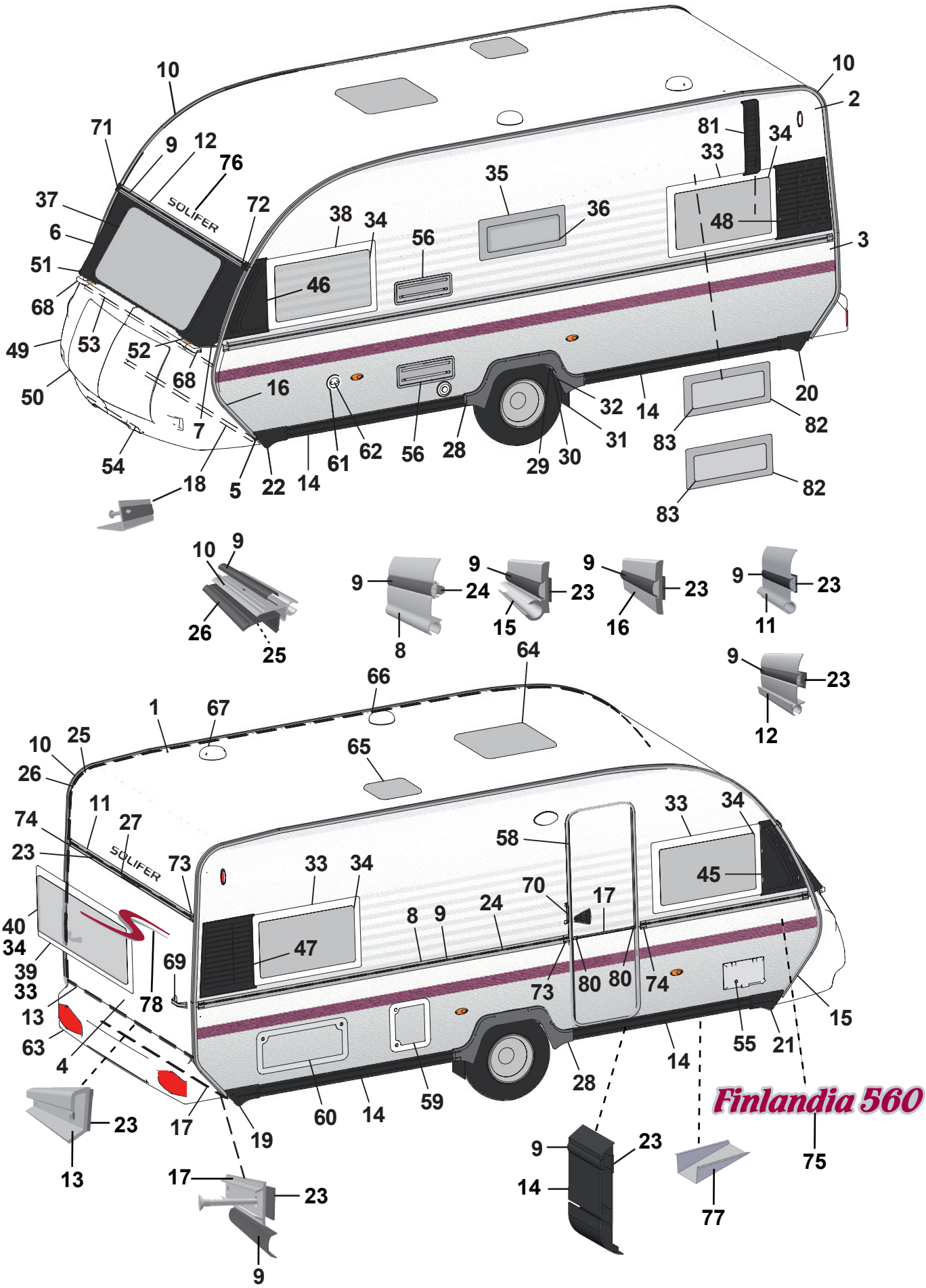
Finlandia 560

Pos Fig	Det. nr Part. No	Ingår/Fitted 560 MH	560 MHC	560 NS	560 LK	Benämning	Description
1	207733	x	x	x	x	Plåt tak 8000x2475	Roofing plate 8000x2475
2	209139	x	x	x	x	Plåt sida övre 8000x1285	Side plate upper 8000x1285
3	209141	x	x	x	x	Plåt sida undre 8000x800	Side plate lower 8000x800
4	94016203	x	x	x	x	Plåt gavel 2500x1600	Gable plate 2500x1600
5	209933	x	x	x	x	Plåt gavel 2500x818	Gable plate 2500x818
6	208582	x	x	x	x	Fronthörn plåt H	Front corner R
7	208583	x	x	x	x	Fronthörn plåt V	Front corner L
8	208333	x	x	x	x	List midja L=5804	Strip L=5804
9	202656	M	M	M	M	List dekor plast, svart	Strip decor plastic, black
10	203600	x	x	x	x	List tält L=5000	Strip L=5000
11	208567	x	x	x	x	List markis L=2382	Strip L=2382
12	208566	x	x	x	x	List markis L=2386	Strip L=2386
13	208210	x	x	x	x	List bakljusramp L=2382	Strip light holder L=2382
14	100150	x	x	x	x	List spoiler L=2600	Strip L=2600
15	93016973	x	x	x	x	List koffert H	Strip R
16	93016974	x	x	x	x	List koffert V	Strip L
17	205579	x	x	x	x	List dekor alu. L=2390	Strip decor alu. L=2390
18	208640	x	x	x	x	List gavel-golv fram L=2340	Strip gable-floor front L=2340
19	00100188	x	x	x	x	Ändstycke spoiler H-bak	End protection R-rear
20	100171	x	x	x	x	Ändstycke spoiler V-bak	End protection L-rear
21	00100189	x	x	x	x	Ändstycke spoiler H-fram	End protection R-front
22	100170	x	x	x	x	Ändstycke spoiler V-fram	End protection L-front
23	208236	M	M	M	M	Bostik profil 15x1,5 (18 m/rulle)	Seal strip 15x1,5 (18 m/roll)
24	208237	M	M	M	M	Bostik profil Ø=7 mm (14 m/rulle)	Seal strip Ø=7 mm (14 m/roll)
25	208691	M	M	M	M	Bostik profil 40x2 (32 m/rulle)	Seal strip 40x2 (32 m/roll)
26	203230	M	M	M	M	List tätning ”Glazepta” (40 m/rulle)	Seal strip ”Glazepta” (40 m/roll)
27	208587	x	x	x	x	List vinkel bromsljus L=300	Strip tail lamp L=300
28	100172	x	x	x	x	Hjulhusbreddare	Mudguard
29	93016018	x	x	x	x	Hjulhus	Wheel housing
30	93016020	x	x	x	x	Isolering hjulhus	Insulation wheel housing
31	00454460	x	x	x	x	Stänkskydd	Splash guard
32	101223	x	x	x	x	Fäste stänkskydd	Bracket splash guard
33	208539	x	x	x	x	Fönster öppn.bart 900x550 kpl. *	Window 900x550 cpl. *
34	208092	x	x	x	x	Ruta lös u. karm 900x550	Pane without frame 900x550
35	208540	x	x	x	x	Fönster öppn.bart 700x300 kpl. *	Window 700x300 cpl. *
36	208094	x	x	x	x	Ruta lös u. karm 700x300	Pane without frame 700x300
37	93022458	x	x	x	x	Fönster gavel 1850x630	Window gable front 1850x630
38	208684	x	x	x	x	Fönster fast 900x550 kpl. *	Window 900x550 cpl. *
39	208537	T				Fönster fast 1600x550 kpl. *	Window fixed 1600x550 cpl. *
40	208090	T				Ruta lös u. karm 1600x550	Pane without frame 1600x550
45	100174	x	x	x	x	Dekorplatta H-fram	Decor plate R-front
46	100173	x	x	x	x	Dekorplatta V-fram	Decor plate L-front
47	208564	x	x	x	x	Ventilationsgaller H-bak	Ventilator grill R-rear
48	208565	x		x	x	Ventilationsgaller V-bak	Ventilator grill L-rear
49	102287	x	x	x	x	Gasolkoffert	Gas box
50	27103926	x	x	x	x	Koffertlock u. lås	Trunk lid gas box without lock
51	209444	x	x	x	x	List övre H gasolkoffert	Strip upper R gas box
52	209443	x	x	x	x	List övre V gasolkoffert	Strip upper L gas box
53	208639	x	x	x	x	List koffert L=2430	Strip L=2430
54	208638	x	x	x	x	List vinkel L=870	Strip L=870
						M= Metervara T= Tillbehör	M= On the metre T= Accessory

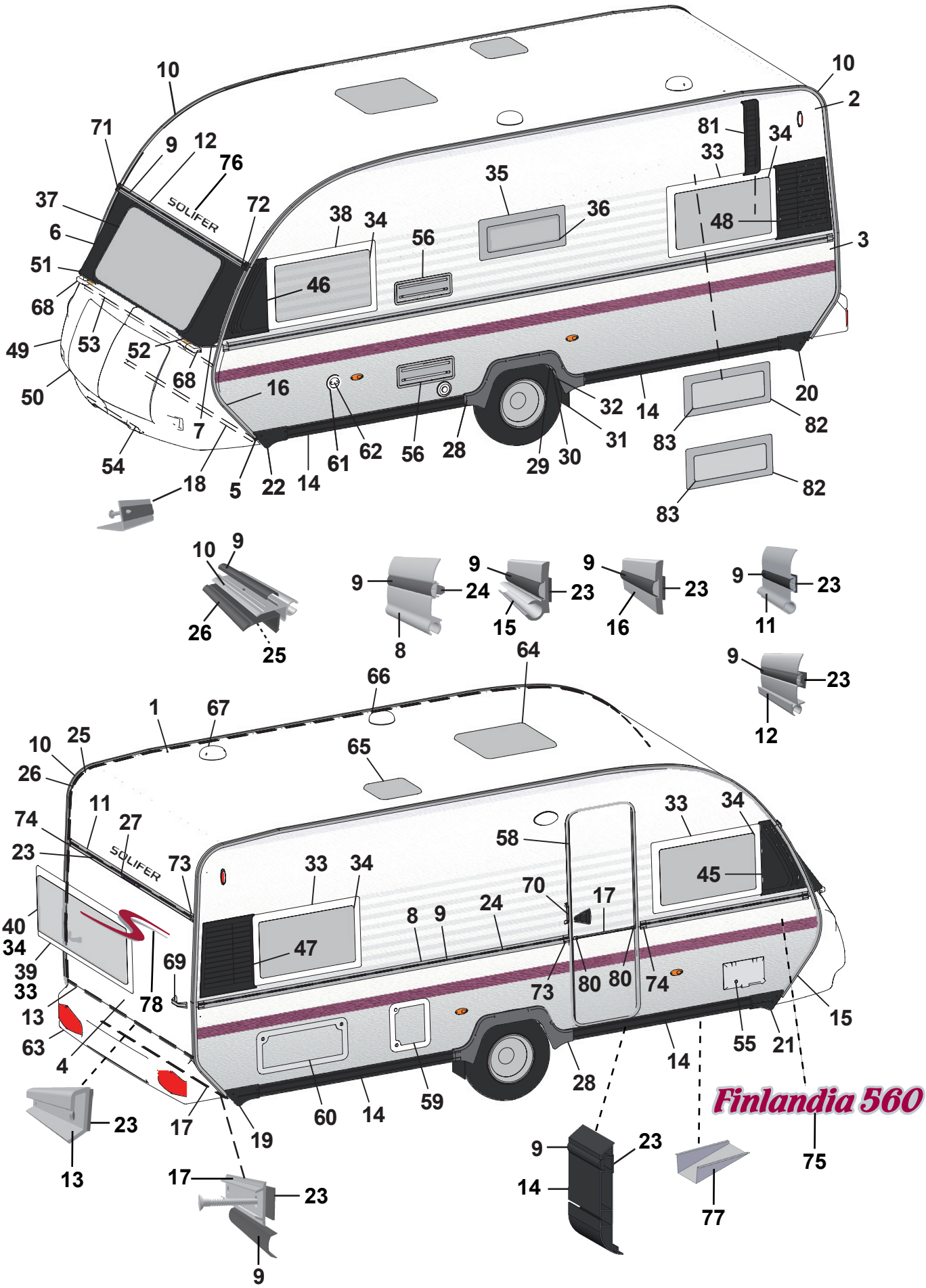
SOLIFER
Finlandia 560

Pos Fig	Det. nr Part. No	Ingår/Fitted 560 MH	560 MHC	560 NS	560 LK	Benämning	Description
55	504323	x	x	x	x	Elintag 230 V u. låshus	El. connection 230 V without locking house
56	209287	x	x	x	x	Galler ventilation kyl	Ventilator grill
58	208890	x	x	x	x	Dörr yttre kpl. H	Outer door cpl. R
59	207759	x	x	x	x	Lucka m innerram, utan spegel	Door with frame inner, without plate
--	207197	x	x	x	x	Innerram d:o	Frame inner d:o
60	208424	T	T	T	T	Lucka m innerram, utan spegel	Door with frame inner, without plate
61	311530	x	x	x	x	Vattenpåfyllning utan lock	Water filler without cap
62	314698	x	x	x	x	Lock vattenpåfyllning	Cap water filler
63	208585	x	x	x	x	Bakljusramp	Light holder
64	207212	x	x	x	x	Taklucka 400x400 kpl. rumsdel	Roof hatch 400x400 cpl.
65	207211	x	x	x	x	Taklucka 280x280 kpl. rumsdel	Roof hatch 280x280 cpl
66	401495	x	x	x	x	Fläktmotor kpl m. slang och klammer	Motor fan cpl. with hose and clip
67	205808	x	x	x	x	Ventilator kpl.	Ventilator cpl.
68	90027768	x	x	x	x	Draghandtag fram	Draw handle front
69	208578	x	x	x	x	Draghandtag bak	Draw handle rear
70	206881	x	x	x	x	Draghandtag grå, vid ytterdörr	Draw handle grey, beside out door
71	100291	x	x	x	x	Ändstycke markislist fram H	End protection front R
72	100292	x	x	x	x	Ändstycke markislist fram V	End protection front L
73	205630	x	x	x	x	Ändavslutning H midjelist	End protection R tent list
74	205631	x	x	x	x	Ändavslutning V midjelist	End protection L tent list
75	317576	x	x	x	x	Emblem Finlandia 560	Emblem Finlandia 560
76	208625	x	x	x	x	Dekal ”Solifer”	Decal ”Solifer”
77	200877	x	x	x	x	Dammskydd	Dust guard
78	209101	x	x	x	x	Dekal ”S”	Decal ”S”
80	206801	x	x	x	x	Ändavslutning	End protection
81	100177		x			Ventilationsgaller V-fram	Ventilator grill L-front
82	208540				x	Fönster öppn.bart 700x300 kpl. *	Window 700x300 cpl. *
83	208094				x	Ruta lös u. karm 700x300	Pane without frame 700x300
						*= Tonade fönster är tillval, se "Fönsterde taljer" sidan 61-64	*= Coloured windows for choice, see "Window equipment" side 61-64
						M= Metervara T= Tillbehör	M= On the metre T= Accessory

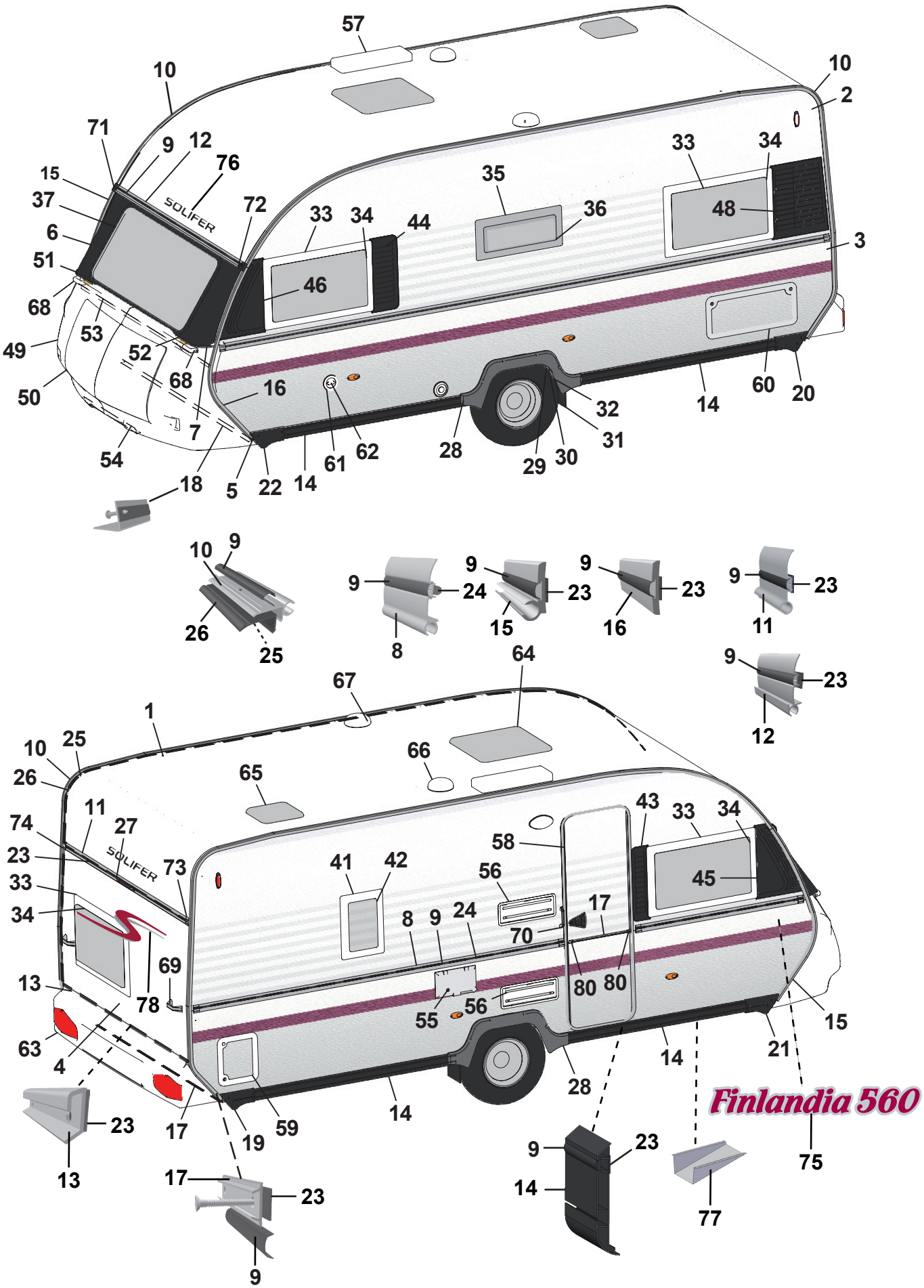
Finlandia 560

Pos Fig	Det. nr Part. No	Ingår/Fitted 560 TBR		Benämning	Description
1	207733	x		Plåt tak 8000x2475	Roofing plate 8000x2475
2	209139	x		Plåt sida övre 8000x1285	Side plate upper 8000x1285
3	209141	x		Plåt sida undre 8000x800	Side plate lower 8000x800
4	94016203	x		Plåt gavel 2500x1600	Gable plate 2500x1600
5	209933	x		Plåt gavel 2500x818	Gable plate 2500x818
6	208582	x		Fronthörn plåt H	Front corner R
7	208583	x		Fronthörn plåt V	Front corner L
8	208333	x		List midja L=5804	Strip L=5804
9	202656	M		List dekor plast, svart	Strip decor plastic, black
10	203600	x		List tält L=5000	Strip L=5000
11	208567	x		List markis L=2382	Strip L=2382
12	208566	x		List markis L=2386	Strip L=2386
13	208210	x		List bakljusramp L=2382	Strip light holder L=2382
14	100150	x		List spoiler L=2600	Strip L=2600
15	93016973	x		List koffert H	Strip R
16	93016974	x		List koffert V	Strip L
17	205579	x		List dekor alu. L=2390	Strip decor alu. L=2390
18	208640	x		List gavel-golv fram L=2340	Strip gable-floor front L=2340
19	00100188	x		Ändstycke spoiler H-bak	End protection R-rear
20	100171	x		Ändstycke spoiler V-bak	End protection L-rear
21	00100189	x		Ändstycke spoiler H-fram	End protection R-front
22	100170	x		Ändstycke spoiler V-fram	End protection L-front
23	208236	M		Bostik profil 15x1,5 (18 m/rulle)	Seal strip 15x1,5 (18 m/roll)
24	208237	M		Bostik profil Ø=7 mm (14 m/rulle)	Seal strip Ø=7 mm (14 m/roll)
25	208691	M		Bostik profil 40x2 (32 m/rulle)	Seal strip 40x2 (32 m/roll)
26	203230	M		List tätning ”Glazepta” (40 m/rulle)	Seal strip ”Glazepta” (40 m/roll)
27	208587	x		List vinkel bromsljus L=300	Strip tail lamp L=300
28	100172	x		Hjulhusbreddare	Mudguard
29	93016018	x		Hjulhus	Wheel housing
30	93016020	x		Isolering hjulhus	Insulation wheel housing
31	00454460	x		Stänkskydd	Splash guard
32	101223	x		Fäste stänkskydd	Bracket splash guard
33	208539	x		Fönster öppn.bart 900x550 kpl. *	Window 900x550 cpl. *
34	208092	x		Ruta lös u. karm 900x550	Pane without frame 900x550
35	208540	x		Fönster öppn.bart 700x300 kpl. *	Window 700x300 cpl. *
36	208094	x		Ruta lös u. karm 700x300	Pane without frame 700x300
37	93022458	x		Fönster gavel 1850x630	Window gable front 1850x630
41	208541	x		Fönster öppn.bart 350x500 kpl. *	Window 350x500 cpl. *
42	208095	x		Ruta lös u. karm 350x500	Pane without frame 350x500
43	100178	x		Ventilationsgaller H-fram	Ventilator grill R-front
44	100177	x		Ventilationsgaller V-fram	Ventilator grill L-front
45	100174	x		Dekorplatta H-fram	Decor plate R-front
46	100173	x		Dekorplatta V-fram	Decor plate L-front
48	208565	x		Ventilationsgaller V-bak	Ventilator grill L-rear
49	102287	x		Gasolkoffert	Gas box
50	27103926	x		Koffertlock u. lås	Trunk lid gas box without lock
51	209444	x		List övre H gasolkoffert	Strip upper R gas box
52	209443	x		List övre V gasolkoffert	Strip upper L gas box
53	208639	x		List koffert L=2430	Strip L=2430
54	208638	x		List vinkel L=870	Strip L=870
				M= Metervara T= Tillbehör	M= On the metre T= Accessory

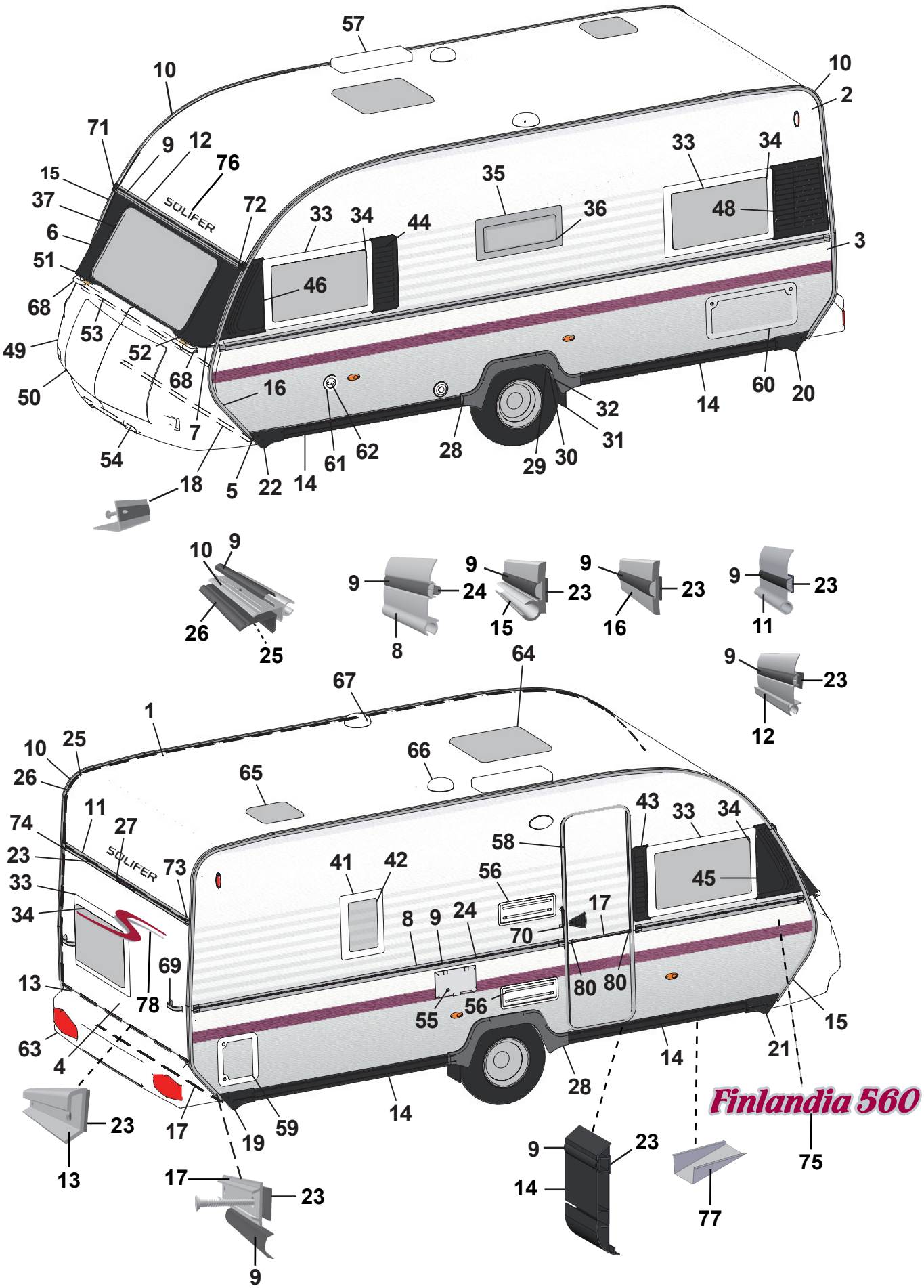
Finlandia 560

Pos Fig	Det. nr Part. No	Ingår/Fitted 560 TBR		Benämning	Description
55	504323	x		Elintag 230 V u. låshus	El. connection 230 V without locking house
56	209247	x		Galler ventilation kyl	Ventilator grill
57	208023	T		Ventil tak för kyl	Ventilator roof for refrigerator
58	208890	x		Dörr yttre kpl. H	Outer door cpl. R
59	207759	x		Lucka m innerram, utan spegel	Door with frame inner, without plate
--	207197	x		Innerram d:o	Frame inner d:o
60	208424	T		Lucka m innerram, utan spegel	Door with frame inner, without plate
61	311530	x		Vattenpåfyllning utan lock	Water filler without cap
62	314698	x		Lock vattenpåfyllning	Cap water filler
63	208585	x		Bakljusramp	Light holder
64	207212	x		Taklucka 400x400 kpl. rumsdel	Roof hatch 400x400 cpl.
65	207211	x		Taklucka 280x280 kpl. rumsdel	Roof hatch 280x280 cpl
66	401495	x		Fläktmotor kpl m. slang och klammer	Motor fan cpl. with hose and clip
67	205808	x		Ventilator kpl.	Ventilator cpl.
68	90027768	x		Draghandtag fram	Draw handle front
69	208578	x		Draghandtag bak	Draw handle rear
70	206881	x		Draghandtag grå, vid ytterdörr	Draw handle grey, beside out door
71	100291	x		Ändstycke markislist fram H	End protection front R
72	100292	x		Ändstycke markislist fram V	End protection front L
73	205630	x		Ändavslutning H midjelist	End protection R tent list
74	205631	x		Ändavslutning V midjelist	End protection L tent list
75	317576	x		Emblem Finlandia 560	Emblem Finlandia 560
76	208625	x		Dekal ”Solifer”	Decal ”Solifer”
77	200877	x		Dammskydd	Dust guard
78	209101	x		Dekal ”S”	Decal ”S”
80	206801	x		Ändavslutning	End protection
				* = Tonade fönster är tillval, se "Fönsterdetaljer" sidan 61-64	* = Coloured windows for choice, see "Window equipment" side 61-64
				M= Metervara T= Tillbehör	M= On the metre T= Accessory

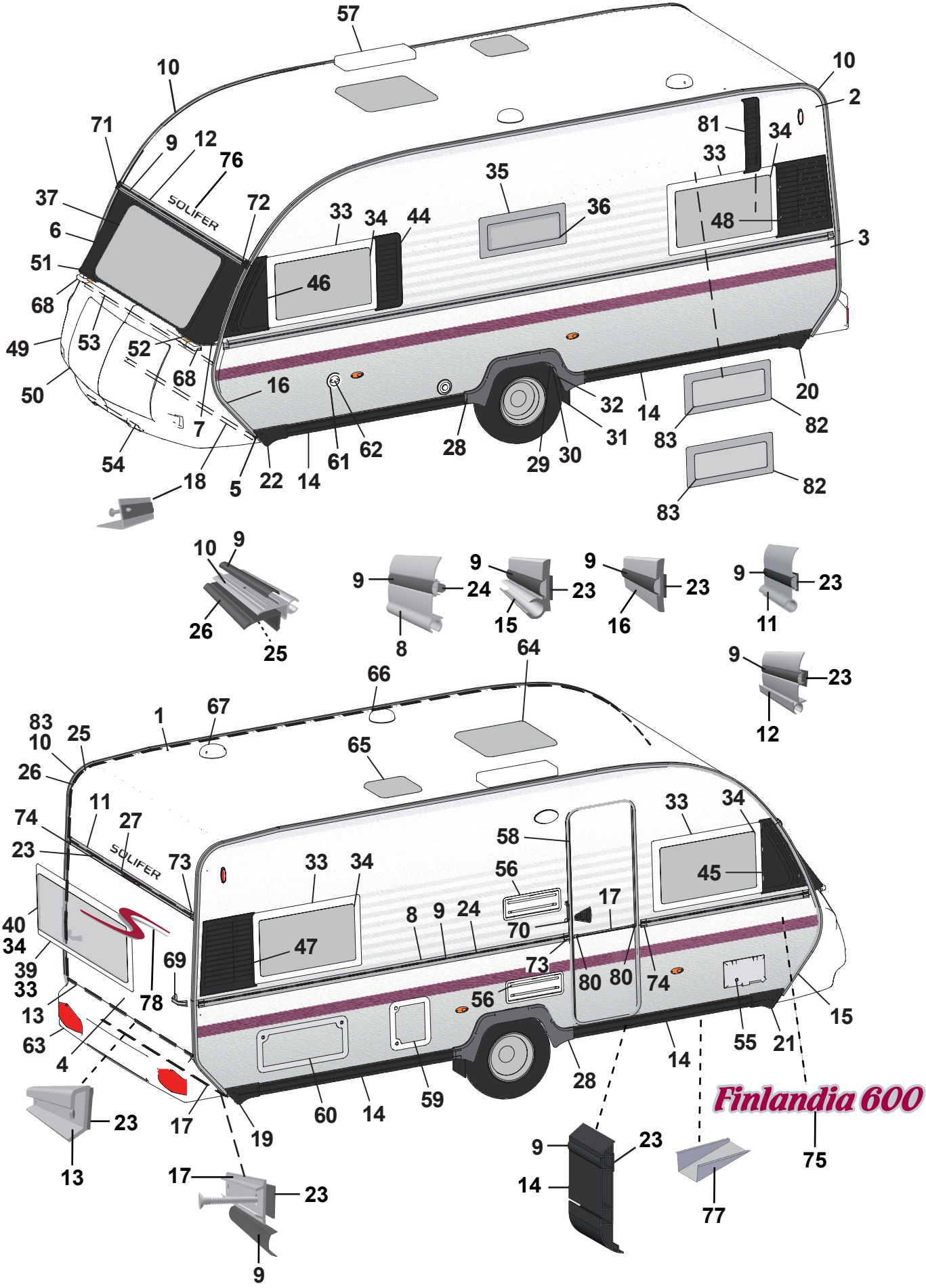
Finlandia 600

Pos Fig	Det. nr Part. No	Ingår/Fitted 600 MH	600 MHC	600 NS	600 LK	Benämning	Description
1	207733	x	x	x	x	Plåt tak 8000x2475	Roofing plate 8000x2475
2	209139	x	x	x	x	Plåt sida övre 8000x1285	Side plate upper 8000x1285
3	209141	x	x	x	x	Plåt sida undre 8000x800	Side plate lower 8000x800
4	94016203	x	x	x	x	Plåt gavel 2500x1600	Gable plate 2500x1600
5	209933	x	x	x	x	Plåt gavel 2500x818	Gable plate 2500x818
6	208582	x	x	x	x	Fronthörn plåt H	Front corner R
7	208583	x	x	x	x	Fronthörn plåt V	Front corner L
8	208334	x	x	x	x	List midja L=7205	Strip L=7205
9	202656	M	M	M	M	List dekor plast, svart	Strip decor plastic, black
10	203600	x	x	x	x	List tält L=5000	Strip L=5000
11	208567	x	x	x	x	List markis L=2382	Strip L=2382
12	208566	x	x	x	x	List markis L=2386	Strip L=2386
13	208210	x	x	x	x	List bakljusramp L=2382	Strip light holder L=2382
14	100150	x	x	x	x	List spoiler L=2600	Strip L=2600
15	93016973	x	x	x	x	List koffert H	Strip R
16	93016974	x	x	x	x	List koffert V	Strip L
17	205579	x	x	x	x	List dekor alu. L=2390	Strip decor alu. L=2390
18	208640	x	x	x	x	List gavel-golv fram L=2340	Strip gable-floor front L=2340
19	00100188	x	x	x	x	Ändstycke spoiler H-bak	End protection R-rear
20	100171	x	x	x	x	Ändstycke spoiler V-bak	End protection L-rear
21	00100189	x	x	x	x	Ändstycke spoiler H-fram	End protection R-front
22	100170	x	x	x	x	Ändstycke spoiler V-fram	End protection L-front
23	208236	M	M	M	M	Bostik profil 15x1,5 (18 m/rulle)	Seal strip 15x1,5 (18 m/roll)
24	208237	M	M	M	M	Bostik profil Ø=7 mm (14 m/rulle)	Seal strip Ø=7 mm (14 m/roll)
25	208691	M	M	M	M	Bostik profil 40x2 (32 m/rulle)	Seal strip 40x2 (32 m/roll)
26	203230	M	M	M	M	List tätning ”Glazepta” (40 m/rulle)	Seal strip ”Glazepta” (40 m/roll)
27	208587	x	x	x	x	List vinkel bromsljus L=300	Strip tail lamp L=300
28	100172	x	x	x	x	Hjulhusbreddare	Mudguard
29	93016018	x	x	x	x	Hjulhus	Wheel housing
30	93016020	x	x	x	x	Isolering hjulhus	Insulation wheel housing
31	00454460	x	x	x	x	Stänkskydd	Splash guard
32	101223	x	x	x	x	Fäste stänkskydd	Bracket splash guard
33	208539	x	x	x	x	Fönster öppn.bart 900x550 kpl. *	Window 900x550 cpl. *
34	208092	x	x	x	x	Ruta lös u. karm 900x550	Pane without frame 900x550
35	208540	x	x	x	x	Fönster öppn.bart 700x300 kpl. *	Window 700x300 cpl. *
36	208094	x	x	x	x	Ruta lös u. karm 700x300	Pane without frame 700x300
37	93022458	x	x	x	x	Fönster gavel 1850x630	Window gable front 1850x630
39	208537	T				Fönster fast 1600x550 kpl. *	Window fixed 1600x550 cpl. *
40	208090	T				Ruta lös u. karm 1600x550	Pane without frame 1600x550
44	100177	x	x	x	x	Ventilationsgaller V-fram	Ventilator grill L-front
45	100174	x	x	x	x	Dekorplatta H-fram	Decor plate R-front
46	100173	x	x	x	x	Dekorplatta V-fram	Decor plate L-front
47	208564	x	x	x	x	Ventilationsgaller H-bak	Ventilator grill R-rear
48	208565	x		x	x	Ventilationsgaller V-bak	Ventilator grill L-rear
49	102287	x	x	x	x	Gasolkoffert	Gas box
50	27103926	x	x	x	x	Koffertlock u. lås	Trunk lid gas box without lock
51	209444	x	x	x	x	List övre H gasolkoffert	Strip upper R gas box
52	209443	x	x	x	x	List övre V gasolkoffert	Strip upper L gas box
53	208639	x	x	x	x	List koffert L=2430	Strip L=2430
54	208638	x	x	x	x	List vinkel L=870	Strip L=870
						M= Metervara T= Tillbehör	M= On the metre T= Accessory

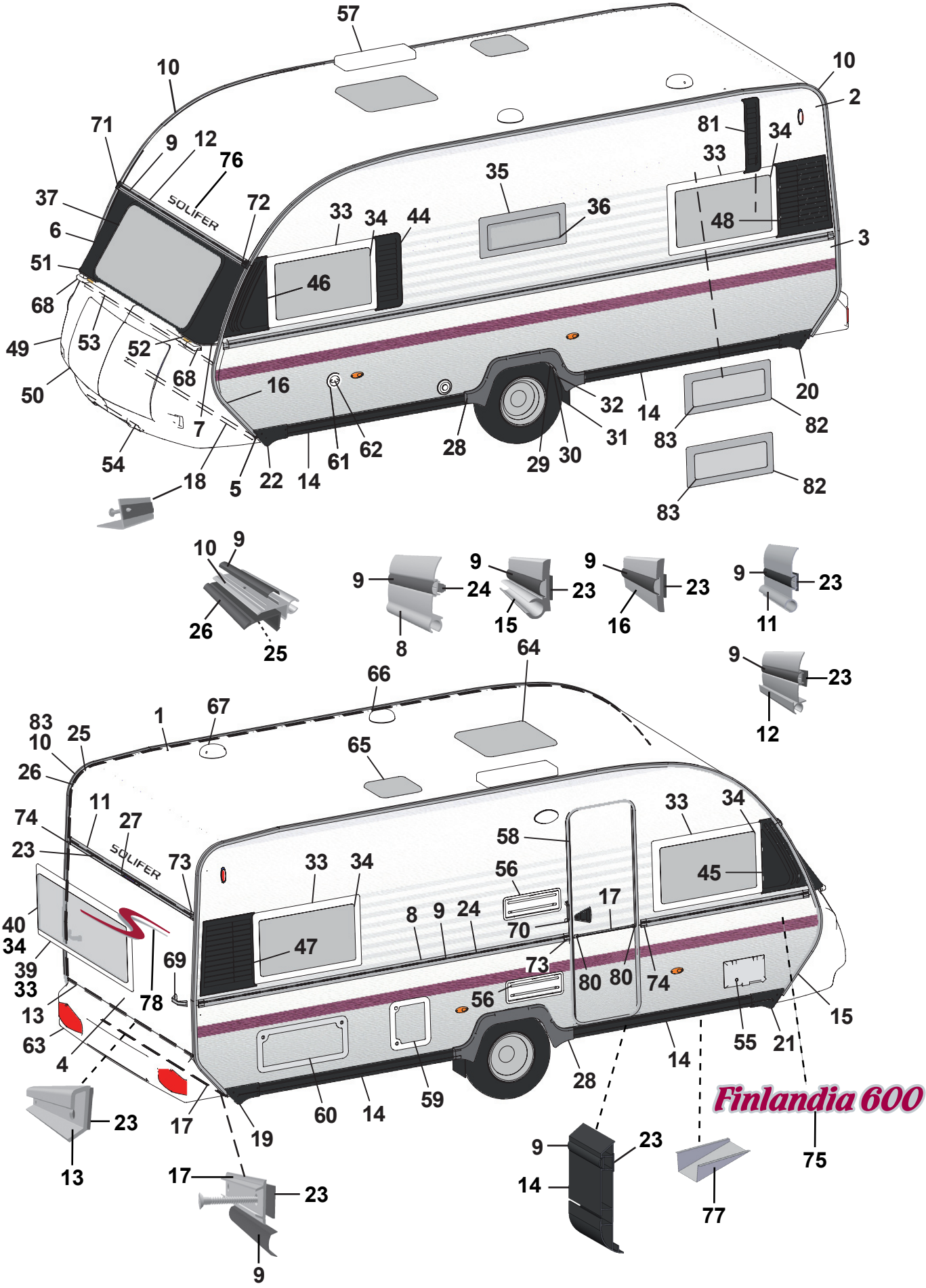
Finlandia 600

Pos Fig	Det. nr Part. No	Ingår/Fitted 600 MH	600 MHC	600 NS	600 LK	Benämning	Description
55	504323	x	x	x	x	Elintag 230 V u. låshus	El. connection 230 V without locking house
56	209247	x	x	x	x	Galler ventilation kyl	Ventilator grill
57	208023	T	T	T	T	Ventil tak för kyl	Ventilator roof for refrigerator
58	208890	x	x	x	x	Dörr yttre kpl. H	Outer door cpl. R
59	207759	x	x	x	x	Lucka m innerram, utan spegel	Door with frame inner, without plate
--	207197	x	x	x	x	Innerram d:o	Frame inner d:o
60	208424	T	T	T	T	Lucka m innerram, utan spegel	Door with frame inner, without plate
61	311530	x	x	x	x	Vattenpåfyllning utan lock	Water filler without cap
62	314698	x	x	x	x	Lock vattenpåfyllning	Cap water filler
63	208585	x	x	x	x	Bakljusramp	Light holder
64	207212	x	x	x	x	Taklucka 400x400 kpl. rumsdel	Roof hatch 400x400 cpl.
65	207211	x	x	x	x	Taklucka 280x280 kpl. rumsdel	Roof hatch 280x280 cpl
66	401495	x	x	x	x	Fläktmotor kpl m. slang och klammer	Motor fan cpl. with hose and clip
67	205808	x	x	x	x	Ventilator kpl.	Ventilator cpl.
68	90027768	x	x	x	x	Draghandtag fram	Draw handle front
69	208578	x	x	x	x	Draghandtag bak	Draw handle rear
70	206881	x	x	x	x	Draghandtag grå, vid ytterdörr	Draw handle grey, beside out door
71	100291	x	x	x	x	Ändstycke markislist fram H	End protection front R
72	100292	x	x	x	x	Ändstycke markislist fram V	End protection front L
73	205630	x	x	x	x	Ändavslutning H midjelist	End protection R tent list
74	205631	x	x	x	x	Ändavslutning V midjelist	End protection L tent list
75	317577	x	x	x	x	Emblem Finlandia 600	Emblem Finlandia 600
76	208625	x	x	x	x	Dekal ”Solifer”	Decal ”Solifer”
77	200877	x	x	x	x	Dammskydd	Dust guard
78	209101	x	x	x	x	Dekal ”S”	Decal ”S”
80	206801	x	x	x	x	Ändavslutning	End protection
81	100177		x			Ventilationsgaller V-fram	Ventilator grill L-front
82	208540				x	Fönster öppn.bart 700x300 kpl. *	Window 700x300 cpl. *
83	208094				x	Ruta lös u. karm 700x300	Pane without frame 700x300
						*= Tonade fönster är tillval, se "Fönsterde taljer" sidan 61-64	* = Coloured windows for choice, see "Window equipment" side 61-64
						M= Metervara T= Tillbehör	M= On the metre T= Accessory

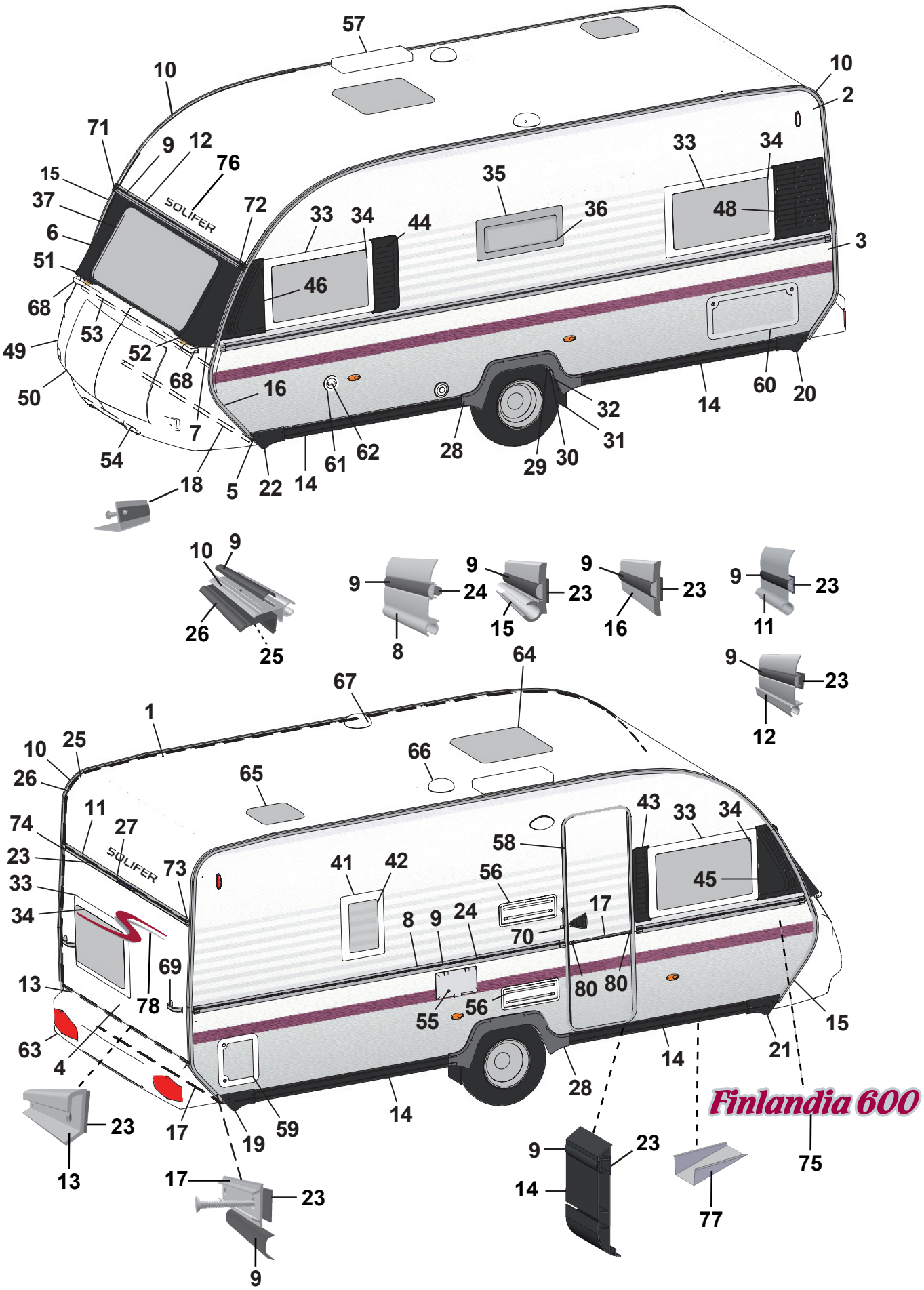
SOLIFER
Finlandia 600

Pos Fig	Det. nr Part. No	Ingår/Fitted 600 TBR		Benämning	Description
1	207733	x		Plåt tak 8000x2475	Roofing plate 8000x2475
2	209139	x		Plåt sida övre 8000x1285	Side plate upper 8000x1285
3	209141	x		Plåt sida undre 8000x800	Side plate lower 8000x800
4	94016203	x		Plåt gavel 2500x1600	Gable plate 2500x1600
5	209933	x		Plåt gavel 2500x818	Gable plate 2500x818
6	208582	x		Fronthörn plåt H	Front corner R
7	208583	x		Fronthörn plåt V	Front corner L
8	208333	x		List midja L=5804	Strip L=5804
9	202656	M		List dekor plast, svart	Strip decor plastic, black
10	203600	x		List tält L=5000	Strip L=5000
11	208567	x		List markis L=2382	Strip L=2382
12	208566	x		List markis L=2386	Strip L=2386
13	208210	x		List bakljusramp L=2382	Strip light holder L=2382
14	100150	x		List spoiler L=2600	Strip L=2600
15	93016973	x		List koffert H	Strip R
16	93016974	x		List koffert V	Strip L
17	205579	x		List dekor alu. L=2390	Strip decor alu. L=2390
18	208640	x		List gavel-golv fram L=2340	Strip gable-floor front L=2340
19	00100188	x		Ändstycke spoiler H-bak	End protection R-rear
20	100171	x		Ändstycke spoiler V-bak	End protection L-rear
21	00100189	x		Ändstycke spoiler H-fram	End protection R-front
22	100170	x		Ändstycke spoiler V-fram	End protection L-front
23	208236	M		Bostik profil 15x1,5 (18 m/rulle)	Seal strip 15x1,5 (18 m/roll)
24	208237	M		Bostik profil Ø=7 mm (14 m/rulle)	Seal strip Ø=7 mm (14 m/roll)
25	208691	M		Bostik profil 40x2 (32 m/rulle)	Seal strip 40x2 (32 m/roll)
26	203230	M		List tätning ”Glazepta” (40 m/rulle)	Seal strip ”Glazepta” (40 m/roll)
27	208587	x		List vinkel bromsljus L=300	Strip tail lamp L=300
28	100172	x		Hjulhusbreddare	Mudguard
29	93016018	x		Hjulhus	Wheel housing
30	93016020	x		Isolering hjulhus	Insulation wheel housing
31	00454460	x		Stänkskydd	Splash guard
32	101223	x		Fäste stänkskydd	Bracket splash guard
33	208539	x		Fönster öppn.bart 900x550 kpl. *	Window 900x550 cpl. *
34	208092	x		Ruta lös u. karm 900x550	Pane without frame 900x550
35	208540	x		Fönster öppn.bart 700x300 kpl. *	Window 700x300 cpl. *
36	208094	x		Ruta lös u. karm 700x300	Pane without frame 700x300
37	93022458	x		Fönster gavel 1850x630	Window gable front 1850x630
41	208541	x		Fönster öppn.bart 350x500 kpl. *	Window 350x500 cpl. *
42	208095	x		Ruta lös u. karm 350x500	Pane without frame 350x500
43	100178	x		Ventilationsgaller H-fram	Ventilator grill R-front
44	100177	x		Ventilationsgaller V-fram	Ventilator grill L-front
45	100174	x		Dekorplatta H-fram	Decor plate R-front
46	100173	x		Dekorplatta V-fram	Decor plate L-front
48	208565	x		Ventilationsgaller V-bak	Ventilator grill L-rear
49	102287	x		Gasolkoffert	Gas box
50	27103926	x		Koffertlock u. lås	Trunk lid gas box without lock
51	209444	x		List övre H gasolkoffert	Strip upper R gas box
52	209443	x		List övre V gasolkoffert	Strip upper L gas box
53	208639	x		List koffert L=2430	Strip L=2430
54	208638	x		List vinkel L=870	Strip L=870
				M= Metervara T= Tillbehör	M= On the metre T= Accessory

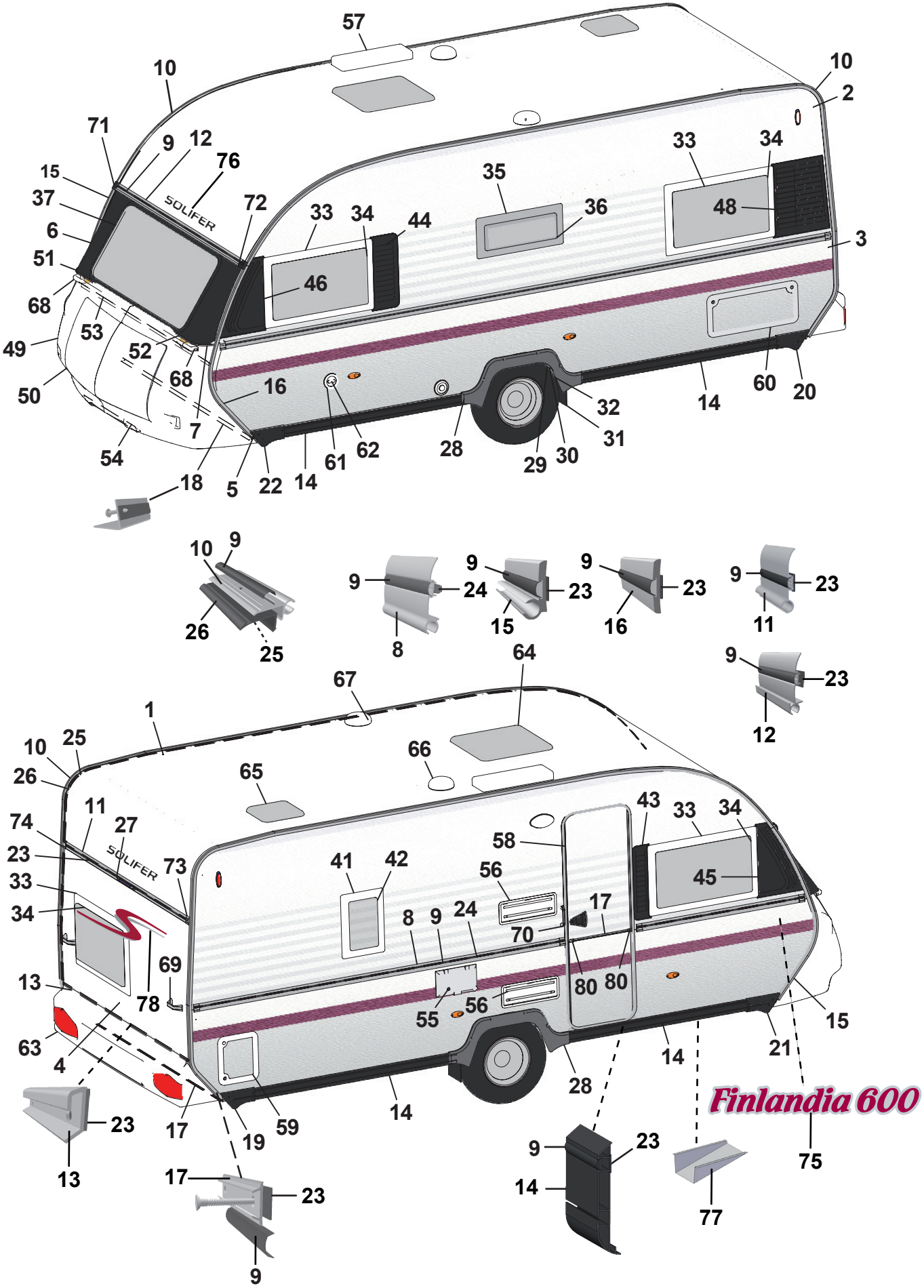
Finlandia 600

Pos Fig	Det. nr Part. No	Ingår/Fitted 600 TBR		Benämning	Description
55	504323	x		Elintag 230 V u. låshus	El. connection 230 V without locking house
56	209247	x		Galler ventilation kyl	Ventilator grill
57	208023	T		Ventil tak för kyl	Ventilator roof for refrigerator
58	208890	x		Dörr yttre kpl. H	Outer door cpl. R
59	207759	x		Lucka m innerram, utan spegel	Door with frame inner, without plate
--	207197	x		Innerram d:o	Frame inner d:o
60	208424	T		Lucka m innerram, utan spegel	Door with frame inner, without plate
61	311530	x		Vattenpåfyllning utan lock	Water filler without cap
62	314698	x		Lock vattenpåfyllning	Cap water filler
63	208585	x		Bakljusramp	Light holder
64	207212	x		Taklucka 400x400 kpl. rumsdel	Roof hatch 400x400 cpl.
65	207211	x		Taklucka 280x280 kpl. rumsdel	Roof hatch 280x280 cpl
66	401495	x		Fläktmotor kpl m. slang och klammer	Motor fan cpl. with hose and clip
67	205808	x		Ventilator kpl.	Ventilator cpl.
68	90027768	x		Draghandtag fram	Draw handle front
69	208578	x		Draghandtag bak	Draw handle rear
70	206881	x		Draghandtag grå, vid ytterdörr	Draw handle grey, beside out door
71	100291	x		Ändstycke markislist fram H	End protection front R
72	100292	x		Ändstycke markislist fram V	End protection front L
73	205630	x		Ändavslutning H midjelist	End protection R tent list
74	205631	x		Ändavslutning V midjelist	End protection L tent list
75	317577	x		Emblem Finlandia 600	Emblem Finlandia 600
76	208625	x		Dekal ”Solifer”	Decal ”Solifer”
77	200877	x		Dammskydd	Dust guard
78	209101	x		Dekal ”S”	Decal ”S”
80	206801	x		Ändavslutning	End protection
				* = Tonade fönster är tillval, se "Fönsterdetaljer" sidan 61-64	* = Coloured windows for choice, see "Window equipment" side 61-64
				M= Metervara T= Tillbehör	M= On the metre T= Accessory

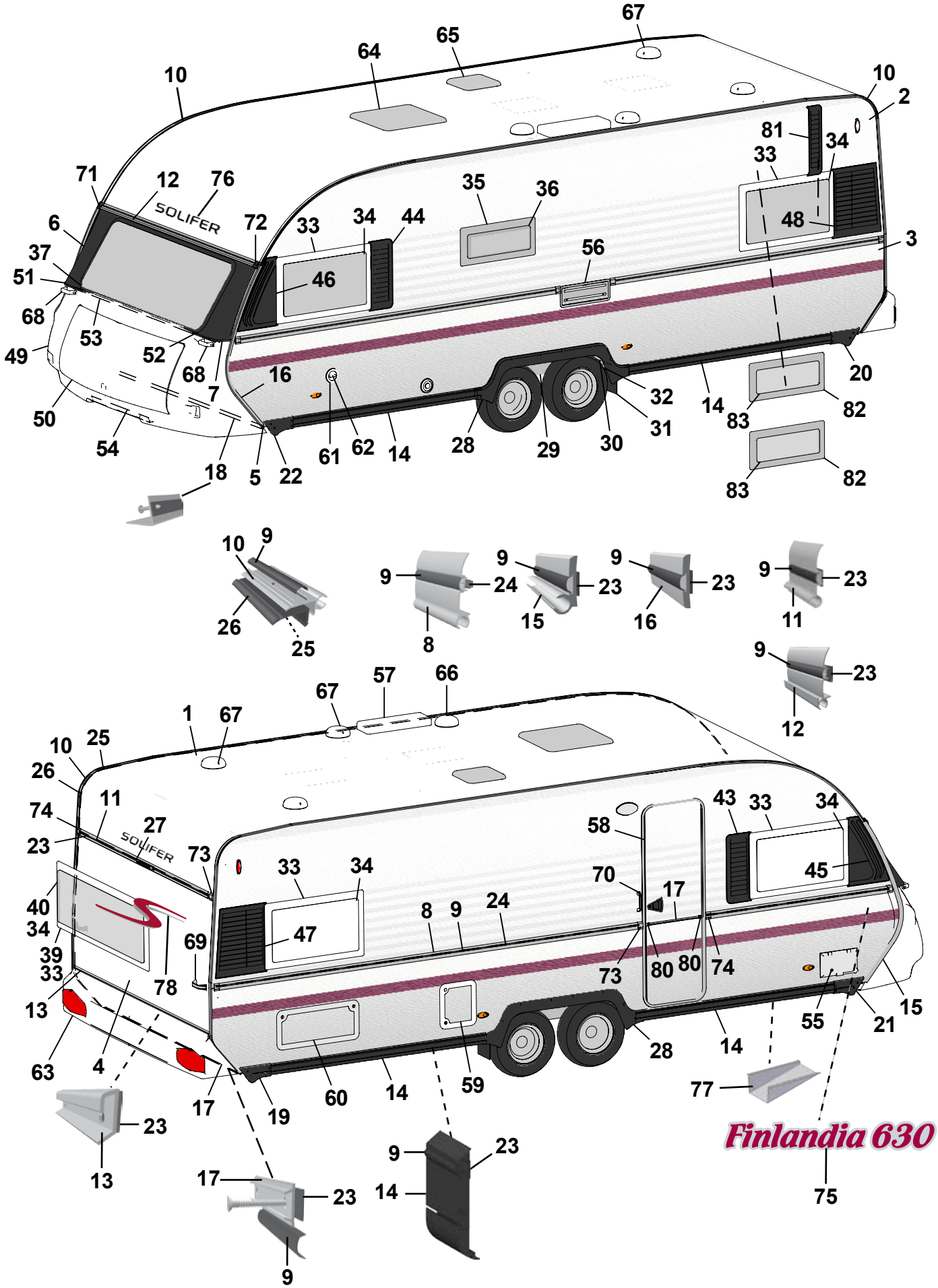
Finlandia 630

Pos Fig	Det. nr Part. No	Ingår/Fitted 630 MH	630 MHC	630 NS	630 LK	Benämning	Description
1	207733	x	x	x	x	Plåt tak 8000x2475	Roofing plate 8000x2475
2	209139	x	x	x	x	Plåt sida övre 8000x1285	Side plate upper 8000x1285
3	209141	x	x	x	x	Plåt sida undre 8000x800	Side plate lower 8000x800
4	94016203	x	x	x	x	Plåt gavel 2500x1600	Gable plate 2500x1600
5	209933	x	x	x	x	Plåt gavel 2500x818	Gable plate 2500x818
6	208582	x	x	x	x	Fronthörn plåt H	Front corner R
7	208583	x	x	x	x	Fronthörn plåt V	Front corner L
8	208334	x	x	x	x	List midja L=7205	Strip L=7205
9	202656	M	M	M	M	List dekor plast, svart	Strip decor plastic, black
10	203600	x	x	x	x	List tält L=5000	Strip L=5000
11	208567	x	x	x	x	List markis L=2382	Strip L=2382
12	208566	x	x	x	x	List markis L=2386	Strip L=2386
13	208210	x	x	x	x	List bakljusramp L=2382	Strip light holder L=2382
14	100150	x	x	x	x	List spoiler L=2600	Strip L=2600
15	93016973	x	x	x	x	List koffert H	Strip R
16	93016974	x	x	x	x	List koffert V	Strip L
17	205579	x	x	x	x	List dekor alu. L=2390	Strip decor alu. L=2390
18	208640	x	x	x	x	List gavel-golv fram L=2340	Strip gable-floor front L=2340
19	00100188	x	x	x	x	Ändstycke spoiler H-bak	End protection R-rear
20	100171	x	x	x	x	Ändstycke spoiler V-bak	End protection L-rear
21	00100189	x	x	x	x	Ändstycke spoiler H-fram	End protection R-front
22	100170	x	x	x	x	Ändstycke spoiler V-fram	End protection L-front
23	208236	M	M	M	M	Bostik profil 15x1,5 (18 m/rulle)	Seal strip 15x1,5 (18 m/roll)
24	208237	M	M	M	M	Bostik profil Ø=7 mm (14 m/rulle)	Seal strip Ø=7 mm (14 m/roll)
25	208691	M	M	M	M	Bostik profil 40x2 (32 m/rulle)	Seal strip 40x2 (32 m/roll)
26	203230	M	M	M	M	List tätning ”Glazepta” (40 m/rulle)	Seal strip ”Glazepta” (40 m/roll)
27	208587	x	x	x	x	List vinkel bromsljus L=300	Strip tail lamp L=300
28	100179	x	x	x	x	Hjulhusbreddare	Mudguard
29	00257240	x	x	x	x	Hjulhus	Wheel housing
30	00375740	x	x	x	x	Isolering hjulhus	Insulation wheel housing
31	00454460	x	x	x	x	Stänkskydd	Splash guard
32	101223	x	x	x	x	Fäste stänkskydd	Bracket splash guard
33	208539	x	x	x	x	Fönster öppn.bart 900x550 kpl. *	Window 900x550 cpl. *
34	208092	x	x	x	x	Ruta lös u. karm 900x550	Pane without frame 900x550
35	208540	x	x	x	x	Fönster öppn.bart 700x300 kpl. *	Window 700x300 cpl. *
36	208094	x	x	x	x	Ruta lös u. karm 700x300	Pane without frame 700x300
37	93022458	x	x	x	x	Fönster gavel 1850x630	Window gable front 1850x630
39	208537	T				Fönster fast 1600x550 kpl. *	Window fixed 1600x550 cpl. *
40	208090	T				Ruta lös u. karm 1600x550	Pane without frame 1600x550
43	100178	x	x	x	x	Ventilationsgaller H-fram	Ventilator grill R-front
44	100177	x	x	x	x	Ventilationsgaller V-fram	Ventilator grill L-front
45	100174	x	x	x	x	Dekorplatta H-fram	Decor plate R-front
46	100173	x	x	x	x	Dekorplatta V-fram	Decor plate L-front
47	208564	x	x	x	x	Ventilationsgaller H-bak	Ventilator grill R-rear
48	208565	x		x	x	Ventilationsgaller V-bak	Ventilator grill L-rear
49	102287	x	x	x	x	Gasolkoffert	Gas box
50	27103926	x	x	x	x	Koffertlock u. lås	Trunk lid gas box without lock
51	209444	x	x	x	x	List övre H gasolkoffert	Strip upper R gas box
52	209443	x	x	x	x	List övre V gasolkoffert	Strip upper L gas box
53	208639	x	x	x	x	List koffert L=2430	Strip L=2430
						M= Metervara T= Tillbehör	M= On the metre T= Accessory

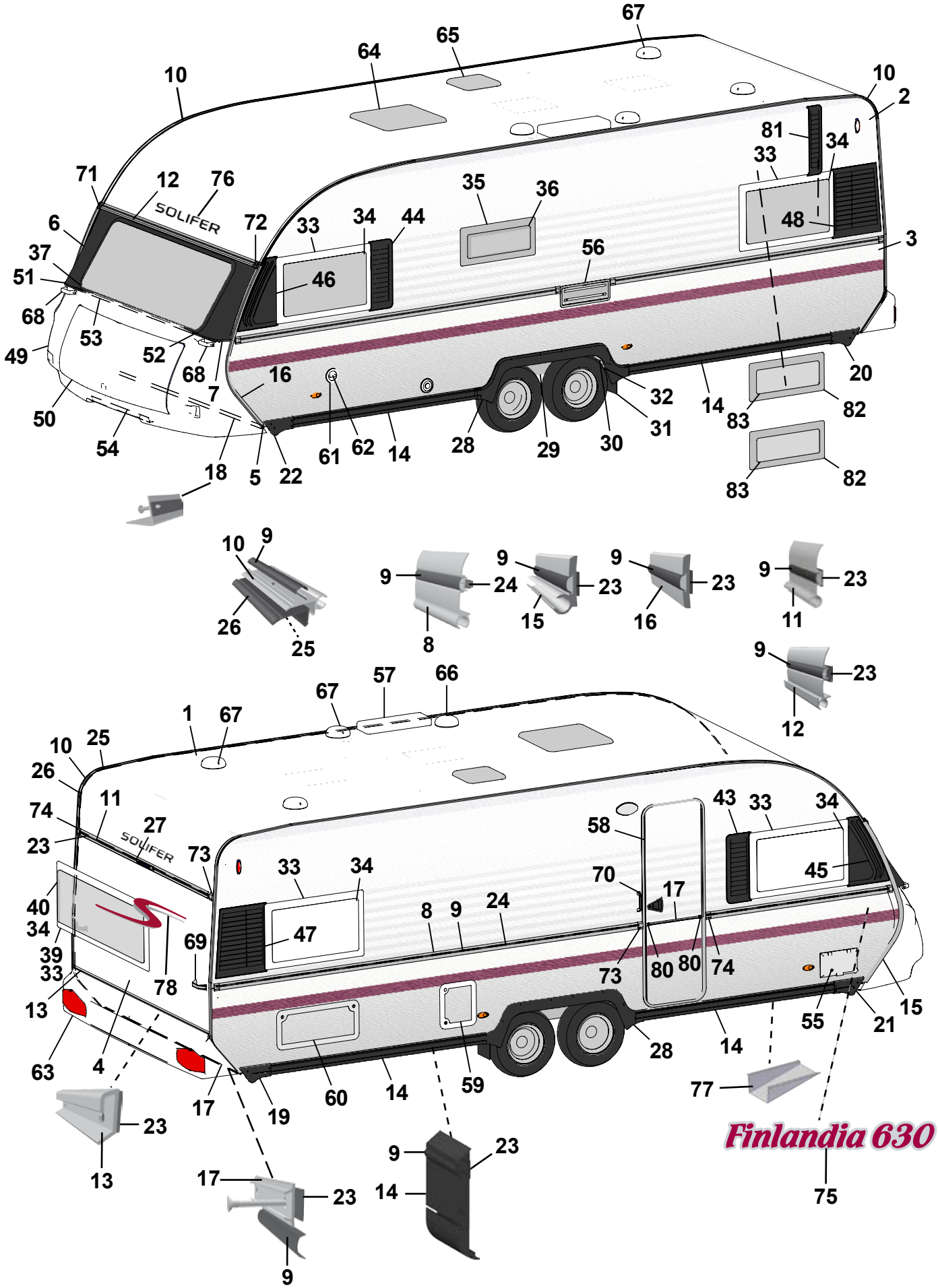
Finlandia 630

Pos Fig	Det. nr Part. No	Ingår/Fitted 630 MH	630 MHC	630 NS	630 LK	Benämning	Description
54	208638	x	x	x	x	List vinkel L=870	Strip L=870
55	504323	x	x	x	x	Elintag 230 V u. låshus	El. connection 230 V without locking house
56	209247	x	x	x	x	Galler ventilation kyl	Ventilator grill
57	208023	x	x	x	x	Ventil tak för kyl	Ventilator roof for refrigerator
58	208890	x	x	x	x	Dörr yttre kpl. H	Outer door cpl. R
59	207759	x	x	x	x	Lucka m innerram, utan spegel	Door with frame inner, without plate
--	207197	x	x	x	x	Innerram d:o	Frame inner d:o
60	208424	T	T	T	T	Lucka m innerram, utan spegel	Door with frame inner, without plate
61	311530	x	x	x	x	Vattenpåfyllning utan lock	Water filler without cap
62	314698	x	x	x	x	Lock vattenpåfyllning	Cap water filler
63	208585	x	x	x	x	Bakljusramp	Light holder
64	207212	x	x	x	x	Taklucka 400x400 kpl. rumsdel	Roof hatch 400x400 cpl.
65	207211	x	x	x	x	Taklucka 280x280 kpl. rumsdel	Roof hatch 280x280 cpl
66	401495	x	x	x	x	Fläktmotor kpl m. slang och klammer	Motor fan cpl. with hose and clip
67	205808	x	x	x	x	Ventilator kpl.	Ventilator cpl.
68	90027768	x	x	x	x	Draghandtag fram	Draw handle front
69	208578	x	x	x	x	Draghandtag bak	Draw handle rear
70	206881	x	x	x	x	Draghandtag grå, vid ytterdörr	Draw handle grey, beside out door
71	100291	x	x	x	x	Ändstycke markislist fram H	End protection front R
72	100292	x	x	x	x	Ändstycke markislist fram V	End protection front L
73	205630	x	x	x	x	Ändavslutning H midjelist	End protection R tent list
74	205631	x	x	x	x	Ändavslutning V midjelist	End protection L tent list
75	317578	x	x	x	x	Emblem Finlandia 630	Emblem Finlandia 630
76	208625	x	x	x	x	Dekal ”Solifer”	Decal ”Solifer”
77	200877	x	x	x	x	Dammskydd	Dust guard
78	209101	x	x	x	x	Dekal ”S”	Decal ”S”
80	206801	x	x	x	x	Ändavslutning	End protection
81	100177		x			Ventilationsgaller V-fram	Ventilator grill L-front
82	208540				x	Fönster öppn.bart 700x300 kpl. *	Window 700x300 cpl. *
83	208094				x	Ruta lös u. karm 700x300	Pane without frame 700x300
						*= Tonade fönster är tillval, se "Fönster-de taljer" sidan 65-68	* = Coloured windows for choice, see "Window equipment" side 65-68
						M= Metervara T= Tillbehör	M= On the metre T= Accessory

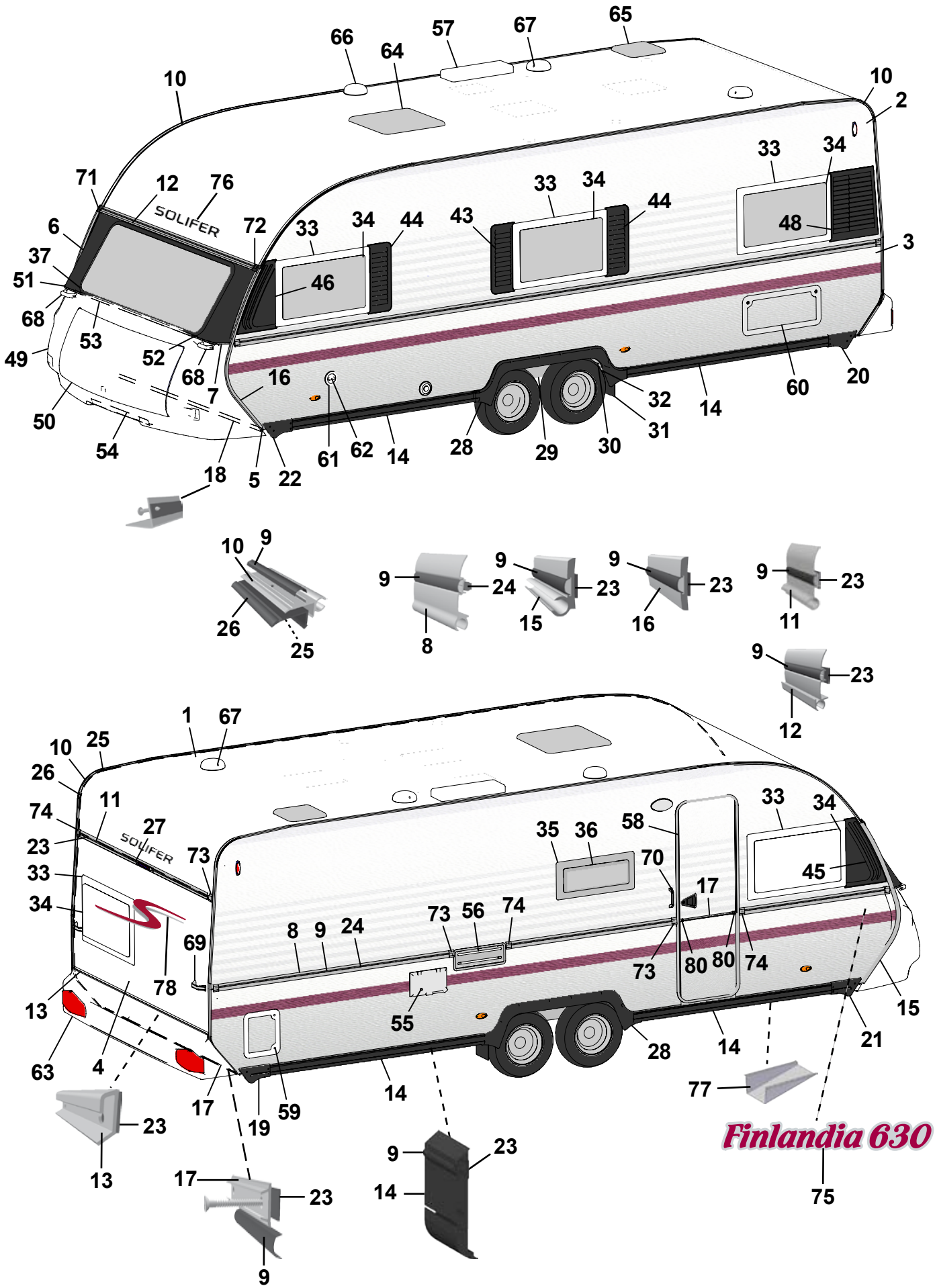
Finlandia 630

Pos Fig	Det. nr Part. No	Ingår/Fitted 630 TBX		Benämning	Description
1	207733	x		Plåt tak 8000x2475	Roofing plate 8000x2475
2	209139	x		Plåt sida övre 8000x1285	Side plate upper 8000x1285
3	209141	x		Plåt sida undre 8000x800	Side plate lower 8000x800
4	94016203	x		Plåt gavel 2500x1600	Gable plate 2500x1600
5	209933	x		Plåt gavel 2500x818	Gable plate 2500x818
6	208582	x		Fronthörn plåt H	Front corner R
7	208583	x		Fronthörn plåt V	Front corner L
8	208334	x		List midja L=7205	Strip L=7205
9	202656	M		List dekor plast, svart	Strip decor plastic, black
10	203600	x		List tält L=5000	Strip L=5000
11	208567	x		List markis L=2382	Strip L=2382
12	208566	x		List markis L=2386	Strip L=2386
13	208210	x		List bakljusramp L=2382	Strip light holder L=2382
14	100150	x		List spoiler L=2600	Strip L=2600
15	93016973	x		List koffert H	Strip R
16	93016974	x		List koffert V	Strip L
17	205579	x		List dekor alu. L=2390	Strip decor alu. L=2390
18	208640	x		List gavel-golv fram L=2340	Strip gable-floor front L=2340
19	00100188	x		Ändstycke spoiler H-bak	End protection R-rear
20	100171	x		Ändstycke spoiler V-bak	End protection L-rear
21	00100189	x		Ändstycke spoiler H-fram	End protection R-front
22	100170	x		Ändstycke spoiler V-fram	End protection L-front
23	208236	M		Bostik profil 15x1,5 (18 m/rulle)	Seal strip 15x1,5 (18 m/roll)
24	208237	M		Bostik profil Ø=7 mm (14 m/rulle)	Seal strip Ø=7 mm (14 m/roll)
25	208691	M		Bostik profil 40x2 (32 m/rulle)	Seal strip 40x2 (32 m/roll)
26	203230	M		List tätning ”Glazepta” (40 m/rulle)	Seal strip ”Glazepta” (40 m/roll)
27	208587	x		List vinkel bromsljus L=300	Strip tail lamp L=300
28	100179	x		Hjulhusbreddare	Mudguard
29	00257240	x		Hjulhus	Wheel housing
30	00375740	x		Isolering hjulhus	Insulation wheel housing
31	00454460	x		Stänkskydd	Splash guard
32	101223	x		Fäste stänkskydd	Bracket splash guard
33	208539	x		Fönster öppn.bart 900x550 kpl. *	Window 900x550 cpl. *
34	208092	x		Ruta lös u. karm 900x550	Pane without frame 900x550
35	208540	x		Fönster öppn.bart 700x300 kpl. *	Window 700x300 cpl. *
36	208094	x		Ruta lös u. karm 700x300	Pane without frame 700x300
37	93022458	x		Fönster gavel 1850x630	Window gable front 1850x630
43	100178	x		Ventilationsgaller H-fram	Ventilator grill R-front
44	100177	x		Ventilationsgaller V-fram	Ventilator grill L-front
45	100174	x		Dekorplatta H-fram	Decor plate R-front
46	100173	x		Dekorplatta V-fram	Decor plate L-front
47	208564	x		Ventilationsgaller H-bak	Ventilator grill R-rear
48	208565	x		Ventilationsgaller V-bak	Ventilator grill L-rear
49	102287	x		Gasolkoffert	Gas box
50	27103926	x		Koffertlock u. lås	Trunk lid gas box without lock
51	209444	x		List övre H gasolkoffert	Strip upper R gas box
52	209443	x		List övre V gasolkoffert	Strip upper L gas box
53	208639	x		List koffert L=2430	Strip L=2430
54	208638	x		List vinkel L=870	Strip L=870
55	504323	x		Elintag 230 V u. låshus	El. connection 230 V without locking house
				M= Metervara T= Tillbehör	M= On the metre T= Accessory

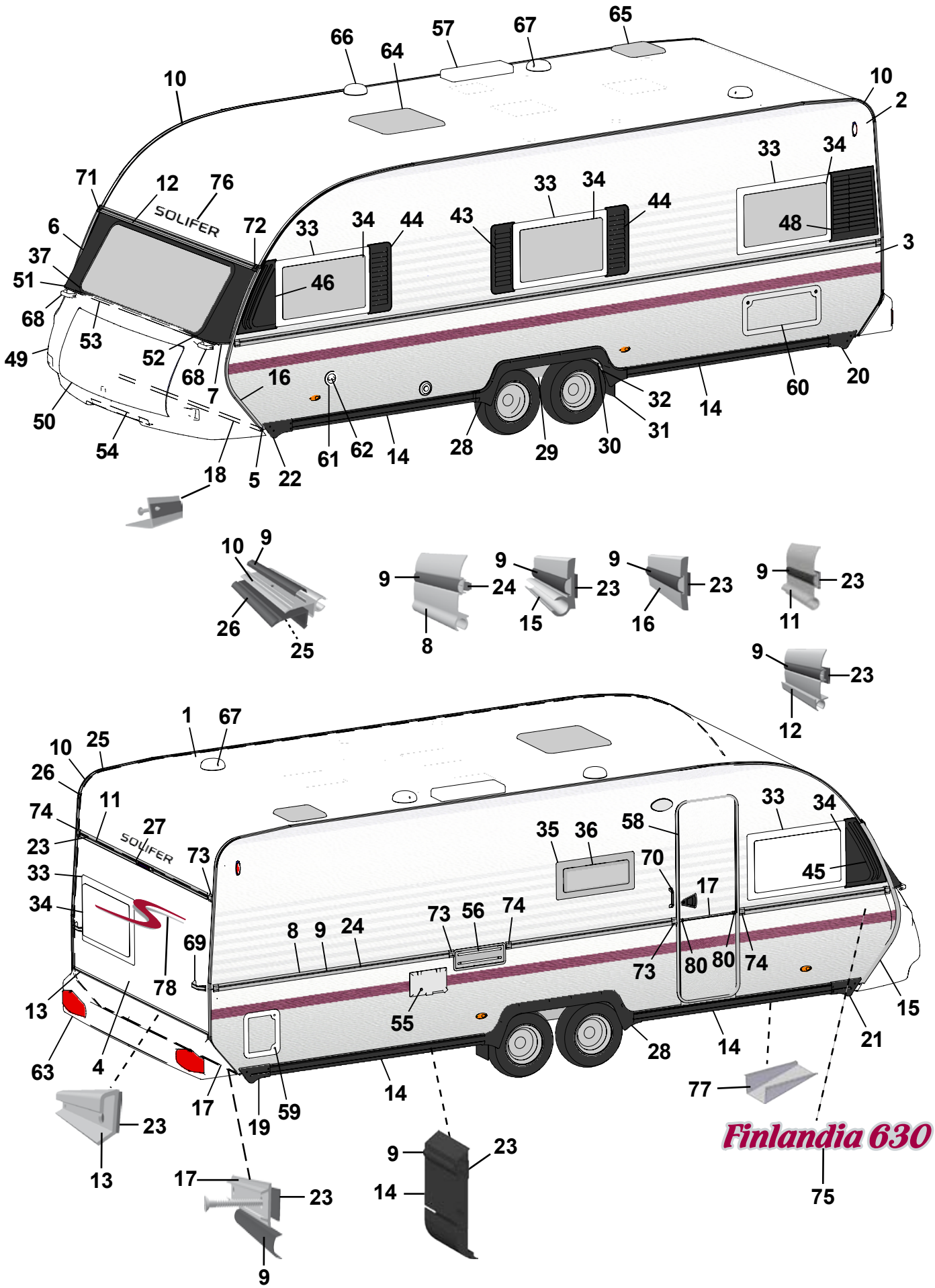
Finlandia 630

Pos Fig	Det. nr Part. No	Ingår/Fitted 630 TBX		Benämning	Description
56	209247	x		Galler ventilation kyl	Ventilator grill
57	208023	x		Ventil tak för kyl	Ventilator roof for refrigerator
58	208890	x		Dörr yttre kpl. H	Outer door cpl. R
59	207759	x		Lucka m innerram, utan spegel	Door with frame inner, without plate
--	207197	x		Innerram d:o	Frame inner d:o
60	208424	T		Lucka m innerram, utan spegel	Door with frame inner, without plate
61	311530	x		Vattenpåfyllning utan lock	Water filler without cap
62	314698	x		Lock vattenpåfyllning	Cap water filler
63	208585	x		Bakljusramp	Light holder
64	207212	x		Taklucka 400x400 kpl. rumsdel	Roof hatch 400x400 cpl.
65	207211	x		Taklucka 280x280 kpl. rumsdel	Roof hatch 280x280 cpl
66	401495	x		Fläktmotor kpl m. slang och klammer	Motor fan cpl. with hose and clip
67	205808	x		Ventilator kpl.	Ventilator cpl.
68	90027768	x		Draghandtag fram	Draw handle front
69	208578	x		Draghandtag bak	Draw handle rear
70	206881	x		Draghandtag grå, vid ytterdörr	Draw handle grey, beside out door
71	100291	x		Ändstycke markislist fram H	End protection front R
72	100292	x		Ändstycke markislist fram V	End protection front L
73	205630	x		Ändavslutning H midjelist	End protection R tent list
74	205631	x		Ändavslutning V midjelist	End protection L tent list
75	317578	x		Emblem Finlandia 630	Emblem Finlandia 630
76	208625	x		Dekal ”Solifer”	Decal ”Solifer”
77	200877	x		Dammskydd	Dust guard
78	209101	x		Dekal ”S”	Decal ”S”
80	206801	x		Ändavslutning	End protection
				* = Tonade fönster är tillval, se "Fönsterdetaljer" sidan 65-68	* = Coloured windows for choice, see "Window equipment" side 65-68
				M= Metervara T= Tillbehör	M= On the metre T= Accessory

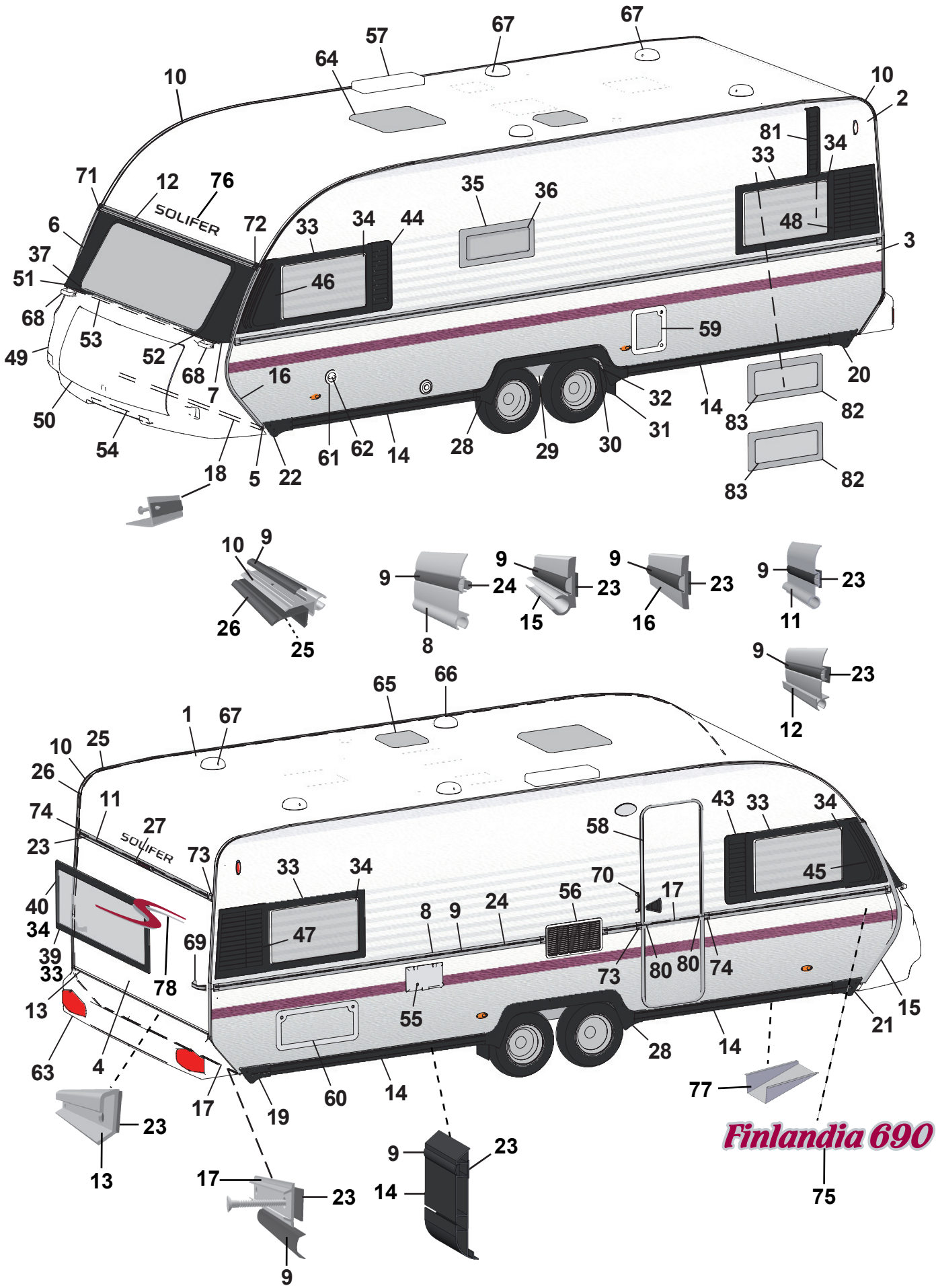
SOLIFER
Finlandia 690

Pos Fig	Det. nr Part. No	Ingår/Fitted 690 MH	690 MHC	690 NS	690 LK	690 MHS	Benämning	Description
1	207733	x	x	x	x	x	Plåt tak 8000x2475	Roofing plate 8000x2475
2	209139	x	x	x	x	x	Plåt sida övre 8000x1285	Side plate upper 8000x1285
3	209141	x	x	x	x	x	Plåt sida undre 8000x800	Side plate lower 8000x800
4	94016203	x	x	x	x	x	Plåt gavel 2500x1600	Gable plate 2500x1600
5	209933	x	x	x	x	x	Plåt gavel 2500x818	Gable plate 2500x818
6	208582	x	x	x	x	x	Fronthörn plåt H	Front corner R
7	208583	x	x	x	x	x	Fronthörn plåt V	Front corner L
8	208334	x	x	x	x	x	List midja L=7205	Strip L=7205
9	202656	M	M	M	M	M	List dekor plast, svart	Strip decor plastic, black
10	203600	x	x	x	x	x	List tält L=5000	Strip L=5000
11	208567	x	x	x	x	x	List markis L=2382	Strip L=2382
12	208566	x	x	x	x	x	List markis L=2386	Strip L=2386
13	208210	x	x	x	x	x	List bakljusramp L=2382	Strip light holder L=2382
14	100150	x	x	x	x	x	List spoiler L=2600	Strip L=2600
15	93016973	x	x	x	x	x	List koffert H	Strip R
16	93016974	x	x	x	x	x	List koffert V	Strip L
17	205579	x	x	x	x	x	List dekor alu. L=2390	Strip decor alu. L=2390
18	208640	x	x	x	x	x	List gavel-golv fram L=2340	Strip gable-floor front L=2340
19	00100188	x	x	x	x	x	Ändstycke spoiler H-bak	End protection R-rear
20	100171	x	x	x	x	x	Ändstycke spoiler V-bak	End protection L-rear
21	00100189	x	x	x	x	x	Ändstycke spoiler H-fram	End protection R-front
22	100170	x	x	x	x	x	Ändstycke spoiler V-fram	End protection L-front
23	208236	M	M	M	M	M	Bostik profil 15x1,5 (18 m/rulle)	Seal strip 15x1,5 (18 m/roll)
24	208237	M	M	M	M	M	Bostik profil Ø=7 mm (14 m/rulle)	Seal strip Ø=7 mm (14 m/roll)
25	208691	M	M	M	M	M	Bostik profil 40x2 (32 m/rulle)	Seal strip 40x2 (32 m/roll)
26	203230	M	M	M	M	M	List tätning ”Glazepta” (40 m/rulle)	Seal strip ”Glazepta” (40 m/roll)
27	208587	x	x	x	x	x	List vinkel bromsljus L=300	Strip tail lamp L=300
28	100179	x	x	x	x	x	Hjulhusbreddare	Mudguard
29	00257240	x	x	x	x	x	Hjulhus	Wheel housing
30	00375740	x	x	x	x	x	Isolering hjulhus	Insulation wheel housing
31	00454460	x	x	x	x	x	Stänkskydd	Splash guard
32	101223	x	x	x	x	x	Fäste stänkskydd	Bracket splash guard
33	208539	x	x	x	x	x	Fönster öppn.bart 900x550 kpl. *	Window 900x550 cpl. *
34	208092	x	x	x	x	x	Ruta lös u. karm 900x550	Pane without frame 900x550
35	208540	x	x	x	x	x	Fönster öppn.bart 700x300 kpl. *	Window 700x300 cpl. *
36	208094	x	x	x	x	x	Ruta lös u. karm 700x300	Pane without frame 700x300
37	93022458	x	x	x	x	x	Fönster gavel 1850x630	Window gable front 1850x630
39	208537	T				T	Fönster fast 1600x550 kpl.	Window fixed 1600x550 cpl.
40	208090	T				T	Ruta lös u. karm 1600x550 *	Pane without frame 1600x550 *
43	100178	x	x	x	x	x	Ventilationsgaller H-fram	Ventilator grill R-front
44	100177	x	x	x	x	x	Ventilationsgaller V-fram	Ventilator grill L-front
45	100174	x	x	x	x	x	Dekorplatta H-fram	Decor plate R-front
46	100173	x	x	x	x	x	Dekorplatta V-fram	Decor plate L-front
47	208564	x	x	x	x	x	Ventilationsgaller H-bak	Ventilator grill R-rear
48	208565	x		x	x	x	Ventilationsgaller V-bak	Ventilator grill L-rear
49	102287	x	x	x	x	x	Gasolkoffert	Gas box
50	27103926	x	x	x	x	x	Koffertlock u. lås	Trunk lid gas box without lock
51	209444	x	x	x	x	x	List övre H gasolkoffert	Strip upper R gas box
52	209443	x	x	x	x	x	List övre V gasolkoffert	Strip upper L gas box
53	208639	x	x	x	x	x	List koffert L=2430	Strip L=2430
							M= Metervara T= Tillbehör	M= On the metre T= Accessory

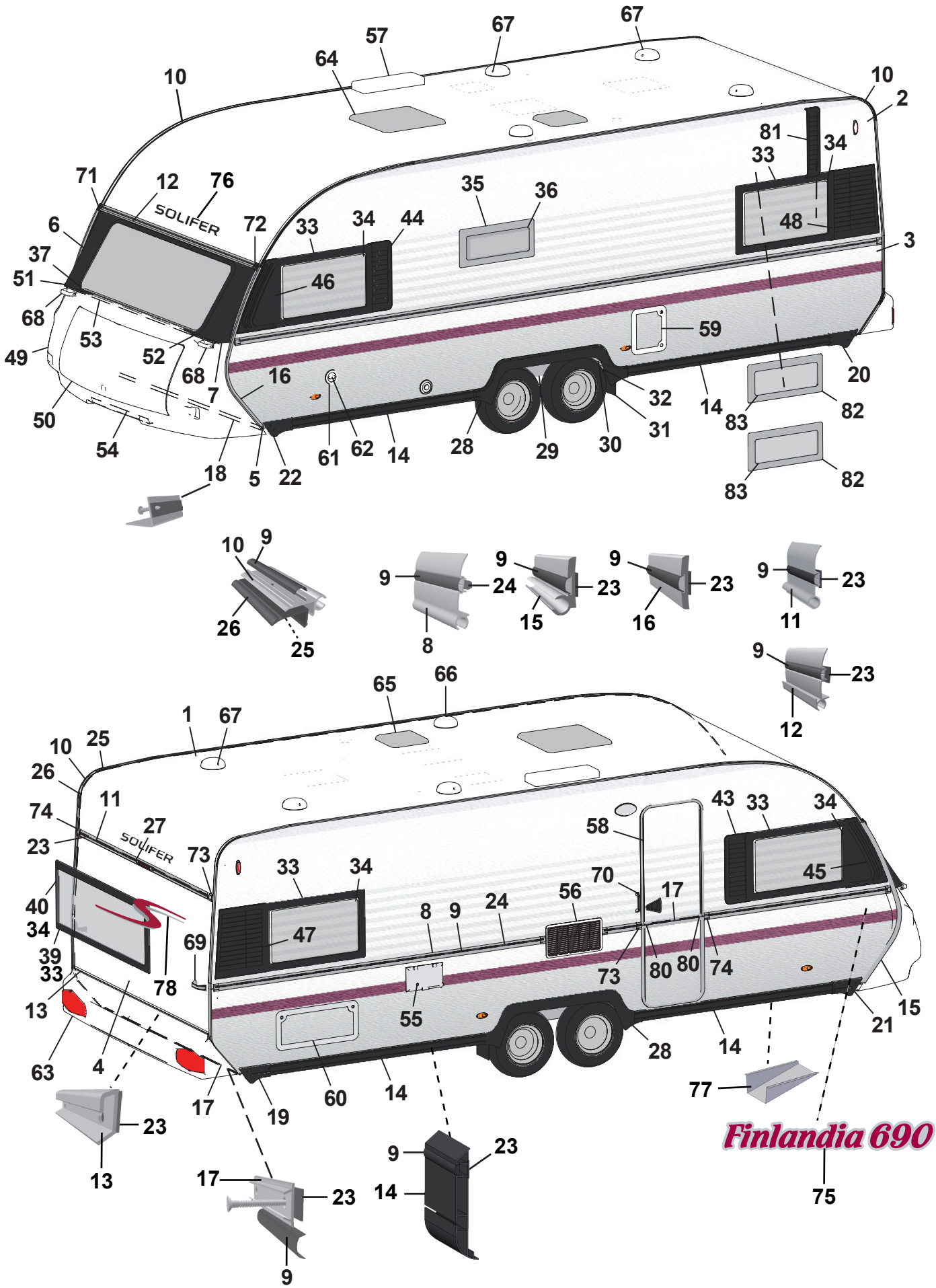
SOLIFER
Finlandia 690

Pos Fig	Det. nr Part. No	Ingår/Fitted 690 MH	690 MHC	690 NS	690 LK	690 MHS	Benämning	Description
54	208638	x	x	x	x	x	List vinkel L=870	Strip L=870
55	504323	x	x	x	x	x	Elintag 230 V u. låshus	El. connection 230 V without locking house
56	209247	x	x	x	x	x	Galler ventilation kyl	Ventilator grill
57	208023	x	x	x	x	x	Ventil tak för kyl	Ventilator roof for refrigerator
58	208890	x	x	x	x	x	Dörr yttre kpl. H	Outer door cpl. R
59	207759	x	x	x	x	x	Lucka m innerram, utan spegel	Door with frame inner, without plate
--	207197	x	x	x	x	x	Innerram d:o	Frame inner d:o
60	208424	T	T	T	T	T	Lucka m innerram, utan spegel	Door with frame inner, without plate
61	311530	x	x	x	x	x	Vattenpåfyllning utan lock	Water filler without cap
62	314698	x	x	x	x	x	Lock vattenpåfyllning	Cap water filler
63	208585	x	x	x	x	x	Bakljusramp	Light holder
64	207212	x	x	x	x	x	Taklucka 400x400 kpl. rumsdel	Roof hatch 400x400 cpl.
65	207211	x	x	x	x	x	Taklucka 280x280 kpl. rumsdel	Roof hatch 280x280 cpl
66	401495	x	x	x	x	x	Fläktmotor kpl m. slang och klammer	Motor fan cpl. with hose and clip
67	205808	x	x	x	x	x	Ventilator kpl.	Ventilator cpl.
68	90027768	x	x	x	x	x	Draghandtag fram	Draw handle front
69	208578	x	x	x	x	x	Draghandtag bak	Draw handle rear
70	206881	x	x	x	x	x	Draghandtag grå, vid ytterdörr	Draw handle grey, beside out door
71	100291	x	x	x	x	x	Ändstycke markislist fram H	End protection front R
72	100292	x	x	x	x	x	Ändstycke markislist fram V	End protection front L
73	205630	x	x	x	x	x	Ändavslutning H midjelist	End protection R tent list
74	205631	x	x	x	x	x	Ändavslutning V midjelist	End protection L tent list
75	317579	x	x	x	x	x	Emblem Finlandia 690	Emblem Finlandia 690
76	208625	x	x	x	x	x	Dekal ”Solifer”	Decal ”Solifer”
77	200877	x	x	x	x	x	Dammskydd	Dust guard
78	209101	x	x	x	x	x	Dekal ”S”	Decal ”S”
80	206801	x	x	x	x	x	Ändavslutning	End protection
81	100177		x				Ventilationsgaller V-fram	Ventilator grill L-front
82	208540				x		Fönster öppn.bart 700x300 kpl. *	Window 700x300 cpl. *
83	208094				x		Ruta lös u. karm 700x300	Pane without frame 700x300
							*= Tonade fönster är tillval, se "Fönsterdetaljer" sidan 65-68	* = Coloured windows for choice, see "Window equipment" side 65-68
							M= Metervara T= Tillbehör	M= On the metre T= Accessory


3
1
1
3


1
1
2
3


4
1
1


1
1
5
4

Pos Fig	Det. nr Part. No	Ingår/Fitted							Benämning	Description
		480 Artic MHP	520 T1	520 Artic alla mod.	560 alla mod.	600 Finl. alla mod.	630 Finl. alla mod.	690 Finl. alla mod.		
1	27203536	x	x	x	x	x	x	x	Färg vit RAL 9003, 0,125 l	Colour white RAL 9003, 0,125 l
2	209134	x		x	x	x	x	x	Färg röd PANTONE 208, 0,125 l	Colour red PANTONE 208, 0,125 l
3	209135	x		x	x	x	x	x	Färg grå PANTONE 428, 0,125 l	Colour grey PANTONE 428, 0,125 l
4	27250049		x						Färg mörkgrå RAL 7024, 0,125 l	Colour dark grey RAL 7024, 0,125 l
5	208712		x						Färg röd RAL 3020, 0,125 l	Colour red RAL 3020, 0,125 l
--	905212	-	-	-	-	-	-	-	Penselflaska för färg 20 ml	Brushbottle for colour 20 ml

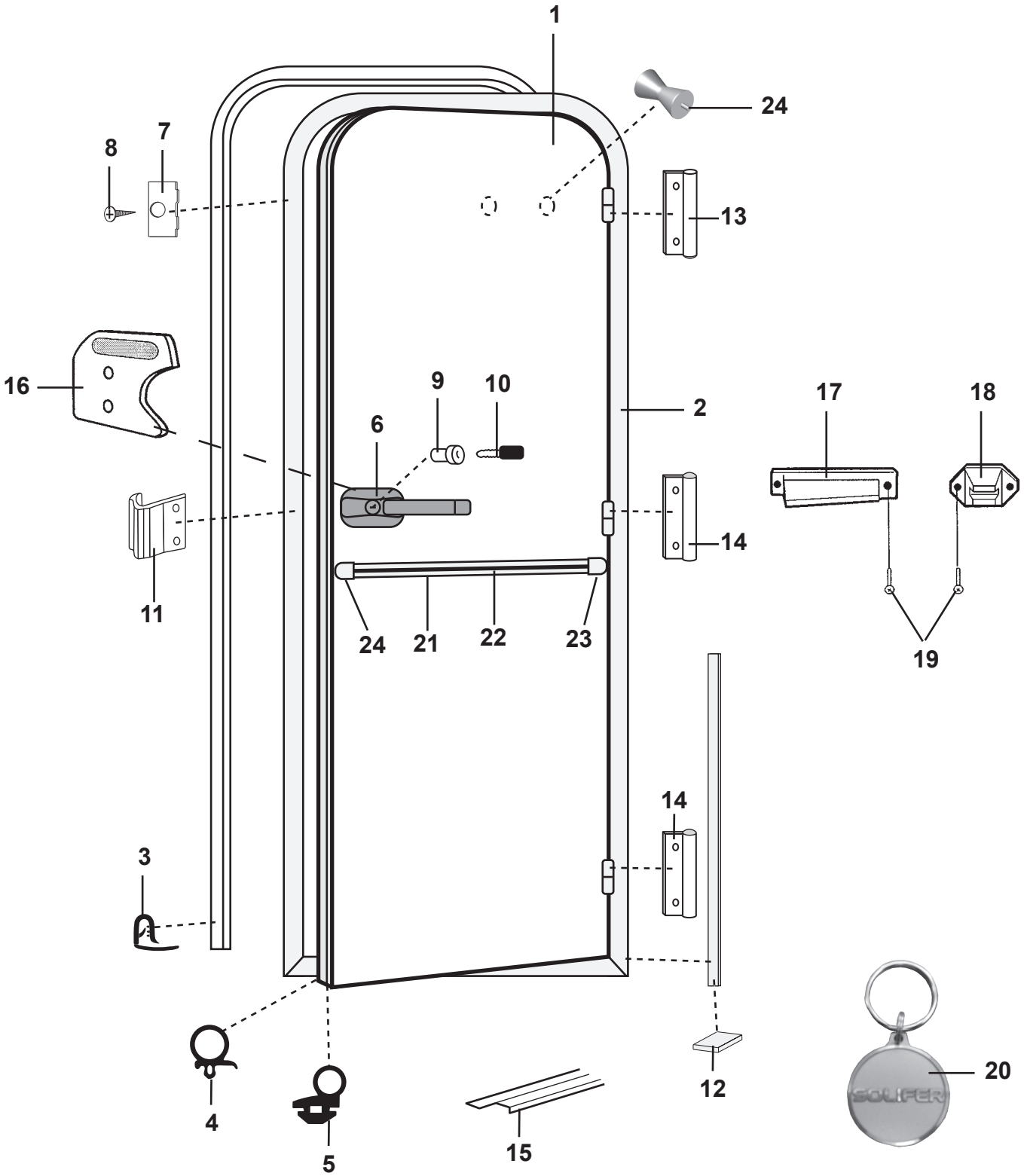
1
24
8
7
13
16
9
10
2
17
18
6
14
11
24
21
22
23
19
14
3
20
4
5
15
12
SOLIFER

Pos Fig	Det. nr Part. No	Ingår/Fitted 520 T1		Benämning	Description
1	208522	x		Dörr yttre kpl. H	Outer door cpl. R
--	208827	x		Dörrblad d:o utan lås	Door plate d:o excl. lock
2	208821	x		Karm dörr H	Frame door R
3	207673	x		List dörrfoder L=5000 mm	Strip L=5000 mm
4	207674	M		List tätning dörrblad	Seal strip door
5	208822	M		List tätning	Seal strip
6	208687	x		Lås ytterdörr H-hängd	Lock outer door R
7	207676	x		Fästbleck	Bracket
8	800152	x		Skruv fästbleck	Screw bracket
9	---	x		Låskolv; se "lås" grp. 2	Bolt; see "locks" grp. 2
10	---	x		Nyckel; se "lås" grp. 2	Key; see "locks" grp. 2
11	207677	x		Låsbleck	Securing plate
12	207678	M		List tätning	Seal strip
13	209111	x		Gångjärn dörrblad undre	Hinge door plate under
14	209112	x		Gångjärn dörrblad övre	Hinge door plate upper
15	314687	x		Tröskel L= 850 mm	Threshold L= 850 mm
16	206546	x		Handtag insida dörr	Handle inside door
17	209080	x		Hållare dörr, dörrdel	Door holder
18	201822	x		Hållare dörr, väggdel	Door holder
19	800631	x		Skruv B6x25 rostfri	Screw B6x25 rustless
20	208634	x		Nyckelring	Key-ring
21	205579	x		List dekor alu. L=2390	List decor alu. L=2390
22	202656	M		List dekor plast, svart	List decor plastic, black
23	206801	x		Ändavslutning dörr	End protection door
24	316116	x		Hängare	Hanger

M= Metervara
T= Tillbehör

M= On the metre
T= Accessory

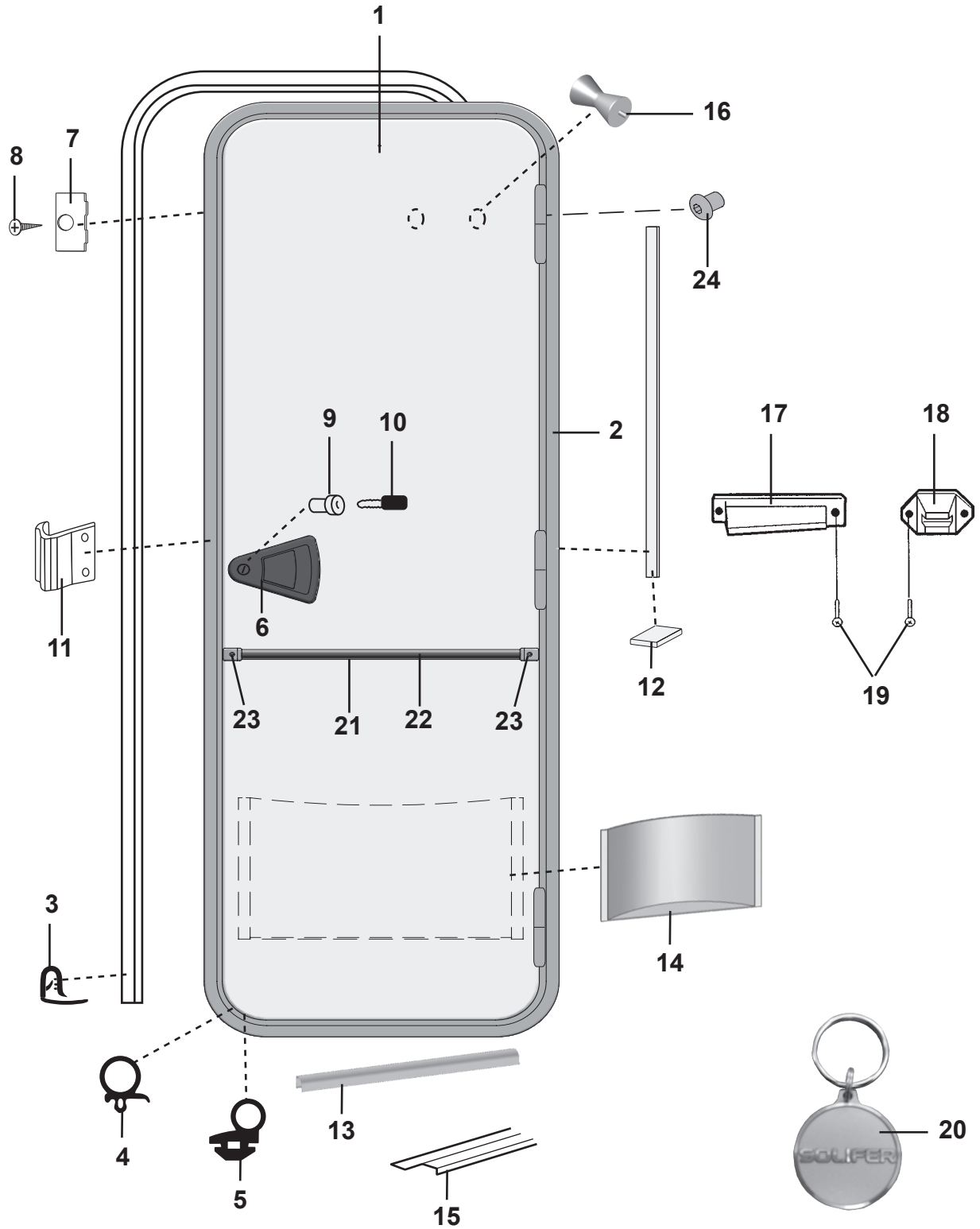
1
16
8
7
24
2
9
10
17
18
11
6
12
19
23
21
22
23
3
14
4
5
13
15
20
SOLIFER

Pos Fig	Det. nr Part. No	Ingår/Fitted 480 Artic MHP	520-560 Artic	560-690 Finl.		Benämning	Description
1	208890	x	x	x		Dörr yttre kpl. H	Outer door cpl. R
--	209499	x	x	x		Dörrblad d:o kpl. m. lås	Door plate d:o cpl. with lock
2	209498	x	x	x		Karm dörr H	Frame door R
3	207673	x	x	x		List dörrfoder L=5000 mm	Strip L=5000 mm
4	207674	M	M	M		List tätning dörrblad	Seal strip door
5	209504	M	M	M		List tätning	Seal strip
6	209145	x	x	x		Lås ytterdörr H-hängd	Lock outer door R
7	207676	x	x	x		Fästbleck	Bracket
8	800152	x	x	x		Skruv fästbleck	Screw bracket
9	---	x	x	x		Låskolv; se "lås" grp. 2	Bolt; see "locks" grp. 2
10	---	x	x	x		Nyckel; se "lås" grp. 2	Key; see "locks" grp. 2
11	209501	x	x	x		Låsbleck	Securing plate
12	207678	M	M	M		List tätning	Seal strip
13	209505	x	x	x		List insteg	List running board
14	209502	x	x	x		Dörrfack	Door box
15	314687	x	x	x		Tröskel L= 850 mm	Threshold L= 850 mm
16	316116	x	x	x		Hängare	Hanger
17	209080	x	x	x		Hållare dörr, dörrdel	Door holder
18	201822	x	x	x		Hållare dörr, väggdel	Door holder
19	800631	x	x	x		Skruv B6x25 rostfri	Screw B6x25 rustless
20	208634	x	x	x		Nyckelring	Key-ring
21	205579	x	x	x		List dekor alu. L=2390	List decor alu. L=2390
22	202656	M	M	M		List dekor plast, svart	List decor plastic, black
23	206801	x	x	x		Ändavslutning dörr	End protection door
24	209503	x	x	x		Skruv gångjärn insex M6x7	Socket head cap screw M6x7

M= Metervara
T= Tillbehör

M= On the metre
T= Accessory

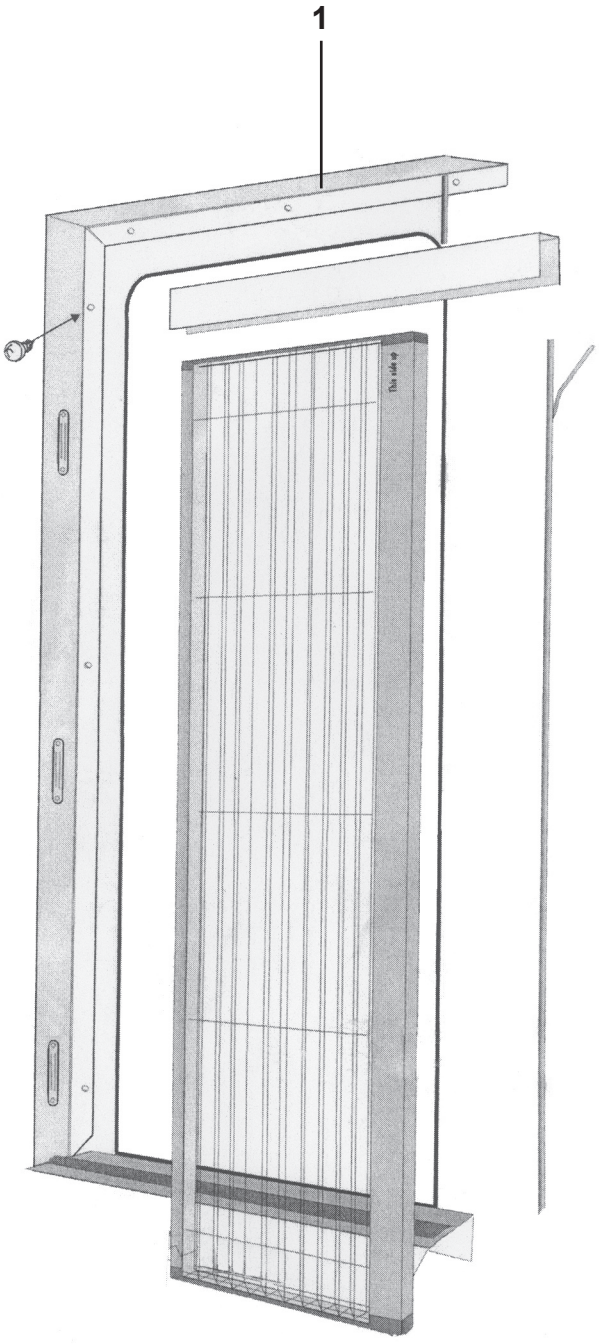
1

Pos Fig	Det. nr Part. No	Ingår/Fitted							Benämning	Description
		480 Artic MHP	520 T1	520 Artic alla mod.	560 alla mod.	600 Finl. alla mod.	630 Finl. alla mod.	690 Finl. alla mod.		
1	208304	T	T	T	T	T	T	T	Myggdörr inre	Mosquito door inner

T= Tillbehör

T= Accessory

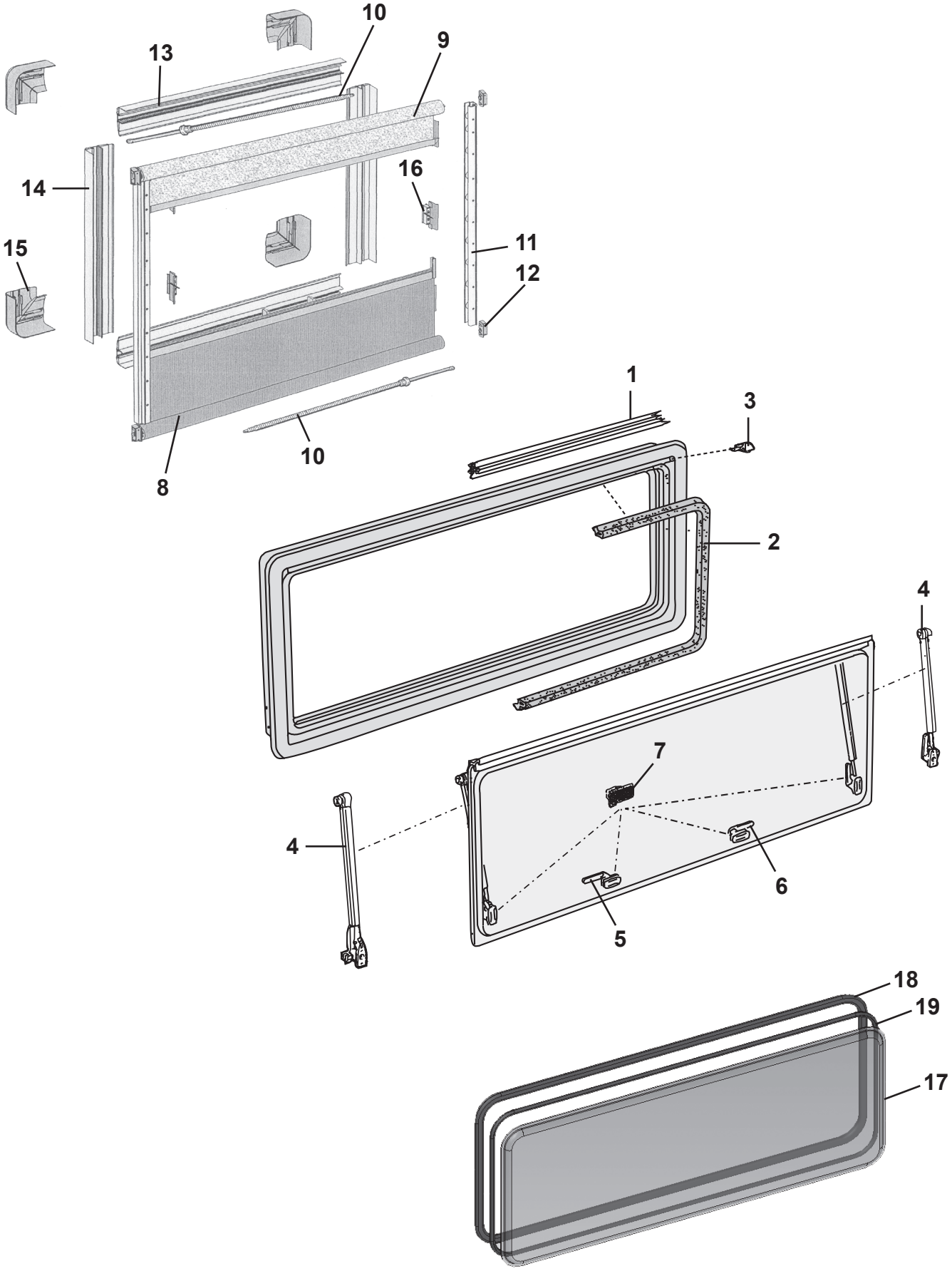
10
13
9
14
16
15
11
12
10
8
1
3
2
4
7
4
6
5
18
19
17

Pos Fig	Det. nr Part. No	Ingår/Fitted						Benämning	Description
		480 Artic MHP	520 T1	520 Artic MH	520 Artic TBR	560 Artic MH	560 Artic MHC/NS		
	208537					T		Fönster fast 1600x550 kpl.	Window fixed 1600x550 cpl.
	208090					T		Ruta lös u. karm 1600x550 d:o	Pane without frame 1600x550 d:o
	209577					T		Ruta lös tonat 1600x550 d:o	Pane coloured 1600x550 d:o
	209148					T		Fönster tonat fast 1600x550 kpl.	Window coloured fixed 1600x550 cpl.
	209577					T		Ruta lös tonat 1600x550 d:o	Pane coloured 1600x550 d:o
	208539	x	x	x	x	x	x	Fönster öppn.bart 900x550 kpl.	Window 900x550 cpl.
	208092	x	x	x	x	x	x	Ruta lös u. karm 900x550 d:o	Pane without frame 900x550 d:o
	209578	T	T	T	T	T	T	Ruta lös tonat 900x550 d:o	Pane coloured 900x550 d:o
	209149	T	T	T	T	T	T	Fönster tonat öppn.bart 900x550 kpl.	Window coloured 900x550 cpl.
	209578	T	T	T	T	T	T	Ruta lös tonat 900x550 d:o	Pane coloured 900x550 d:o
	208684					x	x	Fönster fast 900x550 kpl.	Window fixed 900x550 cpl.
	208092					x	x	Ruta lös u. karm 900x550 d:o	Pane without frame 900x550 d:o
	209578					T	T	Ruta lös tonat 900x550 d:o	Pane coloured 900x550 d:o
	208725	x						Fönster öppn.bart 700x550 kpl.	Window 700x550 cpl.
	208093	x						Ruta lös u. karm 700x550 d:o	Pane without frame 700x550 d:o
	210159	T						Ruta lös tonat 700x550 d:o	Pane coloured 700x550 d:o
	209531	T						Fönster tonat öppn.bart 700x550 kpl.	Window coloured 700x550 cpl.
	210159	T						Ruta lös tonat 700x550 d:o	Pane coloured 700x550 d:o
	208540		x	x	x	x	x	Fönster öppn.bart 700x300 kpl.	Window 700x300 cpl.
	208094		x	x	x	x	x	Ruta lös u. karm 700x300 d:o	Pane without frame 700x300 d:o
	209579		T	T	T	T	T	Ruta lös tonat 700x300 d:o	Pane coloured 700x300 d:o
	209150		T	T	T	T	T	Fönster tonat öppn.bart 700x300 kpl.	Window coloured 700x300 cpl.
	209579		T	T	T	T	T	Ruta lös tonat 700x300 d:o	Pane coloured 700x300 d:o
	208910	x						Fönster fast 700x300 kpl.	Window fixed 700x300 cpl.
	208094	x						Ruta lös u. karm 700x300 d:o	Pane without frame 700x300 d:o
	209579	T						Ruta lös tonat 700x300 d:o	Pane coloured 700x300 d:o
	208541				T			Fönster öppn.bart 350x500 kpl.	Window 350x500 cpl.
	208095				T			Ruta lös u. karm 350x500 d:o	Pane without frame 350x500 d:o
	209580				T			Ruta lös tonat 350x500 d:o	Pane coloured 350x500 d:o
	209151				T			Fönster tonat öppn.bart 350x500 kpl.	Window coloured 350x500 cpl.
	209580				T			Ruta lös tonat 350x500 d:o	Pane coloured 350x500 d:o
1	208066	x	x	x	x	x	x	List tätning L=5000 mm	Sealing strip L=5000 mm
2	208067	x	x	x	x	x	x	List tätning L=5000 mm	Sealing strip L=5000 mm
3	208068	x	x	x	x	x	x	Ändstycke (säljes i par)	Ending part (exp. in pair)
4	208069				T			Hållare fönster L=380 (säljes i par) [1]	Bracket window L=380 (exp. in pair) [1]
--	208070	x	x	x	x	x	x	Hållare fönster L=435 (säljes i par) [2]	Bracket window L=435 (exp. in pair) [2]
--	208096		x	x	x	x	x	Hållare pentryfönster L=150	Bracket window pentry L=150
5	208071	x	x	x	x	x	x	Lås fönster H	Lock H
6	208072	x	x	x	x	x	x	Lås fönster V	Lock V
7	208073	x	x	x	x	x	x	Fästhake, fönster fast (5 st/sats)	Bracket, window fixed (5 st/kit)
8	209032					T		Rullgardin 1600x550	Blind 1600x550
--	209034	x	x	x	x	x	x	Rullgardin 900x550	Blind 900x550
--	209553	x						Rullgardin 700x550	Blind 700x550
--	209035	x	x	x	x	x	x	Rullgardin 700x300	Blind 700x300
--	209036				T			Rullgardin 350x500	Blind 350x500
9	209037					T		Myggnät rullgardin 1600x550	Mosquito net 1600x550
--	209039	x	x	x	x	x	x	Myggnät rullgardin 900x550	Mosquito net 900x550
--	209554	x						Myggnät rullgardin 700x550	Mosquito net 700x550
--	209040	x	x	x	x	x	x	Myggnät rullgardin 700x300	Mosquito net 700x300
--	209041				T			Myggnät rullgardin 350x500	Mosquito net 350x500
10	210104				T			Fjäder för rullgardin B=350	Spring for roller blind B=350
								T= Tillbehör	T= Accessory

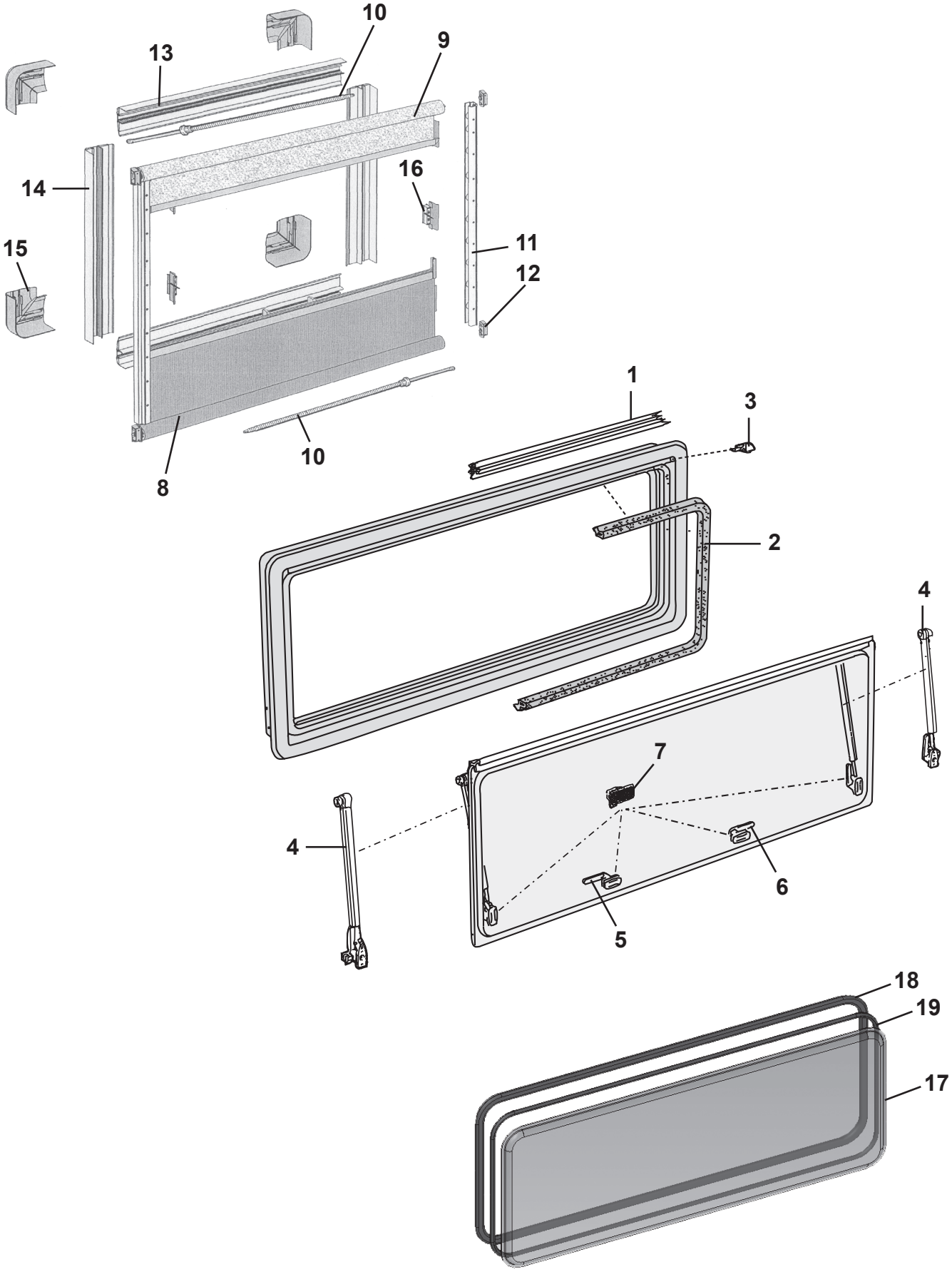
10
13
9
14
16
15
11
12
10
8
1
3
2
4
7
4
6
5
18
19
17

Pos Fig	Det. nr Part. No	Ingår/Fitted						Benämning	Description
		480 Artic MHP	520 T1	520 Artic MH	520 Artic TBR	560 Artic MH	560 Artic MHC/NS		
--	209042	x	x	x	x	x	x	Fjäder för rullgardin B=700-900	Spring for roller blind B=700-900
--	210105					T		Fjäder för rullgardin B=1600	Spring for roller blind B=1600
11	209043	x	x	x	x	x	x	Glidskena	Slide bar
12	209044	x	x	x	x	x	x	Fäste	Bracket
13	209045	x	x	x	x	x	x	Täckprofil bredd L=2070 mm	Cover profile width L=2070 mm
14	209046	x	x	x	x	x	x	Täckprofil höjd L=2070 mm	Cover profile height L=2070 mm
15	209047	x	x	x	x	x	x	Hörn (sats 4 st)	Corner bracket (set 4 pcs)
16	209048	x	x	x	x	x	x	Fäste (sats 5 st)	Fixing bracket (set 5 pcs)
17	93016160	x	x	x	x	x	x	Fönster gavel 1580x630	Window gable front 1580x630
18	00468190	x	x	x	x	x	x	List gummi d:o	Rubber strip d:o
19	00633030	x	x	x	x	x	x	Killist d:o	Wedge strip d:o
								[1] = För fönster höjd = 500 mm [2] = För fönster höjd = 550 mm	[1] = For window height = 500 mm [2] = For window height = 550 mm
								T= Tillbehör	T= Accessory

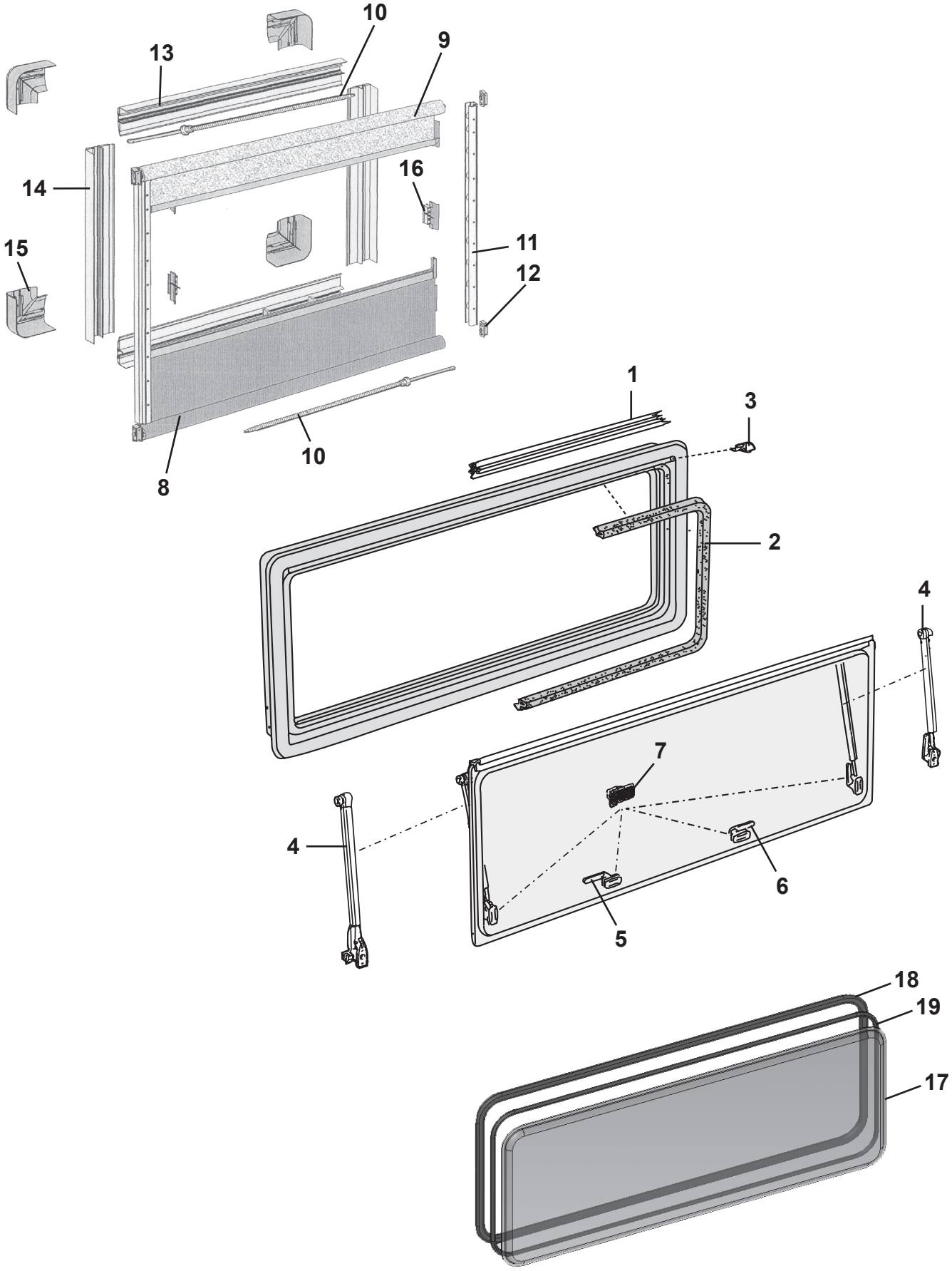
10
9
13
14
16
15
11
12
10
8
1
3
2
4
7
4
6
5
18
19
17

Pos Fig	Det. nr Part. No	Ingår/Fitted						Benämning	Description
		560 Finl. MH	560 Finl. MHC / NS / LK	560 Finl. TBR	600 Finl. MH	600 Finl. MHC / NS / LK	600 Finl. TBR		
	208537	T			T			Fönster fast 1600x550 kpl.	Window fixed 1600x550 cpl.
	208090	T			T			Ruta lös u. karm 1600x550 d:o	Pane without frame 1600x550 d:o
	209577	T			T			Ruta lös tonat 1600x550 d:o	Pane coloured 1600x550 d:o
	209148	T			T			Fönster tonat fast 1600x550 kpl.	Window coloured fixed 1600x550 cpl.
	209577	T			T			Ruta lös tonat 1600x550 d:o	Pane coloured 1600x550 d:o
	208539	x	x	x	x	x	x	Fönster öppn.bart 900x550 kpl.	Window 900x550 cpl.
	208092	x	x	x	x	x	x	Ruta lös u. karm 900x550 d:o	Pane without frame 900x550 d:o
	209578	T	T	T	T	T	T	Ruta lös tonat 900x550 d:o	Pane coloured 900x550 d:o
	209149	T	T	T	T	T	T	Fönster tonat öppn.bart 900x550 kpl.	Window coloured 900x550 cpl.
	209578	T	T	T	T	T	T	Ruta lös tonat 900x550 d:o	Pane coloured 900x550 d:o
	208684	x	x					Fönster fast 900x550 kpl.	Window fixed 900x550 cpl.
	208092	x	x					Ruta lös u. karm 900x550 d:o	Pane without frame 900x550 d:o
	209578	x	x					Ruta lös tonat 900x550 d:o	Pane coloured 900x550 d:o
	208725							Fönster öppn.bart 700x550 kpl.	Window 700x550 cpl.
	208093							Ruta lös u. karm 700x550 d:o	Pane without frame 700x550 d:o
	210159							Ruta lös tonat 700x550 d:o	Pane coloured 700x550 d:o
	209531							Fönster tonat öppn.bart 700x550 kpl.	Window coloured 700x550 cpl.
	210159							Ruta lös tonat 700x550 d:o	Pane coloured 700x550 d:o
	208540	x	x	x	x	x	x	Fönster öppn.bart 700x300 kpl.	Window 700x300 cpl.
	208094	x	x	x	x	x	x	Ruta lös u. karm 700x300 d:o	Pane without frame 700x300 d:o
	209579	T	T	T	T	T	T	Ruta lös tonat 700x300 d:o	Pane coloured 700x300 d:o
	209150	T	T	T	T	T	T	Fönster tonat öppn.bart 700x300 kpl.	Window coloured 700x300 cpl.
	209579	T	T	T	T	T	T	Ruta lös tonat 700x300 d:o	Pane coloured 700x300 d:o
	208910							Fönster fast 700x300 kpl.	Window fixed 700x300 cpl.
	208094							Ruta lös u. karm 700x300 d:o	Pane without frame 700x300 d:o
	209579							Ruta lös tonat 700x300 d:o	Pane coloured 700x300 d:o
	208541			T			T	Fönster öppn.bart 350x500 kpl.	Window 350x500 cpl.
	208095			T			T	Ruta lös u. karm 350x500 d:o	Pane without frame 350x500 d:o
	209580			T			T	Ruta lös tonat 350x500 d:o	Pane coloured 350x500 d:o
	209151			T			T	Fönster tonat öppn.bart 350x500 kpl.	Window coloured 350x500 cpl.
	209580			T			T	Ruta lös tonat 350x500 d:o	Pane coloured 350x500 d:o
1	208066	x	x	x	x	x	x	List tätning L=5000 mm	Sealing strip L=5000 mm
2	208067	x	x	x	x	x	x	List tätning L=5000 mm	Sealing strip L=5000 mm
3	208068	x	x	x	x	x	x	Ändstycke (säljes i par)	Ending part (exp. in pair)
4	208069			T			T	Hållare fönster L=380 (säljes i par) [1]	Bracket window L=380 (exp. in pair) [1]
--	208070	x	x	x	x	x	x	Hållare fönster L=435 (säljes i par) [2]	Bracket window L=435 (exp. in pair) [2]
--	208096	x	x	x	x	x	x	Hållare pentryfönster L=150	Bracket window pentry L=150
5	208071	x	x	x	x	x	x	Lås fönster H	Lock H
6	208072	x	x	x	x	x	x	Lås fönster V	Lock V
7	208073	x	x	x	x	x	x	Fästhake, fönster fast (5 st/sats)	Bracket, window fixed (5 st/kit)
8	209032	T			T			Rullgardin 1600x550	Blind 1600x550
--	209034	x	x	x	x	x	x	Rullgardin 900x550	Blind 900x550
--	209553							Rullgardin 700x550	Blind 700x550
--	209035	x	x	x	x	x	x	Rullgardin 700x300	Blind 700x300
--	209036			T			T	Rullgardin 350x500	Blind 350x500
9	209037	T			T			Myggnät rullgardin 1600x550	Mosquito net 1600x550
--	209039	x	x	x	x	x	x	Myggnät rullgardin 900x550	Mosquito net 900x550
--	209554							Myggnät rullgardin 700x550	Mosquito net 700x550
--	209040	x	x	x	x	x	x	Myggnät rullgardin 700x300	Mosquito net 700x300
--	209041			T			T	Myggnät rullgardin 350x500	Mosquito net 350x500
10	210104			T			T	Fjäder för rullgardin B=350	Spring for roller blind B=350
								T= Tillbehör	T= Accessory

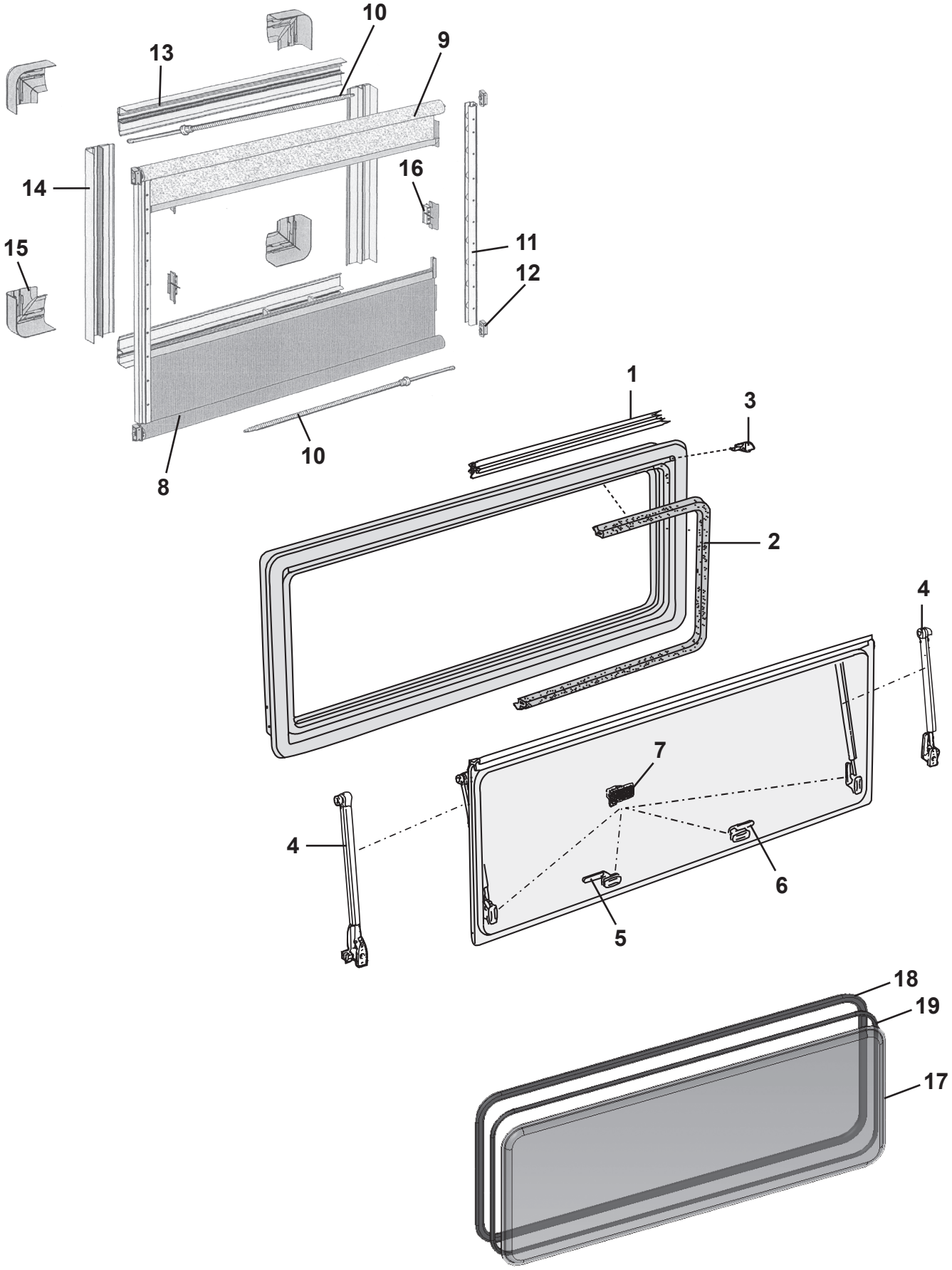
10
9
13
14
16
15
11
12
10
8
1
3
2
4
7
4
6
5
18
19
17

Pos Fig	Det. nr Part. No	Ingår/Fitted						Benämning	Description
		560 Finl. MH	560 Finl. MHC / NS / LK	560 Finl. TBR	600 Finl. MH	600 Finl. MHC / NS / LK	600 Finl. TBR		
--	209042	x	x	x	x	x	x	Fjäder för rullgardin B=700-900	Spring for roller blind B=700-900
--	210105	T			T			Fjäder för rullgardin B=1600	Spring for roller blind B=1600
11	209043	x	x	x	x	x	x	Glidskena	Slide bar
12	209044	x	x	x	x	x	x	Fäste	Bracket
13	209045	x	x	x	x	x	x	Täckprofil bredd L=2070 mm	Cover profile width L=2070 mm
14	209046	x	x	x	x	x	x	Täckprofil höjd L=2070 mm	Cover profile height L=2070 mm
15	209047	x	x	x	x	x	x	Hörn (sats 4 st)	Corner bracket (set 4 pcs)
16	209048	x	x	x	x	x	x	Fäste (sats 5 st)	Fixing bracket (set 5 pcs)
17	93022458	x	x	x	x	x	x	Fönster gavel 1850x630	Window gable front 1850x630
18	00468190	x	x	x	x	x	x	List gummi d:o	Rubber strip d:o
19	00633030	x	x	x	x	x	x	Killist d:o	Wedge strip d:o
								[1] = För fönster höjd = 500 mm [2] = För fönster höjd = 550 mm	[1] = For window height = 500 mm [2] = For window height = 550 mm
								T= Tillbehör	T= Accessory

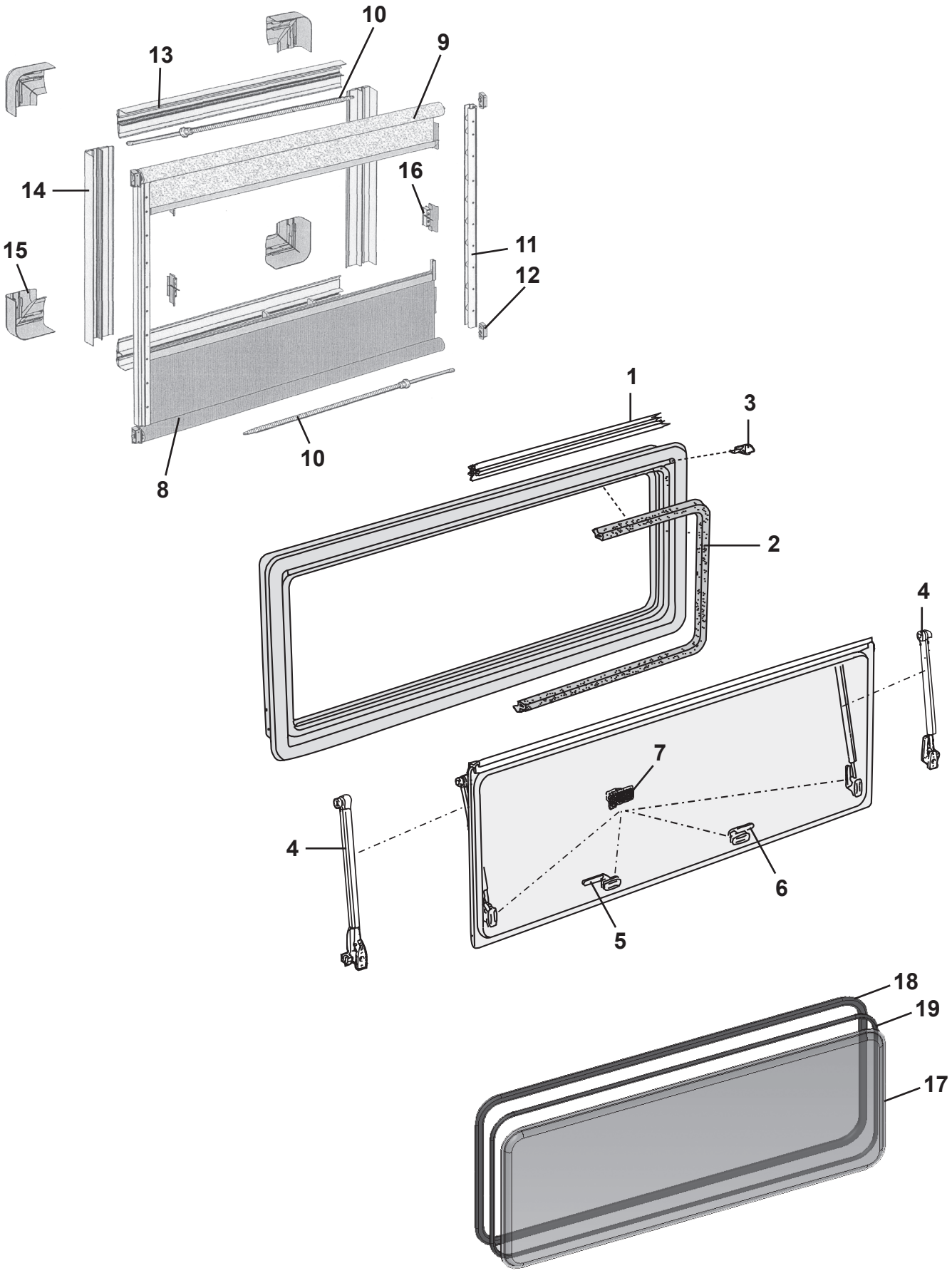
10
13
9
14
16
15
11
12
10
8
1
3
2
4
7
4
6
5
18
19
17

Pos Fig	Det. nr Part. No	Ingår/Fitted: 630 Finl. MH	630 Finl. MHC / NS / LK	630 Finl. TBX	690 Finl. MH / MHS	690 Finl. MHC / NS / LK		Benämning	Description
	208537	T			T			Fönster fast 1600x550 kpl.	Window fixed 1600x550 cpl.
	208090	T			T			Ruta lös u. karm 1600x550 d:o	Pane without frame 1600x550 d:o
	209577	T			T			Ruta lös tonat 1600x550 d:o	Pane coloured 1600x550 d:o
	209148	T			T			Fönster tonat fast 1600x550 kpl.	Window coloured fixed 1600x550 cpl.
	209577	T			T			Ruta lös tonat 1600x550 d:o	Pane coloured 1600x550 d:o
	208539	x	x	x	x	x		Fönster öppn.bart 900x550 kpl.	Window 900x550 cpl.
	208092	x	x	x	x	x		Ruta lös u. karm 900x550 d:o	Pane without frame 900x550 d:o
	209578	T	T	T	T	T		Ruta lös tonat 900x550 d:o	Pane coloured 900x550 d:o
	209149	T	T	T	T	T		Fönster tonat öppn.bart 900x550 kpl.	Window coloured 900x550 cpl.
	209578	T	T	T	T	T		Ruta lös tonat 900x550 d:o	Pane coloured 900x550 d:o
	208684							Fönster fast 900x550 kpl.	Window fixed 900x550 cpl.
	208092							Ruta lös u. karm 900x550 d:o	Pane without frame 900x550 d:o
	209578							Ruta lös tonat 900x550 d:o	Pane coloured 900x550 d:o
	208725							Fönster öppn.bart 700x550 kpl.	Window 700x550 cpl.
	208093							Ruta lös u. karm 700x550 d:o	Pane without frame 700x550 d:o
	210159							Ruta lös tonat 700x550 d:o	Pane coloured 700x550 d:o
	209531							Fönster tonat öppn.bart 700x550 kpl.	Window coloured 700x550 cpl.
	210159							Ruta lös tonat 700x550 d:o	Pane coloured 700x550 d:o
	208540	x	x	x	x	x		Fönster öppn.bart 700x300 kpl.	Window 700x300 cpl.
	208094	x	x	x	x	x		Ruta lös u. karm 700x300 d:o	Pane without frame 700x300 d:o
	209579	T	T	T	T	T		Ruta lös tonat 700x300 d:o	Pane coloured 700x300 d:o
	209150	T	T	T	T	T		Fönster tonat öppn.bart 700x300 kpl.	Window coloured 700x300 cpl.
	209579	T	T	T	T	T		Ruta lös tonat 700x300 d:o	Pane coloured 700x300 d:o
	208910							Fönster fast 700x300 kpl.	Window fixed 700x300 cpl.
	208094							Ruta lös u. karm 700x300 d:o	Pane without frame 700x300 d:o
	209579							Ruta lös tonat 700x300 d:o	Pane coloured 700x300 d:o
	208541							Fönster öppn.bart 350x500 kpl.	Window 350x500 cpl.
	208095							Ruta lös u. karm 350x500 d:o	Pane without frame 350x500 d:o
	209580							Ruta lös tonat 350x500 d:o	Pane coloured 350x500 d:o
	209151							Fönster tonat öppn.bart 350x500 kpl.	Window coloured 350x500 cpl.
	209580							Ruta lös tonat 350x500 d:o	Pane coloured 350x500 d:o
1	208066	x	x	x	x	x		List tätning L=5000 mm	Sealing strip L=5000 mm
2	208067	x	x	x	x	x		List tätning L=5000 mm	Sealing strip L=5000 mm
3	208068	x	x	x	x	x		Ändstycke (säljes i par)	Ending part (exp. in pair)
4	208069							Hållare fönster L=380 (säljes i par) [1]	Bracket window L=380 (exp. in pair) [1]
--	208070	x	x	x	x	x		Hållare fönster L=435 (säljes i par) [2]	Bracket window L=435 (exp. in pair) [2]
--	208096	x	x	x	x	x		Hållare pentryfönster L=150	Bracket window pentry L=150
5	208071	x	x	x	x	x		Lås fönster H	Lock H
6	208072	x	x	x	x	x		Lås fönster V	Lock V
7	208073	x	x	x	x	x		Fästhake, fönster fast (5 st/sats)	Bracket, window fixed (5 st/kit)
8	209032	T			T			Rullgardin 1600x550	Blind 1600x550
--	209034	x	x	x	x	x		Rullgardin 900x550	Blind 900x550
--	209553							Rullgardin 700x550	Blind 700x550
--	209035	x	x	x	x	x		Rullgardin 700x300	Blind 700x300
--	209036							Rullgardin 350x500	Blind 350x500
9	209037	T			T			Myggnät rullgardin 1600x550	Mosquito net 1600x550
--	209039	x	x	x	x	x		Myggnät rullgardin 900x550	Mosquito net 900x550
--	209554							Myggnät rullgardin 700x550	Mosquito net 700x550
--	209040	x	x	x	x	x		Myggnät rullgardin 700x300	Mosquito net 700x300
--	209041							Myggnät rullgardin 350x500	Mosquito net 350x500
10	210104							Fjäder för rullgardin B=350	Spring for roller blind B=350
								T= Tillbehör	T= Accessory

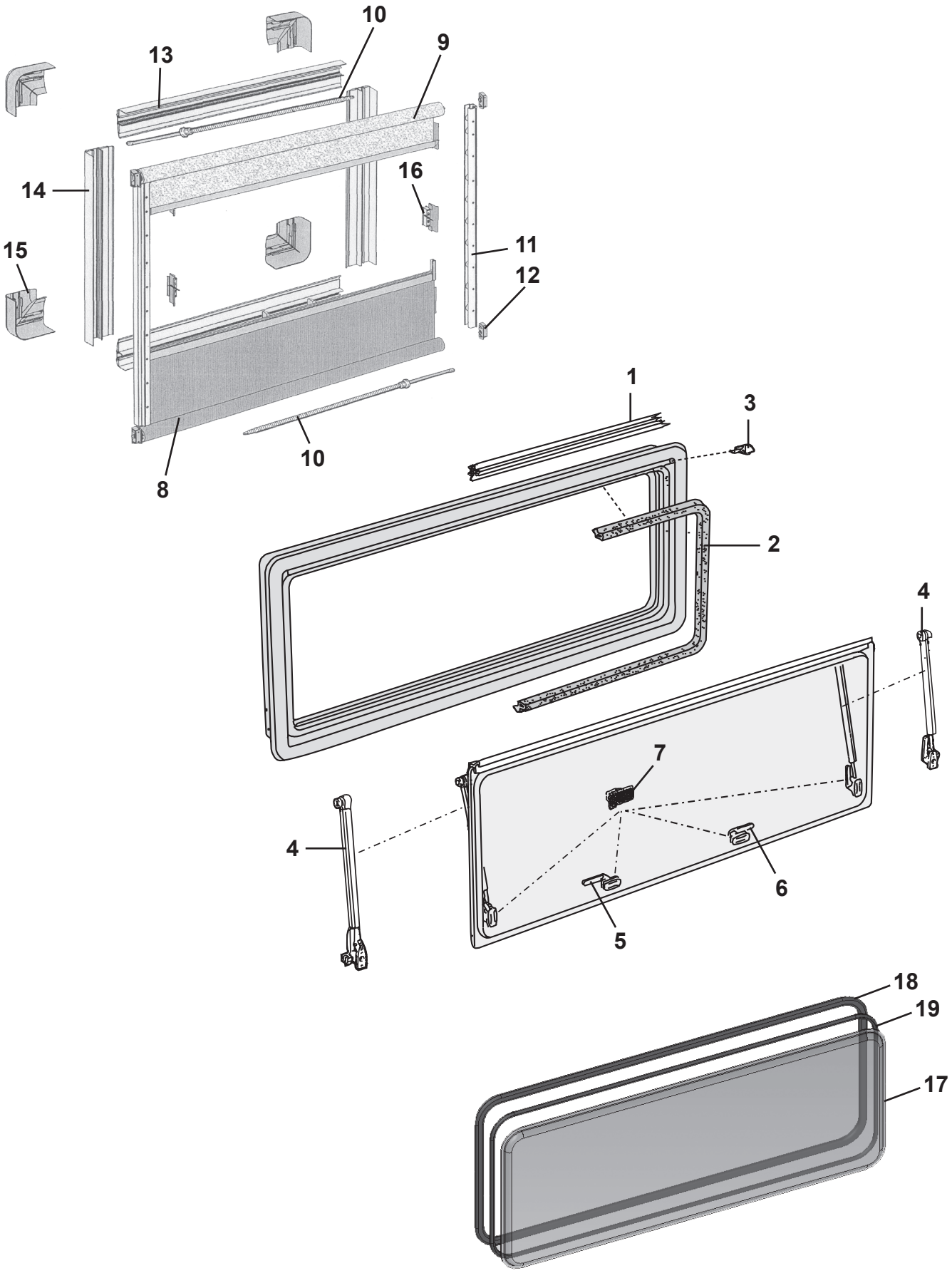
10
13
9
14
16
15
11
12
10
8
1
3
2
4
7
4
6
5
18
19
17

Pos Fig	Det. nr Part. No	Ingår/Fitted: 630 Finl. MH	630 Finl. MHC / NS / LK	630 Finl. TBX	690 Finl. MH / MHS	690 Finl. MHC / NS / LK		Benämning	Description
--	209042	x	x	x	x	x		Fjäder för rullgardin B=700-900	Spring for roller blind B=700-900
--	210105	T			T			Fjäder för rullgardin B=1600	Spring for roller blind B=1600
11	209043	x	x	x	x	x		Glidskena	Slide bar
12	209044	x	x	x	x	x		Fäste	Bracket
13	209045	x	x	x	x	x		Täckprofil bredd L=2070 mm	Cover profile width L=2070 mm
14	209046	x	x	x	x	x		Täckprofil höjd L=2070 mm	Cover profile height L=2070 mm
15	209047	x	x	x	x	x		Hörn (sats 4 st)	Corner bracket (set 4 pcs)
16	209048	x	x	x	x	x		Fäste (sats 5 st)	Fixing bracket (set 5 pcs)
17	93022458	x	x	x	x	x		Fönster gavel 1850x630	Window gable front 1850x630
18	00468190	x	x	x	x	x		List gummi d:o	Rubber strip d:o
19	00633030	x	x	x	x	x		Killist d:o	Wedge strip d:o
								[1] = För fönster höjd = 500 mm [2] = För fönster höjd = 550 mm	[1] = For window height = 500 mm [2] = For window height = 550 mm
								T= Tillbehör	T= Accessory

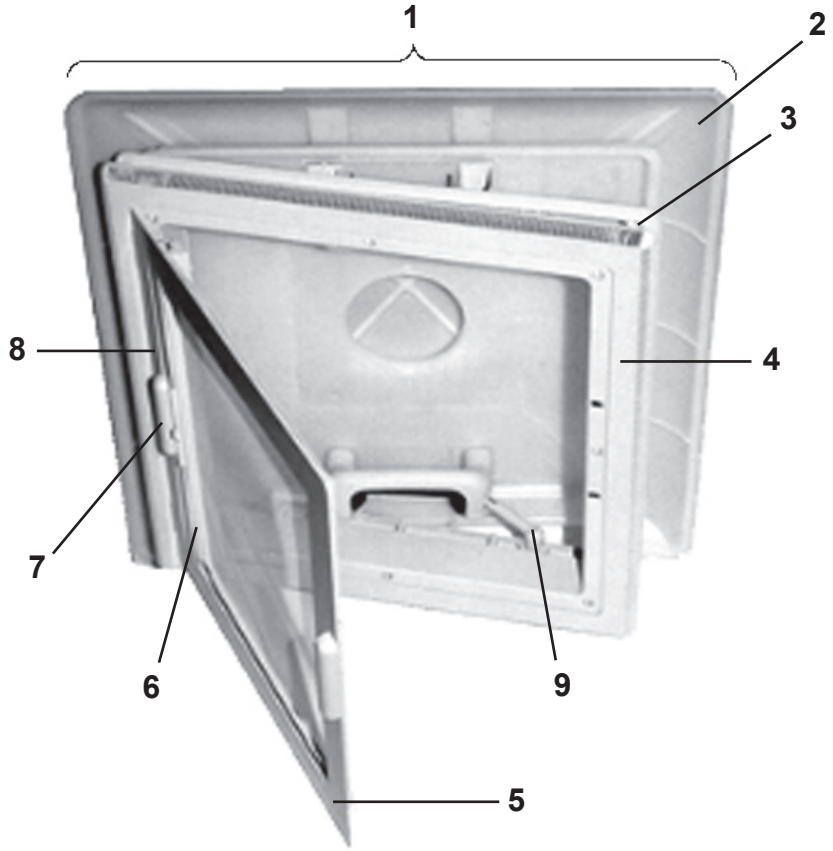
1
2
3
8
4
7
6
9
5

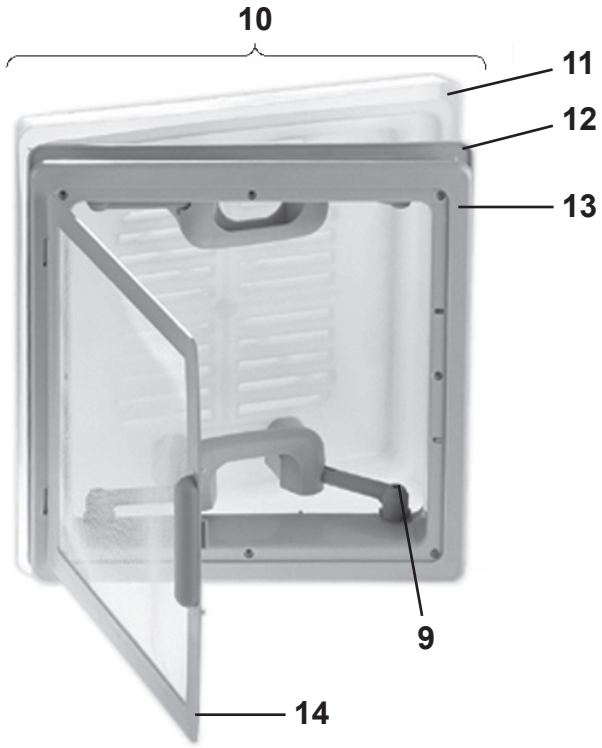
10
11
12
13
9
14

Pos Fig	Det. nr Part. No	Ingår/Fitted 480 Artic MHP	520 T1	520-560 Artic	560-690 Finl.	Benämning	Description
1	207212	x	x	x	x	Taklucka 400x400 kpl. rumsdel	Roof hatch 400x400 cpl.
2	207277	x	x	x	x	Huv inkl. handtag	Hood incl. handles
3	207279	x	x	x	x	Ram yttre	Frame outer
4	207278	x	x	x	x	Ram inre	Frame inner
5	207283	x	x	x	x	Myggnät	Mosquito net
6	207281	x	x	x	x	Rullgardin	Blind
7	207280	x	x	x	x	Draghandtag rullgardin, 2 delar	Handle blind, 2 parts
8	207282	x	x	x	x	Täcklist rullgardin	List cover blind
9	207276	x	x	x	x	Skruv handtag	Screw handle
10	207211	x	x	x	x	Taklucka 280x280 kpl. tvättrum	Roof hatch 280x280 cpl. wash. room
11	207272	x	x	x	x	Huv inkl. handtag	Hood incl. handles
12	207273	x	x	x	x	Ram yttre	Frame outer
13	207274	x	x	x	x	Ram inre	Frame inner
14	207275	x	x	x	x	Myggnät	Mosquito net

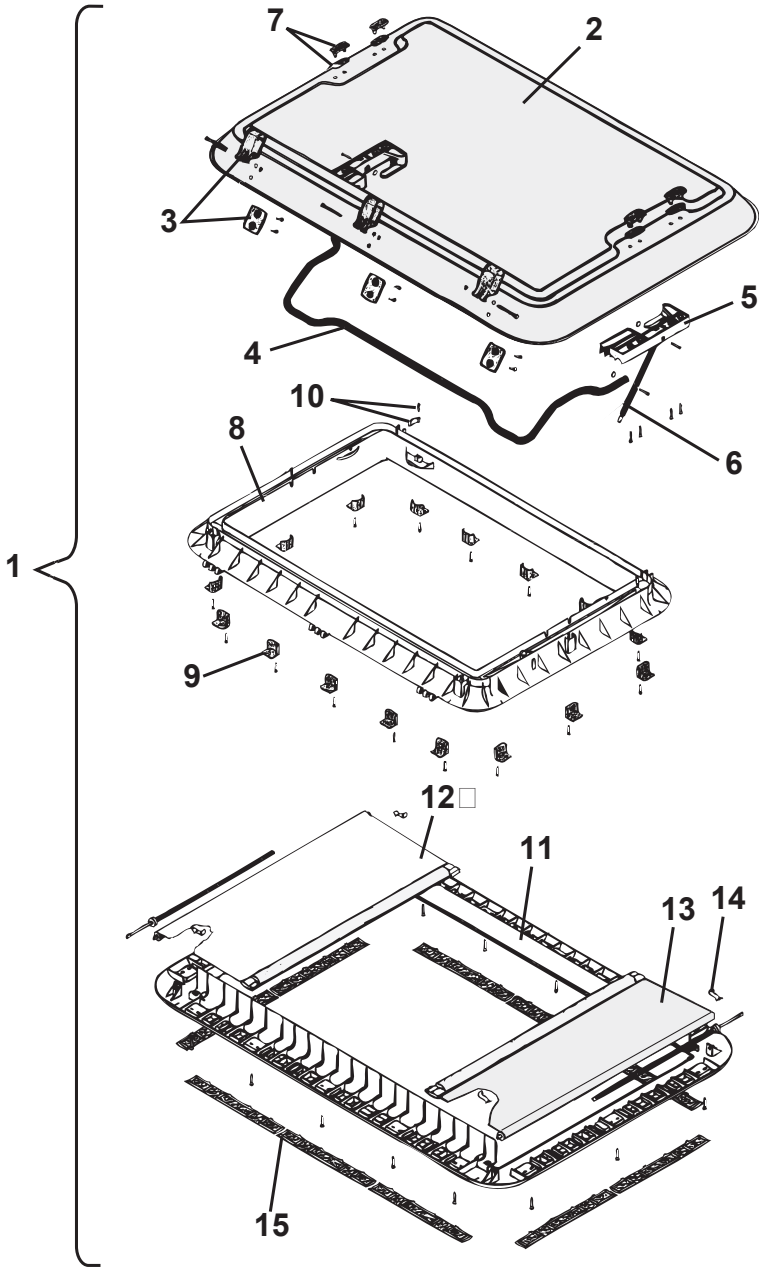
1
2
3
4
5
6
7
8
9
10
11
12
13
14
15

Pos Fig	Det. nr Part. No	Ingår/Fitted 480 Artic MHP	520 T1	520-560 Artic	560-690 Finl.	Benämning	Description
1	207265	T	T	T	T	Taklucka 960x655 kpl.	Roof hatch 960x655 cpl.
2	207463	T	T	T	T	Huv taklucka	Hood roof hattch
3	207464	T	T	T	T	Gångjärn kpl.	Hinge cpl.
4	207465	T	T	T	T	Bygel kpl.	Clamp cpl.
5	207466	T	T	T	T	Hållare V-H kpl. u. dämpare	Holder L-R cpl. without damper
6	207467	T	T	T	T	Dämpare kpl.	Damper cpl.
7	207468	T	T	T	T	Täckhatt	Cover
8	207469	T	T	T	T	Ram yttre	Frame outer
9	208219	T	T	T	T	Monteringsbeslag m. skruv	Mounting bracket with screw
10	207471	T	T	T	T	Låshake	Lock fittings
11	207472	T	T	T	T	Ram inre m. fästskruvar	Frame inner with screws
--	208381	T	T	T	T	Ram inre kpl. m. detaljer (de Luxe) *	Frame inner cpl. with details (de Luxe) *
12	207473	T	T	T	T	Myggnät rullgardin kpl.	Mosquito net roller blind cpl.
13	207474	T	T	T	T	Rullgardin kpl.	Roller blind cpl.
14	207475	T	T	T	T	Fjäderklämma	Spring clip
15	207476	T	T	T	T	Galler ventilation	Ventilator grill
						*= Detaljer se Heki de Luxe	*= Components see Heki de Luxe
						T= Tillbehör	T= Accessory

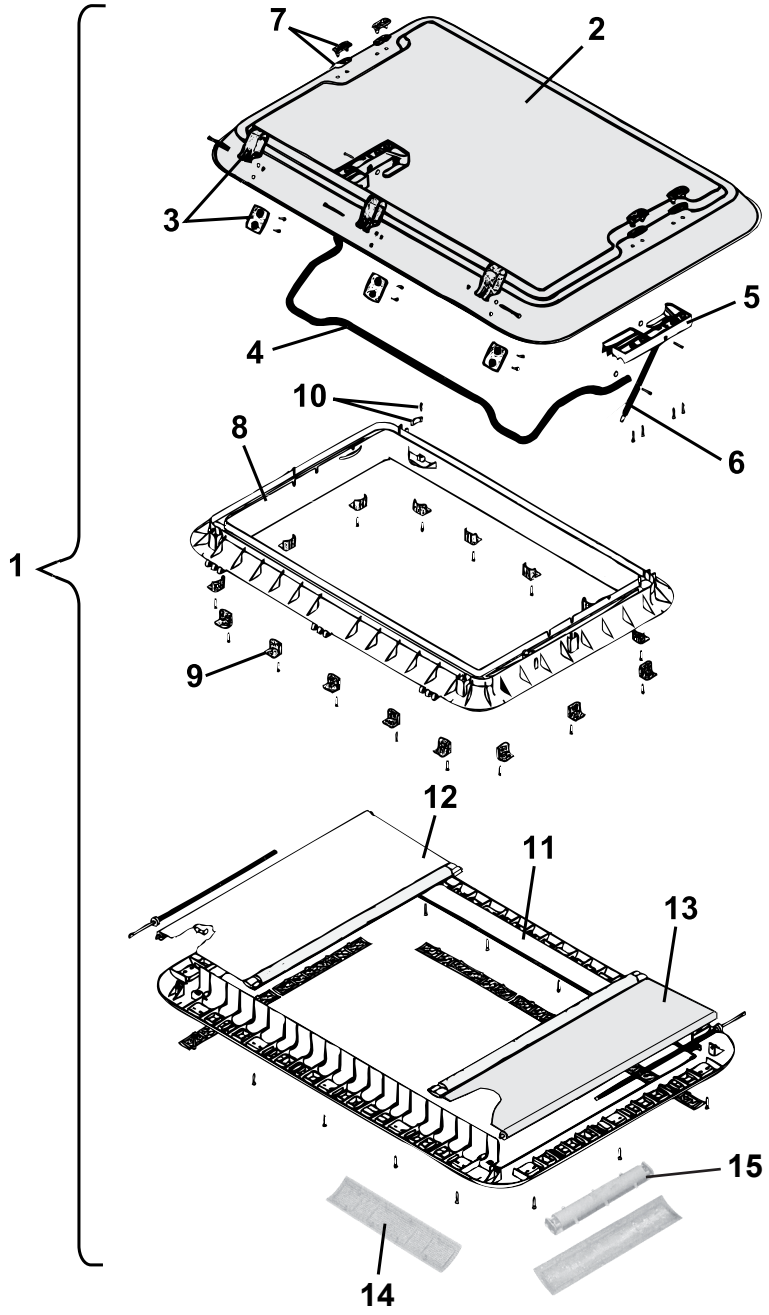
1
2
3
4
5
6
7
8
9
10
11
12
13
14
15

Pos Fig	Det. nr Part. No	Ingår/Fitted 480 Artic MHP	520 T1	520-560 Artic	560-690 Finl.	Benämning	Description
1	207780	T	T	T	T	Taklucka 960x655 kpl.	Roof hatch 960x655 cpl.
2	207463	T	T	T	T	Huv taklucka	Hood roof hattch
3	207464	T	T	T	T	Gångjärn kpl.	Hinge cpl.
4	207465	T	T	T	T	Bygel kpl.	Clamp cpl.
5	207466	T	T	T	T	Hållare V-H kpl. u. dämpare	Holder L-R cpl. without damper
6	207467	T	T	T	T	Dämpare kpl.	Damper cpl.
7	207468	T	T	T	T	Täckhatt	Cover
8	207469	T	T	T	T	Ram yttre	Frame outer
9	208219	T	T	T	T	Monteringsbeslag m. skruv	Mounting bracket with screw
10	207471	T	T	T	T	Låshake	Lock fittings
11	208381	T	T	T	T	Ram inre kpl. m. detaljer	Frame inner cpl. with details
12	208382	T	T	T	T	Myggnät rullgardin kpl.	Mosquito net roller blind cpl.
13	208383	T	T	T	T	Rullgardin kpl.	Roller blind cpl.
14	208384	T	T	T	T	Galler ventilation	Ventilator grill
15	208385	T	T	T	T	Lamphållare	Lamp-holder

T= Tillbehör

T= Accessory

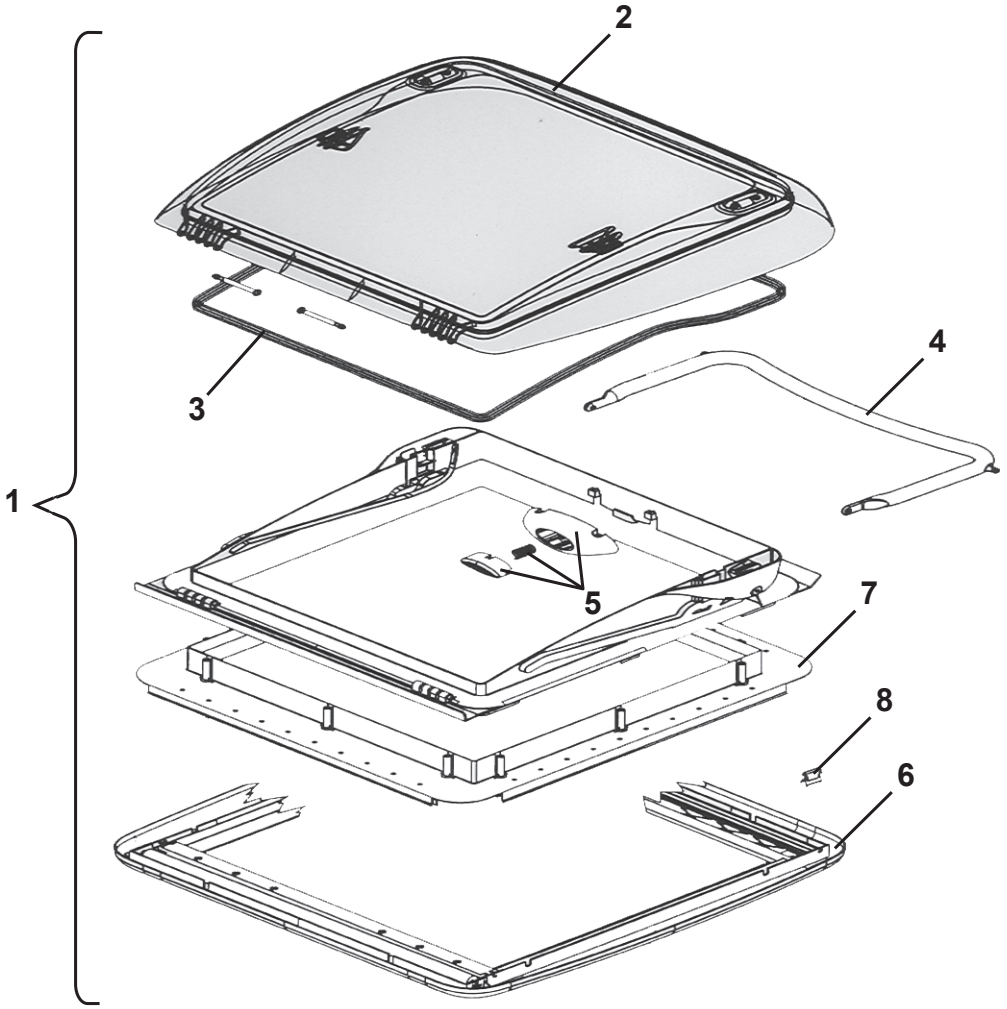
1
2
3
4
5
6
7
8

Pos Fig	Det. nr Part. No	Ingår/Fitted 480 Artic MHP	520 T1	520-560 Artic	560-690 Finl.	Benämning	Description
1	208690	T	T	T	T	Taklucka 400x400 kpl.	Roof hatch 400x400 cpl.
2	209555	T	T	T	T	Huv taklucka	Hood roof hattch
3	209556	T	T	T	T	Packning	Seal
4	209557	T	T	T	T	Bygel kpl.	Clamp cpl.
5	209558	T	T	T	T	Tryckknapp	Push button
6	209559	T	T	T	T	Ram inre kpl. m. rullgardin	Frame inner cpl. with roller blind
7	209560	T	T	T	T	Monteringsram kpl.	Mounting frame cpl.
8	209561	T	T	T	T	Fjäderklämma ram inre	Spring clip frame inner

T= Tillbehör

T= Accessory

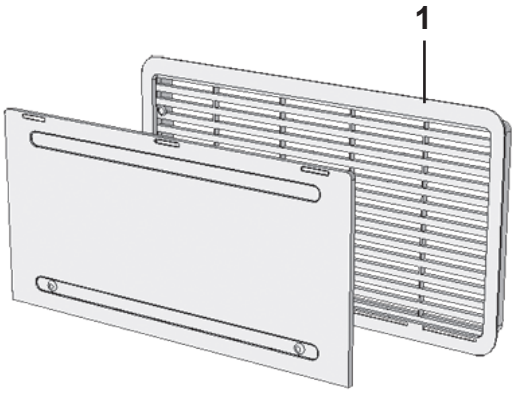
1

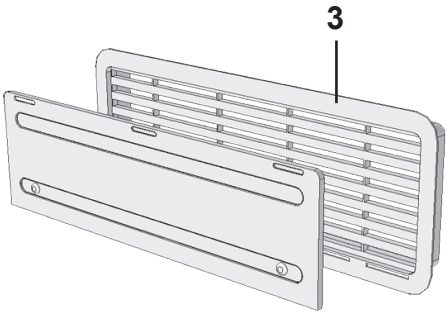
3

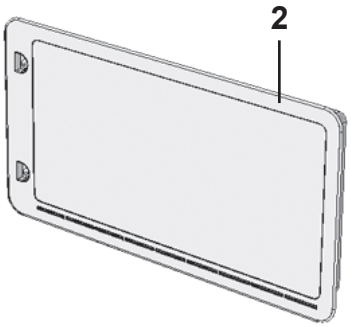
2

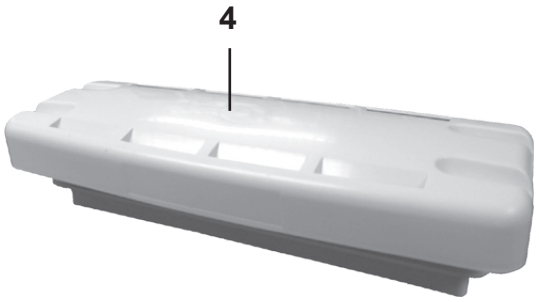
4

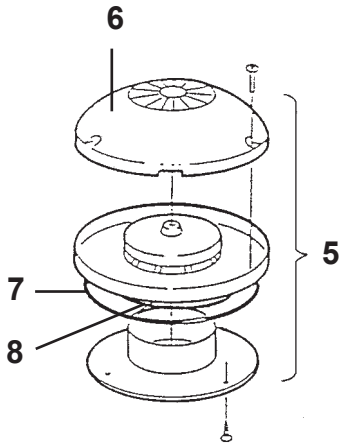
6
5
7
8

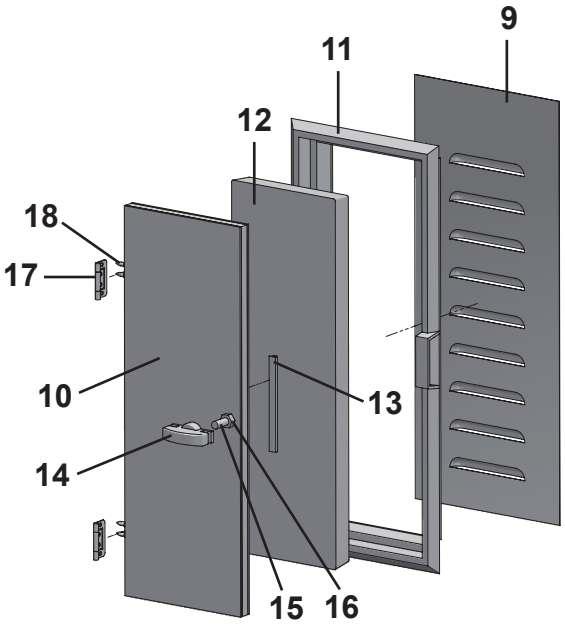
9
11
12
18
17
10
13
14
15
16

Pos Fig	Det. nr Part. No	Ingår/Fitted 480 Artic MHP	520 T1	520 Artic MH	520 Artic TBR	560 Artic alla	Benämning	Description
1	209247				x		Galler ventilation kyl kpl. m. sarg	Louvre ventilation cpl. with rim
--	801090				x		Skruv d:o 4.2x25	Screw d:o 4.2x25
2	209246				x		Lucka vinter kylsk. vent.	Cover ventilation
3	209287	x	x	x		x	Galler ventilation kyl kpl. m. sarg	Louvre ventilation cpl. with rim
--	801090	x	x	x		x	Skruv d:o 4.2x25	Screw d:o 4.2x25
4	208023				T		Ventil tak för kyl	Ventilator roof for refrigerator
5	205808	x	x	x	x	x	Ventilator kpl.	Ventilator cpl.
6	400492	x	x	x	x	x	Ventilatorkåpa	Cap ventilator
7	200156	x	x	x	x	x	Tätning ventilator	Sealing ventilator
8	801009	x	x	x	x	x	Tätning O-ring	Sealing O-ring
9	208692	x	x	x	x	x	Ventil gäl	Ventilator
10	209074	x	x	x	x	x	Lucka ventilation	Door ventilation
11	90003536	x	x	x	x	x	Karm ventilationslucka	Frame ventilation door
12	00369110	x	x	x	x	x	Isolering	Isolation
13	00653000	M	M	M	M	M	List tätning	Sealing strip
14	90003537	x	x	x	x	x	Beslag ventilationslucka	Hold ventilation door
15	801328	x	x	x	x	x	Skruv MFX M8x40	Screw MFX M8x40
16	800769	x	x	x	x	x	Mutter M8x6,5	Nut M8x6,5
17	860402	x	x	x	x	x	Gångjärn	Hinge
18	860403	x	x	x	x	x	Skruv d:o	Screw d:o

M= Metervara
T= Tillbehör

M= On the metre
T= Accessory

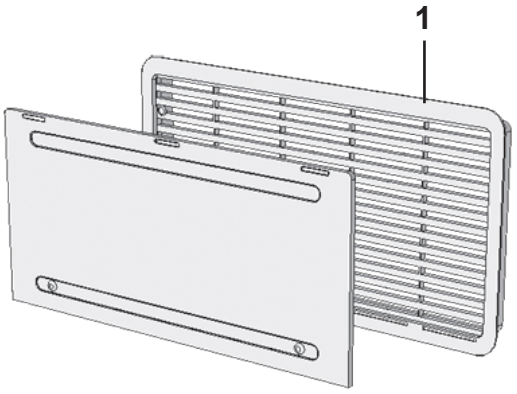
1

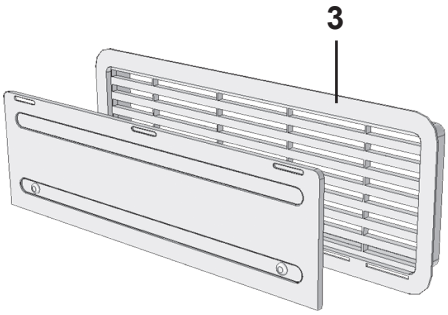
3

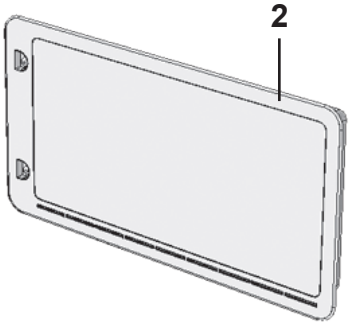
2

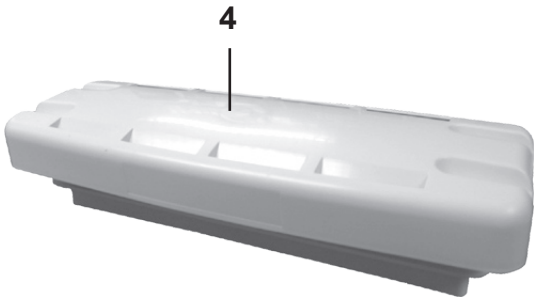
4

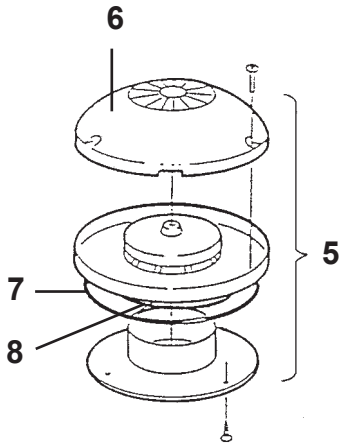
6
5
7
8

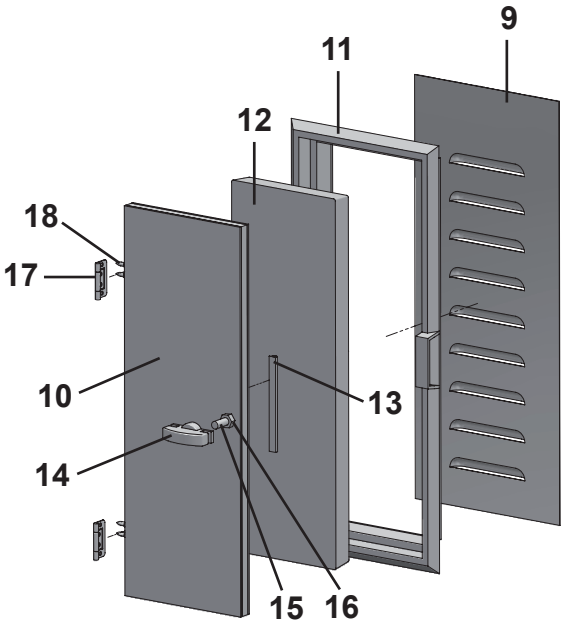
9
11
12
18
17
10
13
14
15
16

Pos Fig	Det. nr Part. No	Ingår/Fitted						Benämning	Description
		560 Finl. alla	560 Finl. TBR	600 Finl. alla	600 Finl. TBR	630 Finl. alla	690 Finl. alla		
1	209247		x	x	x	x	x	Galler ventilation kyl kpl. m. sarg	Louvre ventilation cpl. with rim
--	801090		x	x	x	x	x	Skruv d:o 4.2x25	Screw d:o 4.2x25
2	209246		x	x	x	x	x	Lucka vinter kylsk. vent.	Cover ventilation
3	209287	x						Galler ventilation kyl kpl. m. sarg	Louvre ventilation cpl. with rim
--	801090	x						Skruv d:o 4.2x25	Screw d:o 4.2x25
4	208023		T	T	T	x	x	Ventil tak för kyl	Ventilator roof for refrigerator
5	205808	x	x	x	x	x	x	Ventilator kpl.	Ventilator cpl.
6	400492	x	x	x	x	x	x	Ventilatorkåpa	Cap ventilator
7	200156	x	x	x	x	x	x	Tätning ventilator	Sealing ventilator
8	801009	x	x	x	x	x	x	Tätning O-ring	Sealing O-ring
9	208692	x	x	x	x	x	x	Ventil gäl	Ventilator
10	209074	x	x	x	x	x	x	Ventilationslucka kpl.	Door ventilation cpl
11	90003536	x	x	x	x	x	x	Karm ventilationslucka	Frame ventilation door
12	00369110	x	x	x	x	x	x	Isolering	Isolation
13	00653000	M	M	M	M	M	M	List tätning	Sealing strip
14	90003537	x	x	x	x	x	x	Beslag ventilationslucka	Hold ventilation door
15	801328	x	x	x	x	x	x	Skruv MFX M8x40	Screw MFX M8x40
16	800769	x	x	x	x	x	x	Mutter M8x6,5	Nut M8x6,5
17	860402	x	x	x	x	x	x	Gångjärn	Hinge
18	860403	x	x	x	x	x	x	Skruv d:o	Screw d:o

M= Metervara
T= Tillbehör

M= On the metre
T= Accessory

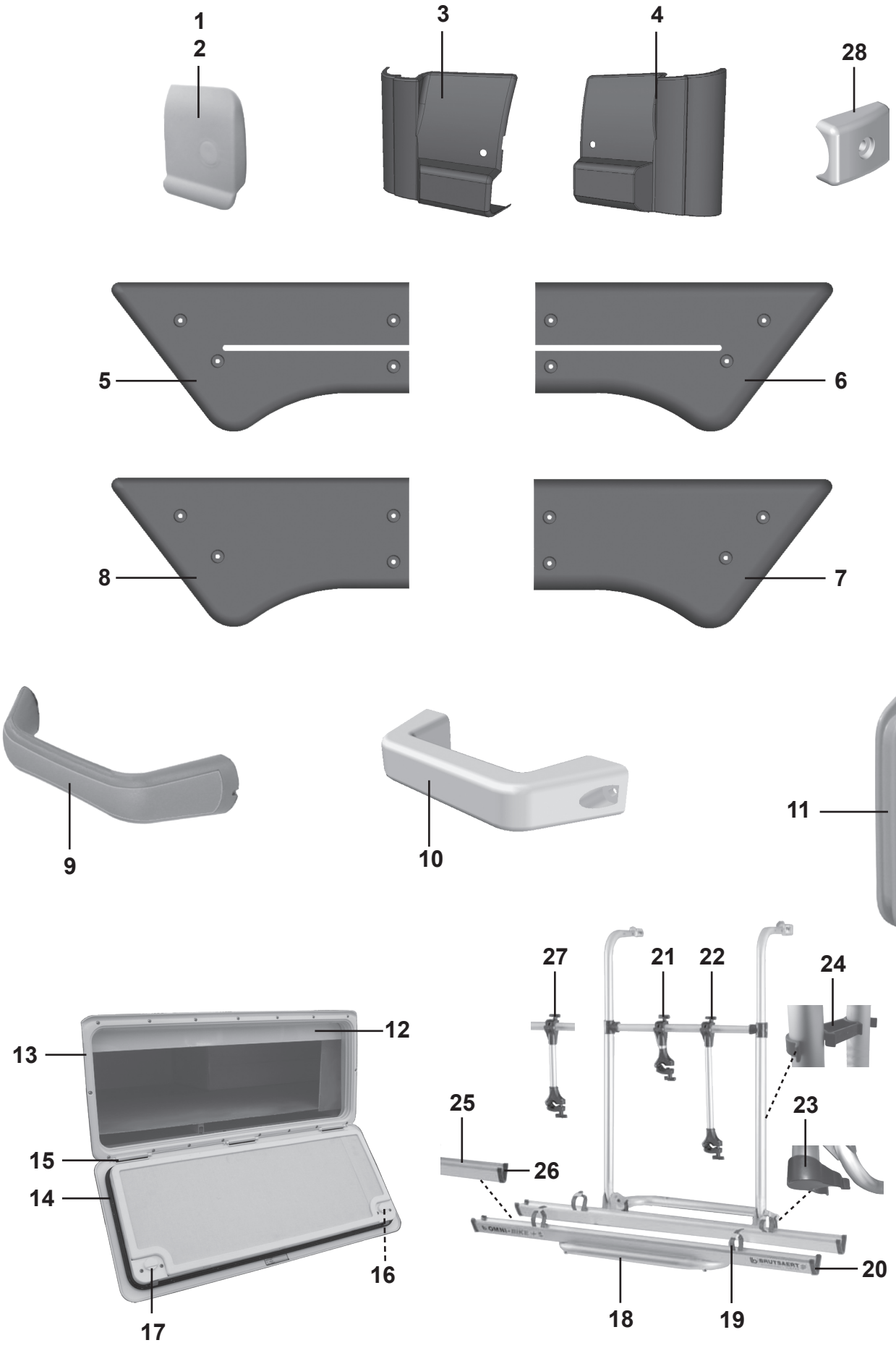
1
2
3
4
28
5
6
8
7
9
10
11
12
13
15
14
16
17
27
21
22
24
25
26
23
20
18
19

Pos Fig	Det. nr Part. No	Ingår/Fitted Artic alla mod.	Ingår/Fitted Finl. alla mod.	Benämning	Description
1	205630	x	x	Ändavslutning H midjelist	End protection R tent list
2	205631	x	x	Ändavslutning V midjelist	End protection L tent list
--	800640	x	x	Skruv B8x13 rostfri d:o	Screw B8x13 rustless d:o
3	100291	x	x	Ändstycke markislist fram H	End protection front R
4	100292	x	x	Ändstycke markislist fram V	End protection front L
--	800640	x	x	Skruv B8x13 rostfri d:o	Screw B8x13 rustless d:o
5	00100188	x	x	Ändstycke spoiler H-bak	End protection R-rear
6	00100189	x	x	Ändstycke spoiler H-fram	End protection R-front
7	100171	x	x	Ändstycke spoiler V-bak	End protection L-rear
8	100170	x	x	Ändstycke spoiler V-fram	End protection L-front
--	800640	x	x	Skruv B8x13 rostfri d:o	Screw B8x13 rustless d:o
9	208578	x	x	Draghandtag bak	Draw handle rear
--	801129	x	x	Skruv TFX 5.0X35 d:o	Screw TFX 5.0X35 d:o
10	90027768	x	x	Draghandtag fram	Draw handle front
--	801129	x	x	Skruv TFX 5.0X35 d:o	Screw TFX 5.0X35 d:o
11	206881	x	x	Draghandtag grå, vid ytterdörr	Draw handle grey, beside out door
--	800626	x	x	Skruv B10x25 rostfri d:o	Screw B10x25 rustless d:o
12	208635	T	T	Plåt skydd lastlucka	Plate protection
13	208424	T	T	Lucka m. innerram, utan spegel	Door with frame inner, without plate
14	209562	T	T	Packning lucka	Gasket
15	314549	T	T	Pinne gångjärn	Pin
16	314550	T	T	Tryckknapp	Push botton
17	315442	T	T	Låshus kpl. utan låskolv	Locking device cpl. without bolt
--	---	T	T	Låskolv; se "lås" grp. 2	Bolt; see "locks" grp. 2
--	---	T	T	Nyckel; se "lås" grp. 2	Key; see "locks" grp. 2
18	207545	T	T	Cykelhållare kpl., 2 cyklar	Bicycle stand cpl., 2 bicycles
--	209163	T	T	Räls d:o	Rail d:o
19	209165	T	T	Gummistropp d:o	Strap d:o
20	209164	T	T	Ändavslutning	End part
21	209166	T	T	Hållare 135 mm	Bracket 135 mm
22	209168	T	T	Hållare 415 mm	Bracket 415 mm
23	209169	T	T	Klämma	Clip
24	209170	T	T	Hållare	Holder
25	207805	T	T	Räls kpl. med hållare 275 mm, 3 cyklar	Rail cpl. with bracket 275 mm, 3 bicycles
--	209171	T	T	Räls d:o	Rail d:o
--	209173	T	T	Spännrem d:o	Strap d:o
26	209172	T	T	Ändavslutning	End part
27	209167	T	T	Hållare 275 mm, 3 cyklar	Bracket 275 mm, 3 bicycles
28	206801	x	x	Ändavslutning	End protection

T= Tillbehör

T= Accessory

Pos Fig	Det. nr Part. No	Ingår/Fitted Artic alla mod.	Ingår/Fitted Finl. alla mod.	Benämning	Description
	801351	x	x	Låskolv nr. 51 *	Bolt No. 51 *
	801352	x	x	Låskolv nr. 52 *	Bolt No. 52 *
	801353	x	x	Låskolv nr. 53 *	Bolt No. 53 *
	801354	x	x	Låskolv nr. 54 *	Bolt No. 54 *
	801355	x	x	Låskolv nr. 55 *	Bolt No. 55 *
	801356	x	x	Låskolv nr. 56 *	Bolt No. 56 *
	801357	x	x	Låskolv nr. 57 *	Bolt No. 57 *
	801358	x	x	Låskolv nr. 58 *	Bolt No. 58 *
	801359	x	x	Låskolv nr. 59 *	Bolt No. 59 *
	801360	x	x	Låskolv nr. 60 *	Bolt No. 60 *
	801361	x	x	Låskolv nr. 61 *	Bolt No. 61 *
	801362	x	x	Låskolv nr. 62 *	Bolt No. 62 *
	801363	x	x	Låskolv nr. 63 *	Bolt No. 63 *
	801364	x	x	Låskolv nr. 64 *	Bolt No. 64 *
	801365	x	x	Låskolv nr. 65 *	Bolt No. 65 *
	801366	x	x	Låskolv nr. 66 *	Bolt No. 66 *
	801367	x	x	Låskolv nr. 67 *	Bolt No. 67 *
	801368	x	x	Låskolv nr. 68 *	Bolt No. 68 *
	801369	x	x	Låskolv nr. 69 *	Bolt No. 69 *
	801370	x	x	Låskolv nr. 70 *	Bolt No. 70 *
	801371	x	x	Låskolv nr. 71 *	Bolt No. 71 *
	801372	x	x	Låskolv nr. 72 *	Bolt No. 72 *
	801373	x	x	Låskolv nr. 73 *	Bolt No. 73 *
	801374	x	x	Låskolv nr. 74 *	Bolt No. 74 *
	801375	x	x	Låskolv nr. 75 *	Bolt No. 75 *
	801376	x	x	Låskolv nr. 76 *	Bolt No. 76 *
	801377	x	x	Låskolv nr. 77 *	Bolt No. 77 *
	801378	x	x	Låskolv nr. 78 *	Bolt No. 78 *
	801379	x	x	Låskolv nr. 79 *	Bolt No. 79 *
	801380	x	x	Låskolv nr. 80 *	Bolt No. 80 *
	801381	x	x	Låskolv nr. 81 *	Bolt No. 81 *
	801382	x	x	Låskolv nr. 82 *	Bolt No. 82 *
	801383	x	x	Låskolv nr. 83 *	Bolt No. 83 *
	801384	x	x	Låskolv nr. 84 *	Bolt No. 84 *
	801385	x	x	Låskolv nr. 85 *	Bolt No. 85 *
	801386	x	x	Låskolv nr. 86 *	Bolt No. 86 *
	801387	x	x	Låskolv nr. 87 *	Bolt No. 87 *
	801388	x	x	Låskolv nr. 88 *	Bolt No. 88 *
	801389	x	x	Låskolv nr. 89 *	Bolt No. 89 *
	801390	x	x	Låskolv nr. 90 *	Bolt No. 90 *
	801391	x	x	Låskolv nr. 91 *	Bolt No. 91 *
	801392	x	x	Låskolv nr. 92 *	Bolt No. 92 *
	801393	x	x	Låskolv nr. 93 *	Bolt No. 93 *
	801394	x	x	Låskolv nr. 94 *	Bolt No. 94 *
	801395	x	x	Låskolv nr. 95 *	Bolt No. 95 *
	801396	x	x	Låskolv nr. 96 *	Bolt No. 96 *
	801397	x	x	Låskolv nr. 97 *	Bolt No. 97 *
	801398	x	x	Låskolv nr. 98 *	Bolt No. 98 *
	801399	x	x	Låskolv nr. 99 *	Bolt No. 99 *
	801400	x	x	Låskolv nr. 100 *	Bolt No. 100 *
				*= Ange nummer vid order	*= State No. when ordering

Pos Fig	Det. nr Part. No	Ingår/Fitted Artic alla mod.	Ingår/Fitted Finl. alla mod.	Benämning	Description
	801451	x	x	Nyckel nr. 51 *	Key No. 51 *
	801452	x	x	Nyckel nr. 52 *	Key No. 52 *
	801453	x	x	Nyckel nr. 53 *	Key No. 53 *
	801454	x	x	Nyckel nr. 54 *	Key No. 54 *
	801455	x	x	Nyckel nr. 55 *	Key No. 55 *
	801456	x	x	Nyckel nr. 56 *	Key No. 56 *
	801457	x	x	Nyckel nr. 57 *	Key No. 57 *
	801458	x	x	Nyckel nr. 58 *	Key No. 58 *
	801459	x	x	Nyckel nr. 59 *	Key No. 59 *
	801460	x	x	Nyckel nr. 60 *	Key No. 60 *
	801461	x	x	Nyckel nr. 61 *	Key No. 61 *
	801462	x	x	Nyckel nr. 62 *	Key No. 62 *
	801463	x	x	Nyckel nr. 63 *	Key No. 63 *
	801464	x	x	Nyckel nr. 64 *	Key No. 64 *
	801465	x	x	Nyckel nr. 65 *	Key No. 65 *
	801466	x	x	Nyckel nr. 66 *	Key No. 66 *
	801467	x	x	Nyckel nr. 67 *	Key No. 67 *
	801468	x	x	Nyckel nr. 68 *	Key No. 68 *
	801469	x	x	Nyckel nr. 69 *	Key No. 69 *
	801470	x	x	Nyckel nr. 70 *	Key No. 70 *
	801471	x	x	Nyckel nr. 71 *	Key No. 71 *
	801472	x	x	Nyckel nr. 72 *	Key No. 72 *
	801473	x	x	Nyckel nr. 73 *	Key No. 73 *
	801474	x	x	Nyckel nr. 74 *	Key No. 74 *
	801475	x	x	Nyckel nr. 75 *	Key No. 75 *
	801476	x	x	Nyckel nr. 76 *	Key No. 76 *
	801477	x	x	Nyckel nr. 77 *	Key No. 77 *
	801478	x	x	Nyckel nr. 78 *	Key No. 78 *
	801479	x	x	Nyckel nr. 79 *	Key No. 79 *
	801480	x	x	Nyckel nr. 80 *	Key No. 80 *
	801481	x	x	Nyckel nr. 81 *	Key No. 81 *
	801482	x	x	Nyckel nr. 82 *	Key No. 82 *
	801483	x	x	Nyckel nr. 83 *	Key No. 83 *
	801484	x	x	Nyckel nr. 84 *	Key No. 84 *
	801485	x	x	Nyckel nr. 85 *	Key No. 85 *
	801486	x	x	Nyckel nr. 86 *	Key No. 86 *
	801487	x	x	Nyckel nr. 87 *	Key No. 87 *
	801488	x	x	Nyckel nr. 88 *	Key No. 88 *
	801489	x	x	Nyckel nr. 89 *	Key No. 89 *
	801490	x	x	Nyckel nr. 90 *	Key No. 90 *
	801491	x	x	Nyckel nr. 91 *	Key No. 91 *
	801492	x	x	Nyckel nr. 92 *	Key No. 92 *
	801493	x	x	Nyckel nr. 93 *	Key No. 93 *
	801494	x	x	Nyckel nr. 94 *	Key No. 94 *
	801495	x	x	Nyckel nr. 95 *	Key No. 95 *
	801496	x	x	Nyckel nr. 96 *	Key No. 96 *
	801497	x	x	Nyckel nr. 97 *	Key No. 97 *
	801498	x	x	Nyckel nr. 98 *	Key No. 98 *
	801499	x	x	Nyckel nr. 99 *	Key No. 99 *
	801500	x	x	Nyckel nr. 100 *	Key No. 100 *
				*= Ange nummer vid order	*= State No. when ordering

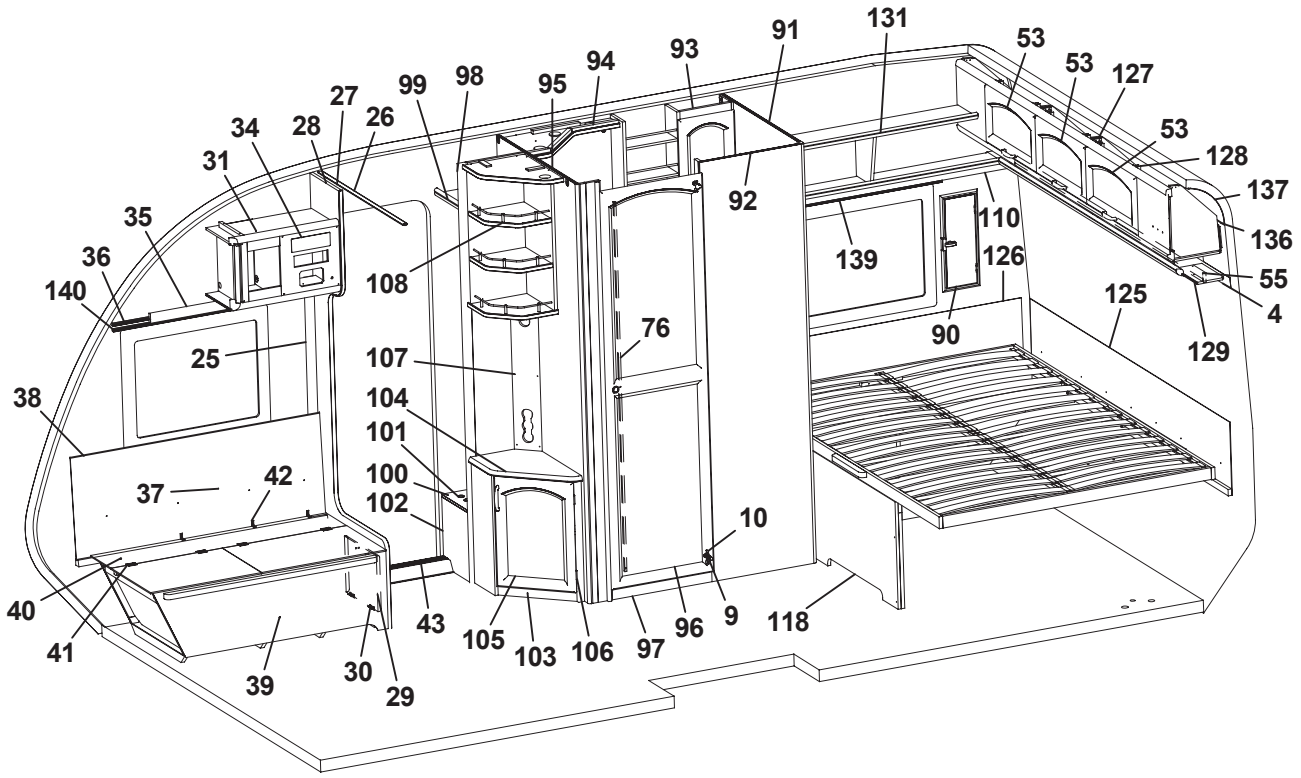

131
91
93
94
95
98
99
27
26
28
34
31
35
36
140
25
38
37
42
40
41
39
30
29
43
108
107
104
101
100
102
105
103
106
97
96
9
10
76
92
139
110
126
90
125
129
4
55
136
137
128
53
127
53
53
118

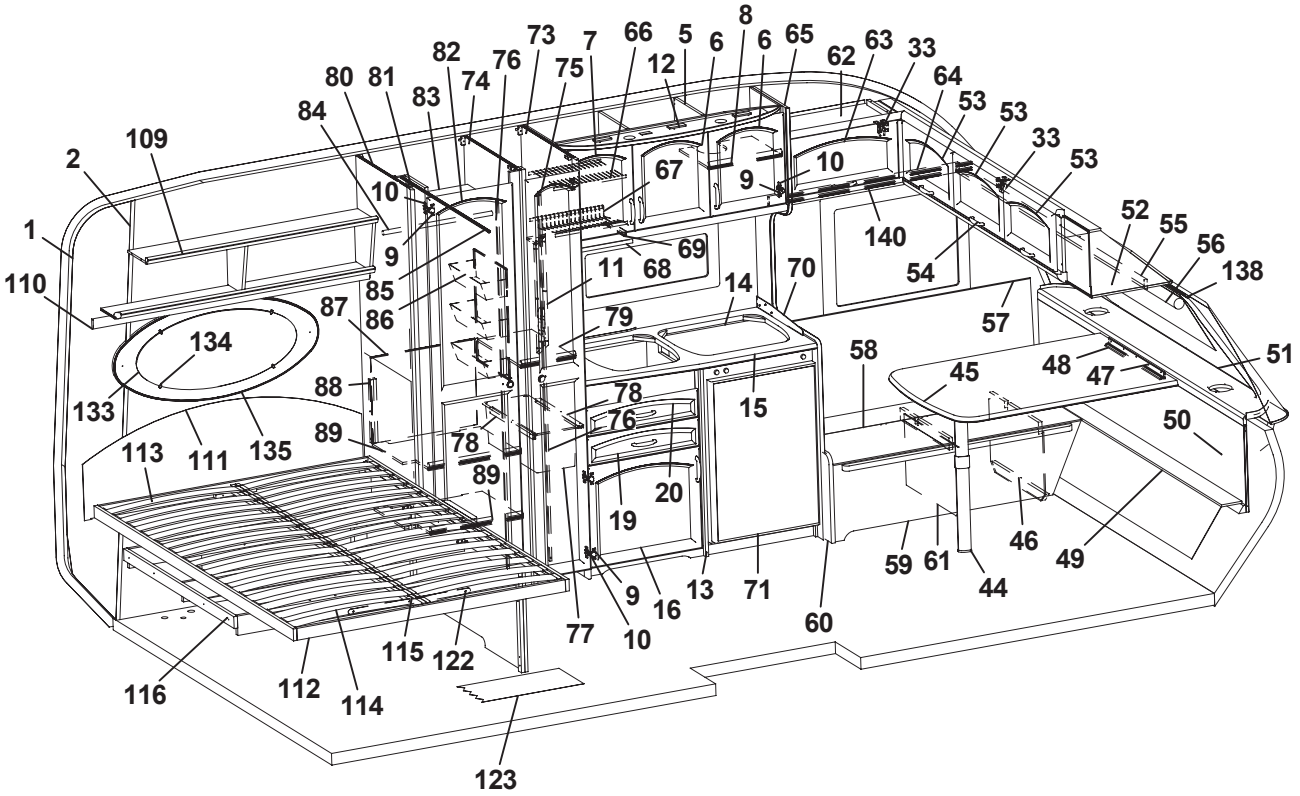

109
2
1
110
134
133
111
135
113
116
112
114
115
122
123
84
80
81
82
83
74
76
73
75
7
66
5
12
6
8
6
65
62
63
33
64
53
53
33
53
10
9
85
86
87
88
89
78
89
78
76
79
11
68
69
67
9
10
14
70
140
54
57
52
55
56
138
51
48
47
45
58
15
50
20
19
9
16
10
77
13
71
60
59
61
44
46
49

Pos Fig	Det. nr Part. No	Ingår Fitted	OBS!! Ange alltid årsmodell vid beställning av inredning Benämning	OBS!! Specify always year of model when ordering equipment Description
1	316708	M	Tapet vägg/tak	Wall paper
2	316023	M	Tejp tapet, vägg	Tape, wall paper
4	316024	M	Tejp tapet	Tape, wallpaper
5	371291	x	Skåp kök	Cupboard kitchen
6	370216	x	Lucka H	Door R
7	370217	x	Lucka V	Door L
8	323092	x	Hylla	Shelf
9	311917	x	Gångjärn	Hinge
10	312588	x	Platta gångjärn	Plate hinge
11	371138	x	Front eluttag	Front outlet
12	371196	T	Ljusramp	Light holder
13	371328	x	Diskbänk kpl. m. skiva/luckor/lådor	Kitchen sink cpl. with board/doors/drawers
14	401583	x	Plåt under spis	Plate cover under cooker
15	371003	x	Skiva diskbänk	Board
16	370219	x	Lucka V	Door L
19	371338	x	Låda diskbänk	Drawer cpl.
20	371339	x	Låda diskbänk	Drawer cpl.
25	504400	x	List täck el-kabel B=44 L=2000	Cover strip B=44 L=2000
26	316270	x	List snäpp undre L2379	List under L2379
27	316269	x	List snäpp övre L2379	List upper L2379
28	371365	x	Stolpe förstärkning kpl.	Support bar cpl.
29	320005	x	Lucka	Door
30	312589	x	Gångjärn	Hinge
31	371364	x	Skåp övre	Cupboard
33	860406	x	Gångjärn	Hinge
34	325495	x	Täckfront radio	Cover radio
35	371392	x	Kornisch L=853	Cornice L=853
36	300884	M	Gardinspiral	Curtain hanger
37	371440	x	Värmespalt H fram	Air gap R.F.
38	860423	M	List kant ljusbrun	Strip, light brown
39	371043	x	Bäddlåda H.F. kpl.	Bed box R.F. cpl.
40	371048	x	Lock bäddlåda H.F.	Cover bed box R.F.
41	300354	x	Gångjärn	Hinge
42	860452	x	Gångjärn	Hinge
43	314687	x	Tröskel aluminium L=850	Threshold Aluminium L=850
44	315565	x	Bordsben	Table leg
45	371373	x	Bordsskiva 790x1100	Table top 790x1100
46	371280	x	Stöd bäddlåda	Supprt bed box
47	300420	x	List upphäng bordsdel L550	List board
48	300108	x	List bord väggdel L550	List wall
49	370447	x	Skiva V-spalt gavel fram	Air gap
50	370441	x	Värmespalt gavel fram	Air gap
51	860593	x	Raskant brun	Cave border
52	371305	x	Skåp gavel fram	Cupboard
53	370223	x	Lucka	Door
54	316033	x	Handtag	Handle
55	370621	x	Kornisch L=1889	Cornice L=1889
56	90027012	x	Rullgardin 1640x750	Roller blind 1640x750
57	325765	x	Värmespalt H fram	Air gap R.F.
58	371236	x	Lock, bäddlåda V.F.	Cover bed box L.F.
			M= Metervara T= Tillbehör	M= On the metre T= Accessory

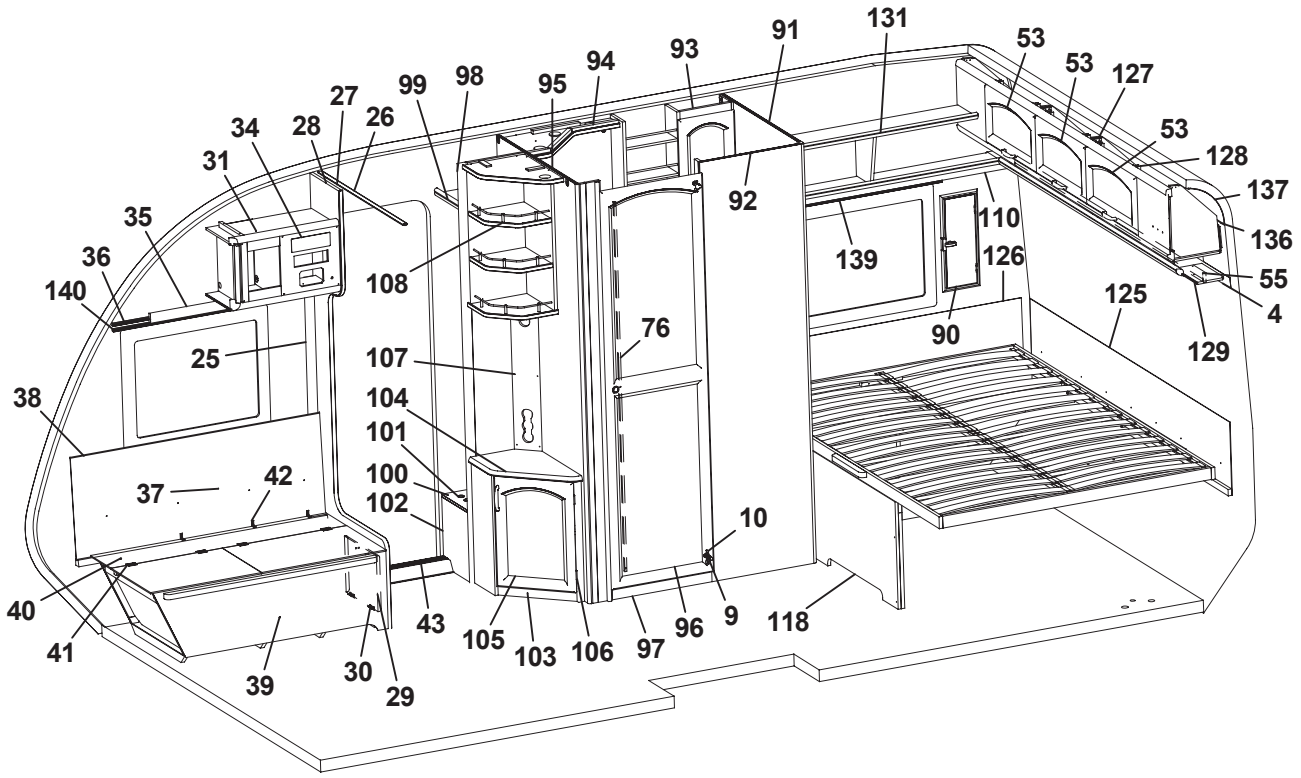

131
91
93
94
95
98
99
27
26
28
34
31
35
36
140
25
38
37
42
40
41
39
30
29
43
108
107
104
101
100
102
105
103
106
97
96
9
10
76
92
139
110
126
90
125
129
4
55
136
137
128
53
127
53
53
118

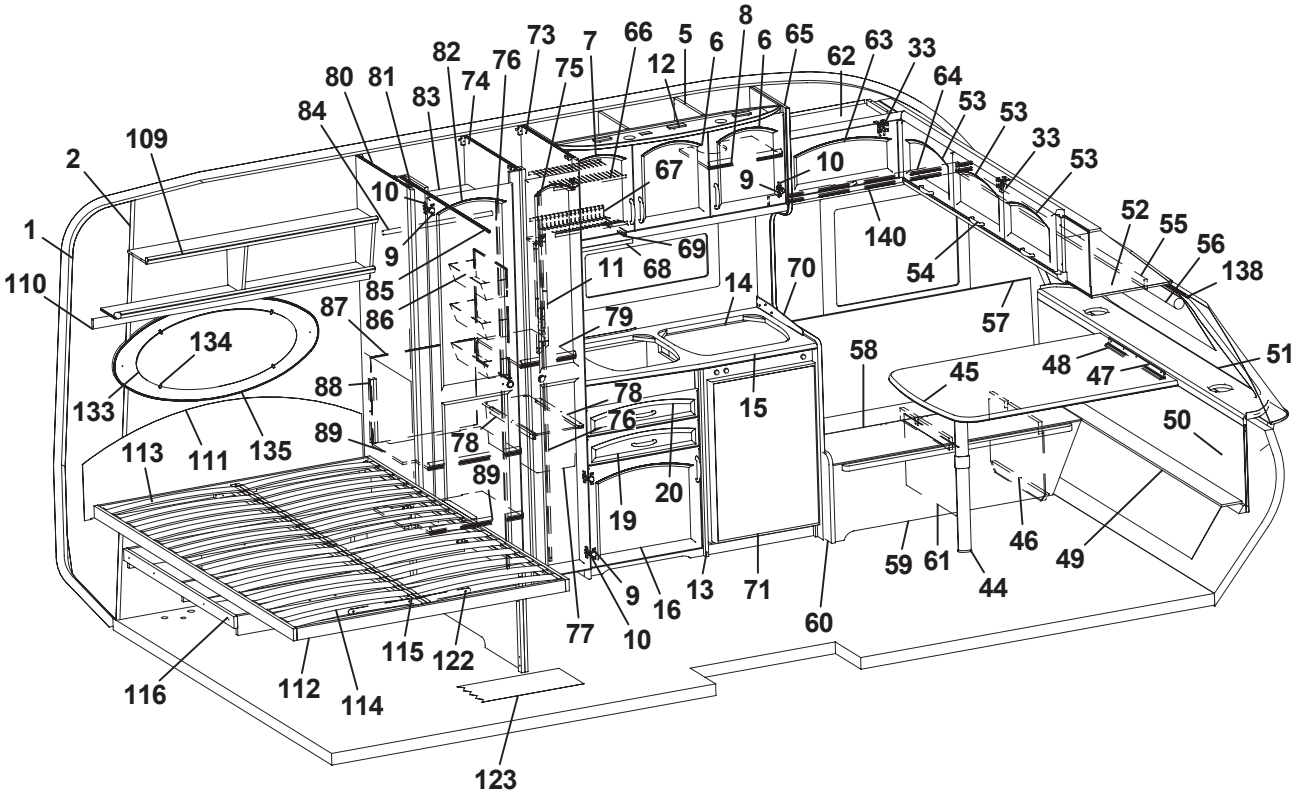

109
2
1
110
134
133
111
135
113
116
112
114
115
122
123
84
80
81
82
83
74
76
73
75
7
66
5
12
6
8
6
65
62
63
33
64
53
53
33
53
10
9
85
86
87
88
89
78
89
78
76
79
11
68
69
67
9
10
140
54
70
14
15
20
19
9
16
10
77
13
71
60
58
45
57
52
55
56
138
51
48
47
50
46
49
59
61
44

Pos Fig	Det. nr Part. No	Ingår Fitted	OBS!! Ange alltid årsmodell vid beställning av inredning Benämning	OBS!! Specify always year of model when ordering equipment Description
59	371221	x	Front bäddlåda V.F.	Front L.F.
60	370521	x	Gavel bäddlåda V.F.	Gable bed box L.F.
61	371279	x	Stöd bäddlåda	Supprt bed box
62	371294	x	Skåp övre	Cupboard
63	370224	x	Lucka	Door
64	371382	x	Kornisch L=933	Cornice L=933
65	371007	x	Vägg vid diskbänk	Wall
66	315563	x	Diskställ övre	Dish rack upper
67	315564	x	Diskställ nedre	Dish rack lower
68	316028	x	Balja avrinning köksskåp	Tub cupboard
69	315562	x	Glidlist balja	Sliding strip tub
70	401476	x	Flamskydd glas	Flame guard
71	371200	x	Skiva kyl 493x730	Sheet refrigerator 493x730
73	370154	x	Vägg garderob H	Wall wardrobe R
74	371143	x	Vägg garderob	Wall wardrobe
75	370590	x	Dörr H 260x1850	Door R 260x1850
76	314523	x	Rätningslist dörr L=1715	List L=1715
77	309010	x	Trådback vit 227x527x185	Tray 227x527x185
78	316358	x	Glidskena plast L=430 D14/27	Runner plastic L=430 D14/27
79	320601	x	Hylla backskåp	Shelf
80	371134	x	Vägg garderob V	Wall wardrobe L
81	370297	x	Nisch vikdörr	Niche folding door
82	370596	x	Dörr 415x1850	Door 415x1850
83	371144	x	Hylla garderob	Shelf
84	316197	x	Galgstång L=782	Clothes hanger L=782
85	314917	x	Skena draperi L=1190	Drapery rail L=1190
86	312162	x	Korg garderob 330x140x520	Basket
87	371331	x	Täckskiva exp. kärl	Board
88	322434	x	Regel täckskiva exp. kärl	Latch
89	371146	x	Hylla garderob	Shelf
90	209074	x	Ventilationslucka kpl.	Ventilation door cpl.
91	371407	x	Vägg tvättrum H	Wall washroom R
92	371409	x	Vägg tvättrum yttre	Wall washroom
93	371356	x	Skåp tvättrum	Cupboard
94	371231	x	Ljusramp tvättrum	Light holder
95	370290	x	Vägg tvättrum V	Wall washroom L
96	370595	x	Dörr 500x1850	Door 500x1850
97	370294	x	Tröskel tvättrum	Threshold
98	371067	x	Vägg insteg	Wall
99	371070	x	Hylla övre	Shelf upper
100	371069	x	Hylla nedre	Shelf lower
101	314897	x	Bussning plast Ø=29 mm	Bushing plastic
102	370296	x	Front	Front
103	371319	x	TV-bänk kpl. m. skiva	Cupboard cpl. with board
104	371034	x	Skiva TV-bänk	Board
105	370227	x	Lucka H	Door R
106	312589	x	Gångjärn	Hinge
107	370306	x	Front eluttag 130x699	Front outlet 130x699
108	371096	x	Hylla	Shelf
109	371023	x	Hyllpaket L=1270	Shelf L=1270
			M= Metervara T= Tillbehör	M= On the metre T= Accessory

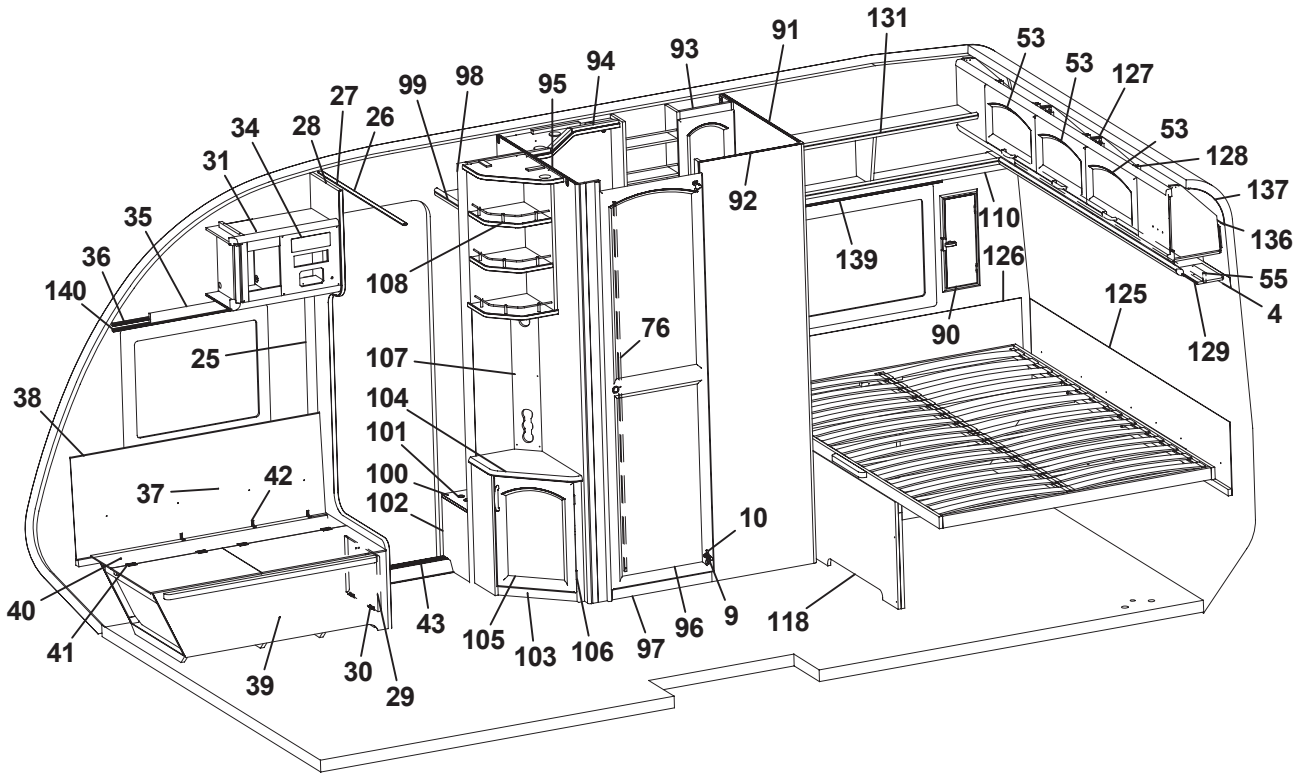

131
91
93
94
95
98
99
27
26
28
34
31
35
36
140
25
38
37
42
40
41
39
30
29
43
108
107
104
101
100
102
105
103
106
97
96
9
10
76
92
139
110
126
90
125
129
4
55
136
137
128
53
127
53
53

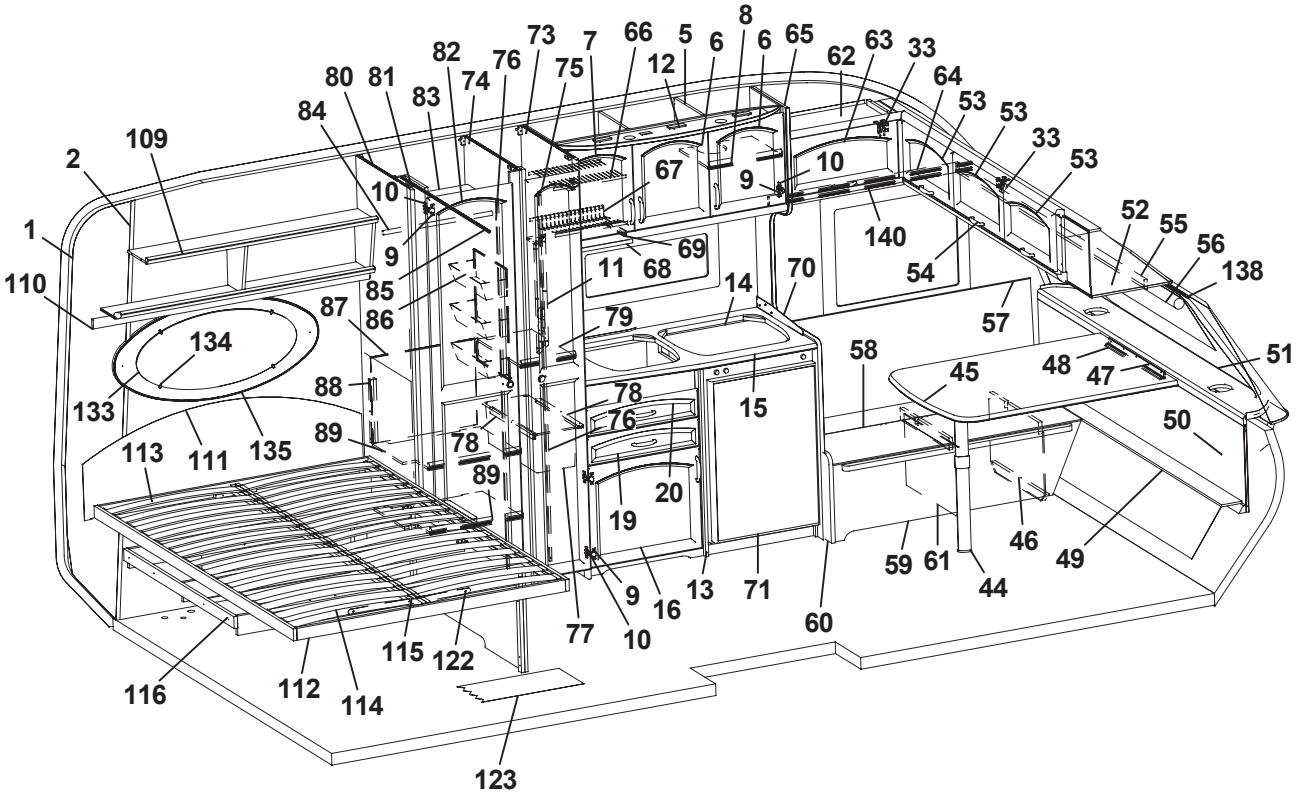

109
2
1
110
134
133
111
135
113
116
112
114
115
122
123
84
80
81
82
83
74
76
73
75
7
66
5
12
6
8
6
65
62
63
33
64
53
53
33
53
10
9
85
86
87
88
89
78
89
67
69
68
11
79
14
70
140
54
52
55
56
138
57
58
45
48
47
51
50
15
78
76
20
19
9
16
10
77
13
71
60
59
61
44
46
49

Pos Fig	Det. nr Part. No	Ingår Fitted	OBS!! Ange alltid årsmodell vid beställning av inredning Benämning	OBS!! Specify always year of model when ordering equipment Description
110	370673	x	Kornisch L=1358	Cornice L=1358
111	371072	x	Värmespalt	Air gap
112	371086	x	Sängram u. ribbotten	Bed bottom without laths
113	325491	x	Ribbotten kpl.	Laths bottom cpl.
114	311985	x	Ribba sängbotten L=718 B=63	Lath bed bottom L=718 B=63
115	325491	x	Band t. ribbotten DF6366-14	Band for laths bottom
116	371089	x	Upphängningsram säng	Hook up frame
118	371075	x	Front säng	Front bed
122	314589	x	Gångjärn dubbelsäng (par)	Hinge double bed (pair)
123	316029	M	Matta golv, Solidwood	Carpet floor, Solidwood
125	371073	x	Värmespalt	Air gap
126	371074	x	Värmespalt	Air gap
127	371311	x	Skåp gavel bak L=2115	Cupboard L=2115
128	315194	x	Gångjärn	Hinge
129	370083	x	Hyllpaket gavel bak L=2115	Shelf L=2115
131	371015	x	Hyllpaket L=1270	Shelf L=1270
133	313449	x	Spegel oval 800x350x3	Mirror 800x350x3
134	312809	x	Hållare spegel	Holder mirror
135	371389	x	Ram spegel	Mirror frame
136	313884	x	List plast radie L=2379	List L=2379
137	316005	x	Skiva plast 295x2363	Plastic sheet 295x2363
138	316201	x	Gardinskena L=1700	Curtain rod L=1700
139	316199	x	Gardinskena L=1020	Curtain rod L=1020
140	316211	x	Gardinskena L=900	Curtain rod L=900
			Dyntyger, gardiner m.m. (se tyger)	Cushion textilies, curtains etc. (see textiles)
			M= Metervara T= Tillbehör	M= On the metre T= Accessory

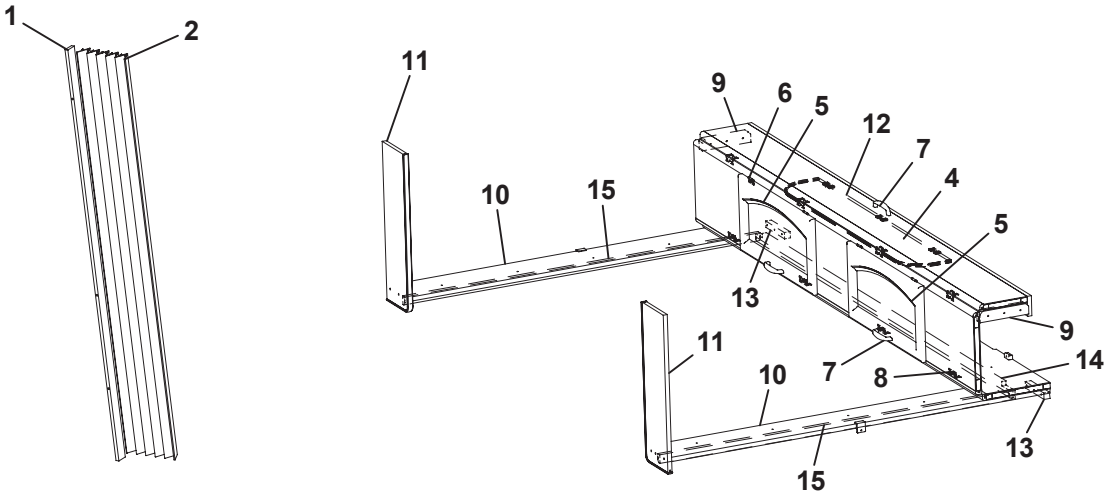
1
2
11
9
6
5
12
7
4
10
15
5
13
9
11
14
7
8
10
13
15

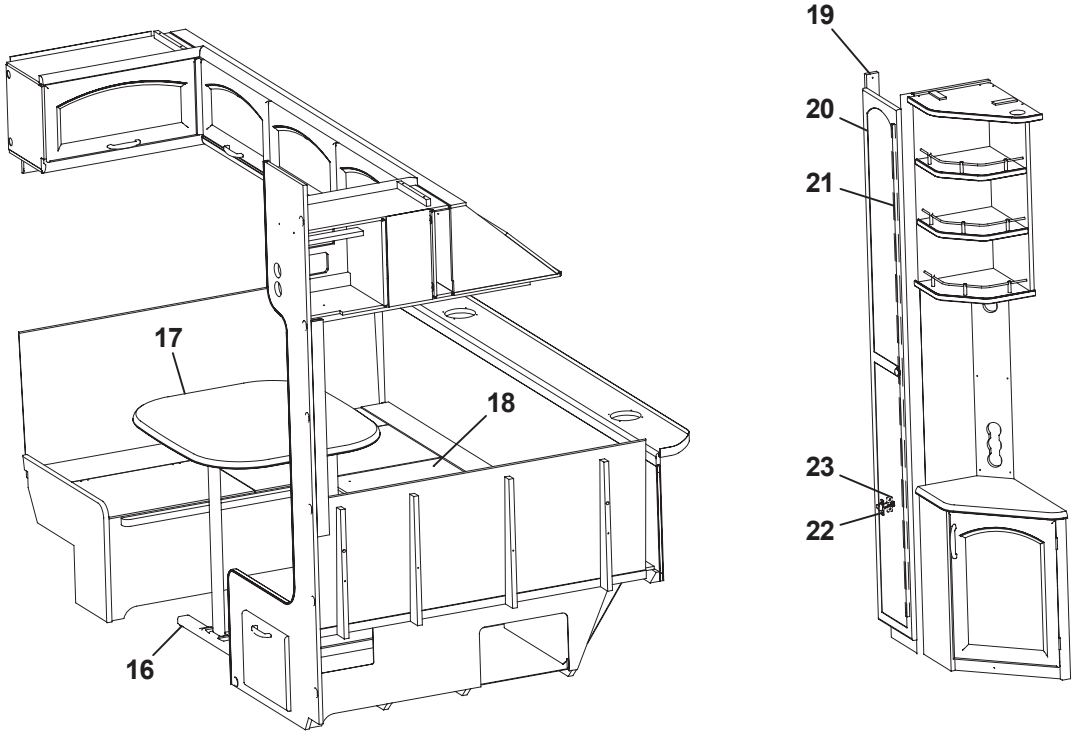
17
18
16
19
20
21
23
22

Pos Fig	Det. nr Part. No	Ingår Fitted	OBS!! Ange alltid årsmodell vid beställning av inredning Benämning	OBS!! Specify always year of model when ordering equipment Description
1	323115	x	Bakdel nisch vikdörr	Back niche folding door
2	315216	x	Vikdörr 1900x1500	Folding door
4	371301	x	Överbäddsskåp L=2106	Upper bed L=2106
5	370224	x	Lucka	Door
6	860402	x	Gångjärn	Hinge
7	316033	x	Handtag	Handle
8	860405	x	Gångjärn	Hinge
9	309617	x	Fästkloss V/H överbäddskåp	Block L/R upperbed
10	371160	x	Hylla	Shelf
11	371163	x	Gavel	Gable
12	323846	x	Rasskydd ö-bäddskåp	Protective plate
13	371165	x	Bärregel	Bearing rail
14	371159	x	Kornisch L=1905	Cornice L=1905
15	371162	x	Kornisch L=1308	Cornice L=1308
16	316011	x	Bordsstativ	Table stand
17	370498	x	Bordsskiva 690x780	Table top 690x780
18	370456	x	Skiva rundsittgrupp	Sheet seat
19	371029	x	List folierad L=1613	List L=1613
20	371030	x	Dörr V 260x1850	Door L 260x1850
21	314523	x	Rätningslist dörr L=1715	List L=1715
22	311917	x	Gångjärn	Hinge
23	312588	x	Platta gångjärn	Plate hinge

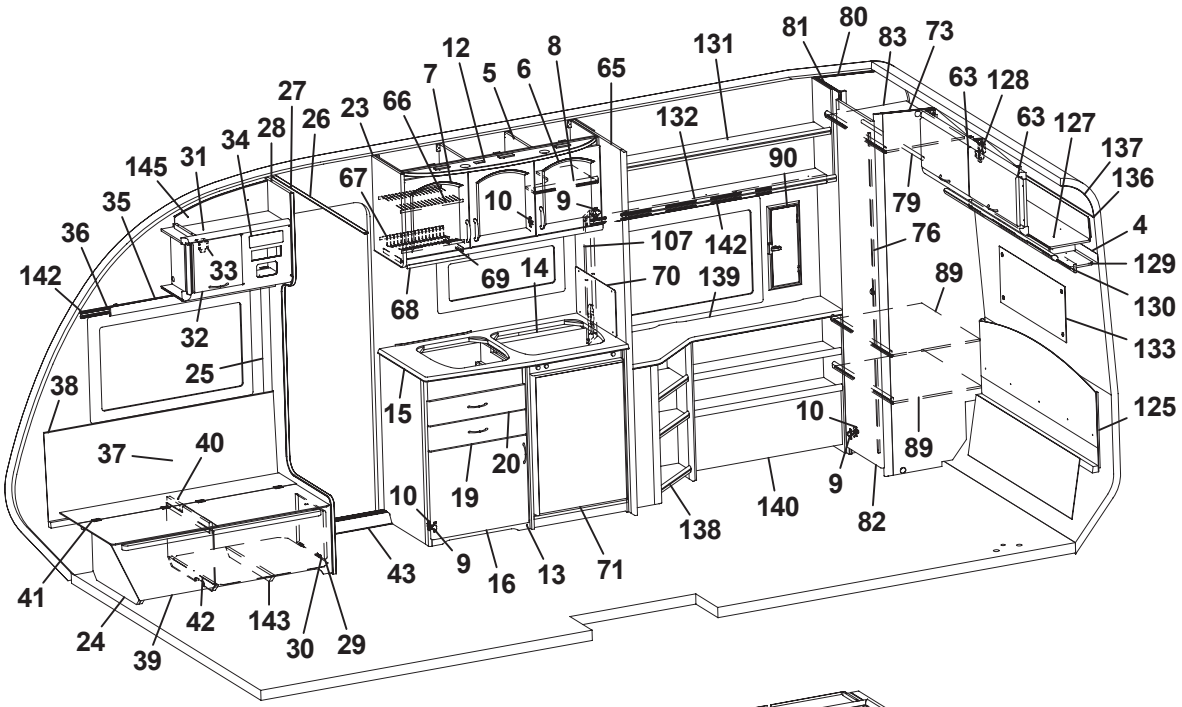
1 2 4 5 6 7 8 9 10 12 13 14 15 16 19 20 23 24 25 26 27 28 29 30 31 32 33 34 35 36 37 38 39 40 41 42 43 63 65 66 67 68 69 70 71 73 76 79 80 81 82 83 89 90 107 125 127 128 129 130 131 132 133 136 137 138 139 140 142 143 145

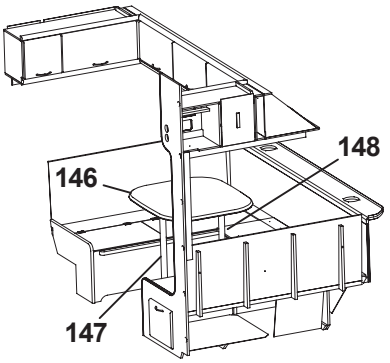
146 147 148

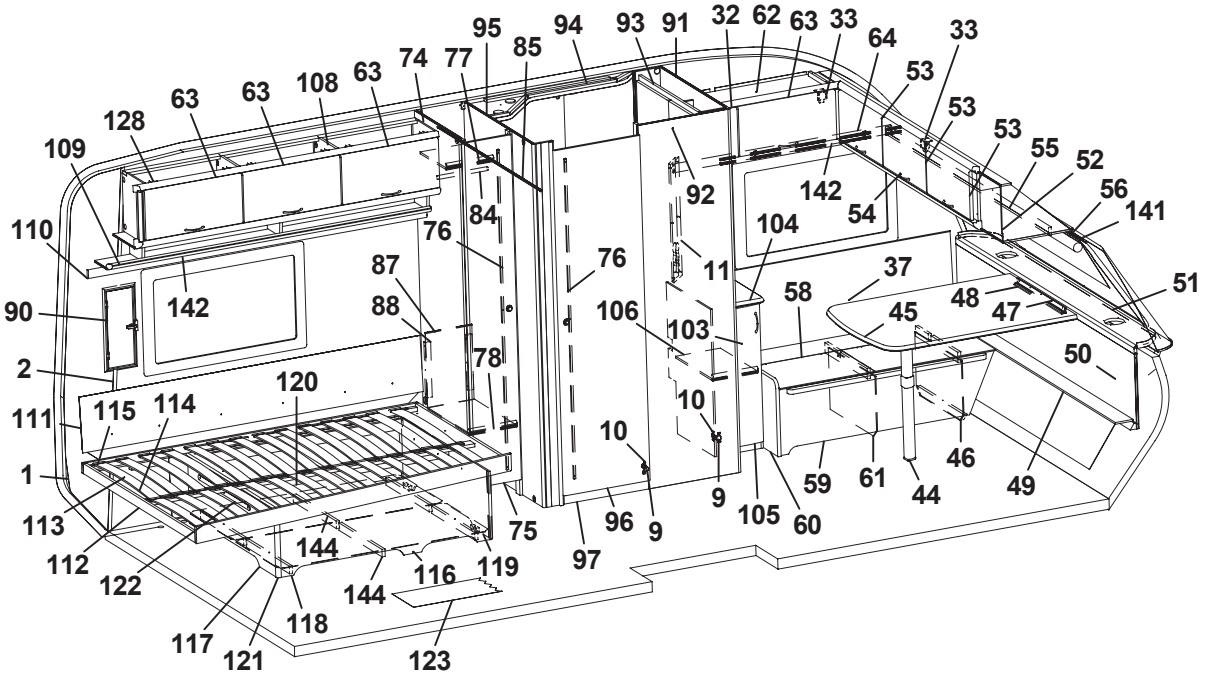
1 2 10 11 33 37 44 45 46 47 48 49 50 51 53 54 55 56 58 59 60 61 62 63 64 74 75 76 77 78 84 85 87 88 90 91 92 93 94 95 96 97 103 104 105 106 108 109 110 111 112 113 114 115 116 117 118 119 120 121 122 123 127 128 141 142 144

Pos Fig	Det. nr Part. No	Ingår Fitted	OBS!! Ange alltid årsmodell vid beställning av inredning Benämning	OBS!! Specify always year of model when ordering equipment Description
1	316708	M	Tapet vägg/tak	Wall paper
2	316023	M	Tejp tapet, vägg	Tape, wall paper
4	316024	M	Tejp tapet	Tape, wallpaper
5	370706	x	Skåp kök L=1118 kpl.	Cupboard kitchen L=1118 cpl.
6	370216	x	Lucka H	Door R
7	370217	x	Lucka V	Door L
8	323092	x	Hylla	Shelf
9	311917	x	Gångjärn	Hinge
10	312588	x	Platta gångjärn	Plate hinge
11	321973	x	Front el-uttag 130x633	Front outlet 130x633
12	320953	x	Ljusramp köksskåp	Light holder
13	370724	x	Diskbänk kpl. m. skiva/luckor/lådor	Kitchen sink cpl. with board/doors/drawers
14	401583	x	Plåt under spis	Plate cover under cooker
15	370722	x	Skiva diskbänk	Board
16	370721	x	Lucka V	Door L
19	370734	x	Låda diskbänk	Drawer cpl.
20	371114	x	Låda diskbänk	Drawer cpl.
23	323126	x	Gavel rundad köksskåp	Gable
24	371129	x	Stöd bäddlåda	Support bed box
25	504400	x	List täck el-kabel B=44 L=2000	Cover strip B=44 L=2000
26	316270	x	List snäpp undre L2379	List under L2379
27	316269	x	List snäpp övre L2379	List upper L2379
28	370985	x	Stolpe först. kpl. m. lucka	Support bar cpl. with door
29	320005	x	Lucka	Door
30	312589	x	Gångjärn	Hinge
31	371526	x	Skåp övre	Cupboard
32	370643	x	Lucka	Door
33	860406	x	Gångjärn	Hinge
34	325495	x	Täckfront radio	Cover radio
35	371382	x	Kornisch L=933	Cornice L=933
36	300884	M	Gardinspiral	Curtain hanger
37	325765	x	Värmespalt H fram	Air gap R.F.
38	860423	M	List kant ljusbrun	Strip, light brown
39	370987	x	Front bäddlåda H.F.	Front bed box R.F.
40	370989	x	Lock bäddlåda H.F.	Cover bed box H.F.
41	300354	x	Gångjärn	Hinge
42	370990	x	Stöd bäddlåda	Supprt bed box
43	314687	x	Tröskel aluminium L=850	Threshold aluminium L=850
44	315565	x	Bordsben	Table leg
45	370798	x	Bordsskiva 790x1100	Table top 790x1100
46	371280	x	Stöd bäddlåda	Supprt bed box
47	300420	x	List upphäng bordsdel L550	List board
48	300108	x	List bord väggdel L550	List wall
49	370447	x	Skiva V-spalt gavel fram	Air gap
50	370441	x	Värmespalt gavel fram	Air gap
51	860593	x	Raskant brun	Cave border
52	370657	x	Skåp gavel fram L=2110	Cupboard L=2110
53	370644	x	Lucka	Door
54	315188	x	Handtag	Handle
55	370621	x	Kornisch L=1889	Cornice L=1889
			M= Metervara T= Tillbehör	M= On the metre T= Accessory

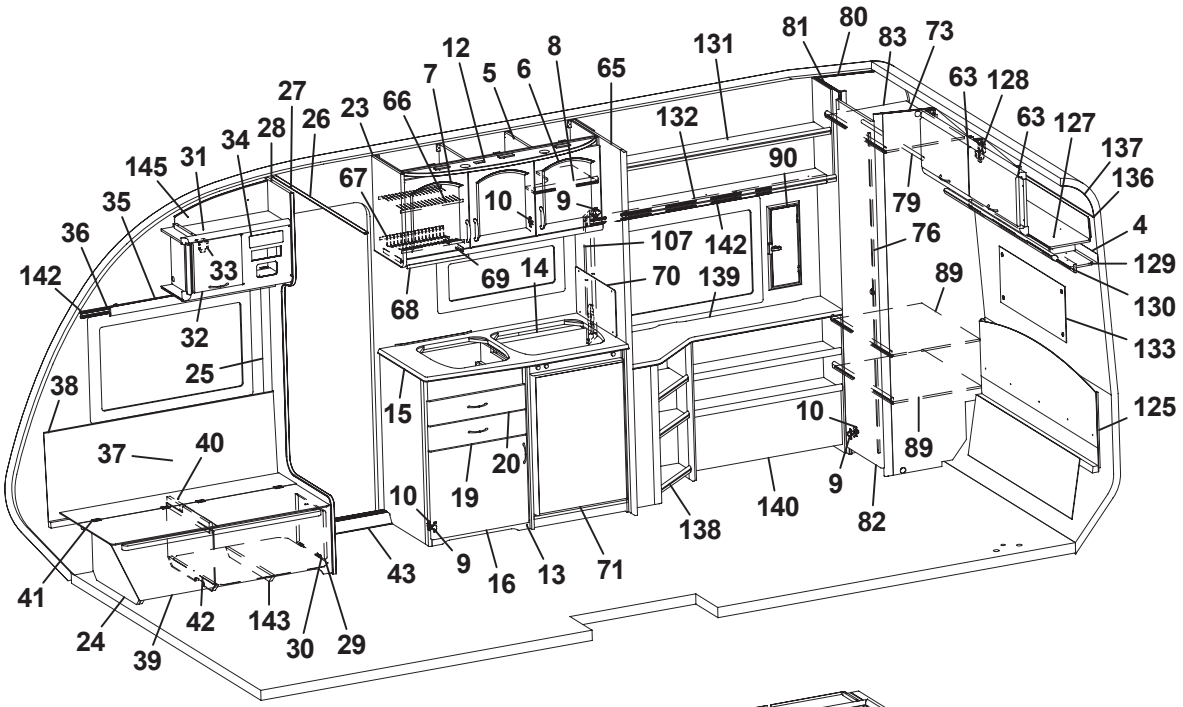
12
8
131
81
80
83
73
7
5
6
65
63
128
27
23
66
132
63
127
28
26
137
34
90
136
145
31
67
10
9
79
35
107
142
76
4
36
33
69
14
70
139
89
129
142
68
130
32
133
25
38
15
10
125
37
40
20
89
19
9
10
140
82
138
43
9
16
13
71
41
42
143
24
30
29
39

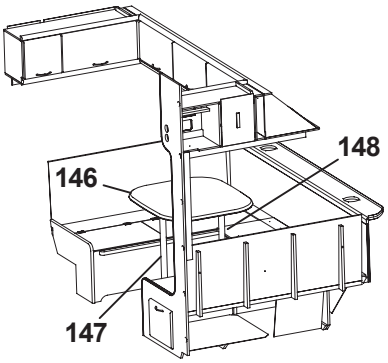
148
146
147

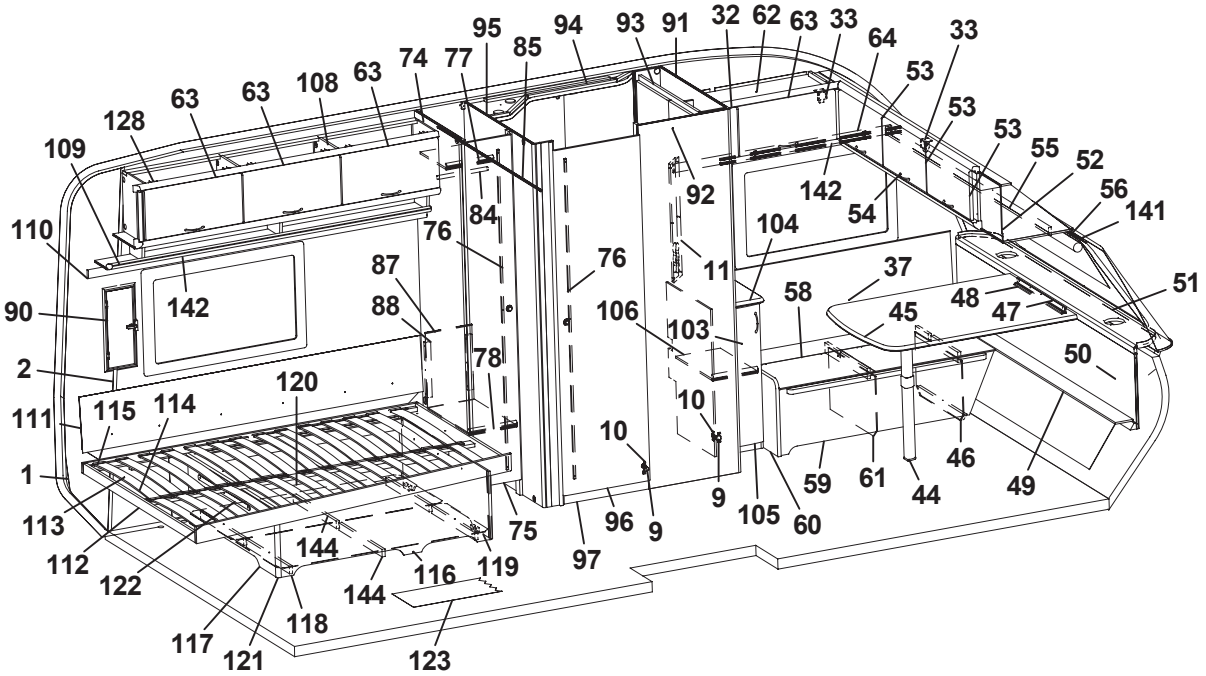
95
94
93
91
32
62
63
33
64
33
85
74
77
53
63
108
63
53
128
63
53
55
52
109
92
142
56
141
84
54
110
76
104
76
11
37
87
58
48
51
90
142
88
106
103
45
47
2
78
50
120
10
111
115
114
10
1
59
61
46
49
113
75
96
9
105
60
44
112
144
97
122
116
119
144
118
117
121
123

Pos Fig	Det. nr Part. No	Ingår Fitted	OBS!! Ange alltid årsmodell vid beställning av inredning Benämning	OBS!! Specify always year of model when ordering equipment Description
56	90027012	x	Rullgardin 1640x750	Roller blind 1640x750
58	371236	x	Lock, bäddlåda V.F.	Cover bed box L.F.
59	371221	x	Front bäddlåda V.F.	Front bed box L.F.
60	370521	x	Gavel bäddlåda V.F.	Gable bed box L.F.
61	371279	x	Stöd bäddlåda	Supprt bed box
62	370737	x	Skåp övre L=887	Cupboard L=887
63	370645	x	Lucka	Door
64	370626	x	Kornisch L=1233	Cornice L=1233
65	324738	x	Vägg vid diskbänk	Wall
66	315563	x	Diskställ övre	Dish rack upper
67	315564	x	Diskställ nedre	Dish rack lower
68	316028	x	Balja avrinning köksskåp	Tub cupboard
69	315562	x	Glidlist balja	Sliding strip tub
70	401475	x	Flamskydd	Flame guard
71	370899	x	Skiva kyl 493x730	Sheet refrigerator 493x730
73	370809	x	Vägg garderob H	Wall wardrobe R
74	324733	x	Vägg backskåp V	Wall L
75	324080	x	Dörr 260x1850	Door 260x1850
76	314523	x	Rätningslist dörr L=1715	List L=1715
77	323728	x	Hylla backskåp	Shelf
78	320601	x	Hylla backskåp	Shelf
79	316197	x	Galgstång L=782	Clothes hanger L=782
80	370807	x	Vägg garderob V	Wall wardrobe L
81	370811	x	Front garderob	Front
82	320000	x	Dörr 415x1850	Door 415x1850
83	320732	x	Hylla garderob	Shelf wardrobe
84	316197	x	Galgstång L=782	Clothes hanger L=782
85	314917	x	Skena draperi L=1190	Drapery rail L=1190
87	371488	x	Täckskiva exp. kärl	Board
88	322434	x	Regel täckskiva exp. kärl	Latch
89	323259	x	Hylla garderob	Shelf wardrobe
90	209074	x	Ventilationslucka kpl.	Ventilation door cpl.
91	325773	x	Vägg tvättrum H	Wall washroom R
92	325774	x	Vägg tvättrum yttre	Wall washroom
93	370663	x	Skåp tvättrum	Cupboard
94	370437	x	Ljusramp tvättrum	Light holder
95	324734	x	Vägg tvättrum V	Wall washroom L
96	320001	x	Dörr 490x1850	Door 490x1850
97	320646	x	Tröskel tvättrum	Threshold
103	370743	x	Skåp låg kpl. u. skiva	Cupboard cpl. without board
104	370744	x	Skiva skåp	Board
105	323517	x	Lucka H	Door L
106	323745	x	Hylla	Shelf
107	370922	x	Front el-uttag 130x680	Front outlet 130x680
108	370660	x	Skåp övre V-bak L=1718	Cupboard L-rear L=1718
109	370032	x	Hyllpaket V L=1830	Shelf L L=1830
110	370627	x	Kornisch L=1918	Cornice L=1918
111	370439	x	Värmespalt bak	Air gap
112	370484	x	Sängram u. ribbotten	Bed bottom without laths
113	325344	x	Ribbotten kpl.	Bed bottom with laths
			M= Metervara T= Tillbehör	M= On the metre T= Accessory

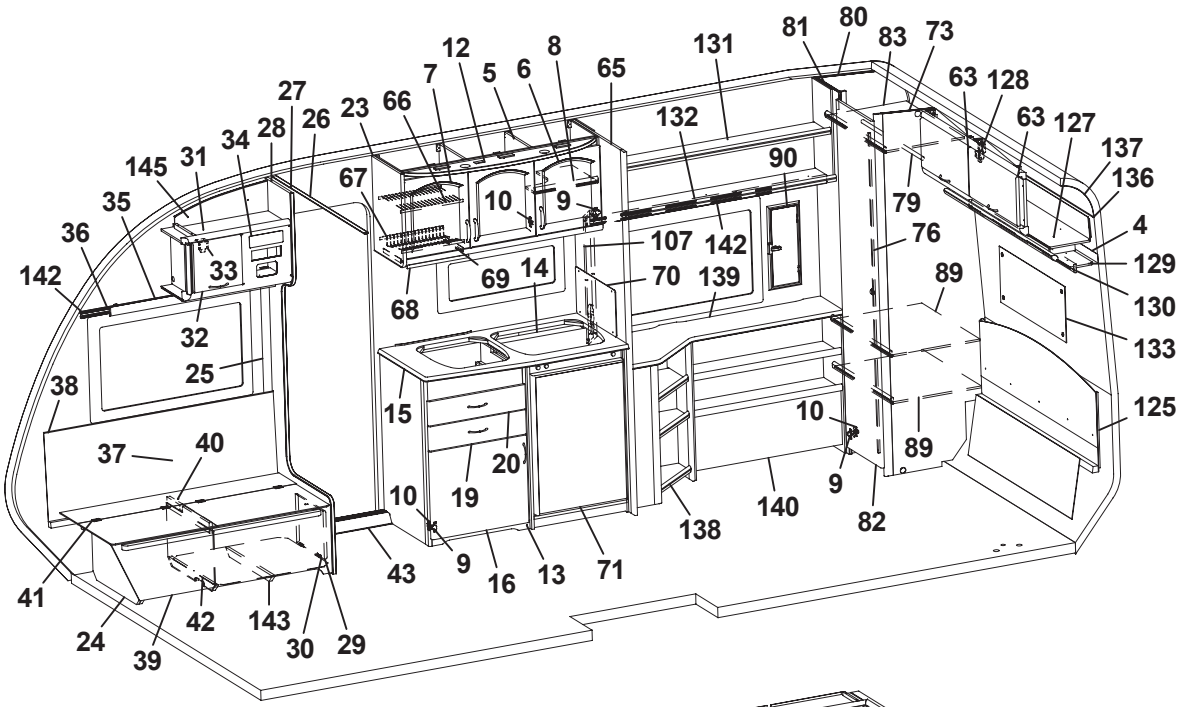
12
8
131
81
80
83
73
7
5
6
65
63
128
27
23
66
132
63
127
28
26
137
34
90
136
145
31
67
10
9
79
35
107
142
76
4
36
33
69
14
70
139
89
129
142
68
130
32
133
25
38
15
10
125
37
40
20
89
19
9
10
140
82
138
43
9
16
13
71
41
42
143
24
30
29
39

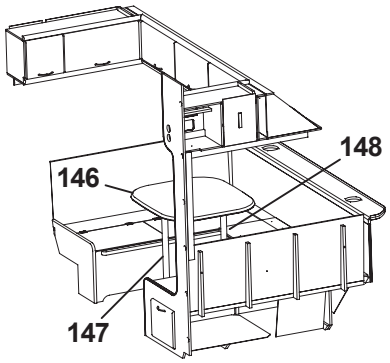
148
146
147

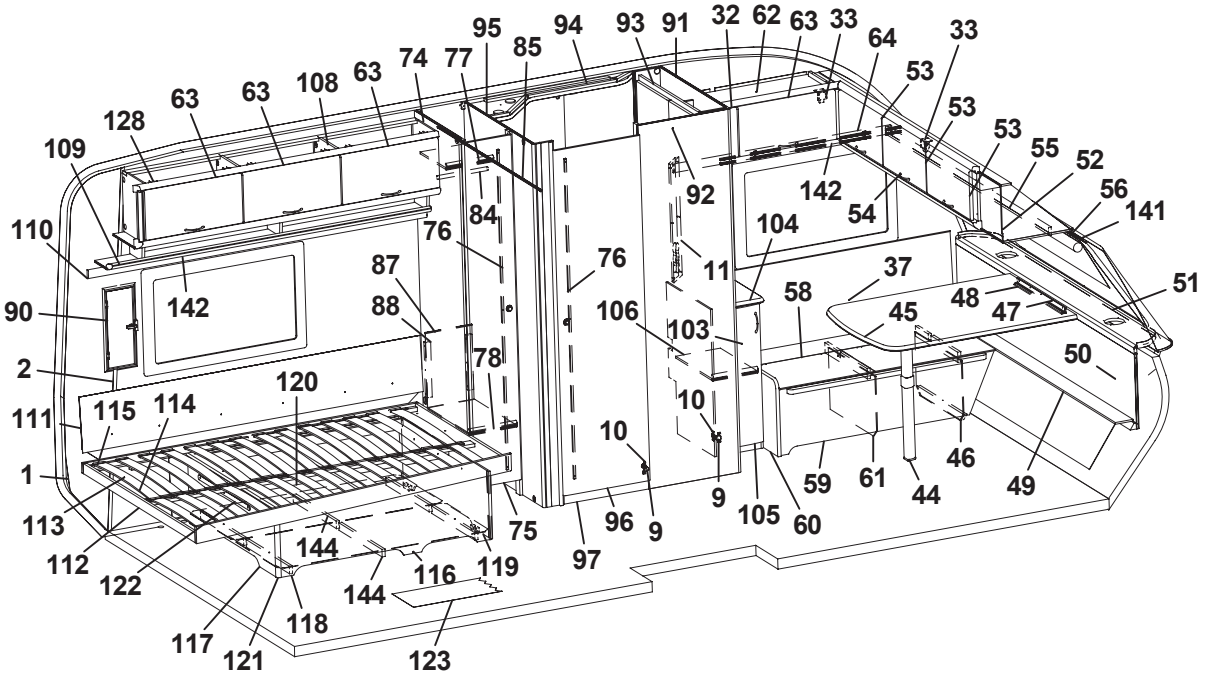
95
94
93
91
32
62
63
33
64
33
85
74
77
53
63
108
63
53
128
63
53
55
52
109
92
142
56
141
84
54
110
76
104
76
11
37
87
58
48
51
90
142
88
106
103
45
47
2
78
50
120
10
111
115
114
10
1
59
61
46
49
113
75
96
9
105
60
44
112
144
97
122
116
119
144
118
117
121
123

Pos Fig	Det. nr Part. No	Ingår Fitted	OBS!! Ange alltid årsmodell vid beställning av inredning Benämning	OBS!! Specify always year of model when ordering equipment Description
114	311985	x	Ribba sängbotten L=718 B=63	Lath bed bottom L=718 B=63
115	312046	x	Band t. ribbotten	Band for laths bottom
116	370479	x	Sänglåda kpl.	Bed box cpl.
117	370542	x	Gavel säng V	Gable bed L
118	320374	x	Front säng	Front bed
119	370544	x	Gavel säng H	Gable bed R
120	312861	x	List 17,5x55x1200	Wood lath pine 17,5x55x1200
121	860590	x	List hörn L=2500	Corner strip L=2500
122	314589	x	Gångjärn dubbelsäng (par)	Hinge double bed (pair)
123	316029	M	Matta golv	Carpet floor
125	370454	x	Värmespalt gavel bak	Air gap
127	370661	x	Skåp gavel bak L=1408	Cupboard L=1408
128	315194	x	Gångjärn	Hinge
129	370176	x	Hyllpaket gavel V-bak L=1411	Shelf L=1411
130	371383	x	Kornisch L=1213	Cornice L=1213
131	370664	x	Hylla övre L=1358	Shelf L=1358
132	370673	x	Kornisch L=1358	Cornice L=1358
133	315217	x	Spegel 300x758	Mirror 300x758
136	313884	x	List plast radie L=2379	List L=2379
137	316005	x	Skiva plast 295x2363	Plastic sheet 295x2363
138	370676	x	TV-bänk kpl. u. skiva	TV-bench cpl. without board
139	370689	x	Skiva TV-bänk	Board
140	371126	x	Hylla kpl.	Shelf cpl.
141	316201	x	Gardinskena L=1700	Curtain rod L=1700
142	316199	x	Gardinskena L=1020	Curtain rod L=1020
143	370992	x	Luftspalt	Air gap
144	370738	x	Luftspalt sänglåda	Air gap bed box
145	371385	x	Täckfront	Front
146	371527	T	Bordsskiva 690x780	Table top 690x780
147	316011	T	Bordsstativ	Table stand
148	370456	T	Skiva rundsittgrupp	Sheet seat
			Dyntyger, gardiner m.m. (se tyger)	Cushion textilies, curtains etc. (see textiles)
			M= Metervara T= Tillbehör	M= On the metre T= Accessory

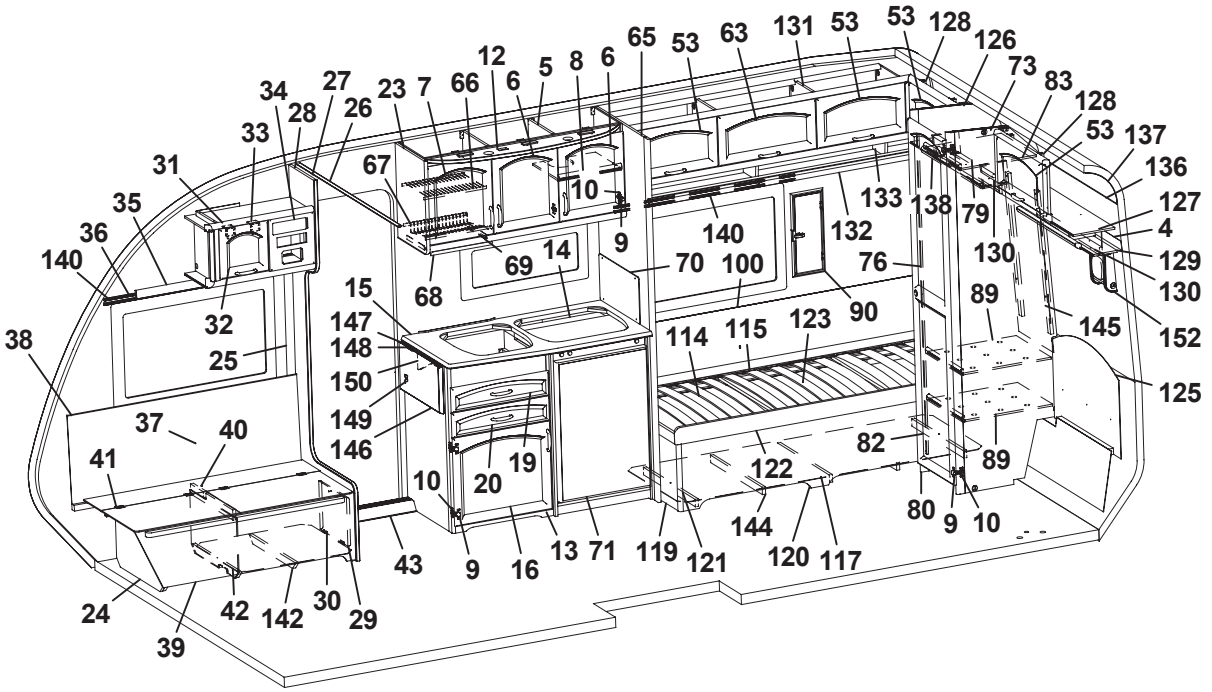
1 2 3 4 5 6 7 8 9 10 11 12 13 14 15 16 19 20 23 24 25 26 27 28 29 30 31 32 33 34 35 36 37 38 39 40 41 42 43 53 63 65 66 67 68 69 70 71 73 74 75 76 77 78 79 80 82 83 84 85 87 88 89 90 91 92 93 94 95 96 97 100 103 104 105 106 108 109 110 111 112 113 114 115 116 117 118 119 120 121 122 123 124 125 126 127 128 129 130 131 132 133 136 137 138 139 140 142 143 144 145 146 147 148 149 150 151 152

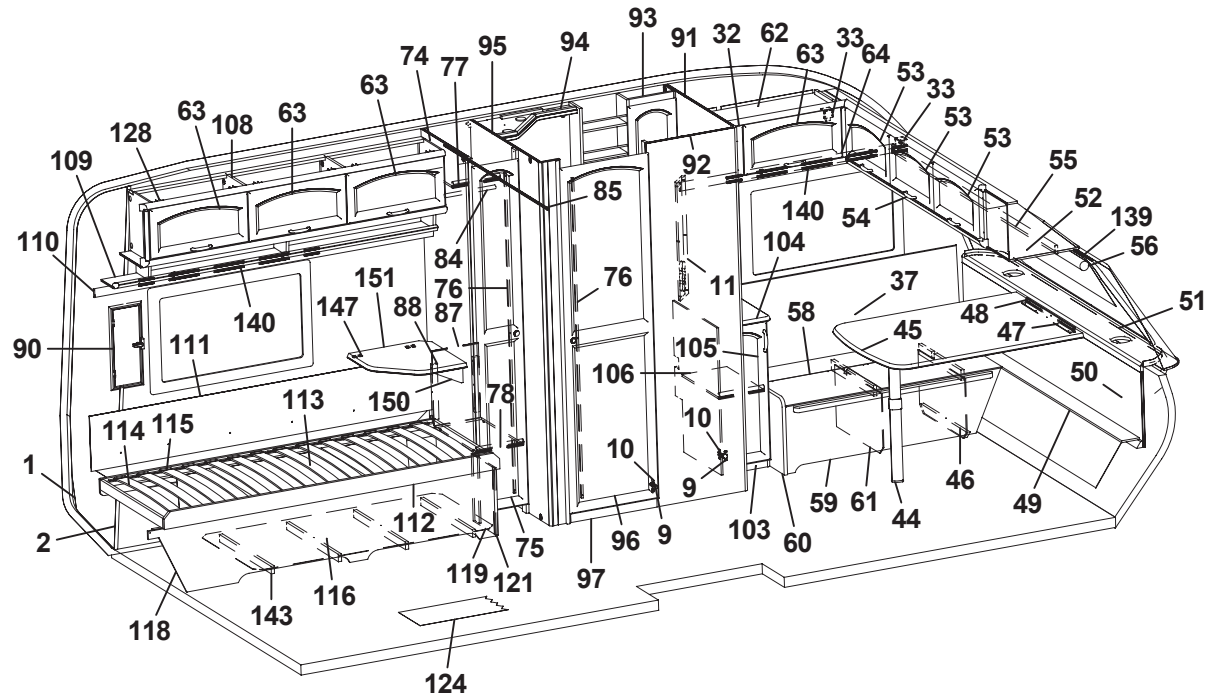
1 2 4 5 6 7 8 9 10 11 12 13 14 15 16 19 20 23 24 25 26 27 28 29 30 31 32 33 34 35 36 37 38 39 40 41 42 43 44 45 46 47 48 49 50 51 52 53 54 55 56 58 59 60 61 62 63 64 65 66 67 68 69 70 71 73 74 75 76 77 78 79 80 82 83 84 85 87 88 89 90 91 92 93 94 95 96 97 100 103 104 105 106 108 109 110 111 112 113 114 115 116 117 118 119 120 121 122 123 124 125 126 127 128 129 130 131 132 133 136 137 138 139 140 142 143 144 145 146 147 148 149 150 151 152

Pos Fig	Det. nr Part. No	Ingår Fitted	OBS!! Ange alltid årsmodell vid beställning av inredning Benämning	OBS!! Specify always year of model when ordering equipment Description
1	316708	M	Tapet vägg/tak (fr.o.m. mars 2006)	Wall paper (frpm march 2006)
2	316023	M	Tejp tapet, vägg	Tape, wall paper
4	316024	M	Tejp tapet	Tape, wallpaper
5	371363	x	Skåp kök	Cupboard
6	370216	x	Lucka H	Door R
7	370217	x	Lucka V	Door L
8	323092	x	Hylla	Shelf
9	311917	x	Gångjärn	Hinge
10	312588	x	Platta gångjärn	Plate hinge
11	321973	x	Front el-uttag 130x633	Front outlet 130x633
12	320953	T	Ljusramp köksskåp	Light holder
13	371335	x	Diskbänk kpl. m. skiva/luckor/lådor	Kitchen sink cpl. with board/doors/drawers
14	401583	x	Plåt under spis	Plate cover under cooker
15	371336	x	Skiva diskbänk	Board
16	370219	x	Lucka V	Door L
19	371339	x	Låda diskbänk	Drawer cpl.
20	371338	x	Låda diskbänk	Drawer cpl.
23	323126	x	Gavel rundad köksskåp	Gable
24	371129	x	Stöd bäddlåda	Support bed box
25	504400	x	List täck el-kabel B=44 L=2000	Cover strip B=44 L=2000
26	316270	x	List snäpp undre L2379	List under L2379
27	316269	x	List snäpp övre L2379	List upper L2379
28	371366	x	Stolpe först.	Support bar
29	320005	x	Lucka	Door
30	312589	x	Gångjärn	Hinge
31	371296	x	Skåp övre	Cupboard
32	370222	x	Lucka	Door
33	860406	x	Gångjärn	Hinge
34	325495	x	Täckfront radio	Cover radio
35	371382	x	Kornisch L=933	Cornice L=933
36	300884	M	Gardinspiral	Curtain hanger
37	325765	x	Värmespalt H fram	Air gap R.F.
38	860423	M	List kant ljusbrun	Strip, light brown
39	370987	x	Front bäddlåda	Front bed box
40	370989	x	Lock bäddlåda	Cover bed box
41	300354	x	Gångjärn	Hinge
42	370990	x	Stöd bäddlåda	Support bed box
43	314687	x	Tröskel aluminium L=850	Threshold aluminium L=850
44	315565	x	Bordsben	Table leg
45	371373	x	Bordsskiva 790x1100	Table top 790x1100
46	371280	x	Stöd bäddlåda	Support bed
47	300420	x	List upphäng bordsdel L550	List board
48	300108	x	List bord väggdel L550	List wall
49	370447	x	Skiva V-spalt gavel fram	Air gap
50	370441	x	Värmespalt gavel fram	Air gap
51	860593	x	Raskant brun	Cave border
52	371305	x	Skåp gavel fram	Cupboard
53	370223	x	Lucka	Door
54	316033	x	Handtag	Handle
55	370621	x	Kornisch L=1889	Cornice L=1889
			M= Metervara T= Tillbehör	M= On the metre T= Accessory

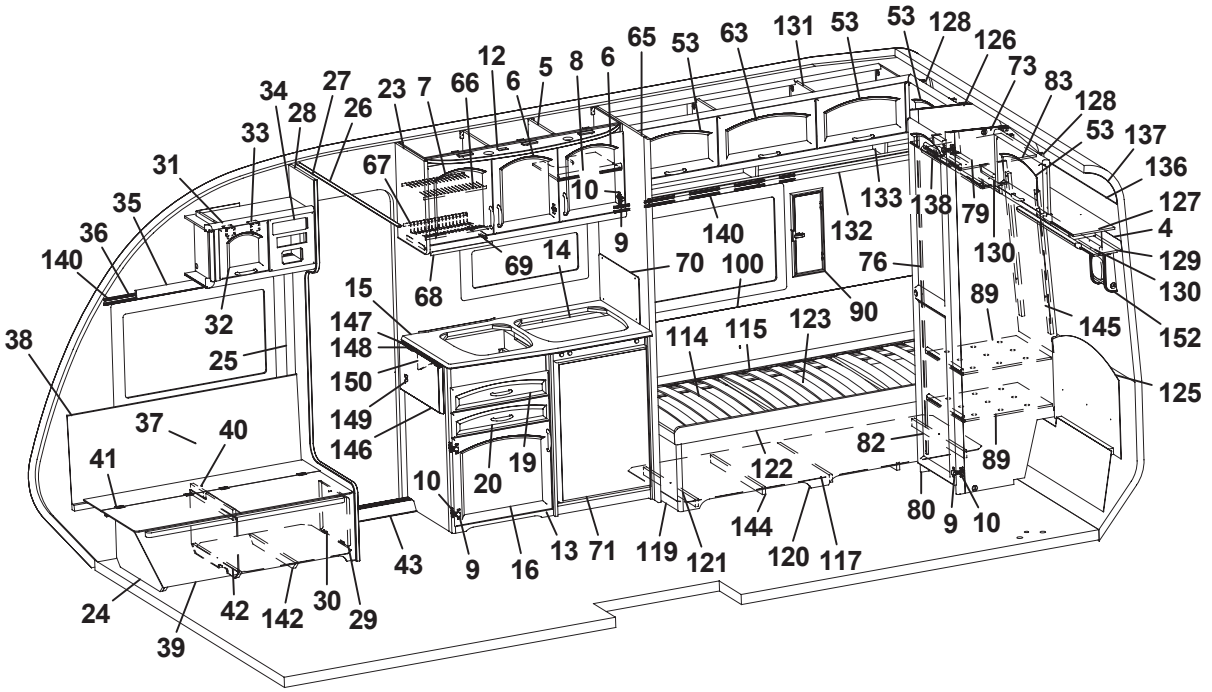
65 53 63 131 53 53 128 126 73 83 128 53 137 136 127 4 129 130 152 125
12 5 8 6 6 66 7 23 67 10 9 140 133 138 79 130 132 76 90 89 145
34 27 28 26 33 31 35 36 140 32 25 38 37 40 41 24 39 42 142 30 29 43 10 9 16 13 71 119 121 144 120 117 122 82 89 80 9 10
15 147 148 150 149 146 68 69 14 70 100 114 115 123
10 20 19

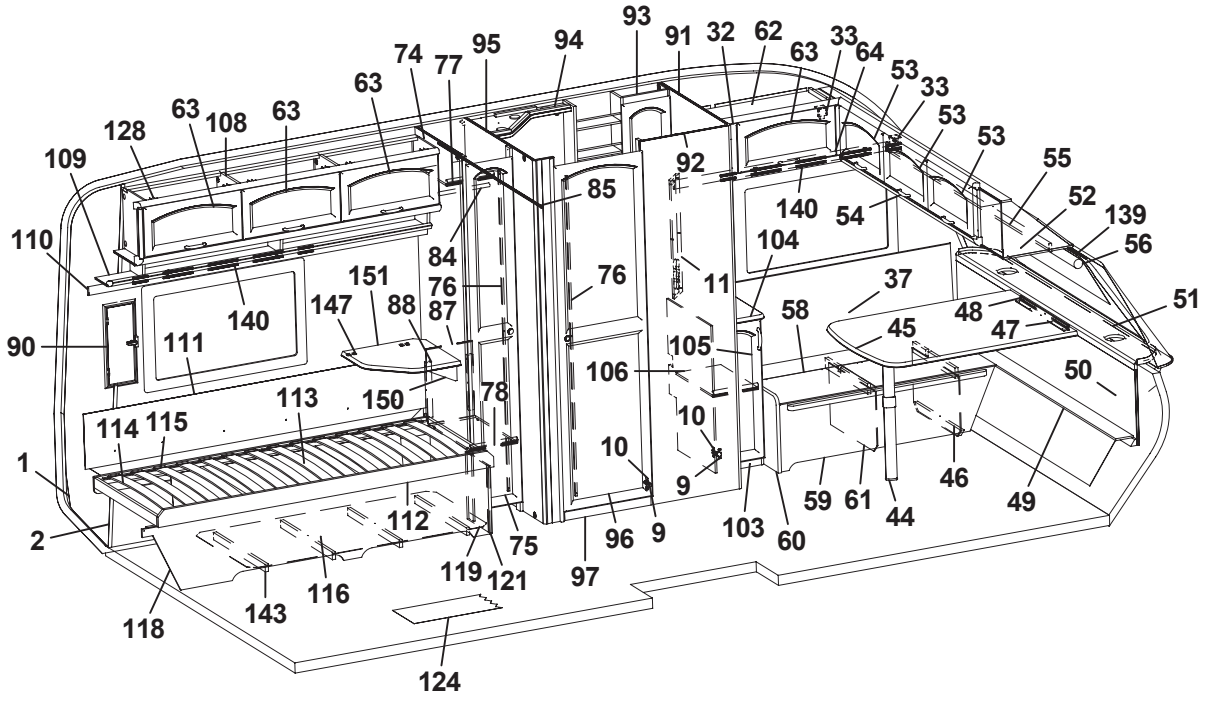
93 91 32 62 63 33 64 53 33 53 53 55 52 139 56 51 48 47 50 49 46 44 61 59 60 103 9 10 10 9 96 97 75 121 119 116 143 118 124 2 1 114 115 113 150 78 112 90 111 140 147 88 87 151 76 84 85 76 92 140 54 104 11 37 58 45 105 106
74 77 95 94 63 63 108 63 128 109 110 140

Pos Fig	Det. nr Part. No	Ingår Fitted	OBS!! Ange alltid årsmodell vid beställning av inredning Benämning	OBS!! Specify always year of model when ordering equipment Description
56	90027012	x	Rullgardin 1640x750	Roller blind 1640x750
58	371236	x	Lock, bäddlåda V.F.	Cover bed box L.F.
59	371221	x	Front bäddlåda V.F.	Front bed box L.F.
60	370521	x	Gavel bäddlåda V.F.	Gable bed box L.F.
61	371279	x	Stöd bäddlåda	Supprt bed box
62	371295	x	Skåp övre	Cupboard
63	370224	x	Lucka	Door
64	371383	x	Kornisch L=1213	Cornice L=1213
65	324738	x	Vägg vid diskbänk	Wall
66	315563	x	Diskställ övre	Dish rack upper
67	315564	x	Diskställ nedre	Dish rack lower
68	316028	x	Balja avrinning köksskåp	Tub cupboard
69	315562	x	Glidlist balja	Sliding strip tub
70	401475	x	Flamskydd	Flame guard
71	371200	x	Skiva kyl 493x730	Sheet refrigerator 493x730
73	370972	x	Vägg garderob H	Wall wardrobe R
74	324733	x	Vägg backskåp V	Wall L
75	370591	x	Dörr V 260x1850	Door L 260x1850
76	314523	x	Rätningslist dörr L=1715	List L=1715
77	323728	x	Hylla backskåp	Shelf
78	320601	x	Hylla backskåp	Shelf
79	316197	x	Galgstång L=782	Clothes hanger L=782
80	370974	x	Vägg garderob V	Wall wardrobe L
82	370592	x	Dörr 415x1850	Door 415x1850
83	324360	x	Hylla	Shelf
84	316197	x	Galgstång L=782	Clothes hanger L=782
85	314917	x	Skena draperi L=1190	Drapery rail L=1190
87	371488	x	Täckskiva exp. kärl	Air gap
88	322434	x	Regel täckskiva exp. kärl	Latch
89	324358	x	Hylla	Shelf
90	209074	x	Ventilationslucka kpl.	Ventilation door cpl.
91	325773	x	Vägg tvättrum H	Wall washroom R
92	371409	x	Vägg tvättrum yttre	Wall
93	371356	x	Skåp tvättrum	Cupboard
94	371231	x	Ljusramp tvättrum	Light holder
95	324734	x	Vägg tvättrum V	Wall washroom L
96	370595	x	Dörr 500x1850	Door 500x1850
97	370294	x	Tröskel tvättrum	Threshold
100	324578	x	Värmespalt V-H bak	Air gap L-R rear
103	371333	x	Skåp låg kpl. u. skiva	Cupboard cpl. without board
104	371334	x	Skiva	Board
105	370358	x	Lucka V	Door L
106	323745	x	Hylla	Shelf
108	371293	x	Skåp övre	Cupboard
109	370032	x	Hyllpaket V L=1830	Shelf L L=1830
110	370627	x	Kornisch L=1918	Cornice L=1918
111	370439	x	Värmespalt bak	Air gap
112	312026	x	Sängram u. ribbotten	Bed bottom without laths
113	325480	x	Ribbotten kpl.	Laths bottom cpl.
114	311985	x	Ribba sängbotten L=718 B=63	Lath bed bottom
			M= Metervara T= Tillbehör	M= On the metre T= Accessory

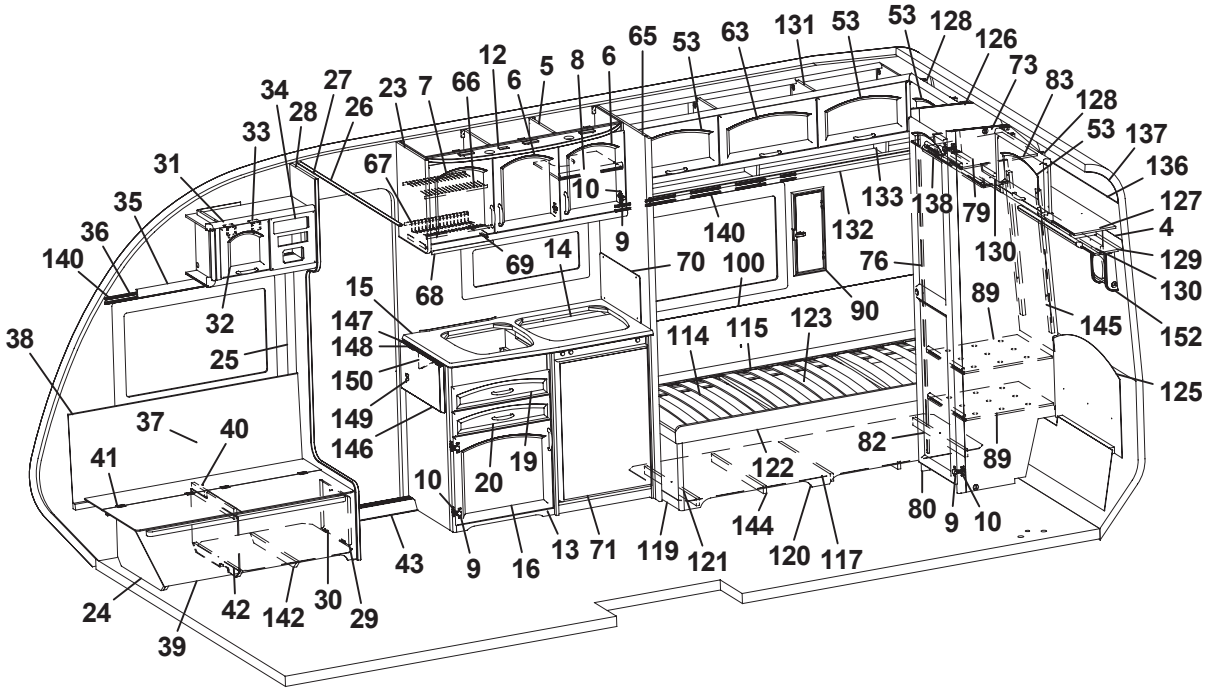
1 2 3 4 5 6 7 8 9 10 11 12 13 14 15 16 19 20 23 24 25 26 27 28 29 30 31 32 33 34 35 36 37 38 39 40 41 42 43 53 63 65 66 67 68 69 70 71 73 76 79 80 82 83 89 90 100 114 115 119 120 121 122 123 125 126 127 128 129 130 131 132 133 136 137 138 140 142 144 145 146 147 148 149 150 152

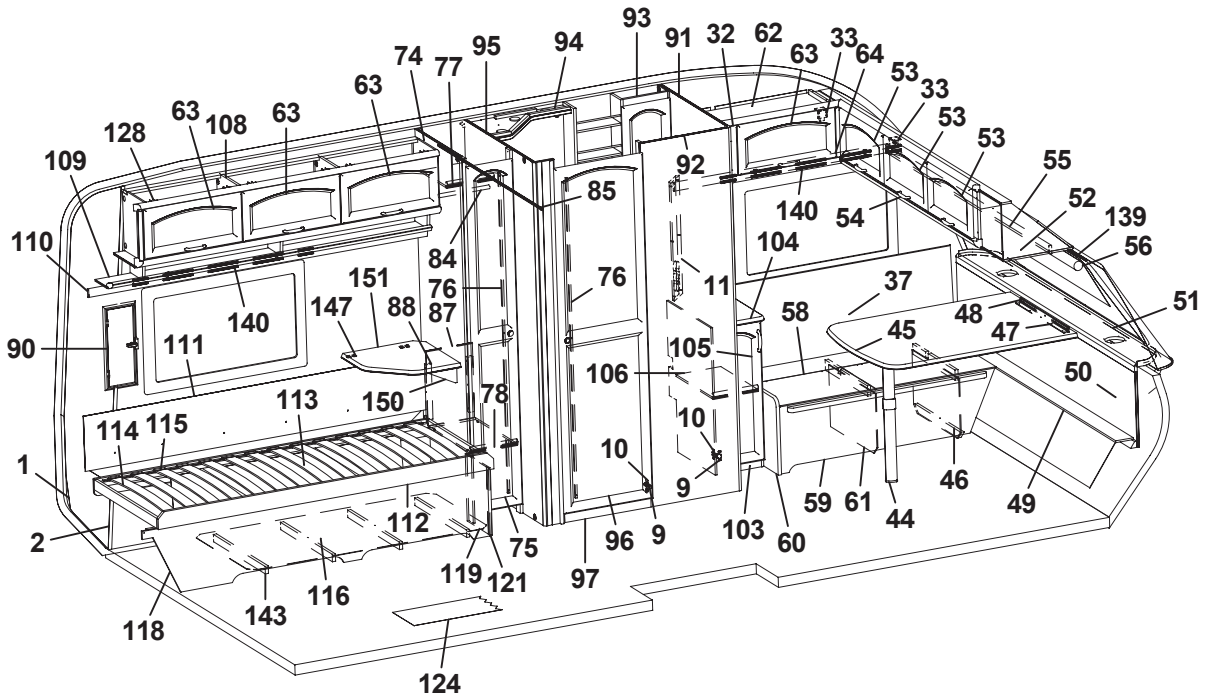
1 2 9 10 11 33 37 44 45 46 47 48 49 50 51 52 53 54 55 56 58 59 60 61 62 63 64 74 75 76 77 78 84 85 87 88 91 92 93 94 95 96 97 103 104 105 106 108 109 110 111 112 113 114 115 116 118 119 121 124 128 139 140 143 147 150 151

Pos Fig	Det. nr Part. No	Ingår Fitted	OBS!! Ange alltid årsmodell vid beställning av inredning Benämning	OBS!! Specify always year of model when ordering equipment Description
115	312046	x	Band t. ribbotten	Band for laths bottom
116	371550	x	Sänglåda V kpl.	Bed box L cpl.
117	371551	x	Sänglåda H kpl.	Bed box R cpl.
118	370152	x	Front säng V	Front bed L
119	320422	x	Gavel säng	Gable bed
120	371270	x	Front säng H	Front bed R
121	860590	x	List hörn L=2500	Corner strip L=2500
122	371482	x	Sängram u. ribbotten	Bed bottom without laths
123	371483	x	Ribbotten kpl.	Laths bottom cpl.
124	316029	M	Matta golv	Carpet floor
125	371403	x	Värmespalt gavel bak	Air gap
126	371237	x	Skåp gavel bak H L=590	Cupboard R L=590
127	371248	x	Skåp gavel bak V L=590	Cupboard L L=590
128	315194	x	Gångjärn	Hinge
129	371253	x	Hyllpaket	Shelf
130	371268	x	Kornisch L=727	Cornice L=727
131	371257	x	Skåp övre	Cupboard
132	371269	x	Kornisch L=1843	Cornice L=1843
133	371264	x	Hyllpaket	Shelf
136	313884	x	List plast radie L=2379	List L=2379
137	316005	x	Skiva plast 295x2363	Plastic sheet 295x2363
138	371243	x	Hyllpaket	Shelf
139	316201	x	Gardinskena L=1700	Curtain rod L=1700
140	316199	x	Gardinskena L=1020	Curtain rod L=1020
142	370992	x	Luftspalt	Air gap
143	370746	x	Luftspalt	Air gap
144	371404	x	Luftspalt	Air gap
145	371372	x	Värmespalt garderob	Air gap
146	323240-B	x	Vikskiva diskbänk	Board
147	860621	x	Gångjärn	Hinge
148	315145	x	Distans vikskiva	Distance
149	800639	x	Snäppare mässing	Snap brass
150	315749	x	Stöd	Support board
151	371544	T	TV-hylla	Board
152	371443	T	Högtalarlåda	Box loudspeaker
			Dyntyger, gardiner m.m. (se tyger)	Cushion textilies, curtains etc. (see textiles)
			M= Metervara T= Tillbehör	M= On the metre T= Accessory

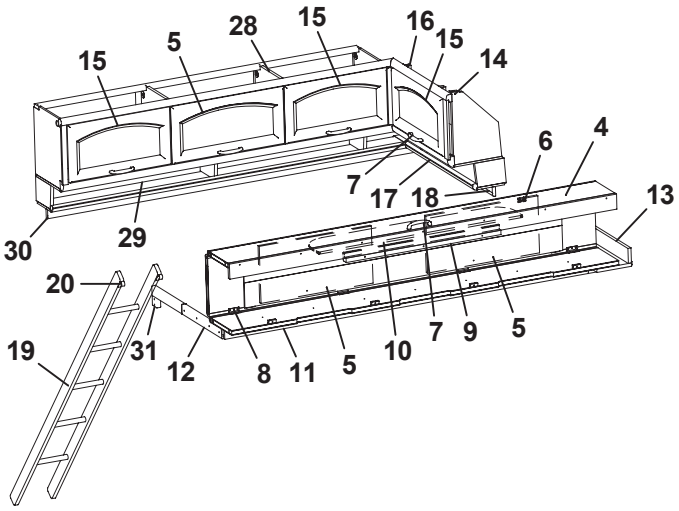
15
5
28
15
16
15
14
6
4
7
17
18
13
30
29
20
19
31
12
8
11
5
10
7
9
5

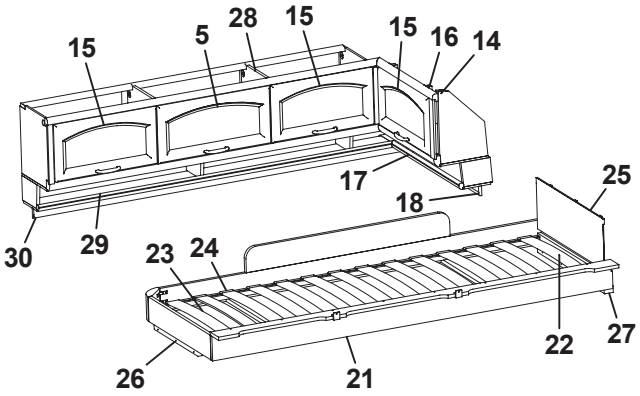
15
5
28
15
15
16
14
17
18
25
30
29
23
24
22
27
26
21

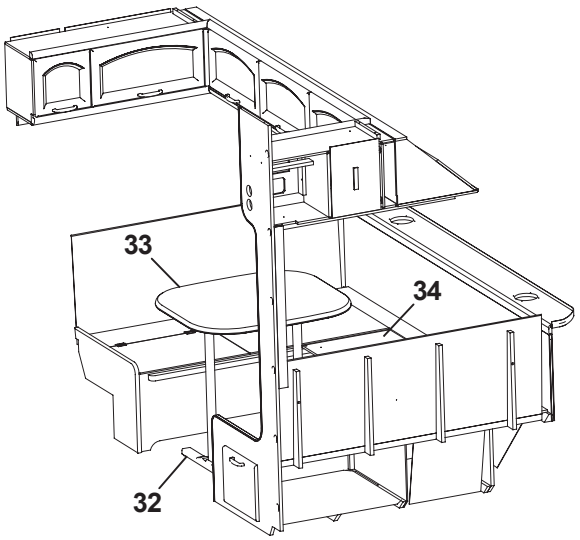
33
34
32

Pos Fig	Det. nr Part. No	Ingår Fitted	OBS!! Ange alltid årsmodell vid beställning av inredning Benämning	OBS!! Specify always year of model when ordering equipment Description
4	371300	x	Överbäddsskåp	Upper bed
5	370224	x	Lucka	Door
6	860402	x	Gångjärn	Hinge
7	316033	x	Handtag	Handle
8	860405	x	Gångjärn	Hinge
9	312233	x	Regel låsning	Lock bar
10	321974	x	Rasskydd ö-bäddsskåp	Protection
11	370630	x	Kornisch L=1785	Cornice L=1785
12	312713	x	Bärregel (vikbar)	Bearing rail
13	371494	x	Hylla gavel bak	Shelf
14	371237	x	Skåp gavel bak H L=590	Cupboard R L=590
15	370223	x	Lucka	Door
16	315194	x	Gångjärn	Hinge
17	371243	x	Hyllpaket	Shelf
18	371268	x	Kornisch L=727	Cornice L=727
19	312613	T	Stege ö-bäddsskåp 201x1800 kpl.	Ladder upper bed 201x1800 cpl.
20	860426	T	Krok t. stege	Hook for ladder
21	370784	x	Sängram vån.säng V u. ribbotten	Bed bottom L without laths
22	325430	x	Ribbotten kpl.	Laths bottom cpl.
23	311985	x	Ribba sängbotten L=718 B=63	Lath bed bottom L=718 B=63
24	312046	x	Band t. ribbotten	Band for laths bottom
25	321209	x	Värmespalt gavel	Air gap gable
26	312436	x	Bärregel	Bearing rail
27	321541	x	Bärregel L=670	Bearing rail L=670
28	371257	x	Skåp övre	Cupboard
29	371264	x	Hyllpaket	Shelf
30	371269	x	Kornisch L=1843	Cornice L=1843
31	312726	x	Kloss bärregel	Block bearing rail
32	316011	x	Bordsstativ	Table stand
33	370498	x	Bordsskiva 690x780	Table top 690x780
34	370456	x	Skiva rundsittgrupp	Sheet seat
			T= Tillbehör	T= Accessory

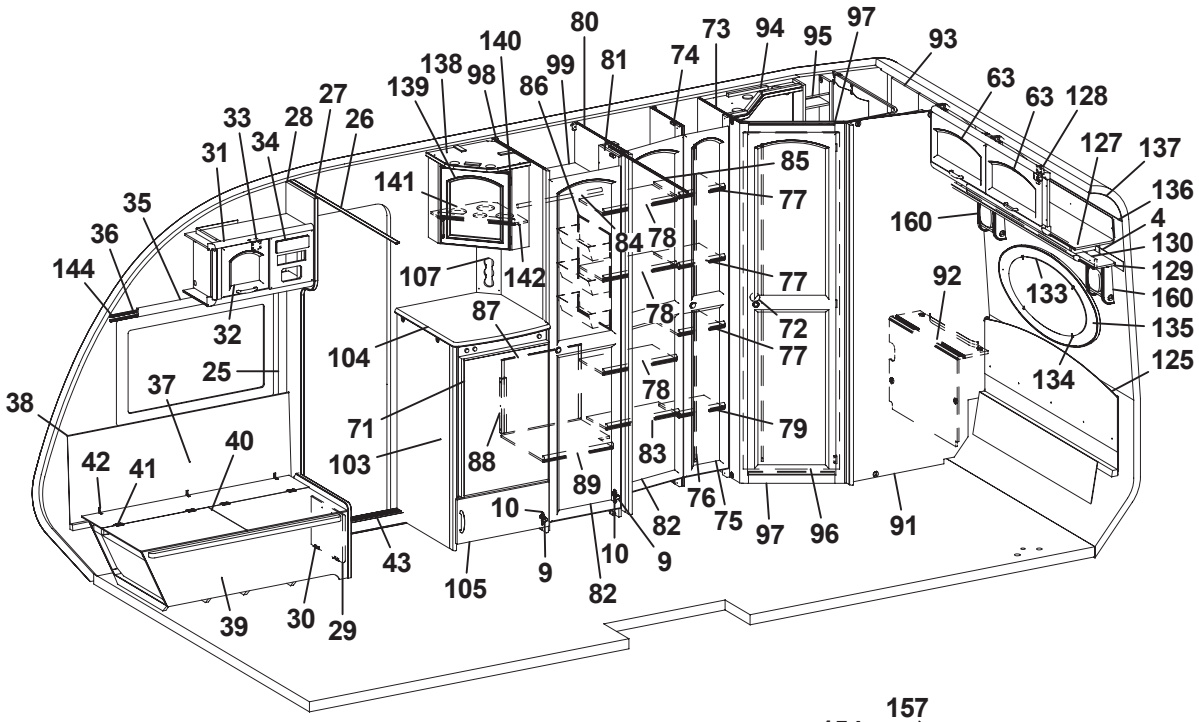

80
140
138
139
98
99
86
81
74
73
94
95
97
93
63
63
128
127
137
136
4
130
129
160
135
125
134
133
92
91
96
97
75
76
82
83
79
77
72
78
84
85
141
142
107
87
104
71
103
88
89
10
9
105
82
43
29
30
39
40
41
42
38
37
25
32
144
36
35
31
34
28
27
26
160

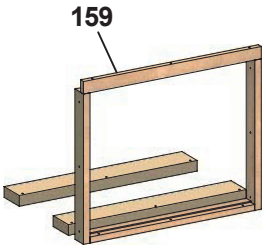

159

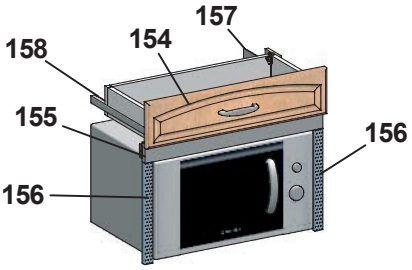

157
158
154
155
156
156

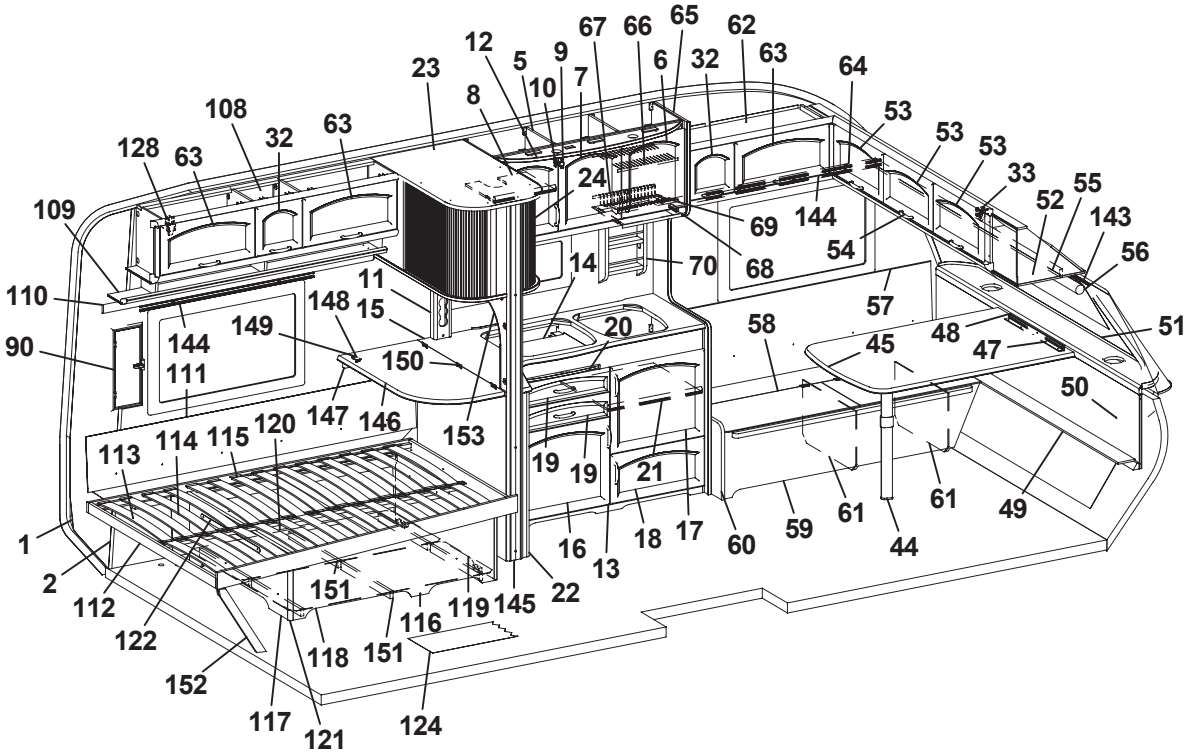

67
66
65
62
63
64
12
5
9
7
6
32
23
8
10
108
32
63
128
63
109
110
90
144
111
149
148
15
11
150
147
146
153
24
14
70
68
69
144
54
53
53
53
33
52
55
143
56
57
48
47
51
50
58
45
20
19
19
21
18
17
60
59
61
61
44
49
16
13
22
145
119
116
151
118
151
117
121
124
152
122
112
2
1
113
114
115
120

Pos Fig	Det. nr Part. No	Ingår Fitted	OBS!! Ange alltid årsmodell vid beställning av inredning Benämning	OBS!! Specify always year of model when ordering equipment Description
1	316708	M	Tapet vägg/tak	Wall paper
2	316023	M	Tejp tapet, vägg	Tape, wall paper
4	316024	M	Tejp tapet	Tape, wallpaper
5	371285	x	Skåp kök	Cupboard kitchen
6	370216	x	Lucka H	Door R
7	370217	x	Lucka V	Door L
8	323418	x	Hylla	Shelf
9	311917	x	Gångjärn	Hinge
10	312588	x	Platta gångjärn	Plate hinge
11	324665	x	Front el-uttag	Front outlet
12	320953	T	Ljusramp köksskåp	Light holder
13	371327	x	Diskbänk kpl. m. skiva/luckor/lådor	Kitchen sink cpl. with board/doors/drawers
14	401583	x	Plåt under spis	Plate cover under cooker
15	371393	x	Skiva diskbänk	Board
16	370219	x	Lucka V	Door L
17	370218	x	Lucka H	Door R
18	370220	x	Lucka H	Door R
19	371338	x	Låda diskbänk	Drawer cpl.
20	370240	x	Skärbräda	Cutting board
21	320460	x	Hylla övre	Shelf upper
22	370367	x	Utskjut diskbänk	Projection kitchen sink
23	371398	x	Skåp utskjut kökskåp	Cupboard projection
24	324647	x	Jalusi	Jalousie
25	504400	x	List täck el-kabel B=44 L=2000	Cover strip B=44 L=2000
26	316270	x	List snäpp undre L2379	List under L2379
27	316269	x	List snäpp övre L2379	List upper L2379
28	370142	x	Stolpe först.	Support bar
29	320005	x	Lucka	Door
30	312589	x	Gångjärn	Hinge
31	371296	x	Skåp övre	Cupboard
32	370222	x	Lucka	Door
33	860406	x	Gångjärn	Hinge
34	325495	x	Täckfront radio	Cover radio
35	371382	x	Kornisch L=933	Cornice L=933
36	300884	M	Gardinspiral	Curtain hanger
37	325765	z	Värmespalt H fram	Air gap R.F.
38	860423	M	List kant ljusbrun	Strip, light brown
39	371222	z	Bäddlåda H.F. kpl.	Bed box R.F. cpl.
40	371225	z	Lock bäddlåda H.F.	Cover bed box R.F.
41	300354	z	Gångjärn	Hinge
42	860452	x	Gångjärn	Hinge
43	314687	z	Tröskel aluminium L=850	Threshold aluminium L=850
44	315565	z	Bordsben	Table leg
45	370497	z	Bordsskiva 790x1200	Table top 790x1200
47	300420	z	List upphäng bordsdel L550	List board
48	300108	z	List bord väggdel L550	List wall
49	370447	z	Skiva V-spalt gavel fram	Air gap
50	370441	z	Värmespalt gavel fram	Air gap
51	860593	z	Raskant brun	Cave border
52	371305	z	Skåp gavel fram	Cupboard
			M= Metervara T= Tillbehör	M= On the metre T= Accessory

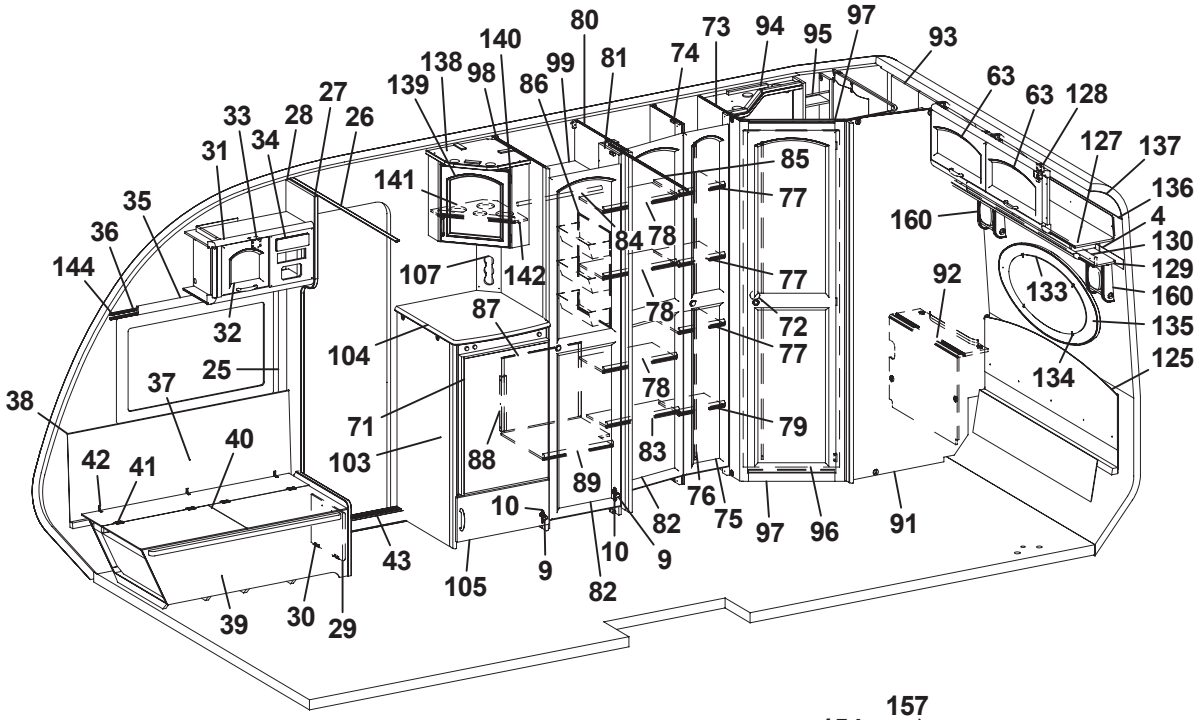

80
140
138
139
98
99
86
81
74
73
94
95
97
93
63
63
128
127
137
136
4
130
129
160
135
125
134
133
92
160
85
77
77
77
72
79
78
78
78
84
142
141
107
87
104
71
103
88
89
83
82
76
75
97
96
91
10
9
10
9
82
105
43
39
30
29
42
41
40
37
25
32
38
144
36
35
31
33
34
28
27
26

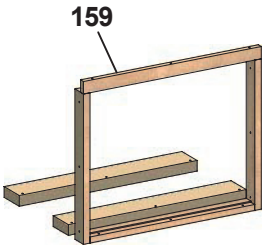

159

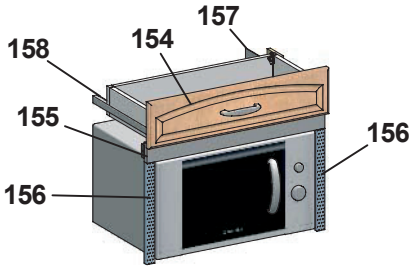

157
158
154
155
156
156

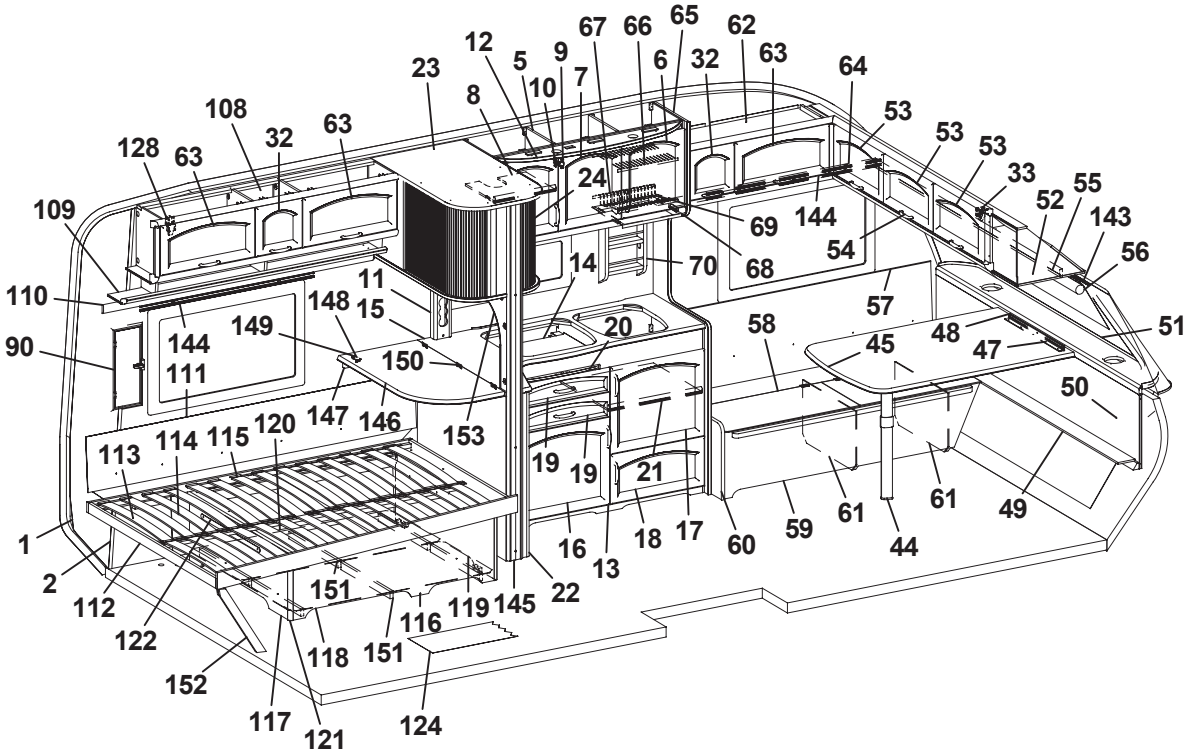

67
66
65
62
12
5
9
6
32
63
64
23
8
10
7
108
32
63
128
63
53
53
53
33
52
55
143
56
109
24
69
144
54
68
70
14
11
15
148
149
144
111
110
90
150
153
20
58
57
45
48
47
51
50
147
146
120
115
114
113
19
19
21
18
17
60
59
61
61
44
49
16
13
22
1
2
112
122
151
116
119
145
118
151
152
117
121
124

Pos Fig	Det. nr Part. No	Ingår Fitted	OBS!! Ange alltid årsmodell vid beställning av inredning Benämning	OBS!! Specify always year of model when ordering equipment Description
53	370223	x	Lucka	Door
54	316033	x	Handtag	Handle
55	370621	x	Kornisch L=1889	Cornice L=1889
56	90027012	x	Rullgardin 1640x750	Roller blind 1640x750
57	325761	x	Värmespalt V fram	Air gap L.F.
58	371220	x	Lock bäddlåda	Cover bed box
59	371219	x	Front bäddlåda V.F.	Front bed box L.F.
60	370521	x	Gavel bäddlåda V.F.	Gable bed box L.F.
61	371280	x	Stöd bäddlåda	Support bed
62	371295	x	Skåp övre	Cupboard
63	370224	x	Lucka	Door
64	371383	x	Kornisch L=1213	Cornice L=1213
65	370389	x	Vägg vid diskbänk	Wall kitchen
66	315563	x	Diskställ övre	Dish rack upper
67	315564	x	Diskställ nedre	Dish rack lower
68	316028	x	Balja avrinning köksskåp	Tub cupboard
69	315562	x	Glidlist balja	Sliding strip tub
70	321999	x	Kryddhylla	Spice rack
71	326554	x	Skiva kyl 498x743	Sheet refrigerator
72	316018	x	Handtag	Handle
73	371423	x	Vägg tvättrum främre	Wall washroom
74	371425	x	Vägg garderob H	Wall wardrobe R
75	370590	x	Dörr H 260x1850	Door R 260x1850
76	314523	x	Rätningslist dörr L=1715	List L=1715
77	371528	x	Hylla garderob	Shelf
78	371530	x	Hylla garderob	Shelf
79	371429	x	Hylla garderob	Shelf
80	371427	x	Vägg garderob H	Wall wardrobe R
81	323114	x	Nisch vikdörr	Niche folding door
82	370592	x	Dörr 415x1850	Door 415x1850
83	371431	x	Hylla garderob	Shelf
84	316197	x	Galgstång L=782	Clothes hanger L=782
85	314722	x	Skena draperi L=900	Curtain rod L=900
86	312162	x	Korg garderob 330x140x520	Basket
87	371330	x	Täckskiva exp. kärl	Board
88	322434	x	Regel täckskiva exp. kärl	Latch
89	323119	x	Hylla garderob nedre	Shelf wardrobe lower
90	209074	x	Ventilationslucka kpl.	Ventilation door cpl.
91	370328	x	Vägg tvättrum bakre	Wall washroom
92	370500	x	Front tvättrum	Front washroom
93	371315	x	Skåp tvättrum kpl.	Cupboard waschroom
94	371231	x	Ljusramp tvättrum	Light holder
95	371227	x	Hylla	Shelf
96	371391	x	Dörr 490x1820	Door 490x1820
97	370364	x	Tröskel tvättrum	Threshold washroom
98	370345	x	Vägg garderob V	Wall wardrobe L
99	323116	x	Hylla garderob övre	Shelf wardrobe upper
103	371767	x	Kylskåpsbänk kpl. u. skiva	Cupboard cpl. without board
104	371775	x	Skiva kylskåpsbänk	Board
105	370393	x	Lucka	Door
			M= Metervara T= Tillbehör	M= On the metre T= Accessory

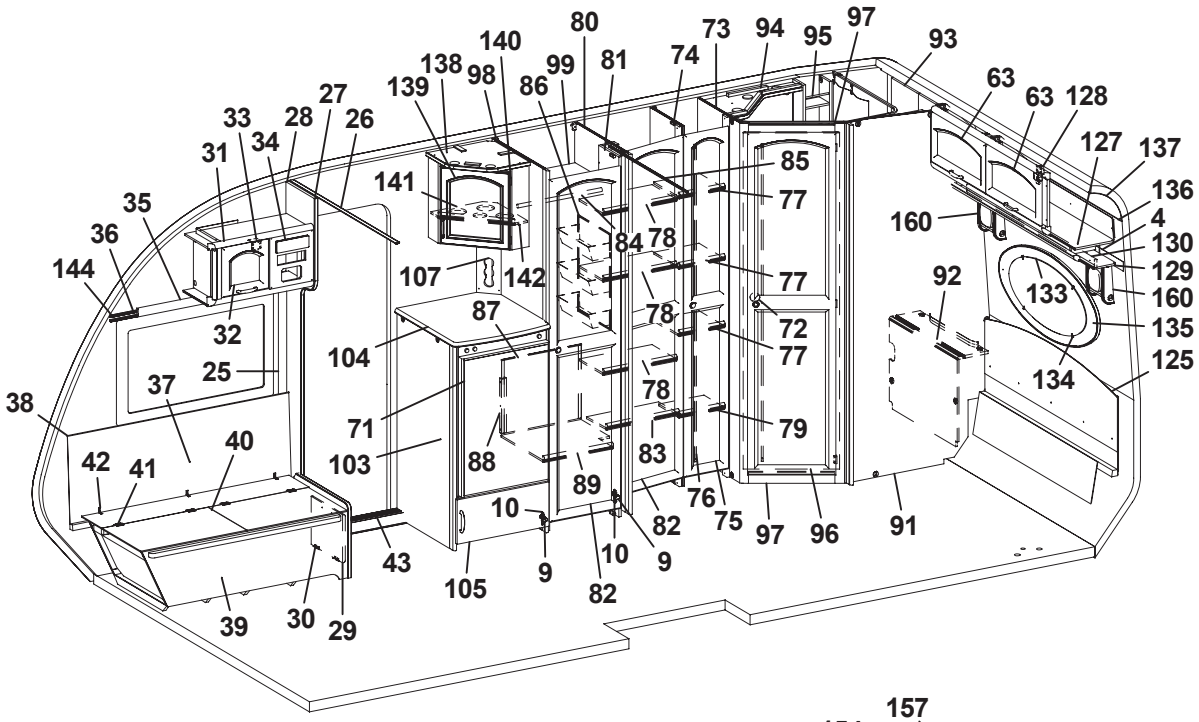

80
140
138
139
98
99
86
81
74
73
94
95
97
93
63
63
128
127
137
136
4
130
129
160
135
125
134
133
92
91
96
97
75
76
82
83
79
78
77
72
85
84
142
141
107
87
104
71
103
88
89
10
9
105
82
43
29
30
39
40
41
42
38
37
25
32
144
36
35
31
33
34
28
27
26

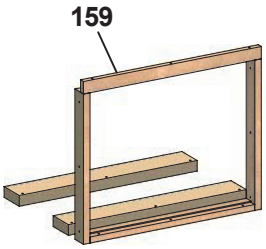

159

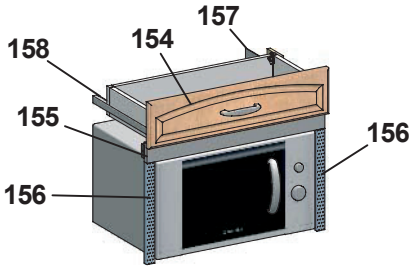

157
158
154
155
156
156

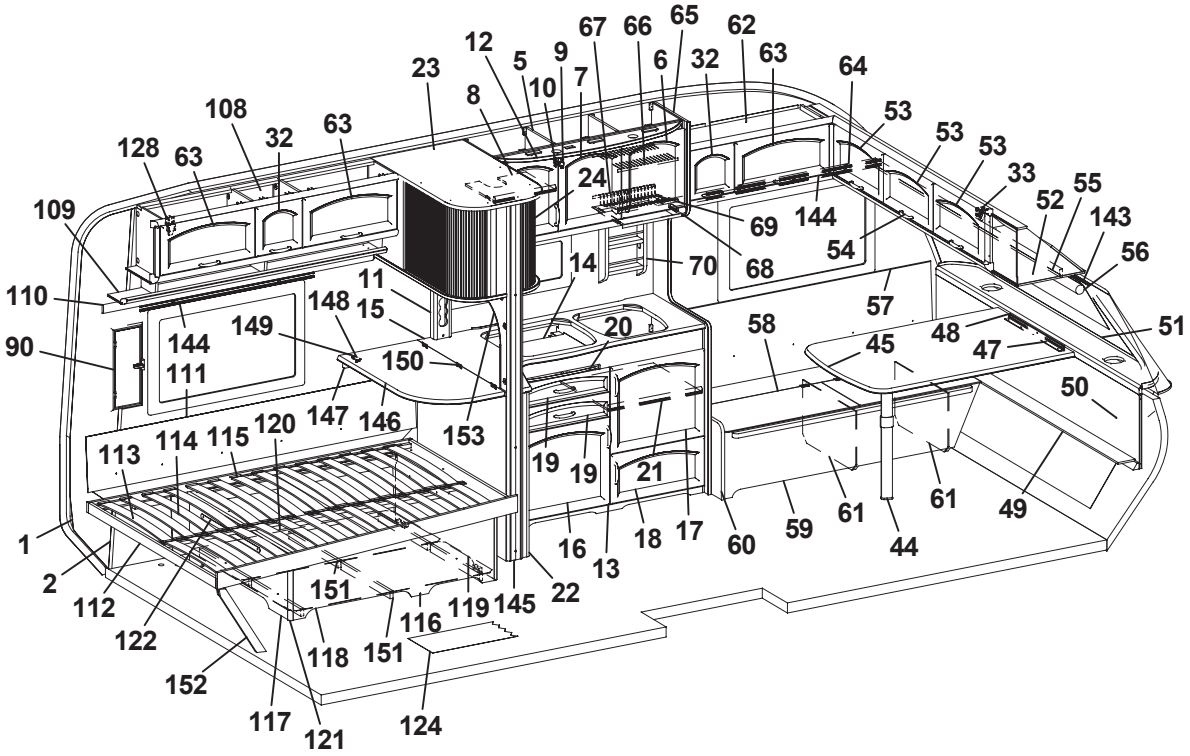

67
66
65
62
63
64
12
5
9
7
6
32
23
8
10
108
32
63
128
63
109
110
90
144
111
149
148
15
11
150
147
146
153
24
14
70
68
69
144
54
53
53
53
33
52
55
143
56
57
48
47
51
50
58
45
20
19
19
21
18
17
60
59
61
61
44
49
16
13
22
145
119
116
151
118
151
117
121
124
152
122
112
2
1
113
114
115
120

Pos Fig	Det. nr Part. No	Ingår Fitted	OBS!! Ange alltid årsmodell vid beställning av inredning Benämning	OBS!! Specify always year of model when ordering equipment Description
107	370489	x	Front el-uttag 130x350	Front outlet 130x350
108	371299	x	Skåp övre V L=1441	Cupboard L L=1441
109	370966	x	Hyllpaket L=1550	Shelf L=1550
110	370970	x	Kornisch L=1588	Cornice L=1588
111	370439	x	Värmespalt bak	Air gap
112	370484	x	Sängram u. ribbotten	Bed bottom without laths
113	325344	x	Ribbotten kpl.	Bed bottom with laths
114	311985	x	Ribba sängbotten L=718 B=63	Lath bed bottom L=718 B=63
115	312046	x	Band t. ribbotten	Band for laths bottom
116	370479	x	Sänglåda kpl.	Bed box cpl.
117	370542	x	Gavel säng V	Gable bed L
118	320374	x	Front säng	Front bed
119	370544	x	Gavel säng H	Gable bed R
120	312861	x	List 17,5x55x1200	Wood lath pine 17,5x55x1200
121	860590	x	List hörn L=2500	Corner strip L=2500
122	314589	x	Gångjärn dubbelsäng (par)	Hinge double bed (pair)
124	316029	M	Matta golv	Carpet floor
125	370454	x	Värmespalt gavel bak	Air gap
127	371306	x	Skåp gavel bak L=1411	Cupboard L=1411
128	315194	x	Gångjärn	Hinge
129	370176	x	Hyllpaket gavel V-bak L=1411	Shelf L=1411
130	370623	x	Kornisch L=1298	Cornice L=1298
133	313449	x	Spegel oval 800x350x3	Mirror 800x350x3
134	312809	x	Hållare spegel	Holder mirror
135	371389	x	Ram spegel	Mirror frame
136	313884	x	List plast radie L=2379	List L=2379
137	316005	x	Skiva plast 295x2363	Plastic sheet 295x2363
138	371312	x	Skåp bar kpl.	Cocktail cabinet cpl.
139	370228	x	Lucka H	Door R
140	312589	x	Gångjärn	Hinge
141	370236	x	Hylla flaskor	Shelf
142	400644	x	Hylsa distans 6/4,5 L=12	Distance sleeve 6/4,5 L=12
143	316201	x	Gardinskena L=1700	Curtain rod L=1700
144	316199	x	Gardinskena L=1020	Curtain rod L=1020
145	324888	x	Stolpe utskjut	Support bar
146	371394	x	Skiva uppfällbar	Board hinged
147	312726	x	Kloss bärregel	Block bearing rail
148	701986	x	Skjutregel	Pullock
149	308341	x	Bussning svart	Bushing black
150	860621	x	Gångjärn	Hinge
151	370738	x	Luftspalt sänglåda	Air gap bed box
152	371825	x	Stöd säng	Support bed
153	371400	x	Skiva täck diskbänk	Board
154	371090	T	Låda diskbänk	Drawer cpl.
155	370800	T	Front	Front
156	401521	T	Galler micro	Grating
157	370799	T	Skiva	Board
158	315215	T	Glidskena låda (säljes i par)	Slide bar (exp. in pair)
159	370805	T	Monteringssats ugn	Mounting kit
160	371443	T	Högtalarlåda	Box loudspeaker
			Dyntyger, gardiner m.m. (se tyger)	Cushion textilies, curtains etc. (see textiles)
			M= Metervara T= Tillbehör	M= On the metre T= Accessory

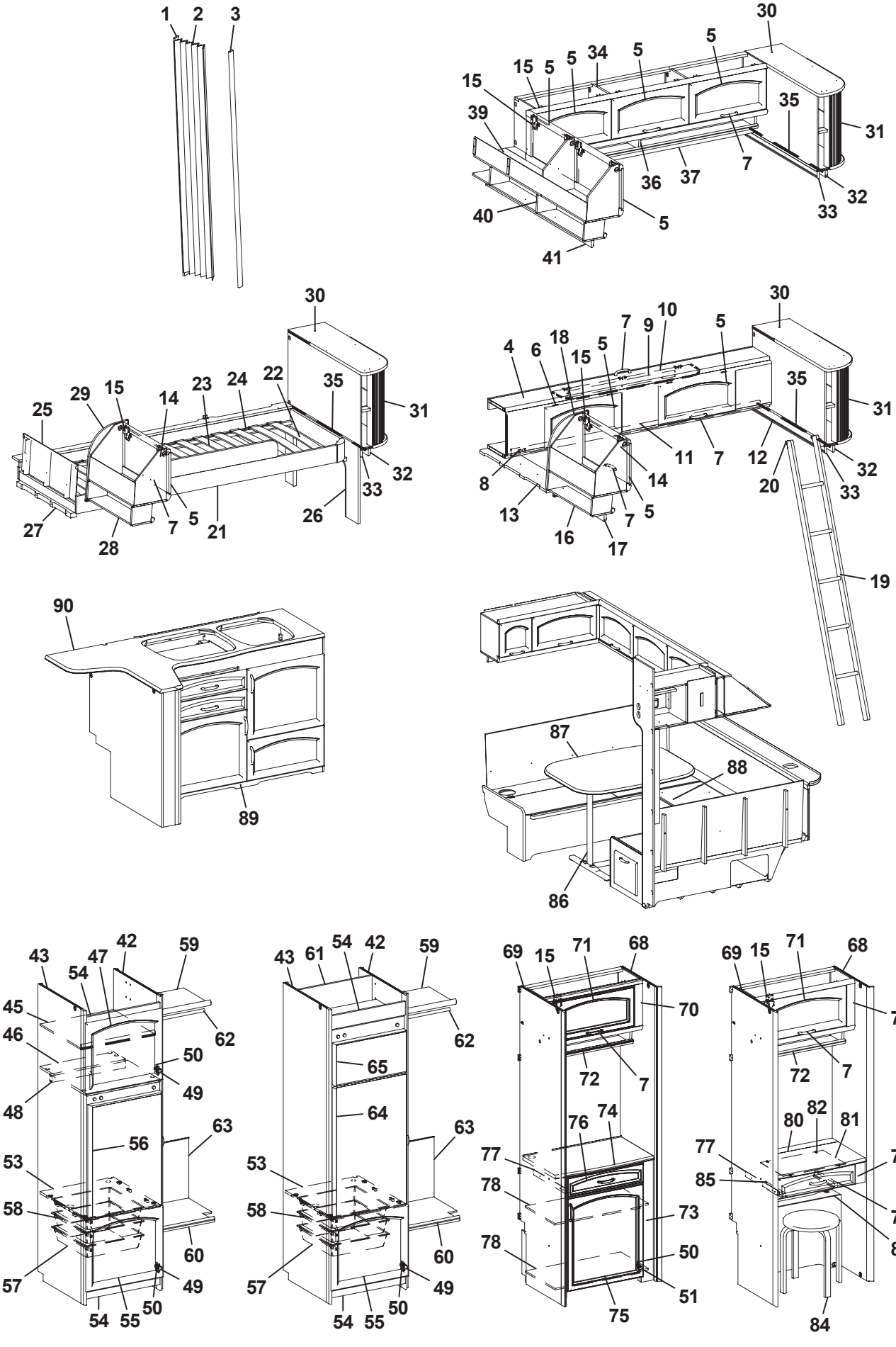

1 2 3
30 5 34 5 5 15 5 15 39 35 31 7 36 37 32 33 40 5 41
30 25 29 15 14 23 24 22 35 31 32 33 26 27 28 7 5 21
30 4 6 18 15 5 7 9 10 5 35 31 11 7 12 32 33 20 8 14 13 16 17 7 5 19
90 89
87 88 86
43 47 42 59 54 45 46 62 50 49 48 63 56 53 58 60 57 49 54 55 50
43 61 54 42 59 62 65 64 63 53 58 60 57 49 54 55 50
69 15 71 68 70 72 7 76 74 77 78 73 78 50 51 75
69 15 71 68 70 72 7 80 82 81 77 79 85 76 83 84

Pos Fig	Det. nr Part. No	Ingår Fitted	OBS!! Ange alltid årsmodell vid beställning av inredning Benämning	OBS!! Specify always year of model when ordering equipment Description
1	323115	x	Bakdel nisch vikdörr	Back niche folding door
2	315216	x	Vikdörr 1900x1500	Folding door
3	325096	x	Stolpe utskjut	Support bar
4	371300	x	Överbäddsskåp	Upper bed
5	370224	x	Lucka	Door
6	860402	x	Gångjärn	Hinge
7	316033	x	Handtag	Handle
8	860405	x	Gångjärn	Hinge
9	312233	x	Regel låsning	Lock bar
10	321974	x	Rasskydd ö-bäddsskåp	Protection
11	370630	x	Kornisch L=1785	Cornice L=1785
12	324970	x	Bärregel L=898	Bearing rail L=898
13	370650	x	Hylla gavel bak V 833x180	Shelf L 833x180
14	371308	x	Skåp gavel bak	Cupboard
15	315194	x	Gångjärn	Hinge
16	370637	x	Hyllpaket L=560	Shelf L=560
17	370769	x	Kornisch L=560	Cornice L=560
18	370642	x	Gavel	Gable
19	312613	T	Stege ö-bäddsskåp 201x1800 kpl.	Ladder upper bed 201x1800 cpl.
20	860426	T	Krok t. stege	Hook for ladder
21	370784	x	Sängram vån.säng V u. ribbotten	Bed bottom L without laths
22	325430	x	Ribbotten kpl.	Laths bottom cpl.
23	311985	x	Ribba sängbotten L=718 B=63	Lath bed bottom L=718 B=63
24	312046	x	Band t. ribbotten	Band for laths bottom
25	321209	x	Värmespalt gavel	Air gap gable
26	324943	x	Skiva fast bädd kpl.	Sheet upper bed cpl.
27	321541	x	Bärregel L=670	Bearing rail L=670
28	370926	x	Hyllpaket L=560	Shelf L=560
29	370641	x	Gavel	Gable
30	324660	x	Skåp utskjut kökskåp	Cupboard projection
31	324647	x	Jalusi	Jalousie
32	323869	x	List folierad L=900	List L=900
33	323870	x	List folierad L=899	List L=899
34	371293	x	Skåp övre	Cupboard
35	314722	x	Skena draperi L=900	Curtain rod L=900
36	370032	x	Hyllpaket V L=1830	Shelf L L=1830
37	370627	x	Kornisch L=1918	Cornice L=1918
39	371306	x	Skåp gavel bak L=1411	Cupboard L=1411
40	370176	x	Hyllpaket gavel V-bak L=1411	Shelf L=1411
41	370623	x	Kornisch L=1298	Cornice L=1298
42	326590	x	Vägg kyl H	Wall refrigerator R
43	371781	x	Vägg kyl V	Wall refrigerator L
45	371559	x	Hylla	Shelf
46	371557	x	Hylla över kyl	Rack over refrigerator
47	370502	x	Lucka H	Door R
			T= Tillbehör	T= Accessory

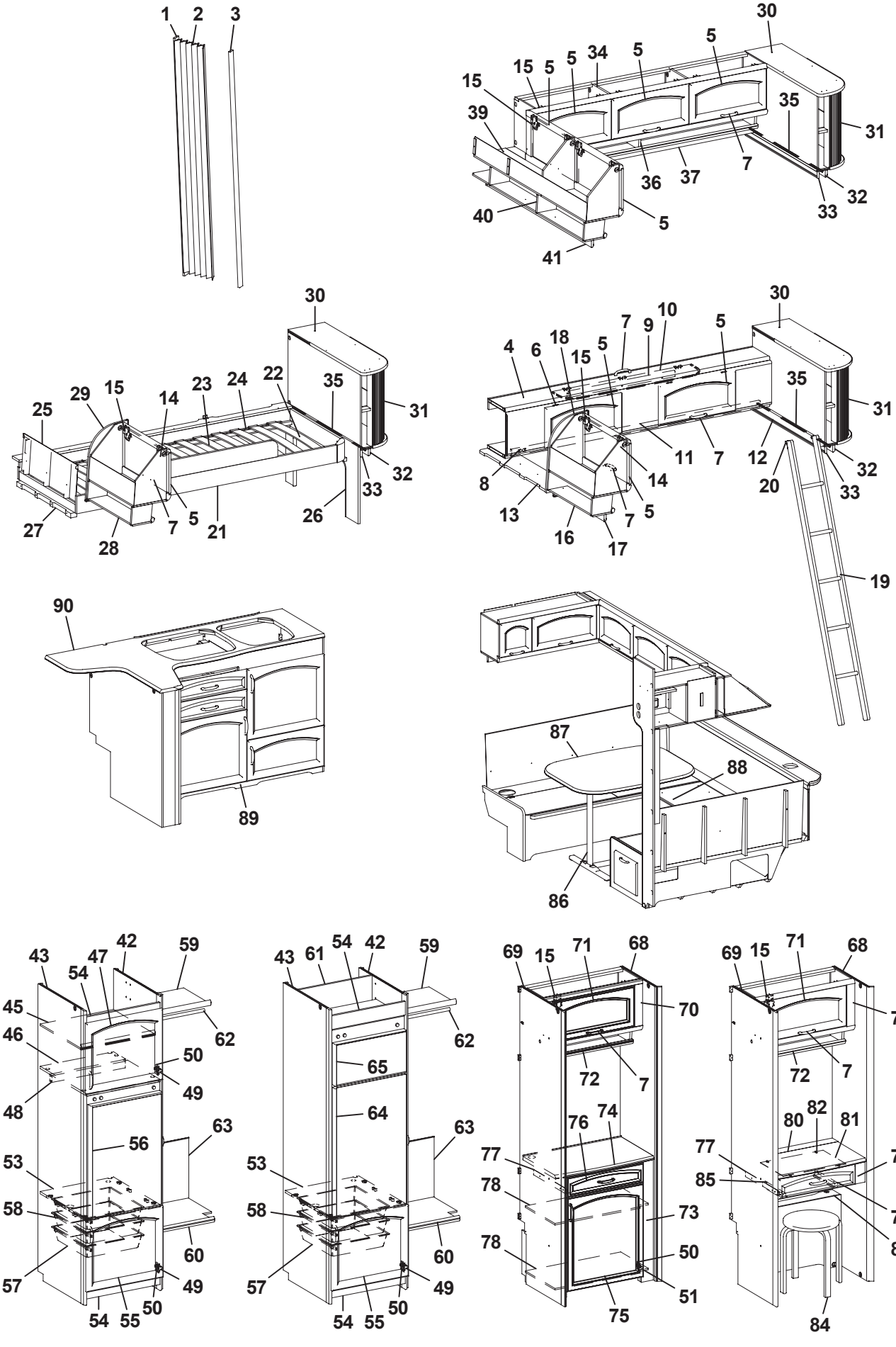

1 2 3
30 5 34 5 5 15 5 15 39 35 31 7 36 37 32 33 40 5 41
30 25 29 15 14 23 24 22 35 31 32 33 26 27 28 7 5 21
30 4 6 18 15 5 7 9 10 5 35 31 11 7 12 32 33 20 8 14 13 16 17 7 5 19
90 89
87 88 86
43 47 42 59 54 45 46 62 50 49 48 63 56 53 58 60 57 49 54 55 50
43 61 54 42 59 62 65 64 63 53 58 60 57 49 54 55 50
69 15 71 68 70 72 7 76 74 77 78 73 78 50 51 75
69 15 71 68 70 72 7 80 82 81 77 79 85 76 83 84

Pos Fig	Det. nr Part. No	Ingår Fitted	OBS!! Ange alltid årsmodell vid beställning av inredning Benämning	OBS!! Specify always year of model when ordering equipment Description
48	321712	x	List 30x44x526	List 30x44x526
49	316799	x	Gångjärn	Hinge
50	312588	x	Platta gångjärn	Plate hinge
51	311917	x	Gångjärn	Hinge
53	371556	x	Hylla under kyl	Rack under refrigerator
54	326133	x	Front skåp under kyl	Front cupboard
55	370218	x	Lucka H	Door R
56	326554	x	Skiva kyl 498x743	Sheet refrigerator
57	310325	x	Trådback vit 427x427x85	Tray 427x427x85
58	312712	x	Glidlist trådback (säljes i par)	Sliding strip tray (pair)
59	326551	x	Hylla garderob övre	Shelf wardrobe upper
60	326598	x	Hylla garderob nedre	Shelf wardrobe lower
61	371558	x	Bakstycke stopp kyl	Back cupboard
62	316197	x	Galgstång L=782	Clothes hanger L= 782
63	371859	x	Täckskiva exp. kärl	Air gap
64	324829	x	Skiva kyl	Sheet refrigerator
65	324828	x	Skiva frys	Sheet freezer
68	371441	x	Vägg tvättrum främre	Wall
69	324199	x	Vägg garderob H	Wall wardrobe R
70	371298	x	Skåp övre	Cupboard
71	370225	x	Lucka	Door
72	370431	x	Hyllpaket L=708	Shelf L=708
73	371321	x	Bord smink kpl.	Cupboard cpl.
74	370589	x	Skiva sminkbord	Board
75	370610	x	Lucka H	Door R
76	371337	x	Låda bord smink	Drawer
77	315215	x	Glidskena låda (säljes i par)	Slide bar (exp. in pair)
78	370575	x	Hylla	Shelf
79	371322	x	Bord smink kpl.	Cupboard cpl.
80	370579	x	Skiva uppfällbar	Board
81	703955	x	Spegel	Mirror
82	312809	x	Hållare spegel	Holder mirror
83	370608	x	Front värmespalt	Front air gap
84	90027102	x	Pall	Stool
85	371861	x	List upphängning pall	List stool
86	316012	x	Bordsstativ	Table stand
87	370714	x	Bordsskiva 780x1030	Table top 780x1030
88	370456	x	Skiva rundsittgrupp	Sheet seat
89	371438	x	Diskbänk kpl. m. skiva/luckor/lådor	Kitchen sink cpl. with board/doors/drawers
90	370376	x	Skiva diskbänk	Board
			T= Tillbehör	T= Accessory

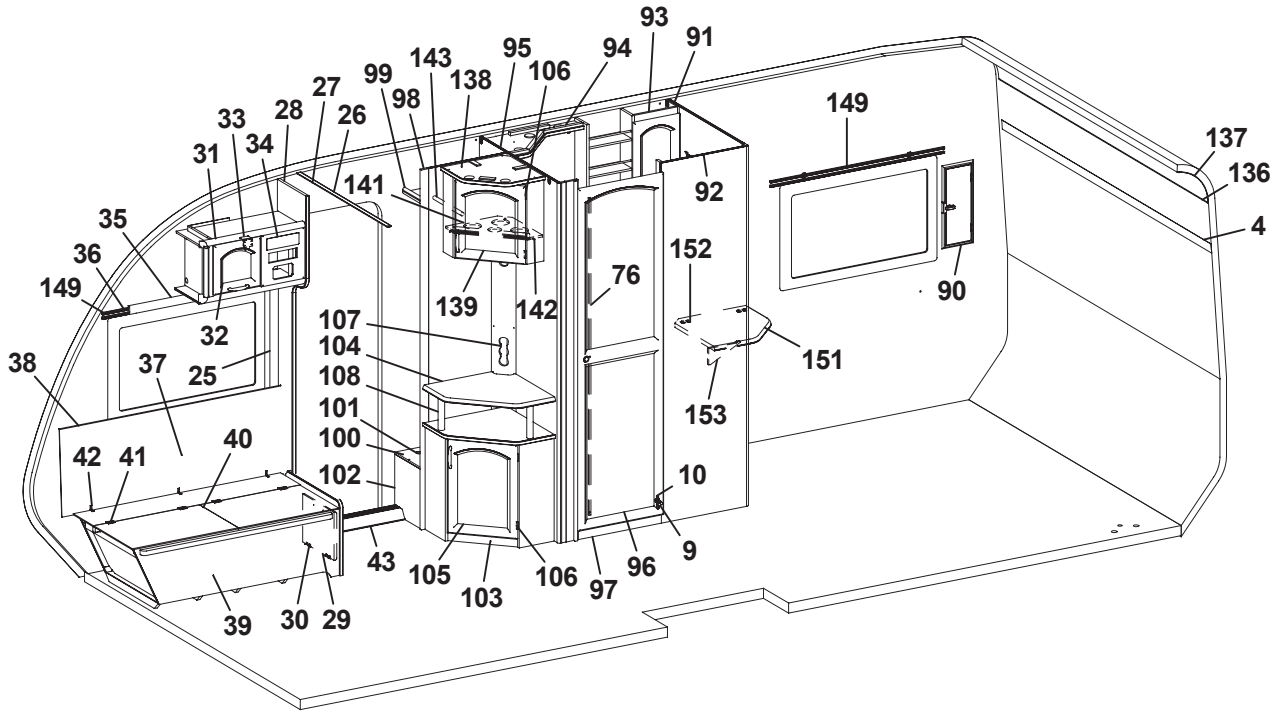
93
91
95
94
106
143
138
99
98
27
26
28
33
34
31
141
35
36
149
32
25
37
38
42
41
40
107
104
108
101
100
102
43
105
103
106
97
96
9
10
139
142
76
152
151
153
92
149
90
137
136
4
39
30
29

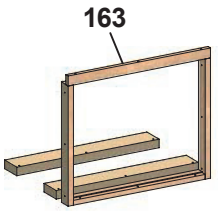
163

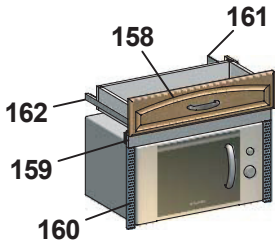
161
158
162
159
160

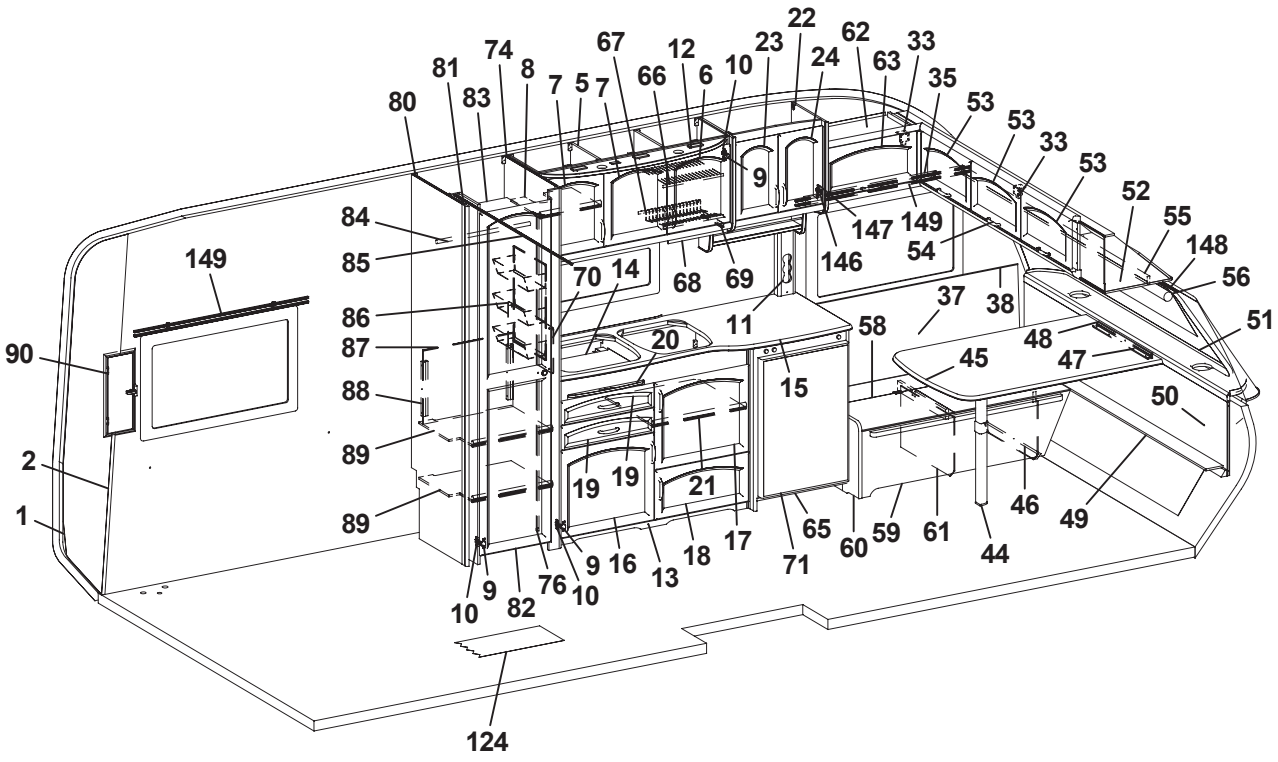
22
74
81
8
67
12
23
62
33
80
83
7
5
7
66
6
10
24
63
35
53
53
33
53
52
55
148
56
9
84
85
86
87
88
89
89
70
14
68
69
146
147
149
54
11
20
15
58
37
38
48
47
51
45
50
149
90
2
1
19
19
21
46
49
44
61
59
65
60
71
17
18
13
16
9
76
10
10
9
82
124

Pos Fig	Det. nr Part. No	Ingår Fitted	OBS!! Ange alltid årsmodell vid beställning av inredning Benämning	OBS!! Specify always year of model when ordering equipment Description
1	316708	M	Tapet vägg/tak	Wall paper
2	316023	M	Tejp tapet, vägg	Tape, wall paper
4	316024	M	Tejp tapet	Tape, wallpaper
5	371285	x	Skåp kök	Cupboard kitchen
6	370216	x	Lucka H	Door R
7	370217	x	Lucka V	Door L
8	323418	x	Hylla	Shelf
9	311917	x	Gångjärn	Hinge
10	312588	x	Platta gångjärn	Plate hinge
11	370353	x	Front el-uttag	Front outlet
12	320953	T	Ljusramp köksskåp	Light holder
13	371826	x	Diskbänk kpl. m. skiva/luckor/lådor	Kitchen sink cpl. with board/doors/drawers
14	401583	x	Plåt under spis	Plate cover under cooker
15	371718	x	Skiva diskbänk	Board kitchen sink
16	370219	x	Lucka V	Door L
17	370218	x	Lucka H	Door R
18	370220	x	Lucka H	Door R
19	371338	x	Låda diskbänk	Drawer cpl.
20	370240	x	Skärbräda	Cutting board
21	370930	x	Hylla övre	Shelf
22	371286	x	Skåp utskjut kök	Cupboard
23	370230	x	Lucka V	Door L
24	370229	x	Lucka H	Door R
25	504400	x	List täck el-kabel B=44 L=2000	Cover strip B=44 L=2000
26	316270	x	List snäpp undre L2379	List under L2379
27	316269	x	List snäpp övre L2379	List upper L2379
28	370142	x	Stolpe först.	Support bar
29	320005	x	Lucka	Door
30	312589	x	Gångjärn	Hinge
31	371296	x	Skåp övre	Cupboard
32	370222	x	Lucka	Door
33	860406	x	Gångjärn	Hinge
34	325495	x	Täckfront radio	Cover radio
35	371382	x	Kornisch L=933	Cornice L=933
36	300884	M	Gardinspiral	Curtain hanger
37	325765	x	Värmespalt H fram	Air gap R.F.
38	860423	M	List kant ljusbrun	Strip, light brown
39	371222	x	Bäddlåda H.F. kpl.	Bed box R.F. cpl.
40	371225	x	Lock bäddlåda H.F.	Cover bed box R.F.
41	300354	x	Gångjärn	Hinge
42	860452	x	Gångjärn	Hinge
43	314687	x	Tröskel aluminium L=850	Threshold aluminium L=850
44	315565	x	Bordsben	Table leg
45	370497	x	Bordsskiva 790x1200	Table top 790x1200
46	371280	x	Stöd bäddlåda	Support bed
			M= Metervara T= Tillbehör	M= On the metre T= Accessory

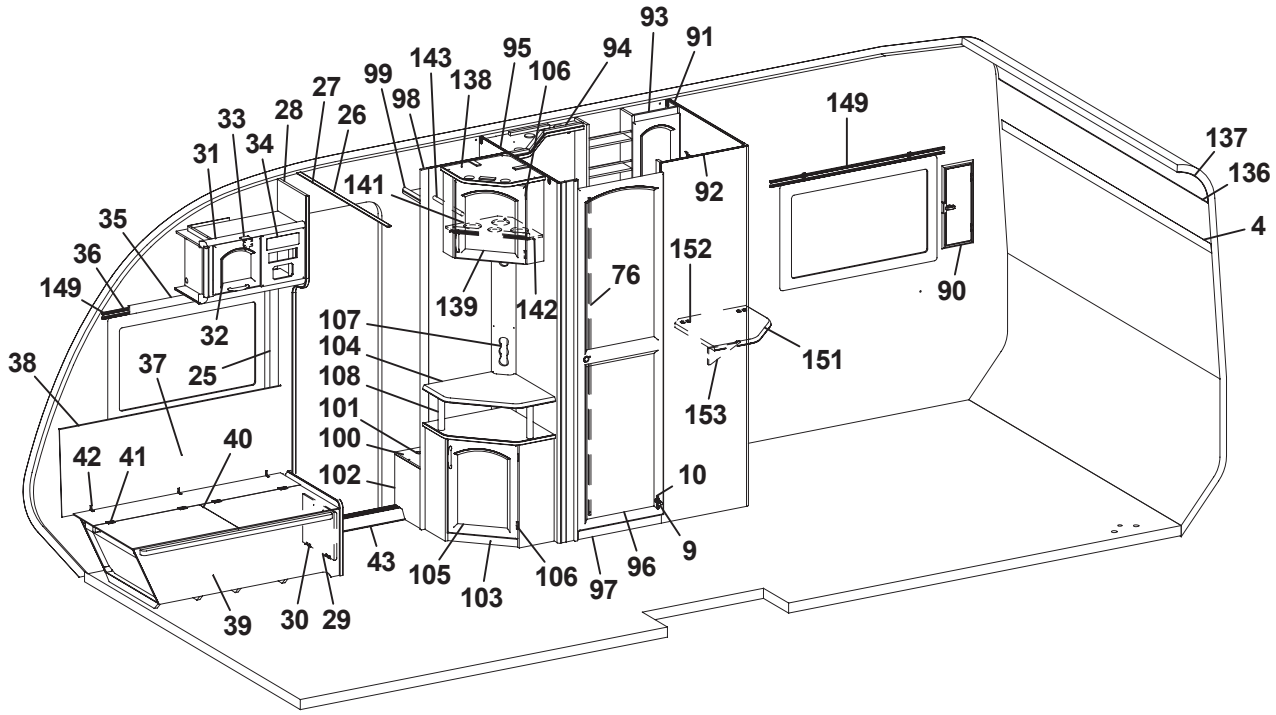

93
91
95
94
106
143
138
99
98
27
26
28
33
34
31
35
36
149
32
25
37
38
42
41
40
141
139
142
107
104
108
101
100
102
43
105
103
106
97
96
9
10
76
152
151
153
92
149
90
137
136
4
39
30
29

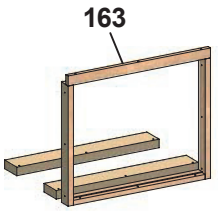

163

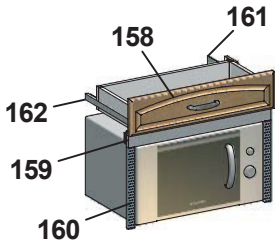

161
158
162
159
160

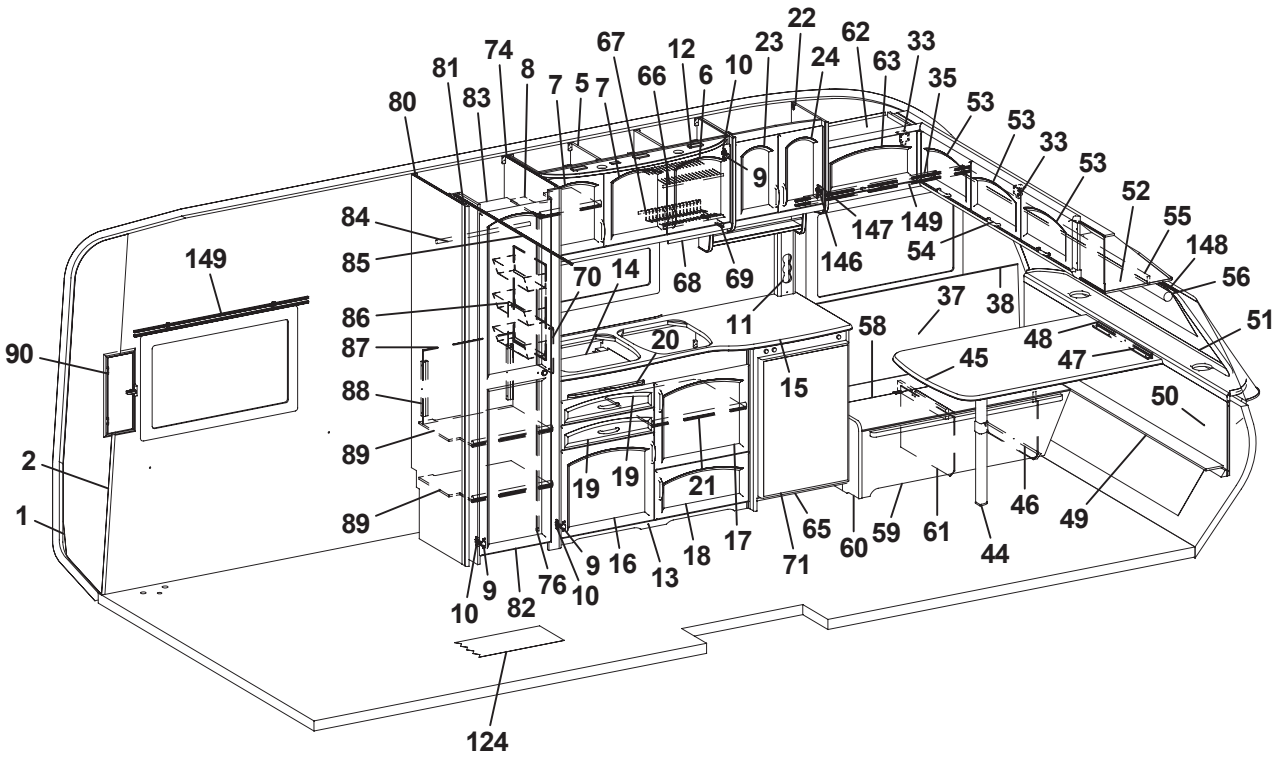

22
62
33
67
12
23
24
63
35
74
81
8
7
5
7
66
6
10
80
83
53
53
33
53
9
52
55
84
147
149
148
85
70
14
68
69
146
54
56
149
86
11
37
38
51
87
20
58
48
47
90
45
15
88
50
89
19
19
21
2
46
49
1
89
65
60
59
61
44
17
18
13
16
9
76
10
9
10
82
71
124

Pos Fig	Det. nr Part. No	Ingår Fitted	OBS!! Ange alltid årsmodell vid beställning av inredning Benämning	OBS!! Specify always year of model when ordering equipment Description
47	300420	x	List upphäng bordsdel L550	List board
48	300108	x	List bord väggdel L550	List wall
49	370447	x	Skiva V-spalt gavel fram	Air gap
50	370441	x	Värmespalt gavel fram	Air gap
51	860593	M	Raskant brun	Cave border
52	371305	x	Skåp gavel fram	Cupboard
53	370223	x	Lucka	Door
54	316033	x	Handtag	Handle
55	370621	x	Kornisch L=1889	Cornice L=1889
56	90027012	x	Rullgardin 1640x750	Roller blind 1640x750
58	371236	x	Lock, bäddlåda V.F.	Cover bed box L.F.
59	371221	x	Front bäddlåda V.F.	Front bed box L.F.
60	370521	x	Gavel bäddlåda V.F.	Gable bed box L.F.
61	371279	x	Stöd bäddlåda	Supprt bed box
62	371294	x	Skåp övre	Cupboard
63	370224	x	Lucka	Door
65	371747	x	Kylskåpsbänk kpl.	Cupboard cpl.
66	315563	x	Diskställ övre	Dish rack upper
67	315564	x	Diskställ nedre	Dish rack lower
68	316028	x	Balja avrinning köksskåp	Tub cupboard
69	315562	x	Glidlist balja	Sliding strip tub
70	401475	x	Flamskydd	Flame guard
71	326554	x	Skiva kyl 498x743	Sheet refrigerator
74	370298	x	Vägg garderob H	Wall wardrobe R
76	314523	x	Rätningslist dörr L=1715	List L=1715
80	322212	x	Vägg garderob V	Wall wardrobe L
81	370297	x	Nisch vikdörr	Niche folding door
82	370596	x	Dörr 415x1850	Door 415x1850
83	370304	x	Hylla garderob	Shelf
84	316197	x	Galgstång L=782	Clothes hanger L=782
85	314917	x	Skena draperi L=1190	Drapery rail L=1190
86	312162	x	Korg garderob 330x140x520	Basket
87	371332	x	Täckskiva exp. kärl	Air gap
88	322434	x	Regel täckskiva exp. kärl	Latch
89	370301	x	Hylla garderob	Shelf
90	209074	x	Ventilationslucka kpl.	Ventilation door cpl.
91	371407	x	Vägg tvättrum H	Wall washroom R
92	371409	x	Vägg tvättrum yttre	Wall washroom
93	371356	x	Skåp tvättrum	Cupboard
94	371231	x	Ljusramp tvättrum	Light holder
95	370290	x	Vägg tvättrum V	Wall washroom L
96	370595	x	Dörr 500x1850	Door 500x1850
97	370294	x	Tröskel tvättrum	Threshold
98	370292	x	Vägg garderob	Wall wardrobe
99	321745	x	Hylla	Shelf
			M= Metervara T= Tillbehör	M= On the metre T= Accessory

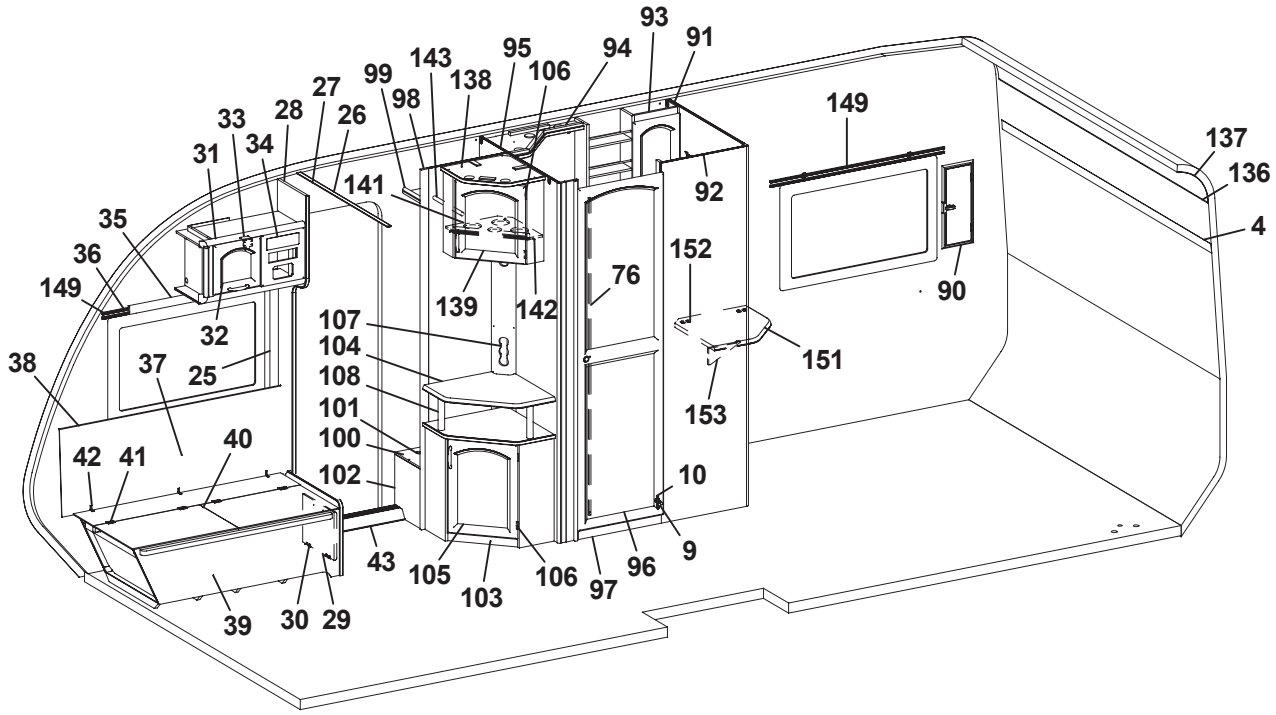

93
91
95
94
106
143
138
99
98
27
26
28
33
34
31
35
36
149
32
37
25
38
42
41
40
141
139
142
107
104
108
101
100
102
43
105
103
106
97
96
9
10
76
152
151
153
92
149
90
137
136
4
39
30
29

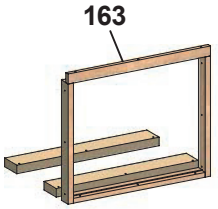

163

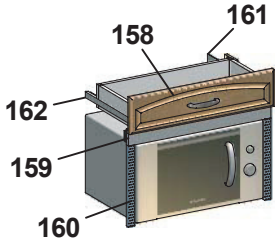

161
158
162
159
160

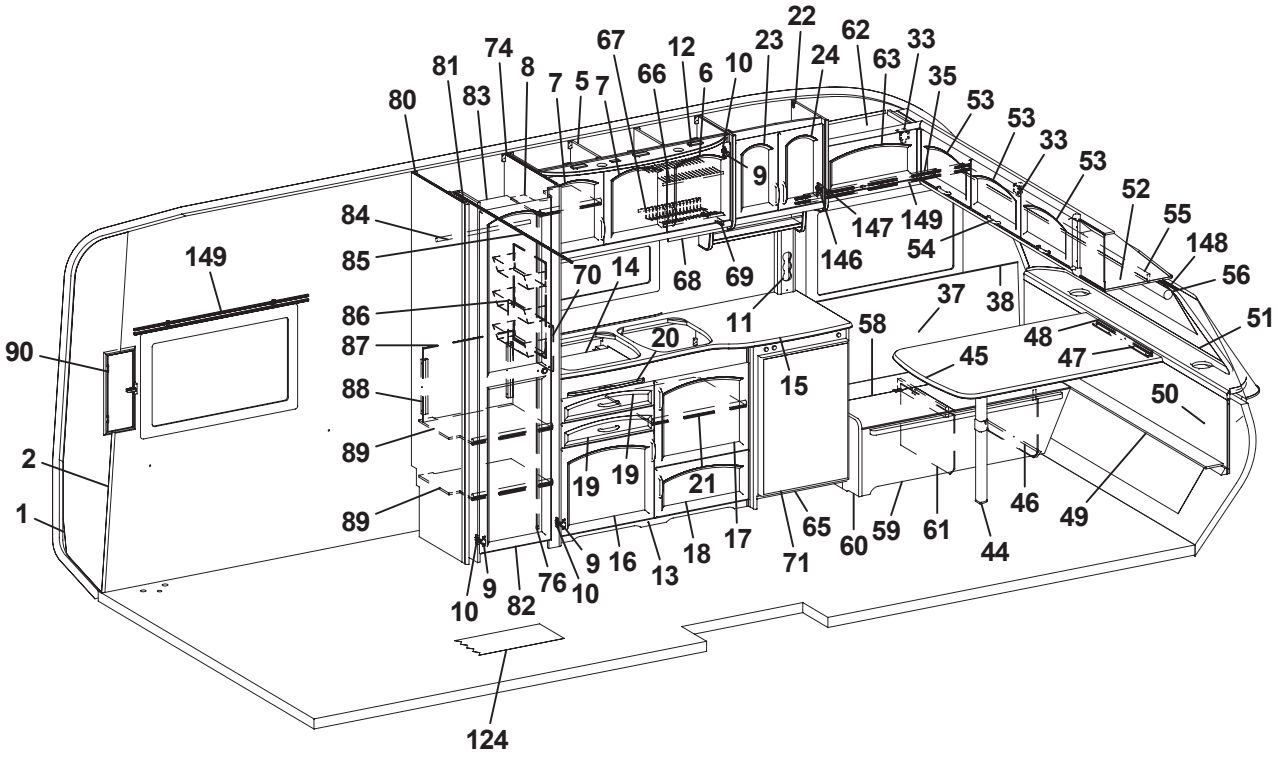

22
62
33
67
12
23
24
63
35
74
81
8
7
5
7
66
6
10
80
83
53
53
33
53
9
52
55
84
147
149
148
85
70
14
68
69
146
54
56
149
86
11
37
38
51
87
20
58
48
47
90
45
15
88
50
89
19
19
21
2
46
49
1
89
65
60
59
61
44
17
18
13
16
9
76
10
9
82
10
71
124

Pos Fig	Det. nr Part. No	Ingår Fitted	OBS!! Ange alltid årsmodell vid beställning av inredning Benämning	OBS!! Specify always year of model when ordering equipment Description
100	370295	x	Hylla instegsgarderob	Shelf
101	314897	x	Bussning plast Ø=29 mm	Bushing plastic
102	370296	x	Front	Front
103	371316	x	TV-bänk kpl. u. skiva	Cupboard cpl. without board
104	371350	x	Skiva TV-bänk	Board
105	370227	x	Lucka H	Door R
106	312589	x	Gångjärn	Hinge
107	371351	x	Front eluttag	Front outlet
108	323703	x	Rundstav folierad L=192	Round staff L=192
124	316029	M	Matta golv	Carpet floor
136	313884	x	List plast radie L=2379	List L=2379
137	316005	x	Skiva plast 295x2363	Plastic sheet 295x2363
138	371312	x	Skåp bar kpl.	Cocktail cabinet cpl.
139	370228	x	Lucka H	Door R
141	370236	x	Hylla flaskor	Shelf
142	400644	x	Hylsa distans 6/4,5 L=12	Distance sleeve 6/4,5 L=12
143	316197	x	Galgstång L=782	Clothes hanger L=782
146	315202	x	Gångjärn	Hinge
147	315747	x	Platta gångjärn	Plate hinge
148	316201	x	Gardinskena L=1700	Curtain rod L=1700
149	316199	x	Gardinskena L=1020	Curtain rod L=1020
151	371544	T	TV-hylla	Board
152	860621	T	Gångjärn	Hinge
153	315749	T	Stöd	Support board
158	371090	T	Låda diskbänk	Drawer cpl.
159	370800	T	Front	Front
160	401521	T	Galler micro	Grating
161	370799	T	Skiva	Board
162	315215	T	Glidskena låda (säljes i par)	Slide bar (exp. in pair)
163	370805	T	Monteringssats ugn	Mounting kit
			Dyntyger, gardiner m.m. (se tyger)	Cushion textilies, curtains etc. (see textiles)
			M= Metervara T= Tillbehör	M= On the metre T= Accessory

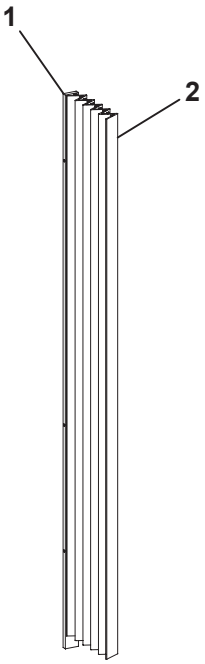
1
2

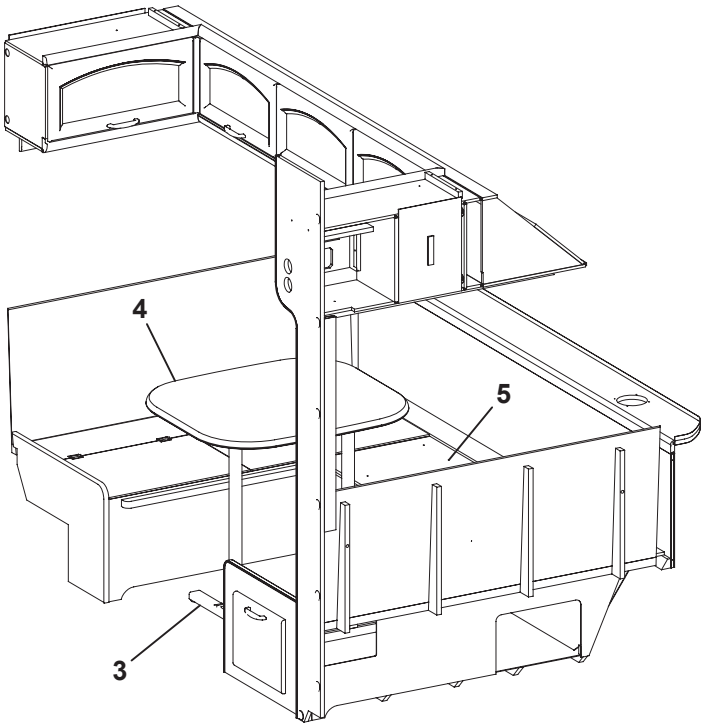
4
5
3

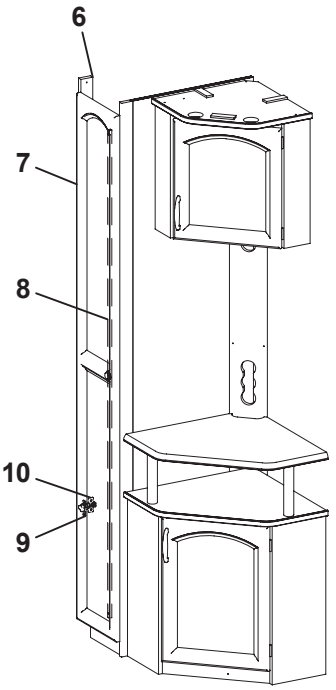
6
7
8
10
9

Pos Fig	Det. nr Part. No	Ingår Fitted	OBS!! Ange alltid årsmodell vid beställning av inredning Benämning	OBS!! Specify always year of model when ordering equipment Description
1	323115	x	Bakdel nisch vikdörr	Back niche folding door
2	315216	x	Vikdörr 1900x1500	Folding door
3	316011	x	Bordsstativ	Table stand
4	370498	x	Bordsskiva 690x780	Table top 690x780
5	370456	x	Skiva rundsittgrupp	Sheet seat
6	371029	x	List folierad L=1613	List L=1613
7	371030	x	Dörr V 260x1850	Door L 260x1850
8	314523	x	Rätningslist dörr L=1715	List L=1715
9	311917	x	Gångjärn	Hinge
10	312588	x	Platta gångjärn	Plate hinge

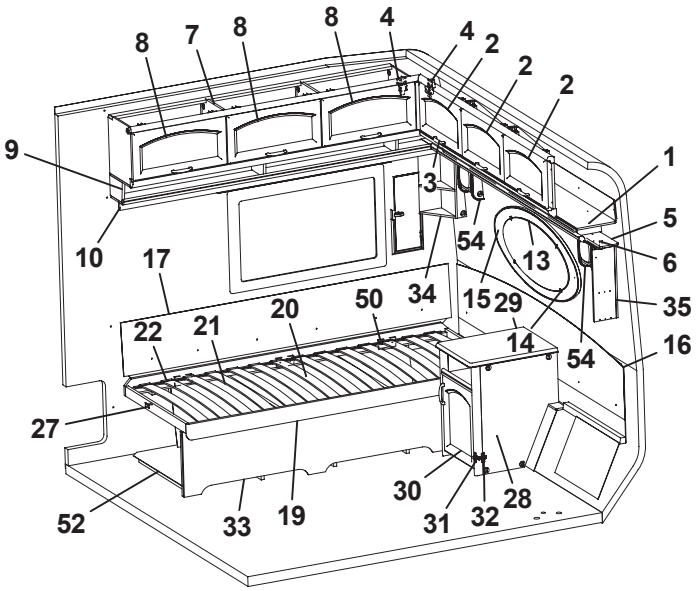
8
7
8
8
4
4
2
2
2
9
1
3
5
10
17
54
13
6
34
15
29
35
22
21
20
50
14
54
16
27
52
33
19
30
31
32
28

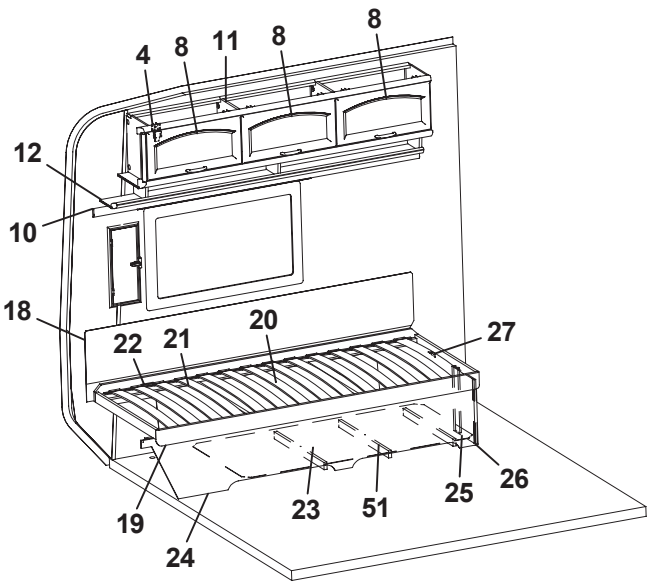
4
8
11
8
8
12
10
18
22
21
20
27
19
24
23
51
25
26

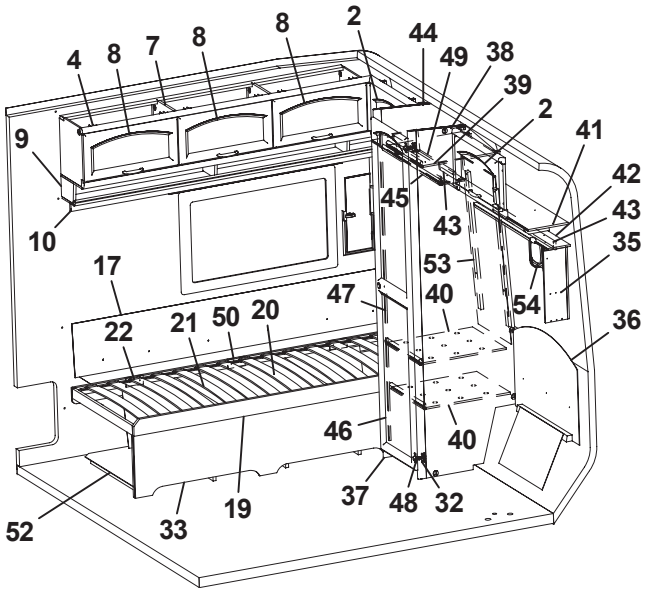
4
8
7
8
8
2
44
49
38
39
2
41
9
42
45
43
43
10
35
53
17
47
40
54
22
21
50
20
36
46
40
52
33
19
37
48
32

Pos Fig	Det. nr Part. No	Ingår Fitted	OBS!! Ange alltid årsmodell vid beställning av inredning Benämning	OBS!! Specify always year of model when ordering equipment Description
1	371304	x	Skåp gavel bak	Cupboard
2	370223	x	Lucka	Door
3	316033	x	Handtag	Handle
4	315194	x	Gångjärn	Hinge
5	370083	x	Hyllpaket gavel bak L=2115	Shelf L=2115
6	370621	x	Kornisch L=1889	Cornice L=1889
7	371292	x	Skåp övre	Cupboard
8	370224	x	Lucka	Door
9	370018	x	Hyllpaket H L=1830	Shelf R L=1830
10	370627	x	Kornisch L=1918	Cornice L=1918
11	371293	x	Skåp övre	Cupboard
12	370032	x	Hyllpaket V L=1830	Shelf L L=1830
13	313449	x	Spegel oval 800x350x3	Mirror 800x350x3
14	312809	x	Hållare spegel	Holder mirror
15	371389	x	Ram spegel	Mirror frame
16	370147	x	Värmespalt gavel bak	Air gap
17	370439	x	Värmespalt bak	Air gap
18	312006	x	Värmespalt V-H bak	Air gap L-R rear
19	312026	x	Sängram u. ribbotten	Bed bottom without laths
20	325480	x	Ribbotten kpl.	Laths bottom cpl.
21	311985	x	Ribba sängbotten L=718 B=63	Lath bed bottom
22	312046	x	Band t. ribbotten	Band for laths bottom
23	371550	x	Sänglåda V kpl.	Bed box L cpl.
24	370152	x	Front säng V	Front bed L
25	320422	x	Gavel säng	Gable bed
26	860590	x	List hörn L=2500	Corner strip L=2500
27	312596	x	Stöd säng	Support bed
28	371816	x	Hurts kpl. u. skiva	Cupboard cpl. without board
29	370246	x	Skiva hurts	Board
30	370233	x	Lucka H	Door R
31	315202	x	Gångjärn	Hinge
32	312588	x	Platta gångjärn	Plate hinge
33	370150	x	Front säng H	Front bed R
34	371416	x	Hylla hörn	Shelf
35	371411	x	Hylla hörn	Shelf
36	371403	x	Värmespalt gavel bak	Air gap
37	370974	x	Vägg garderob V	Wall wardrobe L
38	370972	x	Vägg garderob H	Wall wardrobe R
39	324360	x	Hylla	Shelf
40	324358	x	Hylla	Shelf
41	371248	x	Skåp gavel bak V L=590	Cupboard L L=590
42	371253	x	Hyllpaket	Shelf
43	371268	x	Kornisch L=727	Cornice L=727
44	371237	x	Skåp gavel bak H L=590	Cupboard R L=590
45	371243	x	Hyllpaket	Shelf
46	370592	x	Dörr 415x1850	Door 415x1850
47	314523	x	Rätningslist dörr L=1715	List L=1715
48	311917	x	Gångjärn	Hinge
49	316197	x	Galgstång L=782	Clothes hanger L=782
50	370921	x	Distans säng 100x50	Distance bed 100x50
51	370746	x	Luftspalt V.B.	Air gap L.R.
52	320956	x	Luftspalt H.B.	Air gap R.R.
53	371372	x	Värmespalt garderob	Air gap
54	371443	T	Högtalarlåda	Box loudspeaker
			T= Tillbehör	T= Accessory

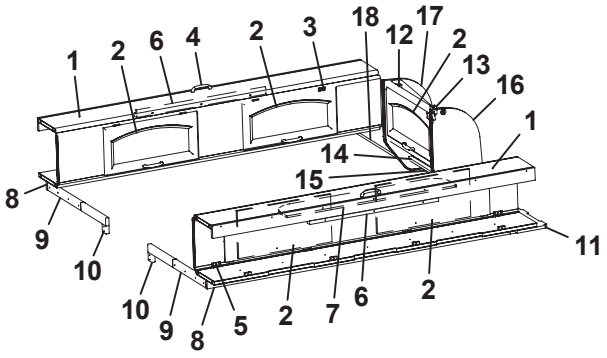
1
2
6
4
2
3
18
12
17
2
13
16
1
14
15
8
9
10
11
10
9
8
5
2
7
6
2

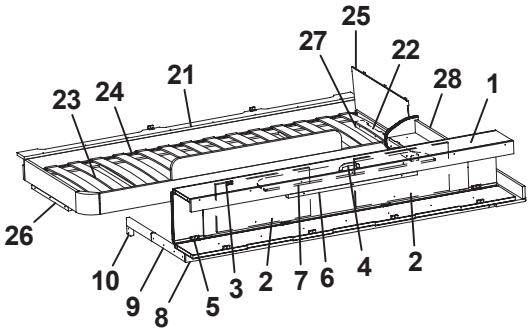
25
27
22
28
1
23
24
21
26
10
9
8
5
3
2
7
6
4
2

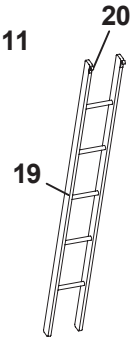
20
19

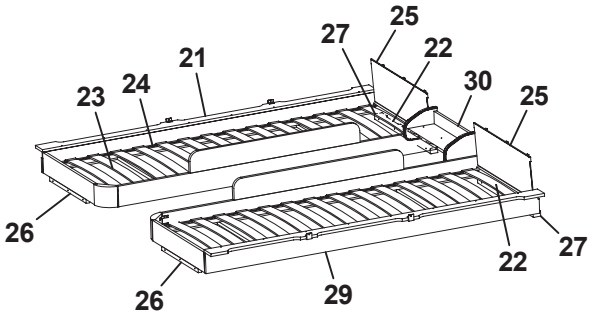
25
27
22
21
23
24
30
25
26
22
27
26
29

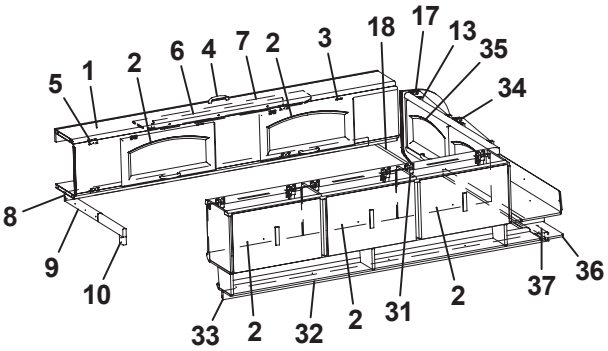
18
17
13
35
7
2
6
4
2
3
5
1
34
8
9
10
36
37
33
2
32
2
31
2

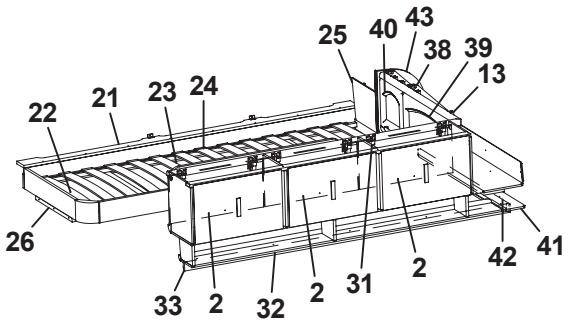
25
40
43
38
39
13
22
21
23
24
26
42
41
33
2
32
2
31
2

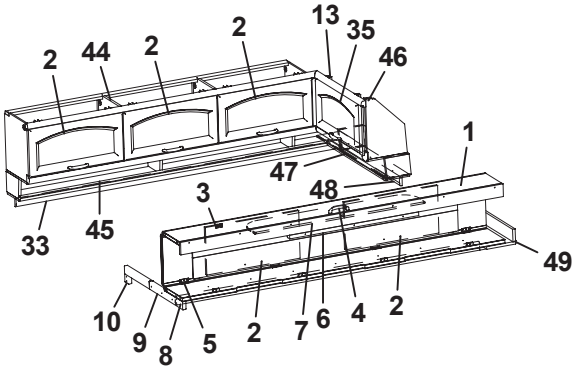
2
13
35
2
44
2
2
46
1
47
48
3
49
33
45
10
9
8
5
2
7
6
4
2

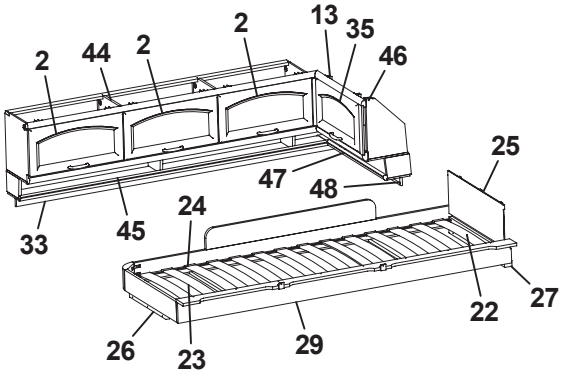
2
13
35
2
44
2
2
46
25
47
48
24
33
45
27
22
26
23
29

Pos Fig	Det. nr Part. No	Ingår Fitted	OBS!! Ange alltid årsmodell vid beställning av inredning Benämning	OBS!! Specify always year of model when ordering equipment Description
1	371300	x	Överbäddsskåp	Upper bed
2	370224	x	Lucka	Door
3	860402	x	Gångjärn	Hinge
4	316033	x	Handtag	Handle
5	860405	x	Gångjärn	Hinge
6	312233	x	Regel låsning	Lock bar
7	321974	x	Rasskydd ö-bäddsskåp	Protection
8	370630	x	Kornisch L=1785	Cornice L=1785
9	312713	x	Bärregel (vikbar)	Bearing rail
10	312726	x	Kloss bärregel	Block bearing rail
11	370756	x	Hylla gavel bak V 762x180	Shelf L 762x180
12	371308	x	Skåp gavel bak	Cupboard
13	315194	x	Gångjärn	Hinge
14	370637	x	Hyllpaket L=560	Shelf L=560
15	370769	x	Kornisch L=560	Cornice L=560
16	370642	x	Gavel	Gable
17	370754	x	Gavel	Gable
18	370759	x	Hylla gavel bak H 762x180	Shelf R 762x180
19	312613	T	Stege ö-bäddsskåp 201x1800 kpl.	Ladder upper bed 201x1800 cpl.
20	860426	T	Krok t. stege	Hook for ladder
21	370790	x	Sängram vån.säng H u. ribbotten	Bed bottom R without laths
22	325430	x	Ribbotten kpl.	Laths bottom cpl.
23	311985	x	Ribba sängbotten L=718 B=63	Lath bed bottom L=718 B=63
24	312046	x	Band t. ribbotten	Band for laths bottom
25	321209	x	Värmespalt gavel	Air gap gable
26	312436	x	Bärregel	Bearing rail
27	321541	x	Bärregel L=670	Bearing rail L=670
28	370780	x	Hylla gavel bak 1309x205	Shelf 1309x205
29	370784	x	Sängram vån.säng V u. ribbotten	Bed bottom L without laths
30	370770	x	Hylla gavel bak	Shelf
31	371293	x	Skåp övre	Cupboard
32	370032	x	Hyllpaket V L=1830	Shelf L L=1830
33	370627	x	Kornisch L=1918	Cornice L=1918
34	371449	x	Skåp gavel bak	Cupboard
35	370223	x	Lucka	Door
36	371454	x	Hyllpaket gavel bak L=1338	Shelf L=1338
37	371458	x	Kornisch L=1225	Cornice L=1225
38	371541	x	Skåp gavel bak	Cupboard
39	370225	x	Lucka	Door
40	370222	x	Lucka	Door
41	371547	x	Hyllpaket gavel bak L=1176	Shelf L=1176
42	371548	x	Kornisch L=1063	Cornice L=1063
43	371117	x	Gavel	Gable
44	371292	x	Skåp övre	Cupboard
45	370018	x	Hyllpaket H L=1830	Shelf R L=1830
46	371237	x	Skåp gavel bak H L=590	Cupboard R L=590
47	371243	x	Hyllpaket L=840	Shelf L=840
48	371268	x	Kornisch L=727	Cornice L=727
49	371494	x	Hylla gavel bak	Shelf
			T= Tillbehör	T= Accessory

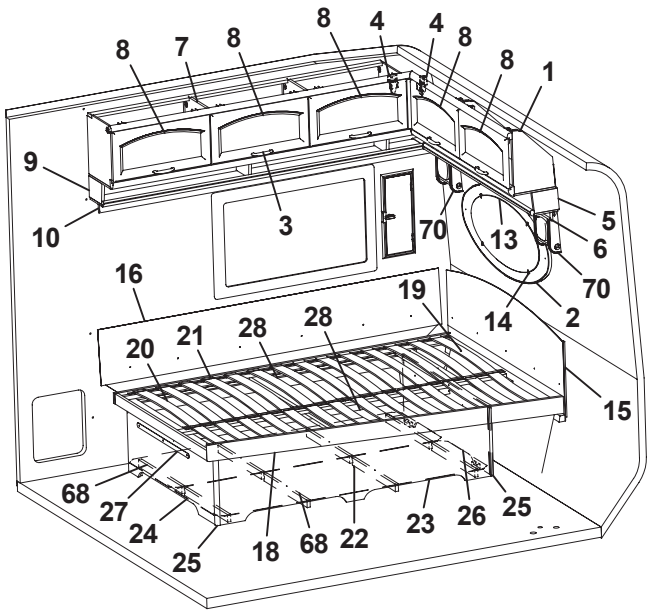
8
8
7
8
8
4
4
8
8
1
9
10
3
70
13
5
6
70
16
19
2
14
20
21
28
28
15
68
27
24
25
18
68
22
23
26
25

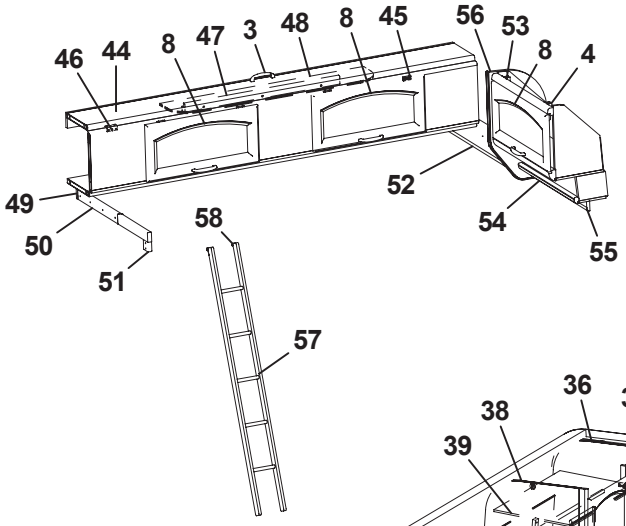
46
44
8
47
3
48
8
45
56
53
8
4
49
50
51
52
54
55
58
57

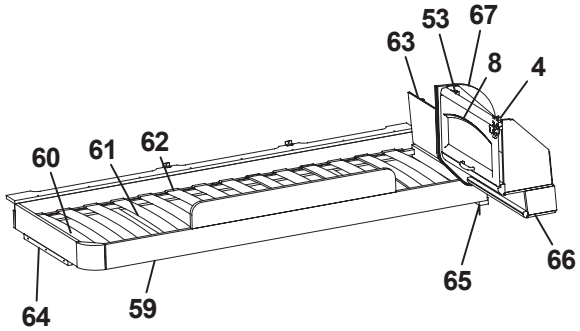
63
53
67
8
4
60
61
62
64
59
65
66

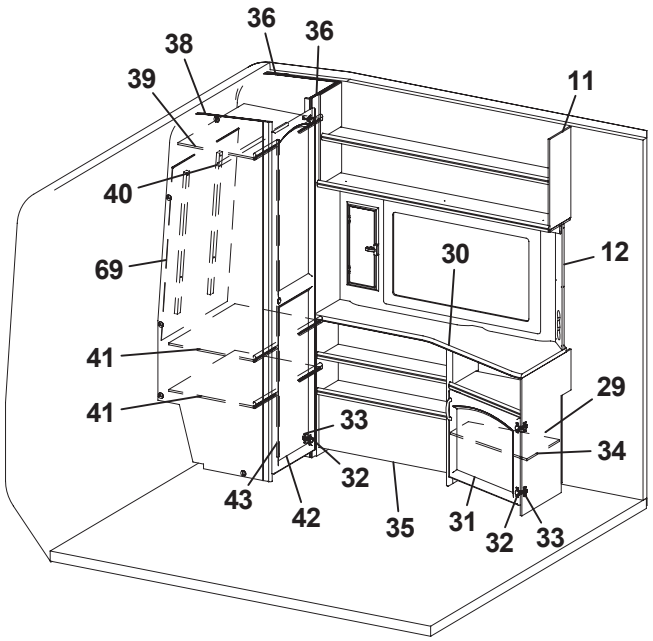
36
36
38
39
11
40
69
30
12
41
41
29
33
34
43
42
32
35
31
32
33

Pos Fig	Det. nr Part. No	Ingår Fitted	OBS!! Ange alltid årsmodell vid beställning av inredning Benämning	OBS!! Specify always year of model when ordering equipment Description
1	371309	x	Skåp gavel bak	Cupboard
2	371389	x	Ram spegel	Mirror frame
3	316033	x	Handtag	Handle
4	315194	x	Gångjärn	Hinge
5	370818	x	Hyllpaket gavel bak L=1411	Shelf L=1411
6	370623	x	Kornisch L=1298	Cornice L=1298
7	371292	x	Skåp övre	Cupboard
8	370224	x	Lucka	Door
9	370018	x	Hyllpaket H L=1830	Shelf R L=1830
10	370627	x	Kornisch L=1918	Cornice L=1918
11	370851	x	Hylla övre	Shelf
12	370922	x	Front el-uttag 130x680	Front outlet 130x680
13	313449	x	Spegel oval 800x350x3	Mirror 800x350x3
14	312809	x	Hållare spegel	Holder mirror
15	370454	x	Värmespalt gavel bak	Air gap
16	370439	x	Värmespalt bak	Air gap
18	370546	x	Sängram u. ribbotten	Bed bottom without laths
19	325482	x	Ribbotten kpl.	Laths bottom cpl.
20	311985	x	Ribba sängbotten L=718 B=63	Lath bed bottom L=718 B=63
21	312046	x	Band t. ribbotten	Band for laths bottom
22	370902	x	Sänglåda kpl.	Bed box cpl.
23	321980	x	Front säng	Front bed
24	370542	x	Gavel säng V	Gable bed L
25	860590	x	List hörn L=2500	Corner strip L=2500
26	370544	x	Gavel säng H	Gable bed R
27	314589	x	Gångjärn dubbelsäng (par)	Hinge double bed (pair)
28	321983	x	List furu 17,5x55x1550	Wood lath pine 17,5x55x1550
29	371318	x	TV-bänk kpl. u. skiva	Cupboard cpl. without board
30	370848	x	Skiva TV-bänk	Board
31	370218	x	Lucka H	Door R
32	311917	x	Gångjärn	Hinge
33	312588	x	Platta gångjärn	Plate hinge
34	370846	x	Hylla	Shelf
35	370903	x	Hylla	Shelf
36	371533	x	Vägg garderob H m. front	Wall wardrobe R with front
38	370862	x	Vägg garderob V	Wall wardrobe L
39	320732	x	Hylla garderob	Shelf wardrobe
40	316197	x	Galgstång L=782	Clothes hanger L=782
41	323259	x	Hylla garderob	Shelf wardrobe
42	370592	x	Dörr 415x1850	Door 415x1850
43	314523	x	Rätningslist dörr L=1715	List L=1715
44	371300	x	Överbäddsskåp	Upper bed
45	860402	x	Gångjärn	Hinge
46	860405	x	Gångjärn	Hinge
47	312233	x	Regel låsning	Lock bar

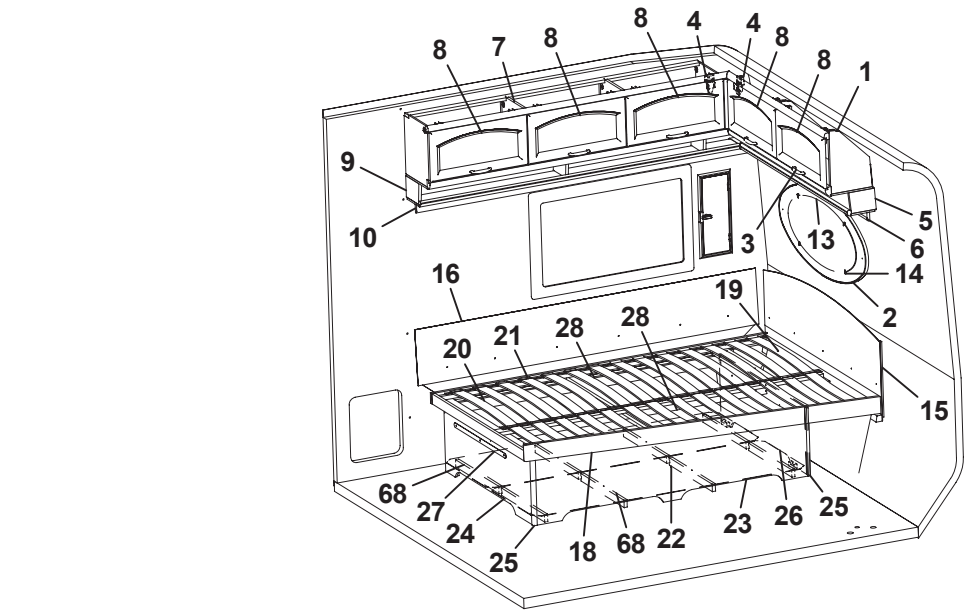
8
8
7
8
8
4
4
8
8
1
9
10
5
6
3
13
14
2
16
19
20
21
28
28
15
68
27
24
25
18
68
22
23
26
25

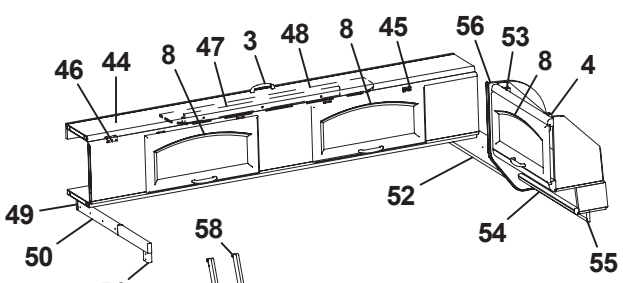
46
44
8
47
3
48
8
45
56
53
8
4
49
50
51
52
54
55

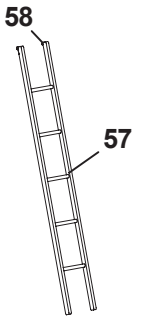
58
57

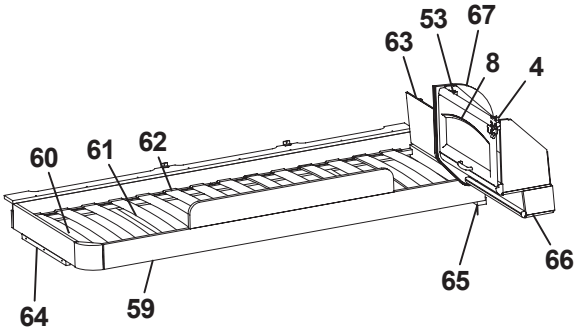
63
53
67
8
4
60
61
62
64
59
65
66

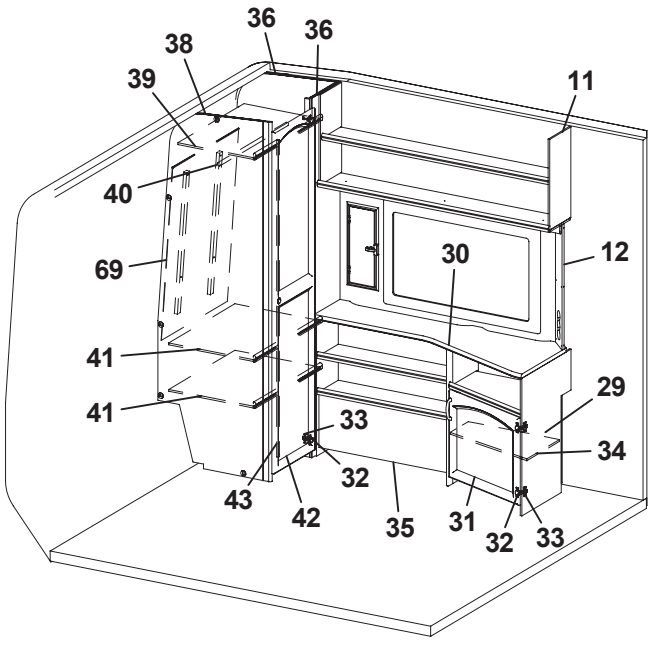
36
36
38
39
11
40
69
30
12
41
41
29
33
34
43
42
32
35
31
32
33

Pos Fig	Det. nr Part. No	Ingår Fitted	OBS!! Ange alltid årsmodell vid beställning av inredning Benämning	OBS!! Specify always year of model when ordering equipment Description
48	321974	x	Rasskydd ö-bäddsskåp	Protection
49	370630	x	Kornisch L=1785	Cornice L=1785
50	312713	x	Bärregel (vikbar)	Bearing rail
51	312726	x	Kloss bärregel	Block bearing rail
52	370835	x	Hylla gavel bak H 833x180	Shelf R 833x180
53	371308	2	Skåp gavel bak	Cupboard
54	370637	x	Hyllpaket L=560	Shelf L=560
55	370769	x	Kornisch L=560	Cornice L=560
56	370754	x	Gavel	Gable
57	312613	T	Stege ö-bäddsskåp 201x1800 kpl.	Ladder upper bed 201x1800 cpl.
58	860426	T	Krok t. stege	Hook for ladder
59	370790	x	Sängram vån.säng H u. ribbotten	Bed bottom R without laths
60	325430	x	Ribbotten kpl.	Laths bottom cpl.
61	311985	x	Ribba sängbotten L=718 B=63	Lath bed bottom L=718 B=63
62	312046	x	Band t. ribbotten	Band for laths bottom
63	321209	x	Värmespalt gavel	Air gap gable
64	312436	x	Bärregel L=440	Bearing rail L=440
65	321541	x	Bärregel L=670	Bearing rail L=670
66	370926	x	Hyllpaket L=560	Shelf L=560
67	370752	x	Gavel	Gable
68	370740	x	Luftspalt sänglåda	Air gap
69	371370	x	Värmespalt garderob	Air gap
70	371443	T	Högtalarlåda	Box loudspeaker

T= Tillbehör

T= Accessory

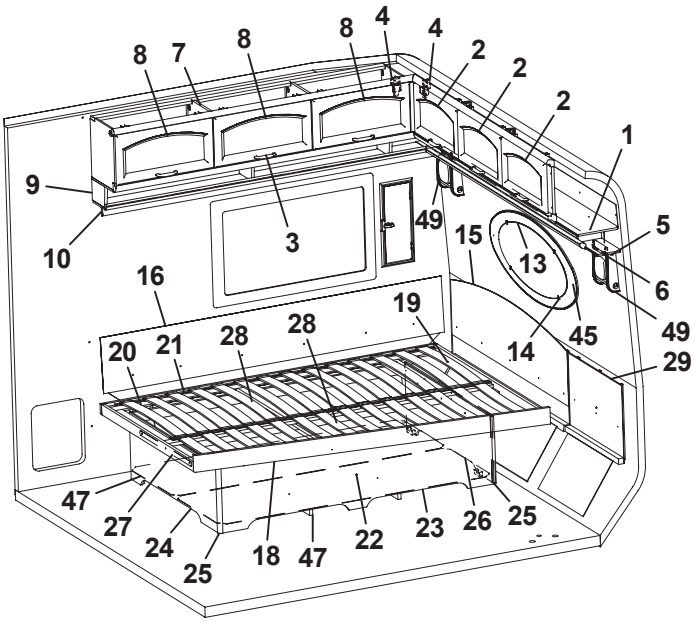
8
7
8
8
4
4
2
2
2
1
9
10
3
49
15
13
5
6
49
16
19
20
21
28
28
14
45
29
47
27
24
25
18
47
22
23
26
25

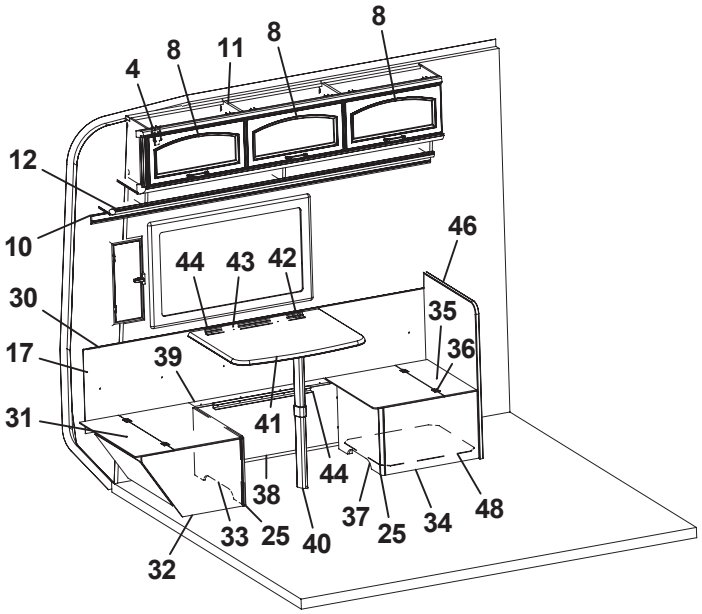
8
8
11
8
4
12
10
46
44
43
42
30
35
17
39
36
31
41
44
38
37
25
34
48
33
25
40
32

Pos Fig	Det. nr Part. No	Ingår Fitted	OBS!! Ange alltid årsmodell vid beställning av inredning Benämning	OBS!! Specify always year of model when ordering equipment Description
1	371304	1	Skåp gavel bak	Cupboard
2	370223	x	Lucka	Door
3	316033	1	Handtag	Handle
4	315194	x	Gångjärn	Hinge
5	370083	x	Hyllpaket gavel bak L=2115	Shelf L=2115
6	370621	x	Kornisch L=1889	Cornice L=1889
7	371292	1	Skåp övre	Cupboard
8	370224	x	Lucka	Door
9	370018	x	Hyllpaket H L=1830	Shelf R L=1830
10	370627	x	Kornisch L=1918	Cornice L=1918
11	371293	1	Skåp övre	Cupboard
12	370032	x	Hyllpaket V L=1830	Shelf L L=1830
13	313449	x	Spegel oval 800x350x3	Mirror 800x350x3
14	312809	x	Hållare spegel	Holder mirror
15	370454	x	Värmespalt gavel bak	Air gap
16	370439	x	Värmespalt bak	Air gap
17	370894	x	Värmespalt V-bak	Air gap L rear
18	370546	x	Sängram u. ribbotten	Bed bottom without laths
19	325482	x	Ribbotten kpl.	Laths bottom cpl.
20	311985	x	Ribba sängbotten L=718 B=63	Lath bed bottom L=718 B=63
21	312046	x	Band t. ribbotten	Band for laths bottom
22	370902	x	Sänglåda kpl.	Bed box cpl.
23	321980	x	Front säng	Front bed
24	370542	x	Gavel säng V	Gable bed L
25	860590	x	List hörn L=2500	Corner strip L=2500
26	370544	x	Gavel säng H	Gable bed R
27	314589	x	Gångjärn dubbelsäng (par)	Hinge double bed (pair)
28	321983	x	List furu 17,5x55x1550	Wood lath pine 17,5x55x1550
29	370561	x	V-spalt gavel bak	Air gap
30	860423	M	List kant U-gap ljusbrun	Strip, light brown
31	370540	x	Lock bäddlåda VB bakre	Cover bed box L.R. rear
32	370537	x	Gavel bäddlåda V	Gable bed box L
33	370533	x	Front bäddlåda VB bakre	Front bed box L.R. rear
34	320771	x	Gavel bäddlåda	Gable bed box
35	370539	x	Lock bäddlåda VB främre	Cover bed box L.R. front
36	300354	x	Gångjärn	Hinge
37	370528	x	Front bäddlåda VB främre	Front bed box L.R front
38	370535	x	Front bäddlåda	Front bed box
39	323373	x	Lock front bäddlåda HB	Cover front bed box R.R.
40	315565	x	Bordsben	Table leg
41	370499	x	Bordsskiva 750x600	Table top 750x600
42	370896	x	Distans bord L=30	Distance L=30
43	300420	x	List upphäng bordsdel L550	List board
44	300108	x	List bord väggdel L550	List wall
45	371389	c	Ram spegel	Mirror frame
46	370526	x	Vägg vid bäddlåda	Wall
47	370740	x	Luftspalt sänglåda	Air gap
48	320906	x	Luftspalt HB främre	Air gap
49	371443	T	Högtalarlåda	Box loudspeaker
			M= Metervara	M= On the metre

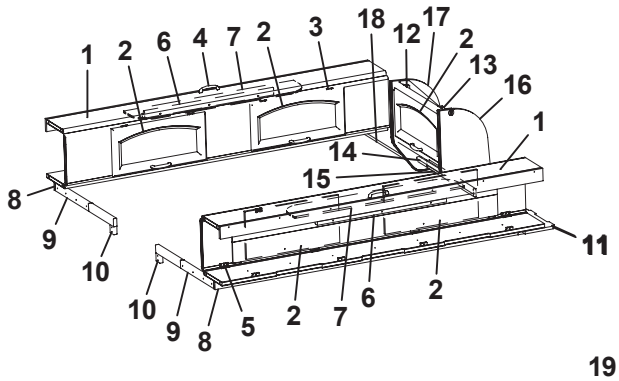
1
2
6
4
7
2
3
18
12
17
2
13
16
1
14
15
11
8
9
10
10
9
8
5
2
7
6
2

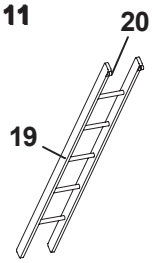
20
19

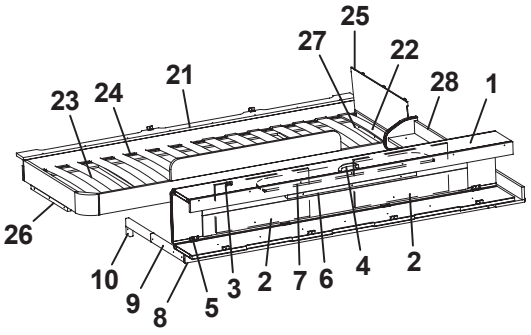
25
27
22
28
1
23
24
21
26
10
9
8
5
3
2
7
6
4
2

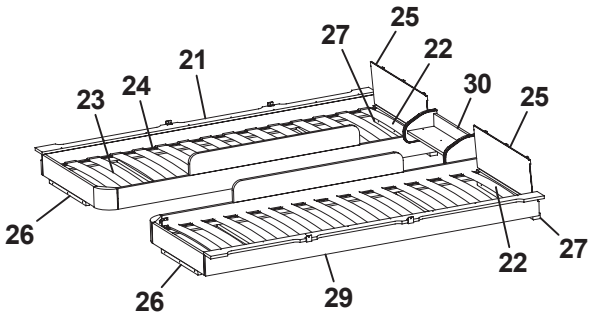
27
25
22
21
23
24
30
25
26
22
27
26
29

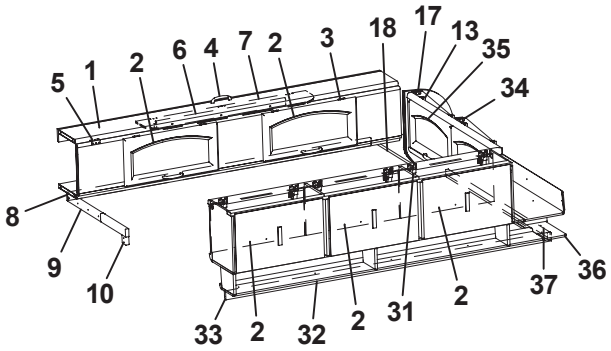
17
18
3
7
2
6
4
2
1
5
13
35
34
8
9
10
33
2
32
2
31
2
37
36

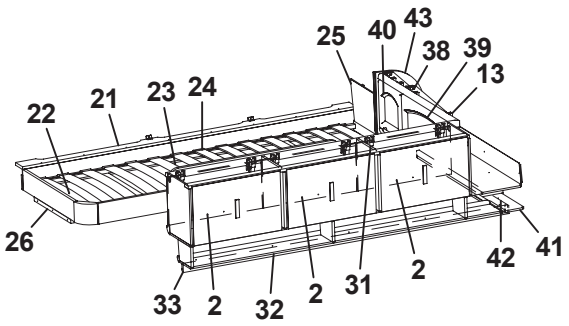
25
40
43
38
39
13
22
21
23
24
26
33
2
32
2
31
2
42
41

Pos Fig	Det. nr Part. No	Ingår Fitted	OBS!! Ange alltid årsmodell vid beställning av inredning Benämning	OBS!! Specify always year of model when ordering equipment Description
1	371300	x	Överbäddsskåp	Upper bed
2	370224	x	Lucka	Door
3	860402	x	Gångjärn	Hinge
4	316033	x	Handtag	Handle
5	860405	x	Gångjärn	Hinge
6	312233	x	Regel låsning	Lock bar
7	321974	x	Rasskydd ö-bäddsskåp	Protection
8	370630	x	Kornisch L=1785	Cornice L=1785
9	312713	x	Bärregel (vikbar)	Bearing rail
10	312726	x	Kloss bärregel	Block bearing rail
11	370756	x	Hylla gavel bak V 762x180	Shelf L 762x180
12	371308	x	Skåp gavel bak	Cupboard
13	315194	x	Gångjärn	Hinge
14	370637	x	Hyllpaket L=560	Shelf L=560
15	370769	x	Kornisch L=560	Cornice L=560
16	370642	x	Gavel	Gable
17	370754	x	Gavel	Gable
18	370759	x	Hylla gavel bak H 762x180	Shelf R 762x180
19	312613	T	Stege ö-bäddsskåp 201x1800 kpl.	Ladder upper bed 201x1800 cpl.
20	860426	T	Krok t. stege	Hook for ladder
21	370790	x	Sängram vån.säng H u. ribbotten	Bed bottom R without laths
22	325430	x	Ribbotten kpl.	Laths bottom cpl.
23	311985	x	Ribba sängbotten L=718 B=63	Lath bed bottom L=718 B=63
24	312046	x	Band t. ribbotten	Band for laths bottom
25	321209	x	Värmespalt gavel	Air gap gable
26	312436	x	Bärregel L=440	Bearing rail L=440
27	321541	x	Bärregel L=670	Bearing rail L=670
28	370780	x	Hylla gavel bak 1309x205	Shelf 1309x205
29	370784	x	Sängram vån.säng V u. ribbotten	Bed bottom L without laths
30	370770	x	Hylla gavel bak	Shelf
31	371293	x	Skåp övre	Cupboard
32	370032	x	Hyllpaket V L=1830	Shelf L L=1830
33	370627	x	Kornisch L=1918	Cornice L=1918
34	371449	x	Skåp gavel bak	Cupboard
35	370223	x	Lucka	Door
36	371454	x	Hyllpaket gavel bak L=1338	Shelf L=1338
37	371458	x	Kornisch L=1225	Cornice L=1225
38	371541	x	Skåp gavel bak	Cupboard
39	370225	x	Lucka	Door
40	370222	x	Lucka	Door
41	371547	x	Hyllpaket gavel bak L=1176	Shelf L=1176
42	371548	x	Kornisch L=1063	Cornice L=1063
43	371117	x	Gavel	Gable
			T= Tillbehör	T= Accessory

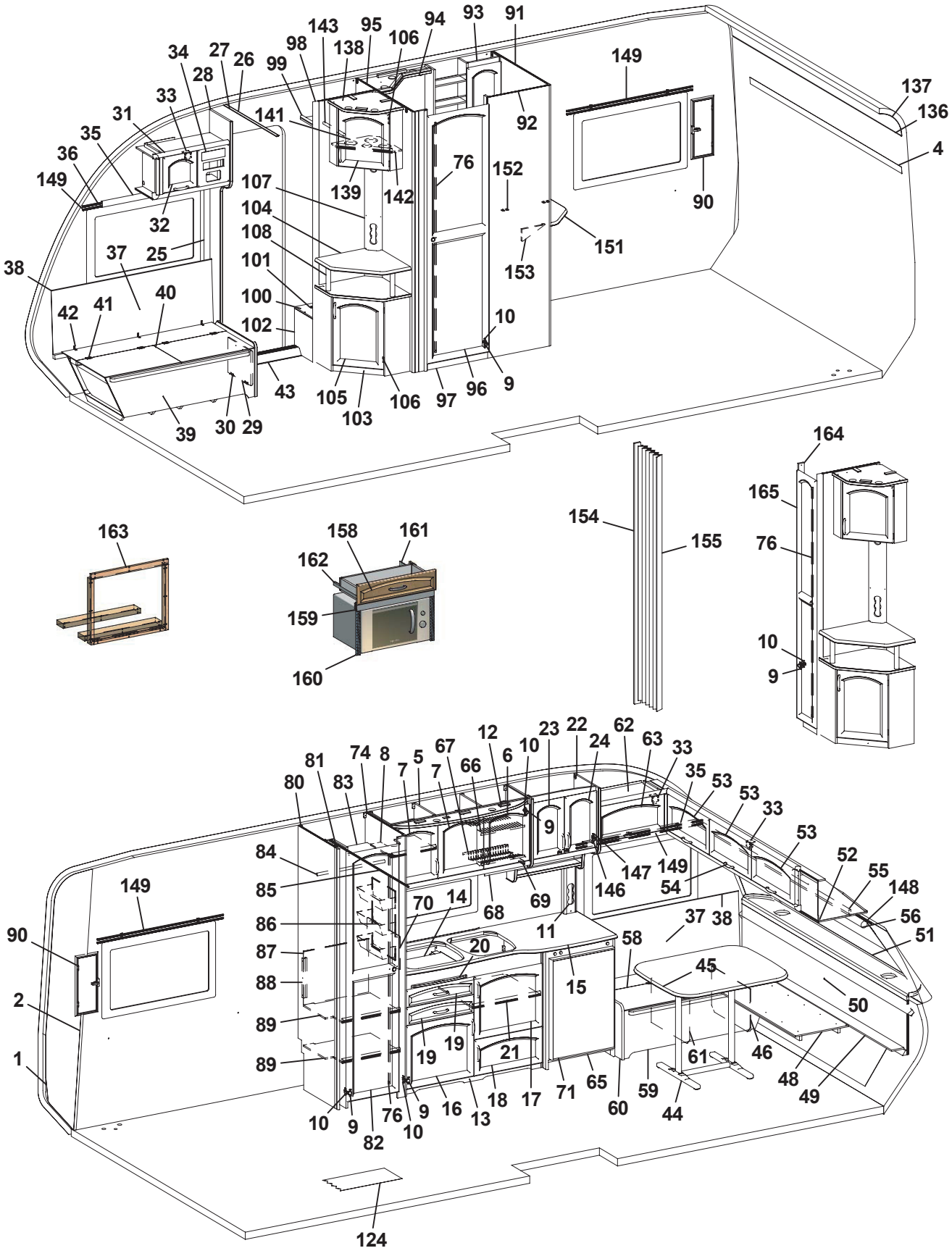

143
95
94
93
91
98
138
106
34
27
26
99
28
33
31
141
35
36
149
32
107
139
142
76
152
149
137
136
4
90
104
108
37
25
101
153
151
38
100
42
41
40
102
10
43
105
103
106
97
96
9
39
30
29
163
158
161
162
159
160
154
155
164
165
76
10
9
12
23
22
62
63
33
74
8
67
10
24
81
5
6
35
53
80
83
7
7
66
53
33
9
53
84
147
149
52
55
85
146
54
148
149
70
14
68
69
56
86
11
37
38
51
90
87
20
58
45
88
15
50
2
89
19
19
21
61
46
1
89
18
17
71
65
59
48
49
10
9
76
9
16
13
60
44
82
10
124

Pos Fig	Det. nr Part. No	Ingår Fitted	OBS!! Ange alltid årsmodell vid beställning av inredning Benämning	OBS!! Specify always year of model when ordering equipment Description
1	316708	M	Tapet vägg/tak	Wall paper
2	316023	M	Tejp tapet, vägg	Tape, wall paper
4	316024	M	Tejp tapet	Tape, wallpaper
5	371285	x	Skåp kök	Cupboard kitchen
6	370216	x	Lucka H	Door R
7	370217	x	Lucka V	Door L
8	323418	x	Hylla	Shelf
9	311917	x	Gångjärn	Hinge
10	312588	x	Platta gångjärn	Plate hinge
11	370353	x	Front el-uttag	Front outlet
12	320953	x	Ljusramp köksskåp	Light holder
13	371826	x	Diskbänk kpl. m. skiva/luckor/lådor	Kitchen sink cpl. with board/doors/drawers
14	401583	x	Plåt under spis	Plate cover under cooker
15	371718	x	Skiva diskbänk	Board kitchen sink
16	370219	x	Lucka V	Door L
17	370218	x	Lucka H	Door R
18	370220	x	Lucka H	Door R
19	371338	x	Låda diskbänk	Drawer cpl.
20	370240	x	Skärbräda	Cutting board
21	370930	x	Hylla övre	Shelf
22	371286	x	Skåp utskjut kök	Cupboard
23	370230	x	Lucka V	Door L
24	370229	x	Lucka H	Door R
25	504400	x	List täck el-kabel B=44 L=2000	Cover strip B=44 L=2000
26	316270	x	List snäpp undre L2379	List under L2379
27	316269	x	List snäpp övre L2379	List upper L2379
28	370142	x	Stolpe först.	Support bar
29	320005	x	Lucka	Door
30	312589	x	Gångjärn	Hinge
31	371296	x	Skåp övre	Cupboard
32	370222	x	Lucka	Door
33	860406	x	Gångjärn	Hinge
34	325495	x	Täckfront radio	Cover radio
35	371382	x	Kornisch L=933	Cornice L=933
36	300884	M	Gardinspiral	Curtain hanger
37	325765	x	Värmespalt H fram	Air gap R.F.
38	860423	M	List kant ljusbrun	Strip, light brown
39	371222	x	Bäddlåda H.F. kpl.	Bed box R.F. cpl.
40	371225	x	Lock bäddlåda H.F.	Cover bed box R.F.
41	300354	x	Gångjärn	Hinge
42	860452	x	Gångjärn	Hinge
43	314687	x	Tröskel aluminium L=850	Threshold aluminium L=850
44	316011	x	Bordsstativ	Table stand
45	371199	x	Bordsskiva	Board table
46	371280	x	Stöd bäddlåda	Supprt bed box
			M= Metervara T= Tillbehör	M= On the metre T= Accessory

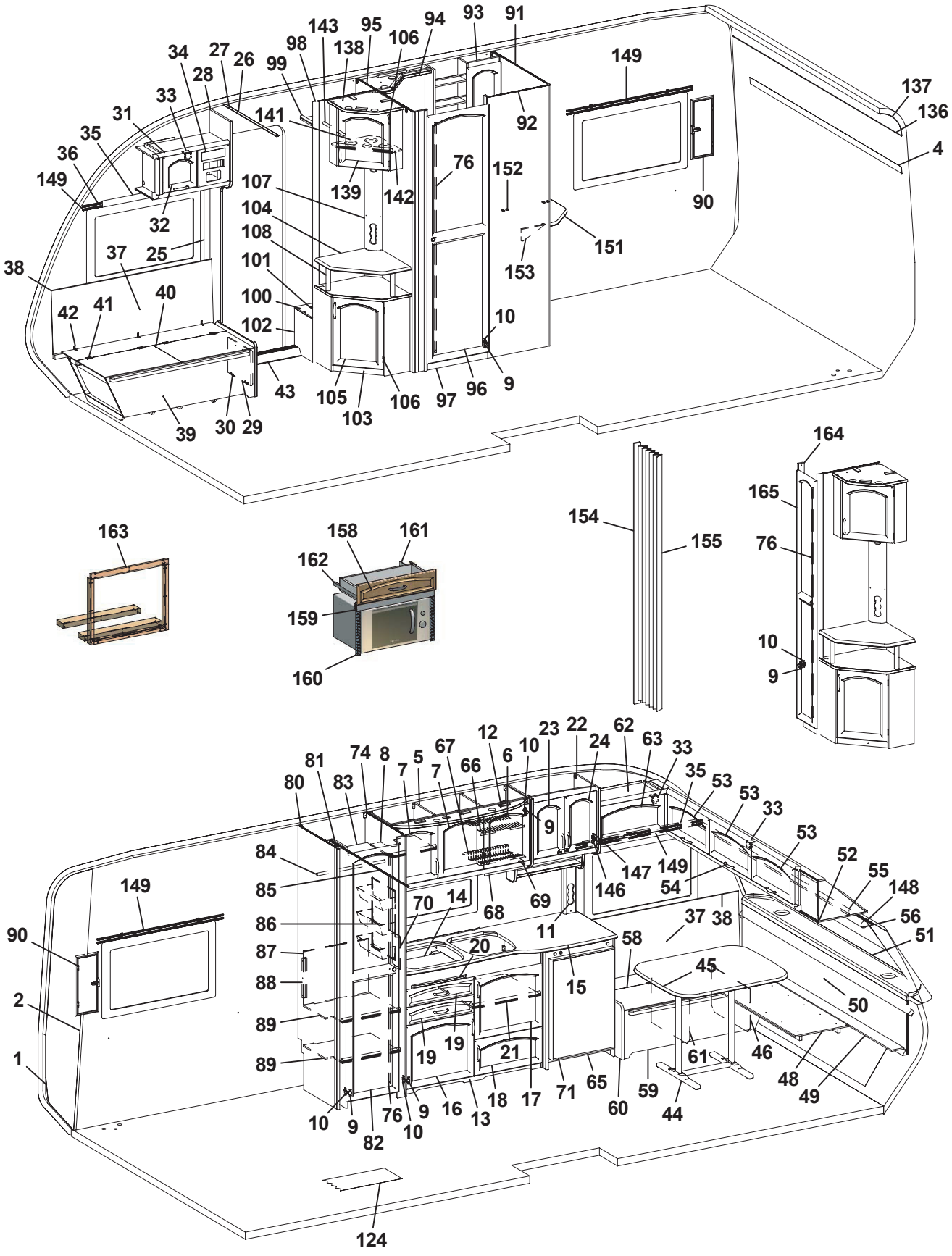

143
95
94
93
91
98
138
106
34
27
26
99
28
33
31
35
36
149
141
92
149
137
136
4
76
152
139
142
107
104
108
101
100
102
32
25
37
38
42
41
40
151
153
90
10
43
105
103
106
97
96
9
39
30
29
163
158
161
162
159
160
154
155
164
165
76
10
9
12
23
22
62
63
33
81
74
8
5
67
6
10
24
35
53
53
33
80
83
7
7
66
9
53
84
85
147
149
146
54
52
55
148
149
70
14
68
69
11
37
38
56
51
90
86
87
20
58
45
88
15
50
2
89
19
19
21
61
46
1
89
18
17
71
65
60
59
44
48
49
10
9
76
9
16
13
82
10
124

Pos Fig	Det. nr Part. No	Ingår Fitted	OBS!! Ange alltid årsmodell vid beställning av inredning Benämning	OBS!! Specify always year of model when ordering equipment Description
48	370455	x	Skiva rundsittgrupp	Sheet seat
49	370448	x	Skiva V-spalt gavel fram	Air gap
50	370278	x	Värmespalt gavel fram	Air gap
51	860593	M	Raskant brun	Cave border
52	371303	x	Skåp gavel fram	Cupboard
53	370225	x	Lucka	Door
54	316033	x	Handtag	Handle
55	370622	x	Kornisch L=2139	Cornice L=2139
56	90027013	x	Rullgardin 1940x750	Roller blind 1940x750
58	371236	x	Lock, bäddlåda V.F.	Cover bed box L.F.
59	371221	x	Front bäddlåda V.F.	Front bed box L.F.
60	370521	x	Gavel bäddlåda V.F.	Gable bed box L.F.
61	371279	x	Stöd bäddlåda	Supprt bed box
62	371294	x	Skåp övre	Cupboard
63	370224	x	Lucka	Door
65	371747	x	Kylskåpsbänk kpl.	Cupboard cpl.
66	315563	x	Diskställ övre	Dish rack upper
67	315564	x	Diskställ nedre	Dish rack lower
68	316028	x	Balja avrinning köksskåp	Tub cupboard
69	315562	x	Glidlist balja	Sliding strip tub
70	401475	x	Flamskydd	Flame guard
71	326554	x	Skiva kyl 498x743	Sheet refrigerator
74	370298	x	Vägg garderob H	Wall wardrobe R
76	314523	x	Rätningslist dörr L=1715	List L=1715
80	322212	x	Vägg garderob V	Wall wardrobe L
81	370297	x	Nisch vikdörr	Niche folding door
82	370596	x	Dörr 415x1850	Door 415x1850
83	370304	x	Hylla garderob	Shelf
84	316197	x	Galgstång L=782	Clothes hanger L=782
85	314721	x	Skena draperi L=1190	Drapery rail L=1190
86	312162	x	Korg garderob 330x140x520	Basket
87	371332	x	Täckskiva exp. kärl	Air gap
88	322434	x	Regel täckskiva exp. kärl	Latch
89	370301	x	Hylla garderob	Shelf
90	209074	x	Ventilationslucka kpl.	Ventilation door cpl.
91	371407	x	Vägg tvättrum H	Wall washroom R
92	371409	x	Vägg tvättrum yttre	Wall washroom
93	371356	x	Skåp tvättrum	Cupboard
94	371231	x	Ljusramp tvättrum	Light holder
95	370290	x	Vägg tvättrum V	Wall washroom L
96	370595	x	Dörr 500x1850	Door 500x1850
97	370294	x	Tröskel tvättrum	Threshold
98	370292	x	Vägg garderob	Wall wardrobe
99	321745	x	Hylla	Shelf
100	370295	x	Hylla instegsgarderob	Shelf
			M= Metervara T= Tillbehör	M= On the metre T= Accessory

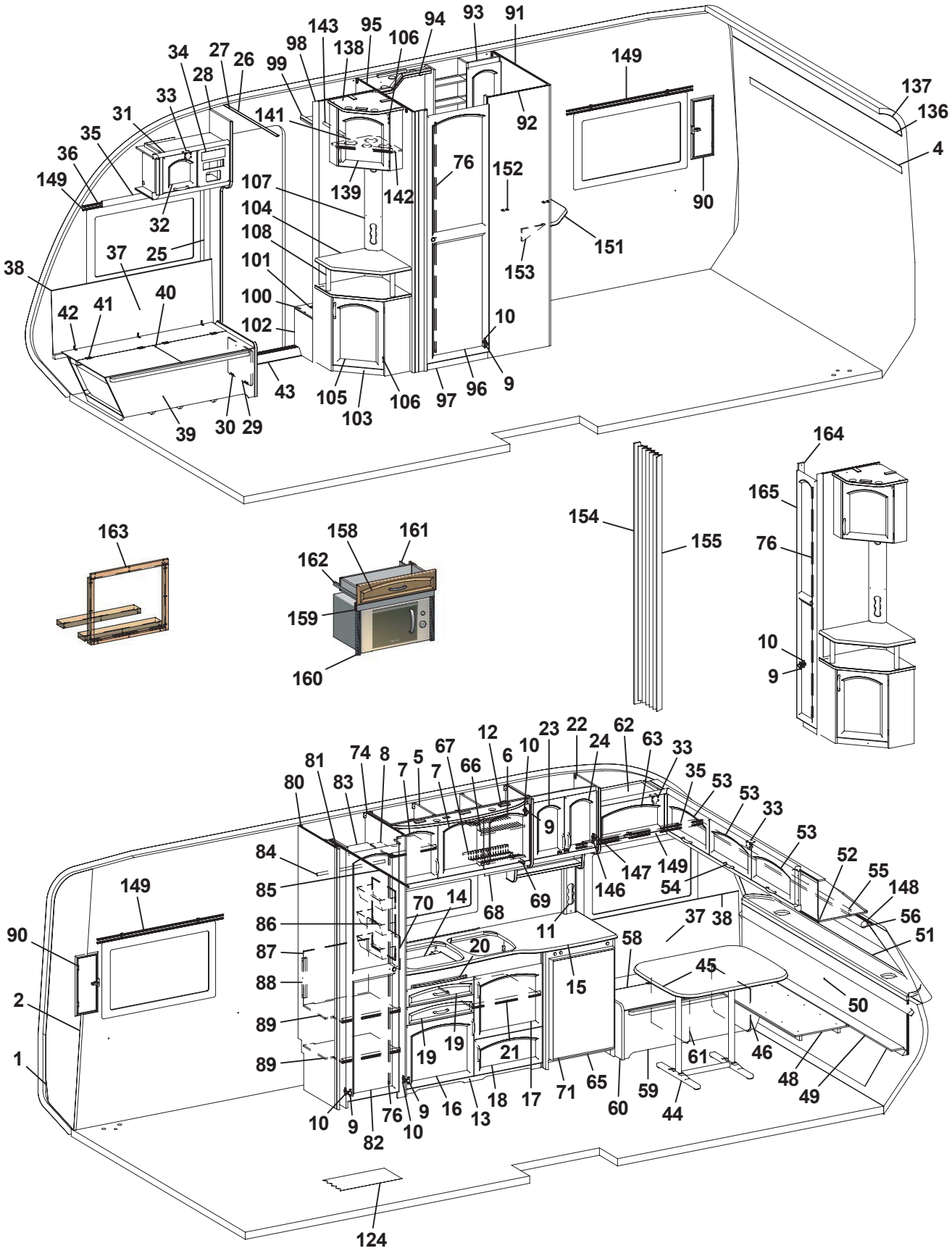

143
95
94
93
91
98
138
106
34
27
26
99
28
33
31
35
36
149
141
92
149
137
136
4
76
152
139
142
107
104
108
101
100
102
32
37
25
38
42
41
40
151
153
90
10
43
105
103
106
97
96
9
39
30
29
163
158
161
162
159
160
154
155
164
165
76
10
9
12
23
22
62
63
33
81
74
8
5
67
6
10
24
35
53
53
33
80
83
7
7
66
9
53
84
85
147
149
146
54
52
55
148
149
70
14
68
69
11
37
38
56
51
90
86
87
20
58
45
88
15
50
2
89
19
19
21
61
46
1
89
18
17
71
65
60
59
44
48
49
10
9
76
9
16
13
10
82
124

Pos Fig	Det. nr Part. No	Ingår Fitted	OBS!! Ange alltid årsmodell vid beställning av inredning Benämning	OBS!! Specify always year of model when ordering equipment Description
101	314897	x	Bussning plast Ø=29 mm	Bushing plastic Ø=29 mm
102	370296	x	Front	Front
103	371316	x	TV-bänk kpl. u. skiva	Cupboard cpl. without board
104	371350	x	Skiva TV-bänk	Board
105	370227	x	Lucka H	Door R
106	312589	x	Gångjärn	Hinge
107	371351	x	Front eluttag	Front outlet
108	323703	x	Rundstav folierad L=192	Round staff L=192
124	316029	M	Matta golv	Carpet floor
136	313884	x	List plast radie L=2379	List L=2379
137	316005	x	Skiva plast 295x2379	Plastic sheet
138	371312	x	Skåp bar kpl.	Cocktail cabinet cpl.
139	370228	x	Lucka H	Door R
141	370236	x	Hylla flaskor	Shelf
142	400644	x	Hylsa distans 6/4,5 L=12	Distance sleeve 6/4,5 L=12
143	316197	x	Galgstång L=782	Clothes hanger L=782
146	315202	x	Gångjärn	Hinge
147	315747	x	Platta gångjärn	Plate hinge
148	316200	x	Gardinskena L=2050	Curtain rod L=2050
149	316199	x	Gardinskena L=1020	Curtain rod L=1020
151	371544	T	TV-hylla	Board
152	860621	T	Gångjärn	Hinge
153	315749	T	Stöd	Support board
154	323115	T	Bakdel nisch vikdörr	Back niche folding door
155	315216	T	Vikdörr 1900x1500	Folding door
158	371090	T	Låda diskbänk	Drawer cpl.
159	370800	T	Front	Front
160	401521	T	Galler micro	Grating
161	370799	T	Skiva	Board
162	315215	T	Glidskena låda (säljes i par)	Slide bar (exp. in pair)
163	370805	T	Monteringssats ugn	Mounting kit
164	371029	T	List folierad L=1613	List L=1613
165	371030	T	Dörr V 260x1850	Door L 260x1850
			Dyntyger, gardiner m.m. (se tyger)	Cushion textilies, curtains etc. (see textiles)
			M= Metervara T= Tillbehör	M= On the metre T= Accessory

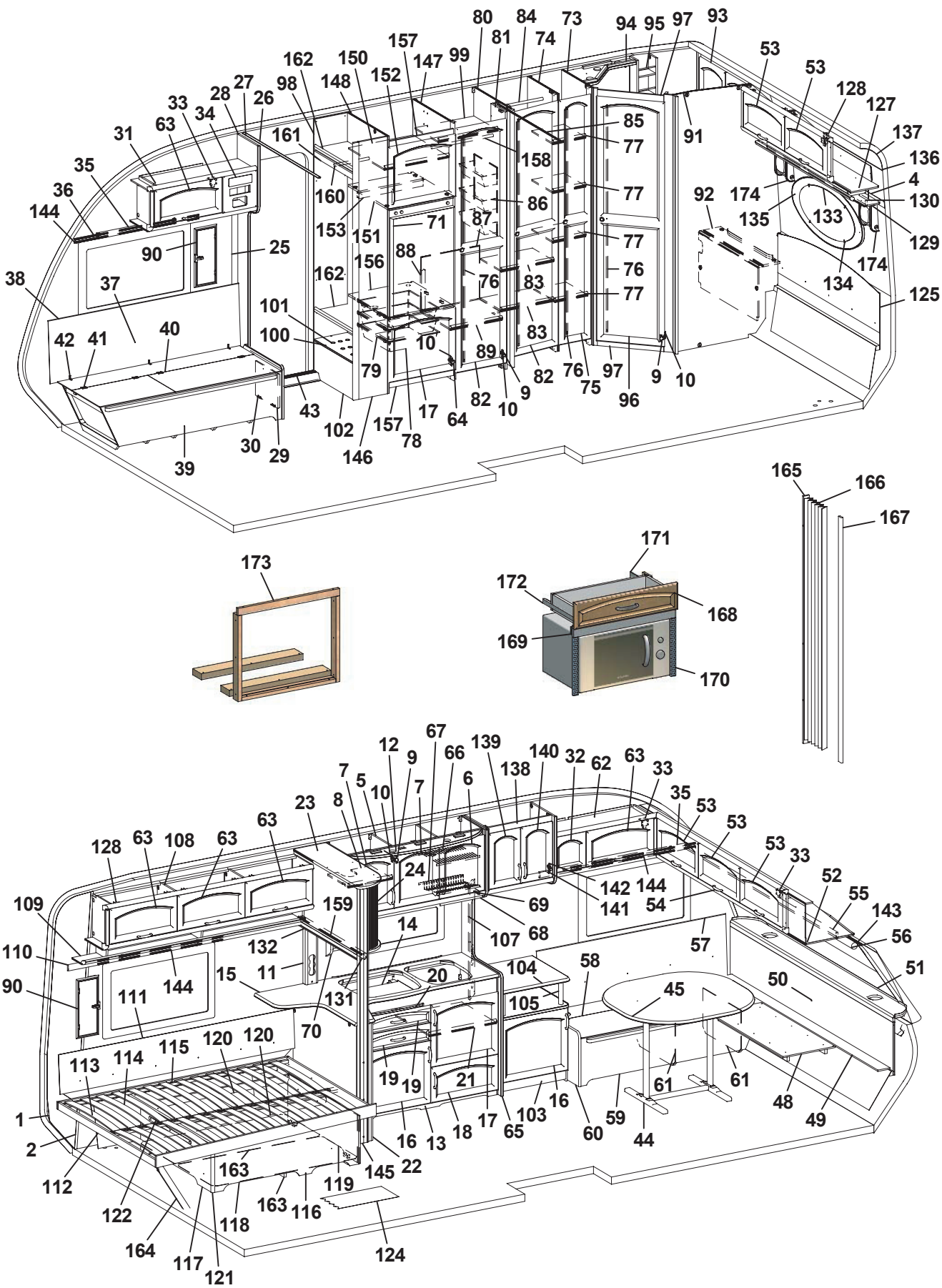

80 84 73 94 95 97 93
81 74
157 147 99
162 150 152
148
98 27 28 26
33 34 63 31
161
35 36 144
160 153 151 71
158 85 77 86 87 77 76 77 83 83 89 82 76 75 97 96 9 10
53 53 128 127 137 136 4 130 129 174 135 133 134 174 125
92 91
90 25 37 38
162 156 88 76
101 100 10 79 17 64 82 10 9
42 41 40 43 102 157 78 146 30 29 39
165 166 167
173
171 172 168 169 170
67 12 9 66 139 140 32 62 63 33 35 53 53 53 33 52 55 143 56 51
7 5 10 7 6 138
23 8 63 63 108 63 128
24 159 14 69 68 107 142 144 141 54 57 50
109 110 90 111 144 132 11 15 131 20 104 105 58 45
70 113 114 115 120 120 19 19 21 16 103 65 17 18 13 16 60 59 44 61 61 48 49
1 2 112 122 164 117 121 163 118 163 116 119 145 22 124

Pos Fig	Det. nr Part. No	Ingår Fitted	OBS!! Ange alltid årsmodell vid beställning av inredning Benämning	OBS!! Specify always year of model when ordering equipment Description
1	316708	M	Tapet vägg/tak	Wall paper
2	316023	M	Tejp tapet, vägg	Tape, wall paper
4	316024	M	Tejp tapet	Tape, wallpaper
5	371285	x	Skåp kök	Cupboard kitchen
6	370216	x	Lucka H	Door R
7	370217	x	Lucka V	Door L
8	323418	x	Hylla	Shelf
9	311917	x	Gångjärn	Hinge
10	312588	x	Platta gångjärn	Plate hinge
11	324665	x	Front el-uttag	Front outlet
12	320953	x	Ljusramp köksskåp	Light holder
13	371438	x	Diskbänk kpl. m. skiva/luckor/lådor	Kitchen sink cpl. with board/doors/drawers
14	401583	x	Plåt under spis	Plate cover under cooker
15	370376	x	Skiva diskbänk	Board
16	370219	x	Lucka V	Door L
17	370218	x	Lucka H	Door R
18	370220	x	Lucka H	Door R
19	371338	x	Låda diskbänk	Drawer cpl.
20	370240	x	Skärbräda	Cutting board
21	320460	x	Hylla övre	Shelf upper
22	370367	x	Utskjut diskbänk	Projection kitchen sink
23	324660	x	Skåp utskjut kökskåp	Cupboard projection
24	324647	x	Jalusi	Jalousie
25	504400	x	List täck el-kabel B=44 L=2000	Cover strip B=44 L=2000
26	316270	x	List snäpp undre L2379	List under L2379
27	316269	x	List snäpp övre L2379	List upper L2379
28	370460	x	Stolpe först.	Support bar
29	320005	x	Lucka	Door
30	312589	x	Gångjärn	Hinge
31	371297	x	Skåp övre	Cupboard
32	370222	x	Lucka	Door
33	860406	x	Gångjärn	Hinge
34	325495	x	Täckfront radio	Cover radio
35	371383	x	Kornisch L=1213	Cornice L=1213
36	300884	M	Gardinspiral	Curtain hanger
37	325767	x	Värmespalt H fram	Air gap R.F.
38	860423	M	List kant U-gap ljusbrun	Strip, light brown
39	371274	x	Bäddlåda H.F. kpl.	Bed box R.F. cpl.
40	371277	x	Lock bäddlåda H.F.	Cover bed box R.F.
41	300354	x	Gångjärn	Hinge
42	860452	x	Gångjärn	Hinge
43	314687	x	Tröskel aluminium L=850	Threshold aluminium L=850
44	316012	x	Bordsstativ	Table stand
45	323222-B	x	Bordsskiva 940x1026	Table top 940x1026
48	370455	x	Skiva rundsittgrupp	Sheet seat
			M= Metervara T= Tillbehör	M= On the metre T= Accessory

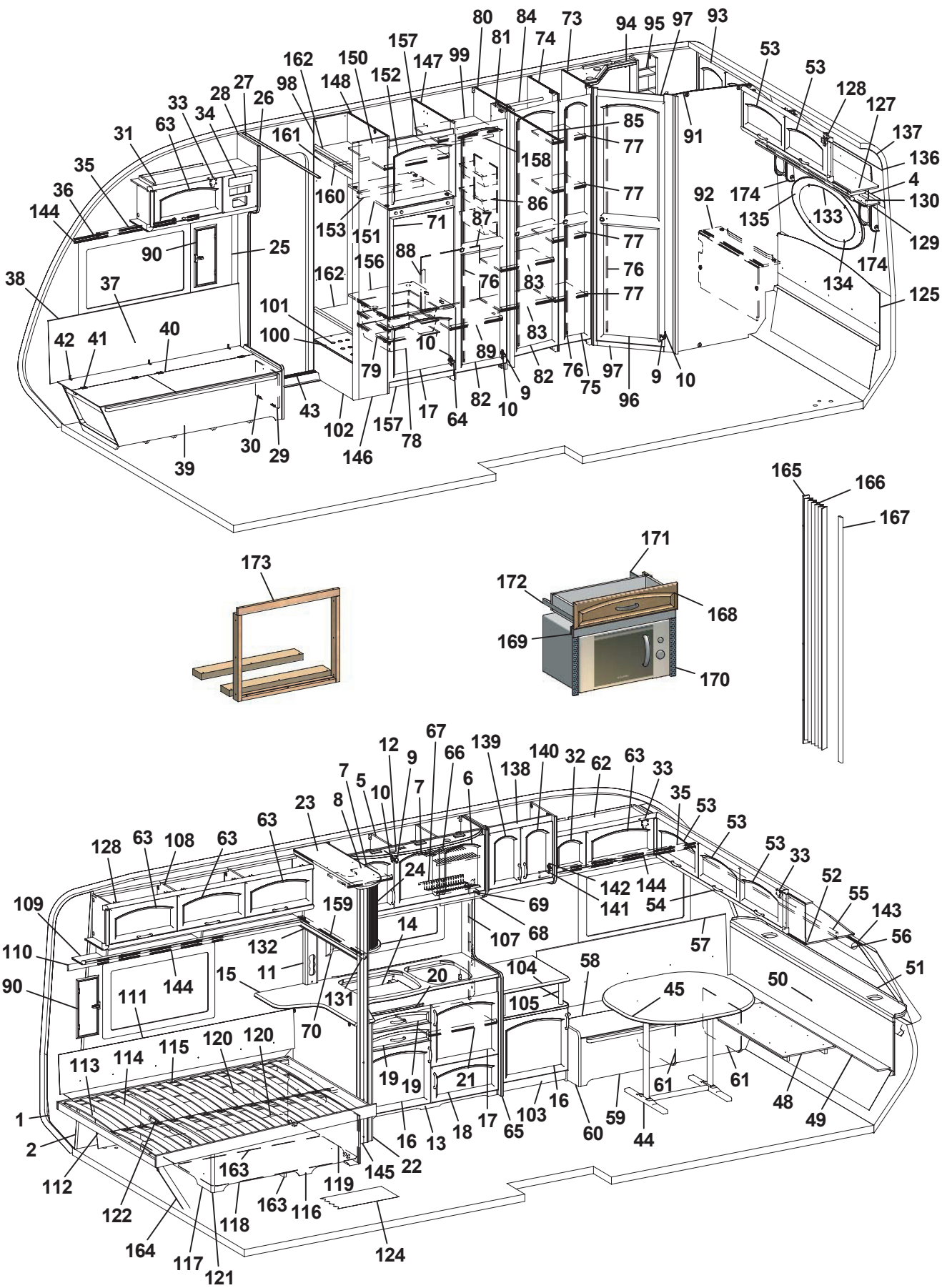

80 84 73 94 95 97 93
81 74
157 147 99
162 150 152
148
98 27 28 26
33 34 63 31
161
35 36 144
160 153 151 71 87 86 158 85 77 77 77 76 77
90 25 88 156 162 76 83 83
38 37 101 100 10 89 79 82 76 75 97 96 9 10
42 41 40 43 102 157 78 17 64 82 10 9
30 29 39 146
53 53 128 127 137 136 4 130 129 174 134 125
92 174 135 133
91
165 166 167
173
171 172 168 169 170
67 12 9 66 139 140 32 62 63 33
7 5 10 7 6 138 35 53 53 53 33
23 8 63 63 108 63 128 24 142 144 141 54 52 55 143 56
109 159 69 68 107 57
110 132 14 11 15 20 104 58 45 50 51
90 111 144 131 105
70 120 120 115 114 113 19 19 21 61 61 48 49
1 2 16 13 18 17 65 103 16 60 59 44
112 163 145 22 119 163 116 118 122 164 117 121 124

Pos Fig	Det. nr Part. No	Ingår Fitted	OBS!! Ange alltid årsmodell vid beställning av inredning Benämning	OBS!! Specify always year of model when ordering equipment Description
49	370448	x	Skiva V-spalt gavel fram	Air gap
50	370278	x	Värmespalt gavel fram	Air gap
51	860593	M	Raskant brun	Cave border
52	371303	x	Skåp gavel fram	Cupboard
53	370225	x	Lucka	Door
54	316033	x	Handtag	Handle
55	370622	x	Kornisch L=2139	Cornice L=2139
56	90027013	x	Rullgardin 1940x750	Roller blind 1940x750
57	325761	x	Värmespalt V fram	Air gap L.F.
58	371220	x	Lock bäddlåda	Cover bed box
59	371219	x	Front bäddlåda V.F.	Front bed box L.F.
60	370521	x	Gavel bäddlåda V.F.	Gable bed box L.F.
61	371280	x	Stöd bäddlåda	Support bed box
62	371295	x	Skåp övre	Cupboard upper
63	370224	x	Lucka	Door
64	316799	x	Gångjärn	Hinge
65	370389	x	Vägg vid diskbänk	Wall kitchen
66	315563	x	Diskställ övre	Dish rack upper
67	315564	x	Diskställ nedre	Dish rack lower
68	316028	x	Balja avrinning köksskåp	Tub cupboard
69	315562	x	Glidlist balja	Sliding strip tub
70	321999	x	Kryddhylla	Spice rack
71	326554	x	Skiva kyl 498x743	Sheet refrigerator
73	370352	x	Vägg tvättrum främre	Wall washroom
74	370332	x	Vägg garderob H	Wall wardrobe R
75	370590	x	Dörr H 260x1850	Door R 260x1850
76	314523	x	Rätningslist dörr L=1715	List L=1715
77	323728	x	Hylla backskåp	Shelf
78	310325	x	Trådback vit 427x427x85	Tray 427x427x85
79	312712	x	Glidlist trådback (säljes i par)	Sliding strip tray (pair)
80	370341	x	Vägg garderob H	Wall wardrobe R
81	323114	x	Nisch vikdörr	Niche folding door
82	370592	x	Dörr 415x1850	Door 415x1850
83	370383	x	Hylla garderob	Shelf
84	316197	x	Galgstång L=782	Clothes hanger L=782
85	314917	x	Skena draperi L=1190	Drapery rail L=1190
86	312162	x	Korg garderob 330x140x520	Basket
87	371859	x	Täckskiva exp. kärl	Board
88	322434	x	Regel täckskiva exp. kärl	Latch
89	326598	x	Hylla garderob nedre	Shelf wardrobe lower
90	209074	x	Ventilationslucka kpl.	Ventilation door cpl.
91	370356	x	Vägg tvättrum bakre	Wall washroom
92	370501	x	Front	Front
93	371314	x	Skåp tvättrum	Cupboard washroom
94	371231	x	Ljusramp tvättrum	Light holder
			M= Metervara T= Tillbehör	M= On the metre T= Accessory

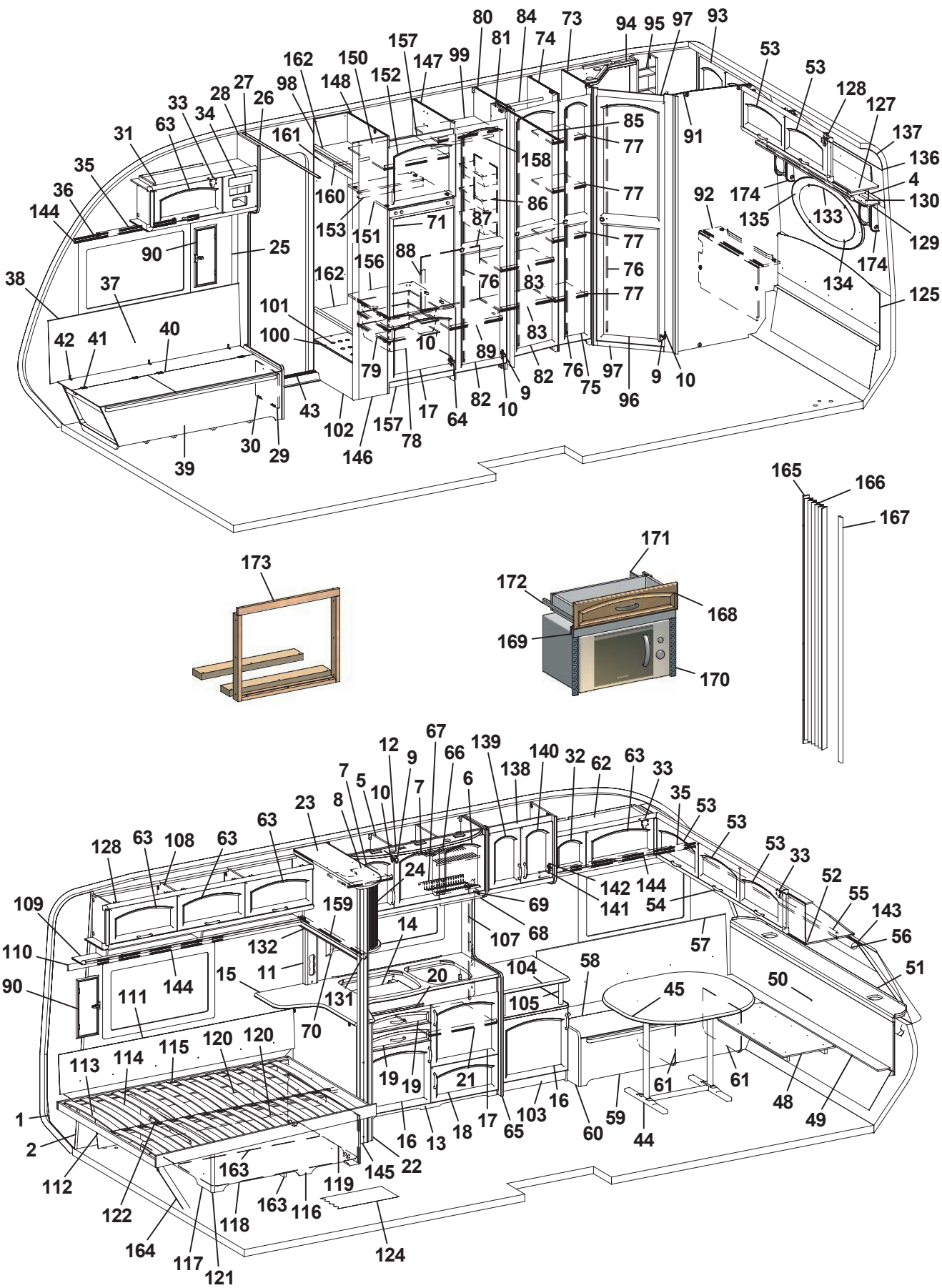

80 84 73 94 95 97 93
81 74
157 147 99
162 150 152
148
98 27 28 26
33 34 63
31
35
36
144
161
160
153 151 71
158
85 77
86 87
77 76 77
91
53 53 128 127 137 136 4 130 129 174 125
92 174 135 133 134
90 25
38 37
162 156 88
76 83
101 100
42 41 40
10 79 89 83
82 76 75 97 96 9 10
43 102 157 78 17 64 82 10 9
30 29 39 146
165 166 167
173
171 172 168 169 170
67 12 9 66 139 140 32 62 63 33
7 5 10 7 6 138
23 8 35 53 53
63 63 108 63 128
24 142 144 141 54 53 33 52 55 143 56
109 159 69 68 107 57
110 132 14 104 58 51
90 111 144 15 11 20 105 45 50
131 70
113 114 115 120 120 19 19 21 61 61 48 49
1 2 112 122 164 117 121 163 118 163 116 119 145 22 16 13 18 17 65 103 16 60 59 44
124

Pos Fig	Det. nr Part. No	Ingår Fitted	OBS!! Ange alltid årsmodell vid beställning av inredning Benämning	OBS!! Specify always year of model when ordering equipment Description
95	371227	x	Hylla	Shelf
96	370595	x	Dörr 500x1850	Door 500x1850
97	370503	x	Tröskel-överbit	Treshold/overlap
98	322280	x	Vägg instegsgarderob V	Wall wardrobe L
99	326551	x	Hylla garderob övre	Shelf wardrobe upper
100	326544	x	Hylla insteg	Shelf
101	314897	x	Bussning plast Ø=29 mm	Bushing plastic Ø=29 mm
102	326545	x	Front instegsgarderob	Front
103	371317	x	TV-bänk kpl. u. skiva	Cup board cpl. without board
104	371352	x	Skiva TV-bänk	Board
105	323703	x	Rundstav folierad L=192	Round staff L=192
107	371353	x	Front el-uttag	Front outlet
108	371293	x	Skåp övre	Cupboard
109	370032	x	Hyllpaket V L=1830	Shelf L L=1830
110	370627	x	Kornisch L=1918	Cornice L=1918
111	370439	x	Värmespalt bak	Air gap
112	370485	x	Sängram u. ribbotten	Bed bottom without laths
113	325484	x	Ribbotten kpl.	Laths bottom cpl.
114	311985	x	Ribba sängbotten L=718 B=63	Lath bed bottom L=718 B=63
115	312046	x	Band t. ribbotten	Band for laths bottom
116	370479	x	Sänglåda kpl.	Bed box cpl.
117	370542	x	Gavel säng V	Gable bed L
118	320374	x	Front säng	Front bed
119	370544	x	Gavel säng H	Gable bed R
120	312861	x	List 17,5x55x1200	Wood lath pine 17,5x55x1200
121	860590	x	List hörn L=2500	Corner strip L=2500
122	314589	x	Gångjärn dubbelsäng (par)	Hinge double bed (pair)
124	316029	M	Matta golv	Carpet floor
125	370453	x	Värmespalt gavel bak	Air gap
127	371307	x	Skåp gavel bak	Cupboard
128	315194	x	Gångjärn	Hinge
129	370185	x	Hyllpaket gavel V-bak L=1511	Shelf L=1511
130	370624	x	Kornisch L=1398	Cornice L=1398
131	323869	x	List folierad L=900	List L=900
132	323870	x	List folierad L=899	List L=899
133	313449	x	Spegel oval 800x350x3	Mirror 800x350x3
134	312809	x	Hållare spegel	Holder mirror
135	371389	x	Ram spegel	Mirror frame
136	313884	x	List plast radie L=2379	List L=2379
137	316005	x	Skiva plast 295x2379	Plastic sheet
138	371289	x	Skåp utskjut kök	Cupboard projection kitchen
139	370230	x	Lucka V	Door L
140	370229	x	Lucka H	Door R
141	315202	x	Gångjärn	Hinge
142	315747	x	Platta gångjärn	Plate hinge
			M= Metervara T= Tillbehör	M= On the metre T= Accessory

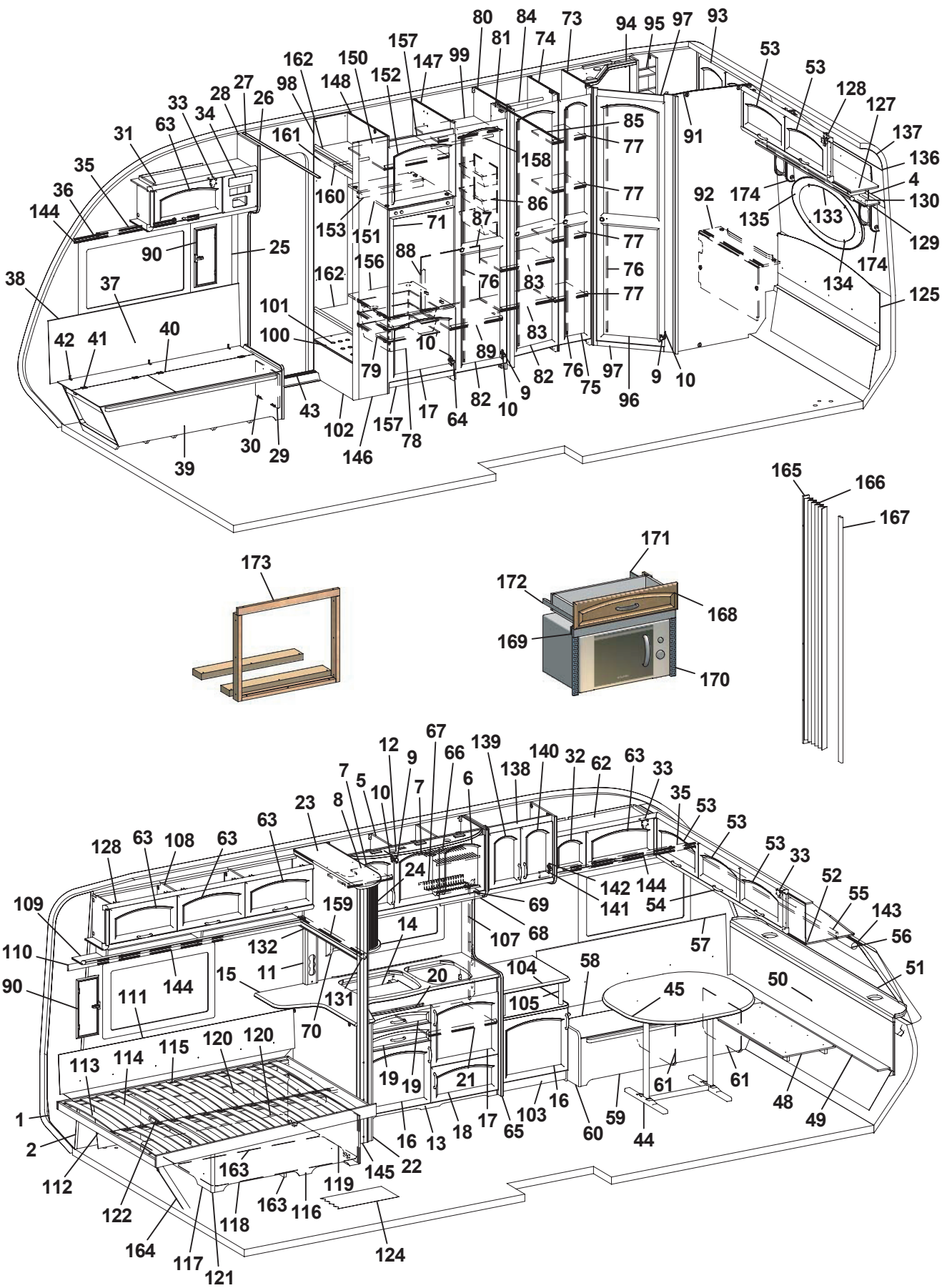

80 84 73 94 95 97 93
81 74
157 147 99
162 150 152
148
98 27 28 26
33 34 63
31
35
36
144
161
160
153 151
71
158
85
77
86
87
77
76
77
91
53
53
128
127
137
136
4
130
129
174
135
133
92
174
134
125
90
25
37
38
162
156
88
76
83
83
101
100
10
89
79
82
76
75
97
96
9
10
42 41 40
43
102
157
78
17
64
82
10
9
30
29
39
146
165
166
167
173
171
172
168
169
170
67
12 9 66 139 140 32 62 63 33
7 5 10 7 6 138
23 8
35 53
53
63
128 63 108 63
24
142 144
141 54
53 33
52
55
143
56
109
159
69
68
107
57
110
132
14
11
15
20
104
58
45
50
51
90
111 144
131
105
70
113 114 115 120 120
19 19 21
61 61
48
49
1
2
16 13 18 17 65 103 16 60 59 44
112
163
145 22
119
122
163 116
118
164
117
121
124

Pos Fig	Det. nr Part. No	Ingår Fitted	OBS!! Ange alltid årsmodell vid beställning av inredning Benämning	OBS!! Specify always year of model when ordering equipment Description
143	316200	x	Gardinskena L=2050	Curtain rod L=2050
144	316199	x	Gardinskena L=1020	Curtain rod L=1020
145	324888	x	Stolpe utskjut	Support bar
146	322279	x	Vägg instegsgarderob H	Wall wardrobe R
147	326590	x	Vägg kyl H	Wall refrigerator R
148	326547	x	Vägg kyl V	Wall cupboard L
150	371559	x	Hylla	Shelf
151	371557	x	Hylla över kyl	Shelf over refrigerator
152	370502	x	Lucka H	Door R
153	321712	x	List 30x44x526	List 30x44x526
156	371556	x	Hylla under kyl	Shelf under refrigerator
157	326133	x	Front skåp under kyl	Front cupboard
158	316197	x	Galgstång L=782	Clothes hanger L=782
159	314722	x	Skena draperi L=900	Curtain rod L=900
160	316197	x	Galgstång L=782	Clothes hanger L=782
161	326546	x	Front övre	Front upper
162	326543	x	Hylla	Shelf
163	370738	x	Luftspalt sänglåda	Air gap bed box
164	371825	x	Stöd säng	Support bed
165	323115	T	Bakdel nisch vikdörr	Back niche folding door
166	315216	T	Vikdörr 1900x1500	Folding door
167	325096	T	Stolpe utskjut	Support bar
168	371090	T	Låda diskbänk	Drawer cpl.
169	370800	T	Front	Front
170	401521	T	Galler micro	Grating
171	370799	T	Skiva	Board
172	315215	T	Glidskena låda (säljes i par)	Slide bar (exp. in pair)
173	370805	T	Monteringssats ugn	Mounting kit
174	371443	T	Högtalarlåda	Box loudspeaker
			Dyntyger, gardiner m.m. (se tyger)	Cushion textilies, curtains etc. (see textiles)
			M= Metervara T= Tillbehör	M= On the metre T= Accessory

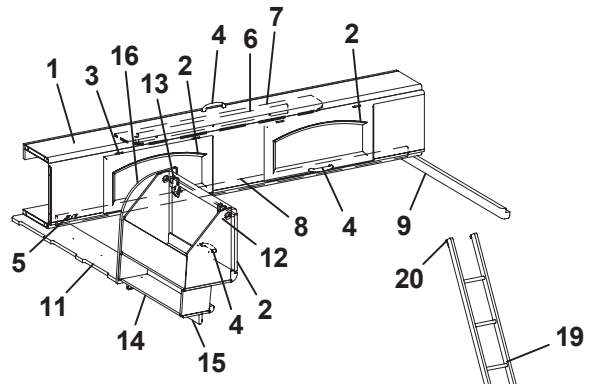
1
3
16
13
2
4
6
7
2
8
4
9
5
12
11
2
4
14
15
20
19

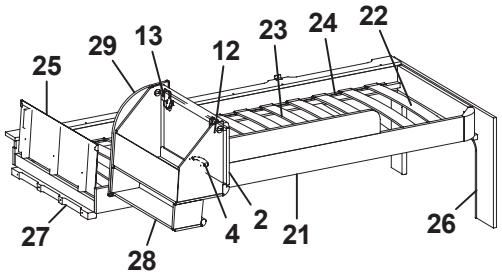
25
29
13
12
23
24
22
27
28
4
2
21
26

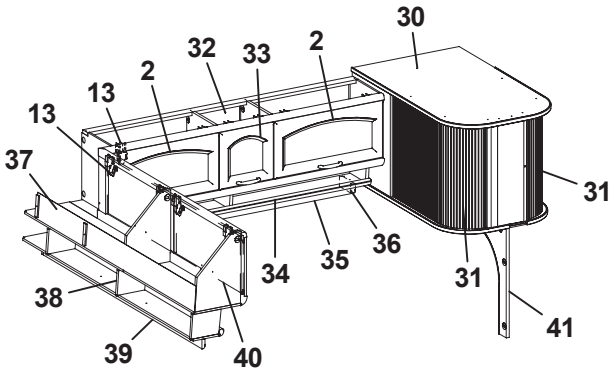
30
32
33
2
2
13
13
37
31
34
35
36
31
38
39
40
41

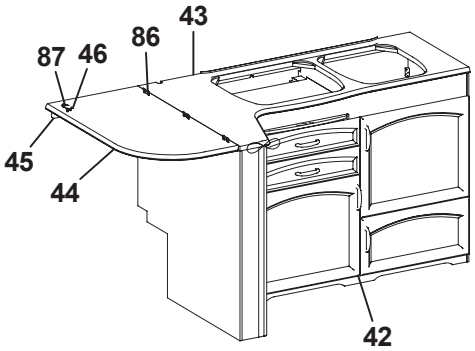
43
87
46
86
45
44
42

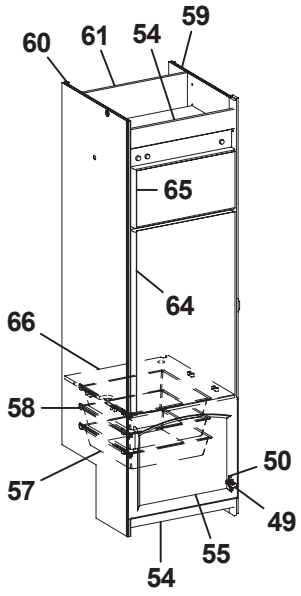
60
61
54
59
65
64
66
58
57
50
49
55
54

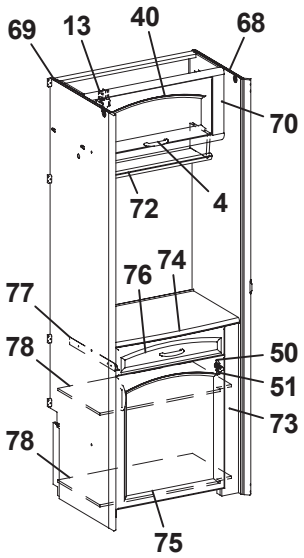
69
13
40
68
70
72
4
77
76
74
78
50
51
73
78
75

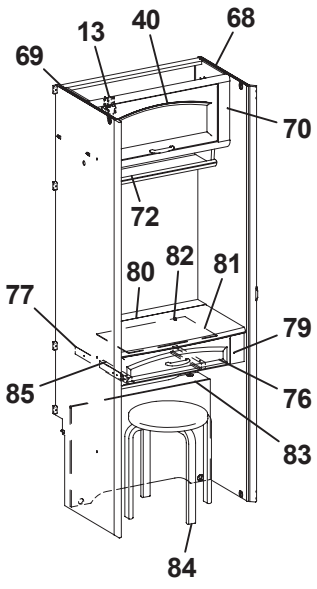
69
13
40
68
70
72
80
82
81
77
79
85
76
83
84

Pos Fig	Det. nr Part. No	Ingår Fitted	OBS!! Ange alltid årsmodell vid beställning av inredning Benämning	OBS!! Specify always year of model when ordering equipment Description
1	371300	x	Överbäddsskåp	Upper bed
2	370224	x	Lucka	Door
3	860402	x	Gångjärn	Hinge
4	316033	x	Handtag	Handle
5	860405	x	Gångjärn	Hinge
6	312233	x	Regel låsning	Lock bar
7	321974	x	Rasskydd ö-bäddsskåp	Protection
8	370630	x	Kornisch L=1785	Cornice L=1785
9	324970	x	Bärregel L=898	Bearing rail L=898
11	370654	x	Hylla gavel bak V 933x180	Shelf 933x180
12	371308	x	Skåp gavel bak	Cupboard
13	315194	x	Gångjärn	Hinge
14	370637	x	Hyllpaket L=560	Shelf L=560
15	370769	x	Kornisch L=560	Cornice L=560
16	370642	x	Gavel	Gable
19	312613	T	Stege ö-bäddsskåp 201x1800 kpl.	Ladder upper bed 201x1800 cpl.
20	860426	T	Krok t. stege	Hook for ladder
21	370784	x	Sängram vån.säng V u. ribbotten	Bed bottom L without laths
22	325430	x	Ribbotten kpl.	Laths bottom cpl.
23	311985	x	Ribba sängbotten L=718 B=63	Lath bed bottom L=718 B=63
24	312046	x	Band t. ribbotten	Band for laths bottom
25	321209	x	Värmespalt gavel	Air gap gable
26	324943	x	Skiva fast bädd kpl.	Sheet upper bed cpl.
27	321541	x	Bärregel L=670	Bearing rail L=670
28	370926	x	Hyllpaket L=560	Shelf L=560
29	370641	x	Gavel	Gable
30	371398	x	Skåp utskjut köksskåp	Cupboard projection
31	324647	x	Jalusi	Jalousie
32	371299	x	Skåp övre V L=1441	Cupboard L L=1441
33	370222	x	Lucka	Door
34	370966	x	Hyllpaket L=1550	Shelf L=1550
35	370970	x	Kornisch L=1588	Cornice L=1588
36	370971	x	Kornisch L=114	Cornice L=114
37	371307	x	Skåp gavel bak	Cupboard
38	370185	x	Hyllpaket gavel V-bak L=1511	Shelf L=1511
39	370624	x	Kornisch L=1398	Cornice L=1398
40	370225	x	Lucka	Door
41	371400	x	Skiva täck diskbänk	Board
42	371327	x	Diskbänk kpl. m. skiva/luckor/lådor	Kitchen sink cpl. with board/doors/drawers
43	371393	x	Skiva diskbänk	Board
44	371394	x	Skiva uppfällbar	Board hinged
45	312726	x	Kloss bärregel	Block bearing rail
46	701986	x	Skjutregel	Pullock
47	308341	x	Bussning svart	Bushing black
48	860621	x	Gångjärn	Hinge
			T= Tillbehör	T= Accessory

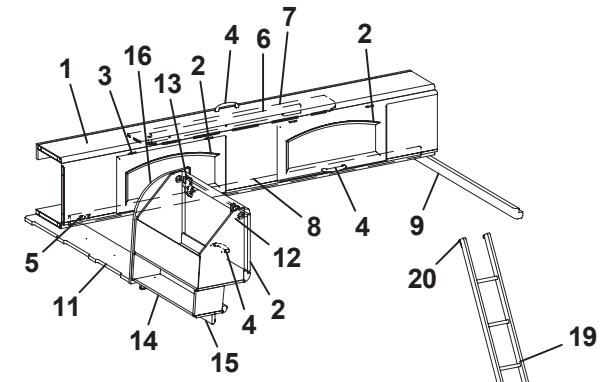
1
3
16
13
2
4
6
7
2
8
4
9
5
12
11
4
2
14
15
20
19

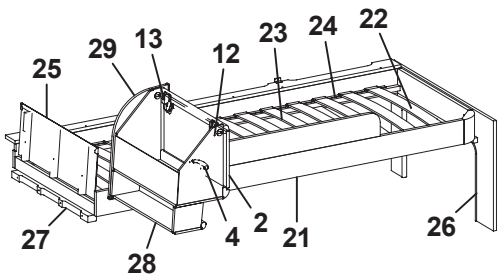
25
29
13
12
23
24
22
27
28
4
2
21
26

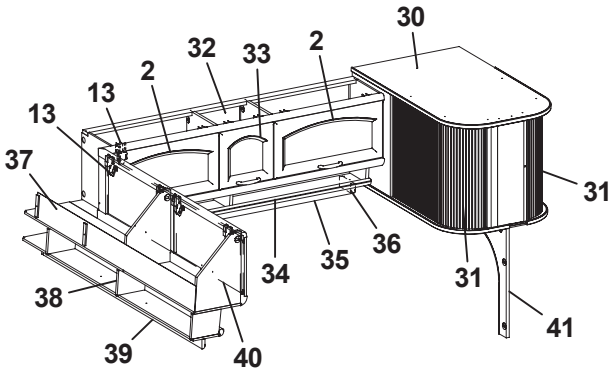
30
32
33
2
2
13
13
37
31
34
35
36
31
38
39
40
41

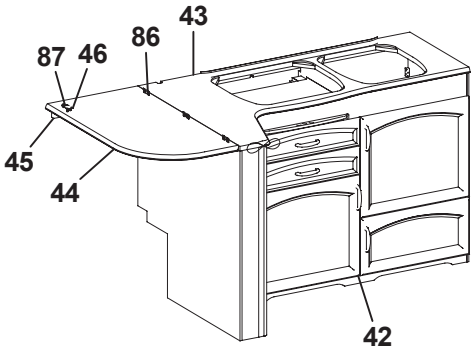
43
87
46
86
45
44
42

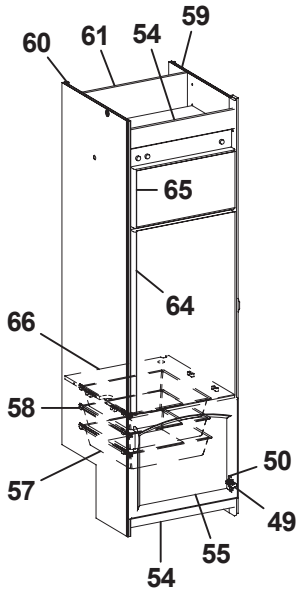
60
61
54
59
65
64
66
58
57
50
49
55
54

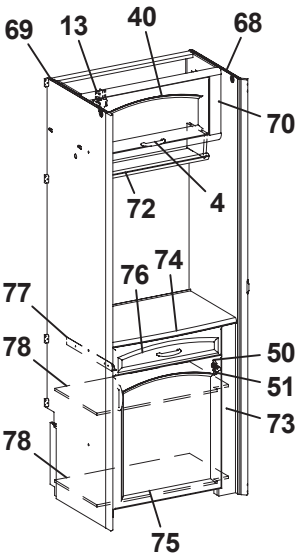
69
13
40
68
70
72
4
77
76
74
78
50
51
73
78
75

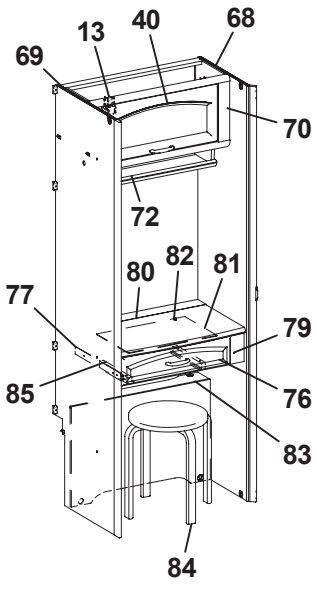
69
13
40
68
70
72
80
82
81
77
79
85
76
83
84

Pos Fig	Det. nr Part. No	Ingår Fitted	OBS!! Ange alltid årsmodell vid beställning av inredning Benämning	OBS!! Specify always year of model when ordering equipment Description
49	316799	x	Gångjärn	Hinge
50	312588	x	Platta gångjärn	Plate hinge
51	311917	x	Gångjärn	Hinge
54	326133	x	Front skåp under kyl	Front cupboard
55	370218	x	Lucka H	Door R
57	310325	x	Trådback vit 427x427x85	Tray 427x427x85
58	312712	x	Glidlist trådback (säljes i par)	Sliding strip tray (pair)
59	326590	x	Vägg kyl H	Wall refrigerator R
60	326547	x	Vägg kyl V	Wall refrigerator L
61	371558	x	Bakstycke stopp kyl	Back cupboard
64	324829	x	Skiva kyl	Sheet refrigerator
65	324828	x	Skiva frys	Sheet freezer
66	371556	x	Hylla under kyl	Shelf under refrigerator
68	325622	x	Vägg tvättrum främre	Wall washroom front
69	324199	x	Vägg garderob H	Wall wardrobe R
70	371298	x	Skåp övre	Cupboard
72	370431	x	Hyllpaket L=708	Shelf L=708
73	371321	x	Bord smink kpl.	Cupboard cpl.
74	370589	x	Skiva sminkbord	Board
75	370610	x	Lucka H	Door R
76	371337	x	Låda sminkbord	Drawer cpl.
77	315215	x	Glidskena låda (säljes i par)	Slide bar (exp. in pair)
78	370575	x	Hylla	Shelf
79	371322	x	Bord smink kpl.	Cupboard cpl.
80	370579	x	Skiva uppfällbar	Board
81	703955	x	Spegel	Mirror
82	312809	x	Hållare spegel	Holder mirror
83	370608	x	Front värmespalt	Front air gap
84	90027102	x	Pall	Stool
85	371861	x	List upphängning pall	List stool
			T= Tillbehör	T= Accessory

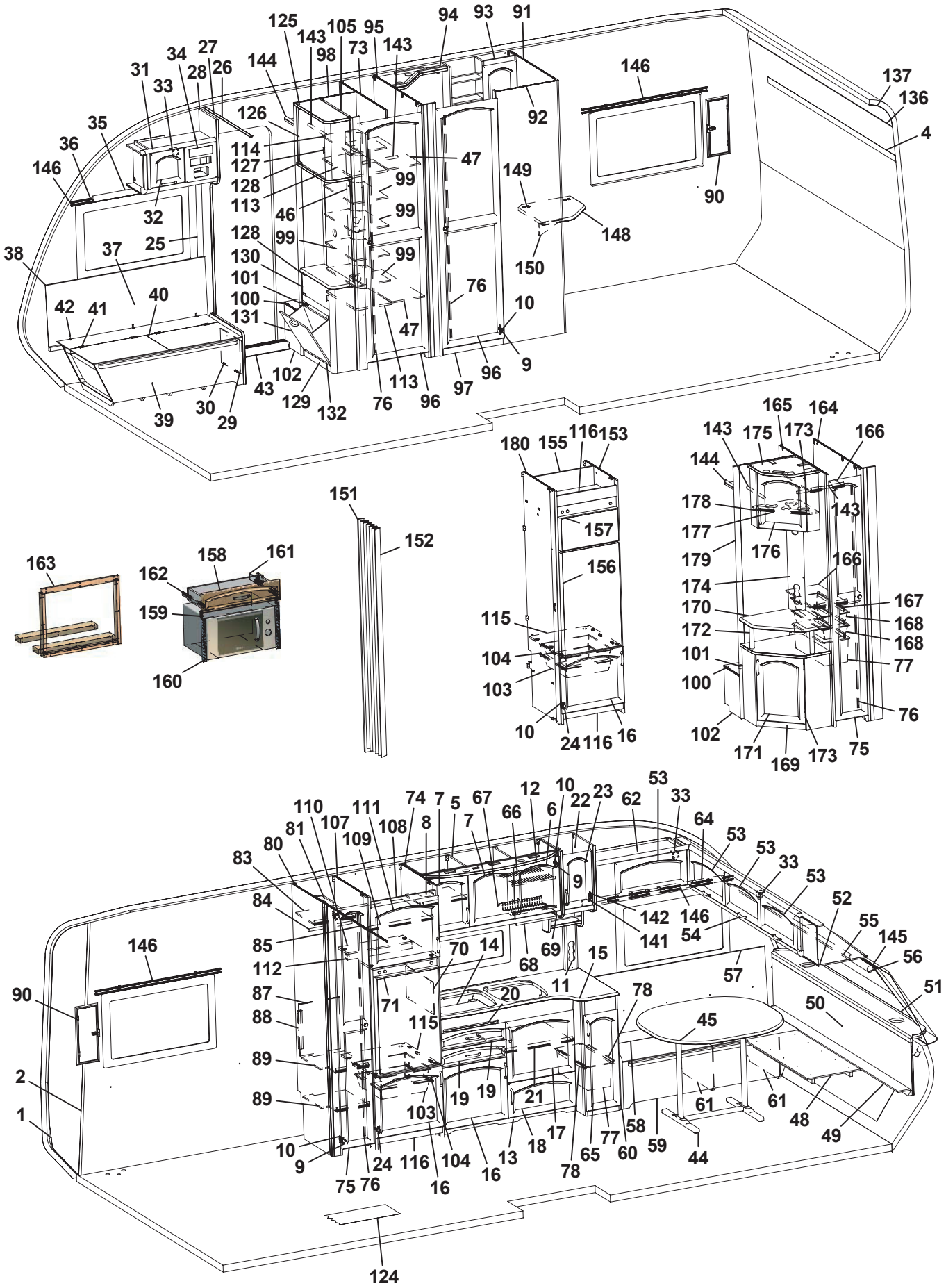

125 143 105 95 94 93 91
31 34 27 28 26 144 98 73 143
33 146 137 136 4
35 126 92
36 114 127 47 149
146 128 99 90
113 46 99 148
32 128 99 150
38 37 25 130 99
101 76
100 10
42 41 40 131 47
102 113 96 9
43 129 132 76 96 97
39 30 29
165 164
143 175 173 166
180 155 116 153 144
178 143
151 157 177
152 179 176
163 158 161 156 166
162 174 167
159 170 168
115 172 168
104 101 77
103 100
160 76
10 24 116 16 102 171 169 173 75
110 111 74 7 5 67 12 10 22 23 62 53 33
81 107 108 8 7 66 6 64
83 80 109 53 53
9 33
84 142 146 53
85 141 54 52
146 70 14 69 55
112 68 15 145
57 56
90 87 71 11 78 51
88 20 115 45 50
89 19 19 21 61 61
2 89 103 58 48
1 17 77 59 49
10 18 65 60 44
9 24 116 104 13 78
75 76 16 16
124

Pos Fig	Det. nr Part. No	Ingår Fitted	OBS!! Ange alltid årsmodell vid beställning av inredning Benämning	OBS!! Specify always year of model when ordering equipment Description
1	316708	M	Tapet vägg/tak	Wall paper
2	316023	M	Tejp tapet, vägg	Tape, wall paper
4	316024	M	Tejp tapet	Tape, wallpaper
5	371285	x	Skåp kök	Cupboard kitchen.
6	370216	x	Lucka H	Door R
7	370217	x	Lucka V	Door L
8	323418	x	Hylla	Shelf
9	311917	x	Gångjärn	Hinge
10	312588	x	Platta gångjärn	Plate hinge
11	370353	x	Front el-uttag	Front outlet
12	320953	x	Ljusramp köksskåp	Light holder
13	371324	x	Diskbänk kpl. m. skiva/luckor/lådor	Kitchen sink cpl. with board/doors/drawers
14	401583	x	Plåt under spis	Plate cover under cooker
15	370335	x	Skiva diskbänk	Board
16	370219	x	Lucka V	Door L
17	370218	x	Lucka H	Door R
18	370220	x	Lucka H	Door R
19	371338	x	Låda diskbänk	Drawer cpl.
20	370240	1	Skärbräda	Cutting board
21	320460	x	Hylla övre	Shelf upper
22	371567	x	Skåp utskjut kök	Cupboard projection kitchen
23	370231	x	Lucka H	Door R
24	316799	x	Gångjärn	Hinge
25	504400	x	List täck el-kabel B=44 L=2000	Cover strip B=44 L=2000
26	316270	x	List snäpp undre L2379	List under L2379
27	316269	x	List snäpp övre L2379	List upper L2379
28	370142	x	Stolpe först.	Support bar
29	320005	x	Lucka	Door
30	312589	x	Gångjärn	Hinge
31	371296	x	Skåp övre	Cupboard
32	370222	x	Lucka	Door
33	860406	x	Gångjärn	Hinge
34	325495	x	Täckfront radio	Cover radio
35	371382	x	Kornisch L=933	Cornice L=933
36	300884	M	Gardinspiral	Curtain hanger
37	325765	x	Värmespalt H fram	Air gap R.F.
38	860423	M	List kant ljusbrun	Strip, light brown
39	371222	x	Bäddlåda H.F. kpl.	Bed box R.F. cpl.
40	371225	x	Lock bäddlåda H.F.	Cover bed box R.F.
41	300354	x	Gångjärn	Hinge
42	860452	x	Gångjärn	Hinge
43	314687	x	Tröskel aluminium L=850	Threshold aluminium L=850
44	316012	x	Bordsstativ	Table stand
45	323222-B	x	Bordsskiva 940x1026	Table top 940x1026
46	371588	x	Elramp	Front outlet
			M= Metervara T= Tillbehör	M= On the metre T= Accessory

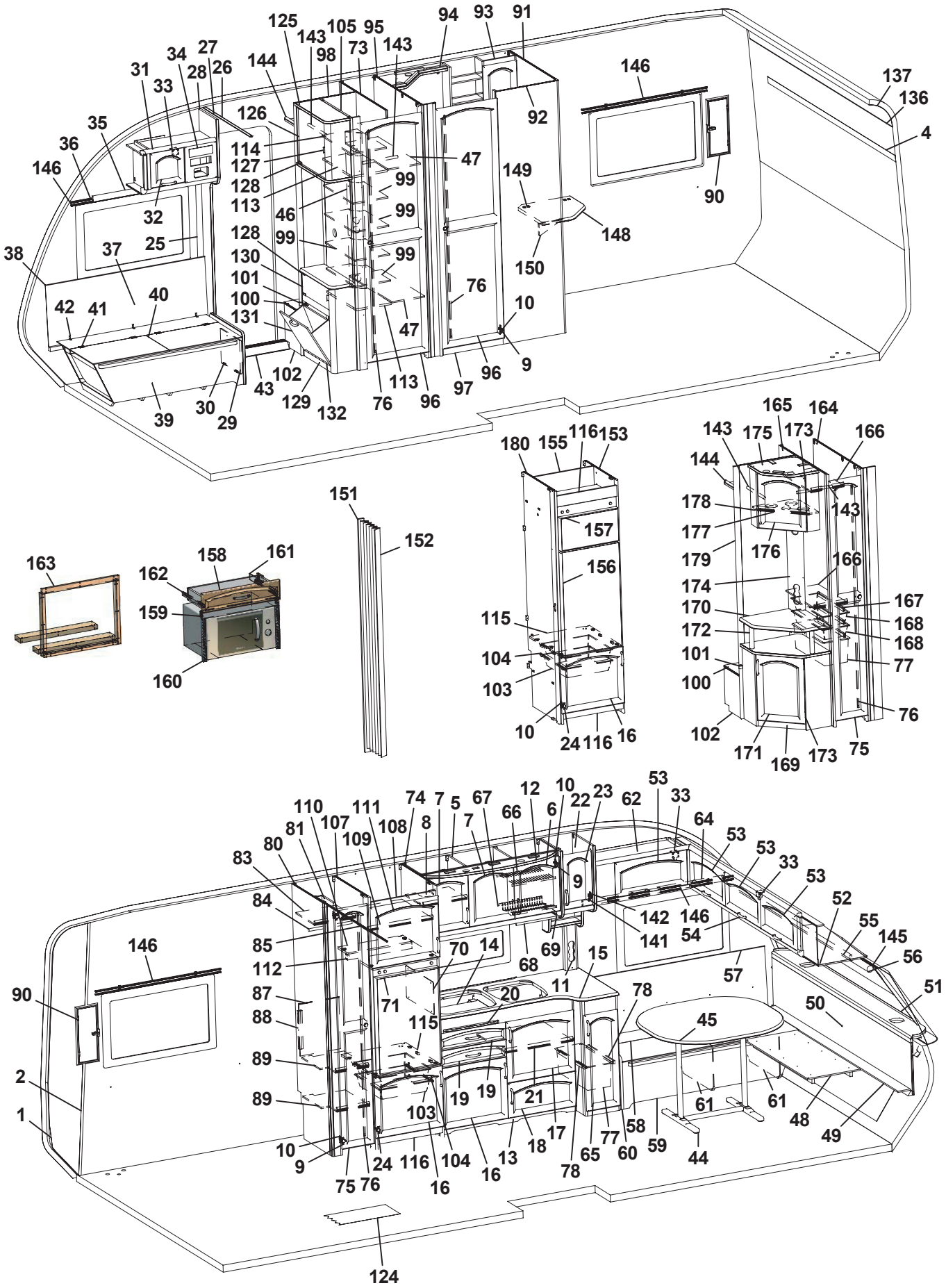

125 143 105 95 94 93 91
31 34 27 28 26 144 98 73 143
33 146 137 136 4
35 126 92
36 114 127 47 149
146 128 99 90
113 46 99 148
32 25 128 99 150
38 37 130 99
101 76
100 10
42 41 40 131 47
102 113 96 9
43 129 132 76 96 97
39 30 29
165 164
180 155 116 153 143 175 173 166
144
151 178 143
157 177
152 179 176
156 166
163 158 161 174
162 167
159 170 168
115 172 168
104 101 77
103 100
160 76
10 24 116 16 102 171 169 173 75
110 111 74 7 5 67 12 10 22 23 62 53 33
81 107 108 8 7 66 6 64
83 80 109 53 53
84 9 33
142 146 53
85 141 54 52
146 70 14 69 55
112 68 15 145
90 87 11 57 56
88 71 20 78 51
115 45 50
89 19 19 21
2 89 103 61 61
1 10 24 116 104 13 18 17 77 58 59 48 49
9 75 76 16 16 78 65 60 44
124

Pos Fig	Det. nr Part. No	Ingår Fitted	OBS!! Ange alltid årsmodell vid beställning av inredning Benämning	OBS!! Specify always year of model when ordering equipment Description
47	371586	x	Hylla garderob	Shelf
48	370455	x	Skiva rundsittgrupp	Sheet seat
49	370448	x	Skiva V-spalt gavel fram	Air gap
50	370278	x	Värmespalt gavel fram	Air gap
51	860593	M	Raskant brun	Cave border
52	371303	x	Skåp gavel fram	Cupboard
53	370225	x	Lucka	Door
54	316033	x	Handtag	Handle
55	370622	x	Kornisch L=2139	Cornice L=2139
56	90027013	x	Rullgardin 1940x750	Roller blind 1940x750
57	371566	x	Värmespalt V fram	Air gap L.F.
58	371570	x	Lock bäddlåda	Cover bed box
59	371563	x	Front bäddlåda V.F.	Front bed box L.F.
60	370521	x	Gavel bäddlåda V.F.	Gable bed box L.F.
61	371280	x	Stöd bäddlåda	Support bed box
62	371619	x	Skåp övre	Cupboard upper
64	371571	x	Kornisch L=1213	Cornice L=1213
65	370226	x	Lucka H	Door R
66	315563	x	Diskställ övre	Dish rack upper
67	315564	x	Diskställ nedre	Dish rack lower
68	316028	x	Balja avrinning köksskåp	Tub cupboard
69	315562	x	Glidlist balja	Sliding strip tub
70	401475	x	Flamskydd	Flame guard
71	326554	x	Skiva kyl 498x743	Sheet refrigerator
73	371580	x	Vägg garderob V	Wall wardrobe L
74	371611	x	Vägg kyl H	Wall refrigerator R
75	370591	x	Dörr V 260x1850	Door L 260x1850
76	314523	x	Rätningslist dörr L=1715	List L=1715
77	309010	x	Trådback vit 227x527x185	Tray 227x527x185
78	315488	x	Glidlist trådback L430 D14	Sliding strip tray L430 D14
80	322212	x	Vägg garderob V	Wall wardrobe L
81	370297	x	Nisch vikdörr	Niche folding door
83	371605	x	Hylla garderob	Shelf
84	316197	x	Galgstång L=782	Clothes hanger L=782
85	314917	x	Skena draperi L=1190	Drapery rail L=1190
87	371572	x	Täckskiva exp.kärl	Board
88	322434	x	Regel täckskiva exp. kärl	Latch
89	371600	x	Hylla garderob	Shelf
90	209074	x	Ventilationslucka kpl.	Ventilation door cpl.
91	371407	x	Vägg tvättrum H	Wall washroom R
92	371409	x	Vägg tvättrum yttre	Wall washroom
93	371356	x	Skåp tvättrum	Cupboard
94	371231	x	Ljusramp tvättrum	Light holder
95	371620	x	Vägg tvättrum V	Wall washroom L
96	370595	x	Dörr 500x1850	Door 500x1850
			M= Metervara T= Tillbehör	M= On the metre T= Accessory

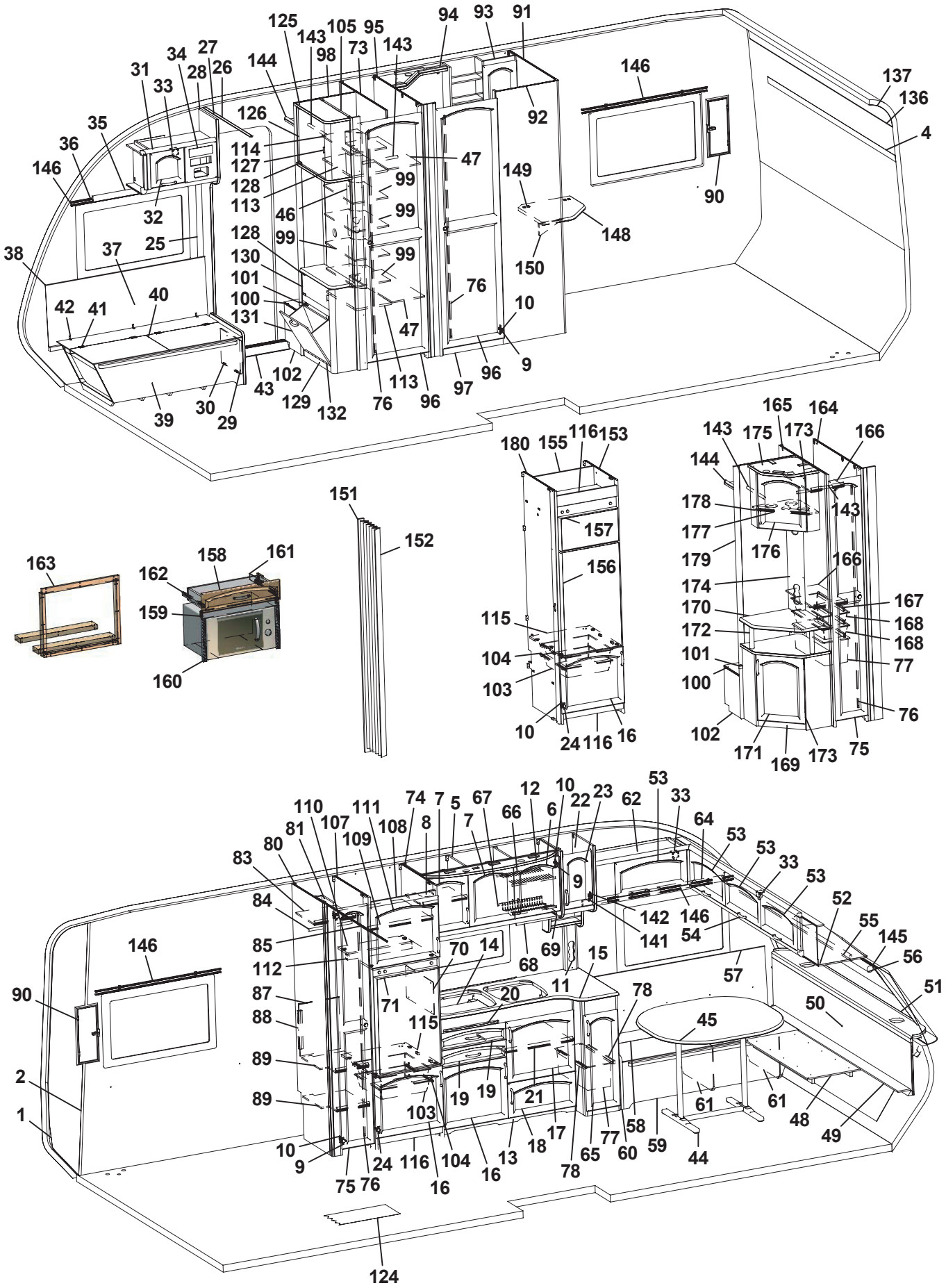

125 143 105 95 94 93 91
31 34 27 28 26 144 98 73 143
33 146 137 136 4
35 126 92
36 114 127 47 149
146 128 99 90
113 46 99 148
32 25 128 99 150
38 37 130 99
101 76
100 10
42 41 40 131 47
102 113 96 9
43 129 132 76 96 97
39 30 29
165 164
180 155 116 153 143 175 173 166
144
178 143
151 157 177
152 179 176
163 158 161 156 166
162 174 167
159 170 168
115 172 168
104 101 77
103 100
160 76
10 24 116 16 102 171 169 173 75
110 111 74 7 5 67 12 10 22 23 62 53 33
81 107 108 8 7 66 6 64
83 80 109 53 53 33
9 53
84 142 146 52
85 141 54 55 145
146 70 14 69 15 56
112 68 57
90 87 71 11 78 51
88 20 115 45 50
89 19 19 21 61 61
2 89 103 17 58 48
1 18 77 60 59 49
10 9 24 116 104 13 65 44
75 76 16 16 78
124

Pos Fig	Det. nr Part. No	Ingår Fitted	OBS!! Ange alltid årsmodell vid beställning av inredning Benämning	OBS!! Specify always year of model when ordering equipment Description
97	370294	x	Tröskel tvättrum	Threshold
98	371582	x	Vägg garderob	Wall wardrobe
99	371583	x	Hylla garderob	Shelf
100	370295	x	Hylla instegsgarderob	Shelf
101	314897	x	Bussning plast Ø=29 mm	Bushing plastic Ø=29 mm
102	370296	x	Front	Front
103	310325	x	Trådback vit 427x427x85	Tray 427x427x85
104	312712	x	Glidlist trådback (säljes i par)	Sliding strip tray (pair)
105	371618	x	Vägg vid instegsgard	Wall
107	371613	x	Vägg kyl V	Wall refrigerator L
108	321431	x	Front kylskåpsskåp	Front
109	371559	x	Hylla	Shelf
110	371557	x	Hylla över kyl	Shelf over refrigerator
111	371561	x	Lucka V	Door L
112	321712	x	List 30x44x526	List 30x44x526
113	371584	x	Hylla garderob	Shelf
114	371585	x	Hylla garderob	Shelf
115	371556	x	Hylla under kyl	Shelf
116	326133	x	Front	Front
124	316029	M	Matta golv	Carpet floor
125	371590	x	Skåp vitrin	Cupboard
126	371587	x	Lucka akrylplast	Door acrylic
127	316429	x	Handtag vitrin	Handle
128	314351	x	Gångjärn	Hinge
129	371597	x	Skåp skoställ	Cupboard
130	371617	x	Lucka akryl	Door acrylic
131	371574	x	Skoställ	Shoe stand
132	316450	x	Gångjärn piano L=420	Piano hinge L=420
136	313884	x	List plast radie L=2379	List L=2379
137	316005	x	Skiva plast 295x2379	Plastic sheet
141	315202	x	Gångjärn	Hinge
142	315747	x	Platta gångjärn	Plate hinge
143	316197	x	Galgstång L=782	Clothes hanger L=782
144	321745	x	Hylla	Shelf
145	316200	x	Gardinskena L=2050	Curtain rod L=2050
146	316199	x	Gardinskena L=1020	Curtain rod L=1020
148	371544	T	TV-hylla	Board
149	860621	T	Gångjärn	Hinge
150	315749	T	Stöd	Support board
151	323115	T	Bakdel nisch vikdörr	Back niche folding door
152	315216	T	Vikdörr 1900x1500	Folding door
153	371607	T	Vägg kyl H	Wall refrigerator R
154	371609	T	Vägg kyl V	Wall refrigerator L
155	371558	T	Bakstycke stopp kyl	Back cupboard
156	324829	T	Skiva kyl	Sheet refrigerator
			M= Metervara T= Tillbehör	M= On the metre T= Accessory

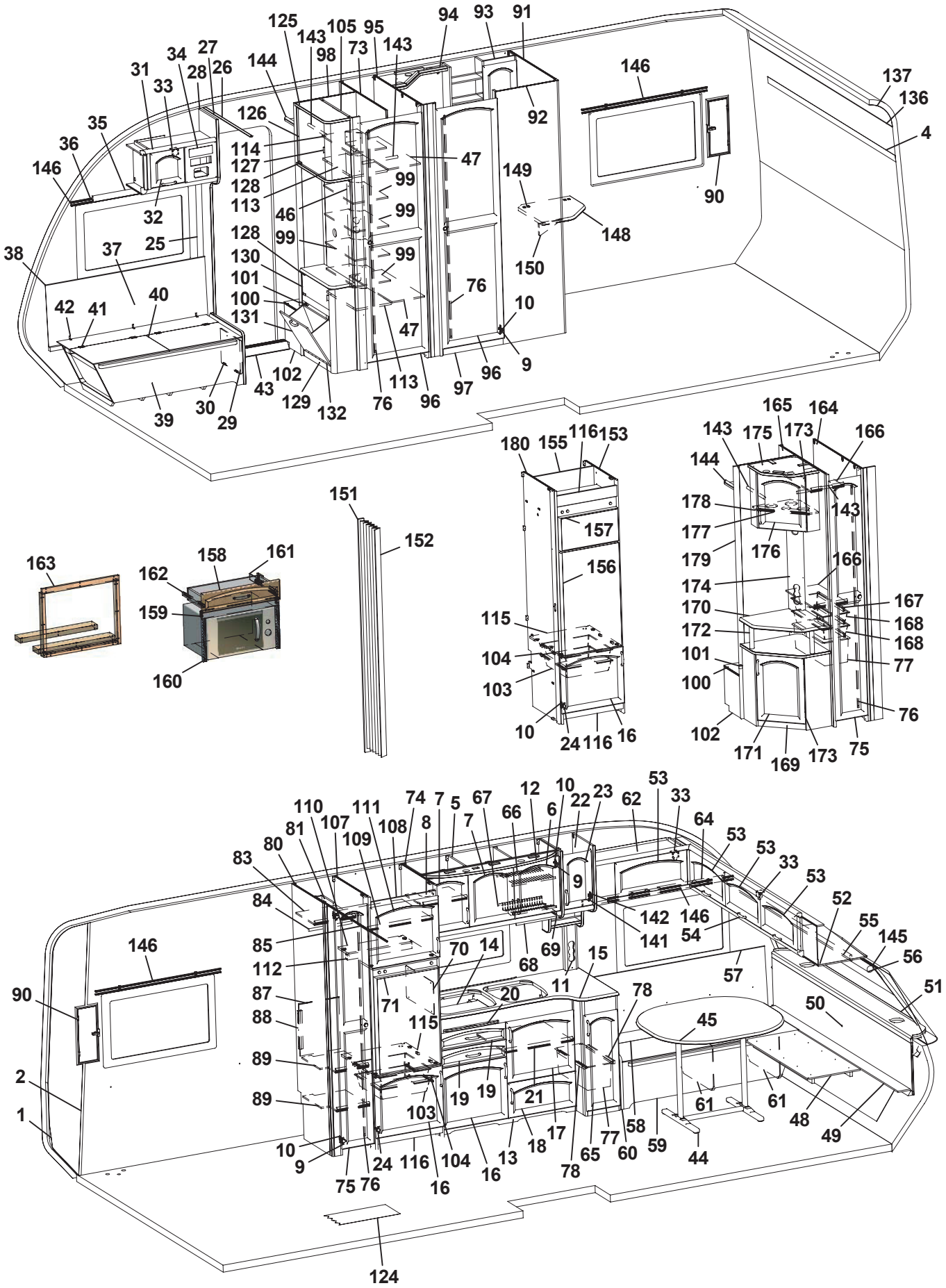

125 143 105 95 94 93 91
31 34 27 28 26 144 98 73 143
33 146 137 136 4
35 126 92
36 114 127 47 149
146 128 99 90
113 46 99 148
32 25 128 99 150
38 37 130 99
101 76
100 10
42 41 40 131 47
102 113 96 9
43 129 132 76 96 97
39 30 29
165 164
180 155 116 153 143 175 173 166
144
151 178 143
157 177
152 179 176
163 158 161 156 166
162 174 167
159 170 168
115 172 168
104 101 77
103 100
160 76
10 24 116 16 102 171 169 173 75
110 111 74 7 5 67 12 10 22 23 62 53 33
81 107 108 8 7 66 6 64
83 80 109 53 53 33
84 9 53 52
142 146 55
85 141 54 145
146 70 14 69 15 56
112 68 57
90 87 71 11 78 51
88 20 50
115 45
89 2 19 19 21 61 61
89 103 48
1 17 58 49
10 18 77 59
9 24 116 104 13 65 60 44
75 76 16 16 78
124

Pos Fig	Det. nr Part. No	Ingår Fitted	OBS!! Ange alltid årsmodell vid beställning av inredning Benämning	OBS!! Specify always year of model when ordering equipment Description
157	324828	T	Skiva frys	Sheet freezer
158	371090	T	Låda diskbänk	Drawer cpl.
159	370800	T	Front	Front
160	401521	T	Galler micro	Grating
161	370799	T	Skiva	Board
162	315215	T	Glidskena låda (säljes i par)	Slide bar (exp. in pair)
163	370805	T	Monteringssats ugn	Mounting kit
164	370326	T	Vägg tvättrum V	Wall washroom L
165	370324	T	Vägg garderob V	Wall wardrobe L
166	320601	T	Hylla backskåp	Shelf
167	316358	T	Glidskena plast L=430 D14/27	Runner plastic L=430 D14/27
168	309009	T	Trådback vit 227x527x85	Tray 227x527x85
169	371316	T	TV-bänk kpl. u. skiva	Cupboard cpl. without board
170	371350	T	Skiva TV-bänk	Board
171	370227	T	Lucka H	Door R
172	323703	T	Rundstav folierad L=192	Round staff L=192
173	312589	T	Gångjärn	Hinge
174	371351	T	Front eluttag	Front outlet
175	371312	T	Skåp bar kpl.	Cocktail cabinet cpl.
176	370228	T	Lucka H	Door R
177	370236	T	Hylla flaskor	Shelf
178	400644	T	Hylsa distans skyddsplåt 6/4,5 L=12mm	Distance sleeve 6/4,5 L=12mm
179	370292	T	Vägg garderob	Wall wardrobe
			Dyntyger, gardiner m.m. (se tyger)	Cushion textilies, curtains etc. (see textiles)
			M= Metervara T= Tillbehör	M= On the metre T= Accessory

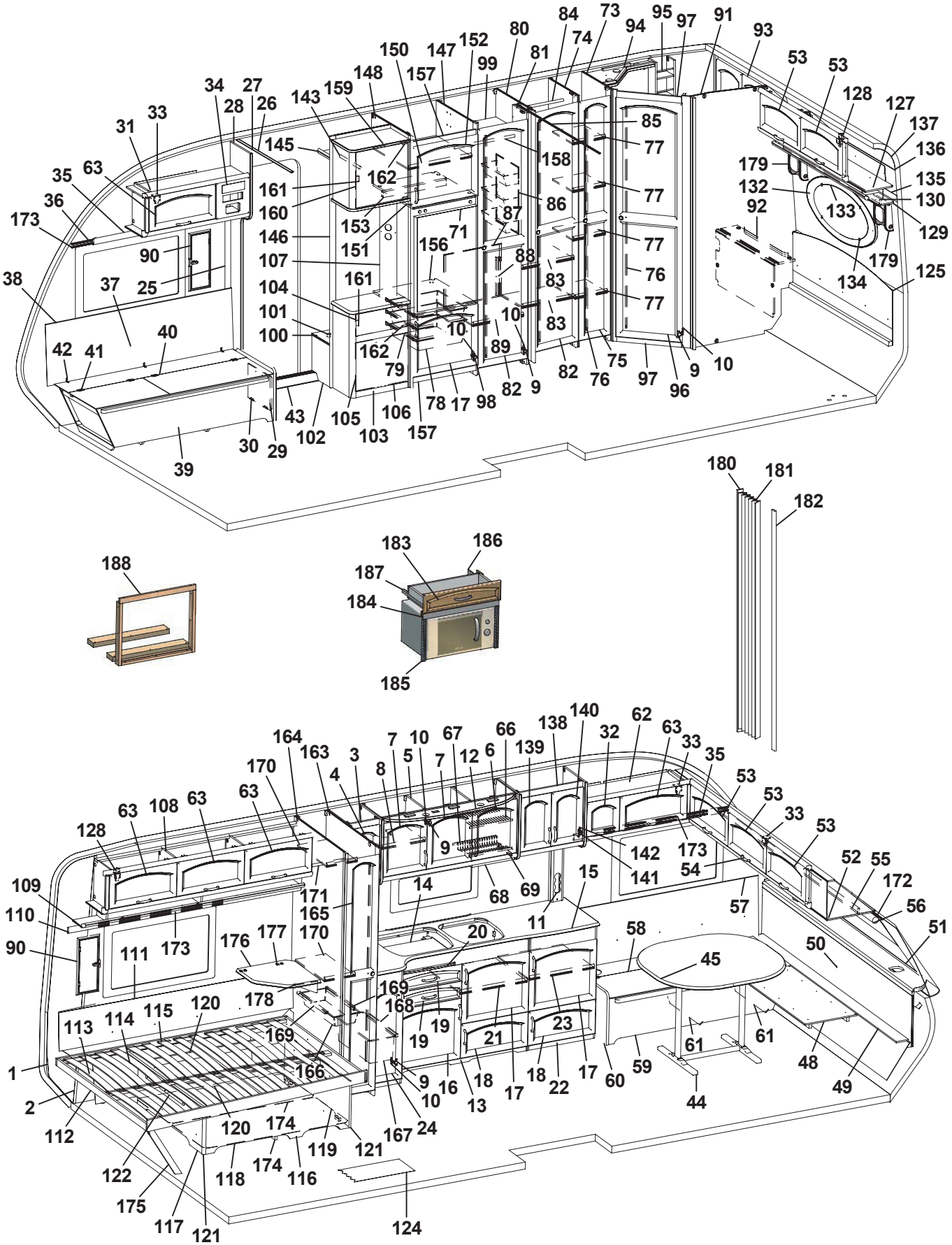
1 2 3 4 5 6 7 8 9 10 11 12 13 14 15 16 17 18 19 20 21 22 23 24 25 26 27 28 29 30 31 32 33 34 35 36 37 38 39 40 41 42 43 44 45 48 49 50 51 52 53 54 55 56 57 58 59 60 61 62 63 66 67 68 69 71 73 74 75 76 77 78 79 80 81 82 83 84 85 86 87 88 89 90 91 92 93 94 95 96 97 98 99 100 101 102 103 104 105 106 107 108 109 110 111 112 113 114 115 116 117 118 119 120 121 122 124 125 127 128 129 130 132 133 134 135 136 137 138 139 140 141 142 143 145 146 147 148 150 151 152 153 156 157 158 159 160 161 162 163 164 165 166 167 168 169 170 171 172 173 174 175 176 177 178 179 180 181 182 183 184 185 186 187 188

Pos Fig	Det. nr Part. No	Ingår Fitted	OBS!! Ange alltid årsmodell vid beställning av inredning Benämning	OBS!! Specify always year of model when ordering equipment Description
1	316708	M	Tapet vägg/tak	Wall paper
2	316023	M	Tejp tapet, vägg	Tape, wall paper
3	371290	x	Skåp utskjut kök	Cupboard projection
4	370515	x	Lucka V	Door L
5	371285	x	Skåp kök	Cupboard kitchen
6	370216	x	Lucka H	Door R
7	370217	x	Lucka V	Door L
8	323418	x	Hylla	Shelf
9	311917	x	Gångjärn	Hinge
10	312588	x	Platta gångjärn	Plate hinge
11	320617	x	Front el-uttag	Front outlet
12	320953	x	Ljusramp köksskåp	Light holder
13	371325	x	Diskbänk kpl. m. skiva/luckor/lådor	Kitchen sink cpl. with board/doors/drawers
14	401583	x	Plåt under spis	Plate cover under cooker
15	370348	x	Skiva diskbänk	Board
16	370219	x	Lucka V	Door L
17	370218	x	Lucka H	Door R
18	370220	x	Lucka H	Door R
19	371338	x	Låda diskbänk	Drawer cpl.
20	370240	x	Skärbräda	Cutting board
21	320460	x	Hylla övre	Shelf upper
22	371326	x	Utskjut diskbänk	Projection kitchen sink
23	321363	x	Hylla	Shelf
24	370358	x	Lucka V	Door L
25	504400	x	List täck el-kabel B=44 L=2000	Cover strip B=44 L=2000
26	316270	x	List snäpp undre L2379	List under L2379
27	316269	x	List snäpp övre L2379	List upper L2379
28	370460	x	Stolpe först.	Support bar
29	320005	x	Lucka	Door
30	312589	x	Gångjärn	Hinge
31	371297	x	Skåp övre	Cupboard
32	370222	x	Lucka	Door
33	860406	x	Gångjärn	Hinge
34	325495	x	Täckfront radio	Cover radio
35	371383	x	Kornisch L=1213	Cornice L=1213
36	300884	M	Gardinspiral	Curtain hanger
37	325767	x	Värmespalt H fram	Air gap R.F.
38	860423	M	List kant U-gap ljusbrun	Strip, light brown
39	371274	x	Bäddlåda H.F. kpl.	Bed box R.F. cpl.
40	371277	x	Lock bäddlåda H.F.	Cover bed box R.F.
41	300354	x	Gångjärn	Hinge
42	860452	x	Gångjärn	Hinge
43	314687	x	Tröskel aluminium L=850	Threshold aluminium L=850
44	316012	x	Bordsstativ	Table stand
45	323222-B	x	Bordsskiva 940x1026	Table top 940x1026
			M= Metervara T= Tillbehör	M= On the metre T= Accessory

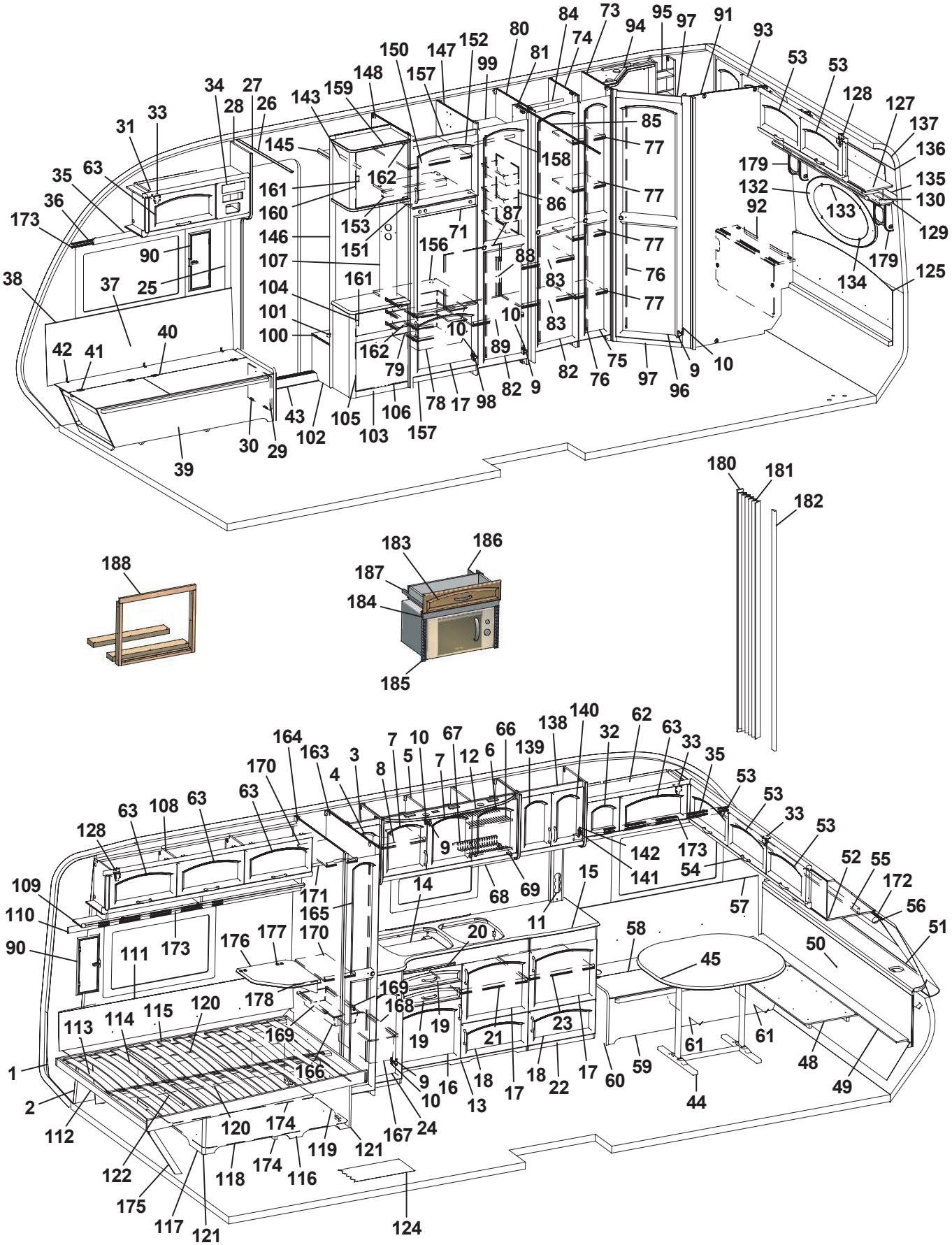
1 2 3 4 5 6 7 8 9 10 11 12 13 14 15 16 17 18 19 20 21 22 23 24 25 26 27 28 29 30 31 32 33 34 35 36 37 38 39 40 41 42 43 45 48 49 50 51 52 53 54 55 56 57 58 59 60 61 62 63 66 67 68 69 71 73 74 75 76 77 78 79 80 81 82 83 84 85 86 87 88 89 90 91 92 93 94 95 96 97 98 99 100 101 102 103 104 105 106 107 108 109 110 111 112 113 114 115 116 117 118 119 120 121 122 124 125 127 128 129 130 132 133 134 135 136 137 138 139 140 141 142 143 144 145 146 147 148 150 151 152 153 154 155 156 157 158 159 160 161 162 163 164 165 166 167 168 169 170 171 172 173 174 175 176 177 178 179 180 181 182 183 184 185 186 187 188

Pos Fig	Det. nr Part. No	Ingår Fitted	OBS!! Ange alltid årsmodell vid beställning av inredning Benämning	OBS!! Specify always year of model when ordering equipment Description
48	370455	x	Skiva rundsittgrupp	Sheet seat
49	370448	x	Skiva V-spalt gavel fram	Air gap
50	370278	x	Värmespalt gavel fram	Air gap
51	860593	M	Raskant brun	Cave border
52	371303	x	Skåp gavel fram	Cupboard
53	370225	x	Lucka	Door
54	316033	x	Handtag	Handle
55	370622	x	Kornisch L=2139	Cornice L=2139
56	90027013	x	Rullgardin 1940x750	Roller blind 1940x750
57	325761	x	Värmespalt V fram	Air gap L.F.
58	371220	x	Lock bäddlåda	Cover bed box
59	371219	x	Front bäddlåda V.F.	Front bed box L.F.
60	370521	x	Gavel bäddlåda V.F.	Gable bed box L.F.
61	371280	x	Stöd bäddlåda	Support bed box
62	371295	x	Skåp övre	Cupboard upper
63	370224	x	Lucka	Door
66	315563	x	Diskställ övre	Dish rack upper
67	315564	x	Diskställ nedre	Dish rack lower
68	316028	x	Balja avrinning köksskåp	Tub cupboard
69	315562	x	Glidlist balja	Sliding strip tub
71	326554	x	Skiva kyl 498x743	Sheet refrigerator
73	370352	x	Vägg tvättrum främre	Wall washroom
74	370332	x	Vägg garderob H	Wall wardrobe R
75	370590	x	Dörr V 260x1850	Door R 260x1850
76	314523	x	Rätningslist dörr L=1715	List L=1715
77	323728	x	Hylla backskåp	Shelf
78	310325	x	Trådback vit 427x427x85	Tray 427x427x85
79	312712	x	Glidlist trådback (säljes i par)	Sliding strip tray (pair)
80	370341	x	Vägg garderob H	Wall wardrobe R
81	323114	x	Nisch vikdörr	Niche folding door
82	370592	x	Dörr 415x1850	Door 415x1850
83	370383	x	Hylla garderob	Shelf
84	316197	x	Galgstång L=782	Clothes hanger L=782
85	314917	x	Skena draperi L=1190	Drapery rail L=1190
86	312162	x	Korg garderob 330x140x520	Basket
87	371859	x	Täckskiva exp. kärl	Board
88	322434	x	Regel täckskiva exp. kärl	Latch
89	326598	x	Hylla garderob nedre	Shelf wardrobe lower
90	209074	x	Ventilationslucka kpl.	Ventilation door cpl.
91	370356	x	Vägg tvättrum bakre	Wall washroom
92	370501	x	Front tvättrum	Front washroom
93	371314	x	Skåp tvättrum	Cupboard washroom
94	371231	x	Ljusramp tvättrum	Light holder
95	371227	x	Hylla	Shelf
96	370595	x	Dörr 500x1850	Door 500x1850
			M= Metervara T= Tillbehör	M= On the metre T= Accessory

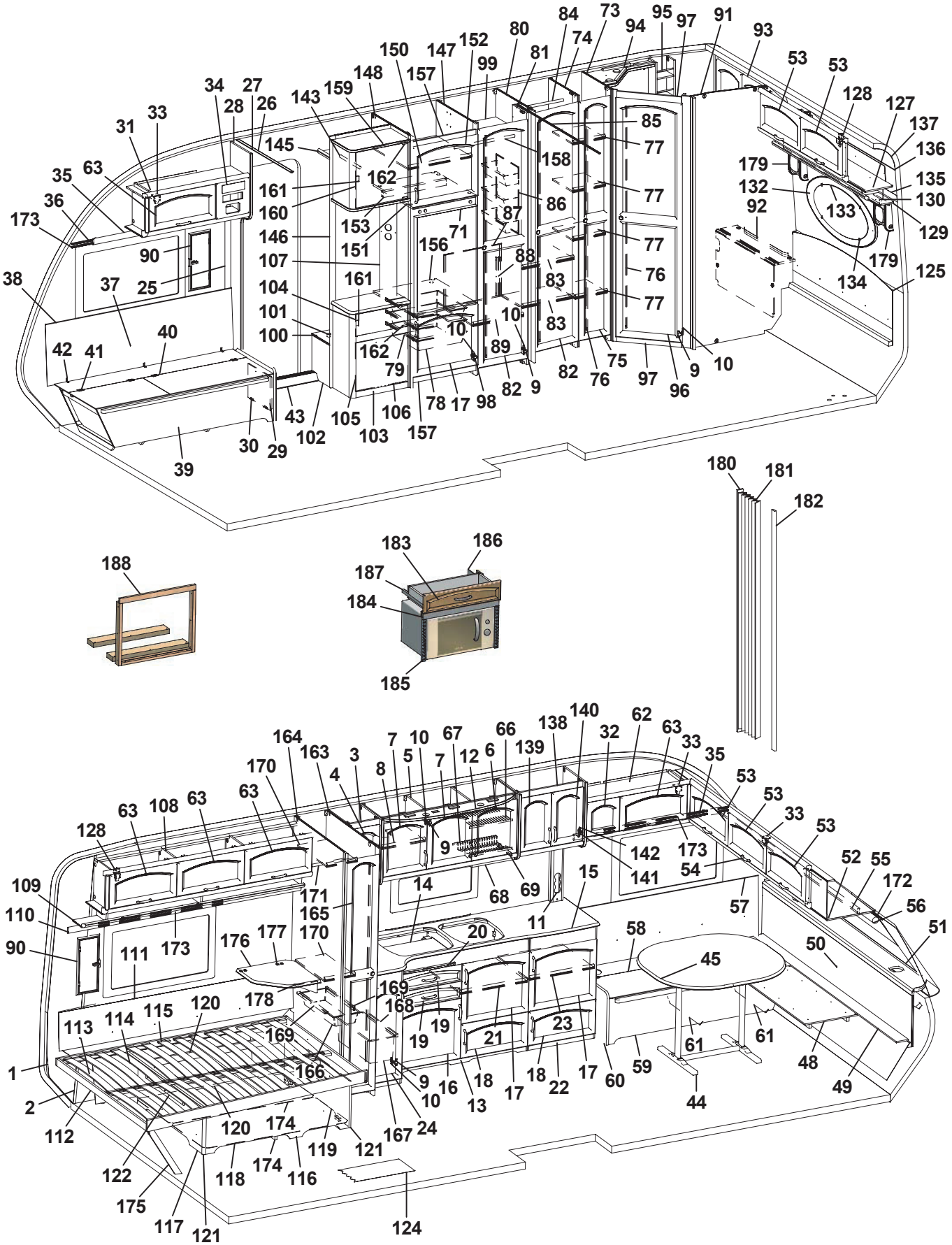
1 2 3 4 5 6 7 8 9 10 11 12 13 14 15 16 17 18 19 20 21 22 23 24 25 26 27 28 29 30 31 32 33 34 35 36 37 38 39 40 41 42 43 45 48 49 50 51 52 53 54 55 56 57 58 59 60 61 62 63 66 67 68 69 71 73 74 75 76 77 78 79 80 81 82 83 84 85 86 87 88 89 90 91 92 93 94 95 96 97 98 99 100 101 102 103 104 105 106 107 108 109 110 111 112 113 114 115 116 117 118 119 120 121 122 124 125 127 128 129 130 132 133 134 135 136 137 138 139 140 141 142 143 144 145 146 147 148 150 151 152 153 154 156 157 158 159 160 161 162 163 164 165 166 167 168 169 170 171 172 173 174 175 176 177 178 179 180 181 182 183 184 185 186 187 188

Pos Fig	Det. nr Part. No	Ingår Fitted	OBS!! Ange alltid årsmodell vid beställning av inredning Benämning	OBS!! Specify always year of model when ordering equipment Description
97	370503	x	Tröskel-överbit	Treshold/overlap
98	316799	x	Gångjärn	Hinge
99	326551	x	Hylla garderob övre	Shelf wardrobe upper
100	370295	x	Hylla instegsgarderob	Shelf
101	314897	x	Bussning plast Ø=29 mm	Bushing plastic Ø=29 mm
102	370296	x	Front	Front
103	371672	x	Skåp skoställ	Cupboard
104	371671	x	Lucka akryl	Door acrylic
105	371662	x	Skoställ	Shoe stand
106	316450	x	Gångjärn piano L=420	Piano hinge L=420
107	371765	x	Front eluttag	Front outlet
108	371293	x	Skåp övre	Cupboard upper
109	370032	x	Hyllpaket V L=1830	Shelf L L=1830
110	370627	x	Kornisch L=1918	Cornice L=1918
111	370439	x	Värmespalt bak	Air gap
112	370485	x	Sängram u. ribbotten	Bed bottom without laths
113	325484	x	Ribbotten kpl.	Laths bottom cpl.
114	311985	x	Ribba sängbotten L=718 B=63	Lath bed bottom L=718 B=63
115	312046	x	Band t. ribbotten	Band for laths bottom
116	370479	x	Sänglåda kpl.	Bed box cpl.
117	370542	x	Gavel säng V	Gable bed L
118	320374	x	Front säng	Front bed
119	370544	x	Gavel säng H	Gable bed R
120	312861	x	List 17,5x55x1200	Wood lath pine 17,5x55x1200
121	860590	x	List hörn L=2500	Corner strip L=2500
122	314589	x	Gångjärn dubbelsäng (par)	Hinge double bed (pair)
124	316029	M	Matta golv	Carpet floor
125	370453	x	Värmespalt gavel bak	Air gap
127	371307	x	Skåp gavel bak	Cupboard
128	315194	x	Gångjärn	Hinge
129	370185	x	Hyllpaket gavel V-bak L=1511	Shelf L=1511
130	370624	x	Kornisch L=1398	Cornice L=1398
132	371389	x	Ram spegel	Mirror frame
133	313449	x	Spegel oval 800x350x3	Mirror 800x350x3
134	312809	x	Hållare spegel	Holder mirror
135	316024	M	Tejp tapet	Tape, wallpaper
136	313884	x	List plast radie L=2379	List L=2379
137	316005	x	Skiva plast 295x2379	Plastic sheet
138	371288	x	Skåp utskjut kök	Cupboard projection kitchen
139	370230	x	Lucka V	Door L
140	370229	x	Lucka H	Door R
141	315202	x	Gångjärn	Hinge
142	315747	x	Platta gångjärn	Plate hinge
143	316197	x	Galgstång L=782	Clothes hanger L=782
145	321745	x	Hylla	Shelf
			M= Metervara T= Tillbehör	M= On the metre T= Accessory

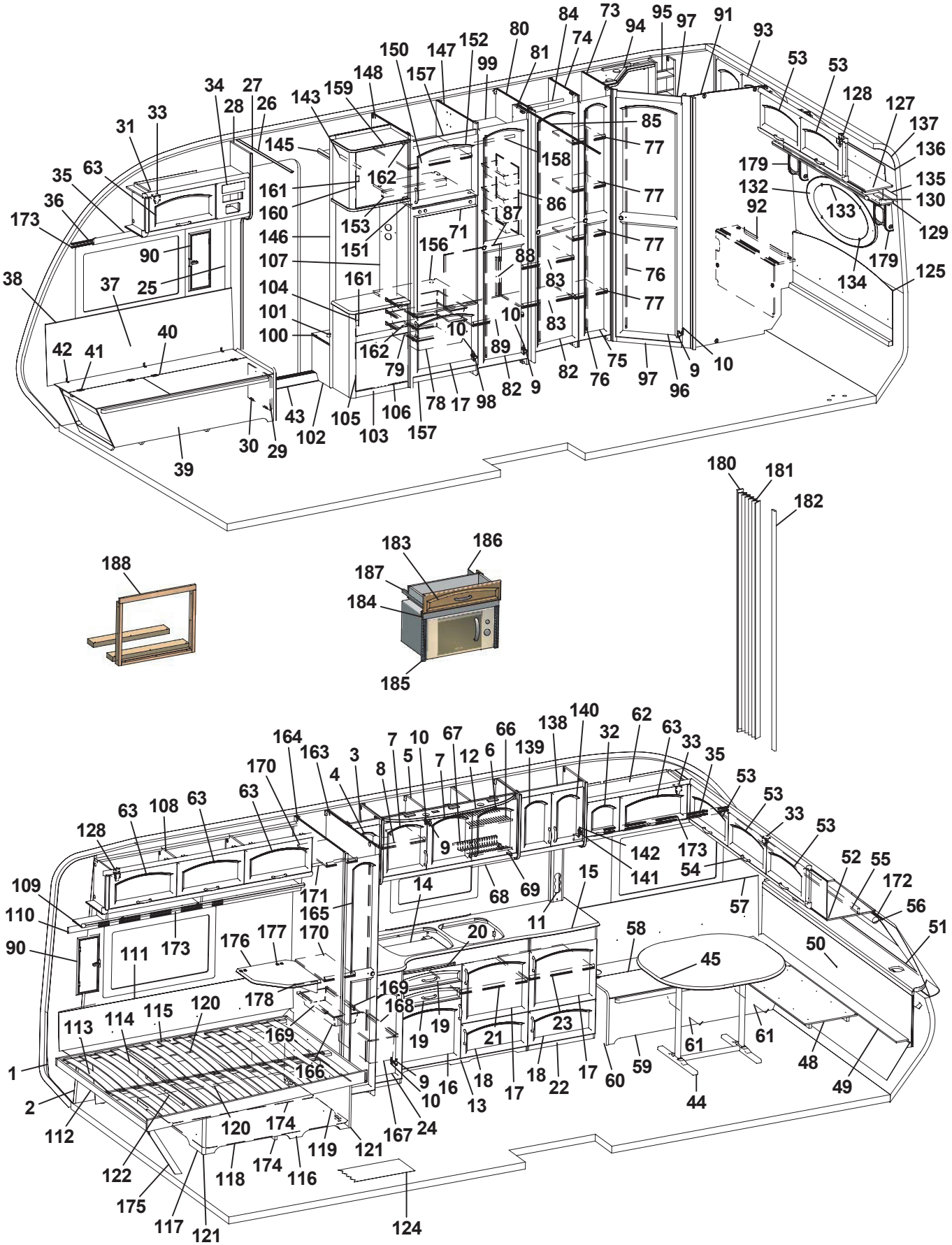
1 2 3 4 5 6 7 8 9 10 11 12 13 14 15 16 17 18 19 20 21 22 23 24 25 26 27 28 29 30 31 32 33 34 35 36 37 38 39 40 41 42 43 45 48 49 50 51 52 53 54 55 56 57 58 59 60 61 62 63 66 67 68 69 71 73 74 75 76 77 78 79 80 81 82 83 84 85 86 87 88 89 90 91 92 93 94 95 96 97 98 99 100 101 102 103 104 105 106 107 108 109 110 111 112 113 114 115 116 117 118 119 120 121 122 124 125 127 128 129 130 132 133 134 135 136 137 138 139 140 141 142 143 144 145 146 147 148 149 150 151 152 153 154 155 156 157 158 159 160 161 162 163 164 165 166 167 168 169 170 171 172 173 174 175 176 177 178 179 180 181 182 183 184 185 186 187 188

Pos Fig	Det. nr Part. No	Ingår Fitted	OBS!! Ange alltid årsmodell vid beställning av inredning Benämning	OBS!! Specify always year of model when ordering equipment Description
146	371681	x	Vägg garderob	Wall wardrobe
147	326590	x	Vägg kyl H	Wall refrigerator R
148	371850	x	Vägg kyl V	Wall cupboard L
150	371559	x	Hylla	Shelf
151	371557	x	Hylla över kyl	Shelf over refrigerator
152	370502	x	Lucka H	Door R
153	321712	x	List 30x44x526	List 30x44x526
156	371556	x	Hylla under kyl	Rack under refrigerator
157	326133	x	Front skåp under kyl	Front cupboard
158	316197	x	Galgstång L=782	Clothes hanger L=782
159	371675	x	Skåp vitrin övre	Cupboard
160	371679	x	Lucka akryl	Door acrylic
161	316429	x	Handtag vitrin	Handle
162	314351	x	Gångjärn	Hinge
163	324270	x	Vägg garderob H	Wall wardrobe R
164	324269	x	Vägg garderob V	Wall wardrobe L
165	370591	x	Dörr V 260x1850	Door L 260x1850
166	309009	x	Trådback vit 227x527x85	Tray 227x527x85
167	309010	x	Trådback vit 227x527x185	Tray 227x527x185
168	315488	x	Glidlist trådback L430 D14	Sliding strip tray L430 D14
169	316358	x	Glidskena plast L=430 D14/27	Runner plastic L=430 D14/27
170	322360	x	Hylla	Shelf
171	316197	x	Galgstång L=782	Clothes hanger L=782
172	316200	x	Gardinskena L=2050	Curtain rod L=2050
173	316199	x	Gardinskena L=1020	Curtain rod L=1020
174	370738	x	Luftspalt sänglåda	Air gap bed box
175	371825	x	Stöd säng	Support bed
176	371544	T	TV-hylla	Board
177	860621	T	Gångjärn	Hinge
178	315749	T	Stöd	Support board
179	371443	T	Högtalarlåda	Box loudspeaker
180	323115	T	Bakdel nisch vikdörr	Back niche folding door
181	315216	T	Vikdörr 1900x1500	Folding door
182	325096	T	Stolpe utskjut	Support bar
183	371090	T	Låda diskbänk	Drawer cpl.
184	370800	T	Front	Front
185	401521	T	Galler micro	Grating
186	370799	T	Skiva	Board
187	315215	T	Glidskena låda (säljes i par)	Slide bar (exp. in pair)
188	370805	T	Monteringssats ugn	Mounting kit
			Dyntyger, gardiner m.m. (se tyger)	Cushion textilies, curtains etc. (see textiles)
			M= Metervara T= Tillbehör	M= On the metre T= Accessory

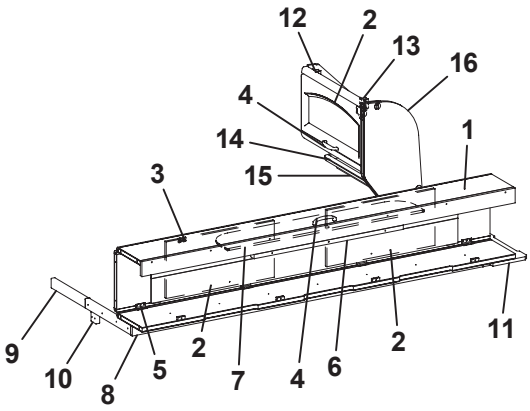
12
2
13
16
4
14
15
1
3
9
10
8
5
2
7
4
6
2
11

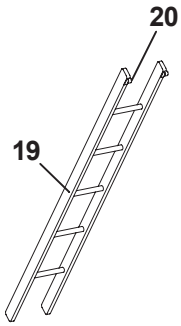
20
19

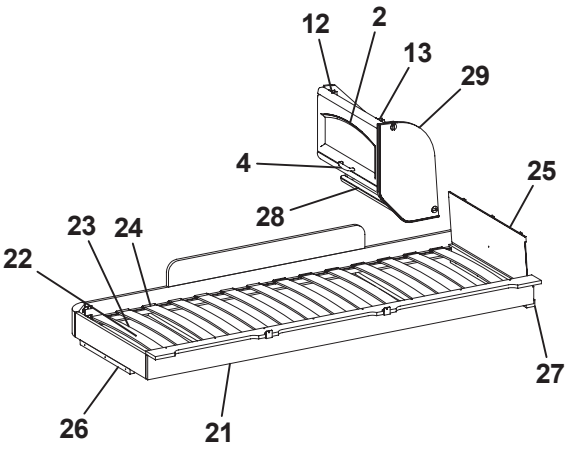
12
2
13
29
4
25
28
23
24
22
27
26
21

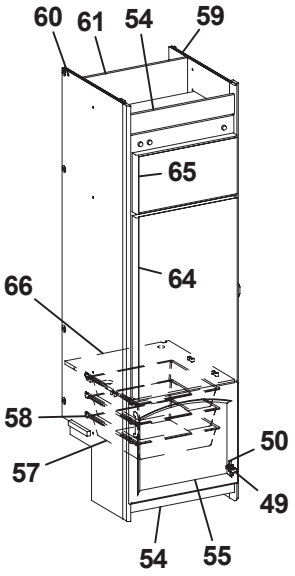
60
61
54
59
65
64
66
58
57
50
49
54
55

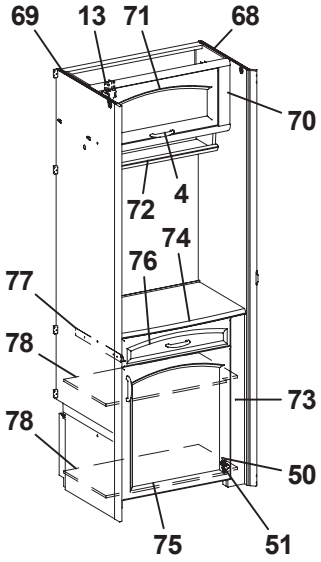
69
13
71
68
70
72
4
74
76
77
78
73
78
50
75
51

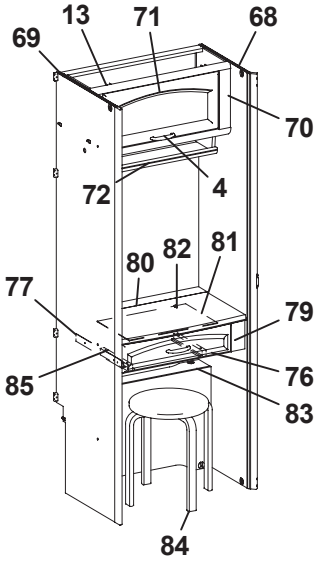
13
71
68
69
70
72
4
80
82
81
77
79
85
76
83
84

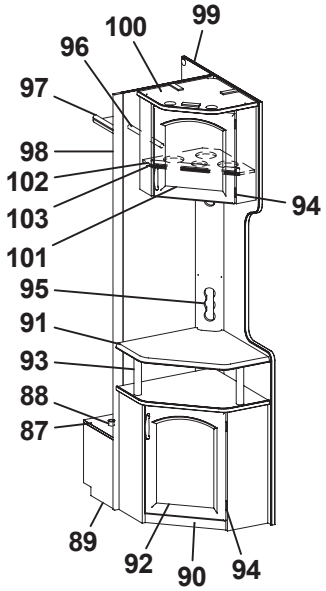
100
99
96
97
98
102
103
101
94
95
91
93
88
87
89
92
90
94

Pos Fig	Det. nr Part. No	Ingår Fitted	OBS!! Ange alltid årsmodell vid beställning av inredning Benämning	OBS!! Specify always year of model when ordering equipment Description
1	371300	x	Överbäddsskåp	Upper bed
2	370224	x	Lucka	Door
3	860402	x	Gångjärn	Hinge
4	316033	x	Handtag	Handle
5	860405	x	Gångjärn	Hinge
6	312233	x	Regel låsning	Lock bar
7	321974	x	Rasskydd ö-bäddsskåp	Protection
8	370630	x	Kornisch L=1785	Cornice L=1785
9	312713	x	Bärregel (vikbar)	Bearing rail
10	312726	x	Kloss bärregel	Block bearing rail
11	370654	x	Hylla gavel bak V 933x180	Shelf 933x180
12	371308	x	Skåp gavel bak	Cupboard
13	315194	x	Gångjärn	Hinge
14	370637	x	Hyllpaket L=560	Shelf L=560
15	370769	x	Kornisch L=560	Cornice L=560
16	370642	x	Gavel	Gable
19	312613	T	Stege ö-bäddsskåp 201x1800 kpl.	Ladder upper bed 201x1800 cpl.
20	860426	T	Krok t. stege	Hook for ladder
21	370784	x	Sängram vån.säng V u. ribbotten	Bed bottom L without laths
22	325430	x	Ribbotten kpl.	Laths bottom cpl.
23	311985	x	Ribba sängbotten L=718 B=63	Lath bed bottom L=718 B=63
24	312046	x	Band t. ribbotten	Band for laths bottom
25	321209	x	Värmespalt gavel	Air gap gable
26	312436	x	Bärregel L=440	Bearing rail L=440
27	321541	x	Bärregel L=670	Bearing rail L=670
28	370926	x	Hyllpaket L=560	Shelf L=560
29	370641	x	Gavel	Gable
49	316799	x	Gångjärn	Hinge
50	312588	x	Platta gångjärn	Plate hinge
51	311917	x	Gångjärn	Hinge
54	326133	x	Front skåp under kyl	Front cupboard
55	370218	x	Lucka H	Door R
57	310325	x	Trådback vit 427x427x85	Tray 427x427x85
58	312712	x	Glidlist trådback (säljes i par)	Sliding strip tray (pair)
59	326590	x	Vägg kyl H	Wall refrigerator R
60	371850	x	Vägg kyl V	Wall refrigerator L
61	371558	x	Bakstycke stopp kyl	Back cupboard
64	324829	x	Skiva kyl	Sheet refrigerator
65	324828	x	Skiva frys	Sheet freezer
66	371556	x	Hylla under kyl	Shelf under refrigerator
68	325622	x	Vägg tvättrum främre	Wall washroom front
69	324199	x	Vägg garderob H	Wall wardrobe R
70	371298	x	Skåp övre	Cupboard
71	370225	x	Lucka	Door
72	370431	x	Hyllpaket L=708	Shelf L=708
			T= Tillbehör	T= Accessory

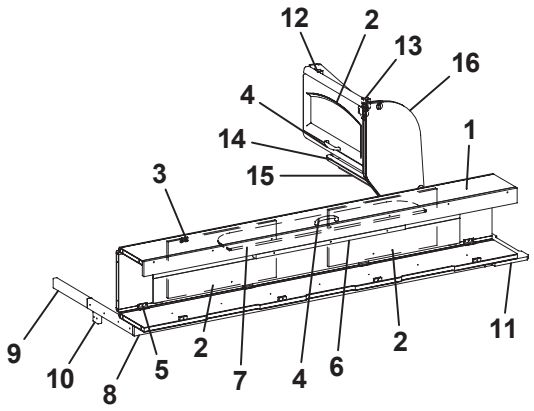
12
2
13
16
4
14
1
15
3
9
10
8
5
2
7
4
6
2
11

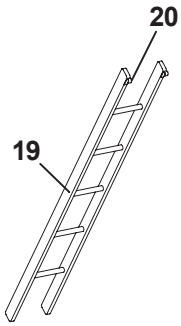
20
19

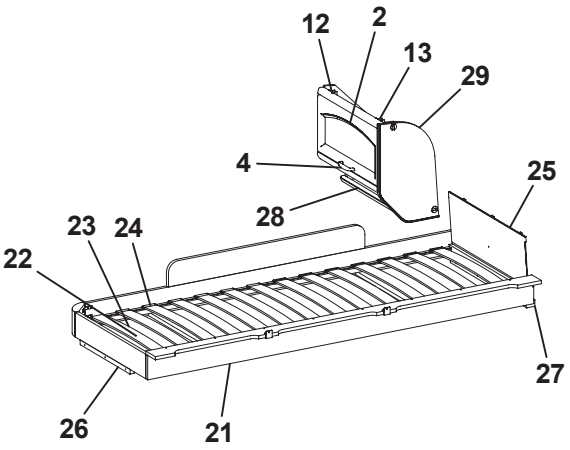
12
2
13
29
4
25
28
23
24
22
27
26
21

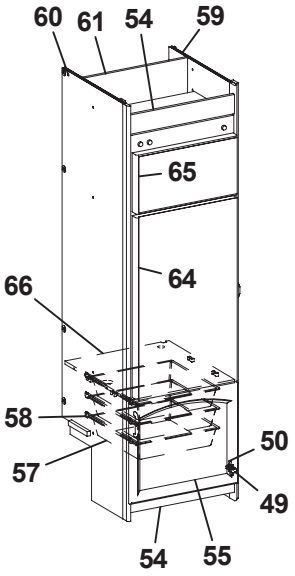
60
61
54
59
65
64
66
58
57
50
49
54
55

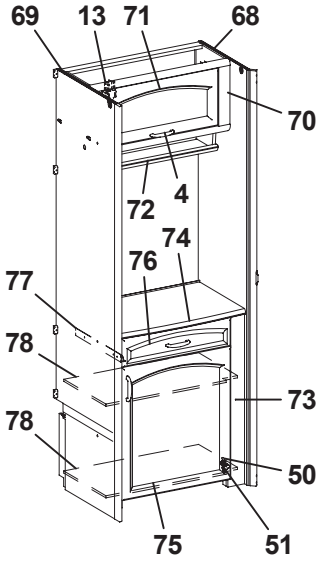
69
13
71
68
70
72
4
74
76
77
78
73
78
50
75
51

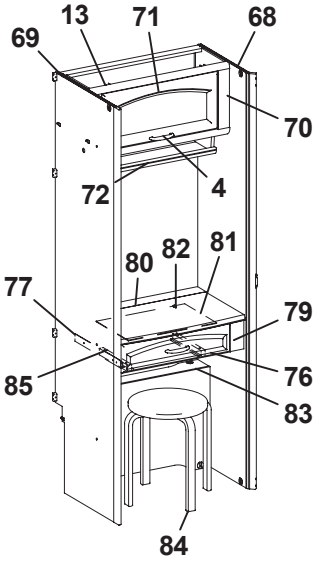
13
71
68
69
70
72
4
80
82
81
77
79
85
76
83
84

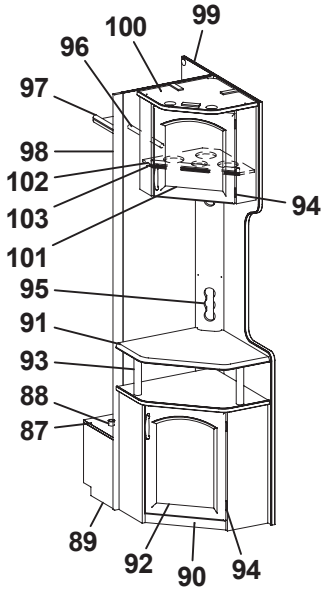
100
99
96
97
98
102
103
101
94
95
91
93
88
87
89
92
90
94

Pos Fig	Det. nr Part. No	Ingår Fitted	OBS!! Ange alltid årsmodell vid beställning av inredning Benämning	OBS!! Specify always year of model when ordering equipment Description
73	371321	x	Bord smink kpl.	Cupboard cpl.
74	370589	x	Skiva sminkbord	Board
75	370610	x	Lucka H	Door R
76	371337	x	Låda sminkbord	Drawer cpl.
77	315215	x	Glidskena låda (säljes i par)	Slide bar (exp. in pair)
78	370575	x	Hylla	Shelf
79	371322	x	Bord smink kpl.	Cupboard cpl.
80	370579	x	Skiva uppfällbar	Board
81	703955	x	Spegel	Mirror
82	312809	x	Hållare spegel	Holder mirror
83	370608	x	Front värmespalt	Front air gap
84	90027102	x	Pall	Stool
85	371861	x	List upphängning pall	List stool
87	370295	x	Hylla instegsgarderob	Shelf
88	314897	x	Bussning plast Ø=29 mm	Bushing plastic
89	370296	x	Front	
90	371316	x	TV-bänk kpl. u. skiva	Cupboard cpl. without board
91	371350	x	Skiva TV-bänk	Board
92	370227	x	Lucka H	Door R
93	323703	x	Rundstav folierad L=192	Round staff L=192
94	312589(4)	x	Gångjärn	Hinge
95	371351	x	Front eluttag	Front outlet
96	316197	x	Galgstång L=782	Clothes hanger L=782
97	321745	x	Hylla	Shelf
98	370292	x	Vägg garderob	Wall wardrobe
99	370388	x	Vägg instegsgard	Wall
100	371312	x	Skåp bar kpl.	Cocktail cabinet cpl.
101	370228	x	Lucka H	Door R
102	370237	x	Skiva	
103	400644	x	Hylsa distans skyddsplåt 6/4,5 L=12mm	Distance sleeve 6/4,5 L=12mm
			T= Tillbehör	T= Accessory

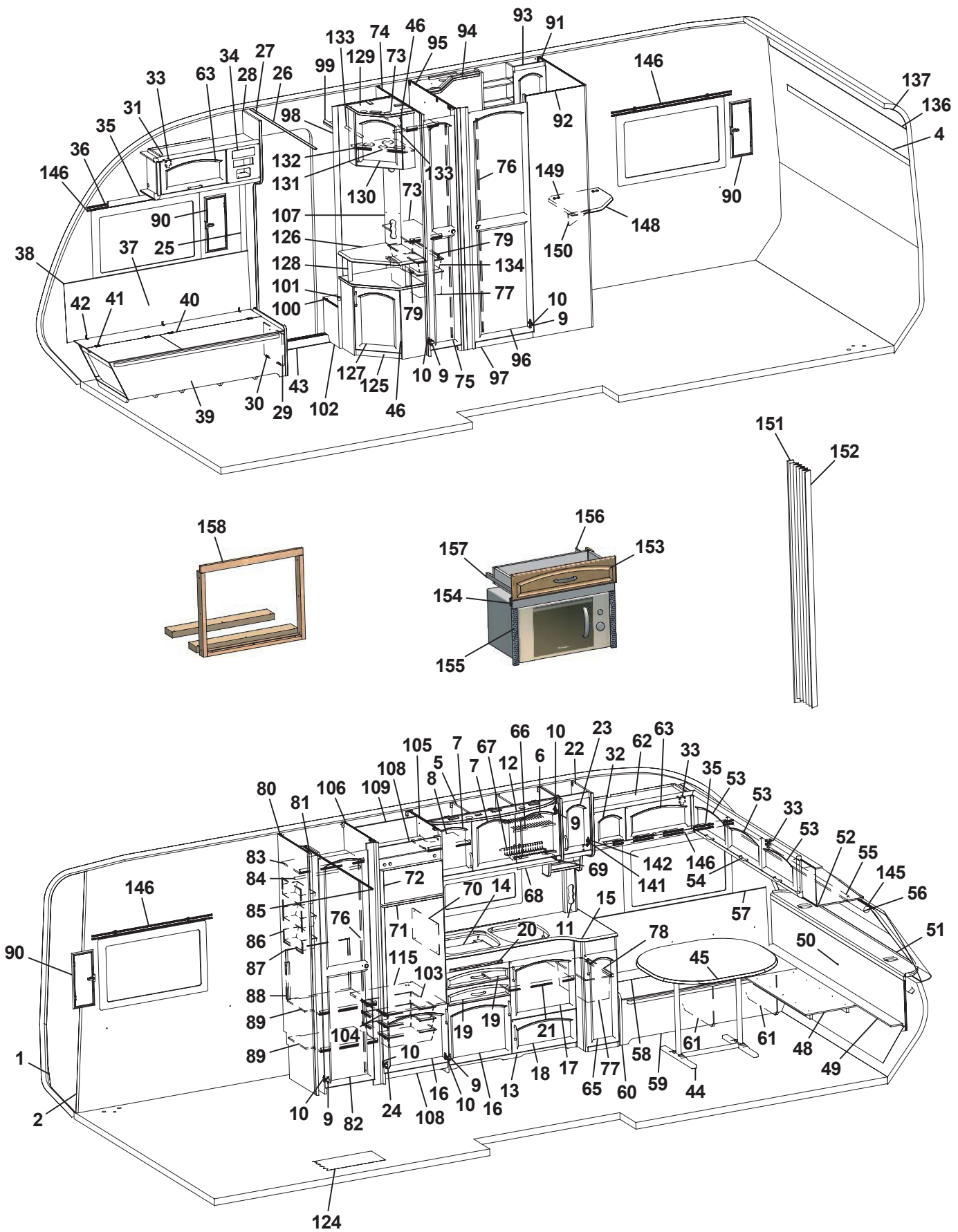

93
91
133
74
46
94
95
129
73
99
34
27
28
26
63
33
31
35
36
146
98
132
131
130
133
76
149
92
146
137
136
4
90
148
150
90
107
126
128
101
100
73
79
134
77
10
9
38
37
25
42
41
40
39
30
29
43
102
127
125
46
10
9
75
97
96
151
152
158
156
157
153
154
155
105
7
67
66
10
23
62
63
108
5
7
12
6
22
32
33
35
53
80
81
106
109
8
9
53
33
53
52
55
145
56
83
84
72
69
142
146
141
54
146
85
70
14
68
15
57
86
76
71
20
11
78
50
51
90
87
115
103
45
88
89
19
19
21
104
10
61
61
48
49
1
89
18
17
77
58
59
44
65
60
2
10
9
82
24
108
16
10
9
16
13
124

Pos Fig	Det. nr Part. No	Ingår Fitted	OBS!! Ange alltid årsmodell vid beställning av inredning Benämning	OBS!! Specify always year of model when ordering equipment Description
1	316708	M	Tapet vägg/tak	Wall paper
2	316023	M	Tejp tapet, vägg	Tape, wall paper
4	316024	M	Tejp tapet	Tape, wallpaper
5	371285	x	Skåp kök	Cupboard kitchen
6	370216	x	Lucka H	Door R
7	370217	x	Lucka V	Door L
8	323418	x	Hylla	Shelf
9	311917	x	Gångjärn	Hinge
10	312588	x	Platta gångjärn	Plate hinge
11	370353	x	Front el-uttag	Front outlet
12	320953	x	Ljusramp köksskåp	Light holder
13	371324	x	Diskbänk kpl. m. skiva/luckor/lådor	Kitchen sink cpl. with board/doors/drawers
14	401583	x	Plåt under spis	Plate cover under cooker
15	370335	x	Skiva diskbänk	Board
16	370219	x	Lucka V	Door L
17	370218	x	Lucka H	Door R
18	370220	x	Lucka H	Door R
19	371338	x	Låda diskbänk	Drawer cpl.
20	370240	x	Skärbräda	Cutting board
21	320460	x	Hylla övre	Shelf upper
22	371287	x	Skåp utskjut kök	Cupboard projection kitchen
23	370231	x	Lucka H	Door R
24	316799	x	Gångjärn	Hinge
25	504400	x	List täck el-kabel B=44 L=2000	Cover strip B=44 L=2000
26	316270	x	List snäpp undre L2379	List under L2379
27	316269	x	List snäpp övre L2379	List upper L2379
28	370460	x	Stolpe först.	Support bar
29	320005	x	Lucka	Door
30	312589	x	Gångjärn	Hinge
31	371297	x	Skåp övre	Cupboard
32	370222	x	Lucka	Door
33	860406	x	Gångjärn	Hinge
34	325495	x	Täckfront radio	Cover radio
35	371383	x	Kornisch L=1213	Cornice L=1213
36	300884	M	Gardinspiral	Curtain hanger
37	325767	x	Värmespalt H fram	Air gap R.F.
38	860423	M	List kant U-gap ljusbrun	Strip, light brown
39	371274	x	Bäddlåda H.F. kpl.	Bed box R.F. cpl.
40	371277	x	Lock bäddlåda H.F.	Cover bed box R.F.
41	300354	x	Gångjärn	Hinge
42	860452	x	Gångjärn	Hinge
43	314687	x	Tröskel aluminium L=850	Threshold aluminium L=850
44	316012	x	Bordsstativ	Table stand
45	323222-B	x	Bordsskiva 940x1026	Table top 940x1026
46	312589	x	Gångjärn	Hinge
48	370455	x	Skiva rundsittgrupp	Sheet seat
49	370448	x	Skiva V-spalt gavel fram	Air gap
50	370278	x	Värmespalt gavel fram	Air gap
51	860593	M	Raskant brun	Cave border
52	371303	x	Skåp gavel fram	Cupboard
			M= Metervara T= Tillbehör	M= On the metre T= Accessory

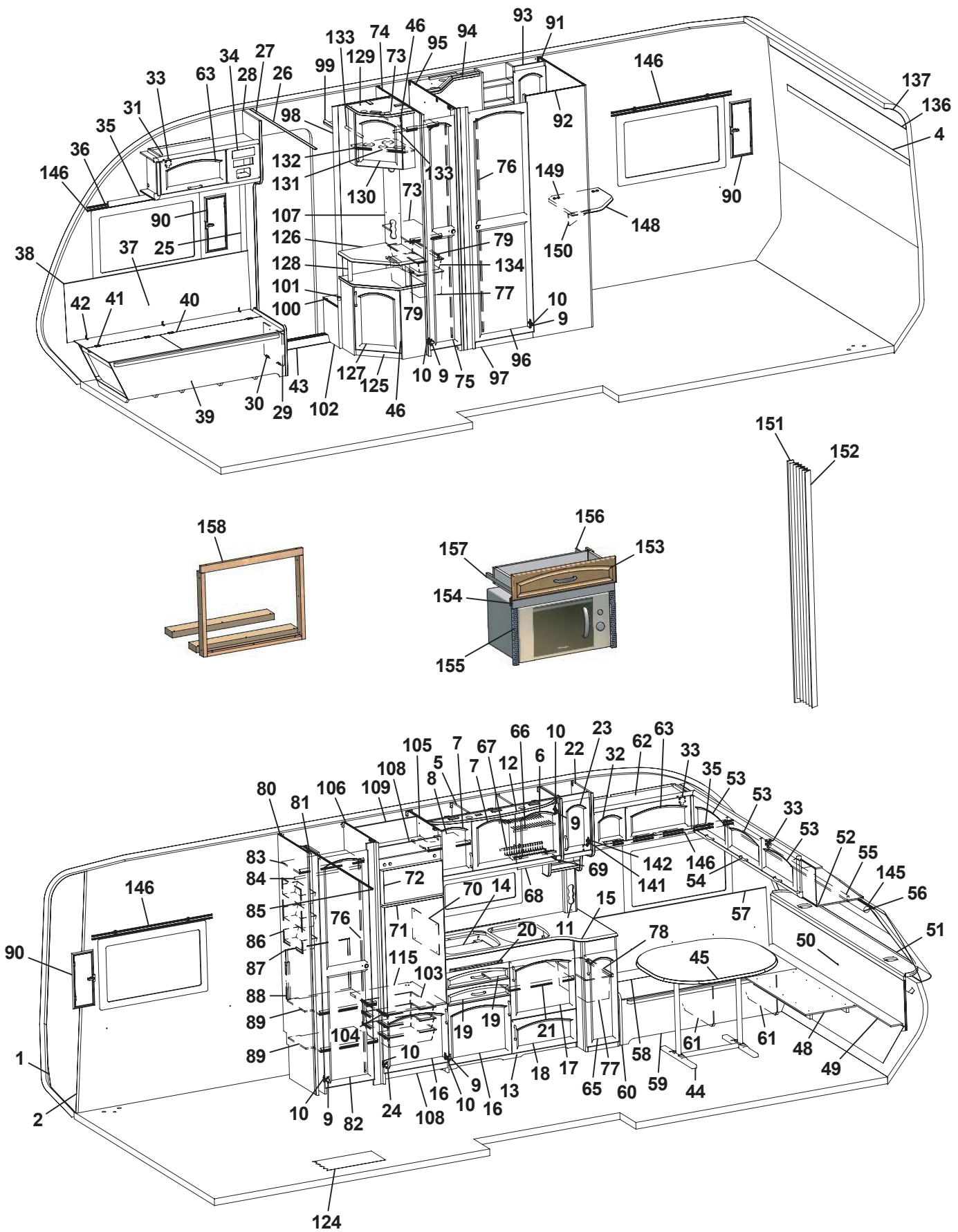

93
91
133
74
46
94
95
129
73
99
34
27
28
26
63
33
31
35
36
146
98
132
131
130
133
76
149
92
146
137
136
4
90
148
150
90
107
126
128
101
100
73
79
134
77
10
9
38
37
25
42
41
40
39
30
29
43
102
127
125
46
10
9
75
97
96
151
152
158
156
157
153
154
155
105
7
67
66
10
23
62
63
108
5
7
12
6
22
32
33
35
53
80
81
106
109
8
9
53
33
53
52
55
145
56
83
84
72
69
142
146
141
54
146
85
70
14
68
15
57
86
76
71
20
11
78
50
51
90
87
115
103
45
88
89
19
19
21
104
10
61
61
48
49
1
89
18
17
77
58
59
44
65
60
2
10
9
82
24
108
16
10
9
16
13
124

Pos Fig	Det. nr Part. No	Ingår Fitted	OBS!! Ange alltid årsmodell vid beställning av inredning Benämning	OBS!! Specify always year of model when ordering equipment Description
53	370225	x	Lucka	Door
54	316033	x	Handtag	Handle
55	370622	x	Kornisch L=2139	Cornice L=2139
56	90027013	x	Rullgardin 1940x750	Roller blind 1940x750
57	325761	x	Värmespalt V fram	Air gap L.F.
58	371220	x	Lock bäddlåda	Cover bed box
59	371219	x	Front bäddlåda V.F.	Front bed box L.F.
60	370521	x	Gavel bäddlåda V.F.	Gable bed box L.F.
61	371280	x	Stöd bäddlåda	Support bed box
62	371295	x	Skåp övre	Cupboard upper
63	370224	x	Lucka	Door
65	370226	x	Lucka H	Door R
66	315563	x	Diskställ övre	Dish rack upper
67	315564	x	Diskställ nedre	Dish rack lower
68	316028	x	Balja avrinning köksskåp	Tub cupboard
69	315562	x	Glidlist balja	Sliding strip tub
70	401475	x	Flamskydd	Flame guard
71	324829	x	Skiva kyl	Sheet refrigerator
72	324828	x	Skiva frys	Sheet freezer
73	320601	x	Hylla backskåp	Shelf
74	370324	x	Vägg garderob V	Wall wardrobe L
75	370591	x	Dörr V 260x1850	Door L 260x1850
76	314523	x	Rätningslist dörr L=1715	List L=1715
77	309010	x	Trådback vit 227x527x185	Tray 227x527x185
78	315488	x	Glidlist trådback L430 D14	Sliding strip tray L430 D14
79	316358	x	Glidskena plast L=430 D14/27	Runner plastic L=430 D14/27
80	322212	x	Vägg garderob V	Wall wardrobe L
81	370297	x	Nisch vikdörr	Niche folding door
82	370596	x	Dörr 415x1850	Door 415x1850
83	371854	x	Hylla garderob	Shelf
84	316197	x	Galgstång L=782	Clothes hanger L=782
85	314917	x	Skena draperi L=1190	Drapery rail L=1190
86	312162	x	Korg garderob 330x140x520	Basket
87	371856	x	Täckskiva exp.kärl	Board
88	322434	x	Regel täckskiva exp. kärl	Latch
89	371851	x	Hylla garderob	Shelf
90	209074	x	Ventilationslucka kpl.	Ventilation door cpl.
91	371407	x	Vägg tvättrum H	Wall washroom R
92	371409	x	Vägg tvättrum yttre	Wall washroom
93	371356	x	Skåp tvättrum	Cupboard
94	371231	x	Ljusramp tvättrum	Light holder
95	370326	x	Vägg tvättrum V	Wall washroom L
96	370595	x	Dörr 500x1850	Door 500x1850
97	370294	x	Tröskel tvättrum	Threshold
98	370292	x	Vägg garderob	Wall wardrobe
99	321745	x	Hylla	Shelf
100	370295	x	Hylla instegsgarderob	Shelf
101	314897	x	Bussning plast Ø=29 mm	Bushing plastic Ø=29 mm
102	370296	x	Front	Front
103	310325	x	Trådback vit 427x427x85	Tray 427x427x85
			M= Metervara	M= On the metre
			T= Tillbehör	T= Accessory

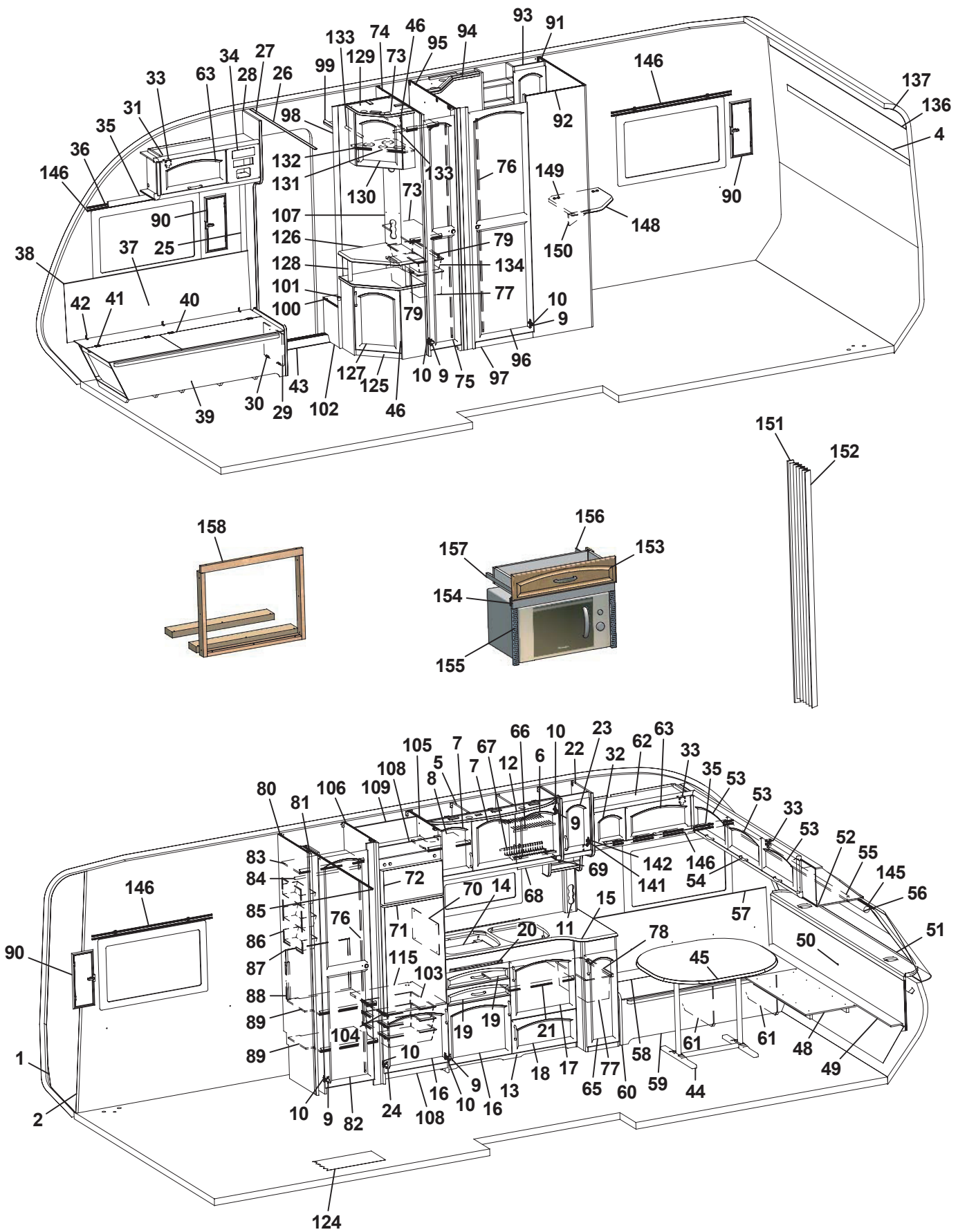

93
91
133
74
46
94
95
129
73
99
34
27
28
26
63
33
31
35
36
146
98
132
131
130
133
76
149
92
146
137
136
4
90
148
150
90
107
126
128
101
100
73
79
134
77
10
9
38
37
25
42
41
40
127
125
10
9
75
97
96
43
30
29
102
46
39
151
152
158
156
157
153
154
155
105
7
67
66
10
23
62
63
108
5
7
12
6
22
32
33
35
53
80
81
106
109
8
9
53
33
53
52
55
145
56
83
84
72
69
142
146
141
54
146
70
14
68
15
57
85
76
71
20
11
78
51
86
87
115
103
45
50
90
88
89
19
19
21
104
10
61
61
48
49
1
89
18
17
77
58
59
44
65
60
16
9
13
10
16
10
9
82
24
108
2
124

Pos Fig	Det. nr Part. No	Ingår Fitted	OBS!! Ange alltid årsmodell vid beställning av inredning Benämning	OBS!! Specify always year of model when ordering equipment Description
104	312712	x	Glidlist trådback (säljes i par)	Sliding strip tray (pair)
105	371607	x	Vägg kyl H	Wall refrigerator R
106	371804	x	Vägg kyl V	Wall refrigerator L
107	371351	x	Front eluttag 130x699	Front outlet 130x699
108	326133	x	Front skåp under kyl	Front cupboard
109	371558	x	Bakstycke stopp kyl	Back cupboard
115	371556	x	Hylla under kyl	Rack under refrigerator
124	316029	M	Matta golv	Carpet floor
125	371316	x	TV-bänk kpl. u. skiva	Cupboard cpl. without board
126	371350	x	Skiva TV-bänk	Board
127	370227	x	Lucka H	Door R
128	323703	x	Rundstav folierad L=192	Round staff L=192
129	371312	x	Skåp bar kpl.	Cocktail cabinet cpl.
130	370228	x	Lucka H	Door R
131	370236	x	Hylla flaskor	Shelf
132	400644	x	Hylsa distans 6/4,5 L=12	Distance sleeve 6/4,5 L=12
133	316197	x	Galgstång L=782	Clothes hanger L=782
134	309009	x	Trådback vit 227x527x85	Tray 227x527x85
136	313884	x	List plast radie L=2379	List L=2379
137	316005	x	Skiva plast 295x2379	Plastic sheet
141	315202	x	Gångjärn	Hinge
142	315747	x	Platta gångjärn	Plate hinge
145	316200	x	Gardinskena L=2050	Curtain rod L=2050
146	316199	x	Gardinskena L=1020	Curtain rod L=1020
148	371544	T	TV-hylla	Board
149	860621	T	Gångjärn	Hinge
150	315749	T	Stöd	Support board
151	323115	T	Bakdel nisch vikdörr	Back niche folding door
152	315216	T	Vikdörr 1900x1500	Folding door
153	371090	T	Låda diskbänk	Drawer cpl.
154	370800	T	Front	Front
155	401521	T	Galler micro	Grating
156	370799	T	Skiva	Board
157	315215	T	Glidskena låda (säljes i par)	Slide bar (exp. in pair)
158	370805	T	Monteringssats ugn	Mounting kit
			Dyntyger, gardiner m.m. (se tyger)	Cushion textilies, curtains etc. (see textiles)
			M= Metervara T= Tillbehör	M= On the metre T= Accessory

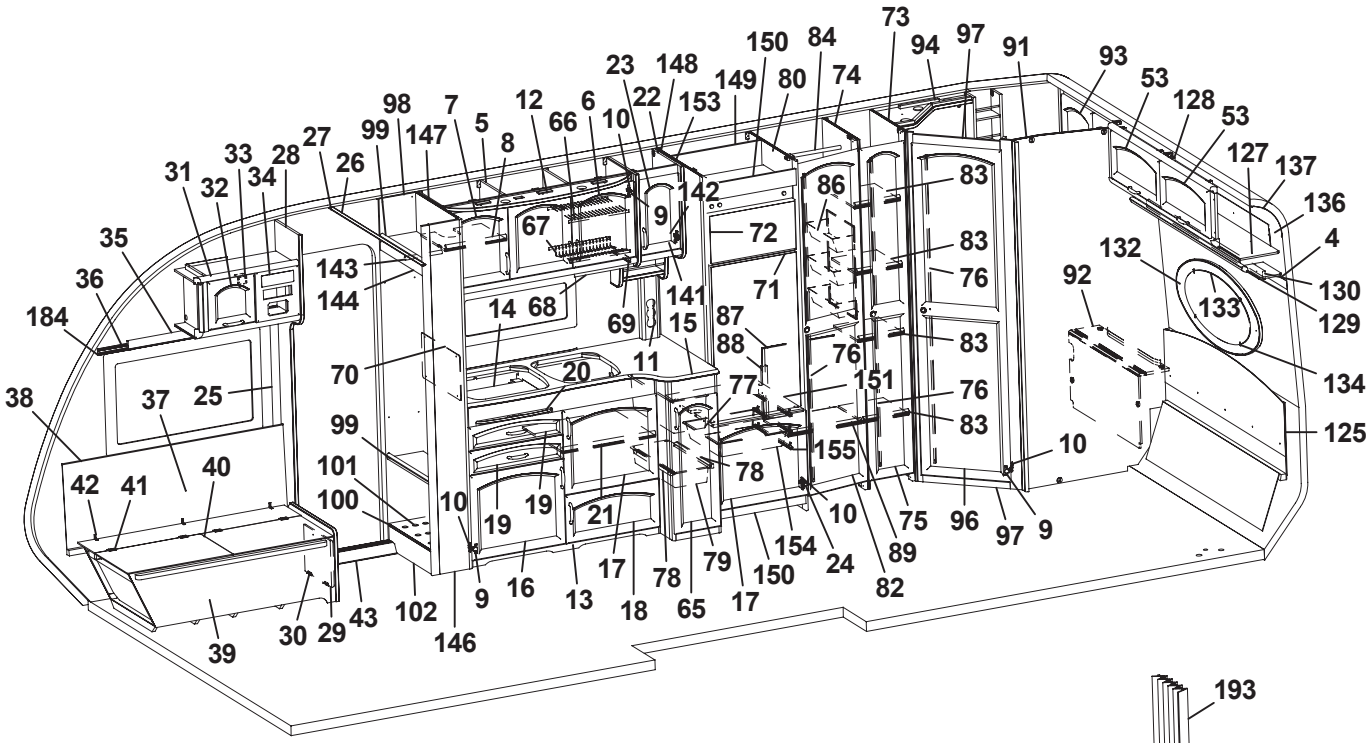
1 2 4 5 6 7 8 9 10 11 12 13 14 15 16 17 18 19 20 21 22 23 24 25 26 27 28 29 30 31 32 33 34 35 36 37 38 39 40 41 42 43 65 66 67 68 69 70 71 72 73 74 75 76 77 78 79 80 82 83 84 86 87 88 89 91 92 93 94 96 97 98 99 100 101 102 125 127 128 129 130 132 133 134 136 137 141 142 143 144 146 147 148 149 150 151 153 154 155 184

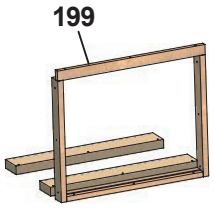
199

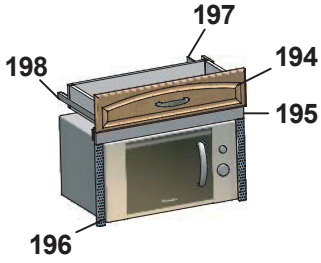
194 195 196 197 198


193

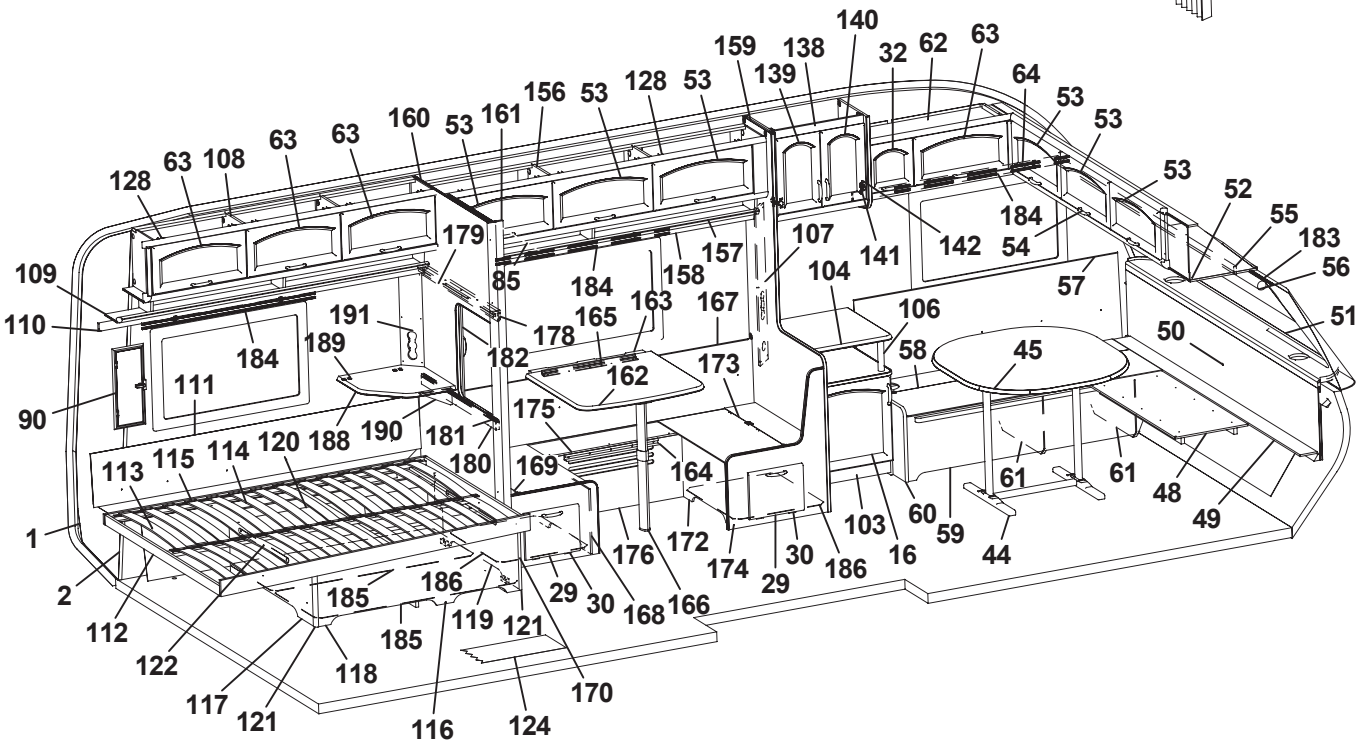
1 2 4 5 6 7 8 9 10 11 12 13 14 15 16 17 18 19 20 21 22 23 24 25 26 27 28 29 30 31 32 33 34 35 36 37 38 39 40 41 42 43 45 48 49 50 51 52 53 54 55 56 57 58 59 60 61 63 64 65 66 67 68 69 70 71 72 73 74 75 76 77 78 79 80 82 83 84 85 86 87 88 89 90 91 92 93 94 96 97 98 99 100 101 102 103 104 106 107 108 109 110 111 112 113 114 115 116 117 118 119 120 121 122 124 125 127 128 129 130 132 133 134 136 137 138 139 140 141 142 143 144 146 147 148 149 150 151 153 154 155 156 157 158 159 160 161 162 163 164 165 166 167 168 169 170 172 173 174 175 176 178 179 180 181 182 183 184 185 186 188 189 190 191

Pos Fig	Det. nr Part. No	Ingår Fitted	OBS!! Ange alltid årsmodell vid beställning av inredning Benämning	OBS!! Specify always year of model when ordering equipment Description
1	316708	M	Tapet vägg/tak	Wall paper
2	316023	M	Tejp tapet, vägg	Tape, wall paper
4	316024	M	Tejp tapet	Tape, wallpaper
5	371285	x	Skåp kök	Cupboard kitchen
6	370216	x	Lucka H	Door R
7	370217	x	Lucka V	Door L
8	323418	x	Hylla	Shelf
9	311917	x	Gångjärn	Hinge
10	312588	x	Platta gångjärn	Plate hinge
11	370353	x	Front el-uttag	Front outlet
12	320953	x	Ljusramp köksskåp	Light holder
13	371824	x	Diskbänk kpl. m. skiva/luckor/lådor	Kitchen sink cpl. with board/doors/drawers
14	401583	x	Plåt under spis	Plate cover under cooker
15	371776	x	Skiva diskbänk	Board
16	370219	x	Lucka V	Door L
17	370218	x	Lucka H	Door R
18	370220	x	Lucka H	Door R
19	371338	x	Låda diskbänk	Drawer cpl.
20	370240	x	Skärbräda	Cutting board
21	320460	x	Hylla övre	Shelf upper
22	371287	x	Skåp utskjut kök	Cupboard projection kitchen
23	370231	x	Lucka H	Door R
24	316799	x	Gångjärn	Hinge
25	504400	x	List täck el-kabel B=44 L=2000	Cover strip B=44 L=2000
26	316270	x	List snäpp undre L2379	List under L2379
27	316269	x	List snäpp övre L2379	List upper L2379
28	370142	x	Stolpe först.	Support bar
29	320005	x	Lucka	Door
30	312589	x	Gångjärn	Hinge
31	371296	x	Skåp övre	Cupboard
32	370222	x	Lucka	Door
33	860406	x	Gångjärn	Hinge
34	325495	x	Täckfront radio	Cover radio
35	371382	x	Kornisch L=933	Cornice L=933
36	300884	M	Gardinspiral	Curtain hanger
37	325765	x	Värmespalt H fram	Air gap R.F.
38	860423	M	List kant U-gap ljusbrun	Strip, light brown
39	371222	x	Bäddlåda H.F. kpl.	Bed box R.F. cpl.
40	371225	x	Lock bäddlåda H.F.	Cover bed box R.F.
41	300354	x	Gångjärn	Hinge
42	860452	x	Gångjärn	Hinge
43	314687	x	Tröskel aluminium L=850	Threshold aluminium L=850
44	316012	x	Bordsstativ	Table stand
45	323222-B	x	Bordsskiva 940x1026	Table top 940x1026
48	370455	x	Skiva rundsittgrupp	Sheet seat
49	370448	x	Skiva V-spalt gavel fram	Air gap
50	370278	x	Värmespalt gavel fram	Air gap
51	860593	M	Raskant brun	Cave border
52	371303	x	Skåp gavel fram	Cupboard
53	370225	x	Lucka	Door
			M= Metervara T= Tillbehör	M= On the metre T= Accessory

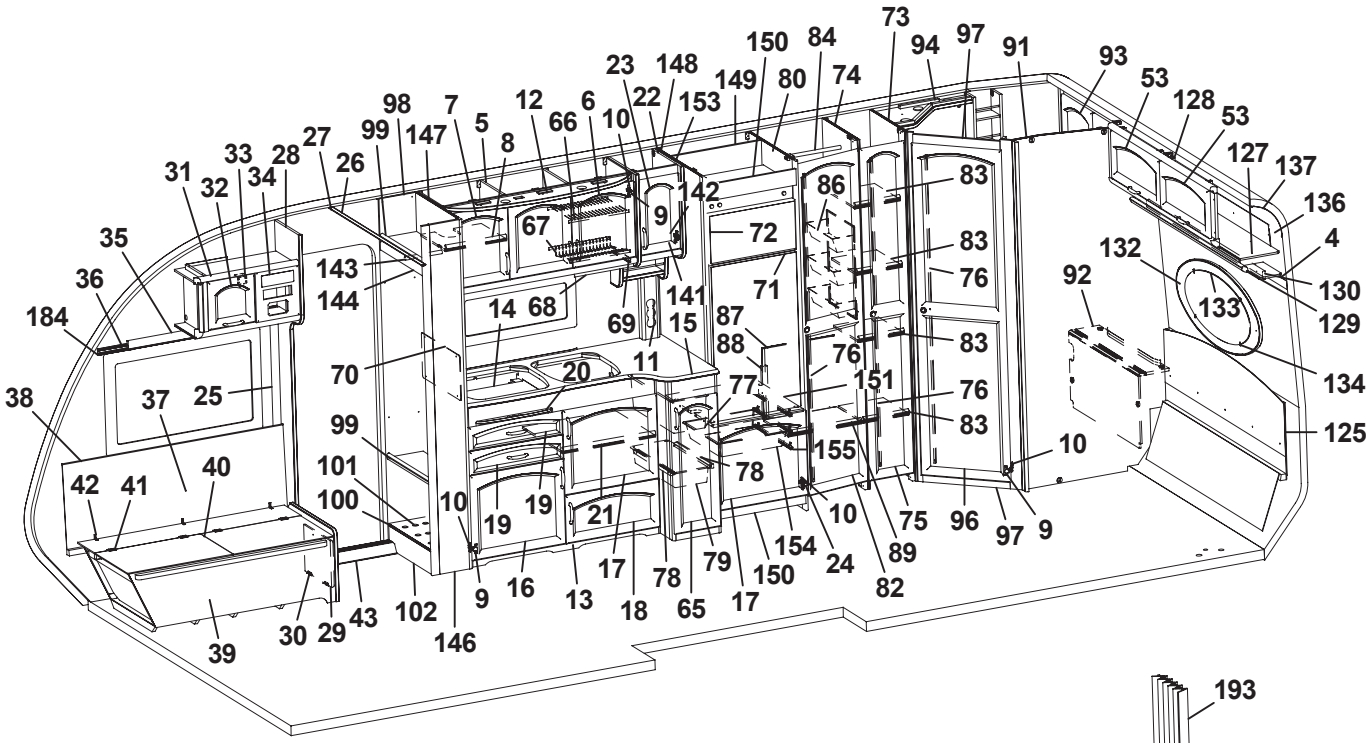
1 2 4 5 6 7 8 9 10 11 12 13 14 15 16 17 18 19 20 21 22 23 24 25 26 27 28 29 30 31 32 33 34 35 36 37 38 39 40 41 42 43 65 66 67 68 69 70 71 72 73 74 75 76 77 78 79 80 82 83 84 86 87 88 89 91 92 93 94 96 97 98 99 100 101 102 125 127 128 129 130 132 133 134 136 137 141 142 143 144 146 147 148 149 150 151 153 154 155 184

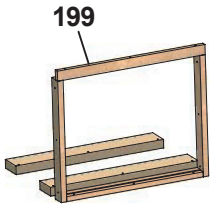
199

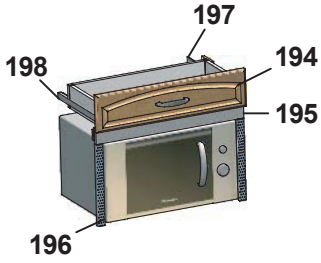
194 195 196 197 198


193

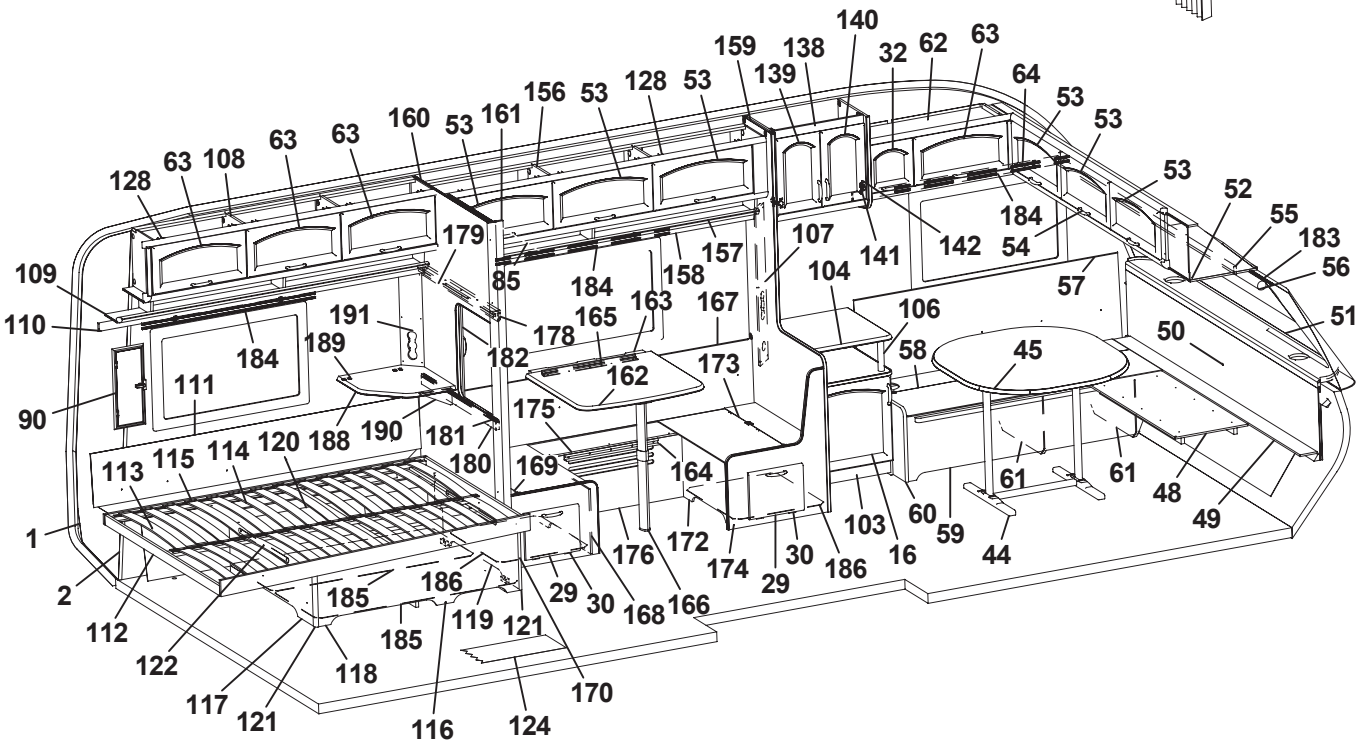
1 2 29 30 32 44 45 48 49 50 51 52 53 54 55 56 57 58 59 60 61 62 63 64 90 103 104 106 107 108 109 110 111 112 113 114 115 116 117 118 119 120 121 122 124 127 128 138 139 140 141 142 156 157 158 159 160 161 162 163 164 165 166 167 168 169 170 172 173 174 175 176 178 179 180 181 182 183 184 185 186 188 189 190 191

Pos Fig	Det. nr Part. No	Ingår Fitted	OBS!! Ange alltid årsmodell vid beställning av inredning Benämning	OBS!! Specify always year of model when ordering equipment Description
54	316033	x	Handtag	Handle
55	370622	x	Kornisch L=2139	Cornice L=2139
56	90027013	x	Rullgardin 1940x750	Roller blind 1940x750
57	325761	x	Värmespalt V fram	Air gap L.F.
58	371220	x	Lock bäddlåda	Cover bed box
59	371219	x	Front bäddlåda V.F.	Front bed box L.F.
60	370521	x	Gavel bäddlåda V.F.	Gable bed box L.F.
61	371280	x	Stöd bäddlåda	Support bed box
62	371295	x	Skåp övre	Cupboard upper
63	370224	x	Lucka	Door
64	371383	x	Kornisch L=1213	Cornice L=1213
65	370226	x	Lucka H	Door R
66	315563	x	Diskställ övre	Dish rack upper
67	315564	x	Diskställ nedre	Dish rack lower
68	316028	x	Balja avrinning köksskåp	Tub cupboard
69	315562	x	Glidlist balja	Sliding strip tub
70	401475	x	Flamskydd	Flame guard
71	324829	x	Skiva kyl	Sheet refrigerator
72	324828	x	Skiva frys	Sheet freezer
73	370352	x	Vägg tvättrum främre	Wall washroom
74	371205	x	Vägg garderob H	Wall wardrobe R
75	370590	x	Dörr V 260x1850	Door R 260x1850
76	314523	x	Rätningslist dörr L=1715	List L=1715
77	309010	x	Trådback vit 227x527x185	Tray 227x527x185
78	315488	x	Glidlist trådback L430 D14	Sliding strip tray L430 D14
79	309009	x	Trådback vit 227x527x85	Tray 227x527x85
80	371807	x	Vägg kyl H	Wall refrigerator R
82	370592	x	Dörr 415x1850	Door 415x1850
83	323728	x	Hylla backskåp	Shelf
84	316197	x	Galgstång L=782	Clothes hanger L=782
85	314917	x	Skena draperi L=1190	Drapery rail L=1190
86	312162	x	Korg garderob 330x140x520	Basket
87	371207	x	Täckskiva exp. kärl	Board
88	322434	x	Regel täckskiva exp. kärl	Latch
89	370383	x	Hylla garderob	Shelf
90	209074	x	Ventilationslucka kpl.	Ventilation door cpl.
91	370356	x	Vägg tvättrum bakre	Wall washroom
92	370501	x	Front tvättrum	Front washroom
93	371314	x	Skåp tvättrum	Cupboard washroom
94	371231	x	Ljusramp tvättrum	Light holder
96	370595	x	Dörr 500x1850	Door 500x1850
97	370503	x	Tröskel-överbit	Treshold/overlap
98	371177	x	Vägg insteg V	Wall L
99	371184	x	Hylla	Shelf
100	371188	x	Hylla insteg	Shelf
101	314897	x	Bussning plast Ø=29 mm	Bushing plastic Ø=29 mm
102	371181	x	Front instegsgard.	Front
103	371317	x	TV-bänk kpl. u. skiva	Cupboard cpl. without board
104	371352	x	Skiva TV-bänk	Board
106	323703	x	Rundstav folierad L=192	Round staff L=192
			M= Metervara	M= On the metre
			T= Tillbehör	T= Accessory

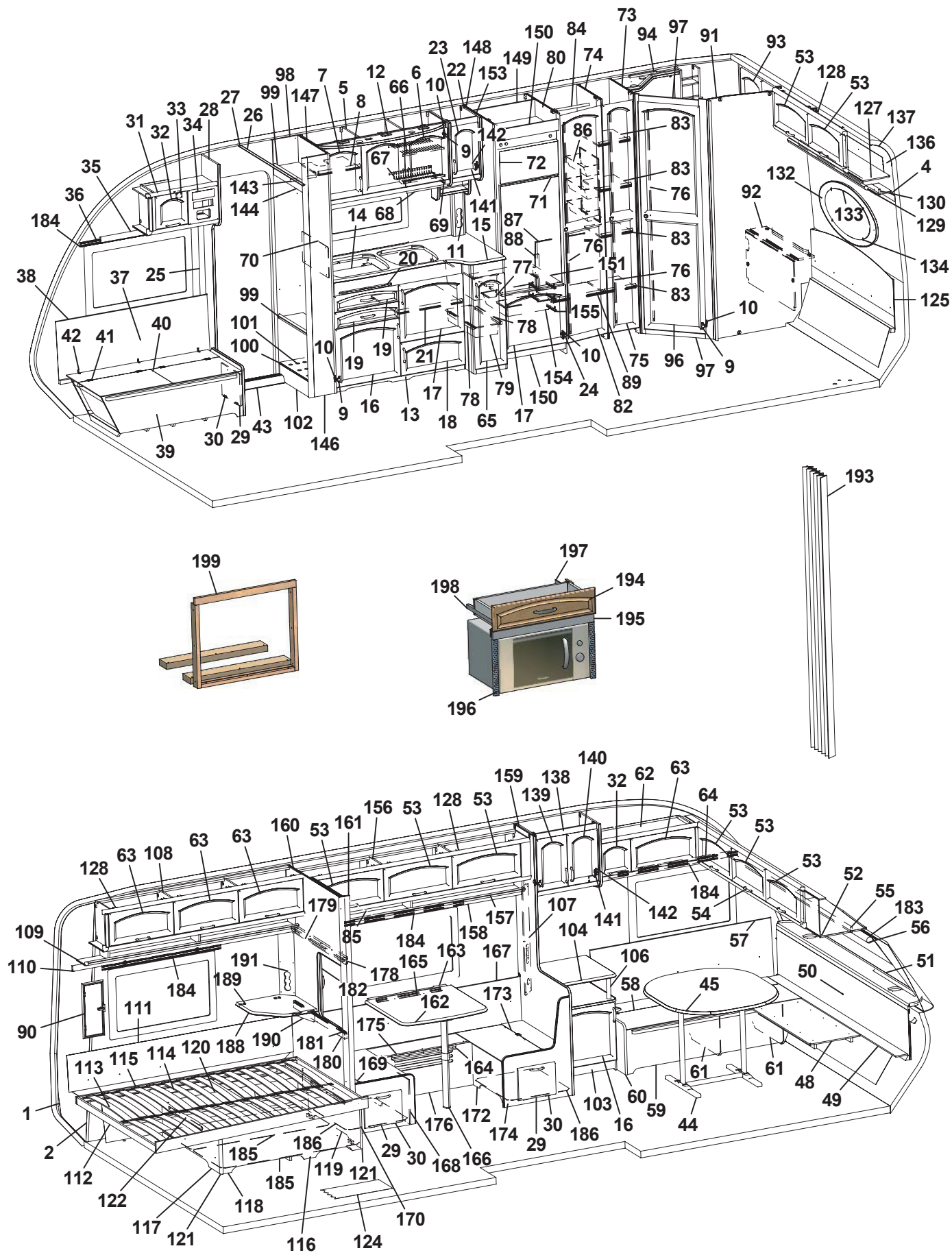

73
150
84
94
97
91
93
23
148
149
80
74
53
128
53
98
7
12
6
22
153
127
137
99
147
5
66
10
8
136
33
28
27
26
142
86
83
31
32
34
9
72
4
35
67
83
132
143
76
92
130
36
144
141
71
133
129
184
14
68
69
15
87
88
83
70
11
76
134
20
77
151
76
38
37
25
99
83
125
155
10
101
78
42
41
40
100
10
19
19
21
10
75
96
97
9
154
24
89
17
78
79
150
82
9
16
13
18
65
17
43
102
146
30
29
39
193
199
197
198
194
195
196
140
159
138
32
62
63
64
139
53
156
53
128
53
53
160
53
161
63
63
108
63
128
53
52
55
179
184
183
109
85
184
158
157
107
141
142
54
56
104
57
110
191
178
165
163
167
106
51
184
189
182
162
173
58
45
50
111
90
175
188
190
181
180
169
164
61
61
113
115
114
120
48
49
1
172
176
174
30
186
103
60
59
44
16
29
2
185
186
29
30
168
166
112
119
121
185
122
118
170
117
121
116
124

Pos Fig	Det. nr Part. No	Ingår Fitted	OBS!! Ange alltid årsmodell vid beställning av inredning Benämning	OBS!! Specify always year of model when ordering equipment Description
107	371353	x	Front eluttag	Front outlet
108	371293	x	Skåp övre	Cupboard upper
109	370032	x	Hyllpaket V L=1830	Shelf L L=1830
110	370627	x	Kornisch L=1918	Cornice L=1918
111	370439	x	Värmespalt bak	Air gap
112	370485	x	Sängram u. ribbotten	Bed bottom without laths
113	325484	x	Ribbotten kpl.	Laths bottom cpl.
114	311985	x	Ribba sängbotten L=718 B=63	Lath bed bottom L=718 B=63
115	312046	x	Band t. ribbotten	Band for laths bottom
116	370479	x	Sänglåda kpl.	Bed box cpl.
117	370542	x	Gavel säng V	Gable bed L
118	320374	x	Front säng	Front bed
119	370544	x	Gavel säng H	Gable bed R
120	312861	x	List 17,5x55x1200	Wood lath pine 17,5x55x1200
121	860590	x	List hörn L=2500	Corner strip L=2500
122	314589	x	Gångjärn dubbelsäng (par)	Hinge double bed (pair)
124	316029	M	Matta golv	Carpet floor
125	370453	x	Värmespalt gavel bak	Air gap
127	371307	x	Skåp gavel bak	Cupboard
128	315194	x	Gångjärn	Hinge
129	370185	x	Hyllpaket gavel V-bak L=1511	Shelf L=1511
130	370624	x	Kornisch L=1398	Cornice L=1398
132	371389	x	Ram spegel	Mirror frame
133	313449	x	Spegel oval 800x350x3	Mirror 800x350x3
134	312809	x	Hållare spegel	Holder mirror
136	313884	x	List plast radie L=2379	List L=2379
137	316005	x	Skiva plast 295x2379	Plastic sheet
138	371289	x	Skåp utskjut kök	Cupboard projection kitchen
139	370230	x	Lucka V	Door L
140	370229	x	Lucka H	Door R
141	315202	x	Gångjärn	Hinge
142	315747	x	Platta gångjärn	Plate hinge
143	316197	x	Galgstång L=782	Clothes hanger L=782
144	371183	x	Front instegsgard	Front
146	371175	x	Vägg insteg	Wall
147	371179	x	Vägg insteg	Wall
148	326608	x	Vägg kyl V	Wall refrigerator L
149	371558	x	Bakstycke kyl	Back cupboard
150	326133	x	Front skåp under kyl	Front cupboard
151	371556	x	Hylla under kyl	Shelf under refrigerator
153	327164	x	Skiva 250x450	Sheet 250x450
154	310325	x	Trådback vit 427x427x85	Tray 427x427x85
155	312712	x	Glidlist trådback (säljes i par)	Sliding strip tray (pair)
156	371102	x	Skåp övre	Cupboard
157	371109	x	Hyllpaket L=1930	Shelf L=1930
158	371113	x	Kornisch L=1885	Cornice L=1885
159	371191	x	Vägg främre	Wall front
160	321856	x	Vägg bakre	Wall rear
161	371189	x	Stolpe utskjut	Support bar
162	371281	x	Bordsskiva 750x700	Table top 750x700
			M= Metervara T= Tillbehör	M= On the metre T= Accessory

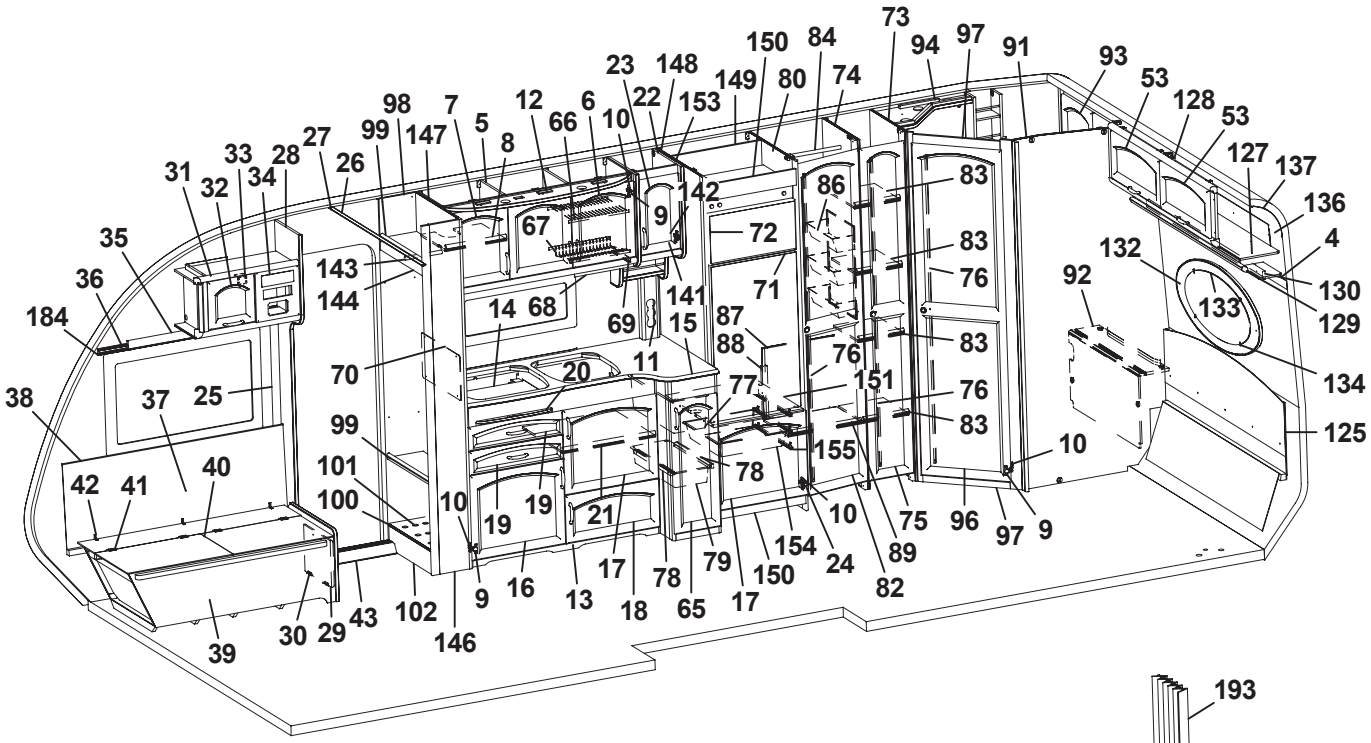
73 94 97 91 93 53 128 53 127 137 136 4 130 129 134 125 10 9 97 96 75 89 82 24 10 154 150 17 79 78 65 18 17 13 16 9 146 102 43 29 30 39 42 41 40 37 25 38 184 35 36 31 32 33 34 28 27 26 99 98 147 7 5 8 12 66 6 10 23 148 22 153 149 150 84 80 74 86 83 83 76 83 76 83 76 151 155 10 92 132 133 129 87 88 76 77 14 68 69 15 11 20 70 71 72 67 9 142 143 144 141 99 101 100 10 19 19 21

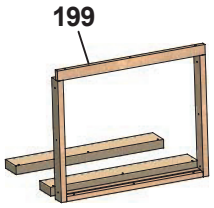
199

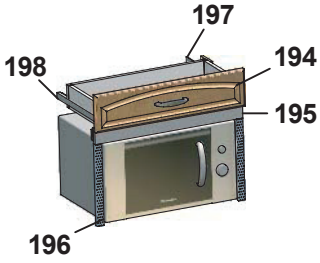
197 198 194 195 196

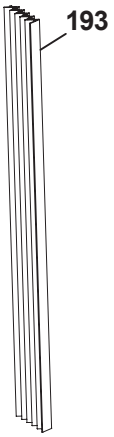
193

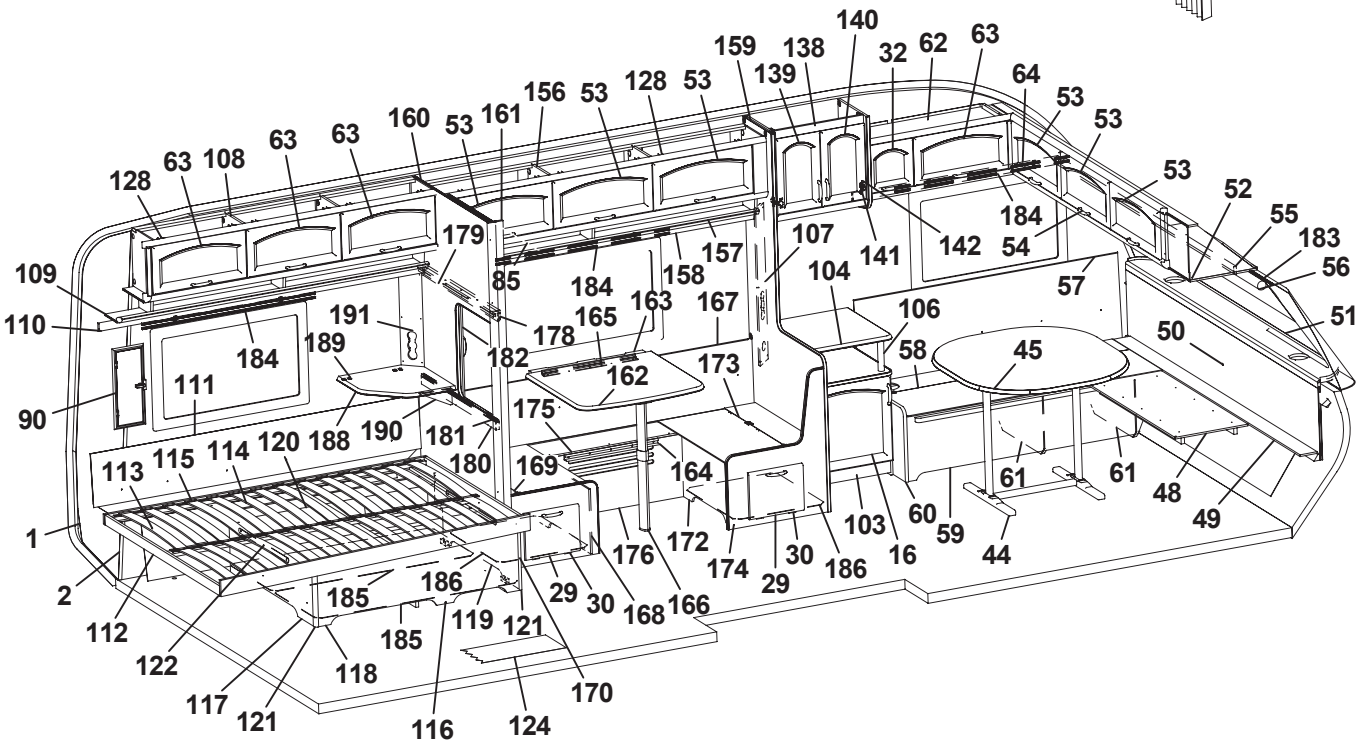
140 159 138 139 32 62 63 64 53 53 53 52 55 183 56 51 50 45 61 61 48 49 60 59 44 103 16 186 30 29 174 172 164 169 175 162 173 167 165 163 158 157 107 104 106 58 57 54 184 142 141 85 184 179 178 182 191 189 190 188 181 180 111 184 90 110 109 128 63 108 63 63 160 53 161 156 53 128 53 53 53 128 63 108 63 63 160 53 161 156 53 128 53 159 138 139 140 32 62 63 64 53 53 53 52 55 183 56 51 50 45 61 61 48 49 60 59 44 103 16 186 30 29 174 172 164 169 175 162 173 167 165 163 158 157 107 104 106 58 57 54 184 142 141 85 184 179 178 182 191 189 190 188 181 180 111 184 90 110 109 1 2 112 122 117 121 118 185 185 186 119 121 116 124 170 29 30 168 166 176 113 115 114 120 188 190 181 180 169 164 1 2 112 122 117 121 118 185 185 186 119 121 116 124 170 29 30 168 166 176

Pos Fig	Det. nr Part. No	Ingår Fitted	OBS!! Ange alltid årsmodell vid beställning av inredning Benämning	OBS!! Specify always year of model when ordering equipment Description
163	312314	x	Fästregel bord	Bracket
164	300108	x	List bord väggdel L550	List wall
165	300420	x	List upphäng bordsdel L550	List board
166	315565	x	Bordsben	Table leg
167	371173	x	Värmespalt	Air gap
168	371509	x	Front bäddlåda V	Front bed box L
169	324610	x	Lock bäddlåda V	Cover bed box L
170	371284	x	Gavel bäddlåda	Gable
172	371508	x	Front bäddlåda H	Front bed box R
173	324609	x	Lock bäddlåda H	Cover bed box R
174	371405	x	Gavel bäddlåda	Gable
175	371507	x	Lock front bäddlåda	Board
176	320765	x	Front bäddlåda	Front bed box
178	320941	x	Kornisch vägg L=900	Cornice wall L=900
179	314905	x	Skena övre skjutl. L900 borrad	Slide bar upper
180	321960	x	Regel skjutlucka 20x45x898	Latch sliding lid 20x45x900
181	314907	x	Skena nedre skjutl. L=900	Slide bar lower L=900
182	321956	x	Skjutlucka 450x596	Sliding lid 450x596
183	316200	x	Gardinskena L=2050	Curtain rod L=2050
184	316199	x	Gardinskena L=1020	Curtain rod L=1020
185	370738	x	Luftspalt sänglåda	Air gap bed box
186	371512	x	Luftspalt	Air gap
188	371095	x	TV-hylla	Board
189	860621	x	Gångjärn	Hinge
190	315749	x	Stöd	Support board
191	321501	x	Front el-uttag 130x533	Front outlet 130x533
193	315216	T	Vikdörr 1900x1500	Folding door
194	371090	T	Låda diskbänk	Drawer cpl.
195	370800	T	Front	Front
196	401521	T	Galler micro	Grating
197	370799	T	Skiva	Board
198	315215	T	Glidskena låda (säljes i par)	Slide bar (exp. in pair)
199	370805	T	Monteringssats ugn	Mounting kit
			Dyntyger, gardiner m.m. (se tyger)	Cushion textilies, curtains etc. (see textiles)
			M= Metervara T= Tillbehör	M= On the metre T= Accessory

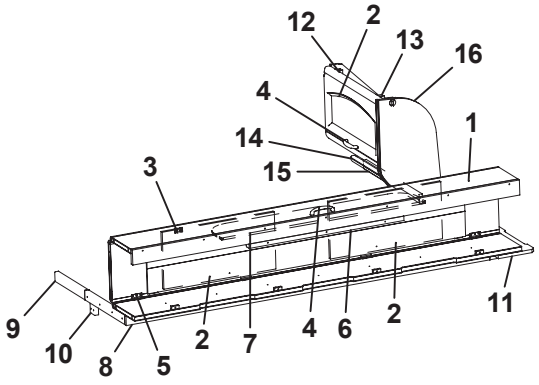
12
2
13
16
4
14
15
1
3
9
10
8
5
2
7
4
6
2
11

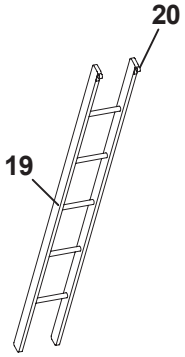
20
19

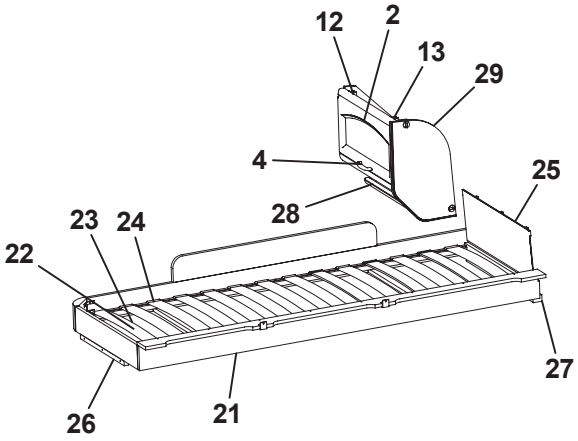
12
2
13
29
4
25
28
23
24
22
27
26
21

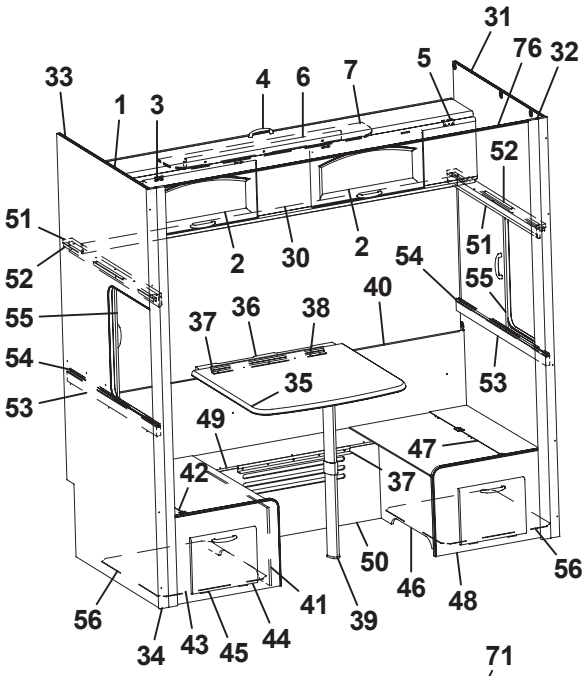
31
76
32
33
1
3
4
6
7
5
52
2
30
2
51
51
52
54
55
40
55
37
36
38
54
35
53
53
49
47
42
37
50
46
48
56
56
41
39
34
43
45
44

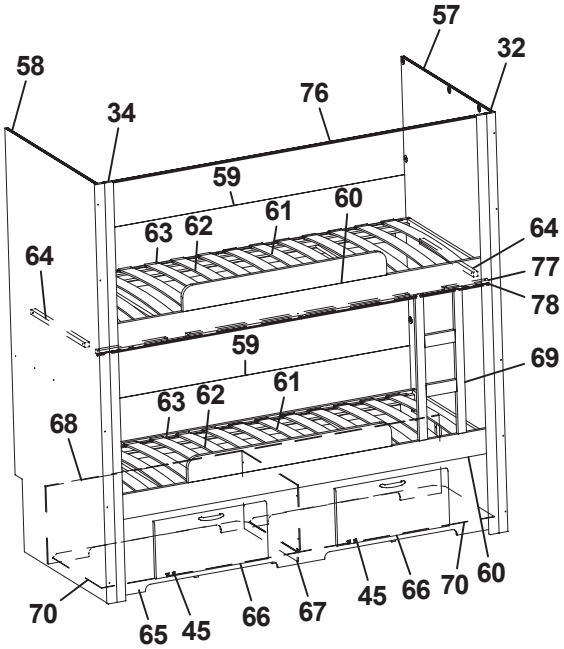
57
32
58
34
76
59
61
60
63
62
64
64
77
78
59
69
61
63
62
68
70
60
70
65
45
66
67
45
66

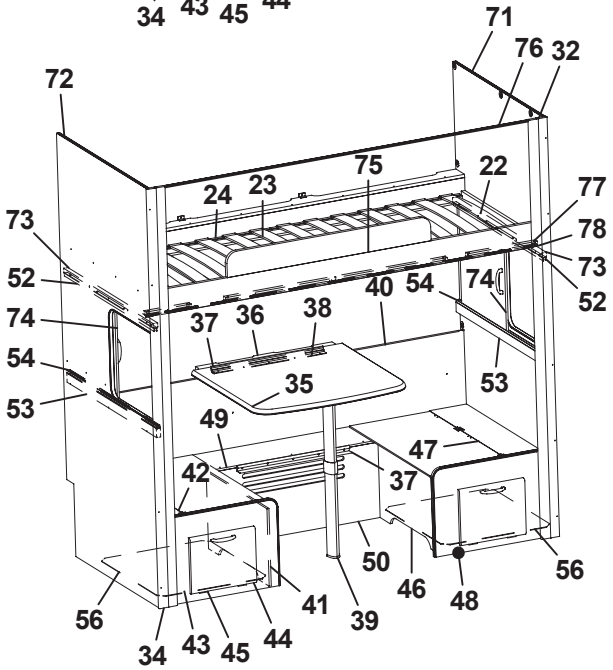
71
76
32
72
75
22
24
23
77
73
78
73
52
52
74
40
54
74
37
36
38
54
35
53
53
49
47
42
37
50
46
48
56
56
41
39
34
43
45
44

Pos Fig	Det. nr Part. No	Ingår Fitted	OBS!! Ange alltid årsmodell vid beställning av inredning Benämning	OBS!! Specify always year of model when ordering equipment Description
1	371300	x	Överbäddsskåp	Upper bed
2	370224	x	Lucka	Door
3	860402	x	Gångjärn	Hinge
4	316033	x	Handtag	Handle
5	860405	x	Gångjärn	Hinge
6	312233	x	Regel låsning	Lock bar
7	321974	x	Rasskydd ö-bäddsskåp	Protection
8	370630	x	Kornisch L=1785	Cornice L=1785
9	312713	x	Bärregel (vikbar)	Bearing rail
10	312726	x	Kloss bärregel	Block bearing rail
11	370654	x	Hylla gavel bak V 933x180	Shelf 933x180
12	371308	x	Skåp gavel bak	Cupboard
13	315194	x	Gångjärn	Hinge
14	370637	x	Hyllpaket L=560	Shelf L=560
15	370769	x	Kornisch L=560	Cornice L=560
16	370642	x	Gavel	Gable
19	312613	T	Stege ö-bäddsskåp 201x1800 kpl.	Ladder upper bed 201x1800 cpl.
20	860426	T	Krok t. stege	Hook for ladder
21	370784	x	Sängram vån.säng V u. ribbotten	Bed bottom L without laths
22	325430	x	Ribbotten kpl.	Laths bottom cpl.
23	311985	x	Ribba sängbotten L=718 B=63	Lath bed bottom L=718 B=63
24	312046	x	Band t. ribbotten	Band for laths bottom
25	321209	x	Värmespalt gavel	Air gap gable
26	312436	x	Bärregel L=440	Bearing rail L=440
27	321541	x	Bärregel L=670	Bearing rail L=670
28	370926	x	Hyllpaket L=560	Shelf L=560
29	370641	x	Gavel	Gable
30	371282	x	Kornisch L=1838	Cornice L=1838
31	322125	x	Vägg främre	Wall front
32	371193	x	Stolpe utskjut	Support bar
33	321856	x	Vägg bakre	Wall rear
34	371189	x	Stolpe utskjut	Support bar
35	371281	x	Bordsskiva 750x700	Table top 750x700
36	312314	x	Fästregel bord	Bracket
37	300108	x	List bord väggdel L550	List wall
38	300420	x	List upphäng bordsdel L550	List board
39	315565	x	Bordsben	Table leg
40	371173	x	Värmespalt	Air gap
41	371509	x	Front bäddlåda V	Front bed box L
42	324610	x	Lock bäddlåda V	Cover bed box L
43	371284	x	Gavel bäddlåda	Gable
44	320005	x	Lucka	Door
45	312589	x	Gångjärn	Hinge
46	371508	x	Front bäddlåda H	Front bed box R
47	324609	x	Lock bäddlåda H	Cover bed box R
			T= Tillbehör	T= Accessory

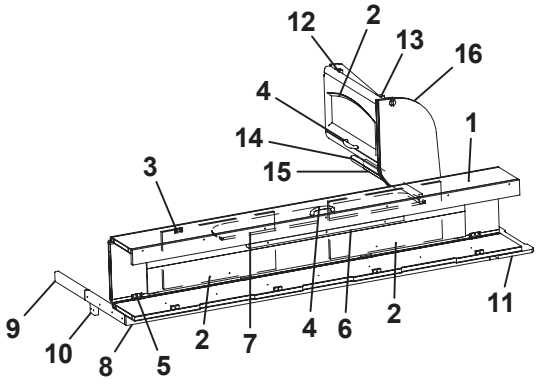
12
2
13
16
4
14
15
1
3
9
10
8
5
2
7
4
6
2
11

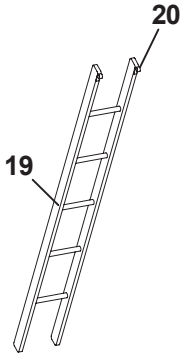
20
19

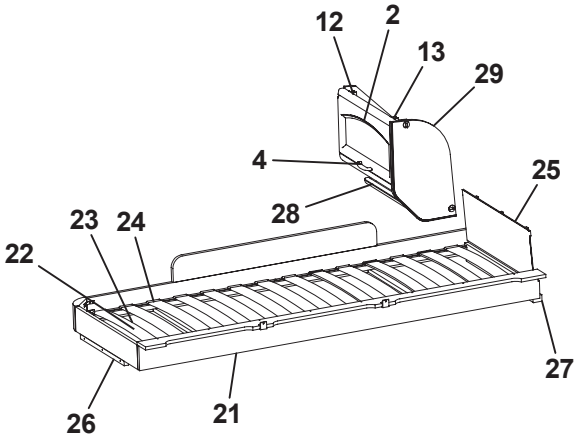
12
2
13
29
4
25
28
23
24
22
27
26
21

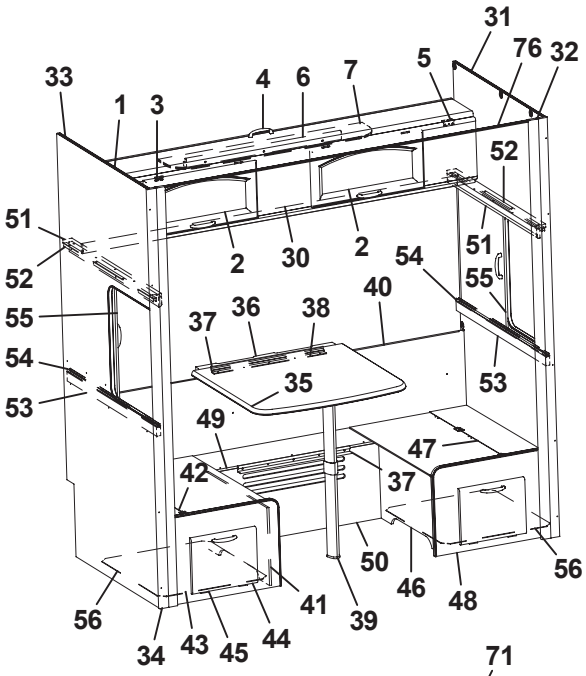
31
76
32
5
33
1
3
4
6
7
52
51
2
30
2
51
52
54
55
40
55
37
36
38
54
35
53
53
49
47
42
37
50
46
48
56
56
41
39
34
43
45
44

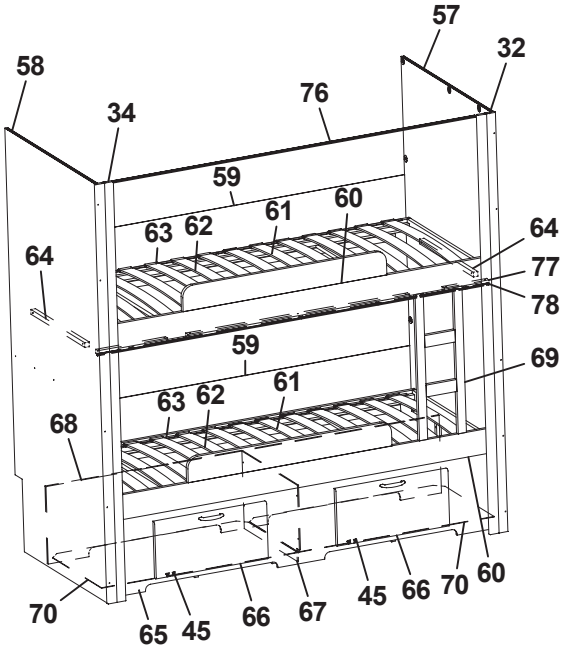
57
32
58
34
76
59
61
60
63
62
64
64
77
78
59
69
61
63
62
68
70
65
45
66
67
45
66
70
60

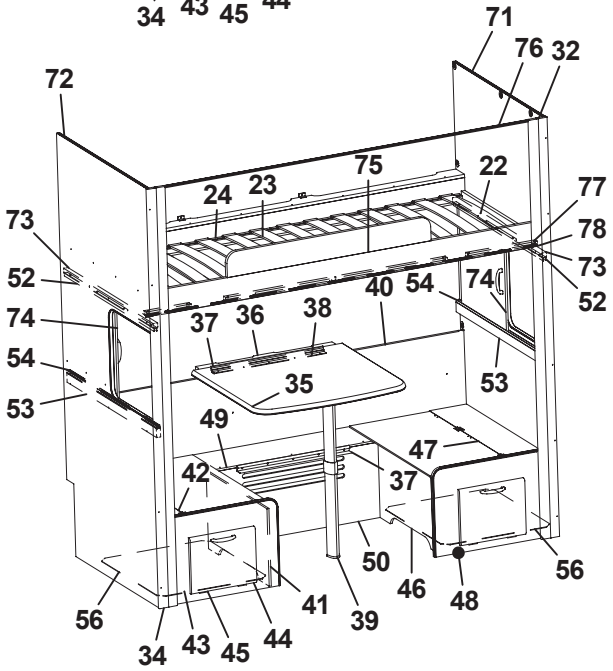
71
76
32
72
75
22
24
23
77
78
73
52
73
52
74
40
54
74
37
36
38
54
35
53
53
49
47
42
37
50
46
48
56
56
41
39
34
43
45
44

Pos Fig	Det. nr Part. No	Ingår Fitted	OBS!! Ange alltid årsmodell vid beställning av inredning Benämning	OBS!! Specify always year of model when ordering equipment Description
48	371283	x	Gavel, bäddlåda	Gable
49	371507	x	Lock front bäddlåda	Board
50	320765	x	Front bäddlåda	Front bed box
51	320941	x	Kornisch vägg L=900	Cornice wall L=900
52	314905	x	Skena övre skjutl. L900 borrad	Slide bar upper
53	321960	x	Regel skjutlucka 20x45x898	Latch sliding lid 20x45x900
54	314907	x	Skena nedre skjutl. L=900	Slide bar lower L=900
55	321956	x	Skjutlucka 450x596	Sliding lid 450x596
56	371512	x	Luftspalt	Air gap
57	325302	x	Vägg främre	Wall front
58	325304	x	Vägg bakre	Wall rear
59	321919	x	Värmespalt	Air gap
60	325456	x	Sängram u. ribbotten	Bed bottom without laths
61	326474	x	Ribbotten kpl.	Laths bottom cpl.
62	314211	x	Ribba sängbotten L=820 B=63	Lath bed bottom L=820 B=63
63	312046	x	Band t. ribbotten	Band for laths bottom
64	167308	x	Bärregel 22x22x540	Bearing rail 22x22x540
65	371642	x	Front mittgrupp	Front
66	370645	x	Lucka	Door
67	371646	x	Mellanvägg mittgrupp	Partition wall
68	371644	x	Bakstycke mittgrupp	Back
69	324114	x	Stege	Ladder
70	371647	x	Luftspalt	Air gap
71	327276	x	Vägg främre	Wall front
72	371505	x	Vägg bakre	Wall rear
73	327451	x	Bärregel 898x22x22	Bearing rail 898x22x22
74	327275	x	Skjutlucka 450x460	Sliding lid 450x460
75	325307	x	Sängram u. ribbotten	Bed bottom without laths
76	314724	T	Skena draperi L=1780	Drapery rail L=1780
77	327136	T	List draperiskena	List drapery rail
78	315907	T	Skena draperi L=1920	Drapery rail L=1920
			T= Tillbehör	T= Accessory

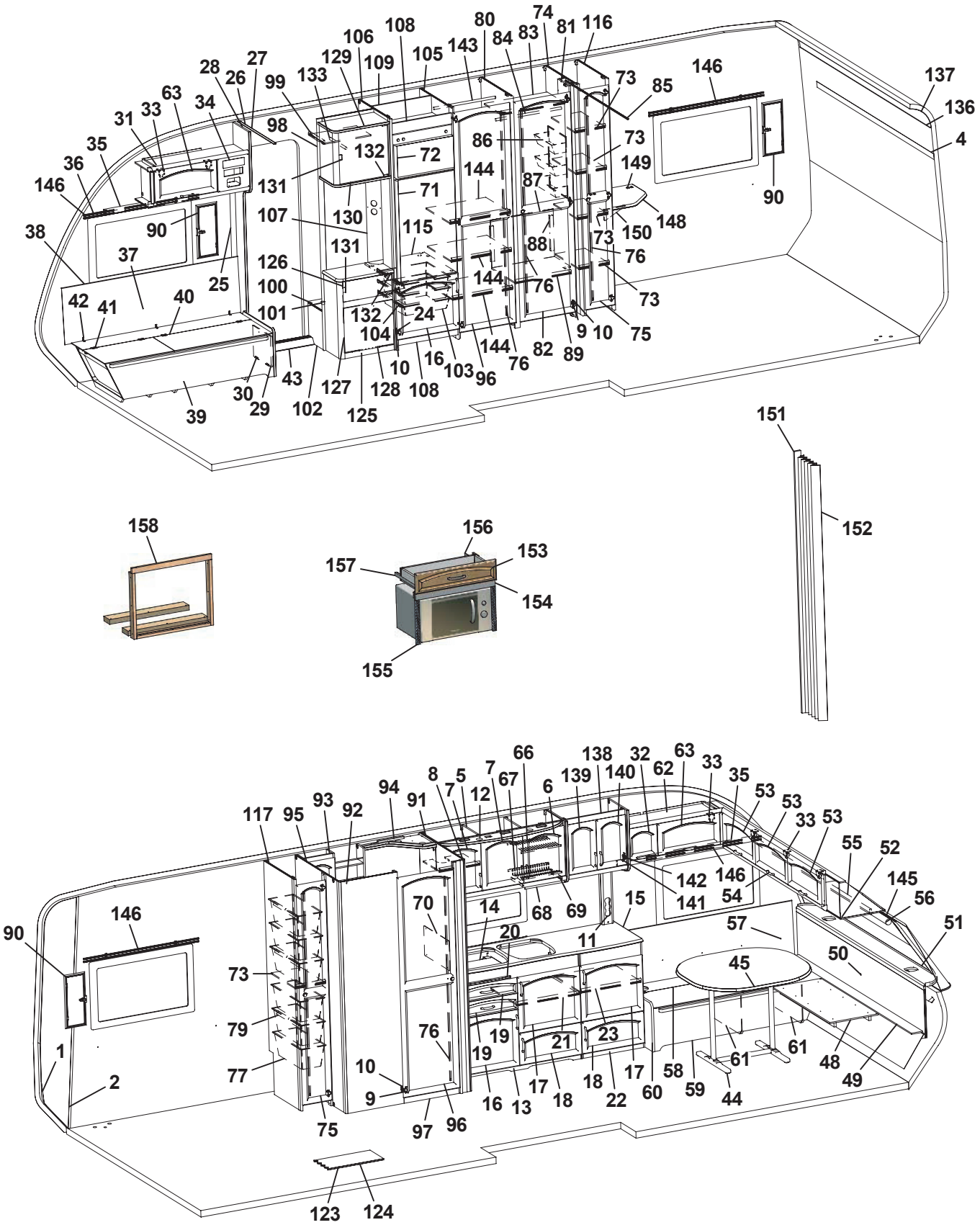

146
137
136
4
90
38
37
25
42
41
40
39
30
29
43
102
127
125
128
108
10
16
103
96
144
76
82
89
9
10
75
73
76
150
148
149
73
85
73
86
87
88
144
76
144
115
131
130
107
131
132
72
71
98
99
133
129
106
109
108
105
143
80
84
83
74
81
116
28
26
27
63
33
34
31
35
36
146

158

156
157
153
154
155

151
152

90
146
1
2
73
79
77
75
97
96
10
9
76
70
14
20
19
19
16
13
17
18
21
23
18
22
17
60
58
59
44
61
61
48
49
45
50
57
11
15
68
69
141
142
146
54
55
52
145
56
51
53
53
33
53
33
35
53
62
63
32
140
139
138
6
67
66
7
12
5
7
8
91
94
92
93
95
117

Pos Fig	Det. nr Part. No	Ingår Fitted	OBS!! Ange alltid årsmodell vid beställning av inredning Benämning	OBS!! Specify always year of model when ordering equipment Description
1	316708	M	Tapet vägg/tak	Wall paper
2	316023	M	Tejp tapet, vägg	Tape, wall paper
4	316024	M	Tejp tapet	Tape, wallpaper
5	371285	x	Skåp kök	Cupboard kitchen
6	370216	x	Lucka H	Door R
7	370217	x	Lucka V	Door L
8	323418	x	Hylla	Shelf
9	311917	x	Gångjärn	Hinge
10	312588	x	Platta gångjärn	Plate hinge
11	320617	x	Front el-uttag	Front outlet
12	320953	x	Ljusramp köksskåp	Light holder
13	371323	x	Diskbänk kpl. m. skiva/luckor/lådor	Kitchen sink cpl. with board/doors/drawers
14	401583	x	Plåt under spis	Plate cover under cooker
15	370243	x	Skiva diskbänk	Board
16	370219	x	Lucka V	Door L
17	370218	x	Lucka H	Door R
18	370220	x	Lucka H	Door R
19	371338	x	Låda diskbänk	Drawer cpl.
20	370240	x	Skärbräda	Cutting board
21	370930	x	Hylla övre	Shelf upper
22	371326	x	Utskjut diskbänk	Projection kitchen sink
23	321363	x	Hylla	Shelf
24	316799	x	Gångjärn	Hinge
25	504400	x	List täck el-kabel B=44 L=2000	Cover strip B=44 L=2000
26	316270	x	List snäpp undre L2379	List under L2379
27	316269	x	List snäpp övre L2379	List upper L2379
28	370460	x	Stolpe först.	Support bar
29	320005	x	Lucka	Door
30	312589	x	Gångjärn	Hinge
31	371297	x	Skåp övre	Cupboard
32	370222	x	Lucka	Door
33	860406	x	Gångjärn	Hinge
34	325495	x	Täckfront radio	Cover radio
35	371383	x	Kornisch L=1213	Cornice L=1213
36	300884	M	Gardinspiral	Curtain hanger
37	325767	x	Värmespalt H fram	Air gap R.F.
38	860423	M	List kant U-gap ljusbrun	Strip, light brown
39	371274	x	Bäddlåda H.F. kpl.	Bed box R.F. cpl.
40	371277	x	Lock bäddlåda H.F.	Cover bed box R.F.
41	300354	x	Gångjärn	Hinge
42	860452	x	Gångjärn	Hinge
43	314687	x	Tröskel aluminium L=850	Threshold aluminium L=850
44	316012	x	Bordsstativ	Table stand
45	323222-B	x	Bordsskiva 940x1026	Table top 940x1026
48	370455	x	Skiva rundsittgrupp	Sheet seat
49	370448	x	Skiva V-spalt gavel fram	Air gap
50	370278	x	Värmespalt gavel fram	Air gap
51	860593	M	Raskant brun	Cave border
52	371303	x	Skåp gavel fram	Cupboard
53	370225	x	Lucka	Door
			M= Metervara T= Tillbehör	M= On the metre T= Accessory

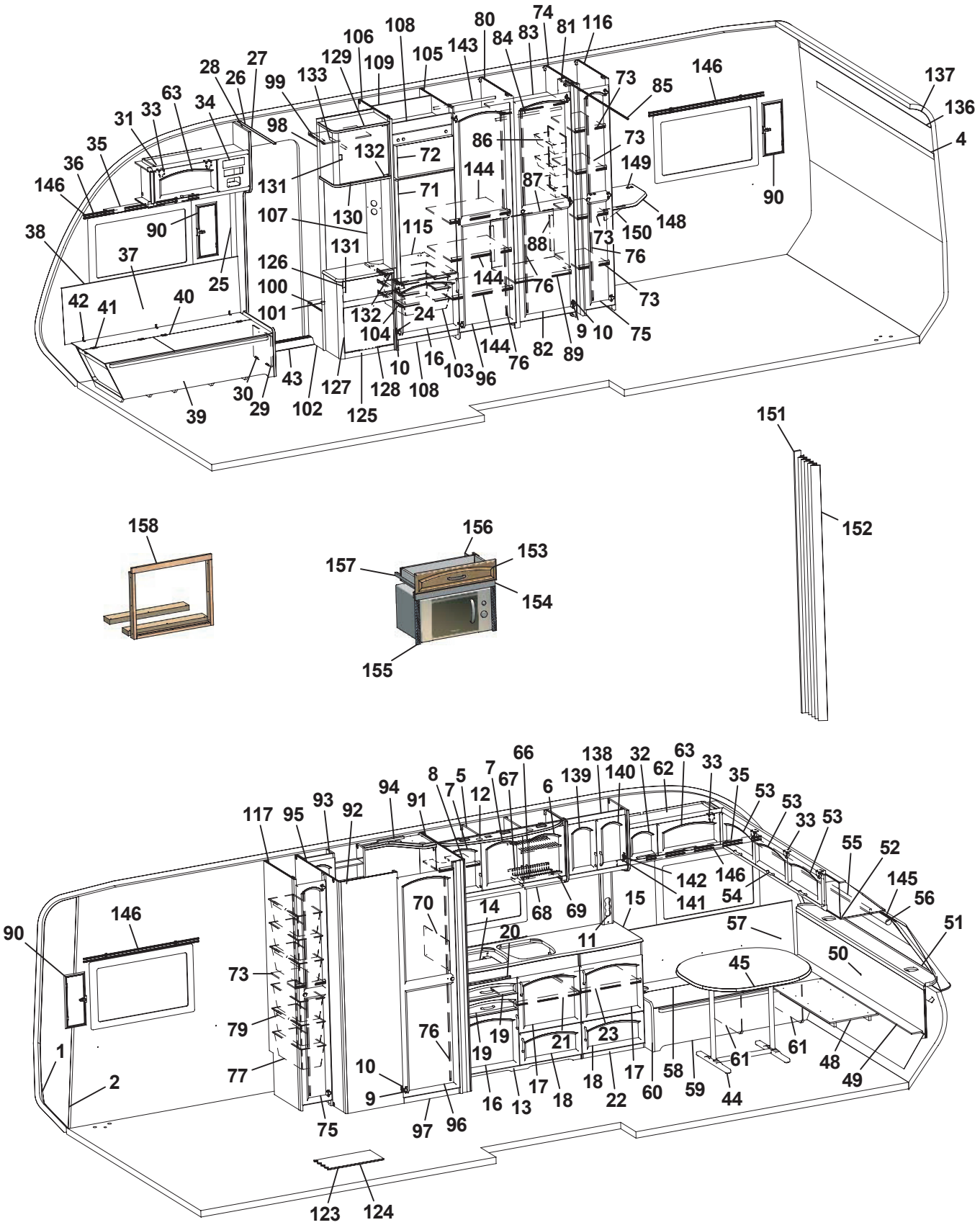

146
38
37
42
41
40
25
90
31
33
63
34
28
26
27
99
98
133
129
106
109
108
105
143
80
84
83
74
81
116
73
85
146
137
136
4
86
73
149
148
150
73
76
73
75
90
132
72
71
144
87
88
76
131
130
107
115
131
126
100
101
132
24
104
10
16
103
96
144
76
82
89
9
10
43
127
128
108
125
102
29
30
39
151
152
158
156
153
157
154
155
66
138
32
63
33
35
53
53
33
53
55
52
145
56
51
50
57
45
61
61
48
49
44
59
58
60
17
22
18
17
18
13
16
19
19
21
23
76
10
9
97
96
75
77
79
73
146
90
1
2
117
95
93
92
94
91
8
7
5
7
12
67
6
139
140
62
142
146
141
54
68
69
15
11
70
14
20
123
124

Pos Fig	Det. nr Part. No	Ingår Fitted	OBS!! Ange alltid årsmodell vid beställning av inredning Benämning	OBS!! Specify always year of model when ordering equipment Description
54	316033	x	Handtag	Handle
55	370622	x	Kornisch L=2139	Cornice L=2139
56	90027013	x	Rullgardin 1940x750	Roller blind 1940x750
57	325761	x	Värmespalt V fram	Air gap L.F.
58	371220	x	Lock bäddlåda	Cover bed box
59	371219	x	Front bäddlåda V.F.	Front bed box L.F.
60	370521	x	Gavel bäddlåda V.F.	Gable bed box L.F.
61	371280	x	Stöd bäddlåda	Support bed box
62	371295	x	Skåp övre	Cupboard upper
63	370224	x	Lucka	Door
66	315563	x	Diskställ övre	Dish rack upper
67	315564	x	Diskställ nedre	Dish rack lower
68	316028	x	Balja avrinning köksskåp	Tub cupboard
69	315562	x	Glidlist balja	Sliding strip tub
70	401475	x	Flamskydd	Flame guard
71	324829	x	Skiva kyl	Sheet refrigerator
72	324828	x	Skiva frys	Sheet freezer
73	320601	x	Hylla backskåp	Shelf
74	371690	x	Vägg garderob	Wall wardrobe
75	370590	x	Dörr H 260x1850	Door R 260x1850
76	314523	x	Rätningslist dörr L=1715	List L=1715
77	309010	x	Trådback vit 227x527x185	Tray 227x527x185
79	316358	x	Glidskena plast L=430 D14/27	Runner plastic L=430 D14/27
80	371685	x	Vägg garderob	Wall wardrobe
81	323114	x	Nisch vikdörr	Niche folding door
82	370595	x	Dörr 500x1850	Door 500x1850
83	371701	x	Hylla garderob	Shelf
84	316197	x	Galgstång L=782	Clothes hanger L=782
85	314917	x	Skena draperi L=1190	Drapery rail L=1190
86	312162	x	Korg garderob 330x140x520	Basket
87	371730	x	Täckskiva exp.kärl	Board
88	322434	x	Regel täckskiva exp. kärl	Latch
89	371688	x	Hylla garderob nedre	Shelf wardrobe lower
90	209074	x	Ventilationslucka kpl.	Ventilation door cpl.
91	326510	x	Vägg tvättrum H	Wall washroom R
92	371721	x	Vägg tvättrum yttre	Wall washroom
93	371711	x	Skåp tvättrum	Cupboard
94	371716	x	Ljusramp tvättrum	Light holder
95	371766	x	Vägg tvättrum V	Wall washroom L
96	371629	x	Dörr V 500x1850	Door L 500x1850
97	370294	x	Tröskel tvättrum	Threshold
98	371681	x	Vägg garderob	Wall wardrobe
99	321745	x	Hylla	Shelf
100	370295	x	Hylla instegsgarderob	Shelf
101	314897	x	Bussning plast Ø=29 mm	Bushing plastic Ø=29 mm
102	370296	x	Front	Front
103	310325	x	Trådback vit 427x427x85	Tray 427x427x85
104	312712	x	Glidlist trådback (säljes i par)	Sliding strip tray (pair)
105	371683	x	Vägg kyl H	Wall refrigerator R
106	371680	x	Vägg kyl V	Wall refrigerator L
			M= Metervara T= Tillbehör	M= On the metre T= Accessory

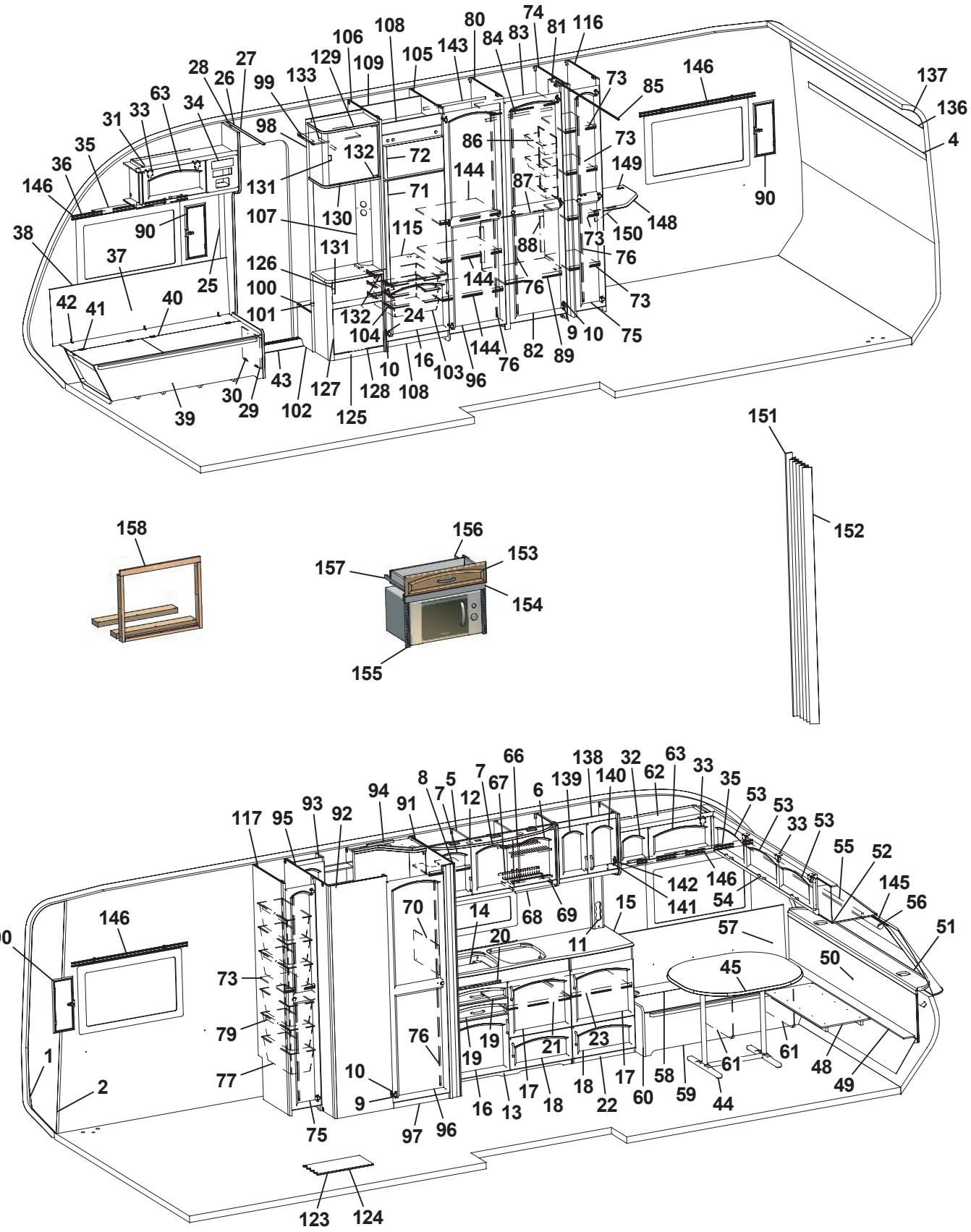

146
137
136
4
90
38
37
25
42
41
40
39
30
29
43
102
127
125
128
108
10
16
103
96
144
76
82
89
9
10
75
73
76
150
148
149
73
85
73
87
88
86
144
71
72
132
131
130
107
126
100
101
132
24
104
115
131
99
133
129
106
109
108
105
143
80
84
83
74
81
116
28
26
27
63
33
34
31
35
36
98

158

156
157
153
154
155

151
152

90
146
1
2
73
79
77
75
117
95
93
92
94
91
8
7
5
12
7
67
66
6
139
138
140
32
62
63
33
35
53
53
33
53
55
52
145
56
51
50
57
45
54
146
142
141
15
11
68
69
14
70
20
76
10
9
97
96
19
19
16
13
17
18
21
23
18
22
17
60
58
59
44
61
61
48
49
123
124

Pos Fig	Det. nr Part. No	Ingår Fitted	OBS!! Ange alltid årsmodell vid beställning av inredning Benämning	OBS!! Specify always year of model when ordering equipment Description
107	371765	x	Front eluttag	Front outlet
108	326133	x	Front skåp under kyl	Front cupboard
109	371558	x	Bakstycke stopp kyl	Back cupboard
115	371556	x	Hylla under kyl	Rack under refrigerator
116	371710	x	Vägg garderob H	Wall wardrobe R
117	325879	x	Vägg backskåp V	Wall cupboard L
123	316029	M	Matta golv	Carpet floor
124	314708	T	Matta golv	Carpet floor
125	371672	x	Skåp skoställ	Cupboard
126	371671	x	Lucka akryl	Door acrylic
127	371662	x	Skoställ	Shoe stand
128	316450	x	Gångjärn piano L=420	Piano hinge L=420
129	371675	x	Skåp vitrin övre	Cupboard
130	371679	x	Lucka acrylplast	Door
131	316429	x	Handtag vitrin	Handle
132	314351	x	Gångjärn	Hinge
133	316197	x	Galgstång L=782	Clothes hanger L=782
136	313884	x	List plast radie L=2379	List L=2379
137	316005	x	Skiva plast 295x2379	Plastic sheet
138	371288	x	Skåp utskjut kök	Cupboard projection kitchen
139	370230	x	Lucka V	Door L
140	370229	x	Lucka H	Door R
141	315202	x	Gångjärn	Hinge
142	315747	x	Platta gångjärn	Plate hinge
143	316197	x	Galgstång L=782	Clothes hanger L=782
144	326420	x	Hylla garderob	Shelf
145	316200	x	Gardinskena L=2050	Curtain rod L=2050
146	316199	x	Gardinskena L=1020	Curtain rod L=1020
148	371544	T	TV-hylla	Board
149	860621	T	Gångjärn	Hinge
150	315749	T	Stöd	Support board
151	323115	T	Bakdel nisch vikdörr	Back niche folding door
152	315216	T	Vikdörr 1900x1500	Folding door
153	371090	T	Låda diskbänk	Drawer cpl.
154	370800	T	Front	Front
155	401521	T	Galler micro	Grating
156	370799	T	Skiva	Board
157	315215	T	Glidskena låda (säljes i par)	Slide bar (exp. in pair)
158	370805	T	Monteringssats ugn	Mounting kit
			Dyntyger, gardiner m.m. (se tyger)	Cushion textilies, curtains etc. (see textiles)
			M= Metervara T= Tillbehör	M= On the metre T= Accessory

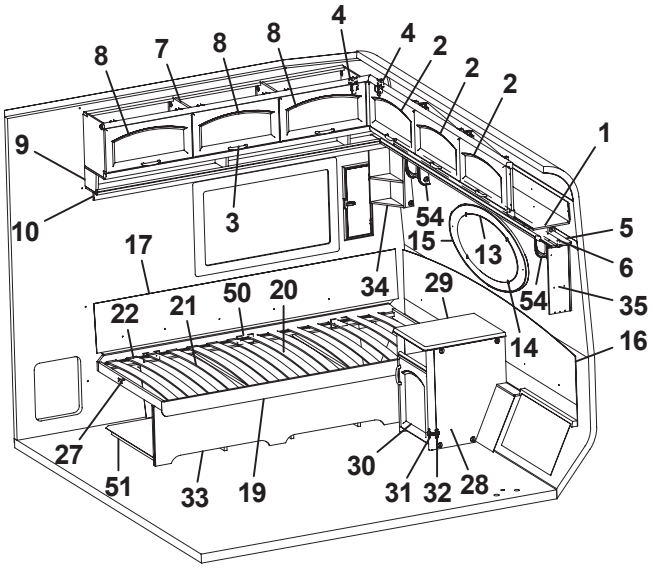
8
7
8
8
4
4
2
2
2
1
9
10
3
54
15
13
5
6
54
35
17
22
21
50
20
34
29
14
16
27
51
33
19
30
31
32
28

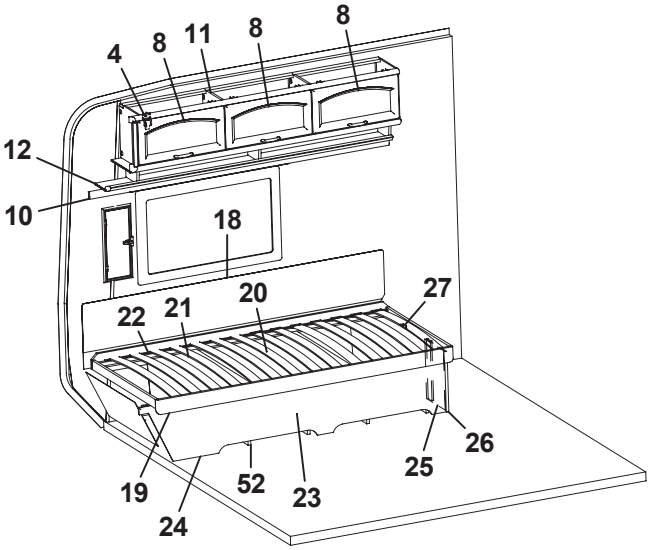
4
8
11
8
8
12
10
18
22
21
20
27
19
24
52
23
25
26

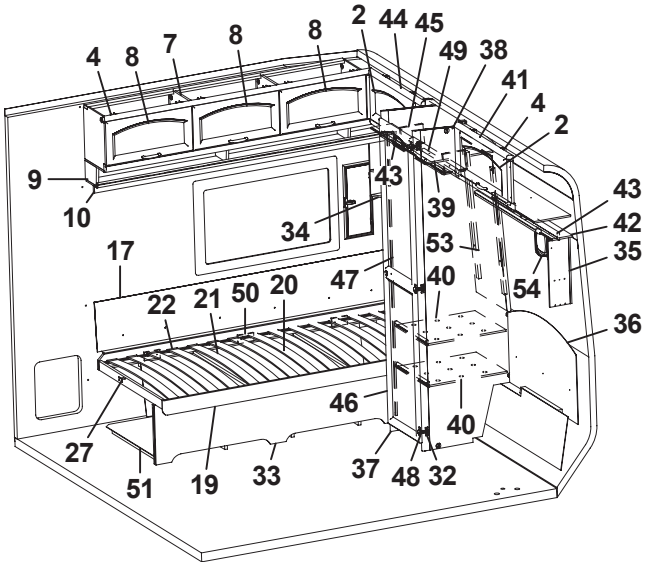
4
8
7
8
8
2
44
45
49
38
41
4
2
9
10
43
39
43
42
34
53
35
17
47
40
54
22
21
50
20
36
46
40
27
51
19
33
37
48
32

Pos Fig	Det. nr Part. No	Ingår Fitted	OBS!! Ange alltid årsmodell vid beställning av inredning Benämning	OBS!! Specify always year of model when ordering equipment Description
1	371302	x	Skåp gavel bak	Cupboard
2	370225	x	Lucka	Door
3	316033	x	Handtag	Handle
4	315194	x	Gångjärn	Hinge
5	370041	x	Hyllpaket gavel bak L=2365	Shelf L=2365
6	370622	x	Kornisch L=2139	Cornice L=2139
7	371292	x	Skåp övre	Cupboard upper
8	370224	x	Lucka	Door
9	370018	x	Hyllpaket H L=1830	Shelf R L=1830
10	370627	x	Kornisch L=1918	Cornice L=1918
11	371293	x	Skåp övre	Cupboard upper
12	370032	x	Hyllpaket V L=1830	Shelf L L=1830
13	313449	x	Spegel oval 800x350x3	Mirror 800x350x3
14	312809	x	Hållare spegel	Holder mirror
15	371389	x	Ram spegel	Mirror frame
16	370718	x	Värmespalt gavel bak	Air gap
17	370439	x	Värmespalt bak	Air gap
18	312006	x	Värmespalt V-H bak	Air gap L-R rear
19	313898	x	Sängram u. ribbotten	Bed bottom without laths
20	325342	x	Ribbotten kpl.	Laths bottom cpl.
21	314211	x	Ribba sängbotten L=820 B=63	Lath bed bottom L=820 B=63
22	312046	x	Band t. ribbotten	Band for laths bottom
23	371550	x	Sänglåda V kpl.	Bed box L cpl.
24	370152	x	Front säng V	Front bed L
25	320422	x	Gavel säng	Gable bed
26	860590	x	List hörn L=2500	Corner strip L=2500
27	312596	x	Stöd säng	Support bed
28	371320	x	Hurts kpl. u. skiva	Cupboard cpl. without board
29	370246	x	Skiva hurts	Board
30	370233	x	Lucka H	Door R
31	315202	x	Gångjärn	Hinge
32	312588	x	Platta gångjärn	Plate hinge
33	370150	x	Front säng H	Front bed R
34	371416	x	Hylla hörn	Shelf
35	371411	x	Hylla hörn	Shelf
36	371886	x	Värmespalt gavel bak	Airgap
37	370974	x	Vägg garderob V	Wall wardrobe L
38	370972	x	Vägg garderob H	Wall wardrobe R
39	324360	x	Hylla	Shelf
40	324358	x	Hylla	Shelf
41	371877	x	Skåp gavel bak V	Cupboard
42	371880	x	Hyllpaket	Shelf
43	371887	2	Kornisch L=852	Cornice L=852
44	371871	x	Skåp gavel bak H	Cupboard
45	371882	x	Hyllpaket	Shelf
46	370592	x	Dörr 415x1850	Door 415x1850
47	314523	x	Rätningslist dörr L=1715	List L=1715
48	311917	x	Gångjärn	Hinge
49	316197	x	Galgstång L=782	Clothes hanger L=782
50	370921	x	Distans säng 100x50	Distance bed 100x50
51	320956	x	Luftspalt	Air gap
52	370746	x	Luftspalt	Air gap
53	371372	x	Värmespalt garderob	Air gap
54	371443	x	Högtalarlåda	Box loudspeaker
			T= Tillbehör	T= Accessory

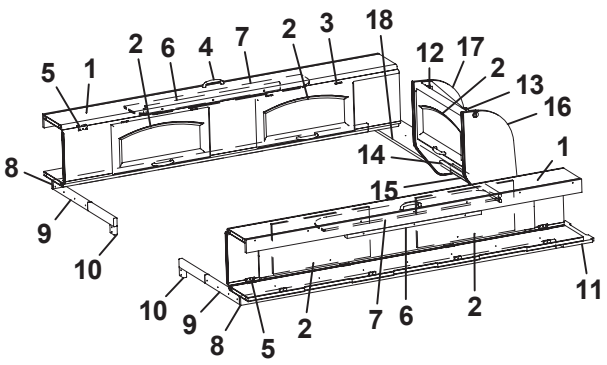
5 1 2 6 4 7 2 3 18 12 17 2 13 16 1 14 15 8 9 10 10 9 8 5 2 7 6 2 11

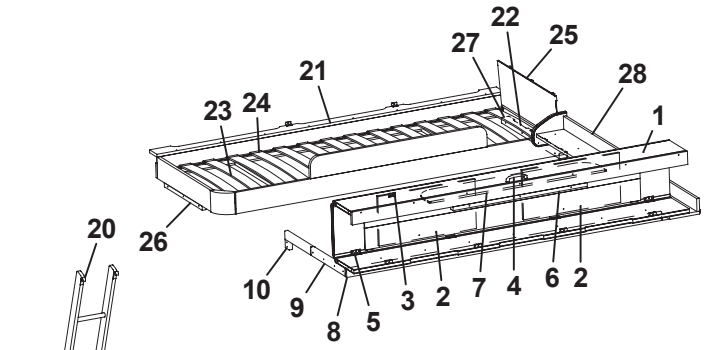
22 27 25 21 28 23 24 1 26 10 9 8 5 3 2 7 4 6 2

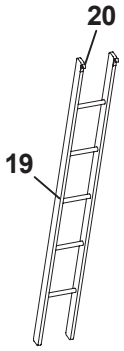
20 19

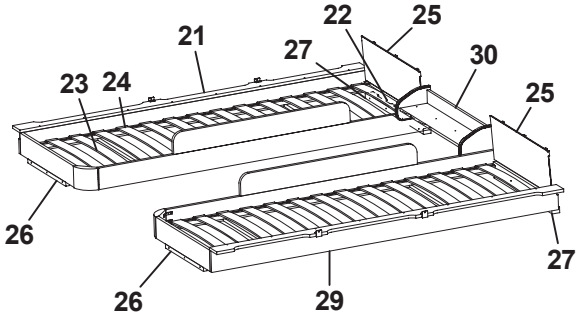
22 25 21 27 30 23 24 25 26 26 29 27

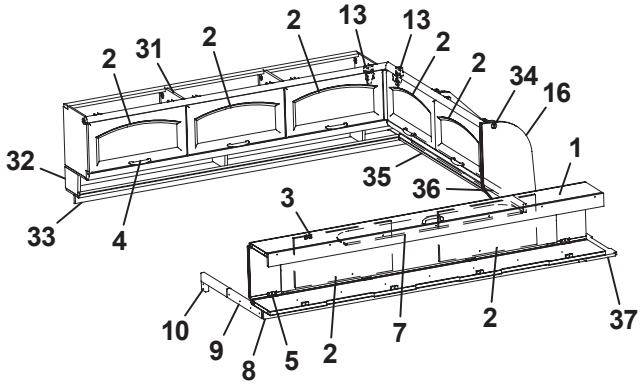
2 13 13 2 31 2 2 34 16 32 1 35 36 3 33 4 10 9 8 5 2 7 2 37

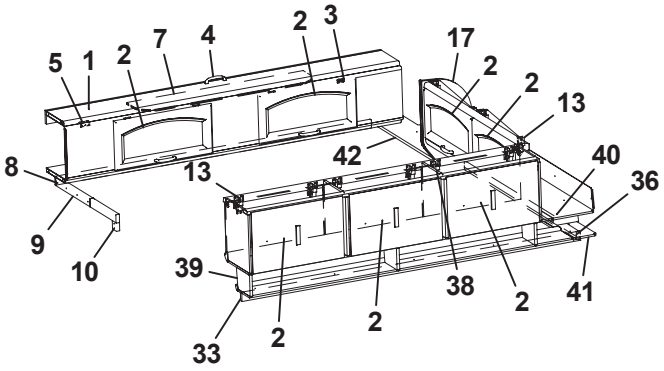
2 3 17 5 1 2 7 4 2 2 13 8 42 13 40 36 9 10 39 38 2 41 33 2 2

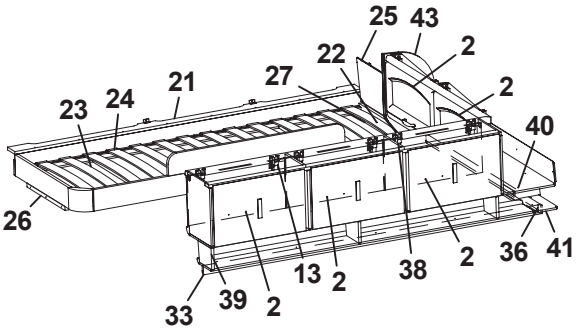
25 43 22 2 27 21 23 24 2 40 26 13 2 38 2 36 41 33 39 2

Pos Fig	Det. nr Part. No	Ingår Fitted	OBS!! Ange alltid årsmodell vid beställning av inredning Benämning	OBS!! Specify always year of model when ordering equipment Description
1	371300	x	Överbäddsskåp	Upper bed
2	370224	x	Lucka	Door
3	860402	x	Gångjärn	Hinge
4	316033	x	Handtag	Handle
5	860405	x	Gångjärn	Hinge
6	312233	x	Regel låsning	Lock bar
7	321974	x	Rasskydd ö-bäddsskåp	Protection
8	370630	x	Kornisch L=1785	Cornice L=1785
9	312713	x	Bärregel (vikbar)	Bearing rail
10	312726	x	Kloss bärregel	Block bearing rail
11	370763	x	Hylla gavel bak V 887x180	Shelf L 887x180
12	371308	x	Skåp gavel bak	Cupboard
13	315194	x	Gångjärn	Hinge
14	370637	x	Hyllpaket L=560	Shelf L=560
15	370769	x	Kornisch L=560	Cornice L=560
16	370642	x	Gavel	Gable
17	370754	x	Gavel	Gable
18	370766	x	Hylla gavel bak H 887x180	Shelf R 887x180
19	312613	T	Stege ö-bäddsskåp 201x1800 kpl.	Ladder upper bed 201x1800 cpl.
20	860426	T	Krok t. stege	Hook for ladder
21	370790	x	Sängram vån.säng H u. ribbotten	Bed bottom R without laths
22	325430	x	Ribbotten kpl.	Laths bottom cpl.
23	311985	x	Ribba sängbotten L=718 B=63	Lath bed bottom L=718 B=63
24	312046	x	Band t. ribbotten	Band for laths bottom
25	321209	x	Värmespalt gavel	Air gap gable
26	312436	x	Bärregel L=440	Bearing rail L=440
27	321541	x	Bärregel L=670	Bearing rail L=670
28	370792	x	Hylla gavel bak	Shelf
29	370784	x	Sängram vån.säng V u. ribbotten	Bed bottom L without laths
30	370776	x	Hylla gavel bak	Shelf
31	371292	x	Skåp övre	Cupboard upper
32	370018	x	Hyllpaket H L=1830	Shelf R L=1830
33	370627	x	Kornisch L=1918	Cornice L=1918
34	371309	x	Skåp gavel bak	Cupboard
35	370818	x	Hyllpaket gavel bak L=1411	Shelf L=1411
36	370623	x	Kornisch L=1298	Cornice L=1298
37	371119	x	Hylla gavel bak V 939x180	Shelf L 939x180
38	371293	x	Skåp övre	Cupboard upper
39	370032	x	Hyllpaket V L=1830	Shelf L L=1830
40	371306	x	Skåp gavel bak L=1411	Cupboard L=1411
41	370176	x	Hyllpaket gavel V-bak L=1411	Shelf L=1411
42	371122	x	Hylla gavel bak H 939x180	Shelf R 939x180
43	371117	x	Gavel	Gable
			T= Tillbehör	T= Accessory

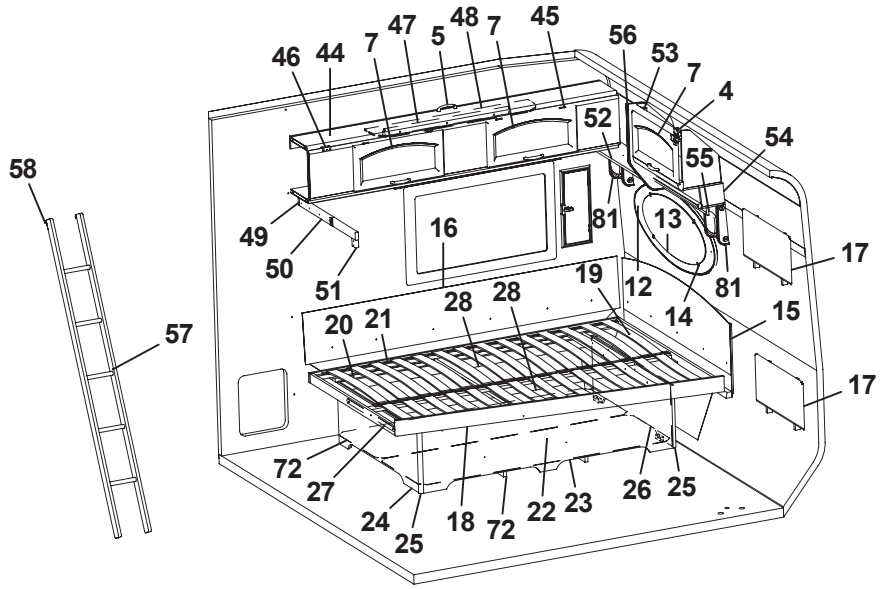
58
57
46
44
7
47
5
48
7
45
56
53
7
4
52
54
55
49
50
51
16
81
13
17
19
12
81
14
15
20
21
28
28
17
72
27
24
25
18
72
22
23
26
25

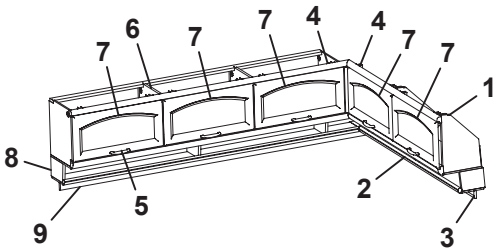
7
6
7
7
4
4
7
7
1
8
9
5
2
3

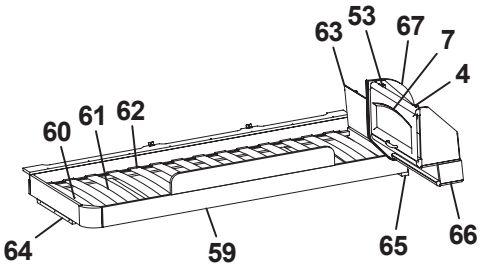
63
53
67
7
4
60
61
62
64
59
65
66

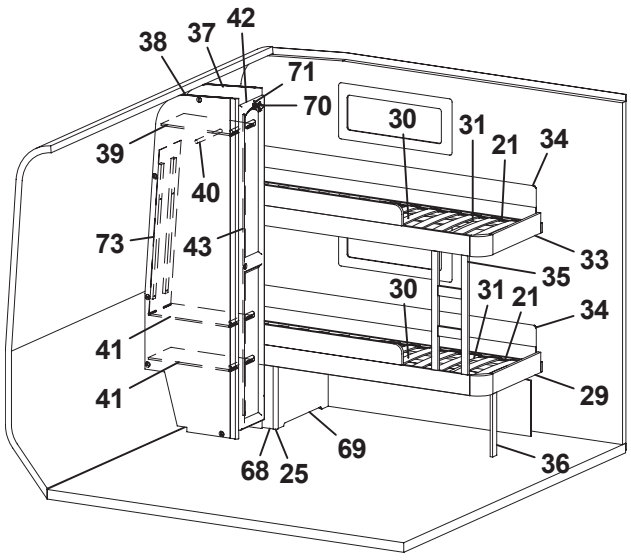
38
37
42
71
70
39
40
30
31
21
34
73
43
33
35
30
31
21
34
41
41
29
68
25
69
36

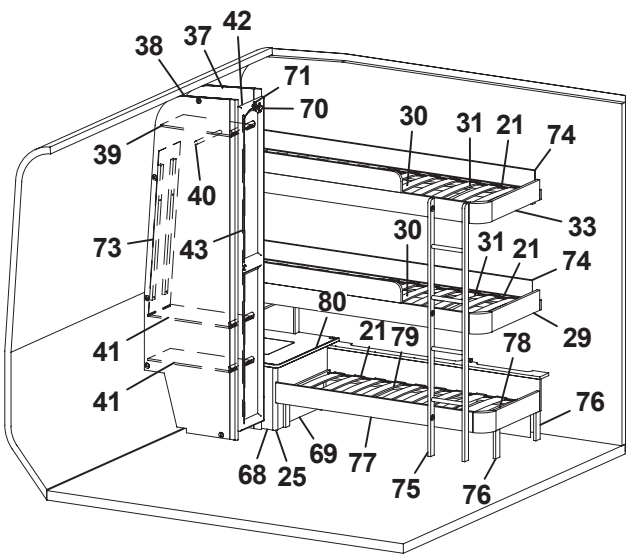
38
37
42
71
70
39
40
30
31
21
74
33
73
43
30
31
21
74
80
21
79
78
29
41
41
76
68
25
69
77
75
76

Pos Fig	Det. nr Part. No	Ingår Fitted	OBS!! Ange alltid årsmodell vid beställning av inredning Benämning	OBS!! Specify always year of model when ordering equipment Description
1	371309	x	Skåp gavel bak	Cupboard
2	370818	x	Hyllpaket gavel bak L=1411	Shelf L=1411
3	370623	x	Kornisch L=1298	Cornice L=1298
4	315194	x	Gångjärn	Hinge
5	316033	x	Handtag	Handle
6	371292	x	Skåp övre	Cupboard upper
7	370224	x	Lucka	Door
8	370018	x	Hyllpaket H L=1830	Shelf R L=1830
9	370627	x	Kornisch L=1918	Cornice L=1918
12	371389	x	Ram spegel	Mirror frame
13	313449	x	Spegel oval 800x350x3	Mirror 800x350x3
14	312809	x	Hållare spegel	Holder mirror
15	370454	x	Värmespalt gavel bak	Air gap
16	370439	x	Värmespalt bak	Air gap
17	321688	x	Värmespalt V-bak	Air gap L rear
18	370546	x	Sängram u. ribbotten	Bed bottom without laths
19	325482	x	Ribbotten kpl.	Laths bottom cpl.
20	311985	x	Ribba sängbotten L=718 B=63	Lath bed bottom L=718 B=63
21	312046	x	Band t. ribbotten	Band for laths bottom
22	370902	x	Sänglåda kpl.	Bed box cpl.
23	321980	x	Front säng	Front bed
24	370542	x	Gavel säng V	Gable bed L
25	860590	x	List hörn L=2500	Corner strip L=2500
26	370544	x	Gavel säng H	Gable bed R
27	314589	x	Gångjärn dubbelsäng (par)	Hinge double bed (pair)
28	321983	x	List furu 17,5x55x1550	Wood lath pine 17,5x55x1550
29	370887	x	Sängram u. ribbotten	Bed bottom without lathts
30	325431	x	Ribbotten kpl.	Laths bottom cpl.
31	311985	x	Ribba sängbotten L=718 B=63	Lath bed bottom L=718 B=63
33	371092	x	Sängram u. ribbotten	Bed bottom without laths
34	321919	x	Värmespalt H-bak	Air gap R rear
35	324114	x	Stege	Ladder
36	322338	x	Stöd säng 15,5x45x360	Support bed
37	370972	x	Vägg garderob H	Wall wardrobe R
38	370974	x	Vägg garderob V	Wall wardrobe L
39	321914	x	Hylla	Shelf
40	316197	x	Galgstång L=782	Clothes hanger L=782
41	323788	x	Hylla	Shelf
42	370590	x	Dörr V 260x1850	Door R 260x1850
43	314523	x	Rätningslist dörr L=1715	List L=1715
44	371300	x	Överbäddsskåp	Upper bed
45	860402	x	Gångjärn	Hinge
46	860405	x	Gångjärn	Hinge
47	312233	x	Regel låsning	Lock bar
48	321974	x	Rasskydd ö-bäddsskåp	Protection
			M= Metervara T= Tillbehör	M= On the metre T= Accessory

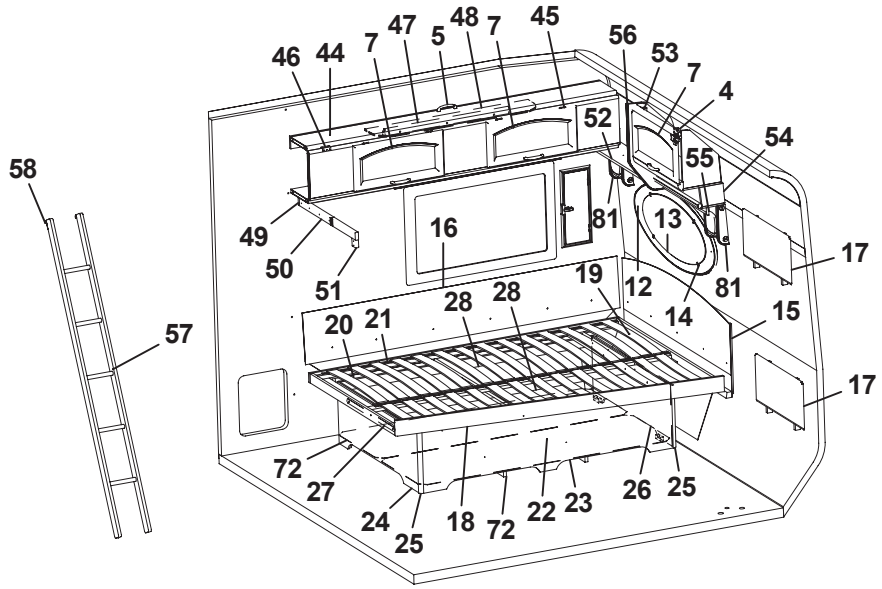
58
57
46
44
7
47
5
48
7
45
56
53
7
4
52
54
55
49
50
51
16
81
13
17
19
12
81
14
15
20
21
28
28
17
72
27
24
25
18
72
22
23
26
25

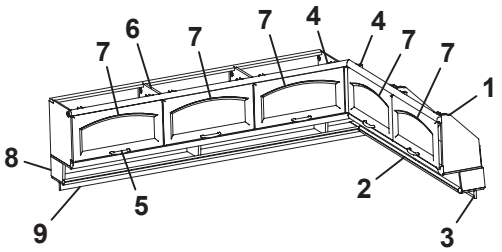
7
6
7
7
4
4
7
7
1
8
9
5
2
3

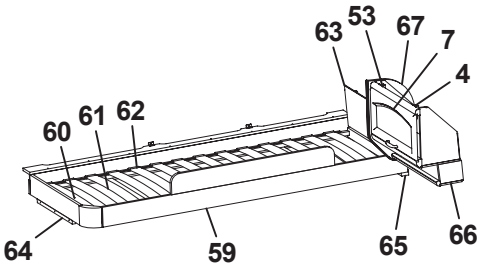
63
53
67
7
4
60
61
62
64
59
65
66

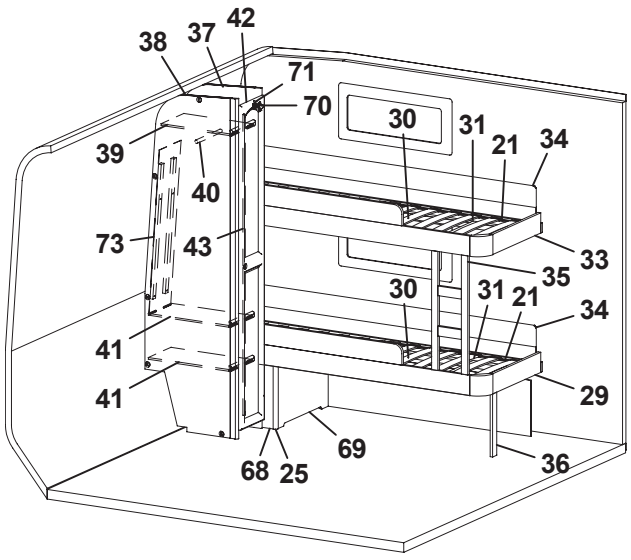
38
37
42
71
70
39
40
30
31
21
34
73
43
33
35
30
31
21
34
41
41
29
68
25
69
36

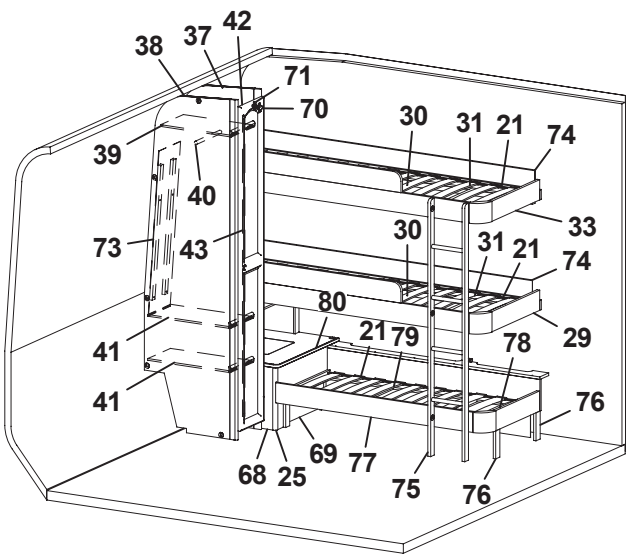
38
37
42
71
70
39
40
30
31
21
74
73
43
33
30
31
21
74
80
21
79
78
29
41
41
76
68
25
69
77
75
76

Pos Fig	Det. nr Part. No	Ingår Fitted	OBS!! Ange alltid årsmodell vid beställning av inredning Benämning	OBS!! Specify always year of model when ordering equipment Description
49	370630	x	Kornisch L=1785	Cornice L=1785
50	312713	x	Bärregel (vikbar)	Bearing rail
51	312726	x	Kloss bärregel	Block bearing rail
52	370835	x	Hylla gavel bak H 833x180	Shelf R 833x180
53	371308	x	Skåp gavel bak	Cupboard
54	370637	x	Hyllpaket L=560	Shelf L=560
55	370769	x	Kornisch L=560	Cornice L=560
56	370754	x	Gavel	Gable
57	312613	T	Stege ö-bäddsskåp 201x1800 kpl.	Ladder upper bed 201x1800 cpl.
58	860426	T	Krok t. stege	Hook for ladder
59	370790	x	Sängram vån.säng H u. ribbotten	Bed bottom R without laths
60	325430	x	Ribbotten kpl.	Laths bottom cpl.
61	311985	x	Ribba sängbotten L=718 B=63	Lath bed bottom L=718 B=63
62	312046	x	Band t. ribbotten	Band for laths bottom
63	321209	x	Värmespalt gavel	Air gap gable
64	312436	x	Bärregel L=440	Bearing rail L=440
65	321541	x	Bärregel L=670	Bearing rail L=670
66	370926	x	Hyllpaket L=560	Shelf L=560
67	370752	x	Gavel	Gable
68	320406	x	Gavel säng	Gable bed
69	370979	x	Front under säng	Front under bed
70	311917	x	Gångjärn	Hinge
71	312588	x	Platta gångjärn	Plate hinge
72	370740	x	Luftspalt sänglåda	Air gap
73	371371	x	Värmespalt garderob	Air gap
74	325515	x	Värmespalt V/H-bak	Air gap R rear
75	326790	x	Stege	Ladder
76	326791	x	Stöd säng 15,5x45x160	Support bed
77	371827	x	Sängram u. ribbotten	Bed bottom without laths
78	371858	x	Ribbotten kpl.	Laths bottom cpl.
79	311985	x	Ribba sängbotten L=718 B=63	Lath bed bottom L=718 B=63
80	371834	x	Sängbord kpl.	Bedside table cpl.
81	371443	T	Högtalarlåda	Box loudspeaker
			M= Metervara T= Tillbehör	M= On the metre T= Accessory

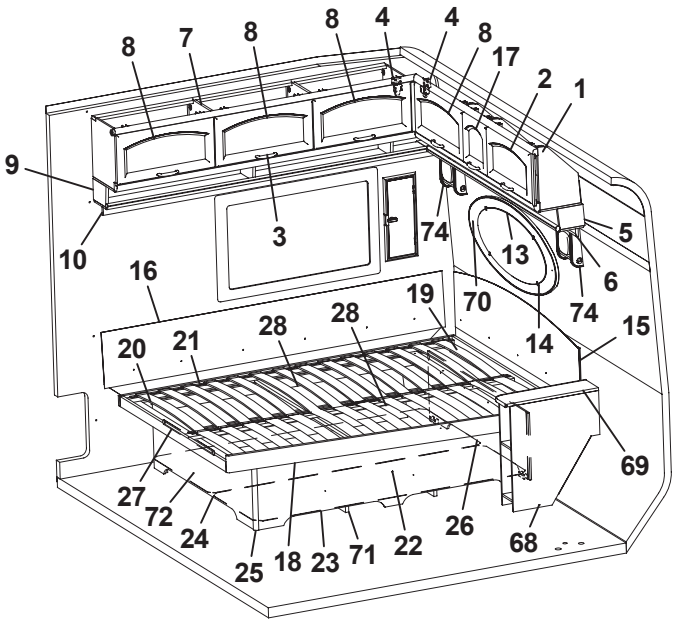
8
7
8
8
4
4
8
17
2
1
9
3
74
13
5
10
16
70
6
74
19
28
28
14
15
20
21
69
27
72
24
25
18
23
71
22
26
68

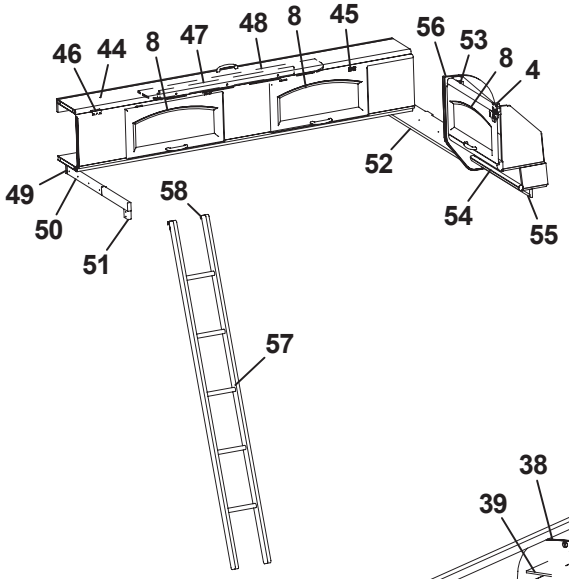
46
44
8
47
48
8
45
56
53
8
4
52
49
50
51
58
54
55
57

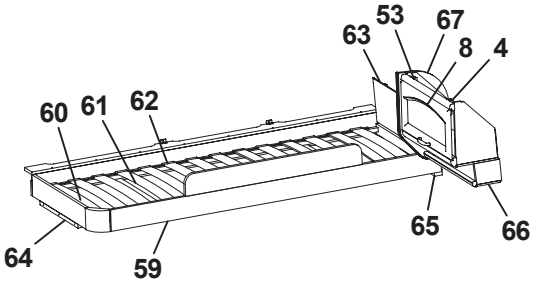
63
53
67
8
4
60
61
62
64
59
65
66

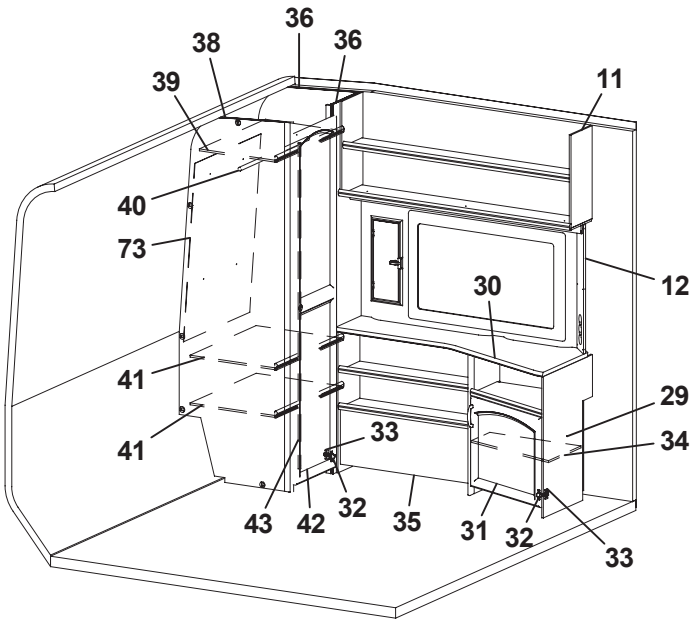
36
38
36
39
11
40
73
12
30
41
29
41
33
34
43
42
32
35
31
32
33

Pos Fig	Det. nr Part. No	Ingår Fitted	OBS!! Ange alltid årsmodell vid beställning av inredning Benämning	OBS!! Specify always year of model when ordering equipment Description
1	371310	x	Skåp gavel bak L=1411	Cupboard L=1411
2	370223	x	Lucka	Door
3	316033	x	Handtag	Handle
4	315194	x	Gångjärn	Hinge
5	370828	x	Hyllpaket gavel bak L=1661	Shelf L=1661
6	370870	x	Kornisch L=1548	Cornice L=1548
7	371292	x	Skåp övre	Cupboard upper
8	370224	x	Lucka	Door
9	370018	x	Hyllpaket H L=1830	Shelf R L=1830
10	370627	x	Kornisch L=1918	Cornice L=1918
11	370851	x	Hylla övre	Shelf
12	370922	x	Front el-uttag 130x680	Front outlet 130x680
13	313449	x	Spegel oval 800x350x3	Mirror 800x350x3
14	312809	x	Hållare spegel	Holder mirror
15	370453	x	Värmespalt gavel bak	Air gap
16	370439	x	Värmespalt bak	Air gap
17	370222	x	Lucka	Door
18	370556	x	Sängram u. ribbotten	Bed bottom without laths
19	325485	x	Ribbotten kpl.	Laths bottom cpl.
20	311985	x	Ribba sängbotten L=718 B=63	Lath bed bottom L=718 B=63
21	312046	x	Band t. ribbotten	Band for laths bottom
22	370913	x	Sänglåda kpl.	Bed box cpl.
23	321980	x	Front säng	Front bed
24	370557	x	Gavel säng V	Gable bed L
25	860590	x	List hörn L=2500	Corner strip L=2500
26	370559	x	Gavel säng H	Gable bed R
27	314589	x	Gångjärn dubbelsäng (par)	Hinge double bed (pair)
28	321983	x	List furu 17,5x55x1550	Wood lath pine 17,5x55x1550
29	371318	x	TV-bänk kpl. u. skiva	Cupboard cpl. without board
30	370848	x	Skiva TV-bänk	Board
31	370218	x	Lucka H	Door R
32	311917	x	Gångjärn	Hinge
33	312588	x	Platta gångjärn	Plate hinge
34	370846	x	Hylla	Shelf
35	370903	x	Hylla	Shelf
36	371533	x	Vägg garderob H m. front	Wall wardrobe R with front
38	370862	x	Vägg garderob V	Wall wardrobe L
39	320732	x	Hylla garderob	Shelf wardrobe
40	316197	x	Galgstång L=782	Clothes hanger L=782
41	323259	x	Hylla garderob	Shelf wardrobe
42	370592	x	Dörr 415x1850	Door 415x1850
43	314523	x	Rätningslist dörr L=1715	List L=1715
44	371300	x	Överbäddsskåp	Upper bed
45	860402	x	Gångjärn	Hinge
46	860405	x	Gångjärn	Hinge
			M= Metervara T= Tillbehör	M= On the metre T= Accessory

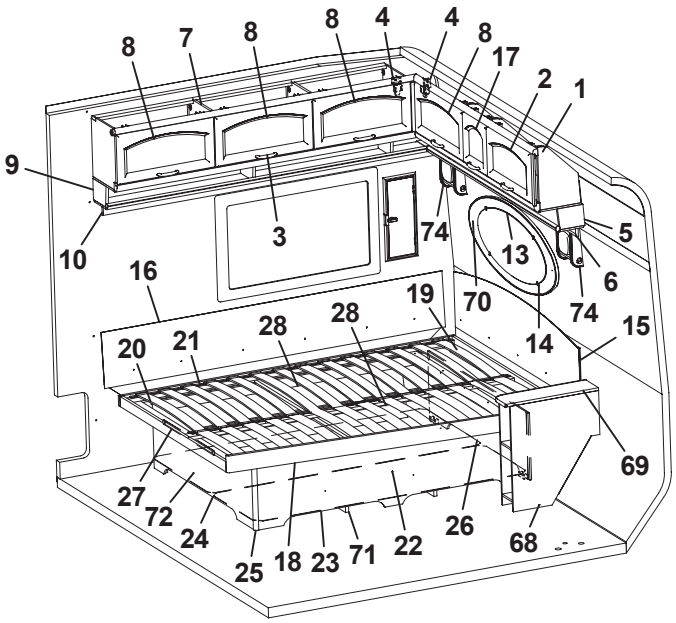
8
7
8
8
4
4
8
17
2
1
9
3
74
13
5
10
16
70
6
74
19
28
28
14
15
20
21
69
27
72
24
25
18
23
71
22
26
68

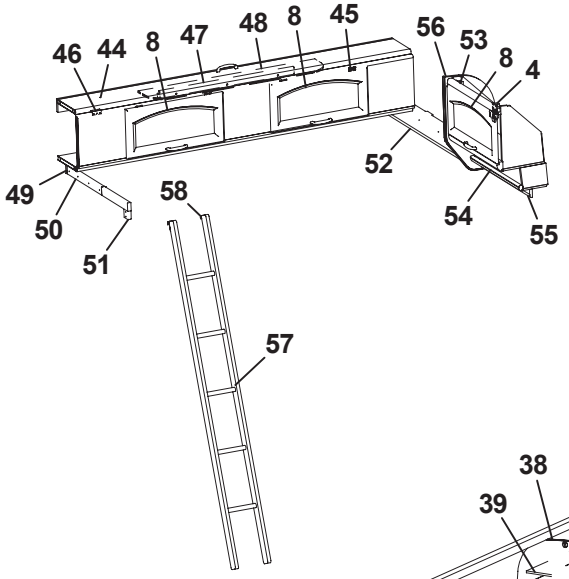
46
44
8
47
48
8
45
56
53
8
4
52
49
50
51
58
54
55
57

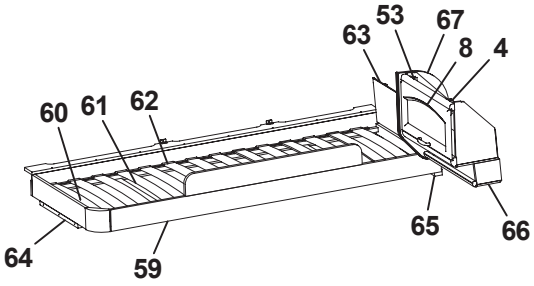
63
53
67
8
4
60
61
62
64
59
65
66

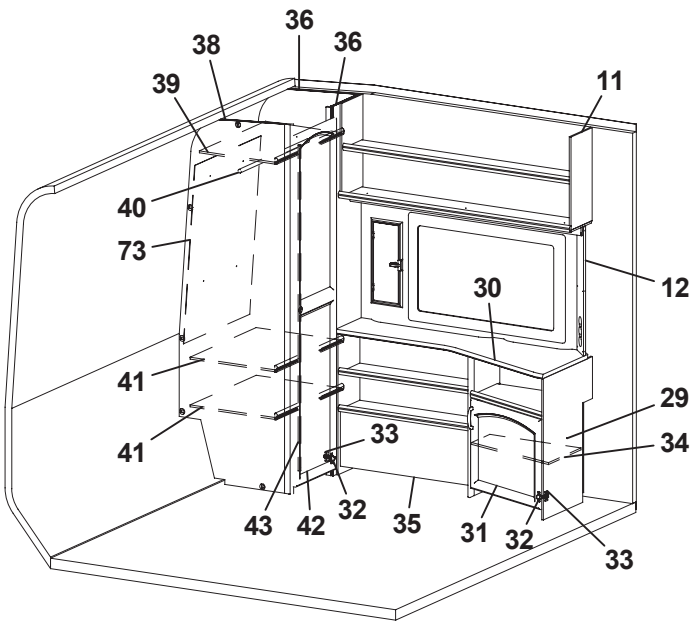
36
38
36
39
11
40
73
12
30
41
29
41
33
34
43
42
32
35
31
32
33

Pos Fig	Det. nr Part. No	Ingår Fitted	OBS!! Ange alltid årsmodell vid beställning av inredning Benämning	OBS!! Specify always year of model when ordering equipment Description
47	312233	x	Regel låsning	Lock bar
48	321974	x	Rasskydd ö-bäddsskåp	Protection
49	370630	x	Kornisch L=1785	Cornice L=1785
50	312713	x	Bärregel (vikbar)	Bearing rail
51	312726	x	Kloss bärregel	Block bearing rail
52	370838	x	Hylla gavel bak H 933x180	Shelf R 933x180
53	371308	x	Skåp gavel bak	Cupboard
54	370637	x	Hyllpaket L=560	Shelf L=560
55	370769	x	Kornisch L=560	Cornice L=560
56	370754	x	Gavel	Gable
57	312613	T	Stege ö-bäddsskåp 201x1800 kpl.	Ladder upper bed 201x1800 cpl.
58	860426	T	Krok t. stege	Hook for ladder
59	370790	x	Sängram vån.säng H u. ribbotten	Bed bottom R without laths
60	325430	x	Ribbotten kpl.	Laths bottom cpl.
61	311985	x	Ribba sängbotten L=718 B=63	Lath bed bottom L=718 B=63
62	312046	x	Band t. ribbotten	Band for laths bottom
63	321209	x	Värmespalt gavel	Air gap gable
64	312436	x	Bärregel L=440	Bearing rail L=440
65	321541	x	Bärregel L=670	Bearing rail L=670
66	370926	x	Hyllpaket L=560	Shelf L=560
67	370752	x	Gavel	Gable
68	370874	x	Sängbord kpl.	Bedside table cpl.
69	323261	x	Skiva sängbord	Board bedside table
70	371389	x	Ram spegel	Mirror frame
71	370740	x	Luftspalt sänglåda	Air gap
72	370742	x	Luftspalt	Air gap
73	371370	x	Värmespalt garderob	Air gap
74	371443	T	Högtalarlåda	Box loudspeaker

M= Metervara
T= Tillbehör

M= On the metre
T= Accessory

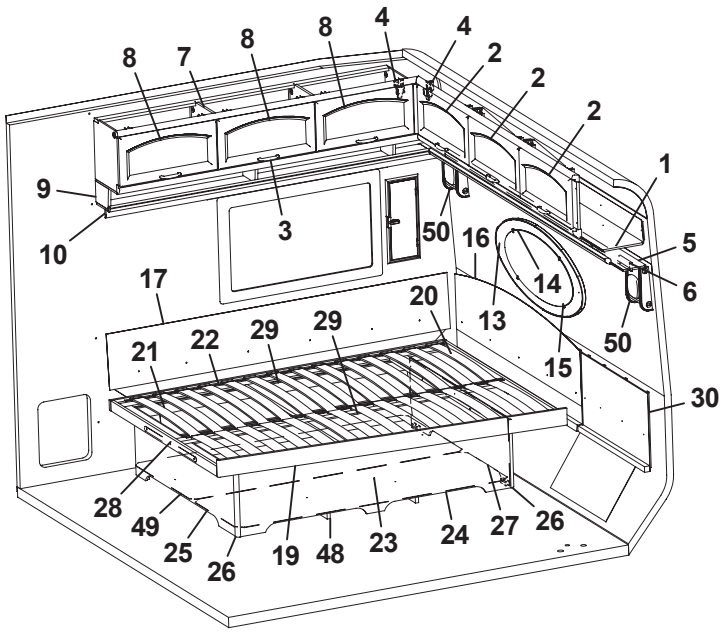
8
7
8
8
4
4
2
2
2
1
9
10
3
50
16
14
5
6
17
20
13
50
21
22
29
29
15
30
28
49
25
26
19
48
23
24
27
26

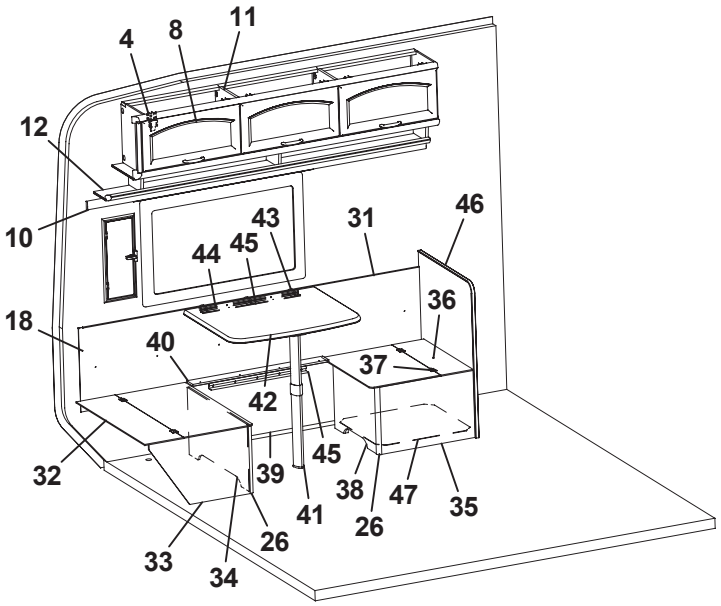
4
8
11
12
10
43
31
46
44
45
36
18
40
37
42
45
32
39
38
47
35
41
26
26
33
34

Pos Fig	Det. nr Part. No	Ingår Fitted	OBS!! Ange alltid årsmodell vid beställning av inredning Benämning	OBS!! Specify always year of model when ordering equipment Description
1	371302	x	Skåp gavel bak	Cupboard
2	370225	x	Lucka	Door
3	316033	x	Handtag	Handle
4	315194	x	Gångjärn	Hinge
5	370041	x	Hyllpaket gavel bak L=2365	Shelf L=2365
6	370622	x	Kornisch L=2139	Cornice L=2139
7	371292	x	Skåp övre	Cupboard upper
8	370224	x	Lucka	Door
9	370018	x	Hyllpaket H L=1830	Shelf R L=1830
10	370627	x	Kornisch L=1918	Cornice L=1918
11	371293	x	Skåp övre	Cupboard upper
12	370032	x	Hyllpaket V L=1830	Shelf L L=1830
13	371389	x	Ram spegel	Mirror frame
14	313449	x	Spegel oval 800x350x3	Mirror 800x350x3
15	312809	x	Hållare spegel	Holder mirror
16	370453	x	V-spalt gavel bak	Air gap
17	370439	x	Värmespalt bak	Air gap
18	370894	1	Värmespalt V-bak	Air gap L rear
19	370556	x	Sängram u. ribbotten	Bed bottom without laths
20	325485	x	Ribbotten kpl.	Laths bottom cpl.
21	311985	x	Ribba sängbotten L=718 B=63	Lath bed bottom L=718 B=63
22	312046	x	Band t. ribbotten	Band for laths bottom
23	370913	x	Sänglåda kpl.	Bed box cpl.
24	321980	x	Front säng	Front bed
25	370557	x	Gavel säng V	Gable bed L
26	860590	x	List hörn L=2500	Corner strip L=2500
27	370559	x	Gavel säng H	Gable bed R
28	314589	x	Gångjärn dubbelsäng (par)	Hinge double bed (pair)
29	321983	x	List furu 17,5x55x1550	Wood lath pine 17,5x55x1550
30	370563	x	Värmespalt gavel bak	Air gap
31	860423	M	List kant U-gap ljusbrun	Strip, light brown
32	370541	x	Lock bäddlåda VB bakre	Cover bed box L.R. rear
33	370537	x	Gavel bäddlåda V	Gable bed box L
34	370554	x	Front bäddlåda VB bakre	Front bed box L.R. rear
35	320771	x	Gavel bäddlåda	Gable bed box
36	370539	x	Lock bäddlåda VB främre	Cover bed box L.R. front
37	300354	x	Gångjärn	Hinge
38	370528	x	Front bäddlåda VB främre	Front bed box L.R front
39	370535	x	Front bäddlåda	Front bed box
40	323373	x	Lock front bäddlåda HB	Cover front bed box R.R.
41	315565	x	Bordsben	Table leg
42	370499	x	Bordsskiva 750x600	Table top 750x600
43	370896	x	Distans bord L=30	Distance L=30
44	300420	x	List upphäng bordsdel L550	List board
45	300108	x	List bord väggdel L550	List wall
46	370526	x	Vägg vid bäddlåda	Wall
47	320906	x	Luftspalt HB främre	Air gap
48	370740	x	Luftspalt sänglåda	Air gap
49	370742	x	Luftspalt	Air gap
50	371443	T	Högtalarlåda	Box loudspeaker
			M= Metervara T= Tillbehör	M= On the metre T= Accessory

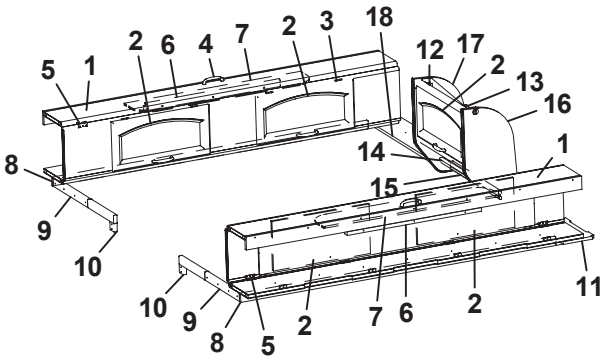
5 1 2 6 4 7 2 3 18 12 17 2 13 16 1 14 15 8 9 10 10 9 8 5 2 7 6 2 11

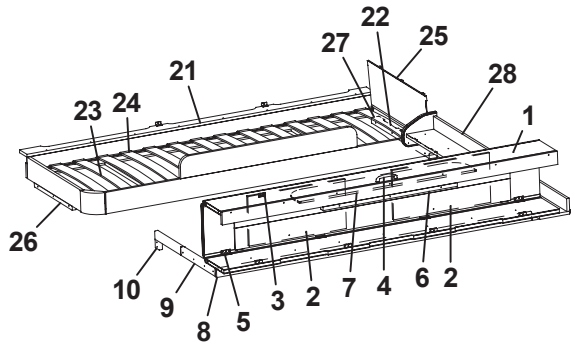
22 27 25 21 28 23 24 1 26 10 9 8 5 3 2 7 4 6 2

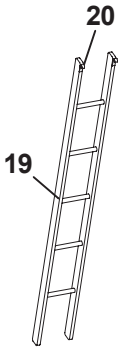
20 19

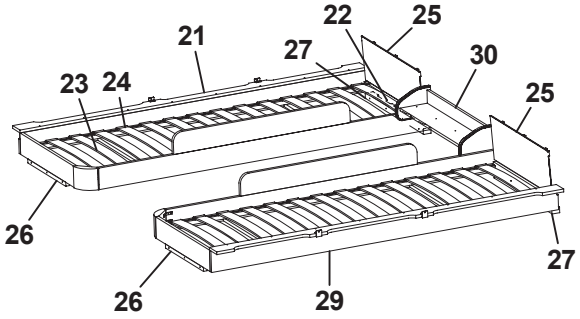
22 25 21 27 30 23 24 25 26 26 29 27

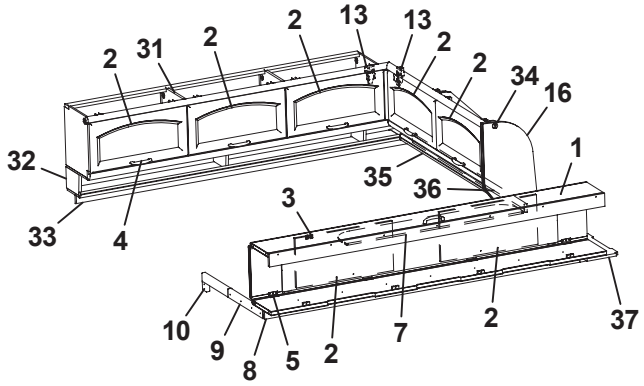
2 13 13 2 31 2 2 34 16 32 1 35 36 3 33 4 10 9 8 5 2 7 2 37

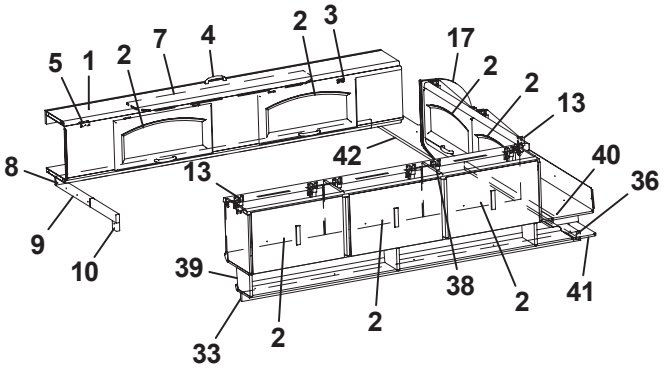
2 3 5 1 2 7 4 17 2 2 13 8 42 13 40 36 9 10 39 38 2 41 33 2 2

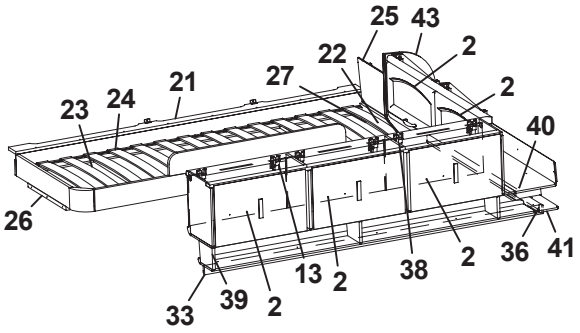
25 43 22 2 27 21 23 24 2 40 26 13 2 38 2 36 41 33 39 2

Pos Fig	Det. nr Part. No	Ingår Fitted	OBS!! Ange alltid årsmodell vid beställning av inredning Benämning	OBS!! Specify always year of model when ordering equipment Description
1	371300	x	Överbäddsskåp	Upper bed
2	370224	x	Lucka	Door
3	860402	x	Gångjärn	Hinge
4	316033	x	Handtag	Handle
5	860405	x	Gångjärn	Hinge
6	312233	x	Regel låsning	Lock bar
7	321974	x	Rasskydd ö-bäddsskåp	Protection
8	370630	x	Kornisch L=1785	Cornice L=1785
9	312713	x	Bärregel (vikbar)	Bearing rail
10	312726	x	Kloss bärregel	Block bearing rail
11	370763	x	Hylla gavel bak V 887x180	Shelf L 887x180
12	371308	x	Skåp gavel bak	Cupboard
13	315194	x	Gångjärn	Hinge
14	370637	x	Hyllpaket L=560	Shelf L=560
15	370769	x	Kornisch L=560	Cornice L=560
16	370642	x	Gavel	Gable
17	370754	x	Gavel	Gable
18	370766	x	Hylla gavel bak H 887x180	Shelf R 887x180
19	312613	T	Stege ö-bäddsskåp 201x1800 kpl.	Ladder upper bed 201x1800 cpl.
20	860426	T	Krok t. stege	Hook for ladder
21	370790	x	Sängram vån.säng H u. ribbotten	Bed bottom R without laths
22	325430	x	Ribbotten kpl.	Laths bottom cpl.
23	311985	x	Ribba sängbotten L=718 B=63	Lath bed bottom L=718 B=63
24	312046	x	Band t. ribbotten	Band for laths bottom
25	321209	x	Värmespalt gavel	Air gap gable
26	312436	x	Bärregel L=440	Bearing rail L=440
27	321541	x	Bärregel L=670	Bearing rail L=670
28	370792	x	Hylla gavel bak	Shelf
29	370784	x	Sängram vån.säng V u. ribbotten	Bed bottom L without laths
30	370776	x	Hylla gavel bak	Shelf
31	371292	x	Skåp övre	Cupboard upper
32	370018	x	Hyllpaket H L=1830	Shelf R L=1830
33	370627	x	Kornisch L=1918	Cornice L=1918
34	371309	x	Skåp gavel bak	Cupboard
35	370818	x	Hyllpaket gavel bak L=1411	Shelf L=1411
36	370623	x	Kornisch L=1298	Cornice L=1298
37	371119	x	Hylla gavel bak V 939x180	Shelf L 939x180
38	371293	x	Skåp övre	Cupboard upper
39	370032	x	Hyllpaket V L=1830	Shelf L L=1830
40	371306	x	Skåp gavel bak L=1411	Cupboard L=1411
41	370176	x	Hyllpaket gavel V-bak L=1411	Shelf L=1411
42	371122	x	Hylla gavel bak H 939x180	Shelf R 939x180
43	371117	x	Gavel	Gable
			M= Metervara T= Tillbehör	M= On the metre T= Accessory

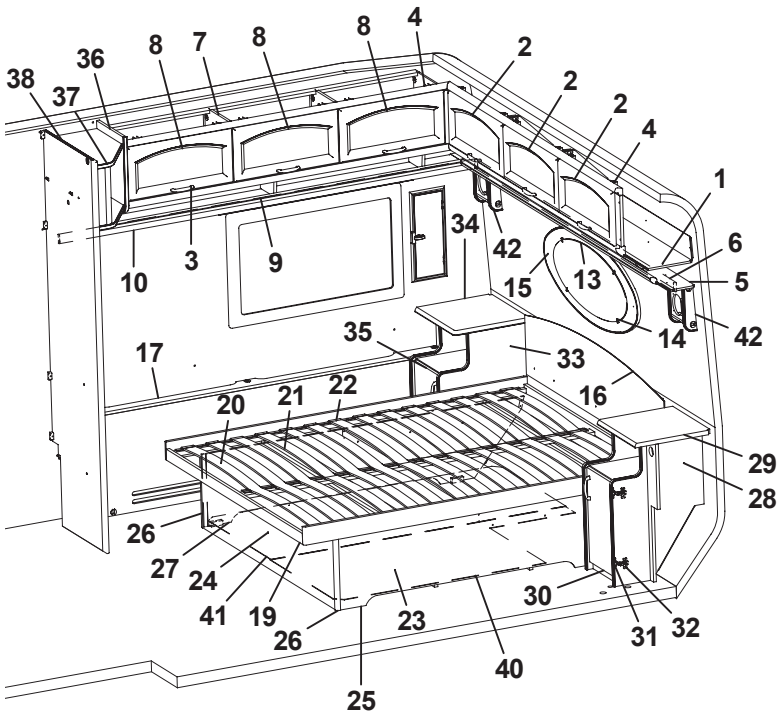
38
37
36
8
7
8
8
4
2
2
2
4
1
6
5
42
14
13
15
42
34
10
3
9
17
35
33
16
20
21
22
29
28
26
27
24
41
19
26
23
40
25
30
31
32

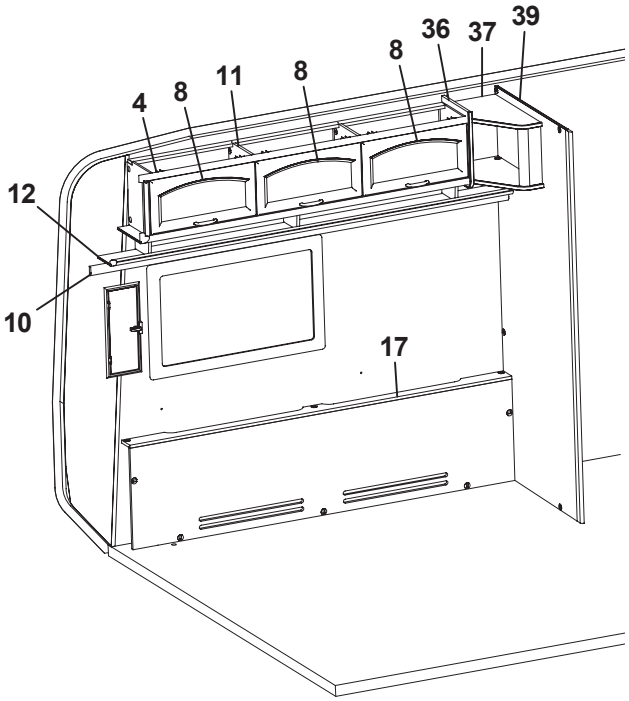
39
37
36
8
8
11
8
4
12
10
17

Pos Fig	Det. nr Part. No	Ingår Fitted	OBS!! Ange alltid årsmodell vid beställning av inredning Benämning	OBS!! Specify always year of model when ordering equipment Description
1	371302	x	Skåp gavel bak	Cupboard
2	370225	x	Lucka	Door
3	316033	x	Handtag	Handle
4	315194	x	Gångjärn	Hinge
5	370041	x	Hyllpaket gavel bak L=2365	Shelf L=2365
6	370622	x	Kornisch L=2139	Cornice L=2139
7	371292	x	Skåp övre	Cupboard upper
8	370224	x	Lucka	Door
9	371757	x	Hyllpaket H L=2110	Shelf R L=2110
10	371761	x	Kornisch L=2198	Cornice L=2198
11	371293	x	Skåp övre	Cupboard upper
12	371753	x	Hyllpaket V L=2110	Shelf L L=2110
13	313449	x	Spegel oval 800x350x3	Mirror 800x350x3
14	312809	x	Hållare spegel	Holder mirror
15	371389	x	Ram spegel	Mirror frame
16	371751	x	Värmespalt gavel bak	Air gap
17	371762	x	Täckfront	Front
19	321466	x	Sängram u. ribbotten	Bed bottom without laths
20	325341	x	Ribbotten kpl.	Laths bottom cpl.
21	314211	x	Ribba sängbotten L=820 B=63	Lath bed bottom L=820 B=63
22	312046	x	Band t. ribbotten	Band for laths bottom
23	325477	x	Sänglåda	Bed box
24	321467	x	Front säng	Front bed
25	321469	x	Gavel säng H	Gable bed R
26	860590	x	List hörn L=2500	Corner strip L=2500
27	321468	x	Gavel säng V	Gable bed L
28	371735	x	Sängbord V	Bedside table L
29	371744	x	Skiva sängbord V	Board bedside table L
30	323917	x	Lucka 270x470	Door 270x470
31	315202	x	Gångjärn	Hinge
32	315747	x	Platta gångjärn	Plate hinge
33	371734	x	Sängbord H	Bedside table R
34	371736	x	Skiva sängbord H	Board bedside table R
35	323918	x	Lucka 270x470	Door 270x470
36	371719	x	Gavel	Gable
37	371728	x	Hylla hörn	Shelf
38	324199	x	Vägg garderob H	Wall wardrobe R
39	371723	x	Vägg tvättrum V	Wall washroom L
40	371846	x	Luftspalt	Air gap
41	371848	x	Luftspalt	Air gap
42	371443	T	Högtalarlåda	Box loudspeaker
			T= Tillbehör	T= Accessory

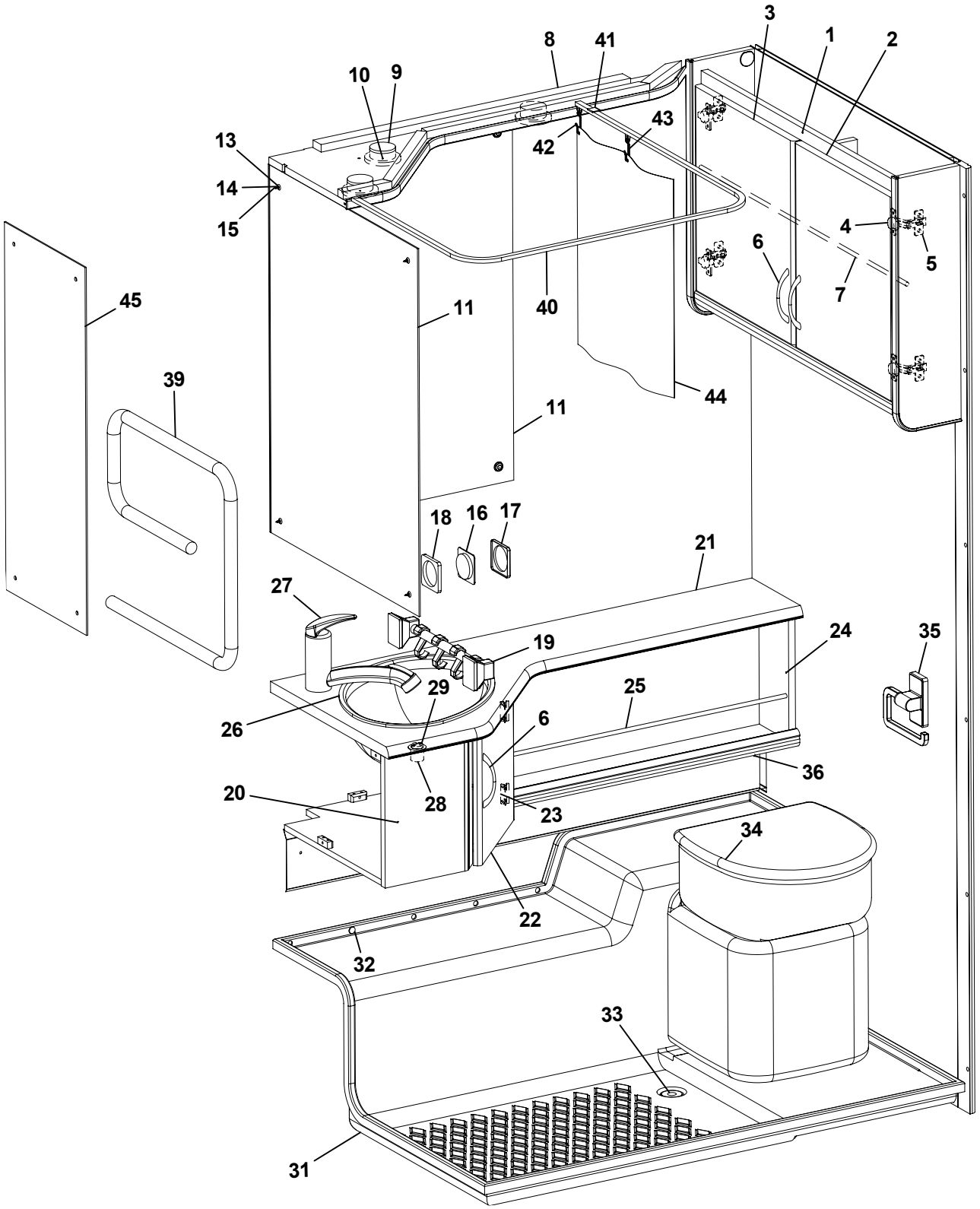
3
1
2
8
41
10
9
43
42
13
14
15
4
5
6
7
45
11
40
44
39
11
18
16
17
21
27
19
24
35
29
25
26
6
36
20
28
23
34
22
32
33
31

Pos Fig	Det. nr Part. No	Ingår/Fitted 520 T1		OBS!! Ange alltid årsmodell vid beställning av inredning Benämning	OBS!! Specify always year of model when ordering equipment Description
1	370663	x		Skåp tvättrum kpl. m. luckor/beslag	Cupboard cpl. with doors/holders
2	370648	x		Lucka V	Door L
3	370647	x		Lucka H	Door R
4	315202	x		Gångjärn	Hinge
5	312588	x		Platta gångjärn	Plate hinge
6	315188	x		Handtag	Handle
7	370254	x		Rasskydd al. Ø=8 L=768	Pipe al. Ø=8 L=768
8	370437	x		Ljusramp tvättrum	Light holder
9	504123	x		Belysning ljusramp	Illumination light holder
10	503700	x		Glödlampa 5 W d:o	Bulb 5 W d:o
11	312601	x		Spegel	Mirror
13	800343	x		Kabelgenomföring	Rubber Bushing
14	801506	x		Rosetthatt, förnicklad	Cap, nickel-plated
15	801109	x		Rosettskruv	Screw
16	504812	x		Strömbrytare brun 1-polig	Switch brown 1-pol
17	504813	x		Ram strömbrytare brun	Frame switch brown
18	504814	x		Distans strömbrytare brun	Distance switch brown
19	314712	x		Hängare handduk grå	Towel rail grey
20	370662	x		Skåp tvättställ kpl. u. skiva	Cupboard cpl. without board
21	370683	x		Skiva skåp tvättställ	Board
22	370646	x		Lucka	Door
23	312589	x		Gångjärn	Hinge
24	370164	x		Hyllpaket kpl.	Shelf cpl.
25	370169	x		Rasskydd al. Ø=8 L=660	Pipe al. Ø=8 L=660
26	313657	x		Tvättställ	Wash basin
27	315556	x		Blandare m. utkastarrör	Mixer with pipe
28	310084	x		Avloppsförskruvning 90° kpl. 25 mm	Sewage connection 90° cpl. 25 mm
29	313017	x		Propp u. kedja	Plug without chain
31	315537	x		Duschkar	Shower floor
32	314508	x		Plugg täck	Plug
33	302302	x		Avloppsförskruvning rak 19 mm	Sewage connection straight 19 mm
34	312161	x		Kassettoa kpl. vit	Cassette toilet cpl. white
35	312813	x		Hållare toapapper vit	Toilet paper-holder white
36	602030	x		Skydd konvektor L=1070	Protection L=1070
39	504149	T		Handdukstork	Towel drier
40	316316	T		Skena duschdraperi	Curtain rod
41	315975	T		Takfäste draperiskena	Holder roof strip
42	315976	T		Ändstopp m. krok	End stop with hook
43	315977	T		Glid m. krok	Slipper with hook
44	314714	T		Duschdraperi	Shower curtain
45	315217	T		Spegel 300x758	Mirror 300x758
				T= Tillbehör	T= Accessory

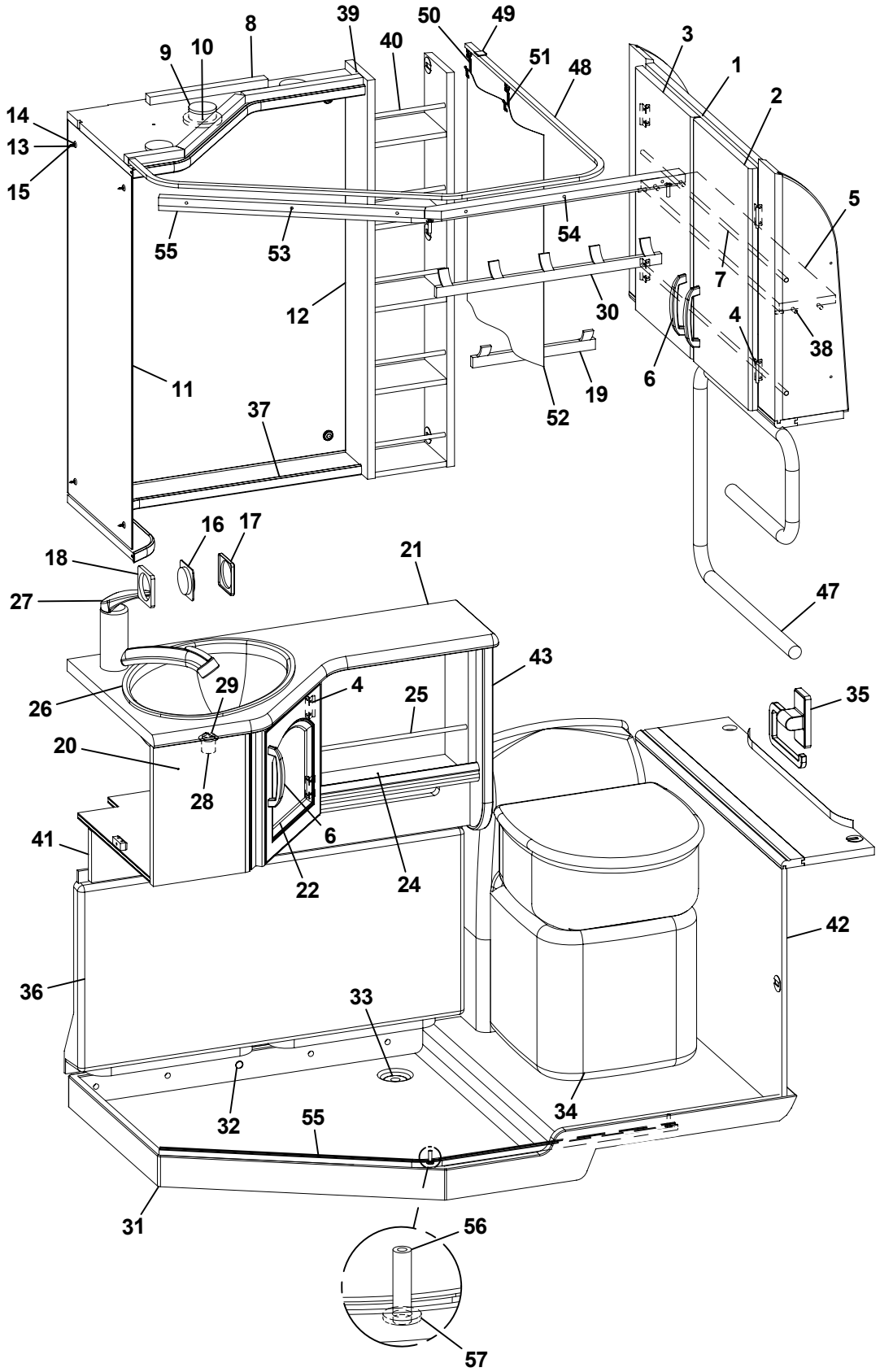
8
39
50
49
9
10
40
51
48
3
1
2
14
13
15
55
53
54
5
7
12
30
4
38
6
11
52
19
37
16
17
18
21
27
47
43
29
4
25
35
26
20
28
6
41
22
24
42
36
33
32
55
34
31
56
57

Pos Fig	Det. nr Part. No	Ingår/Fitted 520 TBR Artic		OBS!! Ange alltid årsmodell vid beställning av inredning Benämning	OBS!! Specify always year of model when ordering equipment Description
1	371315	x		Skåp tvättrum kpl.	Cupboard cpl.
2	323130	x		Lucka H	Door R
3	323131	x		Lucka V	Door L
4	312589	x		Gångjärn	Hinge
5	323919	x		Hylla	Shelf
6	316033	x		Handtag	Handle
7	370418	x		Rasskydd al. Ø=8 L=680	Pipe al. Ø=8 L=680
8	371231	x		Ljusramp tvättrum	Light holder
9	504123	x		Belysning ljusramp	Illumination light holder
10	503700	x		Glödlampa 5 W d:o	Bulb 5 W d:o
11	316039	x		Spegel	Mirror
12	316038	x		Spegel	Mirror
13	800343	x		Kabelgenomföring	Rubber Bushing
14	801506	x		Rosetthatt, förnicklad	Cap, nickel-plated
15	801109	x		Rosettskruv	Screw
16	504812	x		Strömbrytare brun 1-polig	Switch brown 1-pol
17	504813	x		Ram strömbrytare brun	Frame switch brown
18	504814	x		Distans strömbrytare brun	Distance switch brown
19	316002	x		Hängare 3-krok silver L=240	Hanger 3-hook silver L=240
20	371211	x		Skåp tvättställ kpl. u. skiva	Cupboard cpl. without board
21	371218	x		Skiva skåp tvättställ	Board
22	370232	x		Lucka H	Door R
24	371215	x		Hylla	Shelf
25	316020	x		Rasskydd al. Ø=8 L=315	Pipe al. Ø=8 L=315
26	313657	x		Tvättställ	Wash basin
27	315556	x		Blandare m. utkastarrör	Mixer with pipe
28	310084	x		Avloppsförskruvning 90° kpl. 25 mm	Sewage connection 90° cpl. 25 mm
29	313017	x		Propp u. kedja	Plug without chain
30	316003	x		Hängare 5-krok silver L=440	Hanger 5-hook silver L=440
31	314345	x		Duschkar	Shower floor
32	314508	x		Plugg täck	Plug
33	302302	x		Avloppsförskruvning rak 19 mm	Sewage connection straight 19 mm
34	313603	x		Kassettoa kpl. vit	Cassette toilet cpl. white
35	312813	x		Hållare toapapper vit	Toilet paper-holder white
36	313567	x		Skydd konvektor	Protection
37	371234	x		Hylla hörn	Shelf
38	400644	x		Hylsa hyllbärare	Cage
39	371227	x		Hylla	Shelf
40	316034	x		Rasskydd al. Ø=8 L=158	Pipe al. Ø=8 L=158
41	325139	x		Front	Front
42	370500	x		Front tvättrum	Front washroom
43	325140	x		Gavel	Gable
47	504149	T		Handdukstork	Towel drier
48	314719	T		Skena duschdraperi	Curtain rod
49	315975	T		Takfäste draperiskena	Holder roof strip
50	315976	T		Ändstopp m. krok	End stop with hook
51	315977	T		Glid m. krok	Slipper with hook
52	316440	T		Duschdraperi	Shower curtain
--	316441	T		Omtag d:o	Strap d:o
53	371198	x		List skjutdörr	List sliding door
54	371197	x		List skjutdörr	List sliding door
55	315938	x		Skena toadörr	Rail sliding door
56	315939	x		Rör plast	Plastic pipe
57	315940	x		Bricka plast 6,4x12,5x1,6	Washer plastic 6,4x12,5x1,6
				T= Tillbehör	T= Accessory

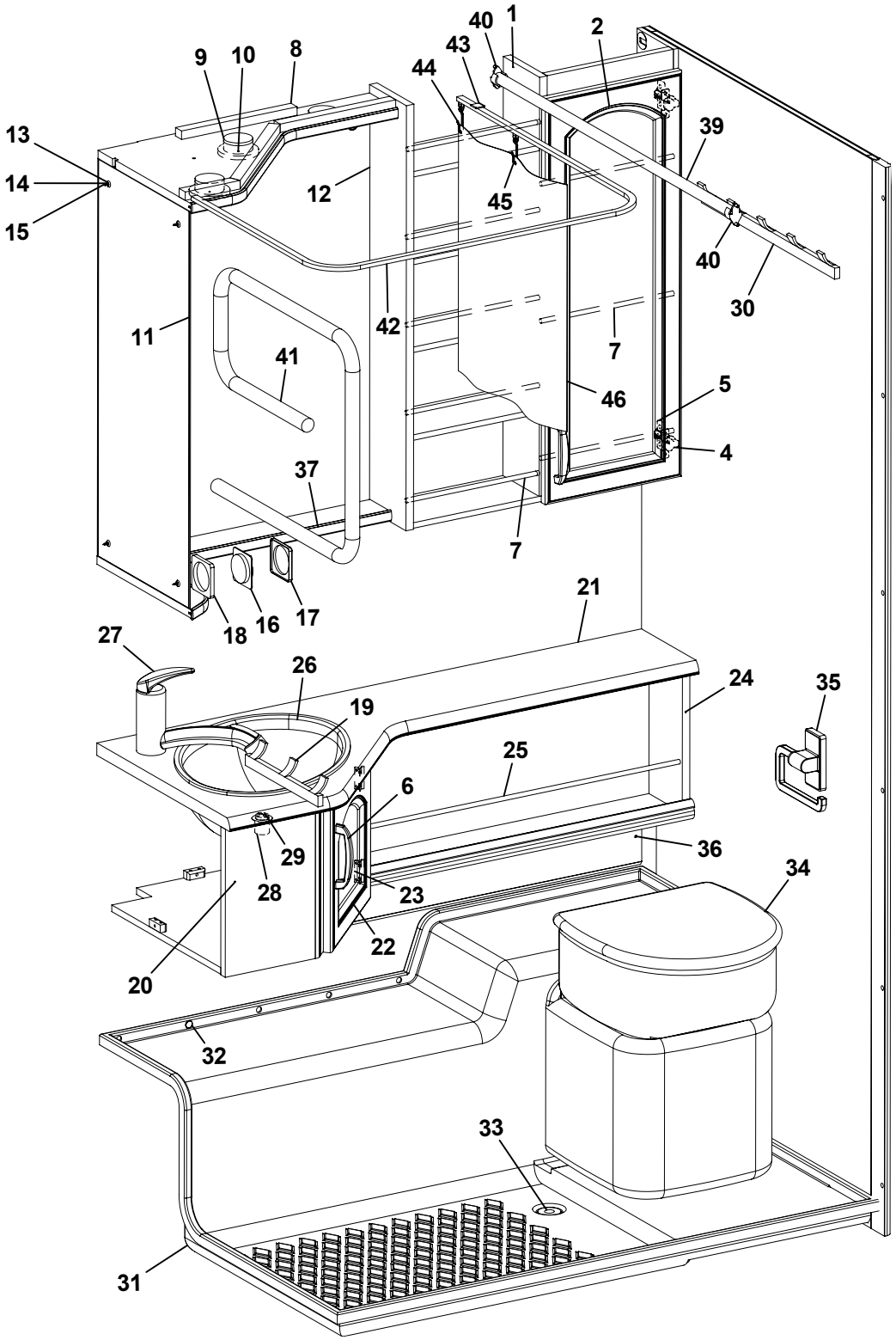
1
2
40
43
44
9
10
8
13
14
15
12
45
39
40
30
11
42
7
41
46
5
4
37
7
21
18
16
17
27
26
19
24
35
25
6
29
28
23
36
34
22
20
32
33
31

Pos Fig	Det. nr Part. No	Ingår/Fitted 480 MHP	520-560 Artic	560 Finl.	600 Finl.	630 Finl.	OBS!! Ange alltid årsmodell vid beställning av inredning Benämning	OBS!! Specify always year of model when ordering equipment Description
1	371356	x	x	x	x	x	Skåp tvättrum	Cupboard
2	371361	x	x	x	x	x	Lucka H	Door R
4	311917	x	x	x	x	x	Gångjärn	Hinge
5	312588	x	x	x	x	x	Platta gångjärn	Plate hinge
6	316033	x	x	x	x	x	Handtag	Handle
7	314580	x	x	x	x	x	Rasskydd al. Ø=8 L=265	Pipe al. Ø=8 L=265
8	371231	x	x	x	x	x	Ljusramp tvättrum	Light holder
9	504123	x	x	x	x	x	Belysning ljusramp	Illumination light holder
10	503700	x	x	x	x	x	Glödlampa 5 W d:o	Bulb 5 W d:o
11	316039	x	x	x	x	x	Spegel	Mirror
12	316038	x	x	x	x	x	Spegel	Mirror
13	800343	x	x	x	x	x	Kabelgenomföring	Rubber Bushing
14	801506	x	x	x	x	x	Rosetthatt, förnicklad	Cap, nickel-plated
15	801109	x	x	x	x	x	Rosettskruv	Screw
16	504812	x	x	x	x	x	Strömbrytare brun 1-polig	Switch brown 1-pol
17	504813	x	x	x	x	x	Ram strömbrytare brun	Frame switch brown
18	504814	x	x	x	x	x	Distans strömbrytare brun	Distance switch brown
19	316002	x	x	x	x	x	Hängare 3-krok silver L=240	Hanger 3-hook silver L=240
20	371313	x	x	x	x	x	Skåp tvättställ kpl. u. skiva	Cupboard cpl. without board
21	370245	x	x	x	x	x	Skiva skåp tvättställ	Board
22	370232	x	x	x	x	x	Lucka H	Door R
23	312589	x	x	x	x	x	Gångjärn	Hinge
24	370164	x	x	x	x	x	Hyllpaket kpl.	Shelf cpl.
25	370169	x	x	x	x	x	Rasskydd al. Ø=8 L=660	Pipe al. Ø=8 L=660
26	313657	x	x	x	x	x	Tvättställ	Wash basin
27	315556	x	x	x	x	x	Blandare m. utkastarrör	Mixer with pipe
28	310084	x	x	x	x	x	Avloppsförskruvning 90° kpl. 25 mm	Sewage connection 90° cpl. 25 mm
29	313017	x	x	x	x	x	Propp u. kedja	Plug without chain
30	316003	x	x	x	x	x	Hängare 5-krok silver L=440	Hanger 5-hook silver L=440
31	315537	x	x	x	x	x	Duschkar	Shower floor
32	314508	x	x	x	x	x	Plugg täck	Plug
33	302302	x	x	x	x	x	Avloppsförskruvning rak 19 mm	Sewage connection straight 19 mm
34	312161	x	x	x	x	x	Kassettoa kpl. vit	Cassette toilet cpl. white
35	312813	x	x	x	x	x	Hållare toapapper vit	Toilet paper-holder white
36	601585	x	x	x	x	x	Skydd konvektor L=850	Protection L=850
37	371234	x	x	x	x	x	Hylla hörn	Shelf
39	316197	x	x	x	x	x	Galgstång L=782	Clothes hanger L=782
40	316196	x	x	x	x	x	Hållare galgstång	Holder clothes hanger
41	504149	T	T	T	T	T	Handdukstork	Towel drier
42	316316	T	T	T	T	T	Skena duschdraperi	Curtain rod
43	315975	T	T	T	T	T	Takfäste draperiskena	Holder roof strip
44	315976	T	T	T	T	T	Ändstopp m. krok	End stop with hook
45	315977	T	T	T	T	T	Glid m. krok	Slipper with hook
46	316440	T	T	T	T	T	Duschdraperi	Shower curtain
--	316441	T	T	T	T	T	Omtag d:o	Strap d:o
							T= Tillbehör	T= Accessory

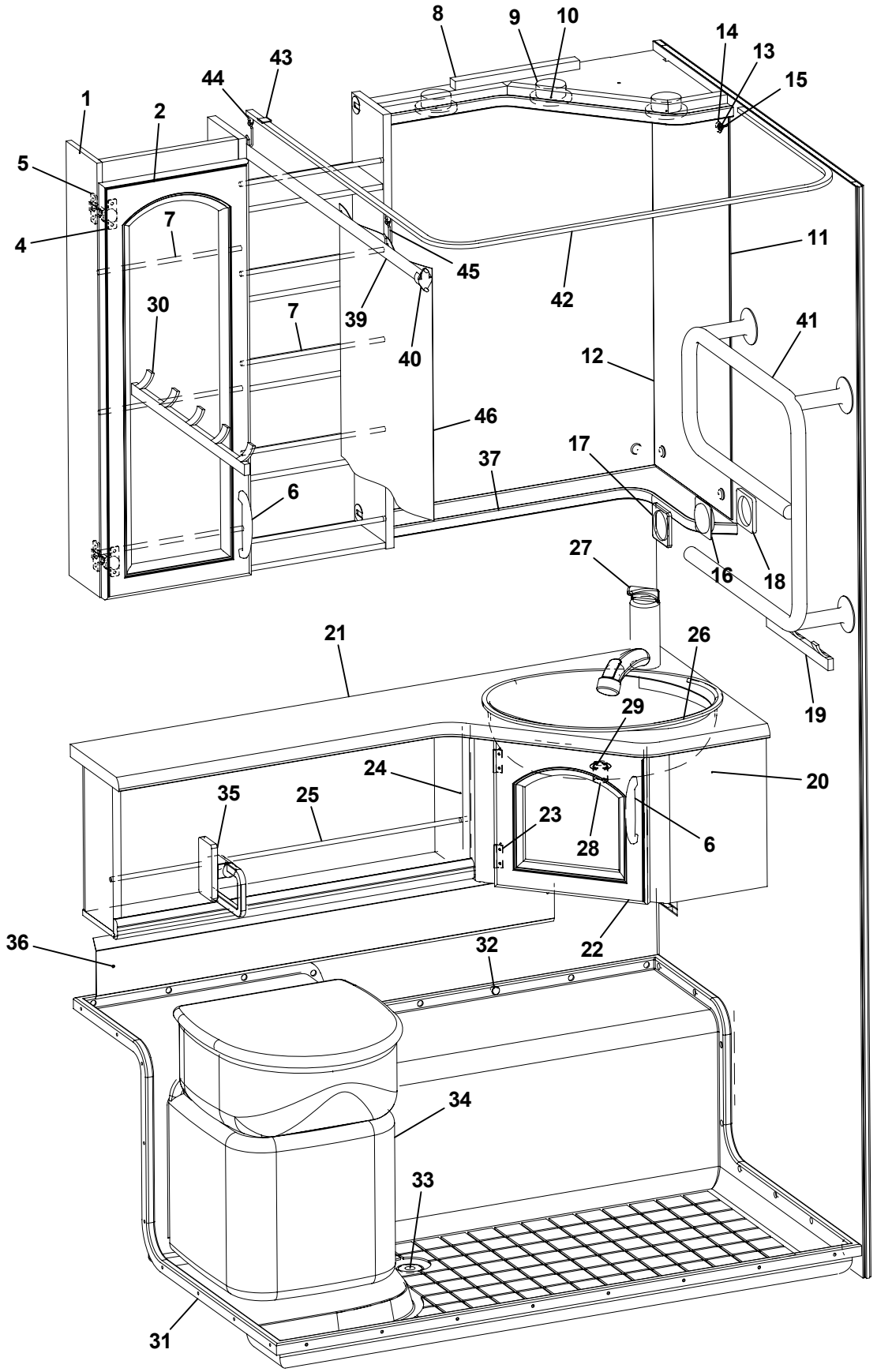
1
2
4
5
6
7
8
9
10
11
12
13
14
15
16
17
18
19
20
21
22
23
24
25
26
27
28
29
30
31
32
33
34
35
36
37
39
40
41
42
43
44
45
46

Pos Fig	Det. nr Part. No	Ingår/Fitted 690 Finl.		OBS!! Ange alltid årsmodell vid beställning av inredning Benämning	OBS!! Specify always year of model when ordering equipment Description
1	371711	x		Skåp tvättrum	Cupboard
2	371712	x		Lucka V	Door L
4	311917	x		Gångjärn	Hinge
5	312588	x		Platta gångjärn	Plate hinge
6	316033	x		Handtag	Handle
7	314580	x		Rasskydd al. Ø=8 L=265	Pipe al. Ø=8 L=265
8	371716	x		Ljusramp tvättrum	Light holder
9	504123	x		Belysning ljusramp	Illumination light holder
10	503700	x		Glödlampa 5 W d:o	Bulb 5 W d:o
11	316039	x		Spegel	Mirror
12	316038	x		Spegel	Mirror
13	800343	x		Kabelgenomföring	Rubber Bushing
14	801506	x		Rosetthatt, förnicklad	Cap, nickel-plated
15	801109	x		Rosettskruv	Screw
16	504812	x		Strömbrytare brun 1-polig	Switch brown 1-pol
17	504813	x		Ram strömbrytare brun	Frame switch brown
18	504814	x		Distans strömbrytare brun	Distance switch brown
19	316002	x		Hängare 3-krok silver L=240	Hanger 3-hook silver L=240
20	371703	x		Skåp tvättställ kpl. u. skiva	Cupboard cpl. without board
21	371684	x		Skiva skåp tvättställ	Board
22	371707	x		Lucka V	Door L
23	312589	x		Gångjärn	Hinge
24	370164	x		Hyllpaket kpl.	Shelf cpl.
25	370169	x		Rasskydd al. Ø=8 L=660	Pipe al. Ø=8 L=660
26	313657	x		Tvättställ	Wash basin
27	315556	x		Blandare m. utkastarrör	Mixer with pipe
28	310084	x		Avloppsförskruvning 90° kpl. 25 mm	Sewage connection 90° cpl. 25 mm
29	313017	x		Propp u. kedja	Plug without chain
30	316003	x		Hängare 5-krok silver L=440	Hanger 5-hook silver L=440
31	316432	x		Duschkar	Shower floor
32	314508	x		Plugg täck	Plug
33	302302	x		Avloppsförskruvning rak 19 mm	Sewage connection straight 19 mm
34	312161	x		Kassettoa kpl. vit	Cassette toilet cpl. white
35	312813	x		Hållare toapapper vit	Toilet paper-holder white
36	601585	x		Skydd konvektor L=850	Protection L=850
37	325688	x		Hylla hörn	Shelf
39	316197	x		Galgstång L=782	Clothes hanger L=782
40	316196	x		Hållare galgstång	Holder clothes hanger
41	504149	T		Handdukstork	Towel drier
42	316316	T		Skena duschdraperi	Curtain rod
43	315975	T		Takfäste draperiskena	Holder roof strip
44	315976	T		Ändstopp m. krok	End stop with hook
45	315977	T		Glid m. krok	Slipper with hook
46	316440	T		Duschdraperi	Shower curtain
--	316441	T		Omtag d:o	Strap d:o
				T= Tillbehör	T= Accessory

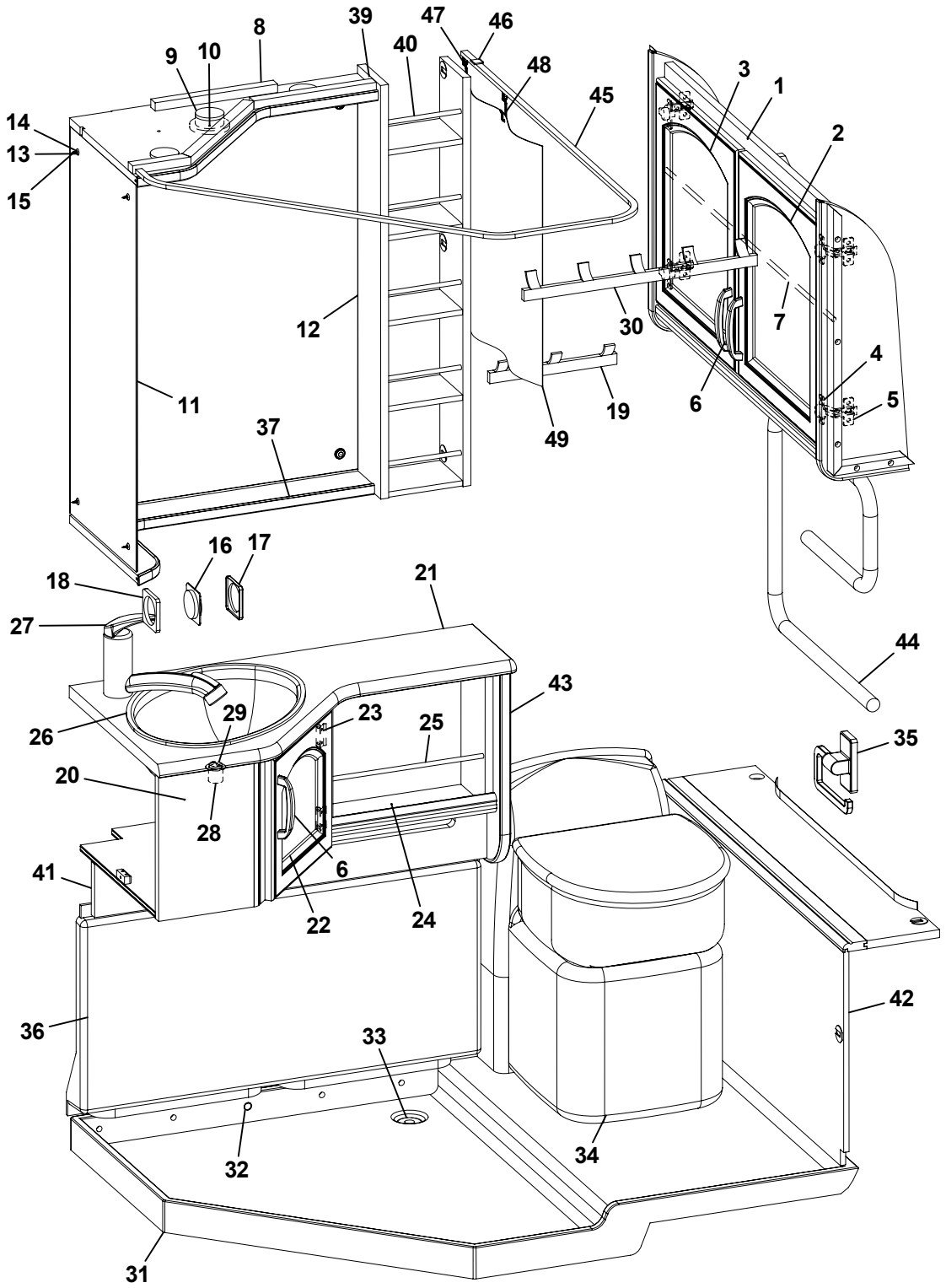
8
39
47
46
9
10
40
48
3
1
45
14
13
15
2
12
30
7
4
11
6
5
19
49
37
16
17
18
21
27
44
43
29
23
25
26
35
20
28
6
41
22
24
42
36
33
32
34
31

Pos Fig	Det. nr Part. No	Ingår/Fitted 560 TBR Finl.	600 TBR Finl.	630 TBX Finl.	OBS!! Ange alltid årsmodell vid beställning av inredning Benämning	OBS!! Specify always year of model when ordering equipment Description
1	371314	x	x	x	Skåp tvättrum	Cupboard
2	370216	x	x	x	Lucka H	Door R
3	370217	x	x	x	Lucka V	Door L
4	315202	x	x	x	Gångjärn	Hinge
5	312588	x	x	x	Platta gångjärn	Plate hinge
6	316033	x	x	x	Handtag	Handle
7	370254	x	x	x	Rasskydd al. Ø=8 L=768	Pipe al. Ø=8 L=768
8	371231	x	x	x	Ljusramp tvättrum	Light holder
9	504123	x	x	x	Belysning ljusramp	Illumination light holder
10	503700	x	x	x	Glödlampa 5 W d:o	Bulb 5 W d:o
11	316039	x	x	x	Spegel	Mirror
12	316038	x	x	x	Spegel	Mirror
13	800343	x	x	x	Kabelgenomföring	Rubber Bushing
14	801506	x	x	x	Rosetthatt, förnicklad	Cap, nickel-plated
15	801109	x	x	x	Rosettskruv	Screw
16	504812	x	x	x	Strömbrytare brun 1-polig	Switch brown 1-pol
17	504813	x	x	x	Ram strömbrytare brun	Frame switch brown
18	504814	x	x	x	Distans strömbrytare brun	Distance switch brown
19	316002	x	x	x	Hängare 3-krok silver L=240	Hanger 3-hook silver L=240
20	371211	x	x	x	Skåp tvättställ kpl. u. skiva	Cupboard cpl. without board
21	371218	x	x	x	Skiva skåp tvättställ	Board
22	370232	x	x	x	Lucka H	Door R
23	312589	x	x	x	Gångjärn	Hinge
24	371215	x	x	x	Hylla	Shelf
25	316020	x	x	x	Rasskydd al. Ø=8 L=315	Pipe al. Ø=8 L=315
26	313657	x	x	x	Tvättställ	Wash basin
27	315556	x	x	x	Blandare m. utkastarrör	Mixer with pipe
28	310084	x	x	x	Avloppsförskruvning 90° kpl. 25 mm	Sewage connection 90° cpl. 25 mm
29	313017	x	x	x	Propp u. kedja	Plug without chain
30	316003	x	x	x	Hängare 5-krok silver L=440	Hanger 5-hook silver L=440
31	314574	x	x	x	Duschkar	Shower floor
32	314508	x	x	x	Plugg täck	Plug
33	302302	x	x	x	Avloppsförskruvning rak 19 mm	Sewage connection straight 19 mm
34	313603	x	x	x	Kassettoa kpl. vit	Cassette toilet cpl. white
35	312813	x	x	x	Hållare toapapper vit	Toilet paper-holder white
36	313567	x	x	x	Skydd konvektor	Protection
37	371234	x	x	x	Hylla hörn	Shelf
39	371227	x	x	x	Hylla	Shelf
40	316034	x	x	x	Rasskydd al. Ø=8 L=158	Pipe al. Ø=8 L=158
41	325139	x	x	x	Front	Front
42	370501	x	x	x	Front tvättrum	Front washroom
43	325140	x	x	x	Gavel	Gable
44	504149	T	T	T	Handdukstork	Towel drier
45	315133	T	T	T	Skena duschdraperi	Curtain rod
46	315975	T	T	T	Takfäste draperiskena	Holder roof strip
47	315976	T	T	T	Ändstopp m. krok	End stop with hook
48	315977	T	T	T	Glid m. krok	Slipper with hook
49	316440	T	T	T	Duschdraperi	Shower curtain
--	316441	T	T	T	Omtag d:o	Strap d:o
					T= Tillbehör	T= Accessory

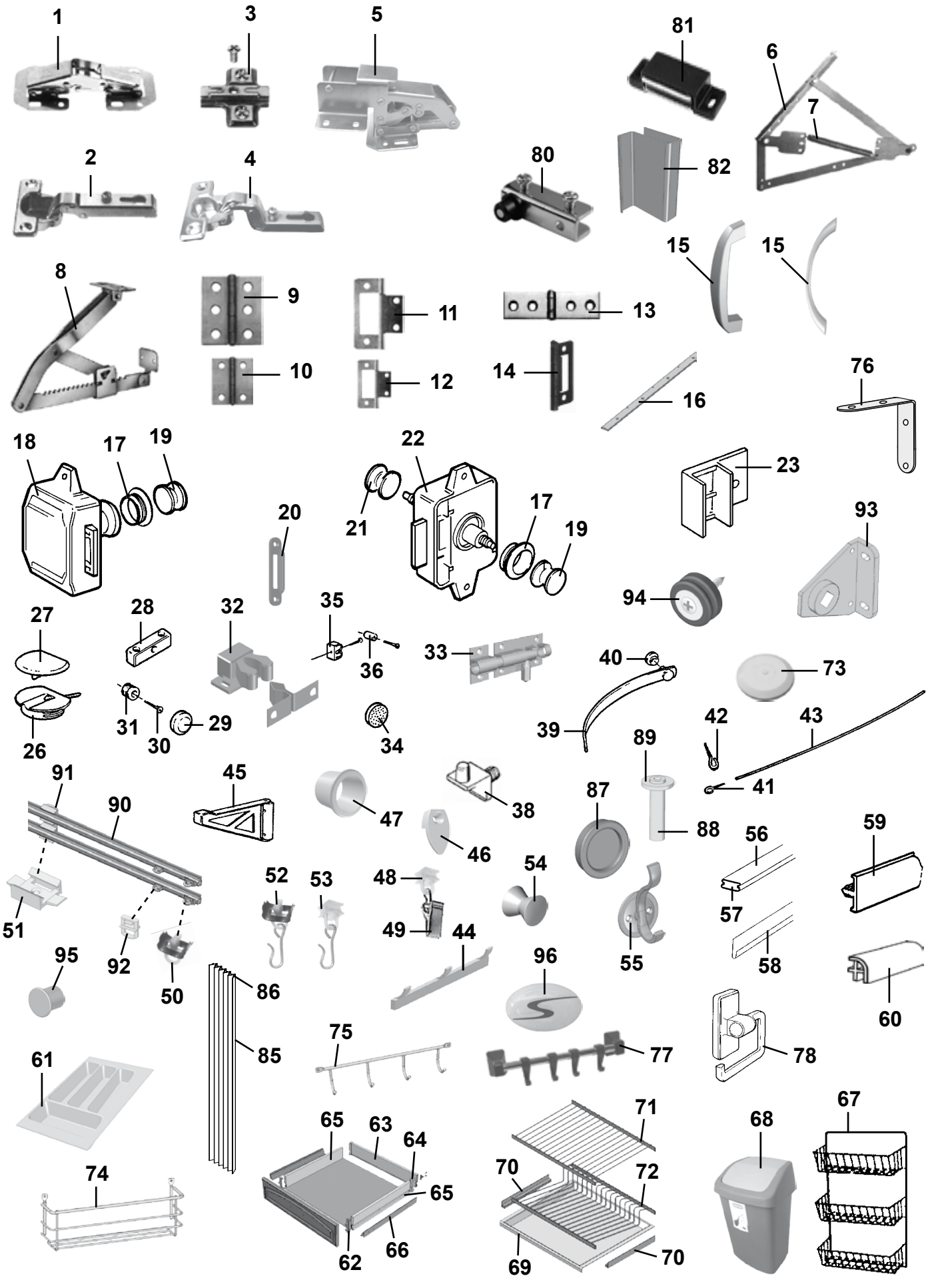

1
3
5
81
6
7
2
4
80
82
15
15
8
9
11
13
10
12
14
16
76
18
17
19
22
23
20
21
17
19
93
94
27
28
32
35
36
33
40
73
26
31
30
29
34
39
42
43
89
41
91
45
47
38
87
88
90
46
56
59
51
52
53
48
54
57
49
44
55
58
95
92
50
86
96
60
75
77
78
61
85
65
63
64
71
68
67
74
70
72
65
62
66
69
70

Pos Fig	Det. nr Part. No	Ingår/Fitted 480 MHP	520 T1	520 Artic	520 TBR Artic	560 Artic	OBS!! Ange alltid årsmodell vid beställning av inredning Benämning	OBS!! Specify always year of model when ordering equipment Description
1	860406	x	x	x	x	x	Gångjärn	Hinge
2	311917	x	x	x	x	x	Gångjärn	Hinge
	316799				x		Gångjärn (lucka över/under kyl)	Hinge (door upper/lower refrigerator)
3	312588	x	x	x	x	x	Platta gångjärn köksskåp/diskbänk	Plate hinge kitchen cupboard
--	315747					x	Platta gångjärn vitrinskåp	Plate hinge vitrine
4	315202	x	x	x	x	x	Gångjärn	Hinge
5	315194	x	x	x	x	x	Gångjärn	Hinge
6	314589	x	x		x	x	Gångjärn dubbelsäng (säljes i par)	Hinge double bed (exp. in pair)
7	314590	x	x		x	x	Fjäder d:o	Spring d:o
8	312596			x		x	Stöd säng	Support bed
9	860405	x	x	x	x	x	Gångjärn	Hinge
10	300354	x	x	x	x	x	Gångjärn	Hinge
11	860621			x		T	Gångjärn	Hinge
12	860402	x	x	x	x	x	Gångjärn	Hinge
13	860452			x	x	x	Gångjärn	Hinge
14	312589	x	x	x	x	x	Gångjärn	Hinge
15	316033	x		x	x	x	Handtag	Handle
--	315188		x				Handtag	Handle
16	316450						Gångjärn piano L=420	Piano hinge L=420
17	315740	x		x	x	x	Rosett till tryckknapp	Rosett for push button
--	315196		x				Rosett till tryckknapp	Rosett for push button
18	860502	x	x	x	x	x	Lås inredning gard. exkl. tryckknapp	Lock without push button
19	315195	x	x	x	x	x	Tryckknapp gard./toa	Push button, toilet/wardrobe
20	314952	x	x	x	x	x	Låsbleck gard/toa	Securing plate, wardrobe/toil.
21	860499	x	x	x	x	x	Tryckknapp toa	Push button, toil.
22	860498	x	x	x	x	x	Lås inredning toa exkl. tryckknapp	Lock without push button
23	311893	x	x	x	x	x	Monteringsbeslag 90°	Mounting 90°
26	860197	x	x	x	x	x	Monteringskloss	Mounting
27	860198	x	x	x	x	x	Lock d:o, beige	Cap d:o, beige
28	303335	x	x	x	x	x	Monteringskloss	Mounting
29	801506	x	x	x	x	x	Rosetthatt, förnicklad	Cap, nickel-plated
30	801109	x	x	x	x	x	Rosettskruv	Screw
31	800343	x	x	x	x	x	Kabelgenomföring	Rubber bushing
32	801346	x	x	x	x	x	Snäppare, 2-delad	Snap locking, 2-devided
33	701986				T		Skjutregel	Pullock
34	801100	x	x	x	x	x	Silikonlins 10x3 för luckor	Silicone lens 10x3 for doors
35	860398	x	x	x	x	x	Lås snäppare u. stolpe	Lock
36	860441	x	x	x	x	x	Stolpe till snäppare	Prop for snap locking
38	312133	x	x	x	x	x	Hyllbärare plast	Shelf holder plastic
39	303140	T	T	T	T	T	Omtag läder	Leather strap
40	800226	T	T	T	T	T	Tryckknapp	Button
41	800271	x	x	x	x	x	Krok gardinspiral	Hook
42	801106	x	x	x	x	x	Krok mässing	Hook brass
43	300884	M	M	M	M	M	Gardinspiral	Curtain hanger
44	316002	x		x	x	x	Hängare 3-krok silver	Hanger 3-hook silver
--	316003	x		x	x	x	Hängare 5-krok silver	Hanger 5-hook silver
45	315749			T		T	Stöd hylla	Shelf support
46	312809	x		x	x	x	Hållare spegel	Holder mirror
47	314897	x				x	Bussning plast vit Ø = 29 mm	Bushing plastic white Ø = 29 mm
48	315554	x	x	x	x	x	Glid draperiskena	Slipper, roof strip
49	315555	x	x	x	x	x	Klämma till glid draperiskena	Holder for slipper, roof strip
50	315193	x	x	x	x	x	Ändstopp draperiskena	End stop, roof strip
51	315975	x	x	x	x	x	Takfäste draperi-/duschdraperiskena	Holder roof strip
52	315976	x	x	x	x	x	Ändstopp m. krok duschdraperiskena	End stop with hook, roof strip
53	315977	x	x	x	x	x	Glid m. krok duschdraperiskena	Slipper with hook shower curtain
							M= Metervara T= Tillbehör	M= On the metre T= Accessory

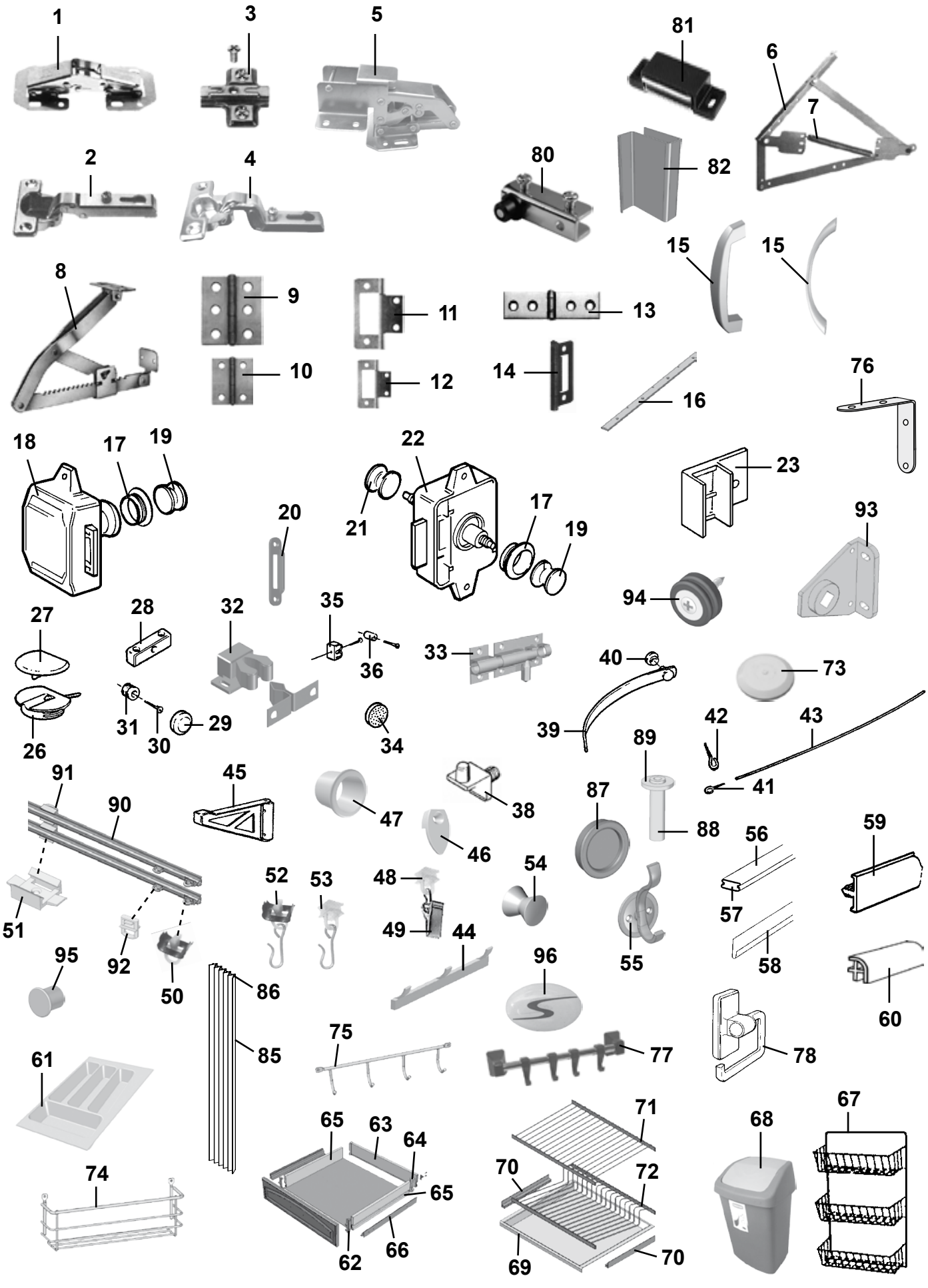

1
3
5
81
6
7
2
4
80
82
15
15
8
9
11
13
10
12
14
16
76
18
17
19
22
23
20
21
17
19
93
94
27
28
32
35
36
33
40
73
26
31
30
29
34
39
42
43
89
41
91
45
47
38
87
88
90
46
56
59
51
52
53
48
54
57
49
44
55
58
95
92
50
86
96
60
75
77
78
61
85
65
63
64
71
68
67
74
70
72
65
62
66
69
70

Pos Fig	Det. nr Part. No	Ingår/Fitted 480 MHP	520 T1	520 Artic	520 TBR Artic	560 Artic	OBS!! Ange alltid årsmodell vid beställning av inredning Benämning	OBS!! Specify always year of model when ordering equipment Description
54	316116	x		x	x	x	Hängare	Clothes hanger
55	315941		x				Hängare	Hanger
56	316269	x	x	x	x	x	List snäpp lock L=2379	List L=2379
57	316270	x	x	x	x	x	List snäpp botten L=2379	List L=2379
58	313884	x	x	x	x	x	List radie L=2379	List L=2379
59	320700	x	x		x	x	Kantlist, plast L=2750	Edge list, plastic L=2750
--	860541	M	M	M	M	M	Kantlist 22 mm	Edge list 22 mm
--	860513	M	M	M	M	M	Kantlist 16 mm	Edge list 16 mm
60	860590	x	x	x	x	x	List hörn plast L=2500	Corner strip L=2500
61	315653	x		x	x	x	Bestickslåda 220x484	Case for cutlery 220x484
62	860132	x	x	x	x	x	Fronttapp låda	Peg front, drawer
63	315210	x	x	x	x	x	Bakstycke låda L=485	Back, drawer L=485
64	860133	x	x	x	x	x	Hörn låda	Corner, drawer
65	860130	x	x	x	x	x	Sida låda 80x429	Side, drawer 80x429
--	314588				T		Sida låda 80x320	Side, drawer 80x320
--	312104	T	x	x	T	T	Bakstycke låda 80x222	Back, drawer 80x222
66	315215	x	x	x	x	x	Glidskena låda (säljes i par)	Slide bar, drawer (exp. in pair)
67	312162	x			x	x	Korg, garderob	Basket, wardrobe
68	314926	x	x	x	x	x	Avfallshink	Refuse bucket
69	316028	x	x	x	x	x	Balja avrinning	Draining rack
70	315562	x	x	x	x	x	Glidlist balja	Slide bar draining rack
71	315563	x	x	x	x	x	Diskställ övre	Dish rack upper
72	315564	x	x	x	x	x	Diskställ nedre	Dish rack lower
73	314353	x	x	x	x	x	Täckplugg plast vit Ø = 29 mm	Plug cover plastic white Ø = 29 mm
74	315932		x				Kryddhylla	Spice-rack
75	315933		x				Hängare	Towel
76	302980	x	x	x	x	x	Vinkeljärn	Angle iron
77	314712		x				Hängare handduk grå	Towel rail grey
--	314661		T				Hängare handduk vit	Towel rail white
78	312813	x	x	x	x	x	Hållare toapapper vit	Toilet paper-holder white
80	314351						Gångjärn (säljes i par)	Hinge (exp. in pair)
81	314350				x		Lås magnet barskåp	Lock magnet
82	316429						Handtag	Handle
85	315216	T		T	T	T	Vikdörr kpl.	Folding door
86	316705	T		T	T	T	Glid vikdörr	Slipper folding door
87	316018				x		Handtag skjutdörr	Handle sliding door
88	315939				x		Rör plast	Plastic pipe
89	315940				x		Bricka plast 6,4x12,5x1,6	Washer plastic 6,4x12,5x1,6
90	316199	x	x	x	x	x	Skena gardin L=1020	Curtain rod L=1020
--	316200						Skena gardin L=2050	Curtain rod L=2050
--	316201	x	x	x	x	x	Skena gardin L=1700	Curtain rod L=1700
--	316202				T		Skena gardin L=650	Curtain rod L=650
--	316211	x					Skena gardin L=900	Curtain rod L=900
91	317636	x	x	x	x	x	Fäste gardinskena	Bracket curtain rod
92	317637	x	x	x	x	x	Click för gardin	Click for curtain
93	317321	x	x	x	x	x	Fäste rullgardin	Bracket roller blind
94	315631	x	x	x	x	x	Linlås, brun	Cord lock, brown
95	801513	x	x	x	x	x	Plugg Ø = 10 mm beige	Plug Ø = 10 mm beige
--	801515	x	x	x	x	x	Plugg Ø = 10 mm vit	Plug Ø = 10 mm white
96	209061	x	x	x	x	x	Emblem	Emblem
							M= Metervara T= Tillbehör	M= On the metre T= Accessory

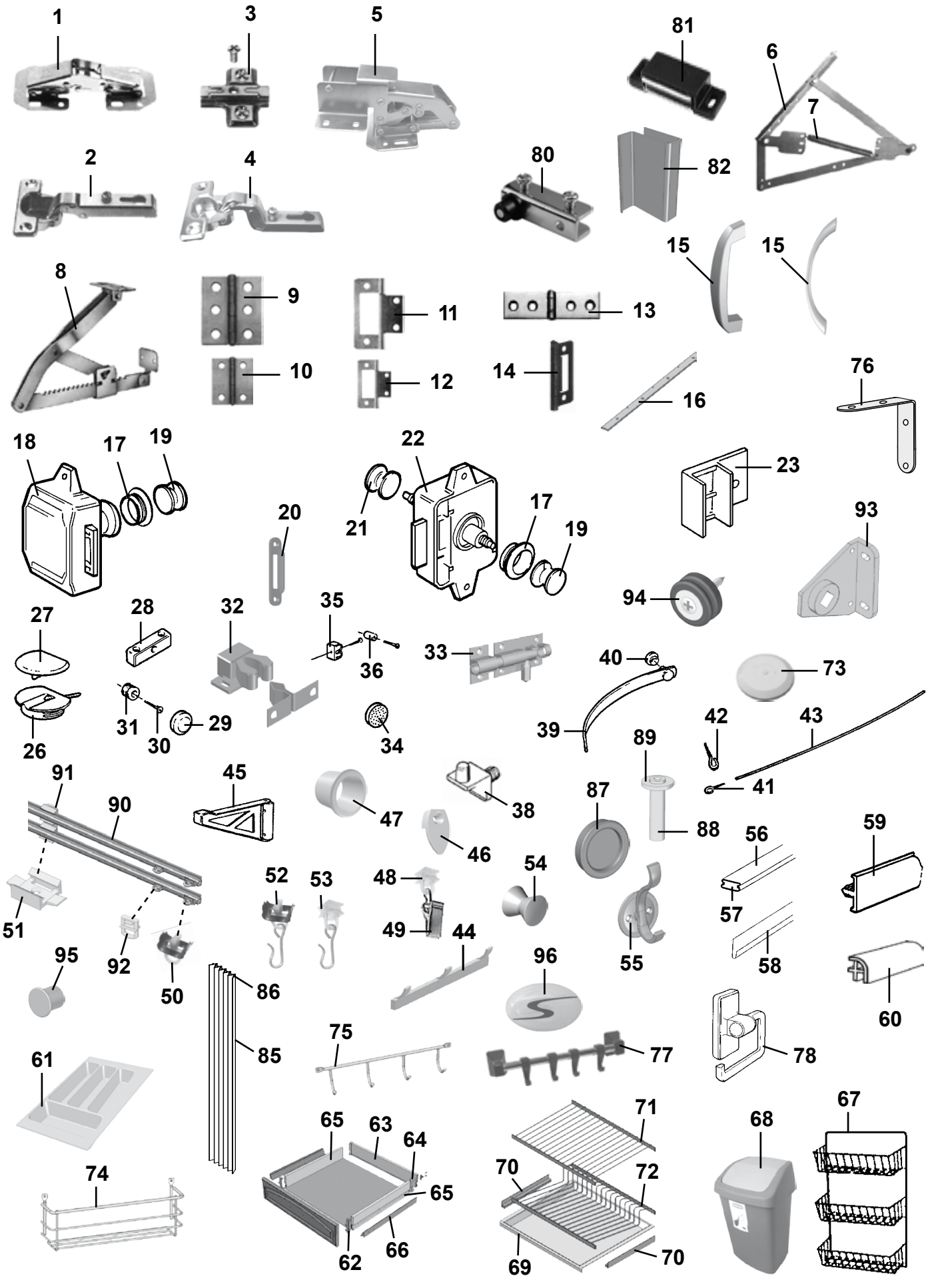
1
3
5
81
6
7
2
4
80
82
15
15
8
9
11
13
10
12
14
16
76
18
17
19
22
23
20
21
17
19
93
94
27
28
32
35
36
33
40
73
26
31
30
29
34
39
42
43
89
41
91
45
47
38
87
88
90
46
56
59
51
52
53
48
54
57
49
44
55
58
95
92
50
86
96
60
75
77
78
61
85
65
63
64
71
68
67
74
70
72
65
62
66
69
70

Pos Fig	Det. nr Part. No	Ingår/Fitted 560 Finl.	560 TBR Finl.	600 Finl.	600 TBR Finl.	630-690 Finl.	630 TBX Finl.	OBS!! Ange alltid årsmodell vid beställning av inredning Benämning	OBS!! Specify always year of model when ordering equipment Description
1	860406	x	x	x	x	x	x	Gångjärn	Hinge
2	311917	x	x	x	x	x	x	Gångjärn	Hinge
	316799		x	x	x	x	x	Gångjärn (lucka över/under kyl)	Hinge (door upper/lower refrigerator)
3	312588	x	x	x	x	x	x	Platta gångjärn köksskåp/diskbänk	Plate hinge kitchen cupboard
--	315747	x	x	x	x	x	x	Platta gångjärn vitrinskåp	Plate hinge vitrine
4	315202	x	x	x	x	x	x	Gångjärn	Hinge
5	315194	x	x	x	x	x	x	Gångjärn	Hinge
6	314589	x	x	x	x	x	x	Gångjärn dubbelsäng (säljes i par)	Hinge double bed (exp. in pair)
7	314590	x	x	x	x	x	x	Fjäder d:o	Spring d:o
8	312596	x		x		x		Stöd säng	Support bed
9	860405	x	x	x	x	x	x	Gångjärn	Hinge
10	300354	x	x	x	x	x	x	Gångjärn	Hinge
11	860621	T		T	T	T	x	Gångjärn	Hinge
12	860402	x	x	x	x	x	x	Gångjärn	Hinge
13	860452	x	x	x	x	x	x	Gångjärn	Hinge
14	312589	x	x	x	x	x	x	Gångjärn	Hinge
15	316033	x	x	x	x	x	x	Handtag	Handle
--	315188							Handtag	Handle
16	316450			x				Gångjärn piano L=420	Piano hinge L=420
17	315740	x	x	x	x	x	x	Rosett till tryckknapp	Rosett for push button
--	315196							Rosett till tryckknapp	Rosett for push button
18	860502	x	x	x	x	x	x	Lås inredning gard. exkl. tryckknapp	Lock without push button
19	315195	x	x	x	x	x	x	Tryckknapp gard./toa	Push button, toilet/wardrobe
20	314952	x	x	x	x	x	x	Låsbleck gard/toa	Securing plate, wardrobe/toil.
21	860499	x	x	x	x	x	x	Tryckknapp toa	Push button, toil.
22	860498	x	x	x	x	x	x	Lås inredning toa exkl. tryckknapp	Lock without push button
23	311893	x	x	x	x	x	x	Monteringsbeslag 90°	Mounting 90°
26	860197	x	x	x	x	x	x	Monteringskloss	Mounting
27	860198	x	x	x	x	x	x	Lock d:o, beige	Cap d:o, beige
28	303335	x	x	x	x	x	x	Monteringskloss	Mounting
29	801506	x	x	x	x	x	x	Rosetthatt, förnicklad	Cap, nickel-plated
30	801109	x	x	x	x	x	x	Rosettskruv	Screw
31	800343	x	x	x	x	x	x	Kabelgenomföring	Rubber bushing
32	801346	x	x	x	x	x	x	Snäppare, 2-delad	Snap locking, 2-devided
33	701986		T		T		T	Skjutregel	Pullock
34	801100	x	x	x	x	x	x	Silikonlins 10x3 för luckor	Silicone lens 10x3 for doors
35	860398	x	x	x	x	x	x	Lås snäppare u. stolpe	Lock
36	860441	x	x	x	x	x	x	Stolpe till snäppare	Prop for snap locking
38	312133	x	x	x	x	x	x	Hyllbärare plast	Shelf holder plastic
39	303140	T	T	T	T	T	T	Omtag läder	Leather strap
40	800226	T	T	T	T	T	T	Tryckknapp	Button
41	800271	x	x	x	x	x	x	Krok gardinspiral	Hook
42	801106	x	x	x	x	x	x	Krok mässing	Hook brass
43	300884	M	M	M	M	M	M	Gardinspiral	Curtain hanger
44	316002	x	x	x	x	x	x	Hängare 3-krok silver	Hanger 3-hook silver
--	316003	x	x	x	x	x	x	Hängare 5-krok silver	Hanger 5-hook silver
45	315749	T		T	T	T	x	Stöd hylla	Shelf support
46	312809	x	x	x	x	x	x	Hållare spegel	Holder mirror
47	314897	x	x	x	x	x	x	Bussning plast vit Ø = 29 mm	Bushing plastic white Ø = 29 mm
48	315554	x	x	x	x	x	x	Glid draperiskena	Slipper, roof strip
49	315555	x	x	x	x	x	x	Klämma till glid draperiskena	Holder for slipper, roof strip
50	315193	x	x	x	x	x	x	Ändstopp draperiskena	End stop, roof strip
51	315975	x	x	x	x	x	x	Takfäste draperi-/duschdraperiskena	Holder roof strip
52	315976	x	x	x	x	x	x	Ändstopp m. krok duschdraperiskena	End stop with hook, roof strip
53	315977	x	x	x	x	x	x	Glid m. krok duschdraperiskena	Slipper with hook shower curtain
								M= Metervara T= Tillbehör	M= On the metre T= Accessory

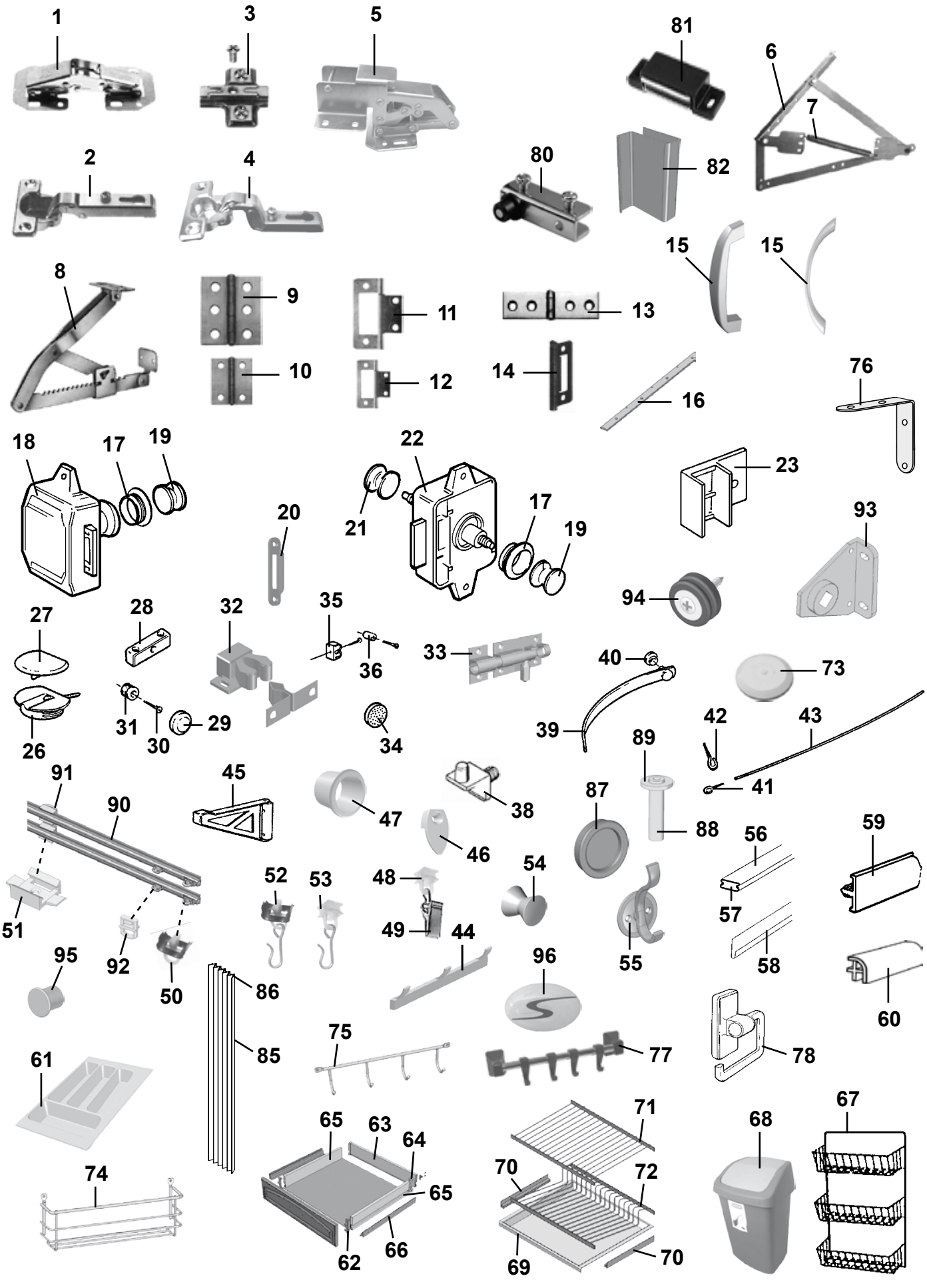
1
3
5
81
6
7
2
4
80
82
15
15
8
9
11
13
10
12
14
16
76
18
17
19
22
23
20
21
17
19
93
94
27
28
32
35
36
33
40
73
26
31
30
29
34
39
42
43
89
41
91
45
47
38
87
88
90
46
56
59
51
52
53
48
54
57
49
44
55
58
95
92
50
86
96
60
75
77
78
61
85
65
63
64
71
68
67
74
70
72
65
62
66
69
70

Pos Fig	Det. nr Part. No	Ingår/Fitted 560 Finl.	560 TBR Finl.	600 Finl.	600 TBR Finl.	630-690 Finl.	630 TBX Finl.	OBS!! Ange alltid årsmodell vid beställning av inredning Benämning	OBS!! Specify always year of model when ordering equipment Description
54	316116	x	x	x	x	x	x	Hängare	Clothes hanger
55	315941							Hängare	Hanger
56	316269	x	x	x	x	x	x	List snäpp lock L=2379	List L=2379
57	316270	x	x	x	x	x	x	List snäpp botten L=2379	List L=2379
58	313884	x	x	x	x	x	x	List radie L=2379	List L=2379
59	320700	x	x	x	x	x	x	Kantlist, plast L=2750	Edge list, plastic L=2750
--	860541	M	M	M	M	M	M	Kantlist 22 mm	Edge list 22 mm
--	860513	M	M	M	M	M	M	Kantlist 16 mm	Edge list 16 mm
60	860590	x	x	x	x	x	x	List hörn plast L=2500	Corner strip L=2500
61	315653	x	x	x	x	x	x	Bestickslåda 220x484	Case for cutlery 220x484
62	860132	x	x	x	x	x	x	Fronttapp låda	Peg front, drawer
63	315210	x	x	x	x	x	x	Bakstycke låda L=485	Back, drawer L=485
64	860133	x	x	x	x	x	x	Hörn låda	Corner, drawer
65	860130	x	x	x	x	x	x	Sida låda 80x429	Side, drawer 80x429
--	314588		T		T			Sida låda 80x320	Side, drawer 80x320
--	312104	T	T	T	T	T	T	Bakstycke låda 80x222	Back, drawer 80x222
66	315215	x	x	x	x	x	x	Glidskena låda (säljes i par)	Slide bar, drawer (exp. in pair)
67	312162	x	x		x	x	x	Korg, garderob	Basket, wardrobe
68	314926	x	x	x	x	x	x	Avfallshink	Refuse bucket
69	316028	x	x	x	x	x	x	Balja avrinning	Draining rack
70	315562	x	x	x	x	x	x	Glidlist balja	Slide bar draining rack
71	315563	x	x	x	x	x	x	Diskställ övre	Dish rack upper
72	315564	x	x	x	x	x	x	Diskställ nedre	Dish rack lower
73	314353	x	x	x	x	x	x	Täckplugg plast vit Ø = 29 mm	Plug cover plastic white Ø = 29 mm
74	315932							Kryddhylla	Spice-rack
75	315933							Hängare	Towel
76	302980	x	x	x	x	x	x	Vinkeljärn	Angle iron
77	314712							Hängare handduk grå	Towel rail grey
--	314661							Hängare handduk vit	Towel rail white
78	312813	x	x	x	x	x	x	Hållare toapapper vit	Toilet paper-holder white
80	314351			x				Gångjärn (säljes i par)	Hinge (exp. in pair)
81	314350			x				Lås magnet barskåp	Lock magnet
82	316429			x				Handtag	Handle
85	315216	T	T	T	T	T	T	Vikdörr kpl.	Folding door
86	316705	T	T	T	T	T	T	Glid vikdörr	Slipper folding door
87	316018							Handtag skjutdörr	Handle sliding door
88	315939							Rör plast	Plastic pipe
89	315940							Bricka plast 6,4x12,5x1,6	Washer plastic 6,4x12,5x1,6
90	316199	x	x	x	x	x	x	Skena gardin L=1020	Curtain rod L=1020
--	316200	x	x	x	x	x	x	Skena gardin L=2050	Curtain rod L=2050
--	316201							Skena gardin L=1700	Curtain rod L=1700
--	316202		T		T			Skena gardin L=650	Curtain rod L=650
--	316211							Skena gardin L=900	Curtain rod L=900
91	317636	x	x	x	x	x	x	Fäste gardinskena	Bracket curtain rod
92	317637	x	x	x	x	x	x	Click för gardin	Click for curtain
93	317321	x	x	x	x	x	x	Fäste rullgardin	Bracket roller blind
94	315631	x	x	x	x	x	x	Linlås, brun	Cord lock, brown
95	801513	x	x	x	x	x	x	Plugg Ø = 10 mm beige	Plug Ø = 10 mm beige
--	801515	x	x	x	x	x	x	Plugg Ø = 10 mm vit	Plug Ø = 10 mm white
96	209061	x	x	x	x	x	x	Emblem	Emblem
								M= Metervara T= Tillbehör	M= On the metre T= Accessory

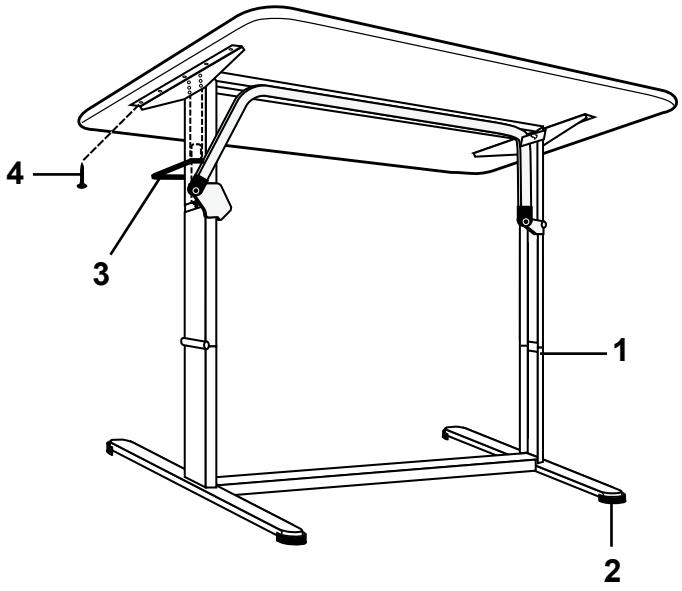
4
3
1
2

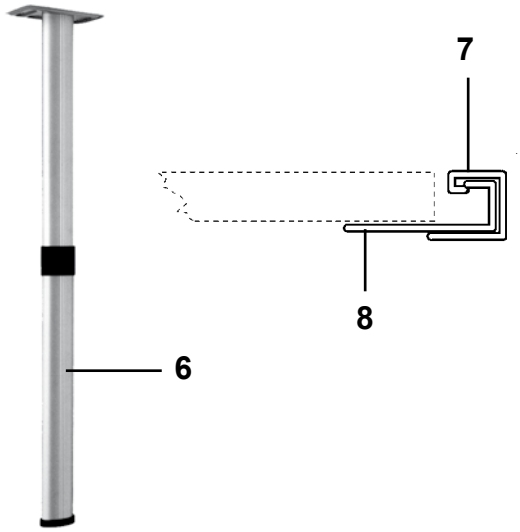
7
8
6

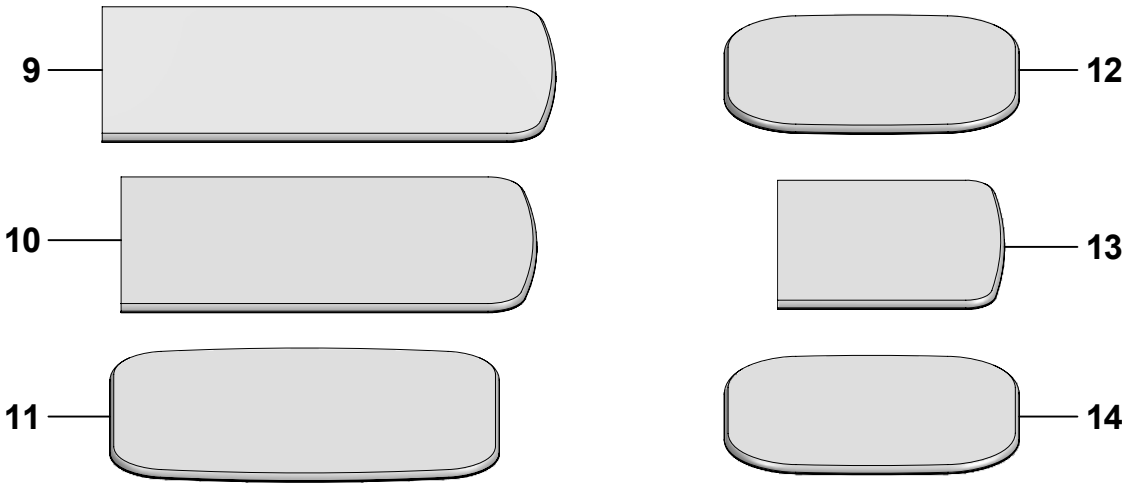
9
10
11
12
13
14

Pos Fig	Det. nr Part. No	Ingår/Fitted					OBS!! Ange alltid årsmodell vid beställning av inredning	OBS!! Specify always year of model when ordering equipment
		480 MHP	520 T1	520 Artic	520 TBR Artic	560 Artic	Benämning	Description
1	316011	T	T	T		T	Bordsstativ kpl.	Table stand cpl.
--	316012				T		Bordsstativ kpl.	Table stand cpl.
2	317339	x	x	x	x	x	Fot	Foot
3	317338	x	x	x	x	x	Handtag	Handle
4	800367	x	x	x	x	x	Skruv 5x16	Screw 5x16
6	315565	x	x	x	x	x	Bordsben fällbart H=730 / 340	Table leg H=730 / 340
7	300108	x	x	x	x	x	List upphängning väggdel	List
8	300420	x	x	x	x	x	List upphängning bordsdel	List
9	370497				x	x	Bordsskiva 790x1200 sittgr. fram	Table top 790x1200 couch gr. front
10	371373	x		x			Bordsskiva 790x1100 sittgr. fram	Table top 790x1100 couch gr. front
--	370798		x				Bordsskiva 790x1100 sittgr. fram	Table top 790x1100 couch gr. front
11	370714				T		Bordsskiva 780x1030 rundsittgr. fram	Table top 780x1030 couch gr. front
12	370498	T		T		T	Bordsskiva 690x780 rundsittgr. fram	Table top 690x780 couch gr. front
13	370499					x	Bordsskiva 750x600 sittgr bak NS	Table top 750x600 couch gr. rear NS
14	371527		T				Bordsskiva 690x780 rundsittgr. fram	Table top 690x780 couch gr. front
							T= Tillbehör	T= Accessory

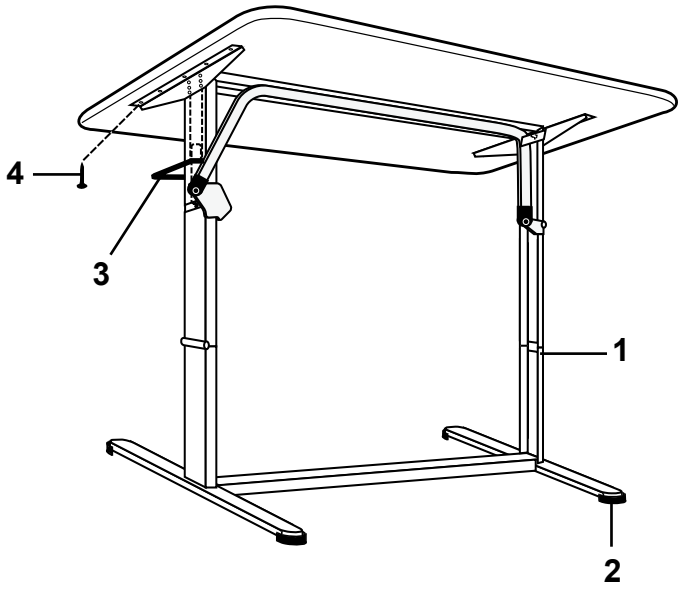
4
3
1
2

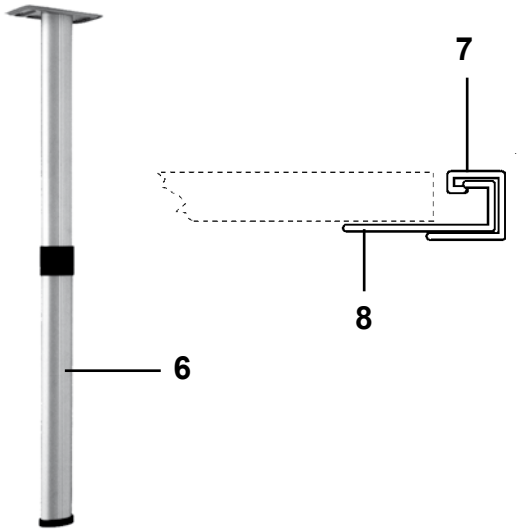
7
8
6

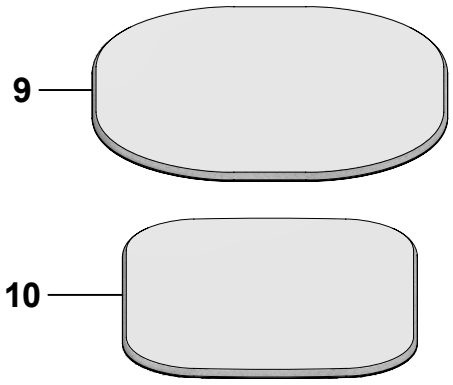
9
10

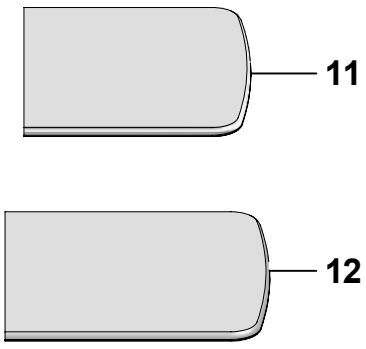
11
12

Pos Fig	Det. nr Part. No	Ingår/Fitted 560 Finl.	560 TBR Finl.	600 Finl.	600 TBR Finl.		OBS!! Ange alltid årsmodell vid beställning av inredning Benämning	OBS!! Specify always year of model when ordering equipment Description
1	316011	x					Bordsstativ kpl.	Table stand cpl.
--	316012		x	x	x		Bordsstativ kpl.	Table stand cpl.
2	317339	x	x	x	x		Fot	Foot
3	317338	x	x	x	x		Handtag	Handle
4	800367	x	x	x	x		Skruv 5x16	Screw 5x16
6	315565	x		x			Bordsben fällbart H=730 / 340	Table leg H=730 / 340
7	300108	x		x			List upphängning väggdel	List
8	300420	x		x			List upphängning bordsdel	List
9	323222-B		x	x	x		Bordsskiva 940x1026 rundsittgr. fram	Table top 940x1026 couch gr. front
10	371199	x					Bordsskiva 940x780	Table top 940x780
11	370499	x		x			Bordsskiva 750x600 sittgr bak NS	Table top 750x600 couch gr. rear NS
12	371281						Bordsskiva 750x700	Table top 750x700

T= Tillbehör

T= Accessory

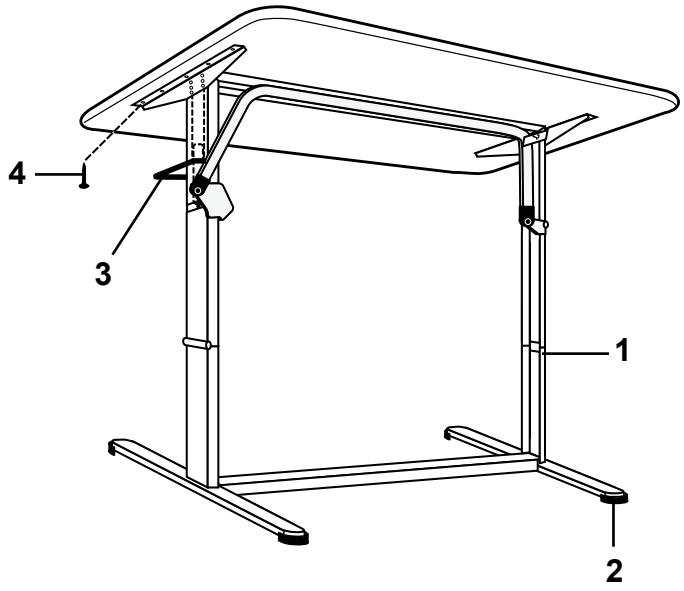
4
3
1
2

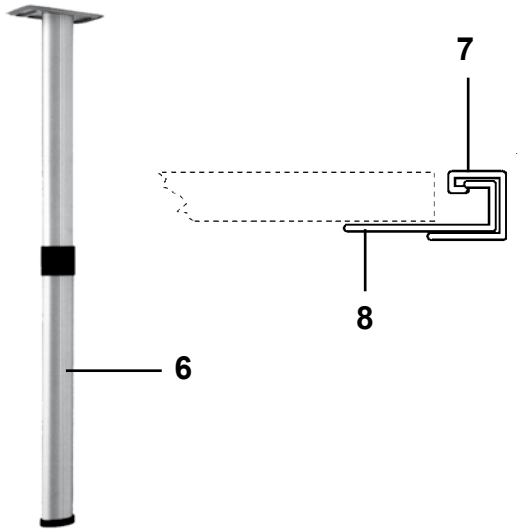
7
8
6

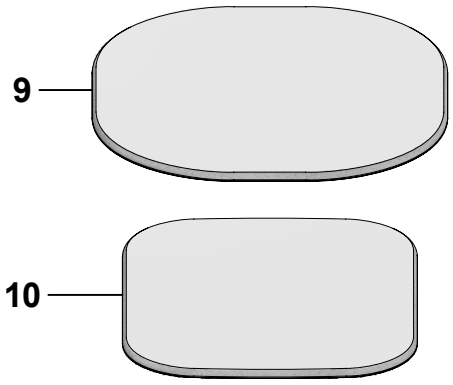
9
10

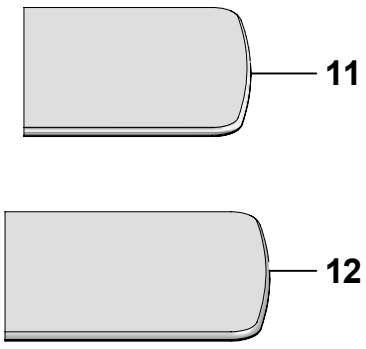
11
12

Pos Fig	Det. nr Part. No	Ingår/Fitted 630 Finl.	630 TBX Finl.	690 Finl.			OBS!! Ange alltid årsmodell vid beställning av inredning Benämning	OBS!! Specify always year of model when ordering equipment Description
1	316012	x	x	x			Bordsstativ kpl.	Table stand cpl.
2	317339	x	x	x			Fot	Foot
3	317338	x	x	x			Handtag	Handle
4	800367	x	x	x			Skruv 5x16	Screw 5x16
6	315565	x	T	x			Bordsben fällbart H=730 / 340	Table leg H=730 / 340
7	300108	x	T	x			List upphängning väggdel	List
8	300420	x	T	x			List upphängning bordsdel	List
9	323222-B	x	x	x			Bordsskiva 940x1026 rundsittgr. fram	Table top 940x1026 couch gr. front
10	371199						Bordsskiva 940x780	Table top 940x780
11	370499	x		x			Bordsskiva 750x600 sittgr bak NS	Table top 750x600 couch gr. rear NS
12	371281		T				Bordsskiva 750x700	Table top 750x700

T= Tillbehör

T= Accessory

Sittgrupp fram

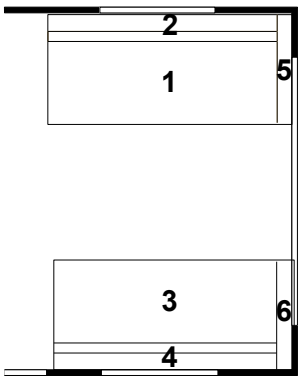

1 = 0,86 m²
2 = 0,46 m²
3 = 0,82 m²
4 = 0,43 m²
5 = 0,24 m²
6 = 0,24 m²

Rundsittgrupp fram

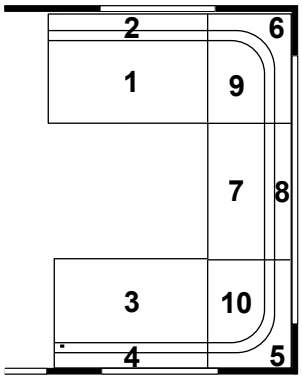

1 = 0,46 m²
2 = 0,27 m²
3 = 0,42 m²
4 = 0,25 m²
5 = Radiekudde/ Corner pillow
6 = Radiekudde/ Corner pillow
7 = 0,34 m²
8 = 0,22 m²
9 = 0,44 m²
10 = 0,44 m²

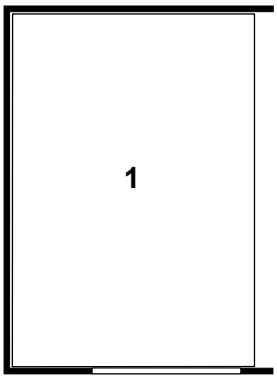

1. 315954 Dyna — Mattress
   315948 Dyna resår — Spring interior mattress
   315955 Bäddmadrass 30 mm — Bed mattress 30 mm
   316666 Bäddmadrass 70 mm (tillbehör) — Bed mattress 70 mm (accessory)
   315949 Överkast (ange färg) — Bedspread (spec. colour)

   Beställning av överdrag spalter: Ange artikelnr. på spalt (se "Interiör") samt färg (ex. Tyg A till spalt 371074)

   Order of covering air gaps: Specify part nr. of the air gap (see "Interior") and colour (ex. Fabric A for the air gap 371074)

   309568 Dyna överbäddskåp gav.bak (tillbehör) — Mattress upper bed gable (accessory)

   Beställning kuddar (se "Kuddar") — Order of pillows (see "Pillows")

Sittgrupp fram

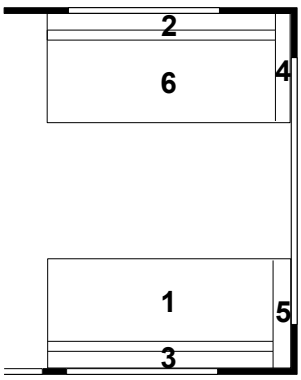

1 = 0,87 m²
2 = 0,46 m²
3 = 0,46 m²
4 = 0,24 m²
5 = 0,24 m²
6 = 0,86 m²

Rundsittgrupp fram

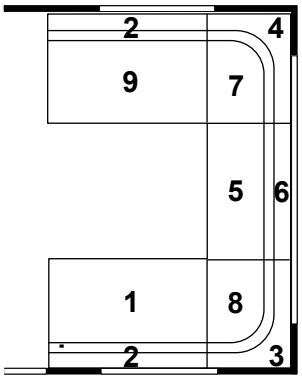

1 = 0,47 m²
2 = 0,27 m²
3 = Radiekudde/ Corner pillow
4 = Radiekudde/ Corner pillow
5 = 0,34 m²
6 = 0,23 m²
7 = 0,43 m²
8 = 0,44 m²
9 = 0,44 m²

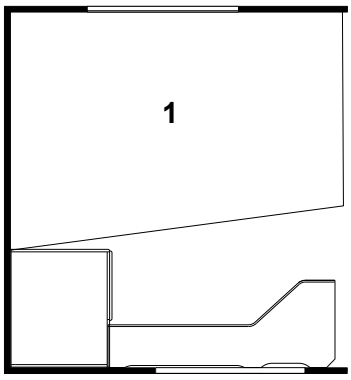

1. 315634 Dyna — Mattress
   315647 Dyna resår — Spring interior mattress
   315635 Bäddmadrass 30 mm — Bed mattress 30 mm
   315838 Bäddmadrass 70 mm (tillbehör) — Bed mattress 70 mm (accessory)
   315636 Överkast (ange färg) — Bedspread (spec. colour)

   Beställning av överdrag spalter: Ange artikelnr. på spalt (se "Interiör") samt färg (ex. Tyg A till spalt 371074)

   Order of covering air gaps: Specify part nr. of the air gap (see "Interior") and colour (ex. Fabric A for the air gap 371074)

   309608 Dyna överbäddskåp V-bak (tillbehör) — Mattress upper bed L-rear (accessory)
   314638 Dyna fast överbädd V-bak — Mattress bunk bed L-rear
   314631 Överdrag spalt fast ö-bädd, (ange färg) — Covering air gap bunk bed (spec. colour)

   Beställning kuddar (se "Kuddar") — Order of pillows (see "Pillows")

Sittgrupp fram

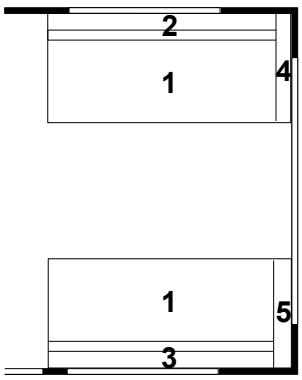

1 = 0,86 m²
2 = 0,46 m²
3 = 0,46 m²
4 = 0,23 m²
5 = 0,23 m²

Rundsittgrupp fram

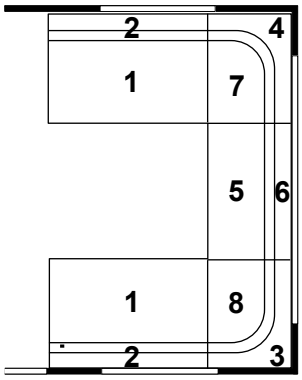

1 = 0,46 m²
2 = 0,27 m²
3 = Radiekudde/ Corner pillow
4 = Radiekudde/ Corner pillow
5 = 0,34 m²
6 = 0,22 m²
7 = 0,44 m²
8 = 0,44 m²

520 MH

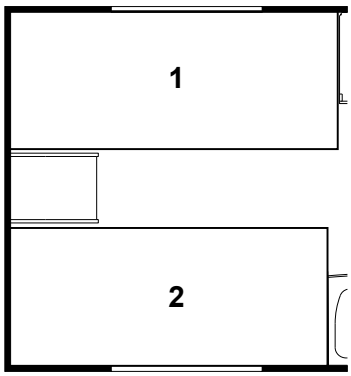

1.	315742	Dyna	Mattress
	315739	Dyna resår	Spring interior mattress
	315743	Bäddmadrass 30 mm	Bed mattress 30 mm
	315840	Bäddmadrass 70 mm (tillbehör)	Bed mattress 70 mm (accessory)
	315632	Överkast V (ange färg)	Bedspread L (spec. colour)
2.	316122	Dyna	Mattress
	316123	Dyna resår	Spring interior mattress
	316119	Bäddmadrass 30 mm	Bed mattress 30 mm
	316667	Bäddmadrass 70 mm (tillbehör)	Bed mattress 70 mm (accessory)
	316124	Överkast H (ange färg)	Bedspread H (spec. colour)

Beställning av överdrag spalter:
Ange artikelnr. på spalt (se "Interiör") samt färg (ex. Tyg A till spalt 371074)

Order of covering air gaps:
Specify part nr. of the air gap (see "Interior") and colour (ex. Fabric A for the air gap 371074)

309608	Dyna överbäddskåp V-bak (tillbehör)	Mattress upper bed L-rear (accessory)
314638	Dyna fast överbädd V-bak	Mattress bunk bed L-rear
316852	Överkast fast överbädd (ange färg)	Bedspread bunk bed (spec. colour)
314631	Överdrag spalt fast ö-bädd, (ange färg)	Covering air gap bunk bed (spec. colour)

Beställning kuddar (se "Kuddar")

Order of pillows (see "Pillows")

Sittgrupp fram

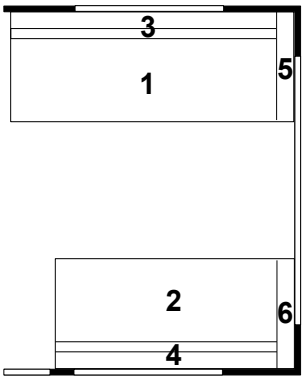

1 = 1,04 m²
2 = 0,87 m²
3 = 0,56 m²
4 = 0,46 m²
5 = 0,24 m²
6 = 0,24 m²

Rundsittgrupp fram

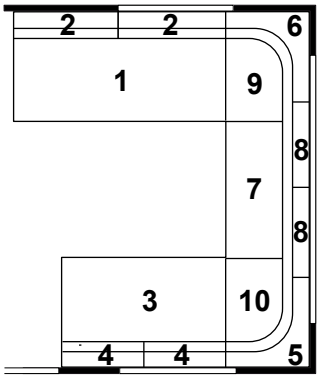

1 = 0,64 m²
2 = 0,19 m²
3 = 0,47 m²
4 = 0,14 m²
5 = Radiekudde/ Corner pillow
6 = Radiekudde/ Corner pillow
7 = 0,34 m²
8 = 0,15 m²
9 = 0,44 m²
10 = 0,44 m²

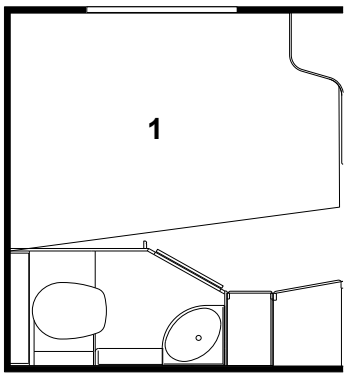

1.	315634	Dyna	Mattress
	315647	Dyna resår	Spring interior mattress
	315635	Bäddmadrass 30 mm	Bed mattress 30 mm
	315838	Bäddmadrass 70 mm (tillbehör)	Bed mattress 70 mm (accessory)
	315636	Överkast (ange färg)	Bedspread (spec. colour)
		Beställning av överdrag spalter: Ange artikelnr. på spalt (se "Interiör") samt färg (ex. Tyg A till spalt 371074)	Order of covering air gaps: Specify part nr. of the air gap (see "Interior") and colour (ex. Fabric A for the air gap 371074)
	309608	Dyna överbäddskåp V-bak (tillbehör)	Mattress upper bed L-rear (accessory)
	314638	Dyna fast överbädd V-bak	Mattress bunk bed L-rear
	316852	Överkast fast överbädd (ange färg)	Bedspread bunk bed (spec. colour)
	314631	Överdrag spalt fast ö-bädd, (ange färg)	Covering air gap bunk bed (spec. colour)
		Beställning kuddar (se "Kuddar")	Order of pillows (see "Pillows")

Sittgrupp fram

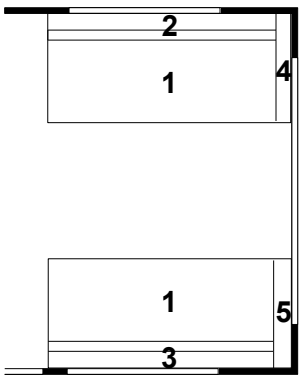

1 = 0,86 m²
2 = 0,46 m²
3 = 0,46 m²
4 = 0,23 m²
5 = 0,23 m²

Rundsittgrupp fram

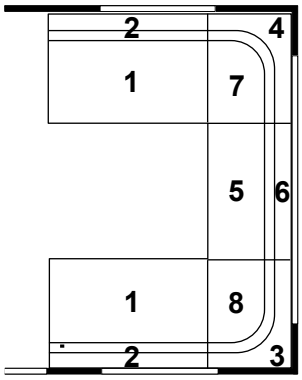

1 = 0,46 m²
2 = 0,27 m²
3 = Radiekudde/ Corner pillow
4 = Radiekudde/ Corner pillow
5 = 0,34 m²
6 = 0,22 m²
7 = 0,43 m²
8 = 0,43 m²

560 MH

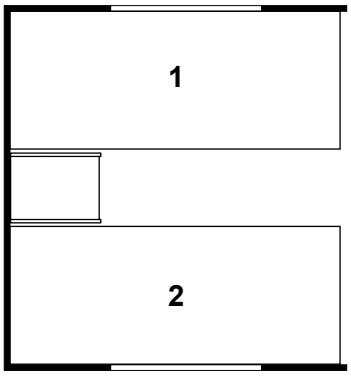

1.	315742	Dyna	Mattress
	315739	Dyna resår	Spring interior mattress
	315743	Bäddmadrass 30 mm	Bed mattress 30 mm
	315840	Bäddmadrass 70 mm (tillbehör)	Bed mattress 70 mm (accessory)
	315632	Överkast V (ange färg)	Bedspread L (spec. colour)
2.	315742	Dyna	Mattress
	315739	Dyna resår	Spring interior mattress
	315743	Bäddmadrass 30 mm	Bed mattress 30 mm
	315840	Bäddmadrass 70 mm (tillbehör)	Bed mattress 70 mm (accessory)
	315633	Överkast H (ange färg)	Bedspread H (spec. colour)

Beställning av överdrag spalter:
Ange artikelnr. på spalt (se "Interiör")
samt färg (ex. Tyg A till spalt 371074)

Order of covering air gaps:
Specify part nr. of the air gap (see "Interior") and colour (ex. Fabric A for the air gap 371074)

309608	Dyna överbäddskåp V-H-bak (tillbehör)	Mattress upper bed L-R-rear (accessory)
314638	Dyna fast överbädd V-H-bak	Mattress bunk bed L-R-rear
316852	Överkast fast överbädd (ange färg)	Bedspread bunk bed (spec. colour)
314631	Överdrag spalt fast ö-bädd, (ange färg)	Covering air gap bunk bed (spec. colour)

Beställning kuddar (se "Kuddar")

Order of pillows (see "Pillows")

560 MHC

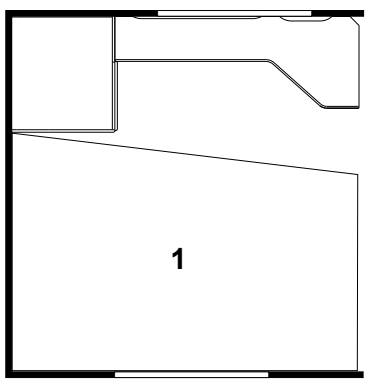

1.	315634	Dyna	Mattress
	315646	Dyna resår	Spring interior mattress
	315635	Bäddmadrass 30 mm	Bed mattress 30 mm
	315838	Bäddmadrass 70 mm (tillbehör)	Bed mattress 70 mm (accessory)
	315644	Överkast (ange färg)	Bedspread (spec. colour)

Beställning av överdrag spalter:
Ange artikelnr. på spalt (se "Interiör")
samt färg (ex. Tyg A till spalt 371074)

Order of covering air gaps:
Specify part nr. of the air gap (see "Interior") and colour (ex. Fabric A for the air gap 371074)

309608	Dyna överbäddskåp H-bak (tillbehör)	Mattress upper bed R-rear (accessory)
314638	Dyna fast överbädd	Mattress bunk bed
316852	Överkast fast överbädd (ange färg)	Bedspread bunk bed (spec. colour)
314631	Överdrag spalt fast ö-bädd, (ange färg)	Covering air gap bunk bed (spec. colour)

Beställning kuddar (se "Kuddar")

Order of pillows (see "Pillows")

Sittgrupp fram

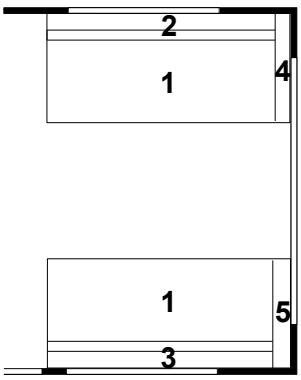

1 = 0,86 m²
2 = 0,46 m²
3 = 0,46 m²
4 = 0,23 m²
5 = 0,23 m²

Rundsittgrupp fram

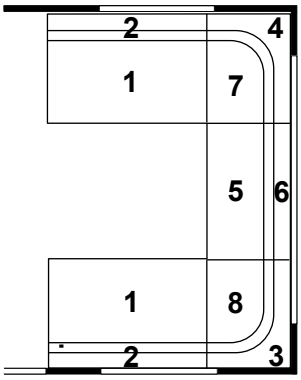

1 = 0,46 m²
2 = 0,27 m²
3 = Radiekudde/ Corner pillow
4 = Radiekudde/ Corner pillow
5 = 0,34 m²
6 = 0,22 m²
7 = 0,44 m²
8 = 0,44 m²

560 NS

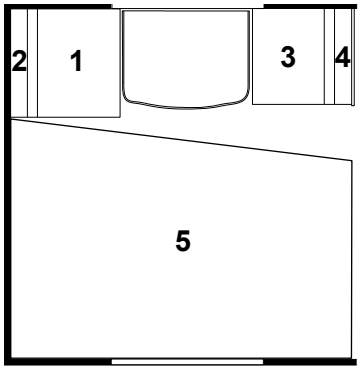

1. 0,42 m² 3. 0,35 m²
2. 0,25 m² 4. 0,22 m²

5.

315634	Dyna	Mattress
315646	Dyna resår	Spring interior mattress
315635	Bäddmadrass 30 mm	Bed mattress 30 mm
315838	Bäddmadrass 70 mm (tillbehör)	Bed mattress 70 mm (accessory)
315644	Överkast (ange färg)	Bedspread (spec. colour)
	Beställning av överdrag spalter: Ange artikelnr. på spalt (se "Interiör") samt färg (ex. Tyg A till spalt 371074)	Order of covering air gaps: Specify part nr. of the air gap (see "Interior") and colour (ex. Fabric A for the air gap 371074)
309608	Dyna överbäddskåp V-H-bak (tillbehör)	Mattress upper bed L-R-rear (accessory)
314638	Dyna fast överbädd V-H-bak	Mattress bunk bed L-R-rear
316852	Överkast fast överbädd (ange färg)	Bedspread bunk bed (spec. colour)
314631	Överdrag spalt fast ö-bädd, (ange färg)	Covering air gap bunk bed (spec. colour)
	Beställning kuddar (se "Kuddar")	Order of pillows (see "Pillows")

Sittgrupp fram

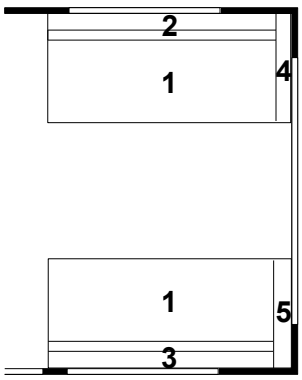

1 = 0,86 m²
2 = 0,46 m²
3 = 0,46 m²
4 = 0,23 m²
5 = 0,23 m²

Rundsittgrupp fram

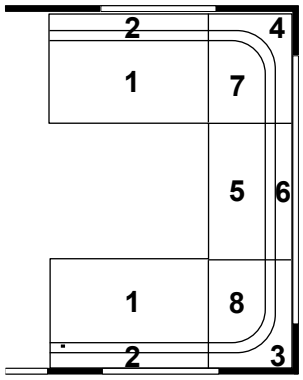

1 = 0,46 m²
2 = 0,27 m²
3 = Radiekudde/ Corner pillow
4 = Radiekudde/ Corner pillow
5 = 0,48 m²
6 = 0,32 m²
7 = 0,44 m²
8 = 0,44 m²

317626 Dyna bäddutfyllnad, fram — Cushion filling up, front

Sittgrupp fram

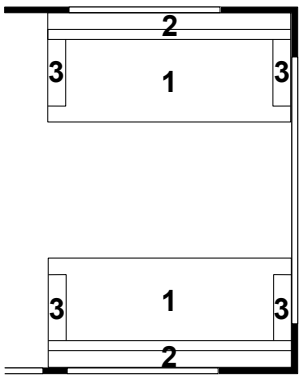

1 = 0,86 m²
2 = 0,50 m²
3 = 0,07 m²

Rundsittgrupp fram

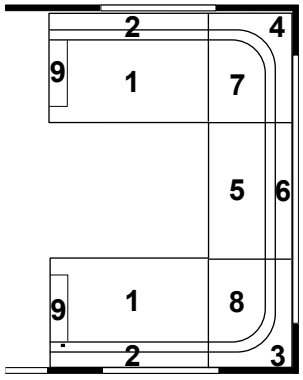

1 = 0,46 m²
2 = 0,27 m²
3 = Radiekudde/ Corner pillow
4 = Radiekudde/ Corner pillow
5 = 0,48 m²
6 = 0,32 m²
7 = 0,44 m²
8 = 0,44 m²
9 = 0,07 m²

317626 Dyna bäddutfyllnad, fram — Cushion filling up, front

560 MH

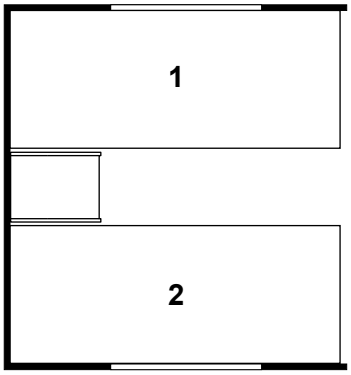

1.	315744	Dyna resår	Spring interior mattress
	315745	Bäddmadrass 30 mm	Bed mattress 30 mm
	315839	Bäddmadrass 70 mm (tillbehör)	Bed mattress 70 mm (accessory)
	315771	Överkast V (ange färg)	Bedspread L (spec. colour)
2.	315744	Dyna resår	Spring interior mattress
	315745	Bäddmadrass 30 mm	Bed mattress 30 mm
	315839	Bäddmadrass 70 mm (tillbehör)	Bed mattress 70 mm (accessory)
	315772	Överkast H (ange färg)	Bedspread H (spec. colour)

Beställning av överdrag spalter:
Ange artikelnr. på spalt (se "Interiör") samt färg (ex. Tyg A till spalt 371074)

Order of covering air gaps:
Specify part nr. of the air gap (see "Interior") and colour (ex. Fabric A for the air gap 371074)

309608	Dyna överbäddskåp V-H-bak (tillbehör)	Mattress upper bed L-R-rear (accessory)
314638	Dyna fast överbädd V-H-bak	Mattress bunk bed L-R-rear
316852	Överkast fast överbädd (ange färg)	Bedspread bunk bed (spec. colour)
314631	Överdrag spalt fast ö-bädd, (ange färg)	Covering air gap bunk bed (spec. colour)

Beställning kuddar (se "Kuddar") — Order of pillows (see "Pillows")

560 NS

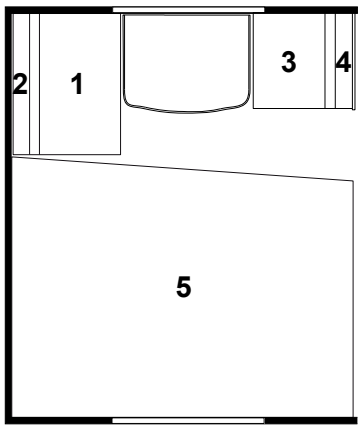

1. 0,51 m² 3. 0,35 m²
2. 0,30 m² 4. 0,22 m²

5.	315640	Dyna resår	Spring interior mattress
	315641	Bäddmadrass 30 mm	Bed mattress 30 mm
	315837	Bäddmadrass 70 mm (tillbehör)	Bed mattress 70 mm (accessory)
	315642	Överkast (ange färg)	Bedspread (spec. colour)
		Beställning av överdrag spalter: Ange artikelnr. på spalt (se "Interiör") samt färg (ex. Tyg A till spalt 371074)	Order of covering air gaps: Specify part nr. of the air gap (see "Interior") and colour (ex. Fabric A for the air gap 371074)
	309608	Dyna överbäddskåp V-H-bak (tillbehör)	Mattress upper bed L-R-rear (accessory)
	314638	Dyna fast överbädd V-H-bak	Mattress bunk bed L-R-rear
	316852	Överkast fast överbädd (ange färg)	Bedspread bunk bed (spec. colour)
	314631	Överdrag spalt fast ö-bädd, (ange färg)	Covering air gap bunk bed (spec. colour)
		Beställning kuddar (se "Kuddar")	Order of pillows (see "Pillows")

560 MHC

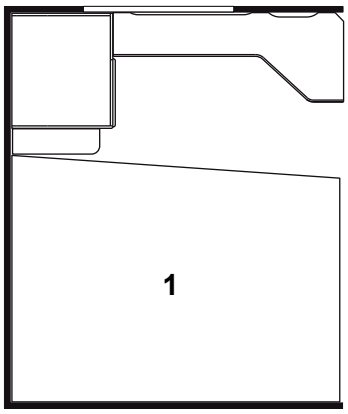

1.	315640	Dyna resår	Spring interior mattress
	315641	Bäddmadrass 30 mm	Bed mattress 30 mm
	315837	Bäddmadrass 70 mm (tillbehör)	Bed mattress 70 mm (accessory)
	315642	Överkast (ange färg)	Bedspread (spec. colour)
		Beställning av överdrag spalter: Ange artikelnr. på spalt (se "Interiör") samt färg (ex. Tyg A till spalt 371074)	Order of covering air gaps: Specify part nr. of the air gap (see "Interior") and colour (ex. Fabric A for the air gap 371074)
	309608	Dyna överbäddskåp H-bak (tillbehör)	Mattress upper bed R-rear (accessory)
	314638	Dyna fast överbädd H-bak	Mattress bunk bed R-rear
	316852	Överkast fast överbädd (ange färg)	Bedspread bunk bed (spec. colour)
	314631	Överdrag spalt fast ö-bädd, (ange färg)	Covering air gap bunk bed (spec. colour)
		Beställning kuddar (se "Kuddar")	Order of pillows (see "Pillows")

560 LK / LK 3

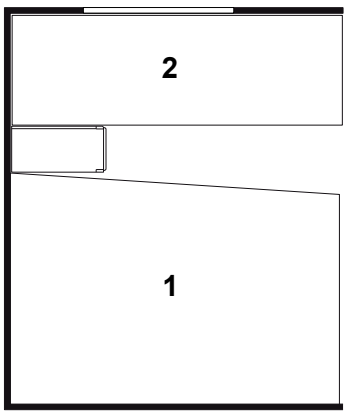

1.	315646	Dyna resår	Spring interior mattress
	315635	Bäddmadrass 30 mm	Bed mattress 30 mm
	315838	Bäddmadrass 70 mm (tillbehör)	Bed mattress 70 mm (accessory)
	315644	Överkast (ange färg)	Bedspread (spec. colour)
2.	316388	Dyna säng övre/nedre (ange färg)	Mattress bed upper/under (spec. colour)
	316754	Dyna säng nedre LK 3 (ange färg)	Mattress bed under LK 3 (spec. colour)
		Beställning av överdrag spalter: Ange artikelnr. på spalt (se "Interiör") samt färg (ex. Tyg A till spalt 371074)	Order of covering air gaps: Specify part nr. of the air gap (see "Interior") and colour (ex. Fabric A for the air gap 371074)
	309608	Dyna överbäddskåp H-bak (tillbehör)	Mattress upper bed R-rear (accessory)
	314638	Dyna fast överbädd H-bak	Mattress bunk bed R-rear
	316852	Överkast fast överbädd (ange färg)	Bedspread bunk bed (spec. colour)
	314631	Överdrag spalt fast ö-bädd, (ange färg)	Covering air gap bunk bed (spec. colour)
		Beställning kuddar (se "Kuddar")	Order of pillows (see "Pillows")

Rundsittgrupp fram

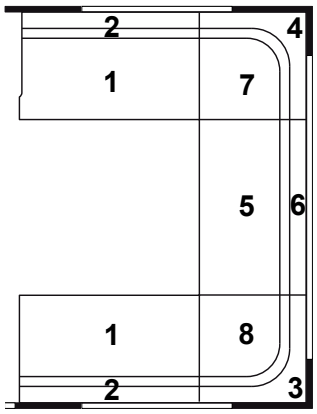

1 = 0,64 m²
2 = 0,37 m²
3 = Radiekudde/ Corner pillow
4 = Radiekudde/ Corner pillow
5 = 0,48 m²
6 = 0,32 m²
7 = 0,44 m²
8 = 0,44 m²

Rundsittgrupp fram

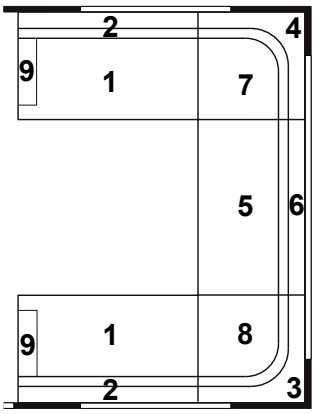

1 = 0,64 m²
2 = 0,37 m²
3 = Radiekudde/ Corner pillow
4 = Radiekudde/ Corner pillow
5 = 0,48 m²
6 = 0,32 m²
7 = 0,44 m²
8 = 0,44 m²
9 = 0,07 m²

315350 Dyna bäddutfyllnad, fram — **Cushion filling up, front**

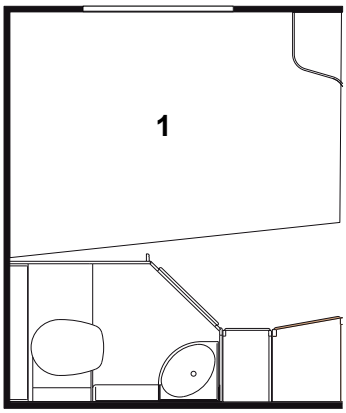

1. 315637 Dyna resår — Spring interior mattress
   315638 Bäddmadrass 30 mm — Bed mattress 30 mm
   315837 Bäddmadrass 70 mm (tillbehör) — Bed mattress 70 mm (accessory)
   315639 Överkast (ange färg) — Bedspread (spec. colour)

   Beställning av överdrag spalter: Ange artikelnr. på spalt (se "Interiör") samt färg (ex. Tyg A till spalt 371074) — Order of covering air gaps: Specify part nr. of the air gap (see "Interior") and colour (ex. Fabric A for the air gap 371074)

   309608 Dyna överbäddskåp V-bak (tillbehör) — Mattress upper bed L-rear (accessory)
   314638 Dyna fast överbädd V-bak — Mattress bunk bed L-rear
   316852 Överkast fast överbädd (ange färg) — Bedspread bunk bed (spec. colour)
   314631 Överdrag spalt fast ö-bädd, (ange färg) — Covering air gap bunk bed (spec. colour)

   Beställning kuddar (se "Kuddar") — Order of pillows (see "Pillows")

Rundsittgrupp fram

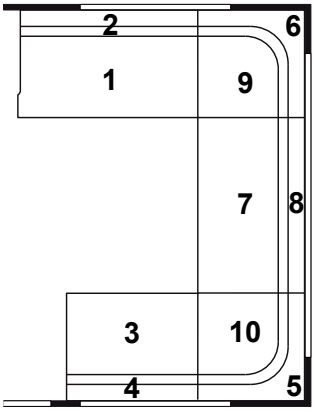

1 = 0,60 m²
2 = 0,35 m²
3 = 0,46 m²
4 = 0,27 m²
5 = Radiekudde/ Corner pillow
6 = Radiekudde/ Corner pillow
7 = 0,48 m²
8 = 0,32 m²
9 = 0,44 m²
10 = 0,44 m²

Rundsittgrupp fram

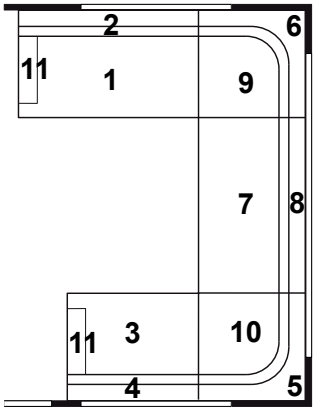

1 = 0,60 m²
2 = 0,35 m²
3 = 0,46 m²
4 = 0,27 m²
5 = Radiekudde/ Corner pillow
6 = Radiekudde/ Corner pillow
7 = 0,48 m²
8 = 0,32 m²
9 = 0,44 m²
10 = 0,44 m²
11 = 0,07 m²

317627 Dyna bäddutfyllnad, fram — Cushion filling up, front

600 T MH

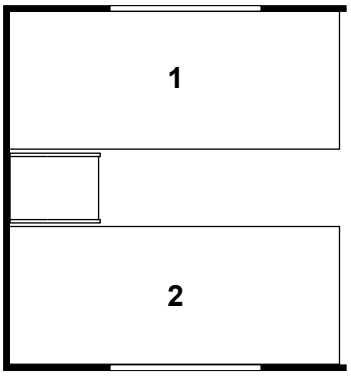

1. 315744 Dyna resår — Spring interior mattress
   315745 Bäddmadrass 30 mm — Bed mattress 30 mm
   315839 Bäddmadrass 70 mm (tillbehör) — Bed mattress 70 mm (accessory)
   315771 Överkast V (ange färg) — Bedspread L (spec. colour)
2. 315744 Dyna resår — Spring interior mattress
   315745 Bäddmadrass 30 mm — Bed mattress 30 mm
   315839 Bäddmadrass 70 mm (tillbehör) — Bed mattress 70 mm (accessory)
   315772 Överkast H (ange färg) — Bedspread H (spec. colour)

Beställning av överdrag spalter:
Ange artikelnr. på spalt (se "Interiör")
samt färg (ex. Tyg A till spalt 371074)

Order of covering air gaps:
Specify part nr. of the air gap (see "Interior") and colour (ex. Fabric A for the air gap 371074)

309608 Dyna överbäddskåp V-H-bak (tillbehör) — Mattress upper bed L-R-rear (accessory)
314638 Dyna fast överbädd V-H-bak — Mattress bunk bed L-R-rear
316852 Överkast fast överbädd (ange färg) — Bedspread bunk bed (spec. colour)
314631 Överdrag spalt fast ö-bädd, (ange färg) — Covering air gap bunk bed (spec. colour)

Beställning kuddar (se "Kuddar") — Order of pillows (see "Pillows")

600 T NS

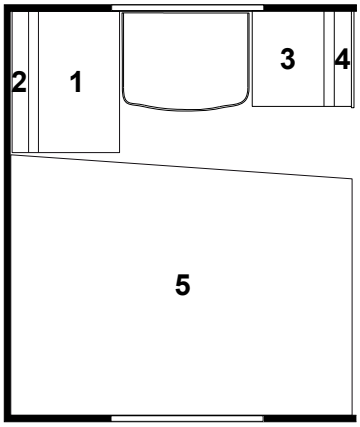

1. 0,51 m² 3. 0,35 m²
2. 0,30 m² 4. 0,22 m²

5. 315640 Dyna resår — Spring interior mattress
   315641 Bäddmadrass 30 mm — Bed mattress 30 mm
   315837 Bäddmadrass 70 mm (tillbehör) — Bed mattress 70 mm (accessory)
   315642 Överkast (ange färg) — Bedspread (spec. colour)

Beställning av överdrag spalter:
Ange artikelnr. på spalt (se "Interiör")
samt färg (ex. Tyg A till spalt 371074)

Order of covering air gaps:
Specify part nr. of the air gap (see "Interior") and colour (ex. Fabric A for the air gap 371074)

309608 Dyna överbäddskåp V-H-bak (tillbehör) — Mattress upper bed L-R-rear (accessory)
314638 Dyna fast överbädd V-H-bak — Mattress bunk bed L-R-rear
316852 Överkast fast överbädd (ange färg) — Bedspread bunk bed (spec. colour)
314631 Överdrag spalt fast ö-bädd, (ange färg) — Covering air gap bunk bed (spec. colour)

Beställning kuddar (se "Kuddar") — Order of pillows (see "Pillows")

Rundsittgrupp fram

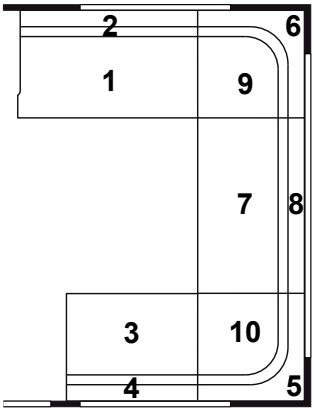

1 = 0,60 m²
2 = 0,35 m²
3 = 0,46 m²
4 = 0,27 m²
5 = Radiekudde/ Corner pillow
6 = Radiekudde/ Corner pillow
7 = 0,48 m²
8 = 0,32 m²
9 = 0,44 m²
10 = 0,44 m²

Rundsittgrupp fram

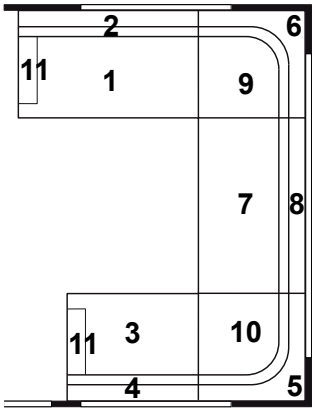

1 = 0,60 m²
2 = 0,35 m²
3 = 0,46 m²
4 = 0,27 m²
5 = Radiekudde/ Corner pillow
6 = Radiekudde/ Corner pillow
7 = 0,48 m²
8 = 0,32 m²
9 = 0,44 m²
10 = 0,44 m²
11 = 0,07 m²

317627 Dyna bäddutfyllnad, fram — **Cushion filling up, front**

600 T MHC

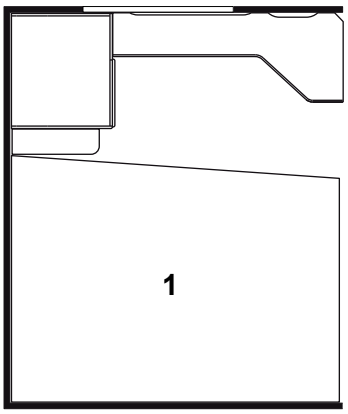

1.	315640	Dyna resår	Spring interior mattress
	315641	Bäddmadrass 30 mm	Bed mattress 30 mm
	315837	Bäddmadrass 70 mm (tillbehör)	Bed mattress 70 mm (accessory)
	315642	Överkast (ange färg)	Bedspread (spec. colour)
		Beställning av överdrag spalter: Ange artikelnr. på spalt (se "Interiör") samt färg (ex. Tyg A till spalt 371074)	Order of covering air gaps: Specify part nr. of the air gap (see "Interior") and colour (ex. Fabric A for the air gap 371074)
	309608	Dyna överbäddskåp H-bak (tillbehör)	Mattress upper bed R-rear (accessory)
	314638	Dyna fast överbädd H-bak	Mattress bunk bed R-rear
	316852	Överkast fast överbädd (ange färg)	Bedspread bunk bed (spec. colour)
	314631	Överdrag spalt fast ö-bädd, (ange färg)	Covering air gap bunk bed (spec. colour)
		Beställning kuddar (se "Kuddar")	Order of pillows (see "Pillows")

600 T LK / LK 3

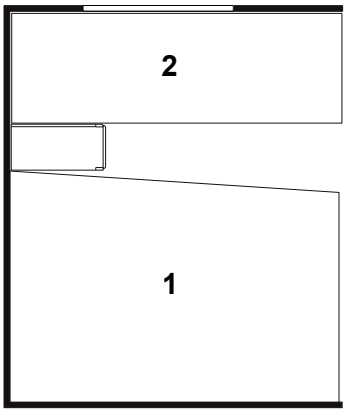

1.	315646	Dyna resår	Spring interior mattress
	315635	Bäddmadrass 30 mm	Bed mattress 30 mm
	315838	Bäddmadrass 70 mm (tillbehör)	Bed mattress 70 mm (accessory)
	315644	Överkast (ange färg)	Bedspread (spec. colour)
2.	316388	Dyna säng övre/nedre (ange färg)	Mattress bed upper/under (spec. colour)
	316754	Dyna säng nedre LK 3 (ange färg)	Mattress bed under LK 3 (spec. colour)
		Beställning av överdrag spalter: Ange artikelnr. på spalt (se "Interiör") samt färg (ex. Tyg A till spalt 371074)	Order of covering air gaps: Specify part nr. of the air gap (see "Interior") and colour (ex. Fabric A for the air gap 371074)
	309608	Dyna överbäddskåp H-bak (tillbehör)	Mattress upper bed R-rear (accessory)
	314638	Dyna fast överbädd H-bak	Mattress bunk bed R-rear
	316852	Överkast fast överbädd (ange färg)	Bedspread bunk bed (spec. colour)
	314631	Överdrag spalt fast ö-bädd, (ange färg)	Covering air gap bunk bed (spec. colour)
		Beställning kuddar (se "Kuddar")	Order of pillows (see "Pillows")

Rundsittgrupp fram

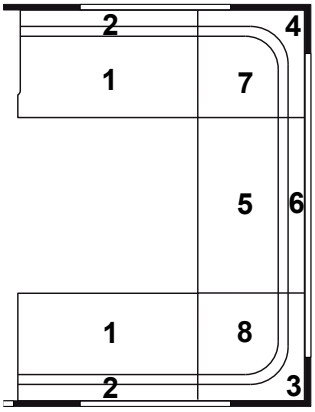

1 = 0,64 m²
2 = 0,37 m²
3 = Radiekudde/ Corner pillow
4 = Radiekudde/ Corner pillow
5 = 0,48 m²
6 = 0,32 m²
7 = 0,44 m²
8 = 0,44 m²

Rundsittgrupp fram

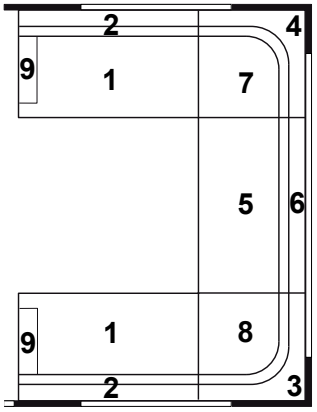

1 = 0,64 m²
2 = 0,37 m²
3 = Radiekudde/ Corner pillow
4 = Radiekudde/ Corner pillow
5 = 0,48 m²
6 = 0,32 m²
7 = 0,44 m²
8 = 0,44 m²
9 = 0,07 m²

315350 Dyna bäddutfyllnad, fram — Cushion filling up, front

630 MH

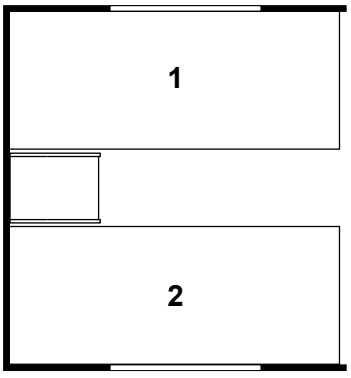

1. 315744 Dyna resår — Spring interior mattress
   315745 Bäddmadrass 30 mm — Bed mattress 30 mm
   315839 Bäddmadrass 70 mm (tillbehör) — Bed mattress 70 mm (accessory)
   315771 Överkast V (ange färg) — Bedspread L (spec. colour)
2. 315744 Dyna resår — Spring interior mattress
   315745 Bäddmadrass 30 mm — Bed mattress 30 mm
   315839 Bäddmadrass 70 mm (tillbehör) — Bed mattress 70 mm (accessory)
   315772 Överkast H (ange färg) — Bedspread H (spec. colour)

Beställning av överdrag spalter: Ange artikelnr. på spalt (se "Interiör") samt färg (ex. Tyg A till spalt 371074)

Order of covering air gaps: Specify part nr. of the air gap (see "Interior") and colour (ex. Fabric A for the air gap 371074)

309608 Dyna överbäddskåp V-H-bak (tillbehör) — Mattress upper bed L-R-rear (accessory)
314638 Dyna fast överbädd V-H-bak — Mattress bunk bed L-R-rear
316852 Överkast fast överbädd (ange färg) — Bedspread bunk bed (spec. colour)
314631 Överdrag spalt fast ö-bädd, (ange färg) — Covering air gap bunk bed (spec. colour)

Beställning kuddar (se "Kuddar") — Order of pillows (see "Pillows")

630 NS

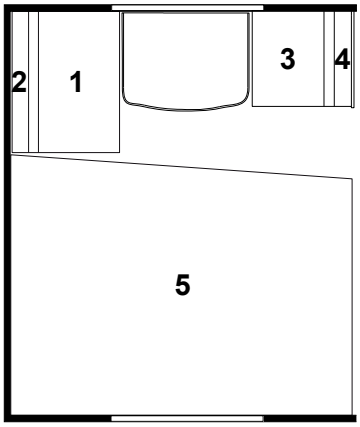

1. 0,51 m² 3. 0,35 m²
2. 0,30 m² 4. 0,22 m²

5. 315640 Dyna resår — Spring interior mattress
   315641 Bäddmadrass 30 mm — Bed mattress 30 mm
   315837 Bäddmadrass 70 mm (tillbehör) — Bed mattress 70 mm (accessory)
   315642 Överkast (ange färg) — Bedspread (spec. colour)

Beställning av överdrag spalter: Ange artikelnr. på spalt (se "Interiör") samt färg (ex. Tyg A till spalt 371074)

Order of covering air gaps: Specify part nr. of the air gap (see "Interior") and colour (ex. Fabric A for the air gap 371074)

309608 Dyna överbäddskåp V-H-bak (tillbehör) — Mattress upper bed L-R-rear (accessory)
314638 Dyna fast överbädd V-H-bak — Mattress bunk bed L-R-rear
316852 Överkast fast överbädd (ange färg) — Bedspread bunk bed (spec. colour)
314631 Överdrag spalt fast ö-bädd, (ange färg) — Covering air gap bunk bed (spec. colour)

Beställning kuddar (se "Kuddar") — Order of pillows (see "Pillows")

Rundsittgrupp fram

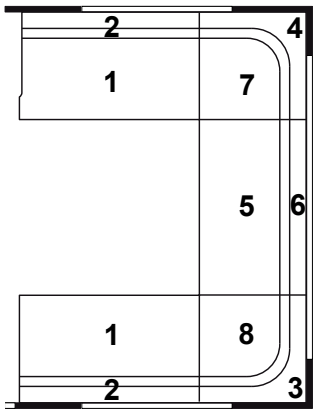

1 = 0,64 m²
2 = 0,37 m²
3 = Radiekudde/ Corner pillow
4 = Radiekudde/ Corner pillow
5 = 0,48 m²
6 = 0,32 m²
7 = 0,44 m²
8 = 0,44 m²

Rundsittgrupp fram

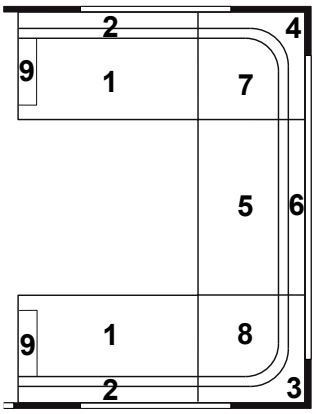

1 = 0,64 m²
2 = 0,37 m²
3 = Radiekudde/ Corner pillow
4 = Radiekudde/ Corner pillow
5 = 0,48 m²
6 = 0,32 m²
7 = 0,44 m²
8 = 0,44 m²
9 = 0,07 m²

315350 Dyna bäddutfyllnad, fram — Cushion filling up, front

630 MHC

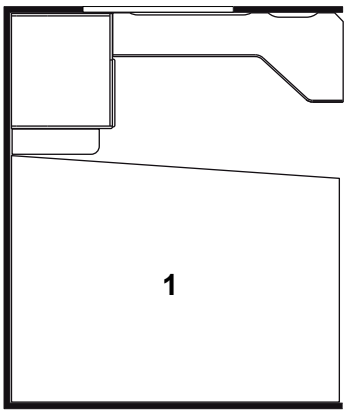

1. 315640 Dyna resår — Spring interior mattress
   315641 Bäddmadrass 30 mm — Bed mattress 30 mm
   315837 Bäddmadrass 70 mm (tillbehör) — Bed mattress 70 mm (accessory)
   315642 Överkast (ange färg) — Bedspread (spec. colour)

Beställning av överdrag spalter: Ange artikelnr. på spalt (se "Interiör") samt färg (ex. Tyg A till spalt 371074)

Order of covering air gaps: Specify part nr. of the air gap (see "Interior") and colour (ex. Fabric A for the air gap 371074)

309608 Dyna överbäddskåp H-bak (tillbehör) — Mattress upper bed R-rear (accessory)
314638 Dyna fast överbädd H-bak — Mattress bunk bed R-rear
316852 Överkast fast överbädd (ange färg) — Bedspread bunk bed (spec. colour)
314631 Överdrag spalt fast ö-bädd, (ange färg) — Covering air gap bunk bed (spec. colour)

Beställning kuddar (se "Kuddar") — Order of pillows (see "Pillows")

630 LK / LK 3

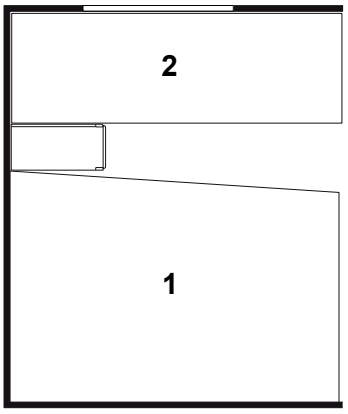

1. 315646 Dyna resår — Spring interior mattress
   315635 Bäddmadrass 30 mm — Bed mattress 30 mm
   315838 Bäddmadrass 70 mm (tillbehör) — Bed mattress 70 mm (accessory)
   315644 Överkast (ange färg) — Bedspread (spec. colour)
2. 316388 Dyna säng övre/nedre (ange färg) — Mattress bed upper/under (spec. colour)
   316754 Dyna säng nedre LK 3 (ange färg) — Mattress bed under LK 3 (spec. colour)

Beställning av överdrag spalter: Ange artikelnr. på spalt (se "Interiör") samt färg (ex. Tyg A till spalt 371074)

Order of covering air gaps: Specify part nr. of the air gap (see "Interior") and colour (ex. Fabric A for the air gap 371074)

309608 Dyna överbäddskåp H-bak (tillbehör) — Mattress upper bed R-rear (accessory)
314638 Dyna fast överbädd H-bak — Mattress bunk bed R-rear
316852 Överkast fast överbädd (ange färg) — Bedspread bunk bed (spec. colour)
314631 Överdrag spalt fast ö-bädd, (ange färg) — Covering air gap bunk bed (spec. colour)

Beställning kuddar (se "Kuddar") — Order of pillows (see "Pillows")

Rundsittgrupp fram

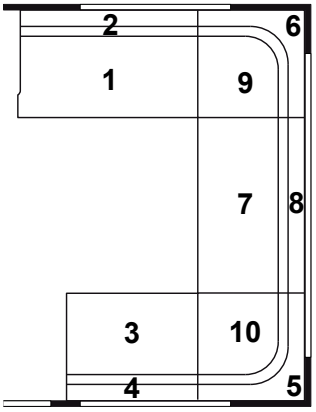

1 = 0,64 m²
2 = 0,37 m²
3 = 0,46 m²
4 = 0,27 m²
5 = Radiekudde/ Corner pillow
6 = Radiekudde/ Corner pillow
7 = 0,48 m²
8 = 0,32 m²
9 = 0,44 m²
10 = 0,44 m²

315350 Dyna bäddutfyllnad, fram — Cushion filling up, front

630 TBX M-grupp

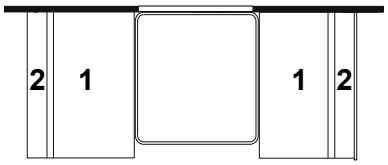

1. 0,51 m²
2. 0,32 m²

309608 Dyna överbäddskåp M-grupp (tillbehör) — Mattress upper bed M-group (accessory)
316433 Dyna fast överbädd LK M-grupp — Mattress bunk bed LK M-group

630 TBX DB

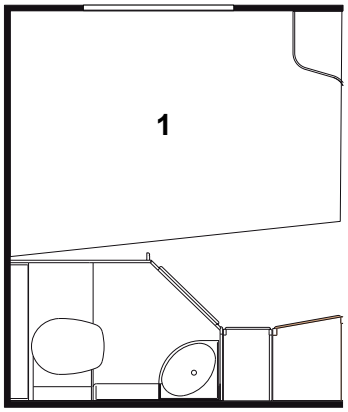

1. 315637 Dyna resår — Spring interior mattress
   315638 Bäddmadrass 30 mm — Bed mattress 30 mm
   315837 Bäddmadrass 70 mm (tillbehör) — Bed mattress 70 mm (accessory)
   315639 Överkast (ange färg) — Bedspread (spec. colour)

Beställning av överdrag spalter:
Ange artikelnr. på spalt (se "Interiör")
samt färg (ex. Tyg A till spalt 371074)

Order of covering air gaps:
Specify part nr. of the air gap (see "Interior") and colour (ex. Fabric A for the air gap 371074)

309608 Dyna överbäddskåp V-bak (tillbehör) — Mattress upper bed L-rear (accessory)
314638 Dyna fast överbädd V-bak — Mattress bunk bed L-rear
316852 Överkast fast överbädd (ange färg) — Bedspread bunk bed (spec. colour)
314631 Överdrag spalt fast ö-bädd, (ange färg) — Covering air gap bunk bed (spec. colour)

Beställning kuddar (se "Kuddar") — Order of pillows (see "Pillows")

Rundsittgrupp fram

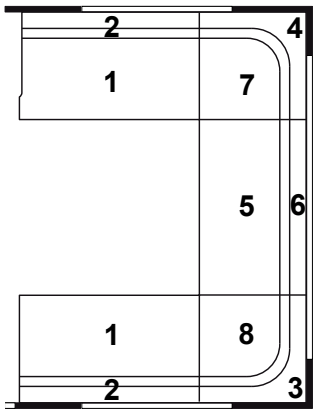

1 = 0,64 m²
2 = 0,37 m²
3 = Radiekudde/ Corner pillow
4 = Radiekudde/ Corner pillow
5 = 0,48 m²
6 = 0,32 m²
7 = 0,44 m²
8 = 0,44 m²

Rundsittgrupp fram

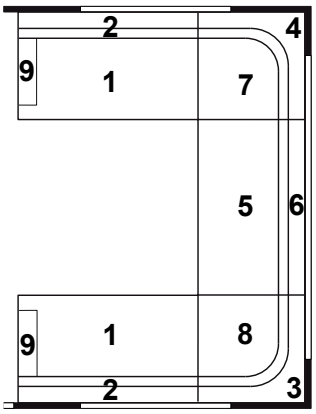

1 = 0,64 m²
2 = 0,37 m²
3 = Radiekudde/ Corner pillow
4 = Radiekudde/ Corner pillow
5 = 0,48 m²
6 = 0,32 m²
7 = 0,44 m²
8 = 0,44 m²
9 = 0,07 m²

315350 Dyna bäddutfyllnad, fram — Cushion filling up, front

690 MHS

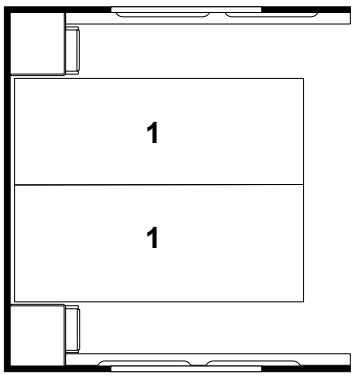

1. 316457 Dyna resår — Spring interior mattress
   316458 Bäddmadrass 30 mm — Bed mattress 30 mm
   316459 Bäddmadrass 70 mm (tillbehör) — Bed mattress 70 mm (accessory)

   316456 Överkast (ange färg) — Bedspread (spec. colour)

   Beställning av överdrag spalter: Ange artikelnr. på spalt (se "Interiör") samt färg (ex. Tyg A till spalt 371074) — Order of covering air gaps: Specify part nr. of the air gap (see "Interior") and colour (ex. Fabric A for the air gap 371074)

   Beställning kuddar (se "Kuddar") — Order of pillows (see "Pillows")

Pos Fig	Det. nr Part. No	Ingår/Fitted 520 T1	Ingår/Fitted Artic / Finlandia	OBS!! Ange alltid årsmodell vid beställning av inredning Benämning	OBS!! Specify always year of model when ordering equipment Description
				Kuddar 500x600	**Pillows 500x600**
	316174		x	Kudde A 9250-22 gul	Pillow A 9250-22 yellow
	316526		x	Kudde B 9250-83 beige	Pillow B 9250-83 beige
	316527		x	Kudde C 6871-18/5162-08 grön/blommig	Pillow C 6871-18/5162-08 green/flowered
	316176		x	Kudde D 9250-80 blå	Pillow D 9250-80 blue
	315383	x		Kudde E 4670-23 mönstrad	Pillow E 4670-23 patterned
	316542		x	Kudde S1 5956-30 grå/vit	Pillow S1 5956-30 grey/white
				Kuddar 300x300	**Pillows 300x300**
	316536		x	Kudde A 9250-22 gul	Pillow A 9250-22 yellow
	316534		x	Kudde B 9250-83 beige	Pillow B 9250-83 beige
	316535		x	Kudde C 6871-18 grön	Pillow C 6871-18 green
	316537		x	Kudde D 9250-80 blå	Pillow D 9250-80 blue
	315384	x		Kudde E 4670-23 mönstrad	Pillow E 350x350 4670-23 patterned
	316538		x	Kudde S1 5956-30 grå/vit	Pillow S1 5956-30 grey/white

SOLIFER	Kylskåp RM 7291 Refrigerator RM 7291	2007	Grupp Group 4	Sida Page 1

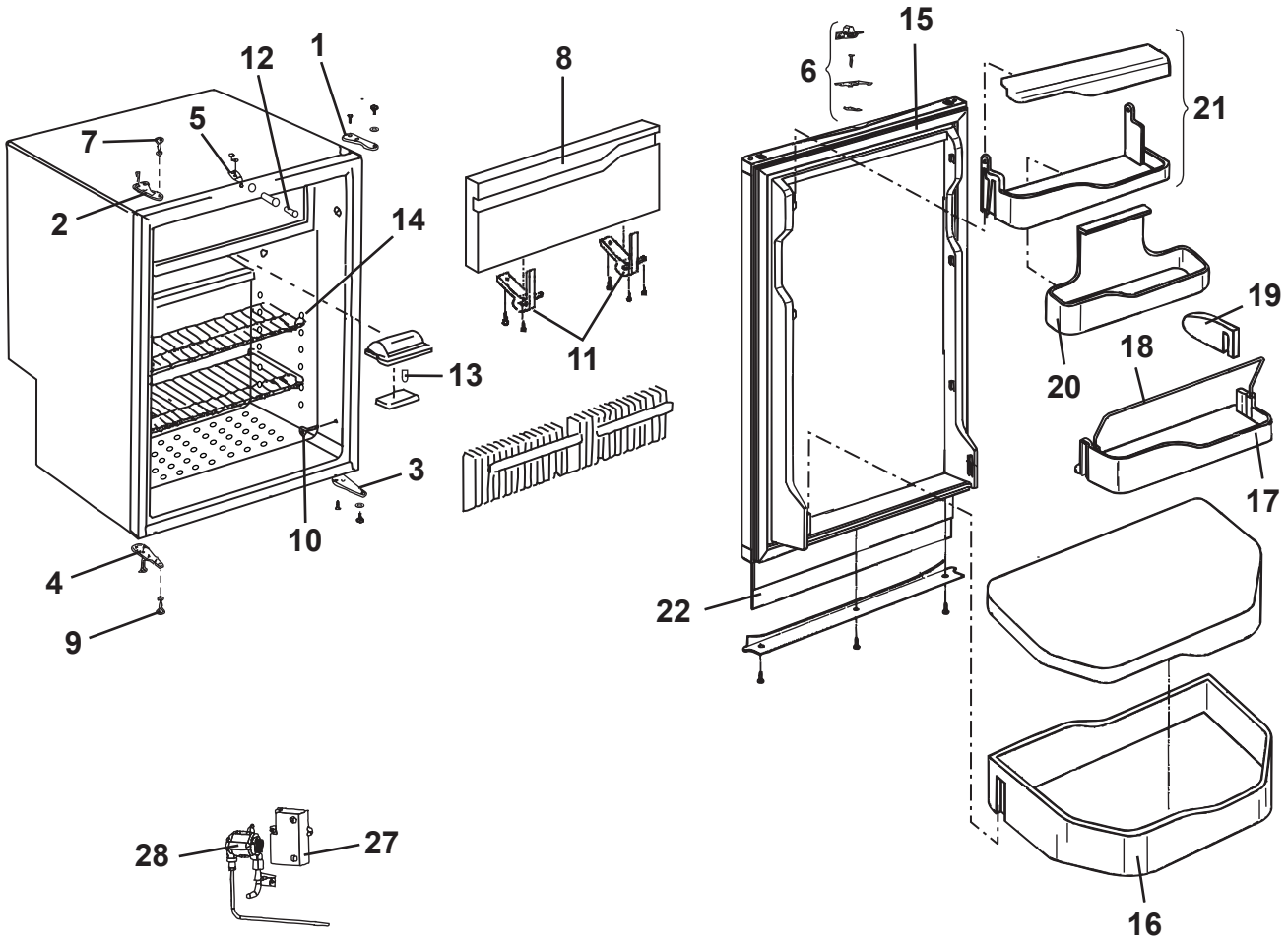

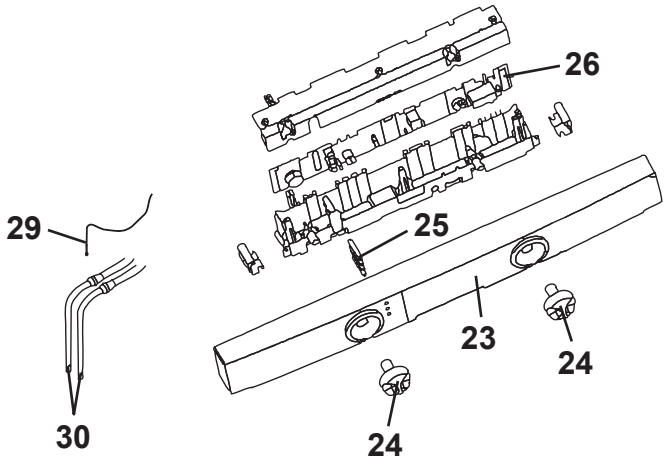

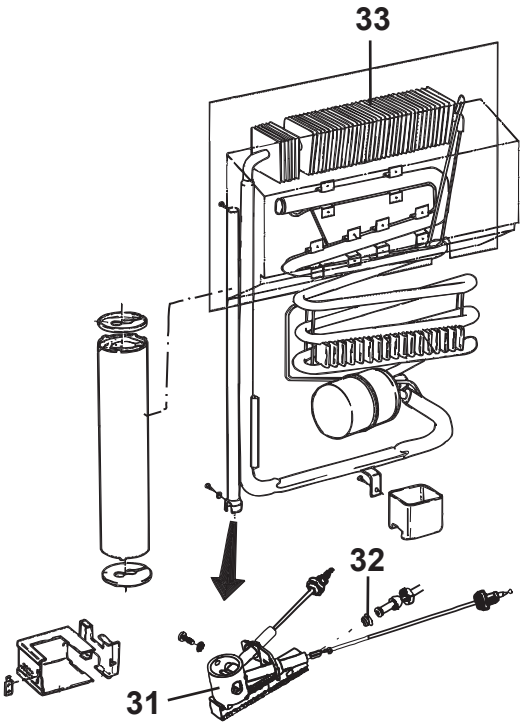

Pos Fig	Det. nr Part. No	Ingår/Fitted					Benämning	Description
		480 Artic MHP	520 T1	520 Artic MH				
	401575	x	x	x			Kylskåp kpl.	Refrigerator cpl.
1	401524	x	x	x			Gångled övre H	Hinge, upper R
2	401525	x	x	x			Gångled övre V	Hinge, upper L
3	401526	x	x	x			Gångled undre H	Hinge, under R
4	401527	x	x	x			Gångled undre V	Hinge, under L
5	401589	x	x	x			Låsbult dörrlås kpl.	Lock bolt door lock cpl.
6	401584	x	x	x			Transportsäkring kpl.	Safety lock cpl.
7	401281	x	x	x			Skruv, övre	Screw, upper
8	401528	x	x	x			Lucka kpl.	Cover cpl.
9	401282	x	x	x			Skruv, undre	Screw, under
10	401545	x	x	x			Lock	Cap
11	401529	x	x	x			Gångled	Hinge
12	401590	x	x	x			Sensor belysning kpl.	Sensor
13	401286	x	x	x			Glödlampa	Bulb
14	401531	x	x	x			Hållare bygel	Holder
15	401591	x	x	x			Dörr kpl.	Door cpl.
16	401533	x	x	x			Hylla, grönsaker	Shelf, vegetable foodc
17	401534	x	x	x			Hylla	Shelf
18	401605	x	x	x			Hållare	Holder
19	401606	x	x	x			Hållare	Holder
20	401651	x	x	x			Hylla mitten	Shelf, middle
21	401592	x	x	x			Hylla övre	Shelf, upper
22	371200	x	x	x			Skiva kyl	Front
23	401593	x	x	x			Panel	Panel
24	401594	x	x	x			Ratt	Knob
25	401599	x	x	x			Lysdiod energival	Light emitting diode
26	401596	x	x	x			Elekronik	Electronic circuitry
27	401600	x	x	x			Tändare	Lighter
28	401595	x	x	x			Ventil gas	Valve gas
29	401601	x	x	x			Temperatursensor	Temperature sensor
30	401652	x	x	x			Elpatron 230 V	Electric heater 230 V
30	401653	x	x	x			Elpatron 12V	Electric heater 12V
31	401602	x	x	x			Brännare	Burner
32	400588	x	x	x			Munstycke	Nozzle
33	401654	x	x	x			Kylapparat	Refrigerator unit

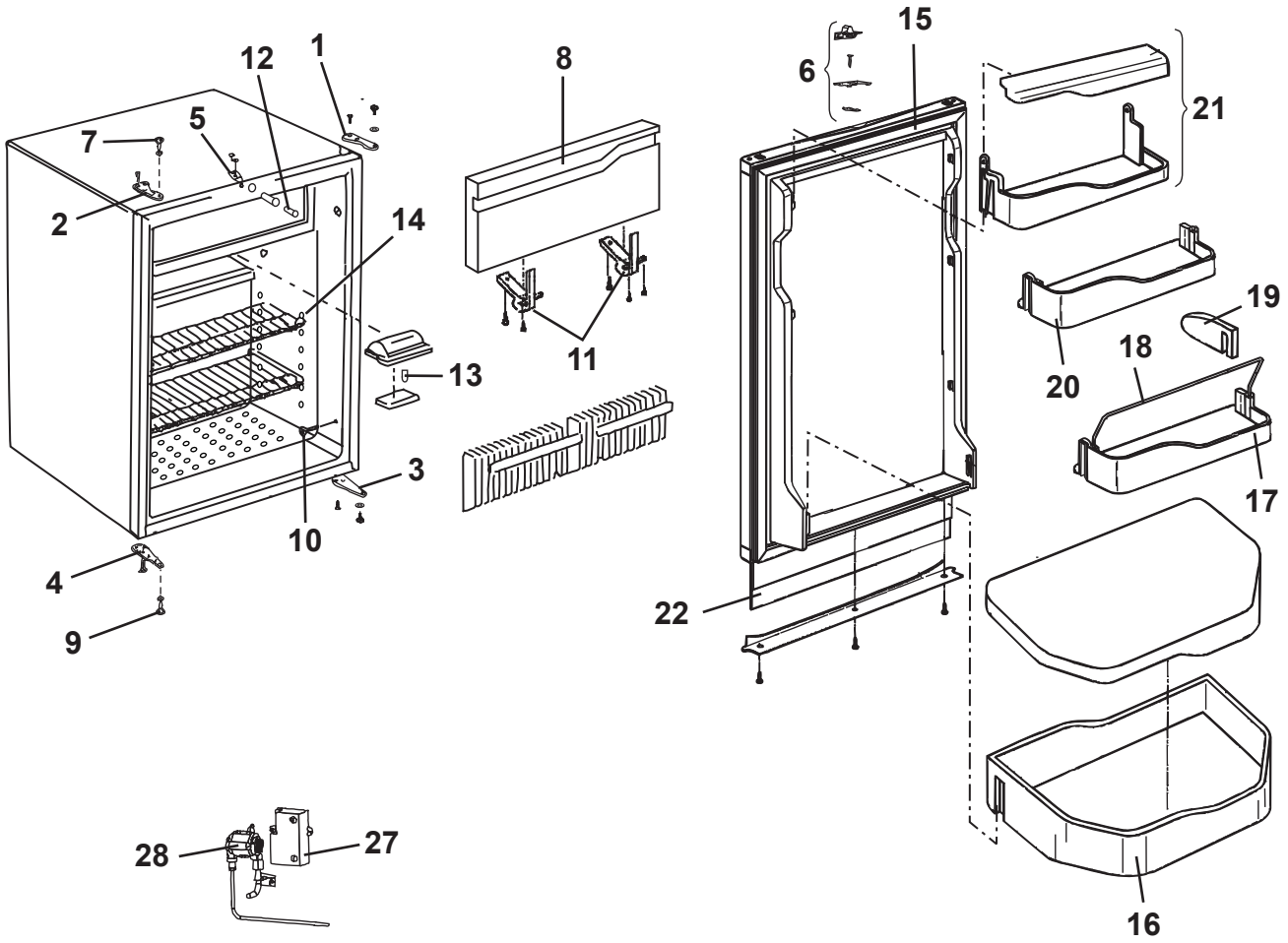
1
2
3
4
5
6
7
8
9
10
11
12
13
14
15
16
17
18
19
20
21
22

27
28

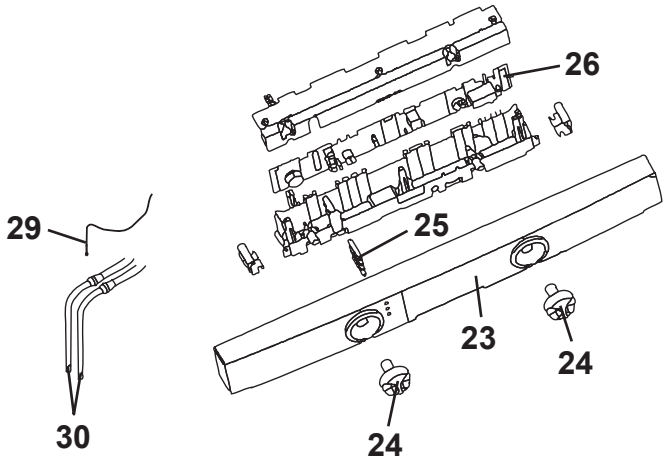
23
24
24
25
26
29
30

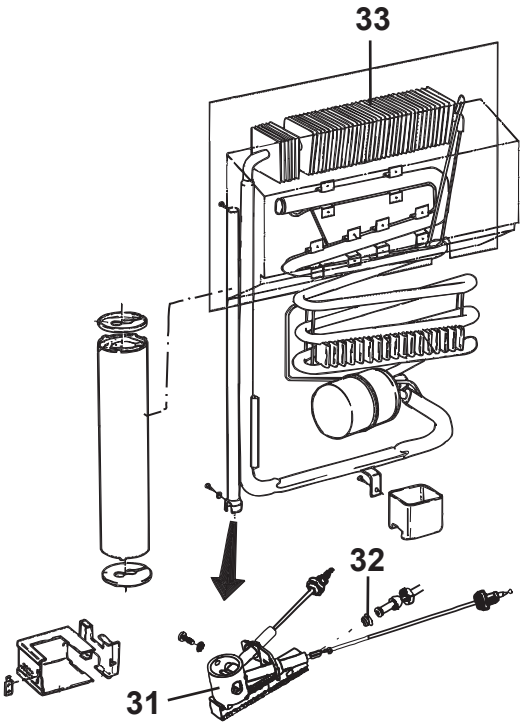
31
32
33

Pos Fig	Det. nr Part. No	Ingår/Fitted 520 Artic TBR	560 alla mod.	600 Finl. alla mod.			Benämning	Description
	401645	x	x	x			Kylskåp kpl.	Refrigerator cpl.
1	401655	x	x	x			Gångled övre H	Hinge, upper R
2	401525	x	x	x			Gångled övre V	Hinge, upper L
3	401526	x	x	x			Gångled undre H	Hinge, under R
4	401527	x	x	x			Gångled undre V	Hinge, under L
5	401589	x	x	x			Låsbult dörrlås kpl.	Lock bolt door lock cpl.
6	401624	x	x	x			Transportsäkring kpl.	Safety lock cpl.
7	401281	x	x	x			Skruv, övre	Screw, upper
8	401528	x	x	x			Lucka kpl.	Cover cpl.
9	401282	x	x	x			Skruv, undre	Screw, under
10	401545	x	x	x			Lock	Cap
11	401529	x	x	x			Gångled	Hinge
12	401590	x	x	x			Sensor belysning kpl.	Sensor
13	401286	x	x	x			Glödlampa	Bulb
14	401531	x	x	x			Hållare bygel	Holder
15	401701	x	x	x			Dörr kpl	Door cpl.
16	401533	x	x	x			Hylla, grönsaker	Shelf, vegetable foodc
17	401534	x	x	x			Hylla	Shelf
18	401605	x	x	x			Hållare	Holder
19	401606	x	x	x			Hållare	Holder
20	401651	x	x	x			Hylla mitten	Shelf, middle
21	401592	x	x	x			Hylla övre	Shelf, upper
22	326554	x	x	x			Skiva kyl	Front
23	401702	x	x	x			Panel	Panel
24	401664	x	x	x			Ratt	Knob
25	401665	x	x	x			Lysdiod energival	Light emitting diode
26	401596	x	x	x			Elekronik	Electronic circuitry
27	401600	x	x	x			Tändare	Lighter
28	401595	x	x	x			Ventil gas	Valve gas
29	401601	x	x	x			Temperatursensor	Temperature sensor
30	401703	x	x	x			Elpatron 230 V	Electric heater 230 V
30	401598	x	x	x			Elpatron 12V	Electric heater 12V
31	401602	x	x	x			Brännare	Burner
32	400588	x	x	x			Munstycke	Nozzle
33	401603	x	x	x			Kylapparat	Refrigerator unit

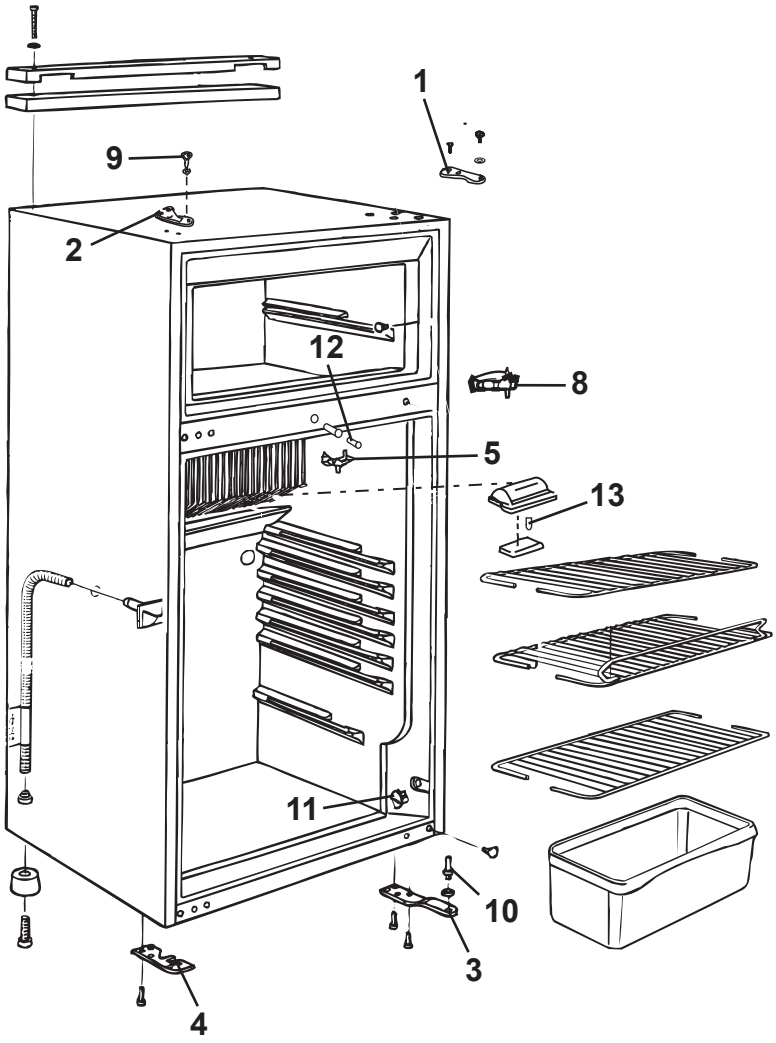
1
9
2
12
8
5
13
11
10
3
4

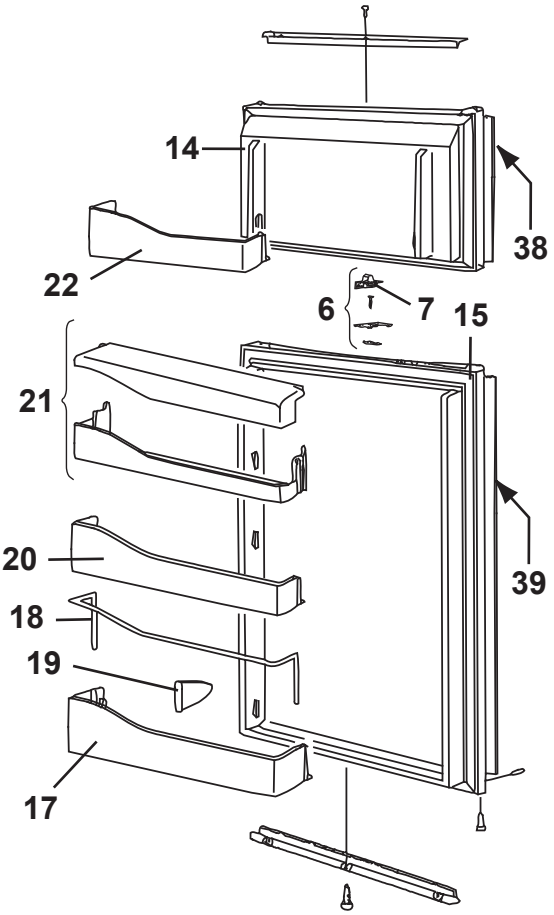
14
38
22
6
7
15
21
39
20
18
19
17

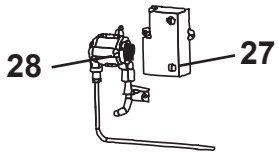
28
27


34

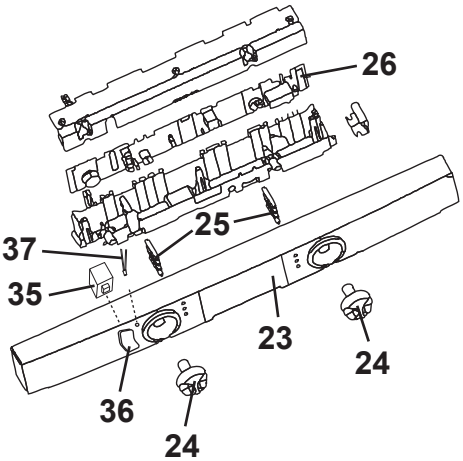
26
29
37
25
35
23
24
36
24
30

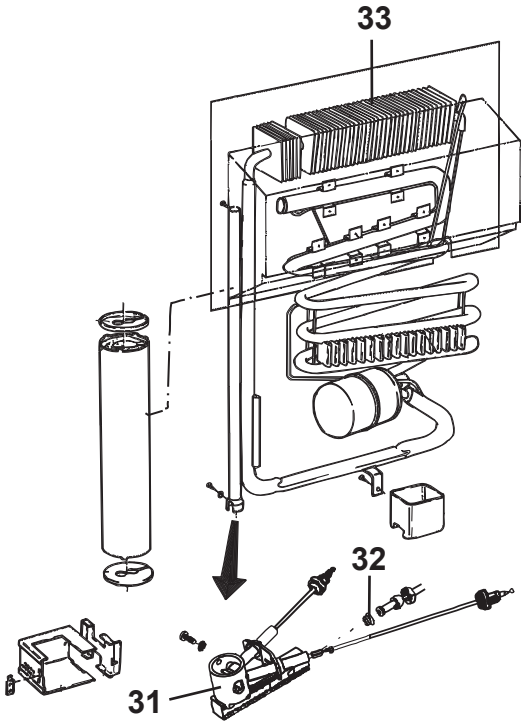
33
32
31

Pos Fig	Det. nr Part. No	Ingår/Fitted 520 Artic TBR	560 Finl. TBR	600 Finl. alla mod.	630 Finl. alla mod.	690 Finl. alla mod.	Benämning	Description
	401646	T	T	T	x	x	Kylskåp kpl.	Refrigerator cpl.
1	401655	T	T	T	x	x	Gångled övre H	Hinge, upper R
2	401525	T	T	T	x	x	Gångled övre V	Hinge, upper L
3	401526	T	T	T	x	x	Gångled undre H	Hinge, under R
4	401527	T	T	T	x	x	Gångled undre V	Hinge, under L
5	401656	T	T	T	x	x	Låsbult dörrlås kpl.	Lock bolt door lock cpl.
6	401624	T	T	T	x	x	Transportsäkring kpl.	Safety lock cpl.
7	401625	T	T	T	x	x	Skjutregel d:o	Sliding bolt d:o
8	401658	T	T	T	x	x	Gångled mitten	Hinge, middle
9	401281	T	T	T	x	x	Skruv, övre	Screw, upper
10	401282	T	T	T	x	x	Skruv, undre	Screw, under
11	401545	T	T	T	x	x	Lock	Cap
12	401659	T	T	T	x	x	Sensor belysning kpl.	Sensor
13	401286	T	T	T	x	x	Glödlampa	Bulb
14	401674	T	T	T	x	x	Dörr frys kpl.	Door freezer cpl.
15	401675	T	T	T	x	x	Dörr kyl kpl.	Door refrigerator cpl.
17	401534	T	T	T	x	x	Hylla	Shelf
18	401605	T	T	T	x	x	Hållare	Holder
19	401606	T	T	T	x	x	Hållare	Holder
20	401535	T	T	T	x	x	Hylla	Shelf
21	401592	T	T	T	x	x	Hylla	Shelf
22	401662	T	T	T	x	x	Hylla	Shelf
23	401677	T	T	T	x	x	Panel	Panel
24	401664	T	T	T	x	x	Ratt	Knob
25	401665	T	T	T	x	x	Lysdiod energival	Light emitting diode
26	401596	T	T	T	x	x	Elekronik	Electronic circuitry
27	401600	T	T	T	x	x	Tändare	Lighter
28	401595	T	T	T	x	x	Ventil gas	Valve gas
29	401669	T	T	T	x	x	Temperatursensor	Temperature sensor
30	401670	T	T	T	x	x	Elpatron 230 V	Electric heater 230 V
30	401671	T	T	T	x	x	Elpatron 12V	Electric heater 12V
31	401602	T	T	T	x	x	Brännare	Burner
32	401672	T	T	T	x	x	Munstycke	Nozzle
33	401673	T	T	T	x	x	Kylapparat	Refrigerator unit
34	502647	T	T	T	x	x	Relä	Relay
35	401667	T	T	T	x	x	Strömställare	Switch
36	401678	T	T	T	x	x	Kåpa strömställare	Cap for switch
37	401666	T	T	T	x	x	Lysdiod ramvärme	Light emitting diode
38	324826	T	T	T	x	x	Skiva frys	Front freezer
39	324827	T	T	T	x	x	Skiva kyl	Front refrigerator
							T= Tillbehör	T= Accessory

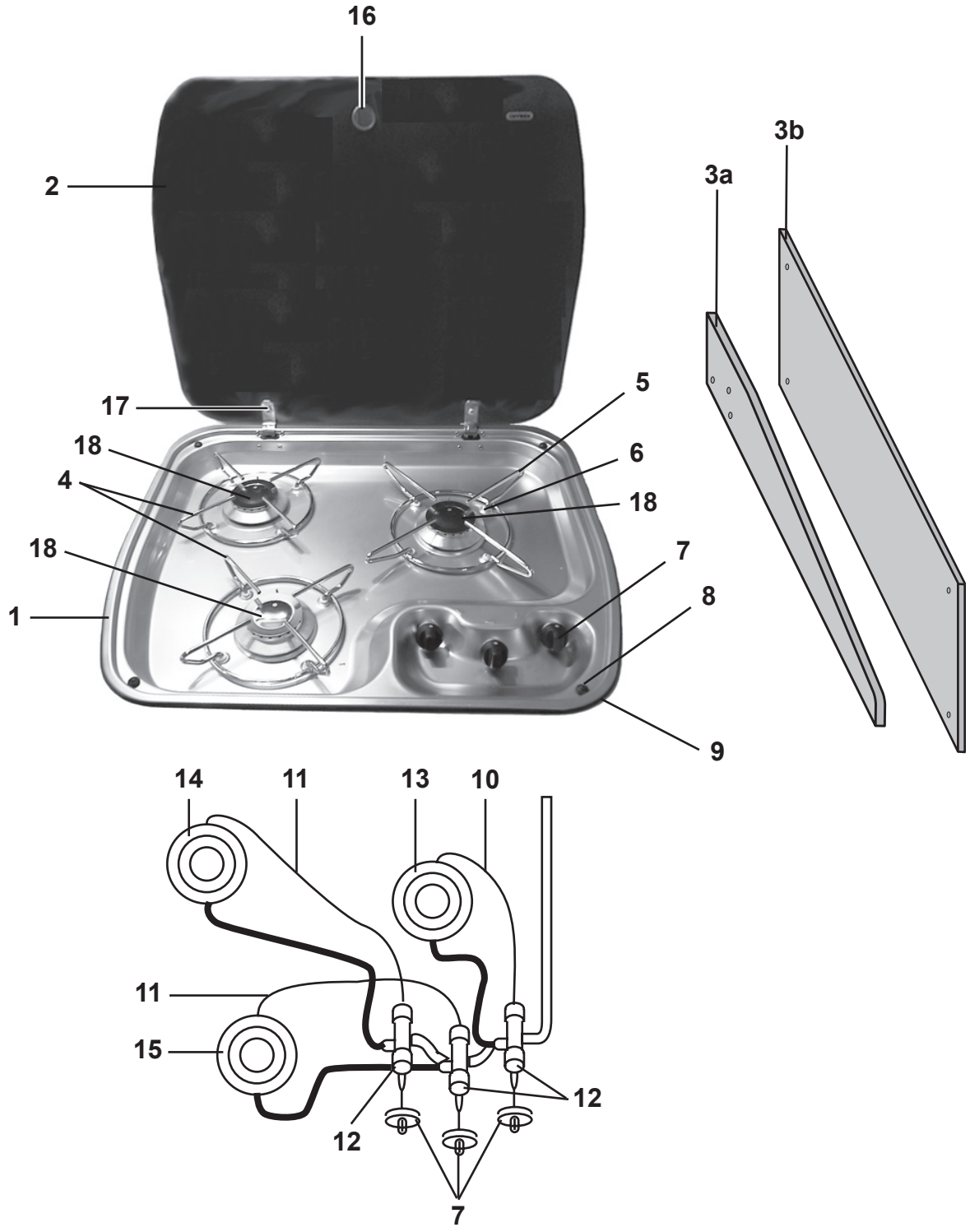
16
2
17
18
4
18
1
5
6
18
7
8
9
3a
3b
14
11
13
10
11
15
12
12
7

Pos Fig	Det. nr Part. No	Ingår/Fitted					Benämning	Description
		480 Artic MHP	520 T1/ 520 MH	520 Artic TBR	560 Finl. TBR	560 övr. mod.		
1	401474	x	x	x	x	x	Spis 3-lågig kpl.	Cooker 3-burner cpl.
2	401435	x	x	x	x	x	Glaslock	Cover, glass
3a	401476	x					Flamskydd	Flame guard
3b	401475		x			x	Flamskydd	Flame guard
--	401478	x	x			x	Hylsa distans d:o	Distance sleeve d:o
--	800476	x	x			x	Skruv d:o	Screw d:o
4	401436	x	x	x	x	x	Rostgaller Ø=200 mm	Grate Ø=200 mm
5	401437	x	x	x	x	x	Rostgaller Ø=250 mm	Grate Ø=250 mm
6	401523	x	x	x	x	x	Fäste rostgaller	Fastener grate
7	401438	x	x	x	x	x	Ratt	Knob
8	401693	x	x	x	x	x	Fästsats	Fastening set
9	401440	M	M	M	M	M	List tätning	Seal strip
10	401441	x	x	x	x	x	Termoelement L=250 mm	Thermocouple L=250 mm
11	401442	x	x	x	x	x	Termoelement L=350 mm	Thermocouple L=350 mm
12	401443	x	x	x	x	x	Tändsäkring	Safety valve
13	401444	x	x	x	x	x	Brännare m. gasrör L=190 mm	Burner with gas pipe L=190 mm
14	401445	x	x	x	x	x	Brännare m. gasrör L=353 mm	Burner with gas pipe L=353 mm
15	401446	x	x	x	x	x	Brännare m. gasrör L=310 mm	Burner with gas pipe L=310 mm
--	401704	x	x	x	x	x	Munstycke	Nozzle
16	401481	x	x	x	x	x	Gummiring	Rubber ring
17	401505	x	x	x	x	x	Skruv 10 mm sats inkl. gummiring	Screw 10 mm kit incl. rubber ring
18	401691	x	x	x	x	x	Brännarlock, överdel	Burner lid, upper part
--	401692	x	x	x	x	x	Brännarlock, underdel	Burner lid, lower part

M= Metervara
T= Tillbehör

M= On the metre
T= Accessory

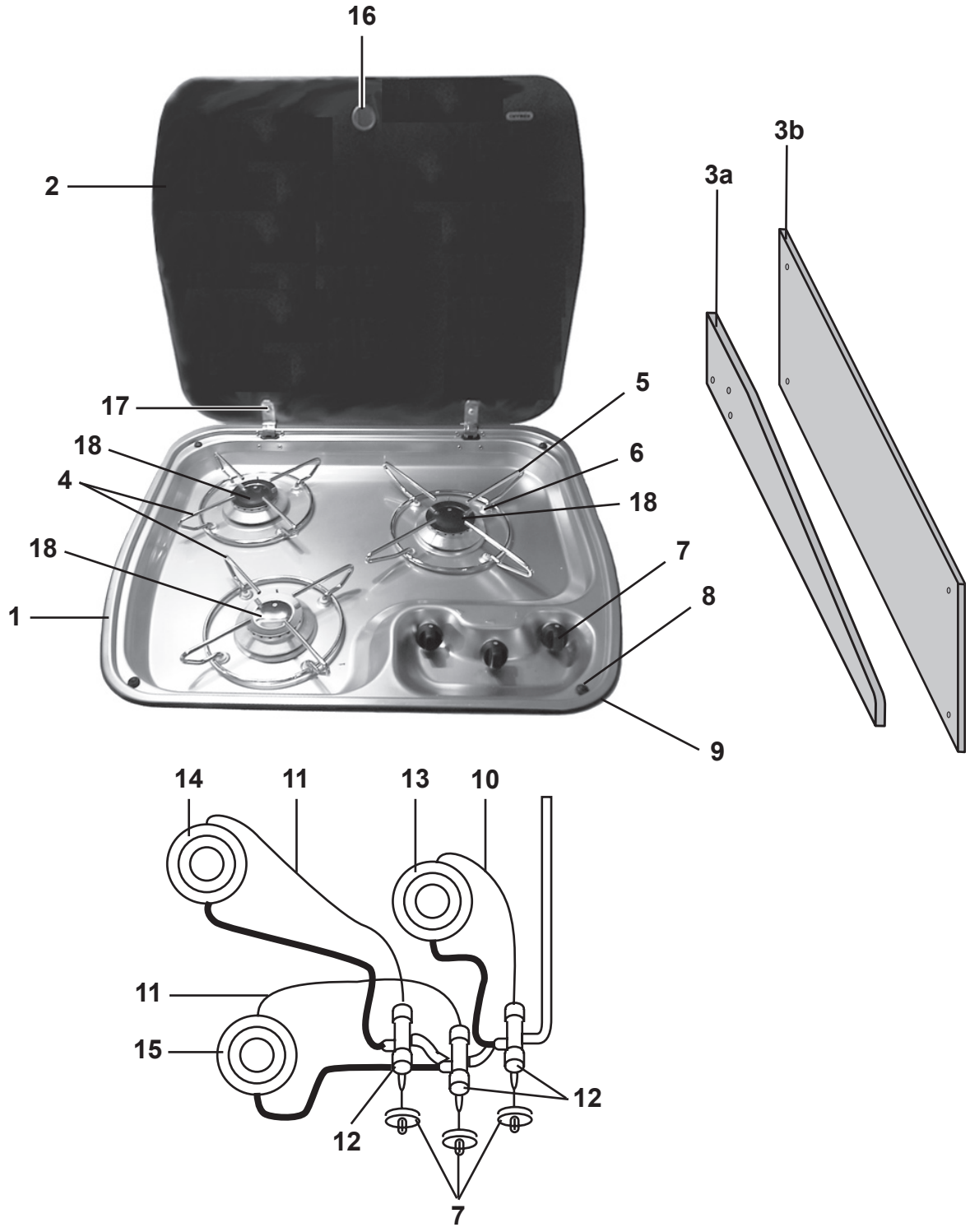
16
2
17
18
4
18
1
5
6
18
7
8
9
3a
3b
14
11
13
10
11
15
12
12
7

Pos Fig	Det. nr Part. No	Ingår/Fitted: 600 Finl. TBR	600 Finl. övr. mod.	630 Finl. alla mod.	690 Finl. alla mod.		Benämning	Description
1	401474	x	x	x	x		Spis 3-lågig kpl.	Cooker 3-burner cpl.
2	401435	x	x	x	x		Glaslock	Cover, glass
3a	401476						Flamskydd	Flame guard
3b	401475		x	x	x		Flamskydd	Flame guard
--	401478		x	x	x		Hylsa distans d:o	Distance sleeve d:o
--	800476		x	x	x		Skruv d:o	Screw d:o
4	401436	x	x	x	x		Rostgaller Ø=200 mm	Grate Ø=200 mm
5	401437	x	x	x	x		Rostgaller Ø=250 mm	Grate Ø=250 mm
6	401523	x	x	x	x		Fäste rostgaller	Fastener grate
7	401438	x	x	x	x		Ratt	Knob
8	401693	x	x	x	x		Fästsats	Fastening set
9	401440	M	M	M	M		List tätning	Seal strip
10	401441	x	x	x	x		Termoelement L=250 mm	Thermocouple L=250 mm
11	401442	x	x	x	x		Termoelement L=350 mm	Thermocouple L=350 mm
12	401443	x	x	x	x		Tändsäkring	Safety valve
13	401444	x	x	x	x		Brännare m. gasrör L=190 mm	Burner with gas pipe L=190 mm
14	401445	x	x	x	x		Brännare m. gasrör L=353 mm	Burner with gas pipe L=353 mm
15	401446	x	x	x	x		Brännare m. gasrör L=310 mm	Burner with gas pipe L=310 mm
--	401704	x	x	x	x		Munstycke	Nozzle
16	401481	x	x	x	x		Gummiring	Rubber ring
17	401505	x	x	x	x		Skruv 10 mm sats inkl. gummiring	Screw 10 mm kit incl. rubber ring
18	401691	x	x	x	x		Brännarlock, överdel	Burner lid, upper part
--	401692	x	x	x	x		Brännarlock, underdel	Burner lid, lower part

M= Metervara
T= Tillbehör

M= On the metre
T= Accessory

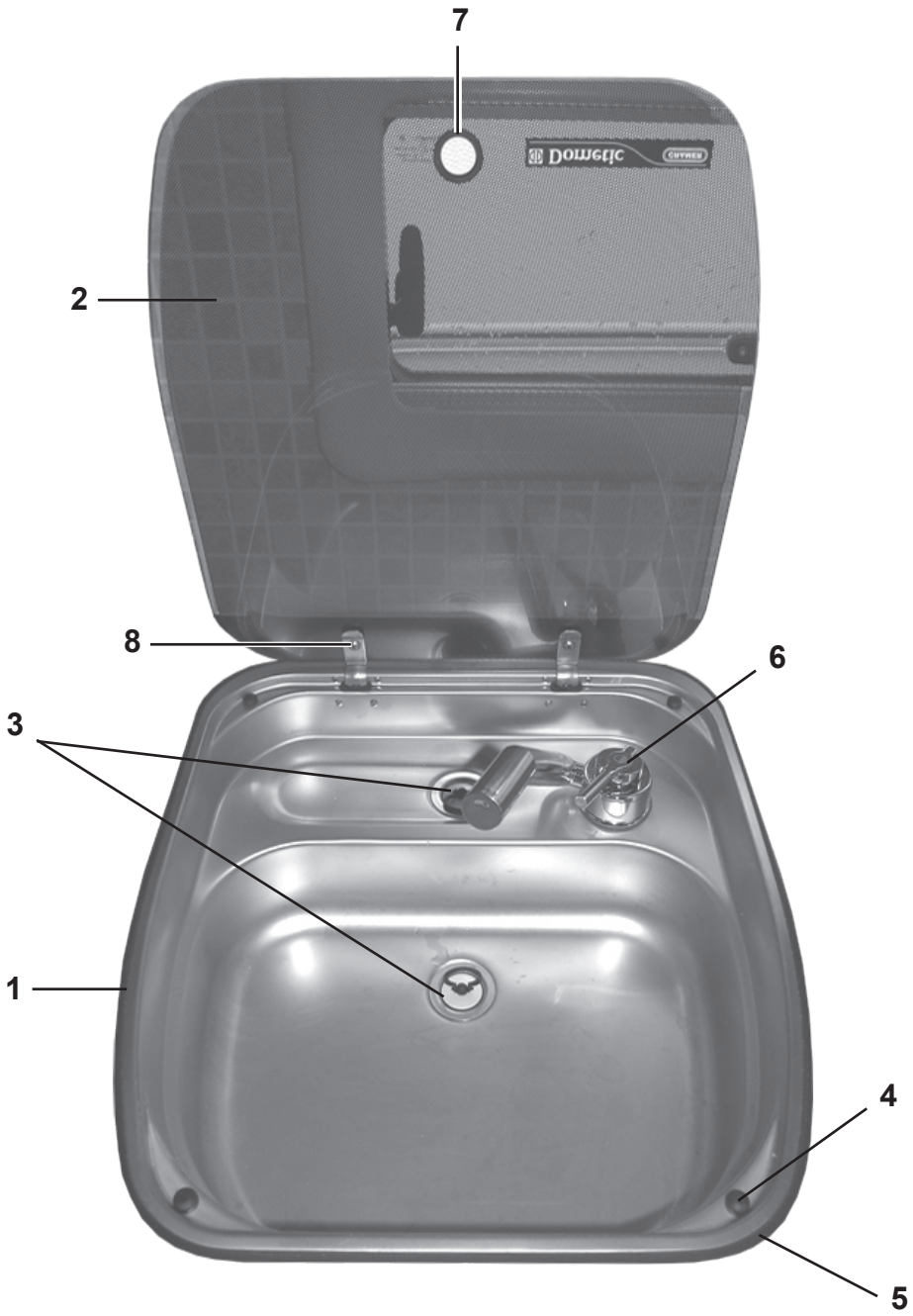
7
2
8
6
3
1
4
5

Pos Fig	Det. nr Part. No	Ingår/Fitted Artic alla mod.	Ingår/Fitted Finl. alla mod.	Benämning	Description
1	401375	x	x	Diskho kpl. m. glaslock	Sink cpl. with cover glass
2	401447	x	x	Glaslock	Cover, glass
3	310084	x	x	Avloppsförskruvning 90°	Sewage connection 90°
--	313017	x	x	Propp utan kedja d:o	Sink stopper without chain d:o
4	401693	x	x	Fästsats	Fastening set
5	401440	M	M	List tätning	Seal strip
6	316448	x	x	Blandare m. utkastarrör	Mixer with pipe
7	401481	x	x	Gummiring	Rubber ring
8	401505	x	x	Skruv 10 mm sats inkl. gummiring	Screw 10 mm kit incl. rubber ring

M= Metervara

M= On the metre

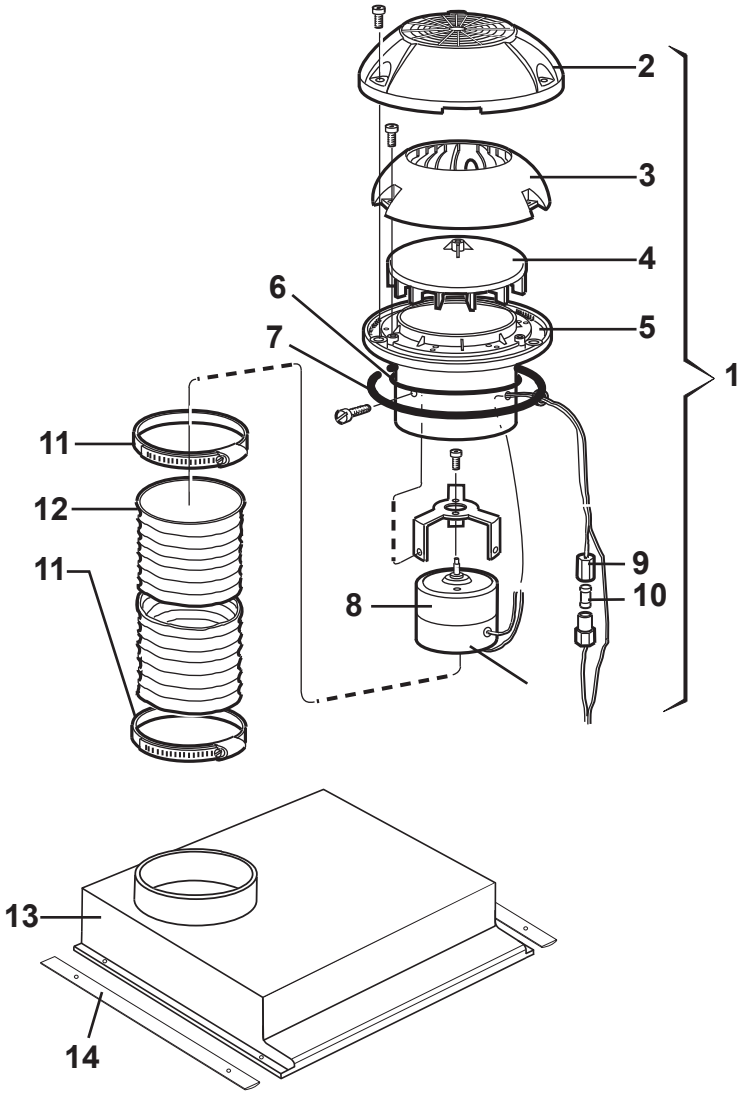
2
3
4
6
5
7
1
11
12
11
9
10
8
13
14

Pos Fig	Det. nr Part. No	Ingår/Fitted Artic alla mod.	Ingår/Fitted Finl. alla mod.	Benämning	Description
	401495	x	x	Motor fläkt kpl. m. slang och klammer	Motor fan cpl. with hose and clip
1	401507	x	x	Motor köksfläkt kpl.	Motor kitchen fan cpl.
2	400492	x	x	Ventilatorkåpa	Ventilator cap
3	400315	x	x	Innerkåpa	Inner cap
4	400316	x	x	Fläkthjul	Impeller
5	400317	x	x	Underdel fläkthjul	Bottom impeller
6	801009	x	x	Tätning O-ring	Sealing, O-ring
7	200156	x	x	Tätning ventilator	Sealing ventilator
8	401167	x	x	Motor m. fläkthjul och motorfäste	Motor with impeller and motor bracket
9	401508	x	x	Såkringshållare	Fuse holder
10	401509	x	x	Säkring 4 A	Fuse 4 A
11	400322	x	x	Klammer	Clip
12	400323	x	x	Slang fläkt	Hose fan
13	316027	x	x	Fläktkåpa	Fan housing
14	316219	x	x	List kåpa	List housing

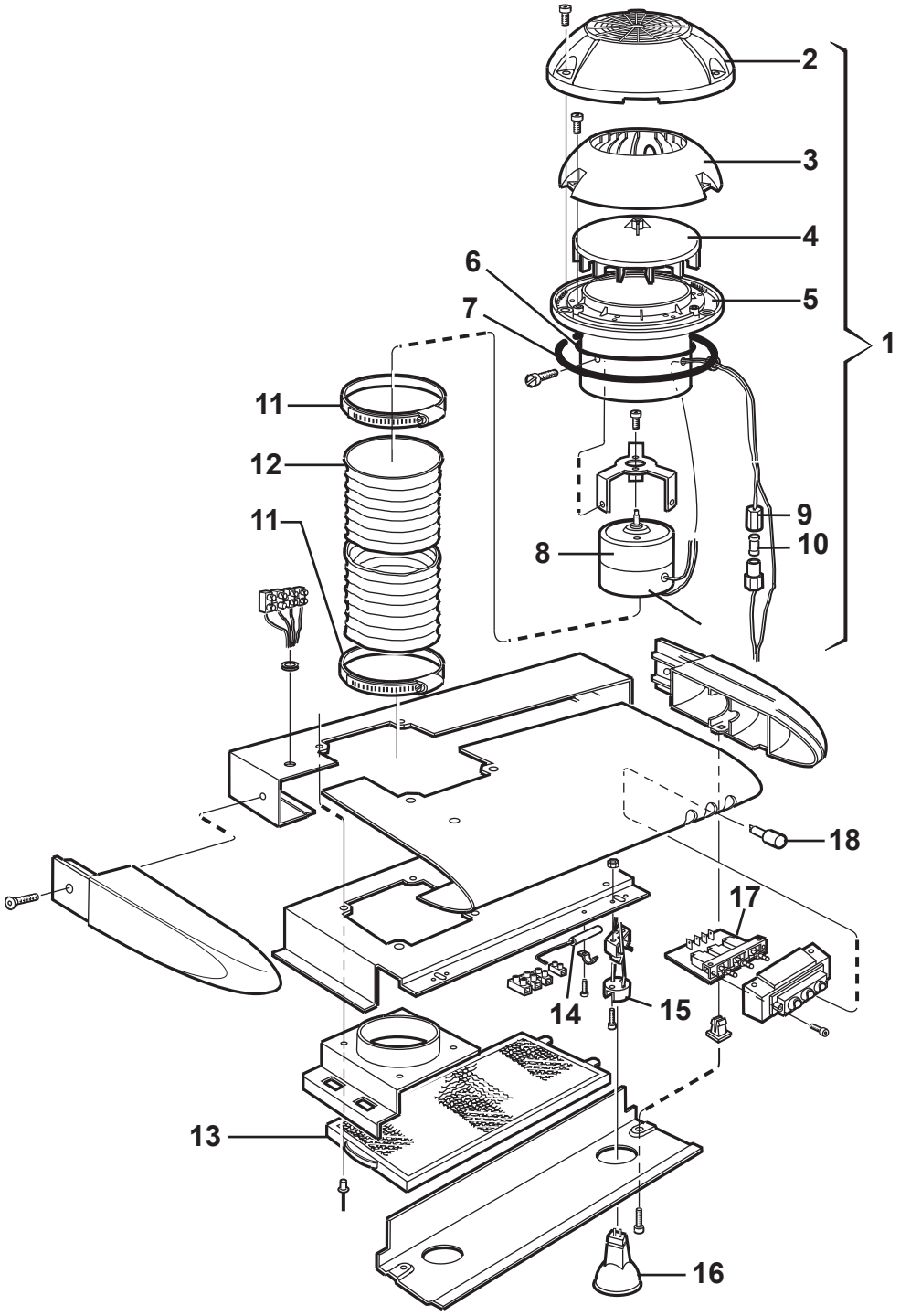
2
3
4
6
5
7
1
11
12
11
9
10
8
18
17
14
15
13
16

Pos Fig	Det. nr Part. No	Ingår/Fitted Artic alla mod.	Ingår/Fitted Finl. alla mod.	Benämning	Description
	401451		T	Köksfläkt kpl.	Kitchen fan cpl.
1	401507		T	Motor köksfläkt kpl.	Motor kitchen fan cpl.
2	400492		T	Ventilatorkåpa	Ventilator cap
3	400315		T	Innerkåpa	Inner cap
4	400316		T	Fläkthjul	Impeller
5	400317		T	Underdel fläkthjul	Bottom impeller
6	801009		T	Tätning O-ring	Sealing, O-ring
7	200156		T	Tätning ventilator	Sealing ventilator
8	401167		T	Motor m. fläkthjul och motorfäste	Motor with impeller and motor bracket
9	401508		T	Såkringshållare	Fuse holder
10	401509		T	Säkring 4 A	Fuse 4 A
11	400322		T	Klammer	Clip
12	400323		T	Slang fläkt	Hose fan
13	401510		T	Filter	Filter
14	401511		T	Motstånd	Resistance
15	401512		T	Hållare glödlampa	Holder bulb
16	504141		T	Glödlampa 10 W	Bulb 10 W
17	401513		T	Strömställare	Closing switch
18	401514		T	Tryckknapp	Press button

T= Tillbehör

T= Accessory

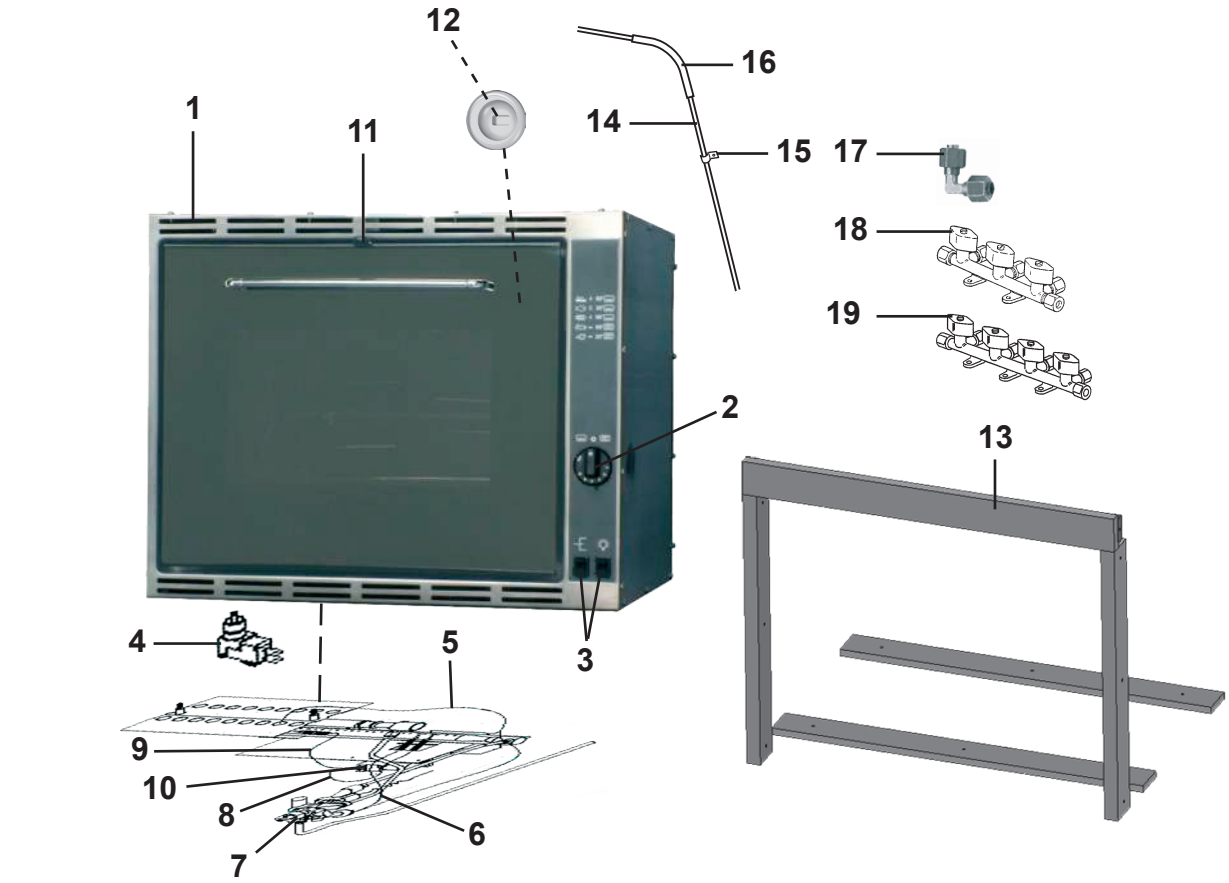
12
16
1
11
14
15
17
18
19
2
13
4
5
3
9
10
8
6
7

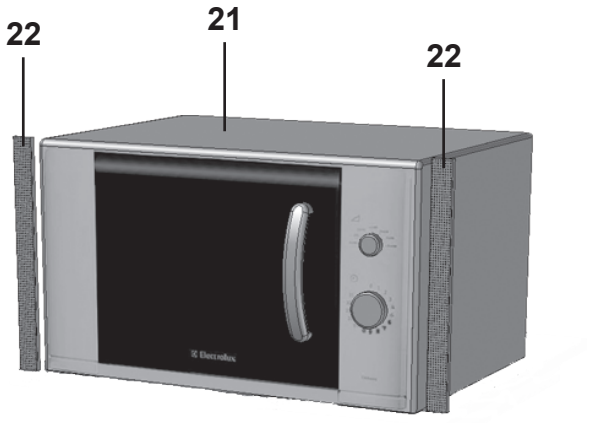
22
21
22

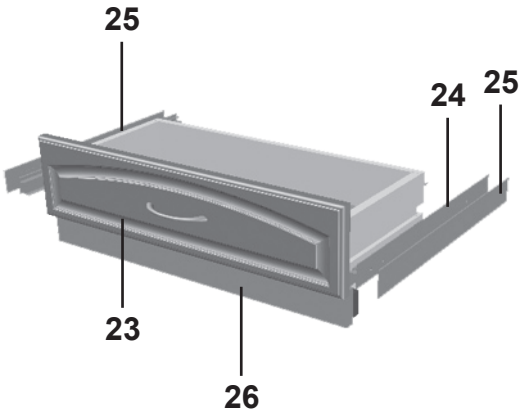
25
24
25
23
26

Pos Fig	Det. nr Part. No	Ingår/Fitted					Benämning	Description
		480 Artic MHP	520 T1/ 520 MH	520 Artic TBR	560 alla mod.	600 - 690 alla mod.		
1	401517			T	T	T	Ugn m. grill	Oven with grill
2	401632			T	T	T	Ratt	Knob
3	401633			T	T	T	Strömbrytare 1-polig	Switch 1-pol
4	401634			T	T	T	Mikrobrytare	Micro switch
5	401635			T	T	T	Termoelement brännare grill	Thermocouple grill burner
6	401636			T	T	T	Termoelement brännare ugn	Thermocouple oven burner
7	401637			T	T	T	Termostat gas	Thermostat gas
8	401638			T	T	T	Gnistelektrod brännare ugn L=370 mm	Spark electrode oven burner L=370 mm
9	401639			T	T	T	Gnistelektrod brännare grill L=370 mm	Spark electrode grill burner L=370 mm
10	401647			T	T	T	Tändare gnist	Spark ignition
11	401705			T	T	T	Luckspärr	Door lock
12	504416			T	T	T	Glödlampa 14 V 10 W	Bulb 14 V 10 W
13	370805			T	T	T	Monteringssats	Mounting kit
14	500279			M	M	M	Rör koppar Ø = 8 mm	Pipe Ø = 8 mm
--	504794			T	T	T	Instickshylsa Ø = 6,4 mm d:o	Cage Ø = 6,4 mm d:o
15	800448			T	T	T	Klammer gummi	Clip
16	300654			M	M	M	Slang	Hose
17	504981			T	T	T	Koppling vinkel	Connection
18	503369	x	x	x[1]	x[1]	x[1]	Ventil block 3-vägs [2] (ingår som std)	Valve 3-way [2] (fitted standard)
--	504960	x	x	x[1]	x[1]	x[1]	Ventil block 3-vägs [3] (ingår som std)	Valve 3-way [3] (fitted standard)
19	503370			T	T	T	Ventil block 4-vägs [2]	Valve 4-way [2]
--	504961			T	T	T	Ventil block 4-vägs [3]	Valve 4-way [3]
21	504236			T	T	T	Ugn mikro	Microwave
22	401521			T	T	T	Galler 285x24	Grating 285x24
23	371090			T	T	T	Låda	Drawer
24	315215			T	T	T	Glidskena låda (säljes i par)	Slide bar, drawer (exp. in pair)
25	370799			T	T	T	Skiva	Plate
26	370800			T	T	T	Front	Front
							[1] = Ersätts när ugn monteras	[1] = Replaced when oven mounted
							[2] = Med 8 mm:s ingång	[2] = With 8 mm:s input
							[3] = Med 10 mm:s ingång	[3] = With 10 mm:s input
							M= Metervara	M= On the metre
							T= Tillbehör	T= Accessory

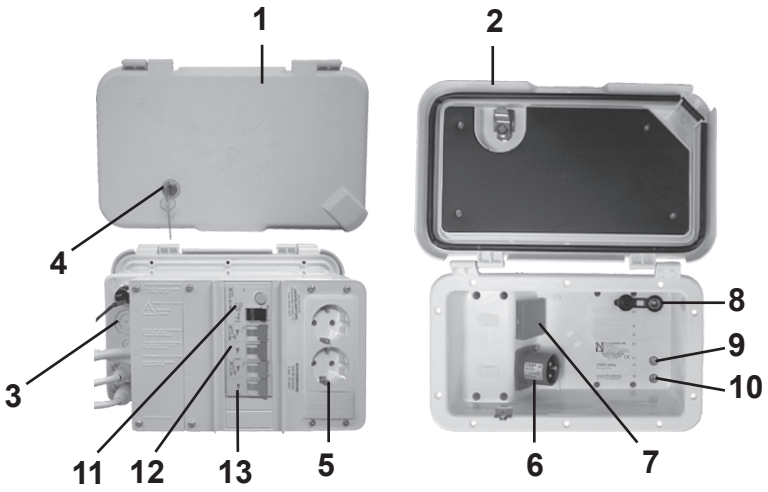
1
2
4
3
11
12
13
5
8
9
10
6
7

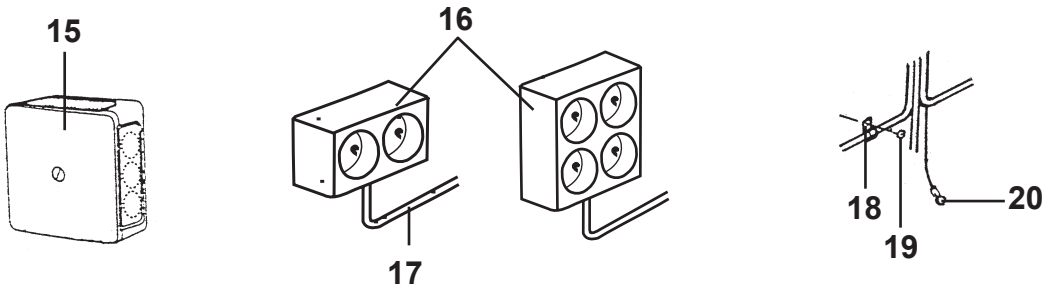
15
16
17
18
19
20

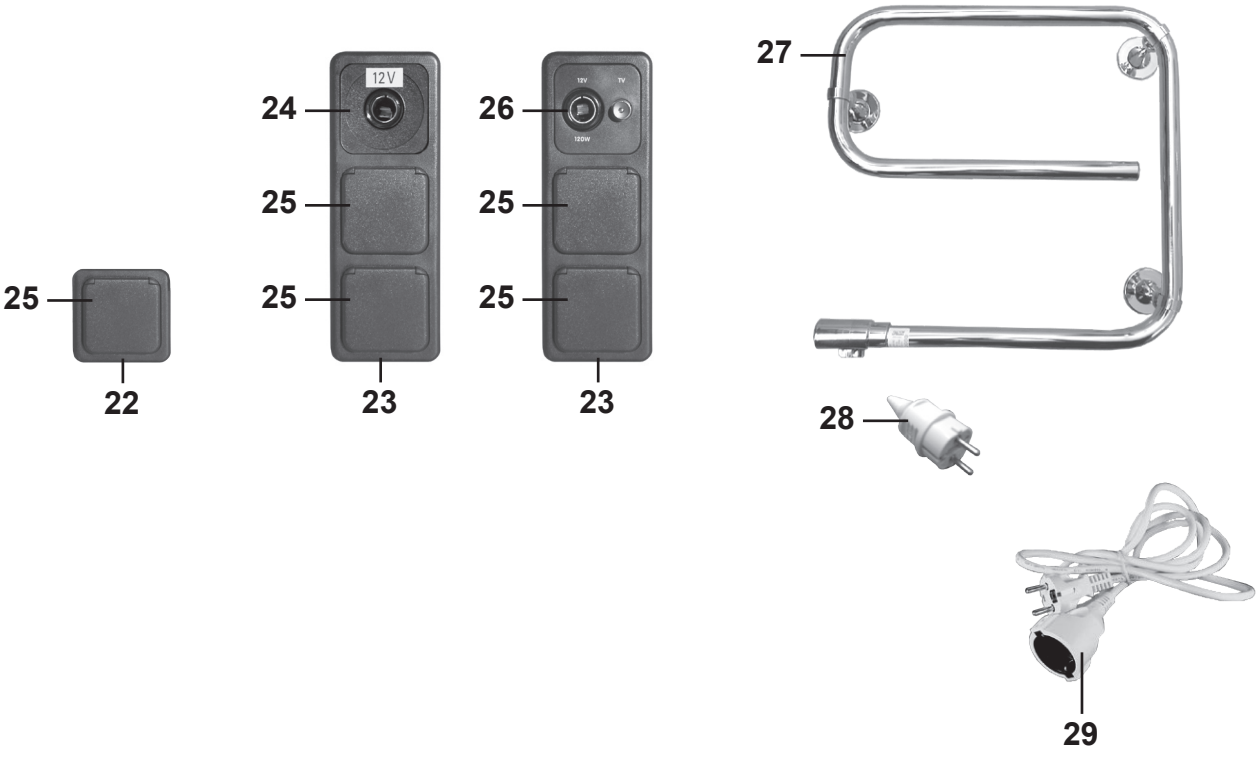
27
24
25
25
12 V
26
25
25
12V
TV
120W
25
22
23
23
28
29

Pos Fig	Det. nr Part. No	Ingår/Fitted: 480 Artic MHP	520 T1	520 Artic MH	520 Artic TBR	560 Artic alla mod.	Benämning	Description
1	504323	x	x	x	x	x	El-intag 230 V	El connection 230 V
2	503123	x	x	x	x	x	Lock el-central u. låshus	Cover without locking device
3	504786	x	x	x	x	x	Låda el-central	Box el connection
4	504325	x	x	x	x	x	Låshus u. låskolv	locking device without bolt
--	---	x	x	x	x	x	Låskolv; se "lås" grp. 2	Bolt; see "locks" grp. 2
--	---	x	x	x	x	x	Nyckel; se "lås" grp. 2	Key; see "locks" grp. 2
5	503126	x	x	x	x	x	El-uttag 230 V	El connection 230 V
6	503125	x	x	x	x	x	Kontakt V-del	Contakt
7	503124	x	x	x	x	x	El-uttag 230 V	El connection 230 V
8	504408	x	x	x	x	x	TV-uttag 12 V	TV-connection 12 V
9	504406	x	x	x	x	x	Kontakt TV hane	Contact pin
10	505016	x	x	x	x	x	Kontakt TV hona	Contact plug
11	503847	x	x	x	x	x	Jordfelsbrytare	Earth leakage protection
12	504734	x	x	x	x	x	Säkring automat 10 A	Automatic fuse 10 A
13	504733	x	x	x	x	x	Säkring automat 16 A	Automatic fuse 16 A
15	500459	x	x	x	x	x	Dosa, koppling	Connection box
16	503110	x	x	x	x	x	El-uttag 230 V dubbel	El connection 230 V double
--	504289				x	x	El-uttag 230 V 4-vägs	El connection 230 V 4-way
17	503734	M	M	M	M	M	Elkabel FKK 3x1,5	El cable FKK 3x1,5
--	503964	M	M	M	M	M	Elkabel FKK 3x2,5	El cable FKK 3x2,5
18	800223	x	x	x	x	x	Klammer SC 10-14	Clip SC 10-14
--	800324	x	x	x	x	x	Klammer SC 14-20	Clip SC 14-20
--	801204	x	x	x	x	x	Klammer SC 20-26	Clip SC 20-26
19	800163	x	x	x	x	x	Skruv B8x16	Screw B8x16
20	800862	x	x	x	x	x	Kabelsko	Cable shoe
22	504326				T	x	Ram uttag	Frame connection
23	503753	x	x	x	x	x	Ram uttag	Frame connection
24	504250	x				x	El-uttag 12 V	El connection 12 V
25	503750	x	x	x	x	x	El-uttag 230 V m. lock	El connection 230 V with cover
26	504240	x	x	x	x	x	El-uttag 12 V / TV-antenn	El connection 12 V / TV-aerial
27	504149	T	T	T	T	T	Handukstork	Towel drier
28	504274	T	T	T	T	T	Stickpropp d:o	Plug d:o
29	504774	T	T	T	T	T	El-kabel skarv L=3 m	Extension cable L=3 m
							M= Metervara T= Tillbehör	M= On the metre T= Accessory

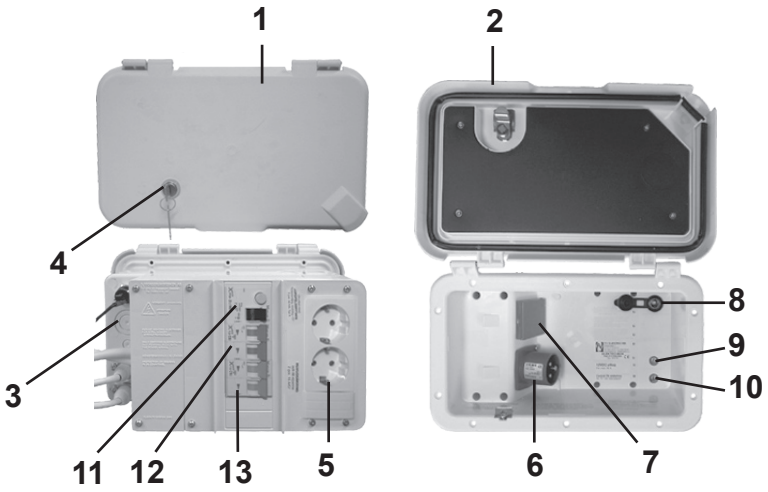
1
2
4
3
11
12
13
5
8
9
10
6
7

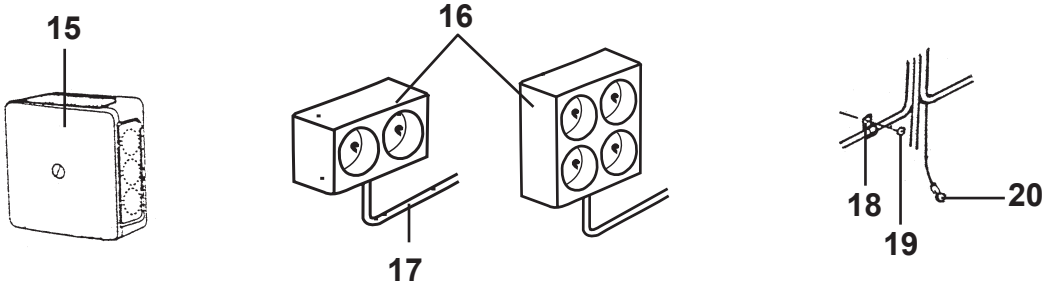
15
16
17
18
19
20

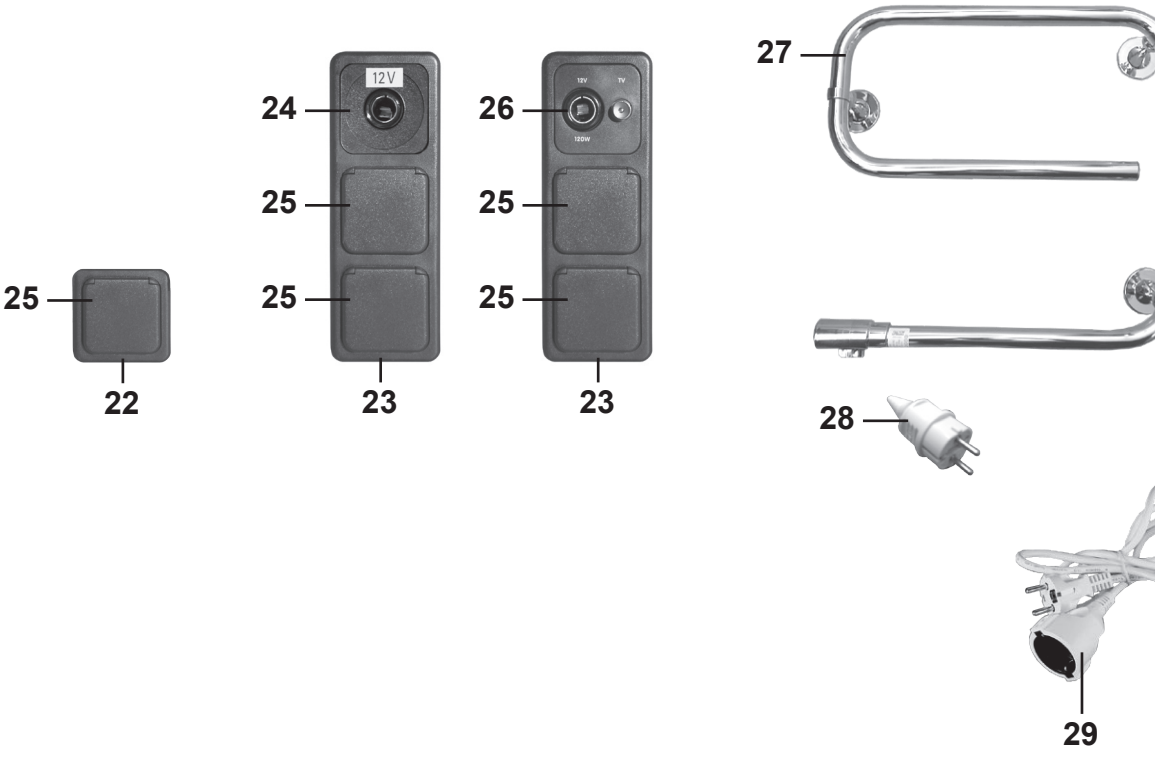
12 V
24
25
25
22
23
26
25
25
23
27
28
29

Pos Fig	Det. nr Part. No	Ingår/Fitted						Benämning	Description
		560 Finl. TBR	560 Finl. övr. mod.	600 Finl. TBR	600 Finl. övr. mod.	630 Finl. alla mod.	690 Finl. alla mod.		
1	504323	x	x	x	x	x	x	El-intag 230 V	El connection 230 V
--	504324						T	El-intag 230 V (el-golvvärme)	El conn. 230 V (el. underfloor heating)
2	503123	x	x	x	x	x	x	Lock el-central u. låshus	Cover without locking device
3	504786	x	x	x	x	x	x	Låda el-central	Box el connection
4	504325	x	x	x	x	x	x	Låshus u. låskolv	locking device without bolt
--	---	x	x	x	x	x	x	Låskolv; se "lås" grp. 2	Bolt; see "locks" grp. 2
--	---	x	x	x	x	x	x	Nyckel; se "lås" grp. 2	Key; see "locks" grp. 2
5	503126	x	x	x	x	x	x	El-uttag 230 V	El connection 230 V
--	504974						T	El-uttag 230 V (el-golvvärme)	El connection 230 V (el. underfloor heating)
--	504975						T	Relä el-golvvärme	Relay el. underfloor heating
6	503125	x	x	x	x	x	x	Kontakt V-del	Contakt
7	503124	x	x	x	x	x	x	El-uttag 230 V	El connection 230 V
8	504408	x	x	x	x	x	x	TV-uttag 12 V	TV-connection 12 V
9	504406	x	x	x	x	x	x	Kontakt TV hane	Contact pin
10	505016	x	x	x	x	x	x	Kontakt TV hona	Contact plug
11	503847	x	x	x	x	x	x	Jordfelsbrytare	Earth leakage protection
12	504734	x	x	x	x	x	x	Säkring automat 10 A	Automatic fuse 10 A
13	504733	x	x	x	x	x	x	Säkring automat 16 A	Automatic fuse 16 A
15	500459	x	x	x	x	x	x	Dosa, koppling	Connection box
16	503110	x	x	x	x	x	x	El-uttag 230 V dubbel	El connection 230 V double
--	504289		x					El-uttag 230 V 4-vägs	El connection 230 V 4-way
17	503734	M	M	M	M	M	M	Elkabel FKK 3x1,5	El cable FKK 3x1,5
--	503964	M	M	M	M	M	M	Elkabel FKK 3x2,5	El cable FKK 3x2,5
18	800223	x	x	x	x	x	x	Klammer SC 10-14	Clip SC 10-14
--	800324	x	x	x	x	x	x	Klammer SC 14-20	Clip SC 14-20
--	801204	x	x	x	x	x	x	Klammer SC 20-26	Clip SC 20-26
19	800163	x	x	x	x	x	x	Skruv B8x16	Screw B8x16
20	800862	x	x	x	x	x	x	Kabelsko	Cable shoe
22	504326	T	x	x	x	x	x	Ram uttag	Frame connection
23	503753	x	x	x	x	x	x	Ram uttag	Frame connection
24	504250		x	x	x	x	x	El-uttag 12 V	El connection 12 V
25	503750	x	x	x	x	x	x	El-uttag 230 V m. lock	El connection 230 V with cover
26	504240	x	x	x	x	x	x	El-uttag 12 V / TV-antenn	El connection 12 V / TV-aerial
27	504149	T	T	T	T	T	T	Handukstork	Towel drier
28	504274	T	T	T	T	T	T	Stickpropp d:o	Plug d:o
29	504774	T	T	T	T	T	T	El-kabel skarv L=3 m	Extension cable L=3 m
								M= Metervara T= Tillbehör	M= On the metre T= Accessory

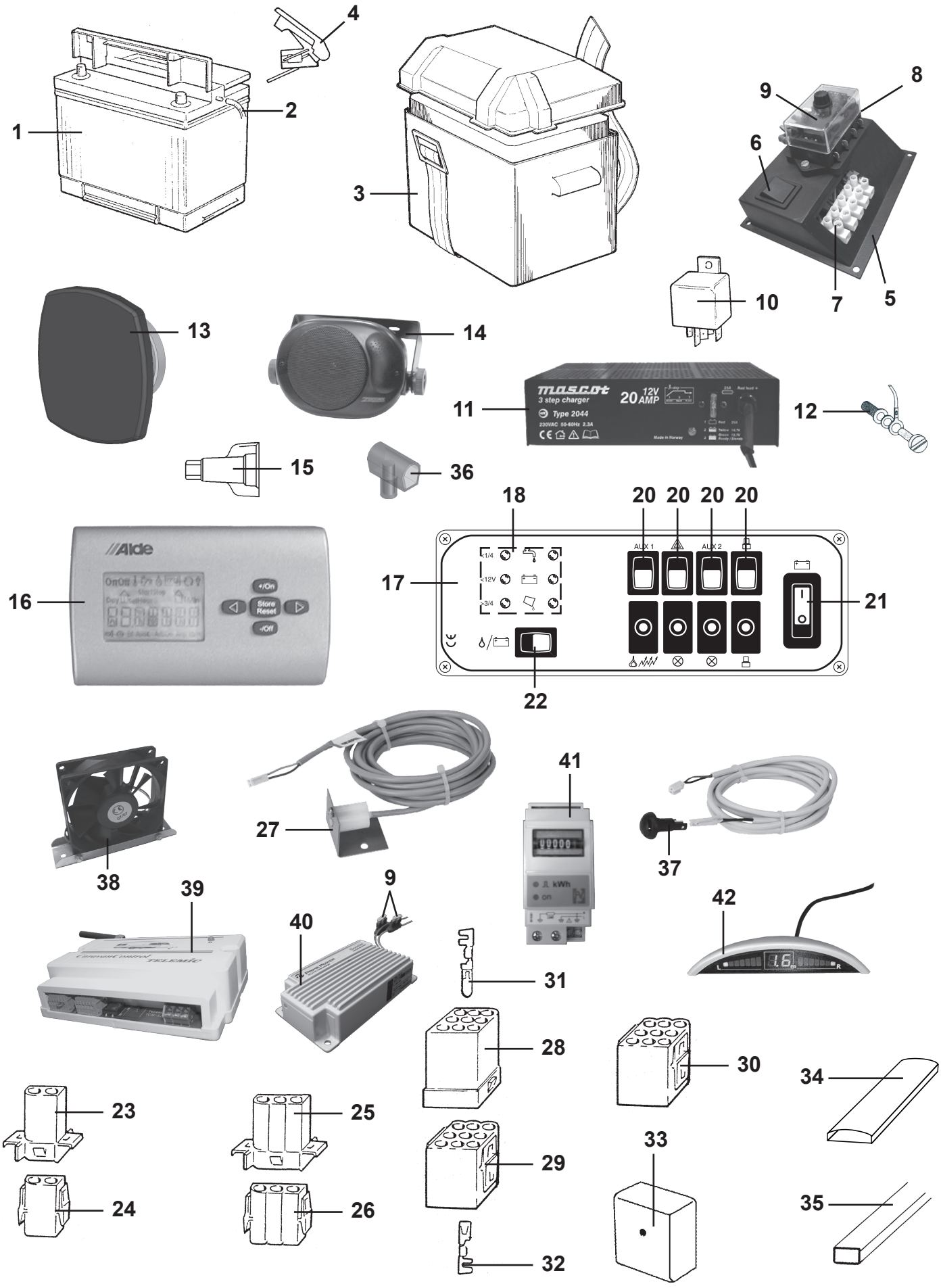
1
2
4
3
9
8
6
7
5
10
13
14
11
12
15
36
18
20 20 20 20
16
17
21
22
27
41
37
38
39
9
40
42
31
28
30
34
23
25
29
33
24
26
35
32

Pos Fig	Det. nr Part. No	Ingår/Fitted Artic alla mod.	Ingår/Fitted Finl. alla mod.	Benämning	Description
1	503168	x	x	Batteri 12 V 75 Ah	Battery 12 V 75 Ah
2	600013	M	M	Slang plast	Plastic hose
3	500031	x	x	Batteribox	Battery box
4	800738	x	x	Kabelsko +	Cable shoe +
--	800739	x	x	Kabelsko -	Cable shoe -
5	504504	x	x	Konsol	Bracket
6	504503	x	x	Strömbrytare	Switch
7	800272	x	x	Kopplingslist 6-10 mm	List 6-10 mm
8	504924	x	x	Säkringsdosa	Fuse box
9	504501	x	x	Säkring 20 A	Fuse 20 A
--	504502	x	x	Säkring 10 A	Fuse 10 A
10	502647	x	x	Relä	Relay
11	504284	x	x	Batteriladdare 20 A	Battery charger 20 A
--	504288	x	x	Fäste d:o	Bracket d:o
12	504795	x	x	Givare vattennivå	Sensor water level
13	502897	x	x	Högtalare 40 W	Loud speaker 40 W
14	504287	T	T	Högtalare 40 W	Loud speaker 40 W
15	504105	x	x	Kabelsko "Torix" 3-16 mm^2	Cable shoe "Torix" 3-16 mm^2
16	602022	x	x	Manöverpanel kpl.	Control panel cpl.
--	602023	x	x	Elkabel panna L=8,5 m	Electric cable boiler L=8,5 m
17	504573	x	x	El-central 12 V kpl.	Distribution box 12 V cpl.
--	505160	x	x	Frontplåt d:o	Front plate d:o
18	504715	x	x	Kretskort	Printed circuit card
20	504717	x	x	Strömbrytare	Switch
21	504718	x	x	Strömbrytare	Switch
22	504719	x	x	Strömbrytare	Switch
23	502312	x	x	Kontakthus 2-pol	Housing 2-pol
24	502311	x	x	Kontakthus 2-pol	Housing 2-pol
25	502958	x	x	Kontakthus 3-pol	Housing 3-pol
26	502957	x	x	Kontakthus 3-pol	Housing 3-pol
27	504595	x	x	Givare temp ute	Outer temperature sensor
28	502299	x	x	Kontakthus 9-pol	Housing 9-pol
29	502310	x	x	Kontakthus 9-pol	Housing 9-pol
30	503256	x	x	Kontakthus 9-pol	Housing 9-pol
31	800596	x	x	Kabelsko stift 2-4 mm	Cable shoe pin 2-4 mm
--	800598	x	x	Kabelsko stift 0,5-2 mm	Cable shoe pin 0,5-2 mm
32	800595	x	x	Kabelsko hylsa 2-4 mm	Cable shoe sleeve 2-4 mm
--	800597	x	x	Kabelsko hylsa 0,5-2 mm	Cable shoe sleeve 0,5-2 mm
33	503749	x	x	Dosa, koppling	Connection box
34	504400	x	x	List täck el-kabel B=44 L=2000	Cover strip B=44 L=2000
35	503748	x	x	List täck el-kabel B=35 L=2500	Cover strip B=35 L=2500
--	503495	x	x	Kabelkanal B=13 L=2000	Cable pit B=13 L=2000
36	504797	x	x	Toppklämma 3x2,5 mm^2	Top clamp 3x2,5 mm^2
--	504798	x	x	Toppklämma 2x6 mm^2	Top clamp 2x6 mm^2
37	504690	x	x	Givare fjärr kpl. m. kabel L=0,5 m	Distance control sensor cpl. with cable
38	504737	T	T	Fläkt (i tvättrum) *	Fan (for washroom) *
39	504601	T	T	Caravan Control	Caravan Control
40	504428	T	T	Batteribooster	Battery booster
41	504443	T	T	Energimätare 22 A	Energy meter 22 A
42	504926	T	T	Backvarnare	Reversing sensor
				* = Inte i TBR och TBX	* = Not in TBR and TBX
				M= Metervara	M= On the metre
				T= Tillbehör	T= Accessory

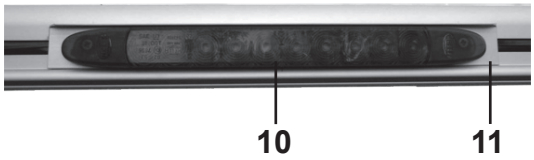
10
11

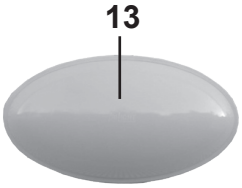
13


9

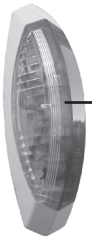
12

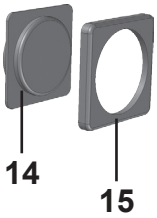
14
15

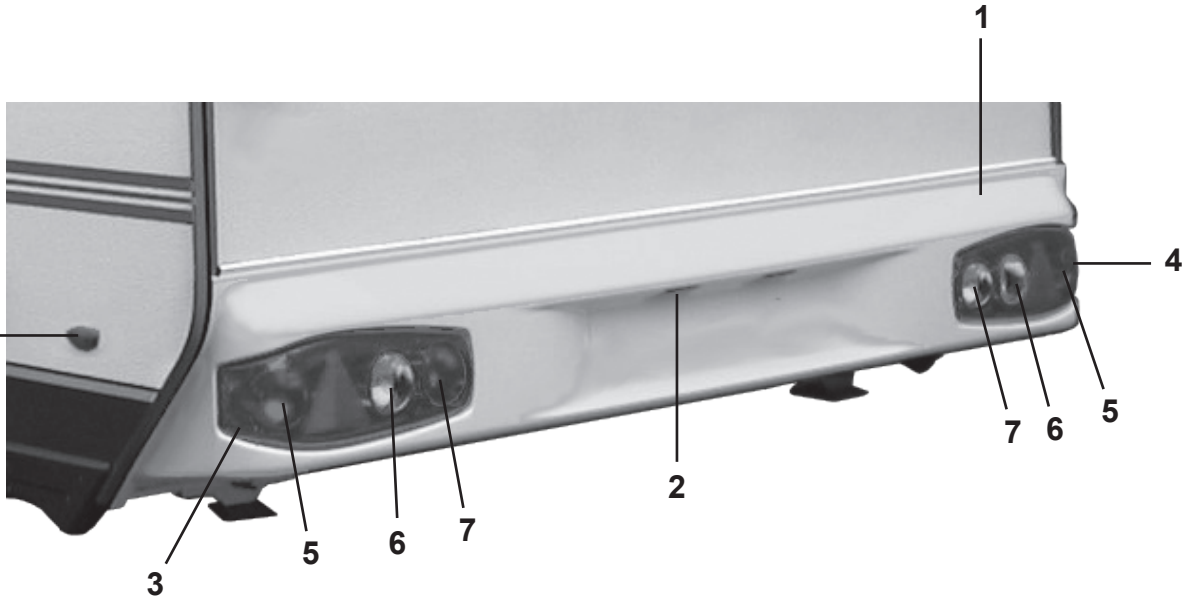
1
4
8
2
7
6
5
3
5
6
7

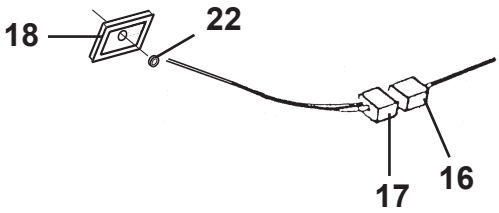
18
22
17
16

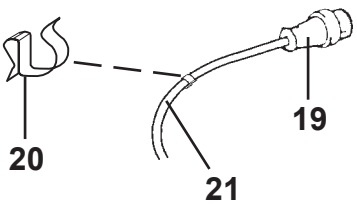
19
20
21

Pos Fig	Det. nr Part. No	Ingår/Fitted Artic alla mod.	Ingår/Fitted Finl. alla mod.	Benämning	Description
1	208584	x		Bakljusramp	Light holder
--	208585		x	Bakljusramp	Light holder
2	503729	x	x	Belysning skylt	Plate light
--	500158	x	x	Glödlampa d:o 5 W L=38	Bulb d:o 5 W L=38
3	504445	x	x	Belysning V-bak	Tail light L-rear
--	504543	x		Belysning V-bak (endast i 520 T1)	Tail light L-rear (only in 520 T1)
4	504444	x	x	Belysning H-bak	Tail light R-rear
--	504544	x		Belysning H-bak (endast i 520 T1)	Tail light R-rear (only in 520 T1)
5	503154	x	x	Glödlampa 21/5 W	Bulb 21/5 W
6	504535	x	x	Glödlampa 21 W orange	Bulb 21 W orange
7	500147	x	x	Glödlampa d:o 21 W	Bulb d:o 21 W
8	504332	x	x	Belysning sidomarkering	Side light
9	504446	x	x	Belysning positionsljus	Position lamp
10	504447	x	x	Belysning högt bromsljus	Stop tail lamp
11	208587	x	x	List vinkel d:o L=300	Strip d:o L=300
12	504330	x	x	Belysning breddmarkering V	Side light left
--	504331	x	x	Belysning breddmarkering H	Side light right
--	500158	x	x	Glödlampa d:o 5 W L=38	Bulb d:o 5 W L=38
13	504329	x	x	Belysning tält	Tent lamp
--	504413	x	x	Glödlampa d:o 10 W	Bulb d:o 10 W
14	504812	x	x	Strömbrytare brun 1-polig	Switch brown 1-pol
15	504813	x	x	Ram strömbrytare brun	Frame switch brown
16	502299	x	x	Kontakthus 9-polig	Housing 9-pol
17	502310	x	x	Kontakthus 9-polig	Housing 9-pol
18	204523	x	x	Gavelgenomföring	Inlet gable
19	503804	x	x	Kontakt 13-polig vagnsdel	Contact 13-pol vagon
--	504499	T	T	Adapter bil/vagn 7/13-polig	Adapter car/caravan 7/13-pol
20	801148	x	x	Klammer	Clip
21	503754	M	M	El-kabel 6x1,5 + 5x2,5	Electric cable 6x1,5 + 5x2,5
22	800822	x	x	Kabelgenomföring	Conduit entry
				M= Metervara	M= On the metre
				T= Tillbehör	T= Accessory

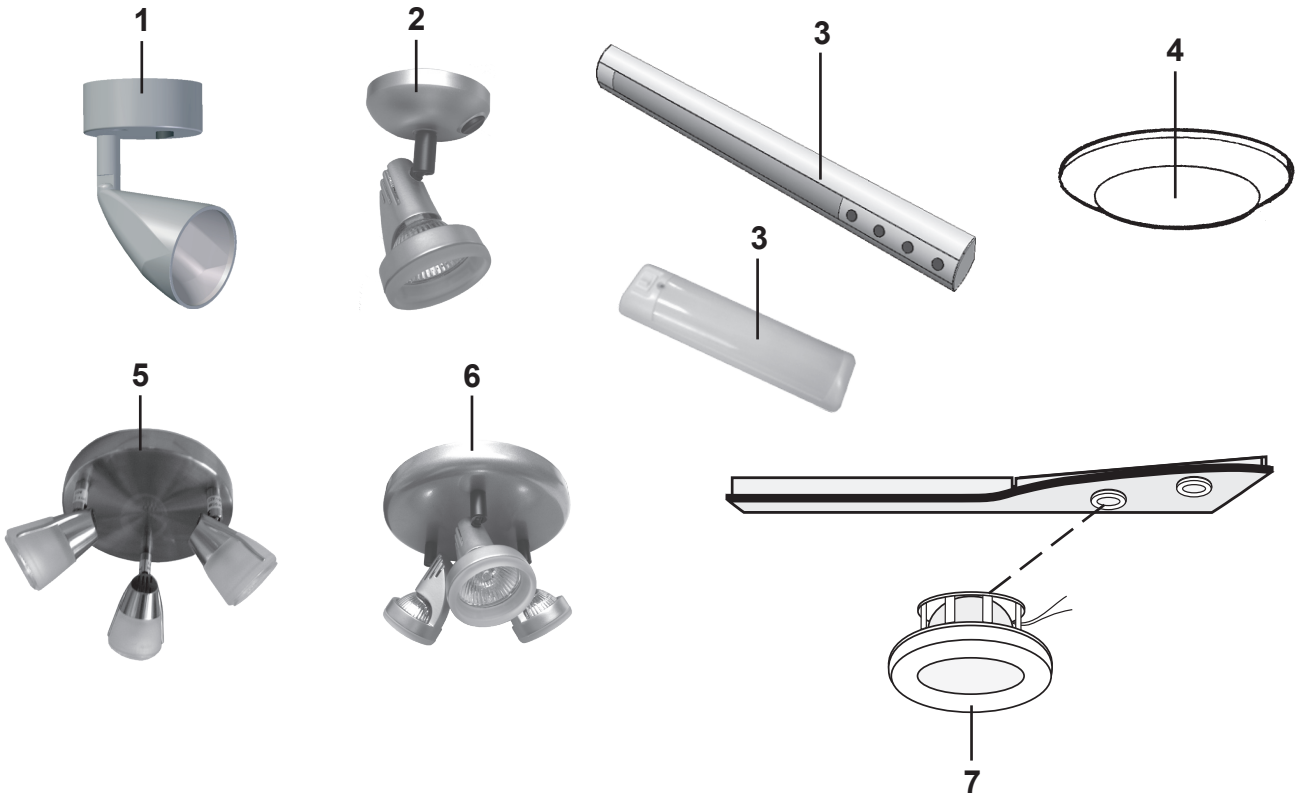
1
2
3
3
4
5
6
7
8

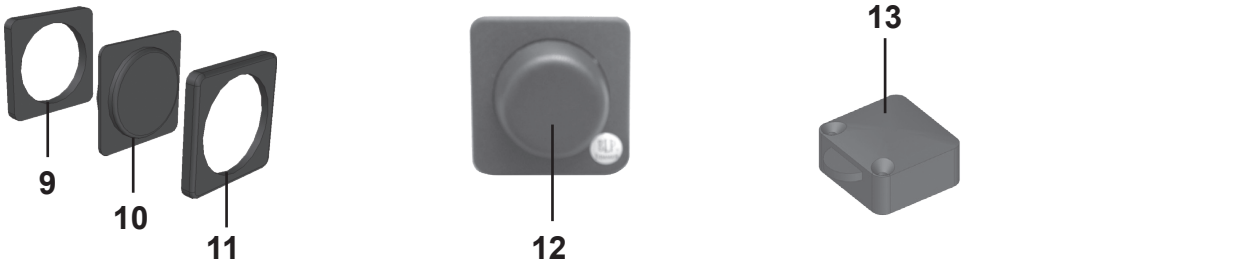
9
10
11
12
13

Pos Fig	Det. nr Part. No	Ingår/Fitted					Benämning	Description
		480 Artic MHP	520 T1	520 Artic MH	520 Artic TBR	560 Artic alla mod.		
1	504636	x		x	x	x	Belysning	Illumination
--	504412	x		x	x	x	Glödlampa 10 W d:o	Bulb 10 W d:o
2	504545		x				Belysning väggarmatur	Illumination
--	504412		x				Glödlampa 10 W d:o	Bulb 10 W d:o
3	504696	x		x	x	x	Belysning kök L=700	Illumination L=700
--	504777	x		x	x	x	Strömbrytare u. knapp d:o	Switch without button
--	504778	x		x	x	x	Knapp strömbrytare	Button for switch
--	504943	x		x	x	x	Glas belysning	Glass illumination
--	503701	x		x	x	x	Glödlampa 10 W d:o	Bulb 10 W d:o
3	504551	T	x	T	T	T	Belysning lysrör silver	Illumination silver
--	503701	T	x	T	T	T	Glödlampa 10 W d:o	Bulb 10 W d:o
4	504547	x	x	x	x	x	Belysning silver	Illumination silver
--	503701	x	x	x	x	x	Glödlampa 10 W d:o	Bulb 10 W d:o
5	504637	x		x	x	x	Belysning	Illumination
--	504412	x		x	x	x	Glödlampa 10 W d:o	Bulb 10 W d:o
6	504546		x				Belysning	Illumination
--	504412		x				Glödlampa 10 W d:o	Bulb 10 W d:o
7	504123	x	x	x	x	x	Belysning ljusramp	Illumination light holder
--	503700	x	x	x	x	x	Glödlampa 5 W d:o	Bulb 5 W d:o
8	504617	T	T	T	T	T	Belysning ljusslang L=840	Illumination L=840
--	504618	T	T	T	T	T	Skena plast d:o L=1000	Rail plastic d:o
9	504814	x	x	x	x	x	Distans strömbrytare brun	Distance switch brown
10	504812	x	x	x	x	x	Strömbrytare brun 1-polig	Switch brown 1-pol
11	504813	x	x	x	x	x	Ram strömbrytare brun	Frame switch brown
12	504931	x	x	x	x	x	Dimmer	Dimmer
13	504889	x			x	x	Brytare garderobsbelysning	Switch illumination wardrobe
							T= Tillbehör	T= Accessory

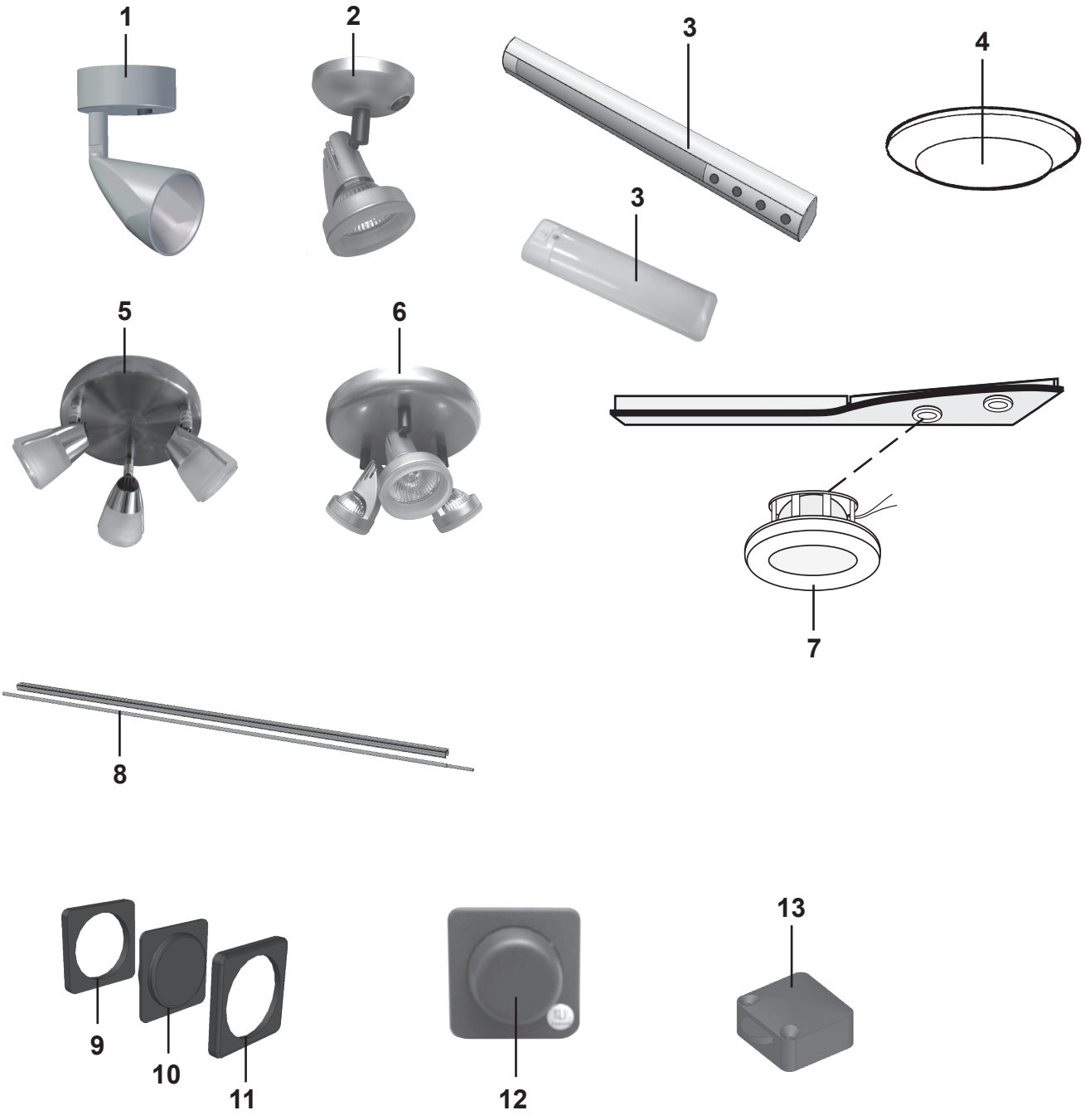
1
2
3
3
4
5
6
7
8
9
10
11
12
13

Pos Fig	Det. nr Part. No	Ingår/Fitted						Benämning	Description
		560 Finl. TBR	560 Finl. övr. mod.	600 Finl. TBR	600 Finl. övr. mod.	630 Finl. alla mod.	690 Finl. alla mod.		
1	504636	x	x	x	x	x	x	Belysning	Illumination
--	504412	x	x	x	x	x	x	Glödlampa 10 W d:o	Bulb 10 W d:o
2	504545							Belysning väggarmatur	Illumination
--	504412							Glödlampa 10 W d:o	Bulb 10 W d:o
3	504696	x	x	x	x	x	x	Belysning kök L=700	Illumination L=700
--	504777	x	x	x	x	x	x	Strömbrytare u. knapp d:o	Switch without button
--	504778	x	x	x	x	x	x	Knapp strömbrytare	Button for switch
--	504943	x	x	x	x	x	x	Glas belysning	Glass illumination
--	503701	x	x	x	x	x	x	Glödlampa 10 W d:o	Bulb 10 W d:o
3	504551	T	T	T	T	T	T	Belysning lysrör silver	Illumination silver
--	503701	T	T	T	T	T	T	Glödlampa 10 W d:o	Bulb 10 W d:o
4	504547	x	x	x	x	x	x	Belysning silver	Illumination silver
--	503701	x	x	x	x	x	x	Glödlampa 10 W d:o	Bulb 10 W d:o
5	504637	x	x	x	x	x	x	Belysning	Illumination
--	504412	x	x	x	x	x	x	Glödlampa 10 W d:o	Bulb 10 W d:o
6	504546							Belysning	Illumination
--	504412							Glödlampa 10 W d:o	Bulb 10 W d:o
7	504123	x	x	x	x	x	x	Belysning ljusramp	Illumination light holder
--	503700	x	x	x	x	x	x	Glödlampa 5 W d:o	Bulb 5 W d:o
8	504617	T	T	T	T	T	T	Belysning ljusslang L=840	Illumination L=840
--	504618	T	T	T	T	T	T	Skena plast d:o L=1000	Rail plastic d:o
9	504814	x	x	x	x	x	x	Distans strömbrytare brun	Distance switch brown
10	504812	x	x	x	x	x	x	Strömbrytare brun 1-polig	Switch brown 1-pol
11	504813	x	x	x	x	x	x	Ram strömbrytare brun	Frame switch brown
12	504931	x	x	x	x	x	x	Dimmer	Dimmer
13	504889	x	x	x	x	x	x	Brytare garderobsbelysning	Switch illumination wardrobe
								T= Tillbehör	T= Accessory

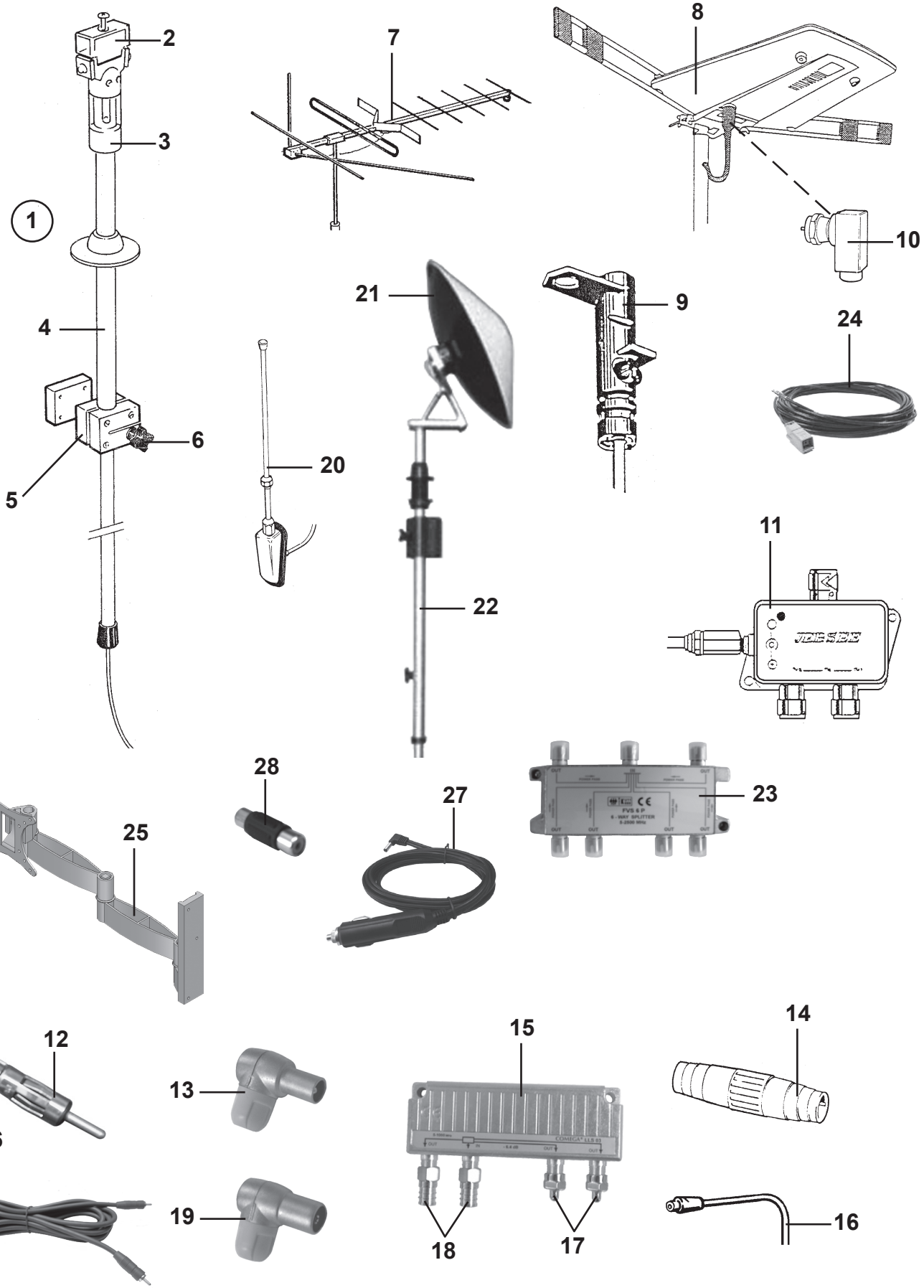
1
2
3
4
5
6
7
8
9
10
11
12
13
14
15
16
17
18
19
20
21
22
23
24
25
26
27
28

Pos Fig	Det. nr Part. No	Ingår/Fitted Artic alla mod.	Ingår/Fitted Finl. alla mod.	Benämning	Description
1	503357	T	T	Fäste antenn kpl. m. kabel	Bracket cpl. with cable
--	503817	x	x	Fäste antenn DAE 100C kpl. m. kabel	Bracket DAE 100C cpl. with cable
2	503012	T	T	Hylsa antenn överdel	Sleeve
3	503007	x	x	Hylsa tätning	Sealing
4	503042	x	x	Väggfäste kpl.	Bracket cpl.
5	503117	x	x	Spännkloss	Holder
6	503008	x	x	Låsratt antennfäste	Handle
7	203126	T	T	Antenn TV OPTIMAX 10EL	Aerial TV OPTIMAX 10EL
8	205516	x	x	Antenn TV DAE 100C m. förstärkare	Aerial TV DAE 100C
9	503490	x	x	Masttopp för antenn DAE 100C	Top aerial DAE 100C
10	503491	x	x	Kontakt vinklad koaxial	Connection elbow coaxial
11	503488	x	x	Förstärkare TV-antenn DAE 100C	Amplifier TV-aerial DAE 100C
12	504255	x	x	Kontakt antenn radio	Contact aerial
13	504171	x	x	Kontakt TV hane	Contact pin
14	503478	T	T	Kontakt skarv koaxialkabel	Contact joint coaxialcable
15	504168	x	x	Dosa förgrening	Junction box
16	505001	M	M	Koaxialkabel	Coaxial cable
17	504169	x	x	Motstånd	Resistance
18	504170	x	x	Kontakt	Contact
19	504286	x	x	Kontakt TV hona	Contact plug
20	205391	T	T	Antenn radio	Aerial radio
--	503431	T	T	Skarvkabel radioantenn	Cable jiont aerial
21	504232	T	T	Antenn parabol	Paraboloidal aerial
22	504231	T	T	Fäste antenn	Bracket
23	504418	T	T	Dosa förgrening	Junction box
24	900675	x	x	Adapterkabel radio	Adapter radio
25	504703	T	T	Fäste vägg TV, utan arm	Bracket wall TV, without arm
--	504704	T	T	Fäste vägg TV, enkelarm	Bracket wall TV, single arm
--	504705	T	T	Fäste vägg TV, dubbelarm	Bracket wall TV, double arm
26	504685	T	T	RCA kabel TV/DVD 10 m	RCA cable TV/DVD 10 m
--	504828	T	T	RCA kabel TV/DVD 6 m	RCA cable TV/DVD 6 m
--	504933	T	T	RCA kabel TV/DVD 1,5 m	RCA cable TV/DVD 1,5 m
27	504932	T	T	TV-kabel 12 V	TV cable 12 V
28	504935	T	T	RCA-skarv hona	RCA-receptacle

M= Metervara
T= Tillbehör

M= On the metre
T= Accessory

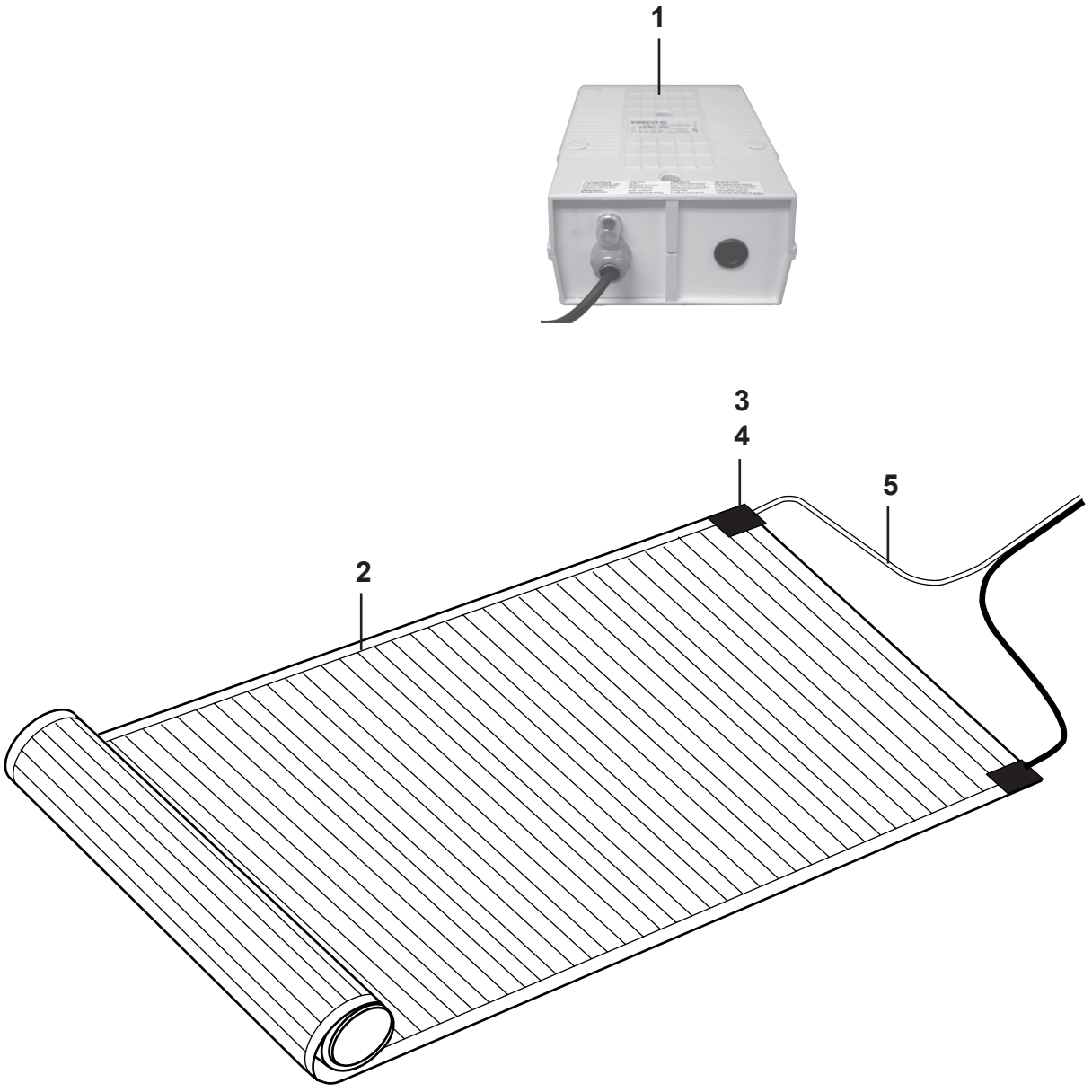
1
3
4
5
2

Pos Fig	Det. nr Part. No	Ingår/Fitted 690 Finl. alla mod.		Benämning	Description
1	504305	T		Transformator 500 VA	Transformer 500 VA
2	601619	T		Golvvärmefolie B=690 mm	Foil underfloor heating B=690 mm
--	601618	T		Golvvärmefolie B=530 mm	Foil underfloor heating B=530 mm
--	601620	T		Golvvärmefolie B=430 mm	Foil underfloor heating B=430 mm
3	601621	T		Anslutningsklämma	Cable clip
4	601622	T		Tejp	Tape
5	503233	T		El-kabel 2x1,5 mm^2 vit/blå	Electric cable 2x1,5 mm^2 white/blue

M= Metervara
T= Tillbehör

M= On the metre
T= Accessory

SOLIFER	Gasolkoffert Artic, detaljer Gas box Artic, components	2007	Grupp Group 6	Sida Page 1

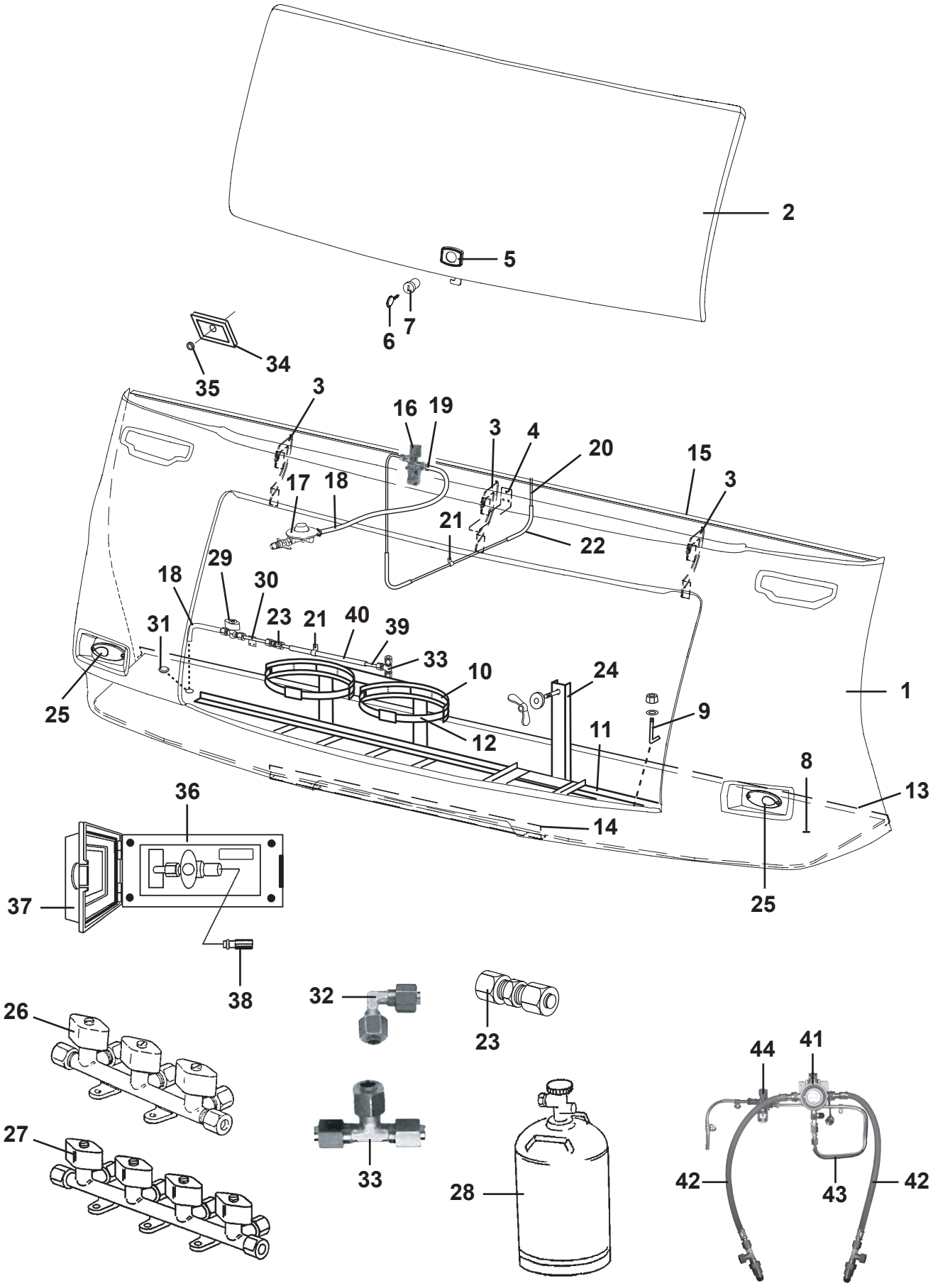

Pos Fig	Det. nr Part. No	Ingår/Fitted: 480 Artic MHP	520 T1 / 520 MH	520 Artic TBR	560 Artic alla mod.		Benämning	Description
1	102286	x	x	x	x		Gasolkoffert	Gas box
2	27103926	x	x	x	x		Koffertlock u. lås	Trunk lid gas box without lock
3	00275100	x	x	x	x		Gångjärn	Hinge
4	93016319	x	x	x	x		Hållare koffertlock	Holder trunk lid
5	208676	x	x	x	x		Lås gasolkoffert	Lock gas box
6	---	x	x	x	x		Nyckel; se "Lås" grp. 2	Key; see "Locks" grp. 2
7	---	x	x	x	x		Låskolv; se "Lås" grp. 2	Bolt; see "Locks" grp. 2
8	504486	x	x	x	x		Gasolplatta	Bottom
9	801031	x	x	x	x		Skruv krok M6	Screw hook M6
--	800505	x	x	x	x		Mutter lås M6 d:o	Nut lock M6 d:o
--	800216	x	x	x	x		Bricka 7x16 d:o	Washer 7x16 d:o
10	504181	x	x	x	x		Flaskhållare plast	Bottle-holder plastic
11	504158	x	x	x	x		Gasolställ	Bracket
12	201657	x	x	x	x		Rem med spänne	Strap
13	208640	x	x	x	x		List gavel-golv fram L=2340	Strip gable-floor front L=2340
14	208638	x	x	x	x		List vinkel L=828	Strip L=828
15	208639	x	x	x	x		List koffert L=2430	Strip L=2430
16	504055	x	x	x	x		Läckindikator (8 mm) ²	Indicator leakage (8 mm) ²
--	503781	x	x	x	x		Glas d:o	Glass d:o
--	504789	x	x	x	x		Mutter m. kona d:o	Nut with taper d:o
--	504970	x	x	x	x		Läckindikator (8/10 mm)	Indicator leakage (8/10 mm)
--	503781	x	x	x	x		Glas d:o	Glass d:o
17	504051	x	x	x	x		Ventil reducering (8 mm) ²	Reducing valve (8 mm) ²
--	504971	x	x	x	x		Ventil reducering (1/4"-8 mm) ³	Reducing valve (1/4"-8 mm) ³
--	703971	x	x	x	x		Packning d:o	Gasket d:o
18	500068	M	M	M	M		Slang gas ²	Hose gas ²
--	504973	x	x	x	x		Slang gas (rör 8 mm) L=400 mm ³	Hose gas (pipe 8 mm) L=400 mm ³
19	800166	x	x	x	x		Klammer slang	Clamp
20	500279	M	M	M	M		Rör koppar Ø = 8 mm ²	Pipe Ø = 8 mm ²
--	504794	x	x	x	x		Instickshylsa Ø = 6,4 mm d:o ²	Cage Ø = 6,4 mm d:o ²
20	504956	M	M	M	M		Rör koppar Ø = 10 mm ³	Pipe Ø = 10 mm ³
--	504958	x	x	x	x		Instickshylsa Ø = 8 mm d:o ³	Cage Ø = 8 mm d:o ³
21	800448	x	x	x	x		Klammer gummi	Clamp
22	300654	M	M	M	M		Slang 13/10 ²	Hose 13/10 ²
--	504957	M	M	M	M		Slang 16/12 ³	Hose 16/12 ³
23	500847	x	x	x	x		Koppling skarv rak	Connection
24	102191	T	T	T	T		Hållare reservhjul	Spare wheel carrier
--	800758	T	T	T	T		Mutter ving M10 d:o	Wing nut M10 d:o
--	801305	T	T	T	T		Bricka plast d:o	Washer plastic d:o
25	504446	x	x	x	x		Belysning positionsljus	Position lamp
26	503369	x	x	x¹	x¹		Ventil block 3-vägs (8 mm:s ingång) ²	Valve 3-way (8 mm:s input) ²
--	504960	x	x	x¹	x¹		Ventil block 3-vägs (10 mm:s ingång) ³	Valve 3-way (10 mm:s input) ³
27	503370			T	T		Ventil block 4-vägs (8 mm:s ingång) ²	Valve 4-way (8 mm:s input) ²
--	504961			T	T		Ventil block 4-vägs (10 mm:s ingång) ³	Valve 4-way (10 mm:s input) ³
28	500204	x	x	x	x		Gasolflaska P11	Bottle of LPG P11
29	504131	T	T	T	T		Gaskran utv. uttag	Gas tap
30	504132	T	T	T	T		Gasrör d:o	Gas pipe d:o
31	314353	x	x	x	x		Täckplugg plast vit Ø =29 mm	Plug cover plastic white Ø =29 mm
32	504981	x	x	x	x		Koppling vinkel	Elbow connection
33	703639	T	T	T	T		Koppling T (8 mm) ²	T-connection (8 mm) ²
							M= Metervara T= Tillbehör	M= On the metre T= Accessory

SOLIFER	Gasolkoffert Artic, detaljer Gas box Artic, components	2007	Grupp Group 6	Sida Page 3

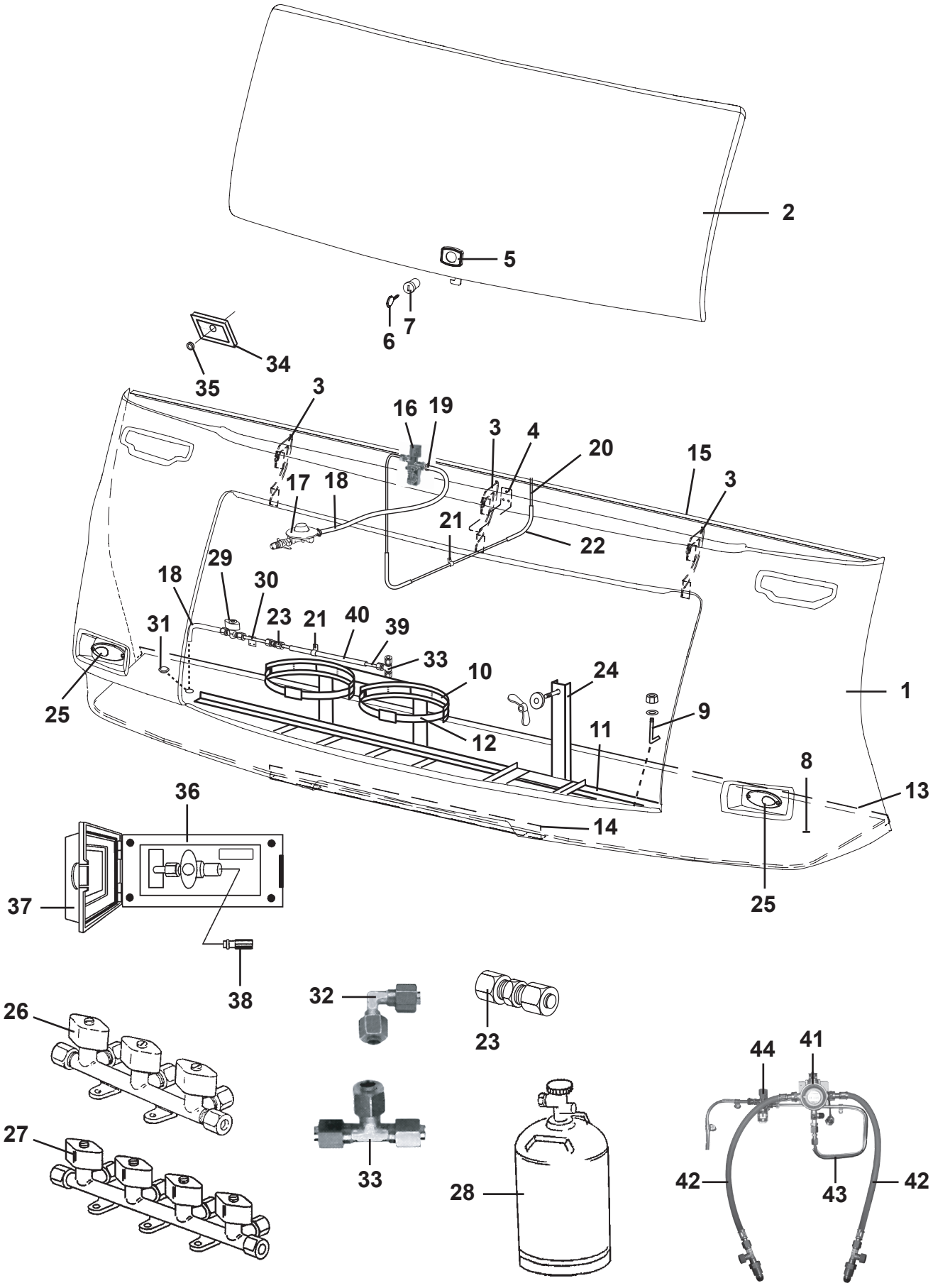

Pos Fig	Det. nr Part. No	Ingår/Fitted: 480 Artic MHP	520 T1 / 520 MH	520 Artic TBR	560 Artic alla mod.		Benämning	Description
--	504967	T	T	T	T		Koppling T (10 mm) [3]	T-connection (10 mm) [3]
34	204523	x	x	x	x		Gavelgenomföring	Inlet gable
35	800822	x	x	x	x		Kabelgenomföring	Conduit entry
36	503454	T	T	T	T		Gasoluttag utv. kpl. m. slangsockel	Gas connection cpl.
37	503560	T	T	T	T		Lock d:o	Cover d:o
38	503561	T	T	T	T		Slangsockel rak	Gas connection
39	500279	M	M	M	M		Rör koppar Ø = 8 mm	Pipe Ø = 8 mm
--	504794	x	x	x	x		Instickshylsa Ø = 6,4 mm d:o	Cage Ø = 6,4 mm d:o
40	300654	M	M	M	M		Slang 13/10	Hose 13/10
41	505446	T	T	T	T		Gasolomkopplare	Gas switch
42	505451	T	T	T	T		Slang d:o	Hose d:o
43	505445	T	T	T	T		Gasolrör	Gas pipe
--	500279	M	M	M	M		Rör koppar Ø = 8 mm	Pipe Ø = 8 mm
--	300654	M	M	M	M		Slang 13/10	Hose 13/10
--	504794	T	T	T	T		Instickshylsa Ø = 6,4 mm d:o	Cage Ø = 6,4 mm d:o
44	504548	T	T	T	T		Läckindikator (8 mm) [2]	Indicator leakage (8 mm) [2]
--	503781	T	T	T	T		Glas d:o	Glass d:o
--	504789	T	T	T	T		Mutter m. kona d:o	Nut with taper d:o
--	504970	T	T	T	T		Läckindikator (8/10 mm) [3]	Indicator leakage (8/10 mm) [3]
--	503781	T	T	T	T		Glas d:o	Glass d:o

[1] = Ersätts när ugn monteras

[1] = Replaced when oven mounted

[2] = I vagnar tillverkade t.o.m. Dec. 2006

[3] = I vagnar tillverkade fr.o.m. Jan. 2007

[2] = In caravans produced into Dec. 2006

[3] = In caravans produced from Jan. 2007

M= Metervara
T= Tillbehör

M= On the metre
T= Accessory

SOLIFER	Gasolkoffert Finlandia, detaljer Gas box Finlandia, components	2007	Grupp Group 6	Sida Page 5

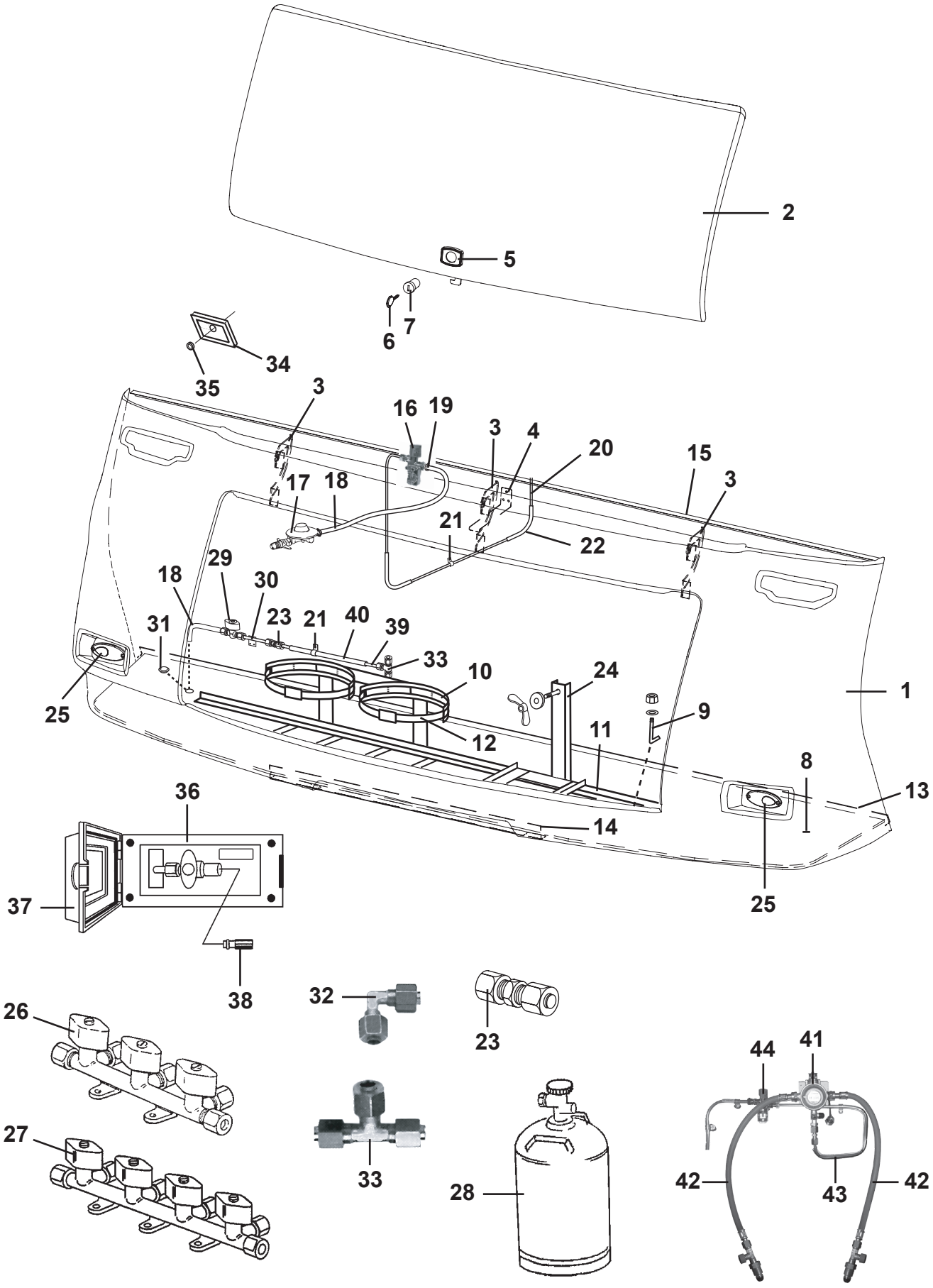

Pos Fig	Det. nr Part. No	Ingår/Fitted						Benämning	Description
		560 Finl. TBR	560 Finl. övr. mod.	600 Finl. TBR	600 Finl. övr. mod.	630 Finl. alla mod.	690 Finl. alla mod.		
1	102287	x	x	x	x	x	x	Gasolkoffert	Gas box
2	27103926	x	x	x	x	x	x	Koffertlock u. lås	Trunk lid gas box without lock
3	00275100	x	x	x	x	x	x	Gångjärn	Hinge
4	93025423	x	x	x	x	x	x	Hållare koffertlock	Holder trunk lid
5	208676	x	x	x	x	x	x	Lås gasolkoffert	Lock gas box
6	---	x	x	x	x	x	x	Nyckel; se "Lås" grp. 2	Key; see "Locks" grp. 2
7	---	x	x	x	x	x	x	Låskolv; se "Lås" grp. 2	Bolt; see "Locks" grp. 2
8	504966	x	x	x	x	x	x	Gasolplatta	Bottom
9	801031	x	x	x	x	x	x	Skruv krok M6	Screw hook M6
--	800505	x	x	x	x	x	x	Mutter lås M6 d:o	Nut lock M6 d:o
--	800216	x	x	x	x	x	x	Bricka 7x16 d:o	Washer 7x16 d:o
10	504181	x	x	x	x	x	x	Flaskhållare plast	Bottle-holder plastic
11	504158	x	x	x	x	x	x	Gasolställ	Bracket
12	201657	x	x	x	x	x	x	Rem med spänne	Strap
13	208640	x	x	x	x	x	x	List gavel-golv fram L=2340	Strip gable-floor front L=2340
14	208638	x	x	x	x	x	x	List vinkel L=828	Strip L=828
15	208639	x	x	x	x	x	x	List koffert L=2430	Strip L=2430
16	504055	x	x	x	x	x	x	Läckindikator (8 mm) [2]	Indicator leakage (8 mm) [2]
--	503781	x	x	x	x	x	x	Glas d:o	Glass d:o
--	504789	x	x	x	x	x	x	Mutter m. kona d:o	Nut with taper d:o
--	504970	x	x	x	x	x	x	Läckindikator (8/10 mm) [3]	Indicator leakage (8/10 mm) [3]
--	503781	x	x	x	x	x	x	Glas d:o	Glass d:o
17	504051	x	x	x	x	x	x	Ventil reducering (8 mm) [2]	Reducing valve (8 mm) [2]
--	504971	x	x	x	x	x	x	Ventil reducering (1/4"-8 mm) [3]	Reducing valve (1/4"-8 mm) [3]
--	703971	x	x	x	x	x	x	Packning d:o	Gasket d:o
18	500068	M	M	M	M	M	M	Slang gas [2]	Hose gas [2]
--	504973	x	x	x	x	x	x	Slang gas (rör 8 mm) L=400 mm [3]	Hose gas (pipe 8 mm) L=400 mm [3]
19	800166	x	x	x	x	x	x	Klammer slang	Clamp
20	500279	M	M	M	M	M	M	Rör koppar Ø = 8 mm [2]	Pipe Ø = 8 mm [2]
--	500889	x	x	x	x	x	x	Instickshylsa Ø = 6,4 mm d:o [2]	Cage Ø = 6,4 mm d:o [2]
20	504956	M	M	M	M	M	M	Rör koppar Ø = 10 mm [3]	Pipe Ø = 10 mm [3]
--	504958	x	x	x	x	x	x	Instickshylsa Ø = 8 mm d:o [3]	Cage Ø = 8 mm d:o [3]
21	800448	x	x	x	x	x	x	Klammer gummi	Clamp
22	300654	M	M	M	M	M	M	Slang 13/10 [2]	Hose 13/10 [2]
--	504957	M	M	M	M	M	M	Slang 16/12 [3]	Hose 16/12 [3]
23	500847	x	x	x	x	x	x	Koppling skarv rak	Connection
24	102191	T	T	T	T	T	T	Hållare reservhjul	Spare wheel carrier
--	800758	T	T	T	T	T	T	Mutter ving M10 d:o	Wing nut M10 d:o
--	801305	T	T	T	T	T	T	Bricka plast d:o	Washer plastic d:o
25	504446	x	x	x	x	x	x	Belysning positionsljus	Position lamp
26	503369	x[1]	x[1]	x[1]	x[1]	x[1]	x[1]	Ventil block 3-vägs (8 mm:s ingång) [2]	Valve 3-way (8 mm:s input) [2]
--	504960	x[1]	x[1]	x[1]	x[1]	x[1]	x[1]	Ventil block 3-vägs (10 mm:s ingång) [3]	Valve 3-way (10 mm:s input) [3]
27	503370	T	T	T	T	T	T	Ventil block 4-vägs (8 mm:s ingång) [2]	Valve 4-way (8 mm:s input) [2]
--	504961	T	T	T	T	T	T	Ventil block 4-vägs (10 mm:s ingång) [3]	Valve 4-way (10 mm:s input) [3]
28	500204	x	x	x	x	x	x	Gasolflaska P11	Bottle of LPG P11
29	504131	T	T	T	T	T	T	Gaskran utv. uttag	Gas tap
30	504132	T	T	T	T	T	T	Gasrör d:o	Gas pipe d:o
31	314353	x	x	x	x	x	x	Täckplugg plast vit Ø =29 mm	Plug cover plastic white Ø =29 mm
32	504981	x	x	T	x	x	x	Koppling vinkel	Elbow connection
33	703639	T	T	T	T	T	T	Koppling T (8 mm) [2]	T-connection (8 mm) [2]
								M= Metervara T= Tillbehör	M= On the metre T= Accessory

SOLIFER	Gasolkoffert Finlandia, detaljer Gas box Finlandia, components	2007	Grupp Group 6	Sida Page 7

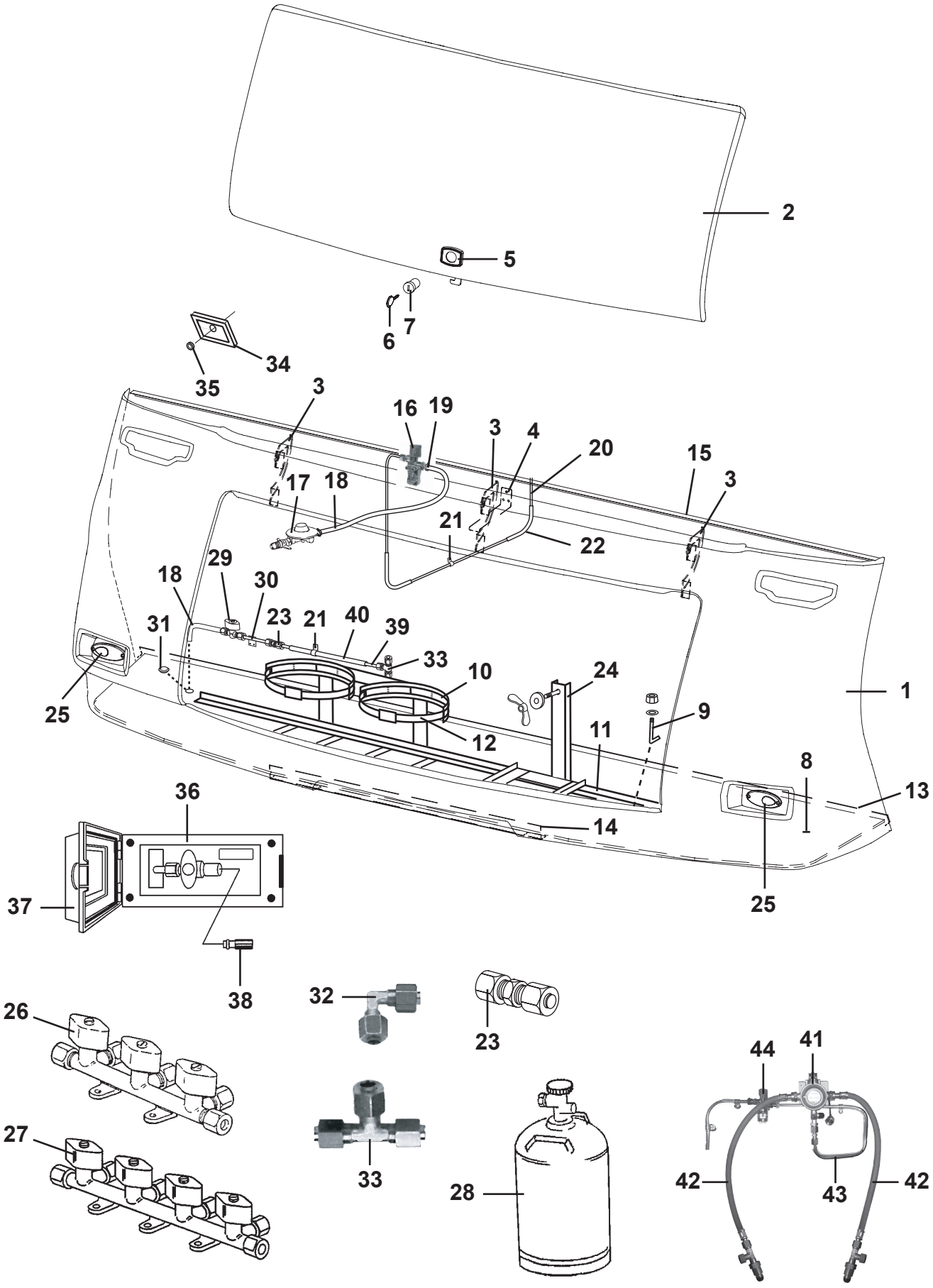

Pos Fig	Det. nr Part. No	Ingår/Fitted						Benämning	Description
		560 Finl. TBR	560 Finl. övr. mod.	600 Finl. TBR	600 Finl. övr. mod.	630 Finl. alla mod.	690 Finl. alla mod.		
--	504967	T	T	T	T	T	T	Koppling T (10 mm) [3]	T-connection (10 mm) [3]
34	204523	x	x	x	x	x	x	Gavelgenomföring	Inlet gable
35	800822	x	x	x	x	x	x	Kabelgenomföring	Conduit entry
36	503454	T	T	T	T	T	T	Gasoluttag utv. kpl. m. slangsockel	Gas connection cpl.
37	503560	T	T	T	T	T	T	Lock d:o	Cover d:o
38	503561	T	T	T	T	T	T	Slangsockel rak	Gas connection
39	500279	M	M	M	M	M	M	Rör koppar Ø = 8 mm	Pipe Ø = 8 mm
--	504794	x	x	x	x	x	x	Instickshylsa Ø = 6,4 mm d:o	Cage Ø = 6,4 mm d:o
40	300654	M	M	M	M	M	M	Slang 13/10	Hose 13/10
41	505446	T	T	T	T	T	T	Gasolomkopplare	Gas switch
42	505451	T	T	T	T	T	T	Slang d:o	Hose d:o
43	505445	T	T	T	T	T	T	Gasolrör	Gas pipe
--	500279	M	M	M	M	M	M	Rör koppar Ø = 8 mm	Pipe Ø = 8 mm
--	300654	M	M	M	M	M	M	Slang 13/10	Hose 13/10
--	504794	T	T	T	T	T	T	Instickshylsa Ø = 6,4 mm d:o	Cage Ø = 6,4 mm d:o
44	504548	T	T	T	T	T	T	Läckindikator (8 mm) [2]	Indicator leakage (8 mm) [2]
--	503781	T	T	T	T	T	T	Glas d:o	Glass d:o
--	504789	T	T	T	T	T	T	Mutter m. kona d:o	Nut with taper d:o
--	504970	T	T	T	T	T	T	Läckindikator (8/10 mm) [3]	Indicator leakage (8/10 mm) [3]
--	503781	T	T	T	T	T	T	Glas d:o	Glass d:o

[1]= Ersätts när ugn monteras

[1]= Replaced when oven mounted

[2]= I vagnar tillverkade t.o.m. Dec. 2006

[3]= I vagnar tillverkade fr.o.m. Jan. 2007

[2] = In caravans produced into Dec. 2006

[3] = In caravans produced from Jan. 2007

M= Metervara

T= Tillbehör

M= On the metre

T= Accessory

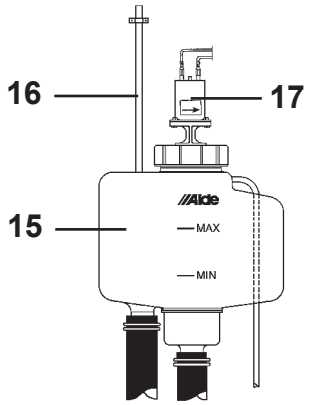
16
17
15
Alde
MAX
MIN

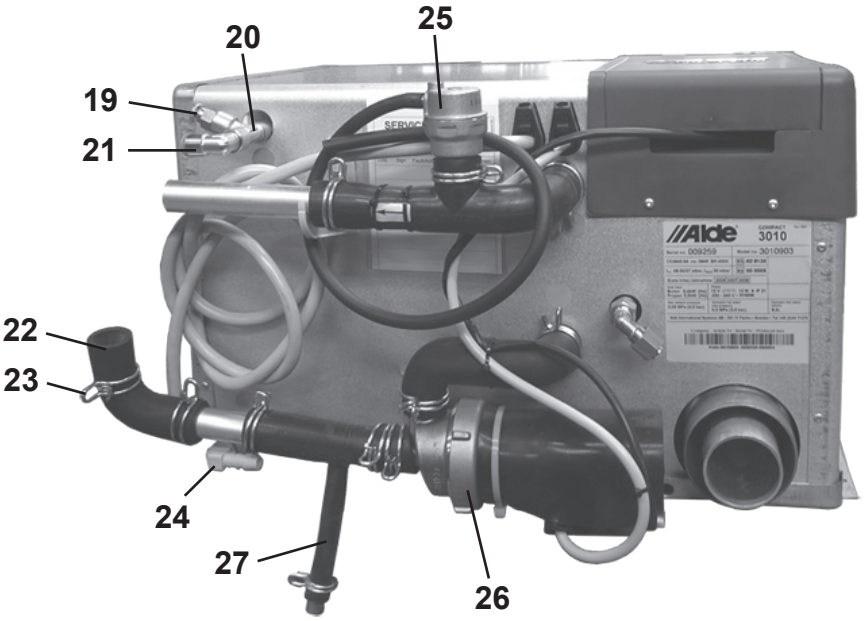
20
25
19
21
22
23
24
27
26
Alde
3010


18

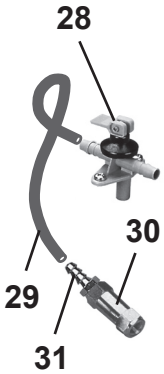
28
30
29
31

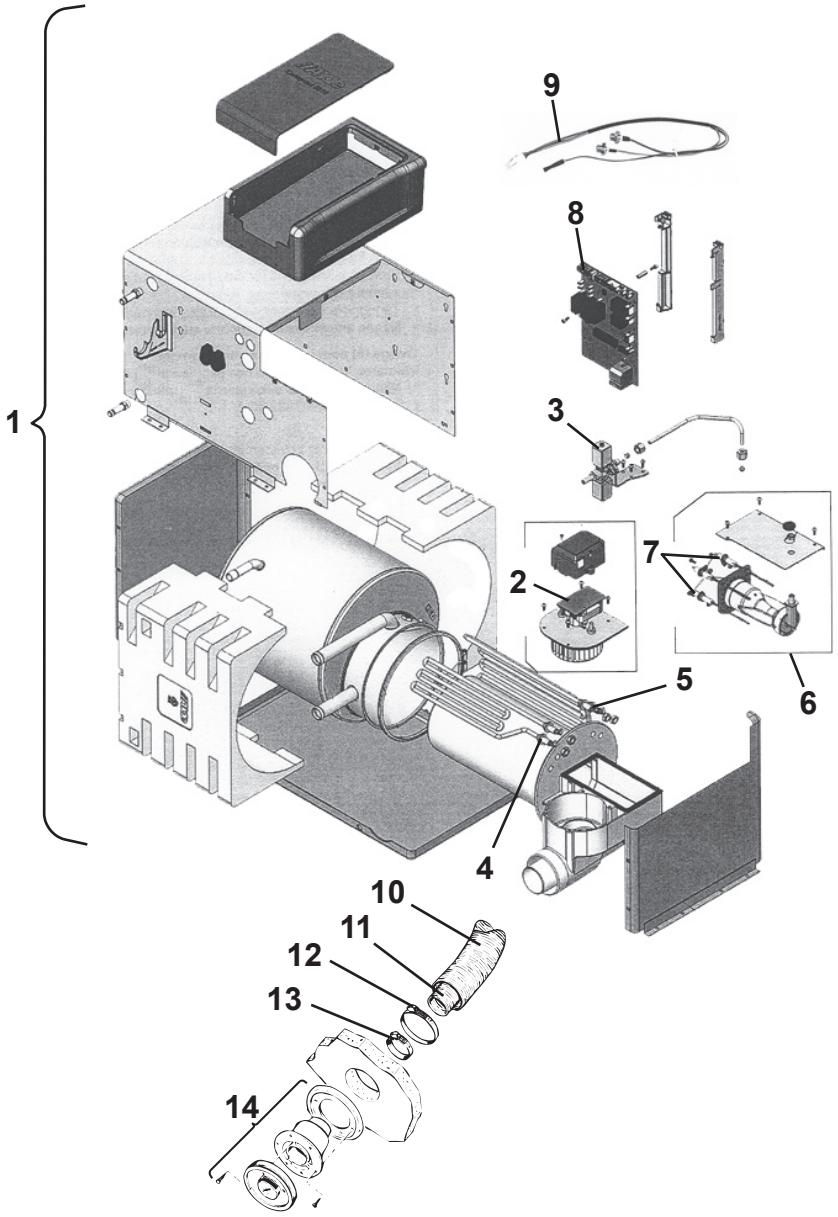
1
9
8
3
7
2
5
6
4
10
11
12
13
14

Pos Fig	Det. nr Part. No	Ingår/Fitted Artic alla mod.	Ingår/Fitted Finl. alla mod.	Benämning	Description
1	602021	x	x	Panna kpl.	Boiler cpl.
2	602138	x	x	Fläkt	Fan
3	602139	x	x	Magnetventil kpl.	Magnetic valve cpl.
4	602140	x	x	Element 1 kW	Element 1 kW
5	602141	x	x	Element 2 kW	Element 2 kW
6	602142	x	x	Brännare kpl.	Burner cpl.
7	602143	x	x	Tändsats kpl.	Firing pin cpl.
--	602144	x	x	Tändstift	Sparking plug
--	602145	x	x	Sensor	Sensor
8	602146	x	x	Kretskort 3 kW	Printed circuit card 3 kW
9	602147	x	x	Givare termostat	Sensor thermostat
10	601489	x	x	Slang L=970 Ø=75	Hose L=970 Ø=75
11	601490	x	x	Slang L=970 Ø=50	Hose L=970 Ø=50
12	601494	x	x	Klammer slang	Hose clamp
13	601493	x	x	Klammer slang	Hose clamp
14	601486	x	x	Skorsten kpl. väggmontage	Chimney cpl.
--	602093	x	x	Hatt d:o	Hood d:o
15	601485	x	x	Expansionskärl	Expansion tank
16	600013	M	M	Slang ø = 6 mm	Hose ø = 6 mm
17	601488	x	x	Cirkulationspump kpl.	Circulating pump cpl.
--	601532	x	x	Motor inkl. gummikoppling	Motor incl. junction
18	602023	x	x	Elkabel panna L=8,5 m	Electric cable boiler L=8,5 m
19	601525	x	x	Nippel avluftning	Nipple purging
20	601526	x	x	Koppling T	Connection
21	602280	x	x	Koppling vinkel	Elbow connection
22	903006	x	x	Slang vinkel (gummi)	Hose elbow (rubber)
23	800291	x	x	Klammer slang	Hose clamp
24	601528	x	x	Rör plast vinkel	Elbow pipe plastic
25	602148	x	x	Luftningsdosa kpl.	Valve purging cpl.
26	602149	x	x	Cirkulationspump 230 V kpl.	Circulating pump 230 V cpl.
--	601090	x	x	Motor d:o	Motor d:o
27	601800	x	x	Slang avtappning	Rubber drain tube
28	601531	x	x	Ventil avtappning	Drain cock
29	301400	M	M	Slang	Hose
--	800166	x	x	Klammer d:o	Hose clamp
30	313199	x	x	Ventil back	Non-return valve
31	310204	x	x	Nippel slang	Hose nipple
				M= Metervara	M= On the metre
				T= Tillbehör	T= Accessory

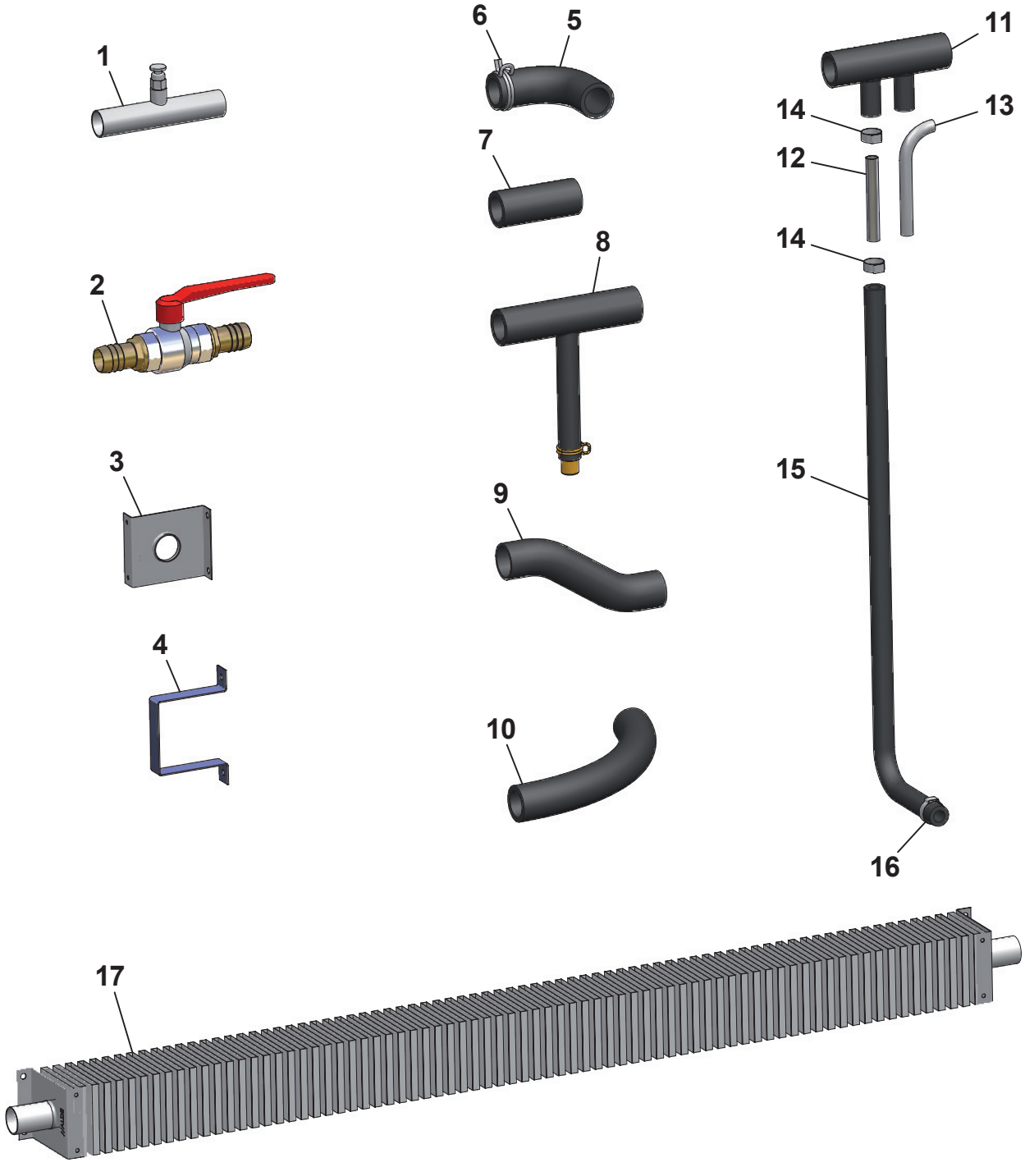
1
2
3
4
5
6
7
8
9
10
11
12
13
14
14
15
16
17

Pos Fig	Det. nr Part. No	Ingår/Fitted 480 Artic MHP	520 T1	520 Artic MH	520 Artic TBR	560 Artic alla mod.	Benämning	Description
1	601697	x	x	x	x	x	Rör avluftning	Pipe purging
2	903003	x	x	x	x	x	Ventil kul	Ball valve
3	601227	x	x	x	x	x	Fäste konvektor	Bracket
4	600801	x	x	x	x	x	Fäste konvektor	Bracket
5	903006	x	x	x	x	x	Slang vinkel gummi	Hose elbow rubber
6	800291	x	x	x	x	x	Klammer slang	Hose clamp
7	600183	x	x	x	x	x	Slang gummi L=70 mm	Hose rubber L=70 mm
8	601800	x	x	x	x	x	Slang avtappning	Hose drainage
9	601001						Slang form 7/8	Hose
10	600562	x	x	x	x	x	Slang gummi Ø = 22 mm (M-vara)	Hose rubber Ø = 22 mm (on the metre)
11	601360	x	x	x	x	x	Slang gummi	Hose rubber
12	601950	x	x	x	x	x	Rör 10x1 L=70	Pipe 10x1 L=70
13	601362	x	x	x	x	x	Rör golvvärme	Pipe floorheater
14	801326	x	x	x	x	x	Klammer "Oetiker" 15,7	Clamp "Oetiker" 15,7
15	601361	x	x	x	x	x	Slang gummi Ø = 10 mm	Hose rubber Ø = 10 mm
16	801329	x	x	x	x	x	Klammer "Oetiker" 18,5	Clamp "Oetiker" 18,5
17	601501						Konvektor L=2250 mm	Convector L=2250 mm
--	601037	x	x	x	x	x	Konvektor L=2000 mm	Convector L=2000 mm
--	601226				x		Konvektor L=2000 mm tät	Convector L=2000 mm tight
--	601807				x		Konvektor L=1700 mm deltät	Convector L=1700 mm
--	601417		x	x		x	Konvektor L=1550 mm deltät	Convector L=1550 mm
--	601953	x					Konvektor L=1300 mm deltät	Convector L=1300 mm
--	601804						Konvektor L=1180 mm deltät	Convector L=1180 mm
--	601884	x	x	x		x	Konvektor L=900 mm deltät	Convector L=900 mm
--	601801				x		Konvektor L=900 mm deltät	Convector L=900 mm

T= Tillbehör

T= Accessory

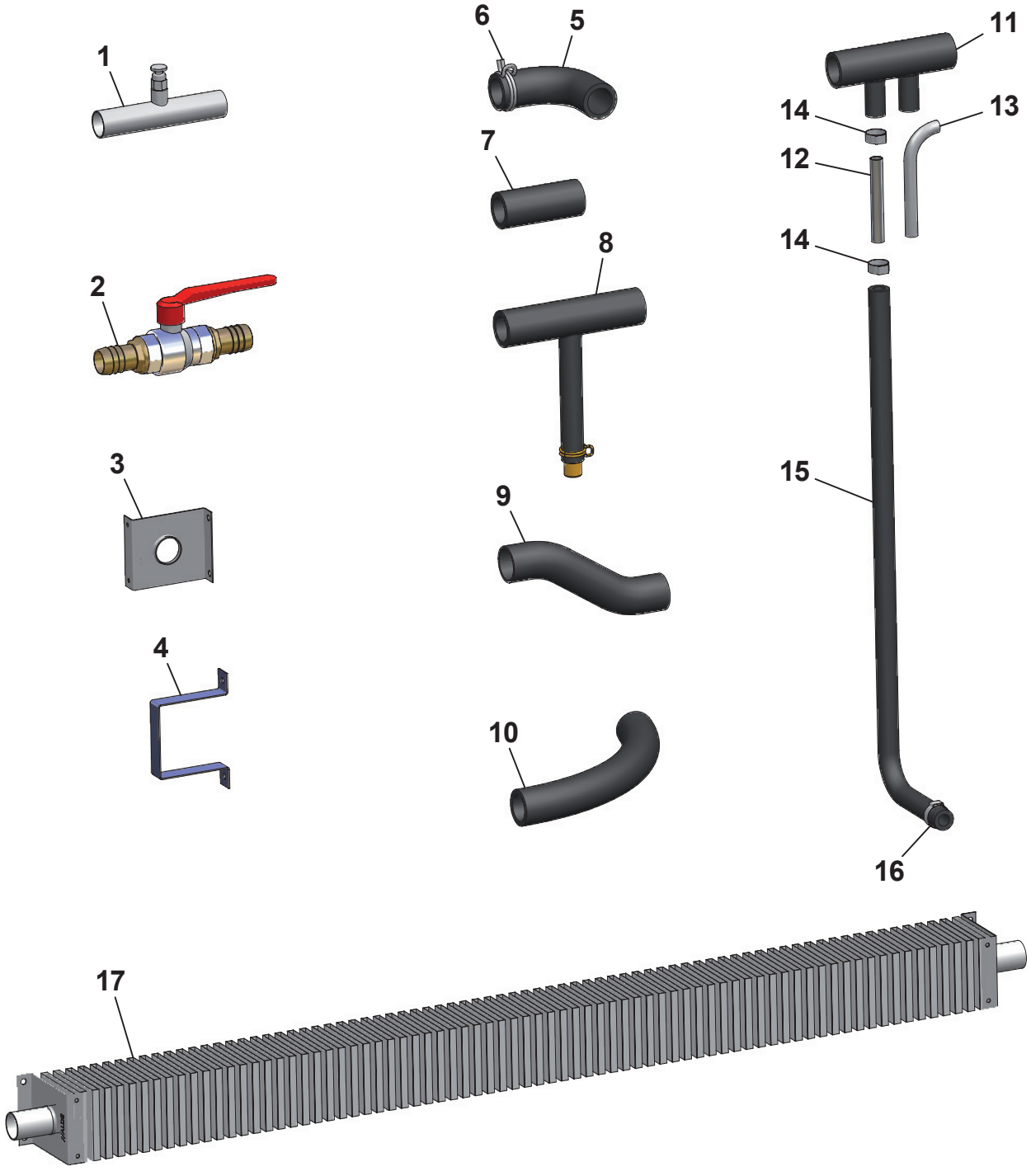
1
2
3
4
5
6
7
8
9
10
11
12
13
14
14
15
16
17

Pos Fig	Det. nr Part. No	Ingår/Fitted 560 Finl. TBR	560 Finl. övr. mod.	600 Finl. TBR	600 Finl. övr. mod.		Benämning	Description
1	601697	x	x	x	x		Rör avluftning	Pipe purging
2	903003	x	x	x	x		Ventil kul	Ball valve
3	601227	x	x	x	x		Fäste konvektor	Bracket
4	600801	x	x	x	x		Fäste konvektor	Bracket
5	903006	x	x	x	x		Slang vinkel gummi	Hose elbow rubber
6	800291	x	x	x	x		Klammer slang	Hose clamp
7	600183	x	x	x	x		Slang gummi L=70 mm	Hose rubber L=70 mm
8	601800	x	x	x	x		Slang avtappning	Hose drainage
9	601001	x					Slang form 7/8	Hose
10	600562	x	x	x	x		Slang gummi Ø = 22 mm (M-vara)	Hose rubber Ø = 22 mm (on the metre)
11	601360	x	x	x	x		Slang gummi	Hose rubber
12	601950	x	x	x	x		Rör 10x1 L=70	Pipe 10x1 L=70
13	601362	x	x	x	x		Rör golvvärme	Pipe floorheater
14	801326	x	x	x	x		Klammer "Oetiker" 15,7	Clamp "Oetiker" 15,7
15	601361	x	x	x	x		Slang gummi Ø = 10 mm	Hose rubber Ø = 10 mm
16	801329	x	x	x	x		Klammer "Oetiker" 18,5	Clamp "Oetiker" 18,5
17	601501	x	x	x	x		Konvektor L=2250 mm	Convector L=2250 mm
--	601037	x	x	x	x		Konvektor L=2000 mm	Convector L=2000 mm
--	601226	x		x	x		Konvektor L=2000 mm tät	Convector L=2000 mm tight
--	601807	x		x			Konvektor L=1700 mm deltät	Convector L=1700 mm
--	601417		x		x		Konvektor L=1550 mm deltät	Convector L=1550 mm
--	601953						Konvektor L=1300 mm deltät	Convector L=1300 mm
--	601804	x		x			Konvektor L=1180 mm deltät	Convector L=1180 mm
--	601884		x		x		Konvektor L=900 mm deltät	Convector L=900 mm
--	601801						Konvektor L=900 mm deltät	Convector L=900 mm

T= Tillbehör

T= Accessory

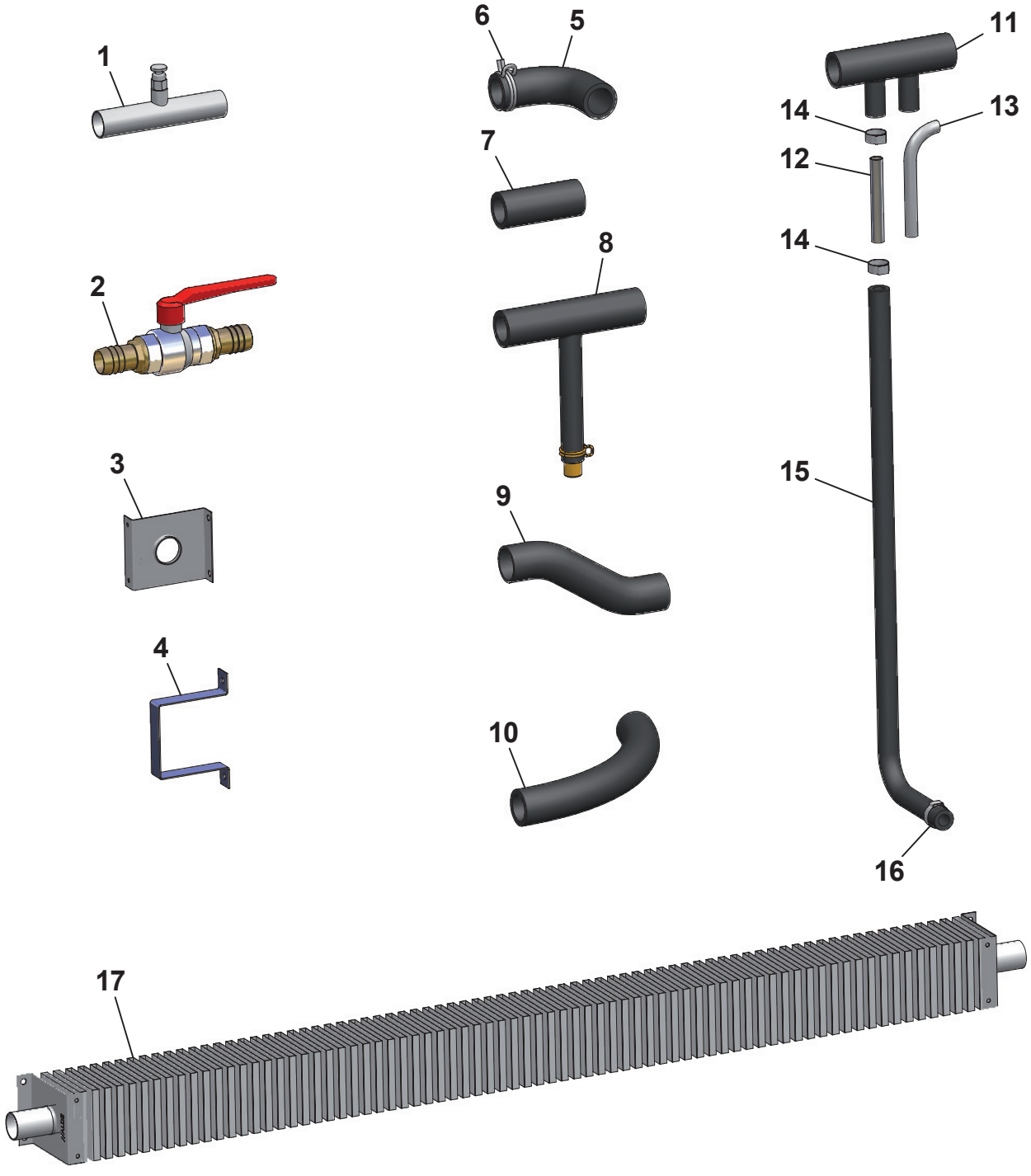
1
2
3
4
5
6
7
8
9
10
11
12
13
14
14
15
16
17

Pos Fig	Det. nr Part. No	Ingår/Fitted: 630 Finl. TBX	630 Finl. övr. mod.	690 Finl. alla mod.			Benämning	Description
1	601697	x	x	x			Rör avluftning	Pipe purging
2	903003	x	x	x			Ventil kul	Ball valve
3	601227	x	x	x			Fäste konvektor	Bracket
4	600801	x	x	x			Fäste konvektor	Bracket
5	903006	x	x	x			Slang vinkel gummi	Hose elbow rubber
6	800291	x	x	x			Klammer slang	Hose clamp
7	600183	x	x	x			Slang gummi L=70 mm	Hose rubber L=70 mm
8	601800	x	x	x			Slang avtappning	Hose drainage
9	601001	x		x			Slang form 7/8	Hose
10	600562	x	x	x			Slang gummi Ø = 22 mm (M-vara)	Hose rubber Ø = 22 mm (on the metre)
11	601360	x	x	x			Slang gummi	Hose rubber
12	601950	x	x	x			Rör 10x1 L=70	Pipe 10x1 L=70
13	601362	x	x	x			Rör golvvärme	Pipe floorheater
14	801326	x	x	x			Klammer "Oetiker" 15,7	Clamp "Oetiker" 15,7
15	601361	x	x	x			Slang gummi Ø = 10 mm	Hose rubber Ø = 10 mm
16	801329	x	x	x			Klammer "Oetiker" 18,5	Clamp "Oetiker" 18,5
17	601501	x	x	x			Konvektor L=2250 mm	Convector L=2250 mm
--	601037	x	x	x			Konvektor L=2000 mm	Convector L=2000 mm
--	601226	x					Konvektor L=2000 mm tät	Convector L=2000 mm tight
--	601807	x					Konvektor L=1700 mm deltät	Convector L=1700 mm
--	601417		x	x			Konvektor L=1550 mm deltät	Convector L=1550 mm
--	601953						Konvektor L=1300 mm deltät	Convector L=1300 mm
--	601804		x	x			Konvektor L=1180 mm deltät	Convector L=1180 mm
--	601884	x					Konvektor L=900 mm deltät	Convector L=900 mm
--	601801						Konvektor L=900 mm deltät	Convector L=900 mm

T= Tillbehör

T= Accessory

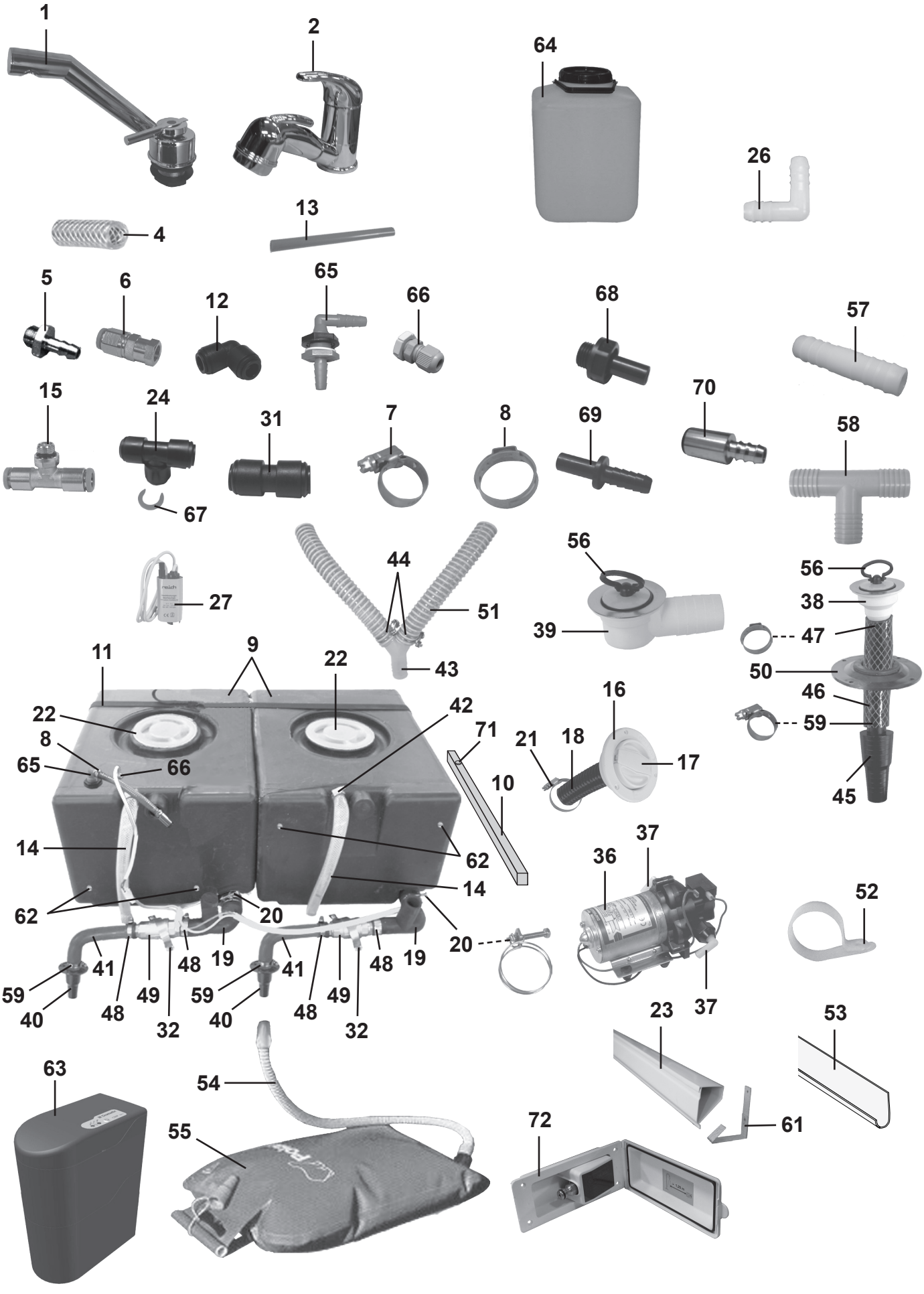

1
2
64
26
4
13
5
6
12
65
66
68
57
15
24
31
7
8
69
70
58
67
27
44
51
56
39
56
38
47
50
46
59
45
11
9
22
22
8
65
66
42
71
10
16
21
18
17
14
62
62
14
20
20
41
48
19
41
48
19
59
40
48
49
32
59
40
48
49
32
36
37
37
52
23
53
63
54
55
72
61

Pos Fig	Det. nr Part. No	Ingår/Fitted 480 Artic MHP	520 T1	520 Artic MH	520 Artic TBR	560 Artic alla mod.	Benämning	Description
1	316448	x	x	x	x	x	Blandare m. utkastarrör	Mixer with pipe
--	318191	x	x	x	x	x	Vred blandare	Handle mixer
2	315556	x	x	x	x	x	Blandare m. utkastarrör	Mixer with pipe
--	318190	x	x	x	x	x	Vred blandare	Handle mixer
4	301400	M	M	M	M	M	Slang 15,5/10 mm	Hose 15,5/10 mm
5	310204	x	x	x	x	x	Nippel slang	Hose nipple
6	314697	x	x	x	x	x	Koppling rak	Connection straight
7	800166	x	x	x	x	x	Klammer slang 10-16 mm	Hose clamp 10-16 mm
8	800868	x	x	x	x	x	Klammer slang 17 mm	Hose clamp 17 mm
9	314666	x	x	x	x	x	Vatten-/Avloppstank	Water-/Savage tank
10	321998	x	x	x	x	x	Regel tank	Batten tank
11	201657	x	x	x	x	x	Rem med spänne L=1400 mm	Strap L=1400 mm
12	314695	x	x	x	x	x	Koppling	Connection
13	311079	M	M	M	M	M	Slang blå 8x10	Hose blue 8x10
--	302023	M	M	M	M	M	Slang röd 8x10	Hose red 8x10
14	314688	M	M	M	M	M	Slang 16x22 mm	Hose 16x22 mm
15	314696	x	x	x	x	x	Koppling	Connection
16	311530	x	x	x	x	x	Vattenpåfyllning	Water filler
17	314698	x	x	x	x	x	Lock	Cap
--	---	x	x	x	x	x	Låskolv d:o; se "lås" grp. 2	Bolt d:o; see "locks" grp. 2
--	---	x	x	x	x	x	Nyckel d:o; se "lås" grp. 2	Key d:o; see "locks" grp. 2
18	309630	M	M	M	M	M	Slang plast	Hose plastic
19	314701	x	x	x	x	x	Slang gummi	Hose
20	801227	x	x	x	x	x	Klammer slang 38-42 mm	Hose clamp 38-42 mm
21	800522	x	x	x	x	x	Klammer slang 32-50 mm	Hose clamp 32-50 mm
22	315199	x	x	x	x	x	Lock vattentank	Cap water tank
23	601848					x[1]	Kabelränna L=2100 mm	Cable groover L=2100 mm
24	314694	x	x	x	x	x	Koppling T	T-connection
26	312172	T	T	T	T	T	Rör vinkel plast	Elbow pipe plastic
27	311944	x	x	x	x	x	Vattenpump	Water pump
31	315187	T	T	T	T	T	Koppling rak	Connection straight
32	800699	x	x	x	x	x	Klammer	Clamp
36	311696						Vattenpump	Water pump
37	311697						Koppling	Connection
38	302302	x	x	x	x	x	Avloppsförskruvning rak 19 mm	Sewage connection straight 19 mm
39	310084	x	x	x	x	x	Avloppsförskruvning 90° kpl. 25 mm	Sewage connection 90° cpl. 25 mm
40	302954	x	x	x	x	x	Kona med fläns	Cone
41	600982	x	x	x	x	x	Slang gummi	Hose
42	800625	x	x	x	x	x	Klammer slang 12-22 mm	Hose clamp 12-22 mm
43	307984	x	x	x	x	x	Rör Y plast 25 mm	Y-pipe 25mm
44	801127	x	x	x	x	x	Klammer slang 28-31 mm	Hose clamp 28-31 mm
45	300768	x	x	x	x	x	Kona utan fläns duschkar	Cone
46	301418	M	M	M	M	M	Slang	Hose
47	800869	x	x	x	x	x	Klammer slang 25,6 mm	Hose clamp 25,6 mm
48	800157	x	x	x	x	x	Klammer slang 22-32 mm	Hose clamp 22-32 mm
49	307986	x	x	x	x	x	Ventil kul	Valve
50	204294	x	x	x	x	x	Täckbricka plast	Washer plastic
--	800617	x	x	x	x	x	Kabelgenomföring d:o	Rubber protection d:o
51	307977	M	M	M	M	M	Slang plast ø = 25 mm	Hose plastic ø = 25 mm
52	800924	x	x	x	x	x	Klammer avloppsslang	Clamp sewage hose
							[1] = Endast i MHC	[1] = Only in MHC
							M= Metervara	M= On the metre
							T= Tillbehör	T= Accessory

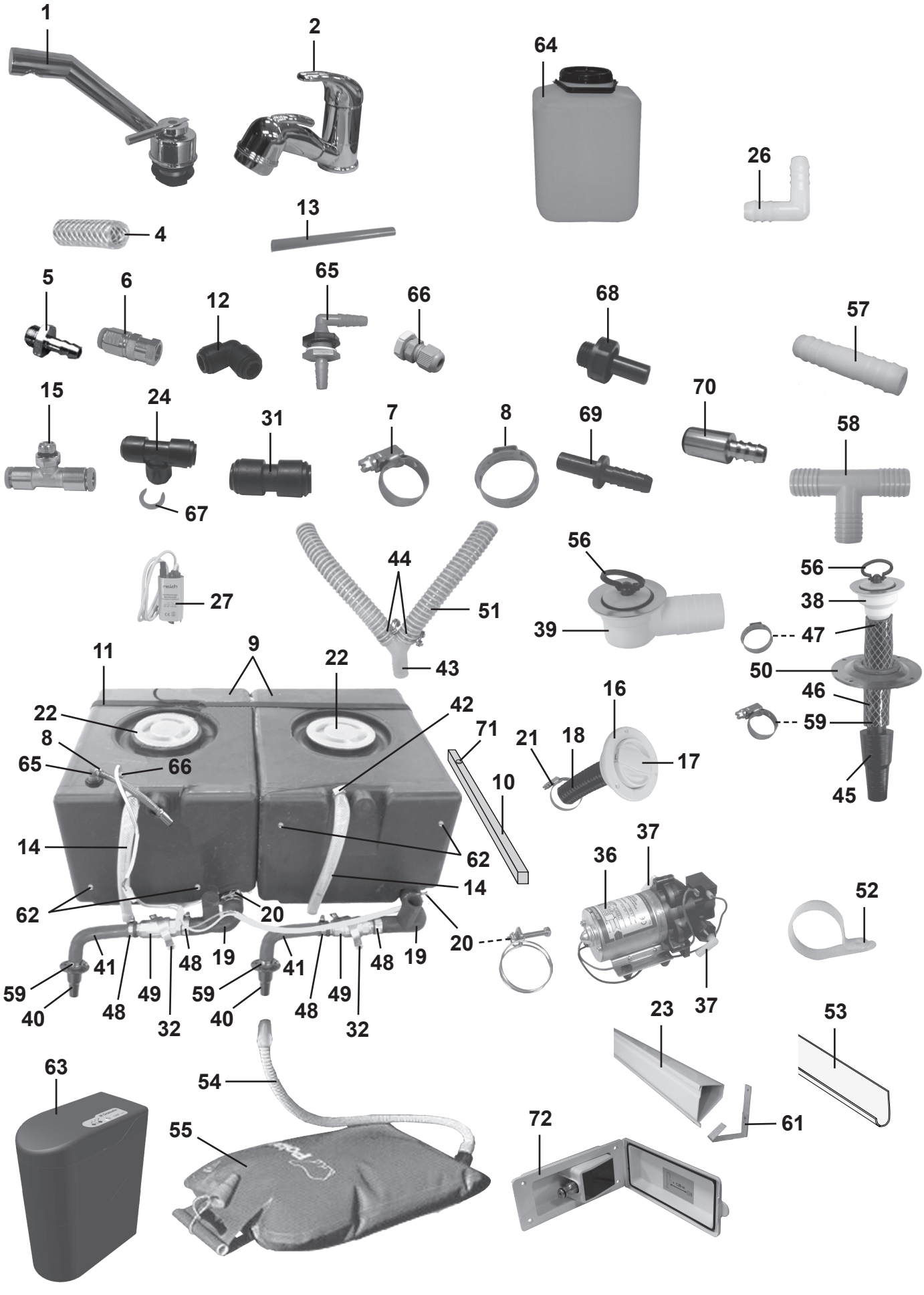

1
2
64
26
4
13
5
6
12
65
66
68
57
15
24
31
7
8
69
70
58
67
27
44
51
56
39
56
38
47
50
46
59
45
11
9
22
22
8
65
66
42
71
21
18
16
17
10
14
62
62
14
20
20
41
48
19
41
48
19
59
40
48
49
32
59
40
48
49
32
36
37
37
52
23
53
63
54
55
72
61

Pos Fig	Det. nr Part. No	Ingår/Fitted: 480 Artic MHP	520 T1	520 Artic MH	520 Artic TBR	560 Artic alla mod.	Benämning	Description
53	307980	x	x	x	x	x	Hållare avloppsslang L=3000	Holder sewage hose L=3000
54	301308	x	x	x	x	x	Slang gummi	Hose
55	305657	x	x	x	x	x	Avloppssäck med slang	Sewage reservoir inkl. hose
56	313017	x	x	x	x	x	Propp u. kedja	Plug without chain
57	310487	T	T	T	T	T	Skarvnippel	Connection
58	312433	T	T	T	T	T	Rör T plast	T-pipe
59	800268	x	x	x	x	x	Klammer slang 15-24 mm	Hose clamp 15-24 mm
61	601849					x[1]	Hållare kabelränna	Holder cable groover
62	504795	x	x	x	x	x	Givare vattennivå	Sensor water level
63	316265	T	T	T	T	T	Vattenrenare	Water purifier
64	301488	T	T	T	T	T	Vattentank 10 L	Water tank 10 L
65	316803	x	x	x	x	x	Tankgenomföring	Inlet water tank
66	801549	x	x	x	x	x	Kabelgenomföring	Rubber protection
--	801550	x	x	x	x	x	Mutter d:o	Nut d:o
67	317357	x	x	x	x	x	Låsclips röd 3/8-10 mm	Locking clip red 3/8-10 mm
68	316804	x	x	x	x	x	Koppling	Connection
69	317358	x	x	x	x	x	Slanganslutning 8-10 mm	Hose coupling nipple 8-10 mm
70	317359	x	x	x	x	x	Slanganslutning 10-10 mm	Hose coupling nipple 10-10 mm
71	316895	x	x	x	x	x	Möbeltass tankregel	Distance batten tank
72	314925	T	T	T	T	T	Vattenintag m. regulator	Water inlet with regulator

[1] = Endast i MHC

M= Metervara
T= Tillbehör

[1] = Only in MHC

M= On the metre
T= Accessory

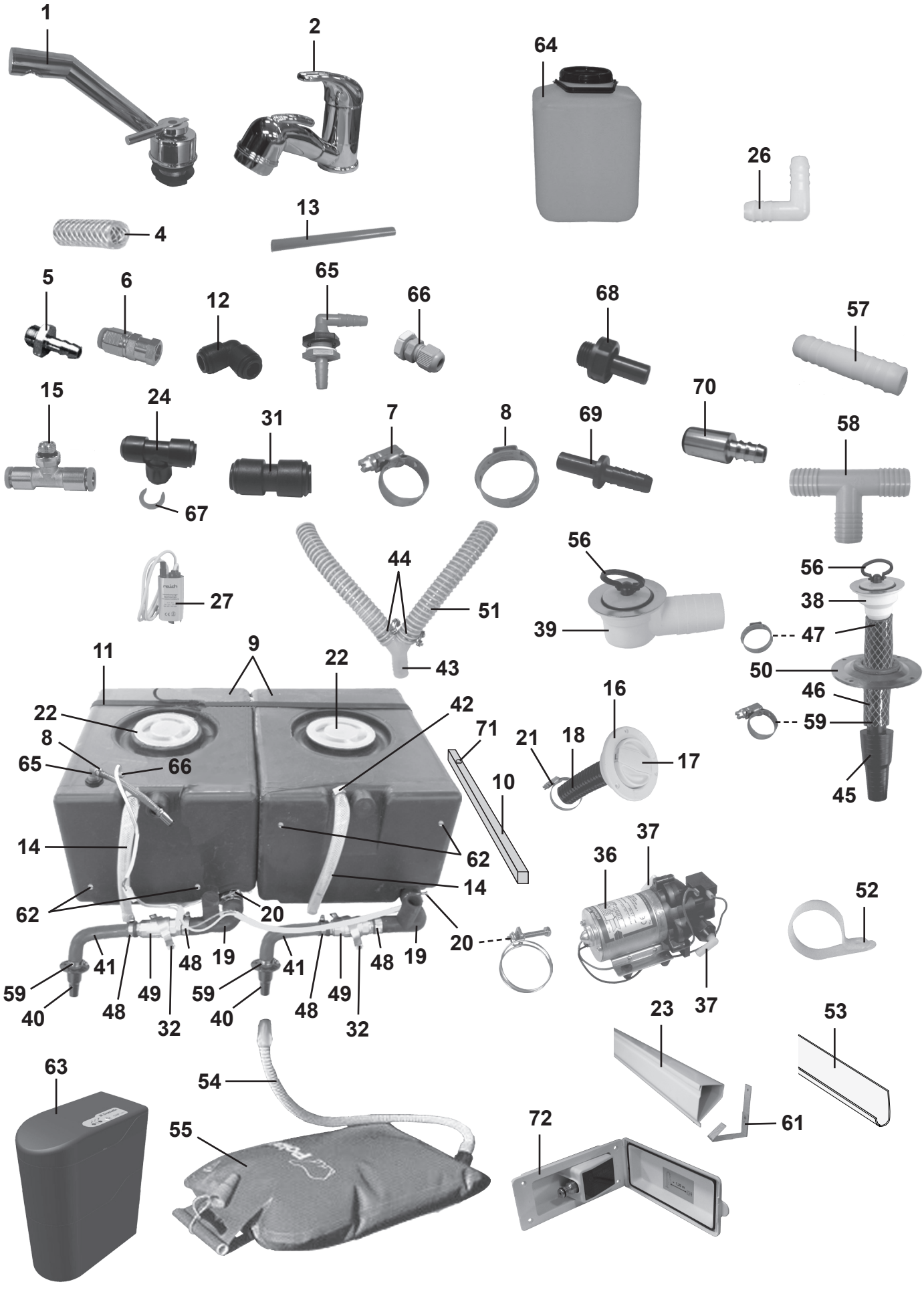

1
2
64
26
4
13
5
6
12
65
66
68
57
15
24
31
7
8
69
70
58
67
27
44
51
56
39
56
38
47
50
46
59
45
11
9
22
22
8
65
66
42
71
10
16
21
18
17
14
62
62
14
20
20
41
48
19
41
48
19
59
40
48
49
32
59
40
48
49
32
36
37
37
52
23
53
63
54
55
72
61

Pos Fig	Det. nr Part. No	Ingår/Fitted						Benämning	Description
		560 Finl. TBR	560 Finl. övr. mod.	600 Finl. TBR	600 Finl. övr. mod.	630 Finl. alla mod.	690 Finl. alla mod.		
1	316448	x	x	x	x	x	x	Blandare m. utkastarrör	Mixer with pipe
--	318191	x	x	x	x	x	x	Vred blandare	Handle mixer
2	315556	x	x	x	x	x	x	Blandare m. utkastarrör	Mixer with pipe
--	318190	x	x	x	x	x	x	Vred blandare	Handle mixer
4	301400	M	M	M	M	M	M	Slang 15,5/10 mm	Hose 15,5/10 mm
5	310204	x	x	x	x	x	x	Nippel slang	Hose nipple
6	314697	x	x	x	x	x	x	Koppling rak	Connection straight
7	800166	x	x	x	x	x	x	Klammer slang 10-16 mm	Hose clamp 10-16 mm
8	800868	x	x	x	x	x	x	Klammer slang 17 mm	Hose clamp 17 mm
9	314666	x	x	x	x	x	x	Vatten-/Avloppstank	Water-/Savage tank
10	321998	x	x	x	x	x	x	Regel tank	Batten tank
11	201657	x	x	x	x	x	x	Rem med spänne L=1400 mm	Strap L=1400 mm
12	314695	x	x	x	x	x	x	Koppling	Connection
13	311079	M	M	M	M	M	M	Slang blå 8x10	Hose blue 8x10
--	302023	M	M	M	M	M	M	Slang röd 8x10	Hose red 8x10
14	314688	M	M	M	M	M	M	Slang 16x22 mm	Hose 16x22 mm
15	314696	x	x	x	x	x	x	Koppling	Connection
16	311530	x	x	x	x	x	x	Vattenpåfyllning	Water filler
17	314698	x	x	x	x	x	x	Lock	Cap
--	---	x	x	x	x	x	x	Låskolv d:o; se "lås" grp. 2	Bolt d:o; see "locks" grp. 2
--	---	x	x	x	x	x	x	Nyckel d:o; se "lås" grp. 2	Key d:o; see "locks" grp. 2
18	309630	M	M	M	M	M	M	Slang plast	Hose plastic
19	314701	x	x	x	x	x	x	Slang gummi	Hose
20	801227	x	x	x	x	x	x	Klammer slang 38-42 mm	Hose clamp 38-42 mm
21	800522	x	x	x	x	x	x	Klammer slang 32-50 mm	Hose clamp 32-50 mm
22	315199	x	x	x	x	x	x	Lock vattentank	Cap water tank
23	601848		x[1]		x[1]		x[1]	Kabelränna L=2100 mm	Cable groover L=2100 mm
24	314694	x	x	x	x	x	x	Koppling T	T-connection
26	312172	T	T	T	T	T	T	Rör vinkel plast	Elbow pipe plastic
27	311944	x	x	x	x	x		Vattenpump	Water pump
31	315187	T	T	T	T	T	T	Koppling rak	Connection straight
32	800699	x	x	x	x	x	x	Klammer	Clamp
36	311696						x	Vattenpump	Water pump
37	311697						x	Koppling	Connection
38	302302	x	x	x	x	x	x	Avloppsförskruvning rak 19 mm	Sewage connection straight 19 mm
39	310084	x	x	x	x	x	x	Avloppsförskruvning 90° kpl. 25 mm	Sewage connection 90° cpl. 25 mm
40	302954	x	x	x	x	x	x	Kona med fläns	Cone
41	600982	x	x	x	x	x	x	Slang gummi	Hose
42	800625	x	x	x	x	x	x	Klammer slang 12-22 mm	Hose clamp 12-22 mm
43	307984	x	x	x	x	x	x	Rör Y plast 25 mm	Y-pipe 25mm
44	801127	x	x	x	x	x	x	Klammer slang 28-31 mm	Hose clamp 28-31 mm
45	300768	x	x	x	x	x	x	Kona utan fläns duschkar	Cone
46	301418	M	M	M	M	M	M	Slang	Hose
47	800869	x	x	x	x	x	x	Klammer slang 25,6 mm	Hose clamp 25,6 mm
48	800157	x	x	x	x	x	x	Klammer slang 22-32 mm	Hose clamp 22-32 mm
49	307986	x	x	x	x	x	x	Ventil kul	Valve
50	204294	x	x	x	x	x	x	Täckbricka plast	Washer plastic
--	800617	x	x	x	x	x	x	Kabelgenomföring d:o	Rubber protection d:o
51	307977	M	M	M	M	M	M	Slang plast ø = 25 mm	Hose plastic ø = 25 mm
52	800924	x	x	x	x	x	x	Klammer avloppsslang	Clamp sewage hose
								[1] = Endast i MHC	[1] = Only in MHC
								M= Metervara T= Tillbehör	M= On the metre T= Accessory

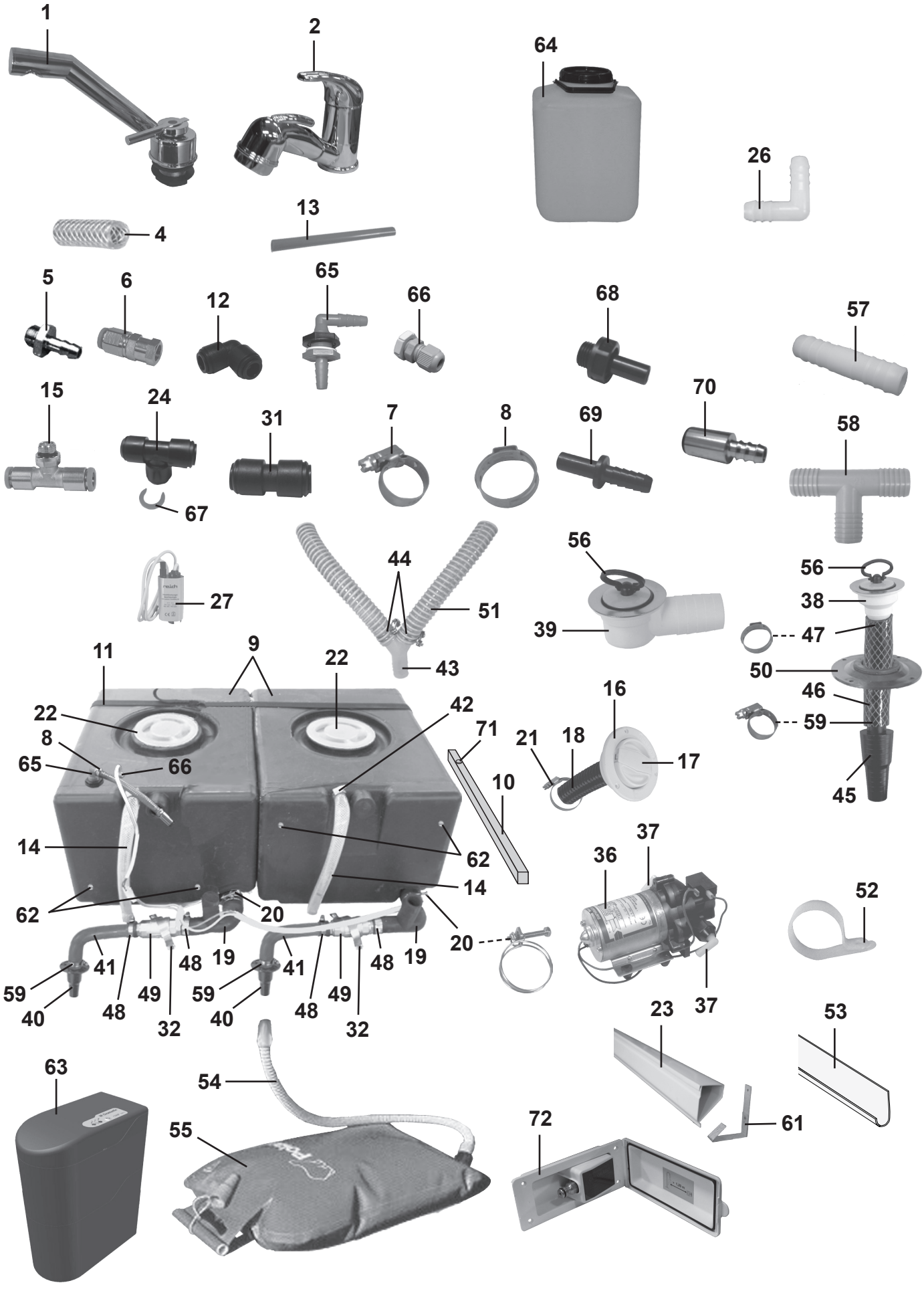

1
2
64
26
4
13
5
6
12
65
66
68
57
15
24
31
7
8
69
70
58
67
27
44
51
56
39
56
38
47
50
46
59
45
11
9
22
22
8
65
66
42
71
10
16
21
18
17
14
62
62
14
20
20
36
37
37
52
41
48
19
41
48
19
59
40
48
49
32
59
40
48
49
32
23
53
63
54
55
72
61

Pos Fig	Det. nr Part. No	Ingår/Fitted						Benämning	Description
		560 Finl. TBR	560 Finl. övr. mod.	600 Finl. TBR	600 Finl. övr. mod.	630 Finl. alla mod.	690 Finl. alla mod.		
53	307980	x	x	x	x	x	x	Hållare avloppsslang L=3000	Holder sewage hose L=3000
54	301308	x	x	x	x	x	x	Slang gummi	Hose
55	305657	x	x	x	x	x	x	Avloppssäck med slang	Sewage reservoir inkl. hose
56	313017	x	x	x	x	x	x	Propp u. kedja	Plug without chain
57	310487	T	T	T	T	x[2]	x	Skarvnippel	Connection
58	312433	T	T	T	T	x[2]	x	Rör T plast	T-pipe
59	800268	x	x	x	x	x	x	Klammer slang 15-24 mm	Hose clamp 15-24 mm
61	601849		x[1]		x[1]		x[1]	Hållare kabelränna	Holder cable groover
62	504795	x	x	x	x	x	x	Givare vattennivå	Sensor water level
63	316265	T	T	T	T	T	T	Vattenrenare	Water purifier
64	301488	T	T	T	T	T	T	Vattentank 10 L	Water tank 10 L
65	316803	x	x	x	x	x	x	Tankgenomföring	Inlet water tank
66	801549	x	x	x	x	x	x	Kabelgenomföring	Rubber protection
--	801550	x	x	x	x	x	x	Mutter d:o	Nut d:o
67	317357	x	x	x	x	x	x	Låsclips röd 3/8-10 mm	Locking clip red 3/8-10 mm
68	316804	x	x	x	x	x	x	Koppling	Connection
69	317358	x	x	x	x	x	x	Slanganslutning 8-10 mm	Hose coupling nipple 8-10 mm
70	317359	x	x	x	x	x	x	Slanganslutning 10-10 mm	Hose coupling nipple 10-10 mm
71	316895	x	x	x	x	x	x	Möbeltass tankregel	Distance batten tank
72	314925	T	T	T	T	T	T	Vattenintag m. regulator	Water inlet with regulator

[1] = Endast i MHC
[2] = Endast i TBX

M= Metervara
T= Tillbehör

[1] = Only in MHC
[2] = Only in TBX

M= On the metre
T= Accessory

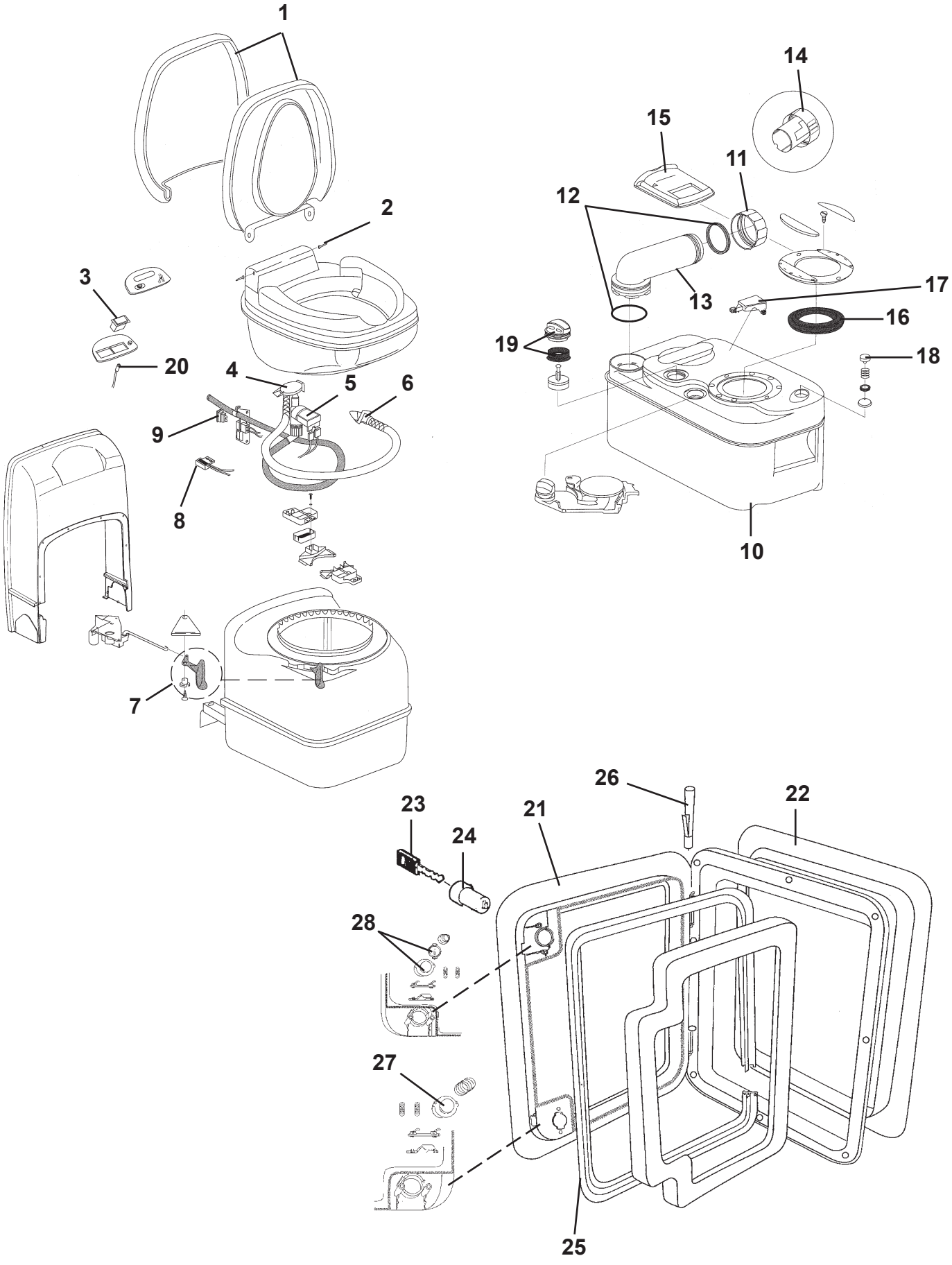
1
2
3
20
4
5
6
9
8
7
14
15
11
12
13
17
16
19
18
10
26
22
23
24
21
28
27
25

Pos Fig	Det. nr Part. No	Ingår/Fitted: 480 Artic MHP	520 T1 / 520 MH	520 Artic TBR	560 Artic alla mod.		Benämning	Description
	312161	x	x		x		Kassettoa kpl. vit	Cassette toilet cpl. white
	313603			x			Kassettoa kpl. vit	Cassette toilet cpl. white
1	312999	x	x	x	x		Lock med sittring	Seat and cover assembly
2	313000	x	x	x	x		Gångjärnssprint	Hinge pin
3	313001	x	x	x	x		Strömbrytare spolning	Flush switch
4	313002	x	x	x	x		Vakuumbrytare	Vacuum breaker assembly
5	313003	x	x	x	x		Ventil elektrisk	Electric valve assembly
6	313004	x	x	x	x		Spolningsmunstycke m. slang	Flush tube
7	313005	x	x	x	x		Handtag bladventil	Valve-blade handle
8	313006	x	x	x	x		Brytare	Reed switch
9	313007	x	x	x	x		Säkring 3 A	Fuse 3 A
10	313008	x	x	x	x		Avfallstank kpl.	Sewage reservoir cpl.
11	308305	x	x	x	x		Lock kpl. tömningsrör	Dump cap
12	308304	x	x	x	x		Packningssats till tömningsrör	Gasket unit
13	706069	x	x	x	x		Tömningsrör	Pipe
14	900774	x	x	x	x		Doseringskopp	Measuring cup
15	311708	x	x	x	x		Glidlock	Sliding cover
16	313009	x	x	x	x		Packning spjäll	Seal
17	313010	x	x	x	x		Flottörarm	Float arm
18	313011	x	x	x	x		Avluftningsknapp kpl.	Vent button cpl.
19	312582	x	x	x	x		Tryckutjämningsventil kpl.	Pressure valve cpl.
20	313030	x	x	x	x		Lysdiod nivåmätning	Level indicator
21	207759	x	x	x	x		Lucka m. innerram, utan spegel	Door with frame inner, without plate
22	207197	x	x	x	x		Innerram d:o	Frame inner d:o
23	---	x	x	x	x		Nyckel; se "lås" grp. 2	Key; see "locks" grp. 2
24	---	x	x	x	x		Låskolv; se "lås" grp. 2	Bolt; see "locks" grp. 2
25	314548	x	x	x	x		Packning lucka	Gasket
26	314549	x	x	x	x		Pinne gångjärn	Pin
27	314550	x	x	x	x		Tryckknapp	Push botton
28	315442	x	x	x	x		Låshus kpl. utan låskolv	Locking device cpl. without bolt

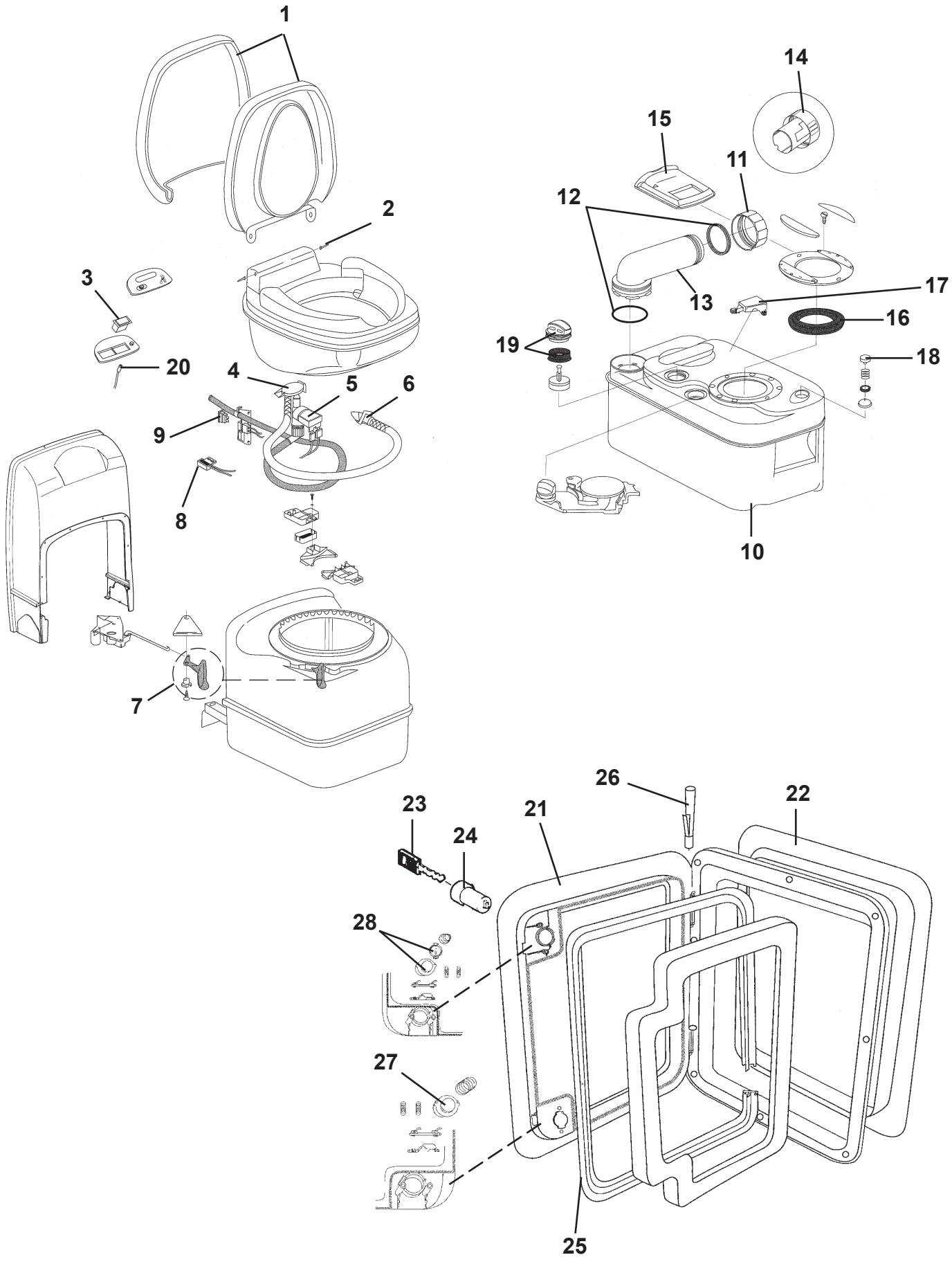
1
2
3
20
4
5
6
9
8
7
14
15
11
12
13
17
16
19
18
10
26
22
23
24
21
28
27
25

Pos Fig	Det. nr Part. No	Ingår/Fitted							Benämning	Description
		560 Finl. TBR	560 Finl. övr. mod.	600 Finl. TBR	600 Finl. övr. mod.	630 Finl. TBX	630 Finl. övr. mod.	690 Finl. alla mod.		
	312161		x		x		x	x	Kassettoa kpl. vit	Cassette toilet cpl. white
	313603	x		x		x			Kassettoa kpl. vit	Cassette toilet cpl. white
1	312999	x	x	x	x	x	x	x	Lock med sittring	Seat and cover assembly
2	313000	x	x	x	x	x	x	x	Gångjärnssprint	Hinge pin
3	313001	x	x	x	x	x	x	x	Strömbrytare spolning	Flush switch
4	313002	x	x	x	x	x	x	x	Vakuumbrytare	Vacuum breaker assembly
5	313003	x	x	x	x	x	x	x	Ventil elektrisk	Electric valve assembly
6	313004	x	x	x	x	x	x	x	Spolningsmunstycke m. slang	Flush tube
7	313005	x	x	x	x	x	x	x	Handtag bladventil	Valve-blade handle
8	313006	x	x	x	x	x	x	x	Brytare	Reed switch
9	313007	x	x	x	x	x	x	x	Säkring 3 A	Fuse 3 A
10	313008	x	x	x	x	x	x	x	Avfallstank kpl.	Sewage reservoir cpl.
11	308305	x	x	x	x	x	x	x	Lock kpl. tömningsrör	Dump cap
12	308304	x	x	x	x	x	x	x	Packningssats till tömningsrör	Gasket unit
13	706069	x	x	x	x	x	x	x	Tömningsrör	Pipe
14	900774	x	x	x	x	x	x	x	Doseringskopp	Measuring cup
15	311708	x	x	x	x	x	x	x	Glidlock	Sliding cover
16	313009	x	x	x	x	x	x	x	Packning spjäll	Seal
17	313010	x	x	x	x	x	x	x	Flottörarm	Float arm
18	313011	x	x	x	x	x	x	x	Avluftningsknapp kpl.	Vent button cpl.
19	312582	x	x	x	x	x	x	x	Tryckutjämningsventil kpl.	Pressure valve cpl.
20	313030	x	x	x	x	x	x	x	Lysdiod nivåmätning	Level indicator
21	207759	x	x	x	x	x	x	x	Lucka m. innerram, utan spegel	Door with frame inner, without plate
22	207197	x	x	x	x	x	x	x	Innerram d:o	Frame inner d:o
23	---	x	x	x	x	x	x	x	Nyckel; se "lås" grp. 2	Key; see "locks" grp. 2
24	---	x	x	x	x	x	x	x	Låskolv; se "lås" grp. 2	Bolt; see "locks" grp. 2
25	314548	x	x	x	x	x	x	x	Packning lucka	Gasket
26	314549	x	x	x	x	x	x	x	Pinne gångjärn	Pin
27	314550	x	x	x	x	x	x	x	Tryckknapp	Push botton
28	315442	x	x	x	x	x	x	x	Låshus kpl. utan låskolv	Locking device cpl. without bolt


1


2a


3


4

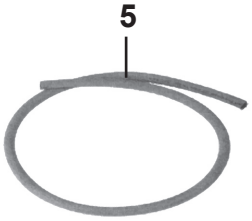
5

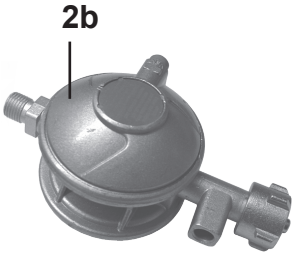
2b

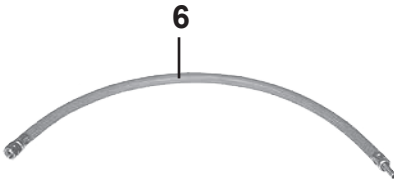
6


7

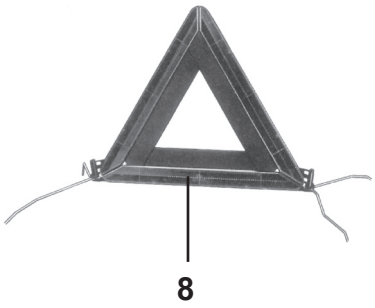
8


PULVER
9


10

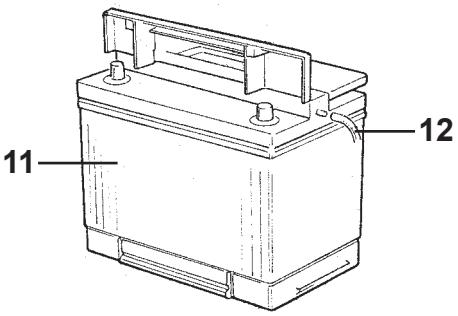
11
12

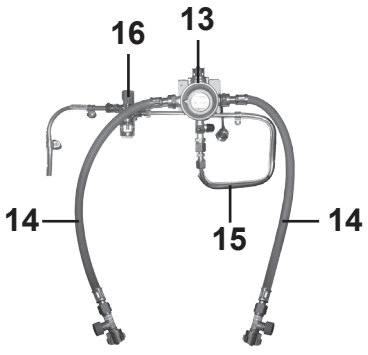
16
13
14
15
14

Pos Fig	Det. nr Part. No	Ingår/Fitted Danmark Denmark	Finland Finland	Holland Holland	Norge Norway	Schweiz Switzerl.	Tyskland Germany	Benämning	Description
1	504053	x			x			Ventil reducering "Click-on"	Reducing valve "Click-on"
2a	504052		x	x		x	x	Ventil reducering (DIN-10 mm) [1]	Reducing valve (DIN-10 mm) [1]
2b	504972		x	x		x	x	Ventil reducering (1/4"-8 mm) [2]	Reducing valve (1/4"-8 mm) [2]
3	504056	x			x			Läckindikator (10 mm) [1]	Indicator leakage (10 mm) [1]
--	504978	x			x			Läckindikator (10/10 mm) [2]	Indicator leakage (10/10 mm) [2]
--	503781	x			x			Glas d:o	Glass d:o
4	504430		x	x		x	x	Läckindikator (rör) [1]	Indicator leakage (pipe) [1]
--	504970		x	x		x	x	Läckindikator (8/10 mm) [2]	Indicator leakage (8/10 mm) [2]
--	503781		x	x		x	x	Glas d:o	Glass d:o
--	504789		x	x		x	x	Mutter m. kona d:o	Nut with taper d:o
5	503149	M			M			Slang gas Ø = 10 mm	Gas hose Ø = 10 mm
6	504790		x	x		x	x	Slang gas (rör 8 mm) L=600 mm [1]	Hose gas (pipe 8 mm) L=600 mm [1]
--	504973		x	x		x	x	Slang gas (rör 8 mm) L=400 mm [2]	Hose gas (pipe 8 mm) L=400 mm [2]
7	503804	x	x	x	x	x	x	Kontakt 13-polig vagnsdel	Contact 13-pol vagon
--	504499	T	x	T	T	T	T	Adapter bil/vagn 7/13-polig	Adapter car/caravan 7/13-pol
8	207569		x					Varningstriangel	Triangular warning sign
9	315719		x					Brandsläckare	Fire extinguisher
--	317605				x			Brandsläckare 6 kg	Fire extinguisher 6 kg
--	317608				x			Stativ brandsläckare 6 kg	Stand fire extinguisher 6 kg
10	505117			x				Adapter f-hona/koax hane	Adapter
11	503168		x	x				Batteri 12 V 75 Ah	Battery 12 V 75 Ah
12	600013		M	M				Slang plast	Plastic hose
13	505446		T	T		T	T	Gasolomkopplare	Gas switch
14	505453		T	T		T	T	Slang d:o	Hose d:o
15	505445		T	T		T	T	Gasolrör	Gas pipe
--	500279		M	M		M	M	Rör koppar Ø = 8 mm	Pipe Ø = 8 mm
--	300654		M	M		M	M	Slang 13/10	Hose 13/10
--	504794		T	T		T	T	Instickshylsa Ø = 6,4 mm d:o	Cage Ø = 6,4 mm d:o
16	504548		T	T		T	T	Läckindikator (8 mm) [1]	Indicator leakage (8 mm) [1]
--	503781		T	T		T	T	Glas d:o	Glass d:o
--	504789		T	T		T	T	Mutter m. kona d:o	Nut with taper d:o
--	504970		T	T		T	T	Läckindikator (8/10 mm) [2]	Indicator leakage (8/10 mm) [2]
--	503781		T	T		T	T	Glas d:o	Glass d:o

[1]= I vagnar tillverkade t.o.m. Dec. 2006
[2]= I vagnar tillverkade fr.o.m. Jan. 2007

[1] = In caravans produced into Dec. 2006
[2] = In caravans produced from Jan. 2007

M= Metervara
T= Tillbehör

M= On the metre
T= Accessory