Art.nr. 801538

RESERVDELAR

SPARE PARTS

SOLIFER

2005

	Sid.nr.	
Chassi, Chassie	1-4	1
Påskjutsbroms, Brake Gear	5-6	
Axel, Axle	7-10	
Broms, Brakes	11-14	
Diverse, Divers	15-16	
Exteriör, Exterior	1-36	2
Bättr.färg, Colour f. retouch	37-38	
Ytterdörr, Exterior Door	39-40	
Myggdörr, Mosquito Door	41-42	
Fönster, Window	43-48	
Taklucka, Roof Hatch	49-56	
Ventilation, Ventilation	57-60	
Exteriör övrigt, Exterior others	61-62	
Lås / Nycklar, Locks / Keys	63-64	
Interiör 480, Interior 480	1-8	3
Interiör 520, Interior 520	9-24	
Interiör 560 Artic Bas, Interior 560 Artic Base	25-32	
Interiör 560 Artic Bak, Interior 560 Artic Rear	33-44	
Interiör 560 Finl. Bas, Interior 560 Finl. Base	45-50	
Interiör 560 TBR Finl., Interior 560 TBR Finl.	51-60	
Interiör 600 Finl. Bas, Interior 600 Finl. Base	61-66	
Interiör 600 TBR Finl., Interior 600 TBR Finl.	67-78	
Interiör 630 Finl. Bas, Interior 630 Finl. Base	79-84	
Interiör Finl. Bak, Interior Finl. Rear	85-100	
Tvättrum, Washroom	101-108	
Detaljer, Components	109-116	
Bord / Bordsstativ, Table / Table Stand	117-120	
Dynor, Cushions	121-131	
Tygprover, Textiles	132	
Kylskåp, Refrigerator	1-6	4
Gasolspis, Cooking Range	7-10	
Diskho, Sink	11-12	
Köksfläkt, Kitchen Fan	13-14	
Ugn, Oven	15-16	
Elektrisk Utrustning 230 V, Electric Equipment 230 V	1-4	5
Elektrisk Utrustning 12 V, Electric Equipment 12 V	5-6	
Utvändig Belysning, Outside Illumination	7-8	
Invändig Belysning, Inside Illumination	9-12	
Radio, TV	13-14	
Gasolkoffert, Gas Box	1-4	6
Värmepanna, Boiler	5-6	
Värmesystem, Heating System	7-22	
Vattensystem, Water System	23-30	
Avloppssystem, Sewage System	23-30	
Kassettoa, Cassette Toilet	31-34	
Exportutrustning	35-36	

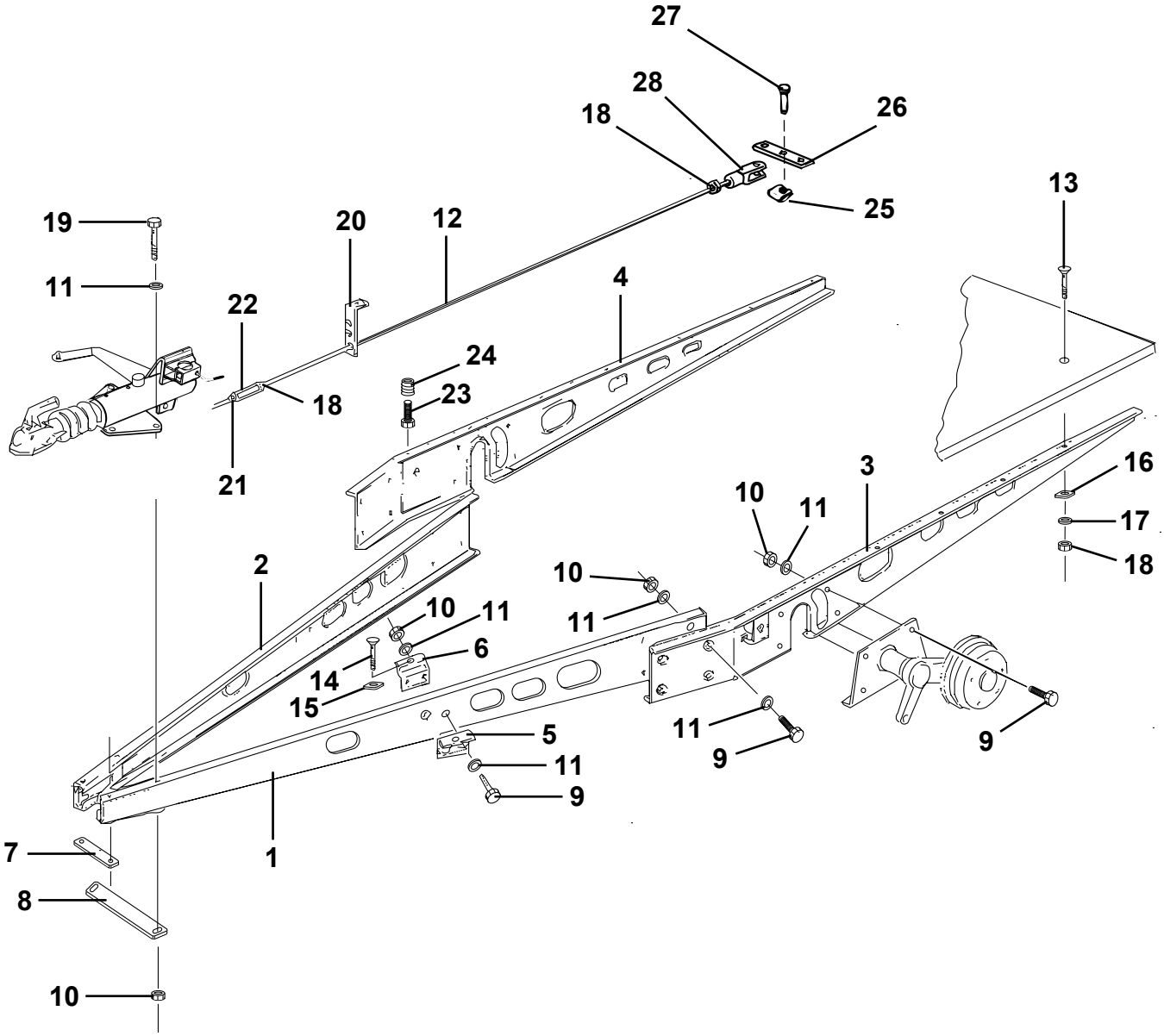
27
28
26
18
25
13
19
20
12
11
4
22
24
18
23
21
16
3
10
11
17
18
2
10
10
11
11
6
14
15
5
11
9
11
9
9
7
1
8
10

Pos Fig	Det. nr Part. No	Ingår/Fitted 480 Artic MHP	520 Artic / T1	560 Artic alla mod.	560 Finl. alla mod.	600 Finl. alla mod.	Benämning	Description
1	102229	x	x	x			Draggrimma V L=3204	Tension bar L L=3204
--	102239				x	x	Draggrimma V L=3236	Tension bar L L=3236
2	102230	x	x	x			Draggrimma H L=3204	Tension bar R L=3204
--	102240				x	x	Draggrimma H L=3236	Tension bar R L=3236
3	102265	x					Balk ram sida V L=1815	Frame side L L=1815
--	102167		x				Balk ram sida V L=1815	Frame side L L=1815
--	102168			x	x		Balk ram sida V L=3334	Frame side L L=3334
--	102169					x	Balk ram sida V L=3470	Frame side L L=3470
4	102266	x					Balk ram sida H L=1815	Frame side R L=1815
--	102176		x				Balk ram sida H L=1815	Frame side R L=1815
--	102177			x	x		Balk ram sida H L=3334	Frame side R L=3334
--	102178					x	Balk ram sida H L=3470	Frame side R L=3470
5	102027	x	x	x	x	x	Fästvinkel yttre	Elbow bracket outer
6	102026	x	x	x	x	x	Fästvinkel inre	Elbow bracket inner
7	101893	x	x	x	x	x	Bindjärn	Iron
8	102204	x	x	x	x	x	Bindjärn bakre	Iron rear
9	800765	x	x	x	x	x	Skruv M12x30	Screw M12x30
10	800119	x	x	x	x	x	Mutter lås M12	Nut lock M12
11	101410	x	x	x	x	x	Bricka 13x26	Washer 13x26
12	102267	x					Bromsstång kpl. M10 L=3140/2600	Brake rod cpl. M10 L=3140/2600
--	102232		x				Bromsstång kpl. M10 L=3250/2710	Brake rod cpl. M10 L=3250/2710
--	102238			x	x		Bromsstång kpl. M10 L=3550/3010	Brake rod cpl. M10 L=3550/3010
--	102241					x	Bromsstång kpl. M10 L=3690/3150	Brake rod cpl. M10 L=3690/3150
13	800746	x	x	x	x	x	Skruv MVBFF M10x80	Screw MVBFF M10x80
14	800665	x	x	x	x	x	Skruv MVBF M10x75 fästvinkel	Screw MVBF M10x75 elbow bracket
15	101717	x	x	x	x	x	Bricka d:o	Washer d:o
16	800192	x	x	x	x	x	Bricka 11x30	Washer 11x30
17	800183	x	x	x	x	x	Bricka tagg 10,5x18	Toothed plate connector 10,5x18
18	800200	x	x	x	x	x	Mutter M10	Nut M10
19	800849	x	x	x	x	x	Skruv M12x110	Screw M12x110
20	101631	x	x	x	x	x	Hållare bromsstång	Holder brake rod
21	800280	x	x	x	x	x	Mutter M10 V-gängad	Nut M10 L-thread
22	100498	x	x	x	x	x	Vanthylsa M10	Stretching sleeve M10
23	800847	x	x	x	x	x	Skruv M10x35	Screw M10x35
24	801213	x	x	x	x	x	Mutter insats M10	Nut M10
25	102098	x	x	x	x	x	SL-säkring	Lock
26	100386	x	x	x	x	x	Bromsok	Brake yoke
27	102097	x	x	x	x	x	Bult	Bolt
28	100771	x	x	x	x	x	Gaffel M10	Fork M10

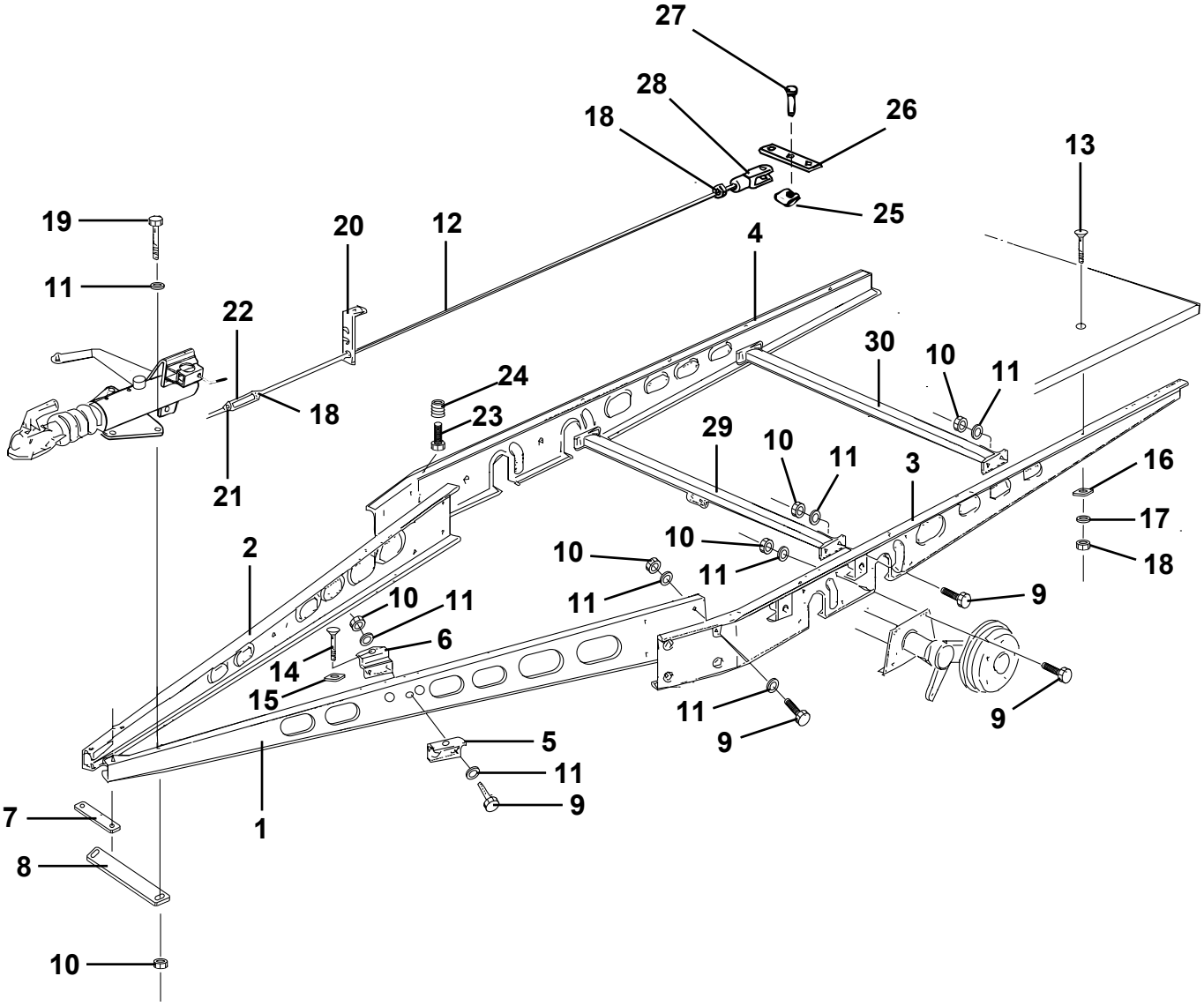
27
28
26
18
13
25
19
20
12
4
11
22
30
10
11
24
18
23
29
10
11
3
16
21
17
2
10
10
11
18
11
9
10
11
6
14
15
11
9
9
5
11
9
7
1
8
10

Pos Fig	Det. nr Part. No	Ingår/Fitted 630 Finl. alla mod.		Benämning	Description
1	102242	x		Draggrimma V L=3334	Tension bar L L=3334
2	102243	x		Draggrimma H L=3334	Tension bar R L=3334
3	102170	x		Balk ram sida V L=3824	Frame side L L=3824
4	102179	x		Balk ram sida H L=3824	Frame side R L=3824
5	102027	x		Fästvinkel yttre	Elbow bracket outer
6	102026	x		Fästvinkel inre	Elbow bracket inner
7	101893	x		Bindjärn	Iron
8	102204	x		Bindjärn bakre	Iron rear
9	800765	x		Skruv M12x30	Screw M12x30
10	800119	x		Mutter lås M12	Nut lock M12
11	101410	x		Bricka 13x26	Washer 13x26
12	102244	x		Bromsstång kpl. M10 L=3160/2620	Brake rod cpl. M10 L=3160/2620
13	800746	x		Skruv MVBFF M10x80	Screw MVBFF M10x80
14	800665	x		Skruv MVBF M10x75 fästvinkel	Screw MVBF M10x75 elbow bracket
15	101717	x		Bricka d:o	Washer d:o
16	800192	x		Bricka 11x30	Washer 11x30
17	800183	x		Bricka tagg 10,5x18	Toothed plate connector 10,5x18
18	800200	x		Mutter M10	Nut M10
19	800849	x		Skruv M12x110	Screw M12x110
--	800684	x		Skruv M12x120	Screw M12x120
20	101631	x		Hållare bromsstång	Holder brake rod
21	800280	x		Mutter M10 V-gängad	Nut M10 L-thread
22	100498	x		Vanthylsa M10	Stretching sleeve M10
23	800847	x		Skruv M10x35	Screw M10x35
24	801213	x		Mutter insats M10	Nut M10
25	102098	x		SL-säkring	Lock
26	100386	x		Bromsok	Brake yoke
27	102097	x		Bult	Bolt
28	100771	x		Gaffel M10	Fork M10
29	102032	x		Balk med bromswirehållare L=1778	Holder brake wire L=1778
30	102047	x		Balk förstärkning L=1780	Balk L=1780

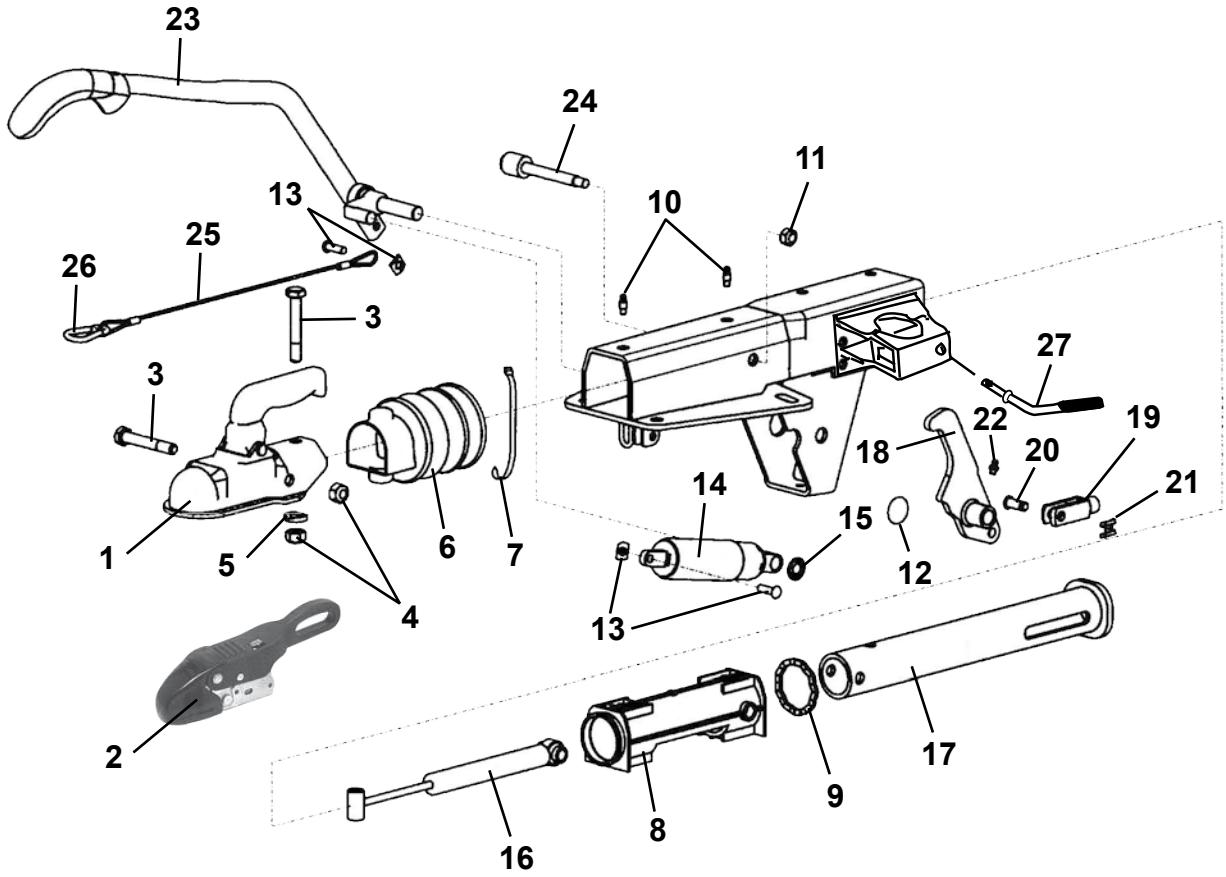
23
24
11
13
10
25
26
3
27
3
22
19
18
20
14
21
15
1
5
6
7
12
4
13
2
17
9
8
16

Pos Fig	Det. nr Part. No	Ingår/Fitted 480 Artic MHP	520 alla mod.	560 alla mod.	600 alla mod.	630 alla mod.	Benämning	Description
	102260	x	x				Påskjutsmekanism	Brake gear
	102227			x	x		Påskjutsmekanism	Brake gear
	102256					x	Påskjutsmekanism	Brake gear
1	102304	x	x	x	x		Kulkoppling	Coupling
--	102210	T	T	T	T		Lås d:o	Lock d:o
2	900870	T	T	T	T	x	Säkerhetskoppling	Safety connector
--	102257	T	T	T	T	T	Lås d:o	Lock d:o
3	800203	x	x	x	x	x	Skruv M12x75	Screw M12x75
4	800119	x	x	x	x	x	Mutter lås M12	Nut lock M12
5	102305	x	x	x	x	x	Bricka fasad	Washer
6	102306	x	x	x	x	x	Bälg (gummi)	Rubber
7	800695	x	x	x	x	x	Klammer band	Plastic strip
8	102307	x	x	x	x	x	Bussning	Bushing
9	102308	x	x	x	x	x	Gummiring	Rubber ring
10	102309	x	x	x	x	x	Smörjnippel	Lubricator
11	800384	x	x	x	x	x	Mutter lås M10	Nut vlock M10
12	102310	x	x	x	x	x	Täckbricka	Cover
13	102311	x	x	x	x	x	Bult med SL-säkring	Bolt with lock
14	102312	x	x				Gasfjäder	Gas spring
--	102313			x	x	x	Gasfjäder	Gas spring
15	102314	x	x	x	x	x	Låsbricka	Lock washer
16	102315	x	x				Stötdämpare påskjut	Shock asorber
--	102316			x	x	x	Stötdämpare påskjut	Shock asorber
17	102317	x	x				Tryckstång	Push rod
--	102318			x	x	x	Tryckstång	Push rod
18	102319	x	x	x	x	x	Hävarm kpl. m. gaffel	Working beam cpl. with fork
19	100771	x	x	x	x	x	Gaffel M10	Fork M10
20	102097	x	x	x	x	x	Bult	Bolt
21	102098	x	x	x	x	x	SL-säkring	Lock
22	102320	x	x	x	x	x	Smörjnippel	Lubricator
23	102321	x	x	x	x	x	Handbromsspak	Hand brake lever
24	102322	x	x	x	x	x	Lagerbult	Bolt
25	102323	x	x	x	x	x	Katastrofwire kpl.	Wire cpl.
26	100525	x	x	x	x	x	Karbinhake	Carbine spring
27	102324	x	x	x	x	x	Vinkelskruv	Elbow screw

T= Tillbehör

T= Accessory

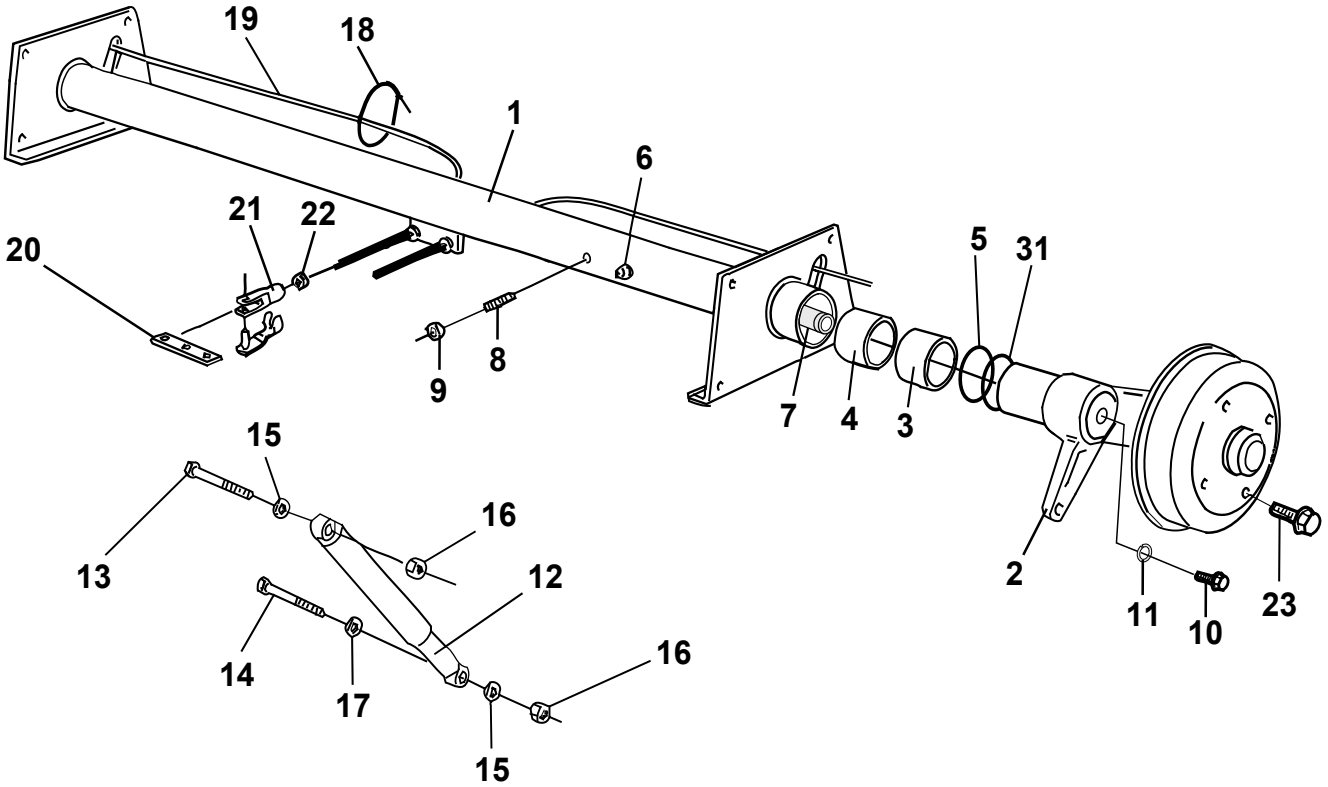
19
18
1
6
21
22
20
5
31
9
8
7
4
3
15
16
13
12
2
11
10
23
14
17
16
15

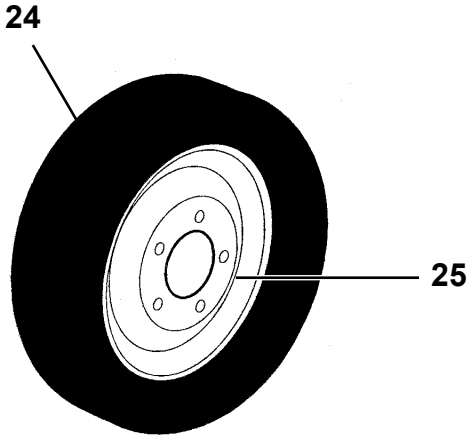
24
25

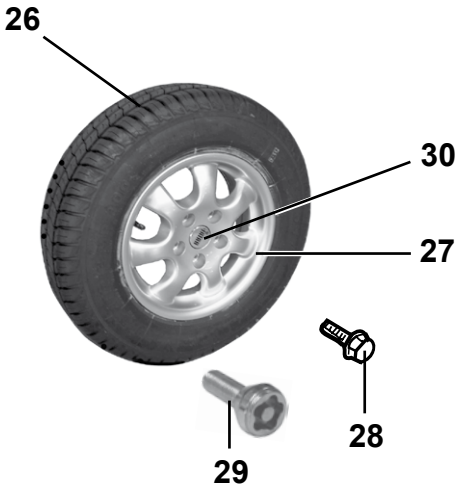
26
30
27
28
29

Pos Fig	Det. nr Part. No	Ingår/Fitted 480 Artic MHP	520 Artic / T1	560 Artic alla mod.	560 Finl. alla mod.	600 Finl. alla mod.	Benämning	Description
1	101998	x	x				Axel kpl. 1355 kg	Axle cpl. 1355 kg
--	102124	x	x				Axelrör d:o (70mm)	Axle pipe d:o (70mm)
--	101999			x			Axel kpl. 1500 kg	Axle cpl. 1500 kg
--	102129			x			Axelrör d:o (82mm)	Axle pipe d:o (82mm)
--	102039				x		Axel kpl. 1500 kg	Axle cpl. 1500 kg
--	102134				x		Axelrör d:o (82mm)	Axle pipe d:o (82mm)
--	102205					x	Axel kpl. 1600 kg	Axle cpl. 1600 kg
--	102268					x	Axelrör d:o (82mm)	Axle pipe d:o (82mm)
2	102126	x	x				Pendelarm H med kpl. bromssköld	Swing arm R with cpl. brake shield
--	102131			x	x		Pendelarm H med kpl. bromssköld	Swing arm R with cpl. brake shield
--	102269					x	Pendelarm H med kpl. bromssköld	Swing arm R with cpl. brake shield
2	102125	x	x				Pendelarm V med kpl. bromssköld	Swing arm L with cpl. brake shield
--	102130			x	x		Pendelarm V med kpl. bromssköld	Swing arm L with cpl. brake shield
--	102270					x	Pendelarm V med kpl. bromssköld	Swing arm L with cpl. brake shield
3	102071	x	x				Bussning yttre	Bushing outer
--	102138			x	x	x	Bussning yttre	Bushing outer
4	102135	x	x				Bussning inre	Bushing inner
--	102137			x	x	x	Bussning inre	Bushing inner
5	102136	x	x				O-ring	O-ring
--	102139			x	x		O-ring	O-ring
--	102271					x	O-ring	O-ring
6	100578	x	x	x	x	x	Smörjnippel	Lubricator
7	102127	x	x				Fjäderstav V	Torsional spring L
--	102128	x	x				Fjäderstav H	Torsional spring R
--	102132			x	x	x	Fjäderstav V	Torsional spring L
--	102133			x	x	x	Fjäderstav H	Torsional spring R
8	101850	x	x	x	x	x	Stoppskruv M16x45	Lock screw M16x45
9	101851	x	x	x	x	x	Mutter M16x1,5	Nut M16x1,5
10	102140	x	x	x	x	x	Skruv M12x25	Screw M12x25
11	102141	x	x	x	x	x	Bricka lås	Loch washer
12	101446	x	x	x	x	x	Stötdämpare	Shock absorber
13	800849	x	x	x	x	x	Skruv M12x110	Screw M12x110
14	800848	x	x	x	x	x	Skruv M12x70	Screw M12x70
15	101411	x	x	x	x	x	Bricka	Washer
16	800119	x	x	x	x	x	Mutter lås M12x14	Lock nut M12x14
17	102029	x	x	x	x	x	Distansring 5 mm	Spacer ring 5 mm
18	102285	x	x	x	x	x	Rem L=430	Belt L=430
19	101887	x	x	x			Bromswire	Brake wire
--	102050				x	x	Bromswire	Brake wire
20	100386	x	x	x	x	x	Bromsok	Brake yoke
21	100387	x	x	x	x	x	Gaffel M8 m. bultlåsning	Fork M8 with screw retention
22	800181	x	x	x	x	x	Mutter M8	Nut M8
23	101237	T	T	T	T	T	Hjulskruv Mercedes	Wheel screw Mercedes
24	101824	T	T	T	T	T	Hjul kpl. 185x14" C8	Wheel cpl. 185x14" C8
--	101779	T	T	T	T	T	Däck 185x14" C8	Tyre 185x14" C8
25	101854	T	T	T	T	T	Fälg Mercedes 5 hål 14" vit	Rim Mercedes 5 bolt 14" white
26	102121	x	x	x	x	x	Hjul kpl. 185x14" C8 m. alumin.fälg	Wheel cpl. 185x14" C8 with rim alumin.
--	101779	x	x	x	x	x	Däck 185x14" C8	Tyre 185x14" C8
27	102153	x	x	x	x	x	Fälg aluminium 5 hål 14"	Rim aluminium 5 bolt 14"
28	102035	x	x	x	x	x	Hjulskruv d:o	Wheel screw d:o
29	102162	T	T	T	T	T	Hjulskruv låsbar (sats m. 4 skruvar)	Wheel screw lockable (set w. 4 screws)
30	102259	x	x	x	x	x	Kåpa fälg "Solifer"	Cap "Solifer"
31	102272					x	O-ring	O-ring
							T= Tillbehör	T= Accessory

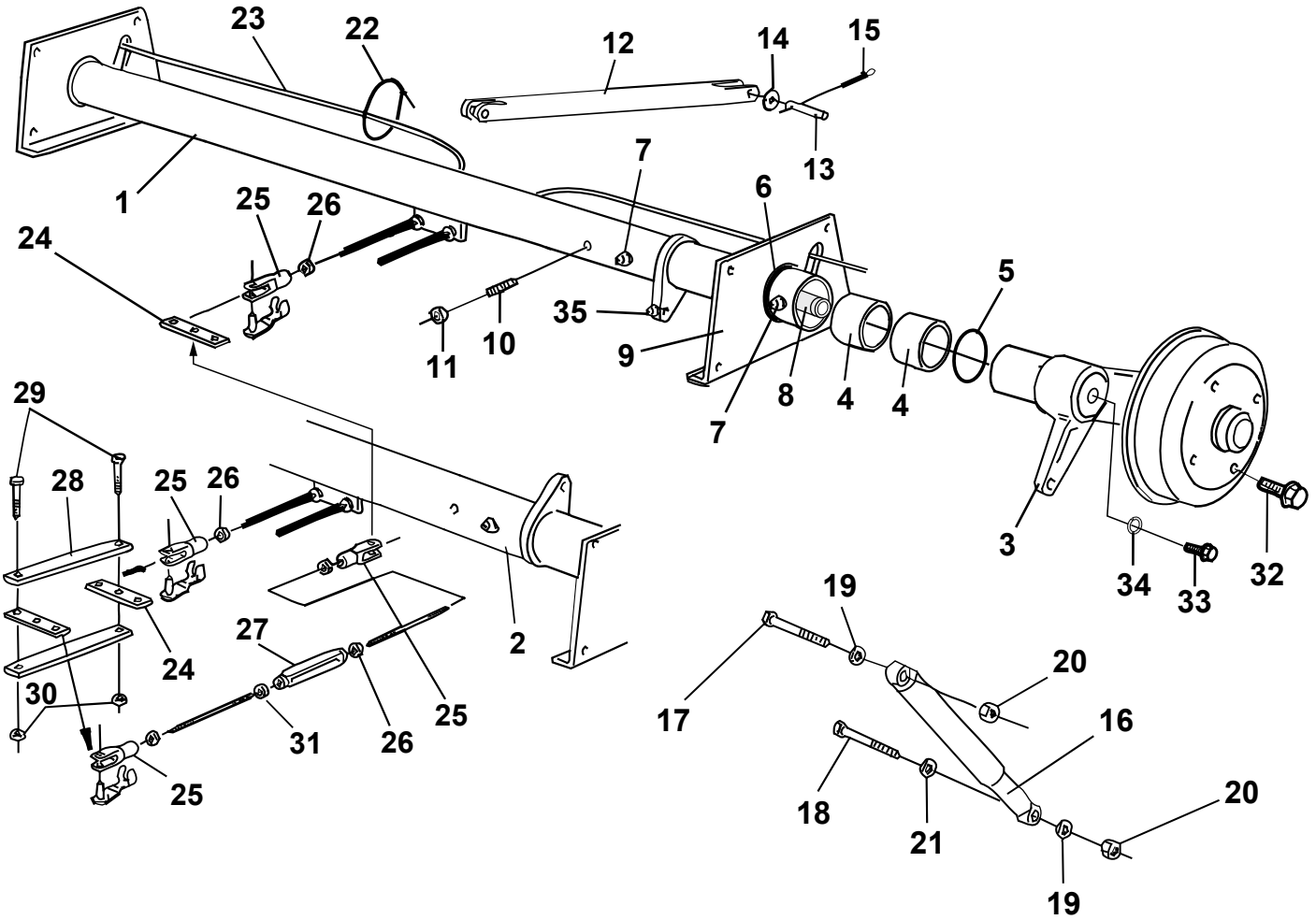
23
22
12
14
15
13
7
1
25
26
6
24
5
35
10
11
9
8
4
4
7
29
28
25
26
3
34
33
32
2
19
27
24
20
30
17
16
25
31
26
25
18
21
20
19

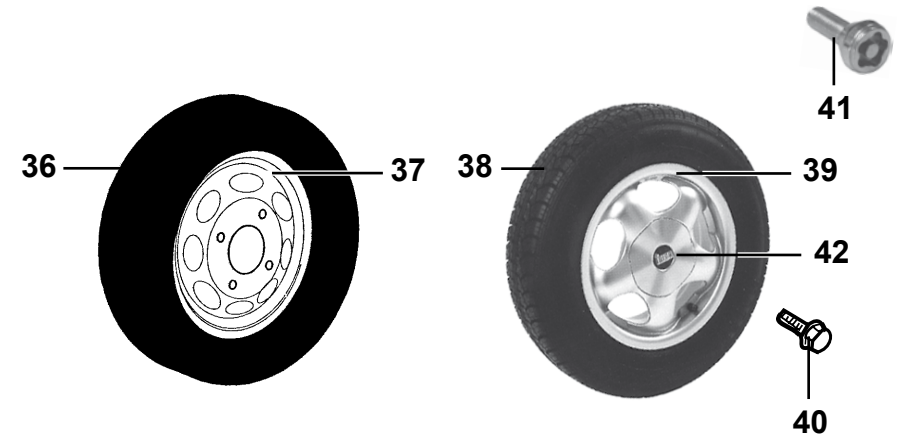
41
36
37
38
39
42
40

Pos Fig	Det. nr Part. No	Ingår/Fitted 630 Finl. alla mod.		Benämning	Description
1	102030	x		Axel bak kpl. 1050 kg	Axle rear cpl. 1050 kg
--	102143	x		Axelrör bak (70mm)	Axle pipe rear (70mm)
2	102031	x		Axel fram kpl. 1050 kg	Axle front cpl. 1050 kg
--	102142	x		Axelrör fram (70mm)	Axle pipe front (70mm)
3	102145	x		Pendelarm H-bak m. kpl. bromssköld	Swing arm R.R with cpl. brake shield
--	102203	x		Pendelarm H-fr. m. kpl. bromssköld	Swing arm R.F with cpl. brake shield
3	102144	x		Pendelarm V-bak m. kpl. bromssköld	Swing arm L.R with cpl. brake shield
--	102202	x		Pendelarm V-fr. m. kpl. bromssköld	Swing arm L.F with cpl. brake shield
4	102071	x		Bussning yttre/inre	Bushing outer/inner
5	101962	x		O-ring axelrör	O-ring axle pipe
6	102072	x		O-ring lagerbock	O-ring bracket
7	100578	x		Smörjnippel	Lubricator
8	102146	x		Fjäderstav V	Torsional spring L
--	102147	x		Fjäderstav H	Torsional spring R
9	102070	x		Lagerbock V kpl.	Bracket L cpl.
9	102069	x		Lagerbock H kpl.	Bracket R cpl.
10	101850	x		Stoppskruv M16x45	Lock screw M16x45
11	101851	x		Mutter M16x1,5	Nut M16x1,5
12	101632	x		Utjämningsstag	Balancing lever
13	100488	x		Bult	Bolt
14	100814	x		Bricka	Washer
15	100815	x		Saxpinne 4x28	Cotter pin 4x28
16	100476	x		Stötdämpare	Shock absorber
17	800849	x		Skruv M12x110	Screw M12x110
18	800848	x		Skruv M12x70	Screw M12x70
19	101411	x		Bricka	Washer
20	800119	x		Mutter lås M12x14	Lock nut M12x14
21	102029	x		Distansring 5 mm	Spacer ring 5 mm
22	102285	x		Rem L=430	Belt L=430
23	102050	x		Bromswire	Brake wire
24	100386	x		Bromsok	Brake yoke
25	100387	x		Gaffel M8 m. bultlåsning	Fork M8 with screw retention
26	800181	x		Mutter M8	Nut M8
27	100361	x		Vanthylsa M8	Stretching sleeve
28	101667	x		Dragjärn	Iron
29	800275	x		Skruv M8x20	Screw M8x20
30	800877	x		Mutter lås M8	Nut lock M8
31	800273	x		Mutter M8 V-gängad	Nut M8 L-tread
32	101024	T		Hjulskruv Opel	Wheel screw Opel
33	102140	x		Skruv M12x25	Screw M12x25
34	102141	x		Bricka lås	Loch washer [2]
35	102148	x		Smörjnippel vinkel	Lubricator angle
36	102152	T		Hjul kpl. 175/70x13"	Wheel cpl. 175/70x13"
--	102160	T		Däck 175/70x13"	Tyre 175/70x13"
37	101875	T		Fälg Opel 4 hål 13" vit	Rim Opel 4 bolt 13" white
38	102123	x		Hjul kpl. 175/70x13" m. aluminiumfälg	Wheel cpl. 175/70x13" with rim alumin.
--	102160	x		Däck 175/70x13"	Tyre 175/70x13"
39	101937	x		Fälg aluminium 4 hål 13"	Rim aluminium 4 bolt 13"
40	102035	x		Hjulskruv d:o	Wheel screw d:o
41	102163	x		Hjulskruv låsbar (sats m. 4 skruvar)	Wheel screw lockable (set w. 4 screws)
42	102258	x		Kåpa fälg "Solifer"	Cap "Solifer"
				T= Tillbehör	T= Accessory

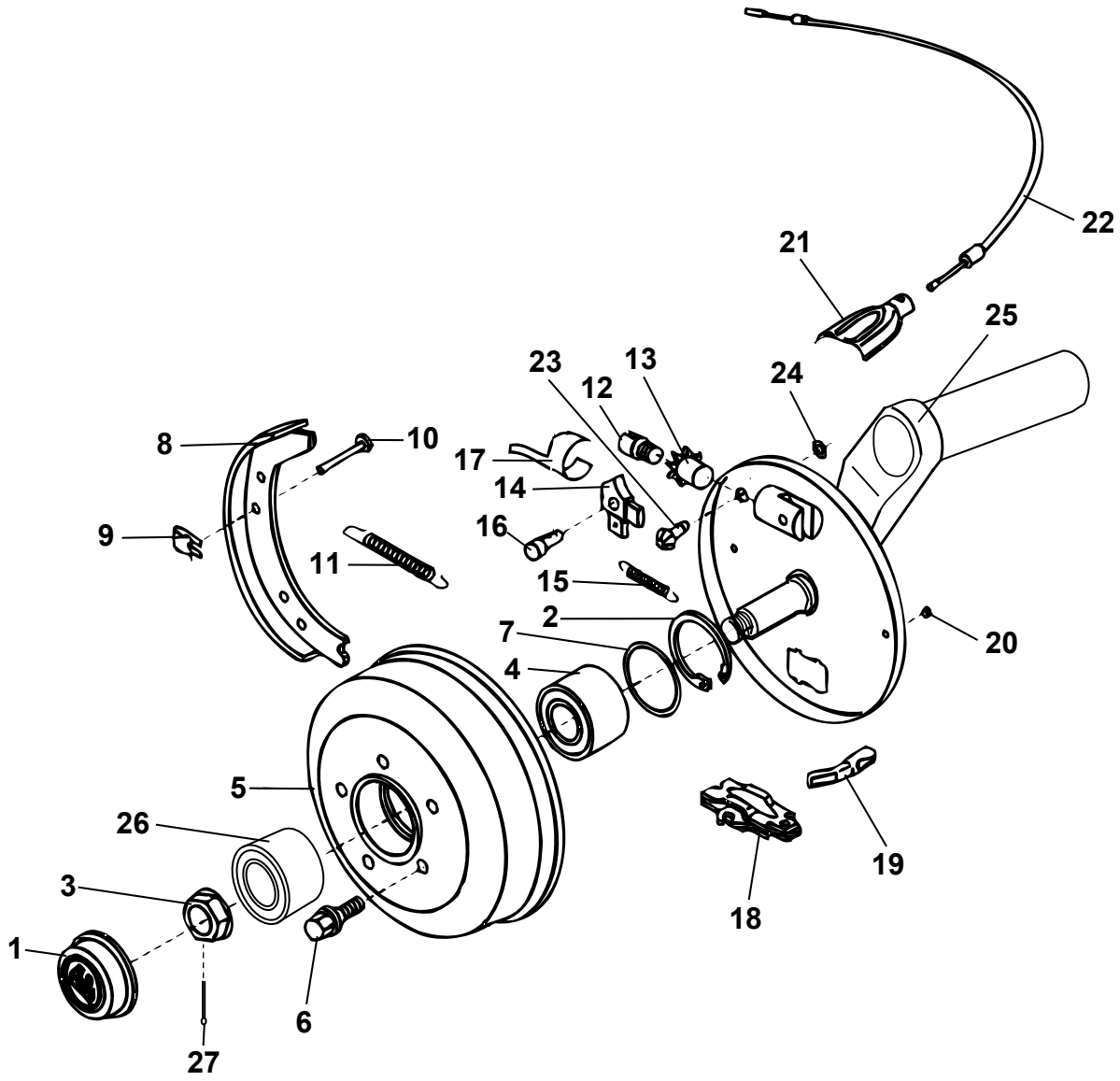
22
21
25
23
13
12
24
8
10
17
14
9
16
11
15
2
7
20
4
5
26
19
3
18
1
6
27

Pos Fig	Det. nr Part. No	Ingår/Fitted 480 Artic MHP	520 Artic / T1	560 Artic alla mod.	560 Finl. alla mod.	600 Finl. alla mod.	Benämning	Description
1	102075	x	x	x	x		Navkåpa	Cap
--	102273					x	Navkåpa	Cap
2	101901	x	x				Ring säkring	Ring lock
--	102076			x	x		Ring säkring	Ring lock
3	102073	x	x				Mutter säkring	Nut lock
--	102074			x	x		Mutter säkring	Nut lock
--	102274					x	Mutter säkring	Nut lock
4	101902	x	x				Lager kompakt	Wheel bearing
--	102077			x	x		Lager kompakt	Wheel bearing
--	102275					x	Lager inre	Wheel bearing inner
5	102078	x	x				Bromstrumma 5 hål (Merc.)	Brake drum 5 hole (Merc.)
--	102079			x	x		Bromstrumma 5 hål (Merc.)	Brake drum 5 hole (Merc.)
--	102277					x	Bromstrumma 5 hål (Merc.)	Brake drum 5 hole (Merc.)
6	101237	T	T	T	T	T	Hjulskruv (Merc.)	Wheel screw (Merc.)
--	102035	x	x	x	x	x	Hjulskruv aluminiumfälg	Wheel screw rim aluminium
--	102162	T	T	T	T	T	Hjulskruv låsbar (sats m. 4 skruvar)	Wheel screw lockable (set w. 4 screws)
7	102081			x	x		Ring distans	Ring distance
--	102278					x	Navtätning	Hub sealing
8	102082	x	x	x	x		Bromsback	Brake block
--	102279					x	Bromsback	Brake block
9	101301	x	x	x	x	x	Låsbleck	Lock
10	100135	x	x	x	x	x	Låspinne	Lock pin
11	102083	x	x	x	x		Fjäder retur	Spring
--	102280					x	Fjäder retur	Spring
12	101310	x	x	x	x		Justerskruv	Adjusting screw
--	102281					x	Justerskruv	Adjusting screw
13	101306	x	x	x	x	x	Justermutter	Adjusting nut
14	102084	x	x	x	x	x	Nock (V)	Cam (L)
--	102085	x	x	x	x	x	Nock (H)	Cam (R)
15	102086	x	x	x	x		Fjäder drag för nock	Spring
--	102282					x	Fjäder drag för nock	Spring
16	102087	x	x	x	x	x	Nockbult	Bolt
17	102088	x	x	x	x	x	Bladfjäder	Plate spring
18	102089	x	x	x	x		Expandermekanism	Expander mechanism
--	102283					x	Expandermekanism	Expander mechanism
19	101914	x	x	x	x	x	Dragstycke	Draw yoke
20	102090	x	x	x	x	x	Plugg för bromssköld	Plug for brake shield
21	101916	x	x	x	x	x	Hållarhalva bromswire	Cover for wirebracket
22	101887	x	x	x			Bromswire	Brake wire
--	102050				x	x	Bromswire	Brake wire
23	102092	x	x	x	x	x	Justerskruv	Adjusting screw
24	102091	x	x	x	x	x	Ring säkring	Ring lock
25	102126	x	x				Pendelarm H med kpl. bromssköld	Swing arm R with cpl. brake shield
--	102131			x	x		Pendelarm H med kpl. bromssköld	Swing arm R with cpl. brake shield
--	102269					x	Pendelarm H med kpl. bromssköld	Swing arm R with cpl. brake shield
25	102125	x	x				Pendelarm V med kpl. bromssköld	Swing arm L with cpl. brake shield
--	102130			x	x		Pendelarm V med kpl. bromssköld	Swing arm L with cpl. brake shield
--	102270					x	Pendelarm V med kpl. bromssköld	Swing arm L with cpl. brake shield
26	102276					x	Lager yttre	Wheel bearing outer
27	102284					x	Saxpinne 5x36	Cotter pin 5x36
							T= Tillbehör	T= Accessory

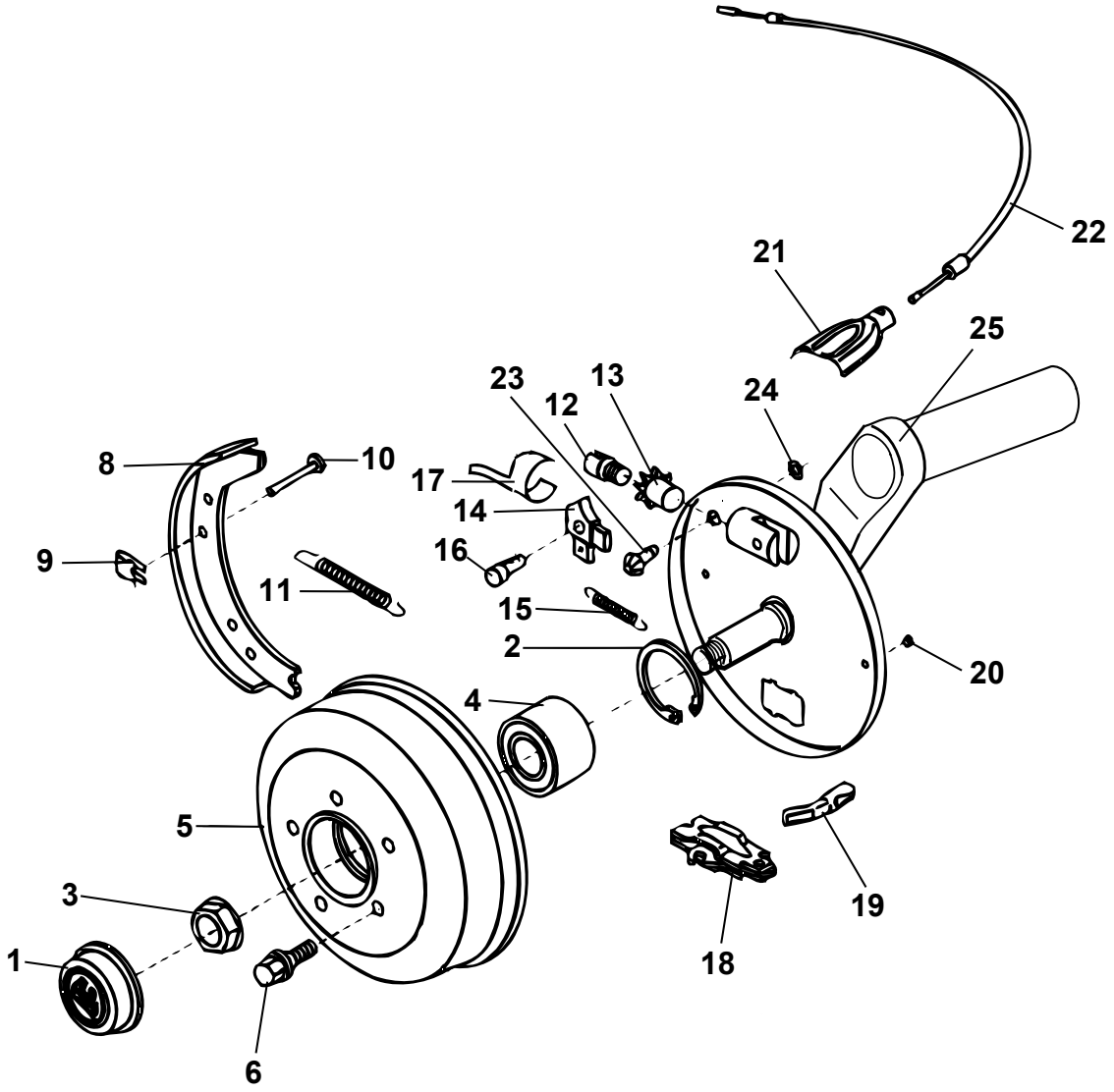
22
21
25
23
13
24
12
8
10
17
14
9
16
11
15
2
20
4
5
3
19
1
18
6

Pos Fig	Det. nr Part. No	Ingår/Fitted 630 Finl. alla mod.		Benämning	Description
1	102075	x		Navkåpa	Cap
2	101901	x		Ring säkring	Ring lock
3	102073	x		Mutter säkring	Nut lock
4	101902	x		Lager kompakt	Wheel bearing
5	102080	x		Bromstrumma 4 hål (Opel)	Brake drum 4 hole (Opel)
6	101024	x		Hjulskruv (Opel)	Wheel screw (Opel)
--	102035	T		Hjulskruv aluminiumfälg	Wheel screw rim aluminium
--	102163	T		Hjulskruv låsbar (sats m. 4 skruvar)	Wheel screw lockable (set w. 4 screws)
8	102082	x		Bromsback	Brake block
9	101301	x		Låsbleck	Lock
10	100135	x		Låspinne	Lock pin
11	102083	x		Fjäder retur	Spring
12	101310	x		Justerskruv	Adjusting screw
13	101306	x		Justermutter	Adjusting nut
14	102084	x		Nock (V)	Cam (L)
--	102085	x		Nock (H)	Cam (R)
15	102086	x		Fjäder drag för nock	Spring
16	102087	x		Nockbult	Bolt
17	102088	x		Bladfjäder	Plate spring
18	102089	x		Expandermekanism	Expander mechanism
19	101914	x		Dragstycke	Draw yoke
20	102090	x		Plugg för bromssköld	Plug for brake shield
21	101916	x		Hållarhalva bromswire	Cover for wirebracket
22	102050	x		Bromswire	Brake wire
23	102092	x		Justerskruv	Adjusting screw
24	102091	x		Ring säkring	Ring lock
25	102145	x		Pendelarm H-bak m. kpl. bromssköld	Swing arm R.R with cpl. brake shield
--	102203	x		Pendelarm H-fr. m. kpl. bromssköld	Swing arm R.F with cpl. brake shield
25	102144	x		Pendelarm V-bak m. kpl. bromssköld	Swing arm L.R with cpl. brake shield
--	102202	x		Pendelarm V-fr. m. kpl. bromssköld	Swing arm L.F with cpl. brake shield

T= Tillbehör

T= Accessory

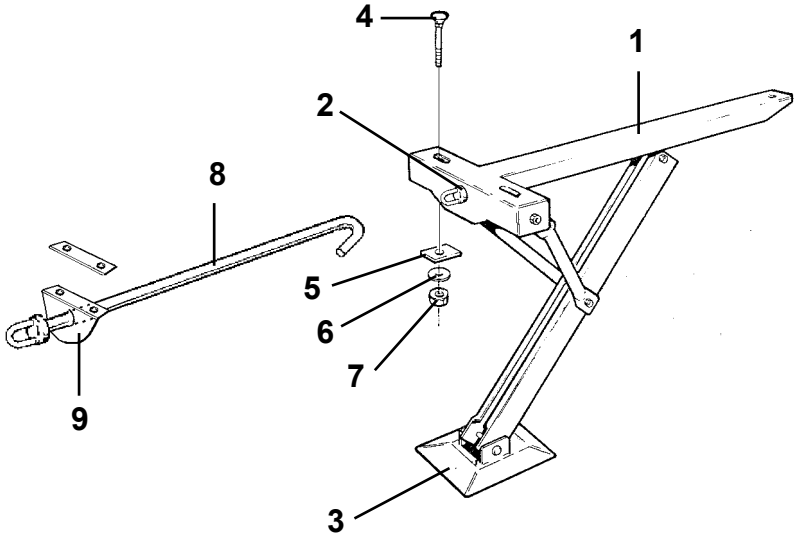
4
1
2
8
5
6
7
9
3

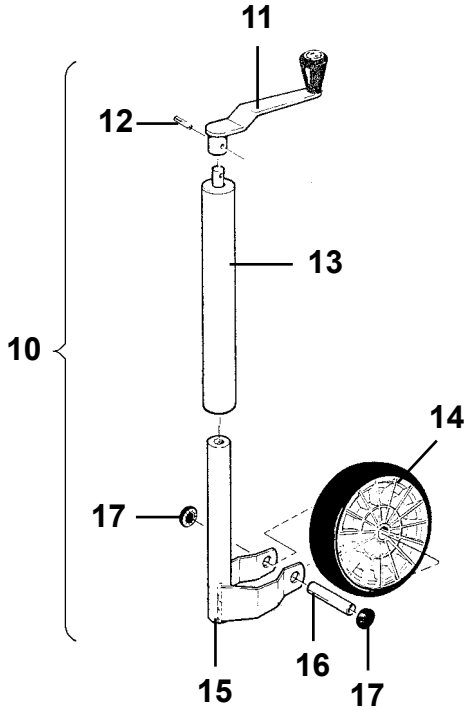
11
12
13
10
14
17
15
16
17

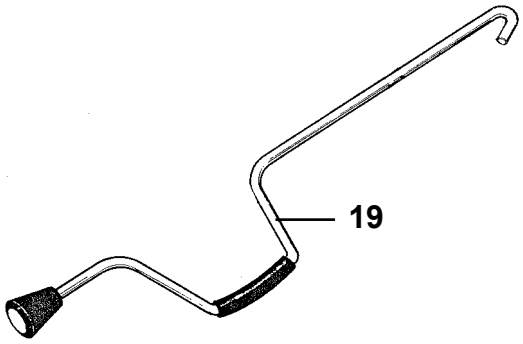
19

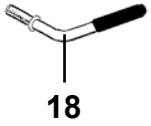
18

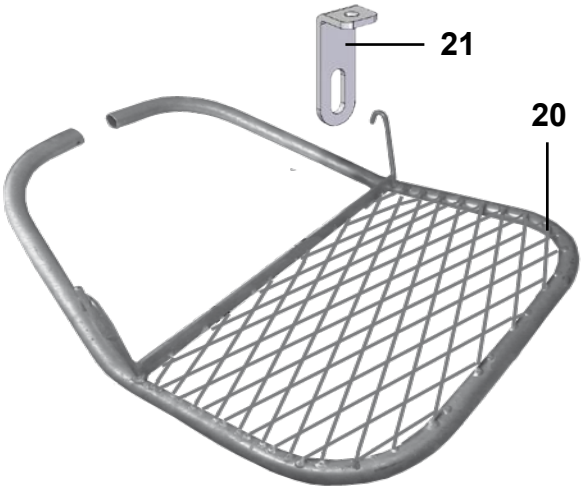
21
20

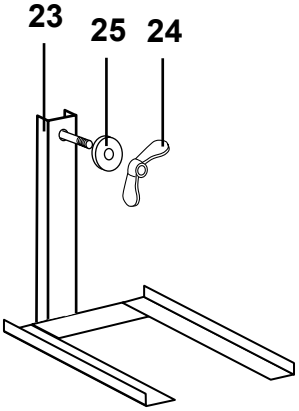
23
25
24

Pos Fig	Det. nr Part. No	Ingår/Fitted 480 Artic MHP	520 alla mod.	560 alla mod.	600 alla mod.	630 alla mod.	Benämning	Description
1	101773	x	x	x	x	x	Stödben kpl.	Brace cpl.
2	101707	x	x	x	x	x	Bricka nylon	Washer nylon
3	101612	x	x	x	x	x	Markplatta med nit	Plate incl. rivet
4	800746	x	x	x	x	x	Skruv MVBFF M10x80	Screw MVBFF M10x80
5	800192	x	x	x	x	x	Bricka	Washer
6	800183	x	x	x	x	x	Bricka tagg 10,5x18	Toothed plate connector 10,5x18
7	800200	x	x	x	x	x	Mutter M10	Nut M10
8	207304	x	x	x	x	x	Förlängare stödben fram L=340 mm	Extender brace front L=340 mm
9	208636	x	x	x	x	x	Hållare förlängare stödben inkl. bricka	Bracket extender incl. washer
--	208883	x	x	x	x	x	Bricka d:o	Washer d:o
--	801345	x	x	x	x	x	Skruv d:o M6x25	Screw d:o M6x25
--	800505	x	x	x	x	x	Mutter lås d:o M6	Nut lock d:o M6
10	102112	x	x	x	x	x	Stödhjul kpl.	Trailing wheel cpl.
11	101527	x	x	x	x	x	Vev med knopp	Crank
12	101528	x	x	x	x	x	Spännstift 5x20	Pin 5x20
13	102156	x	x	x	x	x	Överdel stödhjul	Top brace
14	101556	x	x	x	x	x	Hjul massivt gummi	Wheel solid rubber
15	102157	x	x	x	x	x	Gaffel	Fork
16	101526	x	x	x	x	x	Axel	Pivot bolt
17	100425	x	x	x	x	x	Låskapsel	Lock cap
18	102324	x	x	x	x	x	Vinkelskruv	Elbow screw
19	101516	x	x	x	x	x	Stödbensvev	Brace crank
20	93009700	x	x	x	x	x	Hängtrappa	Step
21	94023127	x	x	x	x	x	Hållare d:o	Holder d:o
23	102191	T	T	T	T	T	Hållare reservhjul	Spare wheel carrier
24	800758	T	T	T	T	T	Mutter ving M10 d:o	Wing nut M10 d:o
25	801305	T	T	T	T	T	Bricka plast d:o	Washer plastic d:o

T= Tillbehör

T= Accessory

SOLIFER	Exteriör, Artic 480 MHP Exterior, Artic 480 MHP	2005	Grupp Group 2	Sida Page 1

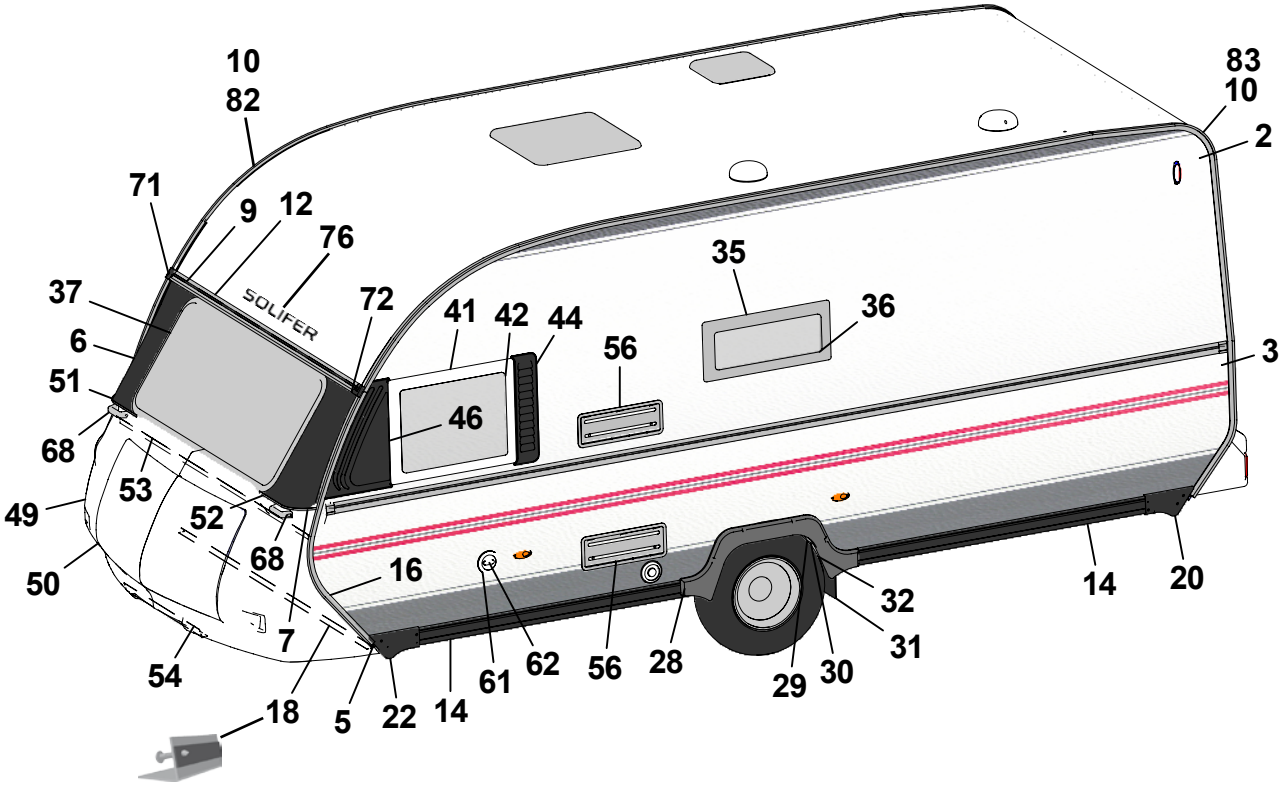

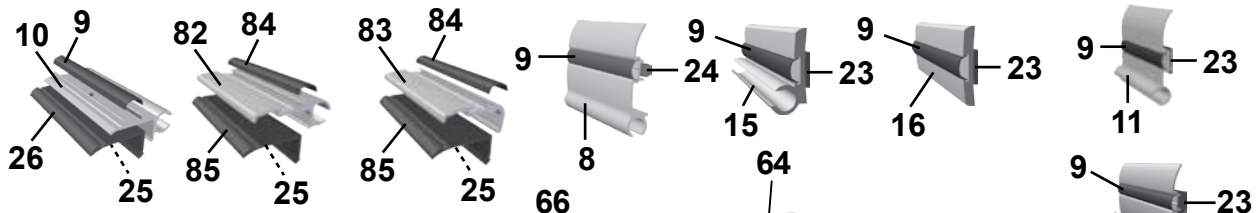

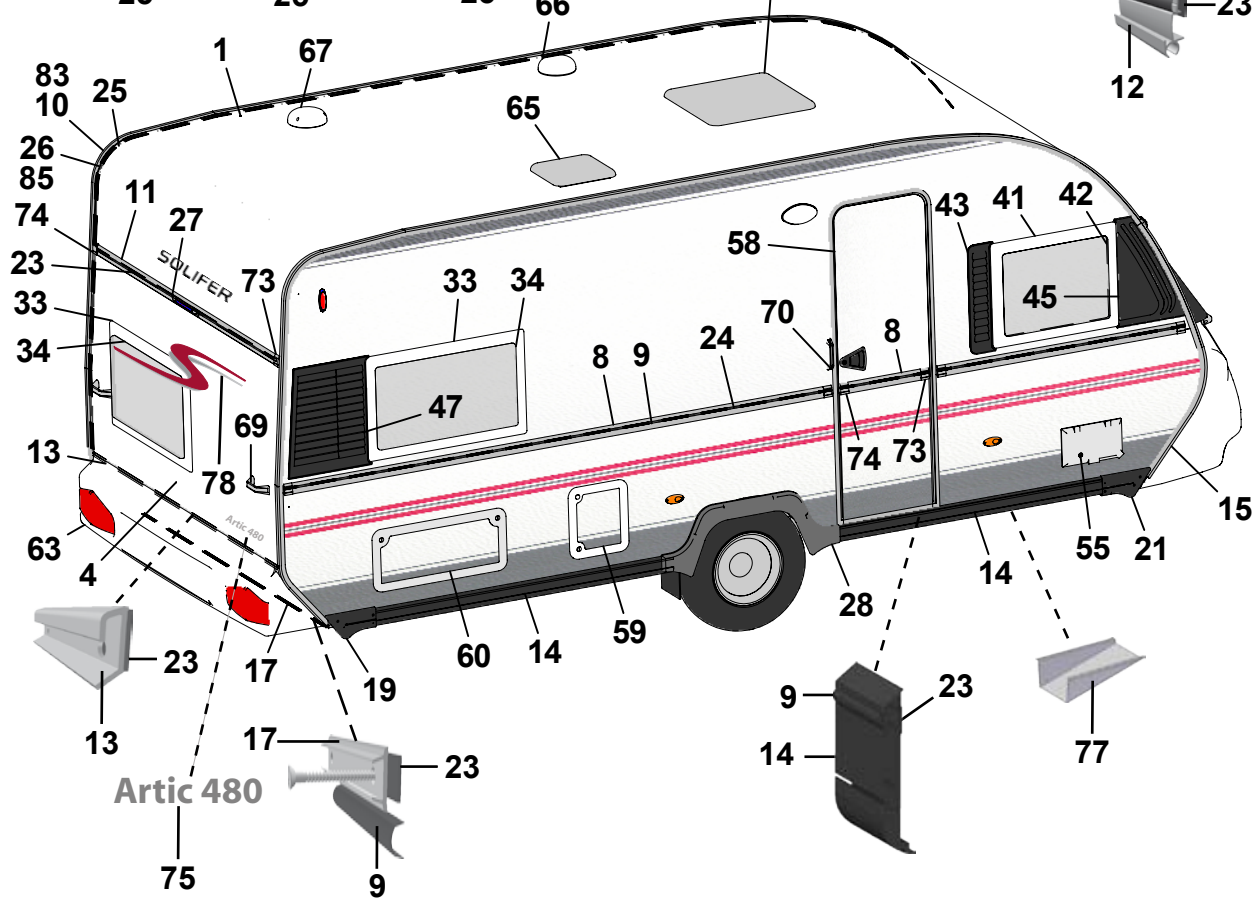

Pos Fig	Det. nr Part. No	Ingår/Fitted 480 MHP		Benämning	Description
1	206589	x		Plåt tak 7210x2225	Roofing plate 7210x2225
2	209136	x		Plåt sida övre 5500x1323	Side plate upper 5500x1323
3	209137	x		Plåt sida undre 5500x800	Side plate lower 5500x800
4	94016203	x		Plåt gavel 2500x1600	Gable plate 2500x1600
5	209933	x		Plåt gavel 2500x812	Gable plate 2500x812
6	93024592	x		Fronthörn plåt H	Front corner R
7	90024594	x		Fronthörn plåt V	Front corner L
8	208333	x		List midja L=5804	Strip L=5804
9	202656	M		List dekor plast, svart [3]	Strip decor plastic, black [3]
10	203600	x		List tält L=5000 [1/2]	Strip L=5000 [1/2]
11	208567	x		List markis L=2382	Strip L=2382
12	208566	x		List markis L=2386	Strip L=2386
13	208210	x		List bakljusramp L=2382	Strip light holder L=2382
14	100150	x		List spoiler L=2600	Strip L=2600
15	93016973	x		List koffert H	Strip R
16	93016974	x		List koffert V	Strip L
17	205579	x		List dekor alu. L=2390	Strip decor alu. L=2390
18	208640	x		List gavel-golv fram L=2340	Strip gable-floor front L=2340
19	00100188	x		Ändstycke spoiler H-bak	End protection R-rear
20	100171	x		Ändstycke spoiler V-bak	End protection L-rear
21	00100189	x		Ändstycke spoiler H-fram	End protection R-front
22	100170	x		Ändstycke spoiler V-fram	End protection L-front
23	208236	M		Bostik profil 15x1,5 (18 m/rulle)	Seal strip 15x1,5 (18 m/roll)
24	208237	M		Bostik profil Ø=7 mm (14 m/rulle)	Seal strip Ø=7 mm (14 m/roll)
25	208691	M		Bostik profil 40x2 (32 m/rulle)	Seal strip 40x2 (32 m/roll)
26	203230	M		List tätning ”Glazepta” (40 m/rulle) [4]	Seal strip ”Glazepta” (40 m/roll) [4]
27	208587	x		List vinkel bromsljus L=300	Strip tail lamp L=300
28	100172	x		Hjulhusbreddare	Mudguard
29	93016018	x		Hjulhus	Wheel housing
30	93016020	x		Isolering hjulhus	Insulation wheel housing
31	00454460	x		Stänkskydd	Splash guard
32	101223	x		Fäste stänkskydd	Bracket splash guard
33	208539	x		Fönster öppn.bart 900x550 kpl.	Window 900x550 cpl.
34	208092	x		Ruta lös u. karm 900x550	Pane without frame 900x550
35	208910	x		Fönster fast 700x300 kpl.	Window fixed 700x300 cpl.
36	208094	x		Ruta lös u. karm 700x300	Pane without frame 700x300
37	93016160	x		Fönster gavel 1580x630	Window gable front 1580x630
41	208725	x		Fönster öppn.bart 700x550 kpl	Window 700x550 cpl.
42	208093	x		Ruta lös u. karm 700x550	Pane without frame 700x550
43	100178	x		Ventilationsgaller H-fram	Ventilator grill R-front
44	100177	x		Ventilationsgaller V-fram	Ventilator grill L-front
45	100174	x		Dekorplatta H-fram	Decor plate R-front
46	100173	x		Dekorplatta V-fram	Decor plate L-front
47	208564	x		Ventilationsgaller H-bak	Ventilator grill R-rear
49	102286	x		Gasolkoffert	Gas box
50	27103926	x		Koffertlock u. lås	Trunk lid gas box without lock
51	209444	x		List övre H gasolkoffert	Strip upper R gas box
52	209443	x		List övre V gasolkoffert	Strip upper L gas box
53	208639	x		List koffert L=2430	Strip L=2430
54	208638	x		List vinkel L=870	Strip L=870

M= Metervara
T= Tillbehör

M= On the metre
T= Accessory

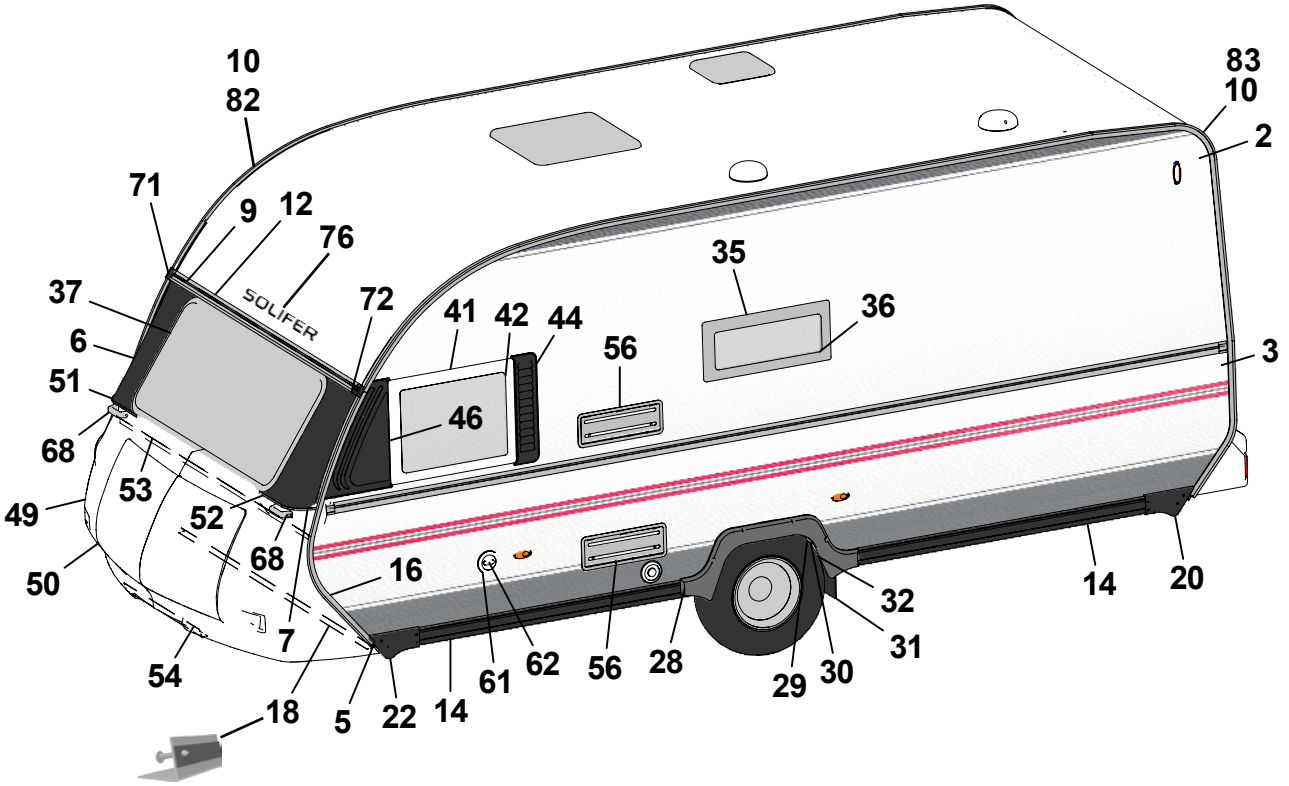
10
82
71
9
12
76
37
6
51
68
49
50
53
52
68
7
54
18
5
22
14
61
62
56
28
29
30
31
32
16
46
41
42
44
56
35
36
72
SOLIFER
83
10
2
3
14
20

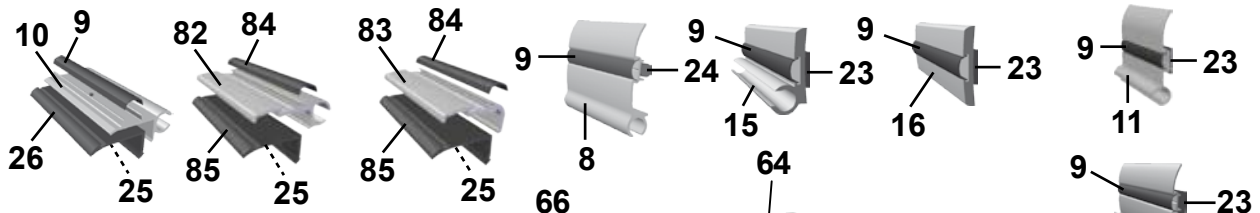
10
9
26
25
82
84
85
25
83
84
85
25
9
24
8
9
23
15
9
23
16
9
23
11
9
23
12

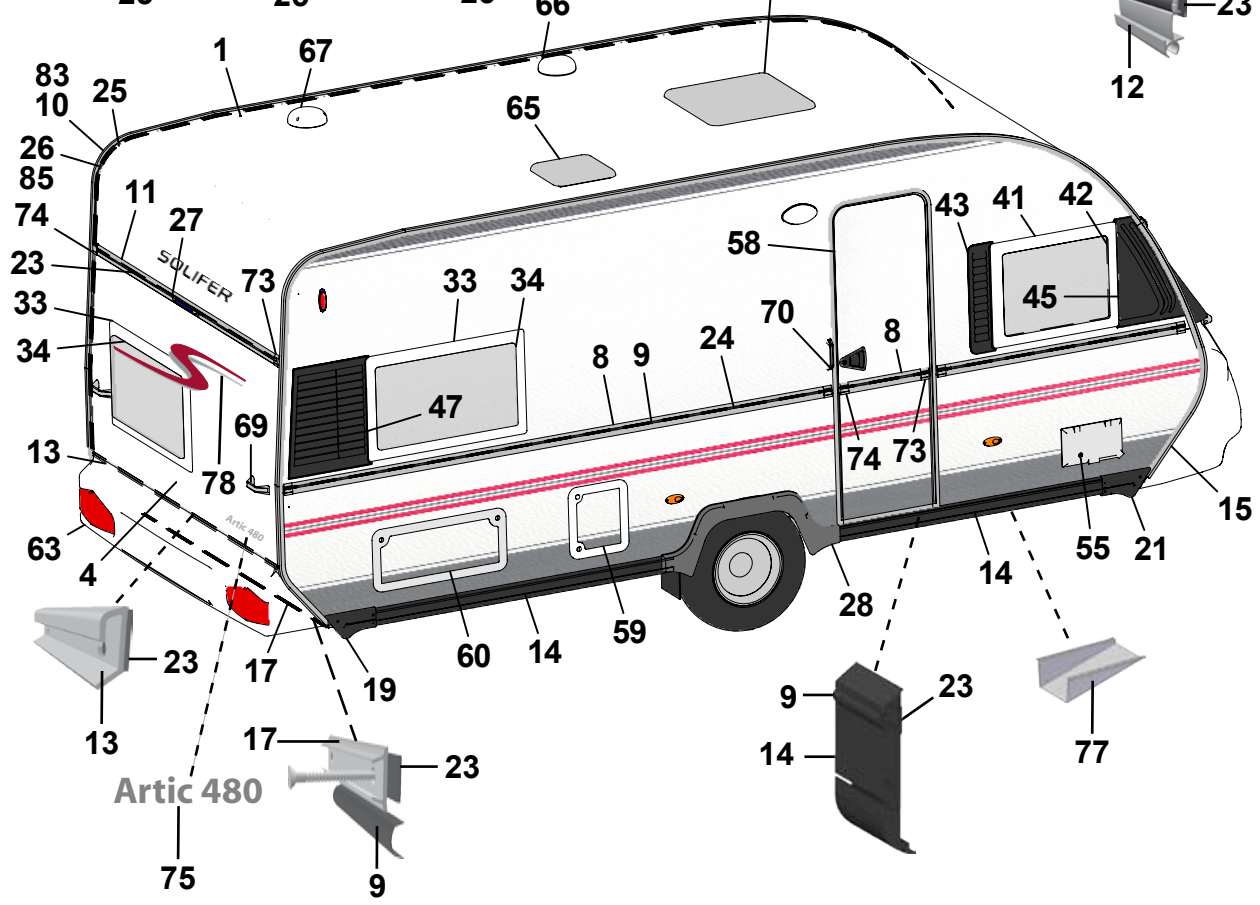
83
10
25
26
85
74
23
33
34
11
27
SOLIFER
73
33
34
47
69
78
13
63
4
Artic 480
17
19
60
14
59
28
14
55
21
15
58
43
41
42
45
70
8
8
9
24
74
73
23
13
17
23
Artic 480
75
9
9
23
14
77
1
67
66
64
65

Pos Fig	Det. nr Part. No	Ingår/Fitted 480 MHP		Benämning	Description
55	504323	x		Elintag 230 V u. låshus	El. connection 230 V without locking house
56	208207	x		Galler ventilation kyl	Ventilator grill
58	208521	x		Dörr yttre kpl. H	Outer door cpl. R
59	207759	x		Lucka m innerram, utan spegel	Door with frame inner, without plate
60	208424	T		Lucka m innerram, utan spegel	Door with frame inner, without plate
61	311530	x		Vattenpåfyllning utan lock	Water filler without cap
62	314698	x		Lock vattenpåfyllning	Cap water filler
63	208584	x		Bakljusramp	Light holder
64	207212	x		Taklucka 400x400 kpl. rumsdel	Roof hatch 400x400 cpl.
65	207211	x		Taklucka 280x280 kpl. tvättrum	Roof hatch 280x280 cpl washing room
66	401495	x		Fläktmotor kpl m. slang och klammer	Motor fan cpl. with hose and clip
67	205808	x		Ventilator kpl.	Ventilator cpl.
68	90027768	x		Draghandtag fram	Draw handle front
69	208578	x		Draghandtag bak	Draw handle rear
70	206881	x		Draghandtag grå, vid ytterdörr	Draw handle grey, beside out door
71	100291	x		Ändstycke markislist fram H	End protection front R
72	100292	x		Ändstycke markislist fram V	End protection front L
73	205630	x		Ändavslutning H midjelist	End protection R tent list
74	205631	x		Ändavslutning V midjelist	End protection L tent list
75	208815	x		Emblem Artic 480	Emblem Artic 480
76	208625	x		Dekal ”Solifer”	Decal ”Solifer”
77	200877	x		Dammskydd	Dust guard
78	209101	x		Dekal ”S”	Decal ”S”
82	90015697	x		Tältlist L=6300 [1]	Strip L=6300 [1]
83	90003407	x		Hörnlist L=6300 [2]	Strip L=6300 [2]
84	94024676	M		List dekor plast, grå [3]	Strip decor plastic, grey [3]
85	94009445	M		Gummiprofil [4]	Rubber sealing strip [4]
				[1] = Två olika lister har använts (pos. 10 el. 82)	[1] = Two different strips used (pos. 10 or 82)
				[2] = Två olika lister har använts (pos. 10 el. 83)	[2] = Two different strips used (pos. 10 or 83)
				[3] = Två olika lister har använts (pos. 9 el. 84)	[3] = Two different strips used (pos. 9 or 84)
				[4] = Två olika lister har använts (pos. 26 el. 85)	[4] = Two different strips used (pos. 26 or 85)
				M= Metervara	M= On the metre
				T= Tillbehör	T= Accessory

SOLIFER	Exteriör, Artic 520 T1 Exterior, Artic 520 T1	2005	Grupp Group 2	Sida Page 5

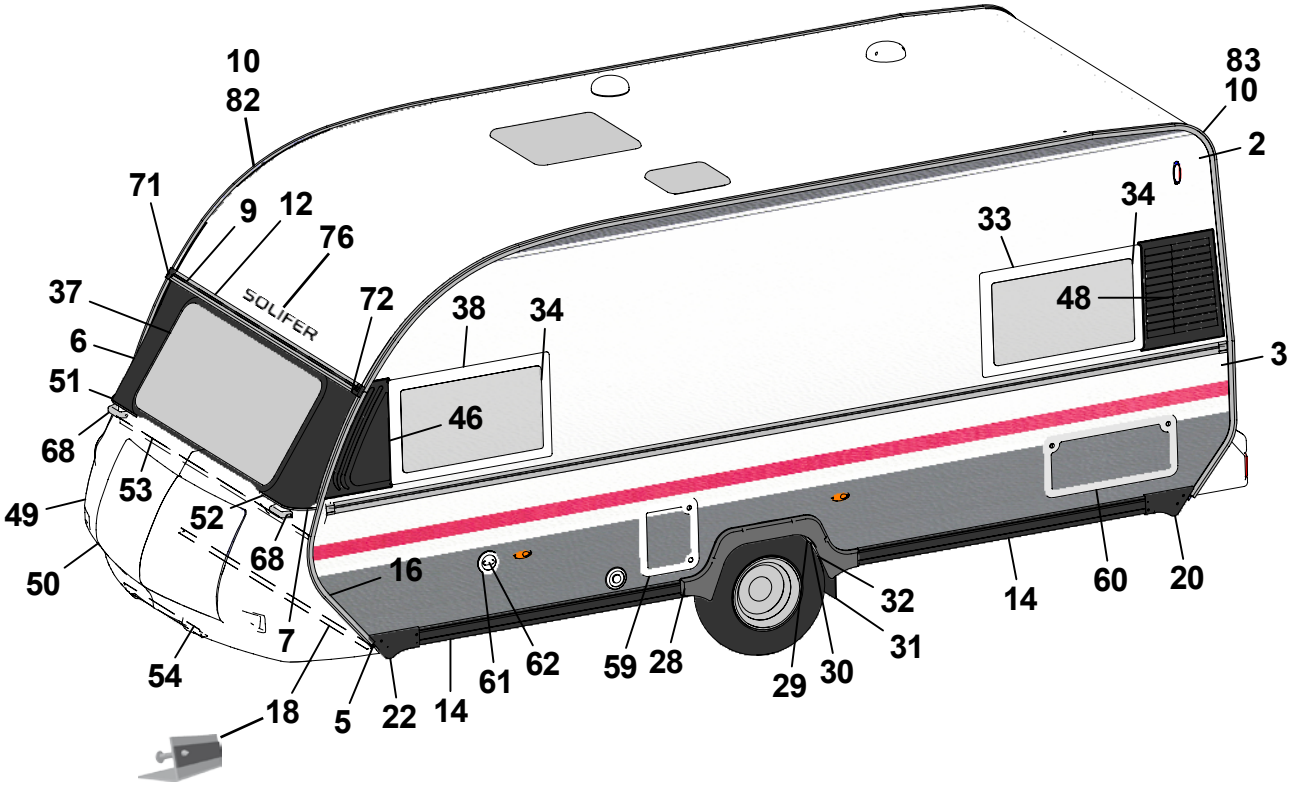

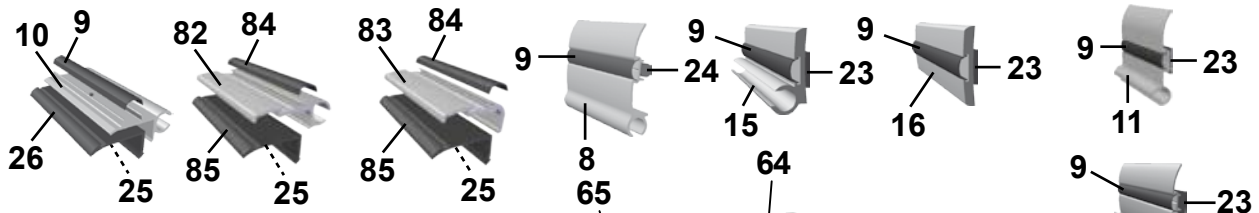

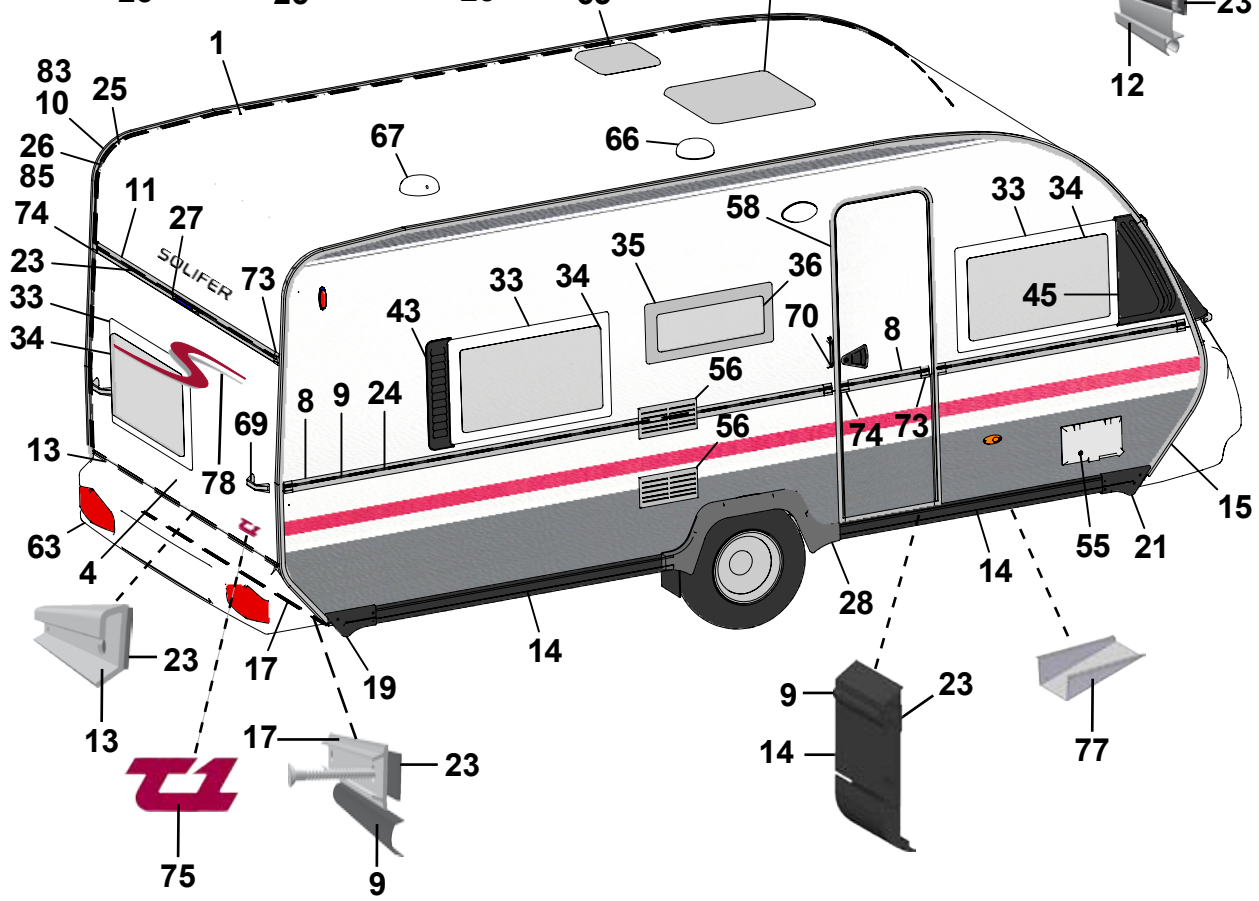

Pos Fig	Det. nr Part. No	Ingår/Fitted 520 T1		Benämning	Description
1	206589	x		Plåt tak 7210x2225	Roofing plate 7210x2225
2	209136	x		Plåt sida övre 5500x1323	Side plate upper 5500x1323
3	209138	x		Plåt sida undre 5500x800	Side plate lower 5500x800
4	94016203	x		Plåt gavel 2500x1600	Gable plate 2500x1600
5	209933	x		Plåt gavel 2500x812	Gable plate 2500x812
6	93024592	x		Fronthörn plåt H	Front corner R
7	90024594	x		Fronthörn plåt V	Front corner L
8	208333	x		List midja L=5804	Strip L=5804
9	202656	M		List dekor plast, svart [3]	Strip decor plastic, black [3]
10	203600	x		List tält L=5000 [1/2]	Strip L=5000 [1/2]
11	208567	x		List markis L=2382	Strip L=2382
12	208566	x		List markis L=2386	Strip L=2386
13	208210	x		List bakljusramp L=2382	Strip light holder L=2382
14	100150	x		List spoiler L=2600	Strip L=2600
15	93016973	x		List koffert H	Strip R
16	93016974	x		List koffert V	Strip L
17	205579	x		List dekor alu. L=2390	Strip decor alu. L=2390
18	208640	x		List gavel-golv fram L=2340	Strip gable-floor front L=2340
19	00100188	x		Ändstycke spoiler H-bak	End protection R-rear
20	100171	x		Ändstycke spoiler V-bak	End protection L-rear
21	00100189	x		Ändstycke spoiler H-fram	End protection R-front
22	100170	x		Ändstycke spoiler V-fram	End protection L-front
23	208236	M		Bostik profil 15x1,5 (18 m/rulle)	Seal strip 15x1,5 (18 m/roll)
24	208237	M		Bostik profil Ø=7 mm (14 m/rulle)	Seal strip Ø=7 mm (14 m/roll)
25	208691	M		Bostik profil 40x2 (32 m/rulle)	Seal strip 40x2 (32 m/roll)
26	203230	M		List tätning ”Glazepta” (40 m/rulle) [4]	Seal strip ”Glazepta” (40 m/roll) [4]
27	208587	x		List vinkel bromsljus L=300	Strip tail lamp L=300
28	100172	x		Hjulhusbreddare	Mudguard
29	93016018	x		Hjulhus	Wheel housing
30	93016020	x		Isolering hjulhus	Insulation wheel housing
31	00454460	x		Stänkskydd	Splash guard
32	101223	x		Fäste stänkskydd	Bracket splash guard
33	208539	x		Fönster öppn.bart 900x550 kpl.	Window 900x550 cpl.
34	208092	x		Ruta lös u. karm 900x550	Pane without frame 900x550
35	208540	x		Fönster öppn.bart 700x300 kpl.	Window 700x300 cpl.
36	208094	x		Ruta lös u. karm 700x300	Pane without frame 700x300
37	93016160	x		Fönster gavel 1580x630	Window gable front 1580x630
38	208684	x		Fönster fast 900x550 kpl.	Window fixed 900x550 cpl.
43	100178	x		Ventilationsgaller H-fram	Ventilator grill R-front
45	100174	x		Dekorplatta H-fram	Decor plate R-front
46	100173	x		Dekorplatta V-fram	Decor plate L-front
48	208565	x		Ventilationsgaller V-bak	Ventilator grill L-rear
49	102286	x		Gasolkoffert	Gas box
50	27103926	x		Koffertlock u. lås	Trunk lid gas box without lock
51	209444	x		List övre H gasolkoffert	Strip upper R gas box
52	209443	x		List övre V gasolkoffert	Strip upper L gas box
53	208639	x		List koffert L=2430	Strip L=2430
54	208638	x		List vinkel L=870	Strip L=870
55	504323	x		Elintag 230 V u. låshus	El. connection 230 V without locking house
56	204329	x		Galler ventilation kyl	Ventilator grill
				M= Metervara	M= On the metre
				T= Tillbehör	T= Accessory

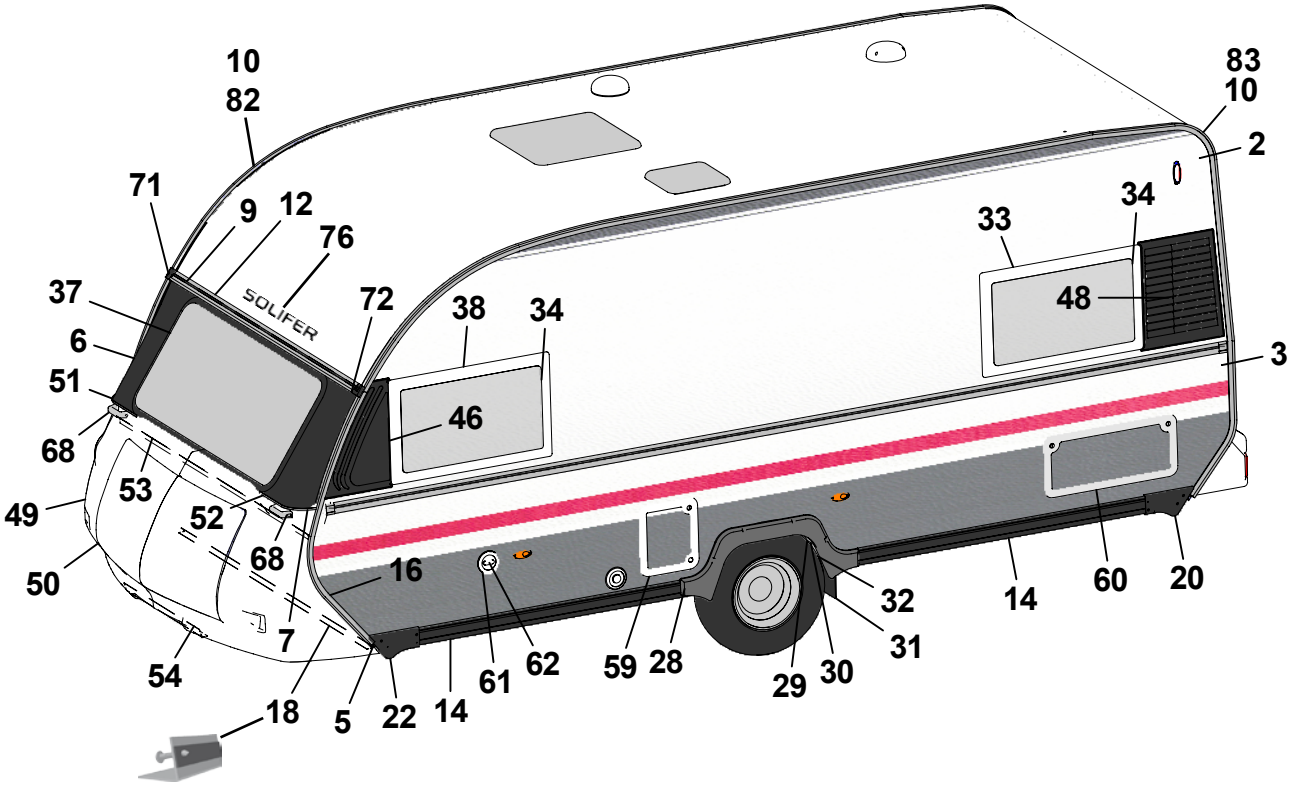
10
82
71
9
12
76
37
6
51
68
49
50
53
52
68
7
54
18
5
22
14
61
62
59
28
29
30
31
32
16
46
38
34
72
SOLIFER
83
10
2
3
33
34
48
14
60
20

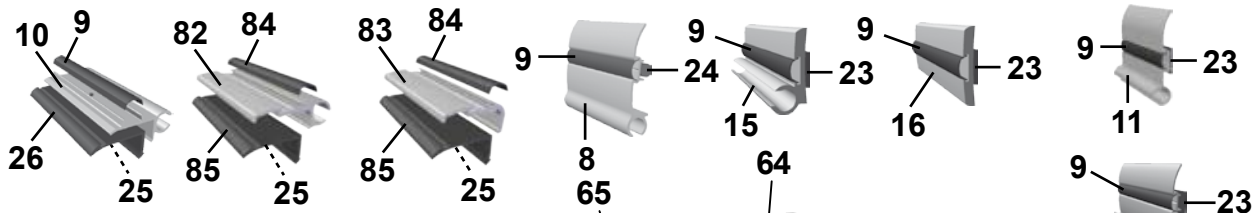
10
9
26
25
82
84
85
25
83
84
85
25
9
24
8
9
23
15
9
23
16
9
23
11
9
23
12

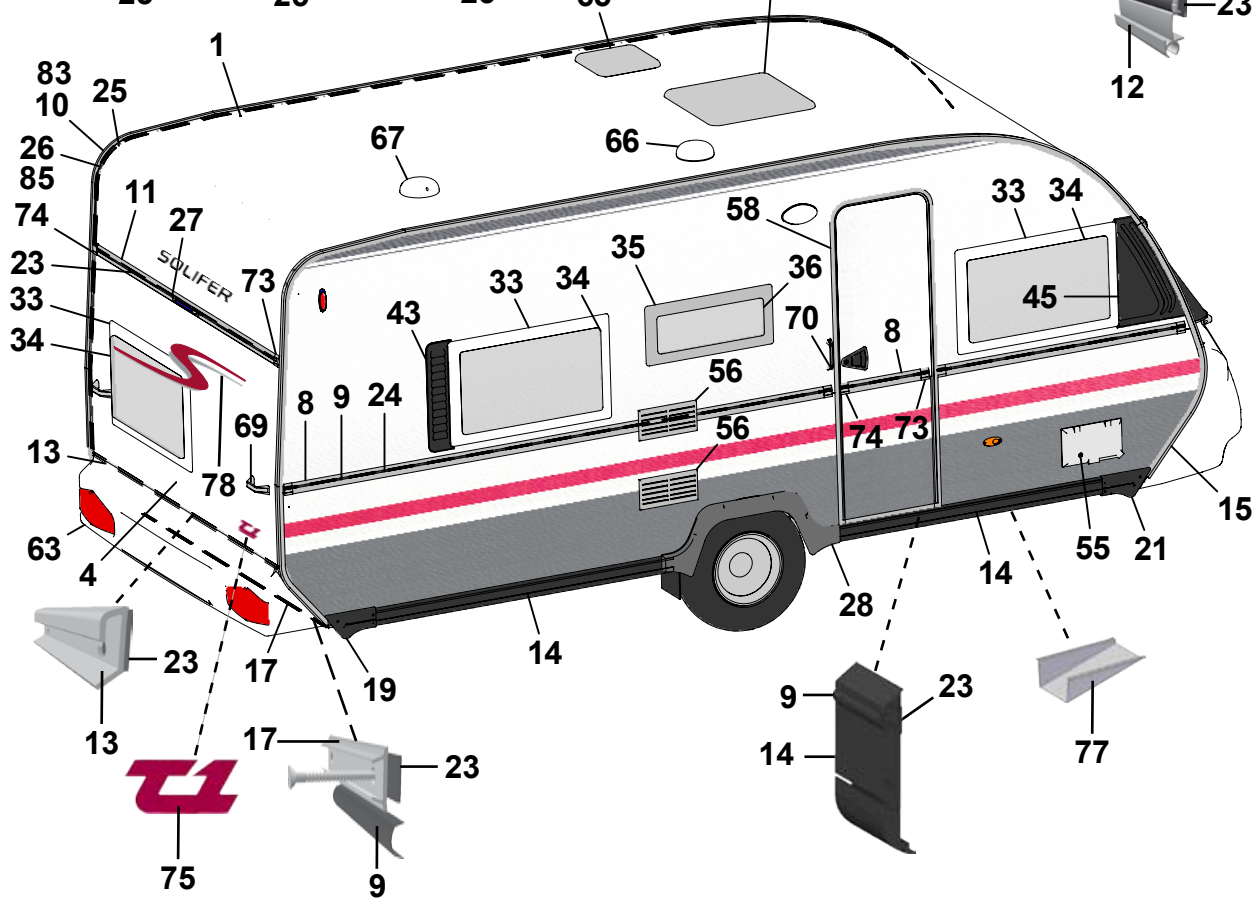
1
65
64
83
10
25
26
85
11
74
27
23
33
34
SOLIFER
73
67
66
58
33
34
35
36
43
33
34
45
70
8
56
8
9
24
69
56
74
73
13
78
63
4
15
55
21
14
28
14
23
17
19
13
17
23
9
9
23
14
77
75

Pos Fig	Det. nr Part. No	Ingår/Fitted 520 T1		Benämning	Description
58	208522	x		Dörr yttre kpl. H	Outer door cpl. R
59	207759	x		Lucka m innerram, utan spegel	Door with frame inner, without plate
60	208424	T		Lucka m innerram, utan spegel	Door with frame inner, without plate
61	311530	x		Vattenpåfyllning utan lock	Water filler without cap
62	314698	x		Lock vattenpåfyllning	Cap water filler
63	208584	x		Bakljusramp	Light holder
64	207212	x		Taklucka 400x400 kpl. rumsdel	Roof hatch 400x400 cpl.
65	207211	x		Taklucka 280x280 kpl. tvättrum	Roof hatch 280x280 cpl washing room
66	401495	x		Fläktmotor kpl m. slang och klammer	Motor fan cpl. with hose and clip
67	205808	x		Ventilator kpl.	Ventilator cpl.
68	90027768	x		Draghandtag fram	Draw handle front
69	208578	x		Draghandtag bak	Draw handle rear
70	206881	x		Draghandtag grå, vid ytterdörr	Draw handle grey, beside out door
71	100291	x		Ändstycke markislist fram H	End protection front R
72	100292	x		Ändstycke markislist fram V	End protection front L
73	205630	x		Ändavslutning H midjelist	End protection R tent list
74	205631	x		Ändavslutning V midjelist	End protection L tent list
75	208830	x		Emblem T1	Emblem T1
76	208625	x		Dekal ”Solifer”	Decal ”Solifer”
77	200877	x		Dammskydd	Dust guard
78	209101	x		Dekal ”S”	Decal ”S”
82	90015697	x		Tältlist L=6300 [1]	Strip L=6300 [1]
83	90003407	x		Hörnlist L=6300 [2]	Strip L=6300 [2]
84	94024676	M		List dekor plast, grå [3]	Strip decor plastic, grey [3]
85	94009445	M		Gummiprofil [4]	Rubber sealing strip [4]
				[1] = Två olika lister har använts (pos. 10 el. 82)	[1] = Two different strips used (pos. 10 or 82)
				[2] = Två olika lister har använts (pos. 10 el. 83)	[2] = Two different strips used (pos. 10 or 83)
				[3] = Två olika lister har använts (pos. 9 el. 84)	[3] = Two different strips used (pos. 9 or 84)
				[4] = Två olika lister har använts (pos. 26 el. 85)	[4] = Two different strips used (pos. 26 or 85)
				M= Metervara	M= On the metre
				T= Tillbehör	T= Accessory

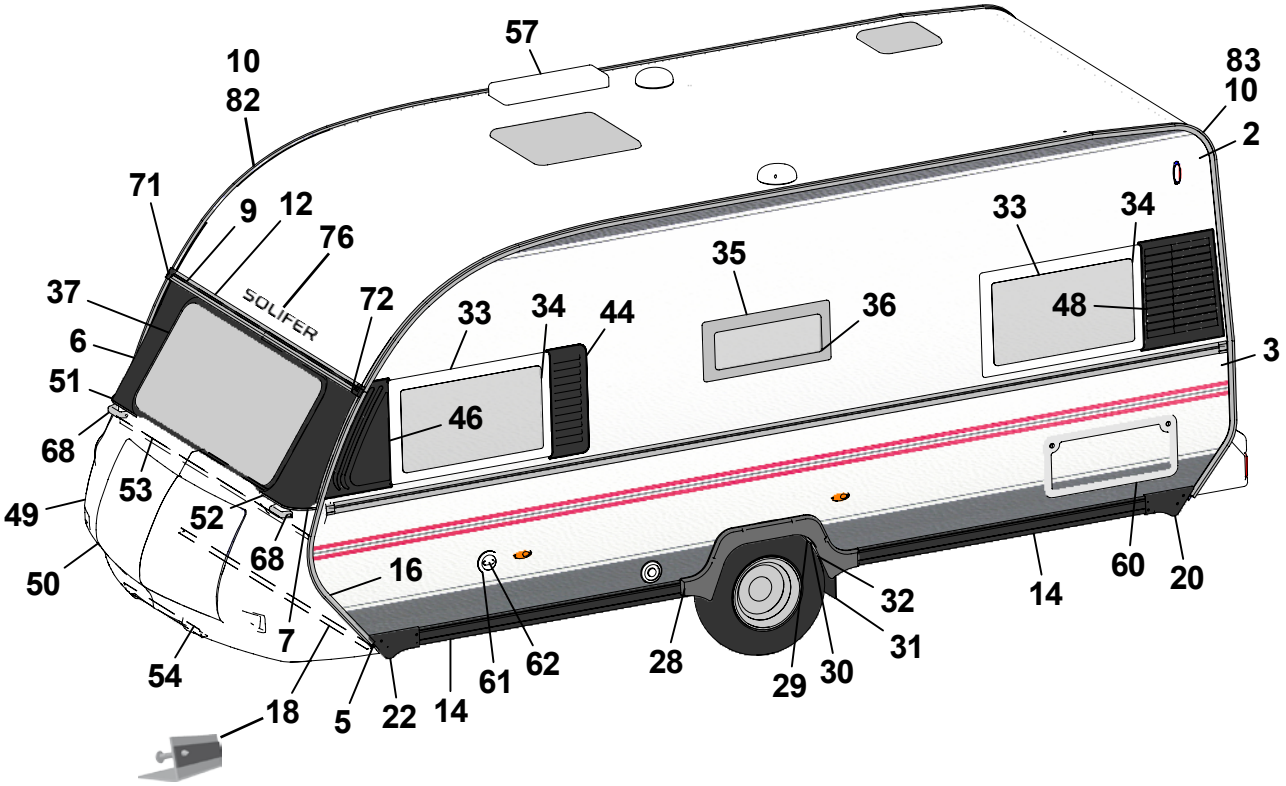
57
10
82
71
9
12
76
37
6
51
68
49
50
53
52
68
7
54
18
5
22
14
61
62
16
28
29
30
31
32
14
60
20
3
2
83
10
33
34
48
35
36
33
34
44
46
SOLIFER

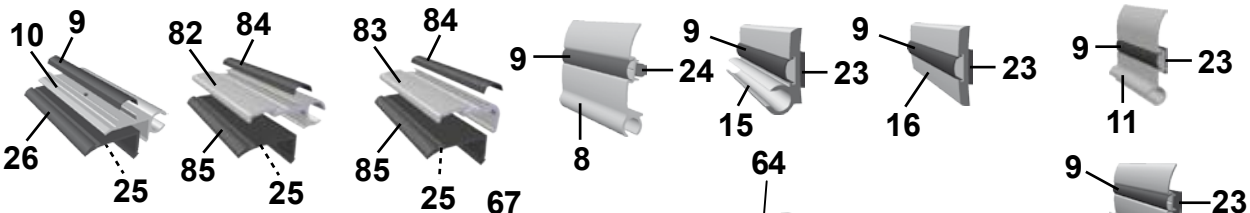
10
9
26
25
82
84
85
25
83
84
85
25
9
24
8
9
23
15
9
23
16
9
23
11
9
23
12

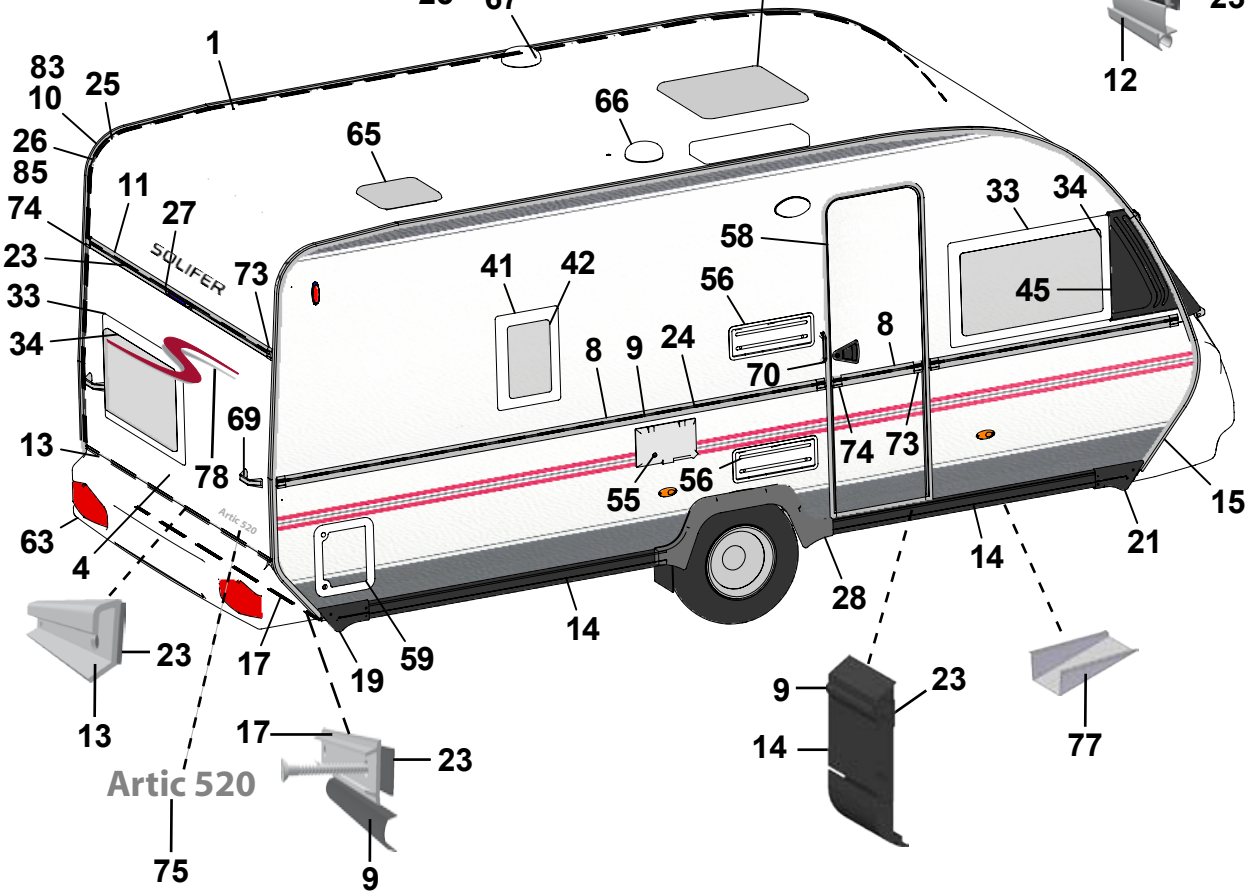
1
67
64
83
10
25
26
85
11
74
27
23
33
34
SOLIFER
73
65
66
41
42
58
56
33
34
45
8
9
24
70
8
74
73
69
13
78
55
56
15
63
4
Artic 520
21
14
28
14
23
13
17
19
59
17
23
Artic 520
75
9
9
23
14
77

Pos Fig	Det. nr Part. No	Ingår/Fitted 520 TBR		Benämning	Description
1	206589	x		Plåt tak 7210x2225	Roofing plate 7210x2225
2	209136	x		Plåt sida övre 5500x1323	Side plate upper 5500x1323
3	209137	x		Plåt sida undre 5500x800	Side plate lower 5500x800
4	94016203	x		Plåt gavel 2500x1600	Gable plate 2500x1600
5	209933	x		Plåt gavel 2500x812	Gable plate 2500x812
6	93024592	x		Fronthörn plåt H	Front corner R
7	90024594	x		Fronthörn plåt V	Front corner L
8	208333	x		List midja L=5804	Strip L=5804
9	202656	M		List dekor plast, svart [3]	Strip decor plastic, black [3]
10	203600	x		List tält L=5000 [1/2]	Strip L=5000 [1/2]
11	208567	x		List markis L=2382	Strip L=2382
12	208566	x		List markis L=2386	Strip L=2386
13	208210	x		List bakljusramp L=2382	Strip light holder L=2382
14	100150	x		List spoiler L=2600	Strip L=2600
15	93016973	x		List koffert H	Strip R
16	93016974	x		List koffert V	Strip L
17	205579	x		List dekor alu. L=2390	Strip decor alu. L=2390
18	208640	x		List gavel-golv fram L=2340	Strip gable-floor front L=2340
19	00100188	x		Ändstycke spoiler H-bak	End protection R-rear
20	100171	x		Ändstycke spoiler V-bak	End protection L-rear
21	00100189	x		Ändstycke spoiler H-fram	End protection R-front
22	100170	x		Ändstycke spoiler V-fram	End protection L-front
23	208236	M		Bostik profil 15x1,5 (18 m/rulle)	Seal strip 15x1,5 (18 m/roll)
24	208237	M		Bostik profil Ø=7 mm (14 m/rulle)	Seal strip Ø=7 mm (14 m/roll)
25	208691	M		Bostik profil 40x2 (32 m/rulle)	Seal strip 40x2 (32 m/roll)
26	203230	M		List tätning ”Glazepta” (40 m/rulle) [4]	Seal strip ”Glazepta” (40 m/roll) [4]
27	208587	x		List vinkel bromsljus L=300	Strip tail lamp L=300
28	100172	x		Hjulhusbreddare	Mudguard
29	93016018	x		Hjulhus	Wheel housing
30	93016020	x		Isolering hjulhus	Insulation wheel housing
31	00454460	x		Stänkskydd	Splash guard
32	101223	x		Fäste stänkskydd	Bracket splash guard
33	208539	x		Fönster öppn.bart 900x550 kpl.	Window 900x550 cpl.
34	208092	x		Ruta lös u. karm 900x550	Pane without frame 900x550
35	208540	x		Fönster öppn.bart 700x300 kpl.	Window 700x300 cpl.
36	208094	x		Ruta lös u. karm 700x300	Pane without frame 700x300
37	93016160	x		Fönster gavel 1580x630	Window gable front 1580x630
41	208541	T		Fönster öppn.bart 350x500 kpl.	Window 350x500 cpl.
42	208095	T		Ruta lös u. karm 350x500	Pane without frame 350x500
44	100177	x		Ventilationsgaller V-fram	Ventilator grill L-front
45	100174	x		Dekorplatta H-fram	Decor plate R-front
46	100173	x		Dekorplatta V-fram	Decor plate L-front
48	208565	x		Ventilationsgaller V-bak	Ventilator grill L-rear
49	102286	x		Gasolkoffert	Gas box
50	27103926	x		Koffertlock u. lås	Trunk lid gas box without lock
51	209444	x		List övre H gasolkoffert	Strip upper R gas box
52	209443	x		List övre V gasolkoffert	Strip upper L gas box
53	208639	x		List koffert L=2430	Strip L=2430
54	208638	x		List vinkel L=870	Strip L=870
55	504323	x		Elintag 230 V u. låshus	El. connection 230 V without locking house
				M= Metervara	M= On the metre
				T= Tillbehör	T= Accessory

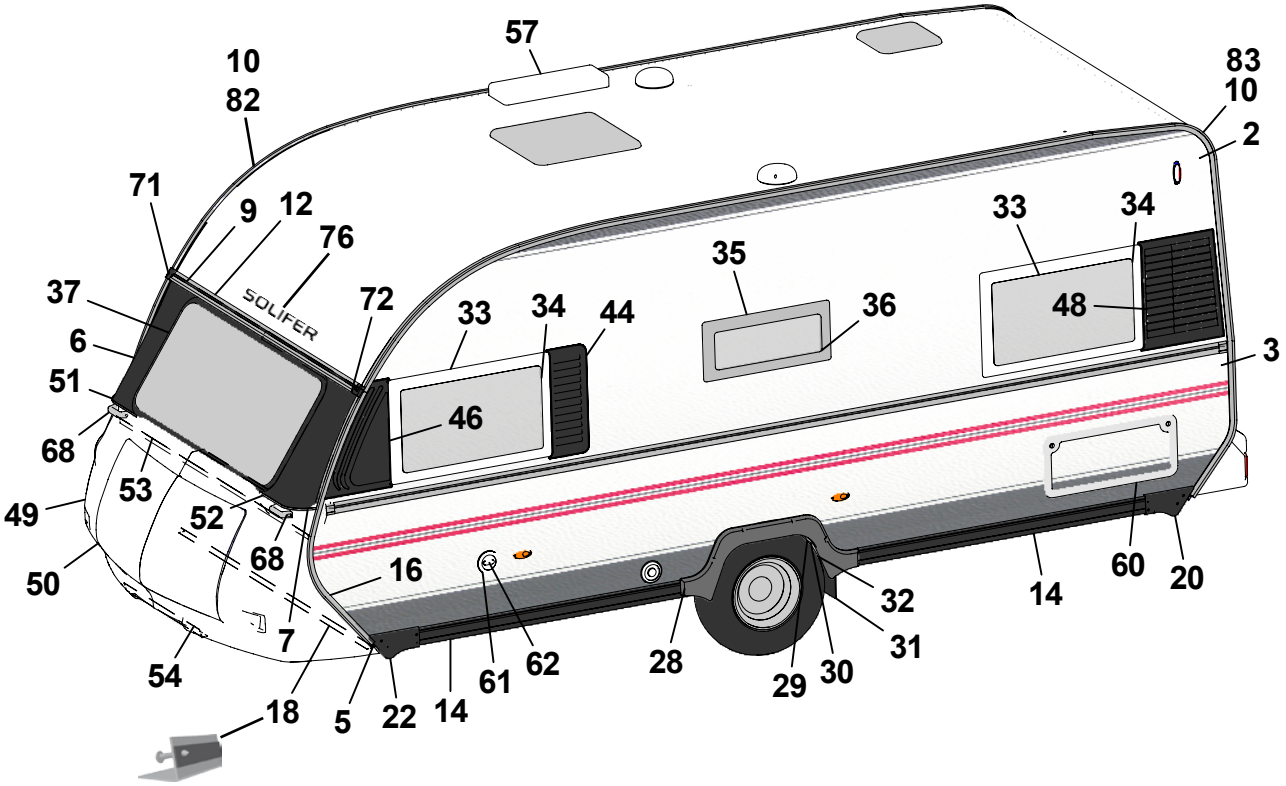
57
10
82
83
10
2
71
9
12
76
33
34
35
37
72
33
34
44
36
48
6
3
51
46
68
53
49
52
68
50
16
32
14
60
20
7
31
54
61
62
28
29
30
18
5
22
14

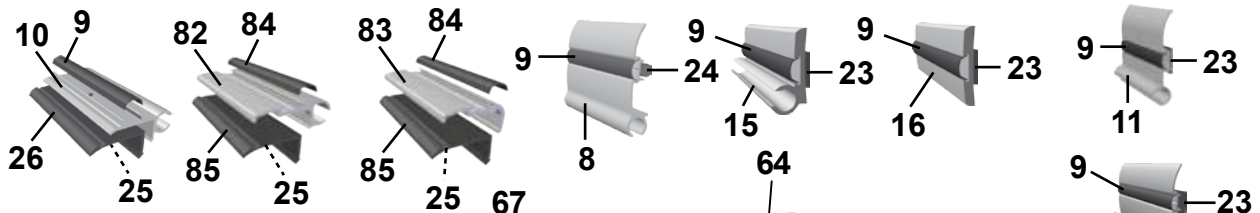
10
9
82
84
83
84
9
24
9
23
9
23
9
23
26
25
85
25
85
25
8
15
16
11
9
23
12

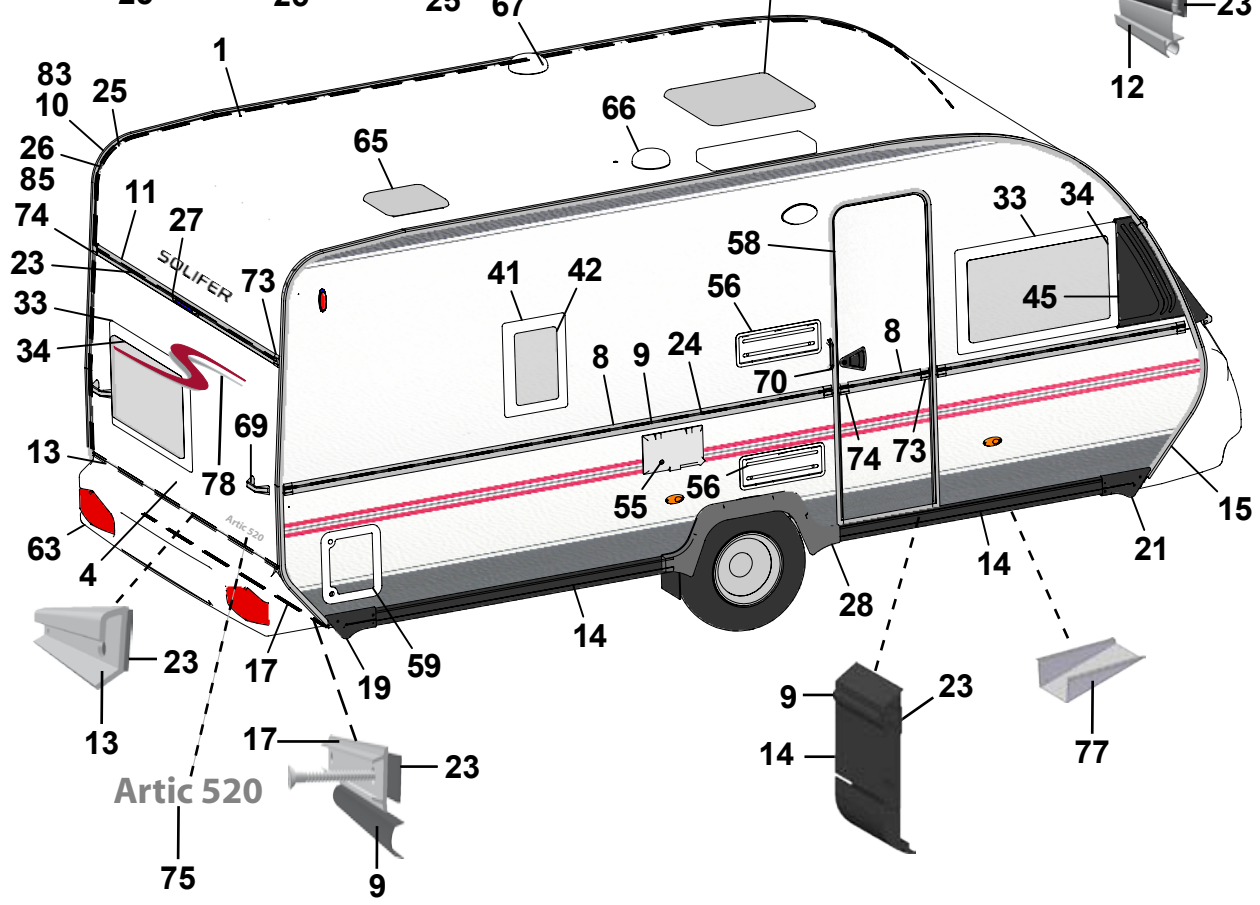
67
64
1
83
10
25
66
26
85
65
11
74
27
33
34
23
73
58
41
42
56
45
33
34
8
9
24
70
8
69
13
78
74
73
55
56
15
63
4
21
14
28
14
23
17
19
59
9
23
77
13
17
23
14
Artic 520
75
9

Pos Fig	Det. nr Part. No	Ingår/Fitted 520 TBR		Benämning	Description
56	208207	x		Galler ventilation kyl	Ventilator grill
57	208023	T		Ventil tak för kyl	Ventilator roof for refrigerator
58	208521	x		Dörr yttre kpl. H	Outer door cpl. R
59	207759	x		Lucka m innerram, utan spegel	Door with frame inner, without plate
60	208424	T		Lucka m innerram, utan spegel	Door with frame inner, without plate
61	311530	x		Vattenpåfyllning utan lock	Water filler without cap
62	314698	x		Lock vattenpåfyllning	Cap water filler
63	208584	x		Bakljusramp	Light holder
64	207212	x		Taklucka 400x400 kpl. rumsdel	Roof hatch 400x400 cpl.
65	207211	x		Taklucka 280x280 kpl. tvättrum	Roof hatch 280x280 cpl washing room
66	401495	x		Fläktmotor kpl m. slang och klammer	Motor fan cpl. with hose and clip
67	205808	x		Ventilator kpl.	Ventilator cpl.
68	90027768	x		Draghandtag fram	Draw handle front
69	208578	x		Draghandtag bak	Draw handle rear
70	206881	x		Draghandtag grå, vid ytterdörr	Draw handle grey, beside out door
71	100291	x		Ändstycke markislist fram H	End protection front R
72	100292	x		Ändstycke markislist fram V	End protection front L
73	205630	x		Ändavslutning H midjelist	End protection R tent list
74	205631	x		Ändavslutning V midjelist	End protection L tent list
75	208630	x		Emblem Artic 520	Emblem Artic 520
76	208625	x		Dekal ”Solifer”	Decal ”Solifer”
77	200877	x		Dammskydd	Dust guard
78	209101	x		Dekal ”S”	Decal ”S”
82	90015697	x		Tältlist L=6300 [1]	Strip L=6300 [1]
83	90003407	x		Hörnlist L=6300 [2]	Strip L=6300 [2]
84	94024676	M		List dekor plast, grå [3]	Strip decor plastic, grey [3]
85	94009445	M		Gummiprofil [4]	Rubber sealing strip [4]

[1] = Två olika lister har använts (pos. 10 el. 82)
[2] = Två olika lister har använts (pos. 10 el. 83)
[3] = Två olika lister har använts (pos. 9 el. 84)
[4] = Två olika lister har använts (pos. 26 el. 85)

[1] = Two different strips used (pos. 10 or 82)
[2] = Two different strips used (pos. 10 or 83)
[3] = Two different strips used (pos. 9 or 84)
[4] = Two different strips used (pos. 26 or 85)

M= Metervara
T= Tillbehör

M= On the metre
T= Accessory

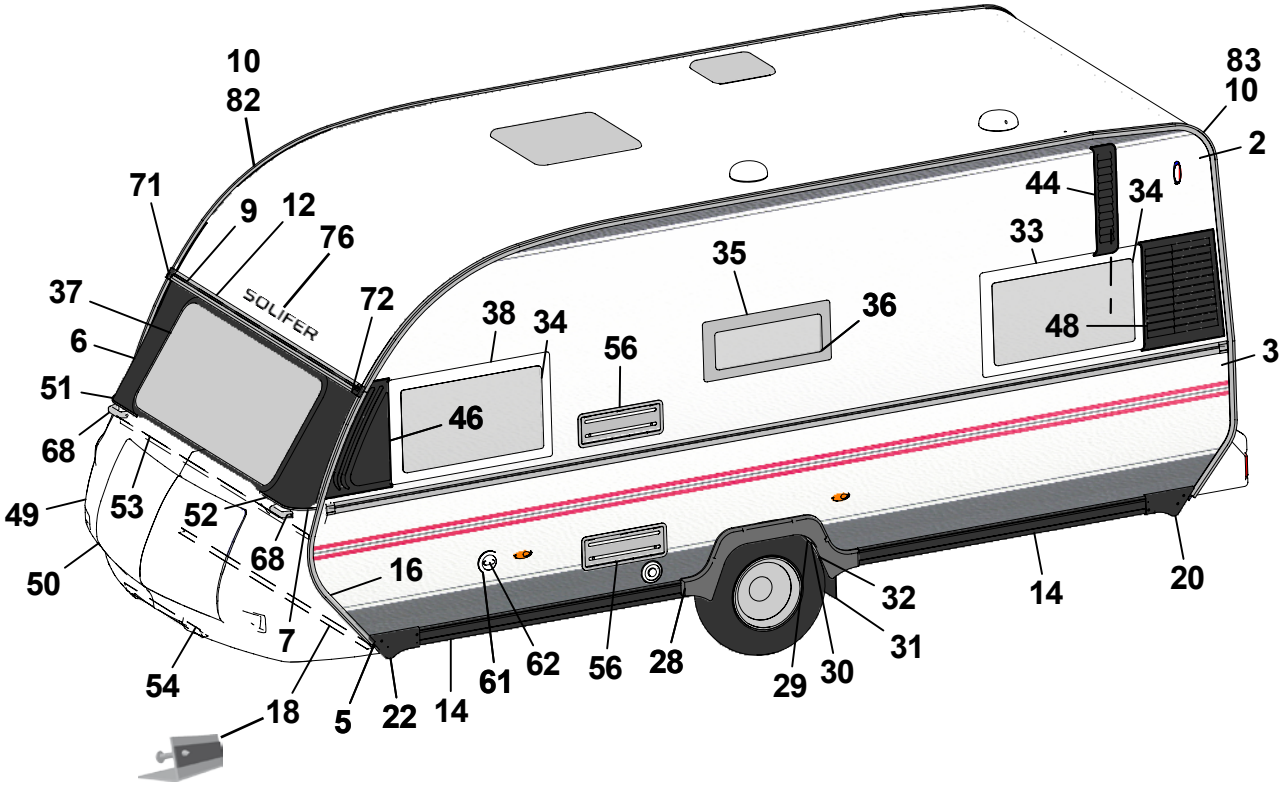
10
82
71
9
12
76
37
6
51
68
49
53
52
50
68
7
54
18
5
22
14
61
62
56
28
29
30
31
32
14
20
16
46
38
34
56
35
36
33
48
44
34
83
10
2
3
SOLIFER

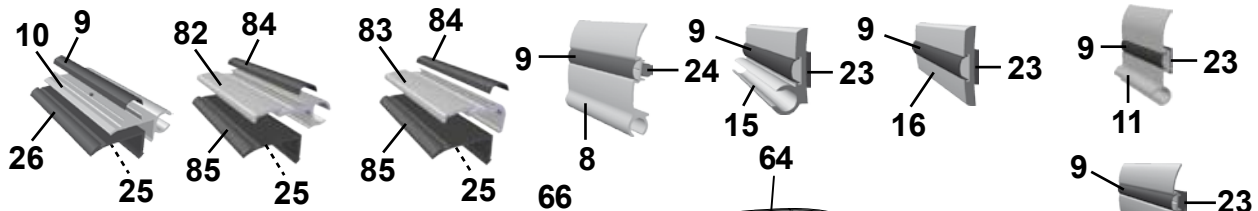
10
9
26
25
82
84
85
25
83
84
85
25
9
24
8
9
23
15
9
23
16
9
23
11
9
23
12

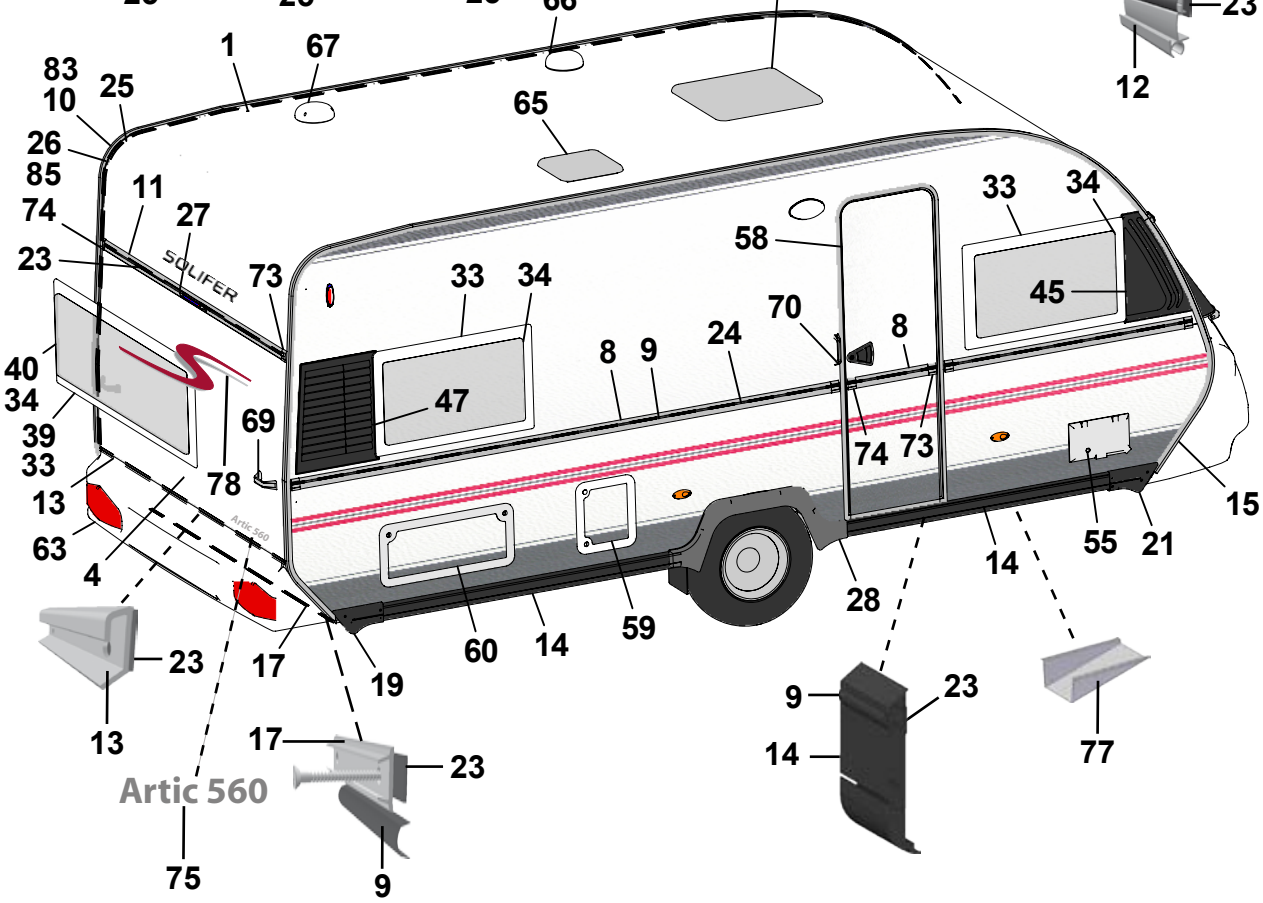
83
10
25
26
85
74
23
40
34
39
33
13
63
4
11
27
1
67
66
64
65
73
33
34
47
69
78
17
19
60
14
59
28
14
55
21
15
58
70
8
24
8
9
74
73
33
34
45
23
13
17
23
Artic 560
75
9
9
23
14
77
SOLIFER

Pos Fig	Det. nr Part. No	Ingår/Fitted 560 MH	560 MHC	560 NS		Benämning	Description
1	206589	x	x	x		Plåt tak 7210x2225	Roofing plate 7210x2225
2	90027103	x	x	x		Plåt sida övre 8000x1323	Side plate upper 8000x1323
3	90027104	x	x	x		Plåt sida undre 8000x800	Side plate lower 8000x800
4	94016203	x	x	x		Plåt gavel 2500x1600	Gable plate 2500x1600
5	209933	x	x	x		Plåt gavel 2500x812	Gable plate 2500x812
6	93024592	x	x	x		Fronthörn plåt H	Front corner R
7	90024594	x	x	x		Fronthörn plåt V	Front corner L
8	208333	x	x	x		List midja L=5804	Strip L=5804
9	202656	M	M	M		List dekor plast, svart [3]	Strip decor plastic, black [3]
10	203600	x	x	x		List tält L=5000 [1/2]	Strip L=5000 [1/2]
11	208567	x	x	x		List markis L=2382	Strip L=2382
12	208566	x	x	x		List markis L=2386	Strip L=2386
13	208210	x	x	x		List bakljusramp L=2382	Strip light holder L=2382
14	100150	x	x	x		List spoiler L=2600	Strip L=2600
15	93016973	x	x	x		List koffert H	Strip R
16	93016974	x	x	x		List koffert V	Strip L
17	205579	x	x	x		List dekor alu. L=2390	Strip decor alu. L=2390
18	208640	x	x	x		List gavel-golv fram L=2340	Strip gable-floor front L=2340
19	00100188	x	x	x		Ändstycke spoiler H-bak	End protection R-rear
20	100171	x	x	x		Ändstycke spoiler V-bak	End protection L-rear
21	00100189	x	x	x		Ändstycke spoiler H-fram	End protection R-front
22	100170	x	x	x		Ändstycke spoiler V-fram	End protection L-front
23	208236	M	M	M		Bostik profil 15x1,5 (18 m/rulle)	Seal strip 15x1,5 (18 m/roll)
24	208237	M	M	M		Bostik profil Ø=7 mm (14 m/rulle)	Seal strip Ø=7 mm (14 m/roll)
25	208691	M	M	M		Bostik profil 40x2 (32 m/rulle)	Seal strip 40x2 (32 m/roll)
26	203230	M	M	M		List tätning ”Glazepta” (40 m/rulle) [4]	Seal strip ”Glazepta” (40 m/roll) [4]
27	208587	x	x	x		List vinkel bromsljus L=300	Strip tail lamp L=300
28	100172	x	x	x		Hjulhusbreddare	Mudguard
29	93016018	x	x	x		Hjulhus	Wheel housing
30	93016020	x	x	x		Isolering hjulhus	Insulation wheel housing
31	00454460	x	x	x		Stänkskydd	Splash guard
32	101223	x	x	x		Fäste stänkskydd	Bracket splash guard
33	208539	x	x	x		Fönster öppn.bart 900x550 kpl.	Window 900x550 cpl.
34	208092	x	x	x		Ruta lös u. karm 900x550	Pane without frame 900x550
35	208540	x	x	x		Fönster öppn.bart 700x300 kpl.	Window 700x300 cpl.
36	208094	x	x	x		Ruta lös u. karm 700x300	Pane without frame 700x300
37	93016160	x	x	x		Fönster gavel 1580x630	Window gable front 1580x630
38	208684	x	x	x		Fönster fast 900x550 kpl.	Window fixed 900x550 cpl.
39	208537	T				Fönster fast 1600x550 kpl.	Window fixed 1600x550 cpl.
40	208090	T				Ruta lös u. karm 1600x550	Pane without frame 1600x550
44	100177		x			Ventilationsgaller V-fram	Ventilator grill L-front
45	100174	x	x	x		Dekorplatta H-fram	Decor plate R-front
46	100173	x	x	x		Dekorplatta V-fram	Decor plate L-front
47	208564	x	x	x		Ventilationsgaller H-bak	Ventilator grill R-rear
48	208565	x		x		Ventilationsgaller V-bak	Ventilator grill L-rear
49	102286	x	x	x		Gasolkoffert	Gas box
50	27103926	x	x	x		Koffertlock u. lås	Trunk lid gas box without lock
51	209444	x	x	x		List övre H gasolkoffert	Strip upper R gas box
52	209443	x	x	x		List övre V gasolkoffert	Strip upper L gas box
53	208639	x	x	x		List koffert L=2430	Strip L=2430

M= Metervara
T= Tillbehör

M= On the metre
T= Accessory

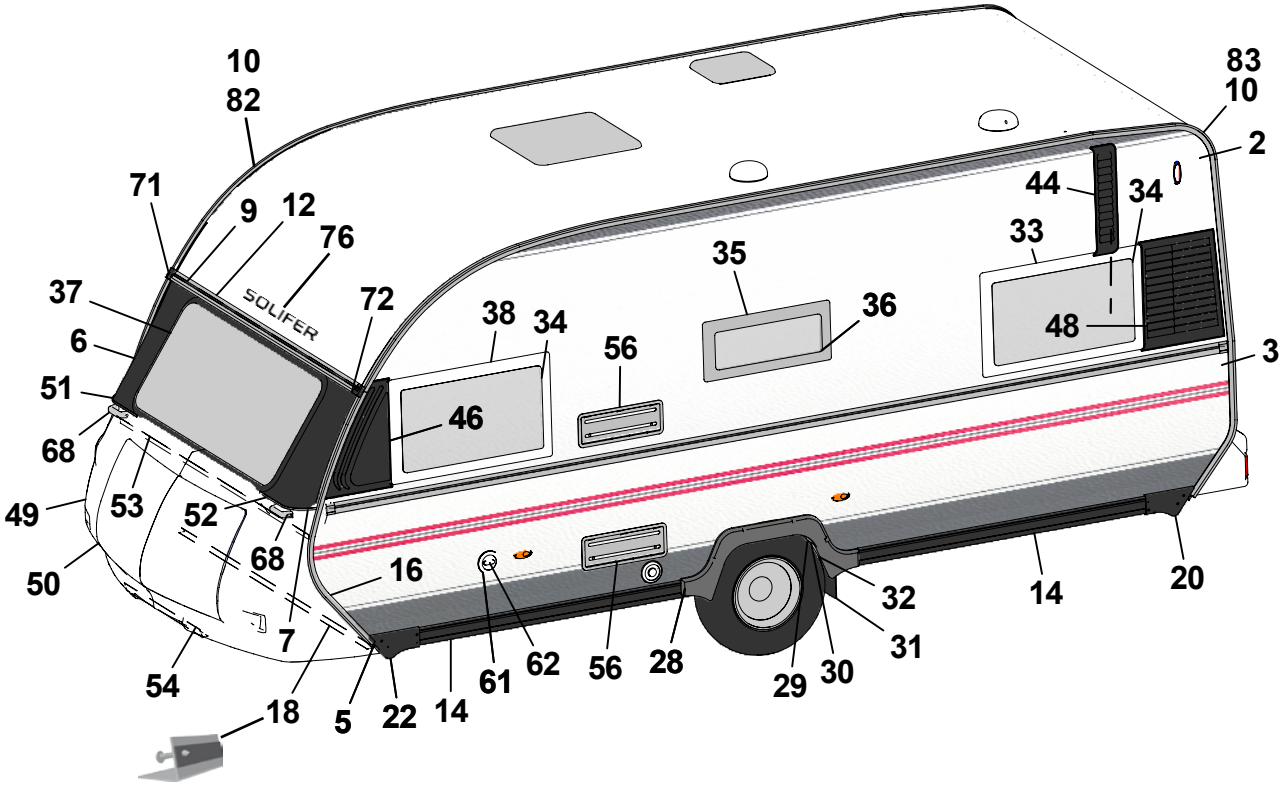
10
82
71
9
12
76
37
6
51
68
49
53
52
50
68
7
54
18
5
22
14
61
62
56
28
29
30
31
32
14
20
16
46
38
34
56
35
36
48
33
44
34
83
10
2
3
SOLIFER

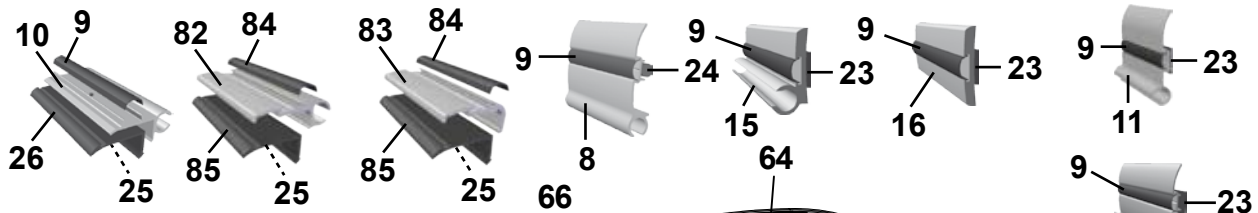
10
9
26
25
82
84
85
25
83
84
85
25
9
24
8
9
23
15
9
23
16
9
23
11
9
23
12

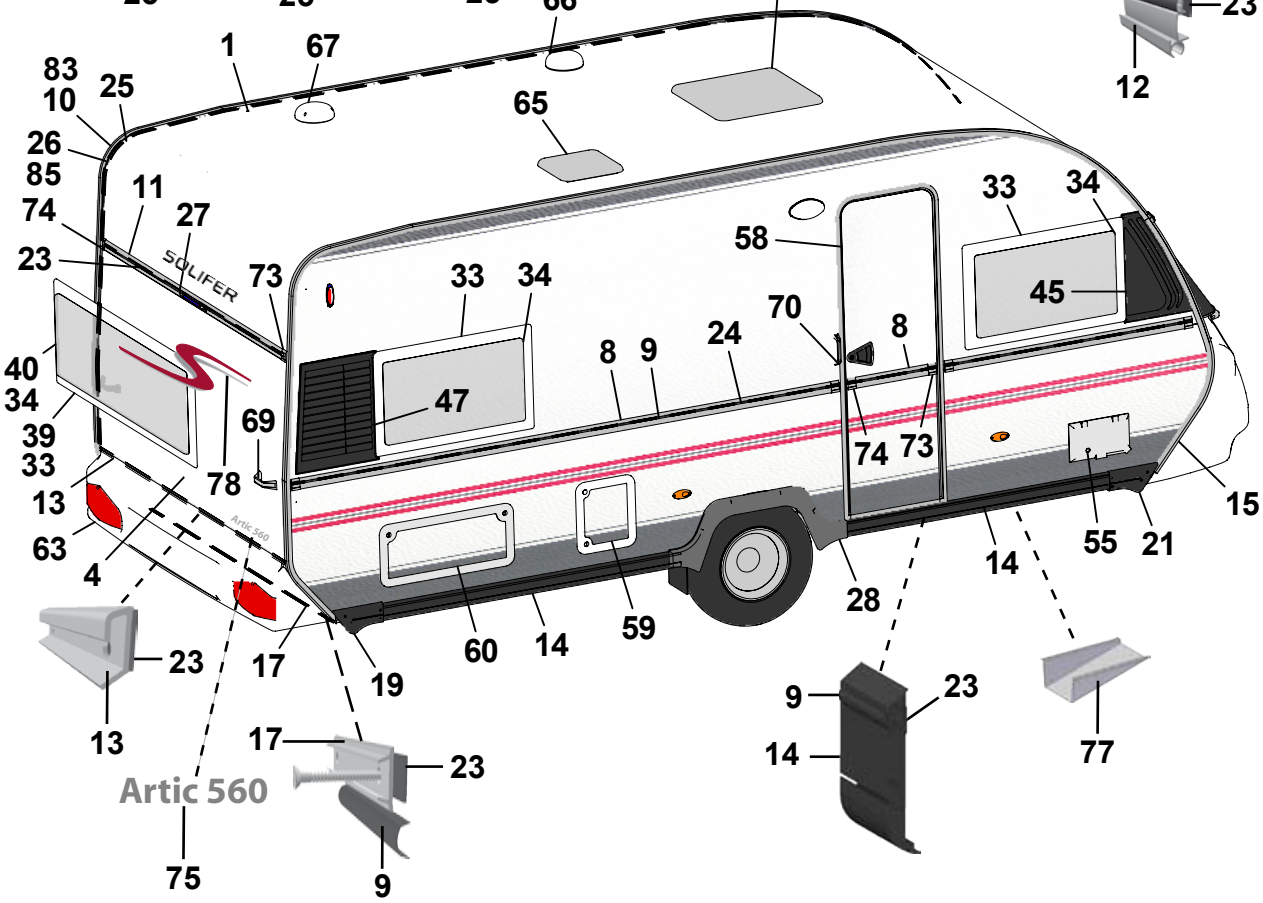
83
10
25
26
85
74
23
40
34
39
33
13
63
4
1
67
66
64
65
11
27
SOLIFER
73
33
34
47
69
78
Artic 560
58
70
8
9
24
8
74
73
33
34
45
15
55
21
14
28
59
60
14
17
19
23
13
17
23
Artic 560
75
9
9
23
14
77

Pos Fig	Det. nr Part. No	Ingår/Fitted 560 MH	560 MHC	560 NS		Benämning	Description
54	208638	x	x	x		List vinkel L=870	Strip L=870
55	504323	x	x	x		Elintag 230 V u. låshus	El. connection 230 V without locking house
56	208207	x	x	x		Galler ventilation kyl	Ventilator grill
58	208521	x	x	x		Dörr yttre kpl. H	Outer door cpl. R
59	207759	x	x	x		Lucka m innerram, utan spegel	Door with frame inner, without plate
60	208424	T	T	T		Lucka m innerram, utan spegel	Door with frame inner, without plate
61	311530	x	x	x		Vattenpåfyllning utan lock	Water filler without cap
62	314698	x	x	x		Lock vattenpåfyllning	Cap water filler
63	208584	x	x	x		Bakljusramp	Light holder
64	207212	x	x	x		Taklucka 400x400 kpl. rumsdel	Roof hatch 400x400 cpl.
65	207211	x	x	x		Taklucka 280x280 kpl. tvättrum	Roof hatch 280x280 cpl washing room
66	401495	x	x	x		Fläktmotor kpl m. slang och klammer	Motor fan cpl. with hose and clip
67	205808	x	x	x		Ventilator kpl.	Ventilator cpl.
68	90027768	x	x	x		Draghandtag fram	Draw handle front
69	208578	x	x	x		Draghandtag bak	Draw handle rear
70	206881	x	x	x		Draghandtag grå, vid ytterdörr	Draw handle grey, beside out door
71	100291	x	x	x		Ändstycke markislist fram H	End protection front R
72	100292	x	x	x		Ändstycke markislist fram V	End protection front L
73	205630	x	x	x		Ändavslutning H midjelist	End protection R tent list
74	205631	x	x	x		Ändavslutning V midjelist	End protection L tent list
75	208629	x	x	x		Emblem Artic 560	Emblem Artic 560
76	208625	x	x	x		Dekal ”Solifer”	Decal ”Solifer”
77	200877	x	x	x		Dammskydd	Dust guard
78	209101	x	x	x		Dekal ”S”	Decal ”S”
82	90015697	x	x	x		Tältlist L=6300 [1]	Strip L=6300 [1]
83	90003407	x	x	x		Hörnlist L=6300 [2]	Strip L=6300 [2]
84	94024676	M	M	M		List dekor plast, grå [3]	Strip decor plastic, grey [3]
85	94009445	M	M	M		Gummiprofil [4]	Rubber sealing strip [4]

[1] = Två olika lister har använts (pos. 10 el. 82)
[2] = Två olika lister har använts (pos. 10 el. 83)
[3] = Två olika lister har använts (pos. 9 el. 84)
[4] = Två olika lister har använts (pos. 26 el. 85)

[1] = Two different strips used (pos. 10 or 82)
[2] = Two different strips used (pos. 10 or 83)
[3] = Two different strips used (pos. 9 or 84)
[4] = Two different strips used (pos. 26 or 85)

M= Metervara
T= Tillbehör

M= On the metre
T= Accessory

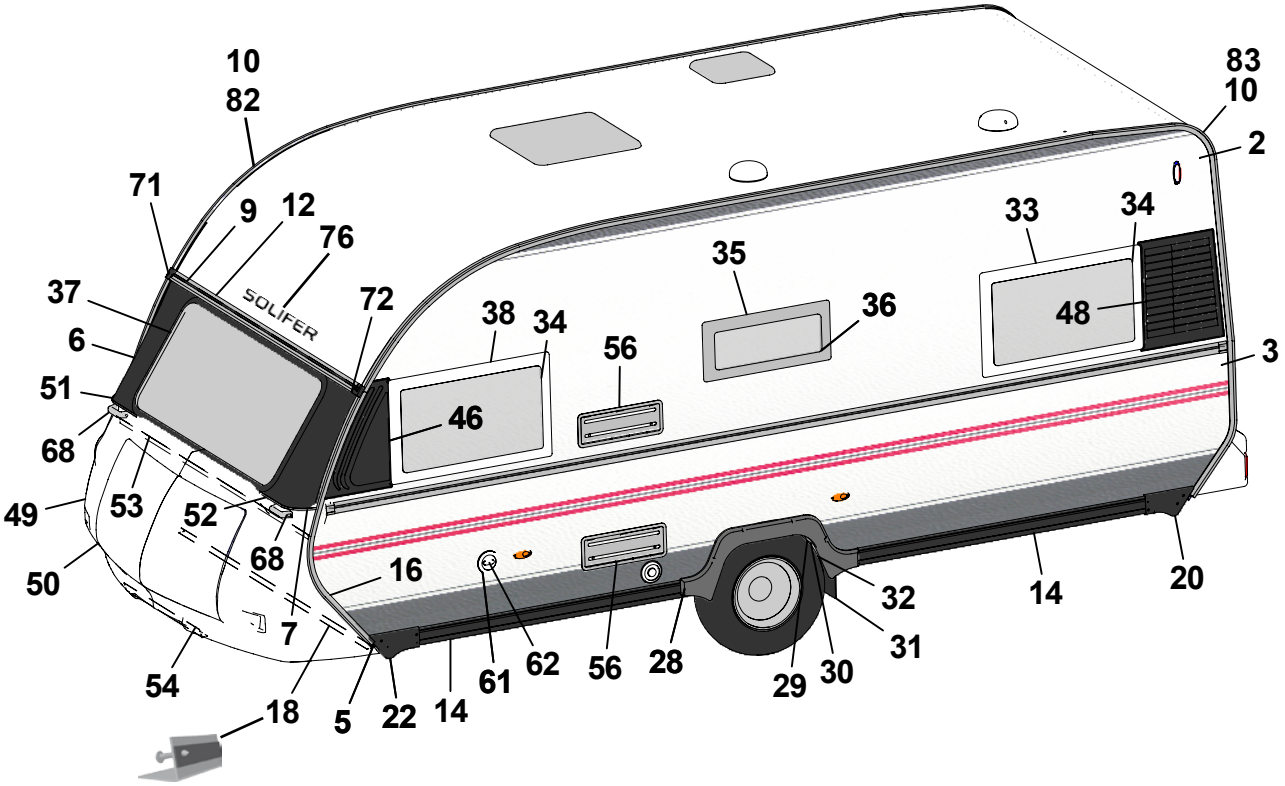
10
82
71
9
12
76
37
6
51
68
49
50
53
52
68
7
54
18
5
22
14
61
62
56
28
29
30
31
32
14
20
16
72
SOLIFER
38
34
46
56
35
36
33
34
48
3
83
10
2

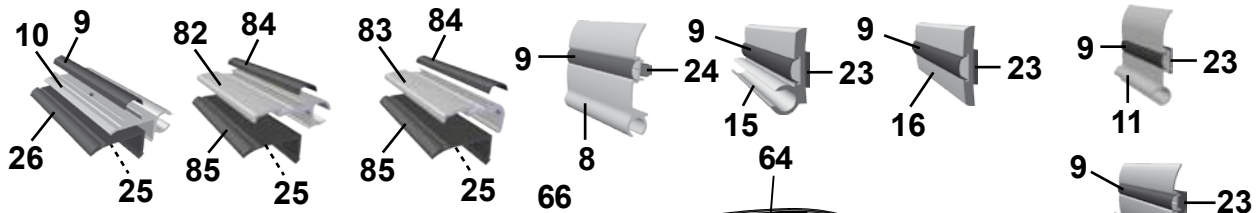
10
9
26
25
82
84
85
25
83
84
85
25
9
24
8
9
23
15
9
23
16
9
23
11
9
23
12

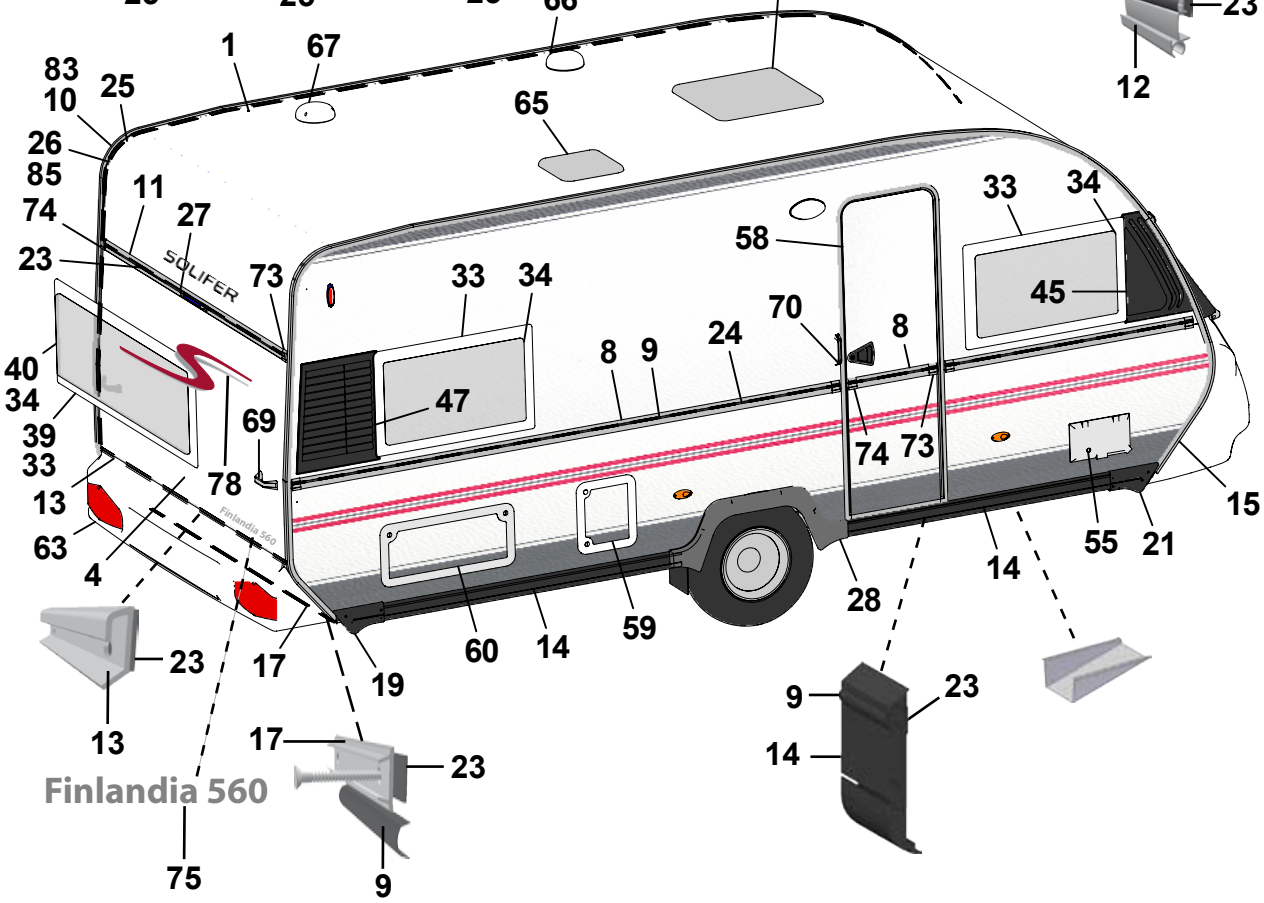
1
67
66
64
65
83
10
25
26
85
11
74
27
23
SOLIFER
73
33
34
58
33
34
45
70
8
8
9
24
40
34
39
33
47
69
78
13
63
4
Finlandia 560
74
73
15
55
21
14
28
59
60
14
17
19
23
13
17
23
9
75
9
23
14
Finlandia 560

Pos Fig	Det. nr Part. No	Ingår/Fitted 560 MH	560 NS	Benämning	Description
1	207733	x	x	Plåt tak 8000x2475	Roofing plate 8000x2475
2	90027103	x	x	Plåt sida övre 8000x1323	Side plate upper 8000x1323
3	90027104	x	x	Plåt sida undre 8000x800	Side plate lower 8000x800
4	94016203	x	x	Plåt gavel 2500x1600	Gable plate 2500x1600
5	209933	x	x	Plåt gavel 2500x812	Gable plate 2500x812
6	93024592	x	x	Fronthörn plåt H	Front corner R
7	90024594	x	x	Fronthörn plåt V	Front corner L
8	208333	x	x	List midja L=5804	Strip L=5804
9	202656	M	M	List dekor plast, svart [3]	Strip decor plastic, black [3]
10	203600	x	x	List tält L=5000 [1/2]	Strip L=5000 [1/2]
11	208567	x	x	List markis L=2382	Strip L=2382
12	208566	x	x	List markis L=2386	Strip L=2386
13	208210	x	x	List bakljusramp L=2382	Strip light holder L=2382
14	100150	x	x	List spoiler L=2600	Strip L=2600
15	93016973	x	x	List koffert H	Strip R
16	93016974	x	x	List koffert V	Strip L
17	205579	x	x	List dekor alu. L=2390	Strip decor alu. L=2390
18	208640	x	x	List gavel-golv fram L=2340	Strip gable-floor front L=2340
19	00100188	x	x	Ändstycke spoiler H-bak	End protection R-rear
20	100171	x	x	Ändstycke spoiler V-bak	End protection L-rear
21	00100189	x	x	Ändstycke spoiler H-fram	End protection R-front
22	100170	x	x	Ändstycke spoiler V-fram	End protection L-front
23	208236	M	M	Bostik profil 15x1,5 (18 m/rulle)	Seal strip 15x1,5 (18 m/roll)
24	208237	M	M	Bostik profil Ø=7 mm (14 m/rulle)	Seal strip Ø=7 mm (14 m/roll)
25	208691	M	M	Bostik profil 40x2 (32 m/rulle)	Seal strip 40x2 (32 m/roll)
26	203230	M	M	List tätning ”Glazepta” (40 m/rulle) [4]	Seal strip ”Glazepta” (40 m/roll) [4]
27	208587	x	x	List vinkel bromsljus L=300	Strip tail lamp L=300
28	100172	x	x	Hjulhusbreddare	Mudguard
29	93016018	x	x	Hjulhus	Wheel housing
30	93016020	x	x	Isolering hjulhus	Insulation wheel housing
31	00454460	x	x	Stänkskydd	Splash guard
32	101223	x	x	Fäste stänkskydd	Bracket splash guard
33	208539	x	x	Fönster öppn.bart 900x550 kpl.	Window 900x550 cpl.
34	208092	x	x	Ruta lös u. karm 900x550	Pane without frame 900x550
35	208540	x	x	Fönster öppn.bart 700x300 kpl.	Window 700x300 cpl.
36	208094	x	x	Ruta lös u. karm 700x300	Pane without frame 700x300
37	93022458	x	x	Fönster gavel 1850x630	Window gable front 1850x630
38	208684	x	x	Fönster fast 900x550 kpl.	Window fixed 900x550 cpl.
39	208537	T		Fönster fast 1600x550 kpl.	Window fixed 1600x550 cpl.
40	208090	T		Ruta lös u. karm 1600x550	Pane without frame 1600x550
45	100174	x	x	Dekorplatta H-fram	Decor plate R-front
46	100173	x	x	Dekorplatta V-fram	Decor plate L-front
47	208564	x	x	Ventilationsgaller H-bak	Ventilator grill R-rear
48	208565	x	x	Ventilationsgaller V-bak	Ventilator grill L-rear
49	102287	x	x	Gasolkoffert	Gas box
50	27103926	x	x	Koffertlock u. lås	Trunk lid gas box without lock
51	209444	x	x	List övre H gasolkoffert	Strip upper R gas box
52	209443	x	x	List övre V gasolkoffert	Strip upper L gas box
53	208639	x	x	List koffert L=2430	Strip L=2430
54	208638	x	x	List vinkel L=870	Strip L=870
				M= Metervara	M= On the metre
				T= Tillbehör	T= Accessory

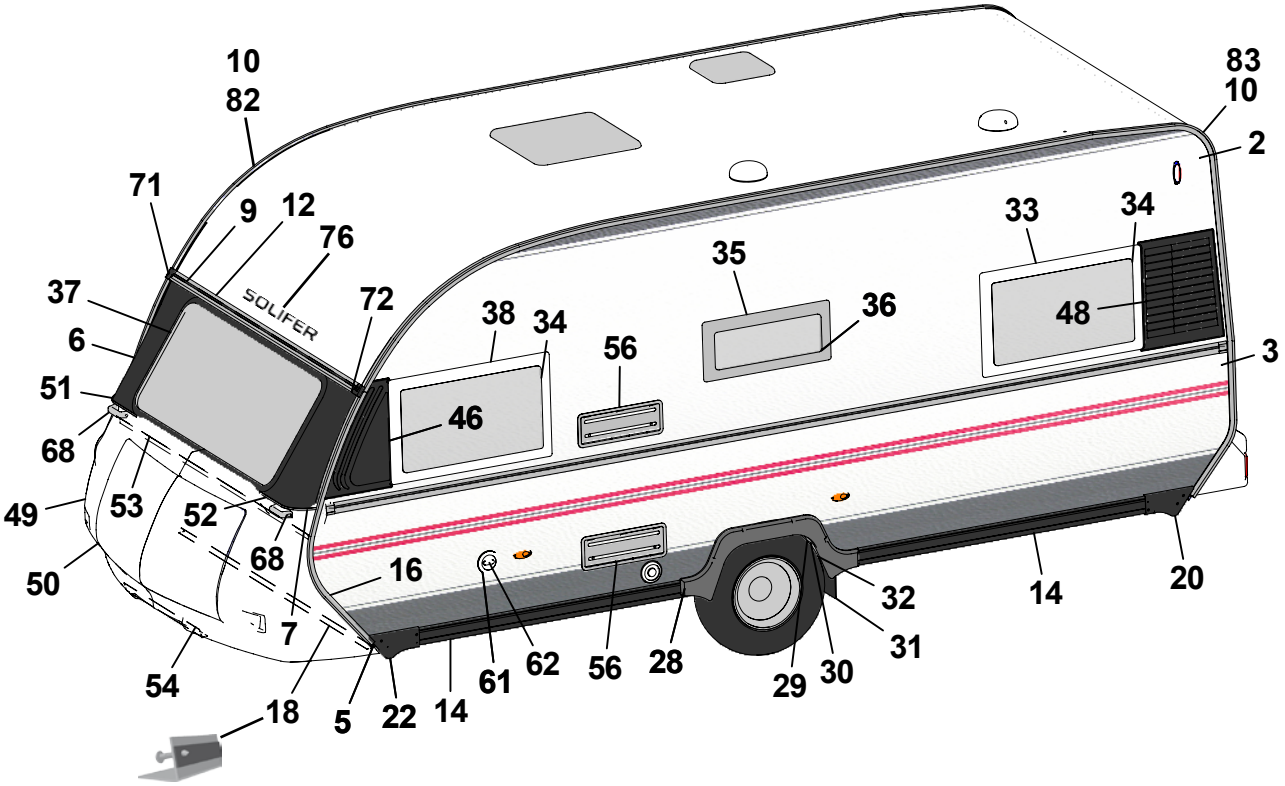
10
82
71
9
12
76
37
6
51
68
49
53
52
50
68
7
54
18
5
22
14
61
62
56
28
29
30
31
32
14
20
16
46
38
34
56
35
36
33
34
48
3
2
83
10
SOLIFER

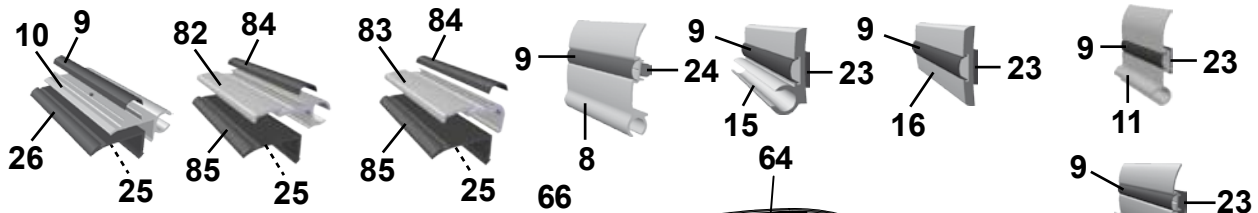
10
9
26
25
82
84
85
25
83
84
85
25
9
24
8
9
23
15
9
23
16
9
23
11
9
23
12

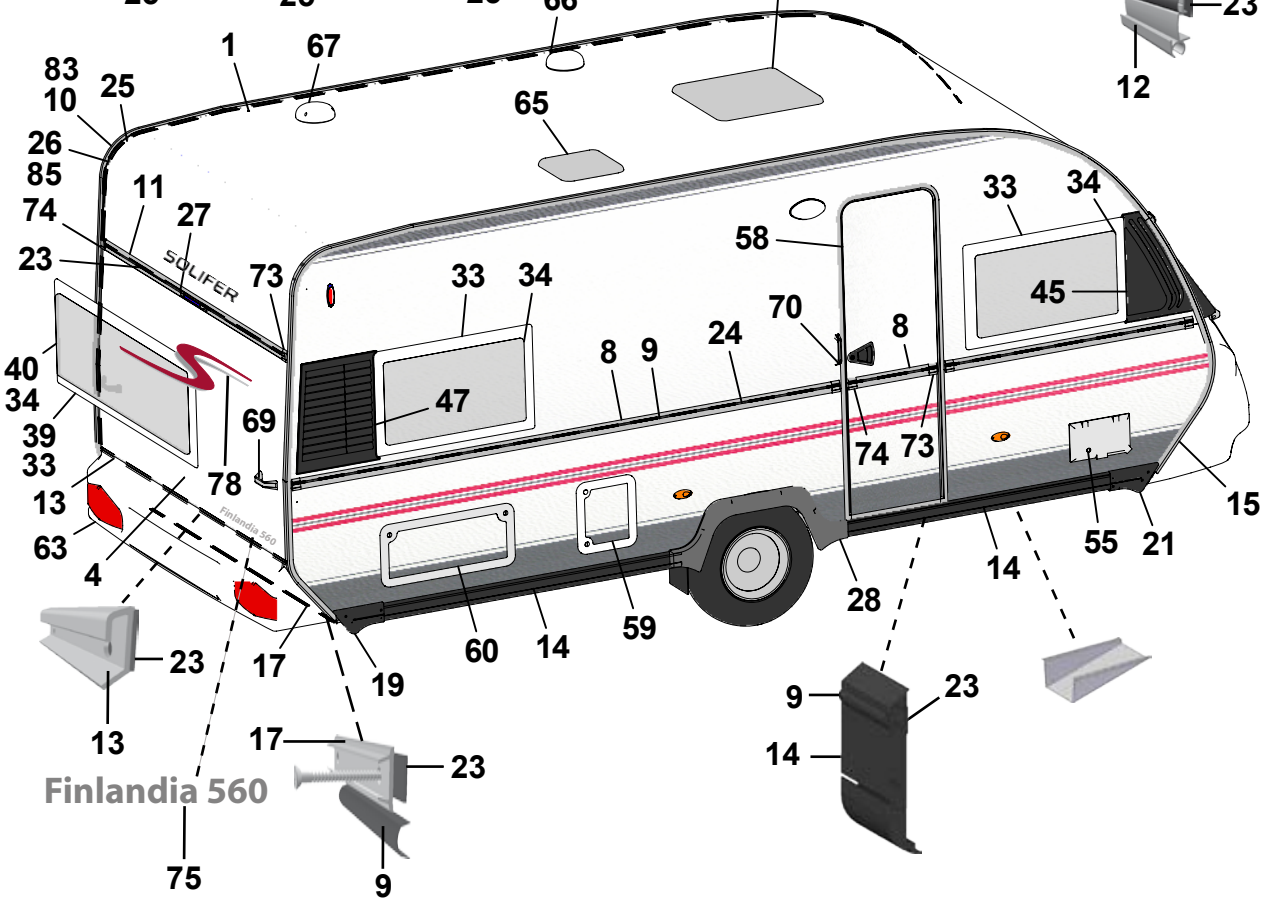
83
10
25
26
85
74
23
11
27
1
67
66
64
65
58
33
34
45
73
33
34
47
70
8
9
24
8
74
73
40
34
39
33
13
63
4
69
78
15
55
21
14
28
59
60
14
17
19
23
13
17
23
9
75
9
23
14
SOLIFER
Finlandia 560

Pos Fig	Det. nr Part. No	Ingår/Fitted 560 MH	Ingår/Fitted 560 NS	Benämning	Description
55	504323	x	x	Elintag 230 V u. låshus	El. connection 230 V without locking house
56	208207	x	x	Galler ventilation kyl	Ventilator grill
58	208521	x	x	Dörr yttre kpl. H	Outer door cpl. R
59	207759	x	x	Lucka m innerram, utan spegel	Door with frame inner, without plate
60	208424	T	T	Lucka m innerram, utan spegel	Door with frame inner, without plate
61	311530	x	x	Vattenpåfyllning utan lock	Water filler without cap
62	314698	x	x	Lock vattenpåfyllning	Cap water filler
63	208585	x	x	Bakljusramp	Light holder
64	207212	x	x	Taklucka 400x400 kpl. rumsdel	Roof hatch 400x400 cpl.
65	207211	x	x	Taklucka 280x280 kpl. tvättrum	Roof hatch 280x280 cpl washing room
66	401495	x	x	Fläktmotor kpl m. slang och klammer	Motor fan cpl. with hose and clip
67	205808	x	x	Ventilator kpl.	Ventilator cpl.
68	90027768	x	x	Draghandtag fram	Draw handle front
69	208578	x	x	Draghandtag bak	Draw handle rear
70	206881	x	x	Draghandtag grå, vid ytterdörr	Draw handle grey, beside out door
71	100291	x	x	Ändstycke markislist fram H	End protection front R
72	100292	x	x	Ändstycke markislist fram V	End protection front L
73	205630	x	x	Ändavslutning H midjelist	End protection R tent list
74	205631	x	x	Ändavslutning V midjelist	End protection L tent list
75	208628	x	x	Emblem Finlandia 560	Emblem Finlandia 560
76	208625	x	x	Dekal ”Solifer”	Decal ”Solifer”
77	200877	x	x	Dammskydd	Dust guard
78	209101	x	x	Dekal ”S”	Decal ”S”
82	90015697	x	x	Tältlist L=6300 [1]	Strip L=6300 [1]
83	90003407	x	x	Hörnlist L=6300 [2]	Strip L=6300 [2]
84	94024676	M	M	List dekor plast, grå [3]	Strip decor plastic, grey [3]
85	94009445	M	M	Gummiprofil [4]	Rubber sealing strip [4]

[1] = Två olika lister har använts (pos. 10 el. 82)
[2] = Två olika lister har använts (pos. 10 el. 83)
[3] = Två olika lister har använts (pos. 9 el. 84)
[4] = Två olika lister har använts (pos. 26 el. 85)

[1] = Two different strips used (pos. 10 or 82)
[2] = Two different strips used (pos. 10 or 83)
[3] = Two different strips used (pos. 9 or 84)
[4] = Two different strips used (pos. 26 or 85)

M= Metervara
T= Tillbehör

M= On the metre
T= Accessory

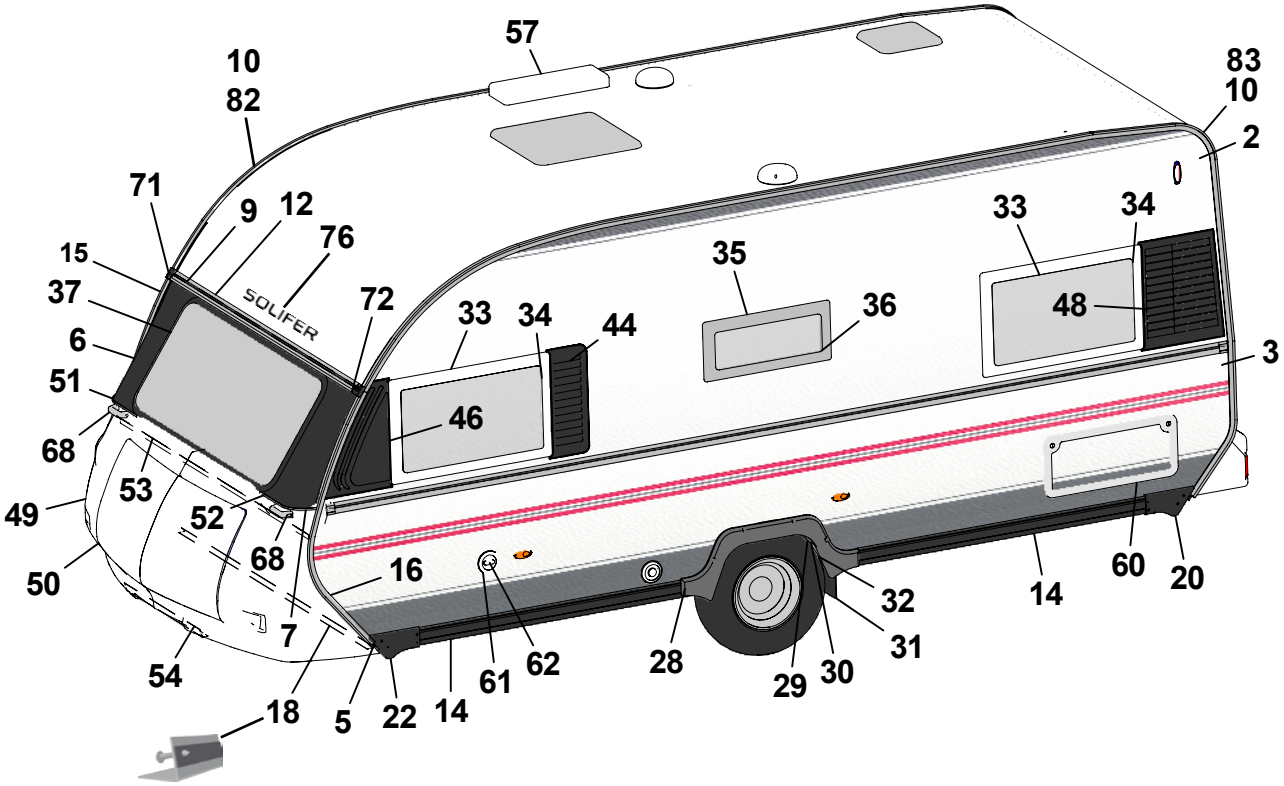
57
10
82
83
10
2
71
9
12
76
15
37
6
51
68
49
50
53
52
68
7
54
18
5
22
14
61
62
16
28
29
30
31
32
14
60
20
3
33
34
48
35
36
33
34
44
46
SOLIFER

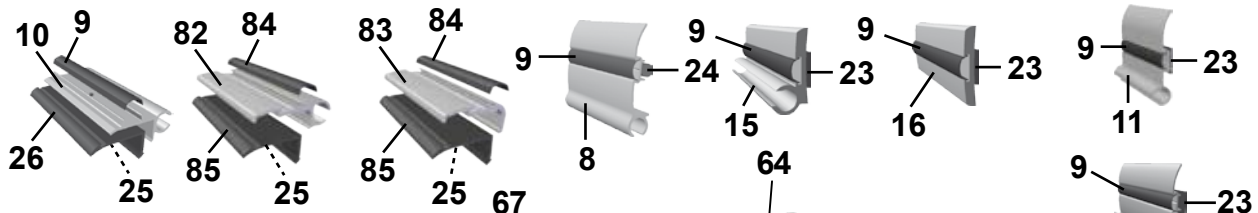
10
9
26
25
82
84
85
25
83
84
85
25
9
24
8
9
23
15
9
23
16
9
23
11
9
23
12

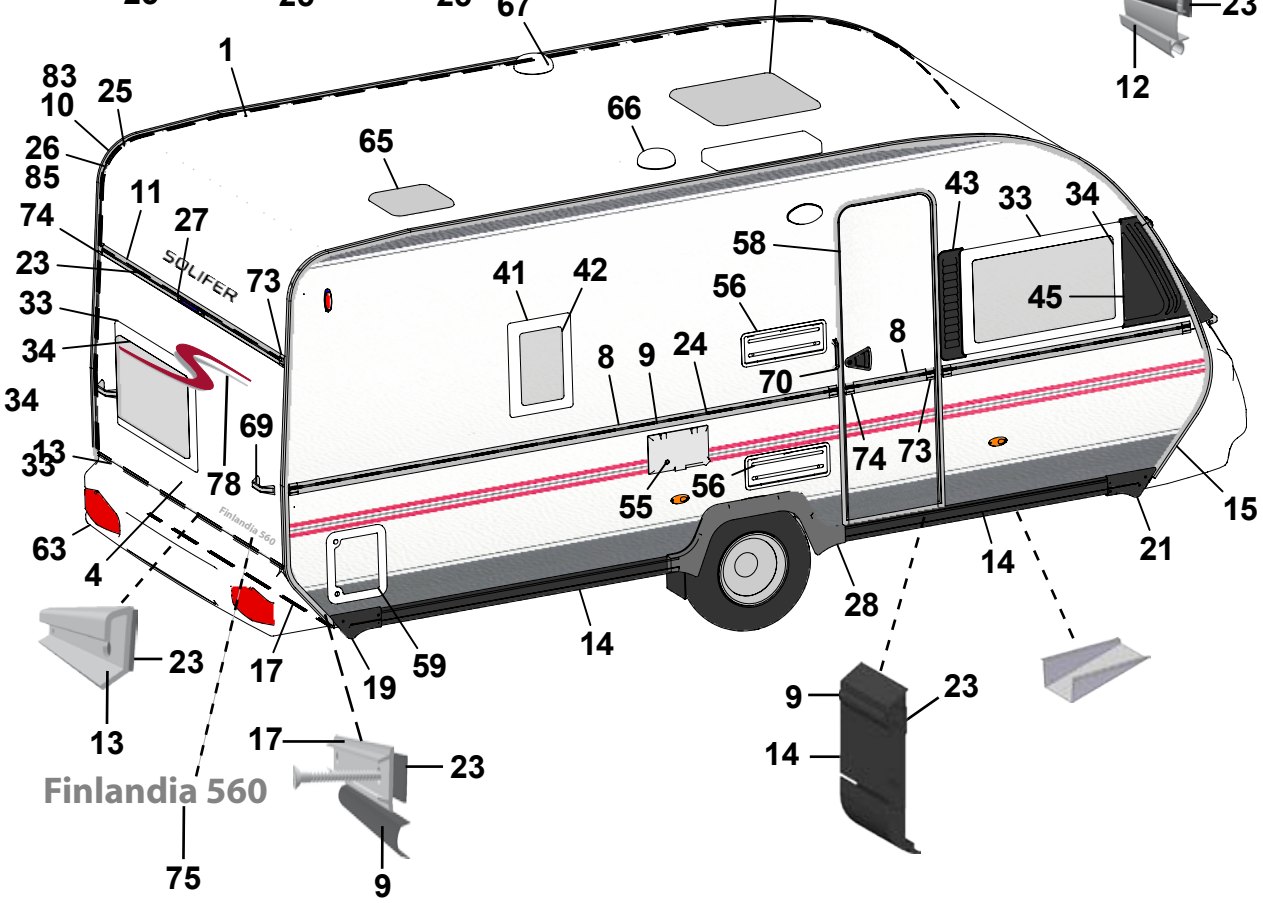
67
64
1
83
10
25
26
85
66
65
11
74
27
23
SOLIFER
73
33
34
34
69
13
33
78
63
4
Finlandia 560
41
42
58
56
8
9
24
70
8
74
73
55
56
43
33
34
45
15
21
14
28
14
59
19
17
23
13
17
23
9
75
9
23
14
Finlandia 560

Pos Fig	Det. nr Part. No	Ingår/Fitted 560 TBR		Benämning	Description
1	207733	x		Plåt tak 8000x2475	Roofing plate 8000x2475
2	90027103	x		Plåt sida övre 8000x1323	Side plate upper 8000x1323
3	90027104	x		Plåt sida undre 8000x800	Side plate lower 8000x800
4	94016203	x		Plåt gavel 2500x1600	Gable plate 2500x1600
5	209933	x		Plåt gavel 2500x812	Gable plate 2500x812
6	93024592	x		Fronthörn plåt H	Front corner R
7	90024594	x		Fronthörn plåt V	Front corner L
8	208333	x		List midja L=5804	Strip L=5804
9	202656	M		List dekor plast, svart [3]	Strip decor plastic, black [3]
10	203600	x		List tält L=5000 [1/2]	Strip L=5000 [1/2]
11	208567	x		List markis L=2382	Strip L=2382
12	208566	x		List markis L=2386	Strip L=2386
13	208210	x		List bakljusramp L=2382	Strip light holder L=2382
14	100150	x		List spoiler L=2600	Strip L=2600
15	93016973	x		List koffert H	Strip R
16	93016974	x		List koffert V	Strip L
17	205579	x		List dekor alu. L=2390	Strip decor alu. L=2390
18	208640	x		List gavel-golv fram L=2340	Strip gable-floor front L=2340
19	00100188	x		Ändstycke spoiler H-bak	End protection R-rear
20	100171	x		Ändstycke spoiler V-bak	End protection L-rear
21	00100189	x		Ändstycke spoiler H-fram	End protection R-front
22	100170	x		Ändstycke spoiler V-fram	End protection L-front
23	208236	M		Bostik profil 15x1,5 (18 m/rulle)	Seal strip 15x1,5 (18 m/roll)
24	208237	M		Bostik profil Ø=7 mm (14 m/rulle)	Seal strip Ø=7 mm (14 m/roll)
25	208691	M		Bostik profil 40x2 (32 m/rulle)	Seal strip 40x2 (32 m/roll)
26	203230	M		List tätning ”Glazepta” (40 m/rulle) [4]	Seal strip ”Glazepta” (40 m/roll) [4]
27	208587	x		List vinkel bromsljus L=300	Strip tail lamp L=300
28	100172	x		Hjulhusbreddare	Mudguard
29	93016018	x		Hjulhus	Wheel housing
30	93016020	x		Isolering hjulhus	Insulation wheel housing
31	00454460	x		Stänkskydd	Splash guard
32	101223	x		Fäste stänkskydd	Bracket splash guard
33	208539	x		Fönster öppn.bart 900x550 kpl.	Window 900x550 cpl.
34	208092	x		Ruta lös u. karm 900x550	Pane without frame 900x550
35	208540	x		Fönster öppn.bart 700x300 kpl.	Window 700x300 cpl.
36	208094	x		Ruta lös u. karm 700x300	Pane without frame 700x300
37	93022458	x		Fönster gavel 1850x630	Window gable front 1850x630
41	208541	T		Fönster öppn.bart 350x500 kpl.	Window 350x500 cpl.
42	208095	T		Ruta lös u. karm 350x500	Pane without frame 350x500
43	100178	x		Ventilationsgaller H-fram	Ventilator grill R-front
44	100177	x		Ventilationsgaller V-fram	Ventilator grill L-front
45	100174	x		Dekorplatta H-fram	Decor plate R-front
46	100173	x		Dekorplatta V-fram	Decor plate L-front
48	208565	x		Ventilationsgaller V-bak	Ventilator grill L-rear
49	102287	x		Gasolkoffert	Gas box
50	27103926	x		Koffertlock u. lås	Trunk lid gas box without lock
51	209444	x		List övre H gasolkoffert	Strip upper R gas box
52	209443	x		List övre V gasolkoffert	Strip upper L gas box
53	208639	x		List koffert L=2430	Strip L=2430
54	208638	x		List vinkel L=870	Strip L=870
				M= Metervara	M= On the metre
				T= Tillbehör	T= Accessory

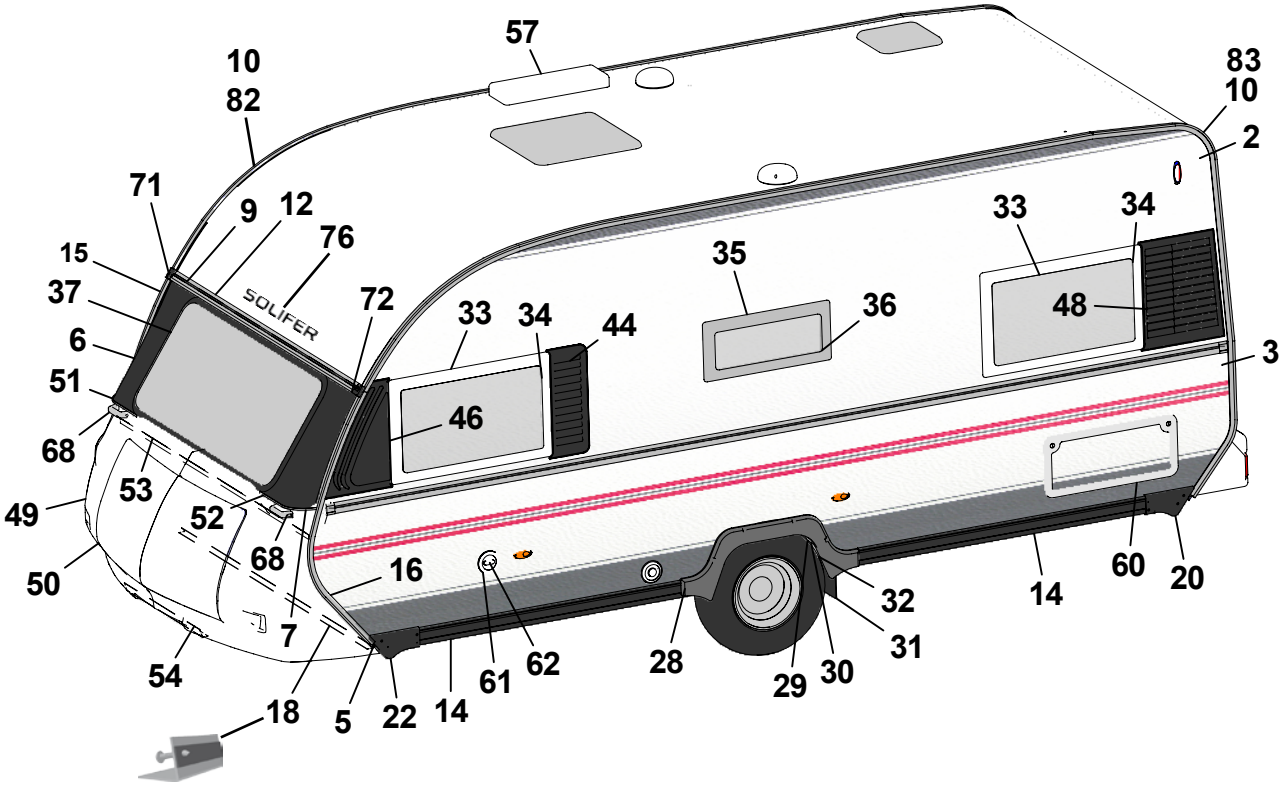
57
10
82
83
10
2
71
9
12
76
15
37
6
51
68
49
50
53
52
68
7
54
18
5
22
14
61
62
16
28
29
30
31
32
14
60
20
3
33
34
35
36
48
33
34
44
46
SOLIFER

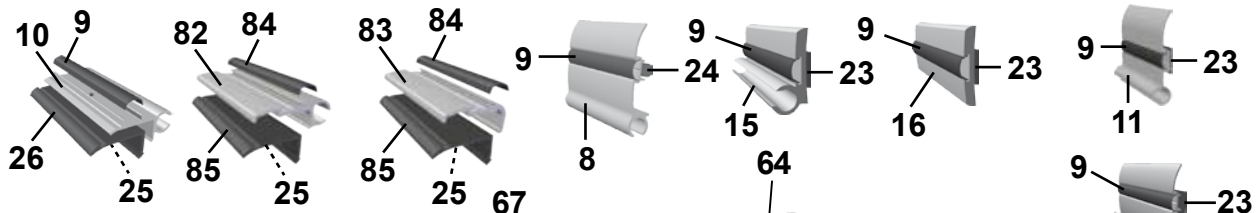
10
9
26
25
82
84
85
25
83
84
85
25
9
24
8
9
23
15
9
23
16
9
23
11
9
23
12

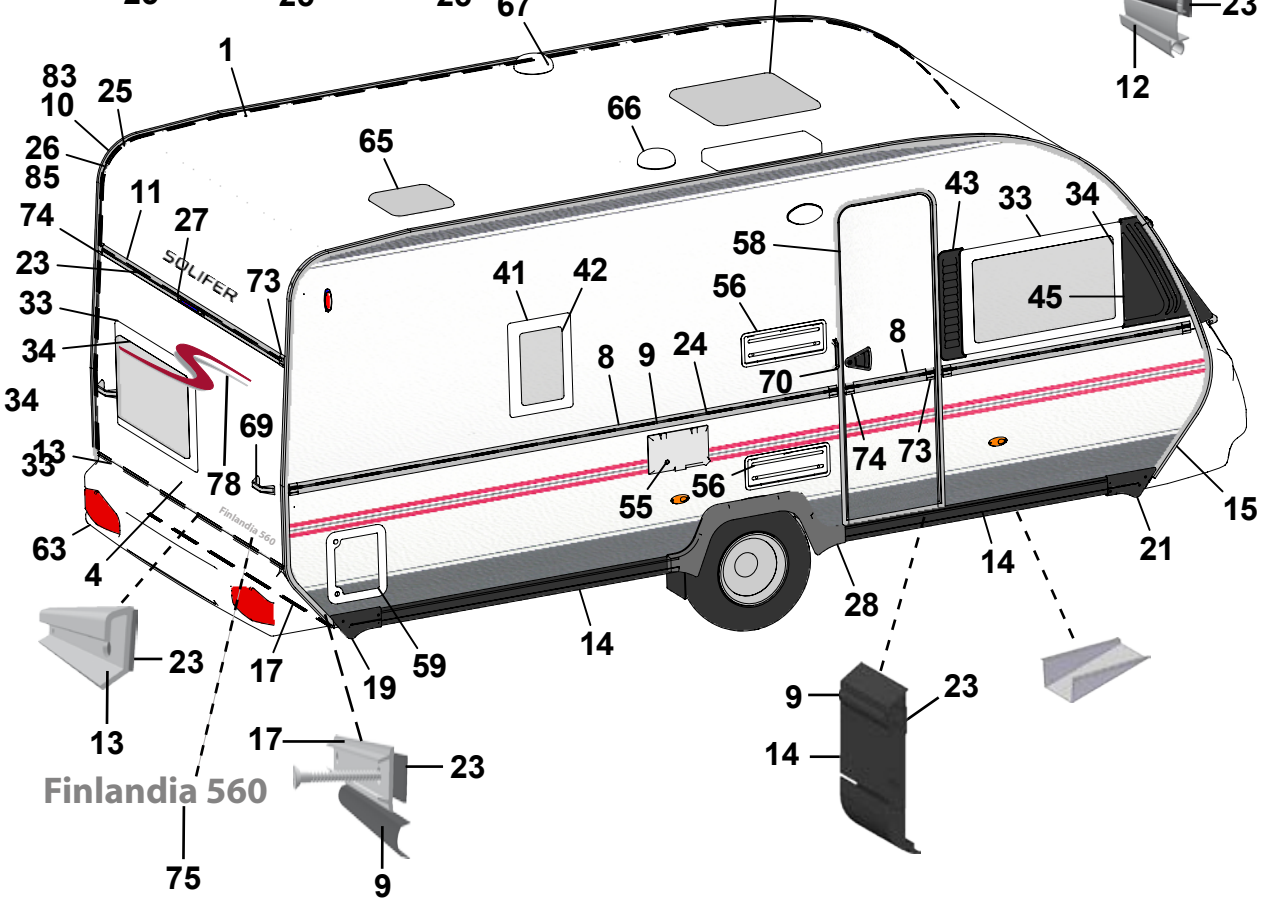
67
64
1
83
10
25
26
85
66
65
11
74
27
23
SOLIFER
73
33
34
34
13
33
69
78
63
4
Finlandia 560
41
42
8
9
24
56
58
70
8
74
73
55
56
43
33
34
45
15
21
14
28
14
59
19
17
23
13
9
23
14
17
23
9
75
Finlandia 560

Pos Fig	Det. nr Part. No	Ingår/Fitted 560 TBR		Benämning	Description
55	504323	x		Elintag 230 V u. låshus	El. connection 230 V without locking house
56	208207	x		Galler ventilation kyl	Ventilator grill
57	208023	T		Ventil tak för kyl	Ventilator roof for refrigerator
58	208521	x		Dörr yttre kpl. H	Outer door cpl. R
59	207759	x		Lucka m innerram, utan spegel	Door with frame inner, without plate
60	208424	T		Lucka m innerram, utan spegel	Door with frame inner, without plate
61	311530	x		Vattenpåfyllning utan lock	Water filler without cap
62	314698	x		Lock vattenpåfyllning	Cap water filler
63	208585	x		Bakljusramp	Light holder
64	207212	x		Taklucka 400x400 kpl. rumsdel	Roof hatch 400x400 cpl.
65	207211	x		Taklucka 280x280 kpl. tvättrum	Roof hatch 280x280 cpl washing room
66	401495	x		Fläktmotor kpl m. slang och klammer	Motor fan cpl. with hose and clip
67	205808	x		Ventilator kpl.	Ventilator cpl.
68	90027768	x		Draghandtag fram	Draw handle front
69	208578	x		Draghandtag bak	Draw handle rear
70	206881	x		Draghandtag grå, vid ytterdörr	Draw handle grey, beside out door
71	100291	x		Ändstycke markislist fram H	End protection front R
72	100292	x		Ändstycke markislist fram V	End protection front L
73	205630	x		Ändavslutning H midjelist	End protection R tent list
74	205631	x		Ändavslutning V midjelist	End protection L tent list
75	208628	x		Emblem Finlandia 560	Emblem Finlandia 560
76	208625	x		Dekal ”Solifer”	Decal ”Solifer”
77	200877	x		Dammskydd	Dust guard
78	209101	x		Dekal ”S”	Decal ”S”
82	90015697	x		Tältlist L=6300 [1]	Strip L=6300 [1]
83	90003407	x		Hörnlist L=6300 [2]	Strip L=6300 [2]
84	94024676	M		List dekor plast, grå [3]	Strip decor plastic, grey [3]
85	94009445	M		Gummiprofil [4]	Rubber sealing strip [4]
				[1] = Två olika lister har använts (pos. 10 el. 82)	[1] = Two different strips used (pos. 10 or 82)
				[2] = Två olika lister har använts (pos. 10 el. 83)	[2] = Two different strips used (pos. 10 or 83)
				[3] = Två olika lister har använts (pos. 9 el. 84)	[3] = Two different strips used (pos. 9 or 84)
				[4] = Två olika lister har använts (pos. 26 el. 85)	[4] = Two different strips used (pos. 26 or 85)
				M= Metervara	M= On the metre
				T= Tillbehör	T= Accessory

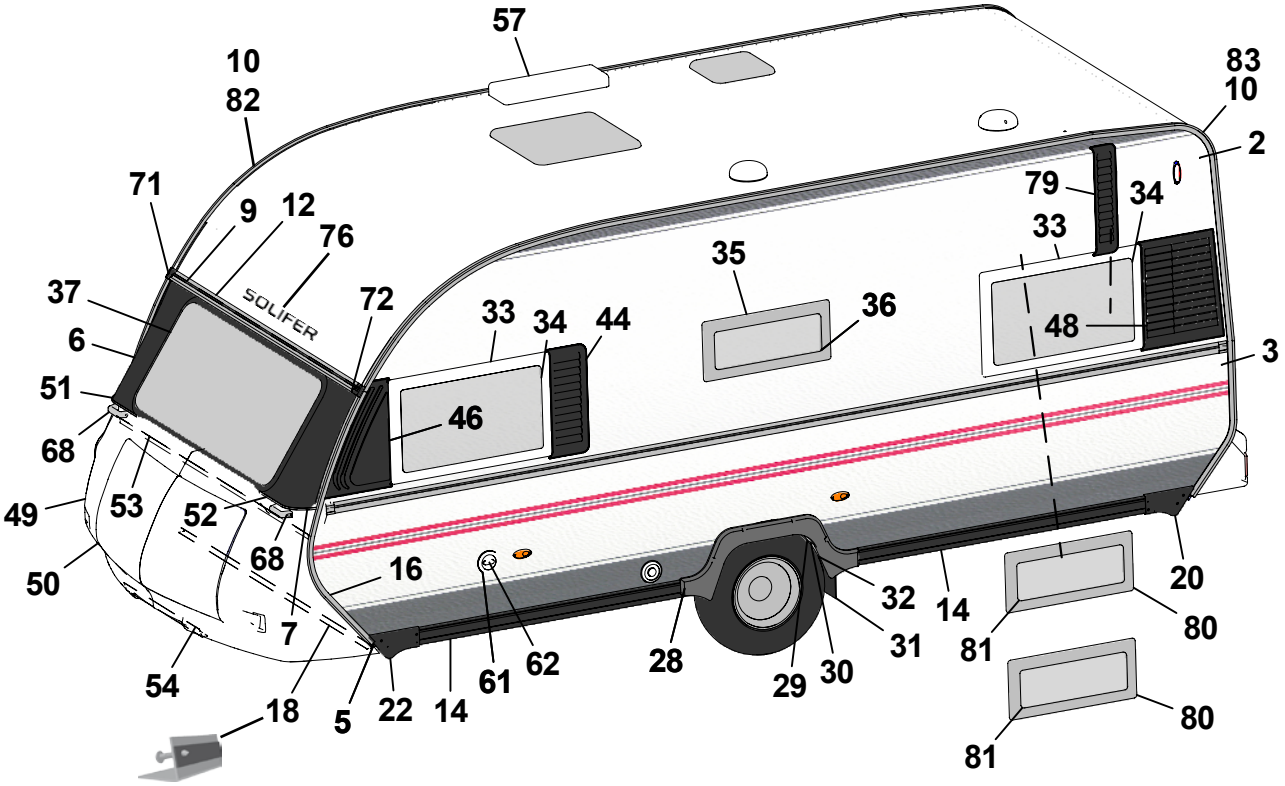
57
10
82
83
10
2
71
9
12
76
79
34
33
35
37
72
33
34
44
36
48
3
6
51
46
68
49
53
52
68
50
16
7
54
18
5
22
14
61
62
28
29
30
31
32
14
81
20
80
80
81

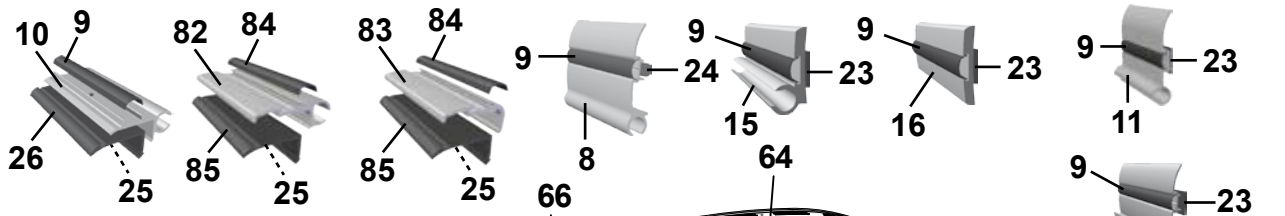
10
9
26
25
82
84
85
25
83
84
85
25
9
24
8
9
23
15
9
23
16
9
23
11
9
23
12

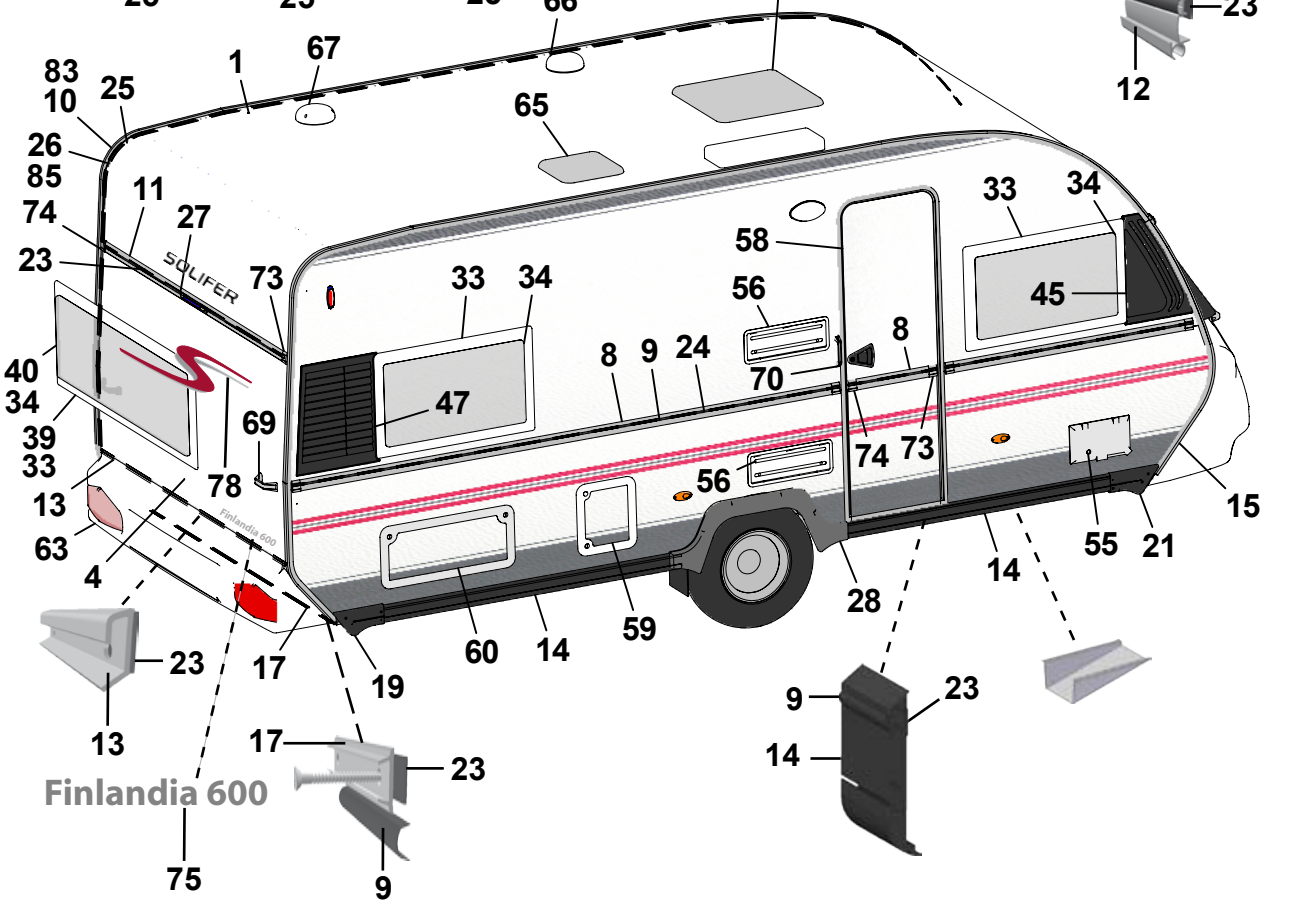
83
10
25
1
67
66
64
26
85
11
74
27
23
65
73
33
34
58
33
34
45
56
40
34
39
33
13
63
4
69
78
47
8
9
24
70
8
74
73
56
15
55
21
14
28
59
60
14
17
19
23
13
17
23
9
23
14
Finlandia 600
75
9

Pos Fig	Det. nr Part. No	Ingår/Fitted 600 MH	600 MHC	600 NS	600 LK	Benämning	Description
1	207733	x	x	x	x	Plåt tak 8000x2475	Roofing plate 8000x2475
2	90027103	x	x	x	x	Plåt sida övre 8000x1323	Side plate upper 8000x1323
3	90027104	x	x	x	x	Plåt sida undre 8000x800	Side plate lower 8000x800
4	94016203	x	x	x	x	Plåt gavel 2500x1600	Gable plate 2500x1600
5	209933	x	x	x	x	Plåt gavel 2500x812	Gable plate 2500x812
6	93024592	x	x	x	x	Fronthörn plåt H	Front corner R
7	90024594	x	x	x	x	Fronthörn plåt V	Front corner L
8	208334	x	x	x	x	List midja L=7205	Strip L=7205
9	202656	M	M	M	M	List dekor plast, svart [3]	Strip decor plastic, black [3]
10	203600	x	x	x	x	List tält L=5000 [1/2]	Strip L=5000 [1/2]
11	208567	x	x	x	x	List markis L=2382	Strip L=2382
12	208566	x	x	x	x	List markis L=2386	Strip L=2386
13	208210	x	x	x	x	List bakljusramp L=2382	Strip light holder L=2382
14	100150	x	x	x	x	List spoiler L=2600	Strip L=2600
15	93016973	x	x	x	x	List koffert H	Strip R
16	93016974	x	x	x	x	List koffert V	Strip L
17	205579	x	x	x	x	List dekor alu. L=2390	Strip decor alu. L=2390
18	208640	x	x	x	x	List gavel-golv fram L=2340	Strip gable-floor front L=2340
19	00100188	x	x	x	x	Ändstycke spoiler H-bak	End protection R-rear
20	100171	x	x	x	x	Ändstycke spoiler V-bak	End protection L-rear
21	00100189	x	x	x	x	Ändstycke spoiler H-fram	End protection R-front
22	100170	x	x	x	x	Ändstycke spoiler V-fram	End protection L-front
23	208236	M	M	M	M	Bostik profil 15x1,5 (18 m/rulle)	Seal strip 15x1,5 (18 m/roll)
24	208237	M	M	M	M	Bostik profil Ø=7 mm (14 m/rulle)	Seal strip Ø=7 mm (14 m/roll)
25	208691	M	M	M	M	Bostik profil 40x2 (32 m/rulle)	Seal strip 40x2 (32 m/roll)
26	203230	M	M	M	M	List tätning ”Glazepta” (40 m/rulle) [4]	Seal strip ”Glazepta” (40 m/roll) [4]
27	208587	x	x	x	x	List vinkel bromsljus L=300	Strip tail lamp L=300
28	100172	x	x	x	x	Hjulhusbreddare	Mudguard
29	93016018	x	x	x	x	Hjulhus	Wheel housing
30	93016020	x	x	x	x	Isolering hjulhus	Insulation wheel housing
31	00454460	x	x	x	x	Stänkskydd	Splash guard
32	101223	x	x	x	x	Fäste stänkskydd	Bracket splash guard
33	208539	x	x	x	x	Fönster öppn.bart 900x550 kpl.	Window 900x550 cpl.
34	208092	x	x	x	x	Ruta lös u. karm 900x550	Pane without frame 900x550
35	208540	x	x	x	x	Fönster öppn.bart 700x300 kpl.	Window 700x300 cpl.
36	208094	x	x	x	x	Ruta lös u. karm 700x300	Pane without frame 700x300
37	93022458	x	x	x	x	Fönster gavel 1850x630	Window gable front 1850x630
39	208537	T				Fönster fast 1600x550 kpl.	Window fixed 1600x550 cpl.
40	208090	T				Ruta lös u. karm 1600x550	Pane without frame 1600x550
44	100177	x	x	x	x	Ventilationsgaller V-fram	Ventilator grill L-front
45	100174	x	x	x	x	Dekorplatta H-fram	Decor plate R-front
46	100173	x	x	x	x	Dekorplatta V-fram	Decor plate L-front
47	208564	x	x	x	x	Ventilationsgaller H-bak	Ventilator grill R-rear
48	208565	x		x	x	Ventilationsgaller V-bak	Ventilator grill L-rear
49	102287	x	x	x	x	Gasolkoffert	Gas box
50	27103926	x	x	x	x	Koffertlock u. lås	Trunk lid gas box without lock
51	209444	x	x	x	x	List övre H gasolkoffert	Strip upper R gas box
52	209443	x	x	x	x	List övre V gasolkoffert	Strip upper L gas box
53	208639	x	x	x	x	List koffert L=2430	Strip L=2430
54	208638	x	x	x	x	List vinkel L=870	Strip L=870
						M= Metervara	M= On the metre
						T= Tillbehör	T= Accessory

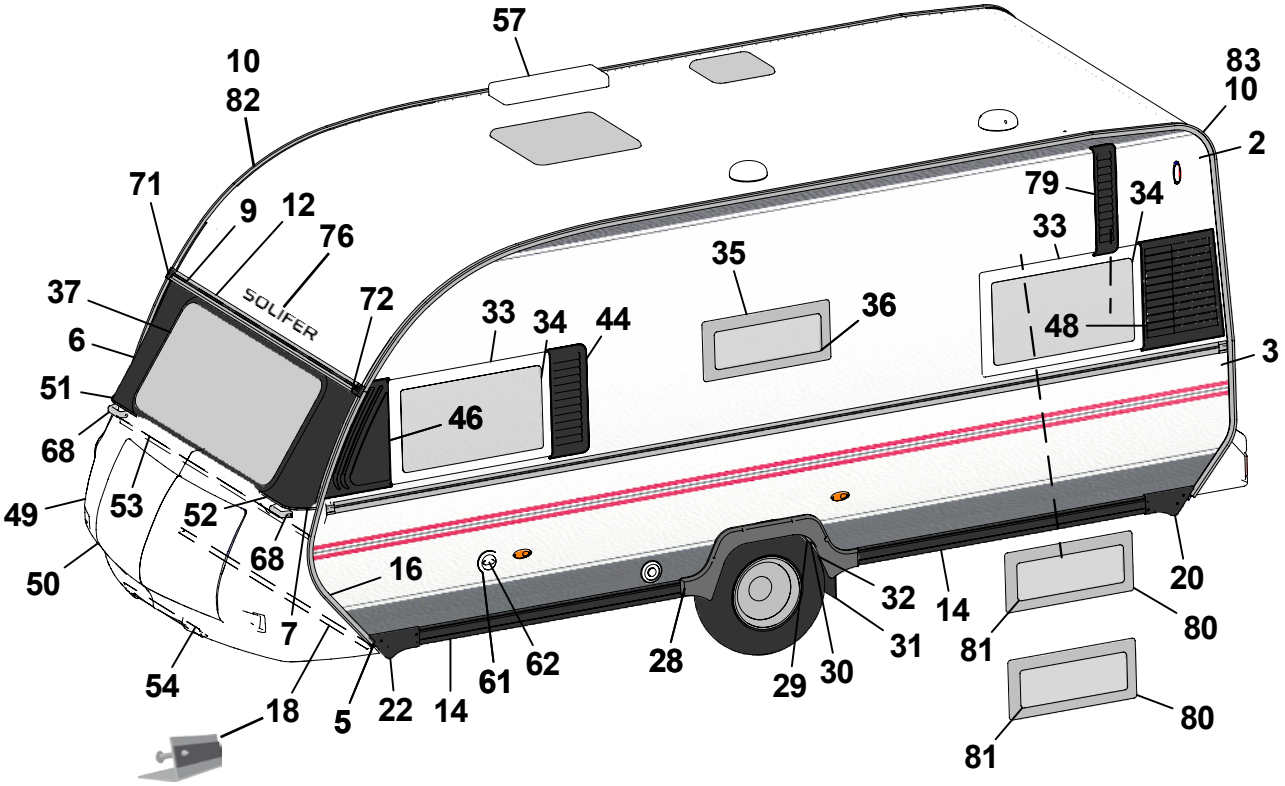
57
10
82
83
10
2
71
9
12
76
79
34
33
35
37
72
33
34
44
36
48
6
3
51
46
68
49
53
52
68
50
16
7
54
18
5
22
14
61
62
28
29
30
31
32
14
81
20
80
80
81

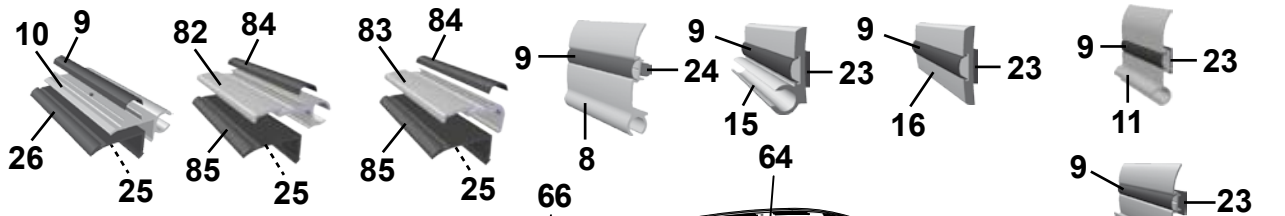
10
9
26
25
82
84
85
25
83
84
85
25
9
24
8
9
23
15
9
23
16
9
23
11
9
23
12
64
66

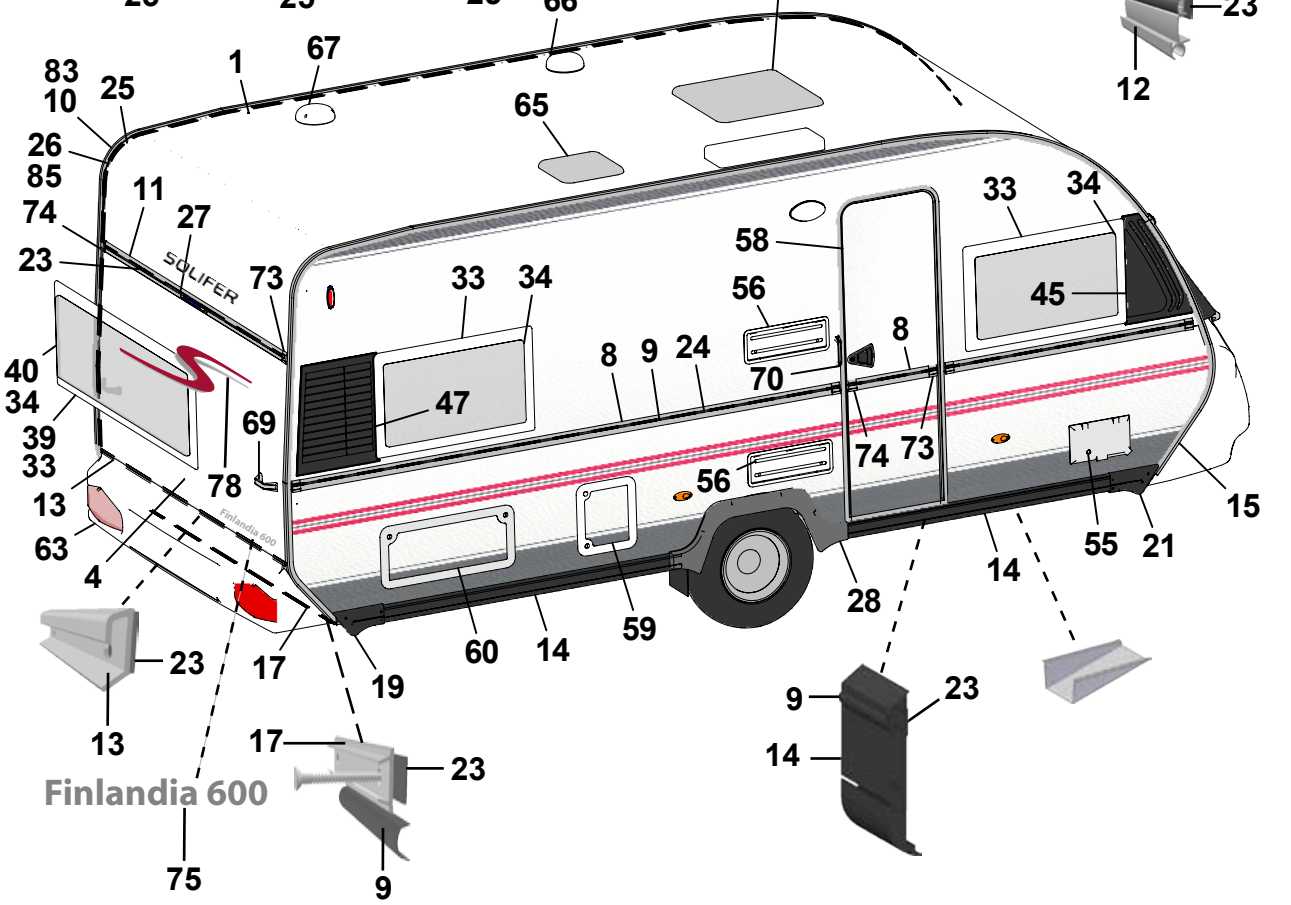
83
10
25
1
67
26
85
11
74
27
23
73
65
33
34
58
56
45
40
34
39
33
47
8
9
24
70
8
69
78
74
73
13
63
4
56
15
55
21
14
28
59
60
14
17
19
23
13
9
23
14
17
23
9
75
Finlandia 600

Pos Fig	Det. nr Part. No	Ingår/Fitted 600 MH	600 MHC	600 NS	600 LK	Benämning	Description
55	504323	x	x	x	x	Elintag 230 V u. låshus	El. connection 230 V without locking house
56	208207	x	x	x	x	Galler ventilation kyl	Ventilator grill
57	208023	T	T	T	T	Ventil tak för kyl	Ventilator roof for refrigerator
58	208521	x	x	x	x	Dörr yttre kpl. H	Outer door cpl. R
59	207759	x	x	x	x	Lucka m innerram, utan spegel	Door with frame inner, without plate
60	208424	T	T	T	T	Lucka m innerram, utan spegel	Door with frame inner, without plate
61	311530	x	x	x	x	Vattenpåfyllning utan lock	Water filler without cap
62	314698	x	x	x	x	Lock vattenpåfyllning	Cap water filler
63	208585	x	x	x	x	Bakljusramp	Light holder
64	207212	x	x	x	x	Taklucka 400x400 kpl. rumsdel	Roof hatch 400x400 cpl.
65	207211	x	x	x	x	Taklucka 280x280 kpl. tvättrum	Roof hatch 280x280 cpl washing room
66	401495	x	x	x	x	Fläktmotor kpl m. slang och klammer	Motor fan cpl. with hose and clip
67	205808	x	x	x	x	Ventilator kpl.	Ventilator cpl.
68	90027768	x	x	x	x	Draghandtag fram	Draw handle front
69	208578	x	x	x	x	Draghandtag bak	Draw handle rear
70	206881	x	x	x	x	Draghandtag grå, vid ytterdörr	Draw handle grey, beside out door
71	100291	x	x	x	x	Ändstycke markislist fram H	End protection front R
72	100292	x	x	x	x	Ändstycke markislist fram V	End protection front L
73	205630	x	x	x	x	Ändavslutning H midjelist	End protection R tent list
74	205631	x	x	x	x	Ändavslutning V midjelist	End protection L tent list
75	208627	x	x	x	x	Emblem Finlandia 600	Emblem Finlandia 600
76	208625	x	x	x	x	Dekal ”Solifer”	Decal ”Solifer”
77	200877	x	x	x	x	Dammskydd	Dust guard
78	209101	x	x	x	x	Dekal ”S”	Decal ”S”
79	100177		x			Ventilationsgaller V-fram	Ventilator grill L-front
80	208540				x	Fönster öppn.bart 700x300 kpl.	Window 700x300 cpl.
81	208094				x	Ruta lös u. karm 700x300	Pane without frame 700x300
82	90015697	x	x	x	x	Tältlist L=6300 [1]	Strip L=6300 [1]
83	90003407	x	x	x	x	Hörnlist L=6300 [2]	Strip L=6300 [2]
84	94024676	M	M	M	M	List dekor plast, grå [3]	Strip decor plastic, grey [3]
85	94009445	M	M	M	M	Gummiprofil [4]	Rubber sealing strip [4]

[1] = Två olika lister har använts (pos. 10 el. 82)
[2] = Två olika lister har använts (pos. 10 el. 83)
[3] = Två olika lister har använts (pos. 9 el. 84)
[4] = Två olika lister har använts (pos. 26 el. 85)

[1] = Two different strips used (pos. 10 or 82)
[2] = Two different strips used (pos. 10 or 83)
[3] = Two different strips used (pos. 9 or 84)
[4] = Two different strips used (pos. 26 or 85)

M= Metervara
T= Tillbehör

M= On the metre
T= Accessory

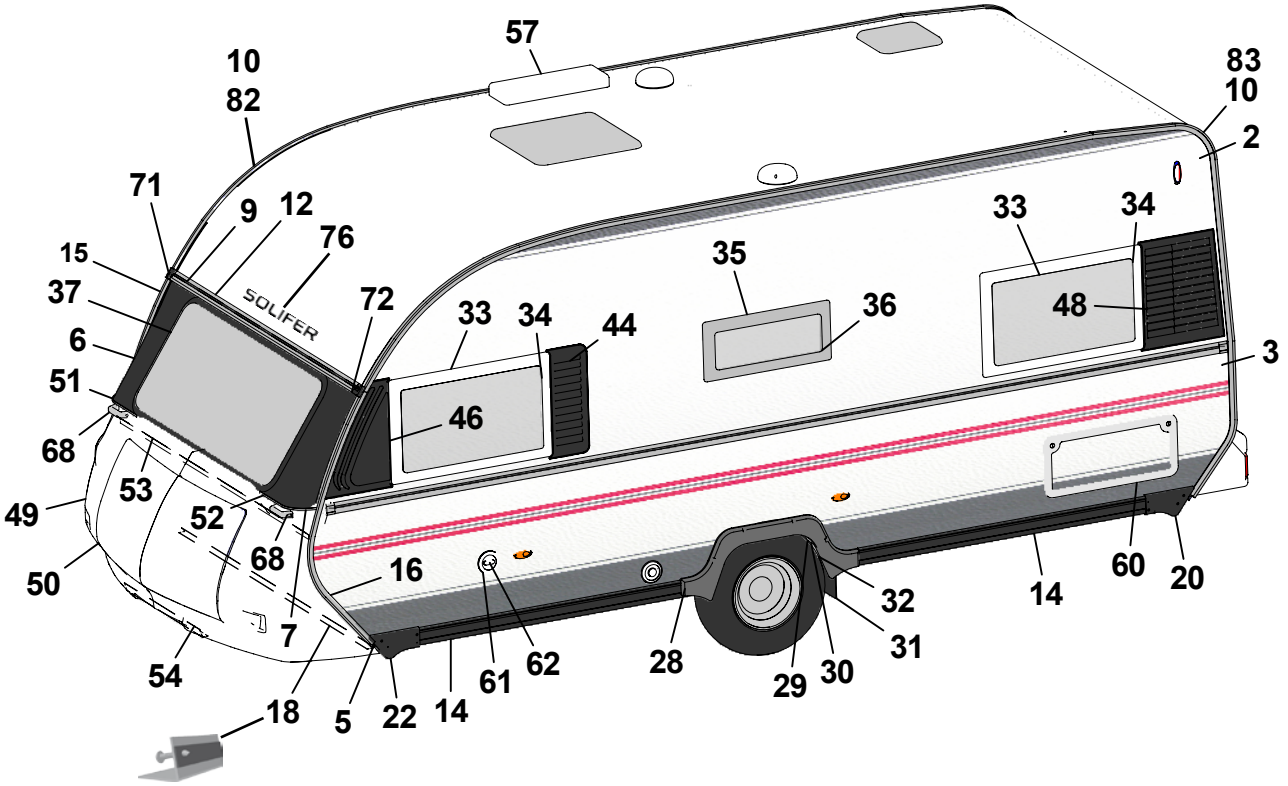
57
10
82
83
10
2
71
9
12
76
15
37
6
51
68
49
50
53
52
68
7
54
18
5
22
14
61
62
16
28
29
30
31
32
14
60
20
3
33
34
48
35
36
33
34
44
46
SOLIFER

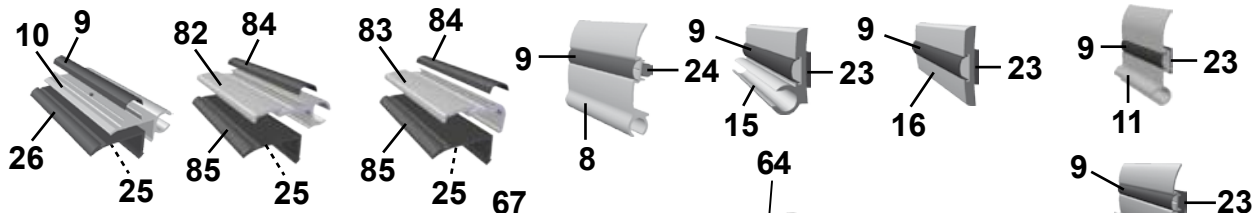
10
9
26
25
82
84
85
25
83
84
85
25
9
24
8
9
23
15
9
23
16
9
23
11
9
23
12

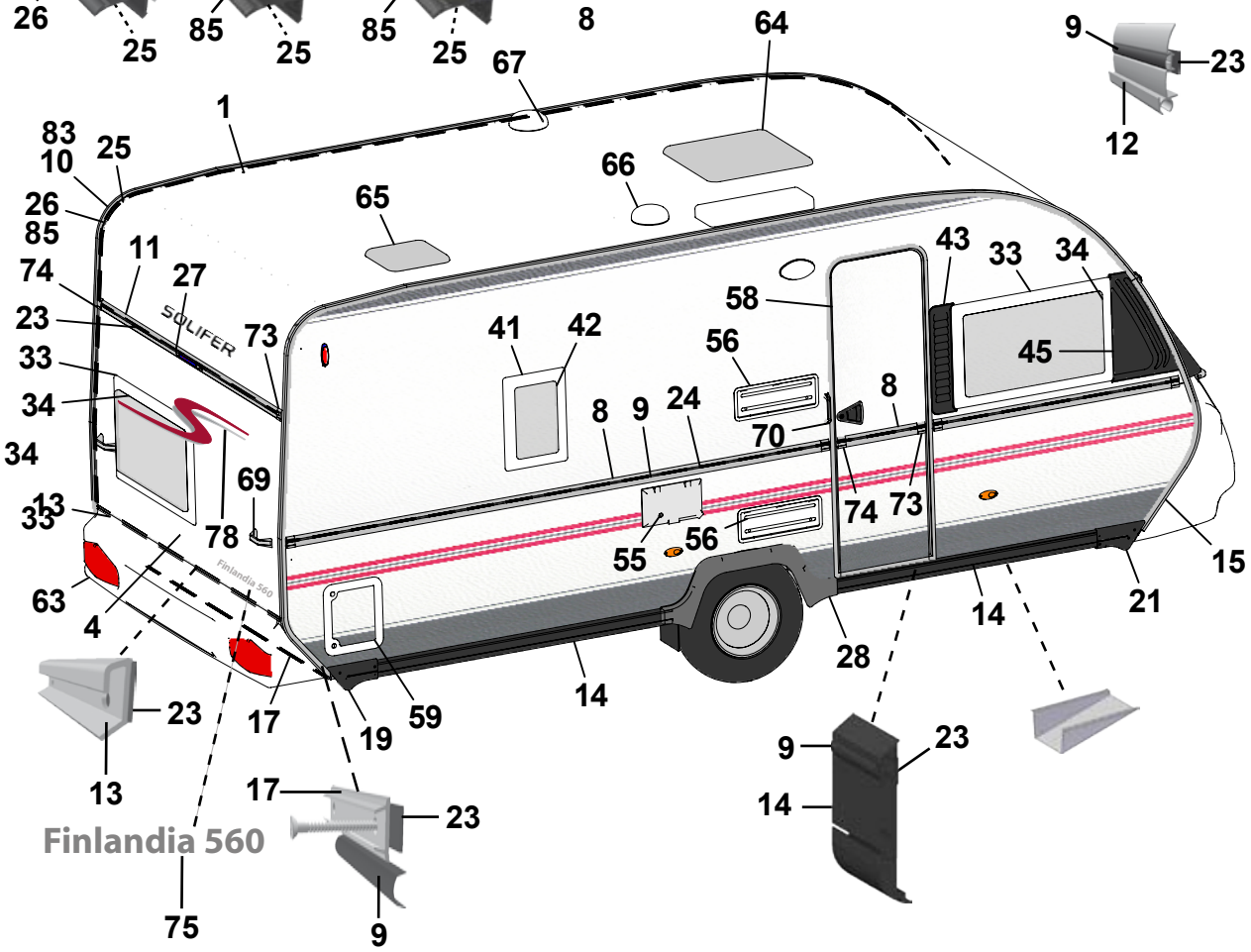
67
64
1
83
10
25
26
85
66
65
11
74
27
23
SOLIFER
73
33
34
34
13
33
69
78
63
4
Finlandia 560
41
42
58
56
8
9
24
70
8
74
73
55
56
43
33
34
45
15
21
14
28
14
59
19
17
23
13
17
23
9
75
9
23
14
Finlandia 560

Pos Fig	Det. nr Part. No	Ingår/Fitted 600 TBR		Benämning	Description
1	207733	x		Plåt tak 8000x2475	Roofing plate 8000x2475
2	90027103	x		Plåt sida övre 8000x1323	Side plate upper 8000x1323
3	90027104	x		Plåt sida undre 8000x800	Side plate lower 8000x800
4	94016203	x		Plåt gavel 2500x1600	Gable plate 2500x1600
5	209933	x		Plåt gavel 2500x812	Gable plate 2500x812
6	93024592	x		Fronthörn plåt H	Front corner R
7	90024594	x		Fronthörn plåt V	Front corner L
8	208333	x		List midja L=5804	Strip L=5804
9	202656	M		List dekor plast, svart [3]	Strip decor plastic, black [3]
10	203600	x		List tält L=5000 [1/2]	Strip L=5000 [1/2]
11	208567	x		List markis L=2382	Strip L=2382
12	208566	x		List markis L=2386	Strip L=2386
13	208210	x		List bakljusramp L=2382	Strip light holder L=2382
14	100150	x		List spoiler L=2600	Strip L=2600
15	93016973	x		List koffert H	Strip R
16	93016974	x		List koffert V	Strip L
17	205579	x		List dekor alu. L=2390	Strip decor alu. L=2390
18	208640	x		List gavel-golv fram L=2340	Strip gable-floor front L=2340
19	00100188	x		Ändstycke spoiler H-bak	End protection R-rear
20	100171	x		Ändstycke spoiler V-bak	End protection L-rear
21	00100189	x		Ändstycke spoiler H-fram	End protection R-front
22	100170	x		Ändstycke spoiler V-fram	End protection L-front
23	208236	M		Bostik profil 15x1,5 (18 m/rulle)	Seal strip 15x1,5 (18 m/roll)
24	208237	M		Bostik profil Ø=7 mm (14 m/rulle)	Seal strip Ø=7 mm (14 m/roll)
25	208691	M		Bostik profil 40x2 (32 m/rulle)	Seal strip 40x2 (32 m/roll)
26	203230	M		List tätning ”Glazepta” (40 m/rulle) [4]	Seal strip ”Glazepta” (40 m/roll) [4]
27	208587	x		List vinkel bromsljus L=300	Strip tail lamp L=300
28	100172	x		Hjulhusbreddare	Mudguard
29	93016018	x		Hjulhus	Wheel housing
30	93016020	x		Isolering hjulhus	Insulation wheel housing
31	00454460	x		Stänkskydd	Splash guard
32	101223	x		Fäste stänkskydd	Bracket splash guard
33	208539	x		Fönster öppn.bart 900x550 kpl.	Window 900x550 cpl.
34	208092	x		Ruta lös u. karm 900x550	Pane without frame 900x550
35	208540	x		Fönster öppn.bart 700x300 kpl.	Window 700x300 cpl.
36	208094	x		Ruta lös u. karm 700x300	Pane without frame 700x300
37	93022458	x		Fönster gavel 1850x630	Window gable front 1850x630
41	208541	T		Fönster öppn.bart 350x500 kpl.	Window 350x500 cpl.
42	208095	T		Ruta lös u. karm 350x500	Pane without frame 350x500
43	100178	x		Ventilationsgaller H-fram	Ventilator grill R-front
44	100177	x		Ventilationsgaller V-fram	Ventilator grill L-front
45	100174	x		Dekorplatta H-fram	Decor plate R-front
46	100173	x		Dekorplatta V-fram	Decor plate L-front
48	208565	x		Ventilationsgaller V-bak	Ventilator grill L-rear
49	102287	x		Gasolkoffert	Gas box
50	27103926	x		Koffertlock u. lås	Trunk lid gas box without lock
51	209444	x		List övre H gasolkoffert	Strip upper R gas box
52	209443	x		List övre V gasolkoffert	Strip upper L gas box
53	208639	x		List koffert L=2430	Strip L=2430
54	208638	x		List vinkel L=870	Strip L=870
				M= Metervara	M= On the metre
				T= Tillbehör	T= Accessory

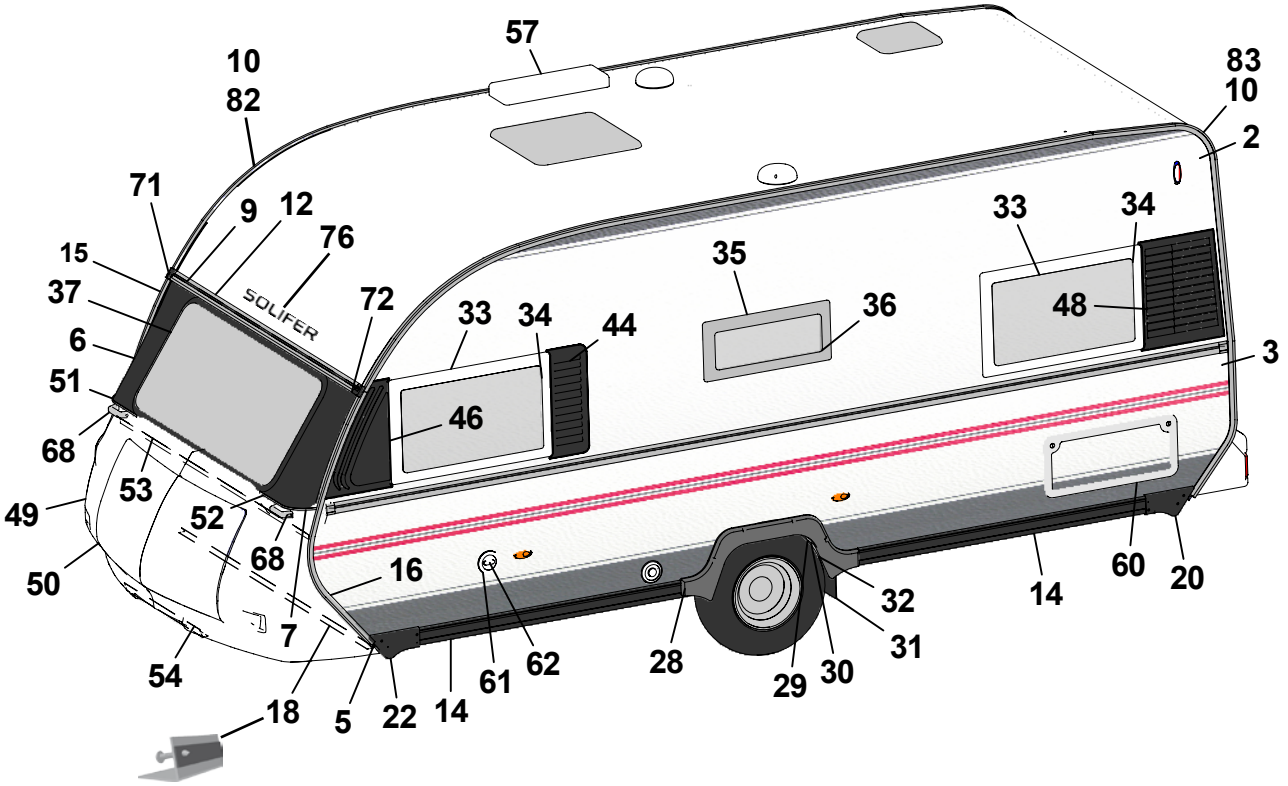
57
10
82
83
10
2
71
9
12
76
15
37
6
51
68
49
50
53
52
68
7
54
18
5
22
14
61
62
16
28
29
30
31
32
14
60
20
3
33
34
48
35
36
33
34
44
46
SOLIFER

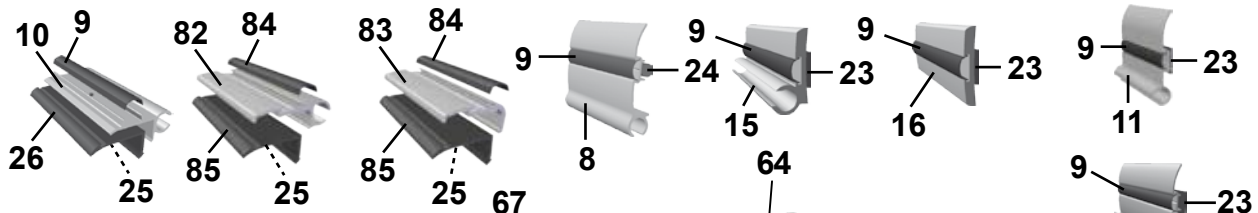
10
9
26
25
82
84
85
25
83
84
85
25
9
24
8
9
23
15
9
23
16
9
23
11
9
23
12

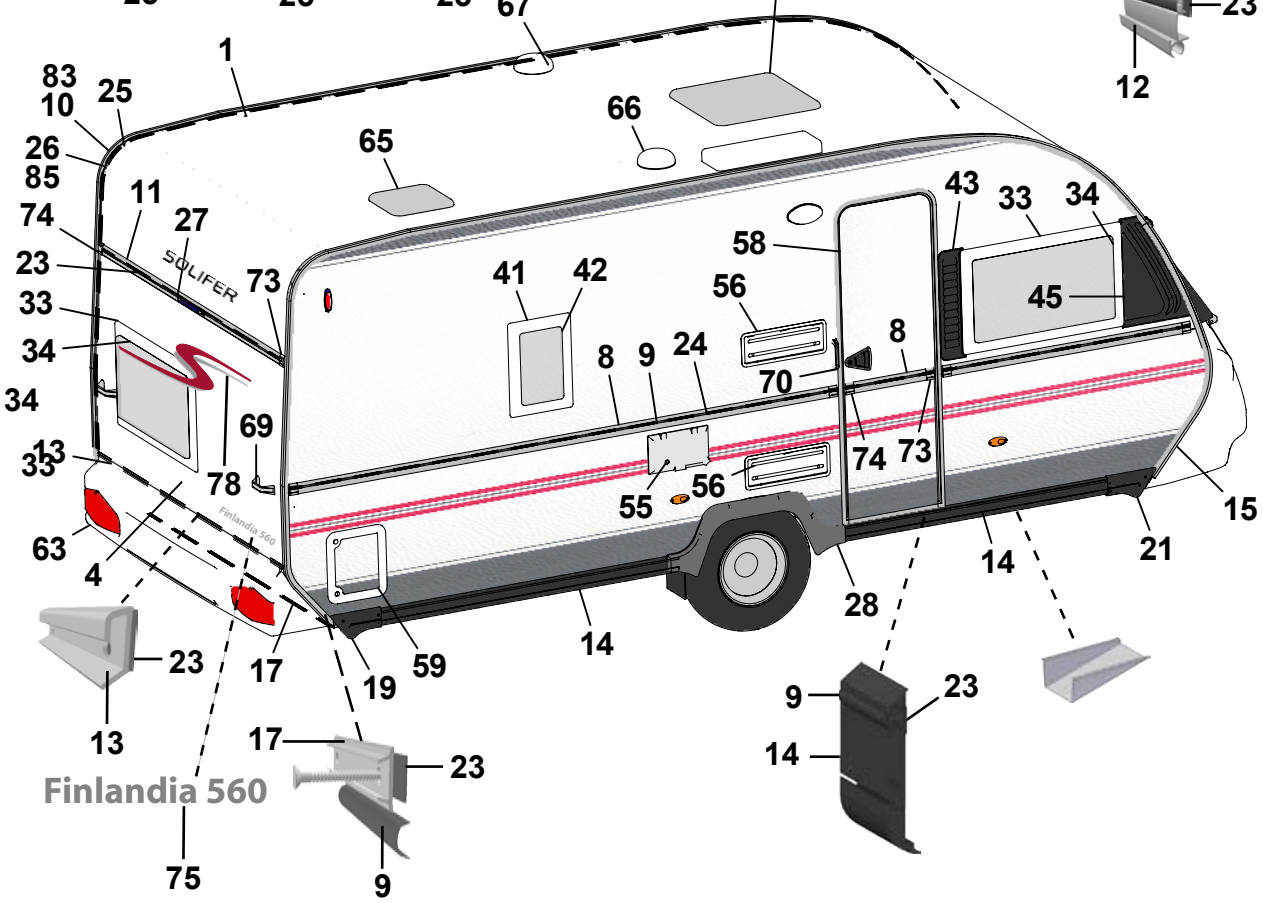
1
67
64
66
65
83
10
25
26
85
11
74
27
23
33
34
34
13
33
63
4
23
13
17
75
17
23
9
19
59
14
28
14
21
15
9
23
14
73
74
8
70
56
55
24
9
8
41
42
58
56
43
33
34
45
73
69
78
SOLIFER
Finlandia 560
Finlandia 560

Pos Fig	Det. nr Part. No	Ingår/Fitted 600 TBR		Benämning	Description
55	504323	x		Elintag 230 V u. låshus	El. connection 230 V without locking house
56	208207	x		Galler ventilation kyl	Ventilator grill
57	208023	T		Ventil tak för kyl	Ventilator roof for refrigerator
58	208521	x		Dörr yttre kpl. H	Outer door cpl. R
59	207759	x		Lucka m innerram, utan spegel	Door with frame inner, without plate
60	208424	T		Lucka m innerram, utan spegel	Door with frame inner, without plate
61	311530	x		Vattenpåfyllning utan lock	Water filler without cap
62	314698	x		Lock vattenpåfyllning	Cap water filler
63	208585	x		Bakljusramp	Light holder
64	207212	x		Taklucka 400x400 kpl. rumsdel	Roof hatch 400x400 cpl.
65	207211	x		Taklucka 280x280 kpl. tvättrum	Roof hatch 280x280 cpl washing room
66	401495	x		Fläktmotor kpl m. slang och klammer	Motor fan cpl. with hose and clip
67	205808	x		Ventilator kpl.	Ventilator cpl.
68	90027768	x		Draghandtag fram	Draw handle front
69	208578	x		Draghandtag bak	Draw handle rear
70	206881	x		Draghandtag grå, vid ytterdörr	Draw handle grey, beside out door
71	100291	x		Ändstycke markislist fram H	End protection front R
72	100292	x		Ändstycke markislist fram V	End protection front L
73	205630	x		Ändavslutning H midjelist	End protection R tent list
74	205631	x		Ändavslutning V midjelist	End protection L tent list
75	208627	x		Emblem Finlandia 600	Emblem Finlandia 600
76	208625	x		Dekal ”Solifer”	Decal ”Solifer”
77	200877	x		Dammskydd	Dust guard
78	209101	x		Dekal ”S”	Decal ”S”
82	90015697	x		Tältlist L=6300 [1]	Strip L=6300 [1]
83	90003407	x		Hörnlist L=6300 [2]	Strip L=6300 [2]
84	94024676	M		List dekor plast, grå [3]	Strip decor plastic, grey [3]
85	94009445	M		Gummiprofil [4]	Rubber sealing strip [4]
				[1] = Två olika lister har använts (pos. 10 el. 82)	[1] = Two different strips used (pos. 10 or 82)
				[2] = Två olika lister har använts (pos. 10 el. 83)	[2] = Two different strips used (pos. 10 or 83)
				[3] = Två olika lister har använts (pos. 9 el. 84)	[3] = Two different strips used (pos. 9 or 84)
				[4] = Två olika lister har använts (pos. 26 el. 85)	[4] = Two different strips used (pos. 26 or 85)
				M= Metervara	M= On the metre
				T= Tillbehör	T= Accessory

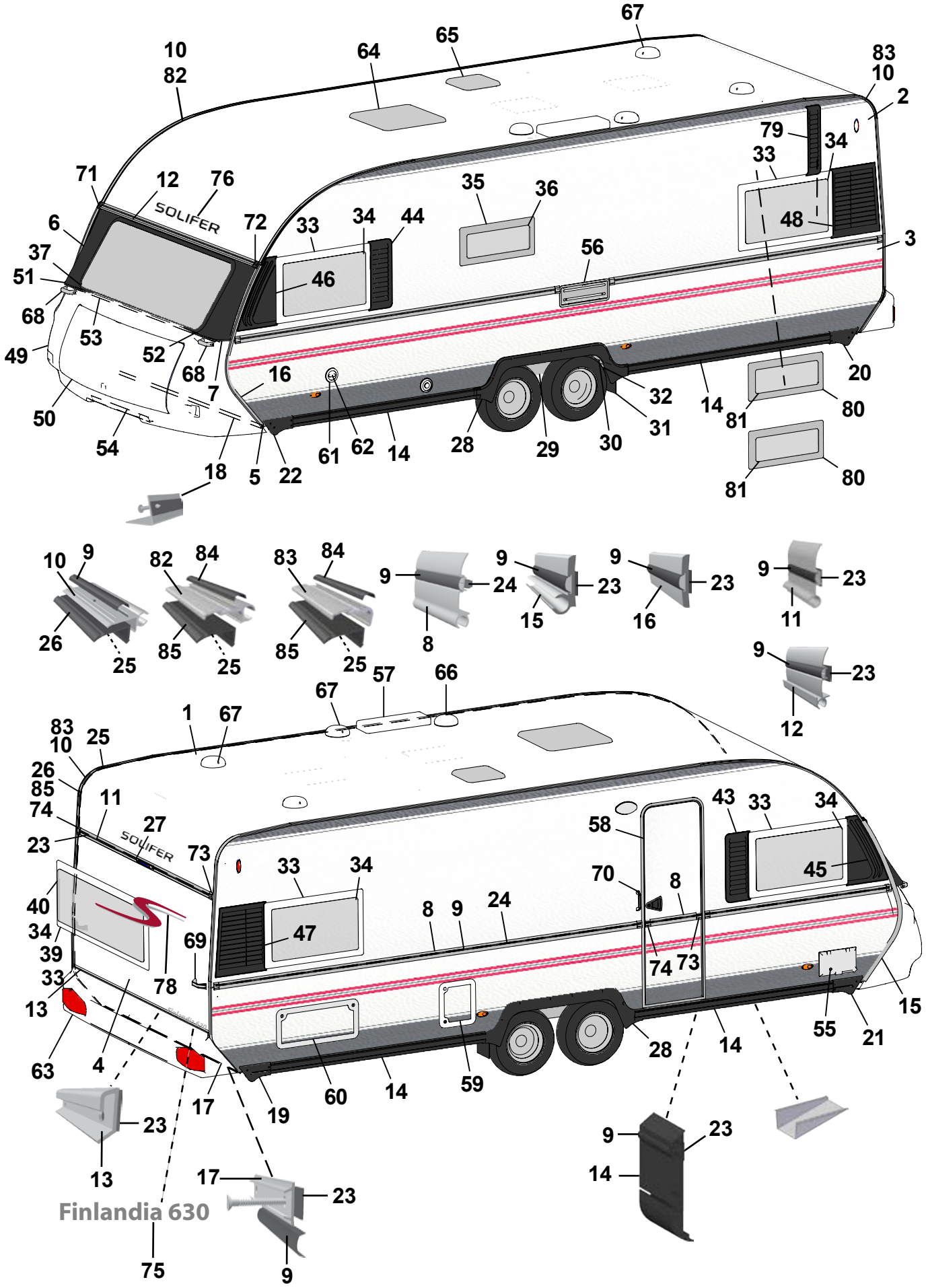
Finlandia 630

Pos Fig	Det. nr Part. No	Ingår/Fitted 630 MH	630 MHC	630 NS	630 LK	Benämning	Description
1	207733	x	x	x	x	Plåt tak 8000x2475	Roofing plate 8000x2475
2	90027103	x	x	x	x	Plåt sida övre 8000x1323	Side plate upper 8000x1323
3	90027104	x	x	x	x	Plåt sida undre 8000x800	Side plate lower 8000x800
4	94016203	x	x	x	x	Plåt gavel 2500x1600	Gable plate 2500x1600
5	209933	x	x	x	x	Plåt gavel 2500x812	Gable plate 2500x812
6	93024592	x	x	x	x	Fronthörn plåt H	Front corner R
7	90024594	x	x	x	x	Fronthörn plåt V	Front corner L
8	208334	x	x	x	x	List midja L=7205	Strip L=7205
9	202656	M	M	M	M	List dekor plast, svart [3]	Strip decor plastic, black [3]
10	203600	x	x	x	x	List tält L=5000 [1/2]	Strip L=5000 [1/2]
11	208567	x	x	x	x	List markis L=2382	Strip L=2382
12	208566	x	x	x	x	List markis L=2386	Strip L=2386
13	208210	x	x	x	x	List bakljusramp L=2382	Strip light holder L=2382
14	100150	x	x	x	x	List spoiler L=2600	Strip L=2600
15	93016973	x	x	x	x	List koffert H	Strip R
16	93016974	x	x	x	x	List koffert V	Strip L
17	205579	x	x	x	x	List dekor alu. L=2390	Strip decor alu. L=2390
18	208640	x	x	x	x	List gavel-golv fram L=2340	Strip gable-floor front L=2340
19	00100188	x	x	x	x	Ändstycke spoiler H-bak	End protection R-rear
20	100171	x	x	x	x	Ändstycke spoiler V-bak	End protection L-rear
21	00100189	x	x	x	x	Ändstycke spoiler H-fram	End protection R-front
22	100170	x	x	x	x	Ändstycke spoiler V-fram	End protection L-front
23	208236	M	M	M	M	Bostik profil 15x1,5 (18 m/rulle)	Seal strip 15x1,5 (18 m/roll)
24	208237	M	M	M	M	Bostik profil Ø=7 mm (14 m/rulle)	Seal strip Ø=7 mm (14 m/roll)
25	208691	M	M	M	M	Bostik profil 40x2 (32 m/rulle)	Seal strip 40x2 (32 m/roll)
26	203230	M	M	M	M	List tätning ”Glazepta” (40 m/rulle) [4]	Seal strip ”Glazepta” (40 m/roll) [4]
27	208587	x	x	x	x	List vinkel bromsljus L=300	Strip tail lamp L=300
28	100179	x	x	x	x	Hjulhusbreddare	Mudguard
29	00257240	x	x	x	x	Hjulhus	Wheel housing
30	00375740	x	x	x	x	Isolering hjulhus	Insulation wheel housing
31	00454460	x	x	x	x	Stänkskydd	Splash guard
32	101223	x	x	x	x	Fäste stänkskydd	Bracket splash guard
33	208539	x	x	x	x	Fönster öppn.bart 900x550 kpl.	Window 900x550 cpl.
34	208092	x	x	x	x	Ruta lös u. karm 900x550	Pane without frame 900x550
35	208540	x	x	x	x	Fönster öppn.bart 700x300 kpl.	Window 700x300 cpl.
36	208094	x	x	x	x	Ruta lös u. karm 700x300	Pane without frame 700x300
37	93022458	x	x	x	x	Fönster gavel 1850x630	Window gable front 1850x630
39	208537	T				Fönster fast 1600x550 kpl.	Window fixed 1600x550 cpl.
40	208090	T				Ruta lös u. karm 1600x550	Pane without frame 1600x550
43	100178	x	x	x	x	Ventilationsgaller H-fram	Ventilator grill R-front
44	100177	x	x	x	x	Ventilationsgaller V-fram	Ventilator grill L-front
45	100174	x	x	x	x	Dekorplatta H-fram	Decor plate R-front
46	100173	x	x	x	x	Dekorplatta V-fram	Decor plate L-front
47	208564	x	x	x	x	Ventilationsgaller H-bak	Ventilator grill R-rear
48	208565	x		x	x	Ventilationsgaller V-bak	Ventilator grill L-rear
49	102287	x	x	x	x	Gasolkoffert	Gas box
50	27103926	x	x	x	x	Koffertlock u. lås	Trunk lid gas box without lock
51	209444	x	x	x	x	List övre H gasolkoffert	Strip upper R gas box
52	209443	x	x	x	x	List övre V gasolkoffert	Strip upper L gas box
53	208639	x	x	x	x	List koffert L=2430	Strip L=2430
						M= Metervara	M= On the metre
						T= Tillbehör	T= Accessory

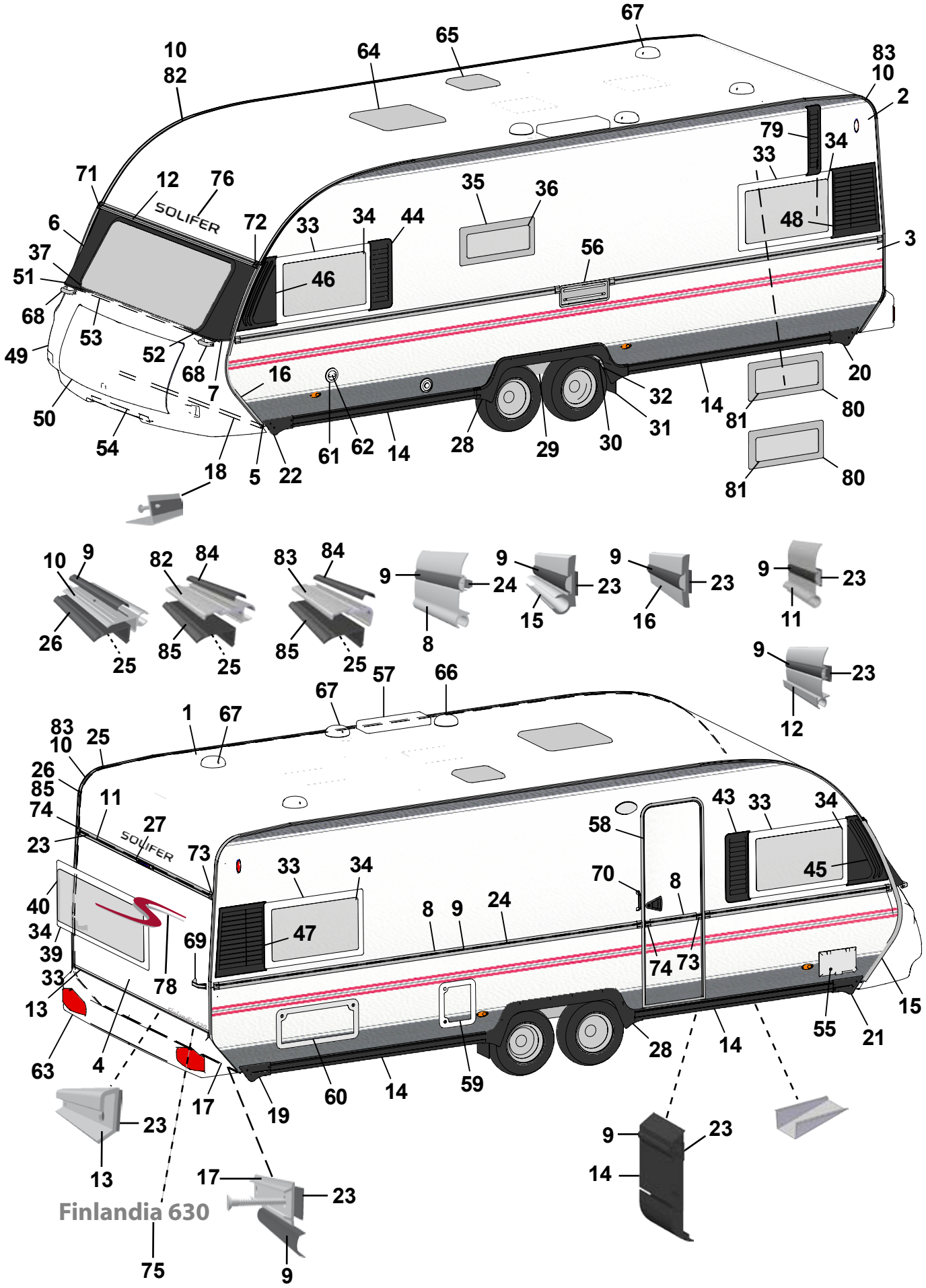
Finlandia 630

Pos Fig	Det. nr Part. No	Ingår/Fitted 630 MH	630 MHC	630 NS	630 LK	Benämning	Description
54	208638	x	x	x	x	List vinkel L=870	Strip L=870
55	504323	x	x	x	x	Elintag 230 V u. låshus	El. connection 230 V without locking house
56	208207	x	x	x	x	Galler ventilation kyl	Ventilator grill
57	208023	T	T	T	T	Ventil tak för kyl	Ventilator roof for refrigerator
58	208521	x	x	x	x	Dörr yttre kpl. H	Outer door cpl. R
59	207759	x	x	x	x	Lucka m innerram, utan spegel	Door with frame inner, without plate
60	208424	T	T	T	T	Lucka m innerram, utan spegel	Door with frame inner, without plate
61	311530	x	x	x	x	Vattenpåfyllning utan lock	Water filler without cap
62	314698	x	x	x	x	Lock vattenpåfyllning	Cap water filler
63	208585	x	x	x	x	Bakljusramp	Light holder
64	207212	x	x	x	x	Taklucka 400x400 kpl. rumsdel	Roof hatch 400x400 cpl.
65	207211	x	x	x	x	Taklucka 280x280 kpl. tvättrum	Roof hatch 280x280 cpl washing room
66	401495	x	x	x	x	Fläktmotor kpl m. slang och klammer	Motor fan cpl. with hose and clip
67	205808	x	x	x	x	Ventilator kpl.	Ventilator cpl.
68	90027768	x	x	x	x	Draghandtag fram	Draw handle front
69	208578	x	x	x	x	Draghandtag bak	Draw handle rear
70	206881	x	x	x	x	Draghandtag grå, vid ytterdörr	Draw handle grey, beside out door
71	100291	x	x	x	x	Ändstycke markislist fram H	End protection front R
72	100292	x	x	x	x	Ändstycke markislist fram V	End protection front L
73	205630	x	x	x	x	Ändavslutning H midjelist	End protection R tent list
74	205631	x	x	x	x	Ändavslutning V midjelist	End protection L tent list
75	208626	x	x	x	x	Emblem Finlandia 630	Emblem Finlandia 630
76	208625	x	x	x	x	Dekal ”Solifer”	Decal ”Solifer”
77	200877	x	x	x	x	Dammskydd	Dust guard
78	209101	x	x	x	x	Dekal ”S”	Decal ”S”
79	100177		x			Ventilationsgaller V-fram	Ventilator grill L-front
80	208540				x	Fönster öppn.bart 700x300 kpl.	Window 700x300 cpl.
81	208094				x	Ruta lös u. karm 700x300	Pane without frame 700x300
82	90015697	x	x	x	x	Tältlist L=6300 [1]	Strip L=6300 [1]
83	90003407	x	x	x	x	Hörnlist L=6300 [2]	Strip L=6300 [2]
84	94024676	M	M	M	M	List dekor plast, grå [3]	Strip decor plastic, grey [3]
85	94009445	M	M	M	M	Gummiprofil [4]	Rubber sealing strip [4]

[1] = Två olika lister har använts (pos. 10 el. 82)
[2] = Två olika lister har använts (pos. 10 el. 83)
[3] = Två olika lister har använts (pos. 9 el. 84)
[4] = Två olika lister har använts (pos. 26 el. 85)

[1] = Two different strips used (pos. 10 or 82)
[2] = Two different strips used (pos. 10 or 83)
[3] = Two different strips used (pos. 9 or 84)
[4] = Two different strips used (pos. 26 or 85)

M= Metervara
T= Tillbehör

M= On the metre
T= Accessory

2
1
1

1
3
2
3
1
2

1
1
3
2

Pos Fig	Det. nr Part. No	Ingår/Fitted 480 Artic MHP	520 Artic / T1	560 Artic alla mod.	560 Finl. alla mod.	600 Finl. alla mod.	630 Finl. alla mod.	Benämning	Description
1	27203536	x	x	x	x	x	x	Färg vit RAL 9003, 0,125 l	Colour white RAL 9003, 0,125 l
2	27250049	x	x	x	x	x	x	Färg mörkgrå RAL 7024, 0,125 l	Colour dark grey RAL 7024, 0,125 l
3	208712	x	x	x	x	x	x	Färg röd RAL 3020, 0,125 l	Colour red RAL 3020, 0,125 l
--	905212	-	-	-	-	-	-	Penselflaska för färg 20 ml	Brushbottle for colour 20 ml

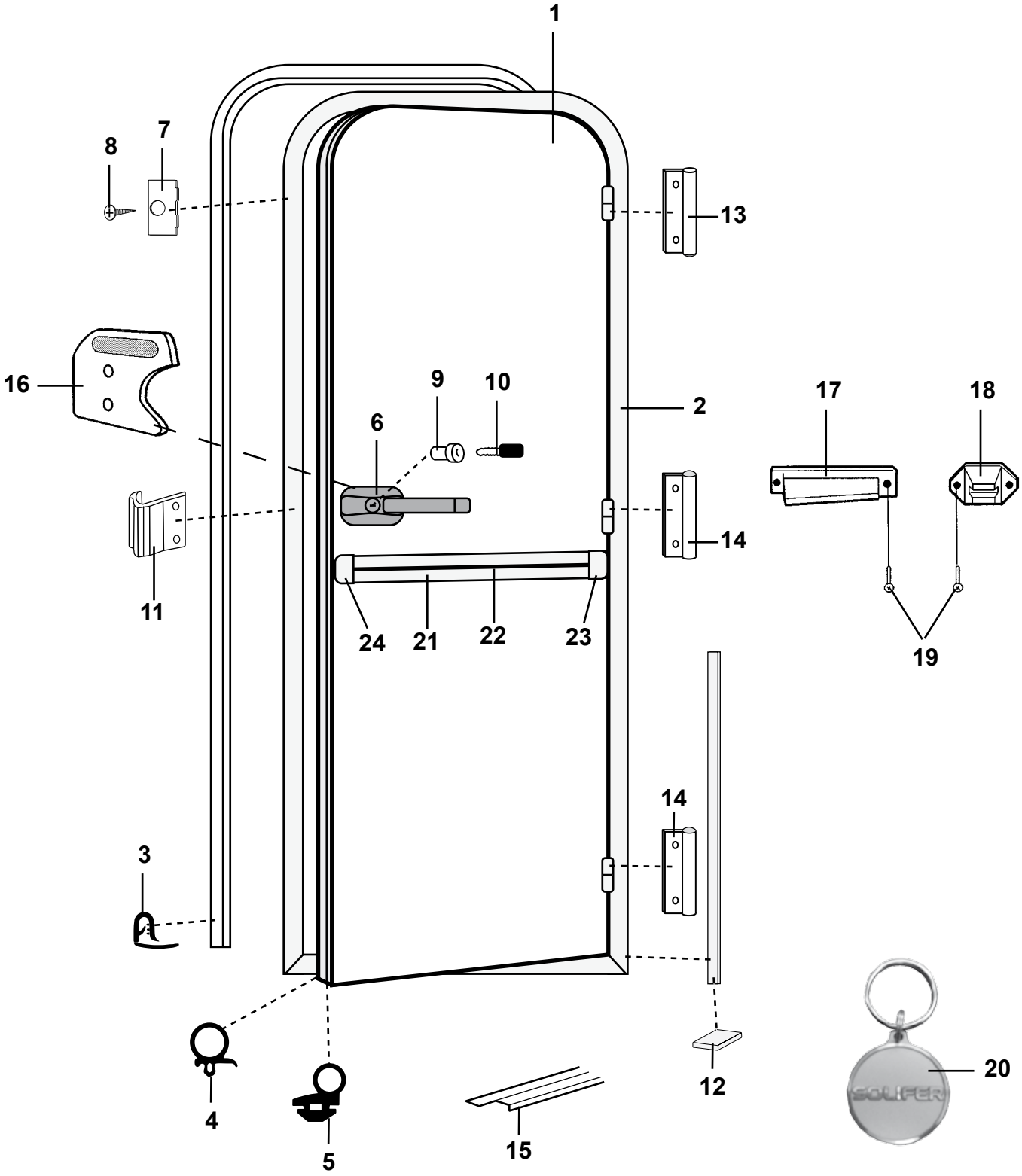
1
2
3
4
5
6
7
8
9
10
11
12
13
14
14
15
16
17
18
19
20
21
22
23
24
SOLIFER

Pos Fig	Det. nr Part. No	Ingår/Fitted 480 Artic MHP	520 T1	520-560 Artic	560-630 Finl.	Benämning	Description
1	208521	x		x	x	Dörr yttre kpl. H	Outer door cpl. R
--	208826	x		x	x	Dörrblad d:o utan lås	Door plate d:o excl. lock
1	208522		x			Dörr yttre kpl. H	Outer door cpl. R
--	208827		x			Dörrblad d:o utan lås	Door plate d:o excl. lock
2	208821	x	x	x	x	Karm dörr H	Frame door R
3	207673	x	x	x	x	List dörrfoder L=5000 mm	Strip L=5000 mm
4	207674	M	M	M	M	List tätning dörrblad	Seal strip door
5	208822	x	x	x	x	List tätning	Seal strip
6	208687	x	x	x	x	Lås ytterdörr H-hängd	Lock outer door L
7	207676	x	x	x	x	Fästbleck	Bracket
8	800152	x	x	x	x	Skruv fästbleck	Screw bracket
9	---	x	x	x	x	Låskolv; se "lås" grp. 2	Bolt; see "locks" grp. 2
10	---	x	x	x	x	Nyckel; se "lås" grp. 2	Key; see "locks" grp. 2
11	207677	x	x	x	x	Låsbleck	Securing plate
12	207678	M	M	M	M	List tätning	Seal strip
13	209111	x	x	x	x	Gångjärn dörrblad undre	Hinge door plate under
14	209112	x	x	x	x	Gångjärn dörrblad övre	Hinge door plate upper
15	314687	x	x	x	x	Tröskel L= 850 mm	Threshold L= 850 mm
16	206546	x	x	x	x	Handtag insida dörr	Handle inside door
17	201821	x	x	x	x	Hållare dörr, dörrdel	Door holder
18	201822	x	x	x	x	Hållare dörr, väggdel	Door holder
19	800631	x	x	x	x	Skruv B6x25 rostfri	Screw B6x25 rustless
20	208634	x	x	x	x	Nyckelring	Key-ring
21	208333	x	x	x	x	List midja L=5804	List L=5804
22	202656	M	M	M	M	List dekor plast, svart	List decor plastic, black
23	205630	x	x	x	x	Ändavslutning H midjelist	End protection R tent list
24	205631	x	x	x	x	Ändavslutning V midjelist	End protection L tent list

M= Metervara
T= Tillbehör

M= On the metre
T= Accessory

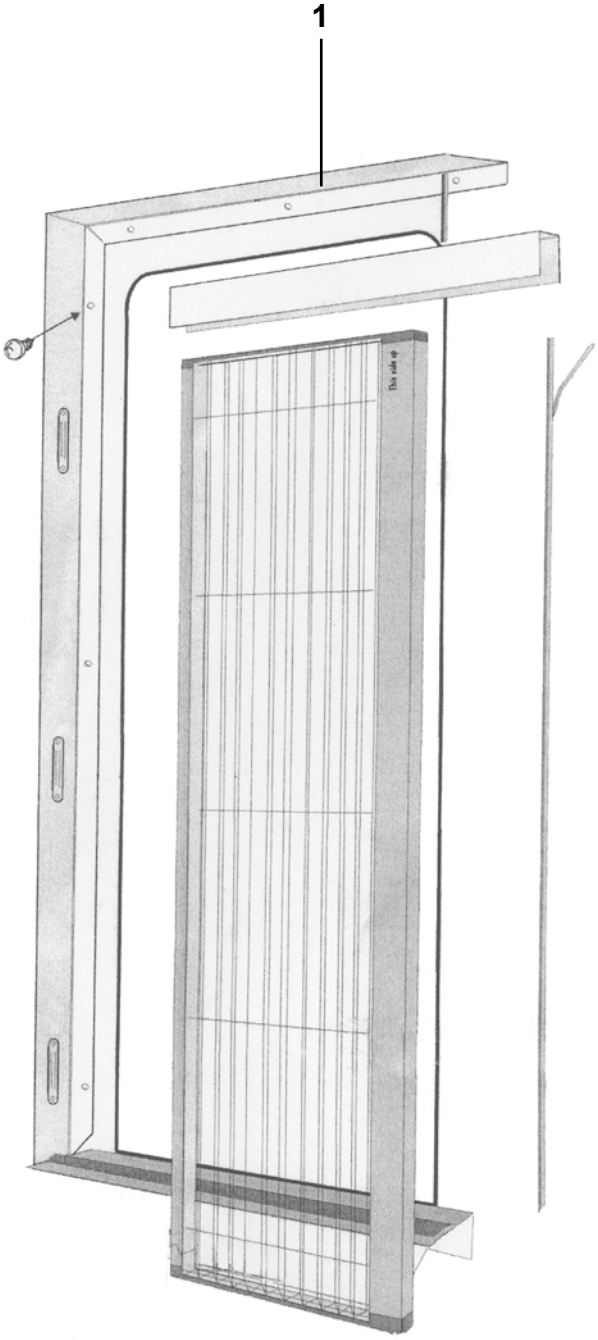
1

Pos Fig	Det. nr Part. No	Ingår/Fitted						Benämning	Description
		480 Artic MHP	520 Artic / T1	560 Artic alla mod.	560 Finl. alla mod.	600 Finl. alla mod.	630 Finl. alla mod.		
1	208304	T	T	T	T	T	T	Myggdörr inre	Mosquito door inner

T= Tillbehör

T= Accessory

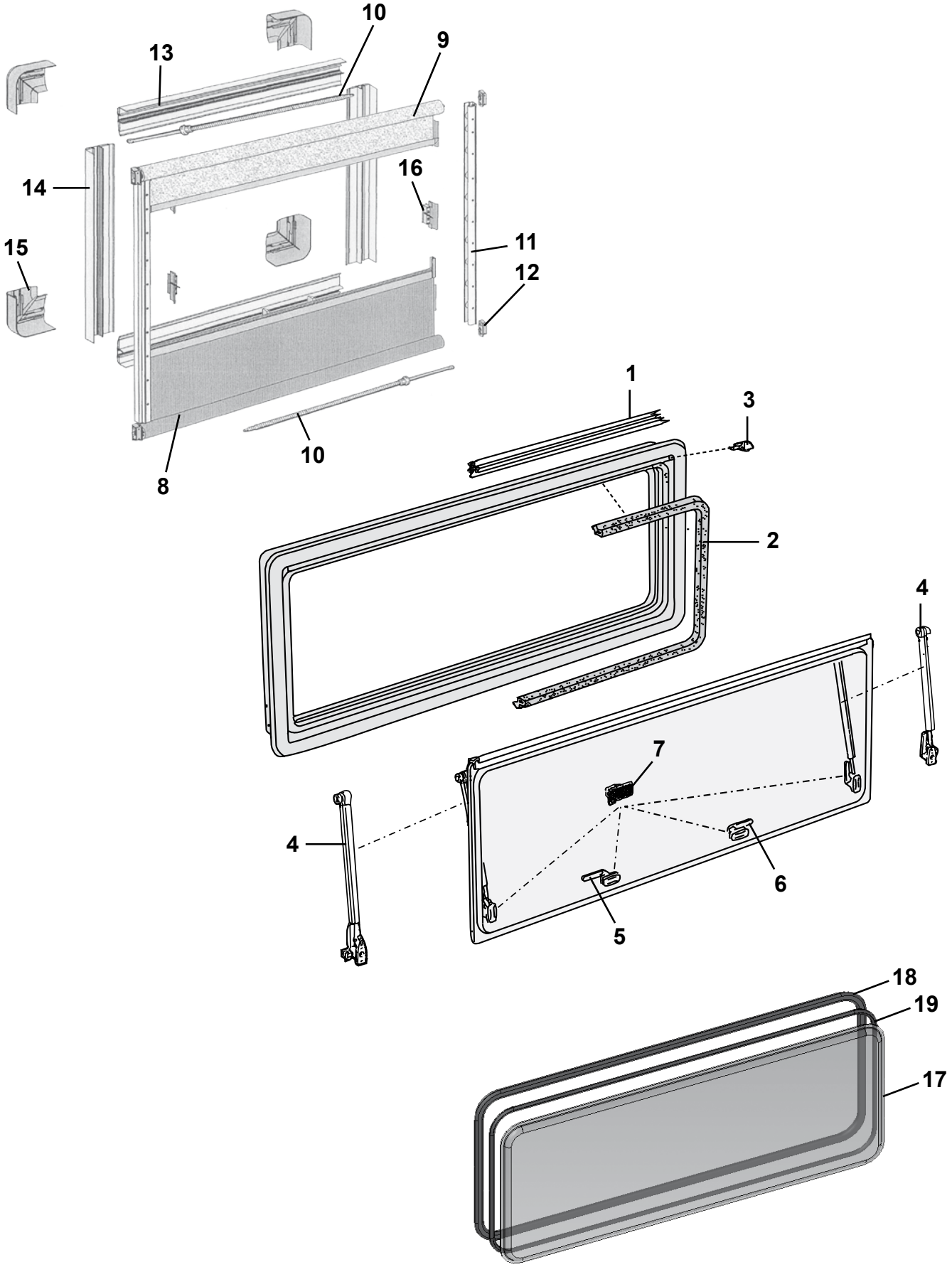
10
9
13
14
16
15
11
12
8
10
1
3
2
4
7
4
6
5
18
19
17

Pos Fig	Det. nr Part. No	Ingår/Fitted 480 Artic MHP	520 T1	520 Artic TBR	560 Artic MH	560 Artic MHC/NS	Benämning	Description
	208537				T		Fönster fast 1600x550 kpl.	Window fixed 1600x550 cpl.
	208090				T		Ruta lös u. karm 1600x550 d:o	Pane without frame 1600x550 d:o
	208539	x	x	x	x	x	Fönster öppn.bart 900x550 kpl.	Window 900x550 cpl.
	208092	x	x	x	x	x	Ruta lös u. karm 900x550 d:o	Pane without frame 900x550 d:o
	208684		x		x	x	Fönster fast 900x550 kpl.	Window fixed 900x550 cpl.
	208092		x		x	x	Ruta lös u. karm 900x550 d:o	Pane without frame 900x550 d:o
	208725	x					Fönster öppn.bart 700x550 kpl.	Window 700x550 cpl.
	208093	x					Ruta lös u. karm 700x550 d:o	Pane without frame 700x550 d:o
	208540		x	x	x	x	Fönster öppn.bart 700x300 kpl.	Window 700x300 cpl.
	208094		x	x	x	x	Ruta lös u. karm 700x300 d:o	Pane without frame 700x300 d:o
	208910	x					Fönster fast 700x300 kpl.	Window fixed 700x300 cpl.
	208094	x					Ruta lös u. karm 700x300 d:o	Pane without frame 700x300 d:o
	208541			T			Fönster öppn.bart 350x500 kpl.	Window 350x500 cpl.
	208095			T			Ruta lös u. karm 350x500 d:o	Pane without frame 350x500 d:o
1	208066	x	x	x	x	x	List tätning L=5000 mm	Sealing strip L=5000 mm
2	208067	x	x	x	x	x	List tätning L=5000 mm	Sealing strip L=5000 mm
3	208068	x	x	x	x	x	Ändstycke (säljes i par)	Ending part (exp. in pair)
4	208069			T			Hållare fönster L=380 (säljes i par) [1]	Bracket window L=380 (exp. in pair) [1]
--	208070	x	x	x	x	x	Hållare fönster L=435 (säljes i par) [2]	Bracket window L=435 (exp. in pair) [2]
--	208096		x	x	x	x	Hållare pentryfönster L=150	Bracket window pentry L=150
5	208071	x	x	x	x	x	Lås fönster H	Lock H
6	208072	x	x	x	x	x	Lås fönster V	Lock V
7	208073	x	x	x	x	x	Fästhake, fönster fast (5 st/sats)	Bracket, window fixed (5 st/kit)
8	209032				T		Rullgardin 1600x550	Blind 1600x550
--	209034	x	x	x	x	x	Rullgardin 900x550	Blind 900x550
--	209553	x					Rullgardin 700x550	Blind 700x550
--	209035	x	x	x	x	x	Rullgardin 700x300	Blind 700x300
--	209036			T			Rullgardin 350x500	Blind 350x500
9	209037				T		Myggnät rullgardin 1600x550	Mosquito net 1600x550
--	209039	x	x	x	x	x	Myggnät rullgardin 900x550	Mosquito net 900x550
--	209554	x					Myggnät rullgardin 700x550	Mosquito net 700x550
--	209040	x	x	x	x	x	Myggnät rullgardin 700x300	Mosquito net 700x300
--	209041			T			Myggnät rullgardin 350x500	Mosquito net 350x500
10	209042	x	x	x	x	x	Fjäder	Spring
11	209043	x	x	x	x	x	Glidskena	Slide bar
12	209044	x	x	x	x	x	Fäste	Bracket
13	209045	x	x	x	x	x	Täckprofil bredd L=2070 mm	Cover profile width L=2070 mm
14	209046	x	x	x	x	x	Täckprofil höjd L=2070 mm	Cover profile height L=2070 mm
15	209047	x	x	x	x	x	Hörn (sats 4 st)	Corner bracket (set 4 pcs)
16	209048	x	x	x	x	x	Fäste (sats 5 st)	Fixing bracket (set 5 pcs)
17	93016160	x	x	x	x	x	Fönster gavel 1580x630	Window gable front 1580x630
18	00468190	x	x	x	x	x	List gummi d:o	Rubber strip d:o
19	00633030	x	x	x	x	x	Killist d:o	Wedge strip d:o
							[1] = För fönster höjd = 500 mm	[1] = For window height = 500 mm
							[2] = För fönster höjd = 550 mm	[2] = For window height = 550 mm
							T= Tillbehör	T= Accessory

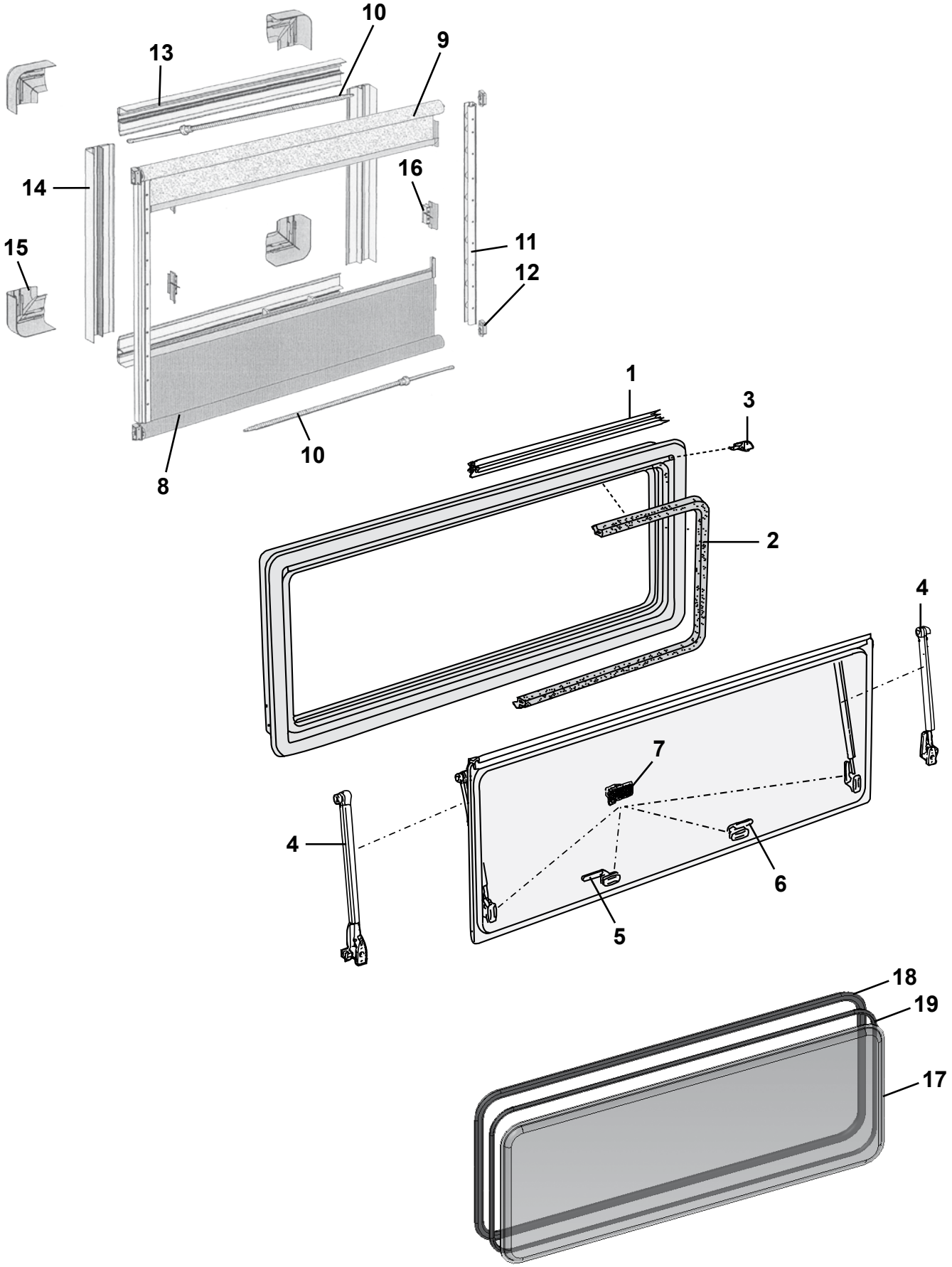
10
9
13
14
16
15
11
12
8
10
1
3
2
4
7
4
6
5
18
19
17

Pos Fig	Det. nr Part. No	Ingår/Fitted 560 Finl. MH	560 Finl. NS	560 Finl. TBR	600 Finl. MH	600 Finl. MHC / NS / LK	600 Finl. TBR	Benämning	Description
	208537	T			T			Fönster fast 1600x550 kpl.	Window fixed 1600x550 cpl.
	208090	T			T			Ruta lös u. karm 1600x550 d:o	Pane without frame 1600x550 d:o
	208539	x	x	x	x	x	x	Fönster öppn.bart 900x550 kpl.	Window 900x550 cpl.
	208092	x	x	x	x	x	x	Ruta lös u. karm 900x550 d:o	Pane without frame 900x550 d:o
	208684	x	x					Fönster fast 900x550 kpl.	Window fixed 900x550 cpl.
	208092	x	x					Ruta lös u. karm 900x550 d:o	Pane without frame 900x550 d:o
	208725							Fönster öppn.bart 700x550 kpl.	Window 700x550 cpl.
	208093							Ruta lös u. karm 700x550 d:o	Pane without frame 700x550 d:o
	208540	x	x	x	x	x	x	Fönster öppn.bart 700x300 kpl.	Window 700x300 cpl.
	208094	x	x	x	x	x	x	Ruta lös u. karm 700x300 d:o	Pane without frame 700x300 d:o
	208910							Fönster fast 700x300 kpl.	Window fixed 700x300 cpl.
	208094							Ruta lös u. karm 700x300 d:o	Pane without frame 700x300 d:o
	208541			T			T	Fönster öppn.bart 350x500 kpl.	Window 350x500 cpl.
	208095			T			T	Ruta lös u. karm 350x500 d:o	Pane without frame 350x500 d:o
1	208066	x	x	x	x	x	x	List tätning L=5000 mm	Sealing strip L=5000 mm
2	208067	x	x	x	x	x	x	List tätning L=5000 mm	Sealing strip L=5000 mm
3	208068	x	x	x	x	x	x	Ändstycke (säljes i par)	Ending part (exp. in pair)
4	208069			T			T	Hållare fönster L=380 (säljes i par) [1]	Bracket window L=380 (exp. in pair) [1]
--	208070	x	x	x	x	x	x	Hållare fönster L=435 (säljes i par) [2]	Bracket window L=435 (exp. in pair) [2]
--	208096	x	x	x	x	x	x	Hållare pentryfönster L=150	Bracket window pentry L=150
5	208071	x	x	x	x	x	x	Lås fönster H	Lock H
6	208072	x	x	x	x	x	x	Lås fönster V	Lock V
7	208073	x	x	x	x	x	x	Fästhake, fönster fast (5 st/sats)	Bracket, window fixed (5 st/kit)
8	209032	T			T			Rullgardin 1600x550	Blind 1600x550
--	209034	x	x	x	x	x	x	Rullgardin 900x550	Blind 900x550
--	209553							Rullgardin 700x550	Blind 700x550
--	209035	x	x	x	x	x	x	Rullgardin 700x300	Blind 700x300
--	209036			T			T	Rullgardin 350x500	Blind 350x500
9	209037	T			T			Myggnät rullgardin 1600x550	Mosquito net 1600x550
--	209039	x	x	x	x	x	x	Myggnät rullgardin 900x550	Mosquito net 900x550
--	209554							Myggnät rullgardin 700x550	Mosquito net 700x550
--	209040	x	x	x	x	x	x	Myggnät rullgardin 700x300	Mosquito net 700x300
--	209041			T			T	Myggnät rullgardin 350x500	Mosquito net 350x500
10	209042	x	x	x	x	x	x	Fjäder	Spring
11	209043	x	x	x	x	x	x	Glidskena	Slide bar
12	209044	x	x	x	x	x	x	Fäste	Bracket
13	209045	x	x	x	x	x	x	Täckprofil bredd L=2070 mm	Cover profile width L=2070 mm
14	209046	x	x	x	x	x	x	Täckprofil höjd L=2070 mm	Cover profile height L=2070 mm
15	209047	x	x	x	x	x	x	Hörn (sats 4 st)	Corner bracket (set 4 pcs)
16	209048	x	x	x	x	x	x	Fäste (sats 5 st)	Fixing bracket (set 5 pcs)
17	93022458	x	x	x	x	x	x	Fönster gavel 1850x630	Window gable front 1850x630
18	00468190	x	x	x	x	x	x	List gummi d:o	Rubber strip d:o
19	00633030	x	x	x	x	x	x	Killist d:o	Wedge strip d:o
								[1] = För fönster höjd = 500 mm	[1] = For window height = 500 mm
								[2] = För fönster höjd = 550 mm	[2] = For window height = 550 mm
								T= Tillbehör	T= Accessory

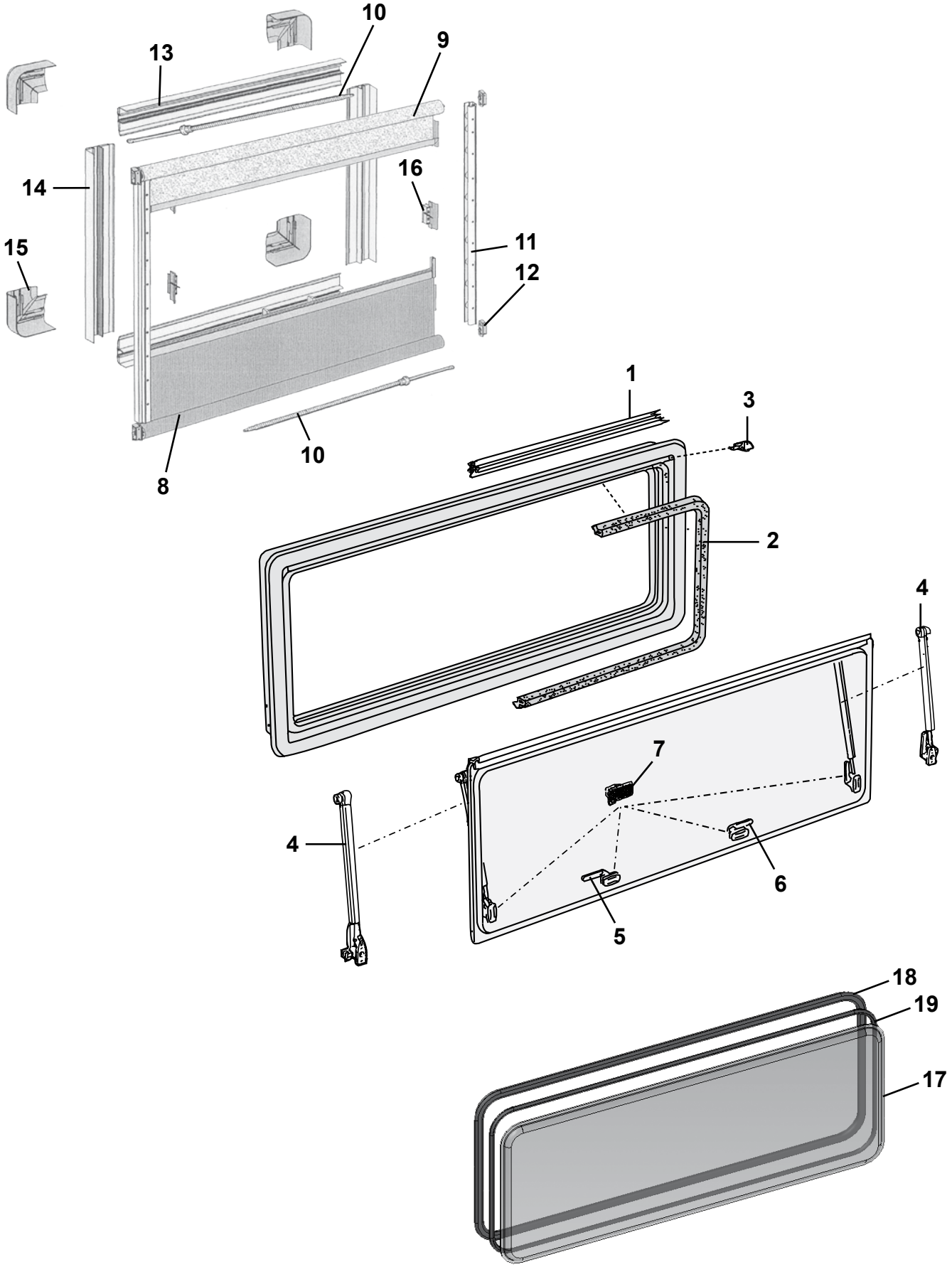
10
9
13
14
16
15
11
12
8
10
1
3
2
4
7
4
6
5
18
19
17

Pos Fig	Det. nr Part. No	Ingår/Fitted 630 Finl. MH	Ingår/Fitted 630 Finl. MHC / NS / LK	Benämning	Description
	208537	T		Fönster fast 1600x550 kpl.	Window fixed 1600x550 cpl.
	208090	T		Ruta lös u. karm 1600x550 d:o	Pane without frame 1600x550 d:o
	208539	x	x	Fönster öppn.bart 900x550 kpl.	Window 900x550 cpl.
	208092	x	x	Ruta lös u. karm 900x550 d:o	Pane without frame 900x550 d:o
	208684			Fönster fast 900x550 kpl.	Window fixed 900x550 cpl.
	208092			Ruta lös u. karm 900x550 d:o	Pane without frame 900x550 d:o
	208725			Fönster öppn.bart 700x550 kpl.	Window 700x550 cpl.
	208093			Ruta lös u. karm 700x550 d:o	Pane without frame 700x550 d:o
	208540	x	x	Fönster öppn.bart 700x300 kpl.	Window 700x300 cpl.
	208094	x	x	Ruta lös u. karm 700x300 d:o	Pane without frame 700x300 d:o
	208910			Fönster fast 700x300 kpl.	Window fixed 700x300 cpl.
	208094			Ruta lös u. karm 700x300 d:o	Pane without frame 700x300 d:o
	208541			Fönster öppn.bart 350x500 kpl.	Window 350x500 cpl.
	208095			Ruta lös u. karm 350x500 d:o	Pane without frame 350x500 d:o
1	208066	x	x	List tätning L=5000 mm	Sealing strip L=5000 mm
2	208067	x	x	List tätning L=5000 mm	Sealing strip L=5000 mm
3	208068	x	x	Ändstycke (säljes i par)	Ending part (exp. in pair)
4	208069			Hållare fönster L=380 (säljes i par) [1]	Bracket window L=380 (exp. in pair) [1]
--	208070	x	x	Hållare fönster L=435 (säljes i par) [2]	Bracket window L=435 (exp. in pair) [2]
--	208096	x	x	Hållare pentryfönster L=150	Bracket window pentry L=150
5	208071	x	x	Lås fönster H	Lock H
6	208072	x	x	Lås fönster V	Lock V
7	208073	x	x	Fästhake, fönster fast (5 st/sats)	Bracket, window fixed (5 st/kit)
8	209032	T		Rullgardin 1600x550	Blind 1600x550
--	209034	x	x	Rullgardin 900x550	Blind 900x550
--	209553			Rullgardin 700x550	Blind 700x550
--	209035	x	x	Rullgardin 700x300	Blind 700x300
--	209036			Rullgardin 350x500	Blind 350x500
9	209037	T		Myggnät rullgardin 1600x550	Mosquito net 1600x550
--	209039	x	x	Myggnät rullgardin 900x550	Mosquito net 900x550
--	209554			Myggnät rullgardin 700x550	Mosquito net 700x550
--	209040	x	x	Myggnät rullgardin 700x300	Mosquito net 700x300
--	209041			Myggnät rullgardin 350x500	Mosquito net 350x500
10	209042	x	x	Fjäder	Spring
11	209043	x	x	Glidskena	Slide bar
12	209044	x	x	Fäste	Bracket
13	209045	x	x	Täckprofil bredd L=2070 mm	Cover profile width L=2070 mm
14	209046	x	x	Täckprofil höjd L=2070 mm	Cover profile height L=2070 mm
15	209047	x	x	Hörn (sats 4 st)	Corner bracket (set 4 pcs)
16	209048	x	x	Fäste (sats 5 st)	Fixing bracket (set 5 pcs)
17	93022458	x	x	Fönster gavel 1850x630	Window gable front 1850x630
18	00468190	x	x	List gummi d:o	Rubber strip d:o
19	00633030	x	x	Killist d:o	Wedge strip d:o

[1] = För fönster höjd = 500 mm
[2] = För fönster höjd = 550 mm

[1] = For window height = 500 mm
[2] = For window height = 550 mm

T= Tillbehör

T= Accessory

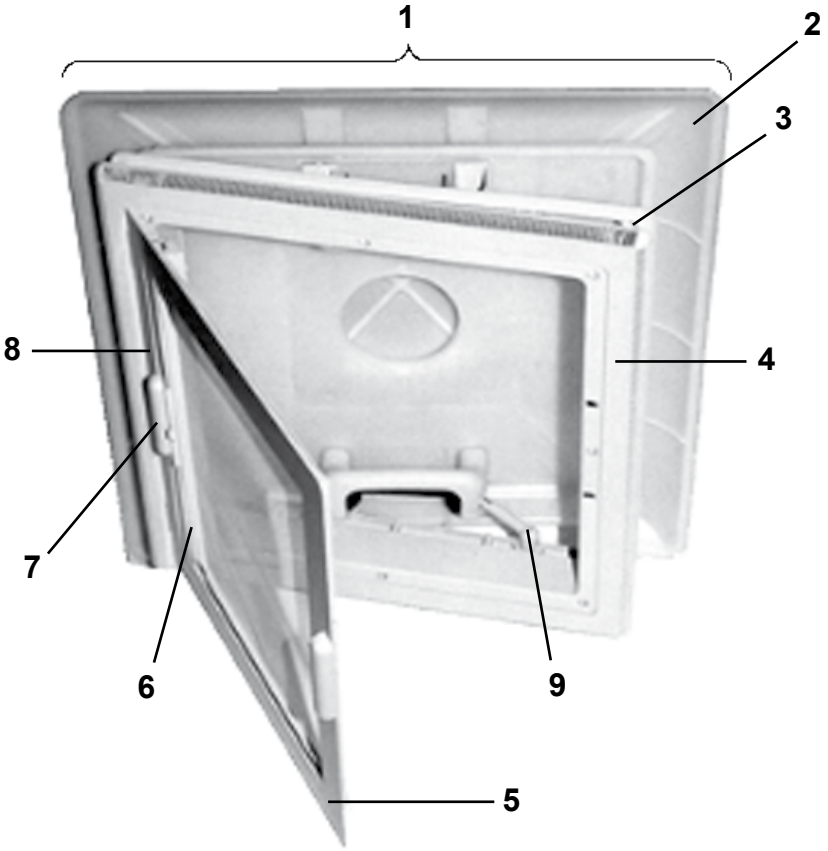
1
2
3
4
5
6
7
8
9

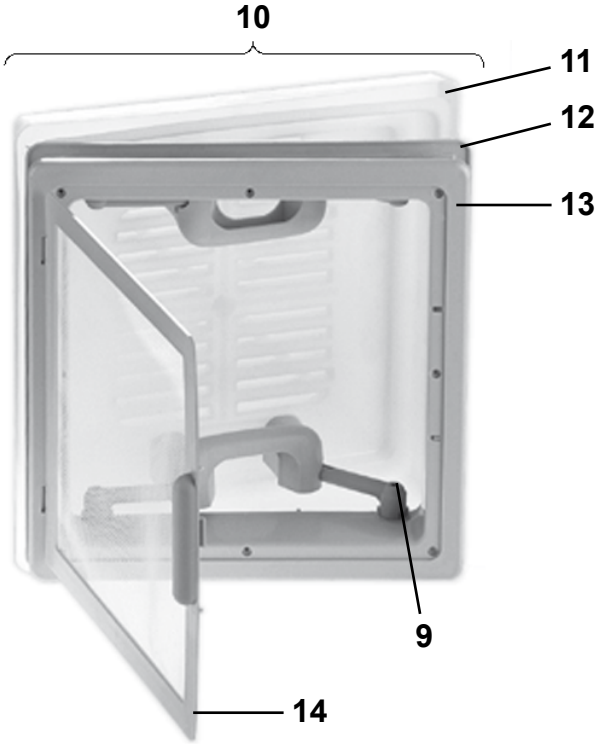
10
11
12
13
9
14

Pos Fig	Det. nr Part. No	Ingår/Fitted 480 Artic MHP	520 Artic / T1	560 Artic alla mod.	560 Finl. alla mod.	600 Finl. alla mod.	630 Finl. alla mod.	Benämning	Description
1	207212	x	x	x	x	x	x	Taklucka 400x400 kpl. rumsdel	Roof hatch 400x400 cpl.
2	207277	x	x	x	x	x	x	Huv inkl. handtag	Hood incl. handles
3	207279	x	x	x	x	x	x	Ram yttre	Frame outer
4	207278	x	x	x	x	x	x	Ram inre	Frame inner
5	207283	x	x	x	x	x	x	Myggnät	Mosquito net
6	207281	x	x	x	x	x	x	Rullgardin	Blind
7	207280	x	x	x	x	x	x	Draghandtag rullgardin, 2 delar	Handle blind, 2 parts
8	207282	x	x	x	x	x	x	Täcklist rullgardin	List cover blind
9	207276	x	x	x	x	x	x	Skruv handtag	Screw handle
10	207211	x	x	x	x	x	x	Taklucka 280x280 kpl. tvättrum	Roof hatch 280x280 cpl. washing room
11	207272	x	x	x	x	x	x	Huv inkl. handtag	Hood incl. handles
12	207273	x	x	x	x	x	x	Ram yttre	Frame outer
13	207274	x	x	x	x	x	x	Ram inre	Frame inner
14	207275	x	x	x	x	x	x	Myggnät	Mosquito net

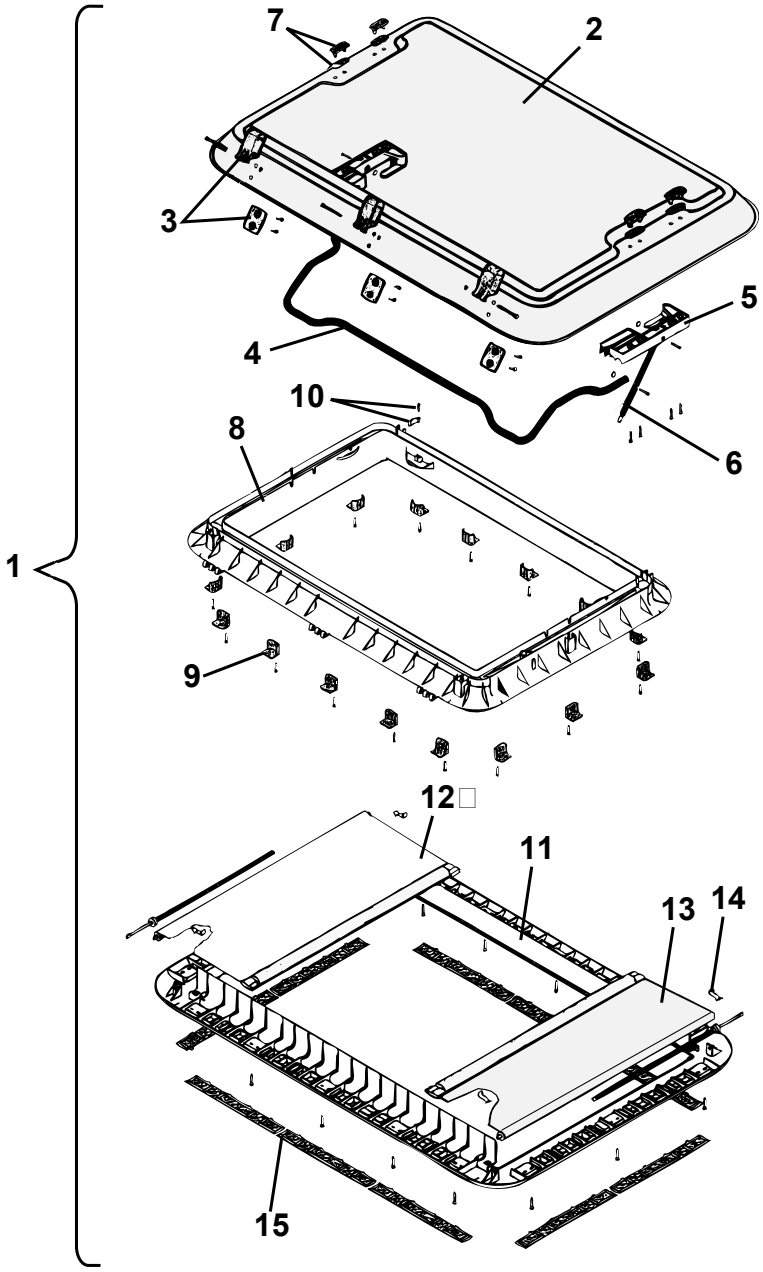
7
2
3
5
4
10
8
6
1
9
12
11
13
14
15

Pos Fig	Det. nr Part. No	Ingår/Fitted 480 Artic MHP	520 Artic / T1	560 Artic alla mod.	560 Finl. alla mod.	600 Finl. alla mod.	630 Finl. alla mod.	Benämning	Description
1	207265	T	T	T	T	T	T	Taklucka 960x655 kpl.	Roof hatch 960x655 cpl.
2	207463	T	T	T	T	T	T	Huv taklucka	Hood roof hattch
3	207464	T	T	T	T	T	T	Gångjärn kpl.	Hinge cpl.
4	207465	T	T	T	T	T	T	Bygel kpl.	Clamp cpl.
5	207466	T	T	T	T	T	T	Hållare V-H kpl. u. dämpare	Holder L-R cpl. without damper
6	207467	T	T	T	T	T	T	Dämpare kpl.	Damper cpl.
7	207468	T	T	T	T	T	T	Täckhatt	Cover
8	207469	T	T	T	T	T	T	Ram yttre	Frame outer
9	208219	T	T	T	T	T	T	Monteringsbeslag m. skruv	Mounting bracket with screw
10	207471	T	T	T	T	T	T	Låshake	Lock fittings
11	207472	T	T	T	T	T	T	Ram inre m. fästskruvar	Frame inner with screws
--	208381	T	T	T	T	T	T	Ram inre kpl. m. detaljer (de Luxe) *	Frame inner cpl. with details (de Luxe) *
12	207473	T	T	T	T	T	T	Myggnät rullgardin kpl.	Mosquito net roller blind cpl.
13	207474	T	T	T	T	T	T	Rullgardin kpl.	Roller blind cpl.
14	207475	T	T	T	T	T	T	Fjäderklämma	Spring clip
15	207476	T	T	T	T	T	T	Galler ventilation	Ventilator grill
								*= Detaljer se Heki de Luxe	*= Components see Heki de Luxe
								T= Tillbehör	T= Accessory

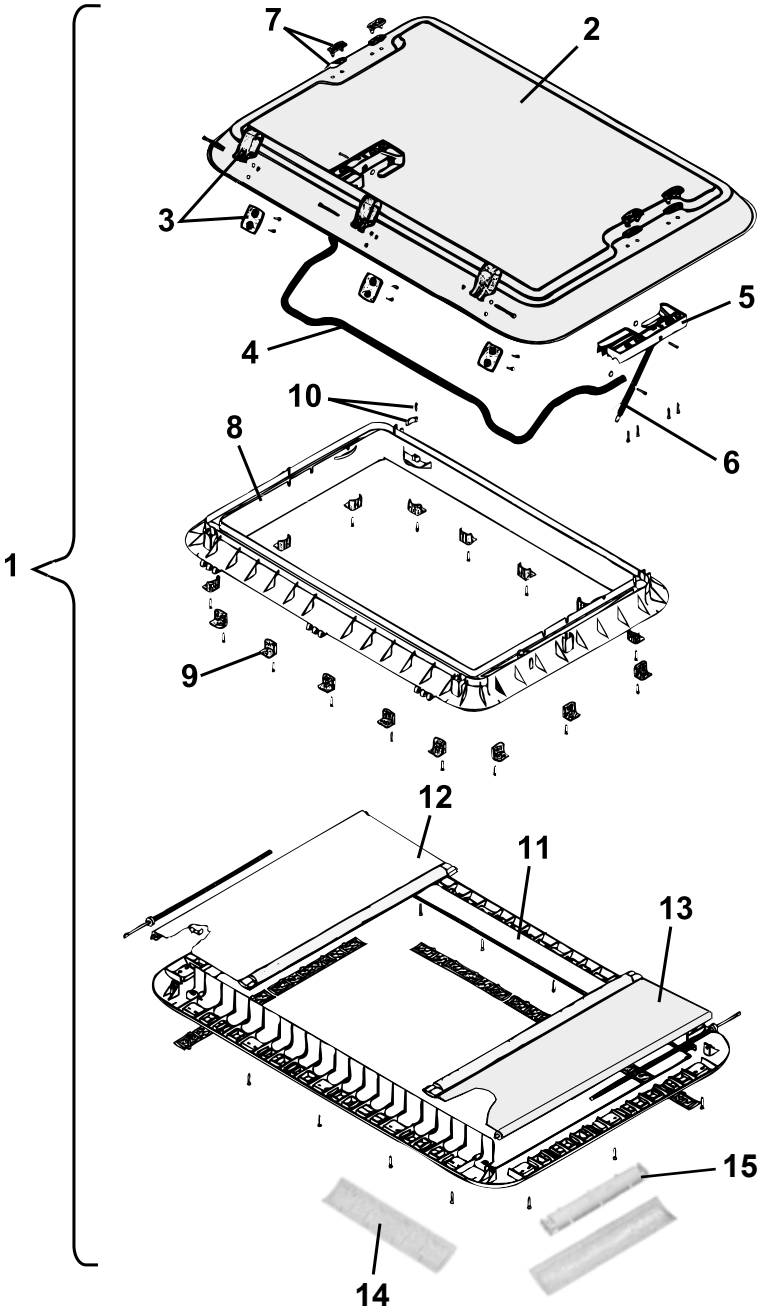
7
2
3
5
4
10
8
6
1
9
12
11
13
15
14

Pos Fig	Det. nr Part. No	Ingår/Fitted 480 Artic MHP	520 Artic / T1	560 Artic alla mod.	560 Finl. alla mod.	600 Finl. alla mod.	630 Finl. alla mod.	Benämning	Description
1	207780	T	T	T	T	T	T	Taklucka 960x655 kpl.	Roof hatch 960x655 cpl.
2	207463	T	T	T	T	T	T	Huv taklucka	Hood roof hattch
3	207464	T	T	T	T	T	T	Gångjärn kpl.	Hinge cpl.
4	207465	T	T	T	T	T	T	Bygel kpl.	Clamp cpl.
5	207466	T	T	T	T	T	T	Hållare V-H kpl. u. dämpare	Holder L-R cpl. without damper
6	207467	T	T	T	T	T	T	Dämpare kpl.	Damper cpl.
7	207468	T	T	T	T	T	T	Täckhatt	Cover
8	207469	T	T	T	T	T	T	Ram yttre	Frame outer
9	208219	T	T	T	T	T	T	Monteringsbeslag m. skruv	Mounting bracket with screw
10	207471	T	T	T	T	T	T	Låshake	Lock fittings
11	208381	T	T	T	T	T	T	Ram inre kpl. m. detaljer	Frame inner cpl. with details
12	208382	T	T	T	T	T	T	Myggnät rullgardin kpl.	Mosquito net roller blind cpl.
13	208383	T	T	T	T	T	T	Rullgardin kpl.	Roller blind cpl.
14	208384	T	T	T	T	T	T	Galler ventilation	Ventilator grill
15	208385	T	T	T	T	T	T	Lamphållare	Lamp-holder

T= Tillbehör

T= Accessory

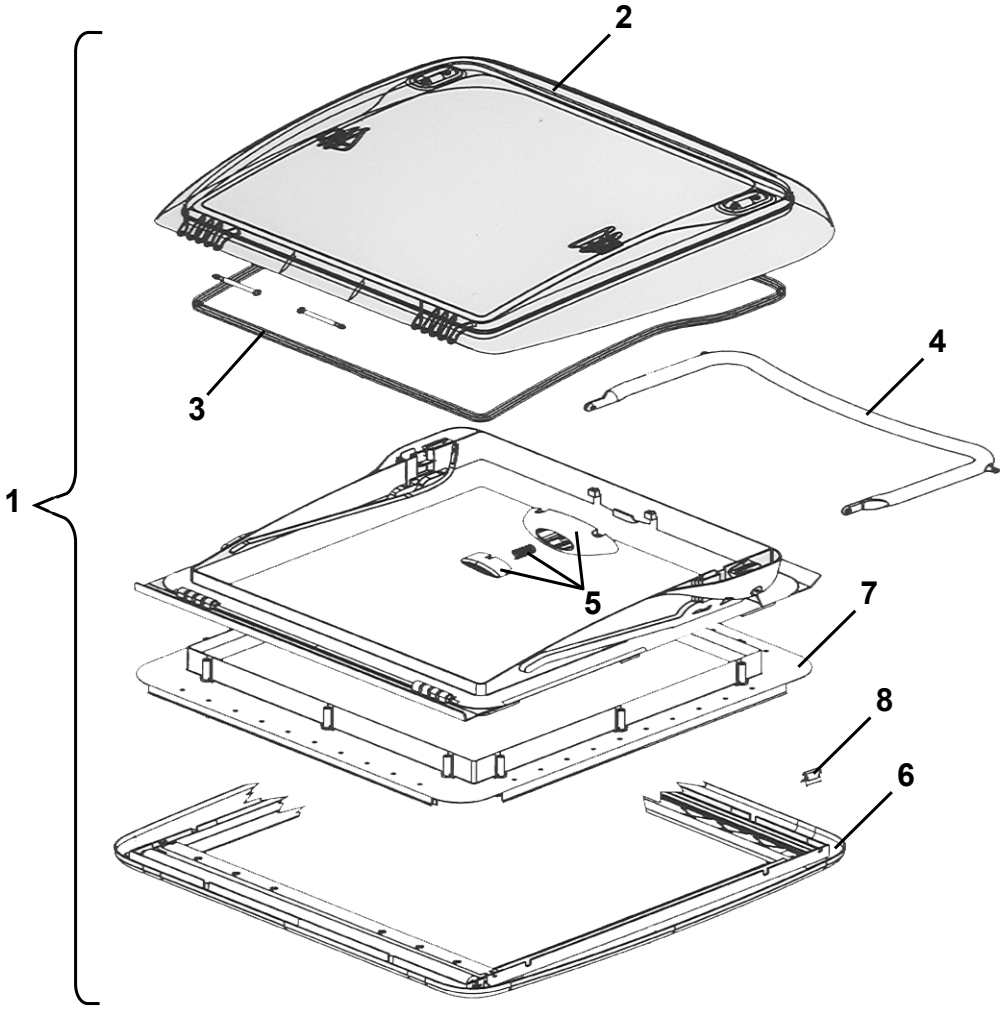
1
2
3
4
5
6
7
8

Pos Fig	Det. nr Part. No	Ingår/Fitted 480 Artic MHP	520 Artic / T1	560 Artic alla mod.	560 Finl. alla mod.	600 Finl. alla mod.	630 Finl. alla mod.	Benämning	Description
1	208690	T	T	T	T	T	T	Taklucka 400x400 kpl.	Roof hatch 400x400 cpl.
2	209555	T	T	T	T	T	T	Huv taklucka	Hood roof hattch
3	209556	T	T	T	T	T	T	Packning	Seal
4	209557	T	T	T	T	T	T	Bygel kpl.	Clamp cpl.
5	209558	T	T	T	T	T	T	Tryckknapp	Push button
6	209559	T	T	T	T	T	T	Ram inre kpl. m. rullgardin	Frame inner cpl. with roller blind
7	209560	T	T	T	T	T	T	Monteringsram kpl.	Mounting frame cpl.
8	209561	T	T	T	T	T	T	Fjäderklämma ram inre	Spring clip frame inner

T= Tillbehör

T= Accessory

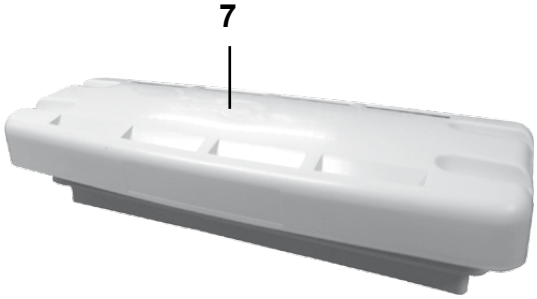
7

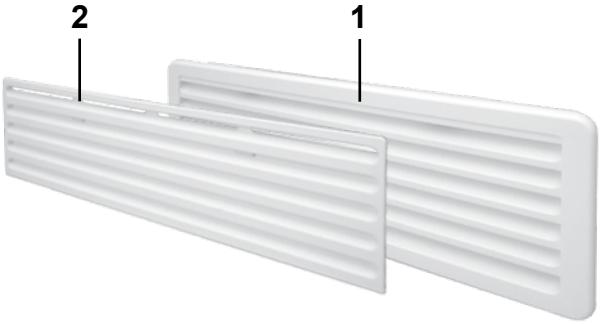
2
1

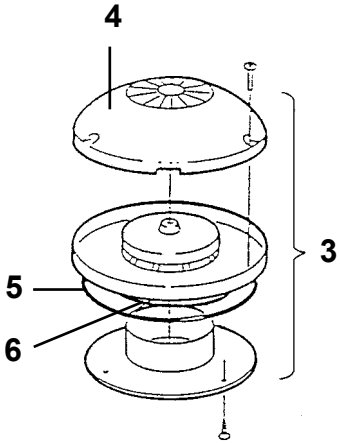
4
3
5
6

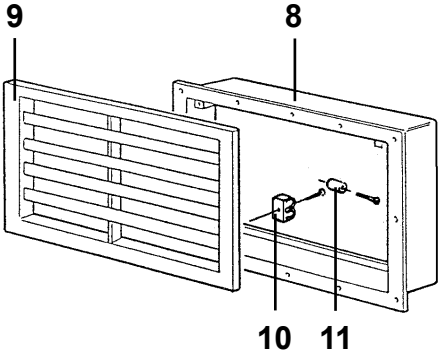
9
8
10
11

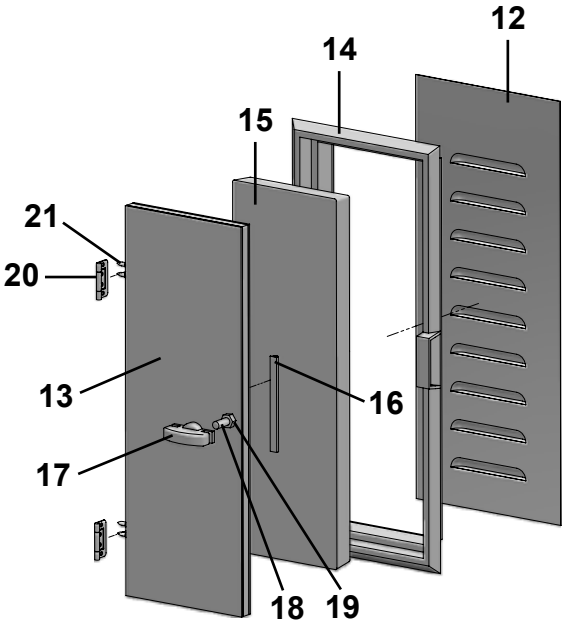
12
14
15
21
20
13
16
17
18
19

Pos Fig	Det. nr Part. No	Ingår/Fitted 480 Artic MHP	520 T1	520 Artic TBR	560 Artic alla	Benämning	Description
1	208207	x		x	x	Galler ventilation kyl kpl. m. sarg	Louvre ventilation cpl. with rim
--	800631	x		x	x	Skruv d:o B6x25	Screw d:o B6x25
2	208208	x		x	x	Lucka vinter kylsk. vent.	Cover ventilation
3	205808	x	x	x	x	Ventilator kpl.	Ventilator cpl.
4	400492	x	x	x	x	Ventilatorkåpa	Cap ventilator
5	200156	x	x	x	x	Tätning ventilator	Sealing ventilator
6	801009	x	x	x	x	Tätning O-ring	Sealing O-ring
7	208023			T		Ventil tak för kyl	Ventilator roof for refrigerator
8	204330		x			Sarg ventilation kyl 155x320	Rim ventilation 155x320
--	800631		x			Skruv d:o B6x25	Screw d:o B6x25
9	204329		x			Galler ventilation kyl 155x320	Ventilator grill 155x320
10	860398		x			Lås snäppare u. stolpe	Lock
11	860441		x			Stolpe till snäppare	Prop for snap
12	208692	x	x	x	x	Ventil gäl	Ventilator
13	370407	x	x	x	x	Lucka ventilation	Door ventilation
14	90003536	x	x	x	x	Karm ventilationslucka	Frame ventilation door
15	00369110	x	x	x	x	Isolering	Isolation
16	00653000	M	M	M	M	List tätning	Sealing strip
17	90003537	x	x	x	x	Beslag ventilationslucka	Hold ventilation door
18	801328	x	x	x	x	Skruv MFX M8x40	Screw MFX M8x40
19	800769	x	x	x	x	Mutter M8x6,5	Nut M8x6,5
20	860402	x	x	x	x	Gångjärn	Hinge
21	860403	x	x	x	x	Skruv d:o	Screw d:o

M= Metervara
T= Tillbehör

M= On the metre
T= Accessory

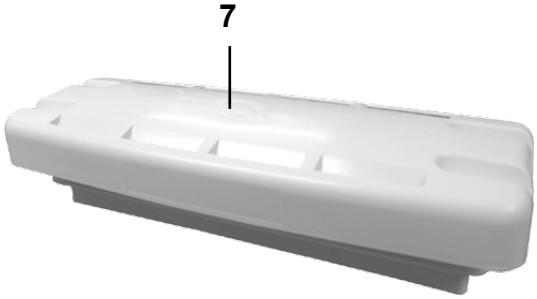
7

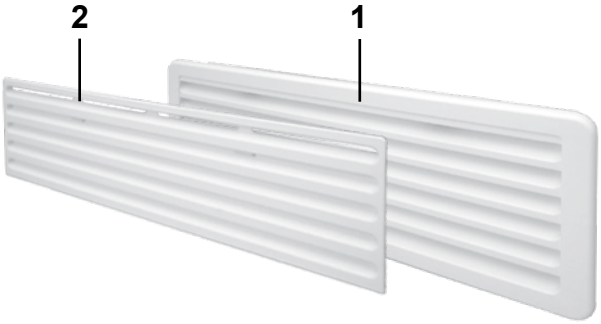
2
1

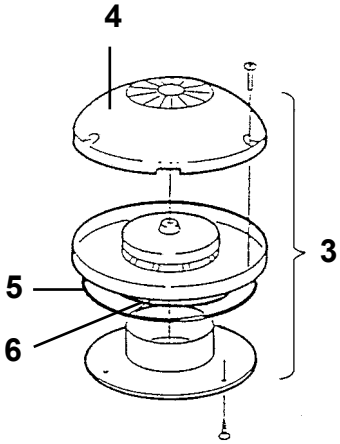
4
3
5
6

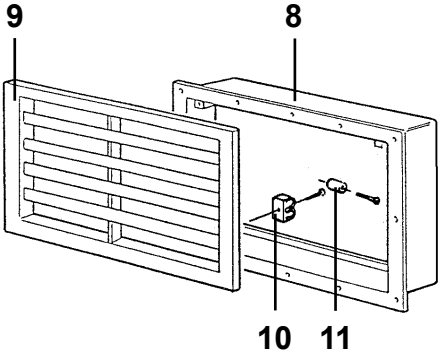
9
8
10
11

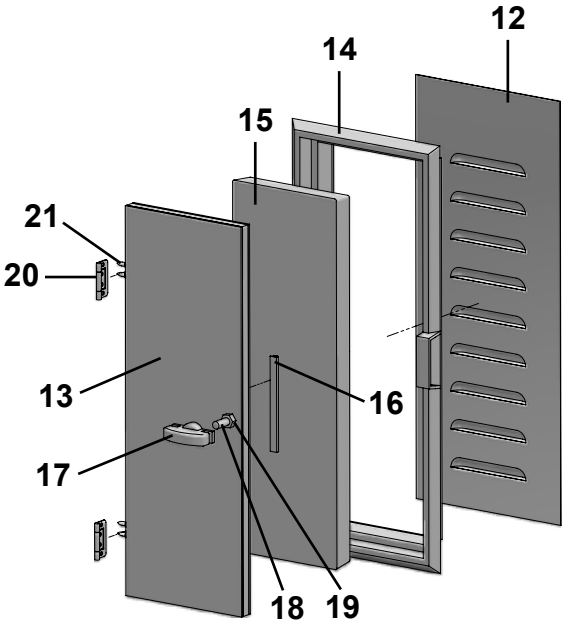
12
14
15
21
20
13
16
17
18
19

Pos Fig	Det. nr Part. No	Ingår/Fitted 560 Finl. alla	560 Finl. TBR	600 Finl. alla	600 Finl. TBR	630 Finl. alla	Benämning	Description
1	208207	x	x	x	x	x	Galler ventilation kyl kpl. m. sarg	Louvre ventilation cpl. with rim
--	800631	x	x	x	x	x	Skruv d:o B6x25	Screw d:o B6x25
2	208208	x	x	x	x	x	Lucka vinter kylsk. vent.	Cover ventilation
3	205808	x	x	x	x	x	Ventilator kpl.	Ventilator cpl.
4	400492	x	x	x	x	x	Ventilatorkåpa	Cap ventilator
5	200156	x	x	x	x	x	Tätning ventilator	Sealing ventilator
6	801009	x	x	x	x	x	Tätning O-ring	Sealing O-ring
7	208023		T	T	T	x	Ventil tak för kyl	Ventilator roof for refrigerator
8	204330						Sarg ventilation kyl 155x320	Rim ventilation 155x320
--	800631						Skruv d:o B6x25	Screw d:o B6x25
9	204329						Galler ventilation kyl 155x320	Ventilator grill 155x320
10	860398						Lås snäppare u. stolpe	Lock
11	860441						Stolpe till snäppare	Prop for snap
12	208692	x	x	x	x	x	Ventil gäl	Ventilator
13	370407	x	x	x	x	x	Lucka ventilation	Door ventilation
14	90003536	x	x	x	x	x	Karm ventilationslucka	Frame ventilation door
15	00369110	x	x	x	x	x	Isolering	Isolation
16	00653000	M	M	M	M	M	List tätning	Sealing strip
17	90003537	x	x	x	x	x	Beslag ventilationslucka	Hold ventilation door
18	801328	x	x	x	x	x	Skruv MFX M8x40	Screw MFX M8x40
19	800769	x	x	x	x	x	Mutter M8x6,5	Nut M8x6,5
20	860402	x	x	x	x	x	Gångjärn	Hinge
21	860403	x	x	x	x	x	Skruv d:o	Screw d:o

M= Metervara
T= Tillbehör

M= On the metre
T= Accessory

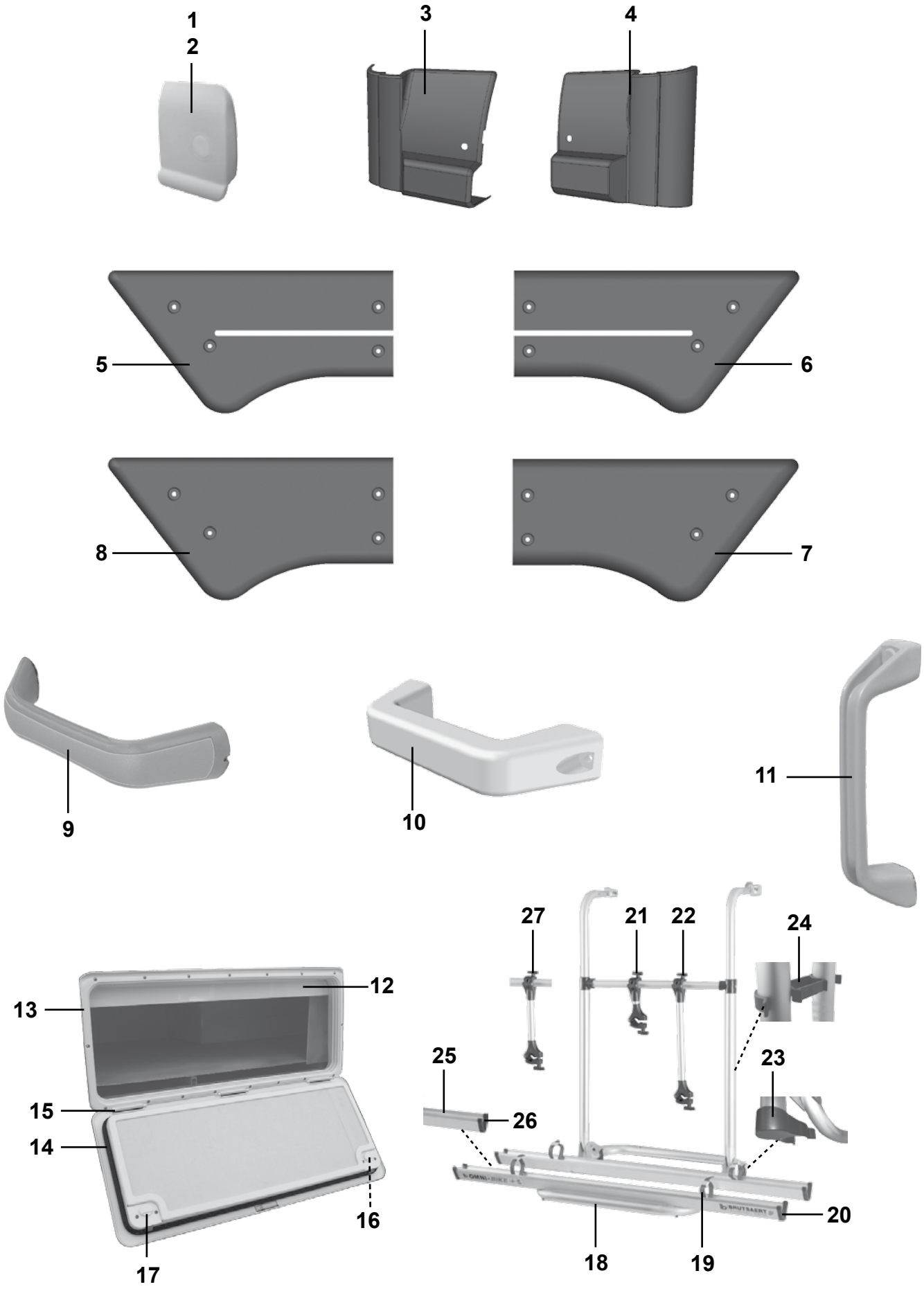
1
2
3
4
5
6
8
7
9
10
11
12
13
15
14
16
17
27
21
22
24
25
26
23
20
18
19

Pos Fig	Det. nr Part. No	Ingår/Fitted 480 Artic MHP	520 Artic / T1	560 Artic alla mod.	560 Finl. alla mod.	600 Finl. alla mod.	630 Finl. alla mod.	Benämning	Description
1	205630	x	x	x	x	x	x	Ändavslutning H midjelist	End protection R tent list
2	205631	x	x	x	x	x	x	Ändavslutning V midjelist	End protection L tent list
--	800640	x	x	x	x	x	x	Skruv B8x13 rostfri d:o	Screw B8x13 rustless d:o
3	100291	x	x	x	x	x	x	Ändstycke markislist fram H	End protection front R
4	100292	x	x	x	x	x	x	Ändstycke markislist fram V	End protection front L
--	800640	x	x	x	x	x	x	Skruv B8x13 rostfri d:o	Screw B8x13 rustless d:o
5	00100188	x	x	x	x	x	x	Ändstycke spoiler H-bak	End protection R-rear
6	00100189	x	x	x	x	x	x	Ändstycke spoiler H-fram	End protection R-front
7	100171	x	x	x	x	x	x	Ändstycke spoiler V-bak	End protection L-rear
8	100170	x	x	x	x	x	x	Ändstycke spoiler V-fram	End protection L-front
--	800640	x	x	x	x	x	x	Skruv B8x13 rostfri d:o	Screw B8x13 rustless d:o
9	90027768	x	x	x	x	x	x	Draghandtag fram	Draw handle front
--	801129	x	x	x	x	x	x	Skruv TFX 5.0X35 d:o	Screw TFX 5.0X35 d:o
10	208578	x	x	x	x	x	x	Draghandtag bak	Draw handle rear
--	801129	x	x	x	x	x	x	Skruv TFX 5.0X35 d:o	Screw TFX 5.0X35 d:o
11	206881	x	x	x	x	x	x	Draghandtag grå, vid ytterdörr	Draw handle grey, beside out door
--	800626	x	x	x	x	x	x	Skruv B10x25 rostfri d:o	Screw B10x25 rustless d:o
12	208635	T	T	T	T	T	T	Plåt skydd lastlucka	Plate protection
13	208424	T	T	T	T	T	T	Lucka m. innerram, utan spegel	Door with frame inner, without plate
14	209562	T	T	T	T	T	T	Packning lucka	Gasket
15	314549	T	T	T	T	T	T	Pinne gångjärn	Pin
16	314550	T	T	T	T	T	T	Tryckknapp	Push botton
17	315442	T	T	T	T	T	T	Låshus kpl. utan låskolv	Locking device cpl. without bolt
--	---	T	T	T	T	T	T	Låskolv; se "lås" grp. 2	Bolt; see "locks" grp. 2
--	---	T	T	T	T	T	T	Nyckel; se "lås" grp. 2	Key; see "locks" grp. 2
18	207545	T	T	T	T	T	T	Cykelhållare kpl., 2 cyklar	Bicycle stand cpl., 2 bicycles
--	209163	T	T	T	T	T	T	Räls d:o	Rail d:o
19	209165	T	T	T	T	T	T	Gummistropp d:o	Strap d:o
20	209164	T	T	T	T	T	T	Ändavslutning	End part
21	209166	T	T	T	T	T	T	Hållare 135 mm	Bracket 135 mm
22	209168	T	T	T	T	T	T	Hållare 415 mm	Bracket 415 mm
23	209169	T	T	T	T	T	T	Klämma	Clip
24	209170	T	T	T	T	T	T	Hållare	Holder
25	207805	T	T	T	T	T	T	Räls kpl. med hållare 275 mm, 3 cyklar	Rail cpl. with bracket 275 mm, 3 bicycles
--	209171	T	T	T	T	T	T	Räls d:o	Rail d:o
--	209173	T	T	T	T	T	T	Spännrem d:o	Strap d:o
26	209172	T	T	T	T	T	T	Ändavslutning	End part
27	209167	T	T	T	T	T	T	Hållare 275 mm, 3 cyklar	Bracket 275 mm, 3 bicycles

T= Tillbehör

T= Accessory

Pos Fig	Det. nr Part. No	Ingår/Fitted 480 Artic MHP	520 Artic / T1	560 Artic alla mod.	560 Finl. alla mod.	600 Finl. alla mod.	630 Finl. alla mod.	Benämning	Description
	801351	x	x	x	x	x	x	Låskolv nr. 51 *	Bolt No. 51 *
	801352	x	x	x	x	x	x	Låskolv nr. 52 *	Bolt No. 52 *
	801353	x	x	x	x	x	x	Låskolv nr. 53 *	Bolt No. 53 *
	801354	x	x	x	x	x	x	Låskolv nr. 54 *	Bolt No. 54 *
	801355	x	x	x	x	x	x	Låskolv nr. 55 *	Bolt No. 55 *
	801356	x	x	x	x	x	x	Låskolv nr. 56 *	Bolt No. 56 *
	801357	x	x	x	x	x	x	Låskolv nr. 57 *	Bolt No. 57 *
	801358	x	x	x	x	x	x	Låskolv nr. 58 *	Bolt No. 58 *
	801359	x	x	x	x	x	x	Låskolv nr. 59 *	Bolt No. 59 *
	801360	x	x	x	x	x	x	Låskolv nr. 60 *	Bolt No. 60 *
	801361	x	x	x	x	x	x	Låskolv nr. 61 *	Bolt No. 61 *
	801362	x	x	x	x	x	x	Låskolv nr. 62 *	Bolt No. 62 *
	801363	x	x	x	x	x	x	Låskolv nr. 63 *	Bolt No. 63 *
	801364	x	x	x	x	x	x	Låskolv nr. 64 *	Bolt No. 64 *
	801365	x	x	x	x	x	x	Låskolv nr. 65 *	Bolt No. 65 *
	801366	x	x	x	x	x	x	Låskolv nr. 66 *	Bolt No. 66 *
	801367	x	x	x	x	x	x	Låskolv nr. 67 *	Bolt No. 67 *
	801368	x	x	x	x	x	x	Låskolv nr. 68 *	Bolt No. 68 *
	801369	x	x	x	x	x	x	Låskolv nr. 69 *	Bolt No. 69 *
	801370	x	x	x	x	x	x	Låskolv nr. 70 *	Bolt No. 70 *
	801371	x	x	x	x	x	x	Låskolv nr. 71 *	Bolt No. 71 *
	801372	x	x	x	x	x	x	Låskolv nr. 72 *	Bolt No. 72 *
	801373	x	x	x	x	x	x	Låskolv nr. 73 *	Bolt No. 73 *
	801374	x	x	x	x	x	x	Låskolv nr. 74 *	Bolt No. 74 *
	801375	x	x	x	x	x	x	Låskolv nr. 75 *	Bolt No. 75 *
	801376	x	x	x	x	x	x	Låskolv nr. 76 *	Bolt No. 76 *
	801377	x	x	x	x	x	x	Låskolv nr. 77 *	Bolt No. 77 *
	801378	x	x	x	x	x	x	Låskolv nr. 78 *	Bolt No. 78 *
	801379	x	x	x	x	x	x	Låskolv nr. 79 *	Bolt No. 79 *
	801380	x	x	x	x	x	x	Låskolv nr. 80 *	Bolt No. 80 *
	801381	x	x	x	x	x	x	Låskolv nr. 81 *	Bolt No. 81 *
	801382	x	x	x	x	x	x	Låskolv nr. 82 *	Bolt No. 82 *
	801383	x	x	x	x	x	x	Låskolv nr. 83 *	Bolt No. 83 *
	801384	x	x	x	x	x	x	Låskolv nr. 84 *	Bolt No. 84 *
	801385	x	x	x	x	x	x	Låskolv nr. 85 *	Bolt No. 85 *
	801386	x	x	x	x	x	x	Låskolv nr. 86 *	Bolt No. 86 *
	801387	x	x	x	x	x	x	Låskolv nr. 87 *	Bolt No. 87 *
	801388	x	x	x	x	x	x	Låskolv nr. 88 *	Bolt No. 88 *
	801389	x	x	x	x	x	x	Låskolv nr. 89 *	Bolt No. 89 *
	801390	x	x	x	x	x	x	Låskolv nr. 90 *	Bolt No. 90 *
	801391	x	x	x	x	x	x	Låskolv nr. 91 *	Bolt No. 91 *
	801392	x	x	x	x	x	x	Låskolv nr. 92 *	Bolt No. 92 *
	801393	x	x	x	x	x	x	Låskolv nr. 93 *	Bolt No. 93 *
	801394	x	x	x	x	x	x	Låskolv nr. 94 *	Bolt No. 94 *
	801395	x	x	x	x	x	x	Låskolv nr. 95 *	Bolt No. 95 *
	801396	x	x	x	x	x	x	Låskolv nr. 96 *	Bolt No. 96 *
	801397	x	x	x	x	x	x	Låskolv nr. 97 *	Bolt No. 97 *
	801398	x	x	x	x	x	x	Låskolv nr. 98 *	Bolt No. 98 *
	801399	x	x	x	x	x	x	Låskolv nr. 99 *	Bolt No. 99 *
	801400	x	x	x	x	x	x	Låskolv nr. 100 *	Bolt No. 100 *

*= Ange nummer vid order

*= State No. when ordering

Pos Fig	Det. nr Part. No	Ingår/Fitted 480 Artic MHP	520 Artic / T1	560 Artic alla mod.	560 Finl. alla mod.	600 Finl. alla mod.	630 Finl. alla mod.	Benämning	Description
	801451	x	x	x	x	x	x	Nyckel nr. 51 *	Key No. 51 *
	801452	x	x	x	x	x	x	Nyckel nr. 52 *	Key No. 52 *
	801453	x	x	x	x	x	x	Nyckel nr. 53 *	Key No. 53 *
	801454	x	x	x	x	x	x	Nyckel nr. 54 *	Key No. 54 *
	801455	x	x	x	x	x	x	Nyckel nr. 55 *	Key No. 55 *
	801456	x	x	x	x	x	x	Nyckel nr. 56 *	Key No. 56 *
	801457	x	x	x	x	x	x	Nyckel nr. 57 *	Key No. 57 *
	801458	x	x	x	x	x	x	Nyckel nr. 58 *	Key No. 58 *
	801459	x	x	x	x	x	x	Nyckel nr. 59 *	Key No. 59 *
	801460	x	x	x	x	x	x	Nyckel nr. 60 *	Key No. 60 *
	801461	x	x	x	x	x	x	Nyckel nr. 61 *	Key No. 61 *
	801462	x	x	x	x	x	x	Nyckel nr. 62 *	Key No. 62 *
	801463	x	x	x	x	x	x	Nyckel nr. 63 *	Key No. 63 *
	801464	x	x	x	x	x	x	Nyckel nr. 64 *	Key No. 64 *
	801465	x	x	x	x	x	x	Nyckel nr. 65 *	Key No. 65 *
	801466	x	x	x	x	x	x	Nyckel nr. 66 *	Key No. 66 *
	801467	x	x	x	x	x	x	Nyckel nr. 67 *	Key No. 67 *
	801468	x	x	x	x	x	x	Nyckel nr. 68 *	Key No. 68 *
	801469	x	x	x	x	x	x	Nyckel nr. 69 *	Key No. 69 *
	801470	x	x	x	x	x	x	Nyckel nr. 70 *	Key No. 70 *
	801471	x	x	x	x	x	x	Nyckel nr. 71 *	Key No. 71 *
	801472	x	x	x	x	x	x	Nyckel nr. 72 *	Key No. 72 *
	801473	x	x	x	x	x	x	Nyckel nr. 73 *	Key No. 73 *
	801474	x	x	x	x	x	x	Nyckel nr. 74 *	Key No. 74 *
	801475	x	x	x	x	x	x	Nyckel nr. 75 *	Key No. 75 *
	801476	x	x	x	x	x	x	Nyckel nr. 76 *	Key No. 76 *
	801477	x	x	x	x	x	x	Nyckel nr. 77 *	Key No. 77 *
	801478	x	x	x	x	x	x	Nyckel nr. 78 *	Key No. 78 *
	801479	x	x	x	x	x	x	Nyckel nr. 79 *	Key No. 79 *
	801480	x	x	x	x	x	x	Nyckel nr. 80 *	Key No. 80 *
	801481	x	x	x	x	x	x	Nyckel nr. 81 *	Key No. 81 *
	801482	x	x	x	x	x	x	Nyckel nr. 82 *	Key No. 82 *
	801483	x	x	x	x	x	x	Nyckel nr. 83 *	Key No. 83 *
	801484	x	x	x	x	x	x	Nyckel nr. 84 *	Key No. 84 *
	801485	x	x	x	x	x	x	Nyckel nr. 85 *	Key No. 85 *
	801486	x	x	x	x	x	x	Nyckel nr. 86 *	Key No. 86 *
	801487	x	x	x	x	x	x	Nyckel nr. 87 *	Key No. 87 *
	801488	x	x	x	x	x	x	Nyckel nr. 88 *	Key No. 88 *
	801489	x	x	x	x	x	x	Nyckel nr. 89 *	Key No. 89 *
	801490	x	x	x	x	x	x	Nyckel nr. 90 *	Key No. 90 *
	801491	x	x	x	x	x	x	Nyckel nr. 91 *	Key No. 91 *
	801492	x	x	x	x	x	x	Nyckel nr. 92 *	Key No. 92 *
	801493	x	x	x	x	x	x	Nyckel nr. 93 *	Key No. 93 *
	801494	x	x	x	x	x	x	Nyckel nr. 94 *	Key No. 94 *
	801495	x	x	x	x	x	x	Nyckel nr. 95 *	Key No. 95 *
	801496	x	x	x	x	x	x	Nyckel nr. 96 *	Key No. 96 *
	801497	x	x	x	x	x	x	Nyckel nr. 97 *	Key No. 97 *
	801498	x	x	x	x	x	x	Nyckel nr. 98 *	Key No. 98 *
	801499	x	x	x	x	x	x	Nyckel nr. 99 *	Key No. 99 *
	801500	x	x	x	x	x	x	Nyckel nr. 100 *	Key No. 100 *

*= Ange nummer vid order

*= State No. when ordering

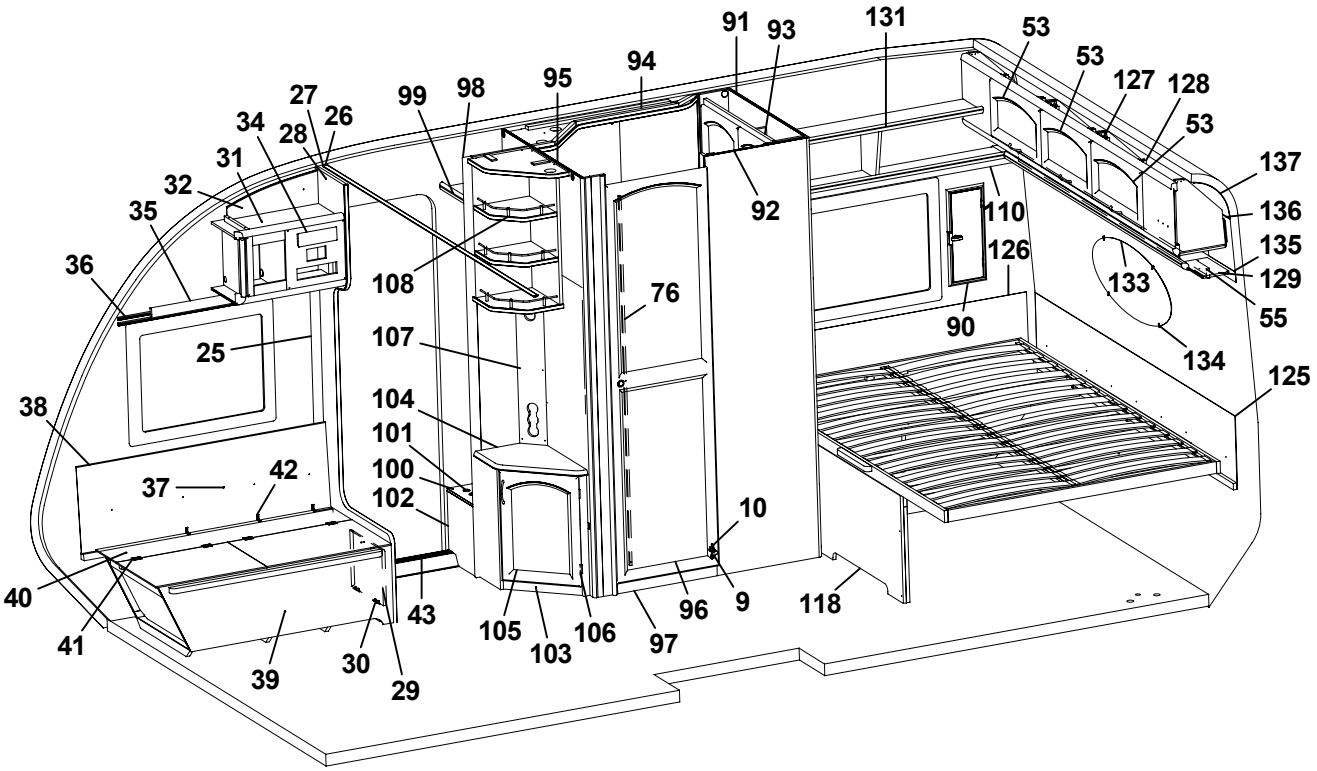
91
93
131
53
53
127
128
53
137
136
135
129
55
134
125
94
95
98
99
27
26
28
34
31
32
35
36
25
38
37
42
40
41
39
30
29
43
108
107
104
101
100
102
76
105
103
106
97
96
9
10
118
92
110
126
90
133

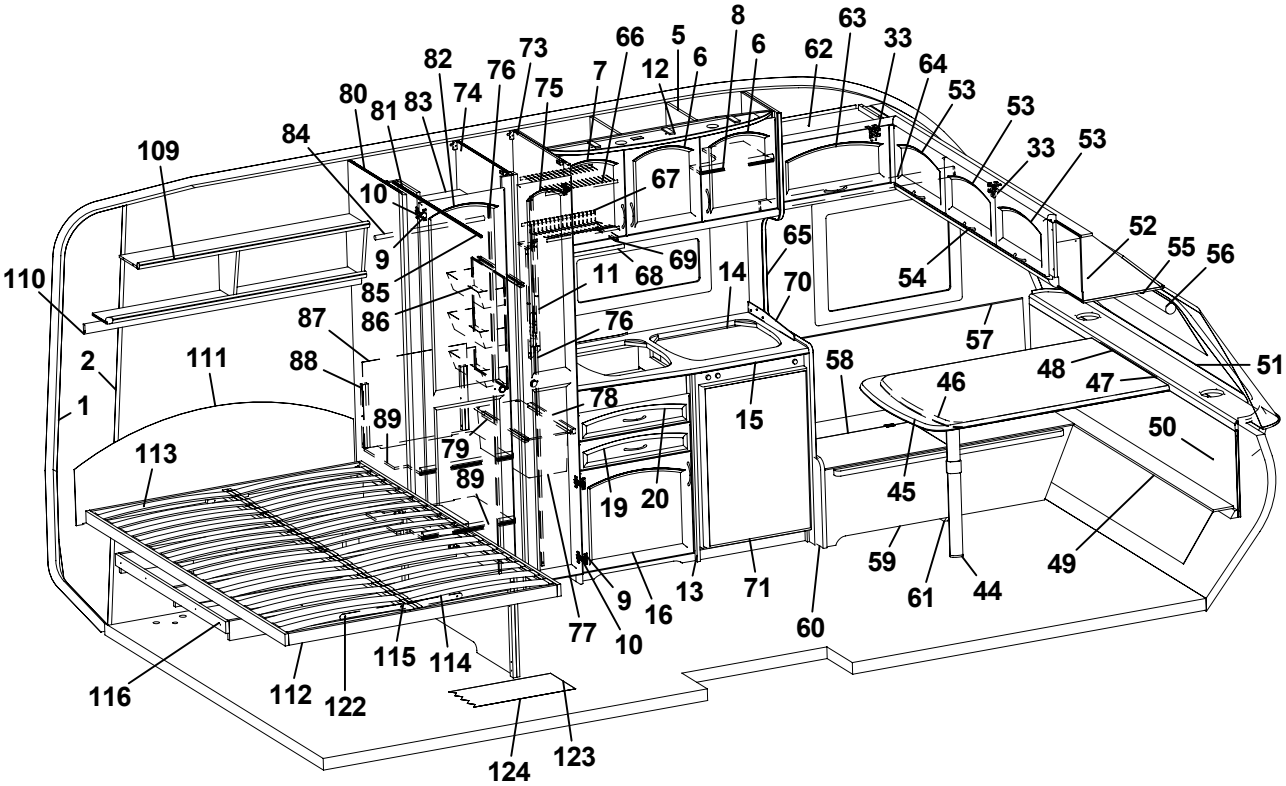
8
63
33
64
53
53
33
53
52
55
56
51
47
48
46
50
49
44
61
59
45
57
54
65
70
14
15
58
60
71
13
16
9
10
77
20
19
78
79
89
68
69
67
11
76
86
85
9
10
87
88
89
111
2
1
113
116
112
122
115
114
124
123
109
110
84
80
81
83
82
74
76
73
75
7
66
5
12
6
6
62

Pos Fig	Det. nr Part. No	Ingår Fitted	OBS!! Ange alltid årsmodell vid beställning av inredning Benämning	OBS!! Specify always year of model when ordering equipment Description
1	312219	M	Tapet vägg/tak	Wall paper
2	312220	M	Tejp tapet, vägg	Tape, wall paper
5	370995	x	Skåp kök L=1120 kpl.	Cupboard kitchen L=1120 cpl.
6	370216	x	Lucka H	Door R
7	370217	x	Lucka V	Door L
8	323092	x	Hylla	Shelf
9	311917	x	Gångjärn	Hinge
10	312588	x	Platta gångjärn	Plate hinge
11	371138	x	Front eluttag	Front outlet
12	371196	T	Ljusramp	Light holder
13	370998	x	Diskbänk kpl. m. skiva/luckor/lådor	Kitchen sink cpl. with board/doors/drawers
14	401583	x	Plåt under spis	Plate cover under fireplace
15	371003	x	Skiva diskbänk	Board
16	370219	x	Lucka V	Door L
19	370317	x	Låda diskbänk	Drawer cpl.
20	371090	x	Låda diskbänk	Drawer cpl.
25	504400	x	List täck el-kabel B=44 L=2000	Cover strip B=44 L=2000
26	309969	x	List snäpp undre L2379	List under L2379
27	309970	x	List snäpp övre L2379	List upper L2379
28	371041	x	Stolpe först. kpl. m. lucka	Support bar cpl. with door
29	320005	x	Lucka	Door
30	312589	x	Gångjärn	Hinge
31	371053	x	Skåp övre L=528	Cupboard L=528
32	371141	x	Täckfront	Front
33	860406	x	Gångjärn	Hinge
34	312404	x	Täckfront radio 189x62	Cover radio
35	371084	x	Kornisch L=873	Cornice L=873
36	300884	M	Gardinspiral	Curtain hanger
37	371049	x	Värmespalt	Air gap
38	860423	M	List kant ljusbrun	Strip, light brown
39	371043	x	Bäddlåda H.F. kpl.	Bed box R.F. cpl.
40	371048	x	Lock bäddlåda H.F.	Cover bed box R.F.
41	300354	x	Gångjärn	Hinge
42	860452	x	Gångjärn	Hinge
43	314687	x	Tröskel aluminium L=850	Threshold aluminium L=850
44	315565	x	Bordsben	Table leg
45	370497	x	Bordsskiva 790x1200	Table top 790x1200
46	371373	x	Bordsskiva 790x1100	Table top 790x1100
47	300420	x	List upphäng bordsdel L550	List board
48	300108	x	List bord väggdel L550	List wall
49	370447	x	Skiva V-spalt gavel fram	Air gap
50	370441	x	Värmespalt gavel fram	Air gap
51	860593	x	Raskant brun	Cave border
52	370088	x	Skåp gavel fram L=2110	Cupboard L=2110
53	370223	x	Lucka	Door
54	315188	x	Handtag	Handle
55	370621	x	Kornisch L=1889	Cornice L=1889
56	90027012	x	Rullgardin 1640x750	Roller blind 1640x750
57	323184	x	Värmespalt H fram	Air gap R.F.
58	370520	x	Lock bäddlåda V.F.	Cover bed box L.F.
			M= Metervara T= Tillbehör	M= On the metre T= Accessory

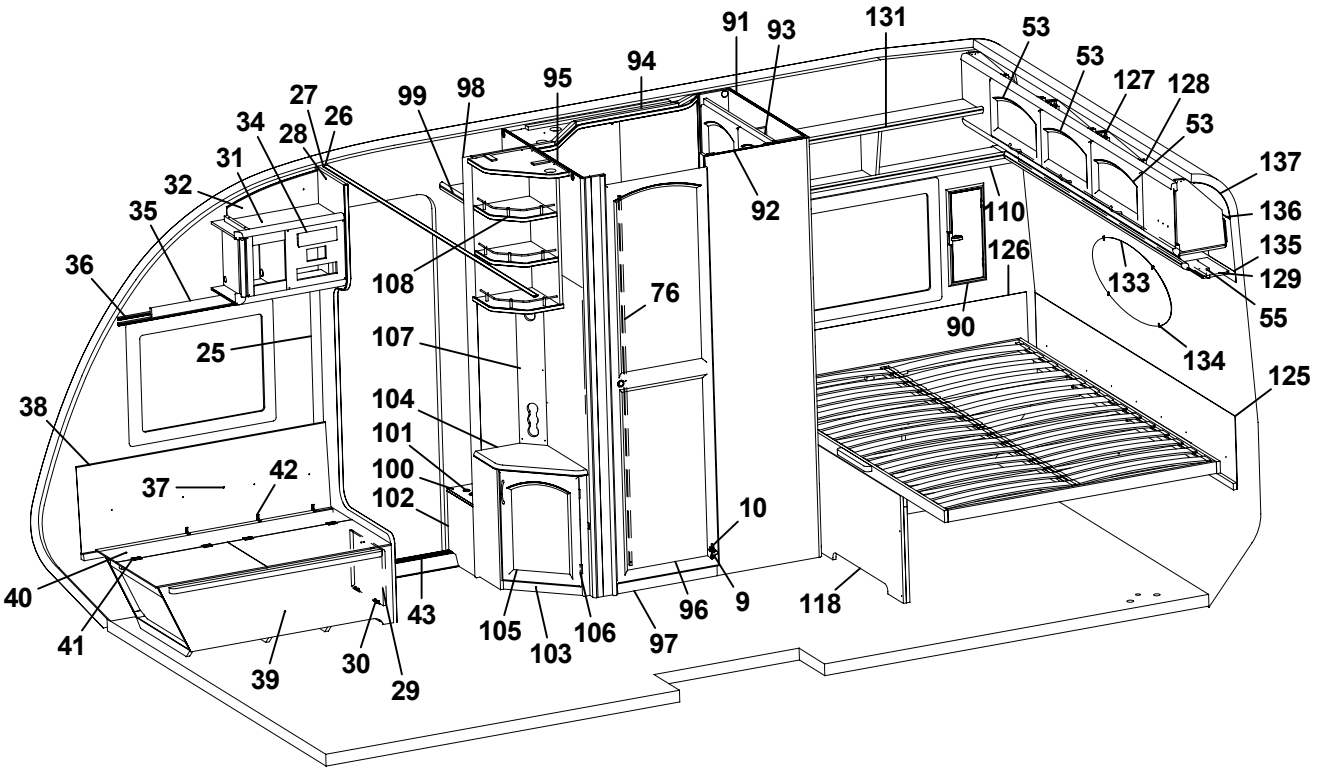
91
93
131
53
53
127
128
53
137
136
135
129
55
125
134
133
110
126
90
92
94
95
98
99
27
26
28
34
31
32
35
36
108
76
107
25
104
101
100
102
38
37
42
10
40
41
43
30
29
39
105
103
106
97
96
9
118

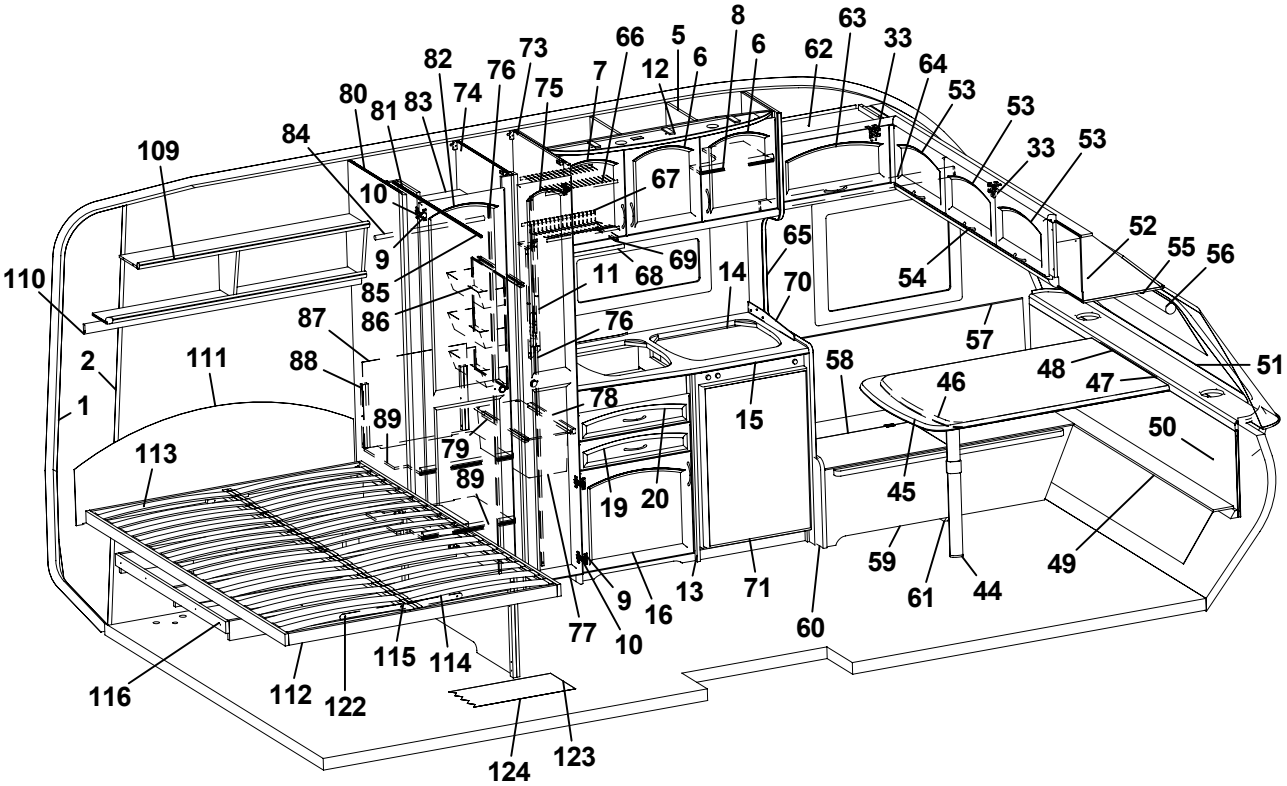
8
63
33
64
53
53
33
53
52
55
56
51
47
48
46
50
49
44
61
59
45
57
54
65
70
14
15
58
60
71
13
16
9
10
77
20
19
89
79
78
76
67
69
68
11
85
86
87
88
89
10
9
84
80
81
83
74
82
76
73
75
7
66
5
12
6
6
62
109
110
2
1
111
113
116
112
122
115
114
124
123

Pos Fig	Det. nr Part. No	Ingår Fitted	OBS!! Ange alltid årsmodell vid beställning av inredning Benämning	OBS!! Specify always year of model when ordering equipment Description
59	370524	x	Front bäddlåda V.F.	Front bed box L.F.
60	370521	x	Gavel bäddlåda V.F.	Gable bed box L.F.
61	370523	x	Stöd bäddlåda	Support bed box
62	370048	x	Skåp övre L=608	Cupboard L=608
63	370224	x	Lucka	Door
64	370625	x	Kornisch L=953	Cornice L=953
65	371007	x	Vägg vid diskbänk	Wall
66	315563	x	Diskställ övre	Dish rack upper
67	315564	x	Diskställ nedre	Dish rack lower
68	315561	x	Balja avrinning köksskåp	Tub cupboard
69	315562	x	Glidlist balja	Sliding strip tub
70	401476	x	Flamskydd	Flame guard
71	371200	x	Skiva kyl 493x730	Sheet refrigerator 493x730
73	370154	x	Vägg garderob H	Wall wardrobe R
74	371143	x	Vägg garderob	Wall wardrobe
75	370590	x	Dörr H 260x1850	Door R 260x1850
76	314523	x	Rätningslist dörr L=1715	List L=1715
77	309010	x	Trådback vit 227x527x185	Tray 227x527x185
78	315488	x	Glidlist trådback L430 D14	Sliding strip tray L430 D14
79	315487	x	Glidlist trådback L430 D8	Sliding strip try L430 D8
80	371134	x	Vägg garderob V	Wall wardrobe L
81	370297	x	Nisch vikdörr	Niche folding door
82	370596	x	Dörr 415x1850	Door 415x1850
83	371144	x	Hylla garderob	Shelf
84	312053	x	Galgstång L=780	Clothes hanger L=780
85	314917	x	Skena draperi L=1190	Drapery rail L=1190
86	312162	x	Korg garderob 330x140x520	Basket
87	322390	x	Täckskiva exp.kärl	Board
88	322434	x	Regel täckskiva exp. kärl	Latch
89	371146	x	Hylla garderob	Shelf
90	94009174	x	Ventilationslucka kpl.	Ventilation door cpl.
91	370283	x	Vägg tvättrum H	Wall washroom R
92	370286	x	Vägg tvättrum yttre	Wall washroom
93	370247	x	Skåp tvättrum	Cupboard
94	370437	x	Ljusramp tvättrum	Light holder
95	370290	x	Vägg tvättrum V	Wall washroom L
96	370595	x	Dörr 500x1850	Door 500x1850
97	370294	x	Tröskel tvättrum	Threshold
98	371067	x	Vägg insteg	Wall
99	371070	x	Hylla övre	Shelf upper
100	371069	x	Hylla nedre	Shelf lower
101	314897	x	Bussning plast Ø=29 mm	Bushing plastic Ø=29 mm
102	370296	x	Front	Front
103	371033	x	TV-bänk kpl. m. skiva	Cupboard cpl. with board
104	371034	x	Skiva TV-bänk	Board
105	370227	x	Lucka H	Door R
106	312589	x	Gångjärn	Hinge
107	370306	x	Front eluttag 130x699	Front outlet 130x699
108	371096	x	Hylla	Shelf
109	371023	x	Hyllpaket L=1270	Shelf L=1270
			M= Metervara T= Tillbehör	M= On the metre T= Accessory

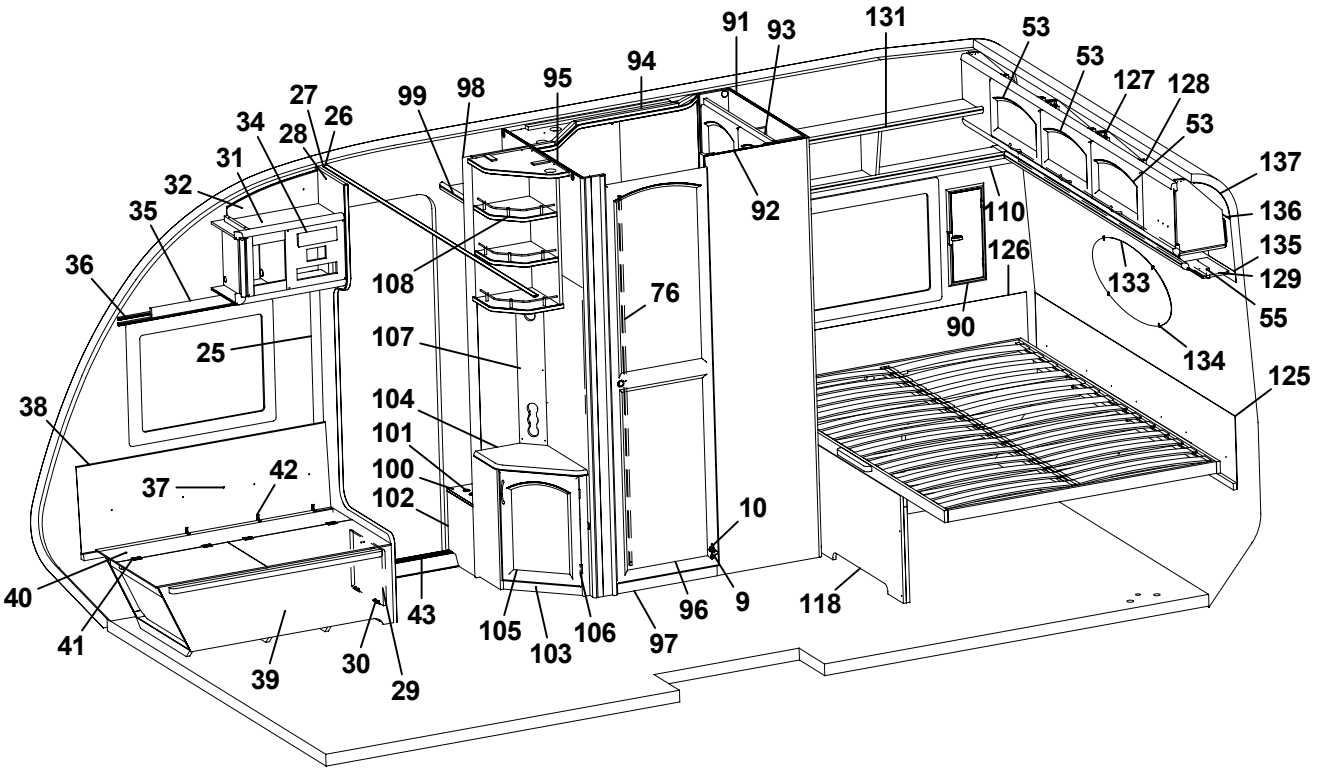
91
93
131
53
53
127
128
53
137
136
135
129
55
134
125
94
95
98
99
27
26
28
34
31
32
35
36
25
38
37
42
40
41
39
30
29
43
108
107
104
101
100
102
76
105
103
106
97
96
9
10
118
92
110
126
90
133

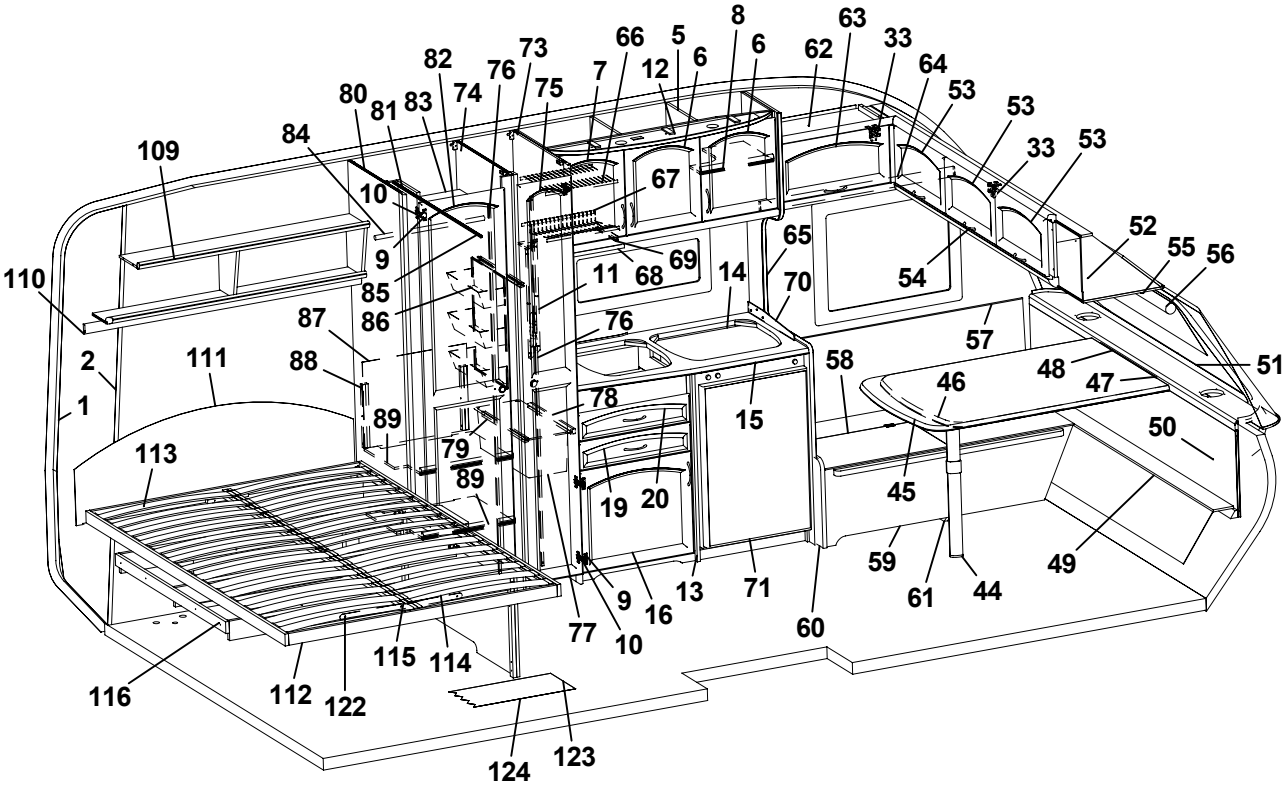
8
63
33
64
53
53
33
53
52
55
56
51
47
48
46
50
49
44
61
59
45
57
54
65
70
14
15
58
60
71
13
16
9
10
77
20
19
89
79
78
76
11
68
69
67
6
62
5
12
66
7
73
75
74
76
82
83
81
80
84
10
9
85
86
87
88
89
109
110
2
1
111
113
116
112
122
115
114
124
123

Pos Fig	Det. nr Part. No	Ingår Fitted	OBS!! Ange alltid årsmodell vid beställning av inredning Benämning	OBS!! Specify always year of model when ordering equipment Description
110	370673	x	Kornisch L=1358	Cornice L=1358
111	371072	x	Värmespalt	Air gap
112	371086	x	Sängram u. ribbotten	Bed bottom without laths
113	325491	x	Ribbotten kpl.	Laths bottom cpl.
114	311985	x	Ribba sängbotten L=718 B=63	Lath bed bottom L=718 B=63
115	312046	x	Band t. ribbotten	Band for laths bottom
116	371089	x	Upphängningsram säng	Hook up frame
118	371075	x	Front säng	Front bed
122	314589	x	Gångjärn dubbelsäng (par)	Hinge double bed (pair)
123	314659	M	Matta golv, parkett *	Carpet floor, parquet *
124	316004	M	Matta golv, Solidwood **	Carpet floor, Solidwood **
125	371073	x	Värmespalt	Air gap
126	371074	x	Värmespalt	Air gap
127	371009	x	Skåp gavel bak L=2112	Cupboard L=2112
128	315194	x	Gångjärn	Hinge
129	370083	x	Hyllpaket gavel bak L=2115	Shelf L=2115
131	371015	x	Hyllpaket L=1270	Shelf L=1270
133	313449	x	Spegel oval 800x350x3	Mirror 800x350x3
134	312809	x	Hållare spegel	Holder mirror
135	315441	M	Tejp tapet	Tape, wallpaper
136	313884	x	List plast radie L=2379	List L=2379
137	316005	x	Skiva plast 295x2363	Plastic sheet 295x2363
			Gardinsatser (se tygprover)	Curtain kit (see textiles)
			* = I vagnar fram till Mars 2005 ** = I vagnar från Mars 2005	* = In caravans into Mars 2005 ** = In caravans from Mars 2005
			M= Metervara T= Tillbehör	M= On the metre T= Accessory

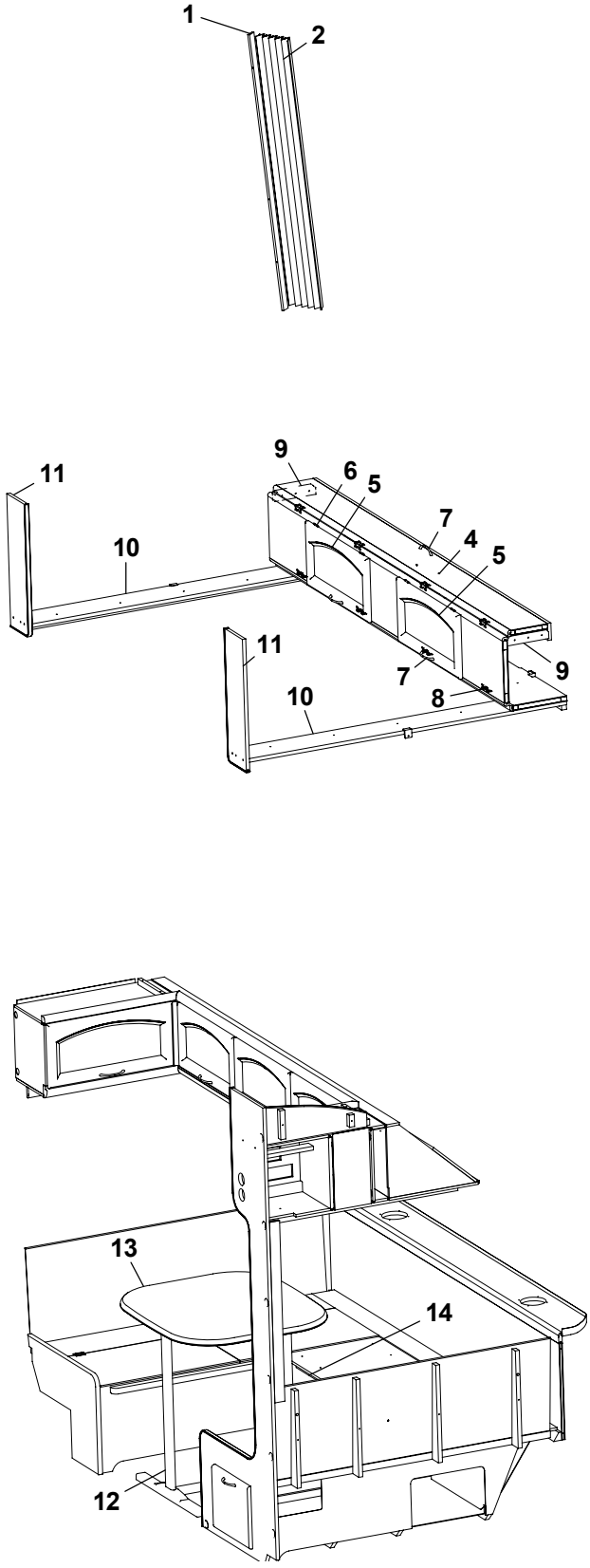
1
2
9
6
5
11
7
4
5
10
11
9
7
8
10
13
14
12

Pos Fig	Det. nr Part. No	Ingår Fitted	OBS!! Ange alltid årsmodell vid beställning av inredning Benämning	OBS!! Specify always year of model when ordering equipment Description
1	323115	x	Bakdel nisch vikdörr	Back niche folding door
2	315216	x	Vikdörr 1900x1500	Folding door
4	371150	x	Överbäddsskåp L=2106	Upper bed L=2106
5	370224	x	Lucka	Door
6	860402	x	Gångjärn	Hinge
7	315188	x	Handtag	Handle
8	860405	x	Gångjärn	Hinge
9	309617	x	Fästkloss V/H överbäddskåp	Block L/R upperbed
10	371160	x	Hylla	Shelf
11	371163	x	Gavel	Gable
12	315146	x	Bordsstativ	Table stand
13	370498	x	Bordsskiva 690x780	Table top 690x780
14	370456	x	Skiva rundsittgrupp	Sheet seat

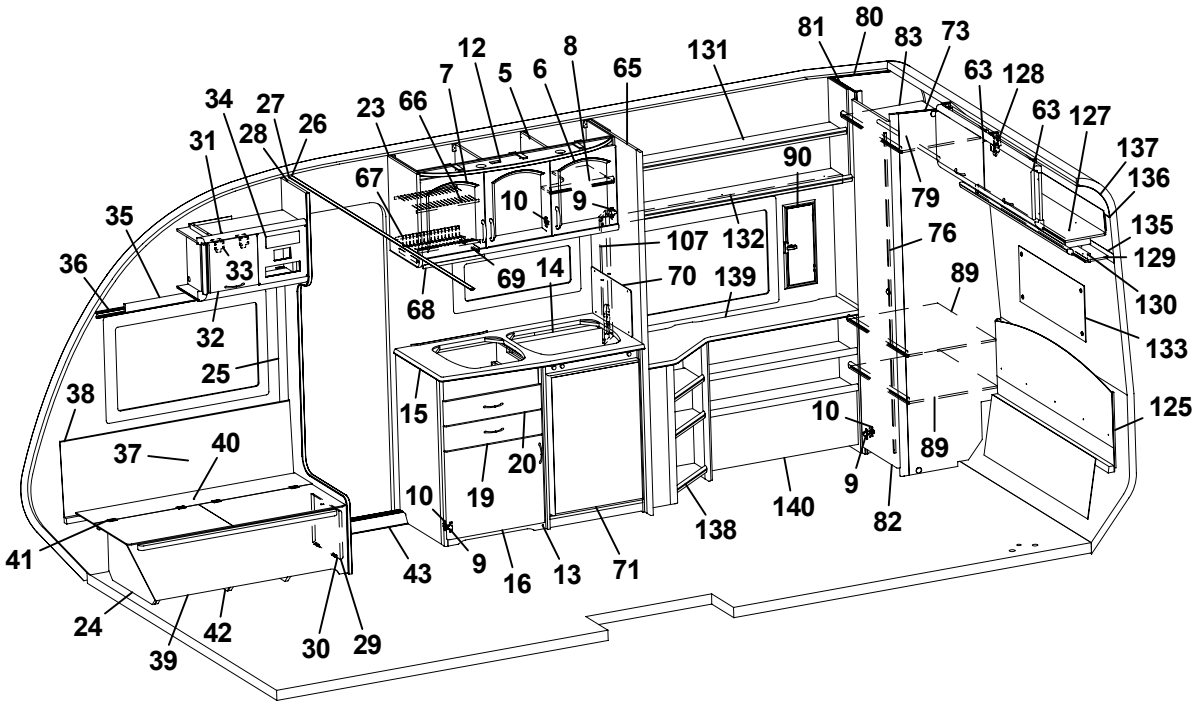
81
80
83
73
12
8
131
7
5
6
65
63
128
34
27
23
66
63
127
31
28
26
137
90
67
136
10
9
79
35
107
132
135
76
36
33
69
14
70
139
129
89
68
130
32
133
25
38
15
125
10
37
40
20
89
19
9
10
140
82
138
41
43
9
16
13
71
24
42
39
30
29

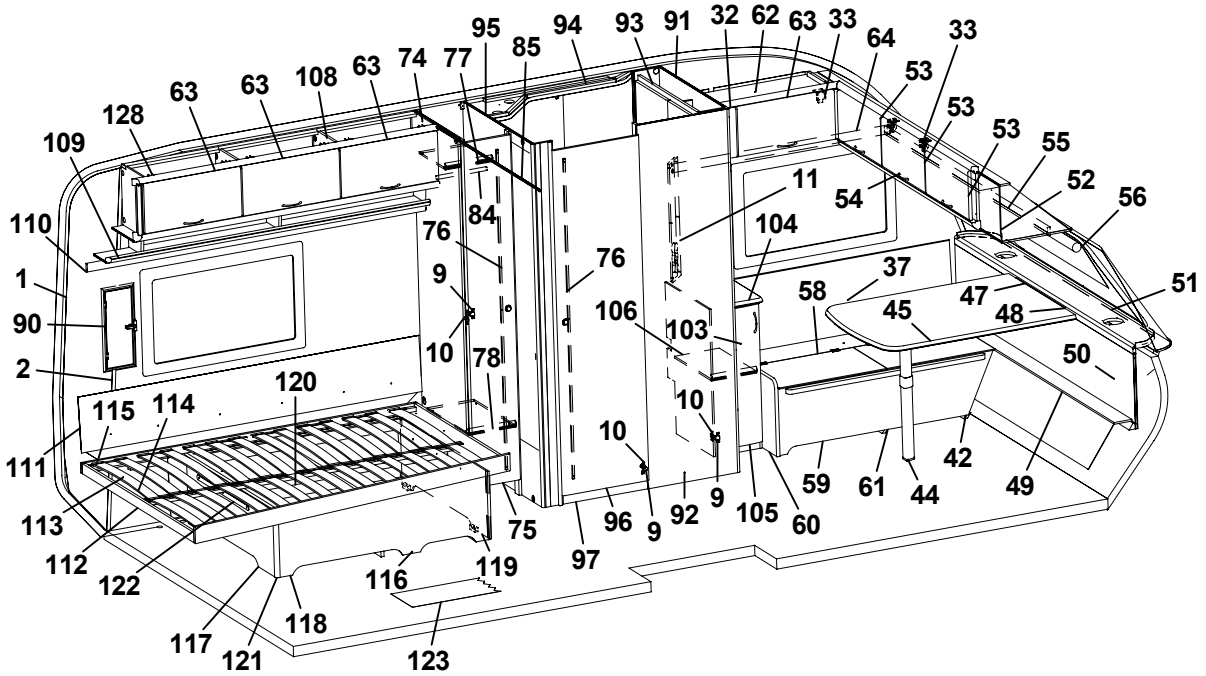
95
94
93
91
32
62
63
33
64
33
85
74
77
108
63
53
63
63
128
53
109
53
55
11
52
54
56
110
84
104
76
76
37
1
9
58
47
51
90
106
103
45
48
10
78
50
2
120
10
115
114
10
111
42
59
61
44
49
9
105
60
113
75
96
9
92
112
97
122
116
119
118
117
121
123

Pos Fig	Det. nr Part. No	Ingår Fitted	OBS!! Ange alltid årsmodell vid beställning av inredning Benämning	OBS!! Specify always year of model when ordering equipment Description
1	312219	M	Tapet vägg/tak	Wall paper
2	312220	M	Tejp tapet, vägg	Tape, wall paper
5	370706	x	Skåp kök L=1118 kpl.	Cupboard kitchen L=1118 cpl.
6	370216	x	Lucka H	Door R
7	370217	x	Lucka V	Door L
8	323092	x	Hylla	Shelf
9	311917	x	Gångjärn	Hinge
10	312588	x	Platta gångjärn	Plate hinge
11	321973	x	Front el-uttag 130x633	Front outlet 130x633
12	320953	x	Ljusramp köksskåp	Light holder
13	370724	x	Diskbänk kpl. m. skiva/luckor/lådor	Kitchen sink cpl. with board/doors/drawers
14	401583	x	Plåt under spis	Plate cover under fireplace
15	370722	x	Skiva diskbänk	Board
16	370721	x	Lucka V	Door L
19	370734	x	Låda diskbänk	Drawer cpl.
20	371114	x	Låda diskbänk	Drawer cpl.
23	323126	x	Gavel rundad köksskåp	Gable
24	371129	x	Stöd bäddlåda	Support bed box
25	504400	x	List täck el-kabel B=44 L=2000	Cover strip B=44 L=2000
26	309969	x	List snäpp undre L2379	List under L2379
27	309970	x	List snäpp övre L2379	List upper L2379
28	370985	x	Stolpe först. kpl. m. lucka	Support bar cpl. with door
29	320005	x	Lucka	Door
30	312589	x	Gångjärn	Hinge
31	370659	x	Skåp övre L=607	Cupboard L=607
32	370643	x	Lucka	Door
33	860406	x	Gångjärn	Hinge
34	312404	x	Täckfront radio 189x62	Cover radio
35	370625	x	Kornisch L=953	Cornice L=953
36	300884	M	Gardinspiral	Curtain hanger
37	323184	x	Värmespalt H fram	Air gap R.F.
38	860423	M	List kant ljusbrun	Strip, light brown
39	370987	x	Front bäddlåda	Front bed box
40	370989	x	Lock bäddlåda	Cover bed box
41	300354	x	Gångjärn	Hinge
42	370990	x	Stöd bäddlåda	Support bed box
43	314687	x	Tröskel aluminium L=850	Threshold aluminium L=850
44	315565	x	Bordsben	Table leg
45	370798	x	Bordsskiva 790x1100	Table top 790x1100
47	300420	x	List upphäng bordsdel L550	List board
48	300108	x	List bord väggdel L550	List wall
49	370447	x	Skiva V-spalt gavel fram	Air gap
50	370441	x	Värmespalt gavel fram	Air gap
51	860593	x	Raskant brun	Cave border
52	370657	x	Skåp gavel fram L=2110	Cupboard L=2110
53	370644	x	Lucka	Door
54	315188	x	Handtag	Handle
55	370621	x	Kornisch L=1889	Cornice L=1889
56	90027012	x	Rullgardin 1640x750	Roller blind 1640x750
58	370520	x	Lock bäddlåda V.F.	Cover bed box L.F.
			M= Metervara T= Tillbehör	M= On the metre T= Accessory

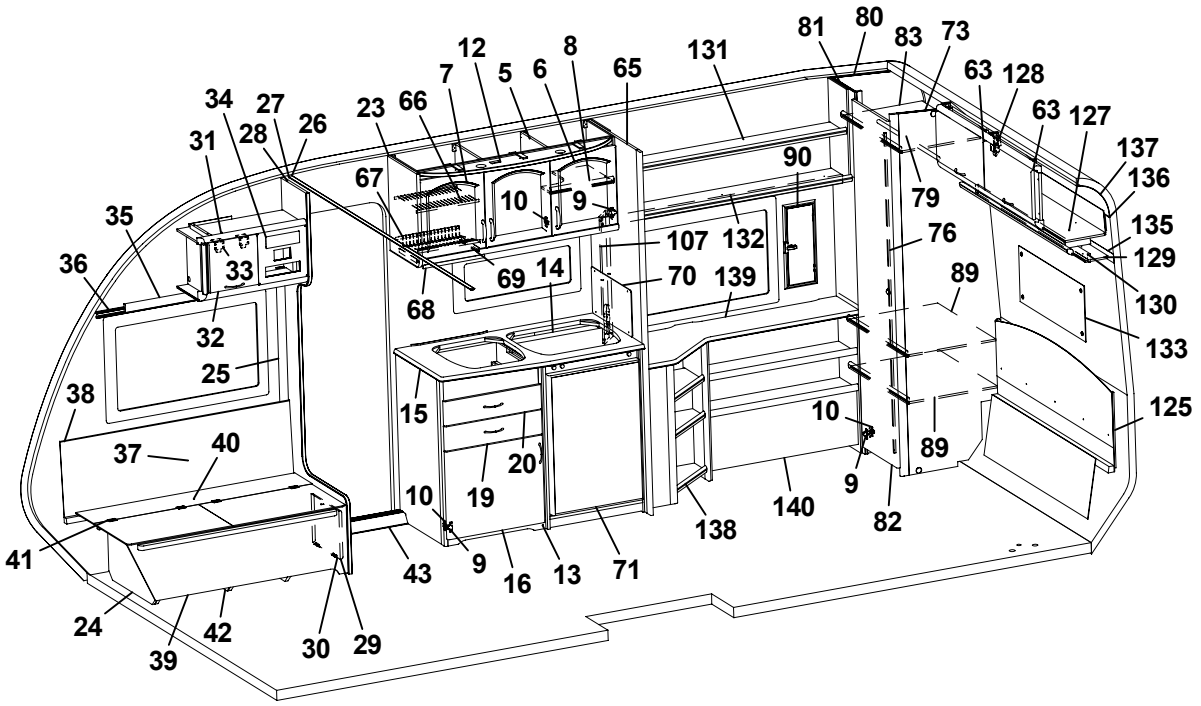
81
80
83
73
12
8
131
63
128
7
5
6
65
63
127
34
27
23
66
137
31
28
26
90
136
67
10
9
79
35
107
132
135
76
129
36
33
69
14
70
139
89
130
68
32
133
25
38
15
10
125
37
40
20
89
19
9
10
140
82
138
41
43
9
16
13
71
24
42
30
29
39

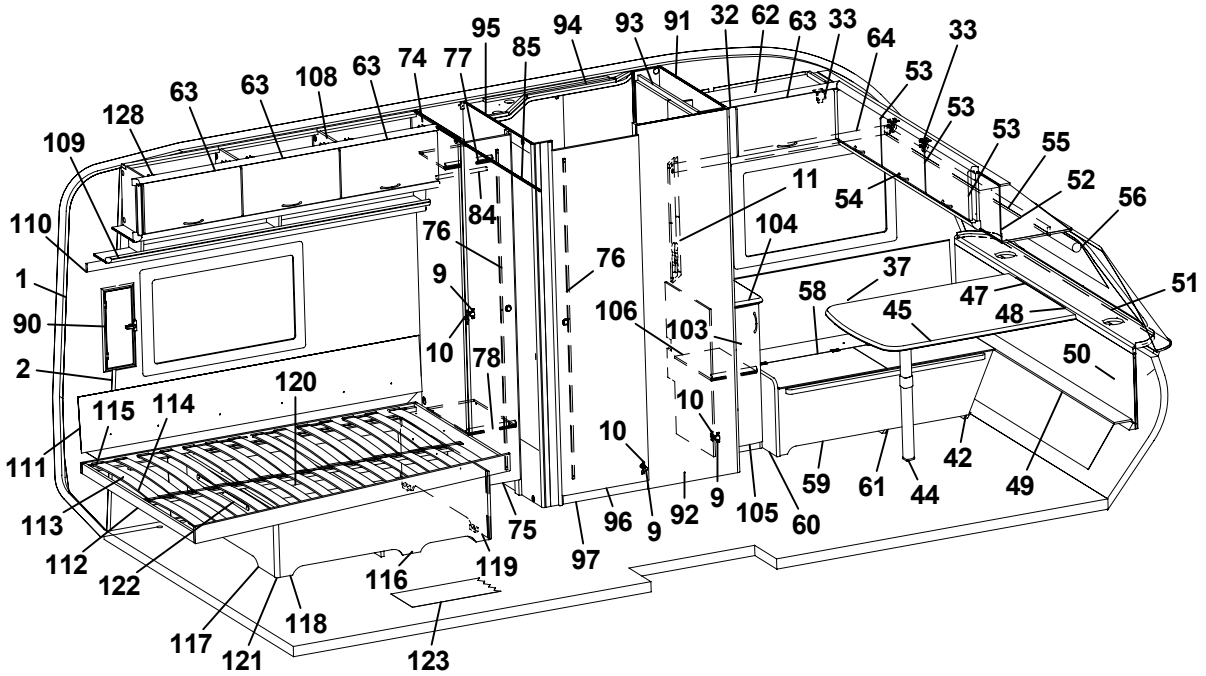
95
94
93
91
32
62
63
33
64
33
85
74
77
108
63
63
53
128
53
109
53
55
11
54
52
56
110
84
104
76
76
37
1
9
58
47
51
90
106
103
45
48
10
78
50
2
120
115
114
10
111
10
42
59
61
44
49
113
9
105
60
75
96
9
92
112
97
122
116
119
118
117
121
123

Pos Fig	Det. nr Part. No	Ingår Fitted	OBS!! Ange alltid årsmodell vid beställning av inredning Benämning	OBS!! Specify always year of model when ordering equipment Description
59	370524	x	Front bäddlåda V.F.	Front bed box L.F.
60	370521	x	Gavel bäddlåda V.F.	Gable bed box L.F.
61	370523	x	Stöd bäddlåda	Support bed box
62	370737	x	Skåp övre L=887	Cupboard L=887
63	370645	x	Lucka	Door
64	370626	x	Kornisch L=1233	Cornice L=1233
65	324738	x	Vägg vid diskbänk	Wall
66	315563	x	Diskställ övre	Dish rack upper
67	315564	x	Diskställ nedre	Dish rack lower
68	315561	x	Balja avrinning köksskåp	Tub cupboard
69	315562	x	Glidlist balja	Sliding strip tub
70	401475	x	Flamskydd	Flame guard
71	370899	x	Skiva kyl 493x730	Sheet refrigerator 493x730
73	370809	x	Vägg garderob H	Wall wardrobe R
74	324733	x	Vägg backskåp V	Wall L
75	324080	x	Dörr 260x1850	Door 260x1850
76	314523	x	Rätningslist dörr L=1715	List L=1715
77	323728	x	Hylla backskåp	Shelf
78	320601	x	Hylla backskåp	Shelf
79	312053	x	Galgstång L=780	Clothes hanger L=780
80	370807	x	Vägg garderob V	Wall wardrobe L
81	370811	x	Front garderob	Front
82	320000	x	Dörr 415x1850	Door 415x1850
83	320732	x	Hylla garderob	Shelf wardrobe
84	312053	x	Galgstång L=780	Clothes hanger L=780
85	314917	x	Skena draperi L=1190	Drapery rail L=1190
89	323259	x	Hylla garderob	Shelf wardrobe
90	94009174	x	Ventilationslucka kpl.	Ventilation door cpl.
91	324736	x	Vägg tvättrum H	Wall washroom R
92	324489	x	Vägg tvättrum yttre	Wall washroom
93	370663	x	Skåp tvättrum	Cupboard
94	370437	x	Ljusramp tvättrum	Light holder
95	324734	x	Vägg tvättrum V	Wall washroom L
96	320001	x	Dörr 490x1850	Door 490x1850
97	320646	x	Tröskel tvättrum	Threshold
103	370743	x	Skåp låg kpl. u. skiva	Cupboard cpl. without board
104	370744	x	Skiva skåp	Board
105	323517	x	Lucka 270x740	Door 270x740
106	323745	x	Hylla	Shelf
107	370922	x	Front el-uttag 130x680	Front outlet 130x680
108	370660	x	Skåp övre V-bak L=1718	Cupboard L-rear L=1718
109	370032	x	Hyllpaket V L=1830	Shelf L L=1830
110	370627	x	Kornisch L=1918	Cornice L=1918
111	370439	x	Värmespalt bak	Air gap
112	370484	x	Sängram u. ribbotten	Bed bottom without laths
113	325344	x	Ribbotten kpl.	Bed bottom with laths
114	311985	x	Ribba sängbotten L=718 B=63	Lath bed bottom L=718 B=63
115	312046	x	Band t. ribbotten	Band for laths bottom
116	370479	x	Sänglåda kpl.	Bed box cpl.
117	370542	x	Gavel säng V	Gable bed L
			M= Metervara T= Tillbehör	M= On the metre T= Accessory

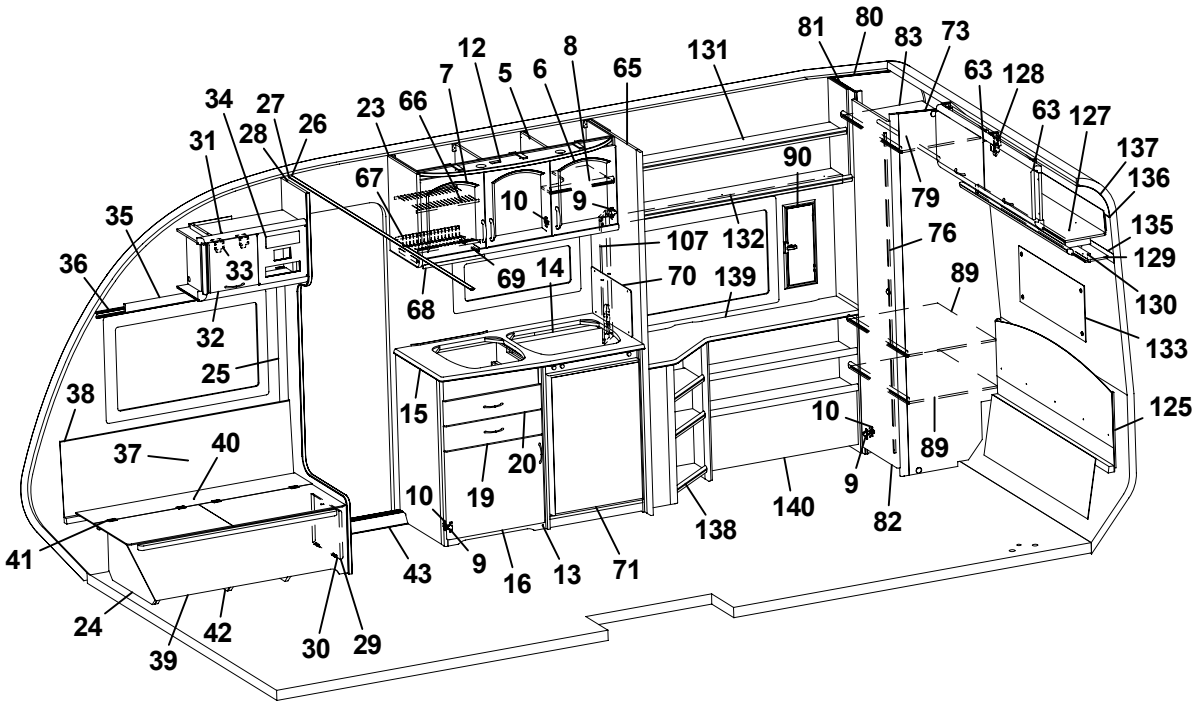
81
80
83
73
12
8
131
7
5
6
65
63
128
34
27
23
66
63
127
31
28
26
137
90
67
136
10
9
79
35
107
132
135
76
36
33
69
14
70
139
129
89
68
130
32
133
25
38
15
125
10
37
40
20
89
19
9
10
140
82
138
41
43
9
16
13
71
24
42
39
30
29

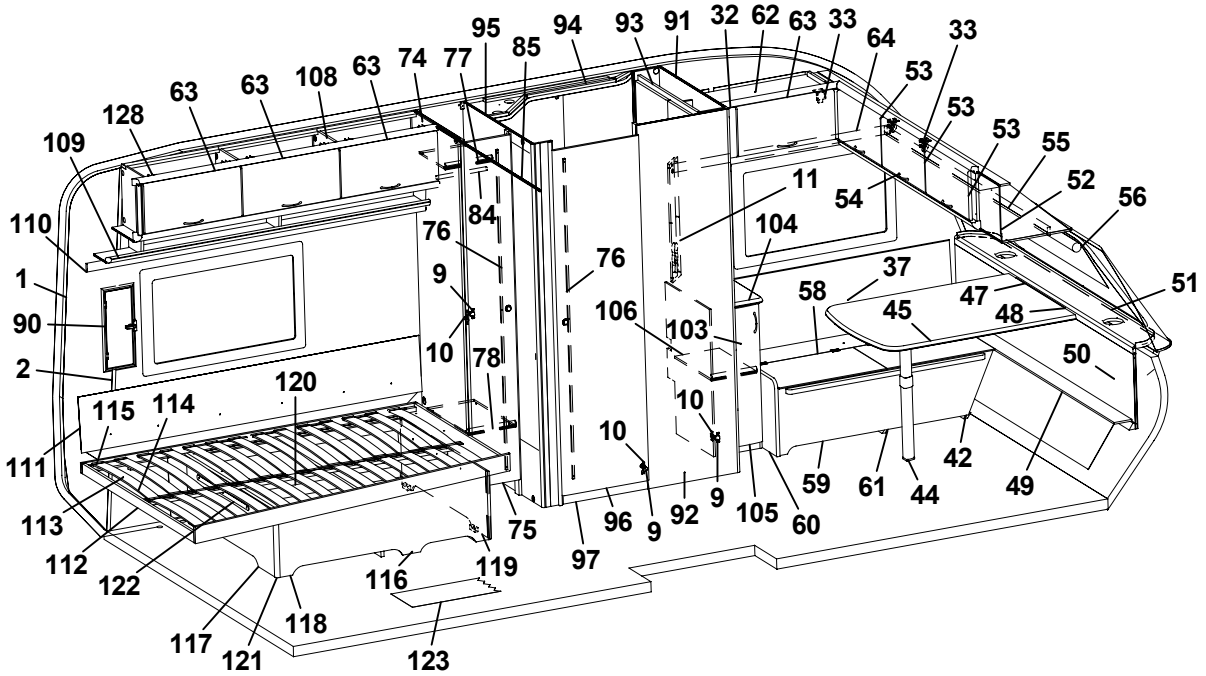
95
94
93
91
32
62
63
33
64
33
85
74
77
108
63
53
63
63
128
53
109
53
55
11
54
52
56
110
84
104
76
76
37
1
9
58
47
51
90
106
103
45
48
10
78
50
2
120
10
115
114
10
111
42
59
61
44
49
9
113
75
96
9
92
105
60
112
97
122
116
119
118
117
121
123

Pos Fig	Det. nr Part. No	Ingår Fitted	OBS!! Ange alltid årsmodell vid beställning av inredning Benämning	OBS!! Specify always year of model when ordering equipment Description
118	320374	x	Front säng	Front bed
119	370544	x	Gavel säng H	Gable bed R
120	312861	x	List 17,5x55x1200	Wood lath pine 17,5x55x1200
121	860590	x	List hörn L=2500	Corner strip L=2500
122	314589	x	Gångjärn dubbelsäng (par)	Hinge double bed (pair)
123	100190	M	Matta golv	Carpet floor
125	370454	x	Värmespalt gavel bak	Air gap
127	370661	x	Skåp gavel bak L=1408	Cupboard L=1408
128	315194	x	Gångjärn	Hinge
129	370176	x	Hyllpaket gavel V-bak L=1411	Shelf L=1411
130	370623	x	Kornisch L=1298	Cornice L=1298
131	370664	x	Hylla övre L=1358	Shelf L=1358
132	370673	x	Kornisch L=1358	Cornice L=1358
133	315217	x	Spegel 300x758	Mirror 300x758
135	315441	M	Tejp tapet	Tape, wallpaper
136	313884	x	List plast radie L=2379	List L=2379
137	316005	x	Skiva plast 295x2363	Plastic sheet 295x2363
138	370676	x	TV-bänk kpl. u. skiva	TV-bench cpl. without board
139	370689	x	Skiva TV-bänk	Board
140	371126	x	Hylla kpl.	Shelf cpl.
			Gardinsatser (se tygprover)	Curtain kit (see textiles)
			M= Metervara T= Tillbehör	M= On the metre T= Accessory

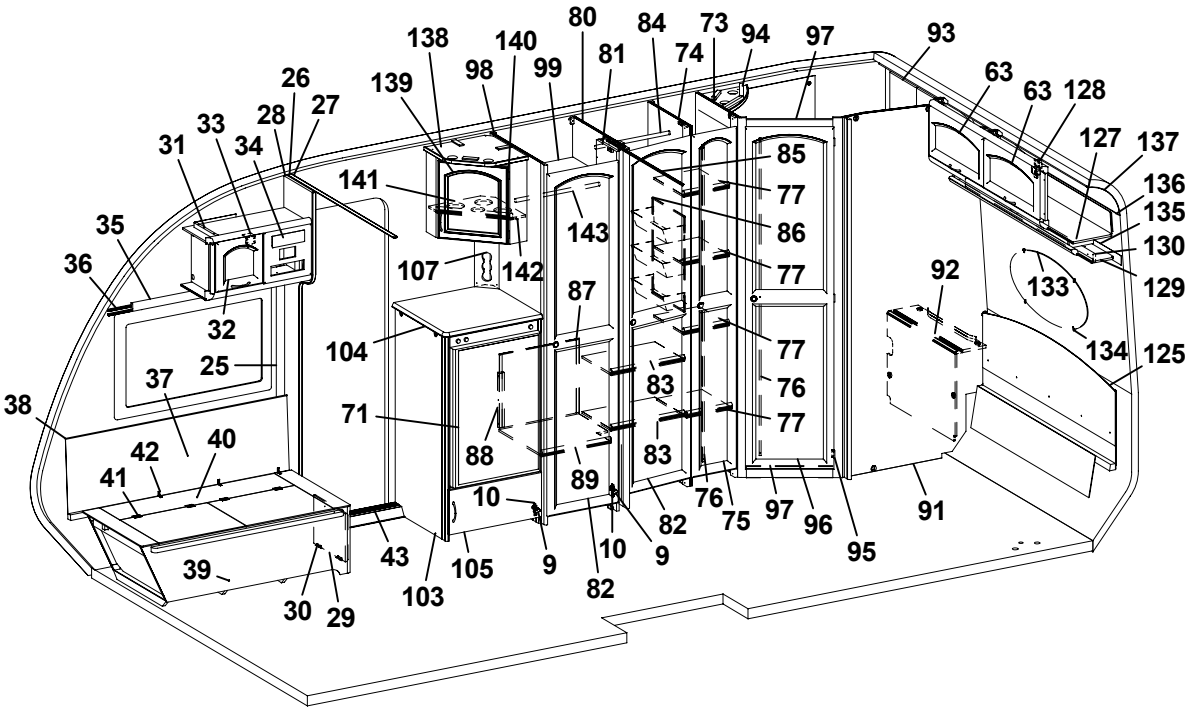
80
84
73
94
97
93
138
140
81
74
98
99
139
26
27
28
33
34
31
63
63
128
127
137
136
135
130
129
133
134
125
85
77
86
77
77
76
77
141
143
35
36
107
142
87
92
32
25
104
37
38
71
83
83
88
89
42
40
41
10
82
76
75
97
96
95
91
10
9
9
82
43
105
103
39
30
29

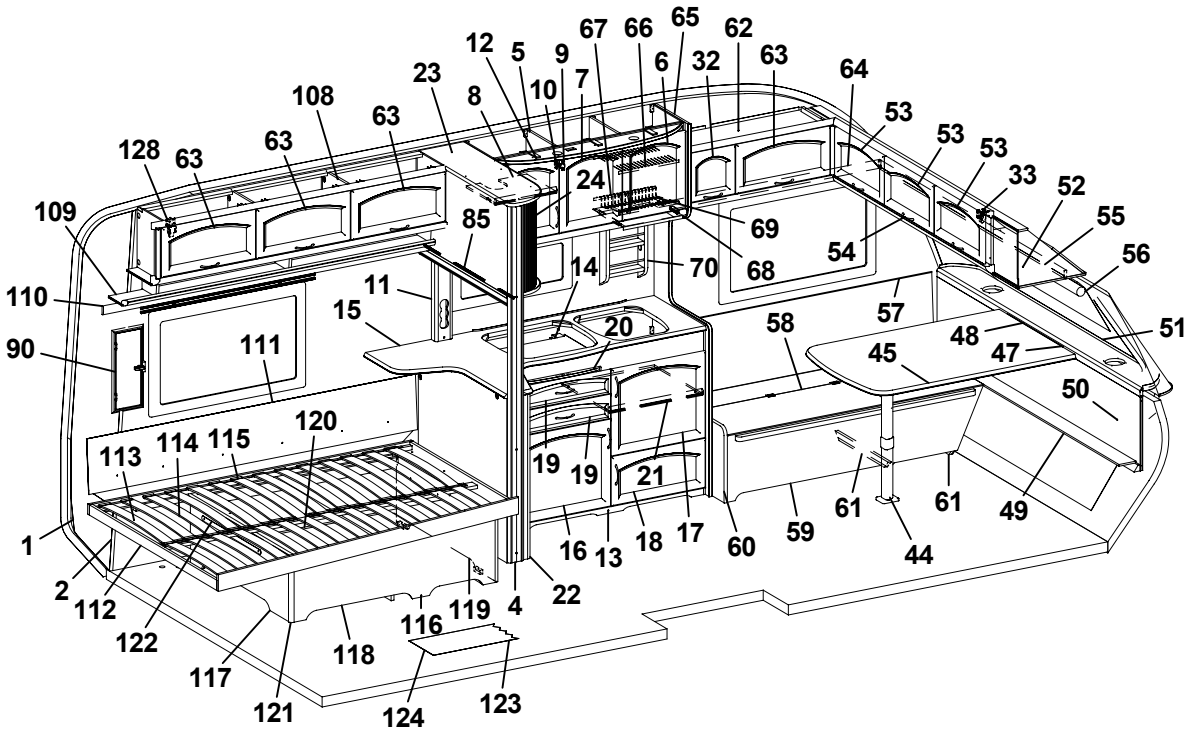
67
66
65
62
12
5
9
6
32
63
64
23
10
7
8
108
63
53
53
53
128
63
63
33
52
24
109
85
69
55
54
68
70
56
14
110
11
57
15
20
58
51
48
90
111
45
47
50
120
113
114
115
19
19
21
61
61
49
1
16
13
18
17
60
59
44
2
112
22
119
4
116
122
118
117
121
124
123

Pos Fig	Det. nr Part. No	Ingår Fitted	OBS!! Ange alltid årsmodell vid beställning av inredning Benämning	OBS!! Specify always year of model when ordering equipment Description
1	312219	M	Tapet vägg/tak	Wall paper
2	312220	M	Tejp tapet, vägg	Tape, wall paper
4	324888	x	Stolpe utskjut	Support bar
5	370000	x	Skåp kök L=1120 kpl.	Cupboard kitchen L=1120 cpl.
6	370216	x	Lucka H	Door R
7	370217	x	Lucka V	Door L
8	323418	x	Hylla	Shelf
9	311917	x	Gångjärn	Hinge
10	312588	x	Platta gångjärn	Plate hinge
11	324665	x	Front el-uttag	Front outlet
12	320953	T	Ljusramp köksskåp	Light holder
13	370375	x	Diskbänk kpl. m. skiva/luckor/lådor	Kitchen sink cpl. with board/doors/drawers
14	401583	x	Plåt under spis	Plate cover under fireplace
15	370376	x	Skiva diskbänk	Board
16	370219	x	Lucka V	Door L
17	370218	x	Lucka H	Door R
18	370220	x	Lucka H	Door R
19	370317	x	Låda diskbänk	Drawer cpl.
20	370240	x	Skärbräda	Cutting board
21	320460	x	Hylla övre	Shelf upper
22	370367	x	Utskjut diskbänk	Projection kitchen sink
23	324660	x	Skåp utskjut kökskåp	Cupboard projection
24	324647	x	Jalusi	Jalousie
25	504400	x	List täck el-kabel B=44 L=2000	Cover strip B=44 L=2000
26	309969	x	List snäpp undre L2379	List under L2379
27	309970	x	List snäpp övre L2379	List upper L2379
28	370142	x	Stolpe först.	Support bar
29	320005	x	Lucka	Door
30	312589	x	Gångjärn	Hinge
31	370156	x	Skåp övre L=608	Cupboard L=608
32	370222	x	Lucka	Door
33	860406	x	Gångjärn	Hinge
34	312404	x	Täckfront radio 189x62	Cover radio
35	370625	x	Kornisch L=953	Cornice L=953
36	300884	M	Gardinspiral	Curtain hanger
37	323184	x	Värmespalt H fram	Air gap R.F.
38	860423	M	List kant ljusbrun	Strip, light brown
39	370450	x	Bäddlåda H.F. kpl.	Bed box R.F. cpl.
40	370459	x	Lock bäddlåda H.F.	Cover bed box R.F.
41	300354	x	Gångjärn	Hinge
42	860452	x	Gångjärn	Hinge
43	314687	x	Tröskel aluminium L=850	Threshold aluminium L=850
44	315565	x	Bordsben	Table leg
45	370497	x	Bordsskiva 790x1200	Table top 790x1200
47	300420	x	List upphäng bordsdel L550	List board
48	300108	x	List bord väggdel L550	List wall
49	370447	x	Skiva V-spalt gavel fram	Air gap
50	370441	x	Värmespalt gavel fram	Air gap
51	860593	M	Raskant brun	Cave border
52	370088	x	Skåp gavel fram L=2110	Cupboard L=2110
			M= Metervara T= Tillbehör	M= On the metre T= Accessory

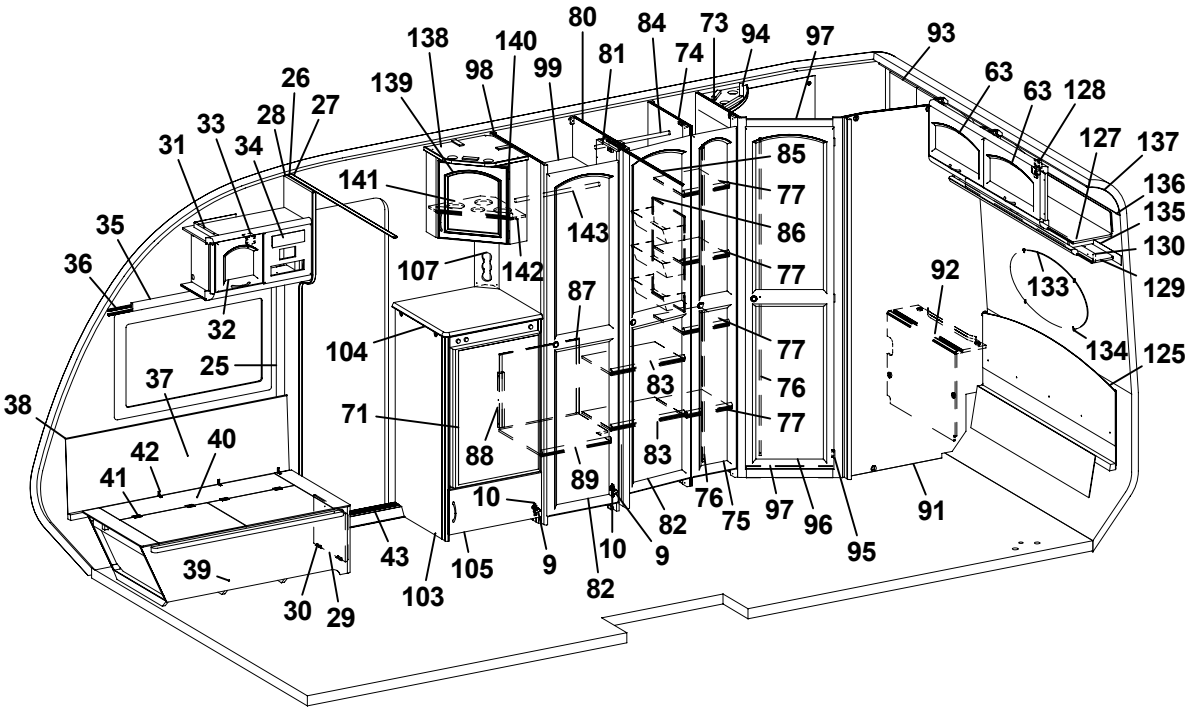
80
84
73
94
97
93
138
140
81
74
98
99
139
26
27
28
33
34
31
63
63
128
127
137
136
135
130
129
133
134
125
85
77
86
77
77
76
77
141
143
35
36
107
142
87
92
32
25
104
37
38
71
83
83
88
89
42
40
41
10
82
76
75
97
96
95
91
10
9
9
82
43
105
103
39
30
29

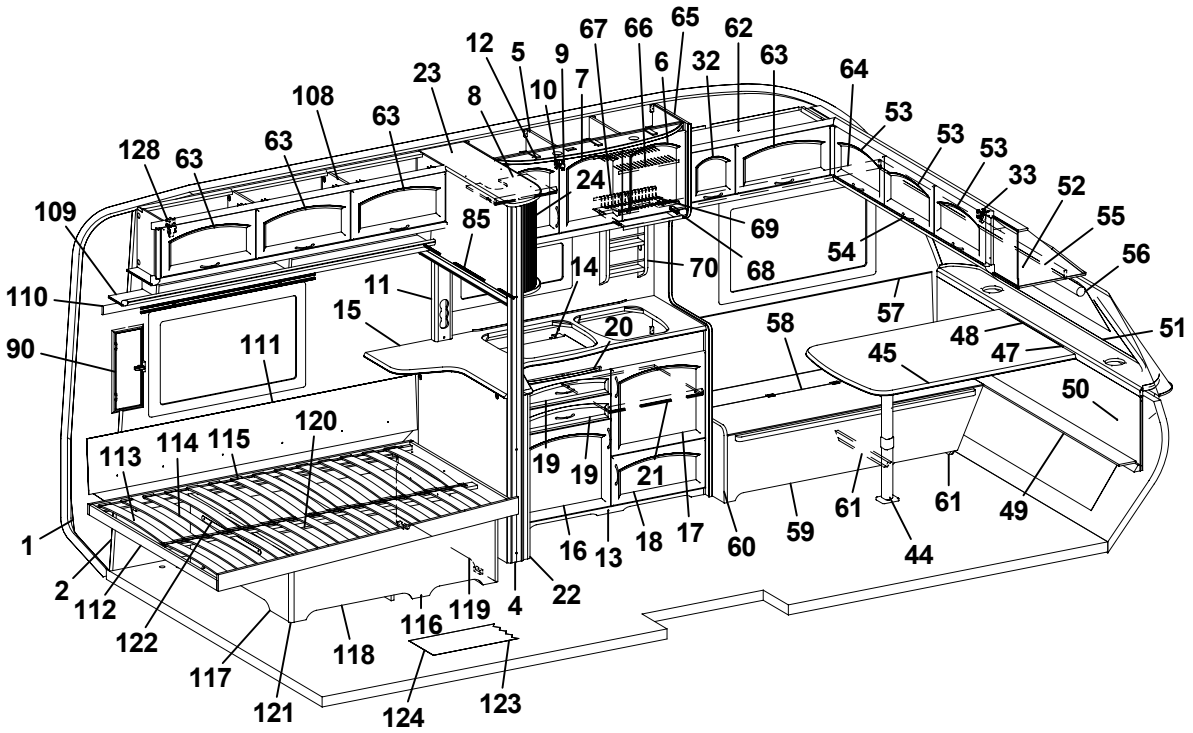
67
66
65
62
12
5
9
6
32
63
64
23
10
7
8
108
63
53
53
53
128
63
63
33
52
24
109
85
69
55
54
68
56
110
11
14
70
15
20
57
58
51
48
90
111
45
47
50
120
113
114
115
19
19
21
61
61
49
1
16
13
18
17
60
59
44
2
112
22
119
4
116
122
118
117
121
124
123

Pos Fig	Det. nr Part. No	Ingår Fitted	OBS!! Ange alltid årsmodell vid beställning av inredning Benämning	OBS!! Specify always year of model when ordering equipment Description
53	370223	x	Lucka	Door
54	315188	x	Handtag	Handle
55	370621	x	Kornisch L=1889	Cornice L=1889
56	90027012	x	Rullgardin 1640x750	Roller blind 1640x750
57	323186	x	Värmespalt V fram	Air gap L.F.
58	370532	x	Lock bäddlåda	Cover bed box
59	370530	x	Front bäddlåda V.F.	Front bed box L.F.
60	370521	x	Gavel bäddlåda V.F.	Gable bed box L.F.
61	370523	x	Stöd bäddlåda	Support bed box
62	370135	x	Skåp övre L=888	Cupboard upper L=888
63	370224	x	Lucka	Door
64	370626	x	Kornisch L=1233	Cornice L=1233
65	370389	x	Vägg vid diskbänk	Wall kitchen
66	315563	x	Diskställ övre	Dish rack upper
67	315564	x	Diskställ nedre	Dish rack lower
68	315561	x	Balja avrinning köksskåp	Tub cupboard
69	315562	x	Glidlist balja	Sliding strip tub
70	321999	x	Kryddhylla	Spice rack
71	324069	z	Skiva kyl 468x725	Sheet refrigerator 468x725
73	370330	z	Vägg tvättrum främre	Wall washroom
74	370332	z	Vägg garderob H	Wall wardrobe R
75	370590	z	Dörr H 260x1850	Door R 260x1850
76	314523	z	Rätningslist dörr L=1715	List L=1715
77	323728	z	Hylla backskåp	Shelf
80	370341	z	Vägg garderob H	Wall wardrobe R
81	323114	z	Nisch vikdörr	Niche folding door
82	370592	z	Dörr 415x1850	Door 415x1850
83	370383	z	Hylla garderob	Shelf
84	312053	z	Galgstång L=780	Clothes hanger
85	314722	z	Skena draperi L=900	Curtain rod L=900
86	312162	z	Korg garderob 330x140x520	Basket
87	324088	z	Täckskiva exp. kärl	Board
88	322434	z	Regel täckskiva exp. kärl	Latch
89	323119	z	Hylla garderob nedre	Shelf wardrobe lower
90	94009174	z	Ventilationslucka kpl.	Ventilation door cpl.
91	370328	z	Vägg tvättrum bakre	Wall washroom
92	370500	z	Front	Front
93	370413	z	Skåp tvättrum	Cupboard washroom
94	370693	z	Ljusramp tvättrum	Light holder
95	312589	z	Gångjärn	Hinge
96	370594	z	Dörr 450x1850	Door 450x1850
97	370364	z	Tröskel tvättrum	Threshold washroom
98	370345	z	Vägg garderob V	Wall wardrobe L
99	323116	z	Hylla garderob övre	Shelf wardrobe upper
103	370390	z	Kylskåpsbänk kpl. u. skiva	Cupboard cpl. without board
104	370394	z	Skiva kylskåpsbänk	Board
105	370393	z	Lucka	Door
107	370489	z	Front el-uttag 130x350	Front outlet 130x350
108	370027	z	Skåp övre V L=1830	Cupboard upper L L=1830
109	370032	z	Hyllpaket V L=1830	Shelf L L=1830
			M= Metervara T= Tillbehör	M= On the metre T= Accessory

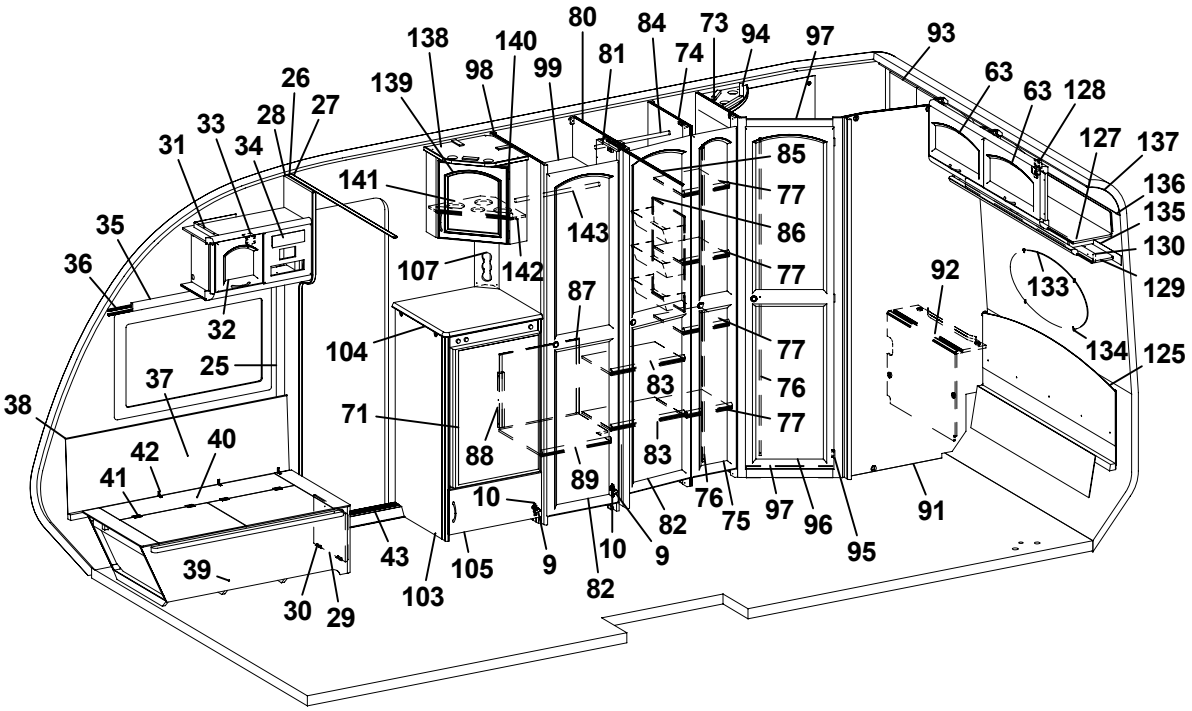
80
84
73
94
97
93
138
140
81
74
98
99
139
63
63
128
26
27
28
33
34
31
127
137
85
141
77
136
135
86
143
35
130
36
107
142
77
92
133
129
87
32
104
77
134
125
25
37
83
76
38
71
77
40
42
88
83
41
89
76
75
97
96
91
10
82
10
9
9
95
43
105
39
82
103
30
29

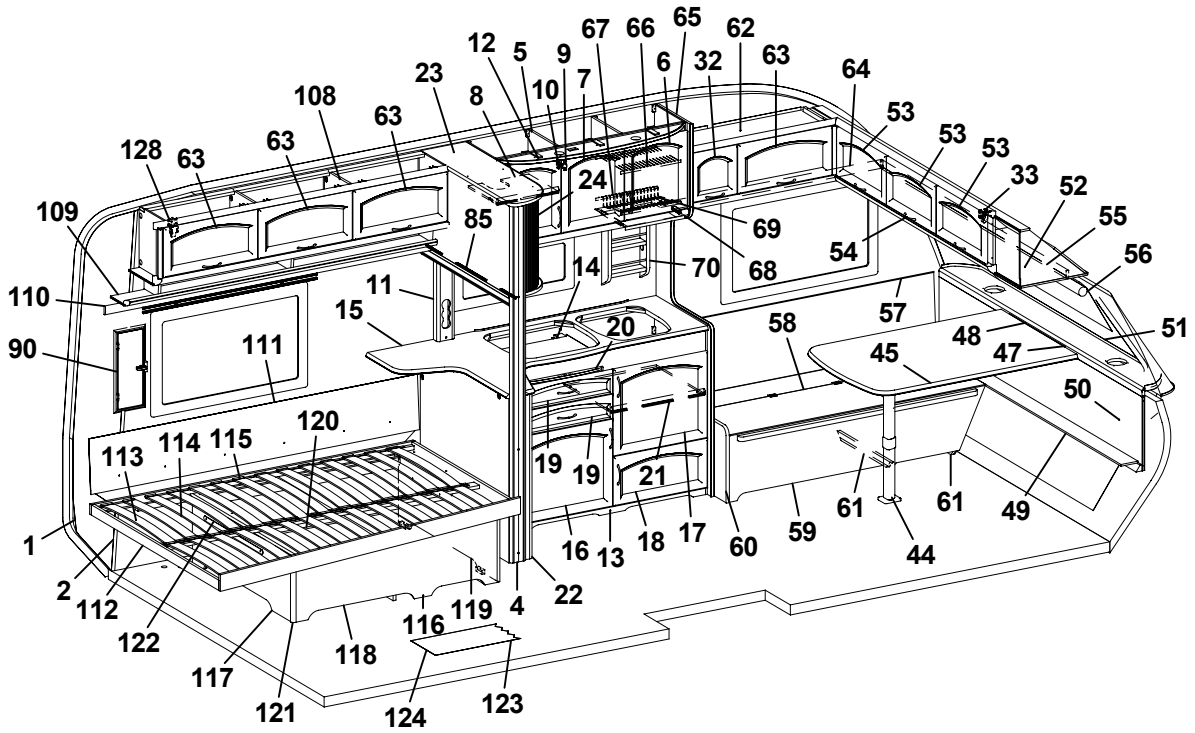
67
66
65
62
12
5
9
6
32
63
64
10
7
23
8
108
63
53
53
53
128
63
63
33
52
24
109
85
69
55
54
68
56
70
14
110
11
57
15
20
58
51
48
90
111
45
47
50
120
113
114
115
19
19
21
61
61
49
1
16
13
18
17
60
59
44
2
112
22
119
4
116
122
118
117
121
124
123

Pos Fig	Det. nr Part. No	Ingår Fitted	OBS!! Ange alltid årsmodell vid beställning av inredning Benämning	OBS!! Specify always year of model when ordering equipment Description
110	370627	x	Kornisch L=1918	Cornice L=1918
111	370439	x	Värmespalt bak	Air gap
112	370484	x	Sängram u. ribbotten	Bed bottom without laths
113	325344	x	Ribbotten kpl.	Bed bottom with laths
114	311985	x	Ribba sängbotten L=718 B=63	Lath bed bottom L=718 B=63
115	312046	x	Band t. ribbotten	Band for laths bottom
116	370479	x	Sänglåda kpl.	Bed box cpl.
117	370542	x	Gavel säng V	Gable bed L
118	320374	x	Front säng	Front bed
119	370544	x	Gavel säng H	Gable bed R
120	312861	x	List 17,5x55x1200	Wood lath pine 17,5x55x1200
121	860590	x	List hörn L=2500	Corner strip L=2500
122	314589	x	Gångjärn dubbelsäng (par)	Hinge double bed (pair)
123	314659	M	Matta golv, parkett *	Carpet floor, parquet *
124	316004	M	Matta golv, Solidwood **	Carpet floor, Solidwood **
125	370454	x	Värmespalt gavel bak	Air gap
127	370170	x	Skåp gavel bak L=1411	Cupboard L=1411
128	315194	x	Gångjärn	Hinge
129	370176	x	Hyllpaket gavel V-bak L=1411	Shelf L=1411
130	370623	x	Kornisch L=1298	Cornice L=1298
133	313449	x	Spegel oval 800x350x3	Mirror 800x350x3
134	312809	x	Hållare spegel	Holder mirror
135	315441	x	Tejp tapet	Tape, wallpaper
136	313884	x	List plast radie L=2379	List L=2379
137	316005	x	Skiva plast 295x2363	Plastic sheet 295x2363
138	370123	x	Skåp bar kpl.	Cocktail cabinet cpl.
139	370228	x	Lucka H	Door R
140	312589	x	Gångjärn	Hinge
141	370236	x	Hylla flaskor	Shelf
142	400644	x	Hylsa hyllbärare	Cage
143	312053	x	Galgstång L=780	Clothes hanger L=780
			Gardinsatser (se tygprover)	Curtain kit (see textiles)
			* = I vagnar fram till Mars 2005 ** = I vagnar från Mars 2005	* = In caravans into Mars 2005 ** = In caravans from Mars 2005
			M= Metervara T= Tillbehör	M= On the metre T= Accessory

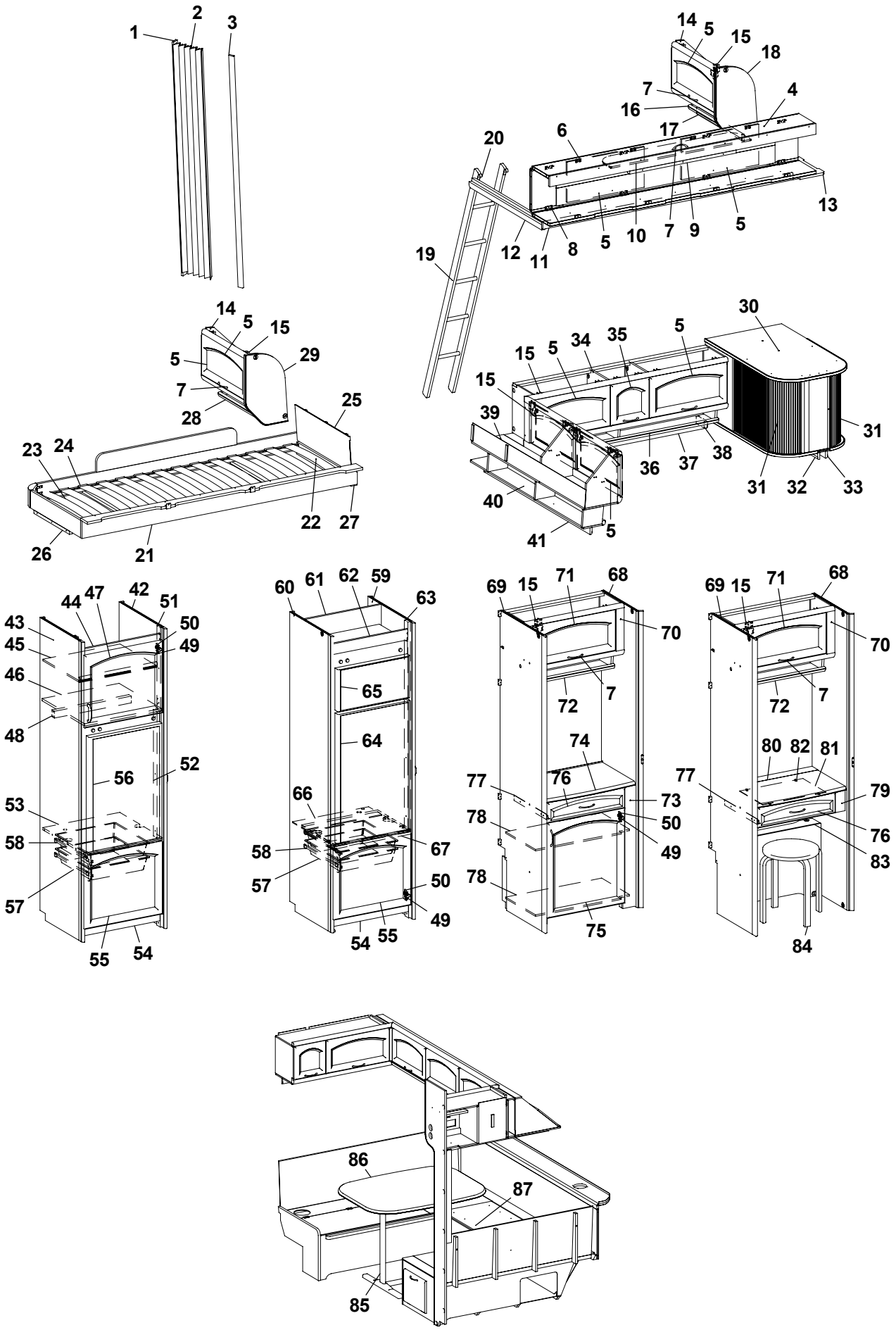
1
2
3
14
5
15
18
7
4
16
17
6
20
13
12
11
8
5
10
7
9
5
19
14
5
15
5
29
7
28
25
23
24
22
27
26
21
30
5
34
35
15
5
15
39
31
36
37
38
31
32
33
40
41
5
44
47
42
51
43
50
45
49
46
48
52
56
53
58
57
55
54
60
61
62
59
63
65
64
66
58
67
57
50
49
54
55
69
15
71
68
70
72
7
74
77
76
73
78
50
49
78
75
69
15
71
68
70
72
7
80
82
81
77
79
76
83
84
86
87
85

Pos Fig	Det. nr Part. No	Ingår Fitted	OBS!! Ange alltid årsmodell vid beställning av inredning Benämning	OBS!! Specify always year of model when ordering equipment Description
1	323115	x	Bakdel nisch vikdörr	Back niche folding door
2	315216	x	Vikdörr 1900x1500	Folding door
3	325096	x	Stolpe utskjut	Support bar
4	370628	x	Överbäddsskåp L=1900	Upper bed L=1900
5	370224	x	Lucka	Door
6	860402	x	Gångjärn	Hinge
7	315188	x	Handtag	Handle
8	860405	x	Gångjärn	Hinge
9	312233	x	Regel låsning	Lock bar
10	321974	x	Rasskydd ö-bäddsskåp	Protection
11	370630	x	Kornisch L=1785	Cornice L=1785
12	324970	x	Bärregel L=898	Bearing rail L=898
13	370650	x	Hylla gavel bak V 833x180	Shelf L 833x180
14	370631	x	Skåp gavel bak L=560	Cupboard L=560
15	315194	x	Gångjärn	Hinge
16	370637	x	Hyllpaket L=560	Shelf L=560
17	370769	x	Kornisch L=560	Cornice L=560
18	370642	x	Gavel	Gable
19	312613	T	Stege ö-bäddsskåp 201x1800 kpl.	Ladder upper bed 201x1800 cpl.
20	860426	T	Krok t. stege	Hook for ladder
21	370784	x	Sängram vån.säng V u. ribbotten	Bed bottom L without laths
22	325430	x	Ribbotten kpl.	Laths bottom cpl.
23	311985	x	Ribba sängbotten L=718 B=63	Lath bed bottom L=718 B=63
24	312046	x	Band t. ribbotten	Band for laths bottom
25	321209	x	Värmespalt gavel	Air gap gable
26	312436	x	Bärregel L=440	Bearing rail L=440
27	321541	x	Bärregel L=670	Bearing rail L=670
28	370926	x	Hyllpaket L=560	Shelf L=560
29	370641	x	Gavel	Gable
30	370943	x	Skåp utskjut kök	Cupboard projecting cpl.
31	324647	x	Jalusi	Jalousie
32	370956	x	List L=900	List L=900
33	370954	x	List L=900	List L=900
34	370960	x	Skåp övre L=1441	Cupboard L=1441
35	370222	x	Lucka	Door
36	370966	x	Hyllpaket L=1550	Shelf L=1550
37	370970	x	Kornisch L=1588	Cornice L=1588
38	370971	x	Kornisch L=114	Cornice L=114
39	370170	x	Skåp gavel bak L=1411	Cupboard L=1411
40	370176	x	Hyllpaket gavel V-bak L=1411	Shelf L=1411
41	370623	x	Kornisch L=1298	Cornice L=1298
42	323569	x	Vägg kyl H	Wall refrigerator R
43	323603	x	Vägg kyl V	Wall refrigerator L
44	321395	x	Front kylskåpsskåp	Front
45	321366	x	Hylla skåp o. kyl	Shelf
46	320656	x	Hylla över kyl	Shelf over refrigerator
47	370502	x	Lucka V	Door L
48	321823	x	List 30x44x543	List 30x44x543
49	311917	x	Gångjärn	Hinge
50	312588	x	Platta gångjärn	Plate hinge
			T= Tillbehör	T= Accessory

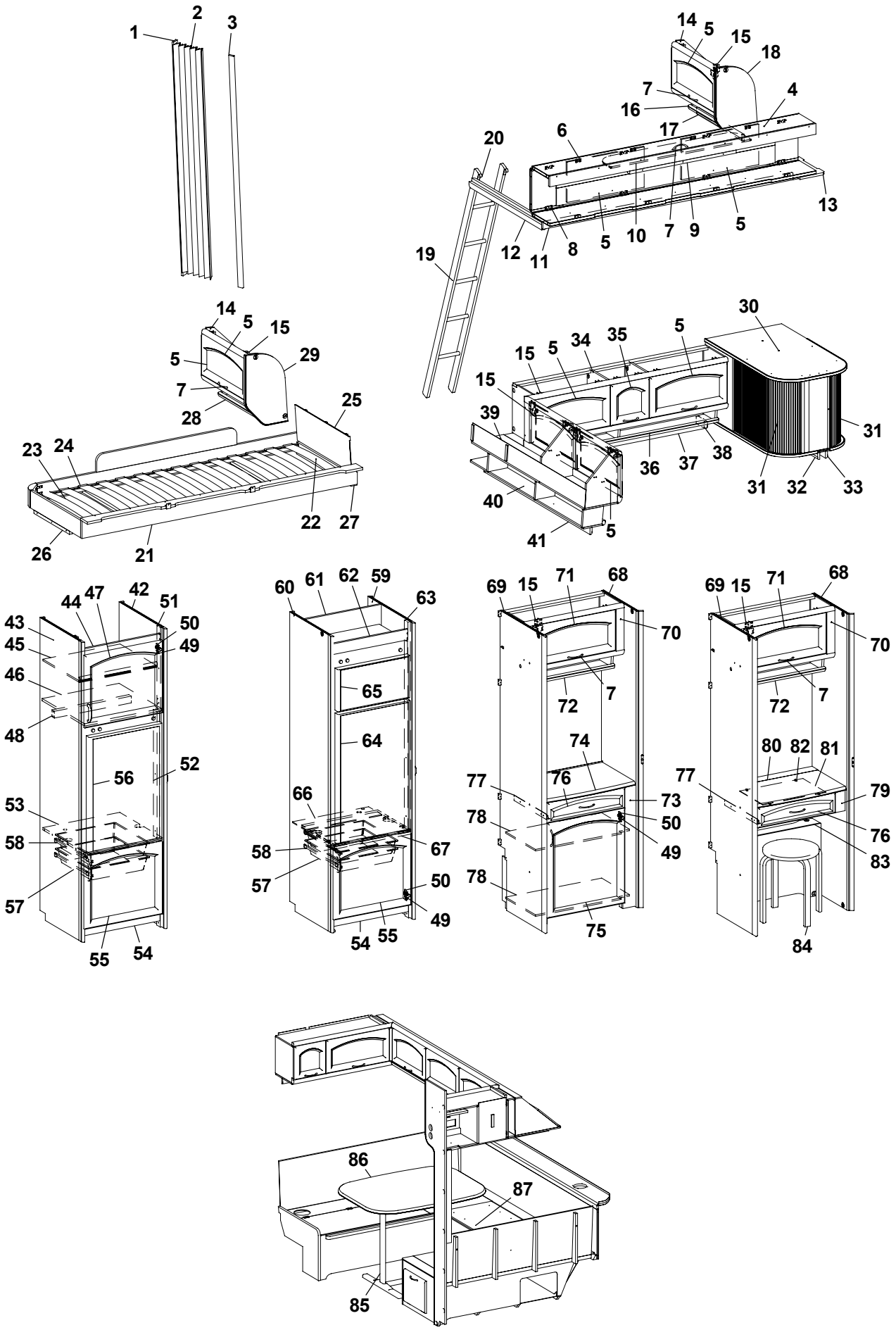
1
2
3
14
5
15
18
7
4
16
17
6
20
13
12
11
8
5
10
7
9
5
19
14
5
15
5
29
7
28
25
23
24
22
27
26
21
30
5
34
35
15
5
15
39
31
36
37
38
31
32
33
40
41
5
43
44
47
42
51
45
50
49
46
48
52
56
53
58
57
55
54
60
61
62
59
63
65
64
66
58
67
57
50
49
54
55
69
15
71
68
70
72
7
74
77
76
73
78
50
49
78
75
69
15
71
68
70
72
7
80
82
81
77
79
76
83
84
86
87
85

Pos Fig	Det. nr Part. No	Ingår Fitted	OBS!! Ange alltid årsmodell vid beställning av inredning Benämning	OBS!! Specify always year of model when ordering equipment Description
51	323612	x	List 543x45	List 543x45
52	321824	x	List gard.vägg 821x45	List 821x45
53	321825	x	Hylla under kyl	Shelf
54	320657	x	Front skåp under kyl	Front cupboard
55	370218	x	Lucka H	Door R
56	324069	x	Skiva kyl 468x725	Sheet refrigerator 468x725
57	310325	x	Trådback vit 427x427x85	Tray 427x427x85
58	312712	x	Glidlist trådback (säljes i par)	Sliding strip tray (pair)
59	323573	x	Vägg kyl H	Wall refrigerator R
60	323605	x	Vägg kyl V	Wall refrigerator L
61	324918	x	Bakstycke kyl	Back cupboard
62	324067	x	Front kylskåpsskåp	Front cupboard
63	323613	x	List folierad L=1365	List L=1365
64	324827	x	Skiva kyl 483x833	Sheet refrigerator
65	324826	x	Skiva frys 483x265	Sheet freezer
66	324914	x	Hylla under kyl	Shelf under refrigerator
67	321826	x	Front hylla	Front
68	323771	x	Vägg tvättrum främre	Wall washroom front
69	324199	x	Vägg garderob H	Wall wardrobe R
70	370422	x	Skåp övre L=708	Cupboard L=708
71	370225	x	Lucka	Door
72	370431	x	Hyllpaket L=708	Shelf L=708
73	370565	x	Bord smink kpl. u. skiva	Cupboard cpl. without board
74	370589	x	Skiva sminkbord	Board
75	370610	x	Lucka H	Door R
76	370577	x	Låda sminkbord	Drawer cpl.
77	315215	x	Glidskena låda (säljes i par)	Slide bar (exp. in pair)
78	370575	x	Hylla	Shelf
79	370582	x	Bord smink kpl. u. skiva	Cupboard cpl. without board
80	370579	x	Skiva uppfällbar	Board
81	703955	x	Spegel	Mirror
82	312809	x	Hållare spegel	Holder mirror
83	370608	x	Front värmespalt	Front air gap
84	90027102	x	Pall	Stool
85	313185	x	Bordsstativ	Table stand
86	370714	x	Bordsskiva 780x1030	Table top 780x1030
87	370456	x	Skiva rundsittgrupp	Sheet seat
			T= Tillbehör	T= Accessory

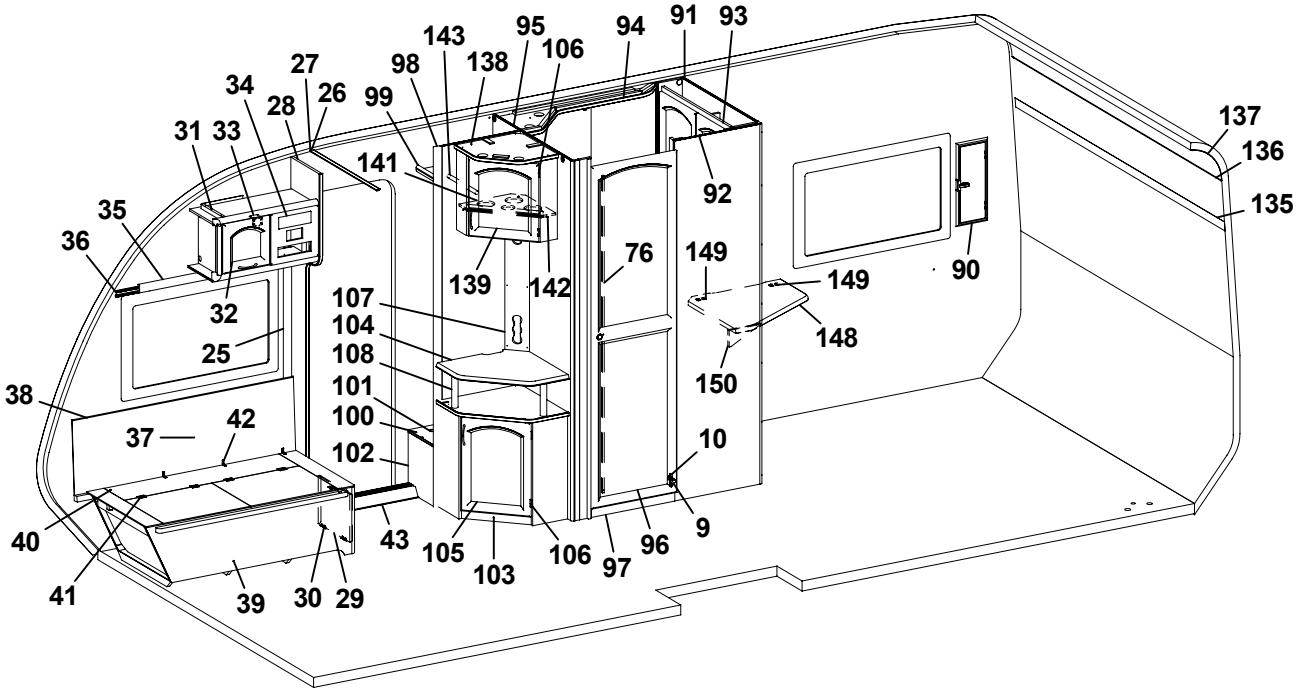
143
95
94
91
93
98
138
106
27
34
26
28
99
31
33
141
137
136
135
35
36
92
76
149
149
90
139
142
32
107
104
25
108
148
150
38
101
100
42
37
10
102
40
43
105
106
96
9
103
97
41
39
30
29

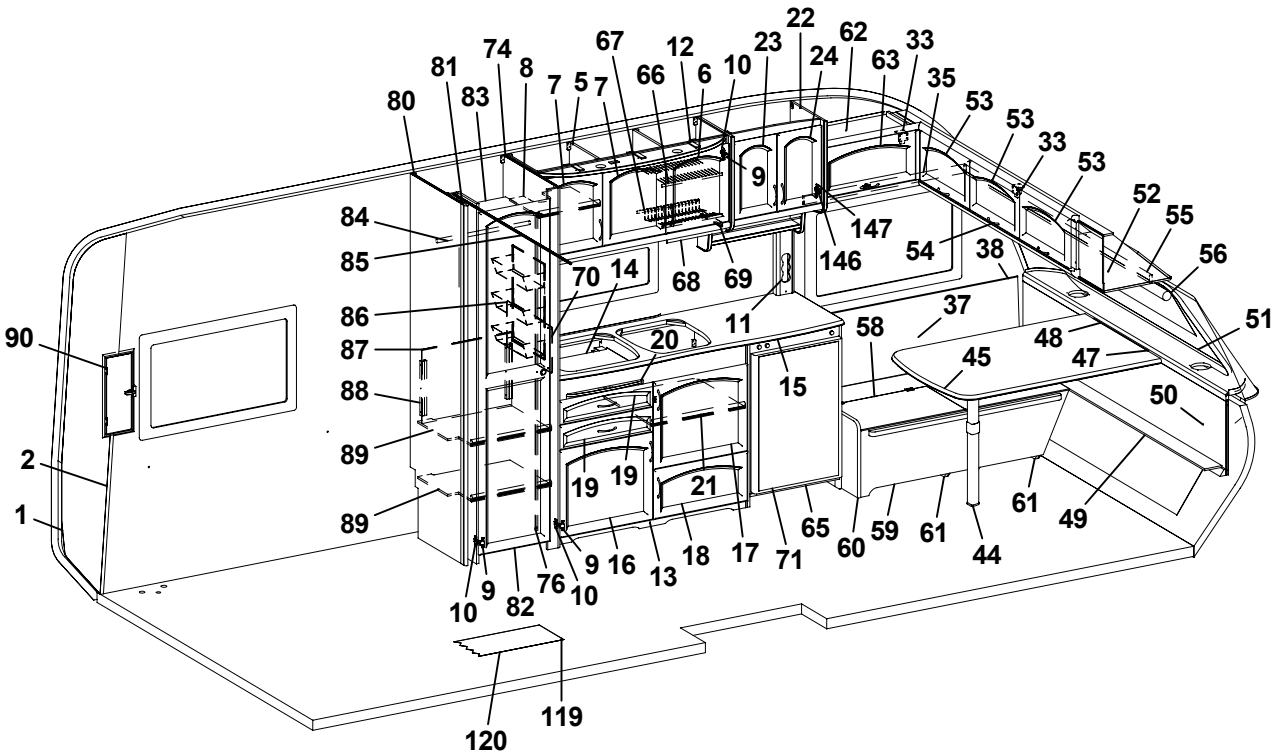
22
74
67
12
23
62
33
81
8
10
24
63
7
5
7
66
6
35
80
83
53
53
33
9
53
52
84
147
55
85
70
14
68
69
146
54
38
56
86
11
37
51
90
87
20
58
48
45
47
88
15
50
89
2
19
19
21
61
1
89
65
60
59
61
49
9
16
13
18
17
71
44
10
9
82
76
10
120
119

Pos Fig	Det. nr Part. No	Ingår Fitted	OBS!! Ange alltid årsmodell vid beställning av inredning Benämning	OBS!! Specify always year of model when ordering equipment Description
1	312219	M	Tapet vägg/tak	Wall paper
2	312220	M	Tejp tapet, vägg	Tape, wall paper
5	370000	x	Skåp kök L=1120 kpl.	Cupboard kitchen L=1120 cpl.
6	370216	x	Lucka H	Door R
7	370217	x	Lucka V	Door L
8	323418	x	Hylla	Shelf
9	311917	x	Gångjärn	Hinge
10	312588	x	Platta gångjärn	Plate hinge
11	370353	x	Front el-uttag	Front outlet
12	320953	T	Ljusramp köksskåp	Light holder
13	370007	x	Diskbänk kpl. m. skiva/luckor/lådor	Kitchen sink cpl. with board/doors/drawers
14	401583	x	Plåt under spis	Plate cover under fireplace
15	370243	x	Skiva diskbänk	Board kitchen sink
16	370219	x	Lucka V	Door L
17	370218	x	Lucka H	Door R
18	370220	x	Lucka H	Door R
19	370317	x	Låda diskbänk	Drawer cpl.
20	370240	x	Skärbräda	Cutting board
21	370930	x	Hylla övre	Shelf
22	370103	x	Skåp utskjut kök	Cupboard projection kitchen
23	370230	x	Lucka V	Door L
24	370229	x	Lucka H	Door R
25	504400	x	List täck el-kabel B=44 L=2000	Cover strip B=44 L=2000
26	309969	x	List snäpp undre L2379	List under L2379
27	309970	x	List snäpp övre L2379	List upper L2379
28	370142	x	Stolpe först.	Support bar
29	320005	x	Lucka	Door
30	312589	x	Gångjärn	Hinge
31	370156	x	Skåp övre L=608	Cupboard L=608
32	370222	x	Lucka	Door
33	860406	x	Gångjärn	Hinge
34	312404	x	Täckfront radio 189x62	Cover radio
35	370625	x	Kornisch L=953	Cornice L=953
36	300884	M	Gardinspiral	Curtain hanger
37	323184	x	Värmespalt H fram	Air gap R.F.
38	860423	M	List kant ljusbrun	Strip, light brown
39	370450	x	Bäddlåda H.F. kpl.	Bed box R.F. cpl.
40	370459	x	Lock bäddlåda H.F.	Cover bed box R.F.
41	300354	x	Gångjärn	Hinge
42	860452	x	Gångjärn	Hinge
43	314687	x	Tröskel aluminium L=850	Threshold aluminium L=850
44	315565	x	Bordsben	Table leg
45	370497	x	Bordsskiva 790x1200	Table top 790x1200
47	300420	x	List upphäng bordsdel L550	List board
48	300108	x	List bord väggdel L550	List wall
49	370447	x	Skiva V-spalt gavel fram	Air gap
50	370441	x	Värmespalt gavel fram	Air gap
51	860593	M	Raskant brun	Cave border
52	370088	x	Skåp gavel fram L=2110	Cupboard L=2110
53	370223	x	Lucka	Door
			M= Metervara T= Tillbehör	M= On the metre T= Accessory

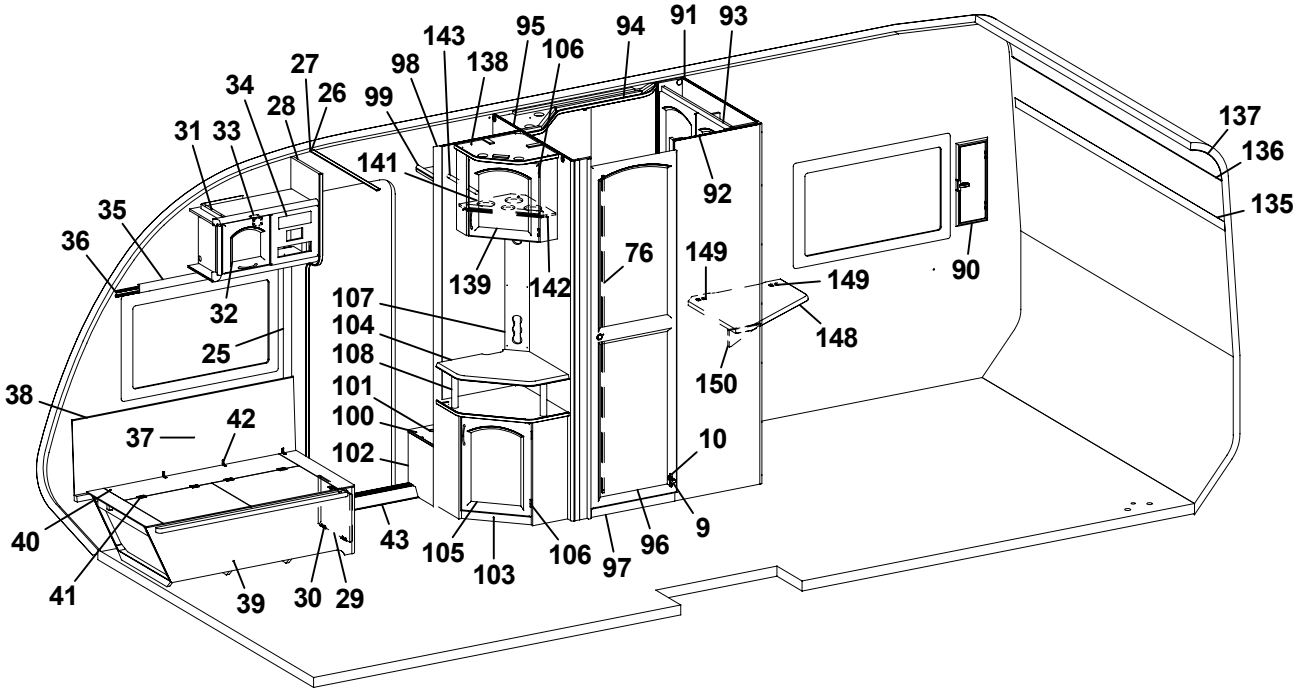
143
95
94
91
93
98
138
106
27
34
28
26
99
31
33
141
137
136
135
35
36
92
76
149
149
90
139
142
32
107
104
25
108
148
101
150
38
100
42
37
102
10
40
43
105
106
96
9
103
97
41
39
30
29

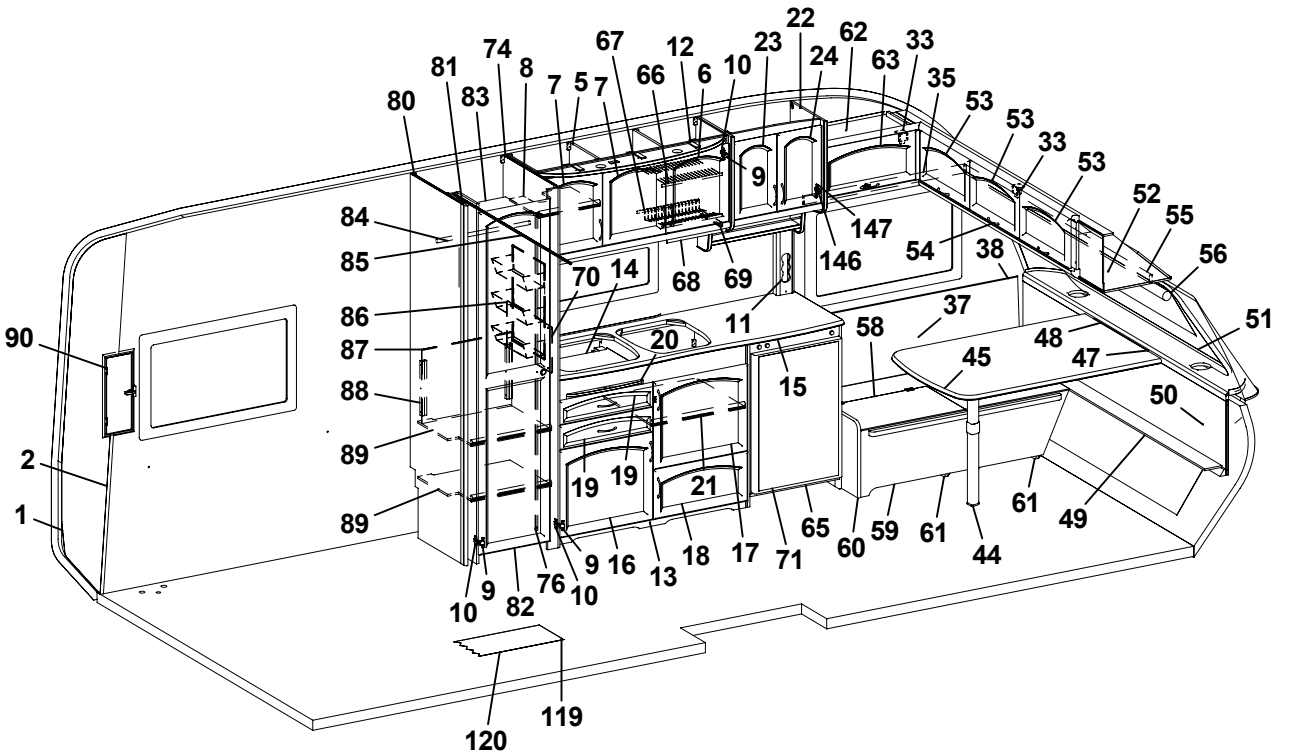
22
74
67
12
23
62
81
8
10
24
63
33
7
5
7
66
6
35
80
83
53
53
33
9
53
52
84
147
55
85
70
14
68
69
146
54
38
56
86
11
37
90
87
20
58
48
51
45
47
88
15
50
89
2
19
19
21
61
1
89
65
60
59
61
49
9
16
13
18
17
71
44
10
9
82
76
10
120
119

Pos Fig	Det. nr Part. No	Ingår Fitted	OBS!! Ange alltid årsmodell vid beställning av inredning Benämning	OBS!! Specify always year of model when ordering equipment Description
54	315188	x	Handtag	Handle
55	370621	x	Kornisch L=1889	Cornice L=1889
56	90027012	x	Rullgardin 1640x750	Roller blind 1640x750
58	370520	x	Lock bäddlåda V.F.	Cover bed box L.F.
59	370524	x	Front bäddlåda V.F.	Front bed box L.F.
60	370521	x	Gavel bäddlåda V.F.	Gable bed box L.F.
61	370523	x	Stöd bäddlåda	Support bed box
62	370048	x	Skåp övre L=608	Cupboard L=608
63	370224	x	Lucka	Door
65	370932	x	Kylskåpsbänk kpl.	Cupboard cpl.
66	315563	x	Diskställ övre	Dish rack upper
67	315564	x	Diskställ nedre	Dish rack lower
68	315561	x	Balja avrinning köksskåp	Tub cupboard
69	315562	x	Glidlist balja	Sliding strip tub
70	401475	x	Flamskydd	Flame guard
71	324069	x	Skiva kyl 468x725	Sheet refrigerator 468x725
74	370298	x	Vägg garderob H	Wall wardrobe R
76	314523	x	Rätningslist dörr L=1715	List L=1715
80	322212	x	Vägg garderob V	Wall wardrobe L
81	370297	x	Nisch vikdörr	Niche folding door
82	370596	x	Dörr 415x1850	Door 415x1850
83	370304	x	Hylla garderob	Shelf
84	312053	x	Galgstång L=780	Clothes hanger L=780
85	314917	x	Skena draperi L=1190	Drapery rail L=1190
86	312162	x	Korg garderob 330x140x520	Basket
87	370916	x	Täckskiva exp.kärl	Board
88	322434	x	Regel täckskiva exp. kärl	Latch
89	370301	x	Hylla garderob	Shelf
90	94009174	x	Ventilationslucka kpl.	Ventilation door cpl.
91	370283	x	Vägg tvättrum H	Wall washroom R
92	370286	x	Vägg tvättrum yttre	Wall washroom
93	370247	x	Skåp tvättrum	Cupboard
94	370437	x	Ljusramp tvättrum	Light holder
95	370290	x	Vägg tvättrum V	Wall washroom L
96	370595	x	Dörr 500x1850	Door 500x1850
97	370294	x	Tröskel tvättrum	Threshold
98	370292	x	Vägg garderob	Wall wardrobe
99	321745	x	Hylla	Shelf
100	370295	x	Hylla	Shelf
101	314897	x	Bussning plast Ø=29 mm	Bushing plastic Ø=29 mm
102	370296	x	Front	Front
103	370128	x	TV-bänk kpl. u. skiva	Cupboard cpl. without board
104	370133	x	Skiva TV-bänk	Board
105	370227	x	Lucka H	Door R
106	312589	x	Gångjärn	Hinge
			M= Metervara T= Tillbehör	M= On the metre T= Accessory

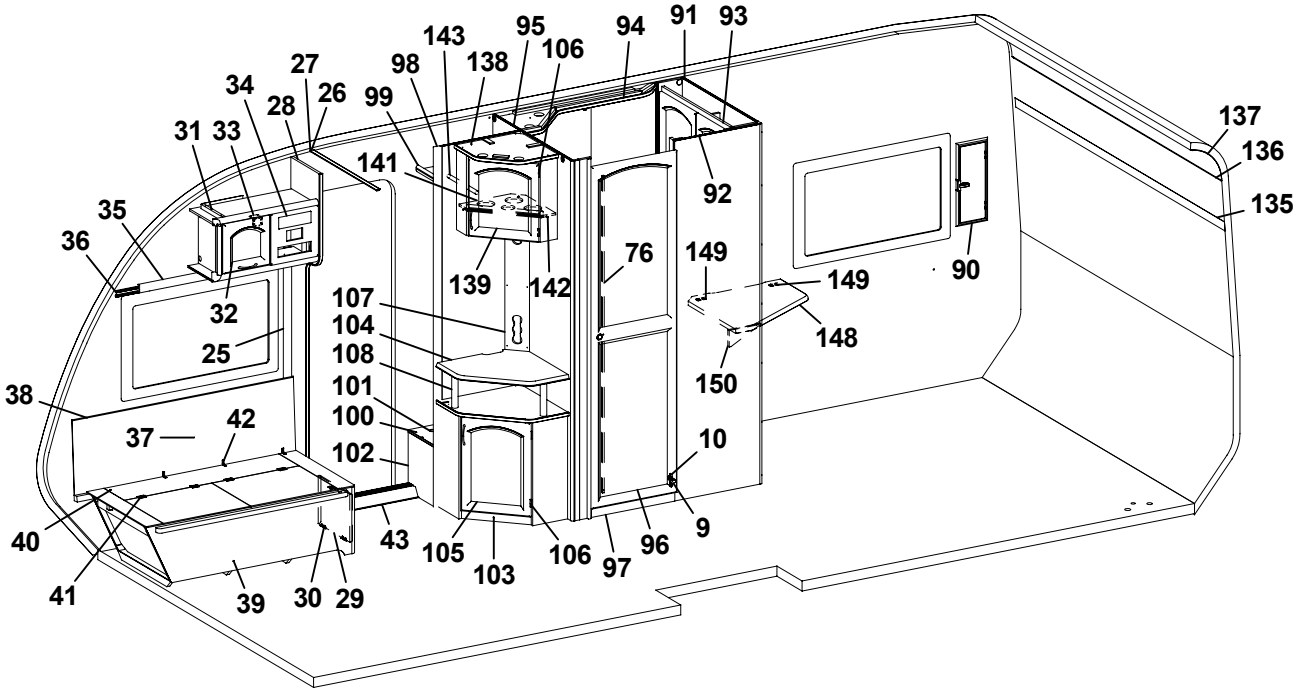
143
95
94
91
93
98
138
106
27
34
28
26
99
31
33
141
137
136
135
35
36
92
76
149
149
90
139
142
32
107
104
25
108
148
101
150
38
100
42
37
102
10
40
43
105
106
96
9
103
97
41
39
30
29

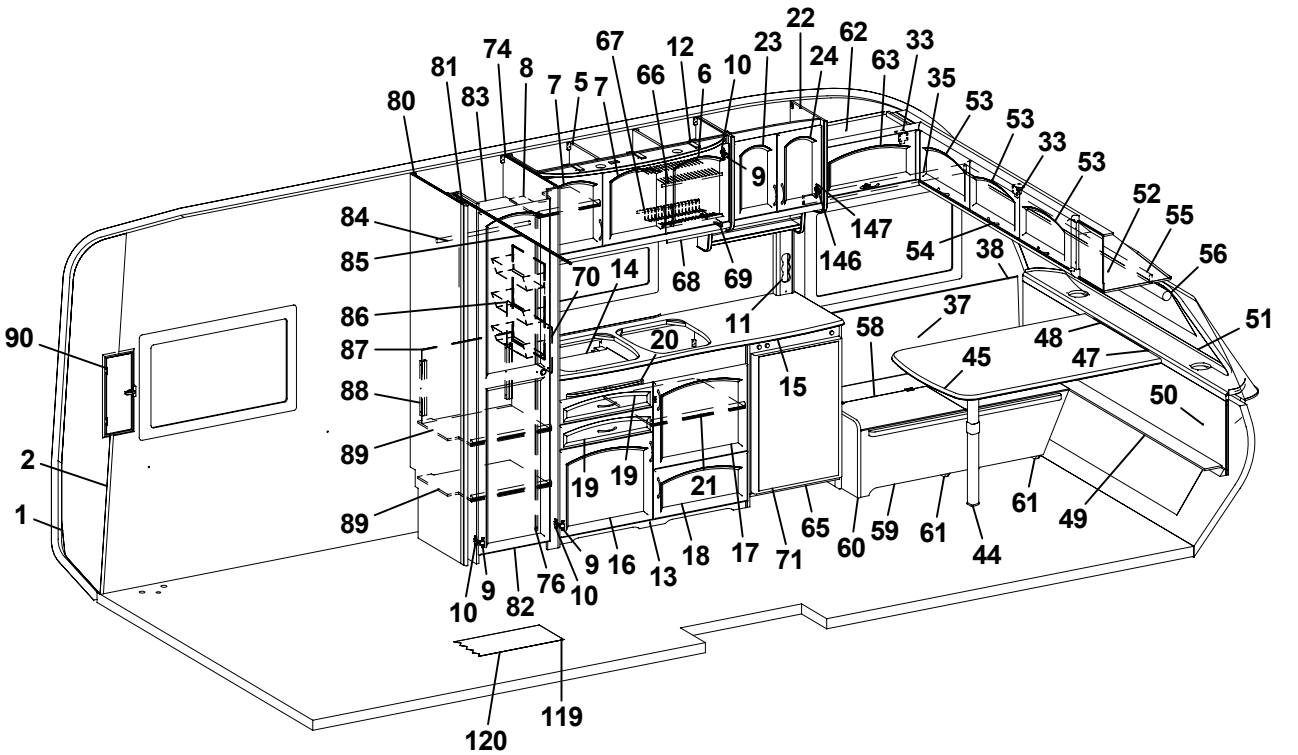
22
74
67
12
23
62
81
8
66
10
24
63
33
7
5
7
6
35
80
83
53
53
33
9
53
52
84
147
55
85
70
14
68
69
146
54
38
56
86
11
37
90
87
20
58
48
51
45
47
88
15
50
89
2
19
19
21
61
1
89
65
60
59
61
49
9
16
13
18
17
71
44
10
9
82
76
10
120
119

Pos Fig	Det. nr Part. No	Ingår Fitted	OBS!! Ange alltid årsmodell vid beställning av inredning Benämning	OBS!! Specify always year of model when ordering equipment Description
107	370306	x	Front eluttag 130x699	Front outlet 130x699
108	323703	x	Rundstav folierad L=192	Round staff L=192
119	314659	M	Matta golv, parkett *	Carpet floor, parquet *
120	316004	M	Matta golv, Solidwood **	Carpet floor, Solidwood **
135	315441	M	Tejp tapet	Tape, wallpaper
136	313884	x	List plast radie L=2379	List L=2379
137	316005	x	Skiva plast 295x2363	Plastic sheet 295x2363
138	370123	x	Skåp bar kpl.	Cocktail cabinet cpl.
139	370228	x	Lucka H	Door R
141	370236	x	Hylla flaskor	Shelf
142	400644	x	Hylsa hyllbärare	Cage
143	312053	x	Galgstång L=780	Clothes hanger L=780
146	315202	x	Gångjärn	Hinge
147	315747	x	Platta gångjärn	Plate hinge
148	370942	T	TV-hylla H 580x535	Board R 580x535
149	860621	T	Gångjärn	Hinge
150	315749	T	Stöd	Support board
			Gardinsatser (se tygprover)	Curtain kit (see textiles)
			* = I vagnar fram till Mars 2005 ** = I vagnar från Mars 2005	* = In caravans into Mars 2005 ** = In caravans from Mars 2005
			M= Metervara T= Tillbehör	M= On the metre T= Accessory

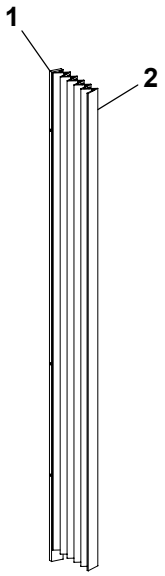
1
2

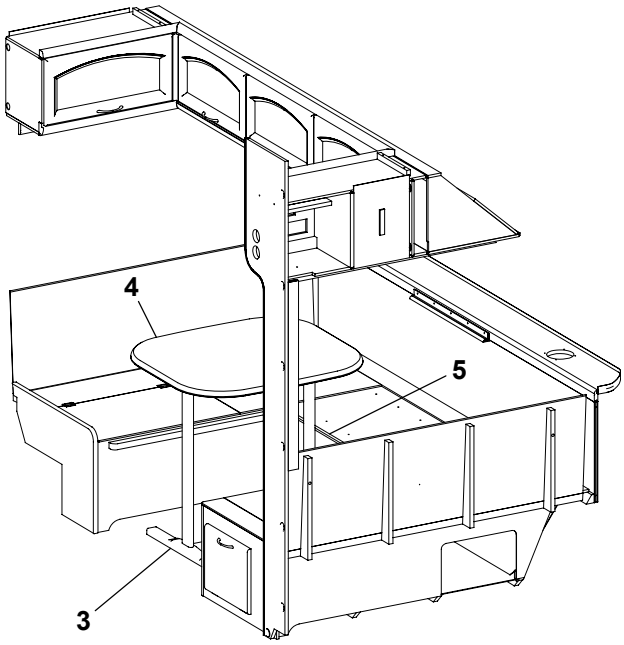
4
5
3

Pos Fig	Det. nr Part. No	Ingår Fitted	OBS!! Ange alltid årsmodell vid beställning av inredning Benämning	OBS!! Specify always year of model when ordering equipment Description
1	323115	x	Bakdel nisch vikdörr	Back niche folding door
2	315216	x	Vikdörr 1900x1500	Folding door
3	315146	x	Bordsstativ	Table stand
4	370498	x	Bordsskiva 690x780	Table top 690x780
5	370456	x	Skiva rundsittgrupp	Sheet seat

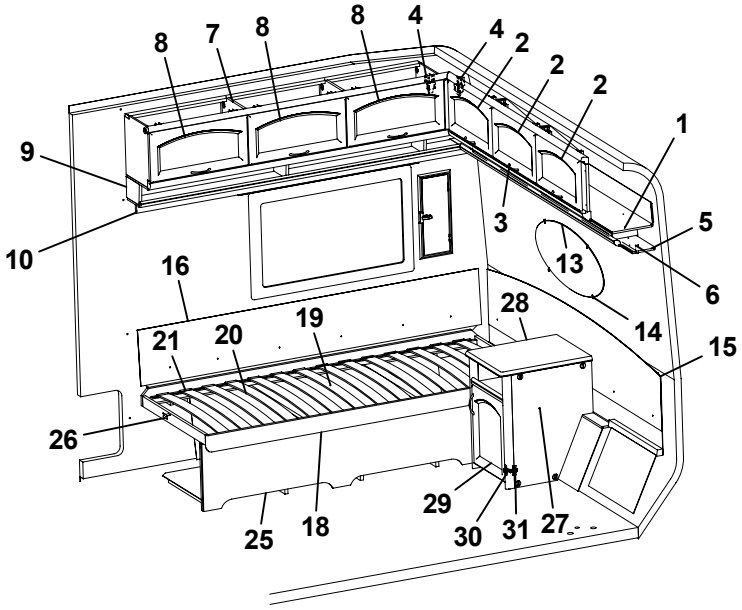
8
7
8
8
4
4
2
2
2
1
9
3
5
10
13
6
16
28
14
19
21
20
15
26
29
25
18
30
31
27

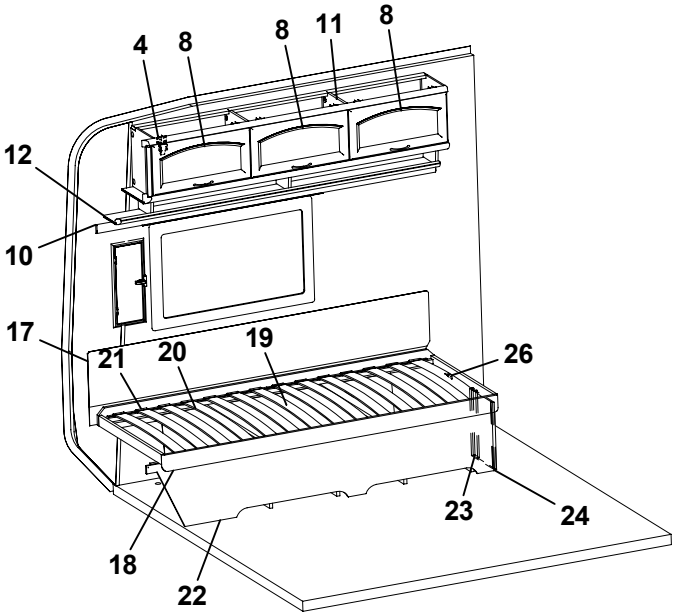
4
8
8
11
8
12
10
17
21
20
19
26
23
24
18
22

Pos Fig	Det. nr Part. No	Ingår Fitted	OBS!! Ange alltid årsmodell vid beställning av inredning Benämning	OBS!! Specify always year of model when ordering equipment Description
1	370077	x	Skåp gavel bak L=2115	Cupboard L=2115
2	370223	x	Lucka	Door
3	315188	x	Handtag	Handle
4	315194	x	Gångjärn	Hinge
5	370083	x	Hyllpaket gavel bak L=2115	Shelf L=2115
6	370621	x	Kornisch L=1889	Cornice L=1889
7	370013	x	Skåp övre H L=1830	Cupboard upper R L=1830
8	370224	x	Lucka	Door
9	370018	x	Hyllpaket H L=1830	Shelf R L=1830
10	370627	x	Kornisch L=1918	Cornice L=1918
11	370027	x	Skåp övre V L=1830	Cupboard upper L L=1830
12	370032	x	Hyllpaket V L=1830	Shelf L L=1830
13	313449	x	Spegel oval 800x350x3	Mirror 800x350x3
14	312809	x	Hållare spegel	Holder mirror
15	370147	x	Värmespalt gavel bak	Air gap
16	370439	x	Värmespalt bak	Air gap
17	312006	x	Värmespalt V-H bak	Air gap L-R rear
18	312026	x	Sängram u. ribbotten	Bed bottom without laths
19	325480	x	Ribbotten kpl.	Laths bottom cpl.
20	311985	x	Ribba sängbotten L=718 B=63	Lath bed bottom L=718 B=63
21	312046	x	Band t. ribbotten	Band for laths bottom
22	370152	x	Front säng V	Front bed L
23	320422	x	Gavel säng	Gable bed
24	860590	x	List hörn L=2500	Corner strip L=2500
25	370150	x	Front säng H	Front bed R
26	312596	x	Stöd säng	Support bed
27	370189	x	Hurts kpl. u. skiva	Cupboard cpl. without board
28	370246	x	Skiva hurts	Board
29	370233	x	Lucka H	Door R
30	315202	x	Gångjärn	Hinge
31	312588	x	Platta gångjärn	Plate hinge

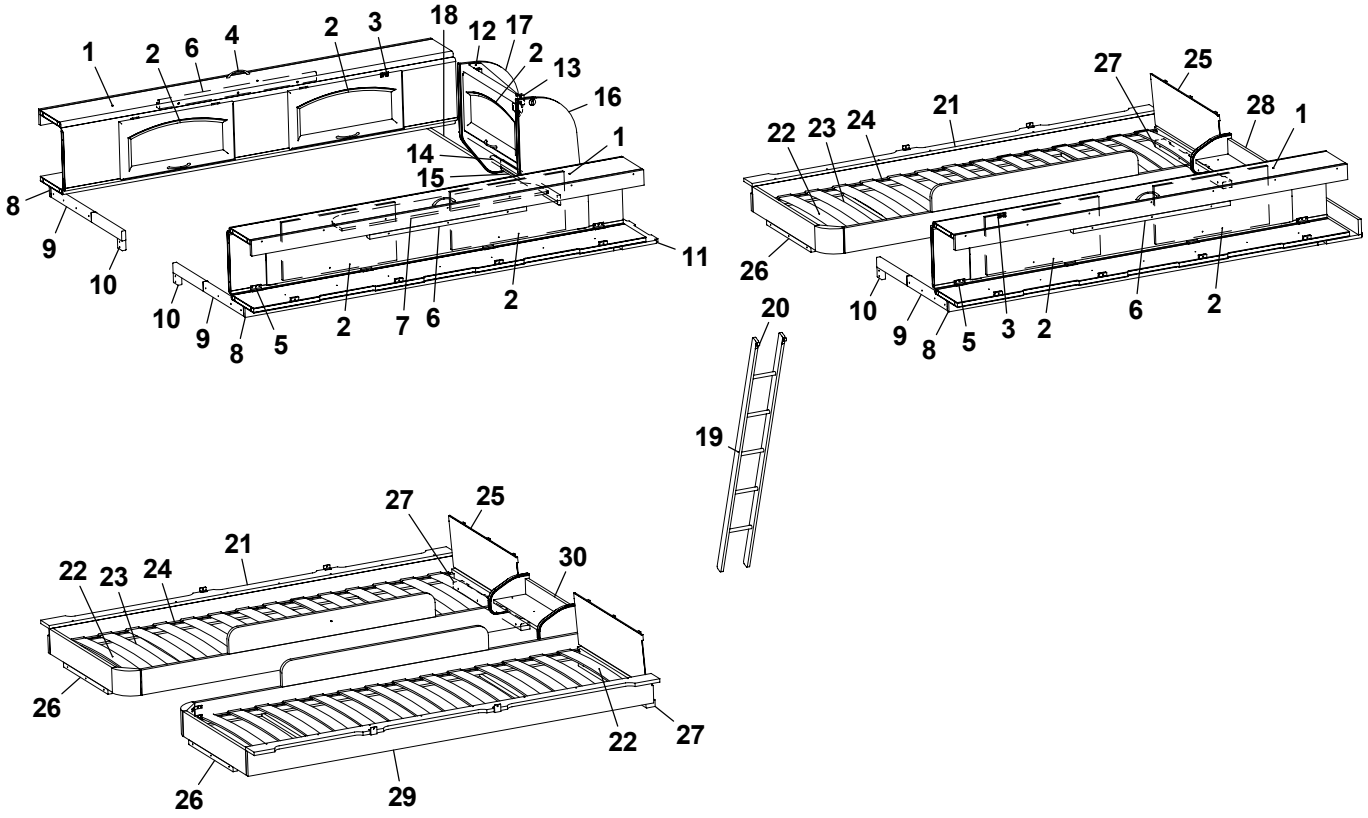
1
2
6
4
2
3
18
12
17
2
13
16
1
14
15
8
9
10
10
9
8
5
2
7
6
2
11
27
25
28
1
21
22
23
24
26
10
9
8
5
3
2
6
2
20
19
27
25
21
22
23
24
30
26
22
27
26
29

Pos Fig	Det. nr Part. No	Ingår Fitted	OBS!! Ange alltid årsmodell vid beställning av inredning Benämning	OBS!! Specify always year of model when ordering equipment Description
1	370628	x	Överbäddsskåp L=1900	Upper bed L=1900
2	370224	x	Lucka	Door
3	860402	x	Gångjärn	Hinge
4	315188	x	Handtag	Handle
5	860405	x	Gångjärn	Hinge
6	312233	x	Regel låsning	Lock bar
7	321974	x	Rasskydd ö-bäddsskåp	Protection
8	370630	x	Kornisch L=1785	Cornice L=1785
9	312713	x	Bärregel (vikbar)	Bearing rail
10	312726	x	Kloss bärregel	Block bearing rail
11	370756	x	Hylla gavel bak V 762x180	Shelf L 762x180
12	370631	x	Skåp gavel bak L=560	Cupboard L=560
13	315194	x	Gångjärn	Hinge
14	370637	x	Hyllpaket L=560	Shelf L=560
15	370769	x	Kornisch L=560	Cornice L=560
16	370642	x	Gavel	Gable
17	370754	x	Gavel	Gable
18	370759	x	Hylla gavel bak H 762x180	Shelf R 762x180
19	312613	T	Stege ö-bäddsskåp 201x1800 kpl.	Ladder upper bed 201x1800 cpl.
20	860426	T	Krok t. stege	Hook for ladder
21	370790	x	Sängram vån.säng H u. ribbotten	Bed bottom R without laths
22	325430	x	Ribbotten kpl.	Laths bottom cpl.
23	311985	x	Ribba sängbotten L=718 B=63	Lath bed bottom L=718 B=63
24	312046	x	Band t. ribbotten	Band for laths bottom
25	321209	x	Värmespalt gavel	Air gap gable
26	312436	x	Bärregel L=440	Bearing rail L=440
27	321541	x	Bärregel L=670	Bearing rail L=670
28	370780	x	Hylla gavel bak 1309x205	Shelf 1309x205
29	370784	x	Sängram vån.säng V u. ribbotten	Bed bottom L without laths
30	370770	x	Hylla gavel bak	Shelf
			M= Metervara T= Tillbehör	M= On the metre T= Accessory

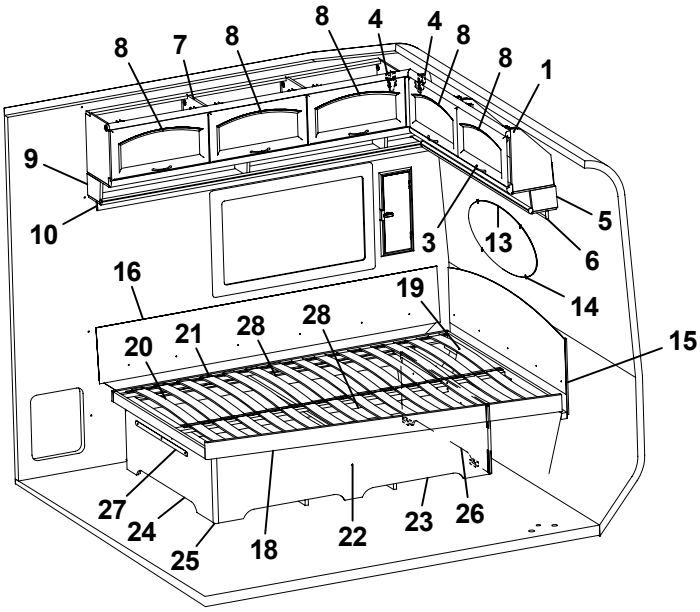
8
7
8
8
4
4
8
8
1
9
10
3
13
5
6
14
16
19
15
20
21
28
28
27
24
25
18
22
23
26

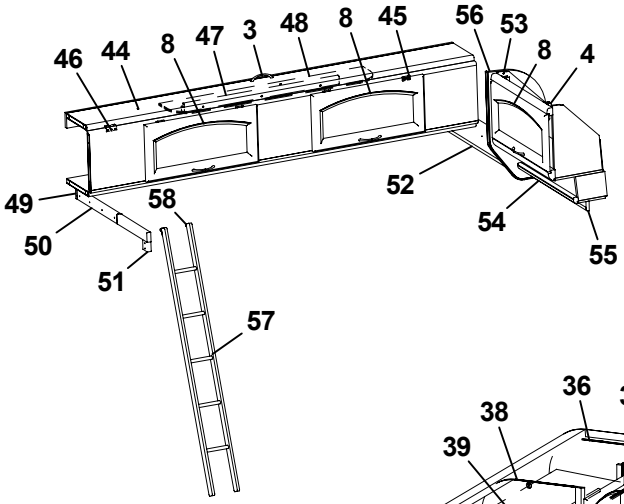
46
44
8
47
3
48
8
45
56
53
8
4
49
50
51
58
52
54
55
57

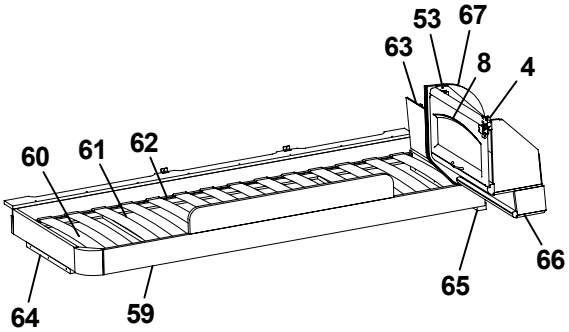
53
67
63
8
4
60
61
62
64
59
65
66

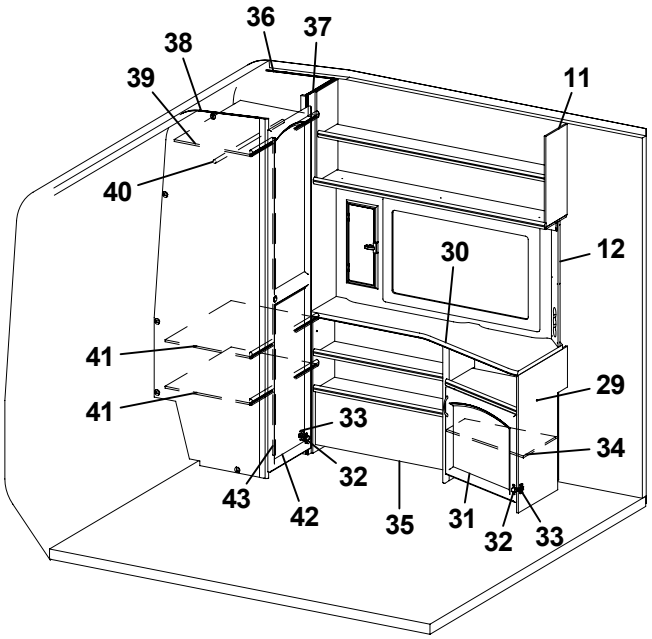
36
37
38
39
11
40
30
12
41
41
29
33
34
32
43
42
35
31
32
33

Pos Fig	Det. nr Part. No	Ingår Fitted	OBS!! Ange alltid årsmodell vid beställning av inredning Benämning	OBS!! Specify always year of model when ordering equipment Description
1	370814	x	Skåp gavel bak L=1160	Cupboard L=1160
3	315188	x	Handtag	Handle
4	315194	x	Gångjärn	Hinge
5	370818	x	Hyllpaket gavel bak L=1411	Shelf L=1411
6	370623	x	Kornisch L=1298	Cornice L=1298
7	370013	x	Skåp övre H L=1830	Cupboard upper R L=1830
8	370224	x	Lucka	Door
9	370018	x	Hyllpaket H L=1830	Shelf R L=1830
10	370627	x	Kornisch L=1918	Cornice L=1918
11	370851	x	Hylla övre	Shelf
12	370922	x	Front el-uttag 130x680	Front outlet 130x680
13	313449	x	Spegel oval 800x350x3	Mirror 800x350x3
14	312809	x	Hållare spegel	Holder mirror
15	370454	x	Värmespalt gavel bak	Air gap
16	370439	x	Värmespalt bak	Air gap
18	370546	x	Sängram u. ribbotten	Bed bottom without laths
19	325482	x	Ribbotten kpl.	Laths bottom cpl.
20	311985	x	Ribba sängbotten L=718 B=63	Lath bed bottom L=718 B=63
21	312046	x	Band t. ribbotten	Band for laths bottom
22	370902	x	Sänglåda kpl.	Bed box cpl.
23	321980	x	Front säng	Front bed
24	370542	x	Gavel säng V	Gable bed L
25	860590	x	List hörn L=2500	Corner strip L=2500
26	370544	x	Gavel säng H	Gable bed R
27	314589	x	Gångjärn dubbelsäng (par)	Hinge double bed (pair)
28	321983	x	List furu 17,5x55x1550	Wood lath pine 17,5x55x1550
29	370841	x	TV-bänk kpl. u. skiva	Cupboard cpl. without board
30	370848	x	Skiva TV-bänk	Board
31	370218	x	Lucka H	Door R
32	311917	x	Gångjärn	Hinge
33	312588	x	Platta gångjärn	Plate hinge
34	370846	x	Hylla	Shelf
35	370903	x	Hylla	Shelf
36	370864	x	Vägg garderob H	Wall wardrobe R
37	370866	x	Front garderob	Front wardrobe
38	370862	x	Vägg garderob V	Wall wardrobe L
39	320732	x	Hylla garderob	Shelf wardrobe
40	312053	x	Galgstång L=780	Clothes hanger L=780
41	323259	x	Hylla garderob	Shelf wardrobe
42	370592	x	Dörr 415x1850	Door 415x1850
43	314523	x	Rätningslist dörr L=1715	List L=1715
44	370628	x	Överbäddsskåp L=1900	Upper bed L=1900
45	860402	x	Gångjärn	Hinge
46	860405	x	Gångjärn	Hinge
47	312233	x	Regel låsning	Lock bar
			M= Metervara T= Tillbehör	M= On the metre T= Accessory

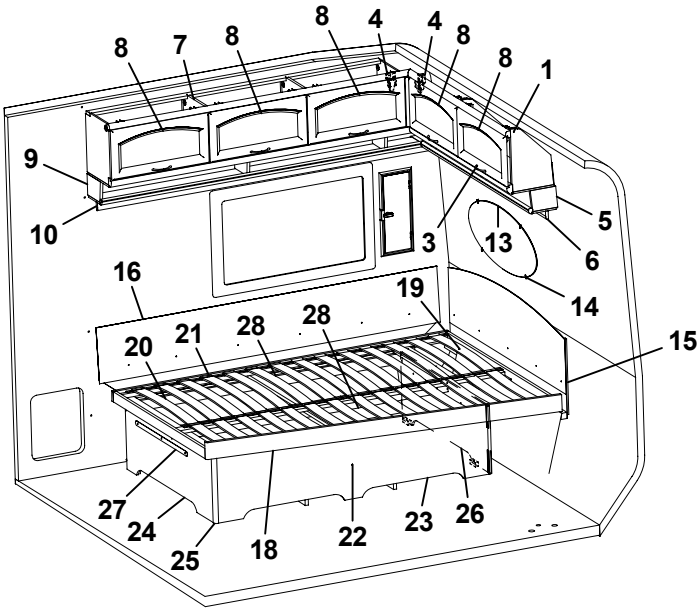
8
7
8
8
4
4
8
8
1
9
10
5
3
13
6
16
19
14
20
21
28
28
15
27
24
25
18
22
23
26

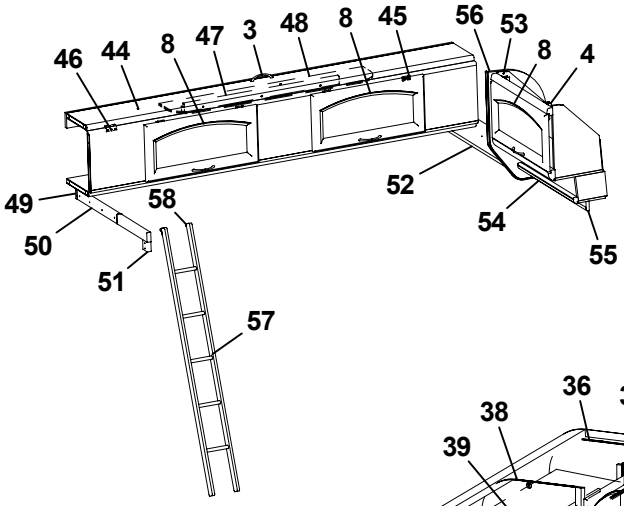
46
44
8
47
3
48
8
45
56
53
8
4
49
58
52
50
54
55
51
57

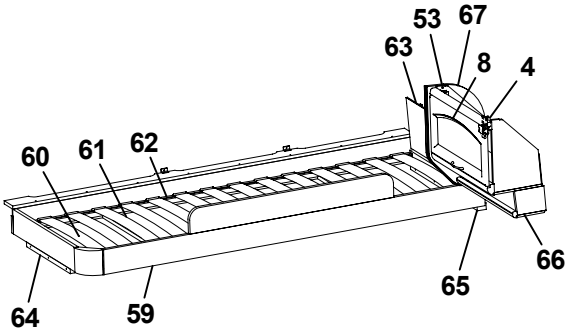
53
67
63
8
4
60
61
62
66
65
64
59

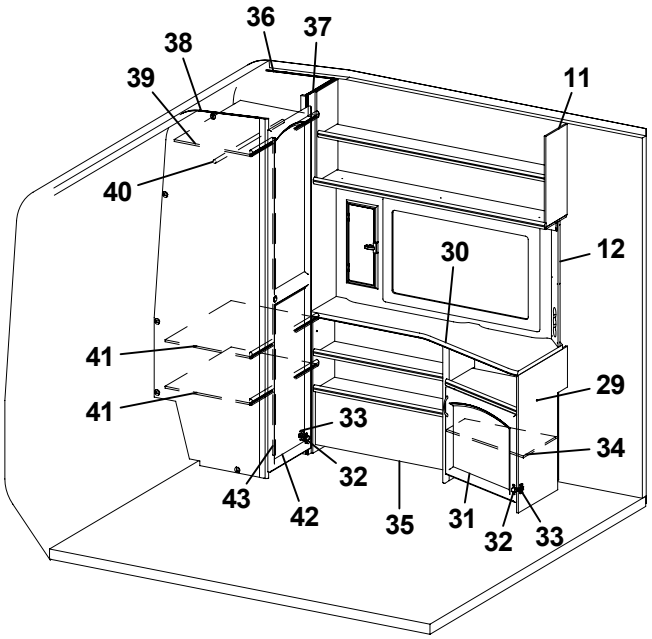
36
37
38
39
11
40
30
12
41
29
41
33
34
32
43
42
35
31
32
33

Pos Fig	Det. nr Part. No	Ingår Fitted	OBS!! Ange alltid årsmodell vid beställning av inredning Benämning	OBS!! Specify always year of model when ordering equipment Description
48	321974	x	Rasskydd ö-bäddsskåp	Protection
49	370630	x	Kornisch L=1785	Cornice L=1785
50	312713	x	Bärregel (vikbar)	Bearing rail
51	312726	x	Kloss bärregel	Block bearing rail
52	370835	x	Hylla gavel bak H 833x180	Shelf R 833x180
53	370631	x	Skåp gavel bak L=560	Cupboard L=560
54	370637	x	Hyllpaket L=560	Shelf L=560
55	370769	x	Kornisch L=560	Cornice L=560
56	370754	x	Gavel	Gable
57	312613	T	Stege ö-bäddsskåp 201x1800 kpl.	Ladder upper bed 201x1800 cpl.
58	860426	T	Krok t. stege	Hook for ladder
59	370790	x	Sängram vån.säng H u. ribbotten	Bed bottom R without laths
60	325430	x	Ribbotten kpl.	Laths bottom cpl.
61	311985	x	Ribba sängbotten L=718 B=63	Lath bed bottom L=718 B=63
62	312046	x	Band t. ribbotten	Band for laths bottom
63	321209	x	Värmespalt gavel	Air gap gable
64	312436	x	Bärregel L=440	Bearing rail L=440
65	321541	x	Bärregel L=670	Bearing rail L=670
66	370926	x	Hyllpaket L=560	Shelf L=560
67	370752	x	Gavel	Gable

M= Metervara
T= Tillbehör

M= On the metre
T= Accessory

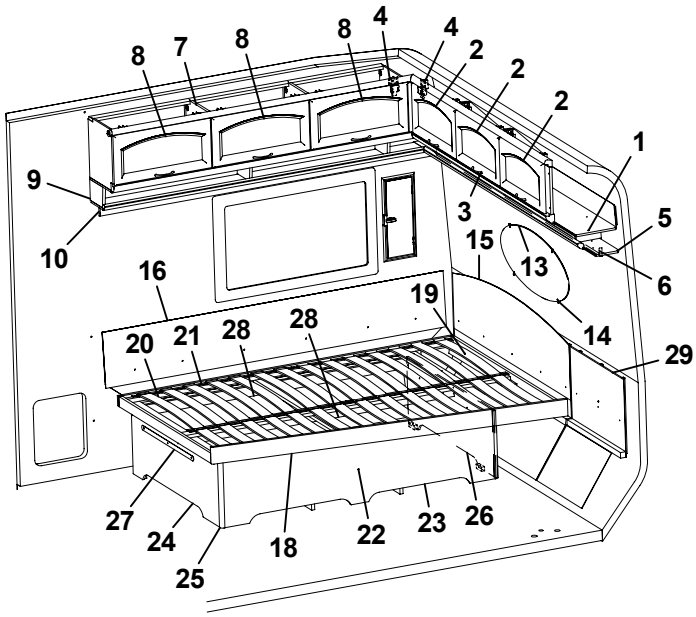
8
7
8
8
4
4
2
2
2
1
9
3
5
10
15
13
6
16
19
14
20
21
28
28
29
27
24
25
18
22
23
26

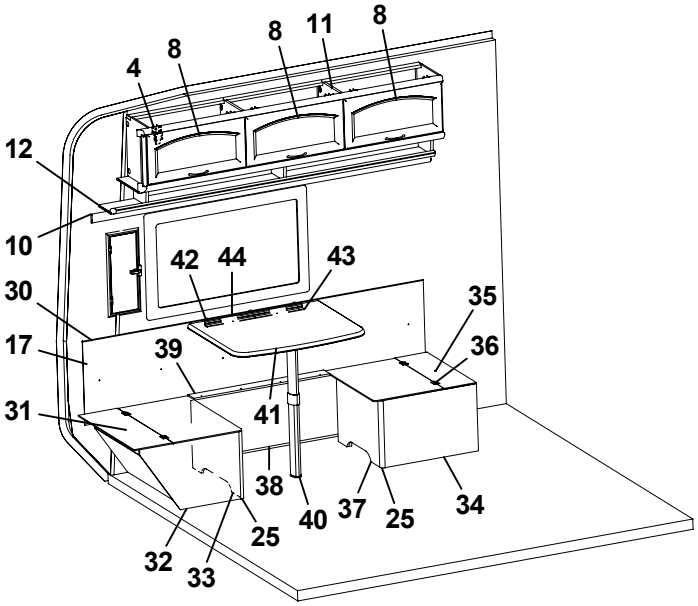
8
11
8
4
8
12
10
42
44
43
30
35
17
39
36
31
41
38
40
37
25
34
25
32
33

Pos Fig	Det. nr Part. No	Ingår Fitted	OBS!! Ange alltid årsmodell vid beställning av inredning Benämning	OBS!! Specify always year of model when ordering equipment Description
1	370077	x	Skåp gavel bak L=2115	Cupboard L=2115
2	370223	x	Lucka	Door
3	315188	x	Handtag	Handle
4	315194	x	Gångjärn	Hinge
5	370083	x	Hyllpaket gavel bak L=2115	Shelf L=2115
6	370621	x	Kornisch L=1889	Cornice L=1889
7	370013	x	Skåp övre H L=1830	Cupboard upper R L=1830
8	370224	x	Lucka	Door
9	370018	x	Hyllpaket H L=1830	Shelf R L=1830
10	370627	x	Kornisch L=1918	Cornice L=1918
11	370027	x	Skåp övre V L=1830	Cupboard upper L L=1830
12	370032	x	Hyllpaket V L=1830	Shelf L L=1830
13	313449	x	Spegel oval 800x350x3	Mirror 800x350x3
14	312809	x	Hållare spegel	Holder mirror
15	370454	x	Värmespalt gavel bak	Air gap
16	370439	x	Värmespalt bak	Air gap
17	370894	x	Värmespalt V-bak	Air gap L rear
18	370546	x	Sängram u. ribbotten	Bed bottom without laths
19	325482	x	Ribbotten kpl.	Laths bottom cpl.
20	311985	x	Ribba sängbotten L=718 B=63	Lath bed bottom L=718 B=63
21	312046	x	Band t. ribbotten	Band for laths bottom
22	370902	x	Sänglåda kpl.	Bed box cpl.
23	321980	x	Front säng	Front bed
24	370542	x	Gavel säng V	Gable bed L
25	860590	x	List hörn L=2500	Corner strip L=2500
26	370544	x	Gavel säng H	Gable bed R
27	314589	x	Gångjärn dubbelsäng (par)	Hinge double bed (pair)
28	321983	x	List furu 17,5x55x1550	Wood lath pine 17,5x55x1550
29	370561	x	V-spalt gavel bak	Air gap
30	860423	M	List kant U-gap ljusbrun	Strip, light brown
31	370540	x	Lock bäddlåda VB bakre	Cover bed box L.R. rear
32	370537	x	Gavel bäddlåda V	Gable bed box L
33	370533	x	Front bäddlåda VB bakre	Front bed box L.R. rear
34	320771	x	Gavel bäddlåda	Gable bed box
35	370539	x	Lock bäddlåda VB främre	Cover bed box L.R. front
36	300354	x	Gångjärn	Hinge
37	370528	x	Front bäddlåda VB främre	Front bed box L.R front
38	370535	x	Front bäddlåda	Front bed box
39	323373	x	Lock front bäddlåda HB	Cover front bed box R.R.
40	315565	x	Bordsben	Table leg
41	370499	x	Bordsskiva 750x600	Table top 750x600
42	370896	x	Distans bord L=30	Distance L=30
43	300420	x	List upphäng bordsdel L550	List board
44	300108	x	List bord väggdel L550	List wall
			M= Metervara	M= On the metre

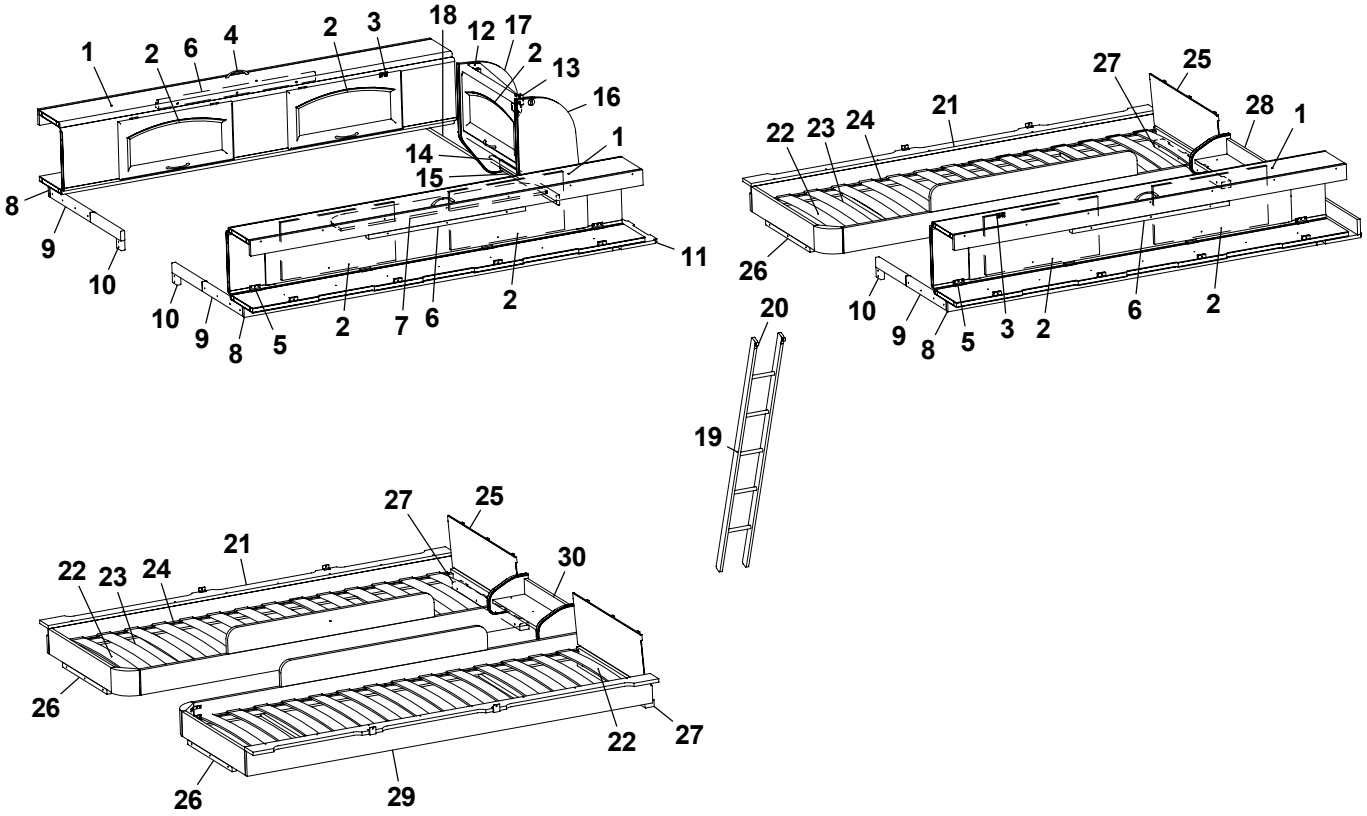
1
2
6
4
2
3
18
12
17
2
13
16
1
14
15
8
9
10
10
9
8
5
2
7
6
2
11
27
25
21
28
1
22
23
24
26
10
9
8
5
3
2
6
2
20
19
27
25
21
30
22
23
24
26
22
27
26
29

Pos Fig	Det. nr Part. No	Ingår Fitted	OBS!! Ange alltid årsmodell vid beställning av inredning Benämning	OBS!! Specify always year of model when ordering equipment Description
1	370628	x	Överbäddsskåp L=1900	Upper bed L=1900
2	370224	x	Lucka	Door
3	860402	x	Gångjärn	Hinge
4	315188	x	Handtag	Handle
5	860405	x	Gångjärn	Hinge
6	312233	x	Regel låsning	Lock bar
7	321974	x	Rasskydd ö-bäddsskåp	Protection
8	370630	x	Kornisch L=1785	Cornice L=1785
9	312713	x	Bärregel (vikbar)	Bearing rail
10	312726	x	Kloss bärregel	Block bearing rail
11	370756	x	Hylla gavel bak V 762x180	Shelf L 762x180
12	370631	x	Skåp gavel bak L=560	Cupboard L=560
13	315194	x	Gångjärn	Hinge
14	370637	x	Hyllpaket L=560	Shelf L=560
15	370769	x	Kornisch L=560	Cornice L=560
16	370642	x	Gavel	Gable
17	370754	x	Gavel	Gable
18	370759	x	Hylla gavel bak H 762x180	Shelf R 762x180
19	312613	T	Stege ö-bäddsskåp 201x1800 kpl.	Ladder upper bed 201x1800 cpl.
20	860426	T	Krok t. stege	Hook for ladder
21	370790	x	Sängram vån.säng H u. ribbotten	Bed bottom R without laths
22	325430	x	Ribbotten kpl.	Laths bottom cpl.
23	311985	x	Ribba sängbotten L=718 B=63	Lath bed bottom L=718 B=63
24	312046	x	Band t. ribbotten	Band for laths bottom
25	321209	x	Värmespalt gavel	Air gap gable
26	312436	x	Bärregel L=440	Bearing rail L=440
27	321541	x	Bärregel L=670	Bearing rail L=670
28	370780	x	Hylla gavel bak 1309x205	Shelf 1309x205
29	370784	x	Sängram vån.säng V u. ribbotten	Bed bottom L without laths
30	370770	x	Hylla gavel bak	Shelf
			M= Metervara T= Tillbehör	M= On the metre T= Accessory

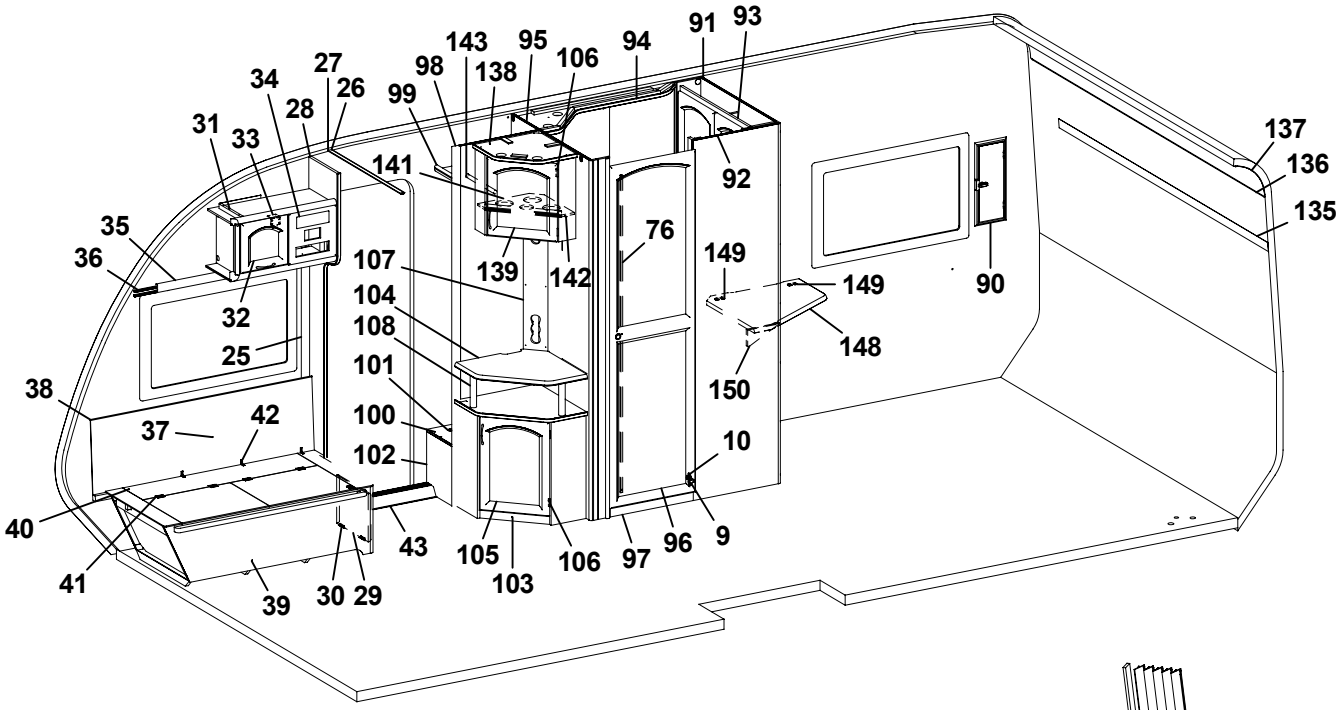
91
93
143
95
94
98
138
106
27
34
26
99
28
31
33
141
92
137
136
135
35
76
36
107
139
142
149
149
90
32
104
108
148
25
101
150
38
100
42
37
10
102
40
43
105
106
97
96
9
41
39
30
29
103

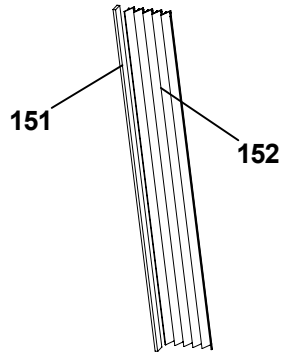
151
152

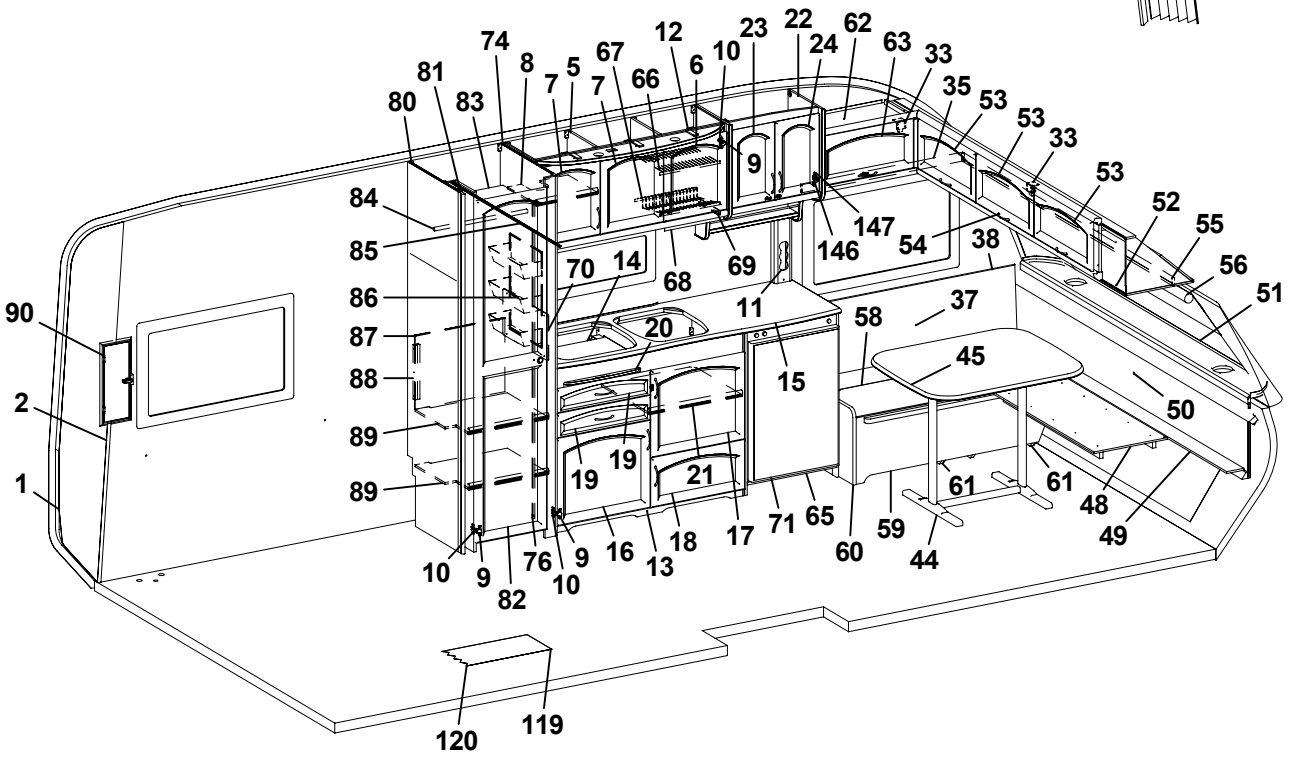
74
12
23
22
62
8
67
6
10
24
63
33
81
5
7
66
35
80
83
7
53
53
33
9
53
84
52
55
147
85
146
54
38
70
14
68
69
56
86
11
51
90
87
20
58
37
45
88
15
2
50
89
19
19
21
61
61
1
89
48
71
65
49
18
17
59
10
9
76
9
16
13
60
44
82
10
120
119

Pos Fig	Det. nr Part. No	Ingår Fitted	OBS!! Ange alltid årsmodell vid beställning av inredning Benämning	OBS!! Specify always year of model when ordering equipment Description
1	312219	M	Tapet vägg/tak	Wall paper
2	312220	M	Tejp tapet, vägg	Tape, wall paper
5	370000	x	Skåp kök L=1120 kpl.	Cupboard kitchen L=1120 cpl.
6	370216	x	Lucka H	Door R
7	370217	x	Lucka V	Door L
8	323418	x	Hylla	Shelf
9	311917	x	Gångjärn	Hinge
10	312588	x	Platta gångjärn	Plate hinge
11	370353	x	Front el-uttag	Front outlet
12	320953	x	Ljusramp köksskåp	Light holder
13	370007	x	Diskbänk kpl. m. skiva/luckor/lådor	Kitchen sink cpl. with board/doors/drawers
14	401583	x	Plåt under spis	Plate cover under fireplace
15	370243	x	Skiva diskbänk	Board kitchen sink
16	370219	x	Lucka V	Door L
17	370218	x	Lucka H	Door R
18	370220	x	Lucka H	Door R
19	370317	x	Låda diskbänk	Drawer cpl.
20	370240	x	Skärbräda	Cutting board
21	370930	x	Hylla övre	Shelf
22	370103	x	Skåp utskjut kök	Cupboard projection kitchen
23	370230	x	Lucka V	Door L
24	370229	x	Lucka H	Door R
25	504400	x	List täck el-kabel B=44 L=2000	Cover strip B=44 L=2000
26	309969	x	List snäpp undre L2379	List under L2379
27	309970	x	List snäpp övre L2379	List upper L2379
28	370142	x	Stolpe först.	Support bar
29	320005	x	Lucka	Door
30	312589	x	Gångjärn	Hinge
31	370156	x	Skåp övre L=608	Cupboard L=608
32	370222	x	Lucka	Door
33	860406	x	Gångjärn	Hinge
34	312404	x	Täckfront radio 189x62	Cover radio
35	370625	x	Kornisch L=953	Cornice L=953
36	300884	x	Gardinspiral	Curtain hanger
37	323184	x	Värmespalt H fram	Air gap R.F.
38	860423	M	List kant ljusbrun	Strip, light brown
39	370450	x	Bäddlåda H.F. kpl.	Bed box R.F. cpl.
40	370459	x	Lock bäddlåda H.F.	Cover bed box R.F.
41	300354	x	Gångjärn	Hinge
42	860452	x	Gångjärn	Hinge
43	314687	x	Tröskel aluminium L=850	Threshold aluminium L=850
44	313185	x	Bordsstativ	Table stand
45	371199	x	Bordsskiva	Board table
48	370455	x	Skiva rundsittgrupp	Sheet seat
49	370448	x	Skiva V-spalt gavel fram	Air gap
			M= Metervara T= Tillbehör	M= On the metre T= Accessory

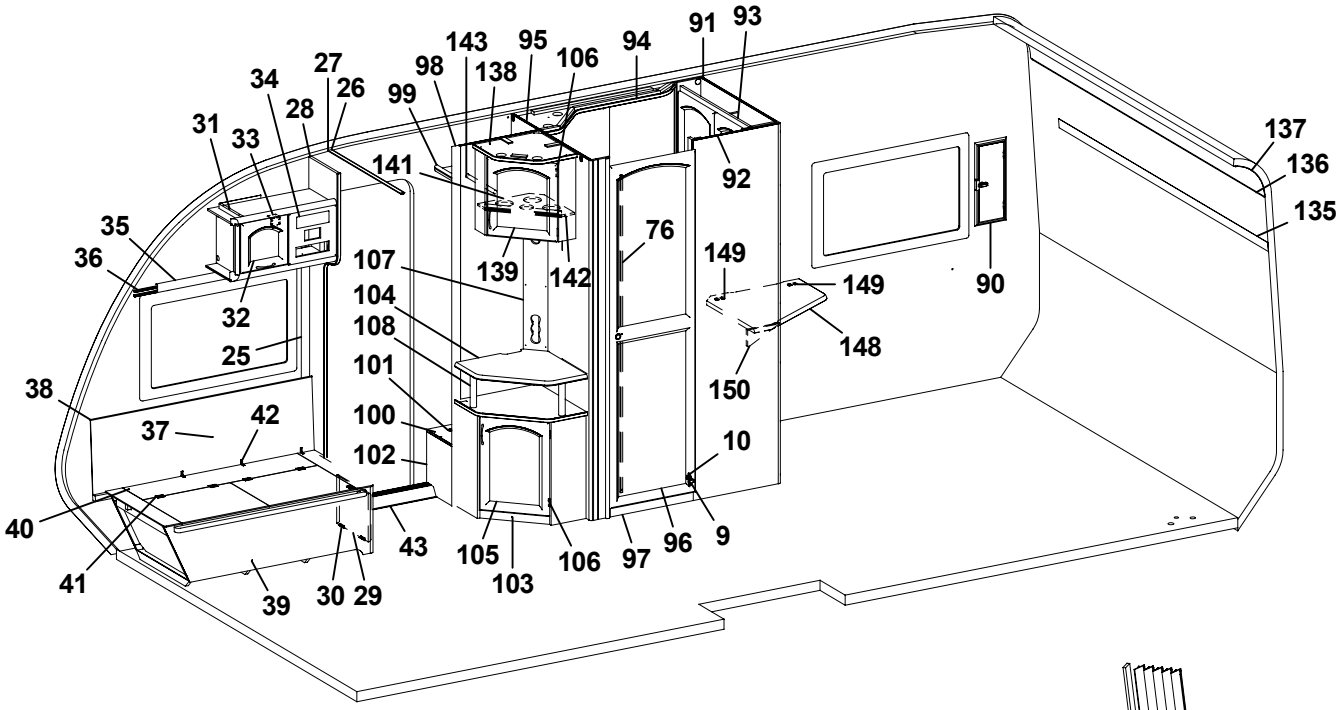
91
93
143
95
94
98
138
106
27
34
26
99
28
31
33
141
92
137
136
135
35
36
76
149
107
139
142
149
90
32
104
108
148
25
101
150
38
100
42
37
10
102
40
43
105
106
97
96
9
41
39
30
29
103

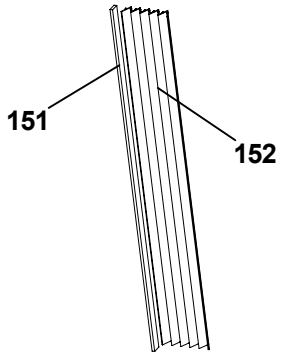
151
152

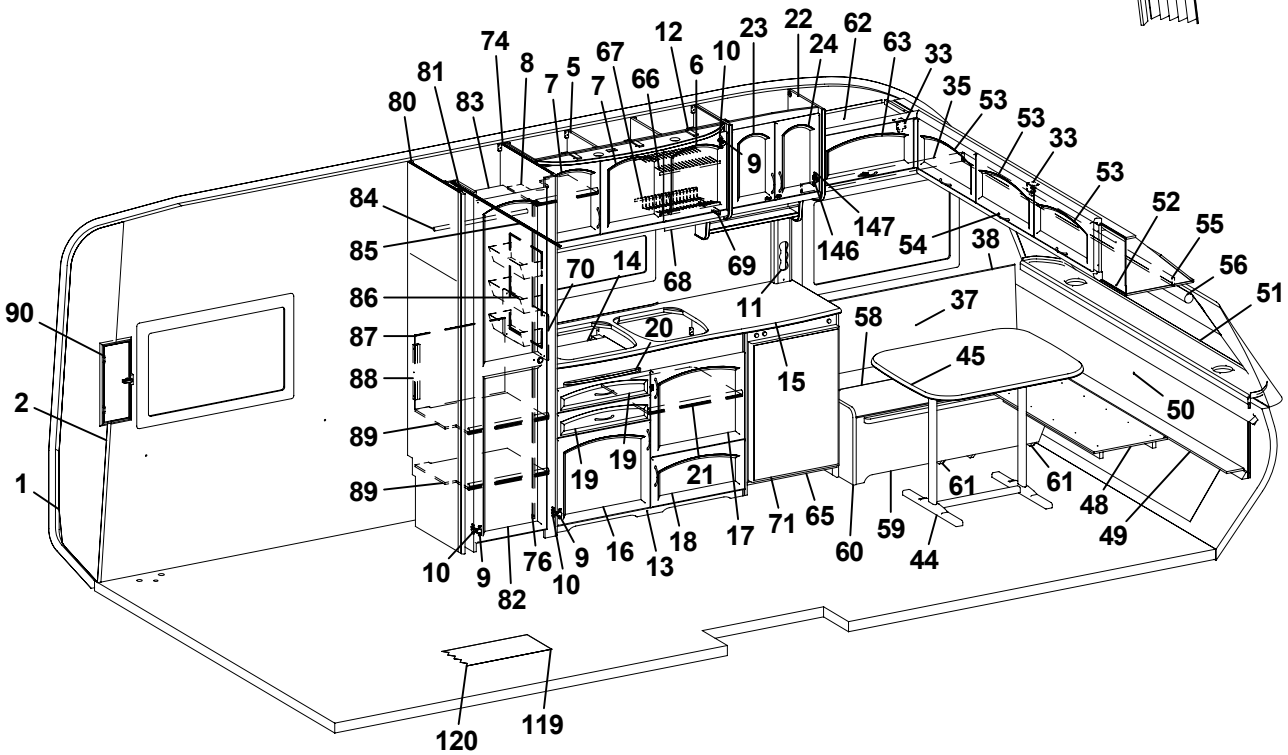
74
12
23
22
62
8
67
6
10
24
63
33
81
5
7
66
35
80
83
7
53
53
33
9
53
84
52
55
147
85
146
54
38
70
14
68
69
56
86
11
51
90
37
87
20
58
45
88
15
2
50
89
19
19
21
61
61
1
89
48
71
65
49
18
17
59
10
9
76
9
16
13
60
44
82
10
120
119

Pos Fig	Det. nr Part. No	Ingår Fitted	OBS!! Ange alltid årsmodell vid beställning av inredning Benämning	OBS!! Specify always year of model when ordering equipment Description
50	370278	x	Värmespalt gavel fram	Air gap
51	860593	M	Raskant brun	Cave border
52	370056	x	Skåp gavel fram L=2360	Cupboard L=2360
53	370225	x	Lucka	Door
54	315188	x	Handtag	Handle
55	370622	x	Kornisch L=2139	Cornice L=2139
56	90027013	x	Rullgardin 1940x750	Roller blind 1940x750
58	370520	x	Lock bäddlåda V.F.	Cover bed box L.F.
59	370524	x	Front bäddlåda V.F.	Front bed box L.F.
60	370521	x	Gavel bäddlåda V.F.	Gable bed box L.F.
61	370523	x	Stöd bäddlåda	Support bed box
62	370048	x	Skåp övre L=608	Cupboard L=608
63	370224	x	Lucka	Door
65	370932	x	Kylskåpsbänk kpl.	Cupboard cpl.
66	315563	1	Diskställ övre	Dish rack upper
67	315564	x	Diskställ nedre	Dish rack lower
68	315561	x	Balja avrinning köksskåp	Tub cupboard
69	315562	x	Glidlist balja	Sliding strip tub
70	401475	x	Flamskydd	Flame guard
71	320658	x	Skiva kyl 493x718	Sheet refrigerator
74	370298	x	Vägg garderob H	Wall wardrobe R
76	314523	x	Rätningslist dörr L=1715	List L=1715
80	322212	x	Vägg garderob V	Wall wardrobe L
81	370297	x	Nisch vikdörr	Niche folding door
82	370596	x	Dörr 415x1850	Door 415x1850
83	370304	x	Hylla garderob	Shelf
84	312053	x	Galgstång L=780	Clothes hanger L=780
85	314721	x	Skena draperi L=1190	Drapery rail L=1190
86	312162	x	Korg garderob 330x140x520	Basket
87	370916	x	Täckskiva exp.kärl	Board
88	322434	x	Regel täckskiva exp. kärl	Latch
89	370301	x	Hylla garderob	Shelf
90	94009174	x	Ventilationslucka kpl.	Ventilation door cpl.
91	370283	x	Vägg tvättrum H	Wall washroom R
92	370286	x	Vägg tvättrum yttre	Wall washroom
93	370247	x	Skåp tvättrum	Cupboard
94	370437	x	Ljusramp tvättrum	Light holder
95	370290	x	Vägg tvättrum V	Wall washroom L
96	370595	x	Dörr 500x1850	Door 500x1850
97	370294	x	Tröskel tvättrum	Threshold
98	370292	x	Vägg garderob	Wall wardrobe
99	321745	x	Hylla	Shelf
100	370295	x	Hylla	Shelf
101	314897	x	Bussning plast Ø=29 mm	Bushing plastic Ø=29 mm
102	370296	x	Front	Front
			M= Metervara	M= On the metre
			T= Tillbehör	T= Accessory

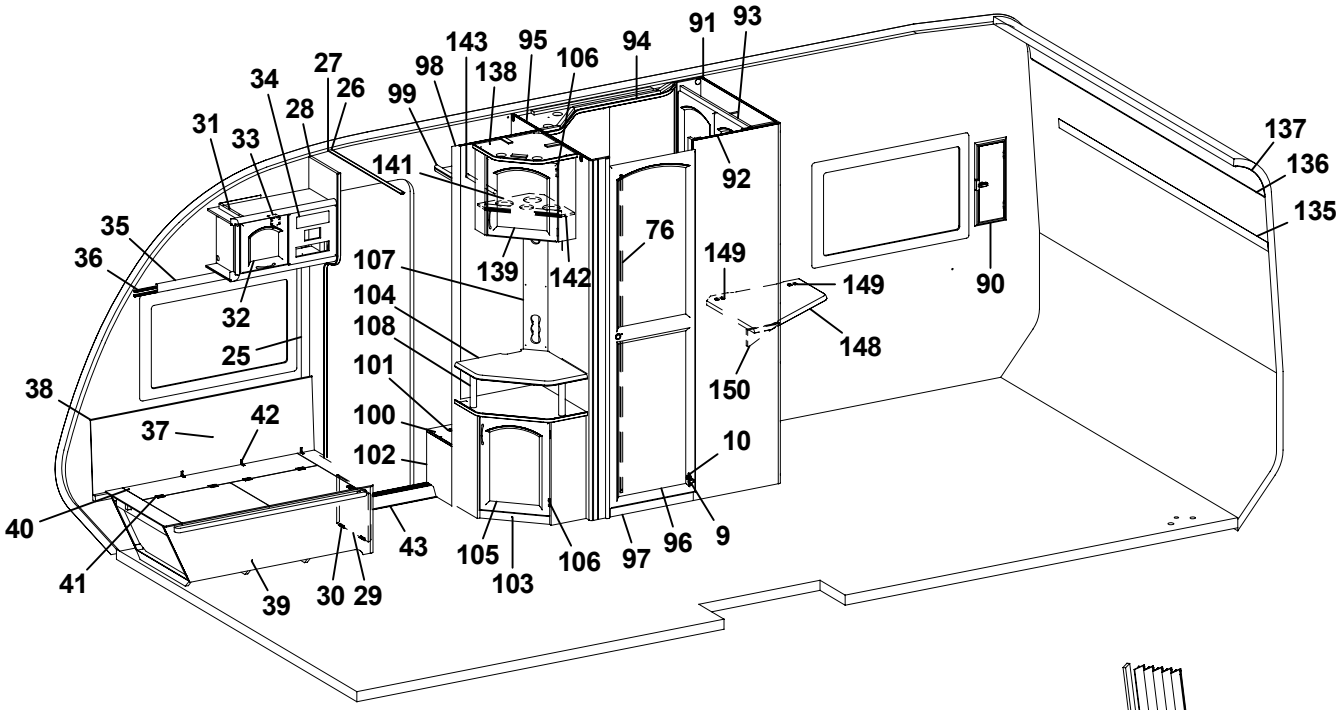
91
93
143
95
94
98
138
106
27
34
26
99
28
31
33
141
92
137
136
135
35
36
76
149
107
139
142
149
90
32
104
108
148
25
101
150
38
100
42
37
10
102
40
43
105
106
97
96
9
41
39
30
29
103

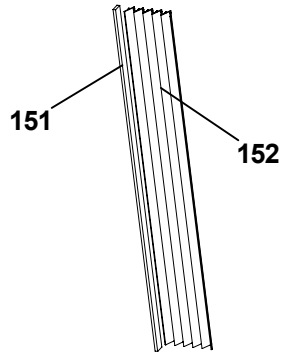
151
152

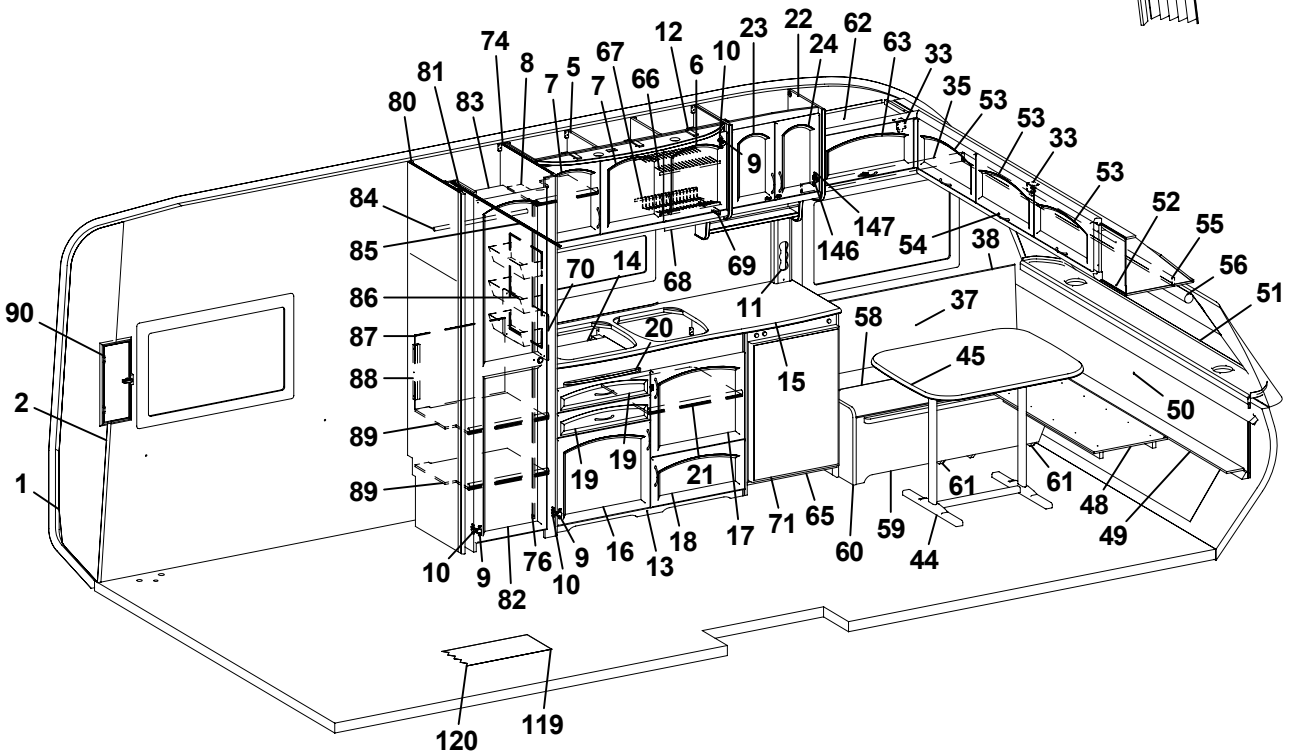
74
12
23
22
62
8
67
6
10
24
63
33
81
5
7
66
35
80
83
7
53
53
33
9
53
84
52
55
147
85
146
54
38
70
14
68
69
56
86
11
51
90
87
20
58
37
45
88
15
2
50
89
19
19
21
61
61
1
89
48
71
65
49
18
17
59
10
9
76
9
16
13
60
44
82
10
120
119

Pos Fig	Det. nr Part. No	Ingår Fitted	OBS!! Ange alltid årsmodell vid beställning av inredning Benämning	OBS!! Specify always year of model when ordering equipment Description
103	370128	x	TV-bänk kpl. u. skiva	Cupboard cpl. without board
104	370133	x	Skiva TV-bänk	Board
105	370227	x	Lucka H	Door R
106	312589	x	Gångjärn	Hinge
107	370306	x	Front eluttag 130x699	Front outlet 130x699
108	323703	x	Rundstav folierad L=192	Round staff L=192
119	314659	M	Matta golv, parkett *	Carpet floor, parquet *
120	316004	M	Matta golv, Solidwood **	Carpet floor, Solidwood **
135	315441	M	Tejp tapet	Tape, wallpaper
136	313884	x	List plast radie L=2379	List L=2379
137	316005	x	Skiva plast 295x2379	Plastic sheet
138	370123	x	Skåp bar kpl.	Cocktail cabinet cpl.
139	370228	x	Lucka H	Door R
141	370236	x	Hylla flaskor	Shelf
142	400644	x	Hylsa hyllbärare	Cage
143	312053	x	Galgstång L=780	Clothes hanger L=780
146	315202	x	Gångjärn	Hinge
147	315747	x	Platta gångjärn	Plate hinge
148	370942	T	TV-hylla H 580x535	Board R 580x535
149	860621	T	Gångjärn	Hinge
150	315749	T	Stöd	Support board
151	323115	T	Bakdel nisch vikdörr	Back niche folding door
152	315216	T	Vikdörr 1900x1500	Folding door
			Gardinsatser (se tygprover)	Curtain kit (see textiles)
			* = I vagnar fram till Mars 2005 ** = I vagnar från Mars 2005	* = In caravans into Mars 2005 ** = In caravans from Mars 2005
			M= Metervara T= Tillbehör	M= On the metre T= Accessory

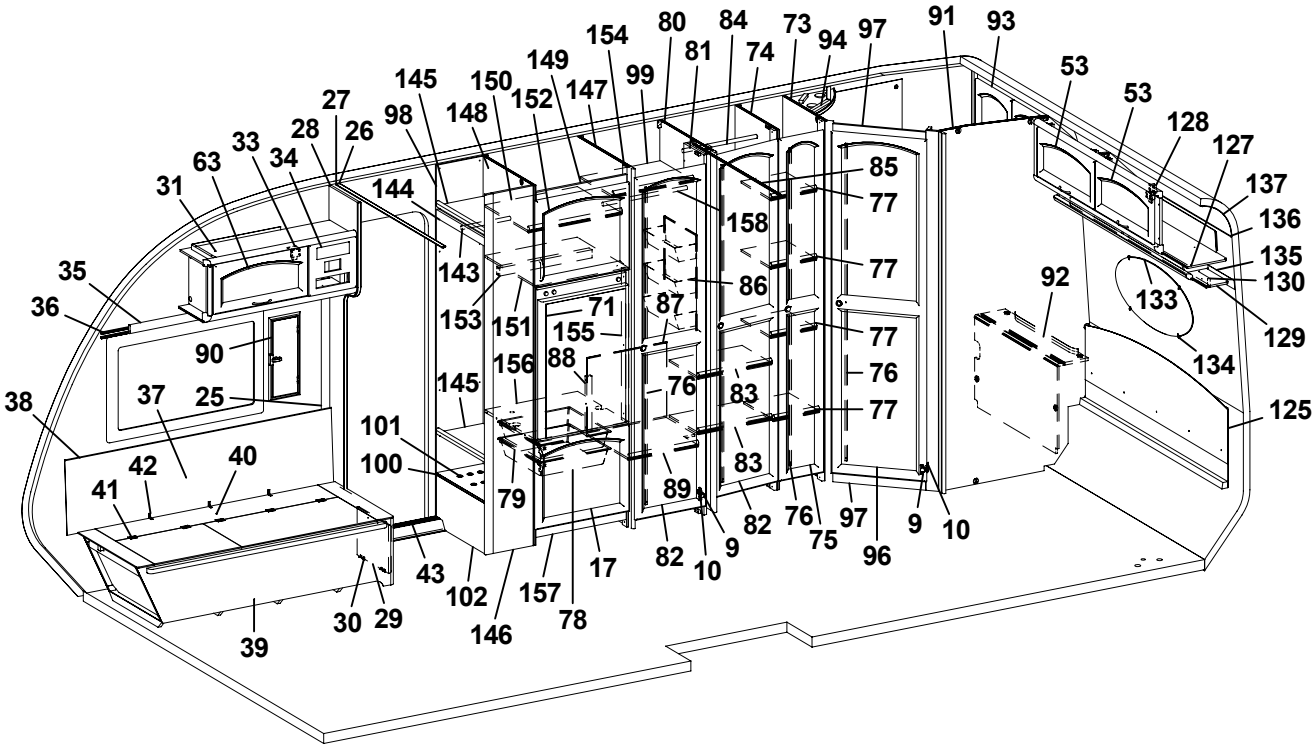
154
80
84
73
94
97
91
93
149
81
74
145
150
99
53
53
27
98
148
152
147
128
127
28
26
33
34
63
85
137
31
144
77
136
158
135
35
143
86
77
130
92
36
153
151
71
87
133
155
77
129
90
156
88
76
134
145
76
37
25
83
77
125
38
101
42
40
100
83
41
79
89
76
97
9
10
82
9
75
96
43
17
82
10
102
157
30
29
146
78
39

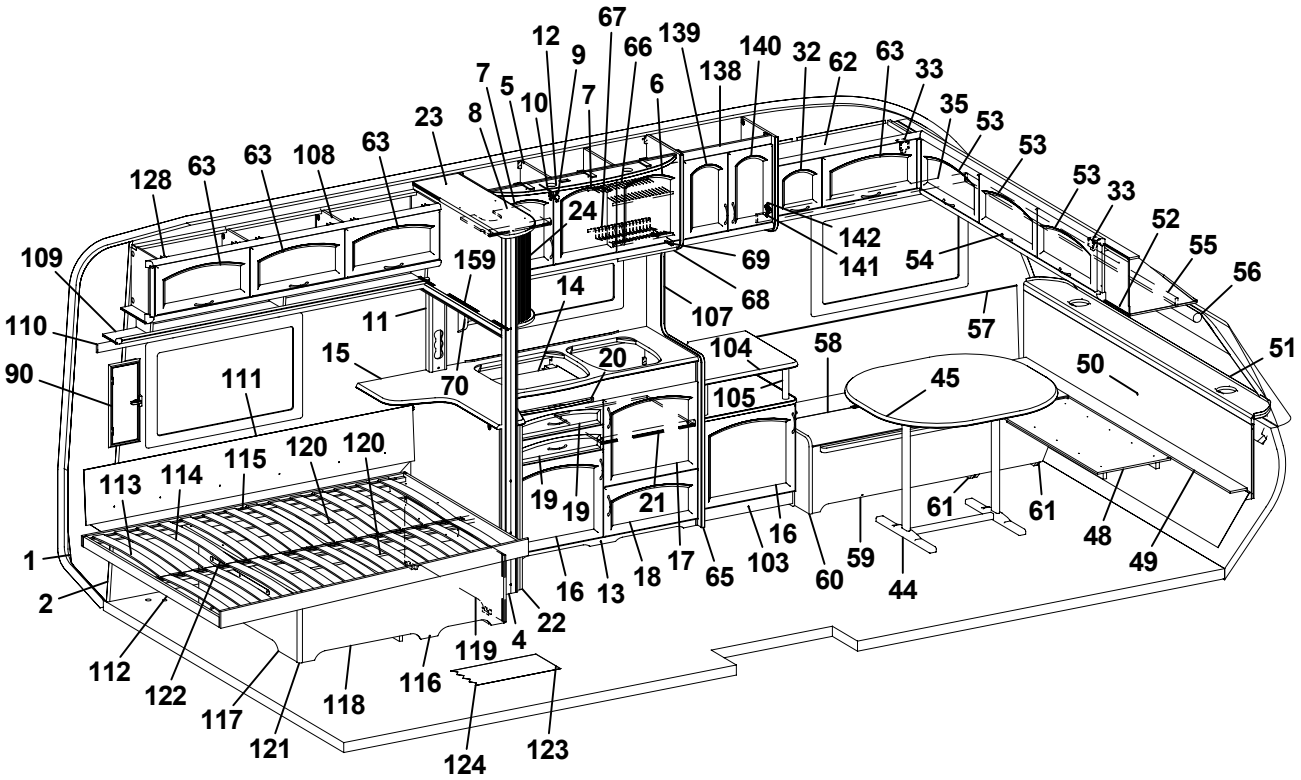
67
12
9
66
139
140
32
62
63
33
7
5
10
7
6
138
35
53
23
8
53
63
108
63
128
53
33
24
52
142
109
159
69
141
54
55
56
14
68
110
11
107
57
15
104
58
51
90
111
70
20
45
50
105
115
120
120
113
114
19
19
21
61
61
48
1
16
17
65
103
60
59
49
18
16
13
44
2
22
4
119
112
116
122
118
117
121
124
123

Pos Fig	Det. nr Part. No	Ingår Fitted	OBS!! Ange alltid årsmodell vid beställning av inredning Benämning	OBS!! Specify always year of model when ordering equipment Description
1	312219	M	Tapet vägg/tak	Wall paper
2	312220	M	Tejp tapet, vägg	Tape, wall paper
4	324888	x	Stolpe utskjut	Support bar
5	370000	x	Skåp kök L=1120 kpl.	Cupboard kitchen L=1120 cpl.
6	370216	x	Lucka H	Door R
7	370217	x	Lucka V	Door L
8	323418	x	Hylla	Shelf
9	311917	x	Gångjärn	Hinge
10	312588	x	Platta gångjärn	Plate hinge
11	324665	x	Front el-uttag	Front outlet
12	320953	x	Ljusramp köksskåp	Light holder
13	370375	x	Diskbänk kpl. m. skiva/luckor/lådor	Kitchen sink cpl. with board/doors/drawers
14	401583	x	Plåt under spis	Plate cover under fireplace
15	370376	x	Skiva diskbänk	Board
16	370219	x	Lucka V	Door L
17	370218	x	Lucka H	Door R
18	370220	x	Lucka H	Door R
19	370317	x	Låda diskbänk	Drawer cpl.
20	370240	x	Skärbräda	Cutting board
21	320460	x	Hylla övre	Shelf upper
22	370367	x	Utskjut diskbänk	Projection kitchen sink
23	324660	x	Skåp utskjut köksskåp	Cupboard projection
24	324647	x	Jalusi	Jalousie
25	504400	x	List täck el-kabel B=44 L=2000	Cover strip B=44 L=2000
26	309969	x	List snäpp undre L2379	List under L2379
27	309970	x	List snäpp övre L2379	List upper L2379
28	370460	x	Stolpe först.	Support bar
29	320005	x	Lucka	Door
30	312589	x	Gångjärn	Hinge
31	370262	x	Skåp övre L=888	Cupboard L=888
32	370222	x	Lucka	Door
33	860406	x	Gångjärn	Hinge
34	312404	x	Täckfront radio 189x62	Cover radio
35	370626	x	Kornisch L=1233	Cornice L=1233
36	300884	M	Gardinspiral	Curtain hanger
37	323457	x	Värmespalt H fram	Air gap R.F.
38	860423	M	List kant U-gap ljusbrun	Strip, light brown
39	370452	x	Bäddlåda H.F. kpl.	Bed box R.F. cpl.
40	370512	x	Lock bäddlåda H.F.	Cover bed box R.F.
41	300354	x	Gångjärn	Hinge
42	860452	x	Gångjärn	Hinge
43	314687	x	Tröskel aluminium L=850	Threshold aluminium L=850
44	313185	x	Bordsstativ	Table stand
45	370496	x	Bordsskiva 940x1026	Table top 940x1026
48	370455	x	Skiva rundsittgrupp	Sheet seat
49	370448	x	Skiva V-spalt gavel fram	Air gap
50	370278	x	Värmespalt gavel fram	Air gap
51	860593	M	Raskant brun	Cave border
52	370056	x	Skåp gavel fram L=2360	Cupboard L=2360
53	370225	x	Lucka	Door
			M= Metervara T= Tillbehör	M= On the metre T= Accessory

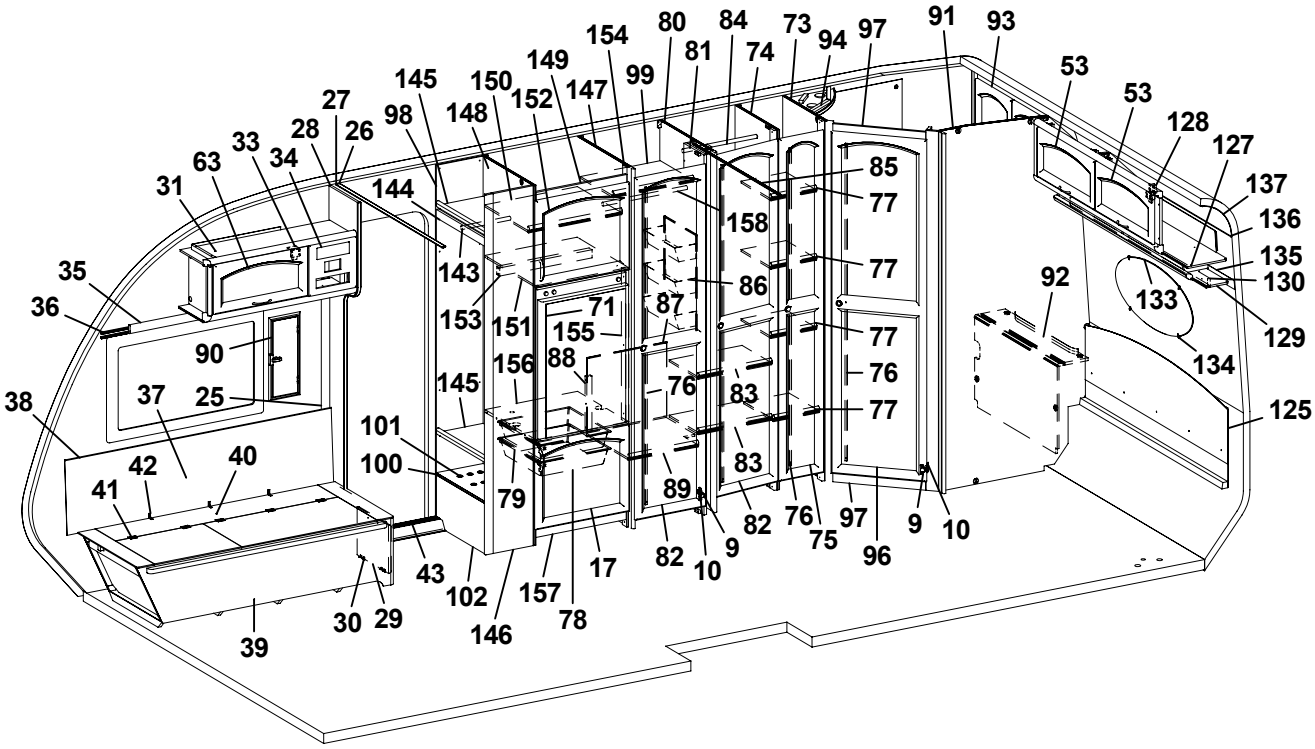
154
80
84
73
94
97
91
93
149
81
74
145
150
99
53
147
152
27
98
148
53
128
28
26
127
33
63
34
85
137
31
144
77
136
158
135
35
143
86
77
130
92
36
153
151
71
87
133
155
77
129
90
156
88
76
134
145
76
83
38
37
25
77
125
101
42
40
100
83
41
79
89
76
97
9
10
82
9
75
96
82
10
43
17
102
157
30
29
146
78
39

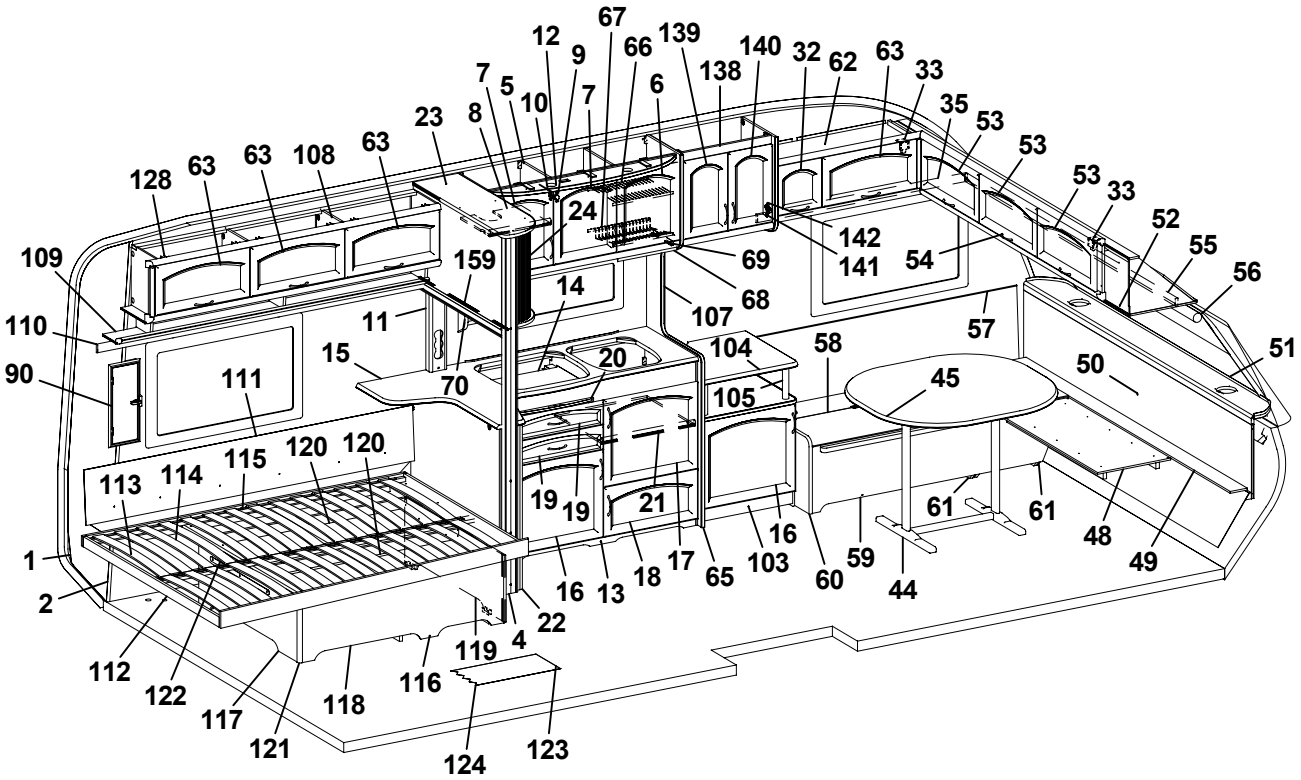
67
12
9
66
139
140
32
62
63
33
7
5
10
7
6
138
35
53
23
8
53
53
128
63
63
108
63
53
33
24
52
142
109
159
69
141
54
55
56
14
68
110
11
107
57
15
104
58
51
90
111
70
20
45
50
105
115
120
120
113
114
19
19
21
61
61
48
1
16
17
65
103
60
59
49
18
16
13
44
2
22
4
119
112
116
122
118
117
121
124
123

Pos Fig	Det. nr Part. No	Ingår Fitted	OBS!! Ange alltid årsmodell vid beställning av inredning Benämning	OBS!! Specify always year of model when ordering equipment Description
54	315188	x	Handtag	Handle
55	370622	x	Kornisch L=2139	Cornice L=2139
56	90027013	x	Rullgardin 1940x750	Roller blind 1940x750
57	323186	x	Värmespalt V fram	Air gap L.F.
58	370532	x	Lock bäddlåda	Cover bed box
59	370530	x	Front bäddlåda V.F.	Front bed box L.F.
60	370521	x	Gavel bäddlåda V.F.	Gable bed box L.F.
61	370523	x	Stöd bäddlåda	Support bed box
62	370135	x	Skåp övre L=888	Cupboard upper L=888
63	370224	x	Lucka	Door
65	370389	x	Vägg vid diskbänk	Wall kitchen
66	315563	x	Diskställ övre	Dish rack upper
67	315564	x	Diskställ nedre	Dish rack lower
68	315561	x	Balja avrinning köksskåp	Tub cupboard
69	315562	x	Glidlist balja	Sliding strip tub
70	321999	x	Kryddhylla	Spice rack
71	324069	x	Skiva kyl 468x725	Sheet refrigerator 468x725
73	370352	x	Vägg tvättrum främre	Wall washroom
74	370332	x	Vägg garderob H	Wall wardrobe R
75	370590	x	Dörr H 260x1850	Door R 260x1850
76	314523	x	Rätningslist dörr L=1715	List L=1715
77	323728	x	Hylla backskåp	Shelf
78	310325	x	Trådback vit 427x427x85	Tray 427x427x85
79	312712	x	Glidlist trådback (säljes i par)	Sliding strip tray (pair)
80	370341	x	Vägg garderob H	Wall wardrobe R
81	323114	x	Nisch vikdörr	Niche folding door
82	370592	x	Dörr 415x1850	Door 415x1850
83	370383	x	Hylla garderob	Shelf
84	312053	x	Galgstång L=780	Clothes hanger
85	314917	x	Skena draperi L=1190	Drapery rail L=1190
86	312162	x	Korg garderob 330x140x520	Basket
87	324088	x	Täckskiva exp. kärl	Board
88	322434	x	Regel täckskiva exp. kärl	Latch
89	323119	x	Hylla garderob nedre	Shelf wardrobe lower
90	94009174	x	Ventilationslucka kpl.	Ventilation door cpl.
91	370356	x	Vägg tvättrum bakre	Wall washroom
92	370501	x	Front	Front
93	370408	x	Skåp tvättrum	Cupboard washroom
94	370693	x	Ljusramp tvättrum	Light holder
96	370595	x	Dörr 500x1850	Door 500x1850
97	370503	x	Tröskel-överbit	Treshold/overlap
98	322280	x	Vägg instegsgarderob V	Wall wardrobe L
99	323116	x	Hylla garderob övre	Shelf wardrobe upper
100	370386	x	Hylla insteg	Shelf
101	314897	x	Bussning plast Ø=29 mm	Bushing plastic Ø=29 mm
102	322281	x	Front insteg	Front
103	370397	x	TV-bänk kpl. u. skiva	Cup board cpl. without board
104	370399	x	Skiva TV-bänk	Board
105	323703	x	Rundstav folierad L=192	Round staff L=192
107	320624	x	Front el-uttag 130x665	Front outlet 130x665
			M= Metervara T= Tillbehör	M= On the metre T= Accessory

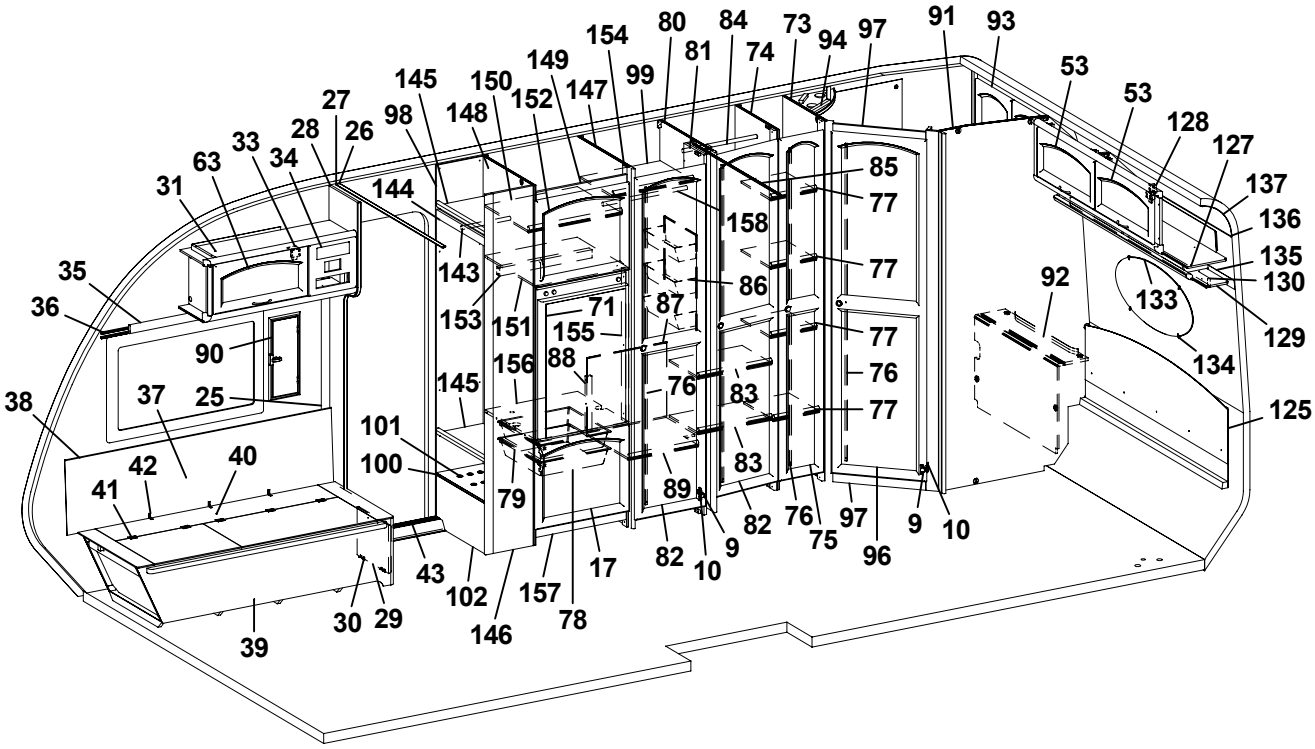
154
80
84
73
94
97
91
93
149
81
74
145
150
99
53
53
27
98
148
152
147
128
127
33
28
26
63
34
85
137
31
144
77
136
158
135
35
143
86
77
130
92
36
153
151
71
87
133
155
77
129
90
156
88
76
134
145
76
83
38
37
25
77
125
101
42
40
100
83
41
79
89
82
76
97
9
10
75
96
82
9
10
43
17
102
157
78
30
29
146
39

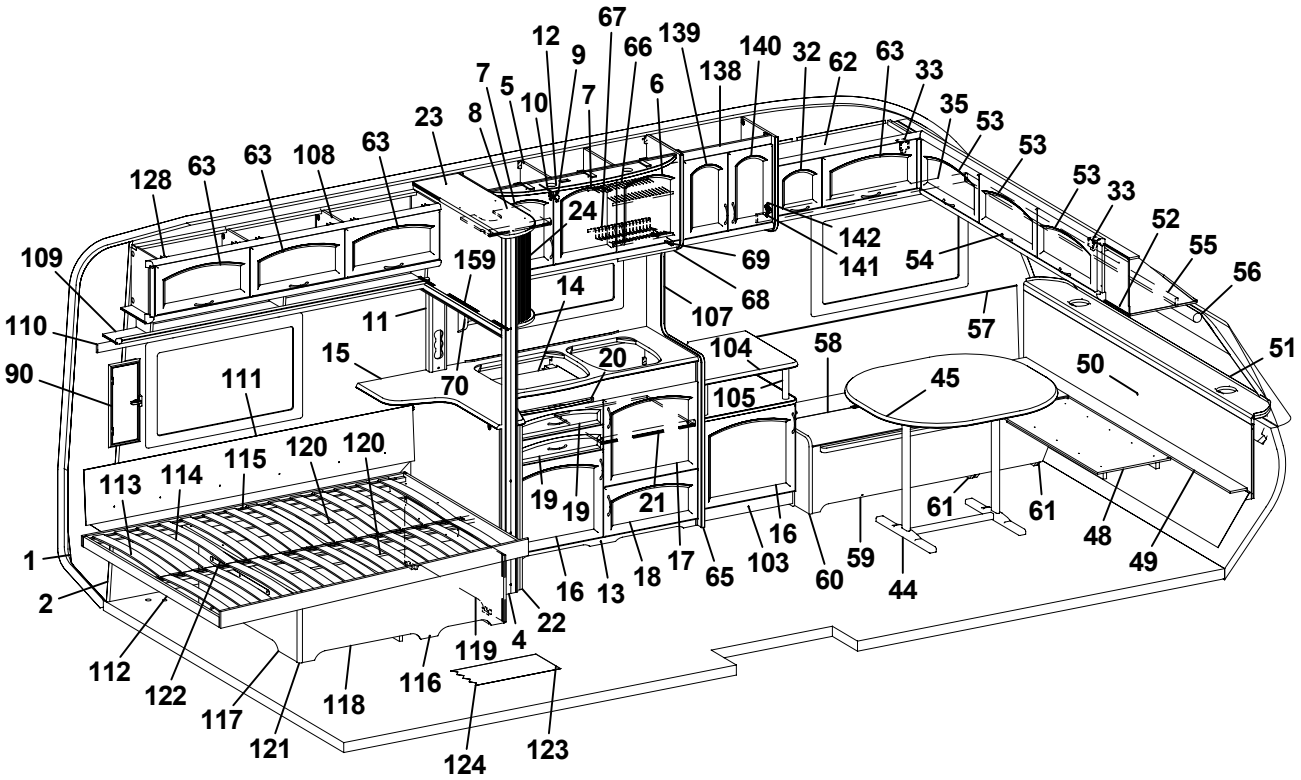
67
12
9
66
139
140
32
62
63
33
7
5
10
7
6
138
35
53
23
8
53
128
63
63
108
63
53
33
24
52
142
109
159
69
141
54
55
56
14
68
110
11
107
57
15
104
58
51
90
111
70
20
50
45
105
115
120
120
113
114
19
19
21
61
61
48
1
16
17
65
103
60
59
49
18
16
13
44
2
22
4
119
112
116
122
118
117
121
124
123

Pos Fig	Det. nr Part. No	Ingår Fitted	OBS!! Ange alltid årsmodell vid beställning av inredning Benämning	OBS!! Specify always year of model when ordering equipment Description
108	370027	x	Skåp övre V L=1830	Cupboard upper L L=1830
109	370032	x	Hyllpaket V L=1830	Shelf L L=1830
110	370627	x	Kornisch L=1918	Cornice L=1918
111	370439	x	Värmespalt bak	Air gap
112	370485	x	Sängram u. ribbotten	Bed bottom without laths
113	325484	x	Ribbotten kpl.	Laths bottom cpl.
114	311985	x	Ribba sängbotten L=718 B=63	Lath bed bottom L=718 B=63
115	312046	x	Band t. ribbotten	Band for laths bottom
116	370479	x	Sänglåda kpl.	Bed box cpl.
117	370542	x	Gavel säng V	Gable bed L
118	320374	x	Front säng	Front bed
119	370544	x	Gavel säng H	Gable bed R
120	312861	x	List 17,5x55x1200	Wood lath pine 17,5x55x1200
121	860590	x	List hörn L=2500	Corner strip L=2500
122	314589	x	Gångjärn dubbelsäng (par)	Hinge double bed (pair)
123	314659	M	Matta golv, parkett *	Carpet floor, parquet *
124	316004	M	Matta golv, Solidwood **	Carpet floor, Solidwood **
125	370453	x	Värmespalt gavel bak	Air gap
127	370180	x	Skåp gavel bak L=1511	Cupboard L=1511
128	315194	x	Gångjärn	Hinge
129	370185	x	Hyllpaket gavel V-bak L=1511	Shelf L=1511
130	370624	x	Kornisch L=1398	Cornice L=1398
133	313449	x	Spegel oval 800x350x3	Mirror 800x350x3
134	312809	x	Hållare spegel	Holder mirror
135	315441	M	Tejp tapet	Tape, wallpaper
136	313884	x	List plast radie L=2379	List L=2379
137	316005	x	Skiva plast 295x2379	Plastic sheet
138	370402	x	Skåp utskjut kök	Cupboard projection kitchen
139	370230	x	Lucka V	Door L
140	370229	x	Lucka H	Door R
141	315202	x	Gångjärn	Hinge
142	315747	x	Platta gångjärn	Plate hinge
143	312053	x	Galgstång L=780	Clothes hanger L=780
144	322283	x	Front övre	Front upper
145	322191	x	Hylla	Shelf
146	322279	x	Vägg instegsgarderob H	Wall wardrobe R
147	323569	x	Vägg kyl H	Wall refrigerator R
148	323571	x	Vägg kyl V	Wall cupboard L
149	321395	x	Front kylskåpsskåp	Front
150	321366	x	Hylla skåp o. kyl	Shelf
151	320656	x	Hylla över kyl	Shelf over refrigerator
152	370502	x	Lucka V	Door L
153	321823	x	List 30x44x543	List 30x44x543
154	323612	x	List 543x45	List 543x45
155	321824	x	List gard.vägg 821x45	List 821x45
156	321825	x	Hylla under kyl	Shelf
157	320657	x	Front skåp under kyl	Front cupboard
158	312053	x	Galgstång L=780	Clothes hanger L=780
159	314722	x	Skena draperi L=900	Curtain rod L=900
			Gardinsatser (se tygprover)	Curtain kit (see textiles)
			* = I vagnar fram till Mars 2005 ** = I vagnar från Mars 2005	* = In caravans into Mars 2005 ** = In caravans from Mars 2005
			M= Metervara T= Tillbehör	M= On the metre T= Accessory

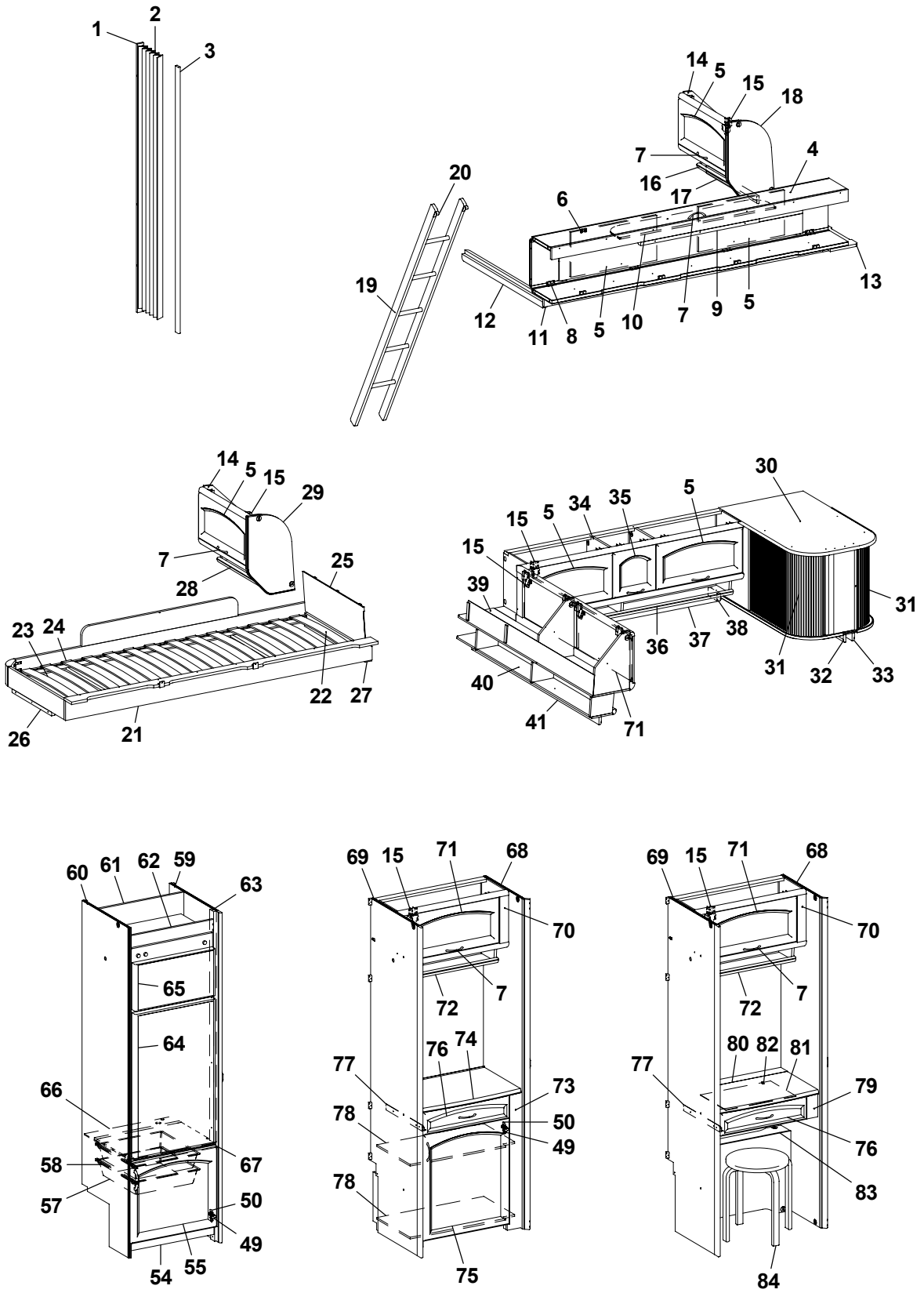
1
2
3
14
5
15
18
7
4
16
17
20
6
19
12
11
8
5
10
7
9
5
13
14
5
15
29
7
28
25
23
24
22
27
26
21
30
5
34
35
15
5
15
39
31
36
37
38
31
32
33
40
41
71
60
61
62
59
63
65
64
66
58
67
57
50
49
54
55
69
15
71
68
70
72
7
77
76
74
73
78
50
49
78
75
69
15
71
68
70
72
7
80
82
81
77
79
76
83
84

Pos Fig	Det. nr Part. No	Ingår Fitted	OBS!! Ange alltid årsmodell vid beställning av inredning Benämning	OBS!! Specify always year of model when ordering equipment Description
1	323115	x	Bakdel nisch vikdörr	Back niche folding door
2	315216	x	Vikdörr 1900x1500	Folding door
3	325096	x	Stolpe utskjut	Support bar
4	370628	x	Överbäddsskåp L=1900	Upper bed L=1900
5	370224	x	Lucka	Door
6	860402	x	Gångjärn	Hinge
7	315188	x	Handtag	Handle
8	860405	x	Gångjärn	Hinge
9	312233	x	Regel låsning	Lock bar
10	321974	x	Rasskydd ö-bäddsskåp	Protection
11	370630	x	Kornisch L=1785	Cornice L=1785
12	324970	x	Bärregel L=898	Bearing rail L=898
13	370654	x	Hylla gavel bak V 933x180	Shelf 933x180
14	370631	x	Skåp gavel bak L=560	Cupboard L=560
15	315194	x	Gångjärn	Hinge
16	370637	x	Hyllpaket L=560	Shelf L=560
17	370769	x	Kornisch L=560	Cornice L=560
18	370642	x	Gavel	Gable
19	312613	T	Stege ö-bäddsskåp 201x1800 kpl.	Ladder upper bed 201x1800 cpl.
20	860426	T	Krok t. stege	Hook for ladder
21	370784	x	Sängram vån.säng V u. ribbotten	Bed bottom L without laths
22	325430	x	Ribbotten kpl.	Laths bottom cpl.
23	311985	x	Ribba sängbotten L=718 B=63	Lath bed bottom L=718 B=63
24	312046	x	Band t. ribbotten	Band for laths bottom
25	321209	x	Värmespalt gavel	Air gap gable
26	312436	x	Bärregel L=440	Bearing rail L=440
27	321541	x	Bärregel L=670	Bearing rail L=670
28	370926	x	Hyllpaket L=560	Shelf L=560
29	370641	x	Gavel	Gable
30	370943	x	Skåp utskjut kök	Cupboard projecting cpl.
31	324647	x	Jalusi	Jalousie
32	370956	x	List L=900	List L=900
33	370954	x	List L=900	List L=900
34	370960	x	Skåp övre L=1441	Cupboard L=1441
35	370222	x	Lucka	Door
36	370966	x	Hyllpaket L=1550	Shelf L=1550
37	370970	x	Kornisch L=1588	Cornice L=1588
38	370971	x	Kornisch L=114	Cornice L=114
39	370180	x	Skåp gavel bak L=1511	Cupboard L=1511
40	370185	x	Hyllpaket gavel V-bak L=1511	Shelf L=1511
41	370624	x	Kornisch L=1398	Cornice L=1398
49	311917	x	Gångjärn	Hinge
50	312588	x	Platta gångjärn	Plate hinge
54	320657	x	Front skåp under kyl	Front cupboard
55	370218	x	Lucka H	Door R
			T= Tillbehör	T= Accessory

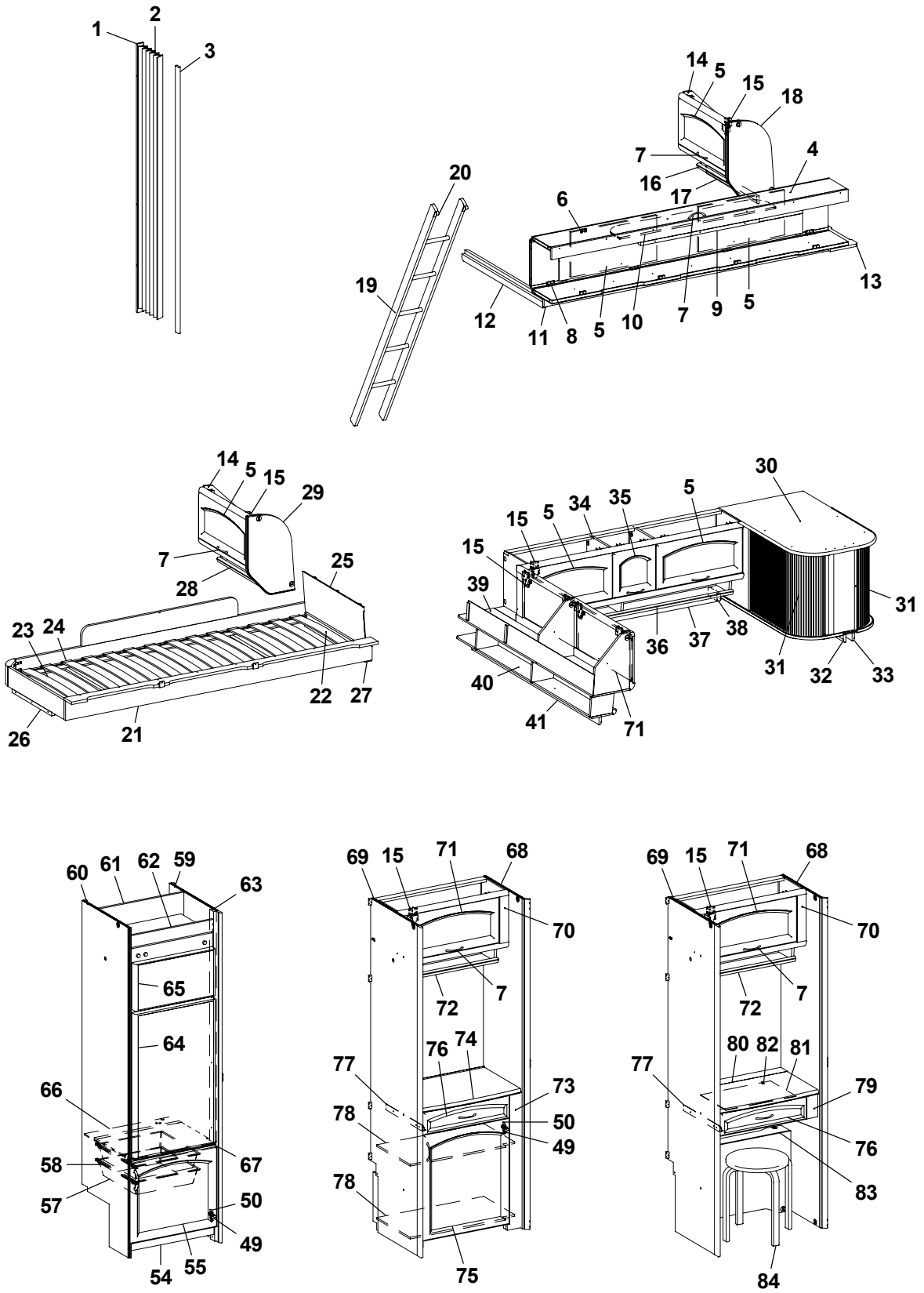
1
2
3
14
5
15
18
7
4
16
17
20
6
19
12
11
8
5
10
7
9
5
13
14
5
15
29
7
28
25
23
24
22
27
26
21
30
5
34
35
15
5
15
39
31
36
37
38
31
32
33
40
41
71
60
61
62
59
63
65
64
66
58
67
57
50
49
54
55
69
15
71
68
70
72
7
77
76
74
73
78
50
49
78
75
69
15
71
68
70
72
7
80
82
81
77
79
76
83
84

Pos Fig	Det. nr Part. No	Ingår Fitted	OBS!! Ange alltid årsmodell vid beställning av inredning Benämning	OBS!! Specify always year of model when ordering equipment Description
57	310325	x	Trådback vit 427x427x85	Tray 427x427x85
58	312712	x	Glidlist trådback (säljes i par)	Sliding strip tray (pair)
59	323573	x	Vägg kyl H	Wall refrigerator R
60	323575	x	Vägg kyl V	Wall refrigerator L
61	324918	x	Bakstycke kyl	Back cupboard
62	324067	x	Front kylskåpsskåp	Front cupboard
63	323613	x	List folierad L=1365	List L=1365
64	324827	x	Skiva kyl 483x833	Sheet refrigerator
65	324826	x	Skiva frys 483x265	Sheet freezer
66	324914	x	Hylla under kyl	Shelf under refrigerator
67	321826	x	Front hylla	Front
68	323441	x	Vägg tvättrum främre	Wall washroom front
69	324199	x	Vägg garderob H	Wall wardrobe R
70	370422	x	Skåp övre L=708	Cupboard L=708
71	370225	x	Lucka	Door
72	370431	x	Hyllpaket L=708	Shelf L=708
73	370565	x	Bord smink kpl. u. skiva	Cupboard cpl. without board
74	370589	x	Skiva sminkbord	Board
75	370610	x	Lucka H	Door R
76	370577	x	Låda sminkbord	Drawer cpl.
77	315215	x	Glidskena låda (säljes i par)	Slide bar (exp. in pair)
78	370575	x	Hylla	Shelf
79	370582	x	Bord smink kpl. u. skiva	Cupboard cpl. without board
80	370579	x	Skiva uppfällbar	Board
81	703955	x	Spegel	Mirror
82	312809	x	Hållare spegel	Holder mirror
83	370608	x	Front värmespalt	Front air gap
84	90027102	x	Pall	Stool

T= Tillbehör

T= Accessory

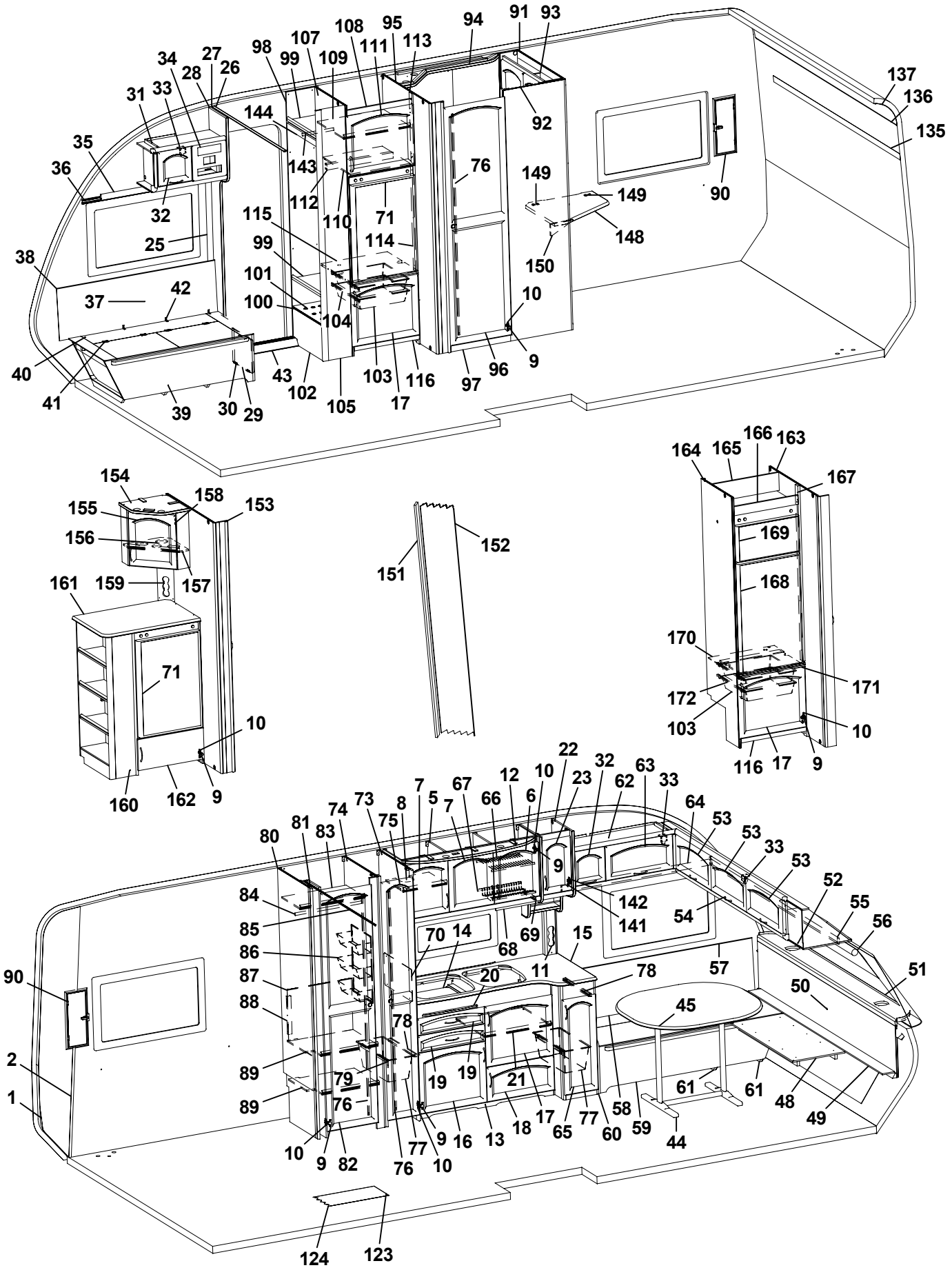
137
136
135
91
93
94
95
108
107
111
113
98
99
109
34
27
28
26
33
31
144
92
35
36
143
76
149
149
90
32
112
110
71
115
148
25
99
114
38
150
101
42
37
100
10
104
9
40
43
103
116
96
97
41
39
30
29
102
105
17
154
158
153
155
156
157
161
159
71
10
160
162
9
151
152
166
164
165
163
167
169
168
170
171
172
103
10
116
17
9
22
32
63
12
10
23
62
33
7
67
66
6
64
73
8
5
7
74
75
53
81
83
80
53
33
9
53
52
84
142
55
141
54
56
85
70
14
68
69
15
86
11
57
87
20
78
51
90
50
88
45
78
2
89
79
19
19
21
61
61
48
1
89
76
58
49
17
65
77
60
59
18
13
16
9
44
10
9
82
77
76
10
124
123

Pos Fig	Det. nr Part. No	Ingår Fitted	OBS!! Ange alltid årsmodell vid beställning av inredning Benämning	OBS!! Specify always year of model when ordering equipment Description
1	312219	M	Tapet vägg/tak	Wall paper
2	312220	M	Tejp tapet, vägg	Tape, wall paper
5	370000	x	Skåp kök L=1120 kpl.	Cupboard kitchen L=1120 cpl.
6	370216	x	Lucka H	Door R
7	370217	x	Lucka V	Door L
8	323418	x	Hylla	Shelf
9	311917	x	Gångjärn	Hinge
10	312588	x	Platta gångjärn	Plate hinge
11	370353	x	Front el-uttag	Front outlet
12	320953	x	Ljusramp köksskåp	Light holder
13	370334	x	Diskbänk kpl. m. skiva/luckor/lådor	Kitchen sink cpl. with board/doors/drawers
14	312173	x	Plåt under spis	Coverplate
15	370335	x	Skiva diskbänk	Board
16	370219	x	Lucka V	Door L
17	370218	x	Lucka H	Door R
18	370220	x	Lucka H	Door R
19	370317	x	Låda diskbänk	Drawer cpl.
20	370012	x	Front övre diskbänk	Front
21	320460	x	Hylla övre	Shelf upper
22	370114	x	Skåp utskjut kök	Cupboard projection kitchen
23	370231	x	Lucka H	Door R
25	504400	x	List täck el-kabel B=44 L=2000	Cover strip B=44 L=2000
26	309969	x	List snäpp undre L2379	List under L2379
27	309970	x	List snäpp övre L2379	List upper L2379
28	370142	x	Stolpe först.	Support bar
29	320005	x	Lucka	Door
30	312589	x	Gångjärn	Hinge
31	370156	x	Skåp övre L=608	Cupboard L=608
32	370222	x	Lucka	Door
33	860406	x	Gångjärn	Hinge
34	312404	x	Täckfront radio 189x62	Cover radio
35	370625	x	Kornisch L=953	Cornice L=953
36	300884	M	Gardinspiral	Curtain hanger
37	323184	x	Värmespalt H fram	Air gap R.F.
38	860423	M	List kant ljusbrun	Strip, light brown
39	370450	x	Bäddlåda H.F. kpl.	Bed box R.F. cpl.
40	370459	x	Lock bäddlåda H.F.	Cover bed box R.F.
41	300354	x	Gångjärn	Hinge
42	860452	x	Gångjärn	Hinge
43	314687	x	Tröskel aluminium L=850	Threshold aluminium L=850
44	313185	x	Bordsstativ	Table stand
45	370496	x	Bordsskiva 940x1026	Table top 940x1026
48	370455	x	Skiva rundsittgrupp	Sheet seat
49	370448	x	Skiva V-spalt gavel fram	Air gap
50	370278	x	Värmespalt gavel fram	Air gap
51	860593	M	Raskant brun	Cave border
52	370056	x	Skåp gavel fram L=2360	Cupboard L=2360
53	370225	x	Lucka	Door
54	315188	x	Handtag	Handle
55	370622	x	Kornisch L=2139	Cornice L=2139
			M= Metervara T= Tillbehör	M= On the metre T= Accessory

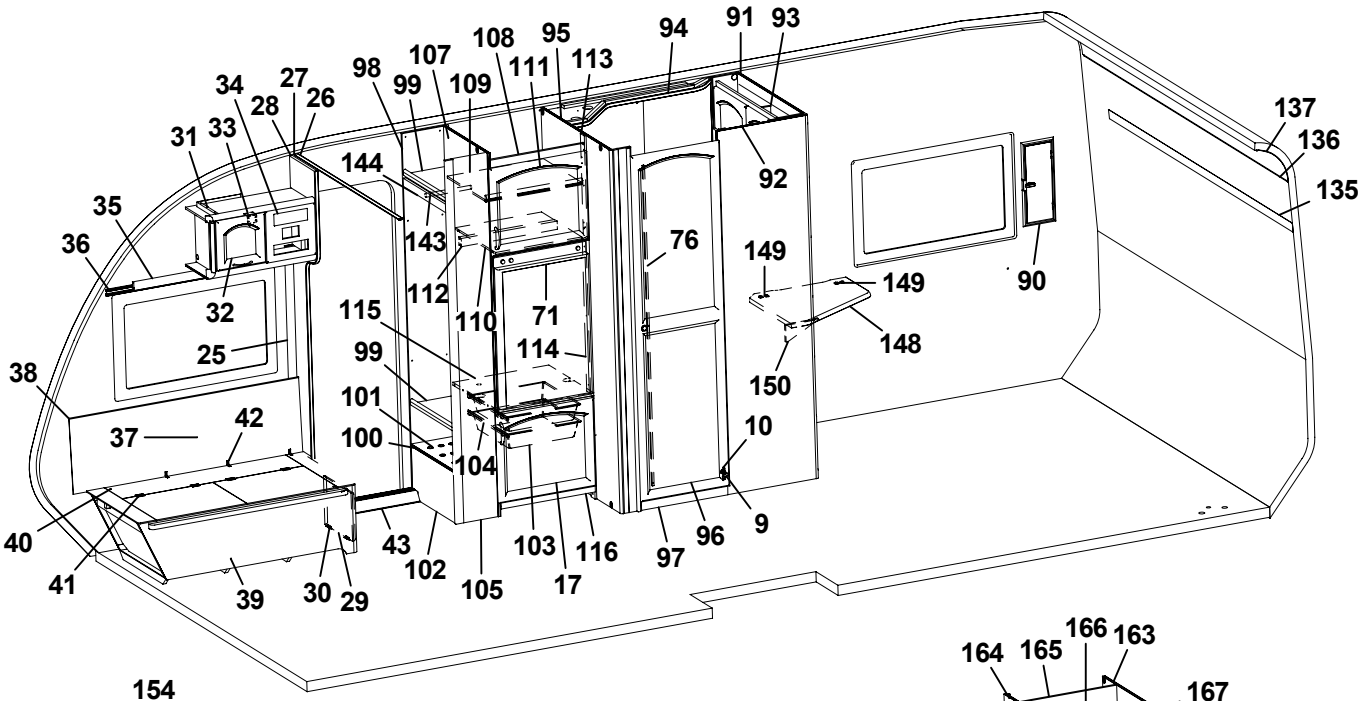
94
91
93
108
95
107
113
98
111
99
109
34
27
28
26
33
31
144
137
136
135
92
35
36
143
76
149
149
90
32
112
110
71
115
148
25
114
99
150
38
101
42
37
100
10
104
9
40
43
103
116
96
97
41
102
105
17
39
30
29

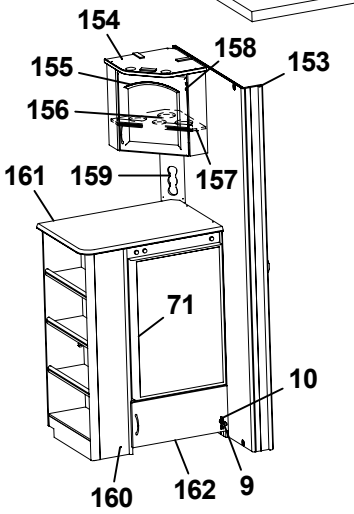
154
158
153
155
156
157
161
159
71
10
160
162
9

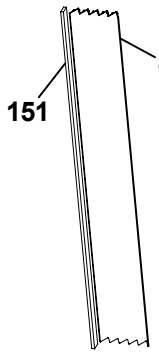
152
151

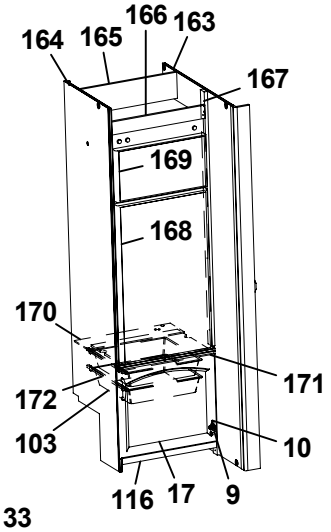
166
164
165
163
167
169
168
170
171
172
103
10
116
17
9

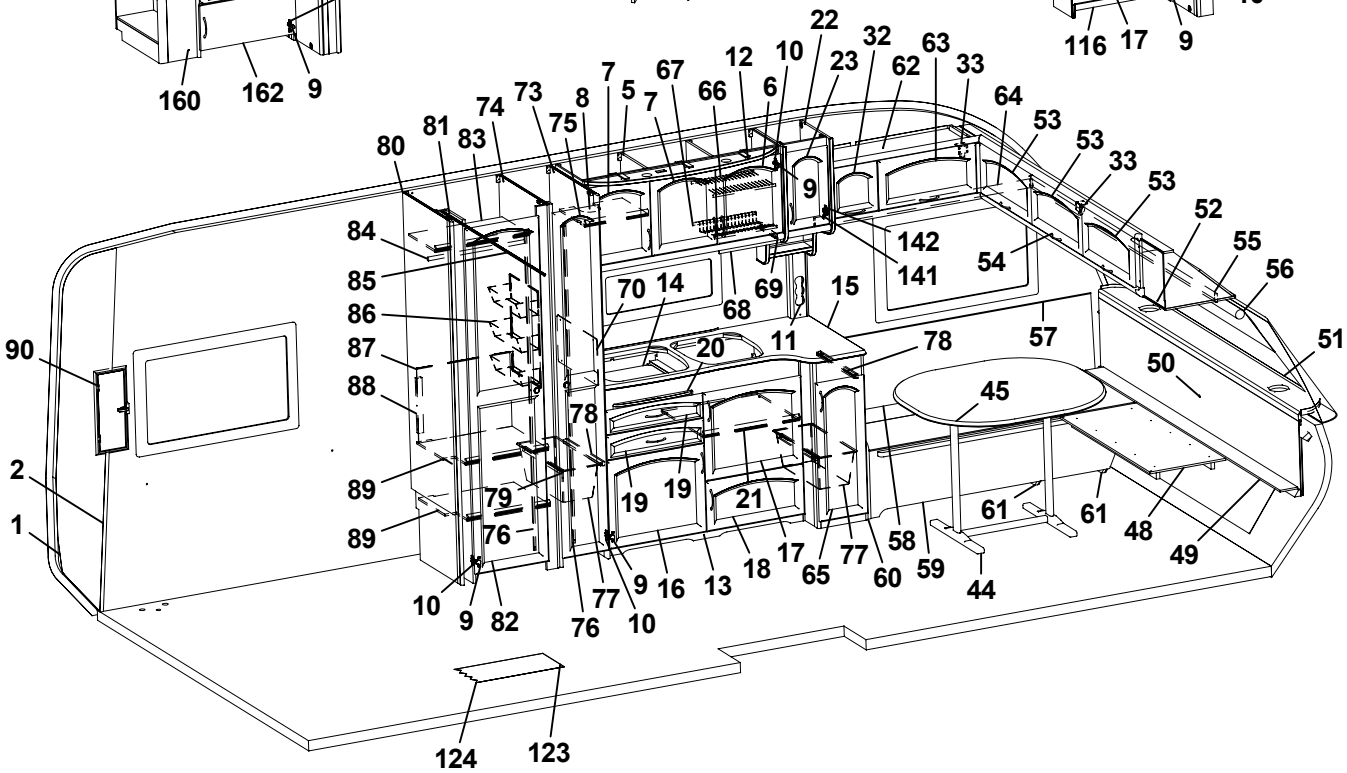
22
32
12
10
63
7
67
23
62
33
73
8
5
66
6
64
74
75
53
81
83
80
53
33
9
53
52
84
142
55
141
54
56
85
70
14
68
69
15
86
11
57
51
90
87
20
78
50
88
45
78
2
89
79
19
19
21
61
61
48
1
89
76
58
49
17
65
77
60
59
18
13
16
9
44
10
9
82
77
76
10
124
123

Pos Fig	Det. nr Part. No	Ingår Fitted	OBS!! Ange alltid årsmodell vid beställning av inredning Benämning	OBS!! Specify always year of model when ordering equipment Description
56	90027013	x	Rullgardin 1940x750	Roller blind 1940x750
57	323186	x	Värmespalt V fram	Air gap L.F.
58	370532	x	Lock bäddlåda	Cover bed box
59	370530	x	Front bäddlåda V.F.	Front bed box L.F.
60	370521	x	Gavel bäddlåda V.F.	Gable bed box L.F.
61	370523	x	Stöd bäddlåda	Support bed box
62	370135	x	Skåp övre L=888	Cupboard upper L=888
63	370224	x	Lucka	Door
64	370626	x	Kornisch L=1233	Cornice L=1233
65	370226	x	Lucka H	Door R
66	315563	x	Diskställ övre	Dish rack upper
67	315564	x	Diskställ nedre	Dish rack lower
68	315561	x	Balja avrinning köksskåp	Tub cupboard
69	315562	x	Glidlist balja	Sliding strip tub
70	401475	x	Flamskydd	Flame guard
71	324069	x	Skiva kyl 468x725	Sheet refrigerator 468x725
73	370154	x	Vägg garderob H	Wall wardrobe R
74	370307	x	Vägg garderob H	Wall wardrobe R
75	370590	x	Dörr H 260x1850	Door R 260x1850
76	314523	x	Rätningslist dörr L=1715	List L=1715
77	309010	x	Trådback vit 227x527x185	Tray 227x527x185
78	315488	x	Glidlist trådback L430 D14	Sliding strip tray L430 D14
79	315487	x	Glidlist trådback L430 D8	Sliding strip try L430 D8
80	322212	x	Vägg garderob V	Wall wardrobe L
81	370297	x	Nisch vikdörr	Niche folding door
82	370596	x	Dörr 415x1850	Door 415x1850
83	370304	x	Hylla garderob	Shelf
84	312053	x	Galgstång L=780	Clothes hanger L=780
85	314917	x	Skena draperi L=1190	Drapery rail L=1190
86	312162	x	Korg garderob 330x140x520	Basket
87	370916	x	Täckskiva exp.kärl	Board
88	322434	x	Regel täckskiva exp. kärl	Latch
89	370301	x	Hylla garderob	Shelf
90	94009174	x	Ventilationslucka kpl.	Ventilation door cpl.
91	370283	x	Vägg tvättrum H	Wall washroom R
92	370286	x	Vägg tvättrum yttre	Wall washroom
93	370247	x	Skåp tvättrum	Cupboard
94	370437	x	Ljusramp tvättrum	Light holder
95	370314	x	Vägg tvättrum V	Wall washroom L
96	370595	x	Dörr 500x1850	Door 500x1850
97	370294	x	Tröskel tvättrum	Threshold
98	370320	x	Vägg instegsgarderob V	Wall wardrobe L
99	370321	x	Hylla	Shelf
100	370323	x	Hylla insteg	Shelf
101	314897	x	Bussning plast Ø=29 mm	Bushing plastic Ø=29 mm
102	322281	x	Front insteg	Front
103	310325	x	Trådback vit 427x427x85	Tray 427x427x85
104	312712	x	Glidlist trådback (säljes i par)	Sliding strip tray (pair)
105	370318	x	Vägg instegsgarderob H	Wall wardrobe R
107	323571	x	Vägg kyl V	Wall cupboard L
			M= Metervara T= Tillbehör	M= On the metre T= Accessory

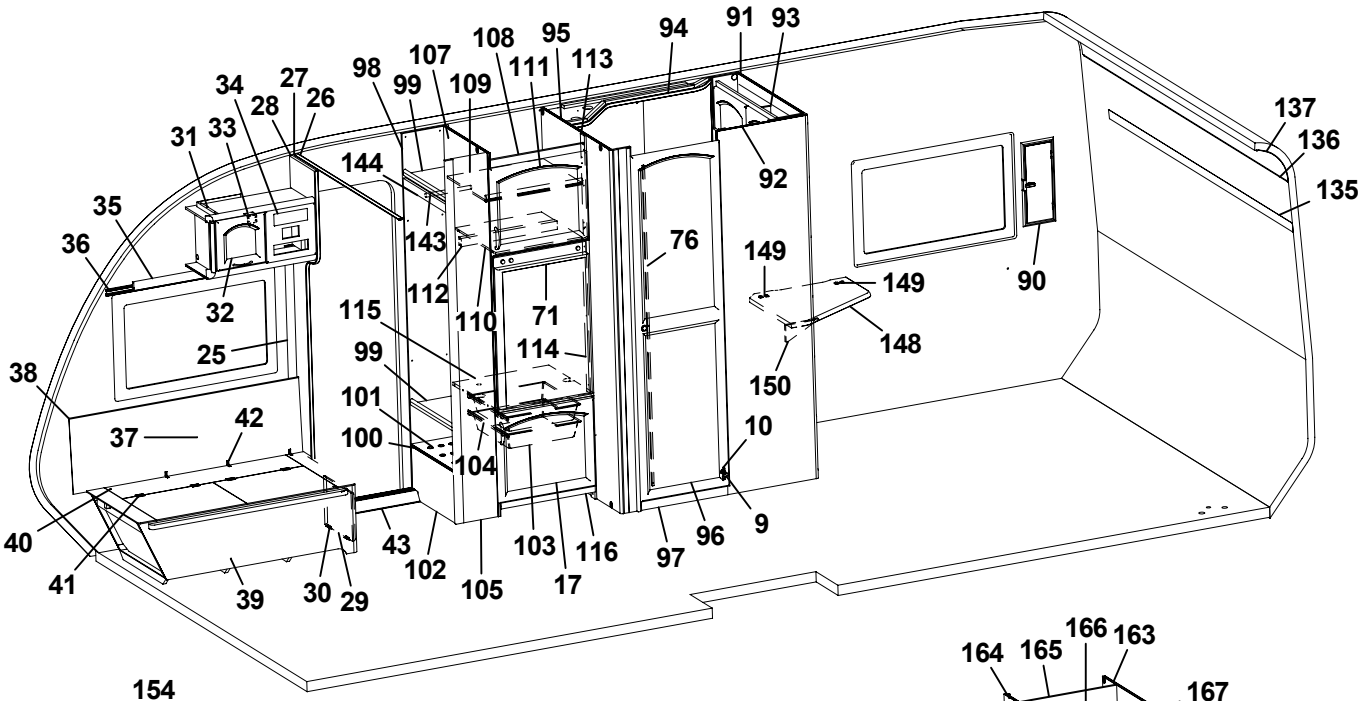
137
136
135
91
93
94
95
108
107
111
113
98
99
109
34
27
28
26
33
31
144
92
35
36
143
76
149
149
90
32
112
110
71
115
148
25
99
114
38
150
101
42
37
100
10
104
9
40
43
102
103
116
97
96
41
39
30
29
105
17

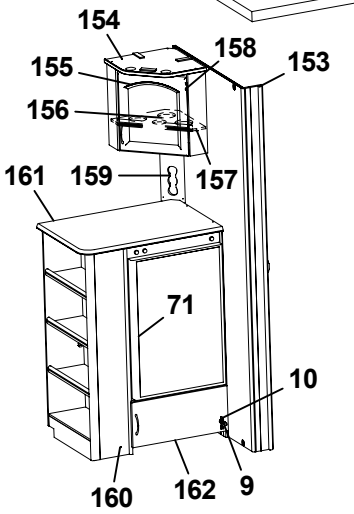
154
158
153
155
156
157
161
159
71
10
160
162
9

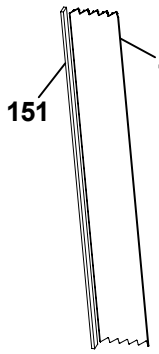
152
151

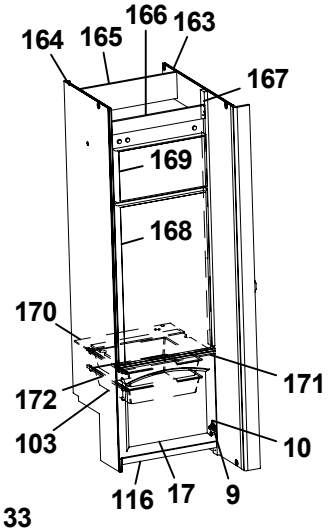
166
164
165
163
167
169
168
170
171
172
103
10
116
17
9

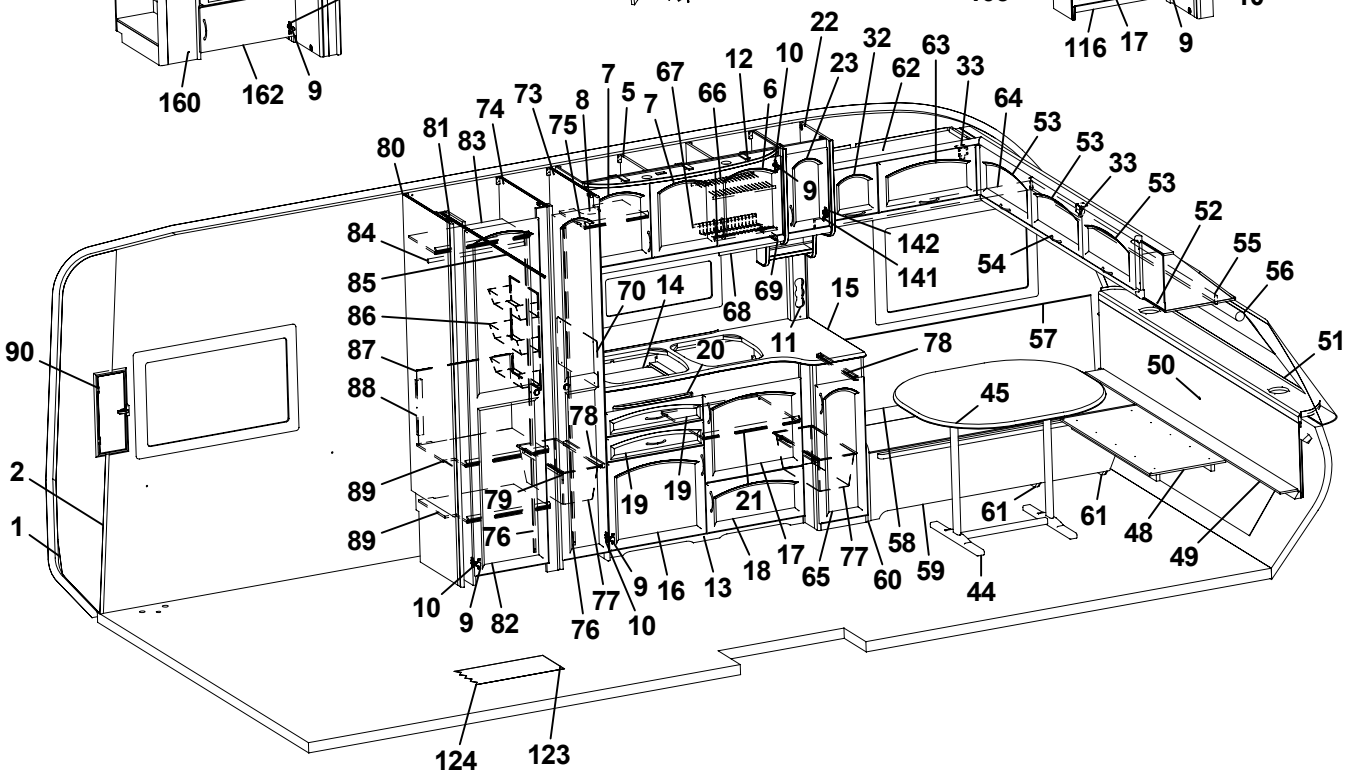
22
32
12
10
63
7
67
23
62
33
73
8
5
7
66
6
64
74
75
53
81
83
53
80
9
33
53
52
84
142
55
141
54
56
85
70
14
68
69
15
86
11
57
51
90
87
20
78
50
88
45
78
2
89
79
19
19
21
61
61
1
89
76
58
48
49
17
65
77
60
59
18
13
16
9
44
10
9
82
77
76
10
124
123

Pos Fig	Det. nr Part. No	Ingår Fitted	OBS!! Ange alltid årsmodell vid beställning av inredning Benämning	OBS!! Specify always year of model when ordering equipment Description
108	321395	x	Front kylskåpsskåp	Front
109	321366	x	Hylla skåp o. kyl	Shelf
110	320656	x	Hylla över kyl	Shelf over refrigerator
111	370502	x	Lucka V	Door L
112	321823	x	List 30x44x543	List 30x44x543
113	323612	x	List 543x45	List 543x45
114	321824	x	List gard.vägg 821x45	List 821x45
115	321825	x	Hylla under kyl	Shelf
116	320657	x	Front skåp under kyl	Front cupboard
123	314659	M	Matta golv, parkett *	Carpet floor, parquet *
124	316004	M	Matta golv, Solidwood **	Carpet floor, Solidwood **
135	315441	M	Tejp tapet	Tape, wallpaper
136	313884	x	List plast radie L=2379	List L=2379
137	316005	x	Skiva plast 295x2379	Plastic sheet
141	315202	x	Gångjärn	Hinge
142	315747	x	Platta gångjärn	Plate hinge
143	312053	x	Galgstång L=780	Clothes hanger L=780
144	322283	x	Front övre	Front upper
148	370942	T	TV-hylla H 580x535	Board R 580x535
149	860621	T	Gångjärn	Hinge
150	315749	T	Stöd	Support board
151	323115	T	Bakdel nisch vikdörr	Back niche folding door
152	315216	T	Vikdörr 1900x1500	Folding door
153	370290	x	Vägg tvättrum V	Wall washroom L
154	370123	x	Skåp bar kpl.	Cocktail cabinet cpl.
155	370228	x	Lucka H	Door R
156	370236	x	Hylla flaskor	Shelf
157	400644	x	Hylsa hyllbärare	Cage
158	312589	x	Gångjärn	Hinge
159	370489	x	Front el-uttag 130x350	Front outlet 130x350
160	370390	x	Kylskåpsbänk kpl. u. skiva	Cupboard cpl. without board
161	370674	x	Skiva kylskåpsbänk	Board
162	370393	x	Lucka	Door
163	324490	x	Vägg tvättrum V	Wall washroom L
164	323575	x	Vägg kyl V	Wall refrigerator L
165	324918	x	Bakstycke kyl	Back cupboard
166	324067	x	Front kylskåpsskåp	Front cupboard
167	323613	x	List folierad L=1365	List L=1365
168	324827	x	Skiva kyl 483x833	Sheet refrigerator
169	324826	x	Skiva frys 483x265	Sheet freezer
170	324914	x	Hylla under kyl	Shelf under refrigerator
171	321826	x	Front hylla	Front
172	312712	x	Glidlist trådback (säljes i par)	Sliding strip tray (pair)
			Gardinsatser (se tygprover)	Curtain kit (see textiles)
			* = I vagnar fram till Mars 2005 ** = I vagnar från Mars 2005	* = In caravans into Mars 2005 ** = In caravans from Mars 2005
			M= Metervara T= Tillbehör	M= On the metre T= Accessory

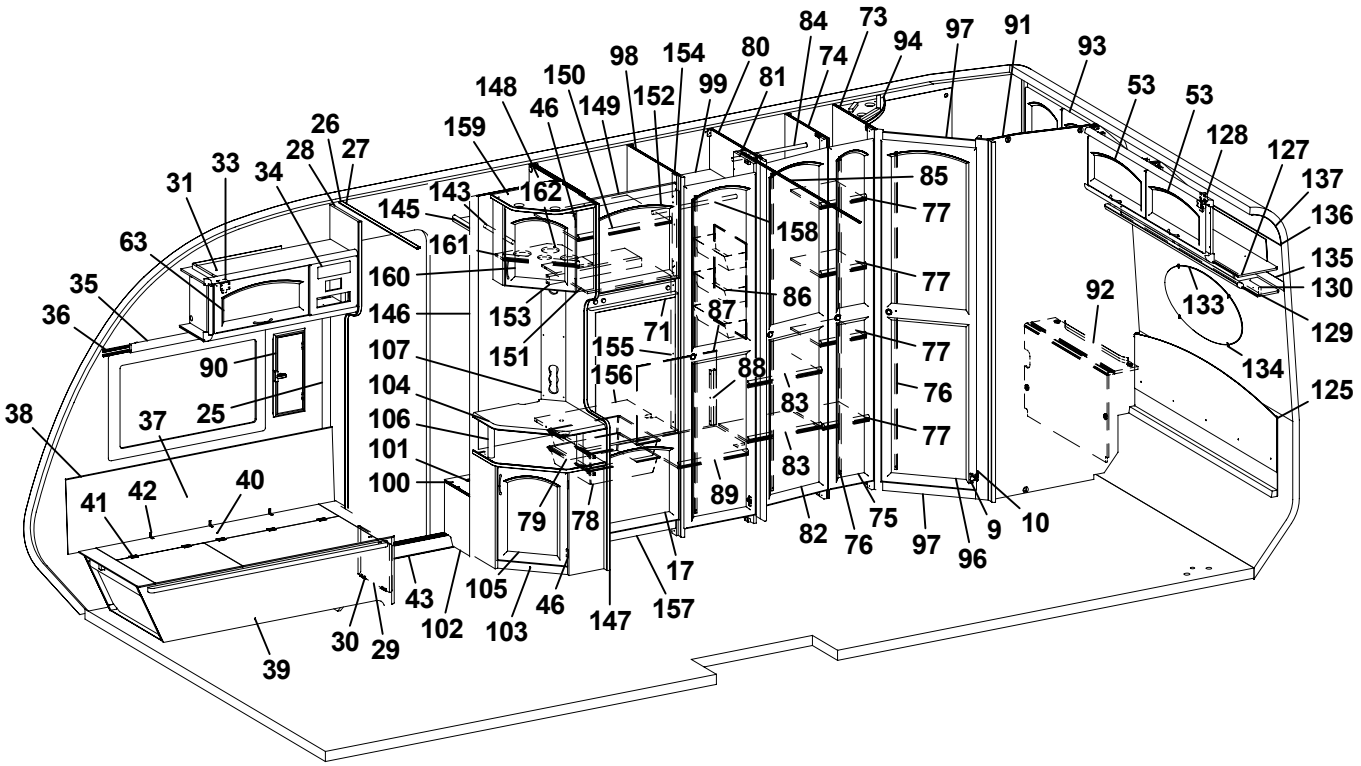
84 73 94 97 91 93
98 154 80 74
148 150 99 81
46 149 152
159 53 53
26 128 127
28 27 137
33 34 85
31 143 162 77 136
145 158 135
63 161 77 130
160 86 133
35 153 92 129
36 146 87 71
107 151 155 77 134
90 104 156 88 76 125
25 106 83 77
38 37 101 83
100 89 82 75 9 10
41 42 40 79 78 76 97 96
17
43 105 46 147 157
30 29 102 103
39

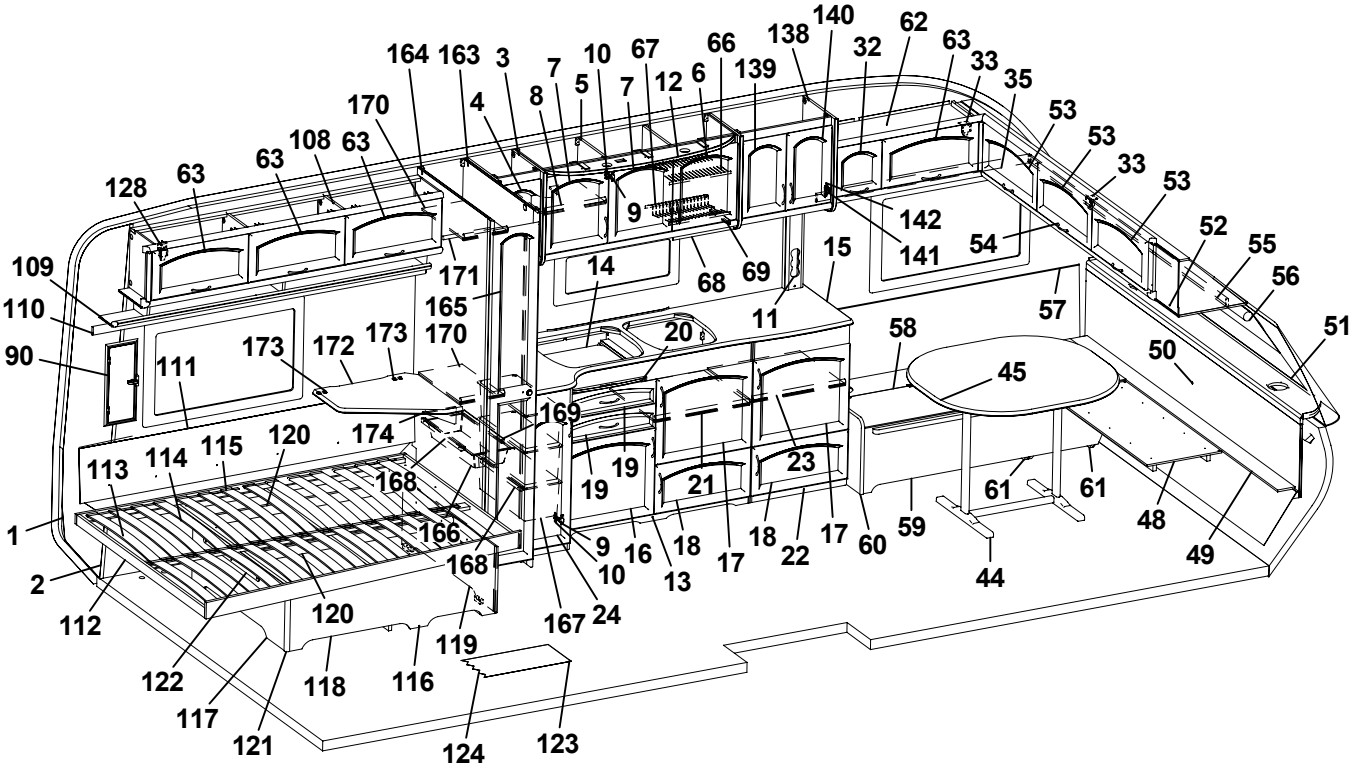
164 163 3 7 10 67 66 138 140 62 63 33 35
170 4 8 5 7 12 6 139 32 53
108 63 63 53 33
128 63 9 142 53
141 54 52 55
109 171 14 68 69 15 56
110 165 11 57 51
90 111 173 172 173 170 20 58 50
45
169
174 115 120
113 114 19 19 21 23 61 61 48
168 18 18 17 60 59 49
1 166 9 16 13 17 22 44
2 168 10 24
112 120 167
119
122 118 116
117 121 124 123

Pos Fig	Det. nr Part. No	Ingår Fitted	OBS!! Ange alltid årsmodell vid beställning av inredning Benämning	OBS!! Specify always year of model when ordering equipment Description
1	312219	M	Tapet vägg/tak	Wall paper
2	312220	M	Tejp tapet, vägg	Tape, wall paper
3	370507	x	Skåp utskjut kök	Cupboard projection
4	370515	x	Lucka V	Door L
5	370000	x	Skåp kök L=1120 kpl.	Cupboard kitchen L=1120 cpl.
6	370216	x	Lucka H	Door R
7	370217	x	Lucka V	Door L
8	323418	x	Hylla	Shelf
9	311917	x	Gångjärn	Hinge
10	312588	x	Platta gångjärn	Plate hinge
11	320617	x	Front el-uttag	Front outlet
12	320953	x	Ljusramp köksskåp	Light holder
13	370347	x	Diskbänk kpl. m. skiva/luckor/lådor	Kitchen sink cpl. with board/doors/drawers
14	312173	x	Plåt under spis	Coverplate
15	370348	x	Skiva diskbänk	Board
16	370219	x	Lucka V	Door L
17	370218	x	Lucka H	Door R
18	370220	x	Lucka H	Door R
19	370317	x	Låda diskbänk	Drawer cpl.
20	370240	x	Skärbräda	Cutting board
21	320460	x	Hylla övre	Shelf upper
22	370360	x	Utskjut diskbänk	Projection kitchen sink
23	321363	x	Hylla	Shelf
24	370358	x	Lucka V	Door L
25	504400	x	List täck el-kabel B=44 L=2000	Cover strip B=44 L=2000
26	309969	x	List snäpp undre L2379	List under L2379
27	309970	x	List snäpp övre L2379	List upper L2379
28	370460	x	Stolpe först.	Support bar
29	320005	x	Lucka	Door
30	312589	x	Gångjärn	Hinge
31	370262	x	Skåp övre L=888	Cupboard L=888
32	370222	x	Lucka	Door
33	860406	x	Gångjärn	Hinge
34	312404	x	Täckfront radio 189x62	Cover radio
35	370626	x	Kornisch L=1233	Cornice L=1233
36	300884	M	Gardinspiral	Curtain hanger
37	323457	x	Värmespalt H fram	Air gap R.F.
38	860423	M	List kant U-gap ljusbrun	Strip, light brown
39	370452	x	Bäddlåda H.F. kpl.	Bed box R.F. cpl.
40	370512	x	Lock bäddlåda H.F.	Cover bed box R.F.
41	300354	x	Gångjärn	Hinge
42	860452	x	Gångjärn	Hinge
43	314687	x	Tröskel aluminium L=850	Threshold aluminium L=850
44	313185	x	Bordsstativ	Table stand
45	370496	x	Bordsskiva 940x1026	Table top 940x1026
			M= Metervara T= Tillbehör	M= On the metre T= Accessory

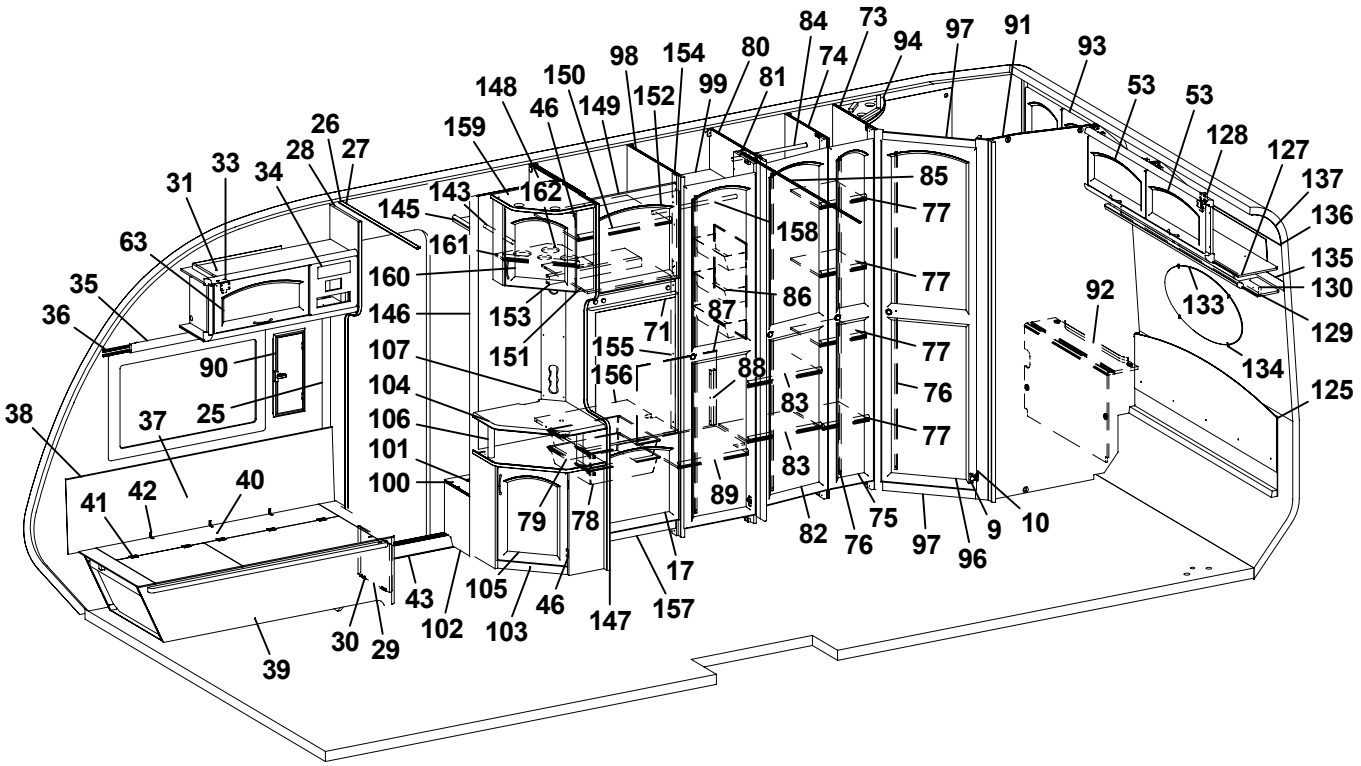
84 73 94 97 91 93
98 154 80 74
148 150 99 81
46 149 152
159 53 53
26 128 127
28 27 137
33 34 85
31 143 162 77 136
145 158 135
63 161 77 130
160 86 133
35 153 92 129
36 146 87 71
107 151 155 77 134
90 104 156 88 76 125
25 106 83 77
38 37 101 83
100 89 82 75 9 10
41 42 40 79 78 76 97 96
17
43 105 46 147 157
30 29 102 103
39

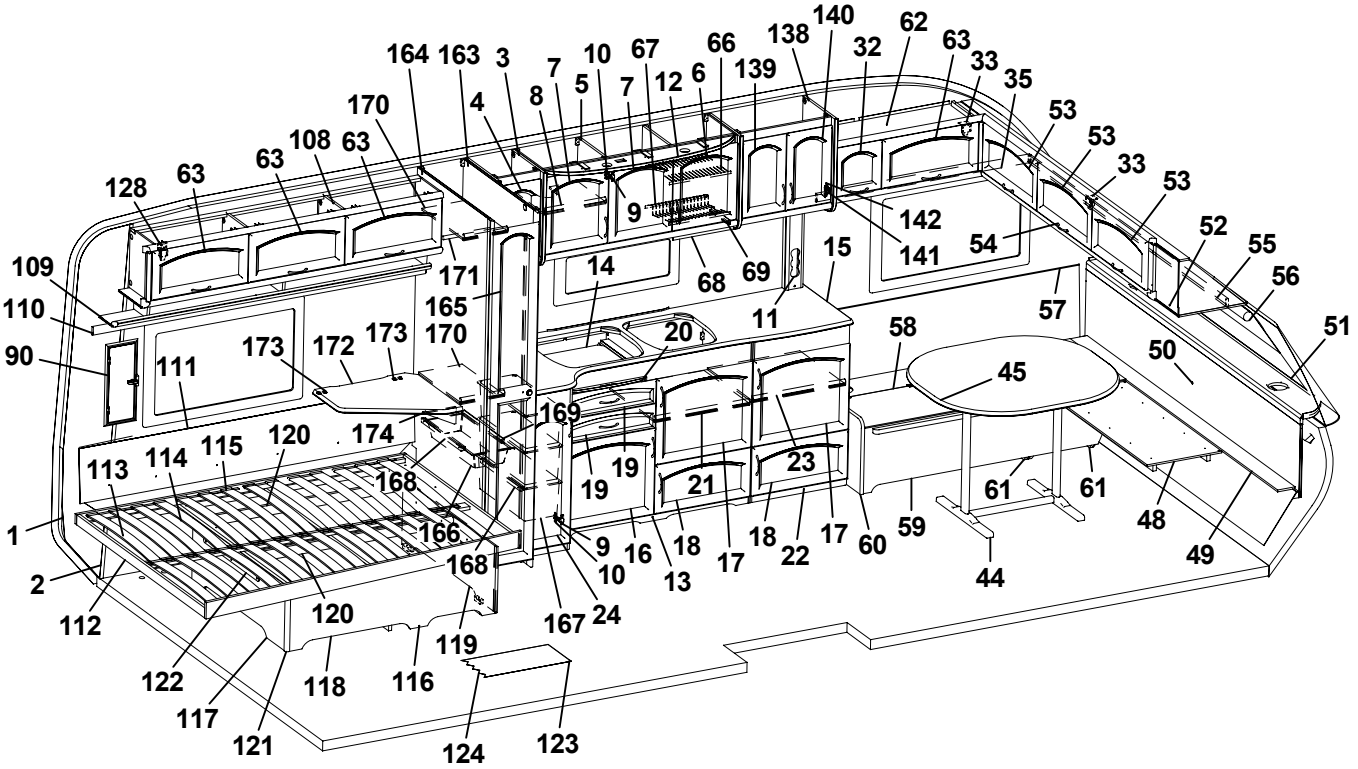
164 163 3 7 10 67 66 138 140 62 63 33 35
170 4 8 5 7 12 6 139 32 53 53
108 63 63 33 53
128 63 9 142 52
141 54 55
109 171 14 68 69 15 56
110 165 11 57 51
90 111 173 172 173 170 20 58 50
45
169
174 115 120
113 114 19 19 21 23 61 61 48
168 18 18 17 60 59 49
1 166 9 16 13 17 22 44
2 168 10 24
112 120 167
119
122 118 116
117 121 124 123

Pos Fig	Det. nr Part. No	Ingår Fitted	OBS!! Ange alltid årsmodell vid beställning av inredning Benämning	OBS!! Specify always year of model when ordering equipment Description
46	312589	x	Gångjärn	Hinge
48	370455	x	Skiva rundsittgrupp	Sheet seat
49	370448	x	Skiva V-spalt gavel fram	Air gap
50	370278	x	Värmespalt gavel fram	Air gap
51	860593	M	Raskant brun	Cave border
52	370056	x	Skåp gavel fram L=2360	Cupboard L=2360
53	370225	x	Lucka	Door
54	315188	x	Handtag	Handle
55	370622	x	Kornisch L=2139	Cornice L=2139
56	90027013	x	Rullgardin 1940x750	Roller blind 1940x750
57	323186	x	Värmespalt V fram	Air gap L.F.
58	370532	x	Lock bäddlåda	Cover bed box
59	370530	x	Front bäddlåda V.F.	Front bed box L.F.
60	370521	x	Gavel bäddlåda V.F.	Gable bed box L.F.
61	370523	x	Stöd bäddlåda	Support bed box
62	370135	x	Skåp övre L=888	Cupboard upper L=888
63	370224	x	Lucka	Door
66	315563	x	Diskställ övre	Dish rack upper
67	315564	x	Diskställ nedre	Dish rack lower
68	315561	x	Balja avrinning köksskåp	Tub cupboard
69	315562	x	Glidlist balja	Sliding strip tub
71	324069	x	Skiva kyl 468x725	Sheet refrigerator 468x725
73	370352	x	Vägg tvättrum främre	Wall washroom
74	370332	x	Vägg garderob H	Wall wardrobe R
75	370590	x	Dörr V 260x1850	Door R 260x1850
76	314523	x	Rätningslist dörr L=1715	List L=1715
77	323728	x	Hylla backskåp	Shelf
78	310325	x	Trådback vit 427x427x85	Tray 427x427x85
79	312712	x	Glidlist trådback (säljes i par)	Sliding strip tray (pair)
80	370341	x	Vägg garderob H	Wall wardrobe R
81	323114	x	Nisch vikdörr	Niche folding door
82	370592	x	Dörr 415x1850	Door 415x1850
83	370383	x	Hylla garderob	Shelf
84	312053	x	Galgstång L=780	Clothes hanger
85	314917	x	Skena draperi L=1190	Drapery rail L=1190
86	312162	x	Korg garderob 330x140x520	Basket
87	324088	x	Täckskiva exp. kärl	Board
88	322434	x	Regel täckskiva exp. kärl	Latch
89	323119	x	Hylla garderob nedre	Shelf wardrobe lower
90	94009174	x	Ventilationslucka kpl.	Ventilation door cpl.
91	370356	x	Vägg tvättrum bakre	Wall washroom
92	370501	x	Front	Front
93	370408	x	Skåp tvättrum	Cupboard washroom
94	370693	x	Ljusramp tvättrum	Light holder
96	370595	x	Dörr 500x1850	Door 500x1850
			M= Metervara T= Tillbehör	M= On the metre T= Accessory

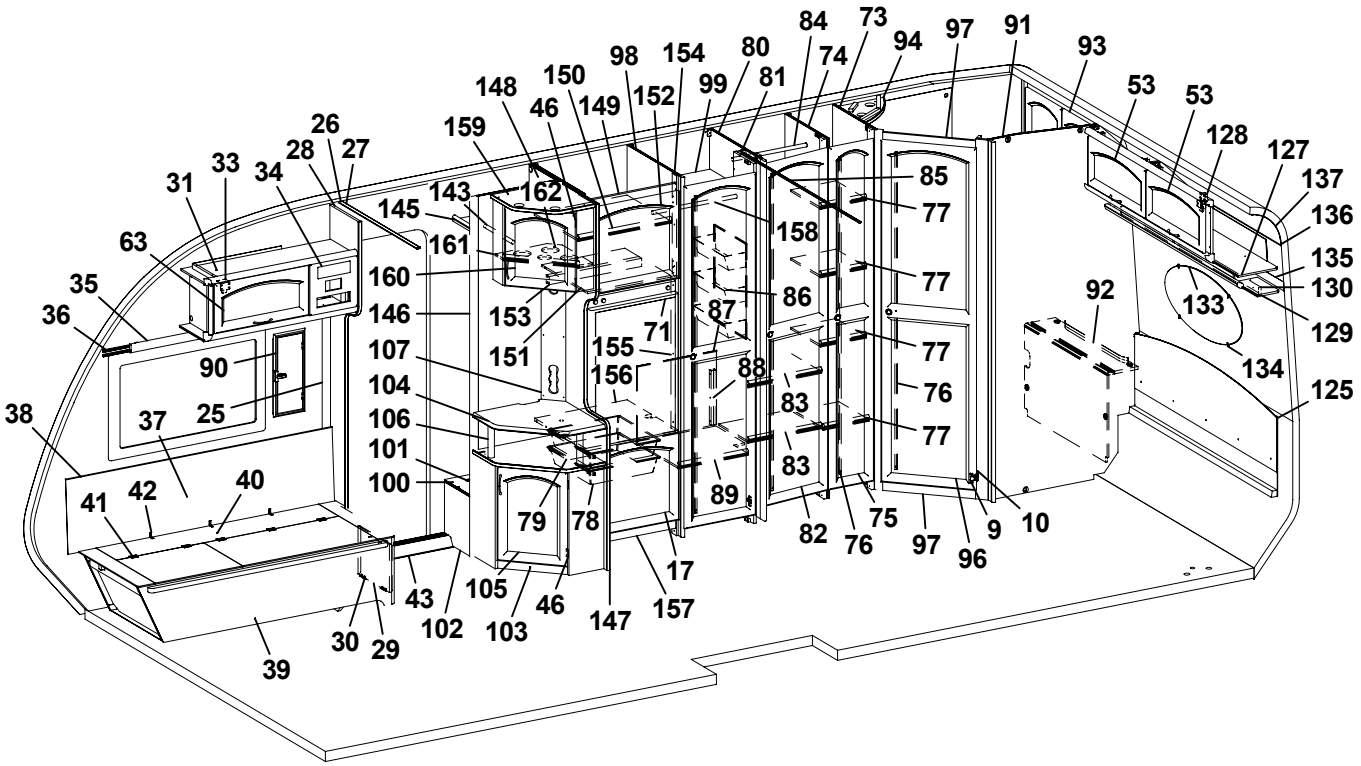
84 73 94 97 91 93
98 154 80 74
148 150 99 81
46 149 152
159 53 53
26 128 127
28 27 137
33 34 85
31 143 162 77 136
145 158 135
63 161 77 130
160 86 133
35 92 129
36 146 153 87 71
107 151 155 77 134
90 104 156 88 76 125
25 106 83 77
38 37 101 83
100 89 82 75 9 10
41 42 40 79 78 76 97 96
17
43 105 46 147 157
30 29 102 103
39

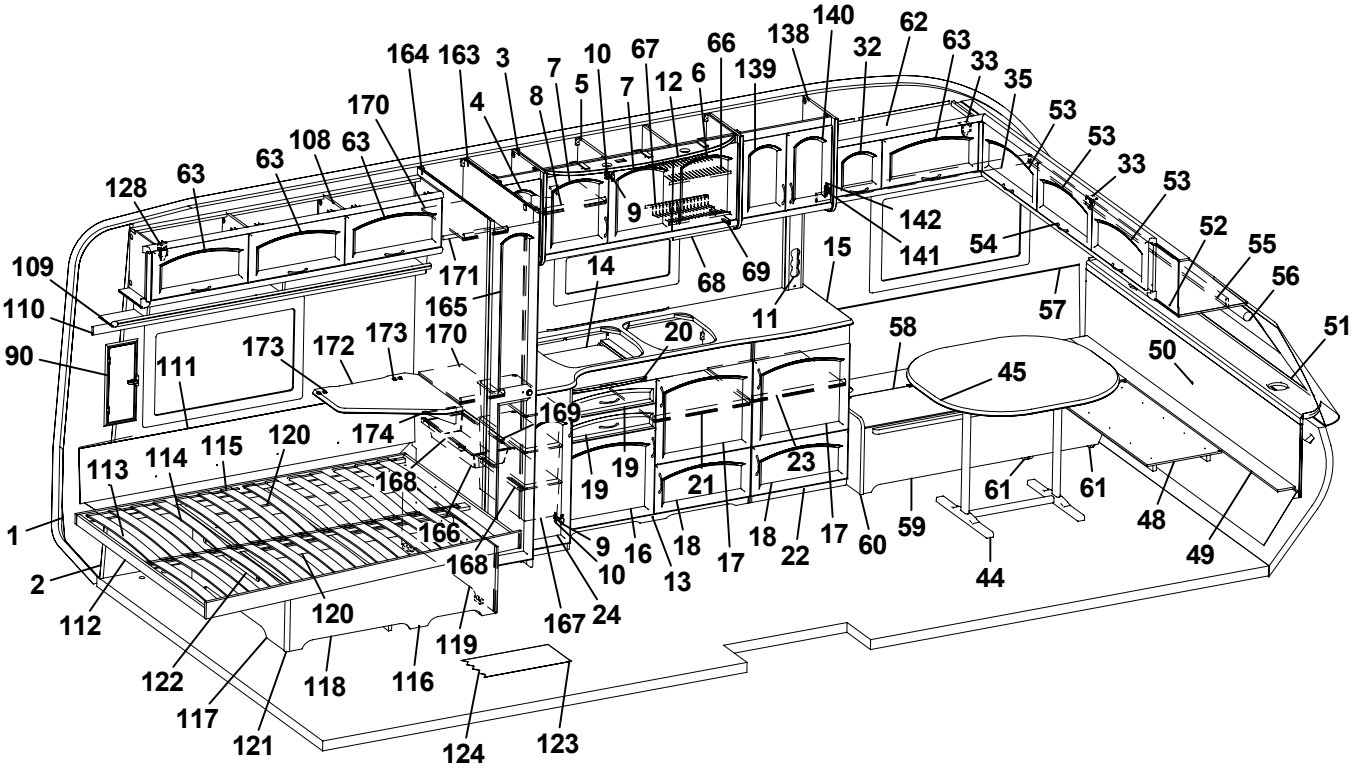
164 163 3 7 10 67 66 138 140 62 63 33 35
170 4 8 5 7 12 6 139 32 53 53
108 63 63 33 53
128 63 9 142 52
141 54 55
109 171 14 68 69 15 56
110 165 11 57 51
90 111 173 172 173 170 20 58 50
45
169
174 115 120
113 114 19 19 21 23 61 61 48
168 18 18 22 17 60 59 49
1 166 9 16 13 17 44
168 10
2 24
112 120 167
119
122 118 116
117
121 124 123

Pos Fig	Det. nr Part. No	Ingår Fitted	OBS!! Ange alltid årsmodell vid beställning av inredning Benämning	OBS!! Specify always year of model when ordering equipment Description
97	370503	x	Tröskel-överbit	Treshold/overlap
98	323569	x	Vägg kyl H	Wall refrigerator R
99	323116	x	Hylla garderob övre	Shelf wardrobe upper
100	370295	x	Hylla instegsgarderob	Shelf
101	314897	x	Bussning plast Ø=29 mm	Bushing plastic Ø=29 mm
102	370296	x	Front	Front
103	370128	x	TV-bänk kpl. u. skiva	Cupboard cpl. without board
104	370133	x	Skiva TV-bänk	Board
105	370227	x	Lucka H	Door R
106	323703	x	Rundstav folierad L=192	Round staff L=192
107	370306	x	Front eluttag 130x699	Front outlet 130x699
108	370027	x	Skåp övre V L=1830	Cupboard upper L L=1830
109	370032	x	Hyllpaket V L=1830	Shelf L L=1830
110	370627	x	Kornisch L=1918	Cornice L=1918
111	370439	x	Värmespalt bak	Air gap
112	370485	x	Sängram u. ribbotten	Bed bottom without laths
113	325484	x	Ribbotten kpl.	Laths bottom cpl.
114	311985	x	Ribba sängbotten L=718 B=63	Lath bed bottom L=718 B=63
115	312046	x	Band t. ribbotten	Band for laths bottom
116	370479	x	Sänglåda kpl.	Bed box cpl.
117	370542	x	Gavel säng V	Gable bed L
118	320374	x	Front säng	Front bed
119	370544	x	Gavel säng H	Gable bed R
120	312861	x	List 17,5x55x1200	Wood lath pine 17,5x55x1200
121	860590	x	List hörn L=2500	Corner strip L=2500
122	314589	x	Gångjärn dubbelsäng (par)	Hinge double bed (pair)
123	314659	M	Matta golv, parkett *	Carpet floor, parquet *
124	316004	M	Matta golv, Solidwood **	Carpet floor, Solidwood **
125	370453	x	Värmespalt gavel bak	Air gap
127	370180	x	Skåp gavel bak L=1511	Cupboard L=1511
128	315194	x	Gångjärn	Hinge
129	370185	x	Hyllpaket gavel V-bak L=1511	Shelf L=1511
130	370624	x	Kornisch L=1398	Cornice L=1398
133	313449	x	Spegel oval 800x350x3	Mirror 800x350x3
134	371389	x	Ram spegel	Mirror frame
135	315441	M	Tejp tapet	Tape, wallpaper
136	313884	x	List plast radie L=2379	List L=2379
137	316005	x	Skiva plast 295x2379	Plastic sheet
138	370309	x	Skåp utskjut kök	Cupboard projection kitchen
139	370230	x	Lucka V	Door L
140	370229	x	Lucka H	Door R
141	315202	x	Gångjärn	Hinge
142	315747	x	Platta gångjärn	Plate hinge
143	312053	x	Galgstång L=780	Clothes hanger L=780
145	321745	x	Hylla	Shelf
			M= Metervara T= Tillbehör	M= On the metre T= Accessory

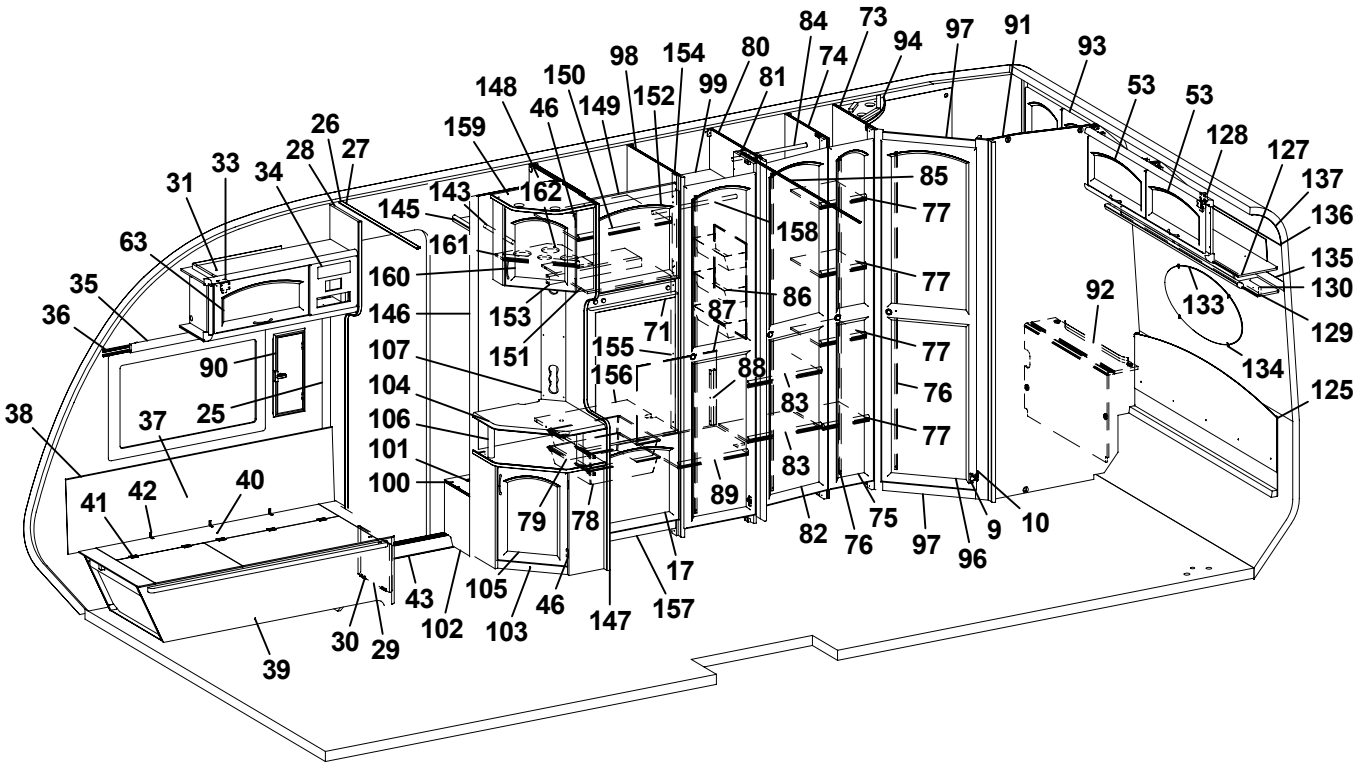
84 73 94 97 91 93
98 154 80 74
148 150 99 81
46 149 152
159 53 53
26 128 127
28 27 137
33 34 85
31 143 162 77 136
145 158 135
63 161 77 130
160 86 133
35 92 129
36 146 153 87 71
107 151 155 77 134
90 104 156 88 76 125
25 106 83 77
38 37 101 83
100 89 82 75 9 10
41 42 40 79 78 76 97 96
17
43 105 46 147 157
30 29 102 103
39

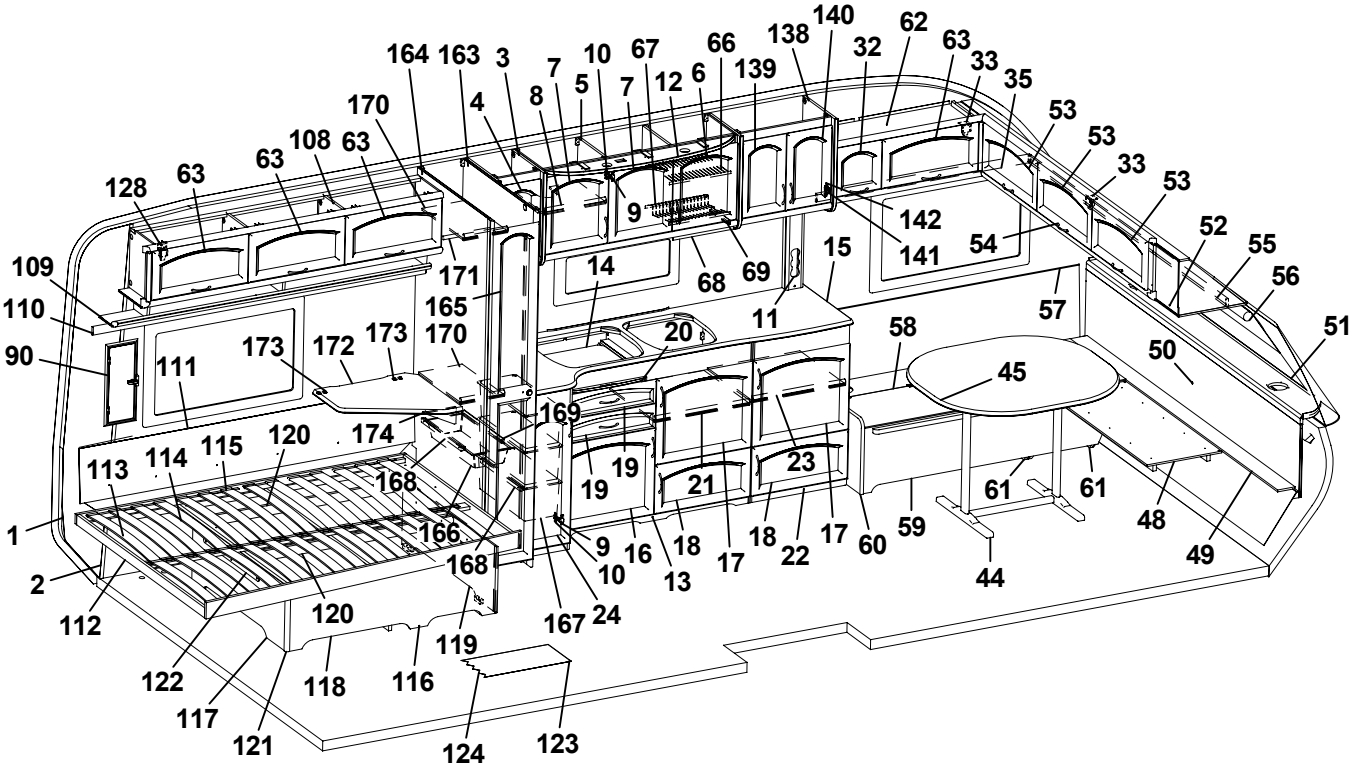
164 163 3 7 10 67 66 138 140 62 63 33 35
170 4 8 5 7 12 6 139 32 53
108 63 63 53 33
128 63 9 142 53
141 54 52 55
109 171 14 68 69 15 56
110 165 11 57
90 111 173 172 173 170 20 58 51
169 45 50
174 115 120
113 114 168 19 19 21 23 61 61
1 166 9 16 18 17 18 22 17 60 59 48
2 168 10 13 44 49
112 120 167 24
119
122 118 116
117 121 124 123

Pos Fig	Det. nr Part. No	Ingår Fitted	OBS!! Ange alltid årsmodell vid beställning av inredning Benämning	OBS!! Specify always year of model when ordering equipment Description
146	370292	x	Vägg garderob	Wall wardrobe
147	370387	x	Vägg instegsgard.	Wall
148	323571	x	Vägg kyl V	Wall cupboard L
149	321395	x	Front kylskåpsskåp	Front
150	321366	x	Hylla skåp o. kyl	Shelf
151	320656	x	Hylla över kyl	Shelf over refrigerator
152	370502	x	Lucka V	Door L
153	321823	x	List 30x44x543	List 30x44x543
154	323612	x	List 543x45	List 543x45
155	321824	x	List gard.vägg 821x45	List 821x45
156	321825	x	Hylla under kyl	Shelf
157	320657	x	Front skåp under kyl	Front cupboard
158	312053	x	Galgstång L=780	Clothes hanger L=780
159	370123	x	Skåp bar kpl.	Cocktail cabinet cpl.
160	370228	x	Lucka H	Door R
161	370236	x	Hylla flaskor	Shelf
162	400644	x	Hylsa hyllbärare	Cage
163	324270	x	Vägg garderob H	Wall wardrobe R
164	324269	x	Vägg garderob V	Wall wardrobe L
165	370591	x	Dörr V 260x1850	Door L 260x1850
166	309009	x	Trådback vit 227x527x85	Tray 227x527x85
167	309010	x	Trådback vit 227x527x185	Tray 227x527x185
168	315488	x	Glidlist trådback L430 D14	Sliding strip tray L430 D14
169	315487	x	Glidlist trådback L430 D8	Sliding strip try L430 D8
170	322360	x	Hylla	Shelf
171	312053	x	Galgstång L=780	Clothes hanger L=780
172	370733	T	TV-hylla V 580x535	Board L 580x535
173	860621	T	Gångjärn	Hinge
174	315749	T	Stöd	Support board
			Gardinsatser (se tygprover)	Curtain kit (see textiles)
			* = I vagnar fram till Mars 2005 ** = I vagnar från Mars 2005	* = In caravans into Mars 2005 **= In caravans from Mars 2005
			M= Metervara T= Tillbehör	M= On the metre T= Accessory

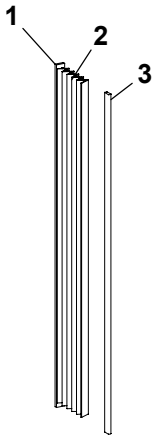
1
2
3

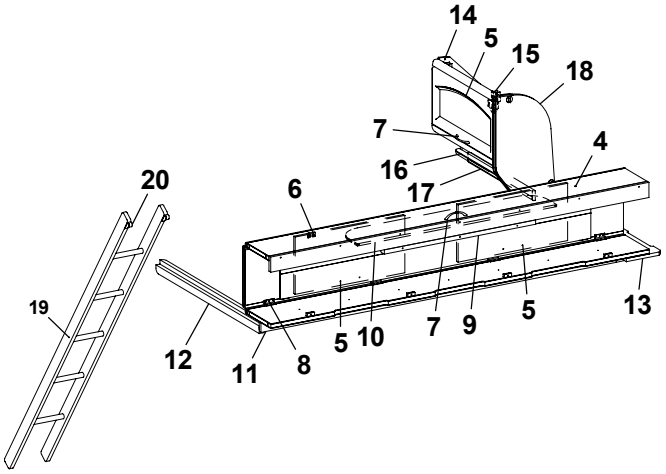
14
5
15
18
7
4
16
17
6
20
19
12
11
8
5
10
7
9
5
13

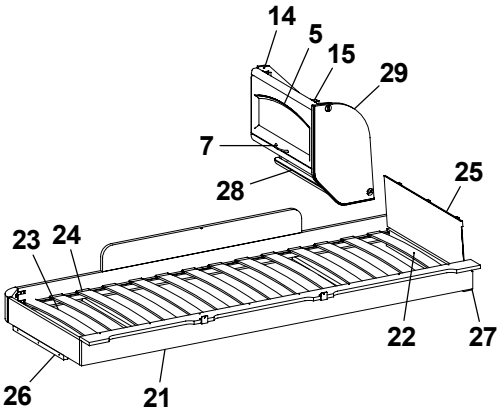
14
5
15
29
7
28
25
23
24
22
27
26
21

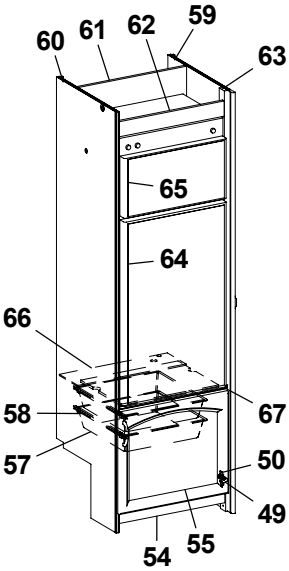
60
61
62
59
63
65
64
66
58
57
67
50
49
54
55

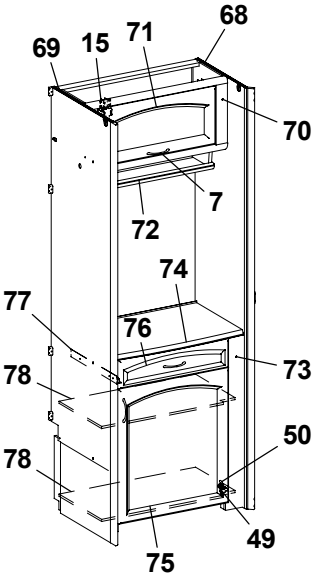
69
15
71
68
70
7
72
74
77
76
73
78
50
78
49
75

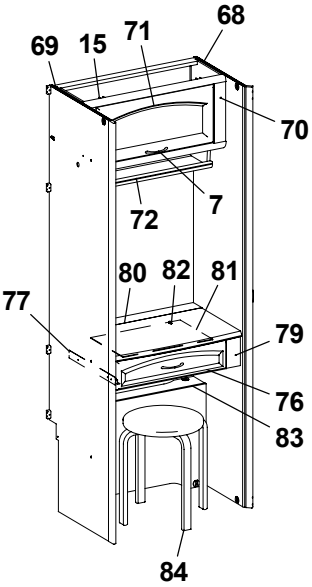
69
15
71
68
70
7
72
80
82
81
77
79
76
83
84

Pos Fig	Det. nr Part. No	Ingår Fitted	OBS!! Ange alltid årsmodell vid beställning av inredning Benämning	OBS!! Specify always year of model when ordering equipment Description
1	323115	x	Bakdel nisch vikdörr	Back niche folding door
2	315216	x	Vikdörr 1900x1500	Folding door
3	325096	x	Stolpe utskjut	Support bar
4	370628	x	Överbäddsskåp L=1900	Upper bed L=1900
5	370224	x	Lucka	Door
6	860402	x	Gångjärn	Hinge
7	315188	x	Handtag	Handle
8	860405	x	Gångjärn	Hinge
9	312233	x	Regel låsning	Lock bar
10	321974	x	Rasskydd ö-bäddsskåp	Protection
11	370630	x	Kornisch L=1785	Cornice L=1785
12	324970	x	Bärregel L=898	Bearing rail L=898
13	370654	x	Hylla gavel bak V 933x180	Shelf 933x180
14	370631	x	Skåp gavel bak L=560	Cupboard L=560
15	315194	x	Gångjärn	Hinge
16	370637	x	Hyllpaket L=560	Shelf L=560
17	370769	x	Kornisch L=560	Cornice L=560
18	370642	x	Gavel	Gable
19	312613	T	Stege ö-bäddsskåp 201x1800 kpl.	Ladder upper bed 201x1800 cpl.
20	860426	T	Krok t. stege	Hook for ladder
21	370784	x	Sängram vån.säng V u. ribbotten	Bed bottom L without laths
22	325430	x	Ribbotten kpl.	Laths bottom cpl.
23	311985	x	Ribba sängbotten L=718 B=63	Lath bed bottom L=718 B=63
24	312046	x	Band t. ribbotten	Band for laths bottom
25	321209	x	Värmespalt gavel	Air gap gable
26	312436	x	Bärregel L=440	Bearing rail L=440
27	321541	x	Bärregel L=670	Bearing rail L=670
28	370926	x	Hyllpaket L=560	Shelf L=560
29	370641	x	Gavel	Gable
49	311917	x	Gångjärn	Hinge
50	312588	x	Platta gångjärn	Plate hinge
54	320657	x	Front skåp under kyl	Front cupboard
55	370218	x	Lucka H	Door R
57	310325	x	Trådback vit 427x427x85	Tray 427x427x85
58	312712	x	Glidlist trådback (säljes i par)	Sliding strip tray (pair)
59	323573	x	Vägg kyl H	Wall refrigerator R
60	323575	x	Vägg kyl V	Wall refrigerator L
61	324918	x	Bakstycke kyl	Back cupboard
62	324067	x	Front kylskåpsskåp	Front cupboard
63	323613	x	List folierad L=1365	List L=1365
64	324827	x	Skiva kyl 483x833	Sheet refrigerator
65	324826	x	Skiva frys 483x265	Sheet freezer
66	324914	x	Hylla under kyl	Shelf under refrigerator
67	321826	x	Front hylla	Front
68	323441	x	Vägg tvättrum främre	Wall washroom front
			T= Tillbehör	T= Accessory

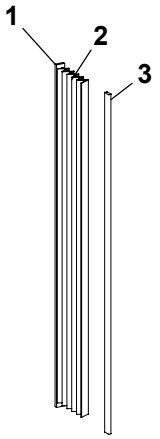
1
2
3

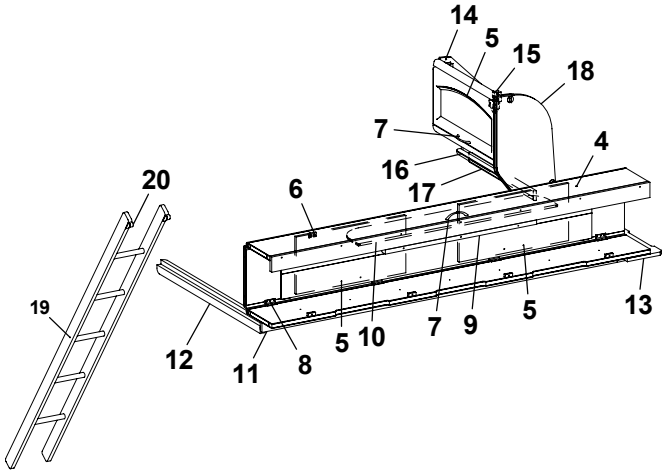
14
5
15
18
7
4
16
17
6
20
19
12
11
8
5
10
7
9
5
13

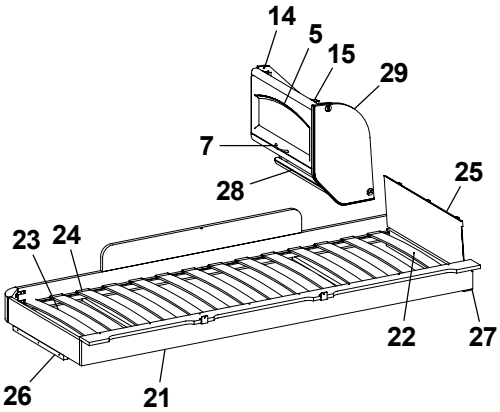
14
5
15
29
7
28
25
23
24
22
27
26
21

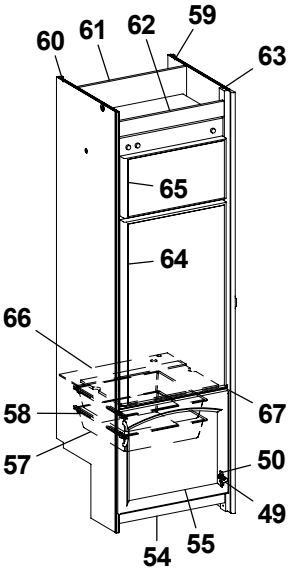
60
61
62
59
63
65
64
66
58
57
67
50
49
54
55

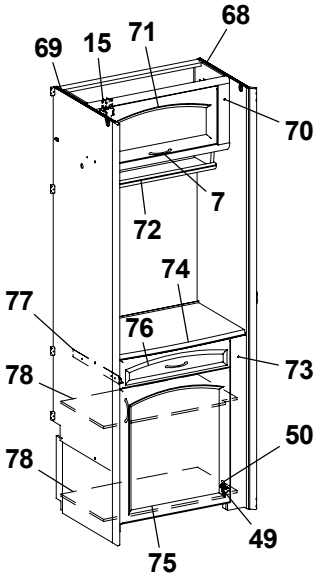
69
15
71
68
70
7
72
74
77
76
73
78
50
78
49
75

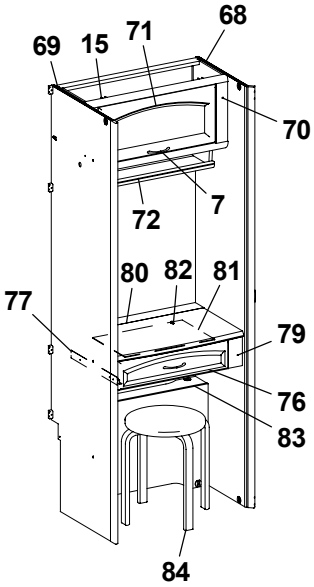
69
15
71
68
70
7
72
80
82
81
77
79
76
83
84

Pos Fig	Det. nr Part. No	Ingår Fitted	OBS!! Ange alltid årsmodell vid beställning av inredning Benämning	OBS!! Specify always year of model when ordering equipment Description
69	324199	x	Vägg garderob H	Wall wardrobe R
70	370422	x	Skåp övre L=708	Cupboard L=708
71	370225	x	Lucka	Door
72	370431	x	Hyllpaket L=708	Shelf L=708
73	370565	x	Bord smink kpl. u. skiva	Cupboard cpl. without board
74	370589	x	Skiva sminkbord	Board
75	370610	x	Lucka H	Door R
76	370577	x	Låda sminkbord	Drawer cpl.
77	315215	x	Glidskena låda (säljes i par)	Slide bar (exp. in pair)
78	370575	x	Hylla	Shelf
79	370582	x	Bord smink kpl. u. skiva	Cupboard cpl. without board
80	370579	x	Skiva uppfällbar	Board
81	703955	x	Spegel	Mirror
82	312809	x	Hållare spegel	Holder mirror
83	370608	x	Front värmespalt	Front air gap
84	90027102	x	Pall	Stool

T= Tillbehör

T= Accessory

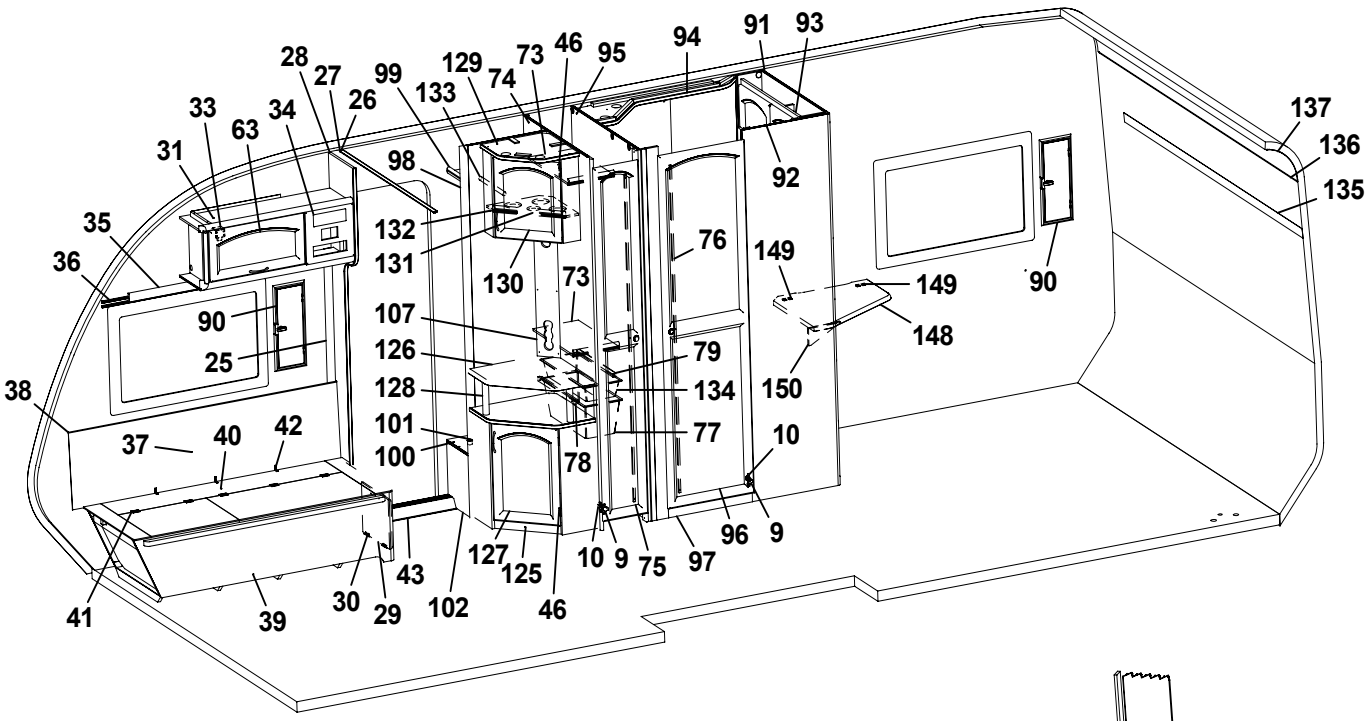
28
27
26
99
129
133
74
73
46
95
94
91
93
137
136
135
33
63
34
31
98
92
35
132
131
130
76
149
149
90
36
90
107
148
25
126
79
38
128
134
150
101
77
10
37
40
42
100
78
9
96
97
75
10
9
127
125
43
30
29
102
46
41
39

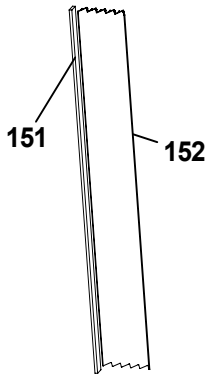
151
152

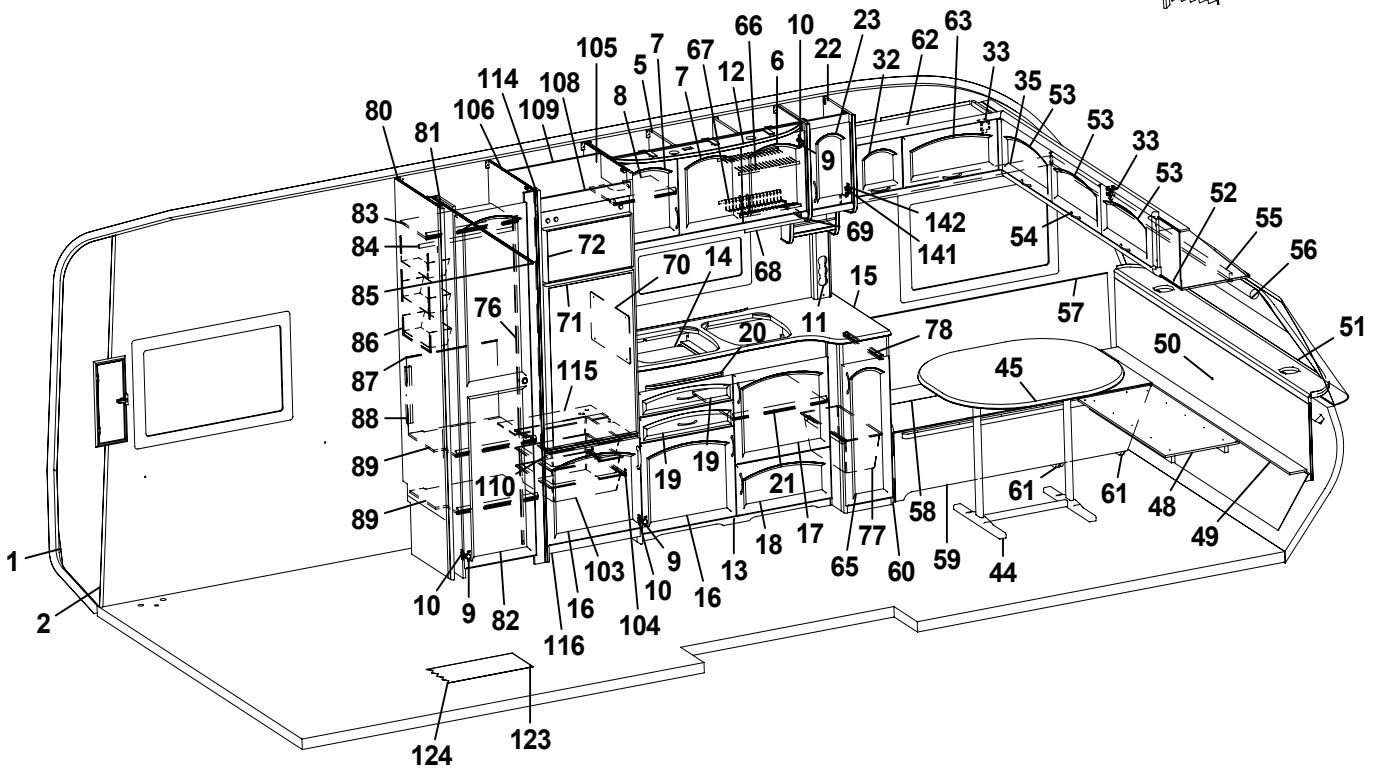
66
10
23
63
105
7
67
22
62
5
7
12
6
32
33
114
108
8
35
53
80
106
109
53
81
9
33
53
52
83
142
55
84
72
69
141
54
56
70
14
68
15
85
76
71
11
57
86
20
78
51
50
87
115
45
88
19
19
89
110
21
61
61
48
89
58
18
17
77
49
1
9
13
65
60
59
44
10
103
10
16
2
9
82
16
104
116
124
123

Pos Fig	Det. nr Part. No	Ingår Fitted	OBS!! Ange alltid årsmodell vid beställning av inredning Benämning	OBS!! Specify always year of model when ordering equipment Description
1	312219	M	Tapet vägg/tak	Wall paper
2	312220	M	Tejp tapet, vägg	Tape, wall paper
5	370000	x	Skåp kök L=1120 kpl.	Cupboard kitchen L=1120 cpl.
6	370216	x	Lucka H	Door R
7	370217	x	Lucka V	Door L
8	323418	x	Hylla	Shelf
9	311917	x	Gångjärn	Hinge
10	312588	x	Platta gångjärn	Plate hinge
11	370353	x	Front el-uttag	Front outlet
12	320953	x	Ljusramp köksskåp	Light holder
13	370334	x	Diskbänk kpl. m. skiva/luckor/lådor	Kitchen sink cpl. with board/doors/drawers
14	312173	x	Plåt under spis	Coverplate
15	370335	x	Skiva diskbänk	Board
16	370219	x	Lucka V	Door L
17	370218	x	Lucka H	Door R
18	370220	x	Lucka H	Door R
19	370317	x	Låda diskbänk	Drawer cpl.
20	370240	x	Skärbräda	Cutting board
21	320460	x	Hylla övre	Shelf upper
22	370114	x	Skåp utskjut kök	Cupboard projection kitchen
23	370231	x	Lucka H	Door R
25	504400	x	List täck el-kabel B=44 L=2000	Cover strip B=44 L=2000
26	309969	x	List snäpp undre L2379	List under L2379
27	309970	x	List snäpp övre L2379	List upper L2379
28	370460	x	Stolpe först.	Support bar
29	320005	x	Lucka	Door
30	312589	x	Gångjärn	Hinge
31	370262	x	Skåp övre L=888	Cupboard L=888
32	370222	x	Lucka	Door
33	860406	x	Gångjärn	Hinge
34	312404	x	Täckfront radio 189x62	Cover radio
35	370626	x	Kornisch L=1233	Cornice L=1233
36	300884	M	Gardinspiral	Curtain hanger
37	323457	x	Värmespalt H fram	Air gap R.F.
38	860423	M	List kant U-gap ljusbrun	Strip, light brown
39	370452	x	Bäddlåda H.F. kpl.	Bed box R.F. cpl.
40	370512	x	Lock bäddlåda H.F.	Cover bed box R.F.
41	300354	x	Gångjärn	Hinge
42	860452	x	Gångjärn	Hinge
43	314687	x	Tröskel aluminium L=850	Threshold aluminium L=850
44	313185	x	Bordsstativ	Table stand
45	370496	x	Bordsskiva 940x1026	Table top 940x1026
46	312589	x	Gångjärn	Hinge
48	370455	x	Skiva rundsittgrupp	Sheet seat
49	370448	x	Skiva V-spalt gavel fram	Air gap
			M= Metervara T= Tillbehör	M= On the metre T= Accessory

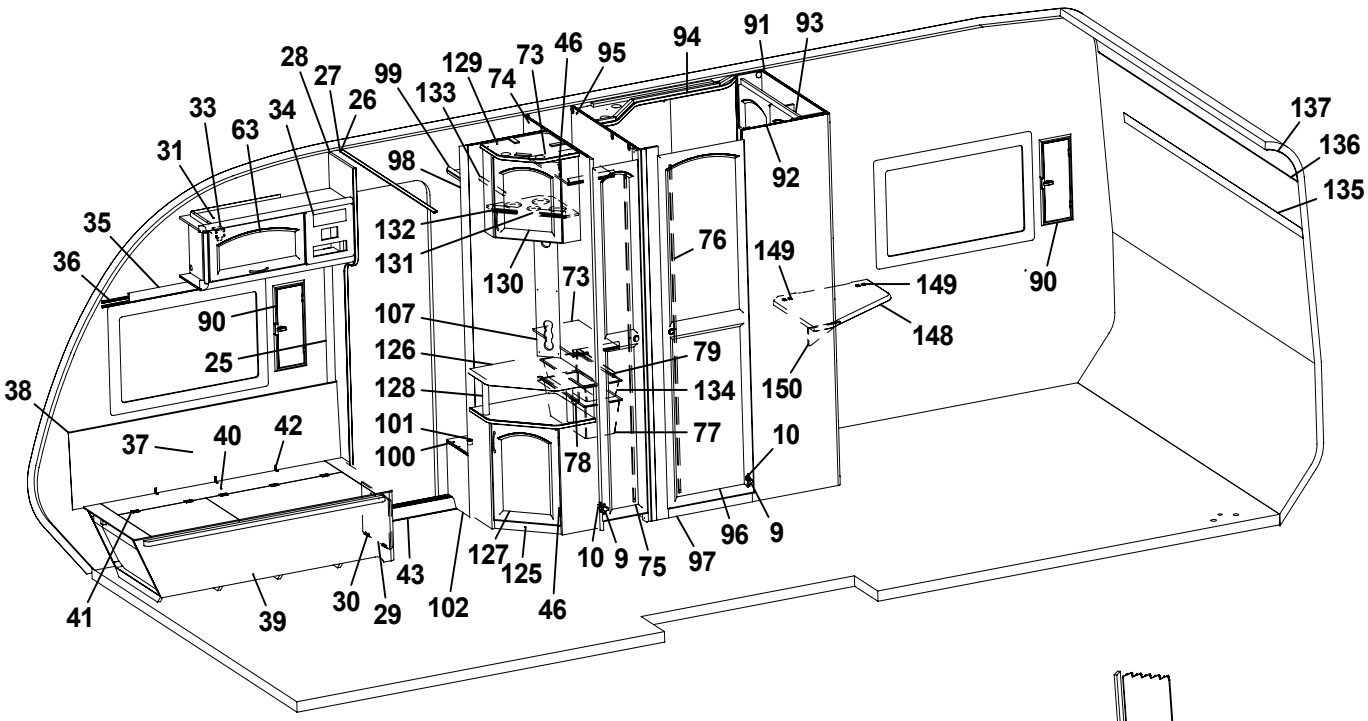
28
27
26
99
129
133
74
73
46
95
94
91
93
33
63
34
31
98
92
137
136
135
35
36
132
131
130
73
76
149
149
90
90
25
107
126
128
101
100
79
134
150
148
38
37
40
42
77
10
78
41
39
30
29
43
102
127
125
46
10
9
75
97
96
9

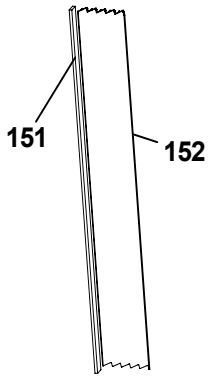
151
152

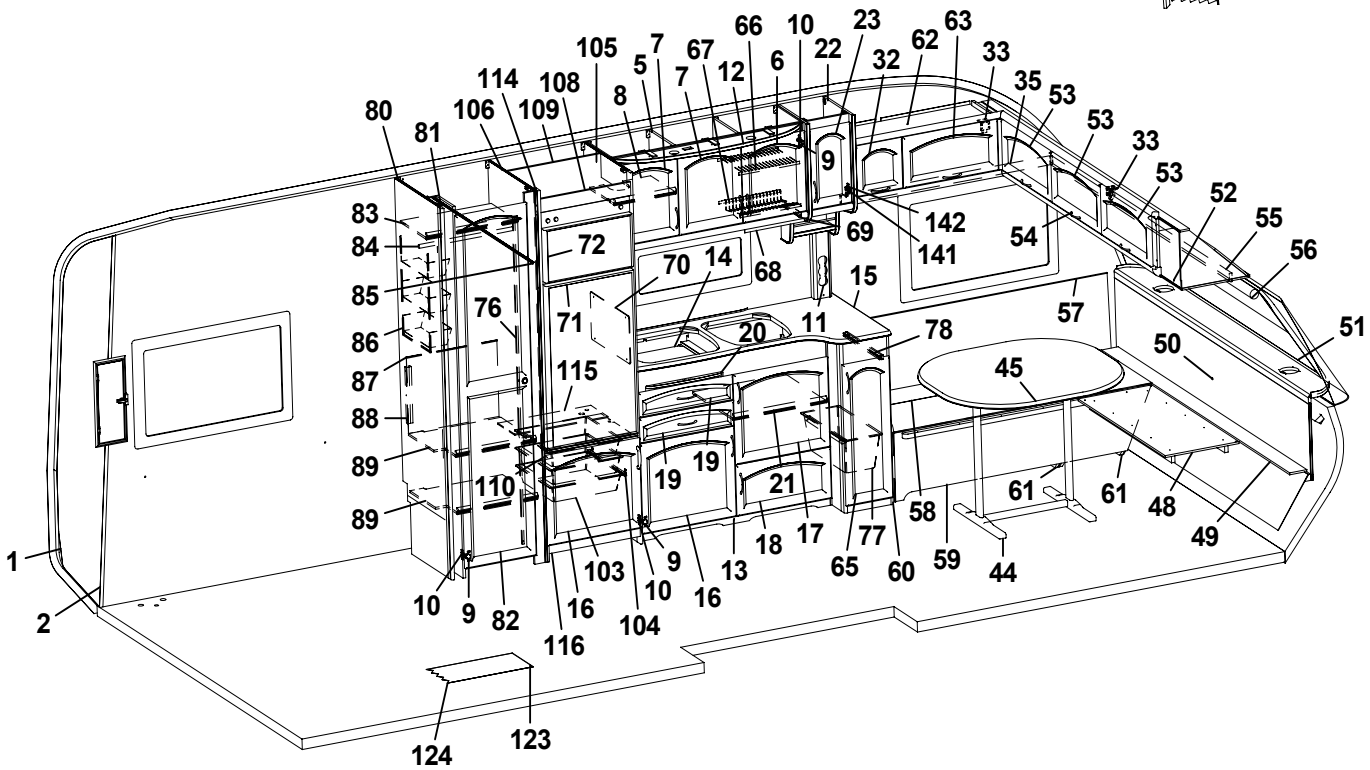
105
7
66
10
23
63
5
67
6
22
32
62
33
114
108
12
35
53
80
106
109
8
53
81
9
33
53
83
142
52
84
72
69
141
54
55
70
14
68
56
85
15
76
71
11
57
86
20
78
51
87
115
50
45
88
89
19
19
21
61
61
48
110
58
89
18
17
77
49
1
103
9
13
65
60
59
44
10
10
16
2
9
82
16
104
116
124
123

Pos Fig	Det. nr Part. No	Ingår Fitted	OBS!! Ange alltid årsmodell vid beställning av inredning Benämning	OBS!! Specify always year of model when ordering equipment Description
50	370278	x	Värmespalt gavel fram	Air gap
51	860593	M	Raskant brun	Cave border
52	370056	x	Skåp gavel fram L=2360	Cupboard L=2360
53	370225	x	Lucka	Door
54	315188	x	Handtag	Handle
55	370622	x	Kornisch L=2139	Cornice L=2139
56	90027013	x	Rullgardin 1940x750	Roller blind 1940x750
57	323186	x	Värmespalt V fram	Air gap L.F.
58	370532	x	Lock bäddlåda	Cover bed box
59	370530	x	Front bäddlåda V.F.	Front bed box L.F.
60	370521	x	Gavel bäddlåda V.F.	Gable bed box L.F.
61	370523	x	Stöd bäddlåda	Support bed box
62	370135	x	Skåp övre L=888	Cupboard upper L=888
63	370224	x	Lucka	Door
65	370226	x	Lucka H	Door R
66	315563	x	Diskställ övre	Dish rack upper
67	315564	x	Diskställ nedre	Dish rack lower
68	315561	x	Balja avrinning köksskåp	Tub cupboard
69	315562	x	Glidlist balja	Sliding strip tub
70	401475	x	Flamskydd	Flame guard
71	324827	x	Skiva kyl 483x833	Sheet refrigerator
72	324826	x	Skiva frys 483x265	Sheet freezer
73	320601	x	Hylla backskåp	Shelf
74	370324	x	Vägg garderob V	Wall wardrobe L
75	370591	x	Dörr V 260x1850	Door L 260x1850
76	314523	x	Rätningslist dörr L=1715	List L=1715
77	309010	x	Trådback vit 227x527x185	Tray 227x527x185
78	315488	x	Glidlist trådback L430 D14	Sliding strip tray L430 D14
79	315487	x	Glidlist trådback L430 D8	Sliding strip try L430 D8
80	322212	x	Vägg garderob V	Wall wardrobe L
81	370297	x	Nisch vikdörr	Niche folding door
82	370596	x	Dörr 415x1850	Door 415x1850
83	370304	x	Hylla garderob	Shelf
84	312053	x	Galgstång L=780	Clothes hanger L=780
85	314917	x	Skena draperi L=1190	Drapery rail L=1190
86	312162	x	Korg garderob 330x140x520	Basket
87	370916	x	Täckskiva exp.kärl	Board
88	322434	x	Regel täckskiva exp. kärl	Latch
89	370301	x	Hylla garderob	Shelf
90	94009174	x	Ventilationslucka kpl.	Ventilation door cpl.
91	370283	x	Vägg tvättrum H	Wall washroom R
92	370286	x	Vägg tvättrum yttre	Wall washroom
93	370247	x	Skåp tvättrum	Cupboard
94	370437	x	Ljusramp tvättrum	Light holder
95	370326	x	Vägg tvättrum V	Wall washroom L
			M= Metervara	M= On the metre
			T= Tillbehör	T= Accessory

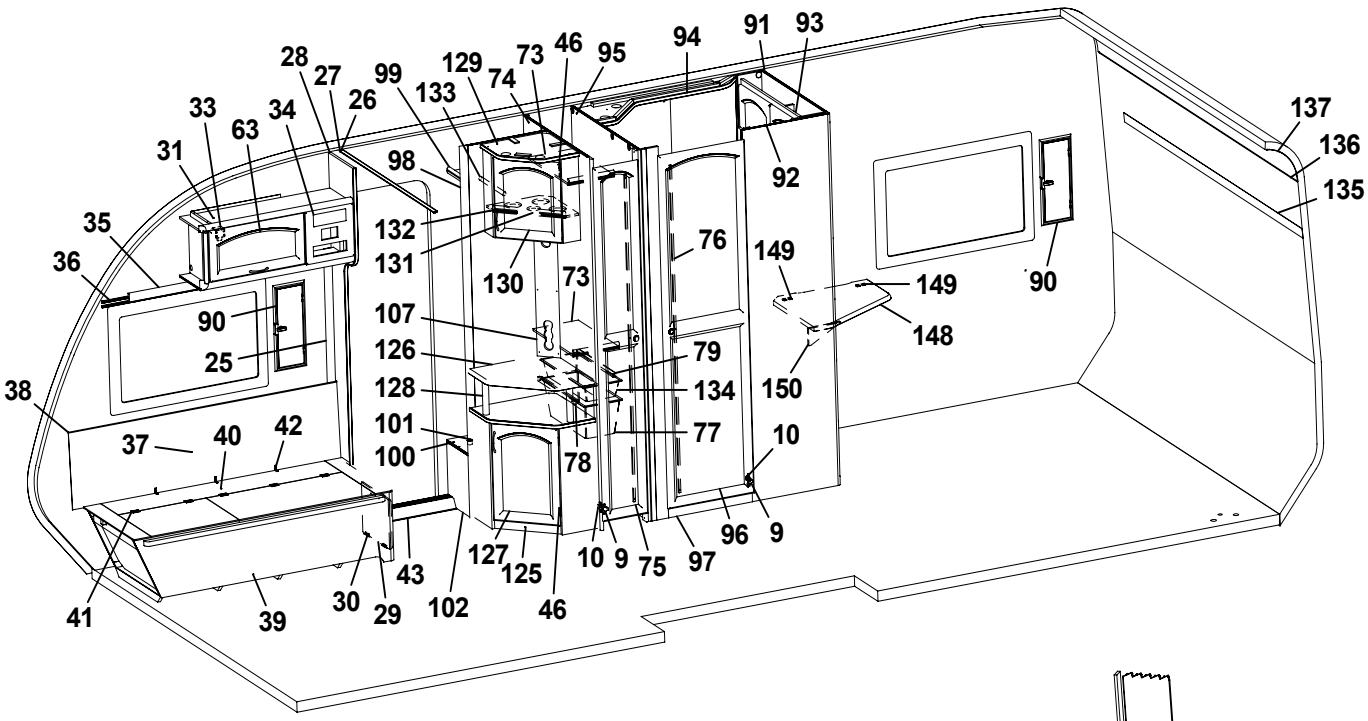
28
27
99
129
73
46
95
94
91
93
33
63
34
26
133
74
31
98
92
137
136
135
35
132
131
130
73
76
149
149
90
36
90
107
148
25
126
79
38
128
134
150
101
77
37
40
42
100
78
10
41
39
30
29
102
43
127
125
46
10
9
75
97
96
9
151
152
105
7
66
10
23
63
5
67
22
32
62
33
114
108
7
12
6
35
53
80
106
109
8
53
81
9
33
53
52
83
142
55
84
72
69
141
54
56
70
14
68
15
85
76
71
11
57
86
20
78
51
50
87
115
45
88
19
19
89
110
21
61
61
48
89
58
77
49
1
18
17
65
60
59
44
103
9
13
10
16
10
9
82
16
104
2
116
124
123

Pos Fig	Det. nr Part. No	Ingår Fitted	OBS!! Ange alltid årsmodell vid beställning av inredning Benämning	OBS!! Specify always year of model when ordering equipment Description
96	370595	x	Dörr 500x1850	Door 500x1850
97	370294	x	Tröskel tvättrum	Threshold
98	370292	x	Vägg garderob	Wall wardrobe
99	321745	x	Hylla	Shelf
100	370295	x	Hylla instegsgarderob	Shelf
101	314897	x	Bussning plast Ø=29 mm	Bushing plastic Ø=29 mm
102	370296	x	Front	Front
103	310325	x	Trådback vit 427x427x85	Tray 427x427x85
104	312712	x	Glidlist trådback (säljes i par)	Sliding strip tray (pair)
105	323565	x	Vägg kyl H	Wall refrigerator R
106	370400	x	Vägg kyl/frys V	Wall refrigerator L
107	370306	x	Front eluttag 130x699	Front outlet 130x699
108	324067	x	Front	Front
109	324918	x	Bakstycke kyl	Back cupboard
110	321826	x	Front hylla	Front
114	323613	x	List folierad L=1365	List L=1365
115	324913	x	Hylla under kyl	Shelf
116	320657	x	Front skåp under kyl	Front cupboard
123	314659	M	Matta golv, parkett *	Carpet floor, parquet *
124	316004	M	Matta golv, Solidwood **	Carpet floor, Solidwood **
125	370128	x	TV-bänk kpl. u. skiva	Cupboard cpl. without board
126	370133	x	Skiva TV-bänk	Board
127	370227	x	Lucka H	Door R
128	323703	x	Rundstav folierad L=192	Round staff L=192
129	370123	x	Skåp bar kpl.	Cocktail cabinet cpl.
130	370228	x	Lucka H	Door R
131	370236	x	Hylla flaskor	Shelf
132	400644	x	Hylsa hyllbärare	Cage
133	312053	x	Galgstång L=780	Clothes hanger L=780
134	309009	x	Trådback vit 227x527x85	Tray 227x527x85
135	315441	M	Tejp tapet	Tape, wallpaper
136	313884	x	List plast radie L=2379	List L=2379
137	316005	x	Skiva plast 295x2379	Plastic sheet
141	315202	x	Gångjärn	Hinge
142	315747	x	Platta gångjärn	Plate hinge
148	370942	T	TV-hylla 580x535	Board 580x535
149	860621	T	Gångjärn	Hinge
150	315749	T	Stöd	Support board
151	323115	T	Bakdel nisch vikdörr	Back niche folding door
152	315216	T	Vikdörr 1900x1500	Folding door
			Gardinsatser (se tygprover)	Curtain kit (see textiles)
			* = I vagnar fram till Mars 2005 ** = I vagnar från Mars 2005	* = In caravans into Mars 2005 ** = In caravans from Mars 2005
			M= Metervara T= Tillbehör	M= On the metre T= Accessory

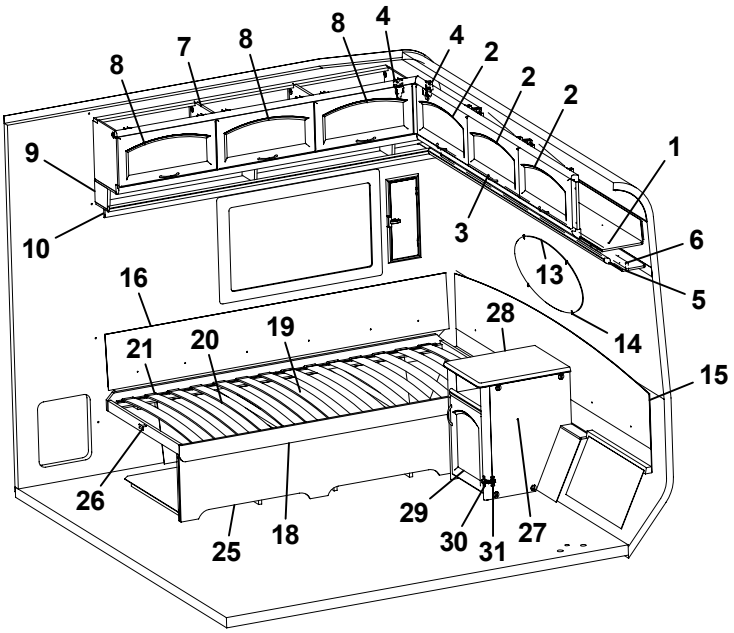
8
7
8
8
4
4
2
2
2
1
9
10
3
6
13
5
16
28
14
21
20
19
15
26
29
30
31
27
25
18

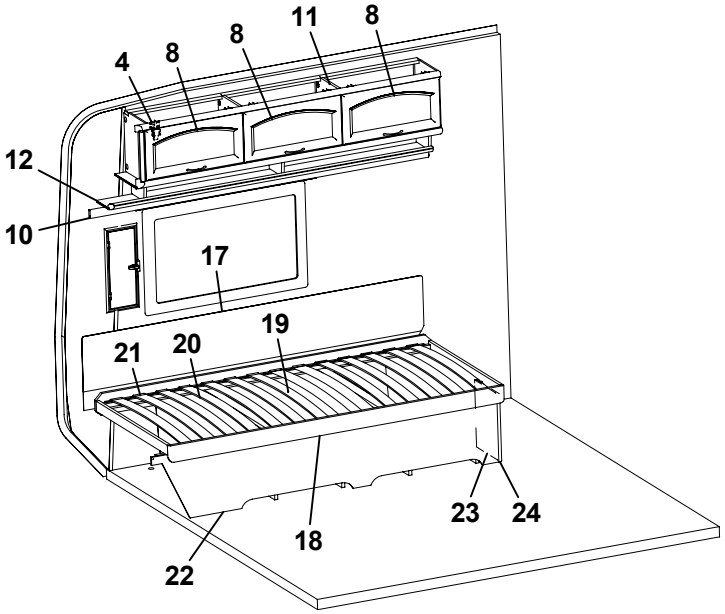
11
8
8
4
8
12
10
17
19
21
20
23
24
18
22

Pos Fig	Det. nr Part. No	Ingår Fitted	OBS!! Ange alltid årsmodell vid beställning av inredning Benämning	OBS!! Specify always year of model when ordering equipment Description
1	370036	x	Skåp gavel bak L=2360	Cupboard L=2360
2	370225	x	Lucka	Door
3	315188	x	Handtag	Handle
4	315194	x	Gångjärn	Hinge
5	370041	x	Hyllpaket gavel bak L=2365	Shelf L=2365
6	370622	x	Kornisch L=2139	Cornice L=2139
7	370013	x	Skåp övre H L=1830	Cupboard upper R L=1830
8	370224	x	Lucka	Door
9	370018	x	Hyllpaket H L=1830	Shelf R L=1830
10	370627	x	Kornisch L=1918	Cornice L=1918
11	370027	x	Skåp övre V L=1830	Cupboard upper L L=1830
12	370032	x	Hyllpaket V L=1830	Shelf L L=1830
13	313449	x	Spegel oval 800x350x3	Mirror 800x350x3
14	312809	x	Hållare spegel	Holder mirror
15	370718	x	Värmespalt gavel bak	Air gap
16	370439	x	Värmespalt bak	Air gap
17	312006	x	Värmespalt V-H bak	Air gap L-R rear
18	313898	x	Sängram u. ribbotten	Bed bottom without laths
19	325342	x	Ribbotten kpl.	Laths bottom cpl.
20	314211	x	Ribba sängbotten L=820 B=63	Lath bed bottom L=820 B=63
21	312046	x	Band t. ribbotten	Band for laths bottom
22	370152	x	Front säng V	Front bed L
23	320422	x	Gavel säng	Gable bed
24	860590	x	List hörn L=2500	Corner strip L=2500
25	370150	x	Front säng H	Front bed R
26	312596	x	Stöd säng	Support bed
27	370189	x	Hurts kpl. u. skiva	Cupboard cpl. without board
28	370246	x	Skiva hurts	Board
29	370233	x	Lucka H	Door R
30	315202	x	Gångjärn	Hinge
31	312588	x	Platta gångjärn	Plate hinge

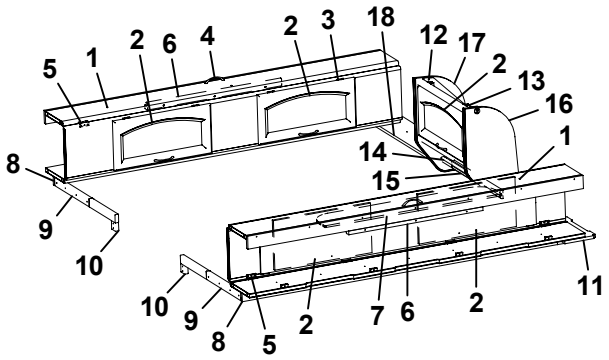
5
1
2
6
4
2
3
18
12
17
2
13
16
1
14
15
8
9
10
10
9
8
5
2
7
6
2
11

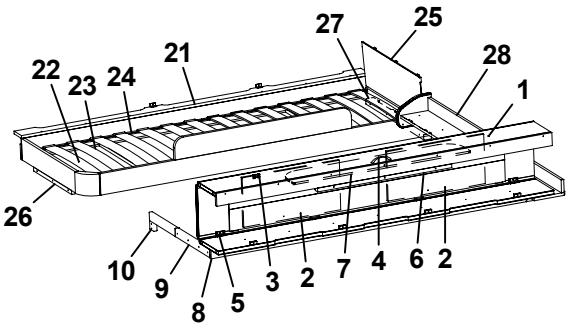
27
25
21
28
22
23
24
1
26
10
9
8
5
3
2
7
4
6
2

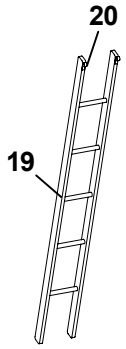
20
19

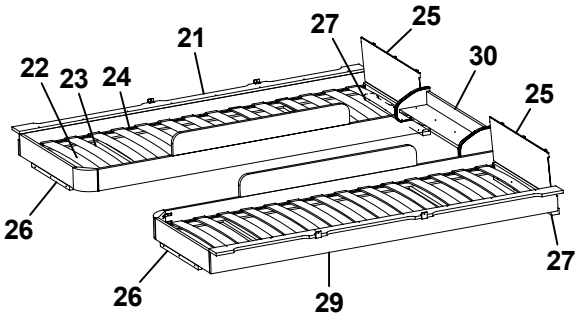
21
27
25
22
23
24
30
25
26
26
29
27

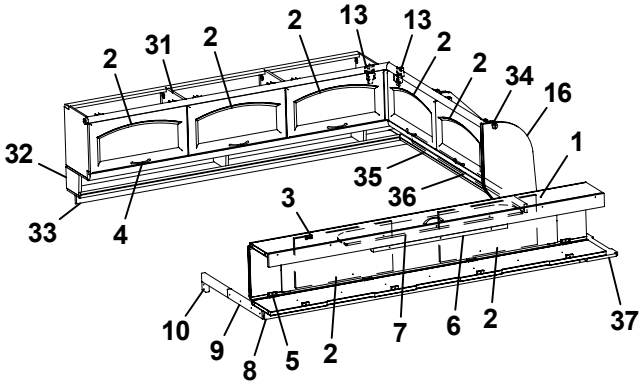
2
31
2
2
13
13
2
2
34
16
32
1
35
36
3
33
4
10
9
8
5
2
7
6
2
37

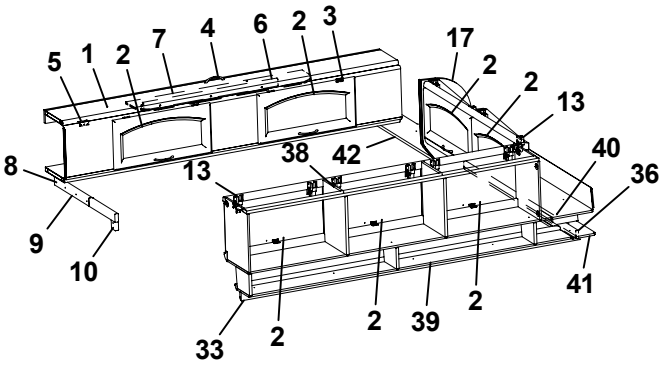
5
1
2
7
4
6
2
3
17
2
2
13
8
13
38
42
40
36
9
10
41
33
2
2
39
2

Pos Fig	Det. nr Part. No	Ingår Fitted	OBS!! Ange alltid årsmodell vid beställning av inredning Benämning	OBS!! Specify always year of model when ordering equipment Description
1	370628	x	Överbäddsskåp L=1900	Upper bed L=1900
2	370224	x	Lucka	Door
3	860402	x	Gångjärn	Hinge
4	315188	x	Handtag	Handle
5	860405	x	Gångjärn	Hinge
6	312233	x	Regel låsning	Lock bar
7	321974	x	Rasskydd ö-bäddsskåp	Protection
8	370630	x	Kornisch L=1785	Cornice L=1785
9	312713	x	Bärregel (vikbar)	Bearing rail
10	312726	x	Kloss bärregel	Block bearing rail
11	370763	x	Hylla gavel bak V 887x180	Shelf L 887x180
12	370631	x	Skåp gavel bak L=560	Cupboard L=560
13	315194	x	Gångjärn	Hinge
14	370637	x	Hyllpaket L=560	Shelf L=560
15	370769	x	Kornisch L=560	Cornice L=560
16	370642	x	Gavel	Gable
17	370754	x	Gavel	Gable
18	370766	x	Hylla gavel bak H 887x180	Shelf R 887x180
19	312613	T	Stege ö-bäddsskåp 201x1800 kpl.	Ladder upper bed 201x1800 cpl.
20	860426	T	Krok t. stege	Hook for ladder
21	370790	x	Sängram vån.säng H u. ribbotten	Bed bottom R without laths
22	325430	x	Ribbotten kpl.	Laths bottom cpl.
23	311985	x	Ribba sängbotten L=718 B=63	Lath bed bottom L=718 B=63
24	312046	x	Band t. ribbotten	Band for laths bottom
25	321209	x	Värmespalt gavel	Air gap gable
26	312436	x	Bärregel L=440	Bearing rail L=440
27	321541	x	Bärregel L=670	Bearing rail L=670
28	370792	x	Hylla gavel bak	Shelf
29	370784	x	Sängram vån.säng V u. ribbotten	Bed bottom L without laths
30	370776	x	Hylla gavel bak	Shelf
31	370013	x	Skåp övre H L=1830	Cupboard upper R L=1830
32	370018	x	Hyllpaket H L=1830	Shelf R L=1830
33	370627	x	Kornisch L=1918	Cornice L=1918
34	370814	x	Skåp gavel bak L=1160	Cupboard L=1160
35	370818	x	Hyllpaket gavel bak L=1411	Shelf L=1411
36	370623	x	Kornisch L=1298	Cornice L=1298
37	371119	x	Hylla gavel bak V 939x180	Shelf L 939x180
38	370027	x	Skåp övre V L=1830	Cupboard upper L L=1830
39	370032	x	Hyllpaket V L=1830	Shelf L L=1830
40	370170	x	Skåp gavel bak L=1411	Cupboard L=1411
41	370176	x	Hyllpaket gavel V-bak L=1411	Shelf L=1411
42	371122	x	Hylla gavel bak H 939x180	Shelf R 939x180
			M= Metervara T= Tillbehör	M= On the metre T= Accessory

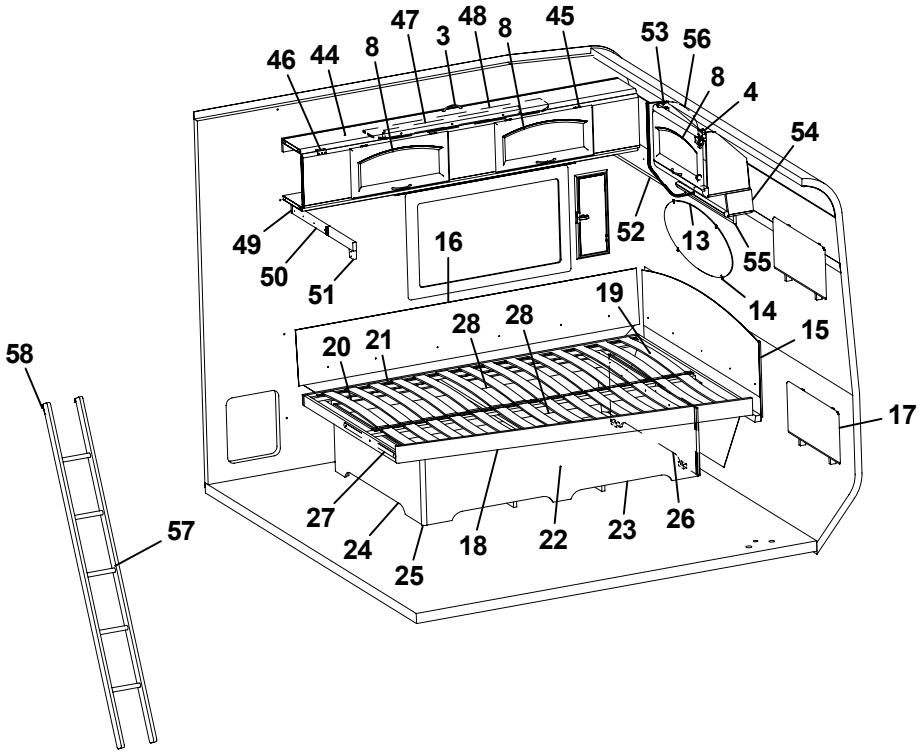
46
44
8
47
3
48
8
45
53
56
8
4
54
49
50
51
16
52
13
55
14
15
19
28
28
20
21
58
17
27
24
25
18
22
23
26
57

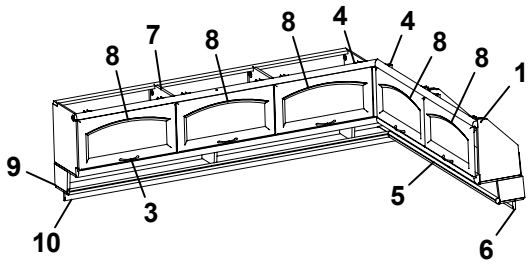
8
7
8
8
4
4
8
8
1
9
10
3
5
6

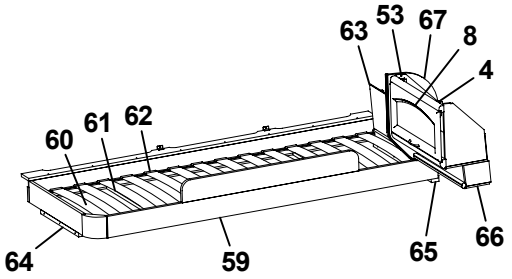
63
53
67
8
4
60
61
62
64
59
65
66

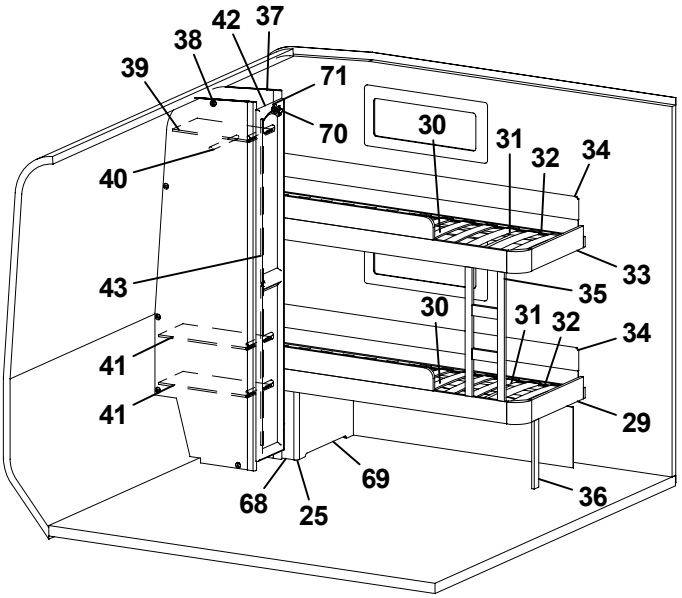
42
37
38
39
71
70
30
31
32
34
40
33
43
35
30
31
32
34
41
41
29
69
68
25
36

Pos Fig	Det. nr Part. No	Ingår Fitted	OBS!! Ange alltid årsmodell vid beställning av inredning Benämning	OBS!! Specify always year of model when ordering equipment Description
1	370814	x	Skåp gavel bak L=1160	Cupboard L=1160
3	315188	x	Handtag	Handle
4	315194	x	Gångjärn	Hinge
5	370818	x	Hyllpaket gavel bak L=1411	Shelf L=1411
6	370623	x	Kornisch L=1298	Cornice L=1298
7	370013	x	Skåp övre H L=1830	Cupboard upper R L=1830
8	370224	x	Lucka	Door
9	370018	x	Hyllpaket H L=1830	Shelf R L=1830
10	370627	x	Kornisch L=1918	Cornice L=1918
13	313449	x	Spegel oval 800x350x3	Mirror 800x350x3
14	371389	x	Ram spegel	Mirror frame
15	370454	x	Värmespalt gavel bak	Air gap
16	370439	x	Värmespalt bak	Air gap
17	321688	x	Värmespalt V-bak	Air gap L rear
18	370546	x	Sängram u. ribbotten	Bed bottom without laths
19	325482	x	Ribbotten kpl.	Laths bottom cpl.
20	311985	x	Ribba sängbotten L=718 B=63	Lath bed bottom L=718 B=63
21	312046	x	Band t. ribbotten	Band for laths bottom
22	370902	x	Sänglåda kpl.	Bed box cpl.
23	321980	x	Front säng	Front bed
24	370542	x	Gavel säng V	Gable bed L
25	860590	x	List hörn L=2500	Corner strip L=2500
26	370544	x	Gavel säng H	Gable bed R
27	314589	x	Gångjärn dubbelsäng (par)	Hinge double bed (pair)
28	321983	x	List furu 17,5x55x1550	Wood lath pine 17,5x55x1550
29	370887	x	Sängram u. ribbotten	Bed bottom without lathts
30	325431	x	Ribbotten kpl.	Laths bottom cpl.
31	311985	x	Ribba sängbotten L=718 B=63	Lath bed bottom L=718 B=63
32	312046	x	Band t. ribbotten	Band for laths bottom
33	371092	x	Sängram u. ribbotten	Bed bottom without laths
34	321919	x	Värmespalt H-bak	Air gap R rear
35	324114	x	Stege	Ladder
36	322338	x	Stöd säng 15,5x45x360	Support bed
37	370972	x	Vägg garderob H	Wall wardrobe R
38	370974	x	Vägg garderob V	Wall wardrobe L
39	321914	x	Hylla	Shelf
40	312053	x	Galgstång L=780	Clothes hanger L=780
41	323788	x	Hylla	Shelf
42	370590	x	Dörr V 260x1850	Door R 260x1850
43	314523	x	Rätningslist dörr L=1715	List L=1715
44	370628	x	Överbäddsskåp L=1900	Upper bed L=1900
45	860402	x	Gångjärn	Hinge
46	860405	x	Gångjärn	Hinge
47	312233	x	Regel låsning	Lock bar
48	321974	x	Rasskydd ö-bäddsskåp	Protection
			M= Metervara T= Tillbehör	M= On the metre T= Accessory

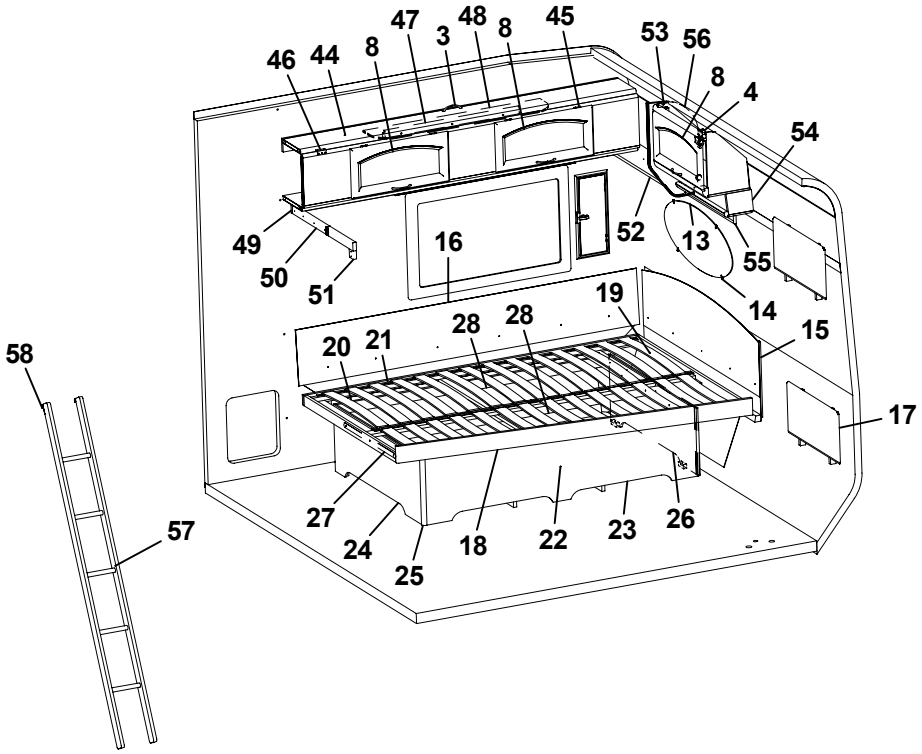
46
44
8
47
3
48
8
45
53
56
8
4
54
49
50
51
16
52
13
55
14
15
19
28
28
20
21
58
17
27
24
25
18
22
23
26
57

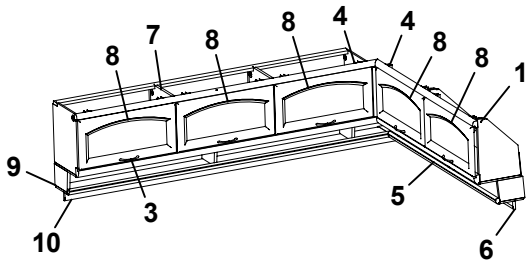
8
7
8
8
4
4
8
8
1
9
10
3
5
6

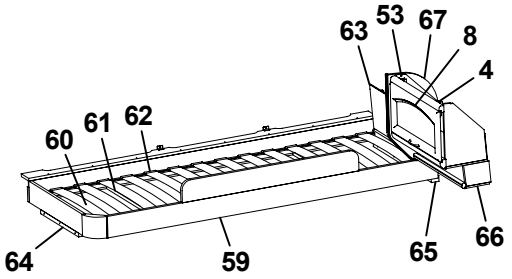
63
53
67
8
4
60
61
62
64
59
65
66

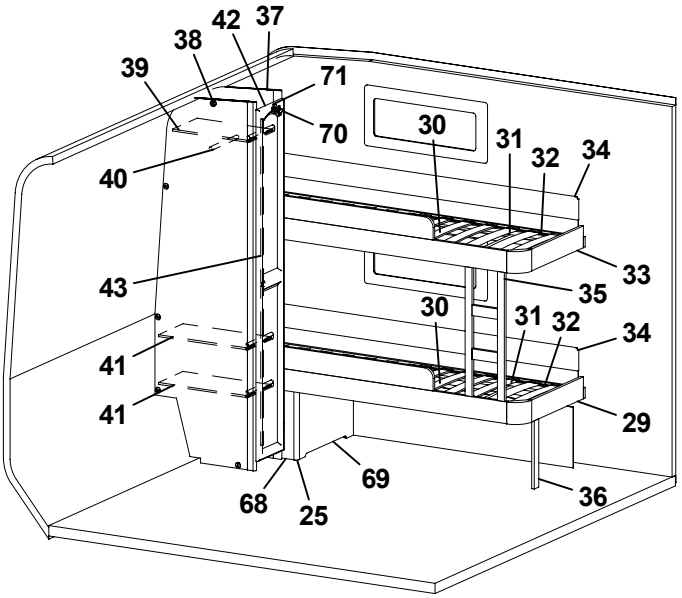
42
37
38
39
71
70
30
31
32
34
40
33
43
35
30
31
32
34
41
41
29
69
68
25
36

Pos Fig	Det. nr Part. No	Ingår Fitted	OBS!! Ange alltid årsmodell vid beställning av inredning Benämning	OBS!! Specify always year of model when ordering equipment Description
49	370630	x	Kornisch L=1785	Cornice L=1785
50	312713	x	Bärregel (vikbar)	Bearing rail
51	312726	x	Kloss bärregel	Block bearing rail
52	370835	x	Hylla gavel bak H 833x180	Shelf R 833x180
53	370631	x	Skåp gavel bak L=560	Cupboard L=560
54	370637	x	Hyllpaket L=560	Shelf L=560
55	370769	x	Kornisch L=560	Cornice L=560
56	370754	x	Gavel	Gable
57	312613	T	Stege ö-bäddsskåp 201x1800 kpl.	Ladder upper bed 201x1800 cpl.
58	860426	T	Krok t. stege	Hook for ladder
59	370790	x	Sängram vån.säng H u. ribbotten	Bed bottom R without laths
60	325430	x	Ribbotten kpl.	Laths bottom cpl.
61	311985	x	Ribba sängbotten L=718 B=63	Lath bed bottom L=718 B=63
62	312046	x	Band t. ribbotten	Band for laths bottom
63	321209	x	Värmespalt gavel	Air gap gable
64	312436	x	Bärregel L=440	Bearing rail L=440
65	321541	x	Bärregel L=670	Bearing rail L=670
66	370926	x	Hyllpaket L=560	Shelf L=560
67	370752	x	Gavel	Gable
68	320406	x	Gavel säng (H)	
69	370979	x	Front avloppstank	Front
70	311917	x	Gångjärn	Hinge
71	312588	x	Platta gångjärn	Plate hinge

M= Metervara
T= Tillbehör

M= On the metre
T= Accessory

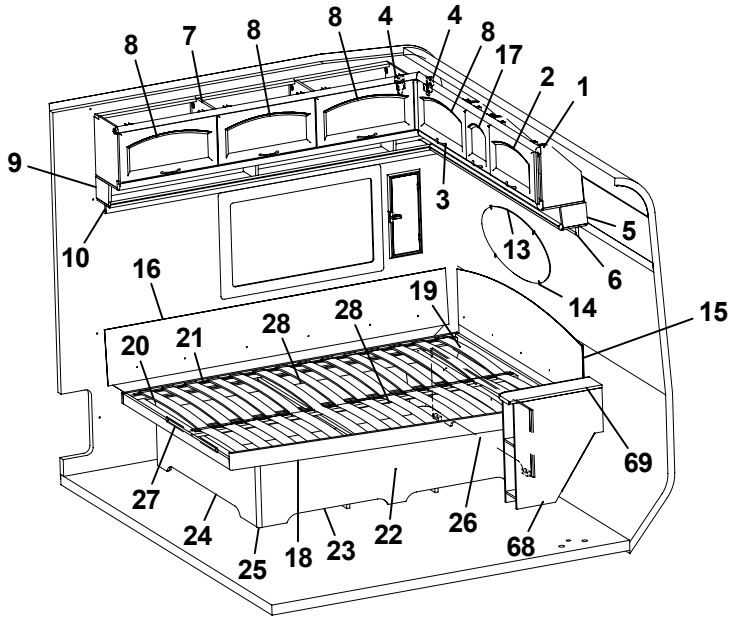
8
7
8
8
4
4
8
17
2
1
9
3
5
10
13
6
16
14
19
15
28
28
20
21
69
27
26
24
22
68
25
18
23

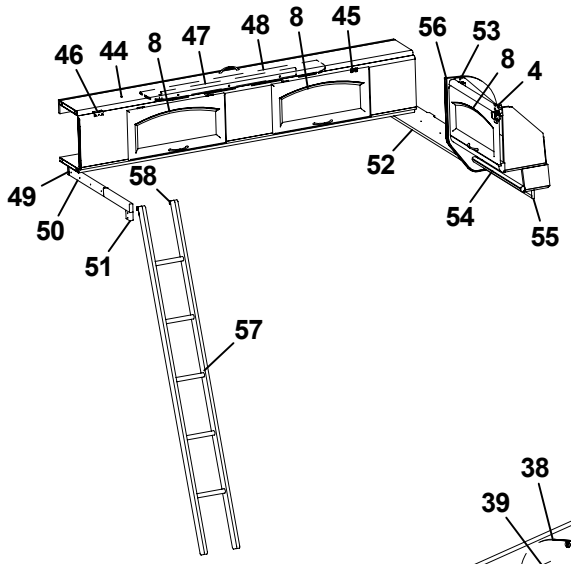
46
44
8
47
48
8
45
56
53
8
4
52
49
58
54
55
50
51
57

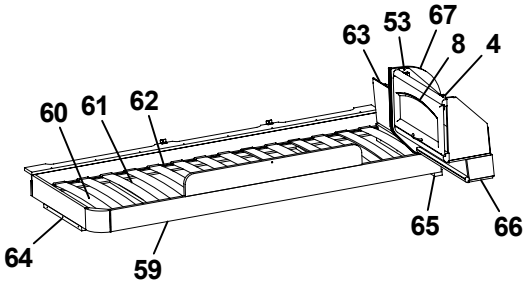
63
53
67
8
4
60
61
62
65
66
64
59

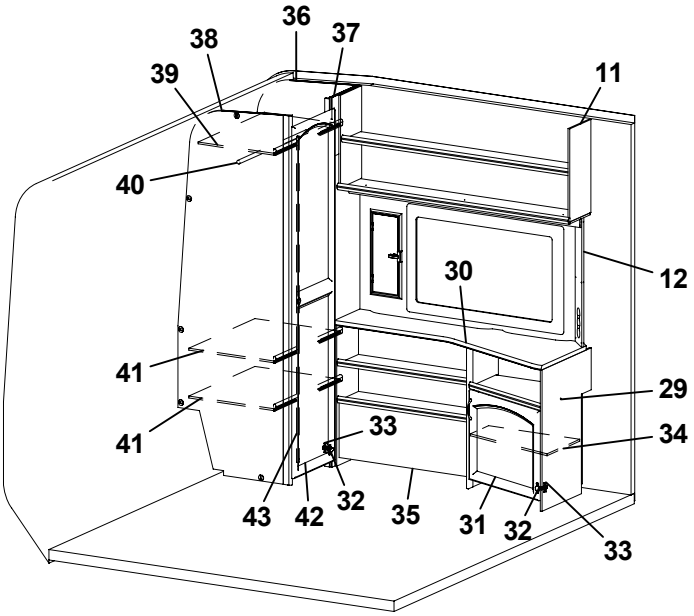
36
38
37
39
11
40
12
30
41
29
41
33
34
43
42
32
35
31
32
33

Pos Fig	Det. nr Part. No	Ingår Fitted	OBS!! Ange alltid årsmodell vid beställning av inredning Benämning	OBS!! Specify always year of model when ordering equipment Description
1	370824	x	Skåp gavel bak L=1411	Cupboard L=1411
2	370223	x	Lucka	Door
3	315188	x	Handtag	Handle
4	315194	x	Gångjärn	Hinge
5	370828	x	Hyllpaket gavel bak L=1661	Shelf L=1661
6	370870	x	Kornisch L=1548	Cornice L=1548
7	370013	x	Skåp övre H L=1830	Cupboard upper R L=1830
8	370224	x	Lucka	Door
9	370018	x	Hyllpaket H L=1830	Shelf R L=1830
10	370627	x	Kornisch L=1918	Cornice L=1918
11	370851	x	Hylla övre	Shelf
12	370922	x	Front el-uttag 130x680	Front outlet 130x680
13	313449	x	Spegel oval 800x350x3	Mirror 800x350x3
14	312809	x	Hållare spegel	Holder mirror
15	370453	x	Värmespalt gavel bak	Air gap
16	370439	x	Värmespalt bak	Air gap
17	370222	x	Lucka	Door
18	370556	x	Sängram u. ribbotten	Bed bottom without laths
19	325485	x	Ribbotten kpl.	Laths bottom cpl.
20	311985	x	Ribba sängbotten L=718 B=63	Lath bed bottom L=718 B=63
21	312046	x	Band t. ribbotten	Band for laths bottom
22	370913	x	Sänglåda kpl.	Bed box cpl.
23	321980	x	Front säng	Front bed
24	370557	x	Gavel säng V	Gable bed L
25	860590	x	List hörn L=2500	Corner strip L=2500
26	370559	x	Gavel säng H	Gable bed R
27	314589	x	Gångjärn dubbelsäng (par)	Hinge double bed (pair)
28	321983	x	List furu 17,5x55x1550	Wood lath pine 17,5x55x1550
29	370841	x	TV-bänk kpl. u. skiva	Cupboard cpl. without board
30	370848	x	Skiva TV-bänk	Board
31	370218	x	Lucka H	Door R
32	311917	x	Gångjärn	Hinge
33	312588	x	Platta gångjärn	Plate hinge
34	370846	x	Hylla	Shelf
35	370903	x	Hylla	Shelf
36	370864	x	Vägg garderob H	Wall wardrobe R
37	370866	x	Front garderob	Front wardrobe
38	370862	x	Vägg garderob V	Wall wardrobe L
39	320732	x	Hylla garderob	Shelf wardrobe
40	312053	x	Galgstång L=780	Clothes hanger L=780
41	323259	x	Hylla garderob	Shelf wardrobe
42	370592	x	Dörr 415x1850	Door 415x1850
43	314523	x	Rätningslist dörr L=1715	List L=1715
44	370628	x	Överbäddsskåp L=1900	Upper bed L=1900
45	860402	x	Gångjärn	Hinge
			M= Metervara T= Tillbehör	M= On the metre T= Accessory

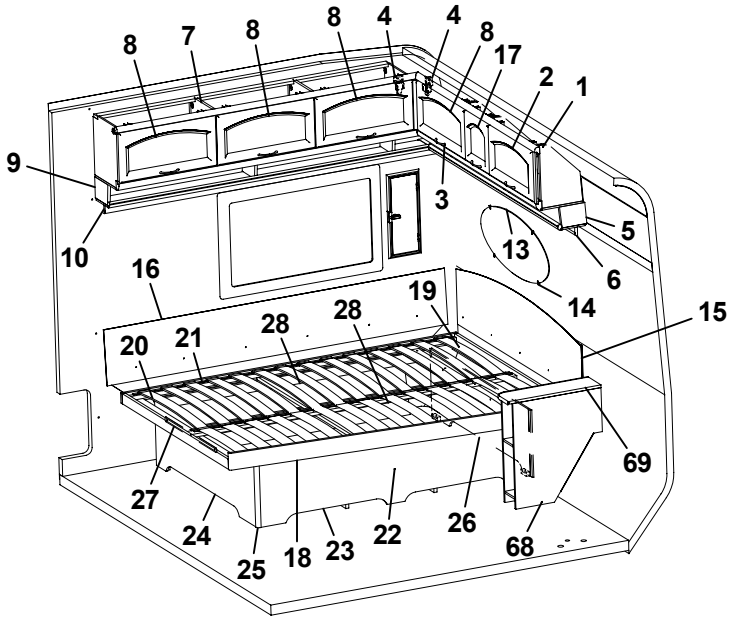
8
7
8
8
4
4
8
17
2
1
9
3
5
10
13
6
16
14
19
15
28
28
20
21
69
27
26
24
22
68
25
18
23

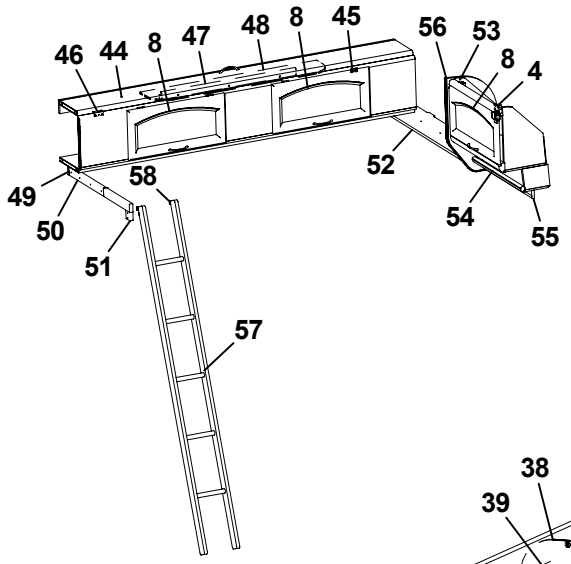
46
44
8
47
48
8
45
56
53
8
4
52
49
58
54
55
50
51
57

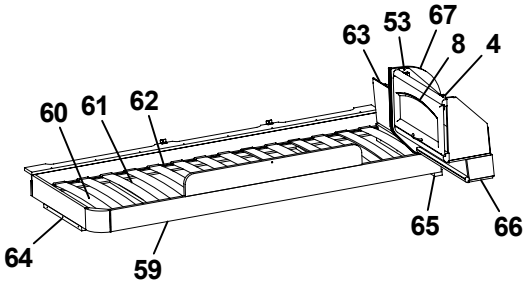
63
53
67
8
4
60
61
62
65
66
64
59

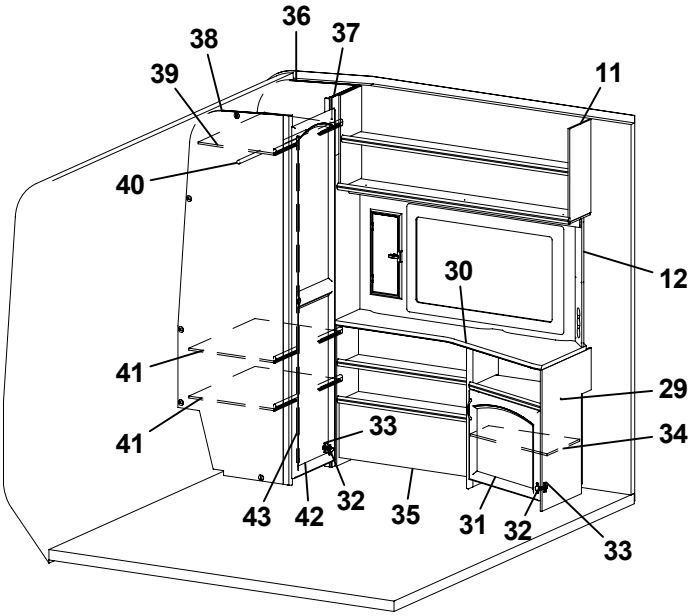
36
38
37
39
11
40
30
12
41
29
41
33
34
43
42
32
35
31
32
33

Pos Fig	Det. nr Part. No	Ingår Fitted	OBS!! Ange alltid årsmodell vid beställning av inredning Benämning	OBS!! Specify always year of model when ordering equipment Description
46	860405	x	Gångjärn	Hinge
47	312233	x	Regel låsning	Lock bar
48	321974	x	Rasskydd ö-bäddsskåp	Protection
49	370630	x	Kornisch L=1785	Cornice L=1785
50	312713	x	Bärregel (vikbar)	Bearing rail
51	312726	x	Kloss bärregel	Block bearing rail
52	370838	x	Hylla gavel bak H 933x180	Shelf R 933x180
53	370631	x	Skåp gavel bak L=560	Cupboard L=560
54	370637	x	Hyllpaket L=560	Shelf L=560
55	370769	x	Kornisch L=560	Cornice L=560
56	370754	x	Gavel	Gable
57	312613	T	Stege ö-bäddsskåp 201x1800 kpl.	Ladder upper bed 201x1800 cpl.
58	860426	T	Krok t. stege	Hook for ladder
59	370790	x	Sängram vån.säng H u. ribbotten	Bed bottom R without laths
60	325430	x	Ribbotten kpl.	Laths bottom cpl.
61	311985	x	Ribba sängbotten L=718 B=63	Lath bed bottom L=718 B=63
62	312046	x	Band t. ribbotten	Band for laths bottom
63	321209	x	Värmespalt gavel	Air gap gable
64	312436	x	Bärregel L=440	Bearing rail L=440
65	321541	x	Bärregel L=670	Bearing rail L=670
66	370926	x	Hyllpaket L=560	Shelf L=560
67	370752	x	Gavel	Gable
68	370874	x	Sängbord kpl.	Bedside table cpl.
69	323261	x	Skiva sängbord	Board bedside table
			M= Metervara	M= On the metre
			T= Tillbehör	T= Accessory

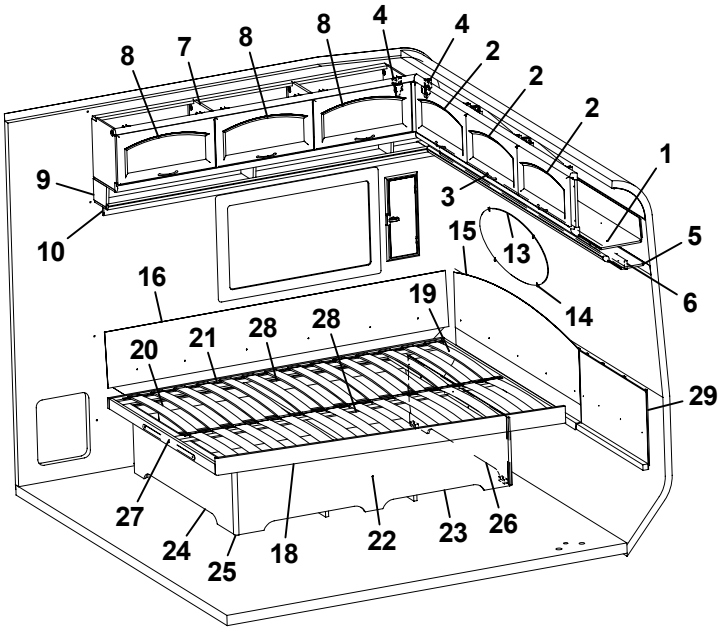
8
7
8
8
4
4
2
2
2
1
9
3
10
15
13
5
6
16
19
14
20
21
28
28
29
27
24
25
18
22
23
26

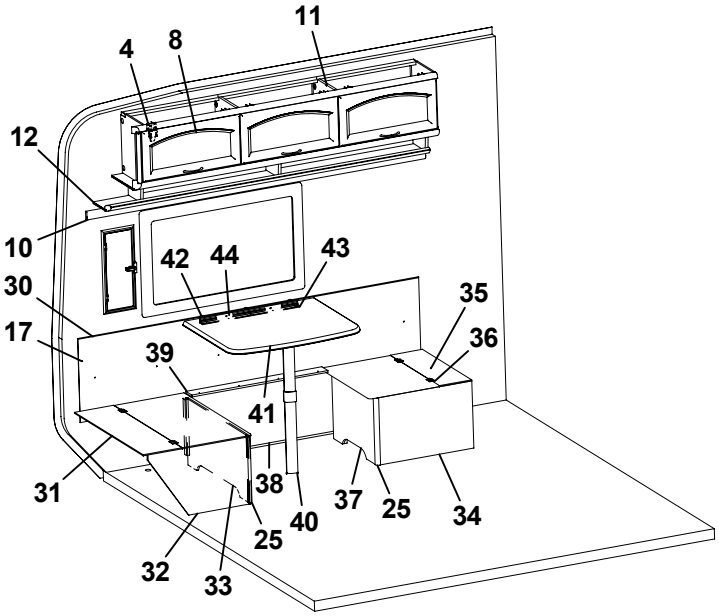
11
4
8
12
10
42
44
43
30
35
17
36
39
41
31
38
37
25
34
40
25
32
33

Pos Fig	Det. nr Part. No	Ingår Fitted	OBS!! Ange alltid årsmodell vid beställning av inredning Benämning	OBS!! Specify always year of model when ordering equipment Description
1	370036	x	Skåp gavel bak L=2360	Cupboard L=2360
2	370225	x	Lucka	Door
3	315188	x	Handtag	Handle
4	315194	x	Gångjärn	Hinge
5	370041	x	Hyllpaket gavel bak L=2365	Shelf L=2365
6	370622	x	Kornisch L=2139	Cornice L=2139
7	370013	x	Skåp övre H L=1830	Cupboard upper R L=1830
8	370224	x	Lucka	Door
9	370018	x	Hyllpaket H L=1830	Shelf R L=1830
10	370627	x	Kornisch L=1918	Cornice L=1918
11	370027	x	Skåp övre V L=1830	Cupboard upper L L=1830
12	370032	x	Hyllpaket V L=1830	Shelf L L=1830
13	313449	x	Spegel oval 800x350x3	Mirror 800x350x3
14	312809	x	Hållare spegel	Holder mirror
15	370453	x	V-spalt gavel bak	Air gap
16	370439	x	Värmespalt bak	Air gap
17	370894	1	Värmespalt V-bak	Air gap L rear
18	370556	x	Sängram u. ribbotten	Bed bottom without laths
19	325485	x	Ribbotten kpl.	Laths bottom cpl.
20	311985	x	Ribba sängbotten L=718 B=63	Lath bed bottom L=718 B=63
21	312046	x	Band t. ribbotten	Band for laths bottom
22	370913	x	Sänglåda kpl.	Bed box cpl.
23	321980	x	Front säng	Front bed
24	370557	x	Gavel säng V	Gable bed L
25	860590	x	List hörn L=2500	Corner strip L=2500
26	370559	x	Gavel säng H	Gable bed R
27	314589	x	Gångjärn dubbelsäng (par)	Hinge double bed (pair)
28	321983	x	List furu 17,5x55x1550	Wood lath pine 17,5x55x1550
29	370563	x	V-spalt gavel bak	Air gap
30	860423	M	List kant U-gap ljusbrun	Strip, light brown
31	370541	x	Lock bäddlåda VB bakre	Cover bed box L.R. rear
32	370537	x	Gavel bäddlåda V	Gable bed box L
33	370554	x	Front bäddlåda VB bakre	Front bed box L.R. rear
34	320771	x	Gavel bäddlåda	Gable bed box
35	370539	x	Lock bäddlåda VB främre	Cover bed box L.R. front
36	300354	x	Gångjärn	Hinge
37	370528	x	Front bäddlåda VB främre	Front bed box L.R front
38	370535	x	Front bäddlåda	Front bed box
39	323373	x	Lock front bäddlåda HB	Cover front bed box R.R.
40	315565	x	Bordsben	Table leg
41	370499	x	Bordsskiva 750x600	Table top 750x600
42	370896	x	Distans bord L=30	Distance L=30
43	300420	x	List upphäng bordsdel L550	List board
44	300108	x	List bord väggdel L550	List wall
			M= Metervara T= Tillbehör	M= On the metre T= Accessory

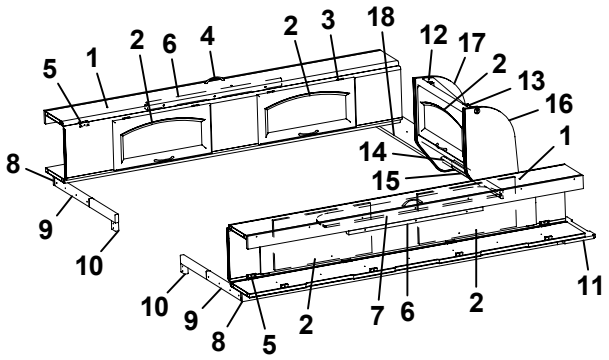
5
1
2
6
4
2
3
18
12
17
2
13
16
1
14
15
8
9
10
10
9
8
5
2
7
6
2
11

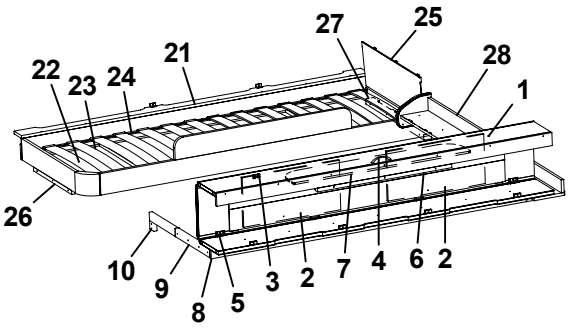
27
25
21
28
22
23
24
1
26
10
9
8
5
3
2
7
4
6
2

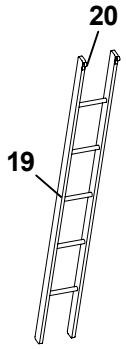
20
19

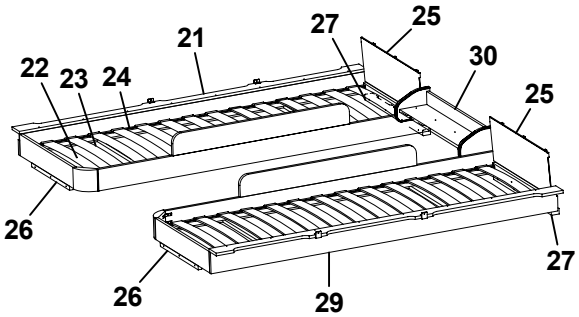
21
27
25
22
23
24
30
25
26
26
29
27

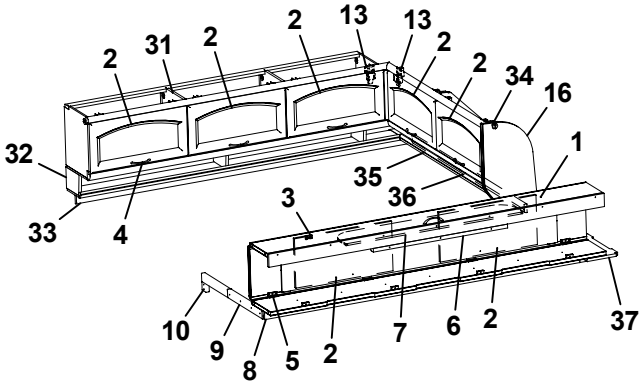
2
13
13
2
31
2
2
2
34
16
32
1
35
36
3
33
4
10
9
8
5
2
7
6
2
37

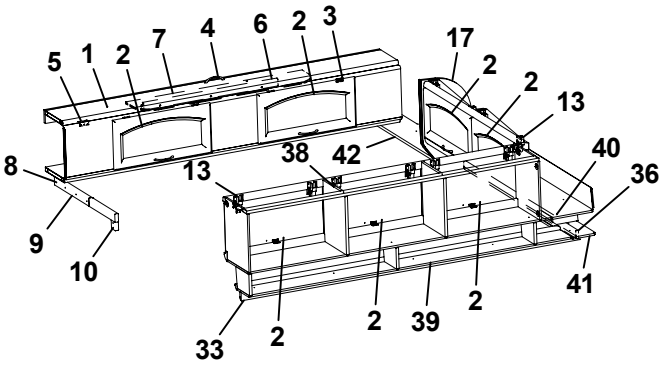
5
1
2
7
4
6
2
3
17
2
2
13
8
13
38
42
40
36
9
10
41
33
2
2
39
2

Pos Fig	Det. nr Part. No	Ingår Fitted	OBS!! Ange alltid årsmodell vid beställning av inredning Benämning	OBS!! Specify always year of model when ordering equipment Description
1	370628	x	Överbäddsskåp L=1900	Upper bed L=1900
2	370224	x	Lucka	Door
3	860402	x	Gångjärn	Hinge
4	315188	x	Handtag	Handle
5	860405	x	Gångjärn	Hinge
6	312233	x	Regel låsning	Lock bar
7	321974	x	Rasskydd ö-bäddsskåp	Protection
8	370630	x	Kornisch L=1785	Cornice L=1785
9	312713	x	Bärregel (vikbar)	Bearing rail
10	312726	x	Kloss bärregel	Block bearing rail
11	370763	x	Hylla gavel bak V 887x180	Shelf L 887x180
12	370631	x	Skåp gavel bak L=560	Cupboard L=560
13	315194	x	Gångjärn	Hinge
14	370637	x	Hyllpaket L=560	Shelf L=560
15	370769	x	Kornisch L=560	Cornice L=560
16	370642	x	Gavel	Gable
17	370754	x	Gavel	Gable
18	370766	x	Hylla gavel bak H 887x180	Shelf R 887x180
19	312613	T	Stege ö-bäddsskåp 201x1800 kpl.	Ladder upper bed 201x1800 cpl.
20	860426	T	Krok t. stege	Hook for ladder
21	370790	x	Sängram vån.säng H u. ribbotten	Bed bottom R without laths
22	325430	x	Ribbotten kpl.	Laths bottom cpl.
23	311985	x	Ribba sängbotten L=718 B=63	Lath bed bottom L=718 B=63
24	312046	x	Band t. ribbotten	Band for laths bottom
25	321209	x	Värmespalt gavel	Air gap gable
26	312436	x	Bärregel L=440	Bearing rail L=440
27	321541	x	Bärregel L=670	Bearing rail L=670
28	370792	x	Hylla gavel bak	Shelf
29	370784	x	Sängram vån.säng V u. ribbotten	Bed bottom L without laths
30	370776	x	Hylla gavel bak	Shelf
31	370013	x	Skåp övre H L=1830	Cupboard upper R L=1830
32	370018	x	Hyllpaket H L=1830	Shelf R L=1830
33	370627	x	Kornisch L=1918	Cornice L=1918
34	370814	x	Skåp gavel bak L=1160	Cupboard L=1160
35	370818	x	Hyllpaket gavel bak L=1411	Shelf L=1411
36	370623	x	Kornisch L=1298	Cornice L=1298
37	371119	x	Hylla gavel bak V 939x180	Shelf L 939x180
38	370027	x	Skåp övre V L=1830	Cupboard upper L L=1830
39	370032	x	Hyllpaket V L=1830	Shelf L L=1830
40	370170	x	Skåp gavel bak L=1411	Cupboard L=1411
41	370176	x	Hyllpaket gavel V-bak L=1411	Shelf L=1411
42	371122	x	Hylla gavel bak H 939x180	Shelf R 939x180
			M= Metervara T= Tillbehör	M= On the metre T= Accessory

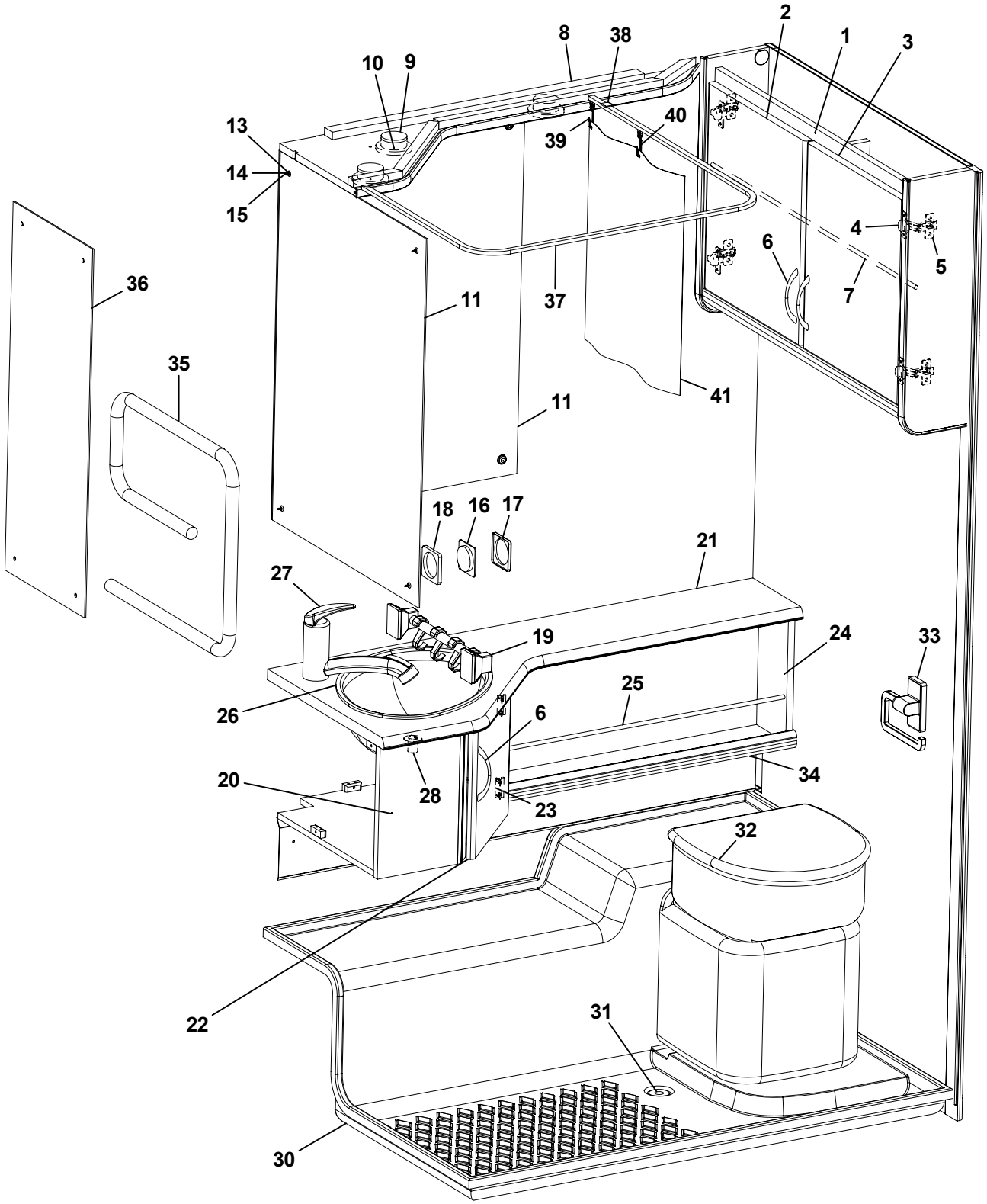
2
1
3
8
38
10
9
40
13
39
14
15
4
6
5
7
36
11
37
35
41
11
18
16
17
21
27
19
24
33
25
26
6
34
20
28
23
32
22
31
30

Pos Fig	Det. nr Part. No	Ingår/Fitted 520 T1		OBS!! Ange alltid årsmodell vid beställning av inredning Benämning	OBS!! Specify always year of model when ordering equipment Description
1	370663	x		Skåp tvättrum kpl. m. luckor/beslag	Cupboard cpl. with doors/holders
2	370648	x		Lucka V	Door L
3	370647	x		Lucka H	Door R
4	315202	x		Gångjärn	Hinge
5	312588	x		Platta gångjärn	Plate hinge
6	315188	x		Handtag	Handle
7	370254	x		Rasskydd al. Ø=8 L=768	Pipe al. Ø=8 L=768
8	370437	x		Ljusramp tvättrum	Light holder
9	504123	x		Belysning ljusramp	Illumination light holder
10	503700	x		Glödlampa 5 W d:o	Bulb 5 W d:o
11	312601	x		Spegel	Mirror
13	800343	x		Kabelgenomföring	Rubber Bushing
14	800336	x		Rosetthatt, mässing	Cap, brass
15	801109	x		Rosettskruv	Screw
16	503923	x		Strömbrytare brun 1-polig	Switch brown 1-pol
17	700606	x		Ram strömbrytare brun	Frame switch brown
18	503924	x		Distans strömbrytare brun	Distance switch brown
19	314712	x		Hängare handduk grå	Towel rail grey
20	370662	x		Skåp tvättställ kpl. u. skiva	Cupboard cpl. without board
21	370683	x		Skiva skåp tvättställ	Board
22	370646	x		Lucka	Door
23	312589	x		Gångjärn	Hinge
24	370164	x		Hyllpaket kpl.	Shelf cpl.
25	370169	x		Rasskydd al. Ø=8 L=660	Pipe al. Ø=8 L=660
26	313657	x		Tvättställ	Wash basin
27	315556	x		Blandare m. utkastarrör	Mixer with pipe
28	310084	x		Avloppsförskruvning 90° kpl. 25 mm	Sewage connection 90° cpl. 25 mm
30	315537	x		Duschkar	Shower floor
31	302302	x		Avloppsförskruvning rak 19 mm	Sewage connection straight 19 mm
32	312161	x		Kassettoa kpl. vit	Cassette toilet cpl. white
33	312813	x		Hållare toapapper vit	Toilet paper-holder white
34	602030	x		Skydd konvektor L=1070	Protection L=1070
35	504149	T		Handdukstork	Towel drier
36	315217	T		Spegel	Mirror
37	316316	T		Skena duschdraperi	Curtain rod
38	315975	T		Takfäste draperiskena	Roof standard, roof strip
39	315976	T		Ändstopp m. krok	End stop with hook
40	315977	T		Glid m. krok	Slipper with hook
41	314714	T		Duschdraperi	Shower curtain
				T= Tillbehör	T= Accessory

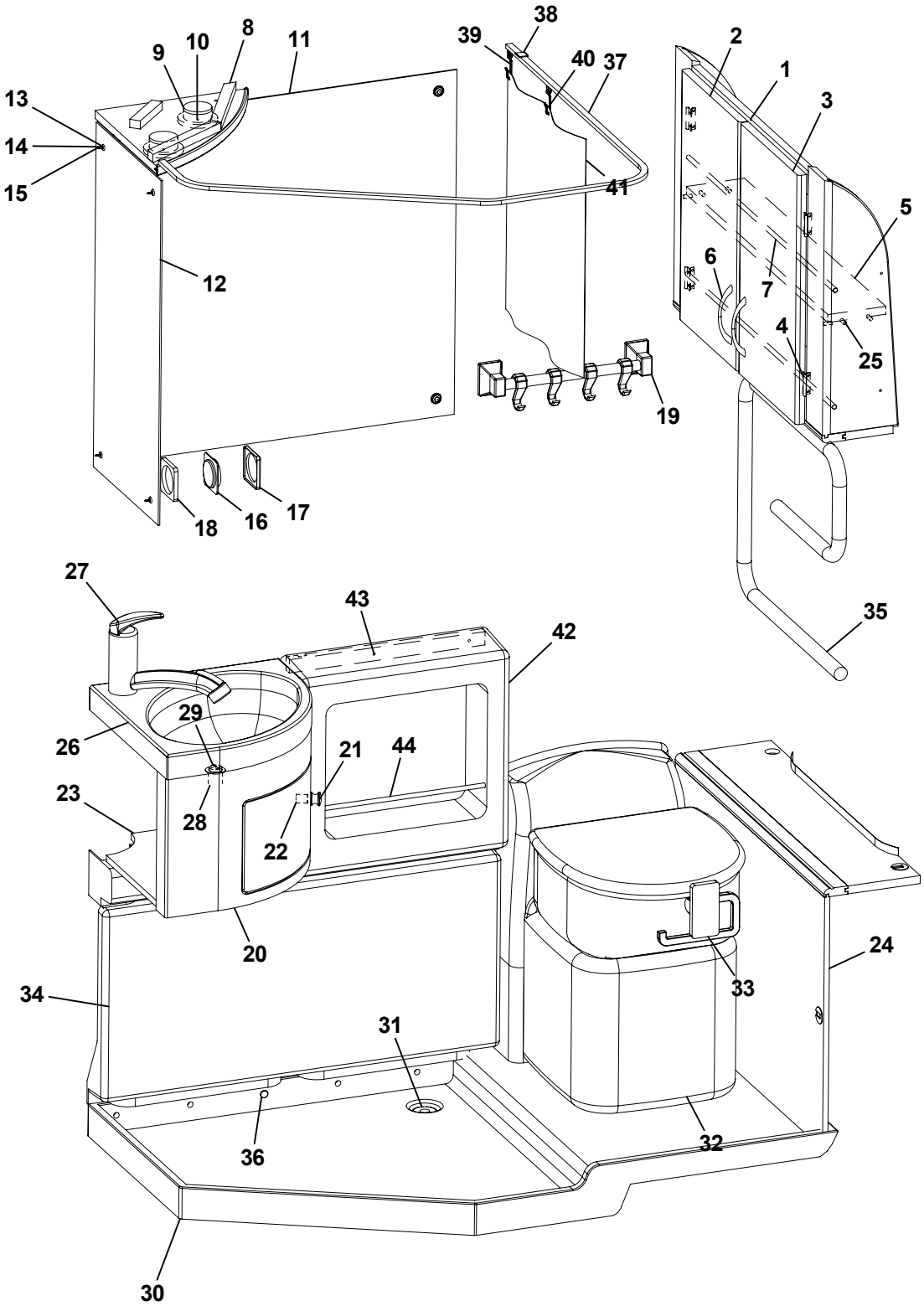
38
8
39
10
11
2
9
40
37
1
13
3
14
15
41
5
6
12
7
4
25
19
18
16
17
27
43
35
42
29
26
21
44
23
28
22
20
24
34
33
31
36
32
30

Pos Fig	Det. nr Part. No	Ingår/Fitted 520 TBR Artic		OBS!! Ange alltid årsmodell vid beställning av inredning Benämning	OBS!! Specify always year of model when ordering equipment Description
1	370413	x		Skåp tvättrum kpl. m. luckor/beslag	Cupboard cpl. with doors/holders
2	323131	x		Lucka V	Door L
3	323130	x		Lucka H	Door R
4	312589	x		Gångjärn	Hinge
5	323919	x		Hylla	Shelf
6	315188	x		Handtag	Handle
7	370418	x		Rasskydd al. Ø=8 L=680	Pipe al. Ø=8 L=680
8	370693	x		Ljusramp tvättrum	Light holder
9	504123	x		Belysning ljusramp	Illumination light holder
10	503700	x		Glödlampa 5 W d:o	Bulb 5 W d:o
11	314497	x		Spegel	Mirror
12	310836	x		Spegel	Mirror
13	800343	x		Kabelgenomföring	Rubber Bushing
14	800336	x		Rosetthatt, mässing	Cap, brass
15	801109	x		Rosettskruv	Screw
16	503923	x		Strömbrytare brun 1-polig	Switch brown 1-pol
17	700606	x		Ram strömbrytare brun	Frame switch brown
18	503924	x		Distans strömbrytare brun	Distance switch brown
19	314712	x		Hängare handduk grå	Towel rail grey
20	313828	x		Skåp under tvättställ	Cupboard
21	312163	x		Knopp	Handle
22	312164	x		Lås magnet	Lock magnet
23	314077	x		Hylla	Rack
24	370500	x		Front	Front
25	400644	x		Hylsa hyllbärare	Cage
26	313821	x		Tvättställ	Wash basin
27	315556	x		Blandare m. utkastarrör	Mixer with pipe
28	310084	x		Avloppsförskruvning 90° kpl. 25 mm	Sewage connection 90° cpl. 25 mm
29	313017	x		Propp u. kedja	Plug without chain
30	314345	x		Duschkar	Shower floor
31	302302	x		Avloppsförskruvning rak 19 mm	Sewage connection straight 19 mm
32	313603	x		Kassettoa kpl. vit	Cassette toilet cpl. white
33	312813	x		Hållare toapapper vit	Toilet paper-holder white
34	313567	x		Skydd konvektor	Protection
35	504149	T		Handdukstork	Towel drier
36	314508	x		Plugg täck	Plug
37	314719	T		Skena duschdraperi	Curtain rod
38	315975	T		Takfäste draperiskena	Roof standard, roof strip
39	315976	T		Ändstopp m. krok	End stop with hook
40	315977	T		Glid m. krok	Slipper with hook
41	314714	T		Duschdraperi	Shower curtain
42	314078	x		Skåp tvättrum	Cupboard
43	313673	x		List	List
44	314597	x		Rasskydd al. Ø=8 L=720	Pipe al. Ø=8 L=720

T= Tillbehör

T= Accessory

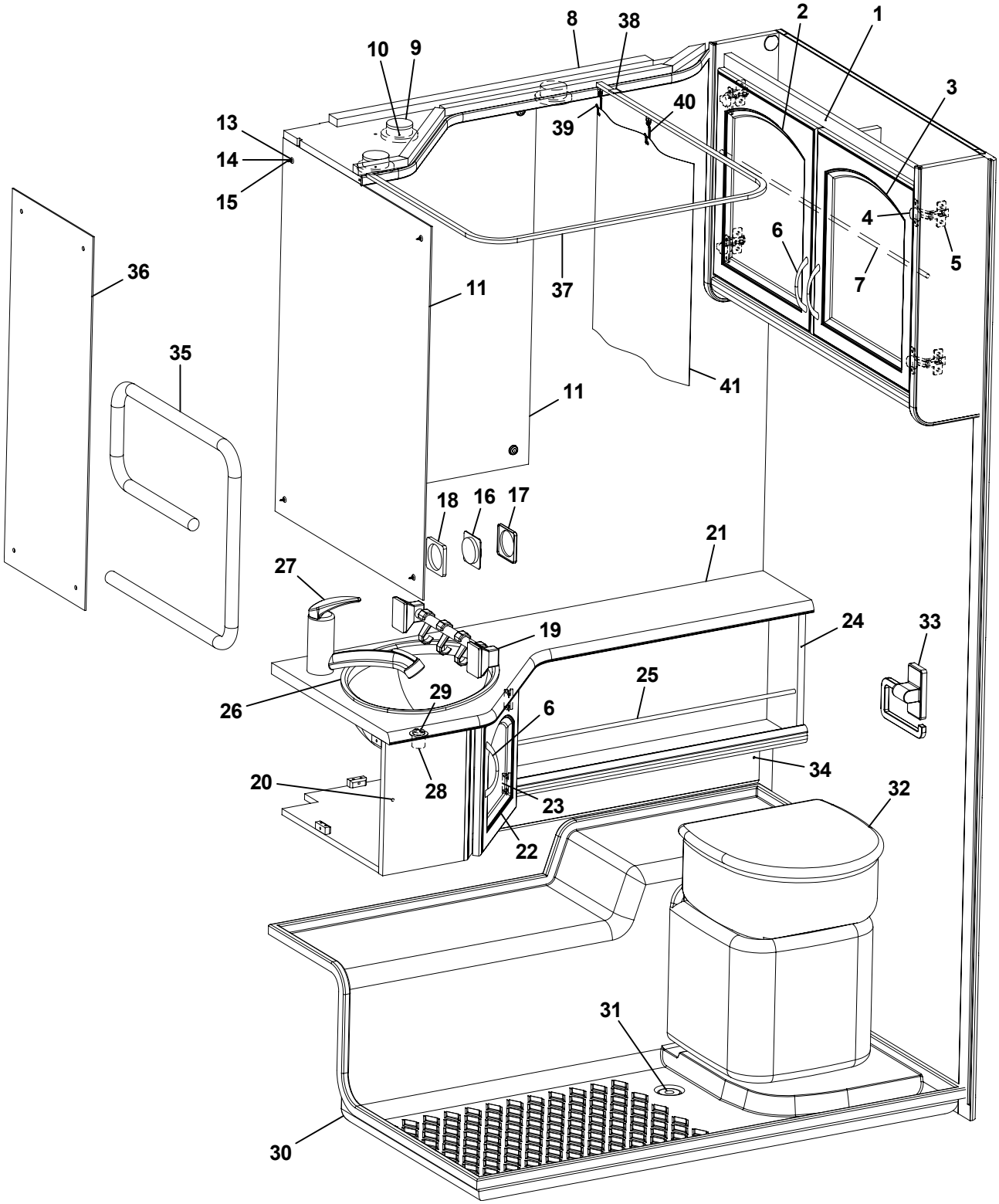
1
2
3
4
5
6
7
8
9
10
11
11
13
14
15
16
17
18
19
20
21
22
23
24
25
26
27
28
29
30
31
32
33
34
35
36
37
38
39
40
41

Pos Fig	Det. nr Part. No	Ingår/Fitted 480 MHP	560 Artic	560 Finl.	600 Finl.	630 Finl.	OBS!! Ange alltid årsmodell vid beställning av inredning Benämning	OBS!! Specify always year of model when ordering equipment Description
1	370247	x	x	x	x	x	Skåp tvättrum kpl. m. luckor/beslag	Cupboard cpl. with doors/holders
2	370217	x	x	x	x	x	Lucka V	Door L
3	370216	x	x	x	x	x	Lucka H	Door R
4	315202	x	x	x	x	x	Gångjärn	Hinge
5	312588	x	x	x	x	x	Platta gångjärn	Plate hinge
6	315188	x	x	x	x	x	Handtag	Handle
7	370254	x	x	x	x	x	Rasskydd al. Ø=8 L=768	Pipe al. Ø=8 L=768
8	370437	x	x	x	x	x	Ljusramp tvättrum	Light holder
9	504123	x	x	x	x	x	Belysning ljusramp	Illumination light holder
10	503700	x	x	x	x	x	Glödlampa 5 W d:o	Bulb 5 W d:o
11	312601	x	x	x	x	x	Spegel	Mirror
13	800343	x	x	x	x	x	Kabelgenomföring	Rubber Bushing
14	800336	x	x	x	x	x	Rosetthatt, mässing	Cap, brass
15	801109	x	x	x	x	x	Rosettskruv	Screw
16	503923	x	x	x	x	x	Strömbrytare brun 1-polig	Switch brown 1-pol
17	700606	x	x	x	x	x	Ram strömbrytare brun	Frame switch brown
18	503924	x	x	x	x	x	Distans strömbrytare brun	Distance switch brown
19	314712	x	x	x	x	x	Hängare handduk grå	Towel rail grey
20	370157	x	x	x	x	x	Skåp tvättställ kpl. u. skiva	Cupboard cpl. without board
21	370245	x	x	x	x	x	Skiva skåp tvättställ	Board
22	370232	x	x	x	x	x	Lucka H	Door R
23	312589	x	x	x	x	x	Gångjärn	Hinge
24	370164	x	x	x	x	x	Hyllpaket kpl.	Shelf cpl.
25	370169	x	x	x	x	x	Rasskydd al. Ø=8 L=660	Pipe al. Ø=8 L=660
26	313657	x	x	x	x	x	Tvättställ	Wash basin
27	315556	x	x	x	x	x	Blandare m. utkastarrör	Mixer with pipe
28	310084	x	x	x	x	x	Avloppsförskruvning 90° kpl. 25 mm	Sewage connection 90° cpl. 25 mm
29	313017	x	x	x	x	x	Propp u. kedja	Plug without chain
30	315537	x	x	x	x	x	Duschkar	Shower floor
31	302302	x	x	x	x	x	Avloppsförskruvning rak 19 mm	Sewage connection straight 19 mm
32	312161	x	x	x	x	x	Kassettoa kpl. vit	Cassette toilet cpl. white
33	312813	x	x	x	x	x	Hållare toapapper vit	Toilet paper-holder white
34	601585	x	x	x	x	x	Skydd konvektor L=850	Protection L=850
35	504149	T	T	T	T	T	Handdukstork	Towel drier
36	315217	T	T	T	T	T	Spegel	Mirror
37	316316	T	T	T	T	T	Skena duschdraperi	Curtain rod
38	315975	T	T	T	T	T	Takfäste draperiskena	Roof standard, roof strip
39	315976	T	T	T	T	T	Ändstopp m. krok	End stop with hook
40	315977	T	T	T	T	T	Glid m. krok	Slipper with hook
41	314714	T	T	T	T	T	Duschdraperi	Shower curtain
							T= Tillbehör	T= Accessory

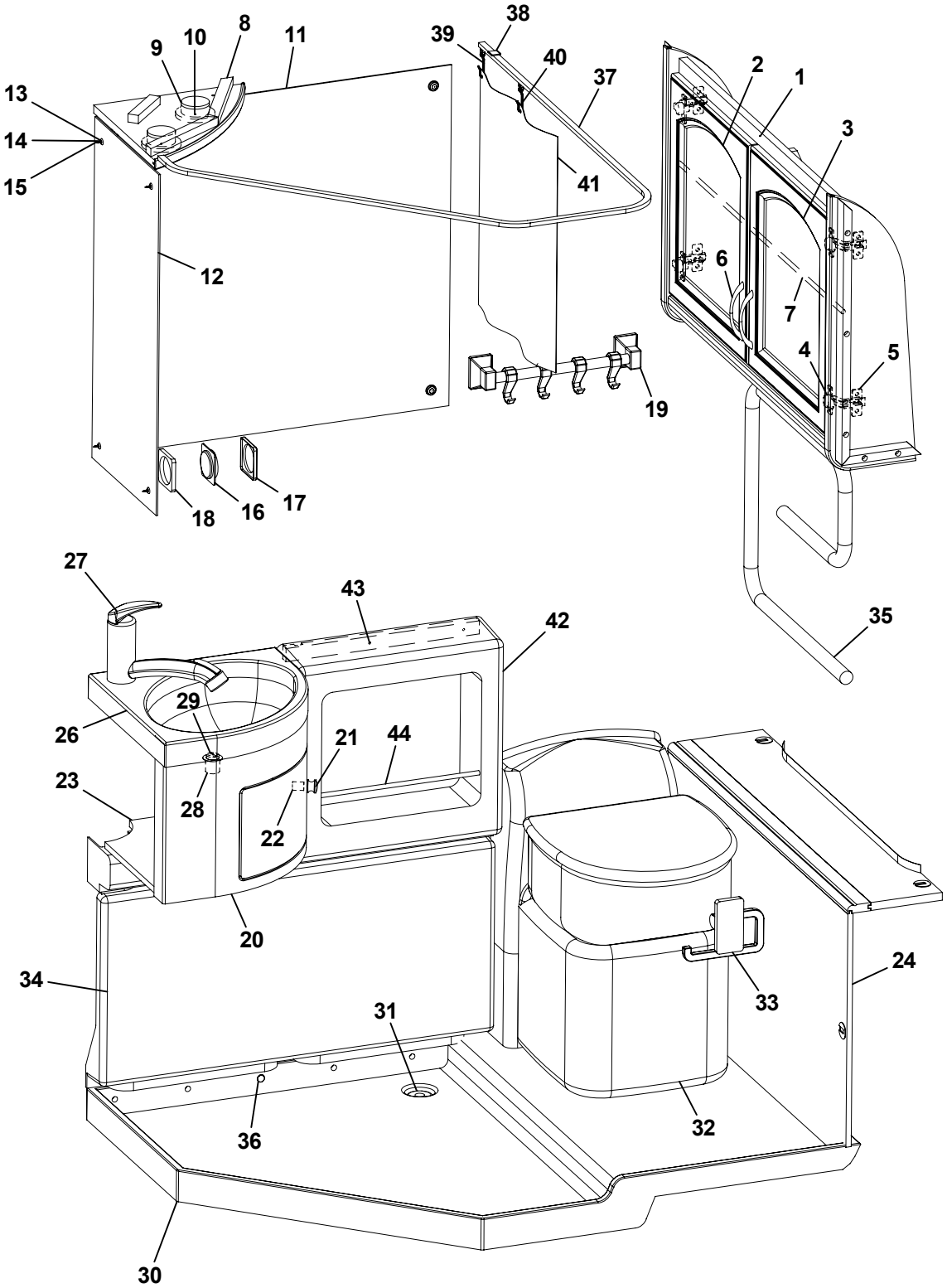
38
39
40
37
8
10
9
11
13
14
15
41
12
2
1
3
6
7
4
5
19
18
16
17
27
43
42
35
29
26
21
44
23
28
22
20
34
24
33
31
36
32
30

Pos Fig	Det. nr Part. No	Ingår/Fitted 560 TBR Finl.	Ingår/Fitted 600 TBR Finl.	OBS!! Ange alltid årsmodell vid beställning av inredning Benämning	OBS!! Specify always year of model when ordering equipment Description
1	370408	x	x	Skåp tvättrum kpl. m. luckor/beslag	Cupboard cpl. with doors/holders
2	370217	x	x	Lucka V	Door L
3	370216	x	x	Lucka H	Door R
4	315202	x	x	Gångjärn	Hinge
5	312588	x	x	Platta gångjärn	Plate hinge
6	315188	x	x	Handtag	Handle
7	370254	x	x	Rasskydd al. Ø=8 L=768	Pipe al. Ø=8 L=768
8	370693	x	x	Ljusramp tvättrum	Light holder
9	504123	x	x	Belysning ljusramp	Illumination light holder
10	503700	x	x	Glödlampa 5 W d:o	Bulb 5 W d:o
11	314497	x	x	Spegel	Mirror
12	310836	x	x	Spegel	Mirror
13	800343	x	x	Kabelgenomföring	Rubber Bushing
14	800336	x	x	Rosetthatt, mässing	Cap, brass
15	801109	x	x	Rosettskruv	Screw
16	503923	x	x	Strömbrytare brun 1-polig	Switch brown 1-pol
17	700606	x	x	Ram strömbrytare brun	Frame switch brown
18	503924	x	x	Distans strömbrytare brun	Distance switch brown
19	314712	x	x	Hängare handduk grå	Towel rail grey
20	313828	x	x	Skåp under tvättställ	Cupboard
21	312163	x	x	Knopp	Handle
22	312164	x	x	Lås magnet	Lock magnet
23	314077	x	x	Hylla	Rack
24	370501	x	x	Front	Front
26	313821	x	x	Tvättställ	Wash basin
27	315556	x	x	Blandare m. utkastarrör	Mixer with pipe
28	310084	x	x	Avloppsförskruvning 90° kpl. 25 mm	Sewage connection 90° cpl. 25 mm
29	313017	x	x	Propp u. kedja	Plug without chain
30	314574	x	x	Duschkar	Shower floor
31	302302	x	x	Avloppsförskruvning rak 19 mm	Sewage connection straight 19 mm
32	313603	x	x	Kassettoa kpl. vit	Cassette toilet cpl. white
33	312813	x	x	Hållare toapapper vit	Toilet paper-holder white
34	313567	x	x	Skydd konvektor	Protection
35	504149	T	T	Handdukstork	Towel drier
36	314508	x	x	Plugg täck	Plug
37	315133	T	T	Skena duschdraperi	Curtain rod
38	315975	T	T	Takfäste draperiskena	Roof standard, roof strip
39	315976	T	T	Ändstopp m. krok	End stop with hook
40	315977	T	T	Glid m. krok	Slipper with hook
41	314714	T	T	Duschdraperi	Shower curtain
42	314078	x	x	Skåp tvättrum	Cupboard
43	313673	x	x	List	List
44	314597	x	x	Rasskydd al. Ø=8 L=720	Pipe al. Ø=8 L=720
				T= Tillbehör	T= Accessory

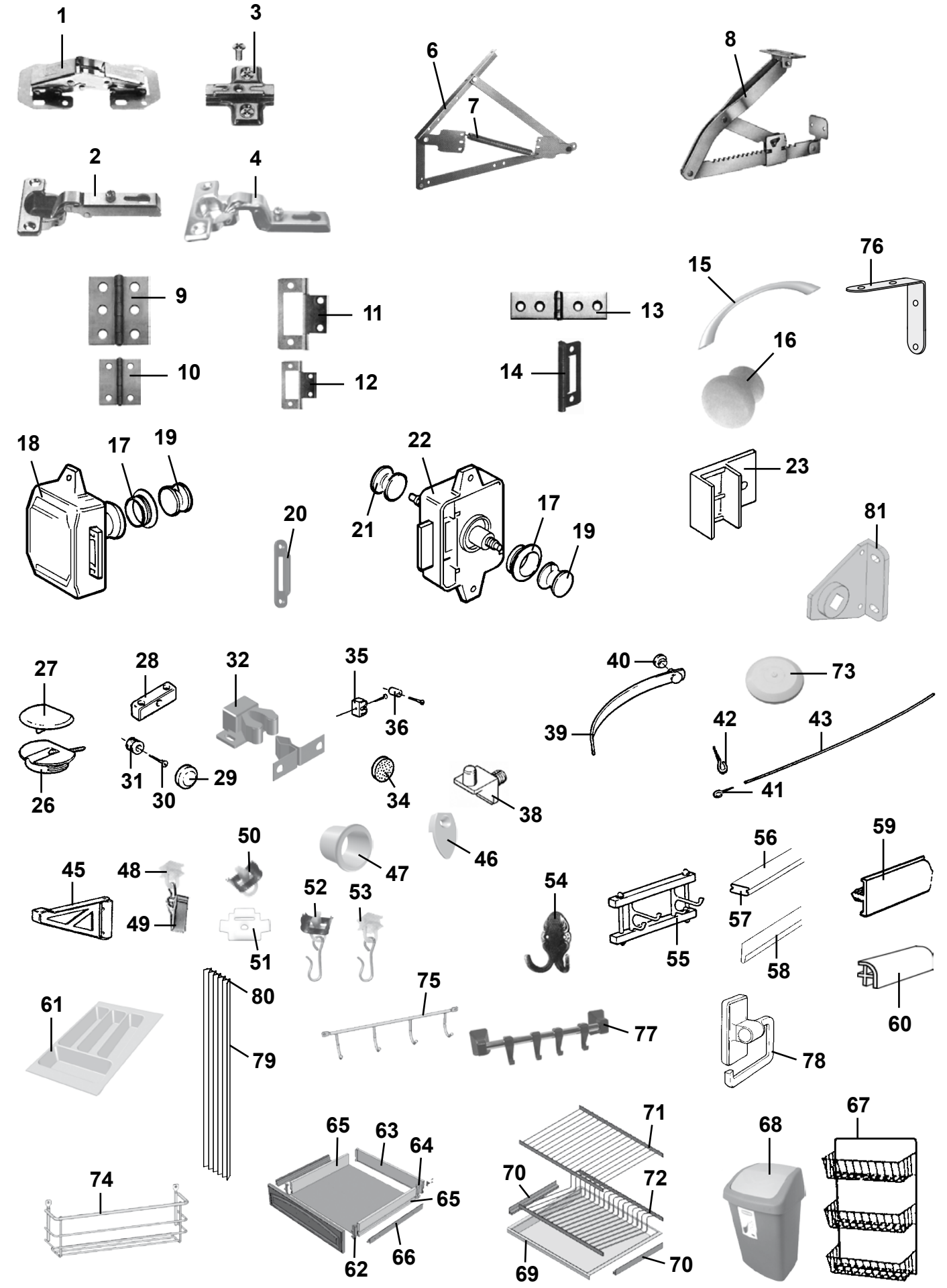
1
3
6
7
8
2
4
76
15
9
11
13
16
10
12
14
18
17
19
22
23
20
21
17
19
81
27
28
32
35
40
73
36
39
42
43
31
30
29
34
38
41
26
50
46
47
56
59
45
48
52
53
54
49
57
51
55
58
80
75
61
77
60
79
78
65
63
64
71
68
67
74
70
72
65
66
62
69
70

Pos Fig	Det. nr Part. No	Ingår/Fitted 480 MHP	520 T1	520 TBR Artic	560 Artic		OBS!! Ange alltid årsmodell vid beställning av inredning Benämning	OBS!! Specify always year of model when ordering equipment Description
1	860406	x	x	x	x		Gångjärn	Hinge
2	311917	x	x	x	x		Gångjärn	Hinge
3	312588	x	x	x	x		Platta gångjärn köksskåp/diskbänk	Plate hinge kitchen cupboard
--	315747				x		Platta gångjärn vitrinskåp	Plate hinge vitrine
4	315202	x	x	x	x		Gångjärn	Hinge
6	314589	x	x	x	x		Gångjärn dubbelsäng (säljes i par)	Hinge double bed (exp. in pair)
7	314590	x	x	x	x		Fjäder d:o	Spring d:o
8	312596				x		Stöd säng	Support bed
9	860405	x	x	x	x		Gångjärn	Hinge
10	300354	x	x	x	x		Gångjärn	Hinge
11	860621				T		Gångjärn	Hinge
12	860402	x	x	x	x		Gångjärn	Hinge
13	860452			x	x		Gångjärn	Hinge
14	312589	x	x	x	x		Gångjärn	Hinge
15	315188	x	x	x	x		Handtag	Handle
16	312163			x			Knopp	Handle
17	315740	x		x	x		Rosett till tryckknapp	Rosett for push button
--	315196		x				Rosett till tryckknapp	Rosett for push button
18	860502	x	x	x	x		Lås inredning gard. exkl. tryckknapp	Lock without push button
19	315195	x	x	x	x		Tryckknapp gard./toa	Push button, toilet/wardrobe
20	314952	x	x	x	x		Låsbleck gard/toa	Securing plate, wardrobe/toil.
21	860499	x	x	x	x		Tryckknapp toa	Push button, toil.
22	860498	x	x	x	x		Lås inredning toa exkl. tryckknapp	Lock without push button
23	311893	x	x	x	x		Monteringsbeslag 90°	Mounting 90°
26	860197	x	x	x	x		Monteringskloss	Mounting
27	860198	x	x	x	x		Lock d:o, beige	Cap d:o, beige
28	303335	x	x	x	x		Monteringskloss	Mounting
29	800336	x	x	x	x		Rosetthatt, mässing	Cap, brass
30	801109	x	x	x	x		Rosettskruv	Screw
31	800343	x	x	x	x		Kabelgenomföring	Rubber bushing
32	801346	x	x	x	x		Snäppare, 2-delad	Snap locking, 2-devided
34	801100	x	x	x	x		Silikonlins 10x3 för luckor	Silicone lens 10x3 for doors
35	860398	x	x	x	x		Lås snäppare u. stolpe	Lock
36	860441	x	x	x	x		Stolpe till snäppare	Prop for snap locking
38	312133	x	x	x	x		Hyllbärare plast	Shelf holder plastic
39	303140	T	T	T	T		Omtag läder	Leather strap
40	800226	T	T	T	T		Tryckknapp	Button
41	800271	x	x	x	x		Krok gardinspiral	Hook
42	801106	x	x	x	x		Krok mässing	Hook brass
43	300884	M	M	M	M		Gardinspiral	Curtain hanger
45	315749				T		Stöd hylla	Shelf support
46	312809	x	x	x	x		Hållare spegel	Holder mirror
47	314897	x			x		Bussning plast vit Ø = 29 mm	Bushing plastic white Ø = 29 mm
48	315554	x	x	x	x		Glid draperiskena	Slipper, roof strip
49	315555	x	x	x	x		Klämma till glid draperiskena	Holder for slipper, roof strip
50	315193	x	x	x	x		Ändstopp draperiskena	End stop, roof strip
51	315975	x	x	x	x		Takfäste draperi-/duschdraperiskena	Roof standard, roof strip
52	315976	x	x	x	x		Ändstopp m. krok duschdraperiskena	End stop with hook, roof strip
53	315977	x	x	x	x		Glid m. krok duschdraperiskena	Slipper with hook shower curtain
54	313658	x					Hängare 2-krok	Clothes hanger 2-hook
							M= Metervara T= Tillbehör	M= On the metre T= Accessory

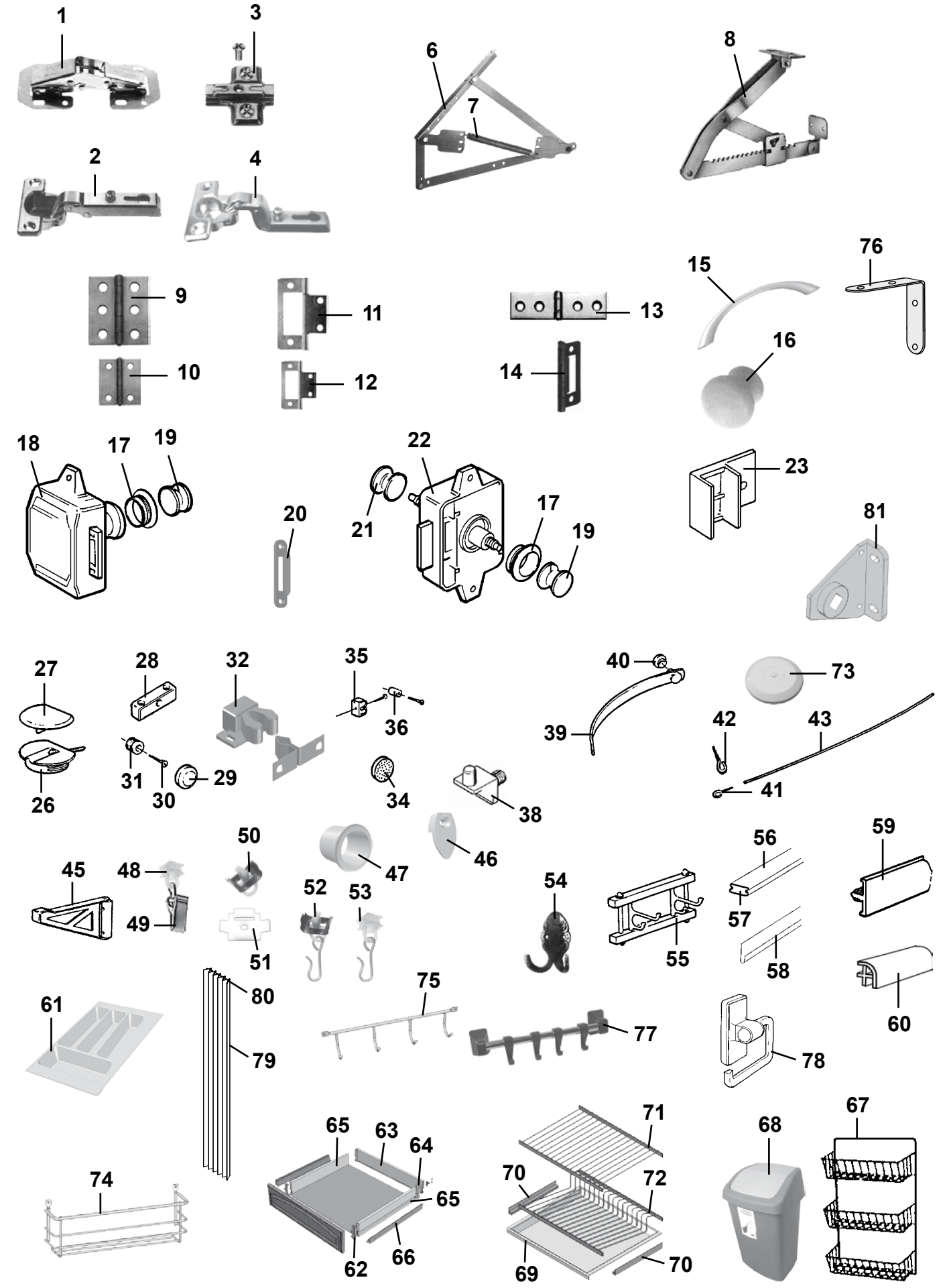
1
3
6
7
8
2
4
9
11
13
15
76
10
12
14
16
18
17
19
22
23
20
21
17
19
81
27
28
32
35
40
73
36
39
42
43
31
30
29
34
38
41
26
50
47
46
56
59
45
48
52
53
54
49
51
55
57
58
60
80
75
61
77
78
79
65
63
64
71
68
67
74
70
72
65
66
62
69
70

Pos Fig	Det. nr Part. No	Ingår/Fitted 480 MHP	520 T1	520 TBR Artic	560 Artic		OBS!! Ange alltid årsmodell vid beställning av inredning Benämning	OBS!! Specify always year of model when ordering equipment Description
55	306550			x	x		Hängare 2-krok	Clothes hanger 2-hook
56	309970	x	x	x	x		List snäpp lock L=2379	List L=2379
57	309969	x	x	x	x		List snäpp botten L=2379	List L=2379
58	313884	x	x	x	x		List radie L=2379	List L=2379
59	320700	x	x	x	x		Kantlist, plast L=2750	Edge list, plastic L=2750
--	860541	M	M	M	M		Kantlist 22 mm	Edge list 22 mm
--	860513	M	M	M	M		Kantlist 16 mm	Edge list 16 mm
60	860590	x			x		List hörn plast L=2500	Corner strip L=2500
61	315653	x		x	x		Bestickslåda 220x484	Case for cutlery 220x484
62	860132	x	x	x	x		Fronttapp låda	Peg front, drawer
63	315210	x	x	x	x		Bakstycke låda L=485	Back, drawer L=485
64	860133	x	x	x	x		Hörn låda	Corner, drawer
65	860130	x	x	x	x		Sida låda 80x429	Side, drawer 80x429
--	314588			T			Sida låda 80x320	Side, drawer 80x320
--	312104			T	T		Bakstycke låda 80x222	Back, drawer 80x222
66	315215	x	x	x	x		Glidskena låda (säljes i par)	Slide bar, drawer (exp. in pair)
67	312162	x		x	x		Korg, garderob	Basket, wardrobe
68	314926	x	x	x	x		Avfallshink	Refuse bucket
69	315561	x	x	x	x		Balja avrinning	Draining rack
70	315562	x	x	x	x		Glidlist balja	Slide bar draining rack
71	315563	x	x	x	x		Diskställ övre	Dish rack upper
72	315564	x	x	x	x		Diskställ nedre	Dish rack lower
73	314353	x	x	x	x		Täckplugg plast vit Ø = 29 mm	Plug cover plastic white Ø = 29 mm
74	315932		x				Kryddhylla	Spice-rack
75	315933		x				Hängare	Towel
76	302980	x	x	x	x		Vinkeljärn	Angle iron
77	314712	x	x	x	x		Hängare handduk grå	Towel rail grey
--	314661	T	T	T	T		Hängare handduk vit	Towel rail white
78	312813	x	x	x	x		Hållare toapapper vit	Toilet paper-holder white
79	315216	T		T	T		Vikdörr kpl.	Folding door
80	316705	T		T	T		Glid vikdörr	Slipper folding door
81	317321	x	x	x	x		Fäste rullgardin	Bracket roller blind

M= Metervara
T= Tillbehör

M= On the metre
T= Accessory

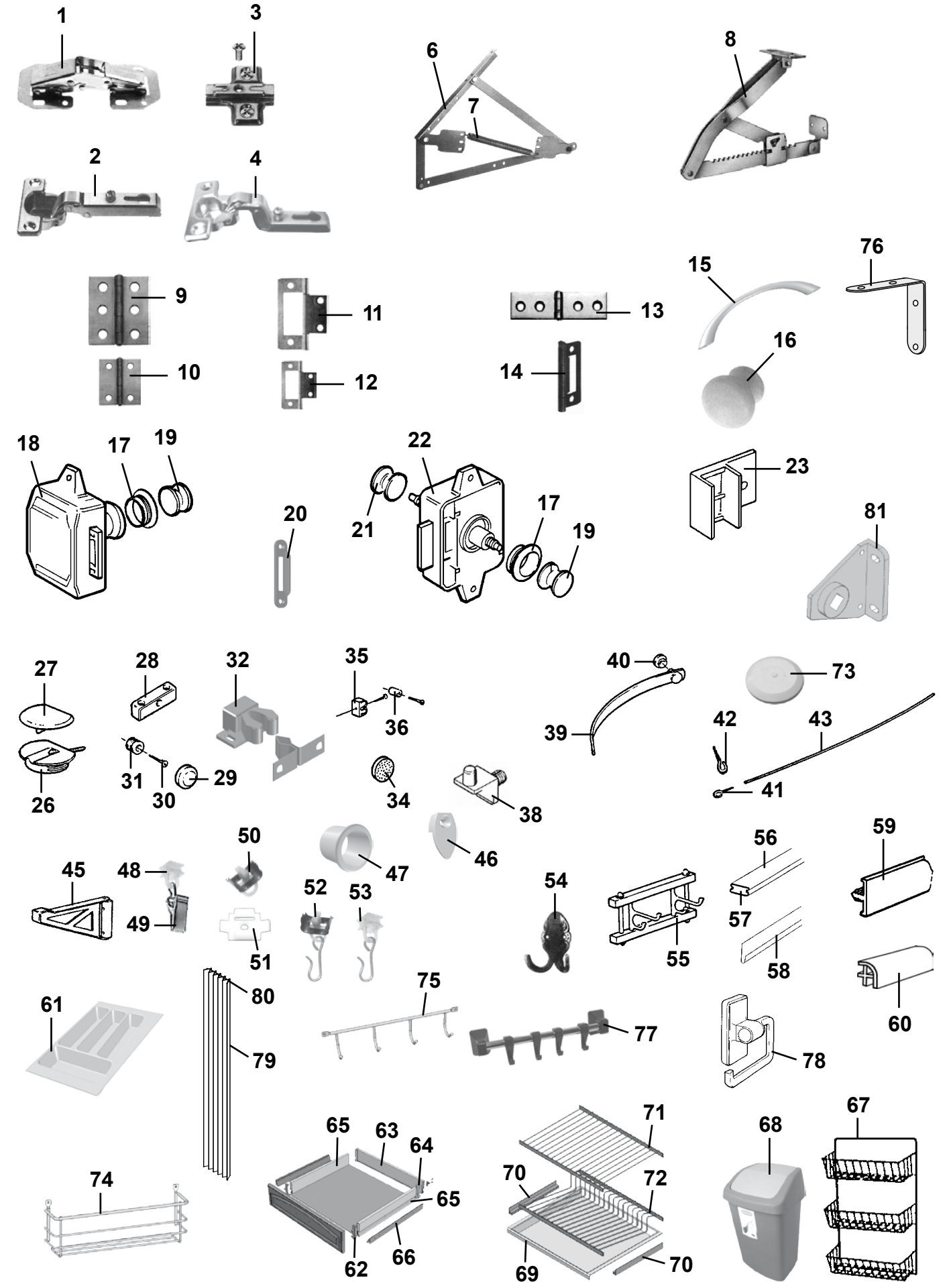
1
3
6
7
8
2
4
76
15
9
11
13
16
10
12
14
18
17
19
22
23
20
21
17
19
81
27
28
32
35
40
73
36
39
42
43
31
30
29
34
38
41
26
50
47
46
56
59
45
48
52
53
54
49
57
51
55
58
80
75
61
77
60
79
78
65
63
64
71
68
67
74
70
72
65
66
62
69
70

Pos Fig	Det. nr Part. No	Ingår/Fitted 560 Finl.	560 TBR Finl.	600 Finl.	600 TBR Finl.	630 Finl.	OBS!! Ange alltid årsmodell vid beställning av inredning Benämning	OBS!! Specify always year of model when ordering equipment Description
1	860406	x	x	x	x	x	Gångjärn	Hinge
2	311917	x	x	x	x	x	Gångjärn	Hinge
3	312588	x	x	x	x	x	Platta gångjärn köksskåp/diskbänk	Plate hinge kitchen cupboard
--	315747	x	x	x	x	x	Platta gångjärn vitrinskåp	Plate hinge vitrine
4	315202	x	x	x	x	x	Gångjärn	Hinge
6	314589	x	x	x	x	x	Gångjärn dubbelsäng (säljes i par)	Hinge double bed (exp. in pair)
7	314590	x	x	x	x	x	Fjäder d:o	Spring d:o
8	312596	x		x		x	Stöd säng	Support bed
9	860405	x	x	x	x	x	Gångjärn	Hinge
10	300354	x	x	x	x	x	Gångjärn	Hinge
11	860621	T		T	T	T	Gångjärn	Hinge
12	860402	x	x	x	x	x	Gångjärn	Hinge
13	860452	x	x	x	x	x	Gångjärn	Hinge
14	312589	x	x	x	x	x	Gångjärn	Hinge
15	315188	x	x	x	x	x	Handtag	Handle
16	312163		x		x		Knopp	Handle
17	315740	x	x	x	x	x	Rosett till tryckknapp	Rosett for push button
--	315196						Rosett till tryckknapp	Rosett for push button
18	860502	x	x	x	x	x	Lås inredning gard. exkl. tryckknapp	Lock without push button
19	315195	x	x	x	x	x	Tryckknapp gard./toa	Push button, toilet/wardrobe
20	314952	x	x	x	x	x	Låsbleck gard/toa	Securing plate, wardrobe/toil.
21	860499	x	x	x	x	x	Tryckknapp toa	Push button, toil.
22	860498	x	x	x	x	x	Lås inredning toa exkl. tryckknapp	Lock without push button
23	311893	x	x	x	x	x	Monteringsbeslag 90°	Mounting 90°
26	860197	x	x	x	x	x	Monteringskloss	Mounting
27	860198	x	x	x	x	x	Lock d:o, beige	Cap d:o, beige
28	303335	x	x	x	x	x	Monteringskloss	Mounting
29	800336	x	x	x	x	x	Rosetthatt, mässing	Cap, brass
30	801109	x	x	x	x	x	Rosettskruv	Screw
31	800343	x	x	x	x	x	Kabelgenomföring	Rubber bushing
32	860536	x	x	x	x	x	Snäppare, 2-delad	Snap locking, 2-devided
34	801100	x	x	x	x	x	Silikonlins 10x3 för luckor	Silicone lens 10x3 for doors
35	860398	x	x	x	x	x	Lås snäppare u. stolpe	Lock
36	860441	x	x	x	x	x	Stolpe till snäppare	Prop for snap locking
38	312133	x	x	x	x	x	Hyllbärare plast	Shelf holder plastic
39	303140	T	T	T	T	T	Omtag läder	Leather strap
40	800226	T	T	T	T	T	Tryckknapp	Button
41	800271	x	x	x	x	x	Krok gardinspiral	Hook
42	801106	x	x	x	x	x	Krok mässing	Hook brass
43	300884	M	M	M	M	M	Gardinspiral	Curtain hanger
45	315749	T		T	T	T	Stöd hylla	Shelf support
46	312809	x	x	x	x	x	Hållare spegel	Holder mirror
47	314897	x	x		x	x	Bussning plast vit Ø = 29 mm	Bushing plastic white Ø = 29 mm
48	315554	x	x	x	x	x	Glid draperiskena	Slipper, roof strip
49	315555	x	x	x	x	x	Klämma till glid draperiskena	Holder for slipper, roof strip
50	315193	x	x	x	x	x	Ändstopp draperiskena	End stop, roof strip
51	315975	x	x	x	x	x	Takfäste draperi-/duschdraperiskena	Roof standard, roof strip
52	315976	x	x	x	x	x	Ändstopp m. krok duschdraperiskena	End stop with hook, roof strip
53	315977	x	x	x	x	x	Glid m. krok duschdraperiskena	Slipper with hook shower curtain
54	313658						Hängare 2-krok	Clothes hanger 2-hook
							M= Metervara	M= On the metre
							T= Tillbehör	T= Accessory

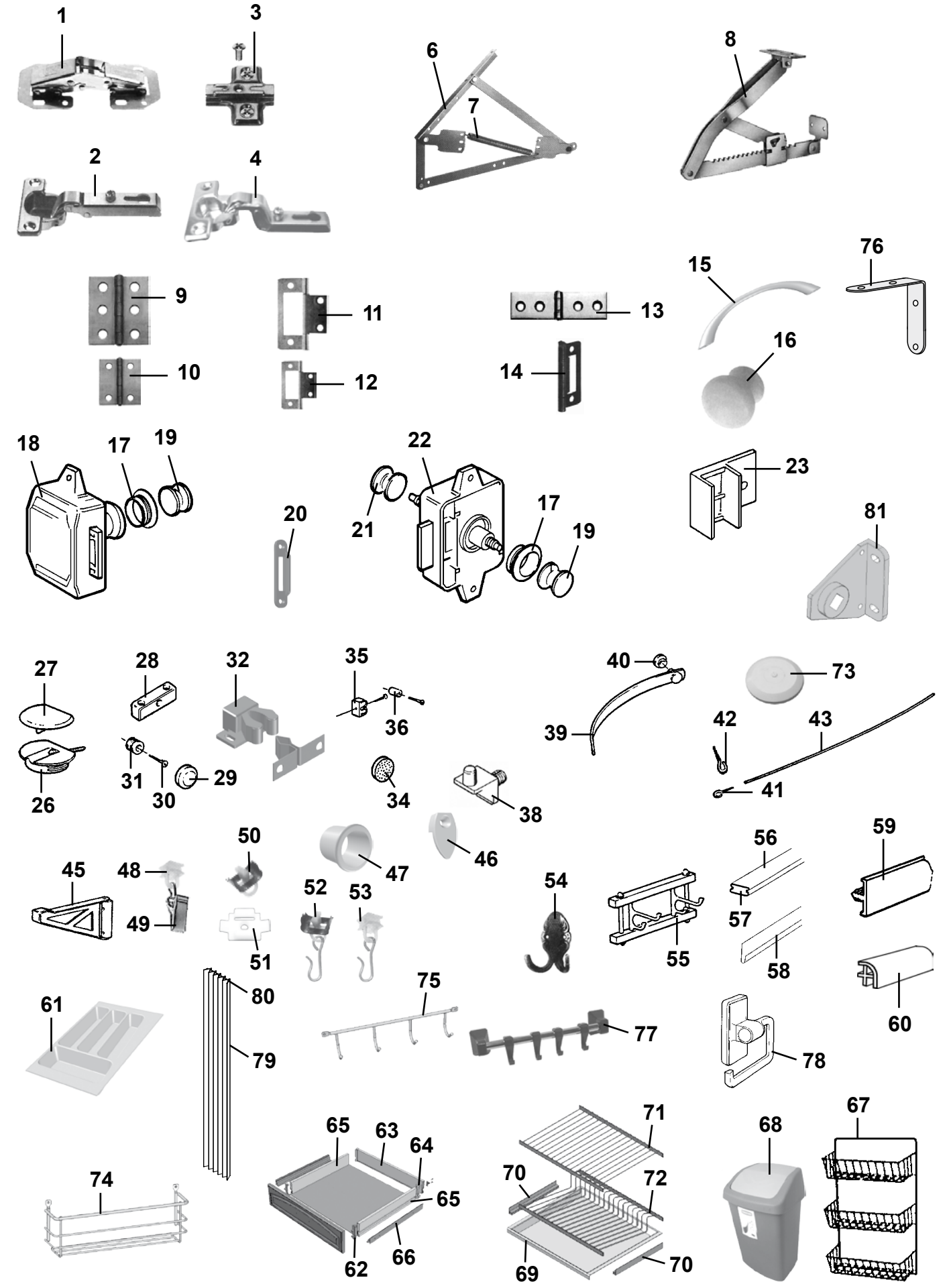
1
3
6
7
8
2
4
76
15
9
11
13
16
10
12
14
18
17
19
22
23
20
21
17
19
81
27
28
32
35
40
73
36
39
42
43
31
30
29
34
38
41
26
50
46
47
56
59
45
48
52
53
54
49
57
51
55
58
80
75
60
61
77
79
78
65
63
64
67
71
68
74
70
72
65
66
62
69
70

Pos Fig	Det. nr Part. No	Ingår/Fitted 560 Finl.	560 TBR Finl.	600 Finl.	600 TBR Finl.	630 Finl.	OBS!! Ange alltid årsmodell vid beställning av inredning Benämning	OBS!! Specify always year of model when ordering equipment Description
55	306550	x	x	x	x	x	Hängare 2-krok	Clothes hanger 2-hook
56	309970	x	x	x	x	x	List snäpp lock L=2379	List L=2379
57	309969	x	x	x	x	x	List snäpp botten L=2379	List L=2379
58	313884	x	x	x	x	x	List radie L=2379	List L=2379
59	320700	x	x	x	x	x	Kantlist, plast L=2750	Edge list, plastic L=2750
--	860541	M	M	M	M	M	Kantlist 22 mm	Edge list 22 mm
--	860513	M	M	M	M	M	Kantlist 16 mm	Edge list 16 mm
60	860590	x		x		x	List hörn plast L=2500	Corner strip L=2500
61	315653	x	x	x	x	x	Bestickslåda 220x484	Case for cutlery 220x484
62	860132	x	x	x	x	x	Fronttapp låda	Peg front, drawer
63	315210	x	x	x	x	x	Bakstycke låda L=485	Back, drawer L=485
64	860133	x	x	x	x	x	Hörn låda	Corner, drawer
65	860130	x	x	x	x	x	Sida låda 80x429	Side, drawer 80x429
--	314588		T		T		Sida låda 80x320	Side, drawer 80x320
--	312104	T	T	T	T	T	Bakstycke låda 80x222	Back, drawer 80x222
66	315215	x	x	x	x	x	Glidskena låda (säljes i par)	Slide bar, drawer (exp. in pair)
67	312162	x	x	x	x	x	Korg, garderob	Basket, wardrobe
68	314926	x	x	x	x	x	Avfallshink	Refuse bucket
69	315561	x	x	x	x	x	Balja avrinning	Draining rack
70	315562	x	x	x	x	x	Glidlist balja	Slide bar draining rack
71	315563	x	x	x	x	x	Diskställ övre	Dish rack upper
72	315564	x	x	x	x	x	Diskställ nedre	Dish rack lower
73	314353	x	x	x	x	x	Täckplugg plast vit Ø = 29 mm	Plug cover plastic white Ø = 29 mm
74	315932						Kryddhylla	Spice-rack
75	315933						Hängare	Towel
76	302980	x	x	x	x	x	Vinkeljärn	Angle iron
77	314712	x	x	x	x	x	Hängare handduk grå	Towel rail grey
--	314661	T	T	T	T	T	Hängare handduk vit	Towel rail white
78	312813	x	x	x	x	x	Hållare toapapper vit	Toilet paper-holder white
79	315216	T	T	T	T	T	Vikdörr kpl.	Folding door
80	316705	T	T	T	T	T	Glid vikdörr	Slipper folding door
81	317321	x	x	x	x	x	Fäste rullgardin	Bracket roller blind

M= Metervara
T= Tillbehör

M= On the metre
T= Accessory

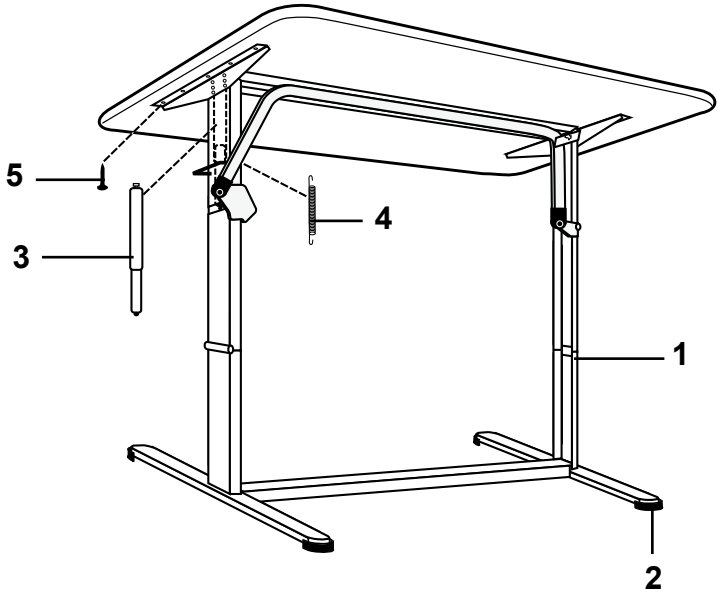
5
3
4
1
2

6

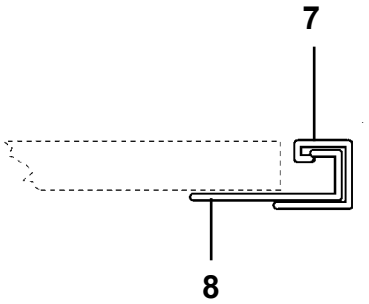
7
8

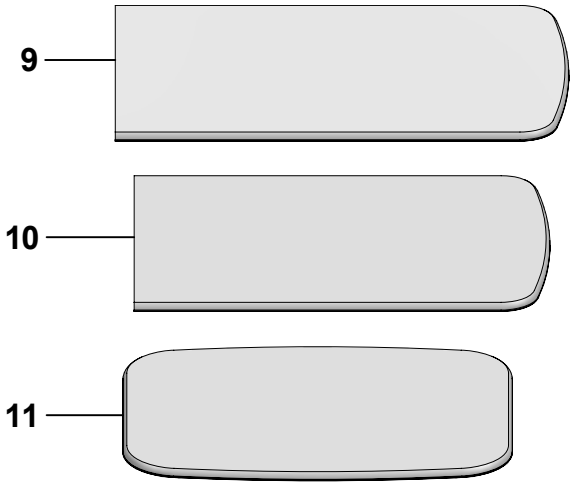
9
10
11

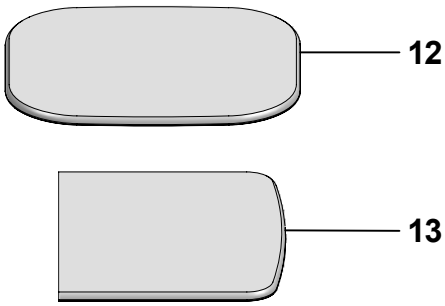
12
13

Pos Fig	Det. nr Part. No	Ingår/Fitted 480 MHP	520 T1	520 TBR Artic	560 Artic		OBS!! Ange alltid årsmodell vid beställning av inredning Benämning	OBS!! Specify always year of model when ordering equipment Description
1	313185			T			Bordsstativ kpl.	Table stand cpl.
--	315146	T			T		Bordsstativ kpl.	Table stand cpl.
2	313719	T		T	T		Fot	Foot
3	313663	T		T	T		Dämpare kpl.	Damper cpl.
4	313720	T		T	T		Fjäder	Spring
5	800367	x		x	x		Skruv 5x16	Screw 5x16
6	315565	x	x	x	x		Bordsben fällbart H=730 / 340	Table leg H=730 / 340
7	300108	x	x	x	x		List upphängning väggdel	List
8	300420	x	x	x	x		List upphängning bordsdel	List
9	370497	x		x	x		Bordsskiva 790x1200 sittgr. fram	Table top 790x1200 couch gr. front
10	371373	x					Bordsskiva 790x1100 sittgr. fram	Table top 790x1100 couch gr. front
--	370798		x				Bordsskiva 790x1100 sittgr. fram	Table top 790x1100 couch gr. front
11	370714			T			Bordsskiva 780x1030 rundsittgr. fram	Table top 780x1030 couch gr. front
12	370498	T			T		Bordsskiva 690x780 rundsittgr. fram	Table top 690x780 couch gr. front
13	370499				x		Bordsskiva 750x600 sittgr bak NS	Table top 750x600 couch gr. rear NS

T= Tillbehör

T= Accessory

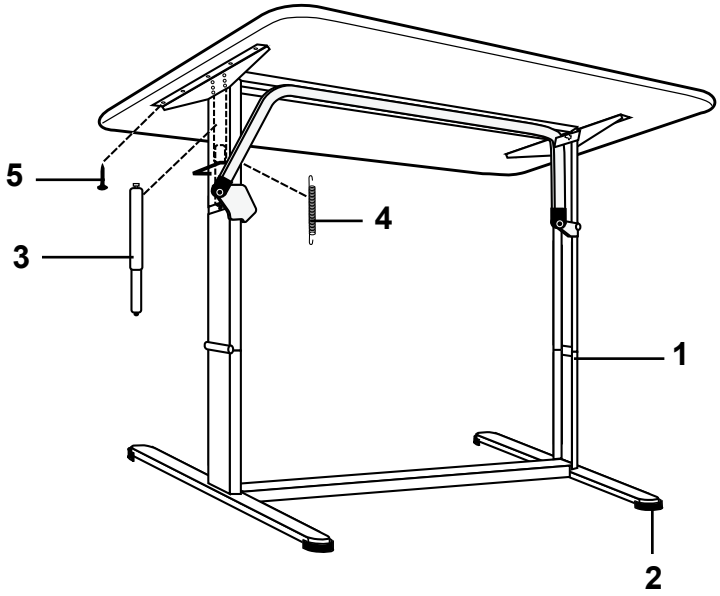
5
3
4
1
2

6

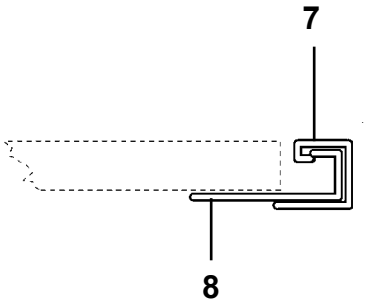
7
8

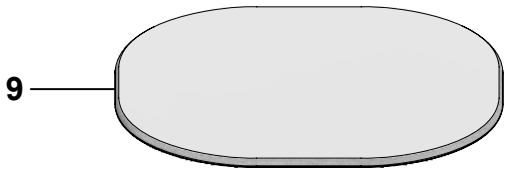
9

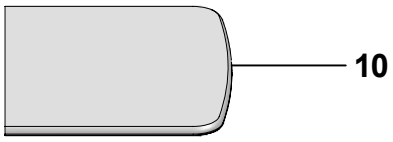
10

Pos Fig	Det. nr Part. No	Ingår/Fitted 560 Finl.	560 TBR Finl.	600 Finl.	600 TBR Finl.	630 Finl.	OBS!! Ange alltid årsmodell vid beställning av inredning Benämning	OBS!! Specify always year of model when ordering equipment Description
1	313185	x	x	x	x	x	Bordsstativ kpl.	Table stand cpl.
2	313719	x	x	x	x	x	Fot	Foot
3	313663	x	x	x	x	x	Dämpare kpl.	Damper cpl.
4	313720	x	x	x	x	x	Fjäder	Spring
5	800367	x	x	x	x	x	Skruv 5x16	Screw 5x16
6	315565	x		x		x	Bordsben fällbart H=730 / 340	Table leg H=730 / 340
7	300108	x		x		x	List upphängning väggdel	List
8	300420	x		x		x	List upphängning bordsdel	List
9	370496	x	x	x	x	x	Bordsskiva 940x1026 rundsittgr. fram	Table top 940x1026 couch gr. front
10	370499	x		x		x	Bordsskiva 750x600 sittgr bak NS	Table top 750x600 couch gr. rear NS

Sittgrupp fram

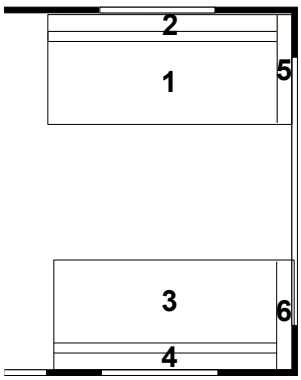

1 = 0,86 m²
2 = 0,46 m²
3 = 0,82 m²
4 = 0,43 m²
5 = 0,24 m²
6 = 0,24 m²

Rundsittgrupp fram

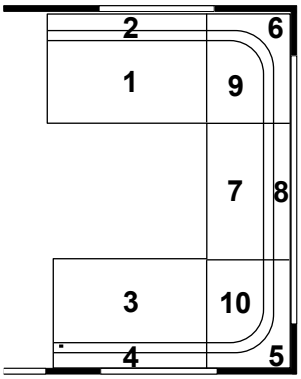

1 = 0,46 m²
2 = 0,27 m²
3 = 0,42 m²
4 = 0,25 m²
5 = Radiekudde/ Corner pillow
6 = Radiekudde/ Corner pillow
7 = 0,34 m²
8 = 0,22 m²
9 = 0,43 m²
10 = 0,43 m²

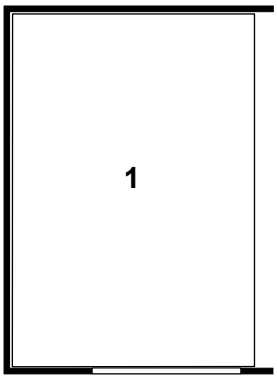

1.	315954	Dyna	Mattress
	315948	Dyna resår	Spring interior mattress
	315955	Bäddmadrass 30 mm	Bed mattress 30 mm
	315949	Överkast (ange färg)	Bedspread (spec. colour)
	315732	Kudde 6817-23 röd	Pillow 6817-23 red
	315733	Kudde 925090-83 beige	Pillow 925090-83 beige
	315734	Kudde 6817-28 grön	Pillow 6817-28 green
	315735	Kudde 6817-96 blå	Pillow 6817-96 blue
		Beställning av överdrag spalter: Ange artikelnr. på spalt (se "Interiör") samt färg (ex. Tyg A till spalt 371074)	Order of covering air gaps: Specify part nr. of the air gap (see "Interior") and colour (ex. Fabric A for the air gap 371074)
	309607	Dyna överbäddskåp gav.bak (tillbehör)	Mattress upper bed gable (accessory)

Sittgrupp fram

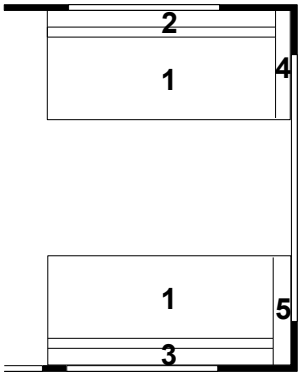

1 = 0,87 m²
2 = 0,46 m²
3 = 0,46 m²
4 = 0,24 m²
5 = 0,24 m²

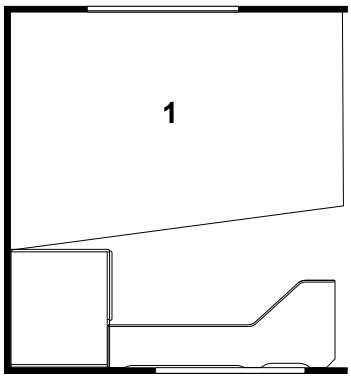

1.	315634	Dyna	Mattress
	315647	Dyna resår	Spring interior mattress
	315635	Bäddmadrass 30 mm	Bed mattress 30 mm
	315838	Bäddmadrass 70 mm (tillbehör)	Bed mattress 70 mm (accessory)
	315636	Överkast (ange färg)	Bedspread (spec. colour)
	315732	Kudde 6817-23 röd	Pillow 6817-23 red
	315733	Kudde 925090-83 beige	Pillow 925090-83 beige
	315734	Kudde 6817-28 grön	Pillow 6817-28 green
	315735	Kudde 6817-96 blå	Pillow 6817-96 blue
	315383	Kudde 4670-23 mönstrad	Pillow 4670-23 patterned
	315384	Kudde 350x350 4670-23 mönstrad	Pillow 350x350 4670-23 patterned

Beställning av överdrag spalter:
Ange artikelnr. på spalt (se "Interiör") samt färg (ex. Tyg A till spalt 371074)

Order of covering air gaps:
Specify part nr. of the air gap (see "Interior") and colour (ex. Fabric A for the air gap 371074)

309608	Dyna överbäddskåp V-bak (tillbehör)	Mattress upper bed L-rear (accessory)
314638	Dyna fast överbädd V-bak	Mattress bunk bed L-rear
314631	Överdrag spalt fast ö-bädd, (ange färg)	Covering air gap bunk bed (spec. colour)

Sittgrupp fram

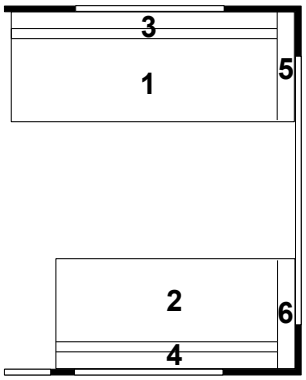

1 = 1,04 m²
2 = 0,87 m²
3 = 0,56 m²
4 = 0,46 m²
5 = 0,24 m²
6 = 0,24 m²

Rundsittgrupp fram

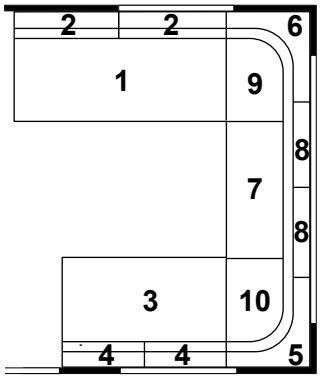

1 = 0,64 m²
2 = 0,32 m²
3 = 0,47 m²
4 = 0,13 m²
5 = Radiekudde/ Corner pillow
6 = Radiekudde/ Corner pillow
7 = 0,34 m²
8 = 0,15 m²
9 = 0,43 m²
10 = 0,43 m²

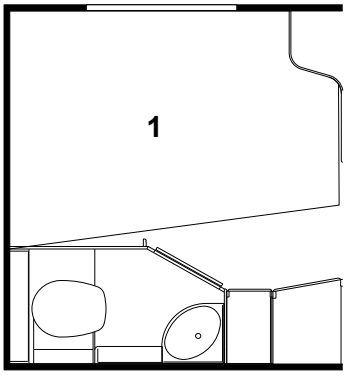

1.	315634	Dyna	Mattress
	315647	Dyna resår	Spring interior mattress
	315635	Bäddmadrass 30 mm	Bed mattress 30 mm
	315838	Bäddmadrass 70 mm (tillbehör)	Bed mattress 70 mm (accessory)
	315636	Överkast (ange färg)	Bedspread (spec. colour)
	315732	Kudde 6817-23 röd	Pillow 6817-23 red
	315733	Kudde 925090-83 beige	Pillow 925090-83 beige
	315734	Kudde 6817-28 grön	Pillow 6817-28 green
	315735	Kudde 6817-96 blå	Pillow 6817-96 blue

Beställning av överdrag spalter:
Ange artikelnr. på spalt (se "Interiör") samt färg (ex. Tyg A till spalt 371074)

Order of covering air gaps:
Specify part nr. of the air gap (see "Interior") and colour (ex. Fabric A for the air gap 371074)

309608	Dyna överbäddskåp V-bak (tillbehör)	Mattress upper bed L-rear (accessory)
314638	Dyna fast överbädd V-bak	Mattress bunk bed L-rear
314631	Överdrag spalt fast ö-bädd, (ange färg)	Covering air gap bunk bed (spec. colour)

Sittgrupp fram

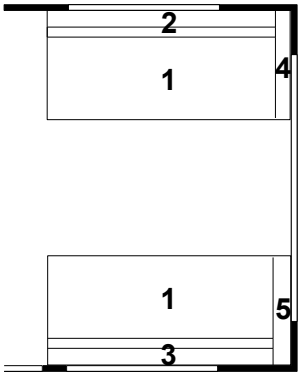

1 = 0,87 m²
2 = 0,46 m²
3 = 0,46 m²
4 = 0,24 m²
5 = 0,24 m²

Rundsittgrupp fram

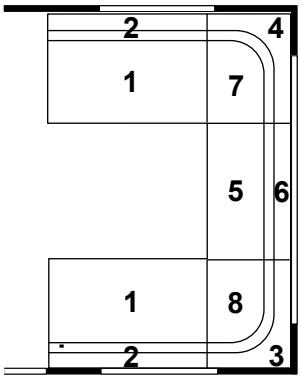

1 = 0,47 m²
2 = 0,27 m²
3 = Radiekudde/ Corner pillow
4 = Radiekudde/ Corner pillow
5 = 0,34 m²
6 = 0,22 m²
7 = 0,43 m²
8 = 0,43 m²

560 MH

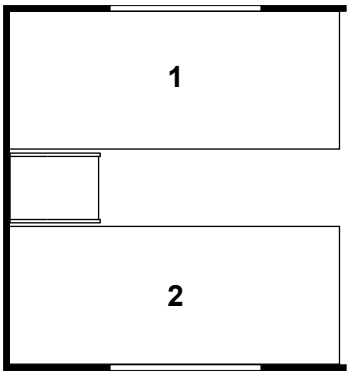

1.	315742	Dyna	Mattress
	315739	Dyna resår	Spring interior mattress
	315743	Bäddmadrass 30 mm	Bed mattress 30 mm
	315840	Bäddmadrass 70 mm (tillbehör)	Bed mattress 70 mm (accessory)
	315632	Överkast V (ange färg)	Bedspread L (spec. colour)
2.	315742	Dyna	Mattress
	315739	Dyna resår	Spring interior mattress
	315743	Bäddmadrass 30 mm	Bed mattress 30 mm
	315840	Bäddmadrass 70 mm (tillbehör)	Bed mattress 70 mm (accessory)
	315633	Överkast H (ange färg)	Bedspread H (spec. colour)
	315732	Kudde 6817-23 röd	Pillow 6817-23 red
	315733	Kudde 925090-83 beige	Pillow 925090-83 beige
	315734	Kudde 6817-28 grön	Pillow 6817-28 green
	315735	Kudde 6817-96 blå	Pillow 6817-96 blue

Beställning av överdrag spalter:
Ange artikelnr. på spalt (se "Interiör") samt färg (ex. Tyg A till spalt 371074)

Order of covering air gaps:
Specify part nr. of the air gap (see "Interior") and colour (ex. Fabric A for the air gap 371074)

309608	Dyna överbäddskåp V-H-bak (tillbehör)	Mattress upper bed L-R-rear (accessory)
314638	Dyna fast överbädd V-H-bak	Mattress bunk bed L-R-rear
314631	Överdrag spalt fast ö-bädd, (ange färg)	Covering air gap bunk bed (spec. colour)

560 MHC

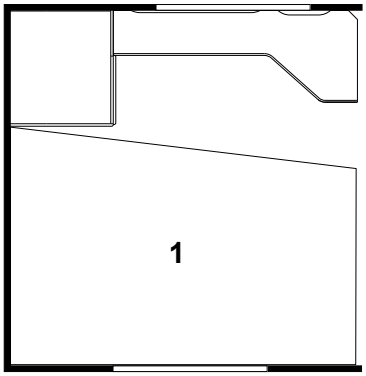

1.	315634	Dyna	Mattress
	315646	Dyna resår	Spring interior mattress
	315635	Bäddmadrass 30 mm	Bed mattress 30 mm
	315838	Bäddmadrass 70 mm (tillbehör)	Bed mattress 70 mm (accessory)
	315644	Överkast (ange färg)	Bedspread (spec. colour)
	315732	Kudde 6817-23 röd	Pillow 6817-23 red
	315733	Kudde 925090-83 beige	Pillow 925090-83 beige
	315734	Kudde 6817-28 grön	Pillow 6817-28 green
	315735	Kudde 6817-96 blå	Pillow 6817-96 blue

Beställning av överdrag spalter:
Ange artikelnr. på spalt (se "Interiör") samt färg (ex. Tyg A till spalt 371074)

Order of covering air gaps:
Specify part nr. of the air gap (see "Interior") and colour (ex. Fabric A for the air gap 371074)

309608	Dyna överbäddskåp H-bak (tillbehör)	Mattress upper bed R-rear (accessory)
314638	Dyna fast överbädd	Mattress bunk bed
314631	Överdrag spalt fast ö-bädd, (ange färg)	Covering air gap bunk bed (spec. colour)

Sittgrupp fram

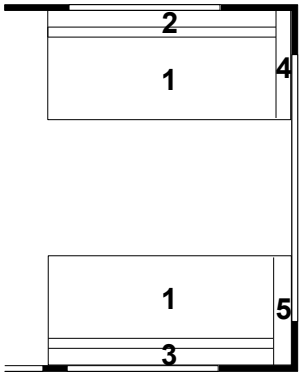

1 = 0,87 m²
2 = 0,46 m²
3 = 0,46 m²
4 = 0,24 m²
5 = 0,24 m²

Rundsittgrupp fram

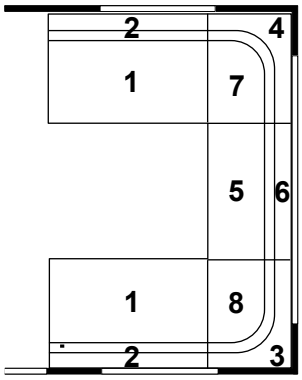

1 = 0,47 m²
2 = 0,27 m²
3 = Radiekudde/ Corner pillow
4 = Radiekudde/ Corner pillow
5 = 0,34 m²
6 = 0,22 m²
7 = 0,43 m²
8 = 0,43 m²

560 NS

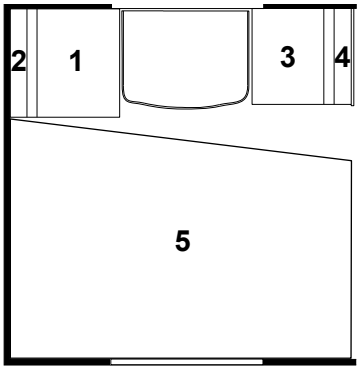

1. 0,42 m² 3. 0,35 m²
2. 0,25 m² 4. 0,22 m²

5.

315634	Dyna	Mattress
315646	Dyna resår	Spring interior mattress
315635	Bäddmadrass 30 mm	Bed mattress 30 mm
315838	Bäddmadrass 70 mm (tillbehör)	Bed mattress 70 mm (accessory)
315644	Överkast (ange färg)	Bedspread (spec. colour)
315732	Kudde 6817-23 röd	Pillow 6817-23 red
315733	Kudde 925090-83 beige	Pillow 925090-83 beige
315734	Kudde 6817-28 grön	Pillow 6817-28 green
315735	Kudde 6817-96 blå	Pillow 6817-96 blue

Beställning av överdrag spalter:
Ange artikelnr. på spalt (se "Interiör") samt färg (ex. Tyg A till spalt 371074)

Order of covering air gaps:
Specify part nr. of the air gap (see "Interior") and colour (ex. Fabric A for the air gap 371074)

309608	Dyna överbäddskåp V-H-bak (tillbehör)	Mattress upper bed L-R-rear (accessory)
314638	Dyna fast överbädd V-H-bak	Mattress bunk bed L-R-rear
314631	Överdrag spalt fast ö-bädd, (ange färg)	Covering air gap bunk bed (spec. colour)

Rundsittgrupp fram

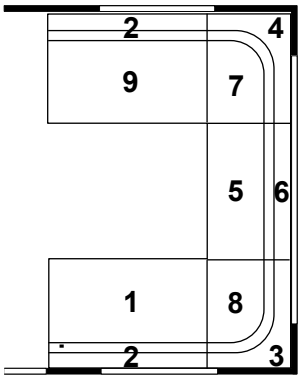

1 = 0,47 m²
2 = 0,27 m²
3 = Radiekudde/ Corner pillow
4 = Radiekudde/ Corner pillow
5 = 0,48 m²
6 = 0,32 m²
7 = 0,43 m²
8 = 0,43 m²
9 = 0,46 m²

315350	Dyna bäddutfyllnad, fram	Cushion filling up, front

560 MH

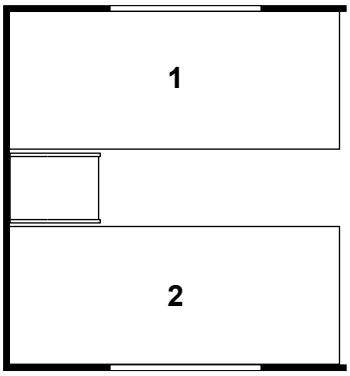

1. 315744	Dyna resår	Spring interior mattress
315745	Bäddmadrass 30 mm	Bed mattress 30 mm
315839	Bäddmadrass 70 mm (tillbehör)	Bed mattress 70 mm (accessory)
315771	Överkast V (ange färg)	Bedspread L (spec. colour)
2. 315744	Dyna resår	Spring interior mattress
315745	Bäddmadrass 30 mm	Bed mattress 30 mm
315839	Bäddmadrass 70 mm (tillbehör)	Bed mattress 70 mm (accessory)
315772	Överkast H (ange färg)	Bedspread H (spec. colour)
315732	Kudde 6817-23 röd	Pillow 6817-23 red
315733	Kudde 925090-83 beige	Pillow 925090-83 beige
315734	Kudde 6817-28 grön	Pillow 6817-28 green
315735	Kudde 6817-96 blå	Pillow 6817-96 blue

Beställning av överdrag spalter:
Ange artikelnr. på spalt (se "Interiör") samt färg (ex. Tyg A till spalt 371074)

Order of covering air gaps:
Specify part nr. of the air gap (see "Interior") and colour (ex. Fabric A for the air gap 371074)

309608	Dyna överbäddskåp V-H-bak (tillbehör)	Mattress upper bed L-R-rear (accessory)
314638	Dyna fast överbädd V-H-bak	Mattress bunk bed L-R-rear
314631	Överdrag spalt fast ö-bädd, (ange färg)	Covering air gap bunk bed (spec. colour)

560 NS

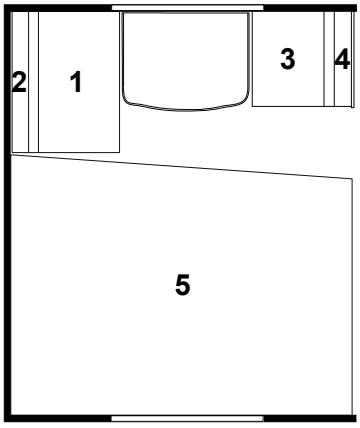

1. 0,51 m²
2. 0,30 m²
3. 0,35 m²
4. 0,22 m²

5. 315640	Dyna resår	Spring interior mattress
315641	Bäddmadrass 30 mm	Bed mattress 30 mm
315837	Bäddmadrass 70 mm (tillbehör)	Bed mattress 70 mm (accessory)
315642	Överkast (ange färg)	Bedspread (spec. colour)
315732	Kudde 6817-23 röd	Pillow 6817-23 red
315733	Kudde 925090-83 beige	Pillow 925090-83 beige
315734	Kudde 6817-28 grön	Pillow 6817-28 green
315735	Kudde 6817-96 blå	Pillow 6817-96 blue

Beställning av överdrag spalter:
Ange artikelnr. på spalt (se "Interiör") samt färg (ex. Tyg A till spalt 371074)

Order of covering air gaps:
Specify part nr. of the air gap (see "Interior") and colour (ex. Fabric A for the air gap 371074)

309608	Dyna överbäddskåp V-H-bak (tillbehör)	Mattress upper bed L-R-rear (accessory)
314638	Dyna fast överbädd V-H-bak	Mattress bunk bed L-R-rear
314631	Överdrag spalt fast ö-bädd, (ange färg)	Covering air gap bunk bed (spec. colour)

Rundsittgrupp fram

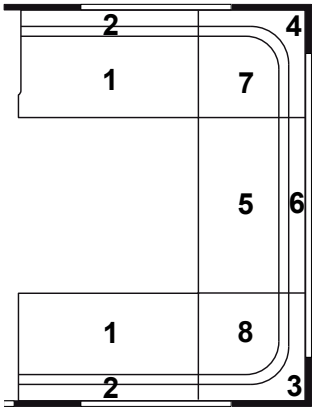

1 = 0,65 m²
2 = 0,37 m²
3 = Radiekudde/ Corner pillow
4 = Radiekudde/ Corner pillow
5 = 0,48 m²
6 = 0,32 m²
7 = 0,43 m²
8 = 0,43 m²

315350 Dyna bäddutfyllnad, fram — Cushion filling up, front

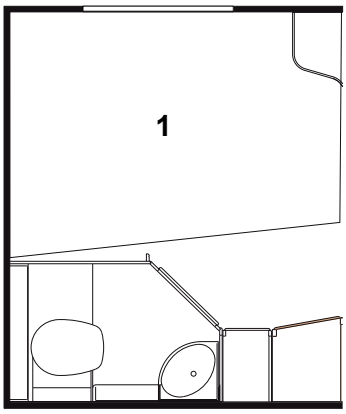

1. 315637 Dyna resår — Spring interior mattress
315638 Bäddmadrass 30 mm — Bed mattress 30 mm
315837 Bäddmadrass 70 mm (tillbehör) — Bed mattress 70 mm (accessory)
315639 Överkast (ange färg) — Bedspread (spec. colour)

315732 Kudde 6817-23 röd — Pillow 6817-23 red
315733 Kudde 925090-83 beige — Pillow 925090-83 beige
315734 Kudde 6817-28 grön — Pillow 6817-28 green
315735 Kudde 6817-96 blå — Pillow 6817-96 blue

Beställning av överdrag spalter:
Ange artikelnr. på spalt (se "Interiör") samt färg (ex. Tyg A till spalt 371074)

Order of covering air gaps:
Specify part nr. of the air gap (see "Interior") and colour (ex. Fabric A for the air gap 371074)

309608 Dyna överbäddskåp V-bak (tillbehör) — Mattress upper bed L-rear (accessory)
314638 Dyna fast överbädd V-bak — Mattress bunk bed L-rear
314631 Överdrag spalt fast ö-bädd, (ange färg) — Covering air gap bunk bed (spec. colour)

Rundsittgrupp fram

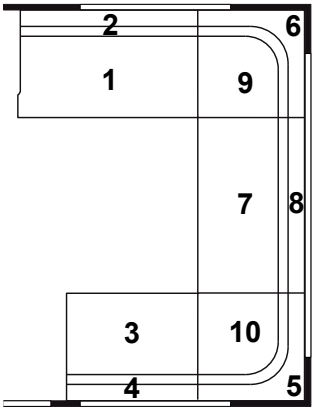

1 = 0,64 m²
2 = 0,37 m²
3 = 0,47 m²
4 = 0,27 m²
5 = Radiekudde/ Corner pillow
6 = Radiekudde/ Corner pillow
7 = 0,48 m²
8 = 0,32 m²
9 = 0,43 m²
10 = 0,43 m²

315350	Dyna bäddutfyllnad, fram	Cushion filling up, front

600 MH

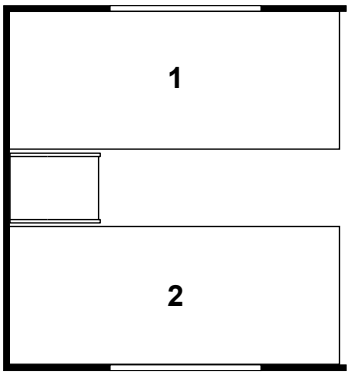

1. 315744	Dyna resår	Spring interior mattress
315745	Bäddmadrass 30 mm	Bed mattress 30 mm
315839	Bäddmadrass 70 mm (tillbehör)	Bed mattress 70 mm (accessory)
315771	Överkast V (ange färg)	Bedspread L (spec. colour)
2. 315744	Dyna resår	Spring interior mattress
315745	Bäddmadrass 30 mm	Bed mattress 30 mm
315839	Bäddmadrass 70 mm (tillbehör)	Bed mattress 70 mm (accessory)
315772	Överkast H (ange färg)	Bedspread H (spec. colour)
315732	Kudde 6817-23 röd	Pillow 6817-23 red
315733	Kudde 925090-83 beige	Pillow 925090-83 beige
315734	Kudde 6817-28 grön	Pillow 6817-28 green
315735	Kudde 6817-96 blå	Pillow 6817-96 blue
	Beställning av överdrag spalter: Ange artikelnr. på spalt (se "Interiör") samt färg (ex. Tyg A till spalt 371074)	Order of covering air gaps: Specify part nr. of the air gap (see "Interior") and colour (ex. Fabric A for the air gap 371074)
309608	Dyna överbäddskåp V-H-bak (tillbehör)	Mattress upper bed L-R-rear (accessory)
314638	Dyna fast överbädd V-H-bak	Mattress bunk bed L-R-rear
314631	Överdrag spalt fast ö-bädd, (ange färg)	Covering air gap bunk bed (spec. colour)

600 NS

1. 0,51 m²
2. 0,30 m²
3. 0,35 m²
4. 0,22 m²

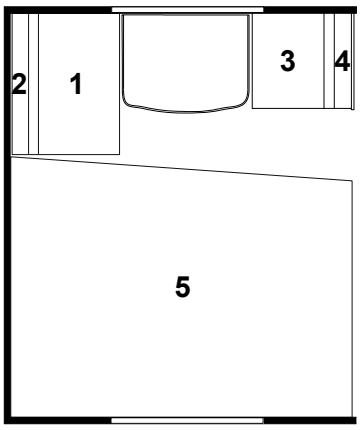

5. 315640	Dyna resår	Spring interior mattress
315641	Bäddmadrass 30 mm	Bed mattress 30 mm
315837	Bäddmadrass 70 mm (tillbehör)	Bed mattress 70 mm (accessory)
315642	Överkast (ange färg)	Bedspread (spec. colour)
315732	Kudde 6817-23 röd	Pillow 6817-23 red
315733	Kudde 925090-83 beige	Pillow 925090-83 beige
315734	Kudde 6817-28 grön	Pillow 6817-28 green
315735	Kudde 6817-96 blå	Pillow 6817-96 blue
	Beställning av överdrag spalter: Ange artikelnr. på spalt (se "Interiör") samt färg (ex. Tyg A till spalt 371074)	Order of covering air gaps: Specify part nr. of the air gap (see "Interior") and colour (ex. Fabric A for the air gap 371074)
309608	Dyna överbäddskåp V-H-bak (tillbehör)	Mattress upper bed L-R-rear (accessory)
314638	Dyna fast överbädd V-H-bak	Mattress bunk bed L-R-rear
314631	Överdrag spalt fast ö-bädd, (ange färg)	Covering air gap bunk bed (spec. colour)

Rundsittgrupp fram

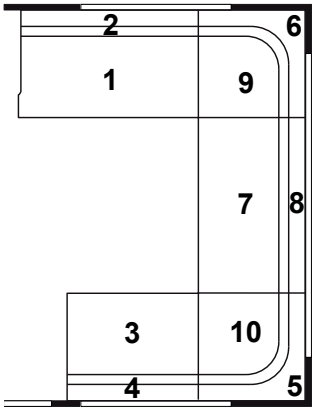

1 = 0,64 m²
2 = 0,37 m²
3 = 0,47 m²
4 = 0,27 m²
5 = Radiekudde/ Corner pillow
6 = Radiekudde/ Corner pillow
7 = 0,48 m²
8 = 0,32 m²
9 = 0,43 m²
10 = 0,43 m²

315350	Dyna bäddutfyllnad, fram	Cushion filling up, front

600 MHC

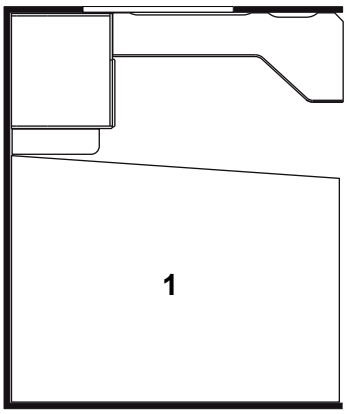

1.	315640	Dyna resår	Spring interior mattress
	315641	Bäddmadrass 30 mm	Bed mattress 30 mm
	315837	Bäddmadrass 70 mm (tillbehör)	Bed mattress 70 mm (accessory)
	315642	Överkast (ange färg)	Bedspread (spec. colour)
	315732	Kudde 6817-23 röd	Pillow 6817-23 red
	315733	Kudde 925090-83 beige	Pillow 925090-83 beige
	315734	Kudde 6817-28 grön	Pillow 6817-28 green
	315735	Kudde 6817-96 blå	Pillow 6817-96 blue
		Beställning av överdrag spalter: Ange artikelnr. på spalt (se "Interiör") samt färg (ex. Tyg A till spalt 371074)	Order of covering air gaps: Specify part nr. of the air gap (see "Interior") and colour (ex. Fabric A for the air gap 371074)
	309608	Dyna överbäddskåp H-bak (tillbehör)	Mattress upper bed R-rear (accessory)
	314638	Dyna fast överbädd H-bak	Mattress bunk bed R-rear
	314631	Överdrag spalt fast ö-bädd, (ange färg)	Covering air gap bunk bed (spec. colour)

600 LK

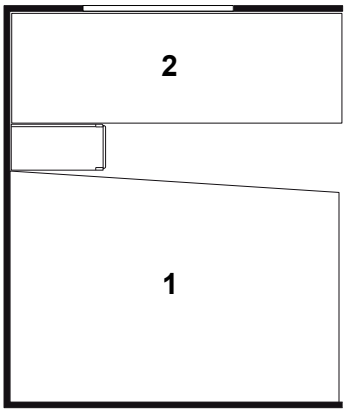

1.	315646	Dyna resår	Spring interior mattress
	315635	Bäddmadrass 30 mm	Bed mattress 30 mm
	315838	Bäddmadrass 70 mm (tillbehör)	Bed mattress 70 mm (accessory)
	315644	Överkast (ange färg)	Bedspread (spec. colour)
2.	315229	Dyna säng övre/nedre (ange färg)	Mattress bed upper/under (spec. colour)
	315732	Kudde 6817-23 röd	Pillow 6817-23 red
	315733	Kudde 925090-83 beige	Pillow 925090-83 beige
	315734	Kudde 6817-28 grön	Pillow 6817-28 green
	315735	Kudde 6817-96 blå	Pillow 6817-96 blue
		Beställning av överdrag spalter: Ange artikelnr. på spalt (se "Interiör") samt färg (ex. Tyg A till spalt 371074)	Order of covering air gaps: Specify part nr. of the air gap (see "Interior") and colour (ex. Fabric A for the air gap 371074)
	309608	Dyna överbäddskåp H-bak (tillbehör)	Mattress upper bed R-rear (accessory)
	314638	Dyna fast överbädd H-bak	Mattress bunk bed R-rear
	314631	Överdrag spalt fast ö-bädd, (ange färg)	Covering air gap bunk bed (spec. colour)

Rundsittgrupp fram

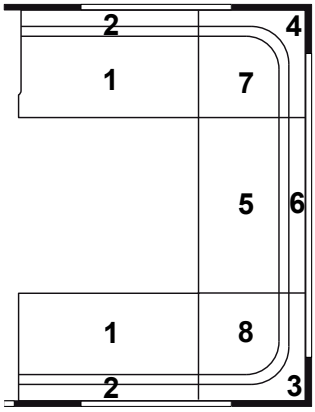

1 = 0,65 m²
2 = 0,37 m²
3 = Radiekudde/ Corner pillow
4 = Radiekudde/ Corner pillow
5 = 0,48 m²
6 = 0,32 m²
7 = 0,43 m²
8 = 0,43 m²

315350	Dyna bäddutfyllnad, fram	Cushion filling up, front

630 MH

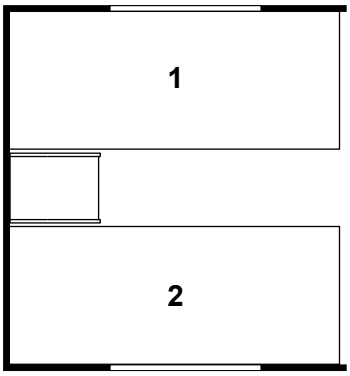

1. 315744	Dyna resår	Spring interior mattress
315745	Bäddmadrass 30 mm	Bed mattress 30 mm
315839	Bäddmadrass 70 mm (tillbehör)	Bed mattress 70 mm (accessory)
315771	Överkast V (ange färg)	Bedspread L (spec. colour)
2. 315744	Dyna resår	Spring interior mattress
315745	Bäddmadrass 30 mm	Bed mattress 30 mm
315839	Bäddmadrass 70 mm (tillbehör)	Bed mattress 70 mm (accessory)
315772	Överkast H (ange färg)	Bedspread H (spec. colour)
315732	Kudde 6817-23 röd	Pillow 6817-23 red
315733	Kudde 925090-83 beige	Pillow 925090-83 beige
315734	Kudde 6817-28 grön	Pillow 6817-28 green
315735	Kudde 6817-96 blå	Pillow 6817-96 blue
	Beställning av överdrag spalter: Ange artikelnr. på spalt (se "Interiör") samt färg (ex. Tyg A till spalt 371074)	Order of covering air gaps: Specify part nr. of the air gap (see "Interior") and colour (ex. Fabric A for the air gap 371074)
309608	Dyna överbäddskåp V-H-bak (tillbehör)	Mattress upper bed L-R-rear (accessory)
314638	Dyna fast överbädd V-H-bak	Mattress bunk bed L-R-rear
314631	Överdrag spalt fast ö-bädd, (ange färg)	Covering air gap bunk bed (spec. colour)

630 NS

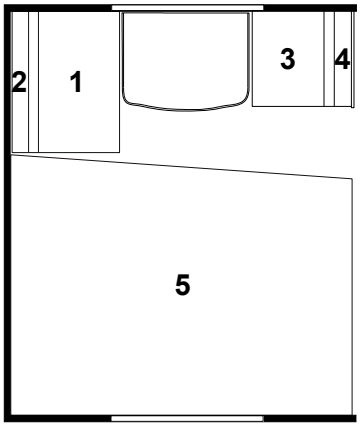

1. 0,51 m²
2. 0,30 m²
3. 0,35 m²
4. 0,22 m²

5. 315640	Dyna resår	Spring interior mattress
315641	Bäddmadrass 30 mm	Bed mattress 30 mm
315837	Bäddmadrass 70 mm (tillbehör)	Bed mattress 70 mm (accessory)
315642	Överkast (ange färg)	Bedspread (spec. colour)
315732	Kudde 6817-23 röd	Pillow 6817-23 red
315733	Kudde 925090-83 beige	Pillow 925090-83 beige
315734	Kudde 6817-28 grön	Pillow 6817-28 green
315735	Kudde 6817-96 blå	Pillow 6817-96 blue
	Beställning av överdrag spalter: Ange artikelnr. på spalt (se "Interiör") samt färg (ex. Tyg A till spalt 371074)	Order of covering air gaps: Specify part nr. of the air gap (see "Interior") and colour (ex. Fabric A for the air gap 371074)
309608	Dyna överbäddskåp V-H-bak (tillbehör)	Mattress upper bed L-R-rear (accessory)
314638	Dyna fast överbädd V-H-bak	Mattress bunk bed L-R-rear
314631	Överdrag spalt fast ö-bädd, (ange färg)	Covering air gap bunk bed (spec. colour)

Rundsittgrupp fram

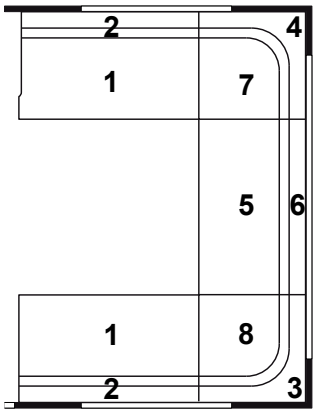

1 = 0,65 m²
2 = 0,37 m²
3 = Radiekudde/ Corner pillow
4 = Radiekudde/ Corner pillow
5 = 0,48 m²
6 = 0,32 m²
7 = 0,43 m²
8 = 0,43 m²

315350	Dyna bäddutfyllnad, fram	Cushion filling up, front

630 MHC

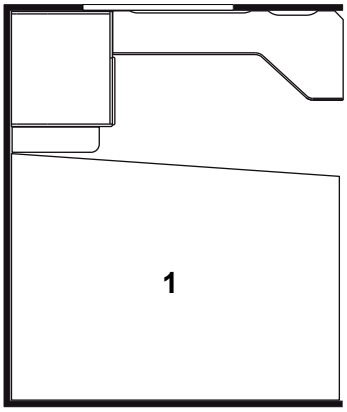

1.	315640	Dyna resår	Spring interior mattress
	315641	Bäddmadrass 30 mm	Bed mattress 30 mm
	315837	Bäddmadrass 70 mm (tillbehör)	Bed mattress 70 mm (accessory)
	315642	Överkast (ange färg)	Bedspread (spec. colour)
	315732	Kudde 6817-23 röd	Pillow 6817-23 red
	315733	Kudde 925090-83 beige	Pillow 925090-83 beige
	315734	Kudde 6817-28 grön	Pillow 6817-28 green
	315735	Kudde 6817-96 blå	Pillow 6817-96 blue
		Beställning av överdrag spalter: Ange artikelnr. på spalt (se "Interiör") samt färg (ex. Tyg A till spalt 371074)	Order of covering air gaps: Specify part nr. of the air gap (see "Interior") and colour (ex. Fabric A for the air gap 371074)
	309608	Dyna överbäddskåp H-bak (tillbehör)	Mattress upper bed R-rear (accessory)
	314638	Dyna fast överbädd H-bak	Mattress bunk bed R-rear
	314631	Överdrag spalt fast ö-bädd, (ange färg)	Covering air gap bunk bed (spec. colour)

630 LK

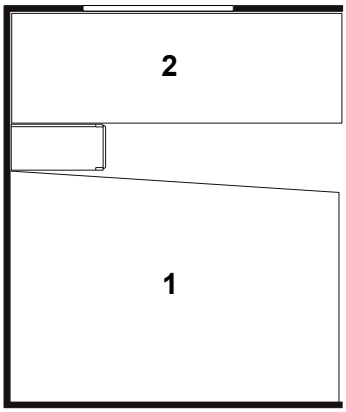

1.	315646	Dyna resår	Spring interior mattress
	315635	Bäddmadrass 30 mm	Bed mattress 30 mm
	315838	Bäddmadrass 70 mm (tillbehör)	Bed mattress 70 mm (accessory)
	315644	Överkast (ange färg)	Bedspread (spec. colour)
2.	315229	Dyna säng övre/nedre (ange färg)	Mattress bed upper/under (spec. colour)
	315732	Kudde 6817-23 röd	Pillow 6817-23 red
	315733	Kudde 925090-83 beige	Pillow 925090-83 beige
	315734	Kudde 6817-28 grön	Pillow 6817-28 green
	315735	Kudde 6817-96 blå	Pillow 6817-96 blue
		Beställning av överdrag spalter: Ange artikelnr. på spalt (se "Interiör") samt färg (ex. Tyg A till spalt 371074)	Order of covering air gaps: Specify part nr. of the air gap (see "Interior") and colour (ex. Fabric A for the air gap 371074)
	309608	Dyna överbäddskåp H-bak (tillbehör)	Mattress upper bed R-rear (accessory)
	314638	Dyna fast överbädd H-bak	Mattress bunk bed R-rear
	314631	Överdrag spalt fast ö-bädd, (ange färg)	Covering air gap bunk bed (spec. colour)

SOLIFER	Kylskåp RM 7291 Refrigerator RM 7291	2005	Grupp Group 4	Sida Page 1

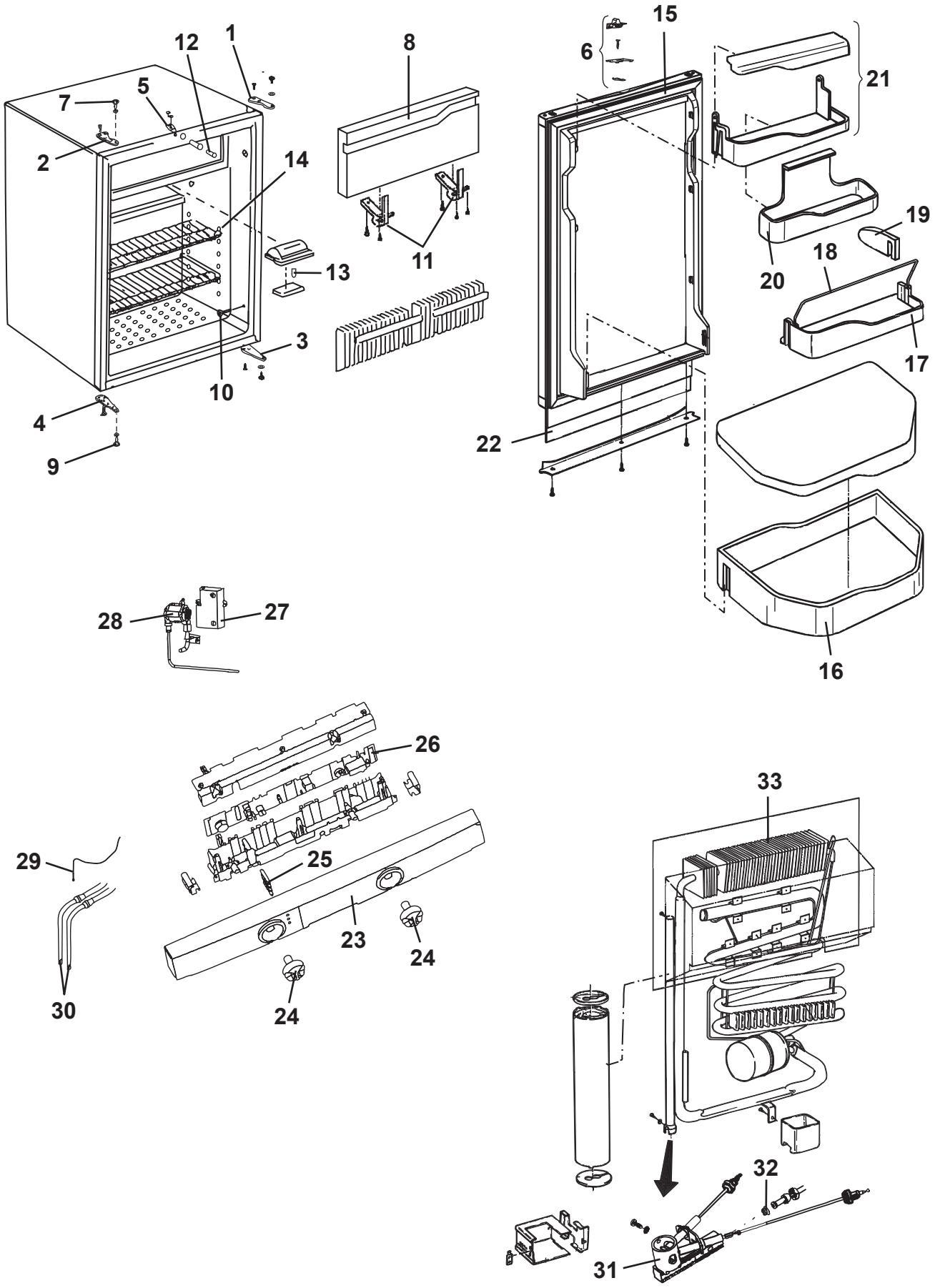

Pos Fig	Det. nr Part. No	Ingår/Fitted 480 Artic MHP	520 T1				Benämning	Description
	401575	x	x				Kylskåp kpl.	Refrigerator cpl.
1	401524	x	x				Gångled övre H	Hinge, upper R
2	401525	x	x				Gångled övre V	Hinge, upper L
3	401526	x	x				Gångled undre H	Hinge, under R
4	401527	x	x				Gångled undre V	Hinge, under L
5	401589	x	x				Låsbult dörrlås kpl.	Lock bolt door lock cpl.
6	401584	x	x				Transportsäkring kpl.	Safety lock cpl.
7	401281	x	x				Skruv, övre	Screw, upper
8	401528	x	x				Lucka kpl.	Cover cpl.
9	401282	x	x				Skruv, undre	Screw, under
10	401545	x	x				Lock	Cap
11	401529	x	x				Gångled	Hinge
12	401590	x	x				Sensor belysning kpl.	Sensor
13	401286	x	x				Glödlampa	Bulb
14	401531	x	x				Hållare bygel	Holder
15	401591	x	x				Dörr kpl.	Door cpl.
16	401533	x	x				Hylla, grönsaker	Shelf, vegetable foodc
17	401534	x	x				Hylla	Shelf
18	401605	x	x				Hållare	Holder
19	401606	x	x				Hållare	Holder
20	401651	x	x				Hylla mitten	Shelf, middle
21	401592	x	x				Hylla övre	Shelf, upper
22	371200	x	x				Skiva kyl	Front
23	401593	x	x				Panel	Panel
24	401594	x	x				Ratt	Knob
25	401599	x	x				Lysdiod energival	Light emitting diode
26	401596	x	x				Elekronik	Electronic circuitry
27	401600	x	x				Tändare	Lighter
28	401595	x	x				Ventil gas	Valve gas
29	401601	x	x				Temperatursensor	Temperature sensor
30	401652	x	x				Elpatron 230 V	Electric heater 230 V
30	401653	x	x				Elpatron 12V	Electric heater 12V
31	401602	x	x				Brännare	Burner
32	400588	x	x				Munstycke	Bleed
33	401654	x	x				Kylapparat	Refrigerator unit

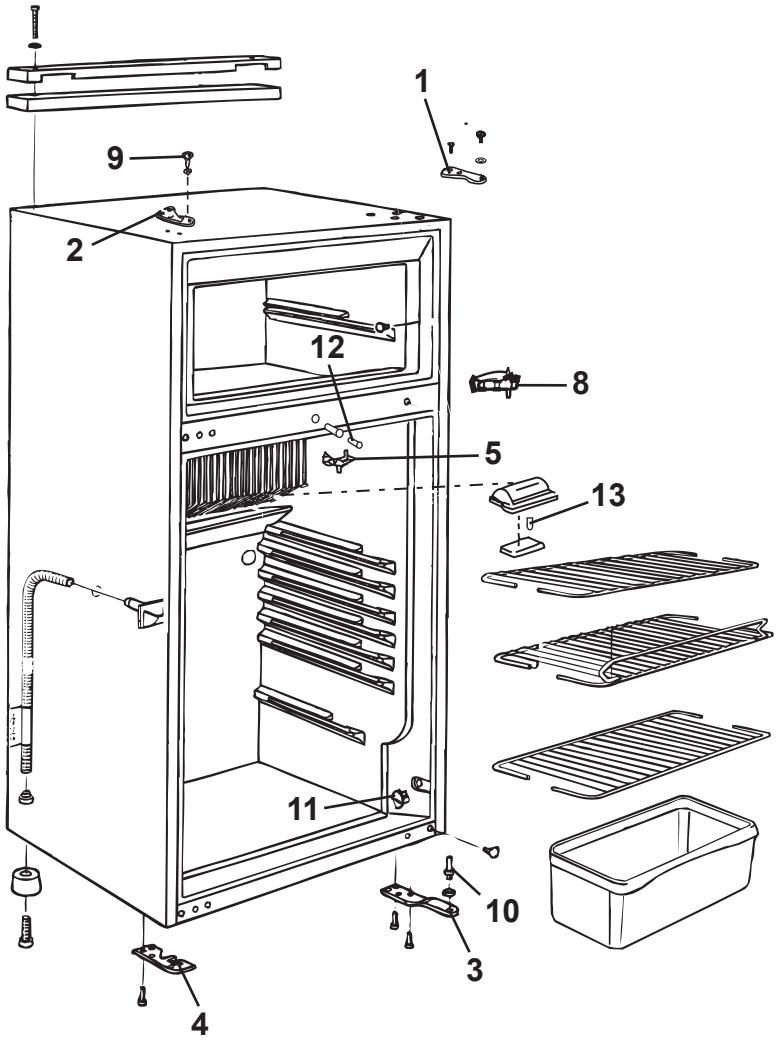
1
9
2
12
8
5
13
11
10
3
4

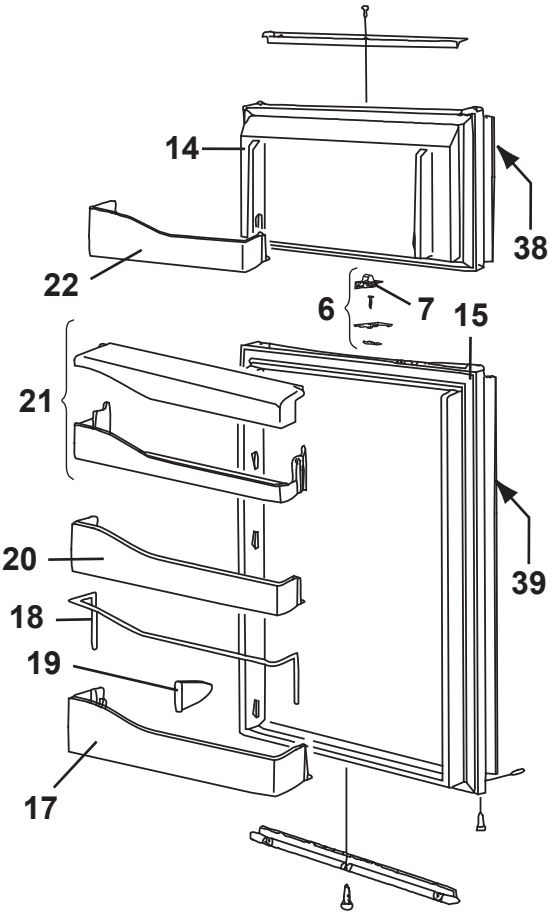
14
38
22
6
7
15
21
39
20
18
19
17

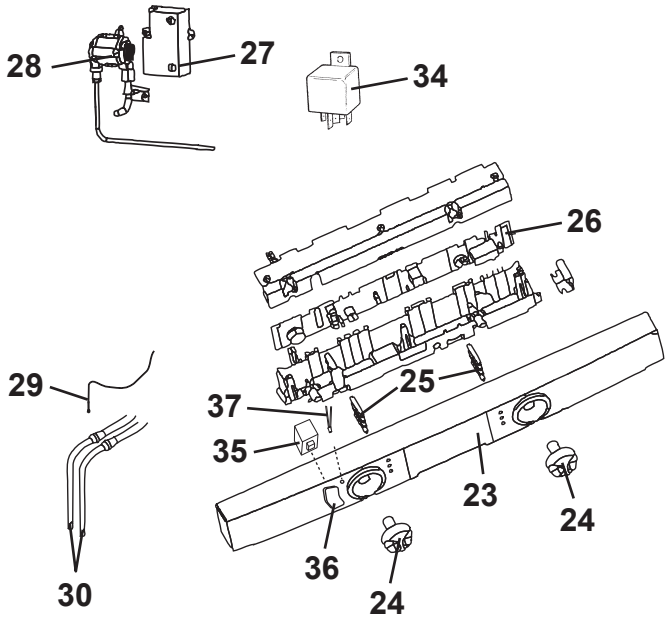
28
27
34
26
29
37
25
35
23
24
36
24
30

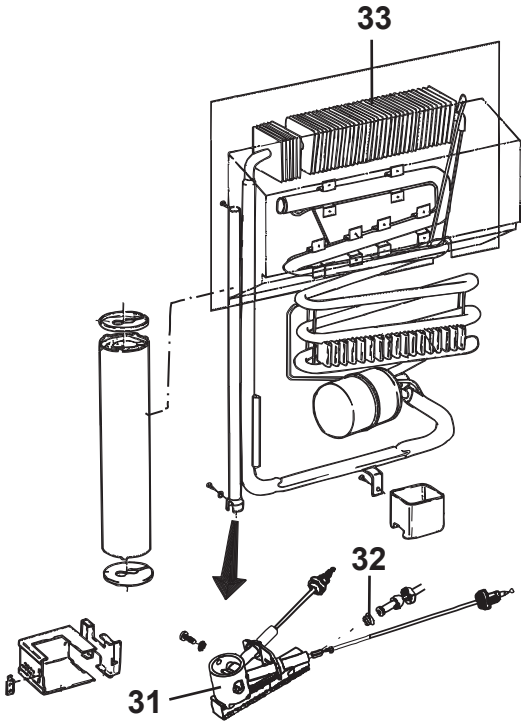
33
32
31

Pos Fig	Det. nr Part. No	Ingår/Fitted 520 Artic TBR	560 Finl. TBR	600 Finl. alla mod.	630 Finl. alla mod.		Benämning	Description
	401577	T	T	T	x		Kylskåp kpl.	Refrigerator cpl.
1	401655	T	T	T	x		Gångled övre H	Hinge, upper R
2	401525	T	T	T	x		Gångled övre V	Hinge, upper L
3	401526	T	T	T	x		Gångled undre H	Hinge, under R
4	401527	T	T	T	x		Gångled undre V	Hinge, under L
5	401656	T	T	T	x		Låsbult dörrlås kpl.	Lock bolt door lock cpl.
6	401624	T	T	T	x		Transportsäkring kpl.	Safety lock cpl.
7	401625	T	T	T	x		Skjutregel d:o	Sliding bolt d:o
8	401658	T	T	T	x		Gångled mitten	Hinge, middle
9	401281	T	T	T	x		Skruv, övre	Screw, upper
10	401282	T	T	T	x		Skruv, undre	Screw, under
11	401545	T	T	T	x		Lock	Cap
12	401659	T	T	T	x		Sensor belysning kpl.	Sensor
13	401286	T	T	T	x		Glödlampa	Bulb
14	401674	T	T	T	x		Dörr frys kpl.	Door freezer cpl.
15	401675	T	T	T	x		Dörr kyl kpl.	Door refrigerator cpl.
17	401534	T	T	T	x		Hylla	Shelf
18	401605	T	T	T	x		Hållare	Holder
19	401606	T	T	T	x		Hållare	Holder
20	401535	T	T	T	x		Hylla	Shelf
21	401592	T	T	T	x		Hylla	Shelf
22	401662	T	T	T	x		Hylla	Shelf
23	401677	T	T	T	x		Panel	Panel
24	401664	T	T	T	x		Ratt	Knob
25	401665	T	T	T	x		Lysdiod energival	Light emitting diode
26	401596	T	T	T	x		Elekronik	Electronic circuitry
27	401600	T	T	T	x		Tändare	Lighter
28	401595	T	T	T	x		Ventil gas	Valve gas
29	401669	T	T	T	x		Temperatursensor	Temperature sensor
30	401670	T	T	T	x		Elpatron 230 V	Electric heater 230 V
30	401671	T	T	T	x		Elpatron 12V	Electric heater 12V
31	401602	T	T	T	x		Brännare	Burner
32	401672	T	T	T	x		Munstycke	Bleed
33	401673	T	T	T	x		Kylapparat	Refrigerator unit
34	502647	T	T	T	x		Relä	Relay
35	401667	T	T	T	x		Strömställare	Switch
36	401678	T	T	T	x		Kåpa strömställare	Cap for switch
37	401666	T	T	T	x		Lysdiod ramvärme	Light emitting diode
38	324826	T	T	T	x		Skiva frys	Front freezer
39	324827	T	T	T	x		Skiva kyl	Front refrigerator

T= Tillbehör

T= Accessory

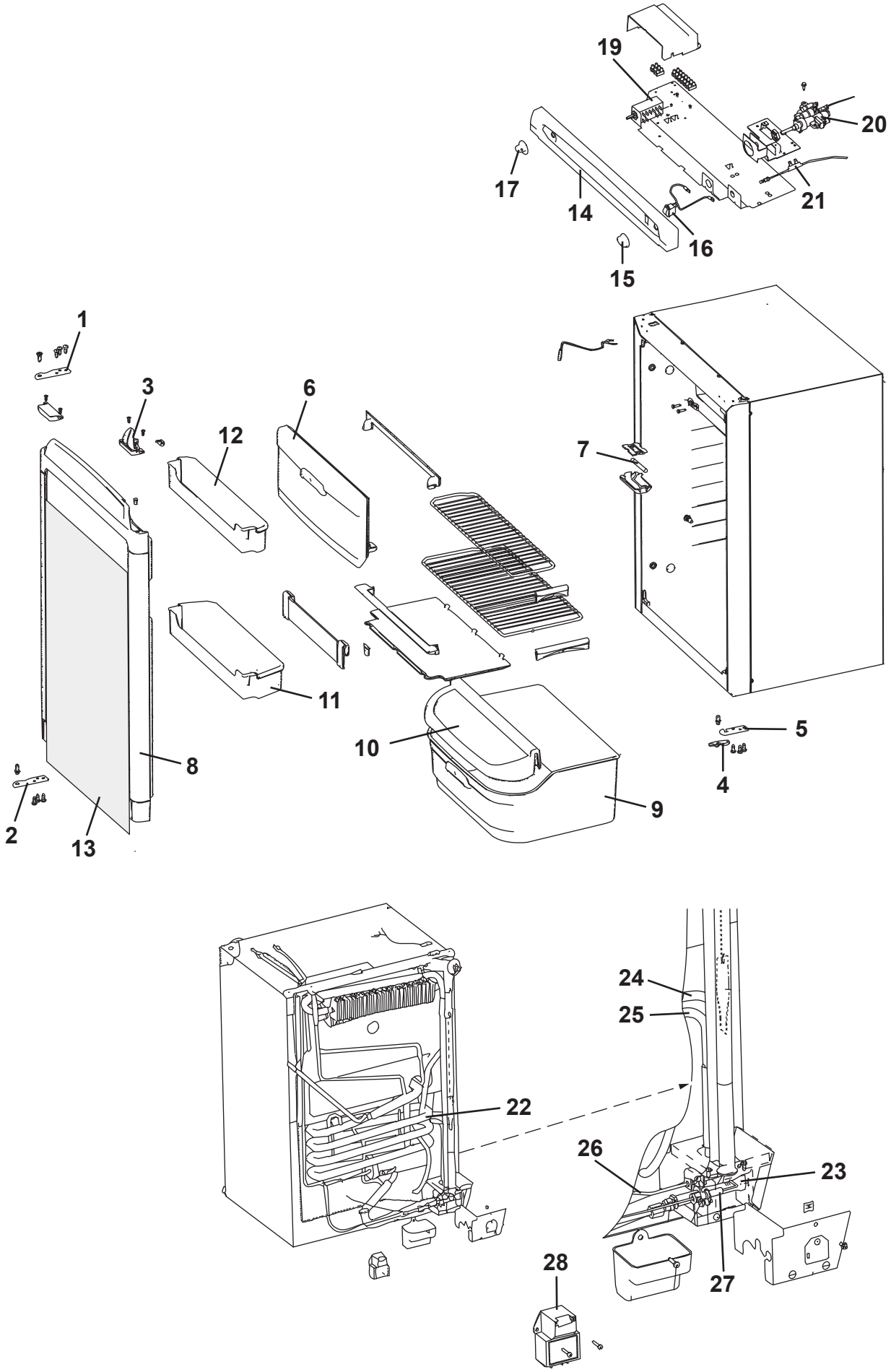
19
20
17
14
21
16
15
1
3
6
12
7
11
10
5
8
4
9
2
13
24
25
22
26
23
28
27

Pos Fig	Det. nr Part. No	Ingår/Fitted 520 Artic TBR	560 alla mod.	600 Finl. alla mod.			Benämning	Description
	401574	x	x	x			Kylskåp kpl.	Refrigerator cpl.
1	401547	x	x	x			Gångjärnsplåt övre	Hinge plate, upper
2	401548	x	x	x			Gångjärnsplåt undre	Hinge plate, under
3	401549	x	x	x			Låsregel övre	Lock bolt, upper
4	401550	x	x	x			Låsregel undre	Lock bolt, under
5	401551	x	x	x			Plåt låsregel undre	Plate lock bolt, under
6	401552	x	x	x			Lucka frysfack	Freezer door
7	700524	x	x	x			Glödlampa	Bulb
8	401553	x	x	x			Dörr	Door
9	401554	x	x	x			Låda	Shelf, vegetable food
10	401555	x	x	x			Lock	Top cover
11	401556	x	x	x			Hylla undre	Shelf, under
12	401557	x	x	x			Hylla övre	Shelf, upper
13	324069	x	x	x			Skiva kyl	Front
14	401680	x	x	x			Panel	Panel
15	401559	x	x	x			Ratt gastermostat	Knob thermostat gas
16	401560	x	x	x			Flamindikator	Flame meter
17	401561	x	x	x			Ratt strömställare	Knob switch
19	401563	x	x	x			Strömställare, väljare gas-el	Switch
20	401681	x	x	x			Termostat 230 V/gasol	Thermostat 230 V/gas
21	401565	x	x	x			Brytare termoelement	Thermocouple interrupter
22	401566	x	x	x			Kylapparat	Cooling unit
23	401567	x	x	x			Brännare	Burner
24	401568	x	x	x			Elpatron 230 V	Electric heater 230 V
25	401569	x	x	x			Elpatron 12V	Electric heater 12V
26	401570	x	x	x			Termoelement	Thermocouple
27	401571	x	x	x			Tändelektrod	Spark electrode
28	401572	x	x	x			Tändmodul	Electronic ignition module

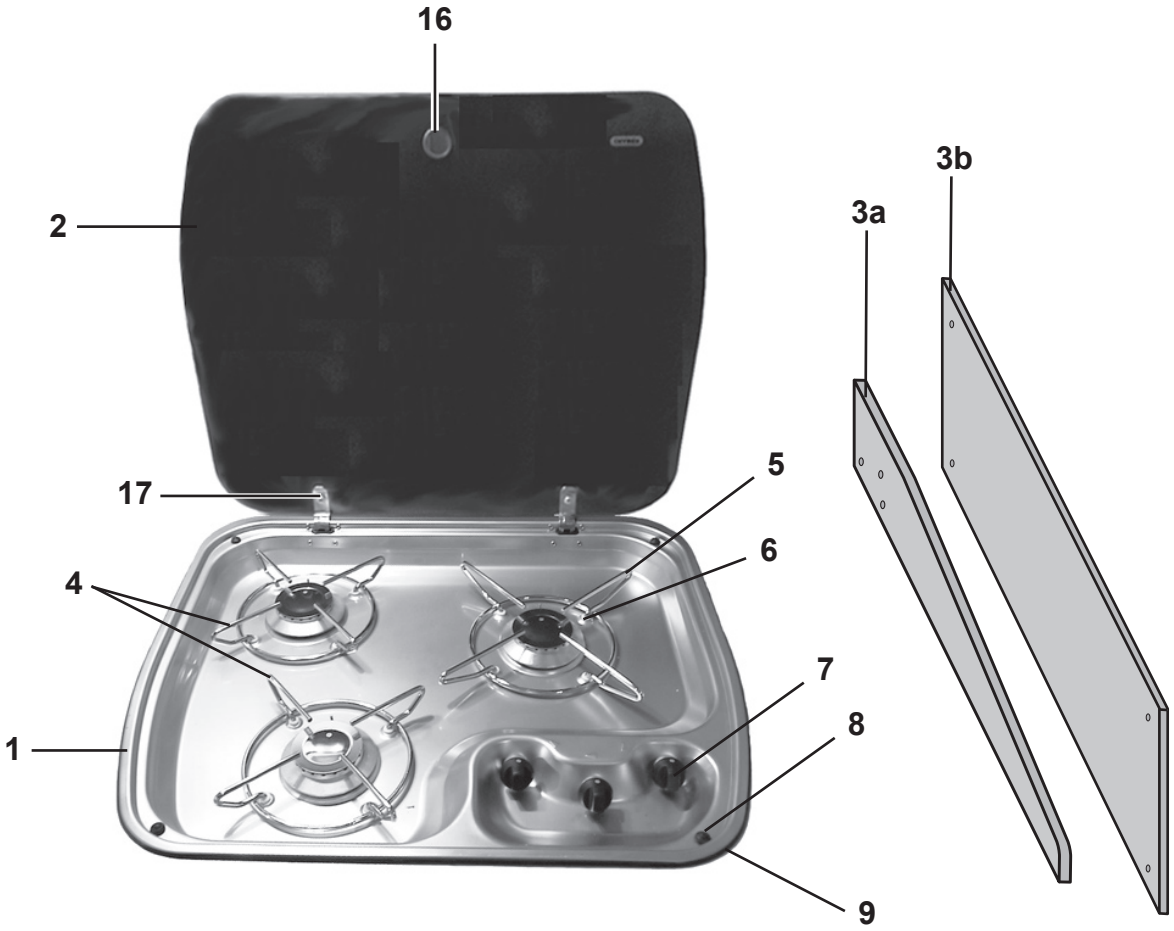
16
2
3a
3b
17
5
6
4
7
8
1
9

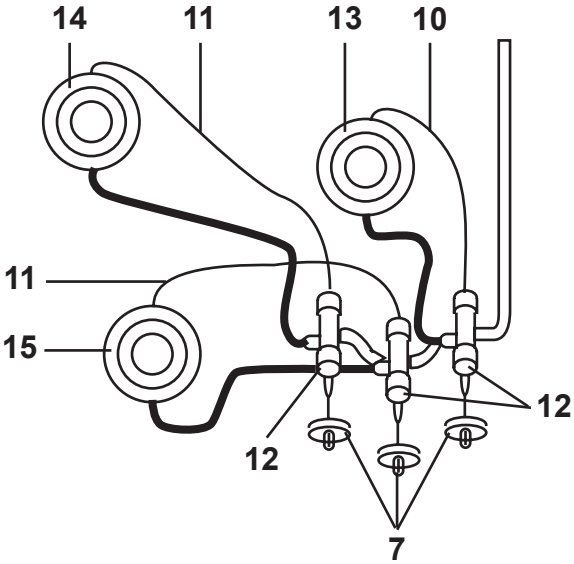
14
11
13
10
11
15
12
12
7

Pos Fig	Det. nr Part. No	Ingår/Fitted 480 Artic MHP	520 T1	520 Artic TBR	560 Finl. TBR	560 övr. mod.	Benämning	Description
1	401474	x	x	x	x	x	Spis 3-lågig kpl.	Cooker 3-burner cpl.
2	401435	x	x	x	x	x	Glaslock	Cover, glass
3a	401476	x					Flamskydd	Flame guard
3b	401475		x			x	Flamskydd	Flame guard
--	401478	x	x			x	Hylsa distans d:o	Distance sleeve d:o
--	800476	x	x			x	Skruv d:o	Screw d:o
4	401436	x	x	x	x	x	Rostgaller Ø=200 mm	Grate Ø=200 mm
5	401437	x	x	x	x	x	Rostgaller Ø=250 mm	Grate Ø=250 mm
6	401523	x	x	x	x	x	Fäste rostgaller	Fastener grate
7	401438	x	x	x	x	x	Ratt	Knob
8	401439	x	x	x	x	x	Fästsats	Fastening set
9	401440	M	M	M	M	M	List tätning	Seal strip
10	401441	x	x	x	x	x	Termoelement L=250 mm	Thermocouple L=250 mm
11	401442	x	x	x	x	x	Termoelement L=350 mm	Thermocouple L=350 mm
12	401443	x	x	x	x	x	Tändsäkring	Safety valve
13	401444	x	x	x	x	x	Brännare m. gasrör L=190 mm	Burner with gas pipe L=190 mm
14	401445	x	x	x	x	x	Brännare m. gasrör L=353 mm	Burner with gas pipe L=353 mm
15	401446	x	x	x	x	x	Brännare m. gasrör L=310 mm	Burner with gas pipe L=310 mm
16	401481	x	x	x	x	x	Gummiring	Rubber ring
17	401505	x	x	x	x	x	Skruv 10 mm sats inkl. gummiring	Screw 10 mm kit incl. rubber ring

M= Metervara
T= Tillbehör

M= On the metre
T= Accessory

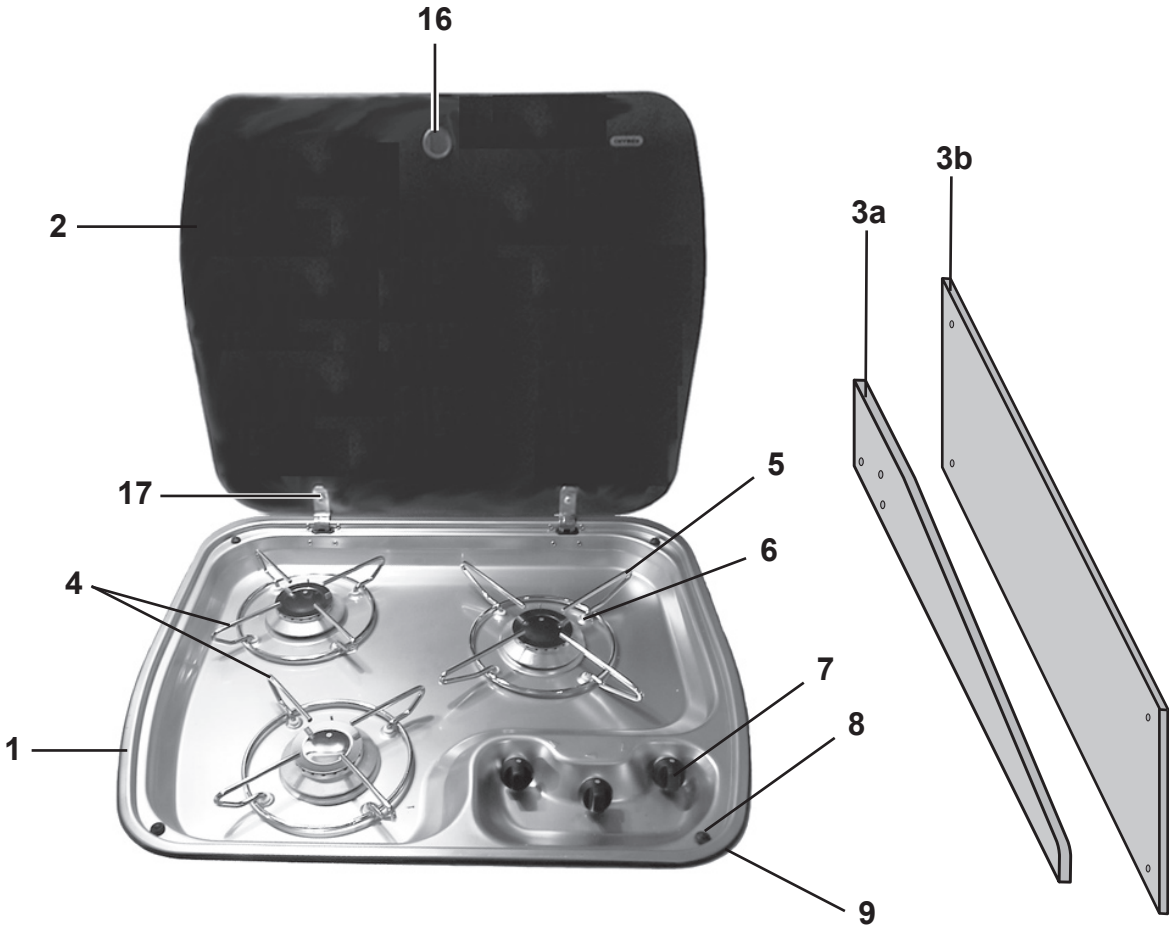
16
2
3a
3b
17
5
6
4
7
8
1
9

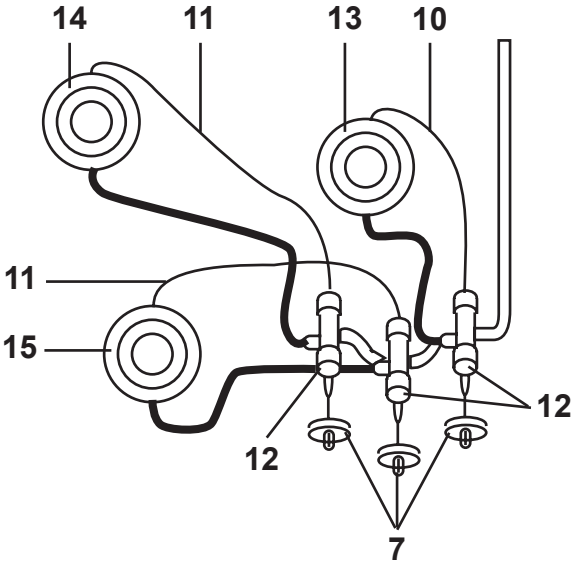
14
11
13
10
11
15
12
12
7

Pos Fig	Det. nr Part. No	Ingår/Fitted 600 Finl. TBR	600 Finl. övr. mod.	630 Finl. alla mod.			Benämning	Description
1	401474	x	x	x			Spis 3-lågig kpl.	Cooker 3-burner cpl.
2	401435	x	x	x			Glaslock	Cover, glass
3a	401476						Flamskydd	Flame guard
3b	401475		x	x			Flamskydd	Flame guard
--	401478		x	x			Hylsa distans d:o	Distance sleeve d:o
--	800476		x	x			Skruv d:o	Screw d:o
4	401436	x	x	x			Rostgaller Ø=200 mm	Grate Ø=200 mm
5	401437	x	x	x			Rostgaller Ø=250 mm	Grate Ø=250 mm
6	401523	x	x	x			Fäste rostgaller	Fastener grate
7	401438	x	x	x			Ratt	Knob
8	401439	x	x	x			Fästsats	Fastening set
9	401440	M	M	M			List tätning	Seal strip
10	401441	x	x	x			Termoelement L=250 mm	Thermocouple L=250 mm
11	401442	x	x	x			Termoelement L=350 mm	Thermocouple L=350 mm
12	401443	x	x	x			Tändsäkring	Safety valve
13	401444	x	x	x			Brännare m. gasrör L=190 mm	Burner with gas pipe L=190 mm
14	401445	x	x	x			Brännare m. gasrör L=353 mm	Burner with gas pipe L=353 mm
15	401446	x	x	x			Brännare m. gasrör L=310 mm	Burner with gas pipe L=310 mm
16	401481	x	x	x			Gummiring	Rubber ring
17	401505	x	x	x			Skruv 10 mm sats inkl. gummiring	Screw 10 mm kit incl. rubber ring

M= Metervara
T= Tillbehör

M= On the metre
T= Accessory

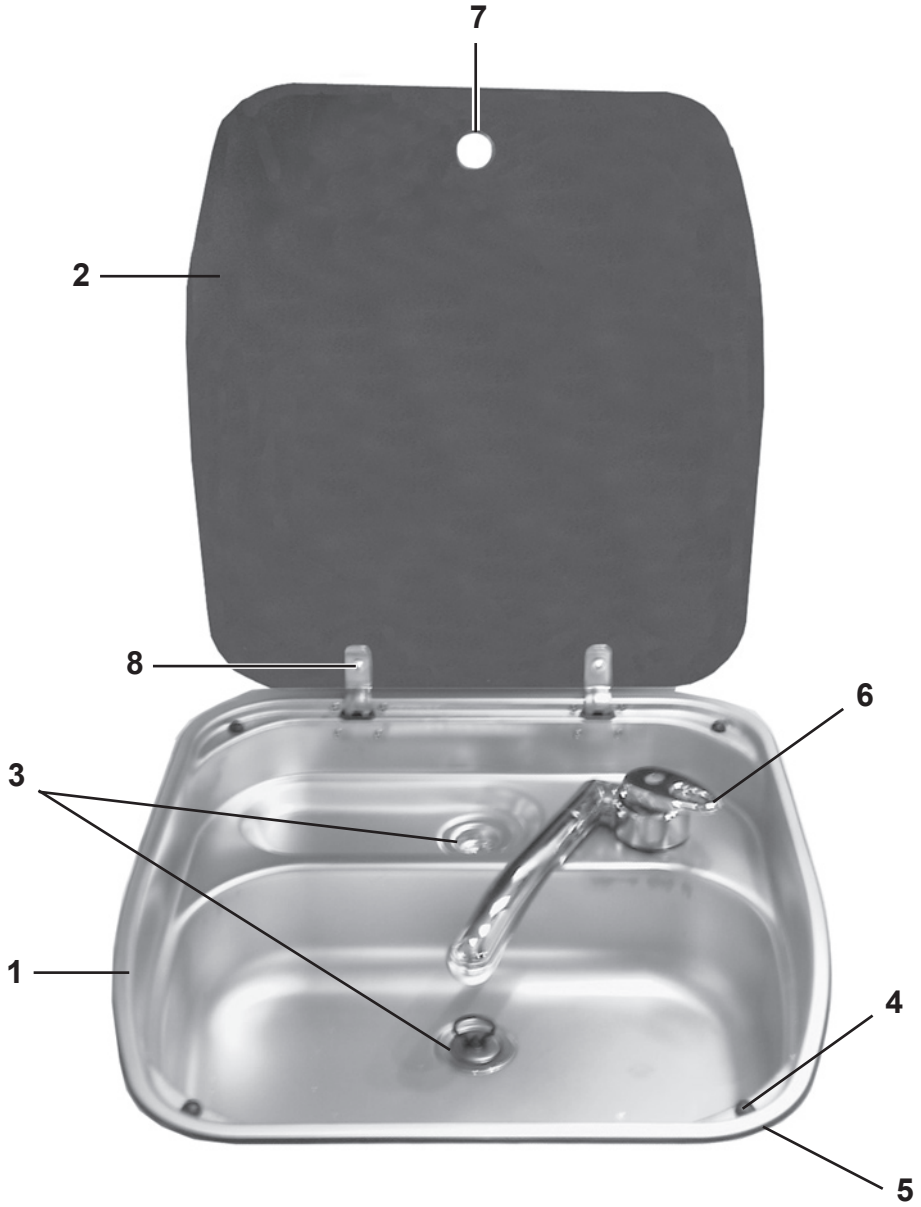
7
2
8
6
3
1
4
5

Pos Fig	Det. nr Part. No	Ingår/Fitted 480 Artic MHP	520 Artic / T1	560 Artic alla mod.	560 Finl. alla mod.	600 Finl. alla mod.	630 Finl. alla mod.	Benämning	Description
1	401375	x	x	x	x	x	x	Diskho kpl. m. glaslock	Sink cpl. with cover glass
2	401447	x	x	x	x	x	x	Glaslock	Cover, glass
3	310084	x	x	x	x	x	x	Avloppsförskruvning 90°	Sewage connection 90°
--	313017	x	x	x	x	x	x	Propp utan kedja d:o	Sink stopper without chain d:o
4	401439	x	x	x	x	x	x	Fästsats	Fastening set
5	401440	M	M	M	M	M	M	List tätning	Seal strip
6	314699	x	x	x	x	x	x	Blandare m. utkastarrör	Mixer with pipe
7	401481	x	x	x	x	x	x	Gummiring	Rubber ring
8	401505	x	x	x	x	x	x	Skruv 10 mm sats inkl. gummiring	Screw 10 mm kit incl. rubber ring

M= Metervara

M= On the metre

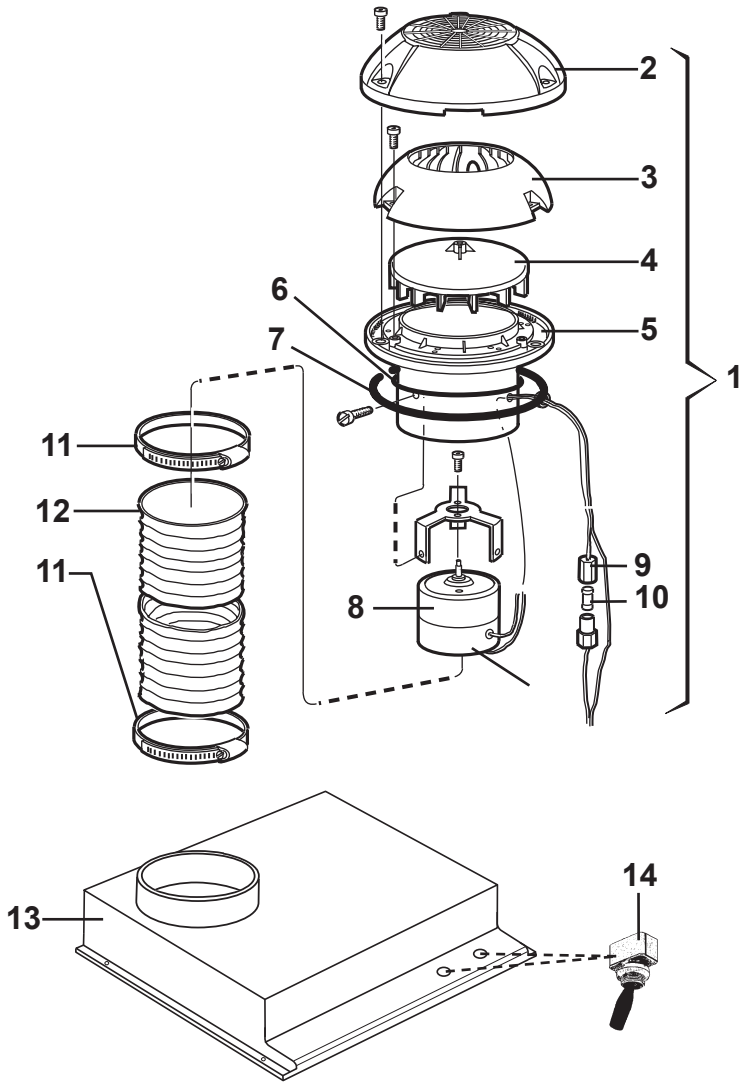
2
3
4
5
6
7
1
11
12
11
9
10
8
13
14

Pos Fig	Det. nr Part. No	Ingår/Fitted 480 Artic MHP	520 Artic / T1	560 Artic alla mod.	560 Finl. alla mod.	600 Finl. alla mod.	630 Finl. alla mod.	Benämning	Description
	401495	x	x	x	x	x	x	Motor fläkt kpl. m. slang och klammer	Motor fan cpl. with hose and clip
1	401507	x	x	x	x	x	x	Motor köksfläkt kpl.	Motor kitchen fan cpl.
2	400492	x	x	x	x	x	x	Ventilatorkåpa	Ventilator cap
3	400315	x	x	x	x	x	x	Innerkåpa	Inner cap
4	400316	x	x	x	x	x	x	Fläkthjul	Impeller
5	400317	x	x	x	x	x	x	Underdel fläkthjul	Bottom impeller
6	801009	x	x	x	x	x	x	Tätning O-ring	Sealing, O-ring
7	200156	x	x	x	x	x	x	Tätning ventilator	Sealing ventilator
8	401167	x	x	x	x	x	x	Motor m. fläkthjul och motorfäste	Motor with impeller and motor bracket
9	401508	x	x	x	x	x	x	Såkringshållare	Fuse holder
10	401509	x	x	x	x	x	x	Säkring 4 A	Fuse 4 A
11	400322	x	x	x	x	x	x	Klammer	Clip
12	400323	x	x	x	x	x	x	Slang fläkt	Hose fan
13	315020	x	x	x	x	x	x	Fläktkåpa	Fan housing
14	502571	x	x	x	x	x	x	Strömbrytare	Switch

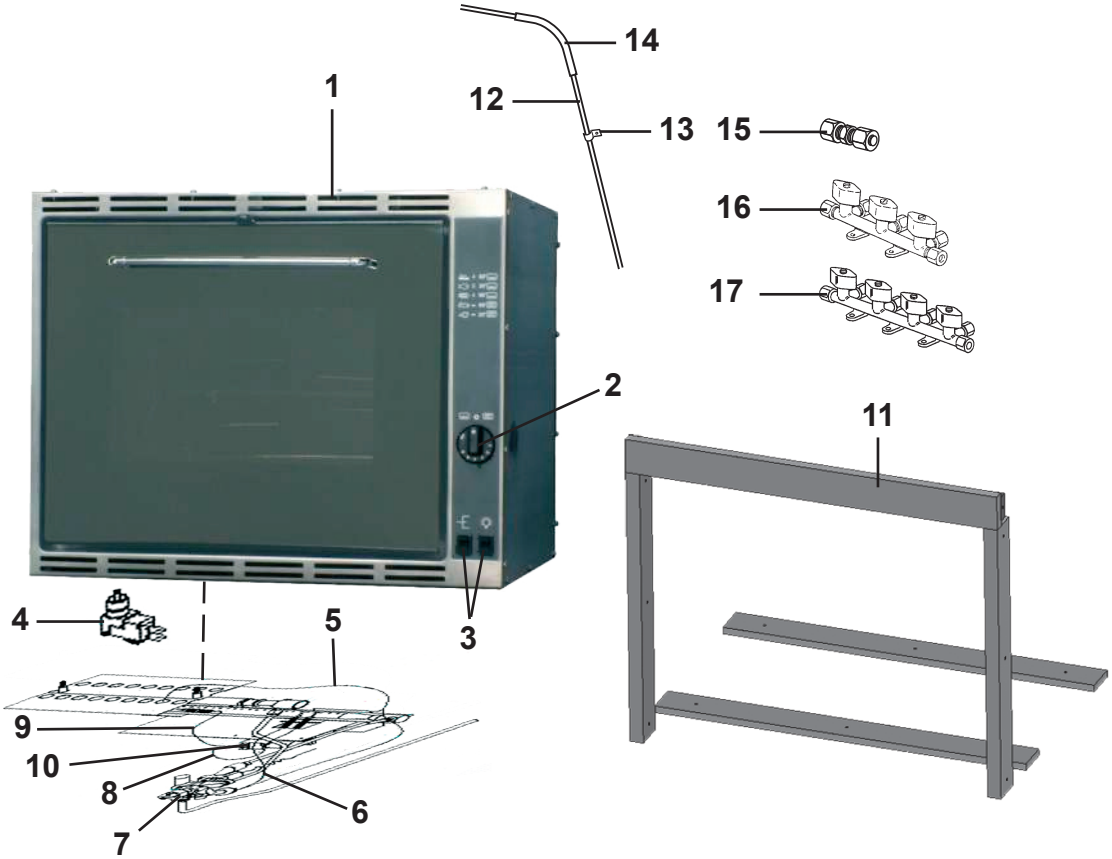
14
1
12
13
15
16
17
2
11
4
5
3
9
10
8
6
7

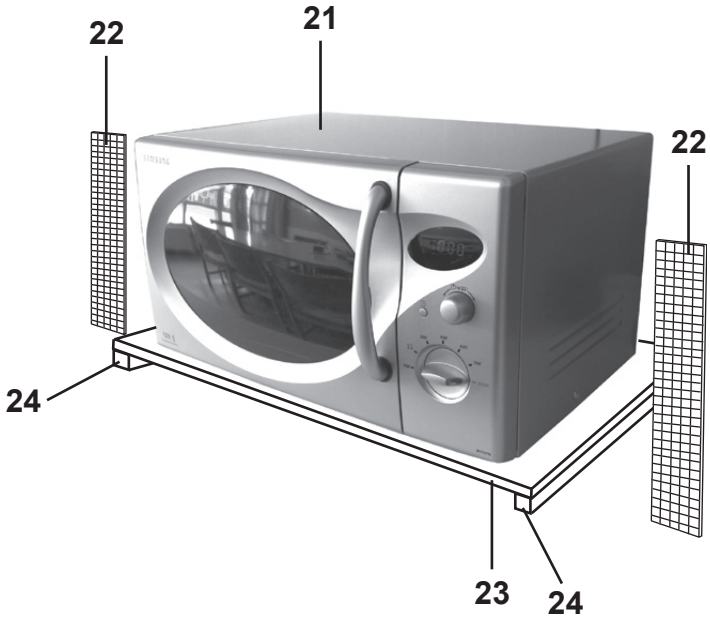
22
21
22
24
23
24

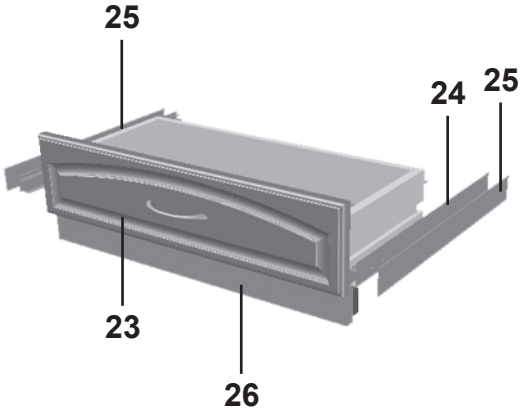
25
24
25
23
26

Pos Fig	Det. nr Part. No	Ingår/Fitted 480 Artic MHP	520 T1	520 Artic TBR	560 alla mod.	600 Finl. alla mod.	630 Finl. alla mod.	Benämning	Description
1	401517			T	T	T	T	Ugn m. grill	Oven with grill
2	401632			T	T	T	T	Ratt	Knob
3	401633			T	T	T	T	Strömbrytare 1-polig	Switch 1-pol
4	401634			T	T	T	T	Mikrobrytare	Micro switch
5	401635			T	T	T	T	Termoelement brännare grill	Thermocouple grill burner
6	401636			T	T	T	T	Termoelement brännare ugn	Thermocouple oven burner
7	401637			T	T	T	T	Termostat gas	Thermostat gas
8	401638			T	T	T	T	Gnistelektrod brännare ugn L=370 mm	Spark electrode oven burner L=370 mm
9	401639			T	T	T	T	Gnistelektrod brännare grill L=370 mm	Spark electrode grill burner L=370 mm
10	401647			T	T	T	T	Tändare gnist	Spark ignition
11	370805			T	T	T	T	Monteringssats	Mounting kit
12	500279			M	M	M	M	Rör koppar	Pipe
--	500889			T	T	T	T	Instickshylsa d:o	Cage d:o
13	800448			T	T	T	T	Klammer gummi	Clip
14	300654			M	M	M	M	Slang	Hose
15	500847			T	T	T	T	Koppling skarv rak	Connection
16	503369	x	x	x[1]	x[1]	x[1]	x[1]	Ventil block 3-vägs (ingår som std)	Valve 3-way (fitted standard)
17	503370			T	T	T	T	Ventil block 4-vägs	Valve 4-way
21	504236			T	T	T	T	Ugn mikro	Microwave
22	401521			T	T	T	T	Galler 285x24	Grating 285x24
23	371090			T	T	T	T	Låda	Drawer
24	315215			T	T	T	T	Glidskena låda (säljes i par)	Slide bar, drawer (exp. in pair)
25	370799			T	T	T	T	Skiva	Plate
26	370800			T	T	T	T	Front	Front

[1]= Ersätts när ugn monteras

[1]= Replaced when oven mounted

M= Metervara

T= Tillbehör

M= On the metre

T= Accessory

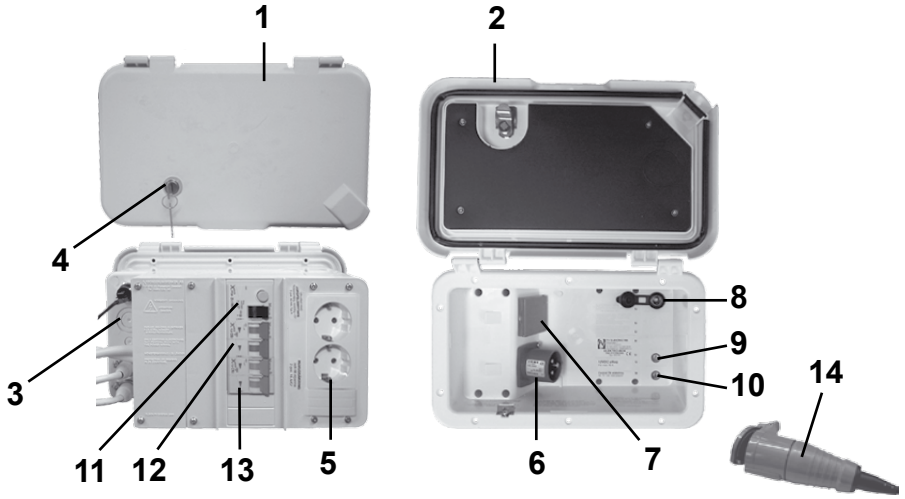
1
2
4
3
11
12
13
5
8
9
10
6
7
14

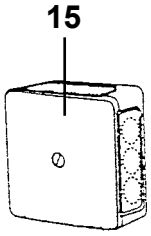
15

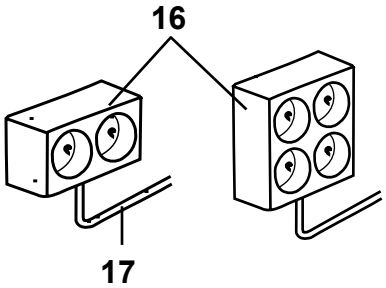
16
17

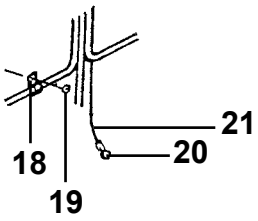
21
18
20
19

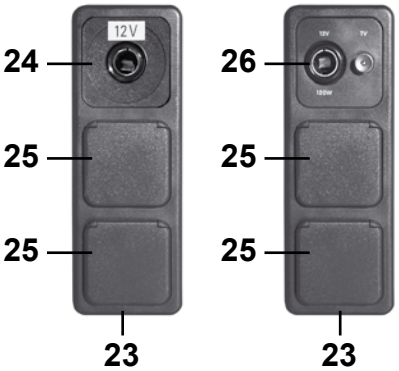
24
12V
25
25
23
26
25
25
23

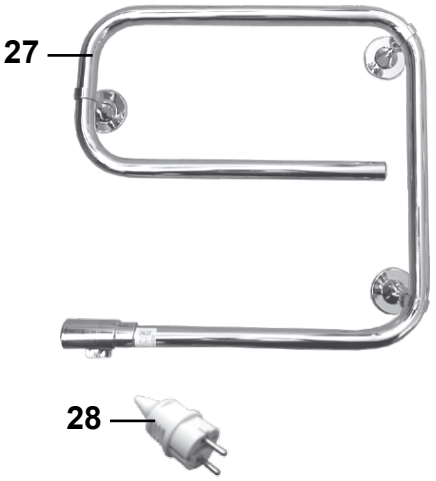
27
28

Pos Fig	Det. nr Part. No	Ingår/Fitted 480 Artic MHP	520 Artic T1	520 Artic TBR	560 Artic alla mod.		Benämning	Description
1	504323	x	x	x	x		El-intag 230 V	El connection 230 V
2	503123	x	x	x	x		Lock el-central u. låshus	Cover without locking device
3	504786	x	x	x	x		Låda el-central	Box el connection
4	504325	x	x	x	x		Låshus u. låskolv	locking device without bolt
--	---	x	x	x	x		Låskolv; se "lås" grp. 2	Bolt; see "locks" grp. 2
--	---	x	x	x	x		Nyckel; se "lås" grp. 2	Key; see "locks" grp. 2
5	503126	x	x	x	x		El-uttag 230 V	El connection 230 V
6	503125	x	x	x	x		Kontakt V-del	Contakt
7	503124	x	x	x	x		El-uttag 230 V	El connection 230 V
8	504408	x	x	x	x		TV-uttag 12 V	TV-connection 12 V
9	504406	x	x	x	x		Kontakt TV hane	Contact pin
10	505016	x	x	x	x		Kontakt TV hona	Contact plug
11	503847	x	x	x	x		Jordfelsbrytare	Earth leakage protection
12	504734	x	x	x	x		Säkring automat 10 A	Automatic fuse 10 A
13	504733	x	x	x	x		Säkring automat 16 A	Automatic fuse 16 A
14	502519	x	x	x	x		Kontakt sladdel	Connecting plug
15	500459	x		x	x		Dosa, koppling	Connection box
16	503110	x	x	x	x		El-uttag 230 V dubbel	El connection 230 V double
--	504289			x	x		El-uttag 230 V 4-vägs	El connection 230 V 4-way
17	503734	M	M	M	M		Elkabel FKK 3x1,5	El cable FKK 3x1,5
--	503964	M	M	M	M		Elkabel FKK 3x2,5	El cable FKK 3x2,5
18	800223	x	x	x	x		Klammer SC 10-14	Clip SC 10-14
--	800324	x	x	x	x		Klammer SC 14-20	Clip SC 14-20
--	801204	x	x	x	x		Klammer SC 20-26	Clip SC 20-26
19	800163	x	x	x	x		Skruv B8x16	Screw B8x16
20	800862	x	x	x	x		Kabelsko	Cable shoe
21	507000	M	M	M	M		Elkabel 1x4 gul/grön	El cable 1x4 yellow/green
23	503753	x	x	x	x		Ram uttag	Frame connection
24	504250				x		El-uttag 12 V	El connection 12 V
25	503750	x	x	x	x		El-uttag 230 V m. lock	El connection 230 V with cover
26	504240	x	x	x	x		El-uttag 12 V / TV-antenn	El connection 12 V / TV-aerial
27	504149	T	T	T	T		Handukstork	Towel drier
28	504274	T	T	T	T		Stickpropp d:o	Plug d:o

M= Metervara
T= Tillbehör

M= On the metre
T= Accessory

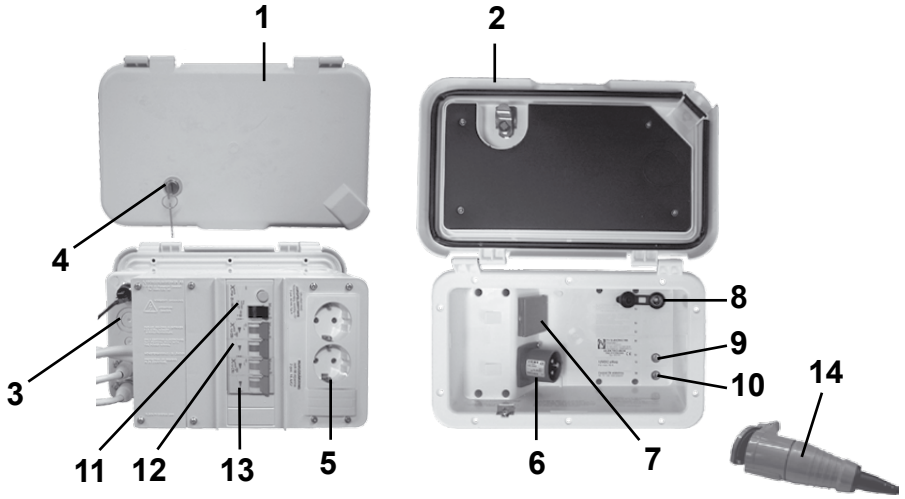
1
2
4
3
11
12
13
5
8
9
10
6
7
14

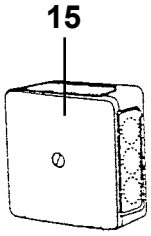
15

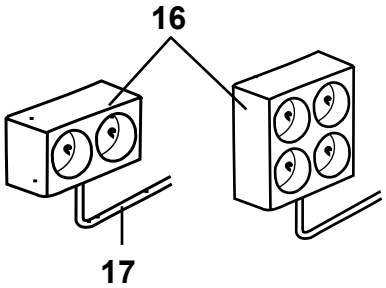
16
17

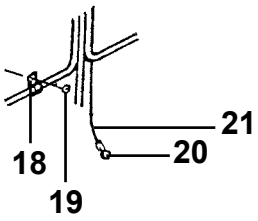
21
18
20
19

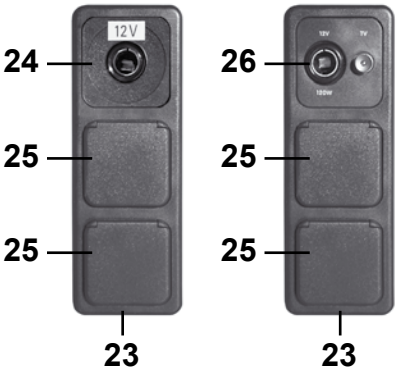
12V
24
25
25
23
26
25
25
23

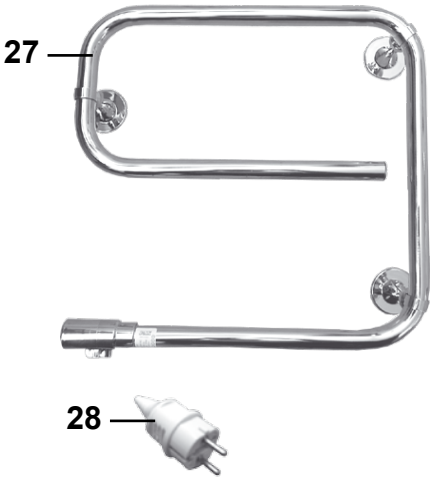
27
28

Pos Fig	Det. nr Part. No	Ingår/Fitted 560 Finl. TBR	560 Finl. övr. mod.	600 Finl. TBR	600 Finl. övr. mod.	630 Finl. alla mod.	Benämning	Description
1	504323	x	x	x	x	x	El-intag 230 V	El connection 230 V
2	503123	x	x	x	x	x	Lock el-central u. låshus	Cover without locking device
3	504786	x	x	x	x	x	Låda el-central	Box el connection
4	504325	x	x	x	x	x	Låshus u. låskolv	locking device without bolt
--	---	x	x	x	x	x	Låskolv; se "lås" grp. 2	Bolt; see "locks" grp. 2
--	---	x	x	x	x	x	Nyckel; se "lås" grp. 2	Key; see "locks" grp. 2
5	503126	x	x	x	x	x	El-uttag 230 V	El connection 230 V
6	503125	x	x	x	x	x	Kontakt V-del	Contakt
7	503124	x	x	x	x	x	El-uttag 230 V	El connection 230 V
8	504408	x	x	x	x	x	TV-uttag 12 V	TV-connection 12 V
9	504406	x	x	x	x	x	Kontakt TV hane	Contact pin
10	505016	x	x	x	x	x	Kontakt TV hona	Contact plug
11	503847	x	x	x	x	x	Jordfelsbrytare	Earth leakage protection
12	504734	x	x	x	x	x	Säkring automat 10 A	Automatic fuse 10 A
13	504733	x	x	x	x	x	Säkring automat 16 A	Automatic fuse 16 A
14	502519	x	x	x	x	x	Kontakt sladdel	Connecting plug
15	500459	x	x	x	x	x	Dosa, koppling	Connection box
16	503110	x	x	x	x	x	El-uttag 230 V dubbel	El connection 230 V double
--	504289	x	x	x	x	x	El-uttag 230 V 4-vägs	El connection 230 V 4-way
17	503734	M	M	M	M	M	Elkabel FKK 3x1,5	El cable FKK 3x1,5
--	503964	M	M	M	M	M	Elkabel FKK 3x2,5	El cable FKK 3x2,5
18	800223	x	x	x	x	x	Klammer SC 10-14	Clip SC 10-14
--	800324	x	x	x	x	x	Klammer SC 14-20	Clip SC 14-20
--	801204	x	x	x	x	x	Klammer SC 20-26	Clip SC 20-26
19	800163	x	x	x	x	x	Skruv B8x16	Screw B8x16
20	800862	x	x	x	x	x	Kabelsko	Cable shoe
21	507000	M	M	M	M	M	Elkabel 1x4 gul/grön	El cable 1x4 yellow/green
23	503753	x	x	x	x	x	Ram uttag	Frame connection
24	504250	x	x	x	x	x	El-uttag 12 V	El connection 12 V
25	503750	x	x	x	x	x	El-uttag 230 V m. lock	El connection 230 V with cover
26	504240	x	x	x	x	x	El-uttag 12 V / TV-antenn	El connection 12 V / TV-aerial
27	504149	T	T	T	T	T	Handukstork	Towel drier
28	504274	T	T	T	T	T	Stickpropp d:o	Plug d:o

M= Metervara — M= On the metre

T= Tillbehör — T= Accessory

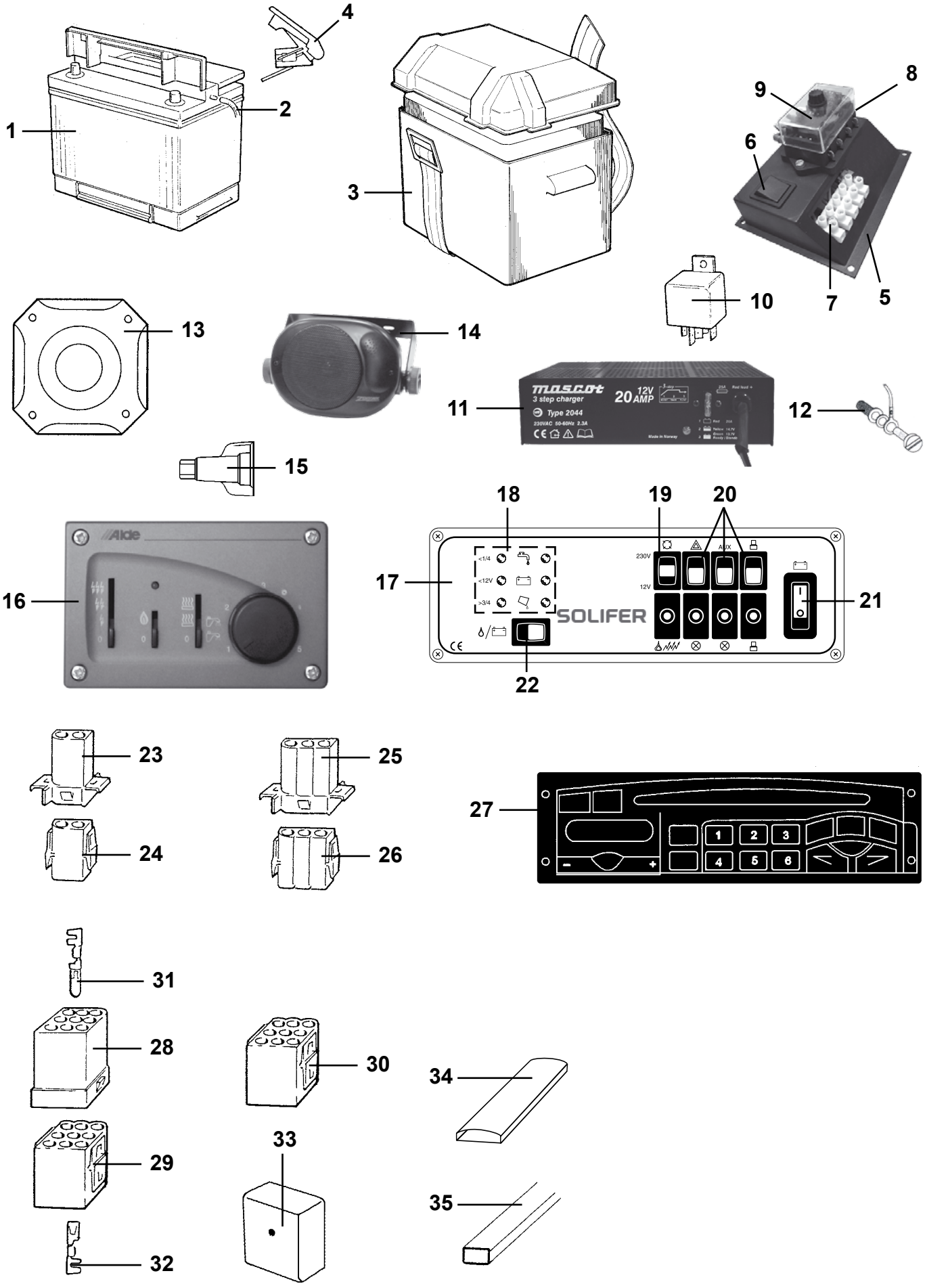
1
2
3
4
5
6
7
8
9
10
11
12
13
14
15
16
17
18
19
20
21
22
23
24
25
26
27
28
29
30
31
32
33
34
35
mascot
3 step charger
Type 2044
20 AMP
12V
Made in Norway
Alde
SOLIFER
230V
12V
AUX
1
2
3
4
5
6

Pos Fig	Det. nr Part. No	Ingår/Fitted 480 Artic MHP	520 Artic / T1	560 Artic alla mod.	560 Finl. alla mod.	600 Finl. alla mod.	630 Finl. alla mod.	Benämning	Description
1	503168	x	x	x	x	x	x	Batteri 12 V 75 Ah	Battery 12 V 75 Ah
2	600013	M	M	M	M	M	M	Slang plast	Plastic hose
3	500031	x	x	x	x	x	x	Batteribox	Battery box
4	800738	x	x	x	x	x	x	Kabelsko +	Cable shoe +
--	800739	x	x	x	x	x	x	Kabelsko -	Cable shoe -
5	504504	x	x	x	x	x	x	Konsol	Bracket
6	504503	x	x	x	x	x	x	Strömbrytare	Switch
7	800272	x	x	x	x	x	x	Kopplingslist 6-10 mm	List 6-10 mm
8	504500	x	x	x	x	x	x	Säkringsdosa	Fuse box
9	504501	x	x	x	x	x	x	Säkring 15 A	Fuse 15 A
--	504502	x	x	x	x	x	x	Säkring 7,5 A	Fuse 7,5 A
10	502647	x	x	x	x	x	x	Relä	Relay
11	504284	x	x	x	x	x	x	Batteriladdare 20 A	Battery charger 20 A
--	504288	x	x	x	x	x	x	Fäste d:o	Bracket d:o
12	504795	x	x	x	x	x	x	Givare vattennivå	Sensor water level
13	502897	x	x	x	x	x	x	Högtalare 40 W	Loud speaker 40 W
14	504287	T	T	T	T	T	T	Högtalare 40 W	Loud speaker 40 W
15	503235	x	x	x	x	x	x	Kabelsko "Torix" 1-12,5 mm^2	Cable shoe "Torix" 1-12,5 mm^2
--	504105	x	x	x	x	x	x	Kabelsko "Torix" 3-16 mm^2	Cable shoe "Torix" 3-16 mm^2
16	601604	x	x	x	x	x	x	Manöverpanel kpl.	Control panel cpl.
17	504442	x	x	x	x	x	x	El-central 12 V kpl.	Distribution box 12 V cpl.
--	504714	x	x	x	x	x	x	Frontplåt d:o	Front plate d:o
18	504715	x	x	x	x	x	x	Kretskort	Printed circuit card
19	504716	x	x	x	x	x	x	Strömbrytare	Switch
20	504717	x	x	x	x	x	x	Strömbrytare	Switch
21	504718	x	x	x	x	x	x	Strömbrytare	Switch
22	504719	x	x	x	x	x	x	Strömbrytare	Switch
23	502312	x	x	x	x	x	x	Kontakthus 2-pol	Housing 2-pol
24	502311	x	x	x	x	x	x	Kontakthus 2-pol	Housing 2-pol
25	502958	x	x	x	x	x	x	Kontakthus 3-pol	Housing 3-pol
26	502957	x	x	x	x	x	x	Kontakthus 3-pol	Housing 3-pol
27	503953	x	x	x	x	x	x	Radio m. CD	Radio with CD
--	900675	x	x	x	x	x	x	Adapterkabel d:o	Adapter d:o
28	502299	x	x	x	x	x	x	Kontakthus 9-pol	Housing 9-pol
29	502310	x	x	x	x	x	x	Kontakthus 9-pol	Housing 9-pol
30	503256	x	x	x	x	x	x	Kontakthus 9-pol	Housing 9-pol
31	800596	x	x	x	x	x	x	Kabelsko stift 2-4 mm	Cable shoe pin 2-4 mm
--	800598	x	x	x	x	x	x	Kabelsko stift 0,5-2 mm	Cable shoe pin 0,5-2 mm
32	800595	x	x	x	x	x	x	Kabelsko hylsa 2-4 mm	Cable shoe sleeve 2-4 mm
--	800597	x	x	x	x	x	x	Kabelsko hylsa 0,5-2 mm	Cable shoe sleeve 0,5-2 mm
33	503749	x	x	x	x	x	x	Dosa, koppling	Connection box
34	504400	x	x	x	x	x	x	List täck el-kabel B=44 L=2000	Cover strip B=44 L=2000
35	503748	x	x	x	x	x	x	List täck el-kabel B=35 L=2500	Cover strip B=35 L=2500
--	503495	x	x	x	x	x	x	List täck el-kabel B=14 L=1500	Cover strip B=14 L=1500

M= Metervara
T= Tillbehör

M= On the metre
T= Accessory

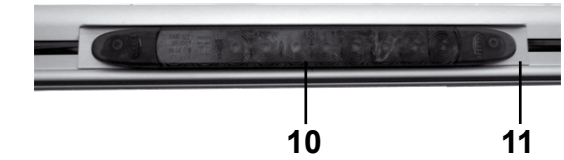
10
11

13

9

12

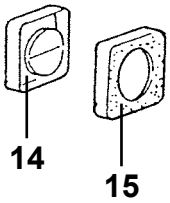
14
15

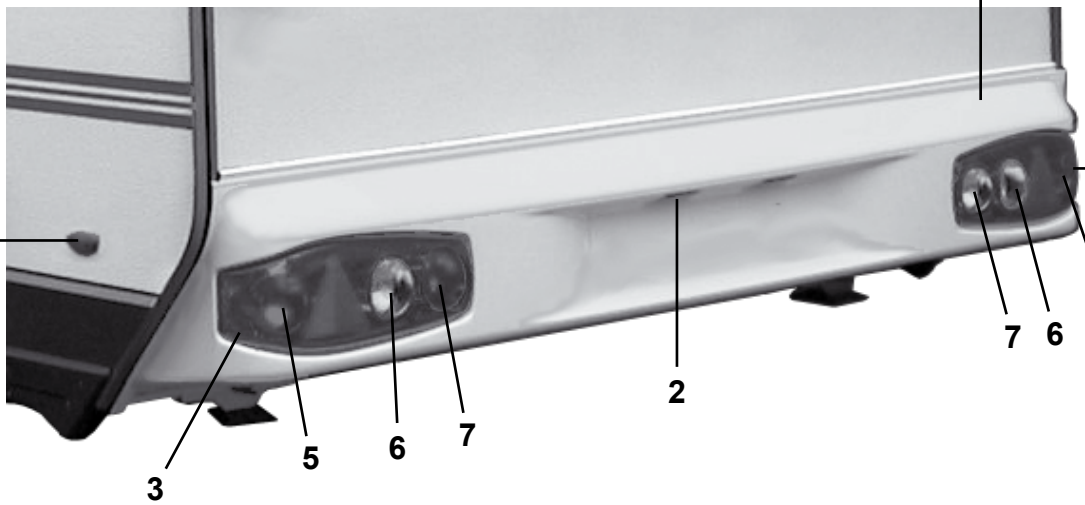
1
4
8
7
6
5
2
3
5
6
7

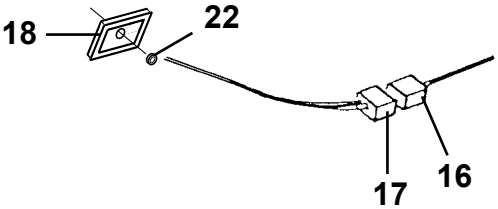
18
22
17
16

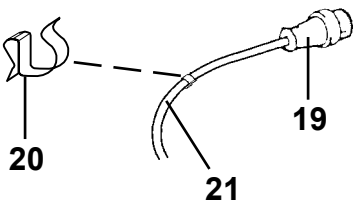
19
20
21

Pos Fig	Det. nr Part. No	Ingår/Fitted 480 Artic MHP	520 Artic / T1	560 Artic alla mod.	560 Finl. alla mod.	600 Finl. alla mod.	630 Finl. alla mod.	Benämning	Description
1	208584	x	x	x				Bakljusramp	Light holder
--	208585				x	x	x	Bakljusramp	Light holder
2	503729	x	x	x	x	x	x	Belysning skylt	Plate light
--	500158	x	x	x	x	x	x	Glödlampa d:o 5 W L=38	Bulb d:o 5 W L=38
3	504445	x	x	x	x	x	x	Belysning V-bak	Tail light L-rear
--	504543		x					Belysning V-bak (endast i 520 T1)	Tail light L-rear (only in 520 T1)
4	504444	x	x	x	x	x	x	Belysning H-bak	Tail light R-rear
--	504544		x					Belysning H-bak (endast i 520 T1)	Tail light R-rear (only in 520 T1)
5	503154	x	x	x	x	x	x	Glödlampa 21/5 W	Bulb 21/5 W
6	504535	x	x	x	x	x	x	Glödlampa 21 W orange	Bulb 21 W orange
7	500147	x	x	x	x	x	x	Glödlampa d:o 21 W	Bulb d:o 21 W
8	504332	x	x	x	x	x	x	Belysning sidomarkering	Side light
9	504446	x	x	x	x	x	x	Belysning positionsljus	Position lamp
10	504447	x	x	x	x	x	x	Belysning högt bromsljus	Stop tail lamp
11	208587	x	x	x	x	x	x	List vinkel d:o L=300	Strip d:o L=300
12	504330	x	x	x	x	x	x	Belysning breddmarkering V	Side light left
--	504331	x	x	x	x	x	x	Belysning breddmarkering H	Side light right
--	500158	x	x	x	x	x	x	Glödlampa d:o 5 W L=38	Bulb d:o 5 W L=38
13	504329	x	x	x	x	x	x	Belysning tält	Tent lamp
--	504413	x	x	x	x	x	x	Glödlampa d:o 10 W	Bulb d:o 10 W
14	503923	x	x	x	x	x	x	Strömbrytare brun 1-polig	Switch brown 1-pol
15	700606	x	x	x	x	x	x	Ram strömbrytare brun	Frame switch brown
16	502299	x	x	x	x	x	x	Kontakthus 9-polig	Housing 9-pol
17	502310	x	x	x	x	x	x	Kontakthus 9-polig	Housing 9-pol
18	204523	x	x	x	x	x	x	Gavelgenomföring	Inlet gable
19	503804	x	x	x	x	x	x	Kontakt 13-polig vagnsdel	Contact 13-pol vagon
--	504499	T	T	T	T	T	T	Adapter bil/vagn 7/13-polig	Adapter car/caravan 7/13-pol
20	801148	x	x	x	x	x	x	Klammer	Clip
21	503754	M	M	M	M	M	M	El-kabel 6x1,5 + 5x2,5	Electric cable 6x1,5 + 5x2,5
22	800822	x	x	x	x	x	x	Kabelgenomföring	Conduit entry

M= Metervara
T= Tillbehör

M= On the metre
T= Accessory

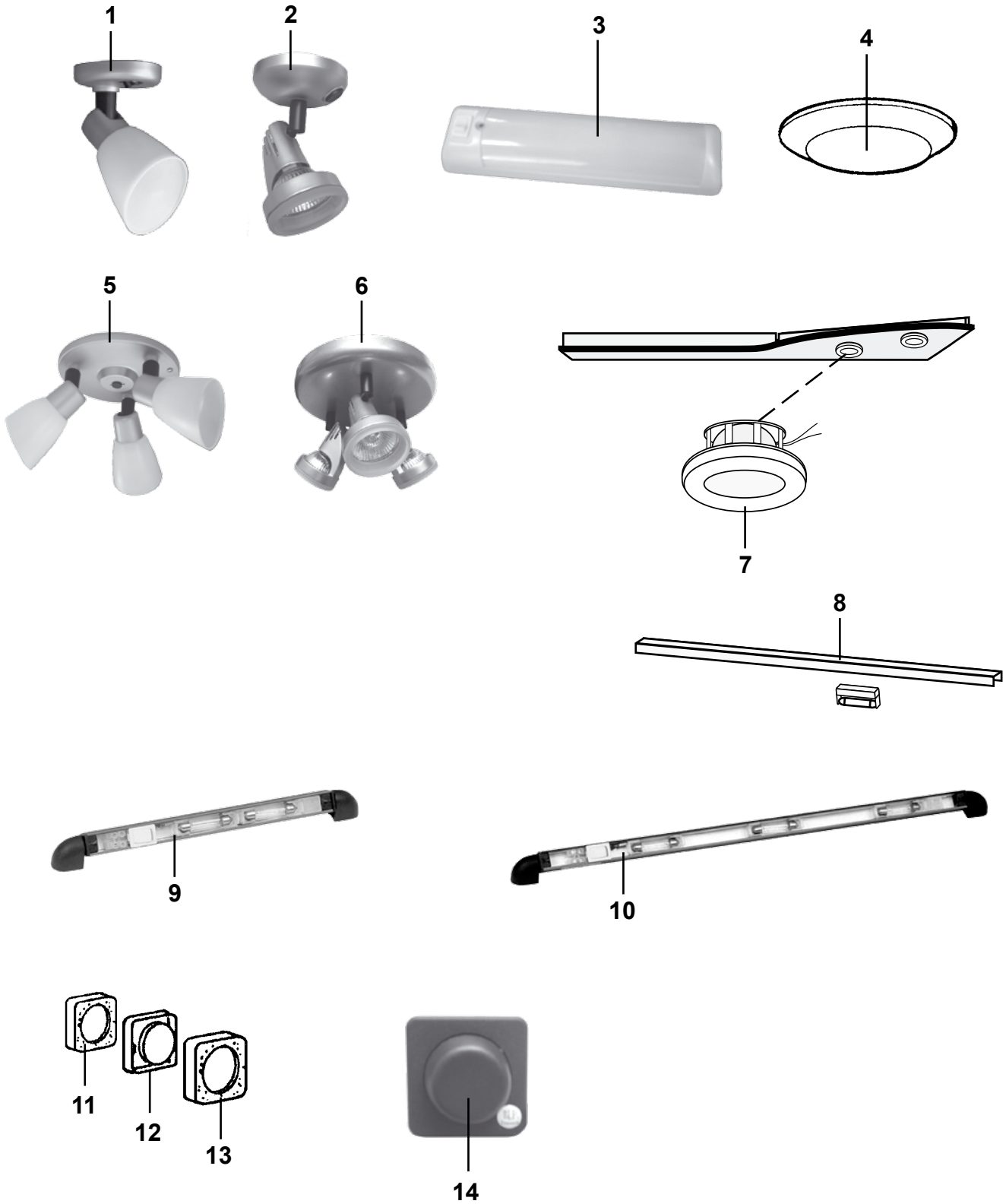
1
2
3
4
5
6
7
8
9
10
11
12
13
14

Pos Fig	Det. nr Part. No	Ingår/Fitted 480 Artic MHP	520 Artic T1	520 Artic TBR	560 Artic alla mod.		Benämning	Description
1	504481	x		x	x	x	Belysning väggarmatur	Illumination
--	503701	x		x	x	x	Glödlampa 10 W d:o	Bulb 10 W d:o
2	504545		x				Belysning väggarmatur	Illumination
--	504412		x				Glödlampa 10 W d:o	Bulb 10 W d:o
3	504195	x		x	x	x	Belysning lysrör vit	Illumination white
--	503700	x		x	x	x	Glödlampa 5 W d:o	Bulb 5 W d:o
--	504551		x				Belysning lysrör silver	Illumination silver
--	503701		x				Glödlampa 10 W d:o	Bulb 10 W d:o
4	503197	x	x	x	x	x	Belysning vit	Illumination white
--	504547	x	x	x	x	x	Belysning silver	Illumination silver
--	503701	x	x	x	x	x	Glödlampa 10 W d:o	Bulb 10 W d:o
5	504482	x		x	x	x	Belysning	Illumination
--	503701	x		x	x	x	Glödlampa 10 W d:o	Bulb 10 W d:o
6	504546		x				Belysning	Illumination
--	504412		x				Glödlampa 10 W d:o	Bulb 10 W d:o
7	504123	x	x	x	x	x	Belysning ljusramp	Illumination light holder
--	503700	x	x	x	x	x	Glödlampa 5 W d:o	Bulb 5 W d:o
8	503916	T	T	T	T	T	Belysning ljuslist kpl. L=900	Illumination cpl. L=900
--	503943	x	x	x	x	x	Lamphållare d:o	Lamp holder d:o
--	503944	x	x	x	x	x	Glödlampa 2 W d:o	Bulb 2 W d:o
9	504076	T	T	T	T	T	Belysning ljuslist kpl. L=250	Illumination cpl. L=250
--	503944	x	x	x	x	x	Glödlampa 2 W d:o	Bulb 2 W d:o
10	504077	T	T	T	T	T	Belysning ljuslist kpl. L=450	Illumination cpl. L=450
--	503944	x	x	x	x	x	Glödlampa 2 W d:o	Bulb 2 W d:o
11	503924	x	x	x	x	x	Distans strömbrytare brun	Distance switch brown
12	700607	T	T	T	T	T	Strömbrytare brun 2-polig	Switch brown 2-pol
--	503923	x	x	x	x	x	Strömbrytare brun 1-polig	Switch brown 1-pol
13	700606	x	x	x	x	x	Ram strömbrytare brun	Frame switch brown
14	503973	x	x	x	x	x	Dimmer	Dimmer

T= Tillbehör

T= Accessory

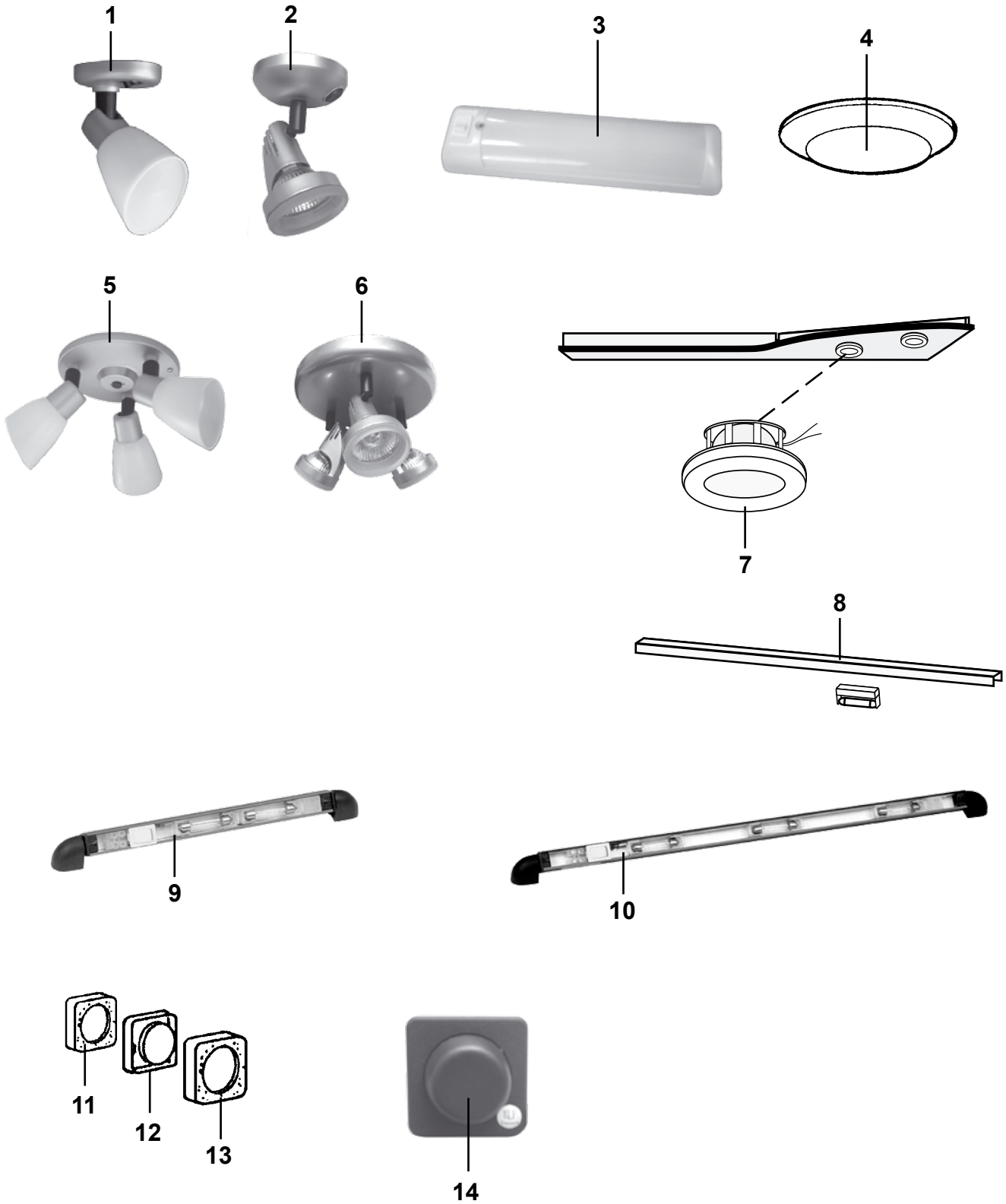
1
2
3
4
5
6
7
8
9
10
11
12
13
14

Pos Fig	Det. nr Part. No	Ingår/Fitted 560 Finl. TBR	560 Finl. övr. mod.	600 Finl. TBR	600 Finl. övr. mod.	630 Finl. alla mod.	Benämning	Description
1	504481	x	x	x	x	x	Belysning väggarmatur	Illumination
--	503701	x	x	x	x	x	Glödlampa 10 W d:o	Bulb 10 W d:o
2	504545						Belysning väggarmatur	Illumination
--	504412						Glödlampa 10 W d:o	Bulb 10 W d:o
3	504195	x	x	x	x	x	Belysning lysrör vit	Illumination white
--	503700	x	x	x	x	x	Glödlampa 5 W d:o	Bulb 5 W d:o
--	504551						Belysning lysrör silver	Illumination silver
--	503701						Glödlampa 10 W d:o	Bulb 10 W d:o
4	503197	x	x	x	x	x	Belysning vit	Illumination white
--	504547	x	x	x	x	x	Belysning silver	Illumination silver
--	503701	x	x	x	x	x	Glödlampa 10 W d:o	Bulb 10 W d:o
5	504482	x	x	x	x	x	Belysning	Illumination
--	503701	x	x	x	x	x	Glödlampa 10 W d:o	Bulb 10 W d:o
6	504546						Belysning	Illumination
--	504412						Glödlampa 10 W d:o	Bulb 10 W d:o
7	504123	x	x	x	x	x	Belysning ljusramp	Illumination light holder
--	503700	x	x	x	x	x	Glödlampa 5 W d:o	Bulb 5 W d:o
8	503916	T	T	T	T	T	Belysning ljuslist kpl. L=900	Illumination cpl. L=900
--	503943	x	x	x	x	x	Lamphållare d:o	Lamp holder d:o
--	503944	x	x	x	x	x	Glödlampa 2 W d:o	Bulb 2 W d:o
9	504076	T	T	T	T	T	Belysning ljuslist kpl. L=250	Illumination cpl. L=250
--	503944	x	x	x	x	x	Glödlampa 2 W d:o	Bulb 2 W d:o
10	504077	T	T	T	T	T	Belysning ljuslist kpl. L=450	Illumination cpl. L=450
--	503944	x	x	x	x	x	Glödlampa 2 W d:o	Bulb 2 W d:o
11	503924	x	x	x	x	x	Distans strömbrytare brun	Distance switch brown
12	700607	T	T	T	T	T	Strömbrytare brun 2-polig	Switch brown 2-pol
--	503923	x	x	x	x	x	Strömbrytare brun 1-polig	Switch brown 1-pol
13	700606	x	x	x	x	x	Ram strömbrytare brun	Frame switch brown
14	503973	x	x	x	x	x	Dimmer	Dimmer

T= Tillbehör

T= Accessory

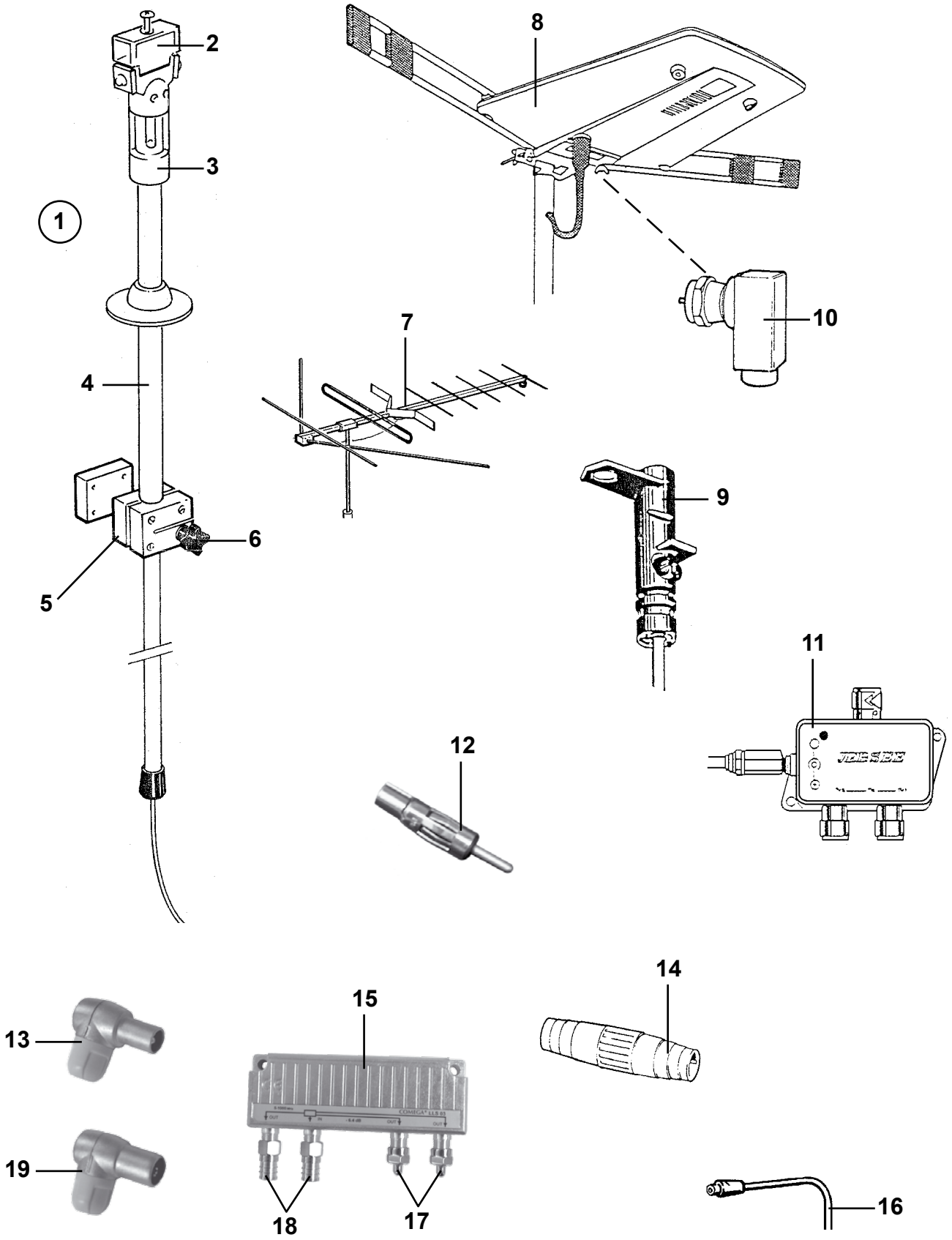
1
2
3
4
5
6
7
8
9
10
11
12
13
14
15
16
17
18
19

Pos Fig	Det. nr Part. No	Ingår/Fitted 480 Artic MHP	520 Artic / T1	560 Artic alla mod.	560 Finl. alla mod.	600 Finl. alla mod.	630 Finl. alla mod.	Benämning	Description
1	503357	T	T	T	T	T	T	Fäste antenn kpl. m. kabel	Bracket cpl. with cable
--	503817	x	x	x	x	x	x	Fäste antenn DAE 100C kpl. m. kabel	Bracket DAE 100C cpl. with cable
2	503012	T	T	T	T	T	T	Hylsa antenn överdel	Sleeve
3	503007	x	x	x	x	x	x	Hylsa tätning	Sealing
4	503042	x	x	x	x	x	x	Väggfäste kpl.	Bracket cpl.
5	503117	x	x	x	x	x	x	Spännkloss	Holder
6	503008	x	x	x	x	x	x	Låsratt antennfäste	Handle
7	203126	T	T	T	T	T	T	Antenn TV OPTIMAX 10EL	Aerial TV OPTIMAX 10EL
8	205516	x	x	x	x	x	x	Antenn TV DAE 100C m. förstärkare	Aerial TV DAE 100C
9	503490	x	x	x	x	x	x	Masttopp för antenn DAE 100C	Top aerial DAE 100C
10	503491	x	x	x	x	x	x	Kontakt vinklad koaxial	Connection elbow coaxial
11	503488	x	x	x	x	x	x	Förstärkare TV-antenn DAE 100C	Amplifier TV-aerial DAE 100C
12	504255	x	x	x	x	x	x	Kontakt antenn radio	Contact aerial
13	504171	x	x	x	x	x	x	Kontakt TV hane	Contact pin
14	503478	T	T	T	T	T	T	Kontakt skarv koaxialkabel	Contact joint coaxialcable
15	504168	x	x	x	x	x	x	Dosa förgrening	Junction box
16	505001	M	M	M	M	M	M	Koaxialkabel	Coaxial cable
17	504169	x	x	x	x	x	x	Motstånd	Resistance
18	504170	x	x	x	x	x	x	Kontakt	Contact
19	504286	x	x	x	x	x	x	Kontakt TV hona	Contact plug

M= Metervara
T= Tillbehör

M= On the metre
T= Accessory

SOLIFER	Gasolkoffert Artic, detaljer Gas box Artic, components	2005	Grupp Group 6	Sida Page 1

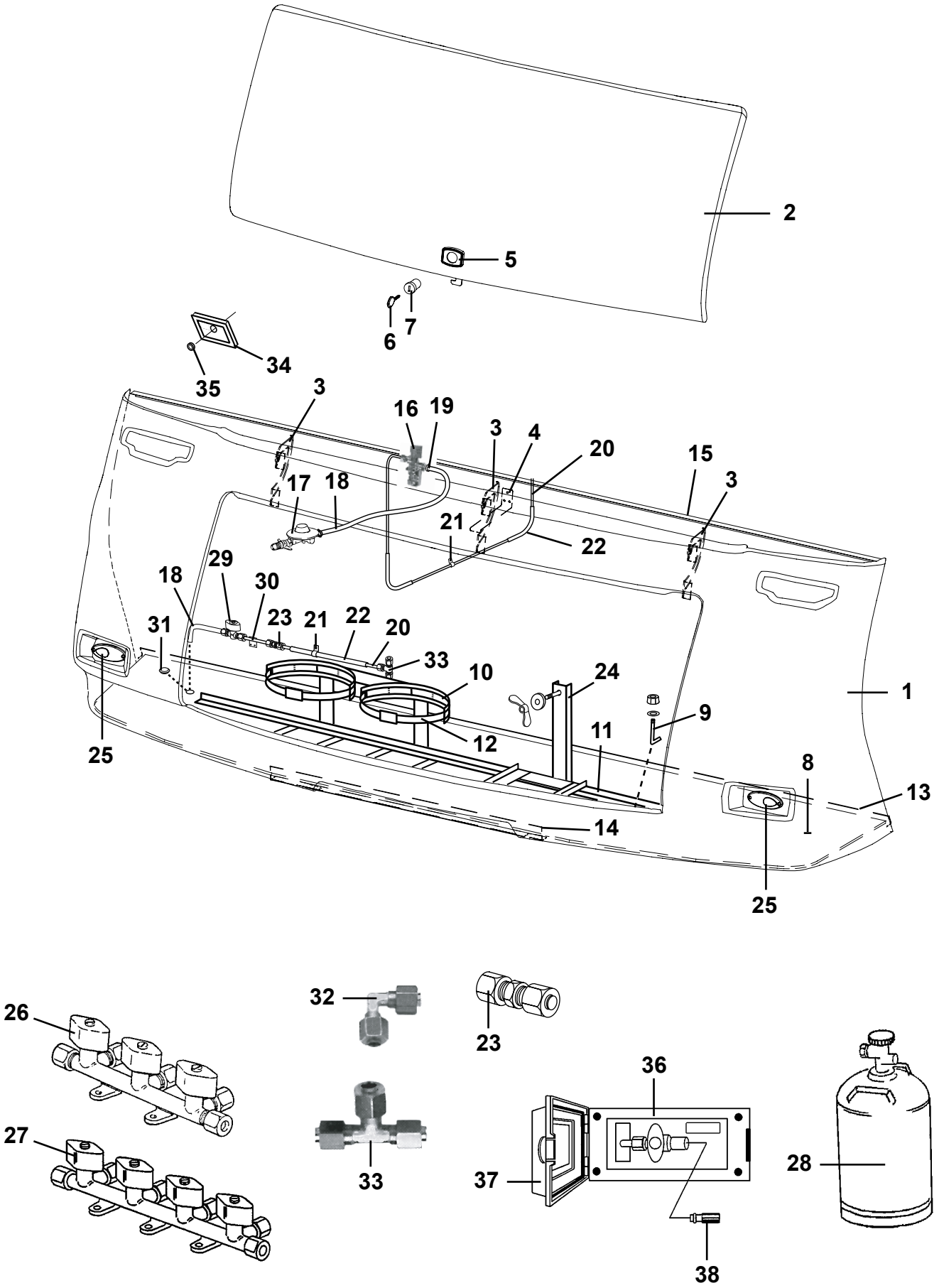

Pos Fig	Det. nr Part. No	Ingår/Fitted 480 Artic MHP	520 Artic T1	520 Artic TBR	560 Artic alla mod.		Benämning	Description
1	102286	x	x	x	x	x	Gasolkoffert	Gas box
2	27103926	x	x	x	x	x	Koffertlock u. lås	Trunk lid gas box without lock
3	00275100	x	x	x	x	x	Gångjärn	Hinge
4	93016319	x	x	x	x	x	Hållare koffertlock	Holder trunk lid
5	208676	x	x	x	x	x	Lås gasolkoffert	Lock gas box
6	---	x	x	x	x	x	Nyckel; se "Lås" grp. 2	Key; see "Locks" grp. 2
7	---	x	x	x	x	x	Låskolv; se "Lås" grp. 2	Bolt; see "Locks" grp. 2
8	504486	x	x	x	x	x	Gasolplatta	Bottom
9	801031	x	x	x	x	x	Skruv krok M6	Screw hook M6
--	800505	x	x	x	x	x	Mutter lås M6 d:o	Nut lock M6 d:o
--	800216	x	x	x	x	x	Bricka 7x16 d:o	Washer 7x16 d:o
10	504181	x	x	x	x	x	Flaskhållare plast	Bottle-holder plastic
11	504158	x	x	x	x	x	Gasolställ	Bracket
12	201657	x	x	x	x	x	Rem med spänne	Strap
13	208640	x	x	x	x	x	List gavel-golv fram L=2340	Strip gable-floor front L=2340
14	208638	x	x	x	x	x	List vinkel L=870	Strip L=870
15	208639	x	x	x	x	x	List koffert L=2430	Strip L=2430
16	504055	x	x	x	x	x	Läckindikator	Indicator leakage
--	503781	x	x	x	x	x	Glas d:o	Glass d:o
17	504051	x	x	x	x	x	Ventil reducering	Reducing valve
18	500068	M	M	M	M	M	Slang gas	Hose gas
19	800166	x	x	x	x	x	Klammer slang	Clip
20	500279	M	M	M	M	M	Rör koppar	Pipe
--	500889	x	x	x	x	x	Instickshylsa d:o	Cage d:o
21	800448	x	x	x	x	x	Klammer gummi	Clip
22	300654	M	M	M	M	M	Slang	Hose
23	500847	x	x	x	x	x	Koppling skarv rak	Connection
24	102191	T	T	T	T	T	Hållare reservhjul	Spare wheel carrier
--	800758	T	T	T	T	T	Mutter ving M10 d:o	Wing nut M10 d:o
--	801305	T	T	T	T	T	Bricka plast d:o	Washer plastic d:o
25	504446	x	x	x	x	x	Belysning positionsljus	Position lamp
26	503369	x	x	x[1]	x[1]	x[1]	Ventil block 3-vägs	Valve 3-way
27	503370			T	T	T	Ventil block 4-vägs	Valve 4-way
28	500204	x	x	x	x	x	Gasolflaska P11	Stored gas P11
29	504131	T	T	T	T	T	Gaskran utv. uttag	Gas tap
30	504132	T	T	T	T	T	Gasrör d:o	Gas pipe d:o
31	314353	x	x	x	x	x	Täckplugg plast vit Ø =29 mm	Plug cover plastic white Ø =29 mm
32	503043	x	x	T	x	T	Koppling vinkel	Elbow connection
33	703639	T	T	T	T	T	Koppling T	T-connection
34	204523	x	x	x	x	x	Gavelgenomföring	Inlet gable
35	800822	x	x	x	x	x	Kabelgenomföring	Conduit entry
36	503454	T	T	T	T	T	Gasoluttag utv. kpl. m. slangsockel	Gas connection cpl.
37	503560	T	T	T	T	T	Lock d:o	Cover d:o
38	503561	T	T	T	T	T	Slangsockel rak	Gas connection

[1] = Ersätts när ugn monteras

[1] = Replaced when oven mounted

M= Metervara

T= Tillbehör

M= On the metre

T= Accessory

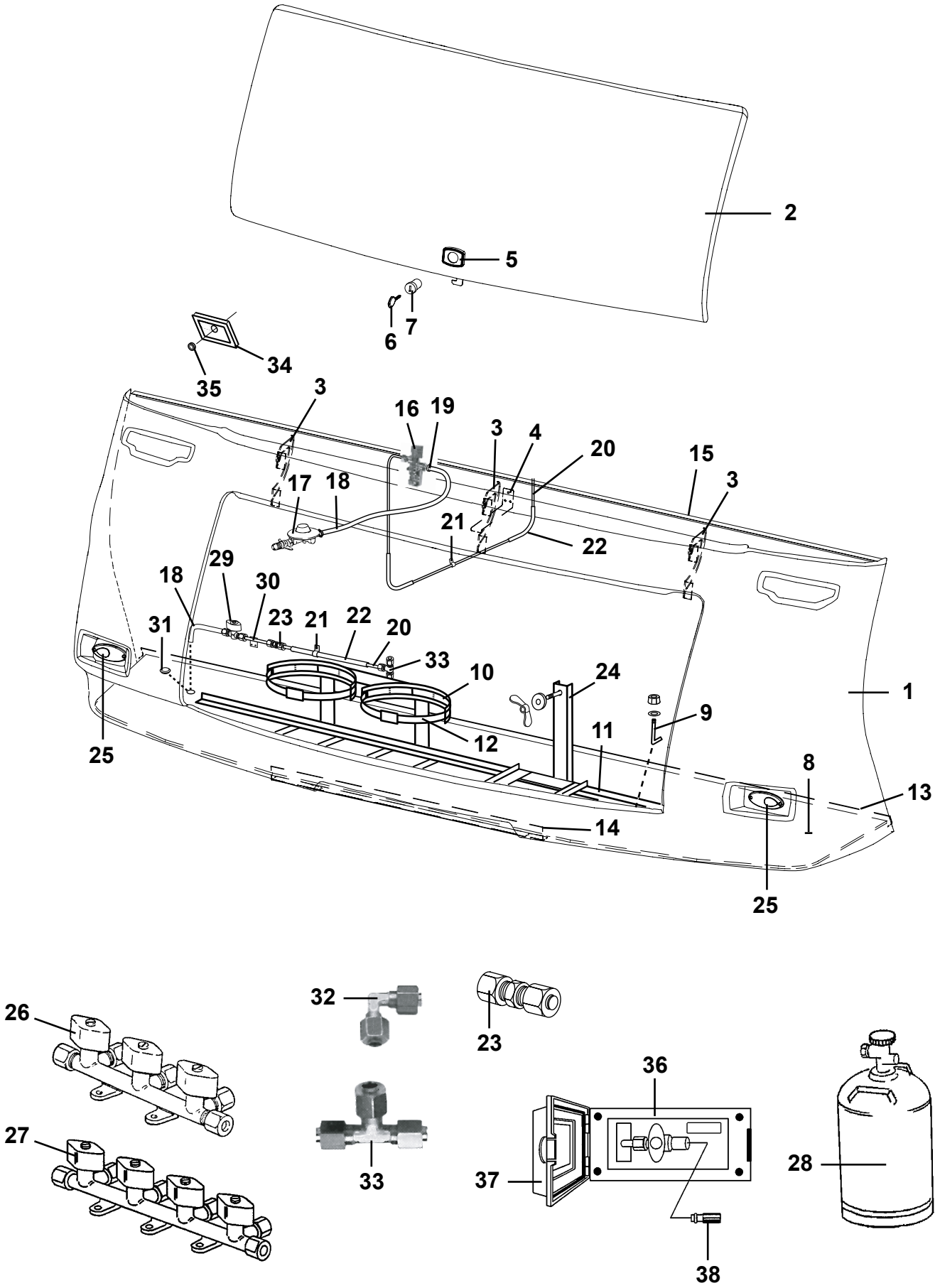
2
5
6
7
34
35
3
16
19
3
4
20
15
3
17
18
21
22
29
18
30
31
23
21
22
20
33
10
24
1
9
11
12
25
8
13
14
25
26
27
32
23
36
33
37
28
38

Pos Fig	Det. nr Part. No	Ingår/Fitted 560 Finl. TBR	560 Finl. övr. mod.	600 Finl. TBR	600 Finl. övr. mod.	630 Finl. alla mod.	Benämning	Description
1	102287	x	x	x	x	x	Gasolkoffert	Gas box
2	27103926	x	x	x	x	x	Koffertlock u. lås	Trunk lid gas box without lock
3	00275100	x	x	x	x	x	Gångjärn	Hinge
4	93025423	x	x	x	x	x	Hållare koffertlock	Holder trunk lid
5	208676	x	x	x	x	x	Lås gasolkoffert	Lock gas box
6	---	x	x	x	x	x	Nyckel; se "Lås" grp. 2	Key; see "Locks" grp. 2
7	---	x	x	x	x	x	Låskolv; se "Lås" grp. 2	Bolt; see "Locks" grp. 2
8	504487	x	x	x	x	x	Gasolplatta	Bottom
9	801031	x	x	x	x	x	Skruv krok M6	Screw hook M6
--	800505	x	x	x	x	x	Mutter lås M6 d:o	Nut lock M6 d:o
--	800216	x	x	x	x	x	Bricka 7x16 d:o	Washer 7x16 d:o
10	504181	x	x	x	x	x	Flaskhållare plast	Bottle-holder plastic
11	504158	x	x	x	x	x	Gasolställ	Bracket
12	201657	x	x	x	x	x	Rem med spänne	Strap
13	208640	x	x	x	x	x	List gavel-golv fram L=2340	Strip gable-floor front L=2340
14	208638	x	x	x	x	x	List vinkel L=870	Strip L=870
15	208639	x	x	x	x	x	List koffert L=2430	Strip L=2430
16	504055	x	x	x	x	x	Läckindikator	Indicator leakage
--	503781	x	x	x	x	x	Glas d:o	Glass d:o
17	504051	x	x	x	x	x	Ventil reducering	Reducing valve
18	500068	M	M	M	M	M	Slang gas	Hose gas
19	800166	x	x	x	x	x	Klammer slang	Clip
20	500279	M	M	M	M	M	Rör koppar	Pipe
--	500889	x	x	x	x	x	Instickshylsa d:o	Cage d:o
21	800448	x	x	x	x	x	Klammer gummi	Clip
22	300654	M	M	M	M	M	Slang	Hose
23	500847	x	x	x	x	x	Koppling skarv rak	Connection
24	102191	T	T	T	T	T	Hållare reservhjul	Spare wheel carrier
--	800758	T	T	T	T	T	Mutter ving M10 d:o	Wing nut M10 d:o
--	801305	T	T	T	T	T	Bricka plast d:o	Washer plastic d:o
25	504446	x	x	x	x	x	Belysning positionsljus	Position lamp
26	503369	x[1]	x[1]	x[1]	x[1]	x[1]	Ventil block 3-vägs	Valve 3-way
27	503370	T	T	T	T	T	Ventil block 4-vägs	Valve 4-way
28	500204	x	x	x	x	x	Gasolflaska P11	Stored gas P11
29	504131	T	T	T	T	T	Gaskran utv. uttag	Gas tap
30	504132	T	T	T	T	T	Gasrör d:o	Gas pipe d:o
31	314353	x	x	x	x	x	Täckplugg plast vit Ø =29 mm	Plug cover plastic white Ø =29 mm
32	503043	x	x	T	x	T	Koppling vinkel	Elbow connection
33	703639	T	T	T	T	T	Koppling T	T-connection
34	204523	x	x	x	x	x	Gavelgenomföring	Inlet gable
35	800822	x	x	x	x	x	Kabelgenomföring	Conduit entry
36	503454	T	T	T	T	T	Gasoluttag utv. kpl. m. slangsockel	Gas connection cpl.
37	503560	T	T	T	T	T	Lock d:o	Cover d:o
38	503561	T	T	T	T	T	Slangsockel rak	Gas connection

[1] = Ersätts när ugn monteras

[1] = Replaced when oven mounted

M= Metervara

T= Tillbehör

M= On the metre

T= Accessory

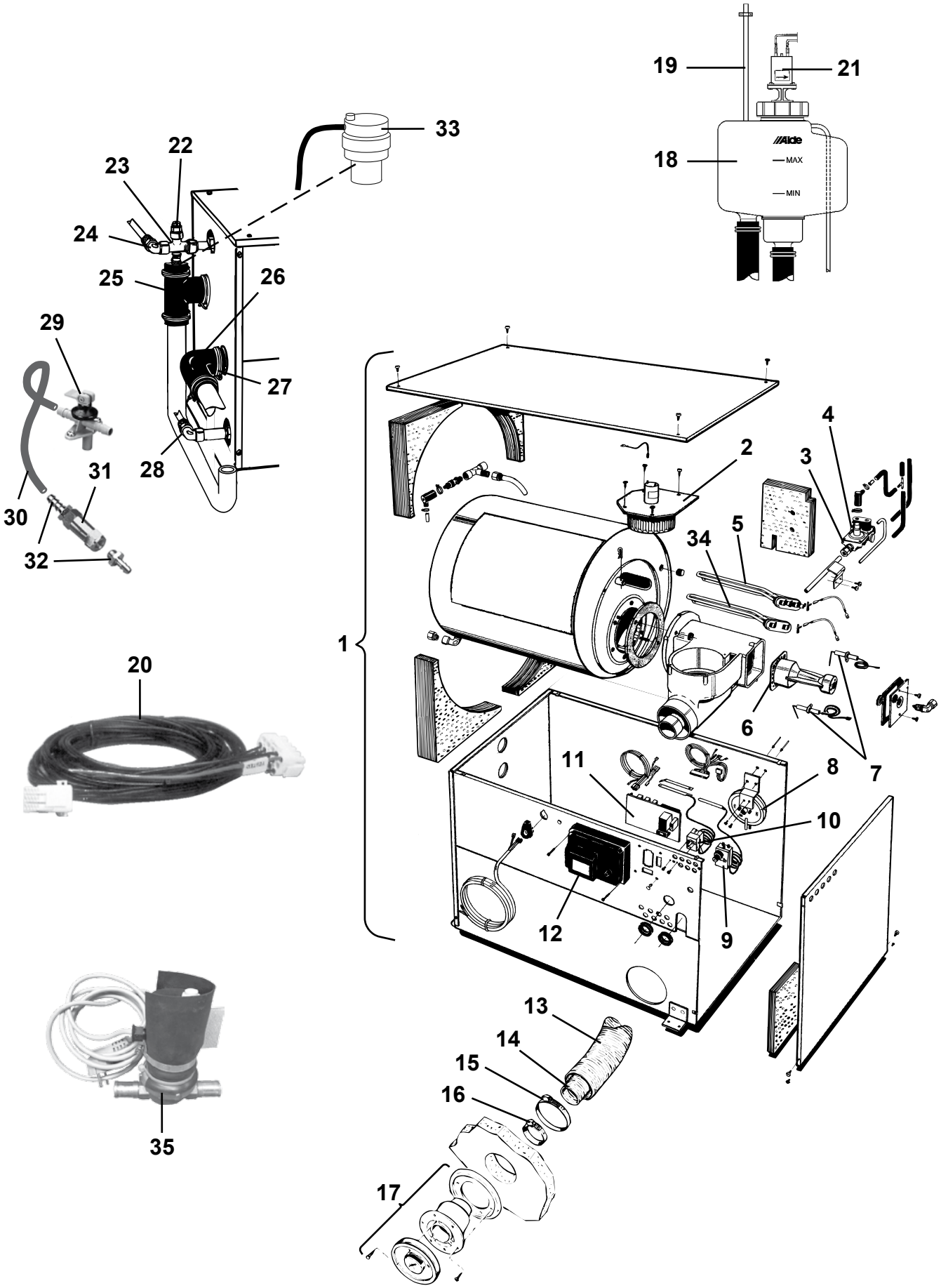
19
21
18
Alde
MAX
MIN
33
22
23
24
25
26
29
27
28
31
30
32
1
4
2
3
34
5
6
7
20
11
8
10
12
9
13
14
15
16
17
35

Pos Fig	Det. nr Part. No	Ingår/Fitted 480 Artic MHP	520 Artic / T1	560 Artic alla mod.	560 Finl. alla mod.	600 Finl. alla mod.	630 Finl. alla mod.	Benämning	Description
1	601484	x	x	x	x	x	x	Panna kpl.	Boiler cpl.
2	601513	x	x	x	x	x	x	Fläkt	Fan
3	601514	x	x	x	x	x	x	Magnetventil kpl.	Magnetic valve cpl.
4	601515	x	x	x	x	x	x	Mjukstartsventil	Valve
5	601723	x	x	x	x	x	x	Element 2 kW	Element 2 kW
6	601520	x	x	x	x	x	x	Brännare kpl.	Burner cpl.
7	601518	x	x	x	x	x	x	Tändsats kpl. m. sensor	Firing pin with sensor
--	601517	x	x	x	x	x	x	Tändstift	Sparking plug
--	601519	x	x	x	x	x	x	Sensor	Sensor
8	601512	x	x	x	x	x	x	Tryckvakt	Pressure switch
9	601521	x	x	x	x	x	x	Överhettningsskydd	Over heating protection
10	601522	x	x	x	x	x	x	Termostat	Thermostat
11	601523	x	x	x	x	x	x	Kretskort 3 kW	Printed circuit card 3 kW
12	601524	x	x	x	x	x	x	Elektronik	Electronic circuitry
13	601489	x	x	x	x	x	x	Slang L=970 Ø=75	Hose L=970 Ø=75
14	601490	x	x	x	x	x	x	Slang L=970 Ø=50	Hose L=970 Ø=50
15	601494	x	x	x	x	x	x	Klammer slang	Hose clip
16	601493	x	x	x	x	x	x	Klammer slang	Hose clip
17	601486	x	x	x	x	x	x	Skorsten kpl. väggmontage	Chimney cpl.
--	602093	x	x	x	x	x	x	Hatt d:o	Hood d:o
18	601485	x	x	x	x	x	x	Expansionskärl	Expansion tank
19	600013	M	M	M	M	M	M	Slang ø = 6 mm	Hose ø = 6 mm
20	601605	x	x	x	x	x	x	Elkabel panna L=8,5 m	Electric cable boiler L=8,5 m
21	601488	x	x	x	x	x	x	Cirkulationspump kpl.	Circulating pump cpl.
--	601532	x	x	x	x	x	x	Motor inkl. gummikoppling	Motor incl. junction
22	601525	x	x	x	x	x	x	Nippel avluftning	Nipple purging
23	601526	x	x	x	x	x	x	Koppling T	Connection
24	306562	x	x	x	x	x	x	Koppling vinkel	Elbow connection
25	601527	x	x	x	x	x	x	Gummianslutning m. nippel	Connection rubber with nipple
26	903006	x	x	x	x	x	x	Slang vinkel (gummi)	Hose elbow (rubber)
27	800291	x	x	x	x	x	x	Klammer slang	Hose clip
28	601528	x	x	x	x	x	x	Rör plast vinkel	Elbow pipe plastic
29	601531	x	x	x	x	x	x	Ventil avtappning	Drain cock
30	301400	M	M	M	M	M	M	Slang	Hose
--	800166	x	x	x	x	x	x	Klammer d:o	Hose clip
31	313199	x	x	x	x	x	x	Ventil back	Non-return valve
32	310204	x	x	x	x	x	x	Nippel slang	Hose nipple
33	601606	x	x	x	x	x	x	Luftningsdosa	Valve purging
34	601724	x	x	x	x	x	x	Element 1 kW	Element 1 kW
35	601709	x	x	x	x	x	x	Cirkulationspump 230 V kpl.	Circulating pump 230 V cpl.
--	601090	x	x	x	x	x	x	Motor d:o	Motor d:o

M= Metervara
T= Tillbehör

M= On the metre
T= Accessory

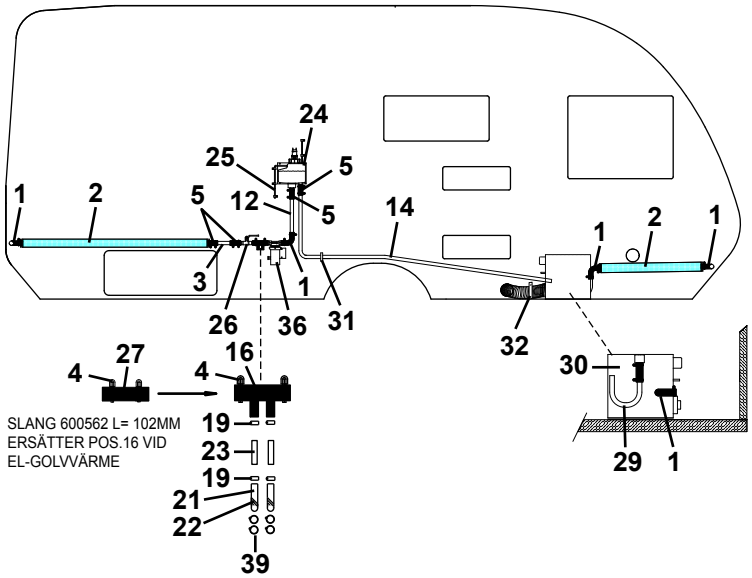
24
25
5
1
2
5
12
5
14
1
2
1
3
1
26
36
31
32
30
27
16
4
4
SLANG 600562 L= 102MM
ERSÄTTER POS.16 VID
EL-GOLVVÄRME
19
23
19
21
22
39
29
1

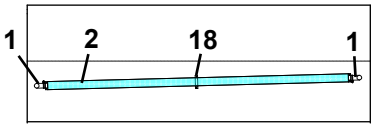
1
2
18
1

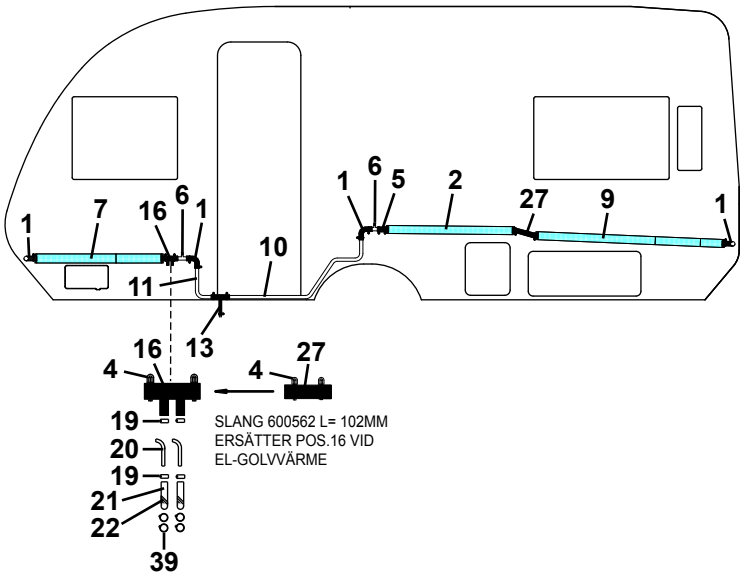
1
6
5
2
27
9
1
1
7
16
6
1
10
11
13
16
4
4
27
19
SLANG 600562 L= 102MM
ERSÄTTER POS.16 VID
EL-GOLVVÄRME
20
19
21
22
39

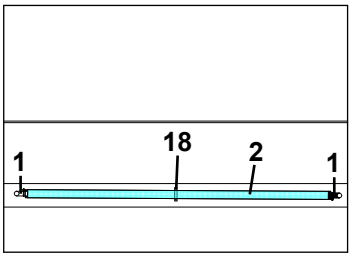
18
1
2
1

Pos Fig	Det. nr Part. No	Ingår/Fitted 480 MHP					Benämning	Description
1	903006	x					Slang vinkel (gummi)	Hose elbow (rubber)
2	601037	x					Konvektor L=2000 mm	Convector L=2000 mm
3	601954	x					Rör värme P 662	Heat pipe P 662
4	800291	x					Klammer slang	Hose clip
5	600183	x					Slang gummi L=70 mm	Hose rubber L=70 mm
6	601697	x					Rör avluftning	Pipe purging
7	601884	x					Konvektor L=900 mm deltät	Convector L=900 mm
9	601953	x					Konvektor L=1300 mm deltät	Convector L=1300 mm
10	601956	x					Rör värme P 664	Heat pipe P 664
11	601891	x					Rör värme P 623	Heat pipe P 623
12	601541	x					Rör värme P 430	Heat pipe P 430
13	601800	x					Slang avtappning	Hose drainage
14	601955	x					Rör värme P 663	Heat pipe P 663
16	601360	x					Slang gummi	Hose rubber
18	600801	x					Fäste konvektor	Bracket
19	801326	x					Klammer "Oetiker" 15,7	Clip "Oetiker" 15,7
20	601362	x					Rör golvvärme	Pipe floorheater
21	601361	x					Slang gummi ø = 10 mm	Hose rubber ø = 10 mm
22	500746	M					Kabelband plast	Cable belt plastic
23	601950	x					Rör 10x1 L=70	Pipe 10x1 L=70
24	601485	x					Expansionskärl	Expansion tank
25	600013	M					Slang ø = 6 mm	Hose ø = 6 mm
26	903003	x					Ventil kul	Ball valve
27	600562	M					Slang gummi ø = 22 mm	Hose rubber ø = 22 mm
29	601888	x					Rör värme P 620	Heat pipe P 620
30	601484	x					Panna kpl.	Boiler cpl.
31	601227	x					Fäste konvektor	Bracket
32	601510	x					Klammer avgasslang	Clip
36	601709	x					Cirkulationspump 230 V kpl.	Circulating pump 230 V cpl.
39	801329	x					Klammer "Oetiker" 18,5	Clip "Oetiker" 18,5
							M= Metervara	M= On the metre

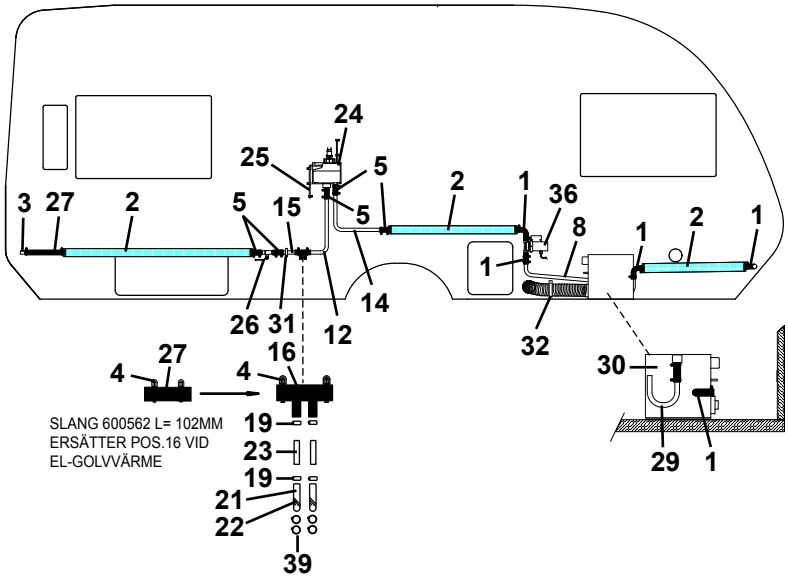
24
25
5
2
1
36
3
27
2
5
15
5
8
1
2
1
1
14
26
31
12
32
30
27
16
4
4
SLANG 600562 L= 102MM
ERSÄTTER POS.16 VID
EL-GOLVVÄRME
19
23
19
21
22
39
29
1

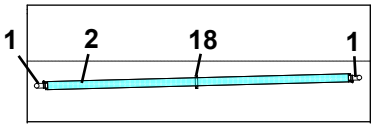
1
2
18
1

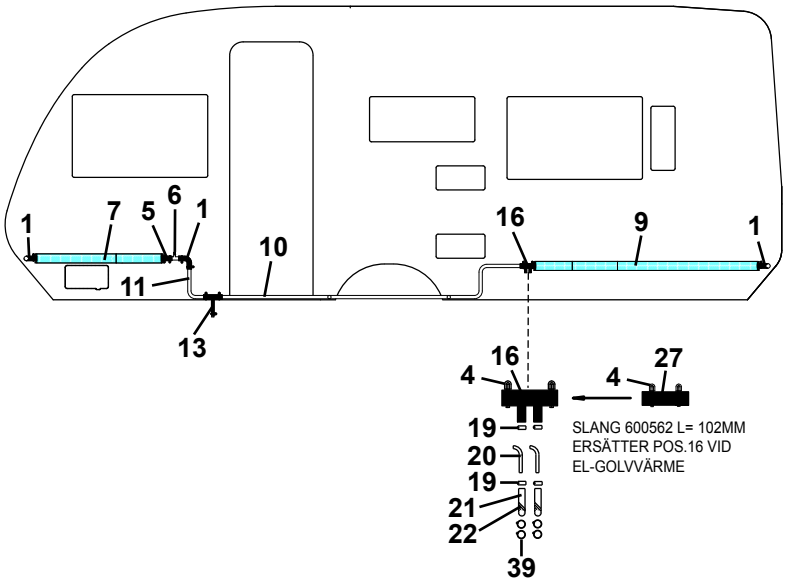
1
7
5
6
1
10
16
9
1
11
13
16
4
27
4
19
SLANG 600562 L= 102MM
ERSÄTTER POS.16 VID
EL-GOLVVÄRME
20
19
21
22
39

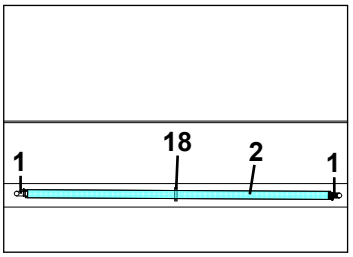
18
1
2
1

Pos Fig	Det. nr Part. No	Ingår/Fitted 520 T1					Benämning	Description
1	903006	x					Slang vinkel (gummi)	Hose elbow (rubber)
2	601037	x					Konvektor L=2000 mm	Convector L=2000 mm
3	601403	x					Rör värme P 382	Heat pipe P 382
4	800291	x					Klammer slang	Hose clip
5	600183	x					Slang gummi L=70 mm	Hose rubber L=70 mm
6	601697	x					Rör avluftning	Pipe purging
7	601884	x					Konvektor L=900 mm deltät	Convector L=900 mm
8	601918	x					Rör värme P 642	Heat pipe P 642
9	601417	x					Konvektor L=1550 mm deltät	Convector L=1550 mm
10	601938	x					Rör värme P 658	Heat pipe P 658
11	601891	x					Rör värme P 623	Heat pipe P 623
12	601919	x					Rör värme P 643	Heat pipe P 643
13	601800	x					Slang avtappning	Hose drainage
14	601920	x					Rör värme P 644	Heat pipe P 644
15	601951	x					Rör värme P 661	Heat pipe P 661
16	601360	x					Slang gummi	Hose rubber
18	600801	x					Fäste konvektor	Bracket
19	801326	x					Klammer "Oetiker" 15,7	Clip "Oetiker" 15,7
20	601362	x					Rör golvvärme	Pipe floorheater
21	601361	x					Slang gummi ø = 10 mm	Hose rubber ø = 10 mm
22	500746	M					Kabelband plast	Cable belt plastic
23	601950	x					Rör 10x1 L=70	Pipe 10x1 L=70
24	601485	x					Expansionskärl	Expansion tank
25	600013	M					Slang ø = 6 mm	Hose ø = 6 mm
26	903003	x					Ventil kul	Ball valve
27	600562	M					Slang gummi ø = 22 mm	Hose rubber ø = 22 mm
29	601888	x					Rör värme P 620	Heat pipe P 620
30	601484	x					Panna kpl.	Boiler cpl.
31	601227	x					Fäste konvektor	Bracket
32	601510	x					Klammer avgasslang	Clip
36	601709	x					Cirkulationspump 230 V kpl.	Circulating pump 230 V cpl.
39	801329	x					Klammer "Oetiker" 18,5	Clip "Oetiker" 18,5

M= Metervara

M= On the metre

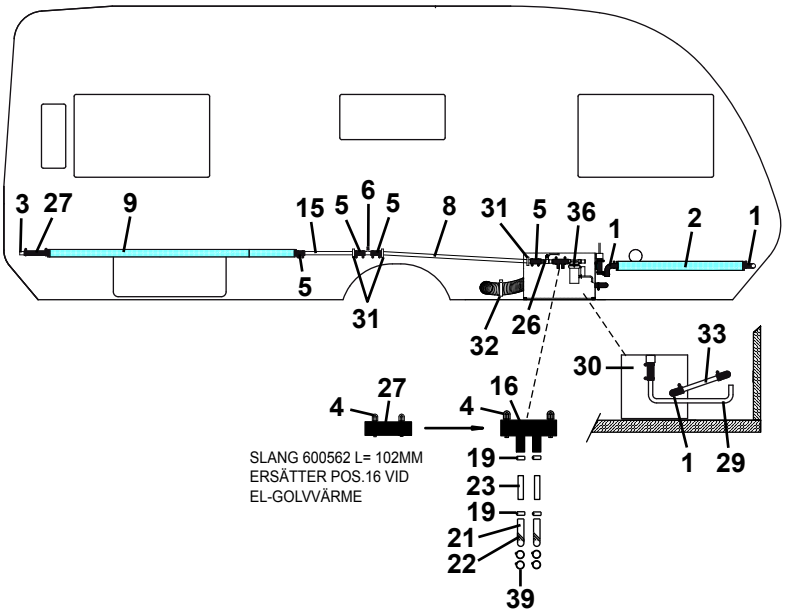
3 27 9 15 5 6 5 8 31 5 36 1 2 1
5
31
32 26
33
30
27
4
16
4
1 29
SLANG 600562 L= 102MM
ERSÄTTER POS.16 VID
EL-GOLVVÄRME
19
23
19
21
22
39

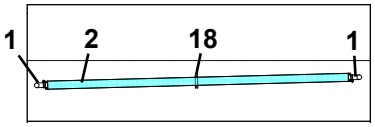
1 2 18 1

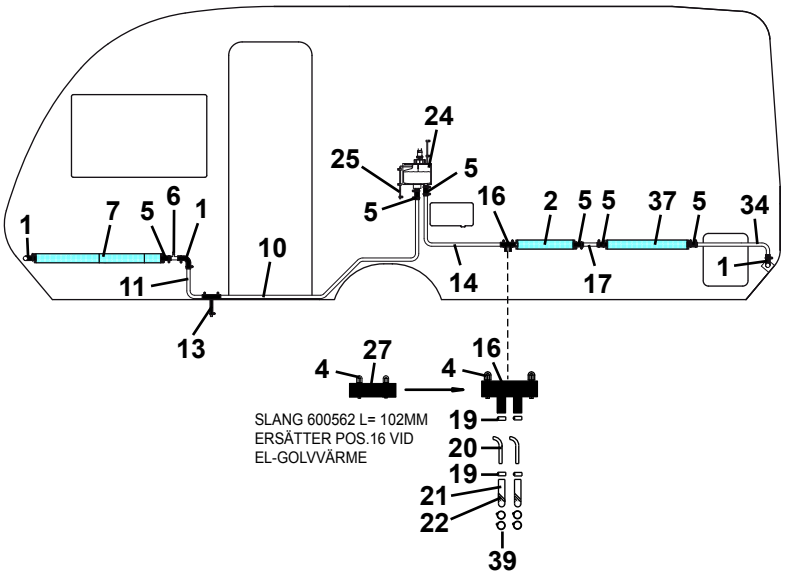
24
25
5
5
16
2 5 5 37 5 34
1 7 5 6 1
10
11
14
17
1
13
27
4
16
4
SLANG 600562 L= 102MM
ERSÄTTER POS.16 VID
EL-GOLVVÄRME
19
20
19
21
22
39

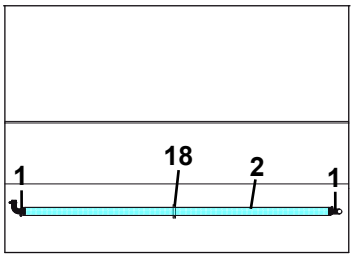
1 18 2 1

Pos Fig	Det. nr Part. No	Ingår/Fitted 520 CTH					Benämning	Description
1	903006	x					Slang vinkel (gummi)	Hose elbow (rubber)
2	601037	x					Konvektor L=2000 mm	Convector L=2000 mm
3	601403	x					Rör värme P 382	Heat pipe P 382
4	800291	x					Klammer slang	Hose clip
5	600183	x					Slang gummi L=70 mm	Hose rubber L=70 mm
6	601697	x					Rör avluftning	Pipe purging
7	601801	x					Konvektor L=900 mm deltät	Convector L=900 mm
8	601905	x					Rör värme P 633	Heat pipe P 633
9	601807	x					Konvektor L=1700 mm deltät	Convector L=1700 mm
10	601906	x					Rör värme P 634	Heat pipe P 634
11	601891	x					Rör värme P 623	Heat pipe P 623
13	601800	x					Slang avtappning	Hose drainage
14	601939	x					Rör värme P 659	Heat pipe P 659
15	601936	x					Rör värme P 657	Heat pipe P 657
16	601360	x					Slang gummi	Hose rubber
17	601940	x					Rör värme P 660	Heat pipe P 660
18	600801	x					Fäste konvektor	Bracket
19	801326	x					Klammer "Oetiker" 15,7	Clip "Oetiker" 15,7
20	601362	x					Rör golvvärme	Pipe floorheater
21	601361	x					Slang gummi ø = 10 mm	Hose rubber ø = 10 mm
22	500746	M					Kabelband plast	Cable belt plastic
23	601950	x					Rör 10x1 L=70	Pipe 10x1 L=70
24	601485	x					Expansionskärl	Expansion tank
25	600013	M					Slang ø = 6 mm	Hose ø = 6 mm
26	903003	x					Ventil kul	Ball valve
27	600562	M					Slang gummi ø = 22 mm	Hose rubber ø = 22 mm
29	601687	x					Rör värme P 500	Heat pipe P 500
30	601484	x					Panna kpl.	Boiler cpl.
31	601227	x					Fäste konvektor	Bracket
32	601510	x					Klammer avgasslang	Clip
33	601658	x					Rör värme P 472	Heat pipe P 472
34	601897	x					Rör värme P 627	Heat pipe P 627
36	601709	x					Cirkulationspump 230 V kpl.	Circulating pump 230 V cpl.
37	601226	x					Konvektor L=2000 mm tät	Convector L=2000 mm tight
39	801329	x					Klammer "Oetiker" 18,5	Clip "Oetiker" 18,5
							M= Metervara	M= On the metre

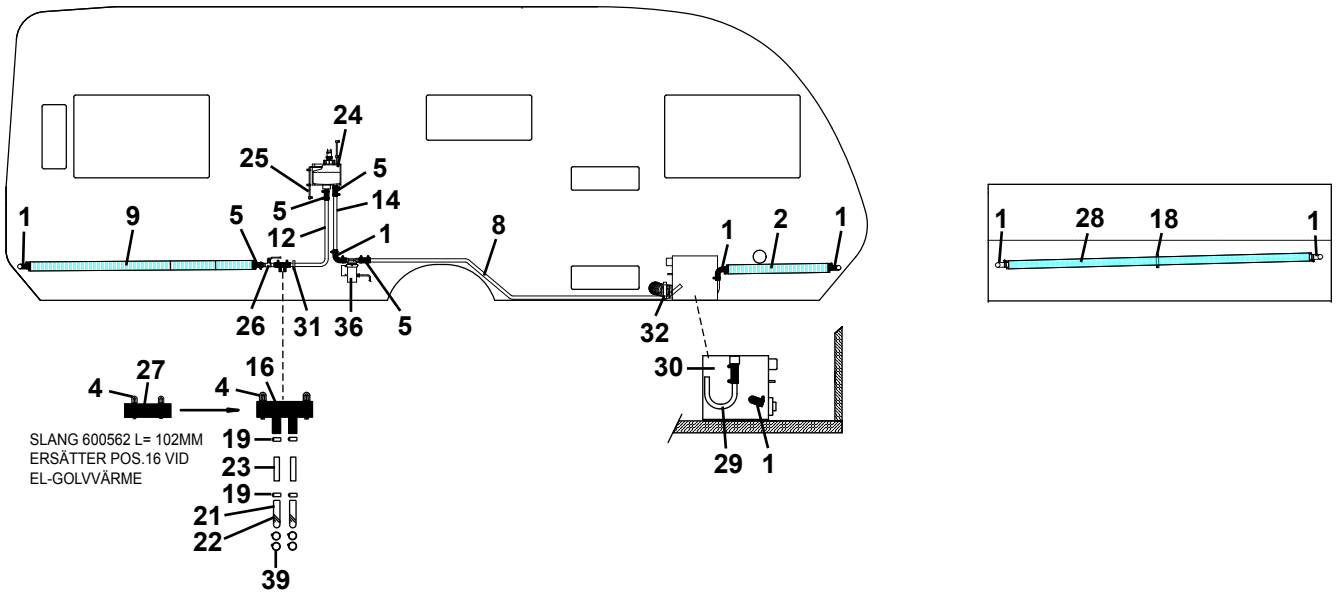
24
25
5
14
1
9
5
5
12
1
8
1
2
1
26
31
36
5
32
30
29
1
27
4
16
4
SLANG 600562 L= 102MM
ERSÄTTER POS.16 VID
EL-GOLVVÄRME
19
23
19
21
22
39
1
28
18
1

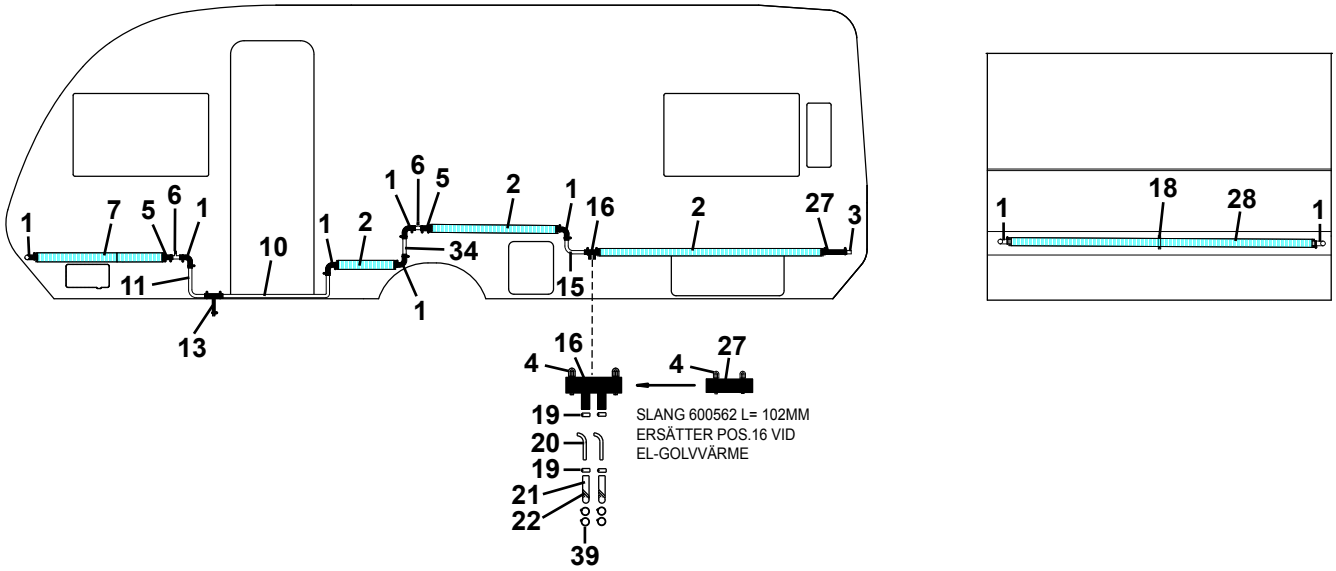
1
7
5
6
1
10
11
13
1
2
1
6
5
2
1
16
2
27
3
34
15
1
16
4
27
4
19
20
19
21
22
39
SLANG 600562 L= 102MM
ERSÄTTER POS.16 VID
EL-GOLVVÄRME
1
18
28
1

Pos Fig	Det. nr Part. No	Ingår/Fitted 560 Artic	560 Finl.				Benämning	Description
1	903006	x	x				Slang vinkel (gummi)	Hose elbow (rubber)
2	601037	x	x				Konvektor L=2000 mm	Convector L=2000 mm
3	601403	x	x				Rör värme P 382	Heat pipe P 382
4	800291	x	x				Klammer slang	Hose clip
5	600183	x	x				Slang gummi L=70 mm	Hose rubber L=70 mm
6	601697	x	x				Rör avluftning	Pipe purging
7	601884	x	x				Konvektor L=900 mm deltät	Convector L=900 mm
8	601887	x	x				Rör värme P 619	Heat pipe P 619
9	601417	x	x				Konvektor L=1550 mm deltät	Convector L=1550 mm
10	601890	x	x				Rör värme P 622	Heat pipe P 622
11	601891	x	x				Rör värme P 623	Heat pipe P 623
12	601886	x	x				Rör värme P 618	Heat pipe P 618
13	601800	x	x				Slang avtappning	Hose drainage
14	601893	x	x				Rör värme P 625	Heat pipe P 625
15	601889	x	x				Rör värme P 621	Heat pipe P 621
16	601360	x	x				Slang gummi	Hose rubber
18	600801	x	x				Fäste konvektor	Bracket
19	801326	x	x				Klammer "Oetiker" 15,7	Clip "Oetiker" 15,7
20	601362	x	x				Rör golvvärme	Pipe floorheater
21	601361	x	x				Slang gummi ø = 10 mm	Hose rubber ø = 10 mm
22	500746	M	M				Kabelband plast	Cable belt plastic
23	601950	x	x				Rör 10x1 L=70	Pipe 10x1 L=70
24	601485	x	x				Expansionskärl	Expansion tank
25	600013	M	M				Slang ø = 6 mm	Hose ø = 6 mm
26	903003	x	x				Ventil kul	Ball valve
27	600562	M	M				Slang gummi ø = 22 mm	Hose rubber ø = 22 mm
28	601037	x					Konvektor L=2000 mm	Convector L=2000 mm
--	601501		x				Konvektor L=2250 mm	Convector L=2250 mm
29	601888	x	x				Rör värme P 620	Heat pipe P 620
30	601484	x	x				Panna kpl.	Boiler cpl.
31	601227	x	x				Fäste konvektor	Bracket
32	601510	x	x				Klammer avgasslang	Clip
34	601892	x	x				Rör värme P 624	Heat pipe P 624
36	601709	x	x				Cirkulationspump 230 V kpl.	Circulating pump 230 V cpl.
39	801329	x	x				Klammer "Oetiker" 18,5	Clip "Oetiker" 18,5
							M= Metervara	M= On the metre

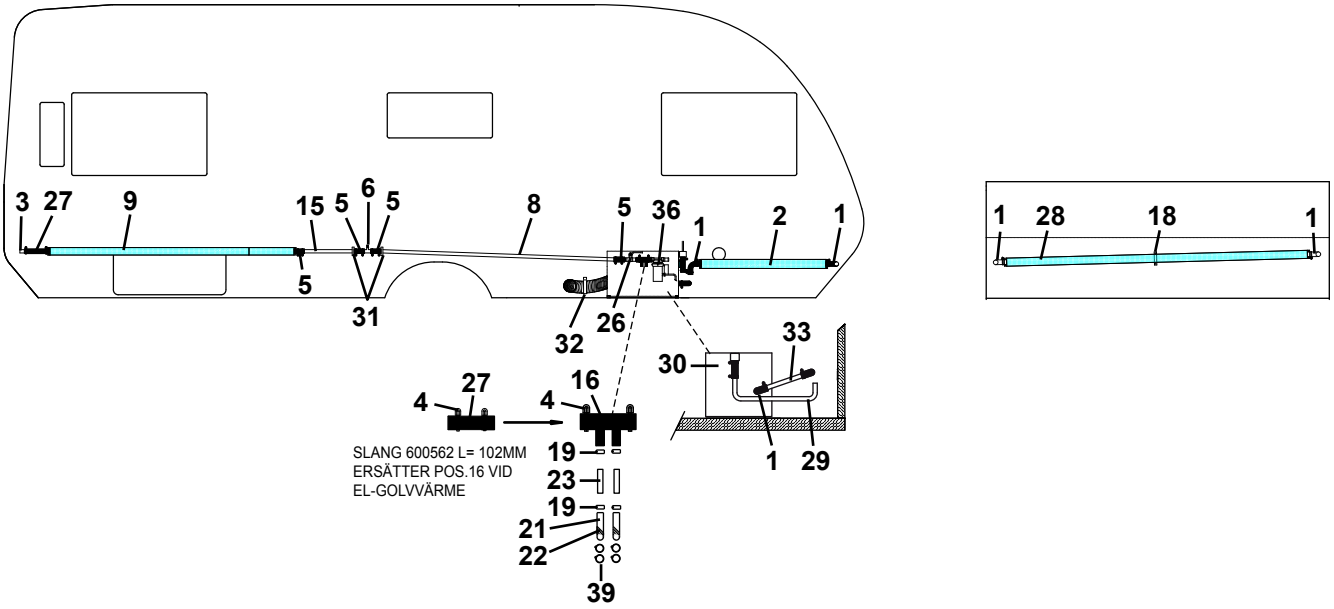
3 27 9 15 5 6 5 8 5 36 1 2 1
5
31
32 26
1 28 18 1
33
30
27
4
16
4
1 29
SLANG 600562 L= 102MM
ERSÄTTER POS.16 VID
EL-GOLVVÄRME
19
23
19
21
22
39

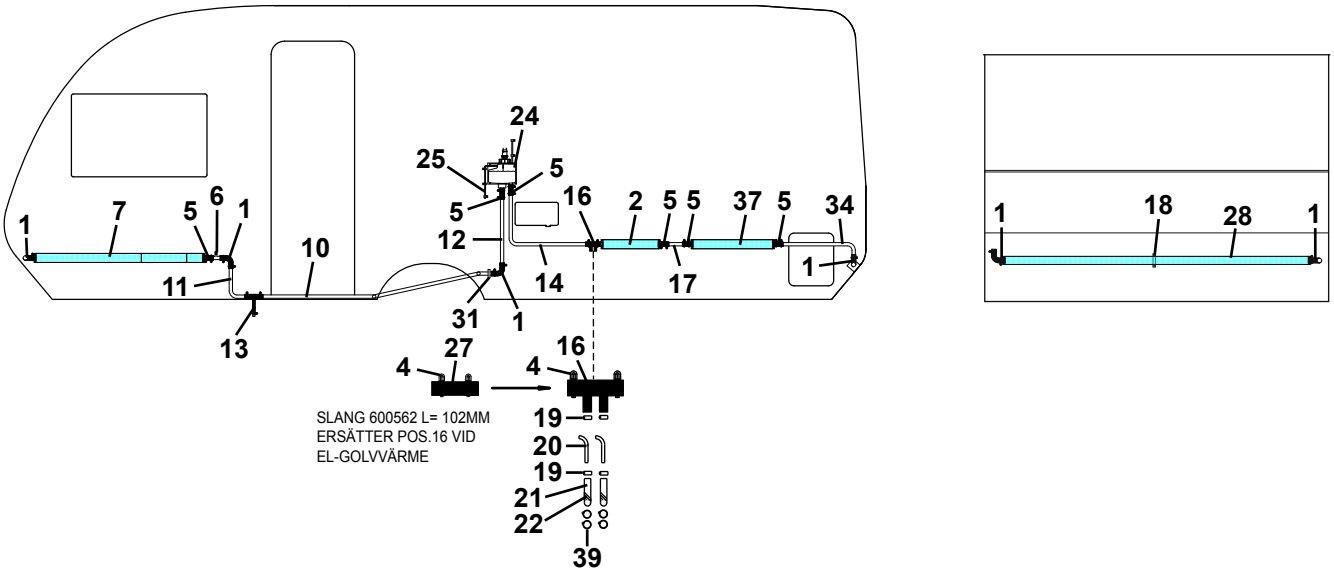
24
25
5
5
16
2 5 5 37 5 34
1 7 5 6 1
10
12
1
11
14
17
13
31 1
1 18 28 1
27
4
16
4
SLANG 600562 L= 102MM
ERSÄTTER POS.16 VID
EL-GOLVVÄRME
19
20
19
21
22
39

Pos Fig	Det. nr Part. No	Ingår/Fitted 560 TBR					Benämning	Description
1	903006	x					Slang vinkel (gummi)	Hose elbow (rubber)
2	601037	x					Konvektor L=2000 mm	Convector L=2000 mm
3	601403	x					Rör värme P 382	Heat pipe P 382
4	800291	x					Klammer slang	Hose clip
5	600183	x					Slang gummi L=70 mm	Hose rubber L=70 mm
6	601697	x					Rör avluftning	Pipe purging
7	601804	x					Konvektor L=1180 mm deltät	Convector L=1180 mm
8	601896	x					Rör värme P 626	Heat pipe P 626
9	601807	x					Konvektor L=1700 mm deltät	Convector L=1700 mm
10	601813	x					Rör värme P 565	Heat pipe P 565
11	601891	x					Rör värme P 623	Heat pipe P 623
12	601791	x					Rör värme P 552	Heat pipe P 552
13	601800	x					Slang avtappning	Hose drainage
14	601939	x					Rör värme P 659	Heat pipe P 659
15	601936	x					Rör värme P 657	Heat pipe P 657
16	601360	x					Slang gummi	Hose rubber
17	601940	x					Rör värme P 660	Heat pipe P 660
18	600801	x					Fäste konvektor	Bracket
19	801326	x					Klammer "Oetiker" 15,7	Clip "Oetiker" 15,7
20	601362	x					Rör golvvärme	Pipe floorheater
21	601361	x					Slang gummi ø = 10 mm	Hose rubber ø = 10 mm
22	500746	M					Kabelband plast	Cable belt plastic
23	601950	x					Rör 10x1 L=70	Pipe 10x1 L=70
24	601485	x					Expansionskärl	Expansion tank
25	600013	M					Slang ø = 6 mm	Hose ø = 6 mm
26	903003	x					Ventil kul	Ball valve
27	600562	M					Slang gummi ø = 22 mm	Hose rubber ø = 22 mm
28	601501	x					Konvektor L=2250 mm	Convector L=2250 mm
29	601687	x					Rör värme P 500	Heat pipe P 500
30	601484	x					Panna kpl.	Boiler cpl.
31	601227	x					Fäste konvektor	Bracket
32	601510	x					Klammer avgasslang	Clip
33	601658	x					Rör värme P 472	Heat pipe P 472
34	601897	x					Rör värme P 627	Heat pipe P 627
36	601709	x					Cirkulationspump 230 V kpl.	Circulating pump 230 V cpl.
37	601226	x					Konvektor L=2000 mm tät	Convector L=2000 mm tight
39	801329	x					Klammer "Oetiker" 18,5	Clip "Oetiker" 18,5
							M= Metervara	M= On the metre

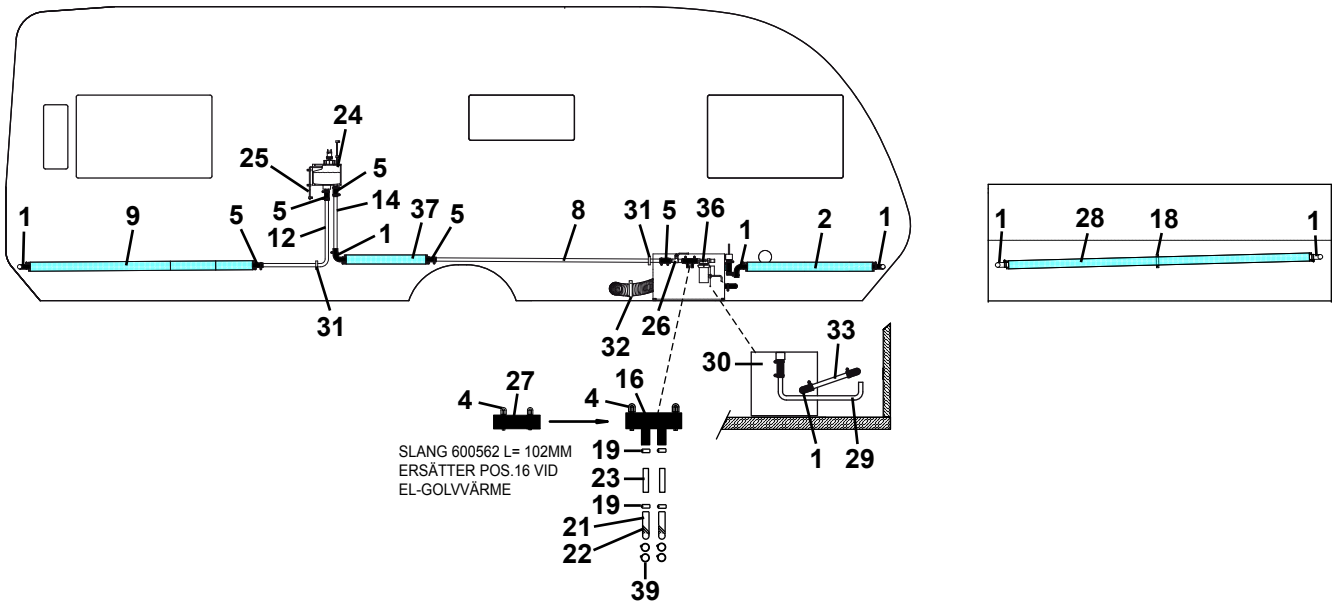
24
25
5
14
5
12
1
37
5
1
9
5
8
31
5
36
1
2
1
31
32
26
33
30
27
4
16
4
SLANG 600562 L= 102MM
ERSÄTTER POS.16 VID
EL-GOLVVÄRME
19
23
19
21
22
39
1
29
1
28
18
1

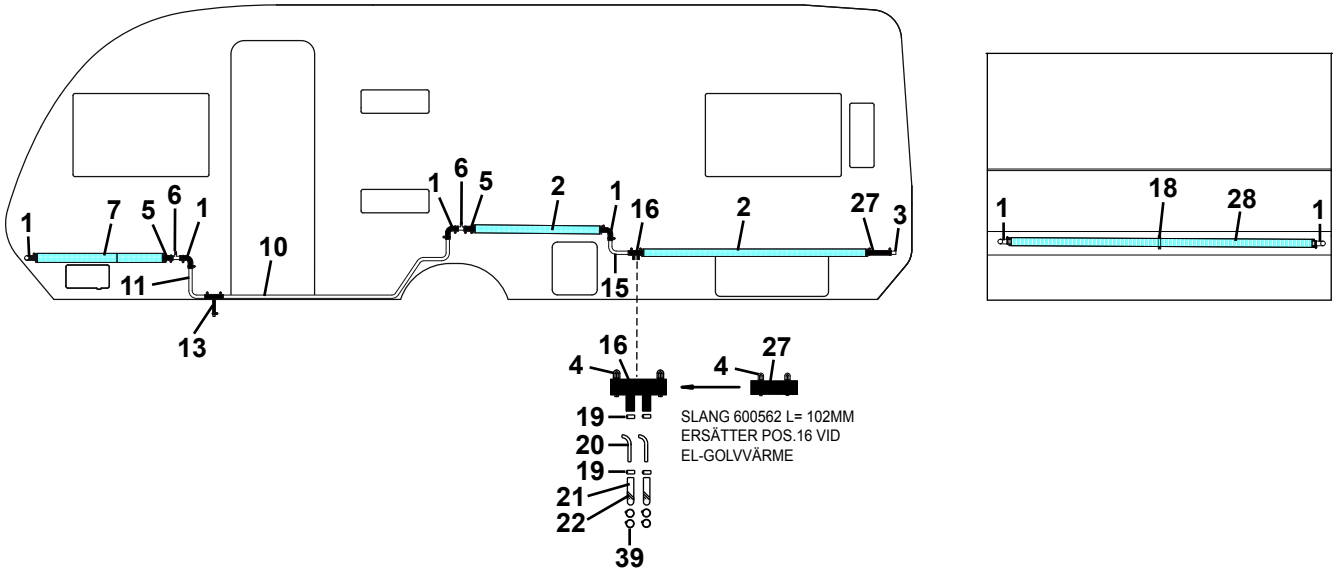
1
7
5
6
1
10
11
13
1
6
5
2
1
16
2
27
3
15
16
4
27
4
19
SLANG 600562 L= 102MM
ERSÄTTER POS.16 VID
EL-GOLVVÄRME
20
19
21
22
39
1
18
28
1

Pos Fig	Det. nr Part. No	Ingår/Fitted 600					Benämning	Description
1	903006	x					Slang vinkel (gummi)	Hose elbow (rubber)
2	601037	x					Konvektor L=2000 mm	Convector L=2000 mm
3	601403	x					Rör värme P 382	Heat pipe P 382
4	800291	x					Klammer slang	Hose clip
5	600183	x					Slang gummi L=70 mm	Hose rubber L=70 mm
6	601697	x					Rör avluftning	Pipe purging
7	601884	x					Konvektor L=900 mm deltät	Convector L=900 mm
8	601909	x					Rör värme P 636	Heat pipe P 636
9	601417	x					Konvektor L=1550 mm deltät	Convector L=1550 mm
10	601910	x					Rör värme P 637	Heat pipe P 637
11	601891	x					Rör värme P 623	Heat pipe P 623
12	601908	x					Rör värme P 635	Heat pipe P 635
13	601800	x					Slang avtappning	Hose drainage
14	601873	x					Rör värme P 611	Heat pipe P 611
15	601889	x					Rör värme P 621	Heat pipe P 621
16	601360	x					Slang gummi	Hose rubber
18	600801	x					Fäste konvektor	Bracket
19	801326	x					Klammer "Oetiker" 15,7	Clip "Oetiker" 15,7
20	601362	x					Rör golvvärme	Pipe floorheater
21	601361	x					Slang gummi ø = 10 mm	Hose rubber ø = 10 mm
22	500746	M					Kabelband plast	Cable belt plastic
23	601950	x					Rör 10x1 L=70	Pipe 10x1 L=70
24	601485	x					Expansionskärl	Expansion tank
25	600013	M					Slang ø = 6 mm	Hose ø = 6 mm
26	903003	x					Ventil kul	Ball valve
27	600562	M					Slang gummi ø = 22 mm	Hose rubber ø = 22 mm
28	601501	x					Konvektor L=2250 mm	Convector L=2250 mm
29	601687	x					Rör värme P 500	Heat pipe P 500
30	601484	x					Panna kpl.	Boiler cpl.
31	601227	x					Fäste konvektor	Bracket
32	601510	x					Klammer avgasslang	Clip
33	601658	x					Rör värme P 472	Heat pipe P 472
36	601709	x					Cirkulationspump 230 V kpl.	Circulating pump 230 V cpl.
37	601226	x					Konvektor L=2000 mm tät	Convector L=2000 mm tight
39	801329	x					Klammer "Oetiker" 18,5	Clip "Oetiker" 18,5
							M= Metervara	M= On the metre

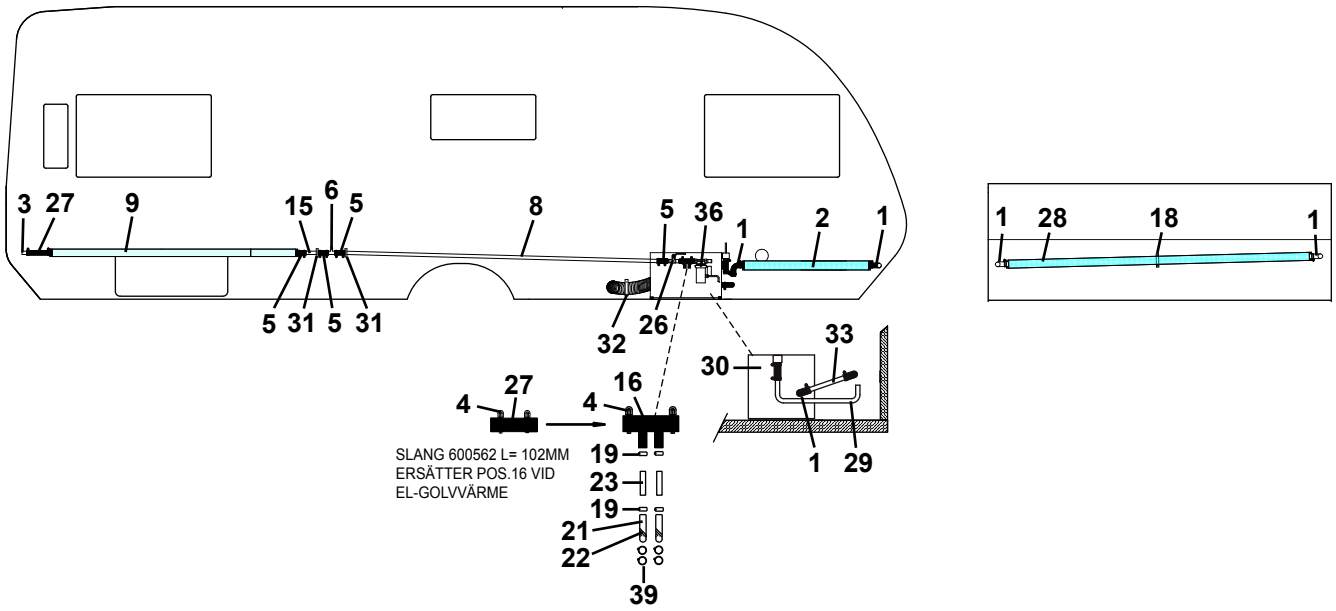
3 27 9 15 6 5 8 5 36 1 2 1
5 31 5 31
32 26
33
30
27
4 4 16
1 29
SLANG 600562 L= 102MM
ERSÄTTER POS.16 VID
EL-GOLVVÄRME
19
23
19
21
22
39
1 28 18 1

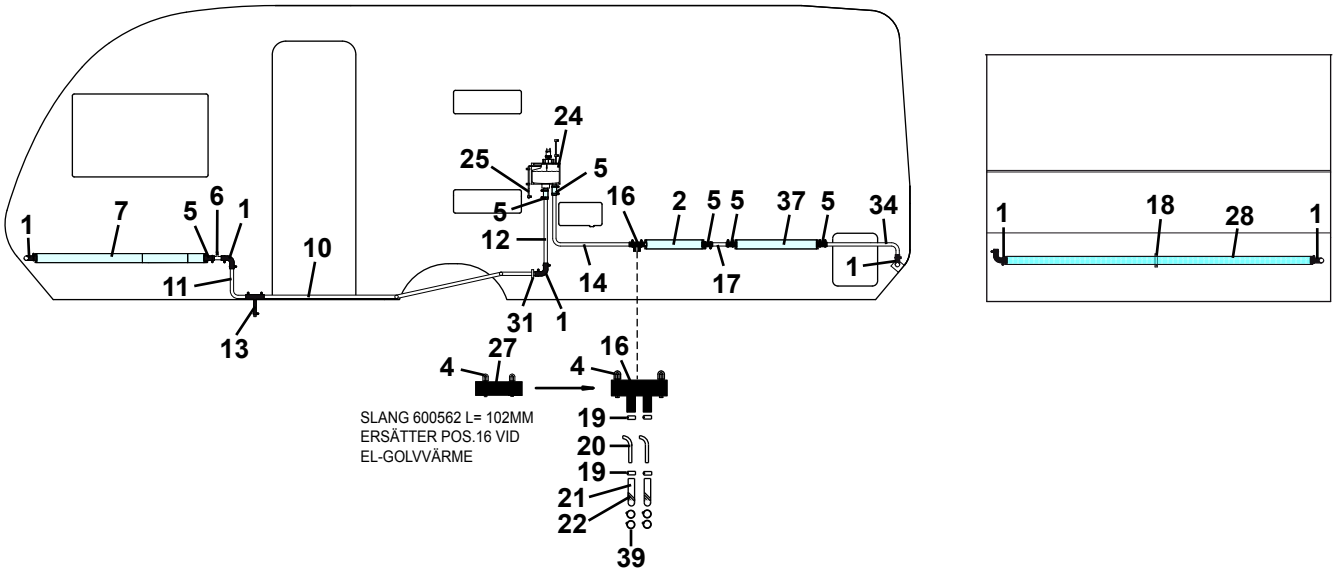
24
25
5
5
16 2 5 5 37 5 34
1 7 5 6 1
10
12
11
14
17
1
13
31 1
27
4 4 16
SLANG 600562 L= 102MM
ERSÄTTER POS.16 VID
EL-GOLVVÄRME
19
20
19
21
22
39
1 18 28 1

Pos Fig	Det. nr Part. No	Ingår/Fitted 600 TBR					Benämning	Description
1	903006	x					Slang vinkel (gummi)	Hose elbow (rubber)
2	601037	x					Konvektor L=2000 mm	Convector L=2000 mm
3	601403	x					Rör värme P 382	Heat pipe P 382
4	800291	x					Klammer slang	Hose clip
5	600183	x					Slang gummi L=70 mm	Hose rubber L=70 mm
6	601697	x					Rör avluftning	Pipe purging
7	601804	x					Konvektor L=1180 mm deltät	Convector L=1180 mm
8	601903	x					Rör värme P 632	Heat pipe P 632
9	601807	x					Konvektor L=1700 mm deltät	Convector L=1700 mm
10	601882	x					Rör värme P 617	Heat pipe P 617
11	601891	x					Rör värme P 623	Heat pipe P 623
12	601791	x					Rör värme P 552	Heat pipe P 552
13	601800	x					Slang avtappning	Hose drainage
14	601939	x					Rör värme P 659	Heat pipe P 659
15	601935	x					Rör värme P 656	Heat pipe P 656
16	601360	x					Slang gummi	Hose rubber
17	601940	x					Rör värme P 660	Heat pipe P 660
18	600801	x					Fäste konvektor	Bracket
19	801326	x					Klammer "Oetiker" 15,7	Clip "Oetiker" 15,7
20	601362	x					Rör golvvärme	Pipe floorheater
21	601361	x					Slang gummi ø = 10 mm	Hose rubber ø = 10 mm
22	500746	M					Kabelband plast	Cable belt plastic
23	601950	x					Rör 10x1 L=70	Pipe 10x1 L=70
24	601485	x					Expansionskärl	Expansion tank
25	600013	M					Slang ø = 6 mm	Hose ø = 6 mm
26	903003	x					Ventil kul	Ball valve
27	600562	M					Slang gummi ø = 22 mm	Hose rubber ø = 22 mm
28	601501	x					Konvektor L=2250 mm	Convector L=2250 mm
29	601687	x					Rör värme P 500	Heat pipe P 500
30	601484	x					Panna kpl.	Boiler cpl.
31	601227	x					Fäste konvektor	Bracket
32	601510	x					Klammer avgasslang	Clip
33	601658	x					Rör värme P 472	Heat pipe P 472
34	601897	x					Rör värme P 627	Heat pipe P 627
36	601709	x					Cirkulationspump 230 V kpl.	Circulating pump 230 V cpl.
37	601226	x					Konvektor L=2000 mm tät	Convector L=2000 mm tight
39	801329	x					Klammer "Oetiker" 18,5	Clip "Oetiker" 18,5
							M= Metervara	M= On the metre

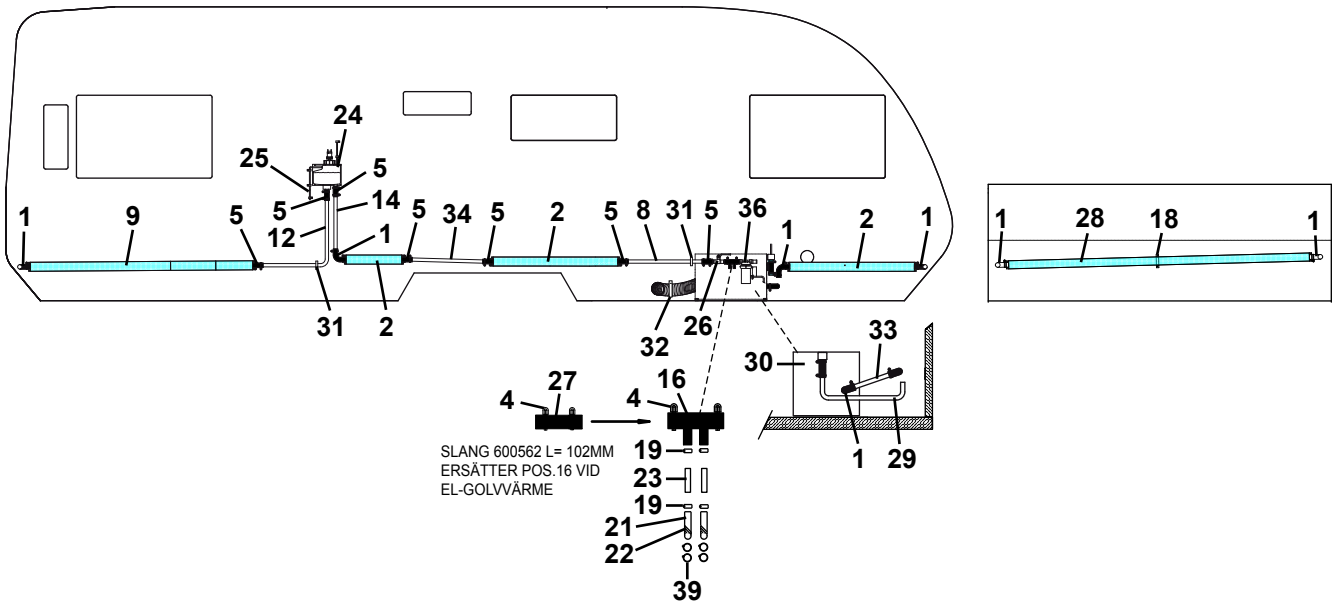
24
25
5
14
5
12
1
9
5
5
34
5
2
5
8
31
5
36
1
2
1
1
28
18
1
31
2
32
26
33
30
27
4
4
16
SLANG 600562 L= 102MM
ERSÄTTER POS.16 VID
EL-GOLVVÄRME
19
23
19
21
22
39
1
29

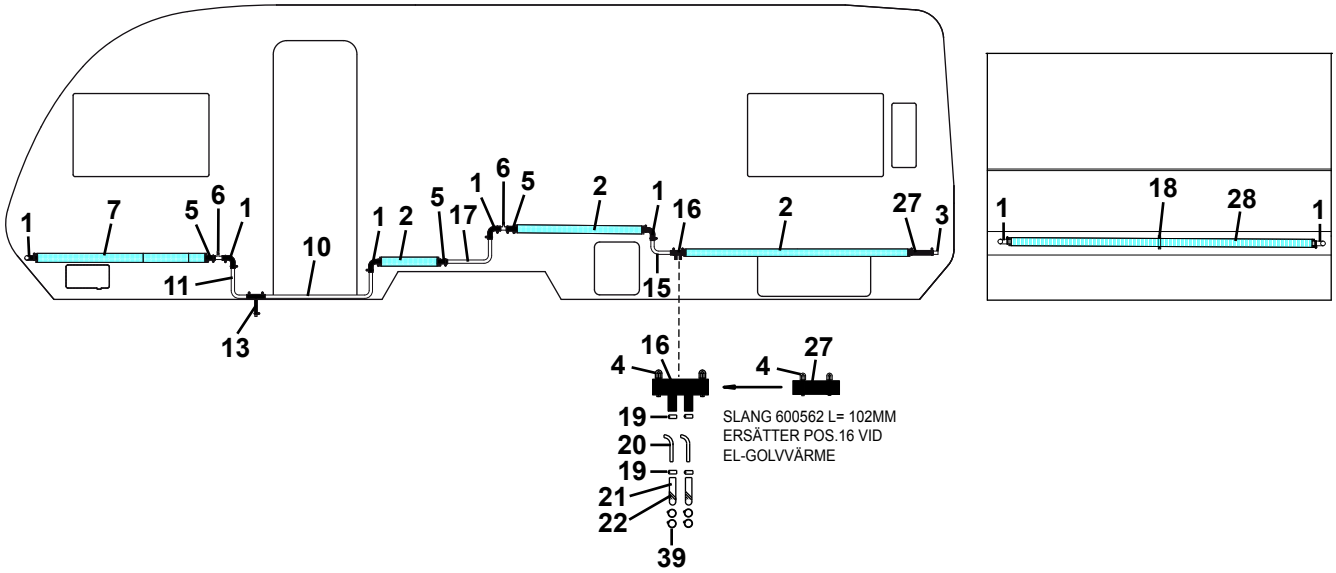
1
7
5
6
1
10
11
13
1
2
5
17
1
6
5
2
1
16
15
2
27
3
1
18
28
1
16
4
27
4
19
SLANG 600562 L= 102MM
ERSÄTTER POS.16 VID
EL-GOLVVÄRME
20
19
21
22
39

Pos Fig	Det. nr Part. No	Ingår/Fitted 630					Benämning	Description
1	903006	x					Slang vinkel (gummi)	Hose elbow (rubber)
2	601037	x					Konvektor L=2000 mm	Convector L=2000 mm
3	601403	x					Rör värme P 382	Heat pipe P 382
4	800291	x					Klammer slang	Hose clip
5	600183	x					Slang gummi L=70 mm	Hose rubber L=70 mm
6	601697	x					Rör avluftning	Pipe purging
7	601804	x					Konvektor L=1180 mm deltät	Convector L=1180 mm
8	601809	x					Rör värme P 561	Heat pipe P 561
9	601417	x					Konvektor L=1550 mm deltät	Convector L=1550 mm
10	601914	x					Rör värme P 639	Heat pipe P 639
11	601891	x					Rör värme P 623	Heat pipe P 623
12	601908	x					Rör värme P 635	Heat pipe P 635
13	601800	x					Slang avtappning	Hose drainage
14	601873	x					Rör värme P 611	Heat pipe P 611
15	601889	x					Rör värme P 621	Heat pipe P 621
16	601360	x					Slang gummi	Hose rubber
17	601915	x					Rör värme P 640	Heat pipe P 640
18	600801	x					Fäste konvektor	Bracket
19	801326	x					Klammer "Oetiker" 15,7	Clip "Oetiker" 15,7
20	601362	x					Rör golvvärme	Pipe floorheater
21	601361	x					Slang gummi ø = 10 mm	Hose rubber ø = 10 mm
22	500746	M					Kabelband plast	Cable belt plastic
23	601950	x					Rör 10x1 L=70	Pipe 10x1 L=70
24	601485	x					Expansionskärl	Expansion tank
25	600013	M					Slang ø = 6 mm	Hose ø = 6 mm
26	903003	x					Ventil kul	Ball valve
27	600562	M					Slang gummi ø = 22 mm	Hose rubber ø = 22 mm
28	601501	x					Konvektor L=2250 mm	Convector L=2250 mm
29	601687	x					Rör värme P 500	Heat pipe P 500
30	601484	x					Panna kpl.	Boiler cpl.
31	601227	x					Fäste konvektor	Bracket
32	601510	x					Klammer avgasslang	Clip
33	601658	x					Rör värme P 472	Heat pipe P 472
34	601913	x					Rör värme P 638	Heat pipe P 638
36	601709	x					Cirkulationspump 230 V kpl.	Circulating pump 230 V cpl.
39	801329	x					Klammer "Oetiker" 18,5	Clip "Oetiker" 18,5
							M= Metervara	M= On the metre

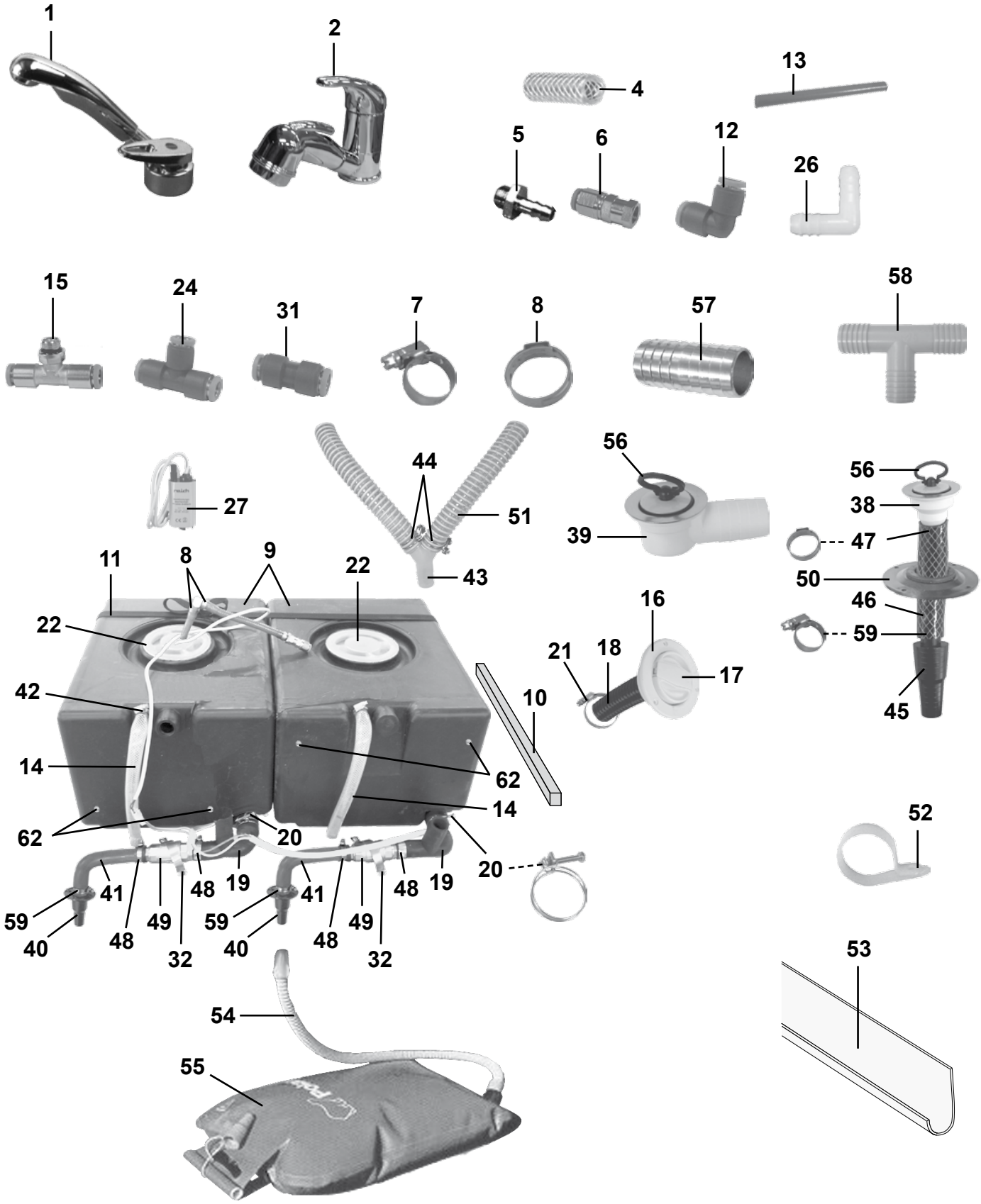
1
2
4
13
5
6
12
26
15
24
31
7
8
57
58
27
44
51
43
56
39
56
38
47
50
46
59
45
11
8
9
22
22
42
14
62
62
14
20
20
16
21
18
17
10
52
41
48
19
41
48
19
59
40
48
49
32
59
40
48
49
32
53
54
55

Pos Fig	Det. nr Part. No	Ingår/Fitted 480 Artic MHP	520 Artic T1	520 Artic TBR	560 Artic alla mod.		Benämning	Description
1	314699	x	x	x	x		Blandare m. utkastarrör	Mixer with pipe
2	315556	x	x	x	x		Blandare m. utkastarrör	Mixer with pipe
4	301400	M	M	M	M		Slang 15,5/10 mm	Hose 15,5/10 mm
5	310204	x	x	x	x		Nippel slang	Hose nipple
6	314697	x	x	x	x		Koppling rak	Connection straight
7	800166	x	x	x	x		Klammer slang 10-16 mm	Hose clip 10-16 mm
8	800868	x	x	x	x		Klammer slang 17 mm	Hose clip 17 mm
9	314666	x	x	x	x		Vatten-/Avloppstank	Water-/Savage tank
10	321998	x	x	x	x		Regel tank	Batten tank
11	201657	x	x	x	x		Rem med spänne L=1400 mm	Strap L=1400 mm
12	314695	x	x	T	T		Koppling	Connection
13	311079	M	M	M	M		Slang blå 8x10	Hose blue 8x10
--	302023	M	M	M	M		Slang röd 8x10	Hose red 8x10
14	314688	M	M	M	M		Slang 16x22 mm	Hose 16x22 mm
15	314696	x	x	x	x		Koppling	Connection
16	311530	x	x	x	x		Vattenpåfyllning	Water filler
17	314698	x	x	x	x		Lock	Cap
--	---	x	x	x	x		Låskolv d:o; se "lås" grp. 2	Bolt d:o; see "locks" grp. 2
--	---	x	x	x	x		Nyckel d:o; se "lås" grp. 2	Key d:o; see "locks" grp. 2
18	309630	M	M	M	M		Slang plast	Hose plastic
19	314701	x	x	x	x		Slang gummi	Hose
20	801227	x	x	x	x		Klammer slang 38-42 mm	Hose clip 38-42 mm
21	800522	x	x	x	x		Klammer slang 32-50 mm	Hose clip 32-50 mm
22	315199	x	x	x	x		Lock vattentank	Cap water tank
24	314694	x	x	x	x		Koppling T	T-connection
26	312172	x	x	x	x		Rör vinkel plast	Elbow pipe plastic
27	311944	x	x	x	x		Vattenpump	Water pump
31	315187	T	T	T	T		Koppling rak	Connection straight
32	800699	x	x	x	x		Klammer	Clip
38	302302	x	x	x	x		Avloppsförskruvning rak 19 mm	Sewage connection straight 19 mm
39	310084	x		x	x		Avloppsförskruvning 90° kpl. 25 mm	Sewage connection 90° cpl. 25 mm
--	315867		x				Avloppsförskruvning 90° kpl. 19 mm	Sewage connection 90° cpl. 19 mm
40	302954	x	x	x	x		Kona med fläns	Cone
41	600982	x	x	x	x		Slang gummi	Hose
42	800625	x	x	x	x		Klammer slang 12-22 mm	Hose clip 12-22 mm
43	307984	x		x	x		Rör Y plast 25 mm	Y-pipe 25mm
--	906021		x				Rör Y plast 19 mm	Y-pipe 19 mm
44	801127	x		x	x		Klammer slang 28-31 mm	Hose clip 28-31 mm
--	800268		x				Klammer slang 15-24 mm	Hose clip 15-24 mm
45	300768	x	x	x	x		Kona utan fläns duschkar	Cone
46	301418	M	M	M	M		Slang	Hose
47	800869	x	x	x	x		Klammer slang 25,6 mm	Hose clip 25,6 mm
48	800157	x	x	x	x		Klammer slang 22-32 mm	Hose clip 22-32 mm
49	307986	x	x	x	x		Ventil kul	Valve
50	204294	x	x	x	x		Täckbricka plast	Washer plastic
							M= Metervara	M= On the metre
							T= Tillbehör	T= Accessory

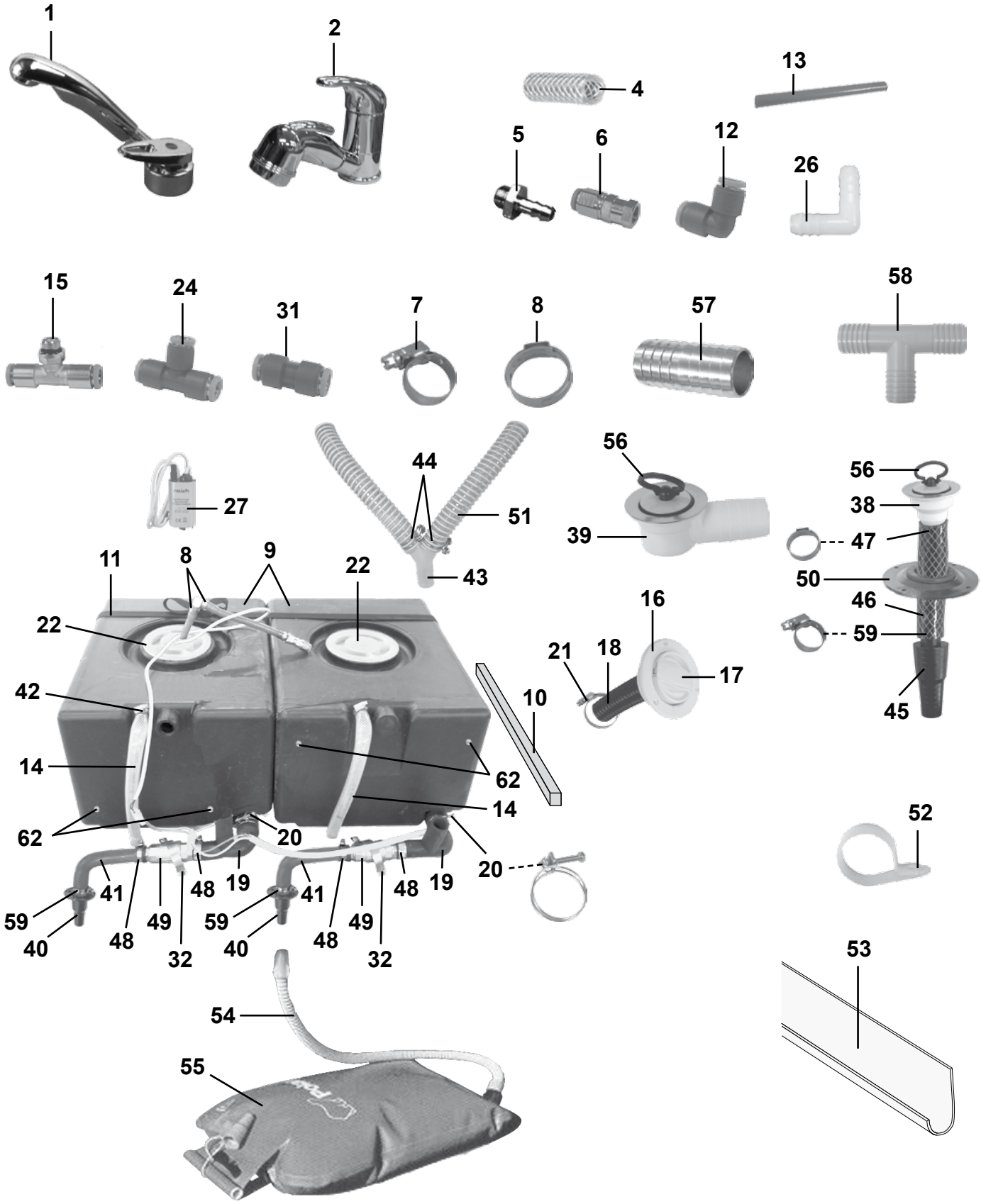
1
2
4
13
5
6
12
26
15
24
31
7
8
57
58
27
44
51
56
39
56
38
47
50
46
59
45
11
8
9
22
22
42
14
62
62
14
20
20
16
21
18
17
10
52
41
48
19
41
48
19
59
40
48
49
32
59
40
48
49
32
53
54
55

Pos Fig	Det. nr Part. No	Ingår/Fitted 480 Artic MHP	520 Artic T1	520 Artic TBR	560 Artic alla mod.		Benämning	Description
--	800617	x	x	x	x		Kabelgenomföring d:o	Rubber protection d:o
51	307977	M		M	M		Slang plast ø = 25 mm	Hose plastic ø = 25 mm
--	303820		M				Slang plast ø = 19 mm	Hose plastic ø = 19 mm
52	800924	x	x	x	x		Klammer avloppsslang	Clip sewage hose
53	307980	x		x	x		Hållare avloppsslang L=3000	Holder sewage hose L=3000
54	301308	x	x	x	x		Slang gummi	Hose
55	305657	x	x	x	x		Avloppssäck med slang	Sewage reservoir inkl. hose
56	313017	x		x	x		Propp u. kedja	Plug without chain
57	310487	T		T	T		Skarvnippel	Connection
58	312433	T		T	T		Rör T plast	T-pipe
59	800268	x	x	x	x		Klammer slang 15-24 mm	Hose clip 15-24 mm
62	504795	x	x	x	x		Givare vattennivå	Sensor water level

M= Metervara
T= Tillbehör

M= On the metre
T= Accessory

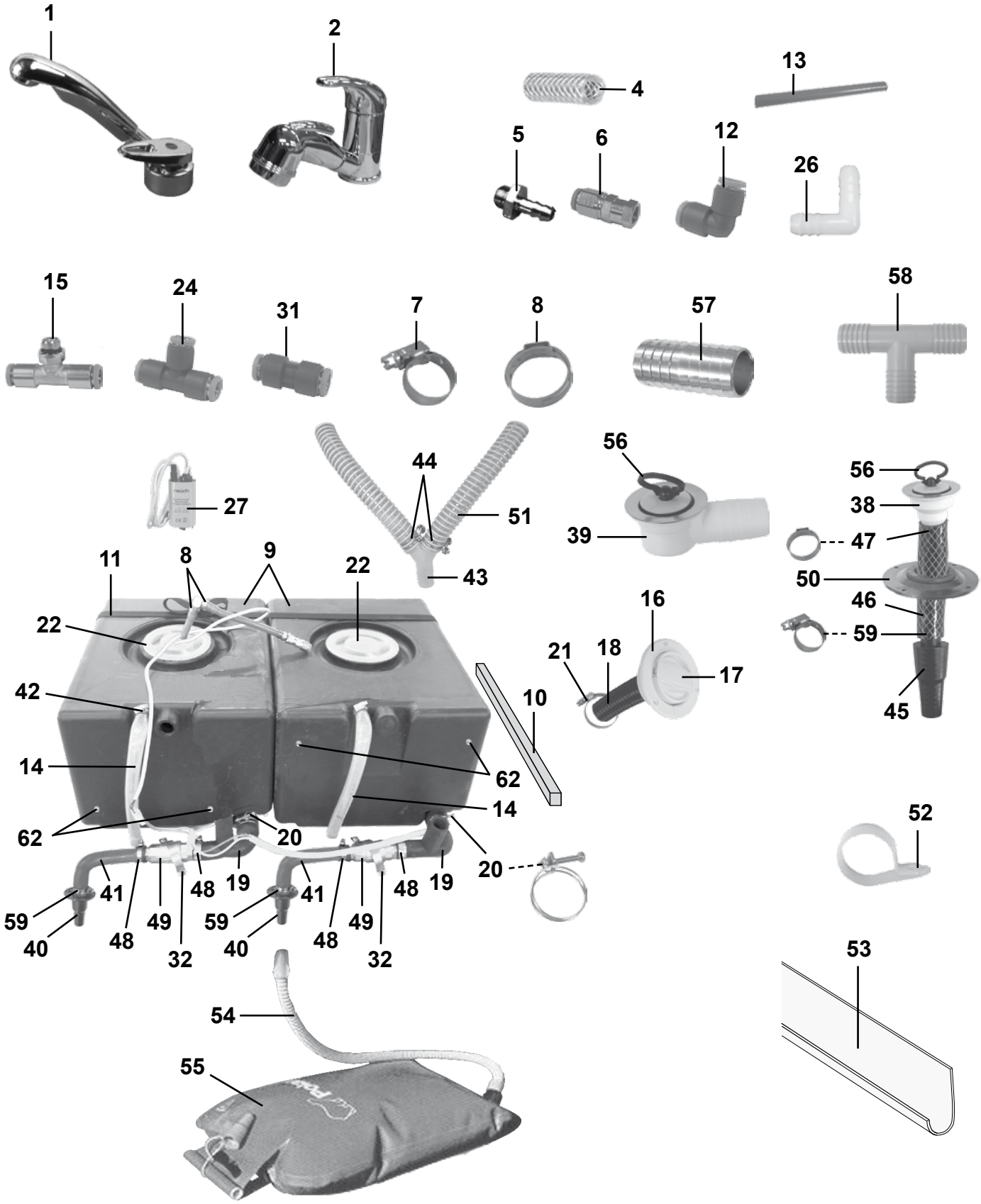
1
2
4
13
5
6
12
26
15
24
31
7
8
57
58
27
44
51
56
39
56
38
47
50
46
59
45
11
8
9
22
22
42
14
62
62
14
20
20
16
21
18
17
10
52
41
48
19
41
48
19
59
40
48
49
32
59
40
48
49
32
53
54
55

Pos Fig	Det. nr Part. No	Ingår/Fitted 560 Finl. TBR	560 Finl. övr. mod.	600 Finl. TBR	600 Finl. övr. mod.	630 Finl. alla mod.	Benämning	Description
1	314699	x	x	x	x	x	Blandare m. utkastarrör	Mixer with pipe
2	315556	x	x	x	x	x	Blandare m. utkastarrör	Mixer with pipe
4	301400	M	M	M	M	M	Slang 15,5/10 mm	Hose 15,5/10 mm
5	310204	x	x	x	x	x	Nippel slang	Hose nipple
6	314697	x	x	x	x	x	Koppling rak	Connection straight
7	800166	x	x	x	x	x	Klammer slang 10-16 mm	Hose clip 10-16 mm
8	800868	x	x	x	x	x	Klammer slang 17 mm	Hose clip 17 mm
9	314666	x	x	x	x	x	Vatten-/Avloppstank	Water-/Savage tank
10	321998	x	x	x	x	x	Regel tank	Batten tank
11	201657	x	x	x	x	x	Rem med spänne L=1400 mm	Strap L=1400 mm
12	314695	T	T	T	T	T	Koppling	Connection
13	311079	M	M	M	M	M	Slang blå 8x10	Hose blue 8x10
--	302023	M	M	M	M	M	Slang röd 8x10	Hose red 8x10
14	314688	M	M	M	M	M	Slang 16x22 mm	Hose 16x22 mm
15	314696	x	x	x	x	x	Koppling	Connection
16	311530	x	x	x	x	x	Vattenpåfyllning	Water filler
17	314698	x	x	x	x	x	Lock	Cap
--	---	x	x	x	x	x	Låskolv d:o; se "lås" grp. 2	Bolt d:o; see "locks" grp. 2
--	---	x	x	x	x	x	Nyckel d:o; se "lås" grp. 2	Key d:o; see "locks" grp. 2
18	309630	M	M	M	M	M	Slang plast	Hose plastic
19	314701	x	x	x	x	x	Slang gummi	Hose
20	801227	x	x	x	x	x	Klammer slang 38-42 mm	Hose clip 38-42 mm
21	800522	x	x	x	x	x	Klammer slang 32-50 mm	Hose clip 32-50 mm
22	315199	x	x	x	x	x	Lock vattentank	Cap water tank
24	314694	x	x	x	x	x	Koppling T	T-connection
26	312172	x	x	x	x	x	Rör vinkel plast	Elbow pipe plastic
27	311944	x	x	x	x	x	Vattenpump	Water pump
31	315187	T	T	T	T	T	Koppling rak	Connection straight
32	800699	x	x	x	x	x	Klammer	Clip
38	302302	x	x	x	x	x	Avloppsförskruvning rak 19 mm	Sewage connection straight 19 mm
39	310084	x	x	x	x	x	Avloppsförskruvning 90° kpl. 25 mm	Sewage connection 90° cpl. 25 mm
--	315867						Avloppsförskruvning 90° kpl. 19 mm	Sewage connection 90° cpl. 19 mm
40	302954	x	x	x	x	x	Kona med fläns	Cone
41	600982	x	x	x	x	x	Slang gummi	Hose
42	800625	x	x	x	x	x	Klammer slang 12-22 mm	Hose clip 12-22 mm
43	307984	x	x	x	x	x	Rör Y plast 25 mm	Y-pipe 25mm
--	906021						Rör Y plast 19 mm	Y-pipe 19 mm
44	801127	x	x	x	x	x	Klammer slang 28-31 mm	Hose clip 28-31 mm
--	800268						Klammer slang 15-24 mm	Hose clip 15-24 mm
45	300768	x	x	x	x	x	Kona utan fläns duschkar	Cone
46	301418	M	M	M	M	M	Slang	Hose
47	800869	x	x	x	x	x	Klammer slang 25,6 mm	Hose clip 25,6 mm
48	800157	x	x	x	x	x	Klammer slang 22-32 mm	Hose clip 22-32 mm
49	307986	x	x	x	x	x	Ventil kul	Valve
50	204294	x	x	x	x	x	Täckbricka plast	Washer plastic
							M= Metervara	M= On the metre
							T= Tillbehör	T= Accessory

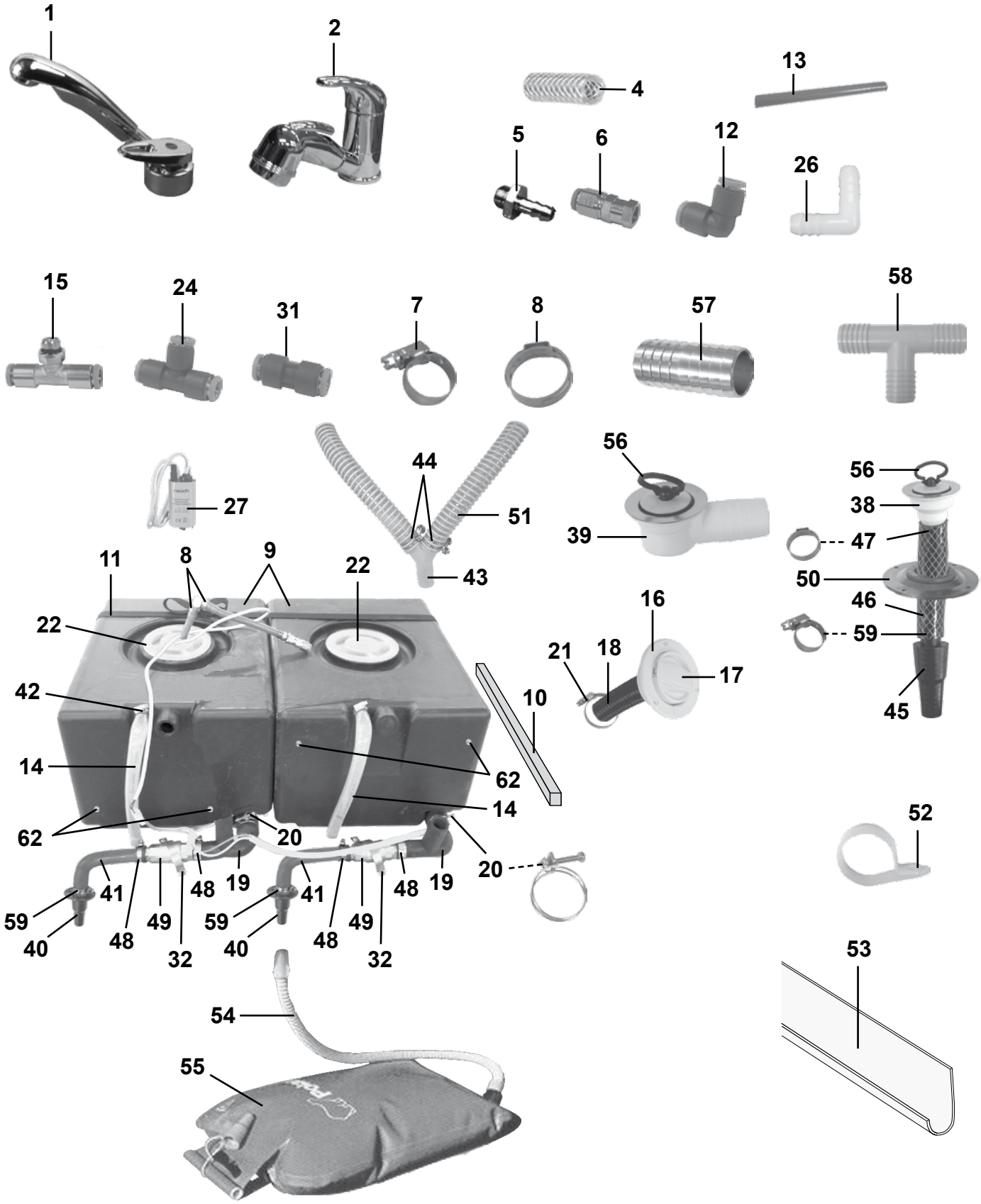
1
2
4
13
5
6
12
26
15
24
31
7
8
57
58
27
44
51
56
39
56
38
47
50
46
59
45
11
8
9
22
22
43
16
21
18
17
42
10
14
62
14
62
20
20
52
41
48
19
41
48
19
59
40
48
49
32
59
40
48
49
32
53
54
55

Pos Fig	Det. nr Part. No	Ingår/Fitted 560 Finl. TBR	560 Finl. övr. mod.	600 Finl. TBR	600 Finl. övr. mod.	630 Finl. alla mod.	Benämning	Description
--	800617	x	x	x	x	x	Kabelgenomföring d:o	Rubber protection d:o
51	307977	M	M	M	M	M	Slang plast ø = 25 mm	Hose plastic ø = 25 mm
--	303820						Slang plast ø = 19 mm	Hose plastic ø = 19 mm
52	800924	x	x	x	x	x	Klammer avloppsslang	Clip sewage hose
53	307980	x	x	x	x	x	Hållare avloppsslang L=3000	Holder sewage hose L=3000
54	301308	x	x	x	x	x	Slang gummi	Hose
55	305657	x	x	x	x	x	Avloppssäck med slang	Sewage reservoir inkl. hose
56	313017	x	x	x	x	x	Propp u. kedja	Plug without chain
57	310487	T	T	T	T	T	Skarvnippel	Connection
58	312433	T	T	T	T	T	Rör T plast	T-pipe
59	800268	x	x	x	x	x	Klammer slang 15-24 mm	Hose clip 15-24 mm
62	504795	x	x	x	x	x	Givare vattennivå	Sensor water level

M= Metervara
T= Tillbehör

M= On the metre
T= Accessory

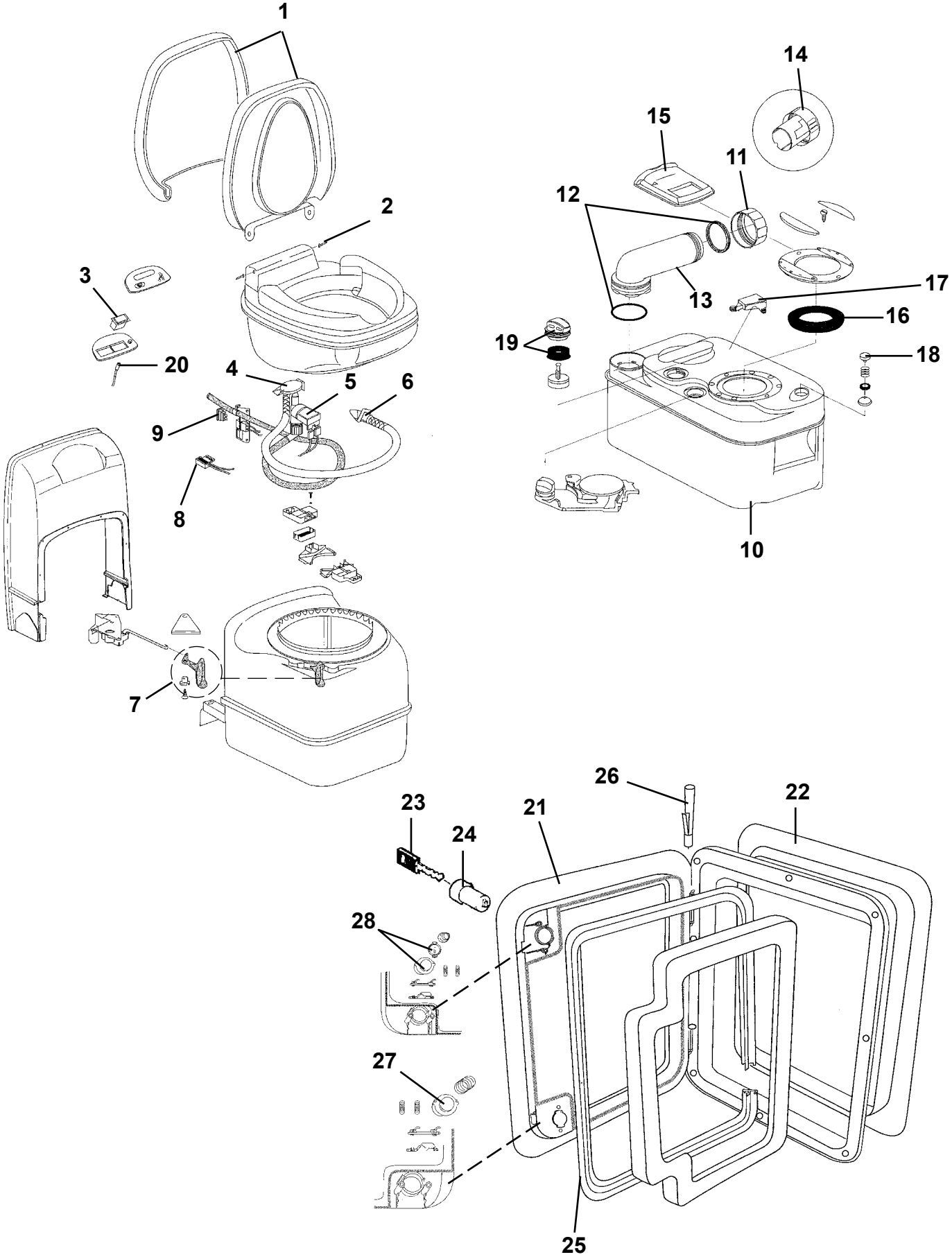
1
2
3
20
4
5
6
9
8
7
14
15
11
12
13
17
16
19
18
10
26
22
23
24
21
28
27
25

Pos Fig	Det. nr Part. No	Ingår/Fitted 480 Artic MHP	520 Artic T1	520 Artic TBR	560 Artic alla mod.		Benämning	Description
	312161	x	x		x		Kassettoa kpl. vit	Cassette toilet cpl. white
	313603			x			Kassettoa kpl. vit	Cassette toilet cpl. white
1	312999	x	x	x	x		Lock med sittring	Seat and cover assembly
2	313000	x	x	x	x		Gångjärnssprint	Hinge pin
3	313001	x	x	x	x		Strömbrytare spolning	Flush switch
4	313002	x	x	x	x		Vakuumbrytare	Vacuum breaker assembly
5	313003	x	x	x	x		Ventil elektrisk	Electric valve assembly
6	313004	x	x	x	x		Spolningsmunstycke m. slang	Flush tube
7	313005	x	x	x	x		Handtag bladventil	Valve-blade handle
8	313006	x	x	x	x		Brytare	Reed switch
9	313007	x	x	x	x		Säkring 3 A	Fuse 3 A
10	313008	x	x	x	x		Avfallstank kpl.	Sewage reservoir cpl.
11	308305	x	x	x	x		Lock kpl. tömningsrör	Dump cap
12	308304	x	x	x	x		Packningssats till tömningsrör	Gasket unit
13	706069	x	x	x	x		Tömningsrör	Pipe
14	900774	x	x	x	x		Doseringskopp	Measuring cup
15	311708	x	x	x	x		Glidlock	Sliding cover
16	313009	x	x	x	x		Packning spjäll	Seal
17	313010	x	x	x	x		Flottörarm	Float arm
18	313011	x	x	x	x		Avluftningsknapp kpl.	Vent button cpl.
19	312582	x	x	x	x		Tryckutjämningsventil kpl.	Pressure valve cpl.
20	313030	x	x	x	x		Lysdiod nivåmätning	Level indicator
21	207759	x	x	x	x		Lucka m. innerram, utan spegel	Door with frame inner, without plate
22	207197	x	x	x	x		Innerram d:o	Frame inner d:o
23	---	x	x	x	x		Nyckel; se "lås" grp. 2	Key; see "locks" grp. 2
24	---	x	x	x	x		Låskolv; se "lås" grp. 2	Bolt; see "locks" grp. 2
25	314548	x	x	x	x		Packning lucka	Gasket
26	314549	x	x	x	x		Pinne gångjärn	Pin
27	314550	x	x	x	x		Tryckknapp	Push botton
28	315442	x	x	x	x		Låshus kpl. utan låskolv	Locking device cpl. without bolt

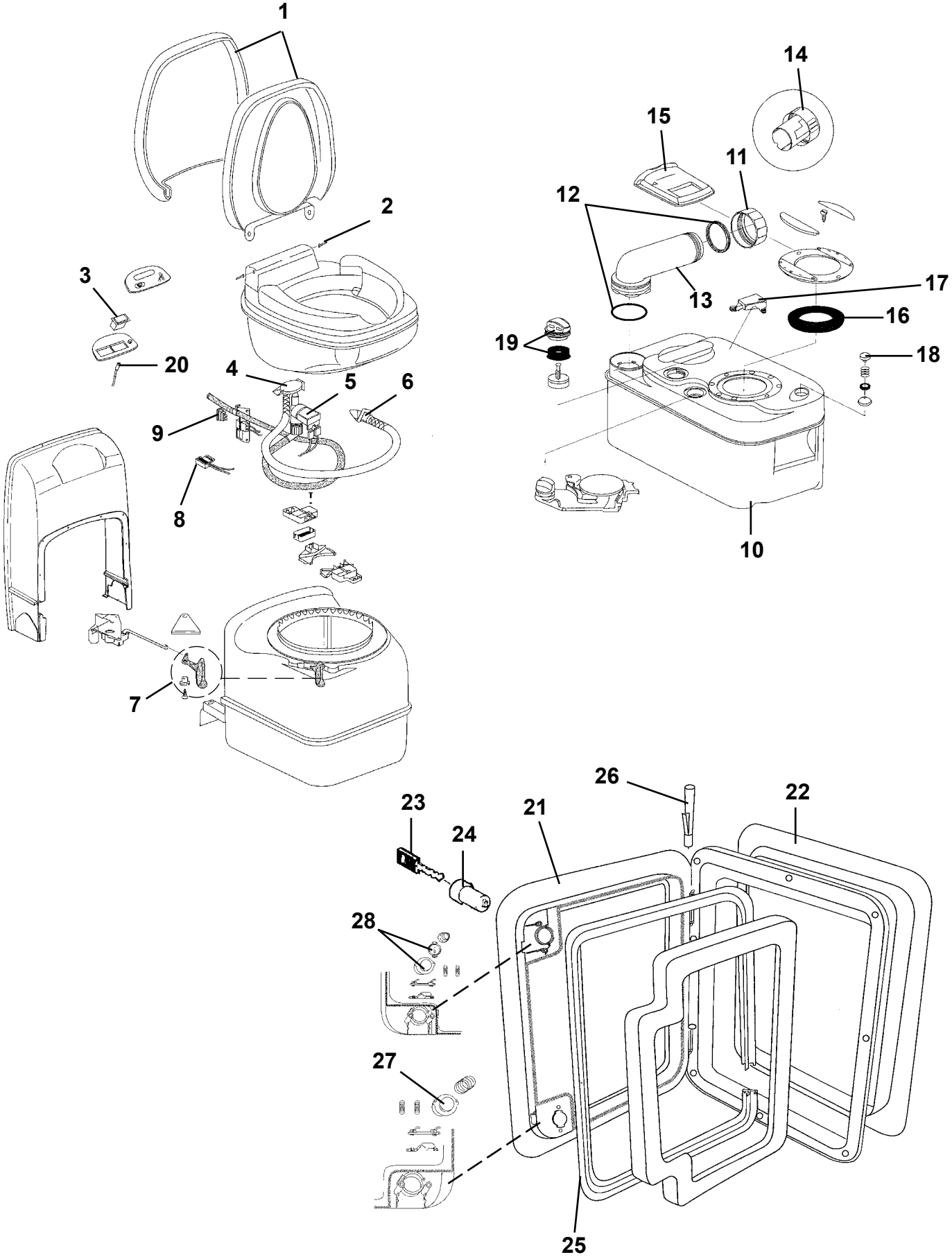
1
2
3
20
4
5
6
9
8
7
14
15
11
12
13
17
16
19
18
10
26
22
23
24
21
28
27
25

Pos Fig	Det. nr Part. No	Ingår/Fitted 560 Finl. TBR	560 Finl. övr. mod.	600 Finl. TBR	600 Finl. övr. mod.	630 Finl. alla mod.	Benämning	Description
	312161		x		x	x	Kassettoa kpl. vit	Cassette toilet cpl. white
	313603	x		x			Kassettoa kpl. vit	Cassette toilet cpl. white
1	312999	x	x	x	x	x	Lock med sittring	Seat and cover assembly
2	313000	x	x	x	x	x	Gångjärnssprint	Hinge pin
3	313001	x	x	x	x	x	Strömbrytare spolning	Flush switch
4	313002	x	x	x	x	x	Vakuumbrytare	Vacuum breaker assembly
5	313003	x	x	x	x	x	Ventil elektrisk	Electric valve assembly
6	313004	x	x	x	x	x	Spolningsmunstycke m. slang	Flush tube
7	313005	x	x	x	x	x	Handtag bladventil	Valve-blade handle
8	313006	x	x	x	x	x	Brytare	Reed switch
9	313007	x	x	x	x	x	Säkring 3 A	Fuse 3 A
10	313008	x	x	x	x	x	Avfallstank kpl.	Sewage reservoir cpl.
11	308305	x	x	x	x	x	Lock kpl. tömningsrör	Dump cap
12	308304	x	x	x	x	x	Packningssats till tömningsrör	Gasket unit
13	706069	x	x	x	x	x	Tömningsrör	Pipe
14	900774	x	x	x	x	x	Doseringskopp	Measuring cup
15	311708	x	x	x	x	x	Glidlock	Sliding cover
16	313009	x	x	x	x	x	Packning spjäll	Seal
17	313010	x	x	x	x	x	Flottörarm	Float arm
18	313011	x	x	x	x	x	Avluftningsknapp kpl.	Vent button cpl.
19	312582	x	x	x	x	x	Tryckutjämningsventil kpl.	Pressure valve cpl.
20	313030	x	x	x	x	x	Lysdiod nivåmätning	Level indicator
21	207759	x	x	x	x	x	Lucka m. innerram, utan spegel	Door with frame inner, without plate
22	207197	x	x	x	x	x	Innerram d:o	Frame inner d:o
23	---	x	x	x	x	x	Nyckel; se "lås" grp. 2	Key; see "locks" grp. 2
24	---	x	x	x	x	x	Låskolv; se "lås" grp. 2	Bolt; see "locks" grp. 2
25	314548	x	x	x	x	x	Packning lucka	Gasket
26	314549	x	x	x	x	x	Pinne gångjärn	Pin
27	314550	x	x	x	x	x	Tryckknapp	Push botton
28	315442	x	x	x	x	x	Låshus kpl. utan låskolv	Locking device cpl. without bolt

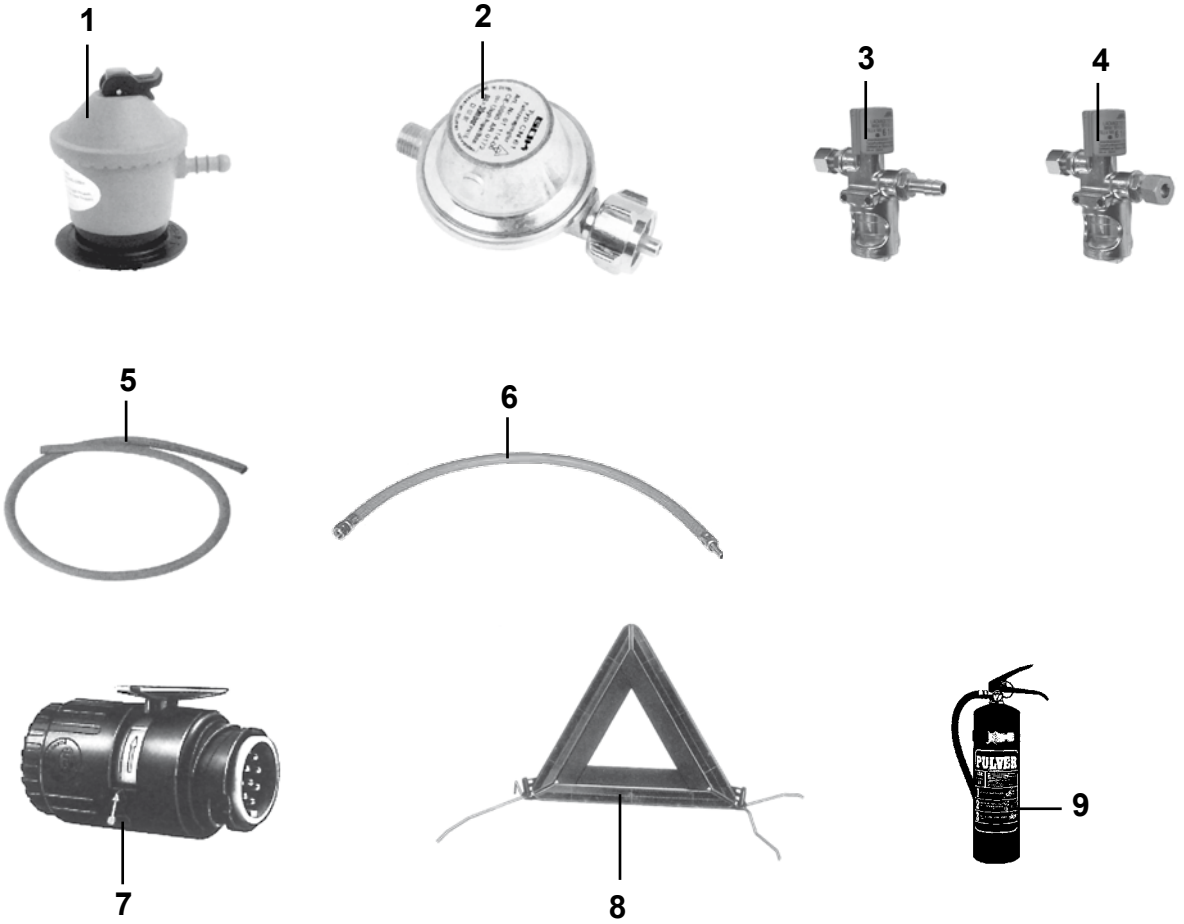
1
2
3
4
5
6
7
8
9
PULTER

Pos Fig	Det. nr Part. No	Ingår/Fitted Danmark Denmark	Finland Finland	Holland Holland	Norge Norway	Schweiz Switzerl.	Tyskland Germany	Benämning	Description
1	504053	x			x			Ventil reducering "Click-on"	Reducing valve "Click-on"
2	504052		x	x		x	x	Ventil reducering	Reducing valve
3	504056	x			x			Läckindikator	Indicator leakage
--	503781	x			x			Glas d:o	Glass d:o
4	504430		x	x		x	x	Läckindikator	Indicator leakage
--	503781		x	x		x	x	Glas d:o	Glass d:o
--	504789		x	x		x	x	Mutter m. kona d:o	Nut with taper d:o
5	503149	M			M			Slang gas ø = 10 mm	Gas hose ø = 10 mm
6	504790		x	x		x	x	Slang gas	Gas hose
7	503804	x	x	x	x	x	x	Kontakt 13-polig vagnsdel	Contact 13-pol vagon
--	504499	T	x	T	T	T	T	Adapter bil/vagn 7/13-polig	Adapter car/caravan 7/13-pol
8	207569		x					Varningstriangel	Triangular warning sign
9	315719		x					Brandsläckare	Fire extinguisher

M= Metervara
T= Tillbehör

M= On the metre
T= Accessory