SOLIFER

VARAOSAKIRJA VUOSIMALLI 2003-2004
RESERVDELS KATALOG ÅRSMODELL 2003-2004
SPAREPART CATALOG MODELYEAR 2003-2004

110	Alusta 2003	Aisat, runkopalkit, alusta nro
	Chassi 2003	Ram; Dragbalkar; Chassi nr
	Chassie 2003	Frame side; Tension bar; Chassie nr
111	Alusta 2004	Aisat, runkopalkit, alusta nro
	Chassi 2004	Ram; Dragbalkar; Chassi nr
	Chassie 2004	Frame side; Tension bar; Chassie nr
120	Alusta	Nokkapyörä, rengas, vanne, pölykapseli, kulmatuet, jne
	Chassi	Stödhjul; Fälg; Däck; Navkapsel; Hörnstöb; osv
	Chassie	Trailing wheel; Wheel; Tyre; Wheelside; Corner staeby; etc
141	Alusta	Vetokytkin AKS 2004
	Chassi	Dragkoppling AKS 2004
	Chassie	Breakgear AKS 2004
145	Alusta	Vetokytkin ZAF
	Chassi	Dragkoppling ZAF
	Chassie	Breakgear ZAF
160	Alusta	Jarru S 2005-7 RASK
	Chassi	Hjulbroms S 2005-7 RASK
	Chassie	Brake system S 2005-7 RASK
171	Alusta	Akseli BPW 1505
	Chassi	Enkelaxel BPW 1505
	Chassie	Singleaxle BPW 1505
175	Alusta	Teliakseli PBW
	Chassi	Boggiaxel PBW
	Chassie	Tandemaxle PBW
211	Kori	Etu- & takapää
	Kaross	Front & bakparti
	Body	Front & rear
214	Kori	Kaasupullotila
	Kaross	Gasolkoffert
	Body	Gasbottle box
215	Kori	Huoltoluukku
	Kaross	Servicebox
	Body	Servicebox
221	Kori	Ulkopuoli S3, Artic 520 MHV
	Kaross	Exteriör S3, Artic 520 MHV
	Body	Exterior S3, Artic 520 MHV
222	Kori	Ulkopuoli S4,S6L,Artic 520 TBL, Finl.550 TBL
	Kaross	Exteriör S4,S6L,Artic 520 TBL, Finl.550 TBL
	Body	Exterior S4,S6L,Artic 520 TBL, Finl.550 TBL
226	Kori	Ulkopuoli S5,S6,S7,S9,S5L,S7L,Artic 550-600,Finl.570,600
	Kaross	Exteriör S5,S6,S7,S9,S5L,S7L,Artic550-600,Finl.570,600
	Body	Exterior S5,S6,S7,S9,S5L,S7L,Artic550-600,Finl.570,600
227	Kori	Ulkopuoli S7+ E, Finl. 570E, 600E
	Kaross	Exteriör S7+ E, Finl. 570E, 600E
	Body	Exterior S7+ E, Finl. 570E, 600E
228	Kori	Ulkopuoli S10L, Finl.630
	Kaross	Exteriör S10L, Finl.630
	Body	Exterior S10L, Finl.630

230	Kori Kaross Body	Ulkopuoli S20L, Finl. 740 Exteriör S20L, Finl.740 Exterior S20L, Finl.740
240	Kori Kaross Body	Ulkopuolen päätekappaleet Ändstycken utvändigt End piece outside
245	Kori Kaross Body	Alumiinilista Aluminiumlister Lists of aluminium
250	Kori Kaross Body	Kumi- ja muovilistat Gummilister och Plastlister Lists of Rubber / Plastic
255	Kori Kaross Body	Ikkunan osat Fönsterdelar Windows parts
260	Kori Kaross Body	Kattoluukku ja kattoventtiili Takluckor och takventiler Roof-light and roff-ventilators
275	Kori Kaross Body	Ulko-ovi Ytterdörr Exterior door
290	Kori Kaross Body	Tyyppitarrat Emblem Emblem
415	Kaasujärjestelmä Gasol Gassystem	Cramer liesi Gramer-spis Gramer- cooker
430	Kaasujärjestelmä Gasol Gassystem	Muut kaasujärjestelmän komponentit Övriga gaskomponenter Other gas parts
510	Sähkö El Electricity	Sisävalot Invändig belysning Inside lights
512	Sähkö El Electricity	Ulkovalot ja heijastimet Utvändig belysning och reflexer Outside lights and reflektors
513	Sähkö El Electricity	Muut sähkökomponentit 230 V Övriga elkomponenter 230 V Other electricity parts 230 V
515	Sähkö El Electricity	Muut sähkökomponentit 12 V Övriga elkomponenter 12 V Other electricity parts 12 V
530	Sähkö El Electricity	Toimintopaneli, kello, radio ja kaiutin Manöverpanel, klocka,radio och högtalare Operating panel Alde
610	Vesi Vatten Water	Puhdas vesi Färskvatten Fresh water
620	Vesi Vatten Water	Kiinteät vesisäiliö Fast vattentank Watertank

650	Jätevesi	Viemärijärjestelmä
	Avlopp	Spillvattensystem
	Soil water	Spillvattensystem
655	Jätevesi	Kasetti wc
	Avlopp	Kasettoalett
	Soil water	Casette toilet
684	WC	S3,S6Mhv,S7+E,Artic 520,550 mhv, Finl.570 E
	Toalett	S3,S6Mhv,S7+E,Artic 520,550 mhv, Finl.570 E
	Toilet	S3,S6Mhv,S7+E,Artic 520,550 mhv, Finl.570 E
685	WC	TBL, S4,S6L,S9L, Artic520, Finl.550,600
	Toalett	TBL, S4,S6L,S9L, Artic520, Finl.550,600
	Toilet	TBL, S4,S6L,S9L, Artic520, Finl.550,600
695	WC	S5, S5L, S6L, S7, S7L, S9, S10, S10L
	Toalett	S5, S5L, S6L, S7, S7L, S9, S10, S10L
	Toilet	S5, S5L, S6L, S7, S7L, S9, S10, S10L
696	WC	S20L, Finl.740
	Toalett	S20L, Finl.740
	Toilet	S20L, Finl.740
709	Sisäosa	S3,Artic 520 Mhv
	Inredning	S3,Artic 520 Mhv
	Interior	S3,Artic 520 Mhv
710	Sisäosa	S4TBL, Artic 520 TBL
	Inredning	S4TBL, Artic 520 TBL
	Interior	S4TBL, Artic 520 TBL
712	Sisäosa	S5,S5L,Artic 550
	Inredning	S5,S5L,Artic 550
	Interior	S5,S5L,Artic 550
714	Sisäosa	S6 MHT,Artic 550 MHV
	Inredning	S6 MHT,Artic 550 MHV
	Interior	S6 MHT,Artic 550 MHV
718	Sisäosa	S6L TBL, Finl.550 TBL
	Inredning	S6L TBL, Finl.550 TBL
	Interior	S6L TBL, Finl.550 TBL
724	Sisäosa	S7,S7L,Artic 570, Finl.570
	Inredning	S7,S7L,Artic 570, Finl.570
	Interior	S7,S7L,Artic 570, Finl.570
725	Sisäosa	S7L E, Finl.570E,600E
	Inredning	S7L E, Finl.570E,600E
	Interior	S7L E, Finl.570E,600E
726	Sisäosa	S10L,Finl.630
	Inredning	S10L,Finl.630
	Interior	S10L,Finl.630
728	Sisäosa	S20L,Finl.740
	Inredning	S20L,Finl.740
	Interior	S20L,Finl.740
733	Sisäosa	Tiskipöytäversiot S3 S5 S7 S9 S10 520 550 570 600 630
	Inredning	Diskbänk versioner S3 S5 S7 S7 S9 S10 520 550 570 600 630
	Interior	Sink models
735	Sisäosa	Solifer S5 S7 S7L S9 S10 S10L Makuuhuoneversiot
	Inredning	Solifer S5 S7 S7L S9 S10 S10L Sovrum versioner
	Interior	Solifer S5 S7 S7L S9 S10 S10L Bedroom models
754	Sisäosa	Lukot, saranat
	Inredning	Lås, gångjärn
	Interior	Lock, hinge

755	Sisäosa Inredning Interior	Vetimet, SALVAT, jne Beslag, fästmaterial m.m. Furniture,clips, etc.
757	Sisäosa Inredning Interior	Helat, vuoteen osia ja muita sisä osia Beslag,tragkorg m .m. Fittings,net basket etc.
759	Sisäosa Inredning Interior	Rullaverhot, kasettiverhot, sälekaihdin Rullgardiner Rolling blind
790	Sisäosa Inredning Interior	Vuodepatja, ylävuoteen patjat Madrass, överbäddmadrass Madrass
820	Korjausmateriaalit Rep.material Rep.material	Rimaprofiili Trälister Lists of wood
830	Korjausmateriaalit Rep.material Rep.material	Vanerit, lattiamatot, eristeet ja ruvit Faner, isolering och skruvar Playwoods, insuleatedes and screws
835	Korjausmateriaalit Rep.material Rep.material	Liimat, kitit ja maalit Lim, kitt och färg Glue, cement and color

SOLIFER	Alusta Chassi 110 Chassie	Aisat, runkopalkit, alusta nro Ram; Dragbalkar; Chassi nr Frame side; Tension bar; Chassie nr	2003

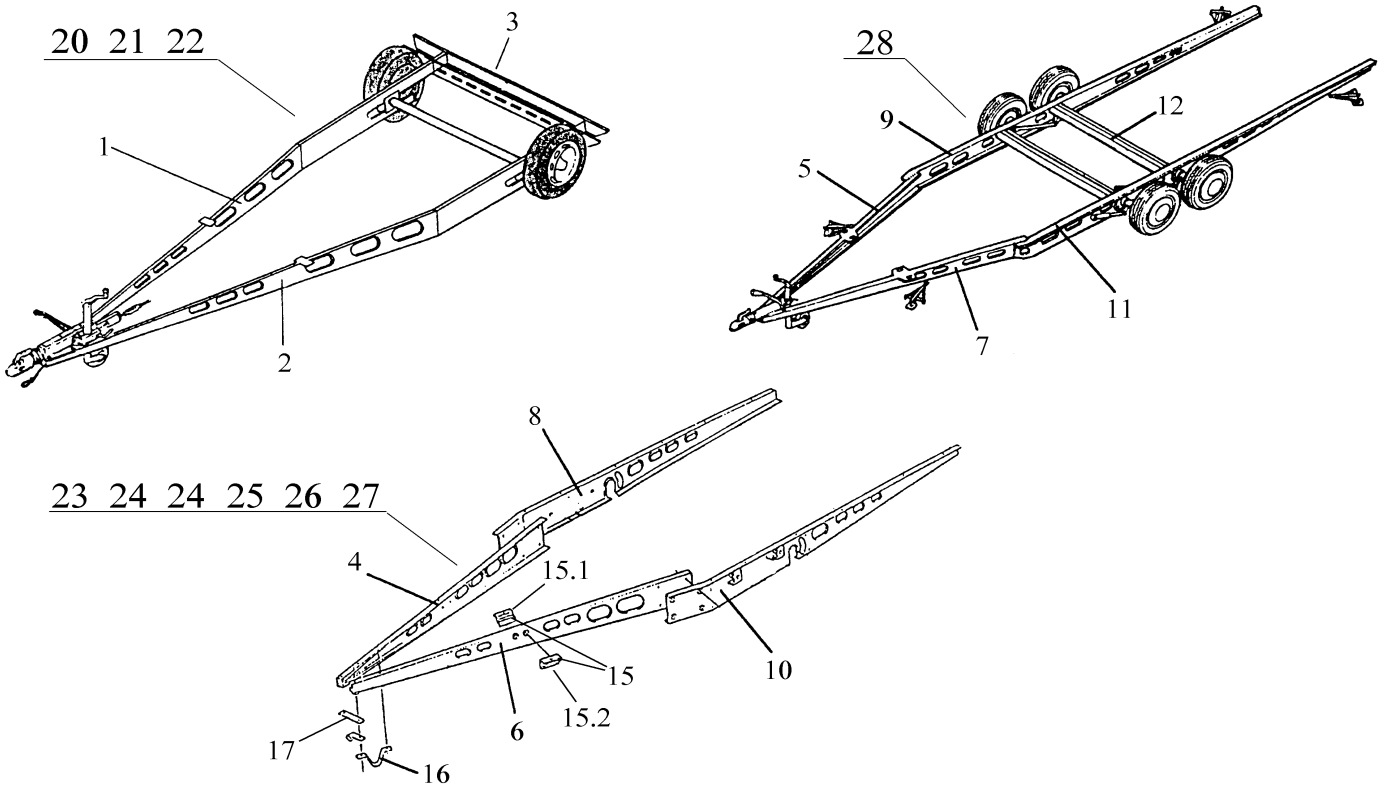

SOLIFER	Alusta Chassi 110 Chassie	Aisat, runkopalkit, alusta nro Ram; Dragbalkar; Chassi nr Frame side; Tension bar; Chassie nr	2003

X=vakio/ standard M=Menu-varustelu maasta riippuen/ Menu-utrustning beroende på land

Kuva Pos. Fig.	Varaosa nro Det.nr. Part.nr.	Kuvaus Benämning Description		S3 S4	S5 S6	S6L	S7	S7L S7LE	S9	S9L	S9L TBL	S10L	S20L	Huom Obs.
1	0526832321	Runko/vetoaisa oikea	Chassi/dragbalk Hö.	x										
2	0526832331	Runko/vetoaisa vasen	Chassi/dragbalk Vä.	x										
3	0526829521	Takapalkki	Bakbalk	x										
4	00940165	Vetopalkki oikea	Dragbalk Hö.		x	x	x	x	x					
4	1340331	Vetopalkki oikea	Dragbalk Hö.								x			
5	0526827681	Vetopalkki oikea	Dragbalk Hö.									x		
6	00940164	Vetopalkki vasen	Dragbalk Vä.		x	x	x	x	x					
6	1340330	Vetopalkki vasen	Dragbalk Vä.								x			
7	0526827671	Vetopalkki vasen	Dragbalk Vä.									x		
8	0526817981	Runkopalkki oikea	Rambalk Hö.		x									
8	0526833741	Runkopalkki oikea	Rambalk Hö.			x								
8	0526814141	Runkopalkki oikea	Rambalk Hö.				x							
8	0526833641	Runkopalkki oikea	Rambalk Hö.					x						
8	0526814161	Runkopalkki oikea	Rambalk Hö.						x					
8	1340333	Runkopalkki oikea	Rambalk Hö.								x			
8	607887	Runkopalkin jatke oik.	Rambalk förtsätting Hö.								x			
9	0526831821	Runkopalkki oikea	Rambalk Hö.									x		
10	0526817971	Runkopalkki vasen	Rambalk Vä.		x									
10	0526833731	Runkopalkki vasen	Rambalk Vä.			x								
10	0526814131	Runkopalkki vasen	Rambalk Vä.				x							
10	0526833631	Runkopalkki vasen	Rambalk Vä.					x						
10	0526814151	Runkopalkki vasen	Rambalk Vä.						x					
10	1340332	Runkopalkki vasen	Rambalk Vä.								x			
10	607886	Runkopalkin jatke vas.	Rambalk förtsätting Vä.								x			
11	0526831811	Runkopalkki vasen	Rambalk Vä.									x		
12	0526829490	Jarrupalkki	Bromsvajerbalk									x		
12	1340145	Poikkipalkki	Balk								x			
15,1	0316003211	Aisan kiinnitin	Dragbalkens fästjärn	x	x	x	x	x	x			x		
15,1	607884	Aisan kiinnitin	Dragbalkens fästjärn								x			
15,2	0316003021	Aisan kiinnitin	Dragbalkens fästjärn	x	x	x	x	x	x			x		
15,2	607885	Aisan kiinnitin	Dragbalkens fästjärn								x			
16	00940064	Vetokytkimen suojarauta	Skyddsjärn för påskjutsbromsen	x	x	x	x	x	x			x		
17	0329301290	Aisan tukirauta	Stödjärn för dragbalkar	x	x	x	x	x	x			x		
22	4425379285	Alusta nro	Chassi nr	x										
23	4427379097	Alusta nro	Chassi nr		x									
24	4427379090	Alusta nro	Chassi nr			x								
25	4427379092	Alusta nro	Chassi nr				x							
26	4427379091	Alusta nro	Chassi nr					x						
27	4427379089	Alusta nro	Chassi nr						x					
28	4416379027	Alusta nro	Chassi nr									x		

Huom./ Anm./Obs.

SOLIFER	Alusta Chassi 111 Chassie	Aisat, runkopalkit, alusta nro Ram; Dragbalkar; Chassi nr Frame side; Tension bar; Chassie nr	2004

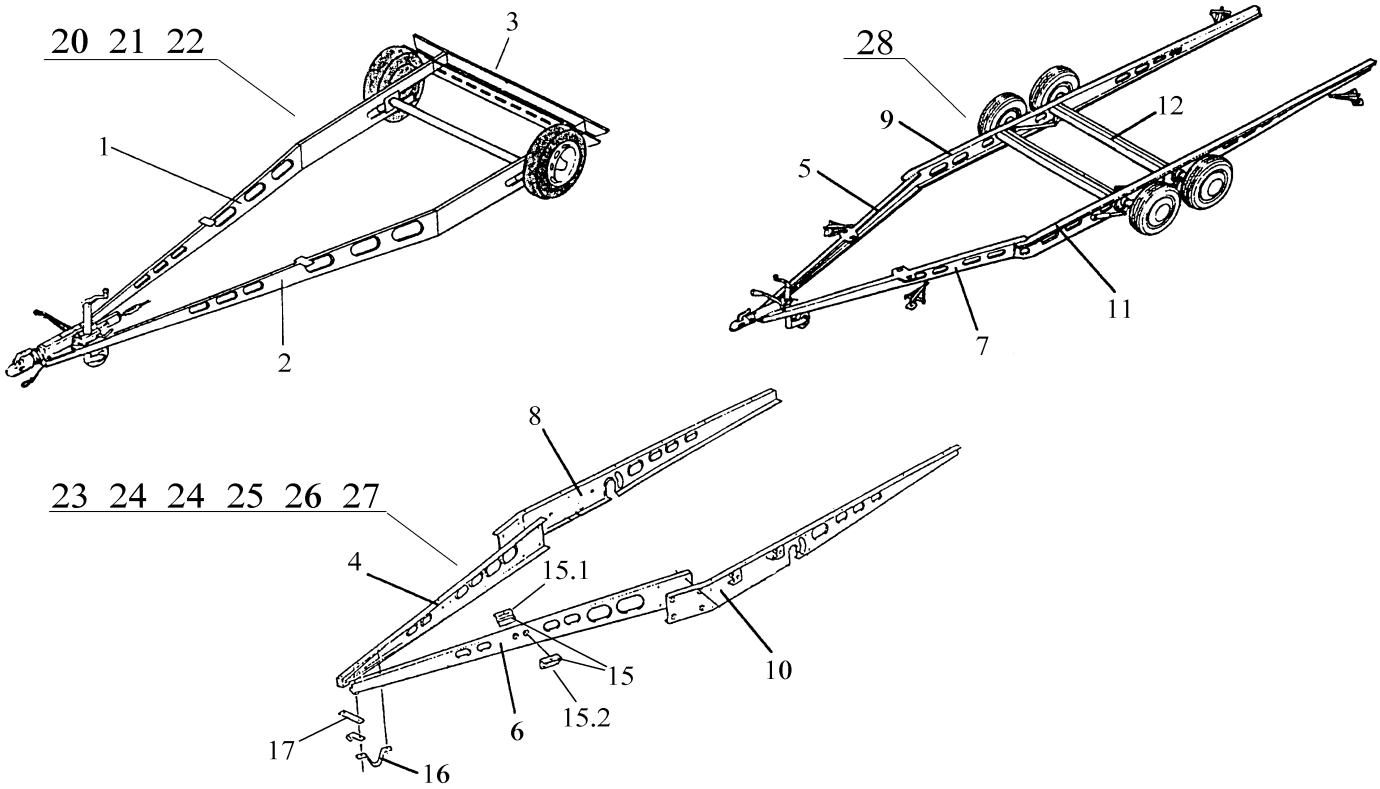

SOLIFER	Alusta Chassi 111 Chassie	Aisat, runkopalkit, alusta nro Ram; Dragbalkar; Chassi nr Frame side; Tension bar; Chassie nr	2004

X=vakio/ standard M=Menu-varustelu maasta riippuen/ Menu-utrustning beroende på land

Kuva Pos. Fig.	Varaosa nro Det.nr. Part.nr.	Kuvaus Benämning Description		A520 TBL MHV	A550 / MHV	F550 TBL	A570	F570 / E	A600	F600	F600 E / TBL	F630	F740	Huom Obs.
1	0526832321	Runko/vetoaisa oikea	Chassi/dragbalk Hö.	x										
2	0526832331	Runko/vetoaisa vasen	Chassi/dragbalk Vä.	x										
3	0526829521	Takapalkki	Bakbalk	x										
4	00940165	Vetopalkki oikea	Dragbalk Hö.		x	x	x	x	x					
4	1340331	Vetopalkki oikea	Dragbalk Hö.								x			
5	0526827681	Vetopalkki oikea	Dragbalk Hö.									x		
6	00940164	Vetopalkki vasen	Dragbalk Vä.		x	x	x	x	x					
6	1340330	Vetopalkki vasen	Dragbalk Vä.								x			
7	0526827671	Vetopalkki vasen	Dragbalk Vä.									x		
8	0526817981	Runkopalkki oikea	Rambalk Hö.		x									
8	0526833741	Runkopalkki oikea	Rambalk Hö.			x								
8	0526814141	Runkopalkki oikea	Rambalk Hö.				x							
8	0526833641	Runkopalkki oikea	Rambalk Hö.					x						
8	0526814161	Runkopalkki oikea	Rambalk Hö.						x					
8	1340333	Runkopalkki oikea	Rambalk Hö.								x			
8	607887	Runkopalkin jatke oikea	Rambalk förtsätting Hö.								x			
9	0526831821	Runkopalkki oikea	Rambalk Hö.									x		
10	0526817971	Runkopalkki vasen	Rambalk Vä.		x									
10	0526833731	Runkopalkki vasen	Rambalk Vä.			x								
10	0526814131	Runkopalkki vasen	Rambalk Vä.				x							
10	0526833631	Runkopalkki vasen	Rambalk Vä.					x						
10	0526814151	Runkopalkki vasen	Rambalk Vä.						x					
10	1340332	Runkopalkki vasen	Rambalk Vä.								x			
10	607886	Runkopalkin jatke vasen	Rambalk förtsätting Vä.								x			
11	0526831811	Runkopalkki vasen	Rambalk Vä.									x		
12	0526829490	Jarrupalkki	Bromsvajerbalk									x		
15,1	0316003211	Aisan kiinnitin	Dragbalkens fästjärn	x	x	x	x	x	x			x		
15,1	607884	Aisan kiinnitin	Dragbalkens fästjärn											
15,2	0316003201	Aisan kiinnitin	Dragbalkens fästjärn	x	x	x	x	x	x			x		
15,2	607885	Aisan kiinnitin	Dragbalkens fästjärn											
16	00940064	Vetokytkimen suojarauta	Dragkoppl. skyddsjärn	x	x	x	x	x	x			x		
17	0329301290	Aisan tukirauta	Stödjärn för dragbalkar	x	x	x	x	x	x			x		
22	4425379285	Alusta	Chassi	x										
23	4427379097	Alusta	Chassi		x									
24	4427379090	Alusta	Chassi			x								
25	4427379092	Alusta	Chassi				x							
26	4427379091	Alusta	Chassi					x						
27	4427379089	Alusta	Chassi						x					
28	4416379027	Alusta	Chassi									x		

Huom./ Anm./Obs.

SOLIFER	Alusta Chassi 120 Chassie	Nokkapyörä, rengas, vanne, pölykapseli, kulmatuet, jne Stödhjul; Fälg; Däck; Navkapsel; Hörnstödb; osv Trailing wheel; Wheel; Tyre; Wheelside; Corner staeby; etc	2003-2004

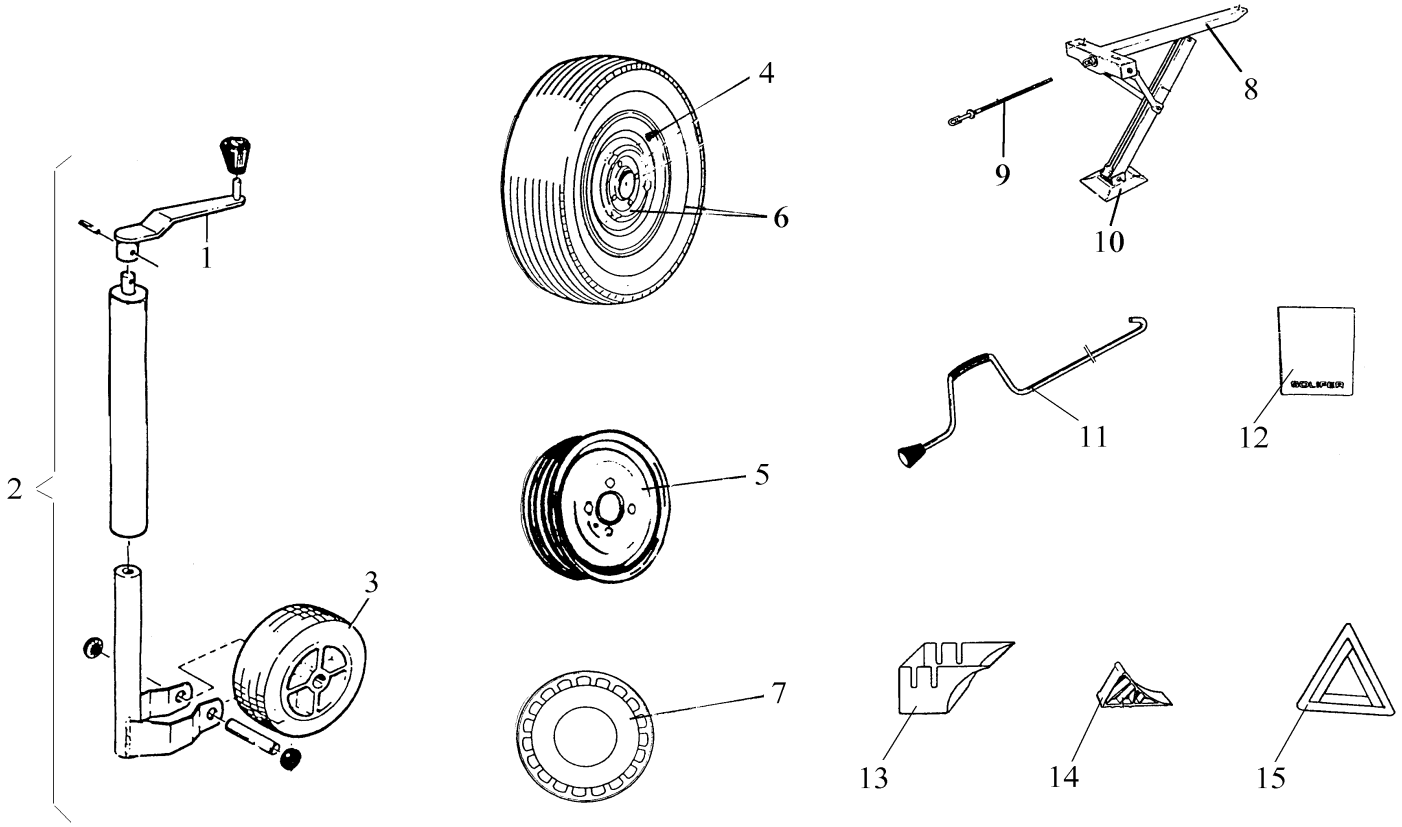

SOLIFER	Alusta Chassi 120 Chassie	Nokkapyörä, rengas, vanne, pölykapseli, kulmatuet, jne Stödhjul; Fälg; Däck; Navkapsel; Hörnstödb; osv 2003-2004 Trailing wheel; Wheel; Tyre; Wheelside; Corner staeby; etc

X=vakio/ standard M=Menu-varustelu maasta riippuen/ Menu-utrustning beroende på land

Kuva Pos. Fig.	Varaosa nro Det.nr. Part.nr.	Kuvaus Benämning Description	2003	S3 S4 2003	S5-S10 S6+-S9+ S7+E 2003	S9+ TBL 2003	S10+ 2003	S20+ 2003	Huom. Obs.
1	27060182	Nokkapyörän kampi	Vev	x	x		x	x	
2	00940141	Nokkapyörä, täydellinen	Stödhjul kpl.	x	x		x	x	
2	1210280	Nokkapyörä, täydellinen	Stödhjul kpl.			x			
3	27060187	Nokkap. pyörä 225x75	Stödhjulets hjul	x	x		x	x	
3	1211567	Nokkap. pyörä	Stödhjulets hjul			x			
5	27053426	Levypyörä 13" x 5	Fälg 13"x5				x		
5	27053431	Levypyörä 14"	Fälg 14"	x	x				
5	27250029	Al-vanne 13"	AL-Fälg 13"				M	x	
5	27250036	Al-vanne 14"	AL-Fälg 14"	M	M				
6	90027775	Rengas +vanne 155 SR 13	Däck + Fälg 155 SR 13				x		
6	27250038	Rengas + AL-vanne 155 SR 13	Däck + Al-fälg 155 SR 13				M		
6	S100059	Rengas + AL-vanne 155/13 C8	Däck + Al-fälg 155/13 C8					x	
6	90018939	Rengas+vanne 185/14 C	Däck + Fälg 185/ 14 C	x	x				
6	27250060	Rengas+AL-vanne 185/14 C8	Däck + Al-fälg 185/14 C8	M	M				
6	100193	Rengas+AL-vanne 185/80 C8 14"	Däck + Al-fälg 185/80 C8 14"			x			
7	90027783	Koristekapseli 13"	Navkapsel 13"				x		
7	90027113	Koristekapseli 14"	Navkapsel 14"	x	x				
8	90003165	Kulmatuki eteen	Hörnstöd främre	x	x		x	x	
8	1213616	Kulmatuki eteen	Hörnstöd främre			x			
8	00940184	Kulmatuki taakse	Hörnstöd bakre	x					
8	267265	Kulmatuki taakse	Hörnstöd bakre			x			
8	90017296	Kulmatuki taakse	Hörnstöd bakre		x		x	x	
9	27060501	Kierretappi 9000-3165	Hörnstödsskruv	x	x		x	x	
9	27060310	Kierretappi 0094-0184	Hörnstödsskruv	x					
9	27060523	Kierretappi 9001-7296	Hörnstödsskruv		x		x	x	
10	27060313	Kulmatue talla + niiti	Platte	x	x		x	x	
11	00940072	Kulmatuen kampi nupilla	Hörnstödsvev	x	x		x	x	
11	267363	Kulmatuen veivi	Hörnstödsvev			x			
12	00454460	Roiskeläppä h=300	Stänkskydd	x	x	x	x	x	
13	90012262	Jarrukiilan pidin	Hållare till Bromskloss	x	x	x	x	x	
14	00900123	Jarrukiila	Bromskloss	x	x	x	x	x	
15	17291004	Varoituskolmio	Varningstriangel	x	x	x	x	x	

Kuva Pos. Fig.	Varaosa nro Det.nr. Part.nr.	Kuvaus Benämning Description	2004	ARTIC 520 MVH 520 TBL 2004	ARTIC& FINL 550-600 2004	FINL. 600 TBL/E	FINL. 630	FINL. 740	Huom. Obs.
1	27060182	Nokkapyörän kampi	Vev	x	x		x	x	
2	00940141	Nokkapyörä, täydellinen	Stödhjul kpl.	x	x		x	x	
2	1210280	Nokkapyörä, täydellinen	Stödhjul kpl.			x			
3	27060187	Nokkap. pyörä 225x75	Hjul	x	x		x	x	
3	1211567	Nokkap. pyörä	Hjul			x			
5	27053426	Levypyörä 13" x 5	Fälg 13"x5				x		
5	27053431	Levypyörä 14"	Fälg 14"	x	x				
5	27250029	Al-vanne 13"	AL-Fälg 13"				M	x	
5	27250036	Al-vanne 14"	AL-Fälg 14"	M	M				
6	90027775	Rengas +vanne 155 SR 13	Däck + Fälg 155 SR 13				x		
6	27250038	Rengas + AL-vanne 155 SR 13	Däck + Al-fälg 155 SR 13				M		
6	S100059	Rengas + AL-vanne 155/13 C8	Däck + Al-fälg 155/13 C8					x	
6	90018939	Rengas+vanne 185/14 C	Däck + Fälg 185/ 14 C	x	x				
6	100180	Rengas+AL-vanne 185/14 C8	Däck + Al-fälg 185/14 C8	M	M				
6	100193	Rengas+AL-vanne 185/80 C8 14"	Däck + Al-fälg 185/80 C8 14"			x			
7	90027783	Koristekapseli 13"	Navkapsel 13"				x		
7	90027113	Koristekapseli 14"	Navkapsel 14"	x	x				
8	90003165	Kulmatuki eteen	Hörnstöd främre	x	x		x	x	
8	1213616	Kulmatuki eteen	Hörnstöd främre			x			
8	00940184	Kulmatuki taakse	Hörnstöd bakre	x					
8	267265	Kulmatuki taakse	Hörnstöd bakre			x			
8	90017296	Kulmatuki taakse	Hörnstöd bakre		x		x	x	
9	27060501	Kierretappi 9000-3165	Hörnstödsskruv	x	x		x	x	
9	27060310	Kierretappi 0094-0184	Hörnstödsskruv	x					
9	27060523	Kierretappi 9001-7296	Hörnstödsskruv		x		x	x	
10	27060313	Kulmatue talla + niiti	Platte	x	x		x	x	
11	00940072	Kulmatuen veivi	Hörnstödsvev	x	x		x	x	
11	267363	Kulmatuen veivi	Hörnstödsvev			x			
12	00454460	Roiskeläppä h=300	Stänkskydd	x	x	x	x	x	
13	90012262	Jarrukiilan pidin	Hållare till Bromskloss	x	x	x	x	x	
14	00900123	Jarrukiila	Bromskloss	x	x	x	x	x	
15	17291004	Varoituskolmio	Varningstriangel	x	x	x	x	x	

Huom./ Anm./Obs.

SOLIFER	Alusta Chassi 141 Chassie	Vetopää AKS 2004 turvakytkin Dragkoppling AKS 2004 Breakgear AKS 2004	2003-2004

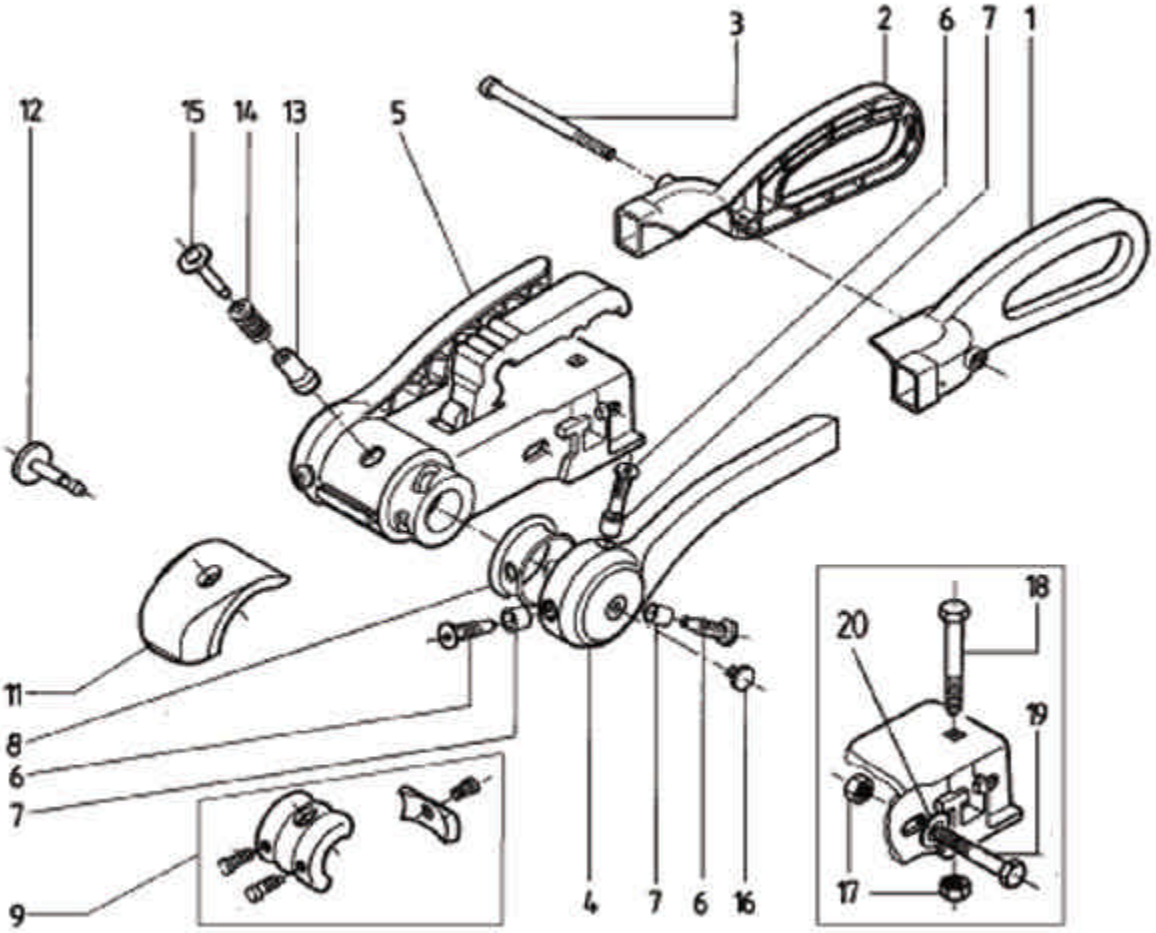

SOLIFER	Alusta Chassi 141 Chassie	Vetopää AKS 2004 turvakytkin Dragkoppling AKS 2004 2003-2004 Breakgear AKS 2004

X=vakio/ standard M=Menu-varustelu maasta riippuen/ Menu-utrustning beroende på land

Kuva Pos. Fig.	Varaosa nro Det.nr. Part.nr.	Kuvaus Benämning Description		S9+TBL FINL.600TBL/ E	Huom . Obs.
1	690243	Kädensija vasen	Handtag vä.	x	
2	690244	Kädensija oikea	Handtag hö.	x	
3	690246	Sylinteriruuvi	Sylinderskruv	x	
4	690241	Puristusvipu vasen	Hävstång vä.	x	
5	690242	Puristusvipu oikea	Hävstång hö.	x	
6	372284	Laakeriruuvi	Skruv	x	
7	380307	Liukulaakerihela	Lagerbussning	x	
8	372166	Tiiviste	Tätning	x	
9	1212126	Kitkapala-sarja	Friktion stycke serie	x	
11	690251	Soft dock kumisuoja	Soft dock gummiskydd	x	
12	573914	Kitkapalat	Friktion stycke	x	
13	372288	Kytkentäosoittimen osa 1	Koppling visare 1	x	
14	372285	Puristusjousi	Fjäder	x	
15	372287	Kytkentäosoittimen osa 2	Koppling visare 2	x	
16	583885	Peitelevy	Täckeplatta	x	
17	371932	Kuusiomutteri M12-10 A3C	Mutter M12-10 A3C	x	
18	603392	Neliöruuvi M12x75	Skruv M12x75	x	
19	704439	Sylinteriruuvi M 12x75	Sylinderskruv M 12x75	x	
20	700140	Aluslevy A 13 din 125 A3C	Bricka A 13 din 125 A3C	x	

Huom./ Anm./Obs.

SOLIFER	Alusta Chassi 145 Chassie	Vetokytkin ZAF Dragkoppling ZAF Breakgear ZAF	2003-2004

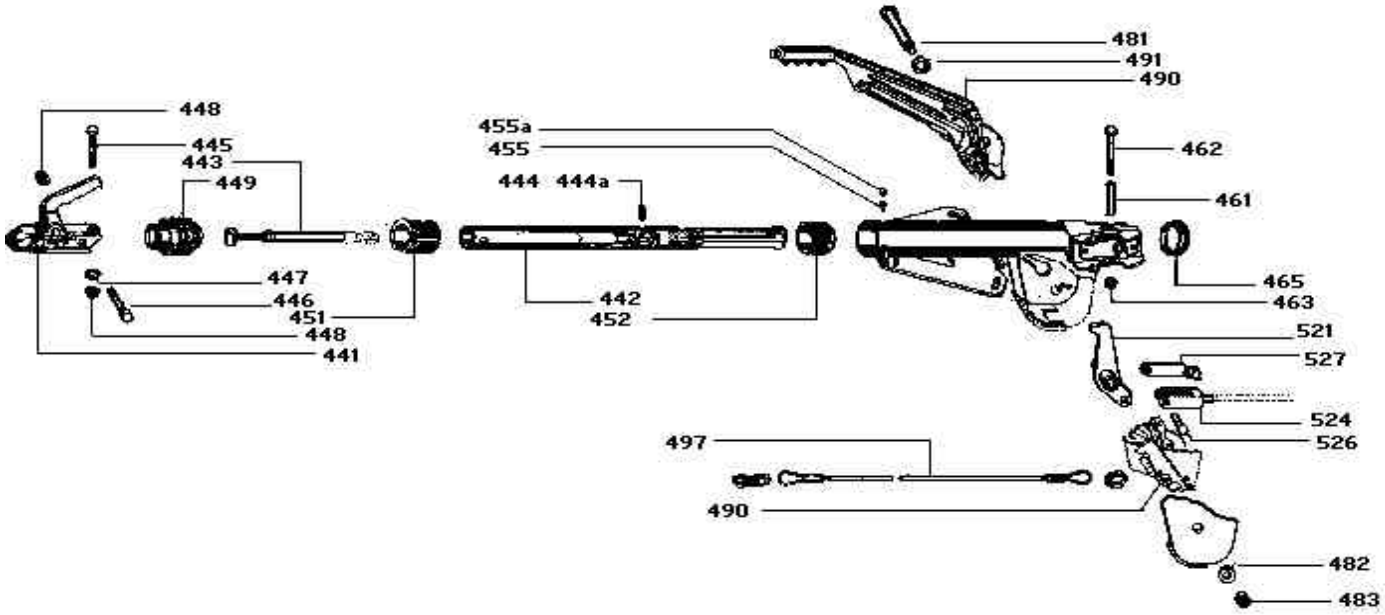

SOLIFER	Alusta Chassi 145 Chassie	Vetokytkin ZAF Dragkoppling ZAF Breakgear ZAF	2003-2004

X=vakio/ standard M=Menu-varustelu maasta riippuen/ Menu-utrustning beroende på land

Kuva Pos. Fig.	Varaosa nro Det.nr. Part.nr.	Kuvaus Benämning Description		2003 ei/nej S9+TBL	2004 ei/nej F600 E/TBL	Huom. Anm. Obs.
1	4836581032	Vetokytkin ZAP 2.0	Dragkoppling ZAP 2.0	x	x	
441	0218015910	Kuulakytkin	Kulkoppling	x	x	
442	0539969110	Sisäputki	Tryckstång	x	x	
443	0237222500	Iskunvaimennin	Stötdämpare	x	x	
444	0260160590	Lukitussokka	Sprint	x	x	
445	0334011070	Pultti M12x70-10,9	Bult M12x70-10,9	x	x	
445a	0334011080	Pultti M12x75-10,10	Bult M12x75-10,9	x	x	
446	0334011090	Pultti M12x80-10,9/22	Bult M12x80-10,9/22	x	x	
446	0334011000	Pultti M12x85-10,9/22	Bult M12x85-10,9/22	x	x	
446	0334011120	Pultti M12x95-10,9/22	Bult M12x95-10,9/22	x	x	
447	0332010020	Aluslevy	Bricka	x	x	
448	0252151482	Mutteri M12/985-8	Mutter M12/985-8	x	x	
449	0313009110	Suojapalje	Gummidamask	x	x	
451	0303013130	Etumainen pusla	Bussning, främre	x	x	
452	0303012960	Takinmainen pusla	Bussning, bakre	x	x	
455	0268502200	Rasvanippa	Smörjnippel	x	x	
461	0330221750	Hylsy 18x2x68	Hylsa 18x2x68	x	x	
462	0250220782	Pultti M14x55	Bult M14x55	x	x	
463	0252151982	Lukkomutteri M14/985-8	Lås mutter M14/985-8	x	x	
465	0321102040	Vetokytk. muovitulppa	Plastpropp	x	x	
481	0317711420	Kierretappi M12x20 L	Propp M12x20	x	x	
482	0254011304	Aluslevy	Bricka	x	x	
483	0252151482	Lukkomutteri M12/985-8	Lås mutter M12/985-8	x	x	
490	0520303440	Käsijarrukahva iskunvaimentajalla	Handbromsspak+dämpare	x	x	
490	2201250N	Käsijarrukahvan iskunvaimentaja	Dämpare för handbromsspak	x	x	
491	0254011904	Aluslevy 19/125-200 HV	Bricka	x	x	
497	0532700260	Turvavaijeri	Katastrofwire	x	x	
521	0519039350	Jarruvipu	Bromsspak	x	x	
524	0317102460	Haarukkapää	Gaffel	x	x	
526	0258502602	Pultti	Bult	x	x	
527	0233010402	Lukituskpl	Säkringsklämma	x	x	

Huom./ Anm./Obs.

SOLIFER	Alusta Chassi 160 Chassie	Jarru S 2005-7 RASK Hjulbroms S 2005-7 RASK Brake system S 2005-7 RASK	2003-2004

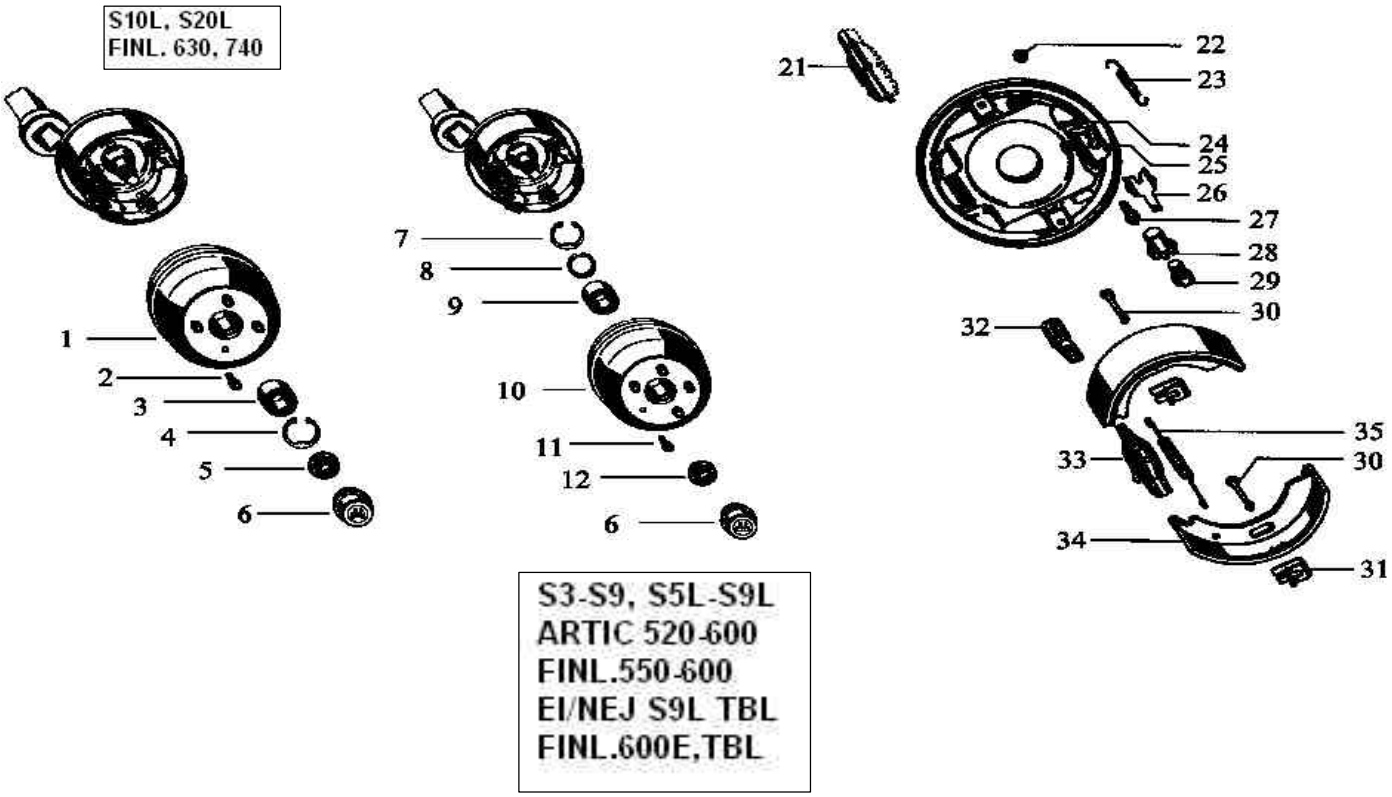

SOLIFER	Alusta Chassi 160 Chassie	Jarru S 2005-7 RASK Hjulbroms S 2005-7 RASK Brake system S 2005-7 RASK	2003-2004

X=vakio/ standard M=Menu-varustelu maasta riippuen/ Menu-utrustning beroende på land/

Kuva Pos. Fig.	Varaosa nro Det.nr. Part.nr.	Kuvaus Benämning Description		S3-S9, S5L-S9L EI/NEJ S9L TBL	ARTIC 520-600 FINL.550-600 EI/NEJ FINL.600E,TBL	S10L, S20L FINL. 630,740	Huom. Anm. Obs.
1	0327407280	Jarrurumpu 4 pulttinen	Bromstrumma			x	
2	0250431100	Pyörän pultti	Hjulmutter			x	
3	0264500200	Laakeri	Lager			x	
4	0256056490	Lukkorengas	Låsring			x	
5	0252733600	Varmistusmutteri M24x1.5	Kontrollmutter			x	
6	0321103070	Rasvakuppi Ø 64.5	Fettkopp	x	x	x	
7	0256057390	Lukkorengas	Låsring	x	x		
8	0331014150	Vastarengas	Ring	x	x		
9	0264500400	Laakeri	Lager	x	x		
10	0327417030	Jarrurumpu 5 pulttinen	Bromstrumma	x	x		
11	0250431000	Pyörän pultti	Hjulmutter	x	x		
12	0252733800	Varmistusmutteri M27x1.5	Kontrollmutter	x	x		
21	0333805040	Jarruvaijerin pidin	Lock vid wireinfästning	x	x	x	
22	0233010902	Varmistin	Säkring	x	x	x	
23	0339710030	Jarrujousi	Fjärder retur	x	x	x	
24	0300114800	Nokka oik	Nock H	x	x	x	
24	0300114810	Nokka vas	Nock V	x	x	x	
25	0308452390	Ruuvi	Skruv	x	x	x	
26	0335020120	Varmistinkiristin	Säkringklämma	x	x	x	
27	0327611040	Säätöruuvi	Justerskruv	x	x	x	
28	0326391010	Säätömutteri	Justermutter	x	x	x	
29	0334101120	Ruuvi M12x22	Skruv	x	x	x	
30	0300108140	Lukitus tappi	Låspinne	x	x	x	
31	0335200040	Lukitus pelti	Låsbleck	x	x	x	
32	0339612020	Vetohaarukka	Dragstycke	x	x	x	
33	0535901020	Jarrunlevitin mekanismi	Expandermekanism	x	x	x	
34	0509104430	Jarrukenkä	Bromsback	x	x	x	
35	0339721160	Jarrujousi	Fjärder retur	x	x	x	

Huom./ Anm./Obs.

SOLIFER	Alusta Chassi 171 Chassie	Akseli BPW 1505 Enkelaxel BPW 1505 Singleaxle BPW 1505	2003-2004

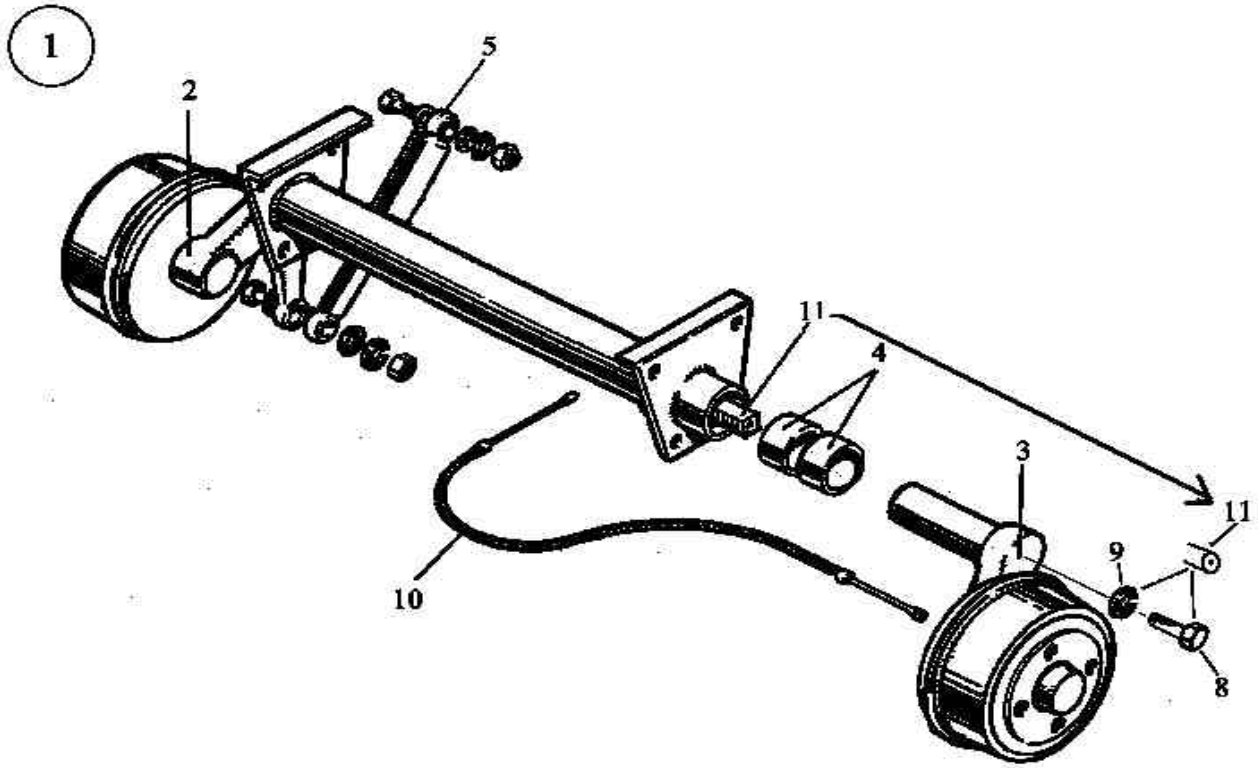

SOLIFER	Alusta Chassi 171 Chassie	Akseli BPW 1505 Enkelaxel BPW 1505 Singleaxle BPW 1505	2003-2004

X=vakio/ standard M=Menu-varustelu maasta riippuen/ Menu-utrustning beroende på land

Kuva Pos. Fig.	Varaosa nro Det.nr. Part.nr.	Kuvaus Benämning Description		S3,S4 ARTIC 520 MHV,TBL	S5,S7,S9 ARTIC 550-600	S5L,S6L,S7L,S9L FINL. 550-600 EI/NEJ 600E,TBL	Huom. Anm. Obs.
1	4525379472	Akseli RONDO DB 1505	Axel RONDO DB 1505	x			
1	4527379406	Akseli RONDO DB 1505	Axel RONDO DB 1505		x		
1	4527379407	Akseli RONDO DB 1505	Axel RONDO DB 1505			x	
2	102245	Vääntövarsi vas	Svängarm V	x			
2	102247	Vääntövarsi vas	Svängarm V		x		
2	102249	Vääntövarsi vas	Svängarm V			x	
3	102246	Vääntövarsi oik	Svängarm H	x			
3	102248	Vääntövarsi oik	Svängarm H		x		
3	102250	Vääntövarsi oik	Svängarm H			x	
4	0311397200	Nailonhela ø 65.2/75x90	Nylonbussning	x	x	x	
4	0311397190	Nailonhela ø 65.2/75x42	Nylonbussning	x	x	x	
5	27060118	Iskunvaimentaja S26x100	Stötdämpare		x	x	
5	27060061	Iskunvaimentaja S26x101	Stötdämpare	x			
6	0250185180	Lukitusruuvi M16x1.5x55	Låsskruv	x	x	x	
7	0252050824	Lukitusruuvin mutteri M16x1.5/636	Mutter	x	x	x	
8	0250322782	Pultti	Bult	x	x	x	
9	0256011292	Aluslevy	Bricka		x	x	
10	0508902380	Jarruvaijeri 1275-1030	Bromswire 1240/1030		x		
10	0508902410	Jarruvaijeri 1475-1230	Bromswire 1475/1230			x	
11	0312200130	Vääntöjousi (pyöreä) vas	Fjäderstav (rund) V	x	x	x	
11	0312200140	Vääntöjousi (pyöreä) oik	Fjäderstav (rund) H	x	x	x	

Huom./ Anm./Obs.

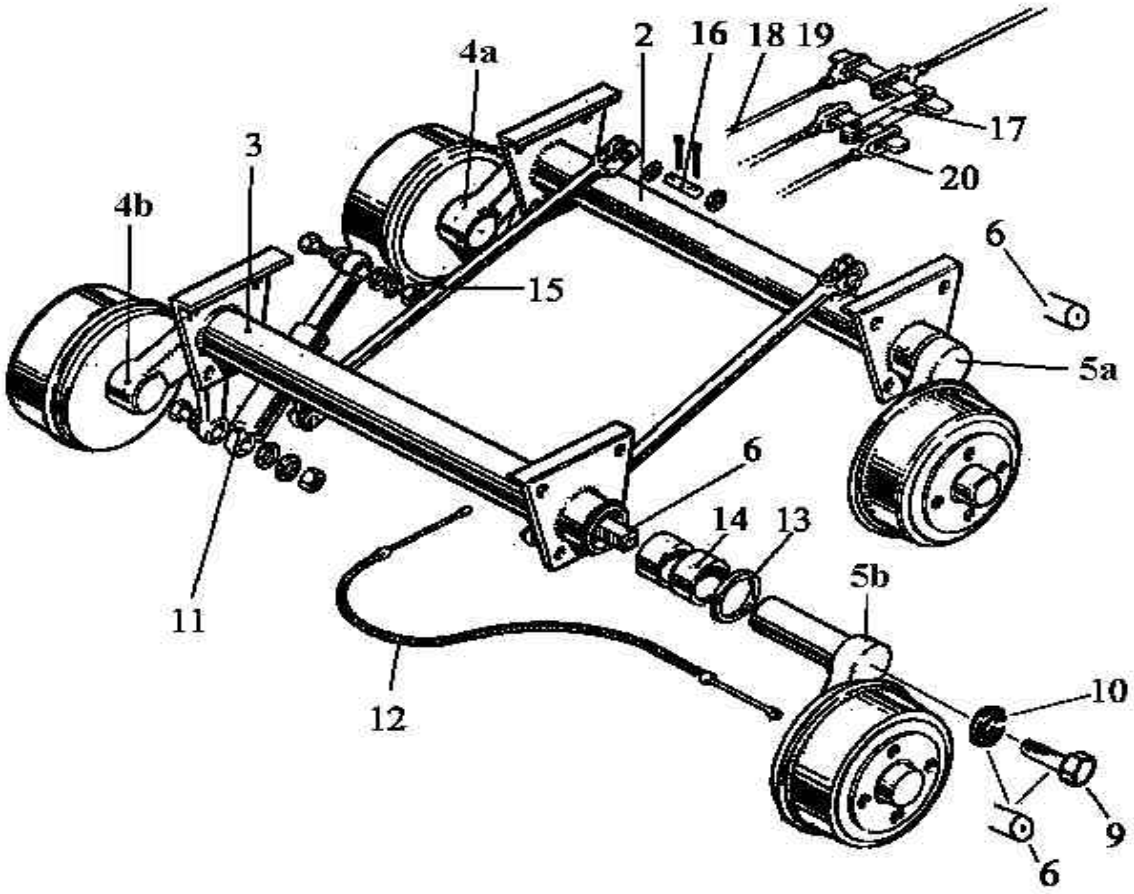
4a
2
16
18
19
17
20
3
4b
15
6
5a
6
14
13
5b
11
12
10
9
6

SOLIFER	Alusta Chassi 175 Chassie	Teliakseli BPW Boggiaxel BPW 2003-2004 Tandemaxle BPW

X=vakio/ standard M=Menu-varustelu maasta riippuen/ Menu-utrustning beroende på land

Kuva Pos. Fig.	Varaosa nro Det.nr. Part.nr.	Kuvaus Benämning Description		S10L, S20L FINL.630, 740	Huom. Anm. Obs.
2	4516379408	Etuakseli täyd.	Främre axel kompl.	x	
3	4516379418	Taka-akseli täyd.	Bakre axel kompl.	x	
4a	102251	Vääntövarsi vas	Svängarm V	x	
4b	102253	Vääntövarsi vas	Svängarm V	x	
5a	102252	Vääntövarsi oik	Svängarm H	x	
5b	102254	Vääntövarsi oik	Svängarm H	x	
6	102146	Vääntöjousi (pyöreä) vas	Fjäderstav (rund) V	x	
6	102147	Vääntöjousi (pyöreä) oik	Fjäderstav (rund) H	x	
7	0250185211	Lukitusruuvi M16x1.5x45	Låsskruv	x	
8	0252050824	Lukitusruuvin mutteri M16x1.5/636	Mutter	x	
9	0250322782	Pultti	Bult	x	
10	0256011292	Aluslevy	Bricka	x	
11	0237225300	Iskunvaimentaja S26x226	Stötdämpare	x	
12	0508902400	Jarruvaijeri 1375-1130	Bromswire 1440/1230	x	
13	0212080400	O-rengas ø 4.5X180	O-ring	x	
14	0311396100	Nailonhela ø 46.5/54.4x50	Nylonbussning	x	
15	0544380180	Tasaustanko	Utjämningsstag	x	
16	0308474470	Tasaustangon tappi	Lagerbult	x	
17		Keskivivusto	Mellanstag	x	
18	00940156	Jarrutanko L = 400 mm	Bromsstag	x	
19	27060013	Jarrutanko L = 160 mm	Bromsstag	x	
20	27060032	Haarukka	Dragok	x	

Huom./ Anm./Obs.

2003

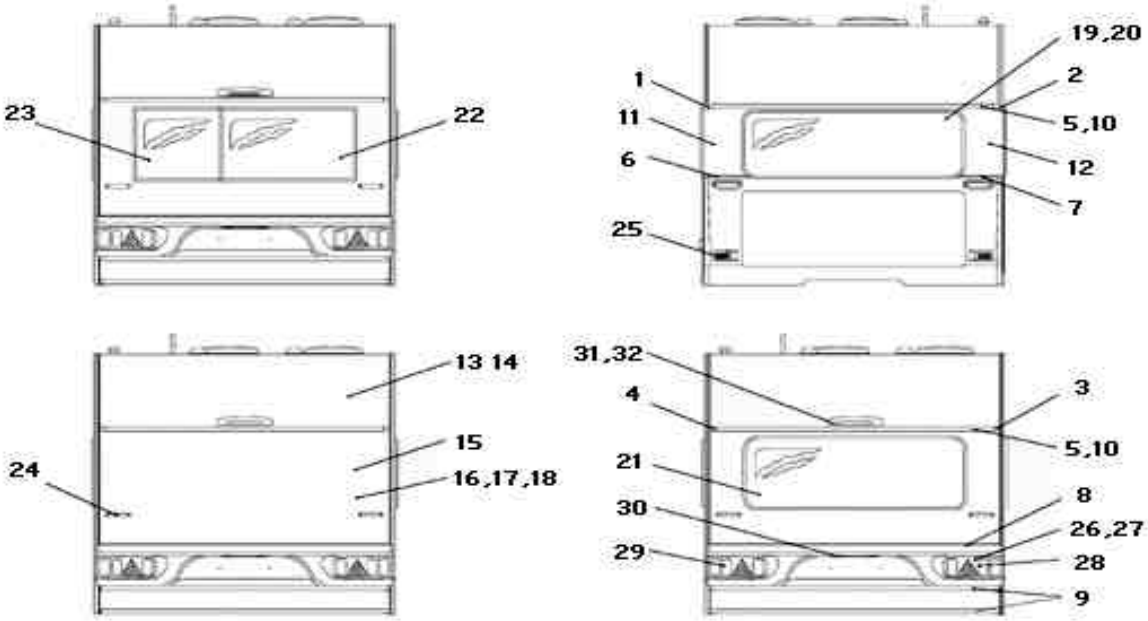
23
22
1
11
6
25
19,20
2
5,10
12
7
13 14
15
16,17,18
24
31,32
4
21
30
29
3
5,10
8
26,27
28
9

2004

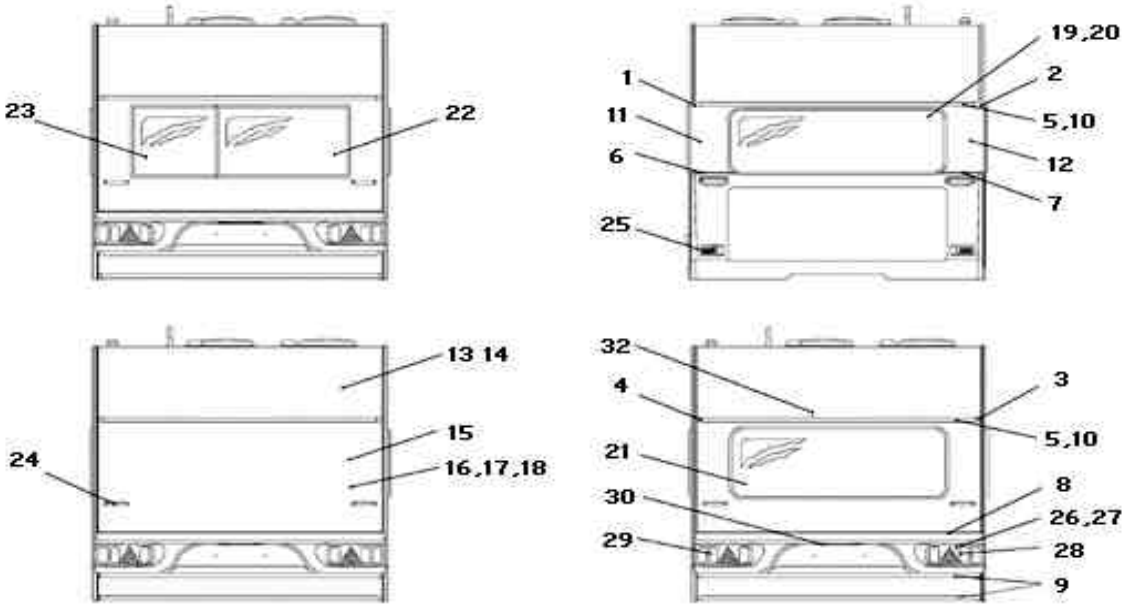
23
22
1
11
6
25
19,20
2
5,10
12
7
13 14
15
16,17,18
24
32
4
21
30
29
3
5,10
8
26,27
28
9

SOLIFER	Kori Kaross 211 Body	Etu- & takapää Front & bakparti Front & Back	2003-2004

X=vakio/ standard M=Menu-varustelu maasta riippuen/ Menu-utrustning beroende på land

Kuva Pos. Fig.	Varaosa nro Det.nr. Part.nr.	Kuvaus Benämning Description		S3-S10 2003	S6+- S20+ 2003	ARTIC 2004	FINL. 2004	Huom. Anm. Obs.
1	92017285	Päätekpl etuyläkulma oik.	Ändstycke droppl.front Hö.	x	x			
1	100291	Päätekpl etuyläkulma oik.	Ändstycke droppl.front Hö.			x	x	
2	92017286	Päätekpl etuyläkulma vas.	Ändstycke droppl.front Vä.	x	x			
2	100292	Päätekpl etuyläkulma vas.	Ändstycke droppl.front Vä.			x	x	
3	90015255	Päätekpl räystäslista oik.	Ändstycke droppl.bak Hö.	x	x			
3	S100262	Päätekpl räystäslista oik.	Ändstycke droppl.bak Hö.			x	x	
4	90015254	Päätekpl räystäslista vas.	Ändstycke droppl.bak Vä.	x	x			
4	S100263	Päätekpl räystäslista vas.	Ändstycke droppl.bak Vä.			x	x	
5	90022956	Räystäslista L=2410	Dropplist L=2410		x			
5	S100144	Räystäslista L=2410	Dropplist L=2410				x	
5	93016971	Räystäslista L=2134	Dropplist L=2134	x				
5	S100143	Räystäslista L=2134	Dropplist L=2134			x		
6	93017121	Kulmaprofiili oik	Dropplist till gasolkoffert hö.	x	x	x	x	
7	90017122	Kulmaprofiili vas	Dropplist till gasolkoffert vä.	x	x	x	x	
8	90022959	Takavalokotelon kiin. lista	Ljusramp fasts. list L=2410		x		x	
8	90014385	Takavalokotelon kiin. lista	Ljusramp fasts. list L=2140	x		x		
9	90022958	Saumalista	Al-foglist L=2470		x		x	
9	00461560	Saumalista	Al-foglist L=2200	x		x		
10	94024676	Keskilista harmaa	Plastprofil T-501 grå	x	x	x	x	
11	93024592	Etukulmapelti oik harmaa	Fronthörn H	x	x	x	x	
12	90024594	Etukulmapelti vas harmaa	Fronthörn V	x	x	x	x	
13	00367860	Al-nauha 0.55x2203 katto	Al-plåt 0.55x2203 tak	x		x		
14	90022907	Al-nauha 0.55x2473 katto	Al-plåt 0.55x2473 tak		x		x	
15	94016203	Al-nauha 0.50x 1600 takapääty	Al-plåt 0.5x1600 bak	x	x	x	x	
17	93016191	Takaelementti S-sarja	Bakelement	x		x		
18	93023178	Takaelementti L-sarja	Bakelement		x		x	
19	93016160	Ikkuna kiint. 1600x650 H	Gavelfönster 1600x650	x		x		
20	93022458	Ikkuna kiint. 1870x650 H	Gavelfönster 1870x650		x		x	
21	00930058	Ikkuna kiint. 1540x550 H	Gavelfönster 1540x550	M	M	M	M	
23	90015395	Ikkuna avat. 1600x550 BIII RU/H	Öppn. fönster 1600x550 BIII	M	M	M	M	
24	90027768	Vedin valkoinen	Draghandtag vit	x	x	x	x	
25	27103786	Äärivalo etu Jokon	Frontljus till gasol koffert	x	x	x	x	
26	90027756	Takavalokotelo S-sarja	Bakre ljusramp S3-S10	x		x		
27	90027757	Takavalokotelo L-sarja	Bakre ljusramp L-serie		x		x	
28	90017127	Takavalo oikea	Baklyckta hö.	x	x	x	x	
29	90017126	Takavalo vasen	Baklyckta vä.	x	x	x	x	
30	00900167	Rekisterikilven valo	Nummerplåtsbelysning	x	x	x	x	
31	90024817	Lisäjarruvalo	Bromsljus	x	x	x	x	
32	93024925	Lisäjarruvalon kehys	Ram till bromsljus	x	x			

Huom./ Anm./Obs. 1) Huom! Ikkunavaihtoehdot

SOLIFER	Kori Kaross 214 Body	Kaasupullotila Gasolkoffert Gasbottle box	2003-2004

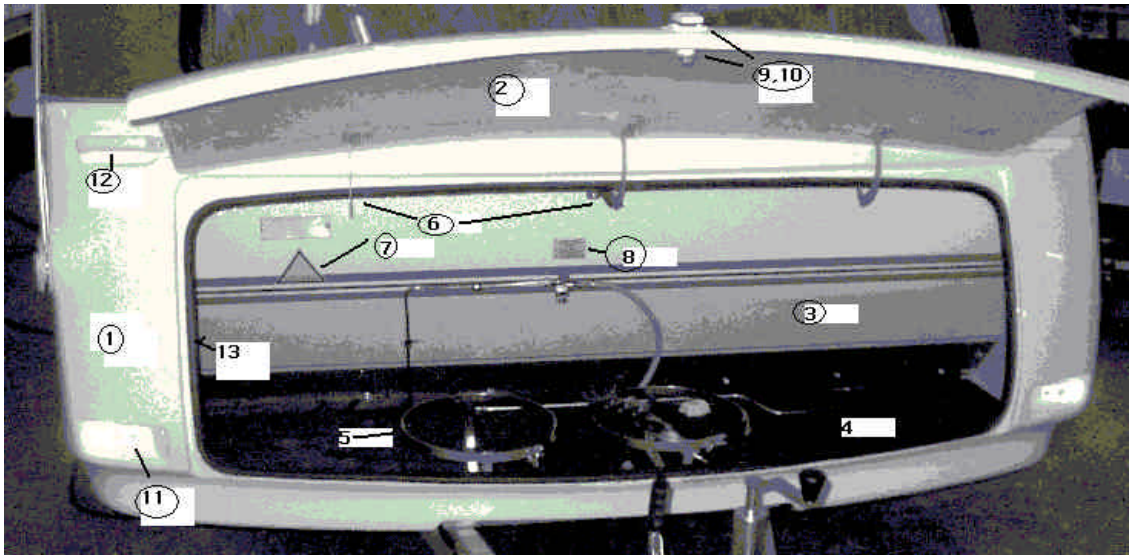

SOLIFER	Kori Kaross 214 Body	Kaasupullotila Gasolkoffert Gasbottle box	2003-2004

X=vakio/ standard M=Menu-varustelu maasta riippuen/ Menu-utrustning beroende på land

Kuva Pos. Fig.	Varaosa nro Det.nr. Part.nr.	Kuvaus Benämning Description		2003 S3-S9	2003 S6+-S20+	2004 ARTIC	2004 FINLANDIA	Huom. Anm. Obs.
1	100183	Kaasupullokotelo	Gasolkoffert	x		x		
1	100184	Kaasupullokotelo S-sarja	Gasolkoffert		x		x	
2	27103926	Kaasupullokotelon kansi S&L-sarja	Koffertlock	x	x	x	x	
3	27110092	Etualaelementti S-sarja	Främre nedre element	x		x		
3	27110091	Etualaelementti L-sarja	Främre nedre element		x		x	
3	90027104	Alapelti	Nedre plåt	x	x	x	x	
4	S100072	Kaasupullokotelonpohja S-sarja	Koffertbotten	x		x		
4	S100071	Kaasupullokotelonpohja L-sarja	Koffertbotten		x		x	
5	90003731	Kaasupulloteline	Gasolring	x	x	x	x	
6	00275100	Kp. kotelon kannen sarana	Gångjärn	x	x	x	x	
6	93016319	Aukipitolaite S-sarja	Koffertlockets öppethållare	x				
6	S100285	Aukipitolaite S-sarja	Koffertlockets öppethållare			x		
6	93025423	Aukipitolaite L-sarja	Koffertlockets öppethållare		x			
6	100182	Aukipitolaite L-sarja	Koffertlockets öppethållare				x	
7	S100132	Tarra	Emblem	x	x	x	x	
8				x	x	x	x	
9	503681	Lukko kaasupullokotelo -98	Lås gasolkoffert	x	x	x	x	
10	90027127	Lukon suoja	Plast skydd till koffertlås	x	x	x	x	
11	27103786	Etuvalo	Frontljus till gasolkoffert	x	x	x	x	
11	100181	Lampunsuoja	Skydd till lampa			x	x	
12	90027768	Vetokahva	Gavelhandtag	x	x	x	x	
13	00653006	Kannen tiiviste	Tätningslist på mellanvägg	x	x	x	x	

Huom./ Anm./Obs.

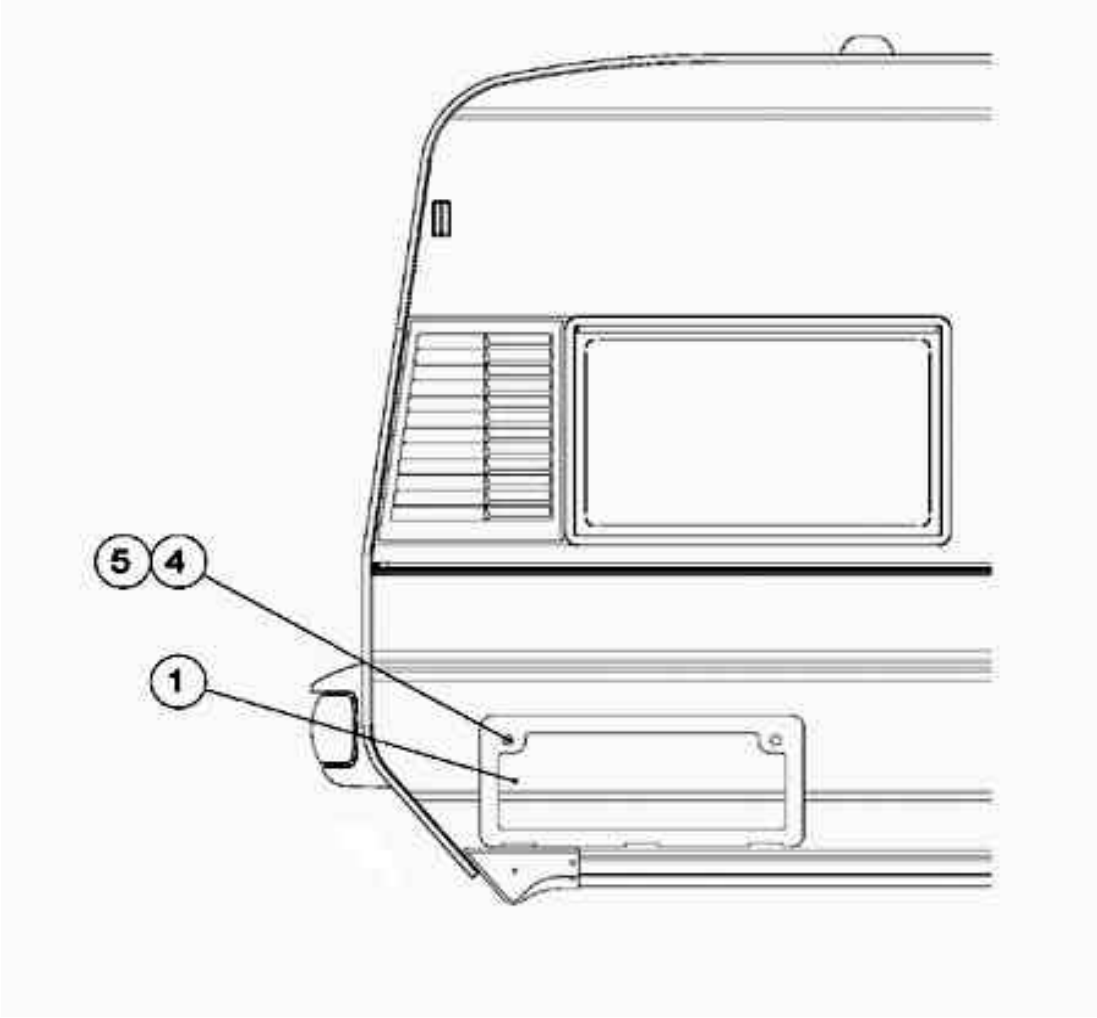
5
4
1

SOLIFER	Kori Kaross 215 Body	Huoltoluukku Servicebox Servicebox	2003-2004

X=vakio/ standard M=Menu-varustelu maasta riippuen/ Menu-utrustning beroende på land

Kuva Pos. Fig.	Varaosa nro Det.nr. Part.nr.	Kuvaus Benämning Description		2003 S4TBL S5,S7,S9 MH,MHC,NS	2003 S6+-S20+	2004 ARTIC	2004 FINL.	Huom. Anm. Obs.
1	90017318	Huoltoluukku 785x335	Servicebox 785x335	M	x	M	x	
4	90017589	Lukkosylinteri	Låscylinder	M	x	M	x	1)
5	90017590	Avain	Nyckel	M	x	M	x	1)

Huom./ Anm./Obs. 1) Avaimen numero / Nyckel nummer / Key number

SOLIFER	Kori Kaross 221 Body	Ulkopuoli S3, 520 MHV Exteriör S3, 520 MHV Exterior S3, 520 MHV	2003-2004

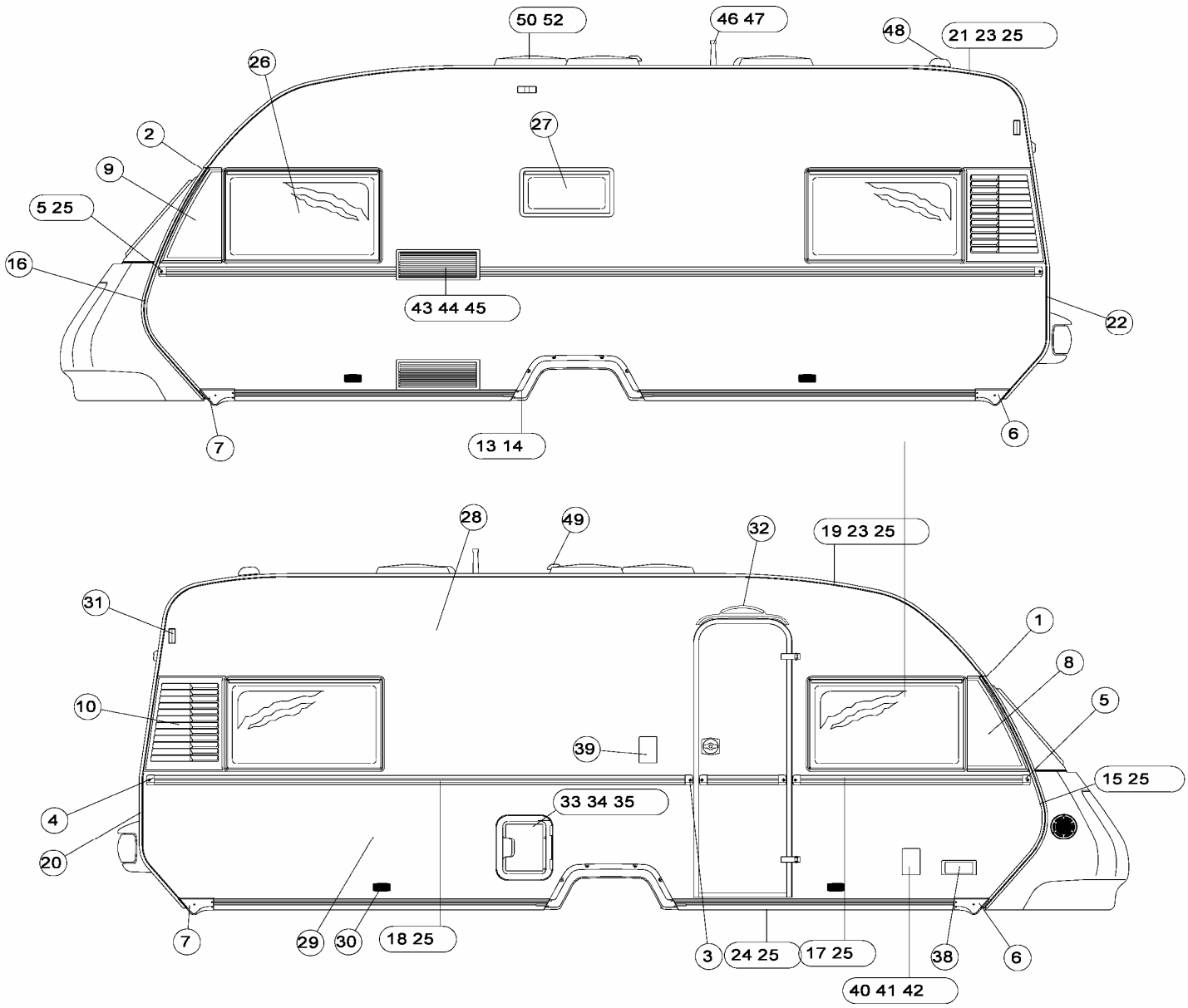

SOLIFER	Kori Kaross 221 Body	Ulkopuoli S3, 520 MHV Exteriör S3, 520 MHV Exterior S3, 520 MHV	2003-2004

X=vakio/ standard M=Menu-varustelu maasta riippuen/ Menu-utrustning beroende på land

Kuva Pos. Fig.	Varaosa nro Det.nr. Part.nr.	Kuvaus Benämning Description		2003 S3	2004 520M HV	Huom. Anm. Obs.
1	92017285	Päätekappale etuyläkulma oik	Övre Hö. hörnstycke	x		
2	100291	Päätekappale etuyläkulma vas	Övre Hö. hörnstycke		x	
2	92017286	Päätekappale etuyläkulma vas.	Övre Vä. hörnstycke	x		
2	100292	Päätekappale etuyläkulma vas.	Övre Vä. hörnstycke		x	
3	90003784	Päätekappale seinälista oik.	Ändstycke till sidovägglist Hö.	x		
3	100264	Päätekappale seinälista oik.	Ändstycke till sidovägglist Hö.		x	
4	90003785	Päätekappale seinälista vas.	Ändstycke till sidovägglist Vä.	x		
4	100265	Päätekappale seinälista vas.	Ändstycke till sidovägglist Vä.		x	
5	95003772	Päätekappale koristelista	Ändstycke till dekorationslist	x		
5	100266	Päätekappale koristelista	Ändstycke till dekorationslist		x	
6	92023892	Päätekappale helmalista oik.	Ändstycke till kantlist Hö.fram/Vä.bak	x		
6	S100189	Päätekpl.helmalista vas. taka	Ändstycke till kantlist Vä.bak		x	
6	100171	Päätekpl.helmalista oik etu	Ändstycke till kantlist Hö.fram		x	
7	90023893	Päätekappale helmalista vas.	Ändstycke till kantlist Vä.fram/Hö.bak	x		
7	S100188	Päätekpl.helmalista oik. taka	Ändstycke till kantlist Hö.bak		x	
7	100170	Päätekpl.helmalista vas. etu	Ändstycke till kantlist Vä.fram		x	
8	92024544	Etukolmio oik.	Blindgaller triangel Hö.	x		
8	100174	Etukolmio oik.	Blindgaller triangel Hö.		x	
9	90024547	Etukolmio vas.	Blindgaller triangel Vä.	x		
9	100173	Etukolmio vas.	Blindgaller triangel Vä.		x	
10	92024537	Tuuletussäleikkö taka oik.	Ventilationsgaller Hö. bak	x		
10	100175	Tuuletussäleikkö taka oik.	Ventilationsgaller Hö. bak		x	
11	90024539	Tuuletussäleikkö taka vas.	Ventilationsgaller Vä. bak	x		
11	100176	Tuuletussäleikkö taka vas.	Ventilationsgaller Vä. bak		x	
13	93016018	Lokasuoja	Hjulhus	x	x	
13	93016020	Lokasuojan eriste	Isolering för hjulhus	x	x	
14	92024509	Lokasuojan kehys 1-aks	Hjulhuslist	x		
14	100172	Lokasuojan kehys 1-aks	Hjulhuslist		x	
15	93016973	Taivutettu kiinnitys lista oik.	Koffertens sidolist böjd H	x	x	
16	93016974	Taivutettu kiinnitys lista vas.	Koffertens sidolist böjd V	x	x	
17	90003411	Koristelista	Dekorationslist	x		
17	100148	Koristelista	Dekorationslist		x	
18	90006328	Seinälista	Sidovägglist L=3983	x		
18	100145	Seinälista	Sidovägglist		x	
19	90015697	Telttalista	Tältlist	x	x	

Huom./ Anm./Obs.

SOLIFER	Kori Kaross 221 Body	Ulkopuoli S3, 520 MHV Exteriör S3, 520 MHV Exterior S3, 520 MHV	2003-2004

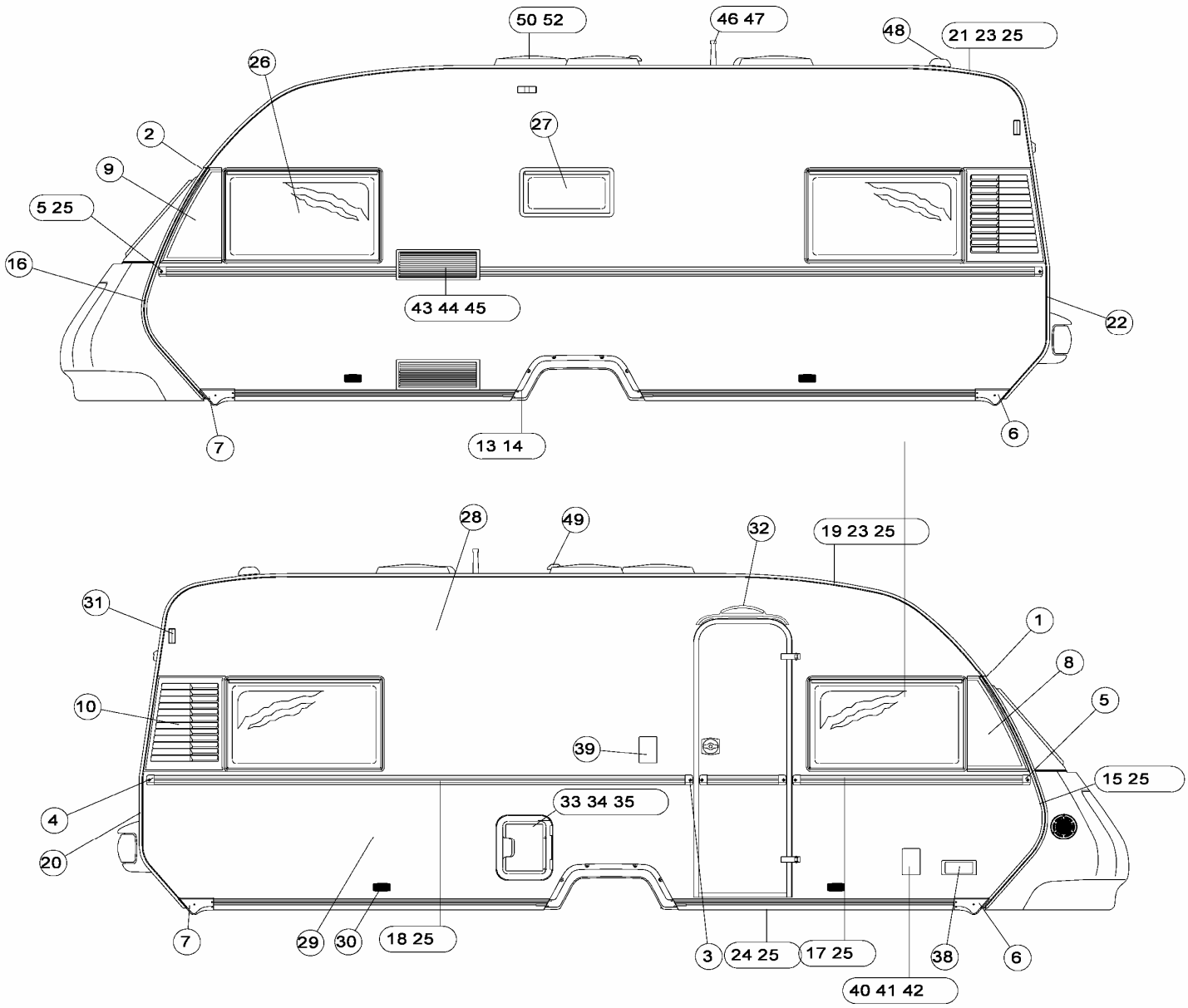

SOLIFER	Kori Kaross 221 Body	Ulkopuoli S3, 520 MHV Exteriör S3, 520 MHV Exterior S3, 520 MHV	2003-2004

X=vakio/ standard M=Menu-varustelu maasta riippuen/ Menu-utrustning beroende på land

Kuva Pos. Fig.	Varaosa nro Det.nr. Part.nr.	Kuvaus Benämning Description		2003 S3	2004 520M HV	Huom. Anm. Obs.
20	93016367	Taka telttalista L=1300mm, taiv.	Bak tältlist, böjd	x	x	
21	90003407	Kulmalista	Hörnlist	x	x	
22	93016368	Taka kulmalista L=1300mm, taiv.	Bak hörnlist, böjd	x	x	
23	94009445	Telttalistan kumiprofiili	Gummiprofil under tältlist	x	x	
24	93024674	Helmaprofiili 92 mm L=2600mm	Kantlist 92mm L=2600mm	x		
24	100151	Helmaprofiili 92 mm L=2600mm	Kantlist 92mm L=2600mm		x	
25	94024676	Keskilista harmaa	Ifyllnadslist	x	x	
26	00930035	Avattava ikkuna 900x550	Sidofönster ÖB. 900x550	x		
26	M54-517	Ikkunaruutu 900x550	Fönsterruta 900x550	x		
26	100153	Avattava ikkuna 900x550	Sidofönster ÖB. 900x550		x	
27	S100008	Avattava ikkuna 700x300	Sidofönster ÖB. 700x300	x		
27	100152	Avattava ikkuna 700x300	Sidofönster ÖB. 700x300		x	
28	90027103	Al-nauha 0.5x1323 yläpelti	Övre sidoplåt 0,5x1323	x	x	
29	90027104	Al-nauha 0.5x800 alapelti	Nedre sidoplåt 0,5x800	x	x	
30	90017305	Sivuvalo keltainen	Sidomarkeringslampa	x	x	
31	90027793	Äärivalo pun/valk. vas.	Breddmarkeringslampa vä.	x	x	
31	90027794	Äärivalo pun/valk. oik.	Breddmarkeringslampa hö.	x	x	
32	90027020	Telttavalo/räystäslista	Teltlamp/dropplist	x	x	
33	38268058	Kasetti WC:n luukku	Kasettoalett lucka	x	x	
34	90017589	Lukkosylinteri	Låscylinder	x	x	
35	90017590	Avain	Nyckel	x	x	
38	90006901	Kaasunulosotto	Gasoluttag	M	x	
39	503460	Etutelttapalvelu	Tält service	M	x	
40	90003664	Kojevastake MPK	230V intag	x	x	
41	27104306	Kojevastakkeen kansi	Lock för 230V intag	x	x	
42	27103925	Kojevastakkeen kannen tappi	Gångjärnspinne för lock	x	x	
43	90012856	Ilmanvaihtosäleikkö	Kylskåpsgaller	x		
43	100105	Ilmanvaihtosäleikkö + kehys	Kylskåpsgaller + ram		x	
44	90012855	Asennuskehys	Monterings ram	x		
45	90012857	Talvisuoja	Vinterlock	x		
45	S100130	Talvisuoja	Vinterlock		x	
45	90003758	Talvisuojan kiinnike	Klammar till vinterlock	x		
46	00920049	Tv.antennimasto ilman joht.	TV-antengenomföring	x	x	
47	00910249	TV-antenni	TV-antenn	x	x	
48	00970024	E-Lux venttiili	E-Lux venttil	x	x	
49	00970013	Kattoventtiili Veneta	Takventil	x	x	
50	90018096	Kattoluukku 400x400	Taklucka 400x400	x		
50	S100290	Kattoluukku 280X280	Taklucka 280x280		x	
52	100284	Kattoikkuna Remis	Takfönster Remis		x	

Huom./ Anm./Obs.

SOLIFER	Kori Kaross 222 Body	Ulkopuoli S4, S6L, S9L, ARTIC 520TBL, FINL.570TBL, 600TBL Exteriör S4, S6L, S9L, ARTIC 520TBL, FINL.570TBL, 600TBL Exterior S4, S6L, S9L, ARTIC 520TBL, FINL.570TBL, 600TBL	2003-2004

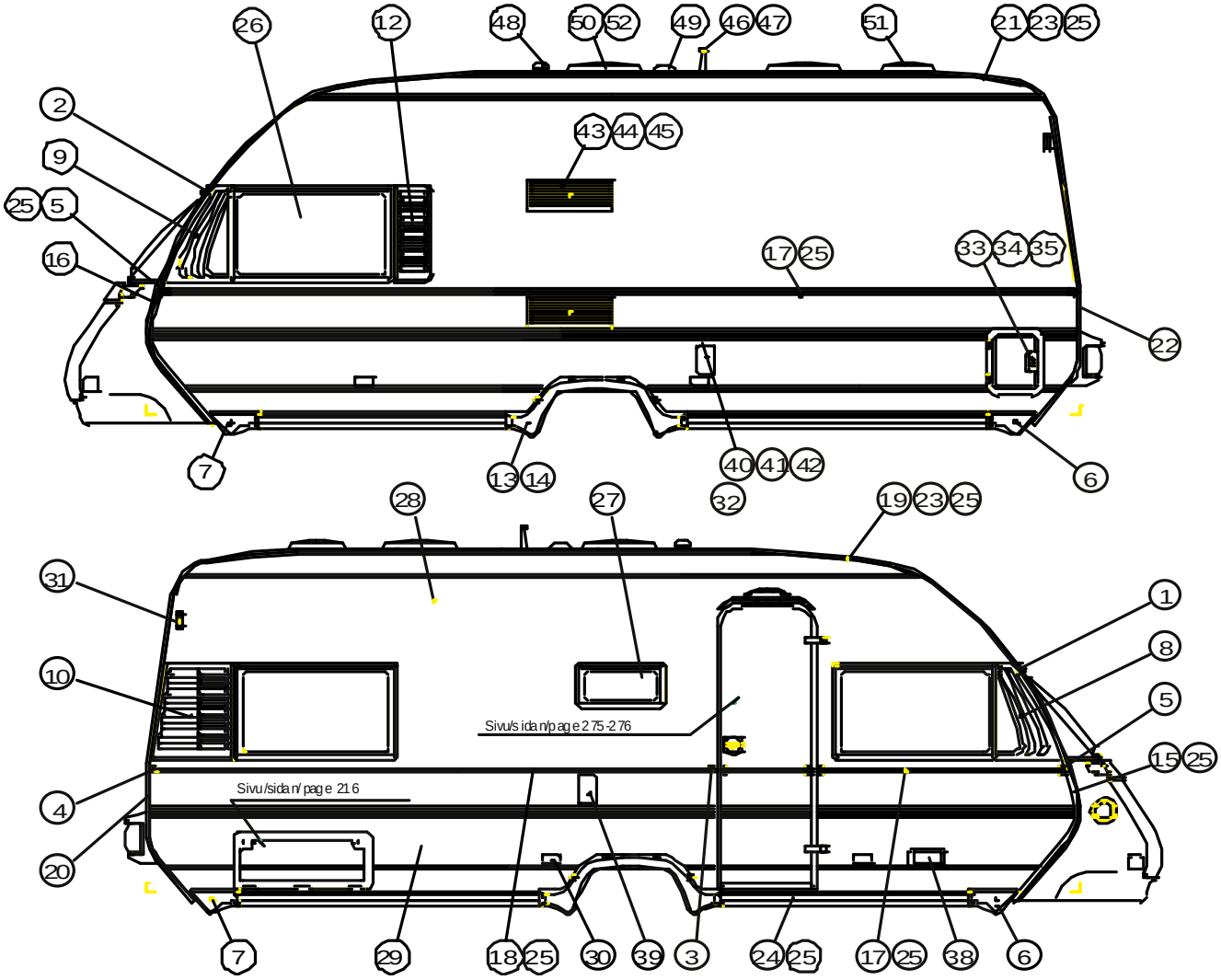

SOLIFER	Kori Kaross 222 Body	Ulkopuoli S4, S6L, S9L, ARTIC 520TBL, FINL.570TBL, 600TBL Exteriör S4, S6L, S9L, ARTIC 520TBL, FINL.570TBL, 600TBL Exterior S4, S6L, S9L, ARTIC 520TBL, FINL.570TBL, 600TBL

X=vakio/ standard M=Menu-varustelu maasta riippuen/ Menu-utrustning beroende på land 2003-2004

Kuva Pos. Fig.	Varaosa nro Det.nr. Part.nr.	Kuvaus Benämning Description		2003 S4 TBL S6L TBL S9L TBL	2004 ARTIC 520 TBL	2004 FINL. 550 TBL 600 TBL	Huom. Anm. Obs.
1	92017285	Päätekappale etuyläkulma oik	Övre Hö. hörnstycke	x			
1	100291	Päätekappale etuyläkulma vas	Övre Hö. hörnstycke		x	x	
2	92017286	Päätekappale etuyläkulma vas.	Övre Vä. hörnstycke	x			
2	100292	Päätekappale etuyläkulma vas.	Övre Vä. hörnstycke		x	x	
3	90003784	Päätekappale seinälista oik.	Ändstycke till sidovägglist Hö.	x			
3	100264	Päätekappale seinälista oik.	Ändstycke till sidovägglist Hö.		x	x	
4	90003785	Päätekappale seinälista vas.	Ändstycke till sidovägglist Vä.	x			
4	100265	Päätekappale seinälista vas.	Ändstycke till sidovägglist Vä.		x	x	
5	95003772	Päätekappale koristelista	Ändstycke till dekorationslist	x			
5	100266	Päätekappale koristelista	Ändstycke till dekorationslist		x	x	
6	92023892	Päätekappale helmalista oik.	Ändstycke till kantlist Hö.fram/Vä.bak	x			
6	S100189	Päätekpl.helmalista vas. taka	Ändstycke till kantlist Vä.bak		x	x	
6	100171	Päätekpl.helmalista oik etu	Ändstycke till kantlist Hö.fram		x	x	
7	90023893	Päätekappale helmalista vas.	Ändstycke till kantlist Vä.fram/Hö.bak	x			
7	S100188	Päätekpl.helmalista oik. taka	Ändstycke till kantlist Hö.bak		x	x	
7	100170	Päätekpl.helmalista vas. etu	Ändstycke till kantlist Vä.fram		x	x	
8	92024544	Etukolmio oik.	Blindgaller triangel Hö.	x			
8	100174	Etukolmio oik.	Blindgaller triangel Hö.		x	x	
9	90024547	Etukolmio vas.	Blindgaller triangel Vä.	x			
9	100173	Etukolmio vas.	Blindgaller triangel Vä.		x	x	
10	92024537	Tuuletussäleikkö taka oik.	Ventilationsgaller Hö. bak	x			
10	100175	Tuuletussäleikkö taka oik.	Ventilationsgaller Hö. bak		x	x	
12	90024549	Tuuletussäleikkö vas.	Ventilationsgaller Vä.	x			
12	100177	Tuuletussäleikkö vas.	Ventilationsgaller Vä.		x	x	
13	93016018	Lokasuoja	Hjulhus	x	x	x	
13	93016020	Lokasuojan eriste	Isolering för hjulhus	x	x	x	
14	92024509	Lokasuojan kehys 1-aks	Hjulhuslist	x			
14	100172	Lokasuojan kehys 1-aks	Hjulhuslist		x	x	
15	93016973	Taivutettu kiinnitys lista oik.	Koffertens sidolist böjd H	x	x	x	
16	93016974	Taivutettu kiinnitys lista vas.	Koffertens sidolist böjd V	x	x	x	
17	90003411	Koristelista	Dekorationslist	x			
17	100148	Koristelista	Dekorationslist		x	x	
18	90006328	Seinälista	Sidovägglist L=3983	x			
18	100145	Seinälista	Sidovägglist		x	x	
19	90015697	Telttalista	Tältlist	x	x	x	
20	93016367	Taka telttalista L=1300mm, taiv.	Bak tältlist, böjd	x	x	x	
21	90003407	Kulmalista	Hörnlist	x	x	x	
22	93016368	Taka kulmalista L=1300mm, taiv.	Bak hörnlist, böjd	x	x	x	
23	94009445	Telttalistan kumiprofiili	Gummiprofil under tältlist	x	x	x	
24	93024674	Helmaprofiili 92 mm L=2600mm	Kantlist 92mm L=2600mm	x			
24	100151	Helmaprofiili 92 mm L=2600mm	Kantlist 92mm L=2600mm		x	x	
25	94024676	Keskilista harmaa	Ifyllnadslist	x	x	x	
26	00930035	Avattava ikkuna 900x550	Sidofönster ÖB. 900x550	x			
26	100153	Avattava ikkuna 900x550	Sidofönster ÖB. 900x550		x	x	
27	S100008	Avattava ikkuna 700x300	Sidofönster ÖB. 700x300	x			
27	100152	Avattava ikkuna 700x300	Sidofönster ÖB. 700x300		x	x	
28	90027103	Al-nauha 0.5x1323 yläpelti	Övre sidoplåt 0,5x1323	x	x	x	
29	90027104	Al-nauha 0.5x800 alapelti	Nedre sidoplåt 0,5x800	x	x	x	

Huom./ Anm./Obs.

SOLIFER	Kori Kaross 222 Body	Ulkopuoli S4, S6L, S9L, ARTIC 520TBL, FINL.570TBL, 600TBL Exteriör S4, S6L, S9L, ARTIC 520TBL, FINL.570TBL, 600TBL Exterior S4, S6L, S9L, ARTIC 520TBL, FINL.570TBL, 600TBL	2003-2004

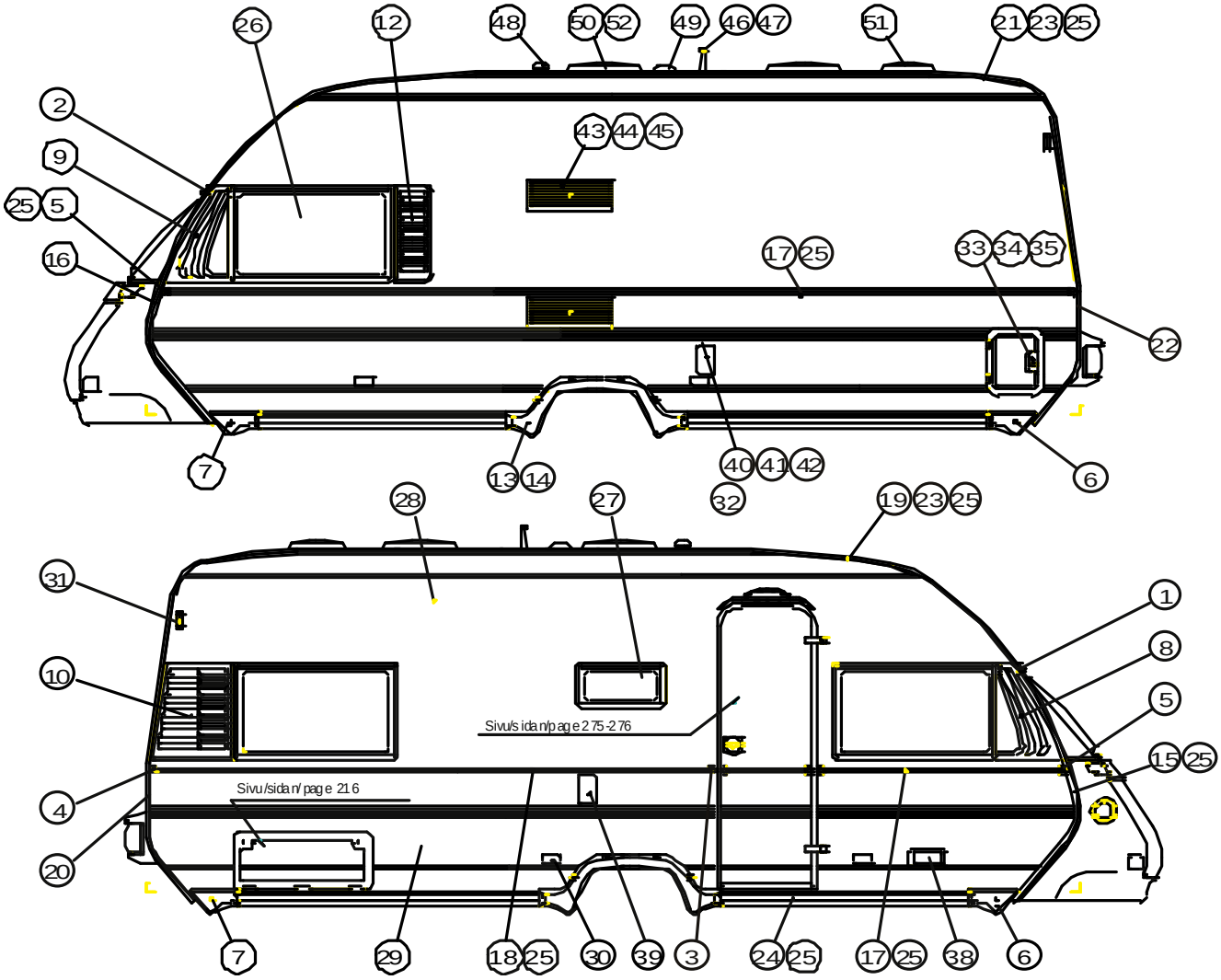

SOLIFER	Kori Kaross 222 Body	Ulkopuoli S4, S6L, S9L, ARTIC 520TBL, FINL.570TBL, 600TBL Exteriör S4, S6L, S9L, ARTIC 520TBL, FINL.570TBL, 600TBL Exterior S4, S6L, S9L, ARTIC 520TBL, FINL.570TBL, 600TBL

X=vakio/ standard M=Menu-varustelu maasta riippuen/ Menu-utrustning beroende på land 2003-2004

Kuva Pos. Fig.	Varaosa nro Det.nr. Part.nr.	Kuvaus Benämning Description		2003 S4 TBL S6L TBL S9L TBL	2004 ARTIC 520 TBL	2004 FINL. 550 TBL 600 TBL	Huom. Anm. Obs.
30	90017305	Päätekappale etuyläkulma oik	Övre Hö. hörnstycke	x	x	x	
31	90027793	Äärivalo pun/valk. vas.	Breddmarkeringslampa vä.	x	x	x	
31	90027794	Äärivalo pun/valk. oik.	Breddmarkeringslampa hö.	x	x	x	
32	90027020	Telttavalo/räystäslista	Teltlamp/dropplist	x	x	x	
33	38268058	Kasetti WC:n luukku	Kasettoalett lucka	x	x	x	
34	90017589	Lukkosylinteri	Låscylinder	x	x	x	
35	90017590	Avain	Nyckel	x	x	x	
38	90006901	Kaasunulosotto	Gasoluttag	M	x	x	
39	503460	Etutelttapalvelu	Tält service	M	x	x	
40	90003664	Kojevastake MPK	230V intag	x	x	x	
41	27104306	Kojevastakkeen kansi	Lock för 230V intag	x	x	x	
42	27103925	Kojevastakkeen kannen tappi	Gångjärnspinne för lock	x	x	x	
43	100105	Ilmanvaihtosäleikkö+ kehys	Kylskåpsgaller + ram	x	x	x	
45	S100130	Talvisuoja	Vinterlock	x	x	x	
46	00920049	Tv.antennimasto ilman joht.	TV-antengenomföring	x	x	x	
47	00910249	TV-antenni	TV-antenn	x	x	x	
48	00970013	Kattoventtiili Veneta	Takventil	x	x	x	
49	00970024	E-Lux venttiili	E-Lux venttil	x	x	x	
50	90018096	Kattoluukku 400x400	Taklucka	x			
51	90003661	Wc-kattoluukku 280x280	Toalettaklucka 280x280	x			
51	S100290	Kattoluukku 280x280	Taklucka 280x280		x	x	
52	100284	Kattoikkuna Remis	Takfönster Remis		x		
52	90024373	Kattoikkuna Heki2	Takfönster Heki II	M		x	

Huom./ Anm./Obs.

SOLIFER	Kori Kaross 226 Body	Ulkopuoli S5, S5L, S7, S7L, S9, Artic 550-600, Finl. 570, 600 Exteriör S5, S5L, S7, S7L, S9, Artic 550-600, Finl. 570, 600 Exterior S5, S5L, S7, S7L, S9, Artic 550-600, Finl. 570, 600	2003-2004

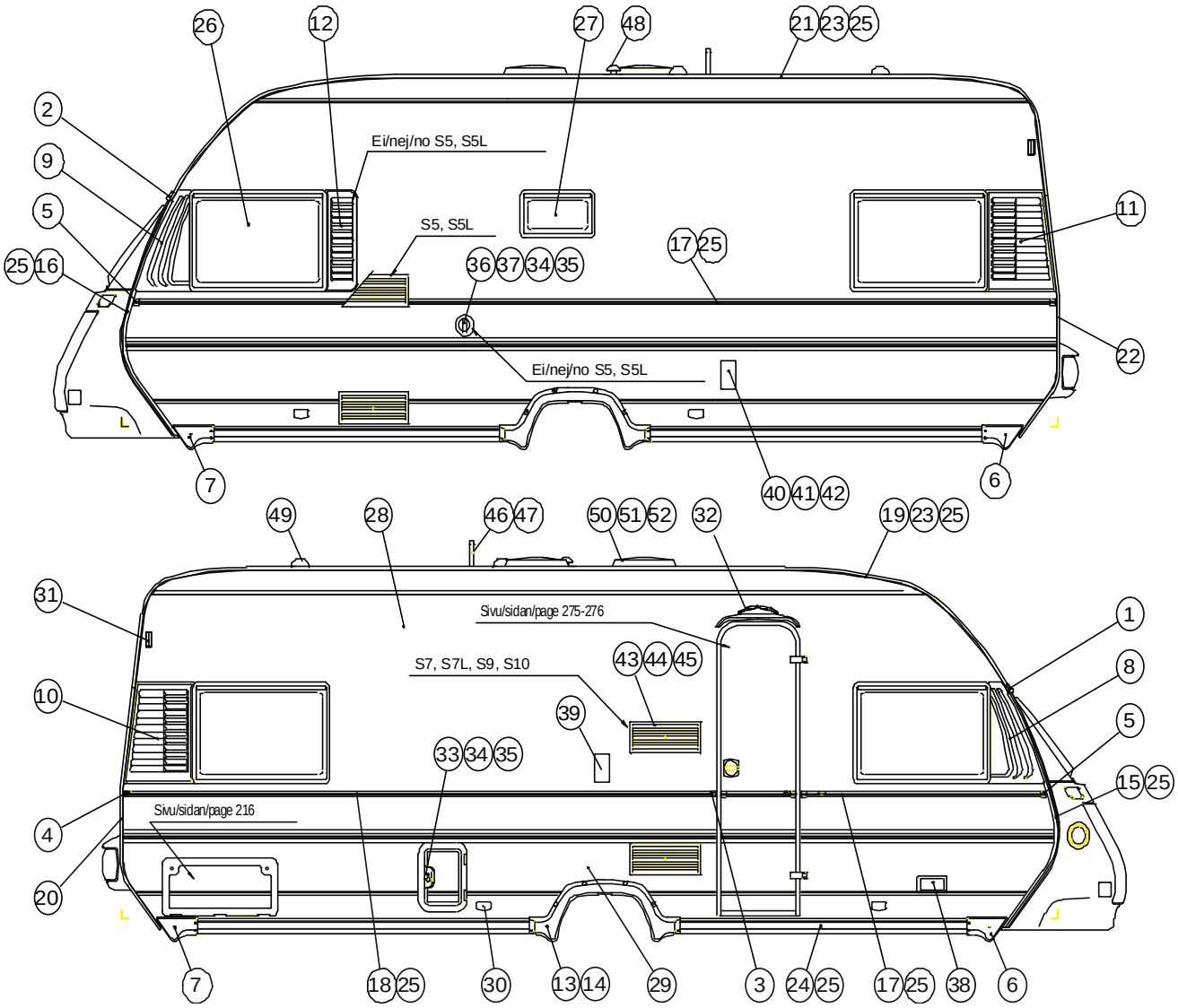

SOLIFER	Kori Kaross 226 Body	Ulkopuoli S5, S5L, S7, S7L, S9, Artic 550-600, Finl. 570, 600 Exteriör S5, S5L, S7, S7L, S9, Artic 550-600, Finl. 570, 600 Exterior S5, S5L, S7, S7L, S9, Artic 550-600, Finl. 570, 600

X=vakio/ standard M=Menu-varustelu maasta riippuen/ Menu-utrustning beroende på land 2003-2004

Kuva Pos. Fig.	Varaosa nro Det.nr. Part.nr.	Kuvaus Benämning Description		2003 S5	2003 S5L	2003 S7,S9,S7 L,S9L	2004 ARTIC 550-600	2004 FINL. 570, 600	Huom. Obs.
1	92017285	Päätekappale etuyläkulma oik	Övre H hörnstycke	x	x	x			
1	100291	Päätekappale etuyläkulma vas	Övre Hö. hörnstycke				x	x	
2	92017286	Päätekappale etuyläkulma vas.	Övre Vä. hörnstycke	x	x	x			
2	100292	Päätekappale etuyläkulma vas.	Övre Vä. hörnstycke				x	x	
3	90003784	Päätekappale seinälista oik.	Ändstycke till sidovägglist Hö.	x	x	x			
3	100264	Päätekappale seinälista oik.	Ändstycke till sidovägglist Hö.				x	x	
4	90003785	Päätekappale seinälista vas.	Ändstycke till sidovägglist Vä.	x	x	x			
4	100265	Päätekappale seinälista vas.	Ändstycke till sidovägglist Vä.				x	x	
5	95003772	Päätekappale koristelista	Ändstycke till dekorationslist	x	x	x			
5	100266	Päätekappale koristelista	Ändstycke till dekorationslist				x	x	
6	92023892	Päätekappale helmalista oik.	Ändstycke till kantlist Hö.fram/Vä.bak	x	x	x			
6	S100189	Päätekpl.helmalista vas. taka	Ändstycke till kantlist Vä.bak				x	x	
6	100171	Päätekpl.helmalista oik etu	Ändstycke till kantlist Hö.fram				x	x	
7	90023893	Päätekappale helmalista vas.	Ändstycke till kantlist Vä.fram/Hö.bak	x	x	x			
7	S100188	Päätekpl.helmalista oik. taka	Ändstycke till kantlist Hö.bak				x	x	
7	100170	Päätekpl.helmalista vas. etu	Ändstycke till kantlist Vä.fram				x	x	
8	92024544	Etukolmio oik.	Blindgaller triangel Hö.	x	x	x			
8	100174	Etukolmio oik.	Blindgaller triangel Hö.				x	x	
9	90024547	Etukolmio vas.	Blindgaller triangel Vä.	x	x	x			
9	100173	Etukolmio vas.	Blindgaller triangel Vä.				x	x	
10	92024537	Tuuletussäleikkö taka oik.	Ventilationsgaller Hö. bak	x	x	x			
10	100175	Tuuletussäleikkö taka oik.	Ventilationsgaller Hö. bak				x	x	
11	90024539	Tuuletussäleikkö taka vas.	Ventilerings bak galler VÄ.	x	x				
11	100176	Tuuletussäleikkö taka vas.	Ventilerings bak galler VÄ.				x	x	
12	90024549	Tuuletussäleikkö vas.	Ventilationsgaller Vä.			x			
12	100177	Tuuletussäleikkö vas.	Ventilationsgaller Vä.				x	x	1)
13	93016018	Lokasuoja	Hjulhus	x	x	x	x	x	
13	93016020	Lokasuojan eriste	Isolering för hjulhus	x	x	x	x	x	
14	92024509	Lokasuojan kehys harmaa 1-aks	Hjulhuslist	x	x	x			
14	100172	Lokasuojan kehys 1-aks	Hjulhuslist				x	x	
15	93016973	Taivutettu kiinnitys lista oik.	Koffertens sidolist böjd H	x	x	x	x	x	
16	93016974	Taivutettu kiinnitys lista vas.	Koffertens sidolist böjd V	x	x	x	x	x	
17	90003411	Koristelista	Dekorationslist	x	x	x			
17	100148	Koristelista	Dekorationslist				x	x	
18	90006328	Seinälista L=3983	Sidovägglist L=3983	x	x	x			
18	100145	Seinälista	Sidovägglist				x	x	
19	90015697	Telttalista	Tältlist	x	x	x	x	x	
20	93016367	Taka telttalista L=1300mm, taiv.	Bak tältlist, böjd	x	x	x	x	x	
21	90003407	Kulmalista	Hörnlist	x	x	x	x	x	
22	93016368	Taka kulmalista L=1300mm, taiv.	Bak hörnlist, böjd	x	x	x	x	x	
23	94009445	Telttalistan kumiprofiili	Gummiprofil under tältlist	x	x	x	x	x	
24	93024674	Helmaprofiili 92 mm harmaa	Nedre plastlist	x	x	x			
24	100151	Helmaprofiili 92 mm L=2600mm	Kantlist 92mm L=2600mm				x	x	
25	94024676	Keskilista harmaa	Ifyllnadslist	x	x	x	x	x	

Huom./ Anm./Obs. 1) EI ARTIC 550 / NEJ ARTIC 550

SOLIFER	Kori Kaross 226 Body	Ulkopuoli S5, S5L, S7, S7L, S9, Artic 550-600, Finl. 570, 600 Exteriör S5, S5L, S7, S7L, S9, Artic 550-600, Finl. 570, 600 Exterior S5, S5L, S7, S7L, S9, Artic 550-600, Finl. 570, 600	2003-2004

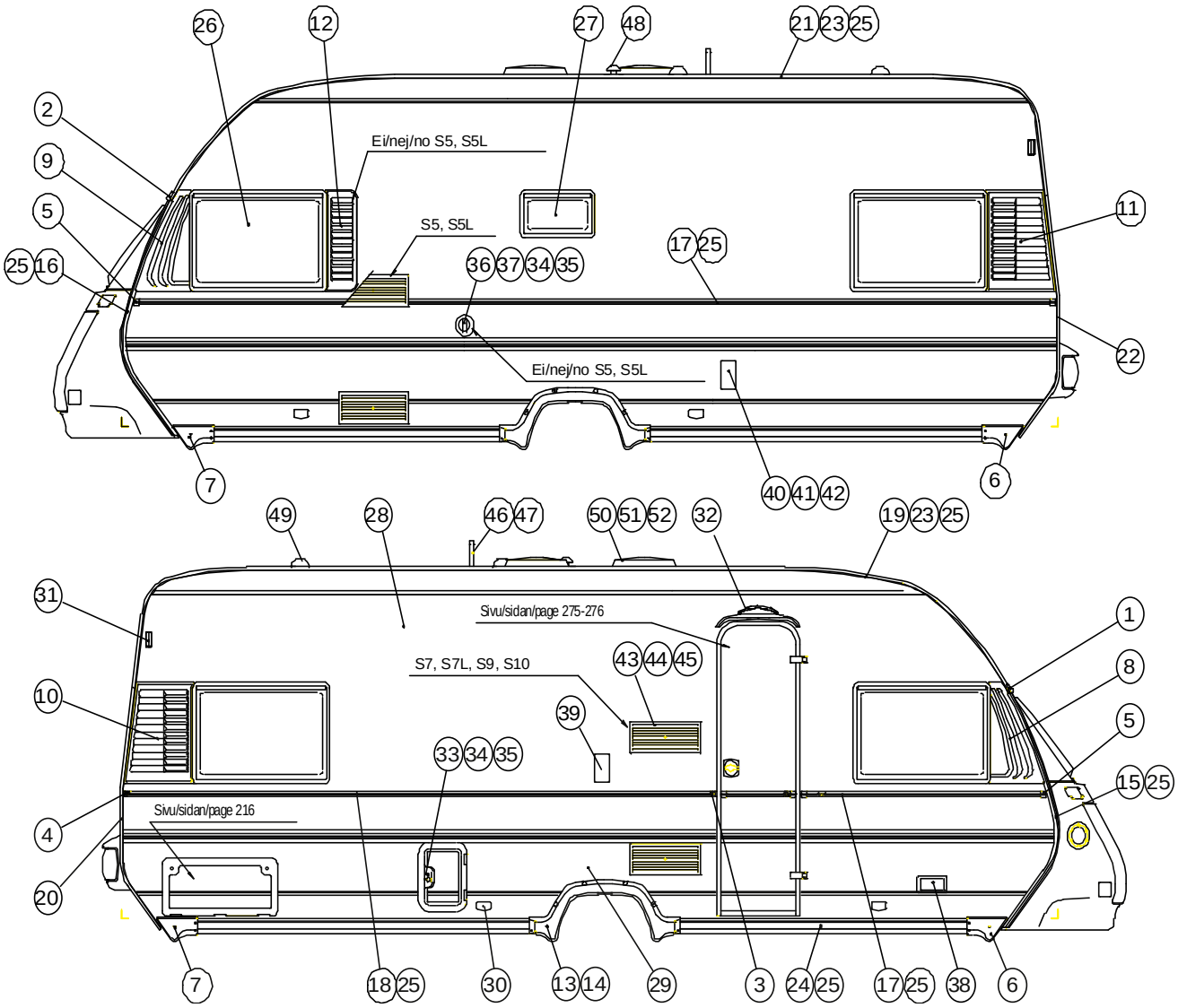

SOLIFER	Kori Kaross 226 Body	Ulkopuoli S5, S5L, S7, S7L, S9, Artic 550-600, Finl. 570, 600 Exteriör S5, S5L, S7, S7L, S9, Artic 550-600, Finl. 570, 600 Exterior S5, S5L, S7, S7L, S9, Artic 550-600, Finl. 570, 600

X=vakio/ standard M=Menu-varustelu maasta riippuen/ Menu-utrustning beroende på land 2003-2004

Kuva Pos. Fig.	Varaosa nro Det.nr. Part.nr.	Kuvaus Benämning Description		2003 S5	2003 S5L	2003 S7,S9,S7 L,S9L	2004 ARTIC 550-600	2004 FINL. 570, 600	Huom. Obs.
26	00930035	Avattava ikkuna 900x550	Sidofönster ÖB. 900x550	x	x	x			
26	M54-517	Ikkunaruutu 900x550	Fönsterruta 900x550	x	x	x			
26	100153	Avattava ikkuna 900x550	Sidofönster ÖB. 900x550				x	x	
27	S100008	Avattava ikkuna 700x300	Sidofönster ÖB. 700x300	x	x	x			
27	100152	Avattava ikkuna 700x300	Sidofönster ÖB. 700x300				x	x	
28	90027103	Al-nauha 0.5x1323 yläpelti	Övre sidoplåt 0,5x1323	x	x	x	x	x	
29	90027104	Al-nauha 0.5x800 alapelti	Nedre sidoplåt 0,5x800	x	x	x	x	x	
30	90017305	Sivuvalo keltainen	Sidomarkeringslampa	x	x	x	x	x	
31	90027793	Äärivalo pun/valk. vas.	Breddmarkeringslampa vä.	x	x	x	x	x	
31	90027794	Äärivalo pun/valk. oik.	Breddmarkeringslampa hö.	x	x	x	x	x	
32	90027020	Telttavalo/räystäslista	Teltlamp/dropplist	x	x	x	x	x	
33	38268058	Kasetti WC:n luukku	Kasettoalett lucka	x	x	x	x	x	
34	90017589	Lukkosylinteri	Låscylinder	x	x	x	x	x	
35	90017590	Avain	Nyckel	x	x	x	x	x	
36	90017391	Vesitankin kaulus	Flänsning			M	M	M	1)
37	311549	Vesitankin korkki	Lock för vattenpåf			M	M	M	1)
38	90006901	Kaasunulosotto	Gasoluttag	M	M	M	x	x	
39	503460	Etutelttapalvelu	Tält service	M	M	M	x	x	
40	90003664	Kojevastake MPK	230V intag	x	x	x	x	x	
41	27104306	Kojevastakkeen kansi	Lock för 230V intag	x	x	x	x	x	
42	27103925	Kojevastakkeen kannen tappi	Gångjärnspinne för lock	x	x	x	x	x	
43	90012856	Ilmanvaihtosäleikkö	Kylskåpsgaller	x	x				
43	100105	Ilmanvaihtosäleikkö+ kehys	Kylskåpsgaller + ram			x	x	x	
44	90012855	Asennuskehys	Monterings ram	x	x				
45	90012857	Talvisuoja	Vinterlock	x	x				
45	S100130	Talvisuoja	Vinterlock			x	x	x	
45	90003758	Talvisuojan kiinnike	Klammar till vinterlock	x	x				
46	00920049	Tv.antennimasto ilman joht.	TV-antengenomföring	x	x	x	x	x	
47	00910249	TV-antenni	TV-antenn	x	x	x	x	x	
48	00970013	Kattoventtiili Veneta	Takventil	x	x	x	x	x	
49	00970024	E-Lux venttiili	E-Lux venttil	x	x	x	x	x	
51	90018096	Kattoluukku 400x400	Taklucka	x	x	x			
51	S100290	Kattoluukku 280x280	Taklucka 280x280				x	x	
52	100284	Kattoikkuna Remis	Takfönster Remis				x		
52	90024373	Kattoikkuna Heki2	Takfönster	M	M	M		x	

Huom./ Anm./Obs. 1) EI ARTIC 550 / NEJ ARTIC 550

SOLIFER	Kori Kaross 227 Body	Ulkopuoli S7L E, Finl.570E, 600E Exteriör S7L E, Finl.570E, 600E Exterior S7L E, Finl.570E, 600E	2003-2004

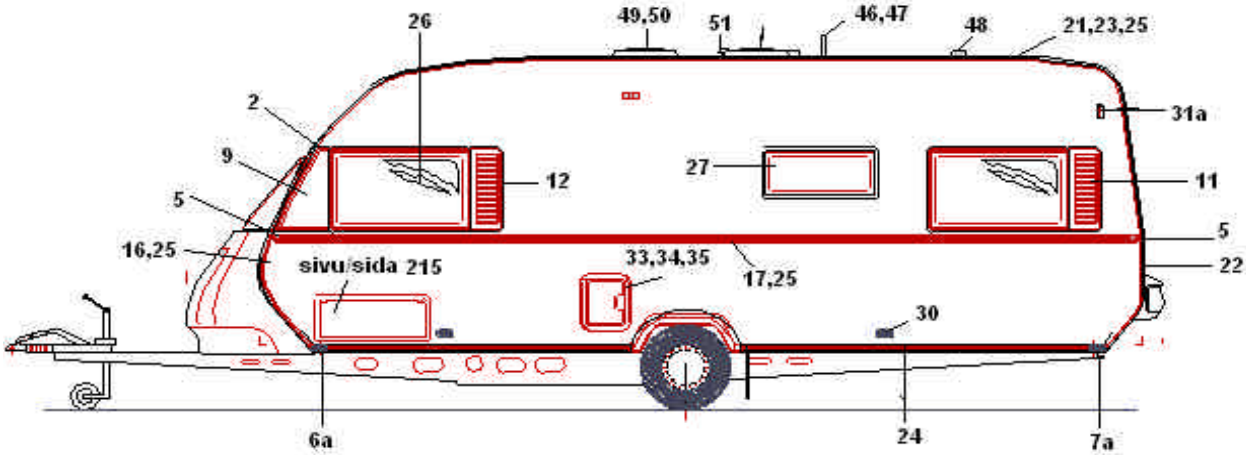

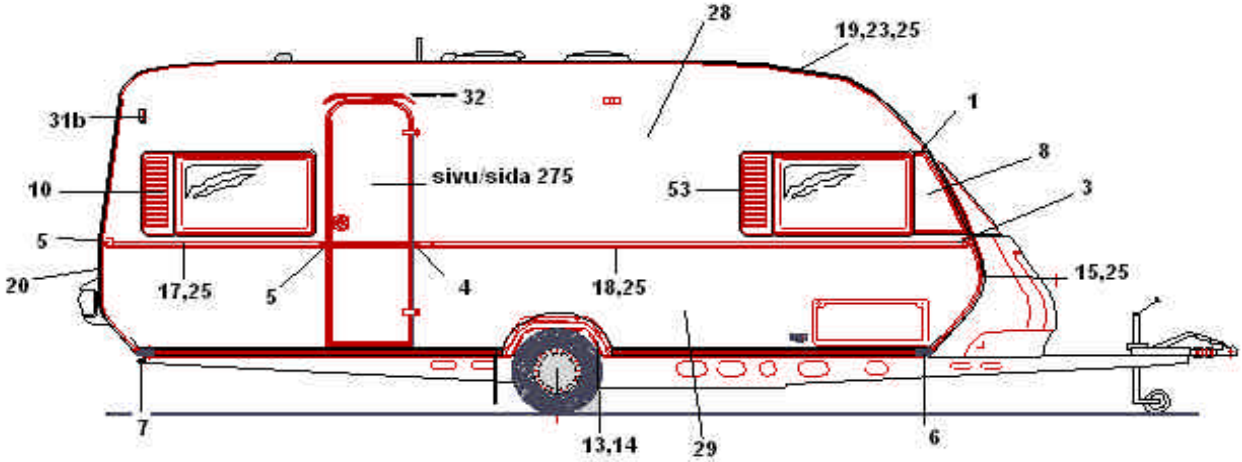

SOLIFER	Kori Kaross 227 Body	Ulkopuoli S7L E, Finl.570E, 600E Exteriör S7L E, Finl.570E, 600E Exterior S7L E, Finl.570E, 600E	2003-2004

X=vakio/ standard M=Menu-varustelu maasta riippuen/ Menu-utrustning beroende på land

Kuva Pos. Fig.	Varaosa nro Det.nr. Part.nr.	Kuvaus Benämning Description		2003 S7L E	2004 FINL.570E 600E	Huom. Anm. Obs.
1	92017285	Päätekappale etuyläkulma oik	Övre H hörnstycke	x		
1	100291	Päätekappale etuyläkulma vas	Övre Hö. hörnstycke		x	
2	92017286	Päätekappale etuyläkulma vas.	Övre Vä. hörnstycke	x		
2	100292	Päätekappale etuyläkulma vas.	Övre Vä. hörnstycke		x	
3	90003784	Päätekappale seinälista oik.	Ändstycke till sidovägglist Hö.	x		
3	100264	Päätekappale seinälista oik.	Ändstycke till sidovägglist Hö.		x	
4	90003785	Päätekappale seinälista vas.	Ändstycke till sidovägglist Vä.	x		
4	100265	Päätekappale seinälista vas.	Ändstycke till sidovägglist Vä.		x	
5	95003772	Päätekappale koristelista	Ändstycke till dekorationslist	x		
5	100266	Päätekappale koristelista	Ändstycke till dekorationslist		x	
6	92023892	Päätekappale helmalista oik.	Ändstycke till kantlist Hö.fram/Vä.bak	x		
6	100171	Päätekpl.helmalista oik etu	Ändstycke till kantlist Hö.fram		x	
6a	100170	Päätekpl.helmalista vas. etu	Ändstycke till kantlist Vä.fram			
7	90023893	Päätekappale helmalista vas.	Ändstycke till kantlist Vä.fram/Hö.bak	x		
7	S100188	Päätekpl.helmalista oik. taka	Ändstycke till kantlist Hö.bak		x	
7a	S100189	Päätekpl.helmalista vas. taka	Ändstycke till kantlist Vä.bak		x	
8	92024544	Etukolmio oik.	Blindgaller triangel Hö.	x		
8	100174	Etukolmio oik.	Blindgaller triangel Hö.		x	
9	90024547	Etukolmio vas.	Blindgaller triangel Vä.	x		
9	100173	Etukolmio vas.	Blindgaller triangel Vä.		x	
10	92024537	Tuuletussäleikkö taka oik.	Ventilationsgaller Hö. bak	x		
10	100175	Tuuletussäleikkö taka oik.	Ventilationsgaller Hö. bak		x	
11	90024539	Tuuletussäleikkö taka vas.	Ventilerings bak galler VÄ.	x		
11	100176	Tuuletussäleikkö taka vas.	Ventilerings bak galler VÄ.		x	
12	90024549	Tuuletussäleikkö vas.	Ventilationsgaller Vä.	x		
12	100177	Tuuletussäleikkö vas.	Ventilationsgaller Vä.		x	
13	93016018	Lokasuoja	Hjulhus	x	x	
13	93016020	Lokasuojan eriste	Isolering för hjulhus	x	x	
14	92024509	Lokasuojan kehys harmaa 2-aks	Hjulhuslist 2-axel	x		
14	100172	Lokasuojan kehys harmaa 2-aks	Hjulhuslist 2-axel		x	
15	93016973	Taivutettu kiinnitys lista oik.	Koffertens sidolist böjd H	x	x	
16	93016974	Taivutettu kiinnitys lista vas.	Koffertens sidolist böjd V	x	x	
17	90003411	Koristelista	Dekorationslist	x		
17	100148	Koristelista	Dekorationslist		x	
18	90006328	Seinälista L=3983	Sidovägglist L=3983	x		
18	100145	Seinälista	Sidovägglist		x	
19	90015697	Telttalista	Tältlist	x	x	
20	93016367	Taka telttalista L=1300mm, taiv.	Bak tältlist, böjd	x	x	
21	90003407	Kulmalista	Hörnlist	x	x	
22	93016368	Taka kulmalista L=1300mm, taiv.	Bak hörnlist, böjd	x	x	
23	94009445	Telttalistan kumiprofiili	Gummiprofil under tältlist	x	x	
24	93024674	Helmaprofiili 92 mm harmaa	Nedre plastlist	x		
24	100151	Helmaprofiili 92 mm L=2600mm	Kantlist 92mm L=2600mm		x	
25	94024676	Keskilista harmaa	Ifyllnadslist	x	x	

Huom./ Anm./Obs.

SOLIFER	Kori Kaross 227 Body	Ulkopuoli S7L E, Finl.570E, 600E Exteriör S7L E, Finl.570E, 600E Exterior S7L E, Finl.570E, 600E	2003-2004

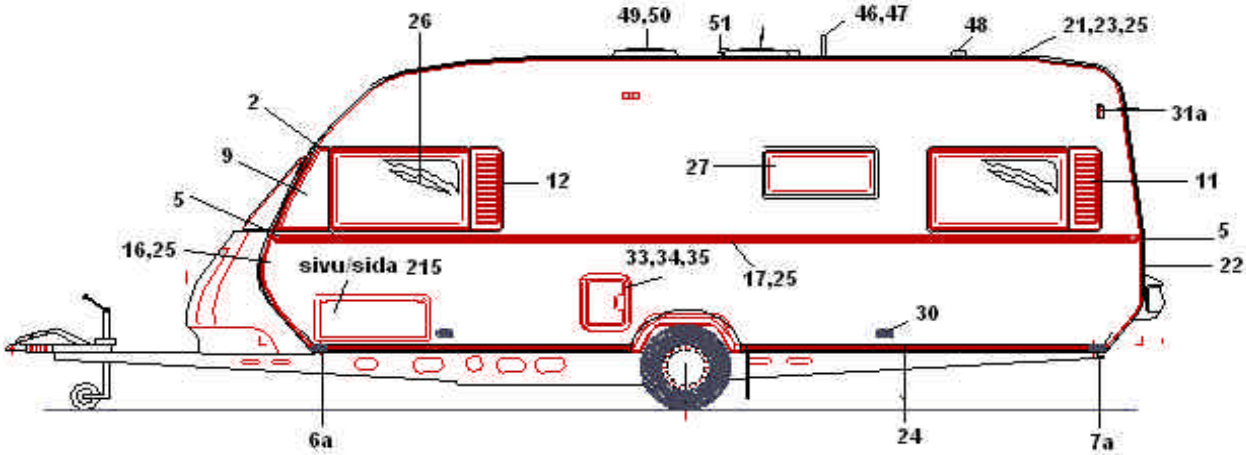

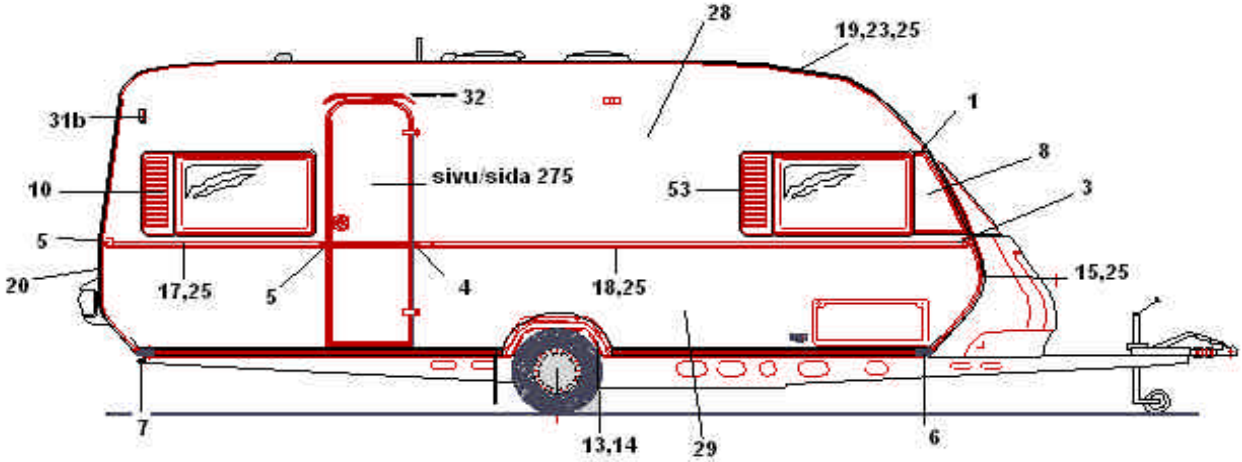

SOLIFER	Kori Kaross 227 Body	Ulkopuoli S7L E, Finl.570E, 600E Exteriör S7L E, Finl.570E, 600E Exterior S7L E, Finl.570E, 600E	2003-2004

X=vakio/ standard M=Menu-varustelu maasta riippuen/ Menu-utrustning beroende på land

Kuva Pos. Fig.	Varaosa nro Det.nr. Part.nr.	Kuvaus Benämning Description		2003 S7L E	2004 FINL.570E 600E	Huom. Anm. Obs.
26	00930035	Avattava ikkuna 900x550	Sidofönster ÖB. 900x550	x		
26	M54-517	Ikkunaruutu 900x550	Fönsterruta 900x550	x		
26	100153	Avattava ikkuna 900x550	Sidofönster ÖB. 900x550		x	
27	S100008	Avattava ikkuna 700x300	Sidofönster ÖB. 700x300	x		
27	100152	Avattava ikkuna 700x300	Sidofönster ÖB. 700x300		x	
28	90027103	Al-nauha 0.5x1323 yläpelti	Övre sidoplåt 0,5x1323	x	x	
29	90027104	Al-nauha 0.5x800 alapelti	Nedre sidoplåt 0,5x800	x	x	
30	90017305	Sivuvalo keltainen	Sidomarkeringslampa	x	x	
31a	90027793	Äärivalo pun/valk. vas.	Breddmarkeringslampa vä.	x	x	
31b	90027794	Äärivalo pun/valk. oik.	Breddmarkeringslampa hö.	x	x	
32	90027020	Telttavalo/räystäslista	Teltlamp/dropplist	x	x	
33	38268058	Kasetti WC:n luukku	Kasettoalett lucka	x	x	
34	90017589	Lukkosylinteri	Låscylinder	x	x	
35	90017590	Avain	Nyckel	x	x	
	90017391	Vesitankin kaulus	Flänsning	M	M	
	311549	Vesitankin korkki	Lock för vattenpåf	M	M	
	90006901	Kaasunulosotto	Gasoluttag	M	x	
	503460	Etutelttapalvelu	Tält service	M	x	
	90003664	Kojevastake MPK	230V intag	x	x	
	27104306	Kojevastakkeen kansi	Lock för 230V intag	x	x	
	27103925	Kojevastakkeen kannen tappi	Gångjärnspinne för lock	x	x	
	100105	Ilmanvaihtosäleikkö+ kehys	Kylskåpsgaller + ram	x	x	
	S100130	Talvisuoja	Vinterlock	x	x	
46	00920049	Tv.antennimasto ilman joht.	TV-antengenomföring	x	x	
47	00910249	TV-antenni	TV-antenn	x	x	
48	00970024	E-Lux venttiili	E-Lux venttil	x	x	
49	00970025	Kattoluukku 400x400	Taklucka 400x400	x		
49	S100290	Kattoluukku 280x280	Taklucka 280x280		x	
50	90024373	Kattoikkuna Heki2	Takfönster	M	x	
51	970013	Kattoventtiili	Takventil			
53	92024548	Tuuletussäleikkö oik.	Ventilationsgaller Hö.	x		
53	100178	Tuuletussäleikkö oik.	Ventilationsgaller Hö.		x	

Huom./ Anm./Obs.

SOLIFER	Kori Kaross 228 Body	Ulkopuoli S10L, Finl.630 Exteriör S10L, Finl.630 Exterior S10L, Finl.630	2003-2004

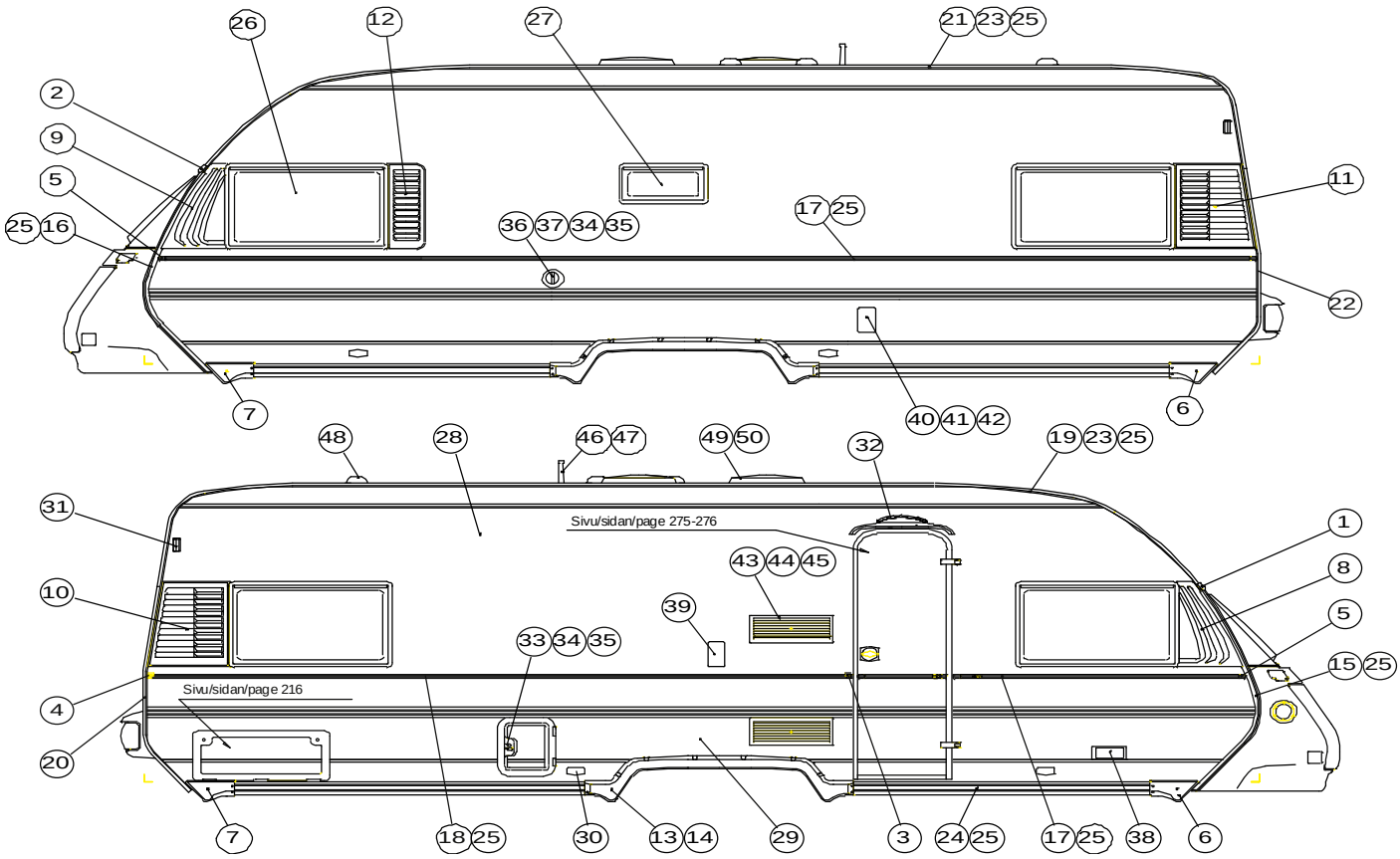

SOLIFER	Kori Kaross 228 Body	Ulkopuoli S10L, Finl.630 Exteriör S10L, Finl.630 Exterior S10L, Finl.630	2003-2004

X=vakio/ standard M=Menu-varustelu maasta riippuen/ Menu-utrustning beroende på land

Kuva Pos. Fig.	Varaosa nro Det.nr. Part.nr.	Kuvaus Benämning Description		2003 S10L	2004 FINL. 630	Huom. Anm. Obs.
1	92017285	Päätekappale etuyläkulma oik	Övre H hörnstycke	x		
1	100291	Päätekappale etuyläkulma vas	Övre Hö. hörnstycke		x	
2	92017286	Päätekappale etuyläkulma vas.	Övre Vä. hörnstycke	x		
2	100292	Päätekappale etuyläkulma vas.	Övre Vä. hörnstycke		x	
3	90003784	Päätekappale seinälista oik.	Ändstycke till sidovägglist Hö.	x		
3	100264	Päätekappale seinälista oik.	Ändstycke till sidovägglist Hö.		x	
4	90003785	Päätekappale seinälista vas.	Ändstycke till sidovägglist Vä.	x		
4	100265	Päätekappale seinälista vas.	Ändstycke till sidovägglist Vä.		x	
5	95003772	Päätekappale koristelista	Ändstycke till dekorationslist	x		
5	100266	Päätekappale koristelista	Ändstycke till dekorationslist		x	
6	92023892	Päätekappale helmalista oik.	Ändstycke till kantlist Hö.fram/Vä.bak	x		
6	S100189	Päätekpl.helmalista vas. taka	Ändstycke till kantlist Vä.bak		x	
6	100171	Päätekpl.helmalista oik etu	Ändstycke till kantlist Hö.fram		x	
7	90023893	Päätekappale helmalista vas.	Ändstycke till kantlist Vä.fram/Hö.bak	x		
7	S100188	Päätekpl.helmalista oik. taka	Ändstycke till kantlist Hö.bak		x	
7	100170	Päätekpl.helmalista vas. etu	Ändstycke till kantlist Vä.fram		x	
8	92024544	Etukolmio oik.	Blindgaller triangel Hö.	x		
8	100174	Etukolmio oik.	Blindgaller triangel Hö.		x	
9	90024547	Etukolmio vas.	Blindgaller triangel Vä.	x		
9	100173	Etukolmio vas.	Blindgaller triangel Vä.		x	
10	92024537	Tuuletussäleikkö taka oik.	Ventilationsgaller Hö. bak	x		
10	100175	Tuuletussäleikkö taka oik.	Ventilationsgaller Hö. bak		x	
11	90024539	Tuuletussäleikkö taka vas.	Ventilerings bak galler VÄ.	x		
11	100176	Tuuletussäleikkö taka vas.	Ventilerings bak galler VÄ.		x	
12	90024549	Tuuletussäleikkö vas.	Ventilationsgaller Vä.	x		
12	100177	Tuuletussäleikkö vas.	Ventilationsgaller Vä.		x	
13	00257240	Lokasuoja	Hjulhus	x	x	
13	00375740	Lokasuojan eriste	Isolering för hjulhus	x	x	
14	92024511	Lokasuojan kehys harmaa 2-aks	Hjulhuslist 2-axel	x		
14	100179	Lokasuojan kehys harmaa 2-aks	Hjulhuslist 2-axel		x	
15	93016973	Taivutettu kiinnitys lista oik.	Koffertens sidolist böjd H	x	x	
16	93016974	Taivutettu kiinnitys lista vas.	Koffertens sidolist böjd V	x	x	
17	90003411	Koristelista	Dekorationslist	x		
17	100148	Koristelista	Dekorationslist		x	
18	90006328	Seinälista L=3983	Sidovägglist L=3983	x		
18	100145	Seinälista	Sidovägglist		x	
19	90015697	Telttalista	Tältlist	x	x	
20	93016367	Taka telttalista L=1300mm, taiv.	Bak tältlist, böjd	x	x	
21	90003407	Kulmalista	Hörnlist	x	x	
22	93016368	Taka kulmalista L=1300mm, taiv.	Bak hörnlist, böjd	x	x	
23	94009445	Telttalistan kumiprofiili	Gummiprofil under tältlist	x	x	
24	93024674	Helmaprofiili 92 mm harmaa	Nedre plastlist	x		
24	100151	Helmaprofiili 92 mm L=2600mm	Kantlist 92mm L=2600mm		x	
25	94024676	Keskilista harmaa	Ifyllnadslist	x	x	

Huom./ Anm./Obs.

SOLIFER	Kori Kaross 228 Body	Ulkopuoli S10L, Finl.630 Exteriör S10L, Finl.630 Exterior S10L, Finl.630	2003-2004

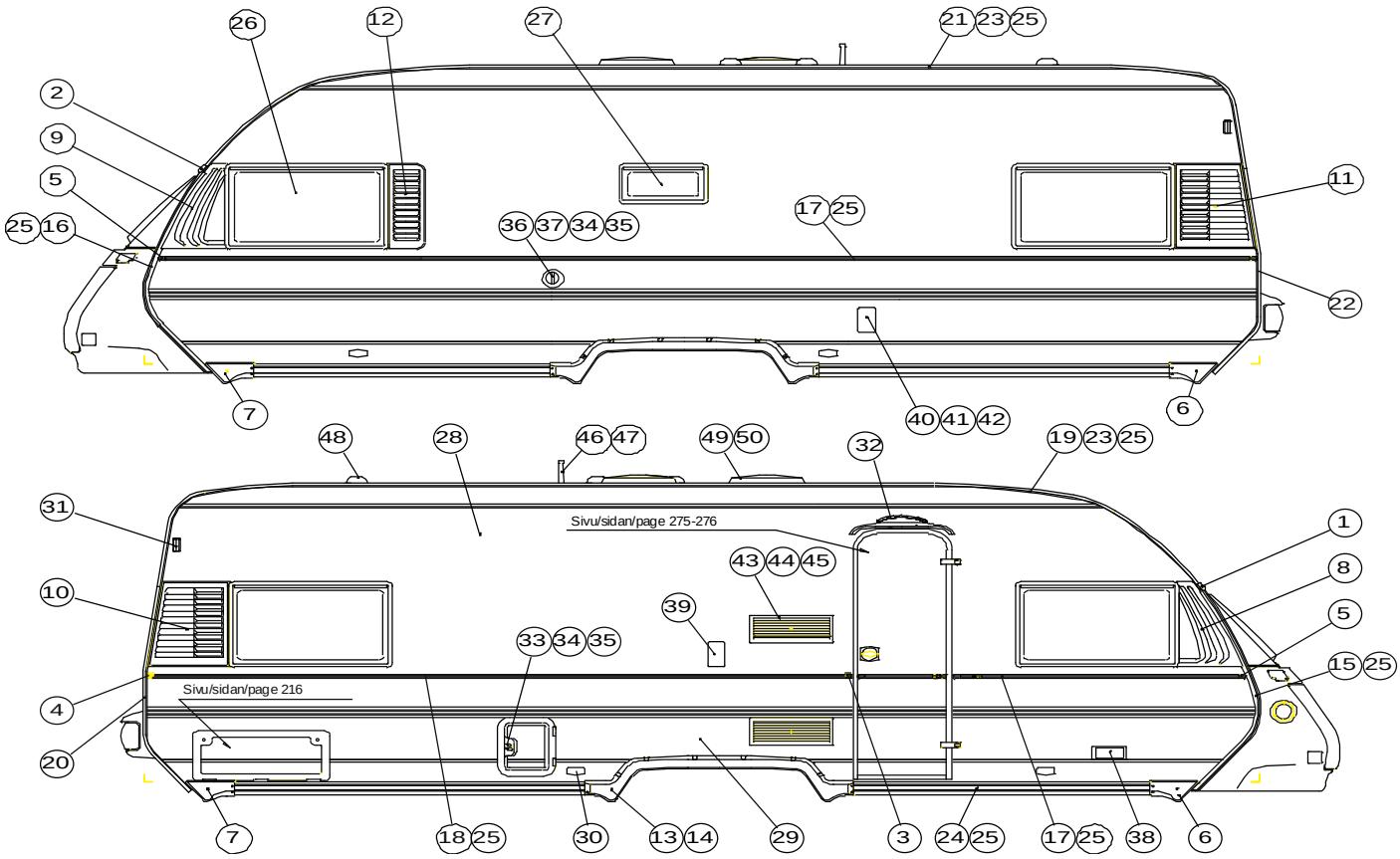

SOLIFER	Kori Kaross 228 Body	Ulkopuoli S10L, Finl.630 Exteriör S10L, Finl.630 Exterior S10L, Finl.630	2003-2004

X=vakio/ standard M=Menu-varustelu maasta riippuen/ Menu-utrustning beroende på land

Kuva Pos. Fig.	Varaosa nro Det.nr. Part.nr.	Kuvaus Benämning Description		2003 S10L	2004 FINL. 630	Huom. Anm. Obs.
26	00930035	Avattava ikkuna 900x550	Sidofönster ÖB. 900x550	x		
26	M54-517	Ikkunaruutu 900x550	Fönsterruta 900x550	x		
26	100153	Avattava ikkuna 900x550	Sidofönster ÖB. 900x550		x	
27	S100008	Avattava ikkuna 700x300	Sidofönster ÖB. 700x300	x		
27	100152	Avattava ikkuna 700x300	Sidofönster ÖB. 700x300		x	
28	90027103	Al-nauha 0.5x1323 yläpelti	Övre sidoplåt 0,5x1323	x	x	
29	90027104	Al-nauha 0.5x800 alapelti	Nedre sidoplåt 0,5x800	x	x	
30	90017305	Sivuvalo keltainen	Sidomarkeringslampa	x	x	
31	90027793	Äärivalo pun/valk. vas.	Breddmarkeringslampa vä.	x	x	
31	90027794	Äärivalo pun/valk. oik.	Breddmarkeringslampa hö.	x	x	
32	90027020	Telttavalo/räystäslista	Teltlamp/dropplist	x	x	
33	38268058	Kasetti WC:n luukku	Kasettoalett lucka	x	x	
34	90017589	Lukkosylinteri	Låscylinder	x	x	
35	90017590	Avain	Nyckel	x	x	
36	90017391	Vesitankin kaulus	Flänsning	M	M	
37	311549	Vesitankin korkki	Lock för vattenpåf	M	M	
38	90006901	Kaasunulosotto	Gasoluttag	M	x	
39	503460	Etutelttapalvelu	Tält service	M	x	
40	90003664	Kojevastake MPK	230V intag	x	x	
41	27104306	Kojevastakkeen kansi	Lock för 230V intag	x	x	
42	27103925	Kojevastakkeen kannen tappi	Gångjärnspinne för lock	x	x	
43	100105	Ilmanvaihtosäleikkö+ kehys	Kylskåpsgaller + ram	x	x	
45	S100130	Talvisuoja	Vinterlock	x	x	
46	00920049	Tv.antennimasto ilman joht.	TV-antengenomföring	x	x	
47	00910249	TV-antenni	TV-antenn	x	x	
48	00970024	E-Lux venttiili	E-Lux venttil	x	x	
49	00970025	Kattoluukku 400x400	Taklucka 400x400	x		
49	S100290	Kattoluukku 280x280	Taklucka 280x280		x	
50	90024373	Kattoikkuna Heki2	Takfönster	M	x	

Huom./ Anm./Obs.

SOLIFER	Kori Kaross 230 Body	Ulkopuoli S20L, Finl.740 Exteriör S20L, Finl.740 Exterior S20L, Finl.740	2003-2004

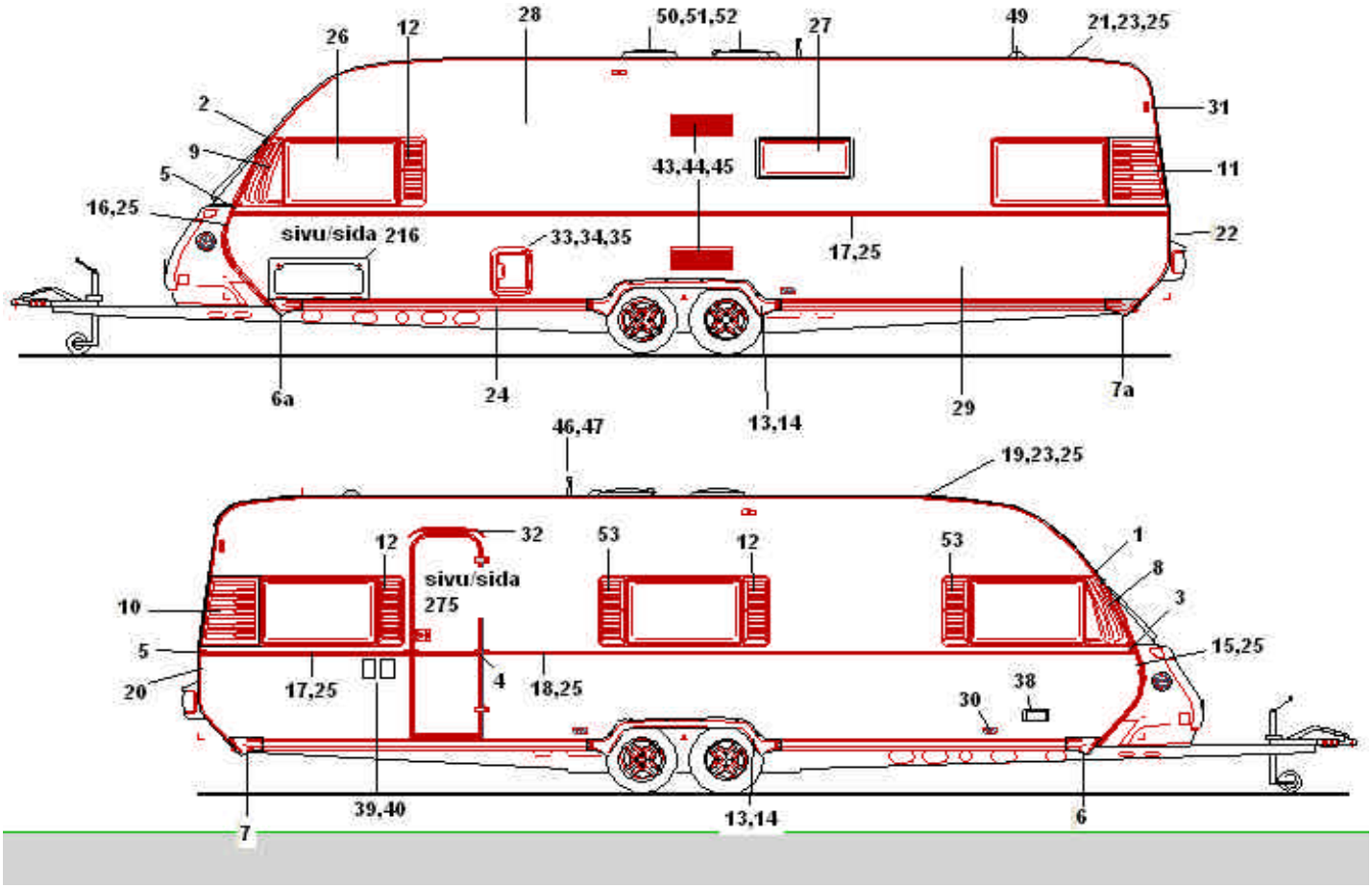

SOLIFER	Kori Kaross 230 Body	Ulkopuoli S20L, Finl.740 Exteriör S20L, Finl.740 Exterior S20L, Finl.740	2003-2004

X=vakio/ standard M=Menu-varustelu maasta riippuen/ Menu-utrustning beroende på land

Kuva Pos. Fig.	Varaosa nro Det.nr. Part.nr.	Kuvaus Benämning Description		2003 S20L	2004 Finl.640	Huom. Anm. Obs.
1	92017285	Päätekappale etuyläkulma oik	Övre H hörnstycke	x		
1	100291	Päätekappale etuyläkulma vas	Övre Hö. hörnstycke		x	
2	92017286	Päätekappale etuyläkulma vas.	Övre Vä. hörnstycke	x		
2	100292	Päätekappale etuyläkulma vas.	Övre Vä. hörnstycke		x	
3	90003784	Päätekappale seinälista oik.	Ändstycke till sidovägglist Hö.	x		
3	100264	Päätekappale seinälista oik.	Ändstycke till sidovägglist Hö.		x	
4	90003785	Päätekappale seinälista vas.	Ändstycke till sidovägglist Vä.	x		
4	100265	Päätekappale seinälista vas.	Ändstycke till sidovägglist Vä.		x	
5	95003772	Päätekappale koristelista	Ändstycke till dekorationslist	x		
5	100266	Päätekappale koristelista	Ändstycke till dekorationslist		x	
6	92023892	Päätekappale helmalista oik.	Ändstycke till kantlist Hö.fram/Vä.bak	x		
6	100171	Päätekpl.helmalista oik etu	Ändstycke till kantlist Hö.fram		x	
6a	100170	Päätekpl.helmalista vas. etu	Ändstycke till kantlist Vä.fram		x	
7	90023893	Päätekappale helmalista vas.	Ändstycke till kantlist Vä.fram/Hö.bak	x		
7	S100188	Päätekpl.helmalista oik. taka	Ändstycke till kantlist Hö.bak		x	
7a	S100189	Päätekpl.helmalista vas. taka	Ändstycke till kantlist Vä.bak		x	
8	92024544	Etukolmio oik.	Blindgaller triangel Hö.	x		
8	100174	Etukolmio oik.	Blindgaller triangel Hö.		x	
9	90024547	Etukolmio vas.	Blindgaller triangel Vä.	x		
9	100173	Etukolmio vas.	Blindgaller triangel Vä.		x	
10	92024537	Tuuletussäleikkö taka oik.	Ventilationsgaller Hö. bak	x		
10	100175	Tuuletussäleikkö taka oik.	Ventilationsgaller Hö. bak		x	
11	90024539	Tuuletussäleikkö taka vas.	Ventilerings bak galler VÄ.	x		
11	100176	Tuuletussäleikkö taka vas.	Ventilerings bak galler VÄ.		x	
12	90024549	Tuuletussäleikkö vas.	Ventilationsgaller Vä.	x		
12	100177	Tuuletussäleikkö vas.	Ventilationsgaller Vä.		x	
13	00257240	Lokasuoja	Hjulhus	x	x	
13	00375740	Lokasuojan eriste	Isolering för hjulhus	x	x	
14	92024511	Lokasuojan kehys harmaa 2-aks	Hjulhuslist 2-axel	x		
14	100179	Lokasuojan kehys harmaa 2-aks	Hjulhuslist 2-axel		x	
15	93016973	Taivutettu kiinnitys lista oik.	Koffertens sidolist böjd H	x	x	
16	93016974	Taivutettu kiinnitys lista vas.	Koffertens sidolist böjd V	x	x	
17	90003411	Koristelista	Dekorationslist	x		
17	100148	Koristelista	Dekorationslist		x	
18	90006328	Seinälista L=3983	Sidovägglist L=3983	x		
18	100145	Seinälista	Sidovägglist		x	
19	90015697	Telttalista	Tältlist	x	x	
20	93016367	Taka telttalista L=1300mm, taiv.	Bak tältlist, böjd	x	x	
21	90003407	Kulmalista	Hörnlist	x	x	
22	93016368	Taka kulmalista L=1300mm, taiv.	Bak hörnlist, böjd	x	x	
23	94009445	Telttalistan kumiprofiili	Gummiprofil under tältlist	x	x	
24	93024674	Helmaprofiili 92 mm harmaa	Nedre plastlist	x		
24	100151	Helmaprofiili 92 mm L=2600mm	Kantlist 92mm L=2600mm		x	
25	94024676	Keskilista harmaa	Ifyllnadslist	x	x	

Huom./ Anm./Obs.

SOLIFER	Kori Kaross 230 Body	Ulkopuoli S20L, Finl.740 Exteriör S20L, Finl.740 Exterior S20L, Finl.740	2003-2004

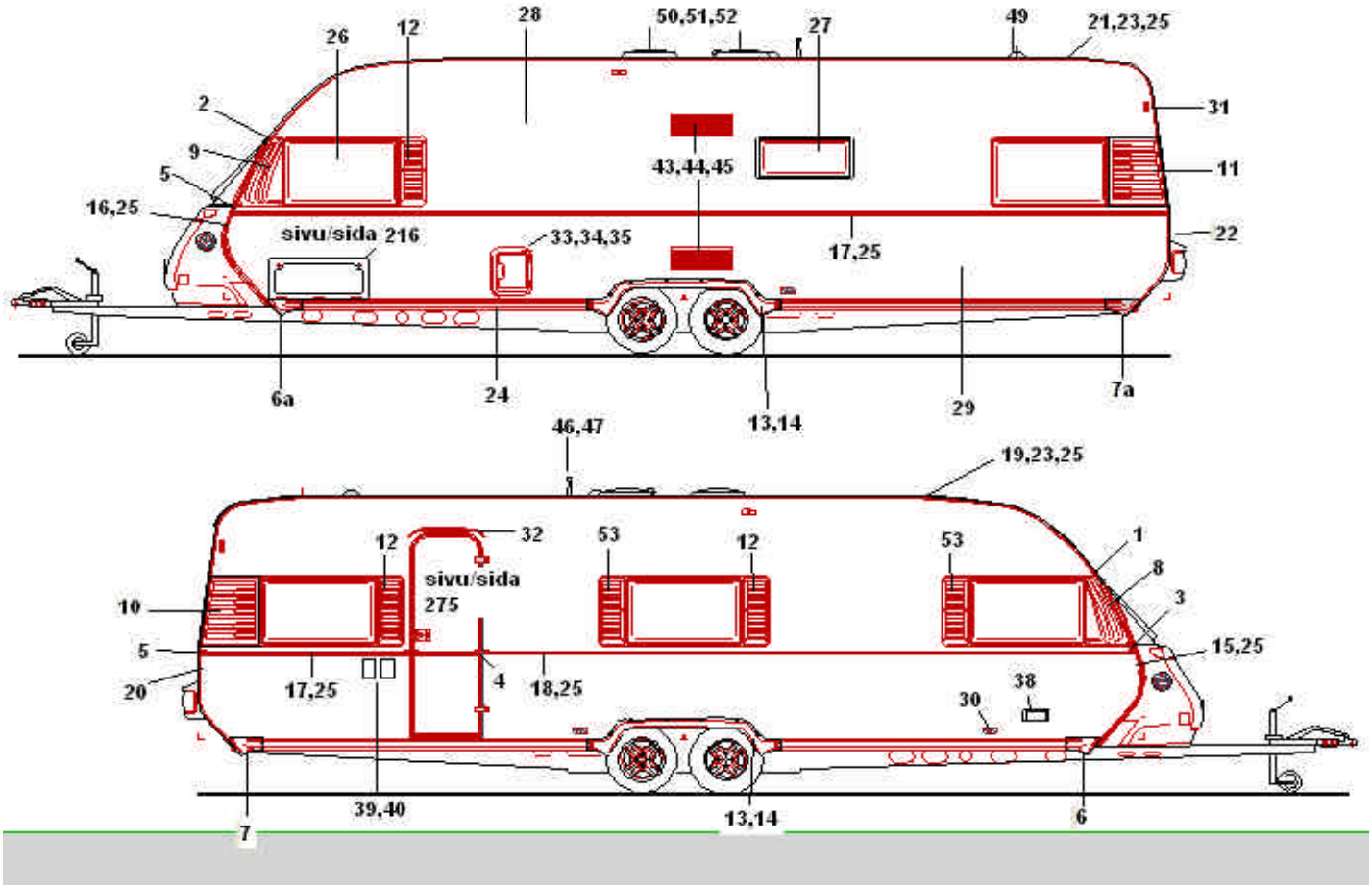

SOLIFER	Kori Kaross 230 Body	Ulkopuoli S20L, Finl.740 Exteriör S20L, Finl.740 Exterior S20L, Finl.740	2003-2004

X=vakio/ standard M=Menu-varustelu maasta riippuen/ Menu-utrustning beroende på land

Kuva Pos. Fig.	Varaosa nro Det.nr. Part.nr.	Kuvaus Benämning Description		2003 S20L	2004 Finl.740	Huom. Anm. Obs.
26	00930035	Avattava ikkuna 900x550	Sidofönster ÖB. 900x550	x		
26	M54-517	Ikkunaruutu 900x550	Fönsterruta 900x550	x		
26	100153	Avattava ikkuna 900x550	Sidofönster ÖB. 900x550		x	
27	S100008	Avattava ikkuna 700x300	Sidofönster ÖB. 700x300	x		
27	100152	Avattava ikkuna 700x300	Sidofönster ÖB. 700x300		x	
28	90027103	Al-nauha 0.5x1323 yläpelti	Övre sidoplåt 0,5x1323	x	x	
29	90027104	Al-nauha 0.5x800 alapelti	Nedre sidoplåt 0,5x800	x	x	
30	90017305	Sivuvalo keltainen	Sidomarkeringslampa	x	x	
31a	90027793	Äärivalo pun/valk. vas.	Breddmarkeringslampa vä.	x	x	
31b	90027794	Äärivalo pun/valk. oik.	Breddmarkeringslampa hö.	x	x	
32	90027020	Telttavalo/räystäslista	Teltlamp/dropplist	x	x	
33	38268058	Kasetti WC:n luukku	Kasettoalett lucka	x	x	
34	90017589	Lukkosylinteri	Låscylinder	x	x	
35	90017590	Avain	Nyckel	x	x	
38	90006901	Kaasunulosotto	Gasoluttag	M	x	
39	503460	Etutelttapalvelu	Tält service	M	x	
40	90003664	Kojevastake MPK	230V intag	x	x	
41	27104306	Kojevastakkeen kansi	Lock för 230V intag	x	x	
42	27103925	Kojevastakkeen kannen tappi	Gångjärnspinne för lock	x	x	
43	100105	Ilmanvaihtosäleikkö+ kehys	Kylskåpsgaller + ram	x	x	
45	S100130	Talvisuoja	Vinterlock	x	x	
46	00920049	Tv.antennimasto ilman joht.	TV-antengenomföring	x	x	
47	00910249	TV-antenni	TV-antenn	x	x	
49	00970024	E-Lux venttiili	E-Lux venttil	x	x	
50	00970025	Kattoluukku 400x400	Taklucka 400x400	x		
51	S100290	Kattoluukku 280x280	Taklucka 280x280		x	
52	90024373	Kattoikkuna Heki2	Takfönster	M	x	
53	92024548	Tuuletussäleikkö oik.	Ventilationsgaller Hö.	x		
53	100178	Tuuletussäleikkö oik.	Ventilationsgaller Hö.		x	

Huom./ Anm./Obs.

SOLIFER	Kori Kaross 240 Body	Ulkopuolen päätekappaleet Ändstycken utvändigt End piece outside	2003-2004

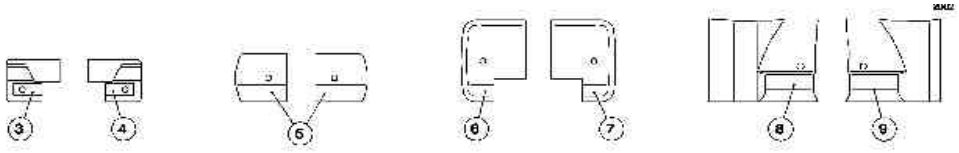

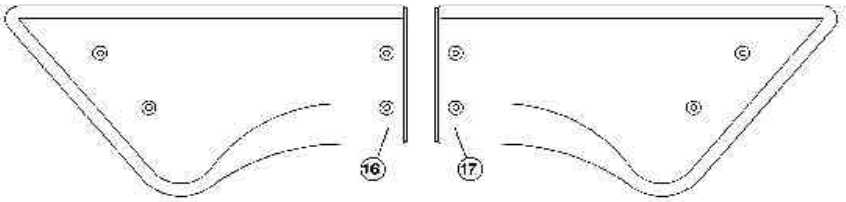

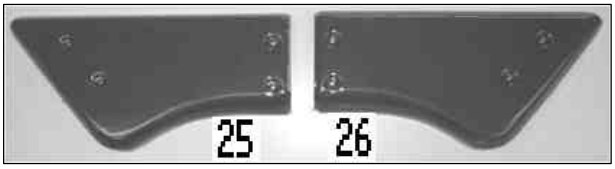

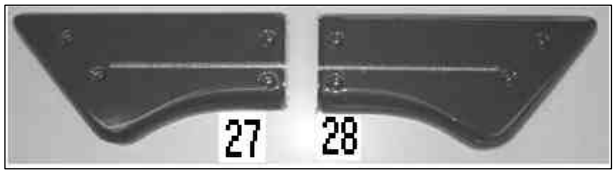

SOLIFER	Kori Kaross 240 Body	Ulkopuolen päätekappaleet Ändstycken utvändigt End piece outside	2003-2004

X=vakio/ standar M=Menu-varustelu maasta riippuen/ Menu-utrustning beroende på land

S10L	Varaosa nro Det.nr. Part.nr.	Benämning Description		2003	2004	Huom. Anm. Obs.
3	90003785	Päätekpl seinälista vas.	Vägglistens ändstycke Vä.	x		
3	100292	Päätekpl seinälista vas.	Vägglistens ändstycke Vä.		x	
4	90003784	Päätekpl seinälista oik.	Vägglistens ändstycke H	x		
4	100291	Päätekpl seinälista oik.	Vägglistens ändstycke H		x	
5	95003772	Päätekpl kylkilistan	Dekorationslistens ändstycke	x		
6	90015254	Päätekpl räystäslista taka vas.	Ändstycke dropplist V	x		
7	90015255	Päätekpl räystäslista taka oik.	Ändstycke dropplist H	x		
8	92017285	Päätekpl etuyläkulma oik.	Ändstycke dropplist Hö. front	x		
8	100264	Päätekpl etuyläkulma oik.	Ändstycke dropplist Hö. front		x	
9	92017286	Päätekpl etuyläkulma vas.	Ändstycke dropplist Vä. front	x		
9	100265	Päätekpl etuyläkulma vas.	Ändstycke dropplist Vä. front		x	
16	90023893	Päätekpl helmalista vas.	Ändstycke kantlist Vä/fram Hö/bak	x		
17	92023892	Päätekpl helmalista oik.	Ändstycke kantlist Vä/bak Hö/fram	x		
20	S100263	Päätekpl helmalista vas.	Ändstycke dropplist Vä.		x	
21	S100262	Päätekpl helmalista oik.	Ändstycke dropplist Hö.		x	
24	100266	Päätekpl kylkilistan	Dekorationslistens ändstycke		x	
25	100170	Päätekpl heln	Ändstycke kantlist Vä. fram		x	
26	100171	Päätekpl helmalista vas. taka	Ändstycke kantlist Vä. bak		x	
27	S100188	Päätekpl heln	Ändstycke kantlist Hö. bak		x	
28	S100189	Päätekpl helmalista oik. etu	Ändstycke kantlist Hö. fram		x	

Huom./ Anm./Obs.

SOLIFER	Kori Kaross 245 Body	Alumiinilista Aluminiumlister Lists of aluminium	2003-2004

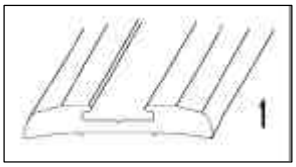

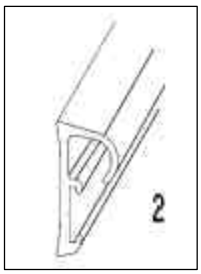

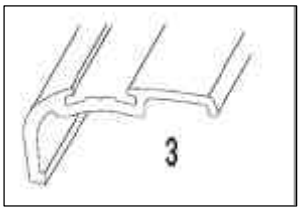

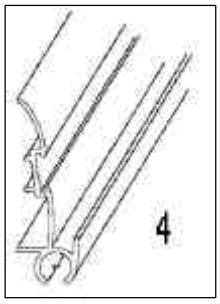

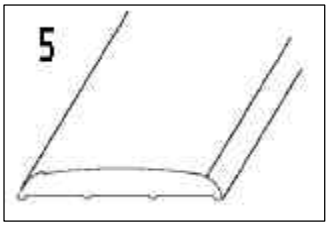

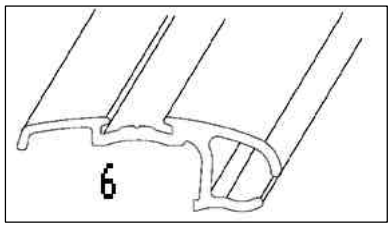

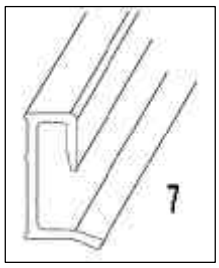

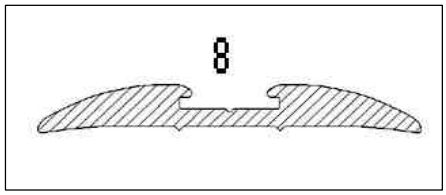

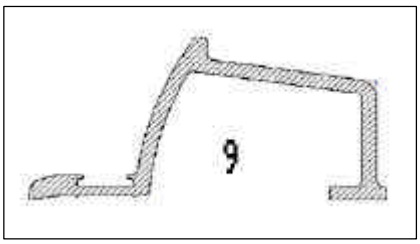

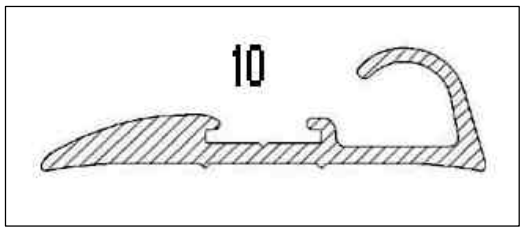

SOLIFER	Kori Kaross 245 Body	Alumiinilista Aluminiumlister Lists of aluminium	2003-2004

X=vakio/ standard M=Menu-varustelu maasta riippuen/ Menu-utrustning beroende på land

Kuva Pos. Fig.	Varaosa nro Det.nr. Part.nr.	Kuvaus Benämning Description		2003 S3-S10	2003 S6+- S20+	2004 ARTIC 520-600	2004 FINL 550- 740	Huom. Anm. Obs.
1	90003411	Koristelista, L=6100	Dekorationslist L=6100	x	x			
2	90006328	Seinälista, L=3983	Vägglist L=3983	x	x			
3	90003407	Kulmalista, L=6300	Hörnlist	x	x	x	x	
4	90022956	Räystäslista, L=2410	Dropplist L=2410		x		x	
4	93016971	Räystäslista, L=2134	Dropplist L=2134	x		x		
5	90022958	Saumalista, L=2470	Al-fog list L=2470		x		x	
5	00461560	Saumalista, L=2200	Al-fog list L=2200	x		x		
6	90015697	Telttalista, L=6300	Tältlist	x	x	x	x	
7	90022959	Takavalokot. kiin. lista, L=2410	Ljusramp fasts.list L=2410		x		x	
7	90014385	Takavalokot. kiin. lista, L=2140	Ljusramp fasts.list L=2140	x		x		
8	100148	Koristelista, L=6100	Dekorationslist L=6100			x	x	
9	S100143	Jarruvalolista l=2124mm	Bromsljus list l=2124mm			x		
9	S100144	Jarruvalolista l=2394mm	Bromsljus list l=2394mm				x	
10	100145	Seinälista, L=5100	Vägglist L=5100			x	x	

Huom./ Anm./Obs.

SOLIFER	Kori Kaross 250 Body	Kumi- ja muovilistat Gummilister och Plastlister Lists of Rubber / Plastic	2003-2004

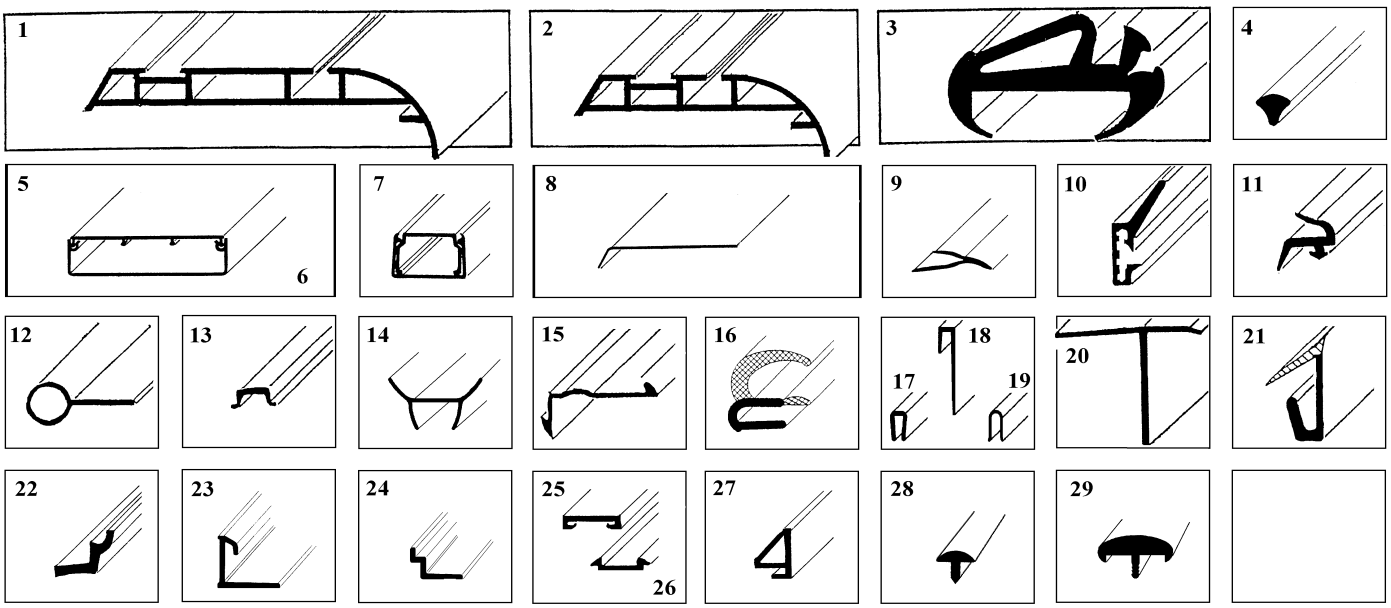

SOLIFER	Kori Kaross 250 Body	Kumi- ja muovilistat Gummilister och Plastlister Lists of Rubber / Plastic	2003-2004

X=vakio/ standard M=Menu-varustelu maasta riippuen/ Menu-utrustning beroende på land/ Menu-equipmen

Kuva Pos. Fig.	Varaosa nro Det.nr. Part.nr.	Kuvaus Benämning Description		2003	2004	Huom. Anm. Obs.
1	S100055	Helmaprof. 92 mm harmaa	Nedre plastlist grå 92mm	x		
1	100151	Helmaprof. 92 mm harmaa	Nedre plastlist grå 92mm		x	
2	93024679	Helmaprof. 66 mm harmaa	Nedre plastlist grå			
3	00468190	Kiinteän ikkunan kumiprof.	Fast, fönsters tätningslist	x	x	
4	00633030	Ikkunan kiilanauha T 10/11	Killist för fönster T 10/11	x	x	
5	00634046	Sähkölista XTL 265/266 V	EL-list XTL 265/266 V			
6	00634047	Sähkölista XTL 165/266 V	EL-list XTL 165/266 V	x	x	
7	00634049	Sähkölista XTL 225/266 V	EL-list XTL 225/266 V	x	x	
8	00486380	Tippalista kuivauskaappiin	Dropplist till torkskåp	x		
9	00633000	Muovilista T 129 valkea kulmalista	Plastlist T 129 vit hörnlist			
10	00458120	Ovitiiviste sisäp. harmaa	Dörrens tätningslist grå	x	x	
11	04640020	Ovitiiviste ulkop. musta	Dörrkarmens tätning svart	x	x	
12	00499410	Pallonauha T-288 valk.	Täcklist vit	x	x	
12	90017536	Pallonauha T-288 ruskea	Täcklist brun	x	x	
13	94024676	Keskilista harmaa	Ifyllnadslist	x	x	
14	93007264	H-profiil	H-profil	x		
15	94009445	Telttalistan kumiprof. kitattu	Gummiprofil under hörnlist	x	x	
16	00653006	K.p.kot. kannen tiiviste	Tätningslist koffertöpning	x	x	
17	860423	U-profiili, pehmeä	Plastprofil, mjuk	x	x	
18	00634006	J-lista T-148K ruskea muovi	J-list T148K brun plast	x	x	
19	00910356	U-pofiili, kova L=2050 mm	Plastprofil, hård	x	x	
20	90023169	Saumaprof. etu/takap. L=2400 mm	Plastprofil	x	x	
21	00483750	Saumaprof. suhkualtaan	Plast-profil wc	x	x	
22	00419480	Pöytälista ruskea	Bordlist brun			
23	300108	Pöydän kiinnityslista	Bordlist, fastning	x	x	
24	300420	Pöydän vastalista	Bordlist hämsko	x	x	
25	00634031	Kattolist T 125 kansi, L=4400	Takprofil T 125 lock	x	x	
26	00634033	Kattolista T 125 pohja, L=4400	Takprofil T 125 botten	x	x	
27	00430640	Muovi profiili T 347	Plastprofil T - 347	x	x	
28	94014193	Reunalista kalusteisiin 13,2mm	Plastprofil 13,2mm	x	x	
29	312030	Reunalista kalusteisiin 20mm	Plastprofil 20mm	x	x	

Huom./ Anm./Obs.

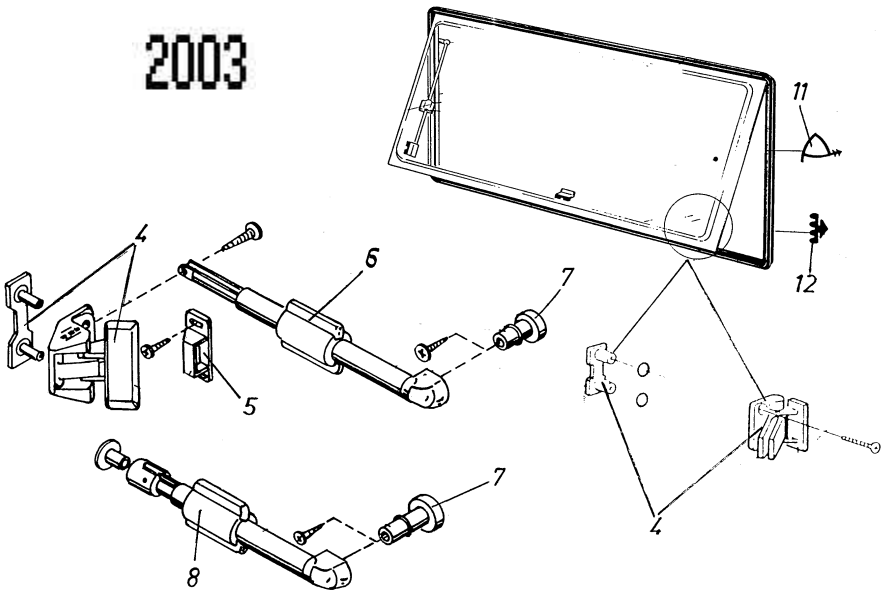
2003
11
12
4
6
7
5
7
8
4

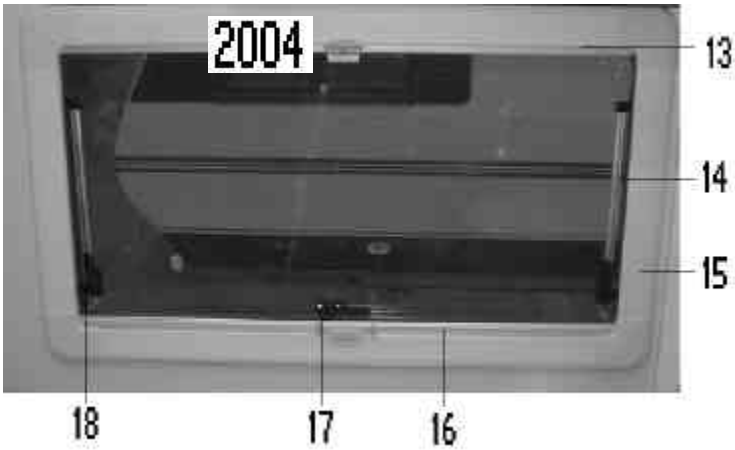
2004
13
14
15
18
17
16

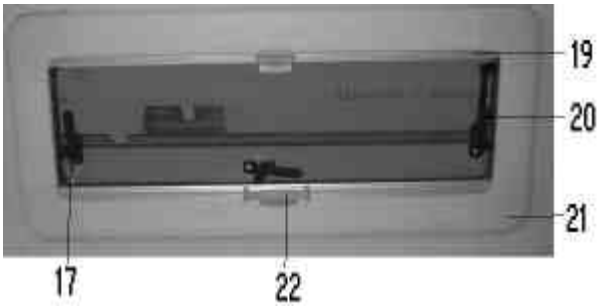
19
20
21
17
22

SOLIFER	Kori Kaross 255 Body	Sivuikkunan osat Fönsterdetaljer Windows parts	2003-2004

X=vakio/ standard M=Menu-varustelu maasta riippuen/ Menu-utrustning beroende på land

Kuva Pos. Fig.	Varaosa nro Det.nr. Part.nr.	Kuvaus Benämning Description		2003	2004	Huom. Anm. Obs.
4	27143024	Lukituskappale musta	Låsbeslag	x		
6	27142938	Ikkunateleskooppi, 230mm	Teleskop	x		
7	27142931	Nivelnuppiruuvi ikk.telek. va	Fästknopp	x		
8	27142945	Ikkunateleskooppi, 130 mm	Teleskop köksfönster	x		
11	90015017	Tiivistelista	Tätningslist	x		
12	90015018	Tiivistelista	Tätningslist	x		
13	27143035	Pimennysverho	Mörkläggningsgardin		x	
14	27143037	Ikkunateleskooppi oikea	Teleskop hö.		x	
15	27143038	Peitelevy sarja	Skyddplåt serie		x	
16	27143036	Hyttysverho	Myggardin		x	
17	27143039	Lukituskappale	Låsbeslag	x	x	
18	27143040	Ikkunateleskooppi vasen	Teleskop vä.		x	
19	27143033	Pimennysverho	Mörkläggningsgardin	x	x	
20	27143041	Ikkunateleskooppi keittiö ikk.	Teleskop köksfönster	x	x	
21	27143042	Peitelevy sarja	Skyddplåt serie	x	x	
22	27143034	Hyttysverho	Myggardin	x	x	

Huom./ Anm./Obs.

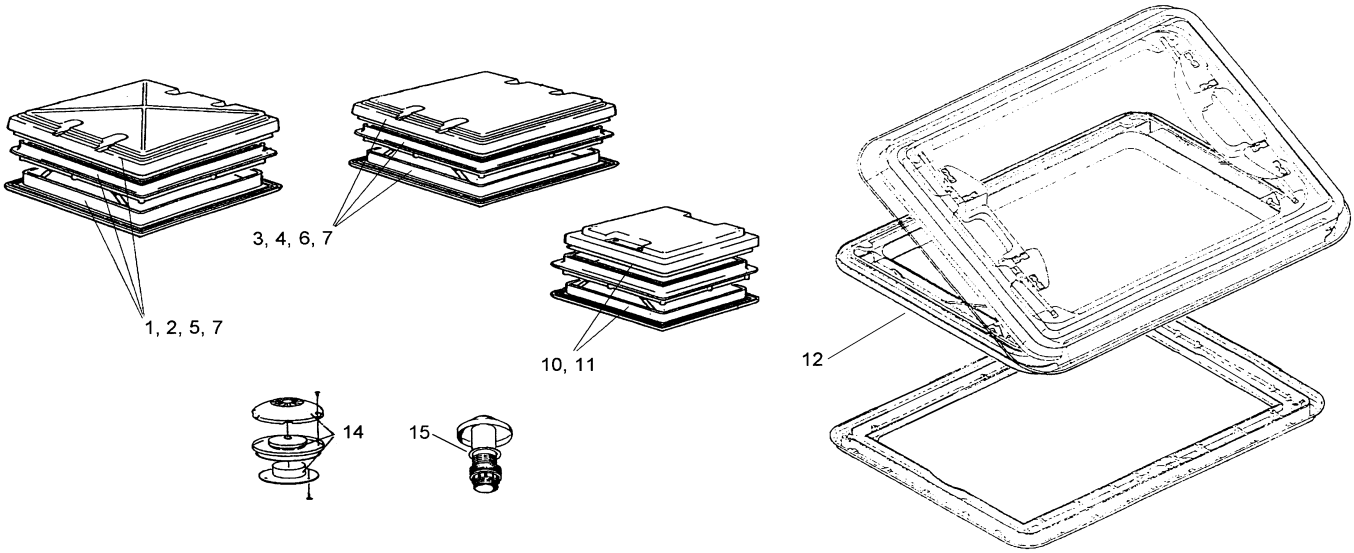
3, 4, 6, 7
1, 2, 5, 7
10, 11
12
14
15

SOLIFER	Kori Kaross 260 Body	Kattoluukku ja kattoventtiili Takluckor och takventiler Roof-light and roff-ventilators	2003-2004

X=vakio/ standard M=Menu-varustelu maasta riippuen/ Menu-utrustning beroende på land

Kuva Pos. Fig.	Varaosa nro Det.nr. Part.nr.	Kuvaus Benämning Description		2003 S3-S9L	2003 S10L S20L	2004 ARTIC	2004 FINLANDIA	Huom. Anm. Obs.
1	00970025	Kattoluukku 400x400 MPK paksuk.	Taklucka kpl exkl myggnät		x			
2	27142982	Hyttysverkko 400x400 MPK paksuk.	Myggnät inkl. gågjärn		x			
3	90018096	Kattoluukku, 400x400 MPK	Taklucka, 400x400	x				
4	27143004	Hyttysverkko 400x400 MPK	Myggnät inkl. gågjärn	x				
5	90003107	Kehys + rullaverho 400*400 MPK	Ram+rullgardiner		x		x	
6	90012401	Pimennysverho 400*400 MPK	Rullgardiner	x		x		
7	27143014	Yläkupusarja 400x400 MPK	Kupol sats		x	x	x	
10	90003661	Kattoluukku, 280x280 MPK	Taklucka, 280x280	x				
10	S100290	Kattoluukku, 280x280 MPK	Taklucka, 280x280			x	x	
10	100261	Asennuskaulus kattoluukun	Monteringsram till taklucka				x	
11	27143005	Hyttysverkko, 280x280 MPK	Myggnät inkl. gågjärn	x				
11	100289	Hyttysverkko 280x280 pimennysverholla	Myggnät + rullgardiner			x	x	
12	100284	Kattoikkuna Remis	Takfönster Remis			x		
12	90024373	Kattoikkuna HEKI2	Takfönster Heki2		M		x	
12	90027792	Asennussarja kattoikkuna	Monteringssats till Heki		M		x	
12	27143025	Lukkopari kattoikkunan heki	Lås för takfönster		M		x	
12	27143026	Sarana kattoikkunan	Gångjärn till Heki		M		x	
12	27143027	Nostokahva kattoikk.	Bygel kpl. till Heki		M		x	
12	27143028	Kaasujousi kattoikk.	Gasfjäder		M		x	
12	27143029	Saranan lukituskpl	Låsning sats till gångjärn		M		x	
12	27143030	Ventt. ritilä sarja kattoikk.	Ventilgaller serie Heki		M		x	
12	27143031	Pimennysverho Heki	Mörkläggningsgardin		M		x	
12	27143032	Hyttysverho Heki	Myggardin Heki		M		x	
14	00970024	E-lux ventiili, ei suljettava, Electrolux	E-luxventil kpl, stängbar	x	x	x	x	
14	100259	Asennuskaulus E-lux ventt.	Monteringsram till E-lux vent.				x	
15	00970013	Kattoventtiili,Veneta	Takventil	x	x	x	x	
15	100260	Asennuskaulus kattoventtiilin	Monteringsram till takvent.				x	

Huom./ Anm./Obs.

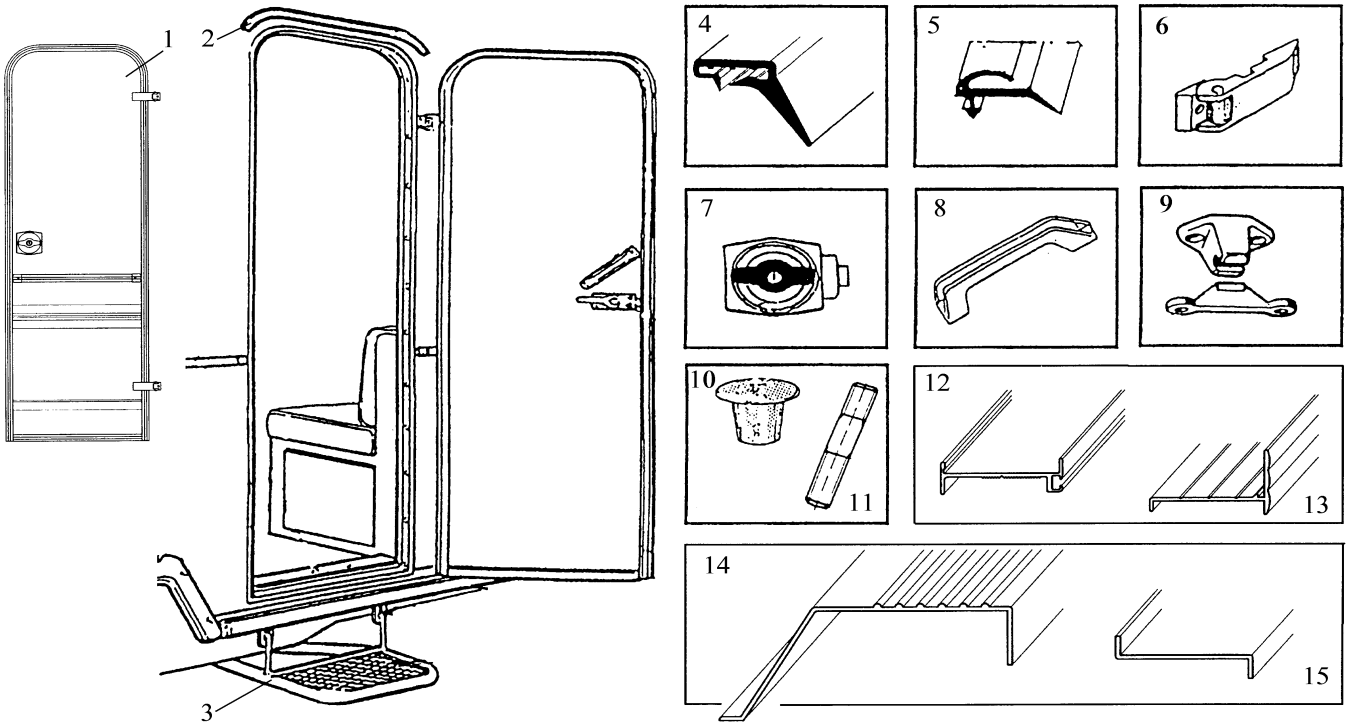
1
2
3
4
5
6
7
8
9
10
11
12
13
14
15

SOLIFER	Kori Kaross 275 Body	Ulko-ovi Ytterdörr Exterior door	2003-2004

X=vakio/ standard M=Menu-varustelu maasta riippuen/ Menu-utrustning beroende på land

Kuva Pos. Fig.	Varaosa nro Det.nr. Part.nr.	Kuvaus Benämning Description		2003	2004	Huom. Anm. Obs.
1	27110088	Olko-ovi oik. kätinen	Ytterdörr högerhängd	x	x	
2	90027020	Telttavalo/räystäslista	Teltlamp/dropplist	x	x	
3	93009700	Irtoporras	Hängtrappa	x	x	
4	00458120	Ovitiiviste sisäp. harmaa	Dörrens tätningslist grå	x	x	
5	04640020	Oven karmitiiviste, kumi musta	Dörrkarmens tätning svart	x	x	
6	00930011	Ulko-oven sarana	Ytterdörrens gångjärn	x	x	
7	207061	Ulko-oven lukko, oik	Dörrlås H	x	x	
7	90017589	Lukkosylinteri	Dörrlås	x	x	1)
7	90017590	Avain lukkosylinteriin	Nyckel	x	x	1)
7	94002535	Lukon vastakpl	Motstycke för dörrlås	x	x	
8	17291203	Vedin spv muovi musta, ulko-ovi	Gavelhandtag svart	x	x	
9	90008556	Ulko-oven pidin	Dörrhållare kpl.	x		
9	S100293	Ulko-oven pidin	Dörrhållare kpl.		x	
10	00721003	Hylsymutteri, 6mm	Hattmutter	x	x	
11	05132201	Ruuvi, M6x40	Pinn skruv	x	x	
12	92002807	Oven karmilista L=3813	Dörrens karmlist	x	x	
13	00272720	Oven kehyslista L=3810	Dörram	x	x	
14	90013508	Kynnyskotelo L=626	Tröskellist	x	x	
15	94009665	Kynnyksen pohjalista L=552	Tröskellist	x	x	

Huom./ Anm./Obs. 1) Avaimen numero / Nyckel nummer / Key number

SOLIFER	Kori Kaross 290 Body	Tyyppitarrat Emblem Emblem	2003-2004

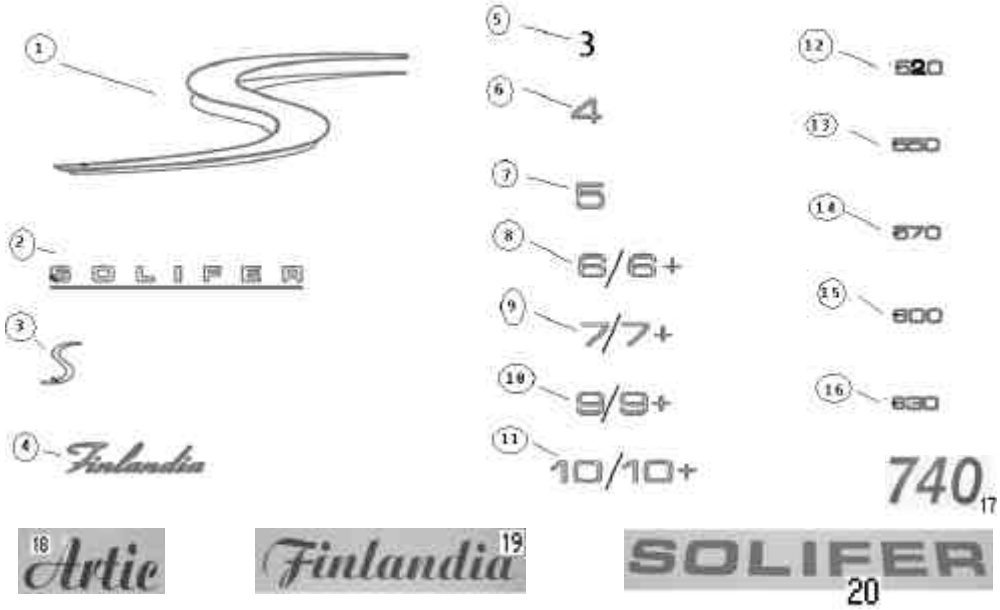

SOLIFER	Kori Kaross 290 Body	Tyyppitarrat Emblem Emblem	2003-2004

X=vakio/ standard M=Menu-varustelu maasta riippuen/ Menu-utrustning beroende på land

Kuva Pos. Fig.	Varaosa nro Det.nr. Part.nr.	Kuvaus Benämning Description	2003	S3	S4	S5	S6 S6L	S7 S7L S7+ E	S9 S9+	S10 +	S20 +	Huom. Anm. Obs.
1	94025691	Tarra "sivu" S-logo	Dekal "sida" S-logo	x	x	x	x	x	x	x	x	2003
2	94025692	Tarra "sivu 2000" Solifer	Dekal "sida 2000" Solifer	x	x	x	x	x	x	x	x	2003
3	90027767	Tarra S pieni	Dekal S	x	x	x	x	x	x	x	x	2003
4	94025688	Tarra "Finlandia"	Dekal "Finlandia"								x	2003
5	90027776	Tyyppitarra "3"	Emblem "3"	x								2003
6	90027777	Tyyppitarra "4"	Emblem "4"		x							2003
7	90027778	Tyyppitarra "5/5+"	Emblem "5/5+"			x						2003
8	90027779	Tyyppitarra "6+"	Emblem "6+"				x					2003
9	90027780	Tyyppitarra "7/7+"	Emblem "7/7+"					x				2003
10	90027781	Tyyppitarra "9/9+"	Emblem "9/9+"						x			2003
11	90027782	Tyyppitarra "10/10+"	Emblem "10/10+"							x		2003
	100005	Tyyppitarra "20+"	Emblem "20+"								x	2003
13	100097	Tyyppitarra "520"	Emblem "520"	x	x							2003
14	S100098	Tyyppitarra "550"	Emblem "550"			x	x					2003
15	S100099	Tyyppitarra "570"	Emblem "570"					x				2003
16	100100	Tyyppitarra "600"	Emblem "600"						x			2003
17	100101	Tyyppitarra "630"	Emblem "630"							x		2003
		Tyyppitarra "740"	Emblem "740"								x	2003

Huom./ Anm./Obs.

Kuva Pos. Fig.	Varaosa nro Det.nr. Part.nr.	Kuvaus Benämning Description	2004	520	550	570	600	630	740			Huom. Obs
1	100242	Tarra "sivu" S-logo	Dekal "sida" S-logo	x	x	x	x	x	x			2004
12	S100283	Tyyppitarra "520" sivu	Emblem "520" sida	x								2004
12	S100251	Tyyppitarra "520" pääty	Emblem "520" gavel	x								2004
13	S100282	Tyyppitarra "550" sivu	Emblem "550" sida		x							2004
13	S100250	Tyyppitarra "550" pääty	Emblem "550" gavel		x							2004
14	S100281	Tyyppitarra "570" sivu	Emblem "570" sida			x						2004
14	100249	Tyyppitarra "570" pääty	Emblem "570" gavel			x						2004
15	S100280	Tyyppitarra "600" sivu	Emblem "600" sida				x					2004
15	100248	Tyyppitarra "600" pääty	Emblem "600" gavel				x					2004
16	S100279	Tyyppitarra "630" sivu	Emblem "630"sida					x				2004
16	S100247	Tyyppitarra "630" pääty	Emblem "630"gavel					x				2004
17	S100278	Tyyppitarra "740" sivu	Emblem "740" sida						x			2004
17	S100246	Tyyppitarra "740" pääty	Emblem "740" gavel						x			2004
18	S100277	Tarra Artic sivu	Dekal Artic sida									2004
18	100245	Tarra Artic pääty	Dekal Artic gavel									2004
19	100276	Tarra Finlandia sivu	Dekal "Finlandia" sida									2004
19	100244	Tarra Finlandia pääty	Dekal "Finlandia" gavel									2004
20	100243	Tarra Solifer	Dekal Solifer	x	x	x	x	x	x			2004

Huom./ Anm./Obs.

SOLIFER	Kaasujärjestelmä Gasol 415 Gassystem	Cramer liesi Cramer spis Cramer burner	2003-2004

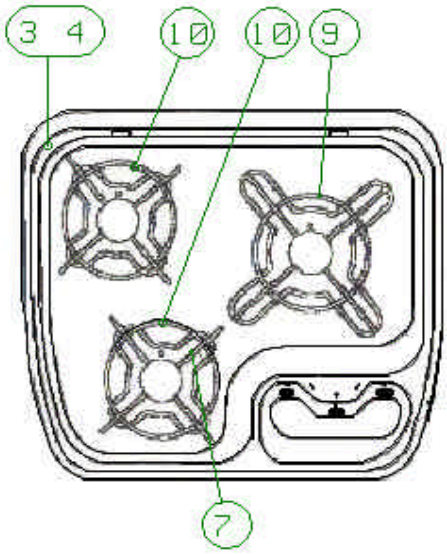

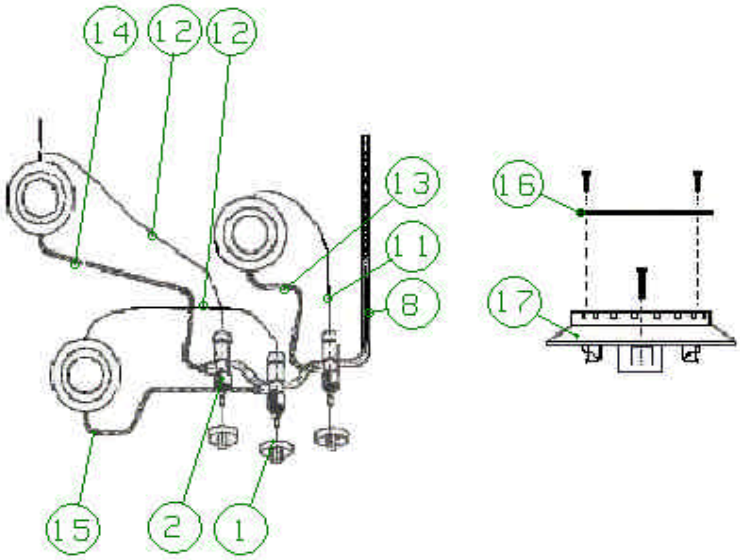

SOLIFER	Kaasujärjestelmä Gasol 415 Gassystem	Cramer liesi Cramer spis 2003-2004 Cramer burner

X=vakio/ standard M=Menu-varustelu maasta riippuen/ Menu-utrustning beroende på land/ Menu-equipment due to

Kuva Pos. Fig.	Varaosa nro Det.nr. Part.nr.	Kuvaus Benämning Description		2003 S3, S4, S5	2003 S6-S20L	2004	Huom. Anm. Obs.
1	27134083	Lieden nappula	Spisvred	M	x	x	
2	27134090	Lieden hana	Gaskran	M	x	x	
3	27134084	Peitetulppa	Plugg	M	x	x	
4	27134085	Aluslevy	Bricka	M	x	x	
7	27134086	Keitinritilän holkki	Fästplugg	M	x	x	
8	27134092	Ilmanottoputki	Luft tag rör	M	x	x	
9	27134082	Lieden ritilä 250mm	Kokundelag 250mm	M	x	x	
10	27134081	Lieden ritilä 200mm	Kokundelag 200mm	M	x	x	
11	27134093	Liekinvarmistin oik.	Flamsäkring hö.	M	x	x	
12	27134094	Liekinvarmistin kesk.+vas	Flamsäkring mitt.+vä.	M	x	x	
13	27134095	Kaasuputki oik.	Gasrör hö.	M	x	x	
14	27134096	Kaasuputki kesk.	Gasrör mitten	M	x	x	
15	27134097	Kaasuputki vas.	Gasrör vä.	M	x	x	
16	27134088	Liekinlevitin	Brännarlock	M	x	x	
17	27134089	Poltinpesä	Brännarhus	M	x	x	
	27134079	Lasikansi lieden	Glasskiva till spis	M	x	x	

Huom./ Anm./Obs.

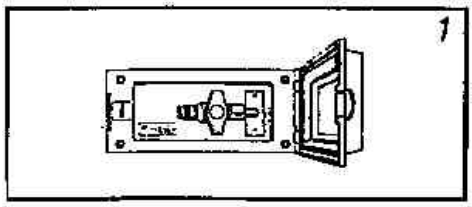
1

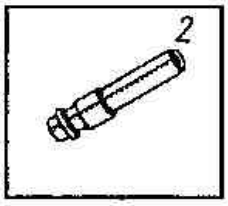
2

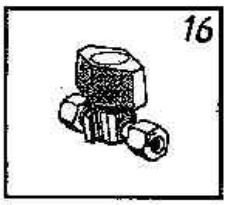
16

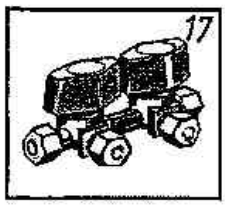
17

3

4

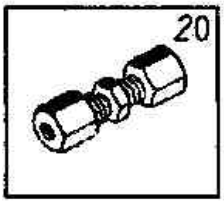
20

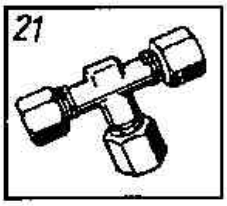
21

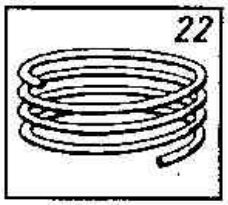
22

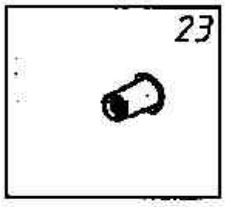
23

SOLIFER	Kaasujärjestelmä Gasol 430 Gassystem	Muut kaasujärjestelmän komponentit Övriga gaskomponenter 2003-2004 Other gas parts

X=vakio/ standard M=Menu-varustelu maasta riippuen/ Menu-utrustning beroende på land

Kuva Pos. Fig.	Varaosa nro Det.nr. Part.nr.	Kuvaus Benämning Description		2003	2004	Huom. Anm. Obs.
1	90006901	Kaasunulosotto valk.	Gasoluttag	x	x	
2	503561	Liitoskappale kaasunulosotto	Genomföring	x	x	
3	100139	Kulmaliitin 8mm	Vinkelkoppling 8mm	x	x	
4	100119	T-liitin 8mm	T-stycke 8mm	x	x	
16	00950145	Kaasuhana 8 mm putki/putki	Enkelkran gasol	x	x	
17	00950144	Kaksoiskaasuhana 754600	Dubbelkran gasol	x	x	
20	100138	Sambra-liitin suora 8 mm	Skarvstycke	x	x	
21	05310010	T-liitin TL-8 MS kaasu	T-stycke	x	x	
22	00524000	Kupariputki 8/6 hehkutettu	Kopparrör 8 mm	x	x	
23	34099001	Tukiholkki 8x0.8 mm putkelle	Stödholk	x	x	

Huom./ Anm./Obs.

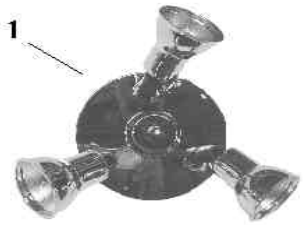
1

2

3

4

5

6

7

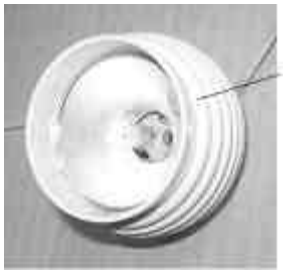
8

SOLIFER	Sähkö El 510 Electricity	Sisävalot Invändig belysning 2003-2004 Inside lights

X=vakio/ standard M=Menu-varustelu maasta riippuen/ Menu-utrustning beroende på land

Kuva Pos. Fig.	Varaosa nro Det.nr. Part.nr.	Kuvaus Benämning Description		2003-2004	Huom. Anm. Obs.
1	90027084	Valaisin 3-spot	Taklampa 3-spot	x	
2	90015543	Kattovalaisin Cirro, valkoinen	Taklampa cirro	x	
3	00910362	Sisävalo	Innerbelysning	x	
4	90027762	Valaisin 2x10W	Lampa 2x10W	x	
5	90027011	Valaisin takaseinän	Lampa för bak vägg	x	
6	90027006	Valaisin spot	Lampa spot	x	
7	90018508	Valaisin LD 1.10	Lampa LD	x	
8	100315	Valaisin Wc:n valokotelon	Lampa till toa lysramp	x	

Huom./ Anm./Obs.

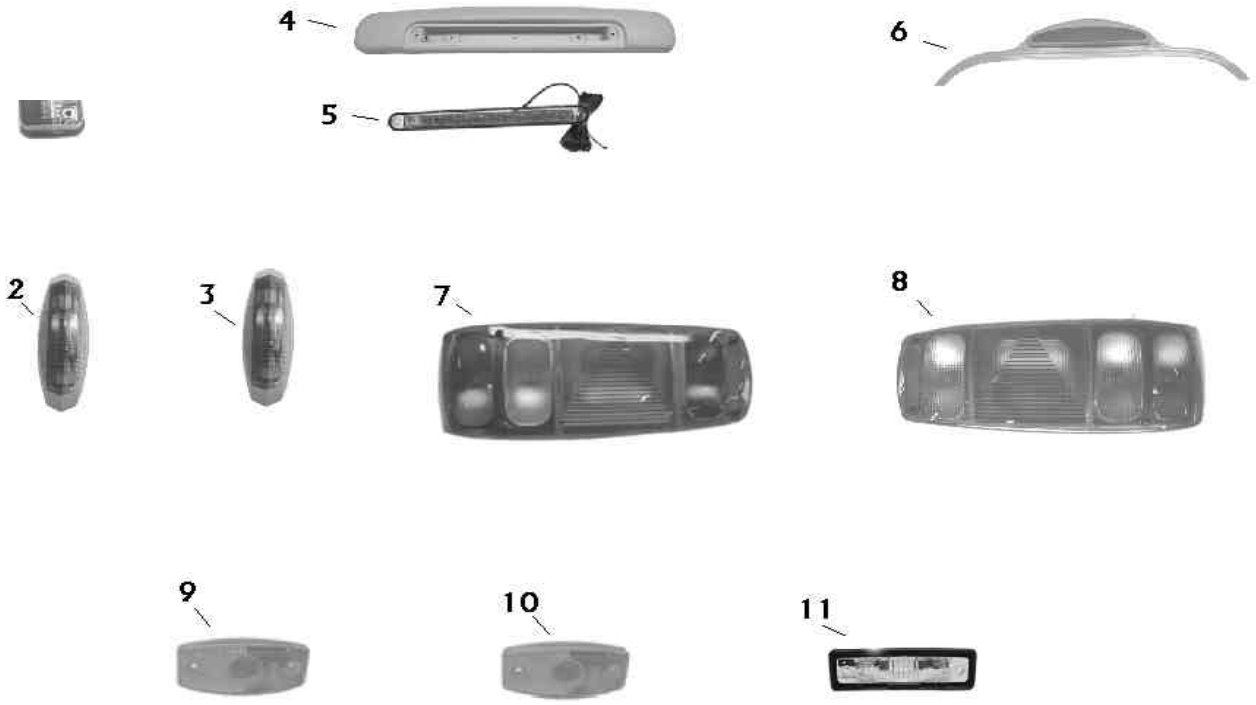
4
6
5
2
3
7
8
9
10
11

SOLIFER	Sähkö El 512 Electricity	Ulkovalot ja heijastimet Utvändig belysning och reflexer 2003-2004 Outside lights and reflektors

X=vakio/ standard M=Menu-varustelu maasta riippuen/ Menu-utrustning beroende på land

Kuva Pos. Fig.	Varaosa nro Det.nr. Part.nr.	Kuvaus Benämning Description		2003	2004	Huom. Anm. Obs.
2	90027793	Äärivalo vasen	Breddmarkeringslyckta vä.	x	x	
3	90027794	Äärivalo oikea	Breddmarkeringslyckta höger	x	x	
4	93024925	Lisäjarruvalon kehys	Ram till bromsljus	x		
5	90024817	Lisäjarruvalo	Bromsljus	x	x	
6	90027020	Telttavalo/räystäslista	Teltlamp/dropplist	x	x	
7	90017126	Takavalo -98 vasen	Baklyckta V	x	x	
8	90017127	Takavalo -98 oikea	Baklyckta H	x	x	
9	27103786	Äärivalo etu kaasupullokoteloon	Ytterbelysning	x	x	
10	90017305	Sivuvalo 12.1006-101	Sidomarkering	x	x	
11	00900167	Rekisterivalaisin Hella	Nummerplåtsbelysning	x	x	

Huom./ Anm./Obs.

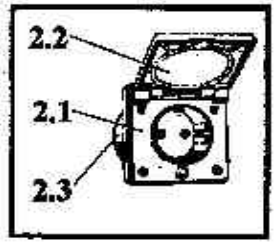
2.2
2.1
2.3

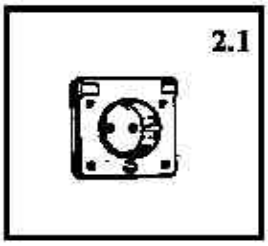
2.1

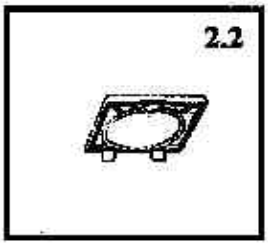
2.2

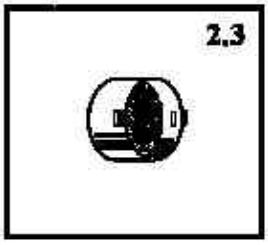
2.3

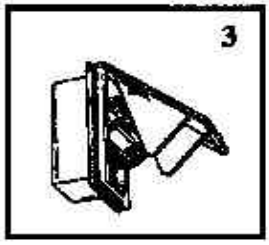
3

5

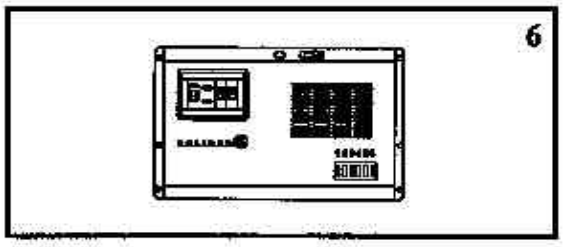
6

SOLIFER	Sähkö El 513 Electricity	Muut sähkökomponentit 230 V Övriga elkomponenter 230 V Other electricity parts 230 V	2003-2004

X=vakio/ standard M=Menu-varustelu maasta riippuen/ Menu-utrustning beroende på land

Kuva Pos. Fig.	Varaosa nro Det.nr. Part.nr.	Kuvaus Benämning Description		2003-2004	Huom. Anm. Obs.
2,1	90005116	Pistorasia 230 V Berker	Väggkontakt	x	
2,2	90005117	Pistorasian kansi	Skyddslock	x	
2,3	90005118	Kosketus-suoja	Beröringsskydd	x	
3	90003664	Kojevastake MPK valkea	230 V intag MPK vit	x	
3	27104306	Kojevastakkeen kansi	Lock för MPK	x	
3	27103925	Kojevastakkeen kannen tappi	Tapp för lock	x	
5	27250031	Automaattisulake 230 V 16A	Automatsäkring 230 V 16A	x	
6	94026048	Sähköpäätkeskus 230 V	Manövering system 230 V	x	

Huom./ Anm./Obs.

SOLIFER	Sähkö El 515 Electricity	Muut sähkökomponentit 12 V Övriga elkomponenter 12 V Other electricity parts 12 V	2003-2004

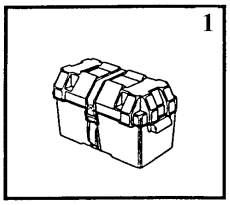

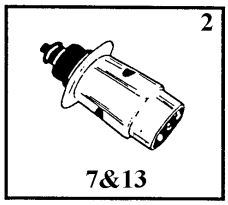

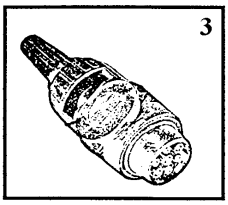

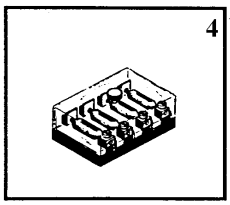

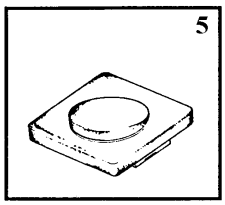

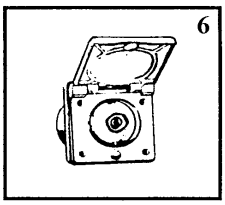

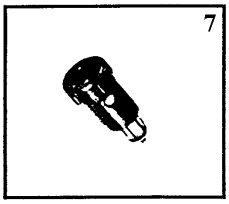

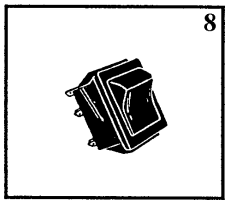

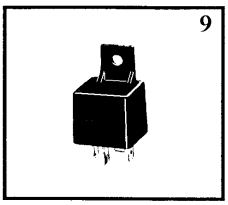

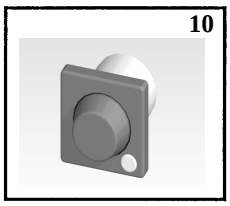

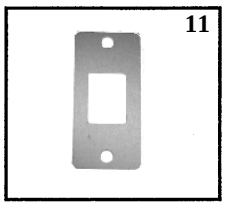

SOLIFER	Sähkö El 515 Electricity	Muut sähkökomponentit 12 V Övriga elkomponenter 12 V Other electricity parts 12 V	2003-2004

X=vakio/ standard M=Menu-varustelu maasta riippuen/ Menu-utrustning beroende på land

Kuva Pos. Fig.	Varaosa nro Det.nr. Part.nr.	Kuvaus Benämning Description		2003	2004	Huom. Anm. Obs.
1	00900203	Akkukotelo	Box för batteri	x	x	
2	00824024	Pistotulppa 7-nap	Stickkontakt 7-pol	M	M	1)
2	90012486	Pistotulppa 13-nap. Multficon	Stickkontakt 13-pol (multicon)	M		2)
3	90013958	Pistotulppa 13-nap. ISO	Stickkontakt 13-pol ISO 11446	M	M	3)
4	05430012	Sulakerasia 4 sulaketta	Säkringsbox 4-pol	x	x	
5	00824019	Vipukytkin Berker 365101	Avbrytare Berker 365101	x	x	
5	90003704	Vipukytkin Berker (kaksois)	Avbrytare Berker (Dubbel)	x	x	
5	90006905	Kehys Berker 09182701	Ram till Brytare Berker	x	x	
6	90006904	Pistorasia 12 V 1-nap.	Väggkontakt 12V 1-pol	x	x	
7	00824007	Pistoke 8Ja 002 262-001 12 V	Propp 8Ja 002 262-001 12 V	M	M	
8	00824016	Keinukytkin Berker WKU 850A1	Brytare Berker WKU 850A1	x	x	
9	90022612	Valorele 4RA 003 510-087	Rele 4RA 003 510-087	x	x	
10	90027021	Himmenin 24/12V	Dimmer 24/12V	x	x	
11	94016314	Kytkinkaulus	Brytareplatta	x	x	

Huom./ Anm./Obs. 1) SF, S, N 2) NL, D 3) DK

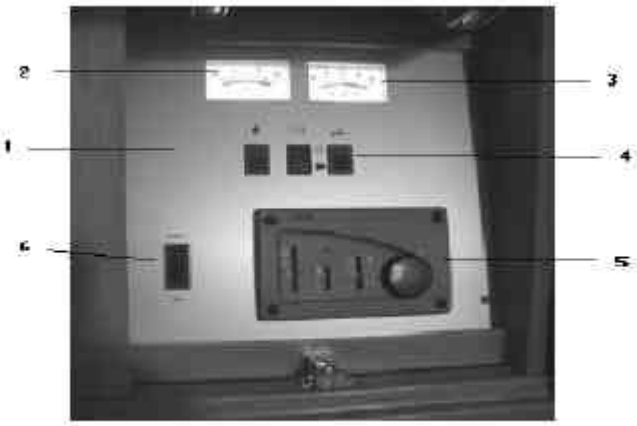
2
3
1
4
6
5

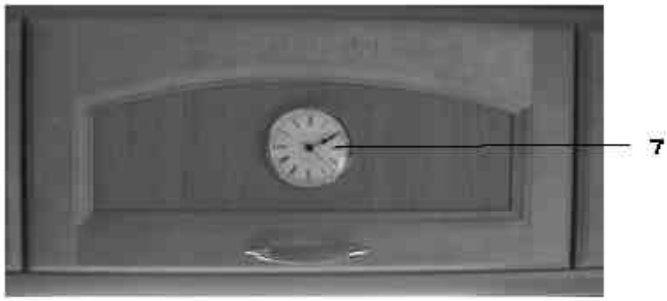
7

8
Pioneer
9

10
Pioneer

SOLIFER	Sähkö El Electricity	530	Toimintopaneli, kello, radio ja kautin Manöverpanel, klocka, radio och högtalare Operating Panel, clock, radio and speakers	2003-2004

X=vakio/ standard M=Menu-varustelu maasta riippuen/ Menu-utrustning beroende på land

Kuva Pos. Fig.	Varaosa nro Det.nr. Part.nr.	Kuvaus Benämning Description		2003-2004	Huom. Anm. Obs.
1	100075	Ohjauspaneeli	Manöverpanel	x	
2	94002905	Volttimittari	Voltmätare	x	
3	94002904	Ampeerimittari	Ampermätare	x	
4	00824016	Keinukytkin Berker WKU 850A1	Brytare Berker WKU 850A1	x	
5	S100129	Ohjauspaneli	Manöverpanel	x	
6	94002904	Ampeerimittari	Ampermätare	x	
7	S100074	Kello	Klocka	x	
8	100236	Asennuskotelo radion	Kons	x	
9	100239	Radio pioneer	Radio pioneer	x	
10	S100120	Kaiutin pari Pioneer eteen	Högtalare par pioneer front	x	
10	100154	Kaiutin pari Pioneer taka	Högtalare par pioneer bak	x	

Huom./ Anm./Obs.	1) Korvattu kesken mallivuotta / Användas till en del av modellår / In use partly througt the modell year

SOLIFER	Vesi Vatten 610 Water	Puhdas vesi Färskvatten Fresh water	2003-2004

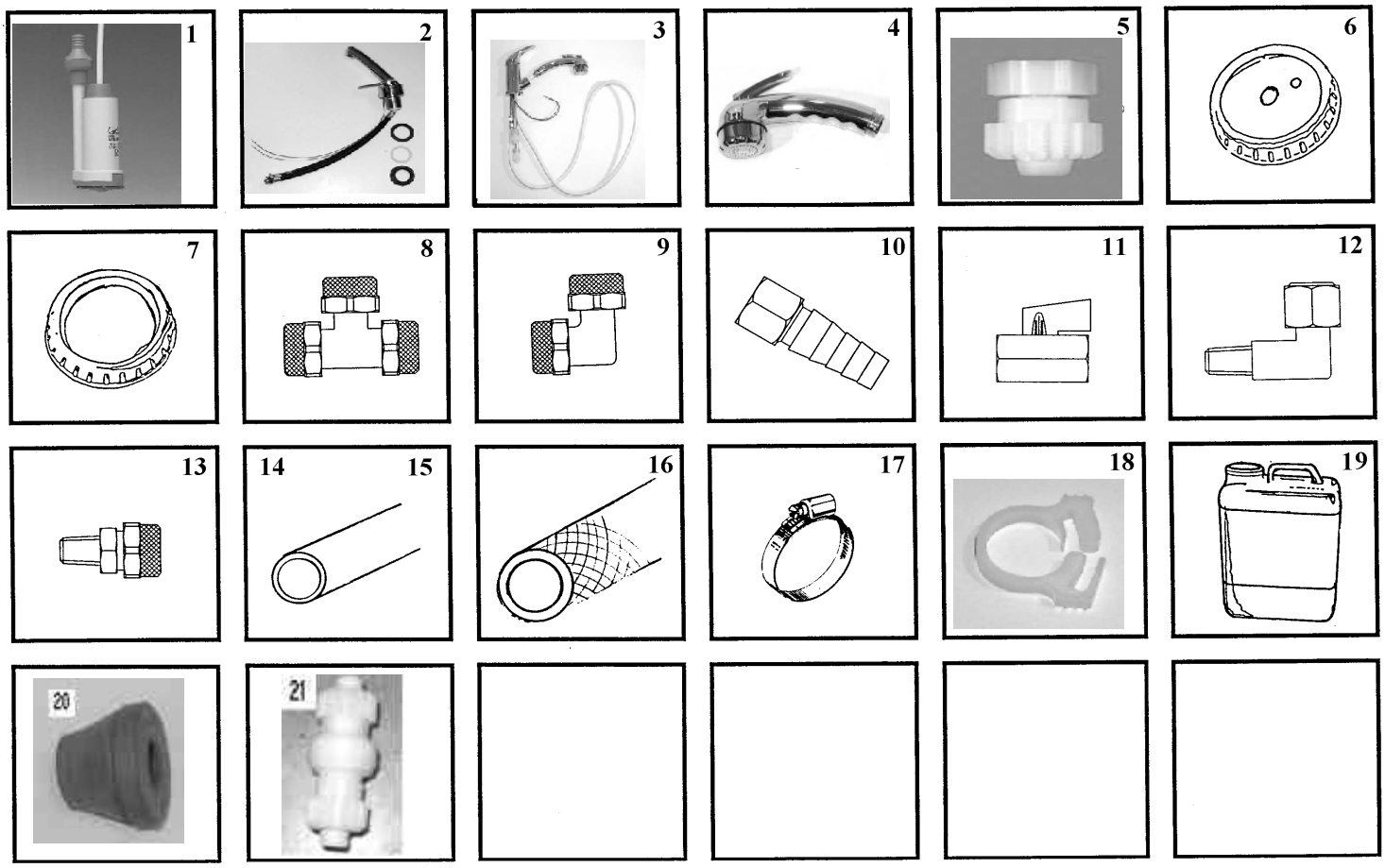

SOLIFER	Vesi Vatten Water	610	Puhdas vesi Färskvatten Fresh water	2003-2004

X=vakio/ standard M=Menu-varustelu maasta riippuen/ Menu-utrustning beroende på land

Kuva Pos. Fig.	Varaosa nro Det.nr. Part.nr.	Kuvaus Benämning Description		2003-2004	Huom. Anm. Obs.
1	100007	Uppopumppu 20L Comet	Dränkbar pump 20L Comet	x	
2	90027017	Vesihana keittiön	Vattenkran till köks	x	
3	S100064	Vesihana + suihkukahva	Vattenkran till toilet	x	
4	27250066	Suihkukahva	Dushhandtag	x	
5	27250067	Liitin vesihanan 100064	Koppling	x	
6	27103673	Vesiastian avoin korkki	Lock för vattendunk öppet	x	
7	27103672	Vesiastian umpikorkki	Lock för vattendunk täkt	x	
8	00960073	T-yhde 10/8	T-förgrening 10/8	x	
9	00960092	Kulmayhde 10/8 mm	Rapidkoppling L 10/8	x	
10	34713021	Kartioliitin (lämminv.)	Adapter 8/10 till 10/16	x	
11	00960086	Kuulaventtiili DG6-PN10	Kulventil DN6-PN10	x	
12	00960084	Kulmaliitin 10/8 ulkokierteellä	Vinkelstycke	x	
13	00960087	Suorayhde	Rak koppling	x	
14	90025877	Polyamidiletku 8/10 sininen	Plastslang 8/10 blå	x	
15	90025878	Polyamidiletku 8/10 punainen	Plastslang 8/10 röd	x	
16	00614008	Juomavesiletku 10/2 Musta	Avluftningsslang	x	
17	00960050	Kiristin Norma SGL 10-16	Slangklämma Norma SGL 10-16	x	
18	27250065	Letkunkiristin SNP 6	Plastklämma SNP 6	x	
18	00960062	Letkunkiristin SNP 8	Plastklämma SNP 8	x	
18	90003534	Letkunkiristin SNP 10	Plastklämma SNP 10	x	
19	00960052	Vesiastia 17 l	Vattendunk 17 l	x	
20	100068	Läpivienti 5-7 harmaa	Gomonföring 5-7	x	
20	100069	Läpivienti 14-20 harmaa	Genomföring 14-20	x	
21	100113	Takaiskuventtiili	Backventil	x	

Huom./ Anm./Obs.

SOLIFER	Vesi Vatten 620 Water	Kiinteät vesitankit Vattentank Watertank	2003-2004

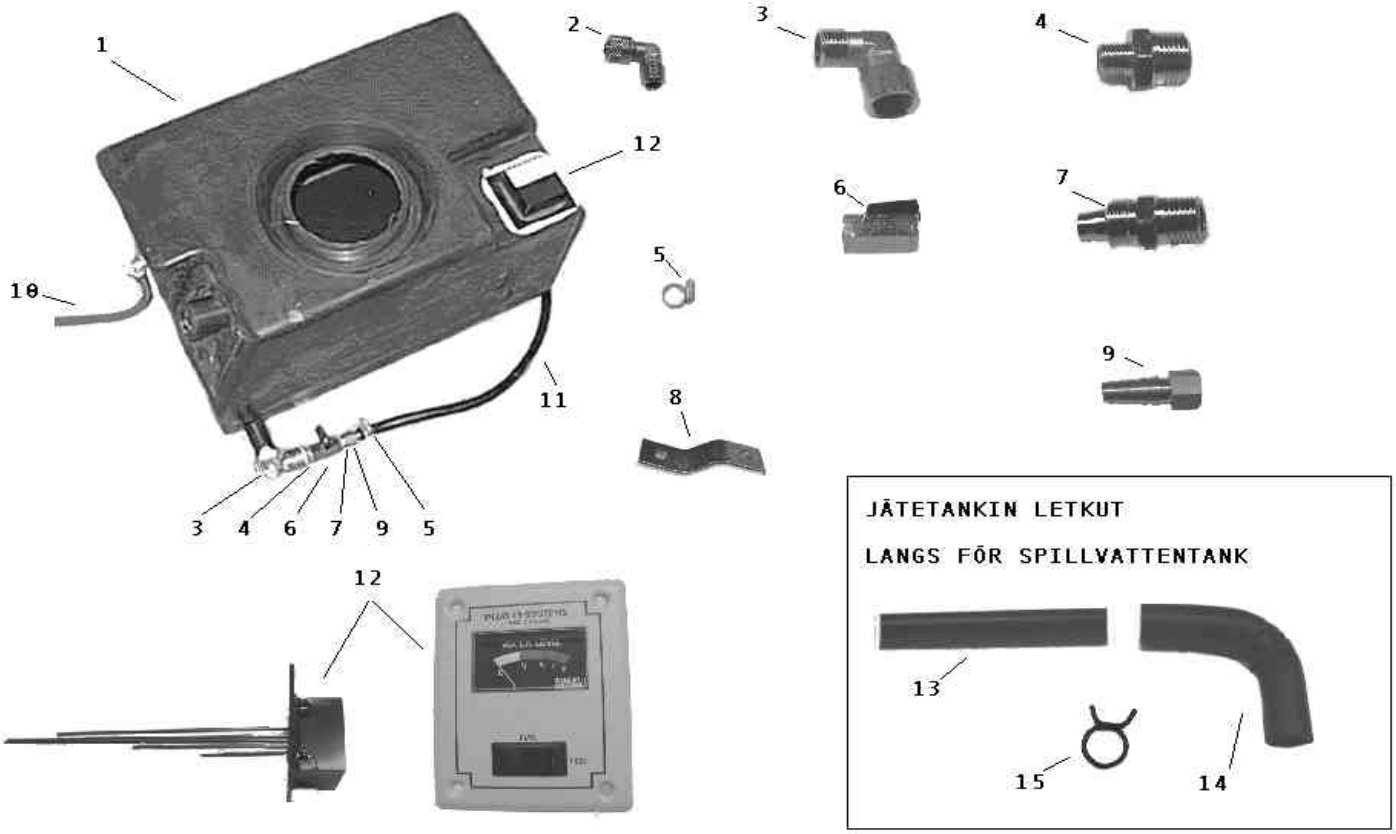

SOLIFER	Vesi Vatten 620 Water	Kiinteät vesitankit Vattentank 2003-2004 Watertank

X=vakio/ standard M=Menu-varustelu maasta riippuen/ Menu-utrustning beroende på land

Kuva Pos. Fig.	Varaosa nro Det.nr. Part.nr.	Kuvaus Benämning Description		2003-2004	Huom. Anm. Obs.
1	90027126	Vesi/jätetankki	Vatten/avlopstank		
2	00960084	Kulmaliitin 10/8 ulkokierteellä	Vinkelstycke		
3	S100136	Kulmayhde	Rapidkoppling		
4	90027788	Liitin 1/4-1/2	Adapter 1/4-1/2		
5	05311010	Letkuliitin 11-17	Slangklämma 11-17		
6	00960086	Kuulaventtiili DG6-PN10	Kulventil DN6-PN10		
7	00960087	Suorayhde	Rak koppling		
8	94014415	Vesitankin jalka	Vattentank fot		
9	34713021	Kartioliitin (lämminv.)	Adapter 8/10 till 10/16		
10	90025877	Polyamidiletku 8/10 sininen	Plastslang 8/10 blå		
11	00614008	Juomavesiletku 10/2 Musta	Avluftningsslang		
12	90027023	Vesitankin mittari+anturi	Givare+matare		
13	00960026	Pvc-putki	Pvc-rör		
14	00425010	Kumikulma 100X100	Vinkelslang 100x100		
15	00950165	Lankakiristin	Slangklämma		

Huom./ Anm./Obs.

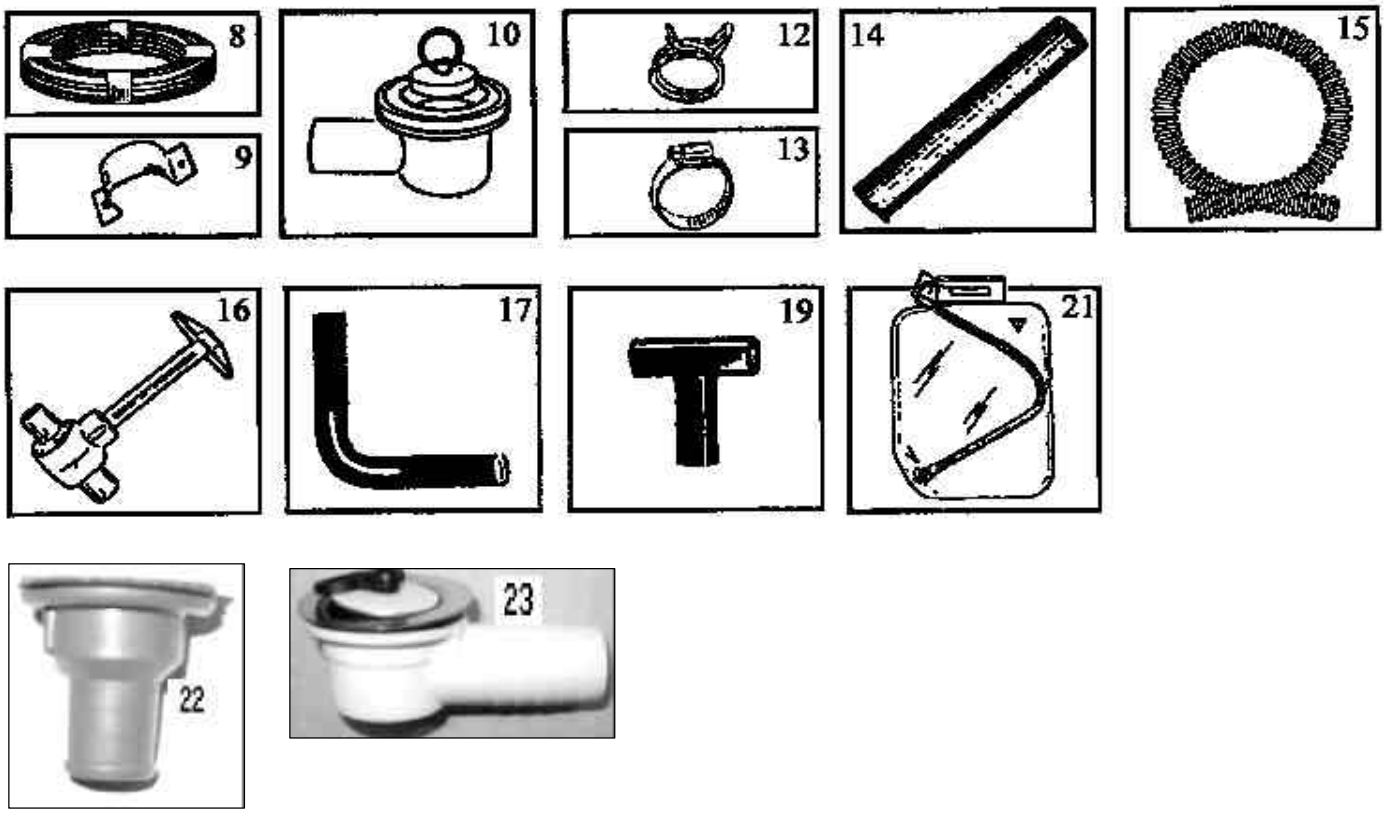
8
9
10
12
13
14
15
16
17
19
21
22
23

SOLIFER	Jätevesi Avlopp 650 Soil water	Viemärijärjestelmän osia Spillvattensystem 2003-2004 Spillvattensystem

X=vakio/ standard M=Menu-varustelu maasta riippuen/ Menu-utrustning beroende på land

Kuva Pos. Fig.	Varaosa nro Det.nr. Part.nr.	Kuvaus Benämning Description		2003	2004	Huom. Anm. Obs.
8	04615011	PVC-letku 10 /16 kudosvahvistettu	Plastslang förstärkt	x	x	
9	00960091	Kiinnitin	Klammer för spillvattenkran	x	x	
10	94003114	Altaan läpivienti	Bottenventil	x		
12	00950165	Lankakiristin A19 (29.5)	Slangklämma	x	x	
13	00950074	Letkunkiristin Aba 19-28	Slangklämma	x	x	
14	00960026	HDPE-putki	HDPE-slang	x	x	
15	00634052	Viemäri letku Viniflex 20	Spiralslang	x	x	
16	00960088	Poistohana	Spillvattenkran	x	x	
17	00425010	Kumiputkikäyrä 100x100	Gummivinkel 100x100	x	x	
19	00474170	T-viemäriliitin	T-stycke gummi	x	x	
21	00960077	Jätevesisäkki	Spillvattenlunga	x	x	
22	S100112	Altaan läpivienti	Bottenventil	x	x	
23	100240	Altaan läpivienti	Bottenventil	x	x	

Huom./ Anm./Obs.

SOLIFER	Jätevesi Avlopp 655 Soil water	Kasetti wc Kasettoalett Casette toilet	2003-2004

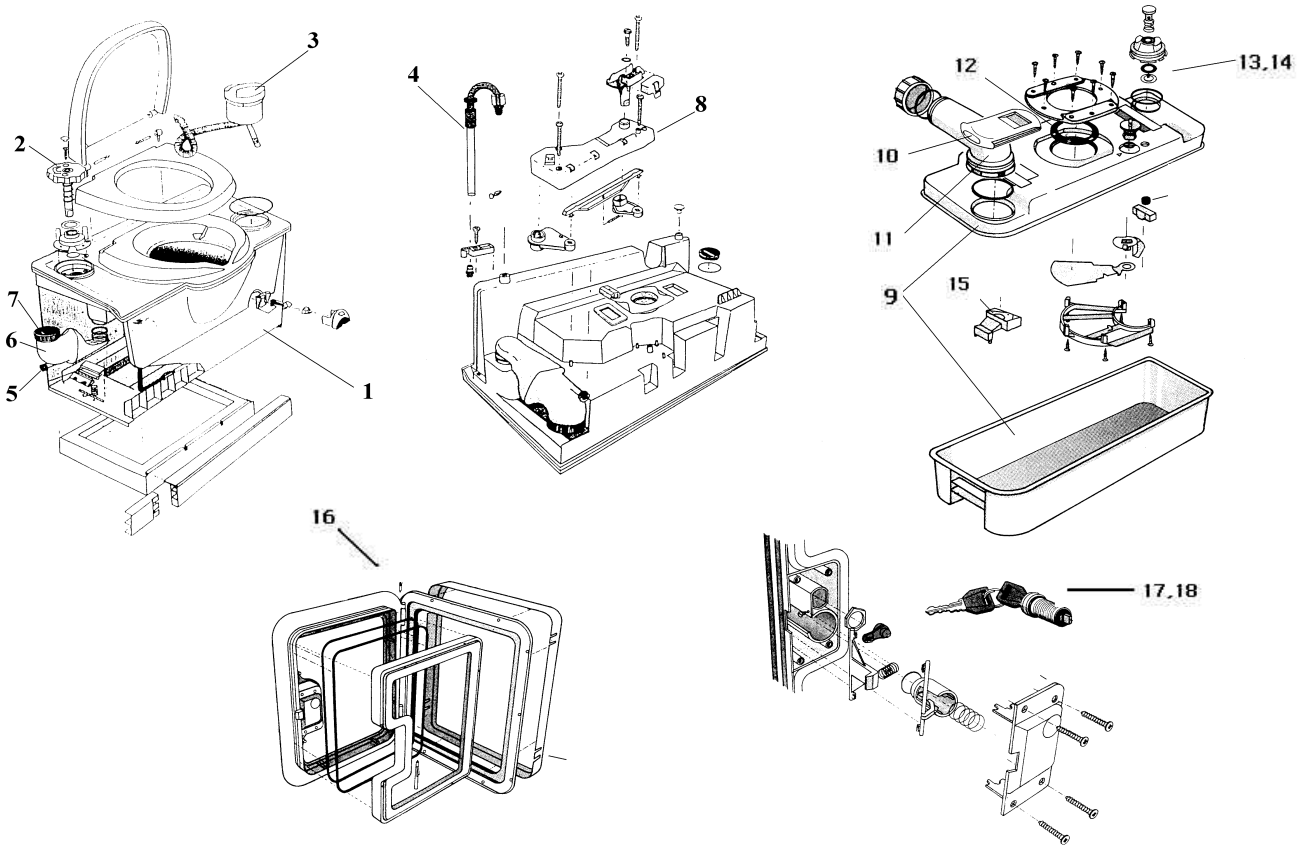

SOLIFER	Jätevesi Avlopp 655 Soil water	Kasetti wc Kasettoalett Casette toilet	2003-2004

X=vakio/ standard M=Menu-varustelu maasta riippuen/ Menu-utrustning beroende på land/ Menu-equipment due to country specification

Kuva Pos. Fig.	Varaosa nro Det.nr. Part.nr.	Kuvaus Benämning Description		2003 S3,S5,S6,S7, S9,S7+,S7+E ,S9+,S10+,S 20+	2003 S4TBL,S 6+TBL,S 9+TBL	2004 520MHV,5 50,550MH V,570,600	2004 520TBL	2004 FINL.550, 600 TBL	2004 FINL. 570/E,6 00/E,63 0, 740	Huom. Anm. Obs.
1	90004149	P.potti Thtford valk oik.	Kasettoalett H	x		x				
1	90015528	P.potti Thtford valk vas.	Kasettoalett V		x		x			
1	100185	Sähkö kasetti-wc oik.	El-kasettoalett						x	
1	100186	Sähkö kasetti-wc vas..	El-kasettoalett					x		
2	38637762	Huuhtelunuppi valk.	Spolknopp	x	x	x	x			
3	38029162	Huuhtelunpumppu täyd. valk.	Pump	x	x	x	x			
4	38213700	Mittalasi täyd.	Mätglas	x	x	x	x			
5	38163850	Täyttötankin korkki	Skruvkork vattenavtappning	x	x	x	x			
6	38163810	Täyttötankki	Påfyllningtank	x	x	x	x			
7	38168480	Täyttösuppilon kansi	Skruvkork vattenpåfyllning	x	x	x	x			
8	38163790	Tyhjennysmekanismi täyd.	Tömningsm. kompl.	x	x	x	x			
9	38214027	Jätetankki täyd.	Tank kompl.	x	x	x	x			
10	38213337	Työntölevy	Transportlock	x	x	x	x			
11	38169610	Tyhjennysputki	Tömningsrör	x	x	x	x			
12	38161750	Tiiviste	Ventiltätning	x	x	x	x			
13	38617610	Ilmausvettiili täyd.	Avluftnings ventil	x	x	x	x			
14	38203390	Ilmaustiiviste	Packning	x	x	x	x			
15	38213220	Koho	Flytkropp	x	x	x	x			
16	90023297	Kasetti WC:n luukku	Kasettoalett lucka	x	x	x	x	x	x	
17	90017589	Lukkosylinteri	Låscylinder	x	x	x	x	x	x	1)
18	90017590	Avain	Nyckel	x	x	x	x	x	x	1)

Huom./ Anm./Obs. 1) Avaimen numero / Nyckel nummer / Key number

SOLIFER	WC	S3, S6, S7+E, ARTIC 520 MHV, 550 MHV, FINL.570E	
	Toalett 684	S3, S6, S7+E, ARTIC 520 MHV, 550 MHV, FINL.570E	2003-2004
	Toilet	S3, S6, S7+E, ARTIC 520 MHV, 550 MHV, FINL.570E	

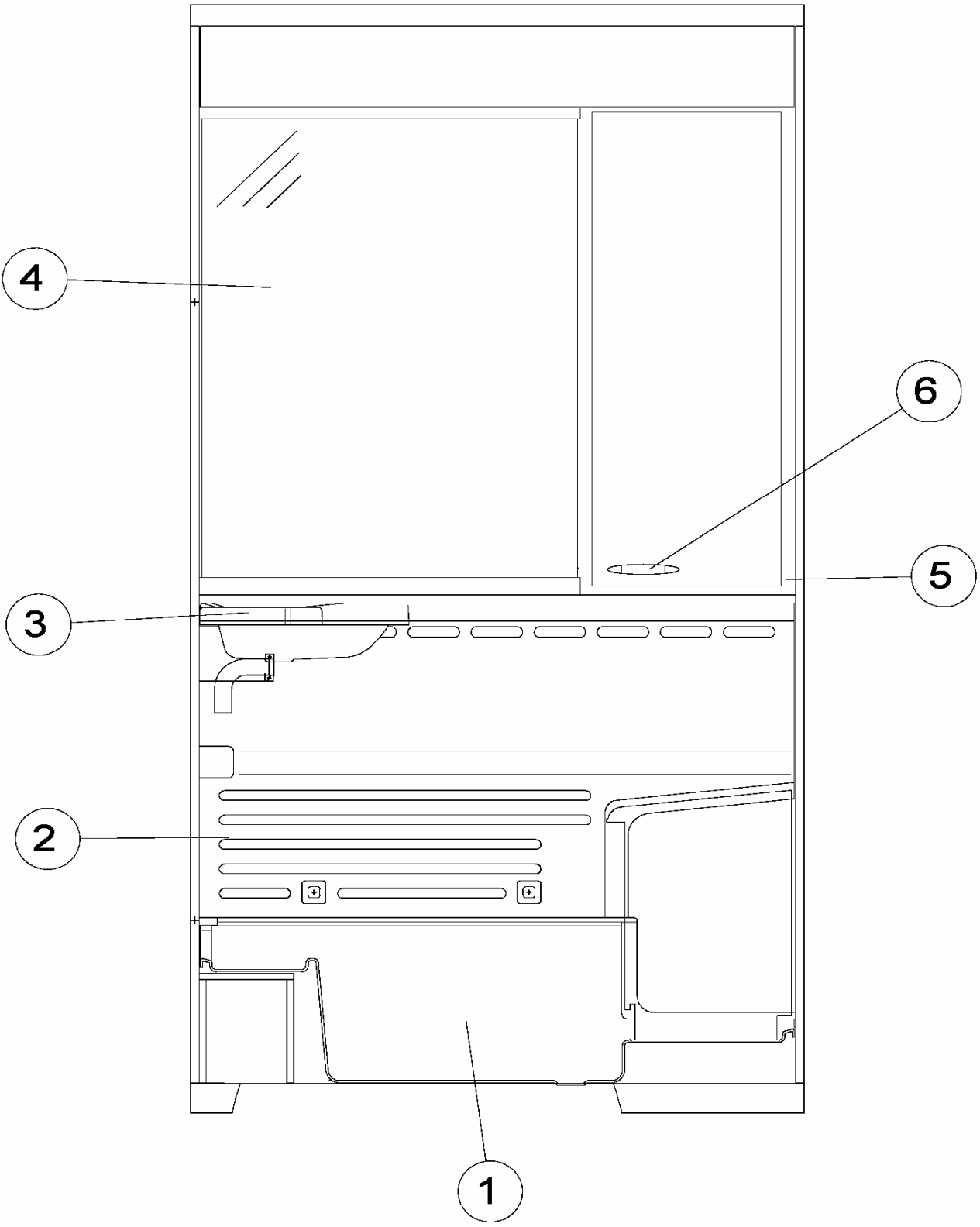

SOLIFER	WC Toalett 684 Toilet	S3, S6, S7+E, ARTIC 520 MHV, 550 MHV, FINL.570E S3, S6, S7+E, ARTIC 520 MHV, 550 MHV, FINL.570E S3, S6, S7+E, ARTIC 520 MHV, 550 MHV, FINL.570E	2003-2004

X=vakio/ standard M=Menu-varustelu maasta riippuen/ Menu-utrustning beroende på land/ Menu-equipment due to country specificat

Kuva Pos. Fig.	Varaosa nro Det.nr. Part.nr.	Kuvaus Benämning Description		2003 S3 S7+E	2004 ARTIC 520MHV 550MHV FINL.570E	Huom. Anm. Obs.
1	91027401	Suihkuallas	Duschtråg	x	x	
2	93027418	Ohjauslevy	Styrplatta	x	x	
3	92027706	Pesuallas	Tvättställe toalett	x	x	
4	95003693	Peili 3x865x660	Spegel	x	x	
5	90005877	Peilikaappi	Spegelskåp	x	x	
6	90016000	Vedin	Handtag	x		
6	S100194	Vedin	Handtag		x	
	90027766	Lasikuituputki 22/19,5 L=803	Glasfiber rör 22/19,5 L=804	x	x	
	90006654	Reikätulppa 22mm valk.	Plastholk 22mm vit	x	x	
	00427610	Putken kannatin ruskea	Hållare till rör brun	x	x	

Huom./ Anm./Obs.

SOLIFER	WC	S4, S6L, S9+TBL, ARTIC 520 TBL, FINL 550 TBL, 600 TBL	
	Toalett 685	S4, S6L, S9+TBL, ARTIC 520 TBL, FINL 550 TBL, 600 TBL	2003-2004
	Toilet	S4, S6L, S9+TBL, ARTIC 520 TBL, FINL 550 TBL, 600 TBL	

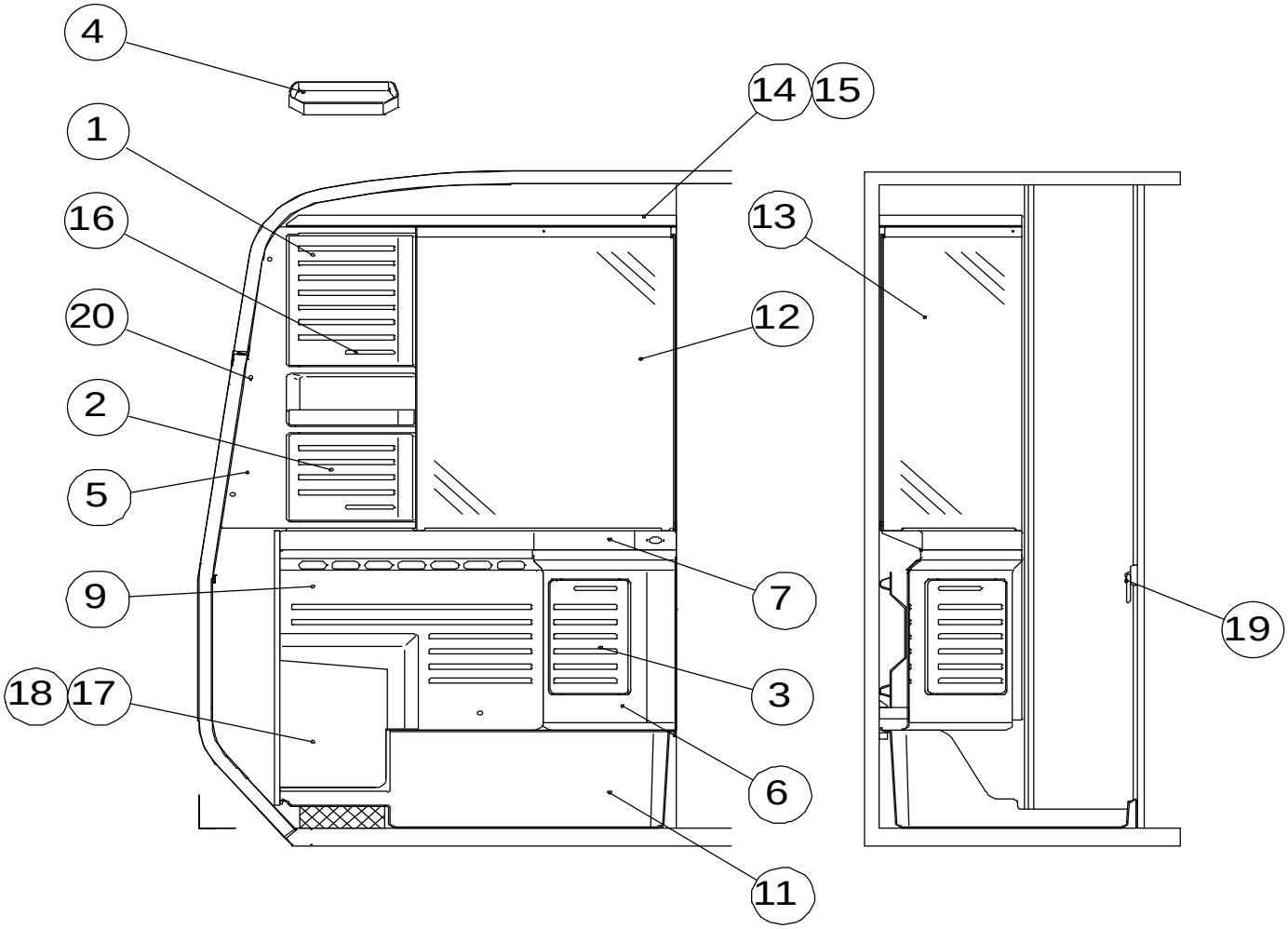

SOLIFER	WC Toalett 685 Toilet	S4, S6L, S9+TBL, ARTIC 520 TBL, FINL 550 TBL, 600 TBL S4, S6L, S9+TBL, ARTIC 520 TBL, FINL 550 TBL, 600 TBL S4, S6L, S9+TBL, ARTIC 520 TBL, FINL 550 TBL, 600 TBL	2003-2004

X=vakio/ standard M=Menu-varustelu maasta riippuen/ Menu-utrustning beroende på land

Kuva Pos. Fig.	nro Det.nr. Part.nr.	Kuvaus Benämning Description		S4 TBL, ARTIC 520 TBL	2003 S6 L, S9 L TBL	2004 FINL.550, 600 TBL	Huom. Anm. Obs.
1	93024381	Peilikaapin ovi ylä	Spegelskåps dörr	x	x	x	
2	93024395	Peilikaapin ovi ala	Spegelskåps dörr	x	x	x	
3	93024403	Allaskaapin ovi	Skåps dörr	x	x	x	
4	93014444	Peilikaappin hylly	Hylla i toa	x	x	x	
5	93027300	Peilikaappi	Spegelskåp	x	x	x	
6	93024402	Allaskaappi	Tvättställe skåp	x	x	x	
7	92027707	Pesuallastaso	Tvättställe toalett	x	x	x	
9	93024364	Ohjauslevy, lyhyt	Styrplatta, kort	x	x		
9	100195	Ohjauslevy, lyhyt	Styrplatta, kort			x	
11	91024349	Suihkuallas	Duschtråg	x	x	x	
12	90025012	Peili 3x895x700	Spegel	x	x	x	
13	90025013	Peili 3x895x380	Spegel	x	x	x	
14		Valoramppi	Ljusramp	x	x	x	
15	90018508	Valaisin LD 1.10	Lampa LD	x	x	x	
16	90013704	Vedin Golden gate	Handtag	x	x	x	
17	90015528	P.potti Thtford valk vas.	Kasettoalett V	x	x		
17	100186	P.potti Thtford valk vas.	EL-Kasettoalett V			x	
17	100196	Peitelevy kasetti-wc	Skyddplatta till kasettoalett			x	
18	92023258	WC-luukun kehys	Plastram för lucka	x	x	x	
19	00920119	WC-paperiteline	Ställing för toalettpapper	x	x	x	
20	90003364	Peitetulppa aluslevyllä	Plugg	x	x	x	

Huom./ Anm./Obs.

SOLIFER	WC Toalett 695 Toilet	S5, S7, S9, S7L, S9L, S10, ARTIC 550, 570, 600, FINL.570 , 600, 600E, 630 S5, S7, S9, S7L, S9L, S10, ARTIC 550, 570, 600, FINL.570 , 600, 600E, 630 S5, S7, S9, S7L, S9L, S10, ARTIC 550, 570, 600, FINL.570 , 600, 600E, 630	2003-2004

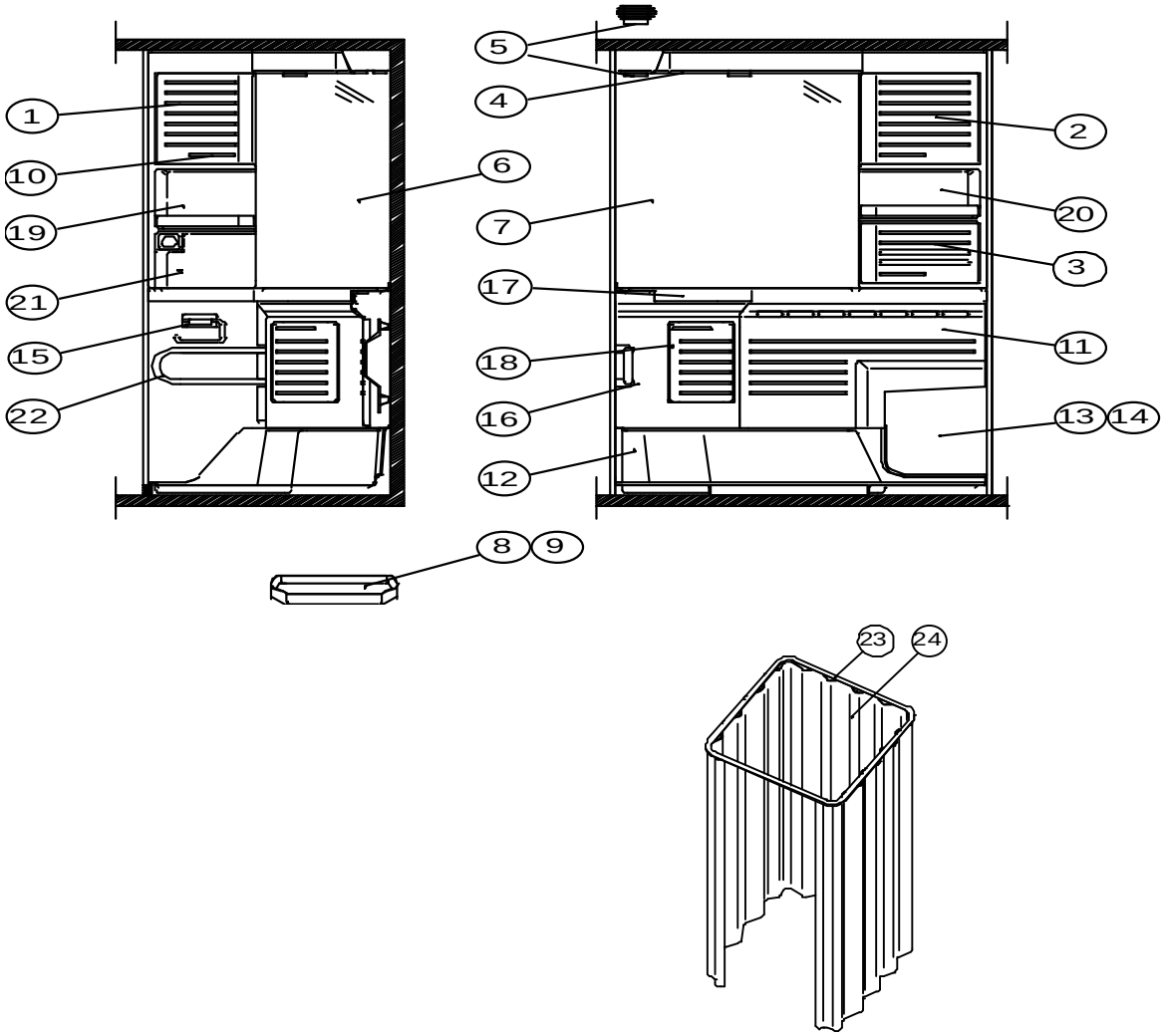

SOLIFER	WC Toalett 695 Toilet	S5, S7, S9, S7L, S9L, S10, ARTIC 550, 570, 600, FINL.570 , 600, 600E, 630 S5, S7, S9, S7L, S9L, S10, ARTIC 550, 570, 600, FINL.570 , 600, 600E, 630 S5, S7, S9, S7L, S9L, S10, ARTIC 550, 570, 600, FINL.570 , 600, 600E, 630	2003-2004

X=vakio/ standard M=Menu-varustelu maasta riippuen/ Menu-utrustning beroende på land

Kuva Pos. Fig.	Varaosa nro Det.nr. Part.nr.	Kuvaus Benämning Description		2003 S5, S7, S9	2003 S7L, S9L S10L	2004 ARTIC 550, 570, 600	2004 FINL.570, 600, 600E, 630	Huom. Anm. Obs.
1	93016117	Peilikaapin ovi ylä kapea	Spegelskåps dörr	x	x	x	x	
2	93016116	Peilikaapin ovi ylä leveä	Spegelskåps dörr	x	x	x	x	
3	93016115	Peilikaapin ovi ala leveä	Spegelskåps dörr	x	x	x	x	
4	93027507	WC- valokotelo	Toa lysarmatur		x		x	
4	93016122	WC- valokotelo	Toa lysarmatur	x		x		
5	90016315	Valaisin	Lampa	x	x	x	x	
6	90027118	Peili 3x970x487	Spegel 3x970x487		x		x	
6	90016276	Peili 3x970x387	Spegel 3x970x387	x		x		
7	90016277	Peili 3x970x700	Spegel 3x970x700	x	x	x	x	
8	93014444	Hylly peilikaappi leveä	Hylla i toa	x	x	x	x	
9	93014443	Hylly peilikaappi kapea	Hylla i toa	x	x	x	x	
10	90013704	Vedin Golden gate	Handtag	x	x	x	x	
11	93023198	Ohjauslevy	Styrplatta	x	x	x	x	
12	91024286	Suihkuallas	Duschtråg	x		x		
12	91027505	Suihkuallas	Duschtråg		x		x	
13	90004149	Kasetti wc oik.kät.	Kasettoalett H	x	x	x		
13	100185	Sähkö kasetti wc oik.kät.	El-kasettoalett H				x	
13	100197	Peitelevy kasetti-wn:n	Skyddplatta till kasettoalett				x	
13	100187	Peitelevy kasetti-wn:n	Skyddplatta till kasettoalett				x	
14	92023258	WC-luukun kehys	Plastram för lucka	x	x	x	x	
15	00920119	WC-paperiteline	Ställing för toalettpapper	x	x	x	x	
16	93027131	Allaskaappi	Tvättställ skåp	x	x	x	x	
17	92027708	Pesuallastaso	Tvättställe toalett	x		x		
17	92027506	Pesuallastaso	Tvättställe toalett		x		x	
18	93016110	Allaskaapin ovi	Skåps dörr -98	x	x	x	x	
19	93016117	Peilikaappi kapea -98	Spegelskåp	x	x	x	x	
20	93027135	Peilikaappi leveä	Spegelskåp	x	x	x	x	
21	90003364	Peitetulppa aluslevyllä	Plugg	x	x	x	x	
22	100228	Lämpöpatteri 300x230	Värmeelement 300x230	x	x	x	x	
23	94004906	Suihkuverhokisko	Duschgardinskena	M	M	M	M	
24	04103140	Suihkuverho	Duschgardin	M	M	M	M	

Huom./ Anm./Obs.

SOLIFER	WC Toalett 696 Toilet	S20L, Finl.740 S20L, Finl.740 S20L, Finl.740	2003-2004

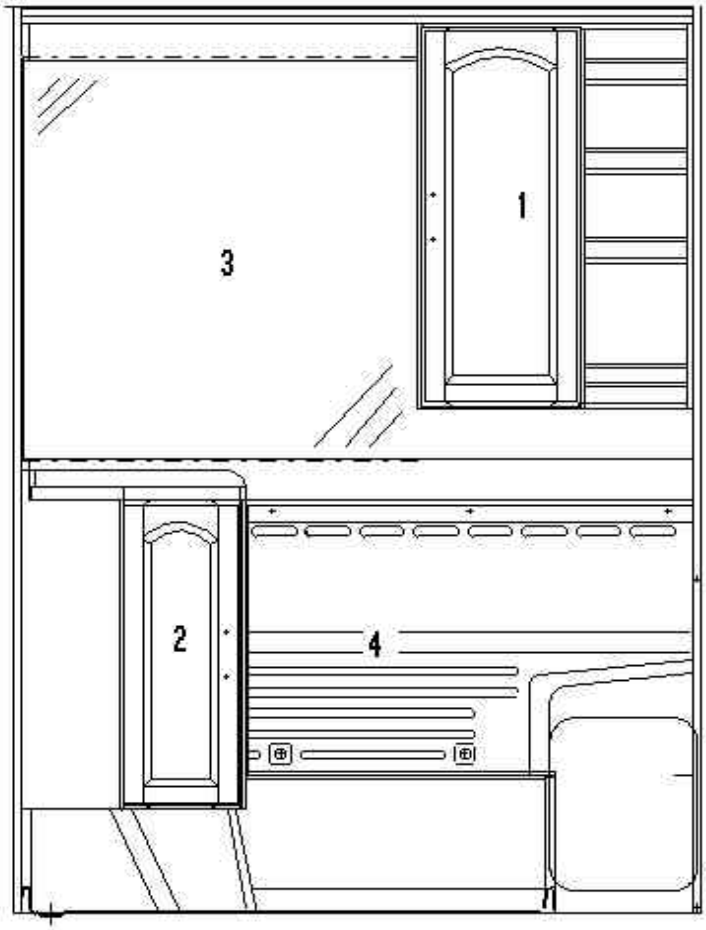

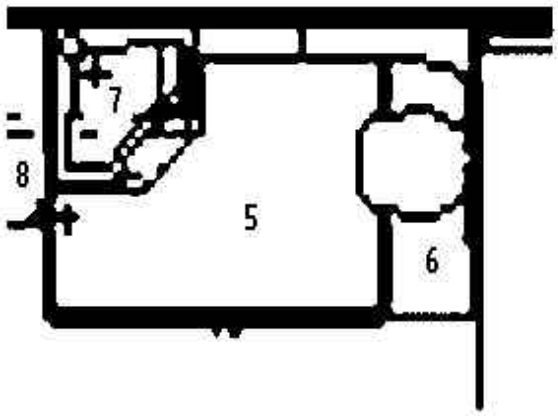

SOLIFER	WC Toalett 696 Toilet	S20L, Finl.740 S20L, Finl.740 S20L, Finl.740	2003-2004

X=vakio/ standard M=Menu-varustelu maasta riippuen/ Menu-utrustning beroende på land

Kuva Pos. Fig.	Varaosa nro Det.nr. Part.nr.	Kuvaus Benämning Description		2003 Finl.S20L	2004 Finl.740	Huom. Anm. Obs.
1	S100035	Ovi 815x327	Dörr 815x327	x	x	
2	S100061	Ovi 605x316 vas.	Dörr 605x316 vä.	x	x	
3	S100070	Peili 3x865x800	Spegel 3x865x800	x	x	
4	100011	Ohjauslevy	Styrplatta	x	x	
5	100010	Suihkuallas	Duschtråg	x	x	
6	100185	Kasetti WC	Kasetttoalet	x	x	
7	100009	Pesuallas	Tvättställ toalett	x	x	
8	00910396	Peili 3x865x456	Spegel 3x865x456	x	x	

Huom./ Anm./Obs.

SOLIFER	Sisäpuoli Inredning 709 Interior	Solifer S3, 520 MHV Solifer S3, 520 MHV Solifer S3, 520 MHV	2003-2004

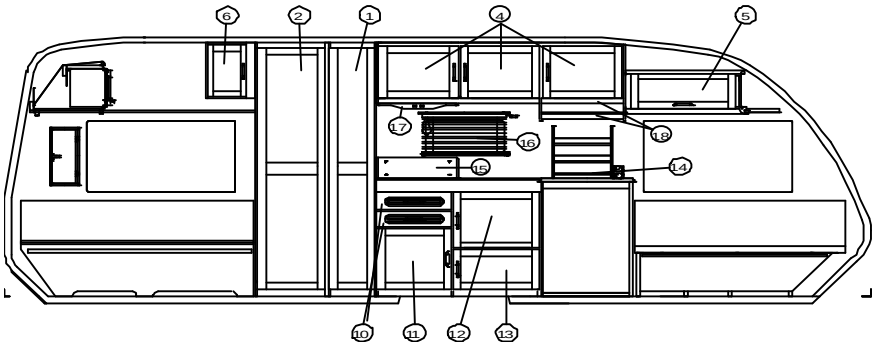

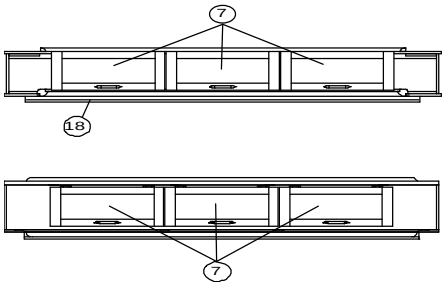

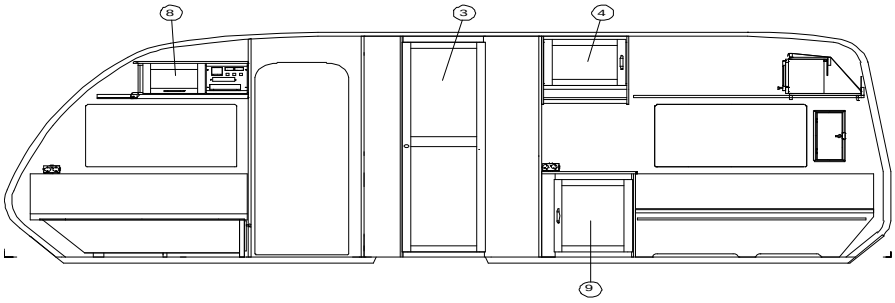

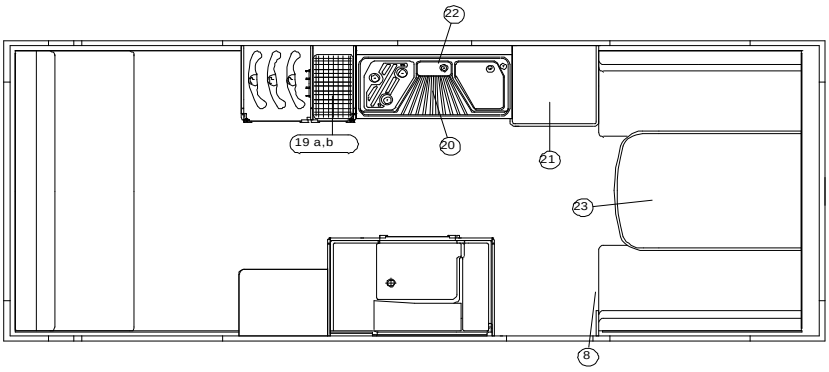

SOLIFER	Sisäpuoli Inredning 709 Interior	Solifer S3, 520 MHV Solifer S3, 520 MHV Solifer S3, 520 MHV	2003-2004

X=vakio/ standard M=Menu-varustelu maasta riippuen/ Menu-utrustning beroende på land/

Kuva Pos. Fig.	Varaosa nro Det.nr. Part.nr.	Kuvaus Benämning Description		2003 S3	2004 ARTIC 520 MHV	Huom. Anm. Obs.
1	100037	Ovi 1850x275 vas.	Dörr 1850x275 vä.	x	x	
2	100103	Ovi 1850x415 vas.	Dörr 1850x415 vä.	x	x	
3	100039	Ovi 1850x490 oik.	Dörr 1850x490 hö.	x	x	
4	S100022	Luukku AK 402x485	Köksskåplucka 402x485	x	x	
5	100019	Luukku YK 265x642	Överskåpslucka 265x642	x	x	
6	S100020	Ovi 402x344	Dörr 402x344	x	x	
7	S100018	Luukku YK 265x552	Överskåpslucka 265x552	x	x	
7	S100041	Luukku YK 265x552 teksti SOLIFER	Överskåpslucka text SOLIFER	x		
7	S100168	Luukku YK 265x552 teksti SOLIFER	Överskåpslucka text SOLIFER		x	
8	S100063	Luukku kenkäkaapin 265x374	Skokåpslucka 265x374	x	x	
8	S100016	Luukku YK 265x374	Överskåpsslucka 265x374	x	x	
9	S100067	Ovi 635x468 oik.	Dörr 635x468 hö.	x	x	
10	S100014	Etulevy lusik.laat. 131x453	Front till draglåda 131x453	x	x	
11	S100106	Ovi 473x453 vas.	Dörr 473x453 vä.	x	x	
12	S100044	Ovi 428x530 oik.	Dörr 428x530 hö.	x	x	
13	S100043	Ovi 312x530 oik.	Dörr 312x530 hö.	x	x	
14	94018441	Lasikuituputki 8/5 l=353	Glasfiber rör	x	x	
15	93017203	Liedentaustalevy 500x160	Skyddsplåt 500x160	x	x	
17	93016225	Höyrykupu	Spiskåpa	x	x	
17	S100128	Liesituulettimen moottori	Fläkt	x	x	
17	95003109	Liedentuul. putki	Rör till fläkt	x	x	
18	94016192	Rimaprof.1 52x52	Profillist 1	x	x	
19	90027116	Lankakori 240x470x180	Trådkorg	x	x	
19	90027114	Lankakorin kisko	Skena för tragkorg	x	x	1)
19	90005929	Lankakorin kisko	Skena för tragkorg	x	x	1)
20	90027074	Allas 470x1000 Smev	Diskbänk 470x100 Smev	M		
20	MC993037	Taso tiskikaapin	Skiva till pentry	M		
20	PP993037	Taso tiskikaapin	Skiva till pentry		x	
20	90025020	Allas Gramer	Tvättställ 400x445	M	x	
20	27134080	Lasikansi tiskiallas	Glasskiva till tvättställ	M	x	
20	90025018	Liesi Gramer	Spis	M	x	
20	27134079	Lasikansi lieden	Glasskiva till spis	M	x	
21	MC995024	Taso tk 570x585 käytetty (90027074)	Skiva ovan kyl 570x585	M		
21	MC993038	Taso tk 597x567 käytetty (MC993037)	Skiva ovan kyl 597x567	M		
21	PP993038	Taso tk 597x567 käytetty (PP993037)	Skiva ovan kyl 597x567		x	
22	93014458	Taso tk 1000x58 käytetty(90027074)	Skiva till pentry 1000x58	M		
23	MC94016287	Pöytä 1200x875	Bordsskiva 1200x875	x		
23	PP94016287	Pöytä 1200x875	Bordsskiva 1200x875		x	
23	90003376	Pöydänjalka tait.	Bordsstativ	x	x	

Huom./ Anm./Obs. 1) Kuva sivu 757 / Bild sidan 757 / Picture page 757

SOLIFER	Sisäpuoli Inredning 710 Interior	S4 TBL, ARTIC 520 TBL S4 TBL, ARTIC 520 TBL S4 TBL, ARTIC 520 TBL	2003-2004

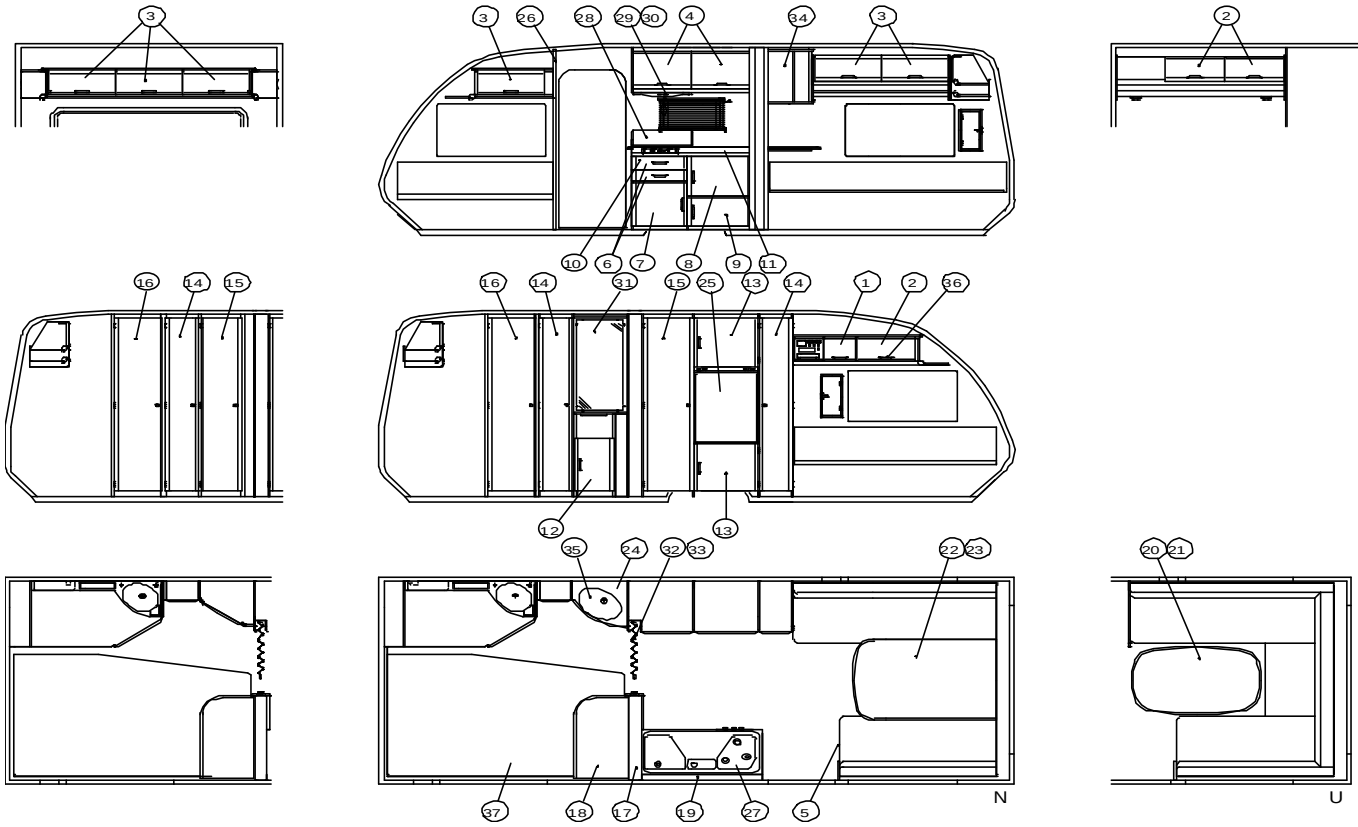

SOLIFER	Sisäpuoli Inredning 710 Interior	S4 TBL, ARTIC 520 TBL S4 TBL, ARTIC 520 TBL S4 TBL, ARTIC 520 TBL	2003-2004

X=vakio/ standard M=Menu-varustelu maasta riippuen/ Menu-utrustning beroende på land

Kuva Pos. Fig.	Varaosa nro Det.nr. Part.nr.	Kuvaus Benämning Description		2003 S4	2004 ARTIC 520 TBL	Huom . Anm. Obs.
1	S100015	Luukku YK 265x270	Överskåpslucka 265x270	x	x	
2	S100017	Luukku YK 265x489	Överskåpslucka 265x489	x	x	
3	S100018	Luukku YK 265x552	Överskåpslucka 265x552	x	x	
3	100041	Luukku YK 265x552 teksti SOLIFER	Överskåpslucka 265x552 text SOLIFER	x		
3	S100168	Luukku YK 265x552 teksti SOLIFER	Överskåpslucka 265x552 text SOLIFER		x	
4	S100022	Luukku AK 402x485	Köksskåplucka 402x485	x	x	
5	S100063	Luukku kenkäkaappi 265x374	Skokåpslucka 265x374	x	x	
6	S100014	Etulevy lusik.laat. 131x453	Front till draglåda 131x453	x	x	
7	S100106	Ovi TK 473x453 vas.	Dörr 473x453 vä.	x	x	
8	S100044	Ovi TK 428x530 oik.	Dörr 428x530 hö.	x	x	
9	S100043	Ovi TK 312x530 oik.	Dörr 312x530 hö.	x	x	
13	S100025	Ovi JK/VK 510x534 oik.	Dörr 510x534 hö.	x	x	
14	100037	Ovi VK 1850x275 vas.	Dörr 1850x275 vä.	x	x	
14	S100049	Ovi VK 1850x275 oik.	Dörr 1850x275 hö.	x	x	
15	100103	Ovi VK 1850x415 vas.	Dörr 1850x415 vä.	x	x	
16	100039	Ovi WC 1850x490 vas.	Dörr 1850x490 vä.	x	x	
17	MC93024700	Taso tk 122x900 oik.(90027074)	Skiva till pentry 122x900 hö.	M		
18	MC93024722	Taso kääntyvä	Skiva till pentry/sovrum	x		
18	PP93024722	Taso kääntyvä	Skiva till pentry/sovrum		x	
19	93014458	Taso tk 1000*58 (90027074)	Skiva till pentry 1000x58	M		
20	MC94015411	Pöytälevy ovaali 1080x730	Bordsskiva 1080x730	M		
20	PP94015411	Pöytälevy ovaali 1080x730	Bordsskiva 1080x730		x	
21	00910027	Pöydänjalka Fawo 116/16 750mm	Bordsstativ	M	M	
22	MC94016287	Pöytälevy etu 1200x875	Bordsskiva 1200x875	M		
22	PP94016287	Pöytälevy etu 1200x875	Bordskiva 1200x875		x	
23	90003376	Pöydänjalka taitettava	Bordsstativ	M	M	
27	90027074	Allas Smev 470x1000 vasen	Pentryplåt 1000x475 kompl.	M		
27	MC993035	Taso tiskikaapin	Skiva till pentry	M		
27	PP993035	Taso tiskikaapin	Skiva till pentry		x	
27	90025020	Allas Gramer	Tvättställ 400x445	M		
27	27134080	Lasikansi tiskiallas	Glasskiva till tvättställ	M		
27	90025018	Liesi Gramer	Spis	M		
27	27134079	Lasikansi lieden	Glasskiva till spis	M		
28	93017203	Lieden taustalevy	Skyddsplåt 500x160	x	x	
29	93016225	Höyrykupu	Spiskåpa	x	x	
30	S100128	Liesituulettimen moottori	Fläkt	x	x	
30	95003109	Liedentuul. putki	Rör till fläkt	x	x	
32	311950	Paljeovi 1000x1900	Vikdörr 1000x1900	x	x	
33	00920141	Paljeoven muovihihna 130x20x2	Vikdörrens plastrem	x		
33	100252	Paljeoven hihna	Vikdörrens rem		x	
33	100253	Paljeoven lukitusneppari	Vikdörrens lås		x	
34	90024783	Rulo-ovi	Rulo dörr	x		
34	100155	Rulo-ovi	Rulo dörr		x	
34	100156	Rulo-oven vedin kisko	Handtag till rulo dörr		x	
34	90024784	Yläkisko vas.	Över skena vä.	x		
34	100158	Yläkisko vas.	Över skena vä.		x	
34	90024785	Yläkisko oik.	Över skena hö.	x		
34	100160	Yläkisko oik.	Över skena hö.		x	
34	90024786	Alakisko vas.	Nedre skena vä.	x		
34	100157	Alakisko vas.	Nedre skena vä.		x	
34	90024787	Alakisko oik.	Nedre skena hö.	x		
34	100159	Alakisko oik.	Nedre skena hö.		x	
36	90016000	Vedin Zell gold	Handtag	x		
36	S100194	Vedin Zell gold	Handtag		x	

Huom./ Anm./Obs.

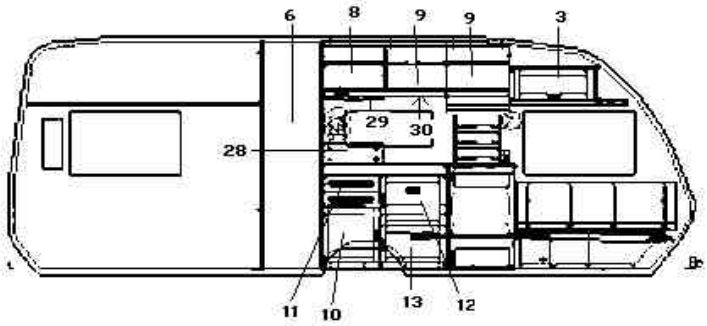
6
8
9
9
3
29
30
28
11
10
13
12

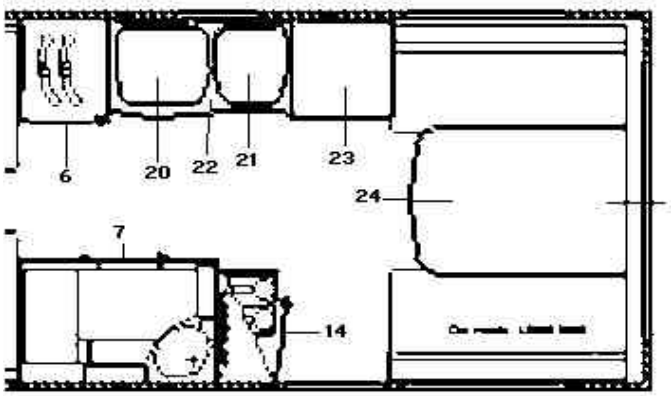
6
20
22
21
23
24
7
14

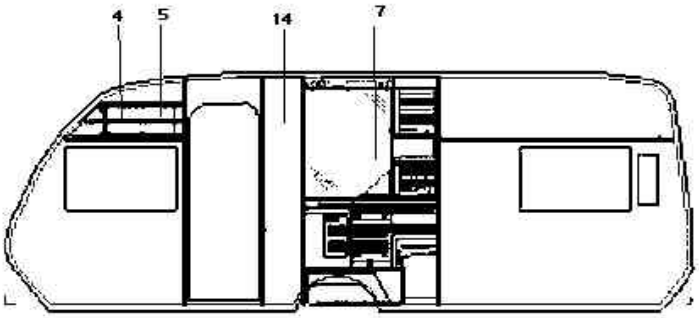
4
5
14
7

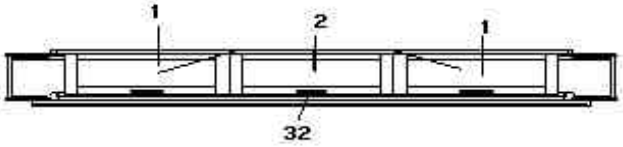
1
2
1
32

SOLIFER	Sisäpuoli Inredning 712 Interior	S5, ARTIC 550 S5, ARTIC 550 S5, ARTIC 550	2003-2004

X=vakio/ standard M=Menu-varustelu maasta riippuen/ Menu-utrustning beroende på land/ Menu-equipment due to country specif

Kuva Pos. Fig.	Varaosa nro Det.nr. Part.nr.	Kuvaus Benämning Description		2003 S5	2004 ARTIC 550	Huom. Anm. Obs.
1	S100018	Luukku YK 265x552	Överskåpslucka 265x552	x	x	
2	100041	Luukku YK 265x552 teksti SOLIFER	Överskåpslucka 265x552 text SOLIFER	x		
2	S100168	Luukku YK 265x552 teksti SOLIFER	Överskåpslucka 265x552 text SOLIFER		x	
3	100019	Luukku YK 265x642	Överskåpslucka 265x642	x	x	
4	S100016	Luukku YK 265x374	Överskåpslucka 265x374	x	x	
5	S100060	Luukku YK 265x245	Överskåpslucka 265x245	x	x	
6	100039	Ovi VK 1850x490 vas.	Dörr 1850x490 vä.	x	x	
7	S100050	Ovi WC 1850x490 oik.	Dörr 1850x490 hö.	x	x	
8	S100022	Luukku AK 402x485 vas.	Köksskåplucka 402x485 vä.	x	x	
9	S100048	Luukku AK 402x485 oik.	Köksskåplucka 402x485 hö.	x	x	
10	S100106	Ovi 473x453 vas.	Dörr 473x453 vä.	x	x	
11	S100014	Etulevy 131x453	Frontskivs skärbräda 131x453	x	x	
12	S100044	Ovi 428x530 oik.	Dörr 428x530 hö.	x	x	
13	S100043	Ovi 312x530 oik.	Dörr 312x530 hö.	x	x	
14	100103	Ovi VK 1850x415 vas.	Dörr 1850x415 vä.	x		
20	90025018	Liesi Gramer	Spis	M		
20	27134079	Lasikansi lieden	Glasskiva till spis			
21	90025020	Allas Gramer	Tvättställ 400x445		x	
21	27134080	Lasikansi tiskiallas	Glasskiva till tvättställ			
22	MC993037	Taso tiskikaapin	Skiva till pentry	x		
22	PP993037	Taso tiskikaapin	Skiva till pentry		x	
23	MC94013171	Taso JK 566x587	Diskbordskiva 566x587	x		
23	PP94013171	Taso JK 566x587	Diskbordskiva 566x587		x	
24	MC94017832	Pöytälevy etu 1080x875	Bord 1080x875	x		
24	PP94017832	Pöytälevy etu 1080x875	Bord 1080x875		x	
	311950	Paljeovi 1000x1900	Vikdörr 1000x1900	x	x	
	00920141	Paljeoven muovihihna 130x20x2	Vikdörrens plastrem	x		
	100252	Paljeoven hihna	Vikdörrens rem		x	
	100253	Paljeoven lukitusneppari	Vikdörrens lås		x	
28	93017203	Lieden taustalevy	Stänk skiva	x	x	
29	93016225	Höyrykupu -98	Ventilators översida	x	x	
29	S100128	Liesituulettimen moottori	Ventilator	x	x	
29	95003109	Liedentuul. putki	Spisfläktens	x	x	
30	100267	Kuivauskaapin vesikaukalo	Botten till uttorkningskåp		x	
	94016311	Peili 3x920x235 valoaukolla	Spegel	x	x	
32	90016000	Vedin Zell gold	Handtag	x		
32	S100194	Vedin Zell gold	Handtag		x	

Huom./ Anm./Obs.

SOLIFER	Sisäpuoli Inredning 714 Interior	S6 MHV, Artic 550 MHV S6 MHV, Artic 550 MHV S6 MHT Artic 550 MHV	2003-2004

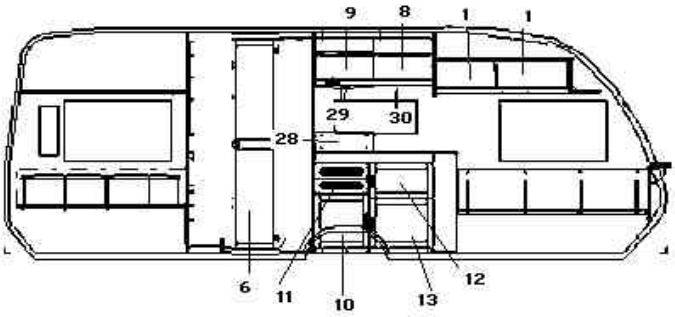

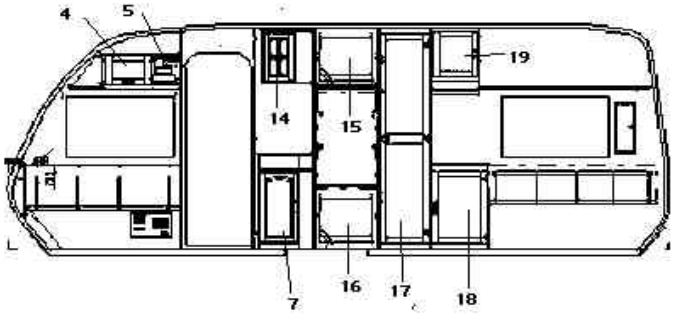

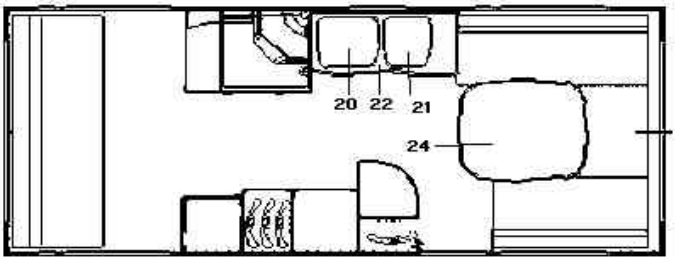

SOLIFER	Sisäpuoli Inredning 714 Interior	S6 MHT Artic 550 MHV S6 MHT Artic 550 MHV S6 MHT Artic 550 MHV	2003-2004

X=vakio/ standard M=Menu-varustelu maasta riippuen/ Menu-utrustning beroende på land/

Kuva Pos. Fig.	Varaosa nro Det.nr. Part.nr.	Kuvaus Benämning Description		2003 S6 MHT	2004 Artic 550 MHV	Huom. Anm. Obs.
1	S100018	Luukku YK 265x552	Överskåpslucka 265x552	x	x	
2	100041	Luukku YK 265x552 teksti SOLIFER	Överskåpslucka 265x552 text SOLIFER	x		
2	S100168	Luukku YK 265x552 teksti SOLIFER	Överskåpslucka 265x552 text SOLIFER		x	
4	S100016	Luukku YK 265x374	Överskåpslucka 265x374	x	x	
5	S100060	Luukku YK 265x245	Överskåpslucka 265x245	x	x	
6	100039	Ovi VK 1850x490 vas.	Dörr 1850x490 vä.	x	x	
7	S100028	Ovi 630x460 oik.	Dörr 630x460 hö.	x	x	
8	S100022	Luukku AK 402x485 vas.	Köksskåplucka 402x485 vä.	x	x	
9	S100048	Luukku AK 402x485 oik.	Köksskåplucka 402x485 hö.	x	x	
10	S100106	Ovi 473x453 vas.	Dörr 473x453 vä.	x	x	
11	S100014	Etulevy 131x453	Frontskivs skärbräda 131x453	x	x	
12	S100043	Ovi 312x530 oik.	Dörr 312x530 hö.	x	x	
13	S100044	Ovi 428x530 oik.	Dörr 428x530 hö.	x	x	
14	S100116	Ovi 434x333 oik. ristikolla	Dörr 434x333 hö.	x	x	
15	S100024	Ovi 495x534 oik	Dörr 495x534 hö.	x	x	
16	S100025	Ovi 510x534 oik.	Dörr 510x534 hö.	x	x	
17	100038	Ovi 1850x415 oik. kätinen	Dörr 1850x415 hö. hand	x	x	
18	S100029	Ovi 635x468 vas.kätinen	Dörr 635x468 vä. hand	x	x	
19	S100021	Ovi 402x374 vas.kätinen	Dörr 402x374 vä. hand	x	x	
20	90025018	Liesi Gramer	Spis	x	x	
20	27134079	Lasikansi lieden	Glasskiva till spis	x	x	
21	90025020	Allas Gramer	Tvättställ 400x445	x	x	
21	27134080	Lasikansi tiskiallas	Glasskiva till tvättställ	x	x	
22	MC993036	Taso tiskikaapin	Skiva till pentry	x		
22	PP993036	Taso tiskikaapin	Skiva till pentry		x	
24	MC94015411	Pöytälevy etu 1080x730	Bord 1080x730	x		
24	PP94015411	Pöytälevy etu 1080x730	Bord 1080x730		x	
24	00910027	Pöydänjalka Fawo 116/16 750mm	Bordsstativ	x	x	
28	93017203	Lieden taustalevy	Stänk skiva	x	x	
29	93016225	Höyrykupu	Spiskåpa	x	x	
29	S100128	Liesituulettimen moottori	Fläkt	x	x	
29	95003109	Liedentuul. putki	Rör till spiskåpa	x	x	
30	100267	Kuivauskaapin vesikaukalo	Botten till uttorkningskåp		x	
32	90016000	Vedin Zell gold	Handtag	x		
32	S100194	Vedin Zell gold	Handtag		x	

Huom./ Anm./Obs.

SOLIFER	Sisäpuoli Inredning 718 Interior	S6L TBL, FINL.600 TBL S6L TBL, FINL.600 TBL S6L TBL, FINL.550 TBL	2003-2004

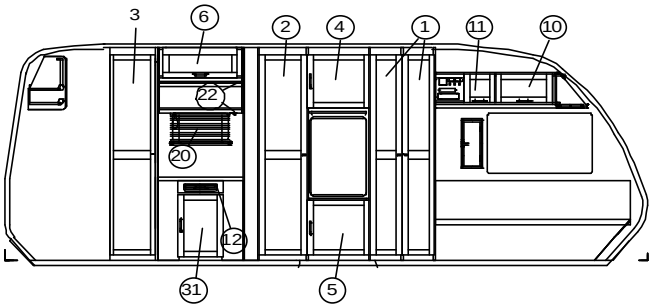

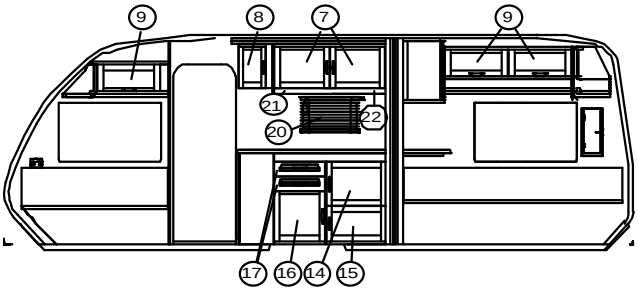

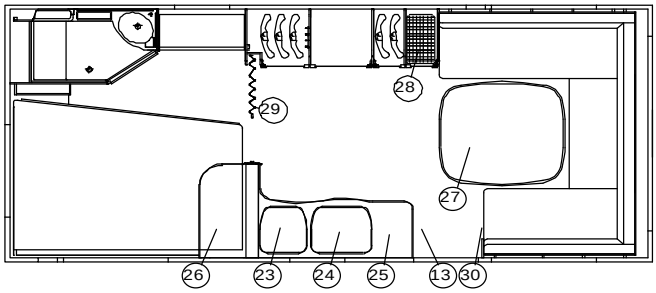

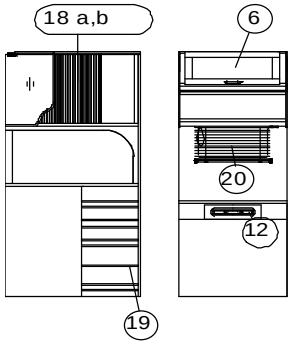

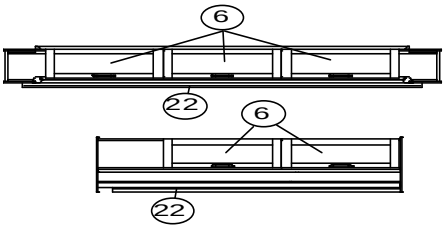

SOLIFER	Sisäpuoli Inredning 718 Interior	S6L TBL, FINL.550 TBL S6L TBL, FINL.550 TBL S6L TBL, FINL.550 TBL	2003-2004

X=vakio/ standard M=Menu-varustelu maasta riippuen/ Menu-utrustning beroende på land/

Kuva Pos. Fig.	Varaosa nro Det.nr. Part.nr.	Kuvaus Benämning Description		2003 S6L	2004 FINL. 550TBL	Huom. Anm. Obs.
1	100037	Ovi VK 1850x275 vas.kätinen	Dörr 1850x275 vä. hand	x	x	
1	S100049	Ovi VK 1850x275 oik.kätinen	Dörr 1850x275 oik. hand	x	x	
2	100103	Ovi VK 1850x415 vas. kätinen	Dörr 1850x415 vä. hand	x	x	
3	100039	Ovi WC 1850x490 vas. kätinen	Dörr 1850x490 vä. hand	x	x	
4	S100024	Ovi 495x534	Dörr 495x534	x	x	
4	S100286	Ovi 295x534	Dörr 295x534	x	x	1)
5	S100025	Ovi 510x534	Dörr 510x534	x	x	
5	S100053	Ovi 250x530	Dörr 250x530	x	x	1)
6	100019	Luukku YK 265x642	Överskåpslucka 265x642	x	x	
6	100042	Luukku YK 265x642 teksti SOLIFER	Överskåpslucka 265x642 text SOLIFER	x		
6	S100167	Luukku YK 265x642 teksti SOLIFER	Överskåpslucka 265x642 text SOLIFER		x	
7	S100022	Luukku AK 402x485	Köksskåplucka 402x485	x	x	
8	S100020	Ovi 402x344	Dörr 402x344	x	x	
9	S100018	Luukku YK 265x552	Överskåpslucka 265x552	x	x	
10	S100017	Luukku YK 265x489	Överskåpslucka 265x489	x	x	
11	S100015	Luukku YK 265x270	Överskåpslucka 265x270	x	x	
12	100013	Etulevy 113x390	Front till draglåda 113x390	x	x	
13	S100118	Ovi 815x327	Dörr 820x327	x	x	
14	S100044	Ovi 428x530 oik. kätinen	Dörr 428x530 hö. hand	x	x	
15	S100043	Ovi 312x530 oik. kätinen	Dörr 312x530 hö. hand	x	x	
16	S100106	Ovi 473x453 vas.kätinen	Dörr 473x453 vä. hand	x	x	
17	S100014	Etulevy 131x453	Front till draglåda 131x453	x	x	
18	90024783	Rulo-ovi	Rulo dörr	x		
18	100155	Rulo-ovi	Rulo dörr		x	
18	100156	Rulo-ovi	Handtag till rulo dörr		x	
18	90024784	Yläkisko vas.	Över skena vä.	x		
18	100158	Yläkisko vas.	Över skena vä.		x	
18	90024785	Yläkisko oik.	Över skena hö.	x		
18	100160	Yläkisko oik.	Över skena hö.		x	
18	90024786	Alakisko vas.	Nedre skena vä.	x		
18	100157	Alakisko vas.	Nedre skena vä.		x	
18	90024787	Alakisko oik.	Nedre skena hö.	x		
18	100159	Alakisko oik.	Nedre skena hö.		x	
21	93016225	Höyrykupu	Spiskåpa	x	x	
21	S100128	Liesituulettimen moottori	Fläkt	x	x	
21	95003109	Liedentuul. putki	Rör till spiskåpa	x	x	
22	94016192	Rimaprof.1 52x52	Profillist.1 52x52	x	x	
23	90025020	Allas Gramer	Tvättställ 400x445	x	x	
23	27134080	Lasikansi tiskiallas	Glasskiva till tvättställ	x	x	
24	90025018	Liesi Gramer	Spis	x	x	
24	27134079	Lasikansi lieden	Glasskiva till spis	x	x	
25	MC93025001	Taso tiskikaapin	Skiva till pentry	x		
25	PP93025001	Taso tiskikaapin	Skiva till pentry		x	
26	MC93024722	Taso kääntyvä	Skiva till pentry/sovrum	x		
26	PP93024722	Taso kääntyvä	Skiva till pentry/sovrum		x	
27	MC94022513	Pöytälevy ovaali 1080x900	Bordsskiva 1080x900	x		
27	PP94022513	Pöytälevy ovaali 1080x900	Bordsskiva 1080x900		x	
27	00910027	Pöydänjalka Fawo 116/16 750mm	Bordsstativ	x	x	
28	90027116	Lankakori 240x470x180	Trådkorg 240x470x180	x	x	
28	90027114	Lankakorin kisko	Skena för tragkorg	x	x	
28	90005929	Lankakorin kisko	Skena för tragkorg	x	x	
29	90024736	Paljeovi 1230x1900	Vikdörr	x	x	
29	00920141	Paljeoven muovihihna	Plastrem till vikdörr	x		
29	100252	Paljeoven hihna	Rem till vikdörr		x	
29	100253	Paljeoven lukitusneppari	Lås till rem		x	
30	S100063	Luukku 265x374	Skokåpslucka 265x374	x	x	
31	S100045	Ovi 572x390 oik. kätinen	Dörr 572x390 hö. hand	x	x	

Huom./ Anm./Obs. 1) Jos korkea jääkaappi / Vid högt kylskåp

SOLIFER	Sisäpuoli Inredning 724 Interior	S7, S7L, S9, S9L ARTIC 570, 600 FINL.570, 600 S7, S7L, S9, S9L ARTIC 570, 600 FINL.570, 600 S7, S7L, S9, S9L ARTIC 570, 600 FINL.570, 600	2003-2004

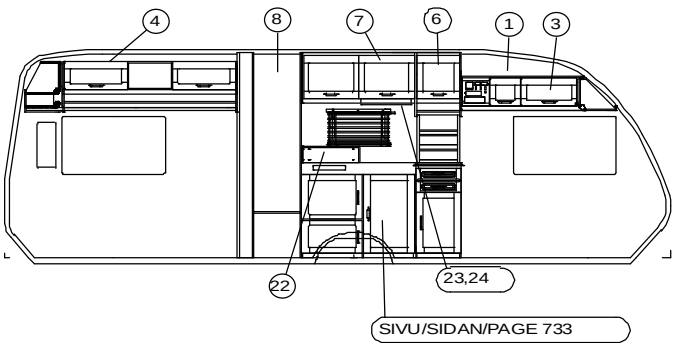

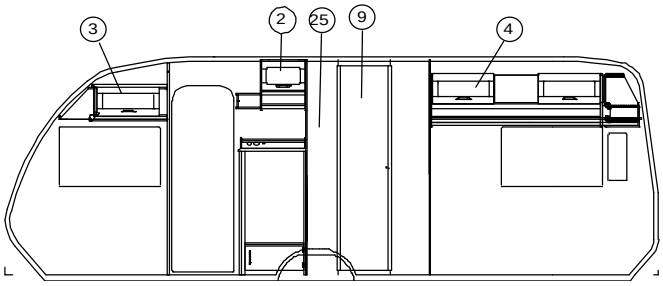

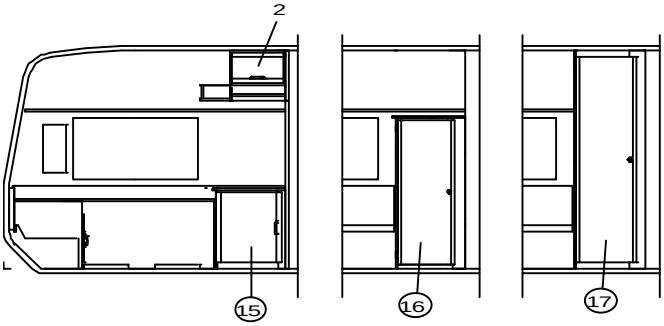

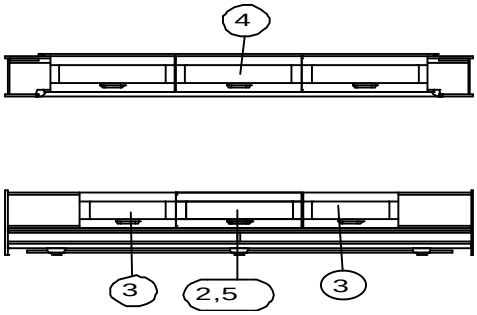

SOLIFER	Sisäpuoli Inredning 724 Interior	S7, S7L, S9, S9L ARTIC 570, 600 FINL.570, 600 S7, S7L, S9, S9L ARTIC 570, 600 FINL.570, 600 S7, S7L, S9, S9L ARTIC 570, 600 FINL.570, 600	2003-2004

X=vakio/ standard M=Menu-varustelu maasta riippuen/ Menu-utrustning beroende på land/

Kuva Pos. Fig.	Varaosa nro Det.nr. Part.nr.	Kuvaus Benämning Description		2003 S7 S9	2003 S7L S9L	2004 ARTIC 570 600	2004 FINL. 570 600	Huom. Anm. Obs.
1	S100015	Luukku YK 265x270	Överskåpslucka 265x270	x	x	x	x	
2	S100016	Luukku YK 265x374	Överskåpslucka 265x374	x	x	x	x	
3	S100017	Luukku YK 265x489	Överskåpslucka 265x489	x	x	x	x	
4	S100018	Luukku YK 265x552	Överskåpslucka 265x552	x	x	x	x	
4	S100041	Luukku YK 265x552 teksti SOLIFER	Överskåpslucka 265x552 text SOLIFER	x				
4	S100168	Luukku YK 265x552 teksti SOLIFER	Överskåpslucka 265x552 text SOLIFER			x		
5	100019	Luukku YK 265x642	Överskåpslucka 265x642		x		x	
5	S100042	Luukku YK 265x642 teksti SOLIFER	Överskåpslucka 265x642 text SOLIFER		x			
5	S100167	Luukku YK 265x642 teksti SOLIFER	Överskåpslucka 265x642 text SOLIFER				x	
6	S100021	Luukku AK 402x374	Köksskåplucka 402x374	x	x	x	x	
7	S100022	Luukku AK 402x485	Köksskåplucka 402x485	x	x	x	x	
8	100103	Ovi VK 1850x415 vas. kätinen	Dörr 1850x415 vä. hand	x	x	x	x	
9	S100050	Ovi WC 1850x490 oik. kätinen	Dörr 1850x490 hö. hand	x	x	x	x	
10	MC94016265	Taso JK 620x620	Skiva ovan kyl 620x620	x	x			
10	PP94016265	Taso JK 620x620	Skiva ovan kyl 620x620			x	x	
11	MC94015411	Pöytälevy ovaali 1080x730	Bordsskiva 1080x730	M				
11	PP94015411	Pöytälevy ovaali 1080x730	Bordsskiva 1080x730			x	x	
11	MC94022513	Pöytälevy ovaali 1080x900	Bordsskiva 1080x900		x			
11	PP94022513	Pöytälevy ovaali 1080x900	Bordsskiva 1080x900			x	x	
12	00910027	Pöydänjalka vapaasti seisova	Bordsstativ	M	x	M	x	
13	MC94016287	Pöytälevy etu 1200x875	Bordskiva 1200x875	M				
13	PP94016287	Pöytälevy etu 1200x875	Bordskiva 1200x875			x		
14	90003376	Pöydänjalka taitettava	Bordsstativ	M		M		
15	S100029	Ovi 635x468 vas.kätinen	Dörr 635x468 vä. hand	M		M	M	
16	100107	Ovi 1295x415 vas.kätinen	Dörr 1295x415 vä. hand	M		M	M	
17	100103	Ovi VK 1850x415 vas. kätinen	Dörr 1850x415 vä. hand	x	x	x	x	
20	311950	Paljeovi 1000x1900	Vikdörr 1000x1900	x		x		
20	90024736	Paljeovi 1230x1900	Vikdörr 1230x1900		x		x	
21	00920141	Paljeoven muovihihna 130x20x2	Vikdörr plast rem	x	x			
21	100252	Paljeoven hihna	Vikdörr rem			x	x	
21	100253	Paljeoven lukitusneppari	Lås till rem			x	x	
22	93017203	Lieden taustalevy	Skyddsplåt 500x160	x		x	x	
23	93016225	Höyrykupu -98	Spiskåpa	x	x	x	x	
24	S100128	Liesituulettimen moottori	Fläkt	x	x	x	x	
24	95003109	Liedentuul. putki	Rör till fläkt	x	x	x	x	
25	94016311	Peili 3x920x235 valoaukolla	Spegel 3x920x235	x	x	x	x	

Huom./ Anm./Obs.

SOLIFER	Sisäpuoli Inredning 725 Interior	S7L E, Finl.570E, 600E S7L E, Finl.570E, 600E S7L E, Finl.570E, 600E	2003-2004

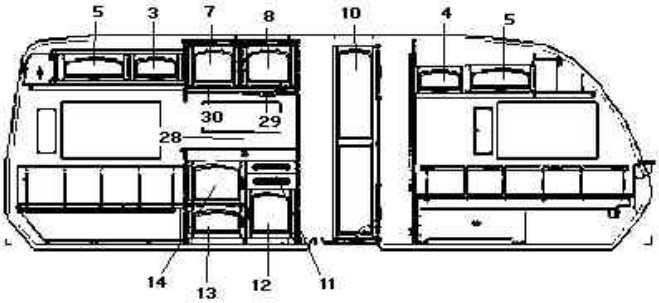

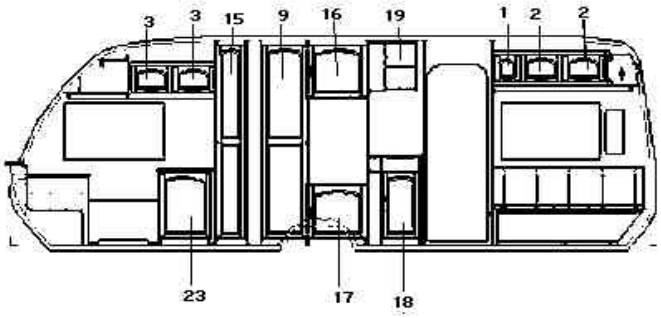

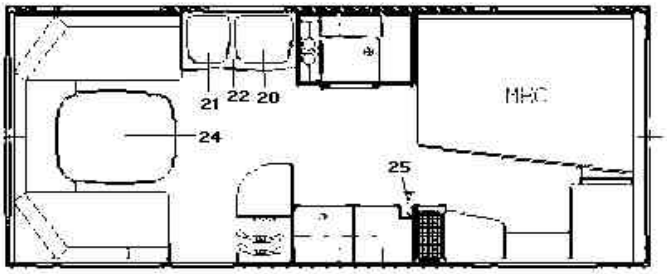

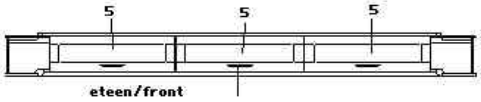

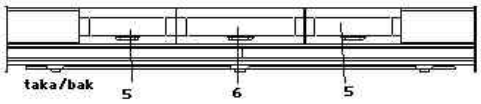

SOLIFER	Sisäpuoli Inredning 725 Interior	S7L E, Finl.570E, 600E S7L E, Finl.570E, 600E S7L E, Finl.570E, 600E	2003-2004

X=vakio/ standard M=Menu-varustelu maasta riippuen/ Menu-utrustning beroende på land/

Kuva Pos. Fig.	Varaosa nro Det.nr. Part.nr.	Kuvaus Benämning Description		2003 S7L E	2004 FINL. 570E 600E	Huom. Anm. Obs.
1	S100060	Luukku YK 265x245	Överskåpslucka 265x245	x	x	
2	S100016	Luukku YK 265x374	Överskåpslucka 265x374	x	x	
3	S100017	Luukku YK 265x489	Överskåpslucka 265x489	x	x	
4	S100018	Luukku YK 265x552	Överskåpslucka 265x552	x	x	
5	100019	Luukku YK 265x642	Överskåpslucka 265x642	x	x	
6	100042	Luukku YK 265x642 teksti SOLIFER	Överskåpslucka 265x642 text SOLIFER	x		
6	S100167	Luukku YK 265x642 teksti SOLIFER	Överskåpslucka 265x642 text SOLIFER		x	
7	S100022	Luukku AK 402x485 vas.	Köksskåplucka 402x485 vä.	x	x	
8	S100048	Luukku AK 402x485 oik.	Köksskåplucka 402x485 hö.	x	x	
9	100103	Ovi VK 1850x415 vas. kätinen	Dörr 1850x415 vä. hand	x	x	
10	S100050	Ovi WC 1850x490 oik. kätinen	Dörr 1850x490 hö. hand	x	x	
11	S100014	Etulevy 131x453	Frontskivs skärbräda 131x453	x	x	
12	S100032	Ovi 473x453 oik.	Dörr 473x453 hö.	x	x	
13	S100030	Ovi 312x530 vas..	Dörr 312x530 vä.	x	x	
14	S100031	Ovi 428x530 vas.	Dörr 428x530 vä.	x	x	
15	S100049	Ovi 1850x275 oik.	Dörr 1850x275 hö.	x	x	
16	S100024	Ovi 495x534	Dörr 495x534	x	x	
16	S100286	Ovi 295x534	Dörr 295x534	x	x	1)
17	S100025	Ovi 510x534	Dörr 510x534	x	x	
17	S100053	Ovi 250x530	Dörr 250x530	x	x	1)
18	S100028	Ovi 630x460 oik.	Dörr 630x460 hö. hand	x	x	
19	S100116	Ovi 434x333 oik. ristikolla	Dörr 434x333 vä. hand	x	x	
20	90025018	Liesi Gramer	Spis	x	x	
20	27134079	Lasikansi lieden	Glasskiva till spis	x	x	
21	90025020	Allas Gramer	Tvättställ 400x445	x	x	
21	27134080	Lasikansi tiskiallas	Glasskiva till tvättställ	x	x	
22	MC993071	Taso tiskikaapin	Skiva till pentry	x		
22	PP993071	Taso tiskikaapin	Skiva till pentry		x	
23	S100029	Ovi 635x468 vas.	Dörr 635x468 vä.	x	x	
24	MC94015411	Pöytälevy etu 1080x730	Bord 1080x730	x		
24	PP94015411	Pöytälevy etu 1080x730	Bord 1080x730		x	
24	00910027	Pöydänjalka Fawo 116/16 750mm	Bordsstativ	x	x	
25	90024736	Paljeovi 1230x1900	Vikdörr 1230x1900	x	x	
28	93017203	Lieden taustalevy	Stänk skiva	x	x	
29	93016225	Höyrykupu	Spiskåpa	x	x	
29	S100128	Liesituulettimen moottori	Fläkt	x	x	
29	95003109	Liedentuul. putki	Rör till spiskåpa	x	x	
30	100267	Kuivauskaapin vesikaukalo	Botten till uttorkningskåp	x	x	
32	90016000	Vedin Zell gold	Handtag	x		
32	S100194	Vedin Zell gold	Handtag		x	

Huom./ Anm./Obs. 1) Jos korkea jääkaappi / Vid högt kylskåp

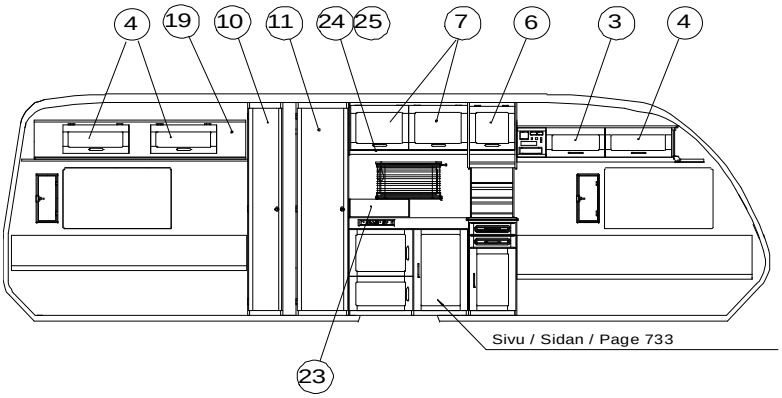
4
19
10
11
24
25
7
6
3
4
23
Sivu / Sidan / Page 733

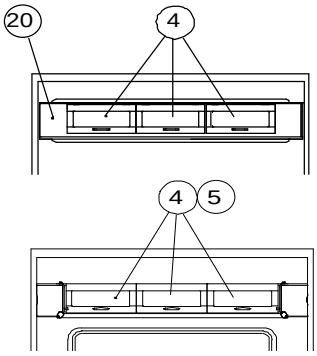
20
4
4
5

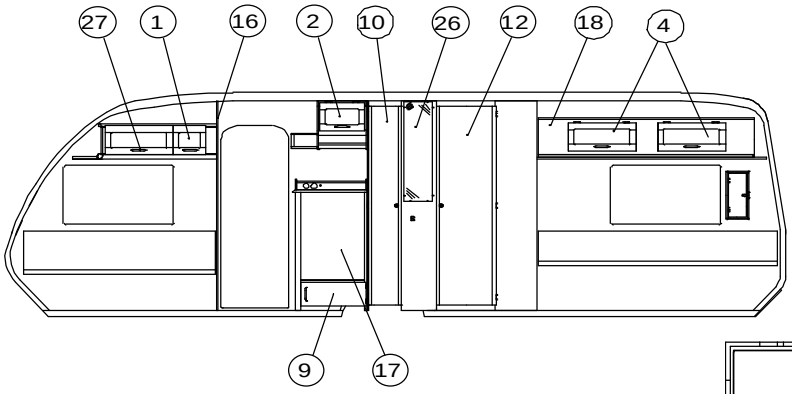
27
1
16
2
10
26
12
18
4
9
17

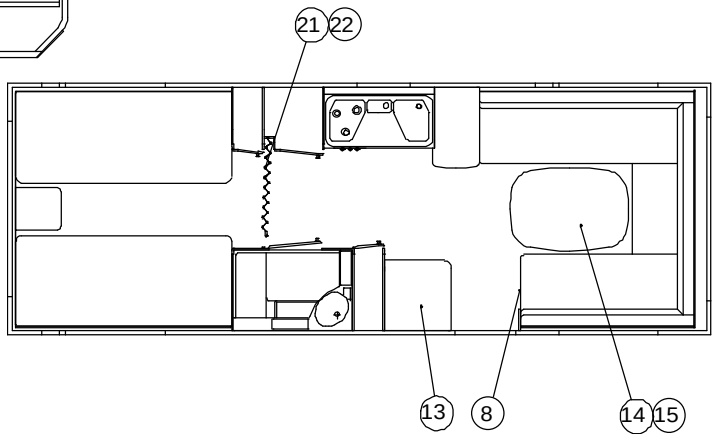
21
22
13
8
14
15

SOLIFER	Sisäpuoli Inredning 726 Interior	S10L, FINL.630 S10L, FINL.630 S10L, FINL.630	2003-2004

X=vakio/ standard M=Menu-varustelu maasta riippuen/ Menu-utrustning beroende på land

Kuva Pos. Fig.	Varaosa nro Det.nr. Part.nr.	Kuvaus Benämning Description		2003 S10L	2004 FINL. 630	Huom . Anm. Obs.
1	S100015	Luukku YK 265x270	Överskåpslucka 265x270	x	x	
2	S100016	Luukku YK 265x374	Överskåpslucka 265x374	x	x	
3	S100017	Luukku YK 265x489	Överskåpslucka 265x489	x	x	
4	S100018	Luukku YK 265x552	Överskåpslucka 265x552	x	x	
5	100019	Luukku YK 265x642	Överskåpslucka 265x642	x	x	
5	100042	Luukku YK 265x642 teksti SOLIFER	Överskåpslucka 265x642 text SOLIFER	x		
5	S100167	Luukku YK 265x642 teksti SOLIFER	Överskåpslucka 265x642 text SOLIFER		x	
6	S100021	Luukku AK 402x374	Köksskåplucka 402x374	x	x	
7	S100022	Luukku AK 402x485	Köksskåplucka 402x485	x	x	
8	S100063	Luukku kenkäkaappi 265x374	Skokåpslucka	x	x	
9	S100053	Ovi 250x530	Dörr 250x530	x	x	
10	100037	Ovi VK 1850x275 vas. kätinen	Dörr 1850x275 vä hand	x	x	
11	100103	Ovi VK 1850x415 vas. kätinen	Dörr 1850x415 vä. hand	x	x	
12	S100050	Ovi WC 1850x490 oik. kätinen	Dörr 1850x490 hö. hand	x	x	
13	MC94016265	Taso JK 620x620	Skiva ovan kyl 620x620	x		
13	PP94016265	Taso JK 620x620	Skiva ovan kyl 620x620		x	
14	MC94022513	Pöytälevy ovaali 1080x900	Bordsskiva 1080x900	x		
14	PP94022513	Pöytälevy ovaali 1080x900	Bordsskiva 1080x900		x	
15	00910027	Pöydänjalka Fawo 116/16 750mm	Bordsstativ	x	x	
21	311950	Paljeovi 1000x1900	Dragspelsskjutdörr 1000x1900			
21	90024736	Paljeovi 1230x1900	Dragspelsskjutdörr 1230x1900	x	x	
22	00920141	Paljeoven muovihihna 130x20x2	Vikdörr plastrem	x		
22	100252	Paljeoven hihna	Vikdörr rem		x	
22	100253	Paljeoven lukitusneppari	Lås till rem		x	
23	93017203	Lieden taustalevy	Skyddsplåt 500x160	x	x	
24	93016225	Höyrykupu -98	Spiskåpa	x	x	
25	S100128	Liesituulettimen moottori	Fläkt	x	x	
25	95003109	Liedentuul. putki	Rör till fläkt	x	x	
26	94016311	Peili 3x920x235 valoaukolla	Spegel 3x920x235	x	x	
27	90016000	Vedin Zell gold	Handtag	x		
27	S100194	Vedin Zell gold	Handtag		x	

Huom./ Anm./Obs.

SOLIFER	Sisäpuoli Inredning 728 Interior	S20L, FINL.740 S20L, FINL.740 S20L, FINL.740	2003-2004

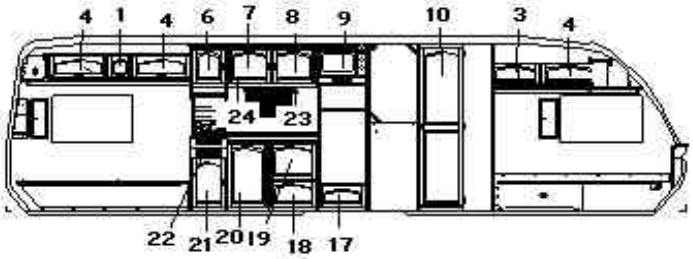

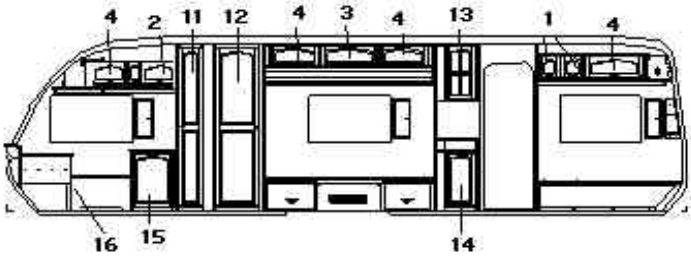

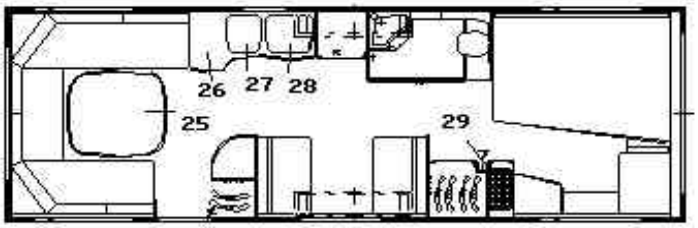

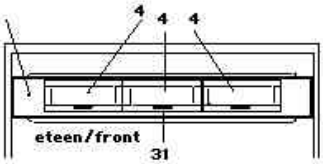

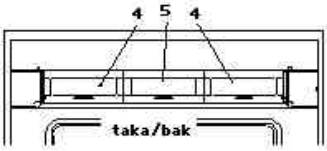

SOLIFER	Sisäpuoli Inredning 728 Interior	S20L, FINL.740 S20L, FINL.740 S20L, FINL.740	2003-2004

X=vakio/ standard M=Menu-varustelu maasta riippuen/ Menu-utrustning beroende på land

Kuva Pos. Fig.	Varaosa nro Det.nr. Part.nr.	Kuvaus Benämning Description		2003 S20L	2004 FINL. 740	Huom . Anm. Obs.
1	S100015	Luukku YK 265x270	Överskåpslucka 265x270	x	x	
2	S100016	Luukku YK 265x374	Överskåpslucka 265x374	x	x	
3	S100018	Luukku YK 265x552	Överskåpslucka 265x552	x	x	
4	100019	Luukku YK 265x642	Överskåpslucka 265x642	x	x	
5	100042	Luukku YK 265x642 teksti SOLIFER	Överskåpslucka 265x642 text SOLIFER	x		
5	S100167	Luukku YK 265x642 teksti SOLIFER	Överskåpslucka 265x642 text SOLIFER		x	
6	S100021	Luukku AK 402x374 vas.	Köksskåplucka 402x374 vä.	x	x	
7	S100022	Luukku AK 402x485 vas.	Köksskåplucka 402x485 vä.	x	x	
8	S100048	Luukku AK 402x485 oik.	Köksskåplucka 402x485 hö.	x	x	
9	S100134	Ovi 340x534 oik. kätinen	Dörr 340x534 hö. hand	x	x	
10	S100050	Ovi WC 1850x490 oik. kätinen	Dörr 1850x490 hö. hand	x	x	
11	S100049	Ovi VK 1850x275 oik. kätinen	Dörr 1850x275 hö. hand	x	x	
12	100039	Ovi WC 1850x490 vas. kätinen	Dörr 1850x490 vä. hand	x	x	
13	S100027	Ovi 600x460 oik. ristikolla	Dörr 600x460 hö. hand	x	x	
14	S100028	Ovi 630x460 oik.	Dörr 630x460 hö. hand	x	x	
15	S100029	Ovi 635x468 vas.	Dörr 635x468 vä.	x	x	
16	S100023	Ovi 448x316 vas.	Dörr 448x316 vä.	x	x	
17	S100025	Ovi 510x534 oik.	Dörr 510x534 hö.	x	x	
18	S100043	Ovi 312x530 oik.	Dörr 312x530 hö.	x	x	
19	S100044	Ovi 428x530 oik.	Dörr 428x530 hö.	x	x	
20	S100034	Ovi 745x453 vas.	Dörr 745x453 vä.	x	x	
21	S100033	Ovi 572x390 vas.	Dörr 572x390 vä.	x	x	
22	100013	Etulevy 113x390	Frontskivs skärbräda 113x390	x	x	
23	93017203	Lieden taustalevy	Skyddsplåt 500x160	x	x	
23	93016225	Höyrykupu -98	Spiskåpa	x	x	
23	S100128	Liesituulettimen moottori	Fläkt	x	x	
23	95003109	Liedentuul. putki	Rör till spiskåpa	x	x	
24	100267	Kuivauskaapin vesikaukalo	Botten till uttorkningskåp	x	x	
25	MC94022513	Pöytälevy ovaali 1080x900	Bordsskiva 1080x900	x		
25	PP94022513	Pöytälevy ovaali 1080x900	Bordsskiva 1080x900		x	
25	00910027	Pöydänjalka Fawo 116/16 750mm	Bordsstativ	x	x	
25	S100128	Liesituulettimen moottori	Fläkt	x	x	
25	95003109	Liedentuul. putki	Rör till fläkt	x	x	
26	MC93025002	Taso tiskikaapin	Skiva till pentry	x		
26	PP93025002	Taso tiskikaapin	Skiva till pentry		x	
27	90025020	Allas Gramer	Tvättställ 400x445	x	x	
27	27134080	Lasikansi tiskiallas	Glasskiva till tvättställ	x	x	
28	90025018	Liesi Gramer	Spis	x	x	
28	27134079	Lasikansi lieden	Glasskiva till spis	x	x	
29	90024736	Paljeovi 1230x1900	Dragspelsskjutdörr 1230x1900	x	x	
29	00920141	Paljeoven muovihihna 130x20x2	Vikdörr plastrem	x	x	
29	100252	Paljeoven hihna	Vikdörr rem	x	x	
29	100253	Paljeoven lukitusneppari	Lås till rem	x	x	
31	90016000	Vedin Zell gold	Handtag	x		
31	S100194	Vedin Zell gold	Handtag		x	

Huom./ Anm./Obs.

SOLIFER	Sisäpuoli	Tiskipöytäversiot	S3, S5, S7, S9, S10, 520, 550, 570, 600, 630	
	Inredning 733	Diskbänk versioner	S3, S5, S7, S9, S10, 520, 550, 570, 600, 630	2003-2004
	Interior	Sink models	S3, S5, S7, S9, S10, 520, 550, 570, 600, 630	

S3 S5 520 550

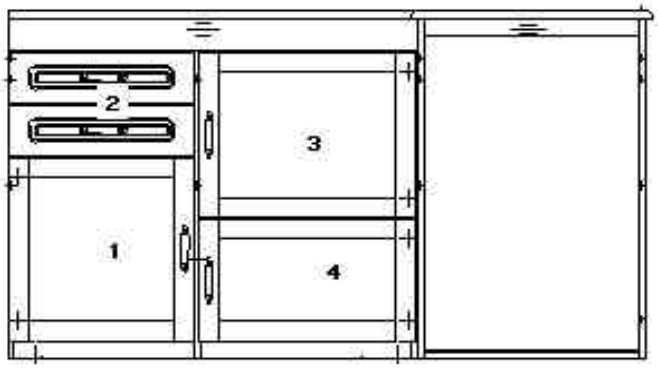

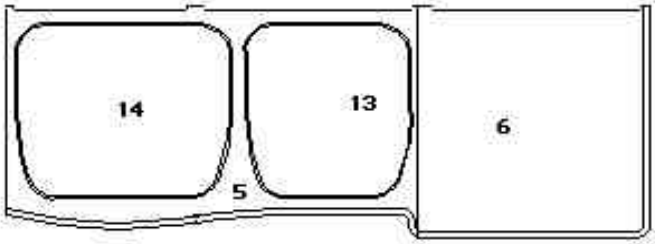

S7 S9 S10 570 600 630

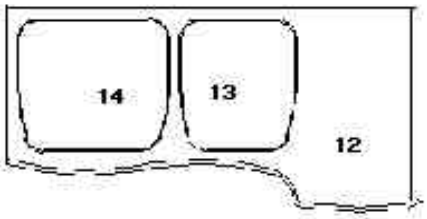

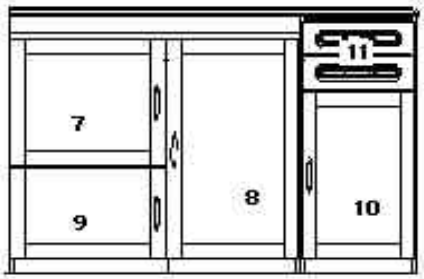

SOLIFER	Sisäpuoli Inredning 733 Interior	Tiskipöytäversiot Diskbänk versioner Sink models	S3, S5, S7, S9, S10, 520, 550, 570, 600, 630 S3, S5, S7, S9, S10, 520, 550, 570, 600, 630 S3, S5, S7, S9, S10, 520, 550, 570, 600, 630	2003-2004

X=vakio/ standard M=Menu-varustelu maasta riippuen/ Menu-utrustning beroende på land/

Kuva Pos. Fig.	Varaosa nro Det.nr. Part.nr.	Kuvaus Benämning Description		S3, S5	S7, S7L, S9, S9L, S10L	520 MHV 550	ARTIC 570, 600 FINL.570, 600, 630	Huom. Anm. Obs.
1	S100106	Ovi 473x453 vas.	Dörr 473x453 vä.	x		x		
2	S100014	Etulevy 131x453	Frontskivs skärbräda 131x453	x		x		
3	S100043	Ovi 312x530 oik..	Dörr 312x530 hö.	x		x		
4	S100044	Ovi 428x530 oik.	Dörr 428x530 hö.	x		x		
5	MC993037	Taso tiskikaapin	Skiva till pentry	x				
5	PP993037	Taso tiskikaapin	Skiva till pentry			x		
6	MC94013171	Taso JK 566x587	Diskbordskiva 566x587	x				
6	PP94013171	Taso JK 566x587	Diskbordskiva 566x587			x		
7	S100031	Ovi 428x530 vas.	Dörr 428x530 vä.		x		x	
8	S100046	Ovi 745x453 oik.	Dörr 745x453 hö. hand		x		x	
9	S100030	Ovi 312x530 vas..	Dörr 312x530 vä.		x		x	
10	S100045	Ovi 572x390 oik.	Dörr 572x390 hö.		x		x	
11	100013	Etulevy 113x390	Frontskivs skärbräda 113x390		x		x	
12	MC93025000	Taso tiskikaapin	Skiva till pentry		x			
12	PP93025000	Taso tiskikaapin	Skiva till pentry				x	
13	90025020	Allas Gramer	Tvättställ 400x445	x	x		x	
13	27134080	Lasikansi tiskiallas	Glasskiva till tvättställ	x	x		x	
14	90025018	Liesi Gramer	Spis	x	x		x	
14	27134079	Lasikansi lieden	Glasskiva till spis	x	x		x	

SOLIFER	Sisäpuoli Inredning 735 Interior	Makuuhuoneversiot MHT, MH, MHC ja NS Sovrum versioner MHT, MH, MHC och NS Bedroom models MHT, MH, MHC och NS	2003-2004

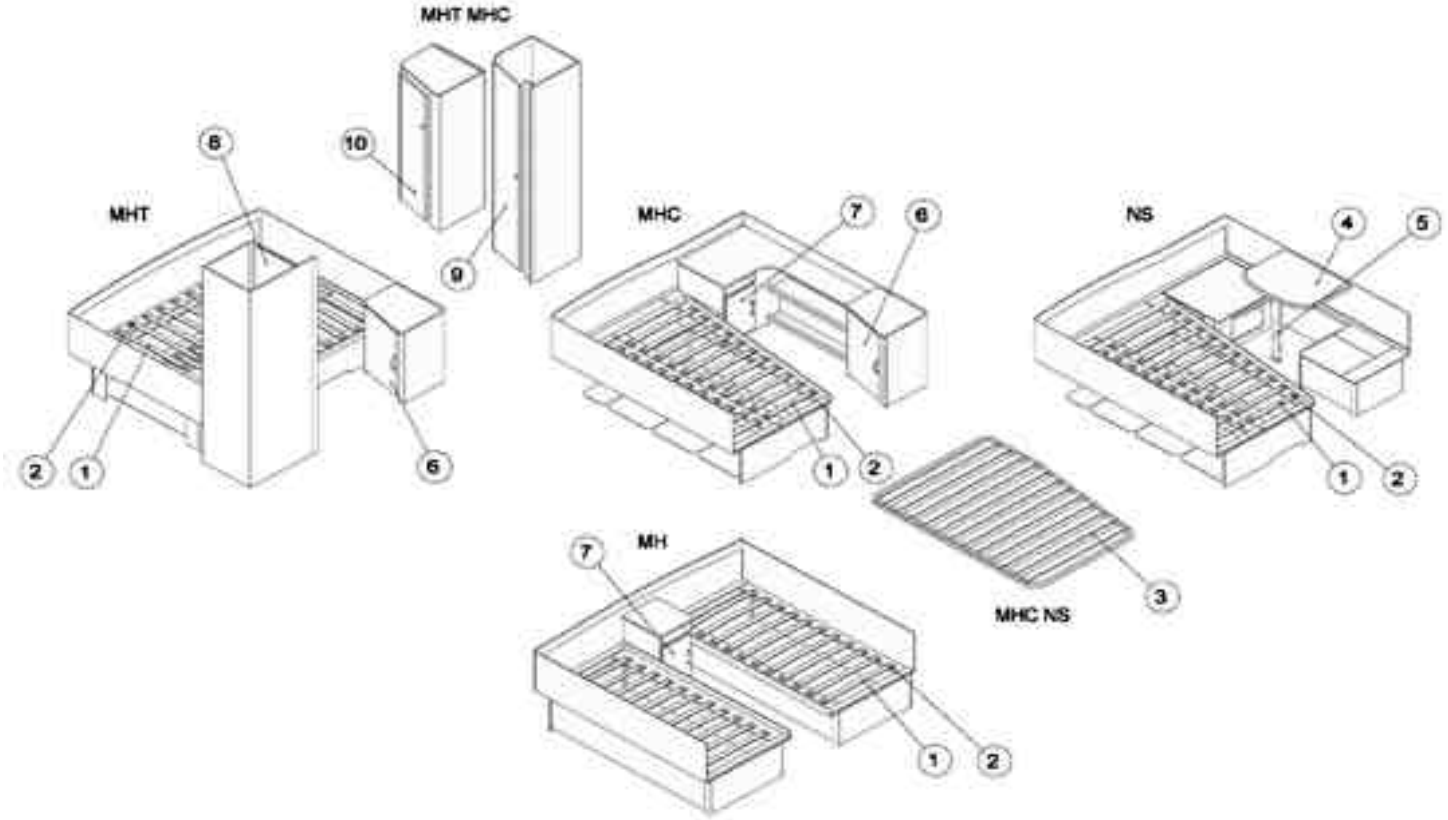

SOLIFER	Sisäpuoli Inredning 735 Interior	Makuuhuoneversiot MHT, MH, MHC ja NS Sovrum versioner MHT, MH, MHC och NS Bedroom models MHT, MH, MHC och NS	2003-2004

X=vakio/ standard M=Menu-varustelu maasta riippuen/ Menu-utrustning beroende på land

Kuva Pos. Fig.	Varaosa nro Det.nr. Part.nr.	Kuvaus Benämning Description		2003 MHT, MH, MHC, NS	2004 MHT, MH, MHC, NS	Huom. Anm. Obs.
1	90014367	Säle 8x50x700	Spjäla till bädd	x	x	
2	90002973	Säleen tuppi	Faststycke för ribbotten	x	x	
4	MC94016318	Pöytälevy taka 550x735	Bordsskiva bak 550x735	x	x	
4	PP94016318	Pöytälevy taka 550x735	Bordsskiva bak 550x735			
5	90027761	Pöydänjalka	Bordstativ fawo	x	x	
6	S100029	Ovi alakaappi 635x468 vas.kätinen	Dörr 635x468 vä. hand	x	x	
6	S100067	Ovi alakaappi 635x468 oik.kätinen	Dörr 635x468 hö. hand			
7	S100023	Ovi yöpöytä 448x316 vas.kätinen	Nattbords dörr 448x316 vä. hand	x	x	
8	100038	Ovi VK 1850x415 oik. kätinen	Dörr 1850x415 hö. hand	x	x	
9	100103	Ovi VK 1850x415 vas. kätinen	Dörr 1850x415 vä. hand	x	x	
10	100107	Ovi VK 1295x415 vas. kätinen	Dörr 1295x415 vä. hand	x	x	
11	S100062	Kaasujousi 150n 615mm	Gasfjäder 150n 615mm	x	x	

SOLIFER	Sisäpuoli Indedning 754 Interior	Saranat,lukot, Gångjärn, lås Hinge, lock	2003-2004

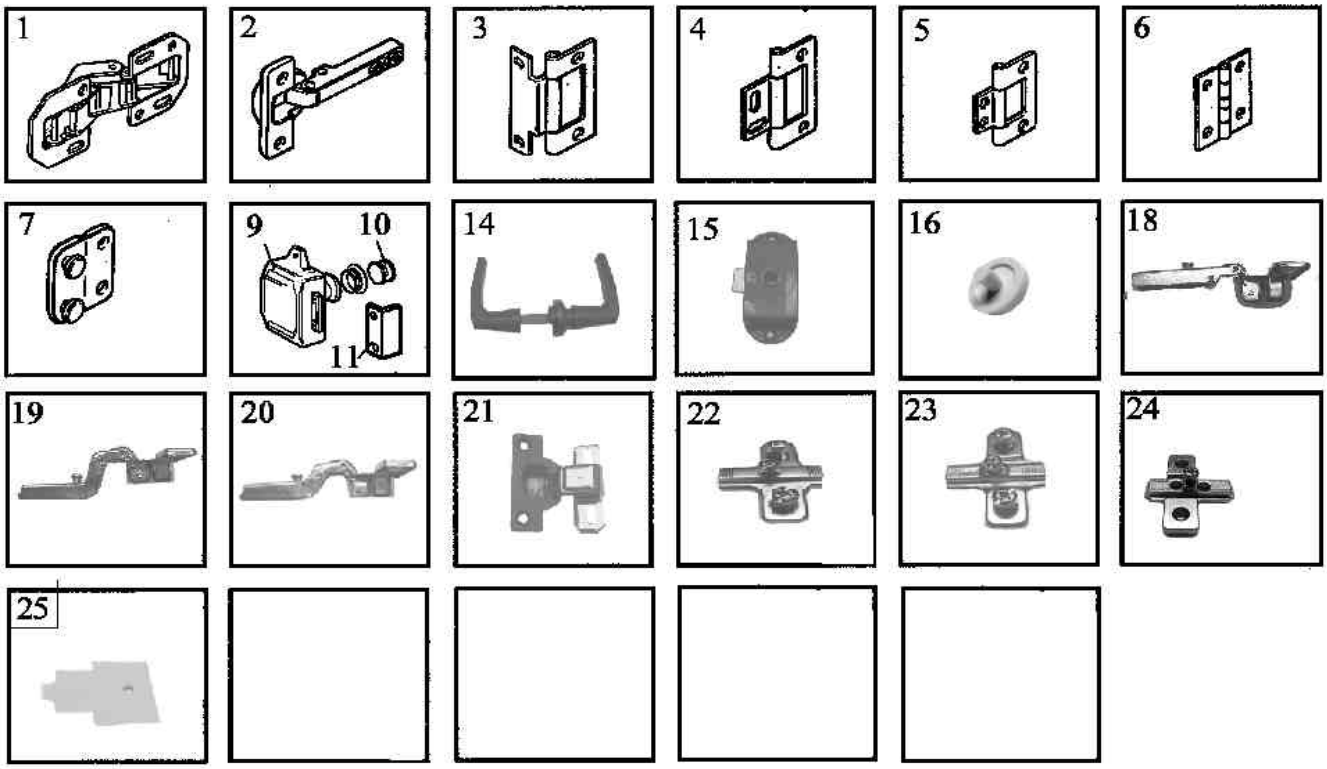

SOLIFER	Sisäpuoli Indedning 754 Interior	Saranat,lukot, Gångjärn, lås Hinge, lock	2003-2004

X=vakio/ standard M=Menu-varustelu maasta riippuen/ Menu-utrustning beroende på land

Kuva Pos. Fig.	Varaosa nro Det.nr. Part.nr.	Kuvaus Benämning Description		2003	2004	Huom. Anm. Obs.
1	00920208	Yläkaapin luukun sarana	Gångjärn, överskåpslucka	x	x	
2	00920193	Peilikaapin sarana	Luckgångjärn, toas/radioskåp	x	x	
3	00920024	Sarana	Gångjärn	x	x	
4	00920083	Sarana 51x24	Gångjärn	x	x	
5	00920077	Sarana 38x19	Gångjärn	x	x	
6	00920012	Sarana 40x32	Gångjärn överbädd	x	x	
7	05261010	Sarana muovi ruskea 40x40	Plastgångjärn	x	x	
9	860502	Vaatekomeron oven lukko	Lås	x	x	
10	90027119	Painike harmaa	Tryckknapp	x		
10	90027120	Hela painikkeen	Rosette	x		
10	S100161	Painike kulta	Tryckknapp gold		x	
10	S100162	Hela painikkeen kulta	Rosette gold		x	
11	00920061	Lukon vastakappale	Motstycke	x	x	
14	90027004	Ovenkahva	Handtag lås	x		
14	S100254	Ovenkahva	Handtag lås		x	
15	90027002	Ovenlukko vas.kät.	Dörrlås vä.	x	x	1)
15	90027003	Ovenlukko oik.kät.	Dörrlås hö.	x	x	
16	90012745	Sarana peilikaapin	Gångjärn till spegelskåp	x	x	
18	90026611	Sarana	Gångjärn	x	x	
19	90026612	Sarana	Gångjärn	x	x	
20	90027312	Sarana	Gångjärn	x	x	
21	94017158	Sarana	Gångjärn	x	x	
22	90027348	Aluslevy saranan	Bricka till gårnjärn	x	x	
23	90027349	Aluslevy saranan	Bricka till gårnjärn	x	x	
24	00920194	Aluslevy saranan	Bricka till gårnjärn	x	x	
25	90002868	Aluslevy saranan	Bricka till gårnjärn	x	x	

Huom./ Anm./Obs. 1) TBL MALLIT/ TBL MODEL

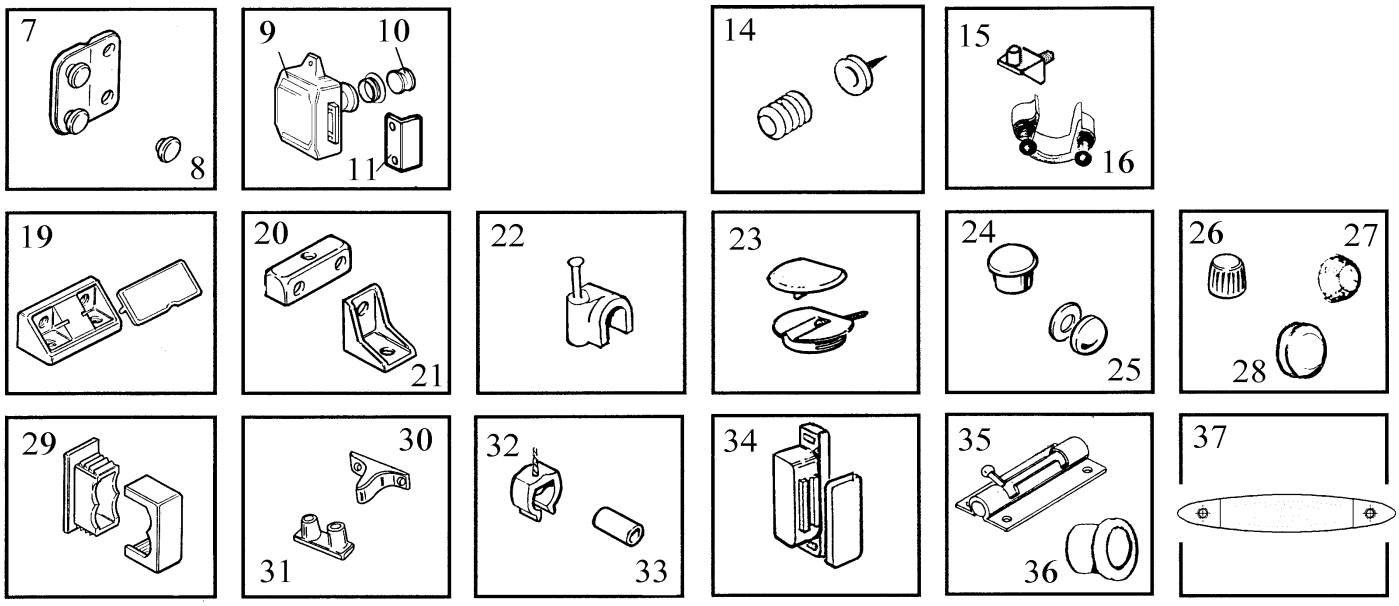
7
8
9
10
11
14
15
16
19
20
21
22
23
24
25
26
27
28
29
30
31
32
33
34
35
36
37

SOLIFER	Sisäpuoli Inredning 755 Interior	Kiinnityskpl,peitetulpat,ym.kalusteosia Fäststycke, plastplugg Lock, furniture, etc.	2003-2004

X=vakio/ standard M=Menu-varustelu maasta riippuen/ Menu-utrustning beroende på land

Kuva Pos. Fig.	Varaosa nro Det.nr. Part.nr.	Kuvaus Benämning Description		2003	2004	Huom. Anm. Obs.
7	05261010	Sarana muovi ruskea 40x40	Plastgångjärn	x	x	
9	860502	Vaatekomeron oven lukko	Lås	x	x	
10	90027119	Painike harmaa	Tryckknapp	x		
10	90027120	Hela painikkeen	Rosette	x		
10	S100161	Painike kulta	Tryckknapp gold		x	
10	S100162	Hela painikkeen kulta	Rosette gold		x	
11	00920061	Lukon vastakappale	Motstycke	x	x	
14	90002404	Magneettisalpa	Magnetlås	x	x	
15	312133	Kannatin ruskea 282.25.122	Hyllbärare	x	x	
16	00639001	Kuivaushyllyn kannatin	Torkhyllans stöd vit	x	x	
19	00920185	Kiinnityskpl	Fästkloss	x	x	
20	00920039	Kiinnityskappale ruskea	Fästkloss	x	x	
21	00920202	Kiinityskpl muovi beige	Vinkelfäste begie	x	x	
22	00385780	Johdon kiinnike	Kabelclips	x	x	
23	90015551	Kiinnityskpl	Fäststycke	x	x	
24	00920184	Peitetulppa PT 10/13 Love cherry	Plastplugg	x	x	
25	00920187	Aluslevy hatulla 5/12mm vaal. rusk.	Plastlock+botten beige	x	x	
25	90003364	Aluslevy hatulla 5/12 valk.	Plastlock+botten vitt	x	x	
26	00470230	Nuppi kalustokiinnitykseen	Skruvmotstycke	x	x	
27	00920168	Tarratyyny yläkaap. luukkuun	Ljuddämpningsknopp	x	x	
28	00700002	Salpakupu kaasupullok. valk.	Täckhatt koffert vit	x	x	
29	00960076	Vesiletkun kannatin	Fästkloss för vattenslangar	x	x	
30	90008642	Lukko Fawo (yläkaap. luukkuun)	Lås	x	x	
31	90008643	Vastakpl (luukkuun lukon)	Plastclips hon-del	x	x	
32	00920089	Pihtisalpa valkoinen	Plastclips han-del vit			
32	90008592	Pihtisalpa kirkas	Plastclips han-del glasklart	x	x	
33	00920056	Pihtisalvan vastakpl ilm. laipp.	Plastclips han-del	x	x	
34	00920207	Magneettisalpa	Magnetlås	x	x	
35	05240051	Työntösalpa 910 x 21/2 kelt.	Spärrslid	x	x	
36	05263510	Reikätulppa valk. yläv. 13mm	Plastplugg	x	x	
36	05263515	Reikätulppa valk. 16mm	Plastplugg	x	x	
36	90016000	Vedin Zell gold	Handtag	x		
36	S100194	Vedin Zell gold	Handtag		x	

Huom./ Anm./Obs.

SOLIFER	Sisäpuoli Inredning 757 Interior	Helat, vuoteen osia ja muita sisä osia Beslag, m .m. Fittings etc.	2003-2004

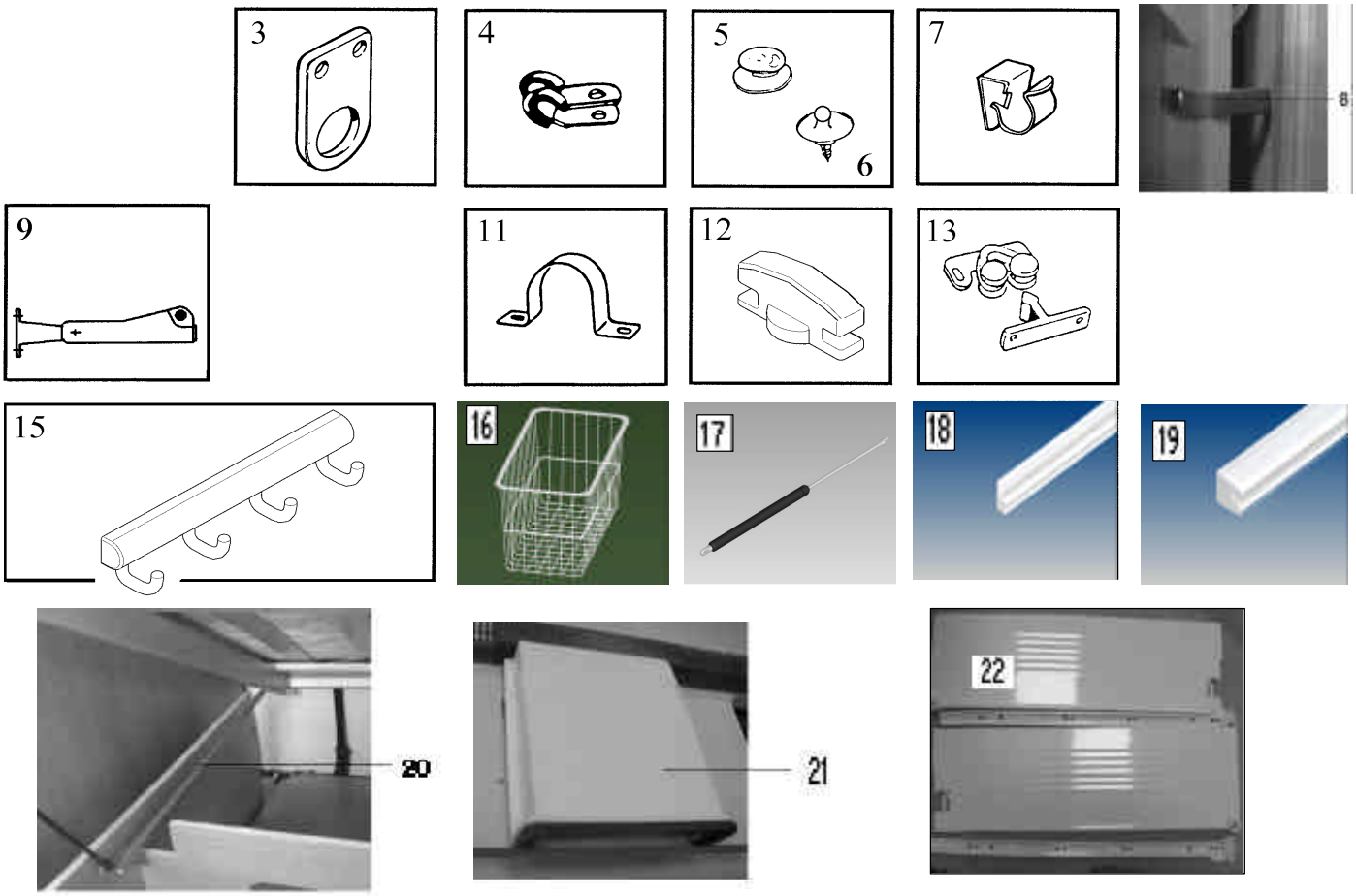

SOLIFER	Sisäpuoli Inredning 757 Interior	Helat, vuoteen osia ja muita sisä osia Beslag, m .m. Fittings etc.	2003-2004

X=vakio/ standard M=Menu-varustelu maasta riippuen/ Menu-utrustning beroende på land

Kuva Pos. Fig.	Varaosa nro Det.nr. Part.nr.	Kuvaus Benämning Description		2003	2004	Huom. Anm. Obs.
3	00427610	Vaatetangon pidin rusk.	Garderobstångsfäste	x	x	
4	00813008	Kiinnike kumipääl.	Gummiskodd klammer (gasolrör)	x	x	
5	00920139	Tenax lukko paljeoveen	Fäste för skjutdörrsrem	x		
6	00920140	Tenax laipparuuvi	Kula d.o	x		
5,6	S100253	Lukko+laipparuuvi	Fäste+kula för skjutdörrsrem		x	
7	00813007	Johdon kiinnike 13-nap.	Fäste för kabel på draget	x	x	
8	100252	Palje-oven hihna	Vikdörrens fästrem		x	
9	00920034	Teleskooppi/nivel musta	Luckteleskåp	x	x	
11	05262010	Kiinnike 1380/28	Klammer plåt	x	x	
12	90003537	Tuuletusluukun salpa valk.	Ventilationsluckans vred vitt	x	x	
13	90013524	Salpapari Lamp	Låsdel	x	x	
15	90003665	Naulakko 2-haar. valkea	Klädkrok 2	x	x	
15	90003666	Naulakko 4-haar. valkea	Klädkrok 4	x	x	
15	90003667	Naulakko 6 haar. valkea	Klädkrok 6	x	x	
16	90027116	Lankakori 240x470x180	Tradkorg 240x470x180	x	x	
17	100169	Kaasujousi 485mm 150n	Gasfjäder till bädd L=485mm 150n	x	x	
17	S100062	Kaasujousi 615mm 150n	Gasfjäder till bädd l=615mm 150n	x	x	
17	100295	Kaasujousi 458,5mm 250n	Gasfjäder till bädd l=458,5mm 250n	x	x	
17	100311	Kaasujousi 500mm 250n	Gasfjäder till bädd l=500mm 250n	x	x	
18	90005929	Lankakorin kisko	Skena för tragkorg	x	x	
19	90027114	Lankakorin kisko	Skena för tragkorg	x	x	
20	100255	Sängyn tukirauta 660mm	Stödjärn till bädd l=660mm		Finlandia	
20	S100256	Sängyn tukirauta 560mm	Stödjärn till bädd l=560mm		Artic	
21	90027090	Ilmanohjain eriste	Isolering för luftspak	x		
21	100258	Ilmanohjain eriste	Isolering för luftspak	x	x	
22	S100081	Patalaatikko	Låda grytskåp	x	x	
22	100235	Patalaatikko pieni S6	Låda grytskåp småll S6	S6	550 mvh	

Huom./ Anm./Obs.

SOLIFER	Sisäpuoli Inredning 759 Interior	Rullaverhot, kasettiverhot, sälekaihdin Rullgardiner Rolling blind	2003-2004

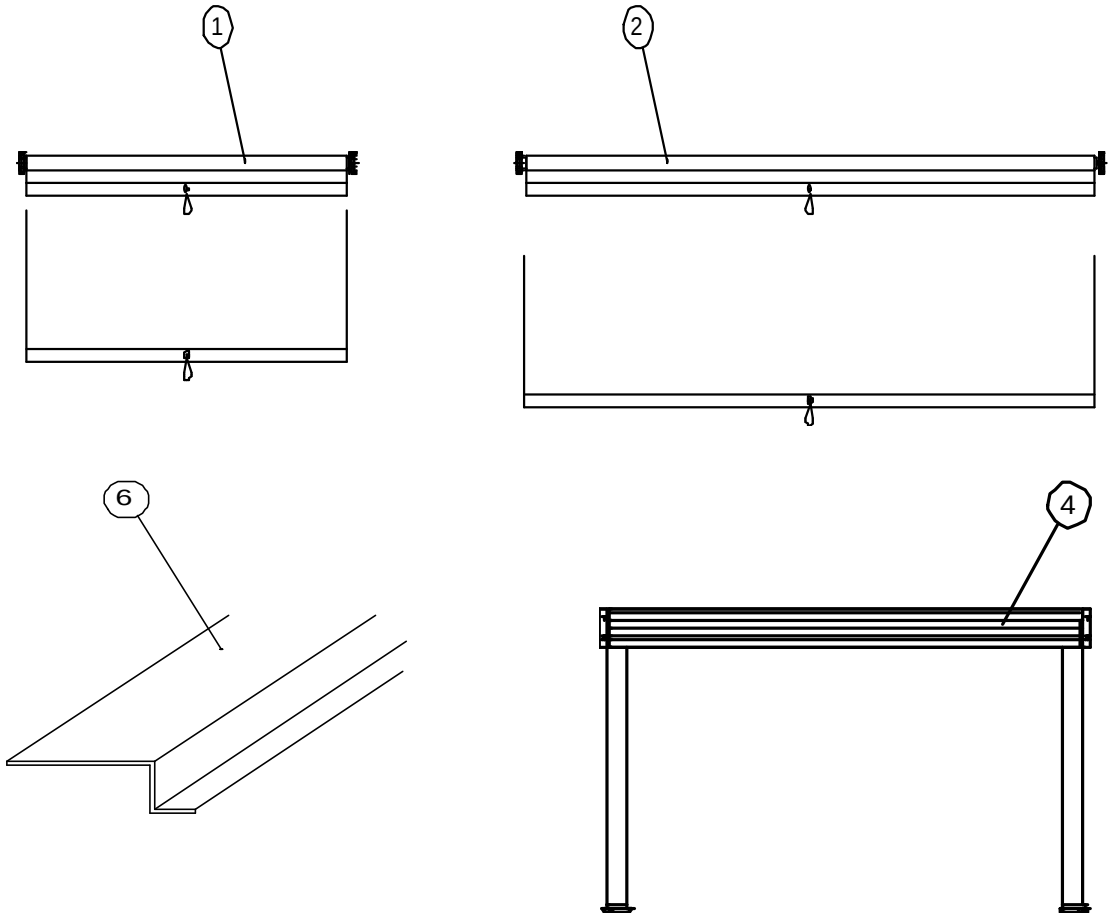

SOLIFER	Sisäpuoli Inredning 759 Interior	Rullaverhot, kasettiverhot, sälekaihdin Rullgardiner Rolling blind	2003-2004

X=vakio/ standard M=Menu-varustelu maasta riippuen/ Menu-utrustning beroende på land/ Menu-equipment due to country specification

Kuva Pos. Fig.	Varaosa nro Det.nr. Part.nr.	Kuvaus Benämning Description		2003 S3-S9	2003 S5+-S20+	2004 ARTIC	2004 FINLANDIA	Huom. Anm. Obs.
2	90015435	Rullaverho takaikkunan 1640x750	Rullgardin bak fönster 1640x750	M	M	M	M	
2	90027013	Rullaverho etuikkunan 1910x750	Rullgardin fram fönster 1910x750		x		x	
2	90027012	Rullaverho etuikkunan 1640x750	Rullgardin fram fönster 1640x750	x		x		
4	90015525	Kasettiverho 900x550	Kassett rullgardin 900x550	x	x			
4	90015782	Kasettiverho 1600x550	Kassett rullgardin 1600x550	M	M	M	M	
6	90017538	Sivuohjaimet rullaverhoihin L=780	Sidostyrning för rullgardinerna L=780	x	x	x	x	
6	90015567	Sivuohjaimet rullaverhoihin L=670	Sidostyrning för rullgardinerna L=670	x	x	x	x	
6	90015568	Sivuohjaimet rullaverhoihin L=570	Sidostyrning för rullgardinerna L=570	x	x	x	x	

Huom./ Anm./Obs.

SOLIFER	Sisäpuoli Inredning 790 Interior	Vuodepatjat, ylävuodepatjat Madrass, överbäddmadrass Mattress, upperbed mattress	2003-2004

X=vakio/ standard M=Menu-varustelu maasta riippuen/ Menu-utrustning beroende på land/ Menu-equipment due to country specification

Kuva Pos. Fig.	Varaosa nro Det.nr. Part.nr.	Kuvaus Benämning Description		2003 S3-S9	2003 S6L-S20L	2004 ARTIC	2004 FINL.	Huom. Anm. Obs.
	30037	Vuodepatja 1950x800 MH	Madrass 1950x800 MH	M				
	30038	Vuodepatja 1950x900 MH	Madrass 1950x900 MH		M			
	30043	Vuodepatja 1325/1075x1950 NS/MHC/TBL	Madrass 1325/1075x1950 NS/MHC	M				
	30044	Vuodepatja 1450/1200x1950 NS/MHC/TBL	Madrass 1450/1200x1950 NS/MHC		M			
	30039	Joustinpatja 1950x800 MH	Resärmadrass 1950x800 MH	M		x		
	30040	Petauspatja 1950x800 MH	Bäddmadrass 1950x800 MH	M		x		
	30041	Joustinpatja 1950x900 MH	Resärmadrass 1950x900 MH		M		x	
	30042	Petauspatja 1950x900 MH	Bäddmadrass 1950x900 MH		M		x	
	30045	Joustinpatja 1325/1075x1950 NS/MHC/TBL	Resärmadrass 1325/1075x1950 N	M		x		
	30047	Petauspatja 1325/1075x1950 NS/MHC/TBL	Bäddmadrass 1325/1075x1950 NS/MHC/TBL	M		x		
	30046	Joustinpatja 1450/1200x1950 NS/MHC/TBL	Resärmadrass 1450/1200x1950 N		M		x	
	30048	Petauspatja 1450/1200x1950 NS/MHC/TBL	Bäddmadrass 1450/1200x1950 NS/MHC/TBL		M		x	
	30033	Ylävuodepatja 2050x950 poikittainen	Överbäddmadrass 2050x950 Tvär	M		M		
	30034	Ylävuodepatja 2320x950 poikittainen	Överbäddmadrass 2320x950 Tvär		M		M	
	30035	Ylävuodepatja 1760x640 pitkittäinen	Överbäddmadrass 1760x640 Läng	M	M	M	M	
	30036	Ylävuodepatja 1850x800 kiinteä ylävuode	Fast överbäddmadrass 1850x800	M	M	M	M	

Huom./ Anm./Obs.

00592175 A L=2300	00592176 A/1 L=2100	00592177 A/2 L=2300	90013910 A/5 L=2400	90007087 A/8 L=2400
00592179 B L=1880	00592180 B/1 L=2300	94006433 B/4 L=2400	00592184 D L=2300	00592185 D/1 L=2300
00592186 E L=2400	00592189 L L=2300	94006380 L/1 L=2400	94014140 N/1 L=1900	94013200 O L=2300
94016192 1 L=2400 MDF	94017796 7 L=2400 MDF	94014356 W/1 L=2400	94014139 D/2 L=1900	94016194 3 L=2400

SOLIFER	Korjausmateriaalit Rep.material 820 Rep.material	Rimaprofiili Trälister 2003-2004 Lists of wood

X=vakio/ standard M=Menu-varustelu maasta riippuen/ Menu-utrustning beroende på land

Kuva Pos. Fig.	Varaosa nro Det.nr. Part.nr.	Kuvaus Benämning Description				Huom. Anm. Obs.
A	00592175	Rimaprofiili	Trälist	Abachi / Love cherry	L=2300	
A/1	00592176	Rimaprofiili	Trälist	Abachi / Love cherry	L=2100	
A/2	00592177	Rimaprofiili	Trälist	Abachi / Love cherry	L=2300	
A/5	90013910	Rimaprofiili	Trälist	Abachi / Love cherry	L=2400	
A/8	90007087	Rimaprofiili	Trälist	Abachi / Love cherry	L=2400	
B	00592179	Rimaprofiili	Trälist	Abachi / Love cherry	L=1880	
B/1	00592180	Rimaprofiili	Trälist	Abachi / Love cherry	L=2300	
B/4	94006433	Rimaprofiili	Trälist	Abachi / Love cherry	L=2400	
D	00592184	Rimaprofiili	Trälist	Abachi / Love cherry	L=2300	
D/1	00592185	Rimaprofiili	Trälist	Abachi / Love cherry	L=2300	
E	00592186	Rimaprofiili	Trälist	Abachi / Love cherry	L=2400	
L	00592189	Rimaprofiili	Trälist	Abachi / Love cherry	L=2300	
L/1	94006380	Rimaprofiili	Trälist	Abachi / Love cherry	L=2400	
N/1	94014140	Rimaprofiili	Trälist	Abachi / Love cherry	L=1900	
O	94013200	Rimaprofiili	Trälist	Abachi / Love cherry	L=2300	
1	94016192	Rimaprofiili	Trälist	MDF / Jimmywood	L=2400	
7	94017796	Rimaprofiili	Trälist	MDF / Jimmywood	L=2400	
W/1	94014356	Rimaprofiili	Trälist	KoLc	L=2400	
D/2	94014139	Rimaprofiili	Trälist	Abachi / Love cherry	L=1900	
3	94016194	Rimaprofiili	Trälist	MDF / Jimmywood	L=2400	

Huom./ Anm./Obs.

SOLIFER	Korjausmateriaalit Rep.material 830 Rep.material	Vanerit, lattiamatot, eristeet ja ruvit Faner, isolering och skruvar Playwoods, insuleatedes and screws	2003-2004

X=vakio/ standard M=Menu-varustelu maasta riippuen/ Menu-utrustning beroende på land

Kuva Pos. Fig.	Varaosa nro Det.nr. Part.nr.	Kuvaus Benämning Description		2003 S3-S10	2003 S6L-S20L	2004 ARTIC	2004 FINLANDIA	Huom. Anm. Obs.
1	90014291	Kattovaneri bari 3x2170x1220	Poppelfaner 3x2170x1220 tak	x		x		
2	90022954	Kattovaneri bari 3x2440x1220	Poppelfaner 3x2170x1220 tak		x		x	
3	90003286	Seinänaneri bari 3x2005x1220	Väggfaner bari 3x1920x1220	x	x	x	x	
5	90014268	Kalustevaneri 3x2135x1220 1-puol.	Möbelfaner (1) 3x2135x1220	x	x	x	x	
6	90014269	Kalustevaneri 3x2135x1220 2-puol.	Möbelfaner (2) 3x2135x1220	x	x	x	x	
7	90014270	Kalustevaneri 12x2135x1220 2-puol.	Möbelfaner (2)12x2135x1220	x	x	x	x	
8	90014271	Kalustevaneri 15x2135x1220 2-puol.	Möbelfaner (2)15x2135x1221	x	x	x	x	
11	90027024	Lattiamatto l=2200mm	Golvmatta, bredd 2200mm	x		x		
12	90027010	Lattiamatto, l=2500	Golvmatta, bredd 2500mm		x			
13	100190	Lattiamatto, l=2200	Golvmatta, bredd 2200mm			x		
14	100191	Lattiamatto, l=2500	Golvmatta, bredd 2500mm				x	
15	00631088	Eriste 36 mm 1200 x 2100	Isolering	x		x		
16	27110200	Eriste 36 mm 1200 x 2100 kok. urit.	Isolering spårad	x	x	x	x	
17	00631057	Eriste 74 mm 1205 x 2181	Isolering		x		x	
18	90014391	Lastulevyruuvi, Torx-kanta 3,5x30	Försänkt Torx skruv/mässingspläterad	x	x	x	x	2)

Huom./ Anm./Obs.

2) Telttalista ruuvi / Tältlistskruv / Screw for tent list

SOLIFER	Korjausmateriaalit Rep.material 835 Rep.material	Liimat, kitit ja maalit Lim, kitt och färg Glue, cement and color 2003-2004

X=vakio/ standard M=Menu-varustelu maasta riippuen/ Menu-utrustning beroende på land

Kuva Pos. Fig.	Varaosa nro Det.nr. Part.nr.	Kuvaus Benämning Description			Huom. Anm. Obs.
1	27070115	Laattaliima macroplast	Macroplast lim		
2	27070100	Blanco-patruuna täyd.	Blanco-patron kompl.		
3	27070101	Araldit liima 1 l purkki	Araldit lim 1 l bruk		
4	27070102	Kovetin 0,7 l purkki	Härdare 0,7 l bruk		
5	27070103	Jauhe	Pulver		
6	00605001	Tiivistemassanauha 2x20 mm beige	Tätningsband 2x20 mm beige		
7	00605002	Tiivistemassanauha 2x20mm valk	Tätningsband 2x20 mm vit		
8	00605006	Tiivistemassanauha 1,5x20 mm harm.	Tätningsband 1.5x20 mm grå		
9	00605008	Liimakitti pl400	Limkitt pl400		
10	90024852	Liimakitti Simson ISR 70-09 (säleiköt)	Limkitt Simson till hörnstycke		
11	04940720	Silikonikitti väritön	Silikonkitt utan färg		
12	00605003	Tiivistemassa Bostik 1590 Harmaa	Karosskitt grå		
13	27070105	K.p.kotelon paikkasarja	Repar.sats for gasolkoffert		
14	00930687	Paisukenauha 3x20 mm illbruck	Svällband 3x20 illbruck		
15	00633021	Paisukenauha 2x10 mm illbruck	Svällband 2x10 illbruck		
16	27250049	Paikkamaali harmaa	Förbättringsfärg grå		
17	27203536	Paikkamaali valkoinen	Förbättringsfärg vit		
18	27203237	Spraymaali valkoinen	Sprayfärg vit		

Huom./ Anm./Obs.