SOLIFER

RESERVDELS KATALOG ÅRSMODELL 1997
SPAREPART CATALOG MODELYEAR 1997

110	Chassi/Chassie	Ram, Dragbalkar, Hörnstöd, Vev, Stänkskydd mm.	Frame side, Tension bar, Tailarm etc.
120	Chassi/Chassie	Noshjul, Fälg, Däck, Navkapsel	Trailing wheel, Wheel, Tyre, etc.
145	Chassi/Chassie	Overrun device PAV/SR 1.3 MX1-KH, PAV/SR 2.0 MX-KH	
145	Chassi/Chassie	Påskjutsbroms PAV/SR 1.3 MX1-KH, PAV/SR 2.0 MX-KH	
146	Chassi/Chassie	Påskjutsbroms PAV/SR 1.3 MX-HF	Overrun device PAV/SR 1.3 MX-HF
147	Chassi/Chassie	Påskjutsbroms GTA 1.7	Overrun device GTA 1.7
160	Chassi/Chassie	Hjulbroms Knott	Break system Knott
165	Chassi/Chassie	Hjulbroms S2035-7, S2304-7 (ECO)	Break system S2035-7, S2304-7 (ECO)
170	Chassi/Chassie	Enkelaxel	Singleaxel
175	Chassi/Chassie	Boggiaxel	Tandemaxle
210	Kaross/Body	Fram- & bakparti Articina , Goldie 470, 530, 580	Front & rear Articina , Goldie 470, 530, 580
211	Kaross/Body	Fram- & bakparti Nordica 550MH, -MHE, -MHT, -N, Finlandia 610, 620, 670	
211	Kaross/Body	Front & rear Nordica 550MH, -MHE, -MHT, -N, Finlandia 610, 620, 670	
214	Kaross/Body	Gasolkoffert	Gascylinder housing
215	Kaross/Body	Skidbox	Skibox
220	Kaross/Body	Exteriör H sida Goldie 470	Exterior R Hand Goldie 470
221	Kaross/Body	Exteriör V sida Goldie 470	Exterior L Hand Goldie 470
222	Kaross/Body	Exteriör H sida Goldie 530	Exterior R Hand Goldie 530
223	Kaross/Body	Exteriör V sida Goldie 530	Exterior L Hand Goldie 530
224	Kaross/Body	Exteriör H sida Goldie 580	Exterior R Hand Goldie 580
225	Kaross/Body	Exteriör V sida Goldie 580	Exterior L Hand Goldie 580
226	Kaross/Body	Exteriör H sida Nordica 550 MHT, N	Exterior R Hand Nordica 550 MHT, N
227	Kaross/Body	Exteriör V sida Nordica 550 MHT, N	Exterior L Hand Nordica 550MHT, N
228	Kaross/Body	Exteriör H sida Nordica 550 MH, MHE	Exterior R Hand Nordica 550 MH, MHE

229	Kaross/Body	Exteriör V sida Nordica 550 MH, MHE	Exterior L Hand Nordica 550MH, MHE
234	Kaross/Body	Exteriör H sida Finlandia 610, 620, 670	Exterior R Hand Finlandia 610, 620, 670
235	Kaross/Body	Exteriör V sida Finladla 610, 620, 670	Exterior L Hand Finladla 610, 620, 670
240	Kaross/Body	Ändstycken utvändigt	Endpiece outside
243	Kaross/Body	Ventilationsgaller	Ventilation louvre
245	Kaross/Body	Aluminiumlister	Lists of aluminium
250	Kaross/Body	Gummilister & plastlister	Lists of rubber & plastic
251	Kaross/Body	Gummilister & plastlister	Lists of rubber & plastic
253	Kaross/Body	Fönster	Window
255	Kaross/Body	Fönsterdelar	Window parts
256	Inredning/Interior	Rullgardiner, kasett gardiner	Rollnig blinds, Rollning blinds (Casette)
260	Kaross/Body	Takluckor och takventiler	Roof-light and roof-ventilator
275	Kaross/Body	Ytterdörr	Exterior door
280	Kaross/Body	Utvändiga aluminiumplåtar	Outside aluminiumplates
282	Kaross/Body	Emblem "SOLIFER"	Emblem "SOLIFER"
284	Kaross/Body	Emblem ARTICINA, GOLDIE, 470, 530 ,580	Emblem ARTICINA, GOLDIE, 470, 530 ,580
286	Kaross/Body	Emblem NORDICA, 550	Emblem NORDICA, 550
287	Kaross/Body	Emblem Finlandia 610 STOR & liten	Emblem Finlandia 610 BIG & small
288	Kaross/Body	Emblem FINLANDIA 670, 620 STOR & liten	Emblem FINLANDIA 670, 620 BIG & small
290	Kaross/Body	Emblem Sido tejp	Emblem Side sticker
291	Kaross/Body	Emblem Front tejp	Emblem Front sticker
315	Värme/Heating	Primus 2490	Primus 2490
320	Värme/Heating	Elpatron	Electric heater
330	Värme/Heating	Övriga värmekomponenter	Other heating parts
335	Värme/Heating	Gummislangar	Rubber tubes
410	Gasol/Gassystem	Spis 2-lågig Cramer	2-burner cooker Cramer
420	Gasol/Gassystem	Spis 3-lågig Cramer utanpåliggande	3-burner cooker Cramer, on the outside
421	Gasol/Gassystem	Sips Smev	Cooker Smev
425	Gasol/Gassystem	Reduseringsventiler,slangar,rör,gasfördelaer etc.	Regulator valve, gashose etc.
430	Gasol/Gassystem	Övriga gaskomponenter	Other gas parts
435	Gasol/Gassystem	Kylskåp E-lux RM 4401L	Refrigrator E-lux RM4401 L

436	Gasol/Gassystem	Kylskåp E-lux RM 4231	Refrigrator E-lux RM 4231
510	El/Electircity	Invändig belysning	Inside lights
512	El/Electircity	Utvändig belysning och reflexer	Outside lights and reflextors
513	El/Electricity	Övriga el komponenter 230V	Other electricity parts 230V
515	El/Electircity	Övriga el komponenter 12V	Other electricity parts 12V
520	El/Electricity	Manöverpanel	Operating panel
610	Vatten/Water	Färskvatten	Fresh water
615	Vatten/Water	Fastvatten tank 550MH, MHE 610,620,670	Watertank 550MH, MHE 610,620,670
620	Vatten/Water	Fastvatten tank 550 MHT, N	Watertank 550MHT, N
650	Avlopp/Soilwater	Spillvatten system	Sewerage system
653	Avlopp/Soilwater	Spillvatten system 550 MHT, N	Sewerage system 550 MHT, N
655	Avlopp/Soilwater	Kasett-toalett	Casette toilet
656	Avlopp/Soilwater	Kasett-toalett	Casette toilet
675	Toalett/Toilet	Goldie, Articina470, 530, 580	Articina , Goldie 470, 530, 580
685	Toalett/Toilet	Finlandia 610, 620, 670	Finlandia 610, 620, 670
690	Toalett/Toilet	Nordica 550 MH, MHE, MHT, N	Nordica 550 MH, MHE, MHT, N
700	Inreding/Interior	Goldie, Articina 470	Articina Goldie 470
706	Inredning/Interior	Goldie (530) vänster & front	Goldie (530) left & front
709	Inreding/Interior	Goldie (530) Höger & baken	Goldie (530) right & rear
712	Inredning/Interior	Goldie 580	Goldie 580
724	Inreding/Interior	Nordica 550 MH, MHE	Nordica 550 MH, MHE
730	Inredning/Interior	Nordica 550 MHT, N	Nordica 550 MHT, N
739	Inredning/Interior	Finlandia bedrum-modellen	Finlandia bedroom-modell
740	Inredning/Interior	G530, G580, F610, F620 MHC Sovrum	G530, G580, F610, F620 MHC Bedroom
742	Inreding/Interior	Finlandia 610, 620 , 670	Finlandia 610, 620 , 670
753	Inredning/Interior	Bordskivor, bänkskivor,bordsben	Table, tablesupports
753A	Inredning/Interior	Bordskivor, bänkskivor,bordsben	Tabletop, top over refigrator etc.
755	Inreding/Interior	Lås, beslag, fästmaterial mm.	Lock, furniture, etc.
757	Inredning/Interior	Beslag mm.	Fittings etc.
760	Inreding/Interior	Dynor Articina, Goldie 470	Mattress Articina, Goldie 470
762	Inredning/Interior	Dynor G 470 U	Mattress G 470 U

764	Inreding/Interior	Dynor G 470 MH	Mattress G 470 MH
766	Inredning/Interior	Dynor G 530 U	Mattress G 530 U
768	Inreding/Interior	Dynor G 530 MH	Mattress G 530 MH
768A	Inredning/Interior	Dynor G 530 MHC	Mattress G 530 MHC
769	Inreding/Interior	Dynor G 530 MHT	Mattress G 530 MHT
770	Inredning/Interior	Dynor G 530 LKK	Mattress G 530 LKK
771	Inreding/Interior	Dynor G 580 MH	Mattress G 580 MH
771A	Inredning/Interior	Dynor G 580 MHC	Mattress G 580 MHC
772	Inreding/Interior	Dynor G 580 LKK	Mattress G 580 LKK
773	Inredning/Interior	Dynor G 580 U	Mattress G 580 U
774	Inreding/Interior	Dynor G 580 MHT	MattressG 580 MHT
775	Inredning/Interior	Dynor N 550 MH	Mattress N 550 MH
775A	Inredning/Interior	Dynor N 550 MHE	Mattress N 550 MHE
776	Inredning/Interior	Dynor N 550 N	Mattress N 550 N
778	Inredning/Interior	Dynor FIN 610, 620 LK	Mattress FIN 610, 620 LK
779	Inredning/Interior	Dynor N 550, FIN 610, 620, 670 U	Mattress N 550, FIN 610, 620, 670 U
780	Inreding/Interior	Dynor FIN 610, 620, 670 MH	Mattress FIN 610, 620, 670 MH
780A	Inredning/Interior	Dynor F 610, 620 MHC	Mattress FIN 610, 620 MHC
781	Inredning/Interior	Dynor F 670 MHS	Mattress F 670 MHS
782	Inredning/Interior	Dynor F 670 NS	Mattress F 670 NS
783	Inreding/Interior	Gardiner Articina Goldie 470	Curtains Articina Goldie 470
784	Inredning/Interior	Gardiner Goldie 530, 580	Curtainsr Goldie 530, 580
787	Inreding/Interior	Gardiner N550 MHT, N, MH, MHE ,F610, 620, 670	Curtainsr N550 MHT,N, MH, MHE, F610, 620, 670
810	Rep.material	Försänkta skruvar	Screws
815	Rep. material	Kullriga skruvar	Screws
820	Rep.material	Trälister	Lists of wood
825	Rep. material	Hörnbåge	Corner bend
830	Rep.material	Faner, golvmatta och isolering	Plywoods, floor carpet and isolation
835	Rep. material	Lim, kitt och målfärg	Glue and paint

SOLIFER

RESERVDELS KATALOG ÅRSMODELL 1997
SPAREPART CATALOG MODELYEAR 1997

110	Chassi/Chassie	Ram, Dragbalkar, Hörnstöd, Vev, Stänkskydd mr	Frame side, Tension bar, Tailarm etc.
120	Chassi/Chassie	Noshjul, Fälg, Däck, Navkapsel	Trailing wheel, Wheel, Tyre, etc.
145	Chassi	Påskjutsbroms PAV/SR 1.3 MX1-KH, PAV/SR 2.0	MX-KH
145	Chassie	Overrun device PAV/SR 1.3 MX1-KH, PAV/SR 2.0	MX-KH
146	Chassi/Chassie	Paskjutsbroms PAV/SR 1.3 MX-HF	Overrun device PAV/SR 1.3 MX-HF
147	Chassi/Chassie	Påskjutsbroms GTA 1.7	Overrun device GTA 1.7
160	Chassi/Chassie	Hjulbroms Knott	Break system Knott
165	Chassi/Chassie	Hjulbroms S2035-7, S2304-7 (ECO)	Break system S2035-7, S2304-7 (ECO)
170	Chassi/Chassie	Enkelaxel	Singleaxel
175	Chassi/Chassie	Boggiaxel	Tandemaxle
210	Kaross/Body	Fram- & bakparti Articina , Goldie 470, 530, 580	Front & rear Articina , Goldie 470, 530, 580
211	Kaross	Fram- & bakparti Nordica 550MH, -MHE, -MHT, -N, Finlandia 610, 620, 670	
211	Body	Front & rear Nordica 550MH, -MHE, -MHT, -N, Finlandia 610, 620, 670	
214	Kaross/Body	Gasolkoffert	Gascylnider housing
215	Kaross/Body	Skidbox	Skibox
220	Kaross/Body	Exteriör H sida Goldie 470	Exterior R Hand Goldie 470
221	Kaross/Body	Exteriör V sida Goldie 470	Exterior L Hand Goldie 470
222	Kaross/Body	Exteriör H sida Goldie 530	Exterior R Hand Goldie 530
223	Kaross/Body	Exteriör V sida Goldie 530	Exterior L Hand Goldie 530
224	Kaross/Body	Exteriör H sida Goldie 580	Exterior R Hand Goldie 580
225	Kaross/Body	Exteriör V sida Goldie 580	Exterior L Hand Goldie 580
226	Kaross/Body	Exteriör H sida Nordica 550 MHT, N	Exterior R Hand Nordica 550 MHT, N
227	Kaross/Body	Exteriör V sida Nordica 550 MHT, N	Exterior L Hand Nordica 550MHT, N

228	Kaross/Body	Exteriör H sida Nordica 550 MH, MHE	Exterior R Hand Nordica 550 MH, MHE
229	Kaross/Body	Exteriör V sida Nordica 550 MH, MHE	Exterior L Hand Nordica 550MH, MHE
234	Kaross/Body	Exteriör H sida Finlandia 610, 620, 670	Exterior R Hand Finlandia 610, 620, 670
235	Kaross/Body	Exteriör V sida Finladia 610, 620, 670	Exterior L Hand Finladia 610, 620, 670
240	Kaross/Body	Ändstycken utvändigt	Endpiece outside
243	Kaross/Body	Ventilationsgaller	Ventilation louvre
245	Kaross/Body	Aluminiumlister	Lists of aluminium
250	Kaross/Body	Gummilister & plastlister	Lists of rubber & plastic
251	Kaross/Body	Gummilister & plastlister	Lists of rubber & plastic
253	Kaross/Body	Fönster	Window
255	Kaross/Body	Fönsterdelar	Window parts
260	Kaross/Body	Takluckor och takventiler	Roof-light and roof-ventilator
275	Kaross/Body	Ytterdörr	Exterior door
280	Kaross/Body	Utvändiga aluminiumplatar	Outside aluminiumplates
282	Kaross/Body	Emblem "SOLIFER"	Emblem "SOLIFER"
284	Kaross/Body	Emblem ARTICINA, GOLDIE, 470, 530 ,580	Emblem ARTICINA, GOLDIE, 470, 530 ,580
286	Kaross/Body	Emblem NORDICA, 550	Emblem NORDICA, 550
287	Kaross/Body	Emblem Finlandia 610 STOR & liten	Emblem Finlandia 610 BIG & small
288	Kaross/Body	Emblem FINLANDIA 670, 620 STOR & liten	Emblem FINLANDIA 670, 620 BIG & small
290	Kaross/Body	Emblem Sido tejp	Emblem Side sticker
291	Kaross/Body	Emblem Front tejp	Emblem Front sticker
315	Värme/Heating	Primus 2490	Primus 2490
320	Värme/Heating	Elpatron	Electric heater
330	Värme/Heating	Övriga värmekomponenter	Other heating parts
335	Värme/Heating	Gummislangar	Rubber tubes
410	Gasol/Gassystem	2-lågig spis Cramer	2-burner cooker Cramer
420	Gasol/Gassystem	3-lågig spis Cramer utanpåliggande	3-burner cooker Cramer, on the outside
421	Gasol/Gassystem	Smev-spis	Smev-cooker
425	Gasol/Gassystem	Reduseringsventiler,slangar,rör,gasfördelaer etc	Regulator valve, gashose etc.
430	Gasol/Gassystem	Övriga gaskomponenter	Other gas parts

435	Gasol/Gassystem	Kylskap E-lux RM 4401L	Refrigrator E-lux RM4401 L
436	Gasol/Gassystem	Kylskåp E-lux RM 4231	Refrigrator E-lux RM 4231
510	El/Electircity	Invändig belysning	Inside lights
512	El/Electircity	Utvändig belysning och reflexer	Outside lights and reflextors
513	El/Electricity	Övriga el komponenter 230V	Other electricity parts 230V
515	El/Electircity	Övriga el komponenter 12V	Other electricity parts 12V
520	El/Electricity	Manöverpanel	Operating panel
610	Vatten/Water	Färskvatten	Fresh water
615	Vatten/Water	Fastvatten tank 550MH, MHE 610,620,670	Watertank 550MH, MHE 610,620,670
620	Vatten/Water	Fastvatten tank 550 MHT, N	Watertank 550MHT, N
650	Avlopp/Soilwater	Spillvatten system	Sewerage sysytem
655	Avlopp/Soilwater	Kasett-toalett	Casette toilet
656	Avlopp/Soilwater	Kasett-toalett	Casette toilet
675	Toalett/Toilet	Articina , Goldie 470, 530, 580	Articina , Goldie 470, 530, 580
685	Toalett/Toilet	Finlandia 610, 620, 670	Finlandia 610, 620, 670
690	Toalett/Toilet	Nordica 550 MH, MHE, MHT, N	Nordica 550 MH, MHE, MHT, N
700	Inreding/Interior	Articina Goldie 470	Articina Goldie 470
706	Inredning/Interior	Goldie (530) vänster & front	Goldie (530) left & front
709	Inreding/Interior	Goldie (530) Höger & baken	Goldie (530) right & rear
712	Inredning/Interior	Goldie 580	Goldie 580
724	Inreding/Interior	Nordica 550 MH, MHE	Nordica 550 MH, MHE
730	Inredning/Interior	Nordica 550 MHT, N	Nordica 550 MHT, N
739	Inredning/Interior	Finlandia bedrum-modellen	Finlandia bedroom-modell
740	Inredning/Interior	G530, G580, F610, F620 MHC Sovrum	G530, G580, F610, F620 MHC Bedroom
742	Inreding/Interior	Finlandia 610, 620 , 670	Finlandia 610, 620 , 670
753	Inredning/Interior	Bordskivor, bänkskivor,bordsben	
753A	Inredning/Interior		Tabletop, top over refigrator etc.
755	Inreding/Interior	Lås, beslag, fästmaterial mm.	Lock, furniture, etc.
757	Inredning/Interior	Beslag mm.	Fittings etc.
760	Inreding/Interior	Dynor Articina, Goldie 470	Mattress Articina, Goldie 470

762	Inredning/Interior	Dynor G 470 U	Mattress G 470 U
764	Inreding/Interior	Dynor G 470 MH	Mattress G 470 MH
766	Inredning/Interior	Dynor G 530 U	Mattress G 530 U
768	Inreding/Interior	Dynor G 530 MH	Mattress G 530 MH
768A	Inredning/Interior	Dynor G 530 MHC	Mattress G 530 MHC
769	Inreding/Interior	Dynor G 530 MHT	Mattress G 530 MHT
770	Inredning/Interior	Dynor G 530 LKK	Mattress G 530 LKK
771	Inreding/Interior	Dynor G 580 MH	Mattress G 580 MH
771A	Inredning/Interior	Dynor G 580 MHC	Mattress G 580 MHC
772	Inreding/Interior	Dynor G 580 LKK	Mattress G 580 LKK
773	Inredning/Interior	Dynor G 580 U	Mattress G 580 U
774	Inreding/Interior	Dynor G 580 MHT	MattressG 580 MHT
775	Inredning/Interior	Dynor N 550 MH	Mattress N 550 MH
775A	Inredning/Interior	Dynor N 550 MHE	Mattress N 550 MHE
776	Inredning/Interior	Dynor N 550 N	Mattress N 550 N
778	Inredning/Interior	Dynor FIN 610, 620 LK	Mattress FIN 610, 620 LK
779	Inredning/Interior	Dynor N 550, FIN 610, 620, 670 U	Mattress N 550, FIN 610, 620, 670 U
780	Inreding/Interior	Dynor FIN 610, 620, 670 MH	Mattress FIN 610, 620, 670 MH
780A	Inredning/Interior	Dynor F 610, 620 MHC	Mattress FIN 610, 620 MHC
781	Inredning/Interior	Dynor F 670 MHS	Mattress F 670 MHS
782	Inredning/Interior	Dynor F 670 NS	Mattress F 670 NS
783	Inreding/Interior	Gardiner Articina Goldie 470	Curtains Articina Goldie 470
784	Inredning/Interior	Gardiner Goldie 530, 580	Curtainsr Goldie 530, 580
787	Inreding/Interior	Gardiner N550 MHT, N, MH, MHE ,F610, 620, 670	Curtainsr N550 MHT,N, MH, MHE, F610, 620, 670
810	Rep.material	Försänkta skruvar	Screws
815	Rep. material	Kullriga skruvar	Screws
820	Rep.material	Trälister	Lists of wood
825	Rep. material	Hörnbåge	Corner bend
830	Rep.material	Faner, golvmatta och isolering	Plywoods, floor carpet and isolation
835	Rep. material	Lim, kitt och målfärg	Glue and paint

SOLIFER	Chassi 110 Chassie	Ram;Dragbalkar;Hörnstöd;Vev;Stänkskydd mm. Frame side;Tension bar;Tail arm Crank;Protection

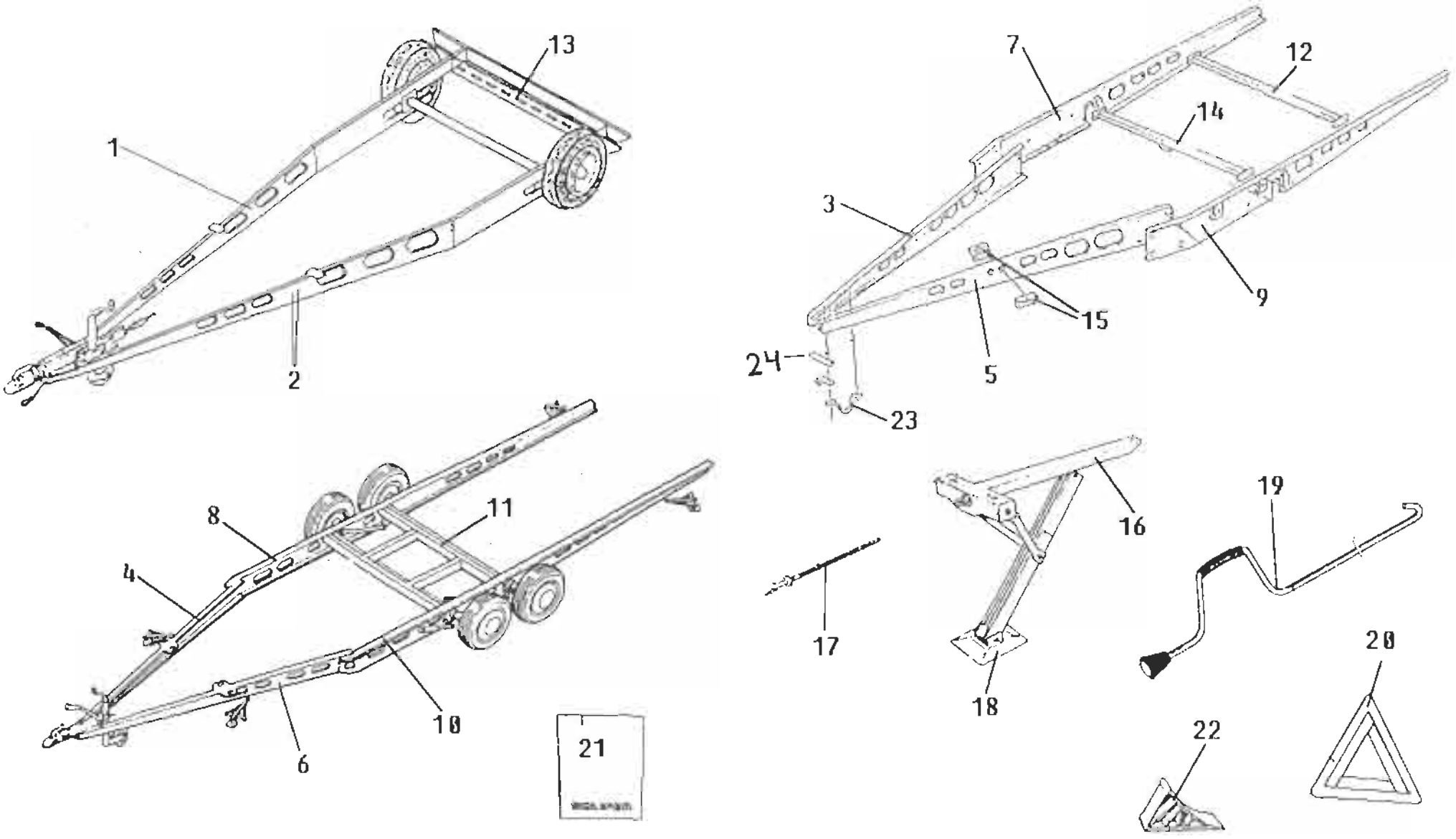

SOLIFER	Chassi 110 Chassie	Ram;Dragbalkar;Hörnstöd;Vev;Stänkskydd M.M Frame side;Tension barTail arm;Crank;Protection

X=standard M=Menu-utrustning beroende på land M=Menu-equipment due to country specification

Pos Fig.	Det.nr. Part.nr.	Benämning	Description	Goldie 470	Goldie 530	Goldie 580	Nordica 550 MH V-HE	Nordica 550 N MHT	Finlandia 610	Finlandia 620	Finlandia 670	Anm. Obs.
1	2703-3050	Chassi/dragbalk H	Tension bar/frame side R		x							
1	2703-3048	Chassi/dragbalk H	Tension bar/frame side R	x								
2	2703-3049	Chassi/dragbalk V	Tension bar/frame side L		x							
2	2703-3047	Chassi/dragbalk V	Tension bar/frame side L	x								
4	0094-0165	Dragbalk H	Tension bar R			x	x	x	x	x	x	
6	0094-0164	Dragbalk V	Tension bar L			x	x	x	x	x	x	
7	9000-5246	Rambalk H	Frame Side R						x			
7	9001-4424	Rambalk H	Frame Side R				x	x				
7	9001-4149	Rambalk H	Frame Side R			x						
8	9000-6237	Rambalk H	Frame Side R							x		1)
8	9000-6240	Rambalk H	Frame Side R								x	2)
9	9000-5245	Rambalk V	Frame Side L						x			
9	9000-4425	Rambalk V	Frame Side L				x	x				
9	9001-4148	Rambalk V	Frame Side L			x						
10	9000-6238	Rambalk V	Frame Side L							x		1)
10	9000-6239	Rambalk V	Frame Side L								x	2)
10	9001-5789	Rambalk H	Frame Side R							x		3)
10	9001-5791	Rambalk H	Frame Side R								x	4)
10	9001-5788	Rambalk V	Frame Side L							x		3)
10	9001-5790	Rambalk V	Frame Side L								x	4)

Anm.	1), 2) Till chassi Nr: V000.., bara FIN	3), 4) Från chassi Nr: V000..
Obs.	1), 2) To chassi No ..Voo.., only FIN	3), 4) From chasssi No: V000.., only FIN

SOLIFER	Chassi 110	Ram;Dragbalkar;Hörnstöd;Vev;Stänkskydd M.M
	Chassie	Frame side;Tension bar;Tail arm; Crank;Protection

X=standard M=Menu-utrustning beroende på land M=Menu-equipment due to country specification

Pos. Fig.	Det.nr. Part.nr.	Benämning	Description	Goldie 470	Goldie 530	Goldie 580	Nordico 550 MH MHE	Nordico 550 H MHT	Finlandia 610	Finlandia 620	Finlandia 670	Anm. Obs.
11	0094-0122	Mellersta ramen	Midframe							x	x	2)
14	0094-0134	Bromsvajerbalk	Strengther girder		x							3)
14	9000-5247	Bromsvajerbalk	Strengther girder			x	x	x				4)
14	9001-5792	Bromsvajerbalk	Strengther girder							x	x	5)
15	0094-0082	Dragbalkens fästjärn parvis	Fixing parts drawbar		x	x	x	x	x	x	x	
16	9000-3165	Hörnstöd främre och bakre	Corner steady	x	x	x	x	x	x	x	x	1)
16	0094-0184	Hörnstöd bakre	Corner steady	x	x							
17	2706-0501	Hörnstödsskruv	Operating tread	x	x	x	x	x	x	x	x	1)
17	2706-0500	Hörnstödsskruv	Operating tread	x	x							
18	2706-0313	Hörnstödsplatta	Plate	x	x	x	x	x	x	x	x	
19	0094-0072	Hörnstödsvev	Crank	x	x	x	x	x	x	x	x	
20	1729-1004	Varningstriangel	Warning triangel	x	x	x	x	x	x	x	x	Only FIN
21	0045-4460	Stänkskydd	Protection	x	x	x	x	x	x	x	x	Only FIN,S
22	0090-0123	Bromskloss	Wheel lock wedge	x	x	x	x	x	x	x	x	Only FIN
23	0094-0064	Skyddsjärn för påskjutsbromsen	Protectionbar for overrun device	x	x	x	x	x	x	x	x	
24	0045-2290	Stödjärn för dragbalkar	Support for frame beam	x	x	x	x	x	x	x	x	

Anm.	1) Ej bak på Goldie 470, 530	2), 3), 4) Till chassi Nr ..V000.., bara FIN
Obs.	1)Not rear in Goldie 470, 530	2), 3), 4) To chassi No ..V000.., only FIN

SOLIFER	Chassi Chassie	120	Noshjul;Fälg;Däck;Navkapsel Trailing wheel;Wheel;Tyre;Wheelside

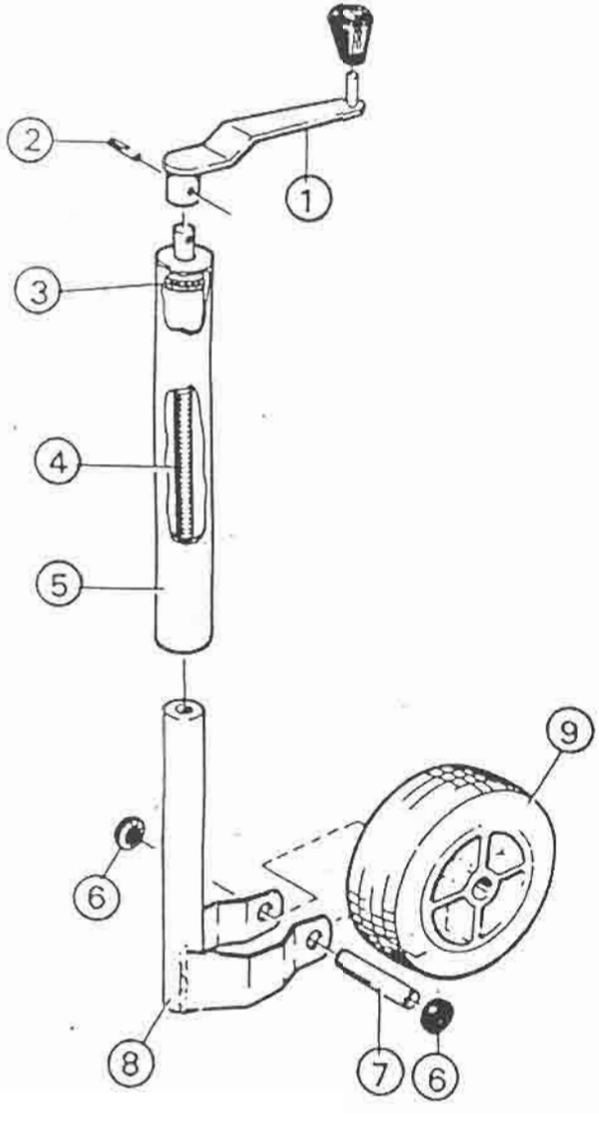

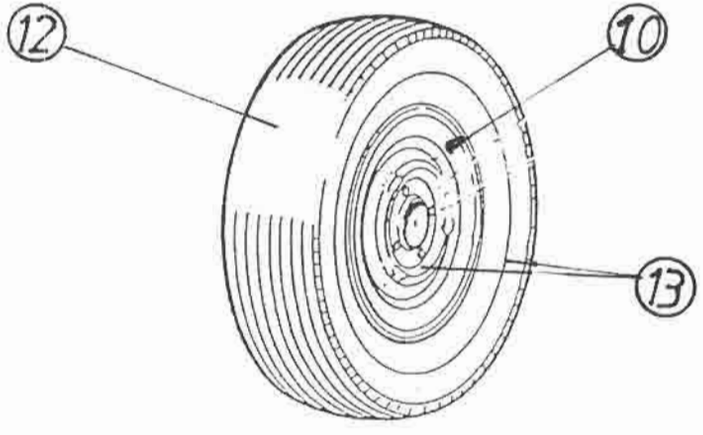

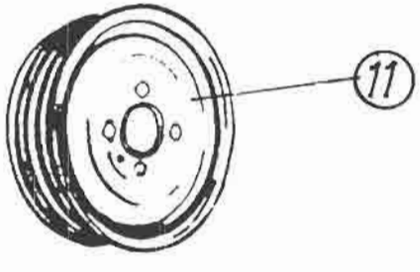

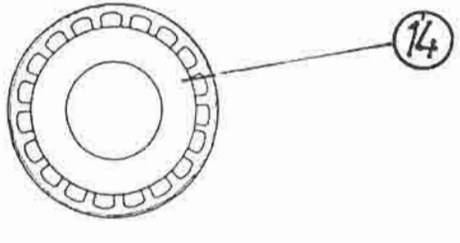

SOLIFER	Chassi 120	Noshjul;Fälg;Däck;Navkapsel
	Chassie	Trailing wheel;Wheel;Tyre;Wheelside

X=standard M=Menu=utrustning beroende på land M=Menu equipment due to country specification

Pos Fig.	Det.nr. Part.nr.	Benämning	Description	Gold e 470	Gold e 530	Gold e 580	Nord ca 550 MH MHE	Nord ca 550 N MHT	Finlandia 610	Finlandia 620	Finlandia 670	Anm. Obs.
	2706-0170	Noshjulets övre del	Trailing wheel upper part	x	x	x	x	x	x	x	x	
	2706-0171	Noshjulets nedre del	Trailing wheel lower part inkl. fork	x	x	x	x	x	x	x	x	
1	2706-0182	Vev	Crank	x	x	x	x	x	x	x	x	
2	2706-0183	Rörsprint	Pin	x	x	x	x	x	x	x	x	
3	2706-0188	Noshjulets rörsprint	Trailing wheel pin	x	x	x	x	x	x	x	x	
3	2706-0189	Bricka	Washer	x	x	x	x	x	x	x	x	
4	2706-0181	Trapetsskruv	Operating tread	x	x	x	x	x	x	x	x	
5	2706-0186	Ytterör	Top stand leg	x	x	x	x	x	x	x	x	
6	2706-0186	Låsnings mutter	Lock nut	x	x	x	x	x	x	x	x	
7	2706-0180	Axel	Pivot bolt	x	x	x	x	x	x	x	x	
8	2706-0184	Innerör inkl. gaffel	Fork	x	x	x	x	x	x	x	x	
9	2706-0187	Hjul	Wheel solid rubber	x	x	x	x	x	x	x	x	
10	0094-0005	Tubeless ventil	Tubless-valve	x	x	x	x	x	x	x	x	
11	2705-3426	Fälg 5 x 13"	Rim 5 x 13"	x	x				x	x	x	
11	2705-3431	Fälg 5½ x 14"	Rim 5½ x 14"			x	x	x				
12	0094-0007	Däck 155 SR 13	Tyre 155 SR 13							x	x	
12	0094-0003	Däck 185/70 SR 13 RF, utan fälg	Tyre 185/70 SR 13 RF, no rim	x	x							
12	2705-3442	Däck 175/75 SR 14 C	Tyre 175/75 SR 14 C						x			
12	2725-0017	Däck 195/65 R14 RF	Tyre 195/65 R14 RF			x	x	x				
13	0094-0130	Däck + Fälg 155 SR 13	Wheel cpl 155 SR 13							x	x	
13	9000-3315	Däck + Fälg 185/70 SR 13 RF	Wheel 185/70 SR 13 RF		x							

Anm.
Obs.

SOLIFER	Chassi 120	Noshjul;Fälg;Däck;Navkapsel
	Chassie	Trailing wheel;Wheel;Tyre;Wheelside

X=standard M=Menu-utrustning beroende på land M=Menu equipment due to country specification

Pos Fig.	Det.nr. Part.nr.	Benämning	Description	Goldie 470	Goldie 530	Goldie 580	Nordica 550 MH MHE	Nordica 550 N MHT	Finlandia 610	Finlandia 620	Finlandia 670	Anm. Obs.
13	9000-5072	Däck + Fälg 175/75 SR 14 C	Wheel 175/75 SR 14 C						x			
14	9000-5080	Navkapsel 13"	Wheelside 13"	x	x					x	x	Solifer
14	9000-5081	Navkapsel 14"	Wheelside 14"			x	x	x	x			Solifer
14	9001-4697	Däck 195/65 R1	Wheel 195/65 R14 RF									

Anm.
Obs.

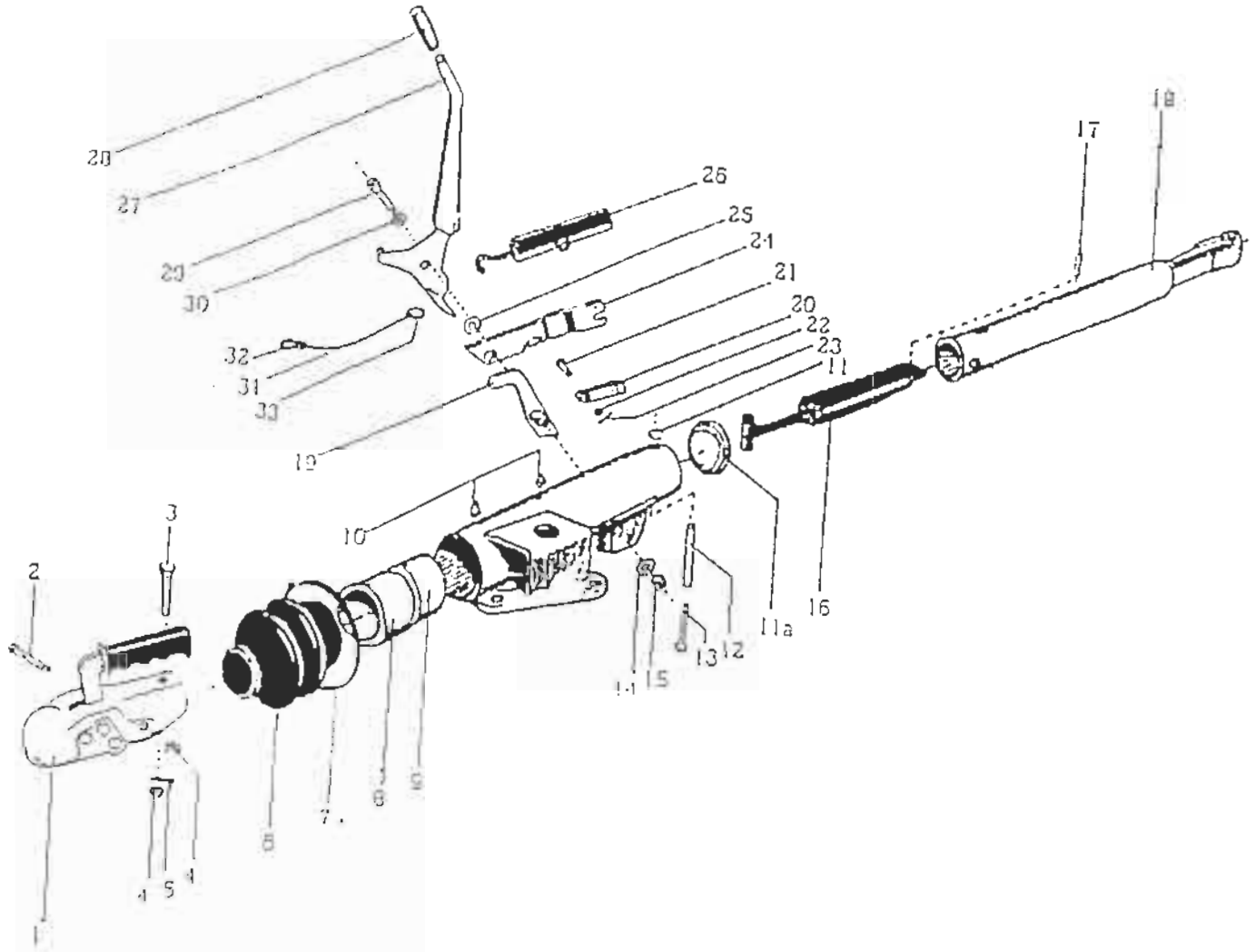
28
27
29
30
32
31
33
19
26
25
24
21
20
22
23
11
17
18
10
3
2
1
4
5
4
6
7
8
9
11a
16
13
12
14
15

SOLIFER	Chassi 145	Paskjutsbroms PAV / SR 1.3 MX1-KH / PAV/SR 2.0 MX-KH
	Chassie	Overrun device PAV / SR 1.3 MX1-KH / PAV/SR 2.0 MX-KH

X=standard M=Menu-utrustning beroende på land M=Menu-equipment due to country specification

Pos Fig.	Det.nr. Part.nr.	Benämning	Description	Gelde 470	Gelde 530	Gelde 580	Nordica 550 MH MHE	Nordica 550 N MHT	Finlandia 610	Finlandia 620	Finlandia 670	Anm. Obs.
1	9001-5223	Dragkoppling PAV/SR 1.3 MX1-KH	Breakgear PAV/SR 1.3 MX1-KH			x	x	x	x			
1	0094-0149	Dragkoppling PAV/SR 2.0 MX1-KH	Breakgear PAV/SR 2.0 MX1-KH							x	x	
2	2706-B510490	Bult M12	Bolt M12			x	x	x	x	x	x	
4	2706-0491	Mutter M12	Nut M12			x	x	x	x	x	x	
5	2706-0492	Saksprint	Cotter pin			x	x	x	x	x	x	
6	2706-0493	Gummidamask	Rubber			x	x	x	x	x	x	
7	2706-0494	Spännband	Fastning for rubber			x	x		x	x	x	
8	2706-0495	Bussning, främre	Bushing, front			x	x	x	x	x	x	
9	2706-0496	Bussning, bakre	Bushing, rear			x	x	x	x	x	x	
10	2706-0497	Smörjnippel	Lubricator			x	x	x	x	x	x	
11	2706-0498	Mutter M14	Nut M14			x	x	x	x	x	x	
11A	2706-0499	Plastlock	Plastic lock			x	x	x	x	x	x	
12	2706-0500	Holk	bushing			x	x	x	x	x	x	
13	2706-0501	Bult M12	Bolt M12			x	x	x	x	x	x	
14	2706-0502	Bricka	Washer			x	x	x	x	x	x	
15	2706-0503	Mutter M12	Nut M12			x	x	x	x	x	x	
16	2706-0504	Stötdämpare	Shock absorber			x	x	x	x			

Anm.
Obs.

SOLIFER	Chassi 145	Påskjutsbroms PAV / SR 1.3 MX1-KH / PAV/SR 2.0 MX-KH
	Chassie	Overrun device PAV / SR 1.3 MX1-KH / PAV/SR 2.0 MX-KH

X=standard M=Menu-utrustning beroende på land M=Menu-equipment due to country specification

Pos Fig.	Det.nr. Part.nr.	Benämning	Description	Goldie 470	Goldie 530	Goldie 580	Nordica 550 MH MHE	Nordica 550 N MHT	Finlandia 610	Finlandia 620	Finlandia 670	Anm. Obs.
16	2706-0505	Stötdämpare	Shock absorber							x	x	
17	2706-0506	Saksprint	Cotter pin			x	x	x	x	x	x	
18	2706-0507	Skjutstång	Pushrod			x	x	x	x	x	x	
19	2706-0508	Bromsspak	Breaklever			x	x	x	x	x	x	
20	2706-0509	Gaffel	Fork			x	x	x	x	x	x	
21	2706-0510	Sprint	Pin			x	x	x	x	x	x	
22	2706-0511	Bricka	Washer			x	x	x	x	x	x	
23	2706-0512	Saksprint	Cotter pin			x	x	x	x	x	x	
24	2706-0513	Fäste	fastener			x	x	x	x	x	x	
25	2706-0514	Bricka	Washer			x	x	x	x	x	x	
26	2706-0515	Fjäder	Spring			x	x	x	x	x	x	
27	2706-0516	Handbromsspak	Handlever			x	x	x	x	x	x	
28	2706-0517	Handtag	Handle			x	x	x	x	x	x	
29	2706-0518	Lagringsbult	Bolt			x	x	x	x	x	x	
30	2706-0519	Bricka	Washer			x	x	x	x	x	x	
31	2706-0520	Katastrofwire	Saftywire			x	x	x	x	x	x	
32	2706-0521	Krok	Hook			x	x	x	x	x	x	
33	2706-0522	Ring	Ring			x	x	x	x	x	x	

Anm.
Obs.

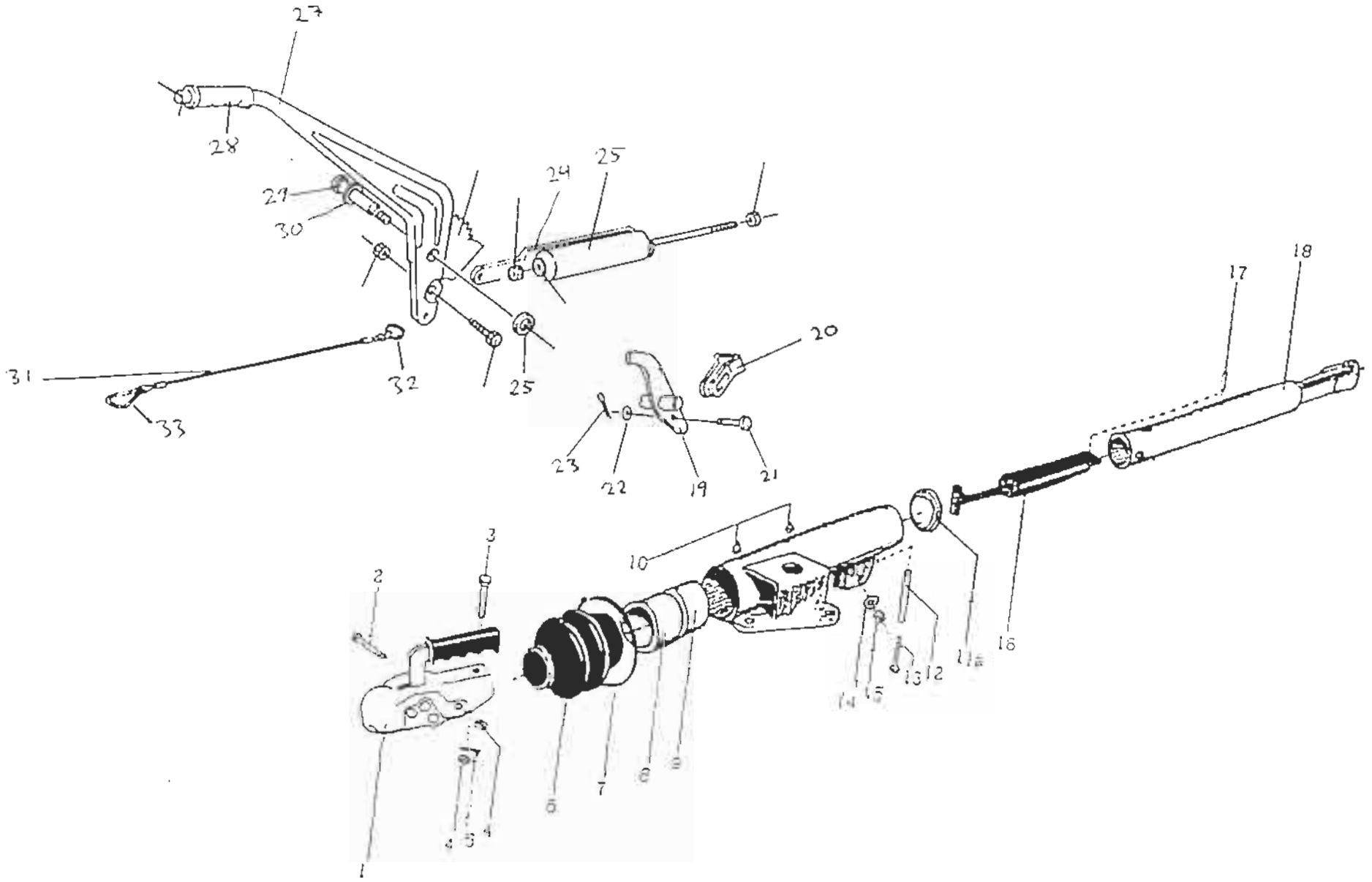
27
28
29
30
24
25
25
31
32
33
20
23
22
19
21
17
18
3
2
10
1
16
11a
12
13
14
15
6
7
8
9
4
5
4
1

SOLIFER	Chassi 146 Chassie	Påskjutsbroms PAV/SR-1.3 MX-HF Overrun device PAV/SR-1.3 MX-HF

X=standard M=Menu-utrustning beroende på land M=Menu-equipment due to country specification

Pos. Fig.	Det.nr. Part.nr.	Benämning	Description	Golfer 470	Golfer 530	Golfer 580	Nordica 550 WH WHE	Nordica 590 N WHT	Finlandia 610	Finlandia 620	Finlandia 670	Anm. Obs.
	9001-5223	Dragkplling PAV/SR-1.3 MX-HF	Breakgear PAV/SR-1.3 MX-HF	x	x							
1	2706-0201	Kulkoppling 180/A	Coupling 180/A	x	x							
2	2706-0450	Bult M12	Bolt M12	x	x							
4	2706-0451	Mutter M12	Nut M12	x	x							
5	2706-0452	Låspinne	Cotter	x	x							
6	2706-0453	Gummidamask	Rubber	x	x							
7	2706-0454	Spännband	Fastning for rubber	x	x							
8	2706-0455	Bussning, främre	Bushing, front	x	x							
9	2706-0456	Bussning, bakre	Bushing, rear	x	x							
10	2706-0457	Smörjnippel	Lubricator	x	x							
11	2706-0458	Mutter M14	Nut M14	x	x							
12	2706-0459	Holk	Bushing	x	x							
13	2706-0460	Bult M14	Bolt M14	x	x							
14	2706-0461	Bricka	Washer	x	x							
15	2706-0462	Mutter M12	Nut M12	x	x							
16	2706-0504	Dragstötdämpare	Shock absorber	x	x							
17	2706-0464	Låspinne	Cotter	x	x							
18	2706-0465	Skjutstång	Pushrod	x	x							

Anm.
Obs.

SOLIFER	Chassi 146 Chassie	Påskjutsbroms PAV/SR-1.3 MX-HF Overrun device PAV/SR-1.3 MX-HF

X=standard M=Menu-utrustning beroende på land M=Menu-equipment due to country specification

Pos Fig.	Det.nr. Part.nr.	Benämning	Description	Goldie 470	Goldie 530	Goldie 580	Nordica 550 MH M-HE	Nordica 550 N MHT	Finlandia 610	Finlandia 620	Finlandia 670	Anm. Obs.
19	2706-0466	Bromsspak	Breaklever	x	x							
20	2706-0467	Gaffel	Fork	x	x							
21	2706-0468	Bult	Bolt	x	x							
22	2706-0469	Bricka	Washer	x	x							
23	2706-0470	Sakspinne	Cotterpin	x	x							
24	2706-0471	Fäste	Fastning	x	x							
25	2706-0472	Bricka	Washer	x	x							
26	2706-0473	Fjäder	Spring	x	x							
27	2706-0474	Handbromsspak	Handlever	x	x							
28	2706-0475	Handtag	Handle	x	x							
29	2706-0476	Lagringbult	Bolt	x	x							
30	2706-0477	Bricka	Washer	x	x							
31	2706-0478	Katastrofwire	Saftywire	x	x							
32	2706-0479	Ring	Ring	x	x							
33	2706-0480	Krok	Hook	x	x							
34	2706-0481	Kort bromsstång L=2575	Short break rod	x								
35	2706-0482	Kort bromsstång L=2840	Short break rod		x							

Anm.
Obs.

SOLIFER	Alusta	Påskjutsbroms GTA 1.7
	147	Overrun device GTA 1.7

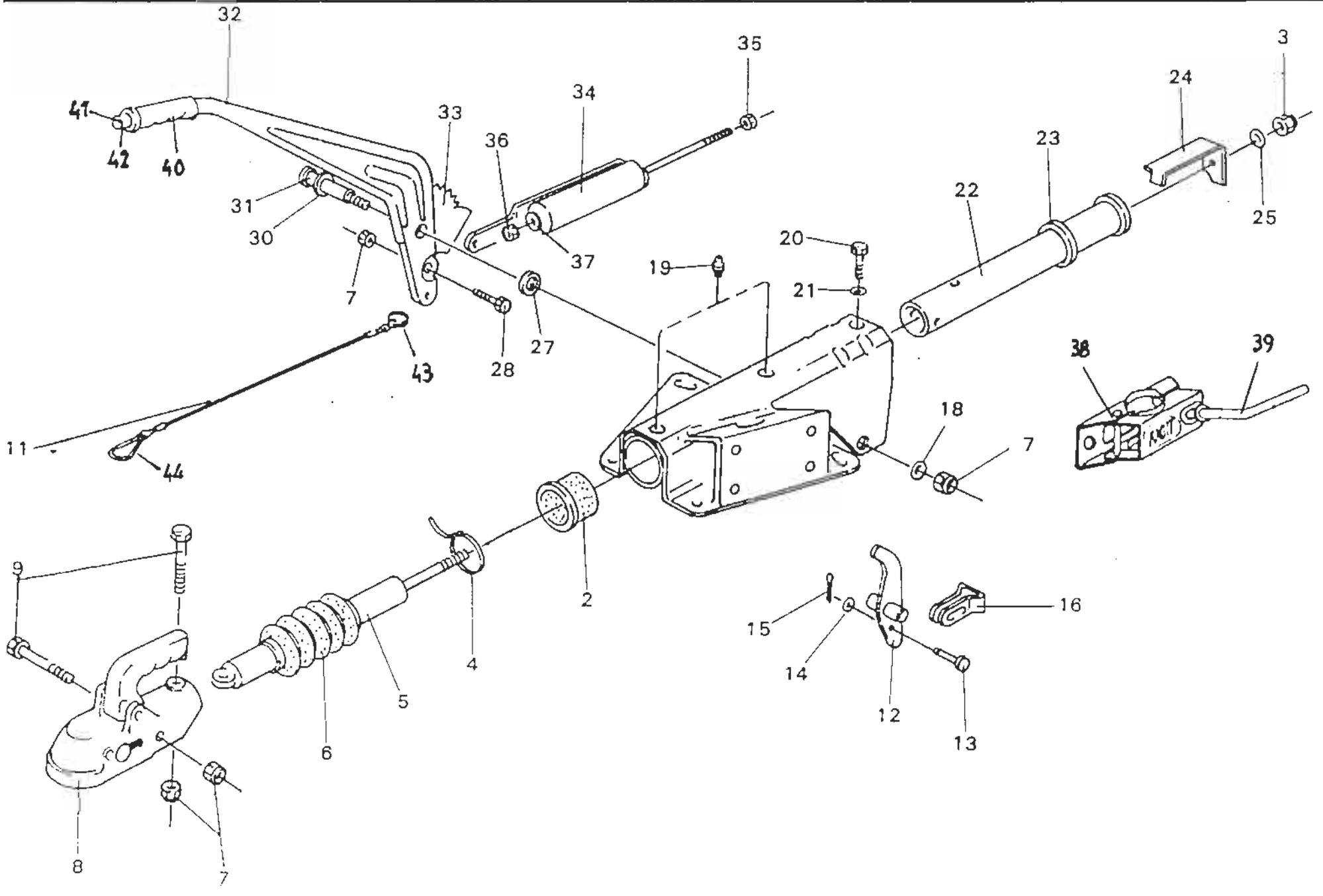

SOLIFER	Alusta 147	Vetopää GTA 1.7

X=vakio M=Menu-varustelu maasta riippuen

Kuva	Varaosa nro	Kuvaus		Goldie 470	Goldie 530	Goldie 580	Nordica 550 MH MHE	Nordica 550 N MHT	Finlandia 610	Finlandia 620	Finlandia 670	Huom.
1	0094-0149	Vetokytkin GTA 1.7								x	x	
1	9000-5249	Vetokytkin GTA 1.7				x	x	x	x			
2	2706-0212	Hela vetok.				x	x	x	x	x	x	
4	2706-0220	Suojapalkeen side				x	x	x	x	x	x	
5	2706-0218	Iskunvaim. vetok.				x	x	x	x	x	x	
6	2706-0219	Suojapalje				x	x	x	x	x	x	
8	2706-0201	Kuulakytkin EM 180/A				x	x	x	x	x	x	
11	1728-0093	Turvavaijeri				x	x	x	x	x	x	
12	2706-0222	Jarruvipu				x	x	x	x	x	x	
16	2706-0224	Haarukka				x	x	x	x	x	x	
19	2706-0211	Rasvanippa				x	x	x	x	x	x	
22	2706-0216	Työntötanko				x	x	x	x	x	x	
23	2706-0214	Kumirengas				x	x	x	x	x	x	
24	2706-0221	Iskunvaim. kiinnitin				x	x	x	x	x	x	
31	2706-0207	Käsijarrun laakeritappi				x	x	x	x	x	x	
32	2706-0202	Käsijarrunkahva				x	x	x	x	x	x	

Huom.

SOLIFER	Alusta 147	Vetopää GTA 1.7

X=vakio M=Menu-varustelu maasta riippuen

Kuva	Varaosa nro	Kuvaus		Goldie 470	Goldie 530	Goldie 580	Nordica 550 MH MHE	Nordica 550 N MHT	Finlandia 610	Finlandia 620	Finlandia 670	Huom.
33	2706-0208	Käsijarrun lukitsin				x	x	x	x	x	x	
34	2706-0210	Käsijarrun jousipaketti				x	x	x	x	x	x	
38	2706-0225	Nokkap. kiinn. kpl				x	x	x	x	x	x	
39	2706-0045	Peitz nokkap. kiinn. kampi				x	x	x	x	x	x	
40	2706-0204	Käsijarrukahvan suojus				x	x	x	x	x	x	
41	2706-0205	Käsijarrukahvan nuppi				x	x	x	x	x	x	
42	2706-0206	Käsijarrukahvan jousi				x	x	x	x	x	x	
43	2706-0111	Kiinnitysrengas (turvavaijerin)				x	x	x	x	x	x	
44	2706-0140	Lukko (turvavaijerin)				x	x	x	x	x	x	
45	0094-0156	Lyhyt jarrutanko vanttiruuvilla				x	x	x	x	x	x	
46	9000-6345	Jarrutanko L=2630					x	x				
46	9001-2323	Jarrutanko L=2955							x			
46	0094-0161	Jarrutanko L=2905									x	

Huom.

SOLIFER	Chassi 160 Chassie	Hjulbroms Knott Brake system Knott

X=standard M=Menu-utrustning beroende på land M=Menu-equipment due to country specification

Pos Fig.	Det.nr. Part.nr.	Benämning	Description	Golde 470	Golde 530	Golde 580	Nordica 550 MH M-HE	Nordica 550 N MHT	Finlandia 610	Finlandia 620	Finlandia 670	Anm. Obs.
1	2706-0250	Fettkopp	Cap							x	x	
1	9000-6601	Fettkopp	Cap			x	x	x	x			
2	2706-0251	Kronmutter M 20x1,5	Nut M 20x1,5							x	x	
2	9000-6602	Kronmutter M 24x1,5	Nut M 24x1,5			x	x	x	x			
3	2706-0253	Saxsprint DIN 94 4x36	Cotter pin DIN 94 4x36							x	x	
3	9000-6603	Saxsprint DIN 94 5x40	Cotter pin Din 94 5x40			x	x	x	x			
4	2705-2942	Yttre lager SKF 30204	Bearing SKF 30204							x	x	
4	9000-6604	Yttre lager SKF 30205	Bearing SKF 30205			x	x	x	x			
5	2705-3006	Hjulmutter A 12-8 DIN 74361	Wheel nut a 12-8 DIN 74261			x	x	x	x	x	x	
6	2706-0254	Hjulbult M 12x1,5	Wheel bolt M 12x1,5			x	x	x	x	x	x	
7	2706-0255	Bromstrumma 200x50	Brake drum 200x50							x	x	
7	9000-6607	Bromstrumma 250x40	Brake drum 250x40			x	x	x	x			
8	2705-2945	Inre lager SKF 30206	Inner bearing SKF 30206							x	x	
8	9000-6608	Inre lager SKF 320007X	Inner bearing SKF 320007X			x	x	x	x			
9	2706-0269	Tätningsring 50054	Sealing 50054							x	x	
9	9000-6609	Tätningsring 62357	Sealing 62357			x	x	x	x			
10	2706-0258	Bromskopar 200x50	Brake shoe assembly 200x50							x	x	
10	9000-6610	Bromskopar 250x40	Brake shoe assembly 250x40			x	x	x	x			
12	2706-0261	Fjädersats	Springset for brakeshoe							x	x	
12	9001-2345	Fjädersats	Springset for brakeshoe			x	x	x	x			
13	2706-0262	Returfjädersats	Return spring series							x	x	

Anm.
Obs.

SOLIFER	Chassi 160	Hjulbroms Knott
	Chassie	Brake system Knott

X=standard M=Menu-utrustning beroende på land M=Menu-equipment due to country specification

Pos Fig.	Det.nr. Part.nr.	Benämning	Description	Gold e 470	Gelde 530	Gelde 580	Nordica 550 MH MHE	Nordica 550 N MHT	Finlandia 610	Finlandia 620	Finlandia 670	Anm. Obs.
13	9000-6611	Returfjädersats	Return spring series			x	x	x	x			
14	2706-0263	Fastsättningsfjäder	Spring buckle			x	x	x	x	x	x	
15	2706-0264	Fastsättningsfjäder	Spring buckle			x	x	x	x	x	x	
16	2706-0265	Justeringsserie	Brake adj.series							x	x	
16	9000-6612	Justeringsserie	Brake adj.series			x	x	x	x			
17	0094-0179	Bromsvajer L=1240/1030 mm	Brake Wire 1240/1030 mm			x	x	x	x	x	x	
18	2706-0266	Mutter M 8 Din 934	Nut M 8Din 934			x	x	x	x	x	x	
19	2706-0267	Begränsare	Stopper			x	x	x	x	x	x	
20	2706-0259	Expander	Expander							x	x	
20	9000-6613	Expander	Expander			x	x	x	x			

Anm.
Obs.

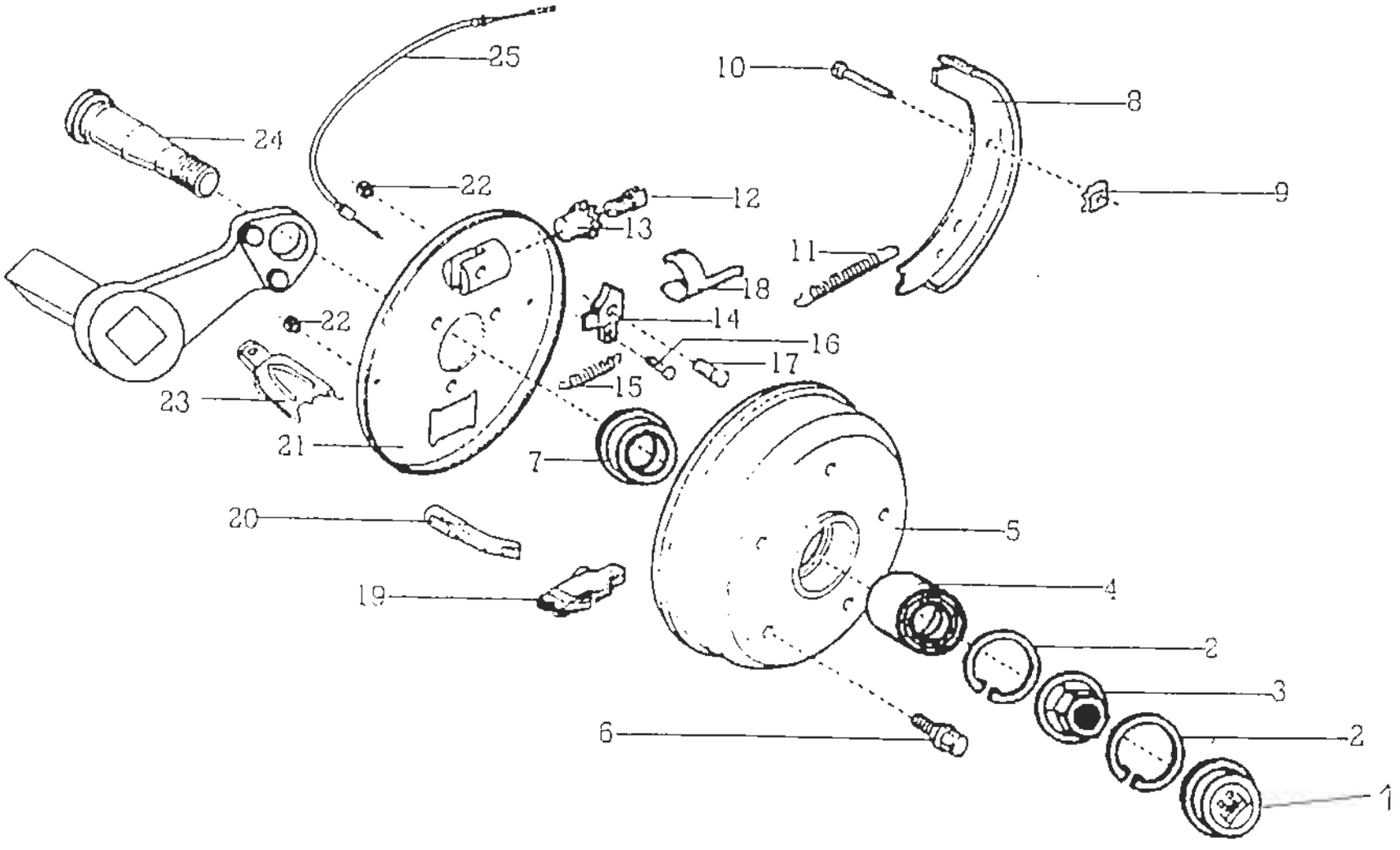
25
10
8
24
22
12
9
13
11
18
22
14
16
17
15
23
21
7
20
5
19
4
2
3
6
2
1

SOLIFER	Chassi 165 Chassie	Broms S2035-7 / S2304-7 (ECO) Breaksystem S2035-7 / S2304-7 (ECO)

X=standard M=Menu-utrustning beroende på land M=Menu-equipment due to country specification

Pos Fig.	Det.nr. Part.nr.	Benämning	Description	Goldie 470	Goldie 530	Goldie 580	Nordica 550 MH MHE	Nordica 550 N MHT	Finlandia 610	Finlandia 620	Finlandia 670	Anm. Obs.
1	2706-0401	Navkapsel	Cap	x	x	x						
2	2706-0402	Säkeringring	Seger-ring	x	x	x						
3	2706-0403	Kronmutter M 24x1,5	Nut M 24x1,5	x	x	x						
4	2706-0404	Lager	Bearing	x	x	x						
5	2706-0405	Hjulmutter A 12-8 DIN 74361	Wheel nut a 12-8 DIN 74261	x	x	x						
6	2706-0406	Hjulbult	Wheel bolt	x	x	x						
7	2706-0407	Bromstrumma	Brake drum	x	x	x						
8	2706-0408	Bromskopar	Brake shoe assembly	x	x	x						
9	2706-0409	Fjädersats	Springset for brakeshoe	x	x	x						
10	2706-0410	Låspinne	Bar	x	x	x						
11	2706-0411	Returfjädersats	Return spring series	x	x	x						
12	2706-0412	Justerskruv	Adjustmentbolt	x	x	x						
13	2706-0413	Justermutter	Adjustmentnut	x	x	x						
14	2706-0414	Nock vä hjulbroms	Stopper L break	x	x	x						
14	2706-0414	Nock hö hjulbroms	Stopper R break	x	x	x						
15	2706-0415	Bult till dragfjäder	Fastningbolt to spring	x	x	x						
16	2706-0416	Lagerbult	Bearingbolt	x	x	x						
17	2706-0417	Säkringsbleck	Safeyplate	x	x	x						
18	2706-0418	Expander	Expander	x	x	x						
19	2706-0419	Dragbygel	Breaklever	x	x	x						

Anm.
Obs.

X=standard M=Menu-utrustning beroende på land M=Menu-equipment due to country specification

Pos Fig.	Det.nr. Part.nr.	Benämning	Description	Goldie 470	Goldie 530	Goldie 580	Nordica 550 MH M-IE	Nordica 550 N MHT	Finlandia 610	Finlandia 630	Finlandia 670	Anm. Obs.
20	2706-0420	Bromssköld hö	Breakshield right	x	x	x						
20	2706-0420	Bromssköld vä	Breakshield left	x	x	x						
21	2706-0421	Plugg för bromsskydd	Plug for breakshield	x	x	x						
21	2706-0421	Bromssköld vä	Breakshield left	x	x	x						
22	2706-0422	Plugg för bromsskydd	Plug for breakshield	x	x	x						
23	2706-0423	Lock vid wireinfästning	Lock for breaklever	x	x	x						
24	2706-0424	Axeltapp	Axel	x	x	x						
25	2706-0425	Bromswire	Brakewire	x	x	x						
26	2706-0426	Gummistavpaket	Rubberbar package	x	x	x						
27	2706-0427	Bromssköld kompl. hö	Breakshield compl. left	x	x	x						
27	2706-0427	Bromssköld kompl. vä	Breakshield compl. left	x	x	x						

Anm.
Obs.

SOLIFER	Chassi 170 Chassie	Enkelaxel Singlaxle

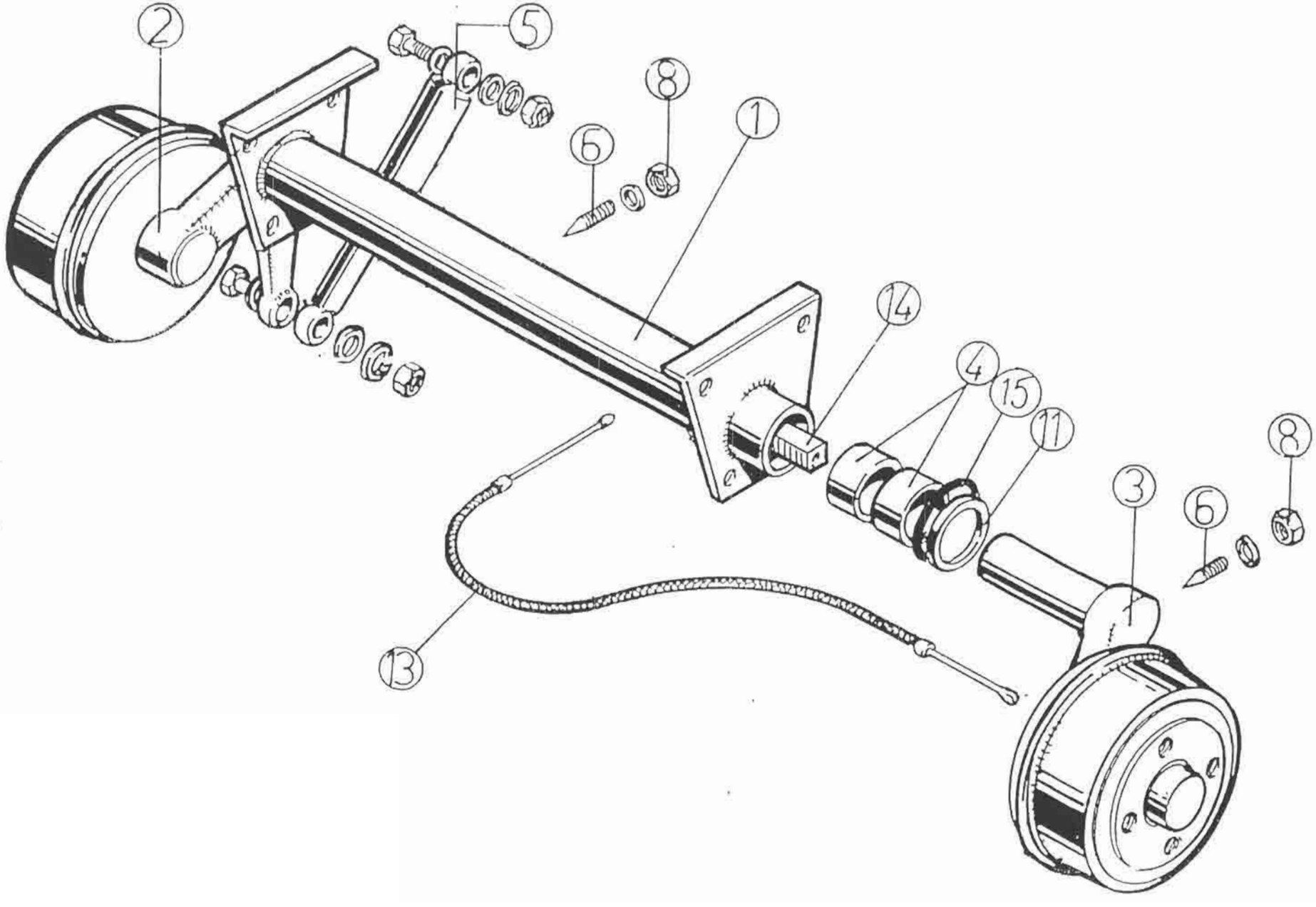

SOLIFER	Chassi 170 Chassie	Enkelaxel Singleaxle

X=standard M=Menu-utrustning beroende på land M=Menu-equipment due to country specification

Pos Fig.	Det.nr. Part.nr.	Benämning	Description	Golde 470	Golde 530	Golde 580	Nordica 550 MH,MHE	Nordica 550 N MHT	Finlandia 610	Finlandia 620	Finlandia 670	Anm. Obs.
1	9000-3869	Axel kpl. 875.752.2.3.	Axle cpl	x	x							1)
1	9000-5250	Axel	Axle cpl			x	x	x	x			
1	9001-5224	Axel DB 1354/ ECO	Axel DB 1354/ ECO	x	x				x			2)
2	2706-0290	Svängarm V	Swing arm L	x	x							
2	9000-5788	Svängarm V	Swing arm L			x	x	x	x			
3	2706-0291	Svängarm H	Swing arm R	x	x							
3	9001-2347	Svängarm H	Swing arm R			x	x	x	x			
4	2706-0063	Nylonbussning	Bushing	x	x							
4	9001-2423	Nylonbussning	Bushing			x	x	x	x			
5	2706-0061	Stötdämpare	Schock absorber	x	x					x	x	
5	0094-0150	Stötdämpare S26 +100	Schock absorber S26 +100			x	x	x	x			
6	2706-0131	Låsskruv 55mm	Screw 55mm	x	x	x	x	x	x	x	x	
8	2706-0132	Mutter	Nut	x	x	x	x	x	x	x	x	
10	2706-0133	Smörjnippel	Lubricator	x	x	x	x	x	x	x	x	
11	2706-0126	Distansring	Ring	x	x							
11	9001-3957	Distansring	Ring			x	x	x	x			
13	0094-0179	Bromsvajer 1240/1030	Brake Wire 1240/1030	x	x							
14	2706-0145	Fjäderstav	Torsional spring	x	x							
14	9001-2346	Fjäderstav	Torsional spring			x	x	x	x			

Anm.	1) Till chassi No: ...	2) Från chassi No: ...
Obs.	1) To chassi Nr: ...	2) From chassi Nr: ...

SOLIFER	Chassi 170 Chassie	Enkelaxel Singleaxle

X=standard M=Menu-utrustning beroende på land M=Menu-equipment due to country specification

Pos Fig.	Det.nr. Part.nr.	Benämning	Description	Goldie 470	Goldie 530	Goldie 580	Nordica 550 MH MHE	Nordica 550 N MHT	Finlandia 610	Finlandia 620	Finlandia 670	Anm. Obs.
15	2706-0309	O-ring	O-ring	x	x					x	x	
15	9000-5786	O-ring	O-ring			x	x	x	x			

Anm.
Obs.

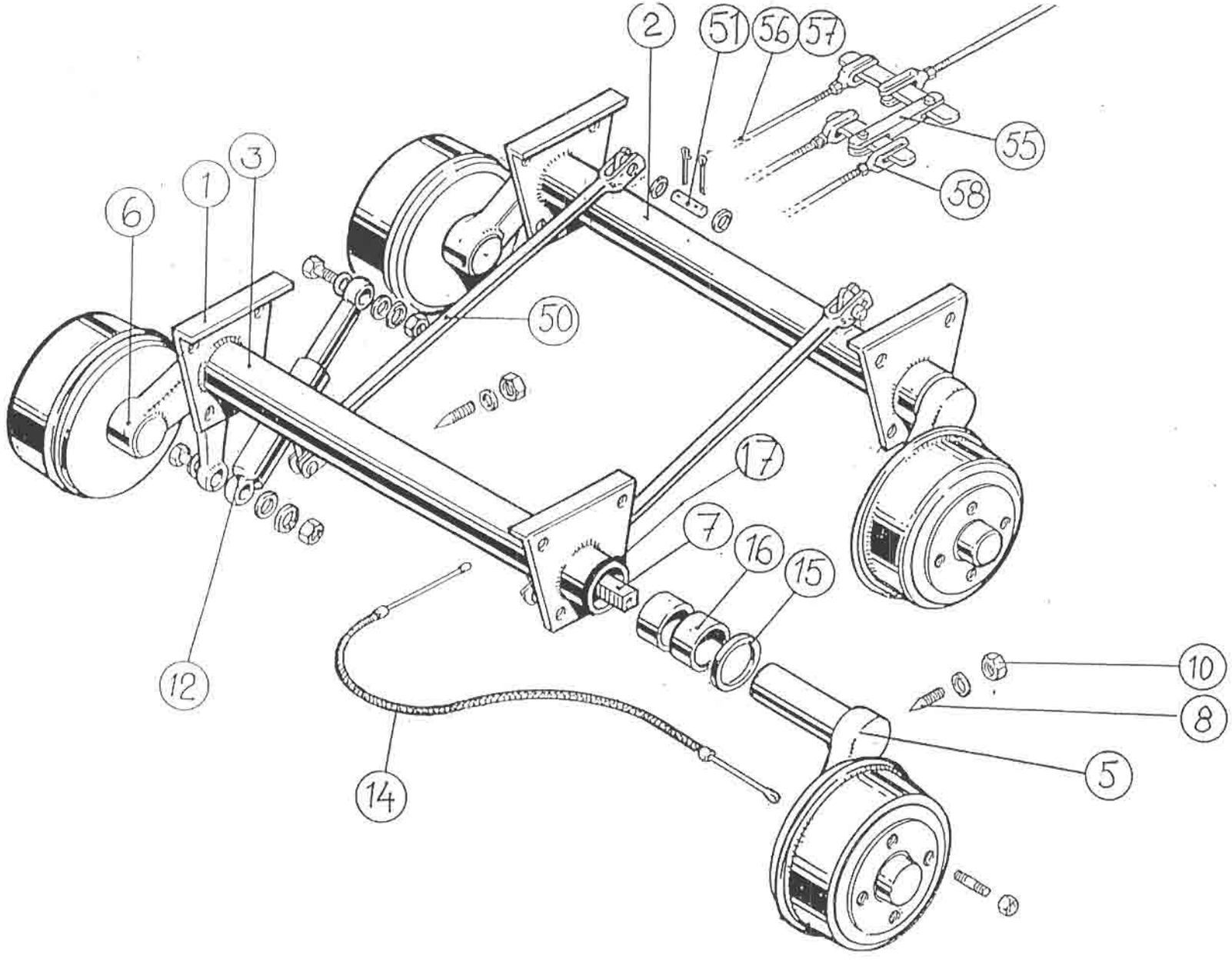
2
51
56
57
55
58
6
1
3
50
17
7
16
15
10
8
5
12
14

SOLIFER	Chassi 175 Chassie	Boggiaxel Tandemaxle

X=standard M=Menu-utrustning beroende på land M=Menu-equipment due to country specification

Pos Fig.	Det.nr. Part.nr.	Benämning	Description	Golde 470	Golde 530	Golde 580	Nordica 550 MH MHE	Nordica 550 N MHT	Finlandia 610	Finlandia 620	Finlandia 670	Anm. Obs.
1	0094-0147	Boggiaxel kpl X-Edb 8,5	Tandemaxle cpl							x	x	
2	2706-0301	Främre axel kpl.	Axle cpl front							x	x	
3	2706-0303	Bakre axel kpl	Axle cpl rear							x	x	
5	2706-0299	Svängarm H	Swing arm R							x	x	
6	2706-0298	Svängarm V	Swing arm L							x	x	
7	2706-0119	Fjäderstav	Torsional spring							x	x	
8	2706-0131	Låsskruv	Screw	x	x	x	x	x	x	x	x	
10	2706-0132	Mutter	Nut	x	x	x	x	x	x	x	x	
12	2706-0061	Stötdämpare	Schock absorber	x	x					x	x	
14	0094-0179	Bromswire L=1240/1030	Brake wire	x	x	x	x	x	x	x	x	
15	2706-0309	O-ring	O-ring	x	x					x	x	
16	2706-0114	Nylonbussning	Bushing							x	x	
17	2706-0308	Dammskydd	Sealing							x	x	
50	0094-0153	Utjämningsstag	Balancing lever							x	x	
51	0094-0154	Lagerbult	Bolt							x	x	
55	2706-0135	Mellanstag	Iron							x	x	
56	2706-0136	Bromsstag L=465mm	Brake Lever							x	x	
57	2706-0137	Bromsstag L=160	Brake Lever							x	x	
58	2706-0138	Dragok	Fork							x	x	

Anm.
Obs.

SOLIFER	Kaross Body	210	Fram & bakparti Articina, Goldie 470, 530, 580 Front & rear Articina, Goldie 470, 530, 580

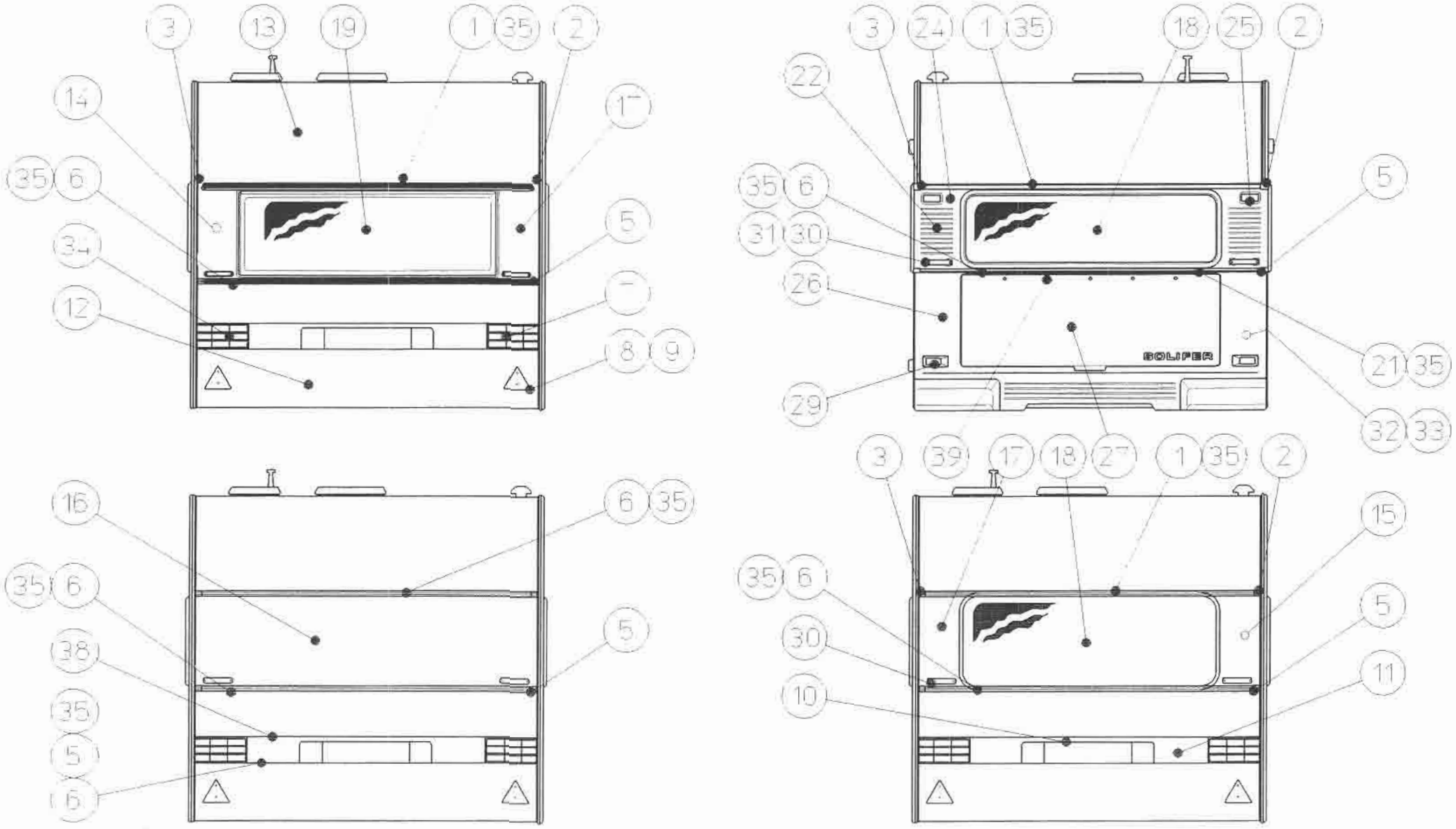

SOLIFER	Kaross 210	Front & bakparti Articina, Goldie 470, 530, 580
	Body	Front & rear Articina, Goldie 470, 530, 580

X=standard M=Menu-utrustning beroende på land M=Menu-equipment due to country specification

Pos Fig.	Det.nr. Part.nr.	Benämning	Description	Goldie 470	Goldie 530	Goldie 580	Nordica 550 MH MHE	Nordica 550 N MHT	Finlandia 610	Finlandia 630	Finlandia 670	Anm. Obs.
1	9000-3820	Markislist silver	Drop list silver	x	x	x						1)
2	9000-3752	Ändstycke H 9300-3773	End piece R	x	x	x						
3	9000-3753	Ändstycke V 9300-3774	End piece L	x	x	x						
4	9000-8068	Markislist L=2054	Droplist L=2054	x	x	x						
5	9500-3772	Ändstycke grått	End piece grey	x	x	x						
6	9000-8068	Dekorationslist silver	Decoration list silver	x	x	x						
7	9000-3628	Baklyckta H	Tail light	x	x	x						
8	9000-3670	Reflextriangel	Triangel reflector	x	x	x						
9	0038-5470	Monteringsfot för reflextriangel	Holder for relector	x	x	x						
10	0090-0028	Nummerplåtsbelysning	Number plate light	x	x	x						
11	9201-3333	Bakljusramp L=2190	Tail light box	x	x	x						
12	9301-3355	Nedre bakelement	Rear unit lower	x	x	x						
13	0036-7860	Takplåt 0.55x2203	Roof sheet	x	x	x						
14	9401-5688	Plåt till bakfönster elementen	Sheet to rearwindow element	M	M	M						
15	9401-5914	Plåt till öppn.bakfönster elem.	Sheet to open rearwindow element	M	M	M						
16	9300-8769	Övre bakelement	Rear unit upper	x	M	M						
17	9401-5918	Fönsterelement, fast fönster (inh. ej plåt)	Window unit, fixed window	M	M	M						
17	9301-5266	Fönsterelement, öpp. fönster (inh. ej plåt)	Window unit, opening window	M	M	M						
18	0093-0058	Fast framfönster 1540x550	Fixed window fornt 1540x550	M	M	M						
19	9001-5395	Öppn. fönster 1600x550 BIII RU/H	Open window 1600x550 BIII RU/H	M	M	M						

Anm. 1)Tillsammans med fönster.
Obs. 1) If rear window

SOLIFER	Kaross 210	Front & bakparti Articina, Goldie 470, 530, 580
	Body	Front & rear Articina, Goldie 470, 530, 580

X=standard M=Menu-utrustning beroende på land M=Menu-equipment due to country specification

Pos. Fig.	Det.nr. Part.nr.	Benämning	Description	Goldie 470	Goldie 530	Goldie 580	Nordica 530 MH MHE	Nordica 580 M MHT	Felicia 610	Felicia 630	Felicia 570	Anm. Obs.
21	9400-3867	Gångjärnslist	Hinge profil	x	x	x						
22	9200-3633	Fronthörn H	Front corner R	x	x	x						
23	9000-3634	Fronthörn V	Front corner L	x	x	x						
24	9300-8762	Främre fönsterelement	Window unit front	x	x	x						
25	0090-0168	Frontlampa	Front light	x	x	x						
25	9200-2832	Plastkåpa under frontlampa	Holder for front light	x	x	x						
26	9200-7100	Koffert utan inredning	Gas bottle box	x	x	x						
27	2710-3921	Koffertlock	Cap for gas bottle box	x	x	x						
29	0090-0078	Frontreflex	Reflector front	x	x	x						
30	0036-8380	Draghandtag svart	Grab handle black	x	x	x						
31	9400-3331	Monteringsbit under draghandtag	Add.piece for grab handle	x	x	x						
32	9300-8767	Främre mellanelement	Front unit middle	x	x	x						
33	9300-3316	Främre nedre element	Front unit lower	x	x	x						
34	9000-9092	Baklyckta V	Tail light L	x	x	x						
35	9000-3326	Iläggslist silver	Plastic profil silver	x	x	x						
38	9001-4385	Al.profil för fastsättning av ljusramp	Al.profil for tail light box	x	x	x						
39	0070-0002	Plasthatt koffert vit	Lock cover for screw white	x	x	x						

Anm.
Obs.

POLAR	Kaross 210	Front & bakparti Articina, Goldie 470, 530, 580
	Body	Front & rear Articina, Goldie 470, 530, 580

X=standard M=Menu-utrustning beroende på land M=Menu-equipment due to country specification

Pos. Fig.	Det.nr. Part.nr.	Benämning	Description	Polar 470S								Anm. Obs.
6	9001-5252	Dekorationslist silver	Decoration list silver	x								
26	9301-5234	Gasolkoffert POLAR 470		x								
35	9001-5257	Iläggslist grå	Plastic profil	x								

Anm.
Obs.

SOLIFER	Kaross Body	211	Fram & bakparti Nordica 550MH, -MHE, 550MHT, -N, Finlandia 610, 620, 670 Front & rear Nordica 550MH, -MHE, 550 MHT, -N, Finlandia 610, 620, 670

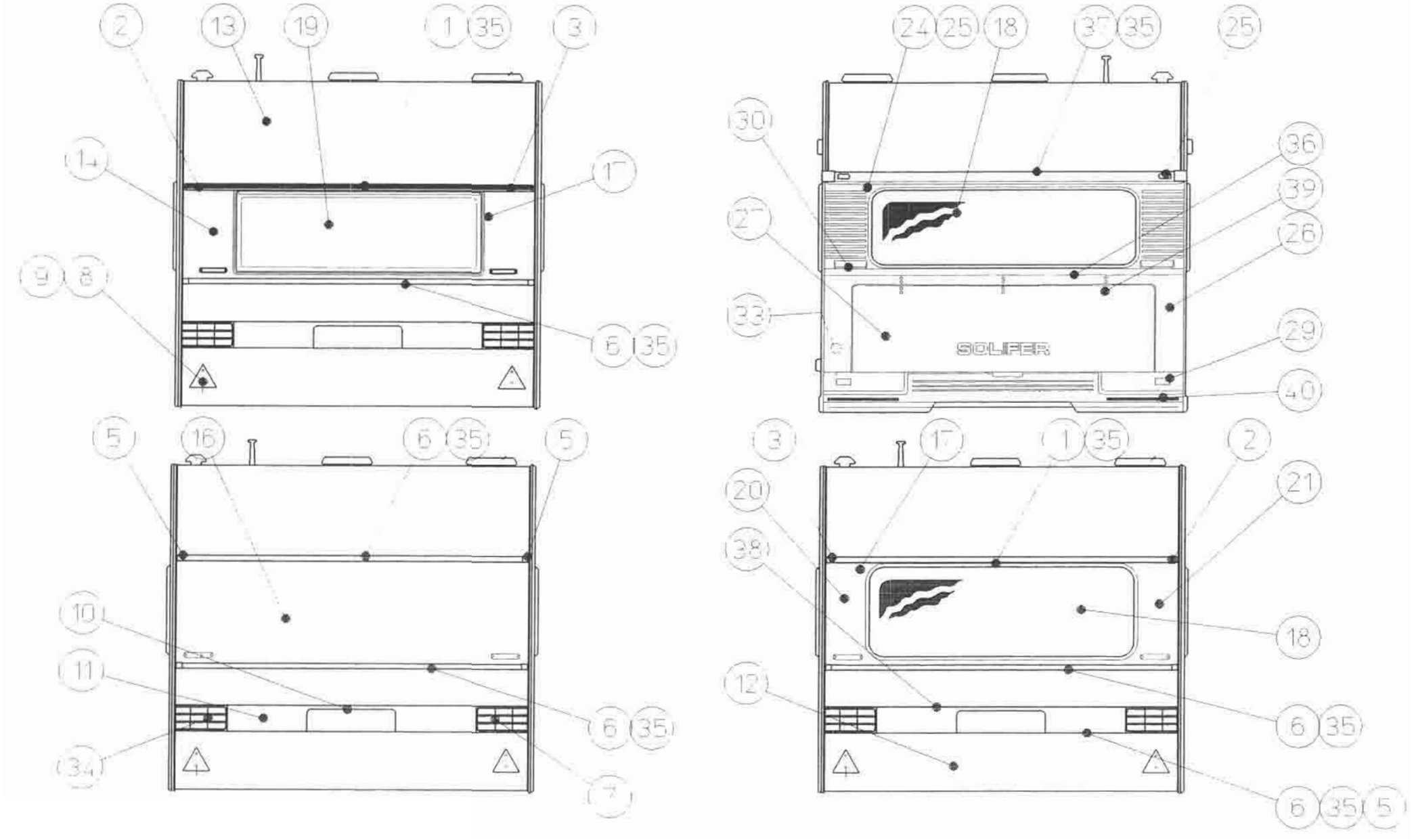

SOLIFER	Kaross 211 Body	Front & bakparti Nordica 550 MH, MHE, MHT, N, Finlandia 610,620,670 Front & rear Nordica 550 MH, MHE, MHT, N, Finlandia 610, 620, 670

X=standard M=Menu-utrustning beroende på land M=Menu-equipment due to country specification

Pos Fig.	Det.nr. Part.nr.	Benämning	Description	Goldie 470	Goldie 530	Goldie 580	Nordica 550 MH MHE	Nordica 550 N MHT	Finlandia 610	Finlandia 620	Finlandia 670	Anm. Obs.
1	9000-3820	Markislist silver	Drop list silver				M	M	M	M	M	
2	9000-3752	Ändstycke H grå	End piece R grey				M	M	M	M	M	
3	9000-3753	Ändstycke V grå	End piece L grey				M	M	M	M	M	
5	9500-3772	Ändstycke grå	End piece grey				x	x	x	x	x	
6	9001-4388	Markislist silver L=2124	Drop list silver L=2124				x	x	x	x	x	
7	9000-3628	Baklyckta H	Tail light				x	x	x	x	x	
8	9000-3670	Reflextriangel	Triangel reflector				x	x	x	x	x	
9	0038-5470	Monteringsfot för reflextriangel	Holder for relector				x	x	x	x	x	
10	0090-0028	Nummerplåtsbelysning	Number plate light				x	x	x	x	x	
11	9201-4109	Bakljusramp	Tail light box				x	x	x	x	x	
12	9301-4377	Nedre bakelement	Rear unit lower				x	x	x	x	x	
13	0036-7860	Takplåt	Roof sheet				x	x	x	x	x	
14	9401-5687	Sidoplåt bak, öppn fönster 2260	Sheet rearside open window 2260				M	M	M	M	M	
16	9300-6436	Övre bakelement	Rear unit upper				M	M	M	M	M	
17	9300-6437	Fönsterelement bak, fast fönster	Window unit, fixed window				M	M	M	M	M	
17	9301-5682	Fönsterelement bak, öppningsbart fönster	Window unit, opening window				M	M	M	M	M	
18	0093-0058	Fast fönster bak 1630x550	Fixed window rear 1630x550				x	x	x	x	x	
19	9001-5395	Öpp.bart karmfönster bak B IV 1450x550	Opening window rear BIV 1450x550				M	M	M	M	M	
							x	x	x	x	x	

Anm.
Obs.

SOLIFER	Kaross 211 Body	Front & bakparti Nordica 550 MH, MHE, MHT, N, Finlandia 610,620,670 Front & rear Nordica 550 MH, MHE, MHT, N, Finlandia 610, 620, 670

X=standard M=Menu-utrustning beroende på land M=Menu-equipment due to country specification

Pos Fig.	Det.nr. Part.nr.	Benämning	Description	Gelide 470	Gelide 530	Gelide 580	Nordica 550 MH MHE	Nordica 550 N MHT	Finlandia 610	Finlandia 620	Finlandia 670	Anm. Obs.
20	0210-0084	Dekorations plåt V typ 2260	Decoration sheet L type 2260				M	M	M	M	M	
21	0210-0085	Dekorations plåt H typ 2260	Decoration sheet R type 2260				M	M	M	M	M	
24	0090-0168	Främre fönsterelement (glasfiber), öppn.	Window unit glass fibre, open				x	x	x	x	x	
25	0090-0168	Frontlampa	Front light				x	x	x	x	x	
26	0027-4551	Koffert utan inredning	Gasbottle box				x	x	x	x	x	
27	2710-3698	Kofferlock	Cap for gas bottle box				x	x	x	x	x	
29	0090-0078	Frontreflex	Reflector front				x	x	x	x	x	
30	0036-8380	Draghandtag svart	Grab handle black				x	x	x	x	x	
33	9301-4311	Främre nedre element	Front unit lower				x	x	x	x	x	
34	9000-9092	Baklyckta V	Tail light L				x	x	x	x	x	
35	9000-3326	Iläggslist silver	Plastic profil silver				x	x	x	x	x	
36	9301-5711	Dekorationslist böjd	Decoration list, bent				x	x	x	x	x	
37	9200-2886	Markislist	Drop list				x	x	x	x	x	
38	9001-4385	Al.profil för fastsättning av ljusramp,silver	Al.profil for tail light box silver				x	x	x	x	x	
39	0070-0002	Plasthatt koffert vit	Lock cover for screw white				x	x	x	x	x	
40	9400-2560	Tejp	Sticker				x	x	x	x	x	

Anm.
Obs.

SOLIFER	Kaross Body	214	Gasolkoffert Gascylinder housing

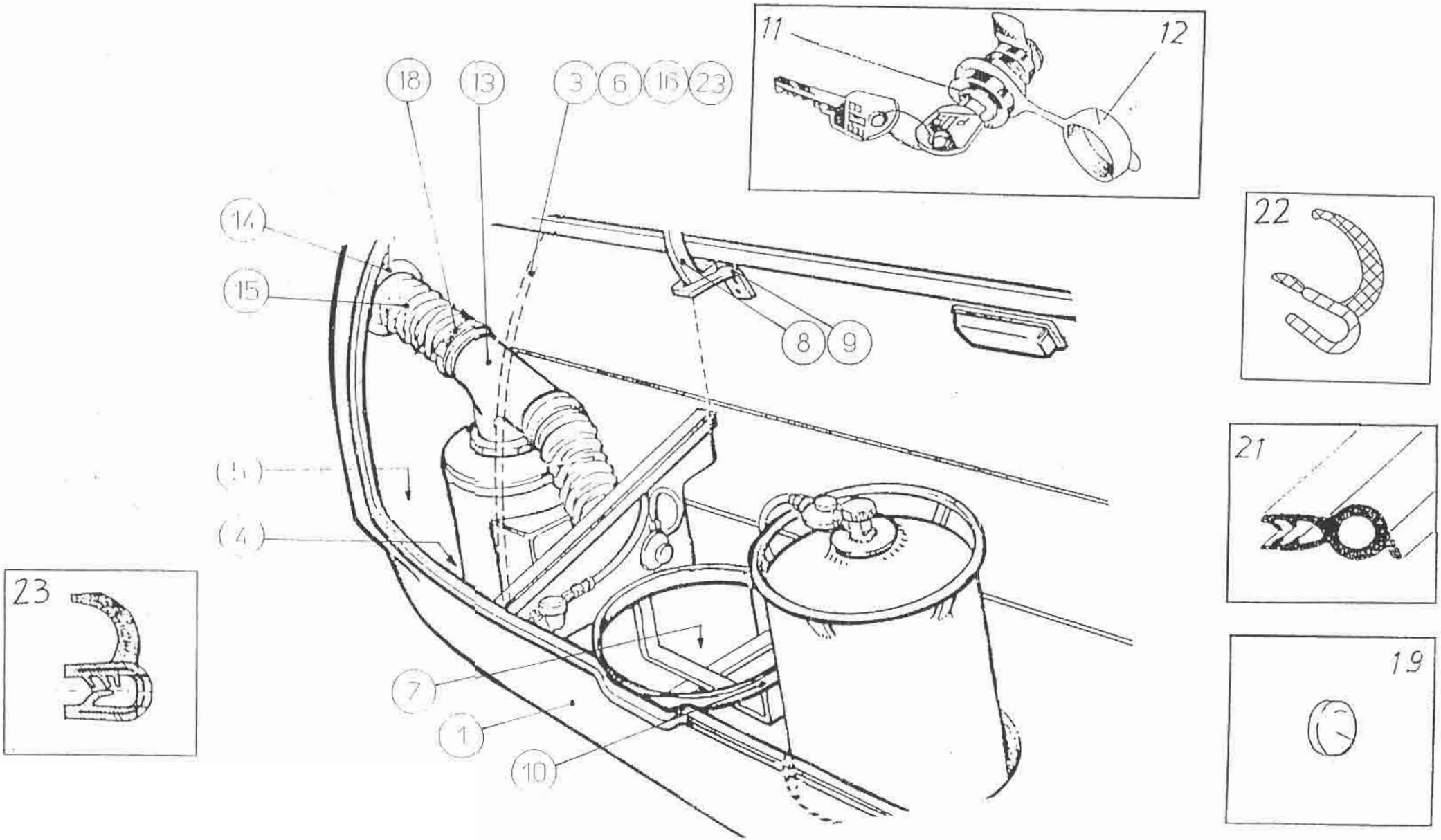

SOLIFER	Kaross 214	Gasolkoffert
	Body	Gasbottle box

X=standard M=Menu-utrustning beroende på land M=Menu-equipment due to country specification

Pos Fig.	Det.nr. Part.nr.	Benämning	Storlek/mått Size/measures	Description	Goldie 470	Goldie 530	Goldie 580	Nordica 550 MH MHE	Nordica 550 N MHT	Finlandia 610	Finlandia 620	Finlandia 670	Anm. Obs.
1	9200-7100	Gasolkoffert	2190	Gas b. box	x	x	x						
1	0027-4551	Gasolkoffert	2260	Gas b. box				x	x	x	x	x	
2	2710-3698	Koffertlock		Gas bottle box's cap				x	x	x	x	x	
2	2710-3921	Koffertlock		Gas bottle box's cap	x	x	x						
3	9200-3895	Mellanvägg i koffert		Partition wall (Gas box)	x	x	x						
3	9301-5666	Mellanvägg i koffert		Partition wall (Gas box)				x	x	x	x	x	1,3)
3	9301-4554	Mellanvägg i koffert		Partition wall (Gas box)				x	x	x	x	x	2,4)
4	0027-0000	Pannrumsbotten		Heater bottom				x	x	x	x	x	3)
5	0046-8090	Gasolkoffertbottens förlängning		Gasol box bottom				x	x	x	x	x	3)
6	0046-8350	Hållare (låsning) till mellanvägg		Holder for middle wall gas bot				x	x	x	x	x	3)
7	9201-4519	Koffertbotten		Gasol box bottom	x	x	x						
7	9301-4706	Koffertbotten		Gasol box bottom				x	x	x	x	x	3)
8	0027-5100	Gångjärn		Hinge for gas bottle box lid				x	x	x	x	x	4)
8	9400-3867	Gångjärnslist		Hingelist	x	x	x						
9	9400-3862	Koffertens stödpinne		Gas bottle box lid support	x	x	x						
9	9300-3928	Låsdel till stödpinne		Opposite part for lock	x	x	x						
9	0047-4750	Koffertlockets öppethållare		Open holder for gas box cap				x	x	x	x	x	
10	9000-3731	Gasolring		Stand for gas bottle	x	x	x						
10	9301-3344	Gasolringar		Stand for gas bottle				x	x	x	x	x	

Anm.	1) Ej i Sverige	2) Bara i Sverige	3) Till chassi no:...	4) Från chassi no:...
Obs.	1) Not for Sweden	2) Only in Sweden	3) To chassi Nr..	4) From chassi nr: ..

SOLIFER	Kaross 214 Body	Gasolkoffert Gasbottle box

X=standard M=Menu-utrustning beroende på land M=Menu-equipment due to country specification

Pos Fig.	Det.nr. Part.nr.	Benämning	Storlek/mått Size/measures	Description	Gölde 470	Gölde 530	Gölde 580	Nordica 530 MH MHE	Nordica 550 N MHT	Finlandia 610	Finlandia 630	Finlandia 670	Anm. Obs.
11	0047-4570	Låssylinter		Cylinder for the lock				x	x	x	x	x	
11	9300-3905	Koffertlås		Cylinder lock	x	x	x						
12	2710-4200	Skyddslock för låscylinder		Cover for lock cylinder white	x	x	x	x	x	x	x	x	
13	3471-9051	Avgasrör		Exhaust pipe (Primus heater)	x	x	x	x	x	x	x	x	
14	9001-5192	Genomföring med ventilation		Exhaust port with ventilation	x	x	x	x	x	x	x	x	
15	0095-0153	Slang Westflex	D=80 L=550	Exhaust hose	x	x	x	x	x	x	x	x	
16	9400-3903	Mellanväggs stöd		Partionwall support	x	x	x	x	x	x	x	x	
18	0095-0152	Slanglämma	77-95 mm	Hose clip	x	x	x	x	x	x	x	x	
19	0070-0002	Plasthatt koffert vit		Lock cover for screw white				x	x	x	x	x	
20	9400-2560	Koffertstripes		Stripes gasol box				x	x	x	x	x	
21	0065-3005	Tätningslist på mellanvägg		Packing list (middle wall)	x	x	x	x	x	x	x	x	
22	0065-3003	Tätningslist koffertöppning		Packing list (gas bott.box cap)				x	x	x	x	x	
22	0065-3006	Tätningslist på mellanvägg		Packing list (middle wall)	x	x	x						

Anm.
Obs.

SOLIFER	Kaross 215 Body	Skidbox Skibox

X=standard M=Menu-utrustning beroende på land M=Menu-equipment due to country specification

Pos Fig.	Det.nr. Part.nr.	Benämning	Storlek/mått Size/measures	Description	Goldie 470	Goldie 530	Goldie 580	Nordica 550 MH MHE	Nordica 550 N M-T	Finlandia 610	Finlandia 620	Finlandia 670	Anm. Obs.
1	9000-6271	Skidboxlucka		Skibox cover		M	M	M	M	M	x	x	
2	2710-3699	Låscylinder skidbox		Lock cylinder skibox		M	M	M	M	M	x	x	
3	9000-3753	Ändstycke, grå (Höger)		End piece, gray (Right)		M	M	M	M	M	x	x	
4	9000-3820	Markislist, grå		Drop list, gray		M	M	M	M	M	x	x	
5	9000-3752	Ändstycke, grå (vänster)		End piece, gray (Left)		M	M	M	M	M	x	x	
6	9000-3326	Ifyllnadslist, grå		Middle list, gray		M	M	M	M	M	x	x	
7	9201-3304	Skidbox	L = 2050 mm	Skibox						M	M	M	

SOLIFER	Kaross 215 Body	Skidbox Skibox

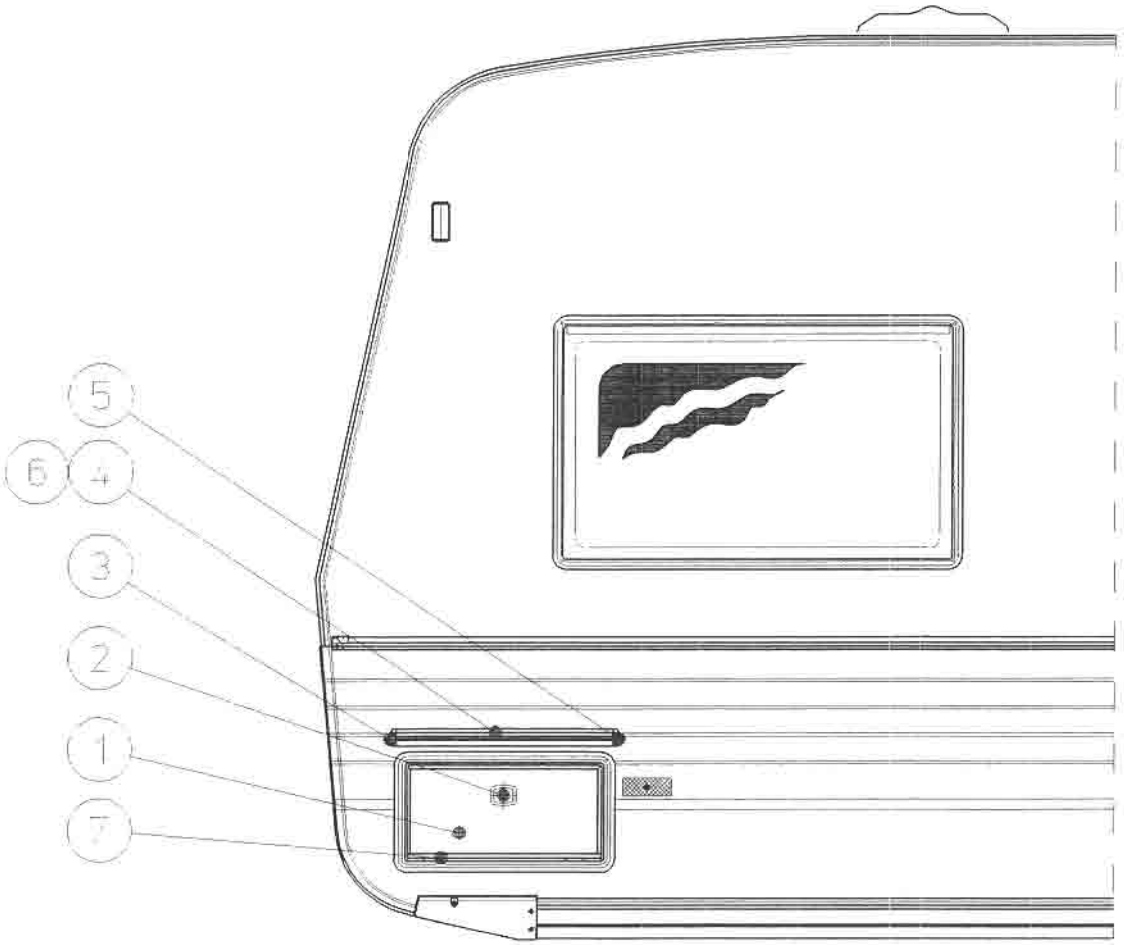

SOLIFER	Kaross 220 Body	Exteriör H sida Goldie 470 Exterior R hand Goldie 470

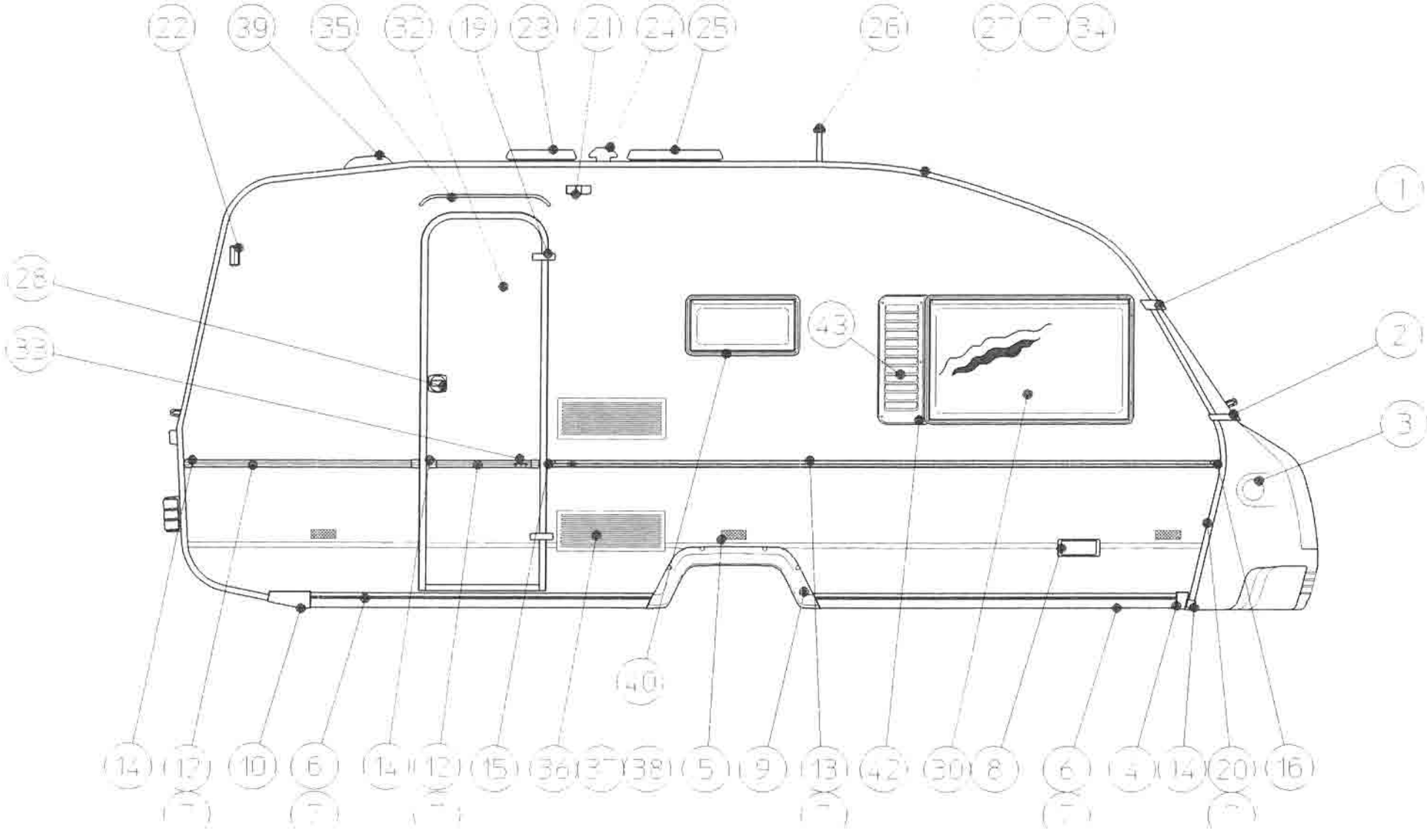

SOLIFER	Kaross 220 Body	Exterior H sida Goldie 470 Exterior R hand Goldie 470

X=standard M=Menu-utrustning beroende på land M=Menu-equipment due to country specification

Pos. Fig.	Det.nr. Part.nr.	Benämning	Description	Goldie 470	Goldie 530	Goldie 580	Nordica 550 MH MHE	Nordica 650 N MHT	Finlandia 610	Finlandia 620	Finlandia 670	Anm. Obs.
1	9300-3773	Övre H hörnstycke	Corner piece R	x								
2	9300-3775	Nedre H hörnstycke	Corner piece R	x								
3	9001-5192	Avgasutsläpp med ventilering	Exhaust deck with ventilation	x								
4	9000-8878	H nedre främre ändstycke grått	End piece for edge list R	x								
5	9000-3630	Sidomarkeringslampa	Sidewall light	x								
6	9000-5563	Nedre plastlist grå	Edge list grey	x								
7	9000-3326	Ifyllnadslist silver	Middle list silver	x								
8	9000-6901	Gasoluttag	Gas autlet whait	x								
9	0025-7230	Hjulhus	Mud guard	x								
9	9000-5730	Hjulhuslist	Mud guard frame	x								
10	9000-8876	H nedre bakre ändstycke grått	End piece for edge list grey R	x								
12	9000-3411	Dekorationslist	Decoration list	x								
13	9000-6328	Vägglist	Side wall list	x								
14	9500-3772	Ändstycke	End piece	x								
15	9000-3785	Ändstycke V	End piece L	x								
16	9000-3784	Ändstycke H	End piece R	x								
19	0093-0011	Ytterdörrens gångjärn	Hinge	x								
20	9400-3486	Koffertens sidolist böjd H	Fixing list bended R	x								

Anm.
Obs.

SOLIFER	Kaross 220 Body	Exteriör H sida Goldie 470 Exterior R hand Goldie 470

X=standard M=Menu-utrustning beroende på land M=Menu-equipment due to country specification

Pos. Fig.	Det.nr. Part.nr.	Benämning	Description	Goldie 470	Goldie 530	Goldie 580	Nordica 550 MH MHE	Nordica 550 N MHT	Finlandia 610	Finlandia 620	Finlandia 670	Anm. Obs.
21	9000-3629	Ytterlampa	Awning light	x								
22	9000-8654	Breddmarkeringslampa	Side marker light	x								1)
23	9001-4871	Toalettaklucka (delar se sid270)	Roof-light f. toiletroom(parts see side 270)	x								
24	0097-0013	Takventil	Ventilator	x								
25	9001-4501	Taklucka (delar se sid265)	Roof-light(parts see side 265)	x								
26	0092-0049	TV-antengenomföring	TV-antenn-bracket without cabel	x								
27	9000-3408	Tältlist	Awning list	x								
28	0093-0708	Ytterdörrlås	Door lock	x								
28	9400-2535	Inre del till dörrlås	Opposite part for outer door	x								
30	0093-0035	Öppningsbart sidofönster H 900x550	Opening window 900x550	x								
32	2711-0079	Ytterdörr inkl. ram(se side 275)	Outer door	x								
33	9000-8556	Dörrhållare kpl.	Holder for outer doo cpl.	x								
34	9400-9445	Gummiprofil under tältlist	Rubber profile for awning list	x								
35	9500-3414	Dropplist	Drop list for outer door	x								
36	9001-2856	Kylskåpgaller	Ventilations louvre	x								
37	9001-2855	Monteringsram	Assembly frame	x								
38	9001-2857	Vinterlock	Winter cover	x								
39	0097-0002	Takventil	Ventilator	x								
40	0093-0049	Öppningsbart köksfönster 475x240	Opening kitchen window 475x240	x								
42	9000-3452	Bricka med hatt 5/12	Washer with hat 5/12	x								
43	9201-5379	Blindtirangel H	Blindtriangel R	x								

Anm. 1) Not for Sweden
Obs.

SOLIFER	Kaross 221 Body	Exterior V sida Goldie 470 Exterior L hand Goldie 470

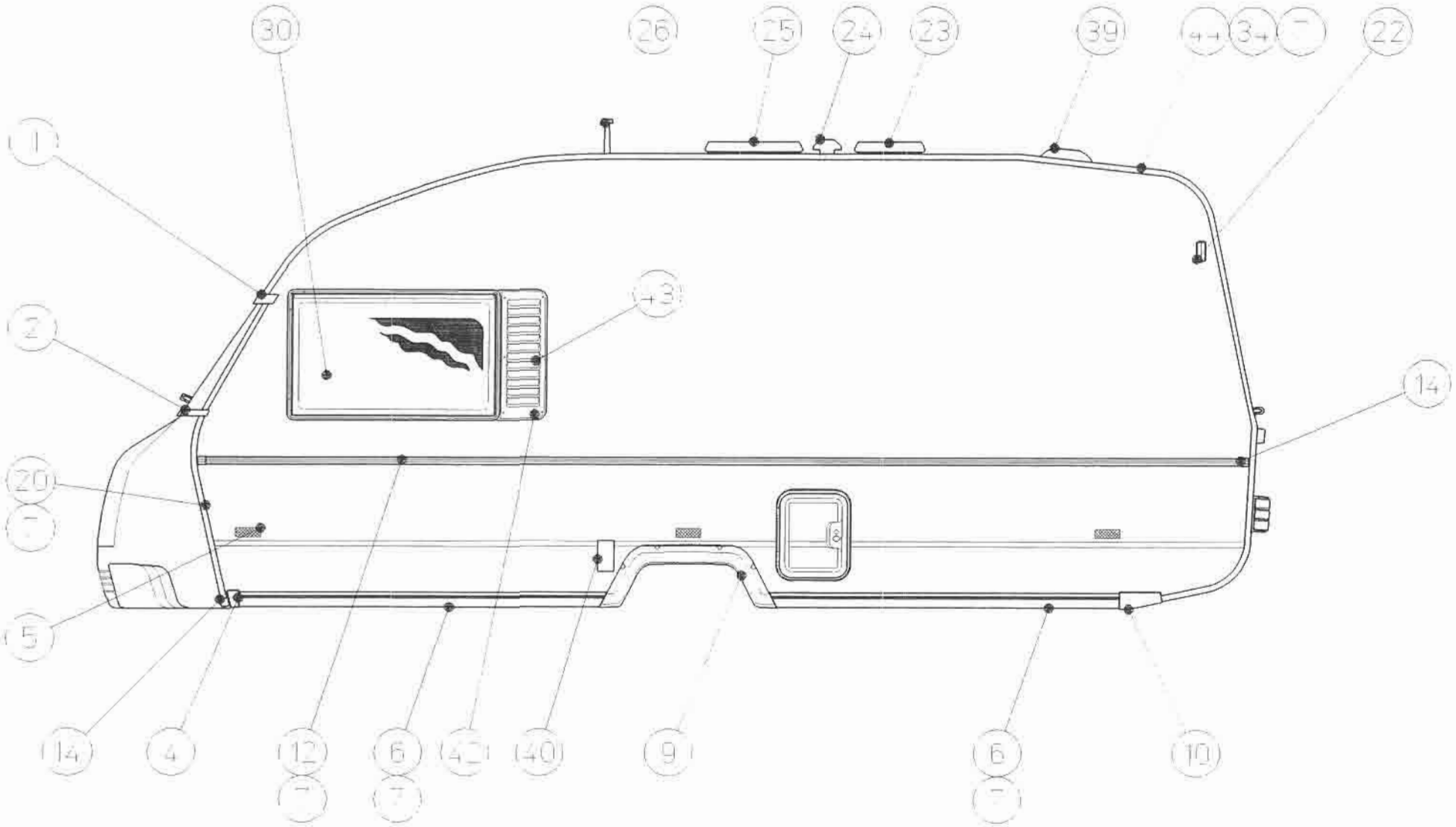

SOLIFER	Kaross 221 Body	Exterior V sida Goldie 470 Exterior L hand Goldie 470

X=standard M=Menu-utrustning beroende på land M=Menu-equipment due to country specification

Pos Fig.	Det.nr. Part.nr.	Benämning	Description	Goldie 470	Goldie 530	Goldie 590	Nordica 550 MH MHE	Nordica 590 N MHT	Finlandia 610	Finlandia 620	Finlandia 670	Anm. Obs.
1	9300-3774	Övre V hörnstycke	Corner piece L	x								
2	9000-3776	Nedre V hörnstycke	Corner piece L	x								
4	9000-8879	V nedre främre ändstycke grått	End piece for edge list L	x								
5	9000-3630	Sidomarkeringslampa	Sidewall light	x								
6	9000-5563	Nedre plastlist grå	Edge list grey	x								
7	9000-3326	Ifyllnadslist grå	Middle list silver	x								
9	0025-7230	Hjulhus	Mud guard	x								
9	9000-5730	Hjulhuslist	Mud guard frame	x								
10	9000-8877	V nedre bakre ändstycke grått	End piece for edge list grey L	x								
14	9500-3772	Ändstycke	End piece	x								
17	9500-3712	Gångjärnslistens ändstycke V	End piece grey L	x								
20	9400-3847	Koffertens sidolist böjd V	Fixing list bended L	x								
22	9000-8654	Breddmarkeringslampa	Side marker light	x								1)
23	9001-4871	Toalettaklucka (delar se sid270)	Roof-light f. toiletroom(parts see side 270)	x								
24	0097-0013	Takventil	Ventilator	x								
25	9000-4501	Taklucka (delar se sid265)	Roof-light(parts see side 265)	x								
26	0092-0049	TV-antengenomföring	TV-antenn-bracket without cabel	x								
30	0093-0035	Öppningsbart sidofönster H 900x550	Opening window 900x550	x								
31	9000-3412	Gångjärnslist	Hinge profil	x								

Anm. 1) Not for Sweden

Obs.

SOLIFER	Kaross 221 Body	Exteriör V sida Goldie 470 Exterior L hand Goldie 470

X=standard M=Menu-utrustning beroende på land M=Menu-equipment due to country specification

Pos Fig.	Det.nr. Part.nr.	Benämning	Description	Goldie 470	Goldie 530	Goldie 580	Nordica 550 MH MHE	Nordica 550 N MHT	Finlandia 610	Finlandia 620	Finlandia 670	Anm. Obs.
34	9400-9445	Gummiprofil under tältlist	Rubber profile for awning list	x								
39	0097-0002	Takventil (Ej stängbart)	Roof ventilator	x								
40	9000-3664	230V intag	Contact box	x								
40	2710-4306	Lock för 230V intag	Cover for contact box	x								
40	2710-3925	Gångjärnspinne for lock	Pin for 230V cover	x								
41	9500-3711	Ändstycke grått H	End piece grey R	x								
42	9000-3452	Täckhatt metallic 5/12	Washer for screw 5/12 metallic	x								
43	9001-5380	Blindtirangel V	Blindtriangle L	x								
44	9300-8835	Hornlist	Corner piece	x								

Anm.
Obs.

SOLIFER	Kaross Body	222	Exteriör H sida Goldie 530 Exterior R hand Goldie 530

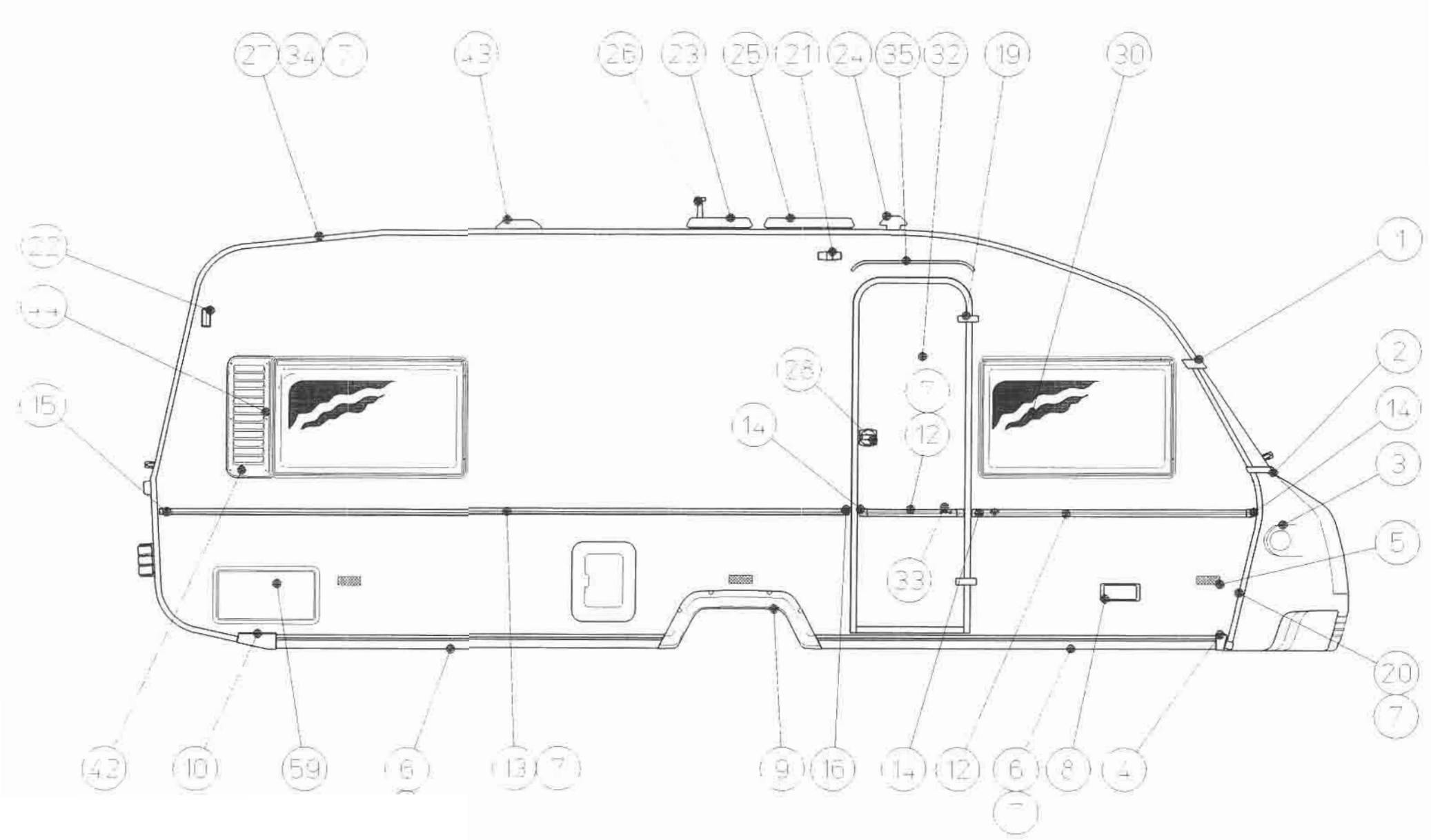

SOLIFER	Kaross 222 Body	Exterior H sida Goldie 530 Exterior R hand Goldie 530

X=standard M=Menu-utrustning beroende på land M=Menu-equipment due to country specification

Pos Fig.	Det.nr. Part.nr.	Benämning	Description	Goldie 470	Goldie 530	Goldie 580	Nordica 550 MH MHE	Nordica 550 N MHT	Finlandia 610	Finlandia 620	Finlandia 670	Anm. Obs.
1	9300-3773	Övre H hörnstycke	Corner piece R		x							
2	9300-3775	Nedre H hörnstycke	Corner piece R		x							
3	9001-5192	Avgasutsläpp med ventilering	Exhaust deck with ventilation		x							
4	9000-8878	H nedre främre ändstycke grått	End piece for edge list R		x							
5	9000-3630	Sidomarkeringslampa	Sidewall light		x							
6	9000-5563	Nedre plastlist grå	Edge list grey		x							
7	9000-3326	Ifyllnadslist grå	Middle list silver		x							
8	9000-6901	Gasoluttag	Gas autlet whait		M							
9	0025-7230	Hjulhus	Mud guard		x							
9	9000-5730	Hjulhuslist	Mud guard frame		x							
10	9000-8876	H nedre bakre ändstycke grått	End piece for edge list grey R		x							
12	9000-3411	Dekorationslist	Decoration list		x							
13	9000-6329	Vägglist	Side wall list		x							
14	9500-3772	Ändstycke	End piece		x							
15	9000-3785	Ändstycke V	End piece L		x							
16	9000-3784	Ändstycke H	End piece R		x							
17	9500-3710	Gångjärnslistens ändstycke V	End piece grey L		x							
18	9500-3457	Gångjärnslistens ändstycke H	End piece grey R		x							
19	0093-0011	Ytterdörrens gångjärn	Hinge		x							

Anm.
Obs.

SOLIFER	Kaross 222 Body	Exteriör H sida Goldie 530 Exterior R hand Goldie 530

X=standard M=Menu-utrustning beroende på land M=Menu-equipment due to country specification

Pos Fig.	Det.nr. Part.nr.	Benämning	Description	Goldie 470	Goldie 530	Goldie 580	Nordica 550 MH MHE	Nordica 550 H MHT	Finlandia 610	Finlandia 620	Finlandia 670	Anm. Obs.
20	9400-3446	Koffertens sidolist böjd H	Fixing list bended R		x							
21	9000-3629	Ytterlampa	Awning light		x							1)
22	9000-8654	Breddmarkeringslampa	Side marker light		x							
23	9001-4871	Toalettaklucka (delar se sid270)	Roof-light f. toiletroom(parts see side 270)		x							
24	0097-0013	Takventil	Ventilator		x							
25	9001-4501	Taklucka (delar se sid265)	Roof-light(parts see side 265)		x							
26	0092-0049	TV-antengenomföring	TV-antenn-bracket without cabel		x							
27	9000-3408	Tältlist	Awning list		x							
28	9001-4814	Ytterdörrlås, V hand	Door lock L handed		x							
28	9400-2535	Inre del till dörrlås	Opposite part for outer door		x							2)
29	9000-3834	Fast sidofönster H	Fixed window 900x475		x							
30	0093-0035	Öppningsbart sidofönster H 900x550	Opening window 900x550		x							
31	9000-3412	Gångjärnslist	Hinge profil		x							
32	2711-0079	Ytterdörr inkl. ram(se side 275)	Outer door		x							
33	9000-8556	Dörrhållare kpl.	Holder for outer door cpl.		x							
34	9400-9445	Gummiprofil under tältlist	Rubber profile for awning list		x							
35	9500-3414	Dropplist	Drop list for outer door		x							
42	9000-3452	Täckhatt metallic 5/12	Vasher for screw 5/12		x							
43	0097-0002	Ventil GY 20	Ventilator GY20		x							
44	9201-5379	Ventilationsgaller höger sida	Ventilation louvre right side		x							
59	9000-6271	Skidbox luckan	Skibox lock		M							

Anm.	1) Ej för Sverige
Obs.	1) Not for Sweden

SOLIFER	Kaross 223 Body	Exteriör V sida Goldie 530 Exterior L hand Goldie 530

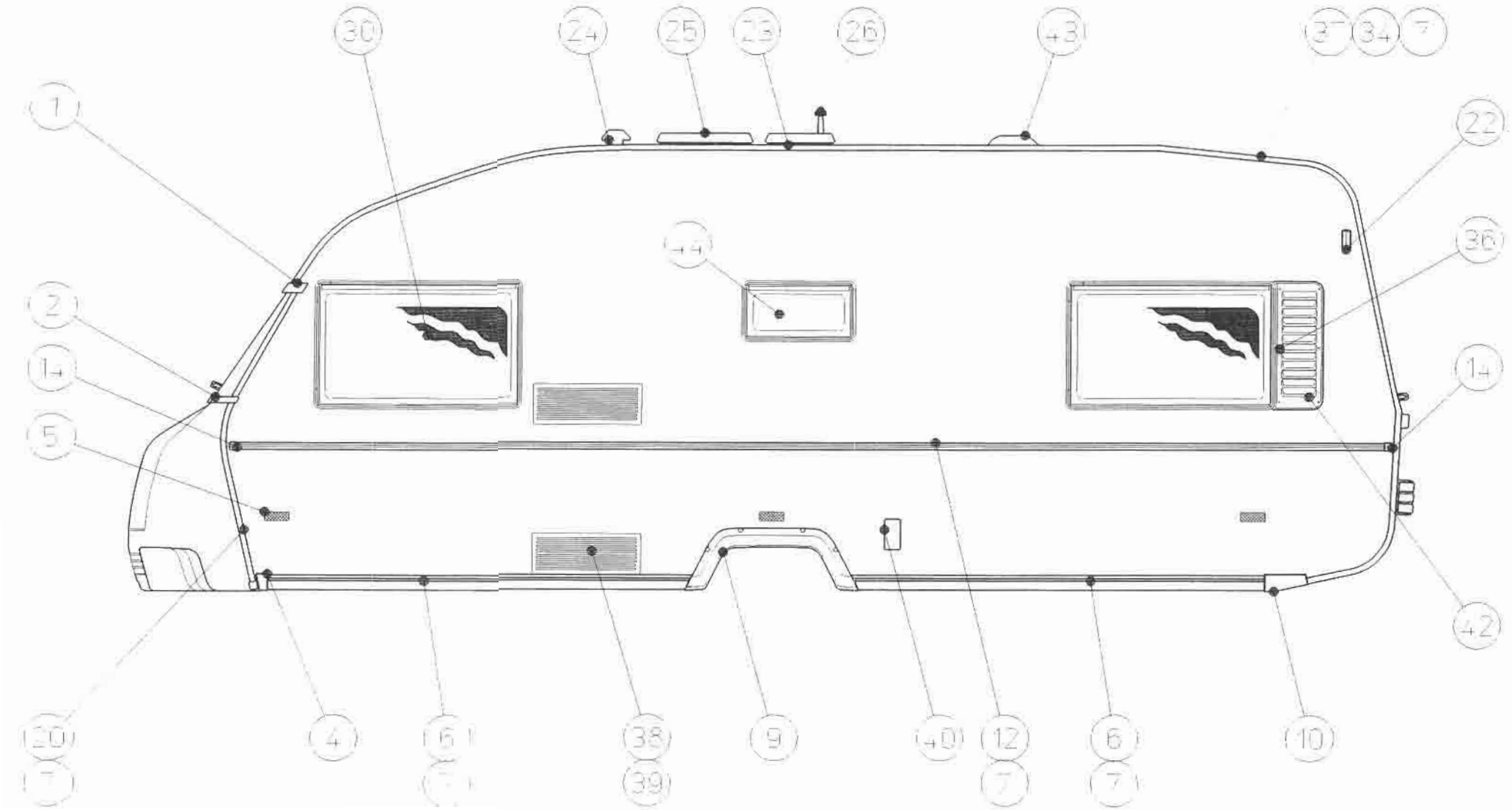

SOLIFER	Kaross 223 Body	Exterior V sida Goldie 530 Exterior L hand Goldie 530

X=standard M=Menu-utrustning beroende på land M=Menu-equipment due to country specification

Pos Fig.	Det.nr. Part.nr.	Benämning	Description	Goldie 470	Goldie 530	Goldie 580	Nordica 550 M/H M/E	Nordica 550 N M/T	Finlandia 610	Finlandia 620	Finlandia 670	Anm. Obs.
1	9300-3774	Övre V hörnstycke	Corner piece L		x							
2	9000-3776	Nedre V hörnstycke	Corner piece L		x							
4	9000-8879	V nedre främre ändstycke grått	End piece for edge list L		x							
5	9000-3630	Sidomarkeringslampa	Sidewall light		x							
6	9000-5563	Nedre plastlist grå	Edge list grey		x							
7	9000-3326	Ifyllnadslist grå	Middle list silver		x							
9	0025-7230	Hjulhus	Mud guard		x							
9	9000-5730	Hjulhuslist	Mud guard frame		x							
10	9000-8877	V nedre bakre ändstycke grått	End piece for edge list grey L		x							
12	9000-3411	Dekorationslist	Decoration list		x							
14	9500-3772	Ändstycke	End piece		x							
17	9500-3710	Gångjärnslistens ändstycke V	End piece grey L		x							
18	9500-3457	Gångjärnslistens ändstycke H	End piece grey R		x							
20	9400-3847	Koffertens sidolist böjd V	Fixing list bended L		x							
22	9000-8654	Breddmarkeringslampa	Side marker light		x							1)
23	9001-4871	Toalettaklucka (delar se sid260)	Roof-light f. toiletroom(parts see side 260)		x							
24	0097-0013	Takventil	Ventilator		x							
25	9001-4501	Taklucka (delar se sid260)	Roof-light(parts see side 260)		x							
26	0092-0049	TV-antengenomföring	TV-antenn-bracket without cabel		x							
30	0093-0035	Öppningsbart sidofönster H 900x550	Opening window 900x550		x							
31	9000-3412	Gångjärnslist	Hinge profil		x							

Anm. 1) Not for Sweden
Obs.

SOLIFER	Kaross 223 Body	Exteriör V sida Goldie 530 Exterior L hand Goldie 530

X=standard M=Menu-utrustning beroende på land M=Menu-equipment due to country specification

Pos Fig.	Det.nr. Part.nr.	Benämning	Description	Goldie 470	Goldie 530	Goldie 580	Nordica 550 MH MHE	Nordica 650 N MHT	Finlandia 610	Finlandia 620	Finlandia 670	Anm. Obs.
34	9400-9445	Gummiprofil under tältlist	Rubber profile for awning list		x							
36	9001-5380	Ventilationsgaller vänster sida	Ventilation louvre left side		x							
37	9000-3407	Hörnlist	Corner list		x							
38	9001-2856	Kylskåpsgaller	Ventilation louvre		x							
38	9001-2855	Monteringsram	Assembly frame		x							
39	9001-2857	Vinterlock	Winter cover		x							
40	9000-3664	230V intag	Contact box		x							
40	2710-4306	Lock för 230V intag	Cover for contact box		x							
40	2710-3925	Gångjärnspinne för lock	Pin for 230V cover		x							
41	9500-3711	Ändstycke grått H	End piece grey R		x							
42	9000-3452	Täckhatt metallic 5/12	Washer for screw 5/12 metallic		x							
43	~~0097-0002~~	Ventil GY 20 2097 0024	Ventilator GY20		x							
44	0093-0049	Öppningsbart köksfönster 475x240	Opening kitchen window 475x240		M							

Anm.
Obs.

SOLIFER	Kaross 224 Body	Exteriör H sida Goldie 580 Exterior R hand Goldie 580

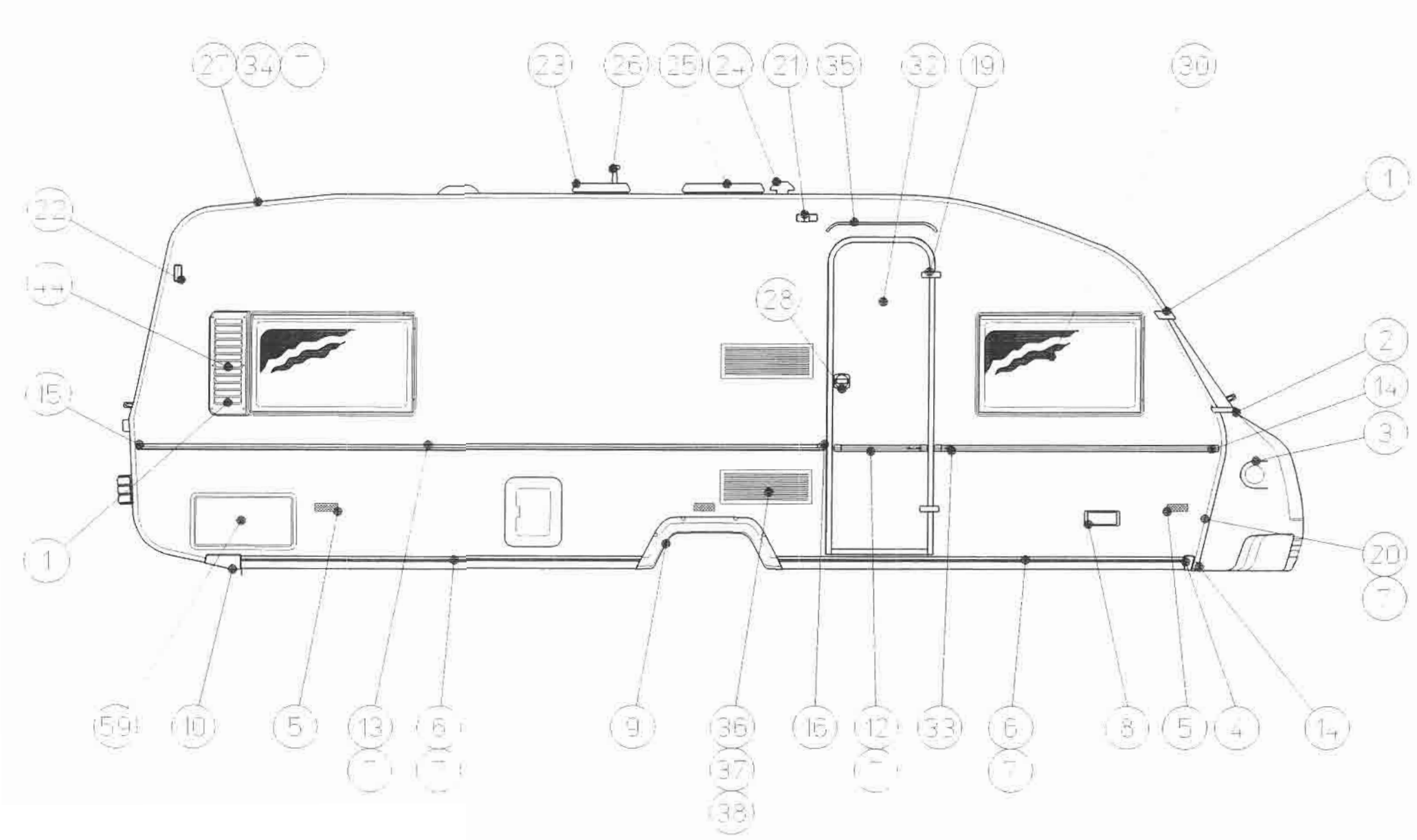

SOLIFER	Kaross 224 Body	Exterior H sida Goldie 580 Exterior R hand Goldie 580

X=standard M=Menu-utrustning beroende på land M=Menu-equipment due to country specification

Pos Fig.	Det.nr. Part.nr.	Benämning	Description	Goldie 470	Goldie 530	Goldie 580	Nordica 550 MH MHE	Nordica 550 N MHT	Finlandia 610	Finlandia 620	Finlandia 670	Anm. Obs.
1	9300-3773	Övre H hörnstycke	Corner piece R			x						
2	9300-3775	Ändstycke till gaskofferten, höger	Endpiece to gasbottlebox			x						
3	9001-5192	Avgasutsläpp med ventilering	Exhaust deck with ventilation			x						
4	9000-8878	Ändstycke, höger	Endpiece, right			x						
5	9000-3630	Sidomarkeringslampa	Sidewall light			x						
6	9000-5563	Nedre plastlist grå	Edge list grey			x						
7	9000-3326	Ifyllnadslist grå	Middle list silver			x						
8	9000-6901	Gasoluttag	Gas autlet whait			x						
9	0025-7230	Hjulhus	Mud guard			x						
9	9000-5730	Hjulhuslist	Mud guard frame			x						
10	9000-8876	H nedre bakre ändstycke grått	End piece for edge list grey R			x						
12	9000-3411	Dekorationslist	Decoration list			x						
13	9000-6329	Vägglist	Side wall list			x						
14	9500-3772	Ändstycke	End piece			x						
15	9000-3785	Ändstycke V	End piece L			x						
16	9000-3784	Ändstycke H	End piece R			x						
17	9500-3710	Gångjärnslistens ändstycke V	End piece brown L			x						
18	9500-3457	Gångjärnslistens ändstycke H	End piece brown R			x						
19	0093-0011	Ytterdörrens gångjärn	Hinge			x						

Anm.
Obs.

SOLIFER	Kaross 224 Body	Exterior H sida Goldie 580 Exterior R hand Goldie 580

X=standard M=Menu-utrustning beroende på land M=Menu-equipment due to country specification

Pos Fig.	Det.nr. Part.nr.	Benämning	Description	Goldie 470	Goldie 530	Goldie 580	Nordica 550 MH MHS	Nordica 550 N MHT	Finlandia 610	Finlandia 620	Finlandia 670	Anm. Obs.
20	9400-3486	Koffertens sidolist böjd H	Fixing list bended R			x						
21	9000-3629	Ytterlampa	Awning light			x						
22	9000-8654	Breddmarkeringslampa	Side marker light			x						1)
23	9001-4871	Taklucka för toalettrum(delar se sid 260)	Roof-light f. toiletroom(parts see side 260)			x						
24	0097-0013	Takventil	Ventilator			x						
25	9001-4501	Taklucka (delar se sid260)	Roof-light(parts see side 260)			x						
26	0092-0049	TV-antengenomföring	TV-antenn-bracket without cabel			x						
27	9000-3408	Tältlist	Awning list			x						
28	~~0093-0708~~	Ytterdörrlås S.o 275	Door lock			x						
28	9001-4814	Inre del till dörrlås	Opposite part for outer door			x						
29	9000-3834	Fast sidofönster H	Fixed window 900x475			x						
30	0093-0035	Öppningsbart sidofönster H 900x550	Opening window 900x550			x						
31	9000-3412	Gångjärnslist	Hinge profil			x						
32	~~2711-0079~~	Ytterdörr inkl. ram S.o 275	Outer door			x						
33	9000-8556	Dörrhållare kpl.	Holder for outer door cpl.			x						
34	9400-9445	Gummiprofil under tältlist	Rubber profile for awning list			x						
35	9000-3820	Dropplist	Drop list for outer door			x						
36	9001-2856	Ventilations galler	Ventiolation louvre			x						
37	9001-2855	Monteringram	Assembly frame			x						
38	9001-2857	Vinter lock	Winter cover			x						
42	9000-3452	Täckhatt 5/12	Washer for screw 5/12			x						
43	~~0097-0002~~	Ventilator GY 20 00970024	Ventilator GY 20			x						
44	9200-2034	Ventilationsgaller höger	Ventilations louvre right			x						
59	9000-6271	Skidbox luckan	Skibox cover			x						

Anm.	1) Bara i sverige
Obs.	2) Only for Sweden

SOLIFER	Kaross 225 Body	Exteriör V sida Goldie 580 Exterior L hand Goldie 580

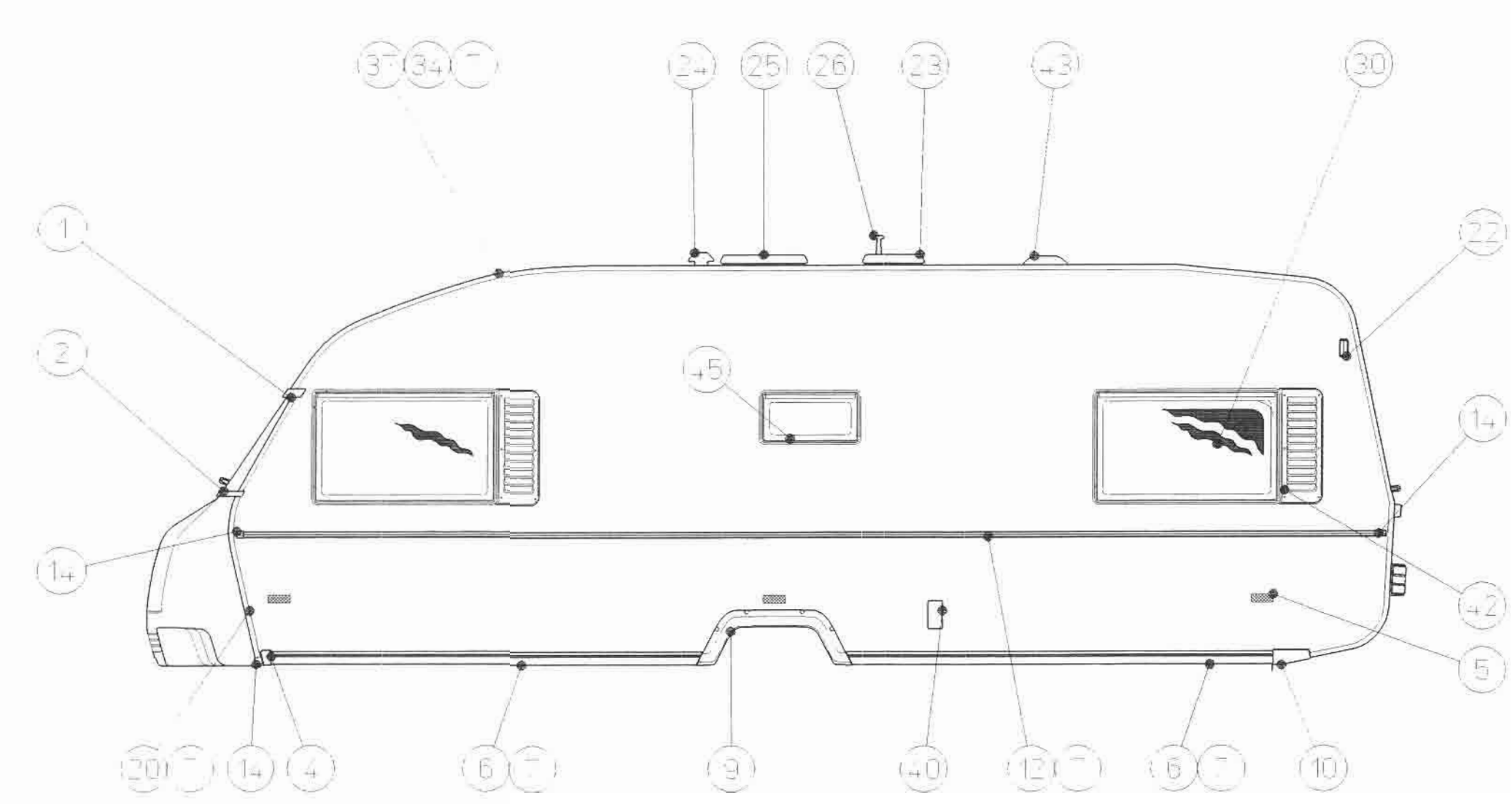

SOLIFER	Kaross 225	Exterior V sida Goldie 580
	Body	Exterior L hand Goldie 580

X=standard M=Menu-utrustning beroende på land M=Menu-equipment due to country specification

Pos Fig.	Det.nr. Part.nr.	Benämning	Description	Goldie 470	Goldie 530	Goldie 580	Nordica 550 MH MHE	Nordica 550 N MHT	Finlandia 610	Finlandia 620	Finlandia 670	Anm. Obs.
1	9300-3774	Ovre V hörnstycke	Corner piece L			x						
2	9000-3776	Under hörnstycke	Lower corner piece			x						
4	9000-8879	Vänstra hörnstycket	Left conrner piece			x						
5	9000-3630	Sidomarkeringslampa	Sidewall light			x						
6	9000-5563	Nedre plastlist grå	Edge list grey			x						
7	9000-3326	Ifyllnadslist grå	Middle list silver			x						
9	0025-7230	Hjulhus	Mud guard			x						
9	9000-5730	Hjulhuslist	Mud guard frame			x						
10	9000-8877	V nedre bakre ändstycke grått	End piece for edge list grey L			x						
12	9000-3411	Dekorationslist	Decoration list			x						
14	9500-3772	Ändstycke grått	End piece grey			x						
17	9500-3710	Ändstycke vänster	Endpiece left			x						
18	9500-3457	Ändstycke höger	Endpiece right			x						
20	9400-3847	Koffertens sidolist böjd V	Fixing list bended L			x						
22	9000-8654	Breddmarkeringslampa	Side marker light			x						1)
23	9001-4871	Toalettaklucka (delar se sid260)	Roof-light f. toiletroom(parts see side 270)			x						
24	0097-0013	Takventil	Ventilator			x						
25	9001-4501	Taklucka (delar se sid260)	Roof-light(parts see side 260)			x						
26	0092-0049	TV-antengenomföring	TV-antenn-bracket without cabel			x						
30	0093-0035	Öppningsbart sidofönster H 900x550	Opening window 900x550			x						

Anm. Obs. 1) Not for Sweden

SOLIFER	Kaross 225 Body	Exterior V sida Goldie 580 Exterior L hand Goldie 580

X=standard M=Menu-utrustning beroende på land M=Menu-equipment due to country specification

Pos Fig.	Det.nr. Part.nr.	Benämning	Description	Goldie 470	Goldie 530	Goldie 580	Nordica 550 MH MHE	Nordica 550 N MHT	Finlandia 610	Finlandia 620	Finlandia 670	Anm. Obs.
31	9000-3412	Gångjärnslist	Hinge profil			x						
34	9400-9445	Gummiprofil under tältlist	Rubber profile for awning list			x						
36	9001-5380	Ventilerings galler vänster	Ventilations louvre left			x						
37	9000-3407	Hörnlist	Corner list			x						
38	9001-2856	Kylskåpsgaller	Ventilation louvre			x						
38	9001-2855	Monterings ram	Assembly frame			x						
39	9001-2857	Vinterlock	Winter cover			x						
40	9000-3664	230V intag vitt	Contact box white			x						
40	2710-4306	Lock för 230V intag vitt	Cover for contact box white			x						
40	2710-3925	Gångjärnspinne för lock	Pin for 230V cover			x						
41	9500-3711	Högra ändstycke	Right endpiece			x						
42	9000-3452	Täckhatt 5/12	Washer for screw 5/12			x						
43	~~0097-0002~~	Ventilator GY20 00970024	Ventilator GY 20			x						
45	0093-0049	Fönster öppnbart 475x240	Window open 475x240			x						

Anm.
Obs.

SOLIFER	Kaross	Exteriär H sida Nordica 550 MHT, N
	226	
	Body	Exterior R hand Nordica 550 MHT, N

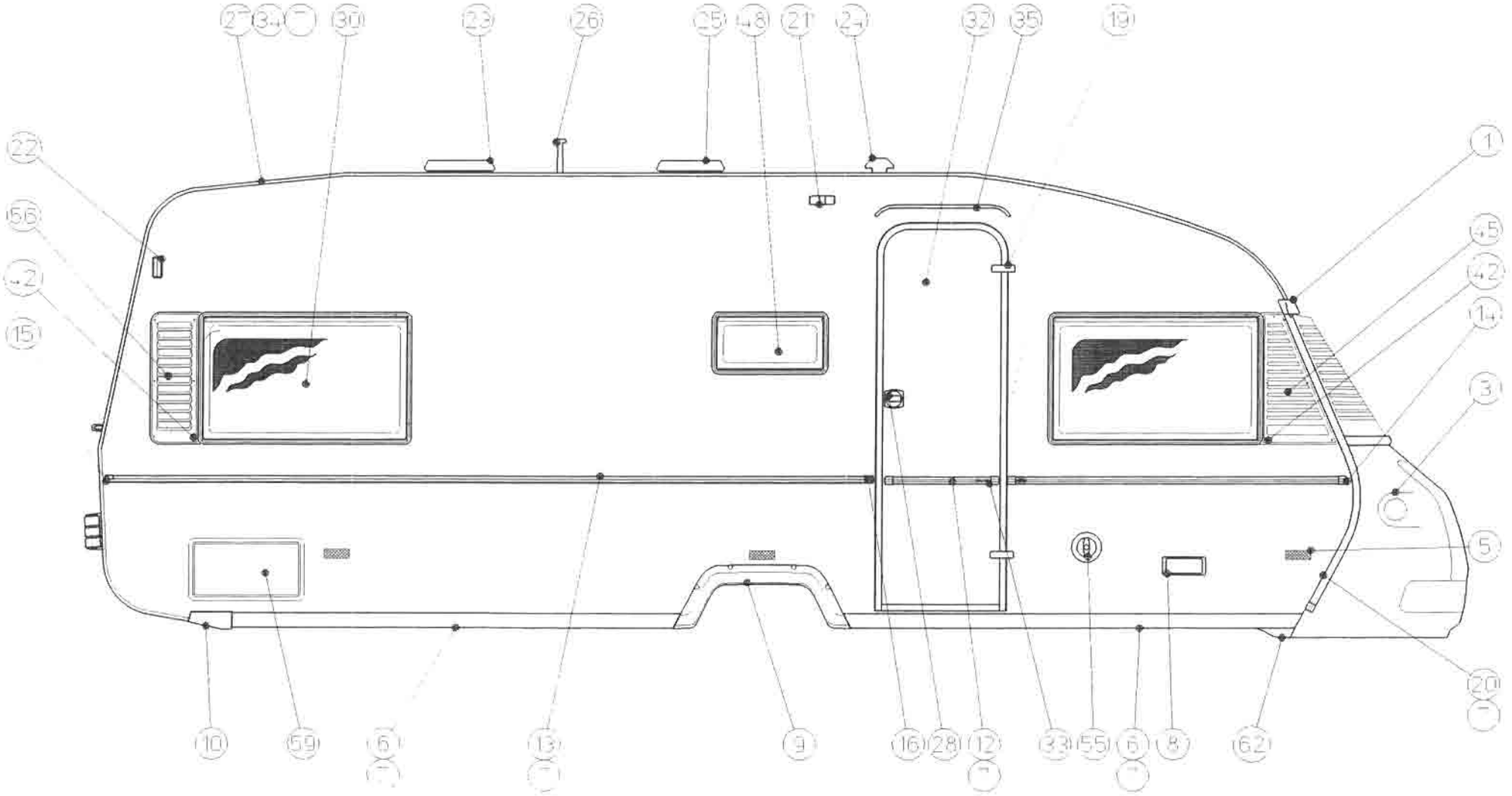

SOLIFER	Kaross 226 Body	Exteriör H sida Nordica 550 MHT, N Exterior R hand Nordica 550 MHT, N

X=standard M=Menu-utrustning beroende på land M=Menu-equipment due to country specification

Pos Fig.	Det.nr. Part.nr.	Benämning	Description	Goldie 470	Goldie 530	Goldie 580	Nordica 550 MH MHE	Nordica 550 N MHT	Finlandia 610	Finlandia 820	Finlandia 670	Anm. Obs.
1	9300-3268	Övre H hörnstycke	Corner piece R					x				
3	9001-5192	Avgasutsläpp med ventilering	Exhaust deck with ventilation					x				
5	9000-3630	Sidomarkeringslampa	Sidewall light					x				
6	9000-5563	Nedre plastlist grå	Edge list grey					x				
7	9000-3326	Ifyllnadslist grå	Middle list silver					x				
8	9000-6901	Gasoluttag	Gas autlet whait					x				
9	0025-7230	Hjulhus	Mud guard					x				
9	9000-5730	Hjulhuslist	Mud guard frame					x				
10	9000-8876	H nedre bakre ändstycke grått	End piece for edge list grey R					x				
12	9000-3411	Dekorationslist	Decoration list					x				
13	9000-6329	Vägglist	Side wall list					x				
14	9500-3772	Ändstycke	End piece					x				
15	9000-3785	Ändstycke V	End piece L					x				
16	9000-3784	Ändstycke H	End piece R					x				
17	9000-2604	Gångjärnslistens ändstycke V	End piece brown L					x				
18	9300-2537	Gångjärnslistens ändstycke H	End piece brown R					x				
19	0093-0011	Ytterdörrens gångjärn	Hinge					x				
20	9401-5709	Koffertens sidolist böjd H	Fixing list bended R					x				
21	0090-0166	Ytterlampa	Awning light					x				
22	9000-8654	Breddmarkeringslampa	Side marker light					x				3)

Anm. 3) Ej Sverige
Obs. 3) Not for Sweden

SOLIFER	Kaross 226 Body	Exteriör H sida Nordica 550 MHT, N Exterior R hand Nordica 550 MHT, N

X=standard M=Menu-utrustning beroende på land M=Menu-equipment due to country specification

Pos Fig.	Det.nr. Part.nr.	Benämning	Description	Goldie 470	Goldie 530	Goldie 580	Nordica 550 MH MHE	Nordica 550 N MHT	Finlandia 610	Finlandia 620	Finlandia 670	Anm. Obs.
24	0097-0013	Takventil	Ventilator					x				
25	9001-4501	Taklucka (delar se sid260)	Roof-light(parts see side 260)					x				
26	0092-0049	TV-antengenomföring	TV-antenn-bracket without cabel					x				
27	9001-5697	Tältlist	Awning list					x				
28	~~9001-4814~~	Ytterdörrlås, V hand sid 275	Door lock, L handed					x				
28	9400-2535	Inre del till dörrlås	Opposite part for outer door					x				
29	9000-3834	Fast sidofönster H	Fixed window 900x475					x				
30	0093-0035	Öppningsbart sidofönster H 900x550	Opening window 900x550					x				
31	0046-1540	Gångjärnslist	Hinge profil					x				
32	~~2711-0079~~	Ytterdörr inkl. ram(se sid 275)	Outer door					x				
33	9000-8556	Dörrhållare kpl.	Holder for outer door cpl.					x				
34	9400-9445	Gummiprofil under tältlist	Rubber profile for awning list					x				
35	9500-3414	Dropplist	Drop list for outer door					x				
42	9000-3452	Täckhatt metallic 5/12	Vasher for screw 5/12 metallic					x				
45	9201-5377	Blindtriangel höger väggsida fram	Blind triangle right wall side front					x				
46	9200-5953	Ventilationsgaller höger väggsida fram	Ventilation louvre right wall side front					x				
48	0093-0049	Öppningsbart köksfönster 475x240	Opening kitchen window 475x240					x				
49	9200-5847	Höger ventilationgaller bak	Right ventilation louvre rear					x				
53	9300-5778	Gångjärnslist bred	Hinge profil					x				
54	9400-3050	Iläggslist brun	Middle list brown					x				
56	9201-5379	Ventilationsgaller höger sida bak	Ventilation louvre right side rear					x				

Anm.
Obs.

SOLIFER	Kaross 227 Body	Exterior V sida Nordica 550 MHT, N Exterior L hand Nordica 550 MHT, N

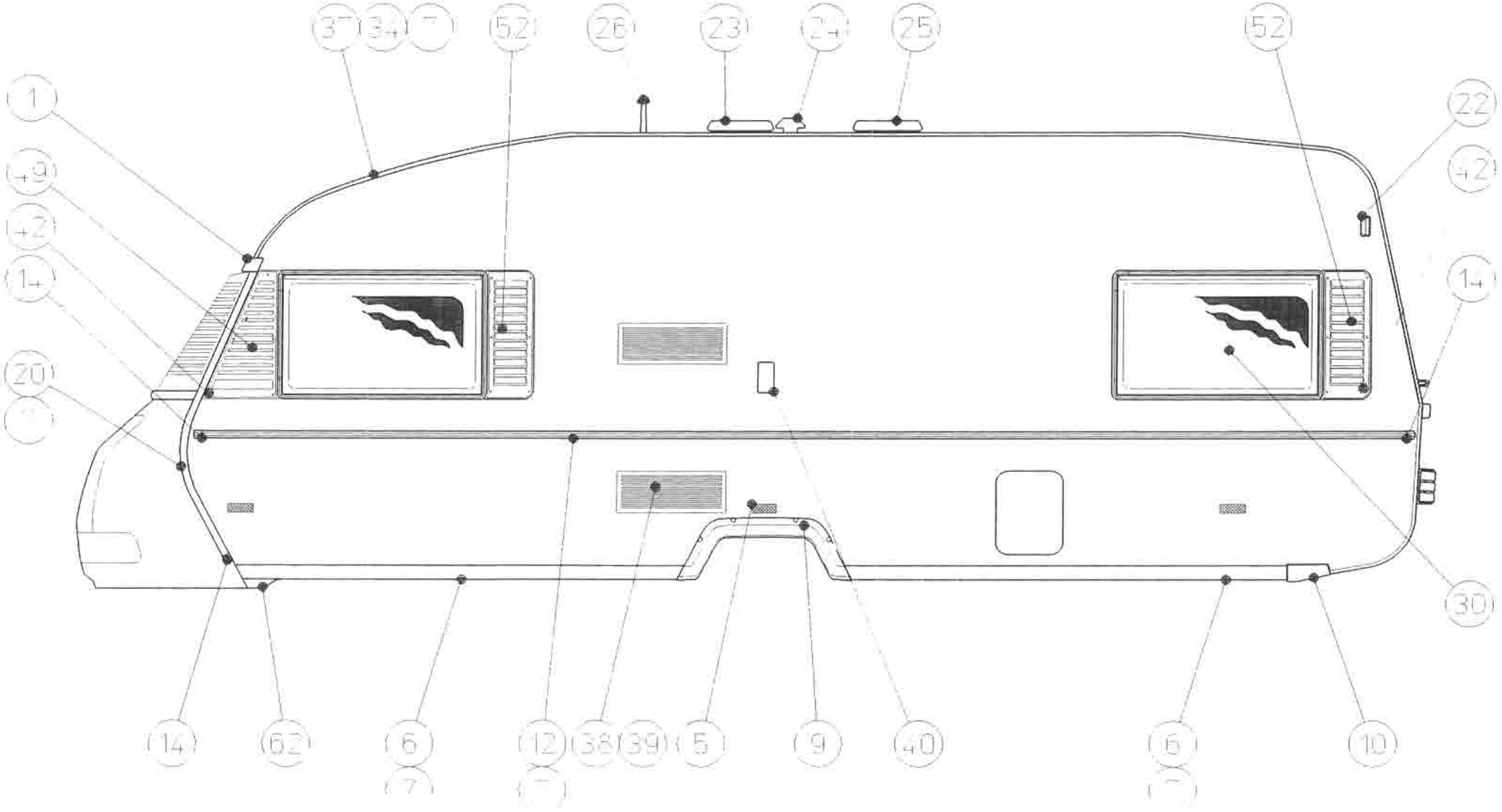

SOLIFER	Kaross 227 Body	Exteriör V sida Nordica 550 MHT, N Exterior L hand Nordica 550 MHT, N

X=standard M=Menu-utrustning beroende på land M=Menu-equipment due to country specification

Pos Fig.	Det.nr. Part.nr.	Benämning	Description	Goldie 470	Goldie 530	Goldie 580	Nordica 550 MH MHE	Nordica 550 N MHT	Finlandia 610	Finlandia 620	Finlandia 670	Anm. Obs.
1	9300-3269	Övre V hörnstycke	Corner piece L					x				
5	9000-3630	Sidomarkeringslampa	Sidewall light					x				
6	9000-5563	Nedre plastlist grå	Edge list grey					x				
7	9000-3326	Ifyllnadslist grå	Middle list silver					x				
9	0025-7230	Hjulhus	Mud guard					x				
9	9000-5730	Hjulhuslist	Mud guard frame					x				
10	9000-8877	V nedre bakre ändstycke grått	End piece for edge list grey L					x				
12	9000-3411	Dekorationslist	Decoration list					x				
14	9500-3772	Ändstycke grått	End piece grey					x				
20	9401-5712	Koffertens sidolist böjd V	Fixing list bended L					x				
22	9000-8654	Breddmarkeringslampa	Side marker light					x				1)
24	0097-0013	Takventil	Ventilator					x				
25	9001-4501	Taklucka (delar se sid265)	Roof-light(parts see side 265)					x				
26	0092-0049	TV-antengenomföring	TV-antenn-bracket without cabel					x				
30	0093-0035	Öppningsbart sidofönster H 900x550	Opening window 900x550					x				
31	9000-3412	Gångjärnslist	Hinge profil					x				
34	9400-9445	Gummiprofil under tältlist	Rubber profile for awning list					x				
37	9000-3407	Hörnlist	Corner list					x				
38	9001-2856	Kylskåpsgaller	Ventilation louvre					x				

Anm. 1) Not for Sweden
Obs.

SOLIFER	Kaross 227 Body	Exterior V sida Nordica 550 MHT, N Exterior L hand Nordica 550 MHT, N

X=standard M=Menu-utrustning beroende på land M=Menu-equipment due to country specification

Pos Fig.	Det.nr. Part.nr.	Benämning	Description	Goldie 470	Goldie 530	Goldie 580	Nordica 550 MH MHE	Nordica 550 N MHT	Finlandia 610	Finlandia 620	Finlandia 670	Anm. Obs.
38	9001-2855	Monteringsram	Assembly frame					x				
39	9001-2857	Vinterlock	Winter cover					x				
40	9000-3664	230V intag vitt	Contact box white					x				
40	2710-4306	Lock för 230V intag vitt	Cover for contact box white					x				
40	2710-3925	Gångjärnspinne för lock	Pin for 230V cover					x				
42	9000-3452	Täckhatt metallic 5/12	Washer for screw 5/12 metallic					x				
46	9000-5848	Ventileringsgaller	Ventilation louvre					x				
49	9001-5378	Blindtriangel vänster väggsida fram	Blind triangle left wall side front					x				
52	9001-5380	Ventilationsgaller vänster väggsida	Ventilation louvre left wall side					x				
62	9000-6124	Kantlistens skarvst. vänster grå	Broaden piece for edge list (L)					x				

Anm.
Obs.

SOLIFER	Kaross 228 Body	Exterior H sida Nordica 550 MH, MHE Exterior R hand Nordica 550 MH, MHE

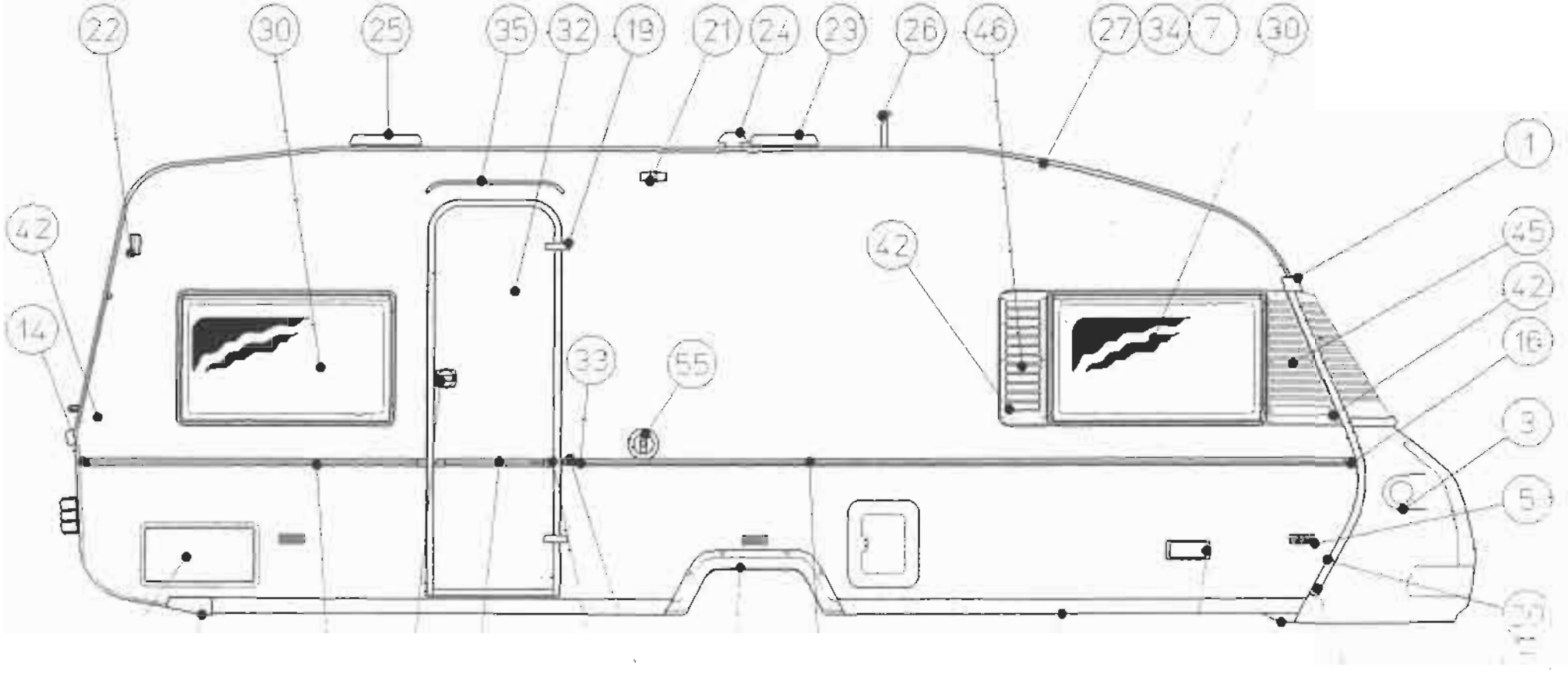

SOLIFER	Kaross 228 Body	Exteriör H sida Nordica 550 MH, MHE Exterior R hand Nordica 550 MH. MHE

X=standard M=Menu-utrustning beroende pa land M=Menu-equipment due to country specification

Pos Fig.	Det.nr. Part.nr.	Benämning	Description	Goldie 470	Goldie 530	Goldie 580	Nordica 550 MH MHE	Nordica 550 N MHT	Finlandia 610	Finlandia 620	Finlandia 670	Anm. Obs.
1	9300-3268	Övre H hörnstycke	Corner piece R				x					
3	9001-5192	Avgasutsläpp med ventilering	Exhaust deck with ventilation				x					
5	9000-3630	Sidomarkeringslampa	Sidewall light				x					
6	9000-5563	Nedre plastlist grå	Edge list grey				x					
7	9000-3326	Ifyllnadslist grå	Middle list silver				x					
8	9000-6901	Gasoluttag	Gas autlet whait				x					
9	0025-7230	Hjulhus	Mud guard				x					
9	9000-5730	Hjulhuslist	Mud guard frame				x					
10	9000-8876	H nedre bakre ändstycke grått	End piece for edge list grey R				x					
12	9000-3411	Dekorationslist	Decoration list				x					
13	9000-6329	Vägglist	Side wall list				x					
14	9500-3772	Ändstycke	End piece				x					
15	9000-3785	Ändstycke V	End piece L				x					
16	9000-3784	Ändstycke H	End piece R				x					
19	0093-0011	Ytterdörrens gångjärn	Hinge				x					
20	9401-5709	Koffertens sidolist böjd H	Fixing list bended R				x					
21	0090-0166	Ytterlampa	Awning light				x					
22	9000-8654	Breddmarkeringslampa	Side marker light				x					1)

Anm. 3) Ej Sverige
Obs. 3) Not for Sweden

SOLIFER	Kaross 228 Body	Exterior H sida Nordica 550 MH, MHE Exterior R hand Nordica 550 MH, MHE

X=standard M=Menu-utrustning beroende på land M=Menu-equipment due to country specification

Pos Fig.	Det.nr. Part.nr.	Benämning	Description	Gold e 470	Goldie 530	Goldie 580	Nordica 550 MH MHE	Nordica 550 N MHT	Finlandia 610	Finlandia 620	Finlandia 670	Anm. Obs.
23	9001-4871	Taklukka	Roof cover				x					
24	0097-0013	Takventil	Ventilator				x					
25	9001-4501	Taklucka (delar se sid 260)	Roof-light(parts see side 260)				x					
26	0092-0049	TV-antengenomföring	TV-antenn-bracket without cabel				x					
27	9001-5697	Tältlist	Awning list				x					
28	~~0093-0708~~	Ytterdörrlås s.o 275	Door lock				x					
28	9400-2535	Inre del till dörrlås	Opposite part for outer door				x					
29	9000-3834	Fast sidofönster H	Fixed window 900x475				x					
30	0093-0035	Öppningsbart sidofönster H 900x550	Opening window 900x550				x					
31	0046-1540	Gångjärnslist	Hinge profil				x					
32	~~2711-0075~~	Ytterdörr inkl. ram 2711 0082	Outer door				x					
33	9000-8556	Dörrhållare kpl.	Holder for outer door cpl.				x					
34	9400-9445	Gummiprofil under tältlist	Rubber profile for awning list				x					
35	9500-3414	Dropplist	Drop list for outer door				x					
42	9000-3452	Täckhatt metallic 5/12	Vasher for screw 5/12 metallic				x					
45	9201-5377	Blindtriangel höger väggsida fram	Blind triangle right wall side front				x					
46	9201-5379	Ventilationsgaller höger väggsida fram	Ventilation louvre right wall side front				x					
53	9300-5778	Gångjärnslist bred	Hinge profil				x					
54	9400-3050	Iläggslist brun	Middle list brown				x					
55	0096-0054	Vattenpåfyllning kpl	Cap cpl for water cistern				M					
55	2710-3638	Lock + nyckel	Cap+key for water cistern				M					
56	9401-2526	Ändstycke H	End piece				x					
57	9200-5847	Ventilationsgaller höger sida bak	Ventilation louvre right side rear				x					1)

Anm.
Obs.

Pos Fig.	Det.nr. Part.nr.	Benämning	Description	Goldie 470	Goldie 530	Goldie 580	Nordica 550 MH MHE	Nordica 550 N MHT	Finlandia 610	Finlandia 620	Finlandia 670	Anm. Obs.
59	9000-6271	Skidboxlucka	Skibox cover				x					
62	9000-6123	Kantlistens skarvst. höger grå	Broaden piece for edge list (R)				x					

SOLIFER	Kaross Body	229	Exterior V sida Nordica 550 MH, MHE Exterior L hand Nordica 500 MH, MHE

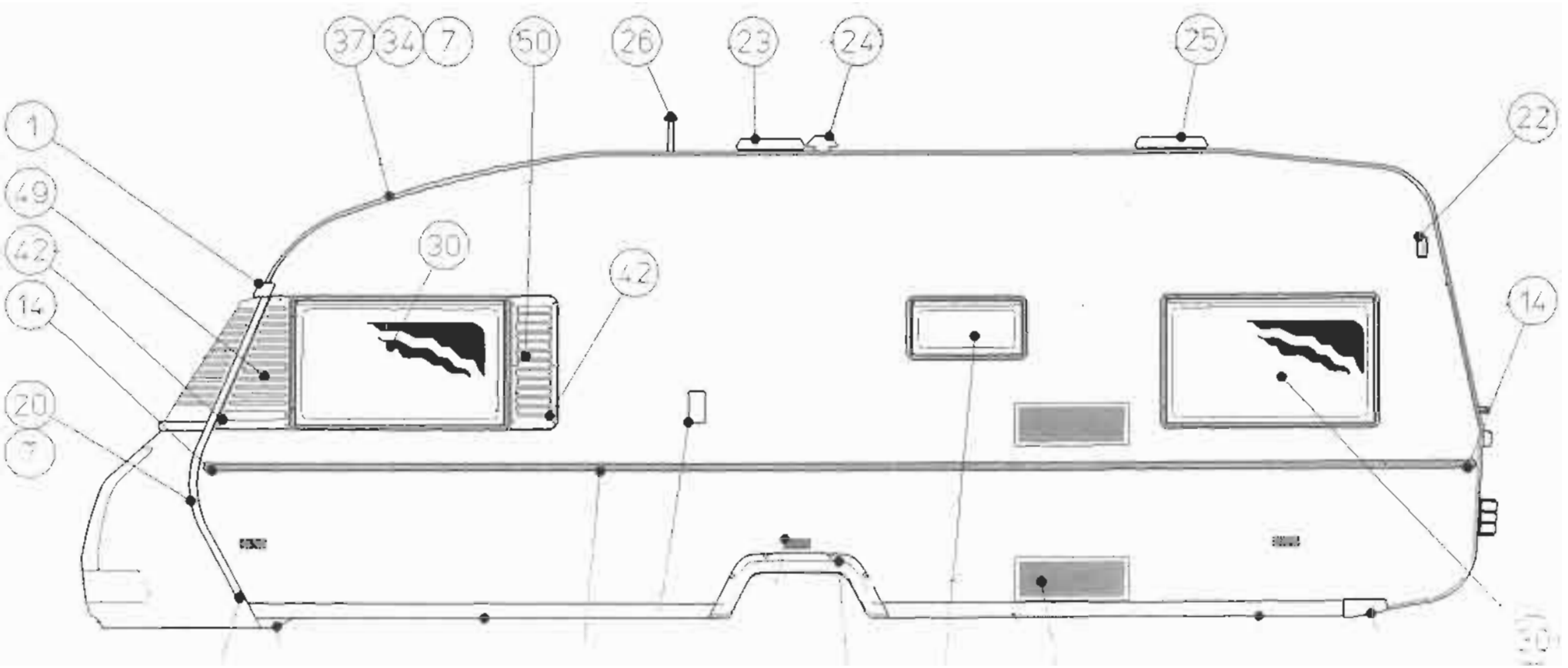

SOLIFER	Kaross 229 Body	Exteriör V sida Nordica 550 MH, MHE Exterior L hand Nordica 550 MH, MHE

X=standard M=Menu-utrustning beroende på land M=Menu-equipment due to country specification

Pos Fig.	Det.nr. Part.nr.	Benämning	Description	Golde 470	Golde 530	Golde 580	Nordica 550 MH MHE	Nordica 550 N MHT	Finlandia 610	Finlandia 620	Finlandia 670	Anm. Obs.
1	9300-3269	Övre V hörnstycke	Corner piece L				x					
5	9000-3630	Sidomarkeringslampa	Sidewall light				x					
6	9000-5563	Nedre plastlist grå	Edge list grey				x					
7	9000-3320	Ifyllnadslist grå	Middle list silver				x					
9	0025-7230	Hjulhus	Mud guard				x					
9	9000-5730	Hjulhuslist	Mud guard frame				x					
10	9000-8877	V nedre bakre ändstycke grått	End piece for edge list grey L				x					
12	9000-3411	Dekorationslist	Decoration list				x					
14	9500-3772	Ändstycke grått	End piece grey				x					
17	9000-2604	Gångjärnslistens ändstycke V	End piece brown L				x					
18	9300-2537	Gångjärnslistens ändstycke H	End piece brown R				x					
20	9401-5712	Koffertens sidolist böjd V	Fixing list bended L				x					
22	9000-8654	Breddmarkeringslampa	Side marker light				x					1)
24	0097-0013	Takventil	Ventilator				x					
25	9000-3662	Taklucka (delar se sid260)	Roof-light(parts see side 260)				x					
26	0092-0049	TV-antengenomföring	TV-antenn-bracket without cabel				x					
30	0093-0035	Öppningsbart sidofönster H 900x550	Opening window 900x550				x					
31	9000-3412	Gångjärnslist	Hinge profil				x					
34	9400-9445	Gummiprofil under tältlist	Rubber profile for awning list				x					
37	9000-3407	Hörnlist	Corner list				x					
38	~~9000-3756~~	Kylskåpsgaller 9001266	Ventilation louvre				x					

Anm. 1) Not for Sweden
Obs.

SOLIFER	Kaross 229 Body	Exteriör V sida Nordica 550 MH, MHE Exterior L hand Nordica 550 MH, MHE

X=standard M=Menu-utrustning beroende på land M=Menu-equipment due to country specification

Pos Fig.	Det.nr. Part.nr.	Benämning	Description	Goldie 470	Goldie 530	Goldie 580	Nordica 550 MH MHE	Nordica 550 N MHT	Finlandia 610	Finlandia 620	Finlandia 670	Anm. Obs.
38	9001-2855	Monterings ram	Assembly frame				x					
39	~~9000-3757~~ 9001-2857	Vinterlock	Winter cover				x					
40	9000-3664	230V intag vitt	Contact box white				x					
40	2710-4306	Lock för 230V intag vitt	Cover for contact box white				x					
40	2710-3925	Gångjärnspinne för lock	Pin for 230V cover				x					
42	9000-3528	Täckhatt metallic 5/12	Washer for screw 5/12 metallic				x					
47	9300-2539	Ändstycke brunt	End piece brown				x					
48	0093-0708	Fast köksfönster	Fixed kitchen window				x					
49	9001-5378	Blindtriangel vänster väggsida fram	Blind triangle left wall side front				x					
50	9001-5380	Ventilationsgaller vänster	Ventilation louvre left				x					
62	9000-6124	Kantlistens skarvst. vänster grå	Broaden piece for edge list (L)				x					

Anm.
Obs.

SOLIFER	Kaross 234 Body	Exterior H sida Finlandia 610, 620, 670 Exterior R hand Finlandia 610, 620, 670

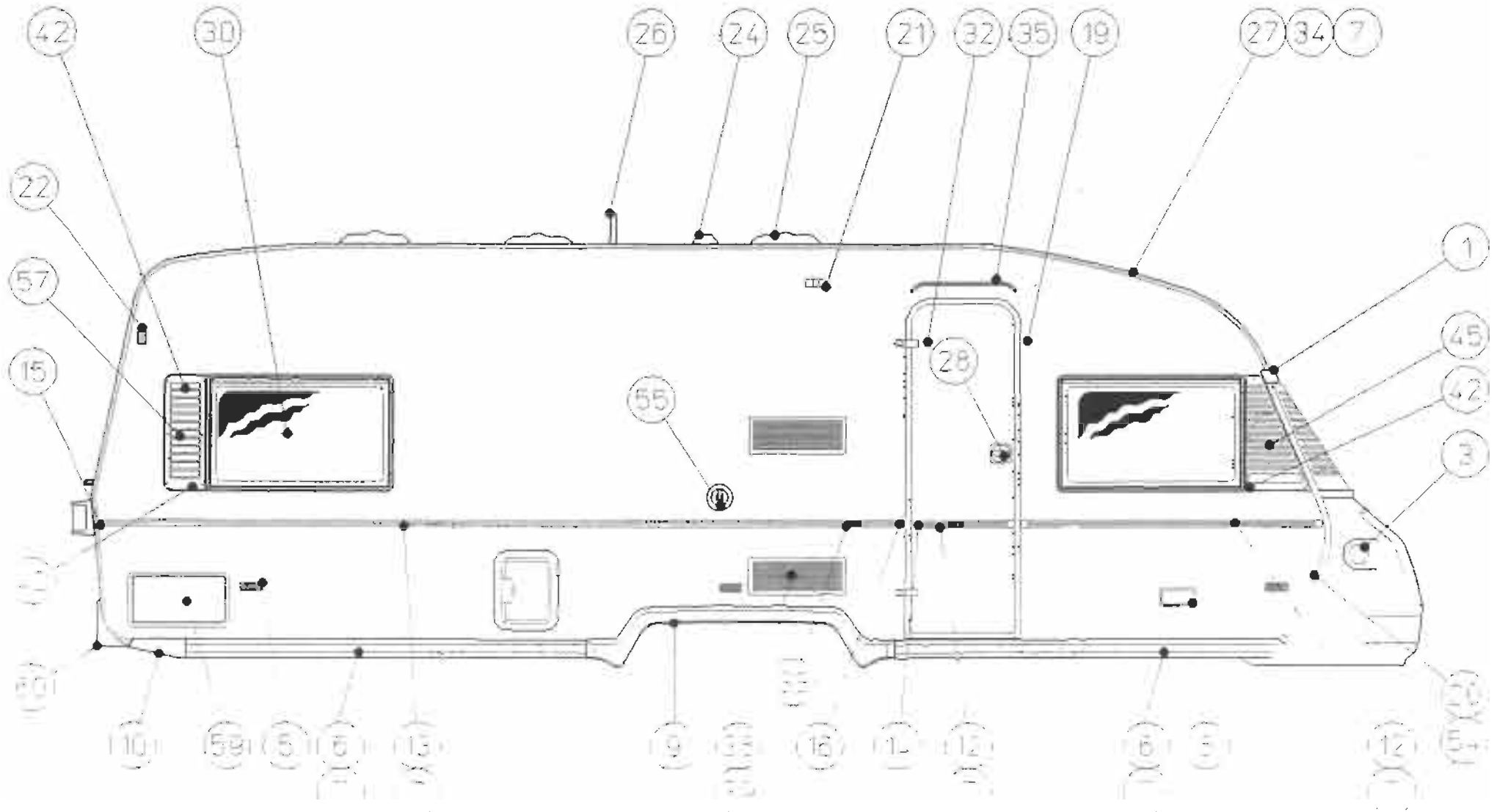

SOLIFER	Kaross 234 Body	Exteriör H sida Finlandia 610, 620, 670 Exterior R hand Finlandia 610, 620, 670

X=standard M=Menu-utrustning beroende på land M=Menu-equipment due to country specification

Pos Fig.	Det.nr. Part.nr.	Benämning	Description	Gold e 470	Goldie 530	Goldie 580	Nordica 550 MH MHE	Nordica 550 N MHT	Finlandia 610	Finlandia 620	Finlandia 670	Anm. Obs.
1	9300-3268	Övre H hörnstycke	Corner piece R						x	x	x	
3	0095-0149	Avgasutsläpp	Exhaust deck						x	x	x	
5	9000-3630	Sidomarkeringslampa	Sidewall light						x	x	x	
6	9000-5564	Nedre plastlist grå	Edge list grey						x	x	x	
7	9000-5964	Ifyllnadslist guld	Middle list gold						x	x	x	
8	9000-6901	Gasoluttag	Gas autlet whait						M	M	M	
9	0025-7250	Hjulhus	Mud guard							x	x	
9	0025-7230	Hjulhus	Mud guard						x			
9	9200-5510	Hjulhuslist	Mud guard frame							x	x	
9	9201-2743	Hjulhuslist	Mud guard frame						x			
10	~~9000-5796~~	H nedre bakre ändstycke grått 9300-2795	End piece for edge list grey R						x	x	x	
12	9000-3411	Dekorationslist	Decoration list						x	x	x	
13	9000-6329	Vägglist L=3956	Side wall list						x	x	x	
13	9000-6329	Vägglist L=4456	Side wall list						x	x	x	
14	9500-3772	Ändstycke	End piece						x	x	x	
15	9000-3785	Ändstycke V	End piece L						x	x	x	
16	9000-3784	Ändstycke H	End piece R						x	x	x	
19	0093-0011	Ytterdörrens gångjärn	Hinge						x	x	x	
20	9401-5709	Koffertens sidolist böjd H	Fixing list bended R						x	x	x	
21	0090-0166	Ytterlampa	Awning light						x	x	x	
22	9000-8654	Breddmarkeringslampa	Side marker light						x	x	x	1)

Anm.	1) Ej Sverige
Obs.	1) Not for Sweden

SOLIFER	Kaross 234 Body	Exteriör H sida Finlandia 610, 620, 670 Exterior R hand Finlandia 610, 620, 670

X=standard M=Menu-utrustning beroende på land M=Menu-equipment due to country specification

Pos Fig.	Det.nr. Part.nr.	Benämning	Description	Gold a 470	Gold a 530	Gold a 560	Nordica 550 MH MHE	Nordica 550 N MHT	Finlandia 610	Finlandia 620	Finlandia 670	Anm. Obs.
24	~~0097-0023~~	E-lux ventil 80970024	E-lux ventilator						x	x	x	
25	9000-5079	Taklucka (delar se sid 260)	Roof-light(parts see side 260)						x	x	x	
26	0092-0049	TV-antenngenomföring	TV-antenn-bracket without cabel						x	x	x	
27	9001-5697	Tältlist	Awning list						x	x	x	
28	~~9001-4814~~	Ytterdörrlås	Door lock						x	x	x	
28	9400-2535	Inre del till dörrlås	Opposite part for outer door						x	x	x	
30	0093-0035	Öppningsbart sidofönster H 900x550	Opening window 900x550						x	x	x	
31	0046-1540	Gångjärnslist	Hinge profil						x	x	x	
32	~~2711-0079~~	Ytterdörr inkl ram (delar se sid 275)	Outer door (parts see side 275)						x	x	x	
33	9000-8556	Dörrhållare	Holder for outer door cpl.						x	x	x	
34	9400-9445	Gummiprofil under tältlist	Rubber profile for awning list						x	x	x	
35	9500-3414	Dropplist	Drop list for outer door						x	x	x	
38	9001-2856	Kylskåpsgaller	Ventilation louvre						x	x	x	
38	9001-2855	Monteringsgaller	Assembly frame						x	x	x	
39	9001-2857	Vinterlock	Winter cover						x	x	x	
42	9000-3452	Täckhatt metallic 5/12	Vasher for screw 5/12 metallic						x	x	x	
45	9201-5377	Blindtriangel höger fram	Blind triangle wall side front						x	x	x	
46	9200-5953	Ventilationsgaller höger väggsida fram	Ventilation louvre right wall side front						x	x	x	
47	9300-2539	Ändstycke brunt	End piece brown						x	x	x	
53	9300-5778	Gångjärnslist bred	Hinge profil						x	x	x	
54	9400-3050	Plastlist brun	Plastic list brown						x	x	x	
55	0096-0054	Vattenpåfyllning kpl.	Cap cpl. for water cistern						M	M	M	
55	2710-3638	Lock + nyckel	Cap + key for water cistern						M	M	M	

Anm.
Obs.

SOLIFER	Kaross 234 Body	Exterior H sida Finlandia 610, 620, 670 Exterior R hand Finlandia 610, 620, 670

X=standard M=Menu-utrustning beroende på land M=Menu-equipment due to country specification

Pos Fig.	Det.nr. Part.nr.	Benämning	Description	Goldie 470	Goldie 530	Goldie 580	Nordica 550 MH MHE	Nordica 550 N MHT	Finlandia 610	Finlandia 620	Finlandia 670	Anm. Obs.
57	9201-5379	Ventilationsgaller höger sida bak	Ventilation louvre right side rear						x	x	x	
58	9200-5855	Blindtriangel höger väggsida bak	Blind triangel right wall side rear						x	x	x	
59	9000-6271	Skidboxlucka	Skibox cover						x	x	x	
60	9300-9792	Reflextriangelfäste H	Holdet for triangelreflector						x	x	x	

Anm.
Obs.

SOLIFER	Kaross 235 Body	Exterior V sida Finlandia 610, 620, 670 ; Exterior L hand Finlandia 610, 620, 670

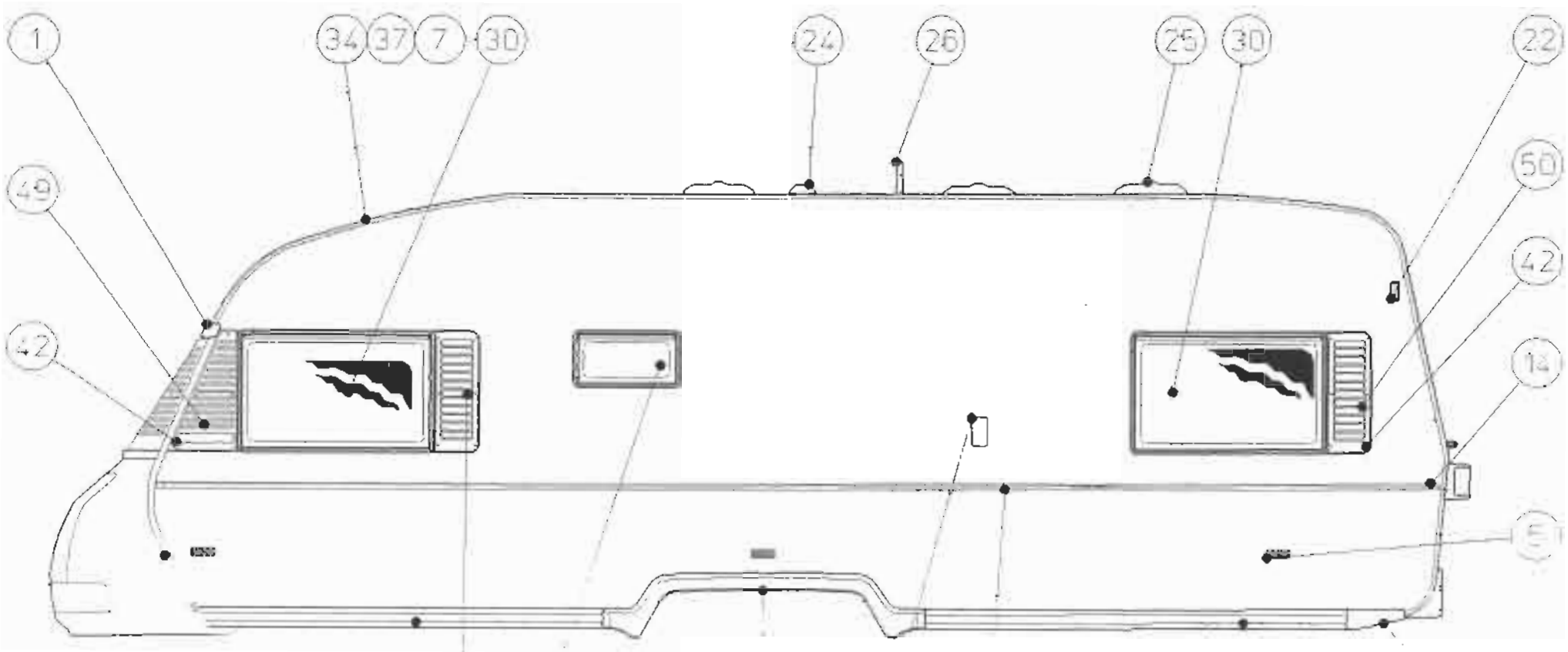

SOLIFER	Kaross 235	Exteriör V sida Finlandia 610, 620, 670
	Body	Exterior L hand Finlandia 610, 620, 670

X=standard M=Menu-utrustning beroende på land M=Menu-equipment due to country specification

Pos Fig.	Det.nr. Part.nr.	Benämning	Description	Goldie 470	Goldie 530	Goldie 580	Nordica 550 MH MHE	Nordica 550 N MHT	Finlandia 610	Finlandia 620	Finlandia 670	Anm. Obs.
1	9300-3269	Övre V hörnstycke	Corner piece L						x	x	x	
5	9000-3630	Sidomarkeringslampa	Sidewall light						x	x	x	
6	9000-5564	Nedre plastlist grå	Edge list grey						x	x	x	
7	9000-5964	Ifyllnadslist guld	Middle list gold						x	x	x	
9	0025-7250	Hjulhus	Mud guard							x	x	
9	0025-7230	Hjulhus	Mud guard						x			
9	9200-5510	Hjulhuslist	Mud guard frame							x	x	
9	9201-2743	Hjulhuslist	Mud guard frame						x			
10	9000-5796	V nedre bakre ändstycke grått	End piece for edge list grey L						x	x	x	
12	9000-3411	Dekorationslist	Decoration list						x	x	x	
14	9500-3772	Ändstycke grått	End piece grey						x	x	x	
17	9000-2604	Gångjärnslistens ändstycke V	End piece brown L						x	x	x	
18	9300-2537	Gångjärnslistens ändstycke H	End piece brown R						x	x	x	
20	9401-5712	Koffertens sidolist böjd V	Fixing list bended L						x	x	x	
22	9000-8654	Breddmarkeringslampa	Side marker light						x	x	x	1)
24	~~0097-0023~~	E-lux ventil 0097 0024	Ventilator E-lux						x	x	x	
25	9000-5079	Taklucka (delar se sid260)	Roof-light(parts see side 260)						x	x	x	
26	0092-0049	TV-antengenomföring	TV-antenn-bracket without cabel						x	x	x	
30	0093-0035	Öppningsbart sidofönster H 900x550	Opening window 900x550						x	x	x	
34	9400-9445	Gummiprofil under hörnlist	Rubber profile for awning list						x	x	x	
37	9000-3407	Hörnlist	Corner list						x	x	x	
40	9000-3664	230V intag vitt	Contact box white						x	x	x	

Anm. 1) Not for Sweden
Obs.

SOLIFER	Kaross 235 Body	Exteriör V sida Finlandia 620/670 Exterior L hand Finlandia 620/670

X=standard M=Menu-utrustning beroende pa land M=Menu-equipment due to country specification

Pos Fig.	Det.nr. Part.nr.	Benämning	Description	Goldie 470	Goldie 530	Goldie 580	Nordica 550 MH MHE	Nordica 550 N MHT	Finlandia 610	Finlandia 620	Finlandia 670	Anm. Obs.
40	9000-3664	230V intag vitt	Contact box white							x	x	
40	2710-4306	Lock för 230V intag vitt	Cover for contact box white							x	x	
40	2710-3925	Gångjärnspinne för lock	Pin for 230V cover							x	x	
42	9000-3452	Täckhatt metallic 5/12	Washer for screw 5/12 metallic							x	x	
48	0093-0049	Öppningsbart köksfönster 475x240	Opening kitchen window 475x240							x	x	
49	9000-5968	Blindtriangel vänster väggsida fram	Blind triangle left wall side front							x	x	
50	9001-5380	Ventilationsgaller vänster	Ventilation louvre left							x	x	

Anm.
Obs.

SOLIFER

Kaross
Body

240 Ändstycken utvändigt
End piece outside

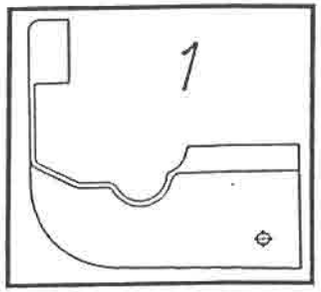

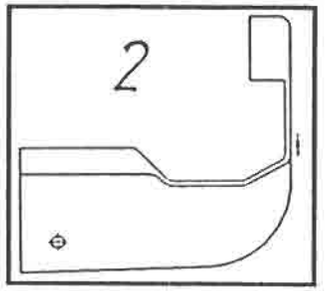

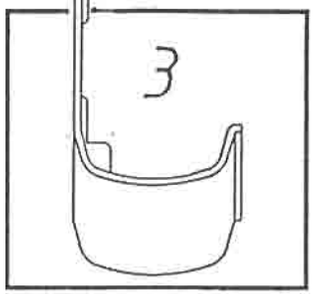

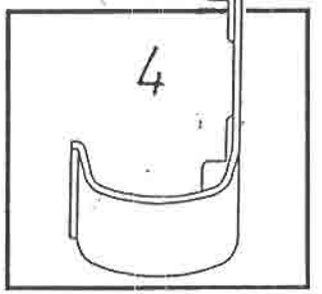

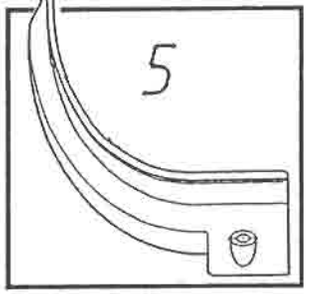

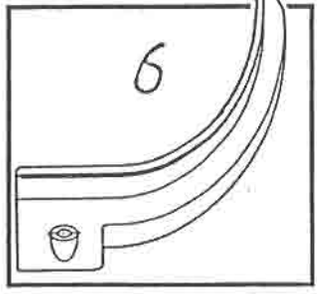

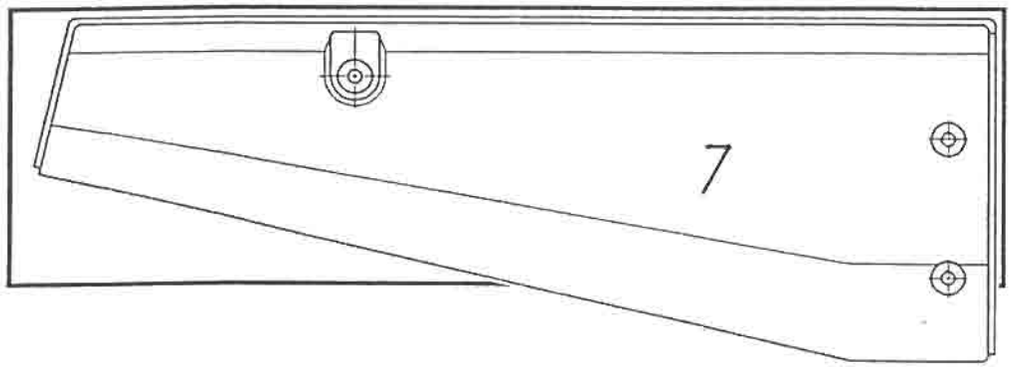

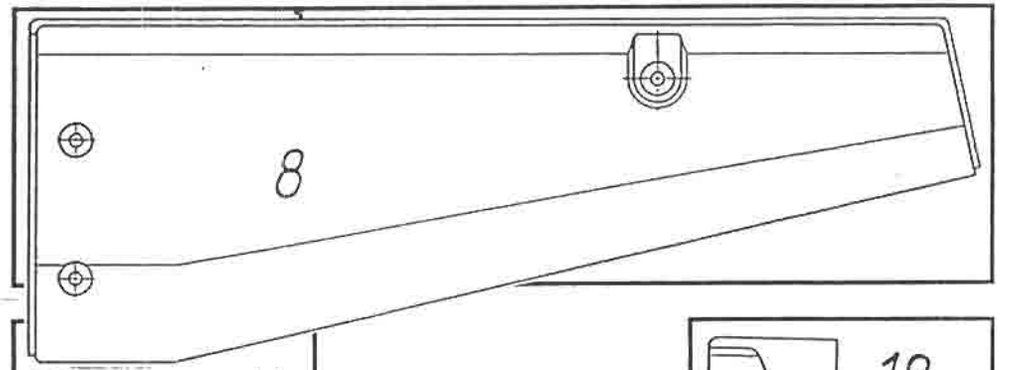

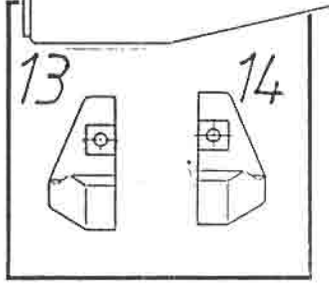

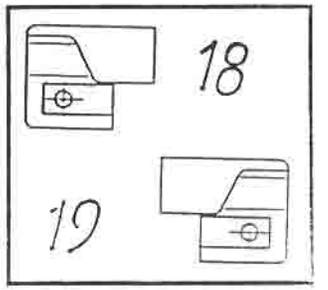

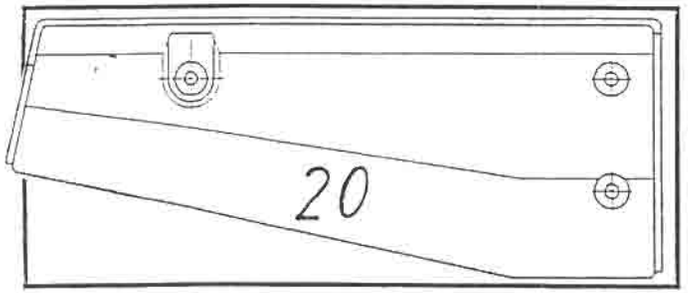

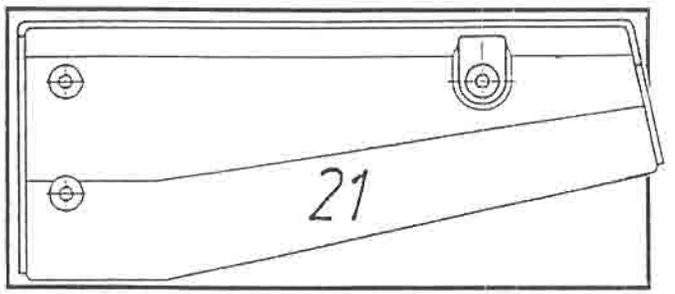

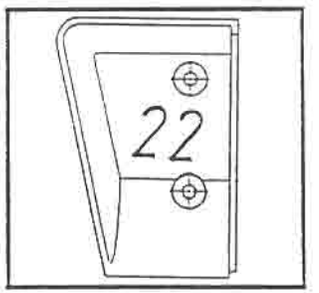

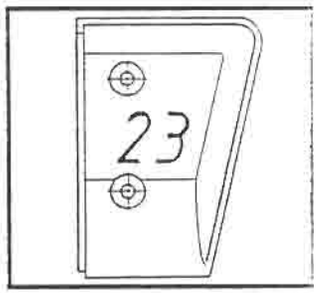

SOLIFER	Kaross 240 Body	Ändstycken utvändigt End piece outside

X=standard M=Menu-utrustning beroende på land M=Menu-equipment due to country specification

Pos Fig.	Det.nr. Part.nr.	Benämning	Description	Golde 470	Golde 530	Golde 580	Nordica 550 MH MHE	Nordica 550 N MHT	Finlandia 610	Finlandia 620	Finlandia 670	Anm. Obs.
1	9300-3268	H hörnstycke	Corner piece R				x	x	x	x	x	
2	9300-3269	V hörnstycke	Corner piece L				x	x	x	x	x	
3	9300-3773	H övre hörnstycke	Corner piece R	x	x	x						
4	9300-3774	V övre hörnstycke	Corner piece L	x	x	x						
5	9300-3775	H nedre hörnstycke	Corner piece R	x	x	x						
6	9000-3776	V nedre hörnstycke	Corner piece L	x	x	x						
7	9300-5795	H nedre bakre ändstycke grått	End piece for edge list grey R						x	x	x	
8	9000-5796	V nedre bakre ändstycke grått	End piece for edge list grey L						x	x	x	
13	9000-3753	Markislistens ändstycke grått V	End piece grey L	x	x	x	x	x	x	x	x	
14	9000-3752	Markislistens ändstycke grått H	End piece grey R	x	x	x						
17	9500-3772	Dekorationslistens ändstycke grått	End piece grey	x	x	x	x	x	x	x	x	
18	9000-3785	Tältkappslistens ändstycke grått V	End piece grey L	x	x	x	x	x	x	x	x	
19	9000-3784	Vägglistens ändstycke grått H	End piece grey R	x	x	x	x	x	x	x	x	
20	9000-8876	H nedre ändstycke bak	End piece for edge list R rear	x	x	x	x	x				
21	9000-8877	V nedre ändstycke bak	End piece for edge list L rear	x	x	x	x	x				
22	9000-8879	V nedre ändstycke fram	End piece for edge list L front	x	x	x						
23	9000-8878	H nedre ändstycke fram	End piece for edge list R front	x	x	x						

Anm.
Obs.

SOLIFER	Kaross 243 Body	Ventilationsgaller Ventilation louvre

X=standard M=Menu-utrustning beroende på land M=Menu-equipment due to country specification

Pos Fig.	Det.nr. Part.nr.	Benämning	Description	Golde 470	Golde 530	Golde 580	Nordica 550 MH MHE	Nordica 550 N MHT	Finlandia 610	Finlandia 620	Finlandia 670	Huom. Obs.
1	9001-5380	Vent.galler V	Vent. louvre L	x	x	x	x	x	x	x	x	
2	9201-5379	Vent.galler H	Vent. louvre R	x	x	x	x	x	x	x	x	
3	9201-5377	Blindgaller höger	Blind triangle right	x	x	x	x	x	x	x	x	
4	9001-5378	Blindgaller höger	Blind triangle right	x	x	x	x	x	x	x	x	
5	9000-3756	Kylskåpsgaller	Ventilation louvre for refrigator	x	x	x	x	x	x	x	x	
5	9001-2856	Monterings ram 9001-2856	Assembly frame	x	x	x	x	x	x	x	x	
5	9000-3757	Vinterlock	Winter lock	x	x	x	x	x	x	x	x	

Anm.
Obs.

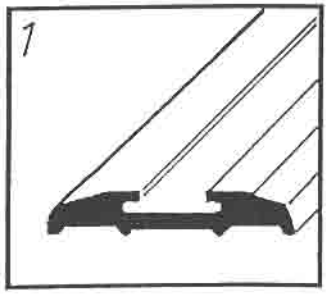
1

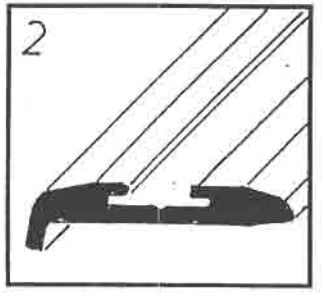
2

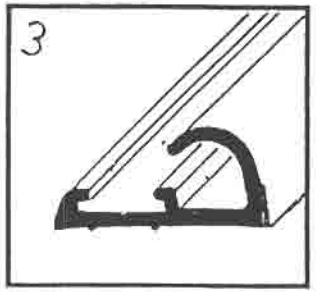
3

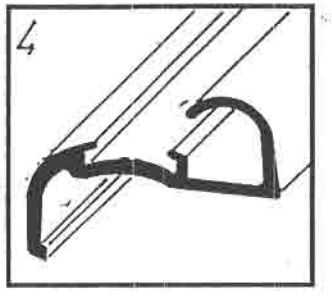
4

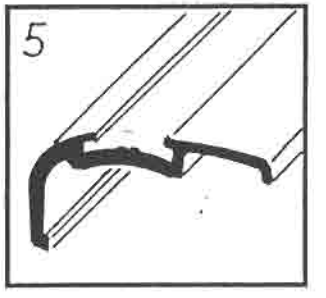
5

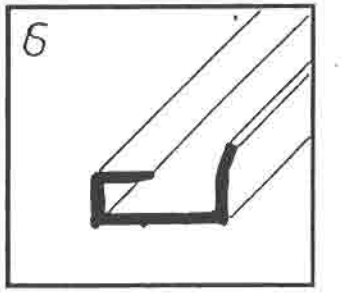
6

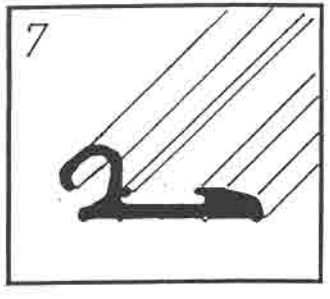
7

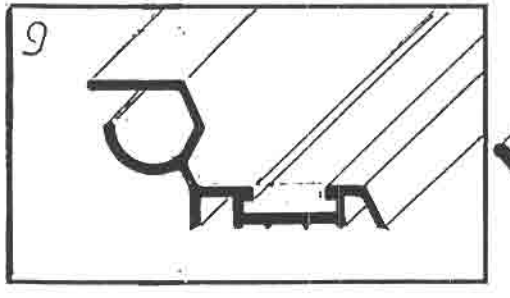
9

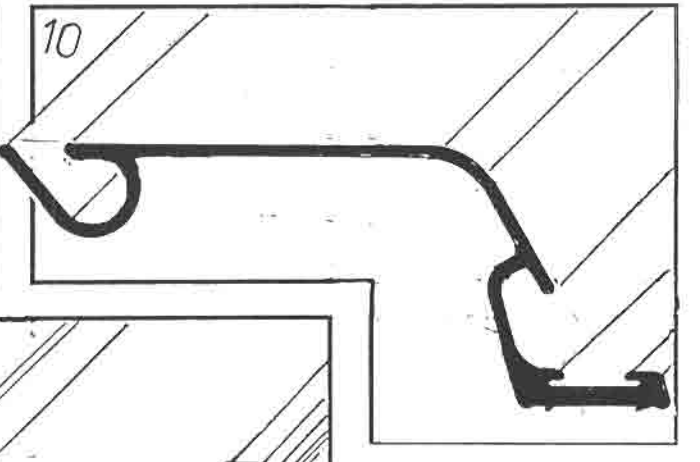
10

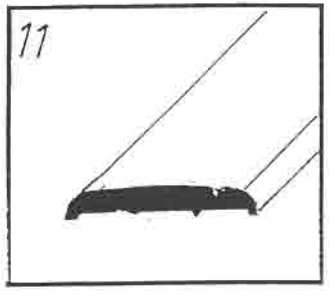
11

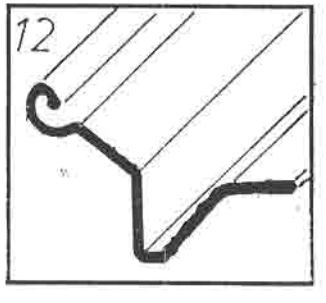
12

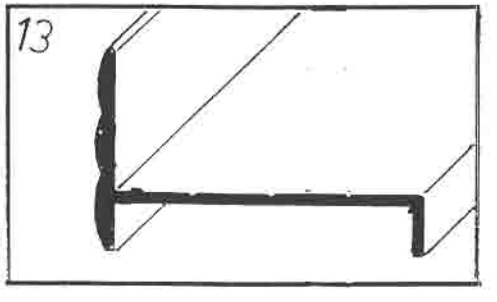
13

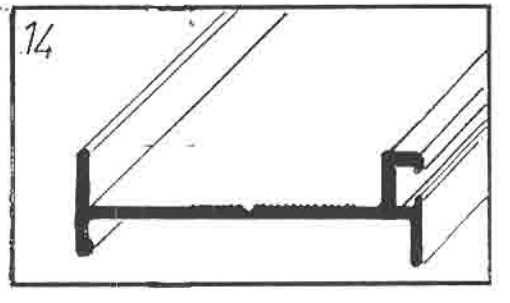
14

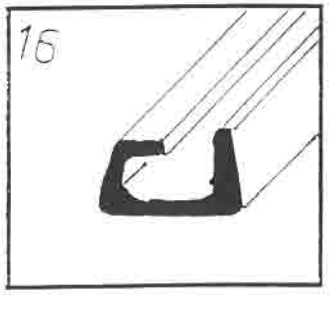
16

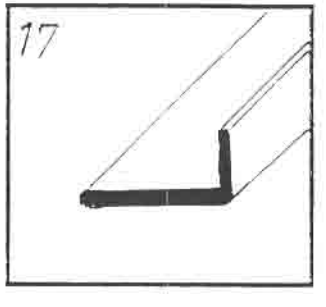
17

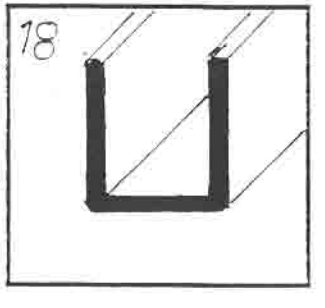
18

X=standard M=Menu-utrustning beroende på land M=Menu-equipment due to country specification

Pos Fig.	Det.nr. Part.nr.	Benämning	Storlek/mått Size/measure	Description	Gold e 470	Goldie 530	Goldie 580	Nordica 550 M-H MHE	Nordica 550 N MHT	Finlandia 610	Finlandia 620	Finlandia 670	Huom. Obs.
1	9000-3411	Dekorationslist, hård ej böja	Silver/silver	Decoration list, hard no bending	x	x	x						
1	9000-3411	Dekorationslist, mjuk böjbar	Silver/silver	Decoration list, soft able to bend				x	x	x	x	x	
2	9001-5710	Dekorationslist, mjuk böjbar	Silver/silver	Decoration list, soft able to bend				x	x	x	x	x	
2	9001-4388	Dekorationslist, hård ej böja	Silver/silver	Decoration list, hard no bending				x	x	x	x	x	
3	9000-6329	Vägglist	Silver/silver	Side wall list	x	x	x	x	x	x	x	x	
4	9000-3408	Tältlist	Silver/silver	Awning list	x	x	x						
5	9000-3407	Hörnlist	Silver/silver	Corner list	x	x	x	x	x	x	x	x	
6	9001-4385	Ljusrampens fastsättningslist	Silver/silver	Alu.profil for tail light box	x	x	x	x	x	x	x	x	
7	9000-3412	Gångjärnslist	Silver/silver	Hinge profil	x	x	x						
9	9000-3820	Markislist bak	Silver/silver	Drop list	x	x	x	x	x	x	x	x	
10	9200-2886	Markislist	Silver/silver	Drop list/pcs				x	x	x	x	x	
11	0046-1560	Flatlist	Silver/silver	Al-joint list	x	x	x	x	x	x	x	x	
12	9000-3867	Gångjärnslist koffert	Silver/silver	Hinge profil gasbox	x	x	x						
13	0027-2720	Dörram	Silver/silver	Al list for door	x	x	x	x	x	x	x	x	
14	9200-2807	Dörrens karmlist		Al list for doorway	x	x	x	x	x	x	x	x	
16	0053-2000	Bordlist		Fixing list table	x	x	x		x	x	x	x	
17	0047-5510	Al-list frontelem./Vägg	20/2 x 10/1	Al list frontelem./wall				x	x	x	x	x	
18	0053-2009	Al prof till skärbrede	18x20x1	Al list	x	x	x	x	x	x	x	x	
19	9001-5697	Tältlist		Awning list				x	x	x	x	x	
20	9001-4915	Sidolist		Sidelist				x	x	x	x	x	

Anm.
Obs.

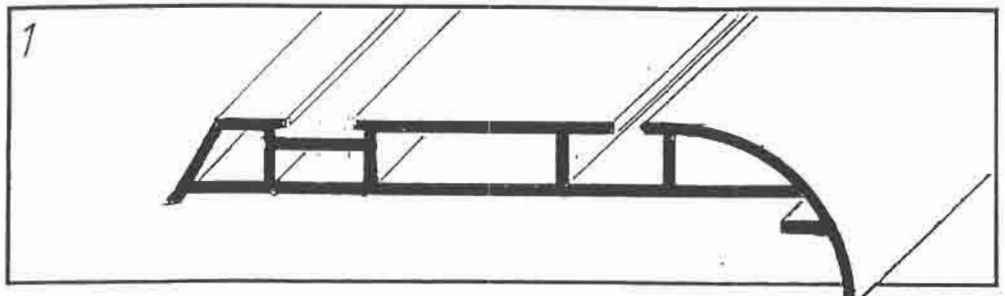
1

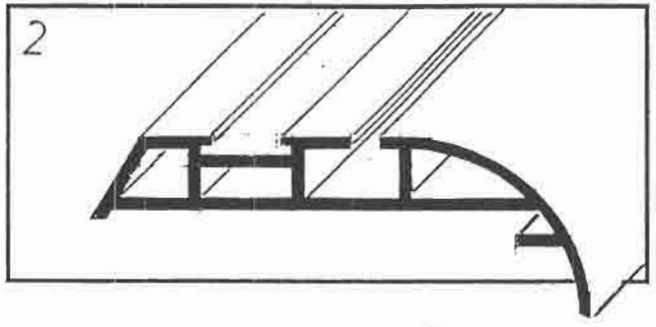
2

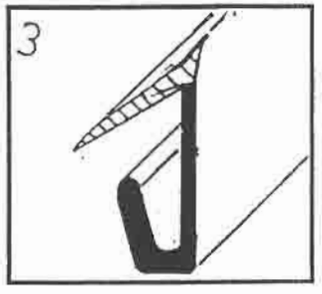
3

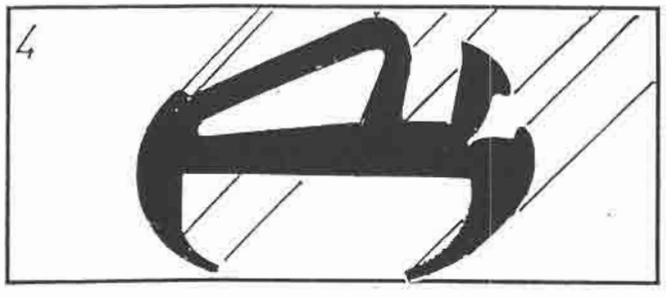
4

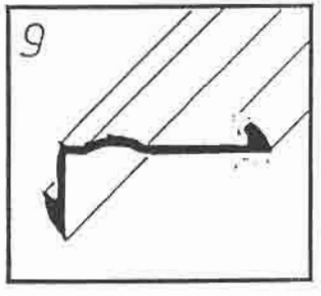
9

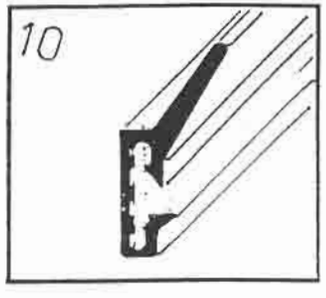
10

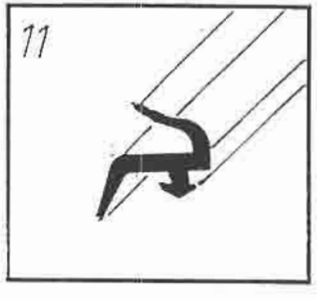
11

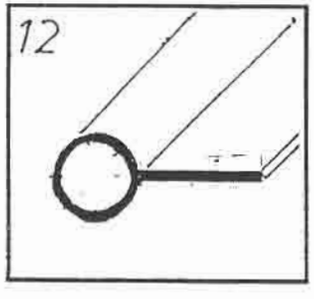
12

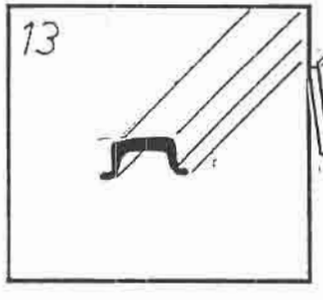
13

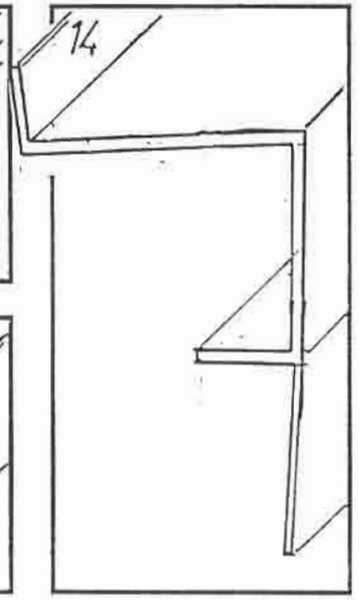
14

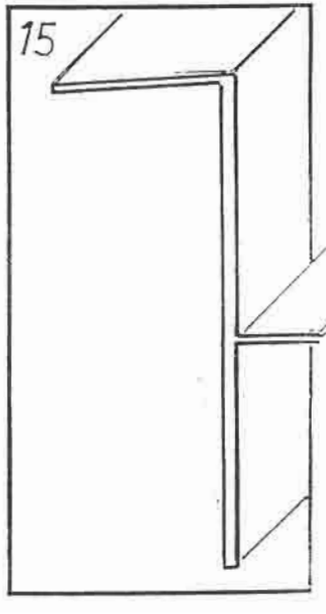
15

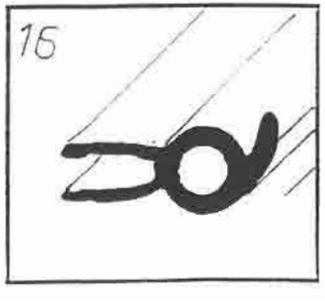
16

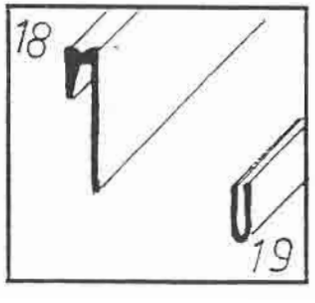
18
19

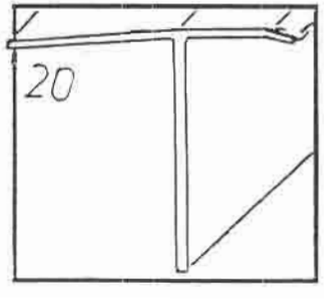
20

SOLIFER	Kaross 250 / Body	Gummilister och Plastlister / Lists of Rubber / Plastic

X=standard M=Menu-utrustning beroende på land M=Menu-equipment due to country specification

Pos Fig.	Det.nr. Part.nr.	Benämning	Storlek/mått Size/measure	Description	Goldie 470	Goldie 530	Goldie 580	Nordica 550 MH MHE	Nordica 550 N MHT	Finlandia 610	Finlandia 620	Finlandia 670	Huom. Obs.
1	9000-5564	Nedre plastlist grå		Edge list grey	x	x	x	x	x	x	x	x	
2	9000-5563	Nedre plastlist grå		Edge list grey	x	x	x	x	x				
3	0048-3750	Pl-prifil wc		Plastic profile for shower bas.	x	x	x	x	x	x	x	x	
4	0046-8190	Fast, fönsters tätningslist		Draught exluber window	x	x	x	x	x	x	x	x	
8	0063-3030	Killist för fönster T 10/11		Wedge list for window	x	x	x	x	x	x	x	x	
9	9400-9445	Gummiprofil under hörnlist		Rubber profile for awning list	x	x	x	x	x	x	x	x	
10	0045-8120	Dörrens tätningslist grå		Sealing list door	x	x	x	x	x	x	x	x	
11	0464-0020	Dörrkarmens tätning svart		Rubb. draught excl. black	x	x	x	x	x	x	x	x	
12	0049-9410	Täcklist vägg / tak		Plastic profil wall / roof	x	x	x	x	x	x	x	x	
13	9000-~~3226~~	Ifyllnadslist grå 9000 3326		Plastic profil T-337 grey	x	x	x	x	x	x	x	x	
14	0410-4570	Plastprofil (tak front)		Plastic profil T-349K						x	x	x	
15	0047-5850	Plastprofil (tak)		Plastic profil T-302K						x	x	x	
16	0065-3003	Tätningslist koffertöpning		Packning list (gas bott. box cap)				x	x	x	x	x	
16	0065-3006	Tätningslist koffertöpning		Packning list (gas bott. box cap)	x	x	x						
17	0065-3002	Tätningslist på mellanvägg		Packning list (middle wall)	x	x	x	x	x	x	x	x	
17	0065-3005	Mellanvägg till gaskofferten		Middlewall to gasbox	x	x	x	x	x	x	x	x	
18	0063-4006	J-list T148K brun plast		J-list T-148K brown plastic	x	x	x	x	x	x	x	x	
19	0091-0356	Plastprofil	L=2050	Plastic profil T-203K beige	x	x	x	x	x	x	x	x	
20	0048-3602	Plastprofil		Plastic profil	x	x	x	x	x	x	x	x	

Anm.
Obs.

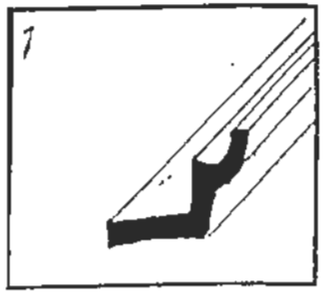
1

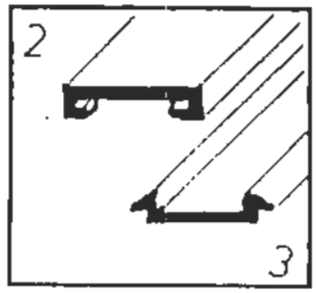
2
3

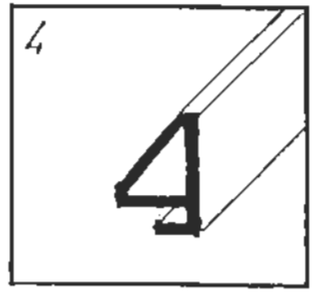
4

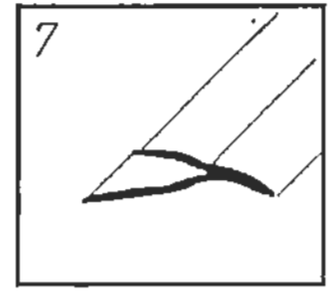
7

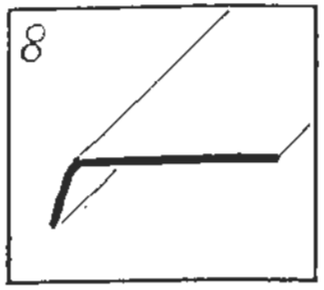
8

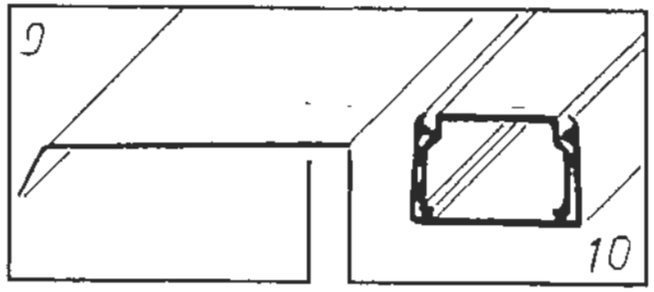
9
10

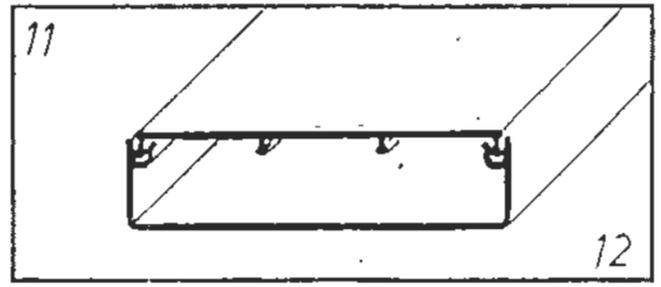
11
12

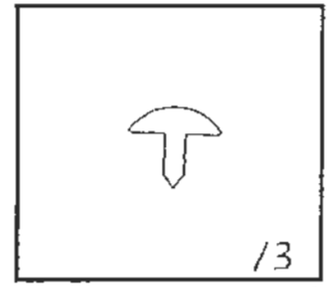
13

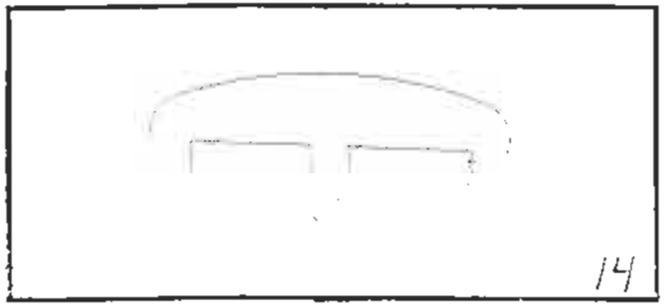
14

SOLIFER	Kaross 251 Body	Gummilister & Plastlister List of Rubber & Plastic

X=standard M=Menu-utrustning beroende på land M=Menu-equipment due to country specification

Pos Fig.	Det.nr. Part.nr.	Benämning	Storlek/mått Size/measure	Description	Goldie 470	Goldie 530	Goldie 580	Nordica 550 MH MHE	Nordica 550 N MHT	Finlandia 610	Finlandia 620	Finlandia 670	Huom. Obs.
1	0041-9480	Bordlist brun		Table list brown	x	x	x		x	x	x	x	
2	0063-4031	Takprofil T 125 lock	L = 4000	Ceiling profile T 125 cover	x	x	x	x	x	x	x	x	
3	0063-4033	Takprofil T 125 botten		Ceiling profile T 125 bottom	x	x	x	x	x	x	x	x	
4	0043-0640	Plastprofil T - 347		Plastic profile T - 347	x	x	x	x	x	x	x	x	
7	0063-3000	Plastlist T 129 vit hörnlist		Plastic list T 129 white cornerlist	x	x	x						
8	9400-3113	Dropplist (toalettdörr)		Drop list for toilet door	x	x	x	x	x	x	x	x	
9	0048-6380	Dropplist till torkskåp		Drop list for kitchen cupboard	x	x	x	x	x	x	x	x	
10	0063-4049	EL-list XTL 225/266 V		EL.lath XTL 225/266 V	x	x	x	x	x	x	x	x	
11	0063-4046	EL-list XTL 265/266 V		EL.lath XTL 265/266 V	x	x	x	x	x	x	x	x	
12	0063-4047	EL-list XTL 165/266 V		EL.lath XTL 165/266 V	x	x	x	x	x	x	x	x	
13	9401-4193	Plastprofil		Plastic list	x	x	x	x	x	x	x	x	
14	9001-6019	Plastprofil		Plastic list	x	x	x	x	x	x	x	x	

Anm.
Obs.

SOLIFER	Kaross Body	253	Fönster Windows

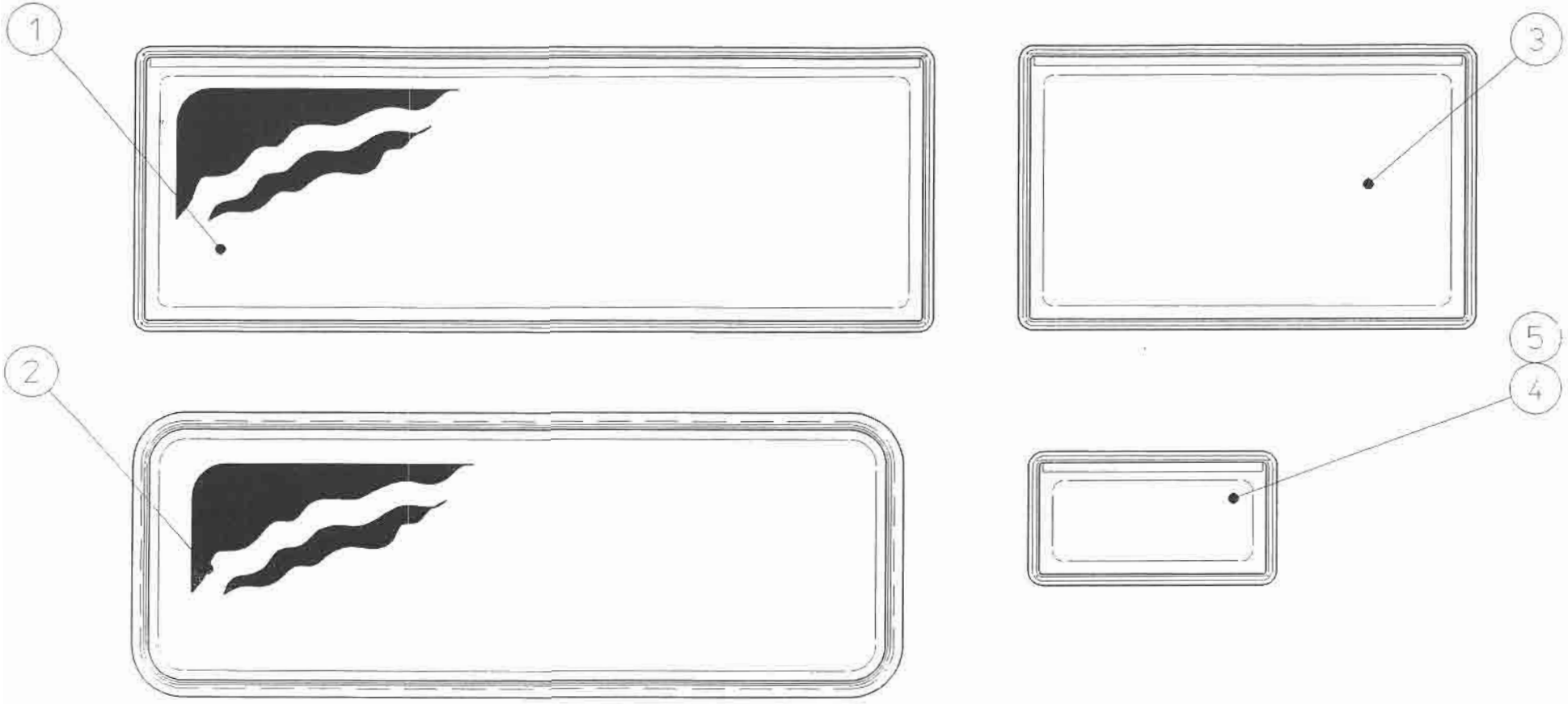

SOLIFER	Kaross 253 Body	Fönster Windows

X=standard M=Menu-utrustning beroende på land M=Menu-equipment due to country specification

Pos Fig.	Det.nr. Part.nr.	Benämning	Storlek/mått Size/measure	Description	Goldie 470	Goldie 530	Goldie 580	Nordica 550 MHT MHE	Nordica 550 N MHT	Finlandia 610	Finlandia 620	Finlandia 670	Huom. Obs.
1	9001-5395	Öppningsbart fönster	1600x550	Window open	M	M	M	M	M	M	M	M	
1		Fönsterglas		Windows glas				M	M	M	M	M	
2	0093-0058	Frontfönster, fast	1540x550	Frontwindow, fixed	x	x	x	x	x	x	x	x	
2	0093-0058	Bakpartifönstret, fast	1540x550	Rearwindow, fixed	x	x	x	x	x	x	x	x	
3	0093-0035	Öppningsbart fönster	900x550	Window, open	x	x	x	x	x	x	x	x	
3	9454-5173	Fönsterglas		Windows glas	x	x	x	x	x	x	x	x	
4	0093-0049	Öppningsbart fönster	475x240	Open window	M	M	x		x	x	x	x	
5	9001-5413	Fast/öppningsbart fönster	475x240	Fixedwindow, open				x					

Anm.
Obs.

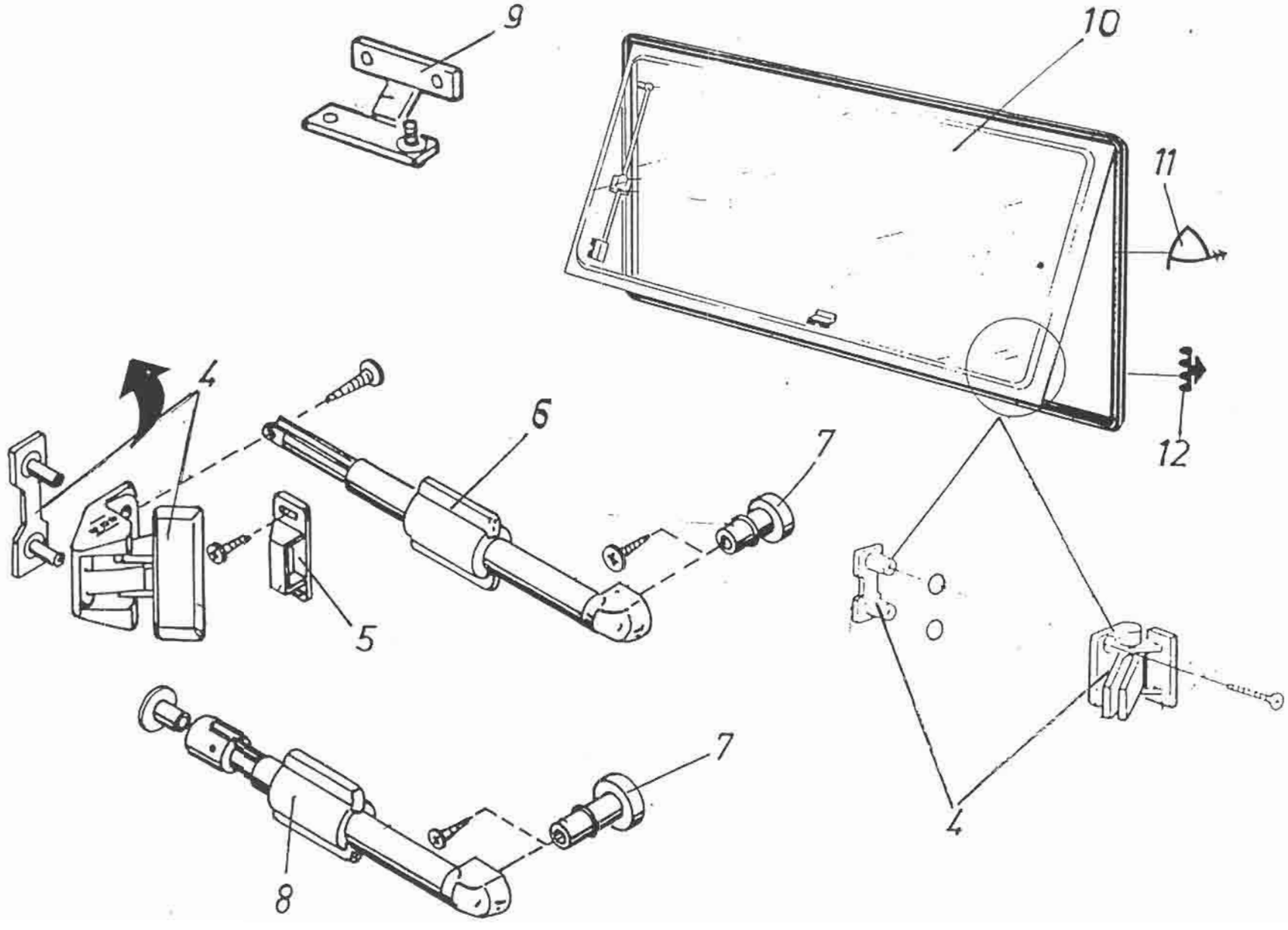
9
10
11
12
4
6
7
5
7
8
4

X=standard M=Menu-utrustning beroende på land M=Menu-equipment due to country specification

Pos Fig.	Det.nr. Part.nr.	Benämning		Description	Goldie 470	Goldie 530	Goldie 580	Nordica 550 MH MHE	Nordica 550 N MHT	Finlandia 610	Finlandia 620	Finlandia 670	Huom. Obs.
4	2714-2905	Låsbeslag		Lock for window	x	x	x	x	x	x	x	x	
5	2714-2944	Motstycke		Opposite part for window lock	x	x	x	x	x	x	x	x	
6	2714-2938	Teleskop	230mm	Window telescopic	x	x	x	x	x	x	x	x	
7	2714-2931	Fästknopp		Holding device (window telescop)	x	x	x	x	x	x	x	x	
8	2714-2945	Teleskop köksfönster	130mm	Window telescopic				x	x	x	x	x	
9	2714-3013	Låsbeslag vid fast fönster		Lock for opening/fast window	x	x	x	x	x	x	x	x	
11	9001-5017	Tätningslist		Gasket list		M				M	M	M	
12	9001-5018	Tätningslist		Gasket list		M				M	M	M	

Anm.
Obs.

SOLIFER	Kaross 256 Body	Rullgardiner Rolling blind

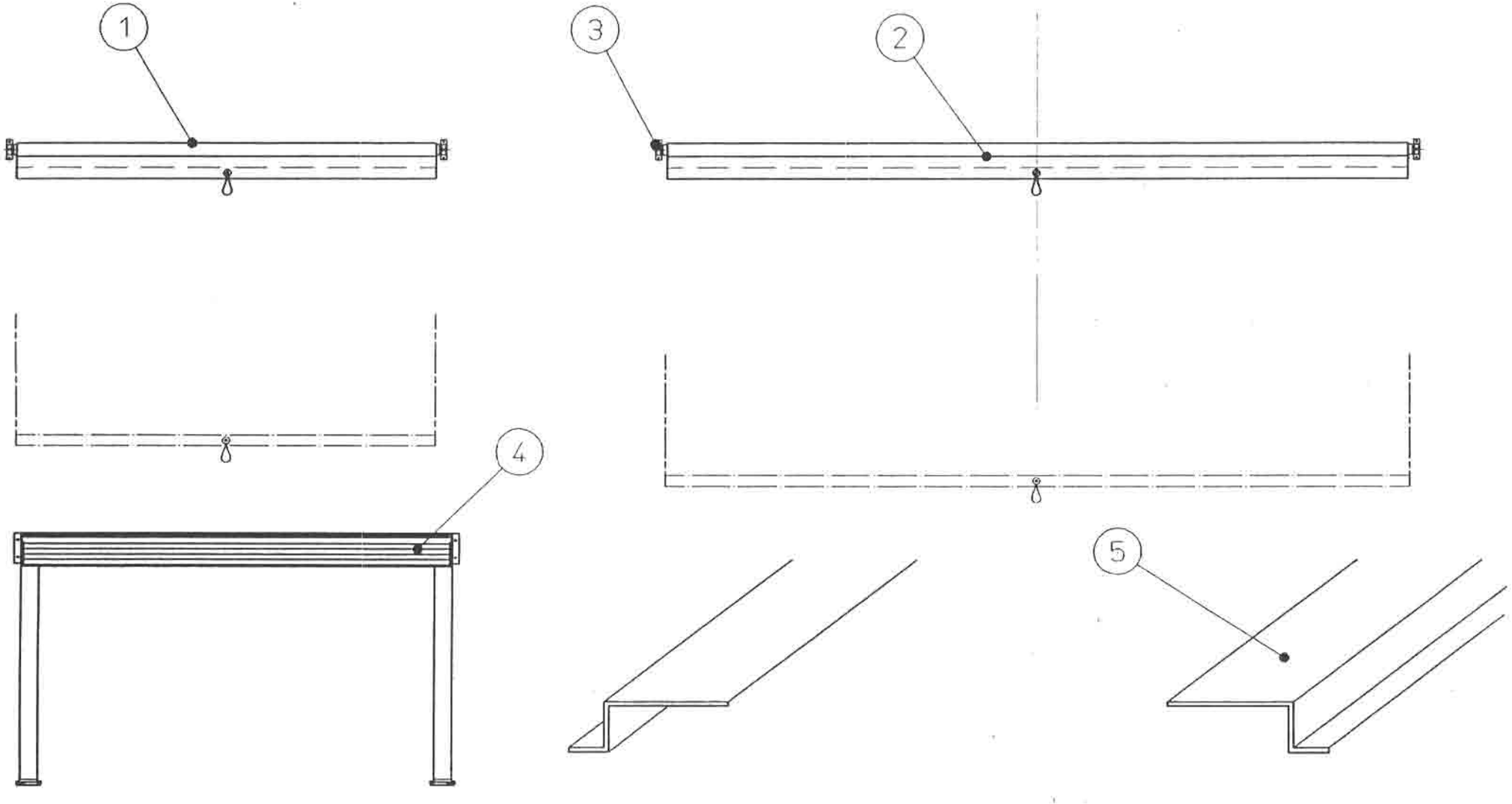

SOLIFER	Kaross 256 Body	Rullgardiner Rolling blind

X=standard M=Menu-utrustning beroende på land M=Menu-equipment due to country specification

Pos. Fig.	Det.nr. Part.nr.	Benämning		Description	Polar 470 S	Golfer 470	Golfer 530	Golfer 580	Nordica 550 MH MHE	Nordica 550 N MHT	Fiskardo 610	Fiskardo 620	Fiskardo 670	Huom. Obs.
1	9001-5436	Rullgardin sido fönster		Rolling blind side window		x	x	x	x	x	x	x	x	
2	9001-5435	Rullgardin fram och bak fönster		Rolling blind front & rear		x	x	x	x	x	x	x	x	
~~1~~	~~9001-5277~~	~~Rullgardin sido fönster, brun~~		Rolling blind side window, brown	x									
~~2~~	~~9001-5276~~	~~Rullgardin fram och bak fönster,brun~~		Rolling blind front & rear, brown	x									
3	0091-0261	Rullgardin stödpar		Rollnig blind holders	x	x	x	x	x	x	x	x	x	
4	~~9001-5526~~	Kasetti rullgardin 9001-5525		Rolling blind, casette		x	x	x	x	x	x	x	x	
5	9001-5567	Sidostyrning för rullgardinerna		Sideguide for the rollos		x	x	x	x	x	x	x	x	

Anm.
Obs.

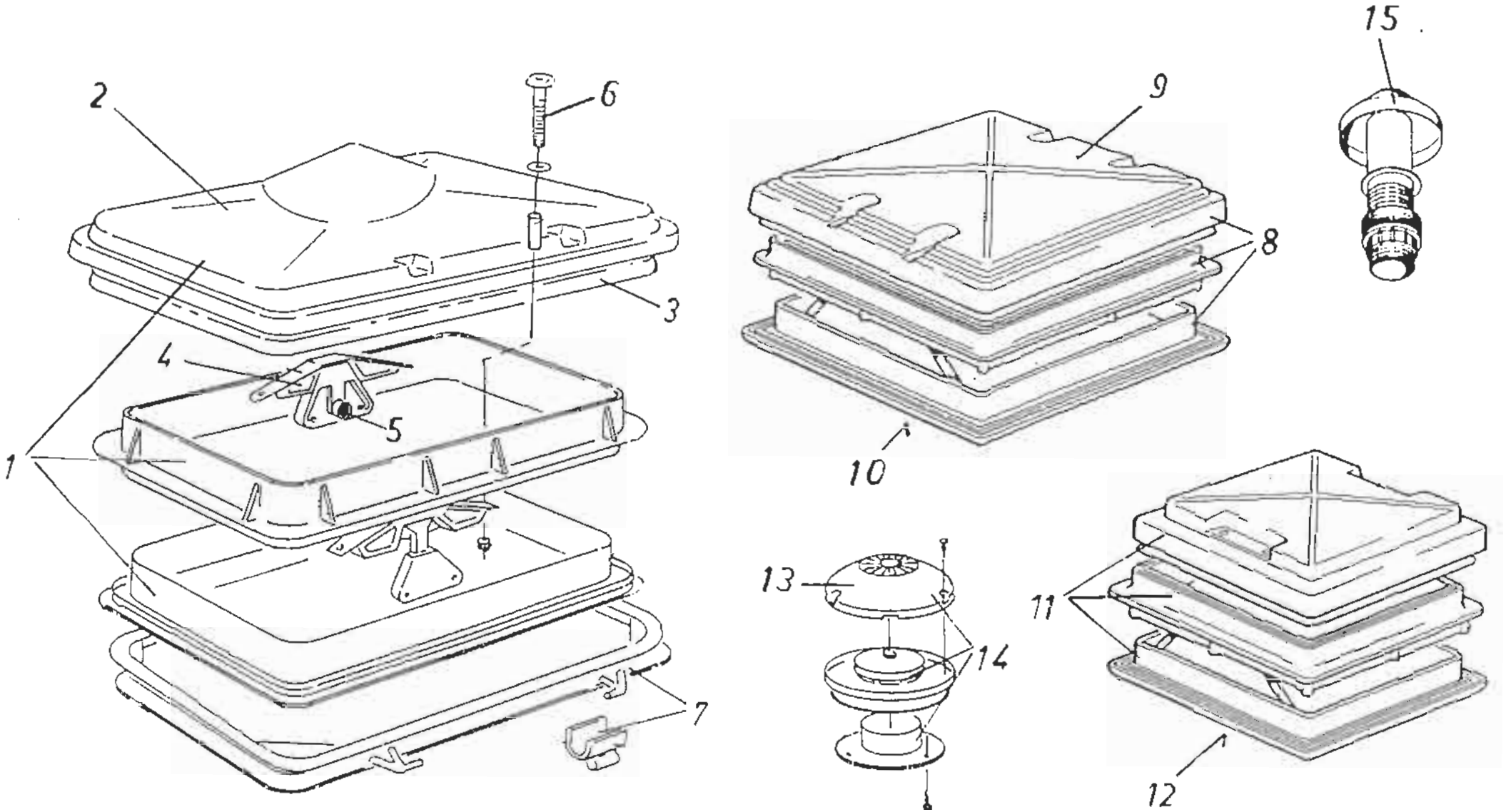
1
2
3
4
5
6
7
8
9
10
11
12
13
14
15

SOLIFER	Kaross 260 / Body	Takluckor och takventiler / Roof-light and roff-ventilators

X=standard M=Menu-utrustning beroende på land M=Menu-equipment due to country specification

Pos Fig.	Det.nr. Part.nr.	Benamning		Description	Goldie 470	Goldie 530	Goldie 590	Nordica 550 MH MHE	Nordica 550 N MHT	Finlandia 610	Finlandia 620	Finlandia 670	Huom. Obs.
1	9000-5079	Taklucka kpl exkl myggnät	Bonocar	Roof-light exkl.mosquito net						x	x	x	
2	2713-2998	Övre kupa	Bonocar	Upper bulb, sliding roof						x	x	x	
3	2713-2999	Nedre kupa	Bonocar	Lower bulb, sliding roof						x	x	x	
4	2714-2923	Lyftbeslag	Bonocar	Joint for sliding roof						x	x	x	
5	2714-2924	Låsratt	Bonocar	Control nut black						x	x	x	
6	2714-2925	Bult och muttersats 4st	Bonocar	Plastic bolt+nut+pack. f.joint						x	x	x	
7	0097-0016	Myggnät inkl. gångjärn	Bonocar	Mosquito net						x	x	x	
7	9001-2402	Mörläggningsfilter	Bonocar	Black-out plate for roof hatch						x	x	x	
8	2714-3020	Myggnät, 400x400	Holzhauer	Mosquito net	x	x	x	x	x				
8	2714-3021	Myggnät, 280x280	Holzhauer	Mosquito net	x	x	x	x	x				
8	9001-4501	Taklucka, 400x400	Holzhauer	Roor-light	x	x	x	x	x				
8	9001-4871	Taklucka, 280x280	Holzhauer	Roor-light	x	x	x	x	x				
13	2714-2949	Kåpa E-luxventil	Electrolux	Bulb E-lux ventilator	x	x	x	x	x	x	x	x	
14	0097-0002	E-luxventil kpl, stängbar	Electrolux	E-lux ventilator, openable	x	x	x	x	x	x	x	x	
14	0097-0002	E-luxventil kpl, öppen	Electrolux	E-lux ventilator, open	x	x	x	x	x	x	x	x	
15	0097-0013	Takventil	Veneta	Ventilator	x	x	x	x	x				

Anm.
Obs.

SOLIFER	Kaross Body	275	Ytterdörr Exterior door

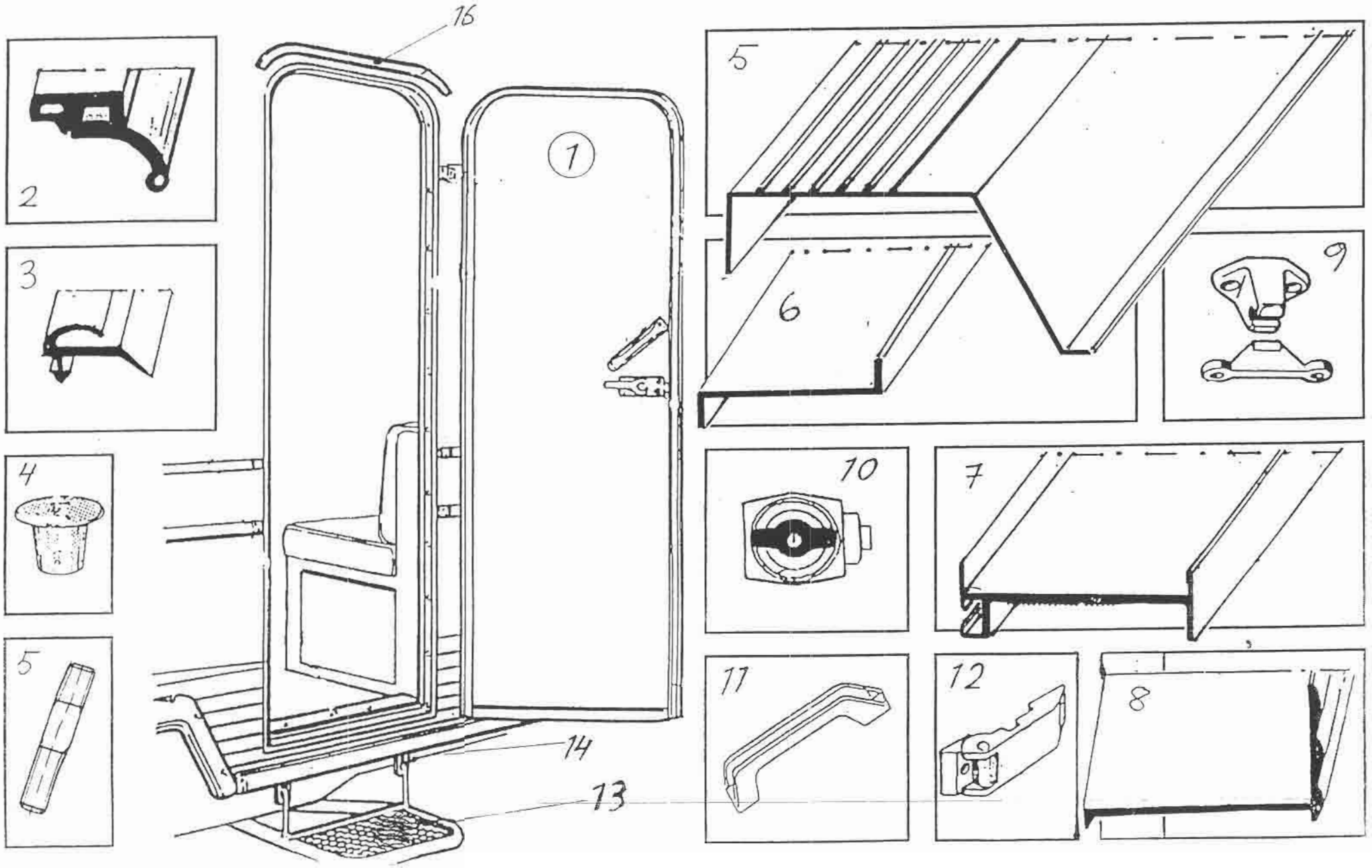

SOLIFER	Kaross 275 Body	Ytterdörr Exterior door

X=standard M=Menu-utrustning beroende på land M=Menu-equipment due to country specification

Pos. Fig.	Det.nr. Part.nr.	Benämning		Description	Gotlie 470	Gotlie 530	Gotlie 580	Nordica 550 MH MH	Nordica 550 N NHF	Fridenfors 610	Fridenfors 620	Fridenfors 670	Anm. Obs.
1	~~2711-0079~~	Ytterdörr högerhängd 2711002		Outdoor right-handed				x					
1	~~2711-0078~~	Ytterdörr vänsterhängd 2711001		Outdoor left-handed		x	x		x	x	x	x	
2	0045-8120	Dörrens tätningslist grå		Sealing list, Door grey	x	x	x	x	x	x	x	x	
3	0464-0020	Dörrkarmens tätning svart		Sealing list, Door black	x	x	x	x	x	x	x	x	
4	0072-1003	Hattmutter	6 mm	Hat nut	x	x	x	x	x	x	x	x	
5	0071-1041	Pinn skruv	M 6 x 40	Stud bolt	x	x	x	x	x	x	x	x	
6	0046-8370	Tröskellist	L=552	Threshold list	x	x	x	x	x	x	x	x	
7	~~9200-2806~~	Dörrens kamlist 92002807	L=3813	Al list for doorway	x	x	x	x	x	x	x	x	
8	0027-2720	Dörram	Silver/silver	Al list for door	x	x	x	x	x	x	x	x	
9	9000-8556	Dörrhållare kpl.		Holder for outer door cpl.	x	x	x	x	x	x	x	x	
10	~~0093-0708~~	Dörrlås H 203542		Outer door lock L	x			x					
10	9001-4814	Dörrlås V		Outer door lock R		x	x		x	x	x	x	
10	9400-2535	Inre del till dörrlås		Opposite part for outer door	x	x	x	x	x	x	x	x	
11	1729-1203	Gavelhandtag svart		Grab handle black	x	x	x	x	x	x	x	x	
12	0093-0011	Ytterdörrens gångjärn		Hinge	x	x	x	x	x	x	x	x	
13	9300-9700	Hängtrappa		Step	x	x	x	x	x	x	x	x	
13	0090-0145	Gummihylsa till hängtrappa		Plug for step	x	x	x	x	x	x	x	x	
14	0036-0010	Beslag för trappa		Step holder	x	x	x	x	x	x	x	x	
15	0071-1047	Sänkbar låsskruv	M 10 x 70	Countersunk lock screw	x	x	x	x	x				
15	0071-1048	Sänkbar låsskruv	M 10 x 100	Countersunk lock screw						x	x	x	
16	9500-3414	Dropplist, vit		Drop list for outerdoor, white	x	x	x						

Anm.
Obs.

SOLIFER	Kaross Body	280	Utvändiga aluminiumplåtar Outside aluminiumplates

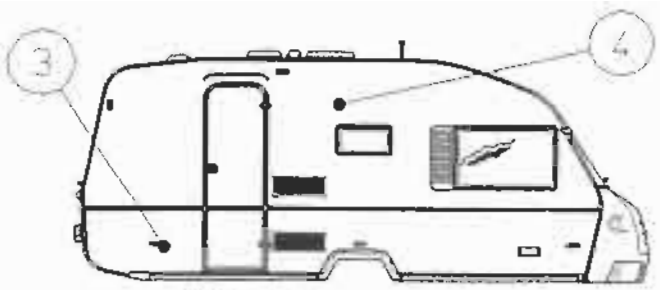

Goldie 470

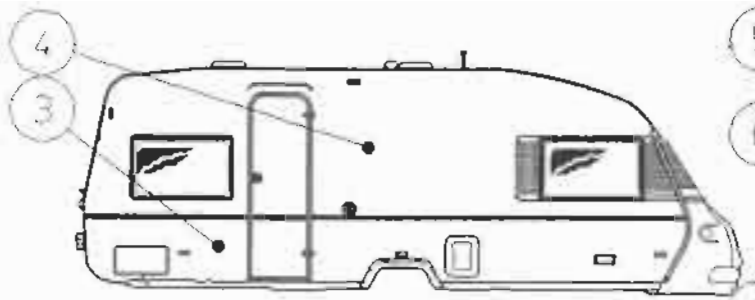

Nordica 550MH, MHE

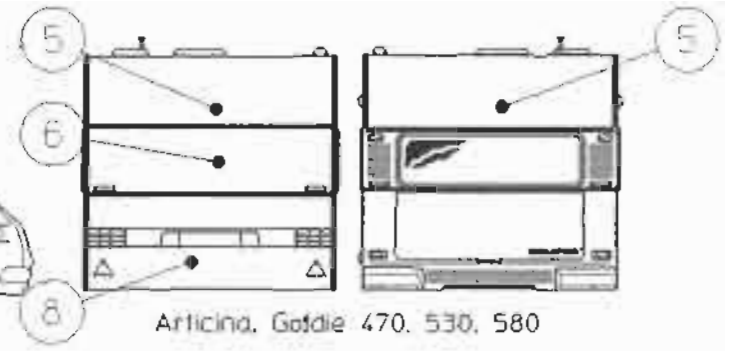

Articina, Goldie 470, 530, 580

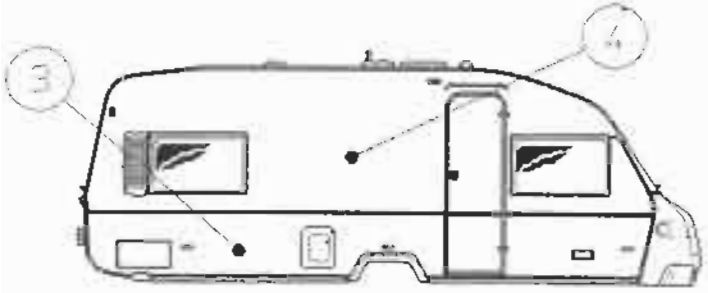

Goldie 530

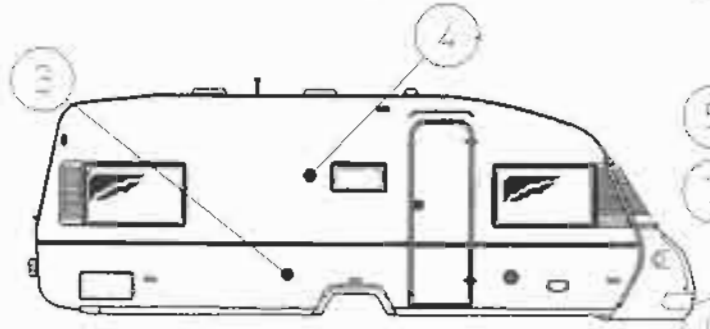

Nordica 550 MHT, N

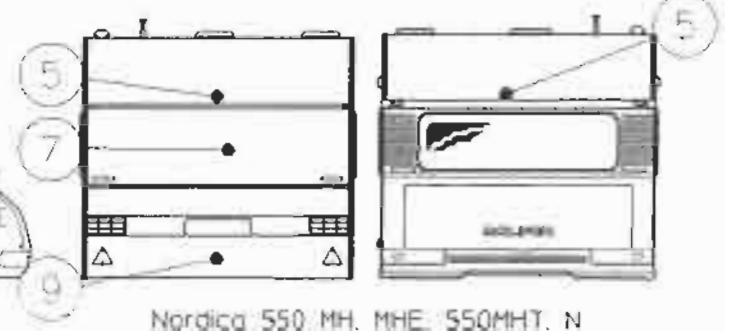

Nordica 550 MH, MHE, 550MHT, N

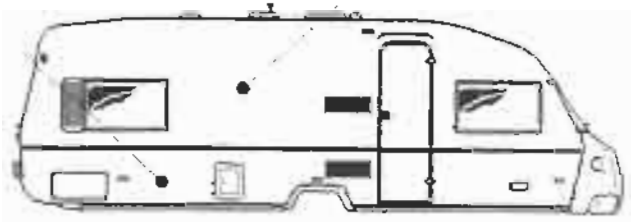

Goldie 580

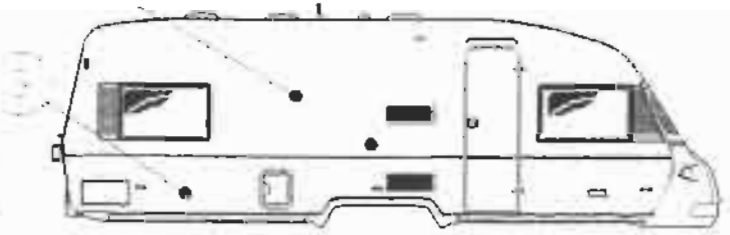

Finlandia 610, 620, 670

SOLIFER	Kaross 280 Body	Utvändiga aluminiumplåtar Outside alu.plate

X=standard M=Menu-utrustning beroende på land M=Menu-equipment due to country specification

Pos Fig.	Det.nr. Part.nr.	Benämning	Description	Goldie 470	Goldie 530	Goldie 580	Nordica 550 MH MHE	Nordica 550 N MHT	Finlandia 610	Finlandia 620	Finlandia 670	Anm. Obs.
3	9400-5500	Nedre sidoplåt 0,5x664	Lower al-plate 0,5x664	x	x	x	x	x	x	x	x	
4	9400-5501	Övre sidoplåt 0,5x1398	Upper al-plate 0,5x1398	x	x	x	x	x	x	x	x	
5	0036-7860	Takplåt 0,55x2203	Roof plate 0,55x2203				x	x	x	x	x	
6	9001-5691	Övre plåt bak	Upper plate rear	x	x	x						
7	9400-5576	Övre plåt bak 0,5x633	Upper plate rear 0,5x633				x	x	x	x	x	
8	9401-3353	Nedre bak plåten 0.5x1220	Lower plate rear 0,5x1220	x	x	x						
9	~~0053-3016~~	Nedre bak plåten 0.5x1145 9401 3553	Lower plate rear 0,5x1220				x	x	x	x	x	
	0036 7860	TAKPLÅT		x	x	x						
10	9200 5633	FRONTPLÅTEN HÖGER										
11	9200 5634	VÄNSTER										

Anm.
Obs.

SOLIFER	Kaross 282 Body	Emblem Emblem	Förminskad skala 1 - 0.7 To a reduced scale 1 - 0.7

SOLIFER

SOLIFER	Kaross 282	Emblem	Forminskad skala 1 - 0,7
	Body	Emblem	To a reduced scale 1 - 0,7

X=standard M=Menu-utrustning beroende på land M=Menu-equipment due to country specification

Pos Fig.	Det.nr. Part.nr.	Benämning		Description	Goldie 470	Goldie 530	Goldie 560	Nordica 550 MH MHE	Nordica 550 N MHT	Finlandia 610	Finlandia 620	Finlandia 670	Huom. Obs.
1	9301-3710	Emblem SOLIFER	380 mm	Emblem SOLIFER	x	x	x	x	x	x	x	x	

Anm.
Obs.

SOLIFER	Kaross	Emblem	Articina & Goldie	Förminskad skala 1 - 0.5	470 - 580 1-1
	284				
	Body	Emblem	Articina & Goldie	To a reduced scale 1 - 0.5	470-580 1-1

SOLIFER	Kaross 284	Emblem	Articina & Goldie	Förminskad skala 1 - 0,5; 450/530 1 - 1
	Body	Emblem	Articina & Goldie	To a reduced scale 1 - 0,5; 450/530 1 - 1

X=standard M=Menu-utrustning beroende på land M=Menu-equipment due to country specification

Pos Fig.	Det.nr. Part.nr.	Benämning		Description	Golde 470	Goldie 530	Goldie 580	Nordica 550 MH MHE	Nordica 550 N MHT	Finlandia 610	Finlandia 620	Finlandia 670	Huom. Obs.
1	9300-3646	Dekal Articina	330x130	Decal Articina		x	x						1)
2	9401-5144	Dekal 470	120x32	Decal 470	x								
3	9301-3708	Dekal Goldie	210x125	Decal Goldie	x	x	x						
4	9400-3650	Dekal 530	120x32	Decal 530		x							
5	9401-4163	Dekal 580	120x32	Decal 580			x						

Anm. 1) För D, DK och NL

Obs. 1) For D, DK and NL

SOLIFER	Kaross	Emblem	Skala 1 - 1
	286		
	Body	Emblem	Scale 1 - 1

NORDICA

550

SOLIFER	Kaross 286 Body	Emblem Skala 1 -1 Emblem Scale 1 -1

X=standard M=Menu-utrustning beroende på land M=Menu-equipment due to country specification

Pos Fig.	Det.nr. Part.nr.	Benämning		Description	Goldie 470	Goldie 530	Goldie 580	Nordica 550 MH MHE	Nordica 550 N MHT	Finlandia 610	Finlandia 620	Finlandia 670	Huom. Obs.
	9300-7094	Emblem NORDICA	240x45	Emblem NORDICA				x	x				
	9401-2522	Emblem 550	77x30	Emblem 550				x	x				

Anm.
Obs.

SOLIFER	Kaross	Emblem	Förminskad skala
	287		
	Body	Emblem	To a reduced scale

Firbardir 610

Firbardir 610

SOLIFER	Kaross 287	Emblem	Skala 1 -1
	Body	Emblem	Scale 1 -1

X=standard M=Menu-utrustning beroende på land M=Menu-equipment due to country specification

Pos Fig.	Det.nr. Part.nr.	Benämning		Description	Goldie 470	Goldie 530	Goldie 580	Nordica 550 MH MHE	Nordica 550 N MHT	Finlandia 610	Finlandia 620	Finlandia 670	Huom. Obs.
	9301-5376	Emblem Finlandia 610, stor	385mm	Emblem Finlandia 610, big						x			
	9301-5375	Emblem Finlandia 610, liten	300mm	Emblem Finlandia 610, small						x			

Anm.
Obs.

SOLIFER	Kaross	Emblem	Förminskad skala 1 - 0.7
	288		
	Body	Emblem	To a reduced scale 1 - 0.7

SOLIFER	Kaross 288 Body	Emblem Förminskad skala 1 -0,7 Emblem To a reduced scale 1 - 0,7

X=standard M=Menu-utrustning beroende på land M=Menu-equipment due to country specification

Pos Fig.	Det.nr. Part.nr.	Benämning		Description	Golde 470	Golde 530	Golde 580	Nordica 550 MH MHE	Nordica 550 N MHT	Finlandia 610	Finlandia 620	Finlandia 670	Huom. Obs.
1	9300-5533	Dekal Finlandia 670	385 mm	Decal Finlandia 670								x	
2	9300-5531	Dekal Finlandia 620	385 mm	Decal Finlandia 620							x		
3	9300-5532	Dekal Finlandia 670	300 mm	Decal Finlandia 670								x	
4	9300-5530	Dekal Finlandia 620	300 mm	Decal Finlandia 620							x		

Anm.
Obs.

SOLIFER	Kaross	Emblem	Förminskad skala
	290		
	Body	Emblem	To a reduced scale

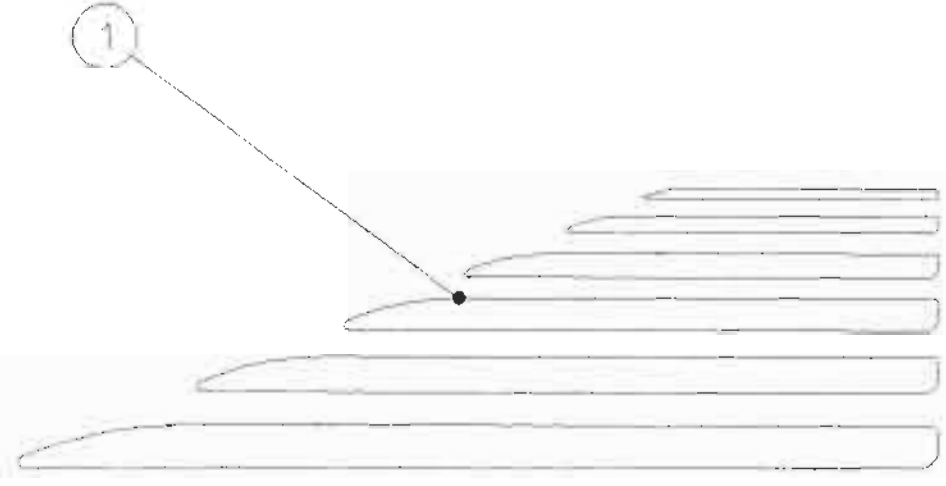

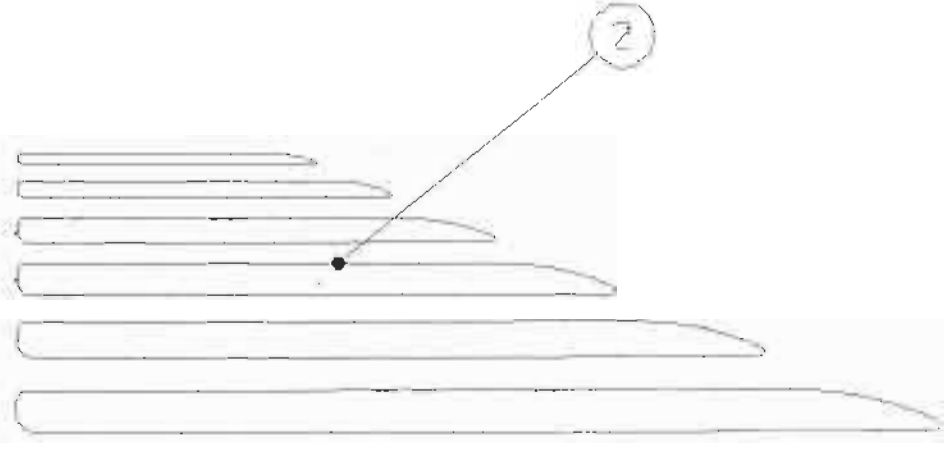

530	Vänster-, Left-side
580	Vänster-, Left-side
550N,MHT	Vänster-, Left-side
610	Vänster-, Left-side
620	Vänster-, Left-side
470	Högra-, Right-side
550MH, MHE	Högra-, Right-side

530	Högra-, Right-side
580	Högra-, Right-side
550N, MHT	Högra-, Right-side
610	Högra-, Right-side
620	Högra-, Right-side
470	Vänster-, Left-side
550MH, MHT	Vänster-, Left-side

SOLIFER	Kaross 290	Emblem	Förminskad skala 1 -0,7
	Body	Emblem	To a reduced scale 1 - 0,7

X=standard M=Menu-utrustning beroende på land M=Menu-equipment due to country specification

Pos Fig.	Det.nr. Part.nr.	Benämning		Description	Goldie 470	Goldie 530	Goldie 580	Nordica 550 MH, MHE	Nordica 550 N MH7	Finlandia 610	Finlandia 620	Finlandia 670	Huom. Obs.
1	9001-5374	Dekal V sida	385 mm	Decal L side	x	x	x	x	x	x	x	x	
2	9301-5373	Dekal H sida	385 mm	Decal R side	x	x	x	x	x	x	x	x	

Anm.
Obs.

SOLIFER	Kaross 291 Body	Emblem Emblem	Förminskad skala To a reduced scale

SOLIFER	Kaross 291 Body	Emblem Emblem	Förminskad skala 1 -0,7 To a reduced scale 1 - 0,7

X=standard M=Menu-utrustning beroende på land M=Menu-equipment due to country specification

Pos Fig.	Det.nr. Part.nr.	Benämning		Description	Goldie 470	Goldie 530	Goldie 580	Nordica 550 MH MHE	Nordica 550 N MHT	Finlandia 610	Finlandia 630	Finlandia 670	Huom. Obs.
	9301-5372	Dekal för fronten		Decal for front	x	x	x	x	x	x	x	x	

Anm.
Obs.

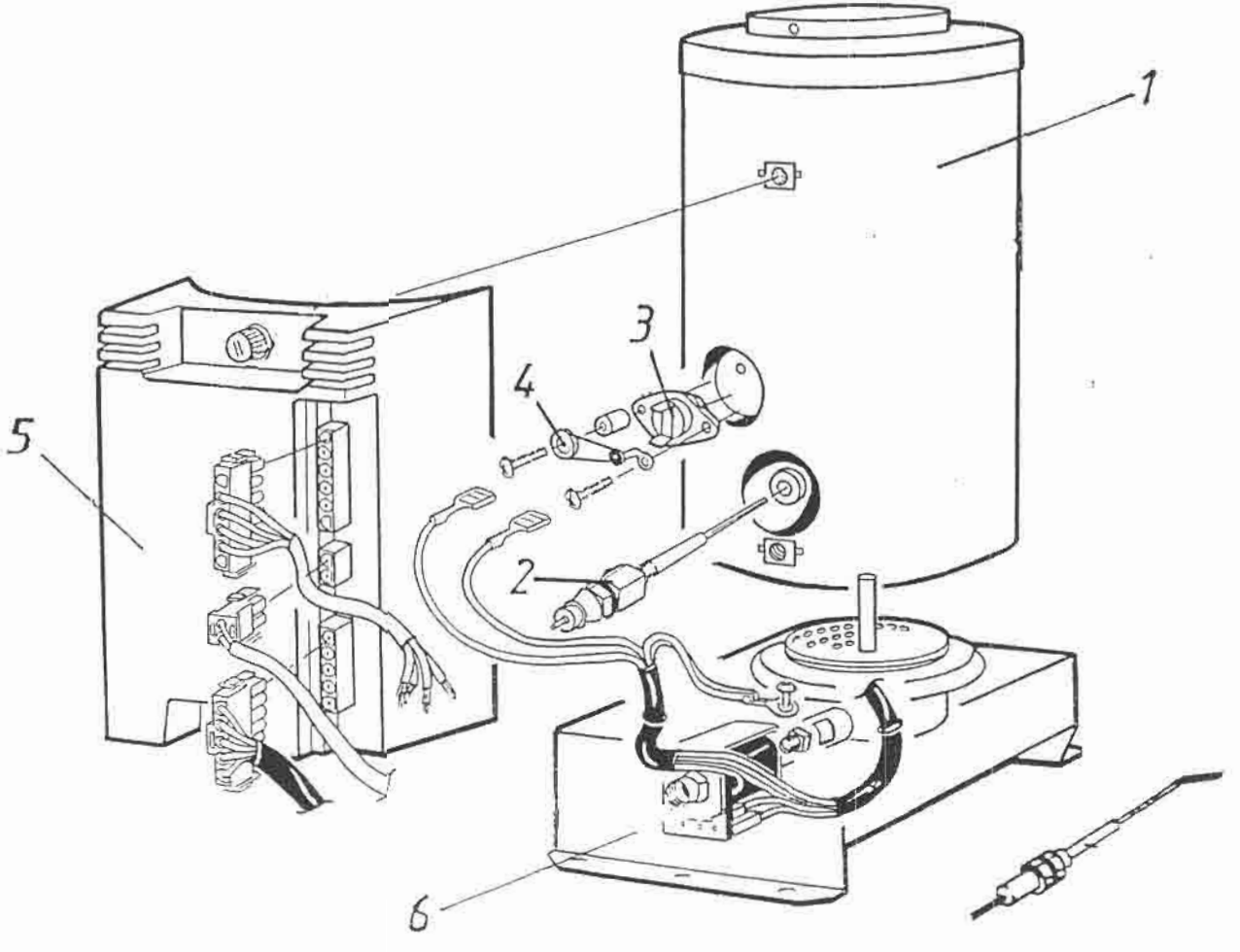
1
2
3
4
5
6

X=standard M=Menu-utrustning beroende på land M=Menu-equipment due to country specification

Pos. Fig.	Det.nr. Part.nr.	Benämning		Description	Gotlex 470	Gotlex 530	Gotlex 580	Nordica 550 MH MHE	Nordica 590 N MHT	Finlandia 610	Finlandia 630	Finlandia 670	Huom. Obs.
1	9001-6055	Primus värmare m/pump	2490	Heater	x	x	x	x	x	M	x	x	1)
2	3472-0340	Elektrod, böjd		Electron, bended model	x	x	x	x	x	M	x	x	
3	3471-1031	Vattentermostat		Water thermostat	x	x	x	x	x	M	x	x	
4	3489-5901	Smältsäkring		Over heat fuse	x	x	x	x	x	M	x	x	
5	3471-9021	Elektronik låda		Elektronic box	x	x	x	x	x	M	x	x	
6	3471-9041	Magnetventil		Solenoid valve	x	x	x	x	x	M	x	x	

Anm. 1) Standard i alla vagnar för Tyskland

Obs. 1) Standard for all caravans in Germany

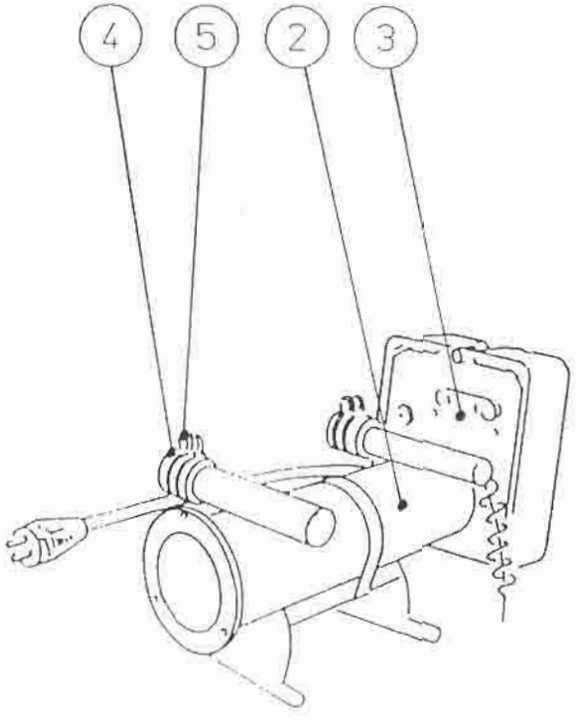
4
5
2
3

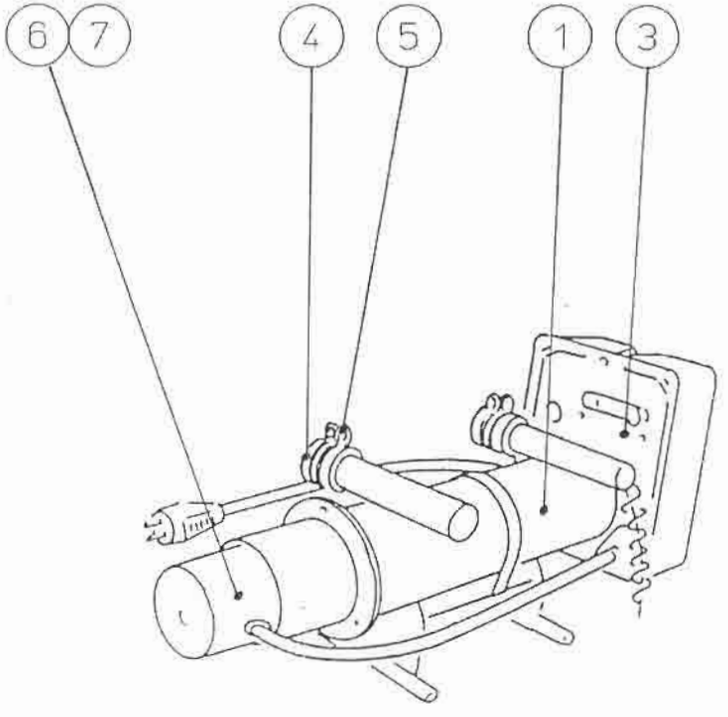
6
7
4
5
1
3

X=standard M=Menu-utrustning beroende på land M=Menu-equipment due to country specification

Pos Fig.	Det.nr. Part.nr.	Benämning	Description	Goldie 470	Goldie 530	Goldie 580	Nordica 550 MH MHE	Nordica 550 N MHT	Finlandia 510	Finlandia 520	Finlandia 570	Anm. Obs.
1	3425-9021	Elpatron med pump	Electric heater with pump	M	x	x	x	x	x	x	x	
2	~~3425-9121~~	~~Elpatron utan pump~~	Electric heater ex.pump	M	x	x	x	x	x	x	x	
3	3471-9371	Kretskort	Circuit card	M	x	x	x	x	x	x	x	
4	3451-0006	Gummihylsa	Rubber sleeve	M	x	x	x	x	x	x	x	
5	0095-0165	Slangklämma	Clamp	M	x	x	x	x	x	x	x	
6	3471-6991	230v motor	230v,motor	M	x	x	x	x	x	x	x	
7	3471-9381	Impeller	Impeller	M	x	x	x	x	x	x	x	
7	3471-9361	Monteringssats motor	Mounting kit, motor	M	x	x	x	x	x	x	x	

Anm.
Obs.

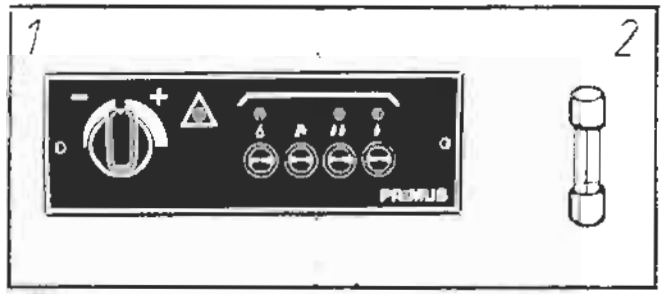
1
2
PRIMUS

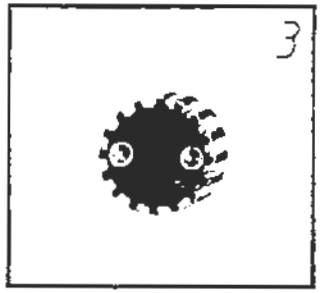
3

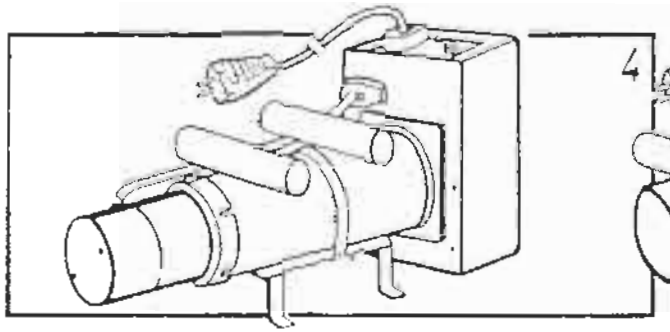
4

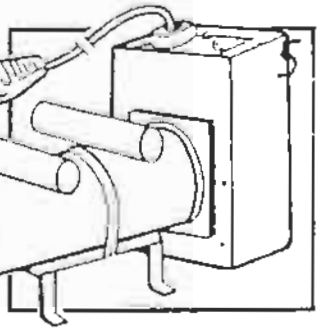
5

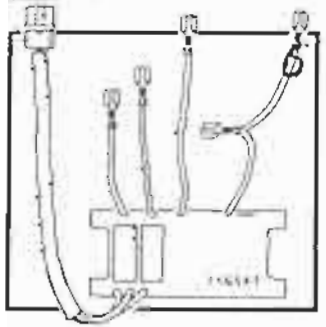
6

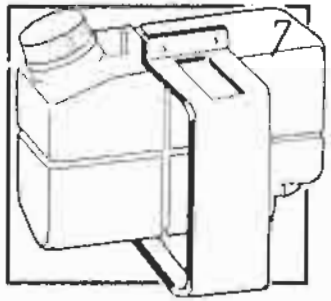
7

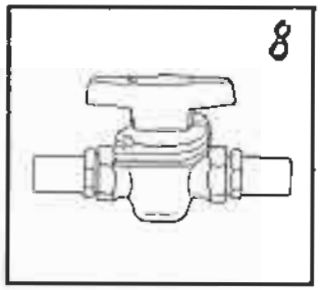
8

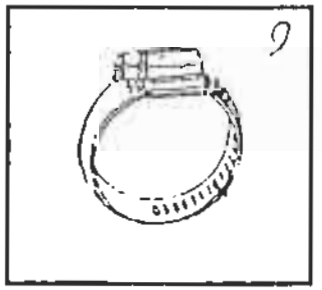
9

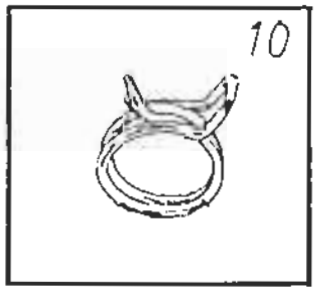
10

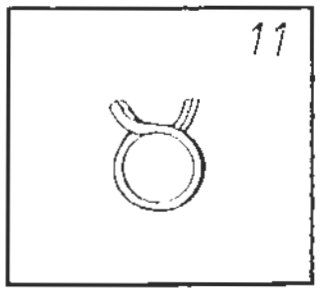
11

12

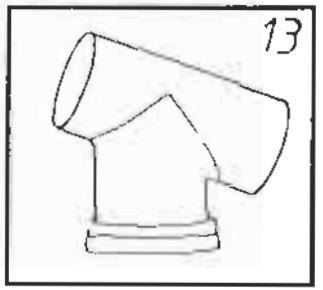
13

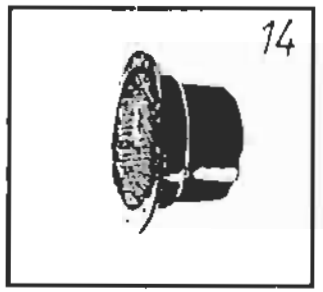
14

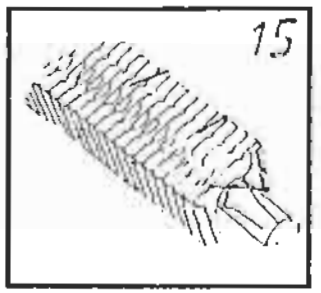
15

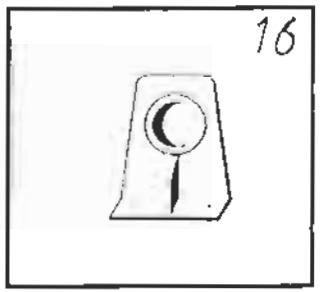
16

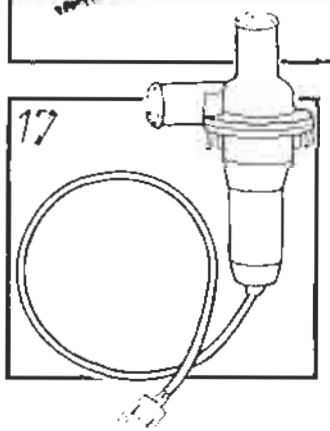
17

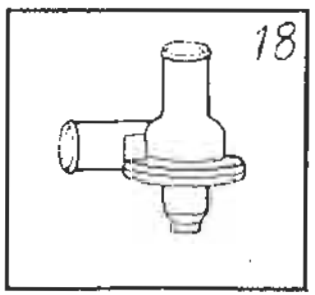
18

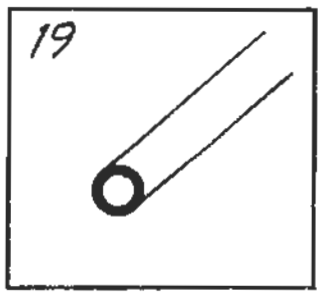
19

X=standard M=Menu-utrustning beroende på land M=Menu-equipment due to country specification

Pos. Fig.	Det.nr. Part.nr.	Benämning	Storlek/mått Size/measures	Description	Geldie 470	Geldie 530	Geldie 580	Nordica 550 MH MHE	Nordica 550 N MHT	Finlandia 610	Finlandia 630	Finlandia 670	Anm. Obs.
1	3471-9081	Termostatpanel	2470	Thermostat panel	x	x	x	x	x	x	x	x	
2	3471-4092	Säkring	4 amp	Fuse	x	x	x	x	x	x	x	x	
3	3471-4001	Termostatgivare		Thermostat distributor	x	x	x	x	x	x	x	x	
4	3425-9021	Elpatron med pump		El. heating unit with pump	x	x	x	x	x	x	x	x	
5	3425-9121	Elpatron utan pump		El. hesting unit without pump	x	x	x	x	x	x	x	x	
6	3471-9371	Kretskort med reläer		Relay set for el. heater	x	x	x	x	x	x	x	x	
7	3471-5170	Expansionskärl		Header tank	x	x	x	x	x	x	x	x	
8	3471-1711	Kulventil		Barrage valve	x	x	x	x	x	x	x	x	
9	0095-0074	Slangklämma	19-28	Hose clip	x	x	x	x	x	x	x	x	
10	0095-0165	Slangklämma	A 19	Hose clip	x	x	x	x	x	x	x	x	
11	0095-0166	Slangklämma	A 16	Hose clip	x	x	x	x	x	x	x	x	
12	0095-0153	Flexibelt avgasrör	500mm	Flexible exhaust hose	x	x	x	x	x	x	x	x	
13	0095-0150	T-stycke		T-piece	x	x	x	x	x	x	x	x	
14	0095-0149	Genomföring (avgasrör)		Exhaust port	x	x	x	x	x	x	x	x	
15	0095-0061	Konvektor	1900mm	Convector	x	x	x	x	x	x	x	x	
15	0095-0005	Konvektor	400mm	Convector	x	x	x	x	x	x	x	x	
15	0095-0157	Konvektor C/C 3mm	500mm	Convector C/C 3mm	x	x	x	x	x	x	x	x	
16	0095-0007	Konvektorfäste		Convector bracket	x	x	x	x	x	x	x	x	
17	3480-8202	Cirkulationspump		Circulation pump	x	x	x	x	x	x	x	x	
18	3471-4951	Pumphus		Housing for circulation pump	x	x	x	x	x	x	x	x	
19	0461-5002	PVC-plastslang 3/16	D=3/16	PVC-plastic hose 3/16	x	x	x	x	x	x	x	x	

Anm.
Obs.

SOLIFER	Värme Heating	335	Gummislangar Rubber tubes

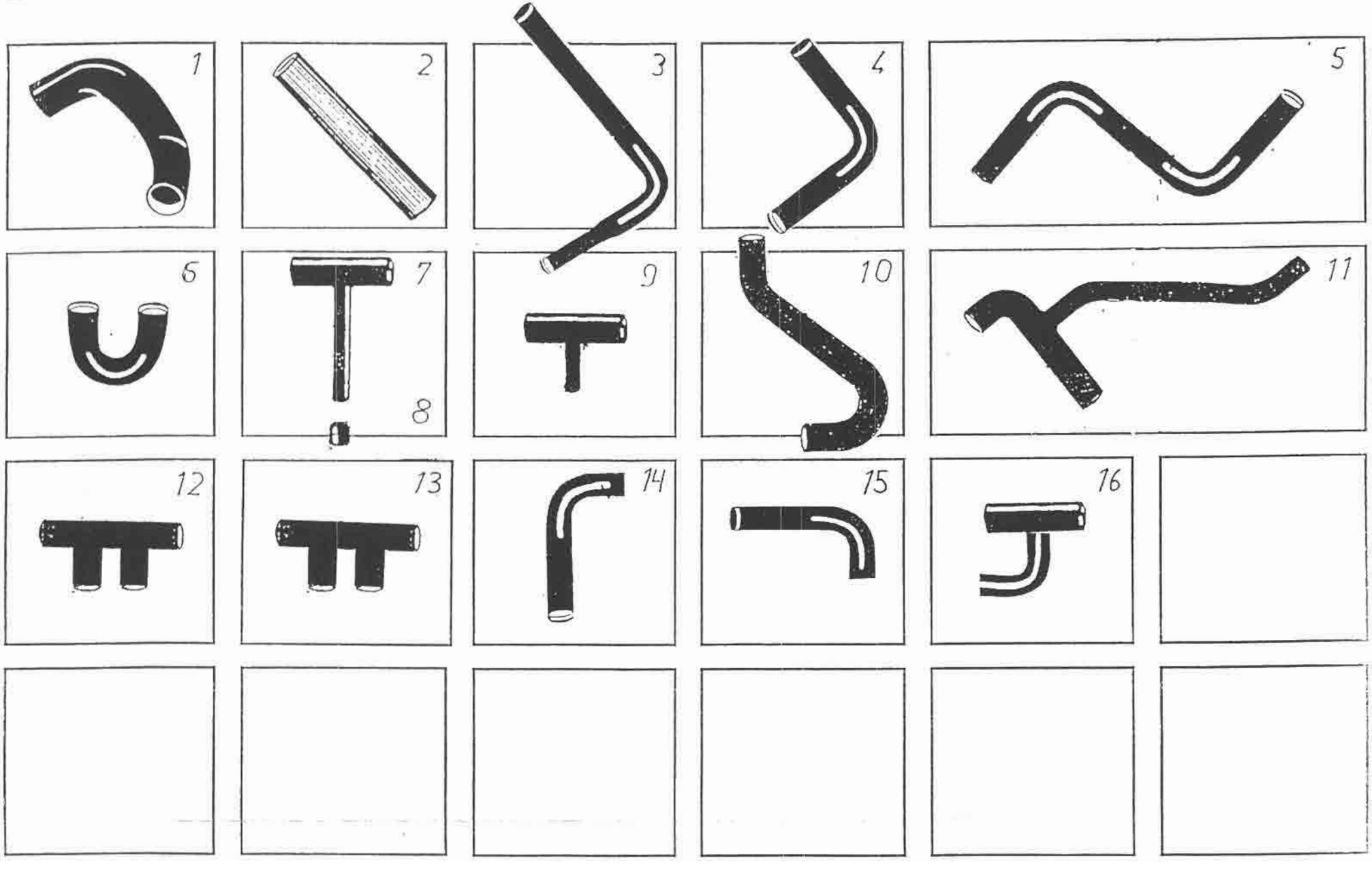

X=standard M=Menu-utrustning beroende på land M=Menu-equipment due to country specification

Pos. Fig.	Det.nr. Part.nr.	Benämning	Storlek/mått Size/measures	Description	Goldie 470	Goldie 530	Goldie 580	Nordica 550 MH MHE	Nordica 550 N MHT	Finlandia 610	Finlandia 620	Finlandia 670	Anm. Obs.
1	0038-5760	Gummislang 2 (värmare)		Rubber hose 2 (heater)	x	x	x	x	x	x	x	x	
2	0464-5053	Gummislang 22mm	1000mm	Rubber hose 22 mm	x	x	x	x	x	x	x	x	
3	0047-2250	Vinkelslang 22-16	100x200	Hose elbow 22-16	x	x	x	x	x	x	x	x	
4	0044-1970	Vinkelslang 22mm	70x130	Hose elbow 22 mm	x	x	x	x	x	x	x	x	
5	0038-5770	S-slang	165x265	S-hose	x	x	x	x	x	x	x	x	
6	9400-2792	U-slang		U-hose	x	x	x	x	x	x	x	x	
7	0042-8460	Avtappning		Drain tibe	x	x	x	x	x	x	x	x	
8	0095-0129	Plugg		Plug	x	x	x	x	x	x	x	x	
10	0038-5750	Gummislang 1 (värmare)		Rubber hose 1 (heater)	x	x	x	x	x	x	x	x	
11	0041-2150	Slang för varmvattenberedare		Hose for warm water reserver	x	x	x	x	x	x	x	x	
12	0410-3460	Dubbelt t-stycke (Golv värme)	30x105	Double t-piece (Floor heater)	x	x	x	x	x	x	x	x	
13	9300-3673	Dubbelt t-stycke (Friskluft)	40x139	Double t-piece (Fresh air)	x	x	x	x	x	x	x	x	
14	0410-3450	Vinkelslang		Hose elbow	x	x	x	x	x	x	x	x	
15	9400-2533	Al-rör, kopplingsrör		Al-pipe, Conection rear	x	x	x	x	x	x	x	x	
16	9301-2589	T-stycke + vinkel		T-piece + corner	x	x	x	x	x	x	x	x	

Anm.
Obs.

SOLIFER	Gasol 410 Gassystem	2-lågig spis Cramer 2-burner cooker Cramer

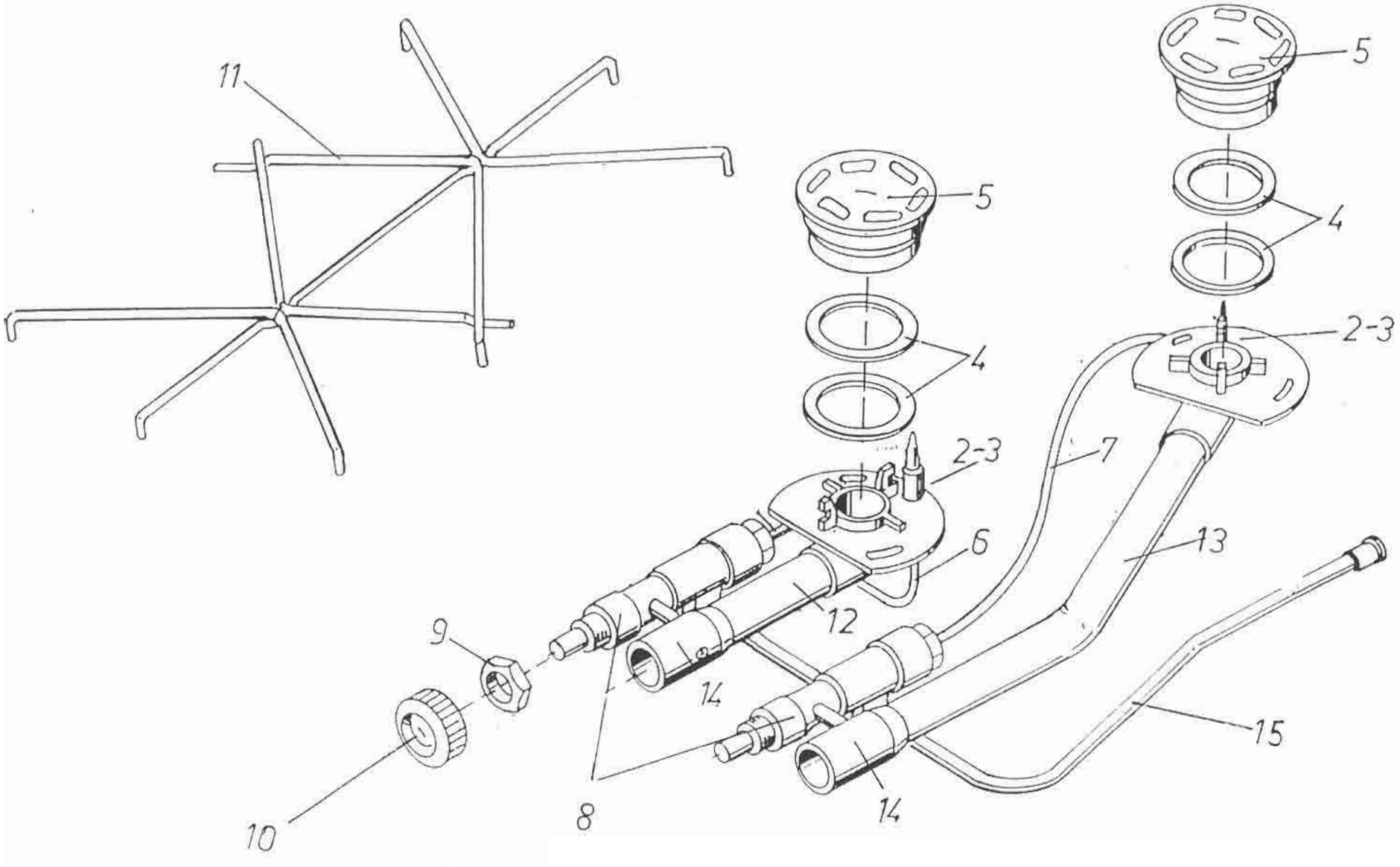

SOLIFER	Gasol 410 Gassystem	Cramer 2-lågig spis Cramer 2-pits burner

X=standard M=Menu-utrustning beroende på land M=Menu-equipment due to country specification

Pos Fig.	Det.nr. Part.nr.	Benämning	Storlek/mått Size/measures	Description	Goldie 470	Goldie 530	Goldie 580	Nordica 550 MH MHE	Nordica 550 N MHT	Finlandia 610	Finlandia 620	Finlandia 670	Anm. Obs.
1	0090-0163	Spis kpl	30mbar	Stove		x	x						
1	9001-2252	Spis kpl	50mbar	Stove		x	x						1)
2	2713-4009	Mutter		Flame monitor's nut		x	x						
3	2713-4012	Packning		Packing for flame monitor		x	x						
4	2713-4008	Brännarlockspackning		Draught excluder for burner		x	x						
5	2713-4005	Brännarlock		Flame spreader		x	x						
6	2713-4003	Flamsäkring	220mm	Flame monitor		x	x						
7	2713-4004	Flamsäkring	450mm	Flame monitor		x	x						
8	2713-4016	Gaskran, injektor till höger	30mbar	Cramer handle right		x	x						
8	9001-5018	Gaskran, injektor till höger	50mbar	Cramer handle right		x	x						1)
9	2713-4017	Mutter för spisvred		Nut for stove handle		x	x						
10	2713-4018	Spisvred		Handle		x	x						
11	0090-0198	Kokunderlag		Boiling bottom		x	x						
12	2713-4023	Blandarrör	80mm	Air mixing pipe		x	x						
13	2713-4025	Blandarrör	300mm	Air mixing pipe		x	x						
14	9001-5019	Injektor	30mbar	Injector		x	x						
14	9001-5020	Injektor	50mbar	Injector		x	x						1)
15	9001-5021	Gasrör		Gas connection		x	x						

Anm. 1)Endast Tyskland
Obs. 1)Only Germany

SOLIFER	Gasol 420 Gassystem	3-lågig spis Cramer utanpåliggande 3-burner cooker Cramer, on the outside.

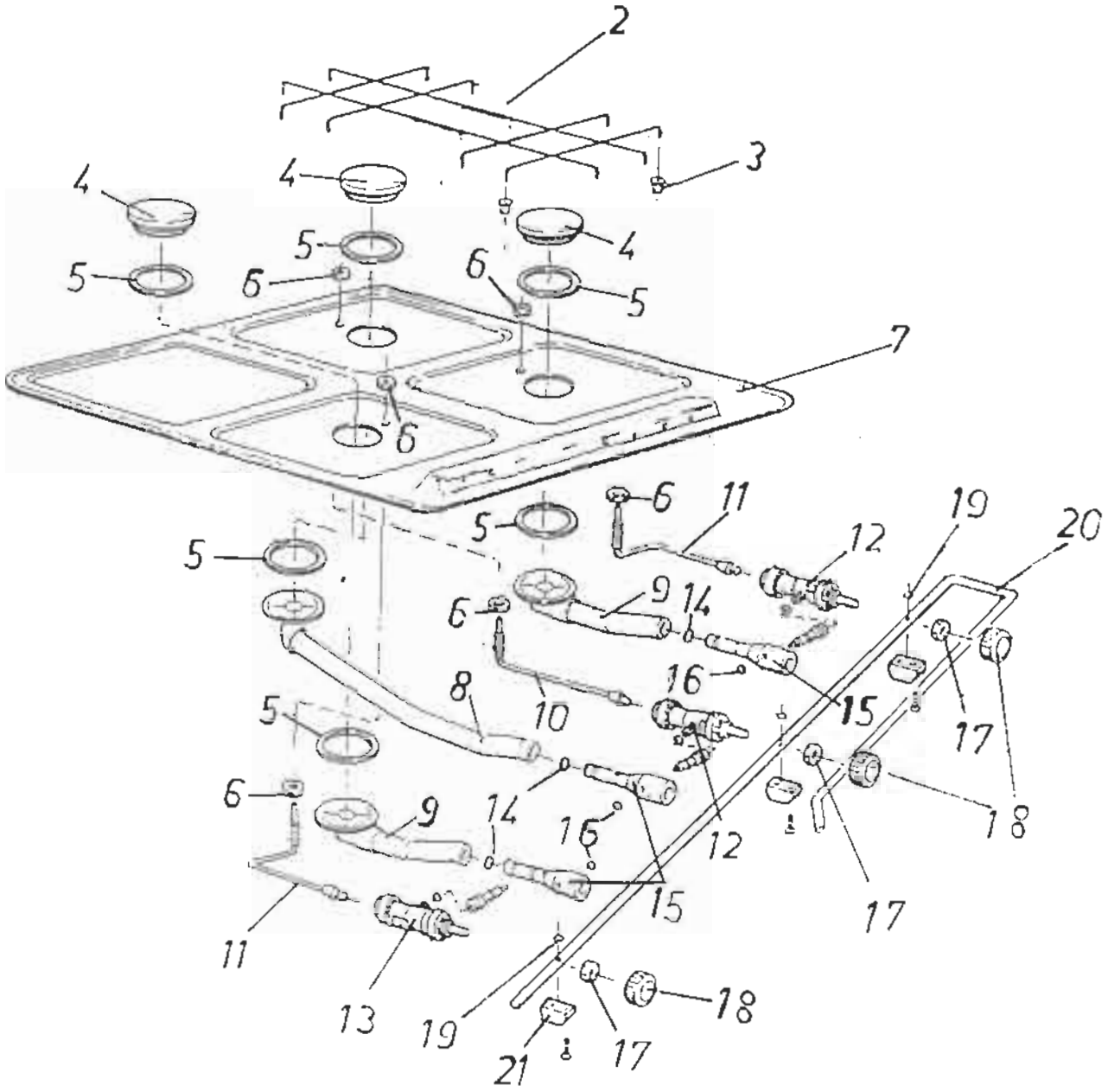

SOLIFER	Gasol 420	Cramer 3-lågig spis utanpåliggande
	Gassystem	Cramer 3-pits burner cooker, on the outside

X=standard M=Menu-utrustning beroende på land M=Menu-equipment due to country specification

Pos Fig.	Det.nr. Part.nr.	Benämning	Storlek/mått Size/measures	Description	Goldie 470	Goldie 530	Goldie 550	Nordica 550 MH MHE	Nordica 550 N MHT	Finlandia 610	Finlandia 620	Finlandia 670	Anm. Obs.
1	9001-2993	Spis kpl	30mbar	Cooker cpl									
1	9001-2992	Spis kpl	50mbar	Cooker cpl									1)
2	9001-5023	Kokunderlag		Grate									
3	9001-5026	Plasthylsa		Plastic clip									
4	2713-4005	Brännarlock		Burner head									
5	2713-4008	Brännarlockspackning	59x1	Flat gasket									
5	9001-5027	Brännarlockspackning	59x1,5	Flat gasket									
6	2713-4009	Mutter	M8	Nut									
7	9001-5028	Spisplåt rostfri, toppmontering	500x400	Cook top,stainless steel,top fixing									
8	9001-5029	Blandarrör		Mixing chamber									
9	9001-5030	Blandarrör		Mixing chamber									
10	2713-4004	Termoelement	450mm	Thermo couple									
11	9001-5031	Termoelement	320mm	Thermo couple									
12	2713-4015	Gaskran, injektor till vänster	30mbar	Gas tapt									
12	9001-5024	Gaskran, injektor till vänster	50mbar	Gas tapt									1)
13	2713-5016	Gaskran, injektor till höger	30mbar	Gas tapt									
13	9001-5018	Gaskran, injektor till höger	50mbar	Gas tapt									1)
14	9001-5032	O-ring	Diam. 14	O-ring									
15	9001-5019	Injektor	30mbar	Injector									
15	9001-5020	Injektor	50mbar	Injector									1)
16	9001-5032	Låsring		Locking plate									

Anm.	1) Endast Tyskland
Obs.	1) Only Germany

SOLIFER	Gasol 420	Cramer 3-lågig spis utanpåliggande
	Gassystem	Cramer 3-pits burner cooker, on the outside

X=standard M=Menu-utrustning beroende på land M=Menu-equipment due to country specification

Pos Fig.	Det.nr. Part.nr.	Benämning	Storlek/mått Size/measures	Description	Gotte 470	Gotte 530	Gotte 580	Nordica 550 MH MHE	Nordica 550 N MHT	Finlandia 610	Finlandia 620	Finlandia 670	Anm. Obs.
17	2713-4018	Mutter för spisvred	M10	Nut									
18	2713-4018	Spisvred	Svart/black	Operation knob									
19	9001-5033	O-ring	Diam.9,2	O-ring									
20	9001-5034	Gasrör		Gas connection									
21	9001-5034	Fäste		Clamping strap									

Anm.
Obs.

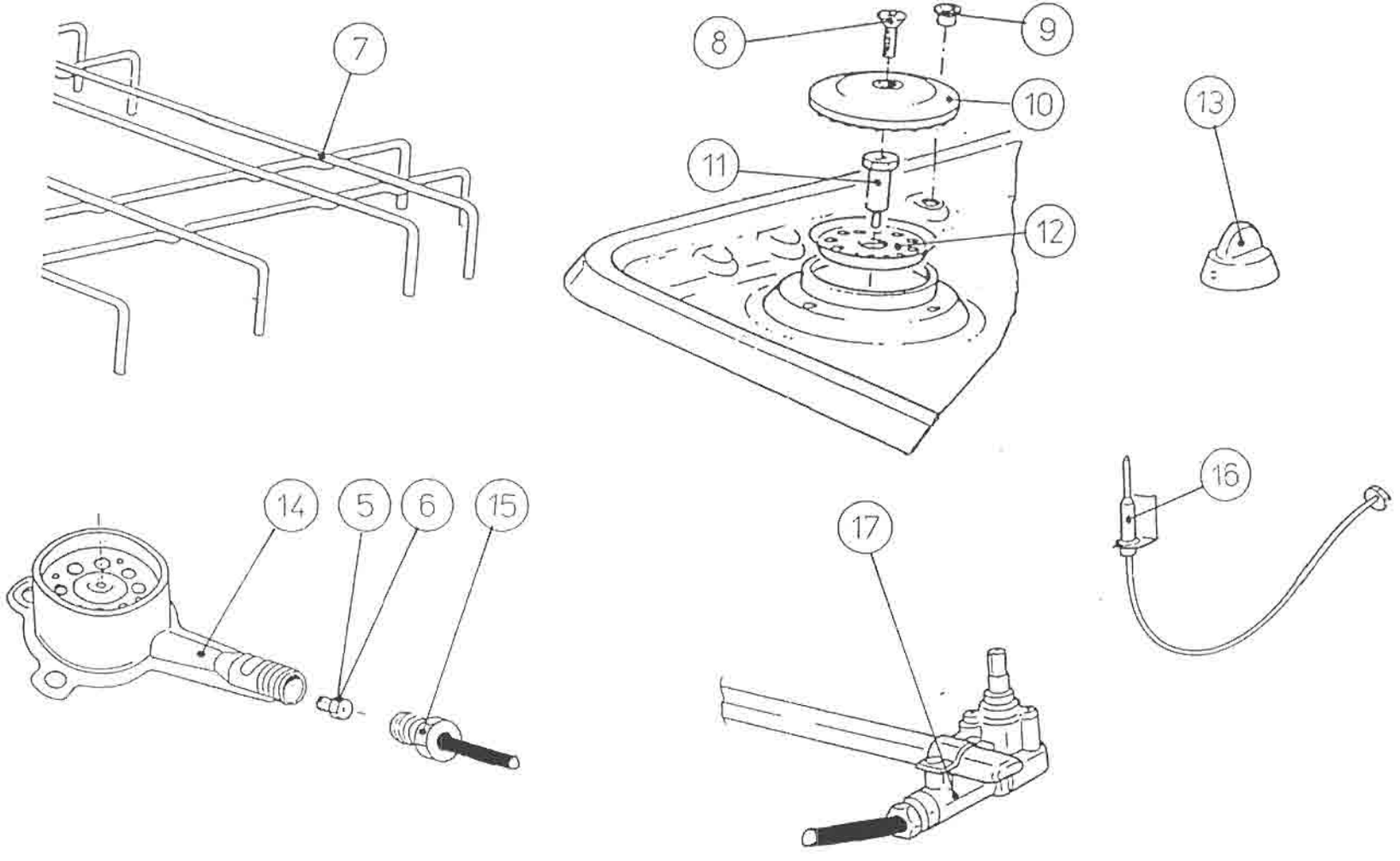
7
8
9
10
11
12
13
14
5
6
15
16
17

SOLIFER	Gasol 421 Gas system	Smev-spis Smev- cooker

X=vakio M=Menu-varustelu maasta riippuen

Pos. Fig.	Det.nr. Part.nr.	Benämning		Description	Goldie 470	Goldie 530	Goldie 580	Nordica 550 MH MHE	Nordica 550 N MHT	Finlandia 610	Finlandia 620	Finlandia 670	Anm. Obs.
1	2713-6001	Smev spis, Högerhant	30 mbar	Smev cooker, righthanded	x				x	x			
2	2713-6002	Smev spis, Vänsterhant	30 mbar	Smev cooker, lefthanded							x	x	
3	2713-6003	Smev spis, Högerhant	50 mbar	Smev cooker, righthanded					x	x			
4	2713-6004	Smev spis, Vänsterhant	50 mbar	Smev cooker, lefthanded							x	x	
5	2713-6005	Injektor 65	30 mbar	Injection 65					x	x	x	x	
6	2713-6006	Injektor 57		Injection 57					x	x	x	x	
7	2713-6007	Kokunderlag		Grate	x				x	x	x	x	
8	2713-6008	Fastsättningsskruv		Screw	x				x	x	x	x	
9	2713-6009	Mutter		Nut	x				x	x	x	x	
10	2713-6010	Brännarlock		Burner head	x				x	x	x	x	
11	2713-6011	Fastsättningskruv för brännaren		Screw for burner head	x				x	x	x	x	
12	2713-6012	Brännare		Burner	x				x	x	x	x	
13	2713-6013	Spisvred		Operation knob	x				x	x	x	x	
14	2713-6014	Brännar hylsan		Burner chassi	x				x	x	x	x	
15	2713-6015	Brännar holkken		Burner fastner	x				x	x	x	x	
16	2713-6016	Flamsäkring		Flame monitor	x				x	x	x	x	
17	2713-6017	Gaskran		Cramer handle	x				x	x	x	x	

Huom.

SOLIFER	Kaasujärjestelmä 425	Reduceringsventiler, slangar, rör, gasfördelare, skarvnippel Regulator valve, gashose, gas pipe

2490(20-50kPa) 2

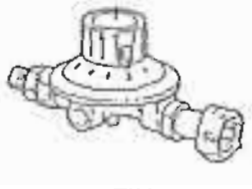

FIN

3kPa 3

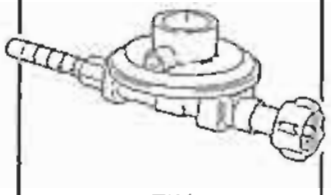

FIN

2490(20-50kPa) 5

S

3kPa 6

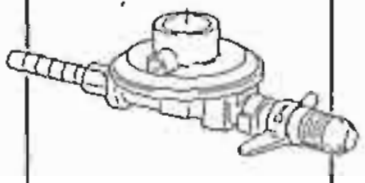

S

2490(20-50kPa) 8

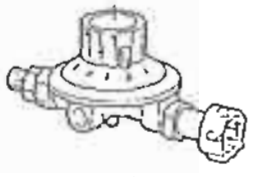

N

2490(50kPa) 16

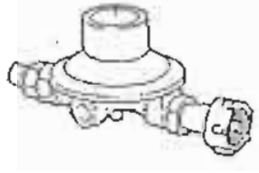

D

5kPa 17

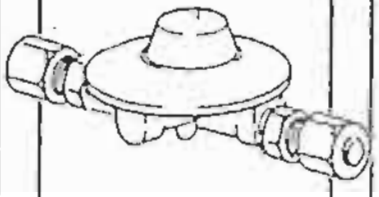

D

Click-on 18

N and DK

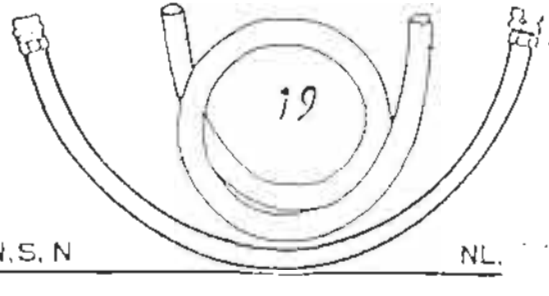

FIN, S, N NL, D

21

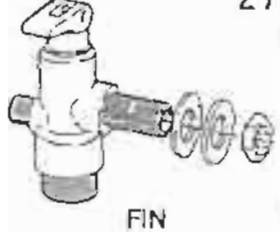

FIN

22

S, N, NL, DK

23

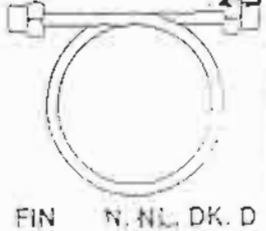

FIN N, NL, DK, D

24

D

SOLIFER	Gasol 425	Reduceringsventiler, slangar, rör, gasfördelare, skarvnippel
	Gassystem	Regulator valve, gas hose, gas pipe

X=standard M=Menu-utrustning beroende på land M=Menu-equipment due to country specification

Pos Fig.	Det.nr. Part.nr.	Benämning	Description	Goldie 470	Goldie 530	Goldie 580	Nordica 550 MH MHE	Nordica 550 N MHT	Finlandia 610	Finlandia 620	Finlandia 670	Anm. Obs.
2	3471-9061	Red.ventil 20-50kPa 2490 FIN	Regul.valve 20-50kPa 2490 FIN	x	x	x	x	x	x	x	x	9000-7791
3	3499-0030	Red.ventil 3kPa LÅGTRYCK FIN	Regul.valve 3kPa LOW PRES. FIN	x	x	x	x	x	x	x	x	0095-0097
4	3480-9501	Red.ventil 50kPa 2470 S	Regul.valve 50KpA 2470 S	x	x	x	x	x	x	x	x	0095-0021
5	3471-9001	Red.ventil 20-50kPa 2490 S	Regul.valve 20-50kPa 2490 S	x	x	x	x	x	x	x	x	9000-7792
8	3471-9091	Red.ventil 20-50kPa 2490 N	Regul.valve 20-50kPA 2490 N	x	x	x	x	x	x	x	x	9000-7793
16	3480-9002	Red.ventil 50kPa 2490 D	Regul.valve 50kPa 2490 D	x	x	x	x	x	x	x	x	0095-0083
17	3478-0303	Red.ventil 5KpA LÅGTRYCK D	Regul.valve 5kPa LOW PRES. D	x	x	x	x	x	x	x	x	9001-2246
18	3471-2201	Click-on ventil N, DK	Click on valve N,DK	x	x	x	x	x	x	x	x	
19	0464-5007	Gasolslang 10mm metervara	Gas hose 10mm	x	x	x	x	x	x	x	x	
20	3471-2650	Gasolslang L=700mm FIN, S, N ,NL,D	Gas hose L=700mm FIN,S,N,NL	x	x	x	x	x	x	x	x	
20	9001-2248	Gasolslang D780304 D	Gas hose D780304 D	x	x	x	x	x	x	x	x	
21	3471-4511	Gasfördelare FIN	Gas manifold FIN	x	x	x	x	x	x	x	x	
22	3471-4501	Gasfördelare S,N,NL,DK	Gas manifold S,N,NL,DK	x	x	x	x	x	x	x	x	
23	3471-0353	Gasolrör	Gas pipe	x	x	x	x	x	x	x	x	
24	3489-3901	Skarvnippel D	Joint niple D	x	x	x	x	x	x	x	x	

Anm.

Obs.

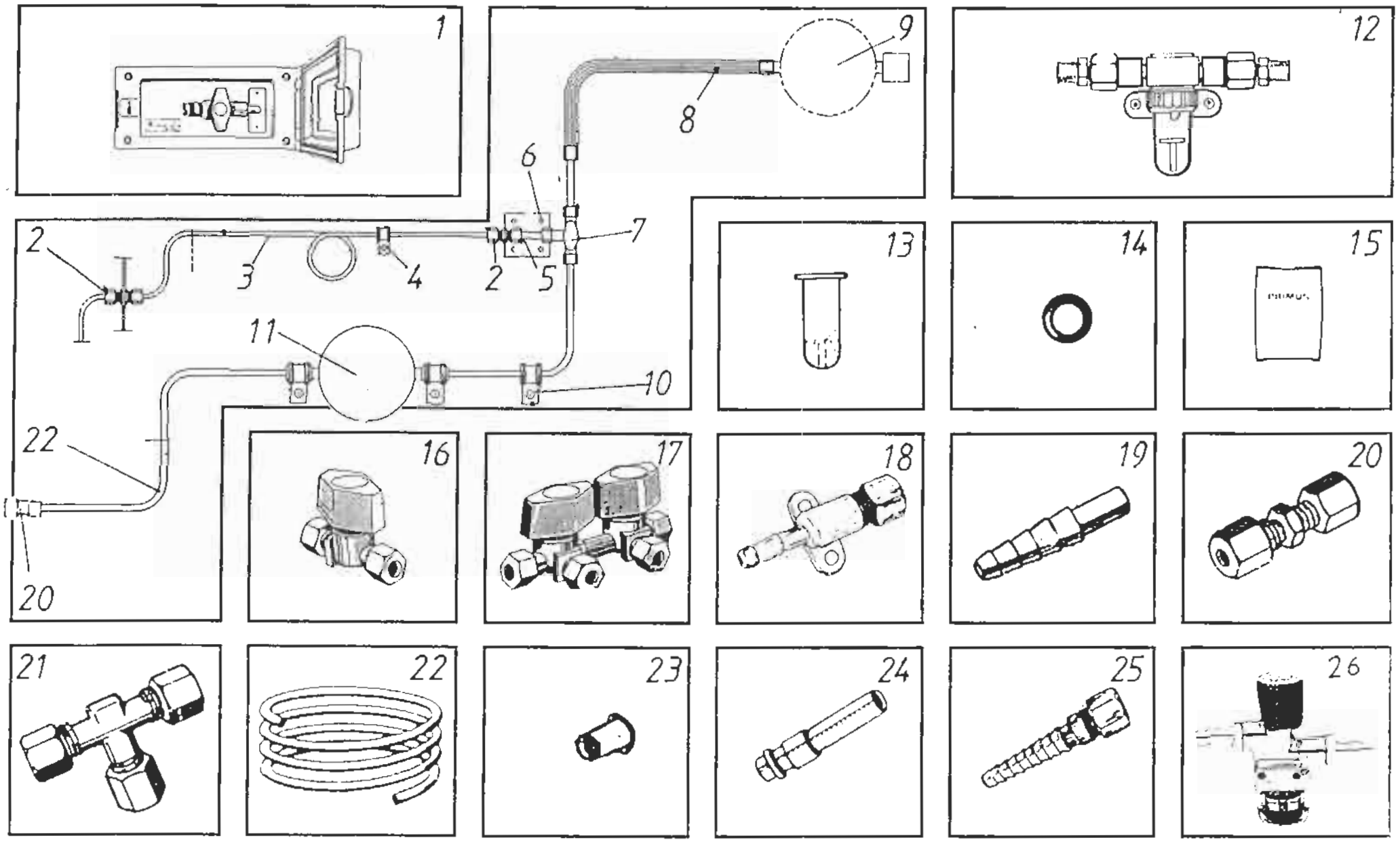
1
2
3
4
2
5
6
7
8
9
10
11
12
13
14
15
16
17
18
19
20
20
22
21
22
23
24
25
26

X=standard M=Menu-utrustning beroende på land M=Menu-equipment due to country specification

Pos Fig.	Det.nr. Part.nr.	Benämning	Description	Goldie 470	Goldie 530	Goldie 580	Nordica 550 MH MHE	Nordica 550 N M-T	Finlandia 610	Finlandia 620	Finlandia 670	Anm. Obs.
1	9000-6901	Gasoluttag	Gas outlet whait	M	M	M	M	M	M	M	M	
2	3489-3901	Genomföring (9001-2247)	Joint piece	x	x	x	x	x	x	x	x	1)
3	3471-0353	Gasolrör (0095-0015)	Gas pipe(0095-0015)	x	x	x	x	x	x	x	x	
4	0081-3008	Gummiskodd klammer 8 mm	Clip for gas hose 8mm	x	x	x	x	x	x	x	x	
5	3471-2761	Nippel (9001-2249)	Nipple(9001-2249)	x	x	x	x	x	x	x	x	1)
6	9400-3213	Fäste	Holder for reg.valve	x	x	x	x	x	x	x	x	1)
7	3478-0305	Gaskran (9001-2250)	Handle(9001-2250)	x	x	x	x	x	x	x	x	1)
8	3478-0304	Gasolslang (9001-2248)	Gas hose(9001-2248)	x	x	x	x	x	x	x	x	1)
9	3480-9002	Red.ventil 50 kPa(0095-0083)	Regulator valve 50 kPa(0095-0083)	x	x	x	x	x	x	x	x	2)
10	9001-2251	Gummiskodd klammer 19 mm	Clip for gas pipe19mm	x	x	x	x	x	x	x	x	
11	3478-0303	Red.ventil 5 kPa (9001-2246)	reg.valve 5 kPa(9001-2246)	x	x	x	x	x	x	x	x	1)
12	3435-8098	Läckindikator	Leakage indicator	x	x	x	x	x	x	x	x	3)
13	3471-2381	Glaskopp till läckindikator	Glastank for leakage indicator	x	x	x	x	x	x	x	x	3)
14	3471-2392	O-ring till läckindikator	O-ring for leakage indicator	x	x	x	x	x	x	x	x	3)
15	3471-2021	Vätska till läckindikator	Fluid glycol	x	x	x	x	x	x	x	x	3)
16	0095-0145	Enkelkran gasol	Gas faucet	x	x	x	x	x	x	x	x	
17	0095-0144	Dubbelkran gasol	Double faucet	x	x	x	x	x	x	x	x	
18	0095-0146	Slangsockel	Hose coupling	x	x	x	x	x	x	x	x	3)
19	0095-0080	Slanganslutning för kran	Hose coupling nipple	x	x	x	x	x	x	x	x	
20	0095-0054	Skarvstycke	Scarfed joint sambra	x	x	x	x	x	x	x	x	
21	0531-0010	T-stycke	T-piece	x	x	x	x	x	x	x	x	

Anm. 1) Endast Tyskland 2)Tyskland=2490; Övriga=2490 3)Ej Tyskland

Obs.

X=standard M=Menu-utrustning beroende på land M=Menu-equipment due to country specification

Pos Fig.	Det.nr. Part.nr.	Benämning	Description	Goldie 470	Goldie 530	Goldie 580	Nordica 550 MH MHE	Nordica 550 N MHT	Finlandia 610	Finlandia 620	Finlandia 670	Anm. Obs.
22	0052-4000	Kopparrör 8 mm	Gas pipe 8 mm	x	x	x	x	x	x	x	x	
23	0095-0077	Stödholk	Support bushing	x	x	x	x	x	x	x	x	
24	9000-2556	Anslutningsnippel för gasoluttag	Joint nipple for gas outlet whait	M	M	M	M	M	M	M	M	
25	0095-0080	Slanganslutning	Hose coupling nipple	M	M	M	M	M	M	M	M	1)
26	9000-4544	Läckindicator Alde	Leakage indicator Alde	x	x	x	x	x	x	x	x	

Anm. 1)Användes i kombination med 0000-0000 och 0095-0054 för anslutning till 0000-0000
Obs.

SOLIFER	Gasol 435 Gassystem	Kylskåp E-lux RM 4401 L Refrigerator E-lux RM 4401 L

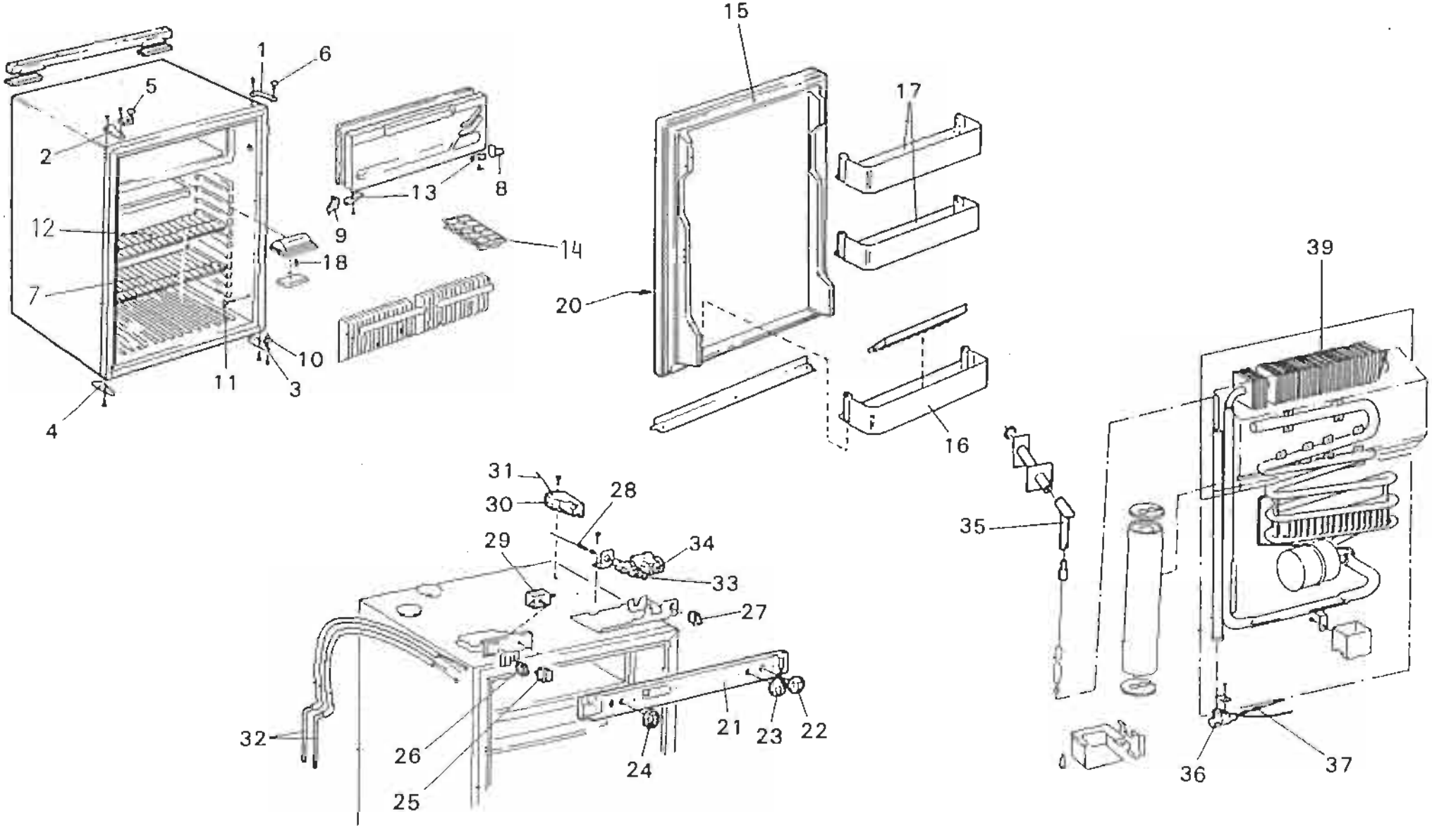

SOLIFER	Gasol 435 Gassystem	Kylskåp E-lux RM 4401 L Refrigerator RM 4401 L

X=standard M=Menu-utrustning beroende på land M=Menu-equipment due to country specification

Pos Fig.	Det.nr. Part.nr.	Benämning	Description	Goldie 470	Goldie 530	Goldie 580	Nordica 550 MH MHE	Nordica 550 N MHT	Finlandia 610	Finlandia 620	Finlandia 670	Anm. Obs.
	9001-2255	Kylskåp kpl 230V/12V/gasol 50mbar (5kPa)	Refrigerator 230V/12V7gas 50 mbar		x				x	x	x	1)
	9001-3859	Kylskåp kpl 230V/12V/gasol 30mbar (3kPa)	Refrigerator 230V/12V/gas 30mbar(3kPa)		x				x	x	x	2)
	9001-2254	Kylskåp kpl 230Vgasol 30 mbar (3kPa)	Refrigerator 230V/gas 30mbar(3kPa)		x				x	x	x	
1	6295-1246	Gångjärn H övre	Hinge, upper right		x				x	x	x	
2	6295-1247	Gångjärn V övre	Hinge, upper left		x				x	x	x	
3	6295-1248	Gångjärn H nedre	Hinge, lower right		x				x	x	x	
4	6295-1249	Gångjärn V nedre	Hinge, lower left		x				x	x	x	
5	6295-1299	Transportsäkring	Door lock		x				x	x	x	
6	6292-3005	Gångjärnsskruv	Screw,hinge		x				x	x	x	
7	6295-1414	Undre hylla	Coarse fcreen,lower		x				x	x	x	
8	9001-5008	Lagerholk H	Bearing,assy,right		x				x	x	x	4)
9	9001-5009	Lagerholk V	Bearing,assy,left		x				x	x	x	5)
10	6292-6265	Undre skruv	Screw,hinge,lower		x				x	x	x	
11	6292-1221	Täckbricka	Cover		x				x	x	x	
12	6295-1474	Övre hylla	Coarse fcreen,upper		x				x	x	x	
13	6200-2244	Gångjärnstapp	Hinge,cold chamber		x				x	x	x	
14	6295-1132	Isfack	Ice tray		x				x	x	x	
15	6295-1404	Dörr utan frontskiva	Door,assy,fitting		x				x	x	x	
16	6295-1307	Undre dörrhylla	Bottle,shelf lower		x				x	x	x	
17	6292-1308	Övre och mellanhylla	Shelf,upper and middle		x				x	x	x	
18	9001-5000	Glödlampa	Bulb		x				x	x	x	

Anm.	1) Endast D nr. 921 07 70-17	2) End. NL nr. 921 07 70-18	3) Övriga länder 921 07 70-21	4) 295 16 61-00/4
Obs.	1) Only D nr. 921 07 70-17	2) Only NL nr. 921 07 70-18	3) Other countys 921 07 70-21	5) 295 16 61-01/2

SOLIFER	Gasol 435	Kylskåp E-lux RM 4401 L
	Gassystem	Refrigerator RM 4401 L

X=standard M=Menu-utrustning beroende på land M=Menu-equipment due to country specification

Pos Fig.	Det.nr. Part.nr.	Benämning	Description	Goldie 470	Goldie 530	Goldie 580	Nordica 550 MH MHE	Nordica 550 N MHT	Finlandia 610	Finlandia 620	Finlandia 670	Anm. Obs.
20	9401-2163	Kylskåpsfront 492,5x724 Tecnoform	Front 492,5x724 Tecnoform						x	x	x	
20	9001-5001	Kylskåpsfront 492,5x724 Love cherry	Front 492,5x724 Love cherry		x							
21	9001-5002	Kylskåpspanel	Panel grey brown		x				x	x	x	1)
21	9001-5003	Kylskåpspanel	Panel grey brown		x				x	x	x	2)
22	6295-1455	Ratt gastermostat	Button,thermostat,gas		x				x	x	x	
23	6295-1289	Ratt tändsäkring	Knob for stopcock		x				x	x	x	
24	6295-1287	Ratt eltermostat	Button E-thermostat		x				x	x	x	
25	6292-6274	Strömställare 230V	Switch 230V		x				x	x	x	
26	6292-6373	Strömställare 12V	Switch 12V		x				x	x	x	3)
27	6292-6275	Strömställare	Switch,lighter		x				x	x	x	
28	6292-3435	Termoelement L01350mm	Thermocouple 1350mm		x				x	x	x	
29	6292-3037	Eltermostat	Thermostetelectro		x				x	x	x	
30	6292-3904	Tändare RV 681,440	Lighter RV 681,440		x				x	x	x	
31	6295-1105	Tändarkabel	Ignition cable assy 560mm		x				x	x	x	
32	6295-1693	Elparton 230V 135W	Immersion heater 230V,135W		x				x	x	x	
32	6295-1694	Elpatron 12V,130W	Immersion heater 12V,130W		x				x	x	x	3)
33	6292-7657	Gasventil	Gas valve		x				x	x	x	
34	6292-3755	Gastermostat	Thermostat gas		x				x	x	x	
35	6292-3033	Avgasrör	Tube.assy		x				x	x	x	
36	6292-3876	Brännare 50 mbar (5kPa)	Burner gas 50 mbar(5kPa)		x				x	x	x	4)
36	6292-3877	Brännare 30 mbar(3kPa)	Burner 30 mbar(3kPa)		x				x	x	x	

Anm.	1)Endast D nr.292 67 66-10/2	2)Övriga länder 292 67 66-20/1	3)Endast D,NL 4)Endast D
Obs.	1)Only D nr. 292 67 66-10/2	2)Other countys 292 67 66-20/1	3)Only D,NL 4)Only D

SOLIFER	Gasol 435 Gassystem	Kylskåp E-lux RM 4401 L Refrigerator RM 4401 L

X=standard M=Menu-utrustning beroende på land M=Menu-equipment due to country specification

Pos Fig.	Det.nr. Part.nr.	Benämning	Description	Goldie 470	Goldie 530	Goldie 580	Nordica 550 MH MHE	Nordica 550 N MHT	Finlandia 610	Finlandia 620	Finlandia 670	Anm. Obs.
37	9001-5004	Munstycke KZ 12 50 mbar(5kPa)	Jet, KZ 12 50 mbar(5kPa)		x				x	x	x	1)
37	9001-5005	Munstycke KZ 43 30 mbar(3kPa)	Jet, KZ 43 30 mbar(3kPa)		x				x	x	x	2)
39	9001-5006	Kylaggregat 230V/12V/gas	Refrigerator unit 230V/12V/gas		x				x	x	x	3)
39	9001-5007	Kylaggregat 230V/gas	Refrigerator unit 230V/gas		x				x	x	x	4)

Anm.	1)Endast D nr.292 20 33-07/7	2)Ovriga länder nr.292 20 33-06/9	3)Endast D& 4)Ovriga länder
Obs.	1)Only D nr 292 20 33-07/7	2)Other countys nr.292 20 33-06/9	3)Only D&NL 4)Other countys

SOLIFER	Kaross 436 Body	Kylskåp E-lux RM 4231 Refrigerator E-lux RM 4231

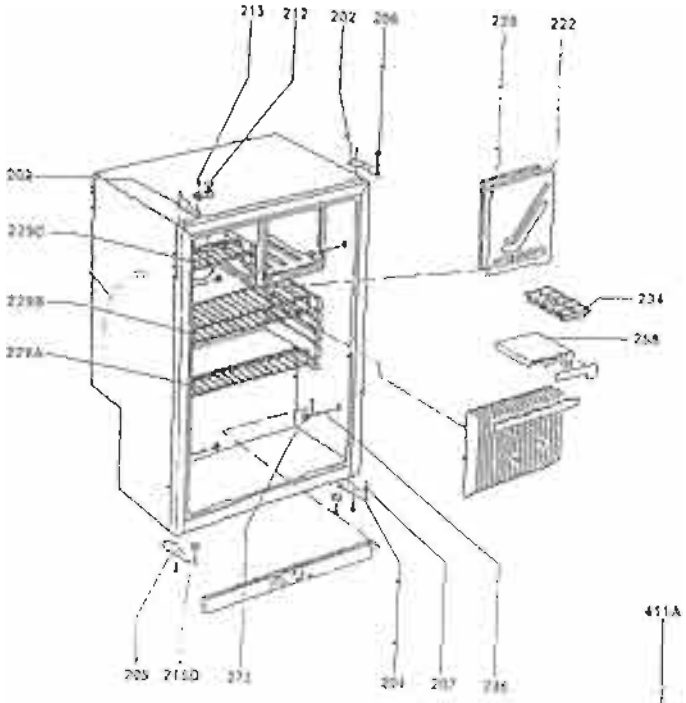

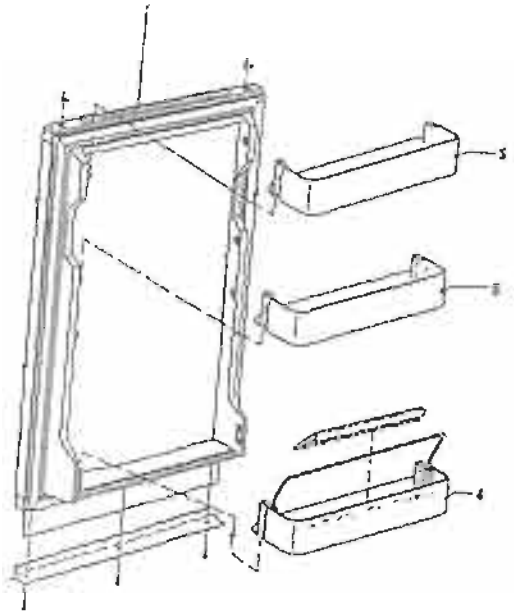

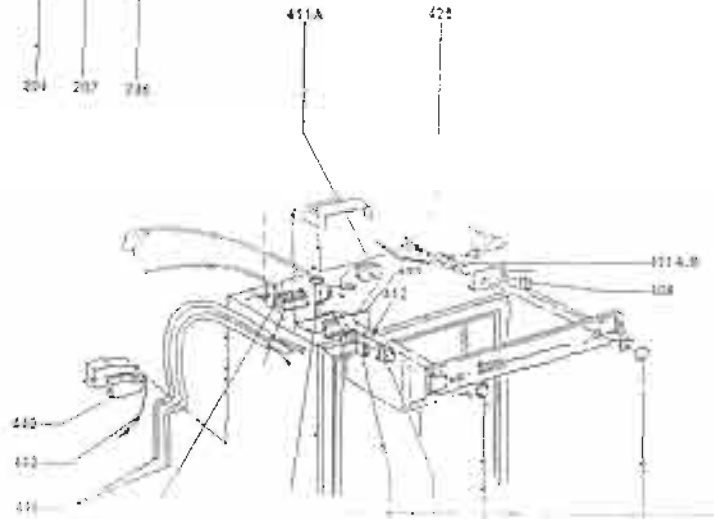

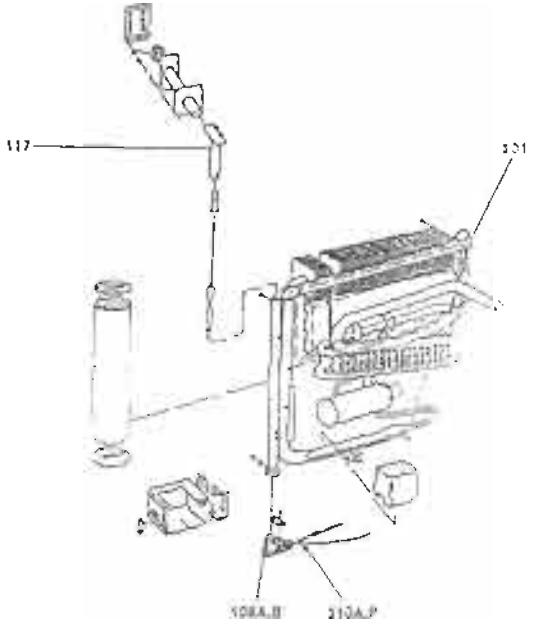

SOLIFER	Gasol 436 Gassystem	Kylskåp E-lux RM 4231 Refrigerator E-lux RM 4231

X=standard M=Menu-utrustining beroende på land M=Menu-equipment due to cuontry specification

Pos. Fig.	Det.nr. Part.nr.	Benämning	Description	Goldie 470	Goldie 530	Goldie 580	Nordica 550 MH M-IE	Nordica 550 N MHT	Finlandia 610	Finlandia 620	Finlandia 670	Anm Obs.
	9001-2264	Jääkaappi E-lux RM4231 3 kPa	Refrigerator E-lux RM 4231 3kPa	x								
	9001-2265	Jääkaappi E-lux RM4231 5 kPa	Refrigerator E-lux RM 4231 3kPa	x								
1	2936531-00/9	Dörr utan frontskiva	Door,assy,fitting	x								
4	2951238-10/0	Undre dörrhylla	Bottle,shelf lower	x								
5	2951239-00/9	Övre och mellanhylla	Shelf,upper and middle	x								
20		Kylskåpsfront 492,5x724 Tecnoform	Front 492,5x724 Tecnoform	x								
20		Kylskåpsfront 492,5x724 Love cherry	Front 492,5x724 Love cherry	x								
101	2935302-00/6	Kylaggregat 230V/12V/gas	Refrigerator unit 230V/12V/gas	x								
108	2923929-10/9	Brännare 50 mbar (5kPa)	Burner gas 50 mbar(5kPa)	x								
108	2923928-10/1	Brännare 30 mbar (3kPa)	Burner gas 30 mbar(3kPa)	x								
110	2922033-05/1	Munstycke KZ 12 50 mbar(5kPa)	Jet, KZ 12 50 mbar(5kPa)	x								
110	2922033-04/4	Munstycke KZ 43 30 mbar(3kPa)	Jet, KZ 43 30 mbar(3kPa)	x								
117	2923033-30/8	Avgasrör	Tube,assy	x								
202	2951246-40/0	Gångjärn H övre	Hinge , upper right	x								
203	2951247-40/8	Gångjärn V övre	Hinge , upper left	x								
204	2951248-00/0	Gångjärn H nedre	Hinge , lower right	x								
205	2951249-00/8	Gångjärn H nedre	Hinge , lower left	x								
207	2923005-00/9	Gångjärnsskruv	Screw,hinge	x								
	2926265-00/6											

Huom.

SOLIFER	Gasol 436 Gassystem	Kylskåp E-lux RM 4231 Refrigerator E-lux RM 4231

X=standard M=Menu-utrustining beroende på land M=Menu-equipment due to cuontry specification

Pos. Fig.	Det.nr. Part.nr.	Benämning	Description	Gelda 470	Goldie 530	Goldie 580	Nordica 550 MH MHE	Nordica 550 N MHT	Finlandia 610	Finlandia 620	Finlandia 670	Anm Obs.
207	2952159-00/8	Undre skruv	Screw,hinge,lower									
212	2951280-06/0	Transportsäkring	Door lock									
222	2951421-15/1	Frys lucka	Freezer flap									
229A	2951521-15/8	Undre hylla	Coarse fcreen,lower									
229B	2951422-15/9	Hylla	Coarse fcreen,upper									
229C	2951421-15/1	Hylla, övre	Coarse fcreen, higher									
234	2951132-00/6	Isfack	Ice tray									
258	2926192-10/1	Glödlampa	Bulb									
275	2951221-02/3	Täckbricka	Cover									
286	2926544-00/4	Skruv	Screw									
401	2926154-20/0	Kylskåpspanel	Panel grey brown									
402	2951289-00/4	Ratt	Button									
403	2951287-00/8	Ratt	Button									
405	2926274-00/8	Strömställare 230V	Switch 230V									
406	2926273-00/0	Strömställare 12V	Switch 12V									
408	2926275-00/5	Strömställare	Switch,lighter									
411	2926528-12/2	Eltermostat	Thermostetelectro									
421	2926276-10/2	Gasventil	Gas valve									
428	2923435-10/7	Termoelement L01350mm	Thermocouple 1350mm									
440	2923904-01/1	Tändare RV 681,440	Lighter RV 681,440									
442	2951105-01/0	Tändarkabel	Ignition cable assy 560mm									
446	2923331-00/9	Elparton 230V 135W	Immersion heater 230V,135W									
446	2952173-00/9	Elpatron 12V,130W	Immersion heater 12V,130W	x								

Huom.

SOLIFER	El Electricity	510	Invändig belysning Inside lights

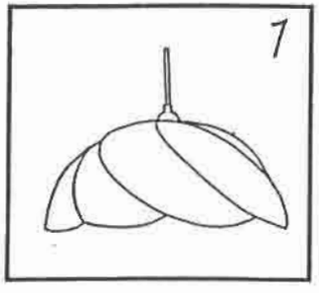

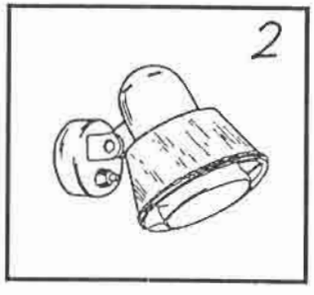

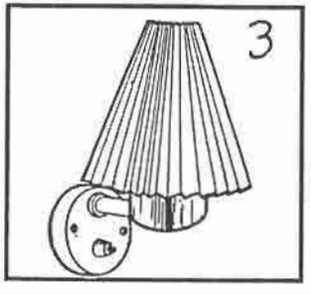

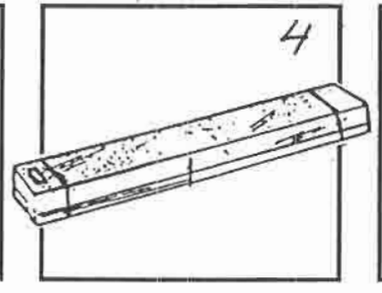

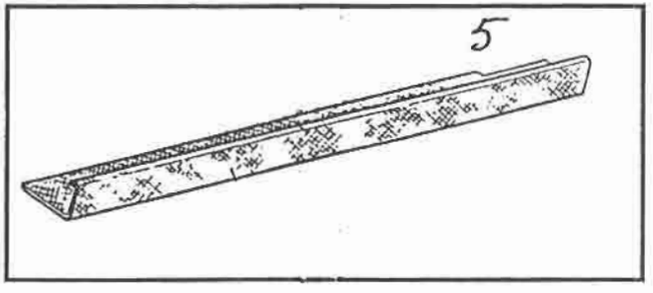

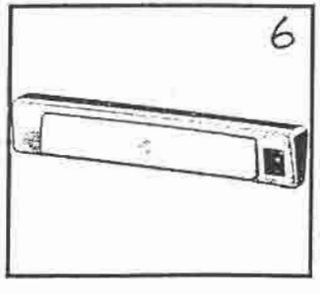

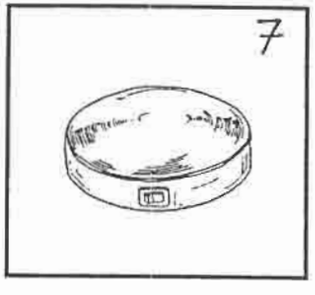

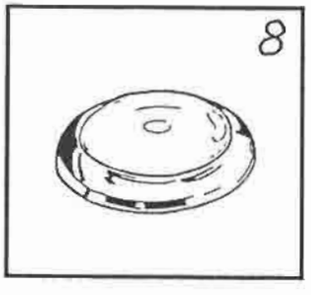

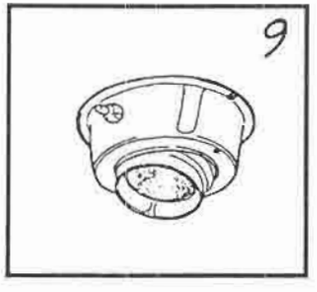

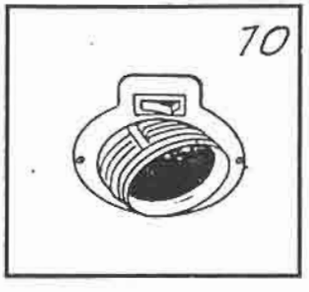

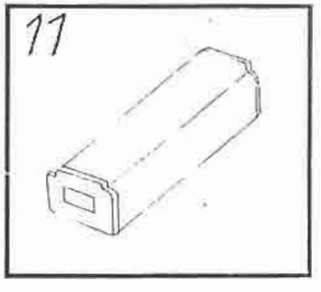

X=vakio M=Menu-varustelu maasta riippuen

Kuva	Varaosa nro	Kuvaus		Goldie 470	Goldie 530	Goldie 580	Nordica 550 MH MHE	Nordica 550 N MHT	Finlandia 610	Finlandia 620	Finlandia 670	Huom.
1	9000-5736	Kattovalo Pro-lux beige				x	x	x	x	x	x	
1	9000-6428	Valaisin-johto+lamppu				x	x	x	x	x	x	
2	9000-5735	Valaisin-kohde Rosa classic		x	x	x	x	x	x	x	x	
3	9000-3033	Seinälampetti beige								x	x	
5	0048-7490	Wc:n valokotelo							x	x	x	
5	0048-9510	Valaisin (wc:n)							x	x	x	
6	0091-0362	Sisävalo Talmu				x	x	x	x	x	x	
7	9001-3520	Valaisin Corona kulta		x	x	x						
8	9001-5543	Kattovalaisin Cirro, valkoinen			x	x	x	x	x	x	x	
9	9000-5740	Valaisin spot musta						x	x	x	x	
10	9000-4585	Kulmavalo spot 8707/2 musta		x	x	x	x	x	x	x	x	
10	9000-3403	Kulmavalo spot 8707/2 valk					x	x				1)
11	9001-5538	Valaisin Prolight 2x5W		x	x	x	x	x	x	x	x	

Huom. 1) 550 WC-valaisin

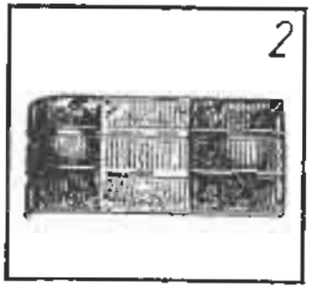
2

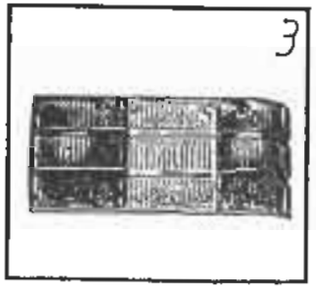
3

4

5

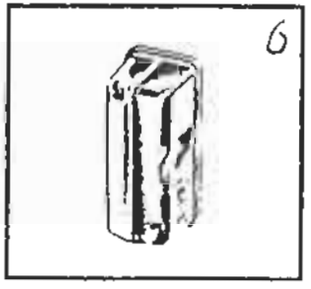
6

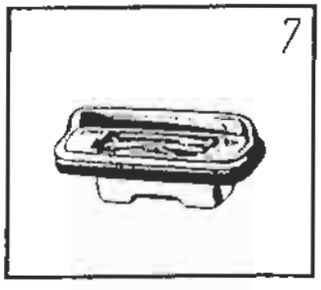
7

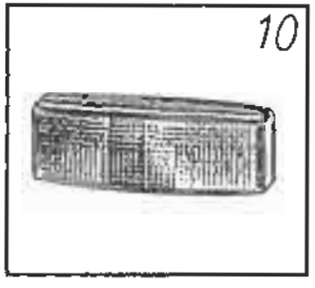
10

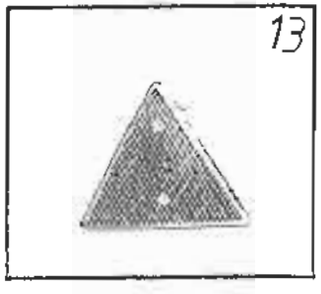
13

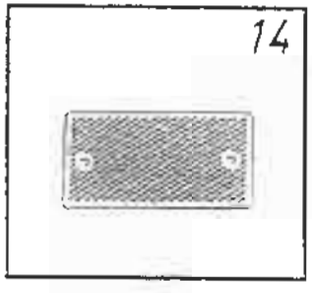
14

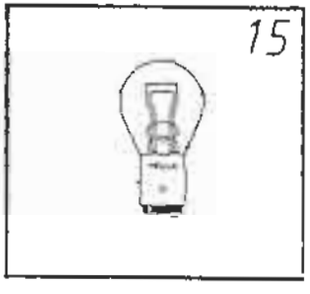
15

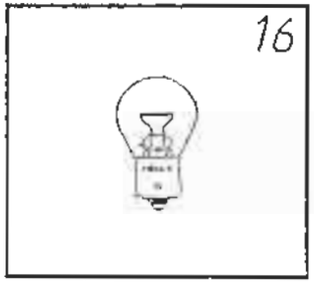
16

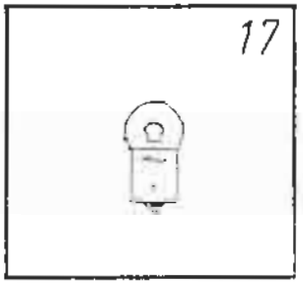
17

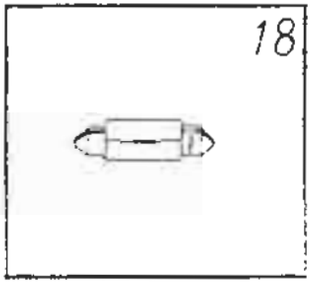
18

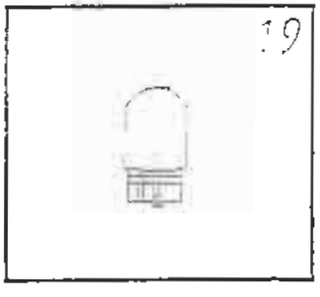
19

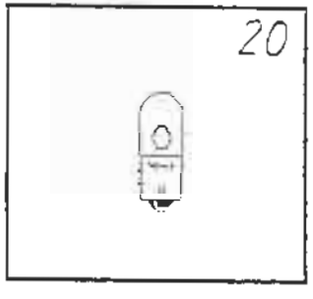
20

X=standard M=Menu-utrustning beroende på land M=Menu-equipment due to country specification

Pos Fig.	Det.nr. Part.nr.	Benämning	Description	Goldie 470	Goldie 530	Goldie 580	Nordica 550 MH MHE	Nordica 550 N MHT	Finlandia 610	Finlandia 620	Finlandia 670	Anm. Obs.
2	9000-9092	Baklyckta V		x	x	x	x	x				
3	9000-3628	Baklyckta H	Tail light	x	x	x	x	x				
4	0090-0168	Frontlampa	Front light	x	x	x	x	x	x	x	x	
5	9000-3630	Sidomarkering	sidewall light	x	x	x	x	x	x	x	x	
6	9000-8654	Breddmarkeringslyckta	Side marking light	x	x	x	x	x	x	x	x	3)
7	0090-0028	Nummerplåtsbelysning	Light for register number plate	x	x	x	x	x				
10	0090-0166	Ytterbelysning (tältlampa)	Awning light	x	x	x	x	x	x	x	x	
13	0038-5470	Trekantreflex	Rear reflector	x	x	x	x	x	x	x	x	
14	0090-0078	Frontreflex	Frontreflector	x	x	x	x	x	x	x	x	
15	0084-8002	Glödlampa 21/5W BA 15s(Dim/parkljus)	Bulb 21/5W BA 15s(parkinglight)	x	x	x						
16	0544-3050	Glödlampa 21W(blink, broms, dim)	Bulb 21W(indicator, brakes,dim)	x	x	x	x	x	x	x	x	
17	0084-8004	Glödlampa 5W(parkljus)	Bulb 5W(parkinglight)	x	x	x	x	x	x	x	x	
18	0544-3015	Spollampa 5W(nr.plåt frontlampa)	Bulb 5W(number plate's front light)	x	x	x	x	x	x	x	x	
19	2710-3780	Bajonettlampa 5W(sidomarkering)	Bulb 5W(sidewall light))	x	x	x	x	x	x	x	x	2)
20	2710-3785	Glödlampa 4W(breddmarkeringslampa)	Bulb 4W(side marking light)	x	x	x	x	x	x	x	x	3)

Anm.	2)Även tältlampa 9000-3629	3)Ej Sverige
Obs.	2) Also awning light 9000-3629	3)Not in Sweden

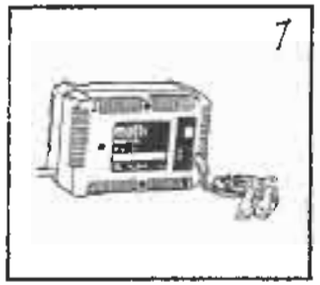
1

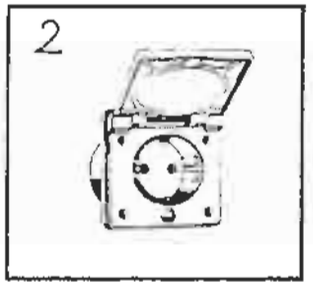
2

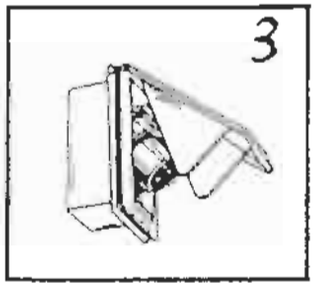
3

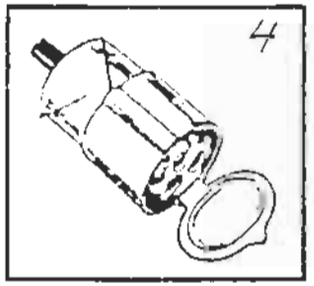
4

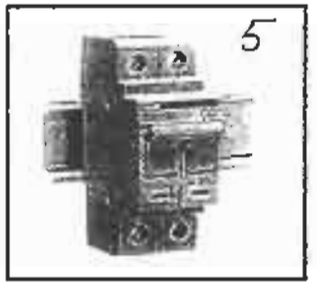
5

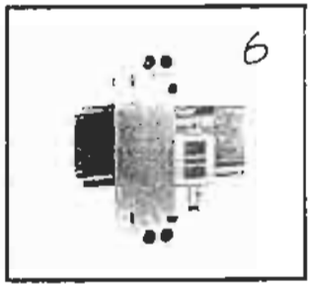
6

SOLIFER	El 513 Electricity	Ovriga elkomponenter 230 V Other electricity parts 230 V

X=standard M=Menu-utrustning beroende på land M=Menu-equipment due to country specification

Pos Fig.	Det.nr. Part.nr.	Benämning	Description	Goldie 470	Goldie 530	Goldie 580	Nordica 550 MH MHE	Nordica 550 N MHT	Finlandia 610	Finlandia 630	Finlandia 670	Anm. Obs.
1	0089-0087	Batteriladdare 12/7A	Charger 12/7A	x	x	x	x	x	x	x	x	
2	9000-5116	Väggk 230 V Berker	Wall socket 230 V Berker		x	x	x	x	x	x	x	
2	9000-5117	Skyddslock	Cover for 230 V wall socket		x	x	x	x	x	x	x	
2	9000-5118	Beröringsskydd	Contact protect		x	x	x	x	x	x	x	
3	9000-3664	220 V intag MPK vit	220 V contact box MPK white	x	x	x	x	x	x	x	x	
3	0082-4001	230 V kontakt till elintag	Socket 230 V for contact box	x	x	x	x	x	x	x	x	
4	0082-4000	Kontagt 3-polig	Track rope coupling	x	x	x	x	x	x	x	x	
5	0083-2000	Automatsäkring 230 V	Automatic fuse 230 V	x	x	x	x	x	x	x	x	
6	2720-3120	Fjällrele	Reley									

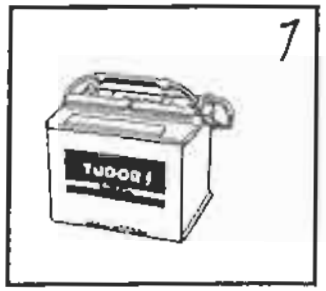
1
TUDOR

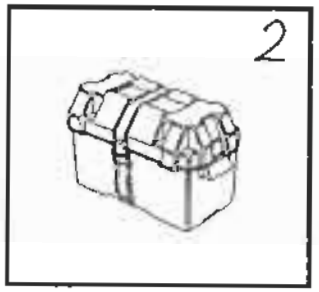
2

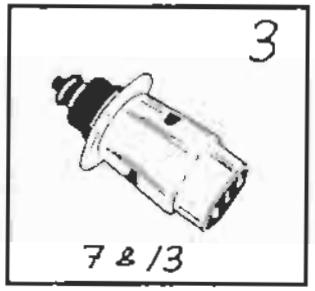
3
7 & 13

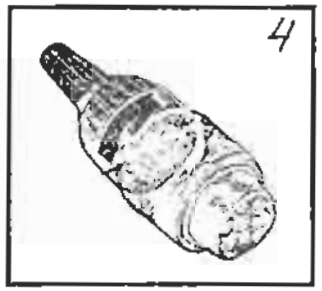
4

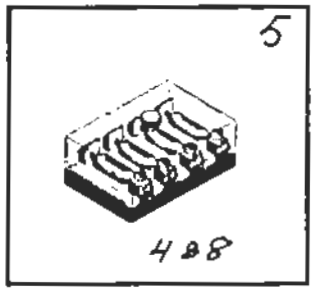
5
4 & 8

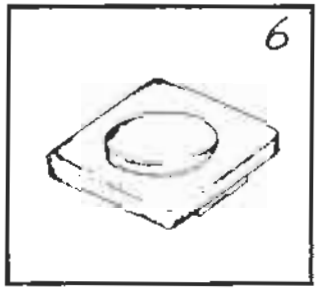
6

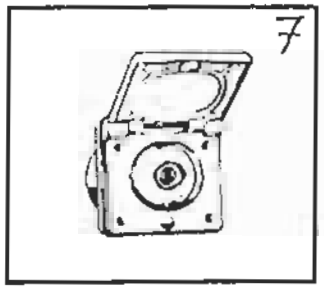
7

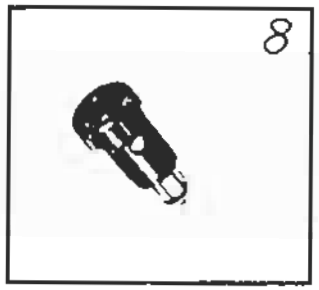
8

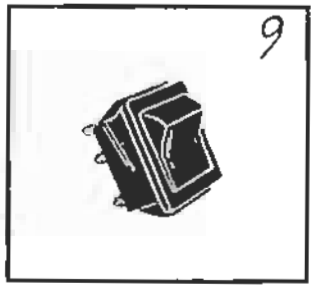
9

X=standard M=Menu-utrustning beroende pa land M=Menu-equipment due to country specification

Pos Fig.	Det.nr. Part.nr.	Benamning	Description	Goldie 470	Goldie 530	Goldie 580	Nordica 550 MH MHE	Nordica 550 N MHT	Finlandia 610	Finlandia 620	Finlandia 670	Anm. Obs.
1	0089-0000	Batteri 12V 60 AH	Battery 12V 60 AH	M	M	M	M	M	M	M	M	
2	0090-0203	Box för batteri	Box for battery	x	x	x	x	x	x	x	x	
3	0082-4024	Stickkontakt 7-pol	Plug for 7-core cable	M	M	M	M	M	M	M	M	
3	9001-2486	Stickkontakt 13-pol (multicon)	Plug 13-pole (multicon)	M	M	M	M	M	M	M	M	
4	9001-3958	Stickkontakt 13-pol ISO 11446	Plug 13-pole ISO 11446	M	M	M	M	M	M	M	M	
5	0543-0012	Säkringsbox 4-pol	Safety fuse box 4-core	x	x	x	x	x	x	x	x	
5	1729-0012	Säkringsbox 8-pol 8 JD	Safety fuse box 8-core 8 JD				x	x	x	x	x	
6	0082-4019	Avbrytare Berker 365101	Switch Berker 365101	x	x	x	x	x	x	x	x	
6	9000-3704	Avbrytare Berker (Dubbel)	Switch Berker (double)	x	x	x	x	x	x	x	x	
6	9000-6905	Ram till Brytare Berker	Frame for switch Berker	x	x	x	x	x	x	x	x	
7	9000-6904	Väggkontakt 12V 1-pol	12 V wall socket 1-core	x	x	x	x	x	x	x	x	
9	0082-4016	Brytare Berker WKU 50-1 13x19	Switch Berker WKU 50-1 13x19	x	x	x	x	x	x	x	x	

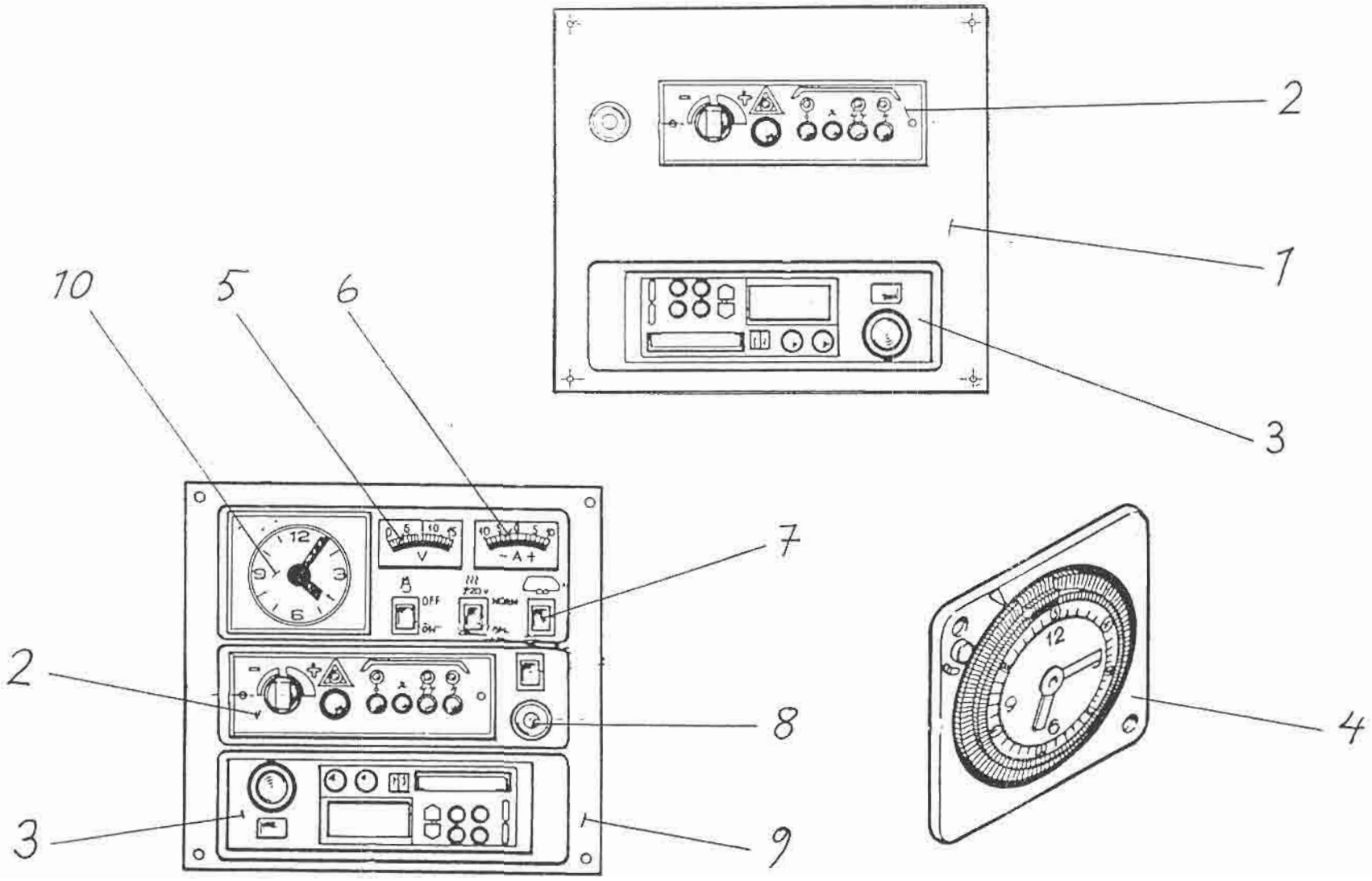
2
1
3
10
5
6
7
2
8
3
9
4
V
- A +
OFF
HORN

X=standard M=Menu-utrustning beroende på land M=Menu-equipment due to country specification

Pos Fig.	Det.nr. Part.nr.	Benämning	Description	Goldie 470	Goldie 530	Goldie 580	Nordica 550 MH M-HE	Nordica 590 N MHT	Finlandia 610	Finlandia 620	Finlandia 670	Anm. Obs.
1	9300-3607	Radiopanel	Radio panel	x	x	x						
2	3471-9081	Termostatpanel 2470 & 2490	Thermostat panel 2470 & 2490	x	x	x	x	x	x	x	x	
3	9000-6431	Bilstereo	Autostereo	M	M	M	M	M	M	M	M	
4	0095-0117	Veckour	Weekly clock				M	M	M	M	M	
4	9001-4832	Kapel serie till veckour	Capel series for weekly clock				M	M	M	M	M	
5	9400-2905	Voltmätare	Voltmeter				M	M	M	x	x	
6	9400-2904	Ampermätare	Amper meter				M	M	M	x	x	
7	0082-4016	Brytare Berker WKU 50-1	Switch Berker WKU 50-1				x	x	x	x	x	
8	0082-4013	Väggkontakt 8JB	Wall socket 8JB	x	x	x	x	x	x	x	x	
9	9300-9374	Radiopanel Nor+Fin	Radio panel Nor+Fin				x	x	x	x	x	
9	9301-4828	Kapel serie	Capel series				x	x	x	x	x	
10	2710-4301	Klocka Scholer kompl.	Clock scholer compl.				M	M	M	M	M	

SOLIFER	Vatten Water	610	Färskvatten Fresh water

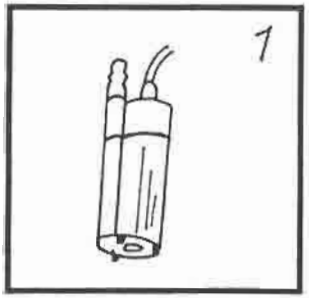

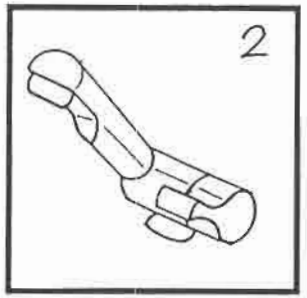

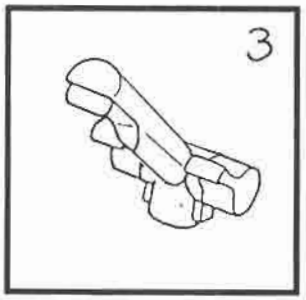

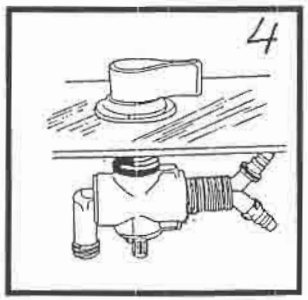

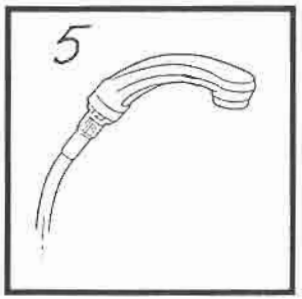

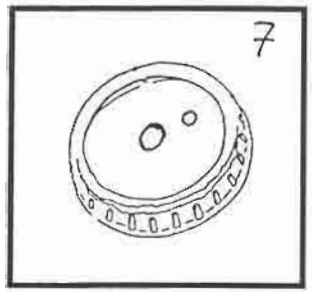

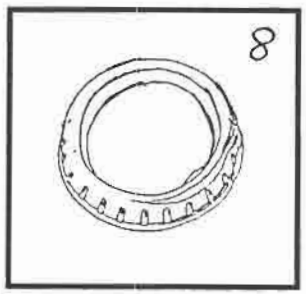

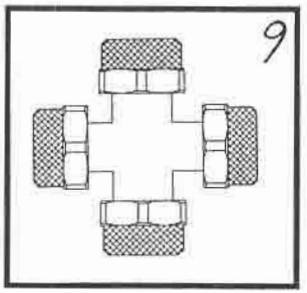

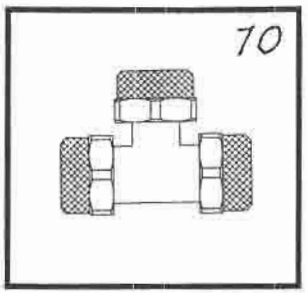

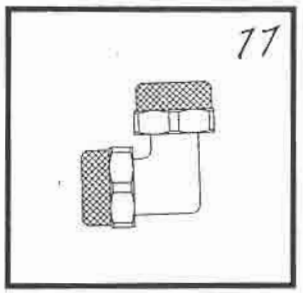

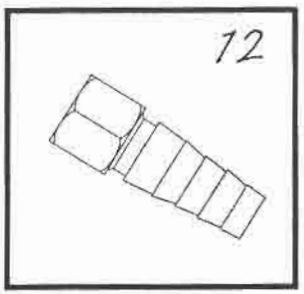

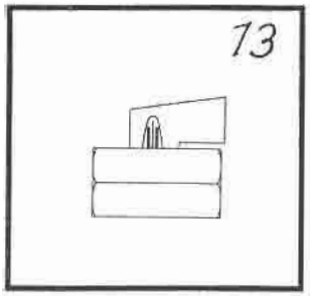

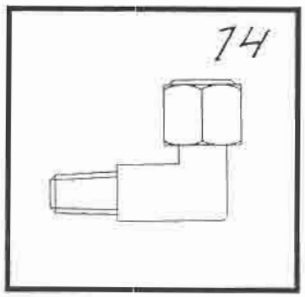

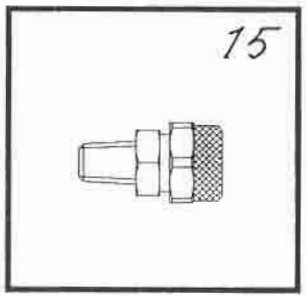

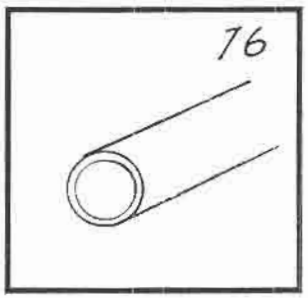

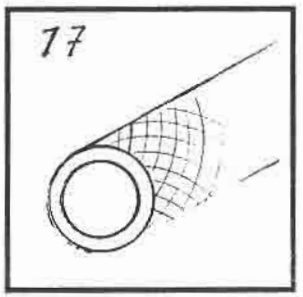

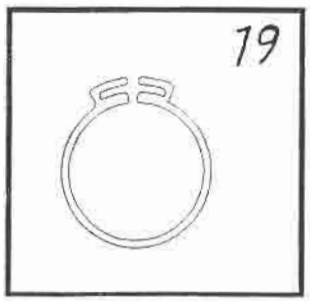

SOLIFER	Vatten 610 Water	Färskvatten Fresh water

X=standard M=Menu-utrustning beroende på land M=Menu-equipment due to country specification

Pos. Fig.	Det.nr. Part.nr.	Benämning	Description	Calder 470	Calder 530	Calder 550	Nordica 550 WH WHE	Nordica 550 N WH	Finlandia 640	Finlandia 620	Finlandia 670	Anm. Obs.
1	0096-0096	Sänkpump 15 l Reich	Dipping pump 15 l Reich	x	x	x	x	x	x	x	x	
2	9001-3514	Dubbel vattenkran Style 2002	Water fauset Style 2002	M	M	M	M	M	M	M	M	
3	9001-3515	Vattenkran Style 2003	Double water fauset Style 2003	M	M	M	M	M	M	M	M	
4	0096-0095	Duschkran mono-mix	Shower faucet mono-mix	M	M	M	M	M	M	M	M	
5	9001-3516	Dusch+duschlang duett	Shower+shower hose duett	M	M	M	M	M	M	M	M	
6	0096-0052	Vattendunk 17 l	Water container 17 l.	x	x	x	x		x	x	x	
	9001-4675	Tråg till vattendunk 200*595	Basin water container 200x595		x							
	9001-4676	Tråg till vattendunk 370x312	Basin water container 370x312	x		x	M					
7	2710-3673	Lock för vattendunk öppet	Open cap for water container	x	x	x	x		x	x	x	
8	2710-3672	Lock för vattendunk täkt	Clos. cap for water container	x	x	x	x		x	x	x	
9	9000-9360	X-förgrening 10/8	X-joint 10/8	x	x	x	x	x	x	x	x	
10	0096-0073	T-förgrening 10/8	T-joint 10/8	x	x	x	x	x	x	x	x	
11	0096-0092	Rapidkoppling L 10/8	Coupling L 10/8	x	x	x	x	x	x	x	x	
12	3471-3021	Adapter 8/10 till 10/16	Hose coupling 8/10 to 10/16	x	x	x	x	x	x	x	x	
13	0096-0086	Kulventil DN6-PN10	Barrage valve DN6-PN10	x	x	x	x	x	x	x	x	
14	0096-0084	Rapidkoppling 90'	Coupling 90'	x	x	x	x	x	x	x	x	
15	0096-0087	Rak koppling	Coupling straight	x	x	x	x	x	x	x	x	
16	0063-4035	Plastslang 8/10 PA 11 P40	Plastic hose 8/10 PA 11 P40	x	x	x	x	x	x	x	x	
17	0461-5011	Plastslang 10/16 mm förstärd. svart	Plastic hose 10/16 mm strength. black	x	x	x	x	x	x	x	x	
18	0096-0050	Slangklämma Norma SGL 10-16 mm	Hose clip SGL 10-16 mm Norma	x	x	x	x	x	x	x	x	
19	0096-0062	Plastklämma SNP 8	Hose clip plastic SNP 8	x	x	x	x	x	x	x	x	

Anm.

Obs.

SOLIFER	Vesi 615	Fastvatten tank 550MH, MHE , 610, 620, 670 Watertank 550MH, MHE , 610, 620, 670

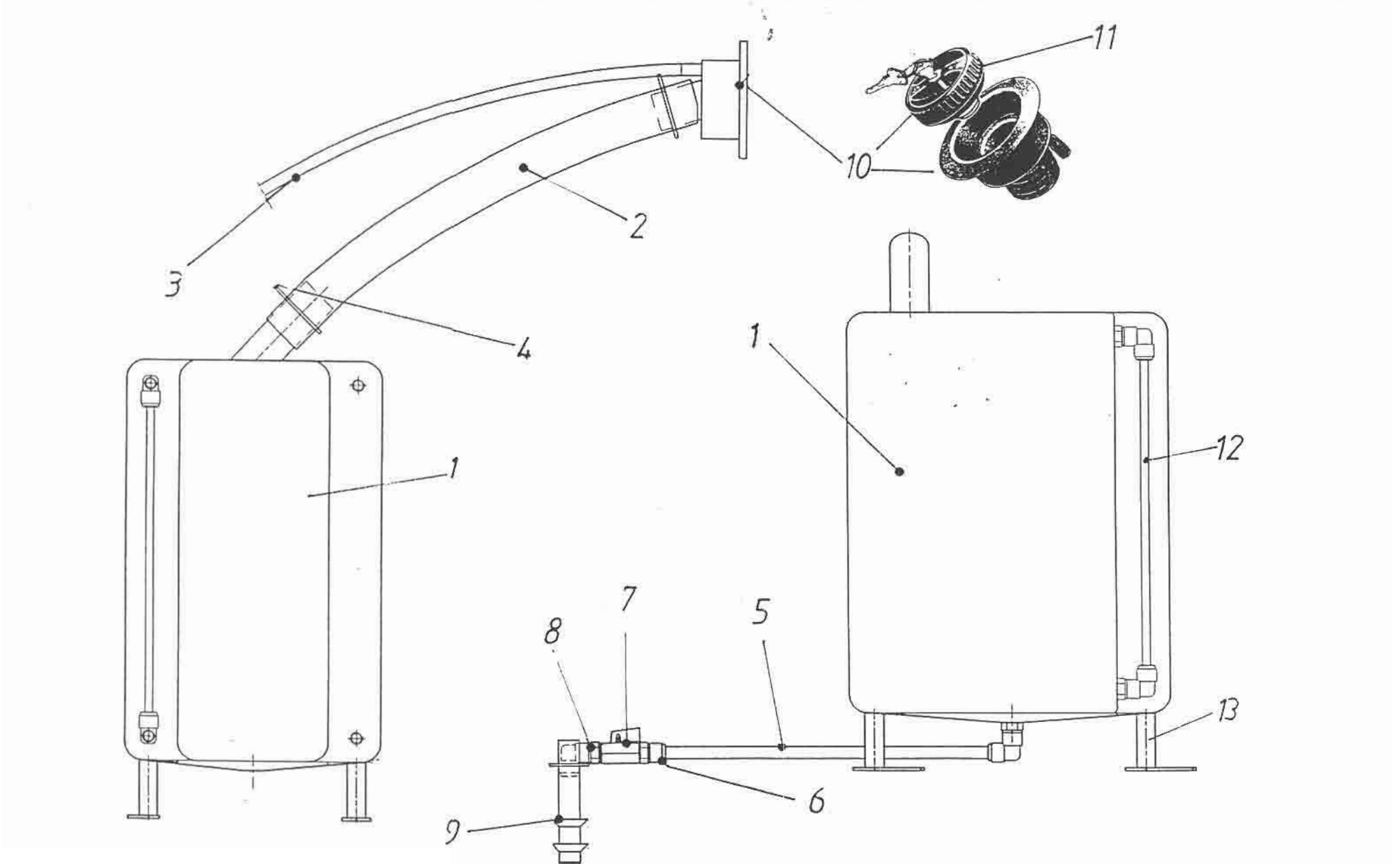

SOLIFER	Vatten 615 Water	Fast vattentank Watertank

X=standard M=Menu-utrustning beroende på land M=Menu-equipment due to country specification

Pos. Fig.	Det.nr. Part.nr.	Benämning	Description	Golde 470	Golde 530	Golde 580	Nordica 550 MH MHE	Nordica 550 N MHT	Finlandia 610	Finlandia 620	Finlandia 670	Anm. Obs.
1	9000-5779	Vattentank vänster	Water tank left									
1	9200-5780	Vattentank höger	Water tank right				M		M	M	M	
2	0063-3029	Påfyllningsslang D=38	Water hose D=38				M		M	M	M	
3	0061-4008	Avluftningsslang	Water hose D=10 black				M		M	M	M	
4	0095-0116	Slangklämma	Hose clip				M		M	M	M	
5	9000-4516	Plastslang gul 10/8	Plastic hose yellow 10/8				M		M	M	M	
6	0096-0103	Skarvstycke PMO 11002 E	Coupling PMO 11002 E				M		M	M	M	
7	0096-0086	Kulventil	Barrage valve				M		M	M	M	
8	0096-0106	Vinkelstycke PMO 91002 E	Coupling PMO 91002 E				M		M	M	M	
9	0049-7040	Gummiavtappning	Drain to freshwat. lead through				M		M	M	M	
10	0096-0054	Vattenpåfyllning kpl	Water refill				M		M	M	M	
11	2710-3638	Lock plus nycklar	Lock and keys				M		M	M	M	
12	9001-3965	Nivåslang	Level hose				M		M	M	M	
13	9400-5794	Vattentanksfot	Water tank leg				M		M	M	M	

Anm.
Obs.

SOLIFER	Vatten Water	620	Fastvattentank 550 MHT, N Watertank 550 MHT, N

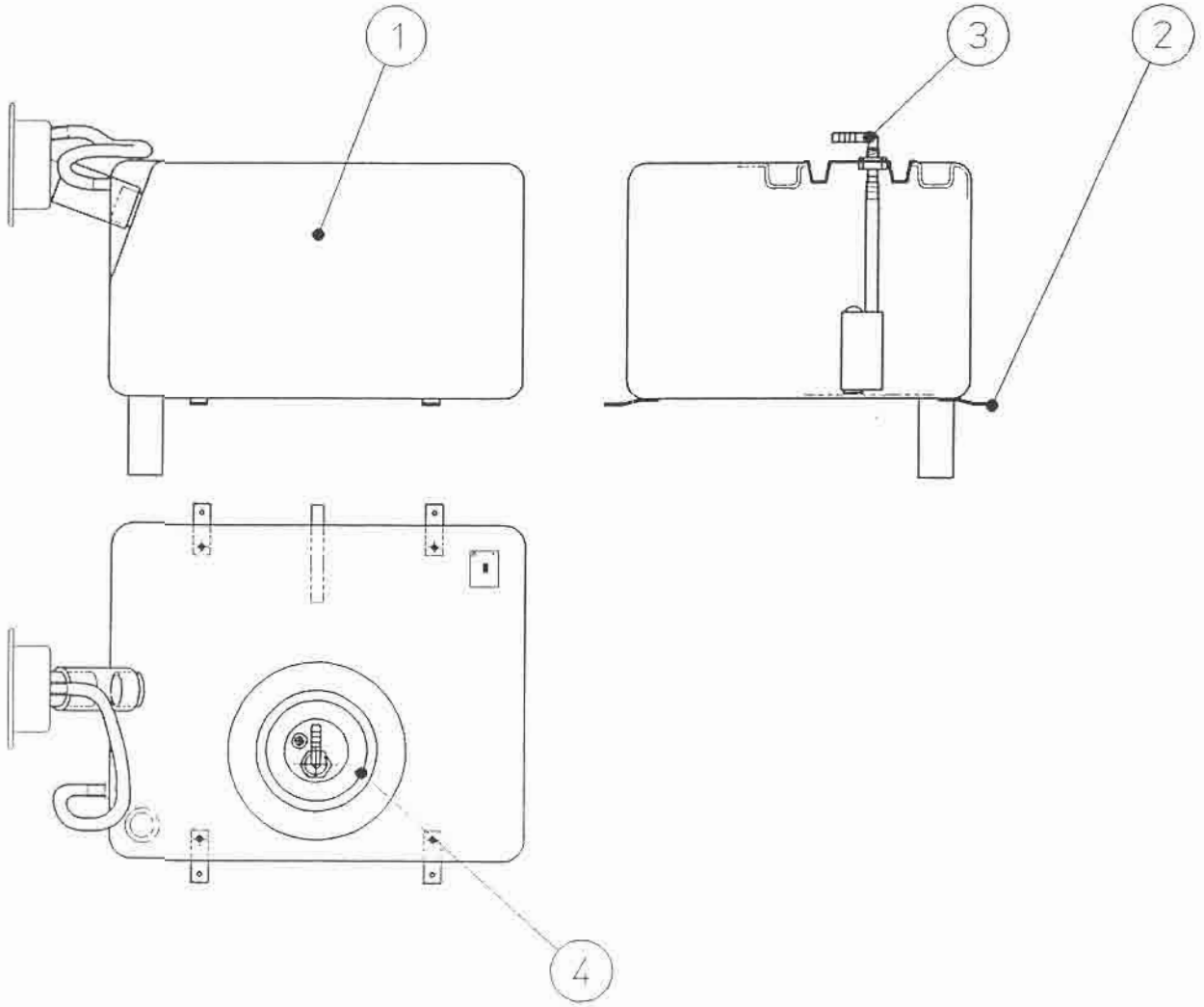

SOLIFER	Vatten 620 Water	Fastvattentank 550 MHT, N Watertank 550 MHT, N

X=standard M=Menu-utrustning beroende pa land M=Menu-equipment due to country specification

Pos. Fig.	Det.nr. Part.nr.	Benämning	Description	Goldie 470	Goldie 530	Goldie 580	Nordica 550 MHT	Nordica 550 N MHT	Finlandia 610	Finlandia 620	Finlandia 670	Anm. Obs.
1	9001-4343	Vattentank -96	Watertank -96					x				
2	9401-4415	Vattentanks fot	Foot to watertank					x				
3	9001-4344	Tankadaptor 90°, dubbelsido	Adaptor 90°, doubleside					x				1)
4	9001-4351	Ventil Thorsman TET 5-7	Valve					x				
6	2710-3638	Kork + nyckel till vattentanken	Lock and key to watertank					x				
7	0096-0054	Kork + nyckel + adapter till vattentanken	Lock, key and adapter to watertank					x				

Anm. 1) endast Sverige
Obs. 1) only Sweden

SOLIFER	Avlopp 650 Soli water	Spillvattensystem Sewerage system

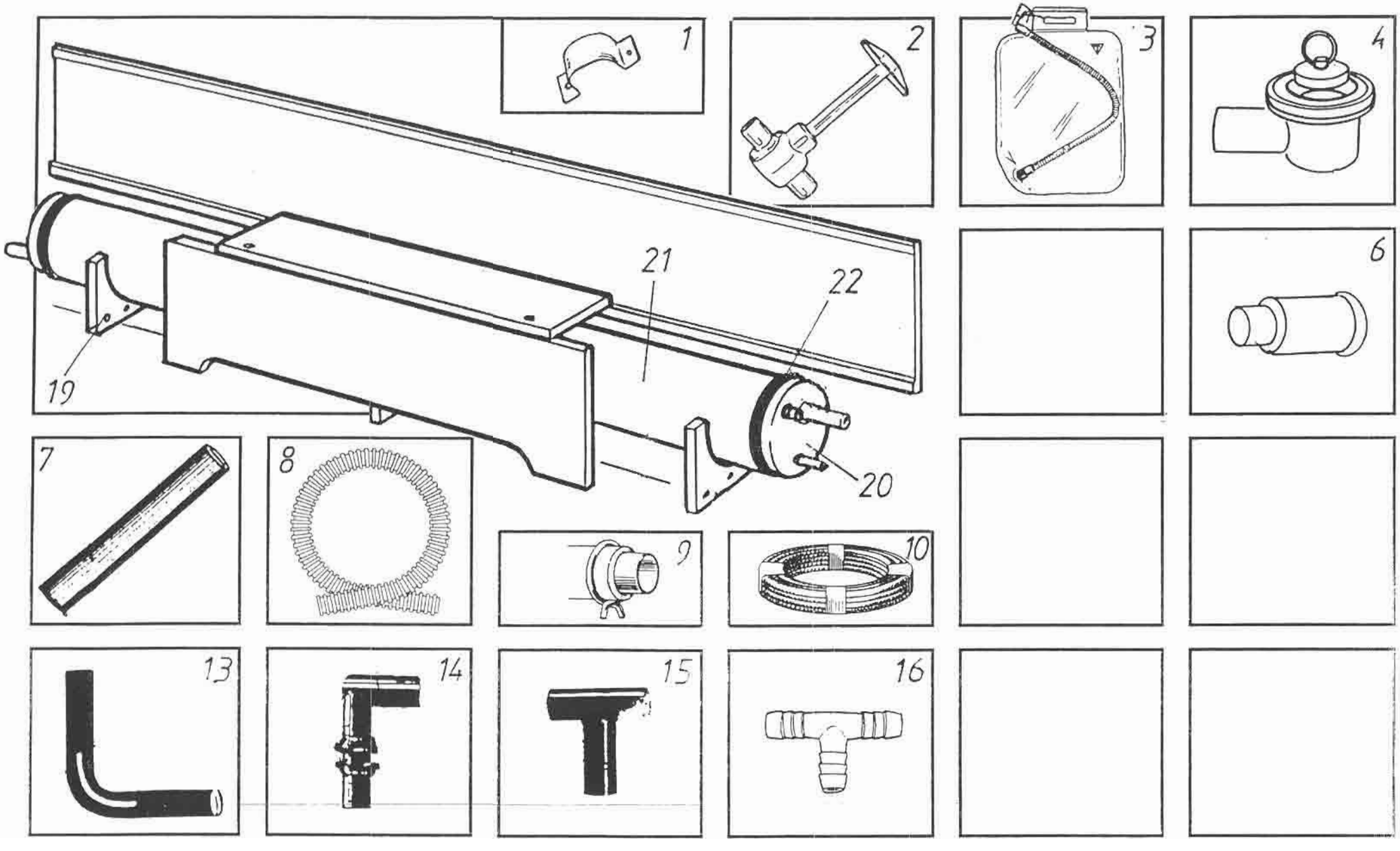

SOLIFER	Avlopp 650 Soli water	Spillvattensystem Sewerage system

X=standard M=Menu-utrustning beroende på land M=Menu-equipment due to country specification

Pos. Fig.	Det.nr. Part.nr.	Benämning	Description	Goldie 470	Goldie 530	Goldie 580	Nordica 550 M/H M/HE	Nordica 550 N M/HT	Finlandia 610	Finlandia 670	Finlandia 870	Anm. Obs.
1	0096-6457	Klammer för spillvattenkran	Clip for drainer faucet	x	x	x	x	x	x	x	x	
2	0096-0088	Spillvattenkran	Drainer faucet	x	x	x	x	x	x	x	x	
3	0096-0077	Spillvattenlunga	Drain water lung	x	x	x	x	x	x	x	x	1)
4	9400-3114	Bottenventil	Bottom valve	x	x	x	x	x	x	x	x	
6	9000-3137	Adapter för bottenventil	Adaptor for bottom valve	x	x	x	x	x	x	x	x	
7	0096-0026	PVC-rör 2,1/19,3	PVC-pipe 2,1/19,3	x	x	x	x	x	x	x	x	
8	0063-4052	Spiralslang	Spiral hose	x	x	x	x	x	x	x	x	
9	0095-0165	Slangklämma avloppsrör	Hose Clip for waste pipe	x	x	x	x	x	x	x	x	
10	0461-5011	Plastslang 12 mm förstärkt	Plastic hose 12mm fortified	x	x	x	x	x	x	x	x	
13	0042-5010	Gummivinkel	Hose elbow	x	x	x	x	x	x	x	x	
14	0047-4160	Avtappningsslang	Drain hose	x	x	x	x	x	x	x	x	
15	0047-4170	T-stycke gummi 22 x 22 x 20 mm	T-piece rubber 22x22x20 mm	x	x	x	x	x	x	x	x	
16	0096-0090	T-stycke plast	T-piece plastic	x	x	x	x	x	x	x	x	
17	9401-4415	Fot för spillvattentank	Waste water tank's leg					M				
18	0095-0173	Slänghylsa med gänga	Hose adaptor with threds					M				
19	9400-9782	Fot för spillvattentank	Waste water tank's leg	M	M	M	M		M	M	M	
20	0036-8390	Ändstycke för spillvattentank	Endpiece for wastewater tank	M	M	M	M		M	M	M	
21	9000-6457	Spillvattentank L= 1050 mm (längsgående)	Waste water tank L=1050 mm (lengthwise)	M	M	M	M		M	M	M	
22	0091-0355	Slangklämma 130-165 mm	Hose clip 130-165 mm	M	M	M	M		M	M	M	
23	9001-4416	Spillvattentank 96	Waste water tank 96					M				
24	9401-4415	Fot för spillvattentank	Waste water tank's leg					M				

Anm. 1) endast Sverige
Obs. 1) only Sweden

SOLIFER	Avlopp 653 Soil water	Spillvattensystem MHT, N Sewerage system MHT, N

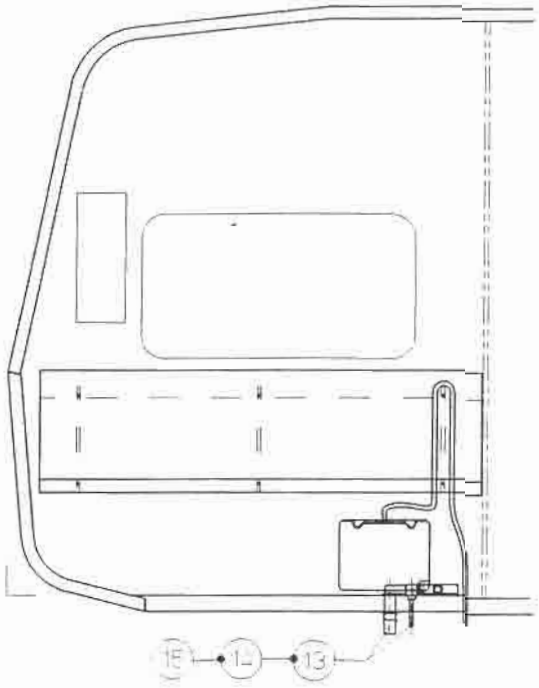

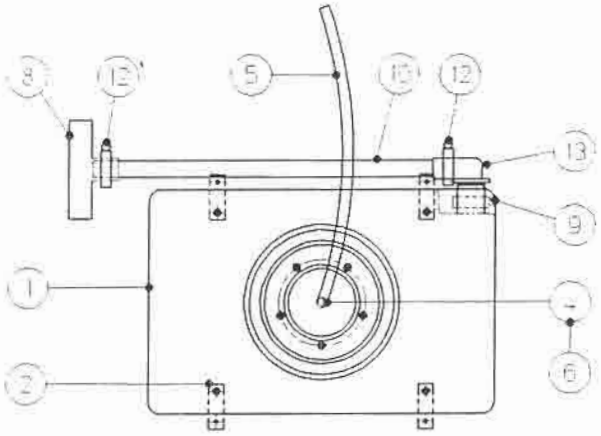

SOLIFER	Avlopp 653 Soli water	Spillvattensystem Sewerage system

X=standard M=Menu-utrustning beroende på land M=Menu-equipment due to country specification

Pos. Fig.	Det.nr. Part.nr.	Benämning	Description	Goldie 470	Goldie 530	Goldie 580	Nordica 550 MH MHE	Nordica 550 N NHT	Finlandia 610	Finlandia 620	Finlandia 670	Anm. Obs.
1	9001-4416	Spillvatten tank	Waste water tank									
2	9401-4415	Fot för spillvattentank	Waste water tank's leg									
4	0095-0173	Adapter för ventil	Adaptor for valve									
5	0461-5011	Spiralslang	Spiral hose									
6	0096-0062	Slangklämma avloppsrör	Hose Clip for waste pipe									
8	0047-4170	T-stycke gummi	T-piece rubber									
9	9001-4418	Slangklämma avloppsrör	Hose Clip for waste pipe									
10	0096-0026	Plastslang	Plastic hose									
12	0095-0074	Slangklämma avloppsrör	Hose Clip for waste pipe									
13	0047-4160	Avtappningsslang	Drain hose									
14	0096-0088	Bottenventil	Bottom valve									
15	0096-0091	Hållare för bottenventilen	Fastning for bottom valve									

Anm.
Obs.

SOLIFER	Avlopp Soil water	655	Kasettoalett Casette toilet

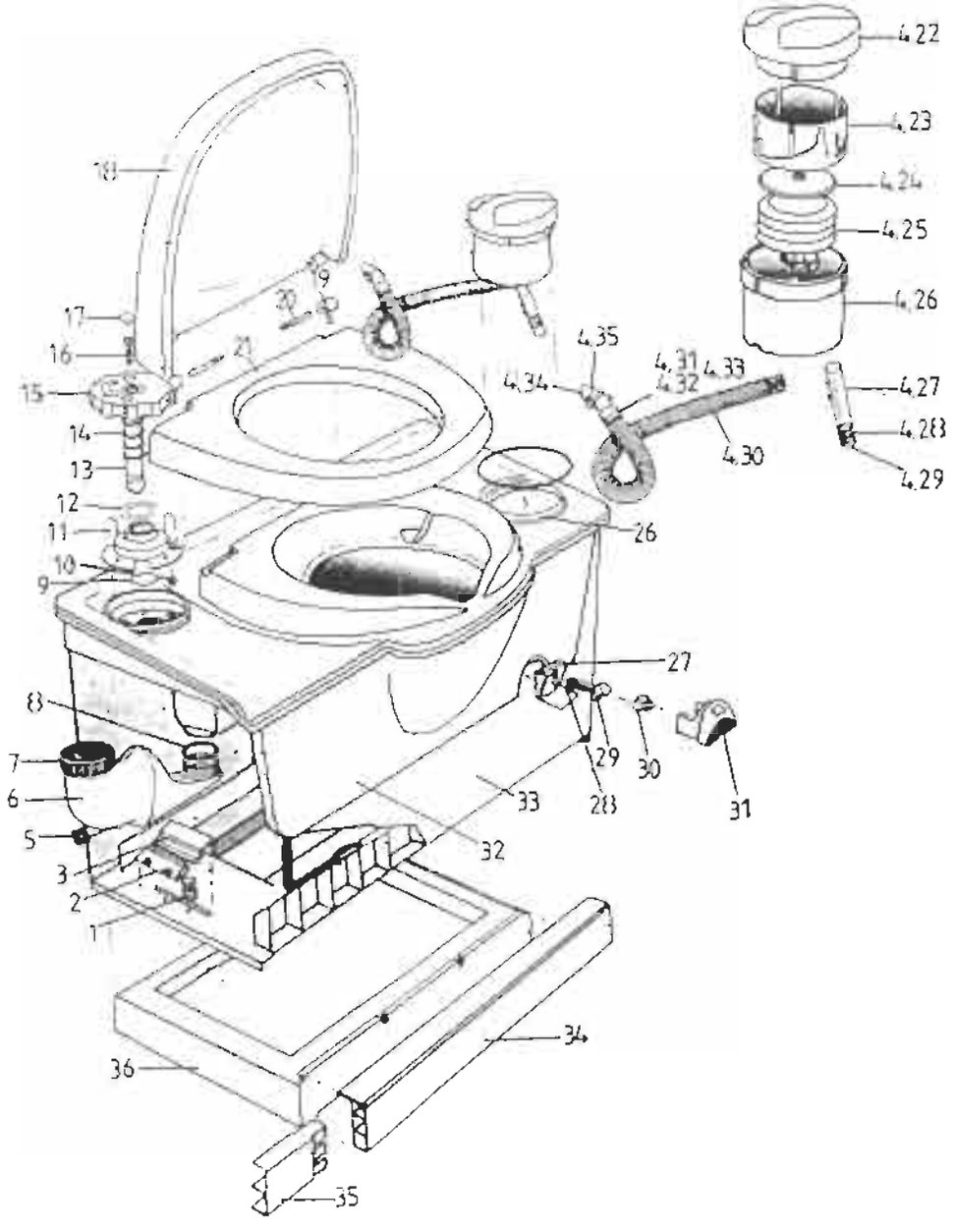

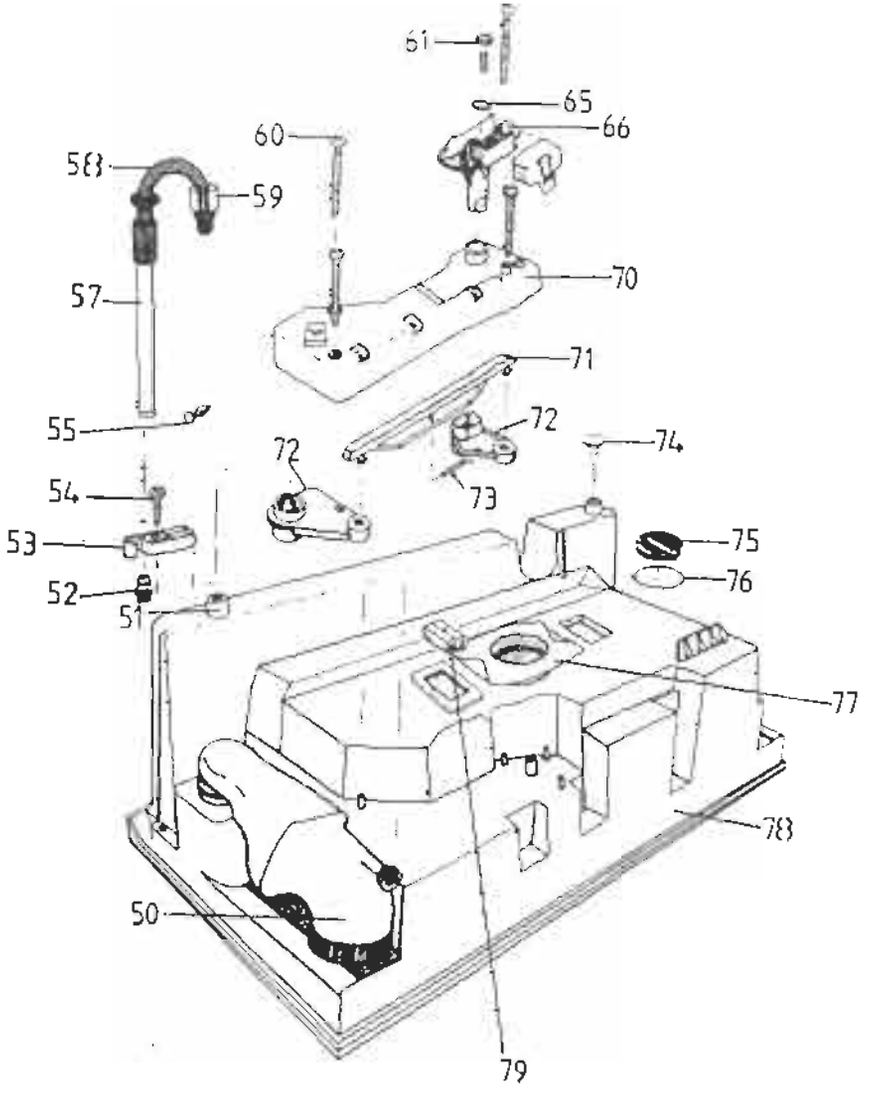

SOLIFER	Avlopp 655	Kasettoalett
	Solil water	Casette toilet

X=standard M=Menu-utrustning beroende pa land M=Menu-equipment due to country specification

Pos. Fig.	Det.nr. Part.nr.	Benämning	Res.dels sats Spare part kit	Description		Goldie 470	Goldie 530	Goldie 580	Nordica 550 MH MHE	Nordica 550 N MHT	Finlandia 610	Finlandia 620	Finlandia 670	Anm. Obs.
	9000-4149	Kasettoalett H		Casette toilet R			M				M	x	x	1)
	9001-5528	Kasettoalett V		Casette toilet L			M				M	x	x	1)
1	3816-1690	Fjäder		Base Clip spring			M				M	x	x	
2		Fäste för spärr	3816-3500	Clip retainer			M				M	x	x	1)
3		Spärr		Clip			M				M	x	x	
4.22		Spolvred		Flush cap			M				M	x	x	
4.23		Cylinder		Cilinder			M				M	x	x	
4.24		Pumpplatta		Bellow pump			M				M	x	x	
4.25	3821-0650	Pump		Bellow			M				M	x	x	
4.26		Pumphus		Well pump			M				M	x	x	
4.27		Rör		Tube			M				M	x	x	
4.28	3821-0660	Ventilplatta		Check valve flapper	3821-0660		M				M	x	x	
4.29		Ventilhus	3820-2910	Check valve body			M				M	x	x	1)
4.30		Slang		Flush tube			M				M	x	x	
4.31		Packning		Seal check valve			M				M	x	x	
4.32		Kulventil		Plugner			M				M	x	x	
4.33	3820-2920	Fjäder		Spring	3820-2920		M				M	x	x	1)
4.34		Spoldysa		Nozzle			M				M	x	x	
4.35		O-ring		O-ring			M				M	x	x	

Anm.	1)Ange farg	10=elfenben=Solifer	62=vit;70=jasmin;74=grå;78=gul
Obs.	Specify colour	10=ivory=Solifer	62=white;70=jasmin;74=grey;78=yellow

SOLIFER	Avlopp 655 Solil water	Kasettoalett Casette toilet

X=standard M=Menu-utrustning beroende pa land M=Menu-equipment due to country specification

Pos. Fig.	Det.nr. Part.nr.	Benämning	Res.dels sats Spare part kit	Description	Goldie 470	Goldie 530	Goldie 580	Nordica 550 MH MHE	Nordica 550 N MHT	Finlandia 610	Finlandia 620	Finlandia 670	Anm. Obs.
5	3816-3850	Skruvkork vattenavtappning		Drain Cap waterfillfunnel		M				M	x	x	
6		Vattenpåfyllning		Waterfillfunnel		M				M	x	x	
7	3816-8480	Skruvkork vattenpåfyllning	3816-3810	Cap waterfillfunnel		M				M	x	x	1)
8		O-ring		O-ring		M				M	x	x	
9		O-ring		O-ring		M				M	x	x	
10		Kulventil		Ball float		M				M	x	x	
11		Stoppare		Stop retainer		M				M	x	x	
12		Packning		Bushing		M				M	x	x	
13		Spindel		Shaft/flushknob		M				M	x	x	
14		Fjäder	3816-3770	Spring flushknob		M				M	x	x	1)
15		Ventilvred		Flushknob		M				M	x	x	
16		Skruv		Screw		M				M	x	x	
17		Täckbricka		Plug flushknob		M				M	x	x	
18		Toalettlock		Cover		M				M	x	x	
19		Gångjärn	3816-1940	Hinge post		M				M	x	x	1)
20	3816-1830	Gångjärnspinne		Hinge pin 3816-1830		M				M	x	x	1)
21		Toalettsittring		Seat		M				M	x	x	

Anm.	1)Ange färg	10=elfenben=Solifer	62=vit;70=jasmin;74=grå;78=gul
Obs.	Specify colour	10=ivory=Solifer	62=white;70=jasmin;74=grey;78=yellow

SOLIFER	Avlopp 655 Solil water	Kasettoalett Casette toilet

X=standard M=Menu-utrustning beroende pa land M=Menu-equipment due to country specification

Pos. Fig.	Det.nr. Part.nr.	Benämning	Res.dels sats Spare part kit	Description	Goldie 470	Goldie 530	Goldie 580	Nordica 550 MH MHE	Nordica 550 N MHT	Finlandia 610	Finlandia 620	Finlandia 670	Anm. Obs.
26		Spoltrumma		Bowl									
27		Hållare för nivåmätare		Dial support		M				M	x	x	
28		Magnet		Magnet		M				M	x	x	
29		Nivåmätare	3816-1710	Level indikator dial		M				M	x	x	1)
30		Siktglas		Lens		M				M	x	x	
31		Hus för nivåmätare		Level indicator bezel		M				M	x	x	
32		Friskvattentank		Watertank/bench		M				M	x	x	
33		Underdel		Base		M				M	x	x	
34		Front panel		Front panel		M				M	x	x	
35		Skarvbit		Front extension panel		M				M	x	x	
36		Sockel		Base-pad		M				M	x	x	
50	3816-3810	Vattenpåfyllning kpl		Waterfill funnet cpl.		M				M	x	x	
51		Stus		Conection draintube bench		M				M	x	x	
52		Mätglsets ändplugg		Drain connector		M				M	x	x	
53		Hållare för mätglaset		Bracket draintube		M				M	x	x	
54		Skruv		Screw		M				M	x	x	
55		Fastsättningsplugg		Skiffy Fastner		M				M	x	x	

Anm.	1)Ange farg	10=elfenben=Solifer	62=vit;70=jasmin;74=grå;78=gul
Obs.	Specify colour	10=ivory=Solifer	62=white;70=jasmin;74=grey;78=yellow

SOLIFER	Avlopp 655 Solil water	Kasettoalett Casette toilet

X=standard M=Menu-utrustning beroende på land M=Menu-equipment due to country specification

Pos. Fig.	Det.nr. Part.nr.	Benämning	Res.dels sats Spare part kit	Description	Goldie 470	Goldie 530	Goldie 580	Nordica 550 MH MHE	Nordica 550 N MHT	Finlandia 610	Finlandia 620	Finlandia 670	Anm. Obs.
57	3816-3870	Matglas		Sight glass		M				M	x	x	
58		Dräneringsslang	3821-3710	Draintube		M				M	x	x	
59		Klamma		Clamp		M				M	x	x	
60		Skruv		Screw		M				M	x	x	
61		Skruv		Screw		M				M	x	x	
65		Bricka		Washer		M				M	x	x	
66		Hus	3816-3750	Saddle		M				M	x	x	
70		Skyddskåpa		Mecanism housing		M				M	x	x	
71		Stag		Link mecanism		M				M	x	x	
72		Led		Crank		M				M	x	x	
73		Fjäder		Spring		M				M	x	x	
74		Blindlugg		Blind plugg		M				M	x	x	
75		Täckbricka		Plug fill bottle hole		M				M	x	x	
76		O-ring		O-ring		M				M	x	x	
77		Styrplatta		Flange		M				M	x	x	
78		Friskvattentank		Bench/warertank		M				M	x	x	
79		Magnet		Magnet		M				M	x	x	

Anm.
Obs.

SOLIFER	Avlopp Soil water	656	Kasettoalett Casette toilet

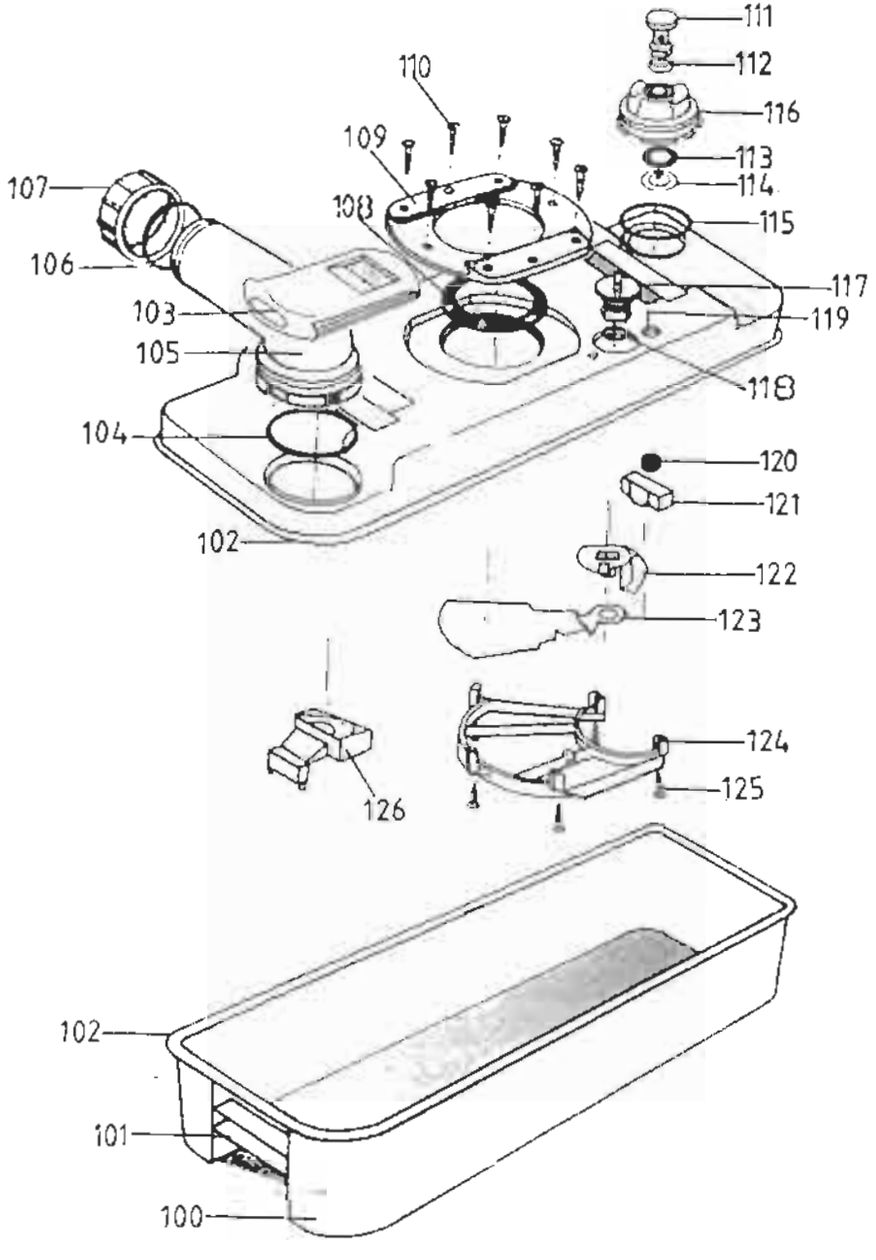

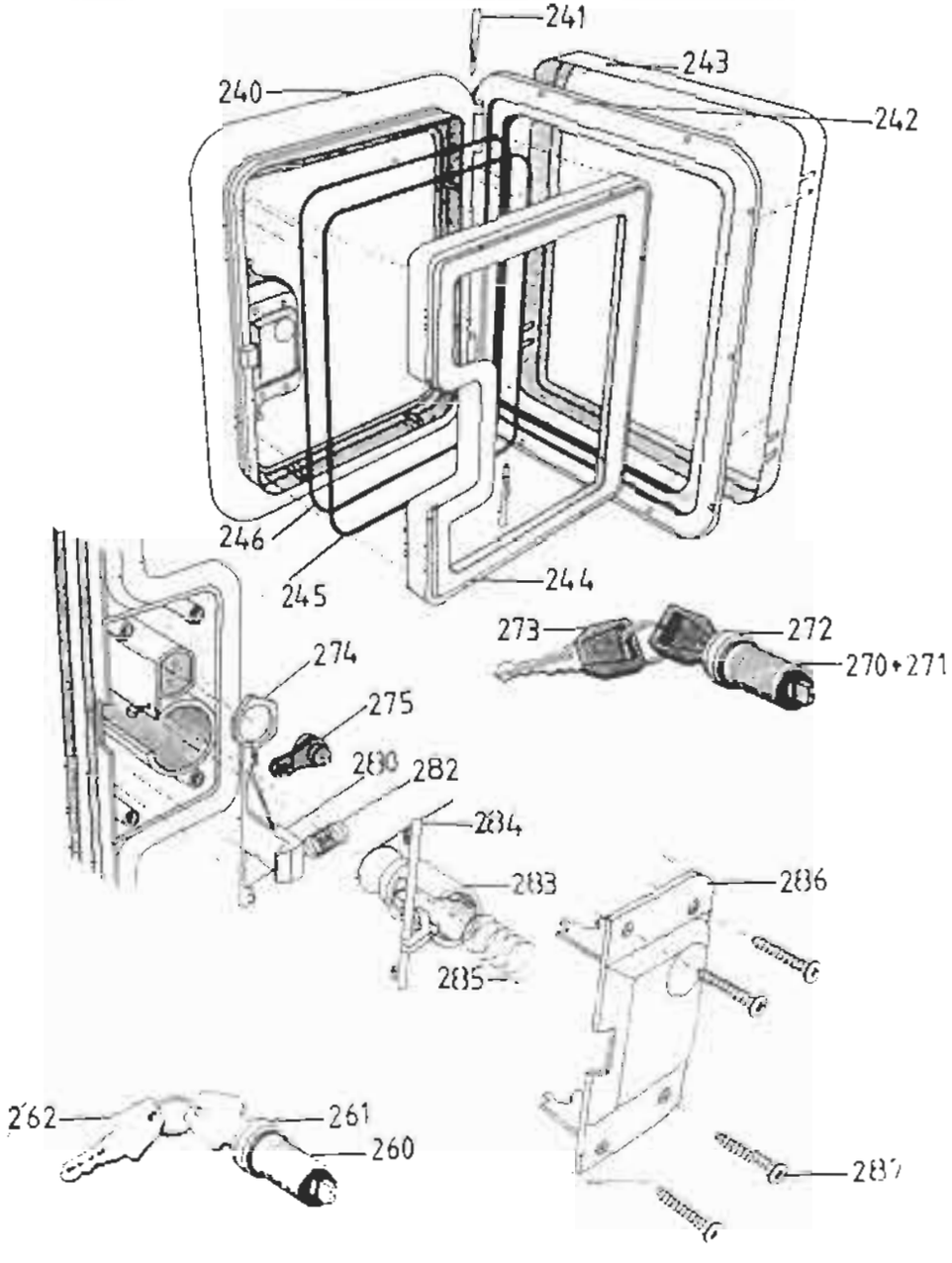

SOLIFER

Avlopp 656 / Soli water

Kasettoalett / Casette toilet

X=standard M=Menu-utrustning beroende på land M=Menu-equipment due to country specification

Pos Fig.	Det.nr. Part.nr.	Benämning	Res.dels sats Spare part kit	Description	Gotlandia 470	Gotlandia 530	Gotlandia 580	Nordica 550 MH MHE	Nordica 550 N MHT	Finlandia 610	Finlandia 620	Finlandia 670	Anm. Obs.
	3214-0174	Avloppstank kpl. H		Holding tank cpl. R							x	x	
	3214-0274	Avloppstank kpl. V		Holding tank cpl. L		M				M			
100		Nedre del för avloppstank		Holding tank lower		M				M	x	x	
101		Handtag		Carry handle		M				M	x	x	
102		Svetsfog		Weld holding tank		M				M	x	x	
103	3213-3374	Transportlock		Sliding cover		M				M	x	x	
104		O-ring		O-ring		M				M	x	x	
105		Tömningsrör	3816-1960	Poor out spout		M				M	x	x	
106		Packning		Seal cap		M				M	x	x	
107		Skruvlock		Dump cap		M				M	x	x	
108	3816-1750	Ventiltätning				M				M	x	x	
109		Ventilsäte	3816-1930	Seal cover		M				M	x	x	
110		Skruv		Screw		M				M	x	x	
111		Ventilationsknapp		Vent buttom		M				M	x	x	
112	3821-3440	Fjäder		Spring 3821-3440		M				M	x	x	
113		Packning	3816-1760	Vent seal		M				M	x	x	
114		Låsning		Seal retainer		M				M	x	x	
115		O-ring		O-ring		M				M	x	x	
116		Ventilationsplugg		Vent plug		M				M	x	x	

Anm.
Obs.

SOLIFER	Avlopp 656 Soli water	Kasettoalett Casette toilet

X=standard M=Menu-utrustning beroende på land M=Menu-equipment due to country specification

Pos Fig.	Det.nr. Part.nr.	Benämning	Res.dels sats Spare part kit	Description	Goldie 470	Goldie 530	Goldie 580	Nordica 550 MH MHE	Nordica 550 N MHT	Finlandia 610	Finlandia 620	Finlandia 670	Anm. Obs.
117	3214-5874	Overtrycksventil		Blade opener		M				M	x	x	
118		O-ring		O-ring		M				M	x	x	
119		Ventilationshål		Vent hole		M				M	x	x	
120	3820-3390	Packning		Vent seal		M				M	x	x	
121		Flottör		Float vent & housing		M				M	x	x	
122		Flottörmekanism		Blade driver		M				M	x	x	
123		Blad		Blade		M				M	x	x	
124		Spärr		Blade retainer		M				M	x	x	
125		Skruv		Schrew		M				M	x	x	
127	3821-3220	Flytkropp		Float assy		M				M	x	x	
	3816-8270	Dörr kpl utan väggdel vit		Door cpl;not wall part white		M				M	x	x	
240		Ytterdel dörr		Door outer		M				M	x	x	
241	3816-8990	Gångjärnspinne		Hinge pin		M				M	x	x	
242		Dörram		Frame door		M				M	x	x	
243		Dörrkarm		Frame sleeve		M				M	x	x	
244		Inre del för dörr		Door inner		M				M	x	x	
245		Tätning för dörr		Seal door		M				M	x	x	
246		Tätningstriangelpackning	3821-1110	Triangle seal		M				M	x	x	

Anm.
Obs.

X=standard M=Menu-utrustning beroende på land M=Menu-equipment due to country specification

Pos Fig.	Det.nr. Part.nr.	Benämning	Res.dels sats Spare part kit	Description	Goldie 470	Goldie 530	Goldie 580	Nordica 550 MH MHE	Nordica 550 N MHT	Finlandia 610	Finlandia 620	Finlandia 670	Anm. Obs.
260		Dörrlås		Lock door									1)
261	3821-1090	Ring	3821-1080	Cap dust									1)
262	3821-1100	Nyckel		Key									1)
270		Dörrlås		Housing lock									2)
271		Cylinder		Cylinder lock									2)
272	3821-1090	Ring	3821-1080	Housing ring									2)
273	3816-8320	Nyckel nr 004		Key Nr 004									2)
274		Mutter		Nut housing									2)
275		Vred		Pawl									2)
280		Låsklack		Latch door									
282		Fjäder		Spring									
283		Hus		Button									
284		Stång		Lever door									
285		Fjäder		Spring button									
286		Platta		Black plate									
287		Skruv		Schrew									

Anm.	1) Låsversion 1	2)Låsversion 2
Obs.	1) lock door version 1	2)lock door version 2

SOLIFER	Kaross 675 Body	Articina, Goldie 470, 530, 580 Articina, Goldie 470, 530, 580

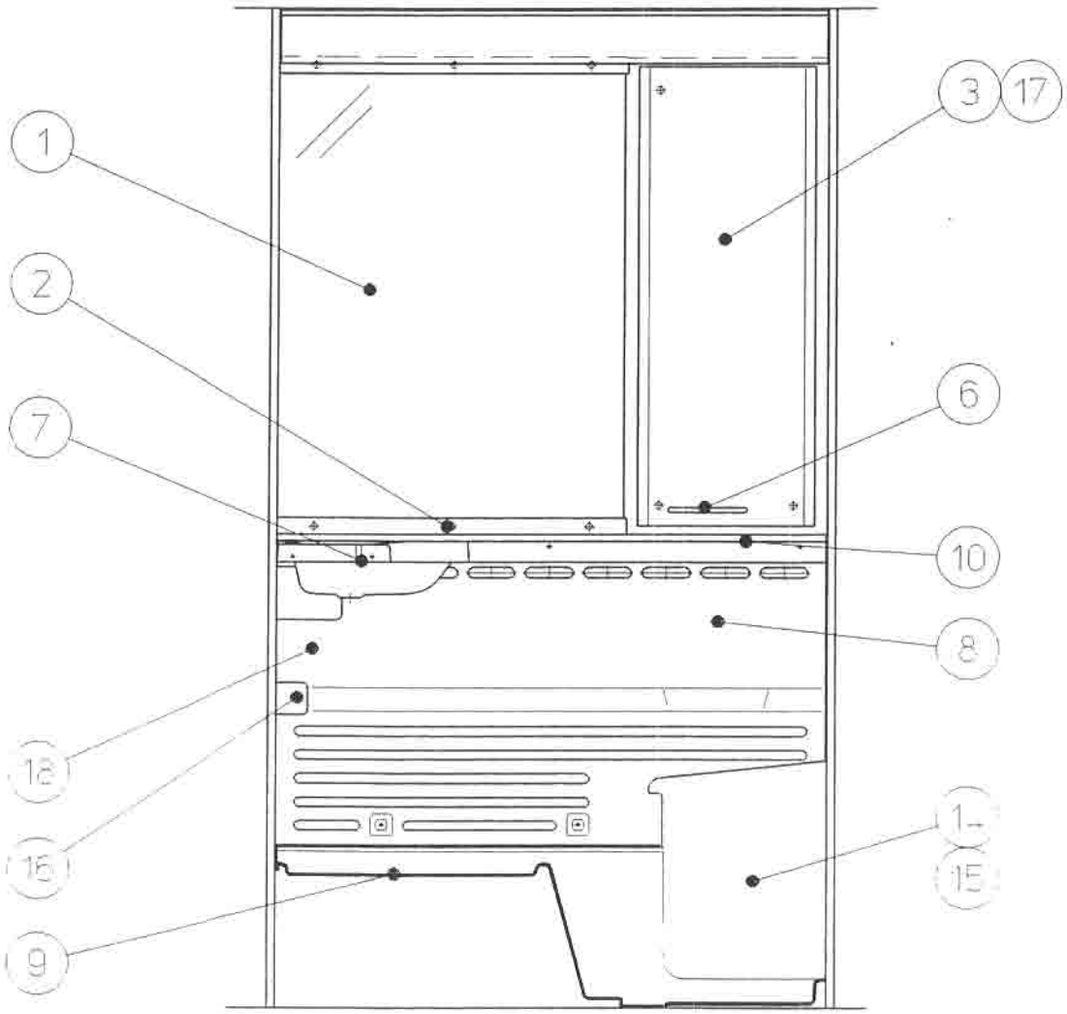

SOLIFER	Toalett 675	Articina, Goldie 470, 530, 580
	Toilet	Articina, Goldie 470, 530, 580

X=standard M=Menu-utrustning beroende på land M=Menu-equipment due to country specification

Pos Fig.	Det.nr. Part.nr.	Benämning		Description	Goldie 470	Goldie 530	Goldie 580	Nordica 550 M-H M-HE	Nordica 550 N M-T	Finlandia 610	Finlandia 620	Finlandia 670	Anm. Obs.
1	9500-3693	Spegel	3x660x865	Mirror	x	x	x						
2	9000-3364	Bricka med hatt 5/12		Washer for screw 5/12	x	x	x						
3	9301-3465	Dörr för spegelskåp		Door	x	x	x						
6	9001-3704	Handtag		Handle	x	x	x						
7	9201-5616	Tvättställ	Vit / White	Sink	x	x	x						
8	9200-3642	styrskiva		deflection plate	x	x	x						
9	9000-8812	Duschtråg med kasett WC		Shower With casette WC	x	x	x						
10	~~9401-3362~~	Hylla i toalett 94013361		Plate for toilet	x	x	x						
12	9400-4906	Duschgardinskena		Shower curtain bar	M	M	M						
13	0410-3140	Duschgardin		Shower curtain	M	M	M						
14	9000-4149	Toalett Thetford vit H		Toilet Thetford White R	M	x	x						
15	9000-3842	Ram till toalettluckan		Frame to toilet shuter	M	x	x						
16	0092-0119	Pappersställning		Paper holder	x	x	x						
17	9400-8827	Spegelskåp vit H		Mirror cupboard White R	x	x	x						
18	1723-0082	Papperskorg		waste-basket	x								

Anm.
Obs.

SOLIFER	Kaross 685 Body	Finlandia 610, 620, 670 Finlandia 610, 620, 670

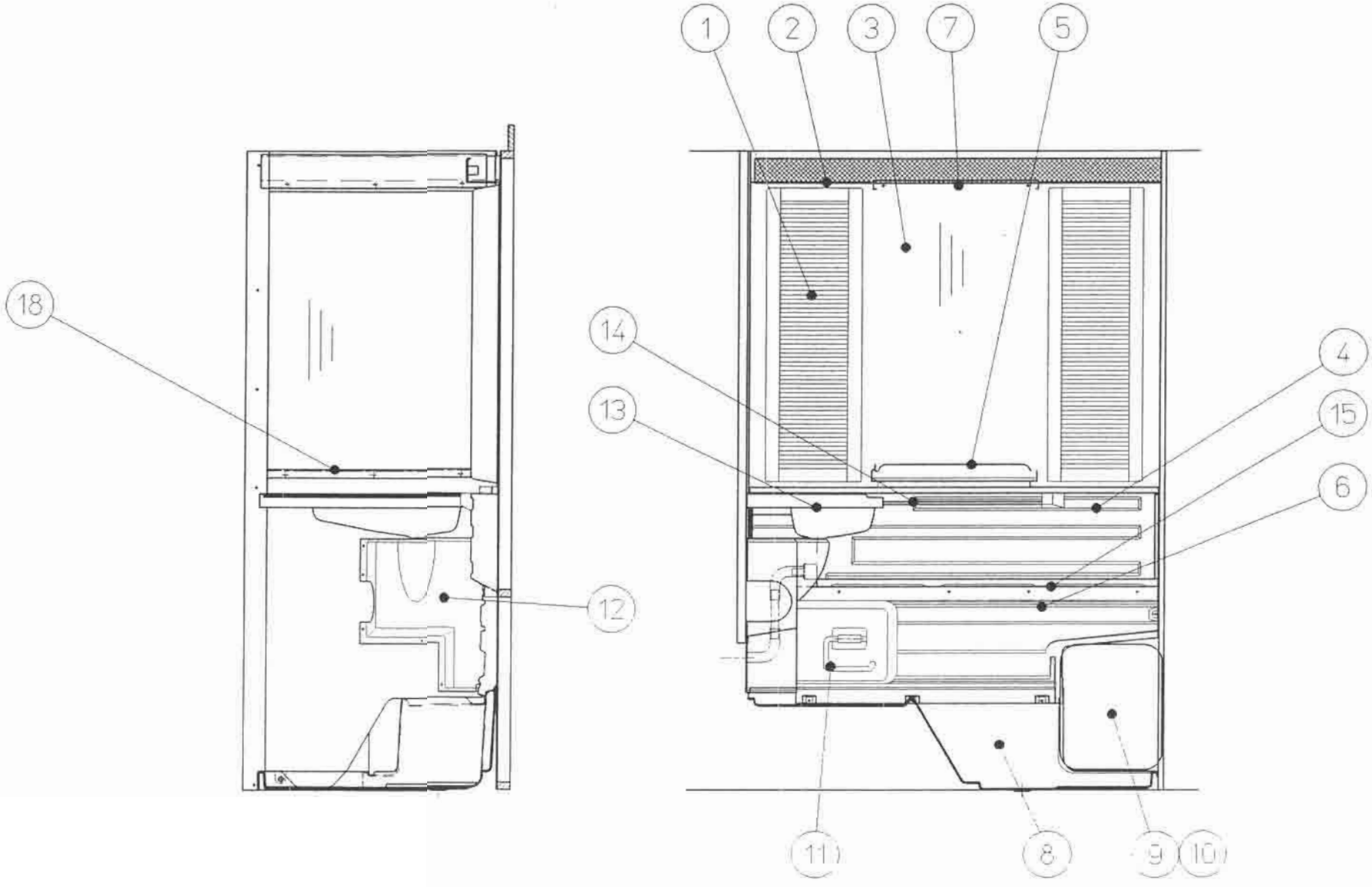

SOLIFER	Toalett 685 Toilet	Finlandia 610, 620, 670 Finlandia 610, 620, 670

X=standard M=Menu-utrustning beroende på land M=Menu-equipment due to country specification

Pos Fig.	Det.nr. Part.nr.	Benämning		Description	Gotte 470	Gotte 530	Gotte 560	Nordica 550 MH MHE	Nordica 550 H MHT	Finlandia 610	Finlandia 620	Finlandia 670	Anm. Obs.
1	9401-4468	Spegelskåps dörr		Toilet door						x	x	x	
1	9000-5876	Spegelskåp vit vänster		Toil. cupboard left						x	x	x	
1	9000-5877	Spegelskåp vit höger		Toil. cupboard right						x	x	x	
1	9000-2404	Magnet lås		Magnetic lock						x	x	x	
2	0048-7490	Toa lysarmatur		Glasscover for toiletlamp						x	x	x	
3	0091-0396	Spegel	865x456x3	Mirror						x	x	x	
4	9000-5866	Hylla i toa, vit		Plate for toilet, White						x	x	x	
5	9000-5871	WC-spegel hylla, vit		Toilet shelf, white						x	x	x	
6	9000-5799	Styrplatta utan kasette WC		Guide plate, Not casette WC						x	x	x	
7	0410-4730	Träprofil A3		Wood list profile A3						x	x	x	
8	9201-5425	Duschtråg med kasette WC	Vit / White	Shower basin						x	x	x	
9	9000-4149	Kasett toalett thetford	Vit H/ White R	P.potti thetford left						x	x	x	
10	9000-3842	Plastram för lucka		Frame for cass.door						x	x	x	
11	0092-0119	Ställing för toalettpapper		Holder for toilet paper						x	x	x	
12	9000-5873	Täckskiva under tvättstell		Cover plate						x	x	x	
13	9101-5430	Tvättställe toalett	Vit/White	Sink, toilet						x	x	x	
14	0092-0195	Rör plastik	L=515	Bar for towel						x	x	x	
15	9003-3364	Plugg		Washer for screw						x	x	x	

Anm.
Obs.

SOLIFER	Toalett 685 Toilet	Finlandia 610, 620, 670 Finlandia 610, 620, 670

X=standard M=Menu-utrustning beroende på land M=Menu-equipment due to country specification

Pos Fig.	Det.nr. Part.nr.	Benämning		Description	Goldie 470	Goldie 530	Goldie 580	Nordica 550 MH MHE	Nordica 550 N MHT	Finlandia 610	Finlandia 620	Finlandia 670	Anm. Obs.
18	0059-2147	Träprofil	D1	Wood list profile						x	x	x	
20	0091-0397	Spegel	845x645x3	Mirror						x	x	x	
21	9400-4906	Duschgardinskena		Shower curtain bar						M	M	M	
22	0410-3140	Duschgardin		Shower curtain						M	M	M	

Anm.
Obs.

SOLIFER	Kaross	Nordica 550 MH, MHE, MHT, N
	690	
	Body	Nordica 550 MH, MHE, MHT, N

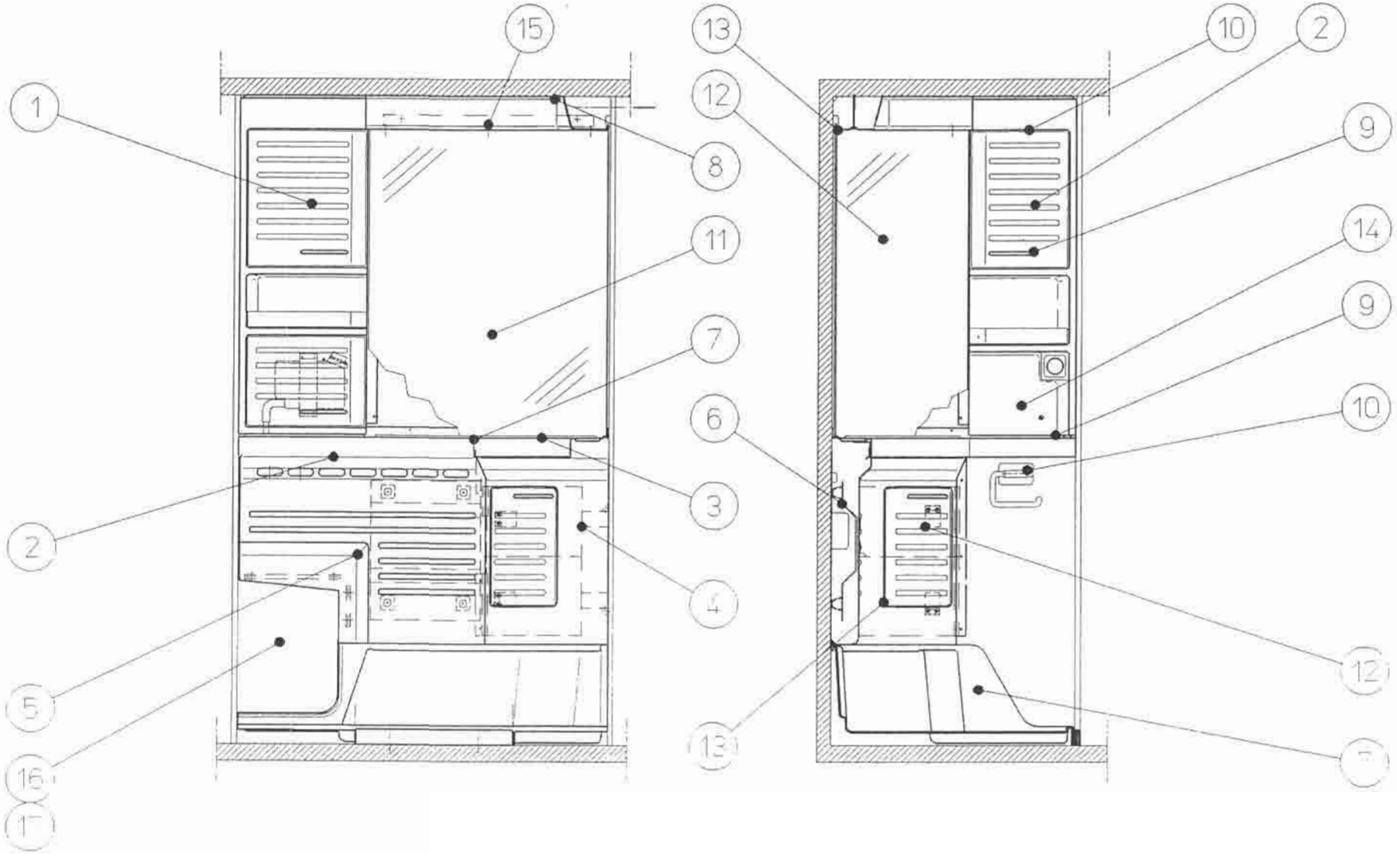

SOLIFER	Toalett 690	Nordica 550 MH, MHE, MHT, N
	Toilet	Nordica 550 MH, MHE, MHT, N

X=standard M=Menu-utrustning beroende på land M=Menu-equipment due to country specification

Pos Fig.	Det.nr. Part.nr.	Benämning		Description	Goldie 470	Goldie 530	Goldie 580	Nordica 550 MH MHE	Nordica 550 N MHT	Finlandia 610	Finlandia 620	Finlandia 670	Anm. Obs.
1	9301-5583	Skåp med spegel till Wc	Bred / Wide	Cupboard with mirror to Wc				x	x				
2	9301-5584	Skåp med spegel till Wc	Smal/ Narrow	Cupboard with mirror to Wc				x	x				
3	9201-5596	Tvättställe toalett	Vit / White	Sink to toilet				x	x				
4	9301-5581	Skåp för lavoar		Cupboard for wash-stand				x	x				
5	9301-5545	Styrskiva		Deflection plate				x	x				
6	9401-5601	Styrskiva för luften		Deflection plate for air				x	x				
7	9101-5589	Duschtråg		Showerbasin				x	x				
8	9301-5597	Lådformig stomme för ljuset		Box body for the light				x	x				
8	9000-3403	Hörn spot vit		Corner spotlihgt White				x	x				
9	9001-3704	Handtag		Handle				x	x				
10	9001-2745	Gångjärn		Hinge				x	x				
11	9001-4478	Spegel	3x920x697	Mirror				x	x				
12	9001-4479	Spegel	3x920x387	Mirror				x	x				
13	0059-2177	Träprofil	L=2400	Wood list profile				x	x				
14	9000-3364	Plugg, vit		Washer for screw, white				x	x				
15	9001-4705	Plugg, vit		Washer for screw, white				x	x				
16	9001-5528	Toalett Thetford	Vit V / White R	Toilet Thetford				x	x				
17	9000-3842	Plastram för lucka	Vit / White	Frame for cass.door				x	x				
18	9400-4906	Duschgardinskena		Shower curtain bar				M	M				
19	0410-3140	Duschgardin		Shower curtain				M	M				

Anm.
Obs.

SOLIFER	Kaross	Arcticina, Goldie 470
	700	
	Body	Arcticina, Goldie 470

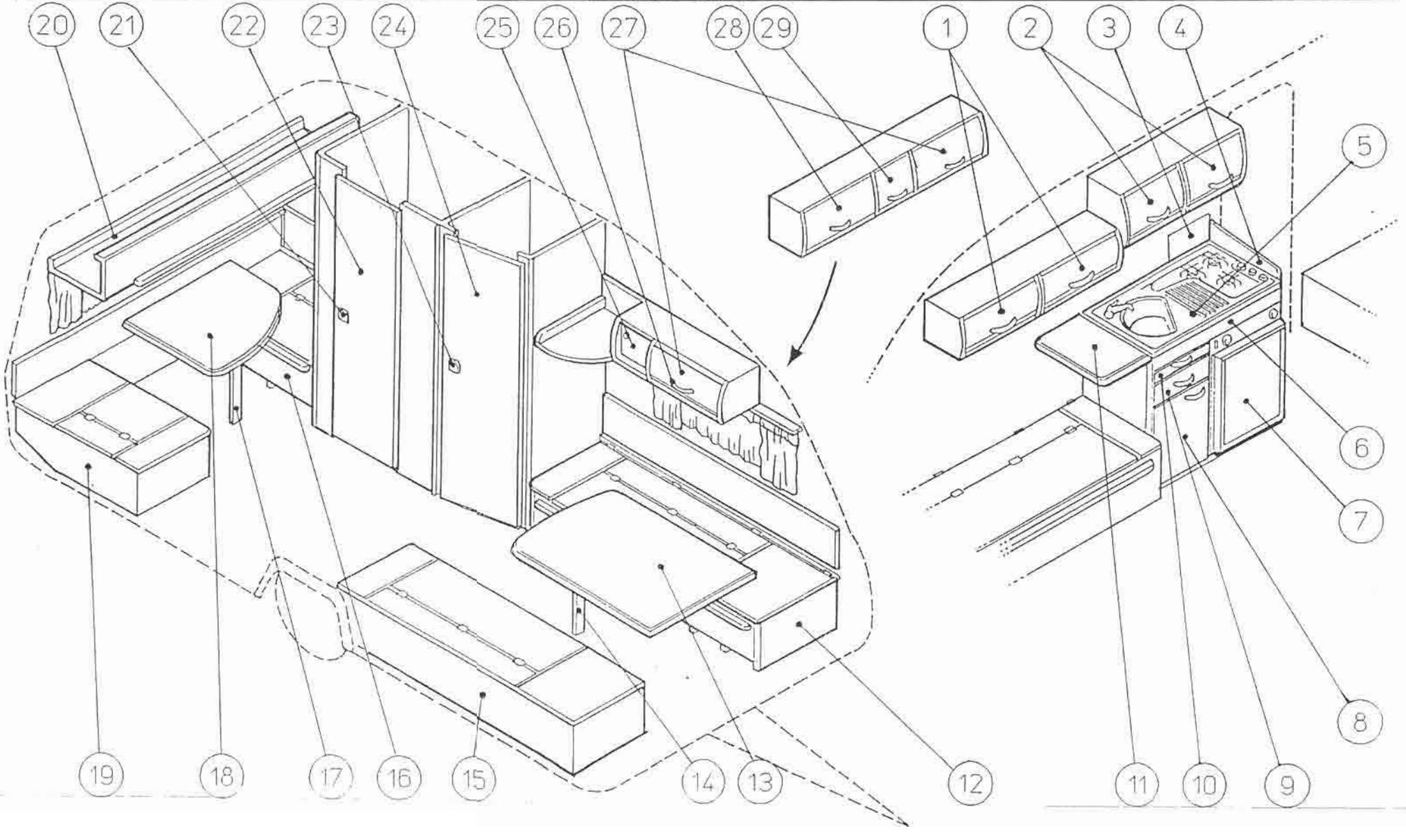

SOLIFER	Inredning 700 Interior	Articina, Goldie 470 Articina, Goldie 470

X=standard M=Menu-utrustning beroende på land M=Menu-equipment due to country specification

Pos. Fig.	Det.nr. Part.nr.	Benämning		Description	Goldie 470	Goldie 530	Goldie 580	Nordica 550 MH MHE	Nordica 550 N MHT	Finlandia 610	Finlandia 620	Finlandia 670	Anm. Obs.
1	9301-5108	Överskåpslucka		Upper cupboard door	x								
2	9301-3332	Överskåpslucka		Upper cupboard door	x								
3	9401-5188	Vindskyddskiva	L=625	Wind shield	x								
5	2713-6001	Smev diskho Höger hänt	3 mbar	Smev stove, right handed	x								
6	9301-5021	Kökets front panel		Frontplate for pentry	x								
7		Kylskåpspanel		Panel for refrigerator door	x								
8	9301-5028	Överpentrydörr		Frontplate for kitch.cupboard	x								
9	9301-5027	Draglådans front skiva		Front for drawer	x								
10	9401-5025	Skärbrädans frontskiva		Front for cutting-board	x								
11	9401-5081	Bordskiva		Plate for pentry	x								
12	9301-5155	Bänk front V		Bed front L	x								
13	9401-5079	Bord fram		Table plate front	x								
13	9400-8701	Bord fram	1000x730	Table plate front	x								
13	9401-5411	Bord fram oval	1080x730	Table plate oval	x								
14	0091-0027	Bords ben Fawo	750mm	Table support Fawo	x								
14	9000-3376	Bords ben vikbart		Table support (Fold)	x								
15	9301-5156	Bänk fram H		Bed front R	x								
16	9301-5157	Bänk bak V		Bed rear L	x								
17	0092-0132	Bordsben		Table support	x								
18	9401-5080	Bord bak		Table plate rear	x								

Anm.
Obs.

SOLIFER	Inredning 700	Articina, Goldie 470
	Interior	Articina, Goldie 470

X=standard M=Menu-utrustning beroende på land M=Menu-equipment due to country specification

Pos. Fig.	Det.nr. Part.nr.	Benämning		Description	Goldie 470	Goldie 530	Goldie 560	Nordica 550 MK MHE	Nordica 550 N MHT	Finlandia 610	Finlandia 630	Finlandia 670	Anm. Obs.
19	9301-5158	Bänk bak H		Bed rear R	x								
20	9301-5104	Övresängen fast / lyftbart		Upperbed fixed / removable	x								
21	0092-0079	Lås Amca		Lock Amca	x								
22	9301-3149	WC-dörr		Toilet door	x								1)
23	0092-0079	Lås Amca		Lock Amca	x								1)
24	9301-3149	Klädskåpsdörr		Wardrobe door	x								
25	9300-3607	Radio panel		Radio panel	x								
26	9001-3704	Handtag		Handle	x								
27	9301-3330	Lucka		Door	x								
28	9301-3330	Lucka		Door	x								
29	9301-3328	Lucka		Door	x								

Anm. Obs. 1) med LC-plywood

SOLIFER	Inredning 706 Interior	Goldie (530) vänster och front Goldie (530) left and front

X=standard M=Menu-utrustning beroende på land M=Menu-equipment due to country specification

Pos Fig.	Det.nr. Part.nr.	Benämning	Storlek/mått Size/measures	Descripion	Goldie 470	Goldie 530	Goldie 580	Nordica 550 MH MHE	Nordica 550 N MHT	Finlandia 610	Finlandia 620	Finlandia 670	Anm. Obs.
1	0092-0083	Gångjärn		Hinge		x							
2	9301-3313	Luckändstycke pentry		End piece		x							
3	9301-3311	Luckändstycke överskåp		End piece		x							
4	0092-0084	Luckteleskåp		Telescopic		x							
5	0041-9480	Bordslist, bordsdel	670 mm	Table list plastic		x							
6	0442-5529	Bordslist väggdel		Table list alu.		x							
7	9001-3704	Luckhandtag		Handle gold		x							
8	0092-0031	Planhylla		Shelf		x							
9	0092-0030	Tallrikshylla		Shelf for plates		x							
10	9000-3376	Bordsben		Table support		x							
11	0092-0024	Gångjärn		Hinge		x							
12	0526-1010	Plastgångjärn		Hinge plastic		x							
12	9500-3281	Dubbelnit		Double rivet		x							
13	1703-0658	Trådkorg		Net basket		x							
14	0092-0079	Garderobslås		Door lock		x							
15	0092-0061	Motstycke för garderobslås		Lock´s opposite part		x							
16	9500-3796	Bestickklädsinsats		Cutlery inset		x							
17	1723-0082	Sophink		Refuse bucket		x							
18	9301-3148	Garderobsdörr	405x1810	Door for wardrobe		x							
19	9301-3490	Nedre pentrydörr V	510x200	Leftd oor for kitchen		x							
20	9301-3742	Övre pentrydörr V	510x490	Left door for kitchen		x							

Anm.
Obs.

SOLIFER	Inredning 706 Interior	Goldie (530) vänster och front Goldie (530) left and front

X=standard M=Menu-utrustning beroende på land M=Menu-equipment due to country specification

Pos Fig.	Det.nr. Part.nr.	Benämning	Storlek/mått Size/measures	Description	Goldie 470	Goldie 530	Goldie 580	Nordica 550 MH MHE	Nordica 550 N MHT	Finlandia 610	Finlandia 620	Finlandia 670	Anm. Obs.
21	9301-3739	Nedre pentrydörr H	335x351	Door for kitchen R		x							
22	9401-3479	Skärbrädans frontskiva	351x40	Front for cutting-board		x							
22	9401-3740	Skärbräda kpl		Cutting-board		x							
23	9401-3475	Draglådans frontskiva	351x99	Front for drawer		x							
23	9301-3526	Draglåda kpl.		Drawer cpl.		x							
24	9001-5001	Kylskåpsfront Love cherry	492,5x724	Front for refrigerator		x							
25	9301-3332	Lucka pentryts överskåp	480x390	Door for cupboard in kitchen		x							
26	9301-3329	Överskåpslucka	202x247	Door for cupboard		x							
27	9301-3330	Överskåpslucka	575x247	Door for cupboard		x							
28	9301-3328	Överskåpslucka	292x247	Door for cupboard		x							
29	0035-4960	Stänkplåt		Wind protector		x							
30	9401-3171	Skiva ovan kyl	566x830	Top over refrigerator		x							
31	9401-3334	Främre bordskiva	1000x830	Table top in front		x							
32	0090-0163	Spis (se sid 410)		Cramer burner 2-flames (see side 410)		x							
33	9000-3106	Diskbänksplåt	900x500	Kitchen plate stainless		x							
34		Panel till radio panel		Front for radio panel		x							
35	9300-3607	Radiopanel		Radio panel		x							
36	9200-4809	Kökets front	859x100	Frontplate		x							
37	9300-4810	Ram till köksfront	897x145	Frame for frontplate		x							

Anm.
Obs.

SOLIFER	Inredning 706 Interior	Goldie (530) vänster och front Goldie (530) left and front

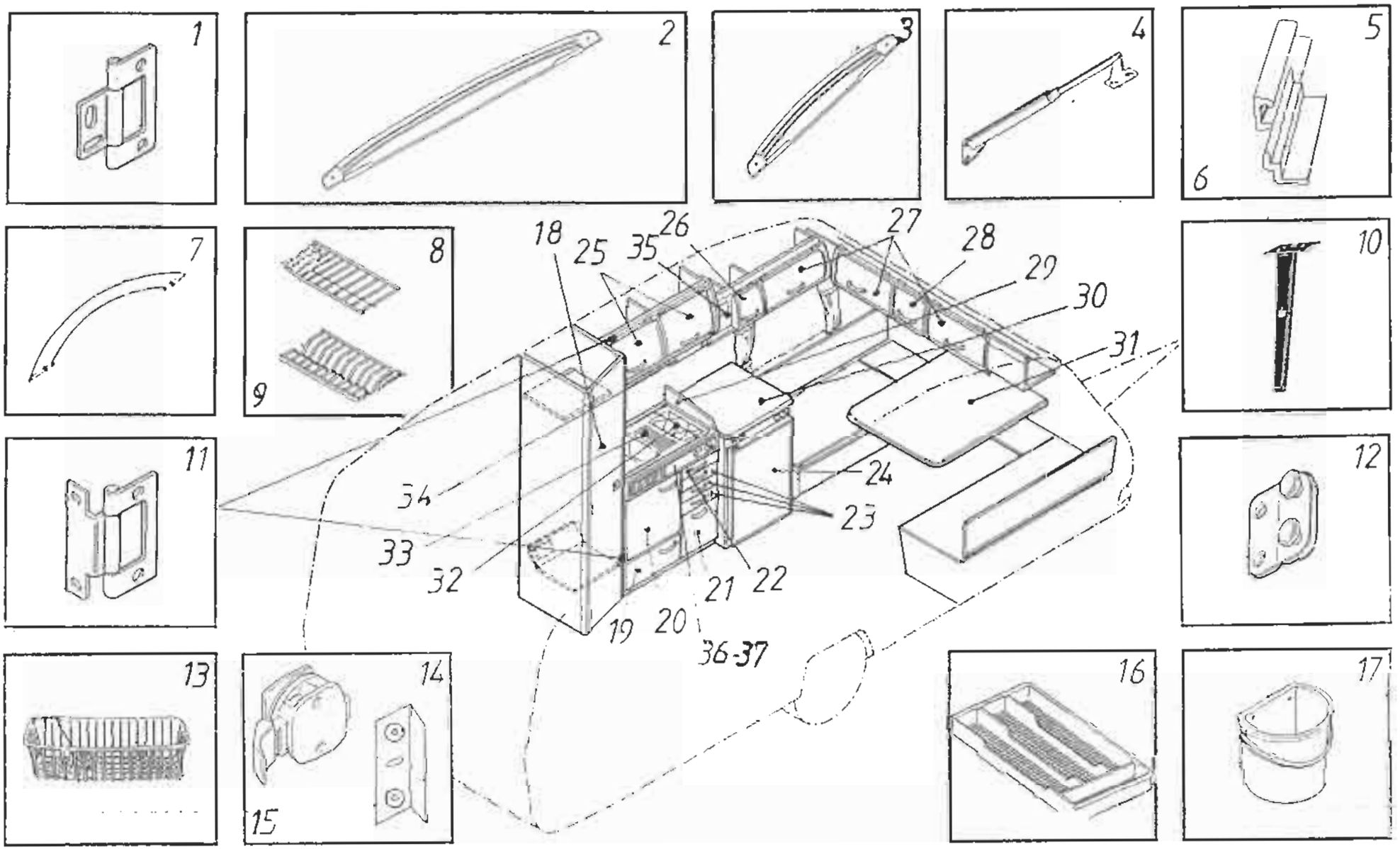

SOLIFER	Inredning 706 Interior	Goldie (530) vänster och front Goldie (530) left and front

X=standard M=Menu-utrustning beroende pa land M=Menu-equipment due to country specification

Pos Fig.	Det.nr. Part.nr.	Benämning	Storlek/mått Size/measures	Descripion	Goldie 470	Goldie 530	Goldie 580	Nordica 550 N MHE	Nordica 550 N MHT	Finlandia 610	Finlandia 620	Finlandia 670	Anm. Obs.
1	0092-0083	Gångjärn		Hinge		x							
2	9301-3313	Luckändstycke pentry		End piece		x							
3	9301-3311	Luckändstycke överskåp		End piece		x							
4	0092-0084	Luckteleskåp		Telescopic		x							
5	0041-9480	Bordslist, bordsdel	670 mm	Table list plastic		x							
6	0442-5529	Bordslist väggdel		Table list alu.		x							
7	9001-3704	Luckhandtag		Handle gold		x							
8	0092-0031	Planhylla		Shelf		x							
9	0092-0030	Tallrikshylla		Shelf for plates		x							
10	9000-3376	Bordsben		Table support		x							
11	0092-0024	Gångjärn		Hinge		x							
12	0526-1010	Plastgångjärn		Hinge plastic		x							
12	9500-3281	Dubbelnit		Double rivet		x							
13	1703-0658	Trådkorg		Net basket		x							
14	0092-0079	Garderobslås		Door lock		x							
15	0092-0061	Motstycke för garderobslås		Lock's opposite part		x							
16	9500-3796	Bestickládsinsats		Cutlery inset		x							
17	1723-0082	Sophink		Refuse bucket		x							
18	9301-3148	Garderobsdörr	405x1810	Door for wardrobe		x							
19	9301-3490	Nedre pentrydörr V	510x200	Leftd oor for kitchen		x							
20	9301-3742	Övre pentrydörr V	510x490	Left door for kitchen		x							

Anm.
Obs.

SOLIFER	Inredning 706 Interior	Goldie (530) vänster och front Goldie (530) left and front

X=standard M=Menu-utrustning beroende på land M=Menu-equipment due to country specification

Pos Fig.	Det.nr. Part.nr.	Benämning	Storlek/mått Size/measures	Description	Goldie 470	Goldie 530	Goldie 580	Nordica 550 MH M-HE	Nordica 550 N MHT	Finlandia 610	Finlandia 620	Finlandia 670	Anm. Obs.
21	9301-3739	Nedre pentrydörr H	335x351	Door for kitchen R		x							
22	9401-3479	Skärbrädans frontskiva	351x40	Front for cutting-board		x							
22	9401-3740	Skärbräda kpl		Cutting-board		x							
23	9401-3475	Draglådans frontskiva	351x99	Front for drawer		x							
23	9301-3526	Dragläda kpl.		Drawer cpl.		x							
24	9001-5001	Kylskåpsfront Love cherry	492,5x724	Front for refrigerator		x							
25	9301-3332	Lucka pentryts överskåp	480x390	Door for cupboard in kitchen		x							
26	9301-3329	Överskåpslucka	202x247	Door for cupboard		x							
27	9301-3330	Överskåpslucka	575x247	Door for cupboard		x							
28	9301-3328	Överskåpslucka	292x247	Door for cupboard		x							
29	0035-4960	Stänkplåt		Wind protector		x							
30	9401-3171	Skiva ovan kyl	566x830	Top over refrigerator		x							
31	9401-3334	Främre bordskiva	1000x830	Table top in front		x							
32	0090-0163	Spis (se sid 410)		Cramer burner 2-flames (see side 410)		x							
33	9000-3106	Diskbänksplåt	900x500	Kitchen plate stainless		x							
34		Panel till radio panel		Front for radio panel		x							
35	9300-3607	Radiopanel		Radio panel		x							
36	9200-4809	Kökets front	859x100	Frontplate		x							
37	9300-4810	Ram till köksfront	897x145	Frame for frontplate		x							

Anm.
Obs.

SOLIFER	Inredning Interior	709	Goldie (530) höger och bak Goldie (530) right and rear

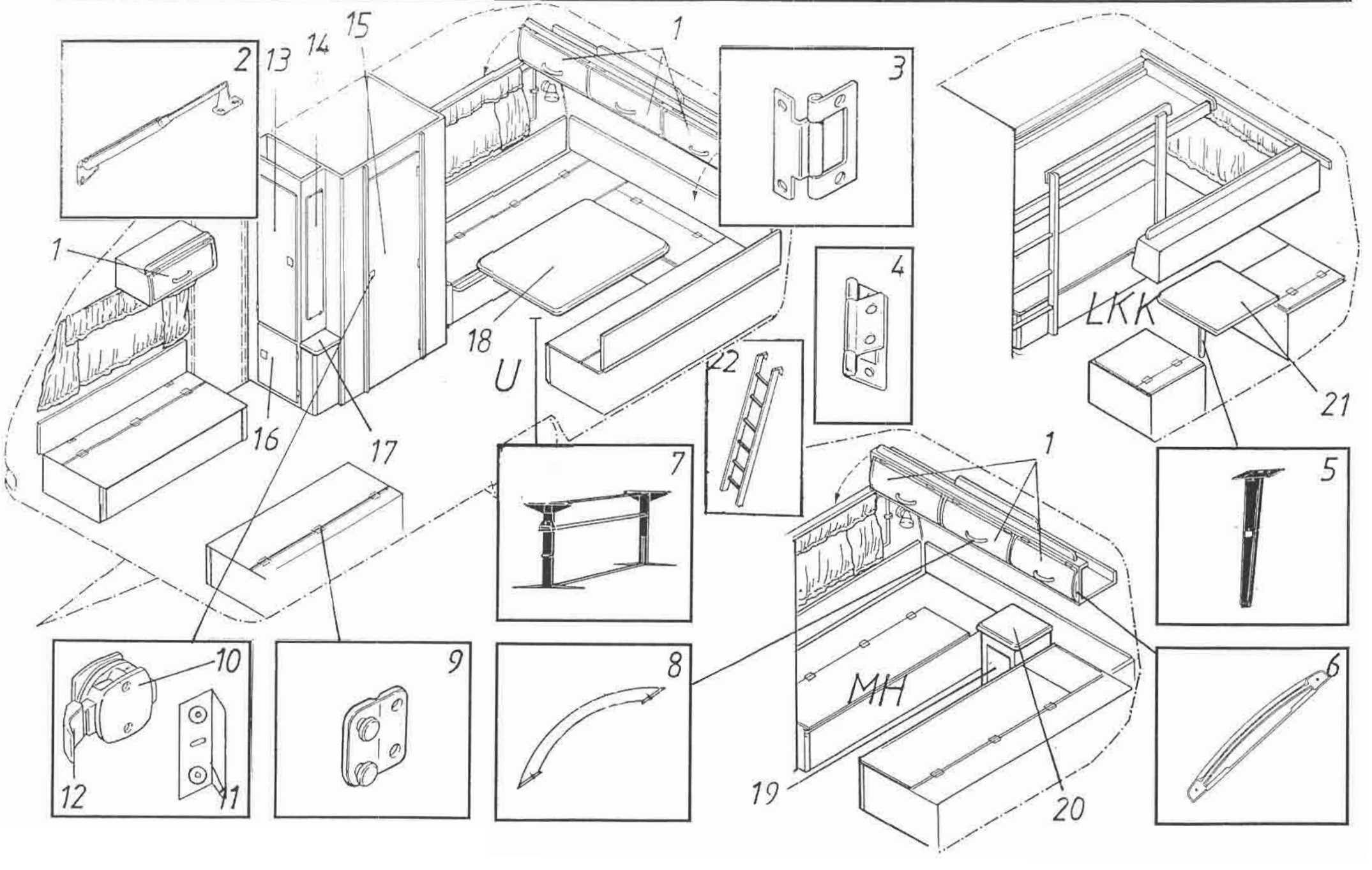

SOLIFER	Inredning 709 Interior	Goldie (530) höger och bak Goldie (530) right and rear

X=standard M=Menu-utrustning beroende på land M=Menu-equipment due to country specification

Pos. Fig.	Det.nr. Part.nr.	Benämning	Storlek/mått Size/measures	Description	Goldie 470	Goldie 530	Goldie 580	Nordica 530 M MH	Nordica 530 N MH	Fellandia 610	Fellandia 620	Fellandia 670	Anm. Obs.
1	9301-3330	Överskåpslucka	575x247	Door for cupboard		x							
2	0092-0084	Luckteleskåp		Telescopic		x							
3	0092-0024	Gångjärn		Hinge		x							
4	0092-0083	Gångjärn		Hinge		x							
5	9000-3376	Bordsben		Table support		x							
6	9301-3311	Luckändstycke överskåp		End piece		x							
7	0091-0027	Pelarbordstativ		Table stand		x							1)
8	9001-3704	Luckhandtag		Handle gold		x							
9	0526-1010	Plastgångjärn		Hinge plastic		x							
9	9500-3281	Dubbelnit		Double rivet		x							
10	0092-0079	Garderob/toalettdörrs lås brunt		Door lock brown		x							
10	9000-2348	Garderob/toalettdörrs lås vitt		Door lock white		x							
11	0092-0061	Motstycke för garderobslås		Lock´s opposite part		x							
12	9000-4978	Dragdel vit		Handle white		x							
12	9000-3232	Dragdel beige		Handle beige		x							
12	0031-9460	Dragdel brunt		Handle brown		x							
13	9301-3416	Övre garderobsdörr	405x1200	Wardrobe door		x							
14	9500-3692	Spegel	3x920x235	Mirror		x							
15	9301-3149	Toalettdörr	490x1810	Toilet door		x							
16	9301-3417	Nedre garderobsdörr	405x590	Wardrobe door		x							
17	9400-3925	Hylla		Top		x							

Anm.	1)Ej Goldie MH/LKK
Obs.	1)Not Goldie MH/LKK

SOLIFER	Inredning 709 Interior	Goldie (530) höger och bak Goldie (530) right and rear

X=standard M=Menu-utrustning beroende på land M=Menu-equipment due to country specification

Pos Fig.	Det.nr. Part.nr.	Benämning	Storlek/mått Size/measures	Description	Goldie 470	Goldie 530	Goldie 580	Nordica 550 MH MHE	Nordica 550 N MHT	Finlandia 610	Finlandia 620	Finlandia 670	Anm. Obs.
18	9400-8701	Pelarbordskiva	1000x730	Table top in rear		x							U
18	9401-5411	Bord oval	1080x730	Table, oval		x							2)
19	9301-3522	Nattduksbord		Bedside cabinet		x							MH
20	9401-3521	Skiva på nattduksbord	400x400	Top for bedside cabinet		x							MH
21	9400-8585	Bordskiva bak	780x735	Table top in rear		x							LKK
22	9000-5359	Lös stege		Ladder		x							1)

Anm.	1)Ej LKK	2) Från chassi No:	2) Bara U versionen
Obs.	1)Not LKK	2) From chassi No:	2) Only U version

SOLIFER	Karc	712	Goldie 580
	Body		Goldie 580

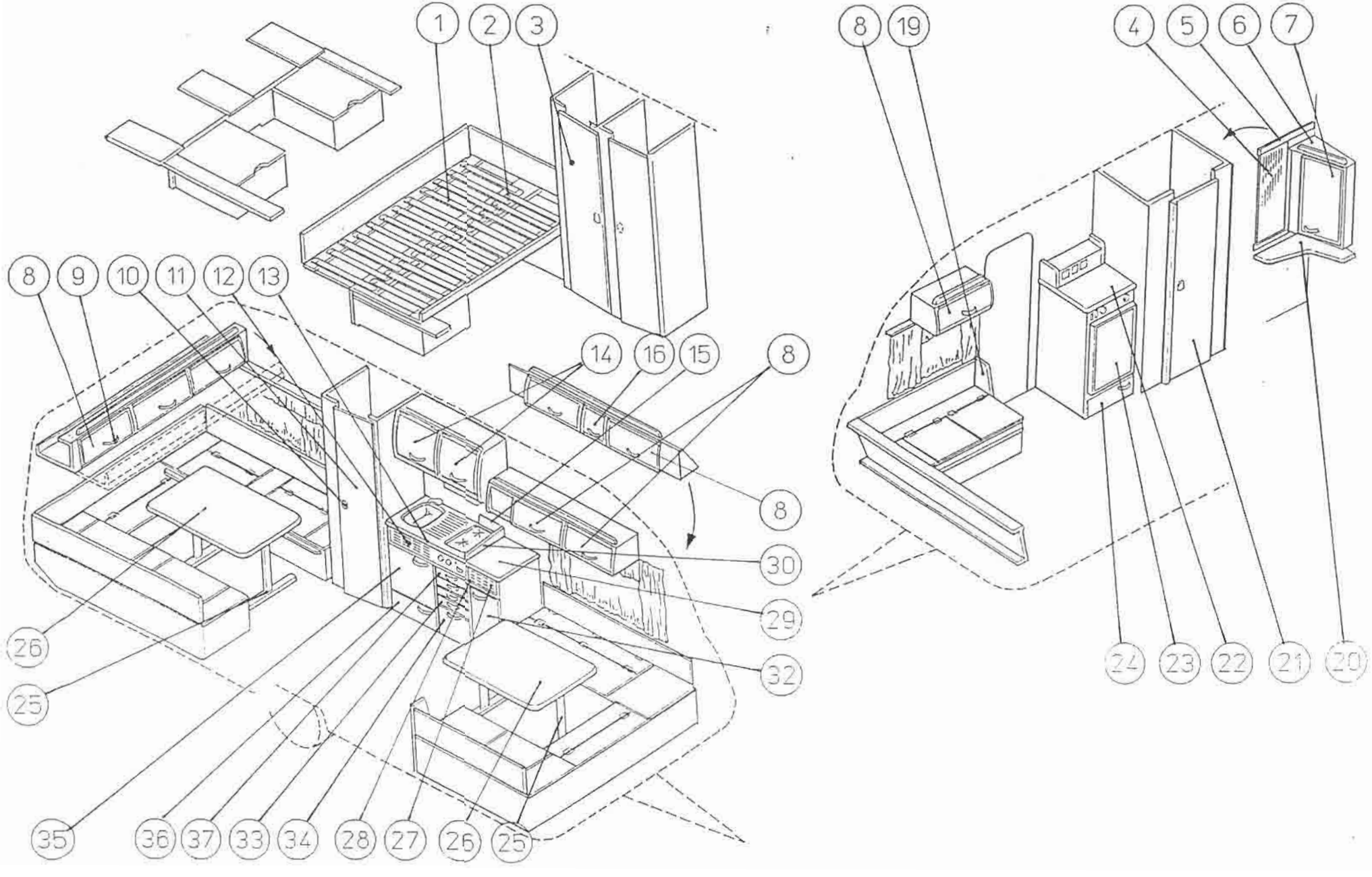

SOLIFER	Inredning 712 Interior	Goldie 580 Goldie 580

X=standard M=Menu-utrustning beroende på land M=Menu-equipment due to country specification

Pos. Fig.	Det.nr. Part.nr.	Benämning		Description	Goldie 470	Goldie 530	Goldie 580	Nordica 550 MH MKE	Nordica 500 N MHT	Falanda 610	Falanda 620	Falanda 670	Anm. Obs.
1	9000-2972	Spjäla till bädd		Lath for bed			x						
2	9000-2973	Fäststycke för ribbotten		Mounting for lath			x						
3	9301-3148	Garderobs & wc dörr		Wardrobe & toilet door			x						
4	0091-0398	Spegel		Mirror			x						
5	9400-4971	Fästning för spegel		Fasting for mirror			x						
6	9201-4926	Hörnskåp		Corner cupboard			x						
7	9301-4143	Dörr till hörnskåp		Door to corner cupboard			x						
8	9301-3330	Överskåpslucka		Upper cupboard door			x						
9	9001-3704	Luckhandtag		Door handle			x						
10	0092-0079	Lås Amca		Lock Amca			x						
11	9301-3148	Garderobs & wc dörr		Wardrobe & toilet door			x						
12	9200-3370	Spisfront		Front panel pentry			x						
	9300-4810	Ram till spisfront		Frame for front panel									
13	9000-3106	Diskbänksplåt		Kitchen plate stainless steel			x						
14	9301-3332	Lucka		Door			x						
15	9401-4215	Stänkplåt		Backplate for stove			x						
18	9301-3328	Lucka		Door			x						
19	9401-3661	Sidostöd		Side plate			x						
20	9400-9584	Diskbordskiva		Plate for pentry			x						
21	9301-3149	Toalett dörr		Toilet door			x						

Anm.
Obs.

SOLIFER	Inredning 712	Goldie 580
	Interior	Goldie 580

X=standard M=Menu-utrustning beroende pa land M=Menu-equipment due to country specification

Pos Fig.	Det.nr. Part.nr.	Benämning		Description	Gold e 470	Goldie 530	Goldie 580	Nordica 550 MH MHE	Nordica 550 N MHT	Finlandia 610	Finlandia 620	Finlandia 670	Anm. Obs.
22	9301-4098	Kylskaps skiva		Plate for refrigrator			x						
23	9401-4650	Panel till kylskåpsdörr		Panel for refrigrator door			x						
24	9301-3490	Nedre pentyr dörr		Lower pentry door			x						
25	0091-0027	Bords ben		Table leg			x						
26	9400-8701	Bord	1000x730	Table			x						
26	9401-5411	Bord fram oval	1080x730	Table front oval			x						1)
27	9300-3386	Framskiva till pentryn		Frontplte to pentry			x						
28	9401-3797	Ram till pentryfronten		Frame for frontplate			x						
29	9401-4083	Skiva till disk bordet		Plate for pentry			x						
30	0035-4960	Vindskyddsplåt		Wind protector			x						
32	9301-4076	Lucka till pentryts överskåp		Door for cupboard in kitchen			x						
33	9301-3526	Lucka till pentryn		Door for cupboard in kitchen			x						
34	9301-3736	Lucka till pentryts skåp		Door for cupboard in kitchen			x						
35	9301-3490	Lucka till pentryts överskåp		Door for cupboard in kitchen			x						
36	9301-3490	Lucka till pentryts överskåp		Door for cupboard in kitchen			x						
37	9401-3740	Skärbräda		Cuttingboard			x						

Anm.
Obs.

SOLIFER	Kaross Body	724	Nordica 550 MH, MHE Nordica 550 MH, MHE

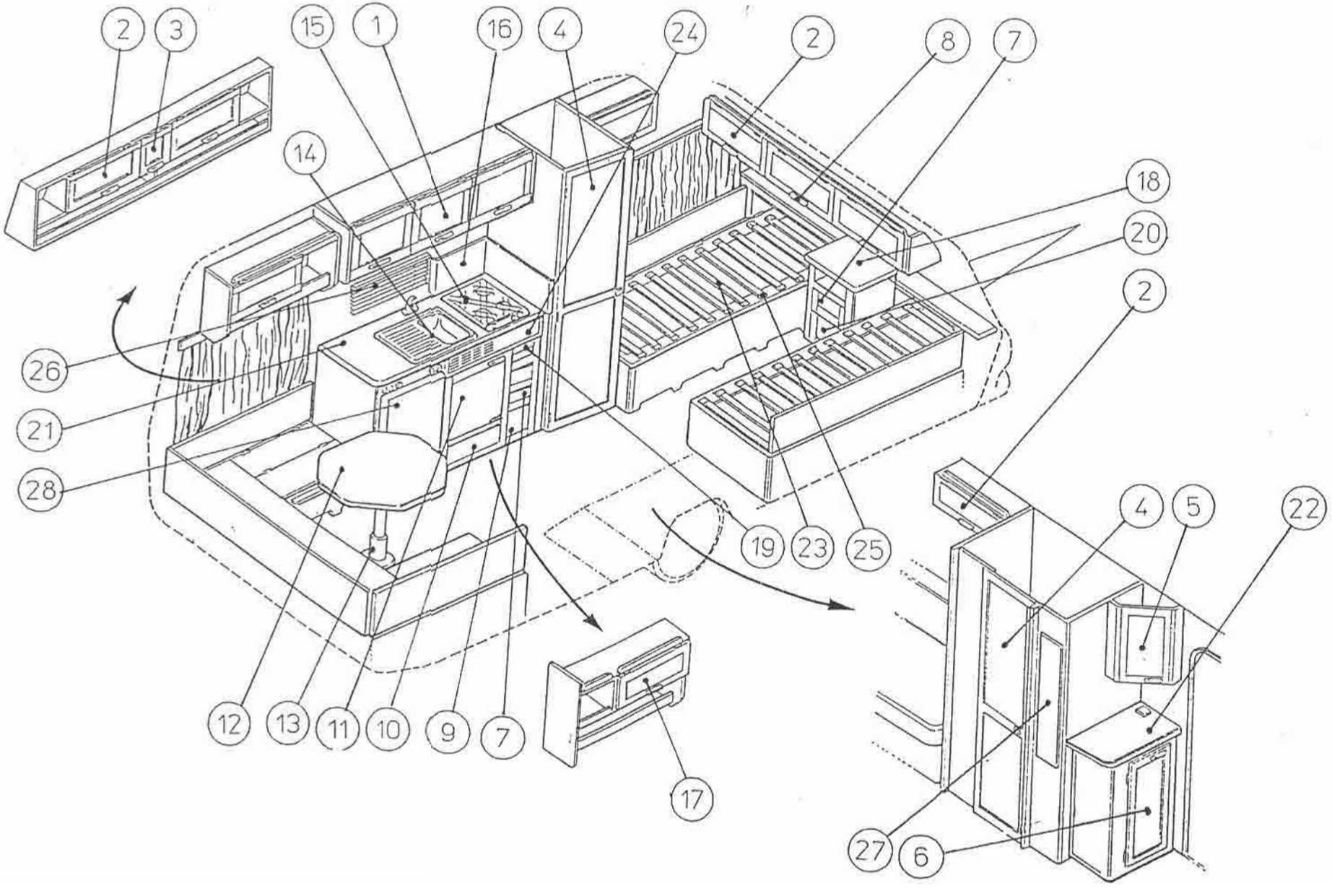

SOLIFER	Inredning 724 Interior	Nordica 550 MH, MHE Nordica 550 MH, MHE

X=standard M=Menu-utrustning beroende på land M=Menu-equipment due to country specification

Pos Fig.	Det.nr. Part.nr.	Benämning		Description	Goldie 470	Goldie 530	Goldie 590	Nordica 550 MH MHE	Nordica 550 N MHT	Finlandia 610	Finlandia 630	Finlandia 670	Anm. Obs.
1	9401-4379	Överskåpslucka pentry	491x409	Kitchen cupb.door				x					
2	9401-4323	Överskåpslucka	271x617	Upper cupboard door				x					
3	9401-4324	Överskåpslucka mitten	338x271	Upper cupboard door				x					
4	9301-4398	Garderobs & toalettdörr	1810x470	Wardrobe & toilette door				x					
5	9401-4403	Lucka hörnskåp	515x361	Corner cupboard door				x					
6	9401-4401	Dörr i vattendunkskåp		Water canister cupboard door				x					
7	9400-3585	Front till låda	125x282	Front for drawer				x					
8	0092-0180	Luckhandtag		Door handle				x					
9	9401-4312	Höger pentrydörr	295x279	Front for drawer				x					
10	9401-4316	Vänster nedre pentrydörr	210x513	Lower left kitchen cupboard door				x					
11	9401-4397	Vänster övre pentrydörr	478x513	Upper left kitchen cupboard door				x					
12	9301-2489	Bordskiva	830x720	Table plate				x					
13	9000-3014	Bordsben		Table leg				x					
14	9001-2994	Diskho		Dishwashing basin				x					
15	9001-2993	Spis kpl.	30 mbar	Stove				x					2)
15	9001-2992	Spis kpl.	50 mbar	Stove				x					3)
16	9301-2676	Stänkplåt		Back plate for stove				x					
17	9401-4323	Överskåpslucka		Upper cupboard door				x					
18	9400-8712	Skiva nattduksbord		Night cupboard plate				x					
19	9401-4405	Frontskiva skärbräda	77x279	Front for cutting board				x					

Anm.	2) Ej tyskland	3) Endast Tyskland
Obs.	2) Not Germany	3) Only Gennany

SOLIFER	Inredning 724 Interior	Nordica 550 MH, MHE Nordica 550 MH, MHE

X=standard M=Menu-utrustning beroende på land M=Menu-equipment due to country specification

Pos Fig.	Det.nr. Part.nr.	Benämning	Storlek/mått Size/measures	Description	Goldie 470	Goldie 530	Goldie 580	Nordica 550 MH MHE	Nordica 550 N MHT	Finlandia 610	Finlandia 620	Finlandia 670	Anm. Obs.
20	9401-4312	Dörr nattduksbord	311x279	Night cupboards door				x					
21	~~9301-2973~~	Diskbordskiva 93012647		Plate for pentry				x					
22	9301-4459	Skåpskiva		Cupboard plate				x					
23	9000-2972	Spjäla till bädd	8x50x635	Lath for bed				x					
24	9301-4408	Spisfront		Front panel pentry				x					
25	9000-2973	Fäststycke ribbotten		Fastening piece for lath				x					
26	9001-5443	Persienn (spjälgardin)	510x335	Venetian blind				x					
26	9001-5443	Fästsats för persienn		Bracket set for venetian blind				x					
27	9500-3692	Spegel	3 x 920 x 235	Mirror				x					
28	9401-4650	Panel till kylskåpsdörr		Panel for refrigerator door				x					

Anm.
Obs.

SOLIFER	Inredning 730 Interior	Nordica 550 MHT, N Nordica 550 MHT, N

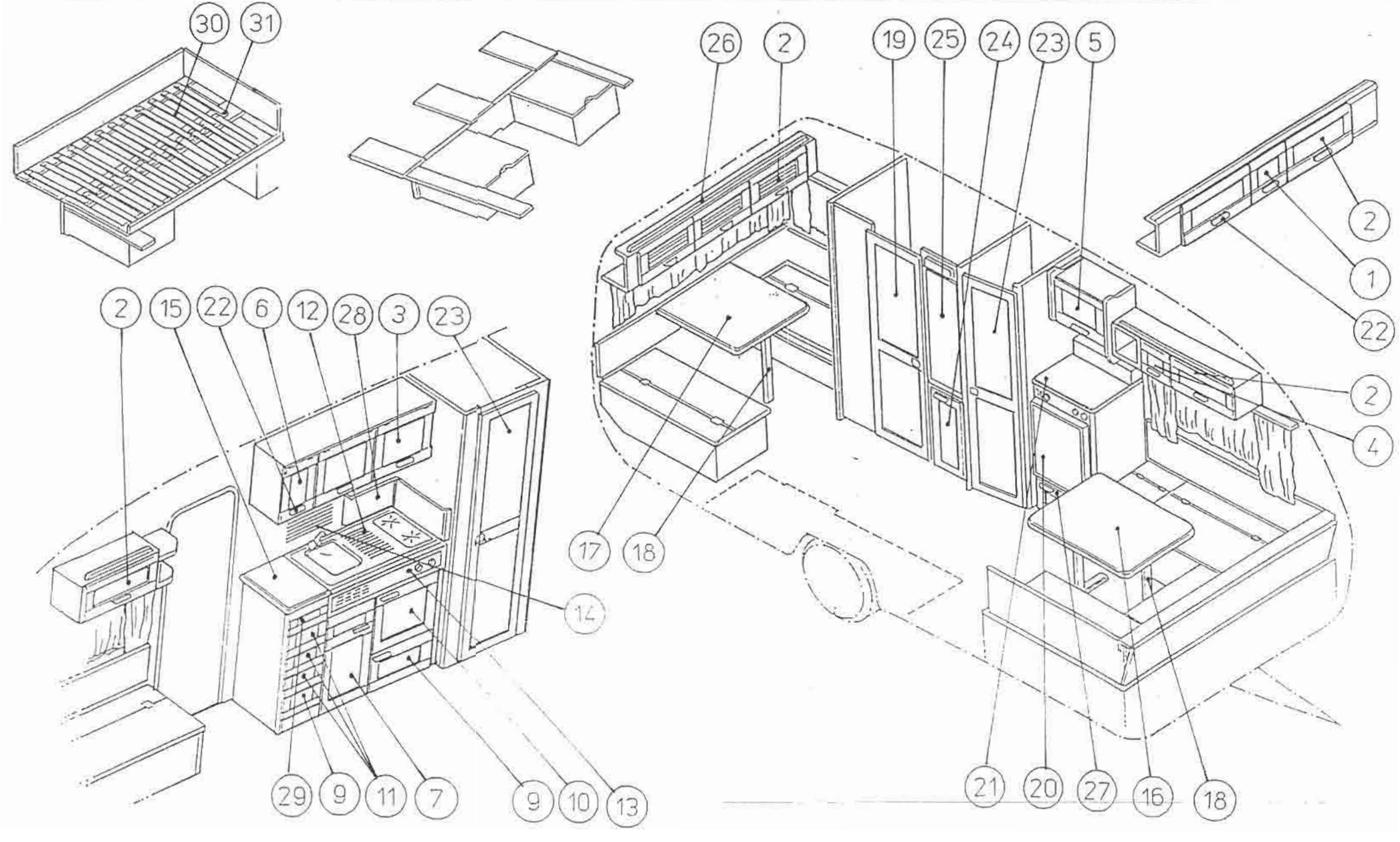

X=standard M=Menu-utrustning beroende på land M=Menu-equipment due to country specification

Pos. Fig.	Det.nr. Part.nr.	Benämning		Description	Gotlie 410	Gotlie 530	Gotlie 560	Nordica 550 MH MHE	Nordica 550 N MHT	Finlandia 610	Finlandia 620	Finlandia 630	Anm. Obs.
1	9401-4324	Överskåpslucka	338x271	Upper cupboard door					x				
2	9401-4323	Överskåpslucka	617x271	Upper cupboard door					x				
3	9401-4379	Överskåpslucka	491x409	Upper cupboard door					x				
4	9401-4325	Lucka	305x217	Hatch					x				
5	9401-4410	Torkskåpslucka	528x350	Trapdoor					x				
6	9401-4380	Köksskåpslucka	289x409	Kitchen cupb. door					x				
7	9401-4314	Pentrydörr	413x713	Kitchen cupboard door					x				
9	9401-4312	Pentrydörr	282x388	Kitchen cupboard door					x				
10	9400-3575	Sophinkdörr	513x478	Waist-basket door					x				
11	9401-4406	Frontskiva till draglåda	125x282	Front for drawer					x				
12	9301-4209	Diskbord smev		Sink Smev					x				1)
12	9301-4210	Diskbord smev		Sink Smev					x				2)
13	9301-4407	Frontskiva till pentryn		Front to pentry					x				
14	9001-5443	Persienn		Venetian blinds					x				
15	9400-8705	Bordskiva till pentryskåpet	414x523	Tableplate to pentry					x				
16	9400-8701	Bordskiva	1000x730	Table plate					x				
16	9401-5411	Bordskiva oval	1080x730	Table plate oval									
17	9400-9625	Bakbordsskiva	900x620	Back table plate					x				
18	0091-0027	Bordstativ fawo		Table support fawo					x				
19	9301-4398	Toalettdörr	470x1810	Toiletdoor					x				
20	9401-4650	Panel till kylskåpsdörr	492.5x724	Panel for refrigerator door					x				
21	9300-9354	Skiva ovan kylskåpet		Plate above refrigrator					x				

Anm.	1) Inte för Tyskland	2) Bara Tyskland	3) Från chassi Nr: ..V000..
Obs.	1) Not for Germany	2) Only for Germany	3) From chasi No: ..V000

SOLIFER	Inredning 730 Interior	Nordica 550 MHT, N Nordica 550 MHT, N

X=standard M=Menu-utrustning beroende på land M=Menu-equipment due to country specification

Pos. Fig.	Det.nr. Part.nr.	Benämning		Description	Gotland 470	Gotland 530	Gotland 580	Nordica 550 MHT N-E	Nordica 550 N Web	Finlandia 610	Finlandia 630	Finlandia 670	Anm. Obs.
22	0092-0180	Handtag		Handle					x				
23	9301-4400	Klädskåpsdörr	305x1810	Wardrobedoor					x				
24	9401-4401	Dörr till sophink	361x835	Door to trashbin					x				
25	0091-0398	Spegel	3x923x370	Mirror					x				
26	9200-4713	Övre säng		Upper bed					x				
27	9401-4316	Dörr till pentry	513x210	Door to pentry					x				
28	9301-4466	Stänk skiva		Plate for pentry					x				
29	9401-4405	Etulevy leikkuul.	30x282	Front panel					x				
30	9000-2972	Spjäla till bädd		Lath for bed					x				
31	9000-2973	Faststycke för ribbotten		Muoting for lath					x				

Anm.
Obs.

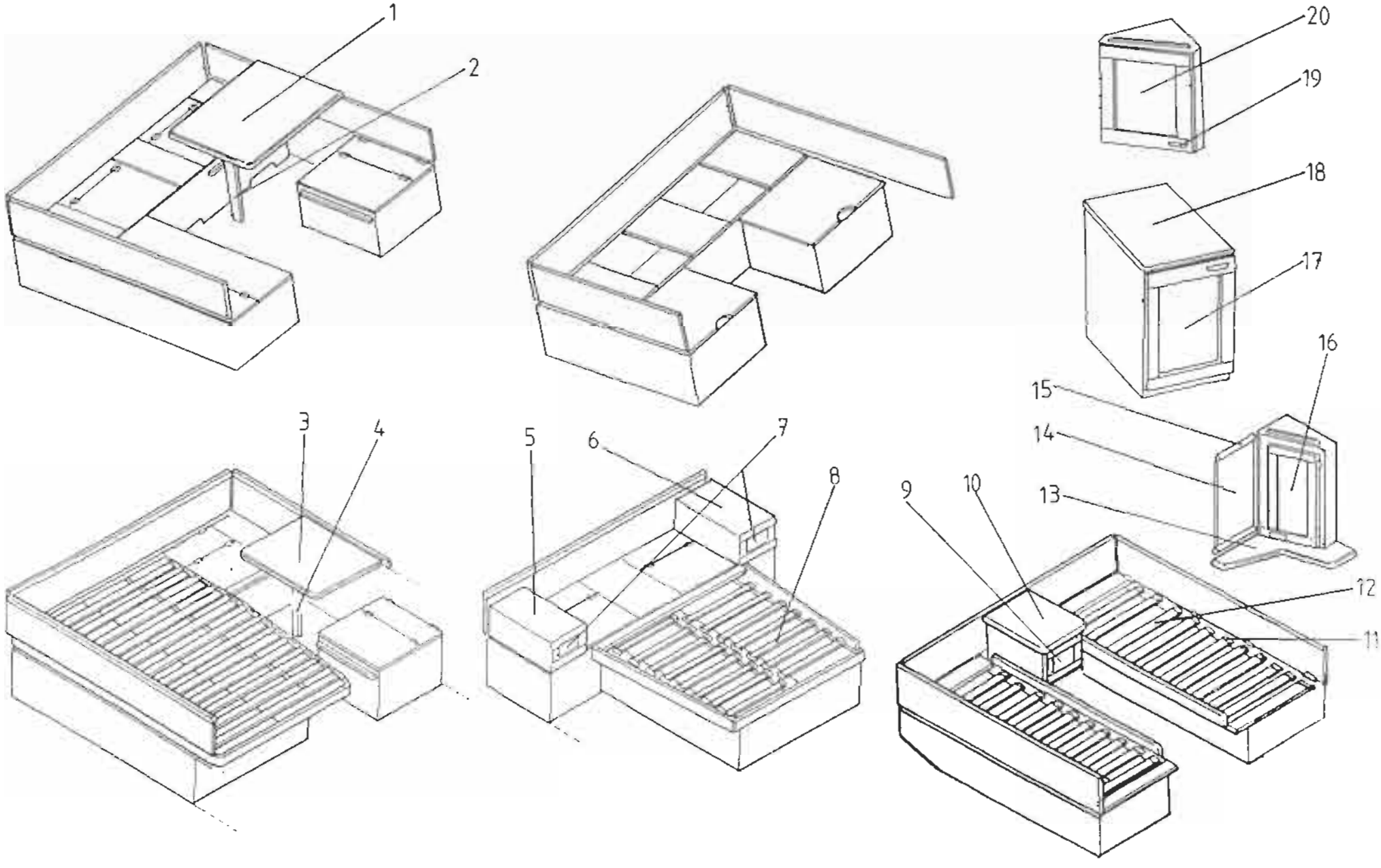
1
2
3
4
5
6
7
8
9
10
11
12
13
14
15
16
17
18
19
20

SOLIFER	Inredning 739 Interior	Finlandia Sovrum versioner Finlandia Bedroom models

X=standard M=Menu-utrustning beroende på land M=Menu-equipment due to country specification

Pos Fig.	Det.nr. Part.nr.	Benämning		Description	Gold e 470	Goldie 530	Goldie 580	Nordica 550 MH M-HE	Nordica 550 N M-HT	Finlandia 610	Finlandia 620	Finlandia 670	Anm. Obs.
1	9400-8701	Bordsskiva 1000x730		Table plate 1000x730									
2	9000-3376	Bordstativ fawo		Table support fawo									
3	9400-8585	Bordskiva 735x780		Table plate 735x780									
4	0092-0132	Borstativ		Table support									
5	9400-9591	Bordsskiva vänster		Table plate left									
6	9400-9592	Bordsskiva höger		Table plate right									
7	9400-3585	Front till draglåda 279x145		Front for drawer 279x145									
8	9000-2972	Spjäla till bädd		Lath for bed									
9	9400-3581	Dörr 330x330		Door 330x330									
10	9400-8712	Bordsskiva 380x430		Table plate 380x430									
11	9000-2973	Fäststycke till spjäla		Fastening piece for lath									
12	9000-2972	Spjäla till bädd		Lath for bed									
13	9400-9584	Skiva till toalettbord		Plate for dressing table									
14	0091-0398	Spegel 3x923x370		Mirror 3x923x370									
15	9400-4979	Träprofil D/1		Tree profil D/1									
16	9300-4598	Dörr 361x835 toalettbord		Door 361x835 dressing table									
17	9400-5938	Dörr 447x655		Door 447x655									
18	9401-4495	Bänkskiva	500x474	Aux.cupboard work top									
19	0092-0180	Handtag		Handle									
20	9400-5939	Dörr hörnskåp 361x515		Door corner cupboard 361x515									

Anm.
Obs.

SOLIFER	Inredning	740	G 530, G 580, F 610, F620 MHC Sovrum
	Interior		G 530, G 580, F 610, F620 MHC Bedroom

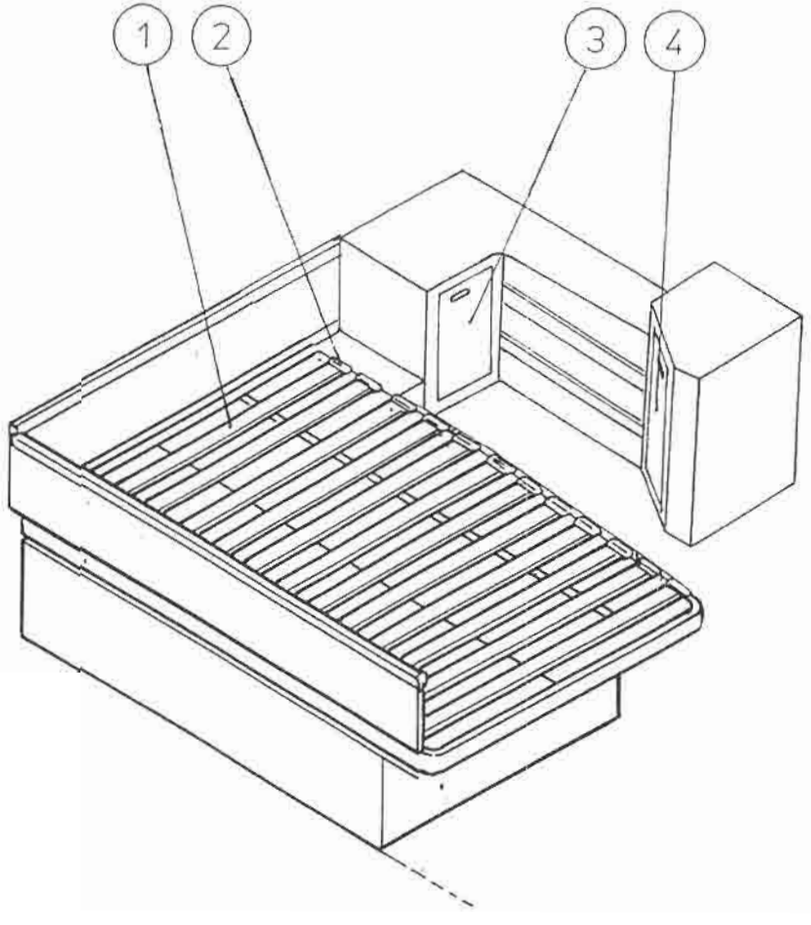

SOLIFER	Inredning	G 530, G 580, Finlandia 610, 620, 670
	740	
	Interior	G 530, G 580, Finlandia 610, 620, 670

X=standard M=Menu-utrustning beroende på land M=Menu-equipment due to country specification

Pos Fig.	Det.nr. Part.nr.	Benämning		Description	Goldie 470	Goldie 530	Goldie 580	Nordica 550 MH MHE	Nordica 550 N MHT	Finlandia 610	Finlandia 620	Finlandia 670	Anm. Obs.
1		Spjäla till bädd		Lath for bed									
2		Fäststycke till spjäla		Fastening piece for lath									
3		Dörr 330x330		Door 330x330									
4		Dörr hörnskäp 361x515		Door corner cupboard 361x515									
5													
6													
7													
8													
9													
10													
11													
12													
13													
14													
15													
16													
17													
18													
19													
20													

Anm.
Obs.

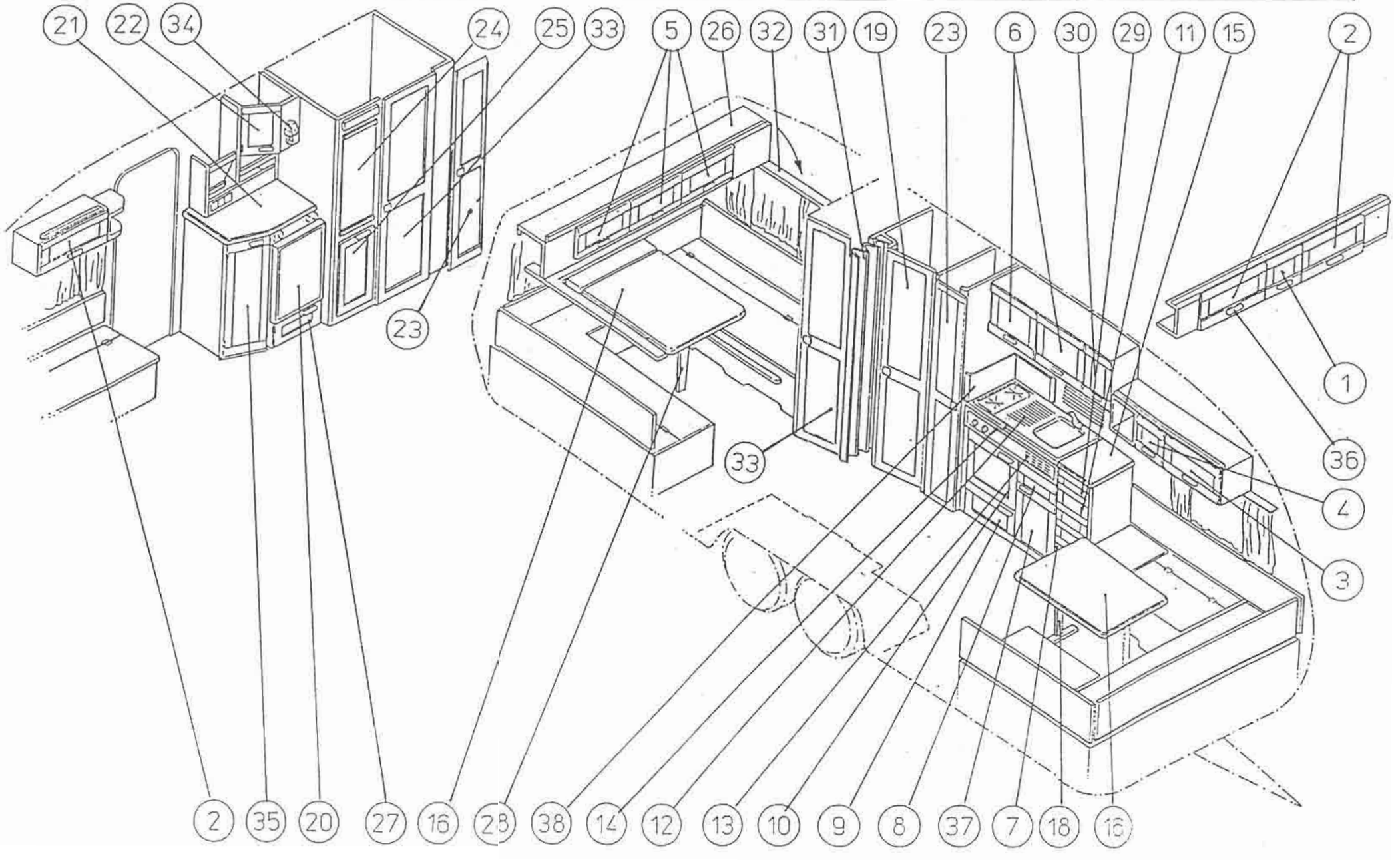
21
22
34
24
25
33
5
26
32
31
19
23
6
30
29
11
15
2
1
36
4
3
23
33
2
35
20
27
16
28
38
14
12
13
10
9
8
37
7
18
16

SOLIFER	Inredning	Finlandia 610, 620, 670
	742	
	Interior	Finlandia 610, 620, 670

X=standard M=Menu-utrustning beroende på land M=Menu-equipment due to country specification

Pos Fig.	Det.nr. Part.nr.	Benämning		Description	Goldie 470	Goldie 530	Goldie 580	Nordica 550 MH MHE	Nordica 550 N MHT	Finlandia 610	Finlandia 620	Finlandia 670	Anm. Obs.
1	9401-4324	Överskåpslucka 338x271		Upper cupboard door 338x271						x	x	x	
2	9401-4323	Överskåpslucka 617x271		Upper cupboard door 617x271						x	x	x	
3	9401-4323	Överskåpslucka 617x271		Upper cupboard door 617x271						x	x	x	
4	9401-4325	Överskåpslucka 305x217		Upper cupboard door 305x217						x	x	x	
5	9401-4409	Överskåpslucka 546x255		Top cupboard hatch 546x255						x	x	x	
6	9401-4379	Köksskåpslucka 491x409		Kitchen cupb. door 491x409						x	x	x	
7	9401-4312	Dörr till pentryn	388x282	Door to pentry						x	x	x	
9	9401-4316	Pentry dörr 513x210		Kitchen dupboard 513x210						x	x	x	
10	9401-4397	Pentry dörr 513x478		Kitchen cupboard door 513x478						x	x	x	
11	9400-3585	Front till dragläda 279x145		Front for drawer 279x145						x	x	x	
12	9301-4211	Pentryplåt 900x500		Sink 900x500						x	x	x	1)
12	9301-4888	Diskbord		Sink						x	x	x	2)
13	9301-4407	Frontplatta pentry	125x998	Front plate for kitch. cupboard						x	x	x	
15	9400-8708	Bordsskiva 414x523		Table plate 414x523						x	x	x	
16	9401-5411	Bordsskiva oval	1080x730	Table plate oval						x	x	x	
18	0091-0027	Bodstativ fawo		Table support fawo						x	x	x	
19	9301-4399	Garderobs dörr 384x1810		Wardrobe door 384x1810						x	x	x	
20	9401-4650	Panel till kylskåpsdörr		Panel for refrigerator door						x	x	x	
21	9300-8703	Bordsskiva Fin.		Table plate Fin.						x	x	x	

Anm.	1) Ej för Tyskland	2) Bara för Tyskland
Obs.	1) Not for Germany	2) Only for Germany

SOLIFER	Inredning	Finlandia 610, 620, 670
	742	
	Interior	Finlandia 610, 620, 670

X=standard M=Menu-utrustning beroende på land M=Menu-equipment due to country specification

Pos Fig.	Det.nr. Part.nr.	Benämning		Description	Goldie 470	Goldie 530	Goldie 580	Nordica 550 MH MHE	Nordica 550 N MHT	Finlandia 610	Finlandia 620	Finlandia 670	Anm. Obs.
22	9401-4404	Barskåpsdörr		Drink cupboard door						x	x	x	
23	9301-4400	Dörr 305x1810		Door 305x1810						x	x	x	
24	0091-0398	Spegel 3x923x370		Mirror 3x923x370						x	x	x	
25	9401-4401	Sophinkrdörr		Trash-buckets door						x	x	x	
26	9200-4805	Överbedd/skåp		Overbed/cupboard						x	x	x	
27	9401-4397	Pentry dörr 513x478		Kitchen cupboard door 513x478						x	x	x	
28	9000-3379	Taklampa		Ceiling lamp						x	x	x	
29	9401-4405	Front till draglåda 279x145		Front for drawer 279x145						x	x	x	
30	9401-4380	Torkskåpslucka 289x409		Trapdoor 289x409						x	x	x	
31	9000-5727	Vikdörr		Folding door						x	x	x	
32	9300-9529	Överbedds stöd		Over bed support						x	x	x	
33	9300-4398	Toalettdörr	470x1810	Toilett door						x	x	x	
34	9000-3033	Vägglampet beige		Wall sconce beige						x	x	x	
35	9401-4402	Dörr 239x1003		Door 239x1003						x	x	x	
36	0092-0180	Handtag		Handle						x	x	x	
37	9401-4314	Pentrydörr	413x713	Kitchen cupboard door						x	x	x	
38	9301-4888	Vindskydd		Windshield						x	x	x	

Anm.
Obs.

		G 470			G530					G580					N550		N550		610, 620				F670			
Kod	Benämning	MH	U	N	MH	U	MHT	MHC	LKK	MH	U	MHT	MHC	LKK	MH	MHE	N	MHT	MH	MHT	MHC	LK	MH	MHS	MHC	NS
9401-5411	Bordfront 1080*730		[1]			[1]				[1]	[2]	[1]		[2]			[1]	[1]	1	1		2	1	1		1
9400-8701	Bordfront 1000*730		1			1			1	1	2	1		2			1	1								
9401-3334	Bordfront 1000*830				1	1	1		1																	
9401-5079	Bordfront 1200*830			1																						
9400-8585	Bordbak 780*735																									1
9400-9625	Bordbak 900*620																1									
9301-4435	Bordbak 900*720														1	1										
9401-5080	Bordbak 800*830	1	1	1																						
9400-8699	Kyls.skiva 567*576																1	1								
9300-8703	Kyls.skiva 810*595																		1	1		1	1	1		1
9401-3171	Kyls.skiva 566*587				1	1	1		1																	
9401-4097	Kyls.skiva									1	1	1		1												
9401-4433	Pentry skiva vän.																1	1								
9401-4434	Pentry skiva hög.																		1	1		1	1	1		1
9301-2647	Penrty skiva 577*1470														1	1										
9401-4083	Pentry skiva									1	1	1		1												
9301-4458	Pent.skiv.bak H=14	1	1	1													1	1	1	1		1	1	1		1
9301-4496	Pent.skiv. klaff 60*987																1	1	1	1		1	1	1		1
9401-4500	Pent.skiv fron.klaf.235*421																1	1	1	1		1	1	1		1
9401-4499	Pent.skiv fron.klaf.235*421																1	1	1	1		1	1	1		1
9401-4498	Pent.skiv bak klaf.250*564																1	1	1	1		1	1	1		1
9401-4497	Pent.skiv bak klaf.250*421																1	1	1	1		1	1	1		1
9401-5081	Pentry skiva 300*470	1	1	1													1	1	1	1		1	1	1		1
9401-3361	Skiva WC 1040*88	1	1	1	1	1	1		1	1	1	1		1												
9400-9673	TV-hylla 480*440				1	1				1	1				1				1			1		1		
9400-8712	Nattbord														1				1				1			
9400-9592	Nattbord H																							1		
9400-9591	Nattbord V																							1		
9400-9584	Make-up bord H						1					1								1			1	1		
9401-4460	Make-up bord V															1										
9301-4459	Skiva till vattendunk skåpet														1	1										
9401-4495	Skiva till låga skåpen															1										
9000-5359	Stege																1	1	1	1		1	1	1		1

	Bordsben	G 470			G530					G580					N550		N550		F 610, 620				F670			
Kod	Benämning	MH	U	N	MH	U	MHT	MHC	LKK	MH	U	MHT	MHC	LKK	MH	MHE	N	MHT	MH	MHT	MHC	LK	MH	MHS	MHC	NS
0092-0132	Bordsben Somopur,	1	1	1																						1
0091-0027	Bordsben Fawo		1			1				1	2	1		2			1	1	1	1		2	1	1		1
9000-3376	Bordben vikbart				1	1	1		2								1									
9001-3014	Bordsben rör														1	1										

		G 470			G530					G580					N550		N550		610, 620				F670			
Kod	Benämning	MH	U	N	MH	U	MHT	MHC	LKK	MH	U	MHT	MHC	LKK	MH	MHE	N	MHT	MH	MHT	MHC	LK	MH	MHS	MHC	NS
9401-5411	Table front 1080*730		[1]			[1]				[1]	[2]	[1]		[2]			[1]	[1]	1	1		2	1	1		1
9400-8701	Table front 1000*730		1			1			1	1	2	1		2			1	1								
9401-3334	Table front 1000*830				1	1	1		1																	
9401-5079	Table front 1200*830			1																						
9400-8585	Table rear 780*735																									1
9400-9625	Table rear 900*620																1									
9301-4435	Table rear 900*720														1	1										
9401-5080	Table rear 800*830	1	1	1																						
9400-8699	Refrig.table 567*576																1	1								
9300-8703	Refrig.table 810*595																		1	1		1	1	1		1
9401-3171	Refrig.table 566*587				1	1	1		1																	
9401-4097	Rerig.table									1	1	1		1												
9401-4433	Pentry table L																1	1								
9401-4434	Pentry table R																		1	1		1	1	1		1
9301-2647	Penrty Table 577*1470														1	1										
9401-4083	Pentry table									1	1	1		1												
9301-4458	Pent.t.rear H=14	1	1	1													1	1	1	1		1	1	1		1
9301-4496	Pent.fold.table 60*987																1	1	1	1		1	1	1		1
9401-4500	Pent.fold.tab.front 235*421																1	1	1	1		1	1	1		1
9401-4499	Pent.fold.tab.front 235*421																1	1	1	1		1	1	1		1
9401-4498	Pent.fold.tab.rear 250*564																1	1	1	1		1	1	1		1
9401-4497	Pent.fold.tab. rear 250*421																1	1	1	1		1	1	1		1
9401-5081	Pentry table 300*470	1	1	1													1	1	1	1		1	1	1		1
9401-3361	Table for WC 1040*88	1	1	1	1	1	1		1	1	1	1		1												
9400-9673	TV-shelf 480*440				1	1				1	1				1				1			1		1		
9400-8712	Bedside table														1				1				1			
9400-9592	Bedside table R																							1		
9400-9591	Bedside table L																							1		
9400-9584	Make-up table R						1					1								1			1	1		
9401-4460	Make-up table L															1										
9301-4459	Table to watertank wardrobe														1	1										
9401-4495	Table for lower cupboard															1										
9000-5359	Ladder																1	1	1	1		1	1	1		1

	Bordsben	G 470			G530					G580					N550		N550		F 610, 620				F670			
Code	Description	MH	U	N	MH	U	MHT	MHC	LKK	MH	U	MHT	MHC	LKK	MH	MHE	N	MHT	MH	MHT	MHC	LK	MH	MHS	MHC	NS
0092-0132	Table support Somopur,	1	1	1																						1
0091-0027	Table support Fawo		1			1				1	2	1		2			1	1	1	1		2	1	1		1
9000-3376	Table support fold.				1	1	1		2								1									
9001-3014	Table support tube														1	1										

SOLIFER	Inredning 755 Interior	Lås, beslag, fästmaterial m.m. Lock, furniture etc.

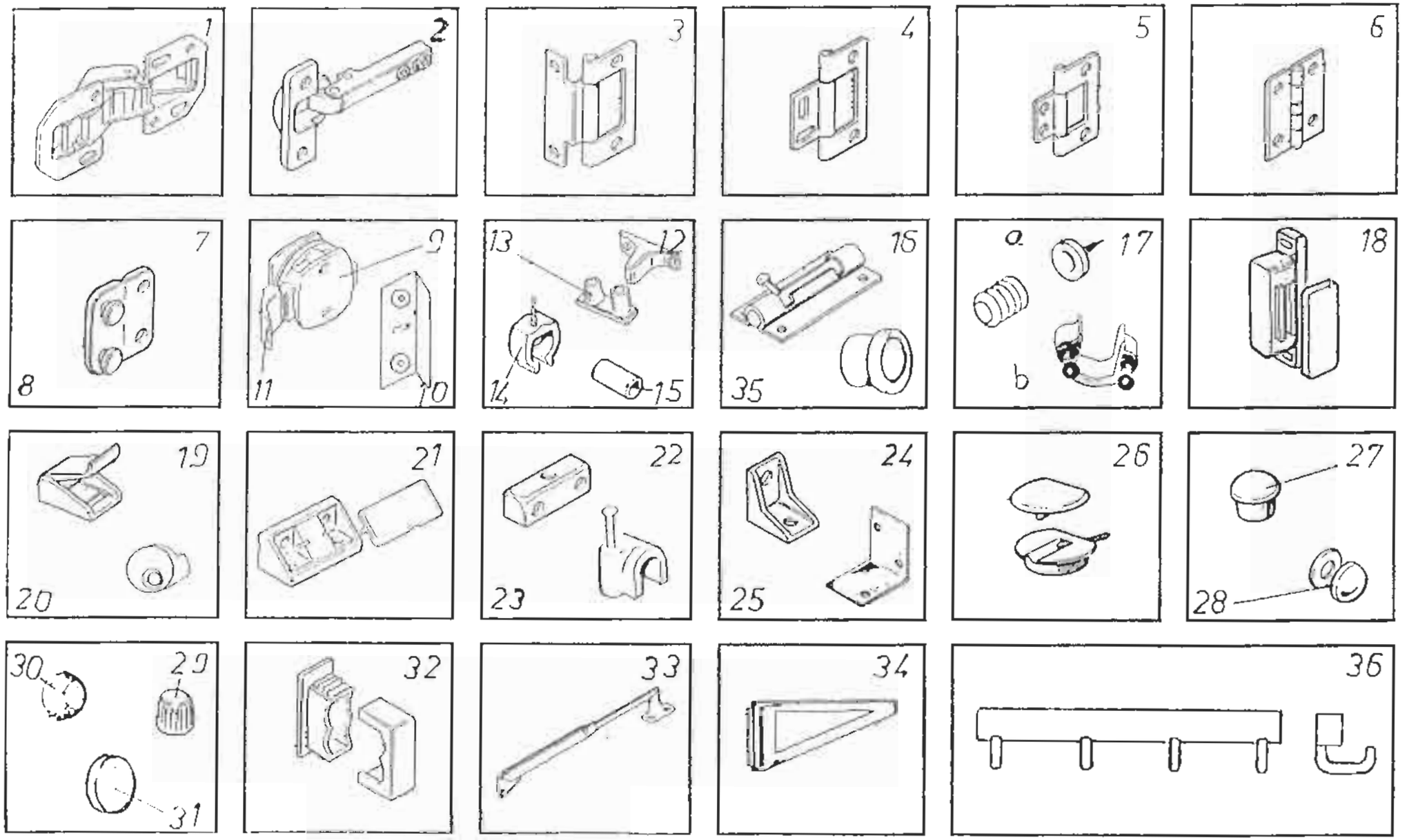

SOLIFER	Inredning 755 Interior	Lås, beslag, fästmaterial m.m. Lock, furniture, etc.

X=standard M=Menu-utrustning beroende på land M=Menu-equipment due to country specification

Pos Fig.	Det.nr. Part.nr.	Benämning	Storlek/mått Size/measures	Description	Goldie 470	Goldie 530	Goldie 580	Nordica 550 MH MHE	Nordica 550 N MHT	Finlandia 610	Finlandia 620	Finlandia 670	Anm. Obs.
1	0092-0208	Luckgångjärn överskåp		Hinge upper cupboard									
2	0093-0193	Luckgångjärn toas/radioskåp		Hinge WC/radio cupboard									
3	0092-0024	Gångjärn		Hinge									
4	0092-0083	Gångjärn		Hinge									
5	0092-0077	Gångjärn		Hinge									
6	0092-0012	Gångjärn överbädd		Hinge									
7	0526-1010	Plastgångjärn		Hinge plastic									
8	9500-3281	Dubbelnit		Double rivet									
9	0092-0079	Garderob/toalettdörrs lås brunt		Door lock brown									
9	9000-2348	Garderob/toalettdörrs lås vitt		Door lock white									
10	0092-0061	Motstycke		Lock´s opposite part									
11	9000-4978	Dragdel vit		Handle white									
11	9000-3232	Dragdel beige		Handle beige									
11	0031-9460	Dragdel brunt		Handle brown									
12	9000-8642	Plastclips han-del		Clips plastic									
13	9000-8643	Plastclips hon-del		Clips plastic									
14	0092-0089	Plastclips hon-del vitt		Clips plastic white									
14	9000-3568	Plastclips han-del glasklart		Clips plastic transparant									
14	9000-2563	Plastclips han-del beige		Clips plastic beige									
15	0092-0056	Plastclips han-del		Clips plastic									
16	0092-0183	Skjutregel för överbädd		Sliding bolt fot upper bed									05260051

Anm.
Obs.

X=standard M=Menu-utrustning beroende på land M=Menu-equipment due to country specification

Pos Fig.	Det.nr. Part.nr.	Benämning	Storlek/mått Size/measures	Description	Goldie 470	Goldie 530	Goldie 580	Nordica 550 M-H MHE	Nordica 550 N MHT	Finlandia 610	Finlandia 620	Finlandia 670	Anm. Obs.
1	0092-0208	Luckgångjärn överskåp		Hinge upper cupboard									
2	0092-0193	Luckgångjärn toas/radioskåp		Hinge WC/radio cupboard									
3	0092-0024	Gångjärn		Hinge									
4	0092-0083	Gångjärn		Hinge									
5	0092-0077	Gångjärn		Hinge									
6	0092-0012	Gångjärn överbädd		Hinge									
7	0526-1010	Plastgångjärn		Hinge plastic									
8	9500-3281	Dubbelnit		Double rivet									
9	0092-0079	Garderob/toalettdörrs lås brunt		Door lock brown									
10	0092-0061	Motstycke		Lock´s opposite part									
11	9000-4804	Tilläggsdel till låset		Additional part to the lock									
12	9000-8642	Plastclips han-del		Clips plastic									
13	9000-8643	Plastclips hon-del		Clips plastic									
14	9000-8592	Plastclips genomsynlig		Clips plastic transparent									
15	0092-0056	Plastclips han-del		Clips plastic									
16	0092-0183	Skjutregel för överbädd		Sliding bolt fot upper bed									
17a	9000-2404	Magnetlås toaskåp		Magnetic lock WC locher									
17b	0063-9001	Torkhyllans stöd vit		Draining shelf holder									
18	0092-0207	Magnetlås		Magnetic lock									
19	0092-0183	Lås för överbäddsrem		Lock upper bed									
20	9500-3697	Fäste för spegel		Bracket for mirror									
21	0092-0185	Hörnkloss beige		Clamp beige									

Anm.
Obs.

X=standard M=Menu-utrustning beroende på land M=Menu-equipment due to country specification

Pos Fig.	Det.nr. Part.nr.	Benämning	Storlek/mått Size/measures	Description	Gaidie 470	Gaidie 530	Gaidie 590	Nordica 550 MH MHE	Nordica 550 N MHT	Finlandia 610	Finlandia 620	Finlandia 670	Anm. Obs.
22	0092-0039	Fastkloss		Clamp									
23	0038-5780	Kabelclips		Cable clip									
24	0092-0202	Vinkelfäste begie		Mounting piece plastic beige									
25	0048-3530	Vinkelfäste plåt		Mounting piece metal									
26	9000-3529	Fäststycke		Clamp									
27	0092-0184	Plastplugg beige	10/13	Plug plastic beige									
28	0092-0187	Plastlock+botten beige	5/12	Mounting piece beige									
28	9000-3364	Plastlock+botten vitt	5/12	Mounting piece white									
29	0047-0230	Skruvmotstycke		Nut plastic									
30	0092-0168	Ljuddämpningsknopp f.överskåpsluckor		Soundproofing knob for cupboard door									
31	0070-0002	Tackhatt koffert vit		Knob for gasbox cover white									
31	0070-0000	Tackhatt koffert svart		Knob for gasbox cover black									
32	0096-0076	Fästkloss för vattenslangar		Bracket water hose									
33	0092-0006	Luckteleskåp långt		Teleskope cupboard long									
33	0092-0084	Luckteleskåp kort		Teleskope cupboard short									
34	1729-1224	TV-hyllans stöd		Support TV-shelf									
35	0526-3510	Plastholk	Inv.diam.10	Cylinder plastic									
35	0526-3515	Plastholk	Inv.diam.13	Cylinder plastic									
36	0092-0199	Klädkrok 6		Rack 6									
36	0092-0198	Klädkrok 4		Rack 4									
36	0092-0197	Klädkrok 2		Rack 2									

Anm.
Obs.

SOLIFER	Inredning Interior	757	Beslag m.m. Fittings etc.

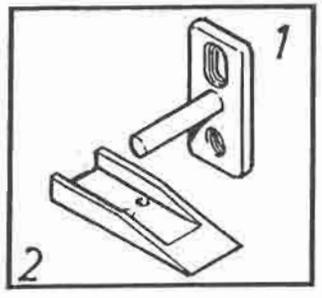

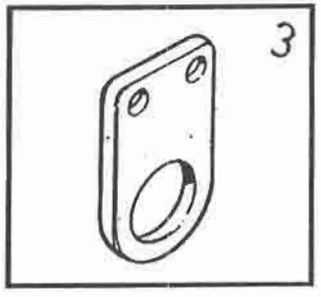

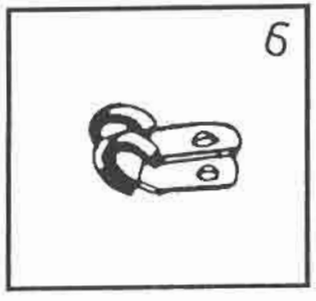

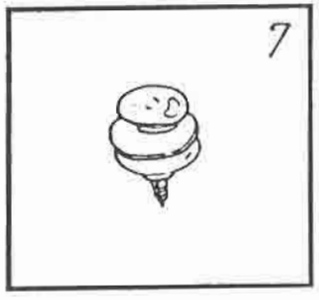

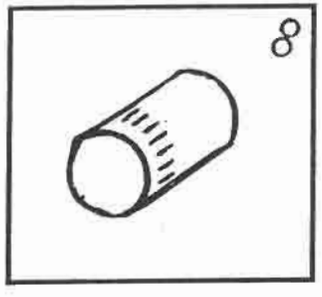

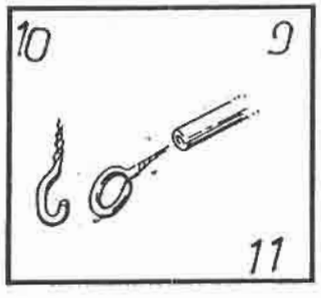

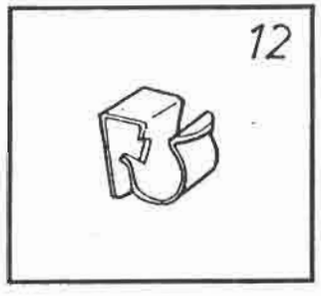

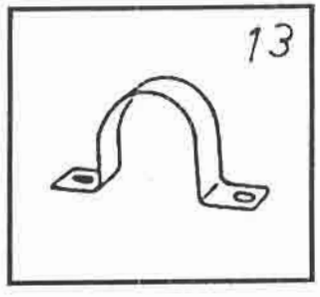

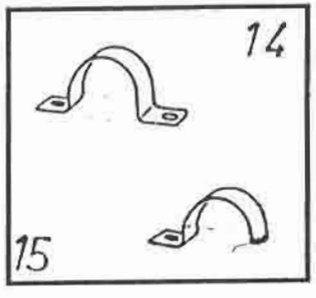

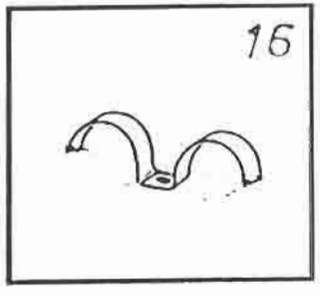

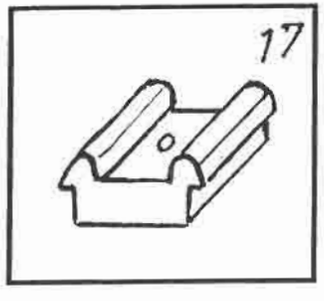

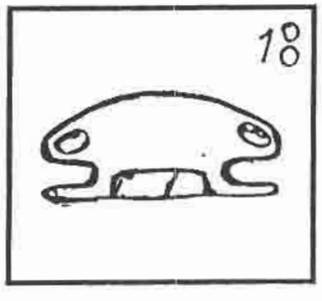

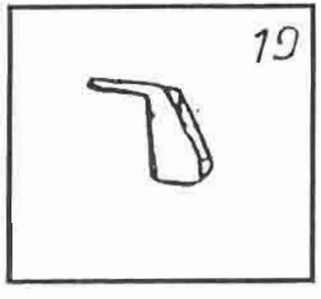

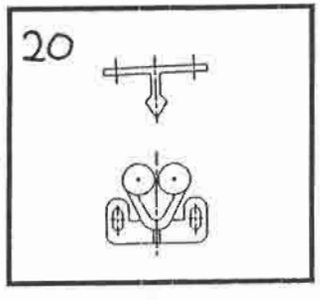

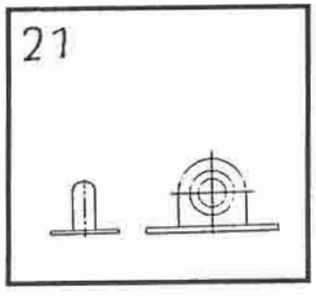

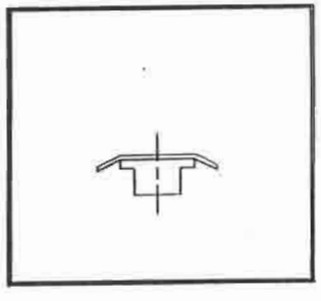

SOLIFER	Inredning 757 Interior	Beslag m .m. Fittings etc.

X=standard M=Menu-utrustning beroende på land M=Menu-equipment due to country specification

Pos Fig.	Det.nr. Part.nr.	Benämning	Storlek/mått Size/measures	Description	Goldie 470	Goldie 530	Goldie 580	Nordica 550 MH MHE	Nordica 550 N MHT	Finlandia 610	Finlandia 620	Finlandia 670	Anm. Obs.
1	0045-8650	Låsdel draglådor		Drawer holder									
2	0045-6020	Låsdel draglådor		Drawer holder									
3	0042-7610	Garderobstångsfäste		Clothes rod holder									
6	0081-3008	Gummiskodd klammer (gasolrör)	8 mm	Robber sealed bracket									
6	9001-2251	Gummiskodd klammer	19 mm	Robber sealed bracket									
7	0092-0139	Tenax lås		Tenax lock									
8	0092-0196	Fäste för torkställning i toalett		Holder tawel rod									
9	0050-4004	Gardinspiral		Curttain loop									
10	0091-0020	Krok		Hook									
11	0527-1010	Ögla		Loop									
12	0081-3007	Fäste för kabel på draget		Holder towbar cable									
13	0526-2010	Klammer plåt		Bracket metal									
15	0081-3009	Klammer plåt		Bracket metal									
16	0081-3002	Dubbelklammer plåt		Bracket metal double									
17	9000-3241	Fäste för viktdörr		Holder plastic fold door									
18	9000-3537	Ventilationsluckans vred vitt		Handle ventilation door									
19	9000-4804	Tilläggs del till låset		Additional part for the lock									
20	9001-3524	Lås		Lock									
21	0092-0037	Friktions regel		Friction bolt									

Anm.
Obs.

SOLIFER	Inredning 760 Interior	Dynor G 470 N Bolster G 470 N

Pos	Mått Measures	Order	St Amount	Pos	Mått Measures	Order	St Amount
1	120x630x1900						
2	120x630x950						
3	120/170x350x1900						
4	120/170x350x950						
5	50x2010x610						
6	180/240x350x400/450						

Tyg farg : Bolster colour :
A = Röd / Red
B = Beige
C = Ljusbrun "Plysch"
C = Lightbrown "Plush"

Tyg farg :
Bolster colour :

Återförsäljare :
Dealer :

Modell och årmodell :
Model & modelyear :

Chassi nr :
Chassi no :

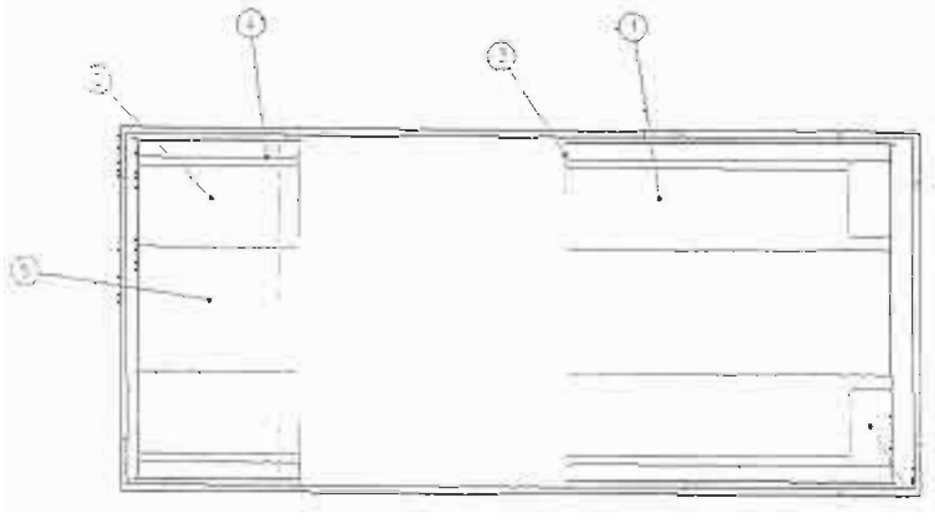

SOLIFER	Inredning 762 Interior	Dynor G 470 U Bolster G 470 U

Pos	Mått Measures	Order	St Amount	Pos	Mått Measures	Order	St Amount
1	120x630x950						
2	120/170x350x950						
3	120x630x1270						
4	120/170x350x1270						
5	120x630x1990						
6	120/170x350x860						
7	120/170x350x630/630						
9	50x2010x610						

Tyg färg : Bolster colour :
A = Röd / Red
B = Beige
C = Ljusbrun "Plysch"
C = Lightbrown "Plush"

Tyg färg :
Bolster colour :

Återförsäljare :
Dealer :

Modell och årmodell :
Model & modelyear :

Chassi nr :
Chassi no :

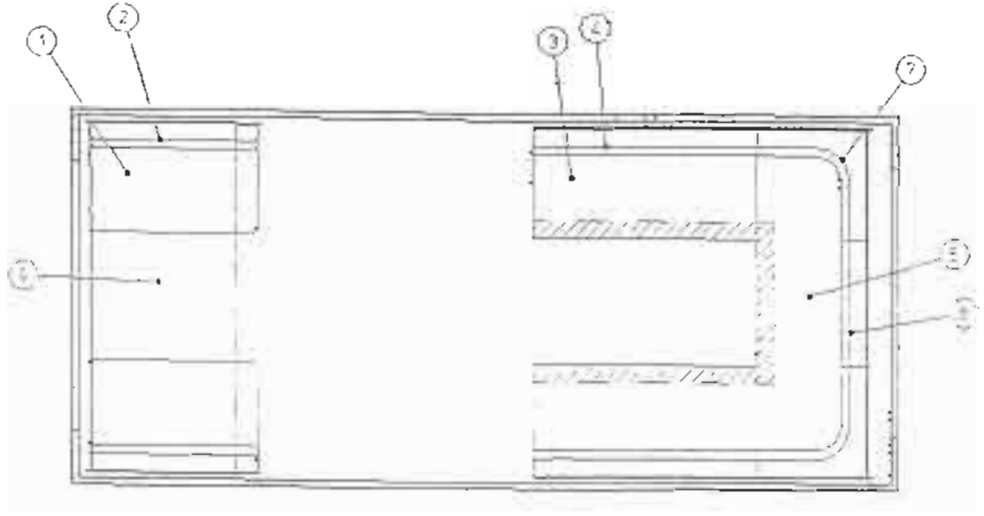

SOLIFER	Inredning 764 Interior	Dynor G 470 MH Bolster G 470 MH

Pos	Mått Measures	Order	St Amount	Pos	Mått Measures	Order	St Amount
1	100x800x1890						
2	120x630x950						
3	120/170x350x950						
4	50x2010x610						

Tyg färg : Bolster colour :
A = Röd / Red
B = Beige
C = Ljusbrun "Plysch"
C = Lightbrown "Plush"

Tyg färg :
Bolster colour :

Återförsäljare :
Dealer :

Modell och årmodell :
Model & modelyear :

Chassi nr :
Chassi no :

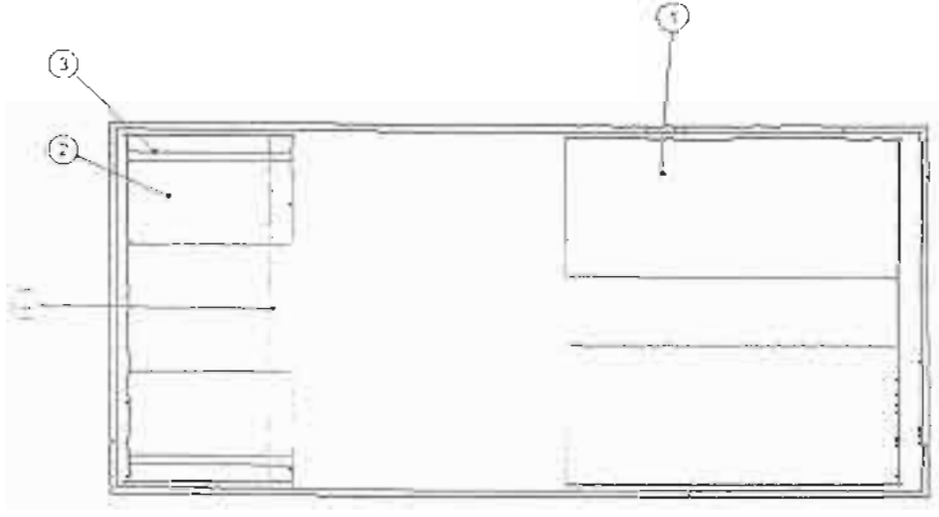

SOLIFER	Inredning 766 Interior	Dynor G 530 U Bolster G 530 U

Pos	Mått Measures	Order	St Amount	Pos	Mått Measures	Order	St Amount
1	120x630x1250			9	120/170x350x630/630		
2	120/170x350x1250			9	120/170x350x630/560		
3	120x630x1300			11	50x2010x610		
4	120/170x350x1300						
5	120x630x1270						
5	120x630x1340						
6	120/170x350x1270						
6	120/170x350x1340						
7	120x630x1990						
7	120x560x1990						
8	120/170x350x860						

Tyg färg : Bolster colour :
A = Röd / Red
B = Beige
C = Ljusbrun "Plysch"
C = Lightbrown "Plush"

Tyg färg :
Bolster colour :

Återförsäljare :
Dealer :

Modell och årmodell :
Model & modelyear :

Chassi nr :
Chassi no :

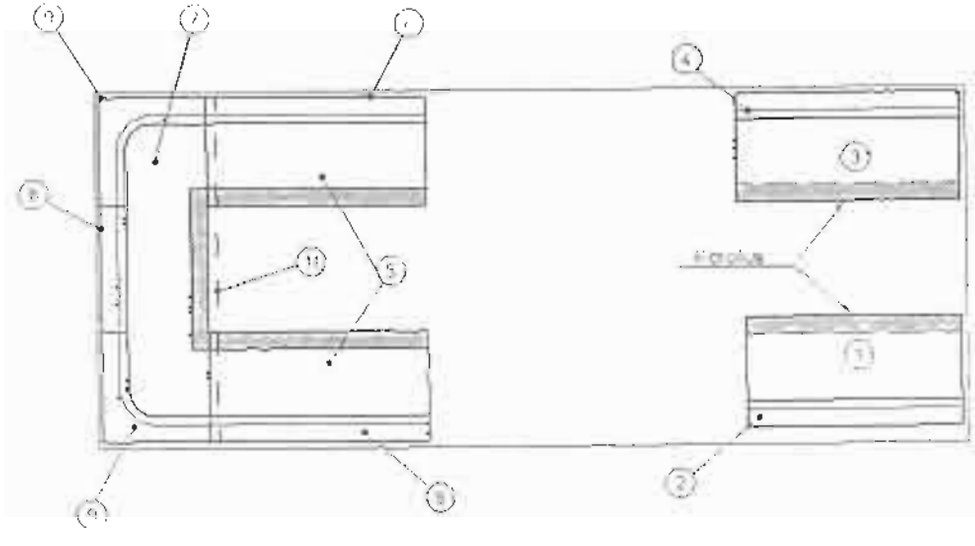

SOLIFER	Inredning 768 Interior	Dynor G 530 MH Bolster G 530 MH

Pos	Mått Measures	Order	St Amoun	Pos	Mått Measures	Order	St Amount
1	120x630x1250						
2	120/170x350x1250						
3	120x630x1300						
4	120/170x350x1280						
5	100x800x1890						
5	100x760x1890						
6	50x2010x610						

Tyg färg : Bolster colour :
A = Röd / Red
B = Beige
C = Ljusbrun "Plysch"
C = Lightbrown "Plush"

Tyg färg :
Bolster colour :

Återförsäljare :
Dealer :

Modell och årmodell :
Model & modelyear :

Chassi nr :
Chassi no :

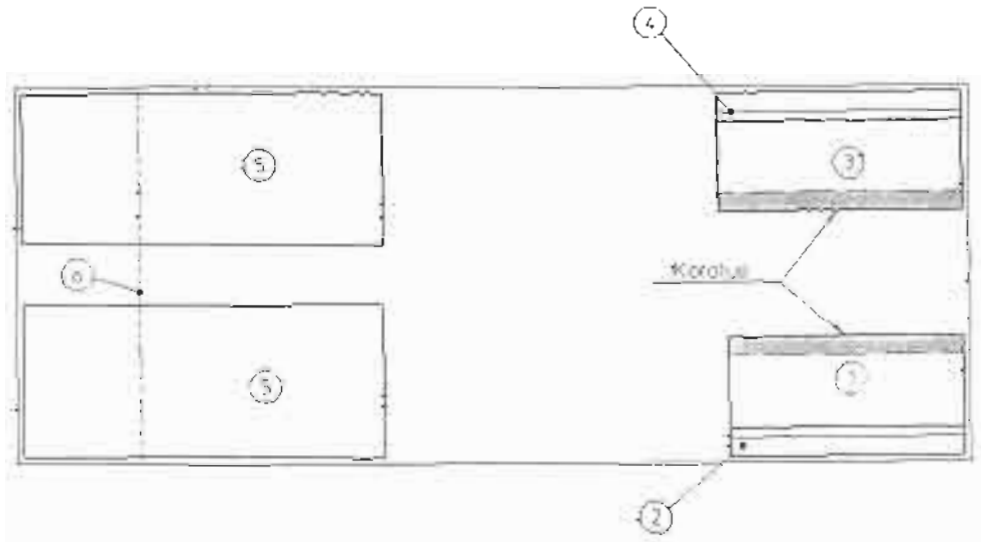

SOLIFER	Inredning 768A Interior	Dynor G 530 MHC Bolster G 530 MHC

Pos	Mått Measures	Order	St Amount	Pos	Mått Measures	Order	St Amoun
1	120x630x1250						
2	120/170x350x1250						
3	120x630x1280						
4	120/170x350x1280						
5	100x700x1990						
6	50x2010x610						
7	50x1690x610						
8	100x110/1300x1890						

Tyg färg : Bolster colour :
A = Röd / Red
B = Beige
C = Ljusbrun "Plysch"
C = Lightbrown "Plush"

Tyg färg :
Bolster colour :

Återförsäljare :
Dealer :

Modell och årmodell :
Model & modelyear :

Chassi nr :
Chassi no :

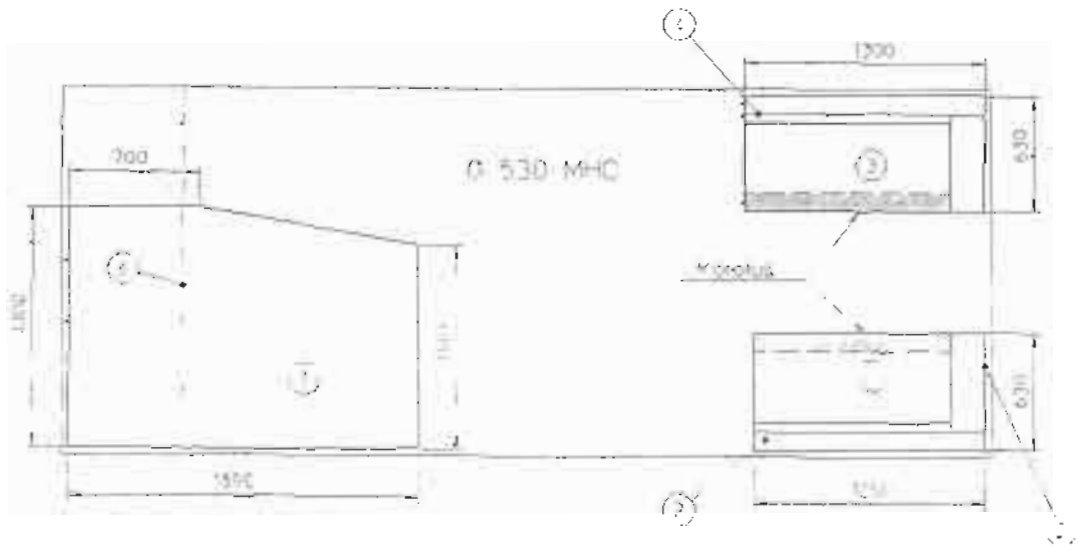

SOLIFER	Inredning 769 Interior	Dynor G 530 MHT Bolster G 530 MHT

Pos	Mått Measures	Order	St Amount	Pos	Mått Measures	Order	St Amoun
1	120x630x1250						
2	120/170x350x1250						
3	120x630x1280						
4	120/170x350x1280						
5	100x700x1990						
6	50x2010x610						

Tyg färg : Bolster colour :
A = Röd / Red
B = Beige
C = Ljusbrun "Plysch"
C = Lightbrown "Plush"

Tyg färg :
Bolster colour :

Återförsäljare :
Dealer :

Modell och årmodell :
Model & modelyear :

Chassi nr :
Chassi no :

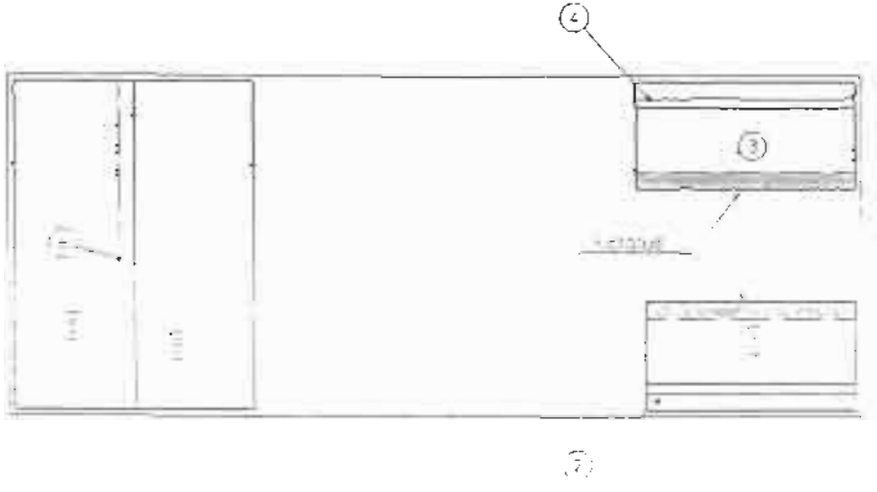

SOLIFER	Inredning 770 Interior	Dynor G 530 LKK Bolster G 530 LKK

Pos	Mått Measures	Order	St Amount	Pos	Mått Measures	Order	St Amount
1	120x630x1250			8	120/170x350x660		
2	120/170x350x1250			9	100x460x650		
3	120x630x1300			9	100x475x560		
4	120/170x350x1300			11	100x460x590		
5	120x630x1290			11	100x475x560x360		
5	120x630x1210			14	70x1720x620		
6	120/170x350x1290			15	100x1890x700		
6	120/170x350x1210						
7	120x590x640						
7	120x590x660						
8	120/170x350x640						

Tyg färg : Bolster colour :
A = Röd / Red
B = Beige
C = Ljusbrun "Plysch"
C = Lightbrown "Plush"

Tyg färg :
Bolster colour :

Återförsäljare :
Dealer :

Modell och årmodell :
Model & modelyear :

Chassi nr :
Chassi no :

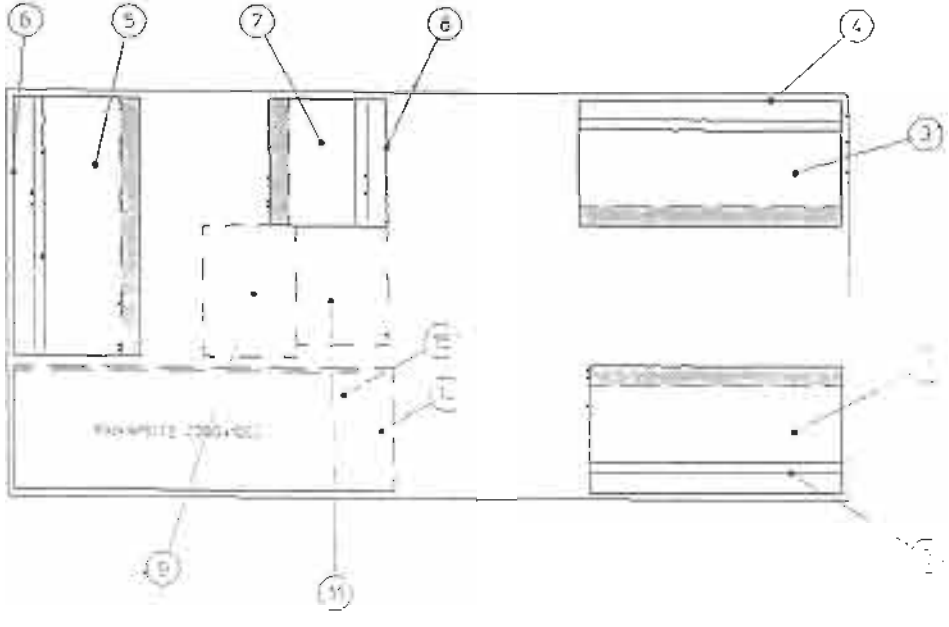

SOLIFER	Inredning 771 Interior	Dynor G 580 MH Bolster G 580 MH

Pos	Mått Measures	Order	St Amount	Pos	Mått Measures	Order	St Amount
1	120x630x835						
2	120/170x350x835						
3	120x630x410						
4	120/170x350x410						
5	120x560x1990						
6	120/170x350x730						
7	120/170x350x630/560						
8	100x800x1890						
8	100x760x1890						
10	50x610x2010						

Tyg färg : Bolster colour :
A = Röd / Red
B = Beige
C = Ljusbrun "Plysch"
C = Lightbrown "Plush"

Tyg färg :
Bolster colour :

Återförsäljare :
Dealer :

Modell och årmodell :
Model & modelyear :

Chassi nr :
Chassi no :

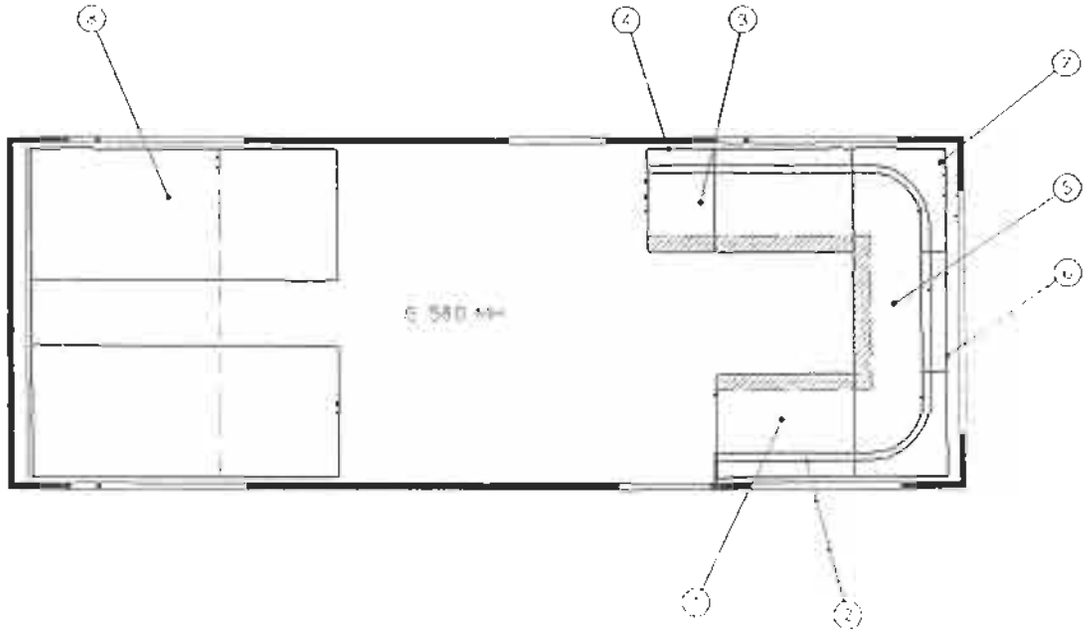

SOLIFER	Inredning 772 Interior	Dynor G 580 LKK Bolster G 580 LKK

Pos	Mått Measures	Order	St moun	Pos	Mått Measures	Order	St mou	Tyg färg : Bolster colour : A = Röd / Red
1	120x630x835			10	120x630x1290			B = Beige
2	120/170x350x835			10	120x630x1210			C = Ljusbrun "Plysch"
3	120x630x410			11	120/170x350x1290			C = Lightbrown "Plush"
4	120/170x350x410			11	120/170x350x1210			Tyg färg :
5	120x560x1990			12	120x460x650			Bolster colour :
6	120/170x350x730			12	120x475x560			Återförsäljare :
7	120/170x350x630/560			13	120x460x590			Dealer :
8	120x570x640			13	120x475x560/360			Modell och årmodell :
8	120x630x660			14	100x1890x700			Model & modelyear :
9	120/170x350x640			15	70x1720x620			Chassi nr :
9	120/170x350x660							Chassi no :

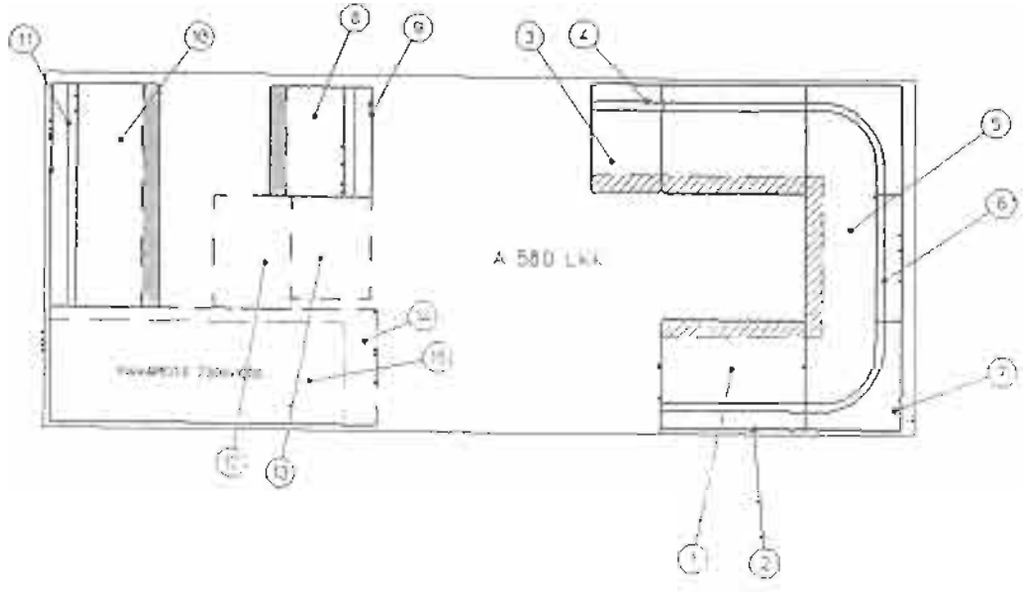

SOLIFER	Inredning 773 Interior	Dynor G 580 U Bolster G 580 U

Pos	Mått Measures	Order	St Amount	Pos	Mått Measures	Order	St Amount
1	120x630x835			10	100x630x1270		
2	120/170x350x835			10	100x630x1340		
3	120x630x410			11	50x610x2010		
4	120/170x350x410						
5	120x630x1990						
5	120x560x1990						
6	120/170x350x730						
7	120/170x350x630/630						
7	120/170x350x630/560						
9	120/170x350x1270						
9	120/170x350x1340						

Tyg färg : Bolster colour :
A = Röd / Red
B = Beige
C = Ljusbrun "Plysch"
C = Lightbrown "Plush"

Tyg färg :
Bolster colour :

Återförsäljare :
Dealer :

Modell och årmodell :
Model & modelyear :

Chassi nr :
Chassi no :

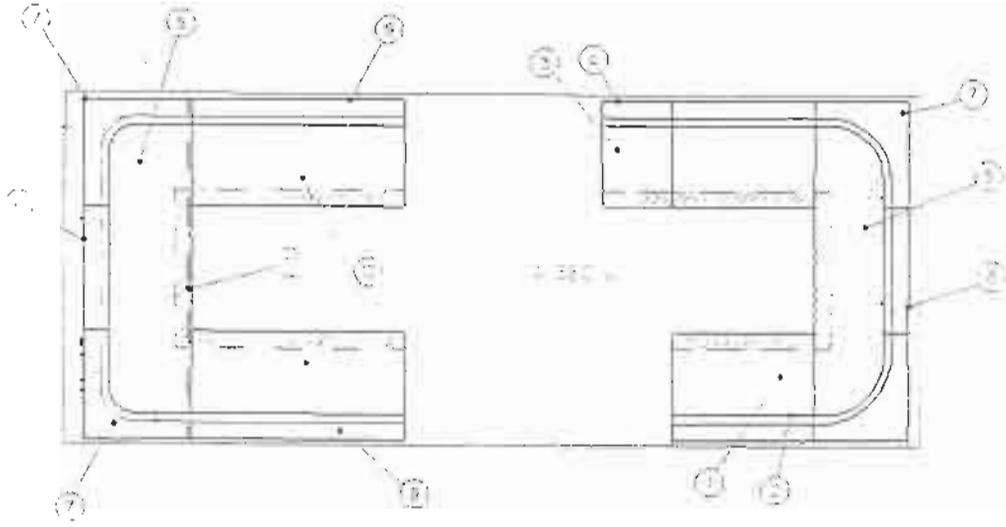

SOLIFER	Inredning 774 Interior	Dynor G 580 MHT Bolster G 580 MHT

Pos	Mått Measures	Order	St Amoun	Pos	Mått Measures	Order	St Amount
1	120x630x835						
2	120/170x350x835						
3	120x630x410						
4	120/170x350x410						
5	120x560x1990						
6	120/170x350x730						
7	120/170x350x630/560						
8	100x700x1990						
10	50x610x2010						

Tyg färg : Bolster colour :
A = Röd / Red
B = Beige
C = Ljusbrun "Plysch"
C = Lightbrown "Plush"

Tyg färg :
Bolster colour :

Återförsäljare :
Dealer :

Modell och årmodell :
Model & modelyear :

Chassi nr :
Chassi no :

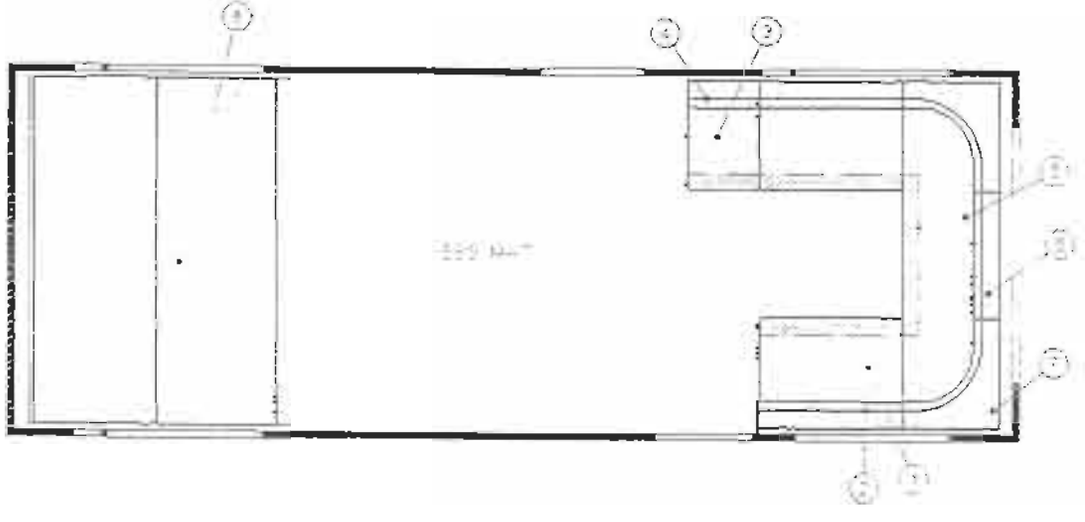

SOLIFER	Inredning 775 Interior	Dynor N 550 MH Bolster N 550 MH

Pos	Mått Measures	Order	St Amount	Pos	Mått Measures	Order	St Amount
1	120x630x2050						
2	120/170x350x940						
3	120x630x720						
4	120/170x350x780						
5	100x800x1865						
6	120/170x350x560/630						
7	120/170x350x560/630						
8	120x70x720						
9	100x800x1880						

Tyg färg : Bolster colour :
A = Röd / Red
B = Beige
C = Ljusbrun "Plysch"
C = Lightbrown "Plush"

Tyg färg :
Bolster colour :

Återförsäljare :
Dealer :

Modell och årmodell :
Model & modelyear :

Chassi nr :
Chassi no :

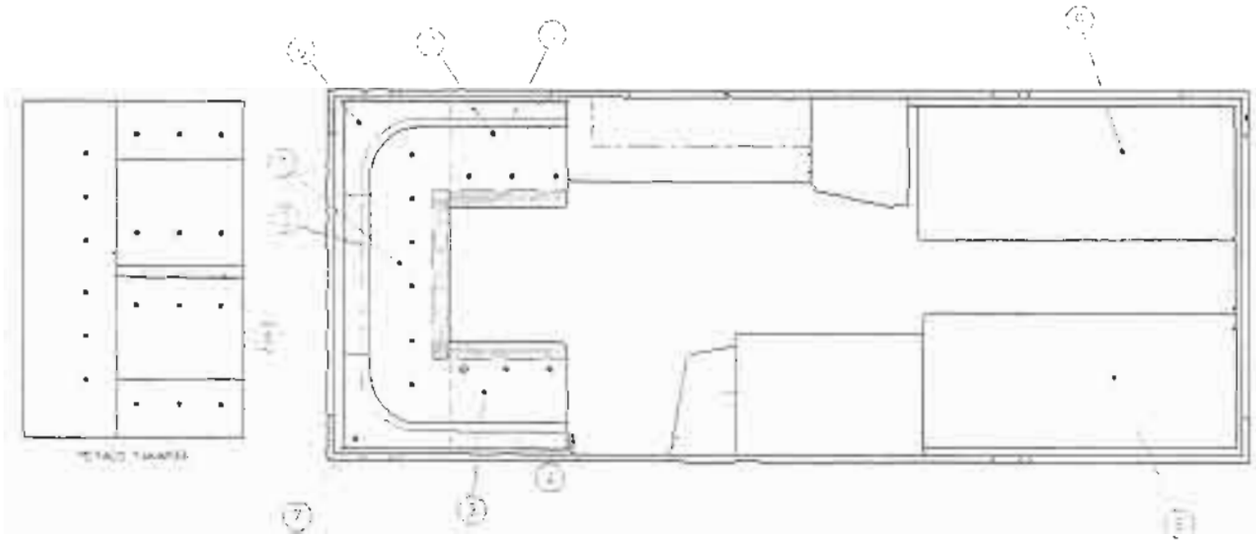

SOLIFER	Inredning 775A Interior	Dynor N 550 MHE Bolster N 550 MHE

Pos	Mått Measures	Order	St Amount	Pos	Mått Measures	Order	St Amount
1	120x630x2050						
2	120/170x350x940						
3	120x630x720						
4	120/170x350x780						
5	100x700x2060						
6	120/170x350x560/630						
7	120/170x350x560/630						
8	120x70x720						

Tyg färg : Bolster colour :
A = Röd / Red
B = Beige
C = Ljusbrun "Plysch"
C = Lightbrown "Plush"

Tyg färg :
Bolster colour :

Återförsäljare :
Dealer :

Modell och årmodell :
Model & modelyear :

Chassi nr :
Chassi no :

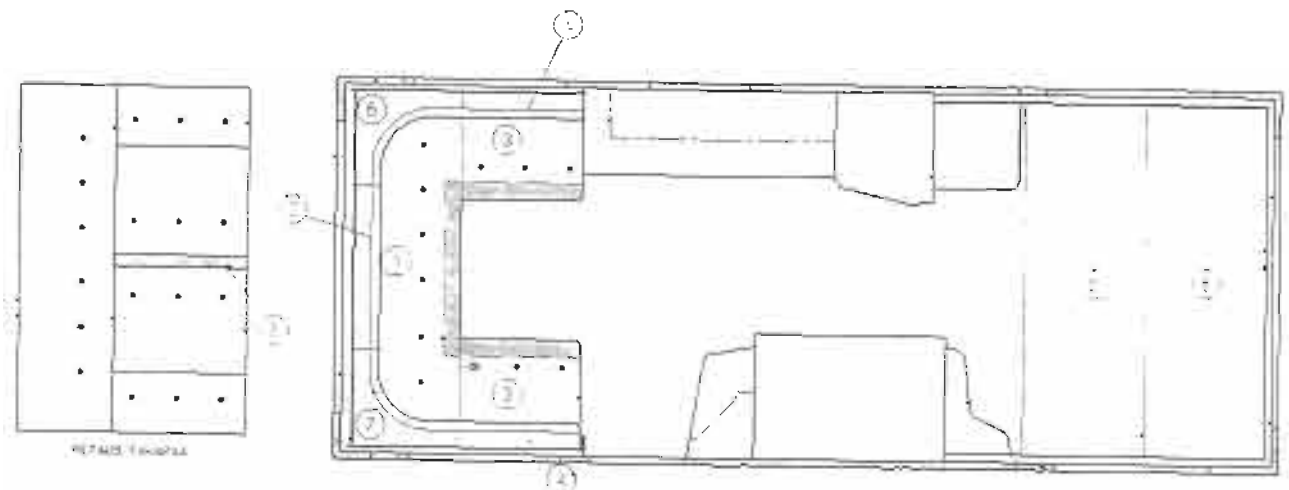

SOLIFER	Inredning 776 Interior	Dynor N 550 N Bolster N 550 N

Pos	Mått Measures	Order	St Amount	Pos	Mått Measures	Order	St Amount
1	120x630x835			16	50x950x2050		
2	120/170x350x835						
3	120x630x410						
4	120/170x350x410						
5	120x560x2050						
6	120/170x350x790						
7	120x80x835						
8	120x80x1440						
9	120x630x1440						
10	120/170x350x1440						
13	120/170x350x630/560						

Tyg färg : Bolster colour :
A = Röd / Red
B = Beige
C = Ljusbrun "Plysch"
C = Lightbrown "Plush"

Tyg färg :
Bolster colour :

Återförsäljare :
Dealer :

Modell och årmodell :
Model & modelyear :

Chassi nr :
Chassi no :

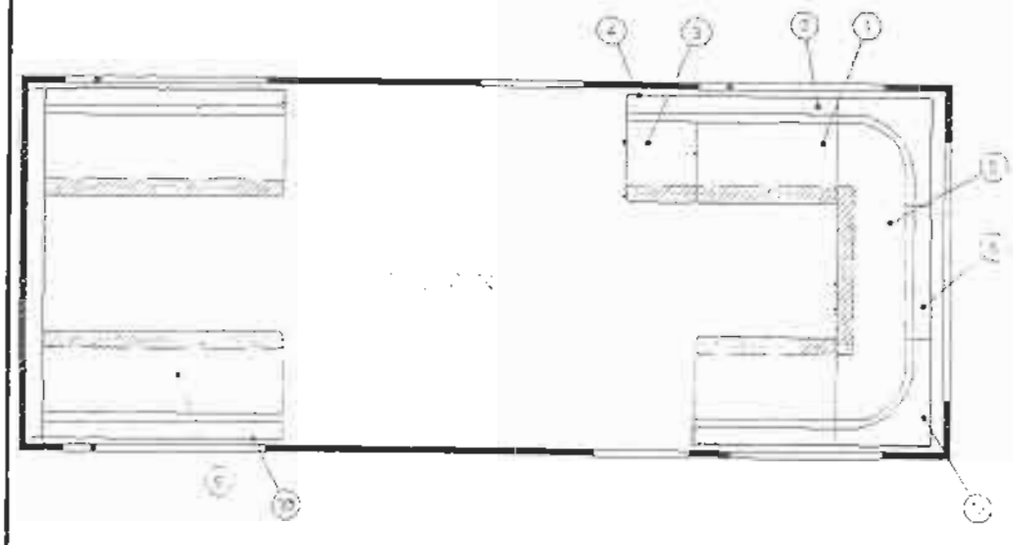

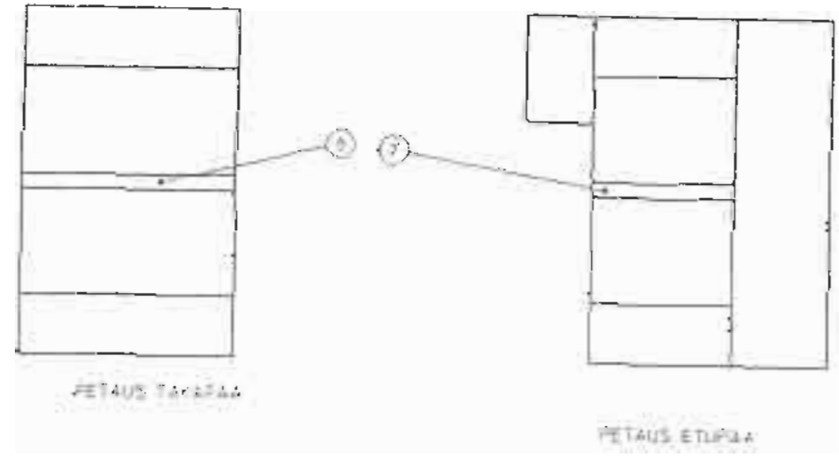

SOLIFER	Inredning 778 Interior	Dynor FIN 610, 620 LK Bolster FIN 610, 620 LK

Pos	Mått Measures	Order	St Amount	Pos	Mått Measures	Order	St Amoun
1	120x630x835			12	120x660x610		
2	120/170x350x835			13	120/170x340x660		
3	120x630x410			14	120/170x350x465/630		
4	120/170x350x410			15	50x950x2050		
5	120x560x2050			16	120x340x1430		
6	120/170x350x790			17	50x640x1630		
7	120/170x350x630/560			18	120x630x540		
8	120x80x835						
9	120x630x1430						
10	120/170x350x1385						
11	120x630x1310						

Tyg färg : Bolster colour :
A = Röd / Red
B = Beige
C = Ljusbrun "Plysch"
C = Lightbrown "Plush"

Tyg färg :
Bolster colour :

Återförsäljare :
Dealer :

Modell och årmodell :
Model & modelyear :

Chassi nr :
Chassi no :

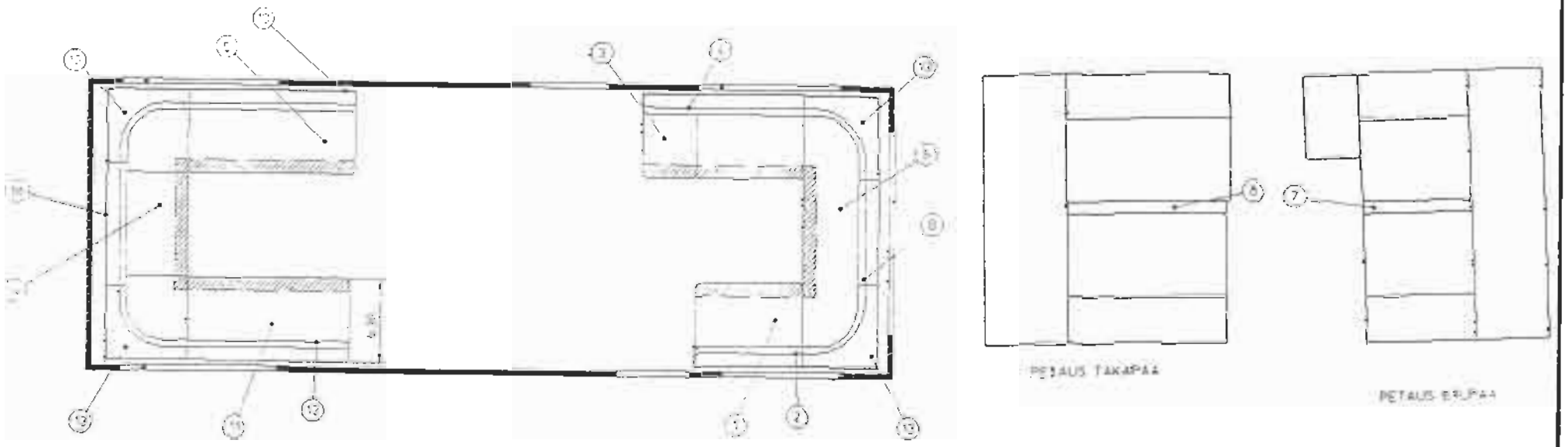

SOLIFER	Inredning 779 Interior	Dynor N 550, FIN 610, 620, 670 U Bolster N 550, FIN 610, 620, 670 U

Pos	Mått Measures	Order	St Amount	Pos	Mått Measures	Order	St Amoun
1	120x630x835						
2	120/170x350x835						
3	120x630x410						
4	120/170x350x410						
5	120x560x2050						
6	120/170x350x790						
7	120/170x350x630/560						
8	100x700x2060						
10	50x950x2050						
11	120x80x830						
12	50x640x1630						

Tyg färg : Bolster colour :
A = Röd / Red
B = Beige
C = Ljusbrun "Plysch"
C = Lightbrown "Plush"

Tyg färg :
Bolster colour :

Återförsäljare :
Dealer :

Modell och årmodell :
Model & modelyear :

Chassi nr :
Chassi no :

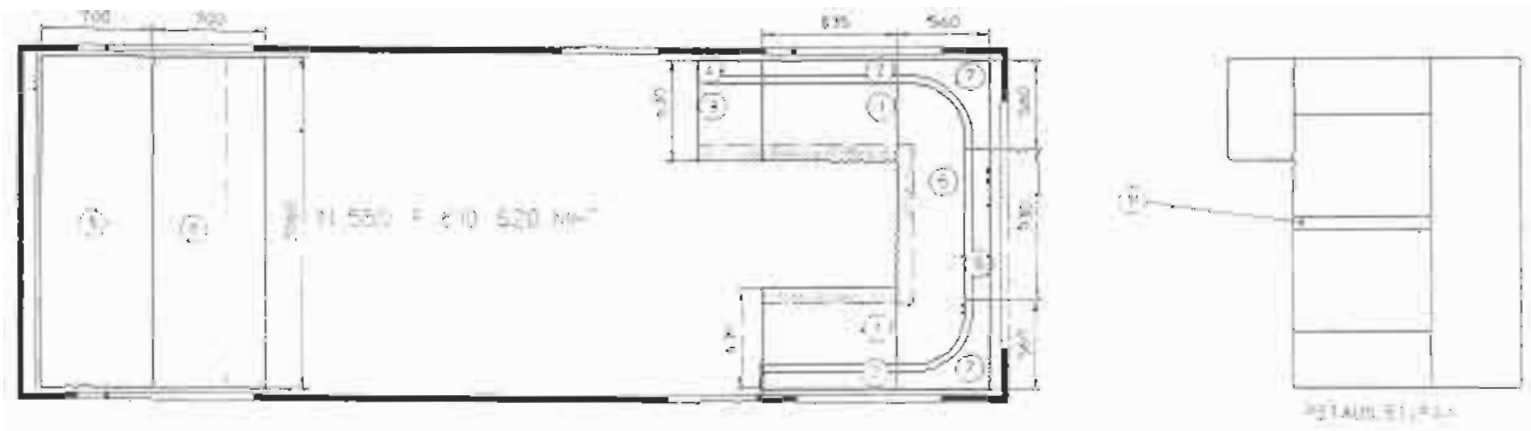

SOLIFER	Inredning 780 Interior	Dynor F 610, F 620, F670 MH Bolster F 610, F 620, F670 MH

Pos	Mått Measures	Order	St Amount	Pos	Mått Measures	Order	St Amount
1	120x630x835			12	50x640x1630		
2	120/170x350x835						
3	120x630x410						
4	120/170x350x410						
5	120x560x2050						
6	120/170x350x790						
7	120/170x350x630/560						
8	100x800x1890						
9	100x800x1860						
10	50x950x2050						
11	120x80x835						

Tyg färg : Bolster colour :
A = Röd / Red
B = Beige
C = Ljusbrun "Plysch"
C = Lightbrown "Plush"

Tyg färg :
Bolster colour :

Återförsäljare :
Dealer :

Modell och årmodell :
Model & modelycar :

Chassi nr :
Chassi no :

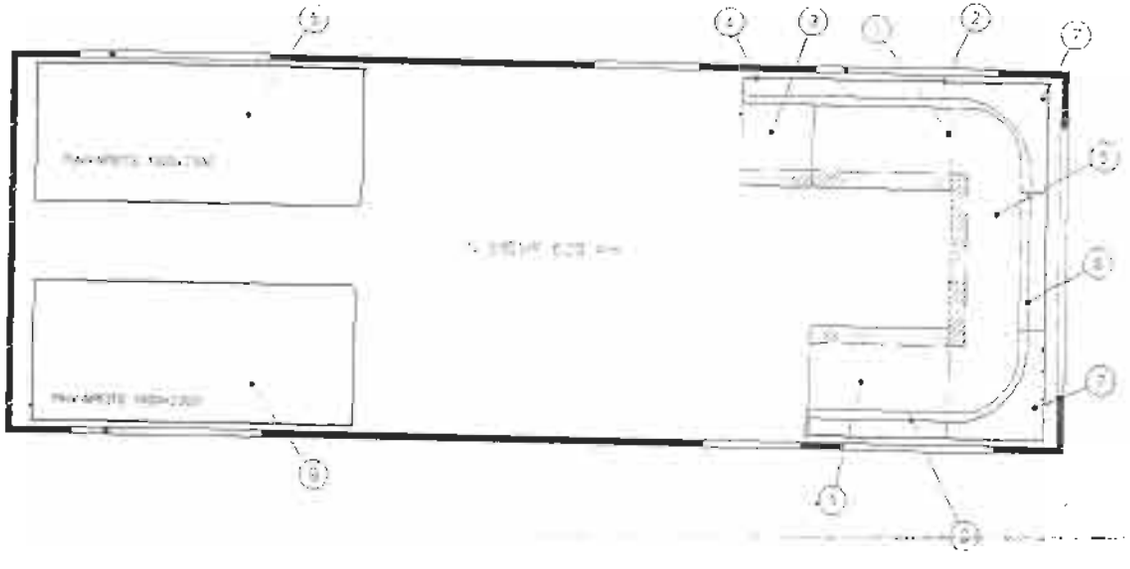

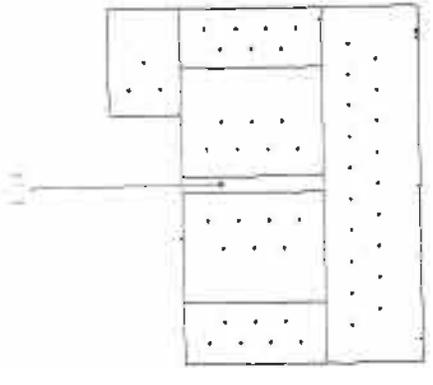

SOLIFER	Inredning 780A Interior	Dynor F 610, F 620 MHC Bolster F 610, F 620 MHC

Pos	Mått Measures	Order	St Amount	Pos	Mått Measures	Order	St Amount
1	120x630x835						
2	120/170x350x835						
3	120x630x410						
4	120/170x350x410						
5	120x560x2050						
6	120/170x350x790						
7	120/170x350x560/560						
8	100x1100/1300x1850						
10	50x950x2050						
11	120x80x835						
12	50x640x1630						

Tyg färg : Bolster colour :
A = Röd / Red
B = Beige
C = Ljusbrun "Plysch"
C = Lightbrown "Plush"

Tyg färg :
Bolster colour :

Återförsäljare :
Dealer :

Modell och årmodell :
Model & modelyear :

Chassi nr :
Chassi no :

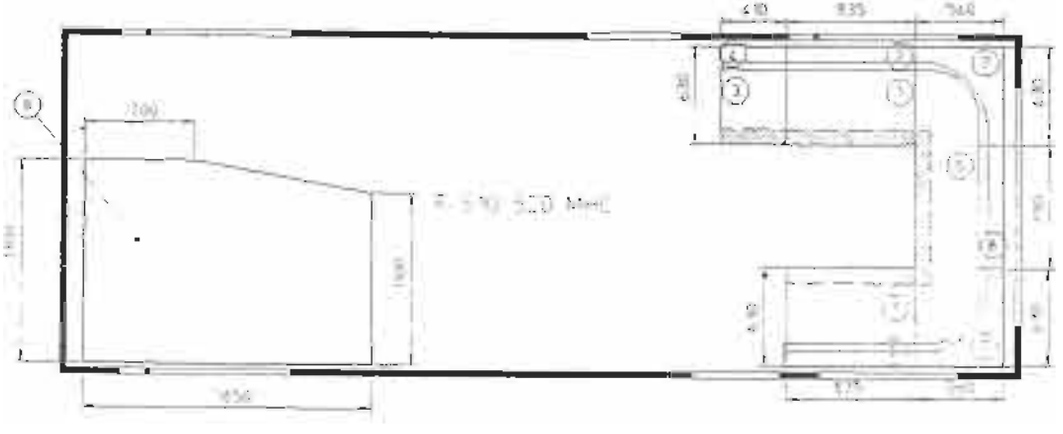

SOLIFER	Inredning 781 Interior	Dynor F 670 MHS Bolster F 670 MHS

Pos	Mått Measures	Order	St Amount	Pos	Mått Measures	Order	St Amount
1	120x630x835						
2	120/170x350x835						
3	120x630x410						
4	120/170x350x410						
5	120x560x2050						
6	120/170x350x790						
7	120/170x350x630/560						
8	120x650x751x1900						
9	120x650x751x1900						
10	120x80x835						

Tyg färg : Bolster colour :
A = Röd / Red
B = Beige
C = Ljusbrun "Plysch"
C = Lightbrown "Plush"

Tyg färg :
Bolster colour :

Återförsäljare :
Dealer :

Modell och årmodell :
Model & modelyear :

Chassi nr :
Chassi no :

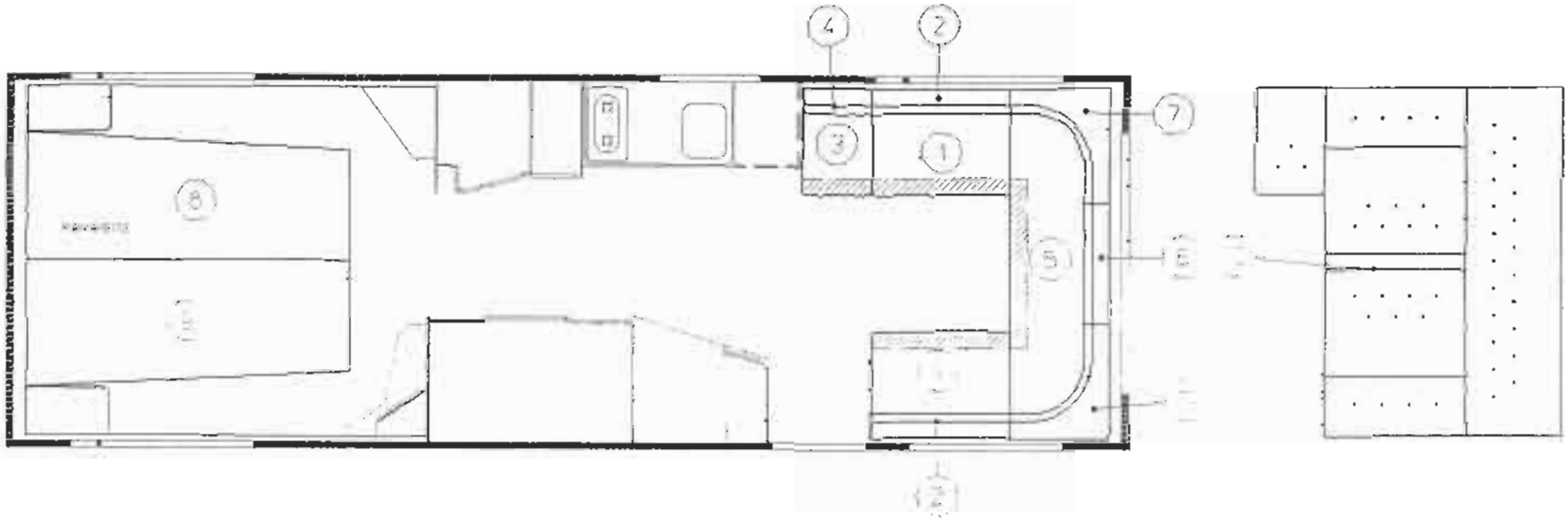

SOLIFER	Inredning 782 Interior	Dynor F 670 NS Bolster F 670 NS

Pos	Mått Measures	Order	St Amoun	Pos	Mått Measures	Order	St Amoun
1	120x630x835			12	120x610x580		
2	120/170x350x835			13	120x340x610		
3	120x630x410			15	50x640x1630		
4	120/170x350x410			15	50x950x2050		
5	120x560x2050			18	120x1300/1000x2000		
6	120/170x350x790						
7	120/170x350x630/560						
8	120x80x835						
9	120x610x660						
10	120x340x740						
11	120x630x740						

Tyg färg : Bolster colour :
A = Röd / Red
B = Beige
C = Ljusbrun "Plysch"
C = Lightbrown "Plush"

Tyg färg :
Bolster colour :

Återförsäljare :
Dealer :

Modell och årmodell :
Model & modelyear :

Chassi nr :
Chassi no :

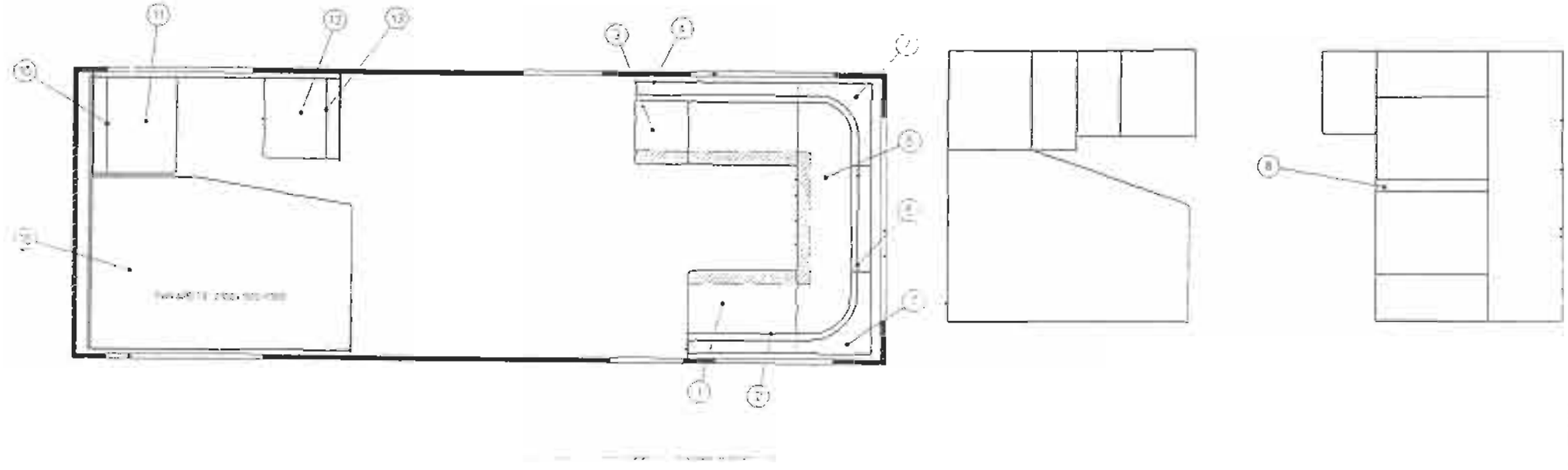

SOLIFER	Inredning 783 Interior	Gardiner Goldie 470 Curtains Goldie 470

Pos	Namn Name	Order	St Amount	Pos	Namn Name	Order	St Amoun	Tyg färg : Bolster colour :
1	Front gardin / Curtains Front							A = Persika / Peach
2	Sidogardiner fram / Side curtains front							B = Grön / Green
3	Bak gardin / Curtains rear							C = Rosa / Pink
4	Ljusgardin front / Light curtain front							Tyg färg : Bolster colour :
5	Ljusgardin sida front / Light curtain side front							
6	Ljusgardin sida bak / Light curtain side rear							Återförsäljare : Dealer :
								Modell och årmodell : Model & modelyear :
								Chassi nr : Chassi no :

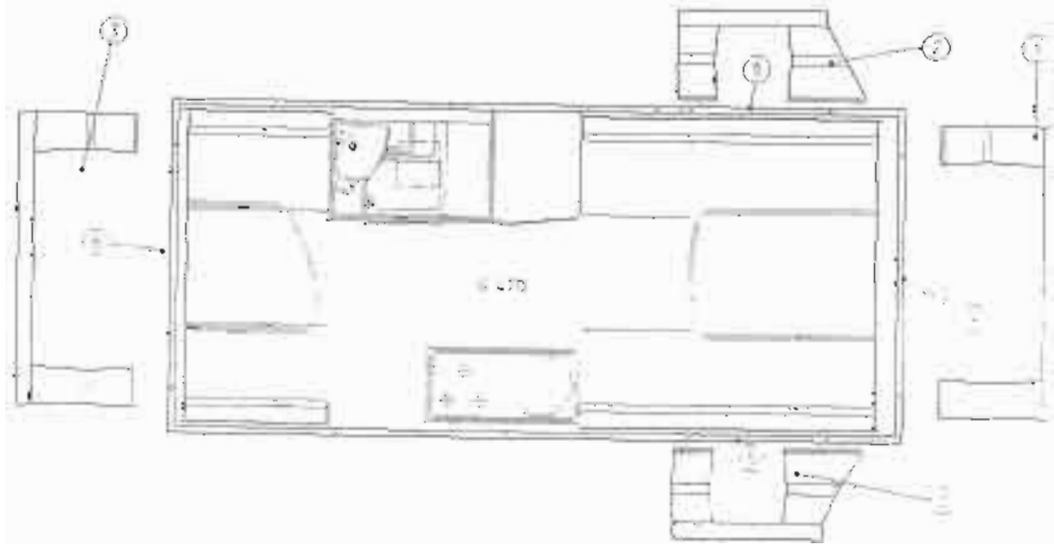

SOLIFER	Inredning 784 Interior	Gardiner Goldie 530, 580 Curtains Goldie 530, 580

Pos	Namn Name	Order	St Amount	Pos	Namn Name	Order	St Amount	Tyg färg : Bolster colour :
1	Front gardin / Curtains Front							A = Persika / Peach
2	Sidogardiner fram / Side curtains front							B = Grön / Green
3	Sidogardiner bak / Side curtains rear							C = Rosa / Pink
4	Bak gardin / Curtains rear							Tyg färg :
5	Draperi / Drapery							Bolster colour :
6	Ljusgardin front / Light curtain front							Återförsäljare :
7	Ljusgardin sida front / Light curtain side front							Dealer :
8	Ljusgardin sida bak / Light curtain side rear							Modell och årmodell :
9	Ljusgardin bak / Light curtain rear							Model & modelyear :
								Chassi nr :
								Chassi no :

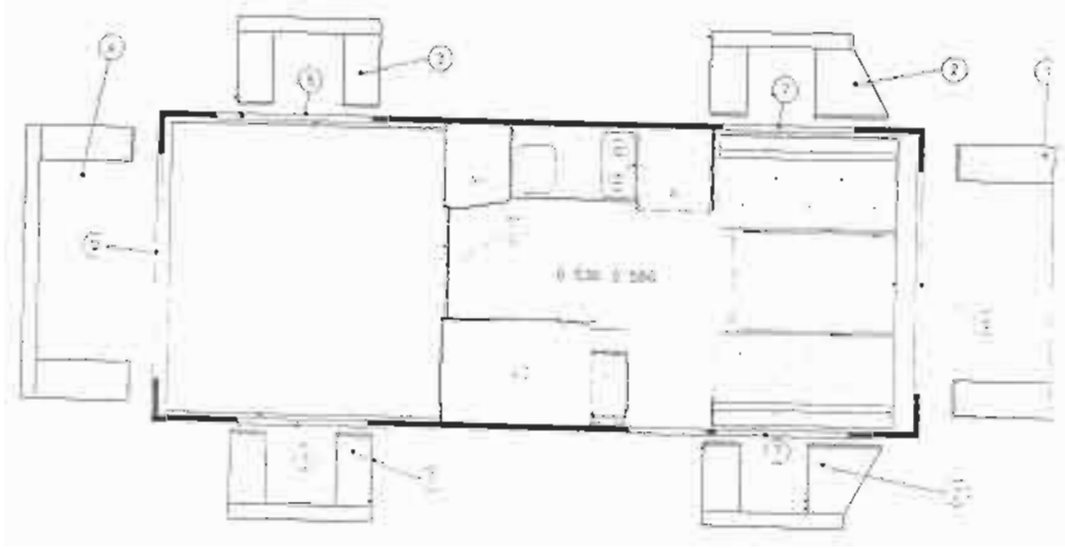

SOLIFER	Inredning 787 Interior	Gardiner N 550 MHT,N, MH,MHE, FIN 610, 620, 670 Curtains N 550 MHT,N, MH,MHE, FIN 610, 620, 670

Pos	Namn Name	Order	St Amount	Pos	Namn Name	Order	St Amount	Tyg färg : Bolster colour :
1	Hörngardin front / Curtains corner front							A = Persika / Peach
2	Bak gardin / Curtains rear							B = Grön / Green
3	Sidogardiner / Side curtains							C = Rosa / Pink
4	Sidogardiner / Side curtains							Tyg färg :
5	Sidogardiner / Side curtains							Bolster colour :
6	Ljusgardin front / Light curtain front							Återförsäljare :
7	Ljusgardin sida bak / Light curtain side rear							Dealer :
8	Ljusgardin sida front / Light curtain side front							Modell och årmodell :
9	Ljusgardin bak / Light curtain rear							Model & modelyear :
								Chassi nr :
								Chassi no :

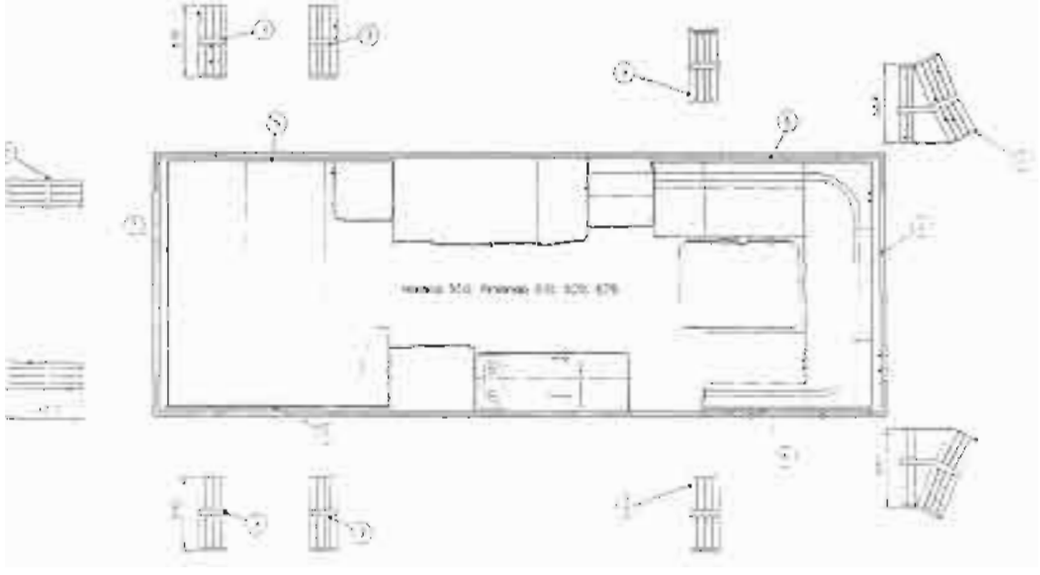

SOLIFER	Rep.material 810 Rep.material	Forsänkta skruvar Screws

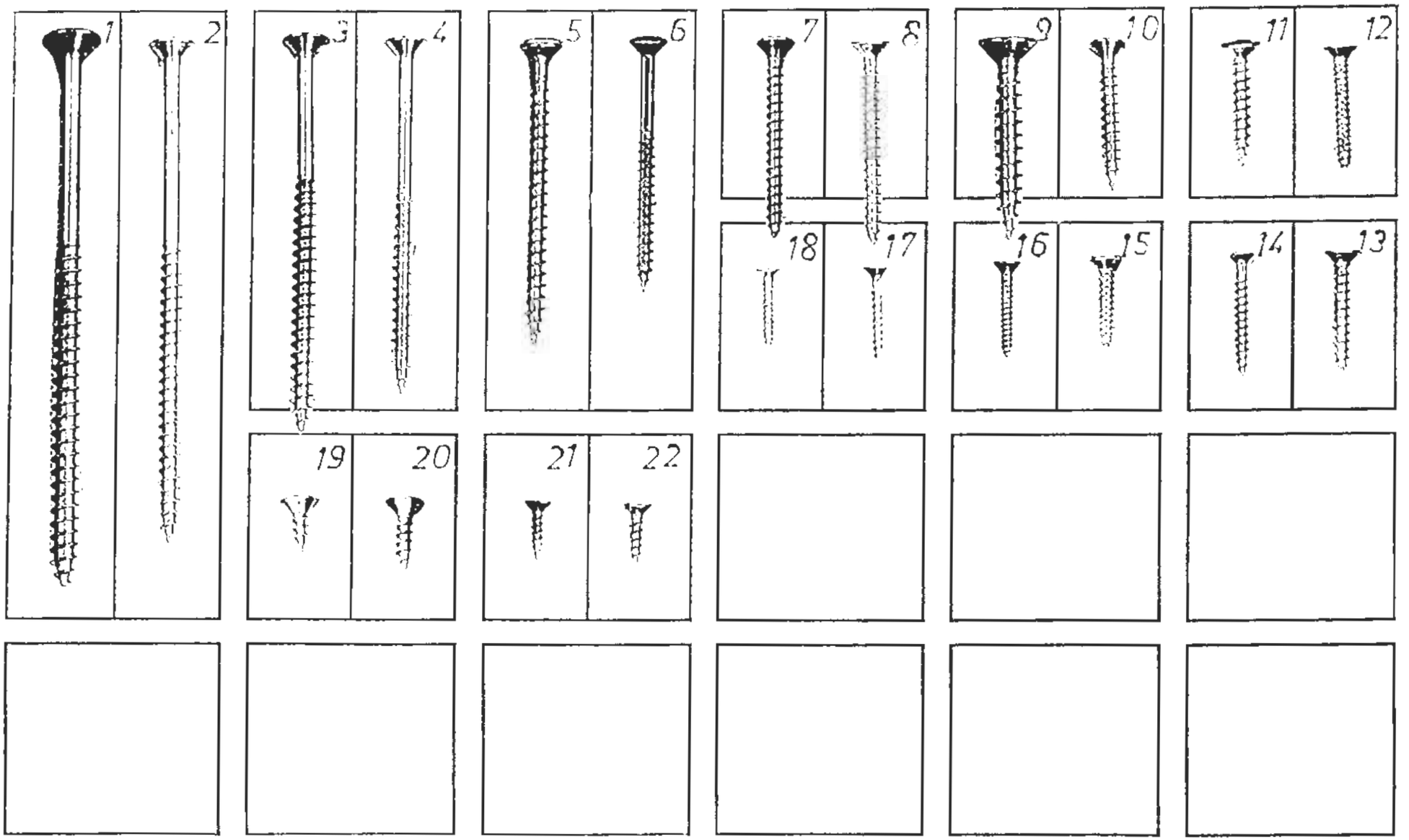

SOLIFER	Rep.material 810	Försänkta skruvar
	Rep.material	Screws

X=standard M=Menu-utrustning beroende på land M=Menu-equipment due to country specification

Pos Fig.	Det.nr. Part.nr.	Benämning	Description		Goldie 470	Goldie 530	Goldie 580	Nordica 550 MH MHE	Nordica 550 N MHT	Finlandia 610	Finlandia 620	Finlandia 670	Anm. Obs.
1	0077-5015	Försänkt skruv/galv.	6x110	Screw /galv.		x				x	x	x	
1	9001-4704	Försänkt skruv/galv.	6x120	Screw /galv.				x	x				
2	9000-9963	Försänkt skruv/galv.	5x100	Screw /galv.		x				x	x	x	
3	0077-5018	Försänkt skruv/galv.	6x80	Screw /galv.	x	x	x	x	x	x	x	x	
4	0077-5019	Försänkt skruv/galv.	4,5x70	Screw /galv.		x				x	x	x	
5	0076-0012	Försänkt skruv/galv.	4,5x60	Screw /galv.		x				x	x	x	
6	0077-0000	Försänkt skruv/mässingspläterad	4x50	Screw /galv.		x				x	x	x	
7	0077-3003	Försänkt skruv/syrafast	4x40	Screw /galv.		x				x	x	x	
8	0077-5020	Försänkt skruv/galv.	4x40	Screw /galv.		x				x	x	x	
9	9001-3016	Försänkt skruv/galv.	6x40	Screw /galv.		x				x	x	x	
10	9000-4330	Försänkt skruv/galv.	4x30	Screw /galv.		x				x	x	x	
11	0070-1002	Försänkt skruv/galv.	4x25	Screw /galv.		x				x	x	x	
12	0076-1005	Försänkt plåtskruv/försinkad	3,5x25	Screw /galv.		x				x	x	x	
13	0076-0018	Försänkt skruv/galv.	3,5x25	Screw /galv.		x				x	x	x	
14	9001-4391	Försänkt Torx skruv/mässingspläterad	3,5x25	Torx Screw /galv.		x				x	x	x	1)
15	0076-1001	Försänkt skruv/galv.	3,5x19	Screw /galv.		x				x	x	x	
16	0077-0003	Försänkt skruv/galv.	3x20	Screw /galv.		x				x	x	x	
17	0076-0009	Försänkt skruv/syrafast	2,9x19	Screw /galv.		x				x	x	x	
18	9500-3698	Försänkt skruv/galv.	2,5x16	Screw /galv.		x				x	x	x	
19	9000-6435	Försänkt skruv/galv.	4x12	Screw /galv.		x				x	x	x	
20	0077-5017	Försänkt skruv/galv.	4x16	Screw /galv.		x				x	x	x	
21	0070-0002	Försänkt skruv/galv.	3x13	Screw /galv.	x	x	x	x	x	x	x	x	

Anm. 1)Tältlistskruv

Obs. 1)Screw for tent list

SOLIFER	Rep.material 815 Rep.material	Skruvar med kullrig skalle Screws

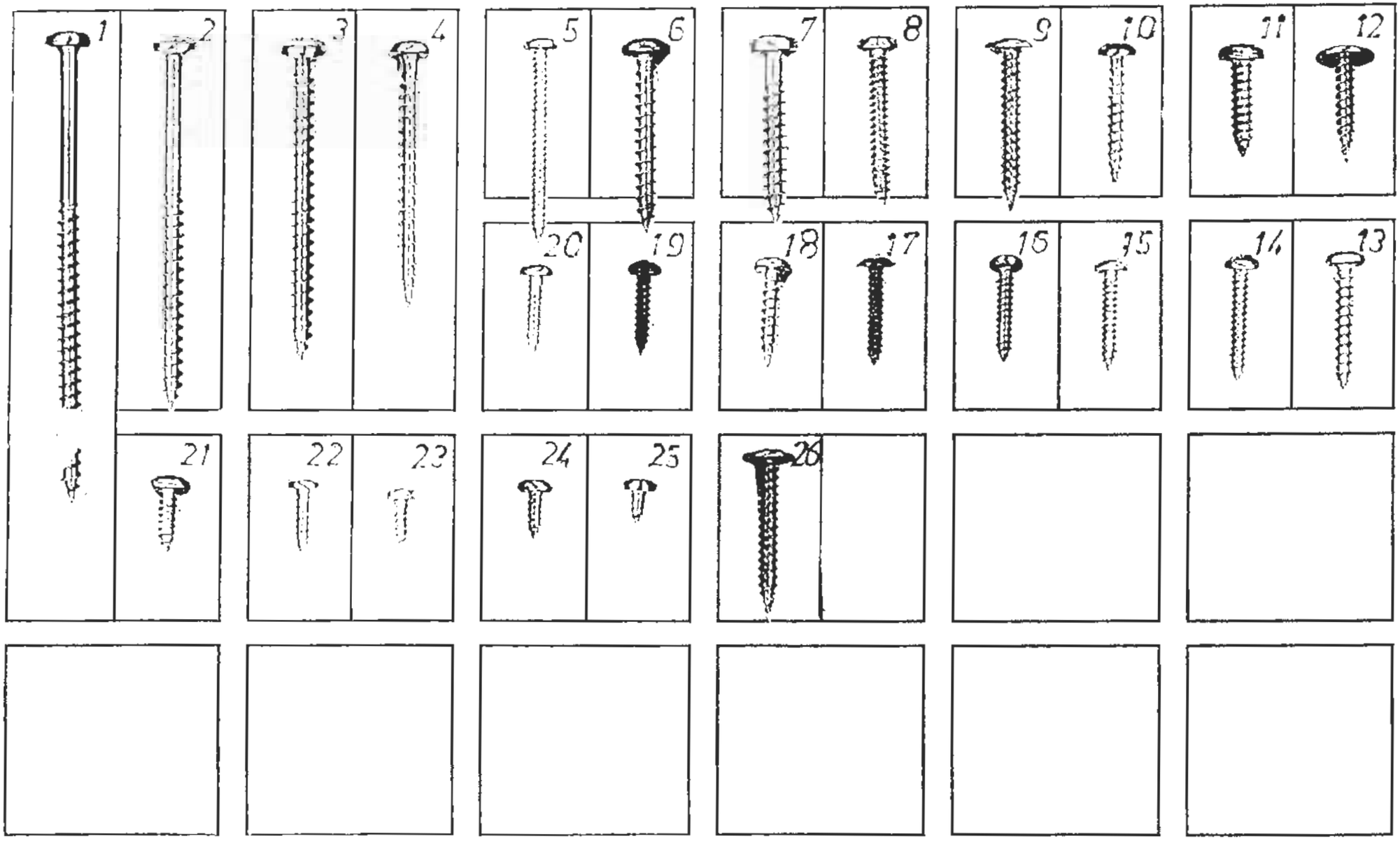

SOLIFER	Rep.material 815	Skruvar med kullrig skalle
	Rep.material	Screws

X=standard M=Menu-utrustning beroende på land M=Menu-equipment due to country specification

Pos Fig.	Det.nr. Part.nr.	Benämning		Description	Goldie 470	Goldie 530	Goldie 580	Nordica 550 MH MHE	Nordica 550 N MHT	Finlandia 610	Finlandia 630	Finlandia 670	Anm. Obs.
1	9001-4178	Skruv/galv.	5x90	Screw/galv.	x	x	x	x	x	x	x	x	
2	0077-1006	Skruv/galv	5x70	Screw/galv.	x	x	x	x	x	x	x	x	
4	0076-0011	Skruv/galv	4.5x50	Screw/galv.	x	x	x	x	x	x	x	x	
4	9001-5672	Skurv Torx	4x60	Screw Torx	x	x	x	x	x	x	x	x	
5	9000-3228	Skruv/galv	3,5x38	Screw/galv.	x	x	x	x	x	x	x	x	
6	0077-0013	Skruv/syrafast	5x40	Screw/acid-resisting	x	x	x	x	x	x	x	x	
7	0076-1007	Skruv/galv	5x35	Screw/galv.	x	x	x	x	x	x	x	x	
7	9000-5569	Försänkt skruv/mässingspläterad	4x40	Screw /galv.	x	x	x	x	x	x	x	x	
8	0077-5004	Skruv/mässingspläterad	4x30	Screw/brass	x	x	x	x	x	x	x	x	
9	9000-5448	Skruv/galv	4,2x32	Screw/galv.	x	x	x	x	x	x	x	x	
9	9001-4205	Skruv/galv	4.2x40	Screw/galv.	x	x	x	x	x	x	x	x	
10	0077-5014	Skruv/galv	4x25	Screw/galv.	x	x	x	x	x	x	x	x	
11	0076-0006	Skruv/galv	4,8x19	Screw/galv.	x	x	x	x	x	x	x	x	
12	0076-1012	Skruv/mässingspläterad/m.bricka	4,2x19	Screw/brass/with washer	x	x	x	x	x	x	x	x	
14	0076-0008	Skruv/galv	3,5x19	Screw/galv.	x	x	x	x	x	x	x	x	
15	0076-1000	Skruv/galv	3,5x19	Screw/galv.	x	x	x	x	x	x	x	x	
16	9000-8361	Skruv/syrafast	4x20	Screw/acid-resisting	x	x	x	x	x	x	x	x	
17	9000-3508	Skruv/svart	3,5x19	Screw/black	x	x	x	x	x	x	x	x	
20	9001-4392	Skruv Torx/galv	3,5x16	Screw Torx / galv.	x	x	x	x	x	x	x	x	
20	0076-5001	Skruv/galv	3.5x16	Screw/galv.	x	x	x	x	x	x	x	x	
21	0076-5002	Skruv/galv	4,2x13	Screw/galv.	x	x	x	x	x	x	x	x	
21	0076-1004	Skruv/galv	3,5x13	Screw/galv.	x	x	x	x	x	x	x	x	

Anm.
Obs.

SOLIFER	Rep.material 815	Skruvar med kullrig skalle
	Rep.material	Screws

X=standard M=Menu-utrustning beroende på land M=Menu-equipment due to country specification

Pos Fig.	Det.nr. Part.nr.	Benämning	Description		Goldie 470	Goldie 530	Goldie 580	Nordica 550 MH MHE	Nordica 550 N MHT	Finlandia 610	Finlandia 620	Finlandia 670	Anm. Obs.
22	0077-1003	Skruv/galv.	3x12	Screw/galv.	X	X	X	X	X	X	X	X	
23	0076-0020	Skruv/syrafast	3,5x9,5	Screw/acid-resisting	X	X	X	X	X	X	X	X	
24	0076-0004	Skruv/galv	3,5x9,5	Screw/galv.	X	X	X	X	X	X	X	X	
25	9000-3854	Skruv/syrafast	3,5x6,5	Screw/acid-resisting	X	X	X	X	X	X	X	X	

Anm.
Obs.

SOLIFER	Rep.material 820 Rep.material	Trälister Lists of wood

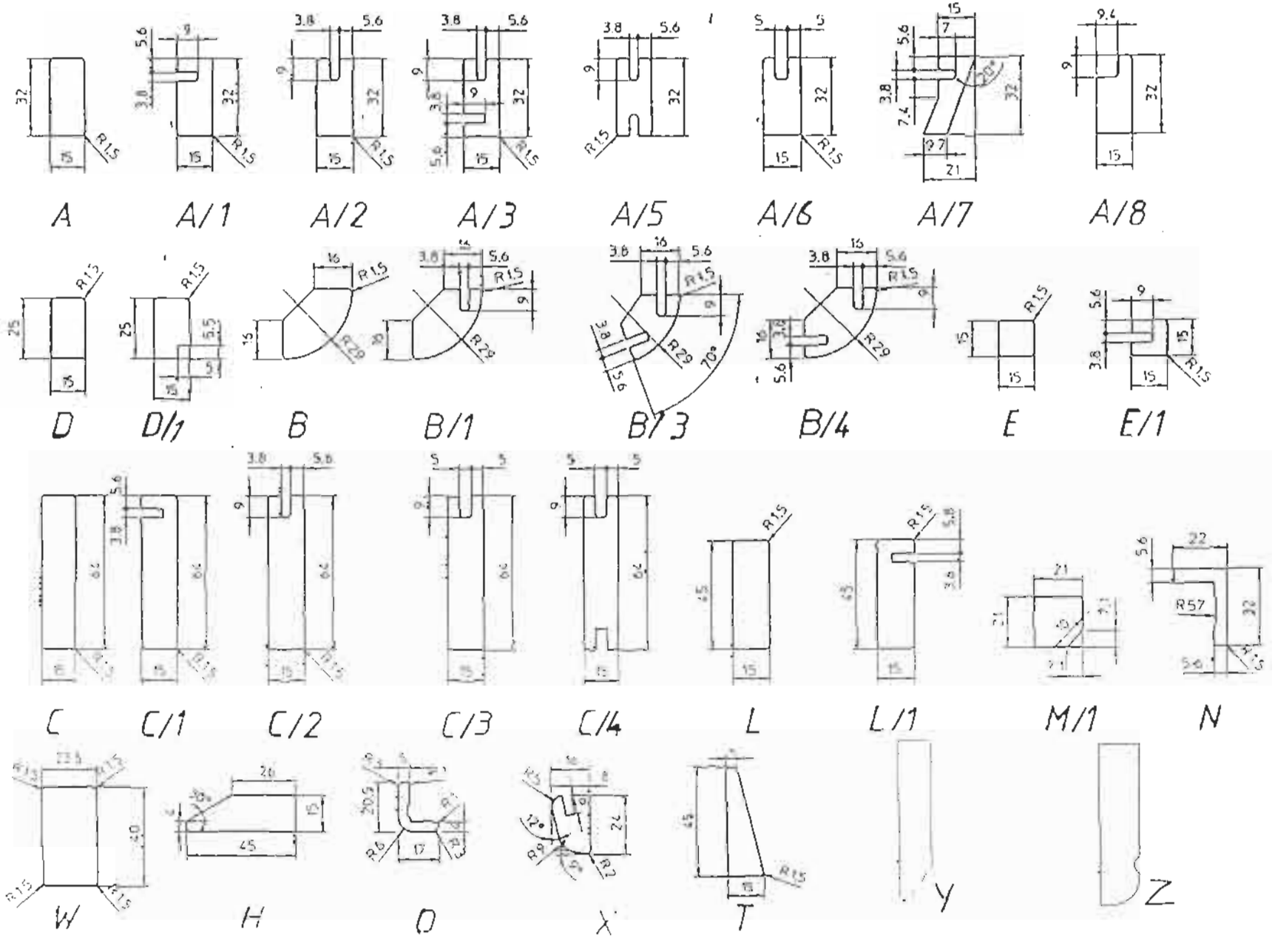

X=standard M=Menu-utrustning beroende på land M=Menu-equipment due to country specification

Pos Fig.	Det.nr. Part.nr.	Benämning		Storlek/mått Size/measures	Description	Goldie 470	Goldie 530	Goldie 580	Nordica 550 MH WHE	Nordica 550 N MHT	Finlandia 610	Finlandia 620	Finlandia 670	Anm. Obs.
A	0059-2175	Trälist	Love cherry		List of wood									
A/1	0059-2176	Trälist	Love cherry		List of wood									
A/2	0059-2177	Trälist	Love cherry		List of wood									
A/3	0059-2178	Trälist	Love cherry		List of wood									
A/5	9001-3910	Trälist	Love cherry		List of wood									
A/6	9400-6378	Trälist	Love cherry		List of wood									
A/7	9400-6379	Trälist	Love cherry	1900 mm	List of wood									
A/8	9000-7087	Trälist	Love cherry	2403 mm	List of wood									
B	0059-2179	Trälist	Love cherry		List of wood									
B/1	0059-2180	Trälist	Love cherry		List of wood									
B/3	9000-5093	Trälist	Love cherry	1900 mm	List of wood									
B/4	9400-6433	Trälist	Love cherry		List of wood									
C	0059-2181	Trälist	Love cherry		List of wood									
C/1	0059-2223	Trälist	Love cherry		List of wood									
C/2	0069-2183	Trälist	Love cherry		List of wood									
C/3	9400-6376	Trälist	Love cherry		List of wood									
C/4	9400-6377	Trälist	Love cherry		List of wood									
D	0059-2184	Trälist	Love cherry		List of wood									
D/1	0059-2185	Trälist	Love cherry		List of wood									
E	0059-2186	Trälist	Love cherry		List of wood									
E/1	0059-2187	Trälist	Love cherry		List of wood									

Anm.
Obs.

SOLIFER	Rep.material 820	Trälister
	Rep.material	Lists of wood

X=standard M=Menu-utrustning beroende pa land M=Menu-equipment due to country specification

Pos Fig.	Det.nr. Part.nr.	Benämning		Storlek/mått Size/measures	Description	Goldie 470	Goldie 530	Goldie 580	Nordica 550 MH MHE	Nordica 550 N MHT	Finlandia 610	Finlandia 620	Finlandia 670	Anm. Obs.
H	0059-2275	Trälist	Love cherry	2120 mm	List of wood									
L	0059-2189	Trälist	Love cherry		List of wood									
L/1	9400-6380	Trälist	Love cherry		List of wood									
M/1	9400-4729	Trälist	Love cherry	272 mm	List of wood									
N	9000-9337	Trälist	Love cherry	1900 mm	List of wood									
O	9401-3221	Trälist	Love cherry		List of wood									
T	9401-3906	Trälist	Love cherry	850 mm	List of wood									
W	9000-5922	Trälist	Love cherry	1043 mm	List of wood									
X	9401-3204	Trälist	Love cherry		List of wood									
Y	9400-9849	Trälist	Love cherry		List of wood									
Z	9401-6024	Trälist	Love cherry		List of wood									

Anm.
Obs.

SOLIFER	Rep.material 825 Rep.material	Hörnbåge Corner bend

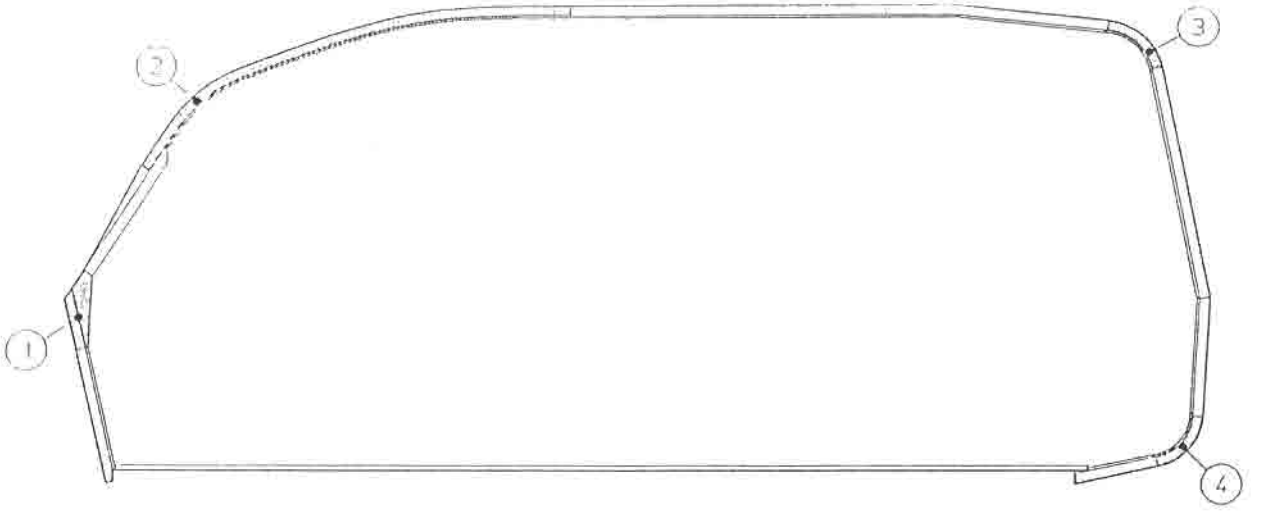

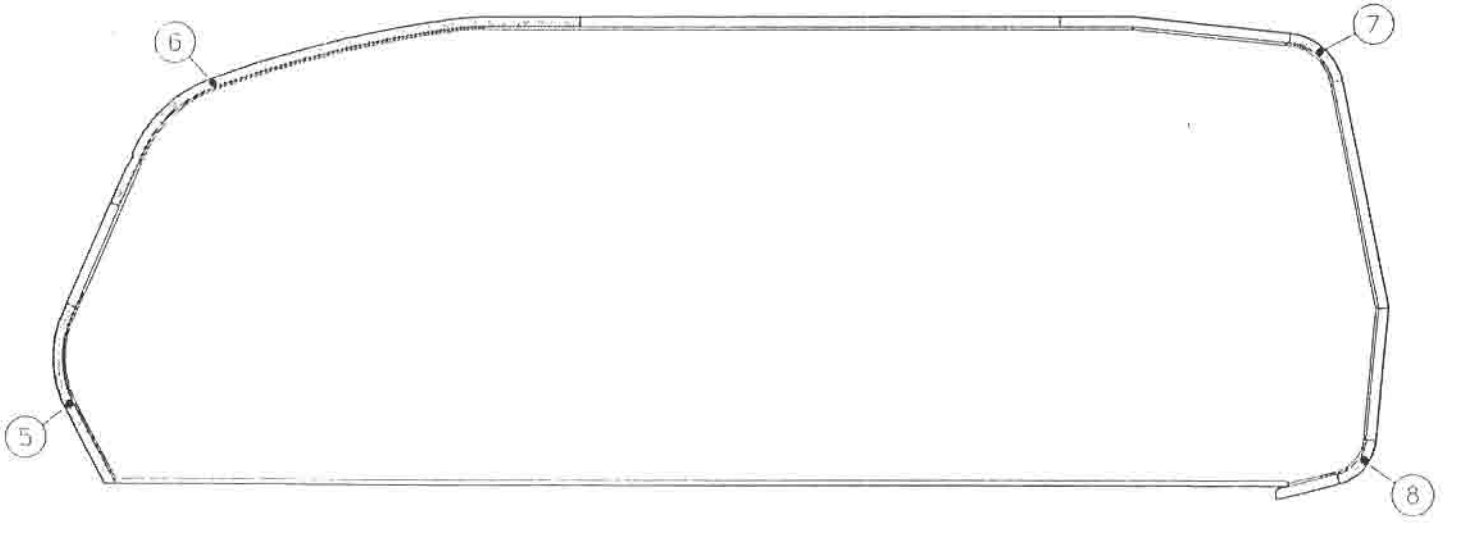

SOLIFER	Rep.material 825	Hörnbåge
	Rep.material	Corner bend

X=standard M=Menu-utrustning beroende på land M=Menu-equipment due to country specification

Pos Fig.	Det.nr. Part.nr.	Benämning	Description	Goldie 470	Goldie 530	Goldie 580	Nordica 550 MH MHE	Nordica 550 N MHT	Finlandia 610	Finlandia 620	Finlandia 670	Anm. Obs.
1	9400-3655	Hörnbåge vänster	Corner bend left	x	x	x						
1	9400-3654	Hörnbåge höger	Corner bend right	x	x	x						
2	9300-3480	Hörnbåge vänster	Corner bend left	x	x	x						
2	9000-3681	Hörnbåge höger	Corner bend right	x	x	x						
3	0048-5610	Hörnbåge höger och vänster	Corner bend right and left	x	x	x						
4	9400-3482	Hörnbåge höger och vänster	Corner bend right and left	x	x	x						
5	0038-5570	Hörnbåge vänster	Corner bend left				x	x	x	x	x	
5	0038-5575	Hörnbåge höger	Corner bend right				x	x	x	x	x	
6	0038-5590	Hörnbåge vänster	Corner bend left				x	x				
6	0038-5595	Hörnbåge höger	Corner bend right				x	x				
6	0038-5580	Hörnbåge vänster	Corner bend left						x	x	x	
6	0038-5585	Hörnbåge höger	Corner bend right						x	x	x	
7	0048-5610	Hörnbåge höger och vänster	Corner bend right and left				x	x				
7	0048-5600	Hörnbåge höger och vänster	Corner bend right and left						x	x	x	
8	9000-6002	Hörnbåge vänster	Corner bend left				x	x	x	x	x	
8	9400-6001	Hörnbåge höger	Corner bend right				x	x	x	x	x	

Anm.
Obs.

SOLIFER	Rep.material 830	Faner, golvmattor och isolering
	Rep.material	Plywoods, floor carpets and insulation

Pos Fig.	Det.nr. Part.nr.	Benämning	Description	Anm. Obs.
1	9001-4291	Poppelfaner 3x2170x1220 tak	Plywood 3x2170x1220 ceiling	
2	9000-3286	Väggfaner bari 3x1920x1220	Wall plywood bari 3x1920x1220	
3	9000-3877	Poppelfaner toa-vägg	Plywood toa. wall	
4	0050-1071	Möbelfaner (1) 3x2135x1220	Furnit. plywood (1) 3x2135x1220	
5	0050-1072	Möbelfaner (2) 3x2135x1220	Furnit. plywood (2) 3x2135x1220	
7	0056-1009	Faner 9x2135x1220	Plywood 9x2135x1220	
8	0056-1027	Faner 6,5x1220x2440 (barrträd)	Plywood 6,5x1220x2440 (softwood)	
9	0056-1030	Faner 12x1220x2440	Plywood 12x1220x2440	
11	9001-4270	Pop. faner 12x2135x1220	Plywood 12x2135x1220	
12	9000-5724	Golvmatta	Floor carpet	

Anm.
Obs.

SOLIFER	Rep.material 835	Lim, kitt och färg
	Rep.material	Glue, cement and color

Pos Fig.	Det.nr. Part.nr.	Benämning	Description	Anm. Obs.
1	2707-0115	Macroplast lim	Macroplast glue	
2	2707-0100	Blanco-patron kompl.	Tube for uretan glue	
3	2707-0101	Araldit lim 1 l bruk	Araldit glue 1 l.	
4	2707-0102	Härdare 0,7 l bruk	Hardener	
5	2707-0103	Pulver	Powder	
6	0060-0006	Tätningsband mjukt 1,5x20 mm	Soft strip for sealing 1,5x20	Beige
7	0060-5001	Tätningslist 2x20 beige	Sealing list 2x20 beige	
8	0060-5002	Kittband 2x20 mm	Putty band 2x20 mm white	Vit/White
9	0060-5006	Tätningsband mjukt 1,5x20 mm	Soft strip for sealing 1,5x20 mm	Grå/Grey
10	0060-5007	Tätningslist 1,5x40 mm	Sealing list 1,5x40 mm	Grå/Grey
11	0060-5008	Limkitt pl400 till hörnstycke	Glue putty pl400(corner piece)	
13	0494-0720	Silikonkitt utan färg	Silicone putty witout colour	
14	9000-4650	Karosskitt butyl-37 grå	Basket putty butyl-37 gery	
15	9000-8055	Karosskitt butyl-37 svart	Basket putty butyl-37 black	
16	2707-0110	Hörnstyckets repar.sats	Corner piece repair set	
17	2707-0105	Repar.sats for gasolkoffert	Repair set f.gas bottle box	
18	0093-0687	Svällband 3x20 illbruck	Swelling strip 3x20 illbruck	
19	0063-3021	Tätningslist hansa 10x10 mm	Sealing list hansa 10x10 mm	

Anm.
Obs.