SOLIFER

RESERVDELS KATALOG ÅRSMODELL 1996
SPAREPART CATALOG MODELYEAR 1996

120	Chassi/Chassie	Noshjul, Fälg, Däck, Navkapsel	Trailing wheel, Wheel, Tyre, etc.
145	Chassi/Chassie	Påskjutsbroms till axel utrustad medKnott-broms	Breakgear to axel with Knott-breaks
146	Chassi/Chassie	Påskjutsbroms till axel utrustad medKnott-broms	Breakgear to axel with Knott-breaks
160	Chassi/Chassie	Hjulbroms Knott	Break system Knott
165	Chassi/Chassie	Hjulbroms ECO	Break system ECO
170	Chassi/Chassie	Enkelaxsel	Singleaxel
175	Chassi/Chassie	Boggiaxel	Tandemaxle
210	Kaross/Body	Articina , Goldie 470, 530, 580 Fram- & bakparti	Articina , Goldie 470, 530, 580 Front & rear
211	Kaross/Body	Nordica 550MH, -MHE, -MHT, -N Fram- & bakparti	550MH, -MHE, -MHT, -N Front & rear
212	Kaross/Body	Nordica 6101i, Finlandia 620/670 Fram- & bakparti	N 6101i, Finlandia 620/670 Front & rear
214	Kaross/Body	Gasolkoffert	Gascylnider housing
215	Kaross/Body	Skidbox	Skibox
220	Kaross/Body	Exteriör H sida Goldie 470	Exterior R Hand Goldie 470
221	Kaross/Body	Exteriör V sida Goldie 470	Exterior L Hand Goldie 470
222	Kaross/Body	Exteriör H sida Goldie 530	Exterior R Hand Goldie 530
223	Kaross/Body	Exteriör V sida Goldie 530	Exterior L Hand Goldie 530
224	Kaross/Body	Exteriör H sida Goldie 580	Exterior R Hand Goldie 580
225	Kaross/Body	Exteriör V sida Goldie 580	Exterior L Hand Goldie 580
226	Kaross/Body	Exteriör H sida Nordica 550 MHT, N	Exterior R Hand Nordica 550 MHT, N
227	Kaross/Body	Exteriör V sida Nordica 550 MHT, N	Exterior L Hand Nordica 550MHT, N
228	Kaross/Body	Exteriör H sida Nordica 550 MH, MHE	Exterior R Hand Nordica 550 MH, MHE
229	Kaross/Body	Exteriör V sida Nordica 550 MH, MHE	Exterior L Hand Nordica 550MH, MHE
232	Kaross/Body	Exteriör H sida Nordica 6101	Exterior R Hand Nodica 6101
233	Kaross/Body	Exteriör V sida Nordica 6101	Exterior L Hand Nordica 6101

234	Kaross/Body	Exteriör H sida Finlandia 620/670	Exterior R Hand Finlandia 620/670
235	Kaross/Body	Exteriör V sida Finladia 620/670	Exterior L Hand Finladia 620/670
240	Kaross/Body	Ändstycken utvändigt	Endpiece outside
243	Kaross/Body	Ventilationsgaller	Ventilation louvre
245	Kaross/Body	Aluminiumlister	Lists of aluminium
250	Kaross/Body	Gummilister & plastlister	Lists of rubber & plastic
251	Kaross/Body	Gummilister & plastlister	Lists of rubber & plastic
253	Kaross/Body	Fönster	Window
255	Kaross/Body	Fönsterdelar	Window parts
256	Kaross/Body	Rullgardiner	Rolling blinds
260	Kaross/Body	Takluckor och takventiler	Roof-light and roof-ventilator
275	Kaross/Body	Ytterdörr	Exterior door
280	Kaross/Body	Utvändiga aluminiumplåtar	Outside aluminiumplates
282	Kaross/Body	Emblem "SOLIFER"	Emblem "SOLIFER"
284	Kaross/Body	Emblem ARTICINA, GOLDIE, 470, 530 ,580	Emblem ARTICINA, GOLDIE, 470, 530 ,580
286	Kaross/Body	Emblem NORDICA, 550, 6101	Emblem NORDICA, 550, 6101
288	Kaross/Body	Emblem FINLANDIA 670, 620, STOR/liten	Emblem FINLANDIA 670, 620, STOR/liten
289	Kaross/Body	Emblem POLAR 470 S	Emblem POLAR 470 S
310	Värme/Heating	Primus 2470	Primus 2470
315	Värme/Heating	Primus 2490	Primus 2490
320	Värme/Heating	Elpatron	Electric heater
330	Värme/Heating	Övriga värmekomponenter	Other heating parts
335	Värme/Heating	Gummislangar	Rubber tubes
410	Gasol/Gassystem	2-lågig spis Cramer	2-burner cooker Cramer
420	Gasol/Gassystem	3-lågig spis Cramer utanpåliggande	3-burner cooker Cramer, on the outside
421	Gasol/Gassystem	Smev-spis	Smev-cooker
425	Gasol/Gassystem	Reduseringsventiler,slangar,rör,gasfördelaer etc.	Regulator valve, gashose etc.
430	Gasol/Gassystem	Övriga gaskomponenter	Other gas parts
435	Gasol/Gassystem	Kylskåp E-lux RM 4401L	Refrigrator E-lux RM4401 L
436	Gasol/Gassystem	Kylskåp E-lux RM 4231	Refrigrator E-lux RM 4231
510	El/Electricity	Invändig belysning	Inside lights

512	El/Electircity	Utvändig belysning och reflexer	Outside lights and reflextors
513	El/Electricity	Övriga el komponenter 230V	Other electricity parts 230V
515	El/Electircity	Övriga el komponenter 12V	Other electricity parts 12V
520	El/Electricity	Manöverpanel	Operating panel
610	Vatten/Water	Färskvatten	Fresh water
615	Vatten/Water	Fastvatten tank 550MH, MHE 6101i,620,670	Watertank 550MH, MHE 6101i,620,670
620	Vatten/Water	Fastvatten tank 550 MHT, N	Watertank 550MHT, N
650	Avlopp/Soilwater	Spillvatten system	Sewerage sysytem
653	Avlopp/Soilwater	Spillvatten system 550 MHT, N	Sewerage sysytem 550 MHT, N
655	Avlopp/Soilwater	Kasettoalett	Casette toilet
656	Avlopp/Soilwater	Kasettoalett	Casette toilet
675	Toalett/Toilet	Articina , Goldie 470, 530, 580	Articina , Goldie 470, 530, 580
680	Toalett/Toilet	Nordica 6101i	Nordica 6101i
685	Toalett/Toilet	Nordica, Finlandia 620, 670	Nordica, Finlandia 620, 670
690	Toalett/Toilet	Nordica 550 MH, MHE, MHT, N	Nordica 550 MH, MHE, MHT, N
700	Inreding/Interior	Articina Goldie 470	Articina Goldie 470
706	Inredning/Interior	Goldie (530) vänster & front	Goldie (530) left & front
709	Inreding/Interior	Goldie (630) Höger & baken	Goldie (530) right & rear
712	Inredning/Interior	Goldie 580	Goldie 580
724	Inreding/Interior	Nordica 550 MH, MHE	Nordica 550 MH, MHE
730	Inredning/Interior	Nordica 550 MHT, N	Nordica 550 MHT, N
736	Inreding/Interior	Nordica 6101	Nordica 6101
739	Inredning/Interior	Nordica 6101, Finlandia bedrum-modellen	Nordica 6101, Finlandia bedroom-modell
742	Inreding/Interior	Finlandia 620 , 670	Finlandia 620 , 670
753	Inredning/Interior	Bordskivor, bänkskivor,bordsben	Tabletop, top over refigrator etc.
755	Inreding/Interior	Lås, beslag, fästmaterial mm.	Lock, furniture, etc.
757	Inredning/Interior	Beslag mm.	Fittings etc.
760	Inreding/Interior	Dynor G 470 N	Bolster G 470 N
762	Inredning/Interior	Dynor G 470 U	Bolster G 470 U
764	Inreding/Interior	Dynor G 470 MH	Bolster G 470 MH
766	Inredning/Interior	Dynor G 530 U	Bolster G 530 U

768	Inreding/Interior	Dynor G 530 MH	Bolster G 530 MH
769	Inredning/Interior	Dynor G 530 MHT	Bolster G 530 MHT
770	Inreding/Interior	Dynor G 530 LKK	Bolster G 530 LKK
771	Inredning/Interior	Dynor G 580 MH	Bolster G 580 MH
772	Inreding/Interior	Dynor G 580 LKK	Bolster G 580 LKK
773	Inredning/Interior	Dynor G 580 U	Bolster G 580 U
774	Inreding/Interior	Dynor G 580 MHT	Bolster G 580 MHT
775	Inredning/Interior	Dynor N 550 MH	Bolster N 550 MH
775A	Inreding/Interior	Dynor N 550 MHE	Bolster N 550 MHE
776	Inredning/Interior	Dynor N 550 N	Bolster N 550 N
777	Inreding/Interior	Dynor F 620 U	Bolster F 620 U
777	Inreding/Interior	Dynor N 6101 U	Bolster N 6101 U
778	Inredning/Interior	Dynor F 620 LK	Bolster F 620 LK
778	Inredning/Interior	Dynor N 6101 LK	Bolster N6101 LK
779	Inredning/Interior	Dynor F620 MHT	Bolster F 620 MHT
779	Inredning/Interior	Dynor N 550, N6101	Bolster N 550, N6101
780	Inredning/Interior	Dynor N 6101, F 620, F 670 MH	Bolster N6101, F 620, F 670 MH
781	Inredning/Interior	Dynor F 670 MH	Bolster F 670 MH
782	Inredning/Interior	Dynor F 670 NS	Bolster F 670 NS
783	Inreding/Interior	Gardiner Articina Goldie 470	Curtains Articina Goldie 470
784	Inredning/Interior	Gardiner Goldie 530, 580	Curtains Goldie 530, 580
785	Inreding/Interior	Gardiner N 550 MHE	Curtains N 550 MHE
786	Inredning/Interior	Gardiner N 550 MH	Curtains N 550 MH
787	Inreding/Interior	Gardiner N 6101, F620 MHT	Curtains N 6101, F 620 MHT
788	Inredning/Interior	Gardiner N 6101, FIN, U, LK, MH	Curtains N 6101, FIN, U, LK, MH
810	Rep.material	Skruvar	Screws
815	Rep. material	Försänkta skruvar	Screws
820	Rep.material	Trälister	Lists of wood
825	Rep. material	Hörnbåge	Corner bend
830	Rep.material	Faner, golvmattor och isolering	Plywoods, floor carpets and insulation
835	Rep. material	Lim, kitt och målfarg	Glue and paint

SOLIFER

RESERVDELS KATALOG ÅRSMODELL 1996

SPAREPART CATALOG MODELYEAR 1996

110	Chassi/Chassie	Ram, Dragbalkar, Hörnstöd, Vev, Stänkskydd mm.	Frame side, Tension bar, Tailarm etc.
120	Chassi/Chassie	Noshjul, Fälg, Däck, Navkapsel	Trailing wheel, Wheel, Tyre, etc.
145	Chassi/Chassie	Påskjutsbroms till aksel utrustad medKnott-broms	Breakgear to axel with Knott-breaks
146	Chassi/Chassie	Påskjutsbroms till aksel utrustad medKnott-broms	Breakgear to axel with Knott-breaks
160	Chassi/Chassie	Hjulbroms Knott	Break system Knott
165	Chassi/Chassie	Hjulbroms ECO	Break system ECO
170	Chassi/Chassie	Enkelaxsel	Singleaxel
175	Chassi/Chassie	Boggiaxel	Tandemaxle
210	Kaross/Body	Fram- & bakparti Articina , Goldie 470, 530, 580	Front & rear Articina , Goldie 470, 530, 580
211	Kaross/Body	Fram- & bakparti Nordica 550MH, -MHE, -MHT, -N	Front & rear 550MH, -MHE, -MHT, -N
212	Kaross/Body	Fram- & bakparti Nordica 6101i, Finlandia 620/670	Front & rear N 6101i, Finlandia 620/670
214	Kaross/Body	Gasolkoffert	Gascylnider housing
215	Kaross/Body	Skidbox	Skibox
220	Kaross/Body	Exteriör H sida Goldie 470	Exterior R Hand Goldie 470
221	Kaross/Body	Exteriör V sida Goldie 470	Exterior L Hand Goldie 470
222	Kaross/Body	Exteriör H sida Goldie 530	Exterior R Hand Goldie 530
223	Kaross/Body	Exteriör V sida Goldie 530	Exterior L Hand Goldie 530
224	Kaross/Body	Exteriör H sida Goldie 580	Exterior R Hand Goldie 580
225	Kaross/Body	Exteriör V sida Goldie 580	Exterior L Hand Goldie 580
226	Kaross/Body	Exteriör H sida Nordica 550 MHT, N	Exterior R Hand Nordica 550 MHT, N
227	Kaross/Body	Exteriör V sida Nordica 550 MHT, N	Exterior L Hand Nordica 550MHT, N
228	Kaross/Body	Exteriör H sida Nordica 550 MH, MHE	Exterior R Hand Nordica 550 MH, MHE
229	Kaross/Body	Exteriör V sida Nordica 550 MH, MHE	Exterior L Hand Nordica 550MH, MHE
232	Kaross/Body	Exteriör H sida Nordica 6101	Exterior R Hand Nodica 6101
233	Kaross/Body	Exteriör V sida Nordica 6101	Exterior L Hand Nordica 6101

234	Kaross/Body	Exteriör H sida Finlandia 620/670	Exterior R Hand Finlandia 620/670
235	Kaross/Body	Exteriör V sida Finladia 620/670	Exterior L Hand Finladia 620/670
240	Kaross/Body	Ändstycken utvändigt	Endpiece outside
243	Kaross/Body	Ventilationsgaller	Ventilation louvre
245	Kaross/Body	Aluminiumlister	Lists of aluminium
250	Kaross/Body	Gummilister & plastlister	Lists of rubber & plastic
251	Kaross/Body	Gummilister & plastlister	Lists of rubber & plastic
253	Kaross/Body	Fönster	Window
255	Kaross/Body	Fönsterdelar	Window parts
256	Kaross/Body	Rullgardiner	Rolling blinds
260	Kaross/Body	Takluckor och takventiler	Roof-light and roof-ventilator
275	Kaross/Body	Ytterdörr	Exterior door
280	Kaross/Body	Utvändiga aluminiumplåtar	Outside aluminiumplates
282	Kaross/Body	Emblem "SOLIFER"	Emblem "SOLIFER"
284	Kaross/Body	Emblem ARTICINA, GOLDIE, 470, 530 ,580	Emblem ARTICINA, GOLDIE, 470, 530 ,580
286	Kaross/Body	Emblem NORDICA, 550, 6101	Emblem NORDICA, 550, 6101
288	Kaross/Body	Emblem FINLANDIA 670, 620, STOR/liten	Emblem FINLANDIA 670, 620, STOR/liten
289	Kaross/Body	Emblem POLAR 470 S	Emblem POLAR 470 S
310	Värme/Heating	Primus 2470	Primus 2470
315	Värme/Heating	Primus 2490	Primus 2490
320	Värme/Heating	Elpatron	Electric heater
330	Värme/Heating	Övriga värmekomponenter	Other heating parts
335	Värme/Heating	Gummislangar	Rubber tubes
410	Gasol/Gassystem	2-lågig spis Cramer	2-burner cooker Cramer
420	Gasol/Gassystem	3-lågig spis Cramer utanpåliggande	3-burner cooker Cramer, on the outside
421	Gasol/Gassystem	Smev-spis	Smev-cooker
425	Gasol/Gassystem	Reduseringsventiler,slangar,rör,gasfördelaer etc.	Regulator valve, gashose etc.
430	Gasol/Gassystem	Övriga gaskomponenter	Other gas parts
435	Gasol/Gassystem	Kylskåp E-lux RM 4401L	Refrigrator E-lux RM4401 L
436	Gasol/Gassystem	Kylskåp E-lux RM 4231	Refrigrator E-lux RM 4231
510	El/Electricity	Invändig belysning	Inside lights

512	El/Electircity	Utvändig belysning och reflexer	Outside lights and reflextors
513	El/Electricity	Övriga el komponenter 230V	Other electricity parts 230V
515	El/Electircity	Övriga el komponenter 12V	Other electricity parts 12V
520	El/Electricity	Manöverpanel	Operating panel
610	Vatten/Water	Färskvatten	Fresh water
615	Vatten/Water	Fastvatten tank 550MH, MHE 6101i,620,670	Watertank 550MH, MHE 6101i,620,670
620	Vatten/Water	Fastvatten tank 550 MHT, N	Watertank 550MHT, N
650	Avlopp/Soilwater	Spillvatten system	Sewerage sysytem
655	Avlopp/Soilwater	Kasettoalett	Casette toilet
656	Avlopp/Soilwater	Kasettoalett	Casette toilet
675	Toalett/Toilet	Articina , Goldie 470, 530, 580	Articina , Goldie 470, 530, 580
680	Toalett/Toilet	Nordica 6101i	Nordica 6101i
685	Toalett/Toilet	Nordica, Finlanoia 620, 670	Nordica, Finlandia 620, 670
690	Toalett/Toilet	Nordica 550 MH, MHE, MHT, N	Nordica 550 MH, MHE, MHT, N
700	Inreding/Interior	Articina Goldie 470	Articina Goldie 470
706	Inredning/Interior	Goldie (530) vänster & front	Goldie (530) left & front
709	Inreding/Interior	Goldie (530) Höger & baken	Goldie (530) right & rear
712	Inredning/Interior	Goldie 580	Goldie 580
724	Inreding/Interior	Nordica 550 MH, MHE	Nordica 550 MH, MHE
730	Inredning/Interior	Nordica 550 MHT, N	Nordica 550 MHT, N
736	Inreding/Interior	Nordica 6101	Nordica 6101
739	Inredning/Interior	Nordica 6101, Finlandia bedrum-modellen	Nordica 6101, Finlandia bedroom-modell
742	Inreding/Interior	Finlandia 620 , 670	Finlandia 620 , 670
753	Inredning/Interior	Bordskivor, bänkskivor,bordsben	Tabletop, top over refigrator etc.
755	Inreding/Interior	Lås, beslag, fästmaterial mm.	Lock, furniture, etc.
757	Inredning/Interior	Beslag mm.	Fittings etc.
760	Inreding/Interior	Dynor G 470 N	Bolster G 470 N
762	Inredning/Interior	Dynor G 470 U	Bolster G 470 U
764	Inreding/Interior	Dynor G 470 MH	Bolster G 470 MH
766	Inredning/Interior	Dynor G 530 U	Bolster G 530 U
768	Inreding/Interior	Dynor G 530 MH	Bolster G 530 MH

769	Inredning/Interior	Dynor G 530 MHT	Bolster G 530 MHT
770	Inreding/Interior	Dynor G 530 LKK	Bolster G 530 LKK
771	Inredning/Interior	Dynor G 580 MH	Bolster G 580 MH
772	Inreding/Interior	Dynor G 580 LKK	Bolster G 580 LKK
773	Inredning/Interior	Dynor G 580 U	Bolster G 580 U
774	Inreding/Interior	Dynor G 580 MHT	Bolster G 580 MHT
775	Inredning/Interior	Dynor N 550 MH	Bolster N 550 MH
775A	Inreding/Interior	Dynor N 550 MHE	Bolster N 550 MHE
776	Inredning/Interior	Dynor N 550 N	Bolster N 550 N
777	Inreding/Interior	Dynor N 6101, F 620 U	Bolster N 6101, F 620 U
778	Inredning/Interior	Dynor N 6101, F 620 LK	Bolster N6101, F 620 LK
779	Inredning/Interior	Dynor N 550, N6101, F620 MHT	Bolster N 550, N6101, F 620 MHT
780	Inredning/Interior	Dynor N 6101, F 620, F 670 MH	Bolster N6101, F 620, F 670 MH
781	Inredning/Interior	Dynor F 670 MH	Bolster F 670 MH
782	Inredning/Interior	Dynor F 670 NS	Bolster F 670 NS
783	Inreding/Interior	Gardiner Articina Goldie 470	Curtains Articina Goldie 470
784	Inredning/Interior	Gardiner Goldie 530, 580	Curtains Goldie 530, 580
785	Inreding/Interior	Gardiner N 550 MHE	Curtains N 550 MHE
786	Inredning/Interior	Gardiner N 550 MH	Curtains N 550 MH
787	Inreding/Interior	Gardiner N 6101, F620 MHT	Curtains N 6101, F 620 MHT
788	Inredning/Interior	Gardiner N 6101, FIN, U, LK, MH	Curtains N 6101, FIN, U, LK, MH
810	Rep.material	Skruvar	Screws
815	Rep. material	Försänkta skruvar	Screws
820	Rep.material	Trälister	Lists of wood
825	Rep. material	Hörnbåge	Corner bend
830	Rep.material	Faner, golvmattor och isolering	Plywoods, floor carpets and insulation
835	Rep. material	Lim, kitt och målfärg	Glue and paint

SOLIFER	Chassi 110 Chassie	Ram;Dragbalkar;Hornstod;Vev;Stankskydd mm. Frame side;Tension bar;Tail arm Crank;Protection

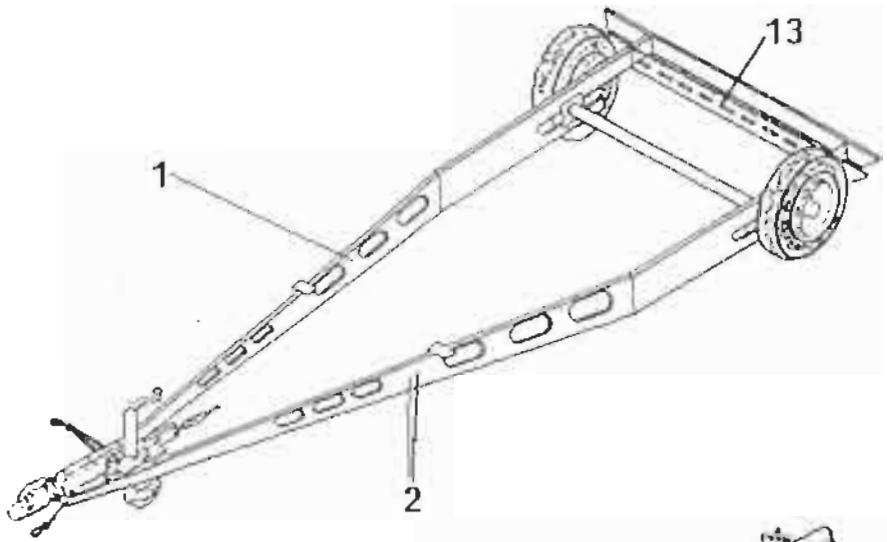

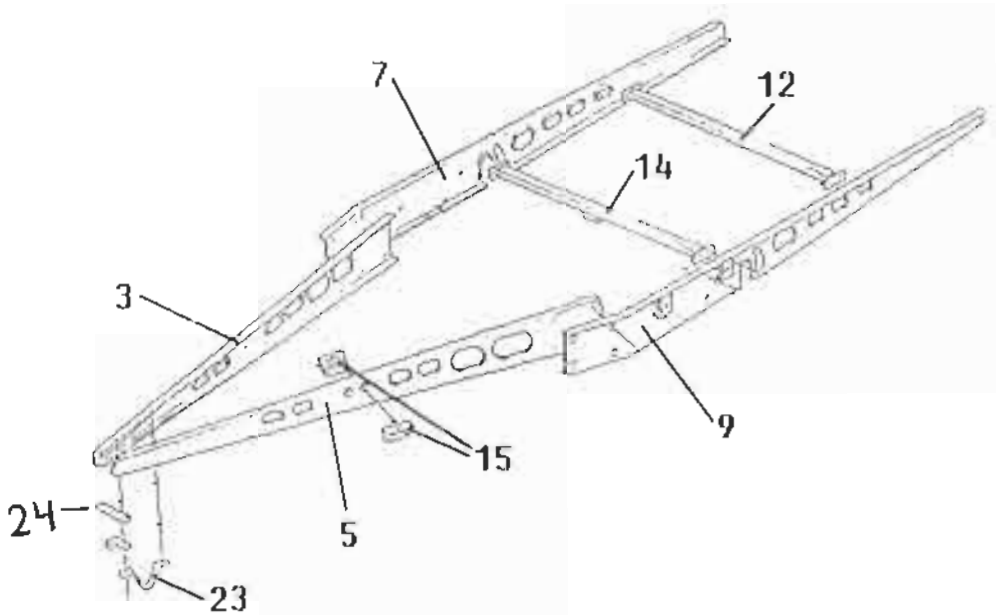

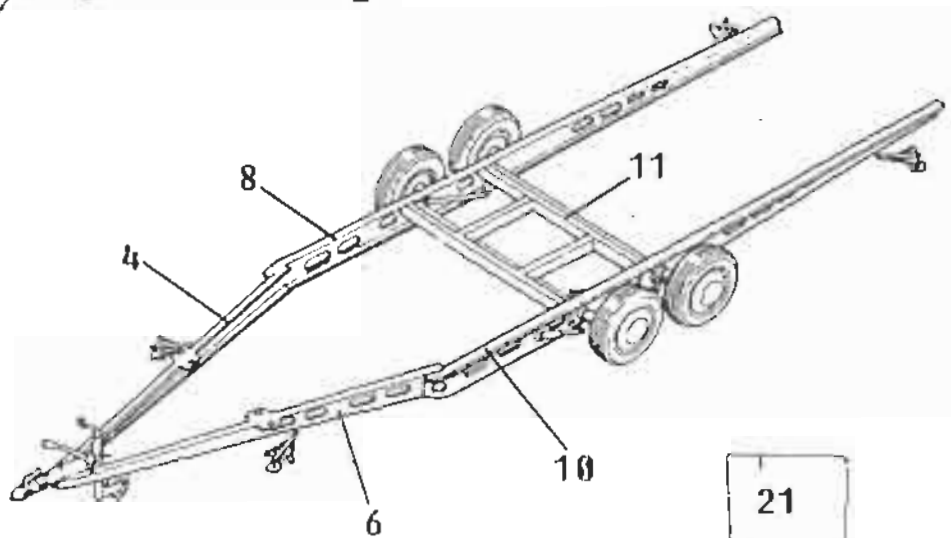

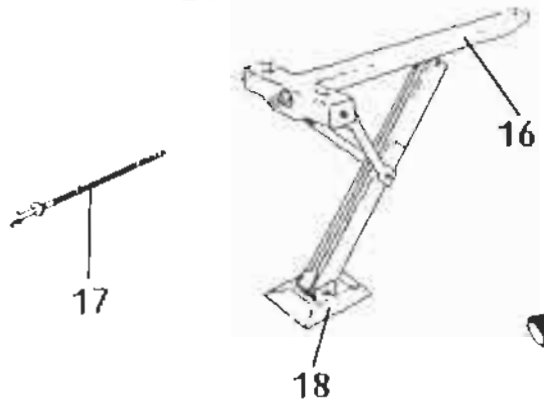

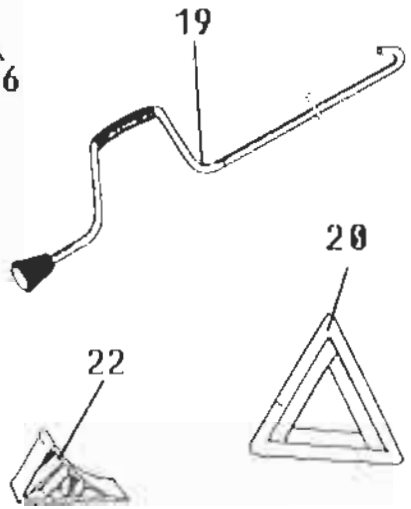

SOLIFER	Chassi 110 Chassie	Ram;Dragbalkar;Hörnstöd;Vev;Stänkskydd M.M Frame side;Tension barTail arm;Crank;Protection

X=standard M=Menu-utrustning beroende på land M=Menu-equipment due to country specification

Pos Fig.	Det.nr. Part.nr.	Benämning	Description	Goldie 470	Goldie 530	Goldie 580	Nordica 550 MH MHE	Nordica 550 N MHT	Nordica 6101	Finlandia 620	Finlandia 670	Anm. Obs.
1	2703-3050	Chassi/dragbalk H	Tension bar/frame side R		x							
1	2703-3048	Chassi/dragbalk H	Tension bar/frame side R	x								
2	2703-3049	Chassi/dragbalk V	Tension bar/frame side L		x							
2	2703-3047	Chassi/dragbalk V	Tension bar/frame side L	x								
4	0094-0165	Dragbalk H	Tension bar R			x	x	x	x	x	x	
6	0094-0164	Dragbalk V	Tension bar L			x	x	x	x	x	x	
7	9000-5246	Rambalk H	Frame Side R						x			
7	9001-4424	Rambalk H	Frame Side R				x	x				
7	9001-4149	Rambalk H	Frame Side R			x						
8	9000-6237	Rambalk H	Frame Side R							x		
8	9000-6240	Rambalk H	Frame Side R								x	
9	9000-5245	Rambalk V	Frame Side L						x			
9	9000-4425	Rambalk V	Frame Side L				x	x				
9	9001-4148	Rambalk V	Frame Side L			x						
10	9000-6238	Rambalk V	Frame Side L							x		
10	9000-6239	Rambalk V	Frame Side L								x	

Anm.
Obs.

SOLIFER	Chassi 110 Chassie	Ram;Dragbalkar;Hörnstöd;Vev;Stänkskydd M.M Frame side;Tension bar;Tail arm; Crank;Protection

X=standard M=Menu-utrustning beroende på land M=Menu-equipment due to country specification

Pos. Fig.	Det.nr. Part.nr.	Benämning	Description	Goldie 470	Goldie 530	Goldie 580	Nordico 550 with VME	Nordico 550 M VME	Nordico 610	Finspeed 620	Finspeed 670	Anm. Obs.
11	0094-0122	Mellersta ramen	Midframe							x	x	
14	0094-0134	Bromsvajerbalk	Strengther girder		x							
14	9000-5247	Bromsvajerbalk	Strengther girder			x	x	x				
15	0094-0082	Dragbalkens fästjärn parvis	Fixing parts drawbar		x	x	x	x	x	x	x	
16	9000-3165	Hörnstöd främre och bakre	Corner steady	x	x	x	x	x	x	x	x	1)
16	0094-0184	Hörnstöd bakre	Corner steady	x	x							
17	2706-0501	Hörnstödsskruv	Operating tread	x	x	x	x	x	x	x	x	1)
17	2706-0500	Hörnstödsskruv	Operating tread	x	x							
18	2706-0313	Hörnstödsplatta	Plate	x	x	x	x	x	x	x	x	
19	0094-0072	Hörnstödsvev	Crank	x	x	x	x	x	x	x	x	
20	1729-1004	Varningstriangel	Warning triangel	x	x	x	x	x	x	x	x	Only FIN
21	0045-4460	Stänkskydd	Protection	x	x	x	x	x	x	x	x	Only FIN,S
22	0090-0123	Bromskloss	Wheel lock wedge	x	x	x	x	x	x	x	x	Only FIN
23	0094-0064	Skyddsjärn för påskjutsbromsen	Protectionbar for overrun device	x	x	x	x	x	x	x	x	
24	0045-2290	Stödjärv för dragbalkar	Support for tow bar	x	x	x	x	x	x	x	x	

Anm.	1) Ej bak på Goldie 470, 530
Obs.	1)Not rear in Goldie 470, 530

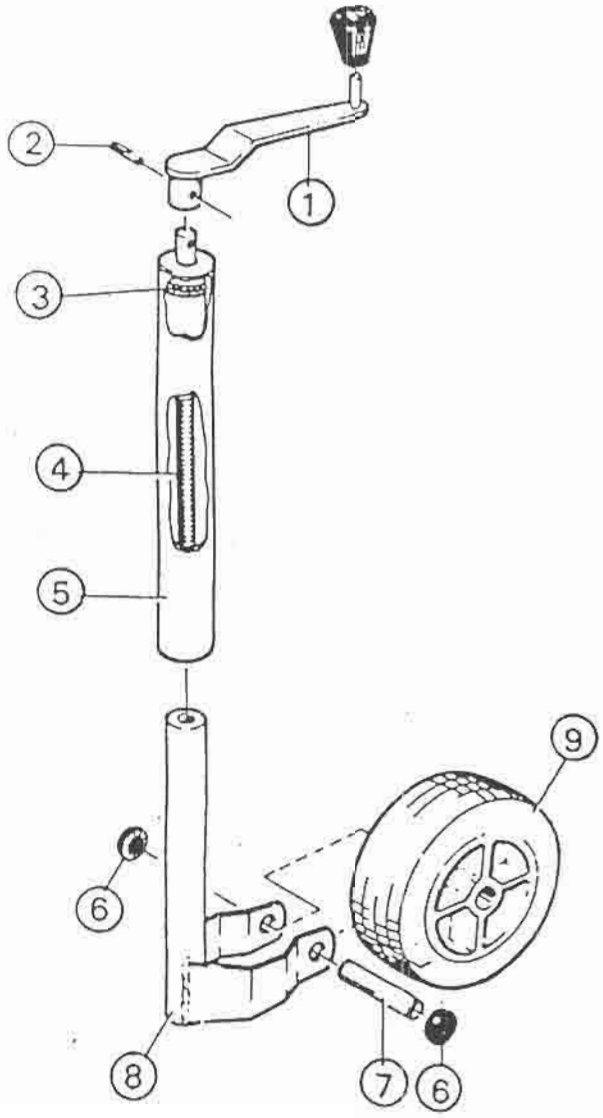
1
2
3
4
5
6
7
8
9

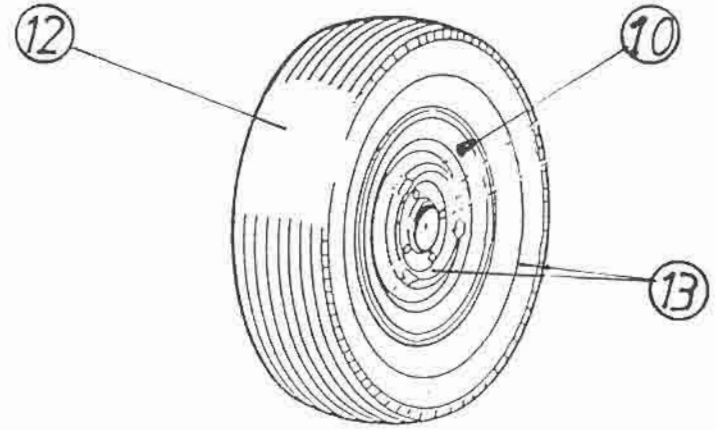
10
12
13

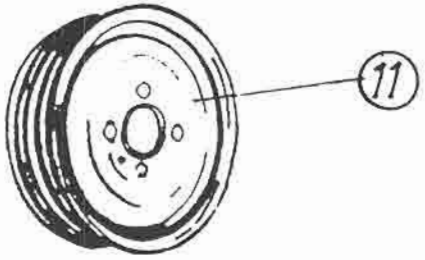
11

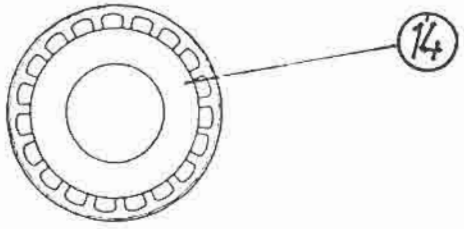
14

SOLIFER	Chassi 120 Chassie	Noshjul;Fälg;Däck;Navkapsel Trailing wheel;Wheel;Tyre;Wheelside

X=standard M=Menu=utrustning beroende på land M=Menu equipment due to country specification

Pos Fig.	Det.nr. Part.nr.	Benämning	Description	Golde 470	Golde 530	Golde 580	Nordica 550 M/H MHE	Nordica 550 N MHT	Nordica Giant	Finlandia 620	Finlandia 670	Anm. Obs.
	2706-0170	Noshjulets övre del	Trailing wheel upper part	x	x	x	x	x	x	x	x	
	2706-0171	Noshjulets nedre del	Trailing wheel lower part inkl. fork	x	x	x	x	x	x	x	x	
1	2706-0182	Vev	Crank	x	x	x	x	x	x	x	x	
2	2706-0183	Rörsprint	Pin	x	x	x	x	x	x	x	x	
3	2706-0188	Noshjulets rörsprint	Trailing wheel pin	x	x	x	x	x	x	x	x	
3	2706-0189	Bricka	Washer	x	x	x	x	x	x	x	x	
4	2706-0181	Trapetsskruv	Operating tread	x	x	x	x	x	x	x	x	
5	2706-0186	Ytterör	Top stand leg	x	x	x	x	x	x	x	x	
6	2706-0186	Låsnings mutter	Lock nut	x	x	x	x	x	x	x	x	
7	2706-0180	Axel	Pivot bolt	x	x	x	x	x	x	x	x	
8	2706-0184	Innerör inkl. gaffel	Fork	x	x	x	x	x	x	x	x	
9	2706-0187	Hjul	Wheel solid rubber	x	x	x	x	x	x	x	x	
10	0094-0005	Tubeless ventil	Tubless-valve	x	x	x	x	x	x	x	x	
11	2705-3426	Fälg 5 x 13"	Rim 5 x 13"	x	x				x	x	x	
11	2705-3431	Fälg 5½ x 14"	Rim 5½ x 14"			x	x	x				
12	0094-0007	Däck 155 SR 13	Tyre 155 SR 13							x	x	
12	0094-0003	Däck 185/70 SR 13 RF, utan fälg	Tyre 185/70 SR 13 RF, no rim	x	x							
12	2705-3442	Däck 175/75 SR 14 C	Tyre 175/75 SR 14 C						x			
12	dick	Däck 195/65 R14 RF	Tyre 195/65 R14 RF			x	x	x				
13	0094-0130	Däck + Fälg 155 SR 13	Wheel cpl 155 SR 13							x	x	
13	9000-3315	Däck + Fälg 185/70 SR 13 RF	Wheel 185/70 SR 13 RF		x							

Anm.
Obs.

SOLIFER	Chassi 120 Chassie	Noshjul;Fälg;Däck;Navkapsel Trailing wheel;Wheel;Tyre;Wheelside

X=standard M=Menu-utrustning beroende på land M=Menu equipment due to country specification

Pos Fig.	Det.nr. Part.nr.	Benämning	Description	Goldie 470	Goldie 530	Goldie 580	Nordica 550 MH MHE	Nordica 550 N MHT	Nordica 6101	Finlandia 620	Finlandia 670	Anm. Obs.
13	9000-5072	Däck + Fälg 175/75 SR 14 C	Wheel 175/75 SR 14 C						x			
14	9000-5080	Navkapsel 13"	Wheelside 13"	x	x					x	x	Solifer
14	9000-5081	Navkapsel 14"	Wheelside 14"			x	x	x	x			Solifer
14	9001-4697	Däck 195/65 R1	Wheel 195/65 R14 RF									

Anm.
Obs.

SOLIFER	Chassi / Chassie	145	Påskjutsbroms till axel utrustad med Knott-broms / Breakgear to axel equipt with Knott-breaks

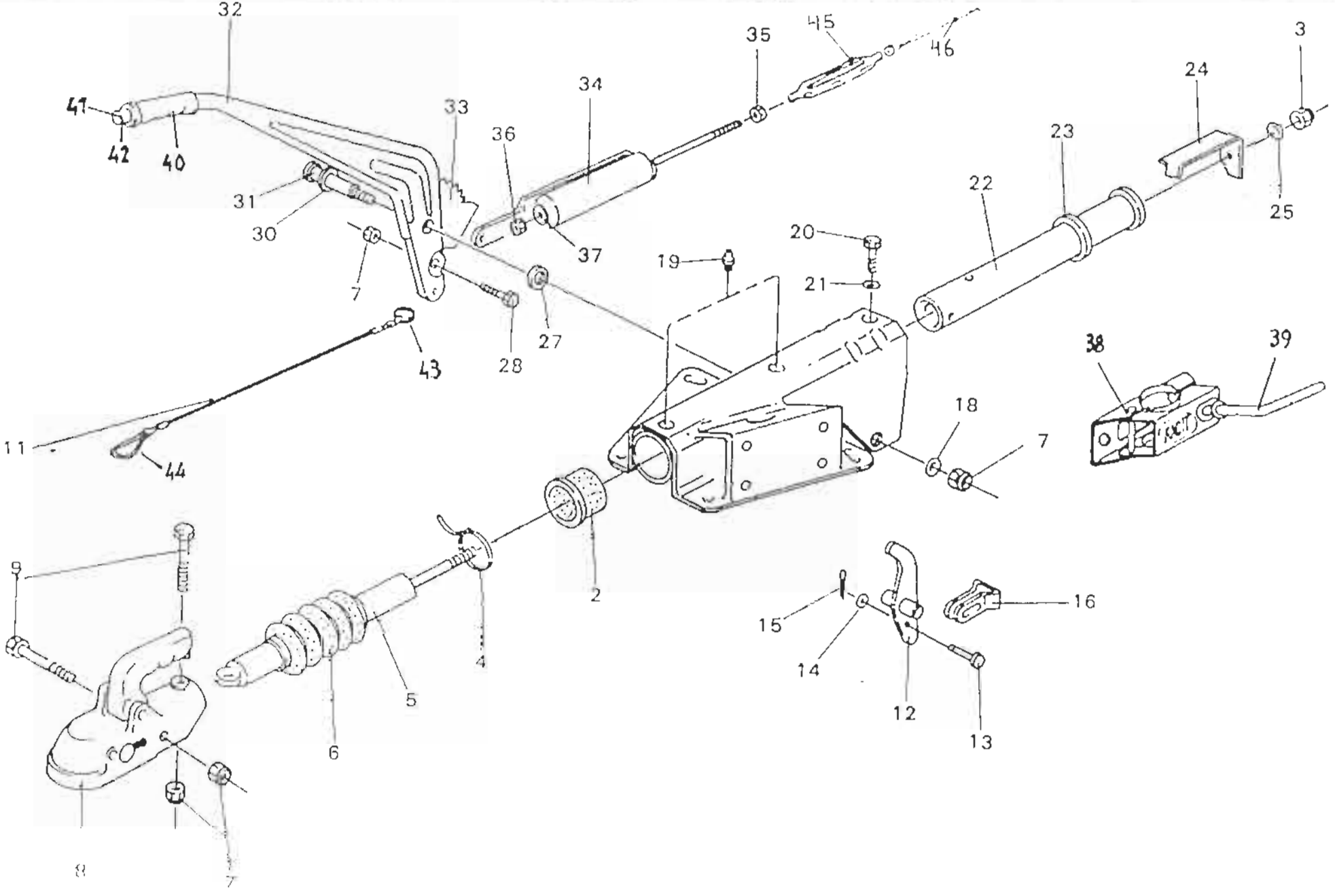

SOLIFER	Chassi 145	Påskjutsbroms till axel utrustad med knott-broms
	Chassie	Brake gear to axel equipt with knott-breaks

X=standard M=Menu-utrustning beroende på land M=Menu-equipment due to country specification

Pos Fig.	Det.nr. Part.nr.	Benämning	Description	Golde 470	Golde 530	Golde 580	Nordica 550 MH MHE	Nordica 550 N MHT	Nordica 610/11	Finlandia 620	Finlandia 670	Anm. Obs.
1	0094-0148	Dragkoppling GTA 1,3 (KF 13)	Brake gear GTA 1,3 (KF 13)	x	x							1)
1	0094-0149	Dragkoppling GTA 1,7 (KF 17)	Brake gear GTA 1,7 (KF 17)							x	x	2)
1	9000-5249	Dragkoppling GTA 1,7 (KF 17)	Brake gear GTA 1,7 (KF 17)			x	x	x	x			
2	2706-0212	Bussning	Bushing	x	x	x	x	x	x	x	x	
4	2706-0220	Bandklammer	Plastic strip	x	x	x	x	x	x	x	x	
5	2706-0217	Dragstötdämpare	Shock absorber	x	x							
5	2706-0218	Dragstötdämpare	Shock absorber			x	x	x	x	x	x	
6	2706-0219	Gummidamask	Rubber	x	x	x	x	x	x	x	x	
8	2706-0201	Kulkoppling 180/A	Coupling 180/A	x	x	x	x		x	x	x	
11	1728-0093	Katastrofvajer	Wire	x	x	x	x	x	x	x	x	
12	2706-0222	Bromsarm	Brake arm	x	x	x	x	x	x	x	x	
16	2706-0224	Dragok	Draw bar	x	x	x	x	x	x	x	x	
19	2706-0211	Smörjnippel	Lubricator	x	x	x	x	x	x	x	x	
22	2706-0215	Innerrör	Pipe	x	x							
22	2706-0216	Innerrör	Pipe			x	x	x	x	x	x	
23	2706-0214	Anslagsring	Ring	x	x	x	x	x	x	x	x	
24	2706-0221	Stötdämpartäste	Bracket	x	x	x	x	x	x	x	x	
31	2706-0207	Lagerbult	Bolt	x	x	x	x	x	x	x	x	
32	2706-0202	Handbromsspak	Hand lever	x	x	x	x	x	x	x	x	
33	2706-0208	Segment	Segment	x	x	x	x	x	x	x	x	

Anm.	1) Till chassi No: ...	2) Från chassi No: ....
Obs.	1) To chassi Nr: ...	2) From chassi Nr: ...

CÖD KONTROLLERA TYP DRAGKOPPLING

SOLIFER	Chassi 145 Chassie	Påskjutsbroms till aksel utrustad med knott-broms Brake gear to axel equipt with knott-breaks

X=standard M=Menu-utrustning beroende på land M=Menu-equipment due to country specification

Pos Fig.	Det.nr. Part.nr.	Benamning	Description	Goldie 470	Goldie 530	Goldie 580	Nordica 550 MH MHE	Nordica 550 N MHT	Nordica 610 H	Finlandia 620	Finlandia 670	Anm. Obs.
34	2706-0209	Fjädermagasin	Spring housing	x	x							
34	2706-0210	Fjädermagasin	Spring housing			x	x	x	x	x	x	
38	2706-0225	Stödhjulsfäste	Bracket	x	x	x	x	x	x	x	x	
39	2706-0045	Vev	Crank	x	x	x	x	x	x	x	x	
40	2706-0204	Handtag	Cover	x	x	x	x	x	x	x	x	
41	2706-0205	Knopp	Knob	x	x	x	x	x	x	x	x	
42	2706-0206	Fjäder	Spring	x	x	x	x	x	x	x	x	
43	2706-0111	Brytring	Fastening ring	x	x	x	x	x	x	x	x	
44	2706-0140	Karbinhake	Lock for brakeway cable	x	x	x	x	x	x	x	x	
45	0094-0156	Kort bromsstång	Short break rod	x	x	x	x	x	x	x	x	
46	9000-6345	Bromsstång L=2630	Break rod L=2630				x	x		x		
46	9001-2323	Bromsstång L=2955	Break rod L=2955						x			
46	0094-0160	Bromsstång L=2905	Break rod L=2905								x	

Anm.
Obs.

SOLIFER	Chassi Chassie	146	Påskjutsbroms till axel utrustad med ECO-broms Breakgear to axel equipt with ECO-breaks

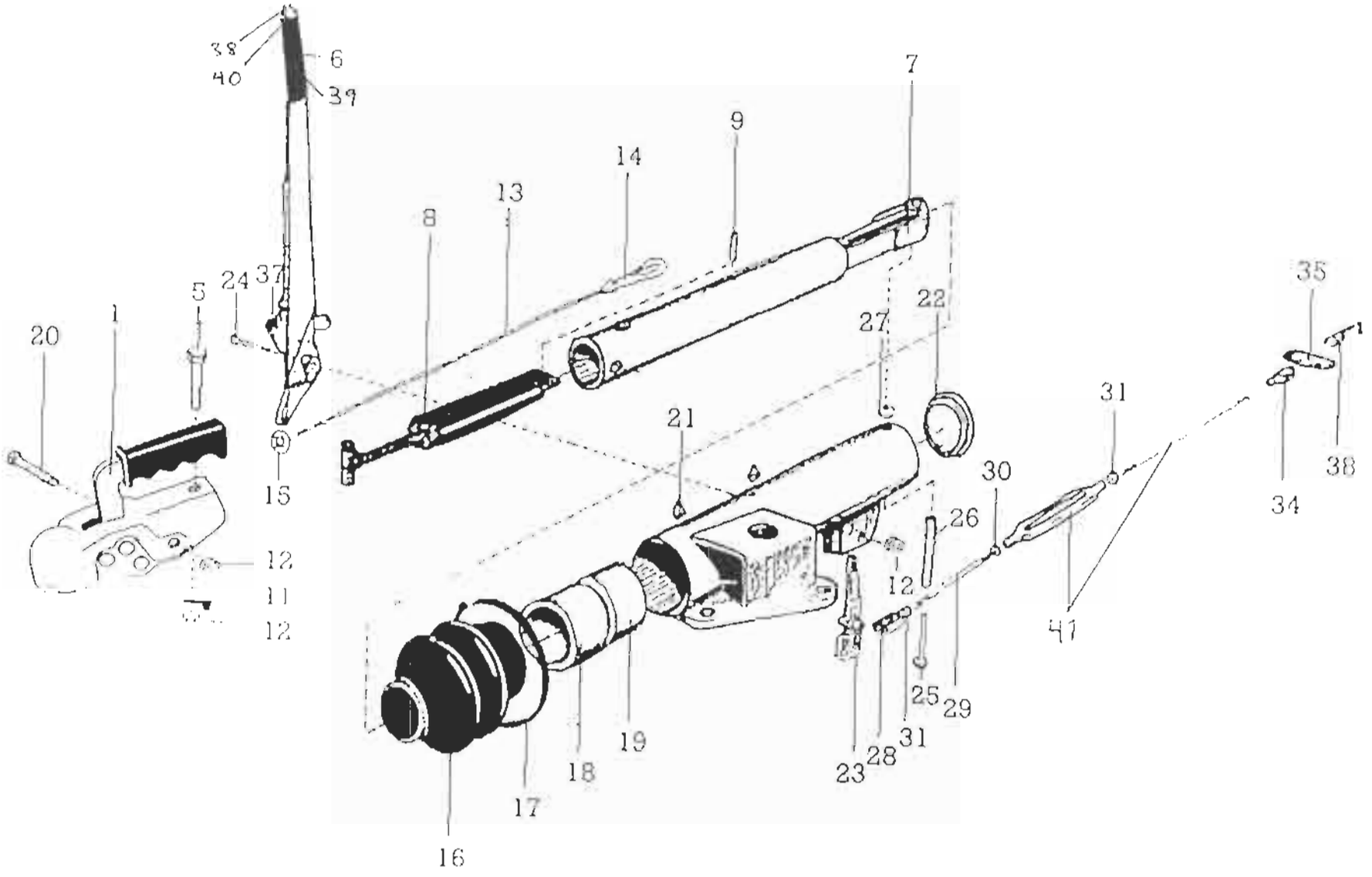

SOLIFER	Chassi 146 Chassie	Påskjutsbroms till axel utrustad med ECO-broms Brakegear to axel equipt with ECO-breaks

X=standard M=Menu-utrustning beroende på land M=Menu-equipment due to country specification

Pos Fig.	Det.nr. Part.nr.	Benämning	Description	Goldie 470	Goldie 530	Goldie 580	Nordica 550 MH MHE	Nordica 550 N MHT	Nordica 6101i	Finlandia 620	Finlandia 670	Anm. Obs.
38	27060437	Handbromsspakens knopp	Handlevers knob	x	x							
39	27060438	Handbromsspakens skydd	Handlever cover	x	x							
40	27060439	Handbromsspakens fjäder	Handlever spring	x	x							
41	0094-0160	Bromsstång L=2575	Breakbar L=2575	x								
41	9000-3871	Bromsstång L=2840	Breakbar L=2840		x							
41	0094-0161	Bromsstång L=2905	Breakbar L=2905			x						

Anm.
Obs.

SOLIFER	Chassi Chassie	160	Hjulbroms Knott Brake system Knott

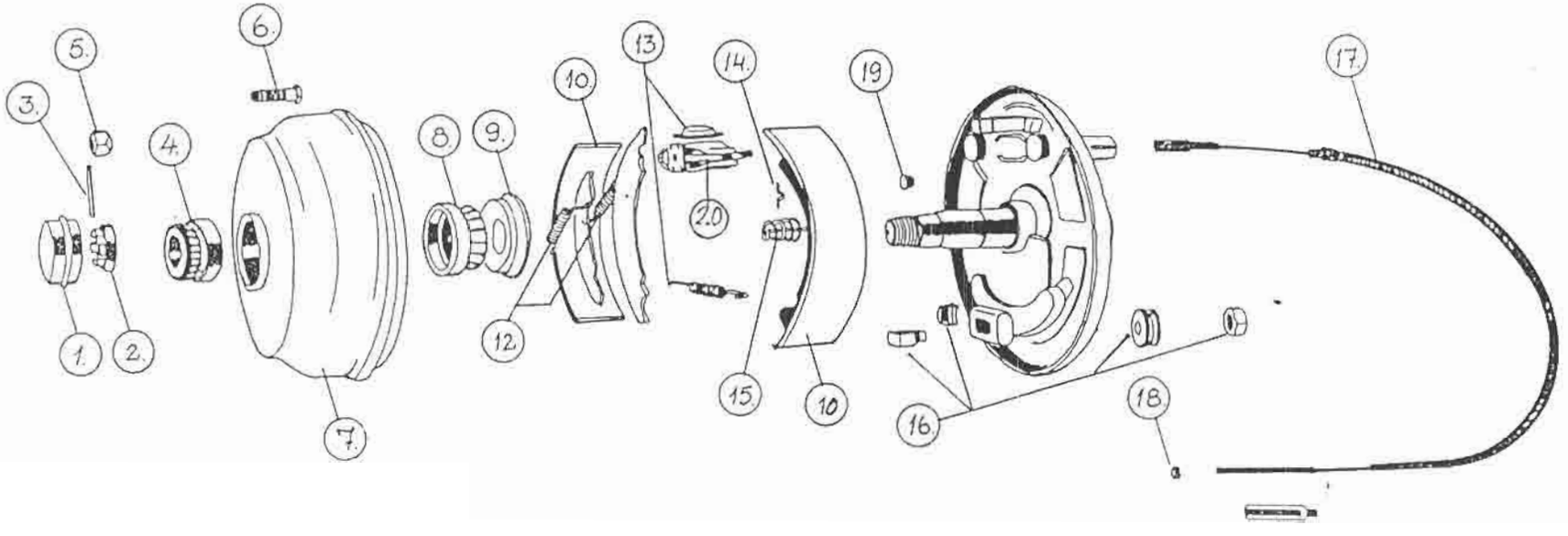

SOLIFER	Chassi 160 Chassie	Hjulbroms Knott Brake system Knott

X=standard M=Menu-utrustning beroende på land M=Menu-equipment due to country specification

Pos Fig.	Det.nr. Part.nr.	Benämning	Description	Goldie 470	Goldie 530	Goldie 590	Nordica 550 MH M	Nordica 550 N MH	Nordica 6101	Finlandia 620	Finlandia 670	Anm. Obs.
1	2706-0250	Fettkopp	Cap	x	x					x	x	
1	9000-6601	Fettkopp	Cap			x	x	x	x			
2	2706-0251	Kronmutter M 20x1,5	Nut M 20x1,5	x	x					x	x	
2	9000-6602	Kronmutter M 24x1,5	Nut M 24x1,5			x	x	x	x			
3	2706-0253	Saxsprint DIN 94 4x36	Cotter pin DIN 94 4x36	x	x					x	x	
3	9000-6603	Saxsprint DIN 94 5x40	Cotter pin Din 94 5x40			x	x	x	x			
4	2705-2942	Yttre lager SKF 30204	Bearing SKF 30204	x	x					x	x	
4	9000-6604	Yttre lager SKF 30205	Bearing SKF 30205			x	x	x	x			
5	2705-3006	Hjulmutter A 12-8 DIN 74361	Wheel nut a 12-8 DIN 74261	x	x	x	x	x	x	x	x	
6	2706-0254	Hjulbult M 12x1,5	Wheel bolt M 12x1,5	x	x	x	x	x	x	x	x	
7	2706-0255	Bromstrumma 200x50	Brake drum 200x50	x	x					x	x	
7	9000-6607	Bromstrumma 250x40	Brake drum 250x40			x	x	x	x			
8	2705-2945	Inre lager SKF 30206	Inner bearing SKF 30206	x	x					x	x	
8	9000-6608	Inre lager SKF 320007X	Inner bearing SKF 320007X			x	x	x	x			
9	2706-0269	Tätningsring 50054	Sealing 50054	x	x					x	x	
9	9000-6609	Tätningsring 62357	Sealing 62357			x	x	x	x			
10	2706-0258	Bromskopar 200x50	Brake shoe assembly 200x50	x	x					x	x	
10	9000-6610	Bromskopar 250x40	Brake shoe assembly 250x40			x	x	x	x			
12	2706-0261	Fjädersats	Springset for brakeshoe	x	x					x	x	
12	9001-2345	Fjädersats	Springset for brakeshoe			x	x	x	x			
13	2706-0262	Returfjädersats	Return spring series	x	x					x	x	

Anm.
Obs.

SOLIFER	Chassi 160	Hjulbroms Knott
	Chassie	Brake system Knott

X=standard M=Menu-utrustning beroende på land M=Menu-equipment due to country specification

Pos Fig.	Det.nr. Part.nr.	Benämning	Description	Goldie 470	Goldie 530	Goldie 580	Nordica 550 MH MHE	Nordica 550 N MHT	Nordica 610Ti	Finlandia 620	Finlandia 670	Anm. Obs.
13	9000-6611	Returfjädersats	Return spring series			x	x	x	x			
14	2706-0263	Fastsättningsfjäder	Spring buckle	x	x	x	x	x	x	x	x	
15	2706-0264	Fastsättningsfjäder	Spring buckle	x	x	x	x	x	x	x	x	
16	2706-0265	Justeringsserie	Brake adj.series	x	x					x	x	
16	9000-6612	Justeringsserie	Brake adj.series			x	x	x	x			
17	0094-0179	Bromsvajer L=1240/1030 mm	Brake Wire 1240/1030 mm	x	x	x	x	x	x	x	x	
18	2706-0266	Mutter M 8 Din 934	Nut M 8Din 934	x	x	x	x	x	x	x	x	
19	2706-0267	Begränsare	Stopper	x	x	x	x	x	x	x	x	
20	2706-0259	Expander	Expander	x	x					x	x	
20	9000-6613	Expander	Expander			x	x	x	x			

Anm.
Obs.

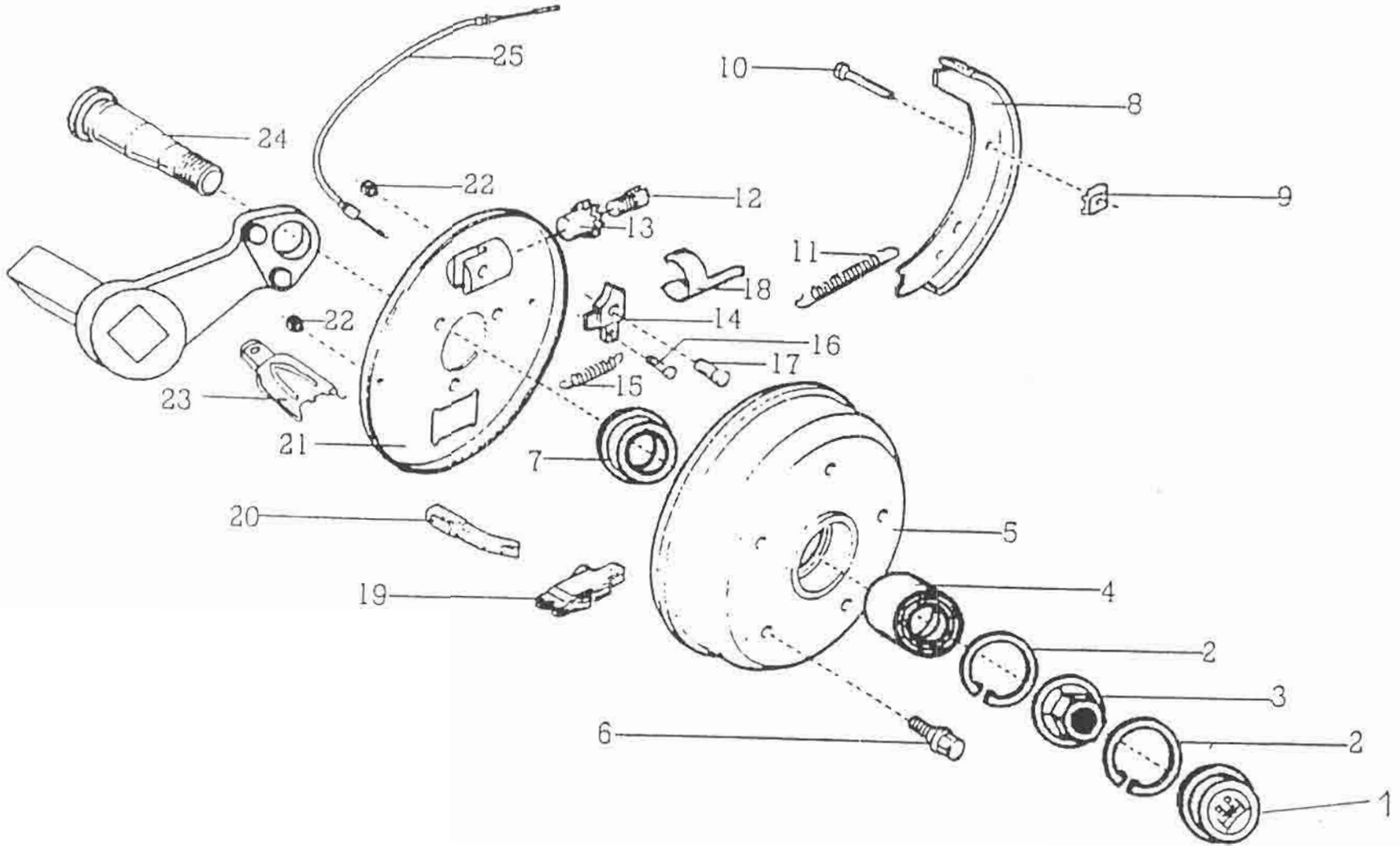
25
10
8
24
22
12
9
13
11
18
22
14
16
17
15
23
21
7
20
5
19
4
2
3
6
2
1

SOLIFER	Chassi 165 Chassie	ECO-broms Eco-breaks

X=standard M=Menu-utrustning beroende på land M=Menu-equipment due to country specification

X: Fel AGT nr2

	Pos Fig.	Det.nr. Part.nr.	Benämning	Description	Goldie 470	Goldie 530	Goldie 580	Nordica 550 MH MHE	Nordica 550 N MHT	Nordica 6101	Finlandia 620	Finlandia 670	Anm. Obs.
	1	2706-0401	Navkapsel	Cap	x	x							
	2	2706-0402	Säkeringring	Seger-ring	x	x							
	3	2706-0403	Kronmutter M 24x1,5	Nut M 24x1,5	x	x							
X	4	2706-0404	Lager	Bearing	x	x							
X	5	2706-0405	Hjulmutter A 12-8 DIN 74361	Wheel nut a 12-8 DIN 74261	x	x							
X	6	2706-0406	Hjulbult	Wheel bolt	x	x							
X	7	2706-0407	Bromstrumma	Brake drum	x	x							
	8	2706-0408	Bromskopar	Brake shoe assembly	x	x							
X	9	2706-0409	Fjädersats	Springset for brakeshoe	x	x							
X	10	2706-0410	Låspinne	Bar	x	x							
X	11	2706-0411	Returfjädersats	Return spring series	x	x							
X	12	2706-0412	Justerskruv	Adjustmentbolt	x	x							
X	13	2706-0413	Justermutter	Adjustmentnut	x	x							
X	14	2706-0414	Nock vä hjulbroms	Stopper L break	x	x							
X	14	2706-0414	Nock hö hjulbroms	Stopper R break	x	x							
	15	2706-0415	Bult till dragfjäder	Fastningbolt to spring	x	x							
X	16	2706-0416	Lagerbult	Bearingbolt	x	x							
X	17	2706-0417	Säkringsbleck	Safeyplate	x	x							
	18	2706-0418	Expander	Expander	x	x							
X	19	2706-0419	Dragbygel	Breaklever	x	x							

Anm.
Obs.

SOLIFER	Chassi 165	ECO-broms
	Chassie	ECO-breaks

X=standard M=Menu-utrustning beroende på land M=Menu-equipment due to country specification

Pos Fig.	Det.nr. Part.nr.	Benämning	Description	Goldie 470	Goldie 530	Goldie 580	Nordica 550 MH MHE	Nordica 550 N MHT	Nordica 610 II	Finlandia 620	Finlandia 670	Anm. Obs.
			X = FEL ART.nr 2									
20	2706-0420	Bromssköld hö	Breakshield right	x	x							
20	2706-0420	Bromssköld vä	Breakshield left	x	x							
21	2706-0421	Plugg för bromsskydd	Plug for breakshield	x	x							
21	2706-0421	Bromssköld vä	Breakshield left	x	x							
22	2706-0422	Plugg för bromsskydd	Plug for breakshield	x	x							
23	2706-0423	Lock vid wireinfästning	Lock for breaklever	x	x							
24	2706-0424	Axeltapp	Axel	x	x							
25	2706-0425	Bromswire	Brakewire	x	x							
26	2706-0426	Gummistavpaket	Rubberbar package	x	x							
27	2706-0427	Bromssköld kompl. hö	Breakshield compl. left	x	x							
27	2706-0427	Bromssköld kompl. vä	Breakshield compl. left	x	x							

Anm.
Obs.

SOLIFER	Chassi 170 Chassie	Enkelaxel Singlaxle

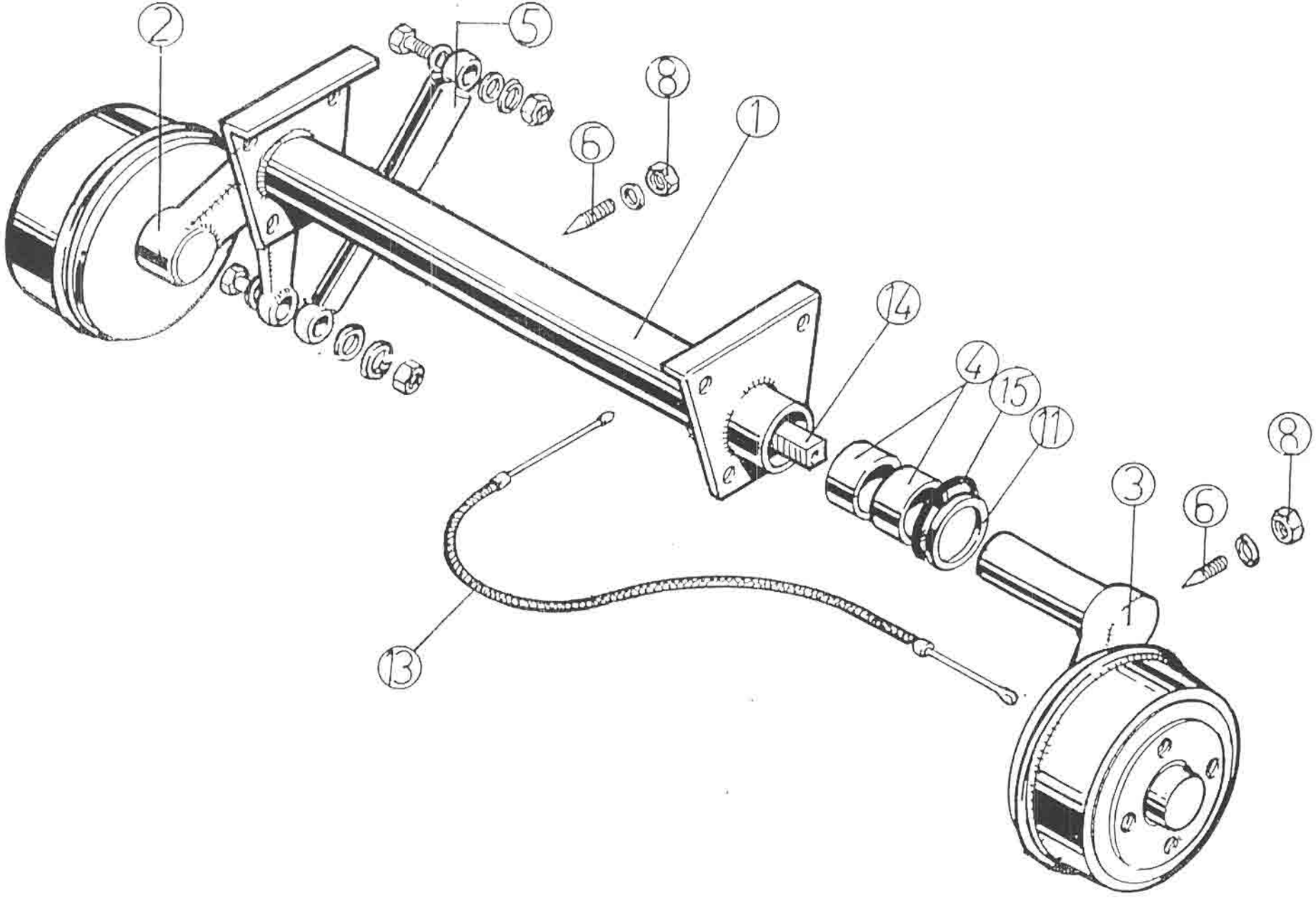

SOLIFER	Chassi 170 Chassie	Enkelaxel Singleaxle

X=standard M=Menu-utrustning beroende på land M=Menu-equipment due to country specification

	Pos Fig.	Det.nr. Part.nr.	Benamning	Description	Goldie 470	Goldie 530	Goldie 580	Nordica 550 MH MHE	Nordica 550 N MHT	Nordica 6101	Finlandia 620	Finlandia 670	Anm. Obs.
X	1	9000-3869	Axel kpl. 875.752.2.3.	Axle cpl	x	x							1)
X	1	9000-5250	Axel	Axle cpl			x	x	x	x			
X	1	9001-5224	Axel DB 1354/ ECO	Axel DB 1354/ ECO	x	x				x			2)
X	2	2706-0290	Svängarm V	Swing arm L	x	x							
X	2	9000-5788	Svängarm V	Swing arm L			x	x	x	x			
X	3	2706-0291	Svängarm H	Swing arm R	x	x							
X	3	9001-2347	Svängarm H	Swing arm R			x	x	x	x			
X	4	2706-0063	Nylonbussning	Bushing	x	x							
X	4	9001-2423	Nylonbussning	Bushing			x	x	x	x			
	5	2706-0061	Stötdämpare	Schock absorber	x	x					x	x	
	5	0094-0150	Stötdämpare S26 +100	Schock absorber S26 +100			x	x	x	x			
X	6	2706-0131	Låsskruv 55mm	Screw 55mm	x	x	x	x	x	x	x	x	
X	8	2706-0132	Mutter	Nut	x	x	x	x	x	x	x	x	
X	10	2706-0133	Smörjnippel	Lubricator	x	x	x	x	x	x	x	x	
X	11	2706-0126	Distansring	Ring	x	x							
X	11	9001-3957	Distansring	Ring			x	x	x	x			
X	13	0094-0179	Bromsvajer 1240/1030	Brake Wire 1240/1030	x	x							
X	14	2706-0145	Fjäderstav	Torsional spring	x	x							
X	14	9001-2346	Fjäderstav	Torsional spring			x	x	x	x			

Anm.	1) Till chassi No: ...	2) Från chassi No: ...
Obs.	1) To chassi Nr: ...	2) From chassi Nr: ...

SOLIFER	Chassi 170 Chassie	Enkelaxel Singleaxle

X=standard M=Menu-utrustning beroende på land M=Menu-equipment due to country specification

Pos Fig.	Det.nr. Part.nr.	Benämning	Description	Goldie 470	Goldie 530	Goldie 580	Nordica 550 MH MHE	Nordica 550 N MHT	Nordica 6101	Finlandia 620	Finlandia 670	Anm. Obs.
X 15	2706-0309	O-ring	O-ring	x	x					x	x	
X 15	9000-5786	O-ring	O-ring			x	x	x	x			

Anm.
Obs.

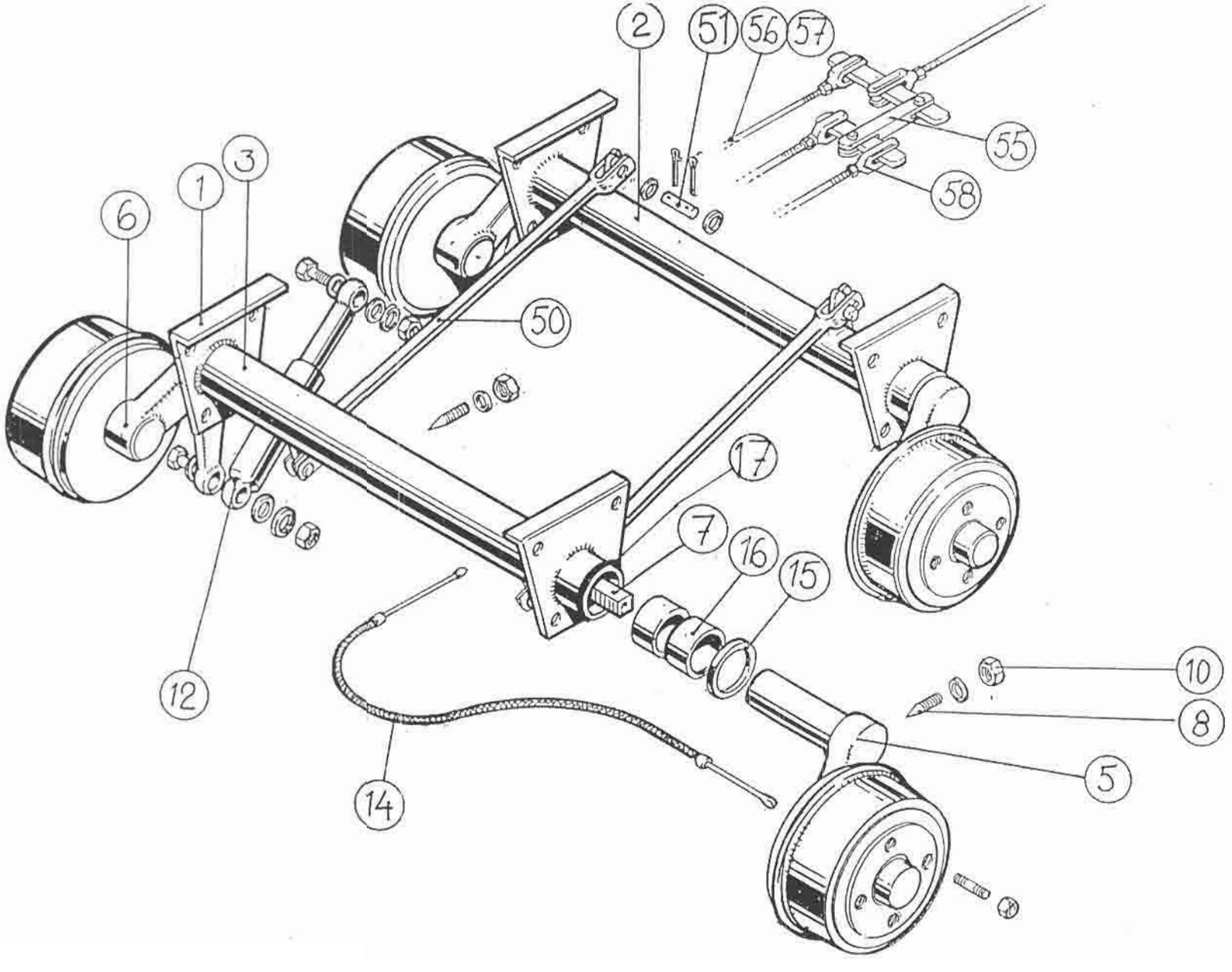
2
51
56
57
55
58
1
3
6
50
17
7
16
15
10
8
5
12
14

SOLIFER	Chassi 175 Chassie	Boggiaxel Tandemaxle

X=standard M=Menu-utrustning beroende på land M=Menu-equipment due to country specification

Pos Fig.	Det.nr. Part.nr.	Benämning	Description	Goldie 470	Goldie 530	Goldie 580	Nordica 550 MH MHE	Nordica 550 N MHT	Nordica 6101I	Finlandia 620	Finlandia 670	Anm. Obs.
1	0094-0147	Boggiaxel kpl X-Edb 8,5	Tandemaxle cpl							x	x	
2	2706-0301	Främre axel kpl.	Axle cpl front							x	x	
3	2706-0303	Bakre axel kpl	Axle cpl rear							x	x	
5	2706-0299	Svängarm H	Swing arm R							x	x	
6	2706-0298	Svängarm V	Swing arm L							x	x	
7	2706-0119	Fjäderstav	Torsional spring							x	x	
8	2706-0131	Låsskruv	Screw	x	x	x	x	x	x	x	x	
10	2706-0132	Mutter	Nut	x	x	x	x	x	x	x	x	
12	2706-0061	Stötdämpare	Schock absorber	x	x					x	x	
14	0094-0179	Bromswire L=1240/1030	Brake wire	x	x	x	x	x	x	x	x	
15	2706-0309	O-ring	O-ring	x	x					x	x	
16	2706-0114	Nylonbussning	Bushing							x	x	
17	2706-0308	Dammskydd	Sealing							x	x	
50	0094-0153	Utjämningsstag	Balancing lever							x	x	
51	0094-0154	Lagerbult	Bolt							x	x	
55	2706-0135	Mellanstag	Iron							x	x	
56	2706-0136	Bromsstag L=465mm	Brake Lever							x	x	
57	2706-0137	Bromsstag L=160	Brake Lever							x	x	
58	2706-0138	Dragok	Fork							x	x	

Anm.
Obs.

SOLIFER	Kaross 210 Body	Fram & bakparti Articina, Goldie 470, 530, 580 Front & rear Articina, Goldie 470, 530, 580

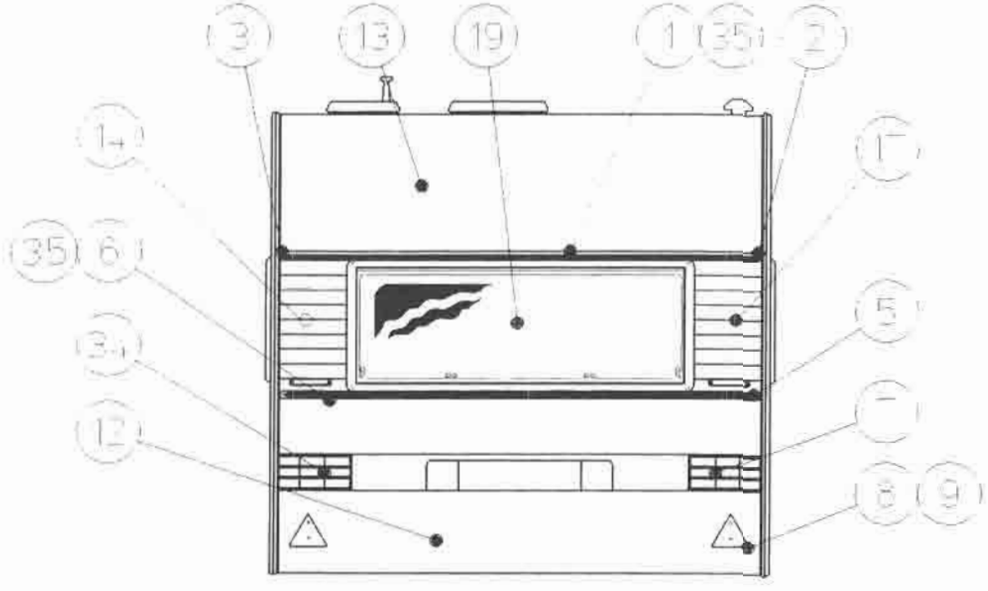

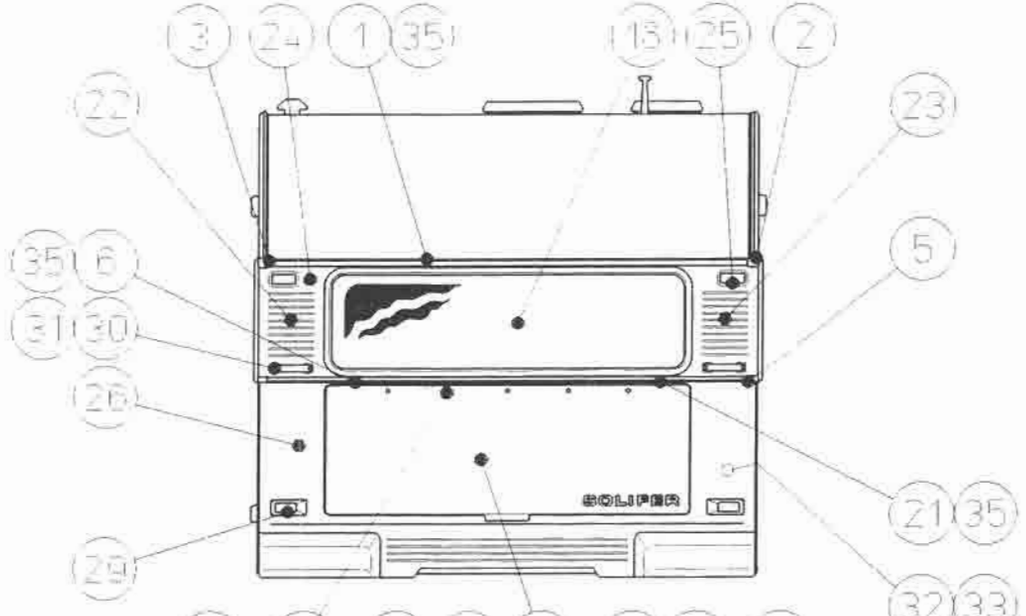

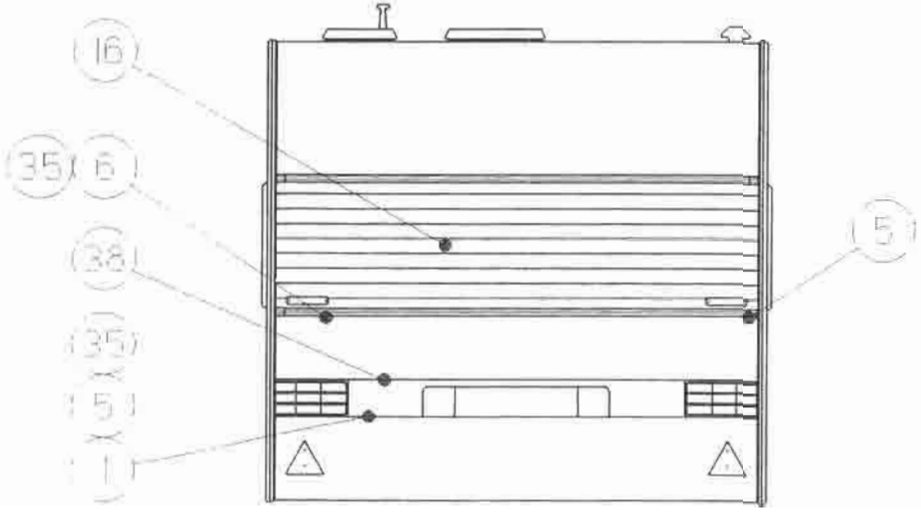

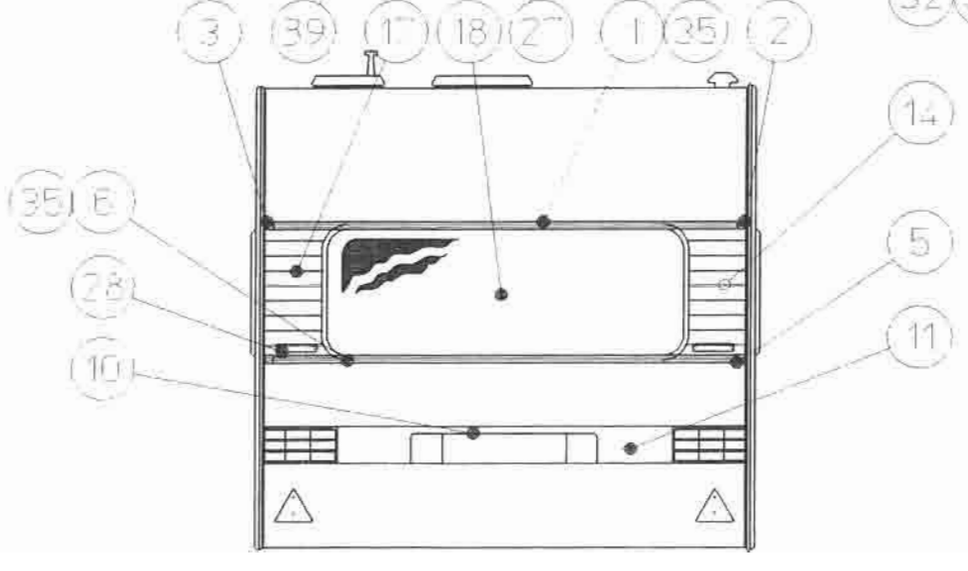

SOLIFER	Kaross 210 Body	Front & bakparti Articina, Goldie 470, 530, 580 Front & rear Articina, Goldie 470, 530, 580

X=standard M=Menu-utrustning beroende på land M=Menu-equipment due to country specification

Pos Fig.	Det.nr. Part.nr.	Benämning	Description	Goldie 470	Goldie 530	Goldie 580	Nordica 550 MH MHE	Nordica 550 N MHT	Nordica 610	Finlandia 620	Finlandia 670	Anm. Obs.
1	9000-3820	Markislist silver	Drop list silver	x	x	x						1)
2	9000-3752	Ändstycke H	End piece R	x	x	x						
3	9000-3753	Ändstycke V	End piece L	x	x	x						
5	9500-3772	Ändstycke grått	End piece grey	x	x	x						
6	9000-3411	Dekorationslist silver	Decoration list silver	x	x	x						
7	9000-3628	Baklyckta H	Tail light	x	x	x						
8	9000-3670	Reflextriangel	Triangel reflector	x	x	x						
9	0038-5470	Monteringsfot för reflextriangel	Holder for relector	x	x	x						
10	0090-0028	Nummerplåtsbelysning	Number plate light	x	x	x						
11	9201-3333	Bakljusramp	Tail light box	x	x	x						
12	9301-3355	Nedre bakelement	Rear unit lower	x	x	x						
13		Takplåt 00367850	Roof sheet	x	x	x						
14	9400-3127	Plåt till bakfönster elementen	Sheet to rearwindow element	x	x	x						
16	9300-8769	Övre bakelement	Rear unit upper	x	x	x						
17	9300-9154	Fönsterelement, fast fönster (inh. ej plåt)	Window unit, fixed window	x	x	x						
17	9301-2428	Fönsterelement, öpp. fönster (inh. ej plåt)	Window unit, opening window	x	x	x						
18	0093-0704	Fast bakfönster 1540x550	Fixed window rear 1540x550	M	M	M						
19	9001-3002	Öppn.bart karmfönster bak B IV 1450x550	Opening window rear BIV 1450x550	M	M	M						2)

Anm.	1)Tillsammans med fönster.	2)Inbyggd kasettrullgardin
Obs.	1) If rear window	2)In-built combi-rollos

SOLIFER	Kaross 210 Body	Front & bakparti Articina, Goldie 470, 530, 580 Front & rear Articina, Goldie 470, 530, 580

X=standard M=Menu-utrustning beroende på land M=Menu-equipment due to country specification

Pos. Fig.	Det.nr. Part.nr.	Benämning	Description	Goldie 470	Goldie 530	Goldie 580	Nordica 530 MH MHF	Nordica 530 N MHT	Nordica 610H	Felandra 520	Felandra 670	Anm. Obs.
21	9400-3867	Gångjärnslist	Hinge profil		x				x	x	x	
22	9200-3633	Fronthörn H	Front corner R		x							
23	9000-3634	Fronthörn V	Front corner L		x							
24	9300-8762	Främre fönsterelement	Window unit front		x							
25	0090-0168	Frontlampa	Front light		x							
25	9200-2832	Plastkåpa under frontlampa	Holder for front light		x							
26	9200-7100	Koffert utan inredning	Gas bottle box		x							
27	2710-3921	Kofferlock	Cap for gas bottle box		x							
28	9500-3739	Draghandtag grått	Grab handle grey		x							
29	0090-0078	Frontreflex	Reflector front		x				x	x	x	
30	0036-8380	Draghandtag svart	Grab handle black		x				x	x	x	
31	9400-3331	Monteringsbit under draghandtag	Add.piece for grab handle		x							
32	9300-8767	Främre mellanelement	Front unit middle		x							
33	9300-3316	Främre nedre element	Front unit lower		x							
34	9000-9092	Baklyckta V	Tail light L		x							
35	9000-3326	Iläggslist grå	Plastic profil		x				x			
38	9001-3365	Al.profil för fastsättning av ljusramp	Al.profil for tail light box		x							
39	0070-0002	Plasthatt koffert vit	Lock cover for screv white	x	x	x	x	x	x	x	x	
	[illegible]	[illegible]										
	[illegible]	[illegible]										

Anm.
Obs.

POLAR	Kaross 210	Front & bakparti Articina, Goldie 470, 530, 580
	Body	Front & rear Articina, Goldie 470, 530, 580

X=standard M=Menu-utrustning beroende på land M=Menu-equipment due to country specification

Pos. Fig.	Det.nr. Part.nr.	Benämning	Description	Polar 470								Anm. Obs.
6	9001-5252	Dekorationslist silver	Decoration list silver	x								
26	9301-5234	Gasolkoffert POLAR 470		x								
35	9001-5257	Iläggslist grå	Plastic profil	x								

Anm.
Obs.

SOLIFER	Kaross Body	211	Fram & bakparti Nordica 550MH, -MHE, 550MHT, -N Front & rear Nordica 550MH, -MHE, 550 MHT, -N

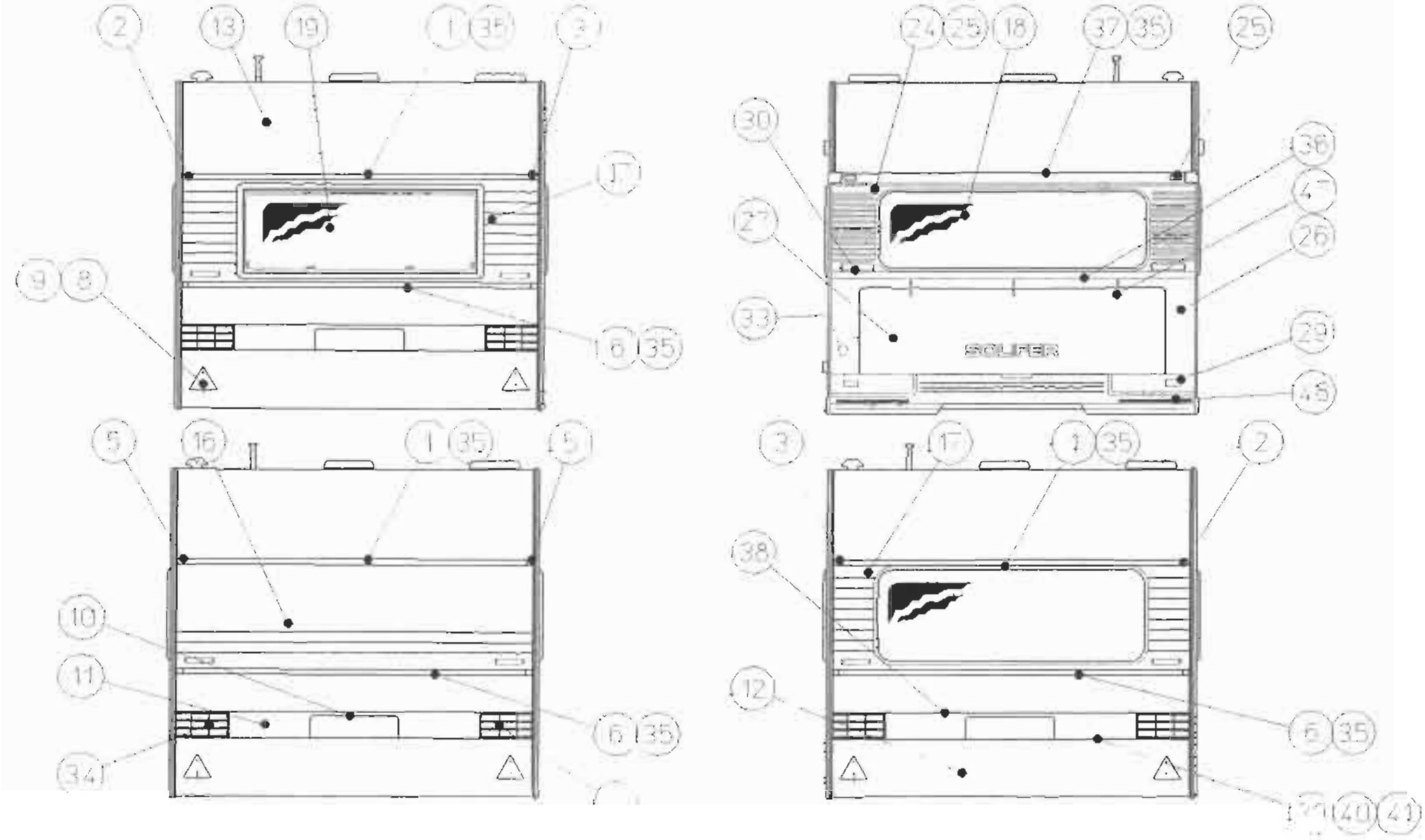

SOLIFER	Kaross 211	Front & bakparti Nordica 550 MH, MHE, MHT, N
	Body	Front & rear Nordica 550 MH, MHE, MHT, N

X=standard M=Menu-utrustning beroende på land M=Menu-equipment due to country specification

Pos Fig.	Det.nr. Part.nr.	Benämning	Description	Golda 470	Golda 530	Golda 590	Nordica 550 MH MHE	Nordica 550 N MHT	Nordica 6101	Finlanda 620	Finlanda 670	Anm. Obs.
1	0044-0640	Markislist brun	Drop list brown				x	x				1)
2	0034-1895	Ändstycke H brunt	End piece R brown				x	x				
3	0034-1890	Ändstycke V brunt	End piece L brown				x	x				
5	9300-2539	Ändstycke brunt	End piece brown				x	x				
6	0046-1610	Dekorationslist brun	Decoration list brown				x	x				
7	9000-3628	Baklyckta H	Tail light				x	x				
8	9000-3670	Reflextriangel	Triangel reflector				x	x				
9	0038-5470	Monteringsfot för reflextriangel	Holder for relector				x	x				
10	0090-0028	Nummerplåtsbelysning	Number plate light				x	x				
11	9201-4109	Bakljusramp	Tail light box				x	x				
12		Nedre bakelement 93014377	Rear unit lower				x	x				
13		Takplåt 00367600	Roof sheet				x	x				
16	9300-6436	Övre bakelement	Rear unit upper				x	x				
17	9300-6437	Fönsterelement bak, fast fönster	Window unit, fixed window				x	x				
17	9301-2427	Fönsterelement bak, öppningsbart fönster	Window unit, opening window				x	x				
18		Fast fönster bak 1630x550 00350704	Fixed window rear 1630x550				x	x				
19	9001-3002	Öpp.bart karmfönster bak B IV 1450x550	Opening window rear BIV 1450x550				x	x				2)
							x	x				

Anm.	1)Tillsammans med fönster	2)Inbyggd kasettrullgardin
Obs.	1) If rear window	2)In-built combi-rollos

SOLIFER	Kaross 211 Body	Front & bakparti Nordica 550 MH, MHE, MHT, N Front & rear Nordica 550 MH, MHE, MHT, N

X=standard M=Menu-utrustning beroende på land M=Menu-equipment due to country specification

Pos Fig.	Det.nr. Part.nr.	Benämning	Description	Goldie 470	Goldie 530	Goldie 580	Nordica 550 MH MHE	Nordica 550 N MHT	Nordica 610	Finlandia 620	Finlandia 670	Anm. Obs.
24	0027-4741	Främre fönsterelement (glasfiber), fast	Window unit glass fibre, fixed				x	x				1)
24	9001-2964	Främre fönsterelement (glasfiber), oppn.	Window unit glass fibre, open				x	x				2)
25	0090-0168	Frontlampa	Front light				x	x				
26	0027-4551	Koffert utan inredning	Gabottle box				x	x				
27	2710-3698	Kofferflock	Cap for gas bottle box				x	x				
28	9500-3739	Draghandtag grå	Grab handle black				x	x				
29	0090-0078	Frontreflex	Reflector front				x	x				
30	0036-8380	Draghandtag svart	Grab handle black				x	x				
33		Främre nedre element 0036 9736	Front unit lower				x	x				
34	9000-9092	Baklyckta V	Tail light L				x	x				
35	9400-3050	Iläggslist brun	Plastic profil brown				x	x				
36		Dekorationslist böjd 0039 5660	Decoration list, bent				x	x				
37	0047-3261	Markislist	Drop list				x	x				
38	9001-3365	Al.profil för fastsättning av ljusramp,silver	Al.profil for tail light box silver				x	x				
39	9000-3411	Dekorationslist silver	Decoration list silver				x	x				
40	9000-3326	Iläggslist, silver	Plastic profil silver				x	x				
41	9500-3772	Ändstycke, grått	End piece grey				x	x				
45	0093-0704	Fast frontfönster	Fixed window, front				x	x				
46	9001-3002	Öppn.bart frontfönster B IV 1450x550	Opening window front B IV 1450x550				x	x				
47	0070-0002	Plasthatt koffert vit	Lock cover for screw white				x	x				
48	9400-2560	Tejp	Sticker				x	x				

Anm.	1) Vid fast frontfönster	2) Vid öppningsbart frontfönster
Obs.	1)If fixed front window	2)If opening front window

SOLIFER	Kaross 212 Body	Fram & bakparti Nordica 6101i,Finlandia 620/670 Front & rear Nordica 6101i, Finlandia 620/670

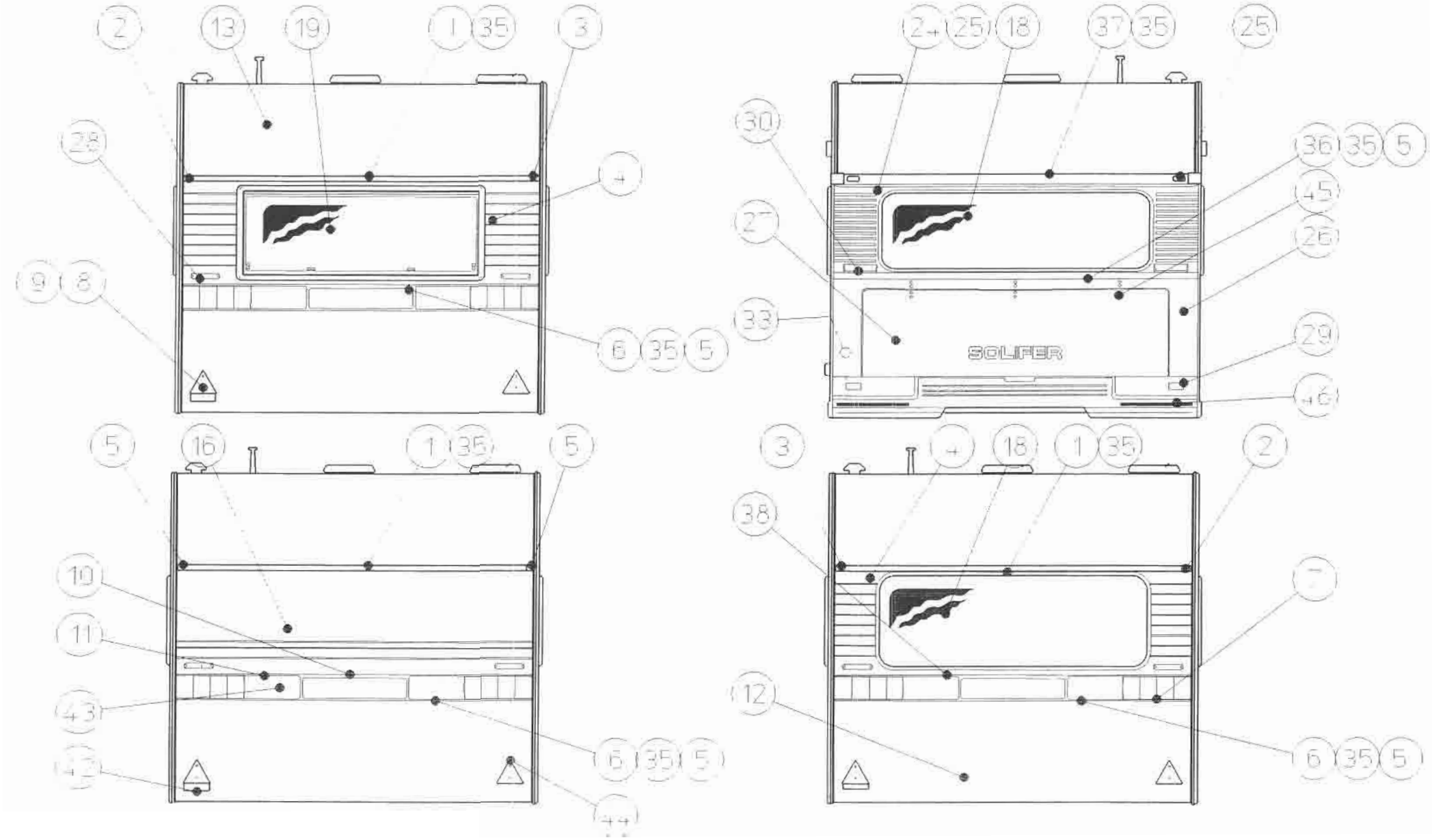

SOLIFER	Kaross 212 Body	Front & bakparti Nordica 6101, Finlandia 620/670 Front & rear Nordica 6101, Finlandia 620/670

X=standard M=Menu-utrustning beroende på land M=Menu-equipment due to country specification

Pos Fig.	Det.nr. Part.nr.	Benämning	Description	Goldie 470	Goldie 530	Goldie 580	Nordica 550 MH MHE	Nordica 550 N M-T	Nordica 6101	Finlandia 620	Finlandia 670	Anm. Obs.
1	0044-0640	Markislist brun	Drop list brown						x	x	x	1)
2	0034-1895	Ändstycke H brunt	End piece R brown						x	x	x	
3	0034-1890	Ändstycke V brunt	End piece L brown						x	x	x	
4	9300-6437	Fönsterelement, fast fönster	Window unit, rear. fixed window						x	x	x	
4	9301-2427	Fönsterelement, öpp.bart fönster	Window unit, rearopening window						M	M	M	
5	9300-2539	Ändstycke brunt	End piece brown						x	x	x	
6	0046-1610	Dekorationslist brun	Decoration list brown						x	x	x	
7	0090-0165	Baklyckta H & V	Tail light						x	x	x	
8	9000-3670	Reflextriangel	Triangel reflector						x	x	x	
9	9300-9792	Hållare för trekantsreflex	Holder for relector						x	x	x	
10	0090-0167	Nummerplåtsbelysning	Number plate light						x	x	x	
11	9200-7044	Bakljusramp	Tail light box						x	x	x	
12		Nedre bakelement 93015377	Rear unit lower						x	x	x	
13	0036-7860	Takplåt	Roof sheet						x	x	x	
16	9300-6436	Övre bakelement	Rear unit upper						x	x	x	
18	0093-0704	Fast fönster bak 1540x550	Fixed window rear 1540x550						M	M	M	
19	9001-3002	Öpp.bart kamfönster bak B IV 1450x550	Opening window rear BIV 1450x550						M	M	M	2)

Anm.	1)Tillsammans med fönster	2)Inbyggd kasettrullgardin
Obs.	1) If rear window	2)In-built combi-rollos

SOLIFER	Kaross 212 Body	Front & bakparti Nordica 6101, Finlandia 620/670 Front & rear Nordica 6101, Finlandia 620/670

X=standard M=Menu-utrustning beroende på land M=Menu-equipment due to country specification

Pos Fig.	Det.nr. Part.nr.	Benämning	Description	Goldie 470	Goldie 530	Goldie 580	Nordica 550 MH MHE	Nordica 550 N MHT	Nordica 6101	Finlandia 620	Finlandia 670	Anm. Obs.
24	0027-4741	Främre fönsterelement (glasfiber), fast	Window unit glass fibre, fixed						x	x	x	1)
24	9001-2964	Främre fönsterelement (glasfiber), öppen	Window unit glass fibre, open						M	M	M	2)
25	0090-0168	Frontlampa	Front light						x	x	x	
26	0027-4551	Koffert utan inredning	Gabottle box						x	x	x	
27	2710-3698	Koffertlock	Cap for gas bottle box						x	x	x	
28	9500-3739	Draghandtag grå	Grab handle gray						x	x	x	
29	0090-0078	Frontreflex	Reflector front						x	x	x	
30	0036-8380	Draghandtag svart	Grab handle black						x	x	x	
33	9300-5660	Främre nedre element	Front unit lower						x	x	x	
35	9400-3050	Iläggslist brun	Tail light L						x	x	x	
36	9400-4010	Al-profil för gasolkoffert	Al-profil for gasbox						x	x	x	
37	0047-3261	Markislist	Decoration list, bent						x	x	x	
38	0048-6110	Al.profil för fastsättning av ljusramp, brun	Drop list						x	x	x	
42	9001-0082	Dimbaklyckta	Al.profil for tail light box silver						x	x	x	
43	9000-5907	Dekorationspanel H & V	Decoration panel R&L						x	x	x	
44	9300-9791	Mont.fot f. reflextriangel och dimbakljus V	Holder for fog light and refector						x	x	x	
45	0070-0002	Plasthatt koffert vit	Lock cover for screw white						x	x	x	
46	9400-2560	Tejp	Sticker						x	x	x	

Anm.	1) Vid fast frontfönster	2) Vid öppningsbart frontfönster
Obs.	1)If fixed front window	2)If opening front window

SOLIFER	Kaross 214 Body	Gasolkoffert Gascylinder housing

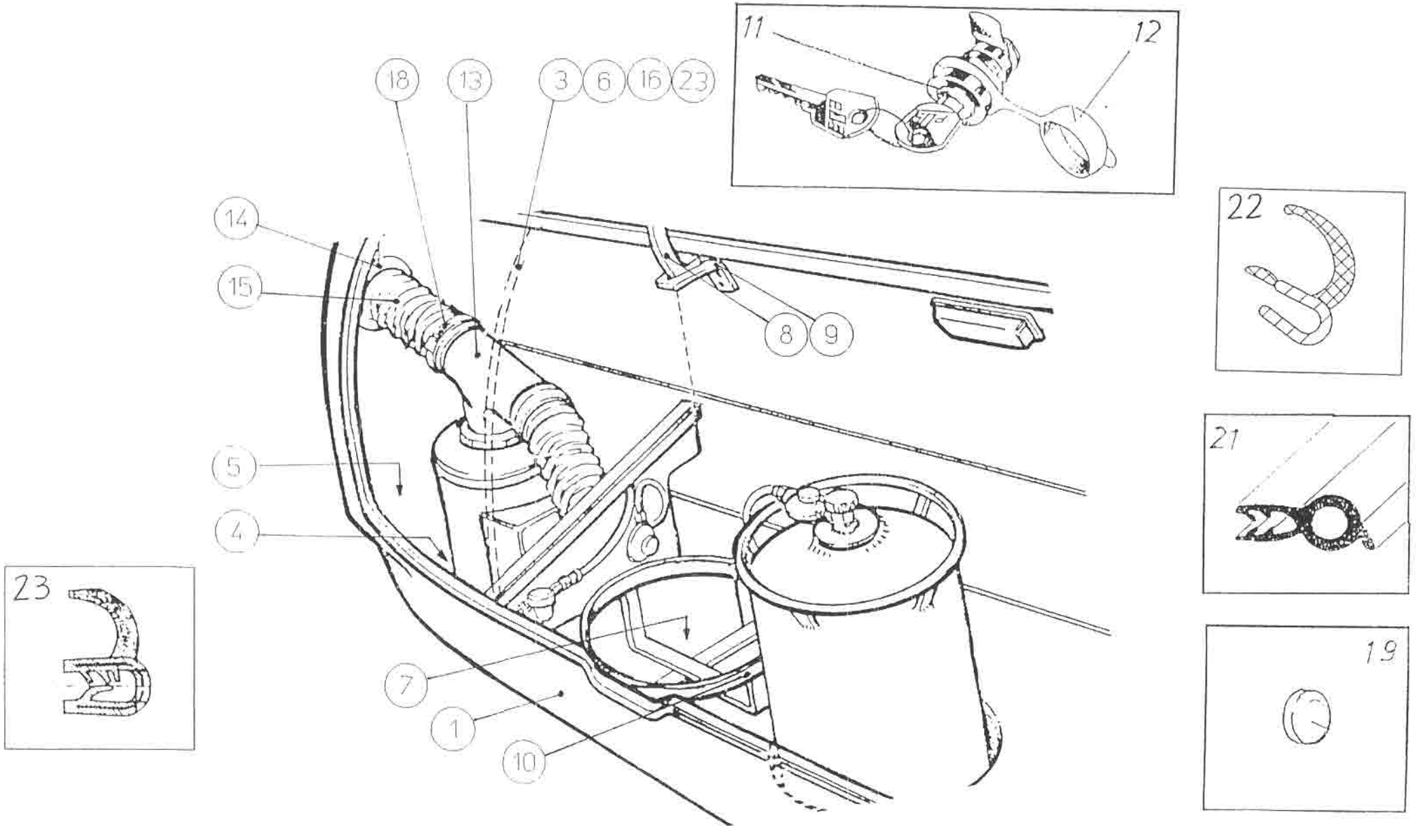

SOLIFER	Kaross 214 Body	Gasolkoffert Gasbottle box

X=standard M=Menu-utrustning beroende på land M=Menu-equipment due to country specification

Pos Fig.	Det.nr. Part.nr.	Benämning	Storlek/mått Size/measures	Description	Goldie 470	Goldie 530	Goldie 580	Nordica 550 MH MHE	Nordica 550 N WHT	Nordica 81D11	Finlandia 620	Finlandia 670	Anm. Obs.
1	9200-7100	Gasolkoffert	2190	Gas b. box	x	x	x						
1	0027-4551	Gasolkoffert	2260	Gas b. box				x	x	x	x	x	
2	2710-3698	Koffertlock		Gas bottle box's cap				x	x	x	x	x	
2	2710-3921	Koffertlock		Gas bottle box's cap	x	x	x						
3	9200-3895	Mellanvägg i koffert		Partition wall (Gas box)	x	x	x						
3	0026-8255	Mellanvägg i koffert		Partition wall (Gas box)				x	x	x	x	x	1)
3	9301-4554	Mellanvägg i koffert		Partition wall (Gas box)				x	x	x	x	x	2)
4	0027-0000	Pannrumsbotten		Heater bottom				x	x	x	x	x	
5	0046-8090	Gasolkoffertbottens förlängning		Gasol box bottom				x	x	x	x	x	
6	0046-8350	Hållare (låsning) till mellanvägg		Holder for middle wall gas bot				x	x	x	x	x	
7	9201-4519	Koffertbotten		Gasol box bottom	x	x	x						
7	9301-4706	Koffertbotten		Gasol box bottom				x	x	x	x	x	
8	0027-5100	Gångjärn		Hinge for gas bottle box lid				x	x	x	x	x	
8	9400-3867	Gångjärnslist		Hingelist	x	x	x						
9	9400-3862	Koffertens stödpinne		Gas bottle box lid support	x	x	x						
9	9300-3928	Låsdel till stödpinne		Opposite part for lock	x	x	x						
9	0047-4750	Koffertlockets öppethållare		Open holder for gas box cap				x	x	x	x	x	
10	9000-3731	Gasolring		Stand for gas bottle	x	x	x	x	x	x	x	x	
10	9301-3344	Gasolringar		Stand for gas bottle				x	x	x	x	x	
10	0046-8070	Gasolkoffertbottnets stöd		Gasol box bottom stud				x	x	x	x	x	

Anm.	1) Ej i Sverige
Obs.	2) Bara i Sverige

SOLIFER	Kaross 214 Body	Gasolkoffert Gasbottle box

X=standard M=Menu-utrustning beroende på land M=Menu-equipment due to country specification

Pos Fig.	Det.nr. Part.nr.	Benämning	Storlek/mått Size/measures	Description	Goldie 470	Goldie 530	Goldie 580	Nordica 550 MH WHE	Nordica 550 N WHT	Nordica 6101	Finlandia 620	Finlandia 670	Anm. Obs.
11	0047-4570	Låscylinder		Cylinder lock	x	x	x	x	x	x	x	x	
12	2710-4200	Skyddslock för låscylinder		Cover for lock cylinder white	x	x	x	x	x	x	x	x	
13	3471-9051	Avgasrör		Exhaust pipe (Primus heater)	x	x	x	x	x	x	x	x	1), 2)
14	3471-6532	Genomföring		Exhaust port (primus)	x	x	x	x	x	x	x	x	
14	9001-5192	Genomföring med ventilation		Exhaust port with ventilation	x	x	x	x	x	x	x	x	1)
15	0095-0153	Slang Westflex	D=80 L=550	Exhaust hose	x	x	x	x	x	x	x	x	
16	9400-3900	Mellanväggs stöd		Partionwall support	x	x	x	x	x	x	x	x	
18	0095-0152	Slanglämma	77-95 mm	Hose clip	x	x	x	x	x	x	x	x	
19	0070-0002	Plasthatt koffert vit		Lock cover for screw white				x	x	x	x	x	
20	9400-2560	Koffertstripes		Stripes gasol box				x	x	x	x	x	
21	0065-3003	Tätningslist koffertöppning		Packing list (gas bott.box cap)				x	x	x	x	x	
22	0065-3006	Tätningslist på mellanvägg		Packing list (middle wall)	x	x	x						
23	0065-3005	Tätningslist på mellanvägg		Packing list (middle wall)	x	x	x	x	x	x	x	x	3)

Anm. Obs. 1) Bara i Sverige 2) Från chassi Nr: ...T000 3) Ej i sverige

POLAR	Kaross 214 Body	Gasolkoffert Gasbottle box

X=standard M=Menu-utrustning beroende på land M=Menu-equipment due to country specification

Pos Fig.	Det.nr. Part.nr.	Benämning	Storlek/mått Size/measures	Description	Polar 470 S								Anm. Obs.
2	[illegible]	Kaasupullokotelo Polar 470S			X								

SOLIFER	Kaross Body	Skidbox Skibox

215

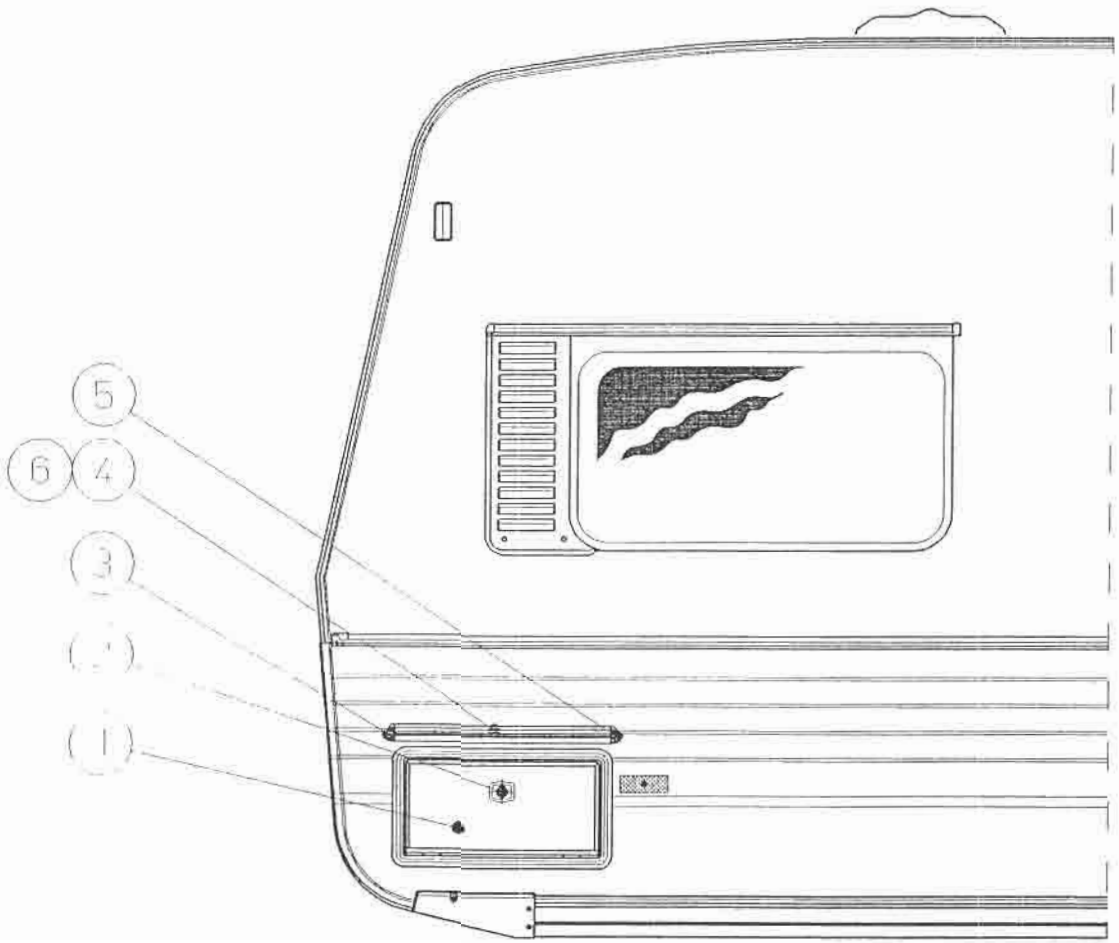

SOLIFER	Karass Body	220	Exterior H sida Goldie 470 Exterior R hand Goldie 470

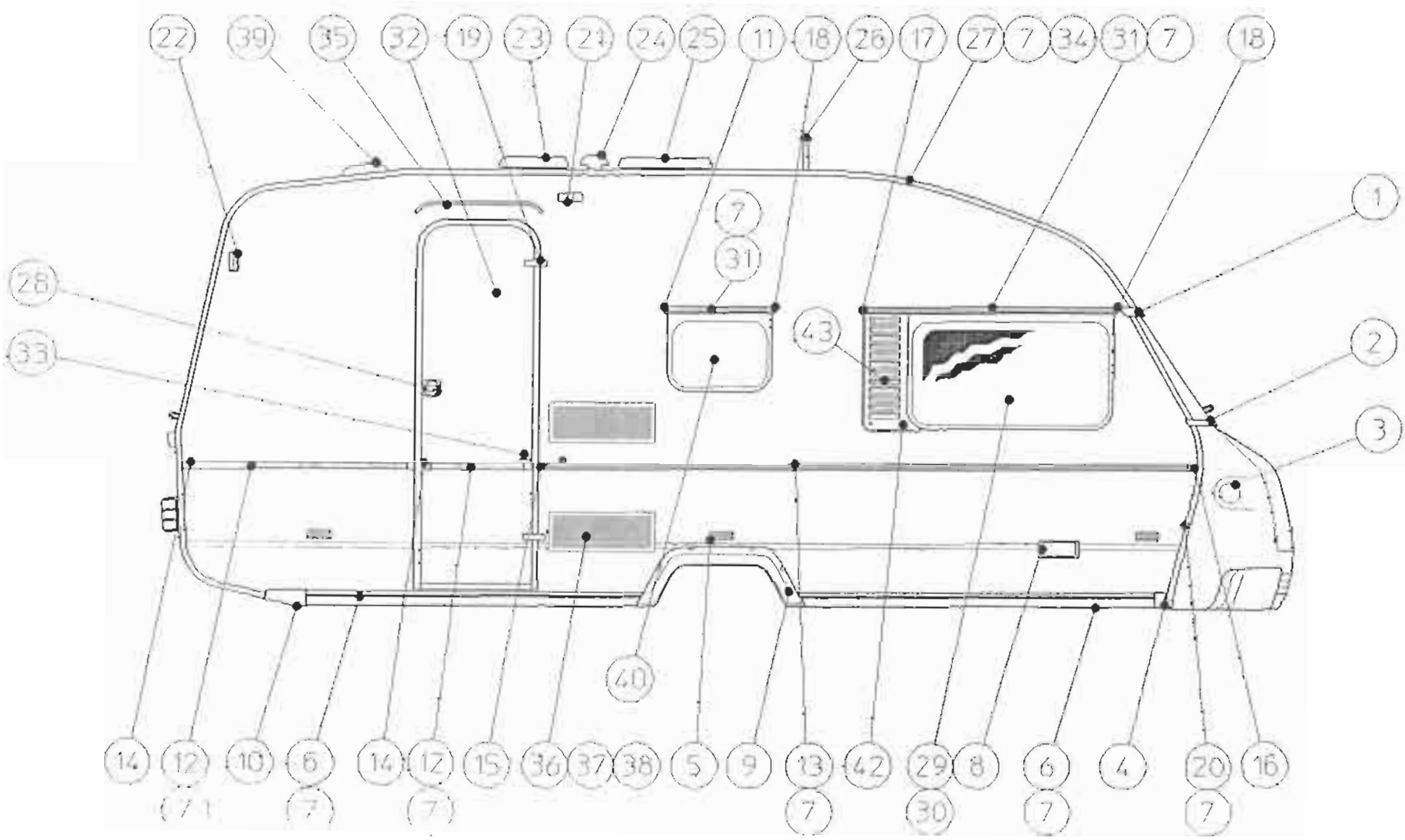

SOLIFER	Kaross 220	Exteriör H sida Goldie 470
	Body	Exterior R hand Goldie 470

X=standard M=Menu-utrustning beroende på land M=Menu-equipment due to country specification

Pos. Fig.	Det.nr. Part.nr.	Benämning	Description	Goldie 470	Goldie 530	Goldie 580	Nordica 550 MH NHE	Nordica 550 N MHT	Nordica 6101i	Finlandia 620	Finlandia 670	Anm. Obs.
1	9300-3773	Övre H hörnstycke	Corner piece R	x								
2	9300-3775	Nedre H hörnstycke	Corner piece R	x								
3	0095-0149	Avgasutsläpp	Exhaust deck	x								
3	9001-5192	Avgasutsläpp med ventilering	Exhaust deck with ventilation	x								1), 2)
4	9000-8878	H nedre främre ändstycke grått	End piece for edge list R	x								
5	9000-3630	Sidomarkeringslampa	Sidewall light	x								
6	9000-5563	Nedre plastlist grå	Edge list grey	x								
7	9000-3326	Ifyllnadslist grå	Middle list silver	x								
8	9000-6901	Gasoluttag	Gas autlet whait	x								
9	0025-7230	Hjulhus	Mud guard	x								
9	9000-5730	Hjulhuslist	Mud guard frame	x								
10	9000-8876	H nedre bakre ändstycke grått	End piece for edge list grey R	x								
12	9000-3411	Dekorationslist	Decoration list	x								
13	9000-3409	Tältkappslist	Side wall list	x								
14	9500-3772	Ändstycke	End piece	x								
15	9000-3785	Ändstycke V	End piece L	x								
16	9000-3784	Ändstycke H	End piece R	x								
17	9500-3712	Gångjärnslistens ändstycke V	End piece grey L	x								
18	9500-3457	Gångjärnslistens ändstycke H	End piece grey R	x								
19	0093-0011	Ytterdörrens gångjärn	Hinge	x								
20	9400-3486	Koffertens sidolist böjd H	Fixing list bended R	x								

Anm.	1) Bara i svenska modeller	2) Från chassin nr: ...
Obs.	1) Only swedish models	2) From chassi no: ...

SOLIFER	Kaross 220 Body	Exteriör H sida Goldie 470 Exterior R hand Goldie 470

X=standard M=Menu-utrustning beroende på land M=Menu-equipment due to country specification

Pos. Fig.	Det.nr. Part.nr.	Benämning	Description	Goldie 470	Goldie 530	Goldie 560	Nordica 550 MH MHE	Nordica 550 N MHT	Nordica 610	Finlandia 620	Finlandia 670	Anm. Obs.
21	9000-3629	Ytterlampa	Awning light	x								
22	9000-8654	Breddmarkeringslampa	Side marker light	x								1)
23	9001-4871	Toalettaklucka (delar se sid270)	Roof-light f. toiletroom(parts see side 270)	x								
24	0097-0013	Takventil	Ventilator	x								
25	9001-4501	Taklucka (delar se sid265)	Roof-light(parts see side 265)	x								
26	0092-0049	TV-antengenomföring	TV-antenn-bracket without cabel	x								
27	9000-3480	Tältlist	Awning list	x								
28	0093-0708	Ytterdörrlås	Door lock	x								
28	9400-2535	Inre del till dörrlås	Opposite part for outer door	x								
29	9000-3834	Fast sidofönster H	Fixed window 900x475	x								FIN,S,N
30	0093-0701	Öppningsbart sidofönster H 900x475	Opening window 900x475	x								D,DK,NL
31	9000-3412	Gångjärnslist	Hinge profil	x								
32		Ytterdörr inkl. ram(se side 275) 27.06.09	Outer door	x								
33	9000-8556	Dörrhållare kpl.	Holder for outer doo cpl.	x								
34	0034-0590	Gummiprofil under tältlist	Rubber profile for awning list	x								
35	9000-3820	Dropplist	Drop list for outer door	x								
36	9001-2856	Kylskåpgaller	Ventilations louvre	x								
37	9001-2855	Monteringsram	Assembly frame	x								
38	9001-2857	Vinterlock	Winter cover	x								
39	9700-0024	Takventil	Ventilator	x								
40	9001-4214	Öppningsbart köks fönster, 440x300	Opening window 440x300	x								
41	9500-3712	Ändstycke (vänster)	End piece (Left)	x								
42	9000-3528	Bricka med hatt 5/12	Washer with hat 5/12	x								
43	9000-2035	Blindtriangel vänster	Blindtriangel left	x								

Anm. Obs. 1) Not for Sweden

POLAR	Kaross 220 Body	Exterior H sida Goldie 470 Exterior R hand Goldie 470

X=standard M=Menu-utrustning beroende på land M=Menu-equipment due to country specification

Pos. Fig.	Det.nr. Part.nr.	Benämning	Description	Polar 470S								Anm. Obs.
12	9001-5253	Al-koristelista oveen		x								
13	9001-5252	Al-koristelista seinään		x								
14	9001-5256	Pääte kpl ovilistaan		x								
15	9001-5254	Pääte kpl. seinälistaan vas		x								
16	9001-5255	Pääte kpl. seinälistaan oik		x								
29	9001-5221	Ikkuna kinn.avattav. 900x550		x								
40	9001-5222	Ikkuna avat. 475x240		x								

Anm.
Obs.

SOLIFER	Kaross Body	221	Exterior V sida Goldie 470 Exterior L hand Goldie 470

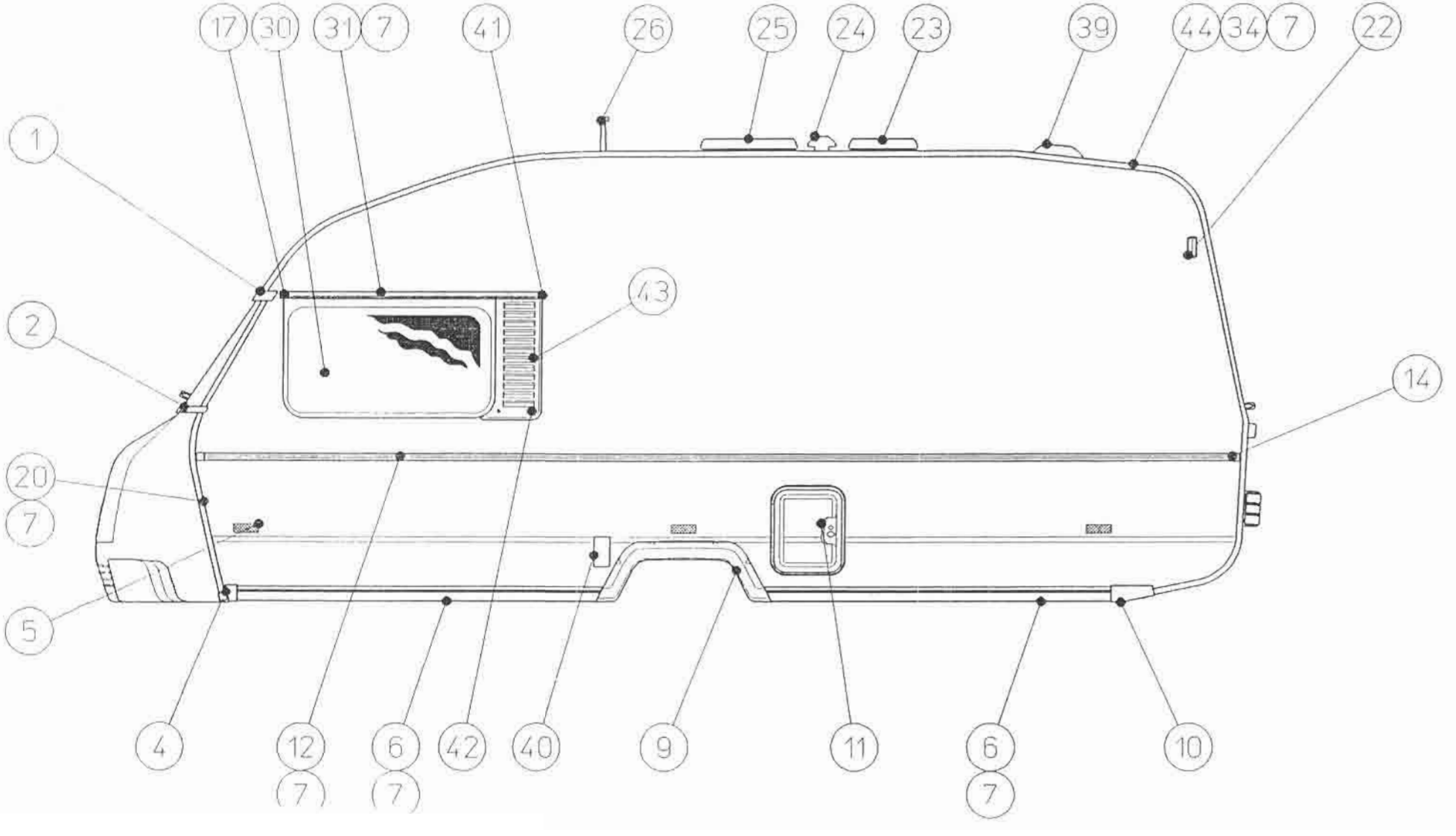

SOLIFER	Kaross 221 Body	Exterior V sida Goldie 470 Exterior L hand Goldie 470

X=standard M=Menu-utrustning beroende på land M=Menu-equipment due to country specification

Pos Fig.	Det.nr. Part.nr.	Benämning	Description	Goldie 470	Goldie 530	Goldie 590	Nordica 550 MH MHE	Nordica 550 N MHT	Nordica 610TL	Finlandia 620	Finlandia 670	Anm. Obs.
1	9300-3774	Ovre V hörnstycke	Corner piece L	x								
2	9000-3776	Nedre V hörnstycke	Corner piece L	x								
4	9000-8879	V nedre främre ändstycke grått	End piece for edge list L	x								
5	9000-3630	Sidomarkeringslampa	Sidewall light	x								
6	9000-5563	Nedre plastlist grå	Edge list grey	x								
7	9000-3326	Ifyllnadslist grå	Middle list silver	x								
9	0025-7230	Hjulhus	Mud guard	x								
9	9000-5730	Hjulhuslist	Mud guard frame	x								
10	9000-8877	V nedre bakre ändstycke grått	End piece for edge list grey L	x								
11	9000-4149	Kasett toalett ,högerhand, vit	Cassett toilet righthand, white	M								
12	9000-3411	Dekorationslist	Decoration list	x								
14	9500-3772	Ändstycke	End piece	x								
17	9500-3712	Gångjärnslistens ändstycke V	End piece grey L	x								
20	9400-3847	Koffertens sidolist böjd V	Fixing list bended L	x								
22	9000-8654	Breddmarkeringslampa	Side marker light	x								1)
23	9001-4871	Toalettaklucka (delar se sid270)	Roof-light f. toiletroom(parts see side 270)	x								
24	0097-0013	Takventil	Ventilator	x								
25	9000-4501	Taklucka (delar se sid265)	Roof-light(parts see side 265)	x								
26	0092-0049	TV-antengenomföring	TV-antenn-bracket without cabel	x								
30	0093-0701	Öppningsbart sidofönster 900x475	Opening window 900x475	x								
31	9000-3412	Gångjärnslist	Hinge profil	x								

Anm. 1) Not for Sweden
Obs.

POLAR	Kaross 221 Body	Exterior V sida Goldie 470 Exterior L hand Goldie 470

X=standard M=Menu-utrustning beroende på land M=Menu-equipment due to country specification

Pos Fig.	Det.nr. Part.nr.	Benämning	Description	Polar 470 S								Anm. Obs.
7	9001-5257	Ifyllnadslist grå	Middle list silver	x								
12	9000-3411	Dekorationslist	Decoration list	x								
14	9001-5255	Ändstycke höger	End piece right	x								
14	9001-5254	Ändstycke vänster	End piece left	x								
30	0093-0701	Öppningsbart sidofönster 900x475	Opening window 900x475	x								

Anm.
Obs.

SOLIFER	Kaross Body	222	Exterior R side Goldie 530 Exterior R hand Goldie 530

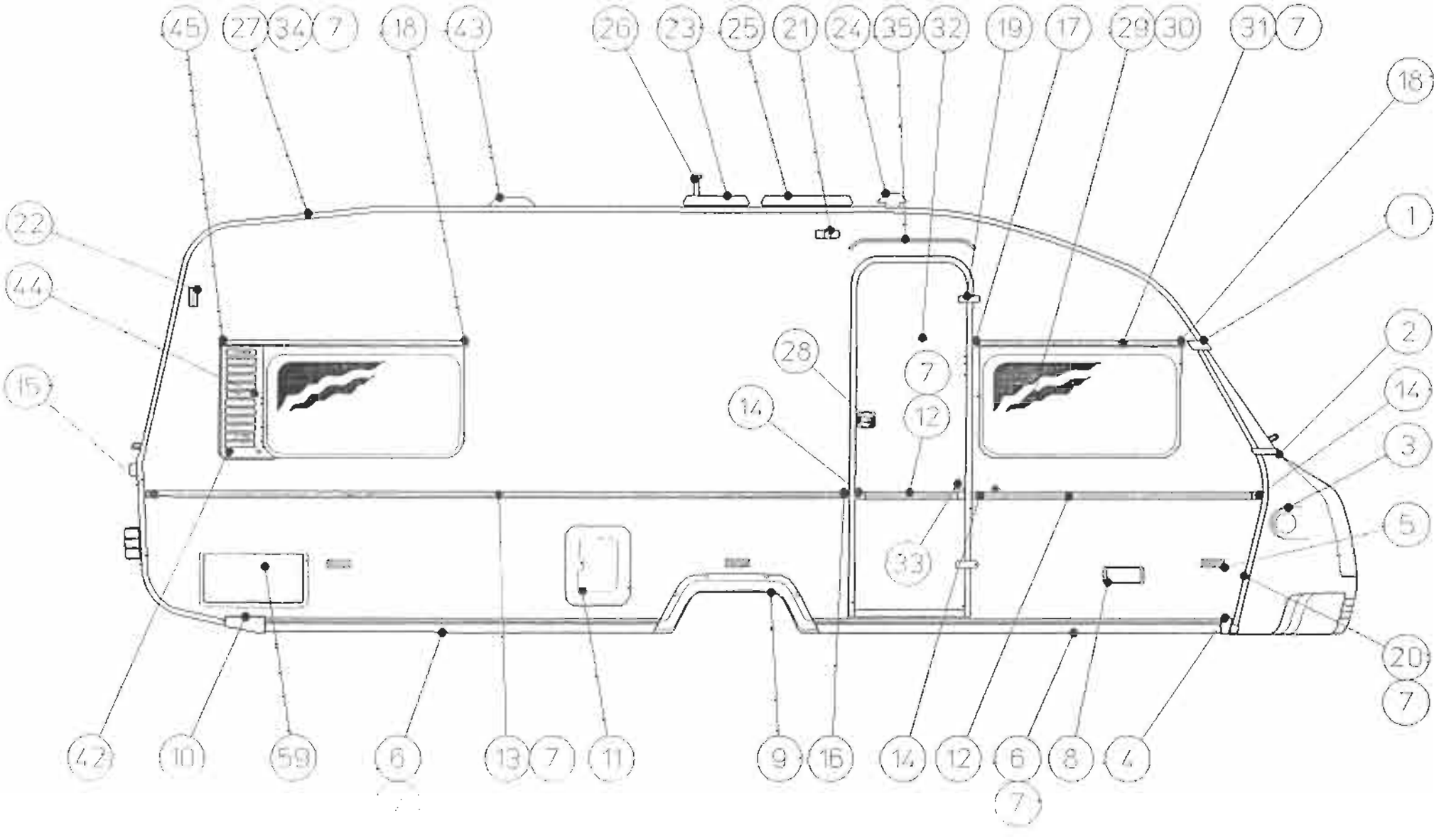

SOLIFER	Kaross 222 Body	Exterior H sida Goldie 530 Exterior R hand Goldie 530

X=standard M=Menu-utrustning beroende pa land M=Menu-equipment due to country specification

Pos Fig.	Det.nr. Part.nr.	Benämning	Description	Goldie 470	Goldie 530	Goldie 580	Nordica 550 MH MHE	Nordica 550 N MH7	Nordica 6101	Finlandia 620	Finlandia 670	Anm. Obs.
1	9300-3773	Övre H hörnstycke	Corner piece R		x							
2	9300-3775	Nedre H hörnstycke	Corner piece R		x							
3	0095-0149	Avgasutsläpp	Exhaust deck		x							
3	9001-5192	Avgasutsläpp med ventilering	Exhaust deck with ventilation		x							1), 2)
4	9000-8878	H nedre främre ändstycke grått	End piece for edge list R		x							
5	9000-3630	Sidomarkeringslampa	Sidewall light		x							
6	9000-5563	Nedre plastlist grå	Edge list grey		x							
7	9000-3326	Ifyllnadslist grå	Middle list silver		x							
8	9000-6901	Gasoluttag	Gas autlet whait		M							
9	0025-7230	Hjulhus	Mud guard		x							
9	9000-5730	Hjulhuslist	Mud guard frame		x							
10	9000-8876	H nedre bakre ändstycke grått	End piece for edge list grey R		x							
11	9000-4149	Kasettoalettlucka(delar se sid 655)	Cassett toilet door(parts, se side 655)		M							
12	9000-3411	Dekorationslist	Decoration list		x							
13	9000-3409	Tältkappslist	Side wall list		x							
14	9500-3772	Ändstycke	End piece		x							
15	9000-3785	Ändstycke V	End piece L		x							
16	9000-3784	Ändstycke H	End piece R		x							
17	9500-3710	Gångjärnslistens ändstycke V	End piece grey L		x							
18	9500-3457	Gångjärnslistens ändstycke H	End piece grey R		x							
19	0093-0011	Ytterdörrens gångjärn	Hinge		x							

Anm.	1) Bara i svenska modeller	2) Från chassin nr: ...
Obs.	1) Only swedish models	2) From chassi no: ...

SOLIFER	Kaross 222	Exterior H sida Goldie 530
	Body	Exterior R hand Goldie 530

X=standard M=Menu-utrustning beroende på land M=Menu-equipment due to country specification

Pos Fig.	Det.nr. Part.nr.	Benämning	Description	Goldie 470	Goldie 530	Goldie 580	Nordica 550 MH MHE	Nordica 550 N MHT	Nordica 610	Finlandia 620	Finlandia 670	Anm. Obs.
20	9400-3486	Koffertens sidolist bojd H	Fixing list bended R		x							
21	9000-3629	Ytterlampa	Awning light		x							1)
22	9000-8654	Breddmarkeringslampa	Side marker light		x							
23	9001-4871	Toalettaklucka (delar se sid270)	Roof-light f. toiletroom(parts see side 270)		x							
24	0097-0013	Takventil	Ventilator		x							
25	9001-4501	Taklucka (delar se sid265)	Roof-light(parts see side 265)		x							
26	0092-0049	TV-antengenomföring	TV-antenn-bracket without cabel		x							
27		Tältlist 9000-3408	Awning list		x							
28	0093-0708	Ytterdörrlås	Door lock		x							
28	9400-2535	Inre del till dörrlås	Opposite part for outer door		x							2)
29	9000-3834	Fast sidofönster H	Fixed window 900x475		x							
30	0093-0701	Öppningsbart sidofönster H 900x475	Opening window 900x475		x							
31	9000-3412	Gångjärnslist	Hinge profil		x							93012336
32	2711-0079	Ytterdörr inkl. ram(se side 275)	Outer door		x							
33	9000-8556	Dörrhållare kpl.	Holder for outer door cpl.		x							
34	0034-0590	Gummiprofil under tältlist	Rubber profile for awning list		x							
35	9000-3820	Dropplist	Drop list for outer door		x							
42	9000-3528	Täckhatt metallic 5/12	Vasher for screw 5/12 metallic		x							
43	0097-0024	Ventil GY 20	Ventilator GY20		x							
44	9200-2034	Ventilationsgaller höger sida	Ventilation louvre right side		x							
45	9500-3712	Ändstycke grått V	End piece grey L		x							

Anm.	1) Ej för Sverige	2)För D,DK,NL öppningsbart fönster 0093-0701
Obs.	1) Not for Sweden	2) For D,DK,NL opening window 0093-0701

dnr Vänster vänd 2711-0078

SOLIFER	Kaross 223 Body	Exterior V sida Goldie 530 Exterior L hand Goldie 530

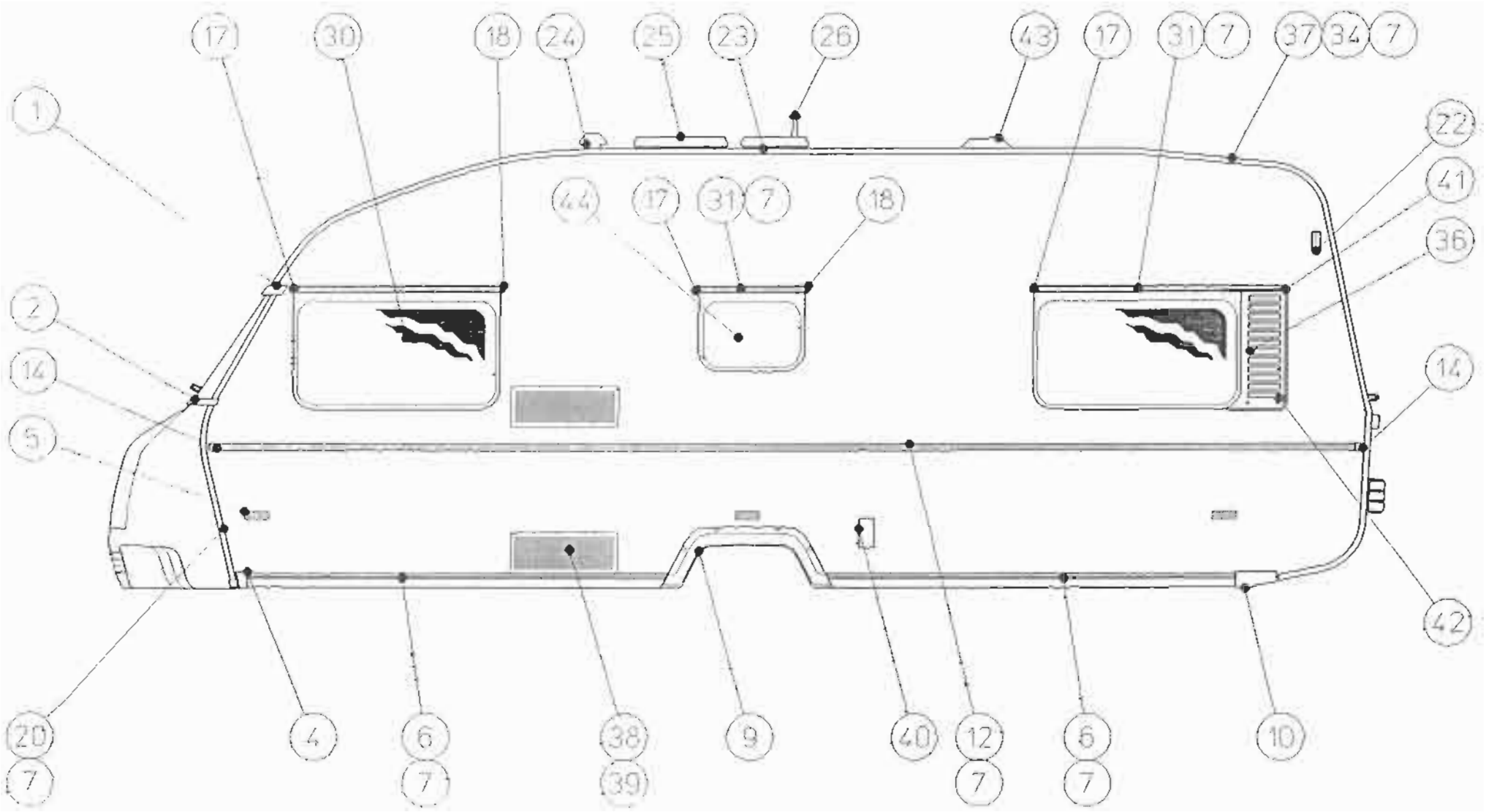

X=standard M=Menu-utrustning beroende pa land M=Menu-equipment due to country specification

Pos Fig.	Det.nr. Part.nr.	Benämning	Description	Goldie 470	Goldie 530	Goldie 580	Nordica 550 M/H MHE	Nordica 550 N MHT	Nordica 610H	Finlandia 620	Finlandia 670	Anm. Obs.
1	9300-3774	Ovre V hörnstycke	Corner piece L		x							
2	9000-3776	Nedre V hörnstycke	Corner piece L		x							
4	9000-8879	V nedre framre ändstycke grått	End piece for edge list L		x							
5	9000-3630	Sidomarkeringslampa	Sidewall light		x							
6	9000-5563	Nedre plastlist grå	Edge list grey		x							
7	9000-3326	Ifyllnadslist grå	Middle list silver		x							
9	0025-7230	Hjulhus	Mud guard		x							
9	9000-5730	Hjulhuslist	Mud guard frame		x							
10	9000-8877	V nedre bakre ändstycke grått	End piece for edge list grey L		x							
12	9000-3411	Dekorationslist	Decoration list		x							
14	9500-3772	Ändstycke	End piece		x							
17	9500-3710	Gångjärnslistens ändstycke V	End piece grey L		x							
18	9500-3457	Gångjärnslistens ändstycke H	End piece grey R		x							
20	9400-3847	Koffertens sidolist böjd V	Fixing list bended L		x							
22	9000-8654	Breddmarkeringslampa	Side marker light		x							1)
23	9001-4871	Toalettaklucka (delar se sid260)	Roof-light f. toiletroom(parts see side 260)		x							
24	0097-0013	Takventil	Ventilator		x							
25	9001-4501	Taklucka (delar se sid260)	Roof-light(parts see side 260)		x							
26	0092-0049	TV-antengenomföring	TV-antenn-bracket without cabel		x							
30	0093-0701	Öppningsbart sidofonster 900x475	Opening window 900x475		x							
31	9000-3412	Gångjärnslist	Hinge profil		x							

Anm. 1) Not for Sweden
Obs.

SOLIFER	Kaross 223 Body	Exterior V sida Goldie 530 Exterior L hand Goldie 530

X=standard M=Menu-utrustning beroende pa land M=Menu-equipment due to country specification

Pos Fig.	Det.nr. Part.nr.	Benämning	Description	Goldie 470	Goldie 530	Goldie 580	Nordica 530 NH NHE	Nordica 550 N NHT	Nordica 6101	Finlandia 630	Finlandia 670	Anm. Obs.
34	0034-0590	Gummiprofil under taltlist	Rubber profile for awning list		x							
36	9000-2035	Ventilationsgaller vänster sida	Ventilation louvre left side		x							
37	9000-3407	Hornlist	Corner list		x							
38	9001-2856	Kylskapsgaller	Ventilation louvre		x							
38	9001-2855	Monteringsram	Assembly frame		x							
39	9001-2857	Vinterlock	Winter cover		x							
40	9000-3664	230V intag	Contact box		x							
40	2710-4306	Lock för 230V intag	Cover for contact box		x							
40	2710-3925	Gångjärnspinne for lock	Pin for 230V cover		x							
41	9500-3711	Ändstycke grått H	End piece grey R		x							
42	9000-3528	Täckhatt metallic 5/12	Washer for screw 5/12 metallic		x							
43		Ventil GY 20 00370024	Ventilator GY20		x							
44	9001-4214	Oppningsbart fonster 440x300	Window open, 440x300		x							

Anm.
Obs.

SOLIFER	Kaross 224 Body	Exterior H side Goldie 580 Exterior R hand Goldie 580

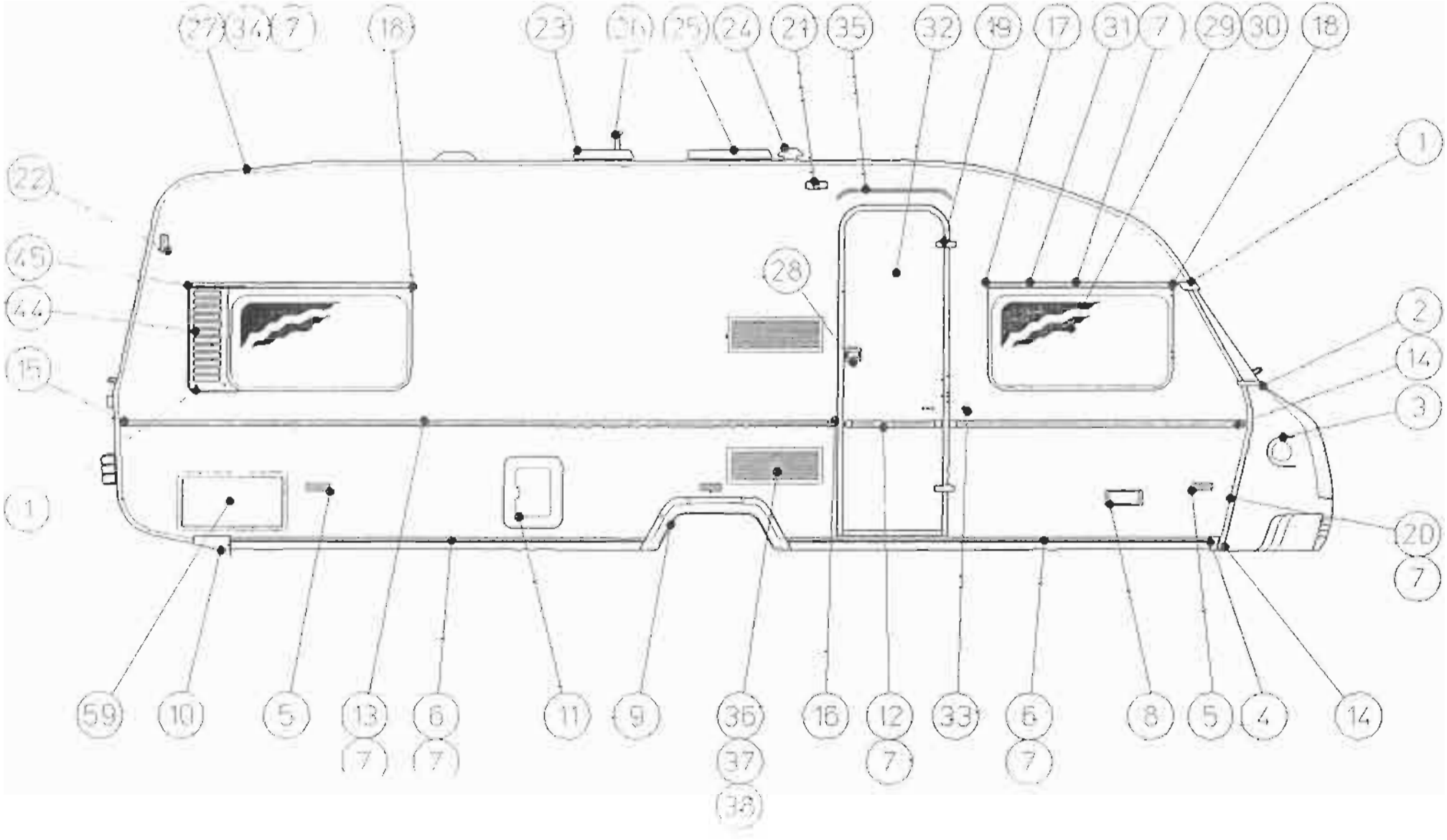

Pos Fig.	Det.nr. Part.nr.	Benämning	Description	Goldie 470	Goldie 530	Goldie 580	Nordica 550 MH MHE	Nordica 550 N MHT	Nordica 6101	Finlandia 520	Finlandia 670	Anm. Obs.
1	9300-3773	Ovre H hörnstycke	Corner piece R			x						
2	9300-3775	Ändstycke till gaskofferten, höger	Endpiece to gasbottlebox			x						
3	0095-0149	Avgasutslapp	Exhaust deck			x						
3	9001-5192	Avgasutslapp med ventilering	Exhaust deck with ventilation			x						1), 2)
4	9000-8878	Ändstycke, höger	Endpiece, right			x						
5	9000-3630	Sidomarkeringslampa	Sidewall light			x						
6	9000-5563	Nedre plastlist grå	Edge list grey			x						
7	9000-3326	Ifyllnadslist grå	Middle list silver			x						
8	9000-6901	Gasoluttag	Gas autlet whait			x						
9	0025-7230	Hjulhus	Mud guard			x						
9	9000-5730	Hjulhuslist	Mud guard frame			x						
10	9000-8876	H nedre bakre ändstycke grått	End piece for edge list grey R			x						
11	9000-4149	Kasettoalettlucka(delar se sid 655)	Cassett toilet door(parts, se side 655)			M						
12	9000-3411	Dekorationslist	Decoration list			x						
13	9000-3409	Tältkappslist	Side wall list			x						
14	9500-3772	Ändstycke	End piece			x						
15	9000-3785	Ändstycke V	End piece L			x						
16	9000-3784	Ändstycke H	End piece R			x						
17	9500-3710	Gångjärnslistens ändstycke V	End piece brown L			x						
18	9500-3457	Gångjärnslistens ändstycke H	End piece brown R			x						
19	0093-0011	Ytterdörrens gångjärn	Hinge			x						

Anm.	1) Bara i svenska modeller	2) Från chassin nr: ...	3) Ej i svenska modeller	4) Ej Sverige
Obs.	1) Only swedish models	2) From chassi no: ...	3) Not for sweden	4) Not for Sweden

X=standard M=Menu-utrustning beroende på land M=Menu-equipment due to country specification

Pos Fig.	Det.nr. Part.nr.	Benämning	Description	Goldie 470	Goldie 530	Goldie 580	Nordica 550 MH MHE	Nordica 550 N MHT	Nordica 6101	Finlandia 620	Finlandia 670	Anm. Obs.
20	9400-3486	Koffertens sidolist böjd H	Fixing list bended R			x						
21	9000-3629	Ytterlampa	Awning light			x						
22	9000-8654	Breddmarkeringslampa	Side marker light			x						
23	9001-4871	Taklucka för toalettrum(delar se sid 260)	Roof-light f. toiletroom(parts see side 260)			x						
24	0097-0013	Takventil	Ventilator			x						
25	9001-4501	Taklucka (delar se sid260)	Roof-light(parts see side 260)			x						
26	0092-0049	TV-antengenomföring	TV-antenn-bracket without cabel			x						
27		Tältlist 9000-3486	Awning list			x						
28	0093-0708	Ytterdörrlås	Door lock			x						
28	9400-2535	Inre del till dörrlås	Opposite part for outer door			x						
29	9000-3834	Fast sidofönster H	Fixed window 900x475			x						5)
30	0093-0701	Öppningsbart sidofönster H 900x475	Opening window 900x475			x						
31	9000-3412	Gångjärnslist	Hinge profil			x						
32		Ytterdörr inkl. ram(se sid 275) 27110078	Outer door H-HANGD			x						93012336
33	9000-8556	Dörrhållare kpl.	Holder for outer door cpl.			x						
34	0034-0590	Gummiprofil under tältlist	Rubber profile for awning list			x						
35	9000-3820	Dropplist	Drop list for outer door			x						
36	9001-2856	Ventilations galler	Ventiolation louvre			x						
37	9001-2855	Monteringram	Assembly frame			x						
38	9001-2857	Vinter lock	Winter cover			x						
42	9000-3528	Täckhatt metallic 5/12	Vasher for screw 5/12 metallic			x						
43	0097-0024	Ventilator GY 20	Ventilator GY 20			x						
44	9200-2034	Ventilationsgaller höger	Ventilations louvre right			x						
45	9500-3712	Ändstycke vänster	End piece left			x						
59	9000-6271	Skidbox luckan	Skibox cover			x						

Anm. 5)For D,DK,NL öppningsbart fönster 0093-0701
Obs. 5) For D,DK,NL opening window 0093-0701

Y-DRR V-HANGD 27110078

SOLIFER	Kaross Body	225	Exterior V. sida Goldie 580 Exterior L. hand Goldie 580

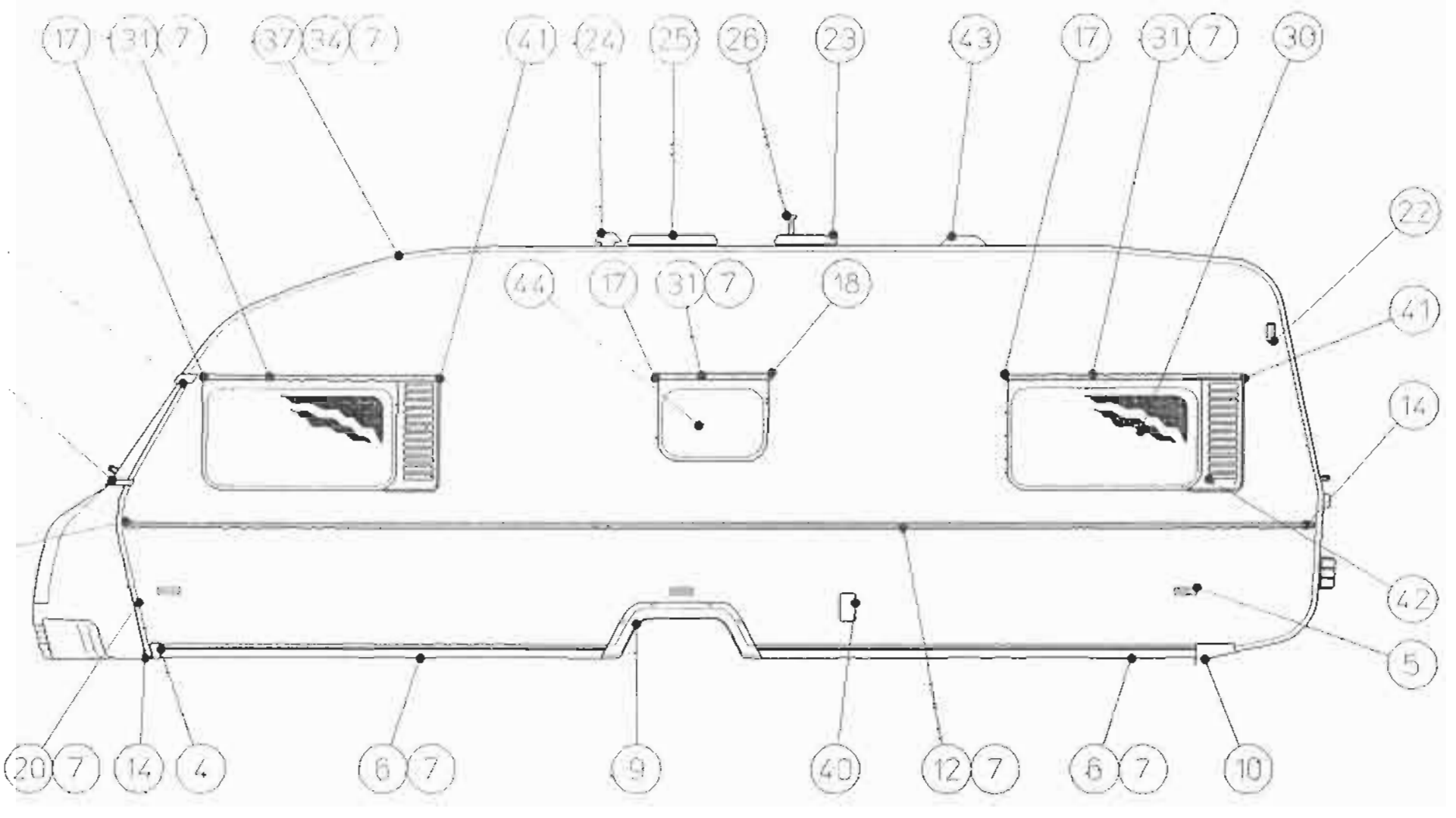

SOLIFER	Kaross 225 Body	Exterior V sida Nordica 580 Exterior L hand Nordica 580

X=standard M=Menu-utrustning beroende på land M=Menu-equipment due to country specification

Pos Fig.	Det.nr. Part.nr.	Benämning	Description	Goldie 470	Goldie 530	Goldie 580	Nordica 550 M/H MHE	Nordica 550 N M/HT	Nordica 610TL	Finlandia 620	Finlandia 670	Anm. Obs.
1	9300-3774	Övre V hörnstycke	Corner piece L			x						
2	9000-3776	Under hörnstycke	Lower corner piece			x						
4	9000-8879	Vänstra hörnstycket	Left conrner piece			x						
5	9000-3630	Sidomarkeringslampa	Sidewall light			x						
6	9000-5563	Nedre plastlist grå	Edge list grey			x						
7	9000-3326	Ifyllnadslist grå	Middle list silver			x						
9	0025-7230	Hjulhus	Mud guard			x						
9	9000-5730	Hjulhuslist	Mud guard frame			x						
10	9000-8877	V nedre bakre ändstycke grått	End piece for edge list grey L			x						
12	9000-3411	Dekorationslist	Decoration list			x						
14	9500-3772	Ändstycke grått	End piece grey			x						
17	9500-3710	Ändstycke vänster	Endpiece left			x						
18	9500-3457	Ändstycke höger	Endpiece right			x						
20	9400-3847	Koffertens sidolist böjd V	Fixing list bended L			x						
22	9000-8654	Breddmarkeringslampa	Side marker light			x						1)
23	9001-4871	Toalettaklucka (delar se sid260)	Roof-light f. toiletroom(parts see side 270)			x						
24	0097-0013	Takventil	Ventilator			x						
25	9001-4501	Taklucka (delar se sid260)	Roof-light(parts see side 260)			x						
26	0092-0049	TV-antengenomföring	TV-antenn-bracket without cabel			x						
30	0093-0701	Öppningsbart sidofönster 900x475	Opening window 900x475			x						

Anm. 1) Not for Sweden
Obs.

SOLIFER	Kaross 225 Body	Exterior V sida Nordica 580 Exterior L hand Nordica 580

X=standard M=Menu-utrustning beroende pa land M=Menu-equipment due to country specification

Pos Fig.	Det.nr. Part.nr.	Benämning	Description	Goldie 470	Goldie 530	Goldie 580	Nordica 550 MH MHE	Nordica 550 N MHT	Nordica 610	Finlandia 620	Finlandia 670	Anm. Obs.
31	9000-3412	Gångjärnslist	Hinge profil			x						
34	0034-0590	Gummiprofil under tältlist	Rubber profile for awning list			x						
36	9000-2035	Ventilerings galler vänster	Ventilations louvre left			x						
37	9000-3407	Hörnlist	Corner list			x						
38	9001-2856	Kylskåpsgaller	Ventilation louvre			x						
38	9001-2855	Monterings ram	Assembly frame			x						
39	9001-2857	Vinterlock	Winter cover			x						
40	9000-3664	230V intag vitt	Contact box white			x						
40	2710-4306	Lock för 230V intag vitt	Cover for contact box white			x						
40	2710-3925	Gångjärnspinne för lock	Pin for 230V cover			x						
41	9500-3711	Högra ändstycke	Right endpiece			x						
42	9000-3528	Täckhatt metallic 5/12	Washer for screw 5/12 metallic			x						
43	0097-0024	Ventilator GY20	Ventilator GY 20			x						
44	9001-4214	Öppningsbart fönster	Window, open			x						

Anm.
Obs.

SOLIFER	Karosa 226 Body	Exterior H sida Nordica 550 MHT. N Exterior R hand Nordica 550 MHT. N

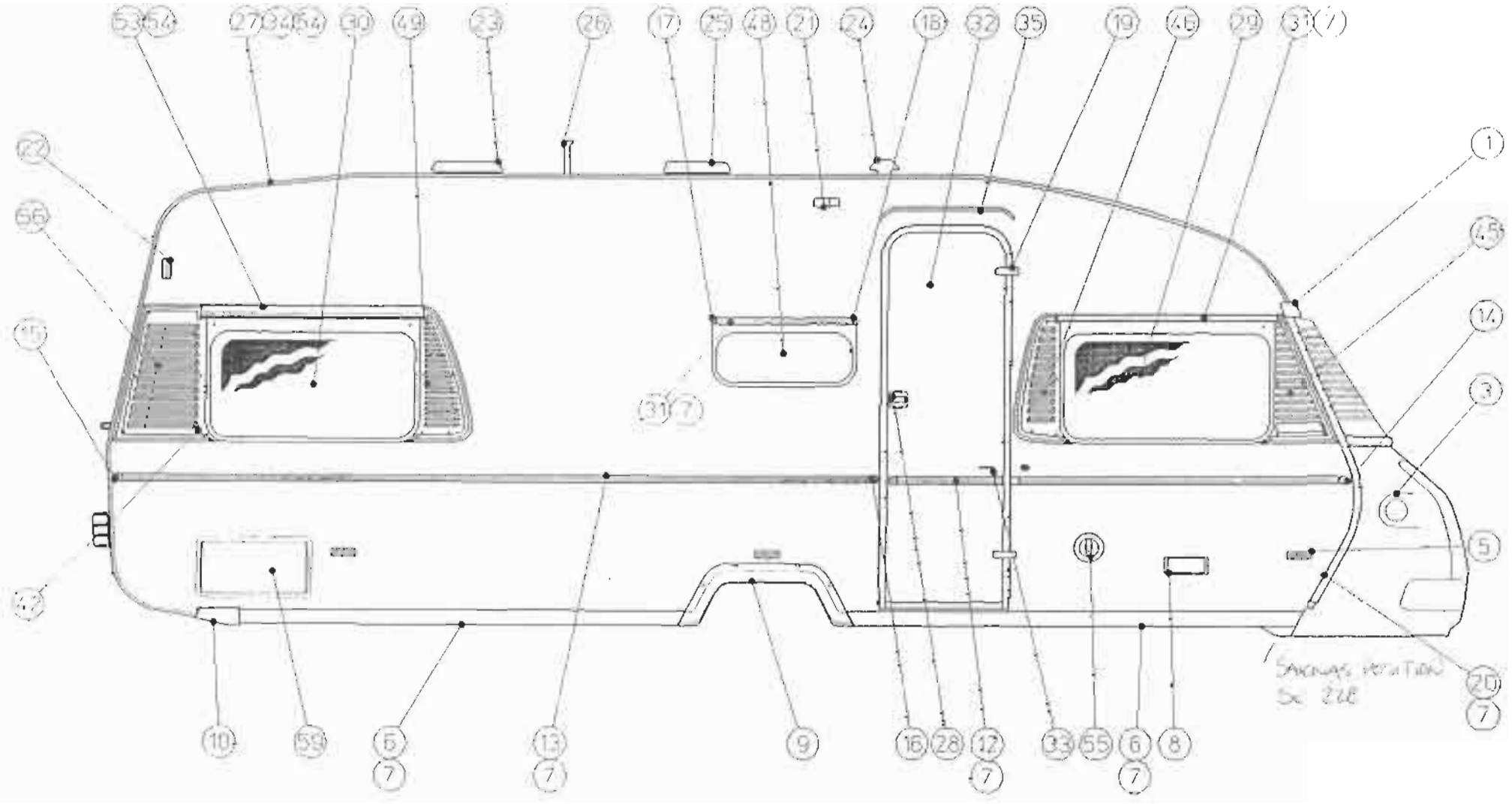

SOLIFER	Kaross 226 Body	Exterior H sida Nordica 550 MHT, N Exterior R hand Nordica 550 MHT, N

X=standard M=Menu-utrustning beroende på land M=Menu-equipment due to country specification

Pos Fig.	Det.nr. Part.nr.	Benämning	Description	Golfe 470	Golfe 530	Golfe 580	Nordica 550 MH MHE	Nordica 550 N MHT	Nordica 610ti	Finlandia 620	Finlandia 670	Anm. Obs.
1	9300-3268	Ovre H hörnstycke	Corner piece R					x				
3	0095-0149	Avgasutsläpp	Exhaust deck					x				
3	9001-5192	Avgasutsläpp med ventilering	Exhaust deck with ventilation					x				1), 2)
5	9000-3630	Sidomarkeringslampa	Sidewall light					x				
6	9000-5563	Nedre plastlist grå	Edge list grey					x				
7	9000-3326	Ifyllnadslist grå	Middle list silver					x				
8	9000-6901	Gasoluttag	Gas autlet whait					x				
9	0025-7230	Hjulhus	Mud guard					x				
9	9000-5730	Hjulhuslist	Mud guard frame					x				
10	9000-8876	H nedre bakre ändstycke grått	End piece for edge list grey R					x				
12	9000-3411	Dekorationslist	Decoration list					x				
13	9000-3409	Taltkappslist	Side wall list					x				
14	9500-3772	Ändstycke	End piece					x				
15	9000-3785	Ändstycke V	End piece L					x				
16	9000-3784	Ändstycke H	End piece R					x				
17	9000-2604	Gångjärnslistens ändstycke V	End piece brown L					x				
18	9300-2537	Gångjärnslistens ändstycke H	End piece brown R					x				
19	0093-0011	Ytterdörrens gångjärn	Hinge					x				
20	9401-2097	Koffertens sidolist böjd H	Fixing list bended R					x				
21	0090-0166	Ytterlampa	Awning light					x				
22	9000-8654	Breddmarkeringslampa	Side marker light					x				3)

Anm.	1) För Sverige	2)Från Chassi nr: ...	3) Ej Sverige
Obs.	1) For Sweden	2) From chassi no: ...	3) Not for Sweden

SOLIFER	Kaross 226	Exterior H sida Nordica 550 MHT, N
	Body	Exterior R hand Nordica 550 MHT, N

X=standard M=Menu-utrustning beroende på land M=Menu-equipment due to country specification

Pos Fig.	Det.nr. Part.nr.	Benämning	Description	Gotlie 470	Gotlie 530	Gotlie 580	Nordica 550 MH MHE	Nordica 550 N MHT	Nordica 610	Finlandia 620	Finlandia 670	Anm. Obs.
24	0097-0013	Takventil	Ventilator					x				
25	9001-4501	Taklucka (delar se sid260)	Roof-light(parts see side 260)					x				
26	0092-0049	TV-antengenomföring	TV-antenn-bracket without cabel					x				
27		Tältlist 00340580	Awning list					x				
28	0093-0708	Ytterdörrlås	Door lock					x				
28	9400-2535	Inre del till dörrlås	Opposite part for outer door					x				
29	9000-3834	Fast sidofönster H	Fixed window 900x475					x				2)
30	0093-0701	Öppningsbart sidofönster H 900x475	Opening window 900x475					x				3)
31	0046-1540	Gångjärnslist	Hinge profil					x				
32	2711-0079	Ytterdörr inkl. ram(se sid 275) H-HANGED	Outer door					x				93012336
33	9000-8556	Dörrhållare kpl.	Holder for outer door cpl.					x				
34	9400-9445	Gummiprofil under tältlist	Rubber profile for awning list					x				
35	0028-5230	Dropplist	Drop list for outer door					x				
42	9000-3528	Täckhatt metallic 5/12	Vasher for screw 5/12 metallic					x				
45	9200-5967	Blindtriangel höger väggsida fram	Blind triangle right wall side front					x				
46	9200-5953	Ventilationsgaller höger väggsida fram	Ventilation louvre right wall side front					x				
48	0093-0706	Köksfönster	Kitchen window					x				
49	9200-5847	Höger ventilationgaller bak	Right ventilation louvre rear					x				
53	9300-5778	Gångjärnslist bred	Hinge profil					x				
54	9400-3050	Iläggslist brun	Middle list brown					x				
56	9200-5848	Ventilationsgaller höger sida bak	Ventilation louvre right side rear					x				1)

Anm.	1)Endast Tyskland	2)För D,DK,NL öppningsbart fönster 0083-0701	3)För Tyskland även höger bak
Obs.	1)Only Germany	2)For D,DK,NL opening window 0093-0701	3)for Germany also right rear

V DOPE V-HANGED 2711-0078

SOLIFER	Kaross 226 Body	Exterior H sida Nordica 550 MHT, N Exterior R hand Nordica 550 MHT, N

X=standard M=Menu-utrustning beroende pa land M=Menu-equipment due to country specification

Pos Fig.	Det.nr. Part.nr.	Benämning	Description	Golde 470	Golde 530	Golde 580	Nordica 550 MH MHE	Nordica 550 N MHT	Nordica 610TI	Finlandia 620	Finlandia 670	Anm. Obs.
59	9000-6271	Skidboxlucka	Skibox cover					x				
62	9000-6123	Kantlistens skarvst. höger grå	Broaden piece for edge list (R)					x				

Anm.
Obs.

SOLIFER	Kaross Body	227	Exterior V sida Nordica 550 MHT, N Exterior L hand Nordica 550 MHT, N

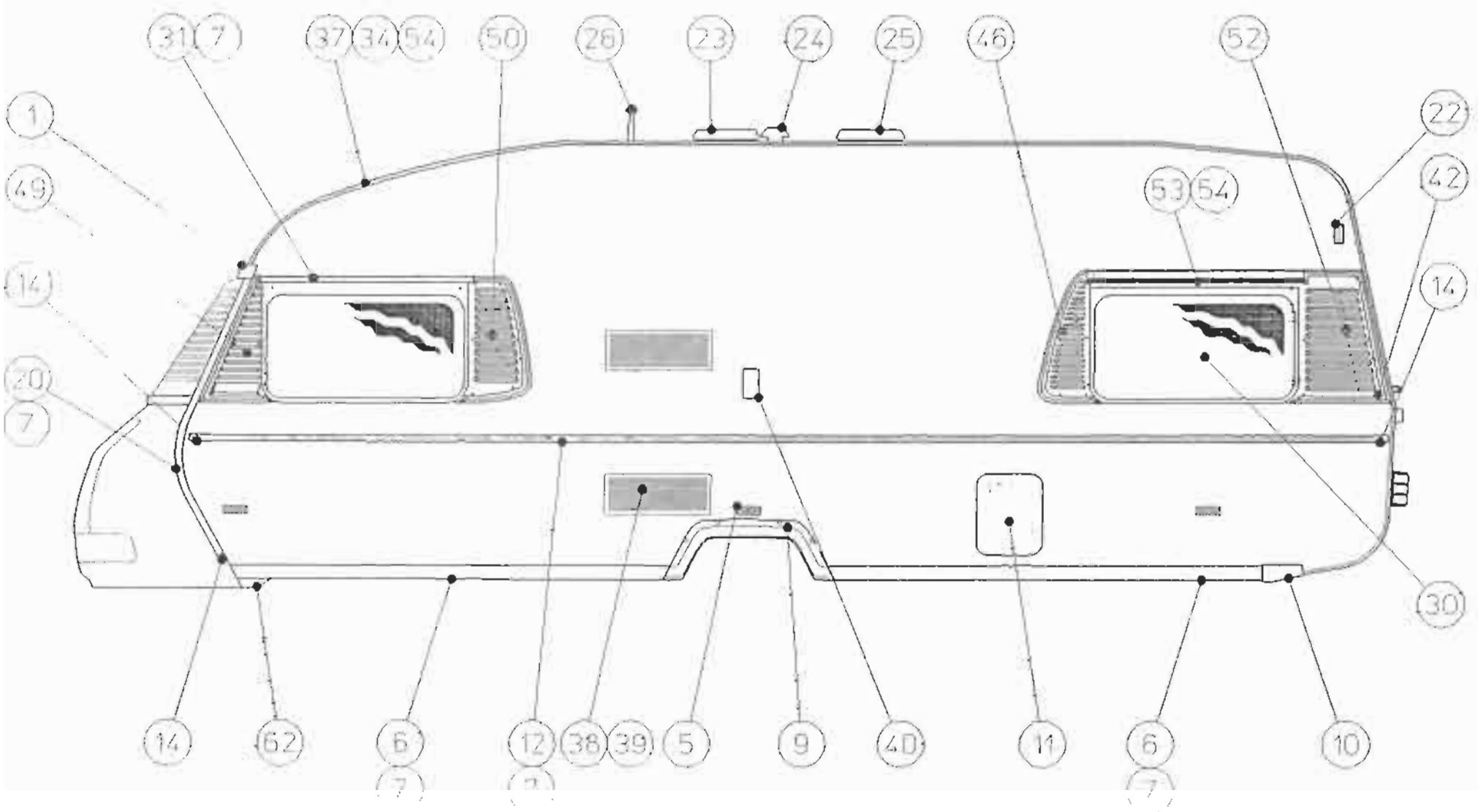

SOLIFER	Kaross 227 Body	Exteriör V sida Nordica 550 MHT, N Exterior L hand Nordica 550 MHT, N

X=standard M=Menu-utrustning beroende på land M=Menu-equipment due to country specification

Pos Fig.	Det.nr. Part.nr.	Benämning	Description	Gold e 470	Goldie 530	Goldie 580	Nordica 550 M-H M-E	Nordica 550 N MHT	Nordica 610	Finlandia 620	Finlandia 670	Anm. Obs.
1	9300-3269	Ovre V hornstycke	Corner piece L					x				
5	9000-3630	Sidomarkeringslampa	Sidewall light					x				
6	9000-5563	Nedre plastlist grå	Edge list grey					x				
7		Ifyllnadslist grå 9000 3326	Middle list silver					x				
9	0025-7230	Hjulhus	Mud guard					x				
9	9000-5730	Hjulhuslist	Mud guard frame					x				
10	9000-8877	V nedre bakre ändstycke grått	End piece for edge list grey L					x				
11	9000-4149	Kasetttoalettucka (delar se sid 655)	Cassett toilet door(parts see side 655)					x				
12	9000-3411	Dekorationslist	Decoration list					x				
14	9500-3772	Ändstycke grått	End piece grey					x				
20	9401-2098	Koffertens sidolist böjd V	Fixing list bended L					x				
22	9000-8654	Breddmarkeringslampa	Side marker light					x				1)
24	0097-0013	Takventil	Ventilator					x				
25	9001-4501	Taklucka (delar se sid265)	Roof-light(parts see side 265)					x				
26	0092-0049	TV-antengenomföring	TV-antenn-bracket without cabel					x				
30	0093-0701	Öppningsbart sidofönster 900x475	Opening window 900x475					x				
31	9000-3412	Gångjärnslist	Hinge profil					x				
34	9400-9445	Gummiprofil under tältlist	Rubber profile for awning list					x				
37	0034-0570	Hörnlist	Corner list					x				
38	9001-2856	Kylskåpsgaller	Ventilation louvre					x				

Anm. 1) Not for Sweden
Obs.

SOLIFER	Kaross 227 Body	Exterior V sida Nordica 550 MHT, N Exterior L hand Nordica 550 MHT, N

X=standard M=Menu-utrustning beroende på land M=Menu-equipment due to country specification

Pos Fig.	Det.nr. Part.nr.	Benämning	Description	Goldie 470	Goldie 530	Goldie 580	Nordica 550 MH M-E	Nordica 550 N M-T	Nordica 61011	Finlandia 620	Finlandia 670	Anm. Obs.
38	9001-2855	Monteringsram	Assembly frame					x				
39	9001-2857	Vinterlock	Winter cover					x				
40	9000-3664	230V intag vitt	Contact box white					x				
40	2710-4306	Lock för 230V intag vitt	Cover for contact box white					x				
40	2710-3925	Gångjärnspinne för lock	Pin for 230V cover					x				
42	9000-3528	Täckhatt metallic 5/12	Washer for screw 5/12 metallic					x				
46	9000-5848	Ventileringsgaller	Ventilation louvre					x				
47	9300-2539	Ändstycke brunt	End piece brown					x				
49	9000-5968	Blindtriangel vänster väggsida fram	Blind triangle left wall side front					x				
50	9000-5952	Ventilationsgaller vänster väggsida fram	Ventilation louvre left wall side front					x				
51	9000-5856	Blindtriangel vänster väggsida bak	Blind triangle left wall side rear					x				
52	9000-5848	Ventilationsgaller vänster väggsida bak	Ventilation louvre left wall side rear					x				
53	9300-5778	Gångjärnslist bred	Hinge profil					x				
54	9400-3050	Iläggslist brun	Middle list brown					x				
62	9000-6124	Kantlistens skarvst. vänster grå	Broaden piece for edge list (L)					x				

Anm.
Obs.

SOLIFER	Kaross	Exterior H sida Nordica 550 MH, MHE
	228	
	Body	Exterior R hand Nordica 550 MH, MHE

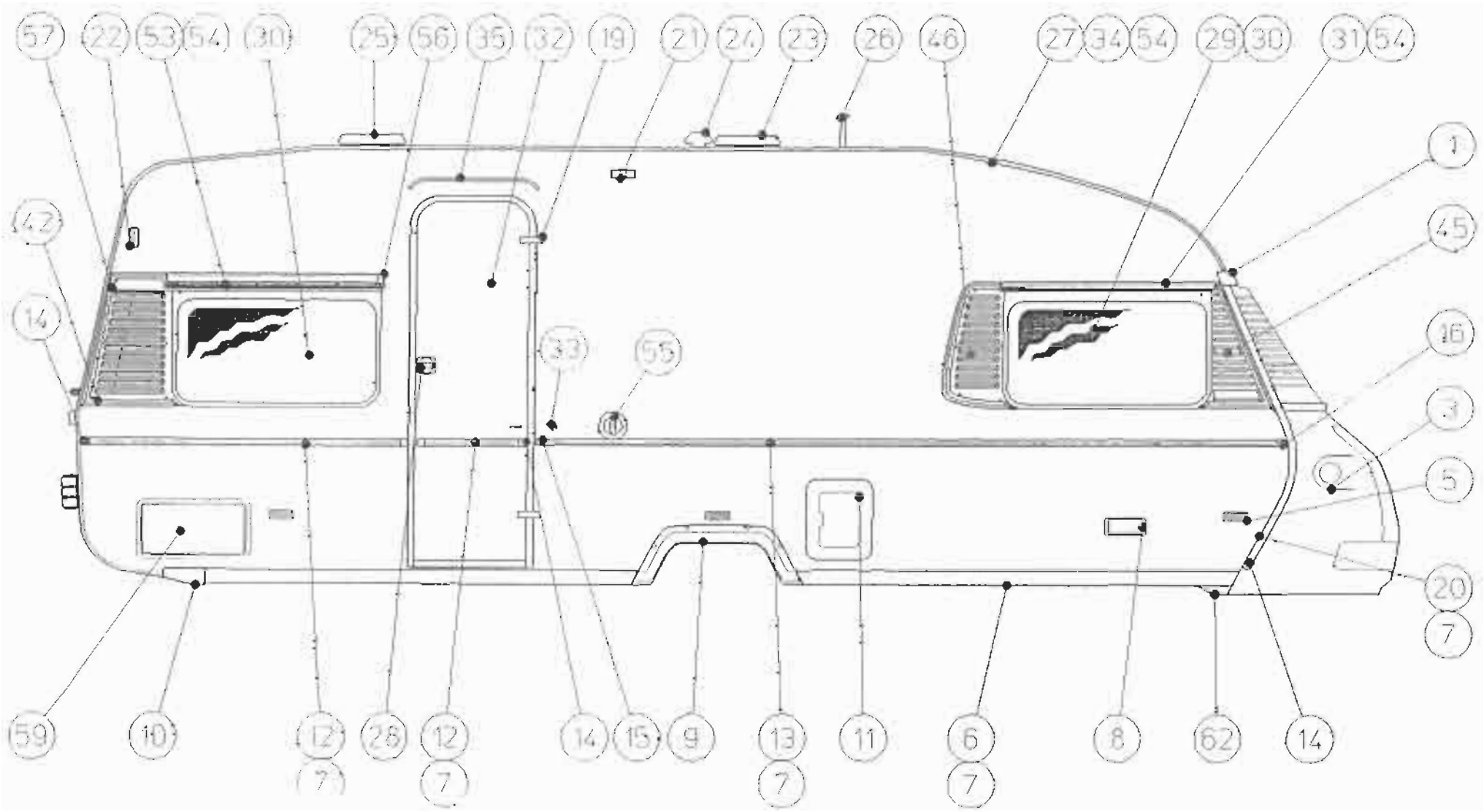

SOLIFER	Kaross 228 Body	Exterior H sida Nordica 550 MH, MHE Exterior R hand Nordica 550 MH. MHE

X=standard M=Menu-utrustning beroende pa land M=Menu-equipment due to country specification

Pos Fig.	Det.nr. Part.nr.	Benämning	Description	Goldie 470	Goldie 530	Goldie 580	Nordica 550 MH MHE	Nordica 550 N MHT	Nordica 6101	Finlandia 620	Finlandia 670	Anm. Obs.
1	9300-3268	Övre H hörnstycke	Corner piece R				x					
3	0095-0149	Avgasutsläpp	Exhaust deck				x					
3	9001-5192	Avgasutsläpp med ventilering	Exhaust deck with ventilation				x					1), 2)
5	9000-3630	Sidomarkeringslampa	Sidewall light				x					
6	9000-5563	Nedre plastlist grå	Edge list grey				x					
7	9000-3326	Ifyllnadslist grå	Middle list silver				x					
8	9000-6901	Gasoluttag	Gas autlet whait				x					
9	0025-7230	Hjulhus	Mud guard				x					
9	9000-5730	Hjulhuslist	Mud guard frame				x					
10	9000-8876	H nedre bakre ändstycke grått	End piece for edge list grey R				x					
11	9000-4149	Kasetttoalettucka (delar se sid 655)	Cassett toilet door(parts see side 655)				x					
12	9000-3411	Dekorationslist	Decoration list				x					
13	9000-3409	Tältkappslist	Side wall list				x					
14	9500-3772	Ändstycke	End piece				x					
15	9000-3785	Ändstycke V	End piece L				x					
16	9000-3784	Ändstycke H	End piece R				x					
19	0093-0011	Ytterdörrens gångjärn	Hinge				x					
20	9401-2097	Koffertens sidolist böjd H	Fixing list bended R				x					
21	0090-0166	Ytterlampa	Awning light				x					
22	9000-8654	Breddmarkeringslampa	Side marker light				x					1)

Anm.	1) För Sverige	2) Från chassi nr: ...	3) Ej Sverige
Obs.	1) For Sweden	2) From chassi no: ...	3) Not for Sweden

SOLIFER	Kaross 228 Body	Exteriör H sida Nordica 550 MH, MHE Exterior R hand Nordica 550 MH. MHE

X=standard M=Menu-utrustning beroende på land M=Menu-equipment due to country specification

Pos Fig.	Det.nr. Part.nr.	Benämning	Description	Gaia 470	Gaia 530	Gaia 580	Nordica 550 MH MHE	Nordica 550 N MHT	Nordica 610	Finlandia 620	Finlandia 670	Anm. Obs.
23	9001-4871	Taklukka	Roof cover				x					
24	0097-0013	Takventil	Ventilator				x					
25	9001-4501	Taklucka (delar se sid 260)	Roof-light(parts see side 260)				x					
26	0092-0049	TV-antengenomföring	TV-antenn-bracket without cabel				x					
27	0034-0580	Taltlist	Awning list				x					
28	0093-0708	Ytterdörrlås	Door lock				x					
28	9400-2535	Inre del till dörrlås	Opposite part for outer door				x					
29	9000-3834	Fast sidofönster H	Fixed window 900x475				x					2)
30	0093-0701	Öppningsbart sidofonster 900x475	Opening window 900x475				x					
31	0046-1540	Gångjärnslist	Hinge profil				x					
32	2711-0079	Ytterdörr inkl. ram(se sid 275)	Outer door				x					93012336
33	9000-8556	Dörrhållare kpl.	Holder for outer door cpl.				x					
34	9400-9445	Gummiprofil under taltlist	Rubber profile for awning list				x					
35	0028-5230	Dropplist	Drop list for outer door				x					
42	9000-3528	Täckhatt metallic 5/12	Vasher for screw 5/12 metallic				x					
45	9200-5967	Blindtriangel höger väggsida fram	Blind triangle right wall side front				x					
46	9200-5951	Ventilationsgaller höger väggsida fram	Ventilation louvre right wall side front				x					
53	9300-5778	Gångjärnslist bred	Hinge profil				x					
54	9400-3050	Iläggslist brun	Middle list brown				x					
55	0096-0054	Vattenpåfyllning kpl	Cap cpl for water cistern				M					
55	2710-3638	Lock + nyckel	Cap+key for water cistern				M					
56	9401-2526	Ändstycke H	End piece				x					
57	9200-5847	Ventilationsgaller höger sida bak	Ventilation louvre right side rear				x					1)

Anm.	1)endast Tyskland	2)För D,DK,NL oppningsbart fonster 0093-0701
Obs.	1)only Germany	2) For D,DK,NL opening window 0093-0701

X=standard M=Menu-utrustning beroende pa land M=Menu-equipment due to country specification

Pos Fig.	Det.nr. Part.nr.	Benämning	Description	Goldie 470	Goldie 530	Goldie 550	Nordica 550 MH MHE	Nordica 550 N MHT	Nordica 6101	Finlandia 620	Finlandia 670	Anm. Obs.
59	9000-6271	Skidboxlucka	Skibox cover				x					
62	9000-6123	Kantlistens skarvst. höger grå	Broaden piece for edge list (R)				x					

SOLIFER	Koress 229 Body	Exterior V side Nordica 550 MH, MHE Exterior L hand Nordica 500 MH, MHE

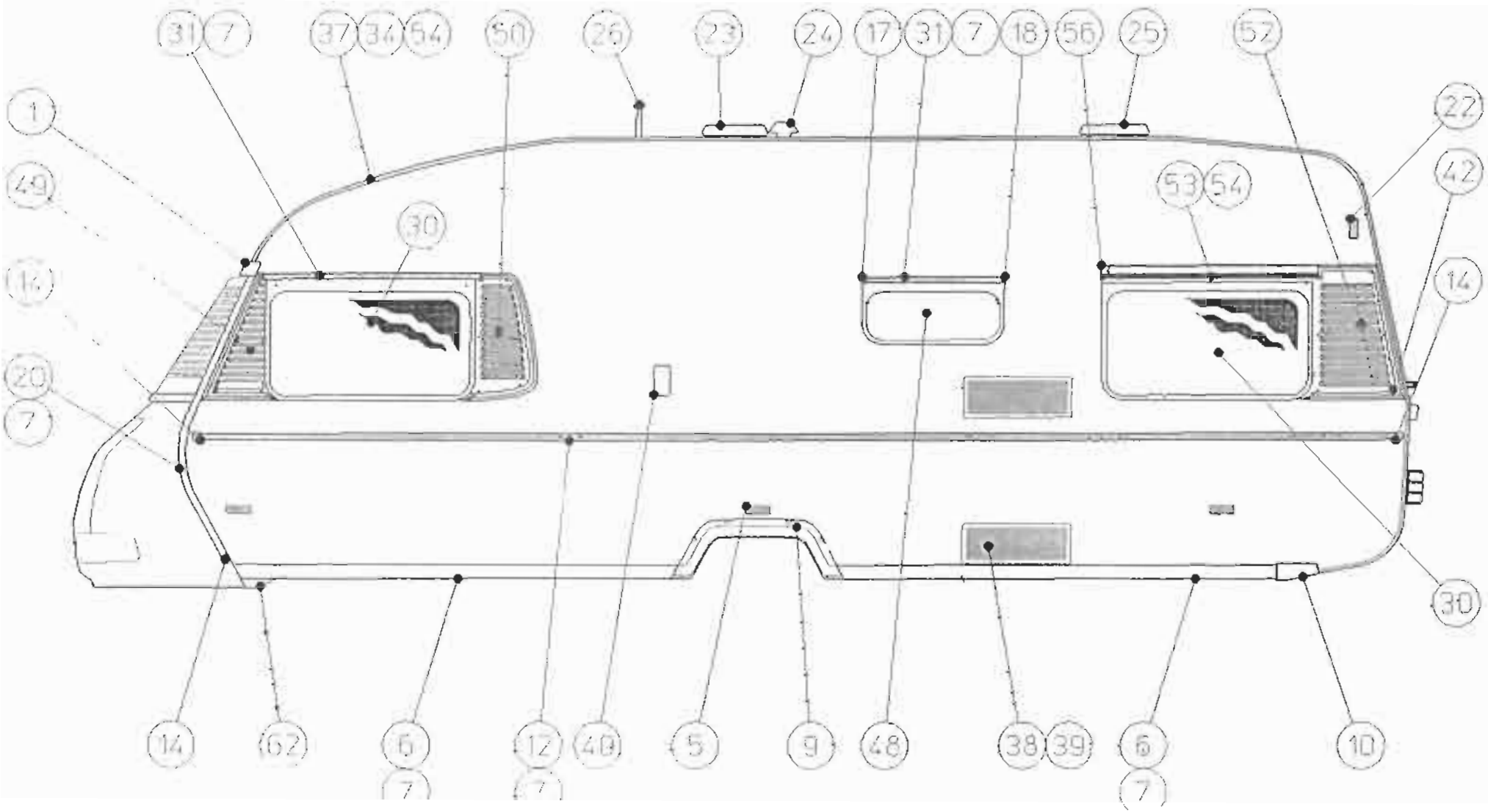

X=standard M=Menu-utrustning beroende på land M=Menu-equipment due to country specification

Pos Fig.	Det.nr. Part.nr.	Benämning	Description	Goldie 470	Goldie 530	Goldie 580	Nordica 550 MH MHE	Nordica 550 N MHT	Nordica 610 L	Finlandia 620	Finlandia 670	Anm. Obs.
1	9300-3269	Övre V hörnstycke	Corner piece L				x					
5	9000-3630	Sidomarkeringslampa	Sidewall light				x					
6	9000-5563	Nedre plastlist grå	Edge list grey				x					
7	9000-3320	Ifyllnadslist grå	Middle list silver				x					
9	0025-7230	Hjulhus	Mud guard				x					
9	9000-5730	Hjulhuslist	Mud guard frame				x					
10	9000-8877	V nedre bakre ändstycke grått	End piece for edge list grey L				x					
12	9000-3411	Dekorationslist	Decoration list				x					
14	9500-3772	Ändstycke grått	End piece grey				x					
17	9000-2604	Gångjärnslistens ändstycke V	End piece brown L				x					
18	9300-2537	Gångjärnslistens ändstycke H	End piece brown R				x					
20	9401-2098	Koffertens sidolist böjd V	Fixing list bended L				x					
22	9000-8654	Breddmarkeringslampa	Side marker light				x					1)
24	0097-0013	Takventil	Ventilator				x					
25	9000-3662	Taklucka (delar se sid260)	Roof-light(parts see side 260)				x					
26	0092-0049	TV-antengenomföring	TV-antenn-bracket without cabel				x					
30	0093-0701	Öpnningsbart sidofönster 900x475	Opening window 900x475				x					
31	9000-3412	Gångjärnslist	Hinge profil				x					
34	9400-9445	Gummiprofil under tältlist	Rubber profile for awning list				x					
37	0034-0570	Hörnlist	Corner list				x					
38	9000-3756	Kylskåpsgaller	Ventilation louvre				x					

Anm. 1) Not for Sweden
Obs.

SOLIFER	Kaross 229 Body	Exteriör V sida Nordica 550 MH, MHE Exterior L hand Nordica 550 MH, MHE

X=standard M=Menu-utrustning beroende på land M=Menu-equipment due to country specification

Pos Fig.	Det.nr. Part.nr.	Benämning	Description	Goldie 470	Goldie 530	Goldie 580	Nordica 550 MH MHE	Nordica 550 N MHT	Nordica 610 H	Finlandia 620	Finlandia 670	Anm. Obs.
38	9001-2855	Monterings ram	Assembly frame				x					
39	9000-3757	Vinterlock	Winter cover				x					
40	9000-3664	230V intag vitt	Contact box white				x					
40	2710-4306	Lock for 230V intag vitt	Cover for contact box white				x					
40	2710-3925	Gångjärnspinne för lock	Pin for 230V cover				x					
42	9000-3528	Täckhatt metallic 5/12	Washer for screw 5/12 metallic				x					
47	9300-2539	Ändstycke brunt	End piece brown				x					
48		Fast köksfönster 00436706	Fixed kitchen window				x					
49	9000-5968	Blindtriangel vänster väggsida fram	Blind triangle left wall side front				x					
50	9000-5952	Ventilationsgaller vänster väggsida fram	Ventilation louvre left wall side front				x					
52	9200-5848	Ventilationsgaller vänster väggsida bak	Ventilation louvre left wall side rear				x					
53	9300-5778	Gångjärnslist bred	Hinge profil				x					
54	9400-3050	Iläggslist brun	Middle list brown				x					
56	9001-2527	Ändstycke V	End piece L				x					
62	9000-6124	Kantlistens skarvst. vänster grå	Broaden piece for edge list (L)				x					

Anm.
Obs.

SOLIFER	Kaross 232 Body	Exterior H sida Nordica 6101 Exterior R hand Nordica 6101

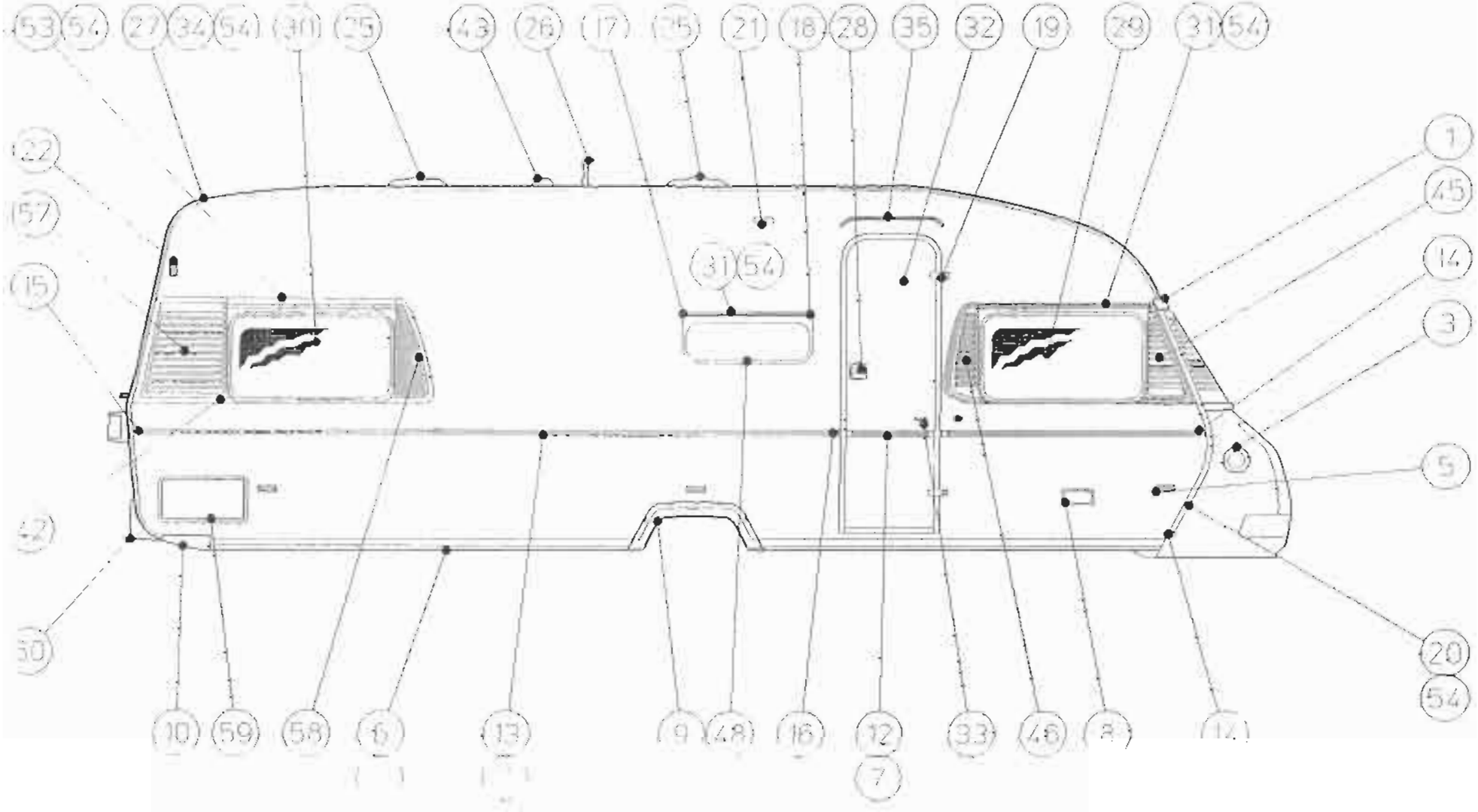

SOLIFER	Kaross 232 Body	Exterior H sida Nordica 6101i Exterior R hand Nordica 6101i

X=standard M=Menu-utrustning beroende på land M=Menu-equipment due to country specification

Pos Fig.	Det.nr. Part.nr.	Benämning	Description	Goldie 470	Goldie 530	Goldie 590	Nordica 550 M-H MHE	Nordica 550 N M-T	Nordica 6101i	Finlandia 620	Finlandia 670	Anm. Obs.
1	9300-3268	Övre H hörnstycke	Corner piece R						x			
3	0095-0149	Avgasutsläpp	Exhaust deck						x			
3	9001-5192	Avgasutsläpp med ventilering	Exhaust deck with ventilation						x			1), 2)
5	9000-3630	Sidomarkeringslampa	Sidewall light						x			
6	9000-5564	Nedre plastlist grå	Edge list grey						x			
7	9000-3226	Ifyllnadslist grå	Middle list silver						x			
8	9000-6901	Gasoluttag	Gas autlet whait						M			
9	0025-7230	Hjulhus	Mud guard						x			
9		Hjulhuslist 92012743	Mud guard frame						x			
10	9300-5795	H nedre bakre ändstycke grått	End piece for edge list grey R						x			
12	9000-3411	Dekorationslist	Decoration list						x			
13	9000-3409	Tältkappslist	Side wall list						x			
14	9500-3772	Ändstycke	End piece						x			
15	9000-3785	Ändstycke V	End piece L						x			
16	9000-3784	Ändstycke H	End piece R						x			
17	9000-2604	Gångjärnslistens ändstycke V	End piece brown L						x			
18	9300-2537	Gångjärnslistens ändstycke H	End piece brown R						x			
19	0093-0011	Ytterdörrens gångjärn	Hinge						x			
20	9401-2097	Koffertens sidolist böjd H	Fixing list bended R						x			
21	0090-0166	Ytterlampa	Awning light						x			

Anm.	1) Bara i svenska modeller	2) Från chassin nr: ...	3) Ej svenska modeller
Obs.	1) Only swedish models	2) From chassi no: ...	3) Not in swedish models

SOLIFER	Kaross 232 Body	Exteriör H sida Nordica 6101i Exterior R hand Nordica 6101i

X=standard M=Menu-utrustning beroende på land M=Menu-equipment due to country specification

Pos Fig.	Det.nr. Part.nr.	Benämning	Description	Goldie 470	Goldie 530	Goldie 580	Nordica 550 MH MHE	Nordica 550 N MHT	Nordica 6101i	Finlandia 620	Finlandia 670	Anm. Obs.
22	9000-8654	Breddmarkeringslampa	Side marker light						x			
25	9000-5079	Taklucka (delar se sid 260)	Roof-light(parts see side 260)						x			
26	0092-0049	TV-antengenomföring	TV-antenn-bracket without cabel						x			
27	0034-0580	Tältlist	Awning list						x			
28	0093-0708	Ytterdörrlås	Door lock						x			
28	9400-2535	Inre del till dörrlås	Opposite part for outer door						x			
29	9000-3834	Fast sidofönster H	Fixed window 900x475						x			2)
30	0093-0701	Öppningsbart sidofönster 900x475	Opening window 900x475						x			3)
31	0046-1540	Gångjärnslist	Hinge profil						x			
32	2711-0079	Ytterdörr inkl. ram(se sid 275)	Outer door						x			93012336
33	9000-8556	Dörrhållare kpl.	Holder for outer door cpl.						x			
34	9400-9445	Gummiprofil under tältlist	Rubber profile for awning list						x			
35	0028-5230	Dropplist	Drop list for outer door						x			
42	9000-3528	Täckhatt metallic 5/12	Vasher for screw 5/12 metallic						x			
43	0097-0023	Ventilator	Ventilator						x			
43	0097-0024	Ventilator GY 20	Ventilator GY 20						x			
45	9200-5967	Blindtriangel höger väggsida fram	Blind triangle right wall side front						x			
46	9200-5953	Ventilationsgaller höger väggsida fram	Ventilation louvre right wall side front						x			
47	9300-2539	Ändstycke brunt	End piece brown						x			
48	0093-0706	Köksfönster	Kitchen window						x			
53	9300-5778	Gångjärnslist bred	Hinge profil						x			
54	9400-3050	Iläggslist brun	Middle list brown						x			
57	9200-5847	Ventilationsgaller höger sida bak	Ventilation louvre right side rear						x			1)

Anm.	1)endast Tyskland	2)För D,DK,NL öppningsbart fönster 0093-0701	3) För Tyskland även H bak
Obs.	1)only Germany	2) For D,DK,NL opening window 0093-0701	3) For Germany also R rear

SOLIFER	Kaross 232 Body	Exterior H sida 6101i Exterior R hand 6101i

X=standard M=Menu-utrustning beroende på land M=Menu-equipment due to country specification

Pos Fig.	Det.nr. Part.nr.	Benämning	Description	Goldie 470	Goldie 530	Goldie 580	Nordica 550 MH MHE	Nordica 550 N MHT	Nordica 6101i	Finlandia 620	Finlandia 670	Anm. Obs.
58	9200-5855	Blindtriangel höger väggsida bak	Blind trangel right side wall						x			
59	9000-6271	Skidboxlucka	Skibox cover						M			1)
60	9300-9792	Reflextriangelfäste H	Holder for reflector						x			

Anm. Obs. 1) Ej vid N-versioner

SOLIFER	Kaross 233 Body	Exterior V sida Nordica 6101i Exterior L hand Nordica 6101i

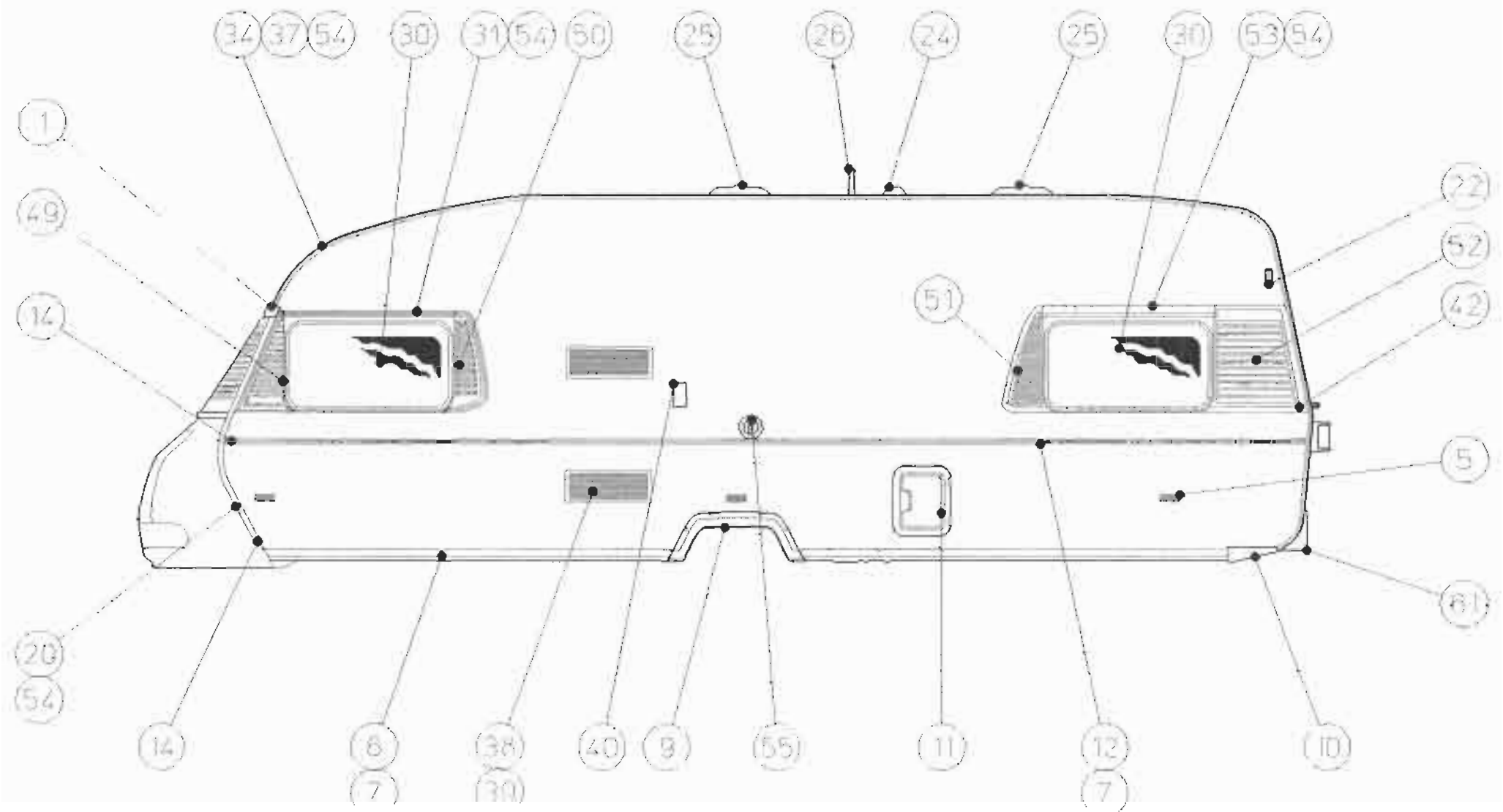

SOLIFER	Kaross 233 Body	Exterior V sida Nordica 6101i Exterior L hand Nordica 6101i

X=standard M=Menu-utrustning beroende på land M=Menu-equipment due to country specification

Pos Fig.	Det.nr. Part.nr.	Benämning	Description	Goldie 470	Goldie 530	Goldie 580	Nordica 550 MH, MHE	Nordica 550 N, MHT	Nordica 6101i	Finlandia 620	Finlandia 670	Anm. Obs.
1	9300-3269	Ovre V hörnstycke	Corner piece L						x			
5	9000-3630	Sidomarkeringslampa	Sidewall light						x			
6	9000-5564	Nedre plastlist grå	Edge list grey						x			
7	9000-3326	Ifyllnadslist grå	Middle list silver						x			
9	0025-7230	Hjulhus	Mud guard						x			
9	9201-2743	Hjulhuslist	Mud guard frame						x			
10	9000-5796	V nedre bakre ändstycke grått	End piece for edge list grey L						x			
11	~~9000-4149~~	~~Kasetttoalettucka (delar se sid 655)~~	~~Cassett toilet door(parts see side 655)~~						M			
12	9000-3411	Dekorationslist	Decoration list						x			
14	9500-3772	Ändstycke grått	End piece grey						x			
20	9401-2098	Koffertens sidolist böjd V	Fixing list bended L						x			
22	9000-8654	Breddmarkeringslampa	Side marker light						x			1)
25	9000-5079	Taklucka (delar se sid 260)	Roof-light(parts see side 260)						x			
26	0092-0049	TV-antengenomföring	TV-antenn-bracket without cabel						x			
30	0093-0701	Öppningsbart sidofönster 900x475	Opening window 900x475						x			
34	9400-9445	Gummiprofil under hörnlist	Rubber profile for awning list						x			
37	0034-0570	Hörnlist	Corner list						x			
38	9001-2856	Kylskåpsgaller	Ventilation louvre						x			
38	9001-2855	Monteringsram	Assembly frame									
39	9001-2857	Vinterlock	Winter cover						x			

Anm. 1) Not for Sweden
Obs.

SOLIFER	Kaross 233 Body	Exteriör V sida Nordica 6101i Exterior L hand Nordica 6101i

X=standard M=Menu-utrustning beroende pa land M=Menu-equipment due to country specification

Pos Fig.	Det.nr. Part.nr.	Benämning	Description	Goldie 470	Goldie 530	Goldie 590	Nordica 550 MH MHE	Nordica 550 N MHT	Nordica 6101i	Finlandia 620	Finlandia 670	Anm. Obs.
40	9000-3664	230V intag vitt	Contact box white						x			
40	2710-4306	Lock för 230V intag vitt	Cover for contact box white						x			
40	2710-3925	Gångjärnspinne för lock	Pin for 230V cover						x			
42	9000-3528	Tackhatt metallic 5/12	Washer for screw 5/12 metallic						x			
47	9300-2539	Ändstycke brunt	End piece brown						x			
49	9000-5968	Blindtriangel vänster väggsida fram	Blind triangle left wall side front						x			
50	9000-5952	Ventilationsgaller vänster väggsida fram	Ventilation louvre left wall side front						x			
51	9000-5856	Blindtriangel vänster väggsida bak	Blind triangle left wall side rear						x			
53	9300-5778	Gångjärnslist bred	Hinge profil						x			
54	9400-3050	Iläggslist brun	Middle list brown						x			
55	0096-0054	Vattenpåfyllning kpl	Cap cpl for water cistern						M			
55	2710-3638	Lock + nyckel	Cap+key for water cistern						M			
61	9300-9791	Reflextriangelfäste V	Holder for fog and relector						x			

Anm.
Obs.

SOLIFER	Koross 234 Body	Exterior H sida Finlandia 620/670 Exterior R hand Finlandia 620/670

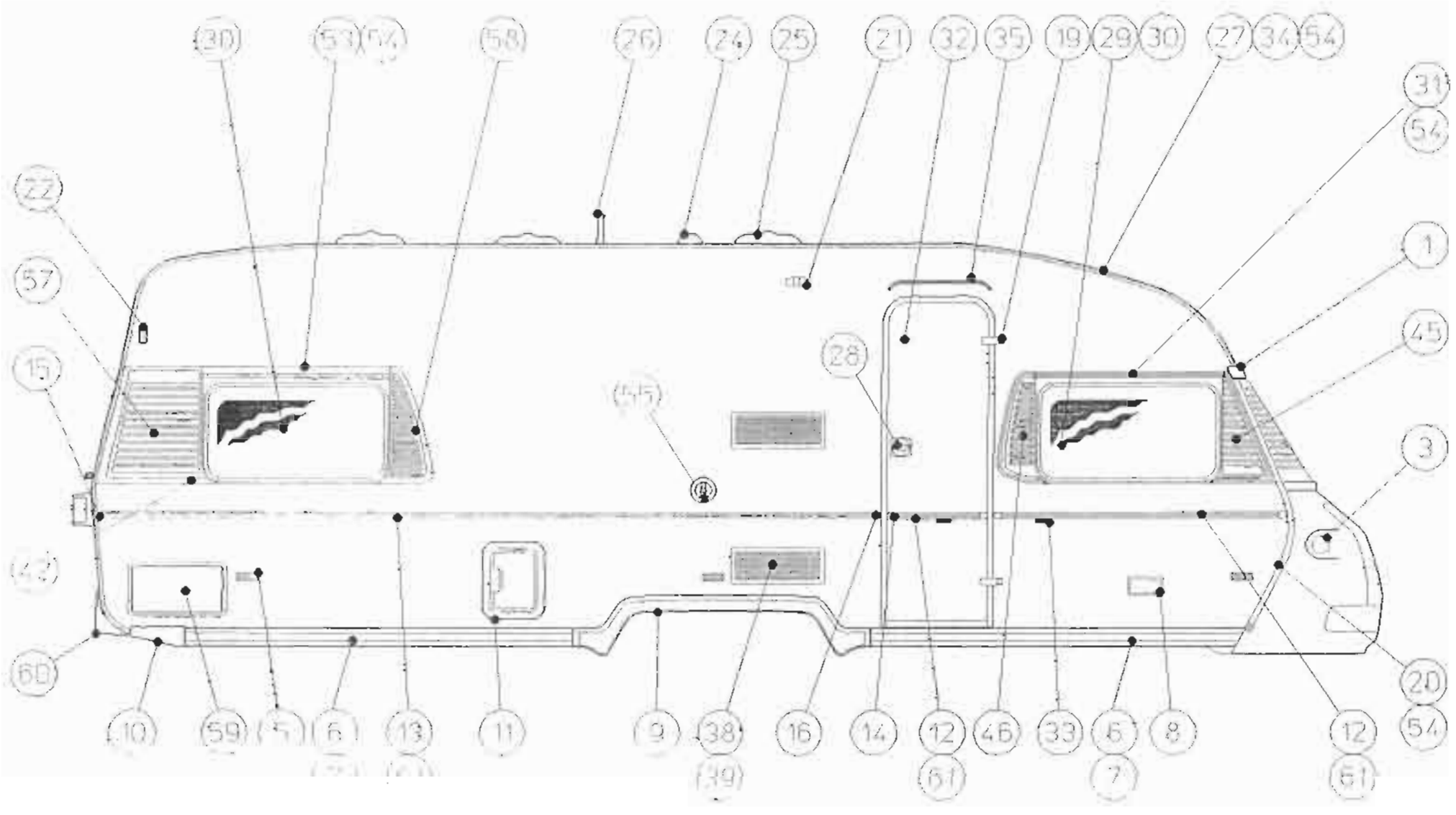

SOLIFER	Kaross 234 Body	Exterior H sida Finlandia 620/670 Exterior R hand Finlandia 620/670

X=standard M=Menu-utrustning beroende pa land M=Menu-equipment due to country specification

Pos Fig.	Det.nr. Part.nr.	Benämning	Description	Goldie 470	Goldie 530	Goldie 580	Nordica 550 MH MHE	Nordica 550 N MHT	Nordica 610 I	Finlandia 620	Finlandia 670	Anm. Obs.
1	9300-3268	Ovre H hörnstycke	Corner piece R							x	x	
3	0095-0149	Avgasutsläpp	Exhaust deck							x	x	
5	9000-3630	Sidomarkeringslampa	Sidewall light							x	x	
6	9000-5564	Nedre plastlist grå	Edge list grey							x	x	
7	9000-5964	Ifyllnadslist guld	Middle list gold							x	x	
8	9000-6901	Gasoluttag	Gas autlet whait							M	M	
9	0025-7250	Hjulhus	Mud guard							x	x	
9	9200-5510	Hjulhuslist	Mud guard frame							x	x	
10	9000-5796	H nedre bakre ändstycke grått	End piece for edge list grey R							x	x	
11	~~9000-4149~~	~~Kasetttoalettucka (delar se sid 655)~~	~~Cassett toilet door(parts see side 655)~~							x	x	
12	9000-3411	Dekorationslist	Decoration list							x	x	
13	9000-3409	Tältkappslist	Side wall list							x	x	
14	9500-3772	Ändstycke	End piece							x	x	
15	9000-3785	Ändstycke V	End piece L							x	x	
16	9000-3784	Ändstycke H	End piece R							x	x	
19	0093-0011	Ytterdörrens gångjärn	Hinge							x	x	
20	9401-2097	Koffertens sidolist böjd H	Fixing list bended R							x	x	
21	0090-0166	Ytterlampa	Awning light							x	x	
22	9000-8654	Breddmarkeringslampa	Side marker light							x	x	1)
24	0097-0023	E-lux ventil	E-lux ventilator							x	x	
25	9000-5079	Taklucka (delar se sid 260)	Roof-light(parts see side 260)							x	x	

Anm. 1) Ej Sverige
Obs. 1) Not for Sweden

SOLIFER	Kaross 234 Body	Exterior H sida Finlandia 620/670 Exterior R hand Finlandia 620/670

X=standard M=Menu-utrustning beroende på land M=Menu-equipment due to country specification

Pos Fig.	Det.nr. Part.nr.	Benämning	Description	Goldie 470	Goldie 530	Goldie 580	Nordica 550 MH MHE	Nordica 550 N MHT	Nordica 610XL	Finlandia 620	Finlandia 670	Anm. Obs.
26	0092-0049	TV-antenngenomföring	TV-antenn-bracket without cabel							x	x	
27	0034-0580	Tältlist	Awning list							x	x	
28	0093-0708	Ytterdörrlås	Door lock							x	x	
28	9400-2535	Inre del till dörrlås	Opposite part for outer door							x	x	
29	9000-3834	Fast sidofönster H 900x475	Fixed window 900x475							x	x	1)
30	0093-0701	Öppningsbart sidofönster 900x475	Opening window 900x475							x	x	
31	0046-1540	Gångjärnslist	Hinge profil							x	x	
32	2711-0079	Ytterdörr inkl ram (delar se sid 275)	Outer door (parts see side 275)							x	x	93012336
33	9000-8556	Dörrhållare	Holder for outer door cpl.							x	x	
34	9400-9445	Gummiprofil under tältlist	Rubber profile for awning list							x	x	
35	0028-5230	Dropplist	Drop list for outer door							x	x	
38	9001-2856	Kylskåpsgaller	Ventilation louvre							x	x	
38	9001-2855	Monteringsgaller	Assembly frame							x	x	
39	9001-2857	Vinterlock	Winter cover							x	x	
42	9000-3528	Täckhatt metallic 5/12	Vasher for screw 5/12 metallic							x	x	
45	9200-5967	Blindtriangel höger väggsida fram	Blind triangle wall side front							x	x	
46	9200-5953	Ventilationsgaller höger väggsida fram	Ventilation louvre right wall side front							x	x	
47	9300-2539	Ändstycke brunt	End piece brown							x	x	
53	9300-5778	Gångjärnslist bred	Hinge profil							x	x	
54	9400-3050	Plastlist brun	Plastic list brown							x	x	1)
55	0096-0054	Vattenpåfyllning kpl.	Cap cpl. for water cistern							M	M	
55	2710-3638	Lock + nyckel	Cap + key for water cistern							M	M	

Anm.	1) För D, DK, NL öppningsbart fonster 0093-0701
Obs.	1) For D, DK, NL opening window 0093-0701

SOLIFER	Kaross 234 Body	Exterior H sida Finlandia 620/670 Exterior R hand Finlandia 620/670

X–standard M=Menu-utrustning beroende på land M=Menu-equipment due to country specification

Pos Fig.	Det.nr. Part.nr.	Benamning	Description	Geldie 470	Geldie 530	Geldie 580	Nordica 550 MH MHE	Nordica 550 N MHT	Nordica 610 N	Finlandia 620	Finlandia 670	Anm. Obs.
57	9200-6099	Ventilationsgaller höger sida bak	Ventilation louvre right side rear							x	x	
58	9200-5855	Blindtriangel höger väggsida bak	Blind triangel right wall side rear							x	x	
59	9000-6271	Skidboxlucka	Skibox cover							x	x	1)
60	9300-9792	Reflextriangelfaste H	Holdet for triangelreflector							x	x	
61		Ifyllnadslist grå 9000 3326	Middle list silver							x	x	

Anm.
Obs.

SOLIFER	Karass Body	235	Exterior V sida Finlandia 620/670 Exterior L hand Finlandia 620/670

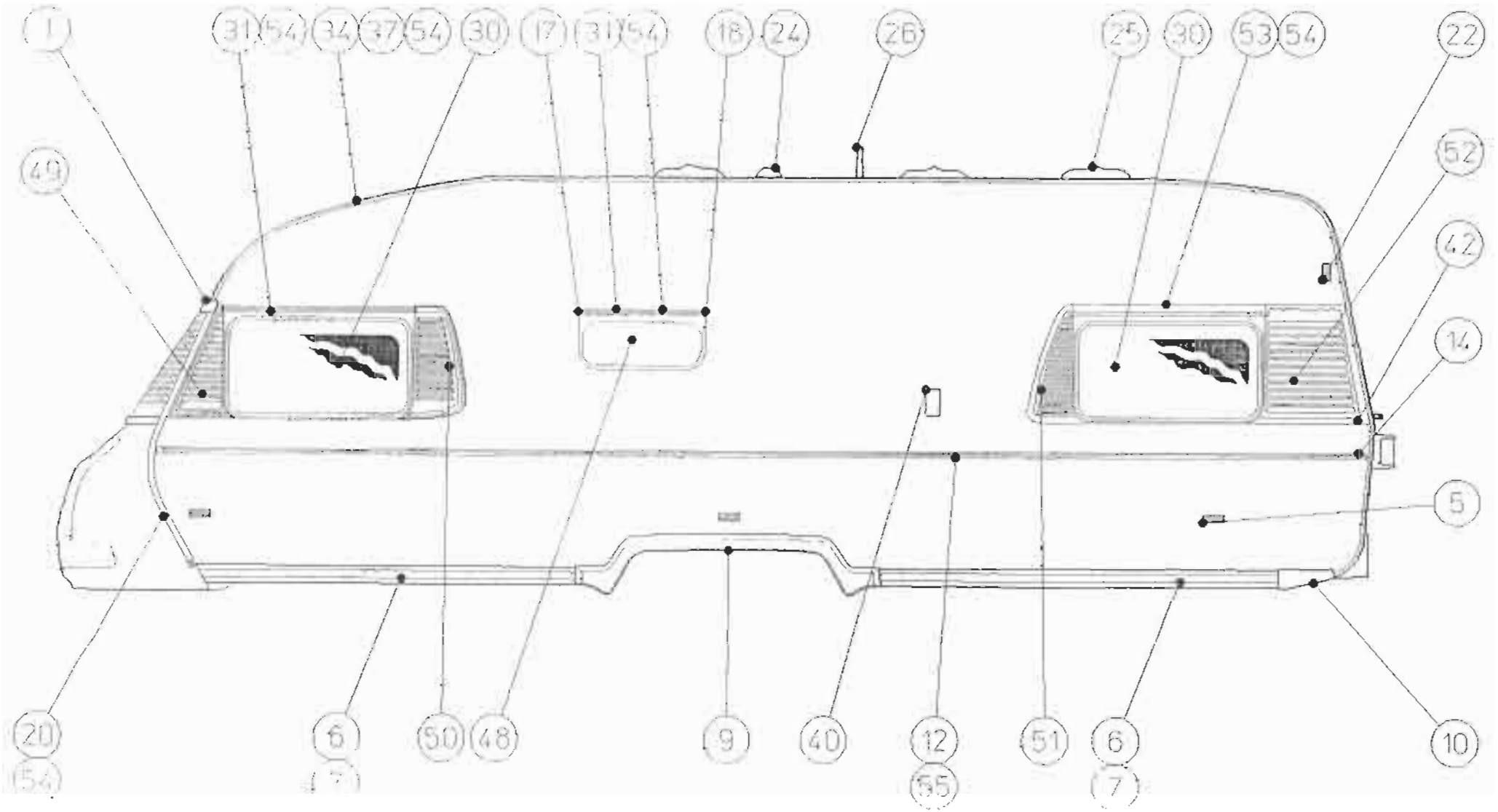

SOLIFER	Kaross 235 Body	Exterior V sida Finlandia 620/670 Exterior L hand Finlandia 620/670

X=standard M=Menu-utrustning beroende på land M=Menu-equipment due to country specification

Pos Fig.	Det.nr. Part.nr.	Benämning	Description	Goldie 470	Goldie 530	Goldie 580	Nordica 550 MH MHE	Nordica 550 N MHT	Nordica 6101	Finlandia 620	Finlandia 670	Anm. Obs.
1	9300-3269	Övre V hörnstycke	Corner piece L							x	x	
5	9000-3630	Sidomarkeringslampa	Sidewall light							x	x	
6	9000-5564	Nedre plastlist grå	Edge list grey							x	x	
7	9000-5964	Ifyllnadslist guld	Middle list gold							x	x	
9	0025-7250	Hjulhus	Mud guard							x	x	
9	9200-5510	Hjulhuslist	Mud guard frame							x	x	
10	9000-5796	V nedre bakre ändstycke grått	End piece for edge list grey L							x	x	
12	9000-3411	Dekorationslist	Decoration list							x	x	
14	9500-3772	Ändstycke grått	End piece grey							x	x	
17	9000-2604	Gångjärnslistens ändstycke V	End piece brown L							x	x	
18	9300-2537	Gångjärnslistens ändstycke H	End piece brown R							x	x	
20	9401-2098	Koffertens sidolist böjd V	Fixing list bended L							x	x	
22	9000-8654	Breddmarkeringslampa	Side marker light							x	x	1)
24	0097-0023	E-lux ventil	Ventilator E-lux							x	x	
25	9000-5079	Taklucka (delar se sid260)	Roof-light(parts see side 260)							x	x	
26	0092-0049	TV-antengenomföring	TV-antenn-bracket without cabel							x	x	
30	0093-0701	Öppningsbart sidofönster 900x475	Opening window 900x475							x	x	
31	9000-3412	Gångjärnslist	Hinge profil							x	x	
34	9400-9445	Gummiprofil under hörnlist	Rubber profile for awning list							x	x	
37	0034-0570	Hörnlist	Corner list							x	x	
40	9000-3664	230V intag vitt	Contact box white							x	x	

Anm. 1) Not for Sweden
Obs.

SOLIFER	Kaross 235 Body	Exteriör V sida Finlandia 620/670 Exterior L hand Finlandia 620/670

X=standard M=Menu-utrustning beroende på land M=Menu-equipment due to country specification

Pos Fig.	Det.nr. Part.nr.	Benämning	Description	Goldie 470	Goldie 530	Goldie 580	Nordica 550 MH MHE	Nordica 550 N MHT	Nordica 610TI	Finlandia 620	Finlandia 670	Anm. Obs.
40	9000-3664	230V intag vitt	Contact box white							x	x	
40	2710-4306	Lock för 230V intag vitt	Cover for contact box white							x	x	
40	2710-3925	Gångjärnspinne för lock	Pin for 230V cover							x	x	
42	9000-3528	Täckhatt metallic 5/12	Washer for screw 5/12 metallic							x	x	
47	9300-2539	Ändstycke brunt	End piece brown							x	x	
48	0093-0706	Öppningsbart köksfönster	Opening kitchen window							x	x	
49	9000-5968	Blindtriangel vänster väggsida fram	Blind triangle left wall side front							x	x	
50	9000-5952	Ventilationsgaller vänster väggsida fram	Ventilation louvre left wall side front							x	x	
51	9000-5856	Blindtriangel vänster väggsida bak	Blind triangle left wall side rear							x	x	
52	9200-5539	Ventilationsgaller vänster väggsida bak	Ventilation louvre left wall side rear							x	x	
53	9300-5778	Gångjärnslist bred	Hinge profil							x	x	
54	9400-3050	Iläggslist brun	Middle list brown							x	x	
55	'	Ifyllnadslist grå 9000-3326	Middle list silver							x	x	
62	9000-6124	Kantlistens skarvst. vänster grå	Broaden piece for edge list (L)									

Anm.
Obs.

SOLIFER

Kaross

Body

240 Andstycken utvändigt

End piece outside

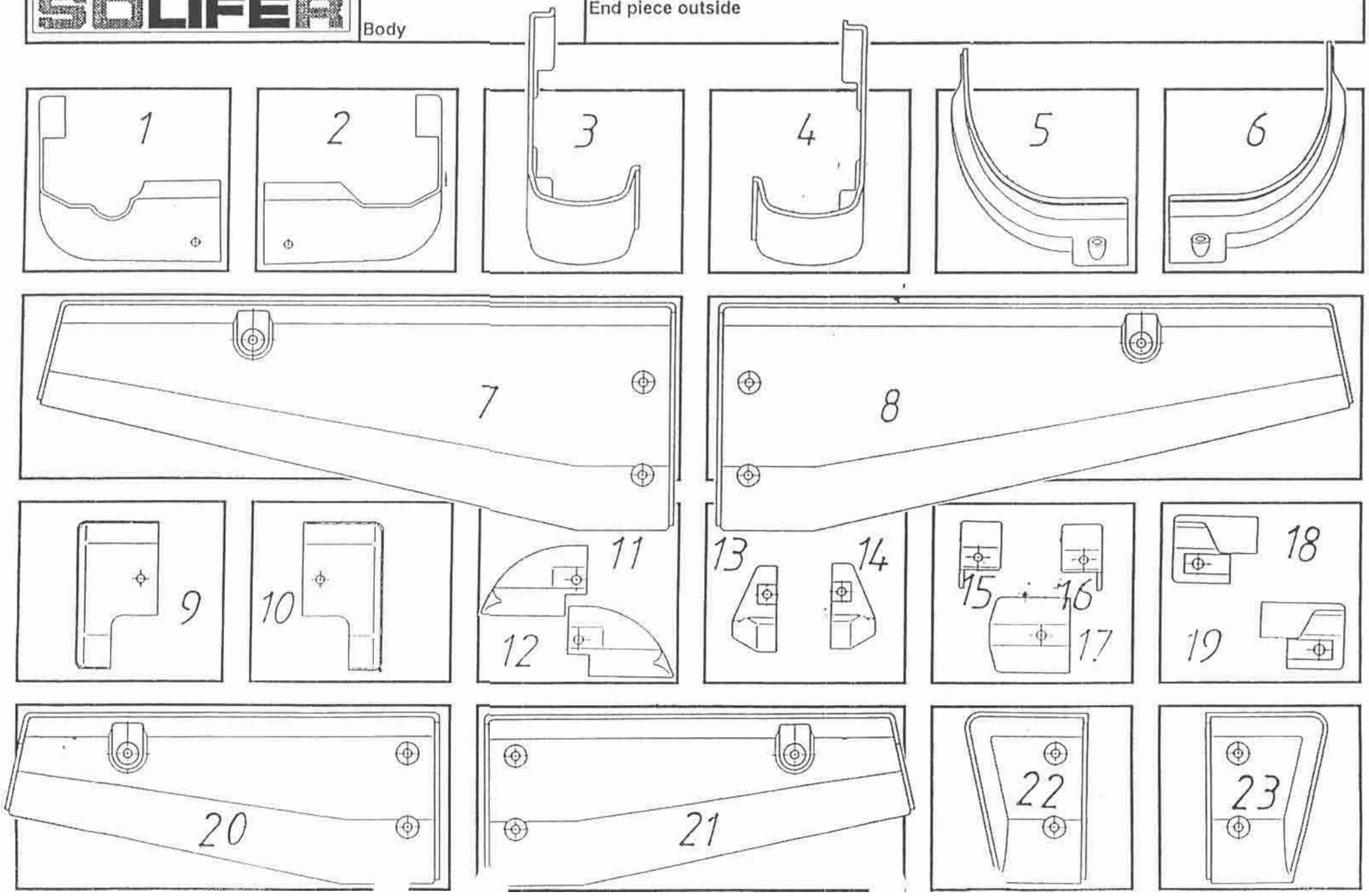

SOLIFER	Kaross 240 Body	Ändstycken utvändigt End piece outside

X=standard M=Menu-utrustning beroende pa land M=Menu-equipment due to country specification

Pos Fig.	Det.nr. Part.nr.	Benämning	Description	Goldie 470	Goldie 530	Goldie 580	Nordica 550 MH MHE	Nordica 550 N MHT	Nordica 6101	Finlandia 620	Finlandia 670	Anm. Obs.
1	9300-3268	H hörnstycke	Corner piece R				x	x	x	x	x	
2	9300-3269	V hörnstycke	Corner piece L				x	x	x	x	x	
3	9300-3773	H övre hörnstycke	Corner piece R	x	x	x						
4	9300-3774	V övre hörnstycke	Corner piece L	x	x	x						
5	9300-3775	H nedre hörnstycke	Corner piece R	x	x	x						
6	9000-3776	V nedre hörnstycke	Corner piece L	x	x	x						
7	9300-5795	H nedre bakre ändstycke grått	End piece for edge list grey R					x	x	x	x	
8	9000-5796	V nedre bakre ändstycke grått	End piece for edge list grey L					x	x	x	x	
11	9500-3712	Ändstycke grått V	End piece L	x	x	x						
12	9500-3711	Ändstycke grått H	End piece R	x	x	x						
13	0034-1890	Markislistens ändstycke brunt V	End piece brown L				x	x	x	x	x	
13	9000-3753	Markislistens ändstycke grått V	End piece grey L	x	x	x						
14	0034-1895	Markislistens ändstycke brunt H	End piece brown R				x	x	x	x	x	
14	9000-3752	Markislistens ändstycke grått H	End piece grey R	x	x	x						
15	9000-2694	Gångjärnslistens ändstycke brunt V	End piece brown L				x	x	x	x	x	
15	9500-3710	Gångjärnslistens ändstycke grått V	End piece grey L	x	x	x						
16	9300-2537	Gångjärnslistens ändstycke brunt H	End piece brown R				x	x	x	x	x	
16	9000-3752	Gångjärnslistens ändstycke grått H	End piece grey R	x	x	x						
17	9300-2539	Dekorationslistens ändstycke brunt	End piece brown				x	x	x	x	x	

Anm.
Obs.

SOLIFER	Kaross 240 Body	Ändstycken utvändigt End piece outside

X=standard M=Menu-utrustning beroende på land M=Menu-equipment due to country specification

Pos Fig.	Det.nr. Part.nr.	Benämning	Description	Goldie 470	Goldie 530	Goldie 580	Nordica 550 MH MHE	Nordica 550 N MHT	Nordica 610 TI	Finlandia 620	Finlandia 670	Huom. Obs.
17	9500-3772	Dekorationslistens ändstycke grått	End piece grey	x	x	x	x	x	x	x	x	
18	9000-3785	Tältkappslistens ändstycke grått V	End piece grey L	x	x	x	x	x	x	x	x	
19	9300-3775	Tältkappslistens ändstycke grått H	End piece grey R	x	x	x	x	x	x	x	x	
20	9000-8876	H nedre ändstycke bak	End piece for edge list R rear	x	x	x	x	x				
21	9000-8877	V nedre ändstycke bak	End piece for edge list L rear	x	x	x	x	x				
22	9000-8879	V nedre ändstycke fram	End piece for edge list L front	x	x	x						
23	9000-8878	H nedre ändstycke fram	End piece for edge list R front	x	x	x						

Anm.
Obs.

SOLIFER	Kaross Body	243	Ventilationsgaller Ventilation louvre

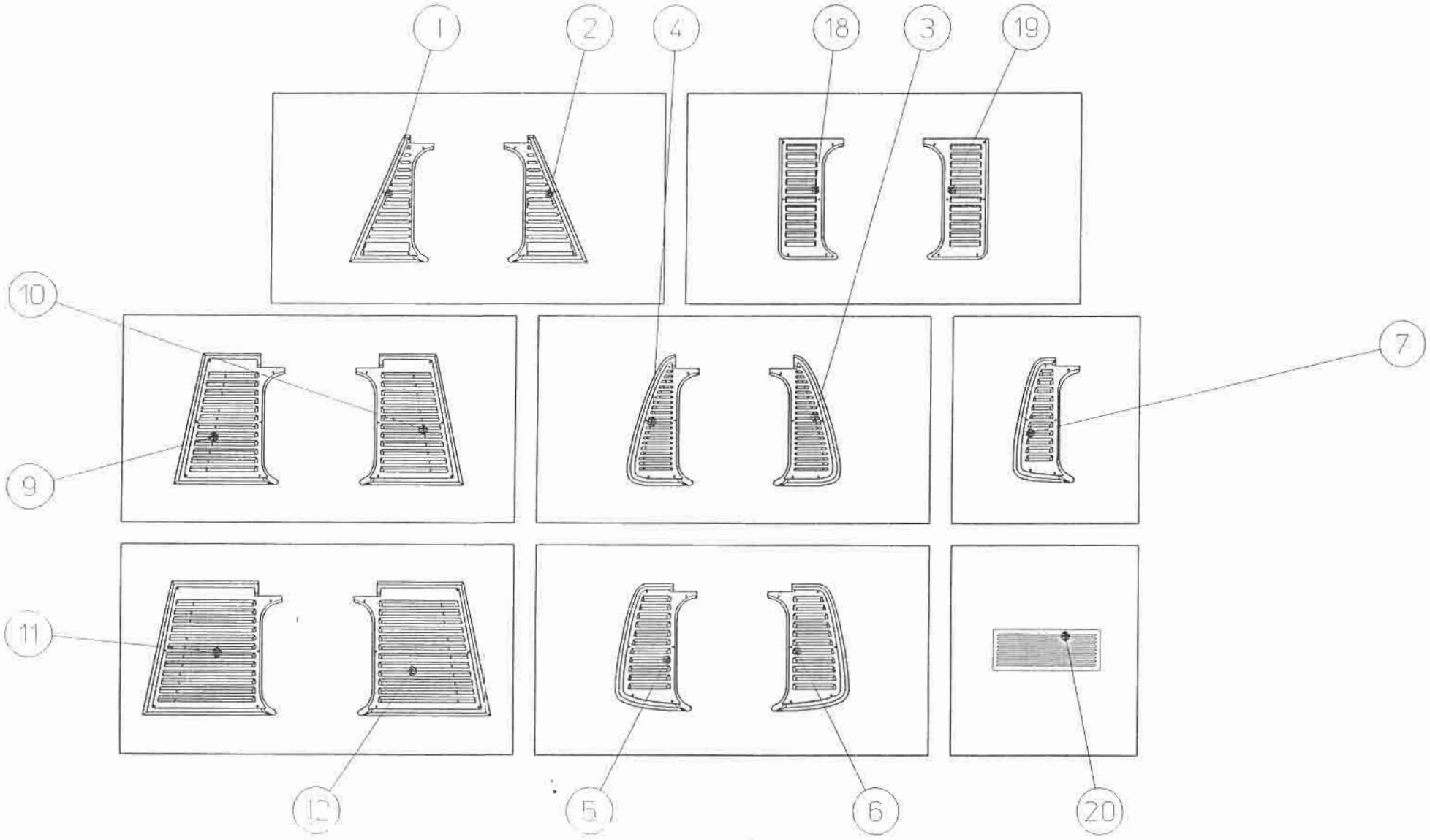

SOLIFER	Kaross 243 Body	Ventilationsgaller Ventilation louvre

X=standard M=Menu-utrustning beroende på land M=Menu-equipment due to country specification

Pos Fig.	Det.nr. Part.nr.	Benämning	Description	Goldie 470	Goldie 530	Goldie 580	Nordica 550 MH MHE	Nordica 550 N MHT	Nordica 610N	Finlandia 620	Finlandia 670	Huom. Obs.
1	9200-5967	Blindgaller höger väggsida fram	Blind triangle right wall side front				x	x	x	x	x	1)
2	9000-5968	Blindgaller vänster väggsida fram	Blind triangle left wall side front				x	x	x	x	x	1)
3	9200-5855	Blindgaller höger väggsida bak	Blind triangle right wall side rear				x	x	x			1)
4	9000-5856	Blindgaller vänster väggsida bak	Blind triangle left wall side rear				x	x	x			1)
5	9200-5951	Vent.galler höger väggsida fram,brett	Vent. louvre right wall side broad				x					1)
6	9000-5952	Vent.galler vänster väggsida fram,brett	Vent. louvre left wall side broad				x		x	x	x	1)
7	9200-5953	Vent.galler höger väggsida fram,smalt	Vent. louvre right wall side narrow					x	x	x	x	1)
9	9200-5847	Vent.gallerhöger väggsida bak 440	Vent. louvre right wall side rear 440				x	x				1)
10	9000-5848	Vent.galler vänster väggsida bak 440	Vent. louvre left wall side rear 440				x	x				1)
11	9200-6099	Vent.galler höger väggsida bak 575	Vent. louvre right wall side rear 575						x	x	x	1)
12	9000-6100	Vent.galler vänster väggsida bak 575	Vent. louvre left wall side rear 575						x	x	x	1)
18	9200-2034	Vent.galler höger väggsida bak	Vent. louvre right wall side rear	x	x	x						2)
19	9000-2035	Vent.galler vänster väggsida bak	Vent. louvre left wall side rear	x	x	x	x	x	x	x	x	2)
20	9001-2855	Kylskåpsgaller	Ventilation louvre for refrigator	x	x	x	x	x	x	x	x	
20	9001-2855	Monterings ram	Assembly frame	x	x	x	x	x	x	x	x	
20	9000-3756	Vinterlock	Winter lock	x	x	x	x	x	x	x	x	

Anm.	1)brungrå	2)metallic	3)endast Tyskland
Obs.	1)browngrey	2)metallic	3)only Germany

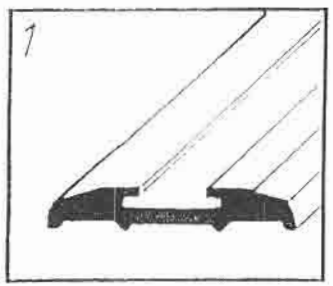
1

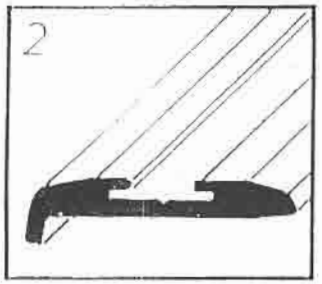
2

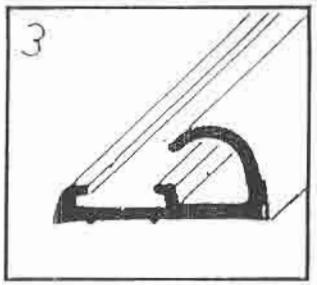
3

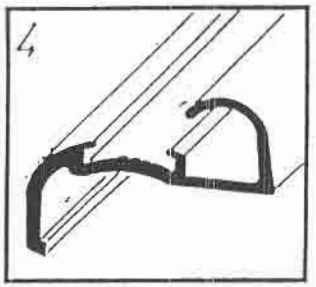
4

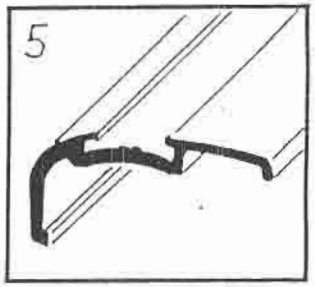
5

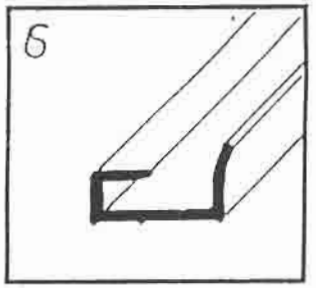
6

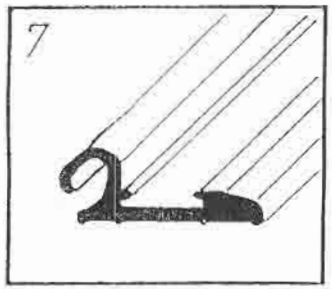
7

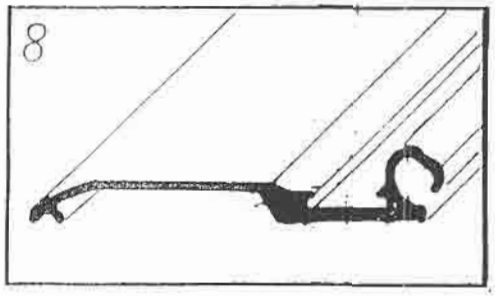
8

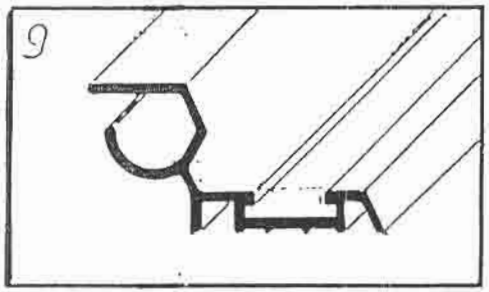
9

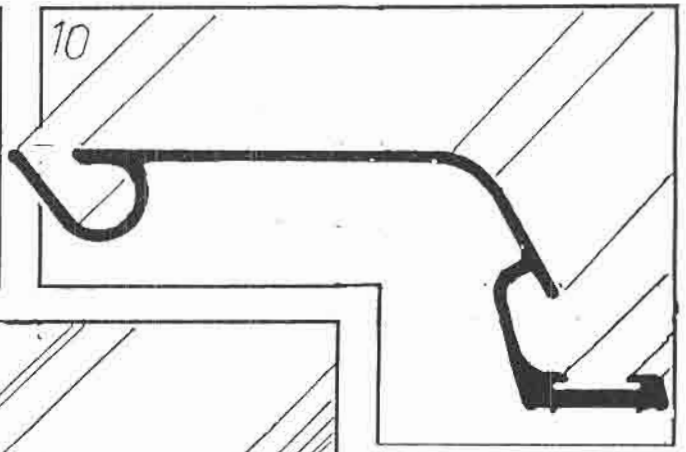
10

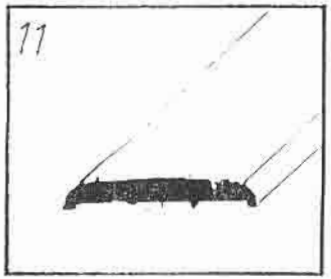
11

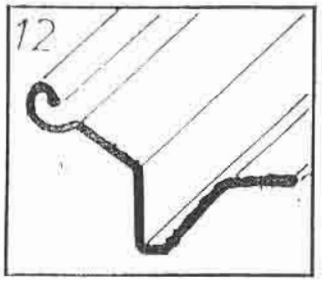
12

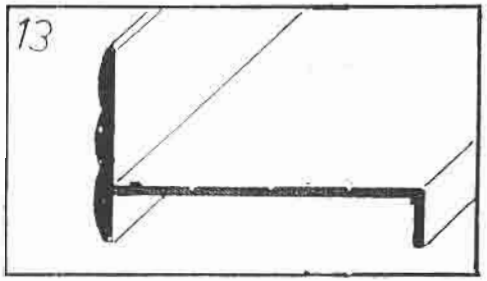
13

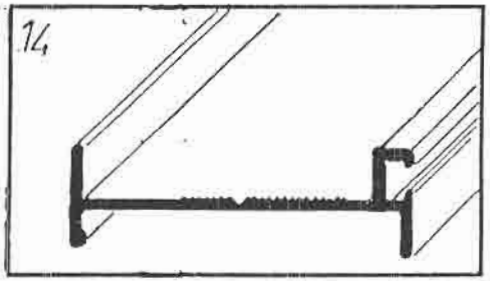
14

15

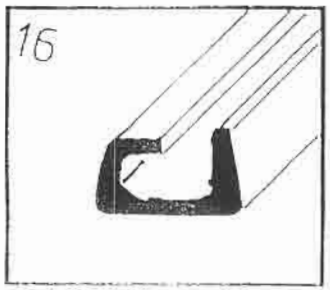
16

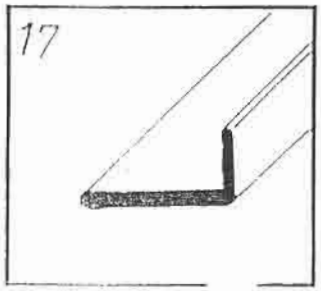
17

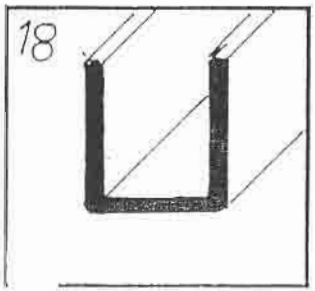
18

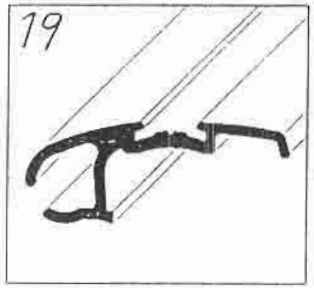
19

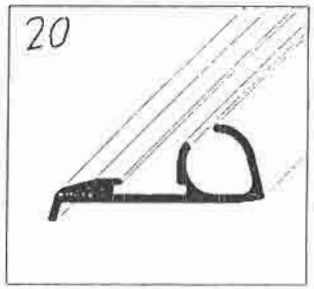
20

SOLIFER	Kaross 245 Body	Aluminiumlister Lists of aluminium

X=standard M=Menu-utrustning beroende på land M=Menu-equipment due to country specification

Pos Fig.	Det.nr. Part.nr.	Benamning	Storlek/mått Size/measure	Description	Goldie 470	Goldie 530	Goldie 580	Nordica 550 MH MHE	Nordica 590 N MHT	Nordica 610TI	Finlandia 620	Finlandia 670	Huom. Obs.
1	0046-1610	Dekorationslist	Brun/brown	Decoration list				x	x	x	x	x	
1	9000-3411	Dekorationslist	Silver/silver	Decoration list	x	x	x	x	x	x	x	x	
2	0047-3240	Dekorationslist	Brun/brown	Decoration list				x	x	x	x	x	
3	9000-3409	Tältkappslist	Silver/silver	Side wall list	x	x	x	x	x	x	x	x	0044-2470
4	0034-0580	Tältlist	Brun/brown	Awning list				x	x	x	x	x	
4	9000-3408	Tältlist	Silver/silver	Awning list	x	x	x						
5	0034-0570	Hörnlist	Brun/brown	Corner list				x	x	x	x	x	
5	9000-3407	Hörnlist	Silver/silver	Corner list	x	x	x						
6	0048-6110	Ljusrampens fastsättningslist	Brun/brown	Alu.profil for tail light box				x	x	x	x	x	
6	9001-4385	Ljusrampens fastsättningslist	Silver/silver	Alu.profil for tail light box	x	x	x						
7	0046-1540	Gångjärnslist	Brun/brown	Hinge profil				x	x	x	x	x	9000-6259
7	9000-3412	Gångjärnslist	Silver/silver	Hinge profil	x	x	x						9400-4010
8	9401-2955	Gångjärnslist	Brun/brown	Hinge profil				x	x	x	x	x	
9	0044-0640	Markislist bak	Brun/brown	Drop list				x	x	x	x	x	
9	9000-3820	Markislist bak	Silver/silver	Drop list	x	x	x						
10	9200-2886	Markislist	Silver/silver	Drop list/pcs				x	x	x	x	x	
11	0046-1510	Flatlist	Silver/silver	Al-joint list	x	x	x	x	x	x	x	x	
12	9000-3867	Gångjärnslist koffert	Silver/silver	Hinge profil gasbox	x	x	x						9400-2986
13	0027-2720	Dörram	Silver/silver	Al list for door	x	x	x	x	x	x	x	x	

Anm.
Obs.

SOLIFER	Kaross 245 Body	Aluminiumlister Lists of aluminium

X=standard M=Menu-utrustning beroende på land M=Menu-equipment due to country specification

Pos Fig.	Det.nr. Part.nr.	Benämning	Storlek/matt Size/measure	Description	Gelder 470	Gelder 530	Gelder 580	Nordica 550 MH MHE	Nordica 550 N MHT	Nordica 610 H	Finlandia 620	Finlandia 670	Huom. Obs.
14		Dörrens karmlist 92002807	L=3813	Al list for doorway	x	x	x	x	x	x	x	x	
15	9001-3087	Al-list för spegel	L=6100	Allist for mirrow				x	x				
16	0053-2000	Bordlist	L=6200	Fixing list table	x	x	x		x	x	x		
17	0047-5510	Al-list frontelem./Vägg	20/2 x 10/1	Al list frontelem./wall				x	x	x	x	x	
18	0053-2009	Al prof till skärbrede	18x20x1	Al list		x		x	x	x	x	x	
19	9001-4463	Tältlist MAULTUSK		Awning list				x	x	x	x	x	
20	9001-4915	Sidolist MAULTUSK		Sidelist				x	x	x	x	x	

Anm.
Obs.

SOLIFER	Kaross 250 Body	Gummilister och Plastlister Lists of Rubber / Plastic

X=standard M=Menu-utrustning beroende på land M=Menu-equipment due to country specification

Pos Fig.	Det.nr. Part.nr.	Benämning	Storlek/mått Size/measure	Description	Goldie 470	Goldie 530	Goldie 580	Nordica 550 MH MHE	Nordica 550 N MHT	Nordica 610	Finlandia 620	Finlandia 670	Huom. Obs.
1	9000-5564	Nedre plastlist grå		Edge list grey	x	x	x	x	x	x	x	x	
2	9000-5563	Nedre plastlist grå		Edge list grey	x	x	x	x	x				
3	0048-3750	Pl-prifil wc		Plastic profile for shower bas.	x	x	x	x	x	x	x	x	
4	0046-8190	Fast, fönsters tätningslist		Draught exluber window	x	x	x	x	x	x	x	x	
6	0046-8220	Fönsterlist sidofönster		Rubber prof.for open window	x	x	x	x	x	x	x	x	
7	0063-3031	Spränglist sidofönster		Middle list for op. window	x	x	x	x	x	x	x	x	
8	0063-3030	Killist för fönster T 10/11		Wedge list for window	x	x	x	x	x	x	x	x	
9	9400-9445	Gummiprofil under hörnlist		Rubber profile for awning list	x	x	x	x	x	x	x	x	
10	0045-8120	Dörrens tätningslist grå		Sealing list door	x	x	x	x	x	x	x	x	
11	0464-0020	Dörrkarmens tätning svart		Rubb. draught excl. black	x	x	x	x	x	x	x	x	
12	0049-9410	Täcklist vägg / tak		Plastic profil wall / roof	x	x	x	x	x	x	x	x	
13	9400-3050	Ifyllnadslist brun		Plastic profil T-337 brown	x	x	x	x	x	x	x	x	
13		Ifyllnadslist grå 90003326		Plastic profil T-337 grey	x	x	x	x	x	x	x	x	
14	0410-4570	Plastprofil (tak front)	L=2130	Plastic profil T-349K						x	x	x	
15	0047-5850	Plastprofil (tak)	L=2130	Plastic profil T-302K						x	x	x	
16	0065-3003	Tätningslist koffertöpning		Packning list (gas bott. box cap)	x	x	x	x	x	x	x	x	
17	0065-3002	Tätningslist på mellanvägg		Packning list (middle wall)	x	x	x	x	x	x	x	x	
18	0063-4006	J-list T148K brun plast		J-list T-148K brown plastic	x	x	x	x	x	x	x	x	
19	0091-0356	Plastprofil	L=2050	Plastic profil T-203K beige	x	x	x	x	x	x	x	x	
20	0048-3602	Plastprofil	L=2130	Plastic profil T-244K white	x	x	x	x	x	x	x	x	

Anm.
Obs.

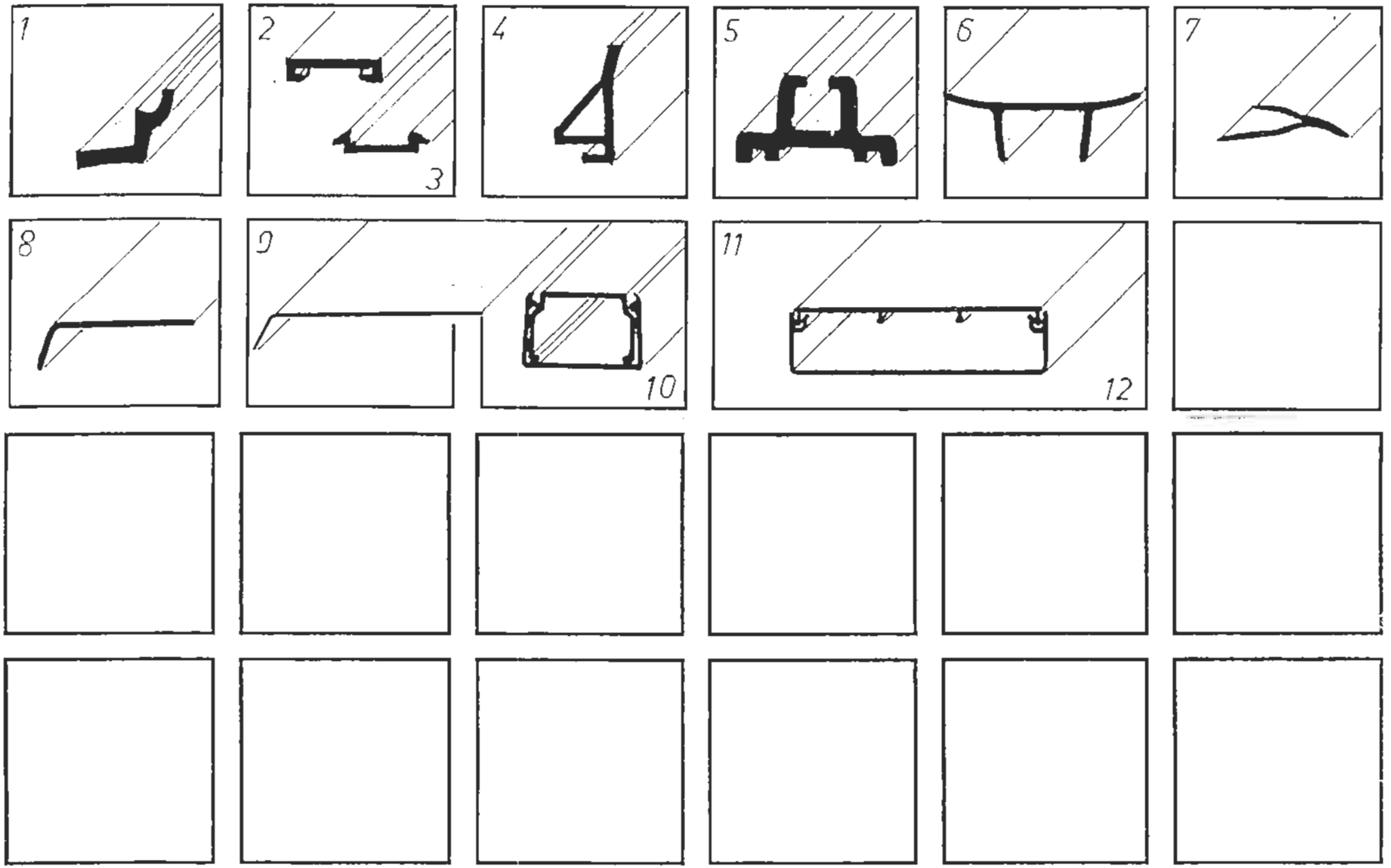
1
2
3
4
5
6
7
8
9
10
11
12

SOLIFER	Kaross 251 Body	Gummilister & Plastlister List of Rubber & Plastic

X=standard M=Menu-utrustning beroende på land M=Menu-equipment due to country specification

Pos Fig.	Det.nr. Part.nr.	Benämning	Storlek/mått Size/measure	Description	Golde 470	Golde 530	Golde 580	Nordica 550 M/H M+E	Nordica 550 N M/T	Nordica 6101	Finlandia 620	Finlandia 670	Huom. Obs.
1	0041-9480	Bordlist brun		Table list brown	x	x	x		x	x	x	x	
2	0063-4031	Takprofil T 125 lock	L = 4000	Ceiling profile T 125 cover	x	x	x	x	x	x	x	x	
3	0063-4033	Takprofil T 125 botten		Ceiling profile T 125 bottom	x	x	x	x	x	x	x	x	
4	0043-0640	Plastprofil T - 347		Plastic profile T - 347	x	x	x	x	x	x	x	x	
5	0091-0390	Skena för skjutdörr	L = 2100	Rail for sliding door				x					
7	0063-3000	Plastlist T 129 vit hörnlist		Plastic list T 129 white cornerlist	x	x	x						
8	9400-3113	Dropplist (toalettdörr)		Drop list for toilet door	x	x	x	x	x	x	x	x	
9	0048-6380	Dropplist till torkskåp		Drop list for kitchen cupboard	x	x	x	x	x	x	x	x	
10	0063-4049	EL-list XTL 225/266 V		EL.lath XTL 225/266 V	x	x	x	x	x	x	x	x	
11	0063-4046	EL-list XTL 265/266 V		EL.lath XTL 265/266 V	x	x	x	x	x	x	x	x	
12	0063-4047	EL-list XTL 165/266 V		EL.lath XTL 165/266 V	x	x	x	x	x	x	x	x	

Anm.
Obs.

SOLIFER	Kaross 253 Body	Fönster Windows

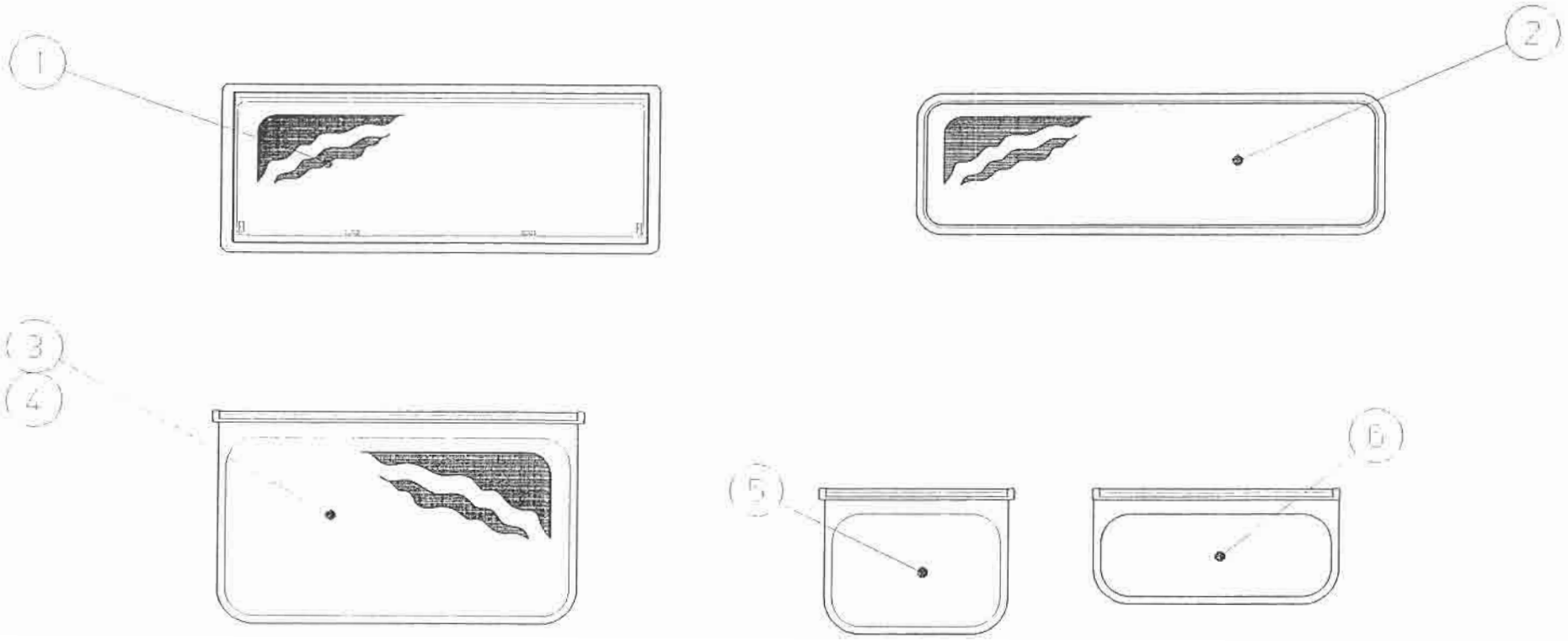

SOLIFER	Kaross 253 Body	Fonster Windows

X=standard M=Menu-utrustning beroende på land M=Menu-equipment due to country specification

Pos Fig.	Det.nr. Part.nr.	Benämning	Storlek/mått Size/measure	Description	Goldie 470	Goldie 530	Goldie 580	Nordica 550 MH MHE	Nordica 550 N MHT	Nordica 6101	Finlandia 620	Finlandia 670	Huom. Obs.
1	9001-3002	Bakfönster BIV, öppn. inkl. kasett	1450x550	Rearwindow BIV, open, incl. casett	M	M	M	M	M	M	M	M	
1	9001-3002	Framfönster BIV, öppn. inkl. kasett	1450x550	Frontwindow BIV, open, incl. casett				M	M	M	M	M	
2	0093-0704	Framrefönster , fast	1540x550	Frontwindow, fixed	x	x	x	x	x	x	x	x	
2	0093-0704	Bakfönster, fast	1540x550	Rearwindow	x	x	x	x	x	x	x	x	
3	9000-3834	Fönster fast, öppningsbart	900x475	Fixedwindow, open	x	x	x	x	x	x	x	x	
4	0093-0701	Fönster, öppningsbart	900x475	Open window	x	x	x	x	x	x	x	x	
5	9001-4214	Fönster, öppningsbart	440x300	Open window		x	x						
6	0093-0706	Fönster öppningsbart	600x220	Open window				x	x	x	x	x	

Anm.
Obs.

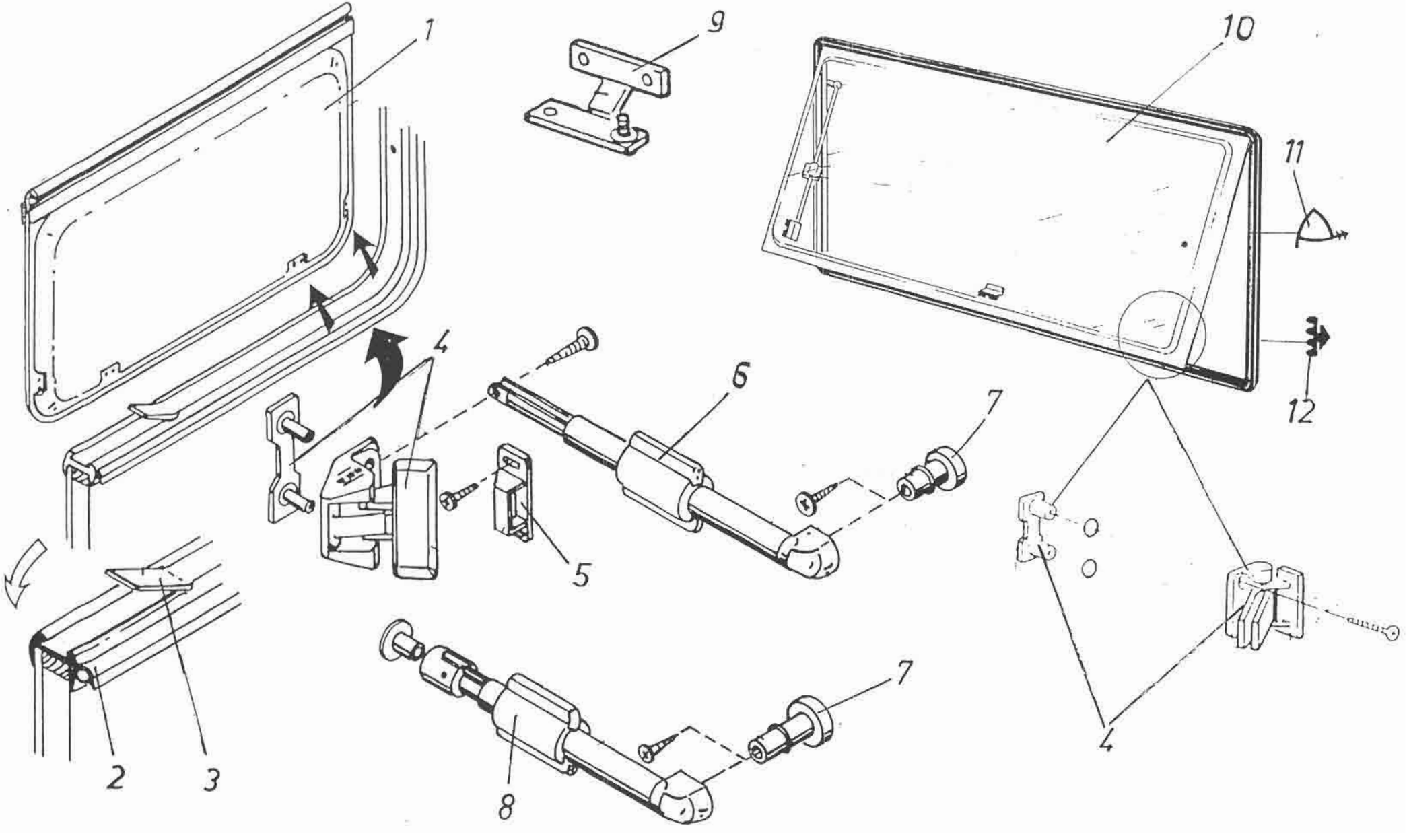
1
9
10
11
12
4
6
7
5
2
3
8
7
4

SOLIFER	Kaross 255 Body	Fonsterdelar Windows parts

X=standard M=Menu-utrustning beroende på land M=Menu-equipment due to country specification

Pos Fig.	Det.nr. Part.nr.	Benämning		Description	Goldie 470	Goldie 530	Goldie 580	Nordica 550 MH MHE	Nordica 550 N MHT	Nordica 6101i	Finlandia 620	Finlandia 670	Huom. Obs.
2	0046-8220	Gummiprof. för opp.bart fonster		Rubber prof. for open.window	x	x	x	x	x	x	x	x	
3	0063-3031	Spränglist sidofönster		Middle list for op.window	x	x	x	x	x	x	x	x	
4	2714-2905	Låsbeslag		Lock for window	x	x	x	x	x	x	x	x	
5	2714-2944	Motstycke		Opposite part for window lock	x	x	x	x	x	x	x	x	
6	2714-2938	Teleskop	230mm	Window telescopic	x	x	x	x	x	x	x	x	
7	2714-2931	Fästknopp		Holding device (window telescop)	x	x	x	x	x	x	x	x	
8	2714-2975	Teleskop köksfönster	70mm	Window telescopic				x	x	x	x	x	
9	2714-3013	Låsbeslag vid fast fönster		Lock for opening/fast window	x	x	x	x	x	x	x	x	
11	9001-5017	Tätningslist		Gasket list		M				M	M	M	
12	9001-5018	Tätningslist		Gasket list		M				M	M	M	

Anm.
Obs.

SOLIFER	Kaross 256 Body	Rullgardiner Rolling blind

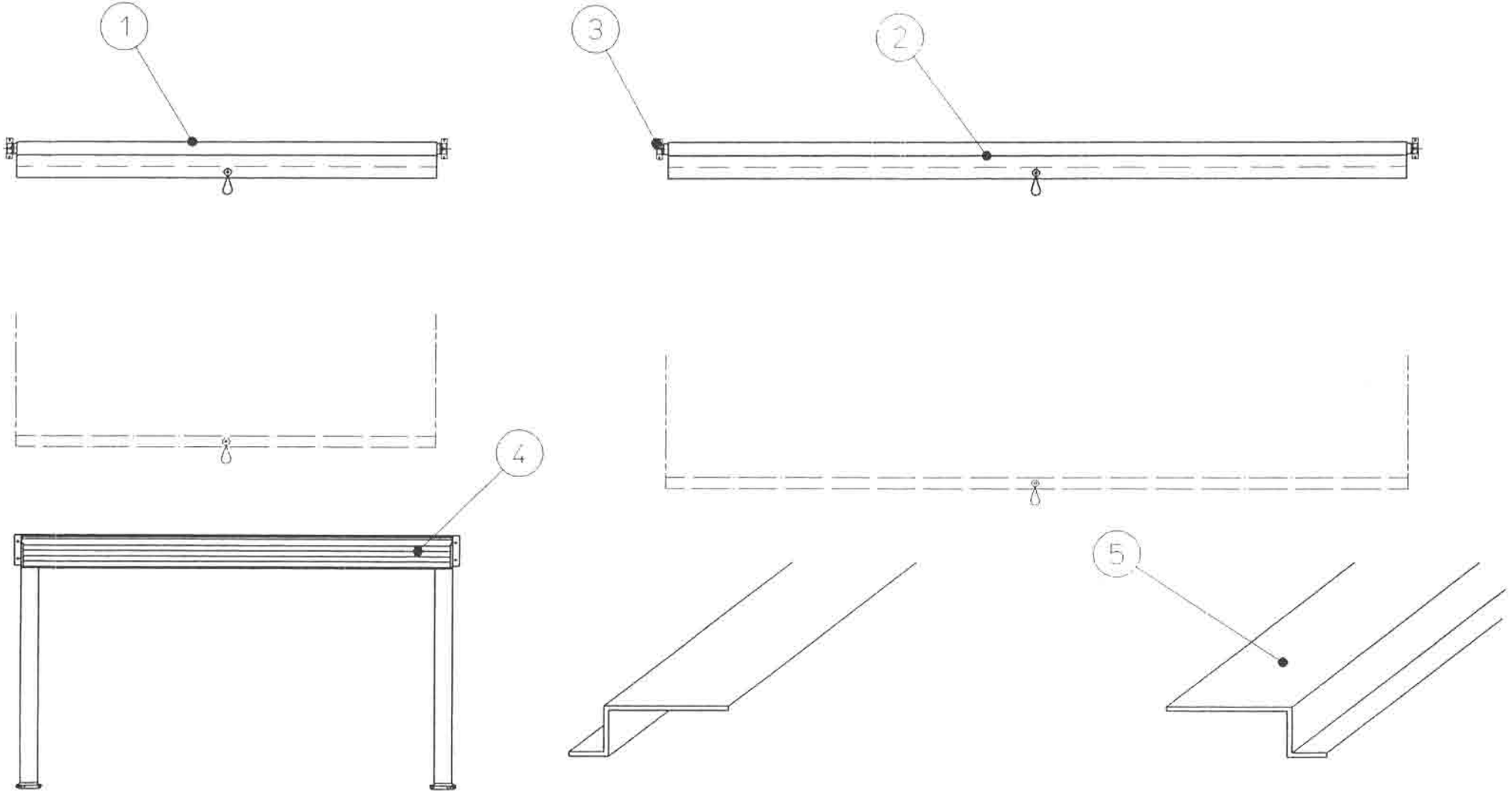

SOLIFER	Kaross 256 Body	Rullgardiner Rolling blind

X=standard M=Menu-utrustning beroende på land M=Menu-equipment due to country specification

Pos Fig.	Det.nr. Part.nr.	Benamning		Description	Polar 470 S	Goldie 470	Goldie 530	Goldie 580	Nordica 550 MH MHE	Nordica 550 N MHT	Nordica 610	Finlandia 620	Finlandia 670	Huom. Obs.
1	9001-5277	Rullgardin sido fönster		Rolling blind side window		x	x	x	x	x	x	x	x	
2	9001-5276	Rullgardin fram och bak fönster		Rolling blind front & rear		x	x	x	x	x	x	x	x	
1	9001-5277	Rullgardin sido fönster, brun		Rolling blind side window, brown	x									
2	9001-5276	Rullgardin fram och bak fönster,brun		Rolling blind front & rear, brown	x									
3	0091-0261	Rullgardin stödpar		Rollnig blind holders	x	x	x	x	x	x	x	x	x	
4	9000-3345	Kasetti rullgardin		Rolling blind, casette		x	x	x	x	x	x	x	x	

Anm.
Obs.

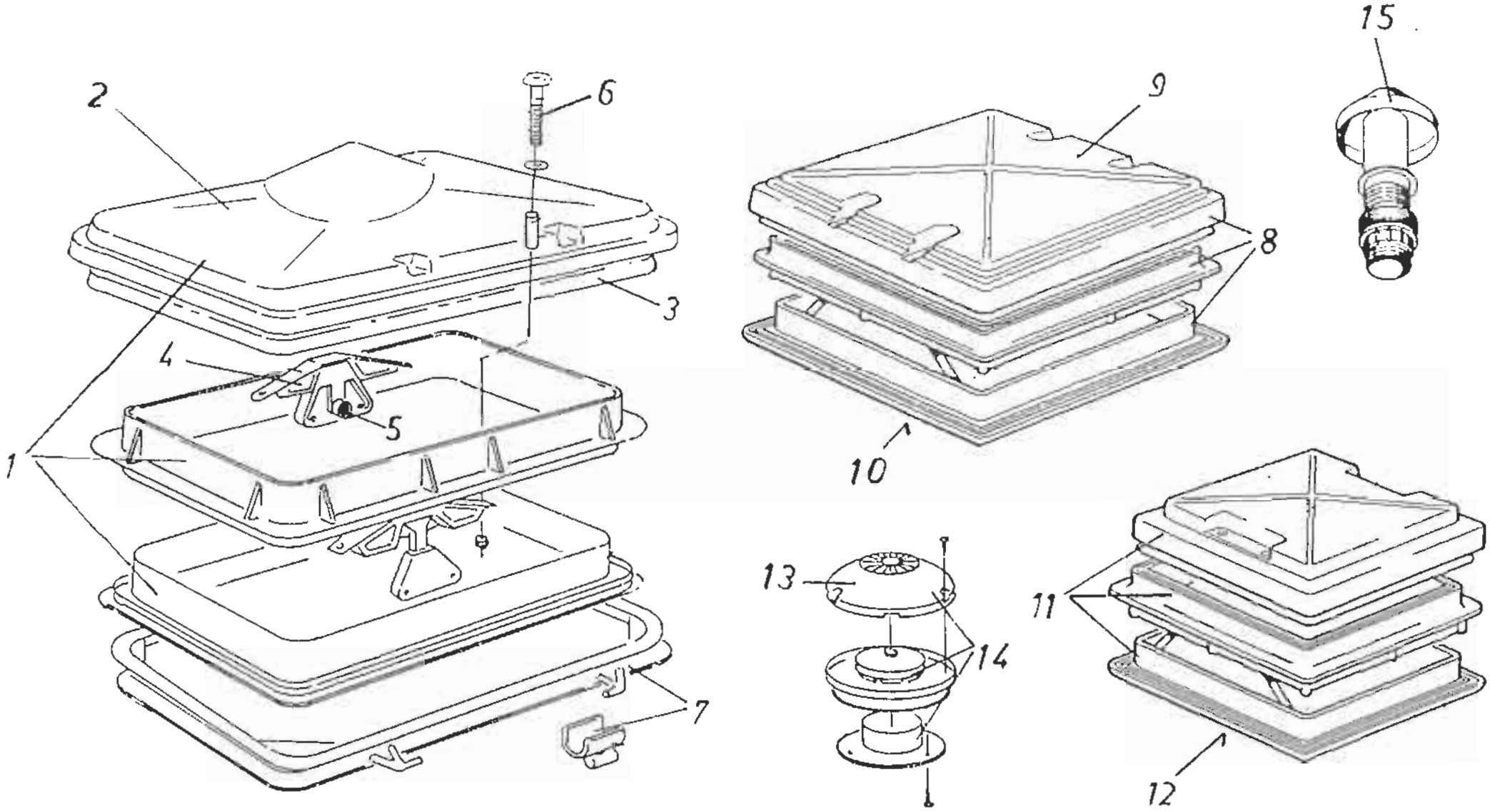
1
2
3
4
5
6
7
8
9
10
11
12
13
14
15

SOLIFER	Kaross 260 Body	Takluckor och takventiler Roof-light and roff-ventilators

X=standard M=Menu-utrustning beroende på land M=Menu-equipment due to country specification

Pos Fig.	Det.nr. Part.nr.	Benämning		Description	Goldie 470	Goldie 530	Goldie 580	Nordica 550 MHHE	Nordica 550 N MHT	Nordica 610Ti	Finlandia 620	Finlandia 670	Huom. Obs.
1	9000-5079	Taklucka kpl exkl myggnät	Bonocar	Roof-light exkl.mosquito net						x	x	x	
2	2713-2998	Övre kupa	Bonocar	Upper bulb, sliding roof						x	x	x	
3	2713-2999	Nedre kupa	Bonocar	Lower bulb, sliding roof						x	x	x	
4	2714-2923	Lyftbeslag	Bonocar	Joint for sliding roof						x	x	x	
5	2714-2924	Låsratt	Bonocar	Control nut black						x	x	x	
6	2714-2925	Bult och muttersats 4st	Bonocar	Plastic bolt+nut+pack. f.joint						x	x	x	
7	0097-0016	Myggnät inkl. gågjärn	Bonocar	Mosquito net						x	x	x	
7	9001-2402	Mörläggningsfilter	Bonocar	Black-out plate for roof hatch						x	x	x	
8	9001-4501	Taklucka, 400x400	Holzhauer	Roor-light	x	x	x	x	x				
8	9001-4871	Taklucka, 280x280	Holzhauer	Roor-light	x	x	x	x	x				
13	2714-2949	Kåpa E-luxventil	Electrolux	Bulb E-lux ventilator	x	x	x	x	x	x	x	x	
14	0097-0023	E-luxventil kpl, stängbar	Electrolux	E-lux ventilator, openable	x	x	x	x	x	x	x	x	
14	0097-0024	E-luxventil kpl, öppen	Electrolux	E-lux ventilator, open	x	x	x	x	x	x	x	x	
15	0097-0013	Takventil	Veneta	Ventilator	x	x	x	x	x				

Anm.
Obs.

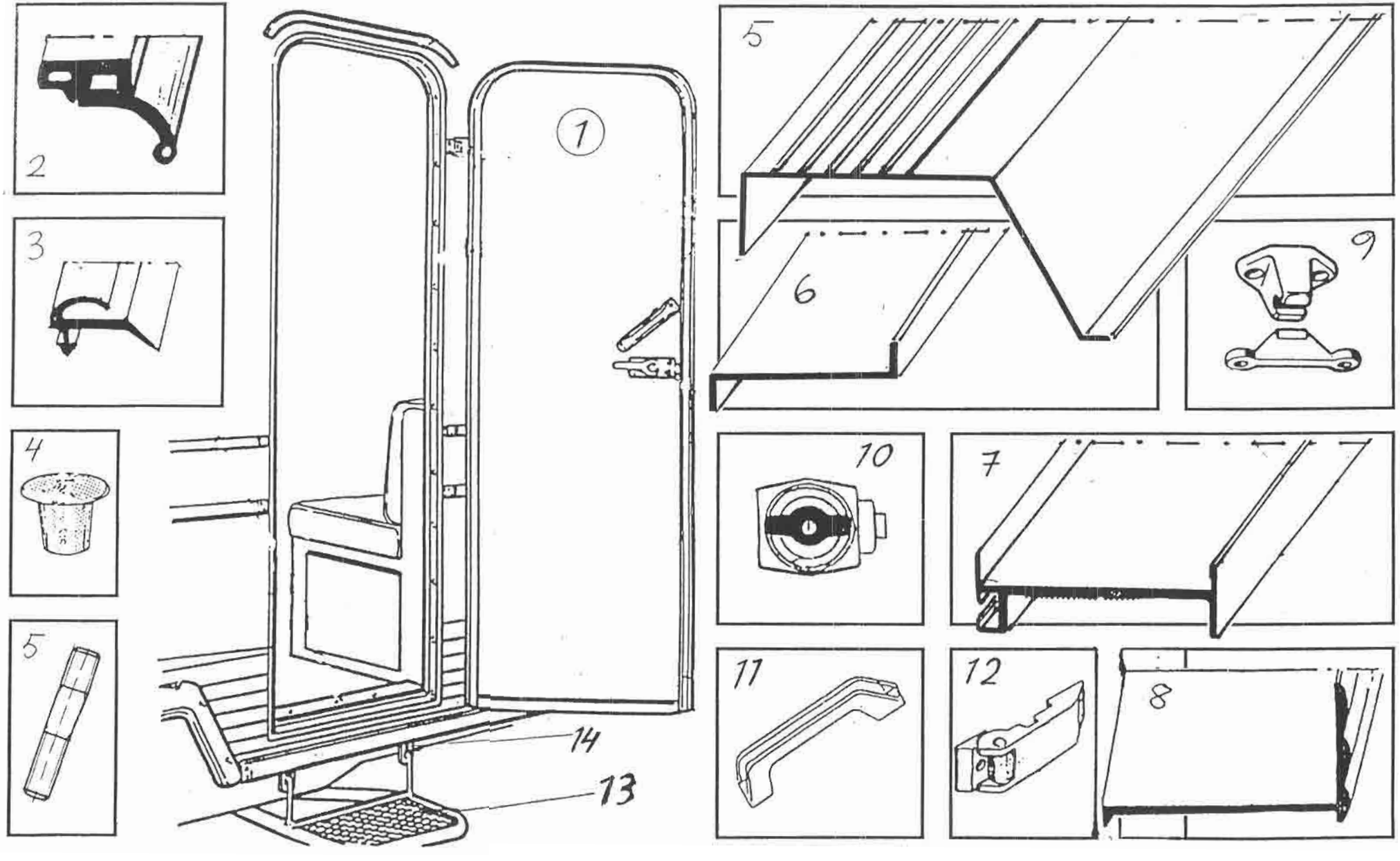
1
2
3
4
5
6
7
8
9
10
11
12
13
14

SOLIFER	Kaross 275 Body	Ytterdörr Exterior door

X=standard M=Menu-utrustning beroende på land M=Menu-equipment due to country specification

Pos. Fig.	Det.nr. Part.nr.	Benämning		Description	Solifer 470	Solifer 530	Solifer 990	Nordica 560 NH	Nordica 560 N	Nordica 619H	Finlandia 620	Finlandia 630	Anm. Obs.
1	2711-0079	Ytterdörr högerhand		Outdoor righthanded		x	x						
1	2711-0078	Ytterdörr vänsterhängd		Outdoor lefthanded				x	x	x	x	x	
2	0045-8120	Dörrens tätningslist grå		Sealing list, Door grey	x	x	x	x	x	x	x	x	
3	0464-0020	Dörrkarmens tätning svart		Sealing list, Door black	x	x	x	x	x	x	x	x	
4	0072-1003	Hattmutter	6 mm	Hat nut	x	x	x	x	x	x	x	x	
5	0071-1041	Pinn skruv	M 6 x 40	Stud bolt	x	x	x	x	x	x	x	x	
6	0046-8370	Tröskellist	L=552	Threshold list	x	x	x	x	x	x	x	x	
7	!	Dörrens karmlist 92002f07	L=3813	Al list for doorway	x	x	x	x	x	x	x	x	
8	0027-2720	Dörram	Silver/silver	Al list for door	x	x	x	x	x	x	x	x	
9	9000-8556	Dörrhållare kpl.		Holder for outer door cpl.	x	x	x	x	x	x	x	x	
10	0093-0708	Dörrlås		Outer door lock	x	x	x	x	x	x	x	x	
10	9400-2535	Inre del till dörrlås		Opposite part for outer door	x	x	x	x	x	x	x	x	
11	1729-1203	Gavelhandtag svart		Grab handle black	x	x	x	x	x	x	x	x	
12	0093-0011	Ytterdörrens gångjärn		Hinge	x	x	x	x	x	x	x	x	
13	9300-9700	Hängtrappa		Step	x	x	x	x	x	x	x	x	
13	0090-0145	Gummihylsa till hängtrappa		Plug for step	x	x	x	x	x	x	x	x	
14	0036-0010	Beslag för trappa		Step holder	x	x	x	x	x	x	x	x	
15	0071-1047	Sänkbar låsskruv	M 10 x 70	Countersunk lock screw	x	x	x	x	x	x	x	x	
15	0071-1048	Sänkbar låsskruv	M 10 x 100	Countersunk lock screw	x	x	x	x	x	x	x	x	
16	9500-3414	Dropplist, vit		Drop list for outerdoor, white	x	x	x						
16	0028-5230	Dropplist, svart		Drop list for outerdoor, black				x	x	x	x	x	

Anm.
Obs.

SOLIFER	Kaross Body	280	Utvändiga aluminiumplåtar Outside aluminiumplates

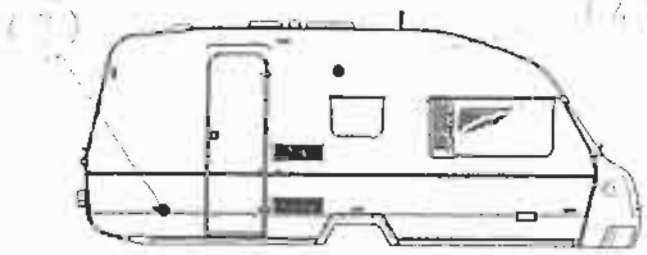

Goldie 470

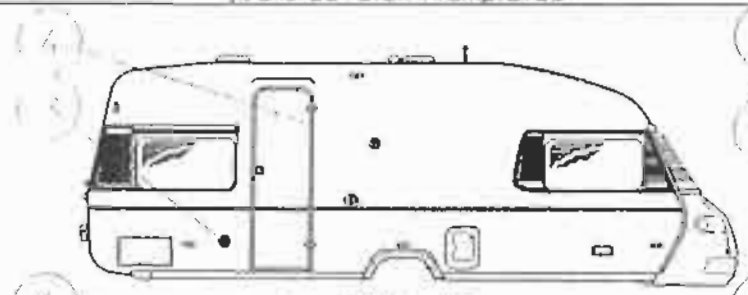

Nordica 550MH, MHE

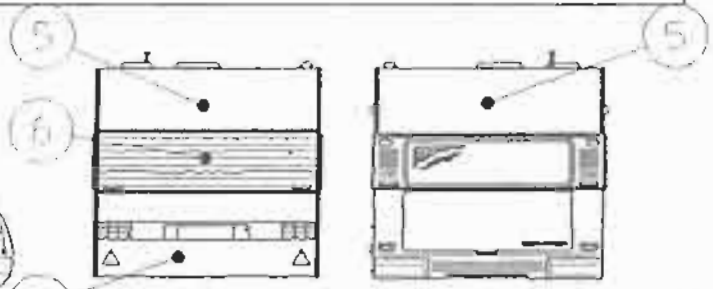

Articina, Goldie 470, 530, 580

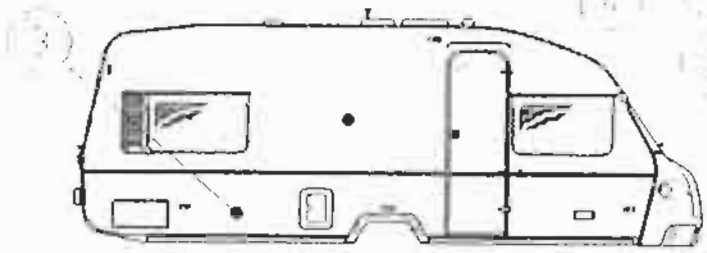

Goldie 530

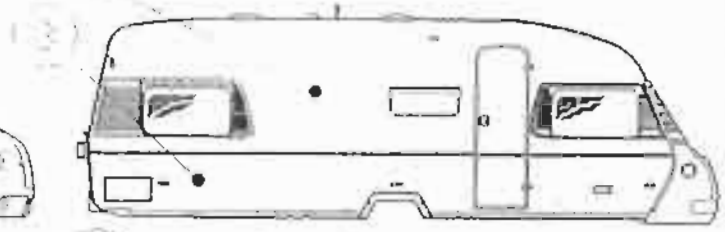

Nordica 610ti

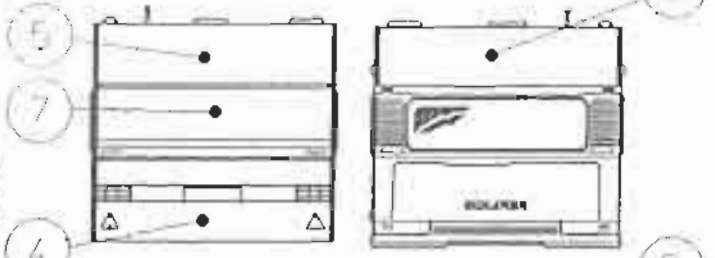

Nordica 550 MH, MHE, 550MHT, N

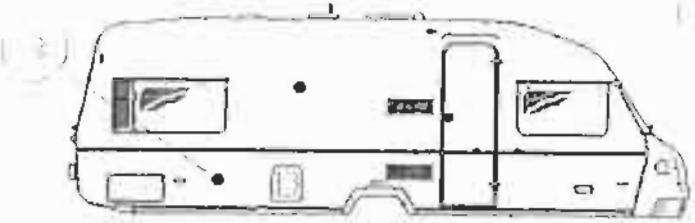

Goldie 580

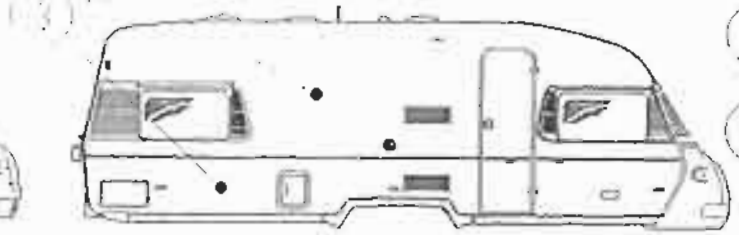

Finlandia 620/670

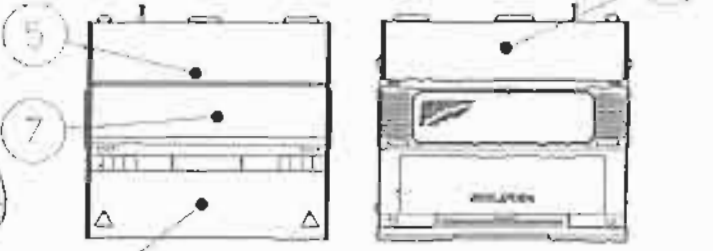

Nordica 610ti,Finlandia 620/670

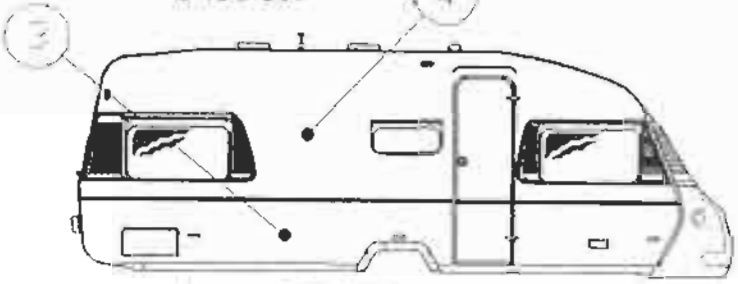

Nordica 550 MHT, N

SOLIFER	Kaross 280 Body	Utvändiga aluminiumplåtar Outside alu.plate

X=standard M=Menu-utrustning beroende på land M=Menu-equipment due to country specification

Pos. Fig.	Det.nr. Part.nr.	Benämning	Description	Goldie 470	Goldie 530	Goldie 580	Nordica 550 MH WHE	Nordica 550 N MH	Nordica 610	Felanda 600	Felanda 610	Anm. Obs.
2	9300-2011	Nedre sidoplåt 0,5x664	Lower al-plate 0,5x664	x								
3	9400-5500	Nedre sidoplåt 0,5x664	Lower al-plate 0,5x664	x	x	x	x	x	x	x	x	1)
4	9400-5501	Övre sidoplåt 0,5x1398	Upper al-plate 0,5x1398	x	x	x	x	x	x	x	x	2)
5	0036-7860	Takplåt 0,55x2203	Roof plate 0,55x2203	x	x	x	x	x	x	x	x	
6	9400-3127	Övre plåt bak	Upper plate rear	x	x	x						
7	9400-5576	Övre plåt bak 0,5x633	Upper plate rear 0,5x633				x	x	x	x	x	
	0036-7860	TAKPLÅT		x	x	x						

Anm.	1) Goldie 470 Till chassi no:T0000616...	2) Goldie 470 Från chassi no: T0000617....
Obs.	1) Goldie 470 To Chassi no: T0000616...	2) Goldie 470 From chassi no: T00000617....

POLAR	Kaross 280 Body	Utvändiga aluminiumplåtar Outside alu.plate

X=standard M=Menu-utrustning beroende på land M=Menu-equipment due to country specification

Pos. Fig.	Det.nr. Part.nr.	Benämning	Description	Eff. 1993								Anm. Obs.
2	206718	Nedre sidoplåt 0,5x664	Lower al-plate 0,5x664	x								
4	206717	Övre sidoplåt 0,5x1398	Upper al-plate 0,5x1398	x								

Anm.
Obs.

SOLIFER	Kaross	Emblem	Förminskad skala 1 - 0.7
	282		
	Body	Emblem	To a reduced scale 1 - 0.7

SOLIFER

SOLIFER	Kaross 282 Body	Emblem Emblem	Förminskad skala 1 - 0,7 To a reduced scale 1 - 0,7

X=standard M=Menu-utrustning beroende på land M=Menu-equipment due to country specification

Pos Fig.	Det.nr. Part.nr.	Benämning		Description	Goldie 470	Goldie 530	Goldie 580	Nordica 550 MH MHE	Nordica 550 N MHT	Nordica 610	Finlandia 620	Finlandia 670	Huom. Obs.
1	9301-3710	Emblem SOLIFER	380 mm	Emblem SOLIFER	x	x	x	x	x	x	x	x	

Anm.
Obs.

SOLIFER	Karose	Emblem	Articina & Goldie	Förminskad skala 1 - 0.5	470 - 580 1-1
	284				
	Body	Emblem	Articina & Goldie	To a reduced scale 1 - 0.5	470-580 1-1

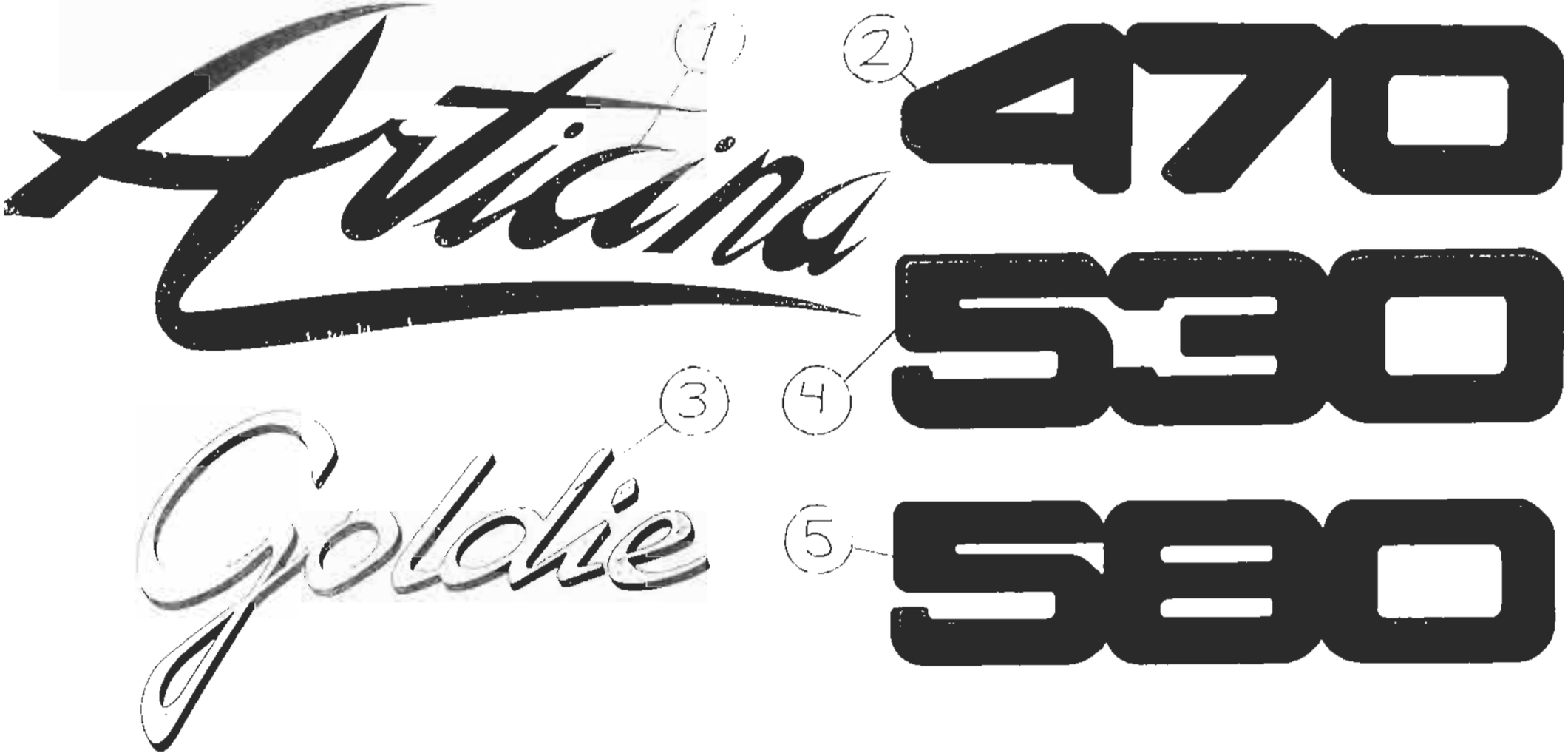

SOLIFER	Kaross 284	Emblem	Articina & Goldie	Förminskad skala 1 - 0,5; 450/530 1 - 1
	Body	Emblem	Articina & Goldie	To a reduced scale 1 - 0,5; 450/530 1 - 1

X=standard M=Menu-utrustning beroende på land M=Menu-equipment due to country specification

Pos Fig.	Det.nr. Part.nr.	Benämning		Description	Goldie 470	Goldie 530	Goldie 580	Nordica 550 MH MHE	Nordica 550 N MHT	Nordica 610	Finlandia 620	Finlandia 670	Huom. Obs.
1	9300-3646	Dekal Articina	330x130	Decal Articina	x	x	x						1)
2	9401-5144	Dekal 470	120x32	Decal 470	x								
3	9301-3708	Dekal Goldie	210x125	Decal Goldie	x	x	x						
4	9400-3648	Dekal 530	120x32	Decal 530		x							
5	9401-4163	Dekal 580	120x32	Decal 580			x						
	9400-3650	DEKAL 550	120x32										

Anm.	1) För D, DK och NL
Obs.	1) For D, DK and NL

SOLIFER	Kaross	Emblem	Skala 1 - 1
	286		
	Body	Emblem	Scale 1 - 1

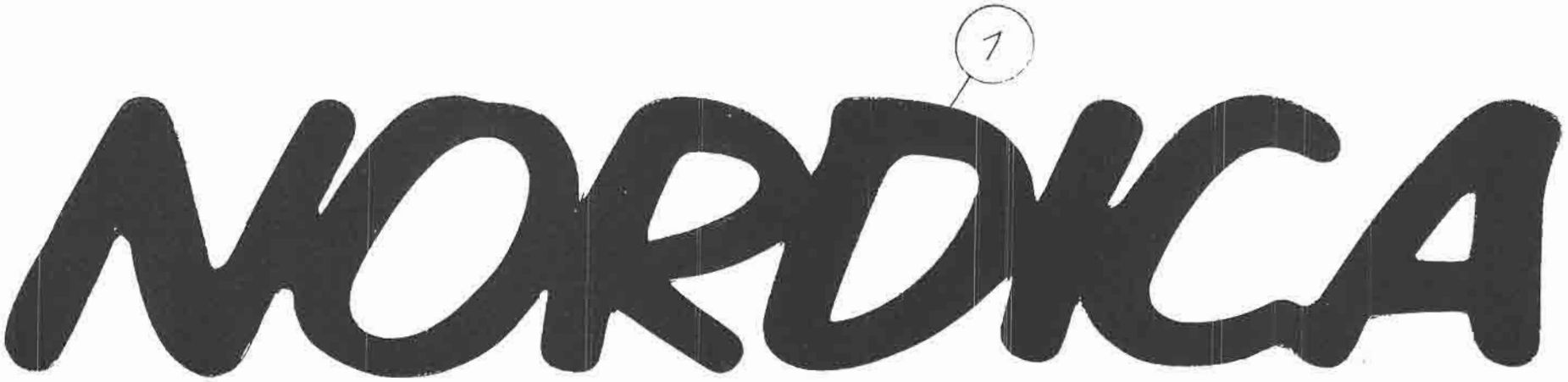

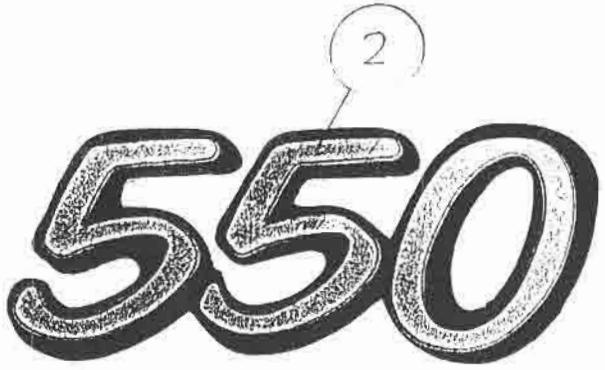

SOLIFER	Kaross 286 Body	Emblem Emblem	Skala 1 -1 Scale 1 -1

X=standard M=Menu-utrustning beroende pa land M=Menu-equipment due to country specification

Pos Fig.	Det.nr. Part.nr.	Benämning		Description	Goldie 470	Goldie 530	Goldie 580	Nordica 550 MH WHE	Nordica 550 N MHT	Nordica 6101i	Finlandia 620	Finlandia 670	Huom. Obs.
1	9300-7094	Emblem NORDICA	240x45	Emblem NORDICA				x	x	x			
3	9401-2522	Emblem 550	77x30	Emblem 550				x	x				
6	9000-6223	Emblem 6101i	113x30	Emblem 6101i						x			

Anm.
Obs.

SOLIFER	Kaross	Emblem	Förminskad skala 1 - 0.7
	288		
	Body	Emblem	To a reduced scale 1 - 0.7

SOLIFER	Kaross 288 Body	Emblem Förminskad skala 1 -0,7 Emblem To a reduced scale 1 - 0,7

X=standard M=Menu-utrustning beroende på land M=Menu-equipment due to country specification

Pos Fig.	Det.nr. Part.nr.	Benämning		Description	Goldie 470	Goldie 530	Goldie 580	Nordica 550 MH MHE	Nordica 550 N MHT	Nordica 6101	Finlandia 620	Finlandia 670	Huom. Obs.
1	9300-5533	Dekal Finlandia 670	385 mm	Decal Finlandia 670								x	
2	9300-5531	Dekal Finlandia 620	385 mm	Decal Finlandia 620							x		
3	9300-5532	Dekal Finlandia 670	300 mm	Decal Finlandia 670								x	
4	9300-5530	Dekal Finlandia 620	300 mm	Decal Finlandia 620							x		

Anm.
Obs.

SOLIFER	Kaross Body	289	Emblem Skala 1:1, 1:2 Emblem Scale 1:1, 1:2

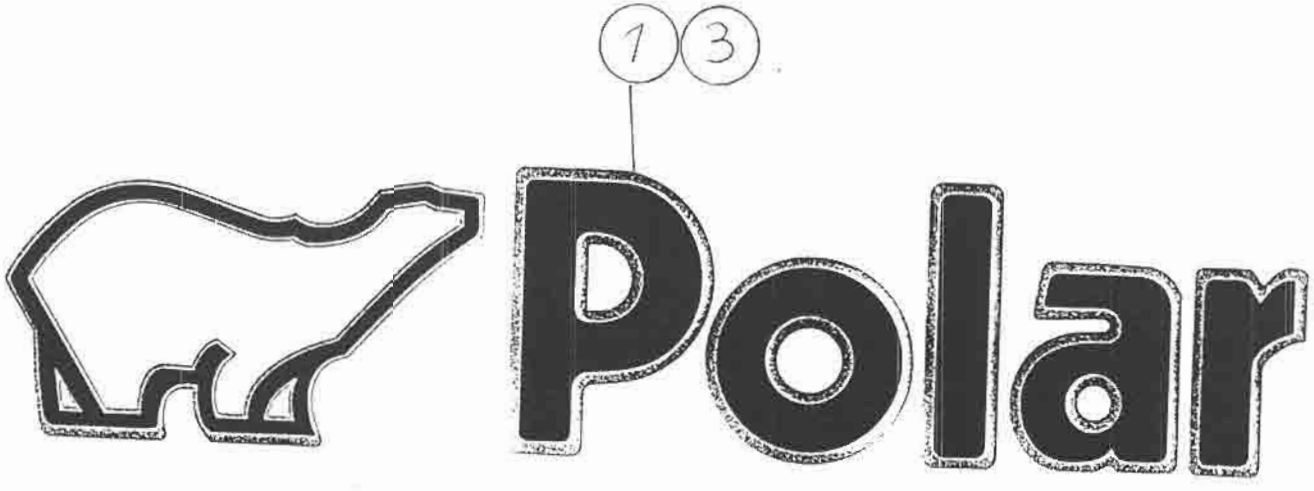

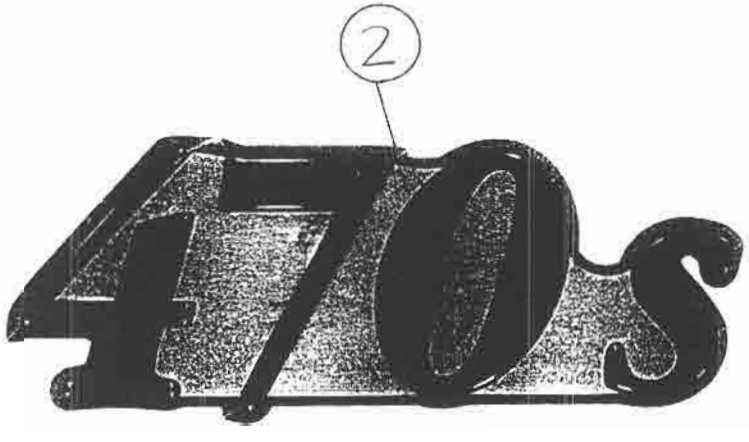

SOLIFER	Kaross 289 Body	Emblem Emblem	Förminskad skala 1 -0,7 To a reduced scale 1 - 0,7

X=standard M=Menu-utrustning beroende på land M=Menu-equipment due to country specification

Pos Fig.	Det.nr. Part.nr.	Benamning		Description	Polar 470 S								Huom. Obs.
1	9001-5263	Dekal "Polar"	Liten/Small	Decal "Polar"									
2	9001-5265	Dekal "470 S"		Decal "470 S"									
3	9001-5261	Dekal "Polar"	Stor/Big	Decal "Polar"									

Anm.
Obs.

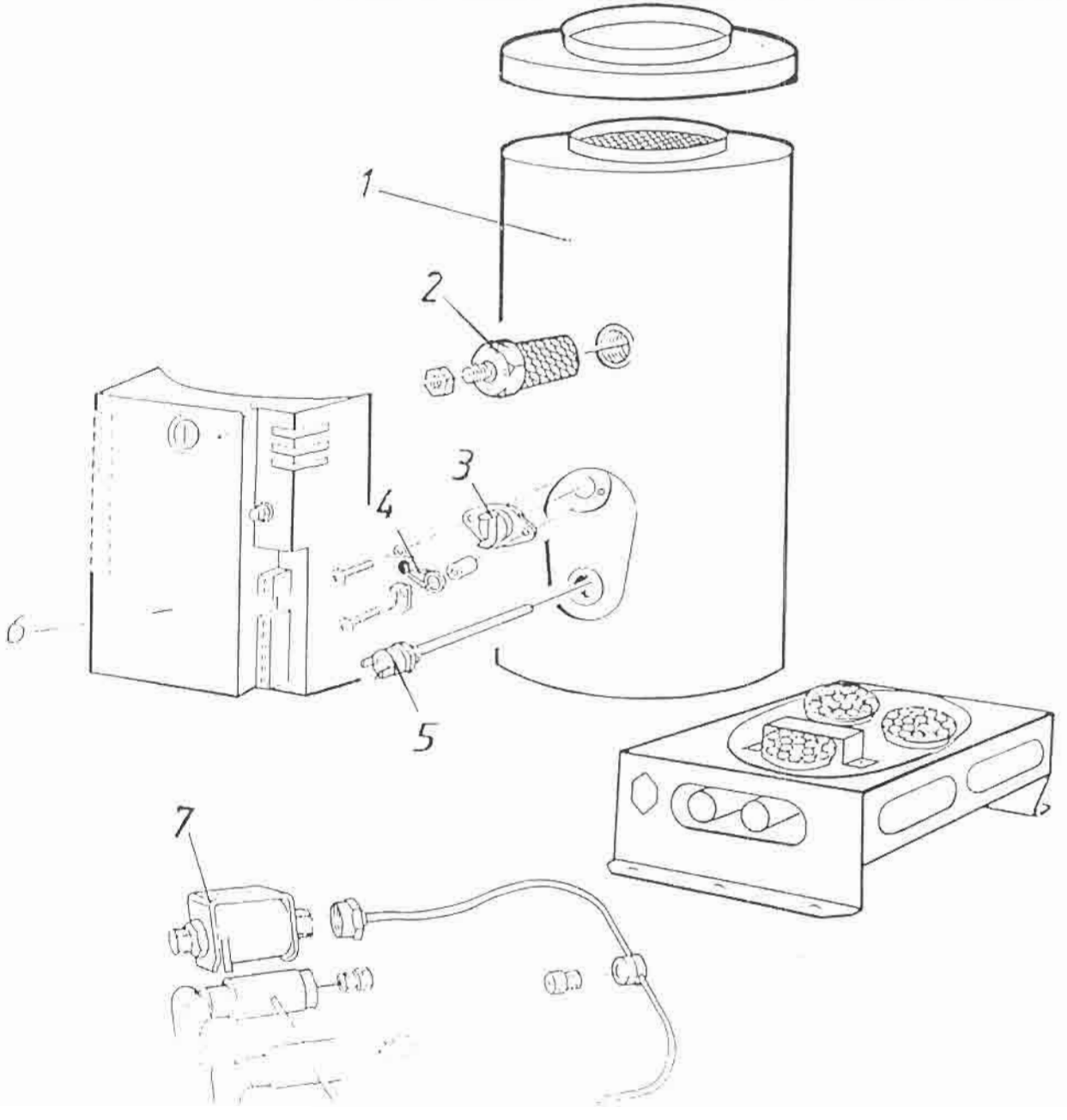
1
2
3
4
5
6
7

SOLIFER	Varme 310 Heating	Primus 2470 (Ej för Tyskland) Primus 2470 (not for Germany)

X=standard M=Menu-utrustning beroende på land M=Menu-equipment due to country specification

Pos Fig.	Det.nr. Part.nr.	Benämning		Description	Gold 470	Goldie 530	Goldie 580	Nordica 550 MH MHE	Nordica 550 N MHT	Nordica 610	Finlandia 620	Finlandia 670	Huom. Obs.
1	3424-7002	Primus värmare	2470	Heater		x	x						
2	3471-5191	Glödstift		Glow plug		x	x						
3	3471-1031	Vattentermostat		Water thermostat		x	x						
4	3489-5901	Smältsäkring		Over heat fuse		x	x						
5	3472-0110	Pyrostat (2450, 2470)		Pyrostat (2450, 2470)		x	x						
6	3471-6171	Elektronikläda		Electronic box		x	x						
7	3471-4481	Magnetventil		Solenoid valve		x	x						

Anm.
Obs.

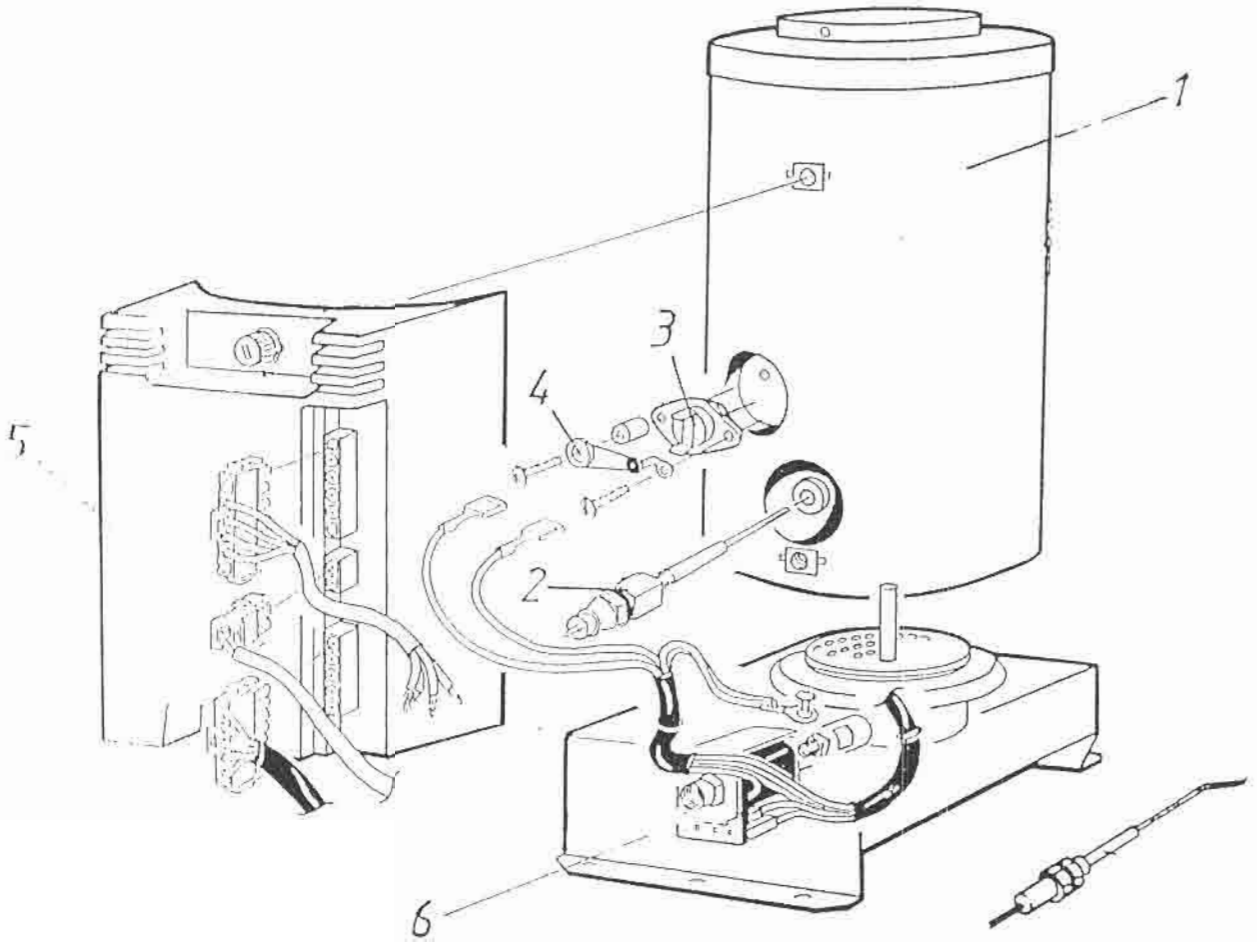
1
2
3
4
5
6

SOLIFER	Värme 315	Primus 2490
	Heating	Primus 2490

X=standard M=Menu-utrustning beroende på land M=Menu-equipment due to country specification

Pos. Fig.	Det.nr. Part.nr.	Benämning		Description	Cadre 470	Cadre 530	Cadre 540	Nordica 550 WL WT	Nordica 550 N WT	Finlandia 610	Finlandia 620	Finlandia 670	Huom. Obs.
1	9001-6055	Primus värmare m/pump	2490	Heater	x	x	x	x	x	M	x	x	1)
2	3471-9011	Elektrod, rak		Electron, straight model	x	x	x	x	x	M	x	x	2)
2	3472-0340	Elektrod, böjd		Electron, bended model	x	x	x	x	x	M	x	x	2)
3	3471-1031	Vattentermostat		Water thermostat	x	x	x	x	x	M	x	x	
4	3489-5901	Smältsäkring		Over heat fuse	x	x	x	x	x	M	x	x	
5	3471-9021	Elektronik låda		Elektronic box	x	x	x	x	x	M	x	x	
6	3471-9041	Magnetventil		Solenoid valve	x	x	x	x	x	M	x	x	

Anm. 1) Standard i alla vagnar för Tyskland 2) se dekal på värmare

Obs. 1) Standard for all caravans in Germany see label on heater side

SOLIFER	Kaross 320 Body	Elpatron Electric heater

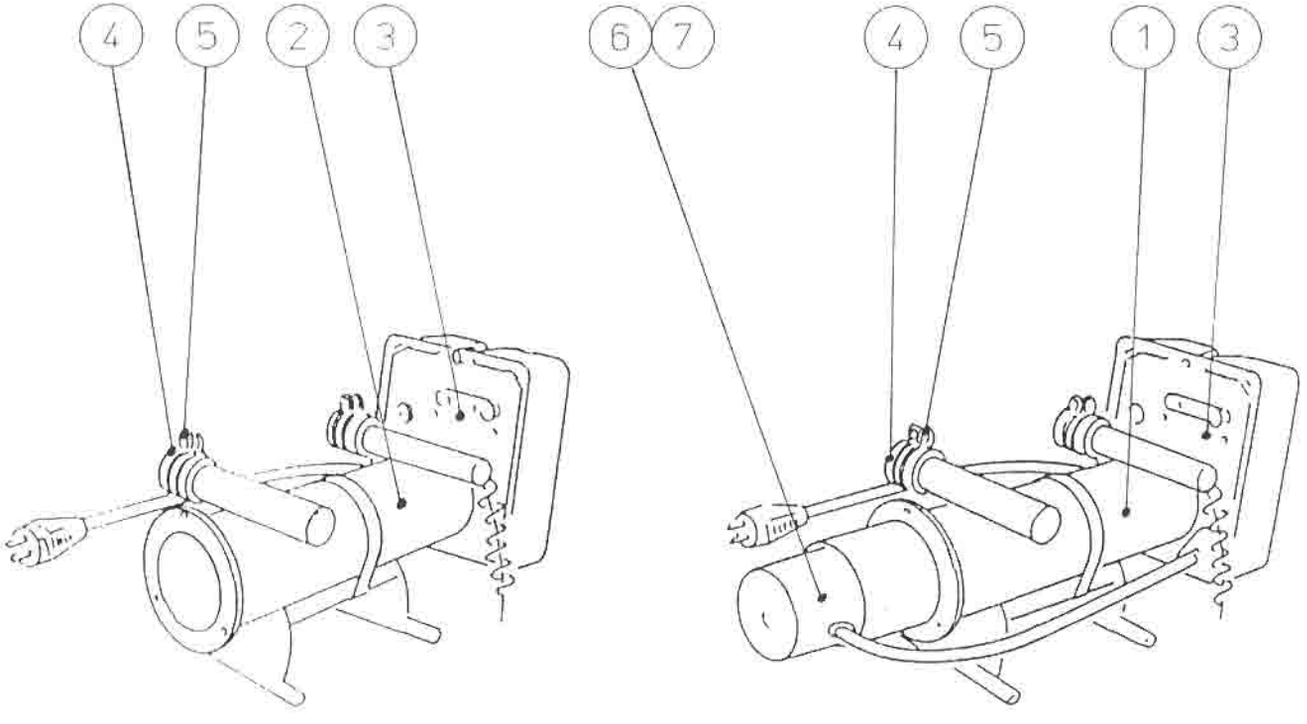

SOLIFER	Varme 320 Heating	Elpatroner Electric heater

X=standard M=Menu-utrustning beroende på land M=Menu-equipment due to country specification

Pos Fig.	Det.nr. Part.nr.	Benämning	Description	Goldie 470	Goldie 530	Goldie 580	Nordica 550 MH MHE	Nordica 550 N MHT	Nordica 61011	Finlandia 620	Finlandia 670	Anm. Obs.
1	:	Elpatron med pump	Electric heater with pump	M	x	x	x	x	x	x	x	
2		Elpatron utan pump	Electric heater ex.pump	M	x	x	x	x	x	x	x	
3	3471-9371	Kretskort	Circuit card	M	x	x	x	x	x	x	x	
4	3451-0006	Gummihylsa	Rubber sleeve	M	x	x	x	x	x	x	x	
5	0095-0165	Slangklämma	Clamp	M	x	x	x	x	x	x	x	
6	3471-6991	230v motor	230v,motor	M	x	x	x	x	x	x	x	
7	3471-9381	Impeller	Impeller	M	x	x	x	x	x	x	x	
7	3471-9361	Monteringssats motor	Mounting kit, motor	M	x	x	x	x	x	x	x	

Anm.
Obs.

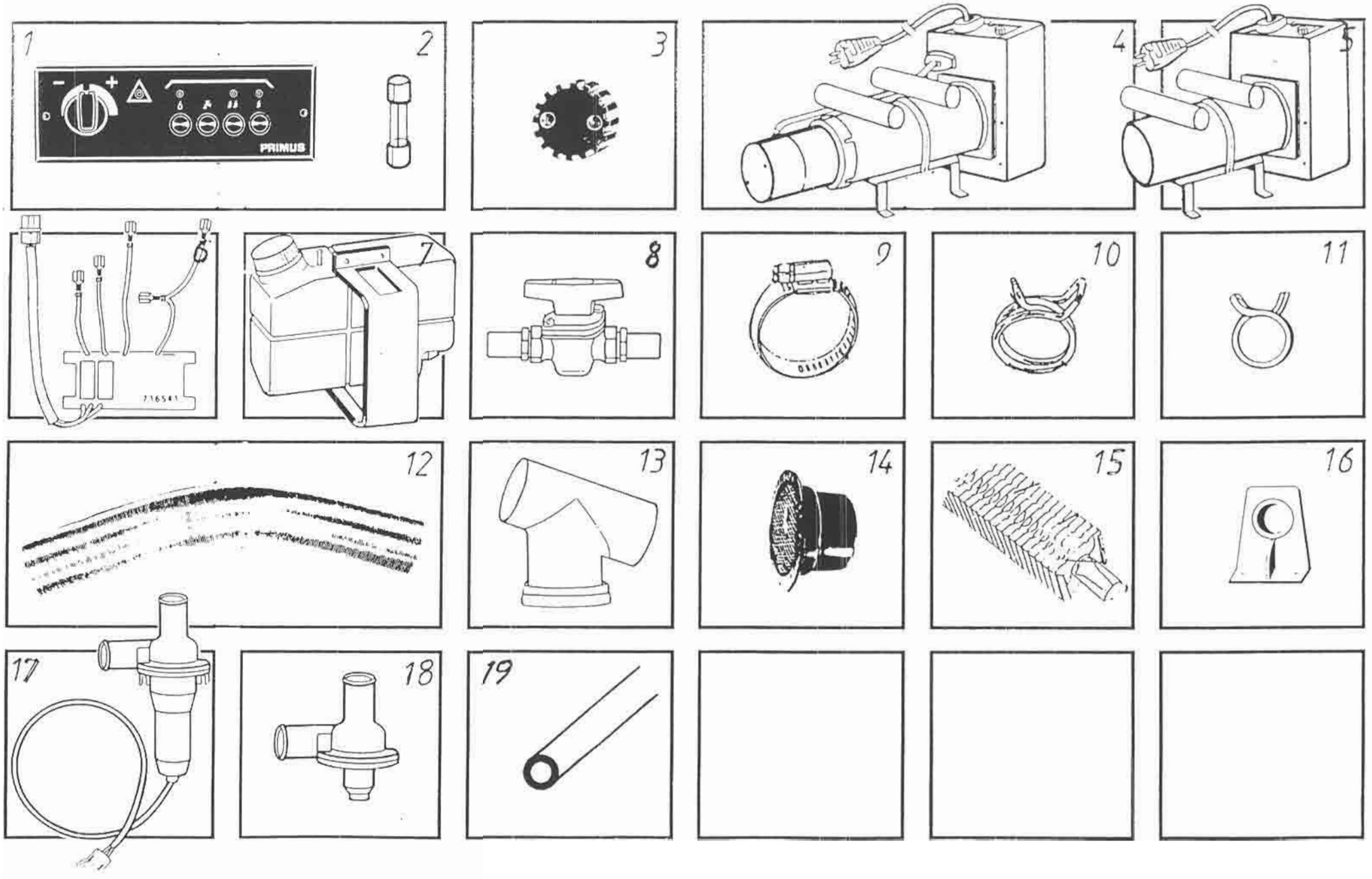
1
2
PRIMUS
3
4
5
6
7
8
9
10
11
12
13
14
15
16
17
18
19

SOLIFER	Värme 330 Heating	Ovriga varmekomponenter Other heating parts

X=standard M=Menu-utrustning beroende på land M=Menu-equipment due to country specification

Pos. Fig.	Det.nr. Part.nr.	Benämning	Storlek/mått Size/measures	Description	Goldie 470	Goldie 530	Goldie 580	Nordica 550 MH MHE	Nordica 550 N MHT	Nordica 6101i	Finlandia 620	Finlandia 670	Anm. Obs.
1	3471-6081	Termostatpanel	2470	Thermostat panel	x	x	x	x	x	x	x	x	
2	3471-4092	Säkring	4 amp	Fuse	x	x	x	x	x	x	x	x	
3	3471-4001	Termostatgivare		Thermostat distributor	x	x	x	x	x	x	x	x	
4	3425-9021	Elpatron med pump		El. heating unit with pump	x	x	x	x	x	x	x	x	
5		Elpatron utan pump		El. hesting unit without pump	x	x	x	x	x	x	x	x	
6	3471-9371	Kretskort med reläer		Relay set for el. heater	x	x	x	x	x	x	x	x	
7	3471-5170	Expansionskärl		Header tank	x	x	x	x	x	x	x	x	
8	3471-1711	Kulventil		Barrage valve	x	x	x	x	x	x	x	x	
9	0095-0074	Slangklämma	19-28	Hose clip	x	x	x	x	x	x	x	x	
10	0095-0165	Slangklämma	A 19	Hose clip	x	x	x	x	x	x	x	x	
11	0095-0166	Slangklämma	A 16	Hose clip	x	x	x	x	x	x	x	x	
12	0095-0153	Flexibelt avgasrör	500mm	Flexible exhaust hose	x	x	x	x	x	x	x	x	
13	0095-0150	T-stycke		T-piece	x	x	x	x	x	x	x	x	
14	0095-0149	Genomföring (avgasrör)		Exhaust port	x	x	x	x	x	x	x	x	
15	0095-0061	Konvektor	1900mm	Convector	x	x	x	x	x	x	x	x	
15	0095-0005	Konvektor	400mm	Convector	x	x	x	x	x	x	x	x	
15	0095-0141	Konvektor C/C 3mm	500mm	Convector C/C 3mm	x	x	x	x	x	x	x	x	
16	0095-0007	Konvektorfäste		Convector bracket	x	x	x	x	x	x	x	x	
17	3480-8202	Cirkulationspump		Circulation pump	x	x	x	x	x	x	x	x	
18	3471-4951	Pumphus		Housing for circulation pump	x	x	x	x	x	x	x	x	
19	0461-5002	PVC-plastslang 3/18	D=3/16	PVC-plastic hose 3/16	x	x	x	x	x	x	x	x	

Anm.
Obs.

SOLIFER	Värme Heating	335	Gummislangar Rubber tubes

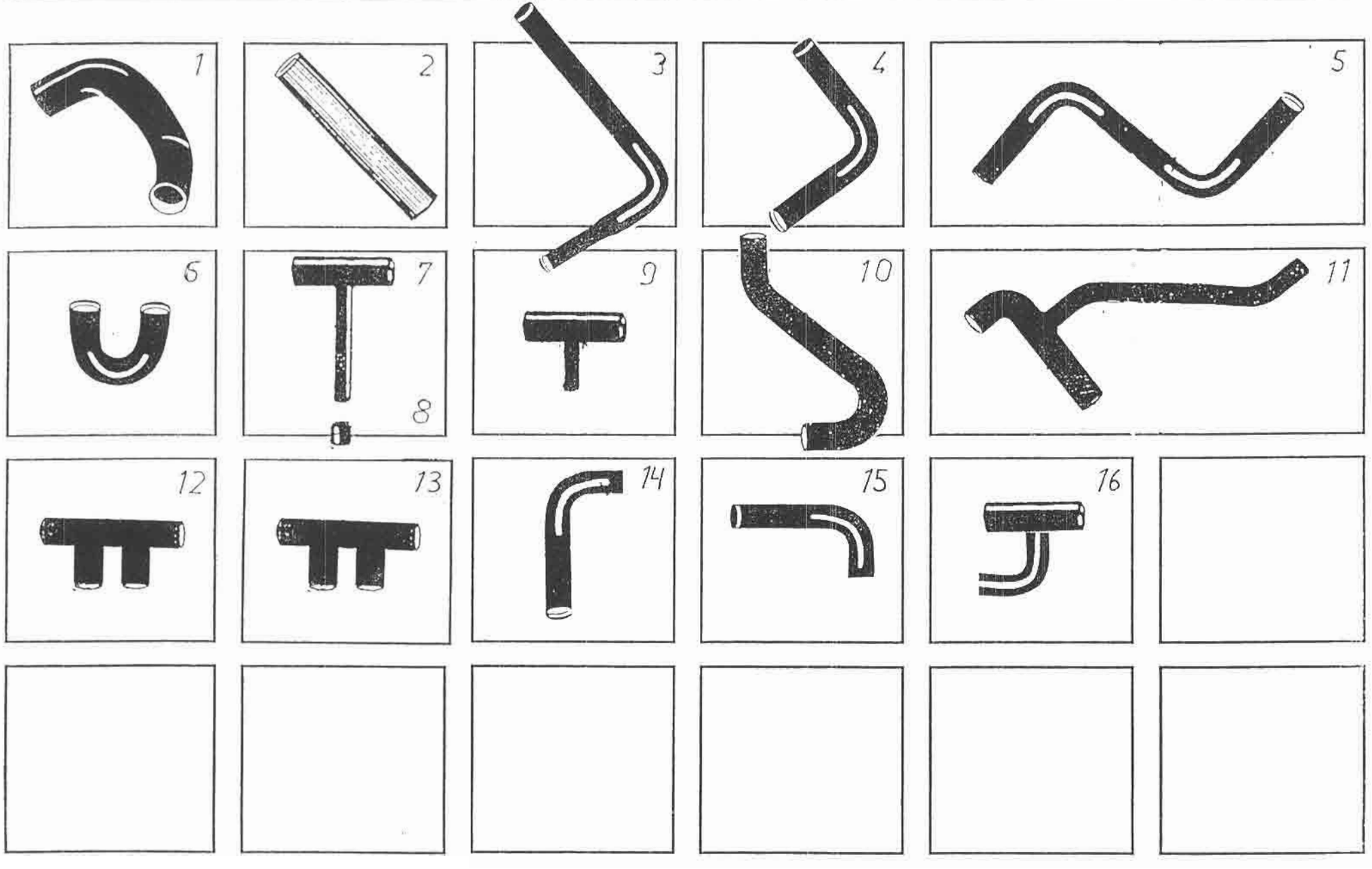

SOLIFER	Varme 335 Heating	Gummislangar Rubber tubes

X=standard M=Menu-utrustning beroende på land M=Menu-equipment due to country specification

Pos. Fig.	Det.nr. Part.nr.	Benämning	Storlek/mått Size/measures	Description	Golde 470	Golde 530	Golde 590	Nordica 550 MH MHE	Nordica 550 N MHT	Nordica 610	Finlandia 620	Finlandia 670	Anm. Obs.
1	0038-5760	Gummislang 2 (värmare)		Rubber hose 2 (heater)	x	x	x	x	x	x	x	x	
2	0464-5053	Gummislang 22mm	1000mm	Rubber hose 22 mm	x	x	x	x	x	x	x	x	
3	0047-2250	Vinkelslang 22-16	100x200	Hose elbow 22-16	x	x	x	x	x	x	x	x	
4	0044-1970	Vinkelslang 22mm	70x130	Hose elbow 22 mm	x	x	x	x	x	x	x	x	
5	0038-5770	S-slang	165x265	S-hose	x	x	x	x	x	x	x	x	
6	9400-2792	U-slang		U-hose	x	x	x	x	x	x	x	x	
7	0042-8460	Avtappning		Drain tibe	x	x	x	x	x	x	x	x	
8	0095-0129	Plugg		Plug	x	x	x	x	x	x	x	x	
10	0038-5750	Gummislang 1 (värmare)		Rubber hose 1 (heater)	x	x	x	x	x	x	x	x	
11	0041-2150	Slang för varmvattenberedare		Hose for warm water reserver	x	x	x	x	x	x	x	x	
12	0410-3460	Dubbelt t-stycke (Golv värme)	30x105	Double t-piece (Floor heater)	x	x	x	x	x	x	x	x	
13	9300-3673	Dubbelt t-stycke (Friskluft)	40x139	Double t-piece (Fresh air)	x	x	x	x	x	x	x	x	
14	0410-3450	Vinkelslang		Hose elbow	x	x	x	x	x	x	x	x	
15	9400-2533	Al-rör, kopplingsrör	L=90	Al-pipe, Conection rear	x	x	x	x	x	x	x	x	
16	9301-2589	T-stycke + vinkel		T-piece + corner	x	x	x	x	x	x	x	x	

Anm.
Obs.

SOLIFER	Gasol 410 Gassystem	2-lågig spis Cramer 2-burner cooker Cramer

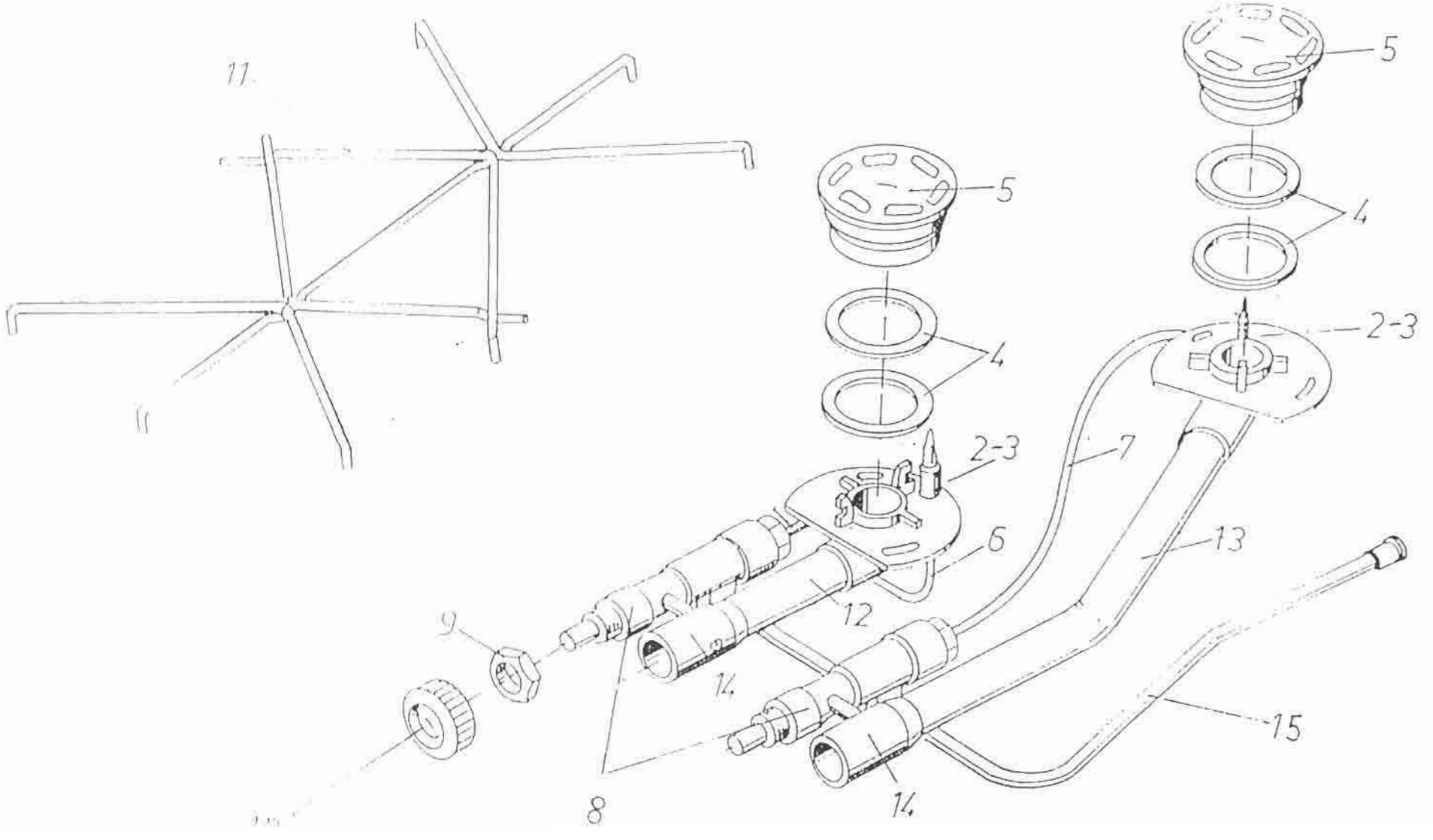

SOLIFER	Gasol 410 Gassystem	Cramer 2-lågig spis Cramer 2-pits burner

X=standard M=Menu-utrustning beroende på land M=Menu-equipment due to country specification

Pos Fig.	Det.nr. Part.nr.	Benämning	Storlek/mått Size/measures	Description	Goldie 470	Goldie 530	Goldie 550	Nordica 550 MH MHE	Nordica 550 N MHT	Nordica 61D11	Finlandia 620	Finlandia 670	Anm. Obs.
1	0090-0163	Spis kpl	30mbar	Stove		x	x						
1	9001-2252	Spis kpl	50mbar	Stove		x	x						1)
2	2713-4009	Mutter		Flame monitor's nut		x	x						
3	2713-4012	Packning		Packing for flame monitor		x	x						
4	2713-4008	Brännarlockspackning		Draught excluder for burner		x	x						
5	2713-4005	Brännarlock		Flame spreader		x	x						
6	2713-4003	Flamsäkring	220mm	Flame monitor		x	x						
7	2713-4004	Flamsäkring	450mm	Flame monitor		x	x						
8	2713-4016	Gaskran, injektor till höger	30mbar	Cramer handle right		x	x						
8	9001-5018	Gaskran, injektor till höger	50mbar	Cramer handle right		x	x						1)
9	2713-4017	Mutter för spisvred		Nut for stove handle		x	x						
10	2713-4018	Spisvred		Handle		x	x						
11	0090-0198	Kokunderlag		Boiling bottom		x	x						
12	2713-4023	Blandarrör	80mm	Air mixing pipe		x	x						
13	2713-4025	Blandarrör	300mm	Air mixing pipe		x	x						
14	9001-5019	Injektor	30mbar	Injector		x	x						
14	9001-5020	Injektor	50mbar	Injector		x	x						1)
15	9001-5021	Gasrör		Gas connection		x	x						

Anm.	1)Endast Tyskland
Obs.	1)Only Germany

SOLIFER	Gasol 420 Gassystem	3-lågig spis Cramer utanpåliggande 3-burner cooker Cramer, on the outside.

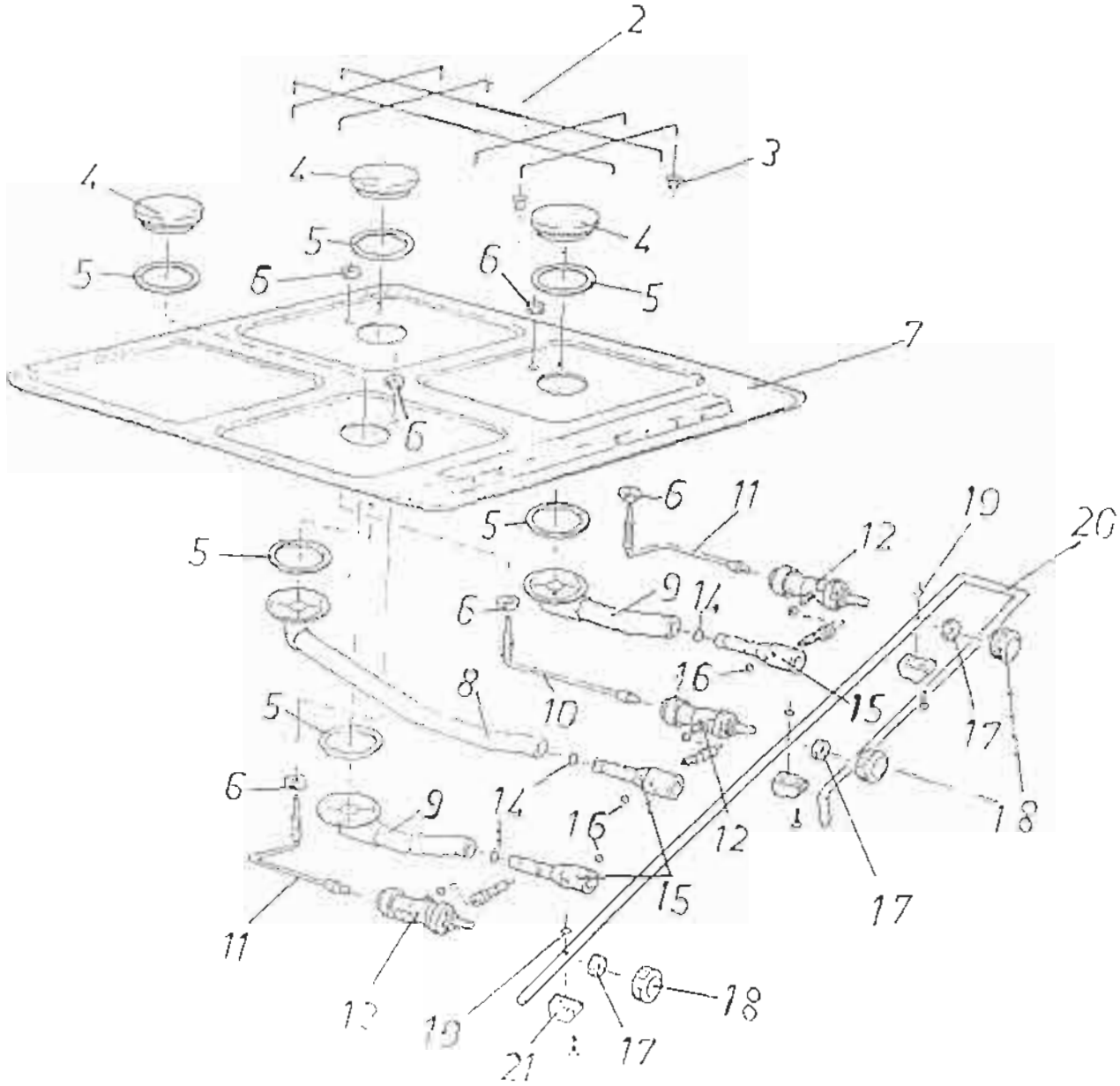

SOLIFER	Gasol 420 Gassystem	Cramer 3-lågig spis utanpåliggande Cramer 3-pits burner cooker, on the outside

X=standard M=Menu-utrustning beroende pa land M=Menu-equipment due to country specification

Pos Fig.	Det.nr. Part.nr.	Benämning	Storlek/mått Size/measures	Description	Gotlie 470	Gotlie 530	Gotlie 580	Nordica 550 MH MHE	Nordica 550 N NHT	Nordica 610 II	Finlandia 620	Finlandia 670	Anm. Obs.
1	9001-2993	Spis kpl	30mbar	Cooker cpl									
1	9001-2992	Spis kpl	50mbar	Cooker cpl									1)
2	9001-5023	Kokunderlag		Grate									
3	9001-5026	Plasthylsa		Plastic clip									
4	2713-4005	Brännarlock		Burner head									
5	2713-4008	Brännarlockspackning	59x1	Flat gasket									
5	9001-5027	Brännarlockspackning	59x1,5	Flat gasket									
6	2713-4009	Mutter	M8	Nut									
7	9001-5028	Spisplåt rostfri, toppmontering	500x400	Cook top,stainless steel,top fixing									
8	9001-5029	Blandarrör		Mixing chamber									
9	9001-5030	Blandarrör		Mixing chamber									
10	2713-4004	Termoelement	450mm	Thermo couple									
11	9001-5031	Termoelement	320mm	Thermo couple									
12	2713-4015	Gaskran, injektor till vänster	30mbar	Gas tapt									
12	9001-5024	Gaskran, injektor till vänster	50mbar	Gas tapt									1)
13	2713-5016	Gaskran, injektor till höger	30mbar	Gas tapt									
13	9001-5018	Gaskran, injektor till höger	50mbar	Gas tapt									1)
14	9001-5032	O-ring	Diam. 14	O-ring									
15	9001-5019	Injektor	30mbar	Injector									
15	9001-5020	Injektor	50mbar	Injector									1)
16	9001-5032	Låsring		Locking plate									

Anm.	1) Endast Tyskland
Obs.	1) Only Germany

SOLIFER	Gasol 420	Cramer 3-lågig spis utanpåliggande
	Gassystem	Cramer 3-pits burner cooker, on the outside

X=standard M=Menu-utrustning beroende på land M=Menu-equipment due to country specification

Pos Fig.	Det.nr. Part.nr.	Benämning	Storlek/mått Size/measures	Description	Goldie 470	Goldie 530	Goldie 580	Nordica 550 MH MHE	Nordica 550 N MHT	Nordica 610ri	Finlandia 620	Finlandia 670	Anm. Obs.
17	2713-4018	Mutter för spisvred	M10	Nut									
18	2713-4018	Spisvred	Svart/black	Operation knob									
19	9001-5033	O-ring	Diam.9,2	O-ring									
20	9001-5034	Gasrör		Gas connection									
21	9001-5034	Fäste		Clamping strap									

Anm.
Obs.

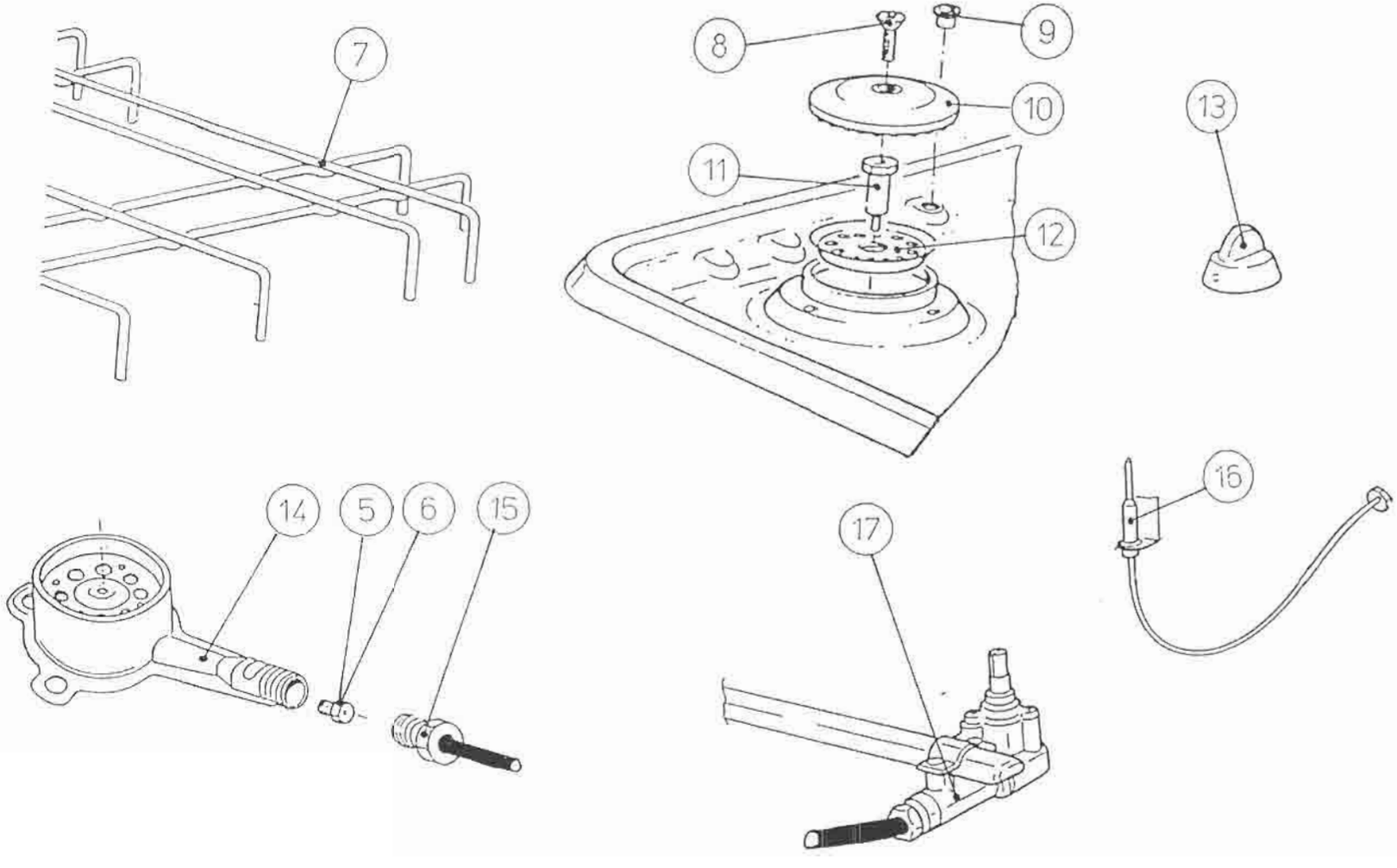
7
8
9
10
11
12
13
14
5
6
15
17
16

SOLIFER	Gasol 421 Gas system	Smev-spis Smev- cooker

X=vakio M=Menu-varustelu maasta riippuen

Pos. Fig.	Det.nr. Part.nr.	Benamning		Description	Goldie 470	Goldie 530	Goldie 580	Nordica 550 MH MHE	Nordica 550 N MHT	Nordica 610 H	Finlandia 620	Finlandia 670	Anm. Obs.
1	2713-6001	Smev spis, Högerhant	30 mbar	Smev cooker, righthanded	x				x	x			
2	2713-6002	Smev spis, Vänsterhant	30 mbar	Smev cooker, lefthanded							x	x	
3	2713-6003	Smev spis, Högerhant	50 mbar	Smev cooker, righthanded					x	x			
4	2713-6004	Smev spis, Vänsterhant	50 mbar	Smev cooker, lefthanded							x	x	
5	2713-6005	Injektor 65	30 mbar	Injection 65					x	x	x	x	
6	2713-6006	Injektor 57		Injection 57					x	x	x	x	
7	2713-6007	Kokunderlag		Grate	x				x	x	x	x	
8	2713-6008	Fastsättningsskruv		Screw	x				x	x	x	x	
9	2713-6009	Mutter		Nut	x				x	x	x	x	
10	2713-6010	Brännarlock		Burner head	x				x	x	x	x	
11	2713-6011	Fastsättningskruv för brännaren		Screw for burner head	x				x	x	x	x	
12	2713-6012	Brännare		Burner	x				x	x	x	x	
13	2713-6013	Spisvred		Operation knob	x				x	x	x	x	
14	2713-6014	Brännar hylsan		Burner chassi	x				x	x	x	x	
15	2713-6015	Brännar holkken		Burner fastner	x				x	x	x	x	
16	2713-6016	Flamsäkring		Flame monitor	x				x	x	x	x	
17	2713-6017	Gaskran		Cramer handle	x				x	x	x	x	

Huom.

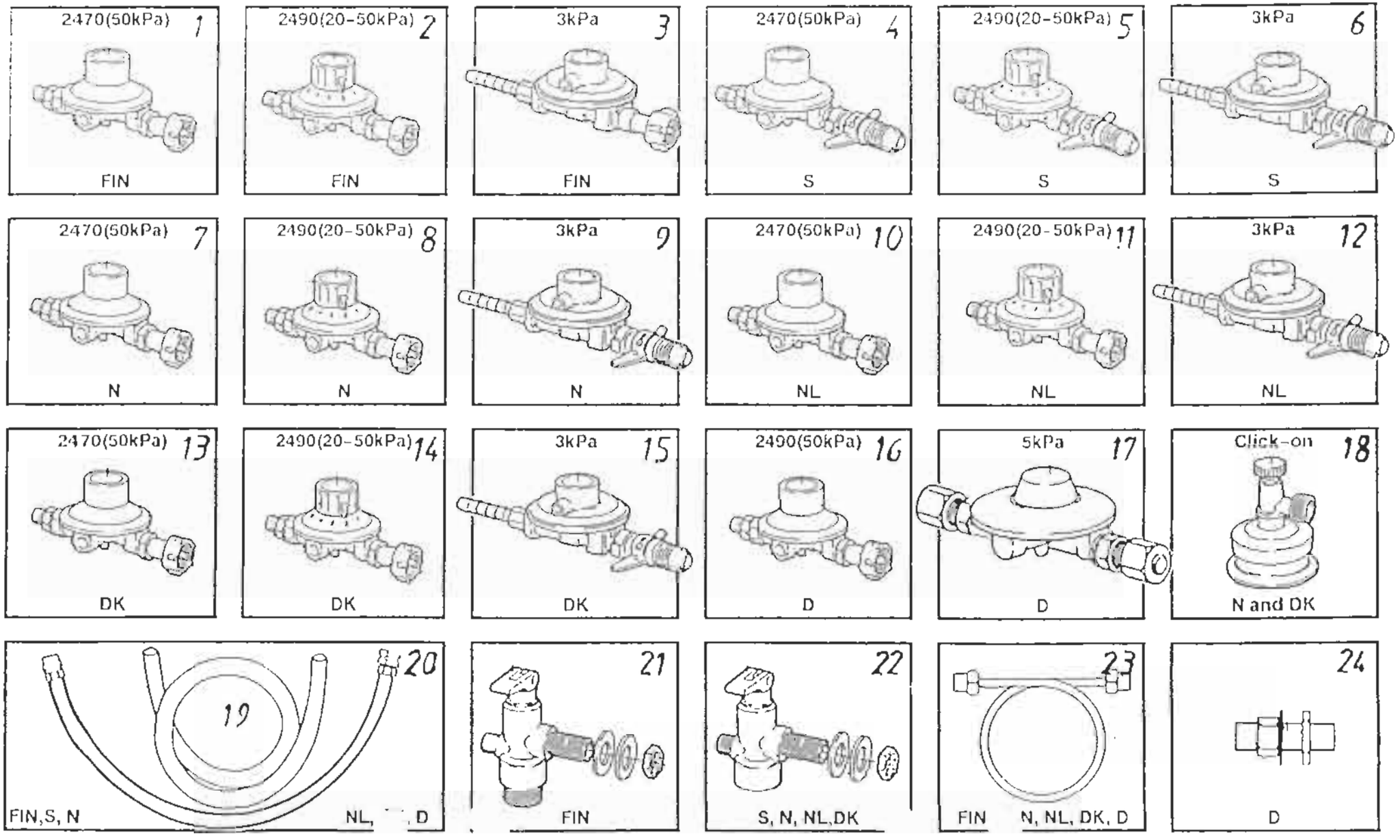
2470(50kPa) 1
FIN
2490(20-50kPa) 2
FIN
3kPa 3
FIN
2470(50kPa) 4
S
2490(20-50kPa) 5
S
3kPa 6
S
2470(50kPa) 7
N
2490(20-50kPa) 8
N
3kPa 9
N
2470(50kPa) 10
NL
2490(20-50kPa) 11
NL
3kPa 12
NL
2470(50kPa) 13
DK
2490(20-50kPa) 14
DK
3kPa 15
DK
2490(50kPa) 16
D
5kPa 17
D
Click-on 18
N and DK
19
20
FIN,S, N
NL, D
21
FIN
22
S, N, NL,DK
23
FIN
N, NL, DK, D
24
D

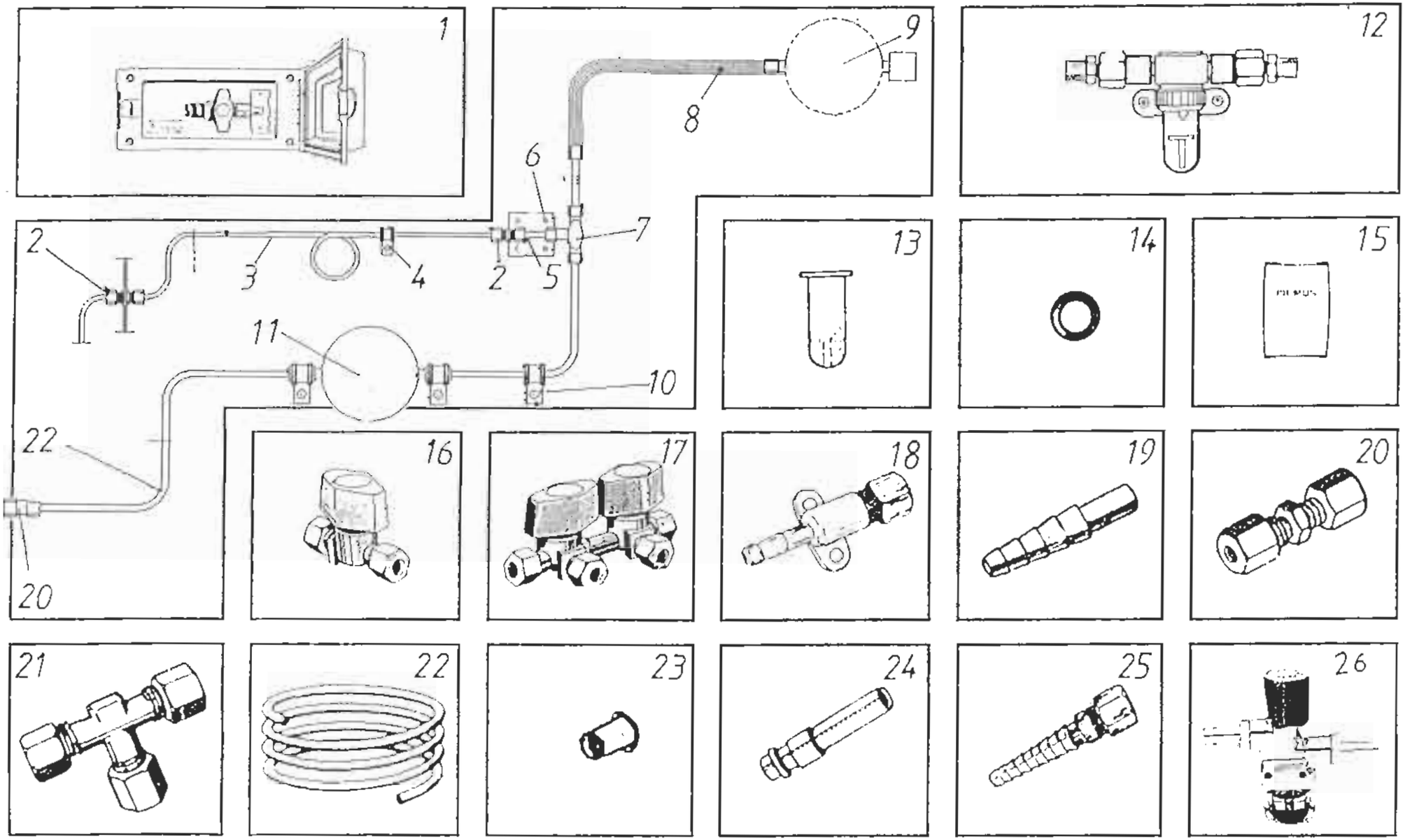
1
2
3
4
5
6
7
8
9
10
11
12
13
14
15
16
17
18
19
20
21
22
23
24
25
26

X=standard M=Menu-utrustning beroende på land M=Menu-equipment due to country specification

Pos Fig.	Det.nr. Part.nr.	Benämning	Description	Goldie 470	Goldie 530	Goldie 580	Nordica 550 MH MHE	Nordica 550 N MHT	Nordica 6101	Finlandia 620	Finlandia 670	Anm. Obs.
1	9000-6901	Gasoluttag	Gas outlet whait	M	M	M	M	M	M	M	M	
2	3489-3901	Genomföring (9001-2247)	Joint piece	x	x	x	x	x	x	x	x	1)
3	3471-0353	Gasolrör (0095-0015)	Gas pipe(0095-0015)	x	x	x	x	x	x	x	x	
4	0081-3008	Gummiskodd klammer 8 mm	Clip for gas hose 8mm	x	x	x	x	x	x	x	x	
5	3471-2761	Nippel (9001-2249)	Nipple(9001-2249)	x	x	x	x	x	x	x	x	1)
6	9400-3213	Fäste	Holder for reg.valve	x	x	x	x	x	x	x	x	1)
7	3478-0305	Gaskran (9001-2250)	Handle(9001-2250)	x	x	x	x	x	x	x	x	1)
8	3478-0304	Gasolslang (9001-2248)	Gas hose(9001-2248)	x	x	x	x	x	x	x	x	1)
9	3480-9002	Red.ventil 50 kPa(0095-0083)	Regulator valve 50 kPa(0095-0083)	x	x	x	x	x	x	x	x	2)
10	9001-2251	Gummiskodd klammer 19 mm	Clip for gas pipe19mm	x	x	x	x	x	x	x	x	
11	3478-0303	Red.ventil 5 kPa (9001-2246)	reg.valve 5 kPa(9001-2246)	x	x	x	x	x	x	x	x	1)
12	3435-8098	Läckindikator	Leakage indicator	x	x	x	x	x	x	x	x	3)
13	3471-2381	Glaskopp till läckindikator	Glastank for leakage indicator	x	x	x	x	x	x	x	x	3)
14	3471-2392	O-ring till läckindikator	O-ring for leakage indicator	x	x	x	x	x	x	x	x	3)
15	3471-2021	Vätska till läckindikator	Fluid glycol	x	x	x	x	x	x	x	x	3)
16	0095-0145	Enkelkran gasol	Gas faucet	x	x	x	x	x	x	x	x	
17	0095-0144	Dubbelkran gasol	Double faucet	x	x	x	x	x	x	x	x	
18	0095-0146	Slangsockel	Hose coupling	x	x	x	x	x	x	x	x	3)
19	0095-0080	Slanganslutning för kran	Hose coupling nipple	x	x	x	x	x	x	x	x	
20	0095-0054	Skarvstycke	Scarfed joint sambra	x	x	x	x	x	x	x	x	
21	0531-0010	T-stycke	T-piece	x	x	x	x	x	x	x	x	

Anm. 1) Endast Tyskland 2)Tyskland=2490; Ovriga=2490 3)Ej Tyskland

Obs.

X=standard M=Menu-utrustning beroende på land M=Menu-equipment due to country specification

Pos Fig.	Det.nr. Part.nr.	Benämning	Description	Goldie 470	Goldie 530	Goldie 580	Nordica 550 MH MHE	Nordica 550 N MHT	Nordica 61011	Finlandia 620	Finlandia 670	Anm. Obs.
22	0052-4000	Kopparrör 8 mm	Gas pipe 8 mm	x	x	x	x	x	x	x	x	
23	0095-0077	Stödhölk	Support bushing	x	x	x	x	x	x	x	x	
24	9000-2556	Anslutningsnippel för gasoluttag	Joint nipple for gas outlet whait	M	M	M	M	M	M	M	M	
25	0095-0080	Slanganslutning	Hose coupling nipple	M	M	M	M	M	M	M	M	1)
26	9000-4544	Läckindicator Alde	Leakage indicator Alde	x	x	x	x	x	x	x	x	

Anm. Obs. 1)Användes i kombination med 0000-0000 och 0095-0054 för anslutning till 0000-0000

LIFE	Gasol 435 Gassystem	Kylskåp E-lux RM 4401 L Refrigerator E-lux RM 4401 L

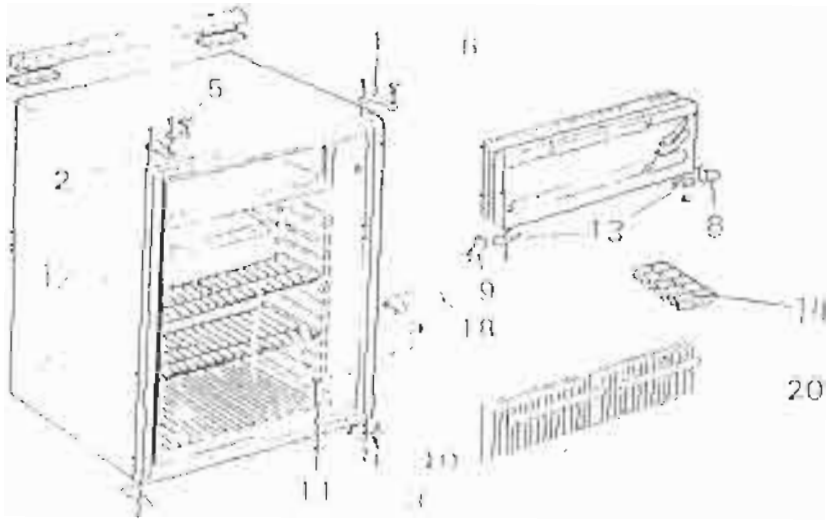

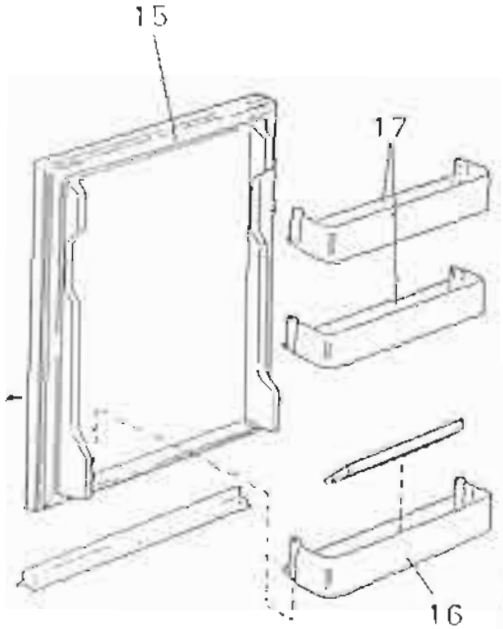

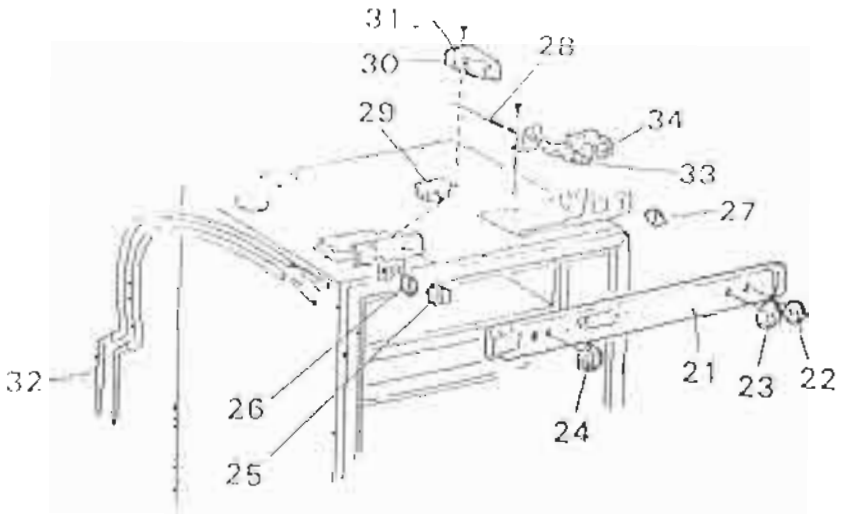

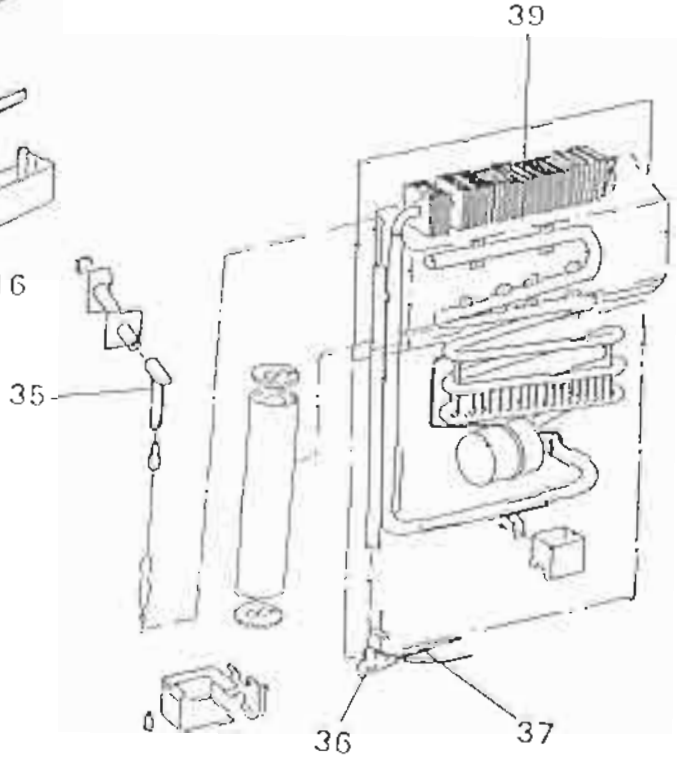

SOLIFER	Gasol 435 Gassystem	Kylskåp E-lux RM 4401 L Refrigerator RM 4401 L

X=standard M=Menu-utrustning beroende på land M=Menu-equipment due to country specification

Pos. Fig.	Det.nr. Part.nr.	Benämning	Description	Galler 470	Galler 530	Galler 560	Nordica 550 MH MHE	Nordica 550 N MHT	Nordica 610H	Fortunella 620	Fortunella 670	Anm. Obs.
	9001-2255	Kylskåp kpl 230V/12V/gasol 50mbar (5kPa)	Refrigerator 230V/12V7gas 50 mbar		x	x	x	x	x	x	x	1)
	9001-3859	Kylskåp kpl 230V/12V/gasol 30mbar (3kPa)	Refrigerator 230V/12V/gas 30mbar(3kPa)		x	x	x	x	x	x	x	2)
	9001-2254	Kylskåp kpl 230Vgasol 30 mbar (3kPa)	Refrigerator 230V/gas 30mbar(3kPa)		x	x	x	x	x	x	x	
1	6295-1246	Gångjärn H övre	Hinge, upper right		x	x	x	x	x	x	x	
2	6295-1247	Gångjärn V övre	Hinge, upper left		x	x	x	x	x	x	x	
3	6295-1248	Gångjärn H nedre	Hinge, lower right		x	x	x	x	x	x	x	
4	6295-1249	Gångjärn V nedre	Hinge, lower left		x	x	x	x	x	x	x	
5	6295-1299	Transportsäkring	Door lock		x	x	x	x	x	x	x	
6	6292-3005	Gångjärnsskruv	Screw,hinge		x	x	x	x	x	x	x	
7	6295-1414	Undre hylla	Coarse fcreen,lower		x	x	x	x	x	x	x	
8	9001-5008	Lagerholk H	Bearing,assy,right		x	x	x	x	x	x	x	4)
9	9001-5009	Lagerholk V	Bearing,assy,left		x	x	x	x	x	x	x	5)
10	6292-6265	Undre skruv	Screw,hinge,lower		x	x	x	x	x	x	x	
11	6292-1221	Täckbricka	Cover		x	x	x	x	x	x	x	
12	6295-1474	Övre hylla	Coarse fcreen,upper		x	x	x	x	x	x	x	
13	6200-2244	Gångjärnstapp	Hinge,cold chamber		x	x	x	x	x	x	x	
14	6295-1132	Isfack	Ice tray		x	x	x	x	x	x	x	
15	6295-1404	Dörr utan frontskiva	Door,assy,fitting		x	x	x	x	x	x	x	
16	6295-1307	Undre dörrhylla	Bottle,shelf lower		x	x	x	x	x	x	x	
17	6295-1308	Övre och mellanhylla	Shelf,upper and middle		x	x	x	x	x	x	x	
18	9001-5000	Glödlampa	Bulb		x	x	x	x	x	x	x	

Anm.	1) Endast D nr. 921 07 70-17	2) End. NL nr. 921 07 70-18	3) Övriga länder 921 07 70-21	4) 295 16 61-00/4
Obs.	1) Only D nr. 921 07 70-17	2) Only NL nr. 921 07 70-18	3) Other countys 921 07 70-21	5) 295 16 61-01/2

SOLIFER	Gasol 435 Gassystem	Kylskåp E-lux RM 4401 L Refrigerator RM 4401 L

X=standard M=Menu-utrustning beroende pa land M=Menu-equipment due to country specification

Pos Fig.	Det.nr. Part.nr.	Benämning	Description	Goldie 470	Goldie 530	Goldie 580	Nordica 550 MH MHE	Nordica 550 N MHT	Nordica 6101	Finlandia 620	Finlandia 670	Anm. Obs.
37	9001-5004	Munstycke KZ 12 50 mbar(5kPa)	Jet, KZ 12 50 mbar(5kPa)		x	x	x	x	x	x	x	1)
37	9001-5005	Munstycke KZ 43 30 mbar(3kPa)	Jet, KZ 43 30 mbar(3kPa)		x	x	x	x	x	x	x	2)
39	9001-5006	Kylaggregat 230V/12V/gas	Refrigerator unit 230V/12V/gas		x	x	x	x	x	x	x	3)
39	9001-5007	Kylaggregat 230V/gas	Refrigerator unit 230V/gas		x	x	x	x	x	x	x	4)

Anm.	1)Endast D nr.292 20 33-07/7	2)Ovriga länder nr.292 20 33-06/9	3)Endast D& 4)Ovriga länder
Obs.	1)Only D nr 292 20 33-07/7	2)Other countys nr.292 20 33-06/9	3)Only D&NL 4)Other countys

SOLIFER	Kaross 436 Body	Kylskåp E-lux RM 4231 Refrigerator E-lux RM 4231

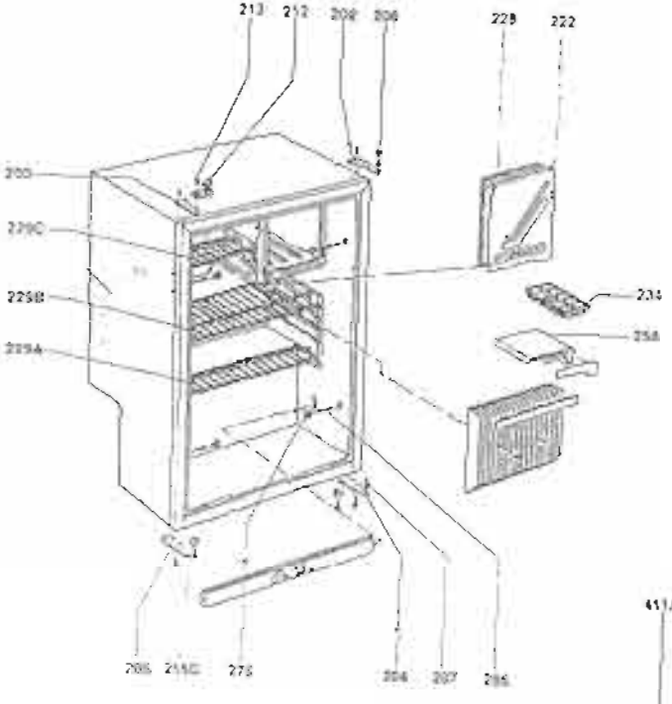

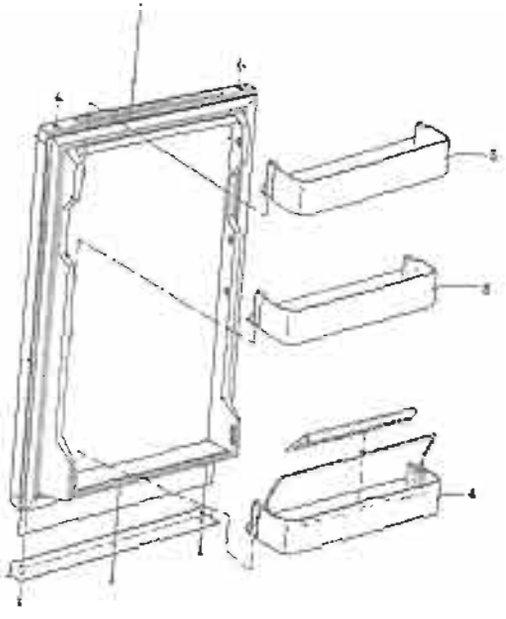

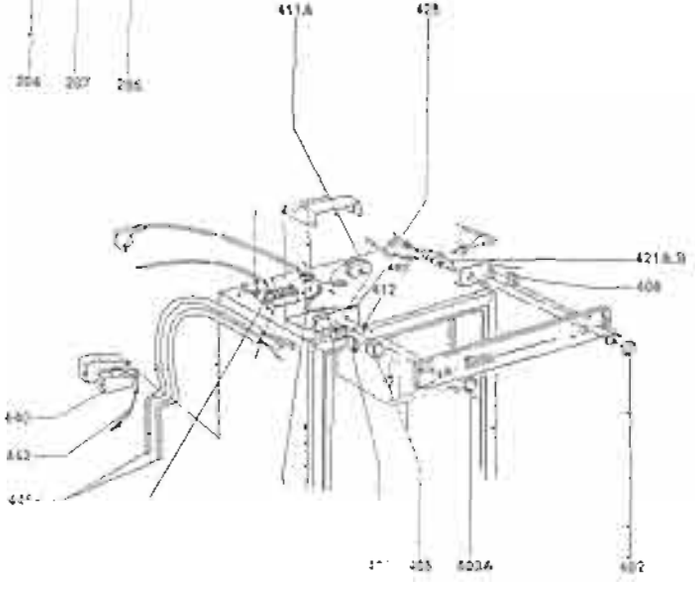

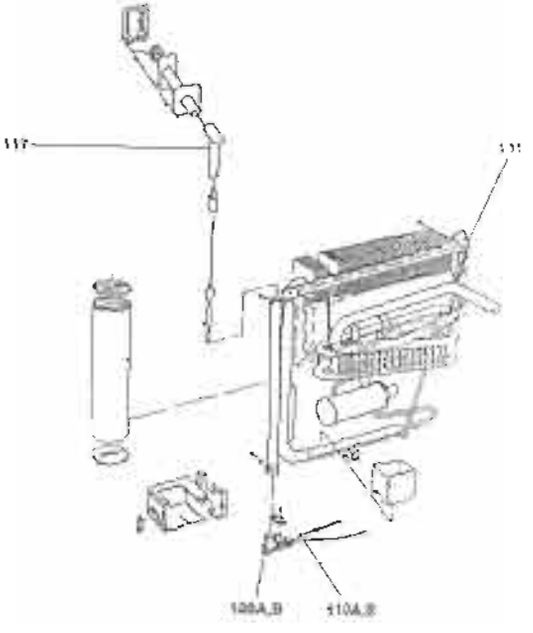

SOLIFER	Gasol 436 Gassystem	Kylskåp E-lux RM 4231 Refrigerator E-lux RM 4231

X=standard M=Menu-utrustning beroende pa land M=Menu-equipment due to cuontry specification

Pos. Fig.	Det.nr. Part.nr.	Benämning	Description	Goldie 470	Goldie 530	Goldie 580	Nordica 550 MH M+E	Nordica 550 N MHT	Nordica 610 N	Finlandia 620	Finlandia 670	Anm Obs.
	9001-2264	Jääkaappi E-lux RM4231 3 kPa	Refrigerator E-lux RM 4231 3kPa	x								
	9001-2265	Jääkaappi E-lux RM4231 5 kPa	Refrigerator E-lux RM 4231 3kPa	x								
1	2936531-00/9	Dörr utan frontskiva	Door,assy,fitting	x								
4	2951238-10/0	Undre dörrhylla	Bottle,shelf lower	x								
5	2951239-00/9	Övre och mellanhylla	Shelf,upper and middle	x								
20	9401-5142	Kylskåpsfront 492,5x724 Love cherry	Front 492,5x724 Love cherry	x								
101	2935302-00/6	Kylaggregat 230V/12V/gas	Refrigerator unit 230V/12V/gas	x								
108	2923929-10/9	Brännare 50 mbar (5kPa)	Burner gas 50 mbar(5kPa)	x								
108	2923928-10/1	Brännare 30 mbar (3kPa)	Burner gas 30 mbar(3kPa)	x								
110	2922033-05/1	Munstycke KZ 12 50 mbar(5kPa)	Jet, KZ 12 50 mbar(5kPa)	x								
110	2922033-04/4	Munstycke KZ 43 30 mbar(3kPa)	Jet, KZ 43 30 mbar(3kPa)	x								
117	2923033-30/8	Avgasrör	Tube.assy	x								
202	2951246-40/0	Gångjärn H övre	Hinge , upper right	x								
203	2951247-40/8	Gångjärn V övre	Hinge , upper left	x								
204	2951248-00/0	Gångjärn H nedre	Hinge , lower right	x								
205	2951249-00/8	Gångjärn H nedre	Hinge , lower left	x								
207	2923005-00/9	Gångjärnsskruv	Screw,hinge	x								

Huom.

X=standard M=Menu-utrustning beroende på land M=Menu-equipment due to cuontry specification

Pos. Fig.	Det.nr. Part.nr.	Benämning	Description	Gelie 470	Gelie 530	Gelie 580	Nordica 550 MH MHE	Nordica 550 N MHT	Nordica 6101	Finlandia 620	Finlandia 670	Anm Obs.
207	2952159-00/8	Undre skruv	Screw,hinge,lower									
212	2951280-06/0	Transportsäkring	Door lock									
222	2951421-15/1	Frys lucka	Freezer flap									
229A	2951521-15/8	Undre hylla	Coarse fcreen,lower									
229B	2951422-15/9	Hylla	Coarse fcreen,upper									
229C	2951421-15/1	Hylla, övre	Coarse fcreen, higher									
234	2951132-00/6	Isfack	Ice tray									
258	2926192-10/1	Glödlampa	Bulb									
275	2951221-02/3	Täckbricka	Cover									
286	2926544-00/4	Skruv	Screw									
401	2926154-20/0	Kylskåpspanel	Panel grey brown									
402	2951289-00/4	Ratt	Button									
403	2951287-00/8	Ratt	Button									
405	2926274-00/8	Strömställare 230V	Switch 230V									
406	2926273-00/0	Strömställare 12V	Switch 12V									
408	2926275-00/5	Strömställare	Switch,lighter									
411	2926528-12/2	Eltermostat	Thermostetelectro									
421	2926276-10/2	Gasventil	Gas valve									
428	2923435-10/7	Termoelement L01350mm	Thermocouple 1350mm									
440	2923904-01/1	Tändare RV 681,440	Lighter RV 681,440									
442	2951105-01/0	Tändarkabel	Ignition cable assy 560mm									
446	2923331-00/9	Elparton 230V 135W	Immersion heater 230V,135W									
446	2952173-00/9	Elpatron 12V,130W	Immersion heater 12V,130W	x								

Huom.

SOLIFER	El 510 Electricity	Invändig belysning Inside lights

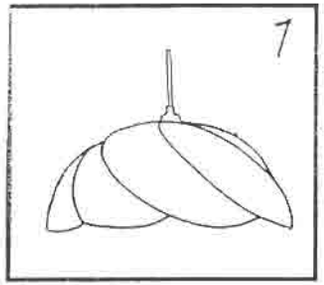

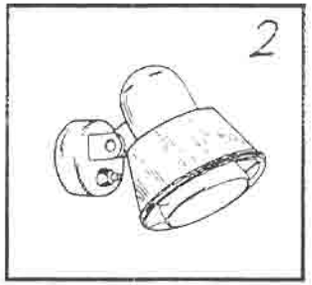

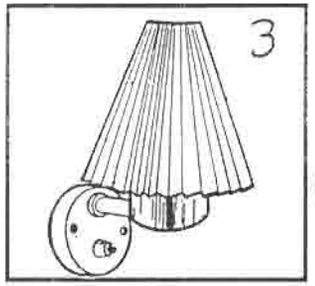

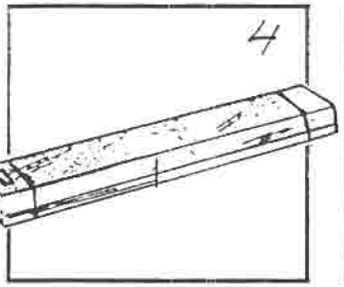

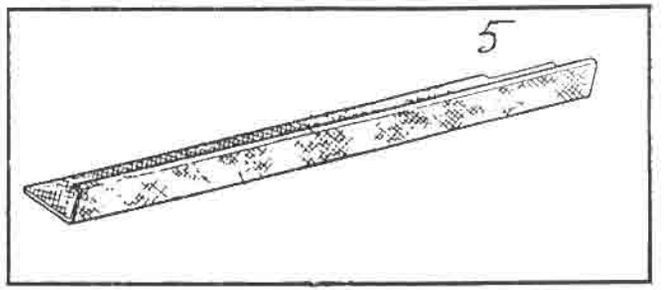

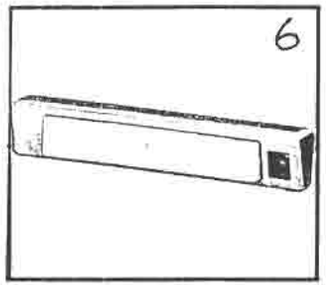

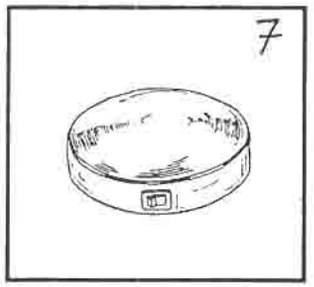

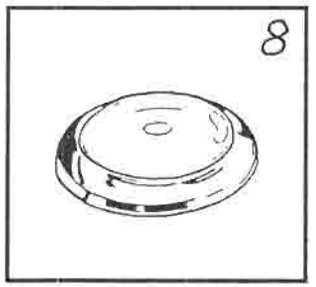

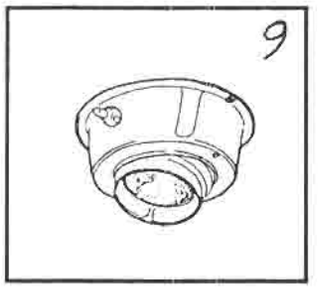

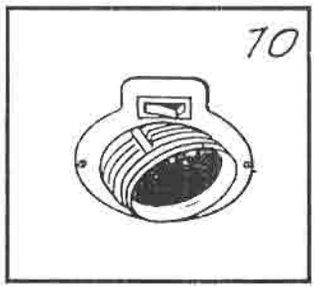

X=standard M=Menu-utrustning beroende på land M=Menu-equipment due to country specification

Pos. Fig.	Det.nr. Part.nr.	Benamning	Description	Goldie 470	Goldie 530	Goldie 550	Nordica 550 MH MHE	Nordica 550 N MHT	Nordica 610	Finlandia 620	Finlandia 670	Anm. Obs.
1	9000-5736	Skärm beige	Shade beige	x	x	x	x	x	x	x	x	
1	9000-6428	Kabel till taklampa + lampa	Cable to light	x	x	x	x	x	x	x	x	
2	9000-5735	Spotlight rosa star classic	Spotlight rosa star classic	x	x	x	x	x	x	x	x	
3	9000-3033	Vägglampett guld Diana	Wall light gold Diana							x	x	
4	0091-0439	Transistorlyse Matti beige utan brytare	Fluerescent beige (not switch)	x	x	x	x	x	x	x	x	
4	9000-3868	Transistorlyse Matti vit med brytare	Fluerescent white (with switch)	x	x							
4	0091-0291	Transistorlyse Matti brun med brytare	Fluerescent brown (with switch)						x			
5	0048-7490	Toa lysarmatur							x	x	x	
5	9401-2768	Toa lysarmatur L=1058							x	x	x	
5	0048-9510	Lampa till toalett	Lamp for toilet			x	x	x	x	x	x	
6	0091-0362	Innerbelysning talmu	Inside light Talmu	x	x	x						
7	9001-3520	Taklamppa corona 200 guld	Ceiling lamp corona 200 gold				x	x	x	x	x	
8	9000-5732	Taklampa cirro	Ceiling lamp cirro					x	x	x	x	
9	9000-5740	Lampa spot svart	Lamp spot black	x	x	x	x	x	x	x	x	
10	9000-4585	Hörnlampa spot 8707/2 svart	Corner lamp spot 8707/2 black				x	x				

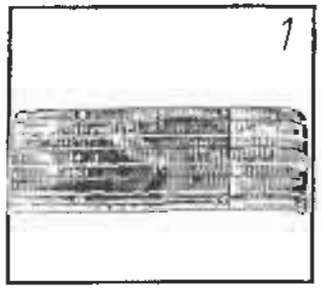
1

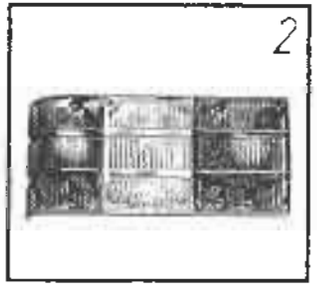
2

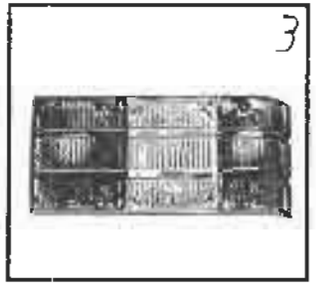
3

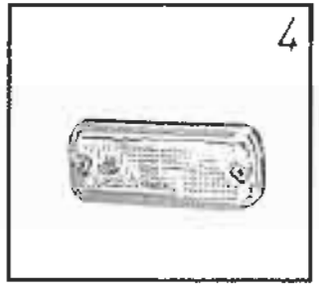
4

5

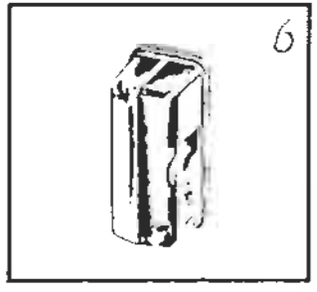
6

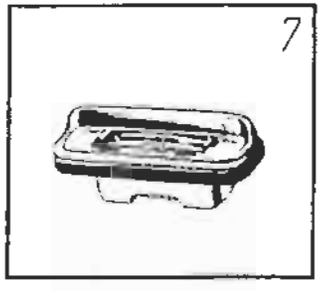
7

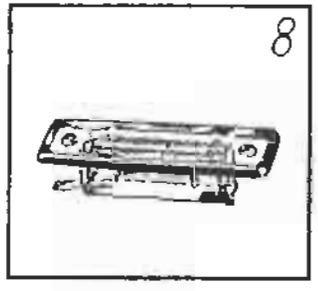
8

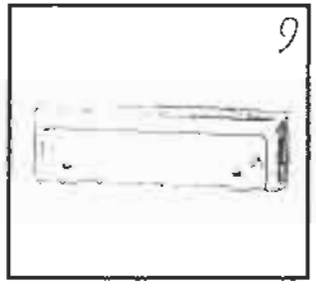
9

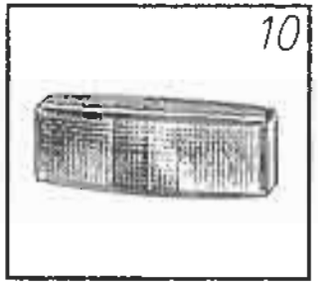
10

11

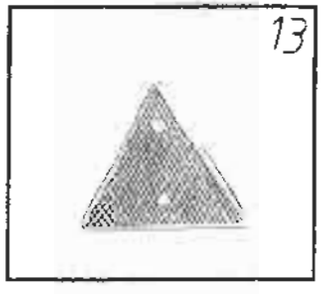
13

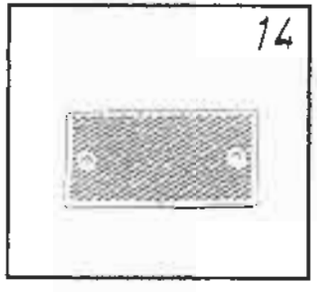
14

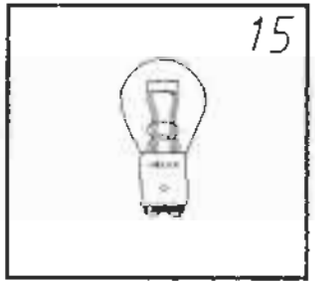
15

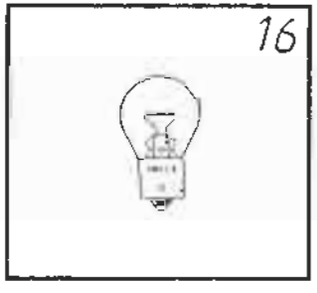
16

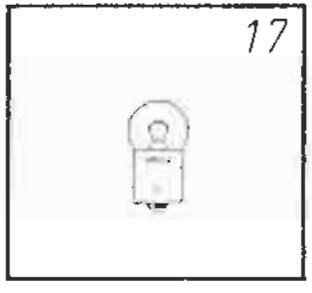
17

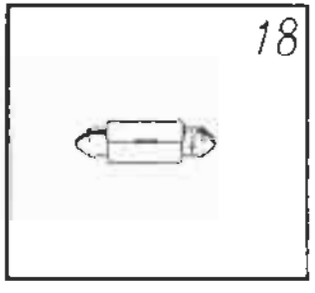
18

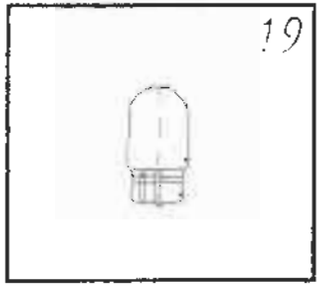
19

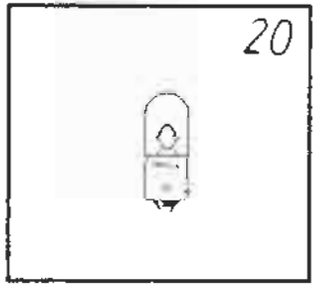
20

X=standard M=Menu-utrustning beroende på land M=Menu-equipment due to country specification

Pos Fig.	Det.nr. Part.nr.	Benämning	Description	Goldie 470	Goldie 530	Goldie 580	Nordica 550 MH MHE	Nordica 550 N MHT	Nordica 6101	Finlandia 620	Finlandia 670	Anm. Obs.
1	0090-0165	Baklyckta H & V							x	x	x	
2	9000-9092	Baklyckta V		x	x	x	x	x				
3	9000-3628	Baklyckta H	Tail light	x	x	x	x	x				
4	0090-0168	Frontlampa	Front light	x	x	x	x	x	x	x	x	
5	9000-3630	Sidomarkering	sidewall light	x	x	x	x	x	x	x	x	
6	9000-8654	Breddmarkeringslyckta	Side marking light	x	x	x	x	x	x	x	x	3)
7	0090-0028	Nummerplåtsbelysning	Light for register number plate	x	x	x	x	x				
8	0090-0167	Nummerplåtsbelysning	Light for register number plate						x	x	x	
9	9000-3629	Ytterbelysning (tältlampa)	Awning light				x	x	x	x	x	
10	0090-0166	Ytterbelysning (tältlampa)	Awning light	x	x	x						
11	9001-0082	Dimbaklyckta	Dim back lights						x	x	x	
13	0038-5470	Trekantreflex	Rear reflector	x	x	x	x	x	x	x	x	
14	0090-0078	Frontreflex	Frontreflector	x	x	x	x	x	x	x	x	
15	0084-8002	Glödlampa 21/5W BA 15s(Dim/parkljus)	Bulb 21/5W BA 15s(parkinglight)	x	x	x						
16	0544-3050	Glödlampa 21W(blink, broms, dim)	Bulb 21W(indicator, brakes,dim)	x	x	x	x	x	x	x	x	
17	0084-8004	Glödlampa 5W(parkljus)	Bulb 5W(parkinglight)	x	x	x	x	x	x	x	x	
18	0544-3015	Spollampa 5W(nr.plåt frontlampa)	Bulb 5W(number plate's front light)	x	x	x	x	x	x	x	x	1)
19	2710-3780	Bajonettlampa 5W(sidomarkering)	Bulb 5W(sidewall light))	x	x	x	x	x	x	x	x	2)
20	2710-3785	Glödlampa 4W(breddmarkeringslampa)	Bulb 4W(side marking light)	x	x	x	x	x	x	x	x	3)

Anm.	1)Även tältlampa 0090-0166	2)Även tältlampa 9000-3629	3)Ej Sverige
Obs.	1) Also Awning light 0090-0166	2) Also awning light 9000-3629	3)Not in Sweden

1

2

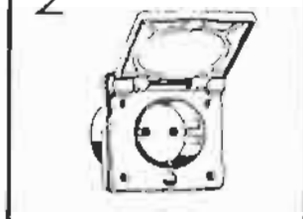

3

4

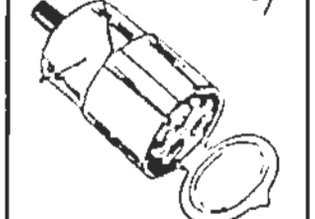

5

6

SOLIFER

El 513 Electricity

Övriga elkomponenter 230 V

Other electricity parts 230 V

X=standard M=Menu-utrustning beroende på land M=Menu-equipment due to country specification

Pos Fig.	Det.nr. Part.nr.	Benamning	Description	Goldie 470	Goldie 530	Goldie 580	Nordica 550 MH MHE	Nordica 550 N MHT	Nordica 6101I	Finlandia 620	Finlandia 570	Anm. Obs.
1	0089-0087	Batteriladdare 12/7A	Charger 12/7A	x	x	x	x	x	x	x	x	
2	9000-5116	Väggk 230 V Berker	Wall socket 230 V Berker		x	x	x	x	x	x	x	
2	9000-5117	Skyddslock	Cover for 230 V wall socket		x	x	x	x	x	x	x	
2	9000-5118	Beröringsskydd	Contact protect		x	x	x	x	x	x	x	
3	9000-3664	220 V intag MPK vit	220 V contact box MPK white	x	x	x	x	x	x	x	x	
3	0082-4001	230 V kontakt till elintag	Socket 230 V for contact box	x	x	x	x	x	x	x	x	
4	0082-4000	Kontagt 3-polig	Track rope coupling	x	x	x	x	x	x	x	x	
5	0083-2000	Automatsäkring 230 V	Automatic fuse 230 V	x	x	x	x	x	x	x	x	
6	2720-3120	Fjällrele	Reley									

Ovriga elkomponenter 12 V

Other electricity parts 12 V

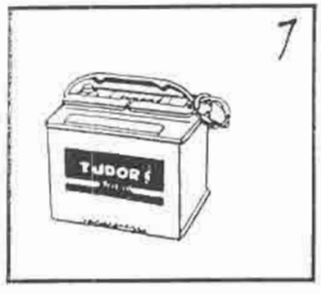

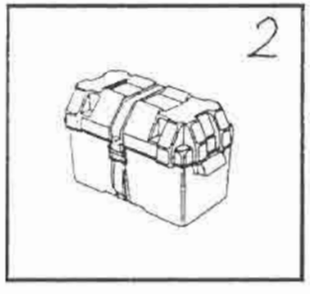

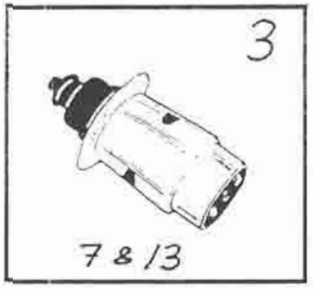

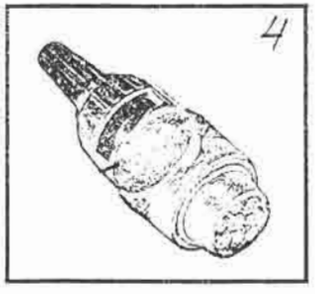

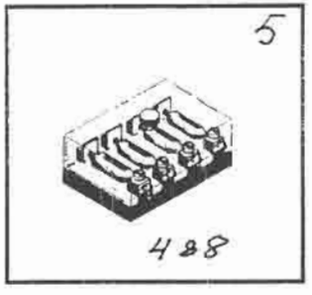

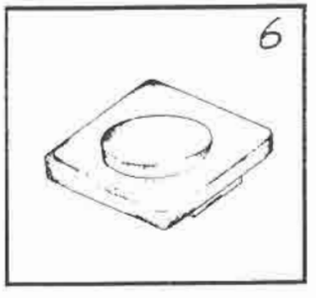

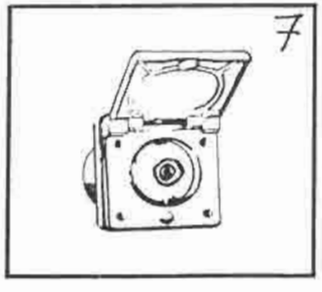

SOLIFER	El 515 Electricity	Övriga elkomponenter 12 V Other electricity parts 12 V

X=standard M=Menu-utrustning beroende pa land M=Menu-equipment due to country specification

Pos Fig.	Det.nr. Part.nr.	Benämning	Description	Goldie 470	Goldie 530	Goldie 580	Nordica 550 MH MHE	Nordica 550 N MHT	Nordica 810TI	Finlandia 620	Finlandia 670	Anm. Obs.
1	0089-0000	Batteri 12V 60 AH	Battery 12V 60 AH	M	M	M	M	M	M	M	M	
2	0090-0203	Box för batteri	Box for battery	x	x	x	x	x	x	x	x	
3	0082-4024	Stickkontakt 7-pol	Plug for 7-core cable	M	M	M	M	M	M	M	M	
3	9001-2486	Stickkontakt 13-pol (multicon)	Plug 13-pole (multicon)	M	M	M	M	M	M	M	M	
4	9001-3958	Stickkontakt 13-pol ISO 11446	Plug 13-pole ISO 11446	M	M	M	M	M	M	M	M	
5	0543-0012	Säkringsbox 4-pol	Safety fuse box 4-core	x	x	x	x	x	x	x	x	
5	1729-0012	Säkringsbox 8-pol 8 JD	Safety fuse box 8-core 8 JD				x	x	x	x	x	
6	0082-4019	Avbrytare Berker 365101	Switch Berker 365101	x	x	x	x	x	x	x	x	
6	9000-3704	Avbrytare Berker (Dubbel)	Switch Berker (double)	x	x	x	x	x	x	x	x	
6	9000-6905	Ram till Brytare Berker	Frame for switch Berker	x	x	x	x	x	x	x	x	
7	9000-6904	Väggkontakt 12V 1-pol	12 V wall socket 1-core	x	x	x	x	x	x	x	x	
8	0082-4007	Stickkontakt 12 V	12V plug									
9	0082-4016	Brytare Berker 6WM 1-10 (on-off) 13x19	Switch Berker 6WM 1-10 13x19	x	x	x	x	x	x	x	x	
9	0082-4017	Brytare med signalljus (on-off) 13x19	Swich with signal light 13x19					x	x			
9	0082-4018	Brytare kautt&bux (on-off-on) 13x19	Swich kautt&bux WK 0 850 13x19					x	x			

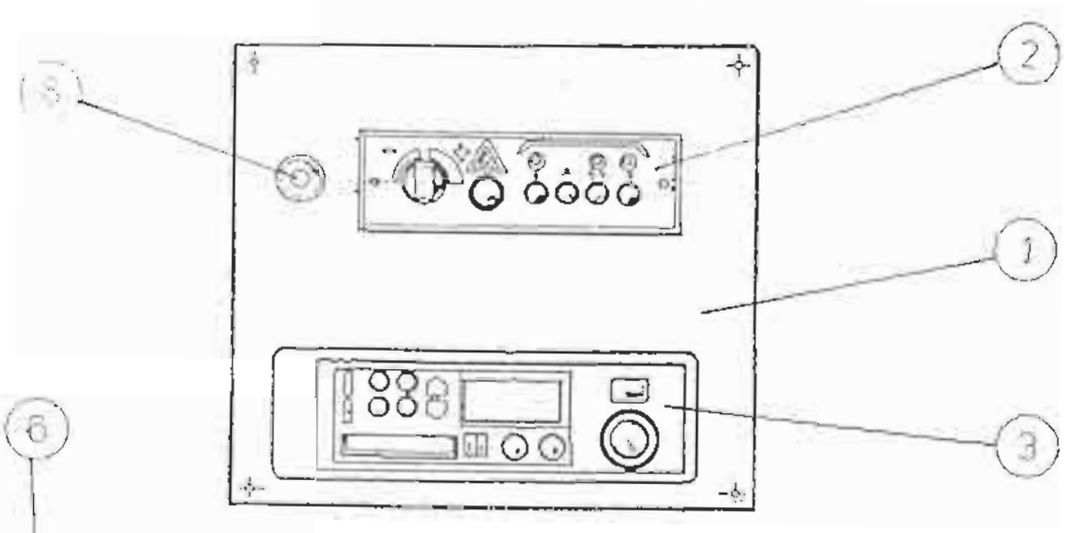
2
1
3

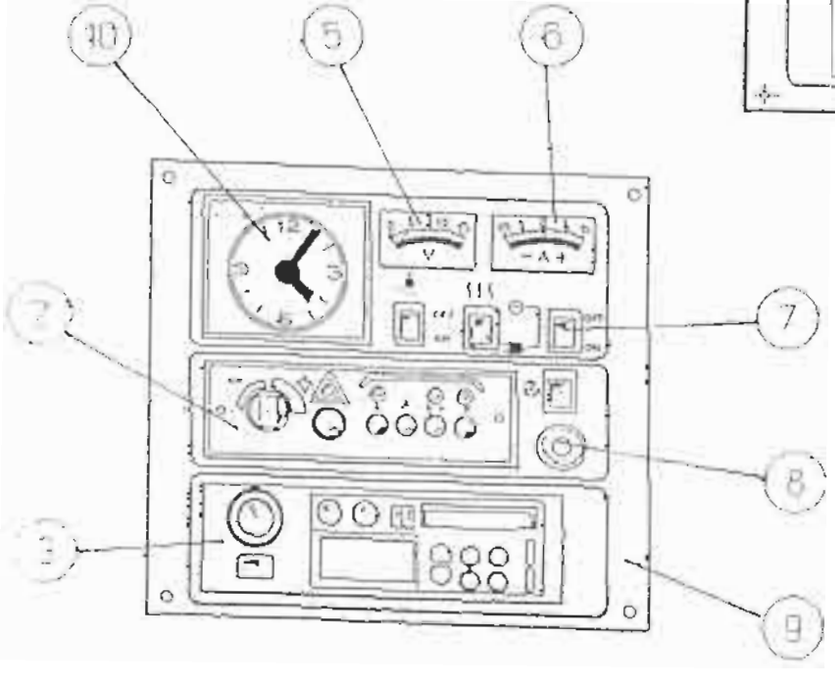
10
5
6
7
8
9

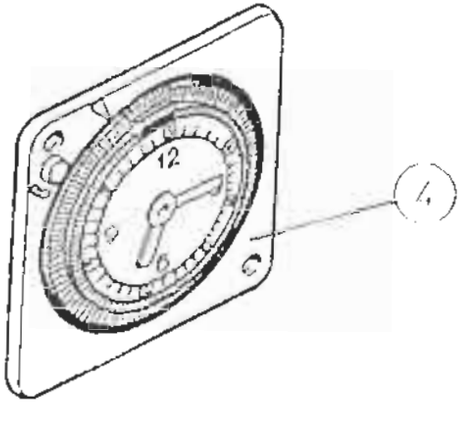
4

X=standard M=Menu-utrustning beroende på land M=Menu-equipment due to country specification

Pos Fig.	Det.nr. Part.nr.	Benämning	Description	Golde 470	Golde 530	Golde 580	Nordica 550 MH MHE	Nordica 550 N MHT	Nordica 6101	Finlandia 620	Finlandia 670	Anm. Obs.
1	9300-3607	Radiopanel	Radio panel	x	x	x						
2	3471-9081	Termostatpanel 2470 & 2490	Thermostat panel 2470 & 2490	x	x	x	x	x	x	x	x	
3	9000-6431	Bilstereo	Autostereo	M	M	M	M	M	M	M	M	
4	0095-0117	Veckour	Weekly clock				M	M	M	M	M	
4	9001-4832	Kapel serie till veckour	Capel series for weekly clock				M	M	M	M	M	
5	9400-2905	Voltmätare	Voltmeter				M	M	M	x	x	
6	9400-2904	Ampermätare	Amper meter				M	M	M	x	x	
7	0082-4016	Brytare Berker 6WM 1-10 (on-off)	Switch Berker 6WM 1-10				x	x	x	x	x	
8	0082-4013	Väggkontakt 8JB	Wall socket 8JB	x	x	x	x	x	x	x	x	
9	9300-9374	Radiopanel Nor+Fin	Radio panel Nor+Fin				x	x	x	x	x	
9	9301-4828	Kapel serie	Capel series				x	x	x	x	x	
10	2710-4301	Klocka Scholer kompl.	Clock scholer compl.				M	M	M	M	M	

SOLIFER	Vatte Water	610	Färskvatten Fresh water

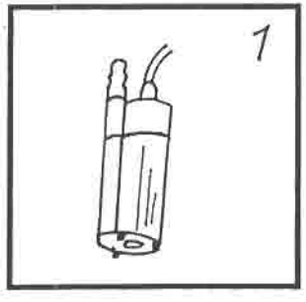

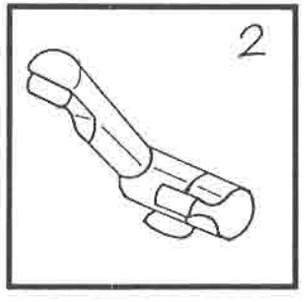

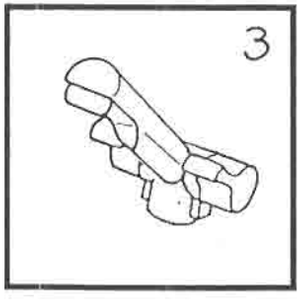

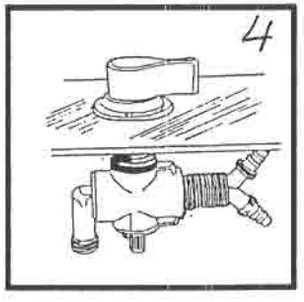

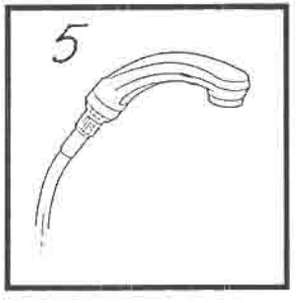

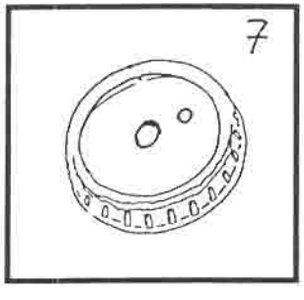

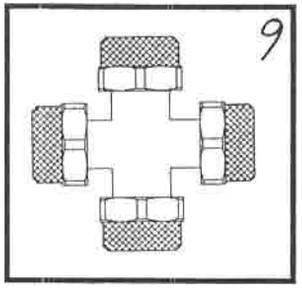

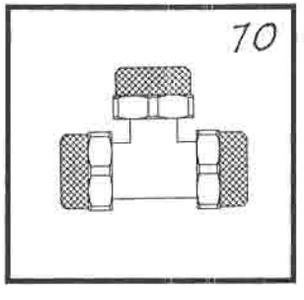

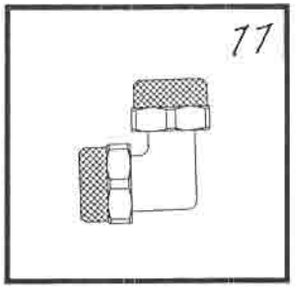

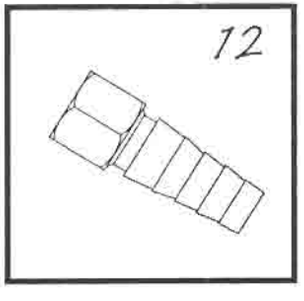

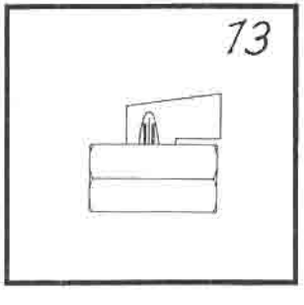

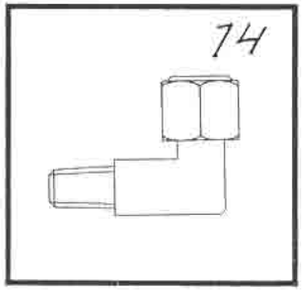

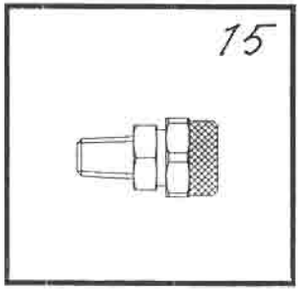

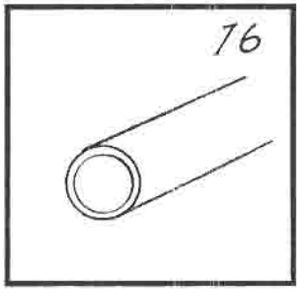

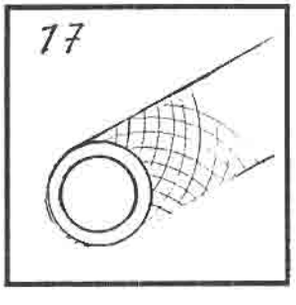

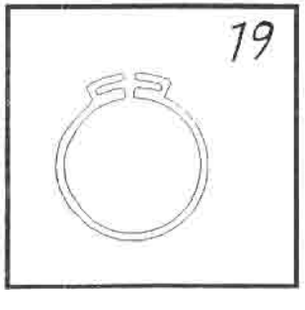

SOLIFER	Vatten 610 Water	Farskvatten Fresh water

X=standard M=Menu-utrustning beroende pa land M=Menu-equipment due to country specification

Pos. Fig.	Det.nr. Part.nr.	Benämning	Description	Goldie 470	Goldie 530	Goldie 580	Nordica 550 MH MHE	Nordica 550 N MHT	Nordica 610	Finlandia 620	Finlandia 670	Anm. Obs.
1	0096-0096	Sankpump 15 l Reich	Dipping pump 15 l Reich	x	x	x	x	x	x	x	x	
2	9001-3514	Dubbel vattenkran Style 2002	Water fauset Style 2002	M	M	M	M	M	M	M	M	
3	9001-3515	Vattenkran Style 2003	Double water fauset Style 2003	M	M	M	M	M	M	M	M	
4	0096-0095	Duschkran mono-mix	Shower faucet mono-mix	M	M	M	M	M	M	M	M	
5	9001-3516	Dusch+duschlang duett	Shower+shower hose duett	M	M	M	M	M	M	M	M	
6	0096-0052	Vattendunk 17 l	Water container 17 l.	x	x	x	x		x	x	x	
7	2710-3673	Lock för vattendunk öppet	Open cap for water container	x	x	x	x		x	x	x	
8	2710-3672	Lock för vattendunk täkt	Clos. cap for water container	x	x	x	x		x	x	x	
	[illegible]	8	X-joint 10/8	x	x	x	x	x	x	x	x	
10	0096-0073	T-förgrening 10/8	T-joint 10/8	x	x	x	x	x	x	x	x	
11	0096-0092	Rapidkoppling L 10/8	Coupling L 10/8	x	x	x	x	x	x	x	x	
12	3471-3021	Adapter 8/10 till 10/16	Hose coupling 8/10 to 10/16	x	x	x	x	x	x	x	x	
13	0096-0086	Kulventil DN6-PN10	Barrage valve DN6-PN10	x	x	x	x	x	x	x	x	
14	0096-0084	Rapidkoppling 90'	Coupling 90'	x	x	x	x	x	x	x	x	
15	0096-0087	Rak koppling	Coupling straight	x	x	x	x	x	x	x	x	
16	0063-4035	Plastslang 8/10 PA 11 P40	Plastic hose 8/10 PA 11 P40	x	x	x	x	x	x	x	x	
17	0461-5011	Plastslang 10/16 mm förstärd. svart	Plastic hose 10/16 mm strength. black	x	x	x	x	x	x	x	x	
18	0096-0050	Slangklämma Norma SGL 10-16 mm	Hose clip SGL 10-16 mm Norma	x	x	x	x	x	x	x	x	
19	0096-0062	Plastklämma SNP 8	Hose clip plastic SNP 8	x	x	x	x	x	x	x	x	

Anm.
Obs.

SOLIFER	Vatten	615	Fastvattentank 550MH, MHE 6101i, 620, 670
	Water		Watertank 550MH, MHE 6101i, 620, 670

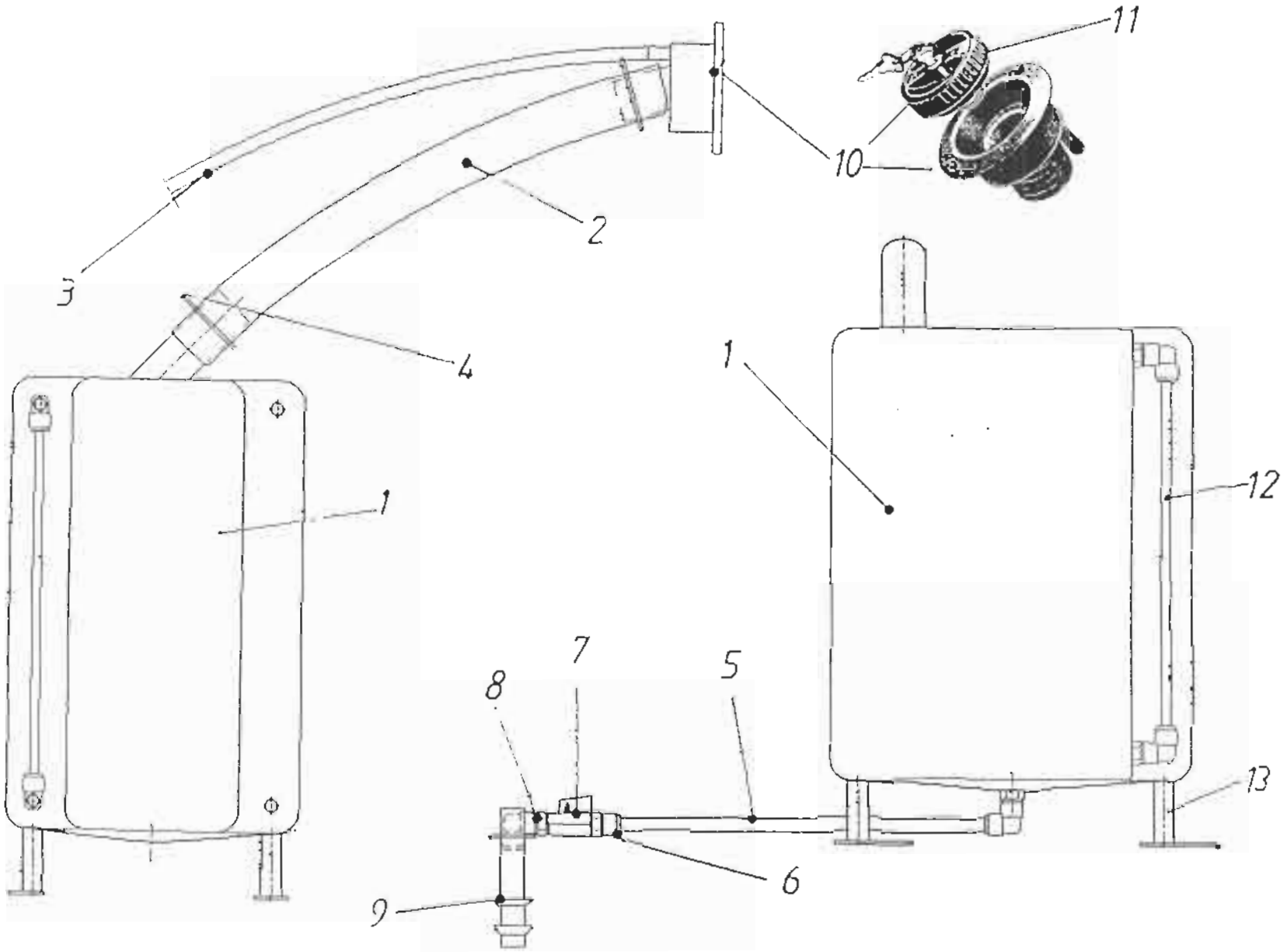

SOLIFER	Vatten 615 Water	Fast vattentank Watertank

X=standard M=Menu-utrustning beroende pa land M=Menu-equipment due to country specification

Pos. Fig.	Det.nr. Part.nr.	Benämning	Description	Goldie 470	Goldie 530	Goldie 580	Nordica 550 MH MHE	Nordica 550 N MHT	Nordica 6101	Finlandia 620	Finlandia 670	Anm. Obs.
1	9000-5779	Vattentank vänster	Water tank left						M			
1	9200-5780	Vattentank höger	Water tank right				M			M	M	
2	0063-3029	Påfyllningsslang D=38	Water hose D=38						M	M	M	
3	0061-4008	Avluftningsslang	Water hose D=10 black						M	M	M	
4	0095-0116	Slangklämma	Hose clip						M	M	M	
5	9000-4516	Plastslang gul 10/8	Plastic hose yellow 10/8						M	M	M	
6	0096-0103	Skarvstycke PMO 11002 E	Coupling PMO 11002 E						M	M	M	
7	0096-0086	Kulventil	Barrage valve						M	M	M	
8	0096-0106	Vinkelstycke PMO 91002 E	Coupling PMO 91002 E						M	M	M	
9	0049-7040	Gummiavtappning	Drain to freshwat. lead through						M	M	M	
10	0096-0054	Vattenpåfyllning kpl	Water refill						M	M	M	
11	2710-3638	Lock plus nycklar	Lock and keys						M	M	M	
12	9001-3965	Nivåslang	Level hose						M	M	M	
13	9400-5794	Vattentanksfot	Water tank leg						M	M	M	

Anm.
Obs.

SOLIFER	Vatten 620 Water	Fastvattentank 550 MHT, N Watertank 550 MHT, N

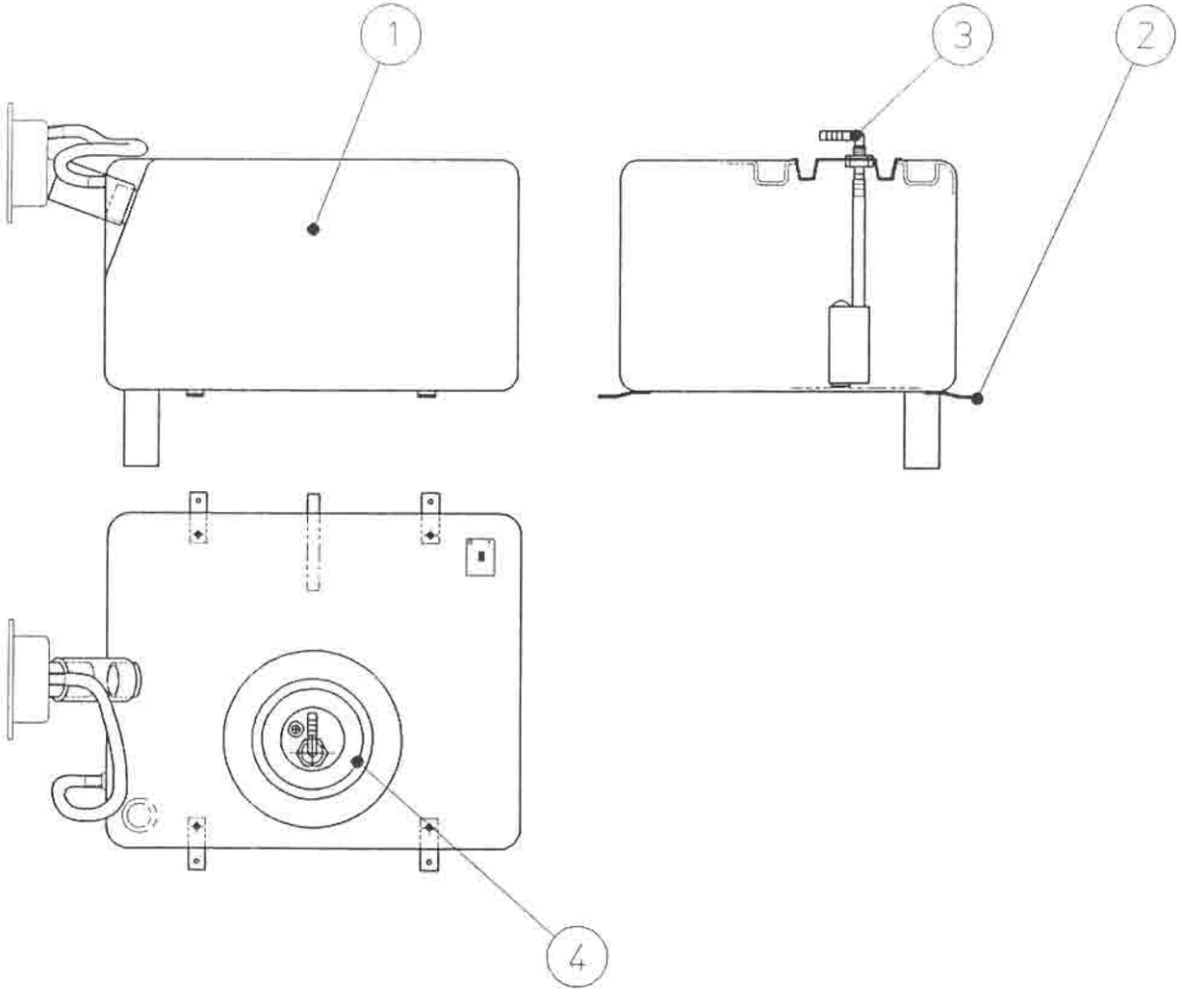

SOLIFER	Vatten 620 Water	Fastvattentank 550 MHT, N Watertank 550 MHT, N

X=standard M=Menu-utrustning beroende på land M=Menu-equipment due to country specification

Pos. Fig.	Det.nr. Part.nr.	Benämning	Description	Goldie 470	Goldie 530	Goldie 580	Nordica 550 MH MHE	Nordica 550 N MHT	Nordica 610 Ti	Finlandia 620	Finlandia 670	Anm. Obs.
1	9001-4343	Vattentank -96	Watertank -96					x				
2	9401-4415	Vattentanks fot	Foot to watertank					x				
3	9001-4344	Tankadaptor 90°, dubbelsido	Adaptor 90°, doubleside					x				1)
4	9001-4351	Ventil Thorsman TET 5-7	Valve					x				
6	2710-3638	Kork + nyckel till vattentanken	Lock and key to watertank					x				
7	0096-0054	Kork + nyckel + adapter till vattentanken	Lock, key and adapter to watertank					x				

Anm. 1) endast Sverige
Obs. 1) only Sweden

SOLIFER	Avlopp 650 Soli water	Spillvattensystem Sewerage system

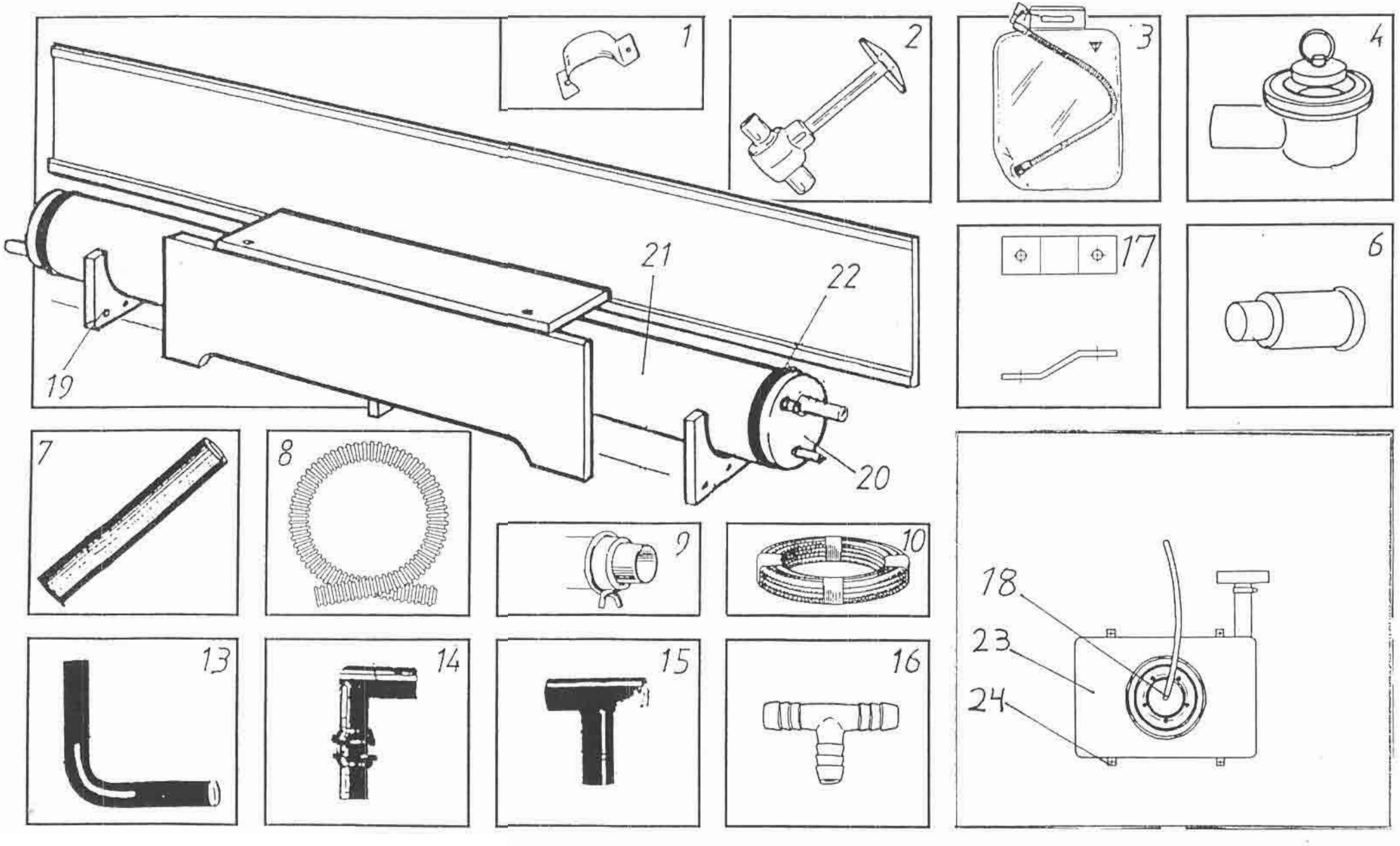

SOLIFER	Avlopp 650 Soli water	Spillvattensystem Sewerage system

X=standard M=Menu-utrustning beroende på land M=Menu-equipment due to country specification

Pos. Fig.	Det.nr. Part.nr.	Benämning	Description	Goldie 470	Goldie 530	Goldie 580	Nordica 550 MH MHE	Nordica 550 N MHT	Nordica 610TI	Finlandia 620	Finlandia 670	Anm. Obs.
1		Klammer för spillvattenkran	Clip for drainer faucet	x	x	x	x	x	x	x	x	
2	0096-0088	Spillvattenkran	Drainer faucet	x	x	x	x	x	x	x	x	
3	0096-0077	Spillvattenlunga	Drain water lung	x	x	x	x	x	x	x	x	1)
4	9400-3114	Bottenventil	Bottom valve	x	x	x	x	x	x	x	x	
6	9000-3137	Adapter för bottenventil	Adaptor for bottom valve	x	x	x	x	x	x	x	x	
7	0096-0026	PVC-rör 2,1/19,3	PVC-pipe 2,1/19,3	x	x	x	x	x	x	x	x	
8	0063-4052	Spiralslang	Spiral hose	x	x	x	x	x	x	x	x	
9	0095-0165	Slangklämma avloppsrör	Hose Clip for waste pipe	x	x	x	x	x	x	x	x	
10	0461-5011	Plastslang 12 mm förstärkt	Plastic hose 12mm fortified	x	x	x	x	x	x	x	x	
13	0042-5010	Gummivinkel	Hose elbow	x	x	x	x	x	x	x	x	
14	0047-4160	Avtappningsslang	Drain hose	x	x	x	x	x	x	x	x	
15	0047-4170	T-stycke gummi 22 x 22 x 20 mm	T-piece rubber 22x22x20 mm	x	x	x	x	x	x	x	x	
16	0096-0090	T-stycke plast	T-piece plastic	x	x	x	x	x	x	x	x	
17	9401-4415	Fot för spillvattentank	Waste water tank's leg					M				
18	0095-0173	Slånghylsa med gänga	Hose adaptor with threds					M				
19	9400-9782	Fot för spillvattentank	Waste water tank's leg	M	M	M	M		M	M	M	
20	0036-8390	Ändstycke för spillvattentank	Endpiece for wastewater tank	M	M	M	M		M	M	M	
21	9000-6457	Spillvattentank L= 1050 mm (längsgående)	Waste water tank L=1050 mm (lengthwise)	M	M	M	M		M	M	M	
22	0091-0355	Slangklämma 130-165 mm	Hose clip 130-165 mm	M	M	M	M		M	M	M	
23	9001-4416	Spillvattentank 96	Waste water tank 96					M				
24	9401-4415	Fot för spillvattentank	Waste water tank's leg					M				

Anm. 1) endast Sverige
Obs. 1) only Sweden

SOLIFER	Avlopp 653 Soil water	Spillvattensystem MHT, N Sewerage system MHT, N

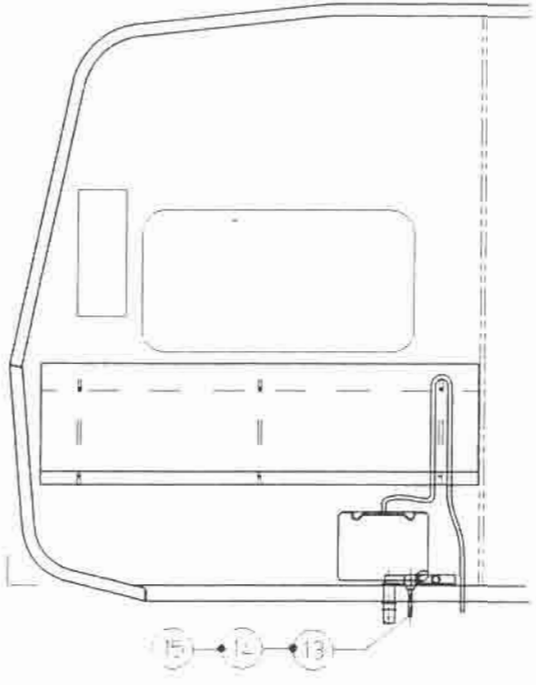

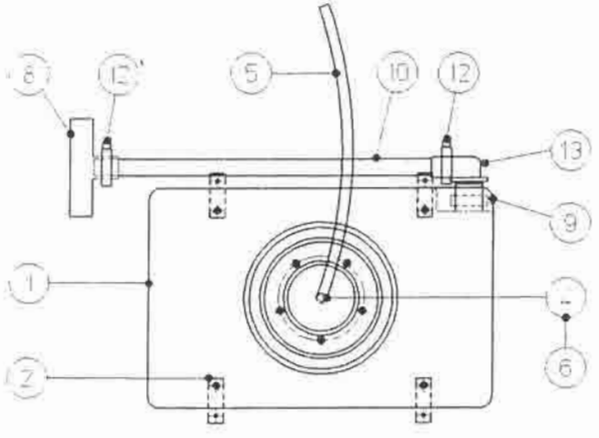

SOLIFER	Avlopp 653 Soli water	Spillvattensystem Sewerage system

X=standard M=Menu-utrustning beroende på land M=Menu-equipment due to country specification

Pos. Fig.	Det.nr. Part.nr.	Benämning	Description	Goldie 470	Goldie 530	Goldie 590	Nordica 550 MH MHE	Nordica 550 N MHT	Finlandia 610	Finlandia 620	Finlandia 670	Anm. Obs.
1	9001-4416	Spillvatten tank	Waste water tank									
2	9401-4415	Fot för spillvattentank	Waste water tank's leg									
4	0095-0173	Adapter för ventil	Adaptor for valve									
5	0461-5011	Spiralslang	Spiral hose									
6	0096-0062	Slangklämma avloppsrör	Hose Clip for waste pipe									
8	0047-4170	T-stycke gummi	T-piece rubber									
9	9001-4418	Slangklämma avloppsrör	Hose Clip for waste pipe									
10	0096-0026	Plastslang	Plastic hose									
12	0095-0074	Slangklämma avloppsrör	Hose Clip for waste pipe									
13	0047-4160	Avtappningsslang	Drain hose									
14	0096-0088	Bottenventil	Bottom valve									
15	0096-0091	Hållare för bottenventilen	Fastning for bottom valve									

Anm.
Obs.

SOLIFER	Avlopp Soil water	655	Kasettoalett Casette toilet

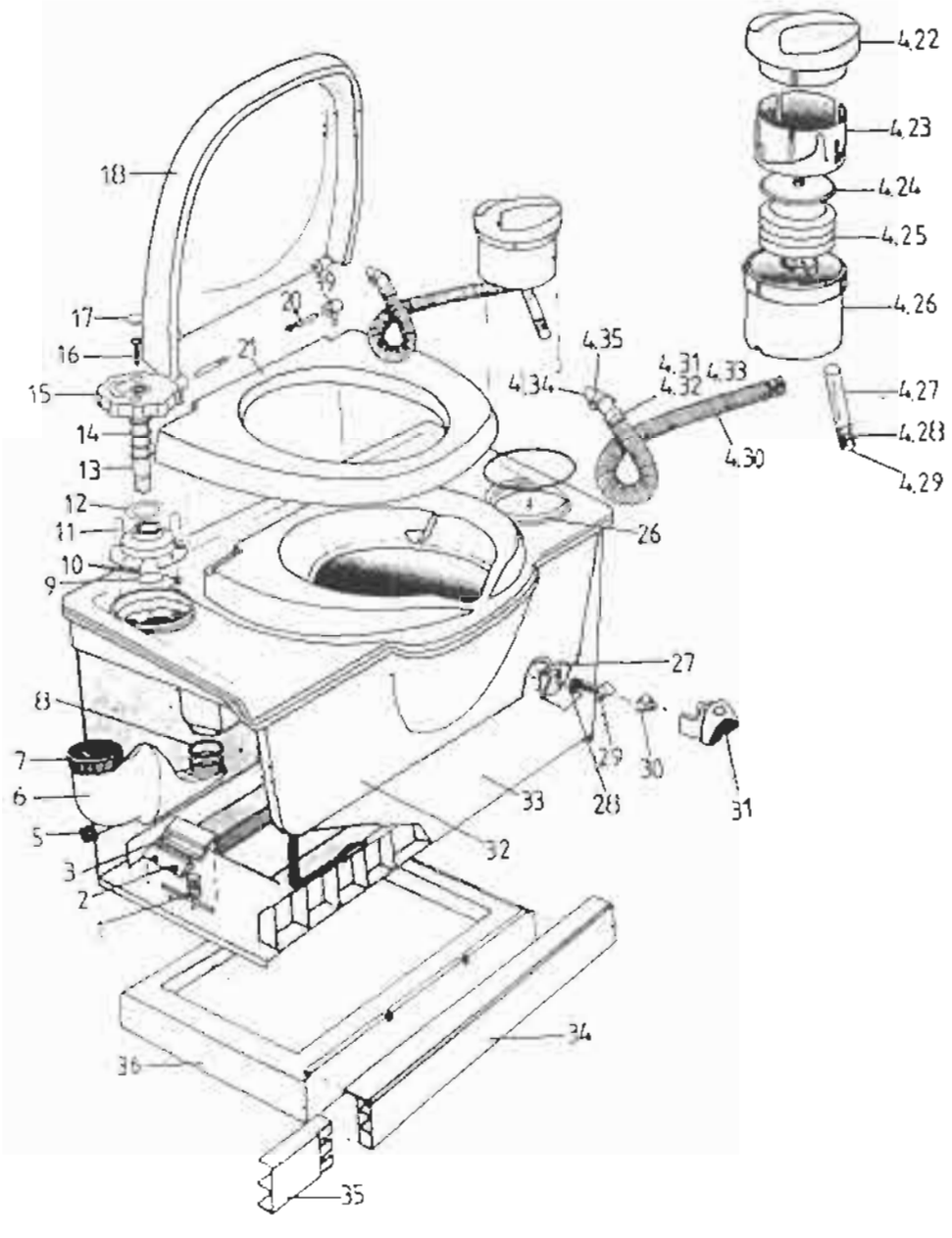

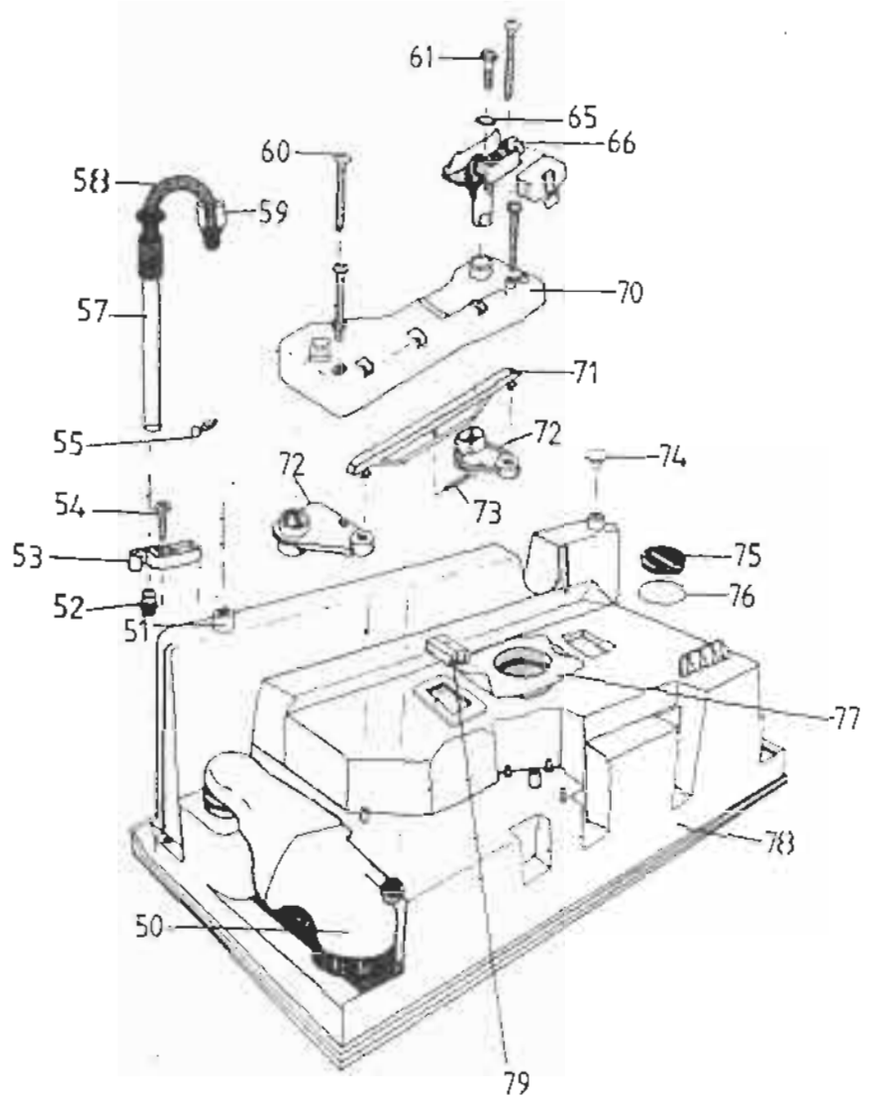

SOLIFER	Avlopp 655 Solil water	Kasettoalett Casette toilet

X=standard M=Menu-utrustning beroende på land M=Menu-equipment due to country specification

Pos Fig.	Det.nr. Part.nr.	Benämning	Res.dels sats Spare part kit	Description		Goldie 470	Goldie 530	Goldie 580	Nordica 550 MH MHE	Nordica 550 N MHT	Nordica 6101i	Finlandia 620	Finlandia 670	Anm. Obs.
	9000-4798	Kasettoalett H		Casette toilet R			M				M	x	x	1)
	9000-4799	Kasettoalett V		Casette toilet L			M				M	x	x	1)
1	3816-1690	Fjäder		Base Clip spring			M				M	x	x	
2		Fäste för spärr	3816-3500	Clip retainer			M				M	x	x	1)
3		Spärr		Clip			M				M	x	x	
4.22		Spolvred		Flush cap			M				M	x	x	
4.23		Cylinder		Cilinder			M				M	x	x	
4.24		Pumpplatta		Bellow pump			M				M	x	x	
4.25	3821-0650	Pump		Bellow			M				M	x	x	
4.26		Pumphus		Well pump			M				M	x	x	
4.27		Rör		Tube			M				M	x	x	
4.28	3821-0660	Ventilplatta		Check valve flapper	3821-0660		M				M	x	x	
4.29		Ventilhus	3820-2910	Check valve body			M				M	x	x	1)
4.30		Slang		Flush tube			M				M	x	x	
4.31		Packning		Seal check valve			M				M	x	x	
4.32		Kulventil		Plugner			M				M	x	x	
4.33	3820-2920	Fjäder		Spring	3820-2920		M				M	x	x	1)
4.34		Spoldysa		Nozzle			M				M	x	x	
4.35		O-ring		O-ring			M				M	x	x	

Anm.	1)Ange färg	10=elfenben=Solifer	62=vit;70=jasmin;74=grå;78=gul
Obs.	Specify colour	10=ivory=Solifer	62=white;70=jasmin;74=grey;78=yellow

SOLIFER	Avlopp 655 Solil water	Kasettoalett Casette toilet

X=standard M=Menu-utrustning beroende på land M=Menu-equipment due to country specification

Pos Fig.	Det.nr. Part.nr.	Benämning	Res.dels sats Spare part kit	Description	Goldie 470	Goldie 530	Goldie 580	Nordica 550 MH MHE	Nordica 550 N MHT	Nordica 610T/	Finlandia 620	Finlandia 670	Anm. Obs.
5	3816-3850	Skruvkork vattenavtappning		Drain Cap waterfillfunnel		M				M	x	x	
6		Vattenpåfyllning		Waterfillfunnel		M				M	x	x	
7	3816-8480	Skruvkork vattenpåfyllning	3816-3810	Cap waterfillfunnel		M				M	x	x	1)
8		O-ring		O-ring		M				M	x	x	
9		O-ring		O-ring		M				M	x	x	
10		Kulventil		Ball float		M				M	x	x	
11		Stoppare		Stop retainer		M				M	x	x	
12		Packning		Bushing		M				M	x	x	
13		Spindel		Shaft/flushknob		M				M	x	x	
14		Fjäder	3816-3770	Spring flushknob		M				M	x	x	1)
15		Ventilvred		Flushknob		M				M	x	x	
16		Skruv		Screw		M				M	x	x	
17		Täckbricka		Plug flushknob		M				M	x	x	
18		Toalettlock		Cover		M				M	x	x	
19		Gångjärn	3816-1940	Hinge post		M				M	x	x	1)
20	3816-1830	Gångjärnspinne		Hinge pin 3816-1830		M				M	x	x	1)
21		Toalettsittring		Seat		M				M	x	x	

Anm.	1)Ange färg	10=elfenben=Solifer	62=vit;70=jasmin;74=grå;78=gul
Obs.	Specify colour	10=ivory=Solifer	62=white;70=jasmin;74=grey;78=yellow

SOLIFER	Avlopp 655 Solil water	Kasettoalett Casette toilet

X=standard M=Menu-utrustning beroende på land M=Menu-equipment due to country specification

Pos Fig.	Det.nr. Part.nr.	Benämning	Res.dels sats Spare part kit	Description	Goldie 470	Goldie 530	Goldie 580	Nordica 550 MH MHE	Nordica 550 N MHT	Nordica 6101i	Finlandia 620	Finlandia 670	Anm. Obs.
26		Spoltrumma		Bowl									
27		Hållare för nivåmätare		Dial support		M				M	x	x	
28		Magnet		Magnet		M				M	x	x	
29		Nivåmätare	3816-1710	Level indikator dial		M				M	x	x	1)
30		Siktglas		Lens		M				M	x	x	
31		Hus för nivåmätare		Level indicator bezel		M				M	x	x	
32		Friskvattentank		Watertank/bench		M				M	x	x	
33		Underdel		Base		M				M	x	x	
34		Front panel		Front panel		M				M	x	x	
35		Skarvbit		Front extension panel		M				M	x	x	
36		Sockel		Base-pad		M				M	x	x	
50	3816-3810	Vattenpåfyllning kpl		Waterfill funnet cpl.		M				M	x	x	
51		Stus		Conection draintube bench		M				M	x	x	
52		Mätglsets ändplugg		Drain connector		M				M	x	x	
53		Hållare för mätglaset		Bracket draintube		M				M	x	x	
54		Skruv		Screw		M				M	x	x	
55		Fastsättningsplugg		Skiffy Fastner		M				M	x	x	

Anm.	1)Ange färg	10=elfenben=Solifer	62=vit;70=jasmin;74=grå;78=gul
Obs.	Specify colour	10=ivory=Solifer	62=white;70=jasmin;74=grey;78=yellow

SOLIFER	Avlopp 655 Solil water	Kasettoalett Casette toilet

X=standard M=Menu-utrustning beroende på land M=Menu-equipment due to country specification

Pos Fig.	Det.nr. Part.nr.	Benämning	Res.dels sats Spare part kit	Description	Gotte 470	Gotte 530	Gotte 580	Nordica 550 MH MHE	Nordica 550 N MHT	Nordica 6101i	Finlandia 620	Finlandia 670	Anm. Obs.
57	3816-3870	Matglas		Sight glass		M				M	x	x	
58		Dräneringsslang	3821-3710	Draintube		M				M	x	x	
59		Klamma		Clamp		M				M	x	x	
60		Skruv		Screw		M				M	x	x	
61		Skruv		Screw		M				M	x	x	
65		Bricka		Washer		M				M	x	x	
66		Hus	3816-3750	Saddle		M				M	x	x	
70		Skyddskåpa		Mecanism housing		M				M	x	x	
71		Stag		Link mecanism		M				M	x	x	
72		Led		Crank		M				M	x	x	
73		Fjäder		Spring		M				M	x	x	
74		Blindlugg		Blind plugg		M				M	x	x	
75		Täckbricka		Plug fill bottle hole		M				M	x	x	
76		O-ring		O-ring		M				M	x	x	
77		Styrplatta		Flange		M				M	x	x	
78		Friskvattentank		Bench/warertank		M				M	x	x	
79		Magnet		Magnet		M				M	x	x	

Anm.
Obs.

SOLIFER	Avlopp Soil water	656	Kasettoalett Casette toilet

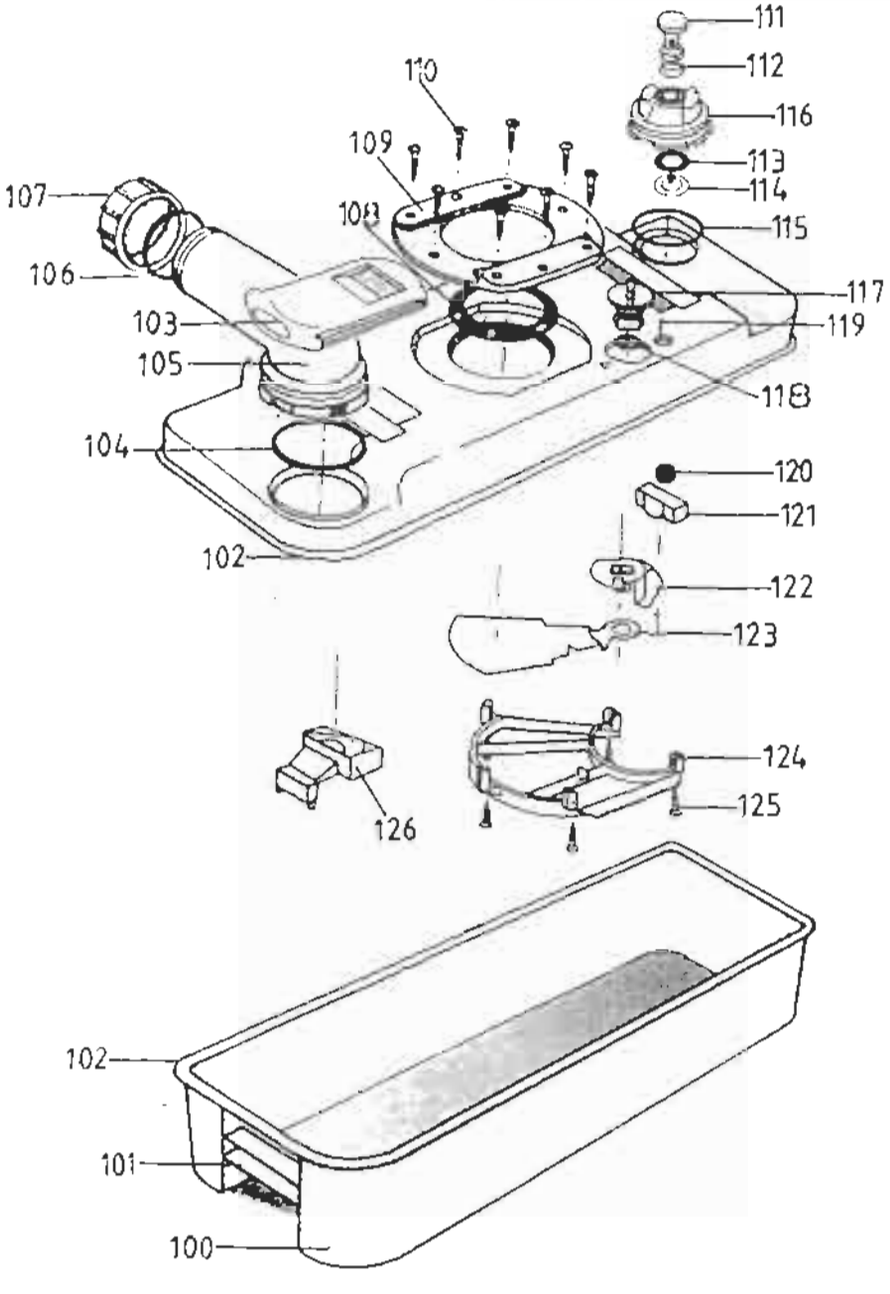

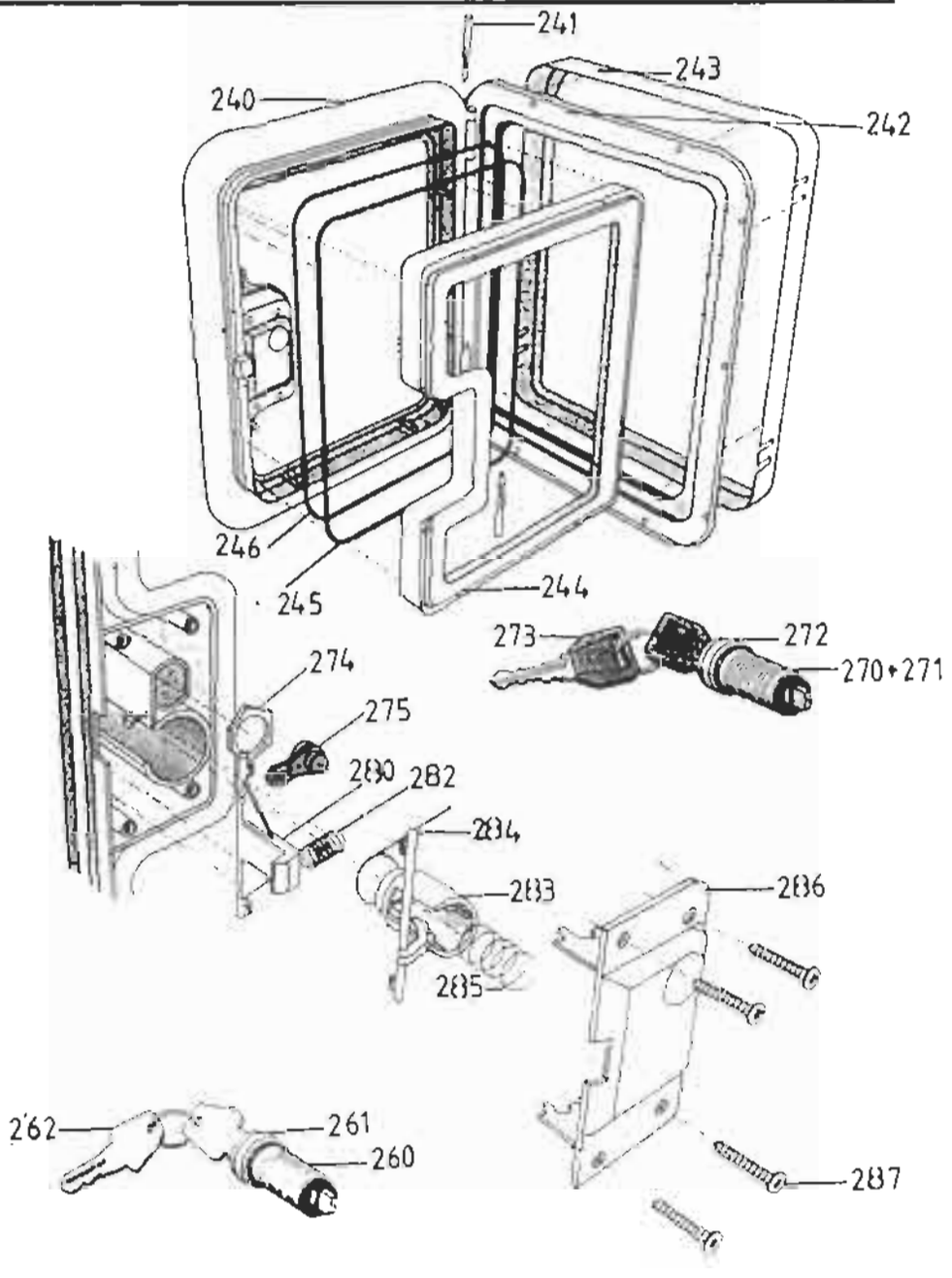

SOLIFER	Avlopp 656 Soli water	Kasettoalett Casette toilet

X=standard M=Menu-utrustning beroende pa land M=Menu-equipment due to country specification

Pos Fig.	Det.nr. Part.nr.	Benämning	Res.dels sats Spare part kit	Description	Goldie 470	Goldie 530	Goldie 580	Nordica 550 MH MHE	Nordica 550 N MHT	Nordica 610 I	Finlandia 620	Finlandia 670	Anm. Obs.
	3214-0174	Avloppstank kpl. H		Holding tank cpl. R							x	x	
	3214-0274	Avloppstank kpl. V		Holding tank cpl. L		M				M			
100		Nedre del för avloppstank		Holding tank lower		M				M	x	x	
101		Handtag		Carry handle		M				M	x	x	
102		Svetsfog		Weld holding tank		M				M	x	x	
103	3213-3374	Transportlock		Sliding cover		M				M	x	x	
104		O-ring		O-ring		M				M	x	x	
105		Tömningsrör	3816-1960	Poor out spout		M				M	x	x	
106		Packning		Seal cap		M				M	x	x	
107		Skruvlock		Dump cap		M				M	x	x	
108	3816-1750	Ventiltätning				M				M	x	x	
109		Ventilsäte	3816-1930	Seal cover		M				M	x	x	
110		Skruv		Screw		M				M	x	x	
111		Ventilationsknapp		Vent buttom		M				M	x	x	
112	3821-3440	Fjäder		Spring 3821-3440		M				M	x	x	
113		Packning	3816-1760	Vent seal		M				M	x	x	
114		Låsning		Seal retainer		M				M	x	x	
115		O-ring		O-ring		M				M	x	x	
116		Ventilationsplugg		Vent plug		M				M	x	x	

Anm.
Obs.

SOLIFER	Avlopp 656 Soli water	Kasettoalett Casette toilet

X=standard M=Menu-utrustning beroende på land M=Menu-equipment due to country specification

Pos Fig.	Det.nr. Part.nr.	Benämning	Res.dels sats Spare part kit	Description	Goldie 470	Goldie 530	Goldie 580	Nordica 550 MH MHE	Nordica 550 N MHT	Nordica 610 rl	Finlandia 620	Finlandia 670	Anm. Obs.
117	3214-5874	Overtrycksventil		Blade opener		M				M	x	x	
118		O-ring		O-ring		M				M	x	x	
119		Ventilationshål		Vent hole		M				M	x	x	
120	3820-3390	Packning		Vent seal		M				M	x	x	
121		Flottör		Float vent & housing		M				M	x	x	
122		Flottörmekanism		Blade driver		M				M	x	x	
123		Blad		Blade		M				M	x	x	
124		Spärr		Blade retainer		M				M	x	x	
125		Skruv		Schrew		M				M	x	x	
127	3821-3220	Flytkropp		Float assy		M				M	x	x	
	3816-8270	Dörr kpl utan väggdel vit		Door cpl;not wall part white		M				M	x	x	
240		Ytterdel dörr		Door outer		M				M	x	x	
241	3816-8990	Gångjärnspinne		Hinge pin		M				M	x	x	
242		Dörram		Frame door		M				M	x	x	
243		Dörrkarm		Frame sleeve		M				M	x	x	
244		Inre del för dörr		Door inner		M				M	x	x	
245		Tätning för dörr		Seal door		M				M	x	x	
246		Tätningstriangelpackning	3821-1110	Triangle seal		M				M	x	x	

Anm.
Obs.

SOLIFER	Avlopp 656 Soli water	Kasettoalett Casette toilet

X=standard M=Menu-utrustning beroende på land M=Menu-equipment due to country specification

Pos Fig.	Det.nr. Part.nr.	Benämning	Res.dels sats Spare part kit	Description	Goldie 470	Goldie 530	Goldie 580	Nordica 550 MH MHE	Nordica 550 N MHT	Nordica 6101i	Finlandia 620	Finlandia 670	Anm. Obs.
260		Dörrlås		Lock door									1)
261	3821-1090	Ring	3821-1080	Cap dust									1)
262	3821-1100	Nyckel		Key									1)
270		Dörrlås		Housing lock									2)
271		Cylinder		Cylinder lock									2)
272	3821-1090	Ring	3821-1080	Housing ring									2)
273	3816-8320	Nyckel nr 004		Key Nr 004									2)
274		Mutter		Nut housing									2)
275		Vred		Pawl									2)
280		Låsklack		Latch door									
282		Fjäder		Spring									
283		Hus		Button									
284		Stång		Lever door									
285		Fjäder		Spring button									
286		Platta		Black plate									
287		Skruv		Schrew									

Anm.	1) Låsversion 1	2)Låsversion 2
Obs.	1) lock door version 1	2)lock door version 2

SOLIFER	Kaross	675	Articina, Goldie 470, 530, 580
	Body		Articina, Goldie 470, 530, 580

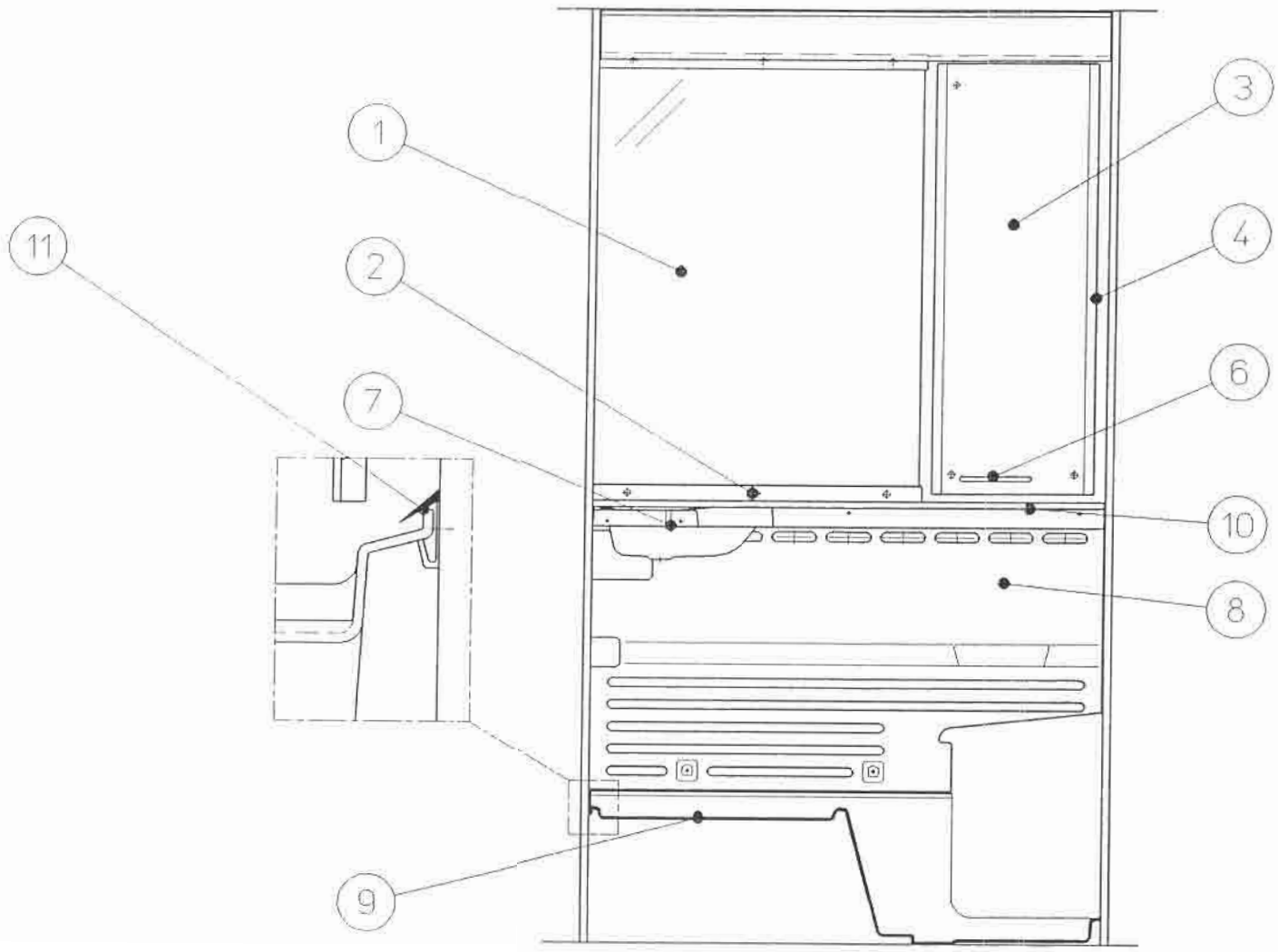

SOLIFER	Toalett 675	Articina, Goldie 470, 530, 580
	Toilet	Articina, Goldie 470, 530, 580

X=standard M=Menu-utrustning beroende på land M=Menu-equipment due to country specification

Pos Fig.	Det.nr. Part.nr.	Benämning		Description	Goldie 470	Goldie 530	Goldie 580	Nordica 550 MH MHE	Nordica 550 N MHT	Nordica 6101i	Finlandia 620	Finlandia 670	Anm. Obs.
1	9500-3693	Spegel	3x660x865	Mirrow	x	x	x						
2	0092-0187	Bricka med hatt 5/12		Washer for screw 5/12	x	x	x						
3				Door	x	x	x						
4	0028-3950	Spegelskåp		Housing for toil. cupbord	x	x	x						
6		Handtag		Handle	x	x	x						
7	9000-8815	Tvättställ	Ivory	Sink	x	x	x						
8	9000-8810	Konvektorskydd utan kasett WC		Guide plate Not casette WC	x	x	x						
8	9000-8811	Konvektorskydd med kasett WC		Guide plate With casette WC	x	x	x						
9	9000-8813	Duschtråg utan kasett WC		Shower Not casette WC	x	x	x						
9	9000-8814	Duschtråg med kasett WC		Shower With casette WC	x	x	x						
10	9401-3361	Hylla i toalett		Plate for toilet	x	x	x						
11	0048-3750	Fogband till duschtråg		Plastic profile for shower bas	x	x	x						
	9400-4906	Duschgardins skena		Showercurtain bar	M	M	M						
	0410-3140	Duschgardin		Showercurtain	M	M	M						

Anm.
Obs.

SOLIFER	Kaross	Nordica 6101i
	680	
	Body	Nordica 6101i

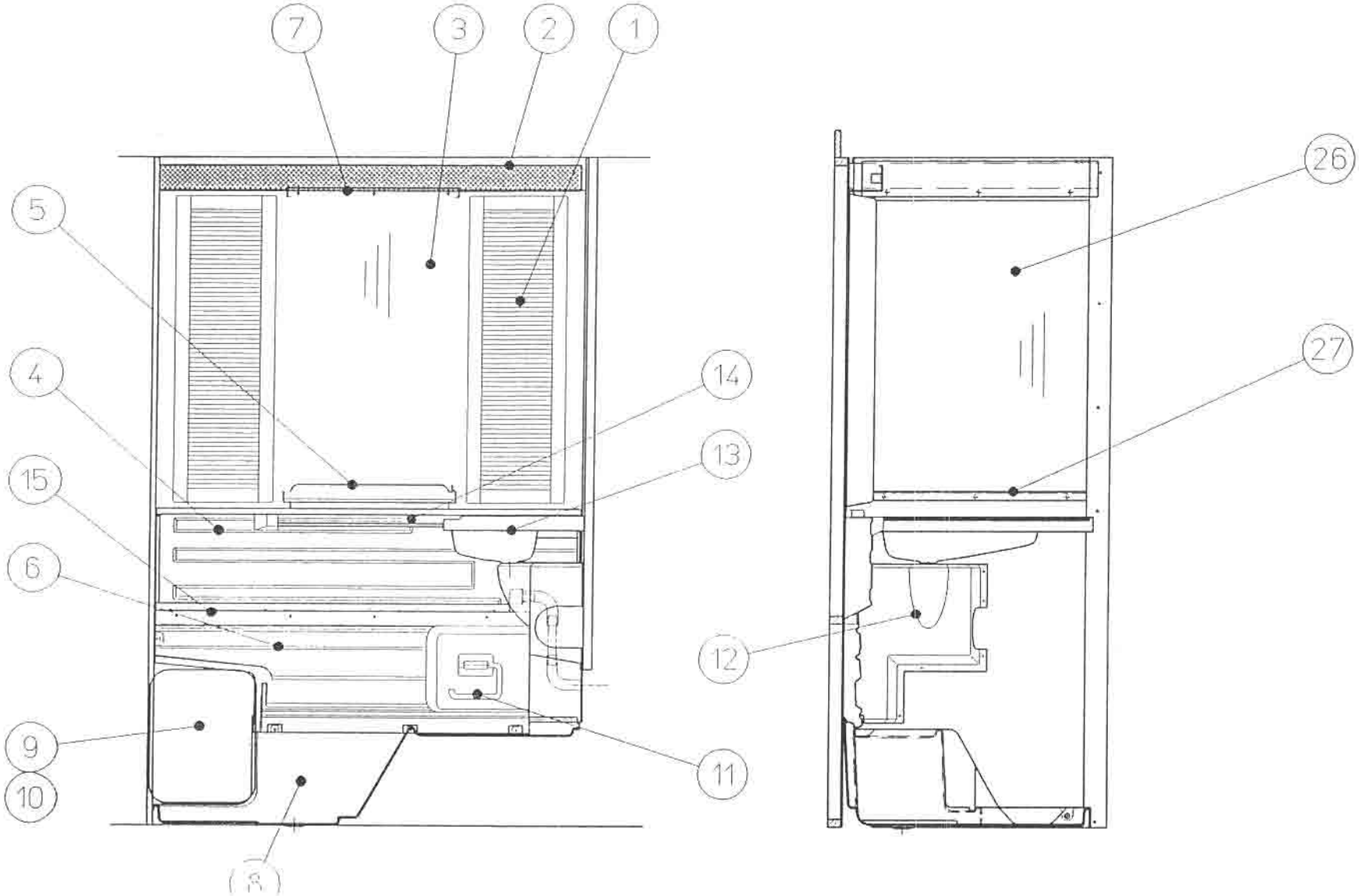

SOLIFER	Toalett 685 Toilet	Finlandia 620, 670 Finlandia 620, 670

X=standard M=Menu-utrustning beroende på land M=Menu-equipment due to country specification

Pos. Fig.	Det.nr. Part.nr.	Benämning		Description	Collar 470	Collar 530	Collar 590	Aurlandi 550 Min MHF	Nordsjö 550 N MHF	Nordsjö 610H	Finlandia 620	Finlandia 670	Anm. Obs.
1	9401-4468	Spegelskåps dörr		Toilet door							x	x	
1	9000-5876	Spegelskåp vit vänster		Toil. cupboard left							x	x	
1	9000-5877	Spegelskåp vit höger		Toil. cupboard right							x	x	
1	9000-2404	Magnet lås		Magnetic lock							x	x	
2	0048-7490	Toa lysarmatur		Glasscover for toiletlamp							x	x	
3	0091-0396	Spegel	865x456x3	Mirror							x	x	
4	9200-4724	Hylla i toa		Plate for toilet							x	x	
5	0029-6770	WC-spegel hylla		Toilet shelf							x	x	
6	9000-5799	Styrplatta utan kasette WC		Guide plate, Not casette WC							x	x	
6	9100-4802	Styrplatta med kasette WC		Guide plate, With casette WC							x	x	
7		Träprofil A3 00592178		Wood list profile A3							x	x	
8	9000-9726	Duschtråg med kasette WC		Shower basin							x	x	
8	9200-4803	Duschtråg med kasette WC		Shower basin							x	x	
9	9000-4799	Kasett toalett thetford beige		P.potti thetford left							x	x	
10	9000-3842	Plastram för lucka		Frame for cass.door							x	x	
11	0092-0119	Ställing för toalettpapper		Holder for toilet paper							x	x	
12	9200-4715	Täckskiva under tvättstell		Cover plate							x	x	
13	9100-4756	Tvättställe toalett	Ivory	Sink, toilet							x	x	
14	0092-0195	Rör plastik	L=515	Bar for towel							x	x	
15	0092-0187	Plugg		Washer for screw							x	x	

Anm.
Obs.

SOLIFER	Toalett 685 Toilet	Finlandia 620, 670 Finlandia 620, 670

X=standard M=Menu-utrustning beroende på land M=Menu-equipment due to country specification

Pos Fig.	Det.nr. Part.nr.	Benämning		Description	Golde 470	Golde 530	Golde 580	Nordica 550 MH MHE	Nordica 550 N MHT	Nordica 61011	Finlandia 620	Finlandia 670	Anm. Obs.
18	0059-2147	Träprofil	D1	Wood list profile							x	x	
20	0091-0397	Spegel	845x645x3	Mirror							x	x	
	9400-4906	Duschgardins skena		Showercurtain bar							M	M	
	0410-3140	Duschgardin		Showercurtain							M	M	

Anm.
Obs.

SOLIFER	Kaross	Nordica 550 MH, MHE, MHT, N
	690	
	Body	Nordica 550 MH, MHE, MHT, N

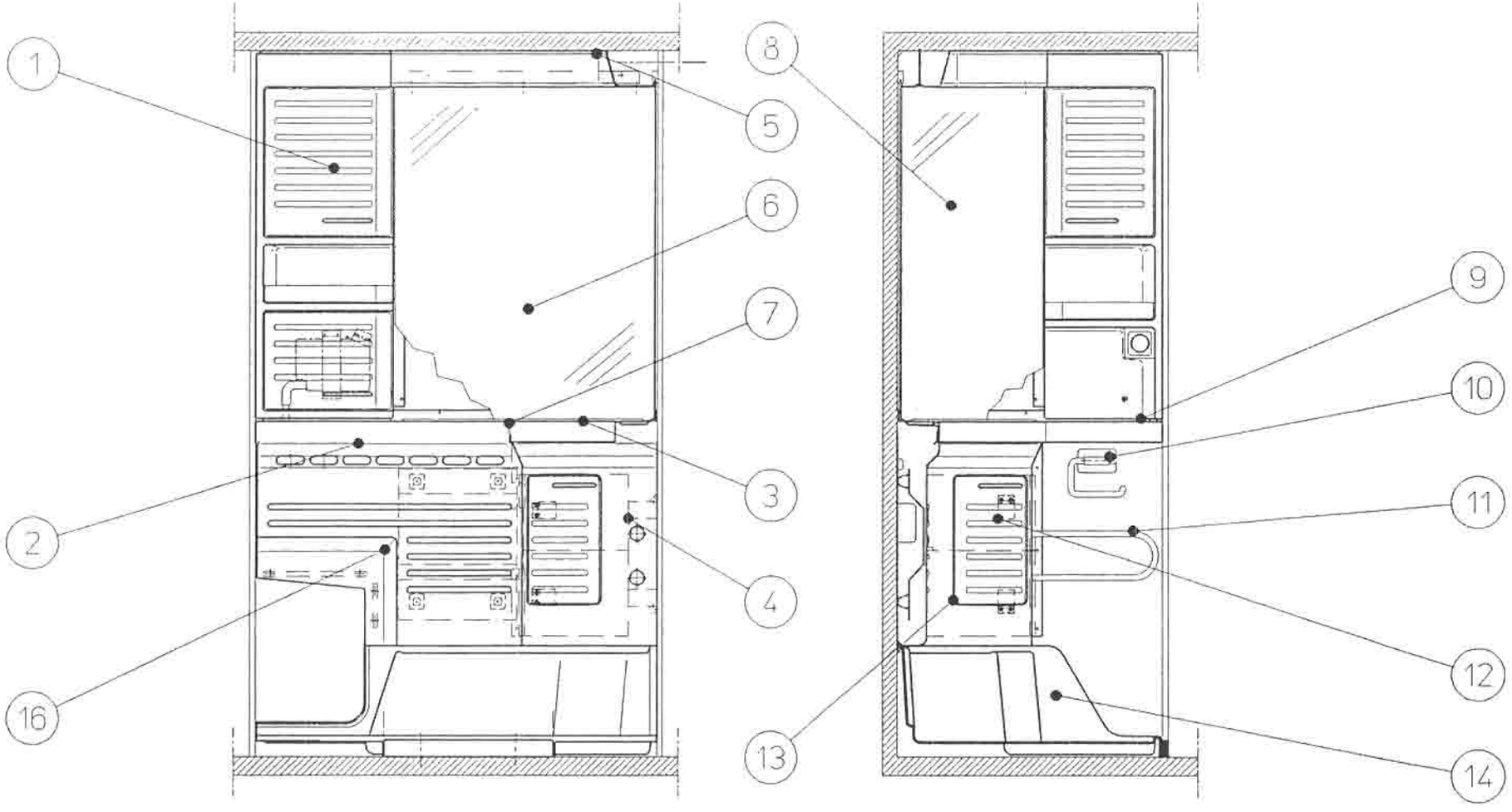

SOLIFER	Toalett 690 Toilet	Nordica 550 MH Nordica 550 MH

X=standard M=Menu-utrustning beroende på land M=Menu-equipment due to country specification

Pos Fig.	Det.nr. Part.nr.	Benämning		Description	Goldie 470	Goldie 530	Goldie 580	Nordica 550 MH MHE	Nordica 550 N MHT	Nordica 6101i	Finlandia 620	Finlandia 670	Anm. Obs.
1	9400-3150	Spegelskåps dörr		Toilet door				x	x				
1	0028-3900	Spegelskåp vänster		Toil. cupboard left				x	x				
2	9301-2546	Hylla i toa		Plate for toalet				x	x				
3	9201-4454	Tvättställe toalett		Sink toilet				x	x				
4	9301-2623	Mellan väggar		Between wall				x	x				
5	9401-2768	Toa lysarmatur		Glasscover for toiletlamp				x	x				
5	0048-9510	Lampa till toalett		Fluorescent tube (toilet)				x	x				
6	9001-4478	Spegel	3x920x697	Mirror				x	x				
7	9001-3087	Al-list för spegel		Al-list for mirror				x	x				
8	9001-4479	Spegel	3x920x387	Mirror				x	x				
9	9301-2547	Hylla i toa		Plate for toilet				x	x				
10	0092-0119	Ställing för toalettpapper		Holder for toilet paper				x	x				
11	9401-2864	Al-rör U 122x574		Al-tube				x	x				
12	9301-2594	Lucka till nedreskåp		Door for lower cupboard				x	x				
13	9301-2744	Nedreskåp i toalett		Lower cupboard				x	x				
14	9101-2488	Duschtråg med kasette WC		Shower, With casette WC				x	x				
15	0092-0197	Klädkrok 2		Rack 2				x	x				
16	9301-2535	Styrplatta med kasette WC		Guide plate, With casette WC				x	x				
	9400-4906	Duschgardins skena		Showercurtain bar				M	M				
	0410-3140	Duschgardin		Showercurtain				M	M				

Anm.
Obs.

SOLIFER	Kaross	Arcticina, Goldie 470
	700	
	Body	Arcticina, Goldie 470

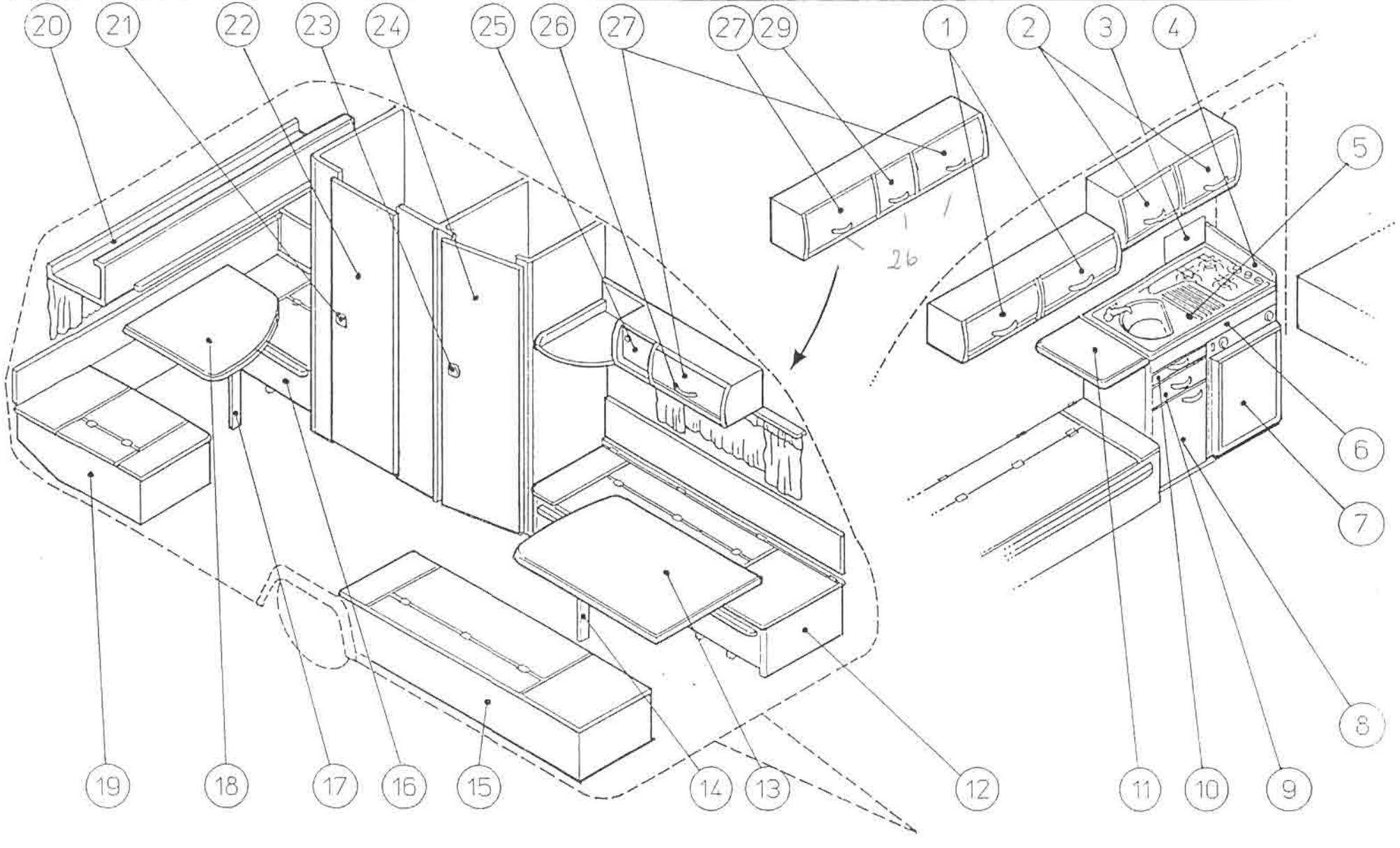

SOLIFER	Inredning 700	Articina, Goldie 470
	Interior	Articina, Goldie 470

X=standard M=Menu-utrustning beroende på land M=Menu-equipment due to country specification

Pos. Fig.	Det.nr. Part.nr.	Benämning		Description	Goldie 470	Goldie 530	Goldie 580	Nordica 550 MH MHE	Nordica 550 N MHT	Nordica 610	Finlandia 620	Finlandia 670	Anm. Obs.
1	9301-5108	Överskåpslucka		Upper cupboard door	x								
2	9301-3332	Överskåpslucka		Upper cupboard door	x								
3	9361-3318	Köksskåpslucka		Kitchen cupb. door	x								
4	9401-5189	Vindskyddsskiva		Wind cover plate	x								
5		Diskho		Pentry sink	x								
6	9301-5021	Kökets front panel		Frontplate	x								
7	9001-5001	Kylskåpsfront Love Cherry		Front for drawer	x								
8	9301-5028	Övre pentry dörr		Upper pentry door	x								
9	9301-5027	Skärbrädans frontskiva		Front for drawer	x								
10	9401-5025	Draglådans front skiva		Front for drawer	x								
11	9401-5081	Bordskiva		Table plate	x								
12	9301-5155	Bänk fram till vänster		Bed to front left	x								
13	9401-5079	Bord fram		Table front	x								1)
13	9400-8701	Bord fram	1000x730	Table front	x								2)
13	9401-5411	Bord fram oval	1080x730	Table front oval	x								3)
14	9000-3376	Bords ben fällbart		Table support	x								1)
14	0091-0027	Bords ben fawo	750mm	Table support fawo	x								2)
15	9301-5156	Bänk fram till höger		Bed to front right	x								
16	9301-5157	Bänk bak till vänster		Bed to rear left	x								
17	0092-0132	Bordsben		Table support	x								
18	9401-5080	Bord bak		Table rear	x								
19	9301-5158	Bänk bak till höger		Bed rear to right	x								

Anm.	1) Endast 470 N	2) Endast 470 U	3) Från chassi No:..
Obs.	1) Only 470 N	2) Only 470 U	3) From chassi Nr:..

SOLIFER	Inredning 700	Articina, Goldie 470
	Interior	Articina, Goldie 470

X=standard M=Menu-utrustning beroende på land M=Menu-equipment due to country specification

Pos. Fig.	Det.nr. Part.nr.	Benämning		Description	Goldie 470	Goldie 530	Goldie 580	Nordica 550 MH MHE	Nordica 550 N MHT	Nordica 610/1	Finlandia 630	Finlandia 670	Anm. Obs.
20	9301-5104	Övre sängen		Upper bed	x								
21	0092-0079	Lås Amca		Lock Amca	x								
22	9301-3149	WC-dörr	LC	Toilet door	x								
23	0092-0079	Lås Amca		Lock Amca	x								
24	9301-3149	Garderobs dörr	LC	Wardrpbe door	x								
25	9300-3607	Radio panel		Radio panel	x								
26	9001-3704	Handtag		Handle	x								
27	9301-3330	Lucka		Door	x								
28	9301-3330	Lucka		Door	x								
29	9301-3328	Lucka		Door	x								

Anm.
Obs.

SOLIFER	Inredning 706 Interior	Goldie (530) vanster och front Goldie (530) left and front

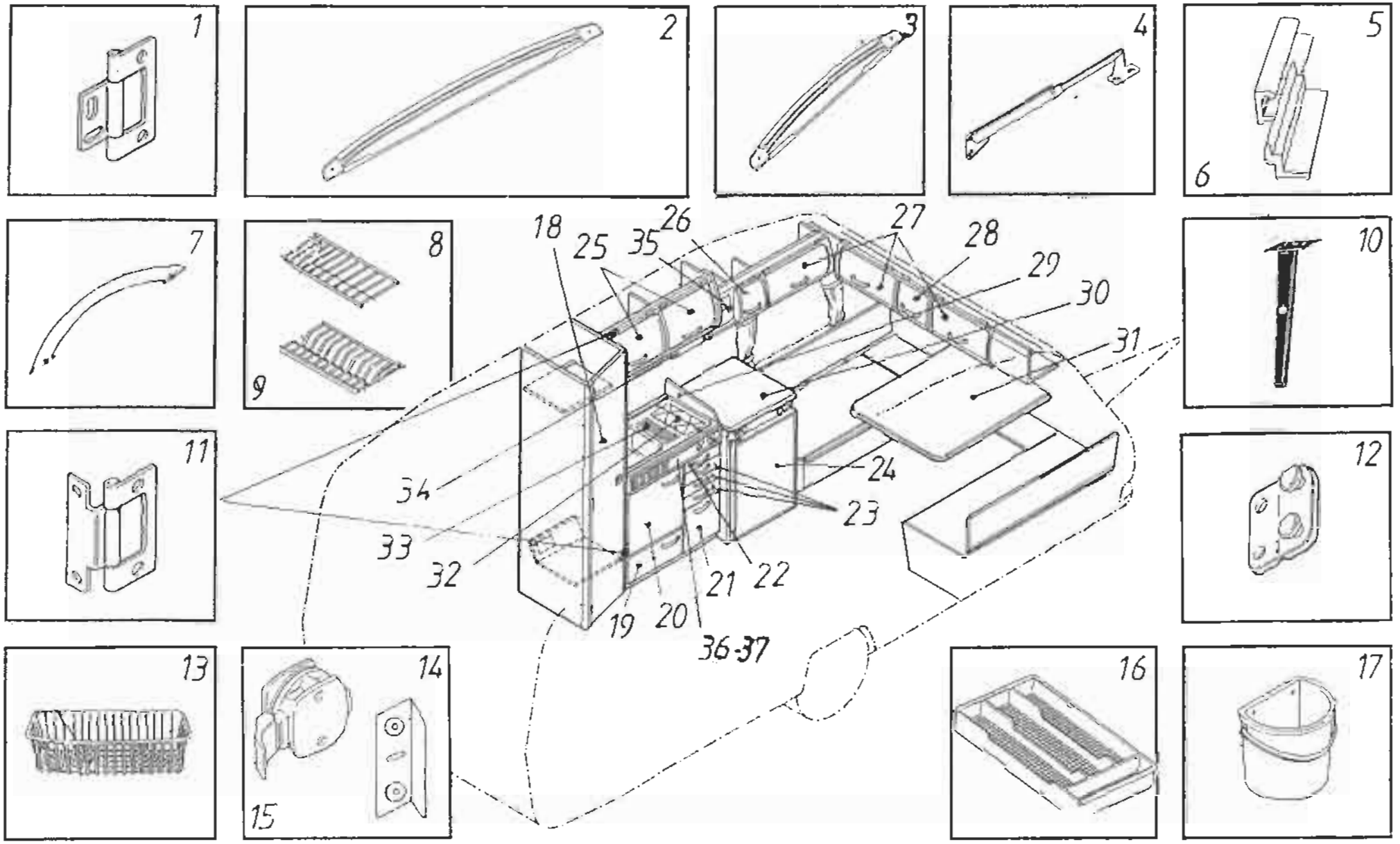

SOLIFER	Inredning 706 Interior	Goldie (530) vänster och front Goldie (530) left and front

X=standard M=Menu-utrustning beroende på land M=Menu-equipment due to country specification

Pos Fig.	Det.nr. Part.nr.	Benämning	Storlek/mått Size/measures	Description	Goldie 470	Goldie 530	Goldie 580	Nordica 550 MH MHE	Nordica 550 N MHT	Nordica 6101	Finlandia 620	Finlandia 670	Anm. Obs.
1	0092-0083	Gångjärn		Hinge		x				x	x	x	
2	9301-3313	Luckändstycke pentry		End piece		x							
3	9301-3311	Luckändstycke överskåp		End piece		x							
4	0092-0084	Luckteleskåp		Telescopic		x							
5	0041-9480	Bordslist, bordsdel	670 mm	Table list plastic		x				x	x	x	
6	0442-5529	Bordslist väggdel		Table list alu.		x				x	x	x	
7	9001-3704	Luckhandtag		Handle gold		x							
8	0092-0031	Planhylla		Shelf		x				x	x	x	
9	0092-0030	Tallrikshylla		Shelf for plates		x				x	x	x	
10	9000-3376	Bordsben		Table support		x				x	x	x	
11	0092-0024	Gångjärn		Hinge		x				x	x	x	
12	0526-1010	Plastgångjärn		Hinge plastic		x				x	x	x	
12	9500-3281	Dubbelnit		Double rivet		x				x	x	x	
13	1703-0658	Trådkorg		Net basket		x				x	x	x	
14	0092-0079	Garderobslås		Door lock		x				x	x	x	
15	0092-0061	Motstycke för garderobslås		Lock´s opposite part		x				x	x	x	
16	9500-3796	Besticklådsinsats		Cutlery inset		x							
17	1723-0082	Sophink		Refuse bucket		x				x	x	x	
18	9301-3148	Garderobsdörr	405x1810	Door for wardrobe		x							
19	9301-3490	Nedre pentrydörr V	510x200	Leftd oor for kitchen		x							
20	9301-3742	Övre pentrydörr V	510x490	Left door for kitchen		x							

Anm.
Obs.

SOLIFER	Inredning 706 Interior	Goldie (530) vänster och front Goldie (530) left and front

X=standard M=Menu-utrustning beroende på land M=Menu-equipment due to country specification

Pos Fig.	Det.nr. Part.nr.	Benämning	Storlek/mått Size/measures	Description	Goldie 470	Goldie 530	Goldie 580	Nordica 550 MHHE	Nordica 550 N MHT	Nordica 6r01i	Finlandia 620	Finlandia 670	Anm. Obs.
21	9301-3739	Nedre pentrydörr H	335x351	Door for kitchen R		x							
22	9401-3479	Skärbrädans frontskiva	351x40	Front for cutting-board		x							
22	9401-3740	Skärbräda kpl		Cutting-board		x							
23	9401-3475	Dragladans frontskiva	351x99	Front for drawer		x							
23	9301-3526	Dragläda kpl.		Drawer cpl.		x							
24	9001-5001	Kylskåpsfront Love cherry	492,5x724	Front for refrigerator		x							
25	9301-3332	Lucka pentryts överskåp	480x390	Door for cupboard in kitchen		x							
26	9301-3329	Överskåpslucka	202x247	Door for cupboard		x							
27	9301-3330	Överskåpslucka	575x247	Door for cupboard		x							
28	9301-3328	Överskåpslucka	292x247	Door for cupboard		x							
29	0035-4960	Stänkplåt		Wind protector		x							
30	9401-3171	Skiva ovan kyl	566x830	Top over refrigerator		x							
31	9401-3334	Främre bordskiva	1000x830	Table top in front		x							
32	0090-0163	Spis (se sid 410)		Cramer burner 2-flames (see side 410)		x							
33	9000-3106	Diskbänksplåt	900x500	Kitchen plate stainless		x							
35	9300-3607	Radiopanel		Radio panel		x							
36	9200-4809	Kökets front	859x100	Frontplate		x							
37	9300-4810	Ram till köksfront	897x145	Frame for frontplate		x							

Anm.
Obs.

SOLIFER	Inredning Interior	709	Goldie (530) höger och bak Goldie (530) right and rear

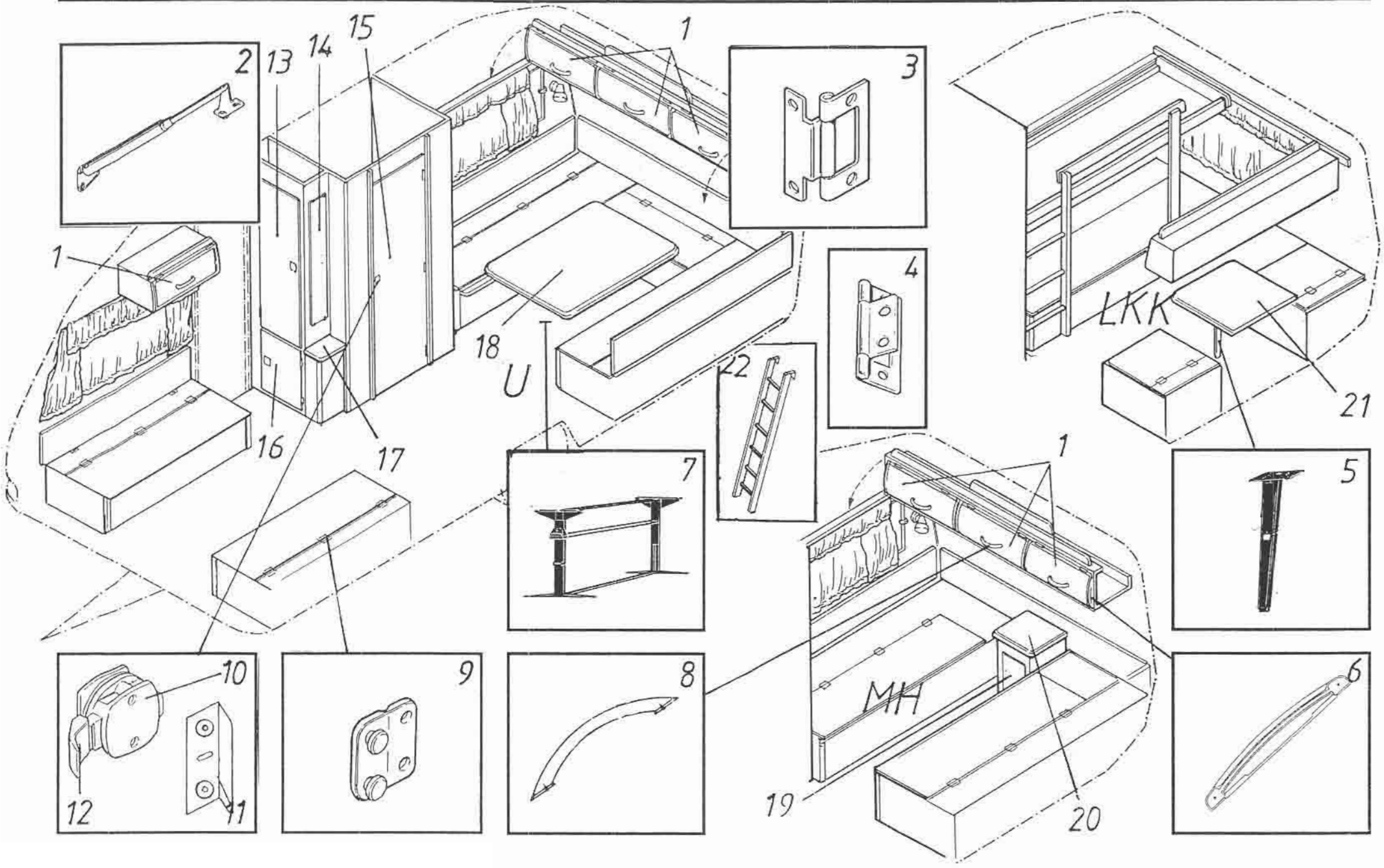

SOLIFER	Inredning 709 Interior	Goldie (530) höger och bak Goldie (530) right and rear

X=standard M=Menu-utrustning beroende på land M=Menu-equipment due to country specification

Pos. Fig.	Det.nr. Part.nr.	Benämning	Storlek/mått Size/measures	Description	Goldie 470	Goldie 530	Goldie 580	Nordica 550 MH MHE	Nordica 550 N MHT	Nordica 610 H	Tinkpindo 820	Tinkpindo 670	Anm. Obs.
1	9301-3330	Överskåpslucka	575x247	Door for cupboard		x							
2	0092-0084	Luckteleskåp		Telescopic		x							
3	0092-0024	Gångjärn		Hinge		x				x	x	x	
4	0092-0083	Gångjärn		Hinge		x				x	x	x	
5	9000-3376	Bordsben		Table support		x				x	x	x	
6	9301-3311	Luckändstycke överskåp		End piece		x							
7	0091-0027	Pelarbordstativ		Table stand		x				x	x	x	1)
8	9001-3704	Luckhandtag		Handle gold		x							
9	0526-1010	Plastgångjärn		Hinge plastic		x				x	x	x	
9	9500-3281	Dubbelnit		Double rivet		x				x	x	x	
10	0092-0079	Garderob/toalettdörrs lås brunt		Door lock brown		x				x	x	x	
10	9000-2348	Garderob/toalettdörrs lås vitt		Door lock white		x				x	x	x	
11	0092-0061	Motstycke för garderobslås		Lock's opposite part		x				x	x	x	
	3	[illegible]		Handle white		x				x	x	x	
12	9000-3232	Dragdel beige		Handle beige		x				x	x	x	
12	0031-9460	Dragdel brunt		Handle brown		x				x	x	x	
13	9301-3416	Övre garderobsdörr	405x1200	Wardrobe door		x							
14	9500-3692	Spegel	3x920x235	Mirror		x							
15	9301-3149	Toalettdörr	490x1810	Toilet door		x	x						
16	9301-3417	Nedre garderobsdörr	405x590	Wardrobe door		x							
17	9400-3925	Hylla		Top		x							

Anm. 1)Ej Goldie Mh/LKK

Obs. 1)Not Goldie MH/LKK

SOLIFER	Inredning 709 Interior	Goldie (530) höger och bak Goldie (530) right and rear

X=standard M=Menu-utrustning beroende pa land M=Menu-equipment due to country specification

Pos Fig.	Det.nr. Part.nr.	Benämning	Storlek/mått Size/measures	Description	Goldie 470	Goldie 530	Goldie 580	Nordica 550 MH MHE	Nordica 550 N MHT	Nordica 6101i	Finlandia 620	Finlandia 670	Anm. Obs.
18	9400-8706	Pelarbordskiva	1120x730	Table top in rear		x							U
19	9301-3522	Nattduksbord		Bedside cabinet		x							MH
20	9401-3521	Skiva på nattduksbord	400x400	Top for bedside cabinet		x							MH
21	9400-8585	Bordskiva bak	780x735	Table top in rear		x							LKK
22	9000-5359	Lös stege		Ladder		x							1)

Anm.	1)Ej LKK
Obs.	2)Not LKK

SOLIFER	Ka. s	712	Goldie 580
	Body		Goldie 580

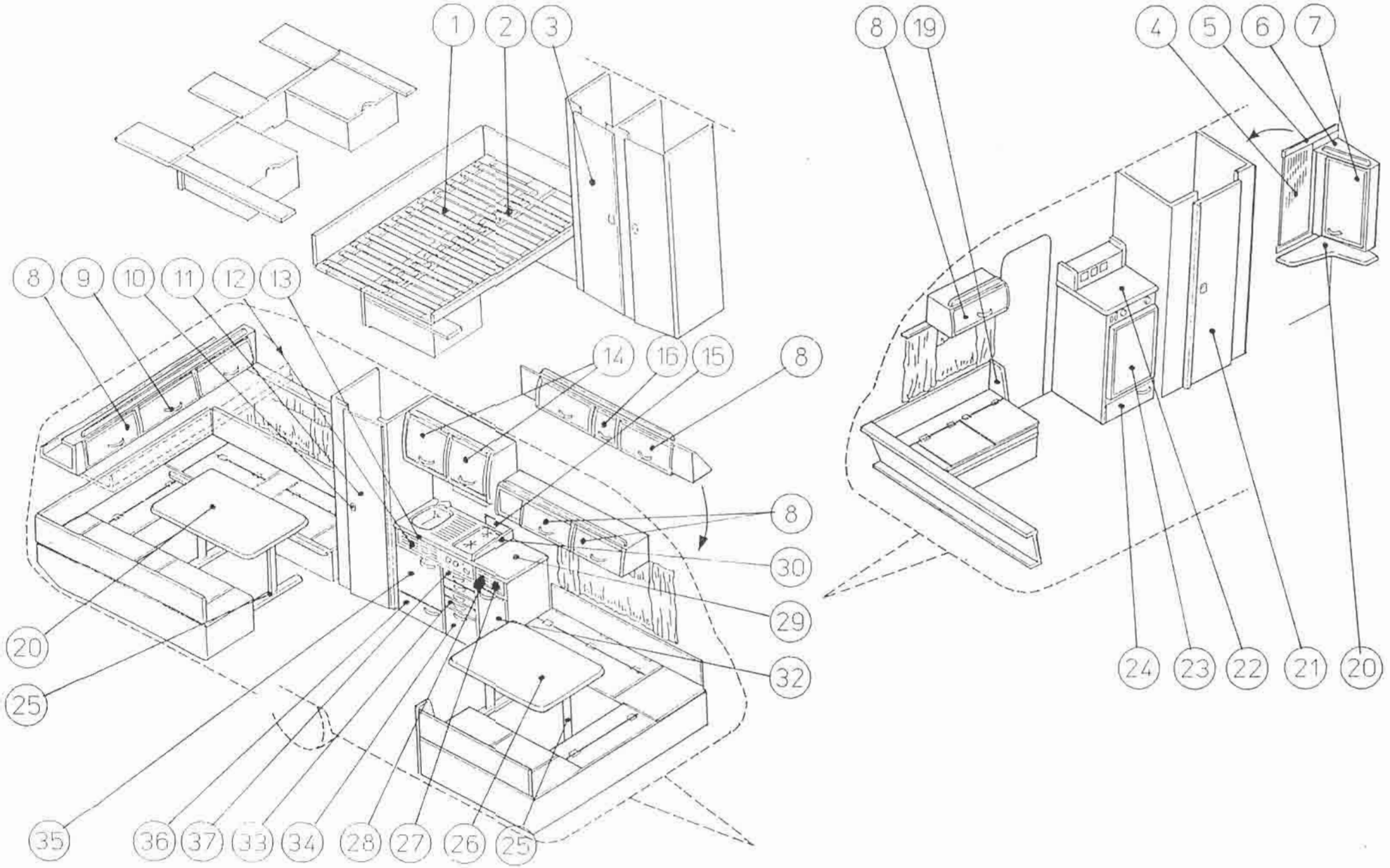

X=standard M=Menu-utrustning beroende på land M=Menu-equipment due to country specification

Pos. Fig.	Det.nr. Part.nr.	Benämning		Description	Goldie 470	Goldie 530	Goldie 580	Nordica 550 LH WHE	Nordica 580 N WHT	Nordica 610th	Finlandia 630	Finlandia 670	Anm. Obs.
1	9000-2972	Spjäla till bädd		Lath for bed			x						
2	9000-2973	Fäststycke för ribbotten		Mounting for lath			x						
3	9301-3148	Garderobs & wc dörr		Wardrobe & toilet door			x						
4	0091-0398	Spegel		Mirror			x						
5	9400-4971	Fästning för spegel		Fasting for mirror			x						
6	9201-4926	Hörnskåp		Corner cupboard			x						
7	9301-4143	Dörr till hörnskåp		Door to corner cupboard			x						
8	9301-3330	Överskåpslucka		Upper cupboard door			x						
9	9001-3704	Luckhandtag		Door handle			x						
10	0092-0079	Lås Amca		Lock Amca			x						
11	9301-3148	Garderobs & wc dörr		Wardrobe & toilet door			x						
12	9200-3370	Spisfront		Front panel pentry			x						
	9300-4810	Ram till spisfront		Frame for front panel			x						
13	9000-3106	Diskho		Pentry sink			x						
14	9301-3332	Lucka		Door			x						
15	9401-4215	Stänkplåt		Backplate for stove			x						
16	9301-3328	Lucka		Door			x						
19	9401-3661	Sidostöd		Side plate			x						
20	9400-9584	Diskbordskiva		Plate for pentry			x						
21	9301-3149	Toalett dörr		Toilet door			x						

Anm.
Obs.

SOLIFER	Inredning 712 Interior	Goldie 580 Goldie 580

X=standard M=Menu-utrustning beroende på land M=Menu-equipment due to country specification

Pos Fig.	Det.nr. Part.nr.	Benämning		Description	Goldie 470	Goldie 530	Goldie 580	Nordica 550 MH MHE	Nordica 550 N MHT	Nordica 6101i	Finlandia 620	Finlandia 670	Anm. Obs.
22	9401-4097	Kylskåps skiva		Plate for refrigrator			x						
23	9401-4650	Panel till kylskåpsdörr		Panel for refrigrator door			x						
24	9301-3490	Nedre pentyr dörr		Lower pentry door			x						
25	0091-0027	Bords ben		Table leg			x						
26	9400-8701	Bord	1000x730	Table			x						
27	9300-3386	Framskiva till pentryn		Frontplte to pentry			x						
28	9401-3797	Ram till pentryfronten		Frame for frontplate			x						
29	9401-4083	Skiva till disk bordet		Plate for pentry			x						
30	0035-4960	Windskyddsplåt		Wind protector			x						
32	9301-4076	Lucka till pentryts överskåp		Door for cupboard in kitchen			x						
33	9301-3526	Lucka till pentryn		Door for cupboard in kitchen			x						
34	9301-3736	Lucka till pentryts skåp		Door for cupboard in kitchen			x						
35	9301-3490	Lucka till pentryts överskåp		Door for cupboard in kitchen			x						
36	9301-3490	Lucka till pentryts överskåp		Door for cupboard in kitchen			x						
37	9401-3740	Skärbräda		Cuttingboard			x						

Anm.
Obs.

SOLIFER	Kaross Body	724	Nordica 550 MH, MHE Nordica 550 MH, MHE

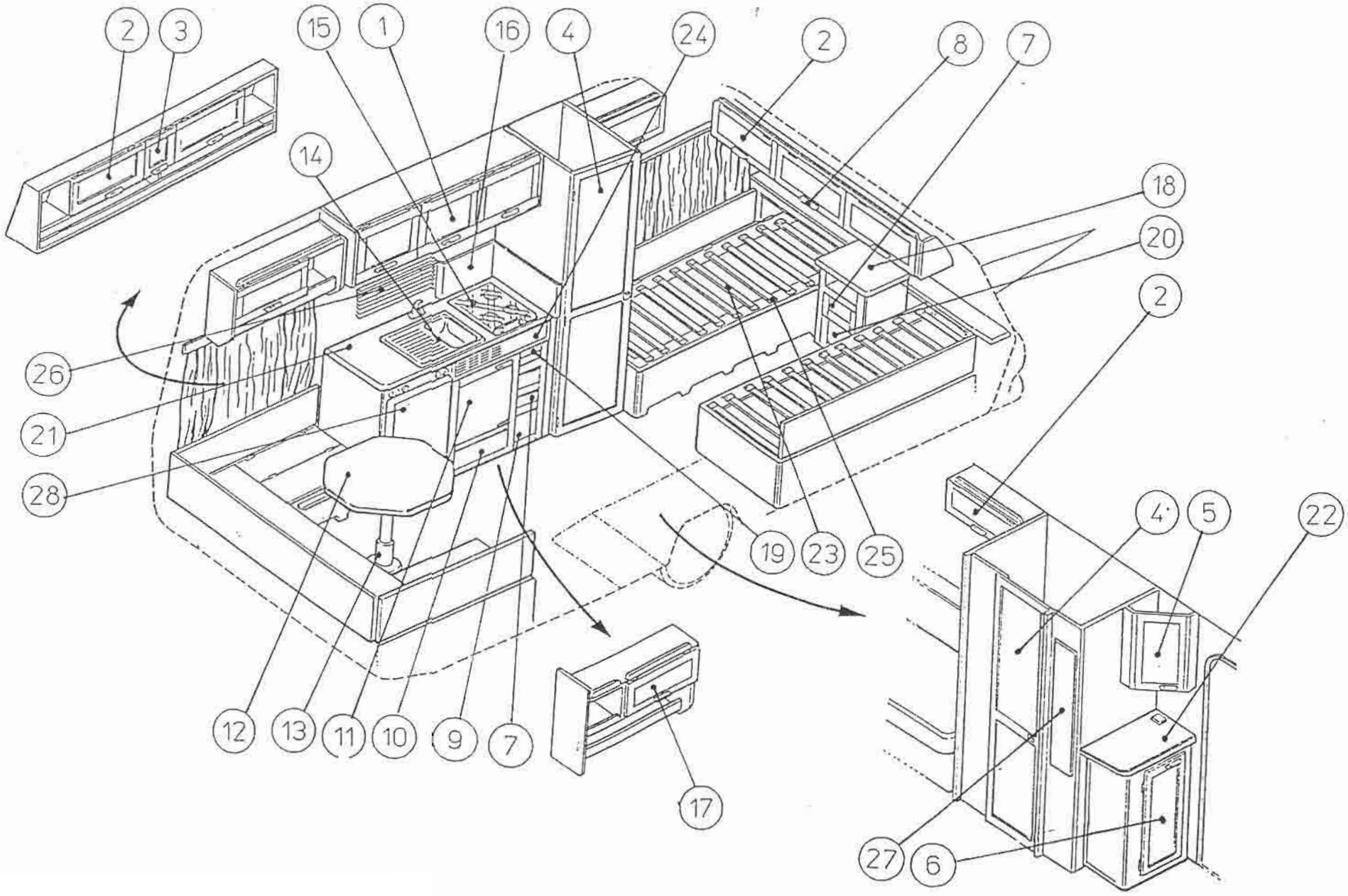

SOLIFER	Inredning 724 Interior	Nordica 550 MH, MHE Nordica 550 MH, MHE

X=standard M=Menu-utrustning beroende på land M=Menu-equipment due to country specification

Pos Fig.	Det.nr. Part.nr.	Benämning		Description	Golde 470	Golde 530	Golde 580	Nordica 550 MH MHE	Nordica 550 N MHT	Nordica 6101	Finlandia 620	Finlandia 670	Anm. Obs.
1	9401-4379	Överskåpslucka pentry	491x409	Kitchen cupb.door				x					
2	9401-4323	Överskåpslucka	271x617	Upper cupboard door				x					
3	9401-4324	Överskåpslucka mitten	338x271	Upper cupboard door				x					
4	9301-4398	Garderobs & toalettdörr	1810x470	Wardrobe & toilette door				x					
5	9401-4403	Lucka hörnskåp	515x361	Corner cupboard door				x					
6	9401-4401	Dörr i vattendunkskåp		Water canister cupboard door				x					
7	9400-3585	Front till låda	125x282	Front for drawer				x					
8	0092-0180	Luckhandtag		Door handle				x					
9	9401-4312	Höger pentrydörr	295x279	Front for drawer				x					
10	9401-4316	Vänster nedre pentrydörr	210x513	Lower left kitchen cupboard door				x					
11	9401-4397	Vänster övre pentrydörr	478x513	Upper left kitchen cupboard door				x					
12	9301-4435	Bordskiva	830x720	Table plate				x					
13	9001-3014	Bordsben		Table leg				x					
14	9001-2994	Diskho		Dishwashing basin				x					
15	9001-2993	Spis kpl.	30 mbar	Stove				x					2)
15	9001-2992	Spis kpl.	50 mbar	Stove				x					3)
16	9301-2676	Stänkplåt	250*579*466	Back plate for stove				x					
17	9401-4323	Överskåpslucka		Upper cupboard door				x					
18	9400-8712	Skiva nattduksbord		Night cupboard plate				x					
19	9401-4405	Frontskiva skärbräda	77x279	Front for cutting board				x					

Anm. 2) Ej tyskland 3) Endast Tyskland

Obs. 2) Not Germany 3) Only Germany

X=standard M=Menu-utrustning beroende på land M=Menu-equipment due to country specification

Pos Fig.	Det.nr. Part.nr.	Benämning	Storlek/mått Size/measures	Description	Goldie 470	Goldie 530	Goldie 580	Nordica 550 MH MHE	Nordica 550 N MHT	Nordica 6101	Finlandia 820	Finlandia 870	Anm. Obs.
20	9401-4312	Dörr nattduksbord	311x279	Night cupboards door				x					
21	9301-2973	Diskbordskiva		Plate for pentry				x					
22	9301-4459	Skåpskiva		Cupboard plate				x					
23	9000-2972	Spjäla till bädd	8x50x635	Lath for bed				x					
24	9301-4408	Spisfront		Front panel pentry				x					
25	9000-2973	Fäststycke ribbotten		Fastening piece for lath				x					
26	9001-5443	Persienn (spjälgardin)	510x335	Venetian blind				x					
26	9001-5443	Fästsats för persienn		Bracket set for venetian blind				x					
27	9500-3692	Spegel	3 x 920 x 235	Mirror				x					
				Panel for refrigerator door				x					

Anm.
Obs.

SOLIFER	Inredning 730	Nordica 550 MHT, N
	Interior	Nordica 550 MHT, N

X=standard M=Menu-utrustning beroende på land M=Menu-equipment due to country specification

Pos. Fig.	Det.nr. Part.nr.	Benämning		Description	Cellie 470	Cellie 530	Cellie 580	Nordica 550 MH MHT	Nordica 550 N MHT	Nordica 6101	Fellandia 530	Fellandia 670	Anm. Obs.
1	9401-4324	Överskåpslucka	338x271	Upper cupboard door					x				
2	9401-4323	Överskåpslucka	617x271	Upper cupboard door					x				
3	9401-4379	Överskåpslucka	491x409	Upper cupboard door					x				
4	9401-4325	Lucka	305x217	Hatch					x				
5	9401-4410	Torkskåpslucka	528x350	Trapdoor					x				
6	9401-4380	Köksskåpslucka	289x409	Kitchen cupb. door					x				
7	9401-4314	Pentrydörr	413x713	Kitchen cupboard door					x				
9	·	Pentrydörr 94014316	1513x210	Kitchen cupboard door					x				
10	·	Sophinkdörr 94014387	513x478	Waist-basket door					x				
11	9401-4406	Frontskiva till draglåda	125x282	Front for drawer					x				
12	9301-4209	Diskbord smev		Sink Smev					x				1)
12	9301-4210	Diskbord smev		Sink Smev					x				2)
13	9301-4407	Frontskiva till pentryn		Front to pentry					x				
14	9001-5443	Persienn		Venetian blinds					x				
15	9400-8705	Bordskiva till pentryskåpet	414x523	Tableplate to pentry					x				
16	9400-8701	Bordskiva	1000x730	Table plate					x				
16	9401-5411	Bordskiva oval	1080x730	Table plate oval									
17	9400-9625	Bakbordsskiva	900x620	Back table plate					x				
18	0091-0027	Bordstativ fawo		Table support fawo					x				
19	9301-4398	Toalettdörr	470x1810	Toiletdoor					x				
20	9401-4650	Panel till kylskåpsdörr	492.5x724	Panel for refrigerator door					x				
21	9300-9354	Skiva ovan kylskåpet		Plate above refrigrator					x				

Anm.	1) Inte för Tyskland	2) Bara Tyskland	3) Från chassi Nr: ..V000..
Obs.	1) Not for Germany	2) Only for Germany	3) From chasi No: ..V000

SOLIFER	Inredning 730	Nordica 550 MHT, N
	Interior	Nordica 550 MHT, N

X=standard M=Menu-utrustning beroende på land M=Menu-equipment due to country specification

Pos. Fig.	Det.nr. Part.nr.	Benämning		Description	Cadiz 470	Cadiz 530	Cadiz 580	Nordica 550 MH MHE	Nordica 550 N MHE	Nordica 6101	Finlandia 620	Finlandia 670	Anm. Obs.
22	0092-0180	Handtag		Handle					x				
23	9301-4400	Klädskåpsdörr	305x1810	Wardrobedoor					x				
24	9401-4401	Dörr till sophink	361x835	Door to trashbin					x				
25	0091-0398	Spegel	3x923x370	Mirror					x				
26	9200-4713	Övre säng		Upper bed					x				
27	9401-4316	Dörr till pentry	513x210	Door to pentry					x				
28	9301-4466	Stänk skiva		Plate for pentry					x				
29	9401-4405	Etulevy leikkuul.	30x282	Front panel					x				
30	9000-2972	Spjäla till bädd		Lath for bed					x				
31	9000-2973	Faststycke för ribbotten		Muoting for lath					x				

Anm.
Obs.

SOLIFER	Inredning 736 Interior	Finlandia 6101 Finlandia 6101

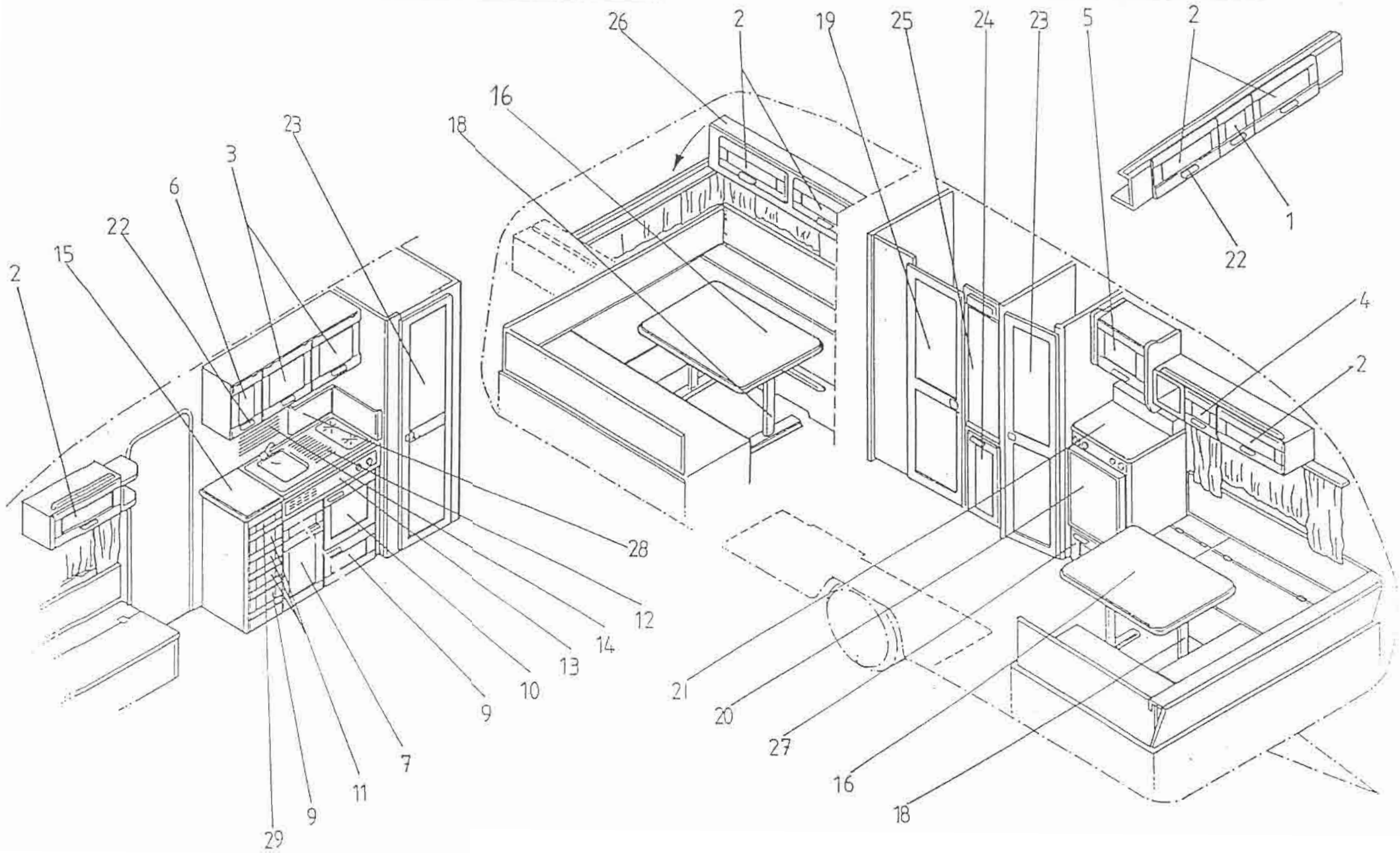

SOLIFER	Inredning 736 Interior	Nordica 6101 Nordica 6101

X=standard M=Menu-utrustning beroende på land M=Menu-equipment due to country specification

Pos. Fig.	Det.nr. Part.nr.	Benämning		Description	Gaffe 470	Gaffe 530	Gaffe 580	Nordica 550 Vit Vit	Nordica 550 N Vit	Nordica 6101	Fakanda 520	Fakanda 670	Anm. Obs.
1	9401-4324	Överskåpslucka 338x271		Upper cupboard door 338x271						x			
2	9401-4323	Överskåpslucka 617x271		Upper cupboard door 617x271						x			
3	9401-4379	Köksskåpslucka 491x409		Kitchen cupb. door 491x409						x			
4	9401-4325	Lucka 305x217		Hatch 305x217						x			
5	9401-4410	Lucka 528x350		Hatch 528x350						x			
6	9401-4380	Torkskåpslucka 289x409		Trapdoor 289x409						x			
7	9401-4314	Pentrydörr	413x583	Kitchen cupboard door 413x583						x			
8		Front till dragläda		Front for drawer 413x105						x			
9	9401-4397	Front till dragläda 279x295		Front for drawer 279x295						x			
10	9301-4406	Pentrydörr 513x478		Kitchen cupboard door 513x478						x			
11	9301-4209	Front till dragläda 279x145		Front for drawer 279x145						x			
12	9301-4209	Pentryplåt SMEV 30 mbar	1000*470	Pentry sink SMEV 30 mbar						x			1)
12	9301-4210	Pentryplåt SMEV 50 mbar	1000*470	Pentry sink SMEV 50 mbar						x			2)
13	9301-4407	Frontpanel pentry	L=957	Front panel						x			
14		Persienn	630x290	Venetian blind						x			
15	9400-8705	Skiva till pentry 414x523		Plate for pentry 414x523						x			
16	9401-5411	Bordsskiva	1080x730	Table plate						x			
18	0091-0027	Bordstativ fawo		Table support fawo						x			
19	9300-3571	Toalettdörr 492x1810		Toilet door 492x1810						x			
20	9401-4650	Panel till kylskåpsdörr	492.5x724	Panel for refrigerator door						x			

Anm.	1) Ej TYSKLAND/Not GERMANY
Obs.	2) Endast TYSKLAND / Only GERMANY

SOLIFER	Inredning 736 Interior	Nordica 6101 Nordica 6101

X=standard M=Menu-utrustning beroende på land M=Menu-equipment due to country specification

Pos. Fig.	Det.nr. Part.nr.	Benämning		Description	Gotlie 470	Gotlie 530	Gotlie 580	Nordica 550 MH MHE	Nordica 550 H MHT	Nordica 6101	Finlandia 620	Finlandia 670	Anm. Obs.
21	9400-8699	Skiva ovan kyl 6101		Plate above refrig. 6101						x			
22	0092-0180	Handtag		Handle						x			
23	9301-4399	Garderobs dörr 384x1810		Wardrobe door 384x1810						x			
24	9401-4401	Sophinkrdörr		Trash-buckets door						x			
25	0091-0398	Spegel 3x923x370		Mirror 3x923x370						x			
26	9200-4713	Över bedd/skåp		Over bed						x			
27	9401-4316	Pentry dörr 513x210		Kitchen cupboard 513x210						x			
28	9301-4466	Skyddsplåt för spis		Back plate for stove						x			
29	9401-4405	Front till skärbräda		Front for cutting board						x			

Anm.
Obs.

SOLIFER	Inredning 739 Interior	Nordica 6101, Finlandia Sovrum versioner Nordica 6101, Finlandia Bedroom models

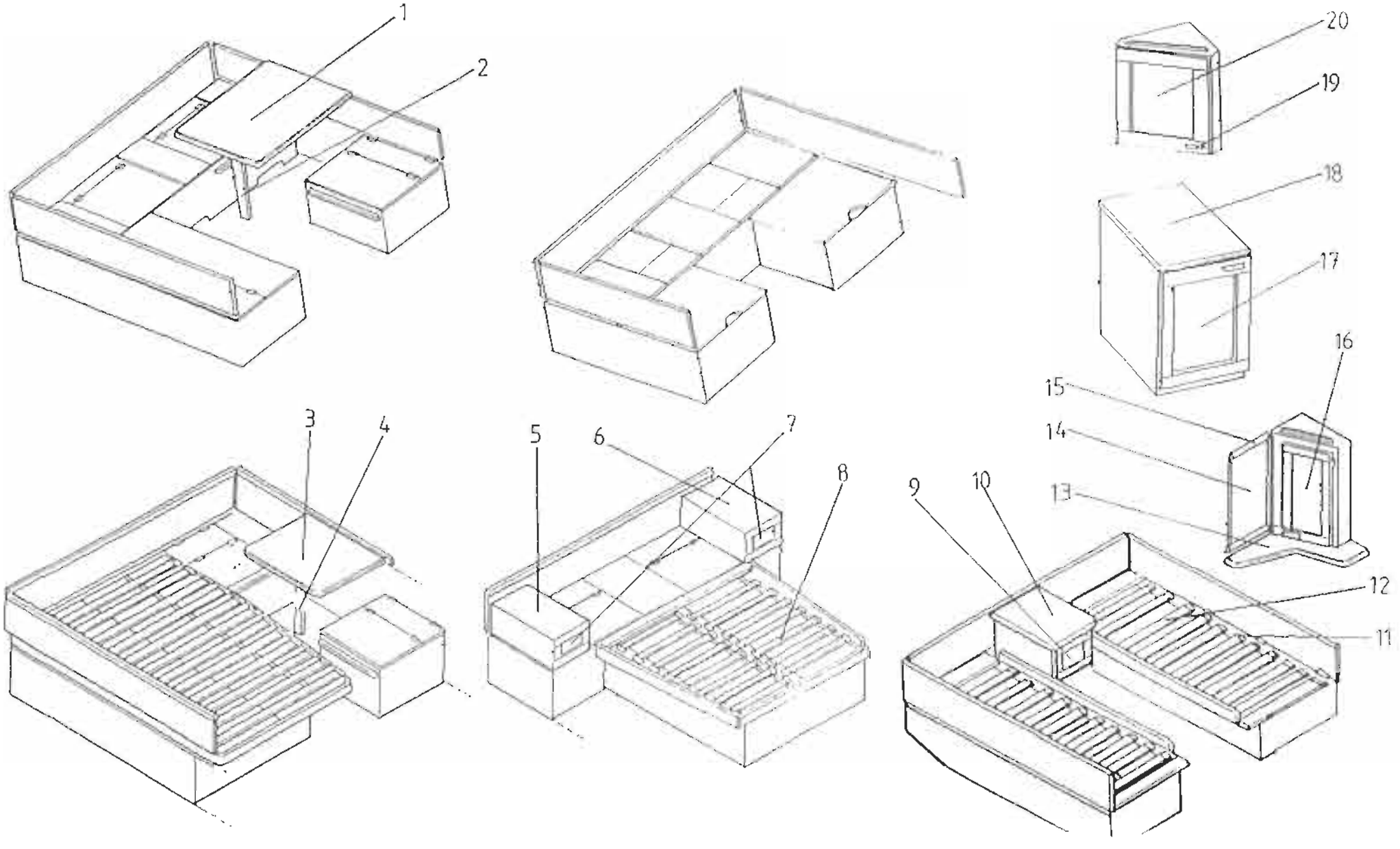

SOLIFER	Inredning 739 Interior	Nordica 6101, Finlandia Sovrum versioner Nordica 6101, Finlandia Bedroom models

X=standard M=Menu-utrustning beroende på land M=Menu-equipment due to country specification

Pos Fig.	Det.nr. Part.nr.	Benämning		Description	Goldie 470	Goldie 530	Goldie 580	Nordica 550 MH MHE	Nordica 550 N MHT	Nordica 6101	Finlandia 620	Finlandia 670	Anm. Obs.
1	9400-8701	Bordsskiva 1000x730		Table plate 1000x730						x	x	x	
2	9000-3376	Bordstativ fawo		Table support fawo						x	x	x	
3	9400-8585	Bordskiva 735x780		Table plate 735x780						x	x	x	
4	0092-0132	Borstativ		Table support						x	x	x	
5	9400-9591	Bordsskiva vänster		Table plate left						x	x	x	
6	9400-9592	Bordsskiva höger		Table plate right						x	x	x	
7	9400-3585	Front till draglåda 279x145		Front for drawer 279x145						x	x	x	
8	9000-2972	Spjäla till bädd		Lath for bed						x	x	x	
9	9400-3581	Dörr 330x330		Door 330x330						x	x	x	
10	9400-8712	Bordsskiva 380x430		Table plate 380x430						x	x	x	
11	9000-2973	Fäststycke till spjäla		Fastening piece for lath						x	x	x	
12	9000-2972	Spjäla till bädd		Lath for bed						x	x	x	
13	9400-9584	Skiva till toalettbord		Plate for dressing table						x	x	x	
14	0091-0398	Spegel 3x923x370		Mirror 3x923x370						x	x	x	
15	9400-4979	Träprofil D/1		Tree profil D/1						x	x	x	
16	9300-4598	Dörr 361x835 toalettbord		Door 361x835 dressing table						x	x	x	
17	9400-5938	Dörr 447x655		Door 447x655						x	x	x	
18	9400-9675	Bänkskiva 500x500		Aux.cupboard work top 500x500						x	x	x	
19	0092-0180	Handtag		Handle						x	x	x	
20	9400-5939	Dörr hörnskäp 361x515		Door corner cupboard 361x515						x	x	x	
										x	x	x	

Anm.
Obs.

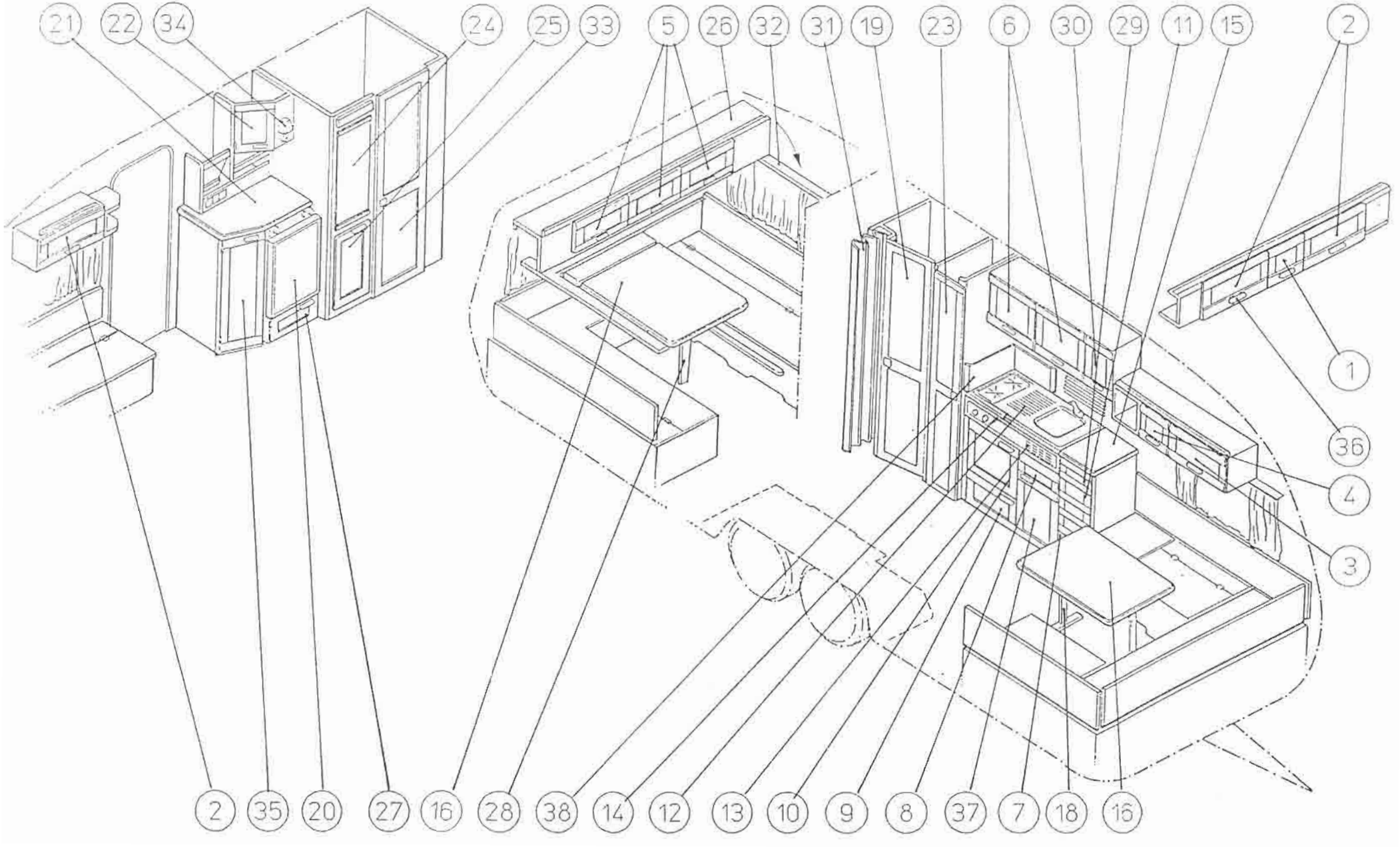
21
22
34
24
25
33
5
26
32
31
19
23
6
30
29
11
15
2
1
36
4
3
2
35
20
27
16
28
38
14
12
13
10
9
8
37
7
18
16

SOLIFER	Inredning 742 Interior	Finlandia 620 N, 670 Finlandia 620 N, 670

X=standard M=Menu-utrustning beroende på land M=Menu-equipment due to country specification

Pos Fig.	Det.nr. Part.nr.	Benämning		Description	Golde 470	Golde 530	Golde 580	Nordica 550 MH N-HE	Nordica 550 N MHT	Nordica 6101	Finlandia 620	Finlandia 670	Anm. Obs.
1	9401-4324	Överskåpslucka 338x271		Upper cupboard door 338x271							x	x	
2	9401-4323	Överskåpslucka 617x271		Upper cupboard door 617x271							x	x	
3	9401-4323	Överskåpslucka 617x271		Upper cupboard door 617x271							x	x	
4	9401-4325	Överskåpslucka 305x217		Upper cupboard door 305x217							x	x	
5	9401-4409	Överskåpslucka 546x255		Top cupboard hatch 546x255							x	x	
6	9401-4379	Köksskåpslucka 491x409		Kitchen cupb. door 491x409							x	x	
7	9401-4312	Front till dragläda 279x295		Front for drawer 279x295							x	x	
8	9401-4406	Front till dragläda 279x145		Front for dawer 279x145							x	x	
9	9401-4316	Pentry dörr 513x210		Kitchen dupboard 513x210							x	x	
10	9401-4397	Pentry dörr 513x478		Kitchen cupboard door 513x478							x	x	
11	9400-3585	Front till dragläda 279x145		Front for drawer 279x145							x	x	
12	9301-4211	Diskho Smev		Sink 900x500							x	x	1)
12	9301-4888	Diskho Smev		Sink 900x500							x	x	2)
13	9301-4407	Frontplatta pentry		Front plate for kitch. cupboard							x	x	
14	9300-5644	Ram till pentryfront		Front frame for pentry							x	x	
15	9400-8708	Bordsskiva 414x523		Table plate 414x523							x	x	
16	9400-8701	Bordsskiva 1000x730		Table plate 1000x730							x	x	
17	9401-3334	Frontbordsskiva 1000x830		Front table plate 1000x830							x	x	
18	0091-0027	Bodstativ fawo		Table support fawo							x	x	
19	9301-4399	Garderobs dörr 384x1810		Wardrobe door 384x1810							x	x	
20	9401-4650	Panel till kylskåpsdörr		Panel for refrigerator door							x	x	
21	9300-8703	Bordsskiva Fin.		Table plate Fin.							x	x	

Anm.	1) Ej för Tyskland	2) Bara för Tyskland
Obs.	1) Not for Germany	2) Only for Germany

X=standard M=Menu-utrustning beroende på land M=Menu-equipment due to country specification

Pos Fig.	Det.nr. Part.nr.	Benämning		Description	Goldie 470	Goldie 530	Goldie 580	Nordica 550 MH MHE	Nordica 550 N MHT	Nordica 6101i	Finlandia 620	Finlandia 670	Anm. Obs.
22	9401-4404	Barskåpsdörr		Drink cupboard door							x	x	
23	9301-4400	Dörr 305x1810		Door 305x1810							x	x	
24	0091-0398	Sophinkrdörr		Trash-buckets door							x	x	
25	9401-4401	Spegel 3x923x370		Mirror 3x923x370							x	x	
26	9200-4805	Överbedd/skåp		Overbed/cupboard							x	x	
27	9401-4397	Pentry dörr 513x478		Kitchen cupboard door 513x478							x	x	
28	9000-3379	Taklampa		Ceiling lamp							x	x	
29	9401-4405	Front till dragläda 279x145		Front for drawer 279x145							x	x	
30	9401-4380	Torkskåpslucka 289x409		Trapdoor 289x409							x	x	
31	9000-5727	Vikdörr		Folding door							x	x	
32	9300-9529	Överbedds stöd		Over bed support							x	x	
33	9301-4398	Toalettdörr 492x1810		Toilett door 492x1810							x	x	
34	9000-3033	Vägglampet beige		Wall sconce beige							x	x	
35	9401-4402	Dörr 239x1003		Door 239x1003							x	x	
36	0092-0180	Handtag		Handle							x	x	
37	9401-4469	Pentrydörr 413x583		Kitchen cupboard door 413x583							x	x	
38	93014888	Stänkskydd		Plate to pentry							x	x	

Anm.
Obs.

		G 470			G530				G580				N550		N550		N 6101				F 620				F670		
Res. nr	Benämning	MH	U	N	MH	U	MHT	LKK	MH	U	MHT	LKK	MH	MHE	N	MHT	U	MH	MHT	LK	U	MH	MHT	LK	MH	MHS	NS
9400-8701	Bord fram 1000*730		1			1		1	1	2	1	2			1	1	2	1	1	2	2	1	1	2	1	1	1
9401-3334	Bord fram 1000*830				1	1	1	1																			
9401-5079	Bord fram 1200*830			1																							
9400-8585	Bord bak 780*735																										1
9400-9625	Bord bak 900*620														1												
9301-4435	Bord bak 900*720												1	1													
9401-5080	Bordbak 800*830	1	1	1																							
9400-8699	Kylsk.skiva 567,5*576,5														1	1	1	1	1	1							
9300-8703	Kylsk.skiva 810*595																				1	1	1	1	1	1	1
9401-3171	Kylsk.skiva 566*587				1	1	1	1																			
9401-4097	Kylsk.skiva								1	1	1	1															
9401-4433	Pentry skiva vän.														1	1	1	1	1	1							
9401-4434	Pentry skiva hög.																				1	1	1	1	1	1	1
9301-2647	Pentry skiva 577*1470												1	1													
9401-4083	Pentry skiva								1	1	1	1															
9301-4458	Bakskiva till pentryn H=14	1	1	1											1	1	1	1	1	1	1	1	1	1	1	1	1
9301-4496	Skiva med klaff 60*987														1	1	1	1	1	1	1	1	1	1	1	1	1
9401-4500	Skiva fram med klaff 235*421														1	1	1	1	1	1	1	1	1	1	1	1	1
9401-4499	Skiva fram med klaff 235*564														1	1	1	1	1	1	1	1	1	1	1	1	1
9401-4498	Skiva bak med klaff 250*564														1	1	1	1	1	1	1	1	1	1	1	1	1
9401-4497	Skiva bak med klaff 250*421														1	1	1	1	1	1	1	1	1	1	1	1	1
9401-5081	Pentry skiva 300*470	1	1	1											1	1	1	1	1	1	1	1	1	1	1	1	1
9401-3361	Skiva WC 1040*88	1	1	1	1	1	1	1	1	1	1	1															
9400-9673	TV-hylla 480*440				1	1			1	1			1				1	1		1	1	1		1		1	
9400-8712	Nattbord												1					1				1			1		
9400-9592	Nattbord H																									1	
9400-9591	Nattbord V																									1	
9400-9584	Makeup-bord H						1				1								1				1		1	1	
9401-4460	Makeup-bord V													1													
9301-4459	Skiva till låga skåp												1	1													
9401-4495	Skiva till nedre skåpet													1													
9000-5359	Stege														1	1	1	1	1	1	1	1	1	1	1	1	1

	Bordsben	G 470			G530				G580				N550		N550		N 6101				F 620				F670		
Res.nr	Benämning	MH	U	N	MH	U	MHT	LKK	MH	U	MHT	LKK	MH	MHE	N	MHT	U	MH	MHT	LK	U	MH	MHT	LK	MH	MHS	NS
0092-0132	Bordsben Somopur,	1	1	1																							1
0091-0027	Bordsben Fawo		1			1				1					1	1	2	1	1	2	2	1	1	2	1	1	1
9000-3376	Bordsben ihop fällbart				1	1	1	2	1	1		2			1												
9001-3014	Bordsben metallrör												1	1													

SOLIFER	In. .ior 753	Table top, top over refrigerator, k .ien, beds: cabinet etc,	96

		G 470			G530				G580				N550		N550		N 6101				F 620				F670		
Koodi	Nimitys	MH	U	N	MH	U	MHT	LKK	MH	U	MHT	LKK	MH	MHE	N	MHT	U	MH	MHT	LK	U	MH	MHT	LK	MH	MHS	NS
9400-8701	Front table 1000*730		1			1		1	1	2	1	2			1	1	2	1	1	2	2	1	1	2	1	1	1
9401-3334	Front table 1000*830				1	1	1	1																			
9401-5079	Front table 1200*830			1																							
9400-8585	Rear table 780*735																										1
9400-9625	Rear table 900*620														1												
9301-4435	Rear table 900*720												1	1													
9401-5080	Rear table 800*830	1	1	1																							
9400-8699	Top over refig. 567,5*576,5														1	1	1	1	1	1							
9300-8703	Top over refig. 810*595																				1	1	1	1	1	1	1
9401-3171	Top over refig. 566*587				1	1	1	1																			
9401-4097	Top over refig.								1	1	1	1															
9401-4433	Kitchen table L														1	1	1	1	1	1							
9401-4434	Kitchen table R																				1	1	1	1	1	1	1
9301-2647	Kitchen table 577*1470												1	1													
9401-4083	Kitchen table								1	1	1	1															
9301-4458	Kitchen table rear H=14	1	1	1											1	1	1	1	1	1	1	1	1	1	1	1	1
9301-4496	Kit. table extension 60*987														1	1	1	1	1	1	1	1	1	1	1	1	1
9401-4500	Kit.table ext. front 235*421														1	1	1	1	1	1	1	1	1	1	1	1	1
9401-4499	Kit.table ext. front 235*564														1	1	1	1	1	1	1	1	1	1	1	1	1
9401-4498	Kit.table ext. rear 250*564														1	1	1	1	1	1	1	1	1	1	1	1	1
9401-4497	Kit.table ext. rear 250*421														1	1	1	1	1	1	1	1	1	1	1	1	1
9401-5081	Kitchen table 300*470	1	1	1											1	1	1	1	1	1	1	1	1	1	1	1	1
9401-3361	Toilet shelf 1040*88	1	1	1	1	1	1	1	1	1	1	1															
9400-9673	TV-shelf 480*440				1	1			1	1			1				1	1		1	1	1		1		1	
9400-8712	Bedside table												1					1				1			1		
9400-9592	Bedside table right																									1	
9400-9591	Bedside table left																									1	
9400-9584	Make-up table right						1				1								1				1		1	1	
9401-4460	Make-up table left													1													
9301-4459	Top for lower cupboard												1	1													
9401-4495	Top for lower cupboard													1													
9000-5359	Ladder														1	1	1	1	1	1	1	1	1	1	1	1	1

	Table support	G 470			G530				G580				N550		N550		N 6101				F 620				F670		
Koodi	Nimitys	MH	U	N	MH	U	MHT	LKK	MH	U	MHT	LKK	MH	MHE	N	MHT	U	MH	MHT	LK	U	MH	MHT	LK	MH	MHS	NS
0092-0132	Table support Somopur,	1	1	1																							1
0091-0027	Table support Fawo		1			1				1					1	1	2	1	1	2	2	1	1	2	1	1	1
9000-3376	Table support, foulding				1	1	1	2	1	1		2			1												
9001-3014	Table support, tube												1	1													

SOLIFER	Inredning 755 Interior	Lås, beslag, fasmaterial m.m. Lock, furniture etc.

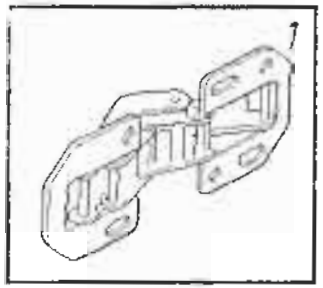

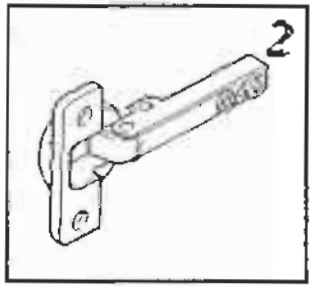

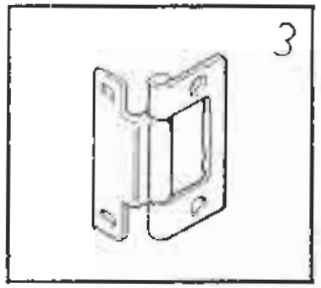

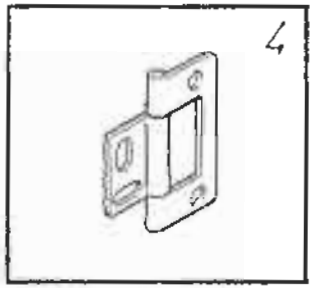

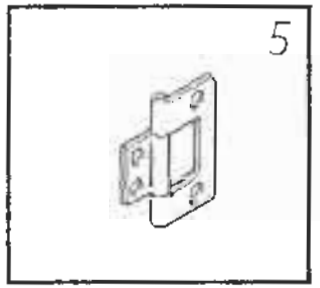

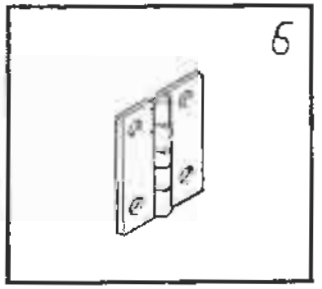

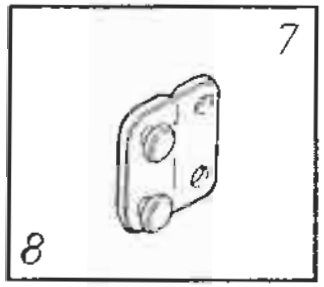

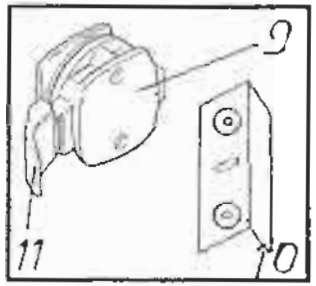

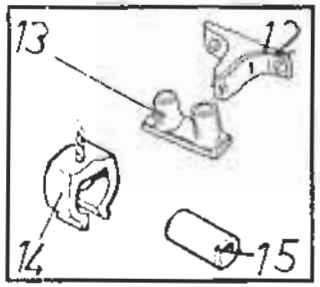

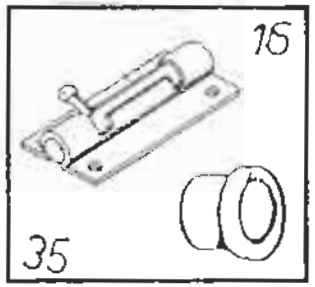

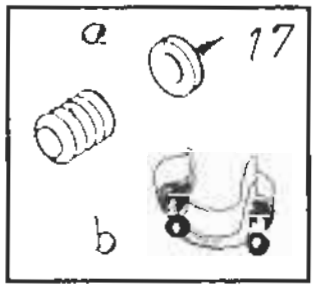

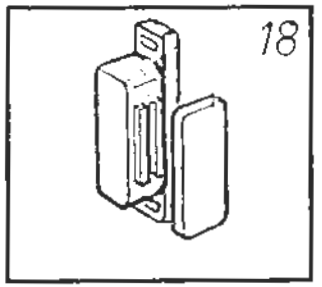

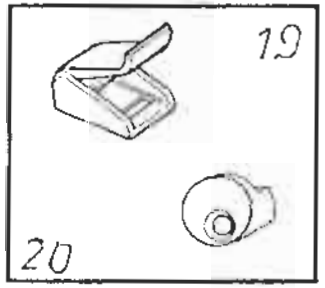

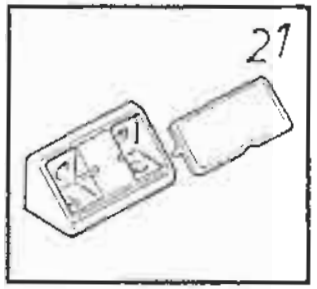

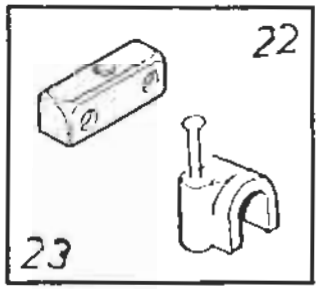

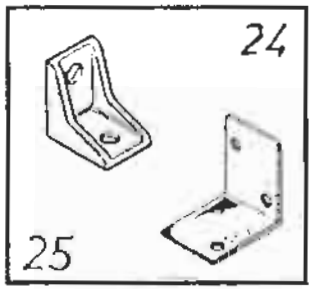

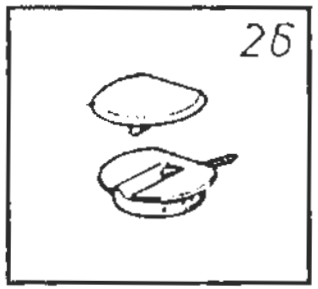

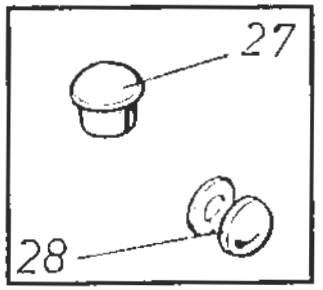

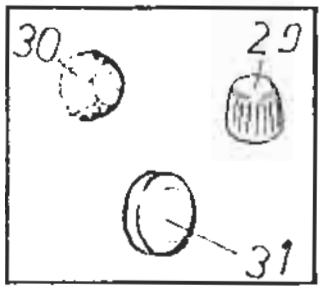

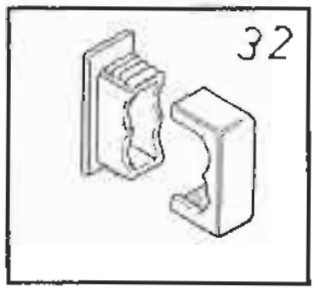

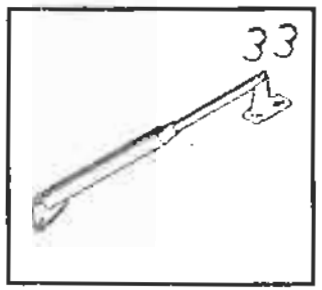

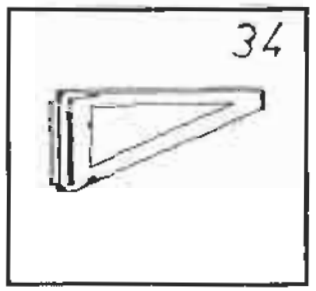

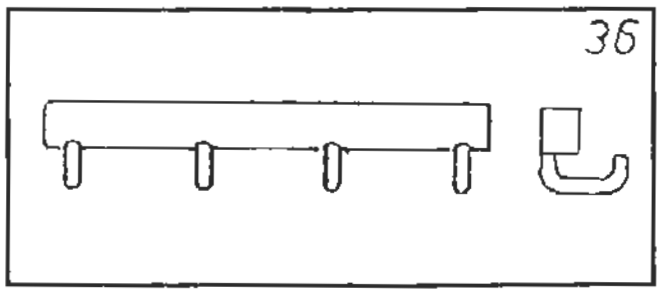

X=standard M=Menu-utrustning beroende pa land M=Menu-equipment due to country specification

Pos Fig.	Det.nr. Part.nr.	Benämning	Storlek/mått Size/measures	Description	Goldie 470	Goldie 530	Goldie 580	Nordica 550 MH MHE	Nordica 550 N MHT	Nordica 610t	Finlandia 620	Finlandia 670	Anm. Obs.
1	0092-0208	Luckgångjärn överskåp		Hinge upper cupboard	x	x	x	x	x	x	x	x	
2	0093-0193	Luckgångjärn toas/radioskåp		Hinge WC/radio cupboard	x	x	x	x	x	x	x	x	
3	0092-0024	Gångjärn		Hinge	x	x	x	x	x	x	x	x	
4	0092-0083	Gångjärn		Hinge	x	x	x	x	x	x	x	x	
5	0092-0077	Gångjärn		Hinge	x	x	x	x	x	x	x	x	
6	0092-0012	Gångjärn överbädd		Hinge	x	x	x	x	x	x	x	x	
7	0526-1010	Plastgångjärn		Hinge plastic	x	x	x	x	x	x	x	x	
8	9500-3281	Dubbelnit		Double rivet	x	x	x	x	x	x	x	x	
9	0092-0079	Garderob/toalettdörrs lås brunt		Door lock brown	x	x	x	x	x	x	x	x	
9	9000-2348	Garderob/toalettdörrs lås vitt		Door lock white	x	x	x	x	x	x	x	x	
10	0092-0061	Motstycke		Lock's opposite part	x	x	x	x	x	x	x	x	
11	9000-4978	Dragdel vit		Handle white	x	x	x	x	x	x	x	x	
11	9000-3232	Dragdel beige		Handle beige	x	x	x	x	x	x	x	x	
11	0031-9460	Dragdel brunt		Handle brown	x	x	x	x	x	x	x	x	
12	9000-8642	Plastclips han-del		Clips plastic	x	x	x	x	x	x	x	x	
13	9000-8643	Plastclips hon-del		Clips plastic	x	x	x	x	x	x	x	x	
14	0092-0089	Plastclips hon-del vitt		Clips plastic white	x	x	x	x	x	x	x	x	
14	9000-3568	Plastclips han-del glasklart		Clips plastic transparant	x	x	x	x	x	x	x	x	
14	9000-2563	Plastclips han-del beige		Clips plastic beige	x	x	x	x	x	x	x	x	
15	0092-0056	Plastclips han-del		Clips plastic	x	x	x	x	x	x	x	x	
16	0092-0183	Skjutregel för överbädd		Sliding bolt fot upper bed	x	x	x	x	x	x	x	x	05260051

Anm.
Obs.

SOLIFER	Inredning 755 Interior	Lås, beslag, fastmaterial m.m. Lock, furniture, etc.

X=standard M=Menu-utrustning beroende på land M=Menu-equipment due to country specification

Pos Fig.	Det.nr. Part.nr.	Benämning	Storlek/mått Size/measure	Description	Goldie 470	Goldie 530	Goldie 580	Nordica 550 MH M-HE	Nordica 550 N MHT	Nordica 61011	Finlanda 620	Finlanda 670	Anm. Obs.
1	0092-0208	Luckgångjärn överskåp		Hinge upper cupboard									
2	0092-0193	Luckgångjärn toas/radioskåp		Hinge WC/radio cupboard									
3	0092-0024	Gångjärn		Hinge									
4	0092-0083	Gångjärn		Hinge									
5	0092-0077	Gångjärn		Hinge									
6	0092-0012	Gångjärn överbädd		Hinge									
7	0526-1010	Plastgångjärn		Hinge plastic									
8	9500-3281	Dubbelnit		Double rivet									
9	0092-0079	Garderob/toalettdörrs lås brunt		Door lock brown									
10	0092-0061	Motstycke		Lock´s opposite part									
11	9000-4804	Tilläggsdel till låset		Additional part for the lock									
12	9000-8642	Plastclips han-del		Clips plastic									
13	9000-8643	Plastclips hon-del		Clips plastic									
14	9000-8592	Plastclips genomsynlig		Clips plastic transparent									
15	0092-0056	Plastclips han-del		Clips plastic									
16	0092-0183	Skjutregel för överbädd		Sliding bolt fot upper bed									
17a	9000-2404	Magnetlås toaskåp		Magnetic lock WC locher									
17b	0063-9001	Torkhyllans stöd vit		Draining shelf holder									
18	0092-0207	Magnetlås		Magnetic lock									
19	0092-0183	Lås för överbäddsrem		Lock uoper bed									
20	9500-3697	Fäste för spegel		Bracket for mirror									
21	0092-0185	Hörnkloss beige		Clamp beige									

Anm.
Obs.

X=standard M=Menu-utrustning beroende på land M=Menu-equipment due to country specification

Pos Fig.	Det.nr. Part.nr.	Benämning	Storlek/mått Size/measure	Description	Gotte 470	Gotte 530	Gotte 580	Nordica 550 MH MHE	Nordica 550 N MHT	Nordica 610	Finlandia 620	Finlandia 670	Anm. Obs.
22	0092-0039	Fästkloss		Clamp									
23	0038-5780	Kabelclips		Cable clip									
24	0092-0202	Vinkelfäste begie		Mounting piece plastic beige									
25	0048-3530	Vinkelfäste plåt		Mounting piece metal									
26	9000-3529	Fäststycke		Clamp									
27	0092-0184	Plastplugg beige	10/13	Plug plastic beige									
28	0092-0187	Plastlock+botten beige	5/12	Mounting piece beige									
28	9000-3364	Plastlock+botten vitt	5/12	Mounting piece white									
29	0047-0230	Skruvmotstycke		Nut plastic									
30	0092-0168	Ljuddämpningsknopp f.överskåpsluckor		Soundproofing knob for cupboard door									
31	0070-0002	Täckhatt koffert vit		Knob for gasbox cover white									
31	0070-0000	Täckhatt koffert svart		Knob for gasbox cover black									
32	0096-0076	Fästkloss för vattenslangar		Bracket water hose									
33	0092-0006	Luckteleskåp långt		Teleskope cupboard long									
33	0092-0084	Luckteleskåp kort		Teleskope cupboard short									
34	1729-1224	TV-hyllans stöd		Support TV-shelf									
35	0526-3510	Plastholk	Inv.diam.10	Cylinder plastic									
35	0526-3515	Plastholk	Inv.diam.13	Cylinder plastic									
36	0092-0199	Klädkrok 6		Rack 6									
36	0092-0198	Klädkrok 4		Rack 4									
36	0092-0197	Klädkrok 2		Rack 2									

Anm.
Obs.

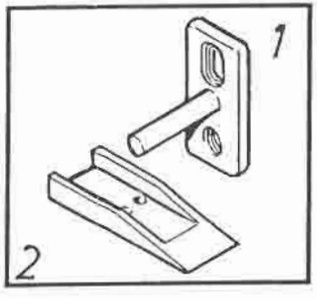
1
2

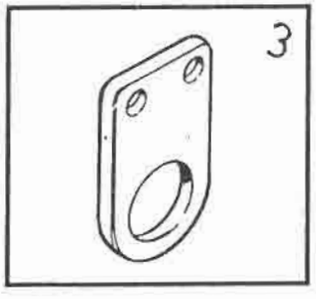
3

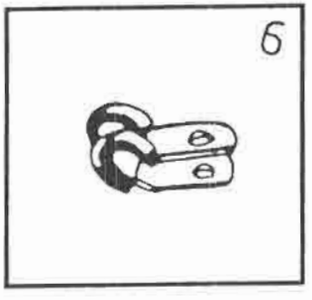
6

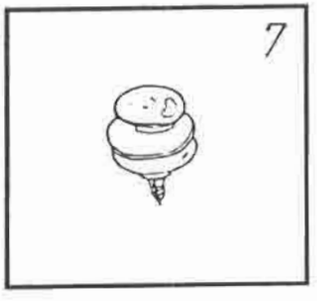
7

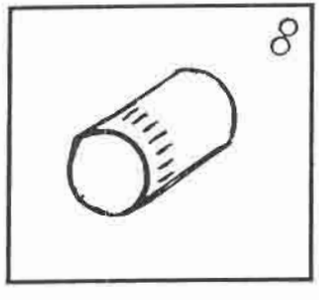
8

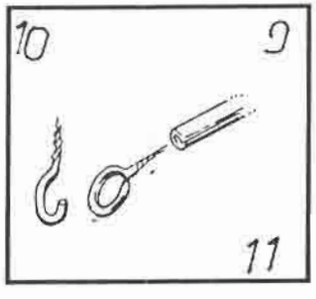
10
9
11

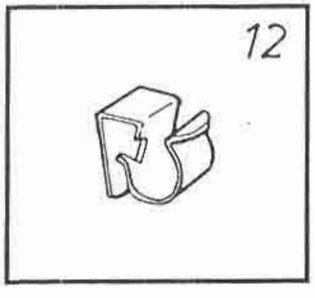
12

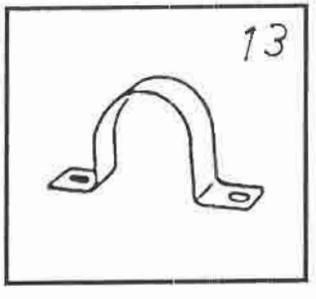
13

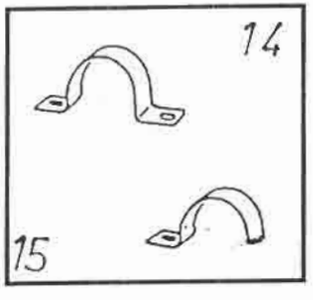
14
15

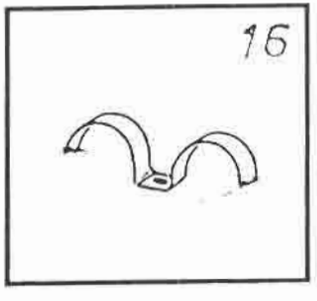
16

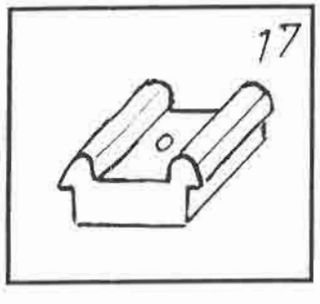
17

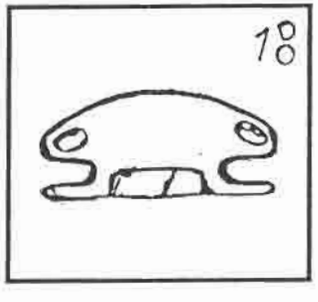
18

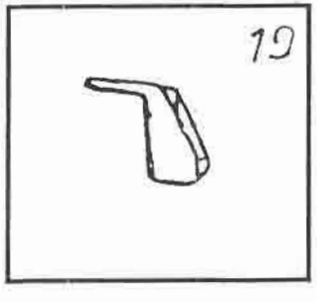
19

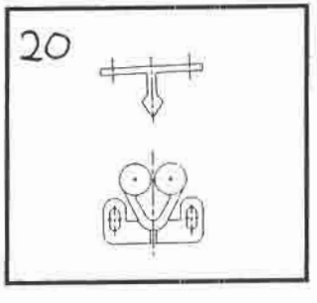
20

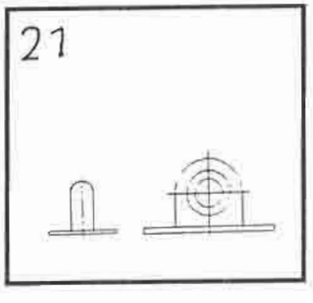
21

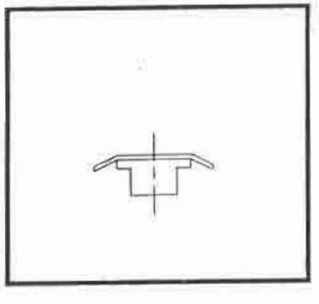

SOLIFER	Inredning 757 Interior	Beslag m .m. Fittings etc.

X=standard M=Menu-utrustning beroende på land M=Menu-equipment due to country specification

Pos Fig.	Det.nr. Part.nr.	Benämning	Storlek/mått Size/measures	Description	Gotia 470	Gotia 530	Gotia 550	Nordica 550 MH MHE	Nordica 550 N MHT	Nordica 610n	Finlandia 620	Finlandia 670	Anm. Obs.
1	0045-8650	Låsdel draglådor		Drawer holder	x	x	x	x	x	x	x	x	
2	0045-6020	Låsdel draglådor		Drawer holder	x	x	x	x	x	x	x	x	
3	0042-7610	Garderobstångsfäste		Clothes rod holder	x	x	x	x	x	x	x	x	
6	0081-3008	Gummiskodd klammer (gasolrör)	8 mm	Robber sealed bracket	x	x	x	x	x	x	x	x	
6	9001-2251	Gummiskodd klammer	19 mm	Robber sealed bracket	x	x	x	x	x	x	x	x	
7	0092-0139	Tenax lås		Tenax lock	x	x	x	x	x	x	x	x	
8	0092-0196	Fäste för torkställning i toalett		Holder tawel rod	x	x	x	x	x	x	x	x	
9	0050-4004	Gardinspiral		Curttain loop	x	x	x	x	x	x	x	x	
10	0091-0020	Krok		Hook	x	x	x	x	x	x	x	x	
11	0527-1010	Ögla		Loop	x	x	x	x	x	x	x	x	
12	0081-3007	Fäste för kabel på draget		Holder towbar cable	x	x	x	x	x	x	x	x	
13	0526-2010	Klammer plåt		Bracket metal	x	x	x	x	x	x	x	x	
15	0081-3009	Klammer plåt		Bracket metal	x	x	x	x	x	x	x	x	
16	0081-3002	Dubbelklammer plåt		Bracket metal double	x	x	x	x	x	x	x	x	
17	9000-3241	Fäste för viktdörr		Holder plastic fold door	x	x	x	x	x	x	x	x	
18	9000-3537	Ventilationsluckans vred vitt		Handle ventilation door									
19	9000-4804	Tilläggs del till låset		Additional part for the lock									
20	9001-3524	Lås		Lock									
21	0092-0037	Friktions regel		Friction bolt									

Anm.
Obs.

SOLIFER	Inredning 760 Interior	Dynor G 470 N Bolster G 470 N

Pos	Mått Measures	Order	St Amount	Pos	Mått Measures	Order	St Amount	Tyg färg : Bolster colour :
1	120x630x1900							A = Röd / Red
2	120x630x950							B = Blå / Blue
3	120/170x350x1900							C = Blå / Blue "velour"
4	120/170x350x950							Tyg färg : Bolster colour :
5	50x2010x610							
6	180/240x350x400/450							Återförsäljare : Dealer :
								Modell och årmodell : Model & modelyear :
								Chassi nr : Chassi no :

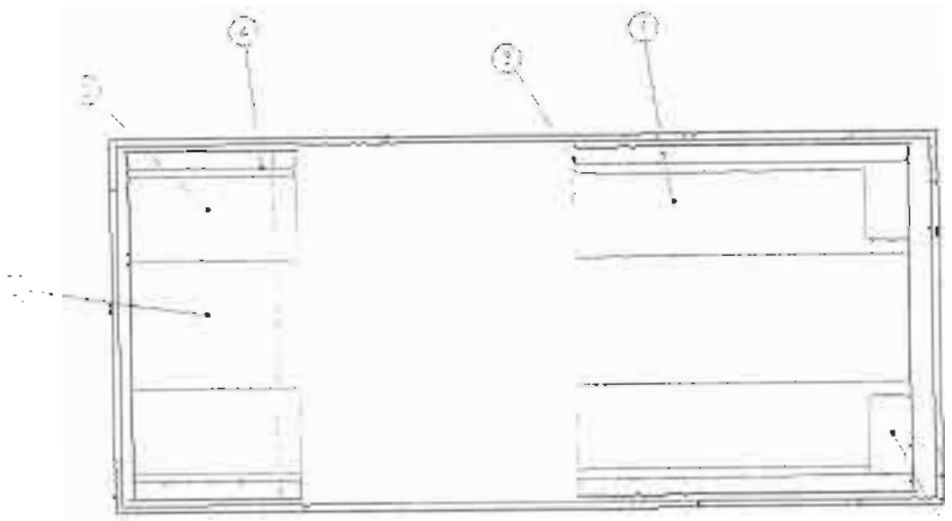

SOLIFER	Inredning 762 Interior	Dynor G 470 U Bolster G 470 U

Pos	Mått Measures	Order	St Amount	Pos	Mått Measures	Order	St Amount	Tyg färg : Bolster colour :
1	120x630x950							A = Röd / Red
2	120/170x350x950							B = Blå / Blue
3	120x630x1270							C = Blå / Blue "velour"
4	120/170x350x1270							Tyg färg :
5	120x630x1990							Bolster colour :
6	120/170x350x860							Återförsäljare :
7	70x350x630/630							Dealer :
9	50x2010x610							Modell och årmodell :
								Model & modelyear :
								Chassi nr :
								Chassi no :

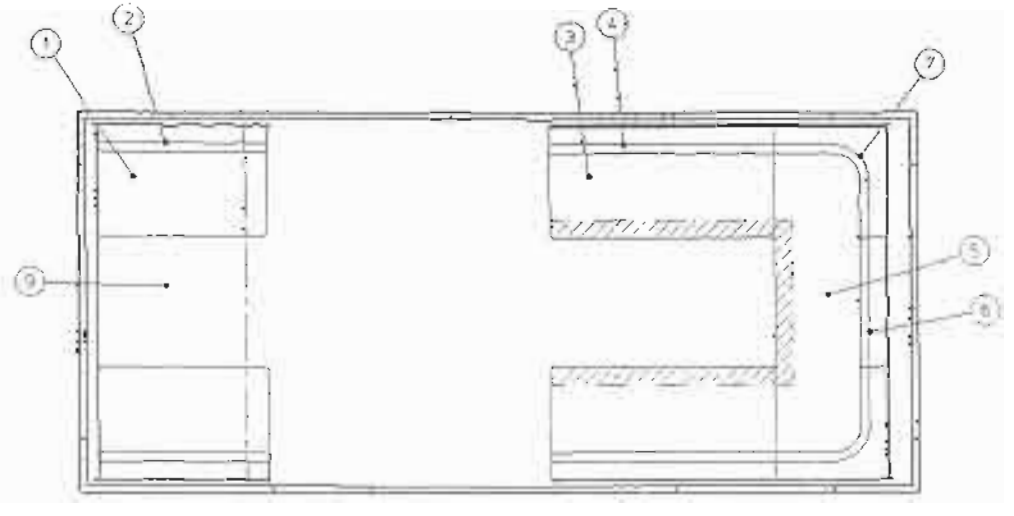

SOLIFER	Inredning 764 Interior	Dynor G 470 MH Bolster G 470 MH

Pos	Mått Measures	Order	St Amount	Pos	Mått Measures	Order	St Amount	Tyg färg : Bolster colour :
1	100x800x1890							A = Röd / Red
2	120x630x950							B = Blå / Blue
3	120/170x350x950							C = Blå / Blue "velour"
4	50x2010x610							Tyg färg :
								Bolster colour :
								Återförsäljare :
								Dealer :
								Modell och årmodell :
								Model & modelyear :
								Chassi nr :
								Chassi no :

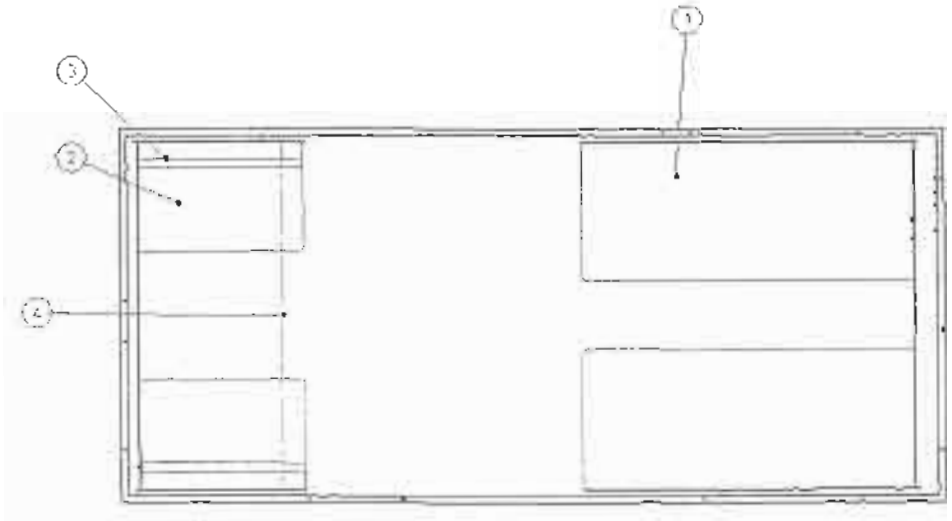

SOLIFER	Inredning 768 Interior	Dynor G 530 MH Bolster G 530 MH

Pos	Mått Measures	Order	St Amoun	Pos	Mått Measures	Order	St Amount	Tyg färg : Bolster colour :
1	120x630x1250							A = Röd / Red
2	120/170x350x1250							B = Blå / Blue
3	120x630x1300							C = Blå / Blue "velour"
4	120/170x350x1280							Tyg färg :
5	100x800x1890 1)							Bolster colour :
5	100x760x1890							Återförsäljare :
6	50x2010x610							Dealer :
								Modell och årmodell :
								Model & modelyear :
								Chassi nr :
								Chassi no :

1) Obs ! Från chassi nr: 400 1) From chassi No: 400

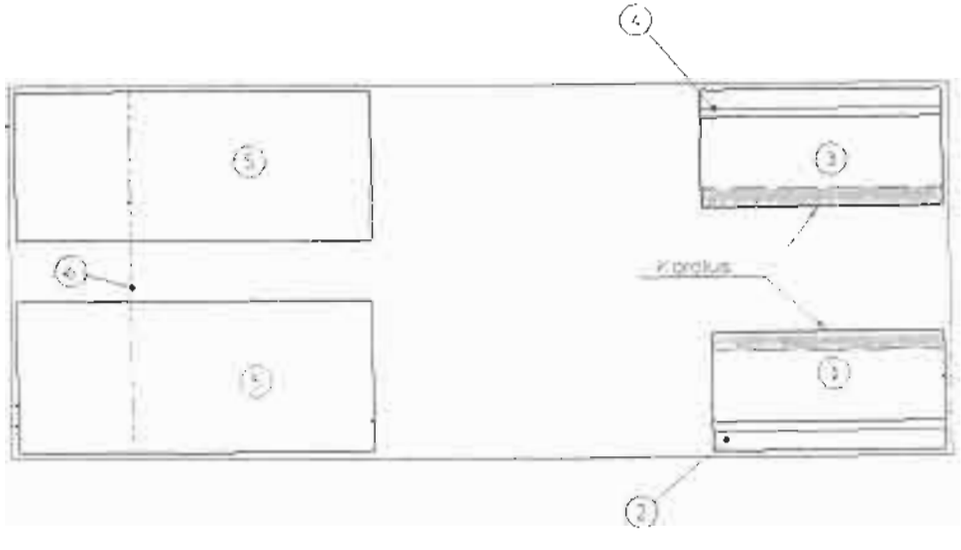

SOLIFER	Inredning 769 Interior	Dynor G 530 MHT Bolster G 530 MHT

Pos	Mått Measures	Order	St Amount	Pos	Mått Measures	Order	St Amoun	Tyg färg : Bolster colour :
1	120x630x1250							A = Röd / Red
2	120/170x350x1250							B = Blå / Blue
3	120x630x1280							C = Blå / Blue "velour"
4	120/170x350x1280							Tyg färg : Bolster colour :
5	100x700x1990							
6	50x2010x610							Återförsäljare : Dealer :
								Modell och årmodell : Model & modelyear :
								Chassi nr : Chassi no :

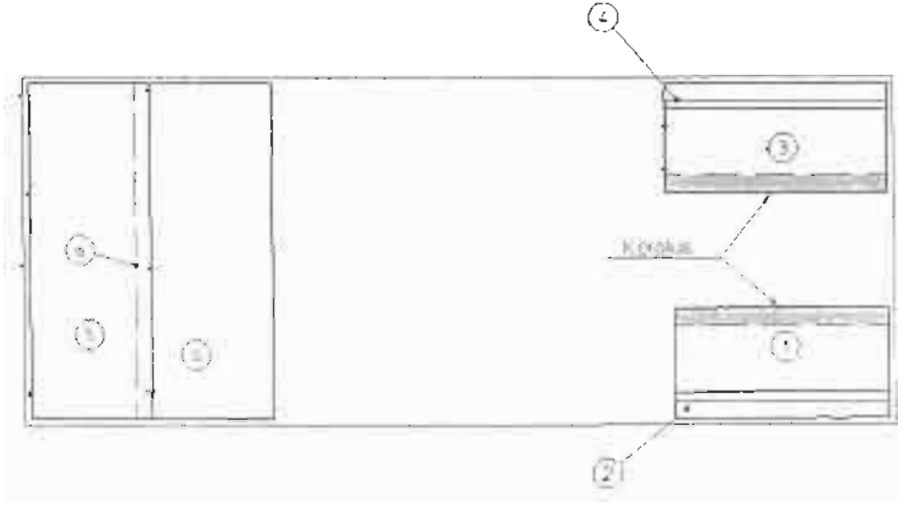

SOLIFER	Inredning 770 Interior	Dynor G 530 LKK Bolster G 530 LKK

Pos	Mått Measures	Order	St Amount	Pos	Mått Measures	Order	St Amount
1	120x630x1250			8	120/170x350x660		
2	120/170x350x1250			9	100x460x650 1)		
3	120x630x1300			9	100x475x560		
4	120/170x350x1300			11	100x460x590 1)		
5	120x630x1290 1)			11	100x475x560x360		
5	120x630x1210			14	70x1720x620		
6	120/170x350x1290 1)			15	100x1890x700		
6	120/170x350x1210						
7	120x590x640 1)						
7	120x590x660						
8	120/170x350x640 1)						

Tyg färg :
Bolster colour :

A = Röd / Red
B = Blå / Blue
C = Blå / Blue "velour"

Tyg färg :
Bolster colour :

Återförsäljare :
Dealer :

Modell och årmodell :
Model & modelyear :

Chassi nr :
Chassi no :

1) Obs ! Från chassin nr: 400 1) From chassi no: 400

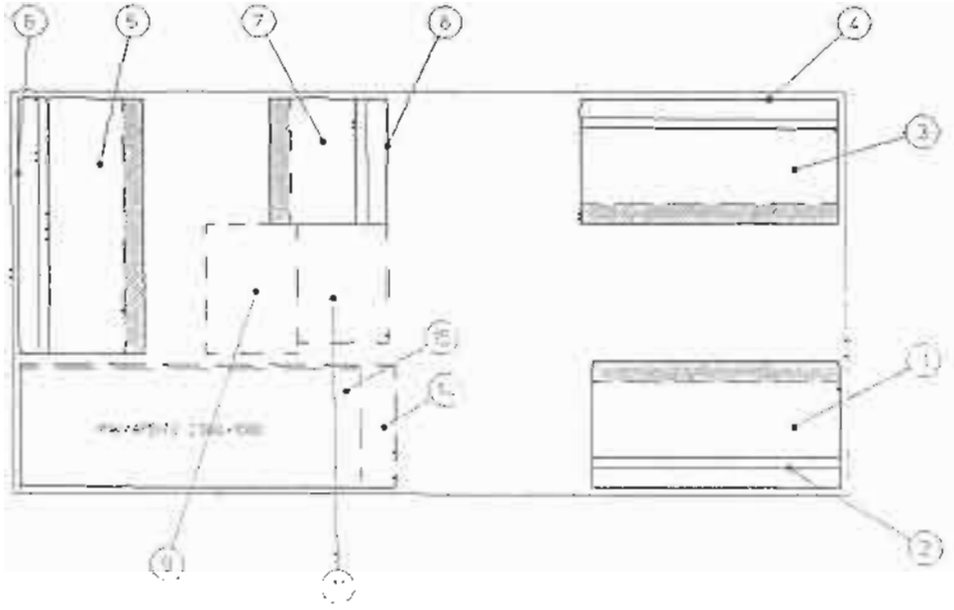

SOLIFER	Inredning 771 Interior	Dynor G 580 MH Bolster G 580 MH

Pos	Mått Measures	Order	St Amount	Pos	Mått Measures	Order	St Amount	Tyg färg : Bolster colour :
1	120x630x835							A = Röd / Red
2	120/170x350x835							B = Blå / Blue
3	120x630x410							C = Blå / Blue "velour"
4	120/170x350x410							Tyg färg :
5	120x560x1990							Bolster colour :
6	120/170x350x730							Återförsäljare :
7	120/170x350x630/560							Dealer :
8	100x800x1890 1)							Modell och årmodell :
8	100x760x1890							Model & modelyear :
10	50x610x2010							Chassi nr :
								Chassi no :

1) Obs ! Från chassin nr: 400 1) From chassi no: 400

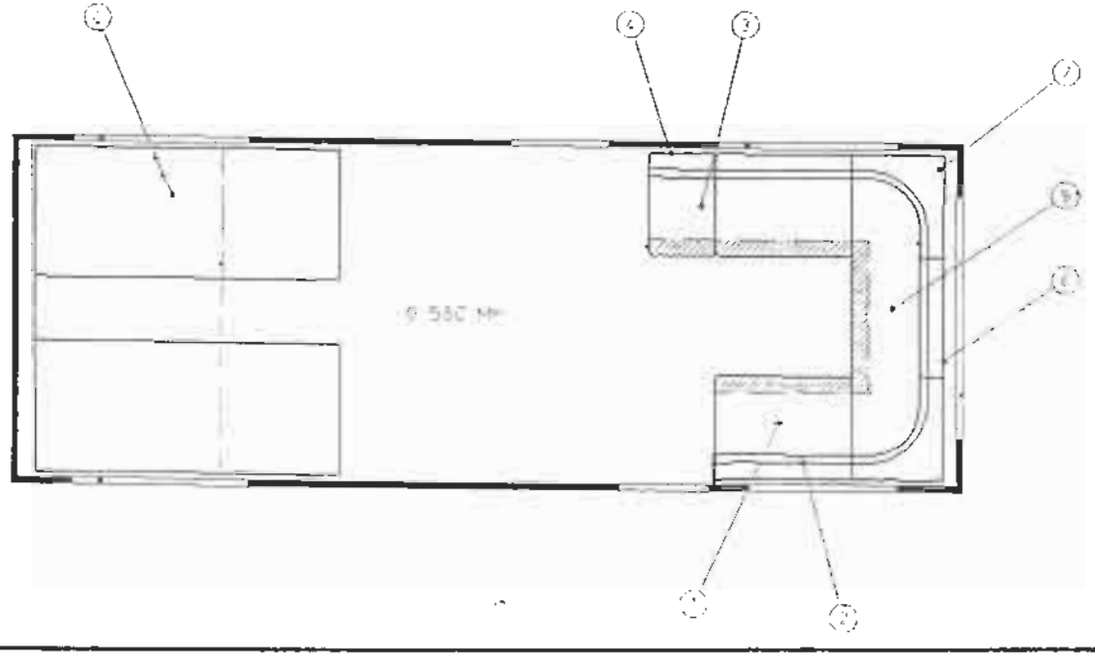

SOLIFER	Inredning 772 Interior	Dynor G 580 LKK Bolster G 580 LKK

Pos	Mått Measures	Order	St moun	Pos	Mått Measures	Order	St mou	Tyg färg : Bolster colour :
1	120x630x835			10	120x630x1290 1)			A = Röd / Red
2	120/170x350x835			10	120x630x1210			B = Blå / Blue
3	120x630x410			11	120/170x350x1290 1)			C = Blå / Blue "velour"
4	120/170x350x410			11	120/170x350x1210			Tyg färg :
5	120x560x1990			12	120x460x650 1)			Bolster colour :
6	120/170x350x730			12	120x475x560			Återförsäljare :
7	120/170x350x630/560			13	120x460x590 1)			Dealer :
8	120x570x640 1)			13	120x475x560/360			Modell och årmodell :
8	120x630x660			14	100x1890x700			Model & modelyear :
9	120/170x350x640 1)			15	70x1720x620			Chassi nr :
9	120/170x350x660							Chassi no :

1) Obs ! Från chassin nr: 400 1) From chassi no: 400

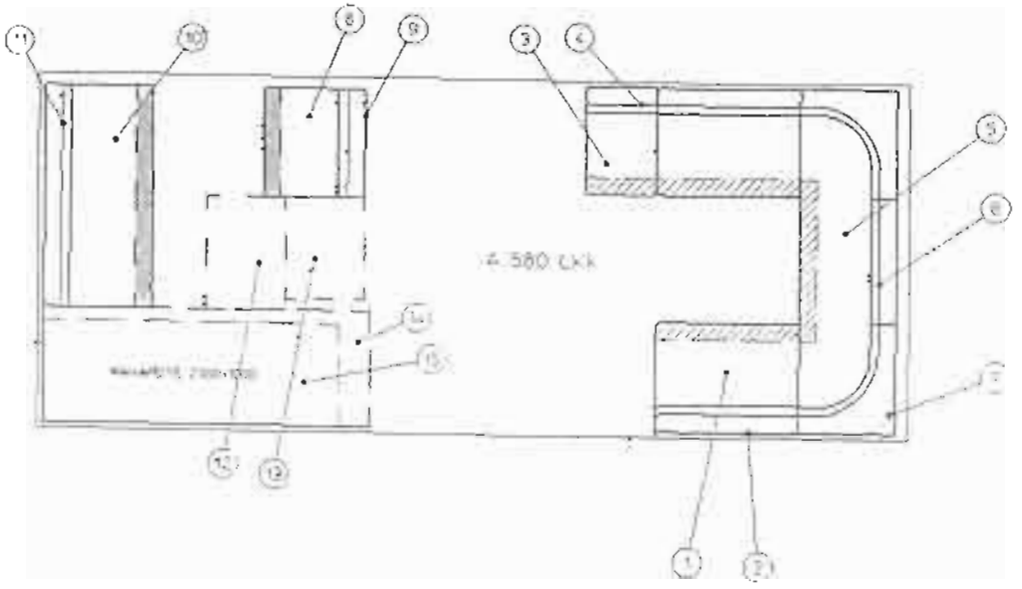

SOLIFER	Inredning 774 Interior	Dynor G 580 MHT Bolster G 580 MHT

Pos	Mått Measures	Order	St Amoun	Pos	Mått Measures	Order	St Amount	Tyg färg : Bolster colour :
1	120x630x835							A = Röd / Red
2	120/170x350x835							B = Blå / Blue
3	120x630x410							C = Blå / Blue "velour"
4	120/170x350x410							Tyg färg :
5	120x560x1990							Bolster colour :
6	120/170x350x730							Återförsäljare :
7	120/170x350x630/560							Dealer :
8	100x700x1990							Modell och årmodell :
10	50x610x2010							Model & modelyear :
								Chassi nr :
								Chassi no :

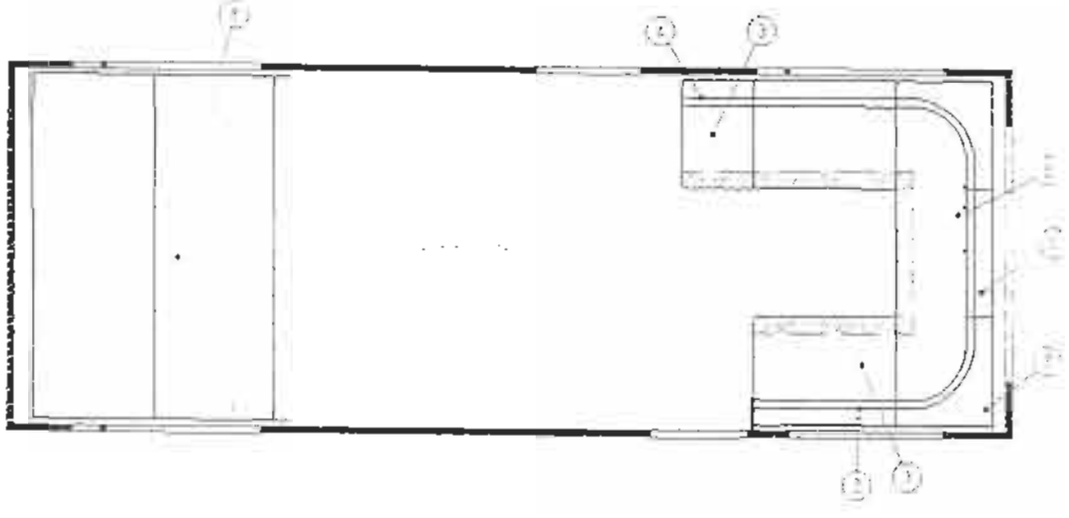

SOLIFER	Inredning 775A Interior	Dynor N 550 MHE Bolster N 550 MHE

Pos	Mått Measures	Order	St Amount	Pos	Mått Measures	Order	St Amount	Tyg färg : Bolster colour :
1	120x630x2050							A = Röd / Red
2	120/170x350x940							B = Blå / Blue
3	120x630x720							C = Blå / Blue "velour"
4	120/170x350x780							Tyg färg : Bolster colour :
5	100x700x2060							
6	120/170x350x560/630 (vas)							Återförsäljare : Dealer :
7	120/170x350x560/630 (olk)							
8	120x70x720							Modell och årmodell : Model & modelyear :
								Chassi nr : Chassi no :

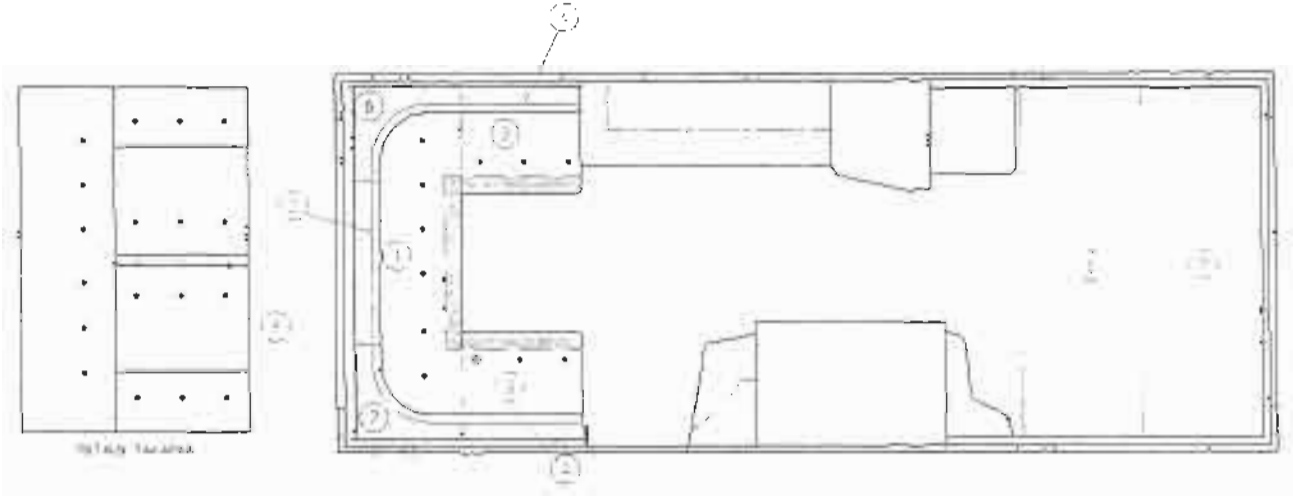

SOLIFER	Inredning 776 Interior	Dynor N 550 N Bolster N 550 N

Pos	Mått Measures	Order	St Amount	Pos	Mått Measures	Order	St Amount
1	120x630x835			16	50x950x2050		
2	120/170x350x835						
3	120x630x410						
4	120/170x350x410						
5	120x560x2050						
6	120/170x350x790						
7	120x80x835						
8	120x80x1440						
9	120x630x1440						
10	120/170x350x1440						
13	120/170x350x630/560						

Tyg färg :
Bolster colour :

A = Röd / Red
B = Blå / Blue
C = Blå / Blue "velour"

Tyg färg :
Bolster colour :

Återförsäljare :
Dealer :

Modell och årmodell :
Model & modelyear :

Chassi nr :
Chassi no :

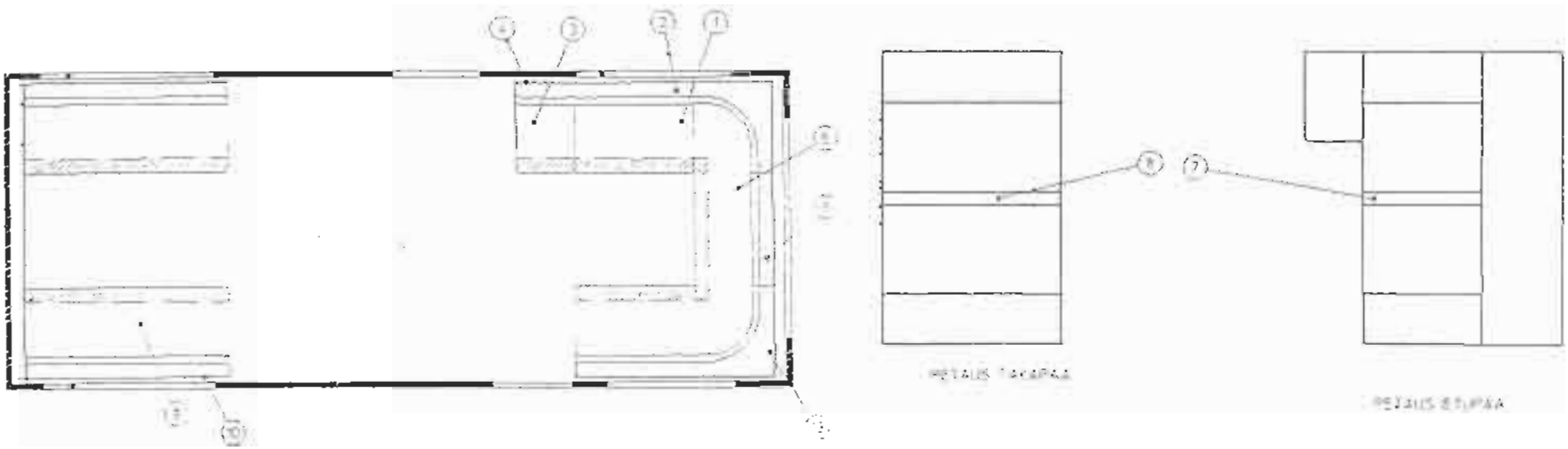

SOLIFER	Inredning 778 Interior	Dynor N 6101, F 620 LK Bolster N 6101, F 620 LK

Pos	Mått Measures	Order	St Amount	Pos	Mått Measures	Order	St Amoun	Tyg färg : Bolster colour :
1	120x630x835			12	120x660x610			A = Röd / Red
2	120/170x350x835			13	120/170x340x660			B = Blå / Blue
3	120x630x410			14	120/170x350x465/630			C = Blå / Blue "velour"
4	120/170x350x410			15	50x950x2050			Tyg färg :
5	120x560x2050			16	120x340x1430			Bolster colour :
6	120/170x350x790			17	50x640x1630			Återförsäljare :
7	120/170x350x630/560			18	120x630x540			Dealer :
8	120x80x835							Modell och årmodell :
9	120x630x1430							Model & modelyear :
10	120/170x350x1385							Chassi nr :
11	120x630x1310							Chassi no :

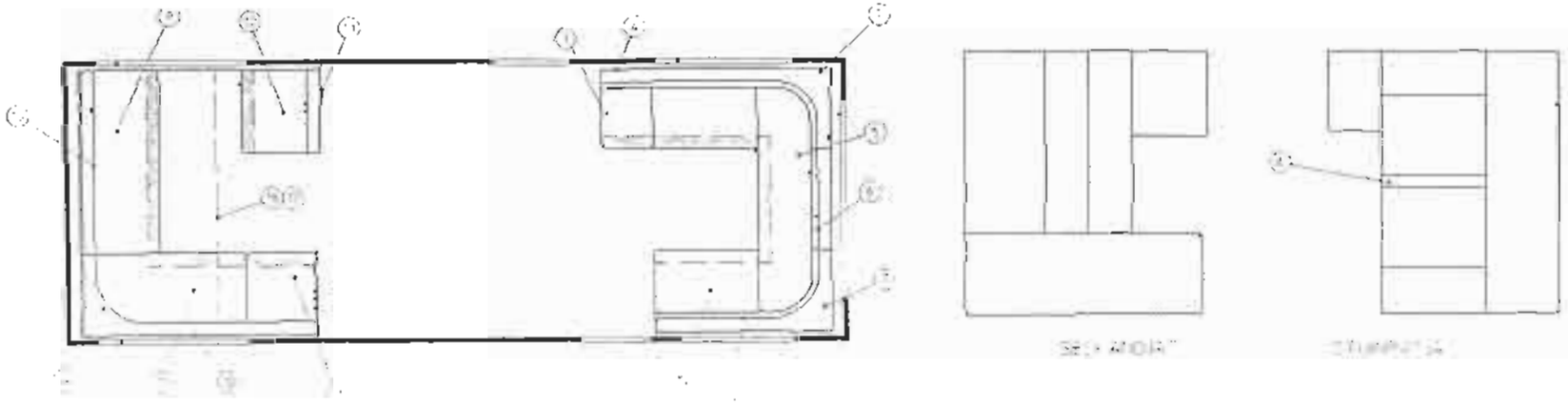

SOLIFER	Inredning 779 Interior	Dynor N 550, N 6101, F 620 U Bolster N 550, N 6101, F 620 U

Pos	Mått Measures	Order	St Amount	Pos	Mått Measures	Order	St Amoun
1	120x630x835						
2	120/170x350x835						
3	120x630x410						
4	120/170x350x410						
5	120x560x2050						
6	120/170x350x790						
7	120/170x350x630/560						
8	100x700x2060						
10	50x950x2050						
11	120x80x830						
12	50x640x1630						

Tyg färg :
Bolster colour :

A = Röd / Red
B = Blå / Blue
C = Blå / Blue "velour"

Tyg färg :
Bolster colour :

Återförsäljare :
Dealer :

Modell och årmodell :
Model & modelyear :

Chassi nr :
Chassi no :

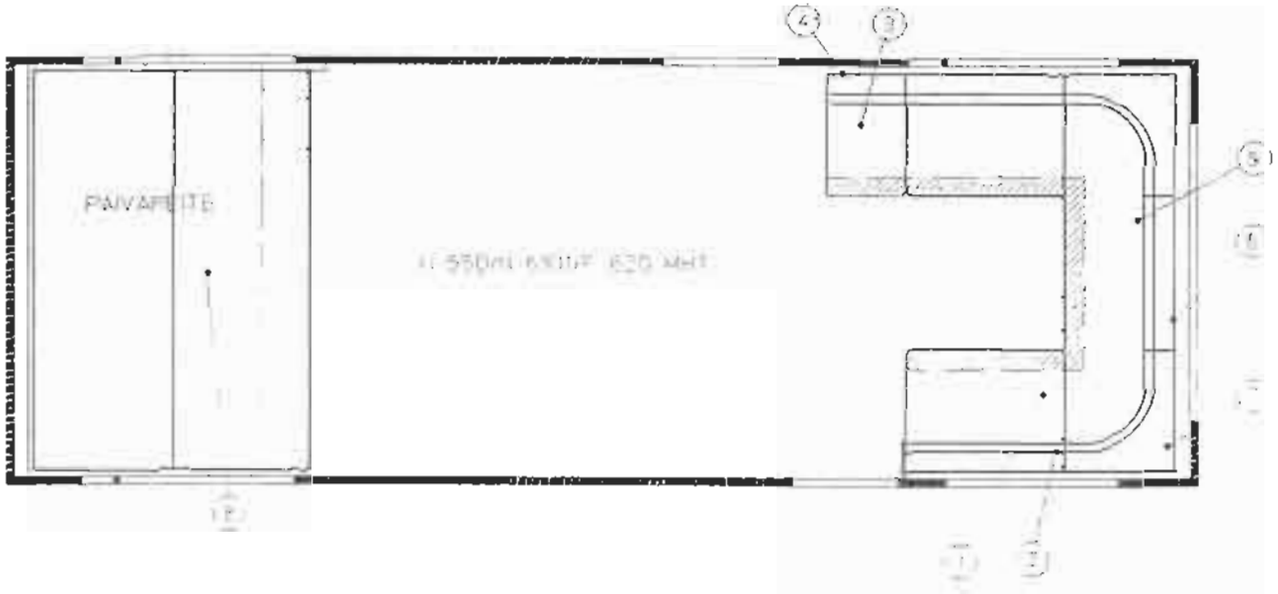

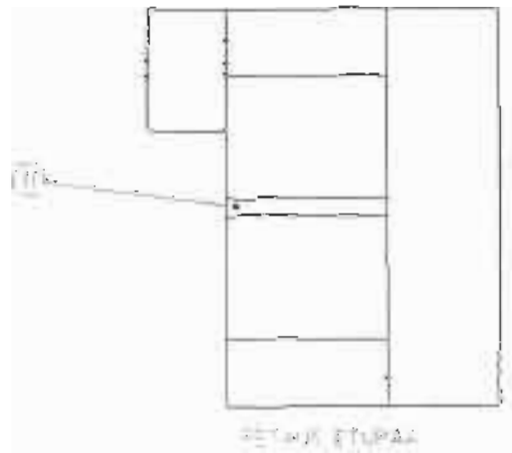

SOLIFER	Inredning 780 Interior	Dynor N 6101, F 620, F670 MH Bolster N 6101, F 620, F670 MH

Pos	Mått Measures	Order	St Amount	Pos	Mått Measures	Order	St Amount	Tyg färg : Bolster colour :
1	120x630x835			12	50x640x1630			A = Röd / Red
2	120/170x350x835							B = Blå / Blue
3	120x630x410							C = Blå / Blue "velour"
4	120/170x350x410							Tyg färg :
5	120x560x2050							Bolster colour :
6	120/170x350x790							Återförsäljare :
7	120/170x350x630/560							Dealer :
8	100x800x1890							Modell och årmodell :
9	100x800x1860							Model & modelyear :
10	50x950x2050							Chassi nr :
11	120x80x835							Chassi no :

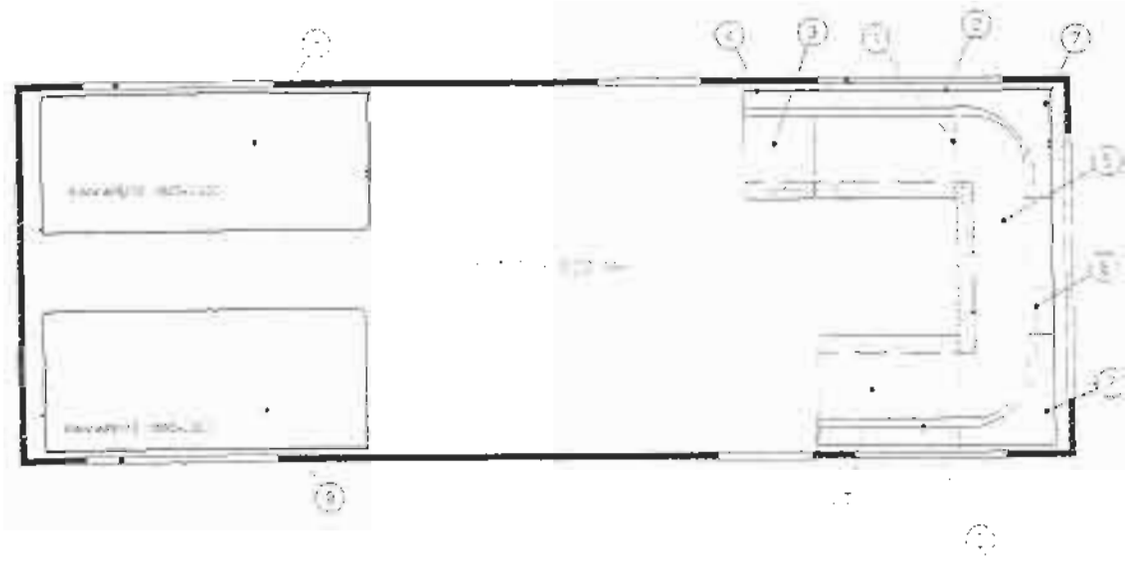

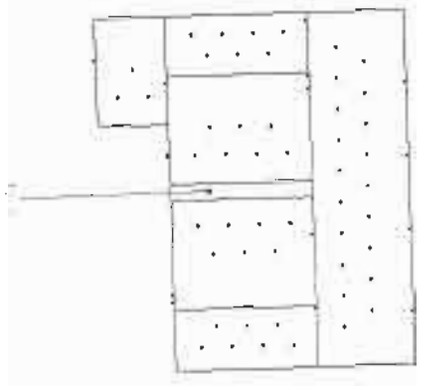

SOLIFER	Inredning 781 Interior	Dynor F 670 MHS Bolster F 670 MHS

Pos	Mått Measures	Order	St Amount	Pos	Mått Measures	Order	St Amount
1	120x630x835						
2	120/170x350x835						
3	120x630x410						
4	120/170x350x410						
5	120x560x2050						
6	120/170x350x790						
7	120/170x350x630/560						
8	120x650x751x1900						
9	120x650x751x1900						
10	120x80x835						

Tyg färg :
Bolster colour :
A = Röd / Red
B = Blå / Blue
C = Blå / Blue "velour"

Tyg färg :
Bolster colour :

Återförsäljare :
Dealer :

Modell och årmodell :
Model & modelyear :

Chassi nr :
Chassi no :

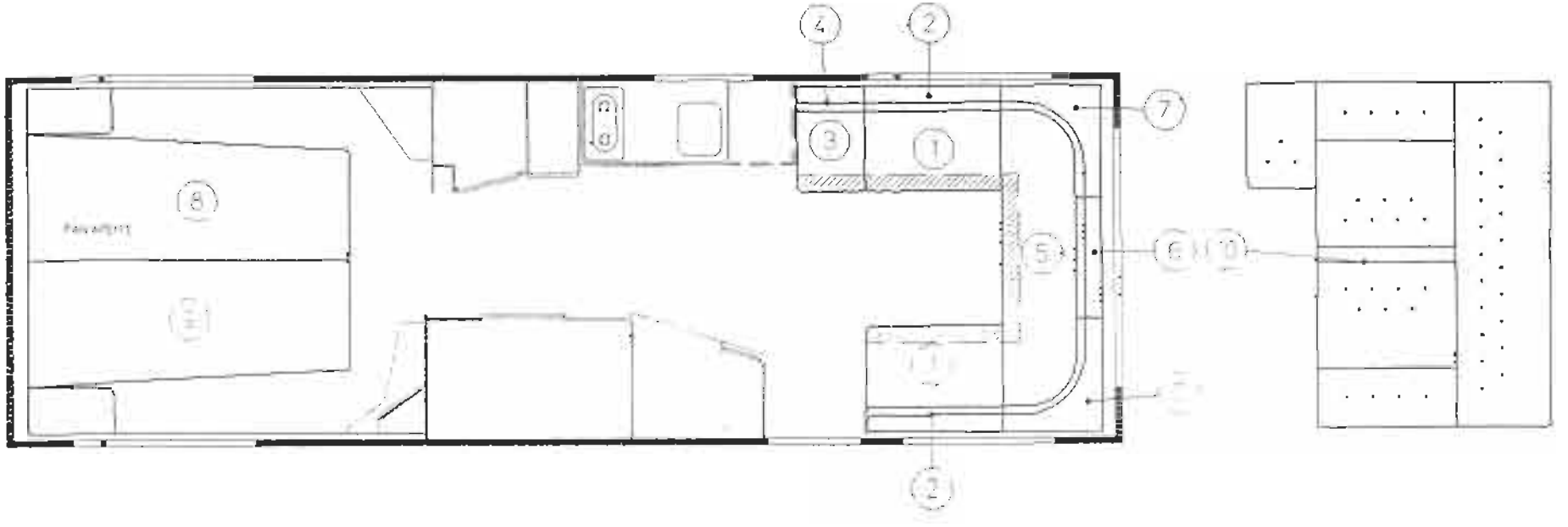

SOLIFER	Inredning 782 Interior	Dynor F 670 NS Bolster F 670 NS

Pos	Mått Measures	Order	St Amoun	Pos	Mått Measures	Order	St Amoun
1	120x630x835			12	120x610x580		
2	120/170x350x835			13	120x340x610		
3	120x630x410			15	50x640x1630		
4	120/170x350x410			15	50x950x2050		
5	120x560x2050			18	120x1300/1000x2000		
6	120/170x350x790						
7	120/170x350x630/560						
8	120x80x835						
9	120x610x660						
10	120x340x740						
11	120x630x740						

Tyg färg :
Bolster colour :

A = Röd / Red
B = Blå / Blue
C = Blå / Blue "velour"

Tyg färg :
Bolster colour :

Återförsäljare :
Dealer :

Modell och årmodell :
Model & modelyear :

Chassi nr :
Chassi no :

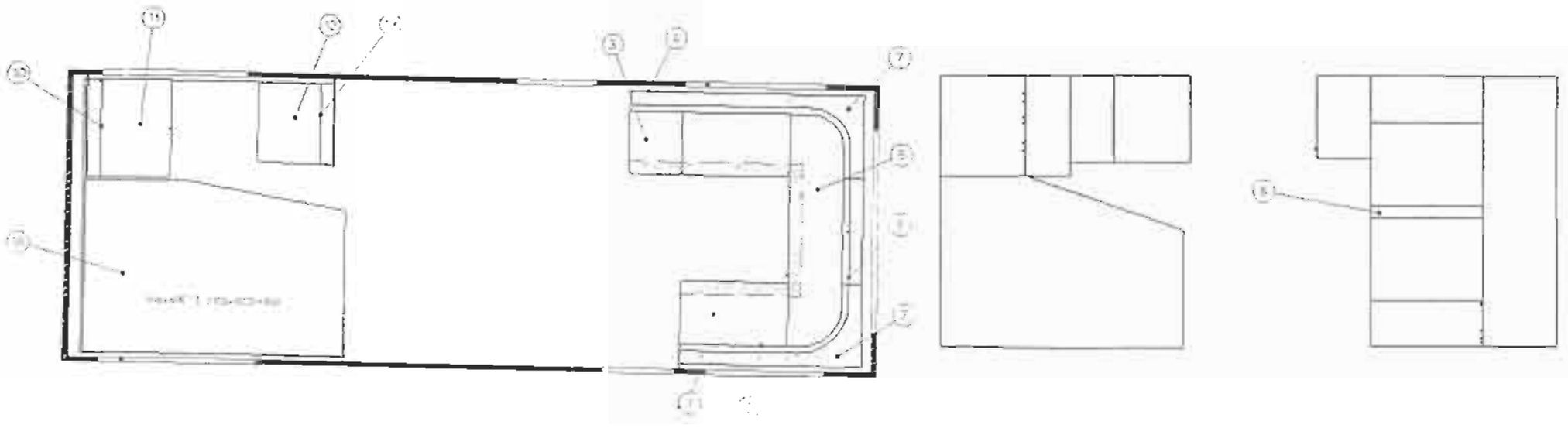

SOLIFER	Inredning 783 Interior	Gardiner Goldie 470 Curtains Goldie 470

Pos	Namn Name	Order	St Amount	Pos	Namn Name	Order	St Amoun	Tyg färg : Bolster colour :
1	Front gardin / Curtains Front							A = Persika / Peach
2	Sidogardiner fram / Side curtains front							B = Blå / Blue
3	Bak gardin / Curtains rear							C = Vit / White
4	Ljusgardin front / Light curtain front							Tyg färg :
5	Ljusgardin sida front / Light curtain side front							Bolster colour :
6	Ljusgardin sida bak / Light curtain side rear							Återförsäljare :
								Dealer :
								Modell och årmodell :
								Model & modelyear :
								Chassi nr :
								Chassi no :

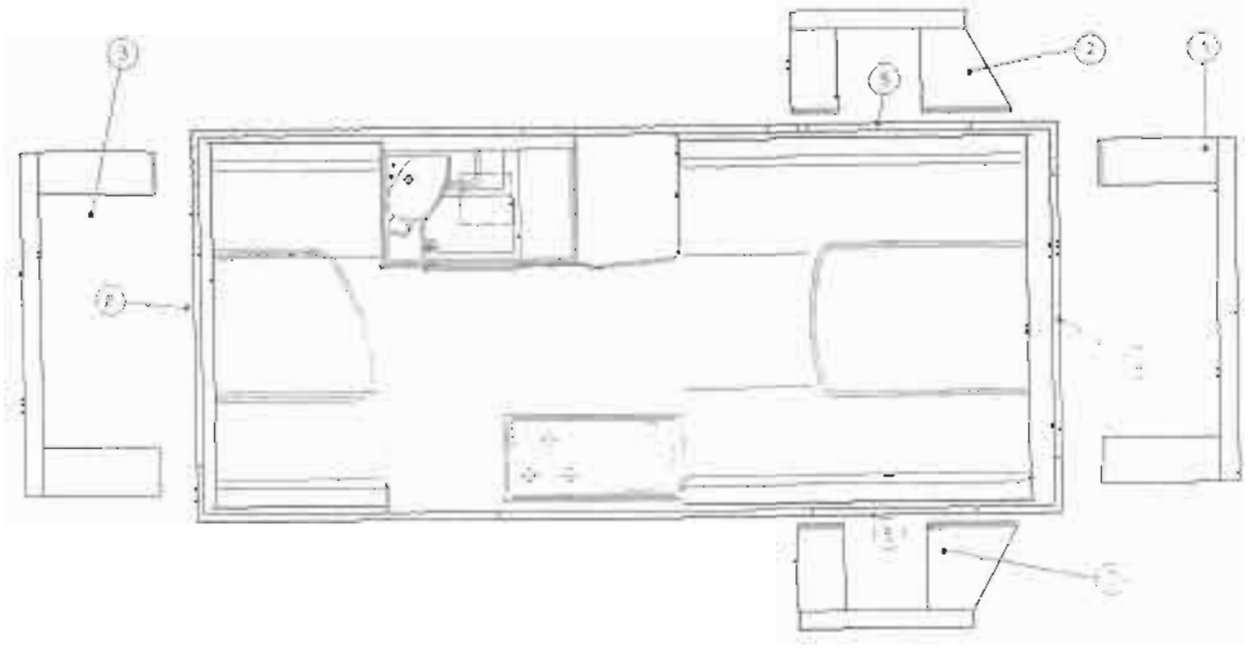

SOLIFER	Inredning 784 Interior	Gardiner Goldie 530, 580 Curtains Goldie 530, 580

Pos	Namn Name	Order	St Amount	Pos	Namn Name	Order	St Amount	Tyg färg : Bolster colour :
1	Front gardin / Curtains Front							A = Persika / Peach
2	Sidogardiner fram / Side curtains front							B = Blå / Blue
3	Sidogardiner bak / Side curtains rear							C = Vit / White
4	Bak gardin / Curtains rear							Tyg färg :
5	Draperi / Drapery							Bolster colour :
6	Ljusgardin front / Light curtain front							Återförsäljare :
7	Ljusgardin sida front / Light curtain side front							Dealer :
8	Ljusgardin sida bak / Light curtain side rear							Modell och årmodell :
9	Ljusgardin bak / Light curtain rear							Model & modelyear :
								Chassi nr :
								Chassi no :

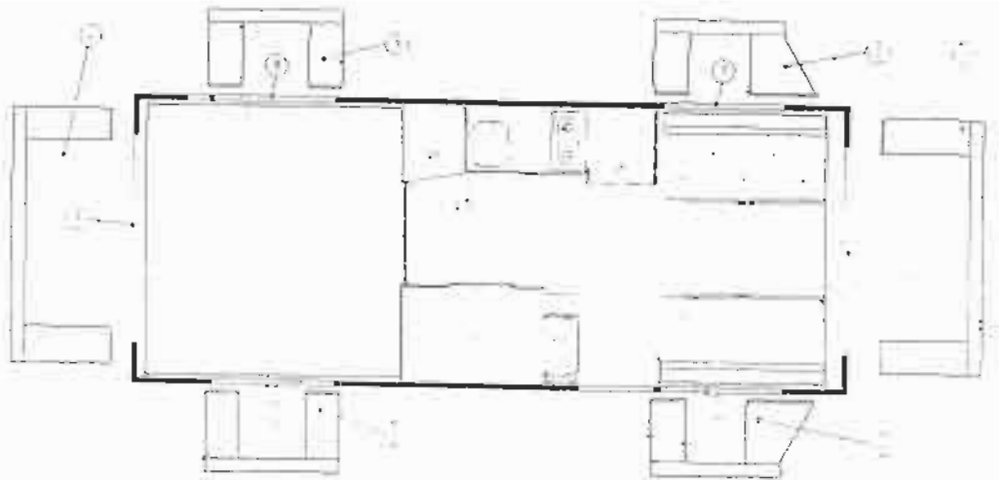

SOLIFER	Inredning 785 Interior	Gardiner N 550 MHE Curtains N 550 MHE

Pos	Namn Name	Order	St Amoun	Pos	Namn Name	Order	St Amount	Tyg färg : Bolster colour :
1	Hörngardin front / Curtains corner front							A = Persika / Peach
2	Bak gardin / Curtains rear							B = Blå / Blue
3	Sidogardiner / Side curtains							C = Vit / White
4	Sidogardiner / Side curtains							Tyg färg :
5	Ljusgardin front / Light curtain front							Bolster colour :
6	Ljusgardin sida front / Light curtain side front							Återförsäljare :
7	Ljusgardin sida bak / Light curtain side rear							Dealer :
8	Ljusgardin bak / Light curtain rear							Modell och årmodell :
								Model & modelyear :
								Chassi nr :
								Chassi no :

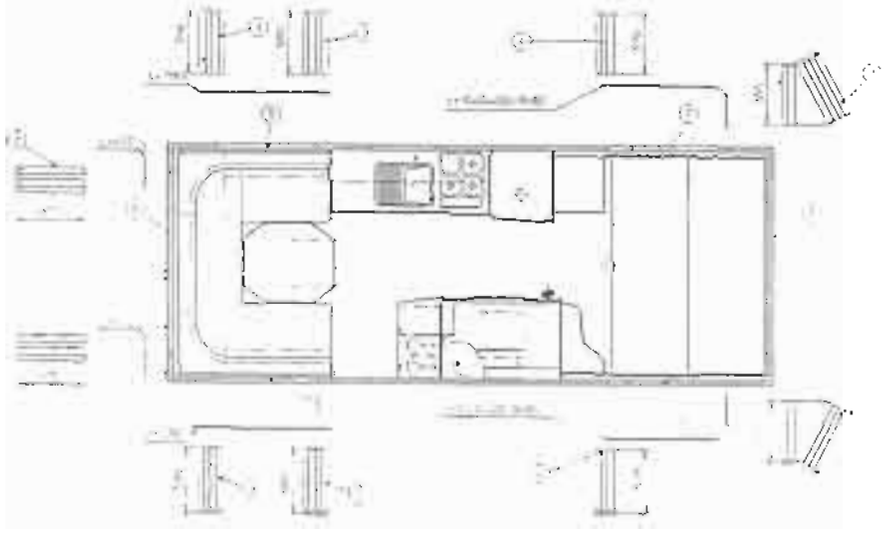

SOLIFER	Inredning 786 Interior	Gardiner N 550 MH Curtains N 550 MH

Pos	Namn Name	Order	St Amount	Pos	Namn Name	Order	St Amount
1	Front gardin / Curtains Front						
2	Bak gardin / Curtains rear						
3	Sidogardiner / Side curtains						
4	Sidogardiner / Side curtains						
5	Ljusgardin front / Light curtain front						
6	Ljusgardin sida front / Light curtain side front						
7	Ljusgardin sida bak / Light curtain side rear						
8	Ljusgardin bak / Light curtain rear						

Tyg färg :
Bolster colour :

A = Persika / Peach
B = Blå / Blue
C = Vit / White

Tyg färg :
Bolster colour :

Återförsäljare :
Dealer :

Modell och årmodell :
Model & modelyear :

Chassi nr :
Chassi no :

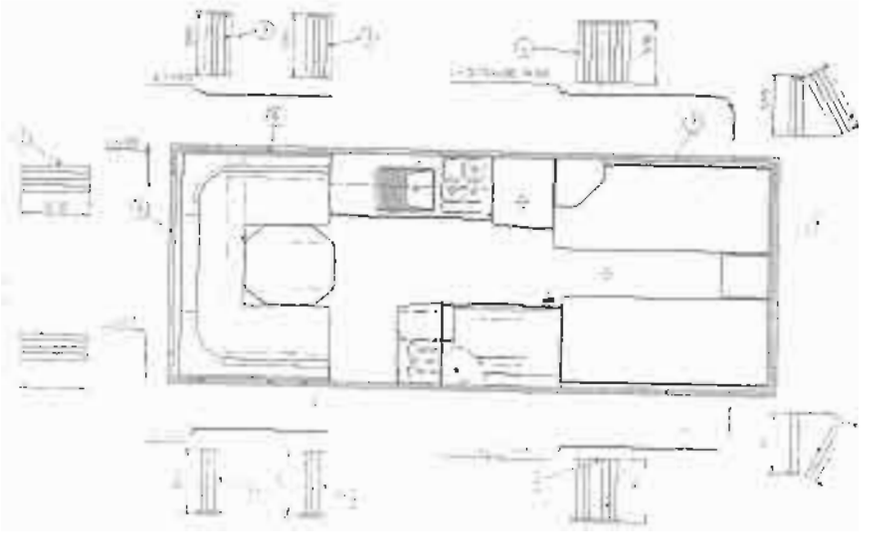

SOLIFER	Inredning 787 Interior	Gardiner N6101,F620 MHT Curtains 6101,F620 MHT

Pos	Namn Name	Order	St Amount	Pos	Namn Name	Order	St Amount	Tyg färg : Bolster colour :
1	Hörngardin front / Curtains corner front							A = Persika / Peach
2	Bak gardin / Curtains rear							B = Blå / Blue
3	Sidogardiner / Side curtains							C = Vit / White
4	Sidogardiner / Side curtains							Tyg färg :
5	Sidogardiner / Side curtains							Bolster colour :
6	Ljusgardin front / Light curtain front							Återförsäljare :
7	Ljusgardin sida bak / Light curtain side rear							Dealer :
8	Ljusgardin sida front / Light curtain side front							Modell och årmodell :
9	Ljusgardin bak / Light curtain rear							Model & modelyear :
								Chassi nr :
								Chassi no :

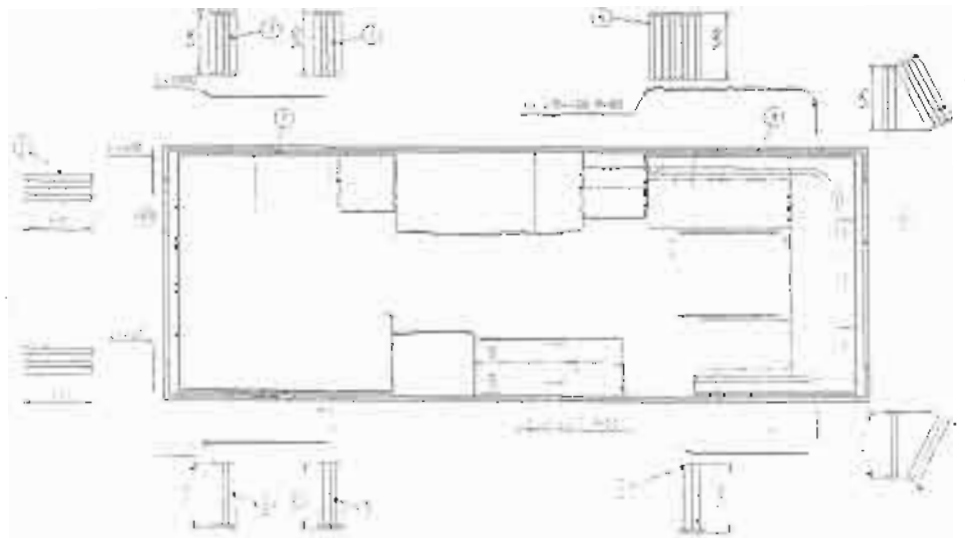

SOLIFER	Inredning 788 Interior	Gardiner N6101,FIN,U,LK,MH Curtains N6101,FIN,U,LK,MH

Pos	Namn Name	Order	St Amoun	Pos	Namn Name	Order	St Amount	Tyg färg : Bolster colour :
1	Hörngardin front / Curtains corner front							A = Persika / Peach
2	Bak gardin / Curtains rear							B = Blå / Blue
3	Sidogardiner / Side curtains							C = Vit / White
4	Sidogardiner / Side curtains							Tyg färg :
5	Sidogardiner / Side curtains							Bolster colour :
6	Sidogardiner / Side curtains							Återförsäljare :
7	Ljusgardin front / Light curtain front							Dealer :
8	Ljusgardin sida bak / Light curtain side rear							Modell och årmodell :
9	Ljusgardin sida front / Light curtain side front							Model & modelyear :
10	Ljusgardin bak / Light curtain rear							Chassi nr :
								Chassi no :

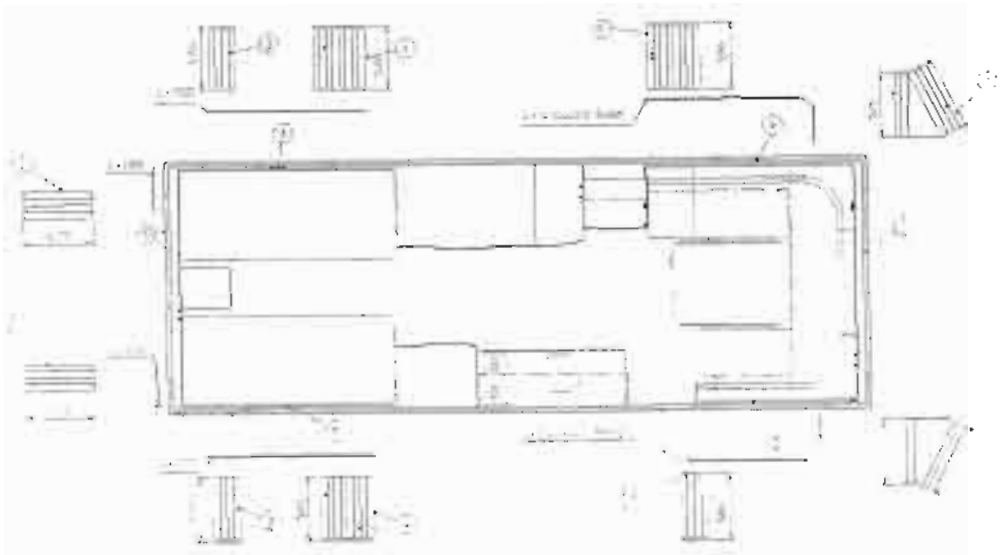

SOLIFER	Rep.material 810 Rep.material	Forsankta skruvar Screws

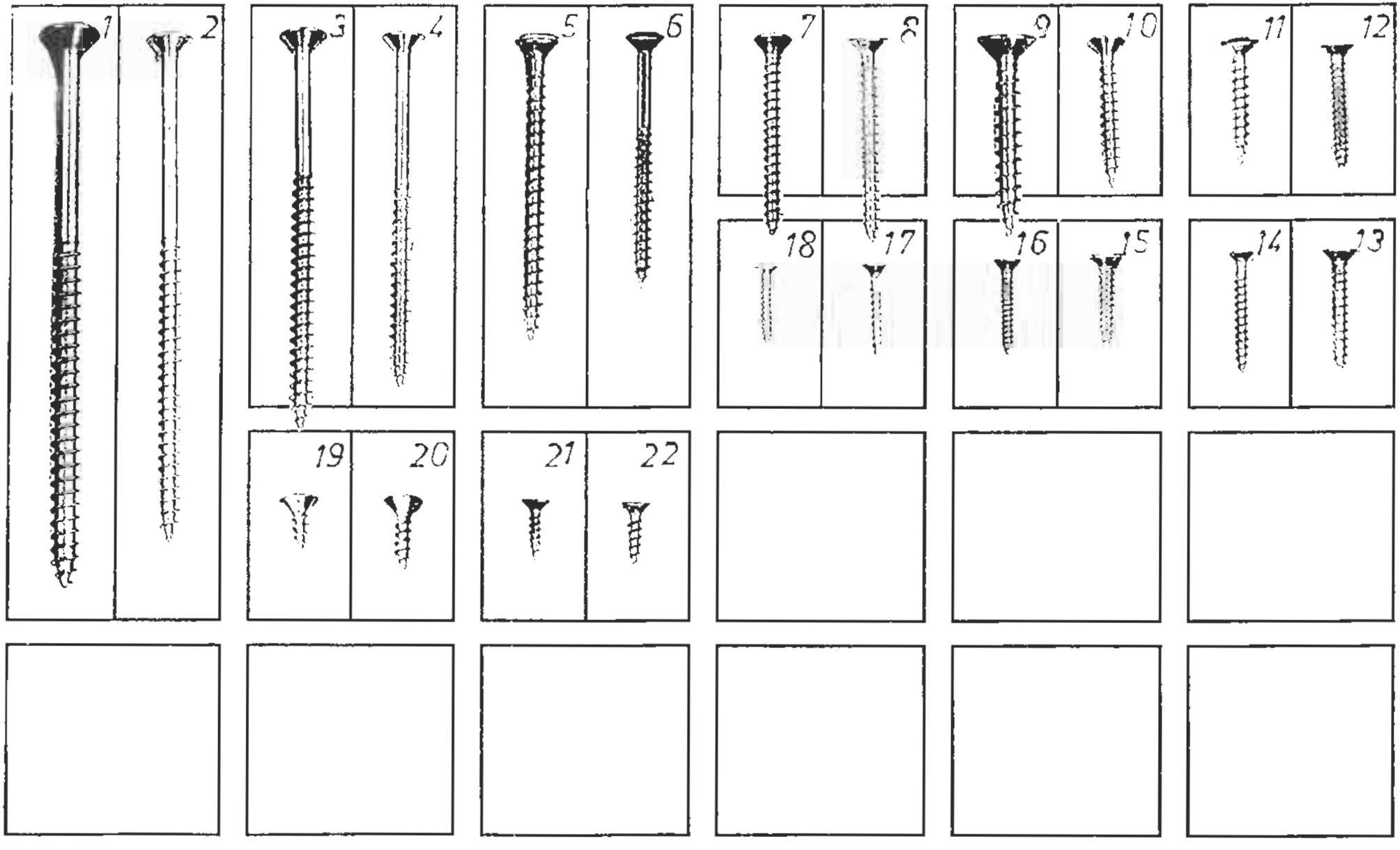

SOLIFER	Rep.material 815 Rep.material	Skruvar med kullrig skalle Screws

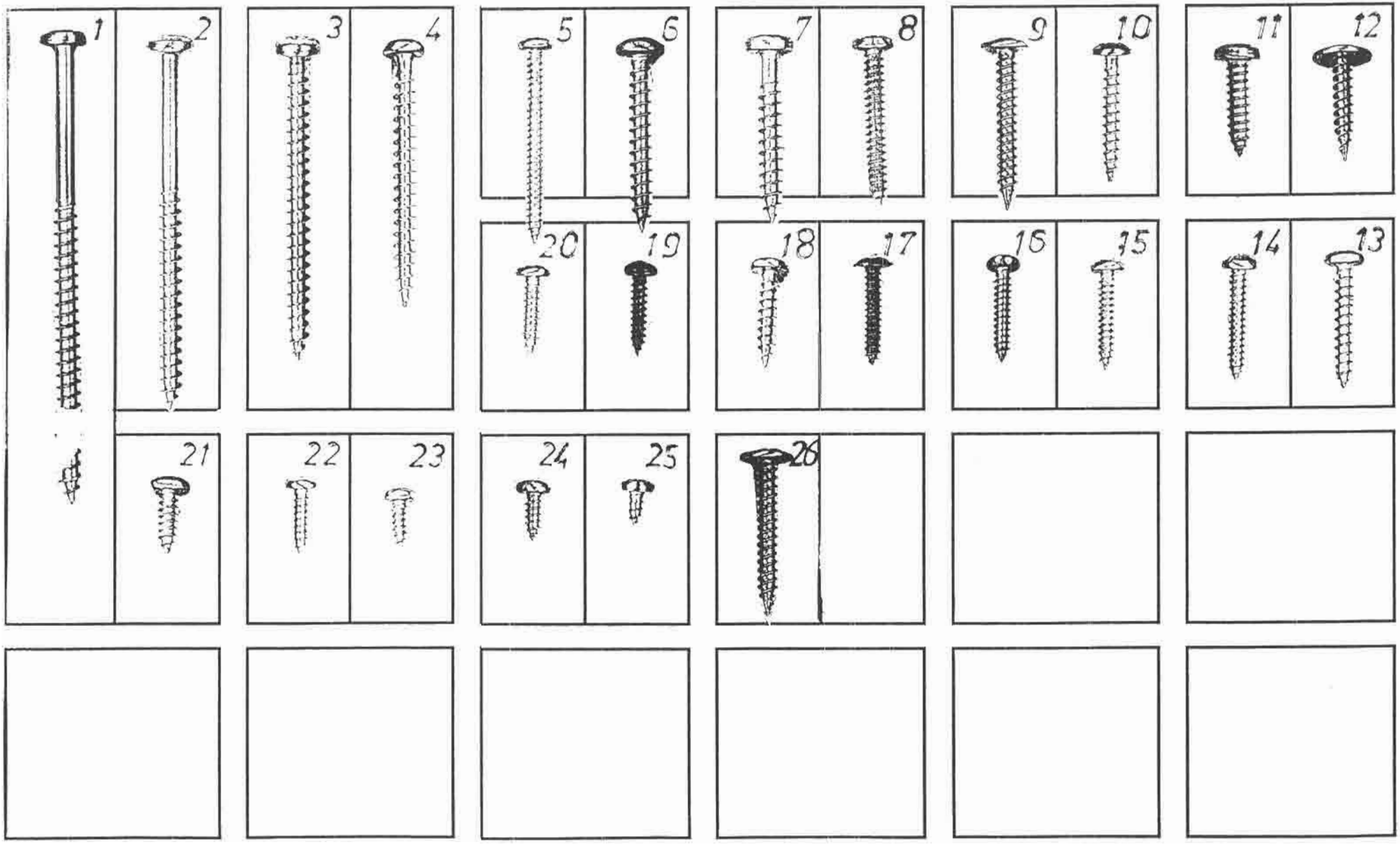

SOLIFER	Rep.material 815 Rep.material	Skruvar med kullrig skalle Screws

X=standard M=Menu-utrustning beroende på land M=Menu-equipment due to country specification

Pos Fig.	Det.nr. Part.nr.	Benämning	Description	Golde 470	Golde 530	Golde 580	Nordica 550 MH MHE	Nordica 550 N MHT	Nordica 6101i	Finlandia 620	Finlandia 670	Anm. Obs.
1	9001-4178	Skruv/galv. 5x90	Screw/galv. 5x90									
2	0077-1006	Skruv/galv 5x70	Screw/galv. 5x70									
3	0077-5013	Skruv/galv 5x60	Screw/galv. 5x60									
4	0076-0011	Skruv/galv 4x50	Screw/galv. 4x50									
5	9000-3228	Skruv/galv 3,5x38	Screw/galv. 3,5x38									
6	0077-0013	Skruv/syrafast 5x35	Screw/acid-resisting 5x35									
7	0076-1007	Skruv/galv 5x35	Screw/galv. 5x35									
8	0077-5004	Skruv/mässingspläterad 4x30	Screw/brass 4x30									
9	9000-5448	Skruv/galv 4,2x32	Screw/galv. 4,2x32									
10	0077-5014	Skruv/galv 4x25	Screw/galv. 4x25									
11	0076-0006	Skruv/galv 4,8x19	Screw/galv. 4,8x19									
12	0076-1012	Skruv/mässingspläterad/m.bricka 4,2x19	Screw/brass/with washer 4,2x19									
13	0077-5014	Skruv/galv 4x25	Screw/galv. 4x25									
14	0076-0008	Skruv/galv 3,5x20	Screw/galv. 3,5x20									
15	0076-1000	Skruv/galv 3,5x19	Screw/galv. 3,5x19									
16	9000-8361	Skruv/syrafast 4x20	Screw/acid-resisting 4x20									
17	9000-3608	Skruv/svart 3,5x19	Screw/black 3,5x19									
18	9000-4299	Skruv/galv 4x20	Screw/galv. 4x20									
19	0076-0021	Skruv/svart 3,5x16	Screw/black 3,5x16									
20	0076-5001	Skruv/galv 3,5x16	Screw/galv. 3,5x16									
21	9001-4392	Torx skruv 3,5x13	Torx screw 3,5x13									

Anm.
Obs.

SOLIFER	Rep.material	Trällster
	820	
	Rep.material	Lists of wood

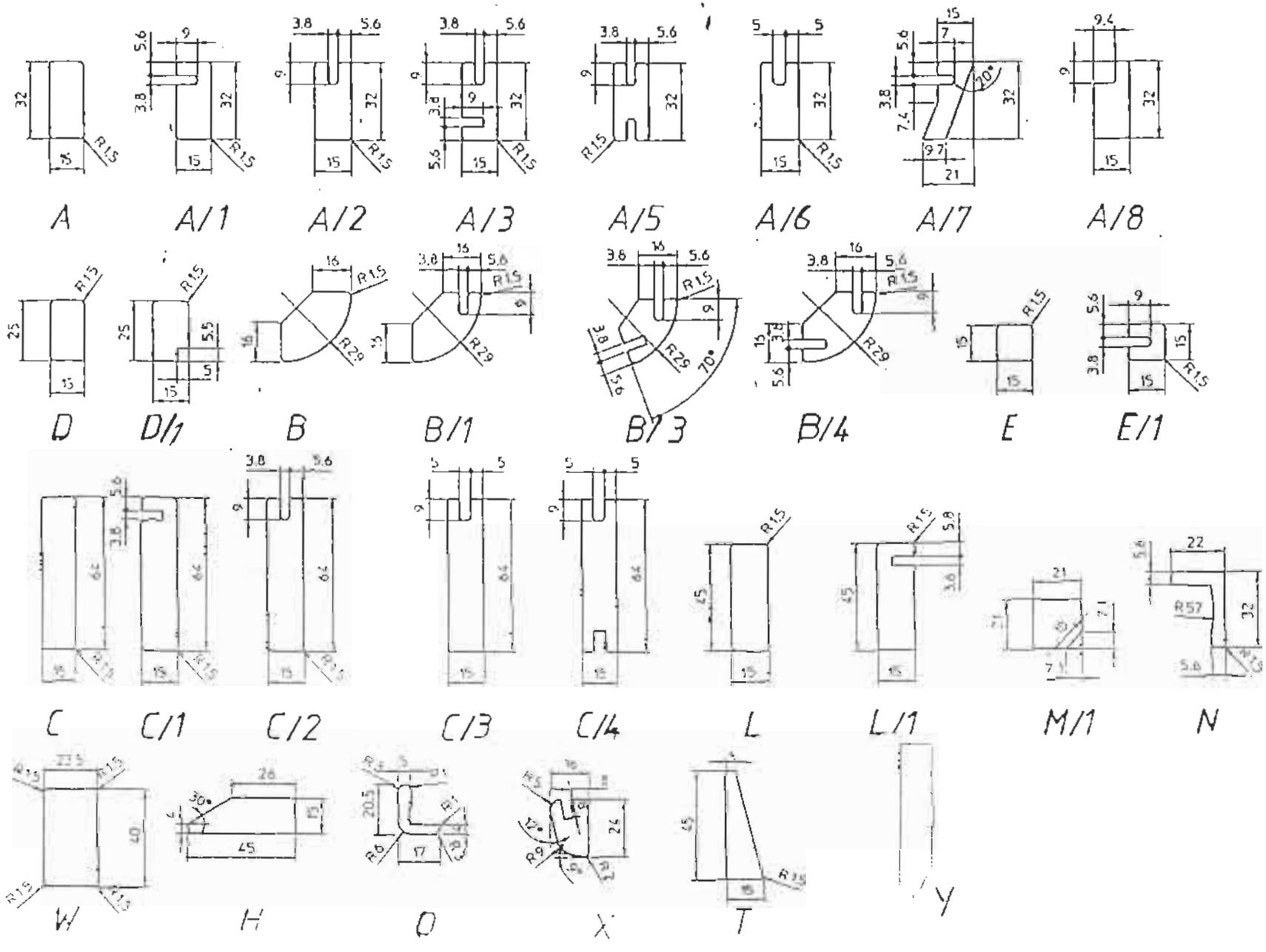

SOLIFER	Rep.material 820	Tralister
	Rep.material	Lists of wood

X=standard M=Menu-utrustning beroende pa land M=Menu-equipment due to country specification

Pos Fig.	Det.nr. Part.nr.	Benämning		Storlek/mått Size/measures	Description	Goldie 470	Goldie 530	Goldie 580	Nordica 550 MH MHE	Nordica 550 N MHT	Nordica 61D11	Finlandia 620	Finlandia 670	Anm. Obs.
A	0059-2175	Trälist	Love cherry		List of wood									
A/1	0059-2176	Trälist	Love cherry		List of wood									
A/2	0059-2177	Trälist	Love cherry		List of wood									
A/3	0059-2178	Trälist	Love cherry		List of wood									
A/5	9001-3910	Trälist	Love cherry		List of wood									
A/6	9400-6378	Trälist	Love cherry		List of wood									
A/7	9400-6379	Trälist	Love cherry	1900 mm	List of wood									
A/8	9000-7087	Trälist	Love cherry	2403 mm	List of wood									
B	0059-2179	Trälist	Love cherry		List of wood									
B/1	0059-2180	Trälist	Love cherry		List of wood									
B/3	9000-5093	Trälist	Love cherry	1900 mm	List of wood									
B/4	9400-6433	Trälist	Love cherry		List of wood									
C	0059-2181	Trälist	Love cherry		List of wood									
C/1	0059-2223	Trälist	Love cherry		List of wood									
C/2	0069-2183	Trälist	Love cherry		List of wood									
C/3	9400-6376	Trälist	Love cherry		List of wood									
C/4	9400-6377	Trälist	Love cherry		List of wood									
D	0059-2184	Trälist	Love cherry		List of wood									
D/1	0059-2185	Trälist	Love cherry		List of wood									
E	0059-2186	Trälist	Love cherry		List of wood									
E/1	0059-2187	Trälist	Love cherry		List of wood									

Anm.
Obs.

SOLIFER	Rep.material 820 Rep.material	Trälister Lists of wood

X=standard M=Menu-utrustning beroende på land M=Menu-equipment due to country specification

Pos Fig.	Det.nr. Part.nr.	Benämning		Storlek/mått Size/measures	Description	Goldie 470	Goldie 530	Goldie 580	Nordica 550 MH MHE	Nordica 550 N MHT	Nordica 6101i	Finlandia 620	Finlandia 670	Anm. Obs.
H	0059-2275	Trälist	Love cherry	2120 mm	List of wood									
L	0059-2189	Trälist	Love cherry		List of wood									
L/1	9400-6380	Trälist	Love cherry		List of wood									
M/1	9400-4729	Trälist	Love cherry	272 mm	List of wood									
N	9000-9337	Trälist	Love cherry	1900 mm	List of wood									
O	9401-3221	Trälist	Love cherry		List of wood									
T	9401-3906	Trälist	Love cherry	850 mm	List of wood									
W	9000-5922	Trälist	Love cherry	1043 mm	List of wood									
X	9401-3204	Trälist	Love cherry		List of wood									
Y	9400-9849	Trälist			List of wood									1)

Anm.	1) Från chassi Nr: 118 och Nr 35
Obs.	1) From chassi No: 18 and No 35

SOLIFER	Rep.material 825 Rep.material	Hörnbåge Corner bend

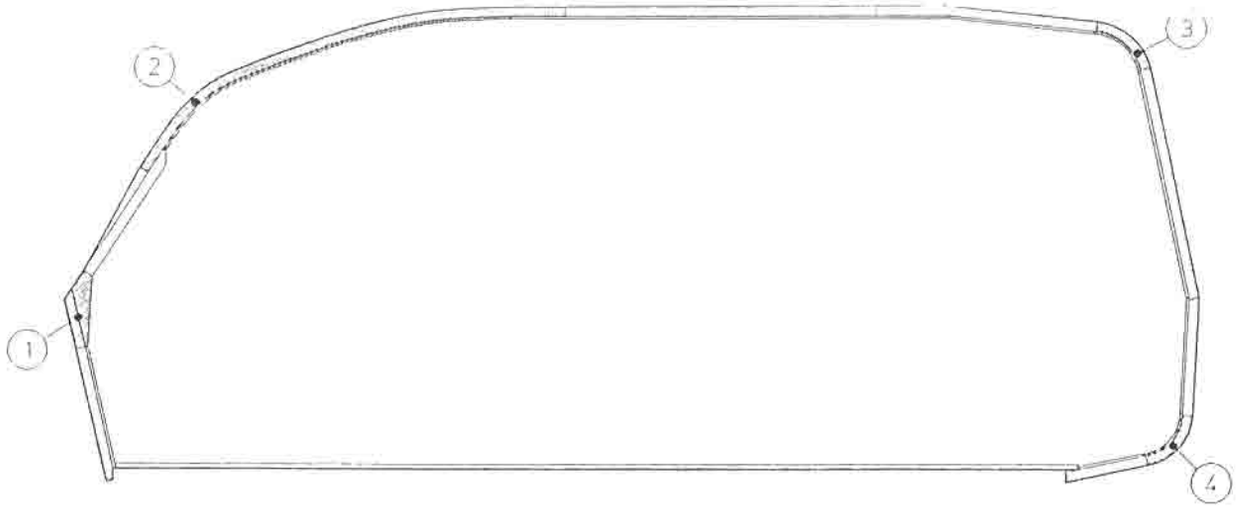

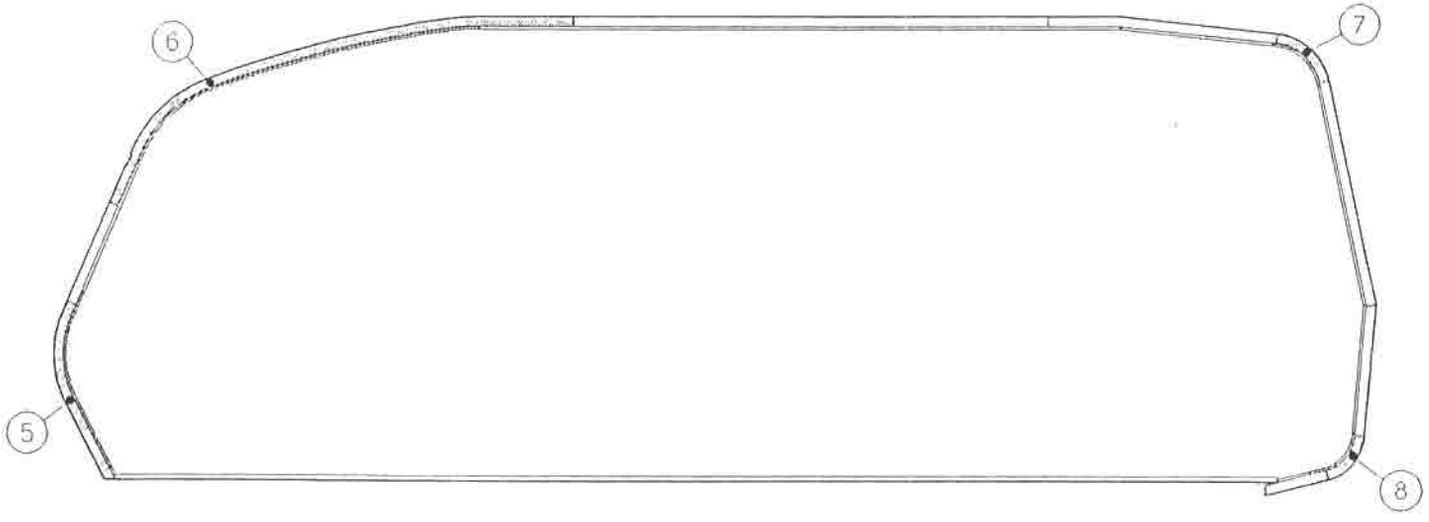

SOLIFER	Rep.material 825 Rep.material	Hörnbåge Corner bend

X=standard M=Menu-utrustning beroende på land M=Menu-equipment due to country specification

Pos Fig.	Det.nr. Part.nr.	Benämning	Description	Goldie 470	Goldie 530	Goldie 580	Nordica 550 MH MHE	Nordica 550 N MHT	Nordica 6101I	Finlandia 620	Finlandia 670	Anm. Obs.
1	9400-3655	Hörnbåge vänster	Corner bend left		x							
1	9400-3654	Hörnbåge höger	Corner bend right		x							
2	9300-3480	Hörnbåge vänster	Corner bend left		x							
2	9000-3681	Hörnbåge höger	Corner bend right		x							
3	0048-5610	Hörnbåge höger och vänster	Corner bend right and left		x							
4	9400-3482	Hörnbåge höger och vänster	Corner bend right and left		x							
5	0038-5570	Hörnbåge vänster	Corner bend left						x	x	x	
5	0038-5575	Hörnbåge höger	Corner bend right						x	x	x	
6	0038-5580	Hörnbåge vänster	Corner bend left						x	x	x	
6	0038-5585	Hörnbåge höger	Corner bend right						x	x	x	
7	0048-5600	Hörnbåge höger och vänster	Corner bend right and left						x	x	x	
8	9000-6002	Hörnbåge vänster	Corner bend left						x	x	x	
8	9400-6001	Hörnbåge höger	Corner bend right						x	x	x	

Anm.
Obs.

SOLIFER	Rep.material 830	Faner, golvmattor och isolering
	Rep.material	Plywoods, floor carpets and insulation

Pos Fig.	Det.nr. Part.nr.	Benämning	Description	Anm. Obs.
1	0050-3051	Poppelfaner 3x2170x1220 tak	Plywood 3x2170x1220 ceiling	
2	9000-3286	Väggfaner bari 3x1920x1220	Wall plywood bari 3x1920x1220	
3	9000-3877	Poppelfaner toa-vägg	Plywood toa. wall	
4	0050-1071	Möbelfaner (1) 3x2135x1220	Furnit. plywood (1) 3x2135x1220	
5	0050-1072	Möbelfaner (2) 3x2135x1220	Furnit. plywood (2) 3x2135x1220	
6	0050-1076	Faner love cherry 9x2315x1220	Plywood love cherry 9x2315x1220	
7	0056-1009	Faner 9x2135x1220	Plywood 9x2135x1220	
8	0056-1027	Faner 6,5x1220x2440 (barrträd)	Plywood 6,5x1220x2440 (softwood)	
9	0056-1030	Faner 12x1220x2440	Plywood 12x1220x2440	
10	0063-1060	Frigolit 15x1005x820	Isolation 15x1005x820	
11	0050-1070	Pop. faner love cherry 12x2135x1220	Plywood love cherry 12x2135x1220	
12	9000-5724	Golvmatta	Floor carpet	

Anm.
Obs.

SOLIFER	Rep.material 835 Rep.material	Lim, kitt och färg Glue, cement and color

Pos Fig.	Det.nr. Part.nr.	Benämning	Description	Anm. Obs.
1	2707-0115	Macroplast lim	Macroplast glue	
2	2707-0100	Blanco-patron kompl.	Tube for uretan glue	
3	2707-0101	Araldit lim 1 l bruk	Araldit glue 1 l.	
4	2707-0102	Härdare 0,7 l bruk	Hardener	
5	2707-0103	Pulver	Powder	
6	0060-0006	Tätningsband mjukt 1,5x20 mm	Soft strip for sealing 1,5x20	
7	0060-5001	Tätningslist 2x20 beige	Sealing list 2x20 beige	
8	0060-5002	Kittband 2x20 mm	Putty band 2x20 mm white	
9	0060-5006	Tätningsband mjukt 1,5x20 mm	Soft strip for sealing 1,5x20 mm	
10	0060-5007	Tätningslist 1,5x40 mm	Sealing list 1,5x40 mm	
11	0060-5008	Limkitt pl400 till hörnstycke	Glue putty pl400(corner piece)	
13	0494-0720	Silikonkitt utan färg	Silicone putty witout colour	
14	9000-4650	Karosskitt butyl-37 grå	Basket putty butyl-37 gery	
15	9000-8055	Karosskitt butyl-37 svart	Basket putty butyl-37 black	
16	2707-0110	Hörnstyckets repar.sats	Corner piece repair set	
17	2707-0105	Repar.sats for gasplkoffert	Repair set f.gas bottle box	
18	0093-0687	Svällband 3x20 illbruck	Swelling strip 3x20 illbruck	
19	0063-3021	Tätningslist hansa 10x10 mm	Sealing list hansa 10x10 mm	

Anm.
Obs.