VARAOSALUETELO SOLIFER VUOSIMALLI 1995

110	Alusta	Aisat, runkopalkit, kulmatuet, veivi, roiskesuojat jne.
120	Alusta	Nokkarengas, rengas, vanne, pölykapseli
145	Alusta	Vetokytkin
160	Alusta	Jarrut
170	Alusta	Akseli
175	Alusta	Tellakseli
210	Kori	Etu- & takaosa Articina 450, Goldie (530)
211	Kori	Etu- & takaosa Nordica 510, 550 DL, 550 MH, 550 GLT
212	Kori	Etu- & takaosa Nordica 6101i, Finlandia 620/670
214	Kori	Kaasupullotila
215	Kori	Suksikotelo
220	Kori	Ulkopuoli oikeasivu Articina 450
221	Kori	Ulkopuoli vasensivu Articina 450
222	Kori	Ulkopuoli oikeasivu Goldie (530)
223	Kori	Ulkopuoli vasensivu Goldie (530)
224	Kori	Ulkopuoli oikeasivu Nordica 510
225	Kori	Ulkopuoli vasensivu Nordica 510
226	Kori	Ulkopuoli oikeasivu Nordica 550 DL
227	Kori	Ulkopuoli vasensivu Nordica 550 DL
228	Kori	Ulkopuoli oikeasivu 550 MH
229	Kori	Ulkopuoli vasensivu 550 MH
230	Kori	Ulkopuoli oikeasivu Nordica 550 GLT MHT/LK
231	Kori	Ulkopuoli vasensivu Nordica 550 GLT MHT/LK
232	Kori	Ulkopuoli oikeasivu Nordica 6101i

233	Kori	Ulkopuoli vasensivu Nordica 6101 i	
234	Kori	Ulkopuoli oikeasivu Finlandia 620/670	
235	Kori	Ulkopuoli vasensivu Finlandia 620/670	
240	Kori	Ulkopuolen päätekappaleet	
243	Kori	Tuuletussäleikkö	
245	Kori	Alumiinilistat	
250	Kori	Kumi- ja muovilistat	
251	Kori	Kumi- ja alumiinilistat	
255	Kori	Ikkunan osat	
260	Kori	Kattoluukku ja kattiventtiili	
275	Kori	Ulko-ovi	
280	Kori	Ulkopuolen alumiinipinnat	
282	Kori	Tyyppitarra	Solifer
284	Kori	Tyyppitarra	Articina, Goldie
286	Kori	Tyyppitarra	Nordica
288	Kori	Tyyppitarra	Finlandia
310	Lämmitin	Primus 2470	
315	Lämmitin	Primus 2490	
320	Lämmitin	Sähköpatruuna	
330	Lämmitin	Muut lämmittimen osat	
335	Lämmitin	Kumiputket	
410	Kaasujärjestelmä	Cramer 2-polttimoinen liesi	
415	Kaasujärjestelmä	Cramer 3-polttimoinen liesi	
420	Kaasujärjestelmä	Cramer 3-polttimoinen liesi ulkopuolelta	
425	Kaasujärjestelmä	Paineensäädin, kaasuletku, kaasuputki	
430	Kaasujärjestelmä	Muut kaasujärjestelmän komponentit	
435	Kaasujärjestelmä	Jääkaappi E-lux RM 4401 L	

510	Sähkö	Sisävalot
512	Sähkö	Ulkovalot ja heijastimet
513	Sähkö	Muut sähkökomponentit 230 V
515	Sähkö	Muut sähkökomponentit 12 V
520	Sähkö	Toimintopaneeli
610	Vesi	Puhdasvesi
815	Vesi	Vesisäiliö
650	Jätevesi	Viemärijärjestelmä
855	Jätevesi	Kasetti wc
656	Jätevesi	Kasetti wc
670	Wc	Articina 450, Nordica 510
675	Wc	Articina 530, Goldie
680	Wc	Nordica 550 DL, 6101 Solifer
685	Wc	Nordica 550 GLT, Finlandia 620, 670
690	Wc	Nordica 550 MH
700	Sisäosa	Articina 450
706	Sisäosa	Goldie (530) vasen ja etuosa
709	Sisäosa	Goldie (530) oikea ja takaosa
712	Sisäosa	Nordica 510
718	Sisäosa	Nordica 550 DL
724	Sisäosa	Nordica 550 MH
730	Sisäosa	Nordica 550 GLT
736	Sisäosa	Nordica 6101
739	Sisäosa	Nordica 6101, Finlandia makuuhuone-malli
742	Sisäosa	Finlandia 620 N, 670
753	Sisäosa	Keittiön, makuuhuoneen ja jääkaapin pöytälevyt jne
755	Sisäosa	Lukot,vetimet, saranat jne

757	Sisäosa	Helat, kannattimet, pitimet
760	Sisäosa	Tyynysarja Articina 450
763 A	Sisäosa	Tyynysarja Goldie (530) LKK
763 B	Sisäosa	Tyynysarja Goldie (530) U
763 C	Sisäosa	Tyynysarja Goldie (530) MH
766	Sisäosa	Tyynysarja Nordica 510
769	Sisäosa	Tyynysarja Nordica 550 DL
772	Sisäosa	Tyynysarja Nordica 550 MH
775 A	Sisäosa	Tyynysarja Nordica 550 GLT LK
775 B	Sisäosa	Tyynysarja Nordica 550 GLT MHT
778 A	Sisäosa	Tyynysarja Nordica 6101 I N/ Finlandia 620 N
778 B	Sisäosa	Tyynysarja Nordica 8101 I U/ Finlandia 620 U
778 C	Sisäosa	Tyynysarja Nordica 6101 I LK/ Finlandia 620 LK
778 D	Sisäosa	Tyynysarja Nordica 6101 I MHT/ Finlandia 620 MHT
778 E	Sisäosa	Tyynysarja Nordica 6101 I MH/ Finlandia 620 MH
781 A	Sisäosa	Tyynysarja Finlandia 670 MH
781 B	Sisäosa	Tyynysarja Finlandia 670 NS
784	Sisäosa	Verhot Articina 450
785	Sisäosa	Verhot Goldie (530)
786	Sisäosa	Verhot Nordica 510
788	Sisäosa	Verhot Nordica 550 DL
789	Sisäosa	Verhot Nordica 550 MH
790	Sisäosa	Verhot Nordica 550 GLT
794	Sisäosa	Verhot Nordica 6101 i, Finlandia 620/670
810	Korjausmateriaalit	Ruuvit
815	Korjausmateriaalit	Ruuvit
820	Korjausmateriaalit	Rimaprofiilit
825	Korjausmateriaalit	Korikaaret
830	Korjausmateriaalit	Vanerit ja eristeet
835	Korjausmateriaalit	Liimat, kitit ja maalit

SOLIFER	Chassi 110 Chassie	Ram;Dragbalkar;Hörnstod;Vev;Stänkskydd mm. Frame side;Tension bar;Tail arm Crank;Protection

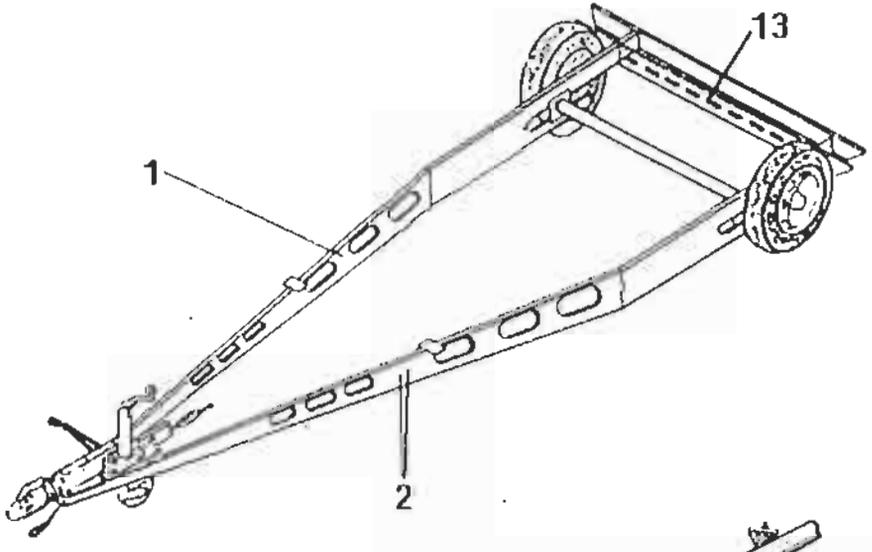

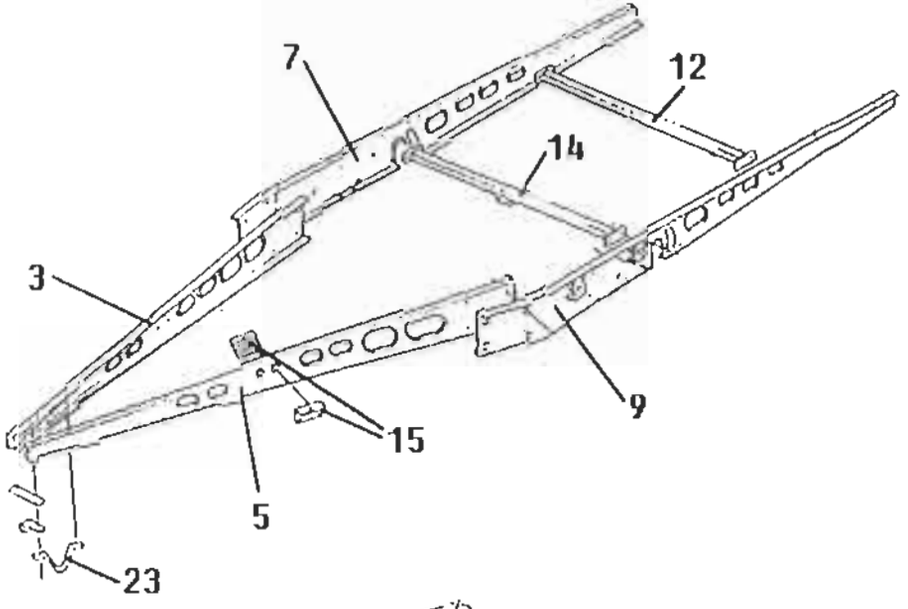

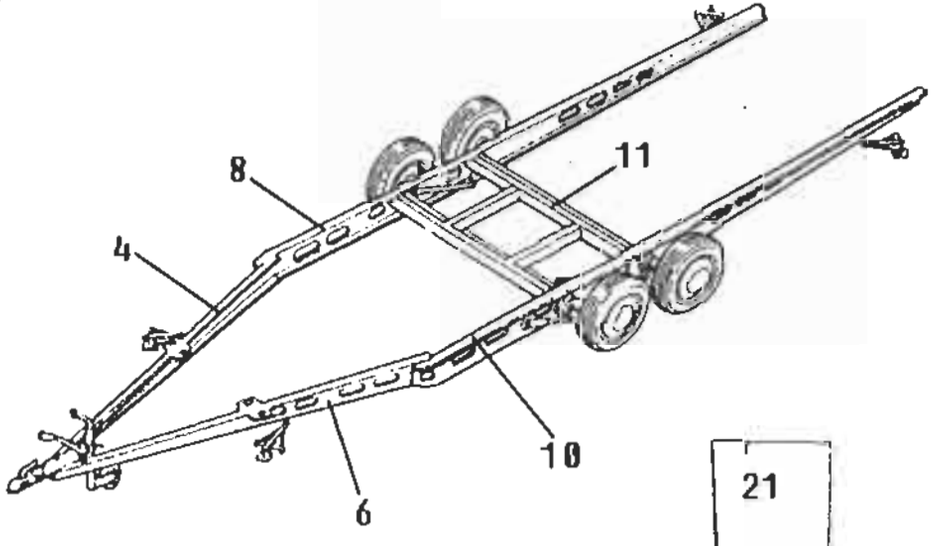

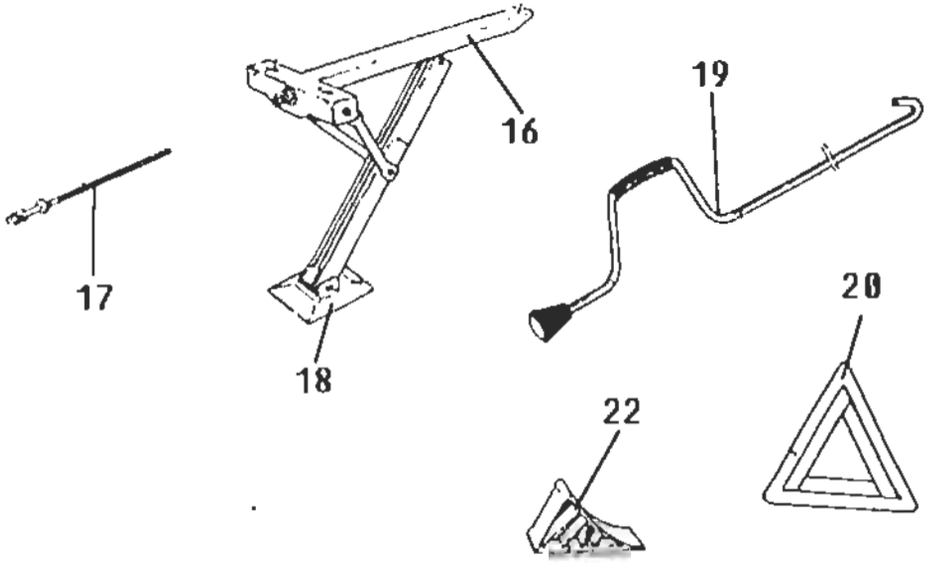

21

SOLIFER	Alusta 110	Aisat, runkopalkit, kulmatuet,veivi, roiskesuojat jne.

X=vakio M=Menu-varustelu maasta riippuen

Kuva	Varaosa nro	Kuvaus		Alpine 450	Cobra	Nordica 510	Nordica 350 CL	Nordica 550 WH	Nordica 550 QUI	Nordica 610Ti	Finlandia 620	Finlandia 670	Huom.
1	2703-3046	Runko/vetoaisa oikea		x									
1	2703-3050	Runko/vetoaisa oikea			x								
1	2703-3048	Runko/vetoaisa oikea				x							
2	2703-3045	Runko/vetoaisa vasen		x									
2	2703-3049	Runko/vetoaisa vasen			x								
2	2703-3047	Runko/vetoaisa vasen				x							
3	0094-0163	Vetoaisa oikea					x	x	x				
4	0094-0165	Vetoaisa oikea								x	x	x	
5	0094-0162	Vetoaisa vasen					x	x	x				
6	0094-0164	Vetoaisa vasen								x	x	x	
7	0094-0167	Runkopalkki oikea					x	x	x				
7	9000-5246	Runkopalkki oikea								x			
8	9000-6237	Runkopalkki oikea									x		
8	9000-6240	Runkopalkki oikea										x	
9	0094-0166	Runkopalkki vasen					x	x	x				
9	9000-5245	Runkopalkki vasen								x			
10	9000-6238	Runkopalkki vasen									x		
10	9000-6239	Runkopalkki vasen										x	
11	0094-0122	Keskirunko									x	x	
12	0094-0100	Takimmainen poikkipalkki					x	x	x				
12	9000-5248	Takimmainen poikkipalkki								x			

Huom

SOLIFER	Alusta 110	Aisat, runkopalkit, kulmatuet, veivi, roikesuojat jne

X=vakio M=Menu-varustelu maasta riippuen

Kuva	Varaosa nro	Kuvaus		Artic 450	Goldie	Nordica 510	Nordica 550 DL	Nordica 550 MH	Nordica 550 GLT	Nordica 610Ti	Finlandia 620	Finlandia 670	Huom.
13	9300-2468	Takimmainen poikkipalkki		x	x	x							
14	0094-0134	Jarrupalkki					x	x	x				
14	9000-5247	Jarrupalkki								x			
15	0094-0082	Aisan kiinnitinpari					x	x	x	x	x	x	
16	9000-3165	Kulmatuki		x	x	x	x	x	x	x	x	x	1)
16	0094-0164	Kulmatuki		x	x	x							
17	2706-0501	Kierretappi		x	x	x	x	x	x	x	x	x	1)
17	2706-0500	Kierretappi kulmat. taka		x	x	x							
18	2705-3019	Levy		x	x	x	x	x	x	x	x	x	
19	0094-0072	Kulmatuen kampi nupilla		x	x	x	x	x	x	x	x	x	
20	1729-1004	Varoituskolmio		x	x	x	x	x	x	x	x	x	Vain FIN
21	0045-4460	Roiskeläppä h=300		x	x	x	x	x	x	x	x	x	
22	0090-0123	Jarrukiila		x	x	x	x	x	x	x	x	x	Vain FIN

Huom. 1) Ei takaosassa 450,Goldie,510

SOLIFER	Chassi 120 Chassie	Noshjul;Fälg;Däck;Navkapsel Trailing wheel;Wheel;Tyre;Wheelside

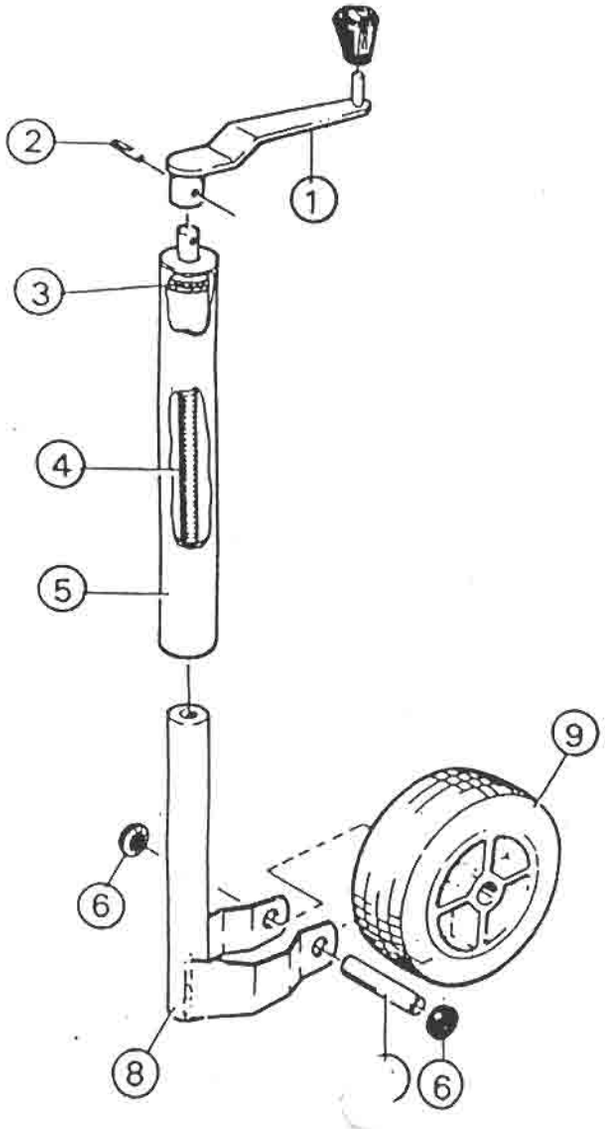

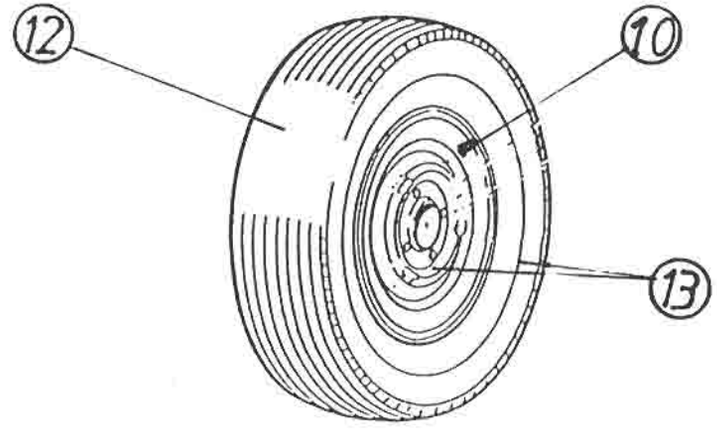

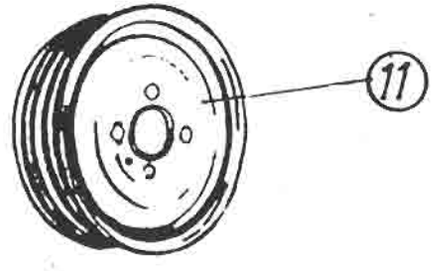

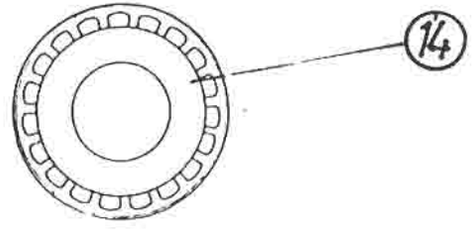

SOLIFER	Alusta 120	Nokkapyörä, rengas,vanne,pölykapseli

X=vakio M=Menu-varustelu maasta riippuen

Kuva	Varaosa nro	Kuvaus		Arizona 450	Galide	Nordica 310	Nordica 550 DL	Nordica 550 MH	Nordica 550 QLT	Nordica 610Ti	Finlandia 620	Finlandia 670	Huom.
	2706-0170	Nokkapyörän yläosa		x	x	x	x	x	x	x	x	x	
	2706-0171	Nokkapyörän alaosa		x	x	x	x	x	x	x	x	x	
1	2706-0182	Nokkapyörän kampi		x	x	x	x	x	x	x	x	x	
2	2706-0183	Nokkapyörän kammen sokka		x	x	x	x	x	x	x	x	x	
3	2706-0188	Nokkapyörän ~~sokka~~ laakeri		x	x	x	x	x	x	x	x	x	
3	2706-0189	Prikka		x	x	x	x	x	x	x	x	x	
4	2706-0181	Nokkapyör. trapetsiruuvi		x	x	x	x	x	x	x	x	x	
5	2706-0186	Nokkap. aks. aluslevy		x	x	x	x	x	x	x	x	x	
6	2706-0186	Lukkomutteri		x	x	x	x	x	x	x	x	x	
7	2706-0180	Akseli		x	x	x	x	x	x	x	x	x	
8	2706-0184	Nokkapyörän alaosa		x	x	x	x	x	x	x	x	x	
9	2706-0187	Nokkap. pyörä 225x75		x	x	x	x	x	x	x	x	x	
10	0094-0005	Tubeless-venttiili		x	x	x	x	x	x	x	x	x	
11	2705-3426	Levypyörä 5x13		x	x	x	x	x	x		x	x	
11	2705-3431	Levypyörä 14"								x			
12	0094-0007	Vyörengas 155 SRX 13 NR									x	x	
12	0094-0003	Vyörengas 185/70 R13 vanteeton		x	x	x	x	x	x				
12	2705-3442	Vyörengas 175/75 SR 14 C								x			
13	0094-0130	Rengas + vanne 155 SR 13									x	x	
13	9000-3315	Rengas + vanne 185/70		x	x	x	x	x	x				

Huom.

SOLIFER	Alusta 120	Nokkapyörä, rengas,vanne,pölykapseli

X=vakio M=Menu-varustelu maasta riippuen

Kuva	Varaosa nro	Kuvaus		Arbonia 450	Goldie	Nordica 510	Nordica 550 DL	Nordica 550 MH	Nordica 550 QLT	Nordica 610Ti	Finlandia 620	Finlandia 670	Huom.
13	9000-5072	Rengas 175/75R 14 C vanteella								x			
14	9000-5080	Koristekapseli 13"		M		M	M	M	M		M	M	Solifer
14	9000-5081	Koristekapseli 14"								M			Solifer
14	9001-3442	Koristekapseli 13"			M								Goldie

Huom.

SOLIFER	Chassi 145 Chassie	Påskjutsbroms Brake gear

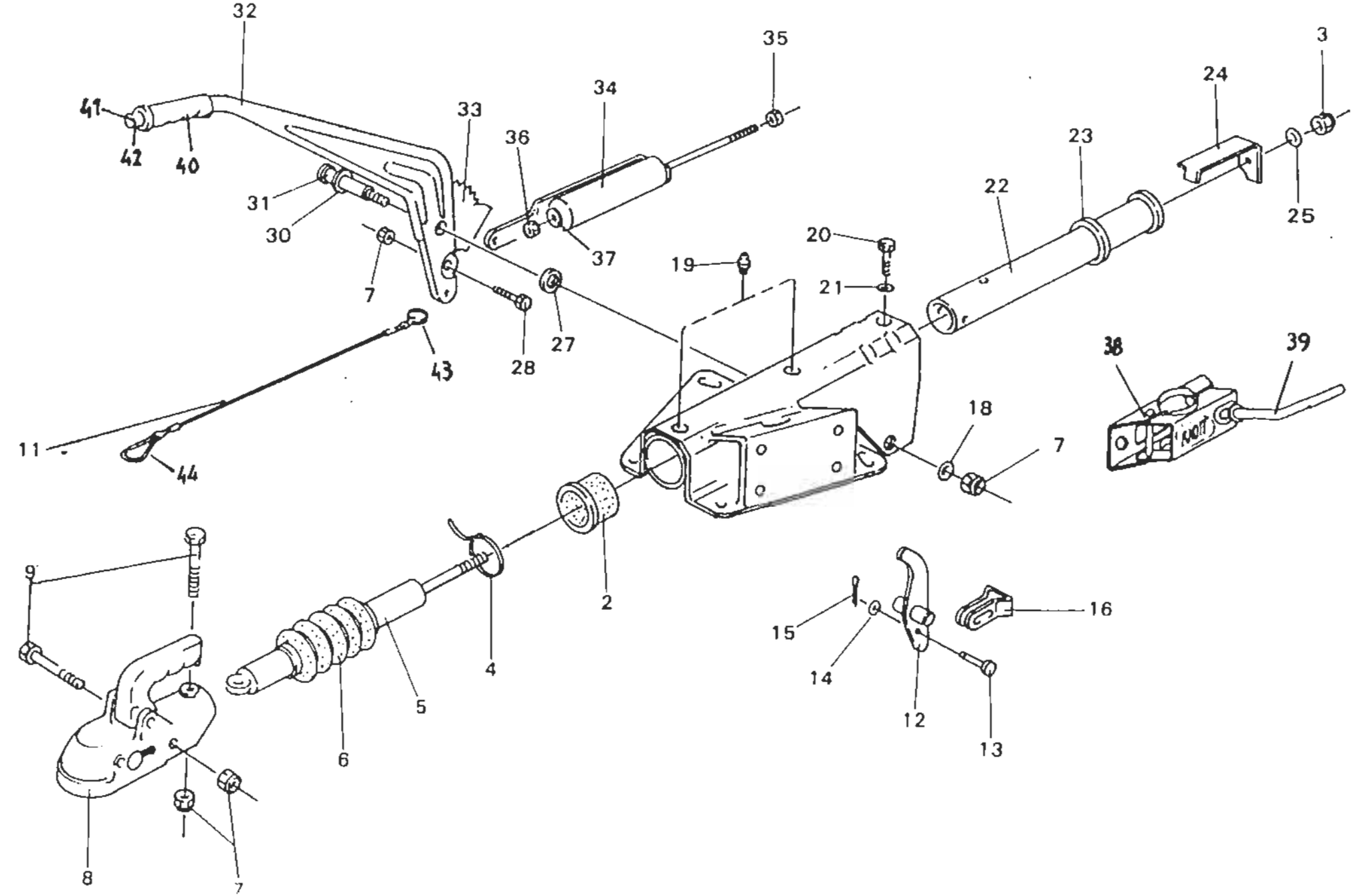

SOLIFER	Alusta 145	Vetokytkin

X=vakio M=Menu-varustelu maasta riippuen

Kuva	Varaosa nro	Kuvaus		Artiona 450	Gaddie	Nordica 510	Nordica 550 DL	Nordica 550 MH	Nordica 550 QLT	Nordica 610TI	Finlandia 620	Finlandia 670	Huom.
1	0094-0148	Vetokytkin KF 13		x	x	x	x	x	x				1)
1	0094-0149	Vetokytkin KF 17									x	x	2)
1	9000-5249	Vetokytkin KF17								x			3)
2	2706-0212	Hela vetok.		x	x	x	x	x	x	x	x	x	
4	2706-0220	Suojapalkeen side		x	x	x	x	x	x	x	x	x	
5	2706-0217	Iskunvaim. vetok.		x	x	x	x	x	x				
5	2706-0218	Iskunvaim. vetok.								x	x	x	
6	2706-0219	Suojapalje		x	x	x	x	x	x	x	x	x	
8	2706-0200	Kuulakytkin EM 160/A		x	x	x	x	x	x				
8	2706-0201	Kuulakytkin EM 180/A								x	x	x	
11	1728-0093	Turvavaijeri		x	x	x	x	x	x	x	x	x	
12	2706-0222	Jarruvipu		x	x	x	x	x	x	x	x	x	
16	2706-0224	Haarukka		x	x	x	x	x	x	x	x	x	
19	2706-0211	Rasvanippa		x	x	x	x	x	x	x	x	x	
22	2706-0215	Työntötanko		x	x	x	x	x	x				
22	2706-0216	Työntötanko								x	x	x	
23	2706-0214	Kumirengas		x	x	x	x	x	x	x	x	x	
24	2706-0221	Iskunvaim. kiinnitin		x	x	x	x	x	x	x	x	x	
31	2706-0207	Käsijarrun laakeritappi		x	x	x	x	x	x	x	x	x	
32	2706-0202	Käsijarrukhva		x	x	x	x	x	x	x	x	x	
33	2706-0208	Käsijarrun lukitsin		x	x	x	x	x	x	x	x	x	

Huom. 1) T 086 PS/T 119 PS 2) T 087 PS/T 120 PS 3) T 094 PS/T 124 PS

SOLIFER	Alusta 145	Vetokytkin

X=vakio M=Menu-varustelu maasta riippuen

Kuva	Varaosa nro	Kuvaus		Nordica 450	Gaide	Nordica 510	Nordica 550 CL	Nordica 550 WH	Nordica 550 QLT	Nordica 610 Ti	Finlandia 620	Finlandia 670	Huom.
34	2706-0209	Käsijarrun jousipaketti		x	x	x	x	x	x				
34	2706-0210	Käsijarrun jousipaketti								x	x	x	
38	2706-0225	Nokkap. kiinn. kpl		x	x	x	x	x	x	x	x	x	
39	2706-0045	Peitz nokkap. kiinn. kampi		x	x	x	x	x	x	x	x	x	
40	2706-0204	Käsijarrukahvan suojus		x	x	x	x	x	x	x	x	x	
41	2706-0205	Käsijarrukahvan nuppi		x	x	x	x	x	x	x	x	x	
42	2706-0206	Käsijarrukahvan jousi		x	x	x	x	x	x	x	x	x	
43	2706-0111	Kiinnitysrengas (turvavaijerin)		x	x	x	x	x	x	x	x	x	
44	2706-0140	Lukko (turvavaijerin)		x	x	x	x	x	x	x	x	x	

Huom.

SOLIFER	Chassi 160 Chassie	Hjulbroms Knott Brake system Knott

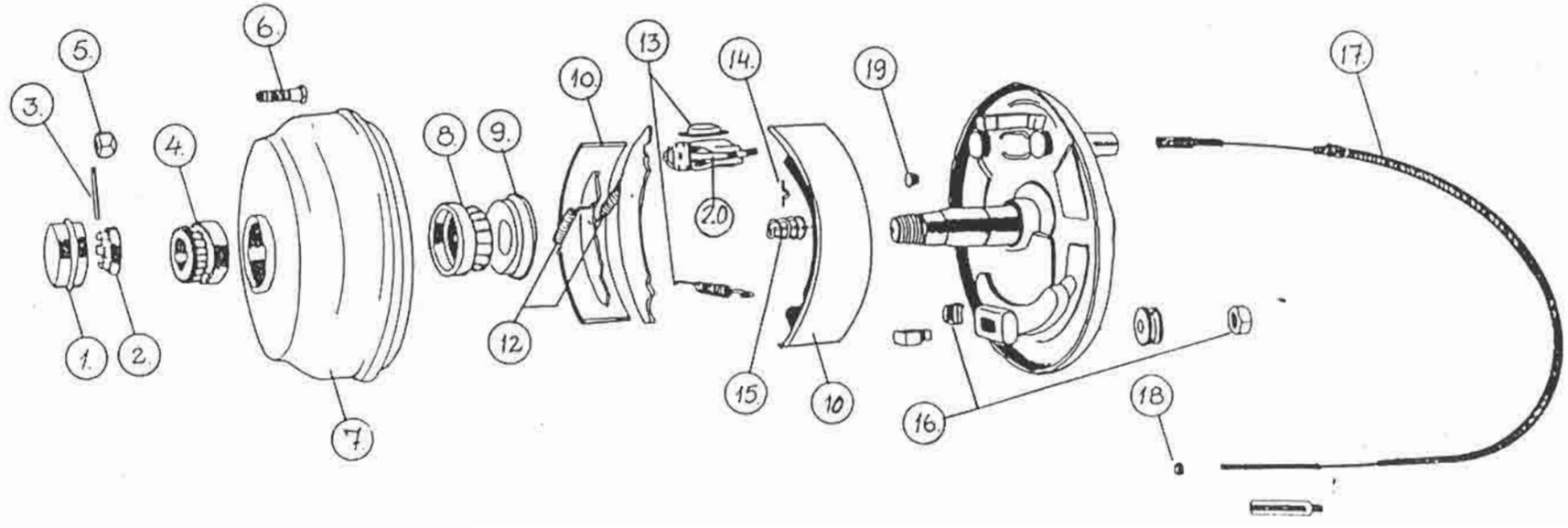

SOLIFER	Alusta 160	Jarrut

X=vakio M=Menu-varustelu maasta riippuen

Kuva	Varaosa nro	Kuvaus		Artiomo 450	Caldre	Nordica 510	Nordica 550 DL	Nordica 550 MH	Nordica 550 QLT	Nordica 610	Finlandia 620	Finlandia 670	Huom.
1	2706-0250	Pyörän rasvakuppi		x	x	x	x	x	x		x	x	
1	9000-6601	Rasvakuppi								x			
2	2706-0251	Kruunumutteri M20		x	x	x	x	x	x		x	x	
2	9000-6602	Kruunumutteri M24								x			
3	2706-0253	Saksisokka 5x30		x	x	x	x	x	x		x	x	
3	9000-6603	Saksisokka 5x40								x			
4	2705-2942	Rullalaakeri ulompi SKF 30204		x	x	x	x	x	x		x	x	
4	9000-6604	Rullalaakeri SKF 30205								x			
5	2705-3006	Pyöränmutteri MM kierteellä		x	x	x	x	x	x	x	x	x	
6	2706-0254	Pyöränpultti		x	x	x	x	x	x	x	x	x	
7	2706-0255	Jarrurumpu		x	x	x	x	x	x		x	x	
7	9000-6607	Jarrurumpu 250x40								x			
8	2705-2945	Rullalaakeri ulompi		x	x	x	x	x	x		x	x	
8	9000-6608	Rullalaakeri								x			
9	2706-0269	Rasvatiiviste		x	x	x	x	x	x		x	x	
9	9000-6609	Rasvatiiviste								x			
10	2706-0258	Jarrukenkäpari		x	x	x	x	x	x		x	x	
10	9000-6610	Jarrukenkäpari								x			
12	2706-0261	Jarrukengän jousisarja		x	x	x	x	x	x		x	x	
12	9001-2345	Jarrukengän jousisarja								x			
13	2706-0262	Jarrukengän pal.jousisarja		x	x	x	x	x	x		x	x	

Huom.

X=vakio M=Menu-varustelu maasta riippuen

Kuva	Varaosa nro	Kuvaus		Arctic 450	Cobra	Nordica 510	Nordica 550 DL	Nordica 550 MH	Nordica 550 GLT	Nordica 610TI	Finlandia 620	Finlandia 670	Huom.
13	9000-6611	Jarrukengän pal. jousisarja								x			
14	2706-0263	Jarrukengän jousi		x	x	x	x	x	x	x	x	x	
15	2706-0264	Jarrukengän kiinn. jousi		x	x	x	x	x	x	x	x	x	
16	2706-0265	Jarrukengän jousisarja		x	x	x	x	x	x		x	x	
16	9000-6612	Jarrukengän jousisarja								x			
17	0094-0179	Jarruvaijeri 1240/1030 pikak.		x	x	x	x	x	x	x	x	x	
18	2706-0266	Kuusiomutteri M8		x	x	x	x	x	x	x	x	x	
19	2706-0267	Rajoitin		x	x	x	x	x	x	x	x	x	
20	2706-0259	Jarrukengän levitin		x	x	x	x	x	x		x	x	
20	9000-6613	Jarrukengän levitin								x			

Huom.

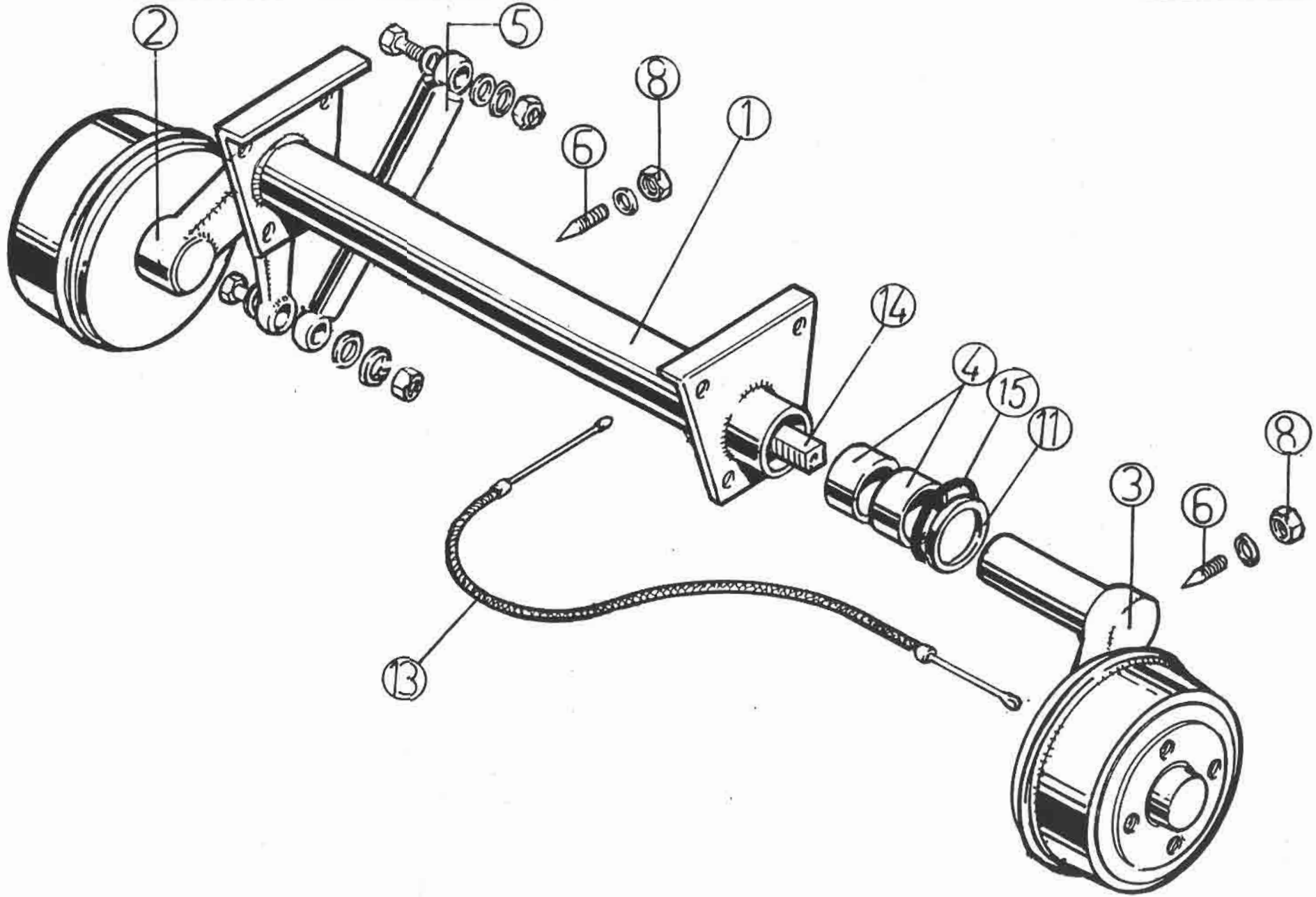
2
5
8
6
1
14
4
15
11
3
6
8
13

SOLIFER	Alusta 170	Akseli

X=vakio M=Menu-varustelu maasta riippuen

kuva	Varaosa nro	Kuvaus		Artic 450	Golfer	Nordico 500	Nordico 550 DL	Nordico 550 MH	Nordico 550 DLT	Nordico 610 H	Finlandia 620	Finlandia 670	Huom.
1	9000-3869	Akseli		x	x	x							
1	0094-0145	Akseli					x	x	x				
1	9000-5250	Akseli								x			
2	2706-0290	Vääntövarsi (v)		x	x	x							
2	2706-0294	Vääntövarsi (v)					x	x	x				
2	9000-5788	Vääntövarsi (v)								x			
3	2706-0291	Vääntövarsi (o)		x	x	x							
3	2706-0295	Vääntövarsi (o)					x	x	x				
3	9001-2347	Vääntövarsi (o)								x			
4	2706-0063	Peitz vääntövarren nailonhela		x	x	x	x	x	x				
4	9001-2423	Peitz vääntövarren nailonhela								x			
5	2706-0061	Peitz alustaiskunvaimennin		x	x	x					x	x	
5	0094-0150	Runkopalkki oikea					x	x	x	x			
6	2706-0131	Peitz lukitusruuvi 55 mm		x	x	x	x	x	x	x	x	x	
8	2706-0132	Peitz lukitusruuvin mutteri		x	x	x	x	x	x	x	x	x	
10	2706-0133	Peitz akselin rasvanippa		x	x	x	x	x	x	x	x	x	
11	2706-0126	Peitz välirengas		x	x	x	x	x	x				
11	9001-3957	Peitz välirengas								x			
13	0094-0179	Jarruvaijeri 1240/1030		x	x	x	x	x	x	x	x	x	
14	2706-0145	Vääntöjousi		x	x	x	x	x	x				
14	9001-2346	Vääntöjousi								x			

Huom.

SOLIFER

Alusta 170

Akseli

X=vakio M=Menu-varustelu maasta riippuen

kuva	Varaosa nro	Kuvaus		Articina 450	Goldie	Nordica 510	Nordica 550 DL	Nordica 550 MH	Nordica 550 GLT	Nordica 6101i	Finlandia 620	Finlandia 670	Huom.
15	2706-0309	O - rengas		x	x	x	x	x	x		x	x	
15	9000-5786	O - rengas								x			

Huom.

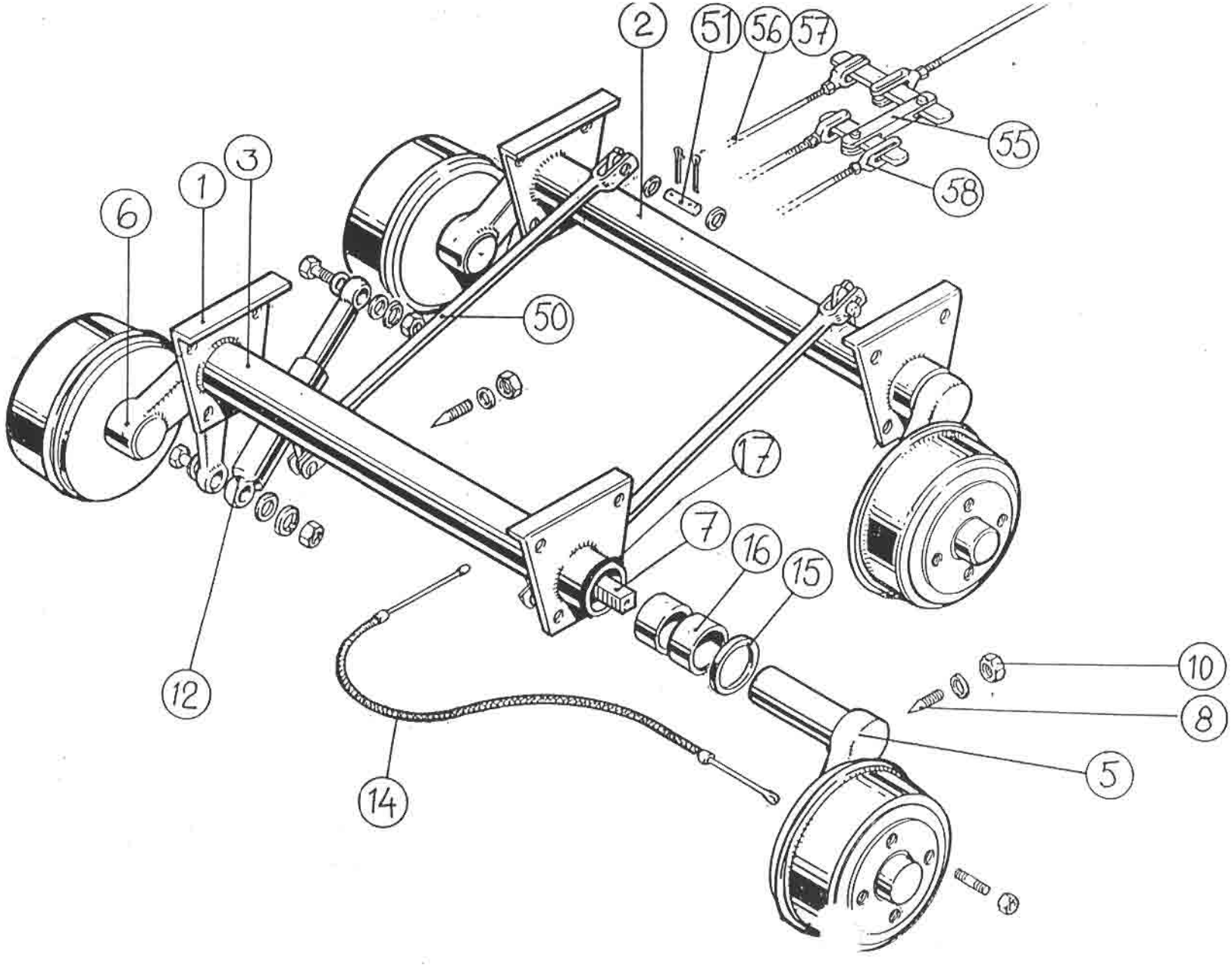
2
51
56
57
55
58
1
3
6
50
17
7
16
15
10
8
5
12
14

SOLIFER	Alusta 175	Teliakseli

X=vakio M=Menu-varustelu maasta riippuen

Kuva	Varaosa nro	Kuvaus		Artiqua 450	Gaddie	Nordica 510	Nordica 550 DL	Nordica 550 MH	Nordica 550 QLT	Nordica 610 II	Falanda 620	Falanda 670	Huom.
1	0094-0147	Teliakselisto									x	x	
2	2706-0301	Etuakseli täyd.									x	x	
3	2706-0303	Taka-akseli täyd.									x	x	
5	2706-0299	Vääntövarsi (o)									x	x	
6	2706-0298	Vääntövarsi (v)									x	x	
7	2706-0119	Vääntöjousi									x	x	
8	2706-0131	Peitz lukitusruuvi 55 mm		x	x	x	x	x	x	x	x	x	
10	2706-0132	Peitz lukitusruuvin mutteri		x	x	x	x	x	x	x	x	x	
12	2706-0061	Peitz alustaiskunvaimennin		x	x	x					x	x	
14	0094-0179	Jarruvaijeri 1240/1030		x	x	x	x	x	x	x	x	x	
15	2706-0309	O-rengas		x	x	x	x	x	x		x	x	
16	2706-0114	Peitz naolonhela 45 mm									x	x	
17	2706-0308	Vääntövarren pölytiiviste									x	x	
50	0094-0153	Yhdystanko									x	x	
51	0094-0154	Laakeripultti yhdystankoon									x	x	
55	2706-0135	Keskivipu									x	x	
56	2706-0136	Jarruvipu L = 465 mm									x	x	
57	2706-0137	Jarruvipu L = 160 mm									x	x	
58	2706-0138	Haarukka									x	x	

Huom.

SOLIFER	Kaross Body	210	Front & bakparti Articina 450, Goldie (530) Front & rear Articina 450, Goldie (530)

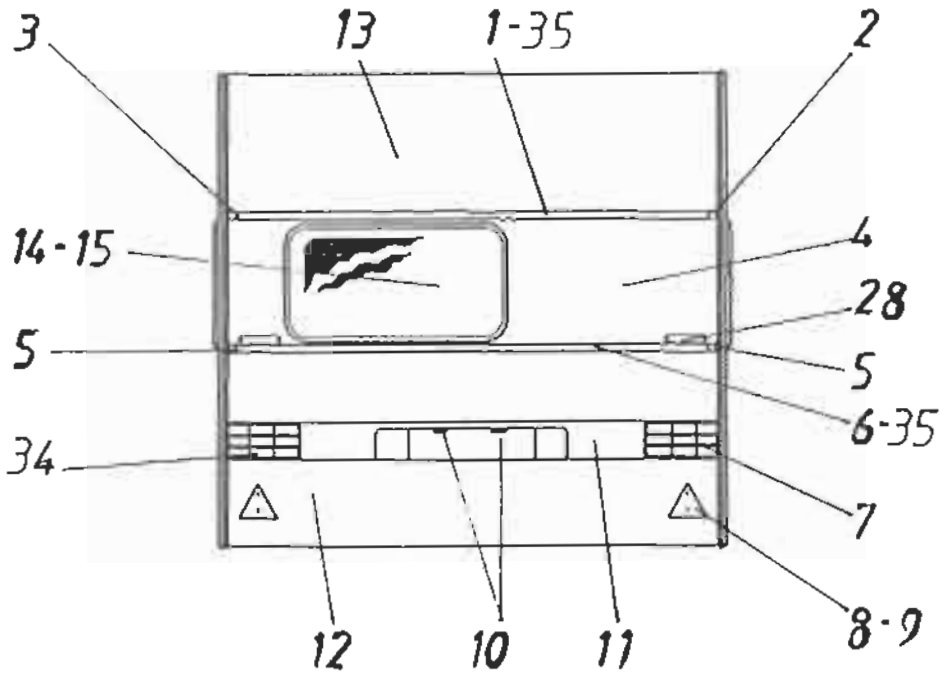

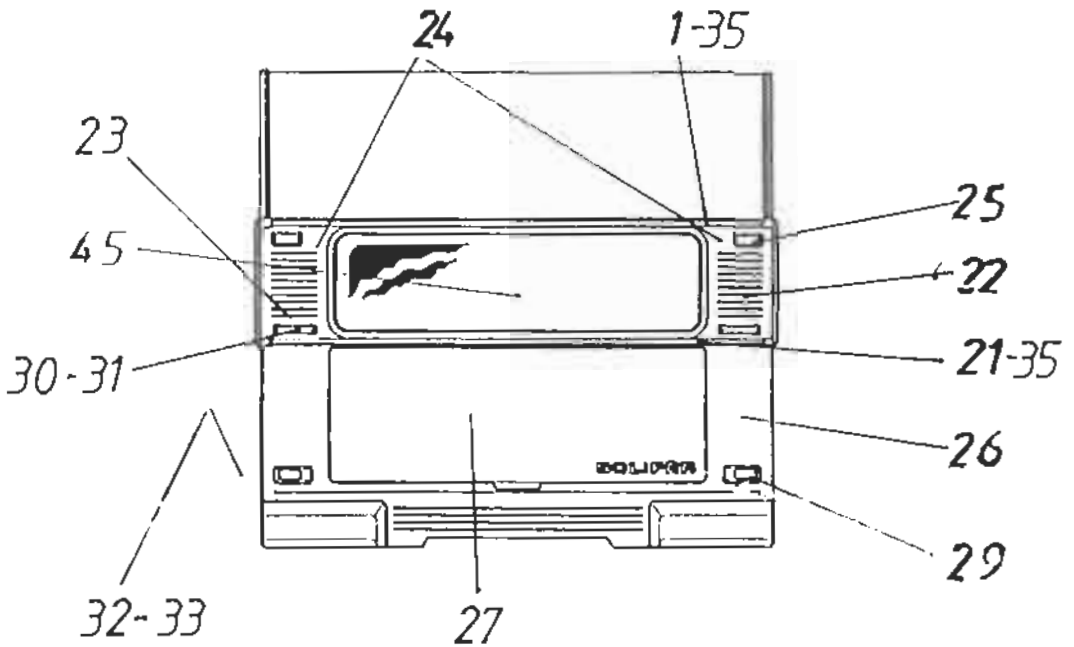

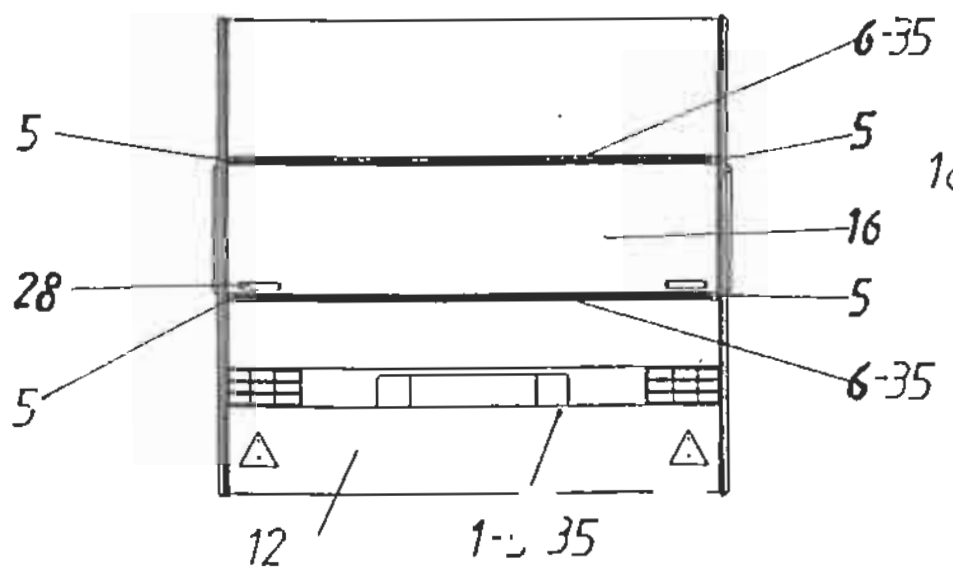

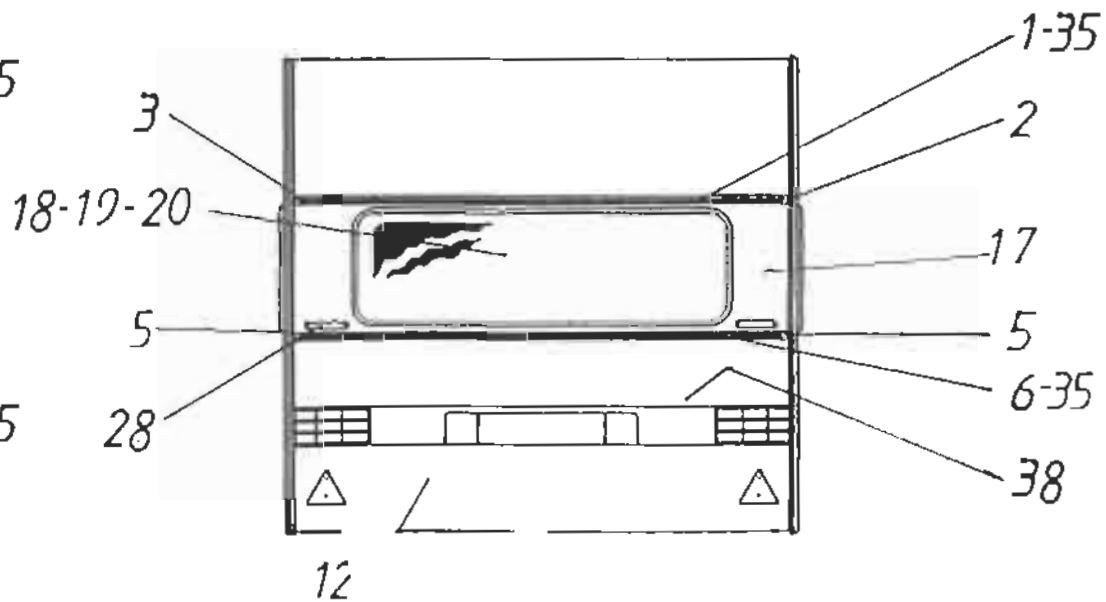

SOLIFER	Kori 210	Etu- & takaosa Articina 450, Goldie (530)

X=vakio M=Menu-varustelu maasta riippuen

Kuva	Varaosa nro	Kuvaus		Articina 450	Goldie	Nordica 510	Nordica 550 DL	Nordica 550 MH	Nordica 550 GLT	Nordica 610TI	Finlandia 620	Finlandia 670	Huom.
1	9000-3820	Räystäslista L = 2019		x	x								1)
2	9000-3752	Räystäslistan päätekpl. oikea		x	x								
3	9000-3753	Räystäslistan päätekpl. vasen		x	x								
4	9200-8966	Ikkunaelementti		x									
5	9500-3772	Päätekpl. koristelistan		x	x	x	x	x	x	x	x	x	
6	9000-3411	Koristelista		x	x	x	x	x	x	x	x	x	
7	9000-3628	Takavalo		x	x	x	x	x	x				
8	9000-3670	Kolmioheijastin		x	x	x	x	x	x	x	x	x	
9	0038-5470	Takaheijastimen pidin		x	x	x	x	x	x				
10	0090-0167	Rekisterikilvenvalaisin Hella		x	x	x	x	x	x	x	x	x	
11	9201-3333	Takavalo		x	x	x	x	x	x				
12	9301-3365	Alatakaelementti		x	x	x	x	x	x				
13	0036-7880	Kattopelti 0,55x2203 mm		x	x	x	x	x	x	x	x	x	
14	0093-0698	Kiinteä ikkuna 900x475		M		M							
15	0093-0701	Avattava ikkuna 900x475		M		M							
16	9300-8769	Ylätakaelementti			x								
17	9300-9154	Ikkunaelementti, kiinteällä ikkunalla			x		x	x	x				
17	9301-2428	Ikkunaelementti, avattavalla ikkunlla			x		x	x	x				
18	0093-0704	Päätyikkuna 1540x550			M		M	M	M	M	M	M	
19	9001-2462	Ikkuna 1450x550 biv av. kasetti			M		M	M	M	M	M	M	2)
20	9001-3002	Ikkuna av. 1450x550 + kasetti			M		M	M	M	M	M	M	3)

Huom. 1) Jos takaikkuna 2)Aikaisemmin vaunuissa. Erillinen kasettirullaverho
3) Sisäänrakennettu kasettirullaverho

SOLIFER	Kori 210	Etu- & takaosa Articina 450, Goldie (530)

X=vakio M=Menu-varustelu maasta riippuen

Kuva	Varaosa nro	Kuvaus		Articina 450	Goldie	Nordica 510	Nordica 550 GL	Nordica 550 MH	Nordica 550 GLT	Nordica 610TI	Finlandia 630	Finlandia 670	Huom.
21	9400-3867	Saranaprofiili		x	x								
22	9000-3634	Kulmakappale vasen		x	x								
23	9200-3633	Kulmakappale oikea		x	x								
24	9300-8762	Etuikkunaelementti		x	x								
25	0090-0168	Etuvalo Hella		x	x								
25	9200-2832	Etuvalon muovikupu		x	x								
26	9200-7100	Kaasupullokotelo		x	x								
27	2710-3921	K. s. p. kot. kansi		x	x								
28	9500-3739	Vedin		x	x								
29	0090-0078	Suorakaideheijastin etu		x	x	x	x	x	x	x	x	x	
30	0036-8380	Vedin		x	x	x	x	x	x	x	x	x	
31	9400-3331	Vetimen korokepala		x	x								
32	9300-8767	Etukeskielementti		x	x								
33	9300-3316	Etualaelementti		x	x								
34	9000-9092	Takavalo kor. raidoin sumuv:lla		x	x	x	x	x	x				
35	9000-3326	Keskinauha T-337 harmaa		x	x	x	x	x	x	x			
38	9001-3365	Al-profiili takavalo		x	x	x	x	x	x				
45	0093-0704	Päätyikkuna 1540x550		x	x	x	x	x	x	x	x	x	

Huom.

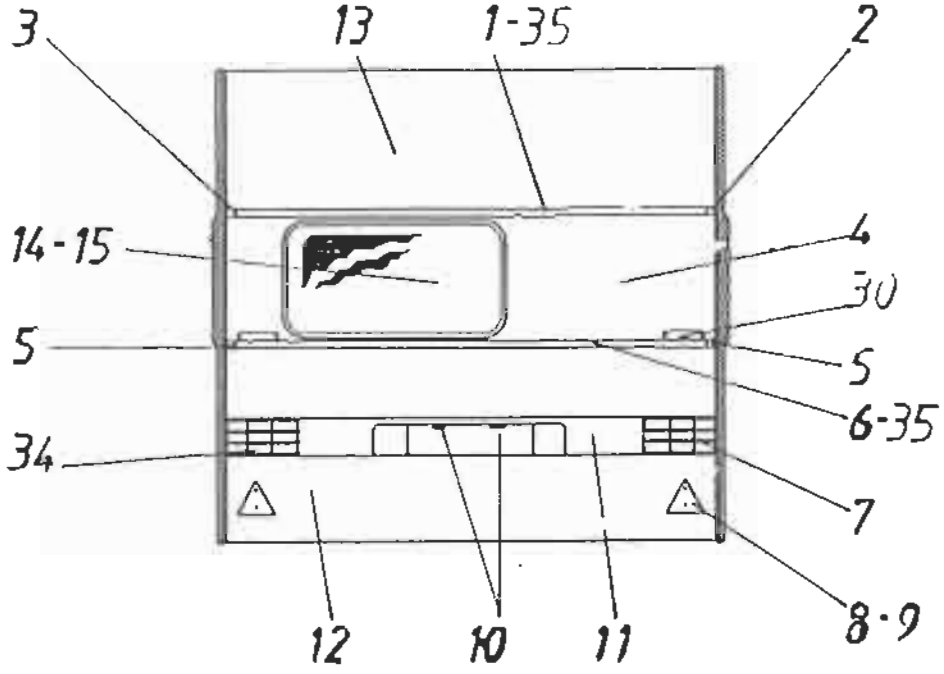
3
13
1-35
2
14-15
4
30
5
5
6-35
34
7
8·9
12
10
11

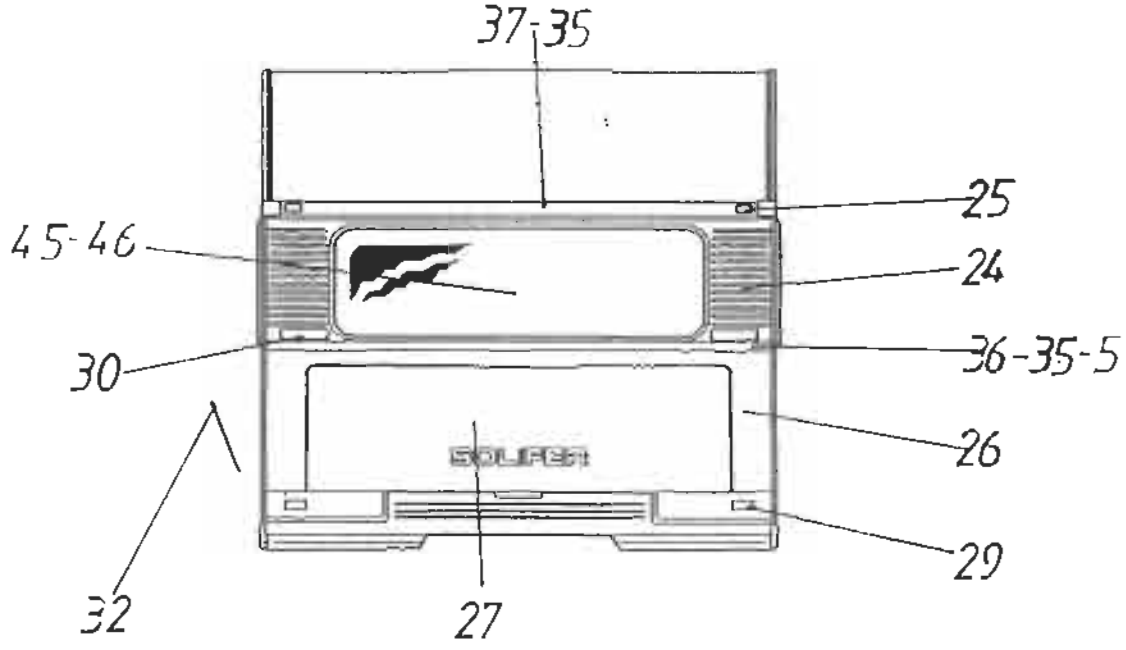
37-35
25
45-46
24
30
36-35-5
26
29
32
27

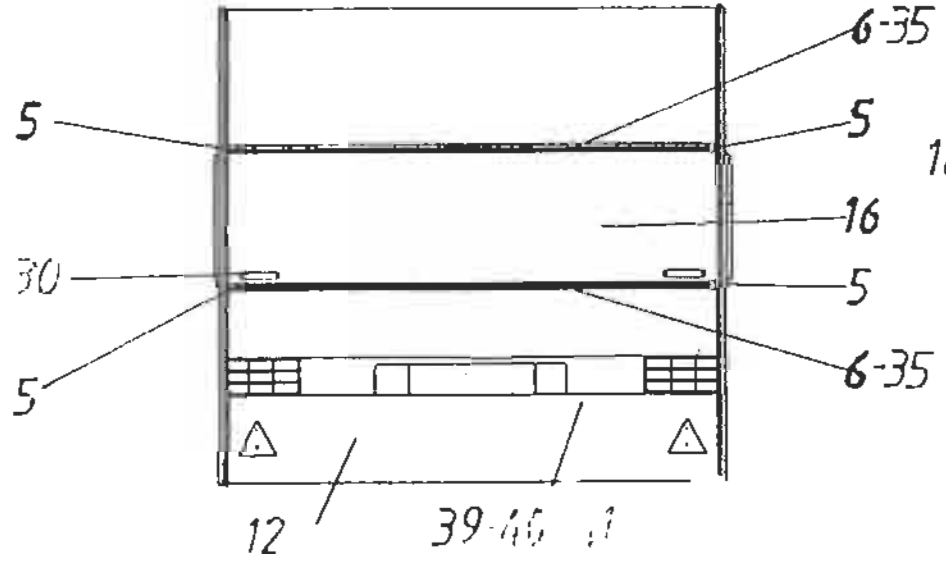
6-35
5
5
16
30
5
5
6-35
12
39-46

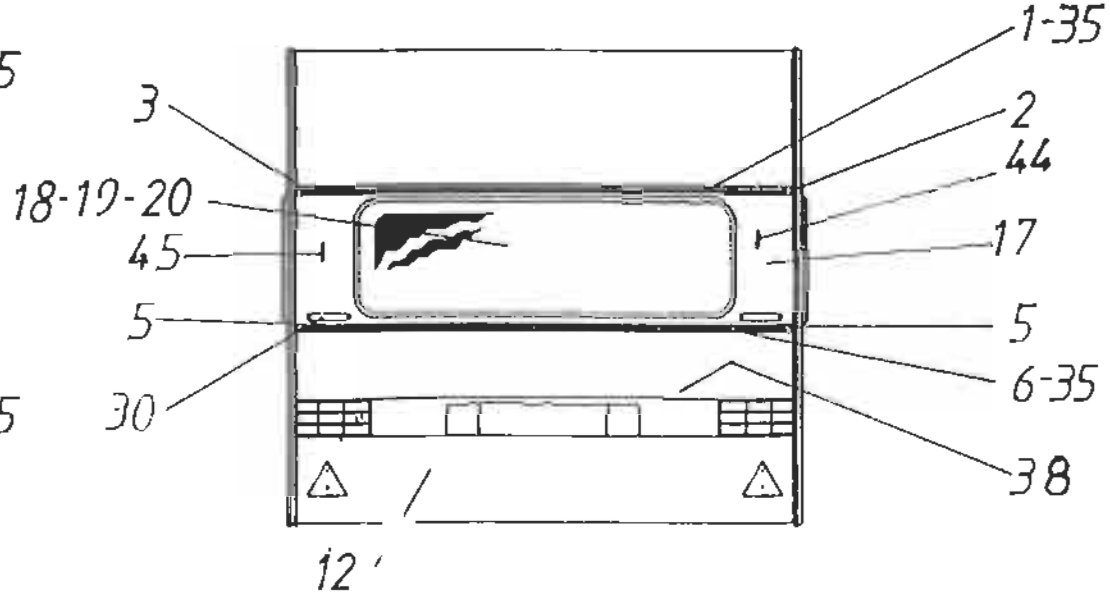
1-35
3
2
44
18-19-20
17
45
5
5
6-35
30
38
12

SOLIFER	Kori	211	Etu- & takaosa Nordica 510, 550 DL, 550 MH, 550 GLT

X=vakio M=Menu-varustelu maasta riippuen

Kuva	Varaosa nro	Kuvaus		Arbong 450	Delfie	Nordica 510	Nordica 550 DL	Nordica 550 MH	Nordica 550 GLT	Nordica 610TL	Finlandia 520	Finlandia 570	Huom.
1	0044-0640	Räystäslista ruskea				x	x	x	x	x	x	x	1)
2	0034-1895	Räystäslistan päätekpl taka oikea				x	x	x	x	x	x	x	
3	0034-1890	Räystäslistan päätekpl taka vasen				x	x	x	x	x	x	x	
4	9200-8980	Ikkunaelementti				x							
5	9300-2539	Koristelistan päätekappale				x	x	x	x	x	x	x	
6	0046-1610	Koristelista alum. 32mm				x	x	x	x	x	x	x	
7	9000-3628	Takavalo		x	x	x	x	x	x				
8	9000-3670	Kolmioheijastin		x	x	x	x	x	x	x	x	x	
9	0038-5470	Takaheijastimen pidin		x	x	x	x	x	x				
10	0090-0167	Rekisterivalaisin Hella		x	x	x	x	x	x	x	x	x	
11	9201-3333	Takavalokotelo		x	x	x	x	x	x				
12	9301-3355	Alatakaelementti		x	x	x	x	x	x				
13	0036-7860	Kattopelti 0.55x2203 mm		x	x	x	x	x	x	x	x	x	
14	0093-0698	Kiinteä ikkuna 900x475		M		M							
15	0093-0701	Avattava ikkuna 900x475		M		M							
16	9300-7873	Takaikk. elementti					x	x	x				
17	9300-9154	Ikkunaelementti, kiinteällä ikkunalla			x		x	x	x				
17	9301-2428	Ikkunaelementti, avattavalla ikkunalla			x		x	x	x				
18	0093-0704	Päätyikkuna 1540x550			M		M	M	M	M	M	M	
19	9001-2462	Ikkuna 1450x550 BIV. av. kasetti			M		M	M	M	M	M	M	2)
20	9001-3002	Ikkuna av. 1450x550 + kasetti			M		M	M	M	M	M	M	3)

Huom. 1) Jos takaikkuna 2)Aikaisemmin vaunuissa. Erillinen kasettirullaverho
3) Sisäänrakennettu kasettirullaverho

SOLIFER	Kori 211	Etu- & takaosa Nordica 510, 550 DL, 550 MH, 550 GLT

X=vakio M=Menu-varustelu maasta riippuen

Kuva	Varaosa nro	Kuvaus		Arktica 450	Gotte	Nordica 510	Nordica 550 DL	Nordica 550 MH	Nordica 550 GLT	Nordica 610/11	Finlandia 630	Finlandia 670	Huom.
24	0027-4740	Ikkunaelementti 2190				x	x	x	x				1)
24	9001-2963	Ikkunaelementti				M	M	M	M				2)
25	0090-0168	Etuvalo Hella		x	x	x	x	x	x	x	x	x	
26	0027-4550	Kaasupullokotelo 2190				x	x	x	x				
27	2710-3698	K.p. kotelon kansi				x	x	x	x	x	x	x	
29	0090-0078	Suorakaidehijastin etu		x	x	x	x	x	x	x	x	x	
30	0036-8380	Vedin		x	x	x	x	x	x	x	x	x	
33	9301-3355	Alaetuelementti				x	x	x	x				
34	9000-9092	Takavalo kor.raidoin sumuv:lla		x	x	x	x	x	x				
35	9400-3050	Muovilista T.501/C tumm. ruskea		x	x	x	x	x	x	x	x	x	
36	0039-8170	Etukiinnityslista taiv.				x	x	x	x				
37	0047-3260	Räystäslista etupääty L = 2055				x	x	x	x				
38	9001-3365	Al-profiili takavaloille		x	x	x	x	x	x				
39	9000-3411	Koristelista		x	x	x	x	x	x	x	x	x	
40	9000-3328	Keskinauha T-337 harmaa		x	x	x	x	x	x	x	x	x	
41	9500-3772	Koristelistan päätekpl.		x	x	x	x	x	x	x	x	x	
45	0093-0704	Päätyikkuna 1540x550		x	x	x	x	x	x	x	x	x	
46	9001-3002	Ikkuna av. 1450x550 + kasetti				x	x	x	x	x	x	x	

Huom. 1) Jos kiinteä etuikkuna 2) Jos avattava etuikkuna

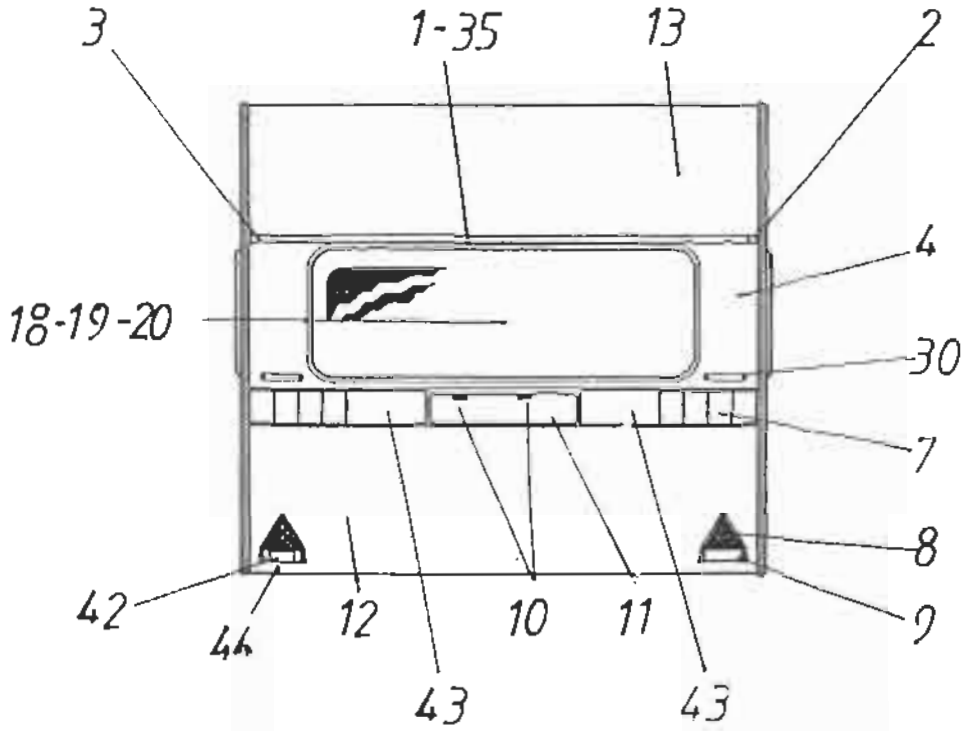
3
1-35
13
2
4
18-19-20
30
7
8
42
44
12
10
11
9
43
43

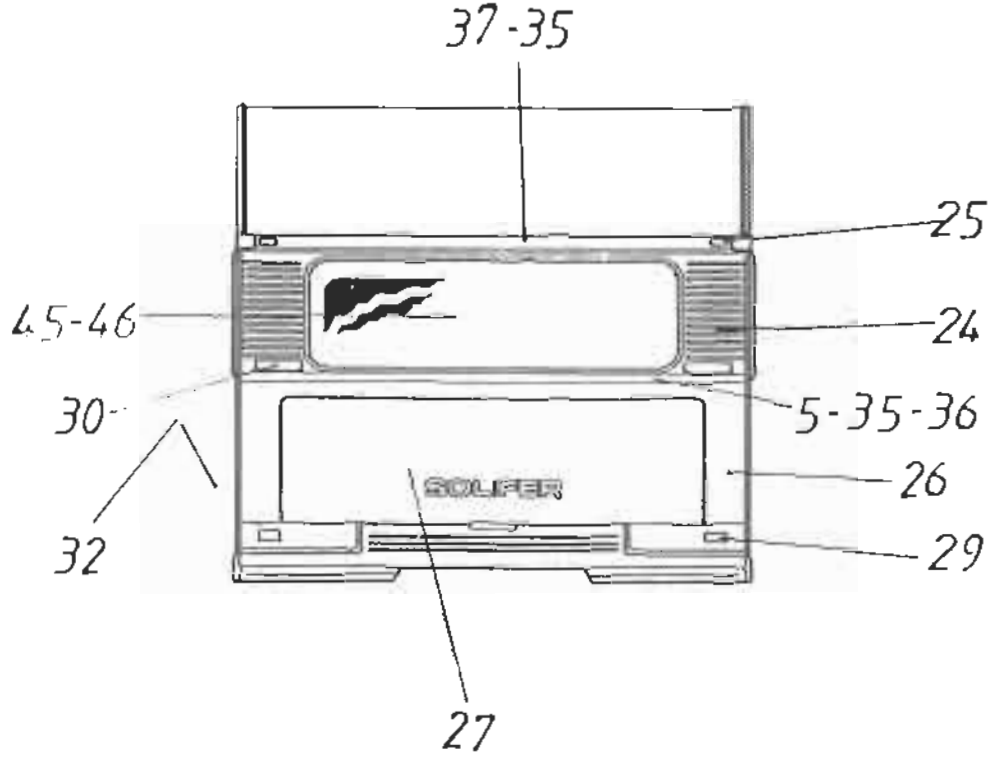
37-35
25
45-46
24
30
5-35-36
26
32
29
27

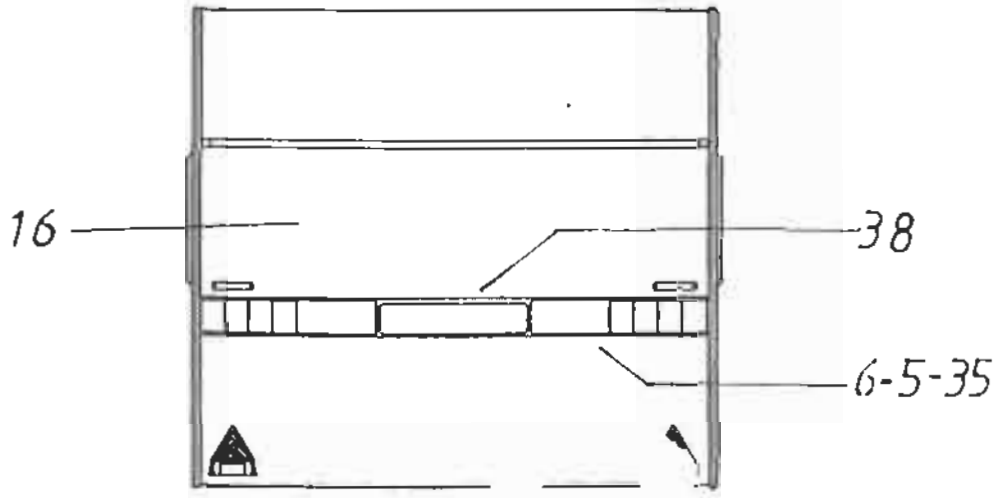
16
38
6-5-35

X=vakio M=Menu-varustelu maasta riippuen

Kuva	Varaosa nro	Kuvaus		Artoing 450	Gelde	Nordica 510	Nordica 550 DL	Nordica 550 MH	Nordica 550 DLT	Nordica 6101i	Finlandia 620	Finlandia 670	Huom.
1	0044-0640	Räystäslista ruskea				x	x	x	x	x	x	x	1)
2	0034-1895	Räystäslistan päätekpl taka oikea				x	x	x	x	x	x	x	
3	0034-1890	Räystäslistan päätekpl taka vasen				x	x	x	x	x	x	x	
4	9300-6437	Ikkunaelementti, kiinteä takaikkuna								x	x	x	
4	9301-2427	Ikkunaelementti, avattava takaikkuna								M	M	M	
5	9300-2539	Koristelistan päätekappale				x	x	x	x	x	x	x	
6	0046-1610	Koristelista alum. 32mm				x	x	x	x	x	x	x	
7	0090-0165	Takalyhty								x	x	x	
8	9000-3670	Takaheijastin kolmio		x	x	x	x	x	x	x	x	x	
9	0038-5470	Heijastimen jalka								x	x	x	
10	0090-0167	Rekisterivalaisin Hella		x	x	x	x	x	x	x	x	x	
11	9200-7044	Takavalokotelo 2260								x	x	x	
12	9300-5660	Alatakaelementti								x	x	x	
13	0093-0696	Päätyikkuna 1630x550x3		x	x	x	x	x	x	x	x	x	
16	9300-6436	Takaikkunaelementti								x	x	x	
18	0093-0704	Päätyikkuna 1540x550			M		M	M	M	M	M	M	
19	9001-2462	Ikkuna 1450x550 biv. av. kasetti			M		M	M	M	M	M	M	2)
20	9001-3002	Ikkuna an. 1450x550 + kasetti			M		M	M	M	M	M	M	3)

Huom. 1) Jos takaikkuna 2)Aikaisemmin vaunuissa. Erillinen kasettirullaverho
3) Sisäänrakennettu kasettirullaverho

SOLIFER

Kori 212

Etu- & takaosa Nordica 6101i, Finlandia 620/670

X=vakio M=Menu-varustelu maasta riippuen

Kuva	Varaosa nro	Kuvaus		Artic.ing 450	Cable	Nordica 510	Nordica 550 DL	Nordica 550 MH	Nordica 550 DLT	Nordica 6101i	Finlandia 620	Finlandia 670	Huom.
24	0027-4741	Ikkunaelmentti 2260								x	x	x	1)
24	9001-2964	Ikkunaelementti								M	M	M	2)
25	0090-0168	Etuvalo Hella		x	x	x	x	x	x	x	x	x	
26	0027-4551	Kaasupullukotelo 2260								x	x	x	
27	2710-3698	K.p. kotelon kansi								x	x	x	
29	0090-0078	Suorakaidehijastin etu		x	x	x	x	x	x	x	x	x	
30	0036-8380	Vedin		x	x	x	x	x	x	x	x	x	
33	9300-5660	Alatakaelementti								x	x	x	
35	9400-3050	Muovilista T.501/C tumm. ruskea				x	x	x	x	x	x	x	
36	0039-8170	Etukiinnityslista taiv.				x	x	x	x				
37	0047-3261	Räystäslista L = 2125 mm								x	x	x	
38	0048-6110	Takavalokot. kiin. lista L = 2144 mm								x	x	x	
42	9001-0082	Takasumuvalo								x	x	x	
43	9000-5907	Takalyhdyn oristelevy								x	x	x	
44	9300-9791	Heijastinkotelo vasen								x	x	x	
45	0093-0704	Päätyikkuna 1540x550		x	x	x	x	x	x	x	x	x	
46	9001-3002	Ikkuna av. 1450x550 + kasetti				M	M	M	M	M	M	M	

Huom. 1) Jos kiinteä etuikkuna 2) Jos avattava etuikkuna

SOLIFER	Kaross 214 Body	Gasolkoffert Gasolbottle box

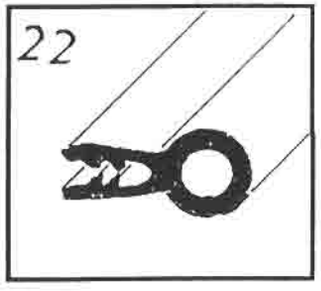

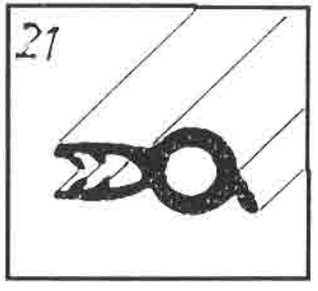

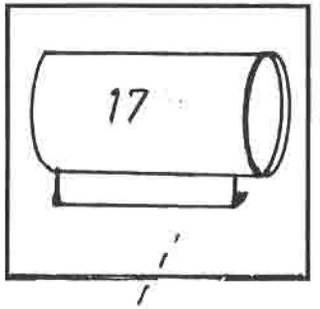

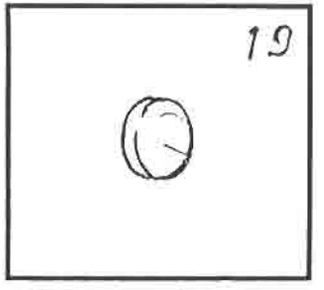

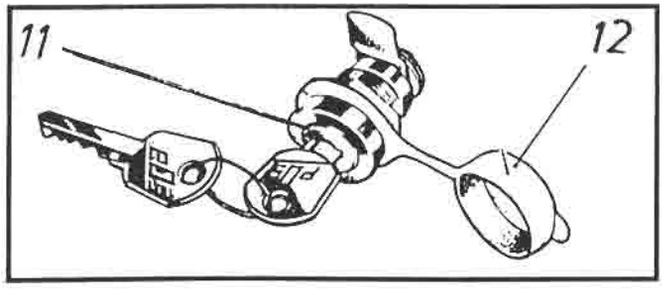

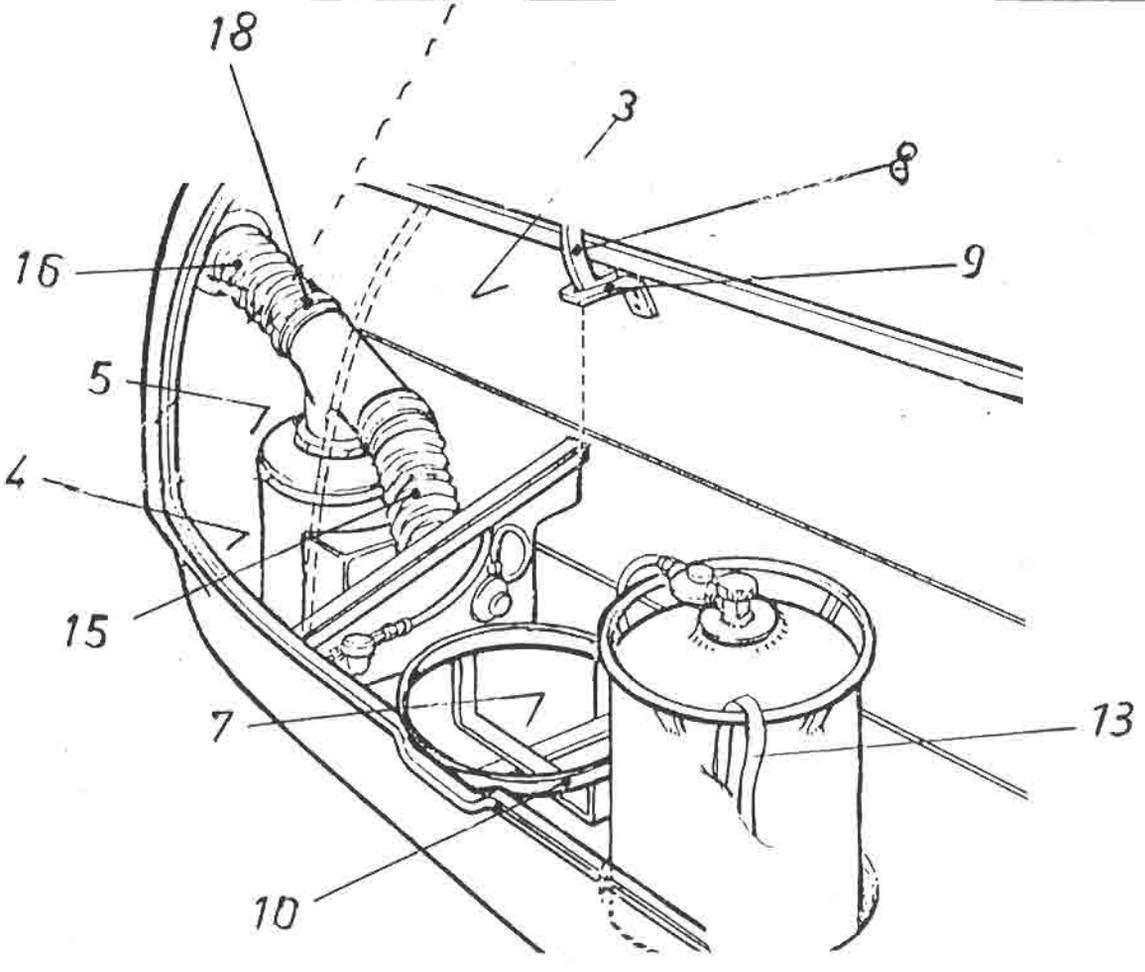

SOLIFER	Kori 214	Kaasupullotila

X=vakio M=Menu-varustelu maasta riippuen

Kuva	Varaosa nro	Kuvaus	Koko / mitta		Artic 450	Cellar	Nordica 510	Nordica 550 DL	Nordica 550 MH	Nordica 550 QLT	Nordica 610 LL	Finlandia 620	Finlandia 670	Huom.
1	9200-7100	Kaasupullokotelo			x	x								
1	0027-4550	kp. kotelo 2190	2190				x	x	x	x				
1	0027-4551	kp. kotelo 2260									x	x	x	
2	2710-3921	Kp. kotelon kansi	2260		x	x								
2	2710-3698	Kp. kotelon kansi					x	x	x	x	x	x	x	
3	9200-7033	Kaasupullokotelon väliseinä			x	x								
3	0026-8255	Kaasupullokotelon väliseinä					x	x	x	x	x	x	x	
4	0027-0000	Pannun pohja					x	x	x	x	x	x	x	
5	0046-8090	Kaasupullok. pohjan jatke					x	x	x	x	x	x	x	
6	0046-8350	Väliseinän pidin ksp. kot.					x	x	x	x	x	x	x	
7	9200-7033	Kaasupullokotelonpohja			x	x								
7	9200-7190	Kaasupullokotelonpohja					x	x	x	x				
7	9200-7191	Kaasupullokotelonpohja									x	x	x	
8	0027-5100	Kp. kotelon kannen sarana					x	x	x	x	x	x	x	
8	9400-3867	Kp. kotelon kannen saranalista			x	x								
9	9400-3862	Kaasupullokotelon vastakpl			x	x								
9	9300-3928	Lukon vastaosa			x	x								
9	0047-4750	Kp. kot. kannen aukipitolaite					x	x	x	x	x	x	x	
10	9000-3731	Kaasupulloteline			x	x	(x)	(x)	(x)	(x)	(x)	(x)	(x)	1)
10	0036-8060	Kaasupulloteline					x	x	x	x	x	x	x	2)
10	0046-8070	Kp. kot. pohjan tuki					x	x	x	x	x	x	x	

Huom. 1) Ruotsalaisissa Nordica & Finlandia malleissa 2) Ei Ruotsalaisissa

SOLIFER	Kori 214	Kaasupullotila

X=vakio M=Menu-varustelu maasta riipuen

Kuva	Varaosa nro	Kuvaus	Koko/mitta		Arctica 450	Cortina	Nordica 510	Nordica 550 DL	Nordica 550 MH	Nordica 550 GLT	Nordica 610TI	Finlandia 620	Finlandia 670	Huom.
11	0047-4570	Lukkosylinteri			x	x	x	x	x	x	x	x	x	
12	2710-4200	Lukkosylinterin suojus valk.			x	x	x	x	x	x	x	x	x	
13	0091-0280	Hihna musta L = 1400					x	x	x	x	x	x	x	1)
14	0095-0149	Läpivienti (pakoputki primus)			x	x	x	x	x	x	x	x	x	
15	0095-0153	Hormiletku F-A	D=80 L=550				x	x	x	x	x	x	x	
16	0095-0153	Hormiletku F.A	D=81 L=80		x	x	x	x	x	x	x	x	x	
17	0038-5700	Pakoputken jatke (primus)			x	x	x	x	x	x	x	x	x	
18	0095-0152	Letkunkirustin ABA	77-95 mm		x	x	x	x	x	x	x	x	x	
19	0070-0002	Salpakupu kp. kot. valk.					x	x	x	x	x	x	x	
20	9400-2560	Kaasupullokotelon tarra					x	x	x	x	x	x	x	
21	0065-3003	Kp. kot. kannen tiiviste			x	x	x	x	x	x	x	x	x	
22	0065-3002	Yhdist. tiiviste (kp. kot. kansi)			x	x	x	x	x	x	x	x	x	

Huom. 1) Ei Ruotsi

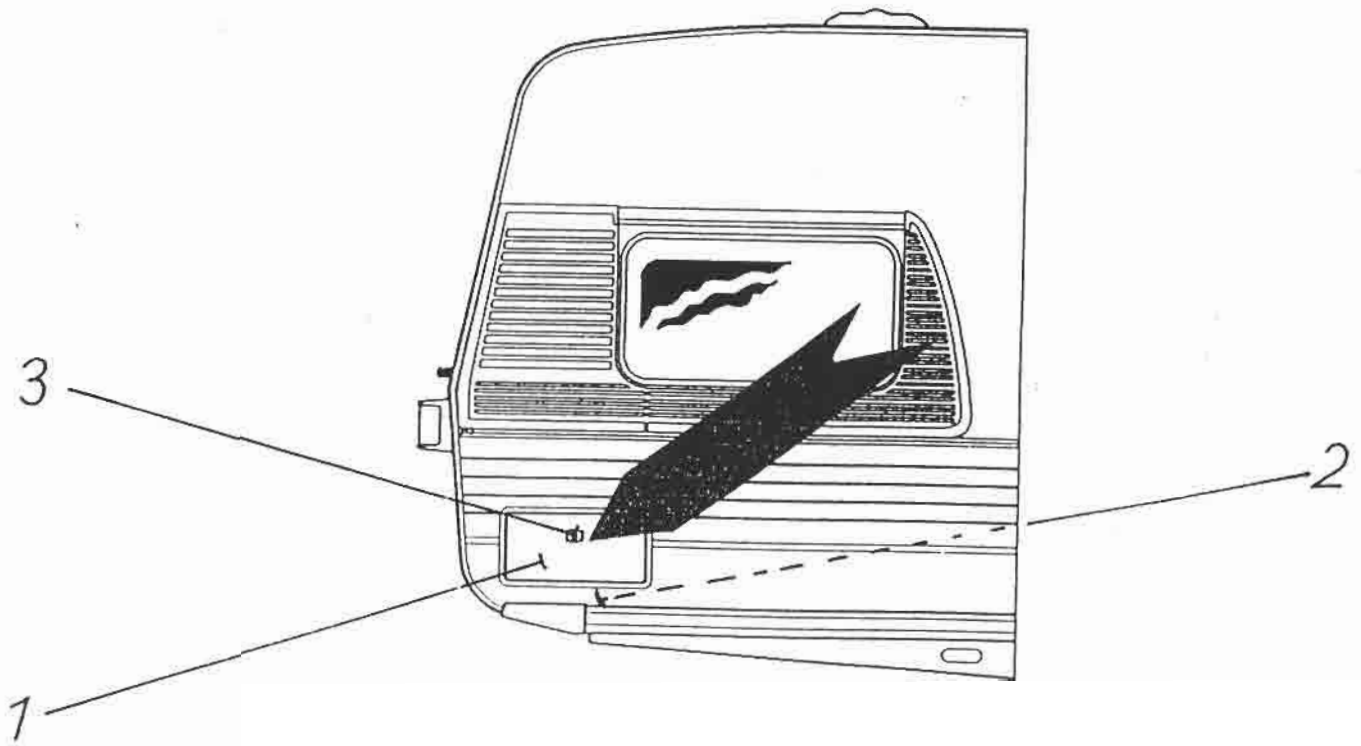
3
2
1

SOLIFER	Kori 215	Suksikotelo

X=vakio M=Menu-varustelu riippuu maasta

Kuva	Varaosa nro	Kuvaus	Koko / mitta		Artiolite 450	Golfer	Nordico 510	Nordico 550 DL	Nordico 550 MH	Nordico 550 GLT	Nordico 610TL	Finlandia 620	Finlandia 670	Huom.
1	9200-6129	Suksikaukalo							M	M	M	X	X	
2	9201-3304	Suksikaukalo							M	M				
2	9200-6129	Suksikaukalo									M	X	X	
3	2710-3699	Lukkosylinteri suksikotelo							M	M	M	X	X	

Huom.

SOLIFER	Kaross 220 Body	Exterior H sida Articina 450 Exterior R hand Articina 450

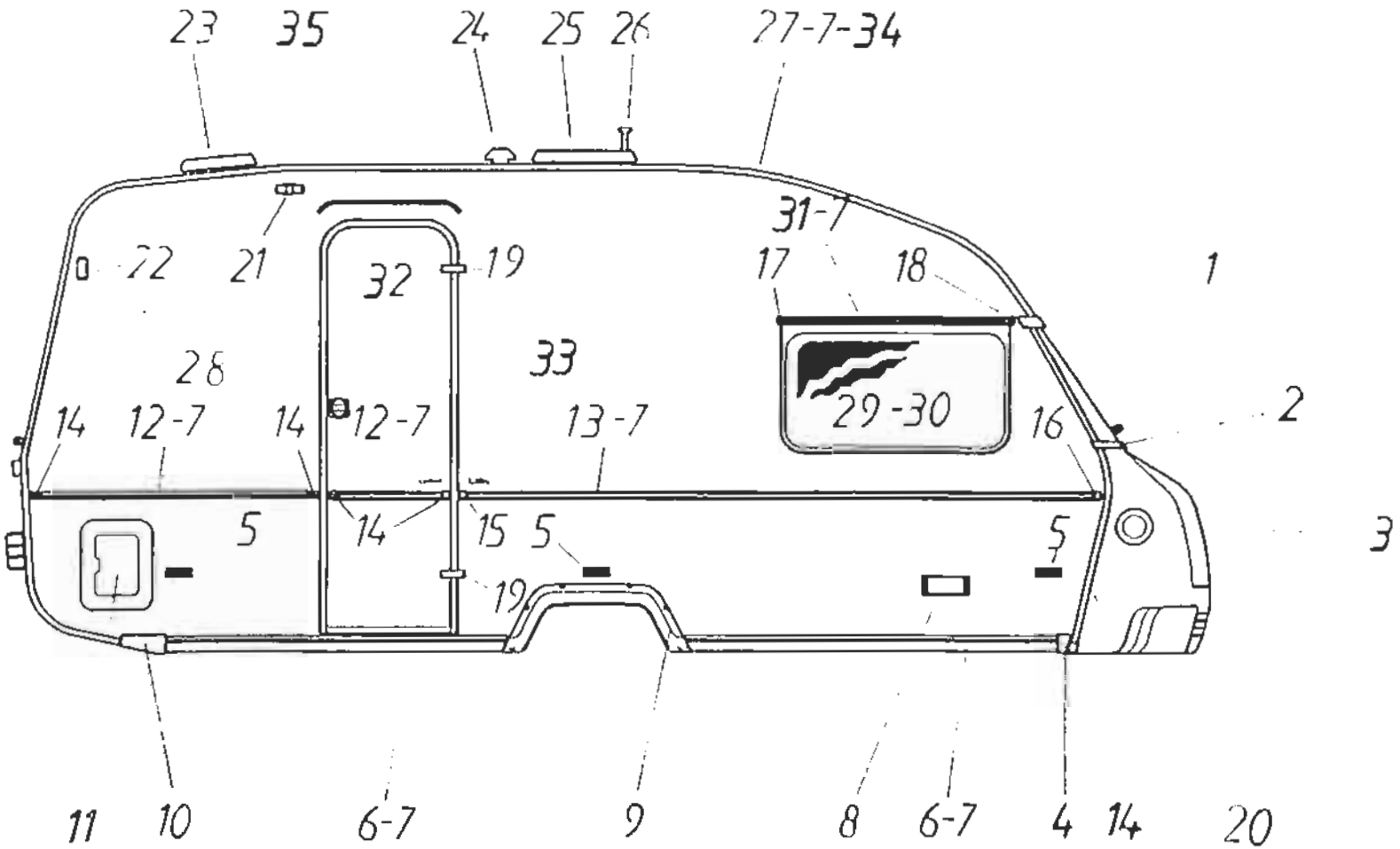

SOLIFER	Kori 220	Ulkopuoli oikea sivu Articina 450

X=vakio M=Menu-varustelu maasta riippuen

Kuva	Varaosa nro	Kuvaus		Articina 450	Folklie	Nordica 510	Nordica 550 OL	Nordica 550 MH	Nordica 550 OL/F	Nordica 610 Hi	Finlandia 620	Finlandia 670	Huom.
1	9300-3773	Päätekpl. teittalistan		x	x								
2	9300-3775	Päätekpl. k. s. p. kot. klinn. lista		x	x								
3	0095-0149	Läpivienti (pakoputki primus)		x	x	x	x	x	x	x	x	x	
4	9000-8878	Oikeanpuoleinen kulmalistan pala		x	x								
5	9000-3630	Sivuvalo Talmu 14		x	x	x	x	x	x	x	x	x	
6	9000-5563	Helmaprofiili 66 mm harmaa		x	x	x	x	x	x				
7	9000-3320	Keskilista		x	x	x	x	x	x	x	x	x	
8	9000-6901	Kaasunulosotto valk.		M	M	M	M	M	M	M	M	M	
9	0025-7230	Lokasuoja		x	x	x	x	x	x	x			
9	9000-5730	Lokasuojan kehys harmaa 1-aks.		x	x	x	x	x	x				
10	9000-8876	Päätekpl. helmalistan oik. harm.		x	x	x	x	x	x				
11	9000-4149	P.potti Thetford oik. kät. valk.		M	M	M	M	M	M	M	M	M	
12	9000-3411	Koristelista E-3890		x	x	x	x	x	x	x	x	x	
13	9000-3409	Kylkilista Nokia 7972		x	x	x	x	x	x	x	x	x	
14	9500-3772	Päätekpl. koristelistan		x	x	x	x	x	x	x	x	x	
15	9000-3785	Päätekappale vas. (kylkilistan)		x	x	x	x	x	x	x	x	x	
16	9000-3784	Päätekappale oik. (kylkilistan)		x	x	x	x	x	x	x	x	x	
17	9500-3710	Päätekappale vasen		x	x								
18	9500-3457	Päätekappale oikea		x	x								
19	0093-0011	Ulko-oven sarana		x	x	x	x	x	x	x	x	x	
20	9400-3486	Taivutettu kiinteä lista (oikea)		x	x								

Huom.

SOLIFER	Kori 220	Ulkopuoli oikea sivu Articina 450

X=vakio M=Menu-varustelu maasta riippuen

Kuva	Varaosa nro	Kuvaus		Articina 450	Goldie	Nordica 510	Nordica 550 DL	Nordica 550 MH	Nordica 550 QLT	Nordica 610Ii	Finlandia 620	Finlandia 670	Huom.
21	9000-3629	Etuvalo valk.		x	x								
22	9000-8654	Äärivalo Hella 2xs		x	x	x	x	x	x	x	x	x	1)
23	9000-2661	Wc-kattoluukku		x	x								
24	0097-0013	Kattoventtiili Veneta		x	x	x	x	x	x				
25	9000-3662	Katoluukku		x	x	x	x	x	x				
26	0092-0049	Tv-antennimasto ilman joht.		x	x	x	x	x	x	x	x	x	
27	9000-3480	Teittalista		x	x								
28	0093-0708	Ulko-ovan lukko Oberholz		x	x	x	x	x	x	x	x	x	
28	9400-2535	Ulko-oven lukon vastakappale		x	x	x	x	x	x	x	x	x	
29	9000-3834	Ikkuna kiinteä 900x475 (avattava)		x	x	x	x	x	x	x	x	x	FIN, S, N
30	0093-0701	Avattava ikkuna 900x475		x	x	x	x	x	x	x	x	x	D, DK, NL
31	9000-3412	Al-saranaprofiili		x	x								
32	2711-0075	Ulko-ovi		x									
33	9000-8556	Ulko-oven pidin muovinen		x	x	x	x	x	x	x	x	x	
34	0034-0590	Teittalistan kumiprofiili		x	x	x	x	x	x	x	x	x	
35	9000-3820	Räystäslista L = 2019		x	x								

Huom. 1) Ei Ruotsi

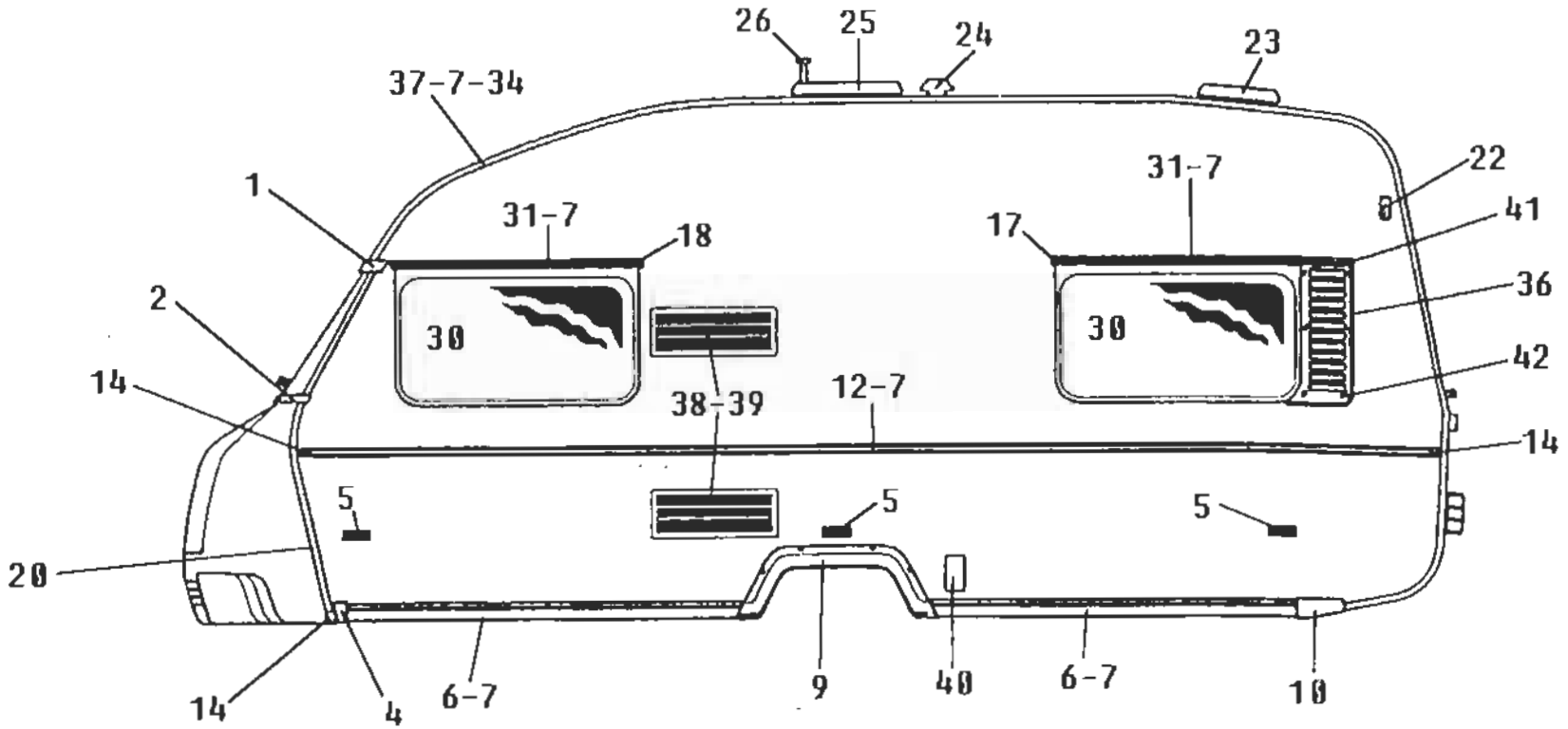
26
25
24
23
37-7-34
22
31-7
1
31-7
18
17
41
2
36
30
30
42
14
38-39
12-7
14
5
5
5
20
14
4
6-7
9
40
6-7
10

SOLIFER	Kori 221	Ulkopuoli vasen sivu Articina 450

X=vakio M=Menu-varustelu maasta riippuen

Kuva	Varaosa nro	Kuvaus		Articina 450	Gekko	Nordica 510	Nordica 550 DL	Nordica 550 MH	Nordica 550 QLT	Nordica 610H	Finlandia 620	Finlandia 670	Huom.
1	9300-3774	Kulmalistan päätekappale		x	x								
2	9300-3776	Kulmalistan päätekappale alempi		x	x								
4	9000-8879	Vasemmanpuolen kulmalistan pala		x	x								
5	9000-3630	Sivuvalo Talmu 14		x	x	x	x	x	x	x	x	x	
6	9000-5563	Helmaprofiili 66 mm harmaa		x	x	x	x	x	x				
7	9000-3320	Keskilista		x	x	x	x	x	x	x	x	x	
9	0025-7230	Lokasuoja		x	x	x	x	x	x	x			
9	9000-5730	Lokasuojan kehys harmaa 1-aks.		x	x	x	x	x	x				
10	9000-8877	Päätekpl. helmalistan vas. harm.		x	x	x	x	x	x				
12	9000-3411	Koristelista E-3890		x	x	x	x	x	x	x	x	x	
14	9500-3772	Päätekpl. koristelistan		x	x	x	x	x	x	x	x	x	
17	9500-3710	Päätekappale vasen		x	x								
18	9500-3457	Päätekappale oikea		x	x								
20	9400-3486	Taivutettu kiinteä lista (oikea)		x	x								
22	9000-8654	Äärivalo Hella 2xS		x	x	x	x	x	x	x	x	x	1)
23	9000-2661	Wc-kattoluukku		x	x								
24	0097-0013	Kattoventtiili Veneta		x	x	x	x	x	x				
25	9000-3662	Kattoluukku 400x400		x	x	x	x	x	x				
26	0092-0049	Tv-antennimasto ilman joht.		x	x	x	x	x	x	x	x	x	
30	0093-0701	Avattava ikkuna 900x475		x	x	x	x	x	x	x	x	x	
31	9000-3412	Al-saranaprofiili		x	x								

Huom. 1) Ei Ruotsi

SOLIFER	Kori 221	Ulkopuoli vasen sivu Articina 450

X=vakio M=Menu-varustelu maasta riippuen

Kuva	Varaosa nro	Kuvaus		Articina 450	Gazelle	Nordica 510	Nordica 550 GL	Nordica 550 MH	Nordica 550 GLT	Nordica 610Ti	Finlandia 620	Finlandia 670	Huom.
34	0034-0590	Telttalistan kumiprofiili		x	x	x	x	x	x	x	x	x	
36	9000-2035	Tuuletussäleikkö vasen		x	x								
37	9000-3407	Kulmalista		x	x								
38	9000-3756	Ilmanvaihtosäleikkö		x	x	x	x	x	x	x	x	x	
39	9000-3757	Talvisuoja		x	x	x	x	x	x	x	x	x	
40	9000-3664	Kojevastake MPK		x	x	x	x	x	x	x	x	x	
40	2710-4306	Kojevastakkeen kansi		x	x	x	x	x	x	x	x	x	
40	2710-3925	Kojevastakkeen kannen tappi		x	x	x	x	x	x	x	x	x	
41	9500-3711	Päätekappale oikea		x	x								
42	9000-3526	Aluslevy hatulla 5/12		x	x	x	x	x	x	x	x	x	

Huom.

SOLIFER	Kaross 222 Body	Exteriör H sida Goldie (530) Exterior R hand Goldie (530)

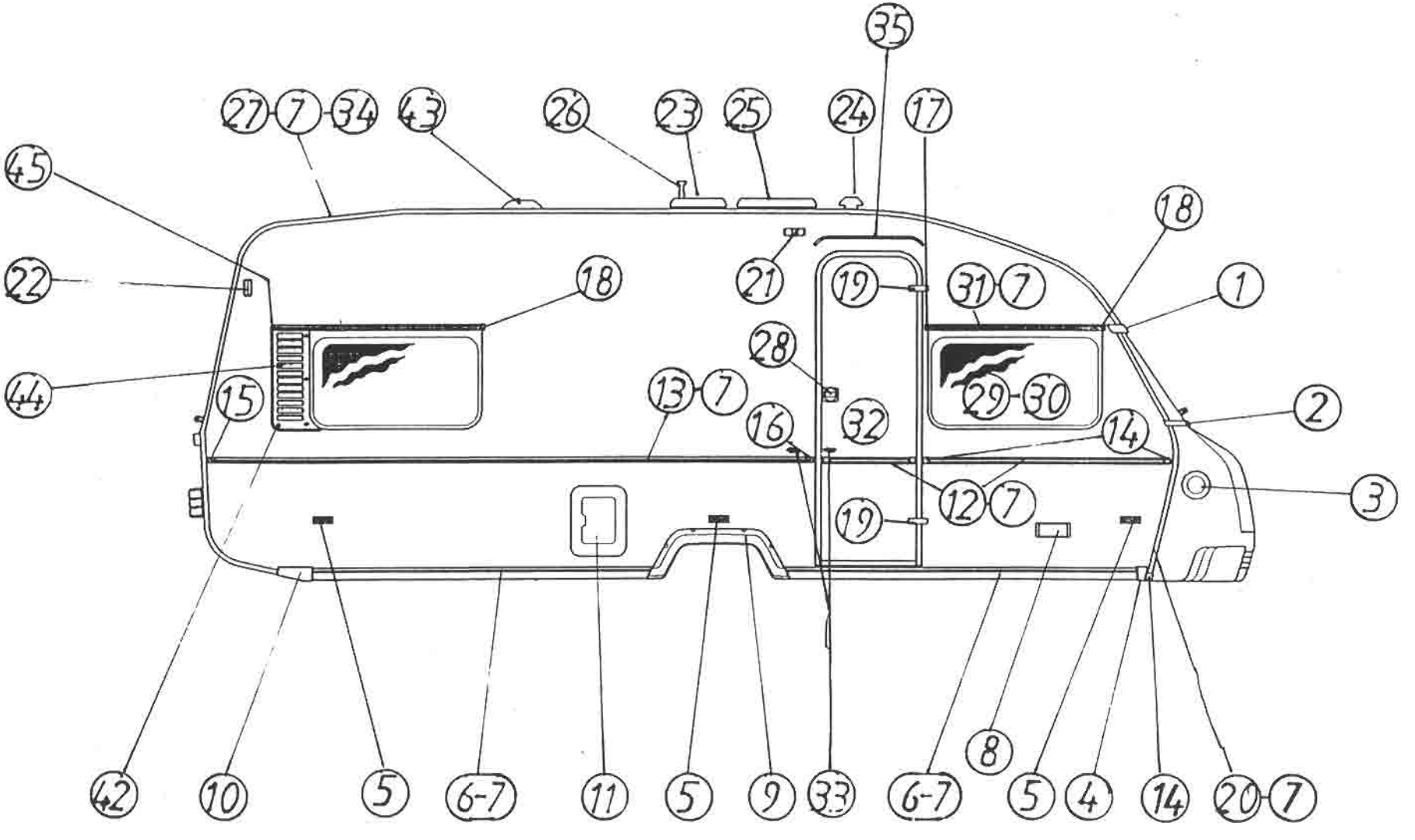

SOLIFER	Kori 222	Ulkopuoli oikea sivu Goldie (530)

X=vakio M=Menu-varustelu maasta riippuen

Kuva	Varaosa nro	Kuvaus		Arctic Cat 450	Goldie	Nordica 510	Nordica 550 DL	Nordica 550 MH	Nordica 550 GLT	Nordica 610TI	Finlandia 620	Finlandia 670	Huom.
1	9300-3773	Päätekpl. telttalistan		x	x								
2	9300-3775	Päätekpl. k.s.p.kot. kiinn. lista		x	x								
3	0095-0149	Läpivienti (pakoputki Primus)		x	x	x	x	x	x	x	x	x	
4	9000-8878	Listan päätekappale oikea		x	x								
5	9000-3630	Sivuvalo Talmu 14		x	x	x	x	x	x	x	x	x	
6	9000-5563	Helmaprofiili 66 mm		x	x	x	x	x	x				
7	9000-3320	Lista keskimmäinen		x	x	x	x	x	x	x	x	x	
8	9000-6901	Kaasunulosotto valk.		M	M	M	M	M	M	M	M	M	
9	0025-7230	Lokasuoja		x	x	x	x	x	x	x			
9	9000-5730	Lokasuojan kehys har. 1-aks.		x	x	x	x	x	x				
10	9000-8876	Päätekpl. helmalistan oik. harm.		x	x	x	x	x	x				
11	9000-4149	P.potti Thetford oik. kät. valk.		M	M	M	M	M	M	M	M	M	
12	9000-3411	Koristelista E-3890		x	x	x	x	x	x	x	x	x	
13	9000-3409	Kylkilista Nokia 7972		x	x	x	x	x	x	x	x	x	
14	9500-3772	Päätekpl. koristelistan		x	x	x	x	x	x	x	x	x	
15	9000-3785	Päätekappale vas. (kylkilistan)		x	x	x	x	x	x	x	x	x	
16	9000-3784	Päätekappale oik. (kylkilistan)		x	x	x	x	x	x	x	x	x	
17	9500-3710	Päätekappale vas.		x	x	x	x	x	x	x	x	x	
18	9500-3457	Päätekappale oik.		x	x	x	x	x	x	x	x	x	
19	0093-0011	Ulko-oven sarana		x	x	x	x	x	x	x	x	x	
20	9400-3486	Taivutettu kiinteä lista (oikea)		x	x								

Huom.

SOLIFER	Kori 222	Ulkopuoli oikea sivu Goldie (530)

X=vakio M=Menu-varustelu maasta riippuen

Kuva	Varaosa nro	Kuvaus		Artica 450	Goldie	Nordica 510	Nordica 550 DL	Nordica 550 WH	Nordica 550 GLT	Nordica 610Ti	Finlandia 620	Finlandia 670	Huom.
21	9000-3629	Etuvalo valk.		x	x								
22	9000-8654	Äärivalo Hella 2xS		x	x	x	x	x	x	x	x	x	1)
23	9000-2661	Wc-kattoluukku		x	x								
24	0097-0013	Kattoventtiili Veneta		x	x	x	x	x	x				
25	9000-3662	Kattoluukku 400x400		x	x	x	x	x	x				
26	0092-0049	Tv.antennimasto ilman joht.		x	x	x	x	x	x	x	x	x	
27	9000-3480	Telttalista		x	x								
28	0093-0708	Ulko-oven lukko Oberholz		x	x	x	x	x	x	x	x	x	
28	9400-2535	Ulko-oven lukon vastakappale		x	x	x	x	x	x	x	x	x	
29	9000-3834	Ikkuna kiinteä 900x475 (avattava)		x	x	x	x	x	x	x	x	x	2)
30	0093-0701	Avattava ikkuna 900x475		x	x	x	x	x	x	x	x	x	
31	9000-3412	Al-saranaprofiili		x	x								
32	2711-0080	Ulko-ovi			x								9301-2336
33	9000-8556	Ulko-oven pidin muovinen		x	x	x	x	x	x	x	x	x	
34	0034-0590	Telttalistan kumiprofiili		x	x	x	x	x	x	x	x	x	
35	9000-3820	Räystäslista L = 2019		x	x								
42	9000-3528	Aluslevy hatulla 5/12 metallic		x	x	x	x	x	x	x	x	x	
43	0097-0002	Lautasventtiili valk. GY 20			x		x	x	x	x	x	x	
43	2714-2949	Lautasventtiili valk. GY 20			x		x	x	x	x	x	x	
44	9200-2034	Tuuletussäleikkö oikea			x								
45	9500-3712	Päätekappale vasen			x								

Huom. 1) Ei Ruotsi 2) D, DK, NL vaunuihin avautuva ikkuna 0093-0701

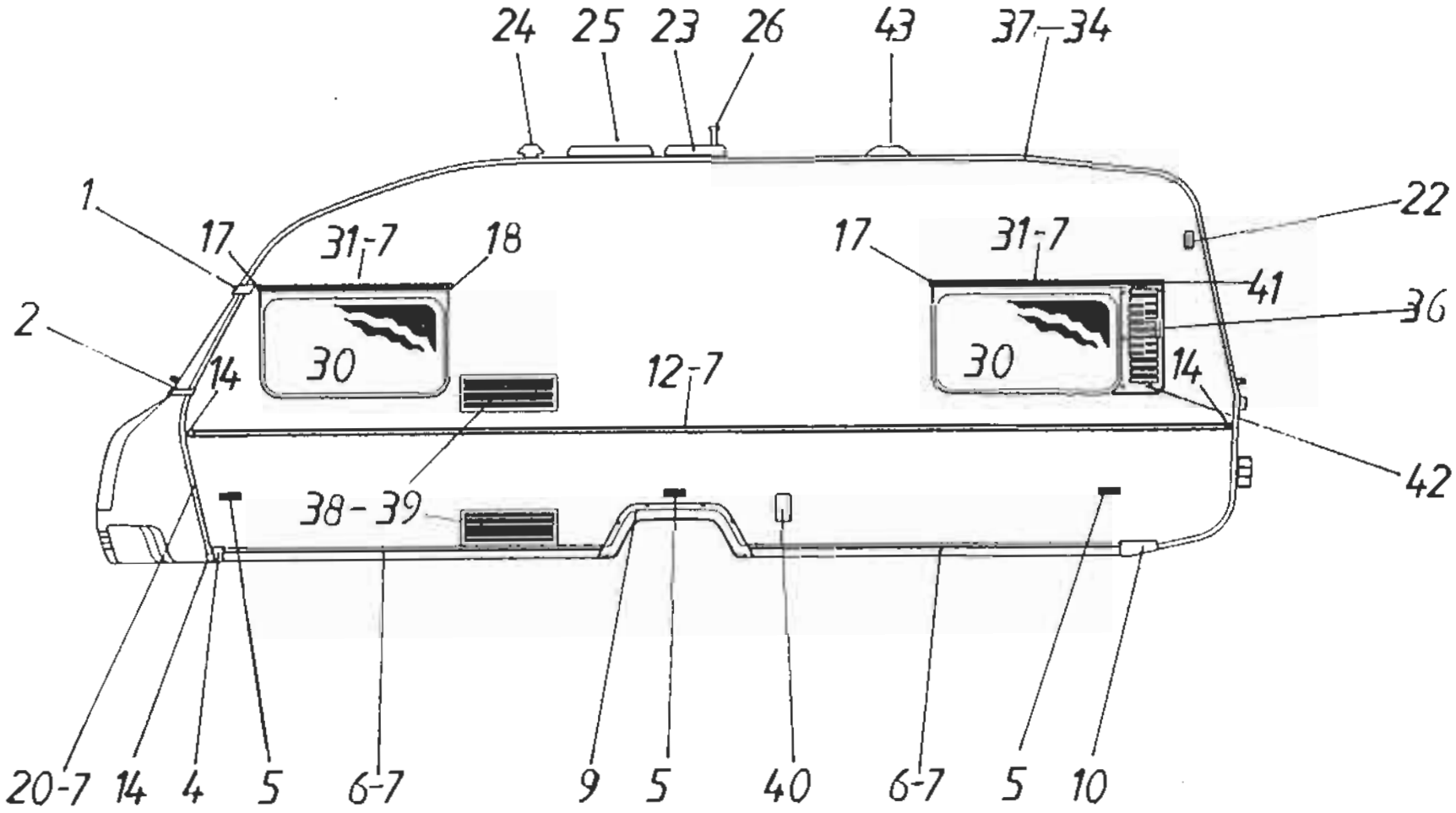
24
25
23
26
43
37-34
1
17
31-7
18
17
31-7
22
41
36
2
14
30
12-7
30
14
42
38-39
20-7
14
4
5
6-7
9
5
40
6-7
5
10

SOLIFER	Kori 223	Ulkopuoli vasen sivu Goldie (530)

X=vakio M=Menu-varusteli maasta riippuen

Kuva	Varaosa nro	Kuvaus		Arkoma 450	Goldie	Nordica 510	Nordica 550 DL	Nordica 550 MH	Nordica 550 DLT	Nordica 610 Ti	Finlandia 630	Finlandia 670	Huom.
1	9300-3774	Kulmlistan päätekappale		x	x								
2	9000-3776	Kulmalistan päätekappale alempi		x	x								
4	9000-8879	Vasemmanpuolen kulmalistan pala		x	x								
5	9000-3630	Sivuvalo Talmu		x	x	x	x	x	x	x	x	x	
6	9000-5563	Helmaprofiili 66 mm harmaa		x	x	x	x	x	x				
7	9000-3326	Keskilista		x	x	x	x	x	x	x	x	x	
9	0025-7230	Lokasuoja		x	x	x	x	x	x	x			
9	9000-5730	Lokasuojan kehys harmaa 1-aks		x	x	x	x	x	x				
10	9000-8877	Päätekpl. helmalistan vas. harm.		x	x	x	x	x	x				
12	9000-3411	Koristelista E-3890		x	x	x	x	x	x	x	x	x	
14	9500-3772	Päätekpl. koristelistan		x	x	x	x	x	x	x	x	x	
17	9500-3710	Päätekappale vesen		x	x								
18	9500-3457	Päätekappale oikea		x	x								
20	9400-3847	Ksp. kot. saumalista (vasen)		x	x								
22	9000-8654	Äärivalo Hella 2xS		x	x	x	x	x	x	x	x	x	1)
23	9000-2681	Wc-kattoluukku		x	x								
24	0097-0013	Kattoventtiili Veneta		x	x	x	x	x	x				
25	9000-3662	Kattoluukku 400x400		x	x	x	x	x	x				
26	0092-0049	Tv-antennimasto ilman joht.		x	x	x	x	x	x	x	x	x	
30	0093-0701	Avattava ikkuna 900x475		x	x	x	x	x	x	x	x	x	
31	9000-3412	Al-saranaprofiili		x	x								

Huom. 1) Ei Ruotsi

SOLIFER	Kori 223	Ulkopuoli vasen sivu Goldie (530)

X=vakio M=Menu-varustelu maasta riippuen

Kuva	Varaosa nro	Kuvaus		Prima 450	Goldie	Nordica 510	Nordica 550 DL	Nordica 550 MH	Nordica 550 GLT	Nordica 610TI	Finlandia 620	Finlandia 670	Huom.
34	0034-0590	Telttalistan kumiprofiili		x	x	x	x	x	x	x	x	x	
36	9000-2035	Tuuletussäleikkö vasen		x	x								
37	9000-3407	Kulmalista		x	x								
38	9000-3756	Ilmanvaihtosäleikkö		x	x	x	x	x	x	x	x	x	
39	9000-3757	Talvisuoja		x	x	x	x	x	x	x	x	x	
40	9000-3664	Kojevastake MPK		x	x	x	x	x	x	x	x	x	
40	2710-4306	Kojevastakkeen kansi		x	x	x	x	x	x	x	x	x	
40	2710-3925	Kojevastakkeen kannen tappi		x	x	x	x	x	x	x	x	x	
41	9500-3711	Päätekappale oikea		x	x								
42	9000-3528	Aluslevy hatulla 5/12		x	x	x	x	x	x	x	x	x	
43	0097-0002	Lautasventtiili valk. GY20			x		x	x	x	x	x	x	
43	2714-2949	Lautasventtiili valk. GY20			x		x	x	x	x	x	x	

Huom.

SOLIFER	Kaross 224 Body	Exteriör H sida Nordica 510 Exterior R hand Nordica 510

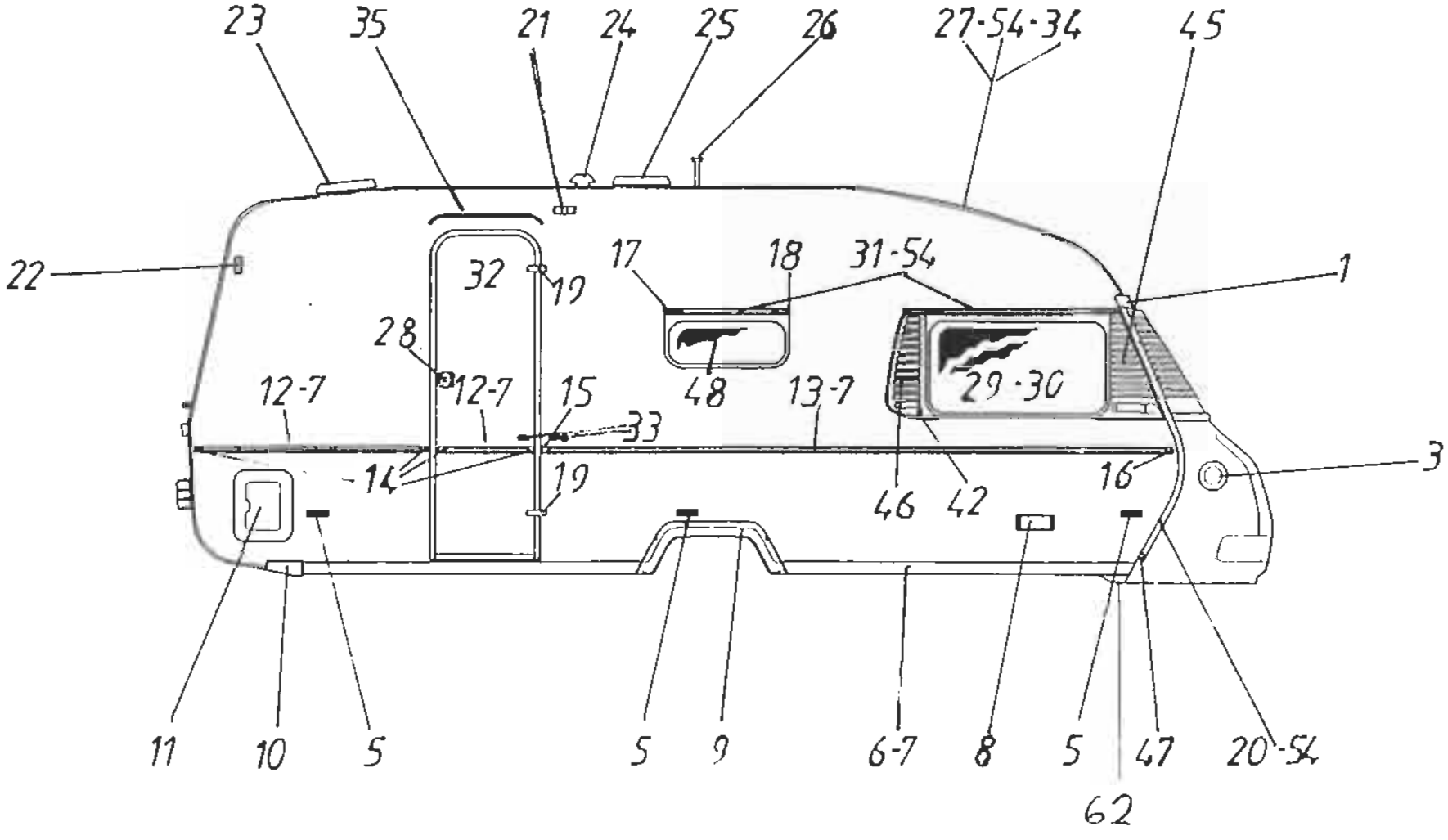

SOLIFER	Kori 224	Ulkopuoli oikea sivu Nordica 510

X=vakio M=Menu-varustelu maasta riippuen

Kuva	Varaosa nro	Kuvaus		Arctic 450	Gilde	Nordica 510	Nordica 550 WH	Nordica 550 OL	Nordica 610	Finnish 620	Finnish 670	Huom.
1	9300-3268	Päätekappale oik. räystäslista				x	x	x	x	x	x	x	
3	0095-0149	Läpivienti (pakoputki primus)		x	x	x	x	x	x	x	x	x	
5	9000-3630	Sivuvalo Talmu 14		x	x	x	x	x	x	x	x	x	
6	9000-5563	Helmaprofiili 66 mm harmaa		x	x	x	x	x	x				
7	9000-3320	Lista keskimmäinen		x	x	x	x	x	x	x	x	x	
8	9000-6901	Kaasunulosotto valk.		M	M	M	M	M	M	M	M	M	
9	0025-7230	Lokasuoja		x	x	x	x	x	x	x			
9	9000-5730	Lokasuojan kehys har. 1.aks.		x	x	x	x	x	x				
10	9000-8876	Päätekpl helmalistan oik. harm.		x	x	x	x	x	x				
11	9000-4149	P.potti Thetford oik. kät. valk.		M	M	M	M	M	M	M	M	M	
12	9000-3411	Koristelista E-3890		x	x	x	x	x	x	x	x	x	
13	9000-3409	Kylkilista Nokia 7972		x	x	x	x	x	x	x	x	x	
14	9500-3772	Päätekpl. koristelistan		x	x	x	x	x	x	x	x	x	
15	9000-3785	Päätekappale vas. (kylkilistan)		x	x	x	x	x	x	x	x	x	
16	9000-3784	Päätekappale oik. (kylkilistan)		x	x	x	x	x	x	x	x	x	
17	9000-2604	Päätekappale vasen saranalista				x	x	x	x	x	x	x	
18	9300-2537	Päätekappale oik. saranalista				x	x	x	x	x	x	x	
19	0093-0011	Ulko-oven sarna		x	x	x	x	x	x	x	x	x	
20	9401-2097	Taivutettu kiinteä lista (oikea)				x	x	x	x	x	x	x	
21	0090-0166	Telttavalo Talmu				x	x	x	x	x	x	x	
22	9000-8654	Äärivalo Hella 2xS		x	x	x	x	x	x	x	x	x	1)

Huom. 1) Ei Ruotsi

SOLIFER	Kori 224	Ulkopuoli oikea sivu Nordica 510

X=vakio M=Menu-varustelu maasta riippuen

Kuva	Varaosa nro	Kuvaus		Arkona 450	Goldie	Nordica 510	Nordica 550 GL	Nordica 550 MH	Nordica 550 QL7	Nordica 610i	Finlandia 620	Finlandia 670	Huom.
23	9000-2661	Wc-kattoluuukku		x	x	x							
24	0097-0013	Kattoventtiili Veneta		x	x	x	x	x	x				
25	9000-3662	Kattoluukku 400x400		x	x	x	x	x	x				
26	0092-0049	Tv-antennimasto ilman joht.		x	x	x	x	x	x	x	x	x	
27	0034-0580	Teittalista ruskea				x	x	x	x	x	x	x	
28	0093-0708	Ulko-oven lukko Oberholz		x	x	x	x	x	x	x	x	x	
28	9400-2535	Ulko-oven lukon vastakappale		x	x	x	x	x	x	x	x	x	
29	9000-3834	Ikkuna kiinteä 900x475 (avattava)		x	x	x	x	x	x	x	x	x	2)
30	0093-0701	Avattava ikkuna 900x475		x	x	x	x	x	x	x	x	x	
31	0046-1540	Al-saranaprofiili Purso				x	x	x	x	x	x	x	
32	2711-0079	Ulko-ovi				x	x	x	x	x	x	x	93012336
33	9000-8556	Ulko-oven pidin muovinen		x	x	x	x	x	x	x	x	x	
34	9400-9445	Teittalistan kumiprof. kitattu		x	x	x	x	x	x	x	x	x	
35	0028-5230	Ulko-oven räystälista				x	x	x	x	x	x	x	
42	9000-3528	Aluslevy hatila 5/12 matallic		x	x	x	x	x	x	x	x	x	
45	9200-5967	Etusivukolmio oikea				x	x	x	x	x	x	x	
46	9200-5951	Venttiiliristikko oikea etuseinä				x	x	x					
47	9300-2539	Päätekappale koristelistan				x	x	x	x	x	x	x	
48	0093-0706	Avattava ikkuna 600x220				x	x	x		x	x	x	
54	9400-3050	Muovilista T-501/C tumm. ruskea				x	x	x	x	x	x	x	
62	9000-6123	Helmalistan levik (oikea) harmaa				x	x	x	x				

Huom. 2) D, DK, NL avattava ikkuna 0093-0701

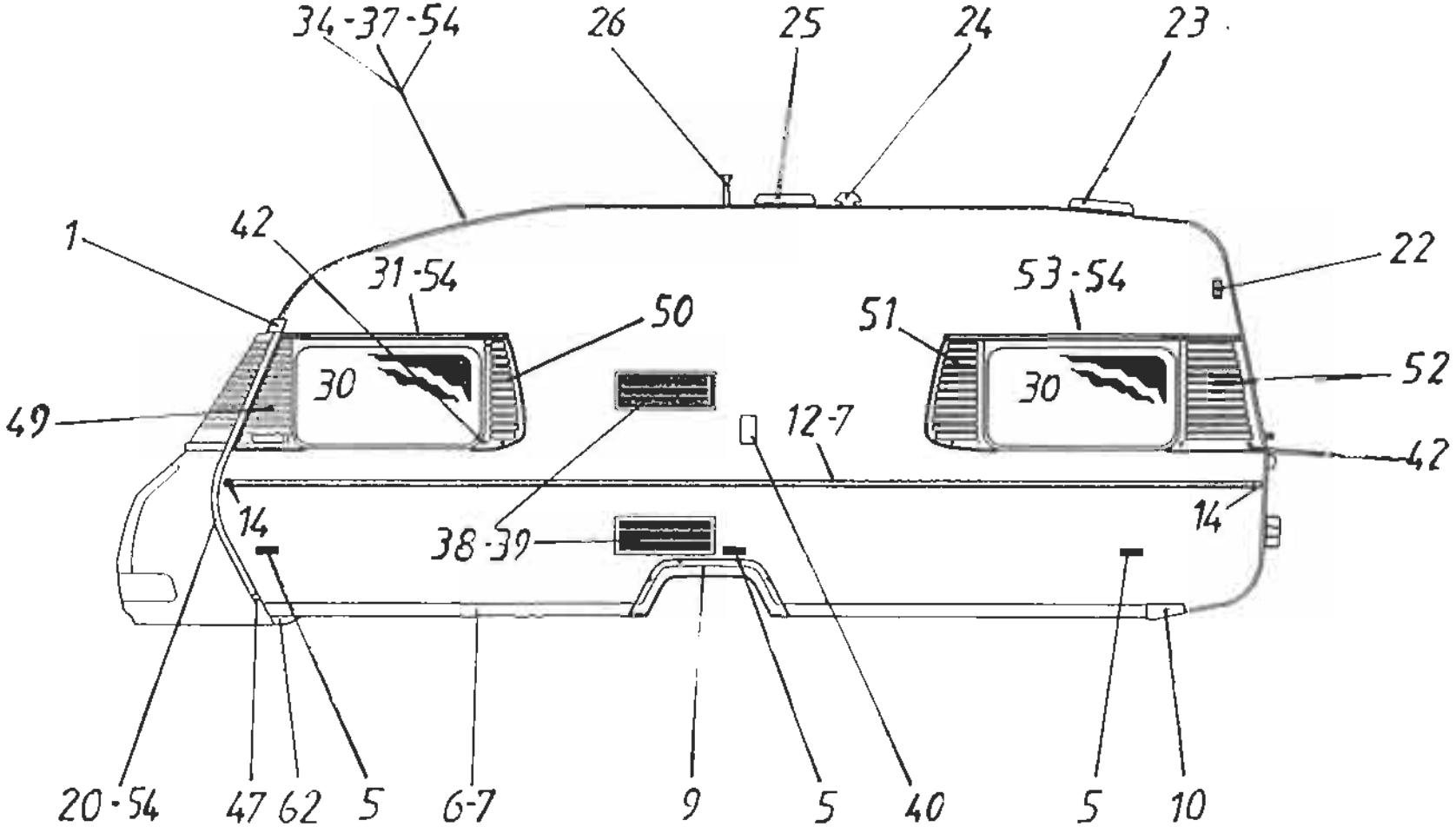
34-37-54
26
25
24
23
1
42
31-54
50
53-54
51
22
52
30
30
49
12-7
42
14
14
38-39
20-54
47
62
5
6-7
9
5
40
5
10

SOLIFER	Kori 225	Ulkopuoli vasen sivu Nordica 510

X=vakio M=Menu-varustelu maasta riippuen

Kuva	Varaosa nro	Kuvaus		Arctic 450	Gulde	Nordica 510	Nordica 550 DL	Nordica 550 WH	Nordica 550 GLT	Nordica 610Ti	Finlandia 620	Finlandia 670	Huom.
1	9300-3269	Päätekappale vas. räystäslista				x	x	x	x	x	x	x	
5	9000-3630	Sivuvalo Talmu		x	x	x	x	x	x	x	x	x	
6	9000-5563	Helaprofiili 66 mm harmaa		x	x	x	x	x	x				
7	9000-3320	Keskilista		x	x	x	x	x	x	x	x	x	
9	0025-7230	Lokasuoja		x	x	x	x	x	x	x			
9	9000-5730	Lokasuojan kehys harmaa 1.aks.		x	x	x	x	x	x				
10	9000-8877	Päätekpl. helmalistan vas. harm.		x	x	x	x	x	x				
12	9000-3411	Koristelista E-3890		x	x	x	x	x	x	x	x	x	
14	9500-3772	Päätekpl. koristelistan		x	x	x	x	x	x	x	x	x	
20	9401-2098	Taivutettu kiinteä lista vasen				x	x	x	x	x	x	x	
22	9000-8654	Äärivalo Hella		x	x	x	x	x	x	x	x	x	1)
23	9000-2661	Wc-kattoluukku		x	x	x							
24	0097-0013	Kattoventtiili Veneta		x	x	x	x	x	x				
25	9000-3662	Kattoluukku 400x400		x	x	x	x	x	x				
26	0092-0049	Tv-antennimasto ilman joht.		x	x	x	x	x	x	x	x	x	
30	0093-0701	Avattava ikkuna 900x475		x	x	x	x	x	x	x	x	x	
31	9000-3412	Al-saranaprofiili		x	x								
34	9400-9445	Telttalistan kumiprofiili kitattu		x	x	x	x	x	x	x	x	x	
37	0034-0570	Kulmalista ruskea				x	x	x	x	x	x	x	
38	9000-3756	Ilmanvaihtosäleikkö		x	x	x	x	x	x	x	x	x	
39	9000-3757	Talvisuoja		x	x	x	x	x	x	x	x	x	

Huom. 1) Ei Ruotsi

SOLIFER	Kori 225	Ulkopuoli vasen sivu Nordica 510

X=vakio M=Menu-varustelu maasta riippuen

Kuva	Varaosa nro	Kuvaus		Arctica 450	Gable	Nordica 510	Nordica 550 DL	Nordica 550 MH	Nordica 550 QLT	Nordica 610Ti	Finlandia 620	Finlandia 670	Huom.
40	9000-3664	Kojevastake MPK		x	x	x	x	x	x	x	x	x	
40	0082-4015	Kojevastake MPK ruskea		x	x	x	x	x	x	x	x	x	
40	2710-4306	Kojevastakkeen kansi		x	x	x	x	x	x	x	x	x	
40	2710-3793	Kojevastakkeen kansi		x	x	x	x	x	x	x	x	x	
40	2710-3925	Kojevastakkeen kannen tappi		x	x	x	x	x	x	x	x	x	
42	9000-3528	Alusievy hatuila 5/12		x	x	x	x	x	x	x	x	x	
47	9300-2539	Päätekappale koristelistan				x	x	x	x	x	x	x	
49	9000-5968	Etusivukolmio vasen				x	x	x	x	x	x	x	
50	9000-5952	Venttiliristikko vasen etuseinä				x	x	x	x	x	x	x	
51	9000-5656	Takakolmio vasen				x			x	x			
52	9000-6100	Tuuletussäleikkö taka vas.				x				x			
53	9300-5778	AL-sarnaprofiili				x	x	x	x	x	x	x	
54	9400-3050	Muovilista T-501/c tumm. ruskea				x	x	x	x	x	x	x	
62	9000-6124	Helmalistan levike (vasen) marmaa				x	x	x	x				

Huom.

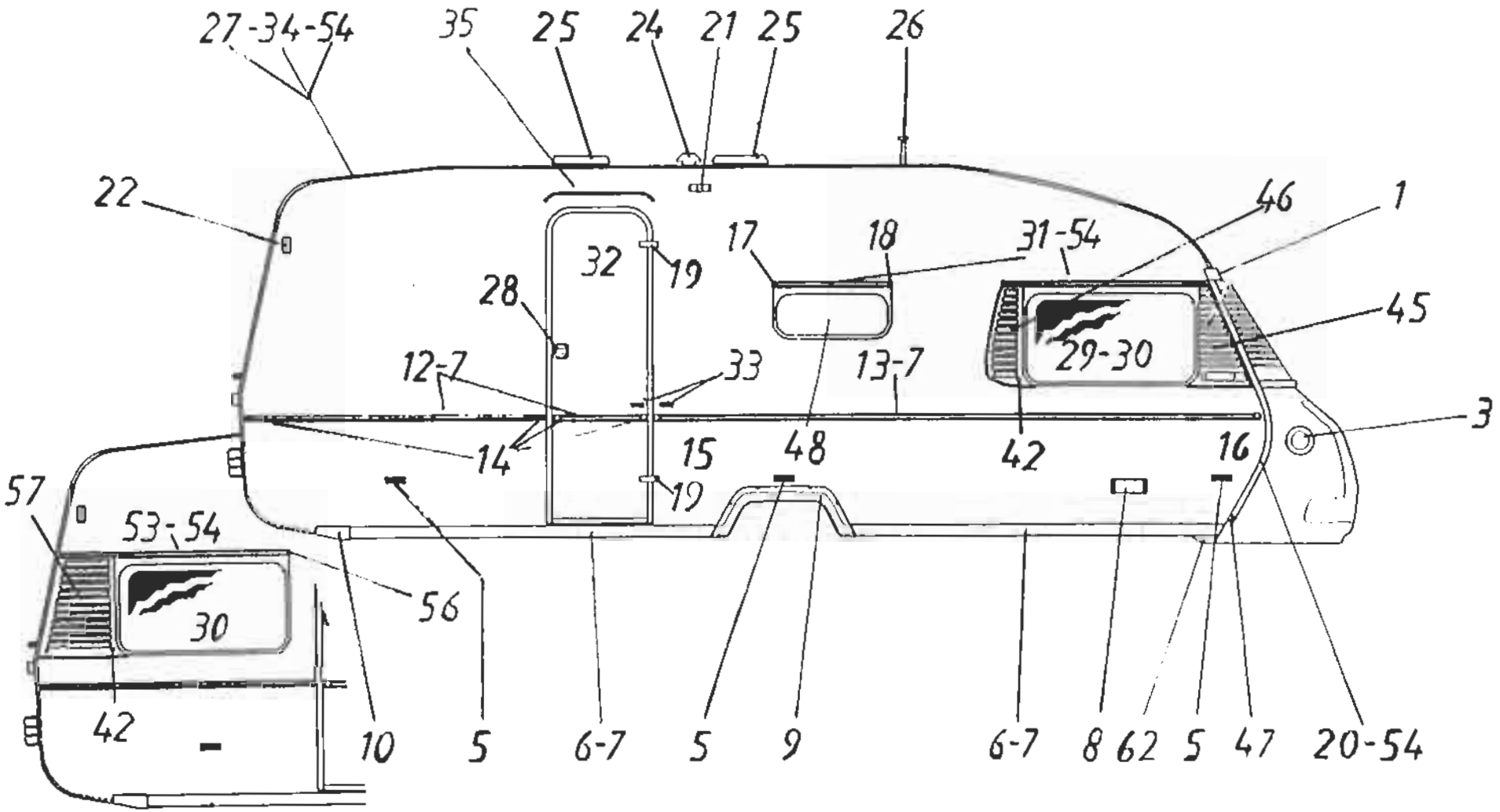
27-34-54
35
25
24
21
25
26
22
46
1
17
18
31-54
32
19
28
45
29-30
12-7
33
13-7
3
14
15
48
42
16
19
57
53-54
56
30
42
10
5
6-7
5
9
6-7
8
62
5
47
20-54

SOLIFER	Kori 226	Ulkopuoli oikea sivu Nordica 550 DL

X=vakio M=Menu-varustelu maasta riippuen

Kuva	Varaosa nro	Kuvaus		Arizona 450	Dallas	Nordica 510	Nordica 550 DL	Nordica 550 WI	Nordica 550 GLT	Nordica 610 H	Finlandia 620	Finlandia 670	Huom.
1	9300-3268	Päätekappale oik. räystäslista				x	x	x	x	x	x	x	
3	0095-0149	Läpivienti (pakoputki primus)		x	x	x	x	x	x	x	x	x	
5	9000-3630	Sivuvalo Talmu 14		x	x	x	x	x	x	x	x	x	
6	9000-5563	Helmaprofiili 66 mm harmaa		x	x	x	x	x	x				
7	9000-3320	Lista keskimmäinen		x	x	x	x	x	x	x	x	x	
8	9000-6901	Kaasunulosotto valk.		M	M	M	M	M	M	M	M	M	
9	0025-7230	Lokasuoja		x	x	x	x	x	x	x			
9	9000-5730	Lokasuojan kehys har. 1.aks.		x	x	x	x	x	x				
10	9000-8876	Päätekpl helmalistan oik. harm.		x	x	x	x	x	x				
12	9000-3411	Koristelista E-3890		x	x	x	x	x	x	x	x	x	
13	9000-3409	Kylkilista Nokia 7972		x	x	x	x	x	x	x	x	x	
14	9500-3772	Päätekpl. koristelistan		x	x	x	x	x	x	x	x	x	
15	9000-3785	Päätekappale vas. (kylkilistan)		x	x	x	x	x	x	x	x	x	
16	9000-3784	Päätekappale oik. (kylkilistan)		x	x	x	x	x	x	x	x	x	
17	9000-2604	Päätekappale vasen saranalista				x	x	x	x	x	x	x	
18	9300-2537	Päätekappale oik. saranalista				x	x	x	x	x	x	x	
19	0093-0011	Ulko-oven sarna		x	x	x	x	x	x	x	x	x	
20	9401-2097	Taivutettu kiinteä lista (oikea)				x	x	x	x	x	x	x	
21	0090-0166	Telttavalo Talmu				x	x	x	x	x	x	x	
22	9000-8654	Äärivalo Hella 2xS		x	x	x	x	x	x	x	x	x	1)
24	0097-0013	Kattoventtiili Veneta		x	x	x	x	x	x				

Huom. 1) Ei Ruotsi

SOLIFER	Kori 226	Ulkopuoli oikea sivu Nordica 550 DL

X=vakio M=Menu-varustelu maasta riippuen

Kuva	Varaosa nro	Kuvaus		Artisino 450	Golde	Nordica 510	Nordica 550 DL	Nordica 550 M-H	Nordica 550 QLT	Nordica 610Ti	Finlandia 620	Finlandia 670	Huom.
25	9000-3662	Kattoluukku 400x400		x	x	x	x	x	x				
26	0092-0049	Tv-antennimasto ilman joht.		x	x	x	x	x	x	x	x	x	
27	0034-0580	Telttalista ruskea				x	x	x	x	x	x	x	
28	0093-0708	Ulko-oven lukko Oberholz		x	x	x	x	x	x	x	x	x	
28	9400-2535	Ulko-oven lukon vastakappale		x	x	x	x	x	x	x	x	x	
29	9000-3834	Ikkuna kiinteä 900x475 (avattava)		x	x	x	x	x	x	x	x	x	2)
30	0093-0701	Avattava ikkuna 900x475		x	x	x	x	x	x	x	x	x	3)
31	0046-1540	Al-saranaprofiili Purso				x	x	x	x	x	x	x	
32	2711-0079	Ulko-ovi				x	x	x	x	x	x	x	9301-2336
33	9000-8556	Ulko-oven pidin muovinen		x	x	x	x	x	x	x	x	x	
34	9400-9445	Telttalistan kumiprof. kitattu		x	x	x	x	x	x	x	x	x	
35	0028-5230	Ulko-oven räystälista				x	x	x	x	x	x	x	
42	9000-3528	Aluslevy hatila 5/12 matallic		x	x	x	x	x	x	x	x	x	
45	9200-5967	Etusivukolmio oikea				x	x	x	x	x	x	x	
46	9200-5951	Venttiliristikko oikea etuseinä				x	x	x					
47	9300-2539	Päätekappale koristelistan				x	x	x	x	x	x	x	
48	0093-0706	Avattava ikkuna 600x220				x	x			x	x	x	
53	9300-5778	Al-saranaprofiili				x	x	x	x	x	x	x	
54	9400-3050	Muovilista T-501/C tumm. ruskea				x	x	x	x	x	x	x	
55	9400-2526	Päätekappale					x	x					
56	9001-3677	Venttiliristikko oikea etuseinä					x						1)

Huom. 1) Ainoastaan Saksa 2)D, DK, NL avattava ikkuna 0093-0701 3) Myös Saksa taakse (oikea)

SOLIFER

Kori 226

Ulkopuoli oikea sivu Nordica 550 DL

X=vakio M=Menu-varustelu maasta riippuen

Kuva	Varaosa nro	Kuvaus		Articina 450	Goldie	Nordica 510	Nordica 550 DL	Nordica 550 MH	Nordica 550 GLT	Nordica 6101i	Finlandia 620	Finlandia 670	Huom.
62	9000-6123	Helamalistan levik. (oikea) harmaa				x	x	x	x				

Huom.

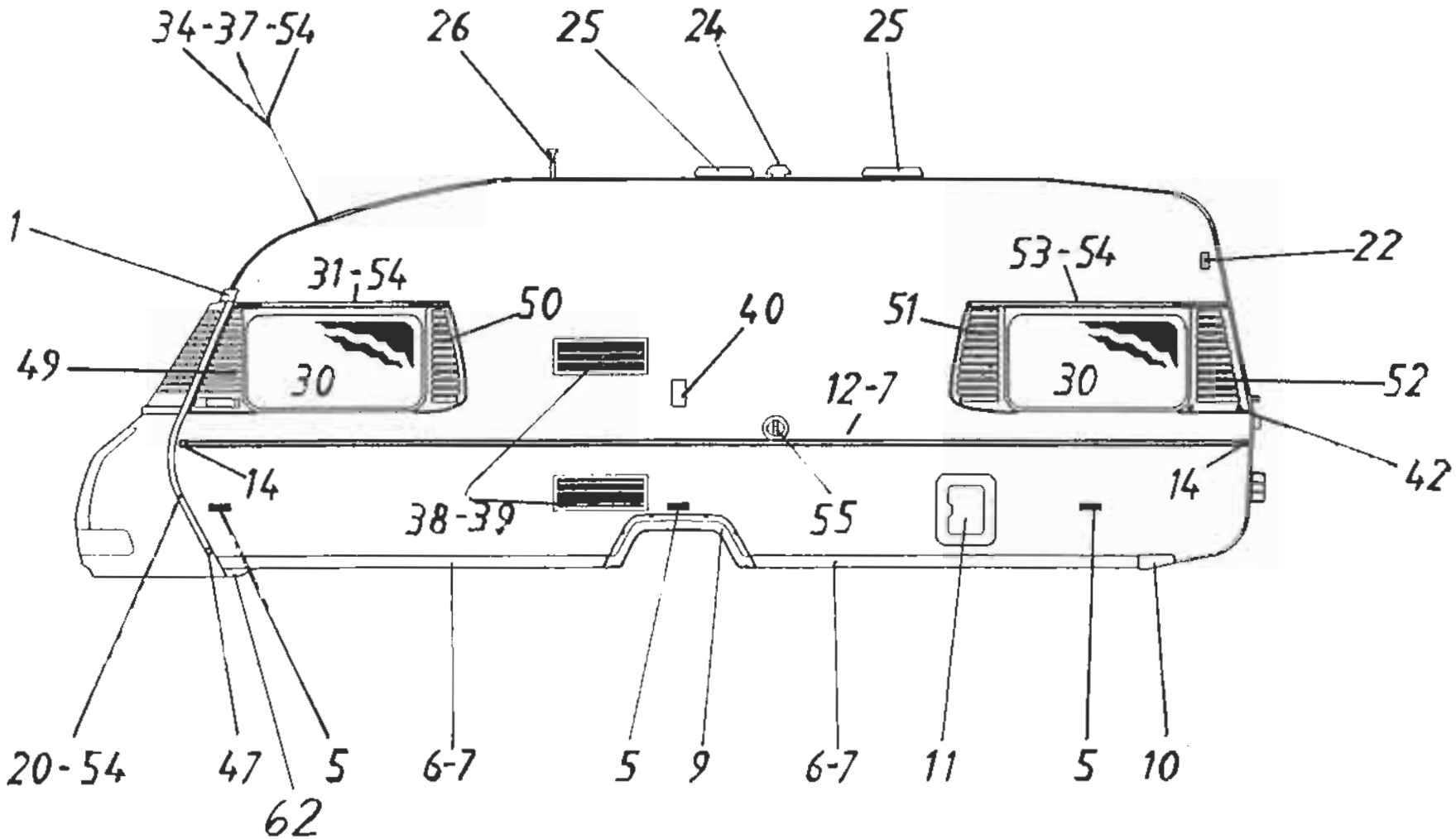
34-37-54
26
25
24
25
1
31-54
50
40
53-54
22
51
49
30
30
52
12-7
42
14
14
38-39
55
20-54
47
5
62
6-7
5
9
6-7
11
5
10

SOLIFER	Kori 227	Ulkopuoli vasen sivu Nordica 550 DL

X=vakio M=Menu-varustelu maasta riippuen

Kuva	Varaosa nro	Kuvaus		[illegible] 450	Golden	Nordica 510	Nordica 550 DL	Nordica 550 MH	Nordica 550 QLT	Nordica 610H	Finlandia 620	Finlandia 670	Huom.
1	9300-3269	Päätekappale vas. räystäslista				x	x	x	x	x	x	x	
5	9000-3630	Sivuvalo Talmu		x	x	x	x	x	x	x	x	x	
6	9000-5563	Helaprofiili 66 mm harmaa		x	x	x	x	x	x				
7	9000-3320	Keskilista		x	x	x	x	x	x	x	x	x	
9	0025-7230	Lokasuoja		x	x	x	x	x	x	x			
9	9000-5730	Lokasuojan kehys harmaa 1.aks.		x	x	x	x	x	x				
10	9000-8877	Päätekpl. helmalistan vas. harm.		x	x	x	x	x	x				
11	9000-4149	P.potti Thetford oik. kät. valk.		M	M	M	M	M	M	M	M	M	
12	9000-3411	Koristelista E-3890		x	x	x	x	x	x	x	x	x	
14	9500-3772	Päätekpl. koristelistan		x	x	x	x	x	x	x	x	x	
20	9401-2098	Talvutettu kiinteä lista vasen				x	x	x	x	x	x	x	
22	9000-8654	Äärivalo Hella		x	x	x	x	x	x	x	x	x	1)
24	0097-0013	Kattoventtiili Veneta		x	x	x	x	x	x				
25	9000-3662	Kattoluukku 400x400		x	x	x	x	x	x				
26	0092-0049	Tv-antennimasto ilman joht.		x	x	x	x	x	x	x	x	x	
30	0093-0701	Avattava ikkuna 900x475		x	x	x	x	x	x	x	x	x	
31	9000-3412	Al-saranaprofiili		x	x								
34	9400-9445	Telttalistan kumiprofiili kitattu		x	x	x	x	x	x	x	x	x	
37	0034-0570	Kulmalista ruskea				x	x	x	x	x	x	x	
38	9000-3756	Ilmanvaihtosäleikkö		x	x	x	x	x	x	x	x	x	
39	9000-3757	Talvisuoja		x	x	x	x	x	x	x	x	x	

Huom. 1) Ei Ruotsi

SOLIFER	Kori 227	Ulkopuoli vasen sivu Nordica 550 DL

X=vakio M=Menu-varustelu maasta riippuen

Kuva	Varaosa nro	Kuvaus		Artiqua 450	Golden	Nordica 510	Nordica 550 DL	Nordica 550 MH	Nordica 550 DLT	Nordica 610Ti	Finlandia 620	Finlandia 670	Huom.
40	9000-3664	Kojevastake MPK		x	x	x	x	x	x	x	x	x	
40	0082-4015	Kojevastake MPK ruskea		x	x	x	x	x	x	x	x	x	
40	2710-4306	Kojevastakkeen kansi		x	x	x	x	x	x	x	x	x	
40	2710-3793	Kojevastakkeen kansi		x	x	x	x	x	x	x	x	x	
40	2710-3925	Kojevastakkeen kannen tappi		x	x	x	x	x	x	x	x	x	
42	9000-3528	Aluslevy hatulla 5/12		x	x	x	x	x	x	x	x	x	
47	9300-2539	Päätekappale koristelistan				x	x	x	x	x	x	x	
49	9000-5968	Etusivukolmio vasen				x	x	x	x	x	x	x	
50	9000-5952	Venttiliristikko vasen etuseinä				x	x	x	x	x	x	x	
51	9000-5856	Takakolmio vasen				x	x		x	x			
52	9200-5846	Venttiiliristikko vasen takaseinä				x				x			
53	9300-5778	AL-sarnaprofiili				x	x	x	x	x	x	x	
54	9400-3050	Muovilista T-501/c tumm. ruskea				x	x	x	x	x	x	x	
55	0096-0054	Vesitankin korkki Vecam					M	M	M	M	M	M	
55	2710-3638	Vesitankin korkki+avain					M	M	M	M	M	M	
62	9000-6124	Helmalistan levike (vasen) marmaa				x	x	x	x				

Huom.

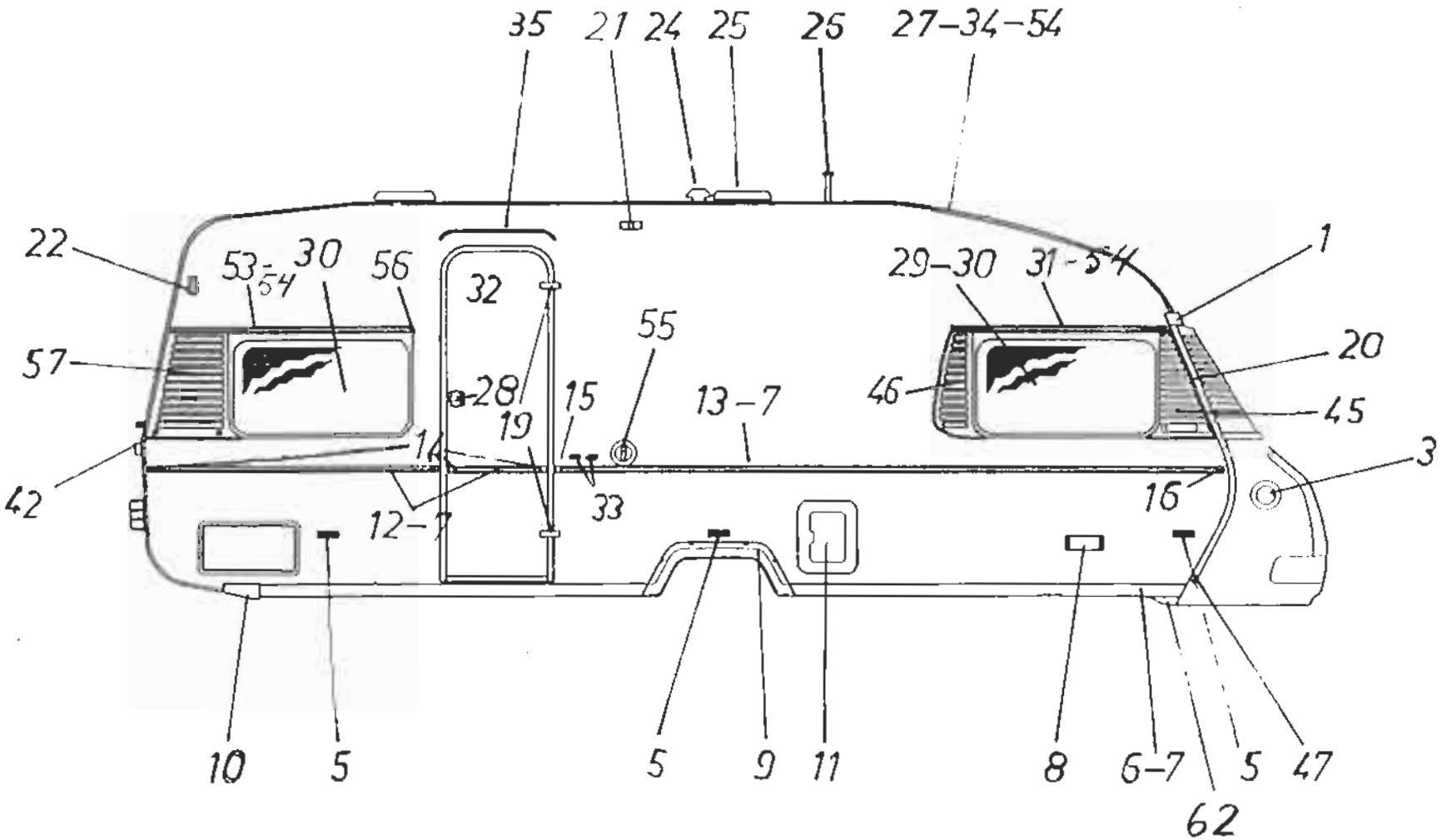
35
21
24
25
26
27–34–54
22
53–54
30
56
32
29–30
31–54
1
57
55
20
28
19
15
13–7
46
45
42
14
3
16
33
12–7
10
5
5
9
11
8
6–7
5
47
62

SOLIFER	Kori 228	Ulkopuoli oikea sivu Nordica 550 MH

X=vakio M=Menu-varustelu maasta riippuen

Kuva	Varaosa nro	Kuvaus		Arlanda 450	Gulde	Nordica 510	Nordica 550 DL	Nordica 550 MH	Nordica 550 GLI	Nordica 610Li	Finlandia 620	Finlandia 670	Huom.
1	9300-3268	Päätekappale oik. räystäslista				x	x	x	x	x	x	x	
3	0095-0149	Läpivienti (pakoputki primus)		x	x	x	x	x	x	x	x	x	
5	9000-3630	Sivuvalo Talmu 14		x	x	x	x	x	x	x	x	x	
6	9000-5563	Helmaprofiili 66 mm harmaa		x	x	x	x	x	x				
7	9000-3320	Lista keskimmäinen		x	x	x	x	x	x	x	x	x	
8	9000-6901	Kaasunulosotto valk.		M	M	M	M	M	M	M	M	M	
9	0025-7230	Lokasuoja		x	x	x	x	x	x	x			
9	9000-5730	Lokasuojan kehys har. 1.aks.		x	x	x	x	x	x				
10	9000-8876	Päätekpl helmalistan oik. harm.		x	x	x	x	x	x				
11	9000-4149	P.potti Thetford oik. kät. valk.		M	M	M	M	M	M	M	M	M	
12	9000-3411	Koristelista E-3890		x	x	x	x	x	x	x	x	x	
13	9000-3409	Kylkilista Nokia 7972		x	x	x	x	x	x	x	x	x	
14	9500-3772	Päätekpl. koristelistan		x	x	x	x	x	x	x	x	x	
15	9000-3785	Päätekappale vas. (kylkilistan)		x	x	x	x	x	x	x	x	x	
16	9000-3784	Päätekappale oik. (kylkilistan)		x	x	x	x	x	x	x	x	x	
19	0093-0011	Ulko-oven sarna		x	x	x	x	x	x	x	x	x	
20	9401-2097	Taivutettu kiinteä lista (oikea)				x	x	x	x	x	x	x	
21	0090-0166	Telttavalo Talmu				x	x	x	x	x	x	x	
22	9000-8654	Äärivalo Hella 2xS		x	x	x	x	x	x	x	x	x	1)
24	0097-0013	Kattoventtiili Veneta		x	x	x	x	x	x				
25	9000-3662	Kattoluukku 400x400		x	x	x	x	x	x				

Huom. 1) Ei Ruotsi

SOLIFER	Kori 228	Ulkopuoli oikea sivu Nordica 550 MH

X=vakio M=Menu-varustelu maasta riippuen

Kuva	Varaosa nro	Kuvaus		Arizona 450	Gelble	Nordica 510	Nordica 550 DL	Nordica 550 MH	Nordica 550 QLT	Nordica 610TI	Finlandia 620	Finlandia 670	Huom.
26	0092-0049	Tv-antennimasto ilman joht.		x	x	x	x	x	x	x	x	x	
27	0034-0580	Teittalista ruskea				x	x	x	x	x	x	x	
28	0093-0708	Ulko-oven lukko Oberholz		x	x	x	x	x	x	x	x	x	
28	9400-2535	Ulko-oven lukon vastakappale		x	x	x	x	x	x	x	x	x	
29	9000-3834	Ikkuna kiinteä 900x475 (avattava)		x	x	x	x	x	x	x	x	x	
30	0093-0701	Avattava ikkuna 900x475		x	x	x	x	x	x	x	x	x	2)
31	0046-1540	Al-saranaprofiili Purso				x	x	x	x	x	x	x	
32	2711-0079	Ulko-ovi				x	x	x	x	x	x	x	
33	9000-8556	Ulko-oven pidin muovinen		x	x	x	x	x	x	x	x	x	
34	9400-9445	Teittalistan kumiprof. kitattu		x	x	x	x	x	x	x	x	x	
35	0028-5230	Ulko-oven räystälista				x	x	x	x	x	x	x	
42	9000-3528	Alusleyy hatila 5/12 matallic		x	x	x	x	x	x	x	x	x	
45	9200-5967	Etusivukolmio oikea				x	x	x	x	x	x	x	
46	9200-5951	Venttiiliristikko oikea etuseinä				x	x	x					
47	9300-2539	Päätekappale koristelistan				x	x	x	x	x	x	x	
53	9300-5778	Al-saranaprofiili				x	x	x	x	x	x	x	
54	9400-3050	Muovilista T-501/C tumm. ruskea				x	x	x	x	x	x	x	
55	0096-0054	Vesitankin korkki Vecam					M	M	M	M	M	M	
55	2710-3638	Vesitankin korkki+avain					M	M	M	M	M	M	
56	9400-2526	Päätekappale					x	x					
57	9200-5847	Tuuletussäleikkö taka oikea						x					1)

Huom. 1) Ainoastaan Saksa 2) D, DK, NL avattava ikkuna 0093-0701

SOLIFER

Kori 228

Ulkopuoli oikea sivu Nordica 550 MH

X=vakio M=Menu-varustelu maasta riippuen

Kuva	Varaosa nro	Kuvaus		Articina 450	Goldie	Nordica 510	Nordica 550 DL	Nordica 550 MH	Nordica 550 GLT	Nordica 6101i	Finlandia 620	Finlandia 670	Huom.
62	9000-6123	Helmalistan levike (oikea) harmaa				x	x	x	x				

Huom.

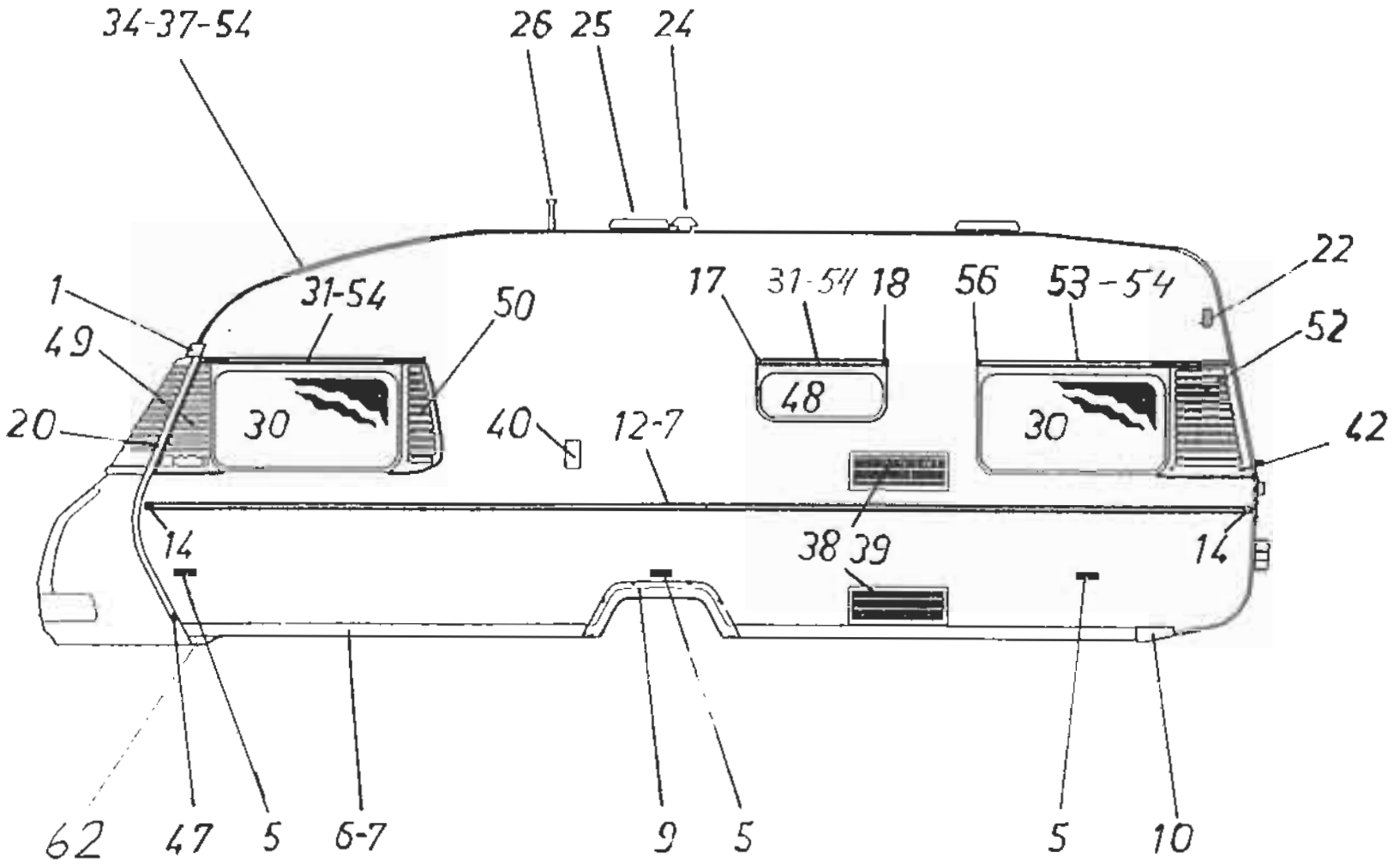
34-37-54
26
25
24
22
1
31-54
50
17
31-54
18
56
53-54
52
49
48
30
30
20
40
12-7
42
14
38
39
14
62
47
5
6-7
9
5
5
10

SOLIFER	Kori 229	Ulkopuoli vasen sivu Nordica 550 MH

X=vakio M=Menu-varustelu maasta riippuen

Kuva	Varaosa nro	Kuvaus		Arctic 450	Goldie	Nordica 510	Nordica 550 DL	Nordica 550 MH	Nordica 550 GLT	Nordica 610Ti	Finlandia 620	Finlandia 670	Huom.
1	9300-3269	Päätekappale vas. räystäslista				x	x	x	x	x	x	x	
5	9000-3630	Sivuvalo Talmu		x	x	x	x	x	x	x	x	x	
6	9000-5563	Helaprofiili 66 mm harmaa		x	x	x	x	x	x				
7	9000-3320	Keskilista		x	x	x	x	x	x	x	x	x	
9	0025-7230	Lokasuoja		x	x	x	x	x	x	x			
9	9000-5730	Lokasuojan kehys harmaa 1.aks.		x	x	x	x	x	x				
10	9000-8877	Päätekpl. helmalistan vas. harm.		x	x	x	x	x	x				
12	9000-3411	Koristelista E-3890		x	x	x	x	x	x	x	x	x	
14	9500-3772	Päätekpl. koristelistan		x	x	x	x	x	x	x	x	x	
17	9000-2604	Päätekappale vasen saranalista				x	x	x	x	x	x	x	
18	9300-2537	Päätekappale oik. saranalista				x	x	x	x	x	x	x	
20	9401-2098	Taivutettu kiinteä lista vasen				x	x	x	x	x	x	x	
22	9000-8654	Äärivalo Hella		x	x	x	x	x	x	x	x	x	1)
24	0097-0013	Kattoventtiili Veneta		x	x	x	x	x	x				
25	9000-3662	Kattoluukku 400x400		x	x	x	x	x	x				
26	0092-0049	Tv-antennimasto ilman joht.		x	x	x	x	x	x	x	x	x	
30	0093-0701	Avattava ikkuna 900x475		x	x	x	x	x	x	x	x	x	
31	9000-3412	Al-saranaprofiili		x	x								
34	9400-9445	Telttalistan kumiprofiili kitattu		x	x	x	x	x	x	x	x	x	
37	0034-0570	Kulmalista ruskea				x	x	x	x	x	x	x	
36	9000-3756	Ilmanvaihtosäleikkö		x	x	x	x	x	x	x	x	x	

Huom. 1) Ei Ruotsi

SOLIFER	Kori 229	Ulkopuoli vasen sivu Nordica 550 MH

X=vakio M=Menu-varustelu maasta riippuen

Kuva	Varaosa nro	Kuvaus		Artica 450	Celine	Nordica 510	Nordica 550 DL	Nordica 550 MH	Nordica 550 GLT	Nordica 610/1	Finlandia 620	Finlandia 670	Huom.
39	9000-3757	Talvisuoja		x	x	x	x	x	x	x	x	x	
40	9000-3664	Kojevastake MPK		x	x	x	x	x	x	x	x	x	
40	0082-4015	Kojevastake MPK ruskea		x	x	x	x	x	x	x	x	x	
40	2710-4306	Kojevastakkeen kansi		x	x	x	x	x	x	x	x	x	
40	2710-3793	Kojevastakkeen kansi		x	x	x	x	x	x	x	x	x	
40	2710-3925	Kojevastakkeen kannen tappi		x	x	x	x	x	x	x	x	x	
42	9000-3528	Aluslevy hatulla 5/12		x	x	x	x	x	x	x	x	x	
47	9300-2539	Päätekappale koristelistan		x	x	x	x	x	x	x	x	x	
48	9000-5115	Keittiön ikkuna				x	x	x	x	x	x	x	
49	9000-5968	Etusivukolmio vasen						x					
50	9000-5952	Venttiliristikko vasen etuseinä				x	x	x	x	x	x	x	
52	9200-5848	Venttiiliristikko vasen takaseinä				x	x	x	x	x	x	x	
53	9300-5778	AL-sarnaprofiili						x	x				
54	9400-3050	Muovilista T-501/c tumm. ruskea				x	x	x	x	x	x	x	
55	0096-0054	Vesitankin korkki Vecam				x	x	x	x	x	x	x	
56	9001-2527	Päätekappale vasen						x					
62	9000-6124	Helmalistan levike (vasen) harmaa				x	x	x	x				

Huom.

SOLIFER	Kaross 230 Body	Exteriör H sida Nordica 550 GLT MHT/LK Exterior R hand Nordica 550 GLT MHT/LK

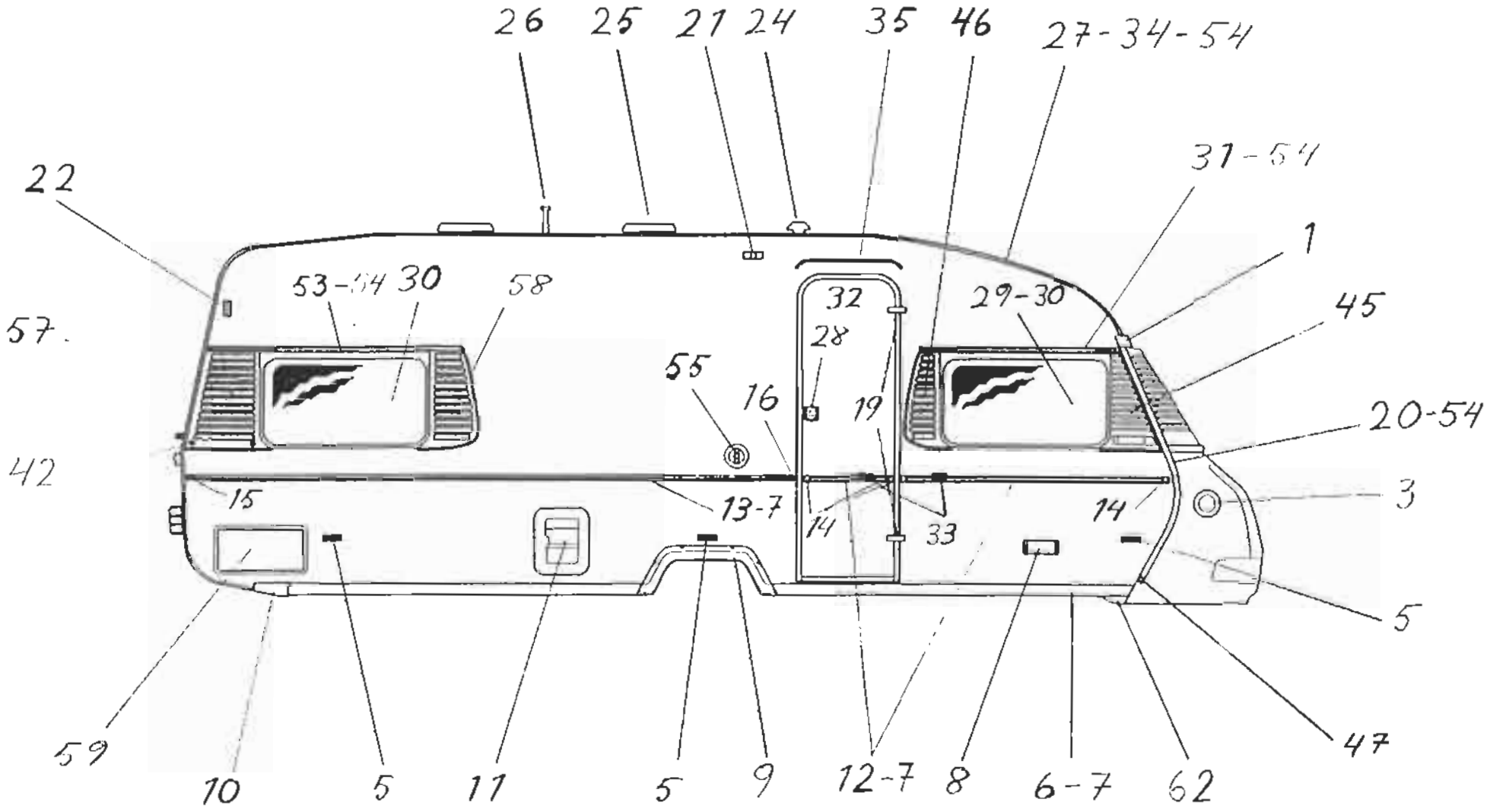

SOLIFER	Kori 230	Ulkopuoli oikea sivu Nordica GLT, MHT/LK

X=vakio M=Menu-varustelu maasta riippuen

Kuva	Varaosa nro	Kuvaus		Jetcamp 450	Goldie	Nordica 510	Nordica 550 DL	Nordica 550 MHT	Nordica 550 GLT	Nordica 610H	Finlandia 620	Finlandia 670	Huom.
1	9300-3268	Päätekappale oik. räystäslista				x	x	x	x	x	x	x	
3	0095-0149	Läpivienti (pakoputki primus)		x	x	x	x	x	x	x	x	x	
5	9000-3630	Sivuvalo Talmu 14		x	x	x	x	x	x	x	x	x	
6	9000-5563	Helmaprofiili 66 mm harmaa		x	x	x	x	x	x				
7	9000-3320	Lista keskimmäinen		x	x	x	x	x	x	x	x	x	
8	9000-6901	Kaasunulosotto valk.		M	M	M	M	M	M	M	M	M	
9	0025-7230	Lokasuoja		x	x	x	x	x	x	x			
9	9000-5730	Lokasuojan kehys har. 1.aks.		x	x	x	x	x	x				
10	9000-8876	Päätekpl helmalistan oik. harm.		x	x	x	x	x	x				
11	9000-4149	P.potti Thetford oik. kät. valk.		M	M	M	M	M	M	M	M	M	
12	9000-3411	Koristelista E-3890		x	x	x	x	x	x	x	x	x	
13	9000-3409	Kylkilista Nokia 7972		x	x	x	x	x	x	x	x	x	
14	9500-3772	Päätekpl. koristelistan		x	x	x	x	x	x	x	x	x	
15	9000-3785	Päätekappale vas. (kylkilistan)		x	x	x	x	x	x	x	x	x	
16	9000-3784	Päätekappale oik. (kylkilistan)		x	x	x	x	x	x	x	x	x	
19	0093-0011	Ulko-oven sarna		x	x	x	x	x	x	x	x	x	
20	9401-2097	Taivutettu kiinteä lista (oikea)				x	x	x	x	x	x	x	
21	0090-0166	Teittavalo Talmu				x	x	x	x	x	x	x	
22	9000-8654	Äärivalo Hella 2xS		x	x	x	x	x	x	x	x	x	1)
24	0097-0013	Kattoventtiili Veneta		x	x	x	x	x	x				
25	9000-3662	Kattoluukku 400x400		x	x	x	x	x	x				

Huom. 1) Ei Ruotsi

SOLIFER	Kori 230	Ulkopuoli oikea sivu Nordica GLT, MHT/LK

X=vakio M=Menu-varustelu maasta riippuen

Kuva	Varaosa nro	Kuvaus		Artistica 450	Dolfin	Nordica 510	Nordica 550 DL	Nordica 550 MH	Nordica 550 GLT	Nordica 610Ti	Finlandia 600	Finlandia 670	Huom.
26	0092-0049	Tv-antennimasto ilman joht.		x	x	x	x	x	x	x	x	x	
27	0034-0580	Telttalista ruskea				x	x	x	x	x	x	x	
28	0093-0708	Ulko-oven lukko Oberholz		x	x	x	x	x	x	x	x	x	
28	9400-2535	Ulko-oven lukon vastakappale		x	x	x	x	x	x	x	x	x	
29	9000-3834	Ikkuna kiinteä 900x475 (avattava)		x	x	x	x	x	x	x	x	x	2)
30	0093-0701	Avattava ikkuna 900x475		x	x	x	x	x	x	x	x	x	
31	0046-1540	Al-saranaprofiili Purso				x	x	x	x	x	x	x	
32	2711-0079	Ulko-ovi				x	x	x	x	x	x	x	9301-2336
33	9000-8556	Ulko-oven pidin muovinen		x	x	x	x	x	x	x	x	x	
34	9400-9445	Telttalistan kumiprof. kitattu		x	x	x	x	x	x	x	x	x	
35	0028-5230	Ulko-oven räystälista				x	x	x	x	x	x	x	
42	9000-3528	Aluslevy hatlla 5/12 matallic		x	x	x	x	x	x	x	x	x	
45	9200-5967	Etusivukolmio oikea				x	x	x	x	x	x	x	
46	9200-5953	Tuuletussäleikkö etu oik. kapea							x	x	x	x	
47	9300-2539	Päätekappale koristelistan				x	x	x	x	x	x	x	
53	9300-5778	Al-saranaprofiili				x	x	x	x	x	x	x	
54	9400-3050	Muovilista T-501/C tumm. ruskea				x	x	x	x	x	x	x	
55	0096-0054	Vesitankin korkki Vecam					M	M	M	M	M	M	
55	2710-3638	Vesitankin korkki+avain					M	M	M	M	M	M	
57	9200-5847	Tuuletussäleikkö taka oikea						x	x				1)
58	9200-5855	Takakolmio oikea							x	X			

Huom. 1) Vain Saksa 2) D, DK, NL avattava ikkuna 0093-0701

SOLIFER	Kori 230	Ulkopuoli oikea sivu Nordica GLT, MHT/LK

X=vakio M=Menu-varustelu maasta riippuen

Kuva	Varaosa nro	Kuvaus		Artiona 450	Golfer -	Nordica 510	Nordica 550 DL	Nordica 550 MH	Nordica 550 GLT	Nordica 610Ti	Finlandia 630	Finlandia 670	Huom.
59	9200-6129	Suksikaukalo						M	M	M	M	M	1)
62	9000-6123	Helmalistan levike (oikea) harmaa				x	x	x	x				

Huom.

SOLIFER	Kaross 231 Body	Exteriör V sida Nordica 550 GLT MHT/LK Exterior L hand Nordica 550 GLT MHT/LK

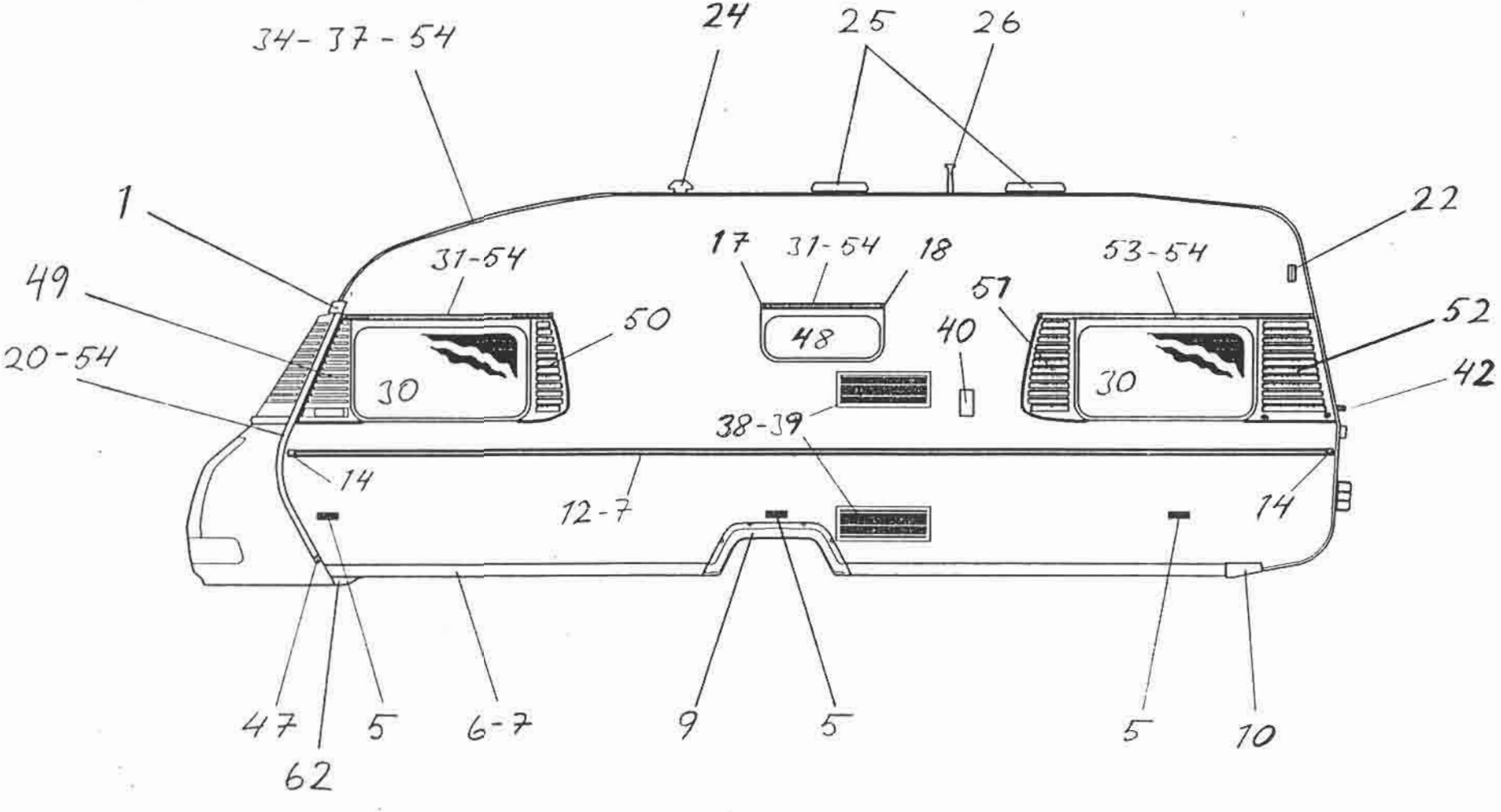

SOLIFER	Kori 231	Ulkopuoli vasen sivu Nordica 550 GLT, MHT/LK

X=vakio M=Menu-varustelu maasta riippuen

Kuva	Varaosa nro	Kuvaus		Antonio 450	Goldie	Nordica 510	Nordica 550 DL	Nordica 550 MH	Nordica 550 GLT	Nordica 610Xi	Finlandia 620	Finlandia 670	Huom.
1	9300-3269	Päätekappale vas. räystäslista				x	x	x	x	x	x	x	
5	9000-3630	Sivuvalo Talmu		x	x	x	x	x	x	x	x	x	
6	9000-5663	Helaprofiili 66 mm harmaa		x	x	x	x	x	x				
7	9000-3320	Keskilista		x	x	x	x	x	x	x	x	x	
9	0025-7230	Lokasuoja		x	x	x	x	x	x	x			
9	9000-5730	Lokasuojan kehys harmaa 1.aks.		x	x	x	x	x	x				
10	9000-8877	Päätekpl. helmalistan vas. harm.		x	x	x	x	x	x				
12	9000-3411	Koristelista E-3890		x	x	x	x	x	x	x	x	x	
14	9500-3772	Päätekpl. koristelistan		x	x	x	x	x	x	x	x	x	
17	9000-2604	Päätekappale vasen saranalista				x	x	x	x	x	x	x	
18	9300-2537	Päätekappale oik. saranalista				x	x	x	x	x	x	x	
20	9401-2098	Taivutettu kiinteä lista vasen				x	x	x	x	x	x	x	
22	9000-8664	Äärivalo Hella		x	x	x	x	x	x	x	x	x	1)
24	0097-0013	Kattoventtiili Veneta		x	x	x	x	x	x				
25	9000-3662	Kattoluukku 400x400		x	x	x	x	x	x				
26	0092-0049	Tv-antennimasto ilman joht.		x	x	x	x	x	x	x	x	x	
30	0093-0701	Avattava ikkuna 900x476		x	x	x	x	x	x	x	x	x	
31	9000-3412	Al-saranaprofiili		x	x								
34	9400-9445	Teittalistan kumiprofiili kitattu		x	x	x	x	x	x	x	x	x	
37	0034-0570	Kulmalista ruskea				x	x	x	x	x	x	x	
38	9000-3756	Ilmanvaihtosäleikkö		x	x	x	x	x	x	x	x	x	

Huom. 1) Ei Ruotsi

SOLIFER	Kori 231	Ulkopuoli vasen sivu Nordica 550 GLT, MHT/LK

X=vakio M=Menu-varustelu maasta riippuen

Kuva	Varaosa nro	Kuvaus		Artisina 450	Calida	Nordica 510	Nordica 550 DL	Nordica 550 MH	Nordica 550 GLT	Nordica 610TI	Finlandia 620	Finlandia 670	Huom.
39	9000-3757	Talvisuoja		x	x	x	x	x	x	x	x	x	
40	9000-3664	Kojevastake MPK		x	x	x	x	x	x	x	x	x	
40	0082-4015	Kojevastake MPK ruskea		x	x	x	x	x	x	x	x	x	
40	2710-4306	Kojevastakkeen kansi		x	x	x	x	x	x	x	x	x	
40	2710-3793	Kojevastakkeen kansi		x	x	x	x	x	x	x	x	x	
40	2710-3925	Kojevastakkeen kannen tappi		x	x	x	x	x	x	x	x	x	
42	9000-3528	Aluslevy hatulla 5/12				x	x	x	x	x	x	x	
47	9300-2539	Päätekappale koristelistan						x					
48	9000-5115	Keittiön ikkuna				x	x	x	x	x	x	x	
49	9000-5968	Etusivukolmio vasen				x	x	x	x	x	x	x	
50	9000-5952	Venttiliristikko vasen etuseinä				x	x		x	x			
51	9000-5856	Takakolmio vasen						x	x				
52	9200-5848	Venttiliristikko vasen takaseinä				x	x	x	x	x	x	x	
53	9300-5778	AL-sarnaprofiili				x	x	x	x	x	x	x	
54	9400-3050	Muovilista T-601/C tumm. ruskea				x	x	x	x				
62	9000-6124	Helmalistan levike (vasen) harmaa											

Huom.

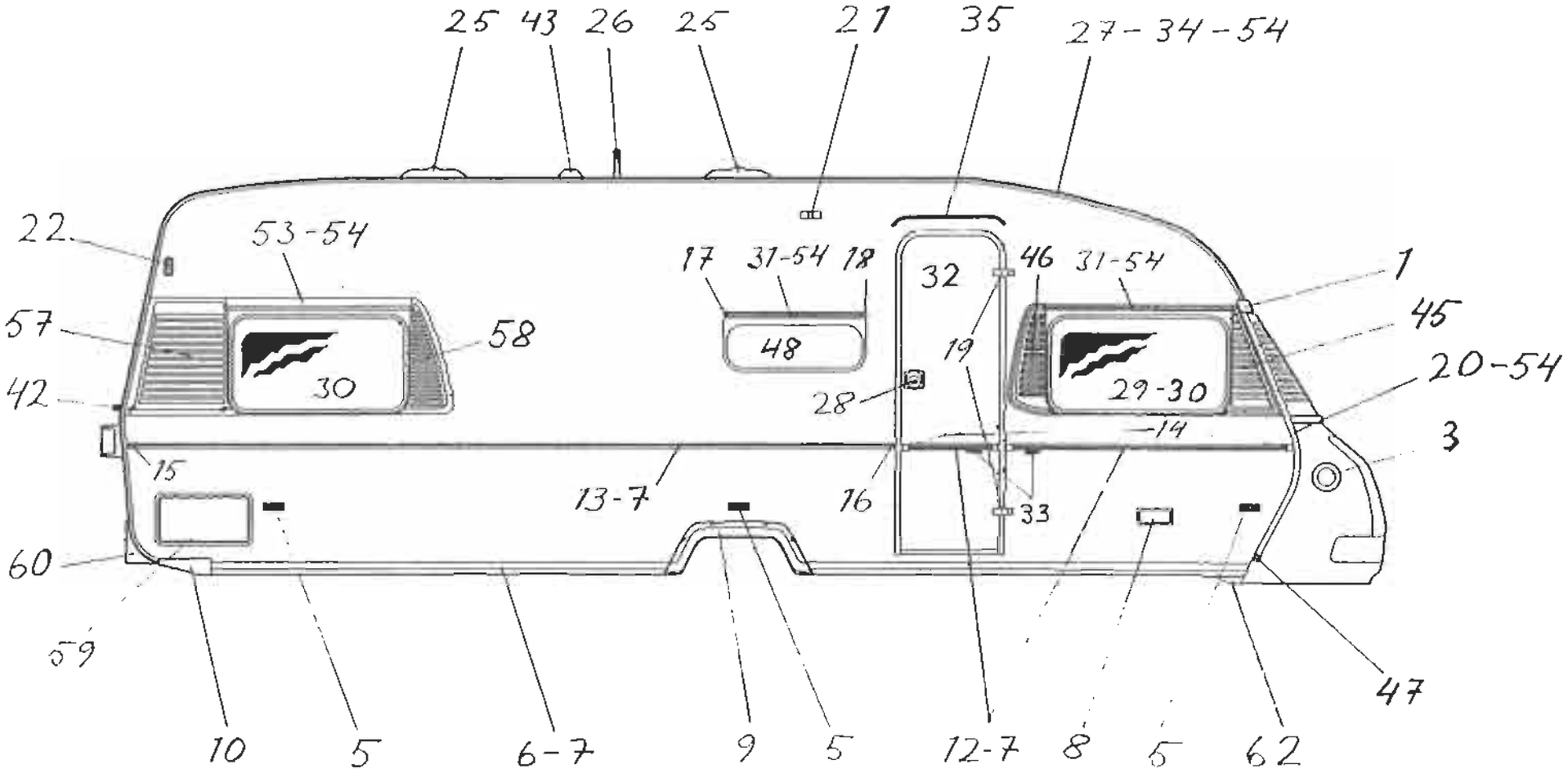
25
43
26
25
21
35
27-34-54
22
53-54
17
31-54
18
32
46
31-54
1
57
58
48
19
45
42
30
28
29-30
20-54
14
3
15
13-7
16
33
60
59
10
5
6-7
9
5
12-7
8
5
62
47

SOLIFER

Kori 232

Ulkopuoli oikea sivu Nordica 6101i

X=vakio M=Menu-varustelu maasta riippuen

Kuva	Varaosa nro	Kuvaus		Arizona 450	Goldie	Nordica 510	Nordica 550 DL	Nordica 550 MH	Nordica 550 DLT	Nordica 610Fi	Finlandia 620	Finlandia 670	Huom.
1	9300-3268	Päätekappale oik. räystäslista				x	x	x	x	x	x	x	
3	0095-0149	Läpivienti (pakoputki primus)		x	x	x	x	x	x	x	x	x	
5	9000-3630	Sivuvalo Talmu 14		x	x	x	x	x	x	x	x	x	
6	9000-5564	Helmaprof. 92 mm harmaa								x	x	x	
7	9000-3320	Lista keskimmäinen		x	x	x	x	x	x	x			
8	9000-6901	Kaasunulosotto valk.		M	M	M	M	M	M	M	M	M	
9	0025-7230	Lokasuoja		x	x	x	x	x	x	x			
9	9000-5730	Lokasuojan kehys har. 1.aks.								x			
10	9300-5795	Päätekpl. helmal. taka oik.								x	x	x	
12	9000-3411	Koristelista E-3890		x	x	x	x	x	x	x	x	x	
13	9000-3409	Kylkilista Nokia 7972		x	x	x	x	x	x	x	x	x	
14	9500-3772	Päätekpl. koristelistan		x	x	x	x	x	x	x	x	x	
15	9000-3785	Päätekappale vas. (kylkilistan)		x	x	x	x	x	x	x	x	x	
16	9000-3784	Päätekappale oik. (kylkilistan)		x	x	x	x	x	x	x	x	x	
17	9000-2604	Päätekappale vasen saranalista				x	x	x	x	x	x	x	
18	9300-2537	Päätekappale oik. saranalista				x	x	x	x	x	x	x	
19	0093-0011	Ulko-oven sarna		x	x	x	x	x	x	x	x	x	
20	9401-2097	Taivutettu kiinteä lista (oikea)				x	x	x	x	x	x	x	
21	0090-0168	Telttavalo Talmu				x	x	x	x	x	x	x	
22	9000-8654	Äärivalo Hella 2xS		x	x	x	x	x	x	x	x	x	1)
25	9000-5079	Kattoluukku Bonocar								x	x	x	

Huom. 1) Ei Ruotsi

SOLIFER	Kori 232	Ulkopuoli oikea sivu Nordica 6101i

X=vakio M=Menu-varustelu maasta riippuen

Kuva	Varaosa nro	Kuvaus		Arkadia 450	Golde	Nordica 510	Nordica 550 D.	Nordica 550 W-I	Nordica 550 QT	Nordica 610i	Finlandia 620	Finlandia 670	Huom.
26	0092-0049	Tv-antennimasto ilman joht.		x	x	x	x	x	x	x	x	x	
27	0034-0580	Teittalista ruskea				x	x	x	x	x	x	x	
28	0093-0708	Ulko-oven lukko Oberholz		x	x	x	x	x	x	x	x	x	
28	9400-2535	Ulko-oven lukon vastakappale		x	x	x	x	x	x	x	x	x	
29	9000-3834	Ikkuna kiinteä 900x475 (avattava)		x	x	x	x	x	x	x	x	x	2)
30	0093-0701	Avattava ikkuna 900x475		x	x	x	x	x	x	x	x	x	3)
31	0046-1540	Al-saranaprofiili Purso				x	x	x	x	x	x	x	
32	2711-0079	Ulko-ovi				x	x	x	x	x	x	x	93012336
33	9000-8556	Ulko-oven pidin muovinen		x	x	x	x	x	x	x	x	x	
34	9400-9445	Teittalistan kumiprof. kitattu		x	x	x	x	x	x	x	x	x	
35	0028-5230	Ulko-oven räystälista				x	x	x	x	x	x	x	
42	9000-3528	Aluslevy hatila 5/12 mataltic		x	x	x	x	x	x	x	x	x	
43	0097-0002	Lautasventtiili valk. GY20			x		x	x	x	x	x	x	
43	2714-2949	Lautasventtiili			x		x	x	x	x	x	x	
45	9200-5967	Etusivukolmio oikea				x	x	x	x	x	x	x	
46	9200-5953	Tuuletussäleikkö etu oik. kapea				x	x	x					
47	9300-2539	Päätekappale koristelistan				x	x	x	x	x	x	x	
48	0093-0706	Avattava ikkuna 600x220				x	x			x	x	x	
53	9300-5778	Al-saranaprofiili				x	x	x	x	x	x	x	
54	9400-3050	Muovilista T-501/C tumm. ruskea				x	x	x	x	x	x	x	
57	9200-5847	Tuuletussäleikkö taka oikea								x			

Huom. 1) Vain Saksa 2) D, DK, NL avattava ikkuna 0093-0701 3) Saksa myös taakse (oikea)

SOLIFER

Kori 232

Ulkopuoli oikea sivu Nordica 6101i

X=vakio M=Menu-varustelu maasta riippuen

Kuva	Varaosa nro	Kuvaus		Arizona 450	Golfer	Nordica 510	Nordica 550 DL	Nordica 550 MH	Nordica 550 QLT	Nordica 6101i	Finlandia 620	Finlandia 670	Huom.
58	9200-5855	Takakolmio oikea							x	x			
59	9200-6129	Suksikaukalo						M	M	M	M	M	1)
60	9300-9792	Heijastinkotelo oikea								x	x	x	
62	9000-6123	Helmalistan levike (oikea) har.				x	x	x	x				

Huom. 1) Ei N-versiossa

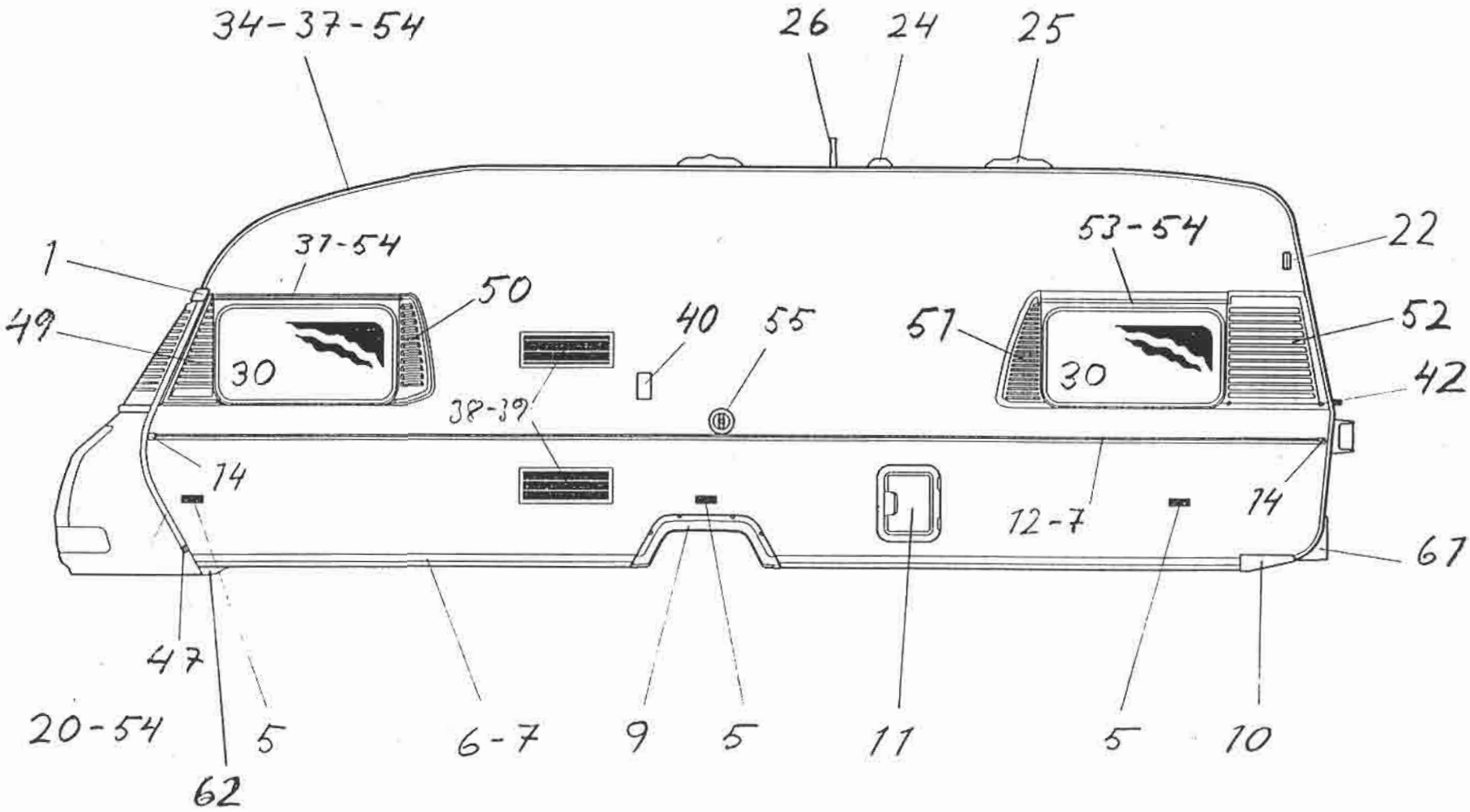
34-37-54
26
24
25
1
37-54
50
49
30
40
55
38-39
53-54
22
51
52
30
42
14
14
12-7
67
47
20-54
5
62
6-7
9
5
11
5
10

SOLIFER	Kori 233	Ulkopuoli vasen sivu Nordica 6101i

X=vakio M=Menu-varustelu maasta riippuen

Kuva	Varaosa nro	Kuvaus		Antigua 450	Galdre	Nordica 510	Nordica 550 DL	Nordica 550 MH	Nordica 550 G.T	Nordica 6101i	Finlandia 620	Finlandia 670	Huom.
1	9300-3269	Päätekappale vas. räystäslista				x	x	x	x	x	x	x	
5	9000-3630	Sivuvalo Talmu		x	x	x	x	x	x	x	x	x	
6	9000-5564	Helmaprof. 92 mm harmaa								x	x	x	
7	9000-3320	Keskilista		x	x	x	x	x	x	x	x	x	
9	0025-7230	Lokasuoja		x	x	x	x	x	x	x			
9	0025-7230	Lokasuoja								x			
10	9000-5796	Päätekpl. helmal. taka vas.								x	x	x	
11	9000-4149	P.potti Thetford oik. kät. valk.		M	M	M	M	M	M	M	M	M	
12	9000-3411	Koristelista E-3890		x	x	x	x	x	x	x	x	x	
14	9500-3772	Päätekpl. koristelistan		x	x	x	x	x	x	x	x	x	
20	9401-2098	Taivutettu kiinteä lista vasen				x	x	x	x	x	x	x	
22	9000-8654	Äärivalo Hella		x	x	x	x	x	x	x	x	x	1)
24	0097-0013	Kattoventtiili Veneta		x	x	x	x	x	x				
25	9000-5079	Kattoluukku Bonocar								x	x	x	
26	0092-0049	Tv-antennimasto ilman joht.		x	x	x	x	x	x	x	x	x	
30	0093-0701	Avattava ikkuna 900x475		x	x	x	x	x	x	x	x	x	
31	9000-3412	Al-saranaprofiili		x	x								
34	9400-9445	Telttalistan kumiprofiili kitattu		x	x	x	x	x	x	x	x	x	
37	0034-0570	Kulmalista ruskea				x	x	x	x	x	x	x	
38	9000-3756	Ilmanvaihtosäleikkö		x	x	x	x	x	x	x	x	x	
39	9000-3757	Talvisuoja		x	x	x	x	x	x	x	x	x	

Huom. 1) Ei Ruotsi

SOLIFER	Kori 233	Ulkopuoli vasen sivu Nordica 6101i

X=vakio M=Menu-varustelu maasta riippuen

Kuva	Varaosa nro	Kuvaus		Artiona 450	Golfie	Nordica 510	Nordica 550 DL	Nordica 550 MH	Nordica 550 GLT	Nordica 6101i	Finlandia 620	Finlandia 670	Huom.
40	9000-3664	Kojevastake MPK		x	x	x	x	x	x	x	x	x	
40	0082-4015	Kojevastake MPK ruskea		x	x	x	x	x	x	x	x	x	
40	2710-4306	Kojevastakkeen kansi		x	x	x	x	x	x	x	x	x	
40	2710-3793	Kojevastakkeen kansi		x	x	x	x	x	x	x	x	x	
40	2710-3925	Kojevastakkeen kannen tappi		x	x	x	x	x	x	x	x	x	
42	9000-3528	Aluslevy hatulla 5/12		x	x	x	x	x	x	x	x	x	
47	9300-2539	Päätekappale koristelistan				x	x	x	x	x	x	x	
49	9000-5968	Etusivukolmio vasen				x	x	x	x	x	x	x	
50	9000-5952	Venttiliristikko vasen etuseinä				x	x	x	x	x	x	x	
51	9000-5856	Takakolmio vasen				x	x		x	x			
52	9200-5846	Venttiiliristikko vasen takaseinä									x		
53	9300-5778	AL-sarnaprofiili				x	x	x	x	x	x	x	
54	9400-3050	Muovilista T-501/C tumm. ruskea				x	x	x	x	x	x	x	
55	0096-0054	Vesitankin korkki Vecam					M	M	M	M	M	M	
55	2710-3638	Vesitankin korkki+avain					M	M	M	M	M	M	
61	9300-9791	Heijastinkotelo vasen								x	x	x	
62	9000-6124	Helmalistan levike (vasen) hamaa				x	x	x	x				

Huom.

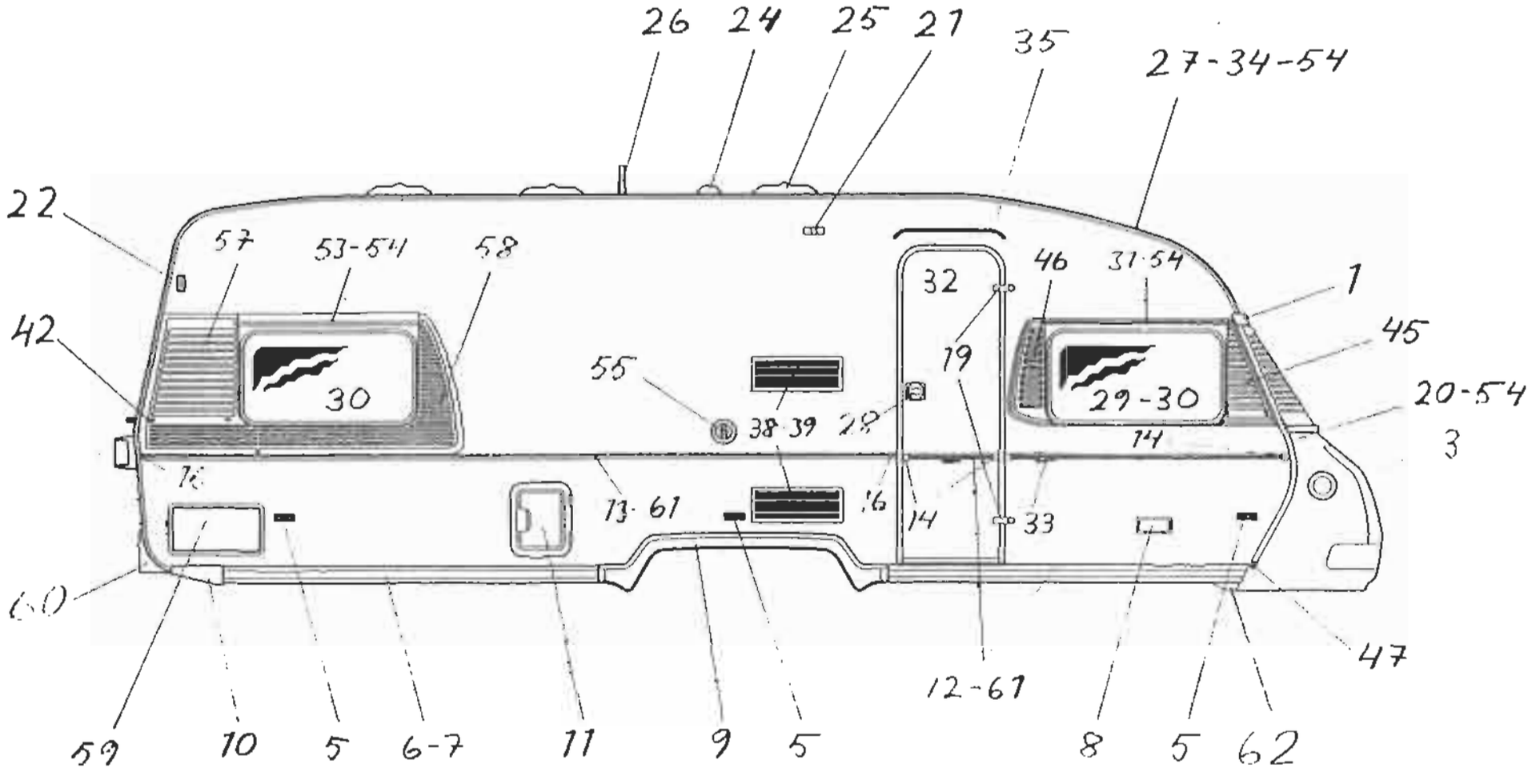
26
24
25
21
35
27-34-54
22
57
53-54
58
32
46
31-54
1
42
30
55
38 39
28
19
29-30
45
20-54
3
14
16
13-61
16
14
33
60
47
12-61
59
10
5
6-7
11
9
5
8
5
62

SOLIFER	Kori 234	Ulkopuoli oikea sivu Finlandia 620/670

X=vakio M=Menu-varustelu maasta riippuen

Kuva	Varaosa nro	Kuvaus		Allegro 450	Eclipse	Nordica 510	Nordica 550 DL	Nordica 550 MH	Nordica 550 QLT	Nordica 610Ti	Finlandia 620	Finlandia 670	Huom.
1	9300-3268	Päätekappale oik. räystäslista				x	x	x	x	x	x	x	
3	0095-0149	Läpivienti (pakoputki primus)		x	x	x	x	x	x	x	x	x	
5	9000-3630	Sivuvalo Talmu 14		x	x	x	x	x	x	x	x	x	
6	9000-5564	Helmaprof. 92 mm harmaa								x	x	x	
7	9000-5964	Muovilista T-337 kulta								x	x	x	
8	9000-6901	Kaasunulosotto valk.		M	M	M	M	M	M	M	M	M	
9	0025-7250	Lokasuoja									x	x	
9	9200-5510	Lokasuojan kehys 2-aks.									x	x	
10	9000-5796	Päätekpl. helmal. taka vas.								x	x	x	
11	9000-4149	P.potti Thetford oik. kät. valk.		M	M	M	M	M	M	M	M	M	
12	9000-3411	Koristelista E-3890		x	x	x	x	x	x	x	x	x	
13	9000-3409	Kylkilista Nokia 7972		x	x	x	x	x	x	x	x	x	
14	9500-3772	Päätekpl. koristelistan		x	x	x	x	x	x	x	x	x	
15	9000-3785	Päätekappale vas. (kylkilistan)		x	x	x	x	x	x	x	x	x	
16	9000-3784	Päätekappale oik. (kylkilistan)		x	x	x	x	x	x	x	x	x	
19	0093-0011	Ulko-oven sarna		x	x	x	x	x	x	x	x	x	
20	9401-2097	Taivutettu kiinteä lista (oikea)				x	x	x	x	x	x	x	
21	0090-0166	Telttavalo Talmu				x	x	x	x	x	x	x	
22	9000-8654	Äärivalo Hella 2xS		x	x	x	x	x	x	x	x	x	1)
24	0097-0023	Venttiili		x	x	x	x	x	x	x	x	x	
25	9000-5079	Kattoluukku Bonocar								x	x	x	

Huom. 1) Ei Ruotsi

SOLIFER	Kori 234	Ulkopuoli oikea sivu Finlandia 620/670

X=vakio M=Menu-varustelu maasta riippuen

Kuva	Varaosa nro	Kuvaus		Arkona 450	Oslo	Nordica 510	Nordica 550 C	Nordica 550 W	Nordica 550 G-T	Nordica 610	Finlandia 620	Finlandia 670	Huom.
26	0092-0049	Tv-antennimasto ilman joht.		x	x	x	x	x	x	x	x	x	
27	0034-0580	Telttalista ruskea				x	x	x	x	x	x	x	
28	0093-0708	Ulko-oven lukko Oberholz		x	x	x	x	x	x	x	x	x	
28	9400-2535	Ulko-oven lukon vastakappale		x	x	x	x	x	x	x	x	x	
29	9000-3834	Ikkuna kiinteä 900x475 (avattava)		x	x	x	x	x	x	x	x	x	1)
30	0093-0701	Avattava ikkuna 900x475		x	x	x	x	x	x	x	x	x	
31	0046-1540	Al-saranaprofiili Purso				x	x	x	x	x	x	x	
32	2711-0079	Ulko-ovi				x	x	x	x	x	x	x	93012336
33	9000-8556	Ulko-oven pidin muovinen		x	x	x	x	x	x	x	x	x	
34	9400-9445	Telttalistan kumiprof. kitattu		x	x	x	x	x	x	x	x	x	
35	0028-5230	Ulko-oven räystälista				x	x	x	x	x	x	x	
38	9000-3758	Ilmanvaihtosäleikkö		x	x	x	x	x	x	x	x	x	
39	9000-3757	Talvisuoja		x	x	x	x	x	x	x	x	x	
42	9000-3528	Aluslevy hatila 5/12 matallic		x	x	x	x	x	x	x	x	x	
45	9200-5967	Etusivukolmio oikea				x	x	x	x	x	x	x	
46	9200-5963	Tuuletussäleikkö etu oik. kapea						x	x	x	x	x	
47	9300-2539	Päätekappale koristelistan				x	x	x	x	x	x	x	
53	9300-5778	Al-saranaprofiili				x	x	x	x	x	x	x	1)
54	9400-3050	Muovilista T-501/C tumm. ruskea				x	x	x	x	x	x	x	
55	0096-0054	Vesitankin korkki Vecam					M	M	M	M	M	M	
55	2710-3638	Vesitankin korkki+avain					M	M	M	M	M	M	

Huom. 1) D, DK, NL avattava ikkuna 0093-0701

SOLIFER	Kori 234	Ulkopuoli oikea sivu Finlandia 620/670

X=vakio M=Menu-varustelu maasta riippuen

Kuva	Varaosa nro	Kuvaus		Polaris 450	Galide	Nordica 510	Nordica 550 DL	Nordica 550 MH	Nordica 550 GLT	Nordica 610TH	Finlandia 620	Finlandia 670	Huom.
57	9200-5538	Tuuletussäleikkö taka oik.									x	x	
58	9200-5534	Tuuletussäleikön jatke									x	x	
59	9000-6271	Suksikot, luukku						M	M	M	M	M	1)
60	9300-9792	Heijastinkotelo oikea								x	x	x	
61	9000-3220	Keskilista		x	x	x	x	x	x	x	x	x	
62	9000-6123	Helmalistan levike (oikea) har.				x	x	x	x				

Huom. 1) D, DK, NL avattava ikkuna 0093-0701

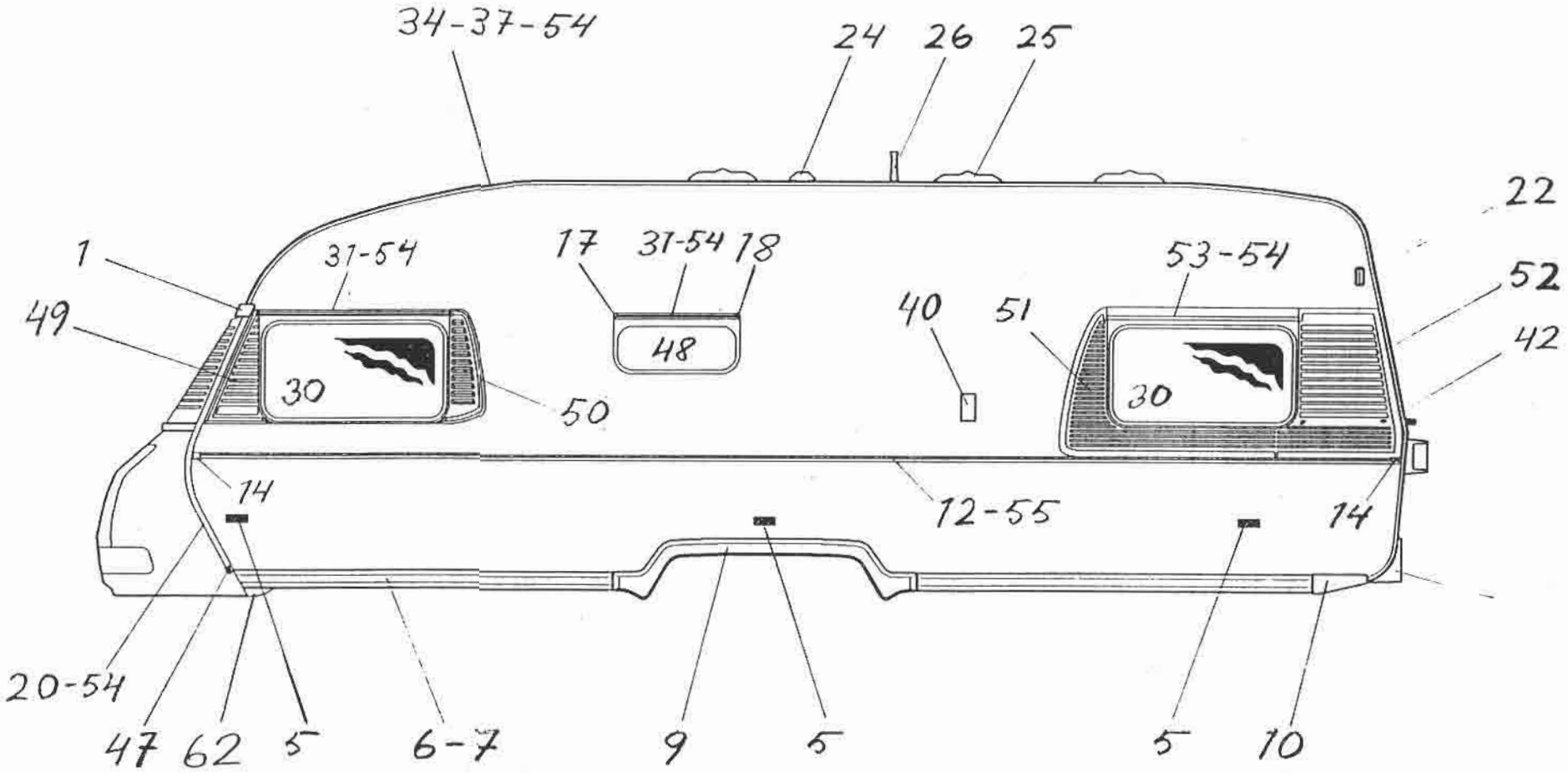
34-37-54
24
26
25
22
1
31-54
17
31-54
18
53-54
52
49
40
51
42
48
30
50
30
14
12-55
14
20-54
47
62
5
6-7
9
5
5
10

SOLIFER	Kori 235	Ulkopuoli vasen sivu Finlandia 620/670

X=vakio M=Menu-varustelu maasta riippuen

Kuva	Varaosa nro	Kuvaus		Antonio 450	Golde	Nordica 510	Nordica 550 DL	Nordica 550 UH	Nordica 550 GLT	Nordica 610H	Finlandia 620	Finlandia 670	Huom.
1	9300-3269	Päätekappale vas. räystäslista				x	x	x	x	x	x	x	
5	9000-3630	Sivuvalo Talmu		x	x	x	x	x	x	x	x	x	
6	9000-5564	Helmaprof. 92 mm harmaa								x	x	x	
7	9000-5964	Muovilista T-337									x	x	
9	0025-7250	Lokasuoja									x	x	
9	9200-5510	Lokasuojan kehys 2-aks									x	x	
10	9000-5796	Päätekpl. helmal. taka vas.								x	x	x	
12	9000-3411	Koristelista E-3890		x	x	x	x	x	x	x	x	x	
14	9500-3772	Päätekpl. koristelistan		x	x	x	x	x	x	x	x	x	
17	9000-2604	Päätekappale vasen saranalista				x	x	x	x	x	x	x	
18	9300-2537	Päätekappale olk. saranalista				x	x	x	x	x	x	x	
20	9401-2098	Taivutettu kiinteä lista vasen				x	x	x	x	x	x	x	
22	9000-8654	Äärivalo Hella		x	x	x	x	x	x	x	x	x	1)
24	0097-0023	Venttiili		x	x	x	x	x	x	x	x	x	
25	9000-5079	Kattoluukku Bonocar								x	x	x	
26	0092-0049	Tv-antennimasto ilman joht.		x	x	x	x	x	x	x	x	x	
30	0093-0701	Avattava ikkuna 900x475		x	x	x	x	x	x	x	x	x	
31	9000-3412	Al-saranaprofiili		x	x								
34	9400-9445	Telttalistan kumiprofiili kitattu		x	x	x	x	x	x	x	x	x	
37	0034-0570	Kulmalista ruskea				x	x	x	x	x	x	x	
40	9000-3664	Kojevastake MPK		x	x	x	x	x	x	x	x	x	

Huom. 1) Ei Ruotsi

SOLIFER	Kori 235	Ulkopuoli vasen sivu Finlandia 620/670

X=vakio M=Menu-varustelu maasta riippuen

Kuva	Varaosa nro	Kuvaus		Arkoma 450	Colibri	Nordica 510	Nordica 550 DL	Nordica 550 MH	Nordica 550 GLT	Nordica 610Ti	Finlandia 620	Finlandia 670	Huom.
40	9000-3664	Kojevastake MPK		X	X	X	X	X	X	X	X	X	
40	0082-4015	Kojevastake MPK ruskea		X	X	X	X	X	X	X	X	X	
40	2710-4306	Kojevastakkeen kansi		X	X	X	X	X	X	X	X	X	
40	2710-3793	Kojevastakkeen kansi		X	X	X	X	X	X	X	X	X	
40	2710-3925	Kojevastakkeen kannen tappi		X	X	X	X	X	X	X	X	X	
42	9000-3528	Aluslevy hatulla 5/12		X	X	X	X	X	X	X	X	X	
47	9300-2539	Päätekappale koristelistan				X	X	X	X	X	X	X	
48	0093-0706	Avattava ikkuna 600x220				X	X			X	X	X	
49	9000-5968	Etusivukolmio vasen				X	X	X	X	X	X	X	
50	9000-5952	Venttiiliristikko vasen etuseinä				X	X	X	X	X	X	X	
51	9000-5535	Tuuletussäleikön jatke vas.									X	X	
52	9200-5539	Venttiiliristikko vasen takaseinä									X	X	
53	9300-5778	AL-sarnaprofiili				X	X	X	X	X	X	X	
54	9400-3050	Muovilista T-501/C tumm. ruskea				X	X	X	X	X	X	X	
55	9000-3220	Keskilista		X	X	X	X	X	X	X	X	X	
62	9000-6124	Helmalistan levike (vasen) harmaa				X	X	X	X				

Huom.

SOLIFER

Kaross

Body

240

Ändstycken utvändigt

End piece outside

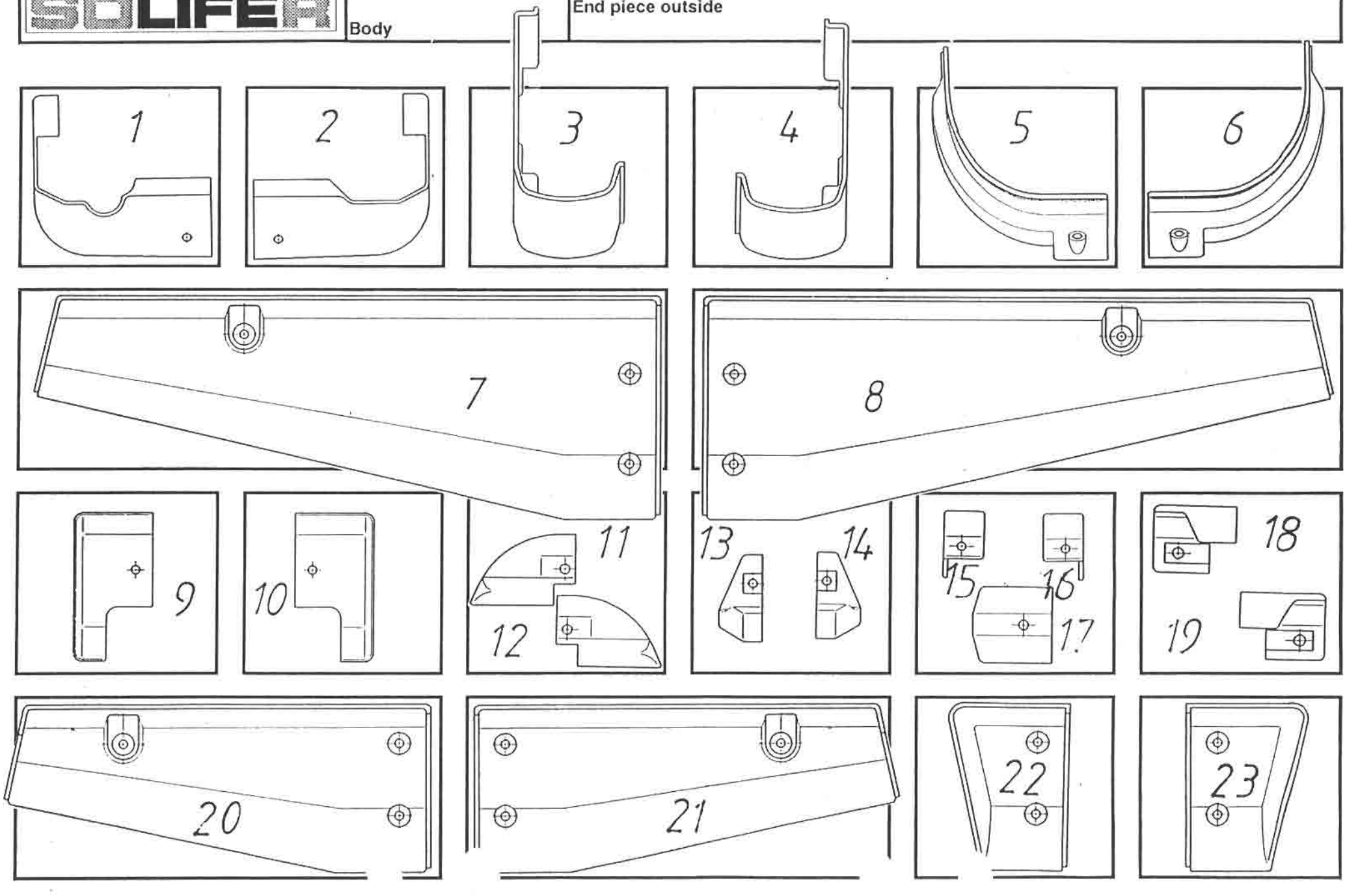

X=vakio M=Menu-varustelu maasta riippuen

Kuva	Varaosa nro	Kuvaus		Arbong 450	Cobbe	Nordica 510	Nordica 550 DL	Nordica 550 WH	Nordica 550 GLT	Nordica 610TI	Finlandia 620	Finlandia 670	Huom.
17	9500-3772	Päätekpl koristelistan		x	x	x	x	x	x	x	x	x	
18	9000-3785	Päätekpl vasen (kylkilistan)		x	x	x	x	x	x	x	x	x	
19	9300-3775	Päätekpl k. s. p. kot. kiinn. lista		x	x	x	x	x	x	x	x	x	
20	9000-8876	Päätekpl helmalistan oik. harm.		x	x	x	x	x	x				
21	9000-8877	Päätekpl helmalistan vasen harm.		x	x	x	x	x	x				
22	9000-8879	Päätekpl vasen		x	x								
23	9000-8878	Päätekpl oikea		x	x								

Huom.

SOLIFER	Kaross Body	243	Ventilationsgaller Ventilation louvre

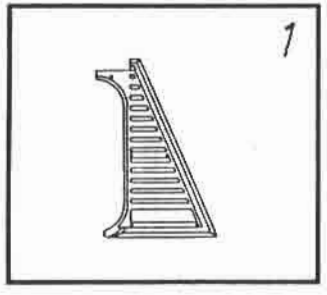

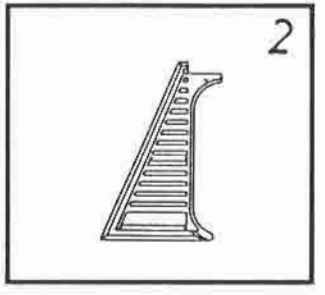

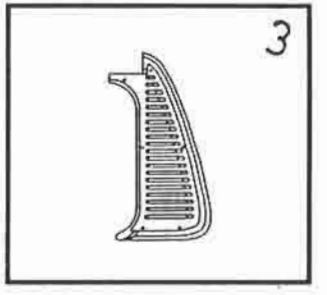

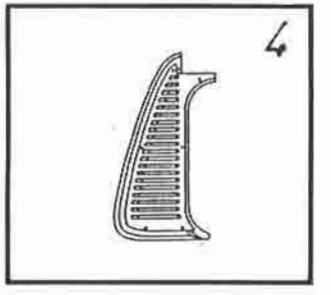

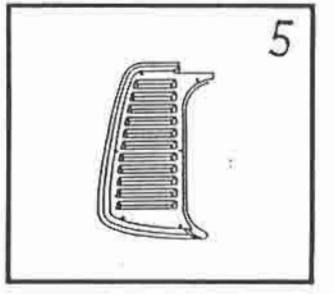

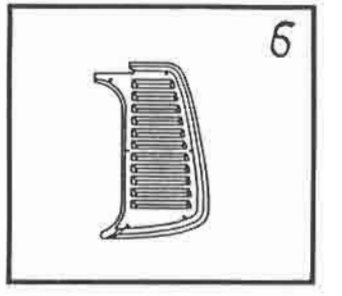

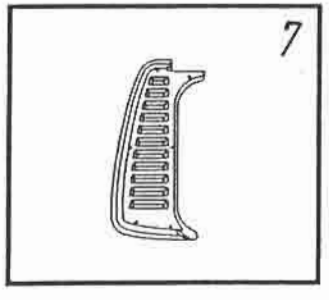

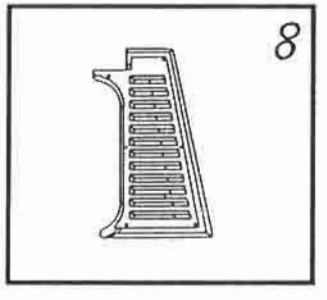

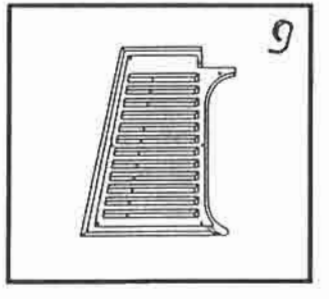

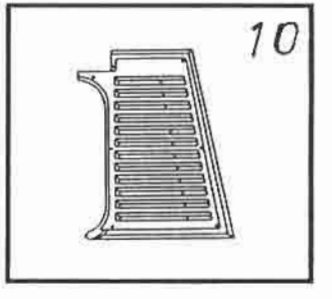

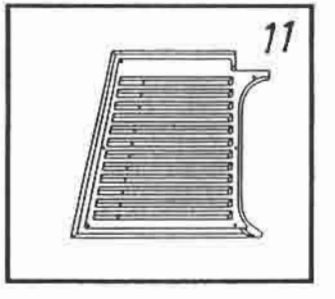

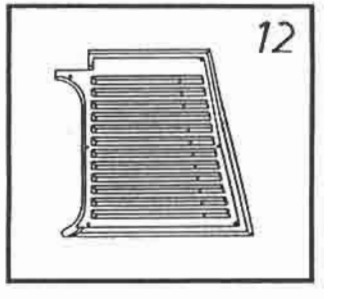

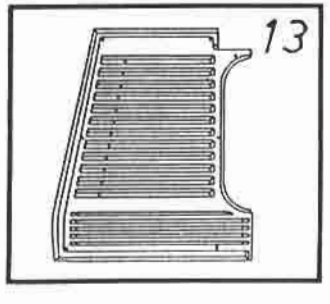

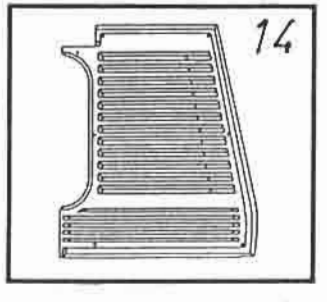

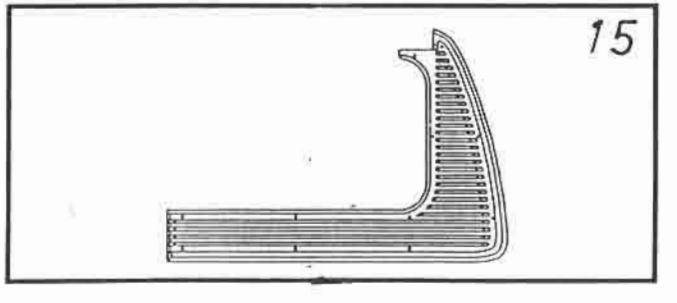

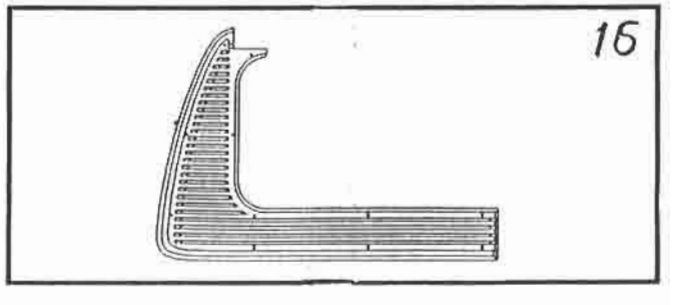

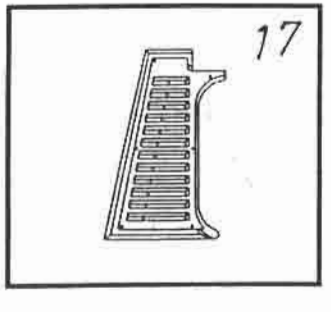

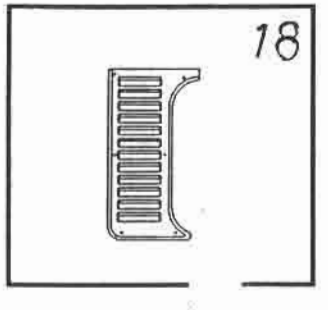

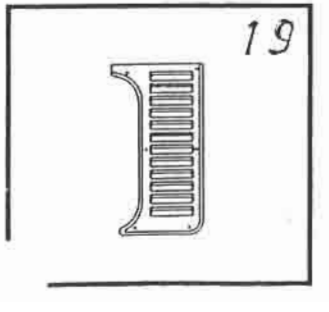

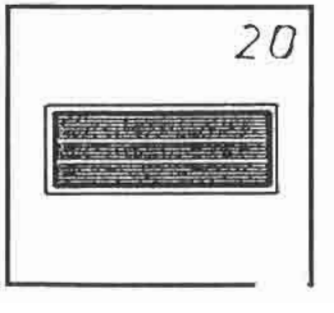

SOLIFER	Kori 243	Tuuletussäleikkö

X=vakio M=Menu-varustelu maasta riippuen

Kuva	Varaosa nro	Kuvaus		Artiong 450	Cobble	Nordica 510	Nordica 550 GL	Nordica 550 MH	Nordica 550 GLT	Nordica 610Ti	Finlandia 620	Finlandia 670	Huom.
1	9200-5967	Etusivukolmio oikea				x	x	x	x	x	x	x	1)
2	9000-5968	Etusivukolmio vasen				x	x	x	x	x	x	x	1)
3	9200-5865	Takakolmio oikea							x	x			1)
4	9000-5866	Takakolmio vasen				x	x		x	x			1)
5	9200-5951	Tuuletussäleikkö oikea				x	x	x					1)
6	9000-5952	Tuuletussäleikkö vasen				x	x	x	x	x	x	x	1)
7	9200-5953	Tuuletussäleikkö etu oikea kapea							x	x	x	x	1)
8	9200-5846	Tuuletussäleikkö oikea					x						1)
9	9200-5847	Tuuletussäleikkö taka oikea						x	x				1)
10	9000-5848	Tuuletussäleikkö vasen						x	x				1)
11	9200-6099	Tuuletussäleikkö taka oikea								x			1)
12	9000-6100	Tuuletussäleikkö taka vasen				x				x			1)
13	9200-5538	Tuuletussälikkö taka oikea									x	x	1)
14	9000-5539	Tuuletussäleikkö vasen									x	x	1)
15	9200-5534	Tuuletussäleikön jatke oikea									x	x	1)
16	9000-5535	Tuuletussäleikön jatke vasen									x	x	1)
17	9001-3677	Tuuletussäleikkö oikea					x						3)
18	9200-2034	Tuuletussäleikkö oikea		x	x								2)
19	9000-2035	Tuuletussäleikkö vasen			x								2)
20	9000-3756	Ilmanvaihtosäleikkö		x	x	x	x	x	x	x	x	x	
20	9000-3757	Talvisuoja		x	x	x	x	x	x	x	x	x	

Huom. 1) Ruskeanharmaa 2) Metallinen 3) Vain Saksa

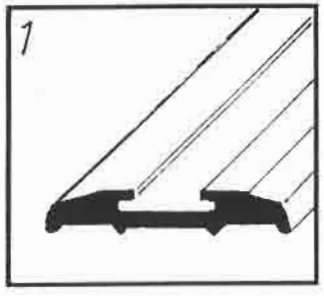
1

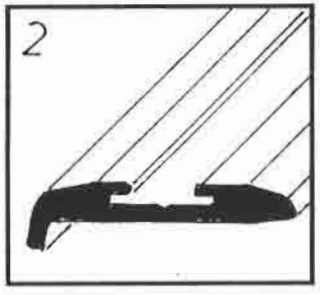
2

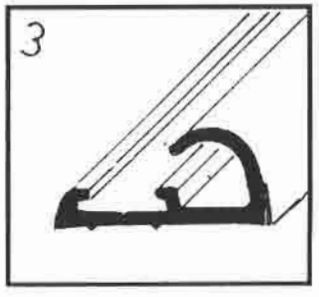
3

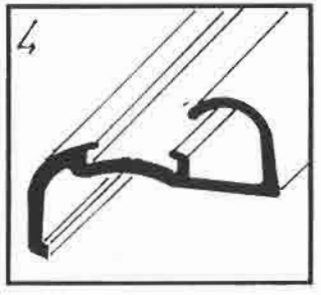
4

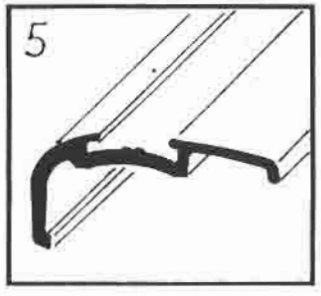
5

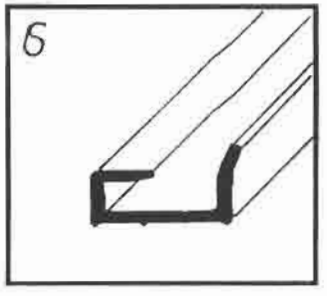
6

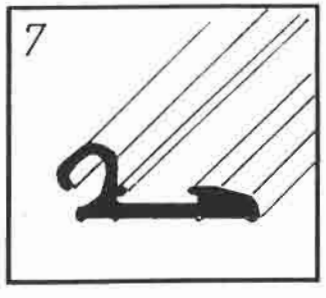
7

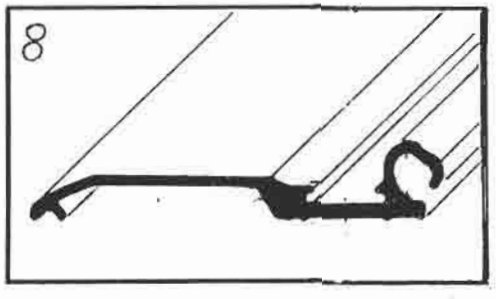
8

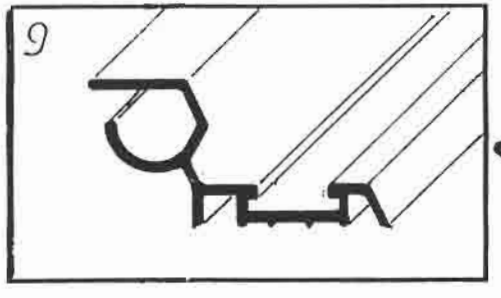
9

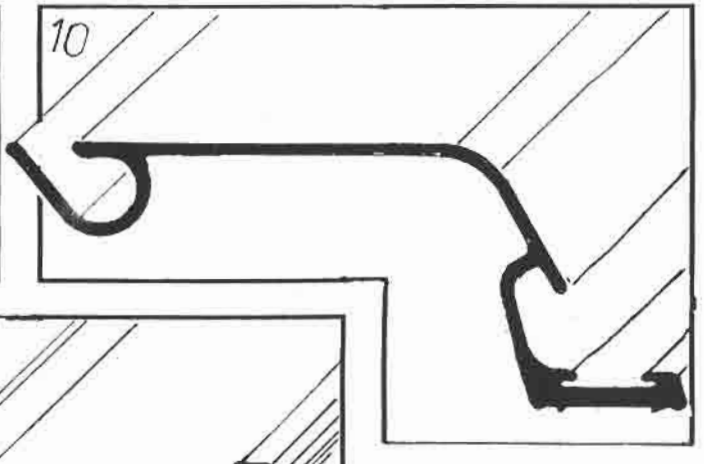
10

11

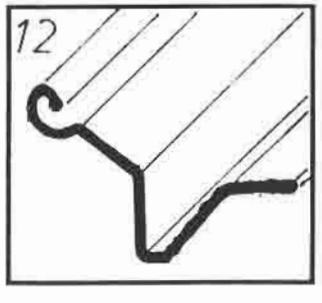
12

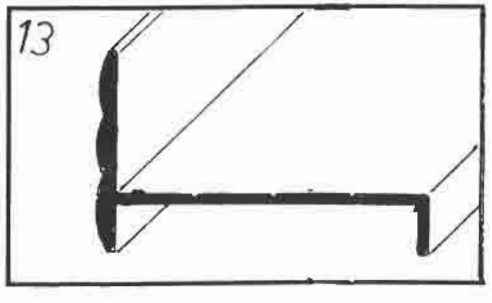
13

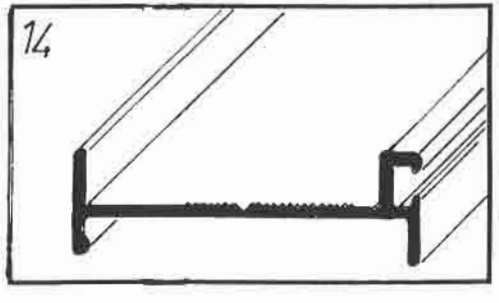
14

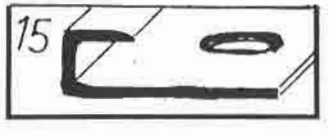
15

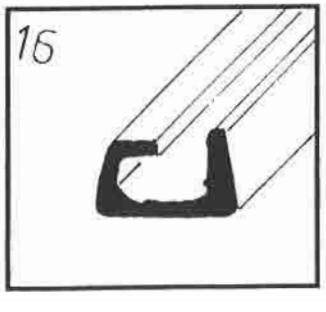
16

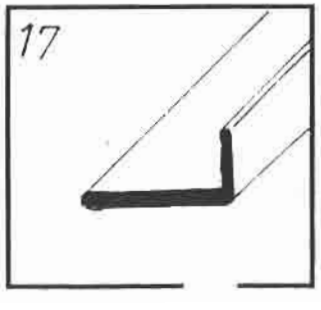
17

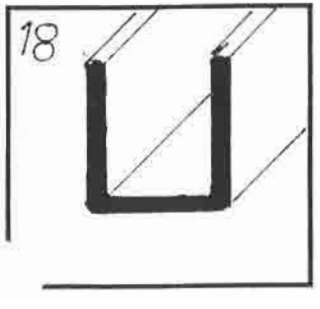
18

SOLIFER	Kori 245	Alumiinilista

X=vakio M=Menu-varustelu maasta riippuen

Kuva	Varaosa nro	Kuvaus	Koko/mitta		Arizona 450	Guide	Nordica 510	Nordica 550 DL	Nordica 550 MH	Nordica 550 GLT	Nordica 610Ti	Finlandia 630	Finlandia 670	Huom.
1	0046-1610	Koristelista	Alum. 32 mm				x	x	x	x	x	x	x	
1	9000-3411	Koristelista			x	x	x	x	x	x	x	x	x	
2	0047-3240	Al-prof. etupään kiinnitys					x	x	x	x	x	x	x	
3	9000-3409	Kylkilista Nokia 7972			x	x	x	x	x	x	x	x	x	0044-2470
4	0034-0580	Telttalista	Ruskea				x	x	x	x	x	x	x	
4	9000-3408	Telttalista Nokia 7769			x	x								
5	0034-0570	Kulmalista (katto)	Ruskea				x	x	x	x	x	x	x	
5	9000-3407	Kulmalista			x	x								
6	0048-6110	Takavalokot. kiin. lista	L = 2144 mm								x	x	x	
6	9000-3365	Takavalokot. kiin. lista			x	x	x	x	x	x				
7	0046-1540	Al-saranaprofiili Purso					x	x	x	x	x	x	x	9000-6259
7	9000-3412	Al–saranalista			x	x								9400-4010
8	9401-2955	Saranalista							x	x	x	x	x	
9	0044-0640	Räystäslista	Ruskea				x	x	x	x	x	x	x	
9	9000-3820	Räystäslista	L = 2019 mm		x	x								
10	0047-3261	Räystäslista	L = 2125 mm				x	x	x	x				
10	0047-3260	Räystäslista etupääty	L = 2055 mm								x	x	x	
10	9001-5016	Räystäslista					x	x	x	x	x	x	x	
11	0046-1510	Liitoslista					x	x	x	x	x	x	x	
12	9000-3867	Saranalista			x	x								9400-2986
13	0027-2720	Ovenkehyslista			x	x	x	x	x	x	x	x	x	

Huom.

SOLIFER	Kori 245	Alumiinilista

X=vakio M=Menu-varustelu maasta riippuen

Kuva	Varaosa nro	Kuvaus	Koko/mitta		Artica 450	Cabine	Nordica 510	Nordica 550 DL	Nordica 550 MH	Nordica 550 DLT	Nordica 610H	Finlandia 620	Finlandia 670	Huom.
14	9200-2806	Oven karmilista	L=3813		x	x	x	x	x	x	x	x	x	
15	9001-3087	Al-lista (peili)	L=6100						x					
16	0053-2000	Taustalista	L=6200		x	x	x	x		x	x	x		
17	0047-5510	Etuelem/seinän saumalista	20/2 x 10/1				x	x	x	x	x	x	x	
18	0053-2009	Al-profiili Nokia	18x20x1		x	x	x	x	x	x	x	x	x	

Huom.

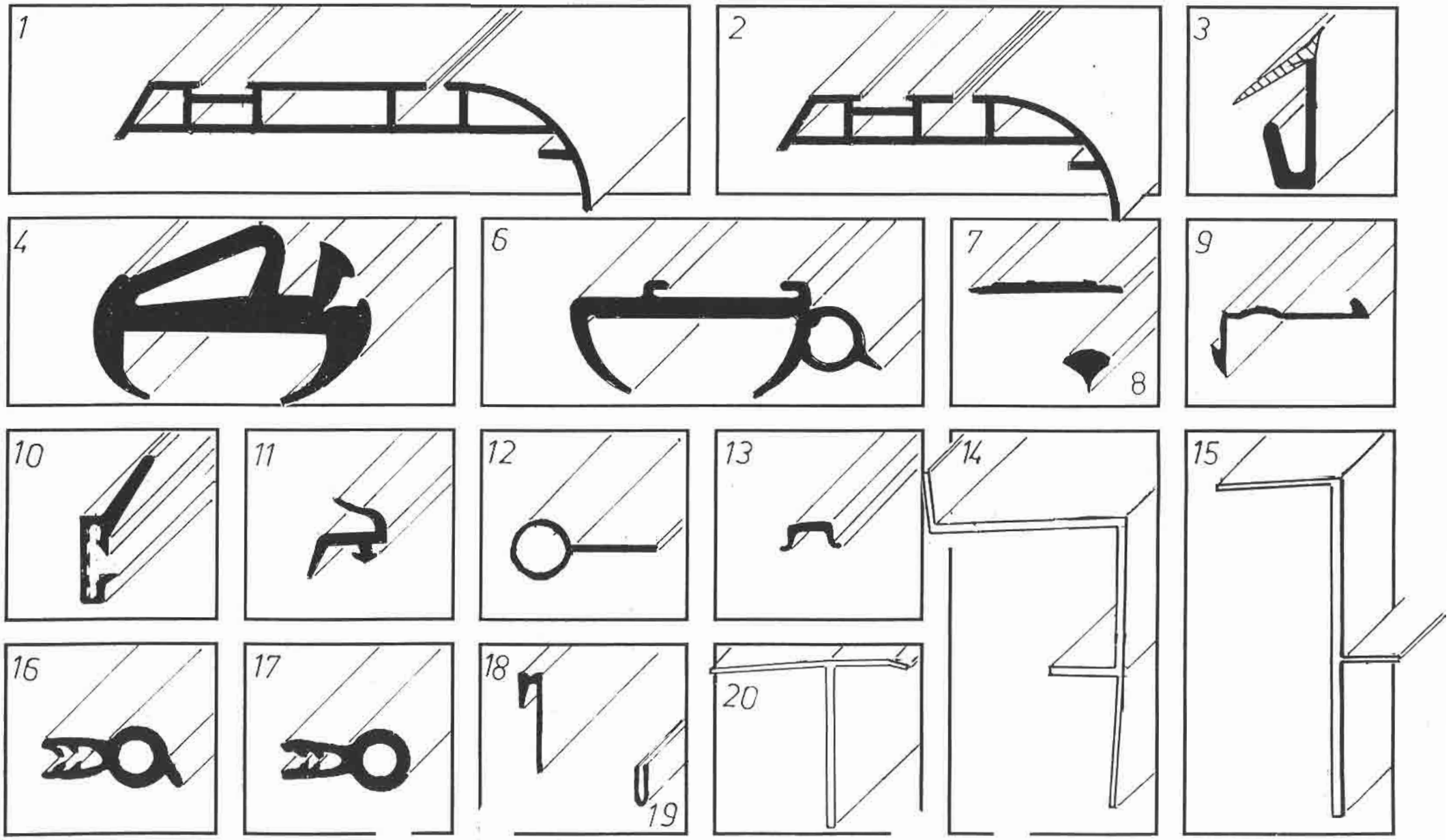
1
2
3
4
6
7
8
9
10
11
12
13
14
15
16
17
18
19
20

SOLIFER	Kori 250	Kumi- ja muovilistat

X=vakio M=Menu-varustelu maasta riippuen

Kuva	Varaosa nro	Kuvaus		Artica 450	Golden	Nordica 510	Nordica 550 DL	Nordica 550 MH	Nordica 550 GLT	Nordica 610Ti	Finlandia 620	Finlandia 670	Huom.
1	9000-5564	Helmaprof. 92 mm harmaa								x	x	x	
2	9000-5563	Helmaprof. 66 mm harmaa		x	x	x	x	x	x				
3	0048-3750	Saumaprof. suhkualtaan		x	x	x	x	x	x	x	x	x	
4	0046-8190	Kiinteän ikkunan kehyslista		x	x	x	x	x	x	x	x	x	
6	0046-8220	Av. ikkunan kumiprofiili		x	x	x	x	x	x	x	x	x	
7	0063-3031	Av.ikkunan keskinauha		x	x	x	x	x	x	x	x	x	
8	0063-3030	Ikkunan kiilanauha T 10/11		x	x	x	x	x	x	x	x	x	
9	9400-9445	Telttalistan kumiprof. kitattu		x	x	x	x	x	x	x	x	x	
10	0045-8120	Ovitiiviste sisäp.		x	x	x	x	x	x	x	x	x	
11	0464-0020	Oven karmitiiviste, kumi musta		x	x	x	x	x	x	x	x	x	
12	0049-9410	Muoviprofiili		x	x	x	x	x	x	x	x	x	
13	9000-5964	Muovilista T-337 kulta								x	x	x	
13	9400-3050	Muovilista ruskea		x	x	x	x	x	x	x	x	x	
13	9000-3226	Muovilista harmaa		x	x	x	x	x	x	x	x	x	
14	0410-4570	Saumaprofiili T-349k L = 2130 mm								x	x	x	
15	0047-5850	Muoviprofiili (etuelementti								x	x	x	
16	0065-3003	K.p.kot. kannen tiiviste		x	x	x	x	x	x	x	x	x	
17	0065-3002	Yhdist. tiiviste (k.p.kot.kansi)		x	x	x	x	x	x	x	x	x	
18	0063-4006	J-lista T-148K ruskea muovi		x	x	x	x	x	x	x	x	x	
19	0091-0366	Muovilista T-203 k L = 2050 mm		x	x	x	x	x	x	x	x	x	
20	0048-3602	Muoviprofiili L = 2130 valk.		x	x	x	x	x	x	x	x	x	

Huom.

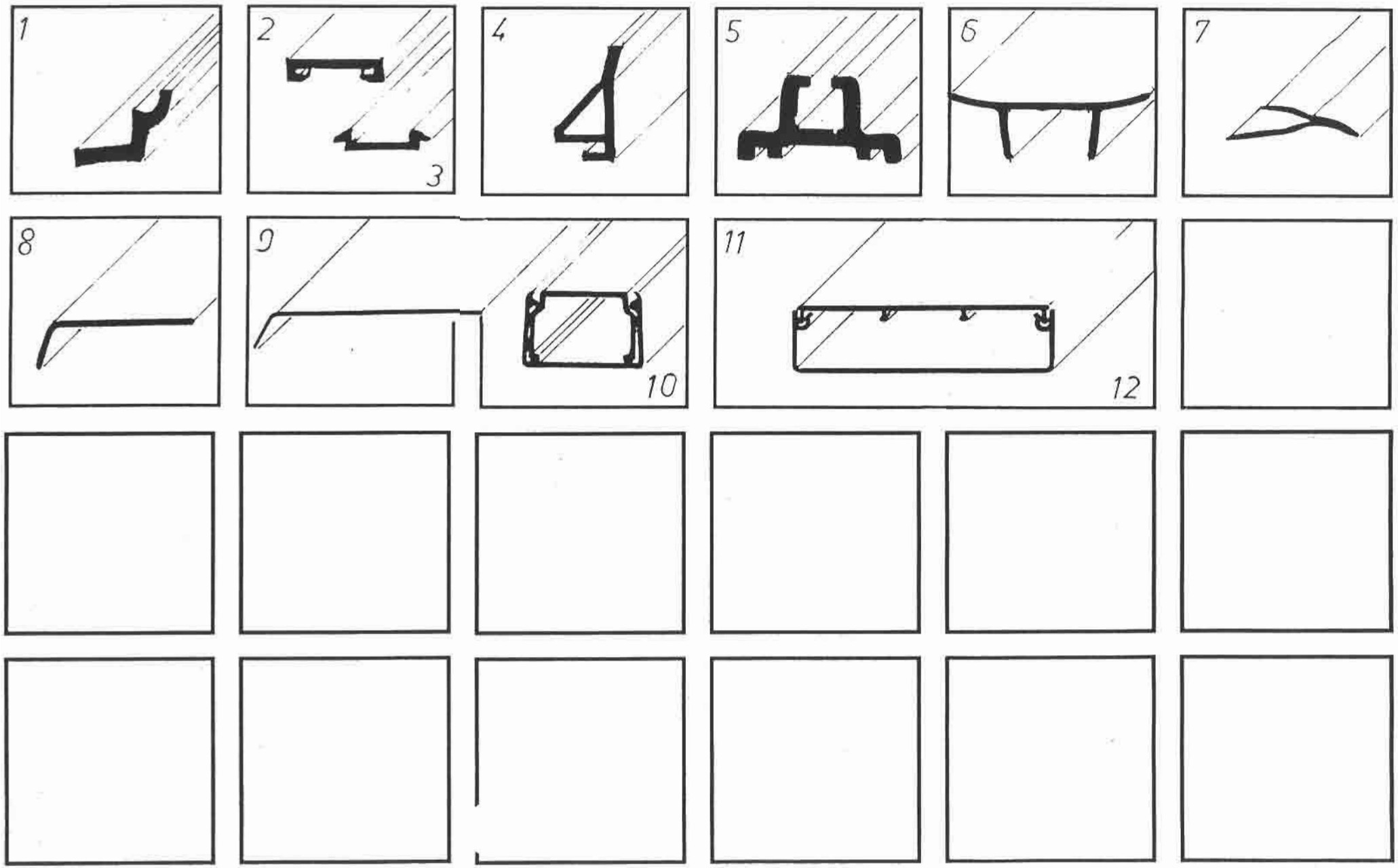
1
2
3
4
5
6
7
8
9
10
11
12

SOLIFER	Kori 251	Muovi. ja kumilistat

X=vakio M=Menu-varustelu maasta riippuen

Kuva	Varaosa nro	Kuvaus	Koko/mitta		Arlanda 450	Gotlandia	Nordica 510	Nordica 550 DL	Nordica 550 WH	Nordica 550 GLT	Nordica 610 Ti	Finlandia 620	Finlandia 670	Huom.
1	0041-9480	Pöytälista ruskea												
2	0063-4031	Kattolist T 125 kansi	L = 4000											
3	0063-4033	Kattolista T 125 pohja												
4	0043-0640	Muovi profiili T 347												
5	0091-0390	Liukuoven liukulista	L = 2100											
6	9300-7264	H - Profiili valkoinen												
7	0063-3000	Muovilista T 129 valkea kulmalista												
8	9400-3113	Tippalista (WC oveen)												
9	0048-6380	Tippalista kuivauskaappiin												
10	0063-4049	Sähkölista XTL 225/266 V												
11	0063-4046	Sähkölista XTL 265/266 V												
12	0063-4047	Sähkölista XTL 1655/266 V												

Huom.

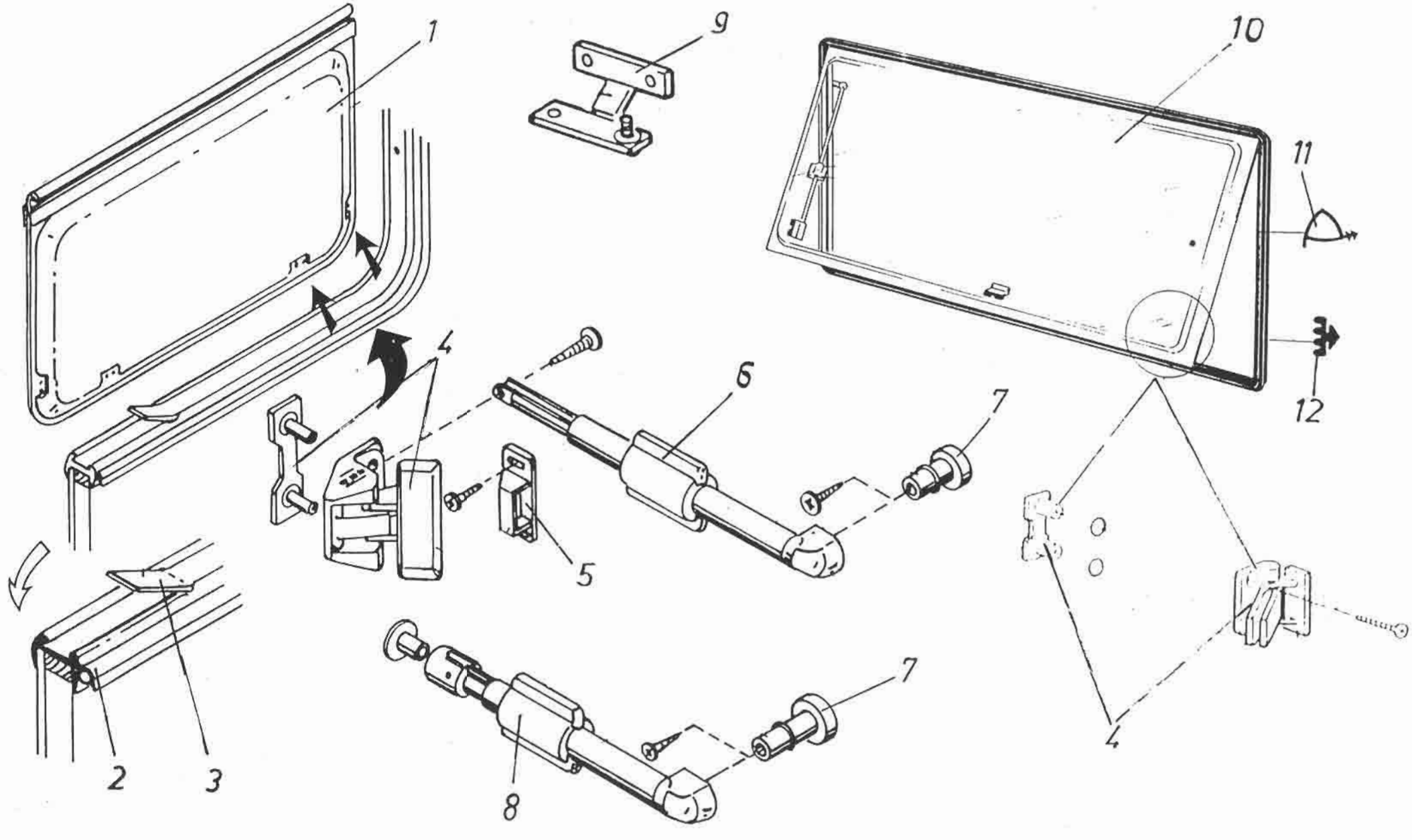
1
9
10
11
12
4
6
7
5
2
3
8
7
4

SOLIFER	Kori 255	Ikkunan osat

X=vakio M=Menu-varustelu maasta riippuen

Kuva	Varaosa nro	Kuvaus	Koko/mitta		Artdom 450	Gaddie	Nordica 510	Nordica 550 DL	Nordica 550 MK	Nordica 550 QLT	Nordica 610M	Finlandia 620	Finlandia 670	Huom.
1	0093-0701	Avattva ikkuna	900x475		x	x	x	x	x	x	x	x	x	
1	9000-3834	Ikkuna kiinteä (avattava)	900x475		x	x	x	x	x	x	x	x	x	
2	0046-8220	Av. ikkunan kumipofiili			x	x	x	x	x	x	x	x	x	
3	0063-3031	Av. ikkunan keskinauha			x	x	x	x	x	x	x	x	x	
4	2714-2905	Lukituskappale ruskea			x	x	x	x	x	x	x	x	x	
5	2714-2944	Ikkunahaan vastakappale			x	x	x	x	x	x	x	x	x	
6	2714-2938	Ikkunateleskooppi	230 mm		x	x	x	x	x	x	x	x	x	
7	2714-2931	Nivelnuppiruuvi ikk.telek. va			x	x	x	x	x	x	x	x	x	
8	2714-2975	Ikkunateleskooppi	L = 70 mm				x	x			x	x	x	
9	2714-3013	Lukko av/kiinteä (ikkuna)			x	x	x	x	x	x	x	x	x	
10	9001-2482	Ikkuna av. kasetti	1450x550		M	M	M	M	M	M	M	M	M	
11	9001-5017	Tiivistelista			M	M	M	M	M	M	M	M	M	
12	9001-5018	Tiivistelista			M	M	M	M	M	M	M	M	M	

Huom.

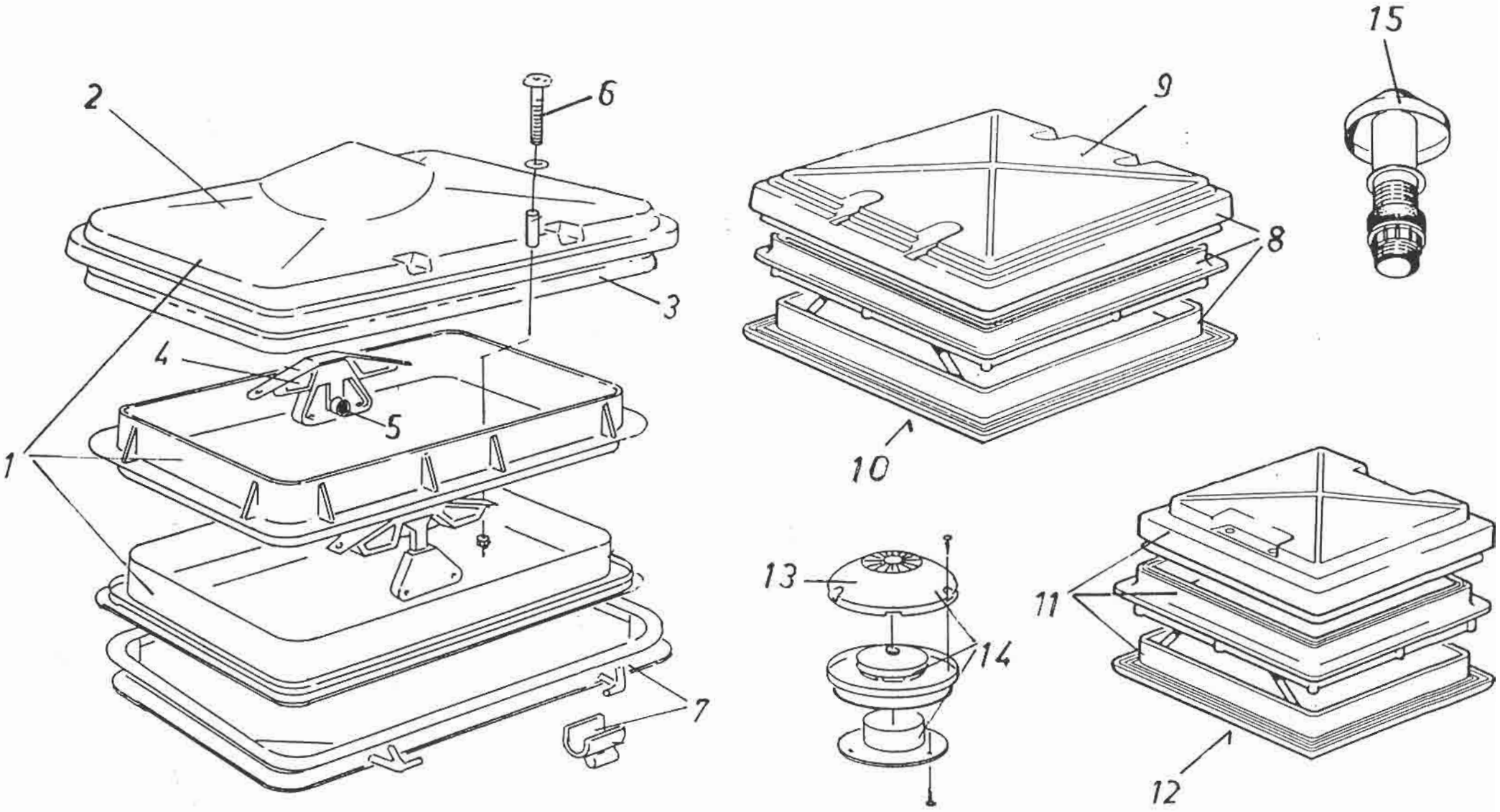
1
2
3
4
5
6
7
8
9
10
11
12
13
14
15

SOLIFER	Kori 260	Kattoluukku ja kattoventtiili

X=vakio M=Menu-varustelu maasta riippuen

Kuva	Varaosa nro	Kuvaus			Artoing 450	Colifer	Nordica 510	Nordica 550 DL	Nordica 550 DH	Nordica 550 QLT	Nordica 610Ti	Finlandia 620	Finlandia 670	Huom.
1	9000-5079	Kattoluukku	Bonocar								x	x	x	
2	2713-2998	Kattoluukun läkupu	Bonocar								x	x	x	
3	2713-2999	Kattoluukun alakupu	Bonocar								x	x	x	
4	2714-2923	Nivel kattoluukua varten	Bonocar								x	x	x	
5	2714-2924	Säätömutteri musta	Bonocar								x	x	x	
6	2714-2925	Nivelen kiinn. sarja (ruuvit+mutterit)	Bonocar								x	x	x	
7	0097-0016	Hyttysverkko	Bonocar								x	x	x	
7	9001-2402	Pimennyslevy kattol.	Bonocar								M	M	M	
8	9000-3662	Kattoluukku 400x400	MPK		x	x	x	x	x	x				
9	2714-3014	Kattoluukun korjaussarja 400x400	MPK		x	x	x	x	x	x				
10	2714-2982	Hyttysverkko	MPK		x	x	x	x	x	x				
10	9000-3107	Kattoluukun rullaverho	MPK		M	M	M	M	M	M				
10	9001-2401	Pumennysverho kattol.	MPK		M	M	M	M	M	M				
11	9000-3661	Kattoluukku wc:n	MPK		x	x	x							
12	2714-3005	Hyttysverkko wc-kattoluukun	MPK		x	x	x							
13	2714-2949	Lautasventtiilin kupu	Electrolux		x	x	x	x	x	x	x	x	x	
14	0097-0023	E-lux venttiili	Electrolux		x	x	x	x	x	x	x	x	x	
15	0097-0013	Kattoventtiili	Veneta		x	x	x	x	x	x	x	x	x	

Huom.

SOLIFER	Kaross 275 Body	Ytterdörr Exterior door

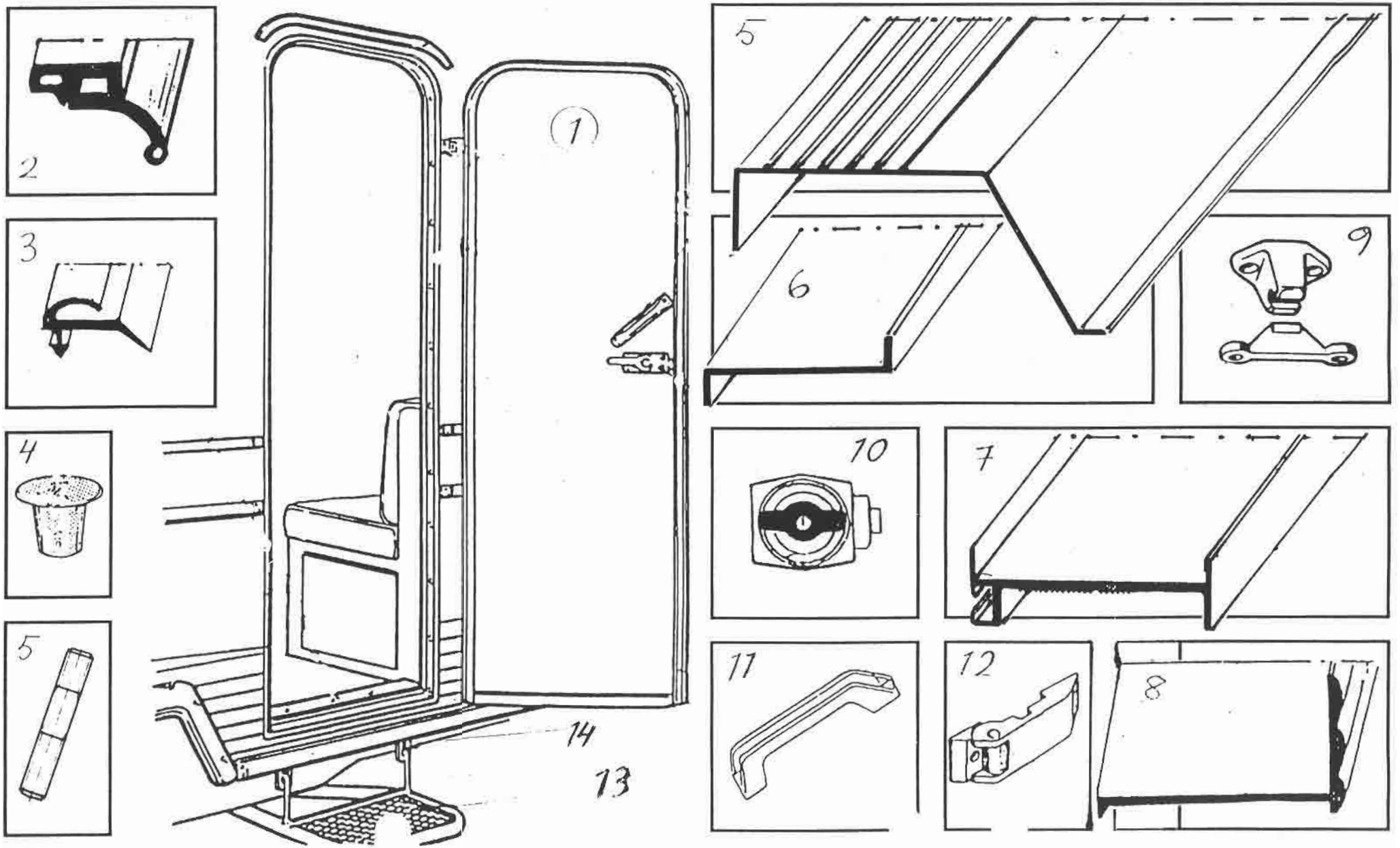

SOLIFER	Kori 275	Ulko-ovi

X=vakio M=Menu-varustelu maasta riippuen

Kuva	Varaosa nro	Kuvaus	Koko/mitta		[illegible]	[illegible]	[illegible]	[illegible]	[illegible]	[illegible]	[illegible]	[illegible]	[illegible]	Huom.
1	2711-0075	Olko-ovi			x	x								
1	2711-0079	Ulko-ovi					x	x	x	x	x	x	x	
2	0045-8120	Ovitiiviste sisäp. harmaa			x	x	x	x	x	x	x	x	x	
3	0464-0020	Oven kamitiiviste, kumi musta			x	x	x	x	x	x	x	x	x	
4	0072-1003	Hylsymutteri	6 mm		x	x	x	x	x	x	x	x	x	
5	0071-1041	Ruuvi	M 6 x 40		x	x	x	x	x	x	x	x	x	
6	0046-8370	Kynnyslista	L=552		x	x	x	x	x	x	x	x	x	
7	9200-2806	Oven kamilista	L=3813		x	x	x	x	x	x	x	x	x	
8	0027-2720	Ovenkehyslista	Silver/silver		x	x	x	x	x	x	x	x	x	
9	9000-8556	Ulko-oven pidin muovinen			x	x	x	x	x	x	x	x	x	
10	0093-0708	Ulko-oven lukko			x	x	x	x	x	x	x	x	x	
10	9400-2535	Ulko-oven lukon vastakappale			x	x	x	x	x	x	x	x	x	
11	1729-1203	Vedin spv muovi musta, ulko-ovi			x	x	x	x	x	x	x	x	x	
12	0093-0011	Ulko-oven sarana			x	x	x	x	x	x	x	x	x	
13	9300-9700	Irtoporras			x	x	x	x	x	x	x	x	x	
13	0090-0145	Irtoportaan tuppi			x	x	x	x	x	x	x	x	x	
14	0036-0010	Rapunkannatin			x	x	x	x	x	x	x	x	x	
15	0071-1047	Uppokanta lukkoruuvi	M 10 x 70		x	x	x	x	x	x	x	x	x	
15	0071-1048	Uppokanta lukkoruuvi	M 10 x 100		x	x	x	x	x	x	x	x	x	

Huom.

SOLIFER	Kaross Body	280	Utvandiga aluminiumplåtar Outside alu.plate

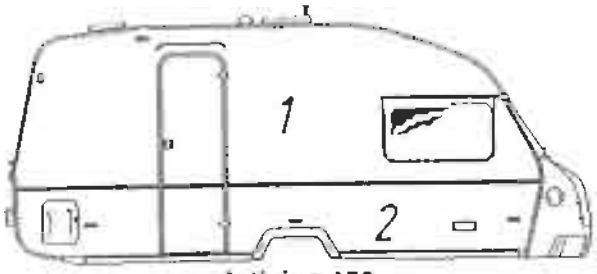

Articina 450

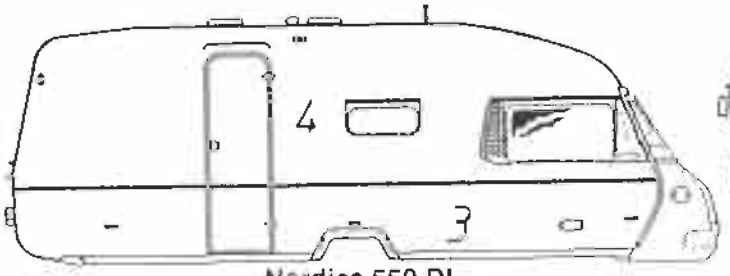

Nordica 550 DL

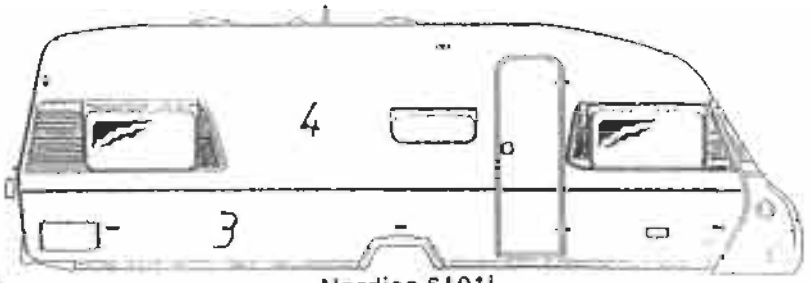

Nordica 6101i

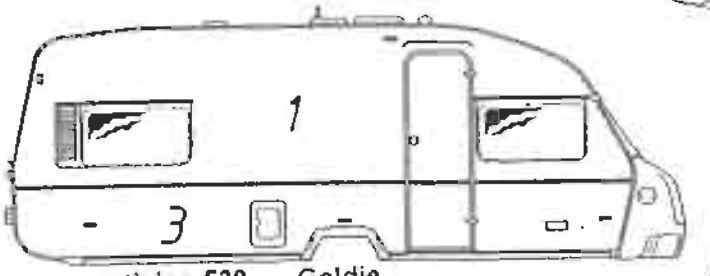

Articina 530 Goldie

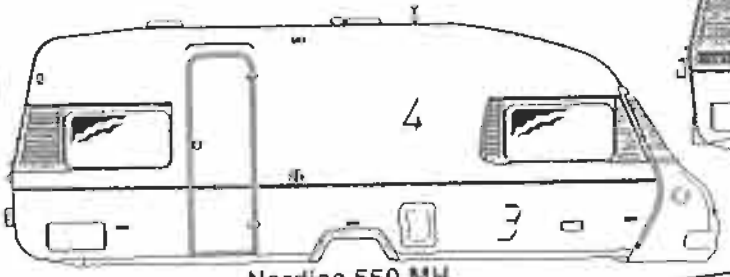

Nordica 550 MH

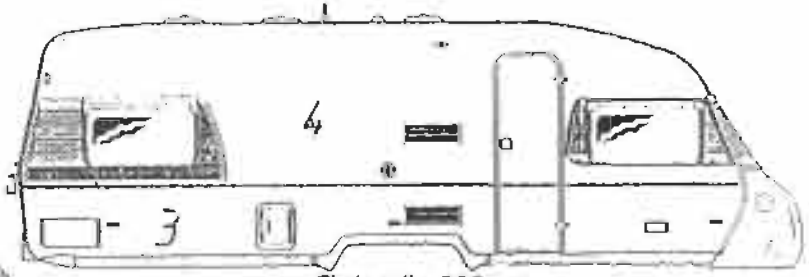

Finlandia 620

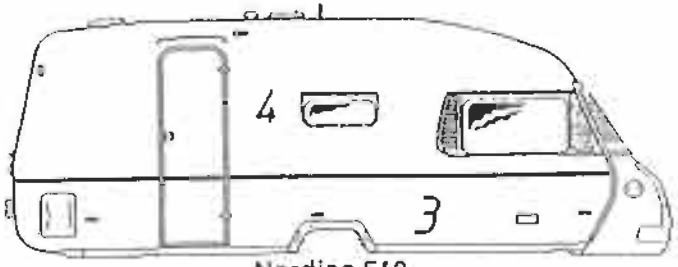

Nordica 510

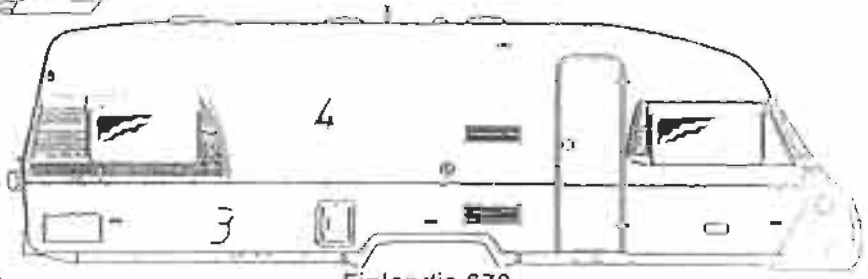

Finlandia 670

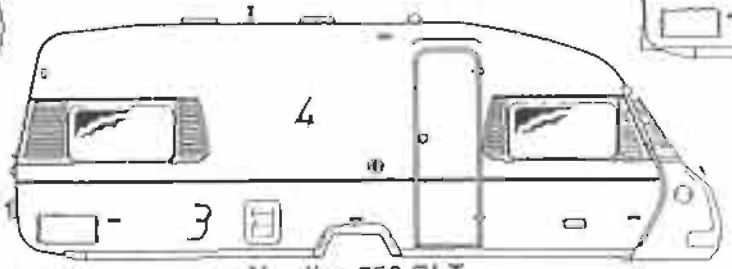

Nordica 550 GLT

Articina/Goldie, Nordica 510/550

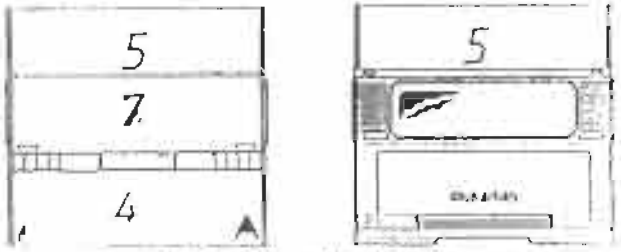

Nordica 6101i,Finlandia 620/670

SOLIFER	Kori 280	Ulkopuolen alumiinipinnat

X=vakio M=Menu-varustelu maasta riippuen

Kuva	Varaosa nro	Kuvaus		Arboga 450	Gotlie	Nordica 510	Nordica 550 DL	Nordica 550 WH	Nordica 550 DLT	Nordica 510XI	Finlandia 620	Finlandia 670	Huom.
1	0036-7830	Al-nauha 0.5x1398 yläpelti		x	x								
2	9300-2011	Alasivupelti 0.5x664		x									
3	9400-5500	Al-nauha (alapelti)			x	x	x	x	x	x	x	x	
4	9400-5501	Al-nauha 0.5x1398 yläpelti				x	x	x	x	x	x	x	
5	0036-7860	Kattopelti 0.55x2203		x	x	x	x	x	x	x	x	x	
6	9400-3127	Al-pelti vasaroitu 0.5x633		x	x								
7	9400-5576	Al-pelti 0.5x633 (takaylä)				x	x	x	x	x	x	x	

Huom.

SOLIFER	Kaross 282 Body	Emblem Emblem	Förminskad skala 1 – 0,7 To a reduced scale 1 – 0,7

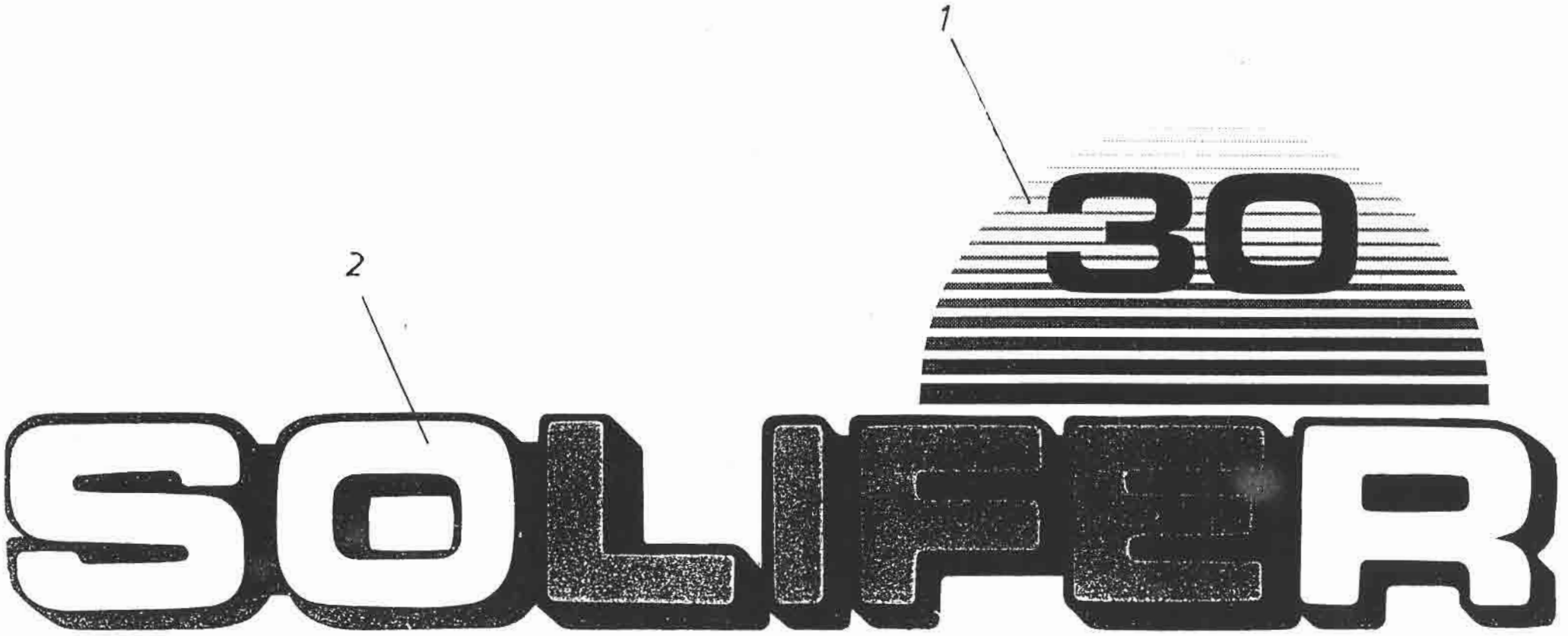

SOLIFER	Kori 282	Tyyppitarra mittakaava 1 - 0.7

X=vakio M=Menu-varustelu maasta riippuen

Kuva	Varaosa nro	Kuvaus		Arizona 450	Colibri	Nordica 510	Nordica 550 DL	Nordica 550 MH	Nordica 550 GLT	Nordica 610h	Finlandia 620	Finlandia 670	Huom.
1	9301-3710	Tyyppitarra "Solifer life"		x	x	x	x	x	x	x	x	x	
2	9401-3709	Tarra "30" vuotistarra		x	x	x	x	x	x	x	x	x	

Huom.

SOLIFER	Kaross	Emblem	Articina & Goldie	Förminskad skala 1 – 0,5	450/530 1 – 1
	284				
	Body	Emblem	Articina & Goldie	To a reduced scale 1 – 0,5	450/530 1 – 1

SOLIFER	Kori 284	Tyyppitarra Articina & Goldie mittakaava 1 - 0.5 ; 450/530 1 - 1

X=vakio M=Menu-varustelu maasta riippuen

Kuva	Varaosa nro	Kuvaus	Koko/mitta		Articina 450	Goldie	Nordica 510	Nordica 550 OL	Nordica 550 MH	Nordica 550 OLT	Nordica 610Ti	Finlandia 620	Finlandia 670	Huom.
1	9300-3646	Tyyppikilpi "Arcitina"	330 mm		x									
2	9400-3649	Tyyppikilpi 450	120x32		x									
3	9301-3708	Tarra "Goldie"				x								
4	9400-3648	Tyyppikilpi 530	170x40			x								1)

Huom. 1) Ei FIN, S, N

SOLIFER	Kaross 286 Body	Emblem Skala 1 – 1 Emblem Scale 1 – 1

SOLIFER	Kori 286	Tyyppitarra	mittakaava 1 - 1

X=vakio M=Menu-varustelu maasta riippuen

Kuva	Varaosa nro	Kuvaus	Koko/mitta		Arctic 450	Eagle	Nordica 510	Nordica 550 DL	Nordica 550 LWT	Nordica 550 GLT	Nordica 6101i	Felicia 620	Felicia 670	Huom.
1	9300-7094	Tyyppikilpi Nordica	240 mm				x	x	x	x	x			
2	9400-9953	Tyyppikilpi 510					x							
3	9401-2522	Tyyppikilpi 550							x					
4	9000-6221	Tyyppikilpi 550 DL						x						
5	9000-6222	Tyyppikilpi 550 GLT								x				
6	9000-6223	Tyyppikilpi 6101i									x			

Huom.

SOLIFER	Kaross	Emblem	Förminskad skala 1 – 0,7
	288		
	Body	Emblem	To a reduced scale 1 – 0,7

1

Finlandia 670

2

Finlandia 620

3

Finlandia 670

4

Finlandia 620

SOLIFER	Kori 288	Tyyppitarra	mittakaava 1 - 0.7

X=vakio M=Menu-varustelu maasta riippuen

Kuva	Varaosa nro	Kuvaus	Koko/mitta		Artiqmo 450	Galder	Nordica 510	Nordica 550 DL	Nordica 550 MH	Nordica 550 QLT	Nordica 610Tri	Finlandia 620	Finlandia 670	Huom.
1	9300-5533	Tyyppikilpi Fin.670	385 mm										x	
2	9300-5531	Tyyppikilpi Fin. 620	385 mm									x		
3	9300-5532	Tyyppikilpi Fin. 670	300 mm										x	
4	9300-5530	Tyyppikilpi Fin. 620	300 mm									x		

Huom.

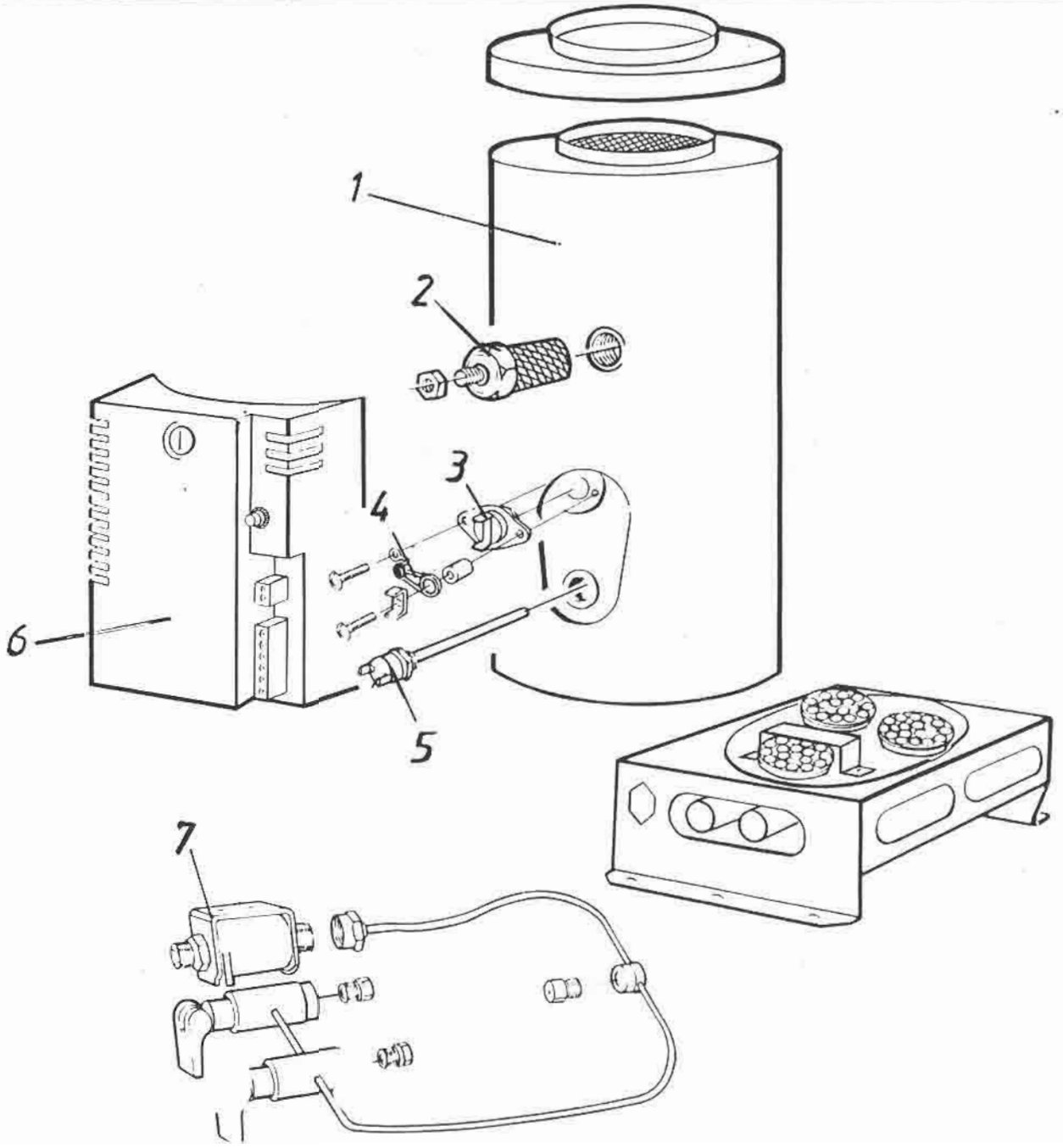
1
2
3
4
5
6
7

SOLIFER	Lämmitin 310	Primus 2470 (Ei Saksa)

X=vakio M=Menu-varustelu maasta riippuen

Kuva	Varaosa nro	Kuvaus			Arctica 450	Golden	Nordica 510	Nordica 550 DL	Nordica 550 MH	Nordica 550 GLT	Nordica 610Ti	Finlandia 620	Finlandia 670	Huom.
1	3424-7002	Primus lämmitin	2470		x	x	x	x	x	x	x			
2	3471-5191	Hehkutulppa			x	x	x	x	x	x	x			
3	3471-1031	Vesitermostaatti 80C			x	x	x	x	x	x	x			
4	3489-5901	Sytytin			x	x	x	x	x	x	x			
5	3472-0110	Pyrostaatti (2450, 2460, 2470)			x	x	x	x	x	x	x			
6	3471-6171	Ohjauseletroniikka 2470			x	x	x	x	x	x	x			
7	3471-4481	Magneettiventtiili 2470-2480			x	x	x	x	x	x	x			

Huom.

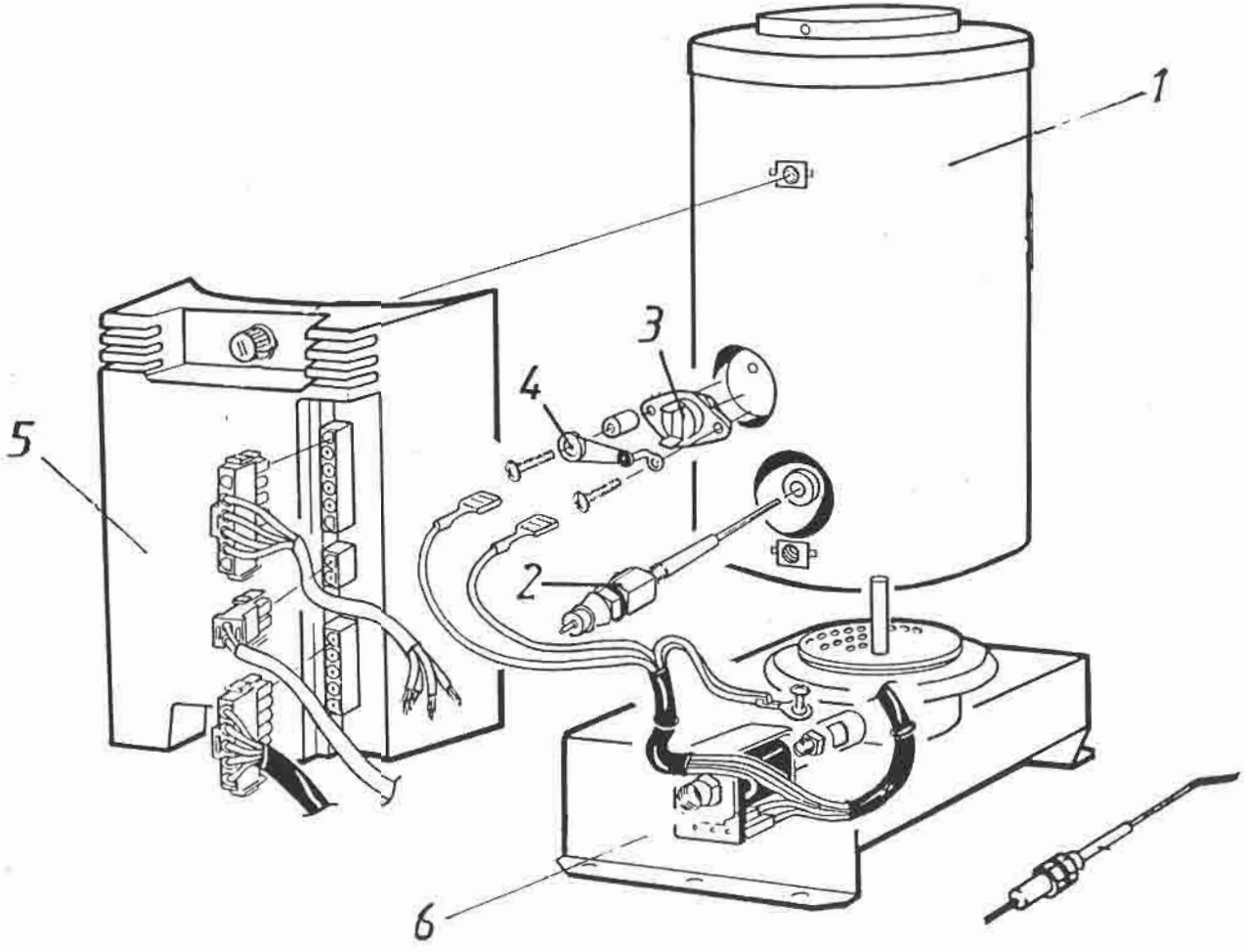
1
2
3
4
5
6

SOLIFER	Lämmitin 315	Primus 2490

X=vakio M=Menu-varustelu maasta riippuen

Kuva	Varaosa nro	Kuvaus			Artiomo 450	Golde	Nordica 510	Nordica 550 DL	Nordica 550 MH	Nordica 550 QLT	Nordica 670	Finlandia 620	Finlandia 670	Huom.
1	3424-9000	Lämmitin 2490 ilman pumppua	2490		M	M	M	M	M	M	M	x	x	1)
2	3471-9011	Liekkielektrodi			M	M	M	M	M	M	M	x	x	
3	3471-1031	Vesitermostaatti			M	M	M	M	M	M	M	x	x	
4	3489-5901	Lämpösulake			M	M	M	M	M	M	M	x	x	
5	3471-9021	Ohjauselektroniikka			M	M	M	M	M	M	M	x	x	
6	3471-4481	Magneettiventtiili 2470 - 2480			M	M	M	M	M	M	M	x	x	
7	3472-0340	Likkielektrodi 2490 taiv.			M	M	M	M	M	M	M	x	x	

Huom. 1) Vakiona kaikissa saksalaisissa vaunuissa

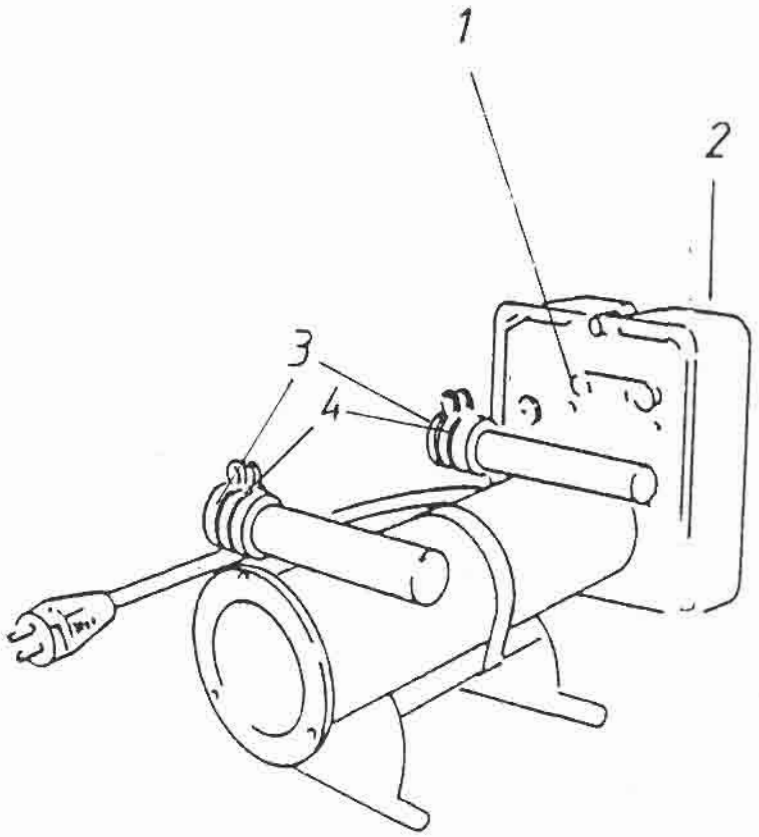
1
2
3
4

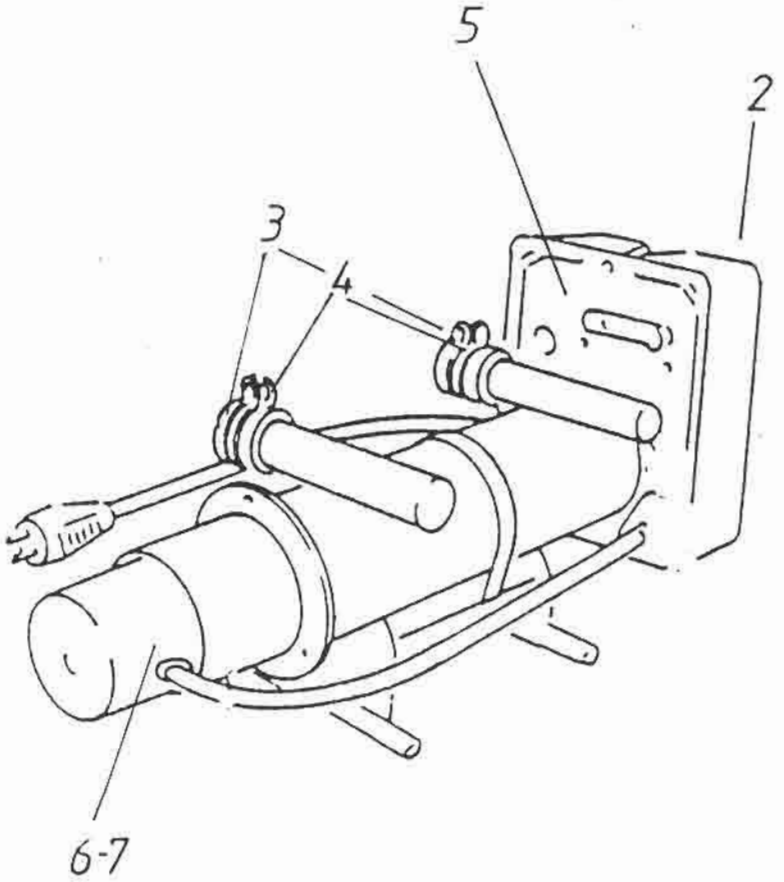
5
2
3
4
6-7

X=vakio M=Menu-varustelu maasta riippuen

Kuva	Varaosa nro	Kuvaus		Arctic 450	Gulde	Nordica 510	Nordica 550 DL	Nordica 550 MH	Nordica 550 CLT	Nordica 610 Ti	Finlandia 620	Finlandia 670	Huom.
1	3425-9121	Sähköpatruuna 220 V pumpulla		M	M	M	M	M	M	M			
2	3471-9371	Relesarja 2590 sähköl.		M	M	M	M	M	M	M	x	x	
3	3451-0006	Sähkölämmittimen kumihylsy		M	M	M	M	M	M	M	x	x	
4	0095-0165	Lankakiristin A19 (29.5)		M	M	M	M	M	M	M	x	x	
5	3425-9021	Sähköpatruuna		M	M	M	M	M	M	M	x	x	
6	3471-6991	Moottori 259021/714821 sähköl.		M	M	M	M	M	M	M	x	x	
7	3471-9381	Impeller (siipipyörä)		M	M	M	M	M	M	M	x	x	
7	3471-9361	Pumpunpesä sähköl.		M	M	M	M	M	M	M	x	x	

Huom.

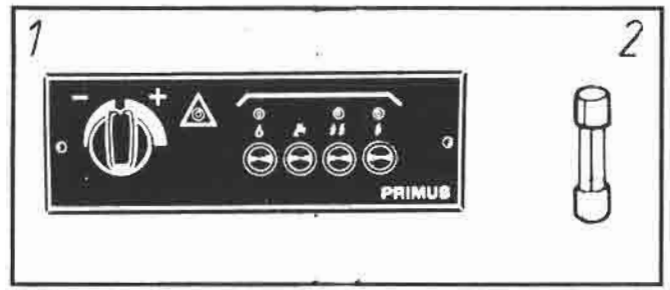
1
2
PRIMUS

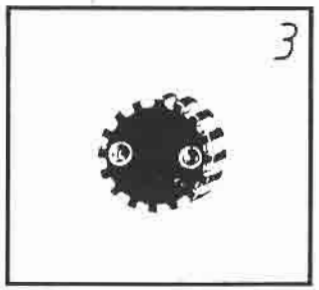
3

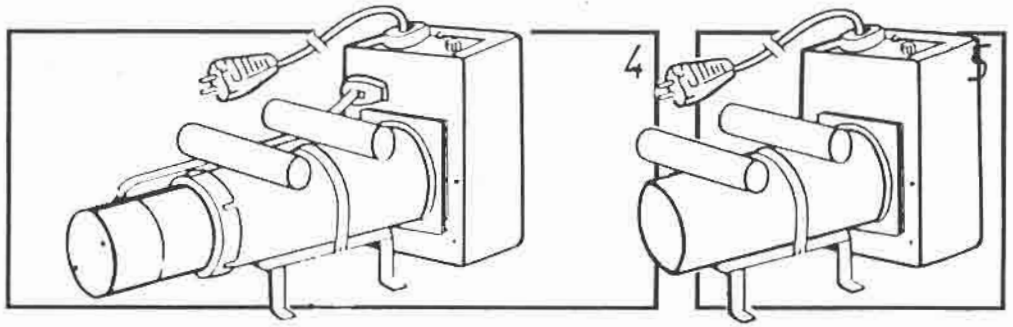
4
5

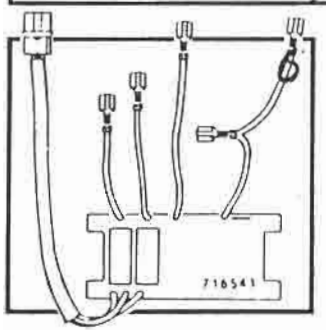
6
716541

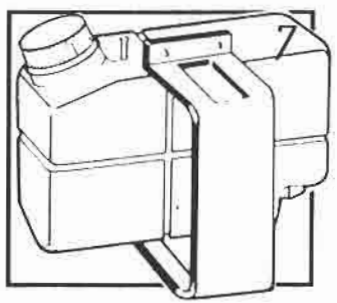
7

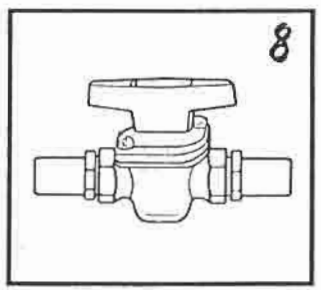
8

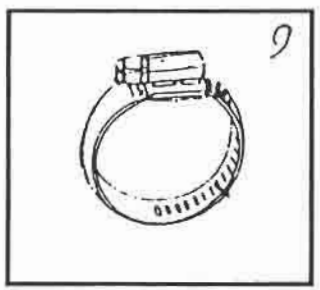
9

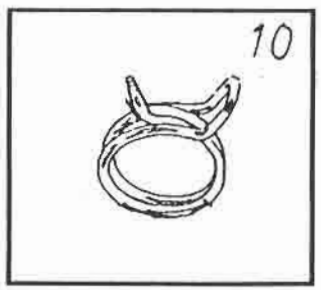
10

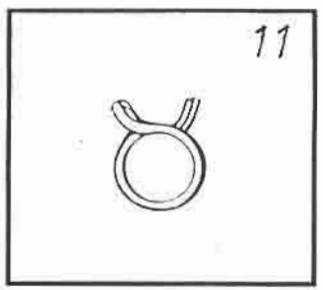
11

12

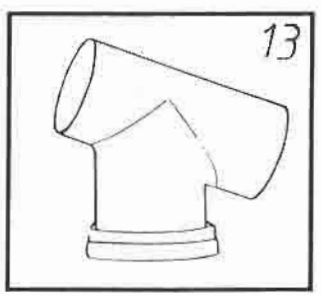
13

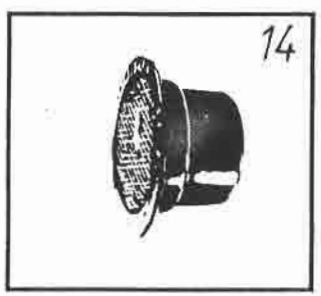
14

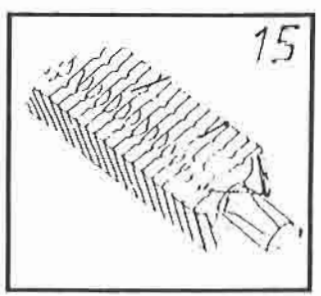
15

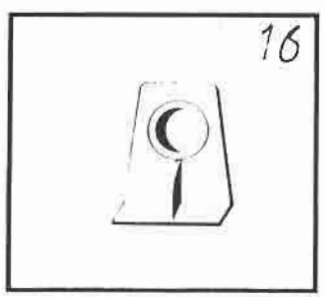
16

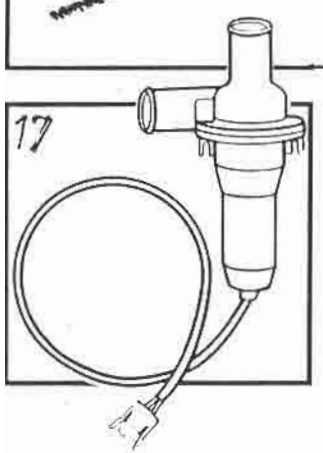
17

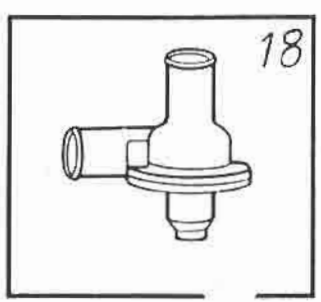
18

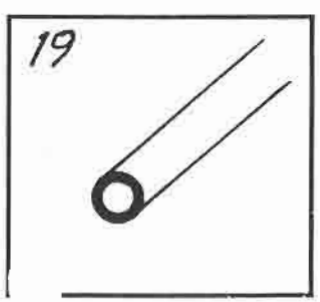
19

X=vakio M=Menu-varustelu maasta riippuen

Kuva	Varaosa nro	Kuvaus		Arkoma 450	Calide	Nordica 510	Nordica 550 DL	Nordica 550 WH	Nordica 550 QLT	Nordica 610Ti	Finlandia 620	Finlandia 670	Huom.
1	3471-6081	Termostaattipaneli 2470 & 2490		x	x	x	x	x	x	x			
1	3471-9081	Termostaattiipaneli 2470 & 2490									x	x	
2	3471-4092	Sulake		x	x	x	x	x	x	x	x	x	
3	3471-4001	Termostaatin jakokappale		x	x	x	x	x	x	x	x	x	
4	3425-9021	Sähköpatruuna 220 V pumpulla		M	M	M	M	M	M	M	M	M	
5	3425-9121	Sähköpatruuna ilman pumppua		M	M	M	M	M	M	M	M	M	
6	3471-9371	Relesarja 2590 sähköl.		M	M	M	M	M	M	M	M	M	
7	3471-5170	Paisunta-astia		x	x	x	x	x	x	x	x		
8	3471-1711	Kuulaventtiili 22 mm		M	M	M	M	M	M	M	M	M	
9	0095-0074	Letkunkiristin Aba 19-28		x	x	x	x	x	x	x	x	x	
10	0095-0165	Lankakiristin A19 (29.5)		x	x	x	x	x	x	x	x	x	
11	0095-0166	Lankakiristin A16 (24.5)		x	x	x	x	x	x	x	x	x	
12	0095-0153	Hormiletku F-A D = 80 mm L = 550 mm		x	x	x	x	x	x	x	x	x	
13	0095-0150	T-kappale (pakoputki primus)		x	x	x	x	x	x	x	x	x	
14	0095-0149	Läpivienti (pakoputki primus)		x	x	x	x	x	x	x	x	x	
15	0095-0061	Ripaputki L = 1900 mm		x	x	x	x	x	x	x	x	x	
15	0095-0005	Ripaputki L = 400 mm		x	x	x	x	x	x	x	x	x	
15	0095-0141	Ripaputki L = 500 mm C/C 3 mm		x	x	x	x	x	x	x	x	x	
16	0095-0007	Patterinkannatin		x	x	x	x	x	x	x	x	x	
17	3480-8202	Kiertovesipumppu		x	x	x	x	x	x	x	x	x	
18	3471-4951	Kiertovesipumpun pesä		x	x	x	x	x	x	x	x	x	
19	0461-5002	Muoviletku 3/16		x	x	x	x	x	x	x	x	x	

Huom.

X=vakio M=Menu-varustelu maasta riippuen

Kuva	Varaosa nro	Kuvaus		Artoma 450	Golden	Nordica 510	Nordica 550 DL	Nordica 550 MH	Nordica 550 QLT	Nordica 6101	Finlandia 620	Finlandia 630	Huom.
1	3471-6081	Termostaattipaneli 2470 & 2490		x	x	x	x	x	x	x			
1	3471-9081	Termostaattiipaneli 2470 & 2490									x	x	
2	3471-4092	Sulake		x	x	x	x	x	x	x	x	x	
3	3471-4001	Termostaatin jakokappale		x	x	x	x	x	x	x	x	x	
4	3425-9021	Sähköpatruuna 220 V pumpulla		M	M	M	M	M	M	M	M	M	
5	3425-9121	Sähköpatruuna ilman pumppua		M	M	M	M	M	M	M	M	M	
6	3471-9371	Relesarja 2590 sähköl.		M	M	M	M	M	M	M	M	M	
7	3471-5170	Paisunta-astia		x	x	x	x	x	x	x	x		
8	3471-1711	Kuulaventtiili 22 mm		M	M	M	M	M	M	M	M	M	
9	0095-0074	Letkunkiristin Aba 19-28		x	x	x	x	x	x	x	x	x	
10	0095-0165	Lankakiristin A19 (29.5)		x	x	x	x	x	x	x	x	x	
11	0095-0166	Lankakiristin A16 (24.5)		x	x	x	x	x	x	x	x	x	
12	0095-0153	Hormiletku F-A D = 80 mm L = 550 mm		x	x	x	x	x	x	x	x	x	
13	0095-0150	T-kappale (pakoputki primus)		x	x	x	x	x	x	x	x	x	
14	0095-0149	Läpivienti (pakoputki primus)		x	x	x	x	x	x	x	x	x	
15	0095-0061	Ripaputki L = 1900 mm		x	x	x	x	x	x	x	x	x	
15	0095-0005	Ripaputki L = 400 mm		x	x	x	x	x	x	x	x	x	
15	0095-0141	Ripaputki L = 500 mm C/C 3 mm		x	x	x	x	x	x	x	x	x	
16	0095-0007	Patterinkannatin		x	x	x	x	x	x	x	x	x	
17	3480-8202	Kiertovesipumppu		x	x	x	x	x	x	x	x	x	
18	3471-4951	Kiertovesipumpun pesä		x	x	x	x	x	x	x	x	x	
19	0461-5002	Muoviletku 3/16		x	x	x	x	x	x	x	x	x	

Huom.

SOLIFER	Värme Heating	335	Gummislangar Rubber tubes

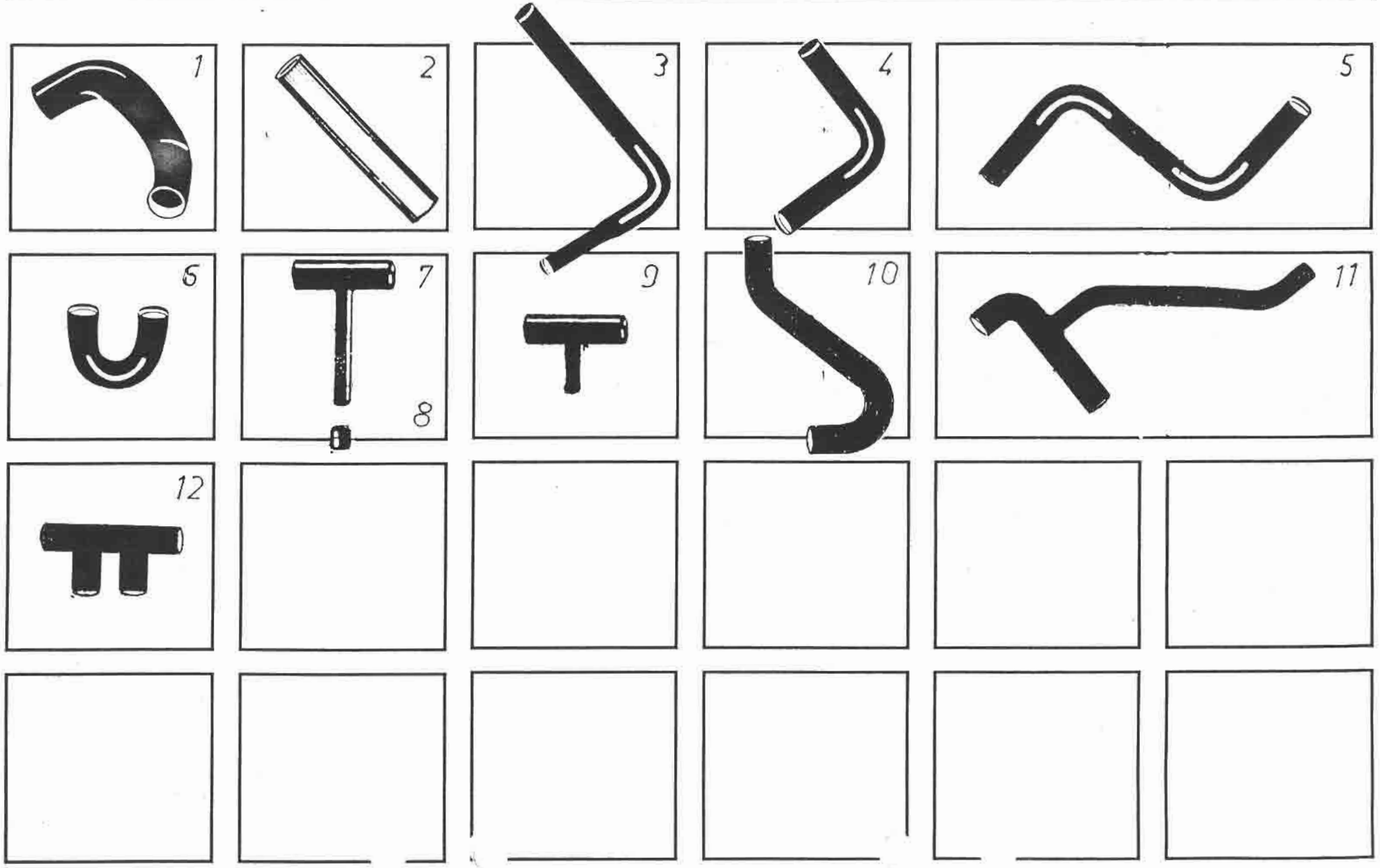

SOLIFER	Lämmitin 335	Kumiputket

X=vakio M=Menu-varustelu maasta riippuen

Kuva	Varaosa nro	Kuvaus	Koko/mitta		Artikoa 450	Golden	Nordica 510	Nordica 550 DL	Nordica 550 WH	Nordica 550 GLT	Nordica 610H	Finlandia 620	Finlandia 670	Huom.
1	0038-5760	Kumikulma 2 (pannun)			x	x	x	x	x	x	x	x	x	
2	0464-5053	Kumiletku 28/22	22 mm		x	x	x	x	x	x	x	x	x	
3	0047-2250	Kumiputkikäyrä	100x200		x	x	x	x	x	x	x	x	x	
4	0044-1970	Kumikulma 90 ast	70x130		x	x	x	x	x	x	x	x	x	
5	0038-5770	S-mutka	165x265		x	x	x	x	x	x	x	x	x	
6	9400-2792	U-letku	80x80		x	x	x	x	x	x	x	x	x	
7	0042-8460	Tyhjennys t-haara kumi			x	x	x	x	x	x	x	x	x	
8	0095-0129	Tulppa T 18/18	L = 30 mm		x	x	x	x	x	x	x	x	x	
9		Ei varastonimike												
10	0038-5750	Kumikulma			x	x	x	x	x	x	x	x	x	
11	0041-2150	Letkunmutkan haaroitus vasen			x	x	x	x	x	x	x	x	x	
12	0040-3460	Tupla t-kappale	30x105		x	x	x	x	x	x	x	x	x	
12	9300-3673	T-kappale	40x139		x	x	x	x	x	x	x	x	x	

Huom.

SOLIFER	Gasol 410 Gassystem	2-lågig spis Cramer 2-burner cooker Cramer

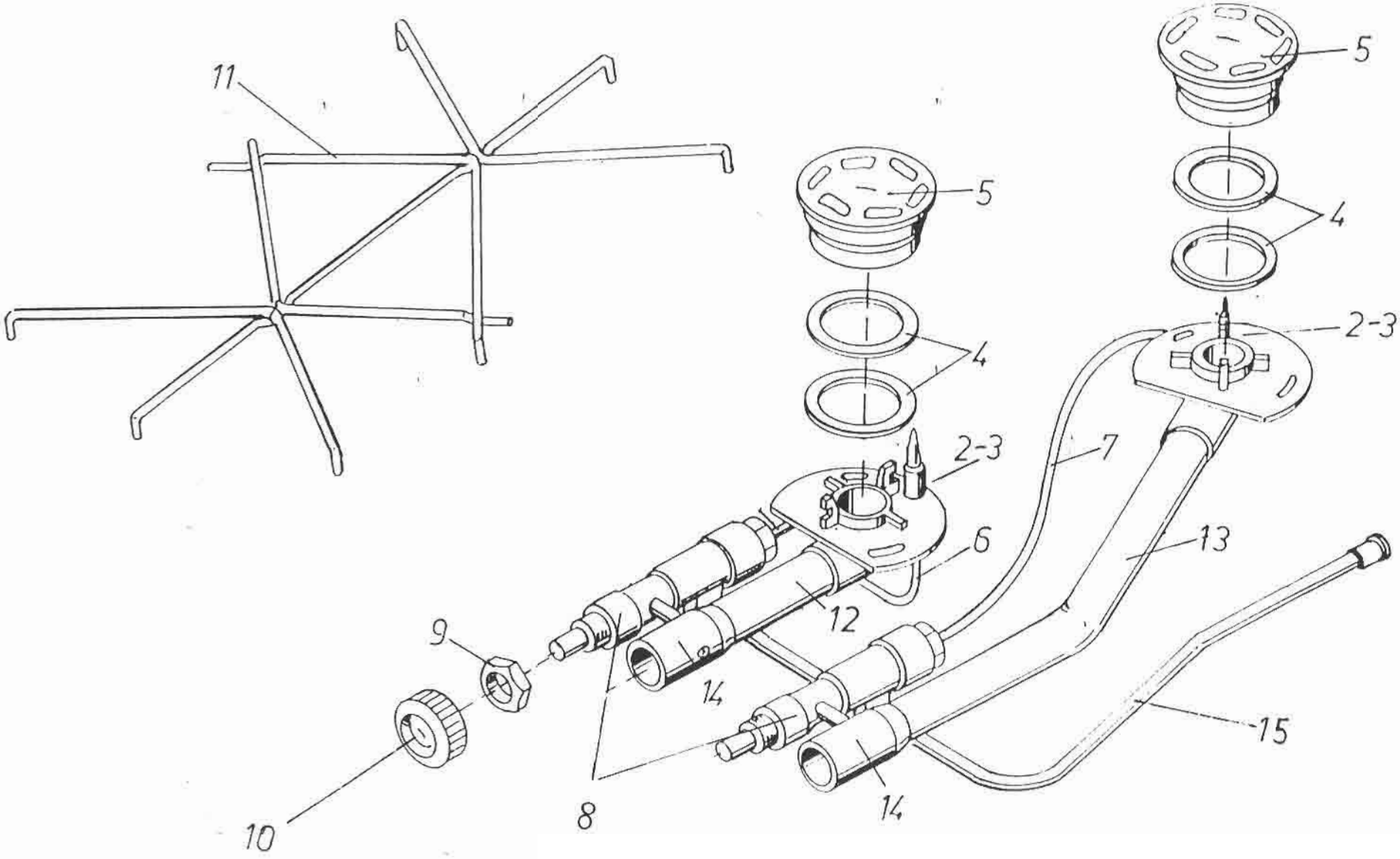

SOLIFER	Kaasujärjestelmä 410	Cramer 2-polttimoinen liesi

X=vakio M=Menu-varustelu maasta riippuen

Kuva	Varaosa nro	Kuvaus	Koko/mitta		Arkema 450	Gelde	Nordica 510	Nordica 550 DL	Nordica 550 MH	Nordica 550 DLT	Nordica 610 H	Finlandia 620	Finlandia 670	Huom.
1	0090-0163	Cramer poltin 2-liekk.ek-646	30 mbar		x	x	x	x		x	x	x	x	
1	9001-2252	Cramer poltin	50 mbar		x	x						x	x	1)
2	2713-4009	Liekinvarmistimen mutteri			x	x	x	x		x	x	x	x	
3	2713-4012	Liekinvarmistimen tiiviste			x	x	x	x		x	x	x	x	
4	2713-4006	Poltiosan tiiviste Cramer			x	x	x	x		x	x	x	x	
5	2713-4005	Cramer liekinlevitin			x	x	x	x		x	x	x	x	
6	2713-4003	Cramer liekinvarm. keski	220 mm		x	x	x	x		x	x	x	x	
7	2713-4004	Cramer liekinvarm. oik.	450 mm		x	x	x	x		x	x	x	x	
8	2713-4016	Cramer lieden hana kesk. + oik	30 mbar		x	x	x	x		x	x	x	x	
8	9001-5018	Cramer lieden hana oikea	50 mbar		x	x						x	x	1)
9	2713-4017	Cramer lieden hanan mutteri			x	x	x	x		x	x	x	x	
10	2713-4018	Cramer lieden nappula			x	x	x	x		x	x	x	x	
11	0090-0198	Cramer keitinritilä ro-64 2-li			x	x	x	x		x	x	x	x	
12	2713-4023	Ilmansekoitusputki	80 mm		x	x	x	x		x	x	x	x	
13	2713-4025	Ilmansekoitusputki	300 mm		x	x	x	x		x	x	x	x	
14	9001-5019	Hana	30 mbar		x	x	x	x		x	x	x	x	
14	9001-5020	Hana	50 mbar		x	x						x	x	1)
15	9001-5021	Kaasuputki			x	x	x	x		x	x	x	x	

Huom. 1) Vain Saksa

SOLIFER	Gasol 415 Gassystem	Cramer 3-lågig spis Cramer 3-pits burner

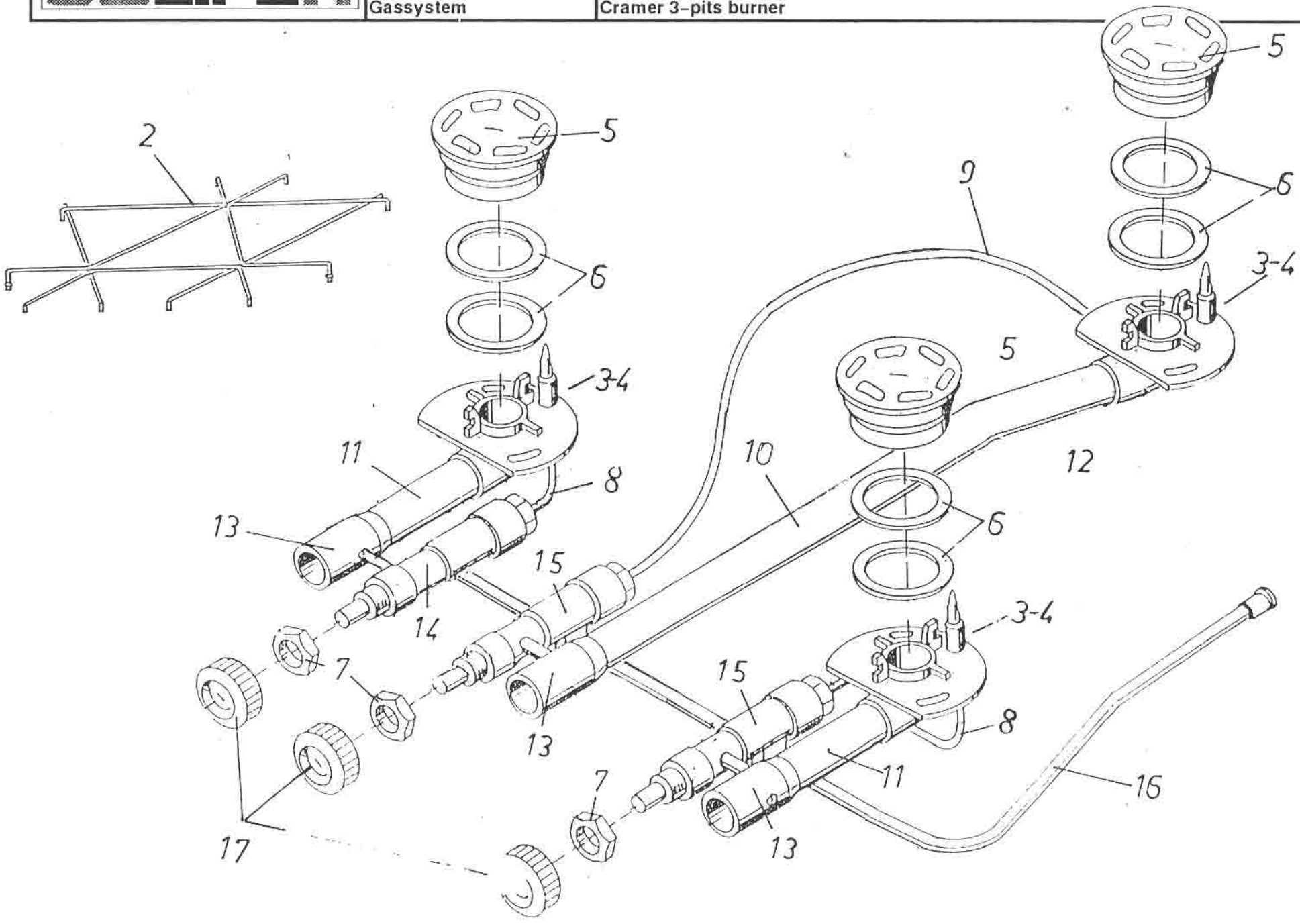

SOLIFER	Kaasujärjestelmä 415	Cramer 3-polttimoinen liesi

X=vakio M=Menu-varustelu maasta riippuen

Kuva	Varaosa nro	Kuvaus	Koko/mitta		Arbomi 450	Sadie	Nordica 510	Nordica 550 E	Nordica 550 W-I	Nordica 550 C.T	Nordica 610	Finlandia 620	Finlandia 670	Huom.
1	9000-6353	Poltin	30mbar				M	M		M	M			
1	9001-2746	Poltin	50 mbar				x	x		x	x			1)
2	9000-6354	Ristikko					x	x		x	x			
3	2713-4009	Liekinvarmistimen mutteri					x	x		x	x			
4	2713-4012	Liekinvarmistimen tiiviste					x	x		x	x			
5	2713-4005	Cramer liekinlevitin					x	x		x	x			
6	2713-4008	Poltinosan tiiviste					x	x		x	x			
7	2713-4017	Cramer lieden hanan mutteri					x	x		x	x			
8	2713-4003	Cramer liekinvarm. kesk.	220 mm				x	x		x	x			
9	2713-4004	Cramer liekinvarm. oik.	450 mm				x	x		x	x			
10	9001-5022	Ilmansekoitusputki	220 mm				x	x		x	x			
11	2713-4023	Ilmansekoitusputli	60 mm				x	x		x	x			
13	9001-5019	Hana	30 mbar				x	x		x	x			
13	9001-5020	Hana	50mbar				x	x		x	x			1)
14	2713-4015	Cramer lieden hana vas.	30 mbar				x	x		x	x			
14	9001-5024	Lieden hana vasen	50 mbar				x	x		x	x			1)
15	2713-5016	Lieden hana oikea	30 mbar				x	x		x	x			
15	9001-5018	Lieden hana oikea	50 mbar				x	x		x	x			1)
16	9001-5025	Kaasuputki					x	x		x	x			
17	2713-4018	Cramer lieden nappula					x	x		x	x			

Huom. 1) Vain Saksa

SOLIFER	Gasol 420 Gassystem	3-lågig spis Cramer utanpåliggande 3-burner cooker Cramer, on the outside.

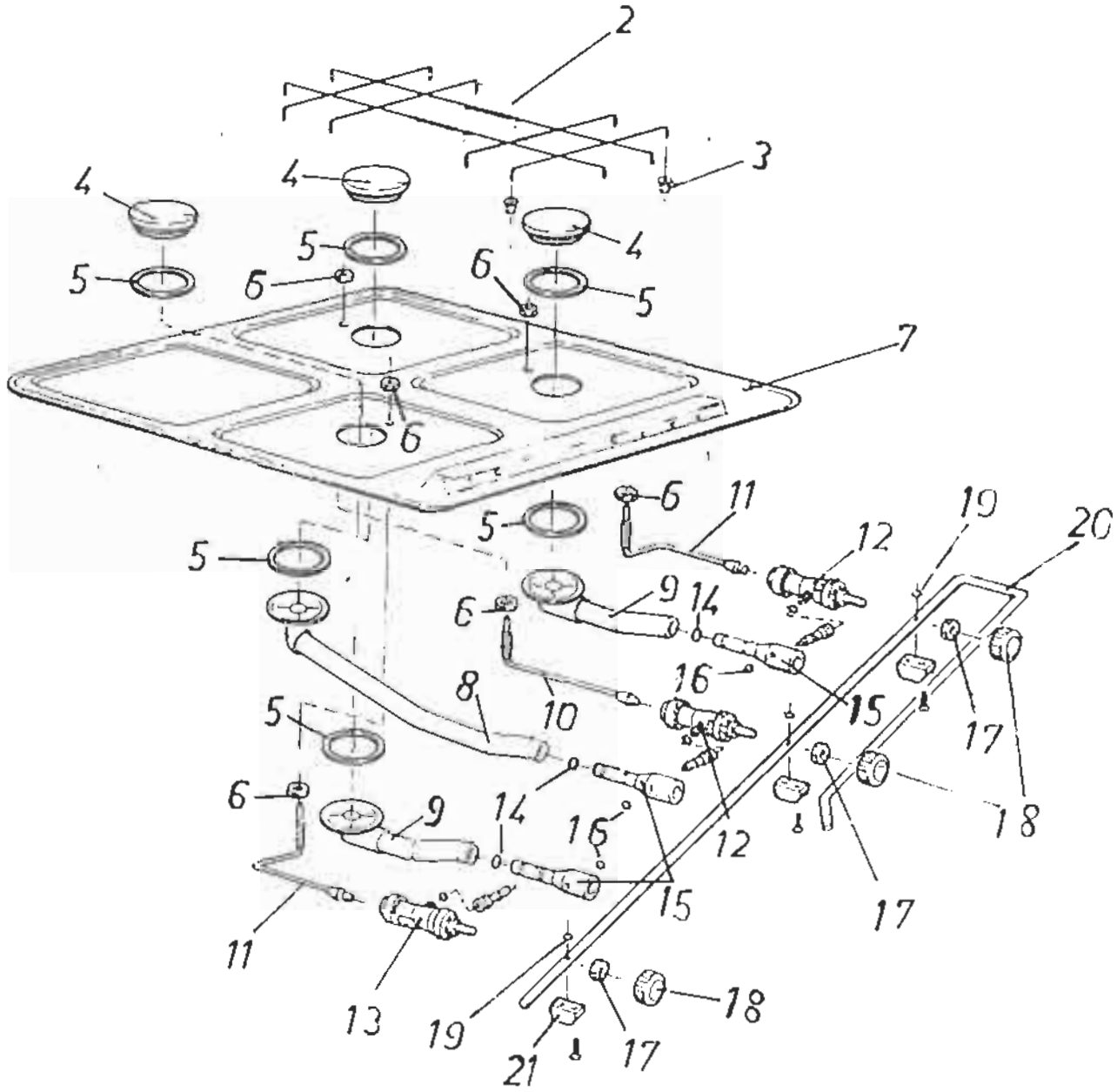

SOLIFER	Kaasujärjestelmä 420	Cramer 3-polttimoinen liesi ulkopuolelta

X=vakio M=Menu-varustelu maasta riippuen

Kuva	Varaosa nro	Kuvaus	Koko/mitta		Artic 450	Golde	Nordica 510	Nordica 550 OL	Nordica 550 MH	Nordica 550 OLT	Nordica 610 H	Finlandia 620	Finlandia 670	Huom.
1	9001-2993	Liesi 500x400	30mbar						x					
1	9001-2992	Liesi 500x400	50 mbar						x					1)
2	9001-5023	Ristikko							x					
3	9001-5026	Muovitulppa							x					
4	2713-4005	Cramer liekinlevitin							x					
5	2713-4008	Poltinosan tiiviste	59x1						x					
5	9001-5027	Poltinosan tiiviste	59x1.5						x					
6	2713-4009	Liekinvarmistimen mutteri	M8						x					
7	9001-5028	Lieden pintalevy	500x400						x					
8	9001-5029	Sekoitusputki							x					
9	9001-5030	Sekoitusputki							x					
10	2713-4004	Cramer liekinvarm. oik.	450 mm						x					
11	9001-5031	Liekinvarmistin	320 mm						x					
12	2713-4015	Cramer lieden hana vas.	30 mbar						x					
12	9001-5024	Lieden hana vasen	50 mbar						x					1)
13	2713-5016	Cramer lieden hana kesk+oik	30 mbar						x					
13	9001-5018	Lieden hana	50mbar						x					1)
14	9001-5032	O-rengas	14						x					
15	9001-5019	Hana	30mbar						x					
15	9001-5020	Hana	50 mbar						x					1)
16	9001-5032	Lukitusrengas							x					

Huom. 1) Vain Saksa

SOLIFER	Kaasujärjestelmä 420	Cramer 3-polttimoinen liesi ulkopuolelta

X=vakio M=Menu-varustelu maasta riippuen

Kuva	Varaosa nro	Kuvaus	Koko/mitta		[illegible] 450	Golde	Nordica 510	Nordica 550 DL	Nordica 550 MH	Nordica 550 GLT	Nordica 610TI	Finlandia 620	Finlandia 670	Huom.
17	2713-4018	Mutteri	M10						x					
18	2713-4018	Cramer lieden nappula							x					1)
19	9001-5033	O-rengas	D =9.2						x					
20	9001-5034	Kaasuputki							x					
21	9001-5034	Kiinnitinpala							x					
														1)
														1)
														1)

Huom.

SOLIFER	Gasol 425 Gassystem	Reduceringsventiler, slangar, rör, gasfördelare, skarvnippel Regulator valve, gas hose, gas pipe

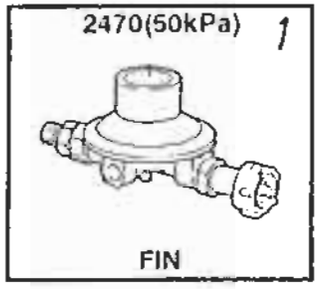

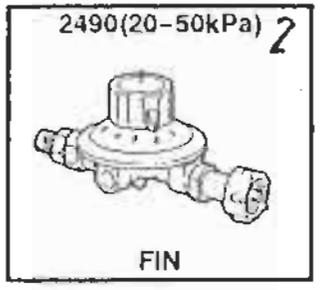

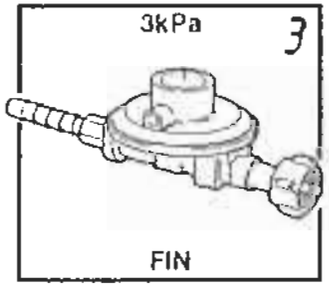

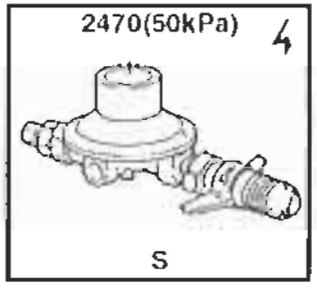

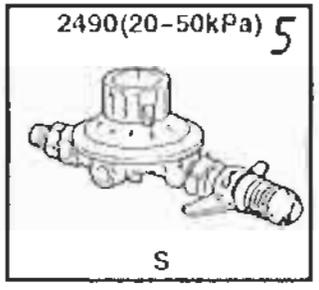

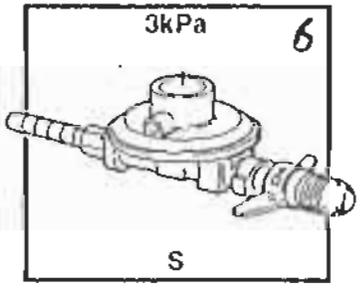

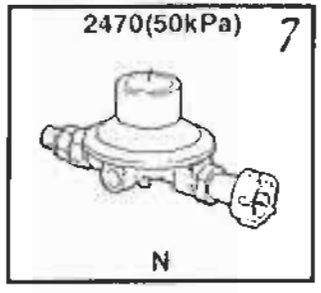

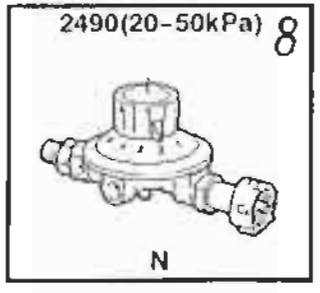

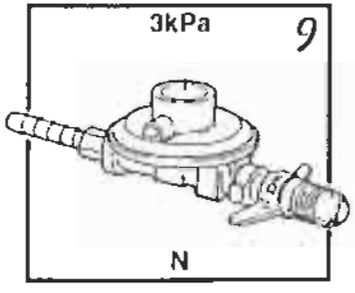

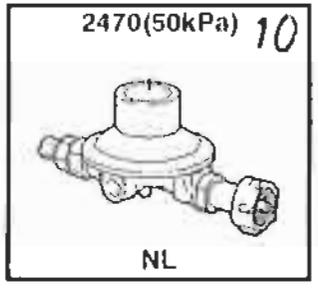

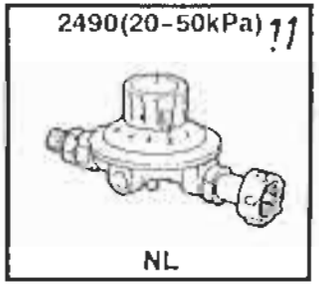

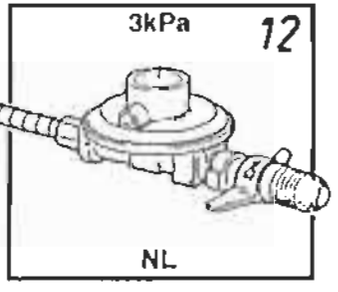

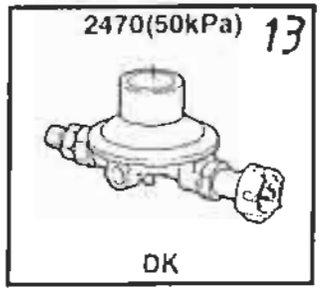

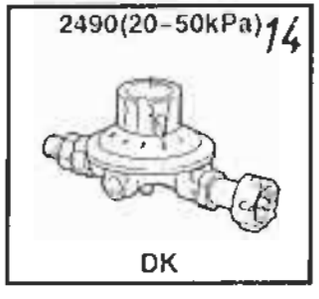

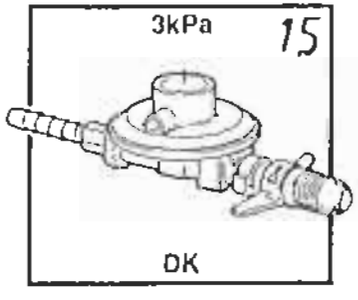

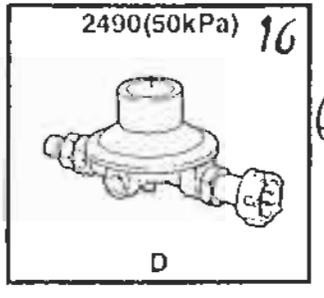

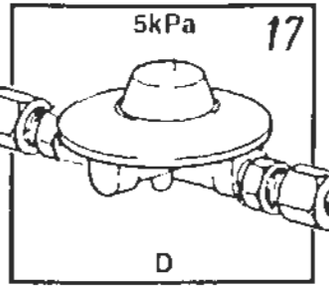

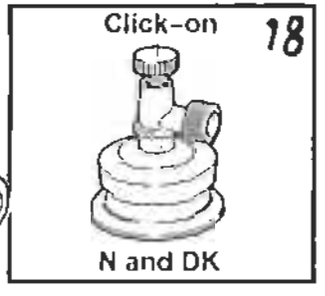

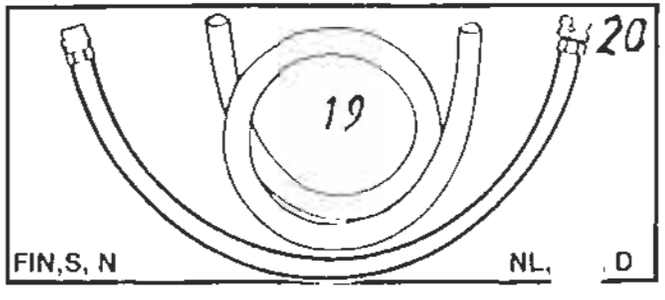

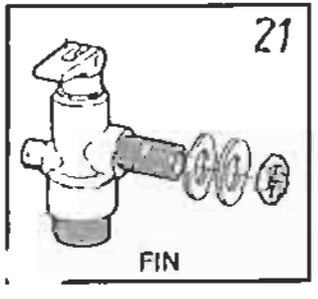

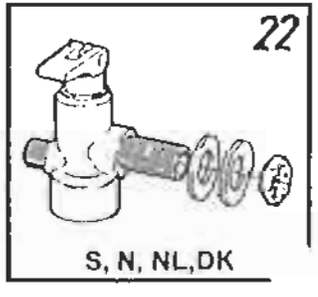

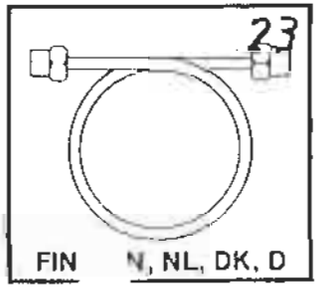

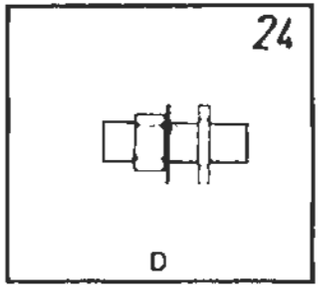

SOLIFER	Kaasujärjestelmä 425	Paineensäädin, kaasuletku,kaasuputki

X=vakio M=Menu-varustelu maasta riippuen

Kuva	Varaosa nro	Kuvaus			Arctica 450	Gaikka	Nordica 510	Nordica 550 DL	Nordica 550 MH	Nordica 550 GLT	Nordica 610Ti	Finlandia 620	Finlandia 670	Huom.
1	3471-4561	Paineensäädin 50kPa	FIN		x	x	x	x	x	x	x			0095-0028
2	3471-9061	Säädin 500mbar	FIN		M	M	M	M	M	M	M	x	x	9000-7791
3	3499-0030	Paineensäädin 3kPa	FIN		x	x	x	x	x	x	x	x	x	0095-0097
4	3480-9501	Säädin 500 mbar	S		x	x	x	x	x	x	x			0095-0021
5	3471-9001	Paineensäädin 20-50 kPa	S		M	M	M	M	M	M	M	x	x	9000-7792
6	3471-4231	Säädin 3kPa	S		x	x	x	x	x	x	x	x	x	0095-0079
7	3480-9002	Paineensäädin 50kPa	N		x	x	x	x	x	x	x			0095-0083
8	3471-9091	Säädin 500mbar	N		M	M	M	M	M	M	M	x	x	9000-7793
9	3471-4231	Säädin 3 kPa	N		x	x	x	x	x	x	x	x	x	0095-0079
10	3480-9002	Paineensäädin 50 kPa	NL		x	x	x	x	x	x	x			0095-0083
11	3471-9061	Säädin 500 mbar	NL		M	M	M	M	M	M	M	x	x	9000-7791
12	3471-4231	Säädin 3kPa	NL		x	x	x	x	x	x	x	x	x	0095-0079
13	3480-9002	Paineensäädin 50 kPa	DK		x	x	x	x	x	x	x			0095-0083
14	3471-9091	Säädin 500 mbar	DK		M	M	M	M	M	M	M	x	x	9000-7793
15	3471-4231	Säädin 3 kPa	DK		x	x	x	x	x	x	x	x	x	0095-0079
16	3480-9002	Paineensäädin 50 kPa	D		x	x	x	x	x	x	x	x	x	0095-0083
17	3478-0303	Paineensäädin 5 kPa	D		x	x	x	x	x	x	x	x	x	9001-2246
18	3471-2201	Venttiili klick-on	N,DK		x	x	x	x	x	x	x	x	x	
19	0464-5007	Nestekaasuletku 10 mm SFS 3395			x	x	x	x	x	x	x	x	x	
20	3471-2650	Kaasuletku L = 700 mm	FIN,S,N,NL,D		x	x	x	x	x	x	x	x	x	
20	9001-2248	Kaasuletku D780304	D		x	x	x	x	x	x	x	x	x	

Huom.

SOLIFER

Kaasujärjestelmä

425

X=vakio M=Menu-varustelu maasta riippuen

Kuva	Varaosa nro	Kuvaus			Arctic 450	Cadet	Nordica 510	Nordica 550 D	Nordica 550 MH	Nordica 550 GLT	Nordica 610	Finlandia 620	Finlandia 670	Huom.
21	3471-4511	Kaasunjakaja	FIN		x	x	x	x	x	x	x	x	x	
22	3471-4501	Kaasunjakaja	FIN, S, N, NL,DK		x	x	x	x	x	x	x	x	x	
23	3471-0353	Kaasuputki L = 600 mm			x	x	x	x	x	x	x	x	x	
24	3489-3901	Liitoskappale	D		x	x	x	x	x	x	x	x	x	

Huom.

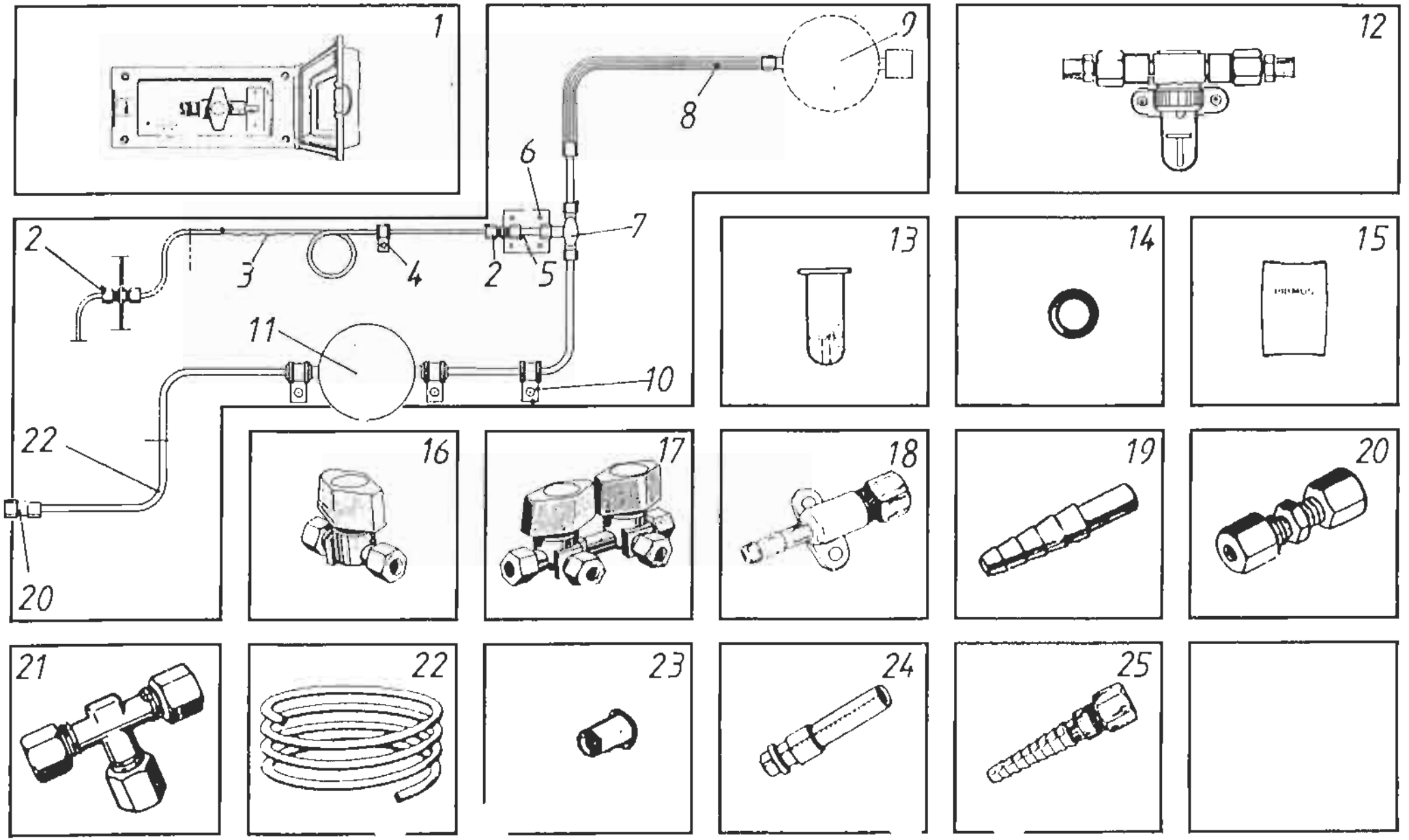
1
9
8
12
6
7
2
3
4
2
5
11
10
13
14
15
22
20
16
17
18
19
20
21
22
23
24
25

X=vakio M=Menu-varustelu maasta riippuen

Kuva	Varaosa nro	Kuvaus		Arctic 450	Gold	Nordica 510	Nordica 550 GL	Nordica 550 MH	Nordica 550 GLT	Nordica 610	Finlandia 620	Finlandia 670	Huom.
1	9000-6901	Kaasunulosotto valk.		M	M	M	M	M	M	M	M	M	
2	3489-3901	Liitoskappale		x	x	x	x	x	x	x	x	x	1)
3	3471-0353	Kaasuputki L = 600 mm		x	x	x	x	x	x	x	x	x	
4	0081-3008	Kiinnike kumipääl. Alde 4138T		x	x	x	x	x	x	x	x	x	
5	3471-2761	Liitin kaasuhana/kaasuputki		x	x	x	x	x	x	x	x	x	1)
6	9400-3213	Paineventtiilin kannatin		x	x	x	x	x	x	x	x	x	1)
7	3478-0305	Paineensäädin 50 mbar		x	x	x	x	x	x	x	x	x	1)
8	3478-0304	Kaasuletku	D	x	x	x	x	x	x	x	x	x	1)
9	3480-9002	Paineensäädin 50 kPa	N	x	x	x	x	x	x	x	x	x	2)
10	9001-2251	Kiinnike kumipääll.		x	x	x	x	x	x	x	x	x	
11	3478-0303	Paineensäädin 5 kPa	D	x	x	x	x	x	x	x	x	x	1)
12	3435-8098	Kaasuvuodoilmaisin 500 mbar		x	x	x	x	x	x	x	x	x	3)
13	3471-2381	Säiliö		x	x	x	x	x	x	x	x	x	3)
14	3471-2392	O-rengas (vuodonilmaisimeen)		x	x	x	x	x	x	x	x	x	3)
15	3471-2021	Testausneste		x	x	x	x	x	x	x	x	x	3)
16	0095-0145	Kaasuhana 8 mm putki/putki		x	x	x	x	x	x	x	x	x	
17	0095-0144	Kaksoiskaasuhana 754600		x	x	x	x	x	x	x	x	x	
18	0095-0146	Letkuistukka 73570		x	x	x	x	x	x	x	x	x	3)
19	0095-0080	Letkuistukka 91165 mess./hana		x	x	x	x	x	x	x	x	x	
20	0095-0054	Sambra-liitin suora 8 mm		x	x	x	x	x	x	x	x	x	
21	0531-0010	T-liitin TL-8 MS kaasu		x	x	x	x	x	x	x	x	x	

Huom. 1) Vain Saksa 2) Saksa = 2490 3) Ei Saksa

X=vakio M=Menu-varustelu maasta riippuen

Kuva	Varaosa nro	Kuvaus		Artic 450	Cortex	Nordica 510	Nordica 550 DL	Nordica 550 MH	Nordica 550 GLT	Nordica 610 Ti	Footprint 620	Footprint 670	Huom.
22	0052-4000	Kupariputki 8/6 hehkutettu		x	x	x	x	x	x	x	x	x	
23	0095-0077	Tukiholkki 8x0.8 mm putkelle		x	x	x	x	x	x	x	x	x	
24	9000-2556	Liitoskappale		M	M	M	M	M	M	M	M	M	
25	0095-0080	Letkuistukka 91165 mess./hana		M	M	M	M	M	M	M	M	M	

Huom.

SOLIFER	Gasol 435 Gassystem	Kylskåp E-lux RM 4401 L Refrigerator E-lux RM 4401 L

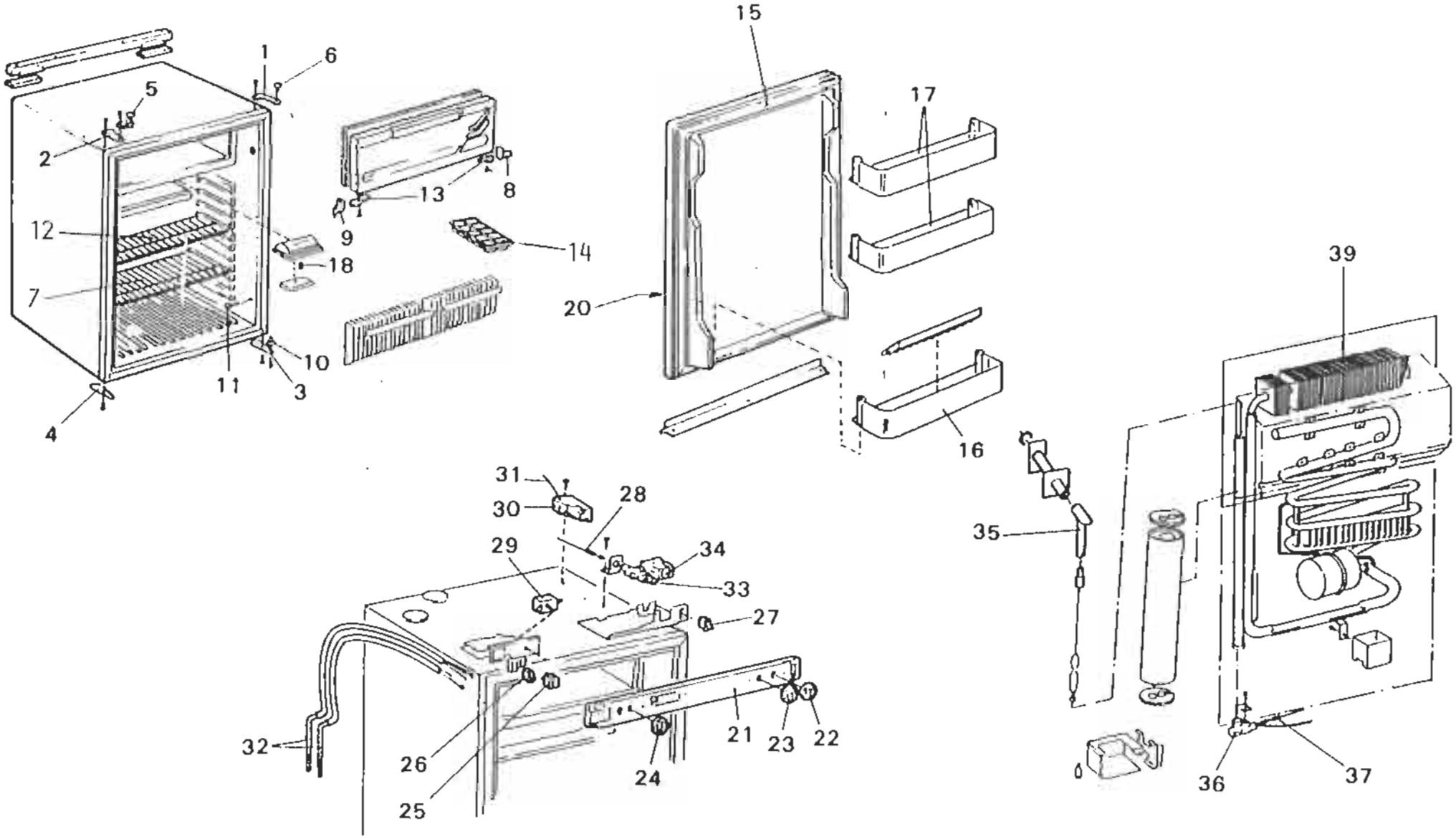

SOLIFER	Kaasujärjestelmä 435	Jääkaappi E-lux RM 4401 L

X=vakio M=Menu-varustelu maasta riippuen

Kuva	Varaosa nro	Kuvaus		Artemis 450	Solitaire	Nordica 510	Nordica 550 DL	Nordica 550 MH	Nordica 550 GLT	Nordica 610	Finlandia 620	Finlandia 670	Huom.
	9001-2255	Jääkaappi 5 kPa		x	x	x	x	x	x	x	x	x	1)
	9001-3859	Jääkaappi 3 kPa		x	x	x	x	x	x	x	x	x	2)
	9001-2254	Jääkaappi E-lux RM4401 3 kPa		x	x	x	x	x	x	x	x	x	
1	6295-1246	Sarana yläoikea		x	x	x	x	x	x	x	x	x	
2	6295-1247	Sarana ylävasen		x	x	x	x	x	x	x	x	x	
3	6295-1248	Sarana alaoikea		x	x	x	x	x	x	x	x	x	
4	6295-1249	Sarana alavasen		x	x	x	x	x	x	x	x	x	
5	6295-1299	Ovenlukko		x	x	x	x	x	x	x	x	x	
6	6292-3005	Saranaruuvi		x	x	x	x	x	x	x	x	x	
7	6295-1414	Hylly alempi		x	x	x	x	x	x	x	x	x	
8	9001-5008	Holkki oikea		x	x	x	x	x	x	x	x	x	4)
9	9001-5009	Holkki vasen		x	x	x	x	x	x	x	x	x	5)
10	6292-6265	Ruuvi alempi		x	x	x	x	x	x	x	x	x	
11	6292-1221	Peitebrikka		x	x	x	x	x	x	x	x	x	
12	6295-1474	Hylly ylempi		x	x	x	x	x	x	x	x	x	
13	6200-2244	Saranatappi		x	x	x	x	x	x	x	x	x	
14	6295-1132	Jääalusta		x	x	x	x	x	x	x	x	x	
15	6295-1404	Ovi		x	x	x	x	x	x	x	x	x	
16	6295-1307	Ovihylly alempi		x	x	x	x	x	x	x	x	x	
17	6292-1308	Ylä- ja keskihylly		x	x	x	x	x	x	x	x	x	
18	9001-5000	Lamppu		x	x	x	x	x	x	x	x	x	

Huom. 1) Vain D nro 921 07 70-17 2) Vain NL nro 921 07 70-18 3) Muut maat 921 07 70-21 4) 295 16 61-00/4

5) 295 16 61-01/2

SOLIFER	Kaasujärjestelmä 435	Jääkaappi E-lux RM 4401 L

X=vakio M=Menu-varustelu maasta riippuen

Kuva	Varaosa nro	Kuvaus		Arbono 450	Gallio	Nordica 510	Nordica 550 DL	Nordica 550 MH	Nordica 550 GLT	Nordica 610	Finlandia 620	Finlandia 670	Huom.
20	9401-2163	Jääkaappi edestä 492.5x724 Tecnoform				x	x	x	x	x	x	x	
20	9001-5001	Jääkaappi edestä 492.5x724 Love cherry		x	x								
21	9001-5002	Oven paneli		x	x	x	x	x	x	x	x	x	1)
21	9001-5003	Oven paneli		x	x	x	x	x	x	x	x	x	2)
22	6295-1455	Nappula		x	x	x	x	x	x	x	x	x	
23	6295-1289	Nappula		x	x	x	x	x	x	x	x	x	
24	6295-1287	Nappula		x	x	x	x	x	x	x	x	x	
25	6292-6274	Katkaisija 230 V		x	x	x	x	x	x	x	x	x	
26	6292-6373	Katkaisija 12 V		x	x	x	x	x	x	x	x	x	3)
27	6292-6275	Katkaisija		x	x	x	x	x	x	x	x	x	
28	6292-3435	Termoelementti LO1350 mm		x	x	x	x	x	x	x	x	x	
29	6292-3037	Termostaatti		x	x	x	x	x	x	x	x	x	
30	6292-3904	Sytytin RV 681.440		x	x	x	x	x	x	x	x	x	
31	6295-1105	Sytyttimen johto		x	x	x	x	x	x	x	x	x	
32	6295-1693	Lämmityslaite upotettu 230 V, 135 W		x	x	x	x	x	x	x	x	x	
32	6295-1694	Lämmityslaite upotettu 12 V, 130 W		x	x	x	x	x	x	x	x	x	3)
33	6292-7657	Kaasuventtiili		x	x	x	x	x	x	x	x	x	
34	6292-3755	Kaasutermostaatti		x	x	x	x	x	x	x	x	x	
35	6292-3033	Kaasuputki		x	x	x	x	x	x	x	x	x	
36	6292-3876	Kaasupoltin 50 mbar		x	x	x	x	x	x	x	x	x	4)
36	6292-3877	Kaasupoltin 30 mbar		x	x	x	x	x	x	x	x	x	

Huom. 1) Vain D ja NL nro 292 67 66-10/2 2) muut maat 292 67 66-20/1 3) Vain D, NL 4) Vain D

SOLIFER	Kaasujärjestelmä 435	Jääkaappi E-lux RM 4401 L

X=vakio M=Menu-varustelu maasta riippuen

Kuva	Varaosa nro	Kuvaus		Arbima 450	Gaia	Nordica 510	Nordica 550 DL	Nordica 550 WK	Nordica 550 QLT	Nordica 610Ii	Fellandia 620	Fellandia 670	Huom.
37	9001-5004	Suihku, KZ 12 50 mbar (5kPa)		x	x	x	x	x	x	x	x	x	1)
37	9001-5005	Suihku, KZ 43 30 mbar (3kPa)		x	x	x	x	x	x	x	x	x	2)
39	9001-5006	Jäähdytysyksikkö 230 V / 12 V / kaasu		x	x	x	x	x	x	x	x	x	3)
39	9001-5007	Jäähdytysyksikkö 230 V / kaasu		x	x	x	x	x	x	x	x	x	4)

Huom. 1) Vain D ja NL nro 292 20 33 -07/7 2) muut maat 292 20 33-06/9 3) Vain D, NL 4) Muut maat

SOLIFER	El 510 Electricity	Invändig belysning Inside lights

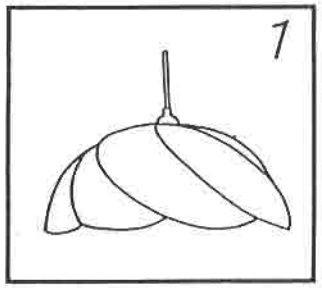

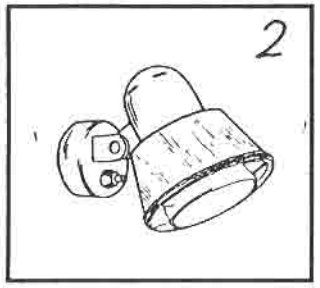

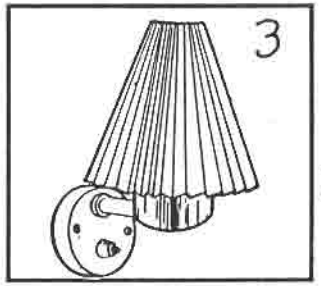

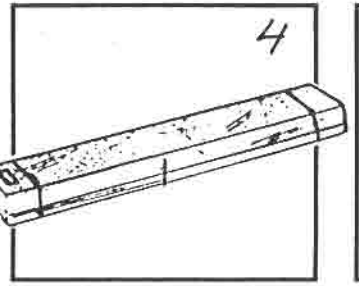

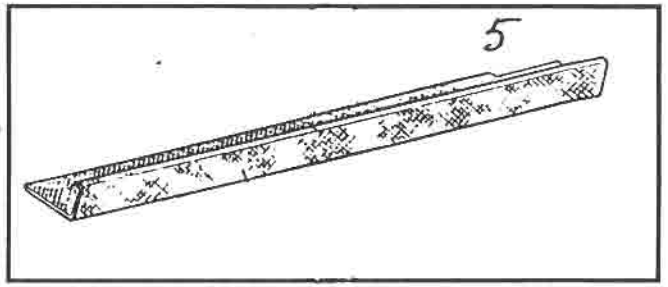

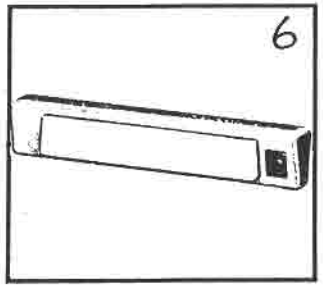

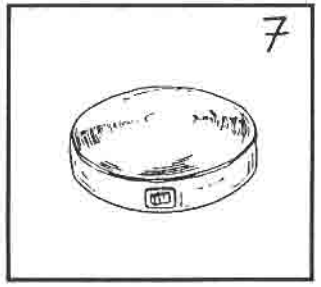

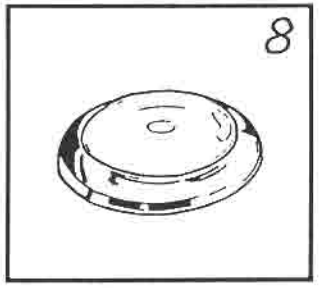

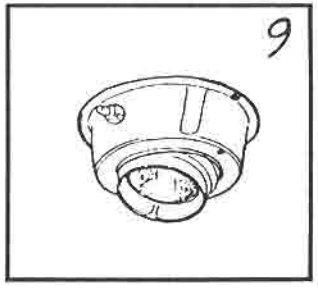

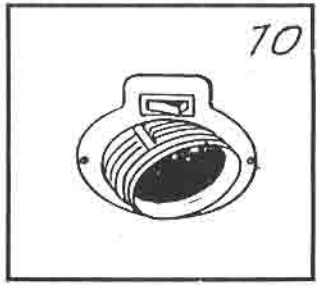

SOLIFER	Sähkö 510	Sisävalot

X=vakio M=Menu-varustelu maasta riippuen

Kuva	Varaosa nro	Kuvaus		Artistic 450	Cottie	Nordica 510	Nordica 550 DL	Nordica 550 MH	Nordica 550 DLT	Nordica 610TI	Finlandia 620	Finlandia 670	Huom.
1	9001-3517	Kattovalo									x	x	
1	9000-5736	Kattovalo Pro-lux beige		x	x	x	x	x	x	x			
1	9000-6428	Valaisin-johto+lamppu		x	x	x	x	x	x	x	x	x	
2	9000-5735	Valaisin-kohde Rosa satr class		x	x			x	x	x			
3	9000-3033	Seinälampetti beige									x	x	
4	0091-0439	Loistevalaisin Mattilight 8 W		x	x	x	x	x	x	x	x	x	
4	9000-3868	Loistevalo Mattilight valk.		x	x	x		x					
4	0091-0291	Loistevalaisin 12 V 8 W					x		x	x			
5	0048-7490	Wc:n valokotelo					x		x	x	x	x	
5	9401-2768	Wc:n kattovalaisin L = 1058 mm						x					
5	0048-9510	Valaisin (wc:n)					x	x	x	x	x	x	
6	0091-0362	Sisävalo Talmu					x	x	x	x	x	x	
7	9001-3520	Valaisin Corona kulta		x	x	x							
8	9000-5732	Kattovalaisin Cirro						x	x	x	x	x	
9	9000-5740	Valaisin spot musta				x	x			x	x	x	
10	9000-4585	Kulmavalo spot 8707/2 musta		x	x	x	x	x	x	x	x	x	

Huom.

1
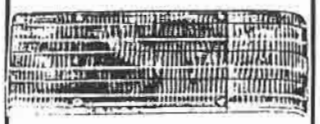

2
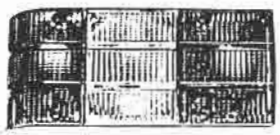

3
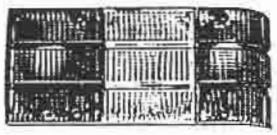

4

5
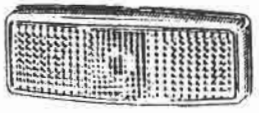

6

7

8

9

10
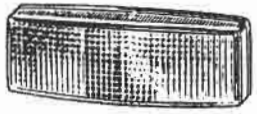

11

13

14
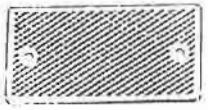

15
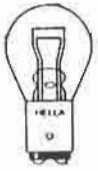

16

17

18
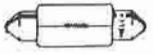

19
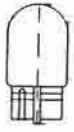

20

X=vakio M=Menu-varustelu maasta riippuen

Kuva	Varaosa nro	Kuvaus		Artic 450	Cobbe	Nordica 510	Nordica 550 DL	Nordica 550 MH	Nordica 550 QLT	Nordica 610	Finlandia 620	Finlandia 670	Huom.
1	~~9300-3670~~	Takavalo 0090-0165								x	x	x	
2	9000-9092	Takavalo kor. raidoin sumuv:lla		x	x	x	x	x	x				
3	9000-3628	Takavalo		x	x	x	x	x	x				
4	0090-0168	Etuvalo Hella 2PF 002 747-001		x	x	x	x	x	x	x	x	x	
5	9000-3630	Sivuvalo Talmu 14 1168-310		x	x	x	x	x	x	x	x	x	
6	9000-8654	Äärivalo Hella 2xS 005 020-001		x	x	x	x	x	x	x	x	x	3)
7	0090-0028	Rekisterivalaisin 2KA001378-04		x	x	x	x	x	x				
8	0090-0167	Rekisterivalaisin Hella								x	x	x	
9	9000-3629	Etuvalo valk.		x	x								
10	0090-0166	Telttavalo Talmu				x	x	x	x	x	x	x	
11	9001-0082	Takasumuvalo								x	x	x	
13	0038-5470	Takaheijastimen pidin		x	x	x	x	x	x	x	x	x	
14	0090-0078	Suorakaideheijastin etu		x	x	x	x	x	x	x	x	x	
15	0084-8002	Polttimo 12 V 21 / 5 W		x	x								
16	0544-3050	Polttimo 12 V 21 W Hella		x	x	x	x	x	x	x	x	x	
17	0084-8004	Polttimo 12 V 10 W BA 15 8		x	x	x	x	x	x	x	x	x	
18	0544-3015	Polttimo 5 W (rekisterikilpi etuvalo)		x	x	x	x	x	x	x	x	x	1)
19	2710-3780	Polttimo 5 W (sivuseinän valo)		x	x	x	x	x	x	x	x	x	2)
20	2710-3785	Polttimo 4 W (vinkkari)		x	x	x	x	x	x	x	x	x	3)

Huom. 1) Myös telttakatoksenvalo 0090-0166 2) Myös telttakatoksenvalo 9000-3629 3) Ei Ruotsi

	El 513 Electricity	Övriga elkomponenter 230 V Other electricity parts 230 V

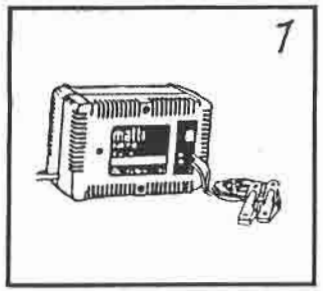

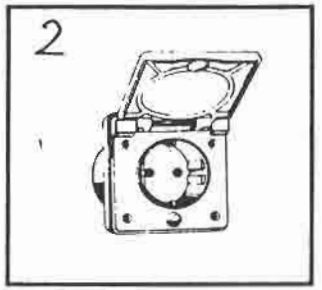

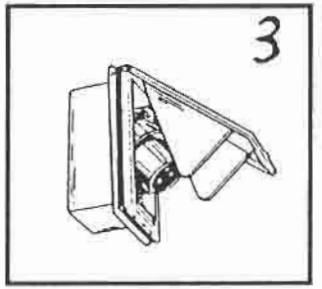

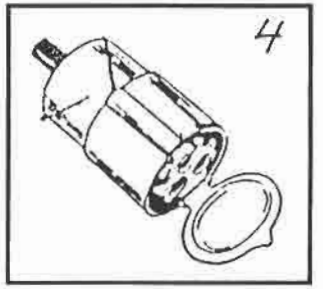

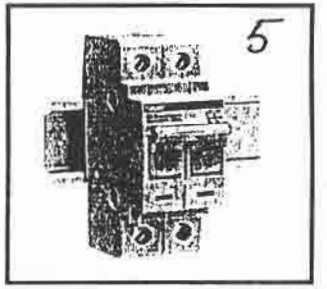

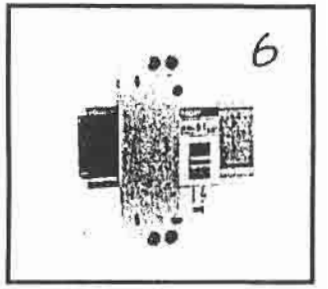

X=vakio M=Menu-varustelu maasta riippuen

Kuva	Varaosa nro	Kuvaus		Artic 450	Goldie	Nordica 510	Nordica 550 C	Nordica 550 W	Nordica 550 C-T	Nordica 610Ti	Finlandia 520	Finlandia 670	Huom.
1	0089-0087	Akkuvaraja 12/7A		x	x	x	x	x	x	x	x	x	
2	9000-5116	Pistorasia 230 V Berker		x	x	x	x	x	x	x	x	x	
2	9000-5117	Pistorasian kansi		x	x	x	x	x	x	x	x	x	
2	9000-5118	Kosketus-suoja		x	x	x	x	x	x	x	x	x	
3	9000-3664	Kojevastake MPK valkea		x	x	x	x	x	x	x	x	x	
3	0082-4015	Kojevastake MPK ruskea		x	x	x	x	x	x	x	x	x	
3	0082-4001	Laitepistoke sisäänsyöttörasiaan		x	x	x	x	x	x	x	x	x	
4	0082-4000	Laitepistorasia 3-napainen		x	x	x	x	x	x	x	x	x	
5	0083-2000	Automaattisulake 230 V		x	x	x	x	x	x	x	x	x	
6	2720-3120	Tunturikytkimen rele				x	x	x	x	x	x	x	

Huom.

	El 515 Electricity	Ovriga elkomponenter 12 V Other electricity parts 12 V

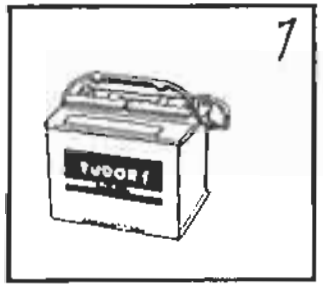

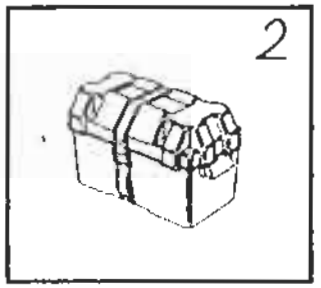

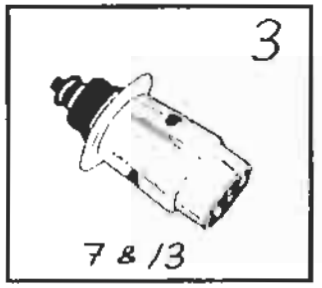

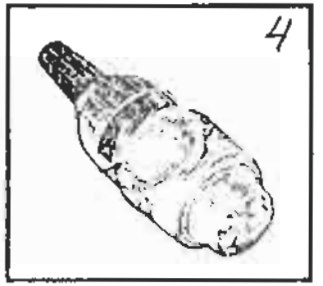

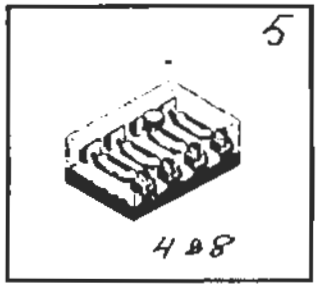

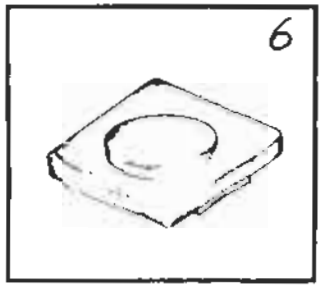

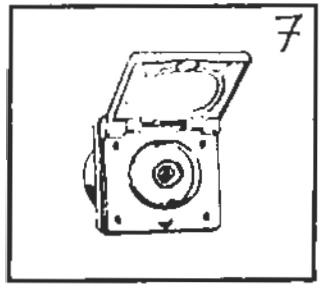

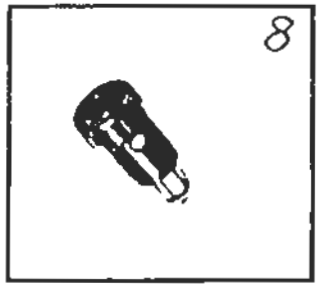

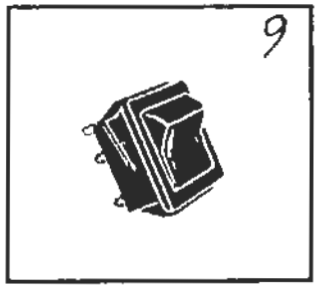

X=vakio M=Menu-varustelu maasta riippuen

Kuva	Varaosa nro	Kuvaus		Arctic 450	Cobra	Nordica 510	Nordica 550 TR	Nordica 550 MR	Nordica 550 CE	Nordica 6191	Talonda 624	Talonda 670	Huom.
1	0089-0000	Akku 12 V 60 Ah		M	M	M	M	M	M	M	M	M	
2	0090-0203	Akkukotelo		M	M	M	M	M	M	M	M	M	
3	0082-4024	Pistotulppa 7-nap		M	M	M	M	M	M	M	M	M	
3	9001-2486	Pistotulppa 13-nap. SAKSA FEDER		M	M	M	M	M	M	M	M	M	
4	9001-3958	Pistotulppa ISO 13-nap		M	M	M	M	M	M	M	M	M	
5	0543-0012	Sulakerasia 4 sulaketta		x	x	x	x	x	x	x	x	x	
5	1729-0012	Sulakerasia 8 sulaketta				x	x	x	x	x	x	x	
6	0082-4019	Vipukytkin Berker 365101		x	x	x	x	x	x	x	x	x	
6	9000-3704	Vipukytkin Berker (kaksois)		x	x	x		x	x	x	x	x	
6	9000-6905	Kehys Berker 09182701		x	x	x	x	x	x	x	x	x	
7	9000-6904	Pistorasia 12 V 1-nap.		x	x	x	x	x	x	x	x	x	
8	0082-4007	Pistoke 8Ja 002 262-001 12 V											
9	0082-4016	Keinukytkin Berker 6 W M 1-10		x	x	x	x	x	x	x	x	x	
9	0082-4017	Keinukytkin Berker valolla					x			x			
9	0082-4018	Keinukytkin kautt&bu WK 0 850					x			x			

Huom.

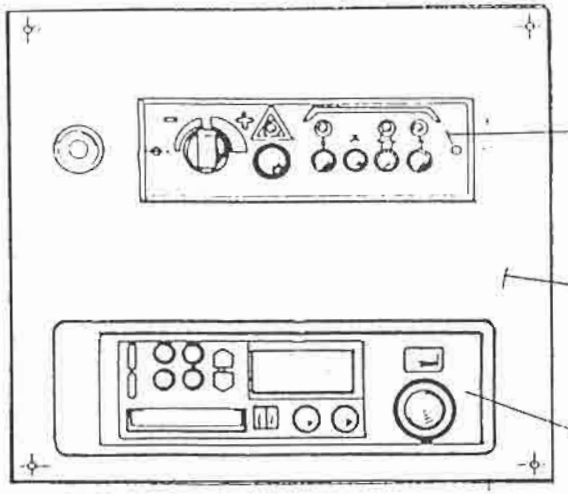
2
1
3

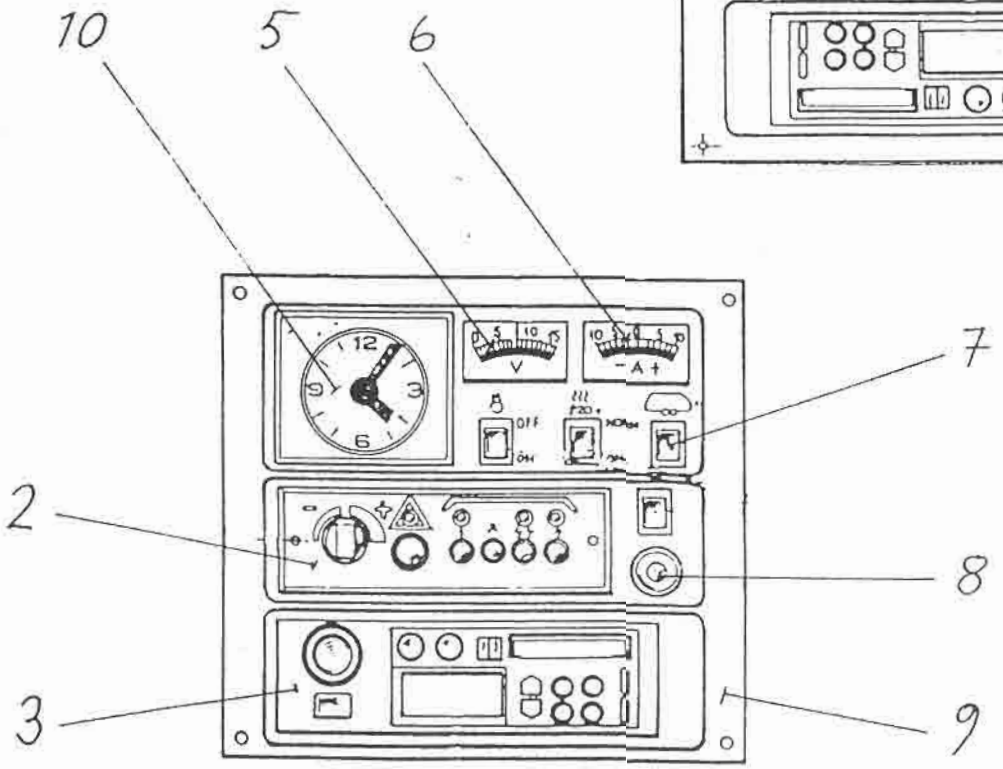
10
5
6
7
2
8
3
9
V
A
OFF

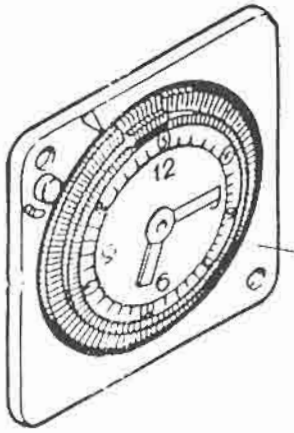
4

SOLIFER	Sähkö 520	Toimintopaneli

X=vakio M=Menu-varustelu maasta riippuen

Kuva	Varaosa nro	Kuvaus		Arktiska 450	Calibre	Nordica 510	Nordica 550 DL	Nordica 550 MH	Nordica 550 GLT	Nordica 610Ti	Finlandia 620	Finlandia 670	Huom.
1	9300-3607	Radiopaneeli		x	x								
2	3471-9081	Termostaattipaneli 2470&2490		x	x	x	x	x	x	x	x	x	
3	9000-6431	Autostereo Clarion CRH20		M	M	M	M	M	M	M	x	x	
4	0095-0117	Viikkokello		M	M	M	M	M	M	M	M	M	
4	9001-4832	Johto viikkokello		M	M	M	M	M	M	M	M	M	
5	9400-2905	Volttimittari		M	M	M	M	M	M	M	x	x	
6	9400-2904	Ampeerimittari		M	M	M	M	M	M	M	x	x	
7	0082-4016	Keinukytkin Berker 6WM 1-10				x	x	x	x	x	x	x	
8	0082-4013	Pistorasia 8JB 002286-021				x	x	x	x	x	x	x	
9	9300-9374	Radiopaneeli	N & FIN			x	x	x	x	x	x	x	
9	9301-4828	Johdot				x	x	x	x	x	x	x	
10	2710-4301	Kello Scholer täyd.				x	x	x	x	x	x	x	

Huom.

SOLIFER	Vatten Water	610	Färskvatten Fresh water

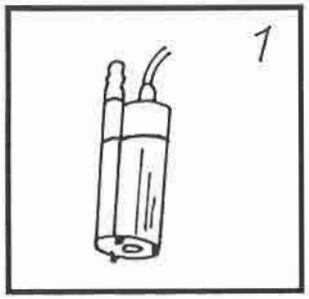

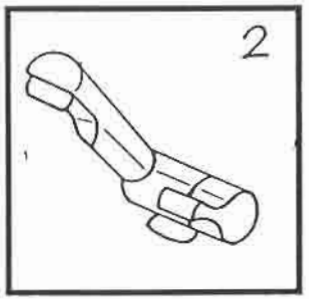

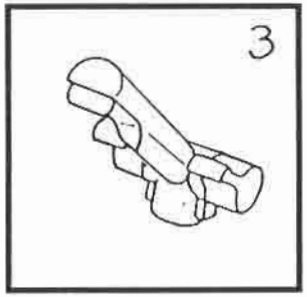

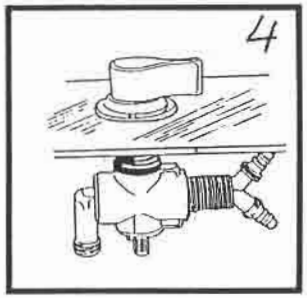

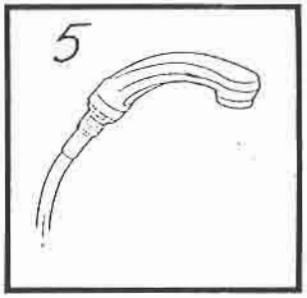

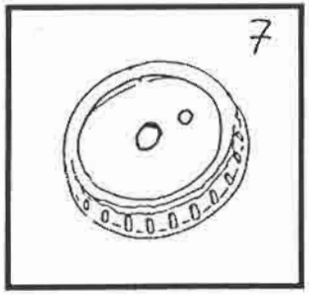

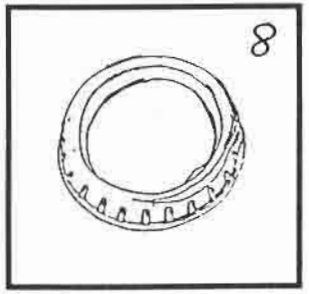

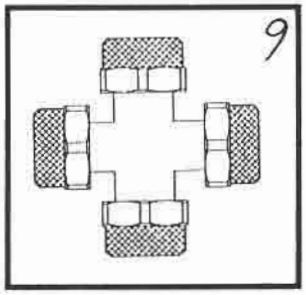

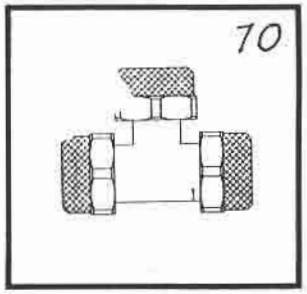

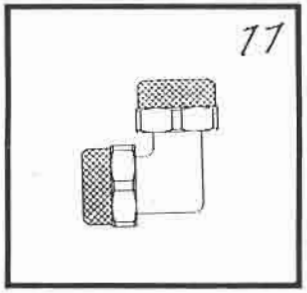

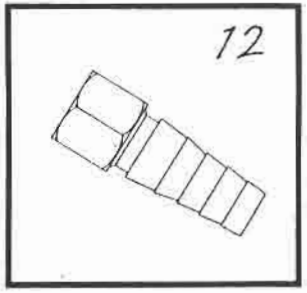

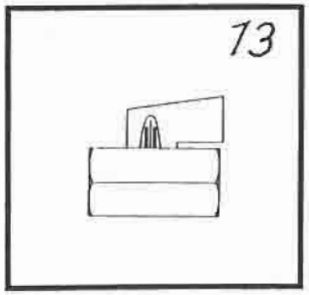

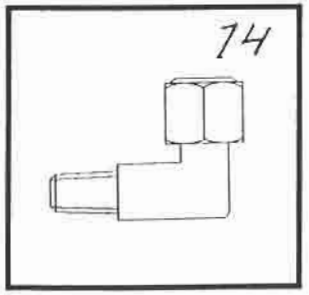

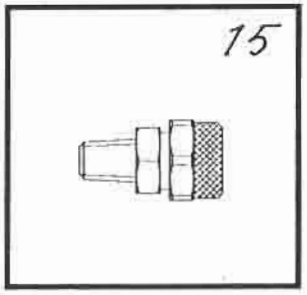

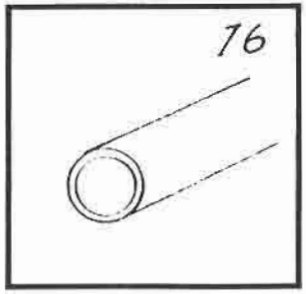

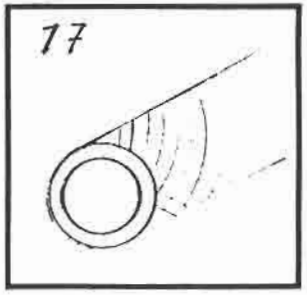

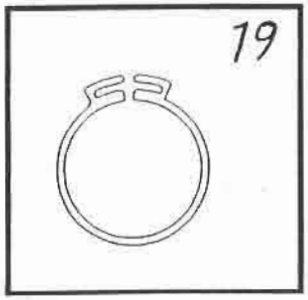

SOLIFER	Vesi 610	Puhdas vesi

X=vakio M=Menu-varustelu maasta riippuen

Kuva	Varaosa nro	Kuvaus		Arkoma 450	Golfie	Nordica 510	Nordica 550 DL	Nordica 550 MH	Nordica 550 QLT	Nordica 610 FI	Finlandia 620	Finlandia 670	Huom.
1	0096-0096	Uppopumppu 15L Reich 511.0		x	x	x	x	x	x	x	x	x	
2	9001-3514	Vesihana Style 2002		M	M	M	M	M	M	M	M	M	
3	9001-3515	Kaksoisvesihana Style 2002		M	M	M	M	M	M	M	M	M	
4	0096-0095	Yksiotehana Mono-mix		M	M	M	M	M	M	M	M	M	
5	9001-3516	Suihku+letku Duett		M	M	M	M	M	M	M	M	M	
6	0096-0052	Vesiastia 17 l		x	x	x	x	x	x	x	x	x	
7	2710-3673	Vesiastian avoin korkki		x	x	x	x	x	x	x	x	x	
8	2710-3672	Vesiastian umpikorkki		x	x	x	x	x	x	x	x	x	
9	9000-9360	X-yhde 10/8		x	x	x	x	x	x	x	x	x	
10	0096-0073	T-yhde 10/8		x	x	x	x	x	x	x	x	x	
11	0096-0092	Kulmayhde 10/8 mm		x	x	x	x	x	x	x	x	x	
12	3471-3021	Kartioliitin (lämminv.)		x	x	x	x	x	x	x	x	x	
13	0096-0086	Kuulaventtiili DG6-PN10		x	x	x	x	x	x	x	x	x	
14	0096-0084	Kulmayhde		x	x	x	x	x	x	x	x	x	
15	0096-0087	Suorayhde		x	x	x	x	x	x	x	x	x	
16	0063-4035	Polyamidiletku 8/10 PA II P40		x	x	x	x	x	x	x	x	x	
17	0461-5011	Muoviletku kudosvahvistettu 10/16 mm		x	x	x	x	x	x	x	x	x	
18	0096-0050	Kiristin Norma SGL 10-16 SKZ		x	x	x	x	x	x	x	x	x	
19	0096-0062	Letkunkiristin SNP 8 10-12 valk.		x	x	x	x	x	x	x	x	x	

Huom.

SOLIFER	Vatten Water	615	Fast vattentank Watertank

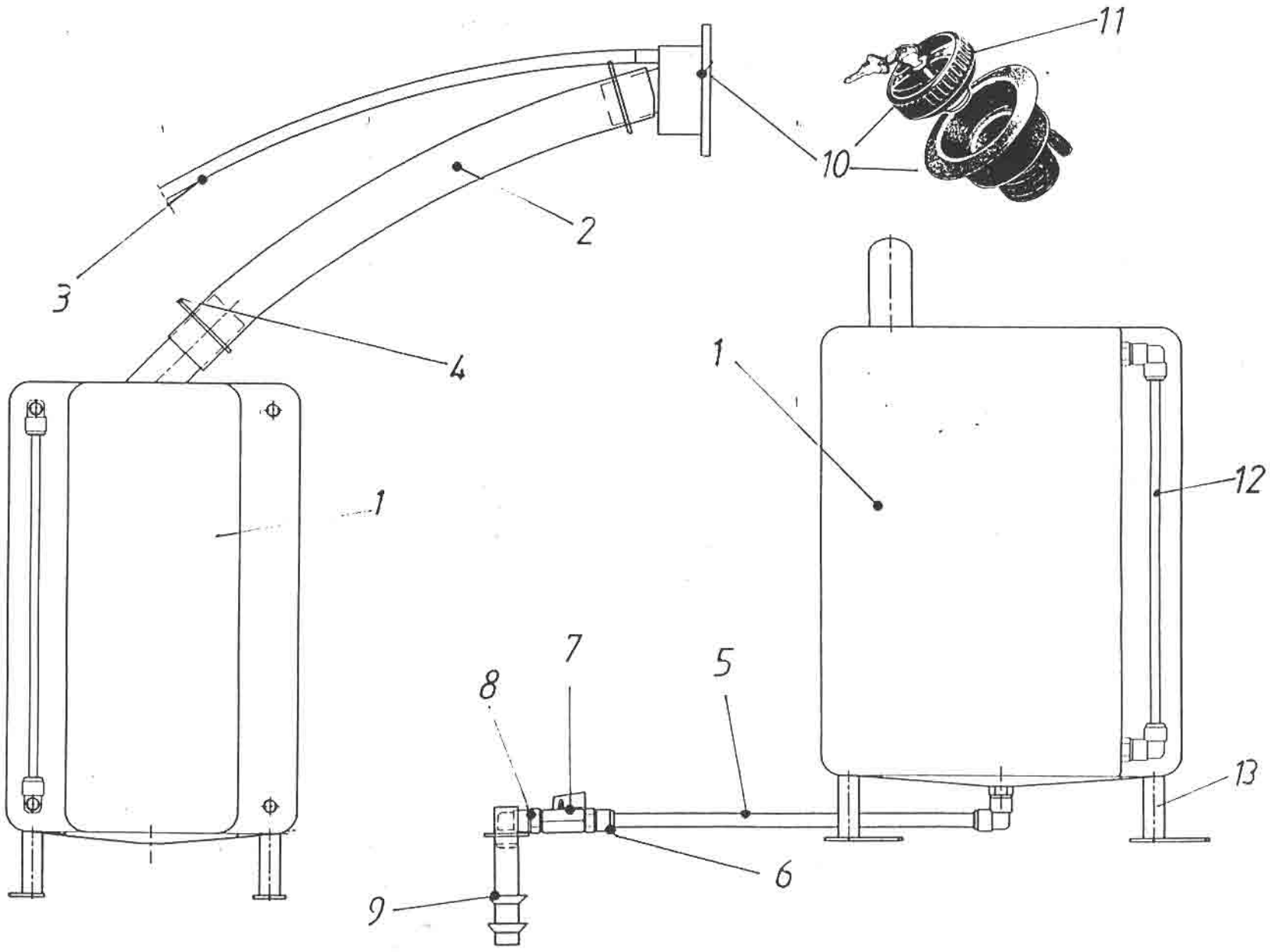

SOLIFER	Vesi 615	Vesisäiliö

X=vakio M=Menu-varustelu maasta riippuen

Kuva	Varaosa nro	Kuvaus		Arkeng 450	Celsiv	Nordica 550	Arctica 350 IL	Arctica 350 IR	Arctica 450 IL	Arctica 450 IR	Fokarctic 620	Fokarctic 620
1	9000-5779	Vesisäiliö vasen					M			M		
1	9200-5780	Vesisäiliö oikea						M	M		M	M
2	0063-3029	Vesiletku 38 mm Alde 3514					M	M	M	M	M	M
3	0061-4008	Juomavesiletku 10x2 musta					M	M	M	M	M	M
4	0095-0116	Kaksoislankakiristin Albe					M	M	M	M	M	M
5	9000-4516	Muoviputki 10/8					M	M	M	M	M	M
6	0096-0103	Liitin PM011002E (vesitankkiin)					M	M	M	M	M	M
7	0096-0086	Kuulaventtiili DN6-PN10					M	M	M	M	M	M
8	0096-0106	Liitin PM091002E(vesitankkiin)					M	M	M	M	M	M
9	0049-7040	Rait. veden tyhjenn. läpivienti					M	M	M	M	M	M
10	0096-0054	Vesitankin korkki Vecam					M	M	M	M	M	M
11	2710-3638	Vesitankin korkki+avain					M	M	M	M	M	M
12	9001-3965	Putki					M	M	M	M	M	M
13	9400-5794	Vesitankin jalka					M	M	M	M	M	M

Huom.

SOLIFER	Avlopp 650 Soli water	Spillvattensystem Sewerage system

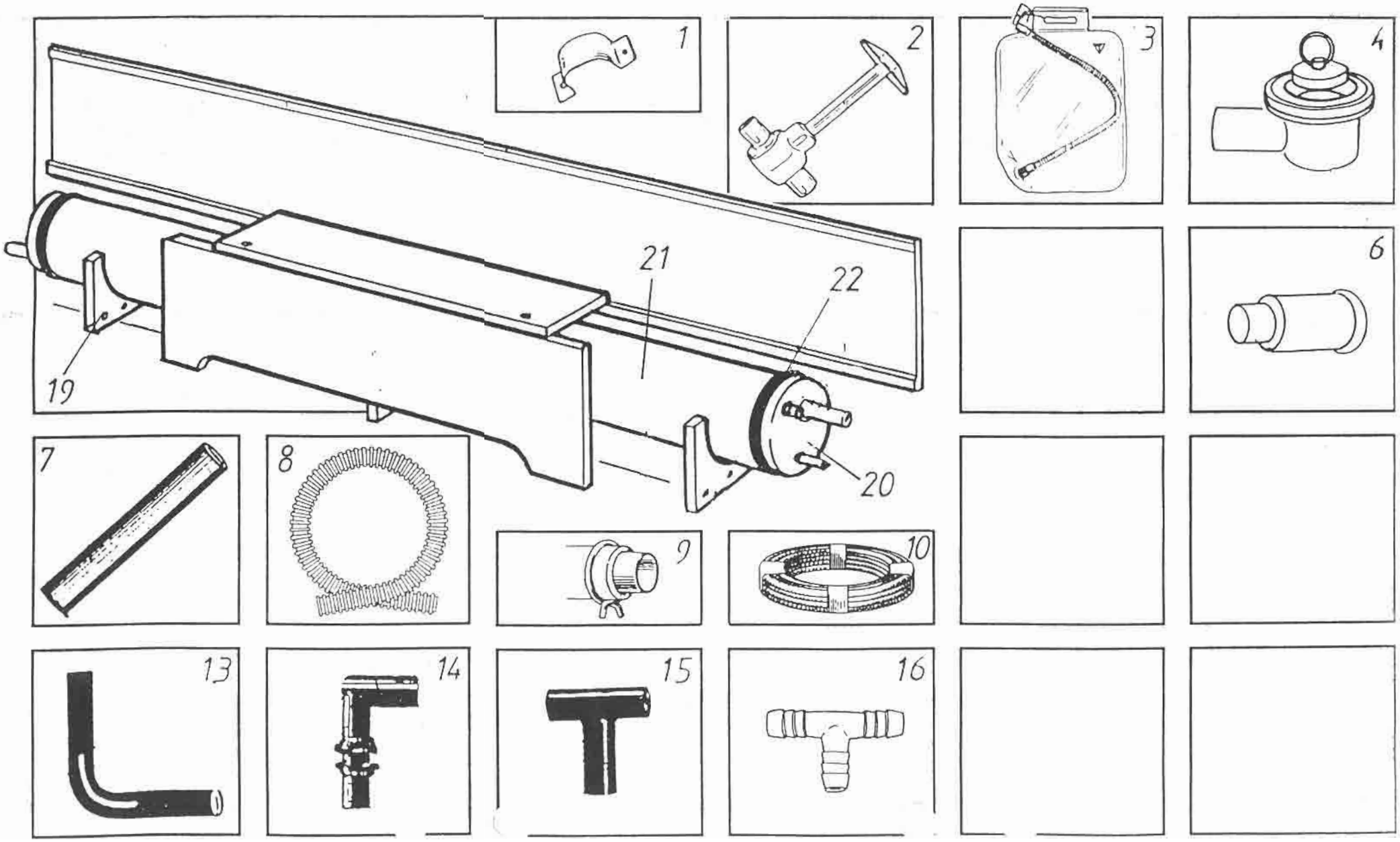

SOLIFER	Jätevesi 650	Viemärijärjestelmä

X=vakio M=Menu-varustelu maasta riippuen

Kuva	Varaosa nro	Kuvaus		[illegible]	[illegible]	[illegible]	[illegible]	[illegible]	[illegible]	[illegible]	[illegible]	[illegible]	Huom.
1	0096-6457	Kiinnitin		x	x	x	x	x	x	x	x	x	
2	0096-0088	Poistohana (jätevesi)		x	x	x	x	x	x	x	x	x	
3	0096-0077	Jätevesipussi		x	x	x	x	x	x	x	x	x	1)
4	9400-3114	Altaan läpivienti		x	x	x	x	x	x	x	x	x	
6	9000-3137	Supistusliitin 20 mm (altaan)		x	x	x	x	x	x	x	x	x	
7	0096-0026	PVC-putki 2.1/19.3 L = 5.5 m musta		x	x	x	x	x	x	x	x	x	
8	0063-4052	Viemäri letku Viniflex 20		x	x	x	x	x	x	x	x	x	
9	0095-0165	Lankakiristin A19 (29.6)		x	x	x	x	x	x	x	x	x	
10	0461-5011	Muoviletku 12 mm vahv.		x	x	x	x	x	x	x	x	x	
13	0042-5010	Kumiputkikäyrä 100x100 R60		x	x	x	x	x	x	x	x	x	
14	0047-4160	Viemäriliitanta		x	x	x	x	x	x	x	x	x	
15	0047-4170	T-kappale 22x22 20 mm		x	x	x	x	x	x	x	x	x	
16	0096-0090	T-liitin 19 mm valk. muovi					x						
19	9400-9782	Jätevesitankin jalka		x	x	x	x	x	x	x	x	x	
20	0036-8390	Päätekappale (jätevesitankin)		x	x	x	x	x	x	x	x	x	
21	0096-0083	Jätevesitankki HDPE musta					M						
21	9000-6457	Jätevesitankki L = 1050 mm						M	M	M	M	M	
22	0091-0355	Letkukiristin 130-165 mm		x	x	x	x	x	x	x	x	x	

Huom. 1) Vain Ruotsi

SOLIFER	Avlopp 655 Soil water	Kasettoalett Casette toilet

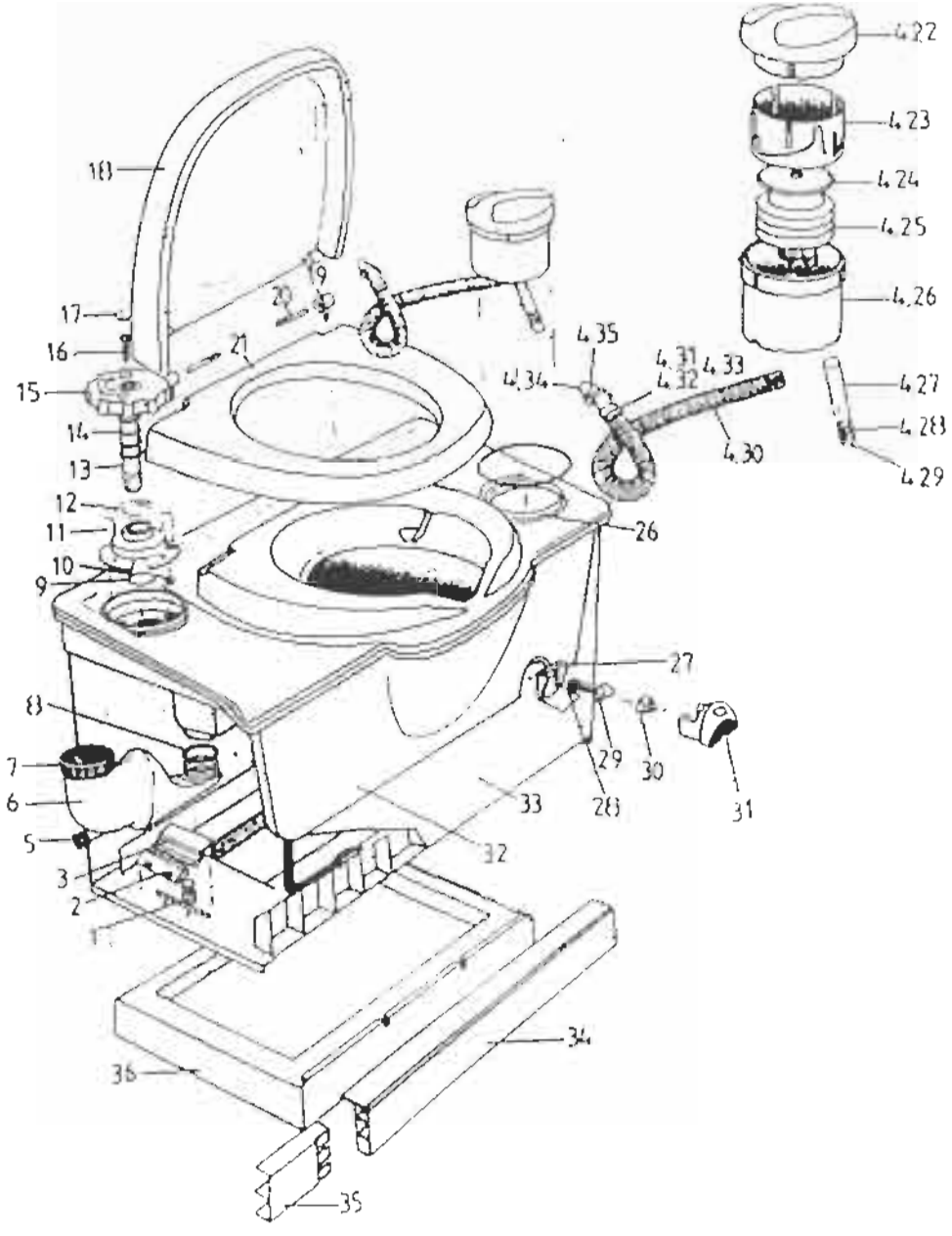

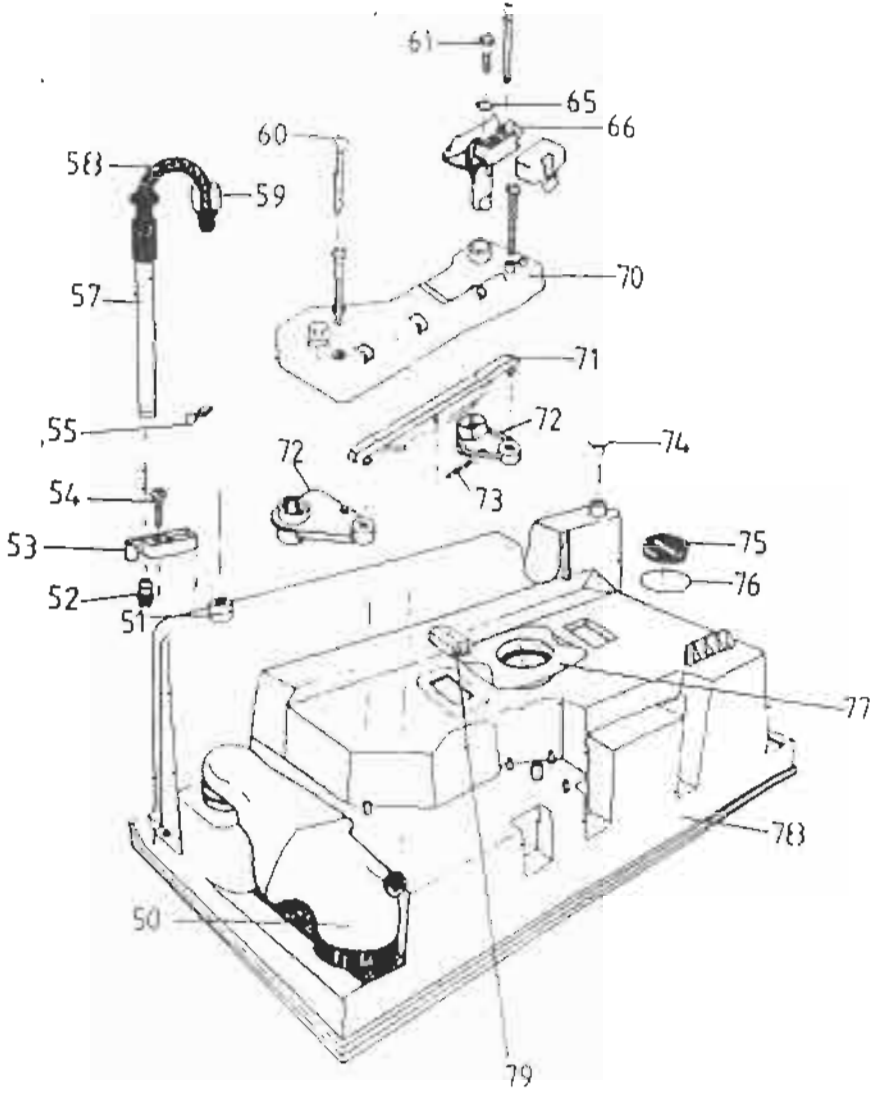

SOLIFER	Jätevesi 655	Kasetti wc

X=vakio M=Menu-varustelu maasta riippuen

Kuva	Varaosa nr.	Nimitys	Varosa srj		Nordica 450	Golfe	Nordica 510	Nordica 550 DL	Nordica 550 MH	Nordica 550 QLT	Nordica 610Ti	Finlandia 620	Finlandia 670	Huom
	9000-4798	P.potti Thtford ivory oik.			M	M	M	M	M	M	M	x	x	1)
	9000-4799	P.potti Thetford ivory vas.			M	M	M	M	M	M	M	x	x	1)
1	3816-1690	Jousi (lukituraudan)			M	M	M	M	M	M	M	x	x	
2		alasäiliön lukitsin	3816-3500		M	M	M	M	M	M	M	x	x	1)
3		Lukitsin			M	M	M	M	M	M	M	x	x	
4.22		Korkki			M	M	M	M	M	M	M	x	x	
4.23		Lieriö			M	M	M	M	M	M	M	x	x	
4.24		Pumppulevy			M	M	M	M	M	M	M	x	x	
4.25	3821-0650	Pumppu			M	M	M	M	M	M	M	x	x	
4.26		Pumppurunko			M	M	M	M	M	M	M	x	x	
4.27		Putki			M	M	M	M	M	M	M	x	x	
4.28	3821-0660	Venttiillilevy			M	M	M	M	M	M	M	x	x	
4.29		Venttiillirunko	3820-2910		M	M	M	M	M	M	M	x	x	1)
4.30		Virtausputki			M	M	M	M	M	M	M	x	x	
4.31		Kotelo			M	M	M	M	M	M	M	x	x	
4.32		Kuulaventtiili			M	M	M	M	M	M	M	x	x	
4.33	3820-2920	Huuhteluletku täyd.			M	M	M	M	M	M	M	x	x	1)
4.34		Suukappale			M	M	M	M	M	M	M	x	x	
4.35		O-rengas			M	M	M	M	M	M	M	x	x	

Huom. 1)Värit 10=norsunluu=Solifer 62=vakea; 70=jasmin; 74=harmaa; 78=keltainen

SOLIFER	Jätevesi 655	Kasetti wc

X=vakio M=Menu-varustelu maasta riippuen

Kuva	Varaosa nro	Kuvaus	Varaosa nro		Artiona 450	Golfer	Nordica 510	Nordica 550 DL	Nordica 550 WH	Nordica 550 GLT	Nordica 610	Finlandia 620	Finlandia 670	Huom.
5	3816-3850	Täyttötankin korkki			M	M	M	M	M	M	M	x	x	
6		Veden täyttösuppilo			M	M	M	M	M	M	M	x	x	
7	3816-8480	Täyttösuppilon kansi	3816-3810	Täyttötankki Thetford casette	M	M	M	M	M	M	M	x	x	1)
8		O-rengas			M	M	M	M	M	M	M	x	x	
9		O-rengas			M	M	M	M	M	M	M	x	x	
10		Koho			M	M	M	M	M	M	M	x	x	
11		Pysäytin			M	M	M	M	M	M	M	x	x	
12		Kotelo			M	M	M	M	M	M	M	x	x	
13		Varsi			M	M	M	M	M	M	M	x	x	
14		Jousi	3816-3770	Huuhtelunappi	M	M	M	M	M	M	M	x	x	1)
15		Korkki			M	M	M	M	M	M	M	x	x	
18		Ruuvi			M	M	M	M	M	M	M	x	x	
17		Tulppa			M	M	M	M	M	M	M	x	x	
18		Kansi			M	M	M	M	M	M	M	x	x	
19		Sarana	3816-1940	Istuin+kansi täyd.	M	M	M	M	M	M	M	x	x	1)
20	3816-1830	Saranatappi			M	M	M	M	M	M	M	x	x	1)
21		Istuin			M	M	M	M	M	M	M	x	x	

Huom. 1) Värit 10=norsunluu=Solifer 62=valkoinen; 70=jasmin; 74=harmaa; 78=keltainen

SOLIFER	Jätevesi 655	Kasetti wc

X=vakio M=Menu-varustelu maasta riippuen

Kuva	Varaosa nro	Kuvaus			Artiona 450	Calidie	Nordica 510	Nordica 550 DL	Nordica 550 MH	Nordica 550 GLT	Nordica 610H	Finlandia 620	Finlandia 670	Huom.
26		Huuhtelurumpu												
27		Pidin			M	M	M	M	M	M	M	x	x	
28		Magneetti			M	M	M	M	M	M	M	x	x	
29		Korkeusmittari	3816-1710	Jätetankinmittari	M	M	M	M	M	M	M	x	x	1)
30		Linssi			M	M	M	M	M	M	M	x	x	
31		Mittarin kuori			M	M	M	M	M	M	M	x	x	
32		Vesitankki			M	M	M	M	M	M	M	x	x	
33		Jalusta			M	M	M	M	M	M	M	x	x	
34		Etupaneli			M	M	M	M	M	M	M	x	x	
35		Pidennettu etupaneli			M	M	M	M	M	M	M	x	x	
36		Sokkeli			M	M	M	M	M	M	M	x	x	
50	3816-3810	Täyttötankki Thetford kasetti			M	M	M	M	M	M	M	x	x	
51		Takapuoli			M	M	M	M	M	M	M	x	x	
52		Liitin			M	M	M	M	M	M	M	x	x	
53		Viemäriputken hakanen			M	M	M	M	M	M	M	x	x	
54		Ruuvi			M	M	M	M	M	M	M	x	x	
55		Tulppa			M	M	M	M	M	M	M	x	x	

Huom. 1) Värit 10=norsunluu=Solifer 62=valkoinen; 70=jasmin; 74=harmaa; 78=keltainen

SOLIFER	Jätevesi 655	Kasetti wc

X=vakio M=Menu-varustelu maasta riippuen

Kuva	Varaosa nro	Kuvaus			Arctic 450	Celdic	Nordica 510	Nordica 550 DL	Nordica 550 WH	Nordica 550 GLT	Nordica 610/h	Finlandia 620	Finlandia 670	Huom.
57	3816-3870	Mittalasi			M	M	M	M	M	M	M	x	x	
58		Jäteputki	3821-3710		M	M	M	M	M	M	M	x	x	
59		Kiinnitin			M	M	M	M	M	M	M	x	x	
80		Ruuvi			M	M	M	M	M	M	M	x	x	
61		Ruuvi			M	M	M	M	M	M	M	x	x	
65		Aluslevy			M	M	M	M	M	M	M	x	x	
66		Runko	3816-3750		M	M	M	M	M	M	M	x	x	
70		Mekanismien kiinnityskpl			M	M	M	M	M	M	M	x	x	
71		Mekanismin liitoskappale			M	M	M	M	M	M	M	x	x	
72		Vipu			M	M	M	M	M	M	M	x	x	
73		Jousi			M	M	M	M	M	M	M	x	x	
74		Tulppa			M	M	M	M	M	M	M	x	x	
75		Tulppa			M	M	M	M	M	M	M	x	x	
76		O-rengas			M	M	M	M	M	M	M	x	x	
77		Laippa			M	M	M	M	M	M	M	x	x	
78		Vesitankki/istuin			M	M	M	M	M	M	M	x	x	
79		Magneetti			M	M	M	M	M	M	M	x	x	

Huom.

SOLIFER	Avlopp 656 Soil water	Kasettoalett Casette toilet

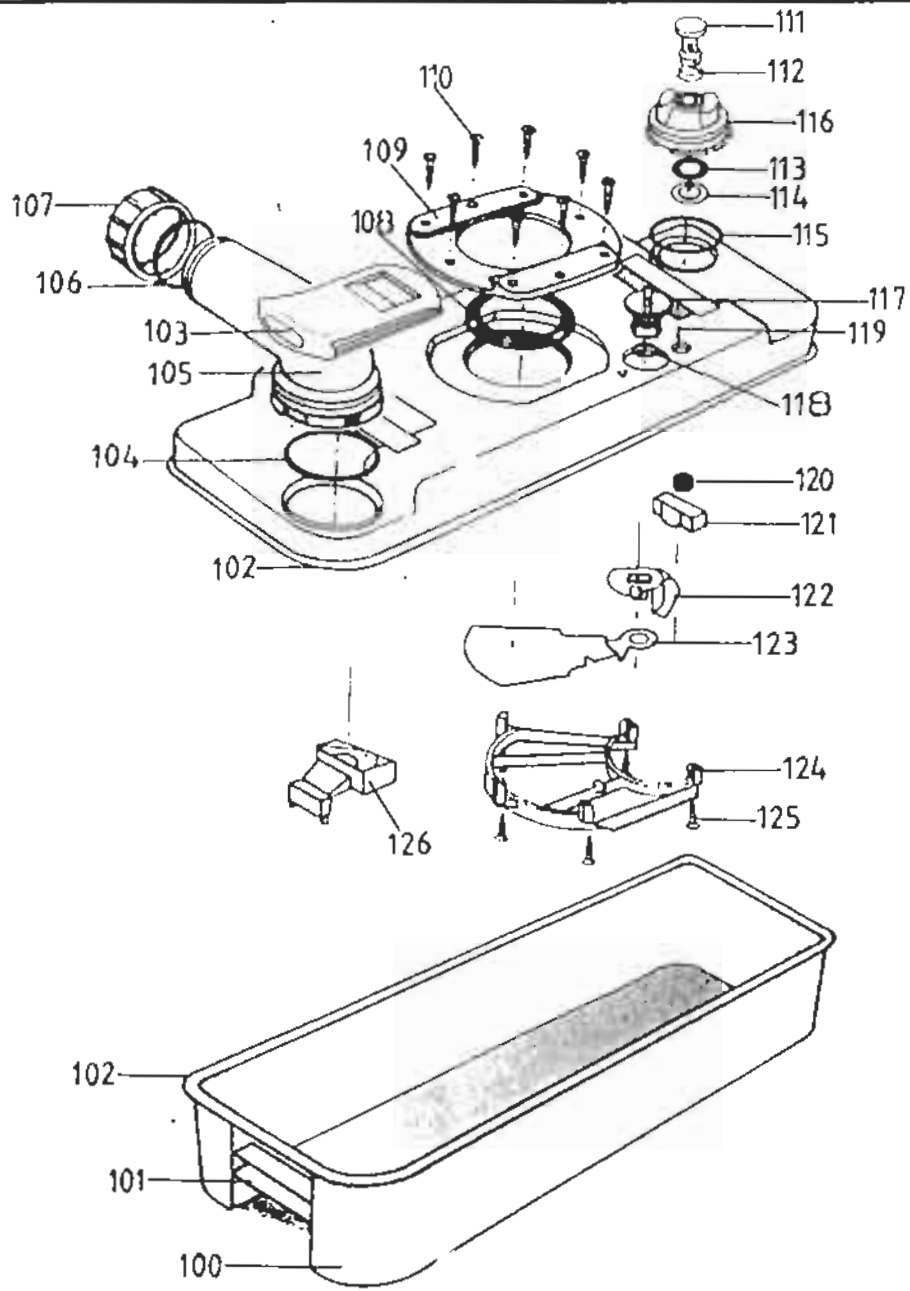

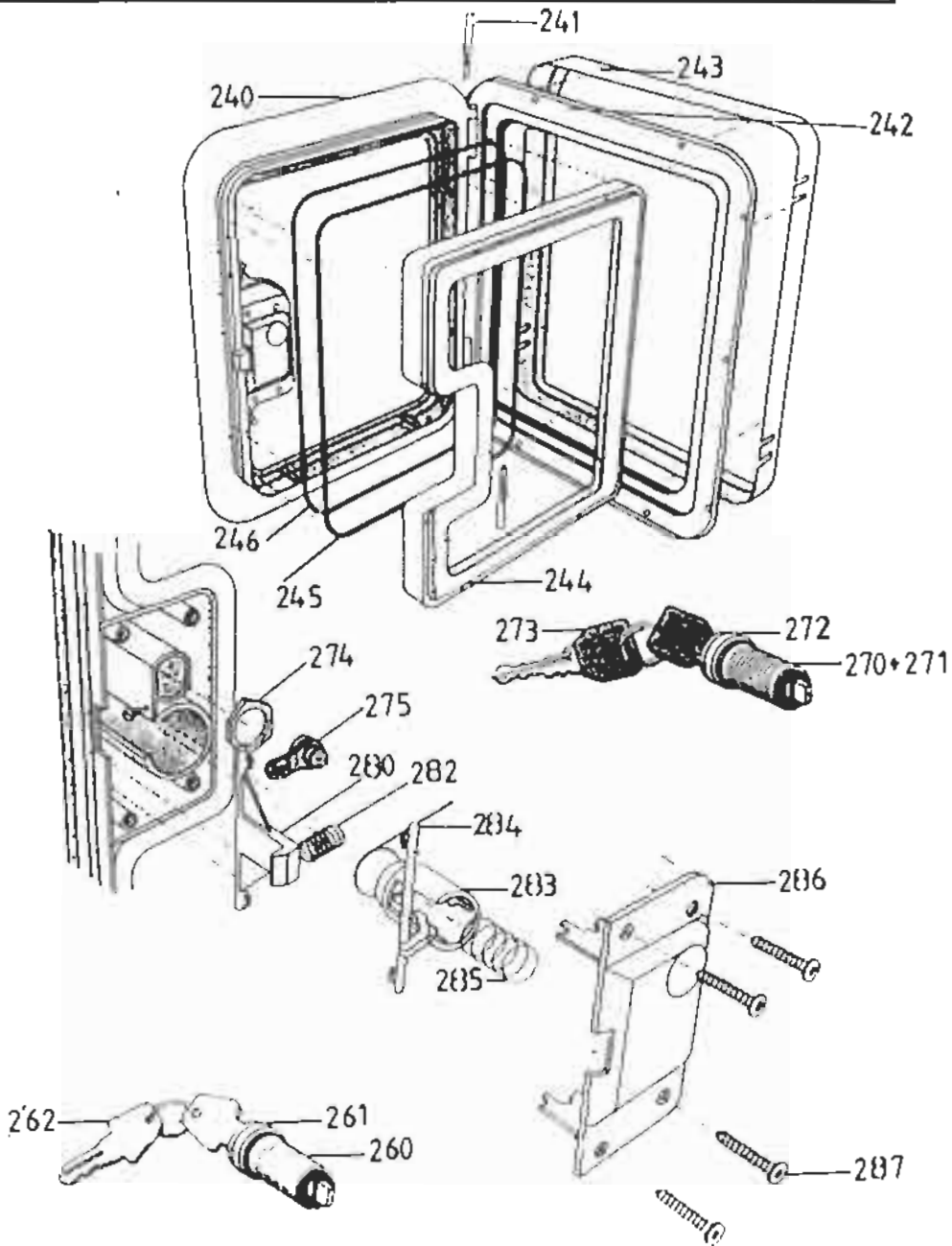

SOLIFER	Jätevesi 656	Kasetti wc

X=vakio M=Menu-varustelu maasta riippuen

Kuva	Varaosa nro	Kuvaus			Nordica 450	Galdie	Nordica 510	Nordica 550 DL	Nordica 550 WH	Nordica 550 QLT	Nordica 610Li	Finlandia 620	Finlandia 670	Huom.
	3214-0174	Tankki oikea			M		M			M		x	x	
	3214-0274	Tankki vasen				M		M	M		M			
100		Tankki alempi			M	M	M	M	M	M	M	x	x	
101		Vedin			M	M	M	M	M	M	M	x	x	
102		Liitos			M	M	M	M	M	M	M	x	x	
103	3213-3374	Työntölevy			M	M	M	M	M	M	M	x	x	
104		O-rengas			M	M	M	M	M	M	M	x	x	
105		Putki	3816-1960		M	M	M	M	M	M	M	x	x	
106		Tiivisterengas			M	M	M	M	M	M	M	x	x	
107		Korkki			M	M	M	M	M	M	M	x	x	
108	3816-1750	Tiiviste			M	M	M	M	M	M	M	x	x	
109		Tiiviste	3816-1930		M	M	M	M	M	M	M	x	x	
110		Ruuvi			M	M	M	M	M	M	M	x	x	
111		Nappula			M	M	M	M	M	M	M	x	x	
112	3821-3440	Jousi			M	M	M	M	M	M	M	x	x	
113		Tiiviste	3816-1760		M	M	M	M	M	M	M	x	x	
114		Tiiviste			M	M	M	M	M	M	M	x	x	
115		O-rengas			M	M	M	M	M	M	M	x	x	
116		Korkki			M	M	M	M	M	M	M	x	x	

Huom.

SOLIFER	Jätevesi 656	Kasetti wc

X=vakio M=Menu-varustelu maasta riippuen

Kuva	Varaosa nro	Kuvaus	Varaosa srj		Artisina 450	Golfie	Nordica 518	Nordica 550 DL	Nordica 550 MH	Nordica 550 DLT	Nordica 610Ti	Finlandia 620	Finlandia 670	Huom.
117	3214-5874	Korkki			M	M	M	M	M	M	M	x	x	
118		O.rengas			M	M	M	M	M	M	M	x	x	
119		Ilmareikä			M	M	M	M	M	M	M	x	x	
120	3820-3390	Ilmaustiiviste			M	M	M	M	M	M	M	x	x	
121		Uimuri			M	M	M	M	M	M	M	x	x	
122		Uimurin mekanismi			M	M	M	M	M	M	M	x	x	
123		Levy			M	M	M	M	M	M	M	x	x	
124		Sulkulaite			M	M	M	M	M	M	M	x	x	
125		Ruuvi			M	M	M	M	M	M	M	x	x	
127	3821-8270	Koho			M	M	M	M	M	M	M	x	x	
	3816-8270	Ovi; ei seinä kappaletta valk.			M	M	M	M	M	M	M	x	x	
240		Oven ulkopuoli			M	M	M	M	M	M	M	x	x	
241	3816-8990	Saranatappi			M	M	M	M	M	M	M	x	x	
242		Oven runko			M	M	M	M	M	M	M	x	x	
243		Runkokotelo			M	M	M	M	M	M	M	x	x	
244		Oven sisäpuoli			M	M	M	M	M	M	M	x	x	
245		Oven tiiviste			M	M	M	M	M	M	M	x	x	
248		Kolmiotiiviste	3821-1110		M	M	M	M	M	M	M	x	x	

Huom.

SOLIFER	Jätevesi 656	Kasetti wc

X=vakio M=Menu-varustelu maasta riippuen

Kuva	Varaosa nro	Kuvaus			Artemis 450	Delfin	Nordica 810	Nordica 550 OL	Nordica 350 MH	Nordica 550 QL	Nordica 610H	Finlandia 620	Finlandia 670	Huom.
260		Oven lukko												1)
261	3821-1090	Rengas	3821-1080											1)
282	3821-1100	Avain												1)
270		Oven lukko												2)
271		Lukon runko												2)
272	3821-1090	Rengas	3821-1080											2)
273	3816-8320	Avainpari (luukun)												2)
274		Mutteri												2)
275		Kääntyvä kädensija												2)
280		Oven säppi												
282		Jousi												
283		Nappi												
284		Oven vipu												
285		Napin jousi												
286		Levy												
287		Ruuvi												

Huom. 1) Oven lukko versio 1 2) Oven lukko versio 2

SOLIFER	Toalett 670 Toilet	Articina 450, Nordica 510 Articina 450, Nordica 510

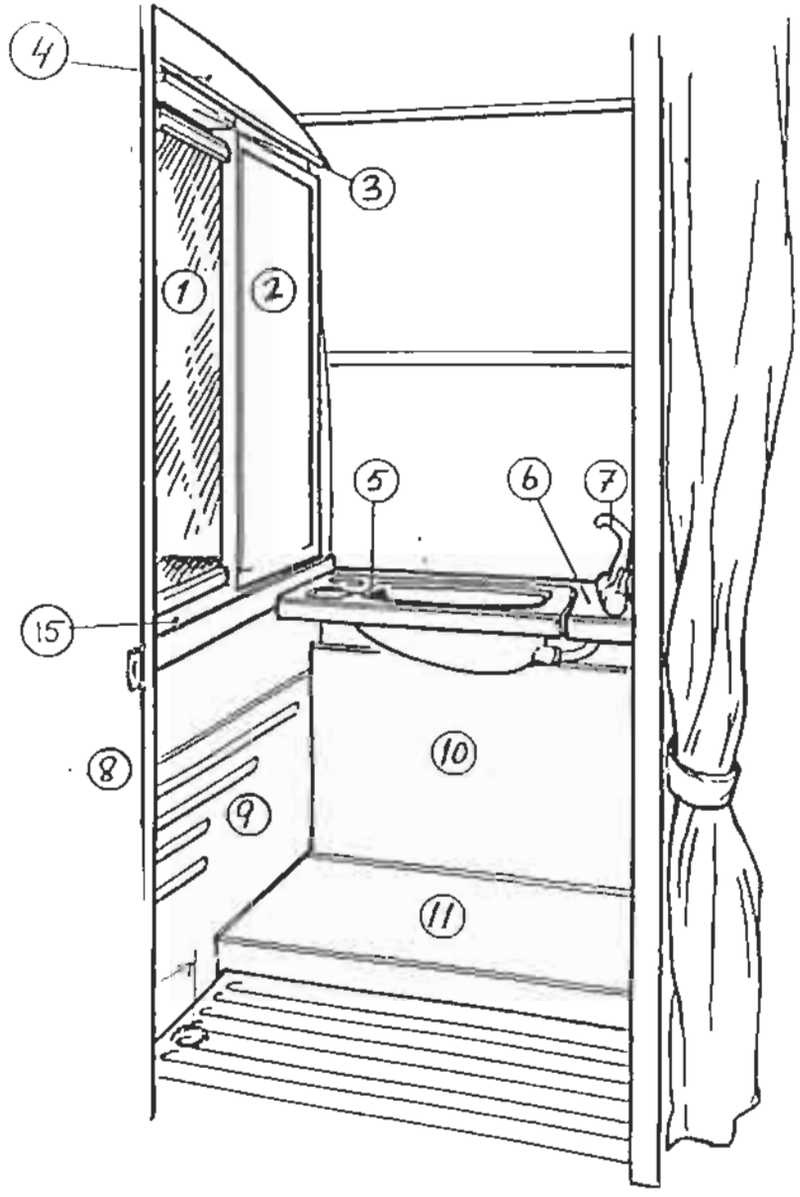

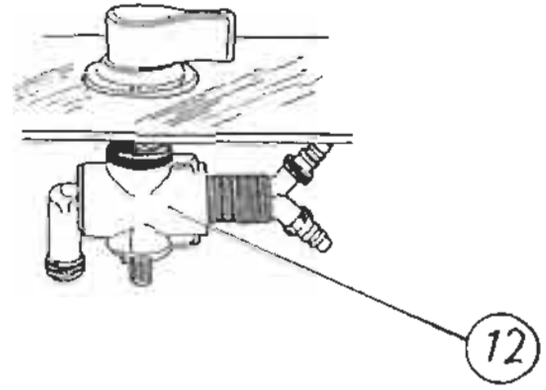

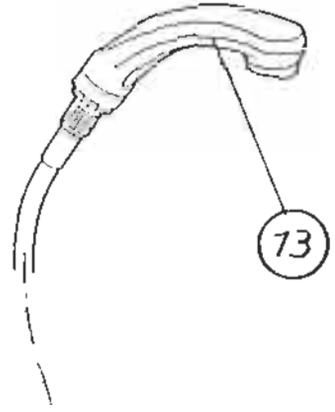

SOLIFER	Wc 670	Articina 450, Nordica 510

X=vakio M=Menu-varustelu maasta riippuen

Kuva	Varaosa nro	Kuvaus		Articina 450	Colibri	Nordica 510	Nordica 550 DL	Nordica 550 WH	Nordica 550 GLT	Nordica 610	Finlandia 620	Finlandia 670	Huom.
1	9500-3691	Peili 3x380x865		x		x							
2	9000-8826	Peilikaappi oik. ivory		x		x							
2	9400-3580	Roskakaapin ovi				x							
2	9301-3465	Peilikaapinovi		x									
3	0091-0439	Listevalaisin Mattilight 8W		x		x							
4	9400-8994	Valohylly wc		x		x							
5	9000-8948	Wc-pesuallas ivory		x		x							
6	9300-8947	Wc-pesualtaan taustä muovi		x		x							
7	9001-3514	Vesihana Style 2002		x		x							
8	9300-3574	Ovi 470x1810 (vaatekomero)		x		x							
8	9301-3149	Ovi 490x1810 wc:n				x							
9	9000-8950	Ohjelevy, kasetti wc:llä		x									
9	9000-8951	Ohjelevy, ilman kasetti wc:tä		x		x							
10	9200-3825	Wc takahylly		x		x							
11	9000-8953	Suihku, ei kasetti wc:tä		x		x							
11	9000-8952	Suihku, kasetti wc:llä		M		M							
12	0096-0095	Yksiotehana mono-mix		M		M							
13	9001-3516	Suihku+letku Duett		M		M							
15	9400-8704	Pöytälevy											

Huom.

SOLIFER	Toalett	675	Articina 530, Goldie
	Toilet		Articina 530, Goldie

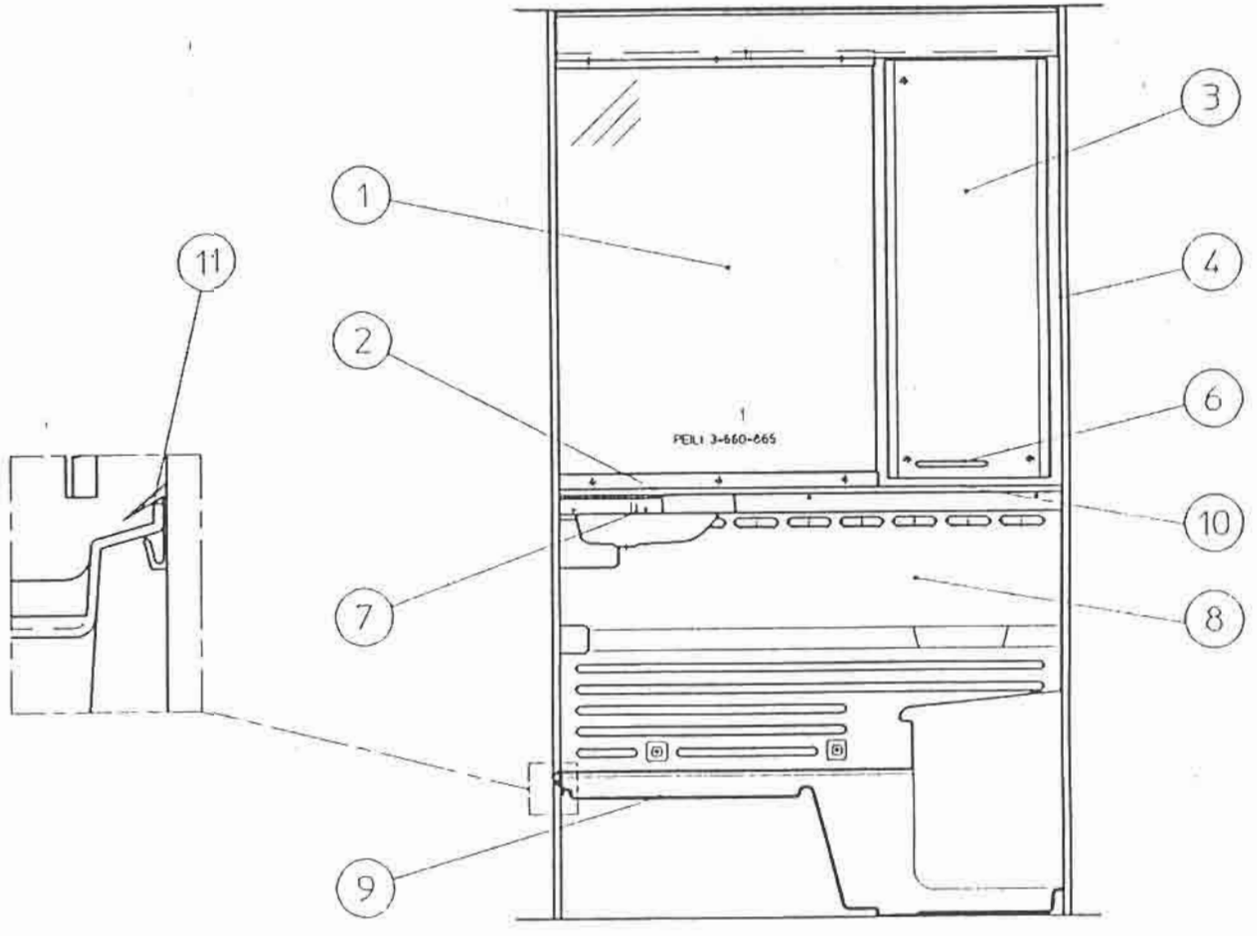

SOLIFER	Wc 675	Articina 530, Goldie + 580 goldie

X=vakio M=Menu-varustelu maasta riippuen

Kuva	Varaosa nro	Kuvaus			Articina 450	Goldie	Nordica 510	Nordica 550 DL	Nordica 550 WH	Nordica 550 GLT	Nordica 610	Friendly 620	Friendly 670	Huom.
1	9500-3693	Peili	3x660x865			x								
2	0092-0187	Aluslevy hatulla 5/12 mm				x								
3	9301-3465	Peilikaapin ovi				x								
4	0028-3950	Pelikaapin runko oik.				x								
6	9300-4433	Vedin				x								
7	9000-8815	Pesuallas	Ivory			x								
8	9000-8810	Wc-ohjauslevy	Ivory			x								
8	9000-8811	Suihku, ei kasetti wc				x								
9	9000-8813	Suihkuallas (ilman kas_wc)				x								
9	9000-8814	Suihkuallas (kas_wc:llä)				x								
10	9401-3361	Hylly				x								
11	0048-3750	Saumaprof. suihkualtaan				x								

Huom.

SOLIFER	Toalett 680 Toilet	Nordica 550 DL, 6101 Nordica 550 DL, 6101

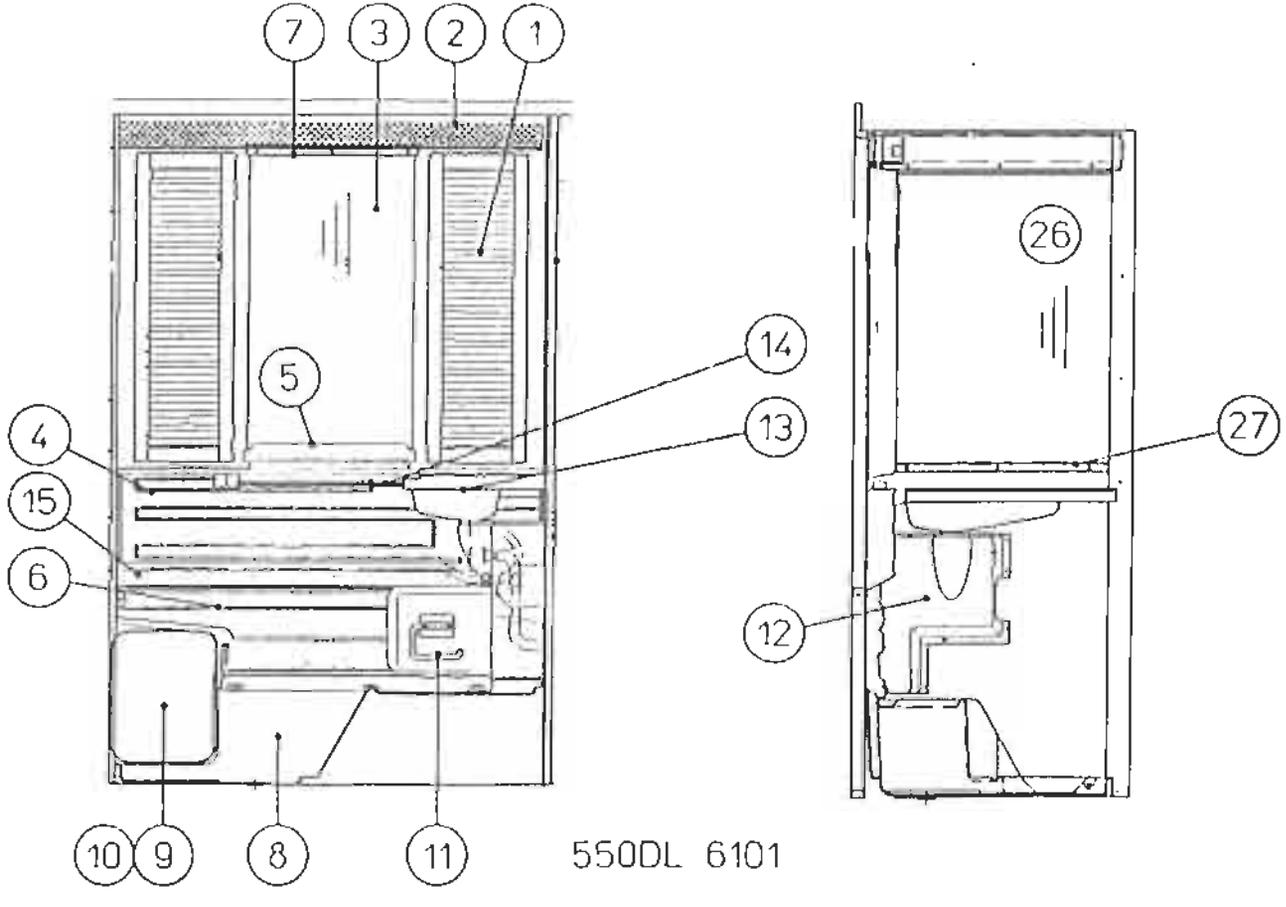

SOLIFER	Wc 680	Nordica 550 DL, 6101

X=vakio M=Menu-varustelu maasta riippuen

Kuva	Varaosa nro	Kuvaus		Artdima 450	Galdie	Nordica 510	Nordica 550 DL	Nordica 550 M-H	Nordica 550 DL	Nordica 6101	Fellondin 620	Fellondin 670	Huom.
1	9400-3150	Peilikaapin ovi					x			x			
1	9000-5876	Peilikaappi vas. valk.					x						
1	9000-5877	Peilikaappi oik. valk.					x						
1	9000-2404	Magneettisalpa					x						
2	0048-7490	Wc:n valokotelo					x			x			
3	0091-0396	Peili 3x865x456					x			x			
4	0028-3760	Wc:n hylly					x			x			
5	0029-6770	Wc:n hylly					x			x			
6	0029-5370	Ohjauslevy (wc:n)					x			x			
6	0029-9930	Ohjauslevy (wc:n)					x			x			
7	0410-4730	Puulista A3											
8	0029-5350	Suihkuallas					x						
8	0029-9970	Suihkuallas					x						
8	9200-3975	Suihkuallas								x			
8	9200-4754	Suihkuallas								x			
9	9000-4799	P.potti Thetford ivory vas.					x			x			
10	9000-3842	Luukun kehys valk. Thetford					x			x			
11	0092-0119	Paperiteline					x			x			
12	0028-6740	Wc.pesualtaan alasuoja					x			x			
13	9200-3031	Wc-pesuallas					x			x			
14	0092-0195	Muoviputki L = 515					x			x			

Huom.

SOLIFER	Wc 680	Nordica 550 DL, 6101

X=vakio M=Menu-varustelu maasta riippuen

Kuva	Varaosa nro	Kuvaus		Artemis 450	Golfer	Nordica 510	Nordica 550 DL	Nordica 550 MH	Nordica 550 GLT	Nordica 6101	Finlandia 620	Finlandia 670	Huom.
15	0092-0187	Aluslevy hatulla 5/12 mm					x			x			
26	0091-0397	Peli 3x845x645					x			x			
27	0059-2147	Rimaprofiili, D1, L 0 660 mm					x			x			

Huom.

SOLIFER	Toalett 685 Toilet	Nordica 550 GLT, Finlandia 620, 670 Nordica 550 GLT, Finlandia 620, 670

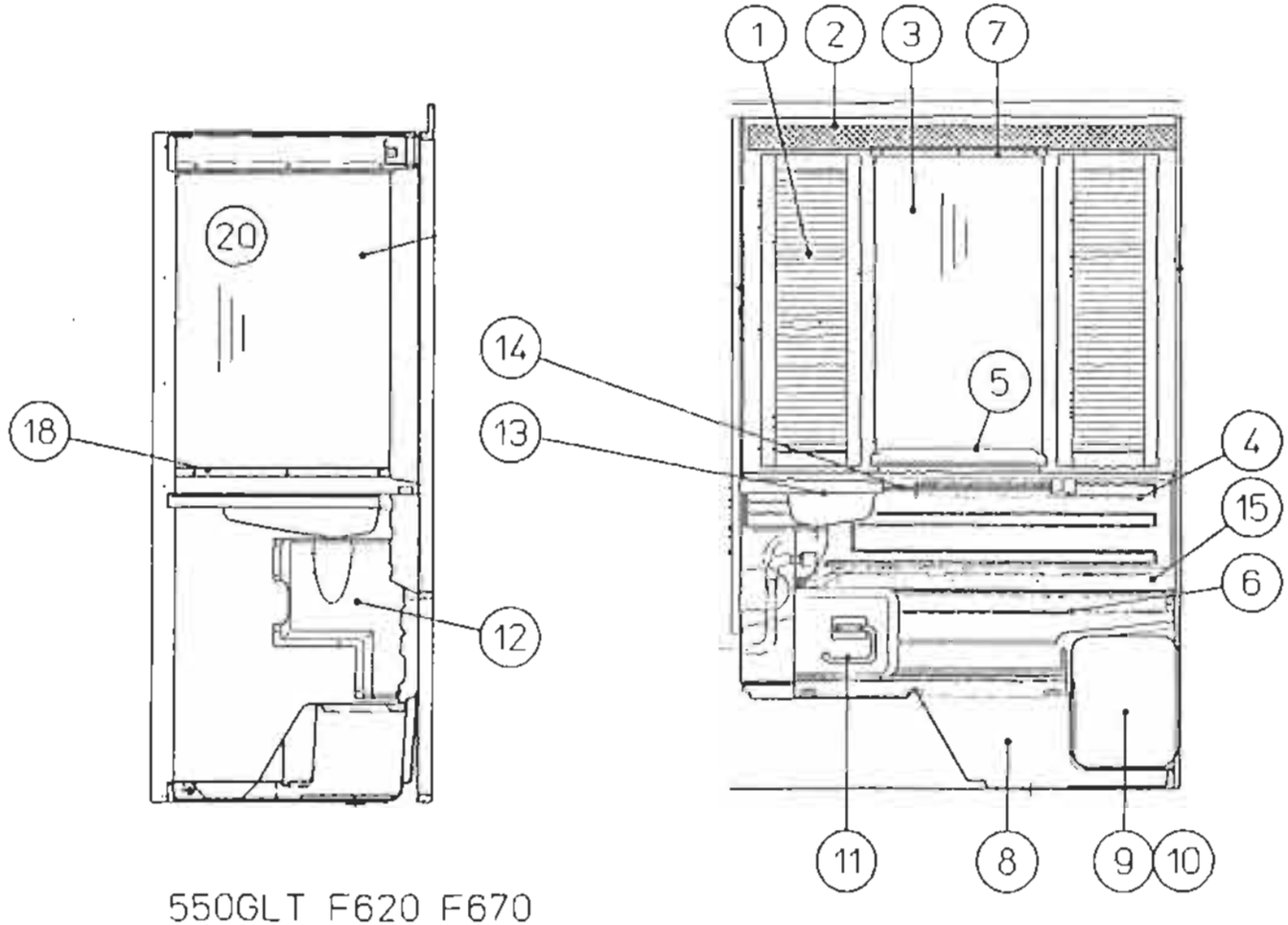

550GLT F620 F670

SOLIFER	Wc 685	Nordica 550 GLT, Finlandia 620, 670

X=vakio M=Menu-varustelu maasta riippuen

Kuva	Varaosa nro	Kuvaus		Nordica 450	Golfe	Nordica 510	Nordica 550 DL	Nordica 550 MH	Nordica 550 GLT	Nordica 610/11	Finlandia 620	Finlandia 670	Huom.
1	9400-3150	Peilikaapin ovi							x		x	x	
1	9000-5876	Peilikaapin vas. valk.							x		x	x	
1	9000-5877	Peilikaappi oik. valk.							x		x	x	
1	9000-2404	Magneettisalpa							x		x	x	
2	0048-7490	Valaisin							x		x	x	
3	0091-0396	Peili 3x865x456							x		x	x	
4	9200-4724	Wc-hylly							x		x	x	
5	0029-6770	Wc:n hylly							x		x	x	
6	9000-5799	Ohjauslevy (wc:n)							x		x	x	
6	9100-4802	Ohjauslevy kasetti wc							x		x	x	
7	0410-4730	Puulista A3							x		x	x	
8	9000-9726	Suihkuallas (kas_wc:llä)										x	
8	9200-4803	Suihkuallas							x		x		
8	9000-5798	Suihku, Ei kasetti wc							x				
9	9000-4799	P.potti thetford ivory							x		x	x	
10	9000-3842	Luukun kehys valk. Thetford							x		x	x	
11	0092-0119	Wc-paperuteline ruskea							x		x	x	
12	9200-4715	Wc-pesuallas alasuoja							x		x	x	
13	9100-4755	Pesuallas							x		x	x	
14	0092-0195	Pyyhellinatanko valk. L = 515 mm							x		x	x	
15	0092-0187	Aluslevy hatulla 5/12 mm							x		x	x	

Huom.

SOLIFER

Wc 685

Nordica 550 GLT, Finlandia 620, 670

X=vakio M=Menu-varustelu maasta riippuen

Kuva	Varaosa nro	Kuvaus		Artícina 450	Goldie	Nordica 510	Nordica 550 DL	Nordica 550 MH	Nordica 550 GLT	Nordica 610Ti	Finlandia 620	Finlandia 670	Huom.
18	0059-2147	Puulista D1							x		x	x	
20	0091-0397	Peili 3x845x645							x		x	x	

Huom.

SOLIFER	Toalett 690 Toilet	Nordica 550 MH Nordica 550 MH

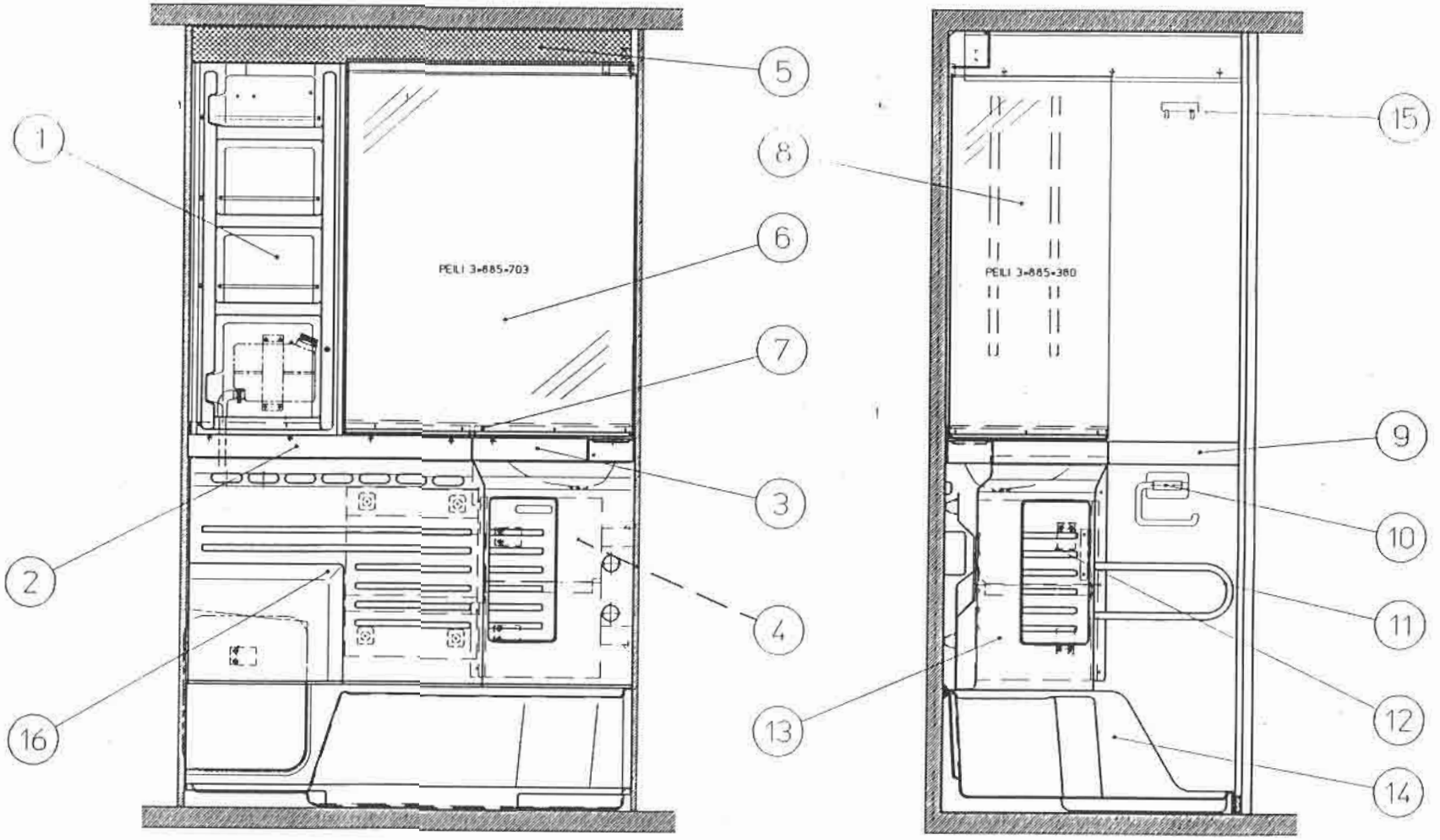

SOLIFER	Wc 690	Nordica 550 MH

X=vakio M=Menu-varustelu maasta riippuen

Kuva	Varaosa nro	Kuvaus			Arkoma 450	Eolia	Nordica 510	Nordica 550 DL	Nordica 550 MH	Nordica 550 QL	Nordica 610L	Finlandia 620	Finlandia 670	Huom.
1	9400-3150	Peilikaapin ovi							x					
1	0028-3900	Peilikaapin runko vas.							x					
2	9301-2546	Hylly							x					
3	9201-2521	Pesuallas wc:n							x					
4	9301-2623	Väliseinä							x					
5	9401-2768	Wc-lampun lasilevy							x					
5	0048-9510	Valaisin (wc:n)							x					
6	9001-2765	Peili 3x885x703							x					
7	9001-3087	Al-lista peilin							x					
8	9001-2766	Peili 3x885x380							x					
9	9301-2547	Hylly							x					
10	0092-0119	Wc-paperiteline ruskea							x					
11	9401-2864	Al-putki U 122x574							x					
12	9301-2594	Luukku							x					
13	9101-2599	Kaappi							x					
14	9101-2488	Suihkuallas							x					
14	9001-2543	Suihku ei kasetti wc							x					
15	0092-0197	Naulakko 2-haar.							x					
16	9301-2535	Ohajuslevy kasetti wc							x					
16	9001-2542	Ohjauslevy ei kasetti wc							x					

Huom.

SOLIFER	Inredning 700 Interior	Articina 450 Articina 450

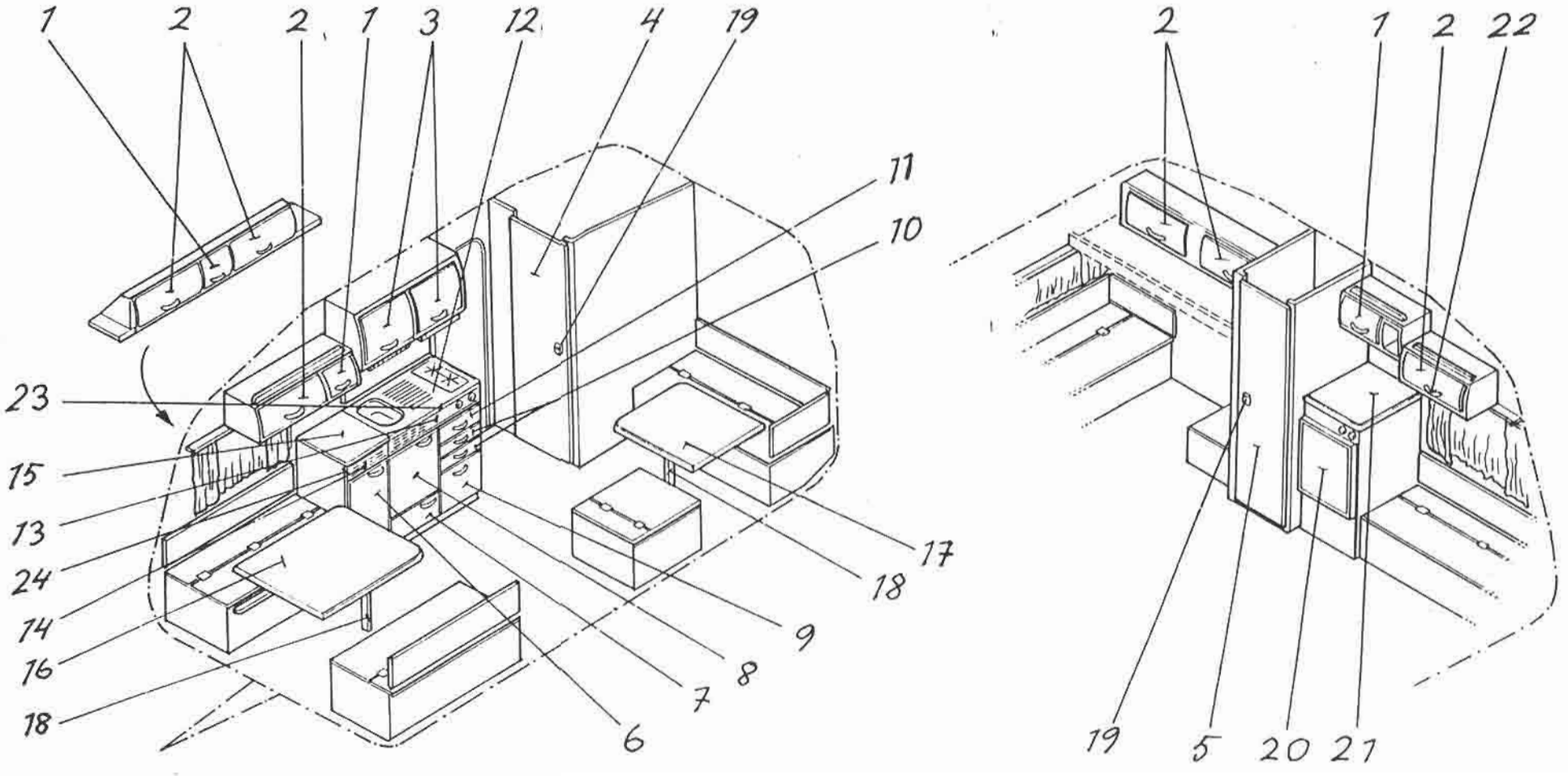

SOLIFER	Sisäosa 700	Articina 450

X=vakio M=Menu-varustelu maasta riippuen

Kuva	Varaosa nro	Kuvaus			Articina 450	Calidus	Nordica 510	Nordica 550 DL	Nordica 550 MH	Nordica 550 QLT	Nordica 610TI	Finlandia 650	Finlandia 670	Huom.
1	9301-3315	Astiakaapin ovi			X									
2	9301-3317	Astiakaapin ovi			X									
3	9361-3318	Keittiön astiakaapin ovi			X									
4	9301-3149	Ovi wc:n	490x1810		X									
5	9301-3148	Ovi			X									
6	9301-3450	Keittiön astiakaapin ovi			X									
7	9301-3456	Vetolaatikon etulevy			X									
8	9301-3451	Keittiön astiakaapin ovi			X									
9	9301-3460	Vetolaatikon etulevy			X									
10	9401-3475	Vetilaatikon etulevy			X									
11	9401-3479	Leikkulaudan etulevy			X									
12	9000-3106	Tiskipöytä	900x500		X									
13	9200-3370	Tiskikaapin etulevy	100x859		X									
14	9300-3386	Tiskikaapin etulevy			X									
15	9401-3363	Taso tiskikaappi	510x390		X									
16	9401-3334	Pöytä etu	1000x830		X									
17	9400-8585	Pöytälevy			X									
18	9000-3376	Pöydänjalka taitettava Fawo			X									
19	0092-0079	Ovenlukko			X									
20	0650-1071	Jääkaapin paneli			X									
21	9400-8699	Taso jääkaapin			X									

Huom.

SOLIFER	Sisäosa 700	Articina 450

X=vakio M=Menu-varustelu maasta riippuen

Kuva	Varaosa nro	Kuvaus			Articina 450	Golde	Nordica 510	Nordica 550 DL	Nordica 550 MH	Nordica 550 GLT	Nordica 610TI	Finlandia 620	Finlandia 670	Huom.
22	0092-0180	Vedin			X									
23	9301-3798	TK etulevyn kehikko			X									
24	9401-3797	TK etulevyn kehikko			X									

Huom.

SOLIFER	Sisäosa 706	Goldie (530) vasen ja etupuoli

X=vakio M=Menu-varustelu maasta riippuen

Kuva	Varaosa nro	Kuvaus			Arkoma 450	Goldie	Nordica 510	Nordica 550 BL	Nordica 550 MH	Nordica 550 GLT	Nordica Bistro	Finnordica 620	Finnordica 670	Huom.
1	0092-0083	Sarana 51x24			x	x	x	x	x	x	x	x	x	
2	9301-3313	Päätekappale			x	x								
3	9301-3311	Päätekappale			x	x								
4	0092-0084	Teleskooppi, lyhyt kirkas			x	x								
5	0041-9480	Pöytalista rusk.	670 mm		x	x	x	x		x	x	x	x	
6	0442-5529	Al-profiili pöydän kiln.			x	x	x	x		x	x	x	x	
7	9001-3704	Vedin Golden gate				x								
8	0092-0031	Tasohylly ruskea	485 mm		x	x	x	x	x	x	x	x	x	
9	0092-0030	Lautashylly ruskea	485 mm		x	x	x	x	x	x	x	x	x	
10	9000-3376	Pöydänjalka taitettava			x	x	x	x		x	x	x	x	
11	0092-0024	Sarana			x	x	x	x	x	x	x	x	x	
12	0526-1010	Sarana 40x40 muovi ruskea			x	x	x	x	x	x	x	x	x	
12	9500-3281	Tuplaniitti			x	x	x	x	x	x	x	x	x	
13	1703-0658	Ovikori ruskea			x	x	x	x	x	x	x	x	x	
14	0092-0079	Ovenlukko			x	x	x	x	x	x	x	x	x	
15	0092-0061	Lukon vastakappale			x	x	x	x	x	x	x	x	x	
16	9500-3796	Ruokailuväl.laat. valk.			x	x								
17	1723-0082	Rikka-maija sanko			x	x	x	x	x	x	x	x	x	
18	9301-3148	Vaatekaapin ovi	405x1810		x	x								
19	9301-3490	Keittiön vasen ovi	510x200		x	x								
20	9301-3742	Keittiön vasen ovi	510x490		x	x								

Huom.

SOLIFER	Sisäosa 706	Goldie (530) vasen ja etupuoli

X=vakio M=Menu-varustelu maasta riippuen

Kuva	Varaosa nro	Kuvaus			Artemis 450	Goldie	Nordica 510	Nordica 550 NL	Nordica 550 MH	Nordica 550 QL1	Nordica 610TL	Finlandia 620	Finlandia 670	Huom.
21	9301-3739	Keittiön ovi oik.	335x351		x	x								
22	9401-3479	Leikkuulaudan etulevy	351x40		x	x								
22	9401-3740	Leikkuulauta			x	x								
23	9401-3475	Vetolaatikon etulevy	351x99		x	x								
23	9301-3526	Vetolaatikko			x	x								
24	9001-5001	Jääkaapin etulevy	492,5x724		x	x								
25	9301-3332	Astiakaapin ovi	480x390		x	x								
26	9301-3329	Astiakaapin ovi	202x247		x	x								
27	9301-3330	Astiakaapin ovi	575x247		x	x								
28	9301-3328	Astiakaapin ovi	292x247		x	x								
29	0035-4960	Tuulensuojalevy, lieden			x	x								
30	9401-3171	Taso jääkaap.	566x587			x								
31	9401-3334	Pöytä etu	1000x830		x	x								
32	0090-0163	Cramer poltin 2-liekk.			x	x								
33	9000-3106	Tiskipöytä Stala täyd.	900x500		x	x								
34		Radion etulevy Katso sivu 759)			x	x								
35	9300-3607	Radiopaneeli			x	x								
36	9200-4809	Tiskikaapin etulevy	100x859			x								
37	9300-4610	Tiskikaapin etulevy	145x897			x								

Huom.

SOLIFER	Inredning 706 Interior	Goldie (530) vänster och front Goldie (530) left and front

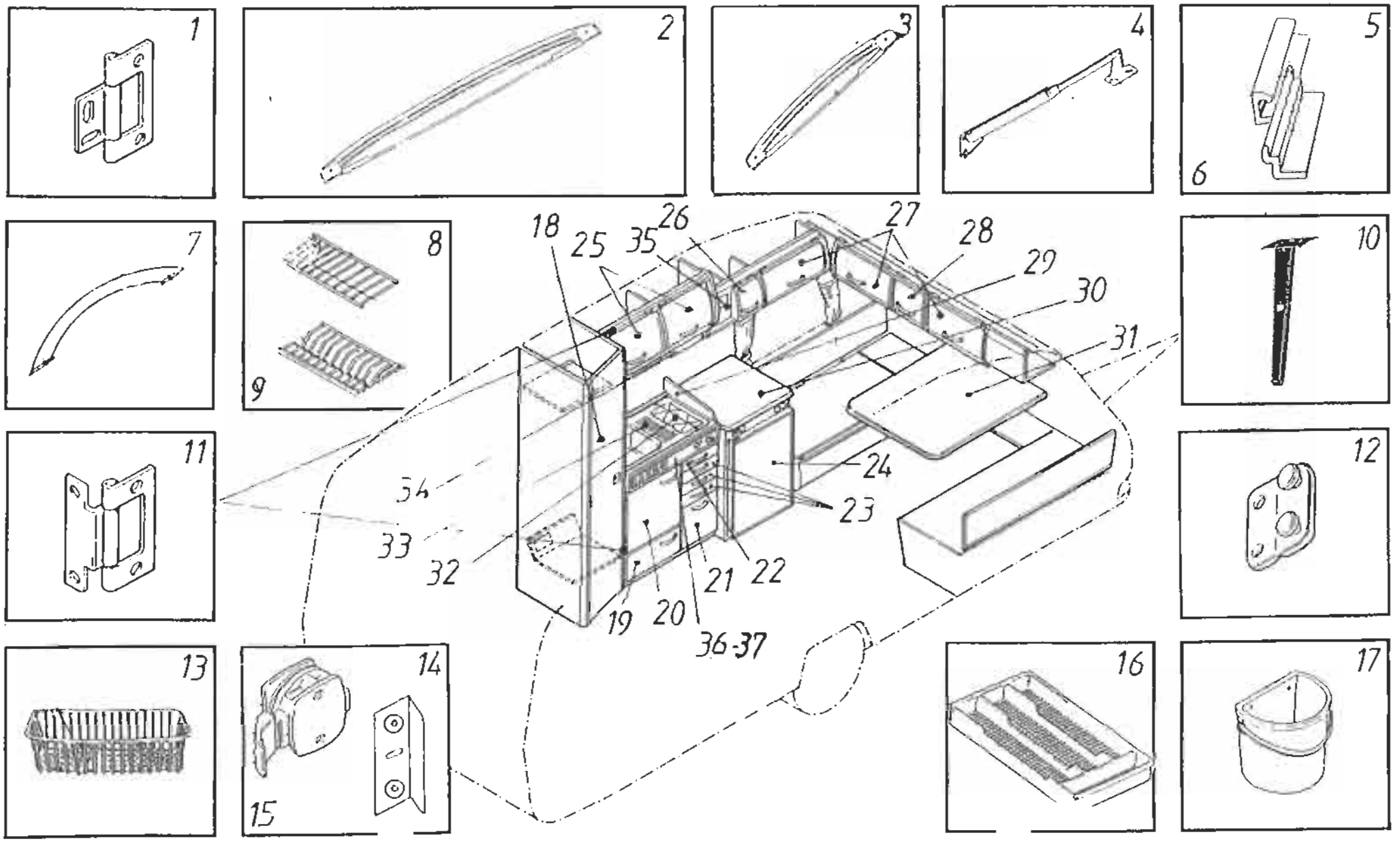

SOLIFER	Inredning 709 Interior	Goldie (530) höger och bak Goldie (530) right and rear

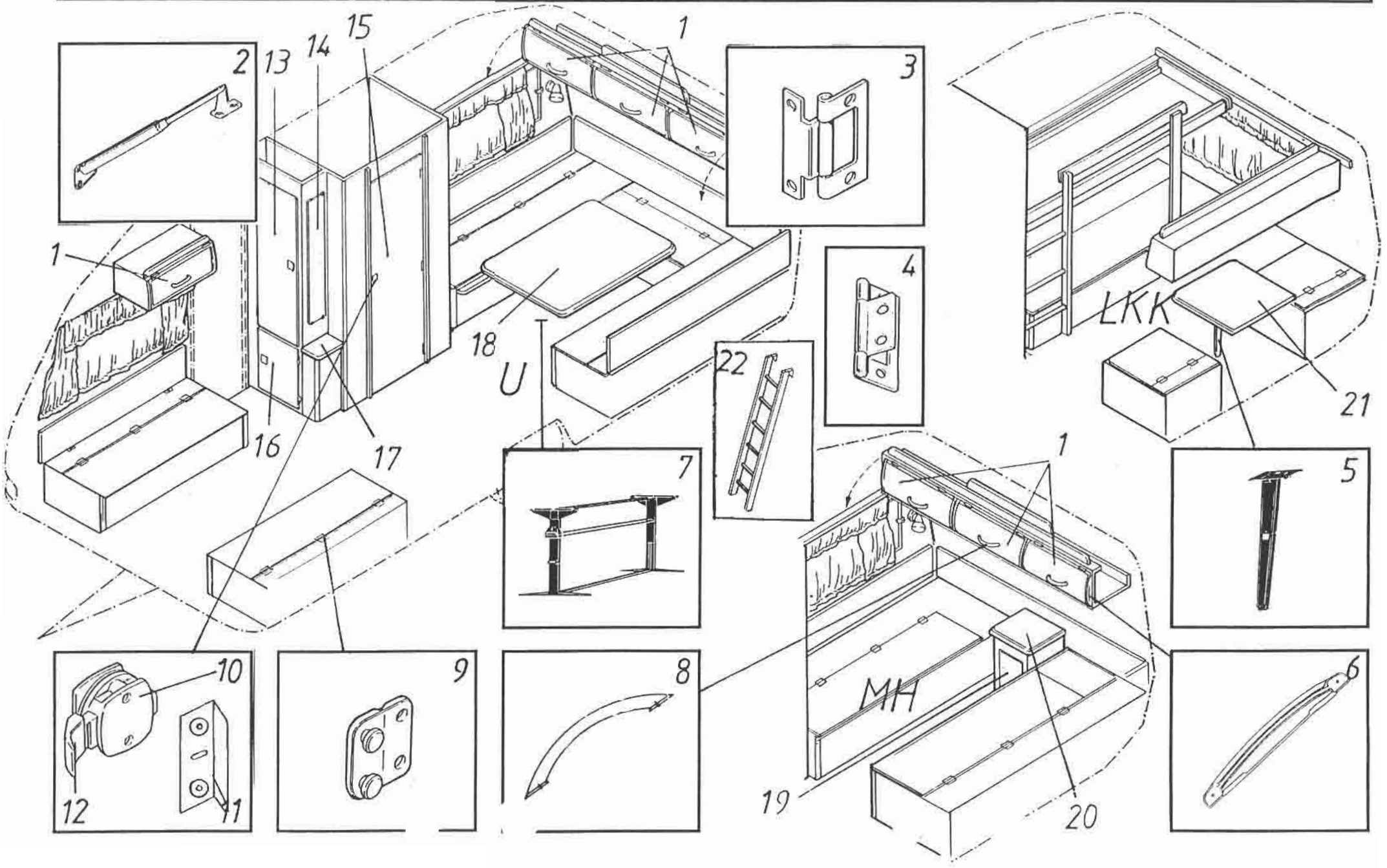

SOLIFER	Sisäosa 709	Goldie (530) oikea ja takapuoli

X=vakio M=Menu-varustelu maasta riippuen

Kuva	Varaosa nro	Kuvaus			Artiking 450	Goldie	Nordica 510	Nordica 550 DL	Nordica 550 MH	Nordica 550 QLT	Nordica 610TH	Finlandia 620	Finlandia 670	Huom.
1	9301-3330	Astiakaapin ovi	575x247		x	x								
2	0092-0084	Teleskooppi, lyhyt kirkas			x	x								
3	0092-0024	Sarana			x	x	x	x	x	x	x	x	x	
4	0092-0083	Sarana 266	51x24		x	x	x	x	x	x	x	x	x	
5	9000-3376	Pöydänjalka taitettava Fawo			x	x	x	x		x	x	x	x	
6	9301-3311	Päätekappale			x	x								
7	0091-0027	Pöydänjalka Fawo 116/6	750 mm			x	x	x		x	x	x	x	1)
8	9001-3704	Vedin Golden gate				x								
9	0526-1010	Sarana muovi ruskea	40x40		x	x	x	x	x	x	x	x	x	
9	9500-3281	Tuplaniitti			x	x	x	x	x	x	x	x	x	
10	0092-0079	Ovnlukko 249/2			x	x	x	x	x	x	x	x	x	
10	9000-2348	Wc-vk oven lukko	ivory		x	x	x	x	x	x	x	x	x	
11	0092-0061	Lukon vastakappale			x	x	x	x	x	x	x	x	x	
12	9000-4978	Vedin valkoinen			x	x	x	x	x	x	x	x	x	
12	9000-3232	Wc-lukon vastakappale			x	x	x	x	x	x	x	x	x	
12	0031-9460	Salvan vastakappale ruskea			x	x	x	x	x	x	x	x	x	
13	9301-3802	Vaatekaapin ovi	405x1200		x	x								
14	9500-3692	Peili	3x920x235		x	x								
15	9301-3804	Wc:n ovi	490x1810		x	x								
16	9301-3801	Vaatekaapin ovi	405x590		x	x								
17	9400-3925	Hylly			x	x								

Huom. 1) Ei Goldie MH/LKK

SOLIFER	Sisäosa 709	Goldie (530) oikea ja takapuoli

X=vakio M=Menu-varustelu maasta riippuen

Kuva	Varaosa nro	Kuvaus			Atlanta 450	Goldie	Nordica 510	Nordica 550 DL	Nordica 550 MH	Nordica 550 QLT	Nordica 610/11	Finlandia 620	Finlandia 670	Huom.
18	9400-8706	Pöytä etu	1120x730			x	x	x						U
19	9301-3522	Makuuhuoneen kaappi				x								MH
20	9401-3521	Pöytälevy (kaapin)	400x400			x								MH
21	9400-8585	Pöytälevy	780x735		x	x	x							LKK
22	9000-5359	Tikapuut				x				x	x	x		1)

Huom. 1) Ei LKK

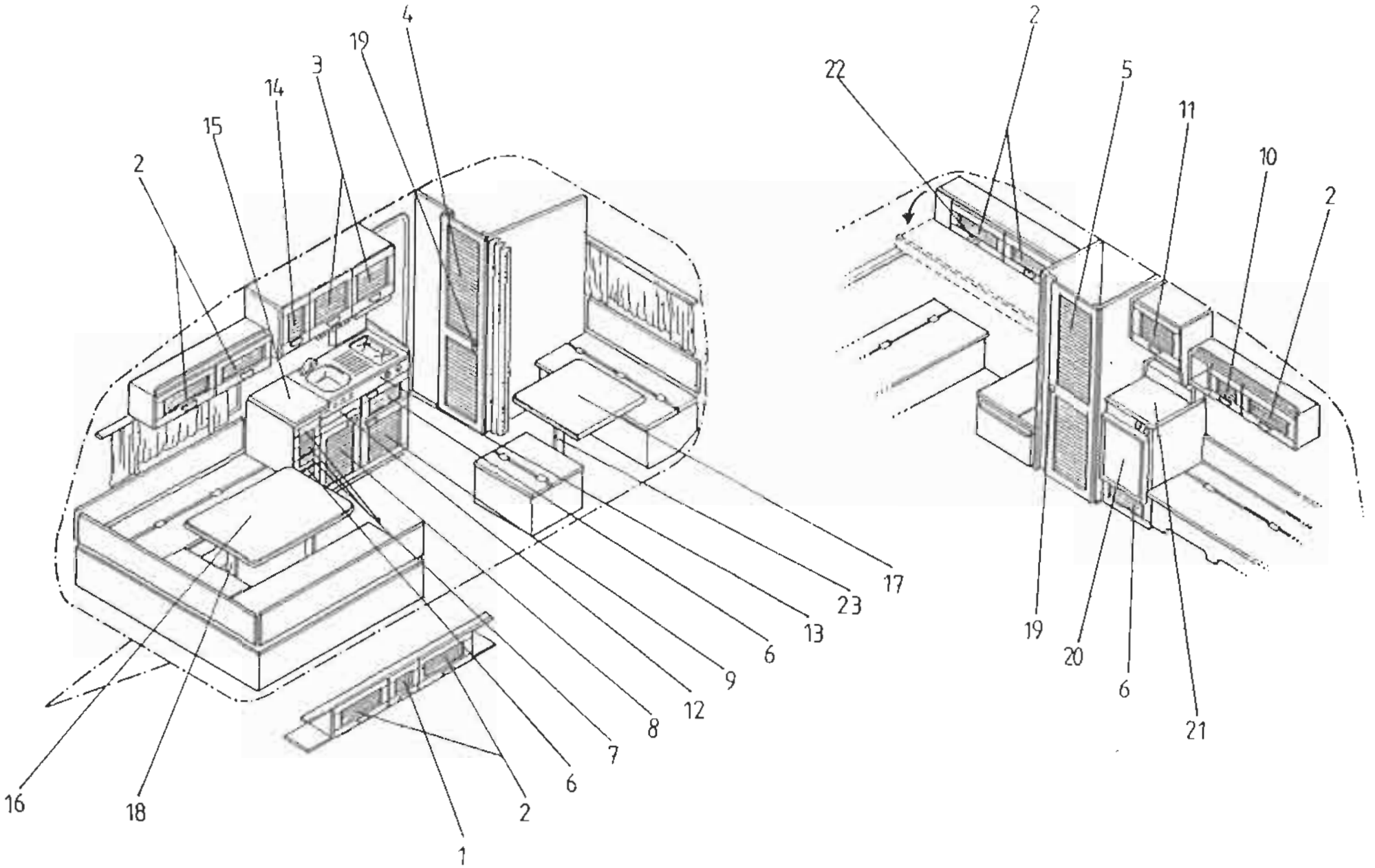
4
19
3
14
15
2
16
18
1
2
6
7
8
12
9
6
13
23
17
22
2
5
11
10
2
19
20
6
21

SOLIFER	Sisäpuoli 712	Nordica 510

X=vakio M=Menu-varustelu maasta riippuen

Kuva	Varaosa nro	Kuvaus			Artemis 450	Golfer	Nordica 510	Nordica 550 DL	Nordica 550 W4	Nordica 550 OLT	Nordica 610TL	Finlandia 620	Finlandia 670	Huom.
1	9300-3592	Yläkaapin luukku	268x271				X							
2	9300-3590	Yläkaapin luukku	617x271				X							
3	9300-3593	Yläkaapin luukku	268x271				X							
4	9300-3571	Wc-ovi	492x1810				X							
5	9300-3574	Ovi (vaatekomero)	470x1810				X							
6	9400-3584	Etulevy vetolaat.	279x295				X							
7	9400-3585	Etulevy vetolaat.	279x145				X							
8	9400-3579	Ovi tiskikaap.	413x583				X							
9	9400-3575	Ovi tiskikaappi	513x478				X							
10	9300-5915	Luukku	305x217				X							
11	9400-9534	Yläkaapin luukku	528x350				X							
12	9400-3583	Etulevy vetolaat.	413x105				X							
13	9200-2937	Tiskikaapin etulevy	L=957				X							
14	9300-3594	Astiakaapin luukku	289x409				X							
15	9400-8705	Taso tiskikaappi	414x523				X							
16	9400-8701	Pöytälevy	1000x730				X							
17	9400-8585	Pöytälevy	780x735				X							
18	0091-0027	Pöydänjalka Fawo 116/6	750 mm				X							
19	0092-0132	Pöydänjalka					X							
20	9401-2163	Paneeli jääkaapin ovi					X							
21	9400-8699	Taso jääkaapin					X							

Huom.

SOLIFER	Sisäpuoli 712	Nordica 510

X=vakio M=Menu-varustelu maasta riippuen

Kuva	Varaosa nro	Kuvaus			Articina 450	Goldie	Nordica 510	Nordica 550 DL	Nordica 550 MH	Nordica 550 GLT	Nordica 6101i	Finlandia 620	Finlandia 670	Huom.
22	0092-0180	Vedin Love cherry					X							
23	9000-3376	Pöydänjalka taitettava					X							

Huom.

SOLIFER	Inredning 718 Interior	Nordica 550 DL Nordica 550 DL

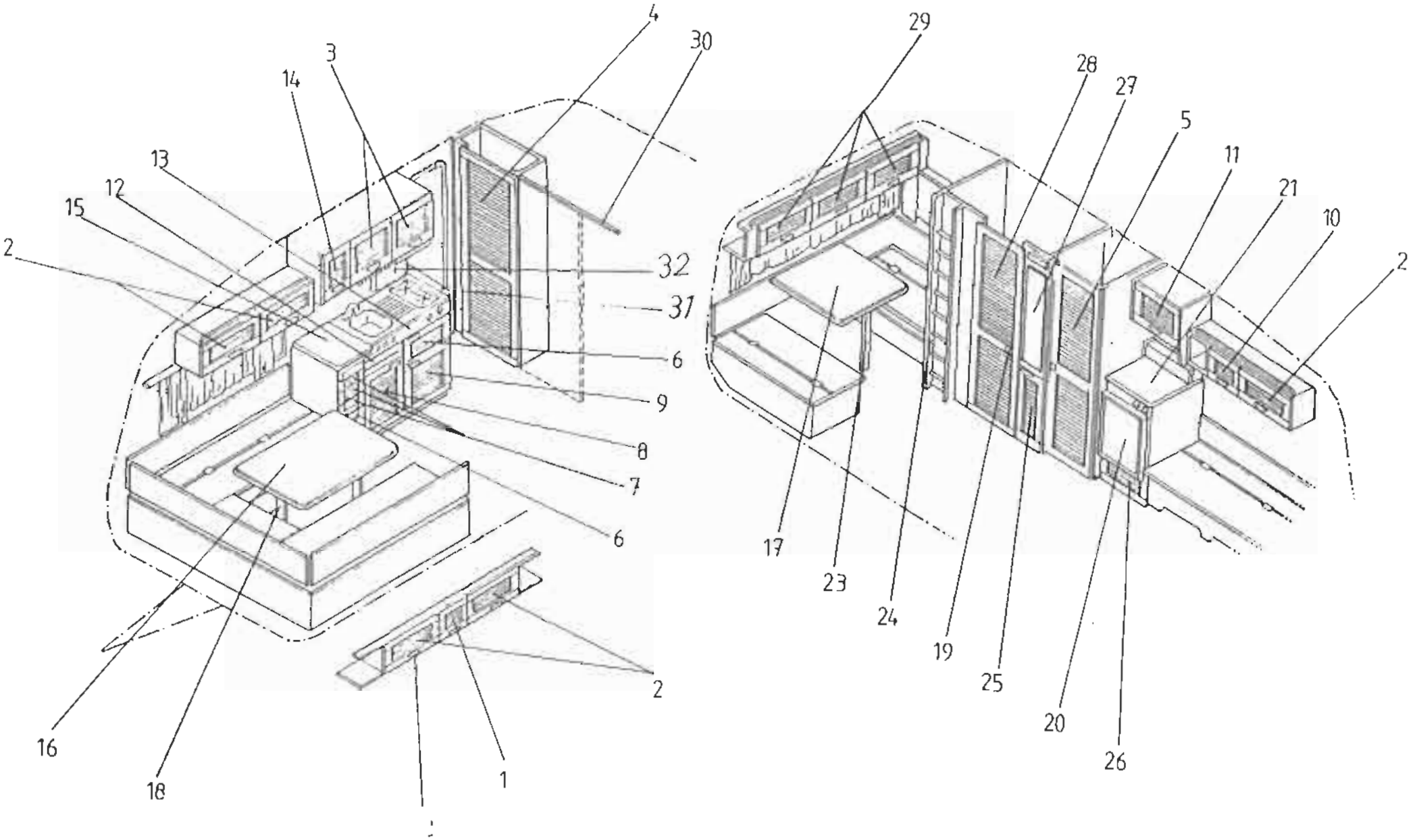

SOLIFER

Sisäpuoli 718

Nordica 550 DL

X=vakio M=Menu-varustelu maasta riippuen

Kuva	Varaosa nro	Kuvaus			Artiche 450	Golden	Nordica 510	Nordica 550 DL	Nordica 550 WH	Nordica 550 GLT	Nordica 610H	Finlandia 620	Finlandia 670	Huom.
1	9300-3592	Yläkaapin luukku	268x271					X						
2	9300-3590	Yläkaapin luukku	617x271					X						
3	9300-3593	Astiakaapin luukku	491x409					X						
4	9300-5835	Liukuovi						X						
5	9300-3574	Ovi (vaatekomero)	470x1810					X						
6	9400-3584	Etulevy vetolaat.	279x295					X						
7	9400-3585	Etulevy vetolaat.	279x145					X						
8	9400-3579	Ovi tiskikaap.	413x583					X						
9	9400-3575	Ovi tiskikaap.	513x478					X						
10	9300-5915	Luukku	305x217					X						
11	9400-9534	Yläkaapin luukku	528x350					X						
12	9400-3583	Etulevy vetolaat.	413x105					X						
13	9200-2937	Tiskikaapin etulevy						X						
14	9300-3594	Astiakaapin luukku	289x409					X						
15	9400-8705	Taso tiskikaap.	414x523					X						
16	9400-8701	Pöytälevy	1000x730					X						
17	9400-8707	Pöytä taka	800x830					X						
18	0091-0027	Pöydänjalka Fawo 116/6	750 mm					X						
19	0092-0079	Ovenlukko						X						
20	9401-2163	Paneeli jääkaapinovi						X						
21	9400-8699	Taso jääkaapin						X						

Huom.

SOLIFER	Sisäpuoli 718	Nordica 550 DL

X=vakio M=Menu-varustelu maasta riippuen

Kuva	Varaosa nro	Kuvaus			Artic 450	Delta	Nordica 510	Nordica 550 DL	Nordica 550 M+	Nordica 550 QLT	Nordica 610Ti	Finlandia 620	Finlandia 670	Huom.
22	0092-0180	Vedin Love cherry						X						
23	0092-0132	Pöydänjalka						X						
24	0038-4780	Tikapuut						X						
24	0063-4055	Lasikuituputki	253 mm					X						
25	9400-3580	Roskakaapin ovi						X						
26	9400-3576	Ovi tiskikaapin	513x478					X						
27	0091-0398	Peili	3x923x370					X						
28	9300-3571	Wc-ovi	492x1810					X						
29	9300-3595	Yläkaapin luukku	546x255					X						
30	0091-0387	Liukuoven kisko	1320 mm					X						
31	0035-4960	Lieden tuulisuoja						X						
32	0045-3900	Liekkisuoja0						X						

Huom.

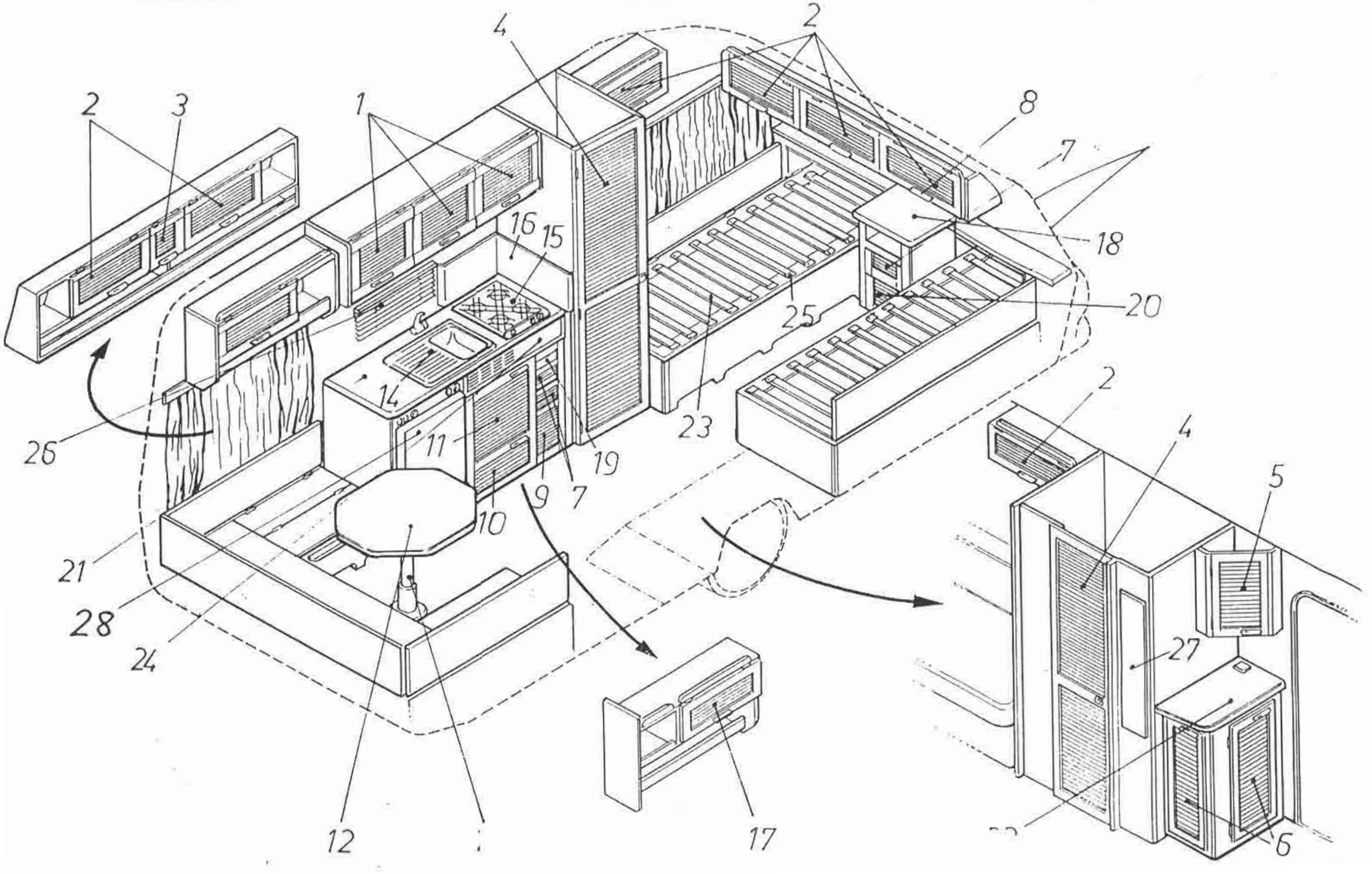
2
3
1
4
2
8
7
18
16
15
20
25
14
23
26
11
19
9
7
10
21
28
24
12
17
2
4
5
27
6

SOLIFER	Sisäpuoli 724	Nordica 550 Mh

X=vakio M=Menu-varustelu maasta riippuen

Kuva	Varaosa nro	Kuvaus			Finland 420	Golden	Nordica 510	Nordica 550 DL	Nordica 550 MH	Nordica 550 QLT	Nordica 610Ti	Finlandia 620	Finlandia 670	Huom.
1	9300-3593	Astiakaapin luukku	491x409				x	x	x	x	x	x	x	
2	9300-3590	Yläkaapin luukku	617x271				x	x	x	x	x	x	x	
3	9300-3592	Yläkaapin luukku	268x271				x	x	x	x				
4	9300-3574	Ovi (vaatekomeron)	470x1810				x	x	x	x	x			
5	9400-5939	Ovi kulmakaappi	361x515						x		x	x	x	1)
6	9400-3580	Roskakaapin ovi					x	x	x	x	x	x	x	
7	9400-3585	Etulevy vetolaat.	279x145				x	x	x	x	x	x	x	
8	0092-0180	Vedin Love cherry					x	x	x	x	x	x	x	
9	9400-3584	Etulevy vetolaat.	279x295				x	x	x		x	x	x	
10	9400-3576	Tiskikaapin ovi	513x210				x	x	x	x	x	x	x	
11	9400-3575	Ovi tiskikaapin	513x478				x	x	x	x	x	x	x	
12	9301-2489	Pöytä taka	830x720						x					
13	9000-3014	Pöydän jalka							x					
14	9001-2994	Allas	550x400						x					
15	9001-2993	Liesi 30 mbar	500x400						x					2)
16	9001-2992	Liesi 50mbar	500x400						x					3)
16	9301-2676	Lieden tautalevy												
17	9300-3589	Yläkaapin luukku	688x271						x					
18	9400-8712	Taso yöpöytä	380x430											
19	9400-3586	Etulevy leikkuul.	279x77				x	x	x	x	x	x	x	

Huom. 1) 6101i & 620; vain MHT kun poikittainen ylävuode 2) Ei Saksa 3) Vain Saksa

SOLIFER	Sisäpuoli 724	Nordica 550 Mh

X=vakio M=Menu-varustelu maasta riippuen

Kuva	Varaosa nro	Kuvaus			Arbonia 450	Goldie	Nordica 510	Nordica 550 CL	Nordica 550 MH	Nordica 550 CLT	Nordica 610Ir	Finlandia 620	Finlandia 670	Huom.
20	9400-4582	Ovi (apukaap.)	279x311						x	x				
21	9301-2647	Taso tiskikaap.	557x1470						x					
22	9401-2487	Taso	395x734						x					
23	9000-2972	Säle (sälevuoteeseen)							x					
24	9300-4810	Tiskikaap. etulevy							x					
25	9000-2973	Säleen kiinnityskappale							x					
26	0091-0321	Säleverho	630x290						x					
26	2714-2935	Säleverhon alatukisarja							x					
27	9500-3692	Peili	3x920x235						x					
28	9400-6763	Paneeli jääkaap. oven			x	x	x	x	x	x	x	x	x	

Huom.

SOLIFER	Inredning 730 Interior	Nordica 550 GLT Nordica 550 GLT

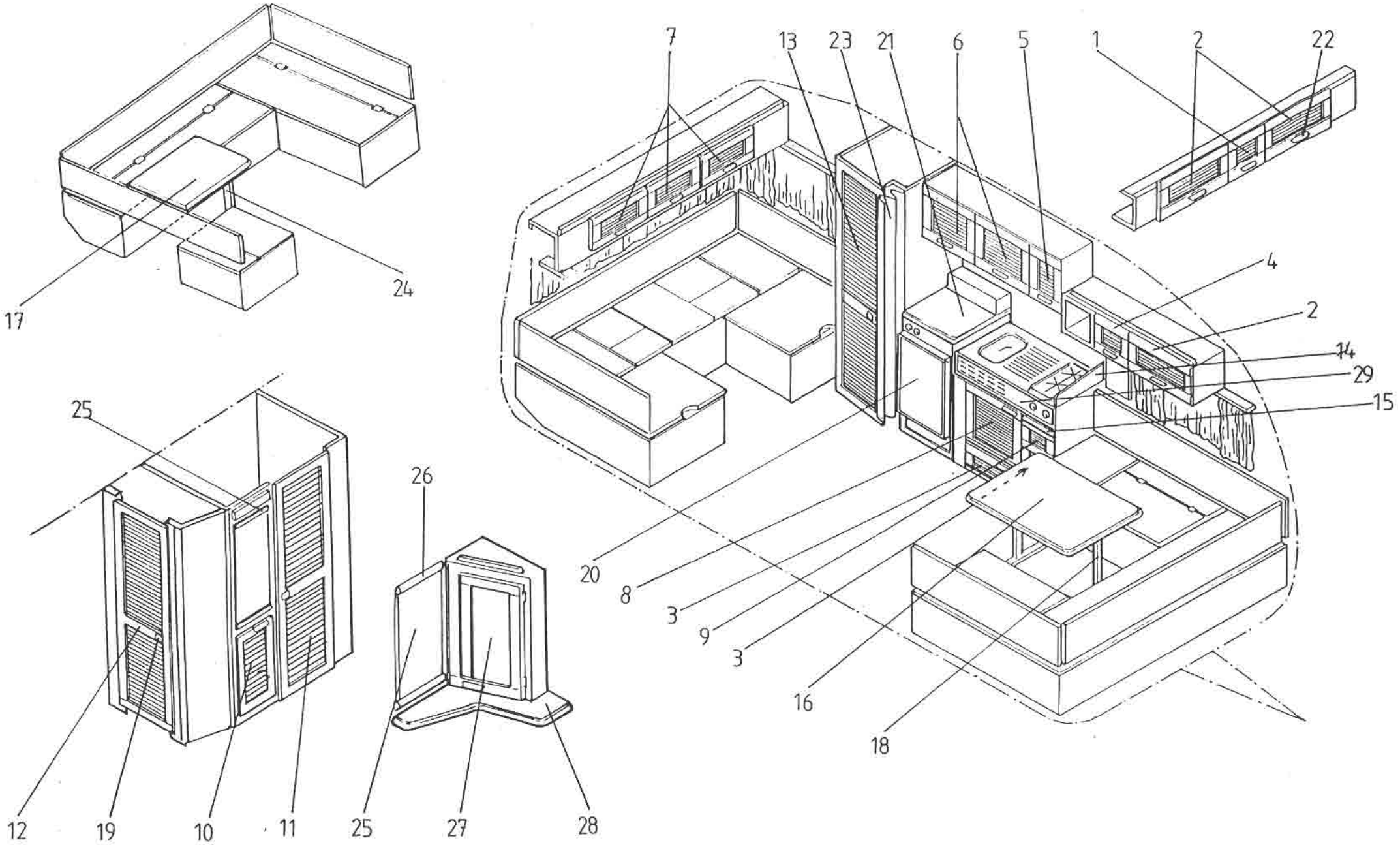

SOLIFER

Sisäpuoli 730

Nordica 550 GLT

X=vakio M=Menu-varustelu maasta riippuen

Kuva	Varaosa nro	Kuvaus			Artemis 450	Goldie	Nordica 510	Nordica 550 DL	Nordica 550 MH	Nordica 550 GLT	Nordica 610H	Finlandia 520	Finlandia 670	Huom.
1	9300-3592	Yläkaapin luukku	268x271							x				
2	9300-3590	Yläkaapin luukku	617x271							x				
3	9400-3584	Etulevy vetolaat.	279x295							x				
4	9300-5915	Luukku	305x217							x				
5	9300-3594	Astiakaapin luukku	289x409							x				
6	9300-3593	Astiakaapin luukku	491x409							x				
7	9300-3595	Yläkaapin luukku	546x255							x				
8	9400-3575	Ovi tiskikaap.	513x478							x				
9	9400-3585	Etulevy vetolaat.	279x145							x				
10	9400-3580	Roskakaapin ovi								x				
11	9300-3571	Wc-ovi	492x1810							x				
12	9300-3573	Vk-ovi	384x1810							x				
13	9300-3574	Ovi (vaatekomero)	470x1810							x				
14	9400-5139	Tuulisuojalevy, lieden								x				
15	9400-3586	Etulevy lekkuul.	279x77							x				
16	9400-8701	Pöytälevy	1000x730							x				
17	9400-9625	Pöytä taka	620x900							x				
18	0091-0027	Pöydänjalka Fawo 116/6	750 mm							x				
19	0092-0079	Ovenlukko								x				
20	9401-2163	Paneeli jääkaap. oven								x				
21	9400-8699	Taso jääkaapin								x				

Huom.

X=vakio M=Menu-varustelu maasta riippuen

Kuva	Varaosa nro	Kuvaus			Arctica 450	Cadillac	Nordica 510	Nordica 550 D	Nordica 550 W-H	Nordica 550 GLT	Nordica 610TI	Finlandia 620	Finlandia 670	Huom.
22	0092-0180	Vedin Love cherry								x				
23	9000-5727	Taiteovi								x				
24	9000-3376	Pöydänjalka taitettava								x				
25	0091-0398	Peoli	3x923x370							x				
26	9400-4979	Lista	375 mm							x				
27	9300-4598	Ovi kampausp.	361x835							x				
28	9400-9584	Taso kamp. pöytä								x				
29	9300-4810	Tiskikaap. etulevy								x				

Huom.

SOLIFER	Inredning 736 Interior	Nordica 6101 Nordica 6101

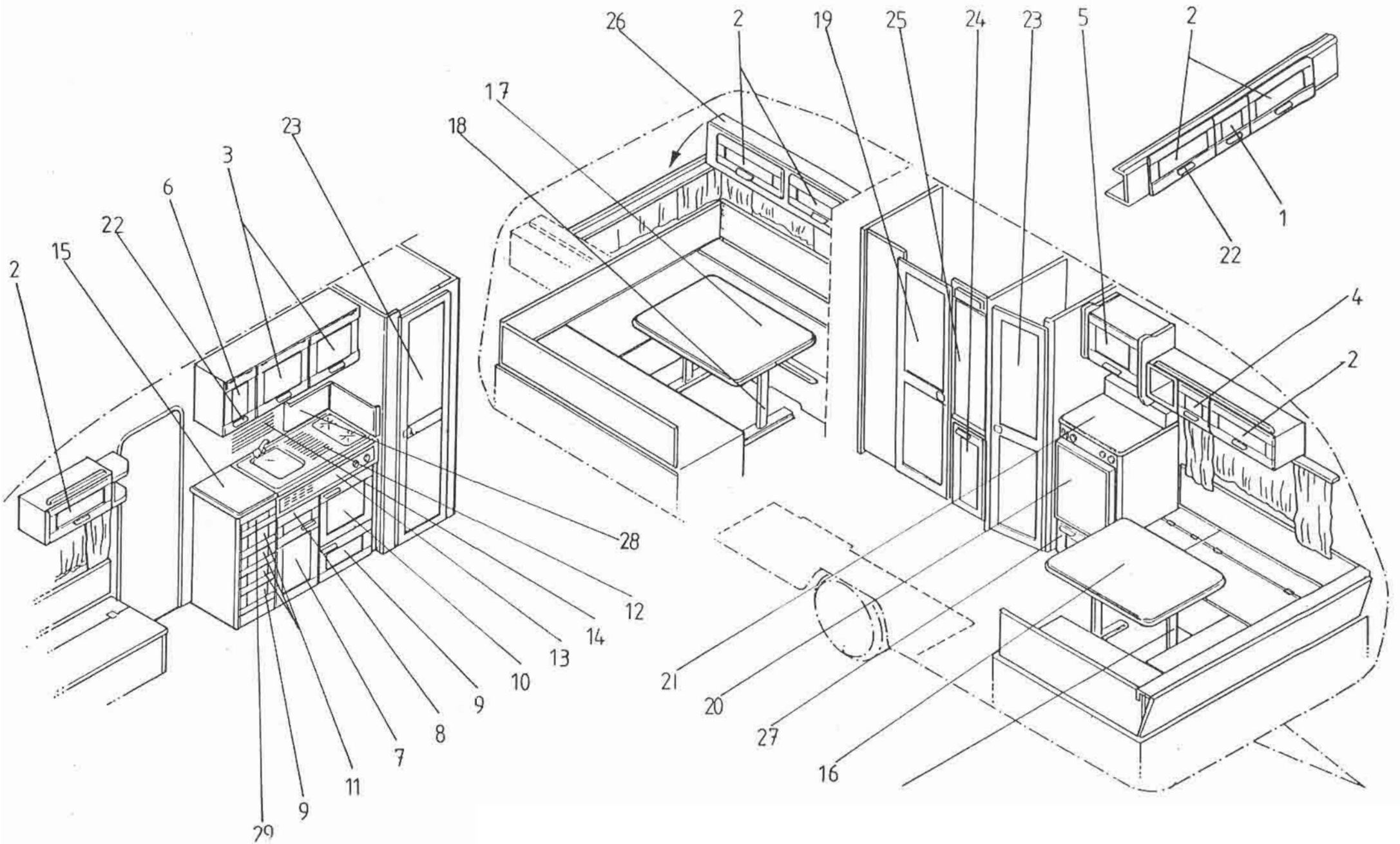

SOLIFER	Sisäpuoli 736	Nordica 6101

X=vakio M=Menu-varustelu maasta riippuen

Kuva	Varaosa nro	Kuvaus			Artiland 450	Delta	Nordica 510	Nordica 550 DL	Nordica 550 MH	Nordica 550 QLT	Nordica 6101	Finlandia 620	Finlandia 670	Huom.
1	9300-3591	Yläkaapin luukku	338x271								x			
2	9300-3590	Yläkaapin luukku	617x271								x			
3	9300-3593	Astiakaapin luukku	491x409								x			
4	9300-5915	Luukku	305x217								x			
5	9400-9534	Yläkaapin luukku	528x350								x			
6	9300-3594	Astiakaapin luukku	289x409								x			
7	9400-3579	Ovi tiskikaap.	413x583								x			
8	9400-3583	Etulevy vetolaat.	413x105								x			
9	9400-3584	Etulevy vetolaat.	279x295								x			
10	9400-3575	Ovi tiskikaap.	513x478								x			
11	9400-3585	Etulevy vetolaat.	279x145								x			
12	9000-3106	Tiskipöytä Stala täyd.	900x500								x			
13	9200-2937	Tiskikaapin etulevy									x			
14	0091-0321	Säleverho	630x290								x			
15	9400-8705	Taso tiskikaap.	414x523								x			
16	9400-8701	Pöytälevy	1000x730								x			
17	9400-8706	Pöytä etu	1120x730								x			
18	0091-0027	Pöydänjalka Fawo 11676	750 mm								x			
19	9300-3571	Wc-ovi	492x1810								x			
20	9401-2163	Paneeli jääkaap. oven									x			
21	9400-8699	Taso jääkaapin									x			

Huom.

SOLIFER	Sisäpuoli 736	Nordica 6101

X=vakio M=Menu-varustelu maasta riippuen

Kuva	Varaosa nro	Kuvaus			Artisino 450	Golde	Nordica 510	Nordica 550 DL	Nordica 550 MH	Nordica 550 GLT	Nordica 610TH	Finlandia 620	Finlandia 670	Huom.
22	0092-0180	Vedin Love cherry									x			
23	9300-3573	Vk-ovi	384x1810								x			
24	9400-3580	Roskakaapin ovi									x			
25	0091-0398	Peili	3x923x370								x			
26	9200-4713	Ylävuode									x			
27	9400-3576	Tiskikaapin ovi	513x210								x			
28	0037-6930	Liedentaustalevy									x			
29	9400-3586	Etulevy leikkuul.	279x77								x			

Huom.

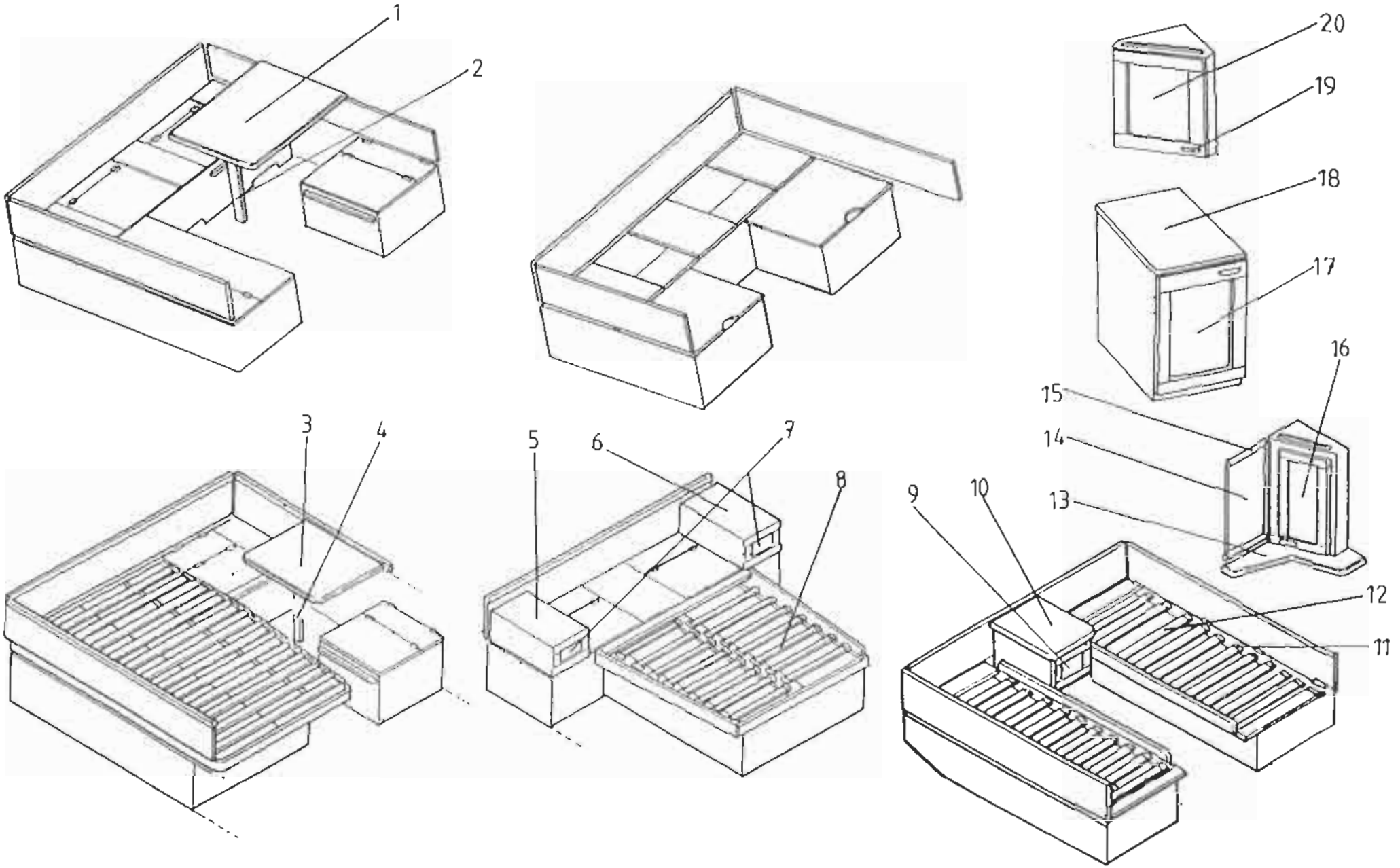
1
2
3
4
5
6
7
8
9
10
11
12
13
14
15
16
17
18
19
20

SOLIFER

Sisäpuoli 739

Nordica 6101, Finlandia makuuhuone malli

X=vakio M=Menu-varustelu maasta riippuen

Kuva	Varaosa nro	Kuvaus			Artiko 450	Golden	Nordica 510	Nordica 550 DL	Nordica 560 MH	Nordica 590 CLT	Nordica 6101	Finlandia 620	Finlandia 670	Huom.
1	9400-8701	Pöytälevy	1000x730								x			
2	9000-3376	Pöydänjalka taitettava Fawo									x			
3	9400-8585	Pöytälevy	735x780								x			
4	0092-0132	Pöydänjalka									x			
5	9400-9591	Pöytälevy vasen									x			
6	9400-9592	Pöytälevy oikea									x			
7	9400-3585	Etulevy vetolaat.	279x145								x			
8	9000-2972	Säle (sälevuoteeseen)									x			
9	9400-3581	Ovi (yöpöytä)	330x300								x			
10	9400-8712	Taso yöpöytä	380x430								x			
11	9000-2973	Säleen kiinnityskappale									x			
12	9000-2972	Säle (sälevuoteeseen)									x			
13	9400-9584	Taso pamp. pöytä									x			
14	0091-0398	Peili	3x923x370								x			
15	9400-4979	Puulista D1									x			
16	9300-4598	Ovi kampausp.	361x835								x			
17	9400-5938	Ovi (alakaapin)	447x655								x			
18	9400-9675	Taso (alakaapin)	500x500								x			
19	0092-0180	Vedin Love cherry									x			
20	9400-5939	Ovi kulmakaap.	361x515								x			

Huom.

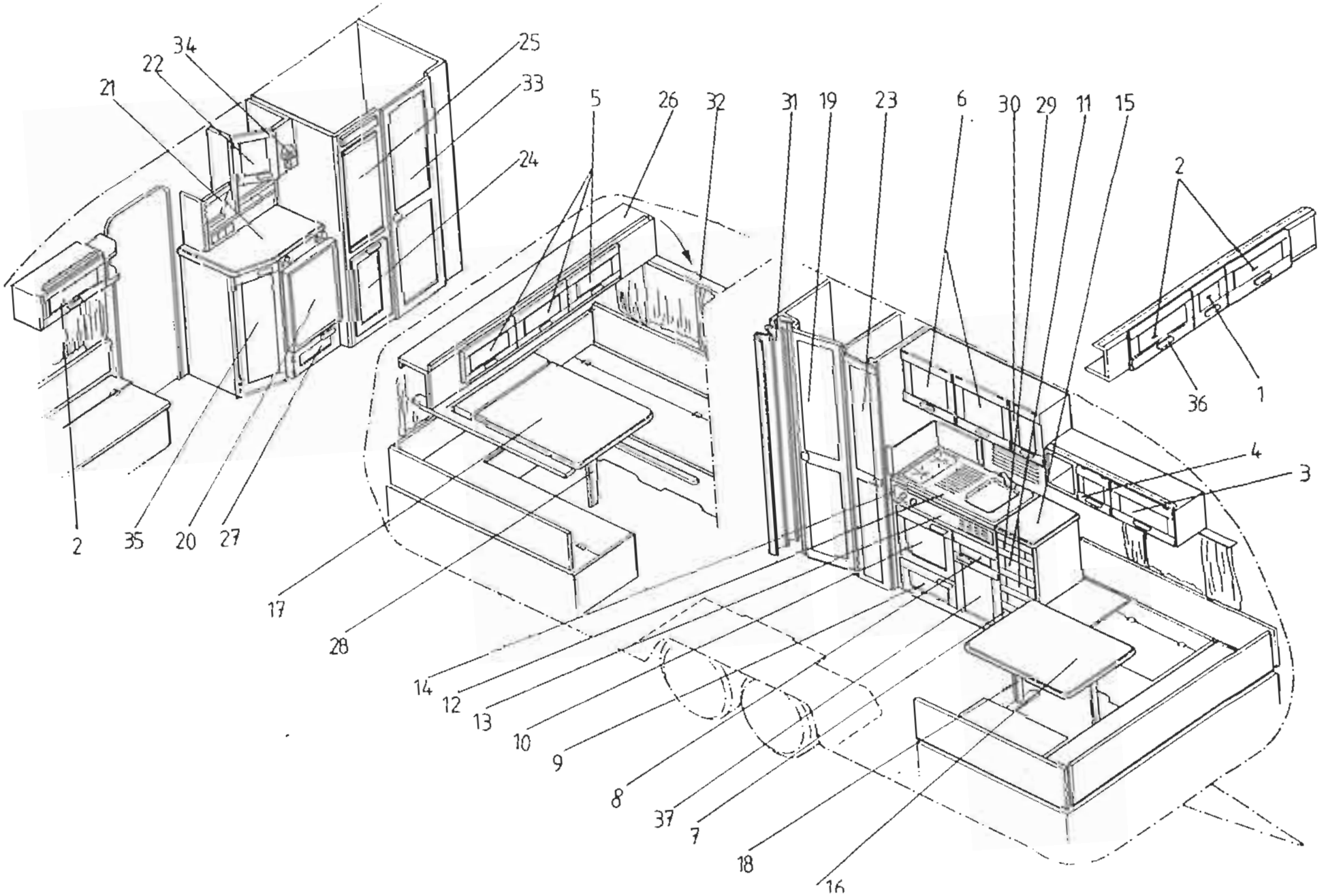
34
22
21
25
33
24
5
26
32
31
19
23
6
30
29
11
15
2
36
1
4
3
2
35
20
27
17
28
14
12
13
10
9
8
37
7
18
16

SOLIFER	Sisäpuoli 742	Finlandia 620 N, 670

X=vakio M=Menu-varustelu maasta riippuen

Kuva	Varaosa nro	Kuvaus			Artisina 450	Goldie	Nordica 510	Nordica 550 DL	Nordica 550 MH	Nordica 550 GLT	Nordica 610 L	Finlandia 620	Finlandia 670	Huom.
1	9300-3591	Yläkaapin luukku	338x271									X	X	
2	9300-3590	Yläkaapin luukku	617x271									X	X	
3	9300-3590	Yläkaapin luukku	617x271									X	X	
4	9300-5915	Luukku	305x217									X	X	
5	9300-3595	Yläkaapin luukku	546x255									X	X	
6	9300-3593	Astiakaapin luukku	491x409									X	X	
7	9400-3584	Etulevy vetolaat.	279x295									X	X	
8	9400-3585	Etulevy vetolaat.	279x145									X	X	
9	9400-3576	Tiskikaapin ovi	513x210									X	X	
10	9400-3575	Ovi tiskikaappi	513x278									X	X	
11	9400-3585	Etulevy vetolaat	279x145									X	X	
12	9000-6902	Allaspelti oik.	900x500									X	X	
13	9200-5671	Tiskikap. etulevy										X	X	
14	9300-5644	Kehikko tiskikaap. etulevy										X	X	
15	9400-8708	Taso tiskikaap.	414x523									X	X	
16	9400-8701	Pöytälevy	1000x730									X	X	
17	9401-3334	Pöytä etu	1000x830									X	X	
18	0091-0027	Pöydänjalka Fawo 116/6	750 mm									X	X	
19	9300-3573	Vk-ovi	384x1810									X	X	
20	9401-2163	Paneeli jääkaapinovi										X	X	
21	9300-8703	Taso jk										X	X	

Huom.

SOLIFER	Sisäpuoli 742	Finlandia 620 N, 670

X=vakio M=Menu-varustelu maasta riippuen

Kuva	Varaosa nro	Kuvaus			Ardenia 450	Golden	Nordica 510	Nordica 550 DL	Nordica 550 MH	Nordica 550 QLT	Nordica 610Ti	Finlandia 620	Finlandia 670	Huom.
22	9400-5961	Ovi baarikaapin										X	X	
23	9300-5518	Ovi (vaatekomero)	305x1810									X	X	
24	9400-3580	Roskakaapin ovi										X	X	
25	0091-0398	Peili	3x923x370									X	X	
26	9200-4805	Ylävuode/astiakaappi										X	X	
27	9400-3575	Ovi tiskikaapin	513x478									X	X	
28	9000-3379	Kattovalo Rondo										X	X	
29	9400-3586	Etulevy leikkuul.	279x77									X	X	
30	9300-3594	Astiakaapin luukku	289x409									X	X	
31	9000-5727	Taiteovi										X	X	
32	9300-9529	Ylävuoteen kannatin										X	X	
33	9300-3571	Wc-ovi	492x1810									X	X	
34	9000-3033	Seinälampetti beige										X	X	
35	9300-5519	Ovi	239x1003									X	X	
36	0092-0180	Vedin Love cherry										X	X	
37	9400-3579	Ovi tiskikaap.	413x583									X	X	

Huom.

			A	Goldie			Nordica										Finlandia						
			450	530			510	550		550 GLT		6101i					620					670	
Varaosa nro	Kuvaus			MH	U	LKK		MH	DL	MHT	LK	U	N	MH	MHT	LK	U	N	MH	MHT	LK	MH	NS
9400-8706	Pöytä etu	1120x7300			1		1		1														
9400-8701	Pöytälevy	1000x730								1	1	2	1	1	1	2	2	1	1	1	2	1	1
9401-3334	Pöytä etu	1000x830	1	1	1	1							1					1					
9400-8585	Pöytälevy	780x735	1			1	1																1
9400-8707	Pöytä taka	830x800							1														
9400-9625	Pöytä taka	900x620									1												
9301-2489	Pöytä taka	830x720						1															
9400-8699	Taso jääkaapin	567,5x576,5	1				1		1	1	1	1	1	1	1	1							
9300-8703	Taso jk	810x595															1	1	1	1	1	1	1
9401-3171	Taso jääkaapin	566x587		1	1	1																	
9400-8705	Taso tiskikaapin	523x414					1					1	1	1	1	1							
9400-8708	Taso tiskikaapin	523x414															1	1	1	1	1	1	1
9301-2647	Taso tiskikaap.	577x1470						1															
9401-3363	Taso tiskikaap.	510x390	1																				
9400-8704	Taso wc	1105x88	1				1																
9401-9622	Taso wc	1040x88		1	1	1																	
9400-9622	Leikkuulauta	430x380					1		1	1	1	1	1	1	1	1	1	1	1	1	1	1	1
9400-9673	Taso tv-hylly	480x440		1	1		1	1		1	1	1		1		1	1		1		1	1	
9401-3410	Taso yöpöytä	630x280											1					1					
9400-8712	Taso yöpöytä	430x380						1						1					1				
9401-3521	Taso yöpöytä	400x400		1																			
9400-9592	Taso yöpöytä oik.																					1	
9400-9591	Taso yöpöytä vas.																					1	
9400-9584	Taso kamp. pöytä									1					1					1		1	
9400-9675	Taso (alakaapin)														1					1			
9400-2487	Taso (alakaapin)							1															
0091-0027	Pöydänjalka				1		1		1	1	1	2	1	1	1	1	2	1	1	1	1	1	1
0092-0132	Pöydänjalka								1														
9000-3376	Pöydänjalka taitett.		2	1	1	2					1		1			1		1			1		1
9000-3014	Pöydänjalka							1															

SOLIFER	Inredning 755 Interior	Lås, beslag, fäsmaterial m.m. Lock, furniture etc.

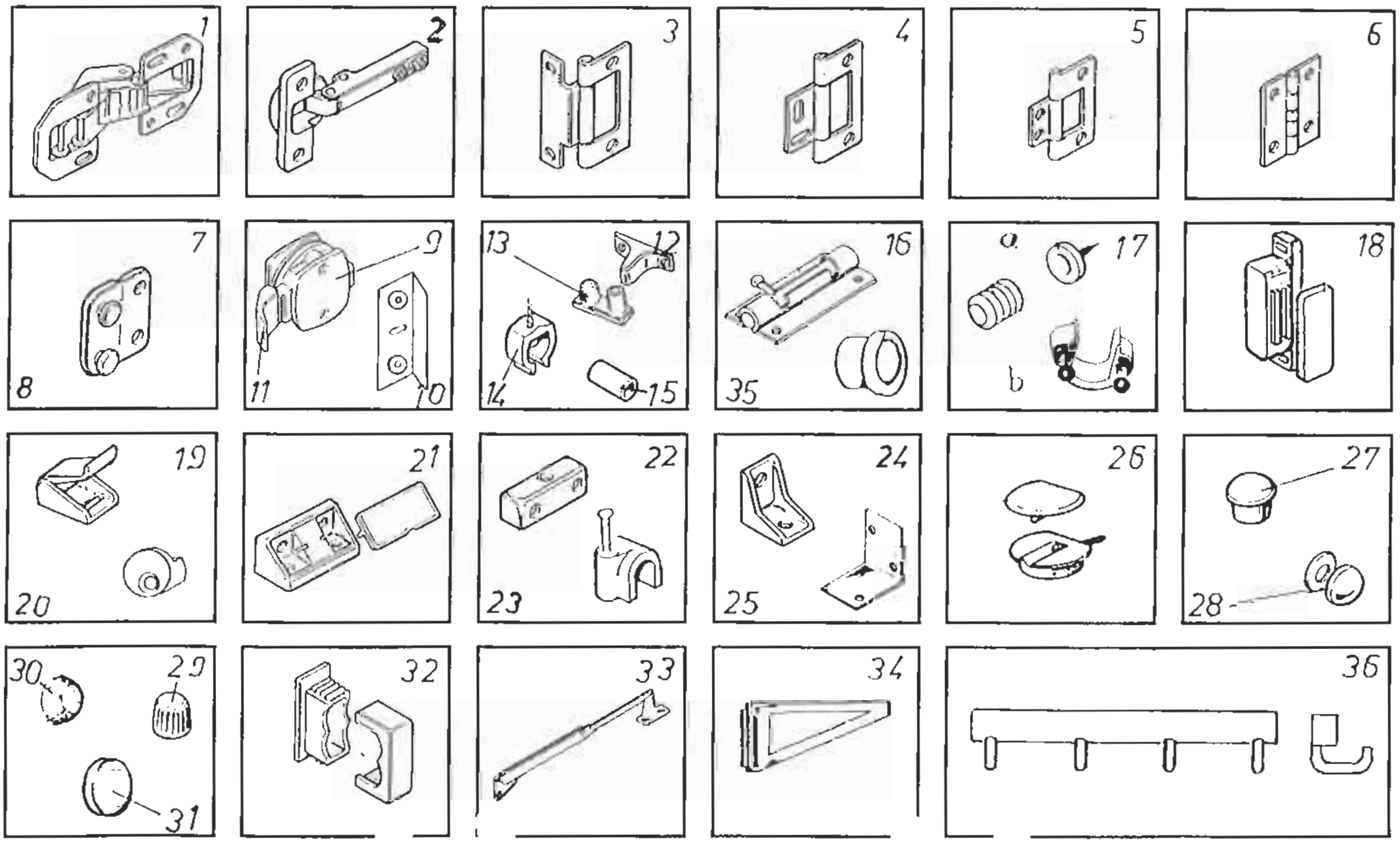

SOLIFER	Sisäpuoli 755	lukot, vetimet, saranat jne

X=vakio M=Menu-varustelu maasta riippuen

Kuva	Varaosa nro	Kuvaus			[illegible] 450	Golden [illegible]	Nordica 510	Nordica 550 DL	Nordica 550 MH	Nordica 550 GLT	Nordica 610Ti	Finlandia 620	[illegible] 670	Huom.
1	0092-0208	Yläkaapin luukun sarana					x	x	x	x	x	x	x	
2	0093-0193	Peilikaapin sarana			x	x	x	x	x	x	x	x	x	
3	0092-0024	Sarana			x	x	x	x	x	x	x	x	x	
4	0092-0083	Sarana	51x24		x	x	x	x	x	x	x	x	x	
5	0092-0077	Sarana	38x19		x	x	x	x	x	x	x	x	x	
6	0092-0012	Sarana	40x32		x	x	x	x	x	x	x	x	x	
7	0526-1010	Sarana muovi ruskea	40x40		x	x	x	x	x	x	x	x	x	
8	9500-3281	Tulpanlitti			x	x	x	x	x	x	x	x	x	
9	0092-0079	Ovenlukko			x	x	x	x	x	x	x	x	x	
9	9000-2348	Wc-vk oven lukko ivory			x	x	x	x	x	x	x	x	x	
10	0092-0061	Lukon vastakappale			x	x	x	x	x	x	x	x	x	
11	9000-4976	Vedin beige			x	x	x	x	x	x	x	x	x	
11	9000-3232	Wc-oven lukon vastakpl			x	x	x	x	x	x	x	x	x	
11	0031-9460	Salvan vastakappale ruskea			x	x	x	x	x	x	x	x	x	
12	9000-8642	Lukko Fawo (yläkaap. luukkuun)			x	x	x	x	x	x	x	x	x	
13	9000-8643	Vastakpl (luukkuun lukon)			x	x	x	x	x	x	x	x	x	
14	0092-0089	Pihtisalpa ilm. vastakpl			x	x	x	x	x	x	x	x	x	
14	9000-3568	Pihtisalpa beige (verhotangon)			x	x	x	x	x	x	x	x	x	
14	9000-2563	Pihtisalpa beige (verhon)			x	x	x	x	x	x	x	x	x	
15	0092-0056	Pihtisalvan vastakpl ilm. laipp.			x	x	x	x	x	x	x	x	x	
16	0092-0183	Solki nailonhihnalle	15x680		x	x	x							5260051

Huom.

SOLIFER	Sisäpuoli 755	lukot, vetimet, saranat jne

X=vakio M=Menu-varustelu maasta riippuen

Kuva	Varaosa nro	Kuvaus			Nordica 450	Golfer	Nordica 510	Nordica 550 DL	Nordica 550 WH	Nordica 550 GLT	Nordica 610/11	Finlandia 620	Finlandia 670	Huom.
17a	9000-2404	Magneettisalpa			x	x	x	x	x	x	x	x	x	
17b	0063-9001	Kuivaushyllyn kannatin			x	x	x	x	x	x	x	x	x	
18	0092-0207	Magneettisalpa			x	x	x	x	x	x	x	x	x	
19	0092-0183	Solki nailonhihnalle	15x680					x	x	x	x	x	x	
20	9500-3697	Kiinnitin peilille			x	x								
21	0092-0185	Kiinnityskpl			x	x	x	x	x	x	x	x	x	
21	9000-3563	Kiinnityskpl valkoinen			x	x	x	x	x	x	x	x	x	
22	0092-0039	Kiinnityskappale ruskea			x	x	x	x	x	x	x	x	x	
23	0038-5780	Johdon kiinnike			x	x	x	x	x	x	x	x	x	
24	9000-3532	Kulmakiinnitin valk.	15x25x25		x	x	x	x	x	x	x	x	x	
24	0092-0202	Kiinityskpl muovi beige			x	x	x	x	x	x	x	x	x	
25	0048-3530	Kulmapala metalli			x	x	x	x	x	x	x	x	x	
26	9000-3529	Kiinnityskpl Fawo valk.			x	x	x	x	x	x	x	x	x	
27	0092-0184	Peitetulppa			x	x	x	x	x	x	x	x	x	
27	0092-0123	Peitetulppa beige			x	x	x	x	x	x	x	x	x	
27	9000-3530	Peitetulppa valk.	10mm		x	x	x	x	x	x	x	x	x	
27	0526-3533	Peitetulppa ruskea	10/13 mm		x	x	x	x	x	x	x	x	x	
28	0092-0187	Aluslevy hatulla	5/12 mm		x	x	x	x	x	x	x	x	x	
28	9000-3364	Kiinnityskappale valk.			x	x	x	x	x	x	x	x	x	
28	9000-3528	Aluslevy hatulla	5/12 mm		x	x	x	x	x	x	x	x	x	
28	9000-3531	Peitetulppa	10 mm		x	x	x	x	x	x	x	x	x	

Huom.

X=vakio M=Menu-varustelu maasta riippuen

Kuva	Varaosa nro	Kuvaus			Arctic 450	Golfer	Nordica 510	Nordica 550 DL	Nordica 550 MH	Nordica 550 DLT	Nordica 610Ii	Finlandia 620	Finlandia 670	Huom.
29	0047-0230	Nuppi kalustokiinnitykseen			x	x	x	x	x	x	x	x	x	
30	0092-0168	Tarratyyny yläkaap. luukkuun			x	x	x	x	x	x	x	x	x	
31	0072-0002	Salpakupu			x	x	x	x	x	x	x	x	x	
31	0070-0000	Salpakupu kaasup. kot. saranaruu.			x	x	x	x	x	x	x	x	x	
32	0096-0076	Vesiletkun kannatin			x	x	x	x	x	x	x	x	x	
33	0092-0006	Teleskooppi, pitkä kirkas					x	x	x	x	x	x	x	
33	0092-0084	Teleskooppi, lyhyt kirkas			x	x								
34	1729-1224	Tv-hyllyn kannatin							x	x	x	x		
35	0526-3510	Reikätulppa valk. yläv.	13 mm		x	x	x	x	x	x	x	x	x	
35	0526-3515	Reikätulppa valk.			x	x	x	x	x	x	x	x	x	
35	0526-3520	Reikätulppa			x	x	x	x	x	x	x	x	x	
36	0092-0199	Naulakko 6-haar.			x	x	x	x	x	x	x	x	x	
36	0092-0198	Naulakko 4-haar.			x	x	x	x	x	x	x	x	x	
36	0092-0197	Naulakko 2-haar.			x	x	x	x	x	x	x	x	x	

Huom.

SOLIFER	Inredning Interior	757	Beslag m.m. Fittings etc.

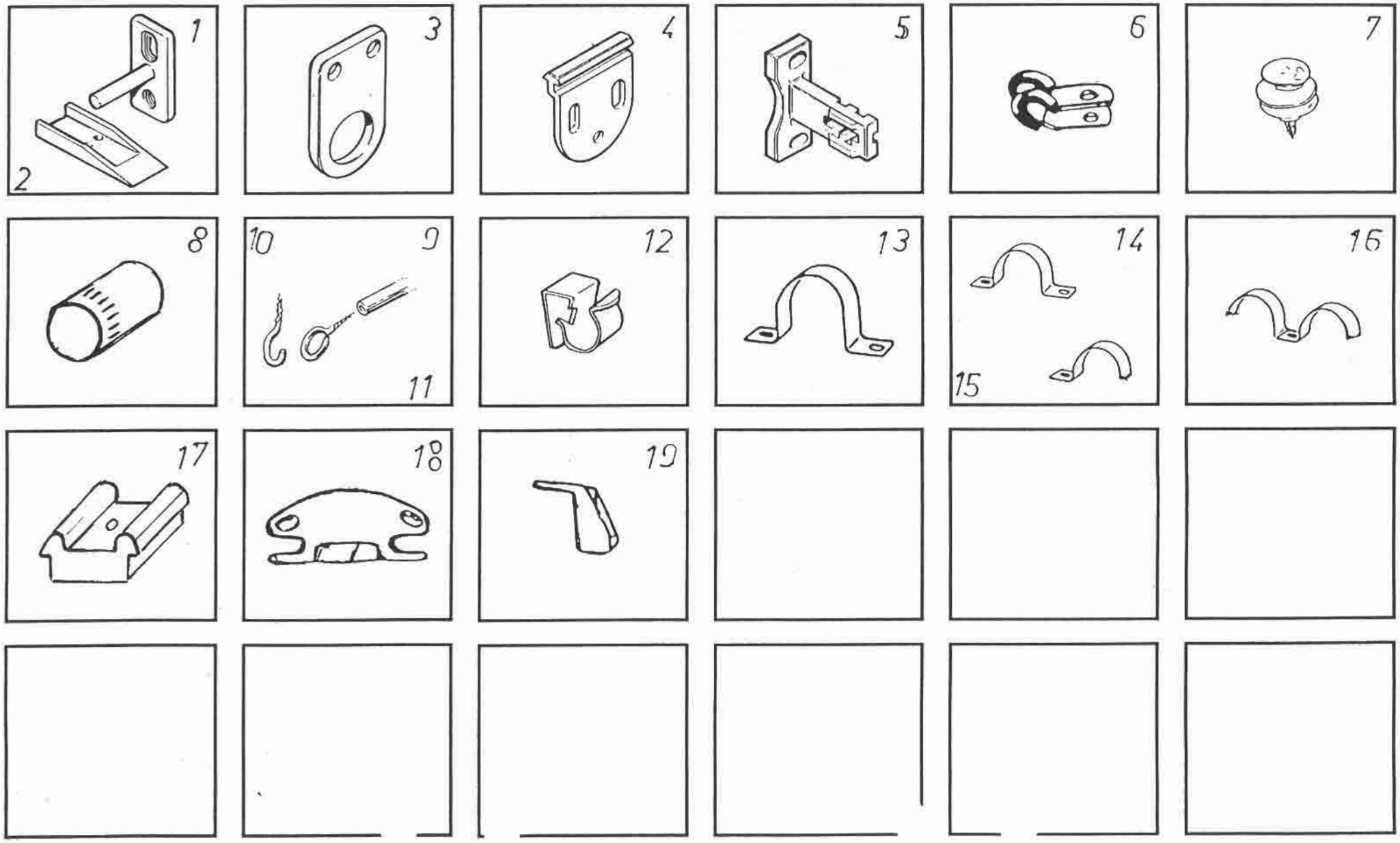

SOLIFER

Sisäpuoli 757

Helat, kannattimet, pitimet

X=vakio M=Menu-varustelu maasta riippuen

Kuva	Varaosa nro	Kuvaus		Artiko 450	Solite	Nordica 510	Nordica 550 DL	Nordica 550 MH	Nordica 550 CLT	Nordica 610Ti	Finlandia 620	Finlandia 670	Huom.
1	0045-8650	Lukkosalvan vastakpl. vetolaat.		x	x	x	x	x	x	x	x	x	
2	0045-6020	Lukkosalpa vetolaatikkoon		x	x	x	x	x	x	x	x	x	
3	0042-7610	Vaatetangon pidin rusk.		x	x	x	x	x	x	x	x	x	
4	0091-0163	Liukuoven liuku					x						
5	2514-2937	Verhonpidin		x	x	x	x	x	x	x	x	x	0091-0261
6	0081-3008	Kiinnike kumipääl.		x	x	x	x	x	x	x	x	x	
6	9001-2251	Kiinnike kumipääll. (kaasuputk.)		x	x	x	x	x	x	x	x	x	
7	0091-0139	Rullaverho 920x750						x	x	x	x	x	
7	0091-0141	Liukuoven hihna						x	x	x	x	x	
7	0091-0140	Liukuoven palloruuvi						x	x	x	x	x	
8	0092-0196	Päätykannatin (pyyheliinatank.)					x		x	x	x	x	
9	0050-4004	Verhokoukku		x	x	x	x	x	x	x	x	x	
10	0091-0020	Silmukkaruuvi 25x2,5		x	x	x	x	x	x	x	x	x	
11	0527-1010	Silmukka		x	x	x	x	x	x	x	x	x	
12	0081-3007	Johdon kiinnike 7-nap.		x	x	x	x	x	x	x	x	x	
13	0526-2010	Kiinnike 1380/28		x	x	x	x	x	x	x	x	x	
14	0526-2039	Kiinnike		x	x	x	x	x	x	x	x	x	
15	0081-3009	Pidin		x	x	x	x	x	x	x	x	x	
16	0081-3002	Puristerengas		x	x	x	x	x	x	x	x	x	
17	9000-3241	Kiinn. kpl (paljeoven kiskot)		x	x	x	x	x	x	x	x	x	
18	9000-3537	Tuuletusluukun salpa valk.		x	x	x	x	x	x	x	x	x	

Huom.

X=vakio M=Menu-varustelu maasta riippuen

Kuva	Varaosa nro	Kuvaus		Artica 450	Oslo	Nordica 510	Nordica 550 DL	Nordica 550 WH	Nordica 550 GLT	Nordica 610	Finlandia 620	Finlandia 670	Huom.
18	9000-3223	Tuuletusluukun salpa		x	x	x	x	x	x	x	x	x	
18	0031-9450	Tuuletusluukun salpa ruskea		x	x	x	x	x	x	x	x	x	
19	9000-4978	Vedin valkoinen		x	x	x	x	x	x	x	x	x	
19	9000-3232	Wc-oven lukon vastakpl		x	x	x	x	x	x	x	x	x	
19	0031-9460	Salvan vastakappale ruskea		x	x	x	x	x	x	x	x	x	

Huom.

SOLIFER	Sisäpuoli 760	Istuintyynyt Articina 450 92013156

X=vakio M=Menu-varustelu maasta riippuen

Kuv	Varaosa nro	Kuvaus	Aine	
	9001-3547	Pehmusteet etu 1	A	
	9001-3548	Pehmusteet etu 1	B	
	9001-3449	Pehmusteet etu 1	C	
	9001-3562	Pehmusteet taka 6	A	
	9001-3563	Pehmusteet taka 6	B	
	9001-3564	Pehmusteet taka 6	C	
	9001-3968	Pehmuste	A	
	9001-3968	Pehmuste	B	
	9001-3969	Pehmuste	C	
	9001-3970	Irtopäällinen	A	
	9001-3971	Irtopäällinen	B	
	9001-3972	Irtopäällinen	C	
	9001-4014	Ylävuoteen pehmuste		

Kuv	Varaosa nro	Kuvaus	Aine	
9	9001-4015	Lisäpehmuste		
11	9001-4016	Lisäpehmuste		

nro	m2
1	0,79
2	0,44
3	0,82
4	0,45
5	0,76
6	0,42
7	0,40
8	0,23

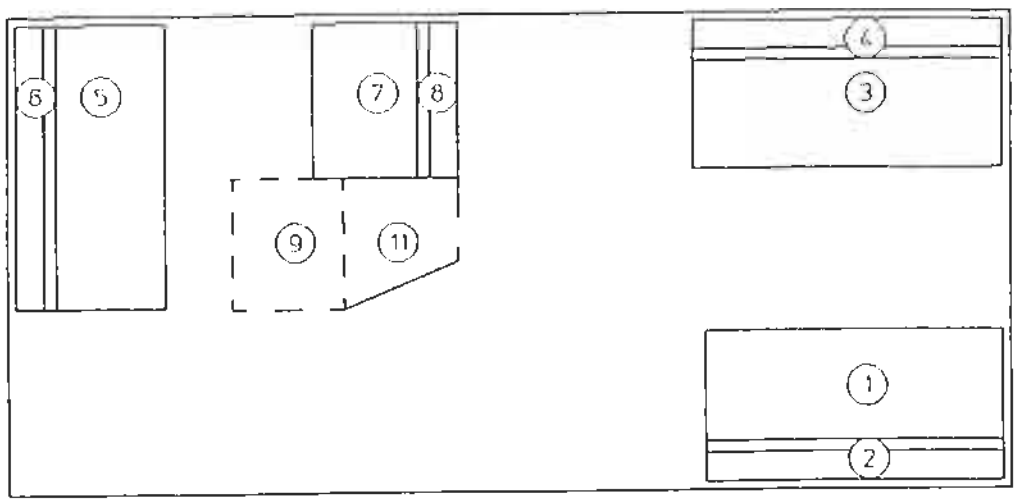

(1) 50x850x2000

A Contempo Tranberry 404

B Florence 36229/3019

C Velsun 4359

SOLIFER	Sisäpuoli 763 A	Istuintyynyt Goldie (530) LKK 92013158

X=vakio M=Menu-varustelu maasta riippuen

Kuv	Varaosa nro	Kuvaus	Aine	
	9001-3547	Pehmusteet etu 1	A	
	9001-3548	Pehmusteet etu 1	B	
	9001-3549	Pehmusteet etu 1	C	
	9001-3568	Pehmusteet taka 8	A	
	9001-3569	Pehmusteet taka 8	B	
	9001-3570	Pehmusteet 8	C	
	9001-3968	Pehmuste	A	
	9001-3968	Pehmuste	B	
	9001-3969	Pehmuste	C	
	9001-3970	Irtopäällinen	A	
	9001-3971	Irtopäällinen	B	
	9001-3972	Irtopäällinen	C	
9	9001-4015	Lisäpehmuste		

Kuv	Varaosa nro	Kuvaus	Aine	
11	9001-4016	Lisäpehmuste		
14	9001-4008	Alavuoteen patja (1)		
15	9001-4009	Ylävuoteen patja (2)		
	9001-4010	Päiväpeitto	A	
	9001-4011	Päiväpeitto	B	
	9001-4012	Päiväpeitto	C	

nro	m2
1	0,79
2	0,44
3	0,82
4	0,45
5	0,76
6	0,49
7	0,40
8	0,23

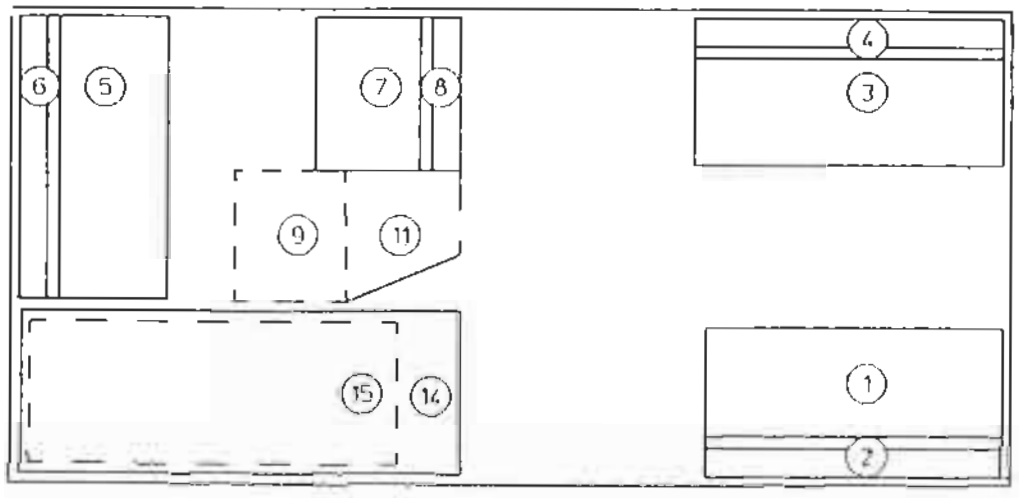

(1) 100x690x1900
(2) 70X620X1720
A Contempo Tranberry 404
B Florence 36229/3019
C Velsun 4359

SOLIFER	Sisäpuoli 763 B	Istuintyynyt Goldie (530) U 92013159

X=vakio M=Menu-varustelu maasta riippuen

Kuv	Varaosa nro	Kuvaus	Aine	
	9001-3547	Pehmusteet etu 1	A	
	9001-3548	Pehmusteet etu 1	B	
	9001-3549	Pehmusteet etu 1	C	
	9001-3565	Pehmusteet taka 7	A	
	9001-3566	Pehmusteet taka 7	B	
	9001-3567	Pehmusteet taka 7	C	
	9001-3968	Pehmuste	A	
	9001-3968	Pehmuste	B	
	9001-3969	Pehmuste	C	
	9001-3970	Irtopäällinen	A	
	9001-3971	Irtopäällinen	B	
	9001-3972	Irtopäällinen	C	
9	9001-4013	Kulmapehmuste Vas.	A	

Kuv	Varaosa nro	Kuvaus	Aine	
9	9001-4017	Kulmapehmuste vas.	B	
9	9001-4018	Kulmapehmuste vas.	C	
9	9001-4019	Kulmapehmuste oik.	A	
9	9001-4020	Kulmapehmuste oik.	B	
9	9001-4021	Kulmapehmuste oik.	C	
	9001-4022	Ylävuoteen patja (1)		

nro	m2
1	0,79
2	0,44
3	0,23
4	0,45
5	0,84
6	0,47
7	1,11
8	0,25

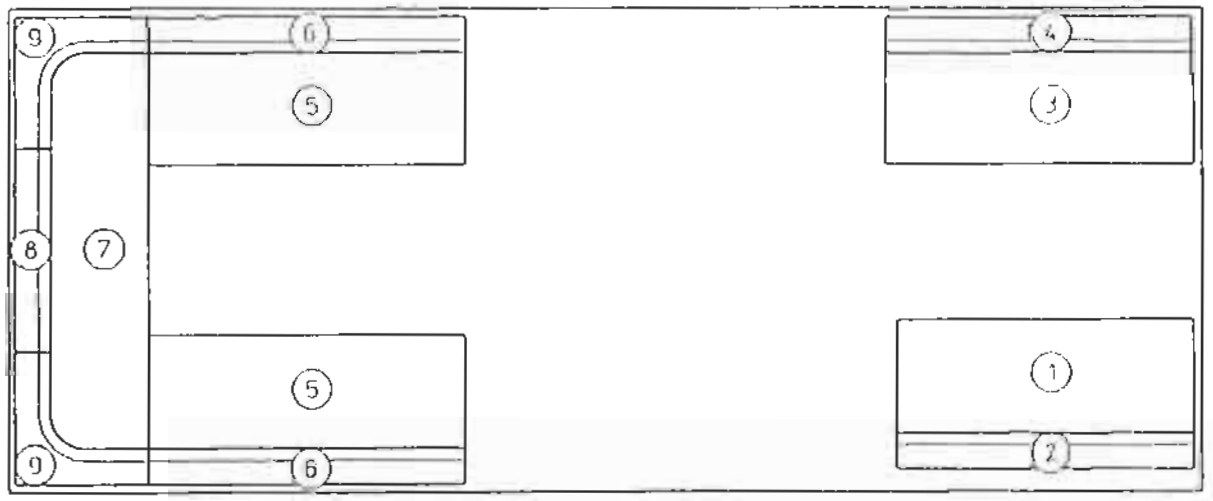

(1) 60x610x2010
A Contempo Tranberry 404
B Florence 36229/3019
C Velsun 4359

SOLIFER	Sisäpuoli 763 C	Istuintyynyt Goldie (530) MH 92013157

X=vakio M=Menu-varustelu maasta riippuen

Kuv.	Varaosa nro	Kuvaus	Aine	
	9001-3547	Pehmusteet etu 1	A	
	9001-3548	Pehmusteet etu 1	B	
	9001-3549	Pehmusteet etu 1	C	
	9001-3968	Pehmuste	A	
	9001-3968	Pehmuste	B	
	9001-3969	Pehmuste	C	
	9001-3970	Irtopäällinen	A	
	9001-3971	Irtopäällinen	B	
	9001-3972	Irtopäällinen	C	
5	9001-4023	Patja 100x760x1890		
5	9001-4024	Päiväpeitto	A	
5	9001-4025	Päiväpeitto	B	
5	9001-4026	Päiväpeitto	C	

Kuv.	Varaosa nro	Kuvaus	Aine	
5	9001-4027	Päiväpeitto	A	
5	9001-4028	Päiväpeitto	B	
5	9001-4029	Päiväpeitto	C	
5	9001-3584	Päänalunen	A	
5	9001-3585	Päänalunen	B	
5	9001-3586	Päänalunen	C	
	9001-4022	Ylävuoteen patja (1)		

nro	m2
1	0,79
2	0,44
3	0,82
4	0,45

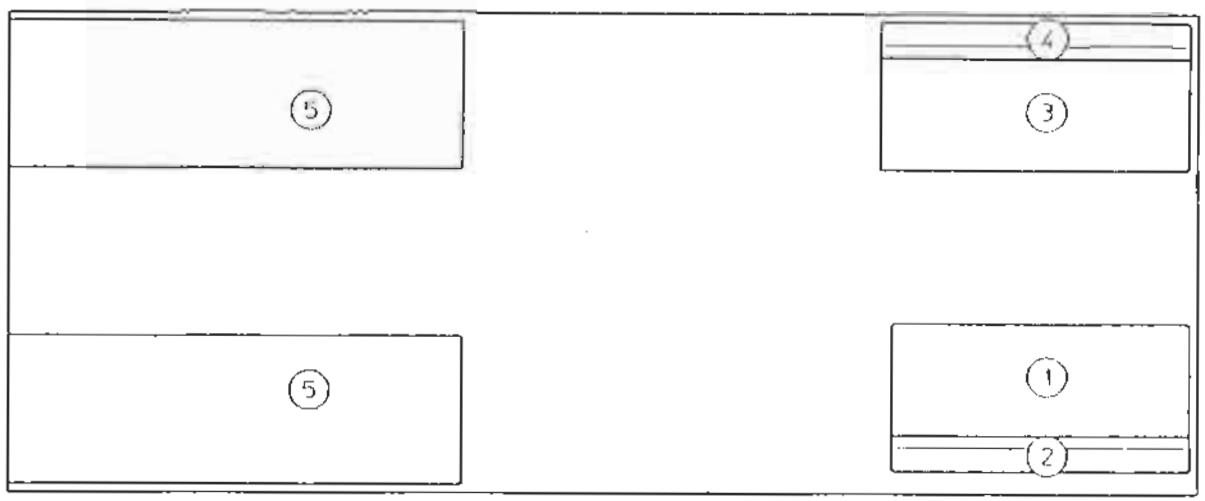

(1) 100x690x1900
A Contempo Tranberry 404
B Florence 36229/3019
C Velsun 4359

SOLIFER	Sisäpuoli 766	Istuintyynyt Nordica 510 92013160

X=vakio M=Menu-varustelu maasta riippuen

Kuv	Varaosa nro	Kuvaus	Aine	
	9001-3550	Pehmusteet etu 2	A	
	9001-3551	Pehmusteet etu 2	B	
	9001-3452	Pehmusteet etu 2	C	
	9001-3562	Pehmusteet taka 6	A	
	9001-3563	Pehmusteet taka 6	B	
	9001-3564	Pehmusteet taka 6	C	
	9001-3968	Pehmuste	A	
	9001-3968	Pehmuste	B	
	9001-3969	Pehmuste	C	
	9001-3970	Irtopeite	A	
	9001-3971	Irtopeite	B	
	9001-3972	Irtopeite	C	
	9001-4014	Ylävuoteen patja (1)		

Kuv	Varaosa nro	Kuvaus	Aine	
9	9001-4015	Lisäpehmuste		
11	9001-4016	Lisäpehmuste		
12	9001-3973	Kulmapehm. etu vas.	A	
12	9001-3974	Kulmapehm. etu vas.	B	
12	9001-3975	Kulmapehm. etu vas.	C	
12	9001-3976	Kulmapehm. etu oik.	A	
12	9001-3977	Kulmapehm. etu oik.	B	
12	9001-3978	Kulmapehm. etu oik.	C	

nro	m2
1	0,82
2	0,46
3	1,11
4	0,26
5	0,26
6	0,42
7	0,40
8	0,23

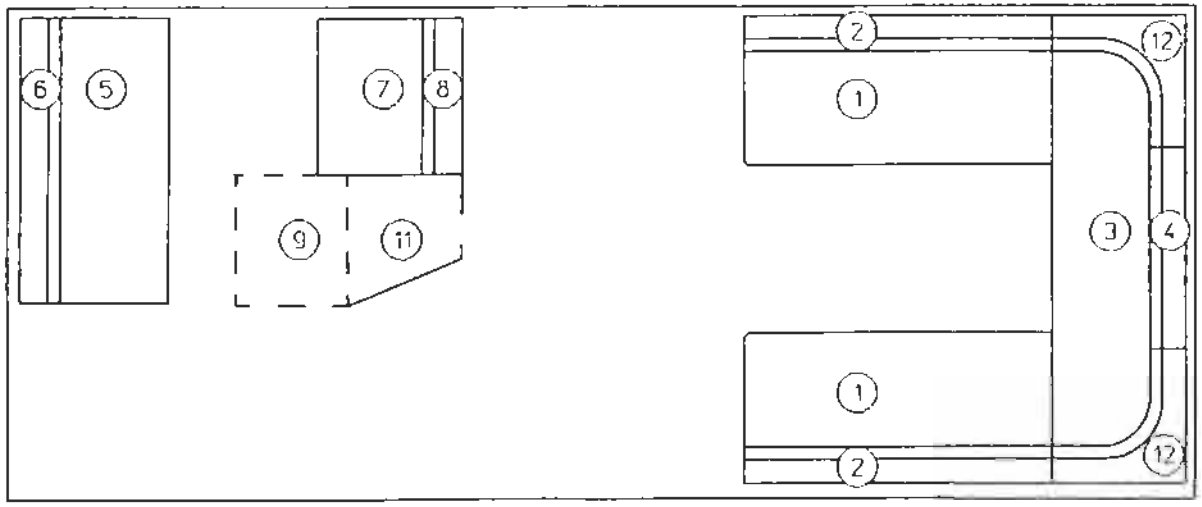

(1) 50x610x1720
A Contempo Tranberry 404
B Florence 36229/3019
C Velsun 4359

SOLIFER	Sisäpuoli 769	Istuintyynyt Nordica 550 DL 92013160

X=vakio M=Menu-varustelu maasta riippuen

Kuv	Varaosa nro	Kuvaus	Aine	
	9001-3550	Pehmusteet etu 2	A	
	9001-3551	Pehmusteet etu 2	B	
	9001-3452	Pehmusteet etu 2	C	
	9001-3577	Pehmusteet taka 11	A	
	9001-3578	Pehmusteet taka 11	B	
	9001-3579	Pehmusteet taka 11	C	
	9001-3968	Pehmuste	A	
	9001-3968	Pehmuste	B	
	9001-3969	Pehmuste	C	
	9001-3970	Irtopeite	A	
	9001-3971	Irtopeite	B	
	9001-3972	Irtopeite	C	
	9001-5010	Ylävuoteen patja (1)		

Kuv	Varaosa nro	Kuvaus	Aine	
12	9001-3973	Kulmapehm. etu vas.	A	
12	9001-3973	Kulmapehm. etu vas.	A	
12	9001-3975	Kulmapehm. etu vas.	C	
12	9001-3976	Kulmapehm. etu oik.	A	
12	9001-3977	Kulmapehm. etu oik.	B	
12	9001-3978	Kulmapehm. etu oik.	C	
12	9001-3974	Kulmapehm. etu vas.	B	

nro	m2
1	0,82
2	0,46
3	1,11
4	0,26
5	0,76
6	0,42

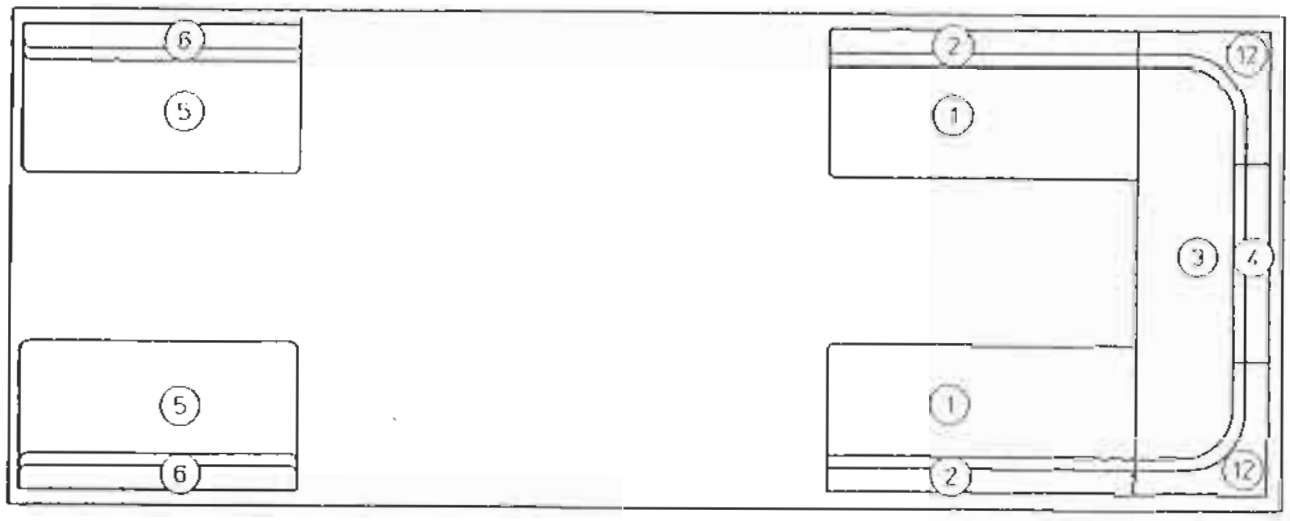

(1) 50x850x2000
A Contempo Tranberry 404
B Florence 36229/3019
C Velsun 4359

SOLIFER	Sisäpuoli 772	Sisustus Nordica 550 MH 92013162

X=vakio M=Menu-varustelu maasta riippuen

Kuv	Varaosa nro	Kuvaus	Aine	
	9001-3553	Pehmusteet taka 3	A	
	9001-3554	Pehmusteet taka 3	B	
	9001-3455	Pehmusteet taka 3	C	
	9001-3968	Pehmuste	A	
	9001-3968	Pehmuste	B	
	9001-3969	Pehmuste	C	
	9001-3970	Irtopeite	A	
	9001-3971	Irtopeite	B	
	9001-3972	Irtopeite	C	
5	9001-5014	Patja vasen (1)		
6	9001-3973	Kulmapehm. etu vas.	A	
6	9001-3974	Kulmapehm. etu vas.	B	
6	9001-3975	Kulmapehm. etu vas.	C	
7	9001-5015	Patja oikea (2)		

Kuv	Varaosa nro	Kuvaus	Aine	
6	9001-3976	Kulmapehm. etu oik.	A	
6	9001-3977	Kulmapehm. etu oik.	B	
6	9001-3978	Kulmapehm. etu oik.	C	
5	9001-4028	Vuodepeite vasen	B	
5	9001-4029	Vuodepeite vasen	C	
5	9001-4027	Vuodepeite vasen	A	
7	9001-4024	Vuodepeite oikea	A	
7	9001-4025	Vuodepeite oikea	B	
7	9001-4026	Vuodepeite oikea	C	

nro	m2
1	1,23
2	0,26
3	0,45
4	0,03

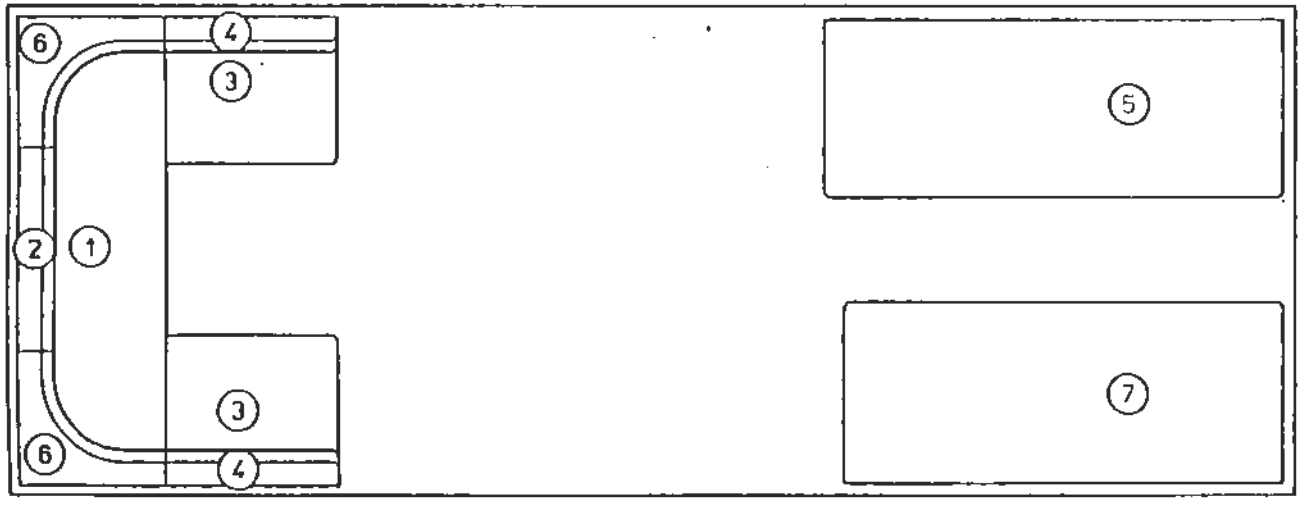

(1) 100x740x1930
(2) 100x740x1845
A Contempo Tranberry 404
B Florence 36229/3019
C Velsun 4359

SOLIFER	Sisäpuoli 775A	Istuintyynyt Nordica 550 GLT LK 92013164

X=vakio M=Menu-varustelu maasta riippuen

Kuv	Varaosa nro	Kuvaus	Aine	
	9001-3556	Pehmusteet etu 4	A	
	9001-3557	Pehmusteet etu 4	B	
	9001-3458	Pehmusteet etu 4	C	
	9001-3583	Pehmusteet taka 12	A	
	9001-3584	Pehmusteet taka 12	B	
	9001-3585	Pehmusteet taka 12	C	
	9001-3968	Pehmuste	A	
	9001-3968	Pehmuste	B	
	9001-3969	Pehmuste	C	
	9001-3970	Irtopeite	A	
	9001-3971	Irtopeite	B	
	9001-3972	Irtopeite	C	
	9001-5010	Ylävuoteen patja (1)		

Kuv	Varaosa nro	Kuvaus	Aine	
13	9001-3973	Pehmusteet etu vas.	A	
13	9001-3974	Pehmusteet etu vas.	B	
13	9001-3975	Pehmusteet etu vas.	C	
13	9001-3976	Pehmusteet etu oik.	A	
13	9001-3977	Pehmusteet etu oik.	B	
13	9001-3978	Pehmusteet etu oik.	C	

nro	m2
1	0,30
2	0,52
3	1,11
4	0,84
5	0,85
6	0,40
7	0,43
8	0,17
9	0,20
10	0,29
11	0,17
12	0,26

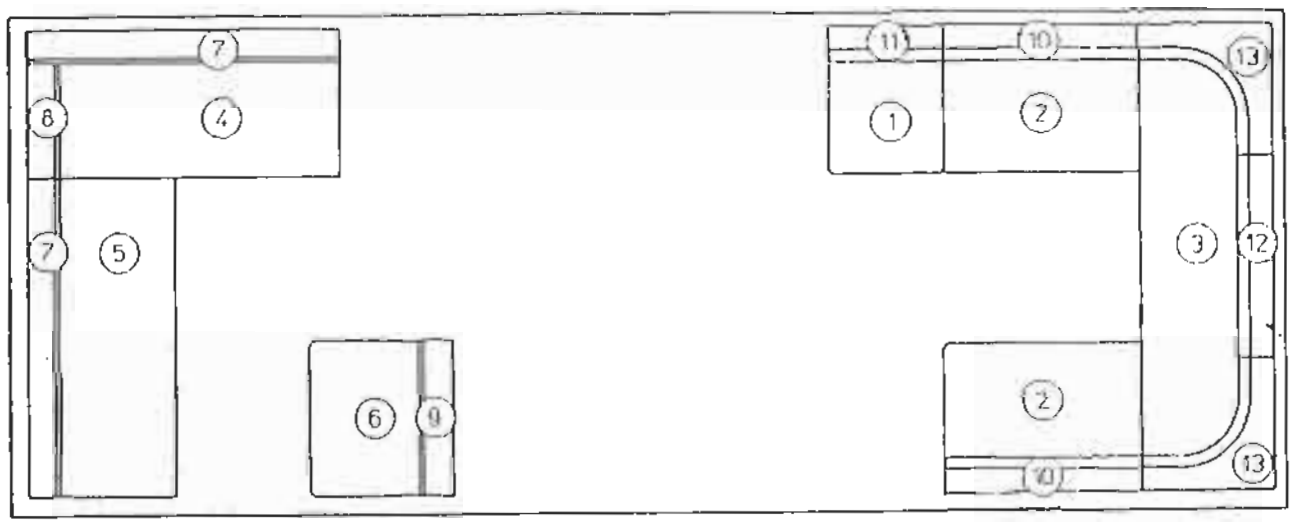

(1) 50x850x2000
A Contempo Tranberry 404
B Florence 36229/3019
C Velsun 4359

SOLIFER	Sisäpuoli 775B	Istuintyynyt Nordica 550 GLT MHT 92013613

X=vakio M=Menu-varustelu maasta riippuen

Kuv	Varaosa nro	Kuvaus	Aine	
	9001-3556	Pehmusteet etu 4	A	
	9001-3557	Pehmusteet etu 4	B	
	9001-3458	Pehmusteet etu 4	C	
	9001-3968	Pehmuste	A	
	9001-3968	Pehmuste	B	
	9001-3969	Pehmuste	C	
	9001-3970	Irtopeite	A	
	9001-3971	Irtopeite	B	
	9001-3972	Irtopeite	C	
	9001-5010	Ylävuoteen patja (1)		
7	9001-3973	Kulmapehm. etu vas.	A	
7	9001-3974	Kulmapehm. etu vas.	B	
7	9001-3975	Kulmapehm. etu vas.	C	

Kuv	Varaosa nro	Kuvaus	Aine	
7	9001-3976	Kulmapehm. etu oik.	A	
7	9001-3977	Kulmapehm. etu oik.	B	
7	9001-3978	Kulmapehm. etu oik.	C	
8	9001-3580	Patja 100x665x2000		
10	9001-3580	Patja 100x665x2000		
	9001-5011	Vuodepeite 2300x2100	A	
	9001-5012	Vuodepeite 2300x2100	B	
	9001-5013	Vuodepeite 2300x2100	C	

nro	m2
1	0,30
2	0,17
3	0,52
4	0,29
5	1,11
6	0,26

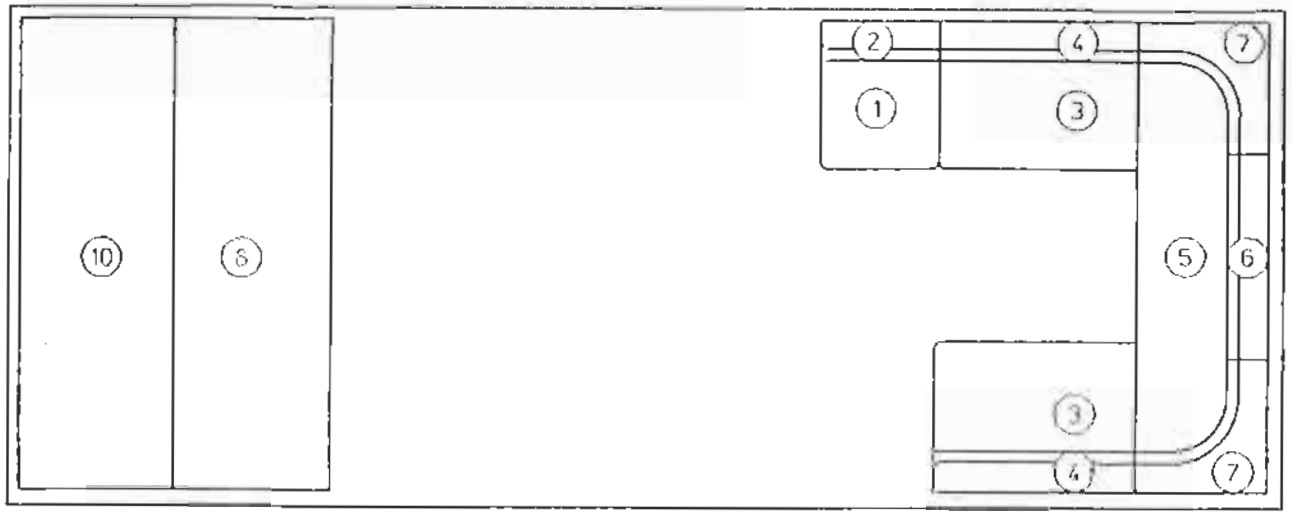

(1) 50x850x2000
A Contempo Tranberry 404
B Florence 36229/3019
C Velsun 4359

SOLIFER	Sisäpuoli 778A	Istuintyynyt Nordica 6101 i N / Finlandia 620 N	92013165

X=vakio M=Menu-varustelu maasta riippuen

Kuv	Varaosa nro	Kuvaus	Aine	
	9001-3559	Pehmusteet etu 5	A	
	9001-3560	Pehmusteet etu 5	B	
	9001-3561	Pehmusteet etu 5	C	
	9001-3592	Pehmusteet taka 14	A	
	9001-3593	Pehmusteet taka 14	B	
	9001-3594	Pehmusteet taka 14	C	
	9001-3968	Pehmuste	A	
	9001-3968	Pehmuste	B	
	9001-3969	Pehmuste	C	
	9001-3970	Irtopeite	A	
	9001-3971	Irtopeite	B	
	9001-3972	Irtopeite	C	
	9001-0164	Ylävuoteen patja (1)		
	9001-0165	Ylävuoteen patja (2)		

Kuv	Varaosa nro	Kuvaus	Aine		nro	m2
13	9001-3973	Kulmapehm. etu vas.	A		1	0,53
13	9001-3974	Kulmapehm. etu vas.	B		2	0,29
13	9001-3975	Kulmapehm. etu vas.	C		3	0,26
13	9001-3976	Kulmapehm. etu oik.	A		4	0,14
13	9001-3977	Kulmapehm. etu oik.	B		5	1,15
13	9001-3978	Kulmapehm. etu oik.	C		6	0,28
13	9001-3976	Kulmapehm. taka vas.	A		9	0,82
13	9001-3977	Kulmapehm. taka vas.	B		10	0,47
13	9001-3978	Kulmapehm. taka vas.	C		11	0,79
13	9001-3973	Kulmapehm. taka oik.	A		12	0,46
13	9001-3974	Kumapehm. taka oik.	B		15	0,40
13	9001-3975	Kulmapehm. taka oik.	C			
	9001-3979	Lisäpehmuste (3)				
	9001-3988	Lisäpehmuste (4)				

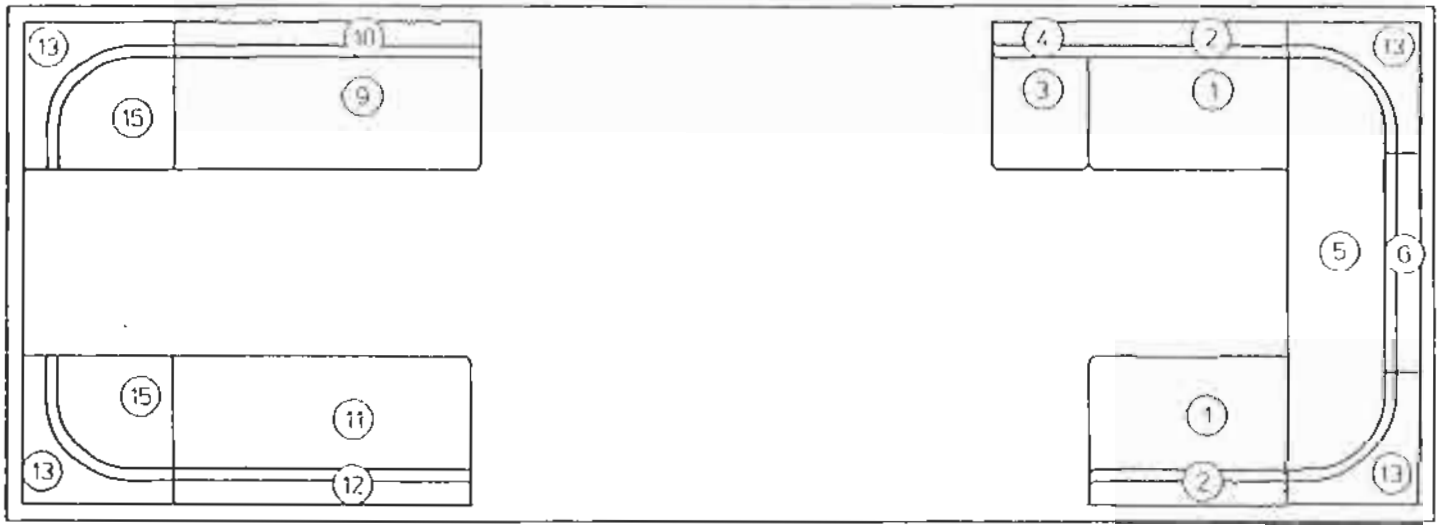

(1) 50x950x2050
(2) 50x640x1630
(3) 120x80x835
(4) 120x80x1300
A Contempo Tranberry 404
B Florence 36229/3019
C Velsun 4359

SOLIFER	Sisäpuoli 778B	Istuintyynyt Nordica 6101 i U / Finlandia 620 U 92013166

X=vakio M=Menu-varustelu maasta riippuen

Kuv	Varaosa nro	Kuvaus	Aine	
	9001-3559	Pehmusteet etu 5	A	
	9001-3560	Pehmusteet etu 5	B	
	9001-3561	Pehmusteet etu 5	C	
	9001-3592	Pehmusteet taka 15	A	
	9001-3593	Pehmusteet taka 15	B	
	9001-3594	Pehmusteet taka 15	C	
	9001-3968	Pehmuste	A	
	9001-3968	Pehmuste	B	
	9001-3969	Pehmuste	C	
	9001-3970	Irtopeite	A	
	9001-3971	Irtopeite	B	
	9001-3972	Irtopeite	C	
	9001-0164	Ylävuoteen patja (1)		
	9001-0165	Ylävuoteen patja (2)		

Kuv	Varaosa nro	Kuvaus	Aine		nro	m2
13	9001-3973	Kulmapehm. etu vas.	A		1	0,53
13	9001-3974	Kulmapehm. etu vas.	B		2	0,29
13	9001-3975	Kulmapehm. etu vas.	C		3	0,26
13	9001-3976	Kulmapehm. etu oik.	A		4	0,14
13	9001-3977	Kulmapehm. etu oik.	B		5	1,15
13	9001-3978	Kulmapehm. etu oik.	C		6	0,28
13	9001-3976	Kulmapehm. taka vas.	A		9	0,82
13	9001-3977	Kulmapehm. taka vas.	B		10	0,47
13	9001-3978	Kulmapehm. taka vas.	C		11	0,79
13	9001-3973	Kulmapehm. taka oik.	A		12	0,46
13	9001-3974	Kumapehm. taka oik.	B		14	0,50
13	9001-3975	Kulmapehm. taka oik.	C		15	0,40
	9001-3979	Lisäpehmuste (3)				
	9001-3988	Lisäpehmuste (4)				

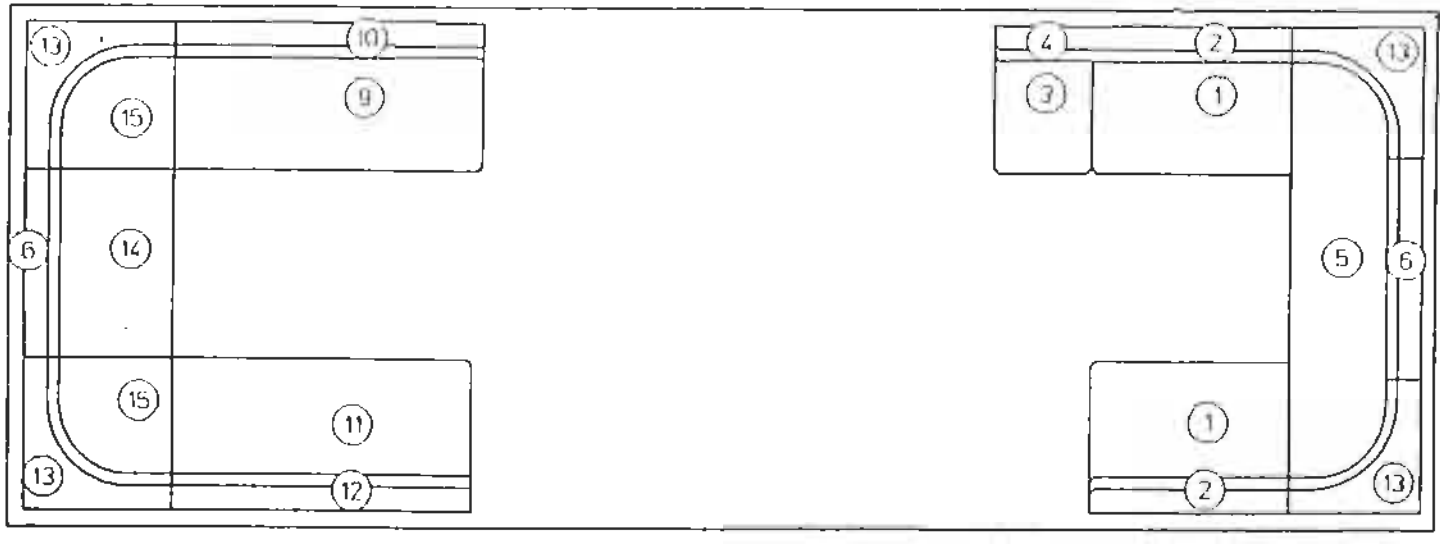

(1) 50x950x2050
(2) 50x640x1630
(3) 120x80x835
(4) 120x80x1300
A Contempo Tranberry 404
B Florence 36229/3019
C Velsun 4359

SOLIFER	Sisäpuoli 778C	Istuintyynyt Nordica 6101 i LK / Finlandia 620 LK	92013167

X=vakio M=Menu-varustelu maasta riippuen

Kuv	Varaosa nro	Kuvaus	Aine	
	9001-3559	Pehmusteet etu 5	A	
	9001-3560	Pehmusteet etu 5	B	
	9001-3561	Pehmusteet etu 5	C	
	9001-3592	Pehmusteet taka 16	A	
	9001-3593	Pehmusteet taka 16	B	
	9001-3594	Pehmusteet taka 16	C	
	9001-3968	Pehmuste	A	
	9001-3968	Pehmuste	B	
	9001-3969	Pehmuste	C	
	9001-3970	Irtopeite	A	
	9001-3971	Irtopeite	B	
	9001-3972	Irtopeite	C	
	9001-0164	Ylävuoteen patja (1)		
	9001-0165	Ylävuoteen patja (2)		

Kuv	Varaosa nro	Kuvaus	Aine	
13	9001-3973	Kulmapehm. etu vas.	A	
13	9001-3974	Kulmapehm. etu vas.	B	
13	9001-3975	Kulmapehm. etu vas.	C	
13	9001-3976	Kulmapehm. etu oik.	A	
13	9001-3977	Kulmapehm. etu oik.	B	
13	9001-3978	Kulmapehm. etu oik.	C	
13	9001-3973	Kulmapehm. taka oik.	A	
13	9001-3974	Kumapehm. taka oik.	B	
13	9001-3975	Kulmapehm. taka oik.	C	
	9001-3979	Lisäpehmuste (3)		

nro	m2
1	0,53
2	0,29
3	0,26
4	0,14
5	1,15
6	0,28
9	0,90
10	0,47
11	0,83
12	0,40
13	0,22
16	0,49
18	0,34

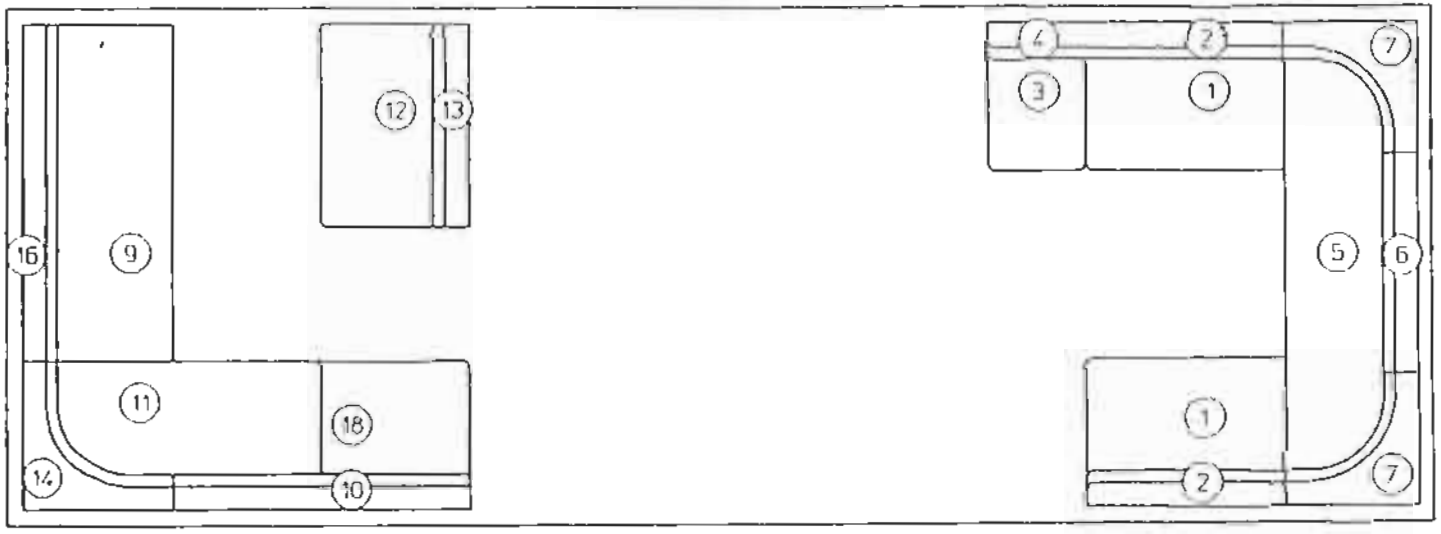

(1) 50x950x2050
(2) 50x640x1630
(3) 120x60x835
A Contempo Tranberry 404
B Florence 36229/3019
C Velsun 4359

SOLIFER	Sisäpuoli 778D	Istuintyynyt Nordica 6101 i MHT / Finlandia 620 MHT 92013613/92023615

X=vakio M=Menu-varustelu maasta riippuen

Kuv	Varaosa nro	Kuvaus	Aine	
	9001-3559	Pehmusteet etu 5	A	
	9001-3560	Pehmusteet etu 5	B	
	9001-3561	Pehmusteet etu 5	C	
	9001-3968	Pehmuste	A	
	9001-3968	Pehmuste	B	
	9001-3969	Pehmuste	C	
	9001-3970	Irtopeite	A	
	9001-3971	Irtopeite	B	
	9001-3972	Irtopeite	C	
	9001-0164	Ylävuoteen patja (1)		
	9001-0165	Ylävuoteen patja (2)		
7	9001-3973	Kulmapehm. etu vas.	A	
7	9001-3974	Kulmapehm. etu vas.	B	
7	9001-3975	Kulmapehm. etu vas.	C	

Kuv	Varaosa nro	Kuvaus	Aine		nro	m2
7	9001-3976	Kulmapehm. etu oik.	A		1	0,53
7	9001-3977	Kulmapehm. etu oik.	B		2	0,29
7	9001-3978	Kulmapehm. etu oik.	C		3	0,26
8	9001-3580	Patja 100x665x2060			4	0,14
	9001-3581	Vuodepeite 2400x2200	A		5	1,15
	9001-3582	Vuodepeite 2400x2200	B		6	0,28
	9001-3583	Vuodepeite 2400x2200	C			
	9001-3979	Lisäpehmuste (3)				
	9001-3584	Päänalunen (4)	A			
	9001-3585	Päänalunen (4)	B			
	9001-3586	Päänalunen (4)	C			

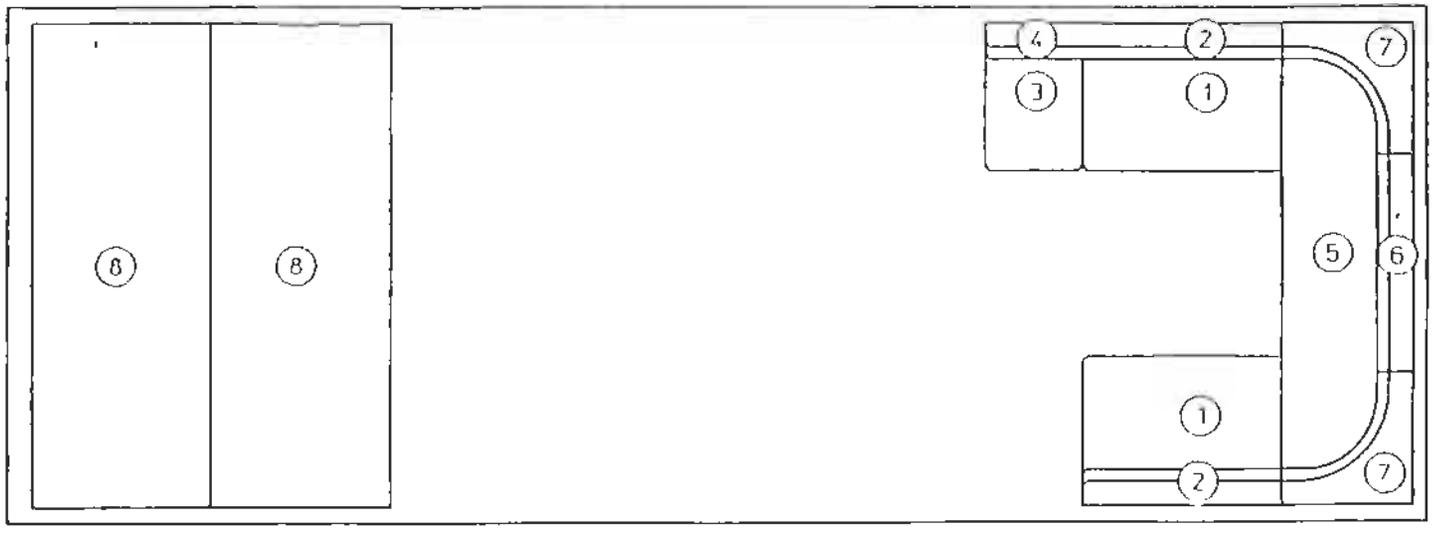

(1) 50x950x2050
(2) 50x640x1630
(3) 120x80x835
(4) Vain Suomi
A Contempo Tranberry 404
B Florence 38229/3019
C Velsun 4359

SOLIFER	Sisäpuoli 778E	Istuintyynyt Nordica 6101 i MH / Finlandia 620 MH	92013168/92023614

X=vakio M=Menu-varustelu maasta riippuen

Kuv	Varaosa nro	Kuvaus	Aine	
	9001-3559	Pehmusteet etu 5	A	
	9001-3560	Pehmusteet etu 5	B	
	9001-3561	Pehmusteet etu 5	C	
	9001-3968	Pehmuste	A	
	9001-3968	Pehmuste	B	
	9001-3969	Pehmuste	C	
	9001-3970	Irtopeite	A	
	9001-3971	Irtopeite	B	
	9001-3972	Irtopeite	C	
	9001-0164	Ylävuoteen patja (1)		
	9001-0165	Ylävuoteen patja (2)		
7	9001-3973	Kulmapehm. etu vas.	A	
7	9001-3974	Kulmapehm. etu vas.	B	
7	9001-3975	Kulmapehm. etu vas.	C	

Kuv	Varaosa nro	Kuvaus	Aine	
7	9001-3976	Kulmapehm. etu oik.	A	
7	9001-3977	Kulmapehm. etu oik.	B	
7	9001-3978	Kulmapehm. etu oik.	C	
8	9001-3580	Patja 100x665x2060		
9	9001-3987	Patja 100x780x1860		
8	9001-3988	Vuodeoeite vasen	A	
8	9001-3994	Vuodepeite vasen	B	
8	9001-3995	Vuodepeite vasen	C	
9	9001-3996	Vuodepeite oikea	A	
9	9001-3997	Vuodepeite oikea	B	
9	9001-3998	Vuodepeite oikea	C	
	9001-3979	Lisäpehmuste (3)		
	9001-3584	Päänalunen (4)	A	
	9001-3585	Päänalunen (4)	B	
	9001-3586	Päänalunen (4)	C	

nro	m2
1	0,53
2	0,29
3	0,26
4	0,14
5	1,15
6	0,28

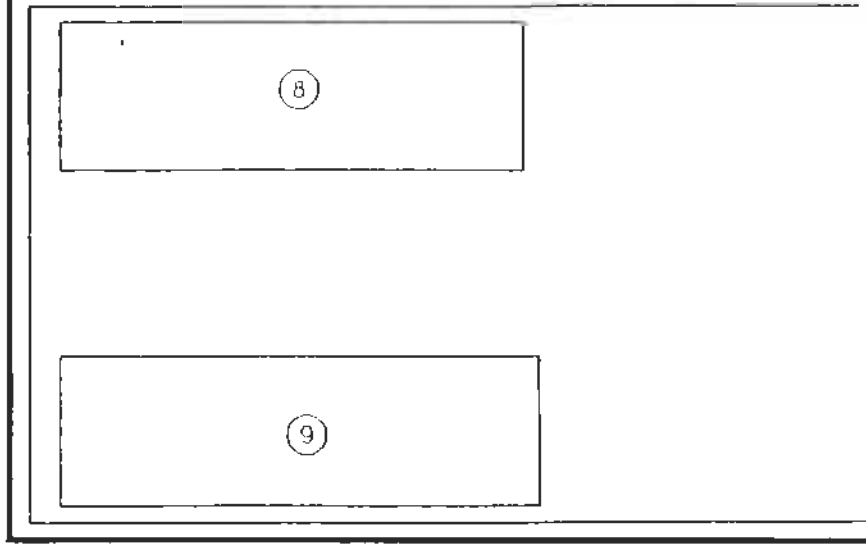

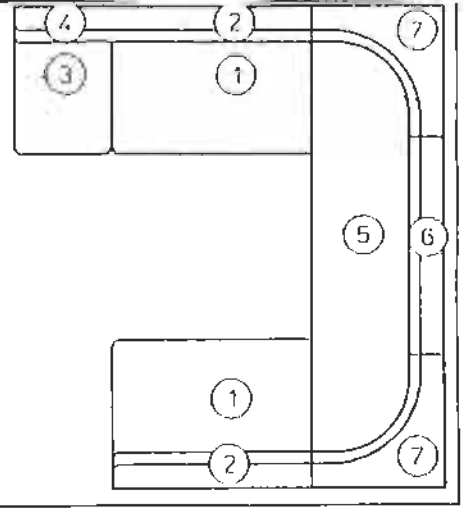

(1) 50x950x2050
(2) 50x640x1630
(3) 120x80x835
(4) Vain Suomi
A Contempo Tranberry 404
B Florence 36229/3019
C Velsun 4359

SOLIFER	Sisäpuoli 781A	Istuintyynyt Finlandia 670 MH 92013169

X=vakio M=Menu-varustelu maasta riippuen

Kuv	Varaosa nro	Kuvaus	Aine	
	9001-3559	Pehmusteet etu 5	A	
	9001-3560	Pehmusteet etu 5	B	
	9001-3561	Pehmusteet etu 5	C	
	9001-3968	Pehmuste	A	
	9001-3968	Pehmuste	B	
	9001-3969	Pehmuste	C	
	9001-3970	Irtopeite	A	
	9001-3971	Irtopeite	B	
	9001-3972	Irtopeite	C	
	9001-0164	Ylävuoteen patja (1)		
	9001-0165	Ylävuoteen patja (2)		
7	9001-3973	Kulmapehm. etu vas.	A	
7	9001-3974	Kulmapehm. etu vas.	B	
7	9001-3975	Kulmapehm. etu vas.	C	

Kuv	Varaosa nro	Kuvaus	Aine	
7	9001-3976	Kulmapehm. etu oik.	A	
7	9001-3977	Kulmapehm. etu oik.	B	
7	9001-3978	Kulmapehm. etu oik.	C	
8	9001-3999	Patja		
9	9001-4000	Patja		
	9001-4001	Vuodepeite	A	
	9001-4002	Vuodepeite	B	
	9001-4003	Vuodepeite	C	
	9001-3979	Lisäpehmuste (3)		
	9001-3584	Päänalunen	A	
	9001-3585	Päänalunen	B	
	9001-3586	Päänalunen	C	

nro	m2
1	0,53
2	0,29
3	0,26
4	0,14
5	1,15
6	0,28

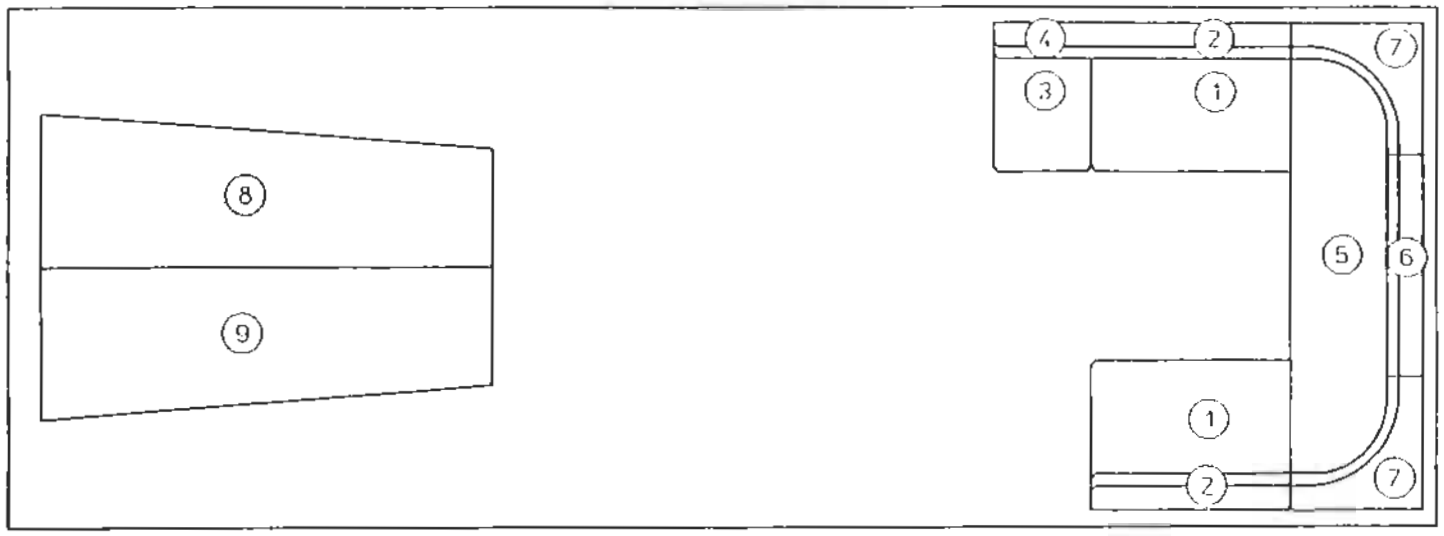

(1) 50x950x2050
(2) 50x640x1630
(3) 120x80x835
A Contempo Tranberry 404
B Florence 36229/3019
C Velsun 4369

SOLIFER	Sisäpuoli 781B	Istuintyynyt Finlandia 670 NS 92013905

X=vakio M=Menu-varustelu maasta riippuen

Kuv	Varaosa nro	Kuvaus	Aine	
	9001-3559	Pehmusteet etu 5	A	
	9001-3560	Pehmusteet etu 5	B	
	9001-3561	Pehmusteet etu 5	C	
	9001-3968	Pehmuste	A	
	9001-3968	Pehmuste	B	
	9001-3969	Pehmuste	C	
	9001-3970	Irtopeite	A	
	9001-3971	Irtopeite	B	
	9001-3972	Irtopeite	C	
	9001-0164	Ylävuoteen patja (1)		
	9001-0165	Ylävuoteen patja (2)		
7	9001-3973	Kulmapehm. etu vas.	A	
7	9001-3974	Kulmapehm. etu vas.	B	
7	9001-3975	Kulmapehm. etu vas.	C	

Kuv	Varaosa nro	Kuvaus	Aine	
7	9001-3976	Kulmapehm. etu oik.	A	
7	9001-3977	Kulmapehm. etu oik.	B	
7	9001-3978	Kulmapehm. etu oik.	C	
18	9001-4004	Patja		
	9001-4005	Vuodepeite	A	
	9001-4006	Vuodepeite	B	
	9001-4007	Vuodepeite	C	
	9001-3979	Lisäpehmuste (3)		
	9001-3584	Päänalunen	A	
	9001-3585	Päänalunen	B	
	9001-3586	Päänalunen	C	

nro	m2
1	0,53
2	0,29
3	0,26
4	0,14
5	1,15
6	0,28
10	0,22
11	0,40
12	0,48
13	0,26

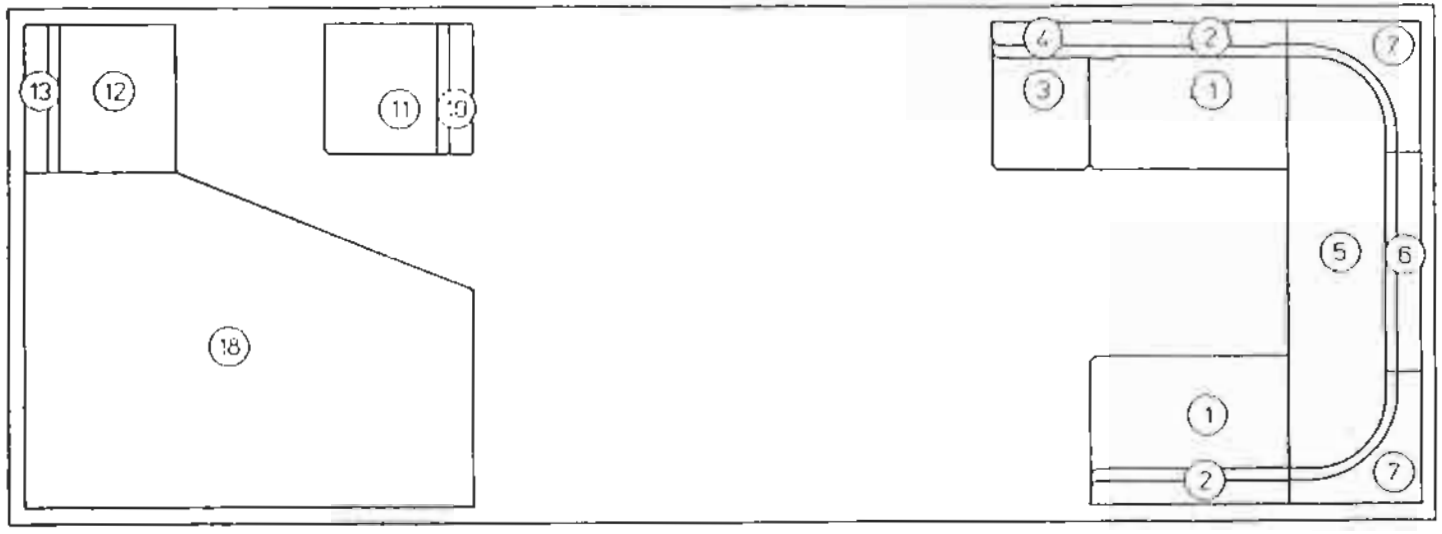

(1) 50x950x2050
(2) 50x640x1630
(3) 120x80x835
A Contempo Tranberry 404
B Florence 36229/3019
C Velsun 4359

SOLIFER	Sisäpuoli 784	Verhot Articina 450 92013497

X=vakio M=Menu-varustelu maasta riippuen

Kuv	Varaosa nro	Kuvaus	Aine		Kuv	Varaosa nro	Kuvaus	Aine		nro	m2
	9001-3627	Verhot	A		3	9301-3495	Sivuverho taka	B			
	9001-3628	Verhot	B		3	9301-3495	Sivuverho taka	C			
	9001-3629	Verhot	C		4	9301-3494	Takaverho (2)	A			
1	9301-3491	Etu verhot	A		4	9301-3494	Takaverho (2)	B			
1	9301-3491	Etu verhot	B		4	9301-3494	Takaverho (2)	C			
1	9301-3491	Etu verhot	C		5	9200-6740	Kangas	A			
2	9401-3493	Sivuverhot etu (1)	A		5	9200-6740	Kangas	B			
2	9301-3493	Sivuverhot etu (1)	B		5	9200-6740	Kangas	C			
2	9301-3493	Sivuverhot etu (1)	C								
3	9301-3495	Sivuverho taka	A								

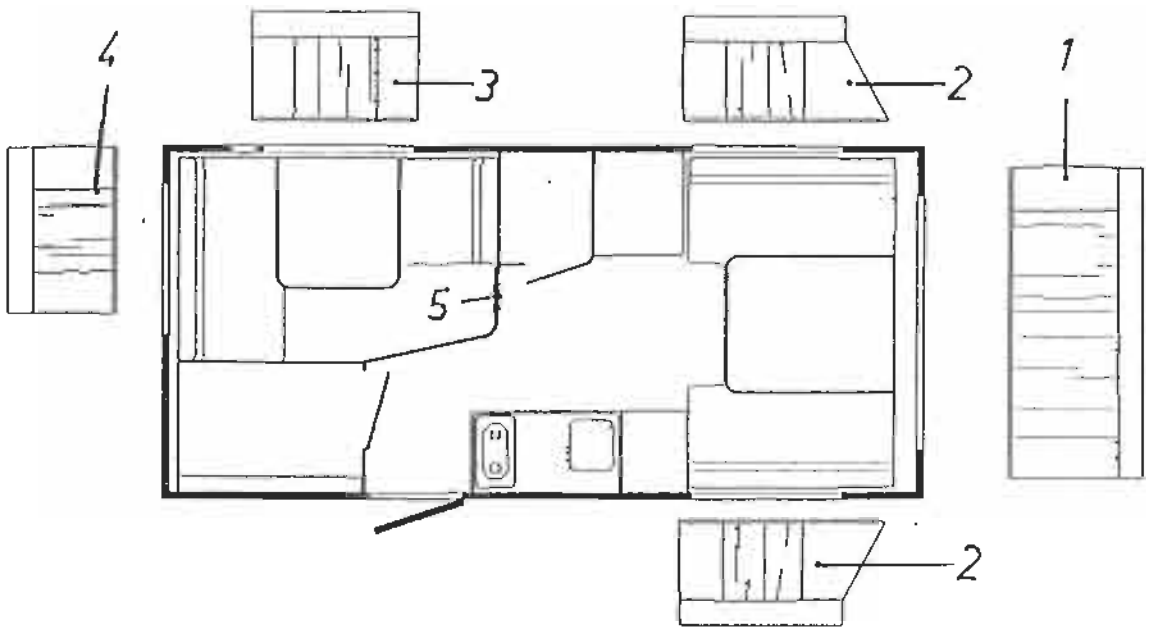

(1) Myydään pareittain
(2) Vain takaikkunaan

A Hamburg 2645/30 pun.
B Bell ami 85718/38 vihr.
C Bell ami 85718/12 violetti

SOLIFER	Sisäpuoli 785	Verhot Goldie (530) 92013498

X=vakio M=Menu-varustelu maasta riippuen

Kuv	Varaosa nro	Kuvaus	Aine	
	9001-3630	Verhot	A	
	9001-3631	Verhot	B	
	9001-3632	Verhot	C	
1	9301-3491	Etu verhot	A	
1	9301-3491	Etu verhot	B	
1	9301-3491	Etu verhot	C	
2	9401-3493	Sivuverhot etu (1)	A	
2	9301-3493	Sivuverhot etu (1)	B	
2	9301-3493	Sivuverhot etu (1)	C	
3	9301-3495	Sivuverho taka	A	

Kuv	Varaosa nro	Kuvaus	Aine		nro	m2
3	9301-3495	Sivuverho taka	B			
3	9301-3495	Sivuverho taka	C			
4	9301-3496	Takaverho (2)	A			
4	9301-3496	Takaverho (2)	B			
4	9301-3496	Takaverho (2)	C			
5	9201-3492	Kangas	A			
5	9201-3492	Kangas	B			
5	9201-3492	Kangas	C			
	9401-3499	Kangastanko				

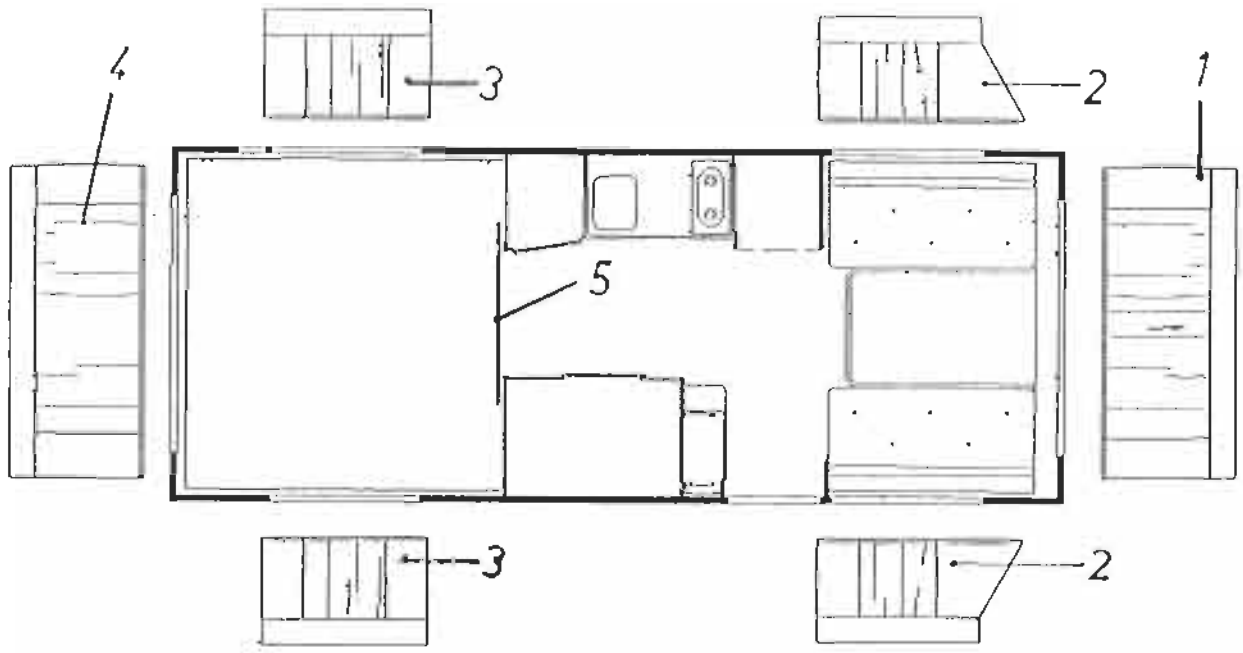

(1) Myydään pareittain
(2) Vain takaikkunaan

A Hamburg 2645/30 pun.
B Bell ami 85718/38 vihr.
C Bell ami 85718/12 violatti

SOLIFER	Sisäpuoli 786	Verhot Nordica 510 93010258

X=vakio M=Menu-varustelu maasta riippuen

Kuv.	Varaosa nro	Kuvaus	Aine	
	9001-0262	Verhot	A	
	9001-3461	Verhot	B	
	9001-3462	Verhot	C	
1	9300-9999	Etukulma verhot (1)	A	
1	9300-9999	Etukulma verhot (1)	B	
1	9300-9999	Etukulma verhot (1)	C	
2	9401-0000	Sivuverhot etu	A	
2	9401-0000	Sivuverhot etu	B	
2	9401-0000	Sivuverhot etu	C	
3	9401-0001	Sivuverho taka	A	

Kuv.	Varaosa nro	Kuvaus	Aine	
3	9401-0001	Sivuverho taka	B	
3	9401-0001	Sivuverho taka	C	
3	9401-0001	Takaverho (2)	A	
3	9401-0001	Takaverho (2)	B	
3	9401-0001	Takaverho (2)	C	
4	9400-5453	Valoverho etusivu		
5	9400-5452	Valoverho taka		
6	9400-9493	Valoverho takasivu		
7	9200-6740	Kangas	A	
7	9200-6740	Kangas	B	
7	9200-6740	Kangas	C	

nro	m2

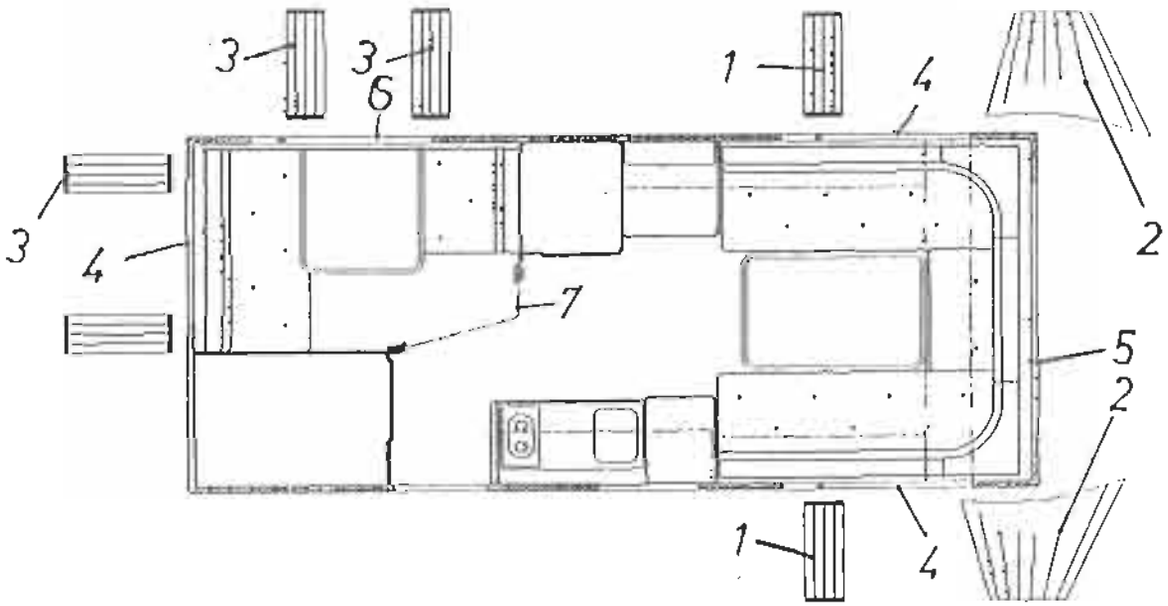

(1) Myydään pareittain
(2) Vain takaikkunaan

A Hamburg 2845/30 pun.
B Bell ami 85718/38 vihr.
C Bell ami 85718/12 violetti

SOLIFER	Sisäpuoli 788	Verhot Nordica 550 DL	93012064

X=vakio M=Menu-varustelu maasta riippuen

Kuv	Varaosa nro	Kuvaus	Aine	
	9001-0266	Verhot	A	
	9001-3643	Verhot	B	
	9001-3644	Verhot	C	
1	9300-9999	Etukulma verhot (1)	A	
1	9300-9999	Etukulma verhot (1)	B	
1	9300-9999	Etukulma verhot (1)	C	
2	9401-0000	Sivuverhot etu	A	
2	9401-0000	Sivuverhot etu	B	
2	9401-0000	Sivuverhot etu	C	
3	9401-0001	Sivuverho taka	A	

Kuv	Varaosa nro	Kuvaus	Aine		nro	m2
3	9401-0001	Sivuverho taka	B			
3	9401-0001	Sivuverho taka	C			
4	9400-5453	Valoverho etusivu				
5	9400-5452	Valoverho etu				
6	9400-5454	Valoverho takasivu				
7	9400-8057	Valoverho taka				

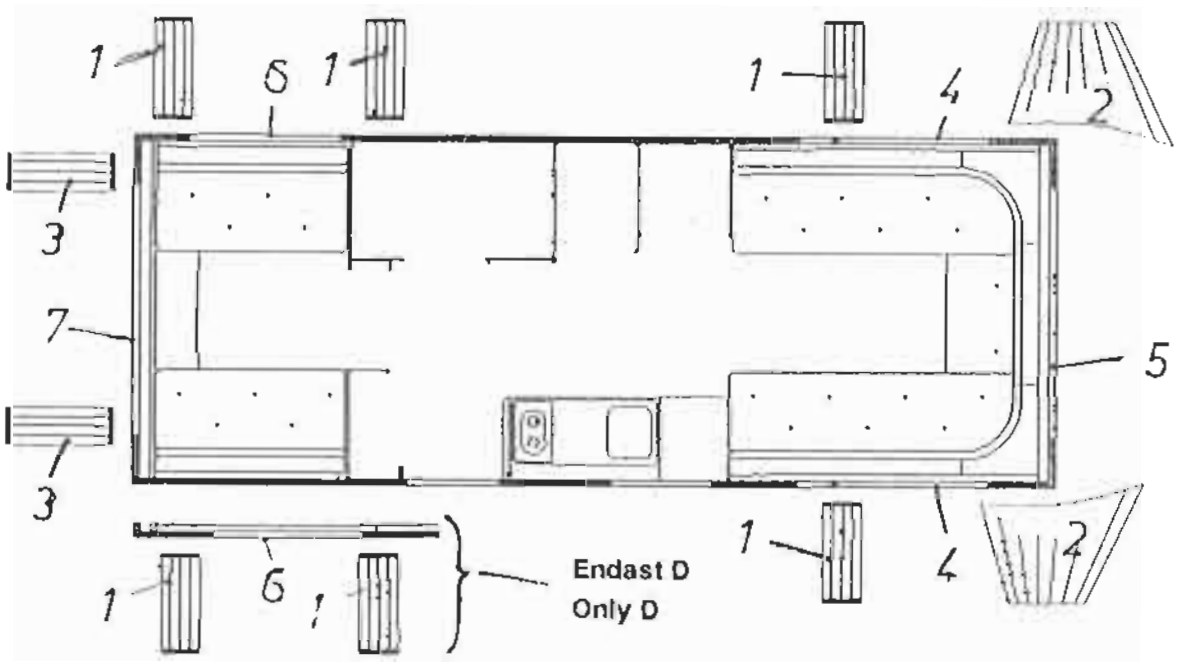

(1) Myydään pareittain

A Hamburg 2645/30 pun.
B Bell ami 85718/38 vihr.
C Bell ami 85718/12 violetti

SOLIFER	Sisäpuoli 789	Verhot Nordica 550 MH 93013057

X=vakio M=Menu-varustelu maasta riippuen

Kuv	Varaosa nro	Kuvaus	Aine	
	9401-2915	Verhot	A	
	9401-3645	Verhot	B	
	9401-3646	Verhot	C	
1	9401-2596	Verhot etukulma (1)	A	
1	9401-2596	Verhot etukulma (1)	B	
1	9401-2596	Verhot etukulma (1)	C	
2	9401-2597	Verhot takakulma (1)	A	
2	9401-2597	Verhot takakulma (1)	B	
2	9401-2597	Verhot takakulma (1)	C	
2	9401-0000	Sivuverho	A	
3	9401-0000	Sivuverho	B	

Kuv	Varaosa nro	Kuvaus	Aine	
3	9401-0000	Sivuverho	C	
4	9400-5452	Valoverho etu		
5	9400-8057	Valoverho taka		
6	9400-5453	Valoverho sivu		

nro	m2

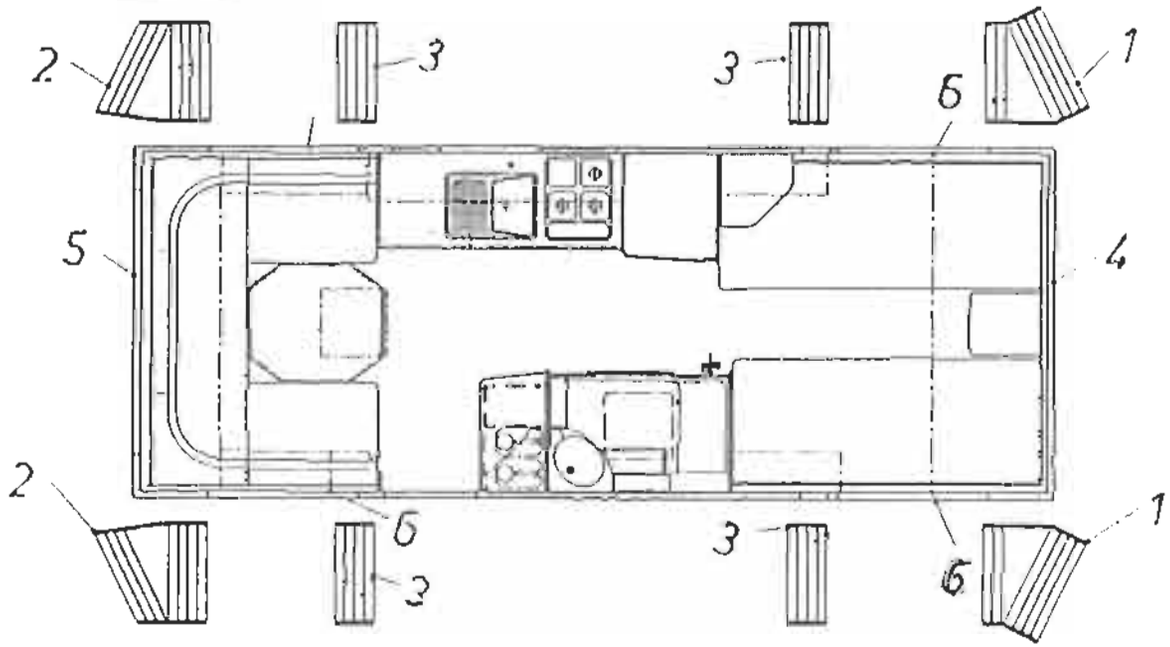

(1) Myydään pareittain
(3) Ei takaikkuna

A Hamburg 2645/30 pun.
B Bell ami 85718/38 vihr.
C Bell ami 85718/12 violetti

SOLIFER	Sisäpuoli 790	Verhot Nordica 550 GLT	93012082/93012083

X=vakio M=Menu-varustelu maasta riippuen

Kuv	Varaosa nro	Kuvaus	Aine	
	9001-2074	Verhot (2)	A	
	9001-3675	Verhot (2)	B	
	9001-3676	Verhot (2)	C	
	9001-2077	Verhot (3)	A	
	9001-3647	Verhot (3)	B	
	9001-3648	Verhot (3)	C	
1	9300-9999	Verhot etukulma (1)	A	
1	9300-9999	Verhot etukulma (1)	B	
1	9300-9999	Verhot etukulma (1)	C	
2	9401-0000	Sivuverho	A	
2	9401-0000	Sivuverho	B	

Kuv	Varaosa nro	Kuvaus	Aine	
2	9401-0000	Sivuverho	C	
3	9401-0001	Takaverho	A	
3	9401-0001	Takaverho	B	
3	9401-0001	Takaverho	C	
4	9400-5453	Valoverho etusivu		
5	9400-5452	Valoverho etu		
6	9400-5454	Valoverho takasivu		
7	9400-8057	Valiverho taka		
8	9301-0002	Takaverho (3)	A	
8	9301-0002	Takaverho (3)	B	
8	9301-0002	Takaverho (3)	C	

nro	m2

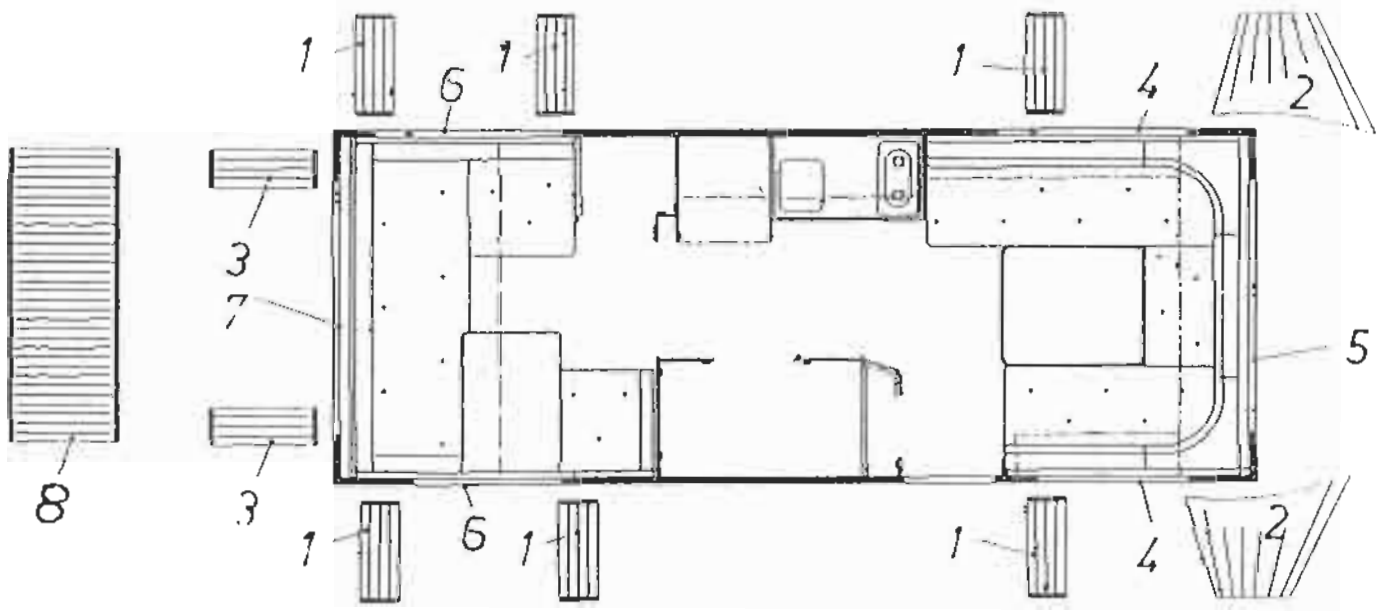

(1) Myydään pareittain
(2) Vain takaikkuna
(3) Ei takaikkuna

A Hamburg 2845/30 pun.
B Bell ami 85718/38 vihr.
C Bell ami 85718/12 violetti

SOLIFER	Sisäpuoli 794	Verhot Nordica 6101 i, Finlandia 620/670 92012089/9212485

X=vakio M=Menu-varustelu maasta riippuen

Kuv	Varaosa nro	Kuvaus	Aine	
	9001-2080	Verhot (2)	A	
	9001-3653	Verhot (2)	B	
	9001-3654	Verhot (2)	C	
	9001-2085	Verhot (3)	A	
	9001-3651	Verhot (3)	B	
	9001-3652	Verhot (3)	C	
1	9300-9999	Verhot etukulma (1)	A	
1	9300-9999	Verhot etukulma (1)	B	
1	9300-9999	Verhot etukulma (1)	C	
2	9401-0000	Sivuverho	A	
2	9401-0000	Sivuverho	B	

Kuv	Varaosa nro	Kuvaus	Aine	
2	9401-0000	Sivuverho	C	
3	9401-0001	Takaverho	A	
3	9401-0001	Takaverho	B	
3	9401-0001	Takaverho	C	
4	9400-5453	Valoverho etusivu		
5	9400-5452	Valoverho etu		
6	9400-5454	Valoverho takasivu		
7	9400-8057	Valiverho taka		
8	9301-0004	Takaverho (3)	A	
8	9301-0004	Takaverho (3)	B	
8	9301-0004	Takaverho (3)	C	

nro	m2

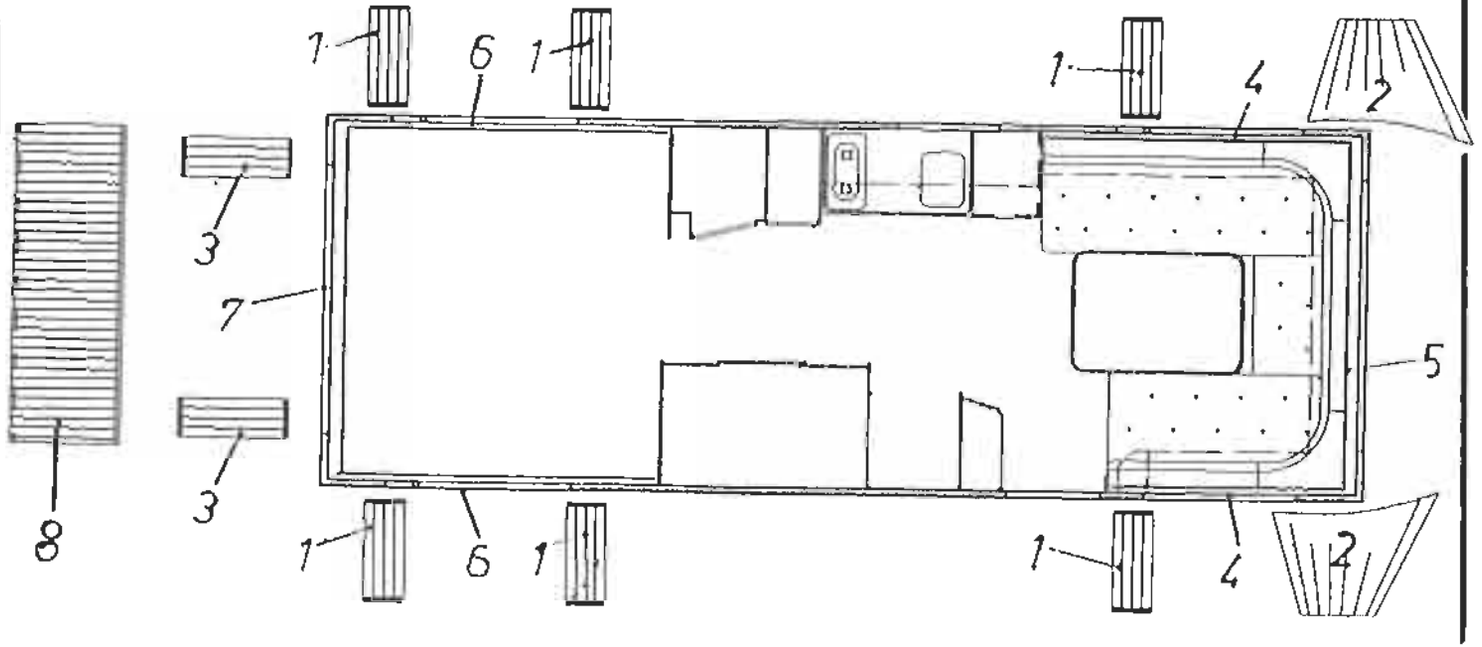

(1) Myydään pareittain
(2) Vain takaikkuna
(3) Ei takaikkuna
A Hamburg 2645/30 pun.
B Bell ami 85718/38 vihr.
C Bell ami 85718/12 violetti

SOLIFER	Rep.material 810 Rep.material	Försänkta skruvar Screws

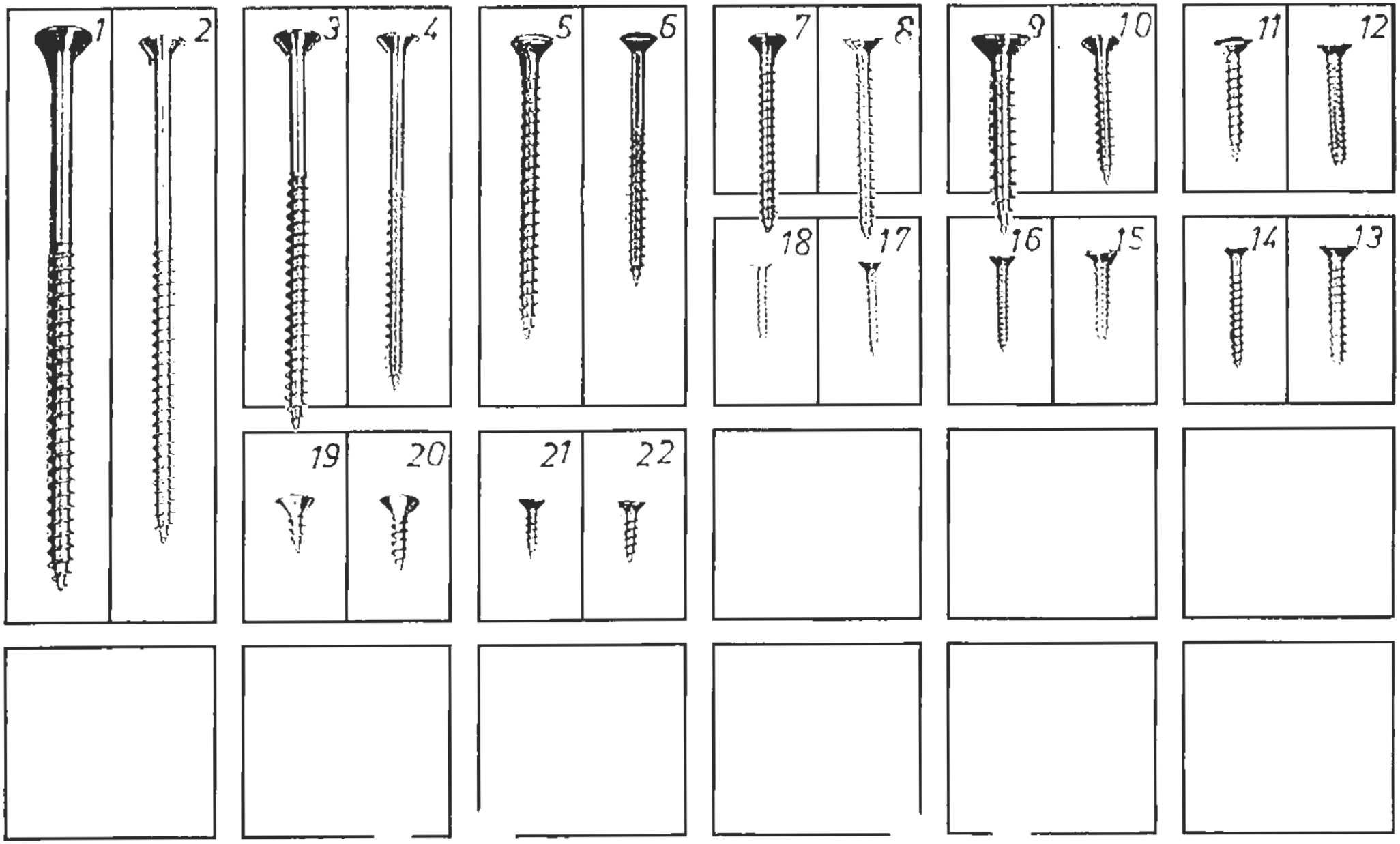

SOLIFER	Korjaus teriaalit 810	Ruuvit

X=vakio M=Menu-varustelu maasta riippuen

Kuva	Varaosa nro	Kuvaus			Arctic 450	Golfer	Nordica 510	Nordica 550 DL	Nordica 550 WH	Nordica 550 GLT	Nordica 610 Ti	Finlandia 620	Finlandia 670	Huom.
1	0077-5015	Ruuvi galvanoitu	6x110		x	x	x	x	x	x	x	x	x	
2	9000-9963	Ruuvi galvanoitu	5x100		x	x	x	x	x	x	x	x	x	
3	0077-5018	Ruuvi galvanoitu	5x80		x	x	x	x	x	x	x	x	x	
4	0077-5019	Ruuvi galvanoitu	4,5x70		x	x	x	x	x	x	x	x	x	
5	0076-0012	Ruuvi galvanoitu	4,5x60		x	x	x	x	x	x	x	x	x	
6	0077-0000	PH uraruuvi	4x50		x	x	x	x	x	x	x	x	x	
7	0077-3003	Ruuvi haponkestävä	4x40		x	x	x	x	x	x	x	x	x	
7	9000-5569	Erikoisruuvi (vedin)	4x40		x	x	x	x	x	x	x	x	x	
8	0077-5020	Ruuvi galvanoitu	4x40		x	x	x	x	x	x	x	x	x	
9	9001-3011	Ruuvi galvanoitu	6x40		x	x	x	x	x	x	x	x	x	
10	9000-4330	Ruuvi galvanoitu	4x30		x	x	x	x	x	x	x	x	x	
11	0070-1002	Ruuvi galvanoitu	4x25		x	x	x	x	x	x	x	x	x	
12	0076-1005	Ruuvi sinkitty	3,5x25		x	x	x	x	x	x	x	x	x	
13	0076-0018	Lastulevyruuvi	3,5x25		x	x	x	x	x	x	x	x	x	
14	0076-0022	Lastulevyruuvi	3,5x25		x	x	x	x	x	x	x	x	x	1)
15	0076-1001	Peltiruuvi uppokanta	3,5x19		x	x	x	x	x	x	x	x	x	
16	0077-0003	Lastulevyruuvi uppokanta	3x20		x	x	x	x	x	x	x	x	x	
17	0076-0009	Ruuvi haponkestävä	2,9x19		x	x	x	x	x	x	x	x	x	
18	9500-3698	Ruuvi galvanoitu	2,5x16		x	x	x	x	x	x	x	x	x	
19	9000-6435	Ruuvi galvanoitu	4x12		x	x	x	x	x	x	x	x	x	
20	0077-5017	Lastulevyruuvi uppokanta	4x16		x	x	x	x	x	x	x	x	x	
21	0070-0002	Ruuvi galvanoitu	3x13		x	x	x	x	x	x	x	x	x	

Huom. 1) Teittalista ruuvi

SOLIFER	Rep.material 815 Rep.material	Skruvar med kullrig skalle Screws

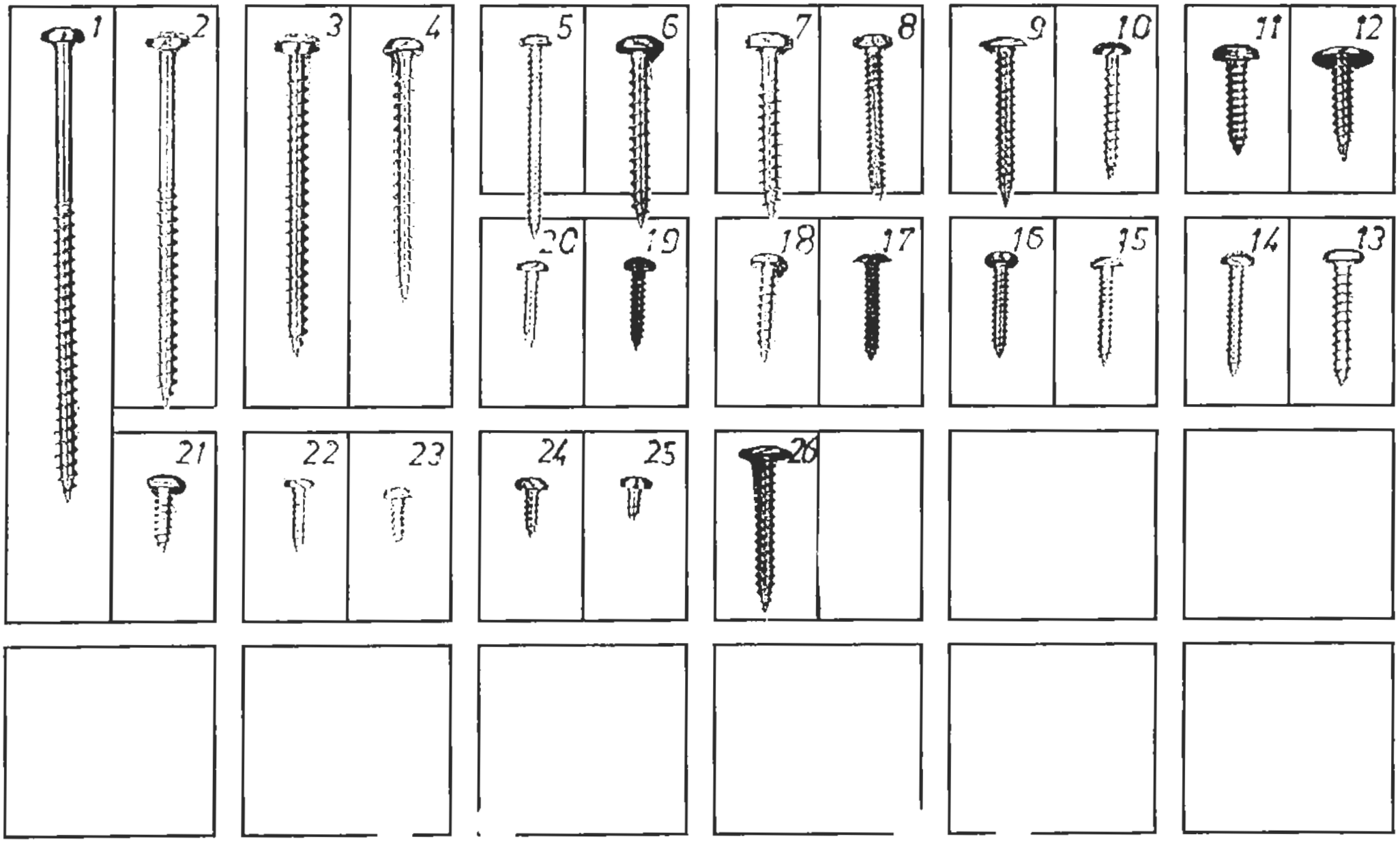

SOLIFER

Korjausmateriaalit 815

Ruuvit

X=vakio M=Menu-varustelu maasta riippuen

Kuva	Varaosa nro	Kuvaus			Arkona 450	Gotlar	Nordica 510	Nordica 550 DL	Nordica 550 MH	Nordica 550 QLT	Nordica 610	Finlandia 620	Finlandia 670	Huom.
1	9001-4178	Ruuvi galvanoitu	5x90		x	x	x	x	x	x	x	x	x	
2	0077-1006	Ruuvi galvanoitu	5x70		x	x	x	x	x	x	x	x	x	
3	0077-5013	Ruuvi galvanoitu	5x60		x	x	x	x	x	x	x	x	x	
4	0076-0011	Levuruuvi kupukanta	4,8x50		x	x	x	x	x	x	x	x	x	
5	9000-3228	Ruuvi galvanoitu	3,5x38		x	x	x	x	x	x	x	x	x	
6	0077-0013	Lastulevyruuvi haponk.	5x35		x	x	x	x	x	x	x	x	x	
7	0076-1007	Ruuvi galvanoitu	5x35		x	x	x	x	x	x	x	x	x	
8	0077-5004	Lastulevyruuvi lieriök.	4x30		x	x	x	x	x	x	x	x	x	
9	9000-5446	Ruuvi galvanoitu	4,2x32		x	x	x	x	x	x	x	x	x	
10	0077-5014	Ruuvi galvanoitu	4x25		x	x	x	x	x	x	x	x	x	
11	0076-0006	Peltiruuvi lieriök. hap.	4,8x19		x	x	x	x	x	x	x	x	x	
12	0076-1012	KFR-yleisruuvi	4,2x19		x	x	x	x	x	x	x	x	x	
13	0077-5014	Ruuvi galvanoitu	4x25		x	x	x	x	x	x	x	x	x	
14	0076-0008	Peltiruuvi haponkestävä	3,5x19		x	x	x	x	x	x	x	x	x	
15	0076-1000	Levyruuvi kupuk. galvanoitu	3,5x19		x	x	x	x	x	x	x	x	x	
16	9000-8361	Ruuvi haponkestävä	4x20		x	x	x	x	x	x	x	x	x	
17	9000-3508	Ruuvi musta	3,5x19		x	x	x	x	x	x	x	x	x	
18	9000-4299	Ruuvi galvanoitu	4x20		x	x	x	x	x	x	x	x	x	
19	0076-0021	Ruuvi musta	3,5x16		x	x	x	x	x	x	x	x	x	
20	0076-5001	Levyruuvi kupukanta	3,5x16		x	x	x	x	x	x	x	x	x	
21	0076-1004	Peltiruuvi listaruuvi	3,5x25		x	x	x	x	x	x	x	x	x	

Huom.

SOLIFER	Korjausmateriaalit 815	Ruuvit

X=vakio M=Menu-varustelu maasta riippuen

Kuva	Varaosa nro	Kuvaus			Artic 450	Golde	Nordica 510	Nordica 550 D	Nordica 550 W	Nordica 550 GT	Nordica 610	Finlandia 620	Finlandia 670	Huom.
22	0077-1003	Ruuvi galvanoitu	3x12		x	x	x	x	x	x	x	x	x	
23	0076-0020	Peltiruuvi haponkestävä	3,5x9,5		x	x	x	x	x	x	x	x	x	
24	0076-0004	Ruuvi galvanoitu	3,5x9,5		x	x	x	x	x	x	x	x	x	
25	9000-3854	Ruuvi haponkestävä	3,5x6,5		x	x	x	x	x	x	x	x	x	
26	0076-1014	Ruuvi messinki aluslevyllä	4,2x32		x	x	x	x	x	x	x	x	x	

Huom.

SOLIFER	Rep.material 820 Rep.material	Trälister Lists of wood

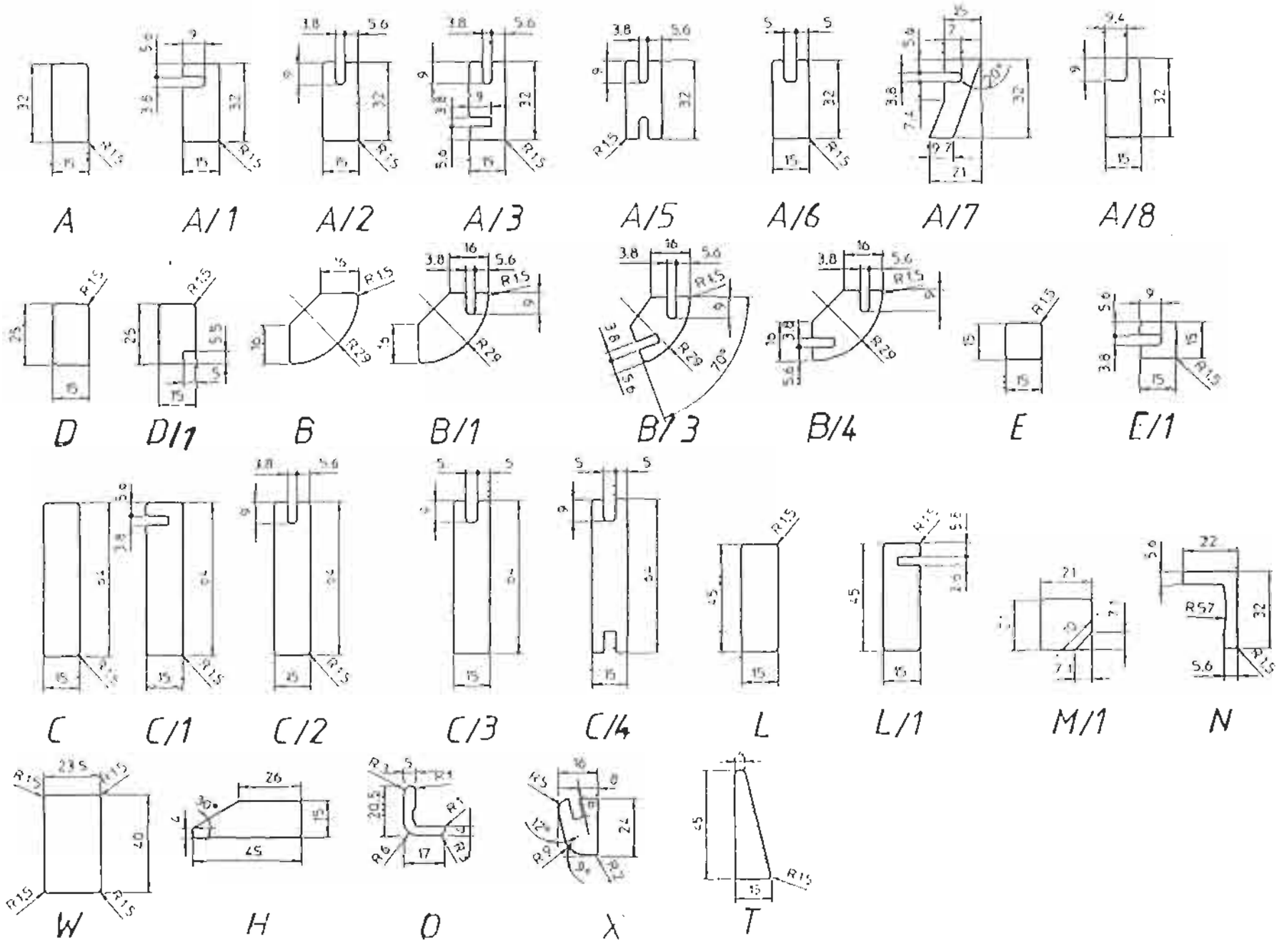

X=vakio M=Menu-varustelu maasta riippuen

Kuva	Varaosa nro	Kuvaus				Minima 450	Solitaire	Nordica 510	Nordica 550 DL	Nordica 550 MH	Nordica 550 GLT	Nordica 610Ti	Filagrafia 620	Filagrafia 670	Huom.
A	0059-2175	Rimaprofiili	Love cherry	2300mm		x	x	x	x	x	x	x	x	x	
A/1	0059-2176	Rimaprofiili	Love cherry			x	x	x	x	x	x	x	x	x	
A/2	0059-2177	Rimaprofiili	Love cherry	2300mm		x	x	x	x	x	x	x	x	x	
A/3	0059-2178	Rimaprofiili	Love cherry			x	x	x	x	x	x	x	x	x	
A/5	9001-3910	Rimaprofiili	Love cherry			x	x	x	x	x	x	x	x	x	
A/6	9400-6378	Rimaprofiili	Love cherry			x	x	x	x	x	x	x	x	x	
A/7	9400-6379	Rimaprofiili	Love cherry	1900 mm		x	x	x	x	x	x	x	x	x	
A/8	9000-7087	Rimaprofiili	Love cherry	2403 mm		x	x	x	x	x	x	x	x	x	
B	0059-2179	Rimaprofiili	Love cherry			x	x	x	x	x	x	x	x	x	
B/1	0059-2180	Rimaprofiili	Love cherry			x	x	x	x	x	x	x	x	x	
B/3	9000-5093	Rimaprofiili	Love cherry			x	x	x	x	x	x	x	x	x	
B/4	9400-6433	Rimaprofiili	Love cherry			x	x	x	x	x	x	x	x	x	
C	0059-2181	Rimaprofiili	Love cherry			x	x	x	x	x	x	x	x	x	
C/1	0059-2223	Rimaprofiili	Love cherry			x	x	x	x	x	x	x	x	x	
C/2	0069-2183	Rimaprofiili	Love cherry			x	x	x	x	x	x	x	x	x	
C/3	9400-6376	Rimaprofiili	Love cherry			x	x	x	x	x	x	x	x	x	
C/4	9400-6377	Rimaprofiili	Love cherry			x	x	x	x	x	x	x	x	x	
D	0059-2164	Rimaprofiili	Love cherry			x	x	x	x	x	x	x	x	x	
D/1	0059-2185	Rimaprofiili	Love cherry			x	x	x	x	x	x	x	x	x	
E	0059-2186	Rimaprofiili	Love cherry	2400 mm		x	x	x	x	x	x	x	x	x	
E/1	0059-2187	Rimaprofiili	Love cherry	2300 mm		x	x	x	x	x	x	x	x	x	

Huom.

SOLIFER	Korjausmateriaalit 820	Rimaprofiili

X=vakio M=Menu-varustelu maasta riippuen

Kuva	Varaosa nro	Kuvaus				Artisano 450	Cutlet	Nordica 510	Nordica 550 DL	Nordica 550 MH	Nordica 550 DLT	Nordica 610TI	Finlandia 620	Finlandia 670	Huom.
H	0059-2275	Rimaprofiili	Love cherry	2120 mm		x	x	x	x	x	x	x	x	x	
L	0059-2189	Rimaprofiili	Love cherry			x	x	x	x	x	x	x	x	x	
L/1	9400-6380	Rimaprofiili	Love cherry			x	x	x	x	x	x	x	x	x	
M/1	9400-4729	Rimaprofiili	Love cherry	272 mm		x	x	x	x	x	x	x	x	x	
N	9000-9337	Rimaprofiili	Love cherry	1900 mm		x	x	x	x	x	x	x	x	x	
O	9401-3221	Rimaprofiili	Love cherry			x	x	x	x	x	x	x	x	x	
T	9401-3906	Rimaprofiili	Love cherry	850 mm		x	x	x	x	x	x	x	x	x	
W	9000-5922	Rimaprofiili	Love cherry	1043 mm		x	x	x	x	x	x	x	x	x	
X	9401-3204	Rimaprofiili	Love cherry			x	x	x	x	x	x	x	x	x	

Huom.

SOLIFER	Rep.material 825 Rep.material	Hörnbåge Corner bend

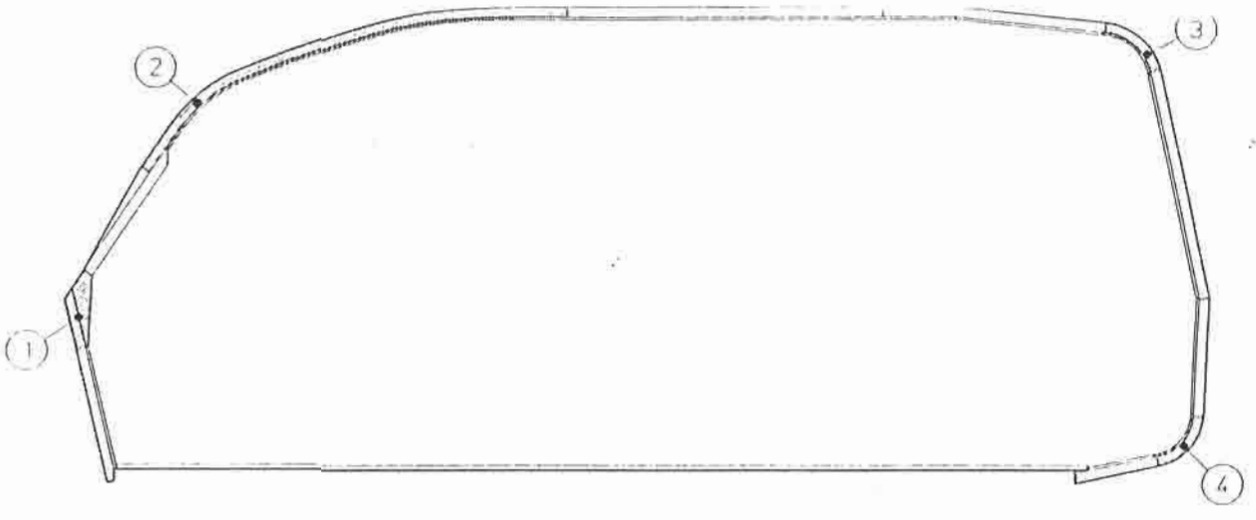

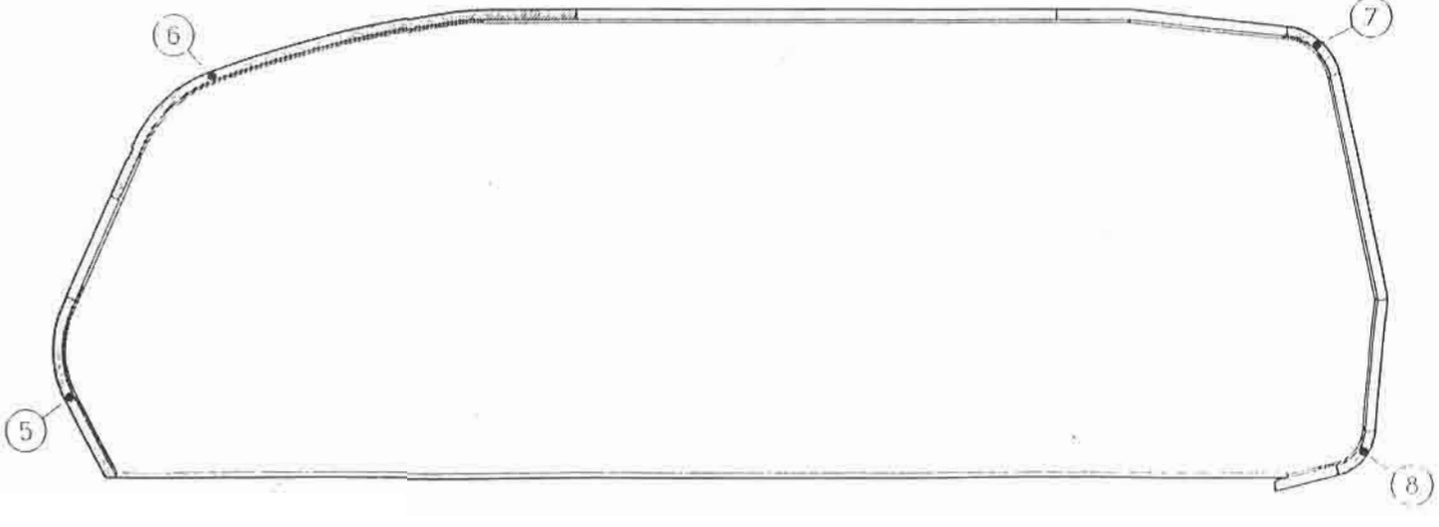

SOLIFER

Korjausmateriaalit 825

korikaaret

X=vakio M=Menu-varustelu maasta riippuen

Kuva	Varaosa nro	Kuvaus		Arctic 450	Bolide	Nordica 610	Nordica 550 DL	Nordica 550 WH	Nordica 550 DLT	Nordica 610Ti	Finlandia 620	Finlandia 670	Huom.
1	9400-3655	Kulmakaari vasen		x	x								
1	9400-3654	Kulmakaari oikea		x	x								
2	9300-3480	Kulmakaari vasen		x	x								
2	9000-3681	Kulmakaari oikea		x	x								
3	0048-5610	Kulmakaari oikea ja vasen		x	x	x	x	x					
4	9400-3482	Kulmakaari oikea ja vasen		x	x	x	x	x					
5	0038-5570	Kulmakaari vasen				x	x	x	x	x	x	x	
5	0038-5575	Kulmakaari oikea				x	x	x	x	x	x	x	
6	0038-5590	Kulmakaari vasen				x	x	x	x				
6	0038-5595	Kulmakaari oikea				x	x	x	x				
6	0038-5580	Kulmakaari vasen								x	x	x	
6	0038-5585	Kulmakaari oikea								x	x	x	
7	0048-5610	Kulmakaari oikea ja vasen				x	x	x	x				
7	0048-5600	Kulmakaari oikea ja vasen								x	x	x	
8	9000-6002	Kulmakaari vasen				x	x	x	x	x	x	x	
8	9400-6001	Kulmakaari oikea				x	x	x	x	x	x	x	

Anm.

Obs.

SOLIFER	Korjausmateriaalit 830	Vanerit ja eristeet

Kuva	Varaosa nro	Kuvaus		Huom
1	0050-3051	Poppelivaneri 3x2170x1220 katto		
2	9000-3286	Seinänaneri bari 3x1920x1220		
3	9000-3877	Poppelivaneri wc-seinä		
4	0050-1071	Kalustevaneri 3x2135x1220 1-puoleinen		
5	0050-1072	Kalustevaneri 3x2135x1220 2-puoleinen		
6	0050-1076	Vaneri love cherry 9x2315x1220		
7	0056-1009	Havuvaneri 9x2135x1220		
8	0056-1027	Havuvaneri 6,5x1220x2440		
9	0056-1030	Sekavaneri 12x1220x2440		
10	0063-1060	Hiottu spu levy 36x1100x1100		
11	0050-1070	Popp.vaneri love cherry 12x2135x1220		

Anm.

Obs.

Kuva	Varaosa nro	Kuvaus		Huom
1	2707-0115	Laattaliima macroplast		
2	2707-0100	Blanco-patruuna täyd.		
3	2707-0101	Araldit liima 1 l purkki		
4	2707-0102	Kovetin 0,7 l purkki		
5	2707-0103	Jauhe		
6	0060-0006	Liimatiivistenauha 2x15 mm bostik		
7	0060-5001	Tiivistemassanauha 2x20 mm beige		
8	0060-5002	Butyylinauha 2x20 mm valk.		
9	0060-5006	Tiivistemassanauha 1,5x20 mm		
10	0060-5007	Tiivisetmassanauha 1,5x40 mm		
11	0060-5008	Liimakitti pl400 (etukulma)		
13	0494-0720	Silikonikitti väritön		
14	9000-4650	Tiivistemassa butyl-37 harmaa		
15	9000-8055	Tiivistemassa butyl-37 harmaa		
16	2707-0110	Etukulman paikk.srj		
17	2707-0105	K.p.kotelon paikkasarja		
18	0093-0687	Paisukenauha 3x20 mm illbruck		
19	0063-3021	Tiivistenauha hansa 10x10 mm		

Anm.
Obs.