INNEHÅLLSFÖRTECKNING RESERVDELS KATALOG SOLIFER 1988-1994 (Ej Art. Articina/Goldie)

110	Chassi	Ram,dragbalkar,hörnstöd,stödbensvev, stänkskydd,hjulhus, kabelclips.m.m
120	Chassi	Noshjul, fälg, däck navkapslar
140	Chassi	Dragkoppling Peitz TSV 222P
145	Chassi	Dragkoppling Knott
150	Chassi	Hjulbroms Peitz
160	Chassi	Hjulbroms Knott
170	Chassi	Enkel och boggiaxel
210	Kaross	Frontparti 1988-1995 (se även sid 211)
211	Kaross	Gasolkoffert
212	Kaross	Bakparti 510, 550, 550DL, 550GLT 1994-1995
213	Kaross	Bakparti alla -88-93 plusFfinlandia 93-95 (se även sid 214)
214	Kaross	Bakparti, skidkoffert 1988-1992
226	Kaross	Utvändigt H sida 460-6702 -88-92 510-6101 -93-95
227	Kaross	Utvändigt V sida 460-6702 -88-92 510-6101 -93-95
234	Kaross	Utvändigt H sida Finlandia 620/670 -93-95
235	Kaross	Utvändigt V sida Finlandia 620/670 -93-95
236	Kaross	Fönster,ändstycken,gångjärnslister,ventilationsgallerarrangemang H sida
237	Kaross	Fönster,ändstycken,gångjärnslister,ventilationsgallerarrangemang V sida
240	Kaross	Ändstycken
243	Kaross	Ventilationsgaller
245	Kaross	Alumniumlister
250	Kaross	Gummi och plastlister

251	Kaross	Gummi och plastlister
254	Kaross	Fönster
255	Kaross	Fönsterdelar
260	Kaross	Takluckor och ventiler
275	Kaross	Ytterdörr
278	Kaross	Utvändiga plåtar -88-92
280	Kaross	Utvändiga plåtar -93-95
290	Kaross	Typemblem
291	Kaross	Märkesemblem och dekaler
310	Värme	Gasolpannor Primus 2470 och 2490. Elpatroner
330	Värme	Övriga värmekomponenter
335	Värme	Gummislangar
410	Gasol	2-lågig spis Cramer
415	Gasol	3-lågig spis Cramer
420	Gasol	3-lågig spis Cramer utanpåliggande
425	Gasol	Reducerventiler, slangar, rör, gasfördelare, skarvnippel
430	Gasol	Övriga gasolkomponenter
440	Gasol	Kylskåp Upo Mobil-Life C 1012 90 l. Front och topp
444	Gasol	Kylskåp Upo Mobil-Life C 1012 90 l. Baksida och dörr
450	Gasol	Kylskåp Upo Mobil-Life C 1032 115l och 1034 120l. Front och topp
454	Gasol	Kylskåp Upo Mobil-Life C 1032 115l och 1034 120l. Baksida och dörr
460	Gasol	Kylskåp E-lux RM 400.
470	Gasol	Kylskåp E-lux RM 4401 L.
510	El	Invändig belysning
512	El	Utvändig belysning

513	El	Glödlampor, halogenlampor, lysrör
515	El	Övriga elkomponenter 12V
517	El	Övriga elkomponenter 230V
520	El	Manöverpaneler 88 - 91
522	El	Manöverpaneler 92 - 95
530	El	Radio, radioantenn, högtalare, TV-antennmast, TV-antenn
610	Vatten	Kranar,tankar,dunkar,pumpar,kopplingar,slangklämmor,slangar,nipplar
612	Vatten	Varmvatten
615	Vatten	Fast vattentank
650	Vatten	Avloppsvatten
670	Toalett	Toalettrum. Alla 1988. 510 1994-1995
671	Toalett	Toalettrum .Alla 89-95 utom 510 -94-95 och 550MH -94-95
672	Toalett	Toalettrum 550MH -94
675	Toalett	Kassettoalett el och man sittdelen
676	Toalett	Kassettoalett el och man underdel plus tank
677	Toalett	Kassettoalett . Dörrar version 1 och 2
710	Inredning	Främre och bakre sittgrupp. Kök. 460-90-91. 510L0-90-92
712	Inredning	Främre och bakre sittgrupp. Kök. 510 -94-95
718	Inredning	Främre och bakre sittgrupp. Kök. 550DL -92-95. Höger sida
719	Inredning	Främre och bakre sittgrupp. 550DL -92-95. Vänster sida
724	Inredning	Främre och bakre sittgrupp. Kök, garderob 550 MH -94-95
730	Inredning	Främre och bakre sittgrupp. Kök, garderob 550 GLT -92-95
732	Inredning	Främre och bakre sittgrupp. Kök. 6101 -92-95. 6102i -92. Höger sida
733	Inredning	Främre och bakre sittgrupp. 6101i -92-95. 6102i -92: Vänster sida
734	Inredning	Sovrumsdelar 6101 -92-95. 6102 -92

736	Inredning	Främre sittgrupp 550DL -89-91;Jubilee -90;550GLS -91;5502i;5602i;6002i;6102i 6702i -88-91	
737	Inredning	Bakre sittgrupp 550DL -89-91;Jubilee -90;550GLS -91;5502i;5602i;6002i;6102i 6702i -88-91	
738	Inredning	Kök 550DL -89-91;Jubilee -90 550GLS -91; 5502i;5602i;6002i;6102i;6702i -88-91	
739	Inredning	Spisfläkt	
740	Inredning	Främre och bakre sittgrupp. Kök. Finlandia 620/670 -93-95	
741	Inredning	Bakre sitt grupp Finlandia 620/670 -93-96	
742	Inredning	Sovrumsdelar Finlandia 620/670 -93-95	
743	Inredning	Hörnskåp och hurts vänster sida. Sminkbord höger sida	
744	Inredning	Ventilationslucka	
746	Inredning	Planlösningar 460-90-91;510L-91-92;510-94;550DL-89-91;Jubilee-90;5502i-88;5602i-89-91;	
747	Inredning	Planlösningar(skivor/dörrar)550GLS-91;550GLT-92-94;550(MH)94	550DL-92-94
748	Inredning	Planlösningar(skivor/dörrar) 6002i-88;6102i-89-91;6102i-92;6101i-92-94	
749	Inredning	Planlösningar(skivor/dörrar) Finlandia 620-93-94;6702i-88-91	
750	Inredning	Planlösningar(skivor/dörrar) Finlandia 670 -93-94	
752	Inredning	Rull/kassettgardiner,persienn,clips,stege,vikdörr,bordsstativ/ben,disbänksplåtar	
755	Inredning	Gångjärn,lås,fästklossar,fäststycken låsclips,spegelfäste,slangfäste,m.m.	
756	Inredning	Fästen,teleskop,bestikölådor,trådkorg,clips,klädkrokar,pappershållare,täckhattar m.m.	
820	Rep.material	Trälister	
825	Rep.material	Hörnbågar	
835	Rep.material	Lim,kitt,tätningsband	
838	Rep.material	Frontelement	
840	Rep.material	Bakre element. Alla -88-92 plus 550DL,550GLT och 6101i -93	
845	Rep.material	Bakre element. Finlandia -93. Alla -94-95	

SOLIFER	RE. DELSKA .LOG 1988-1995 Ej Artic/Articina/Goldie	CHASSI 110	RAM,DRAGBAL .ER,HÖR. STÖD,STÄNKSKYDD,M.M.

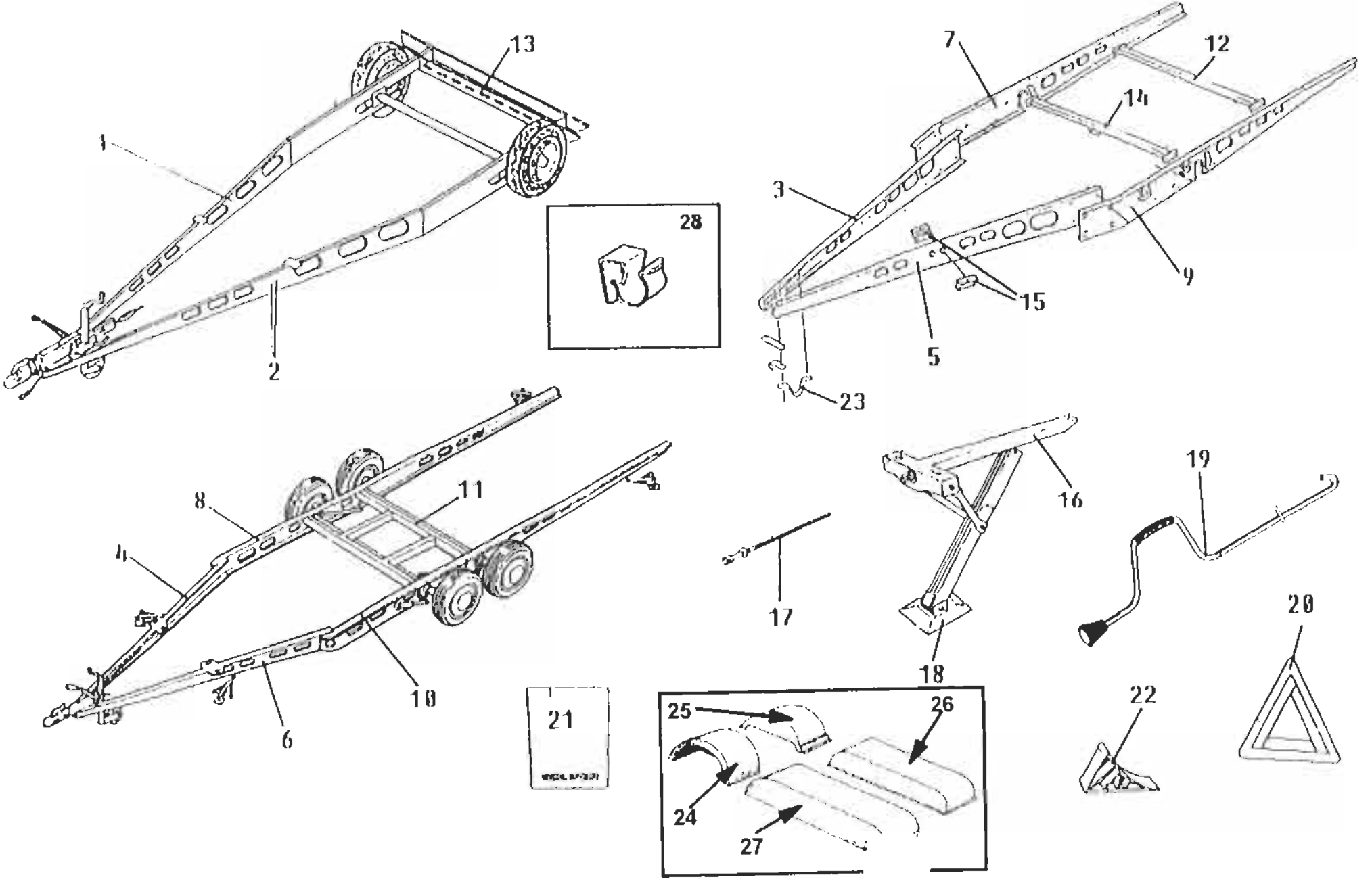

SOLIFER

RESERVDELSKATALOG
1988-1995
Ej Artic/Articina/Goldie

CHASSI
110

RAM,DRAGBALKAR,HÖRNSTÖD,STÄNKSKYDD M.M.

Landskod
X = alla vagnar
S = endast Finland
R = endast Sverige
N = endast Norge
T = endast Danmark
H = endast Holland
G = endast Tyskland

Pos.	Osa nro	Nimike	1988			1989				1990							1991							1992					1993					1994-1995							ANM.
			5502 i	6002 i	6702 i	550 DL	5602 i	6102 i	6702 i	460	510 L	JUB	550 DL	5602 i	6102 i	6702 i	460	510 L	550 DL	550 GLS	5602 i	6102 i	6702 i	510 L	550 DL	550 GLT	6101i	6102 i	550 DL	550 GLT	6101i	F 620	F 670	510	550 MH	550 DL	550 GLT	6101i	F 620	F 670	
1	27033036	DRAGBALK VÄNSTER								X							X																									
1	27033038	DRAGBALK VÄNSTER									X							X						X																		
1	27033047	DRAGBALK VÄNSTER																																X								
2	27033035	DRAGBALK HÖGER								X							X																									
2	27033037	DRAGBALK HÖGER									X							X						X																		
2	27033048	DRAGBALK HÖGER																																X								
3	00940163	DRAGBALK HÖGER				X						X	X						X	X					X	X			X	X												
3	00940165	DRAGBALK HÖGER					X	X	X					X	X	X					X	X	X				X	X			X	X	X					X	X	X		
4	00940112	DRAGBALK HÖGER	X																																							
4	00940114	DRAGBALK HÖGER		X	X																																					
5	00940162	DRAGBALK VÄNSTER				X						X	X						X	X					X	X			X	X					X	X	X					
5	00940164	DRAGBALK VÄNSTER					X	X	X					X	X	X					X	X	X				X	X			X	X	X					X	X	X		
6	00940111	DRAGBALK VÄNSTER	X																																							
6	00940113	DRAGBALK VÄNSTER		X	X																																					
7	00940167	CHASSIBALK HÖGER				X						X	X						X	X					X	X			X	X					X	X	X					
7	90005246	CHASSIBALK HÖGER																									X				X							X				
8	00940116	CHASSIBALK HÖGER	X																																							

ANM.

SOLIFER	F S.DELSK TALOG 1988-1995 Ej Artic/Articina/Goldie	CHASSI 110	RAM,DRAGE .KER,HÖ NSTÖD,STÄNKSKYDD,M.M.

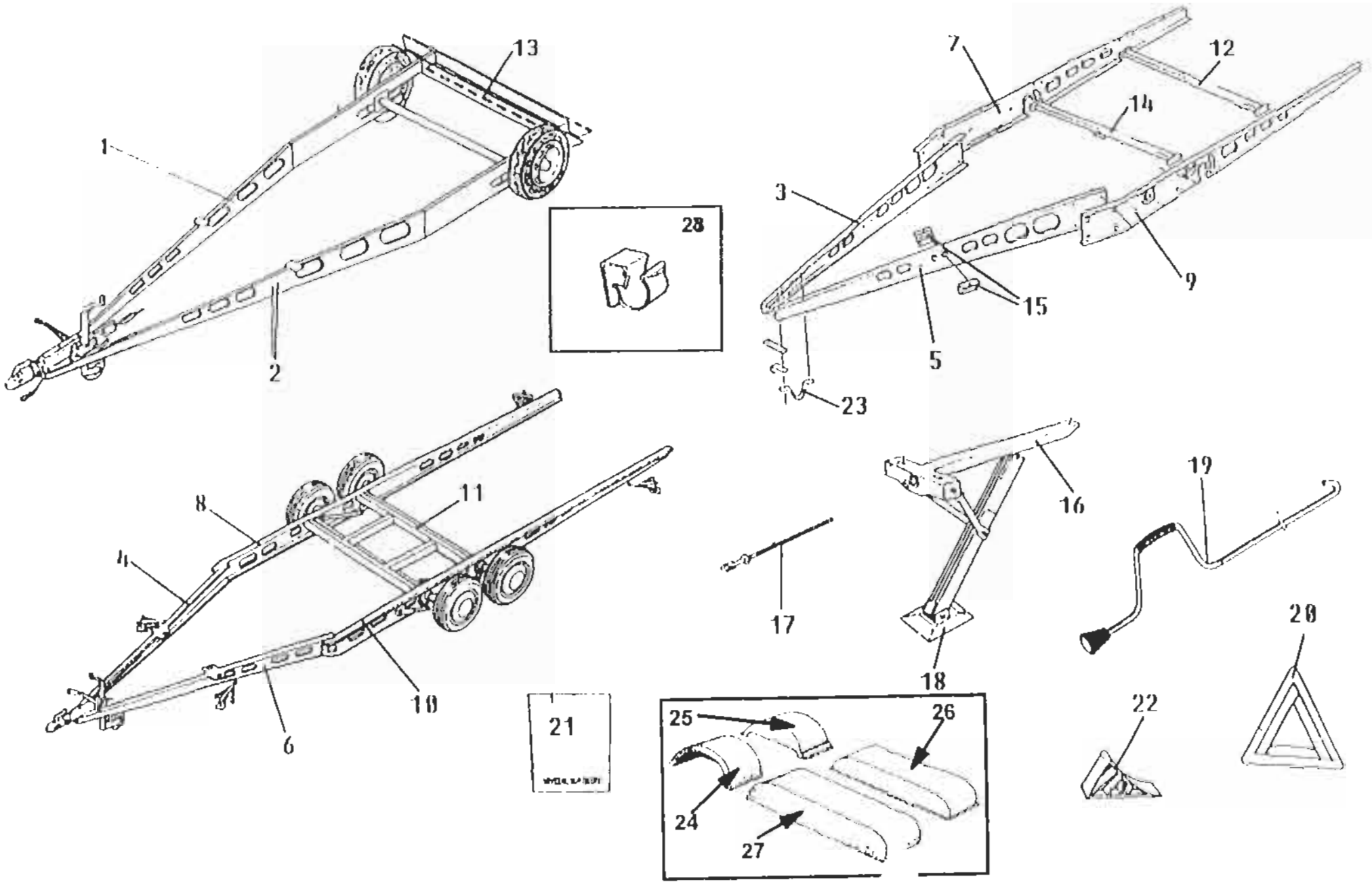

SOLIFER

RESERVDELSKATALOG
1988-1995
Ej Artic/Articina/Goldie

CHASSI
110

RAM,DRAGBALKAR,HÖRNSTÖD,STÄNKSKYDD M.M.

Landskod
X = alla vagnar
S = endast Finland
R = endast Sverige
N = endast Norge
T = endast Danmark
H = endast Holland
G = endast Tyskland

Pos	Osa nro	Nimike	1988			1989				1990							1991							1992					1993					1994-1995							ANM.
			5502 i	6002 i	6702 i	550 DL	5602 i	6102 i	6702 i	460	510 L	JUB	550 DL	5602 i	6102 i	6702 i	460	510 L	550 DL	550 GLS	5602 i	6102 i	6702 i	510 L	550 DL	550 GLT	6101i	6102 i	550 DL	550 GLT	6101i	F 620	F 670	510	550 MH	550 DL	550 GLT	6101i	F 620	F 670	
8	00940118	CHASSIBALK HÖGER		X																																					
8	00940120	CHASSIBALK HÖGER			X																																				
8	00940169	CHASSIBALK HÖGER					X							X							X																				
8	00940171	CHASSIBALK HÖGER						X							X							X						X													
8	00940173	CHASSIBALK HÖGER							X							X							X																		
8	90006237	CHASSIBALK HÖGER																														X							X		
8	90006240	CHASSIBALK HÖGER																															X							X	
9	00940166	CHASSIBALK VÄNSTER				X						X	X						X	X						X	X		X	X					X	X	X				
9	90005245	CHASSIBALK VÄNSTER																									X				X							X			
10	00940115	CHASSIBALK VÄNSTER	X																																						
10	00940117	CHASSIBALK VÄNSTER		X																																					
10	00940119	CHASSIBALK VÄNSTER			X																																				
10	00940168	CHASSIBALK VÄNSTER					X							X							X																				
10	00940170	CHASSIBALK VÄNSTER						X							X							X						X													
10	00940172	CHASSIBALK VÄNSTER							X							X							X																		
10	90006238	CHASSIBALK VÄNSTER																														X							X		
10	90006239	CHASSIBALK VÄNSTER																															X							X	
11	00940121	MELLANRAM	X				X																																		
11	00940122	MELLANRAM						X	X					X	X	X					X	X	X					X													
12	90005248	BAKRE BALK																									X				X							X			

ANM.

SOLIFER	RES.DELSKATALOG 1988-1995 Ej Artic/Articina/Goldie	CHASSI 110	RAM,DRAGBALKER,HÖRNSTÖD,STÄNKSKYDD,M.M.

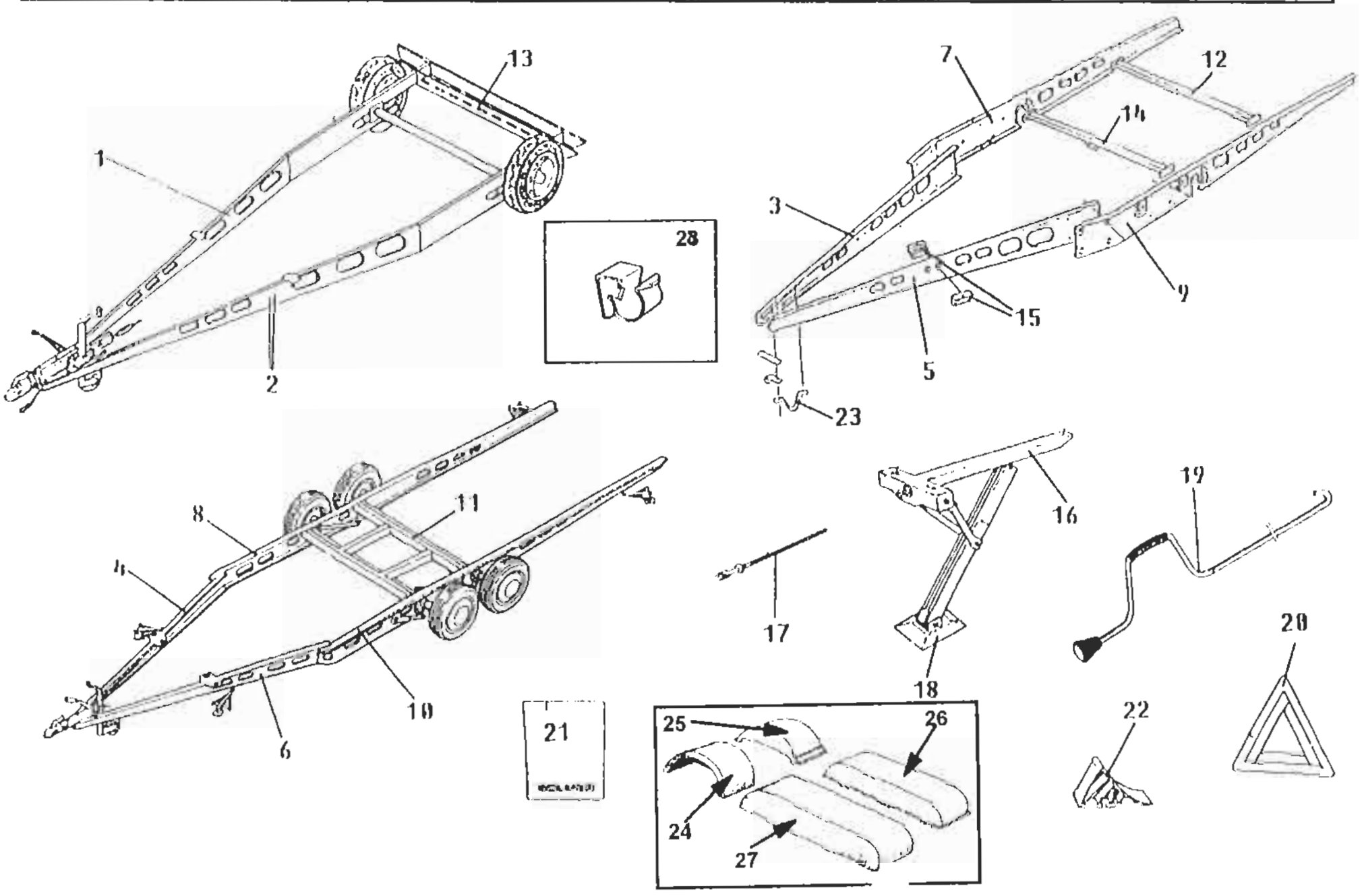

SOLIFER

RESERVDELSKATALOG
1988-1995
Ej Artic/Articina/Goldie

CHASSI
110

RAM,DRAGBALKAR,HÖRNSTÖD,STÄNKSKYDD M.M.

Landskod
X = alla vagnar
S = endast Finland
R = endast Sverige
N = endast Norge
T = endast Danmark
H = endast Holland
G = endast Tyskland

Pos.	Osa nro	Nimike	1988			1989				1990							1991							1992					1993					1994-1995							ANM
			5502 i	6002 i	6702 i	550 DL	5602 i	6102 i	6702 i	460	510 L	JUB	550 DL	5602 i	6102 i	6702 i	460	510 L	550 DL	550 GLS	5602 i	6102 i	6702 i	510 L	550 DL	550 GLT	6101i	6102 i	550 DL	550 GLT	6101i	F 620	F 670	510	550 MH	550 DL	550 GLT	6101i	F 620	F 670	
12	00940100	BAKRE BALK				X						X	X						X	X					X	X			X	X					X	X	X				
13	00940136	BAKRE BALK								X	X						X	X						X										X							
14	00940134	BROMSVAJERBALK				X						X	X					X	X	X					X	X			X	X					X	X	X				
14	90005247	BROMSVAJERBALK																									X				X							X			
15	00940082	BALKENS FÄSTJÄRNSPAR				X	X	X	X			X	X	X	X	X			X	X	X	X	X		X	X	X	X	X	X	X	X	X		X	X	X	X	X	X	
16	00940184	HÖRNSTÖD	X	X	X	X	X	X	X	X	X	X	X	X	X	X	X																	X							
16	90003165	HÖRNSTÖD LÅNG ÖGLA															X	X	X	X	X	X	X	X	X	X	X	X	X	X	X	X	X	X	X	X	X	X	X	X	
17	27060310	TRAPETSSKRUV KORT ÖGLA								X							X																	X							
17	27060501	TRAPETSSKRUV LÅNG ÖGLA															X	X	X	X	X	X	X	X	X	X	X	X	X	X	X	X	X	X	X	X	X	X	X	X	
18	27060313	STÖDBENSPLATTA + NIT	X	X	X	X	X	X	X	X	X	X	X	X	X	X	X	X	X	X	X	X	X	X	X	X	X	X	X	X	X	X	X	X	X	X	X	X	X	X	
19	00940072	STÖDBENSVEV	X	X	X	X	X	X	X	X	X	X	X	X	X	X	X	X	X	X	X	X	X	X	X	X	X	X	X	X	X	X	X	X	X	X	X	X	X	X	
20	17291004	VARNINGSTRIANGEL	S	S	S	S	S	S	S	S	S	S	S	S	S	S	S	S	S	S	S	S	S	X	SS	S	S	S	S	S	S	S	S	S	S	S	S	S	S	S	
21	00454460	STÄNKSKYDD	X	X	X	X	X	X	X	X	X	X	X	X	X	X	X	X	X	X	X	X	X	X	X	X	X	X	X	X	X	X	X	X	X	X	X	X	X	X	
22	00900123	BROMSKLOSSAR	S	S	S	S	S	S	S	S	S	S	S	S	S	S	S	S	S	S	S	S	S	S	S	S	S	S	S	S	S	S	S	S	S	S	S	S	S	S	
23	00940064	DRAGETS SKYDDSBYGEL	X	X	X	X	X	X	X	X	X	X	X	X	X	X	X	X	X	X	X	X	X	X	X	X	X	X	X	X	X	X	X	X	X	X	X	X	X	X	
24	00357320	HJULHUSISOLERING				X				X	X	X	X				X	X	X	X				X	X	X	X		X	X	X			X	X	X	X	X			
25	00257230	HJULHUS				X				X	X	X	X				X	X	X	X				X	X	X	X		X	X	X			X	X	X	X	X			
26	00257250	HJULHUS	X	X	X		X	X	X					X	X	X					X	X	X					X				X	X						X	X	
27	00375740	HJULHUSISOLERING	X	X	X		X	X	X					X	X	X					X	X	X					X				X	X						X	X	
28	00813007	KABELCLIPS	X	X	X	X	X	X	X	X	X	X	X	X	X	X	X	X	X	X	X	X	X	X	X	X	X	X	X	X	X	X	X	X	X	X	X	X	X	X	

ANM

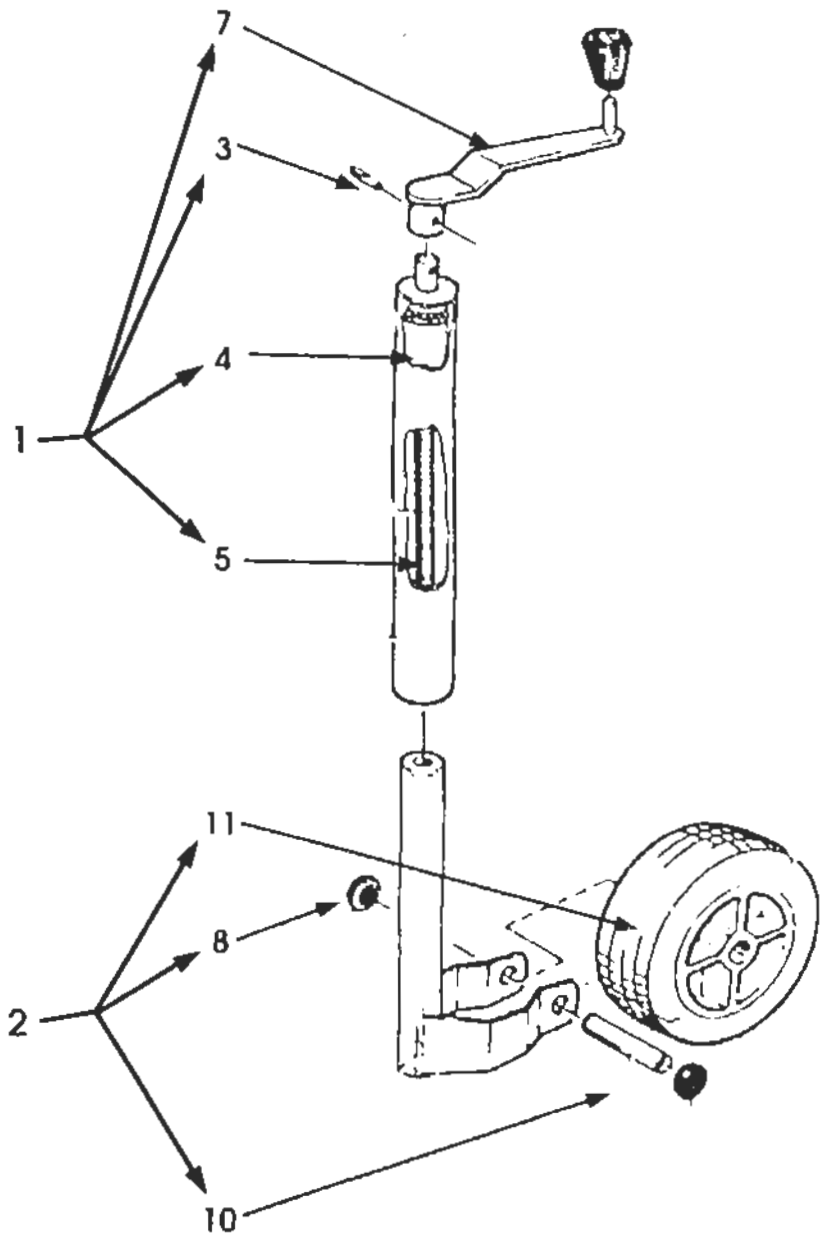
7
3
4
1
5
11
8
2
10

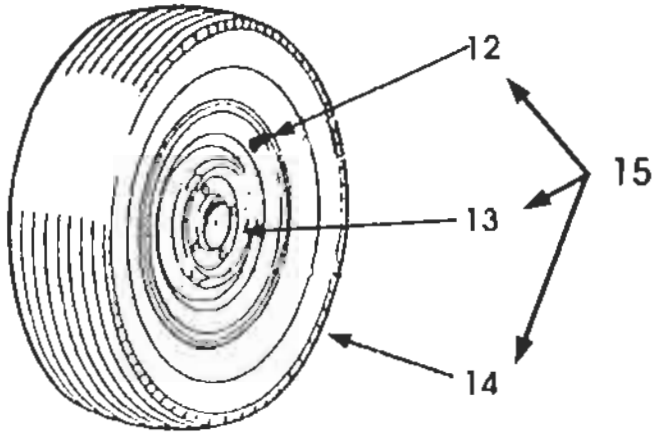
12
15
13
14

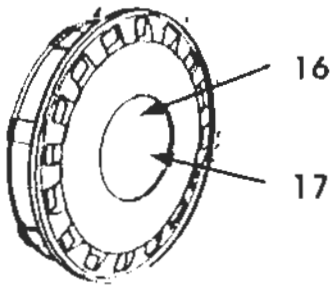
16
17

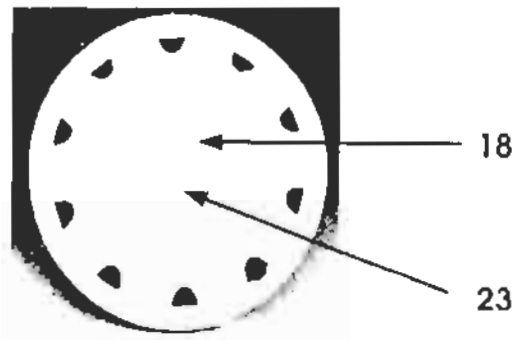
18
23

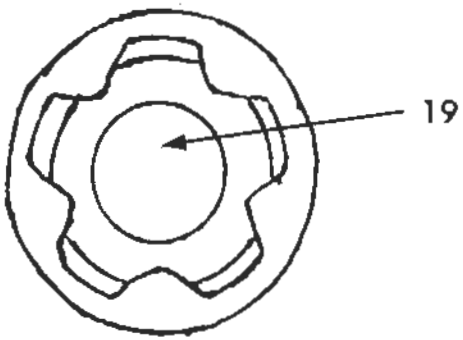
19

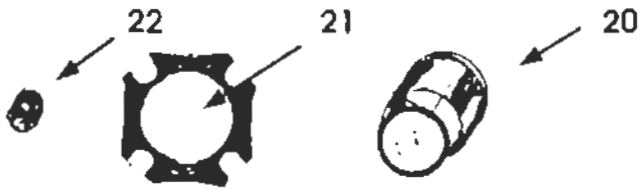
22
21
20

24

SOLIFER

RESERVDELSKATALOG
1988-1995
Ej Artic/Articina/Goldie

CHASSI
120

NOSHJUL, FÄLG,DÄCK,NAVKAPSEL

Landskod
X = alla vagnar
S = endast Finland
R = endast Sverige
N = endast Norge
T = endast Danmark
H = endast Holland
G = endast Tyskland

Pos.	Res.delsnr.	Benämnig	1988			1989				1990							1991							1992					1993					1994-1995							ANM.
			5502 i	6002 i	6702 i	550 DL	5602 i	6102 i	6702 i	460	510 L	JUB	550 DL	5602 i	6102 i	6702 i	460	510 L	550 DL	550 GLS	5602 i	6102 i	6702 i	510 L	550 DL	550 GLT	6101i	6102 i	550 DL	550 GLT	6101i	F 620	F 670	510	550 MH	550 DL	550 GLT	6101i	F 620	F 670	
1	27060016	NOSHJULETS ÖVRE DEL	X	X	X																																				
1	27060170	NOSHJULETS ÖVRE DEL				X	X	X	X	X	X	X	X	X	X	X	X	X	X	X	X	X	X	X	X	X	X	X	X	X	X	X	X	X	X	X	X	X	X	X	
2	27060017	NOSHJULETR NEDRE DEL	X	X	X																																				
2	27060171	NOSHJULETR NEDRE DEL				X	X	X	X	X	X	X	X	X	X	X	X	X	X	X	X	X	X	X	X	X	X	X	X	X	X	X	X	X	X	X	X	X	X	X	
3	27060024	RÖRSPRINT	X	X	X																																				
3	27060183	RÖRSPRINT				X	X	X	X	X	X	X	X	X	X	X	X	X	X	X	X	X	X	X	X	X	X	X	X	X	X	X	X	X	X	X	X	X	X	X	
4	27060188	TRYCKLAGER				X	X	X	X	X	X	X	X	X	X	X	X	X	X	X	X	X	X	X	X	X	X	X	X	X	X	X	X	X	X	X	X	X	X	X	
5	27060181	TRAPETSSKRUV	X	X	X	X	X	X	X	X	X	X	X	X	X	X	X	X	X	X	X	X	X	X	X	X	X	X	X	X	X	X	X	X	X	X	X	X	X	X	
7	27060021	VEV	X	X	X																																				
7	27060182	VEV				X	X	X	X	X	X	X	X	X	X	X	X	X	X	X	X	X	X	X	X	X	X	X	X	X	X	X	X	X	X	X	X	X	X	X	
8	27060186	LÅSBRICKA	X	X	X	X	X	X	X	X	X	X	X	X	X	X	X	X	X	X	X	X	X	X	X	X	X	X	X	X	X	X	X	X	X	X	X	X	X	X	
10	27060025	HJULAXEL	X	X	X																																				
10	27060185	HJULAXEL				X	X	X	X	X	X	X	X	X	X	X	X	X	X	X	X	X	X	X	X	X	X	X	X	X	X	X	X	X	X	X	X	X	X	X	
11	27060187	NOSHJUL KOMPAKT				X	X	X	X	X	X	X	X	X	X	X	X	X	X	X	X	X	X	X	X	X	X	X	X	X	X	X	X	X	X	X	X	X	X	X	

SOLIFER	RES.DELSKATALOG 1988-1995 Ej Artic/Articina/Goldie	CHASSI 120	NOSHJUL, FÄLG,DÄCK,NAVKAPSLAR

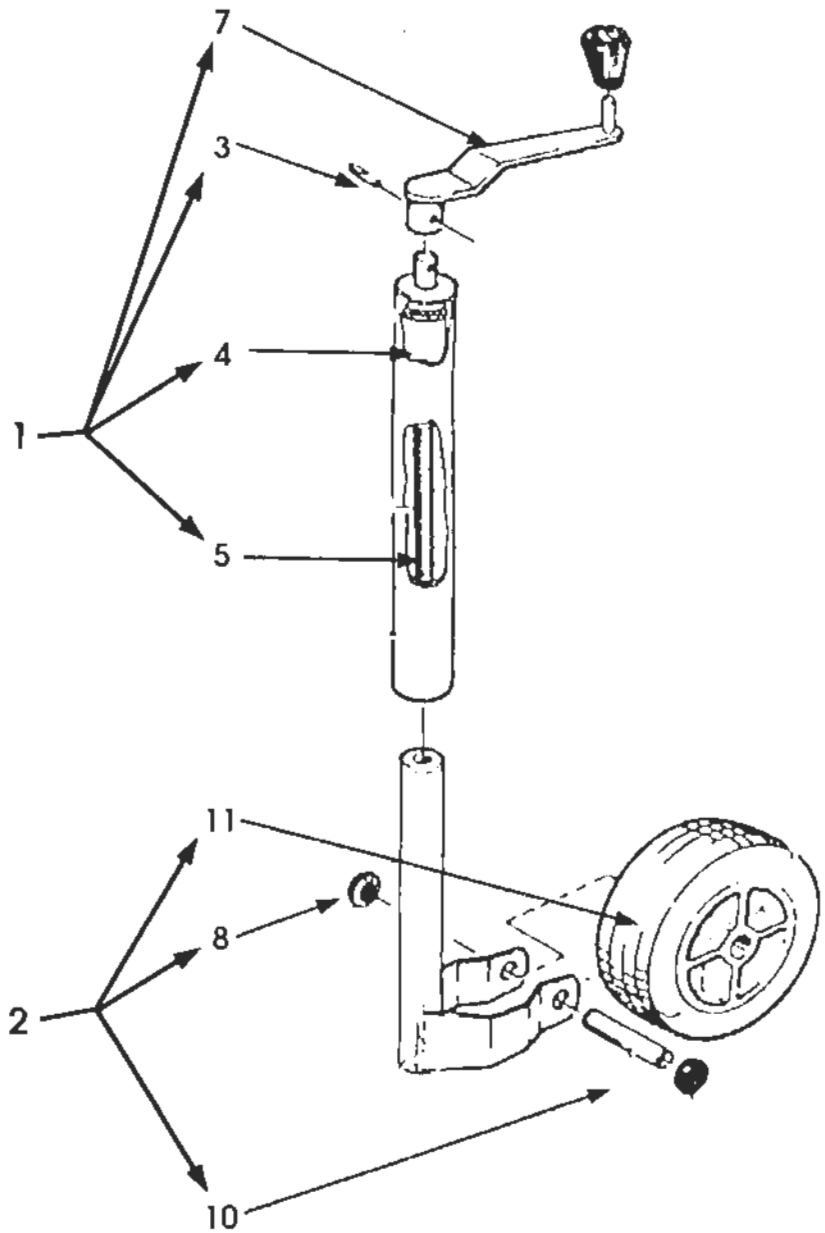

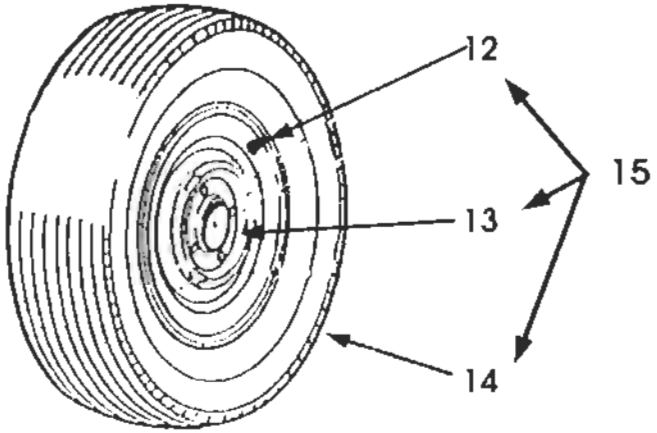

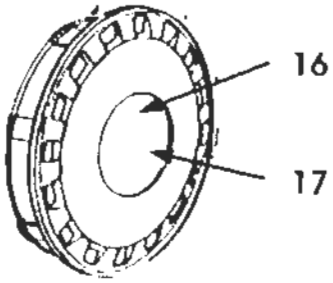

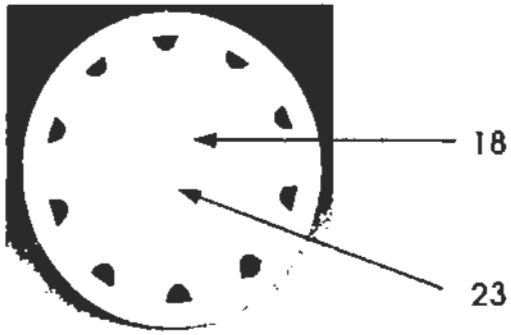

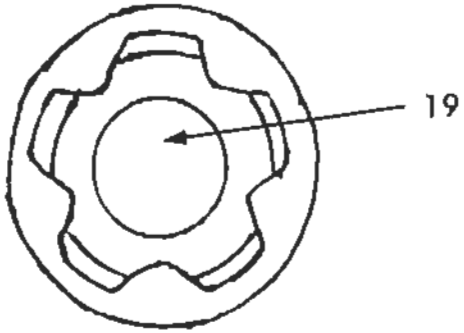

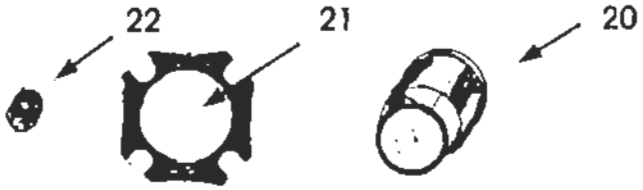

SOLIFER

RESERVDELSKATALOG
1988-1995
Ej Artic/Articina/Goldie

CHASSI
120

NOSHJUL, FÄLG,DÄCK,NAVKAPSEL

Landskod
X = alla vagnar
S = endast Finland
R = endast Sverige
N = endast Norge
T = endast Danmark
H = endast Holland
G = endast Tyskland
M = MENU utrustning

Pos.	Res.delsnr.	Benämnig	1988			1989				1990							1991							1992					1993					1994-1995							ANM.
			5502 i	6002 i	6702 i	550 DL	5602 i	6102 i	6702 i	460	510 L	JUB	550 DL	5602 i	6102 i	6702 i	460	510 L	550 DL	550 GLS	5602 i	6102 i	6702 i	510 L	550 DL	550 GLT	6101i	6102 i	550 DL	550 GLT	6101i	F 620	F 670	510	550 MH	550 DL	550 GLT	6101i	F 620	F 670	
12	00940005	SLANGLÖS VENTIL	X	X	X	X	X	X	X	X	X	X	X	X	X	X	X	X	X	X	X	X	X	X	X	X	X	X	X	X	X	X	X	X	X	X	X	X	X	X	X	
13	27053426	FÄLG 5 X 13	X	X	X	X	X	X	X	X	X	X	X	X	X	X	X	X	X	X	X	X	X	X	X	X		X	X	X		X	X	X	X	X	X		X	X	
13	27053431	FÄLG 5½ X 14																									X				X							X			
14	00940003	DÄCK 185/70SR13RF				X				X	X	X	X				X	X	X	X				X	X	X			X	X				X	X	X	X				
14	27053432	DÄCK 175/70SR14C																									X				X							X			
14	00940007	DÄCK 155SR13	X	X	X		X	X	X					X	X	X					X	X	X					X				X	X						X	X	
15	00940131	DÄCK+FÄLG 185/70SR13RF				X				X	X	X	X				X	X	X	X				X	X	X			X	X				X	X	X	X				
15	90005072	DÄCK+FÄLG 175/70SR13C																									X				X							X			
15	00940130	DÄCK+FÄLG 155SR13	X	X	X		X	X	X					X	X	X					X	X	X					X				X	X						X	X	
16	90003023	HJULSIDA																		X	X	X	X																			2)
16	90005080	HJULSIDA																								X		X		X		X	X						X	X	
17	90005081	HJULSIDA																									X				X							X			
18	00940187	HJULSIDA										X		X	X	X																									1)
19	00940132	HJULSIDA	X	X	X		X	X	X																																1)
20	00940062	CENTRUMKÅPA				X				X	X		X				X	X	X																						1)
21	00450240	CENTRUMKÅPANS FÄSTSKIVA				X				X	X		X				X	X	X																						
22	00940057	MUTTERSKYDD				X				X	X		X				X	X	X																						
23	04101690	KAPSELDEKAL										X	X	X	X	X																									
24	00940058	KAPSELDEKAL				X				X	X						X	X	X																						

ANM
1) UTGÅTT
2) ERSÄTTS AV 90005080

SOLIFER	RES.DELSKATALOG 1988-1995 Ej Artic/Articina/Goldie	CHASSI 140	DRAGKOPPLING PEITZ TSV 222 P

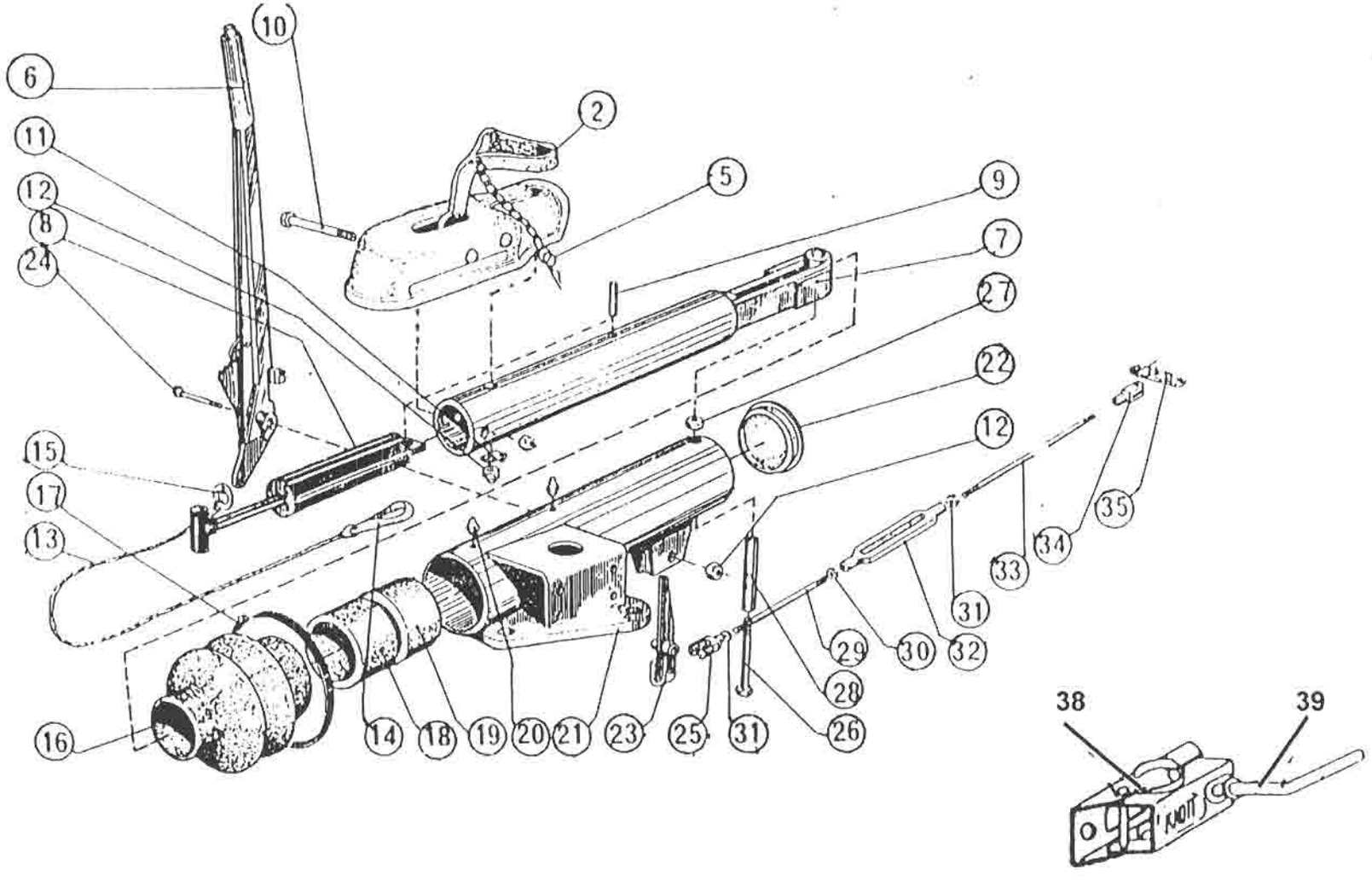

SOLIFER

RESERVDELSKATALOG
1988-1995
Ej Artic/Articina/Goldie

CHASSI
140

DRAGKOPPLING PEITZ
TSV 222P

Landskod
X = alla vagnar
S = endast Finland
R = endast Sverige
N = endast Norge
T = endast Danmark
H = endast Holland
G = endast Tyskland

Pos.	Res.delsnr.	Benämnig	1988			1989				1990							1991							1992					1993					1994-1995							ANM.
			5502 i	6002 i	6702 i	550 DL	5602 i	6102 i	6702 i	460	510 L	JUB	550 DL	5602 i	6102 i	6702 i	460	510 L	550 DL	550 GLS	5602 i	6102 i	6702 i	510 L	550 DL	550 GLT	6101i	6102 i	550 DL	550 GLT	6101i	F 620	F 670	510	550 MH	550 DL	550 GLT	6101i	F 620	F 670	
1	00940019	DRAGKOPPLING TSV 222P	X	X	X																																				
2	27060002	KULKOPPLING	X	X	X																																				
6	27060015	HANDBROMSSPAK	X	X	X																																				
7	27060006	TRYCKSTÅNG	X	X	X																																				
8	27060008	DRAGSTÖTDÄMPARE	X	X	X																																				
9	27060026	SPÄNNSTIFT	X	X	X																																				
10	27060027	BULT M12X85 BUFO 8.8	X	X	X																																				
11	27060010	STOPPBRICKA	X	X	X																																				
12	27062936	MUTTER LOC-KING M12	X	X	X																																				
13	17280093	KATASTROFVAJER	X	X	X	X	X	X	X	X	X	X	X	X	X	X	X	X	X	X	X	X	X	X	X	X	X	X	X	X	X	X	X	X	X	X	X	X	X	X	
14	27060140	KARBINHAKE	X	X	X	X	X	X	X	X	X	X	X	X	X	X	X	X	X	X	X	X	X	X	X	X	X	X	X	X	X	X	X	X	X	X	X	X	X	X	
15	27060111	BRYTRING	X	X	X	X	X	X	X	X	X	X	X	X	X	X	X	X	X	X	X	X	X	X	X	X	X	X	X	X	X	X	X	X	X	X	X	X	X	X	
16	27060003	DAMASK	X	X	X																																				
17	27060028	KLAMMA	X	X	X																																				
18	27060004	BUSSNING FRÄMRE	X	X	X																																				
19	27060009	BUSSNING BAKRE	X	X	X																																				
20	27060029	SMÖRJNIPPEL	X	X	X																																				
21	27060030	YTTERRÖR	X	X	X																																				1)
22	27060031	PLASTLOCK	X	X	X																																				
23	27060012	BROMSARM	X	X	X																																				

Anm. 1) UTGÅTT

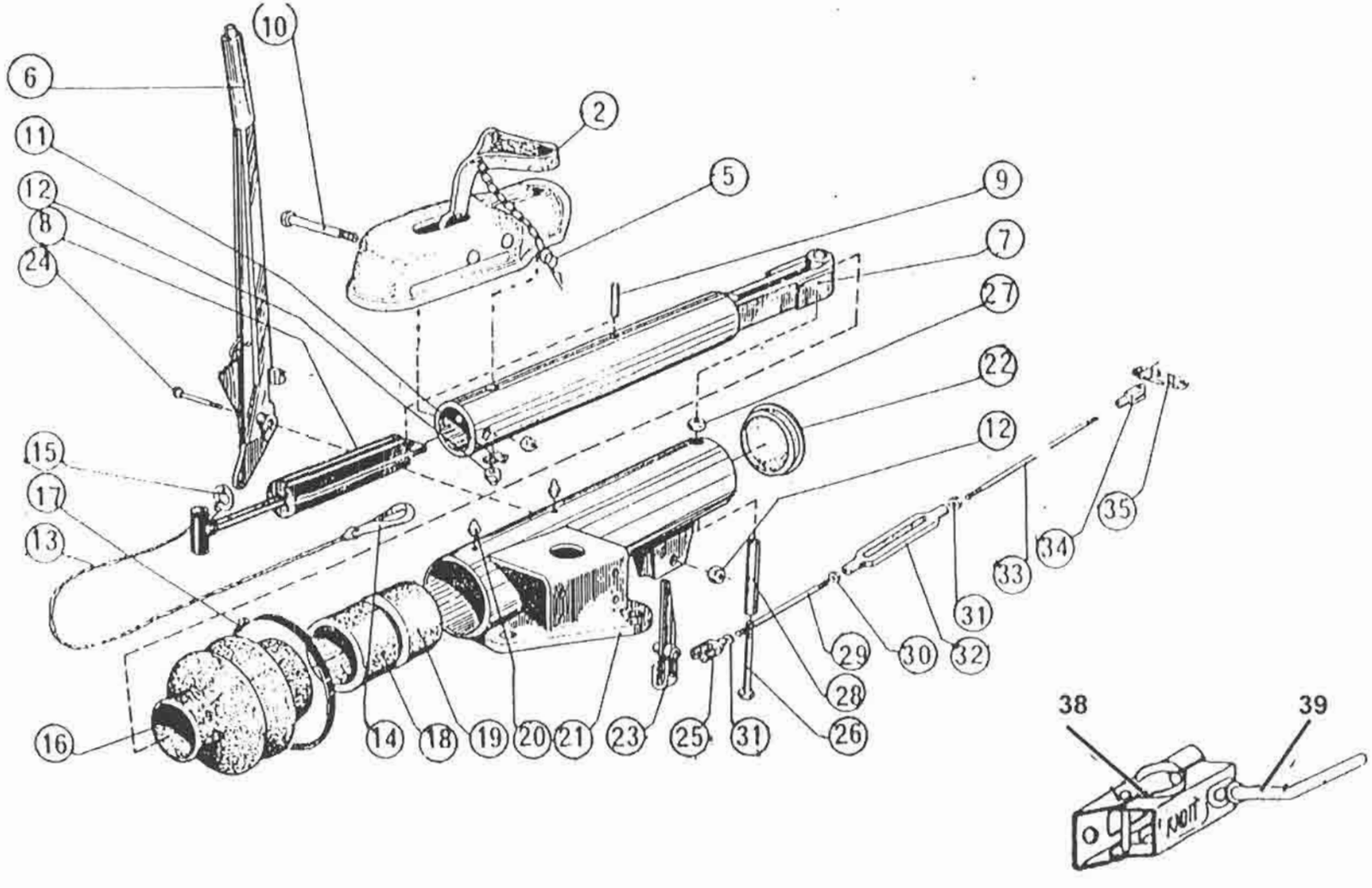
10
6
2
11
5
9
12
8
7
24
27
22
12
15
17
35
13
34
33
31
29
30
32
28
16
14
18
19
20
21
23
25
31
26
38
39
KNOTT

SOLIFER

RESERVDELSKATALOG
1988-1995
Ej Artic/Articina/Goldie

CHASSI
140

DRAGKOPPLING PEITZ
TSV 222P

Landskod
X = alla vagnar
S = endast Finland
R = endast Sverige
N = endast Norge
T = endast Danmark
H = endast Holland
G = endast Tyskland

Pos.	Res.delsnr.	Benämnig	1988			1989				1990							1991							1992					1993					1994-1995							ANM.
			5502 i	6002 i	6702 i	550 DL	5602 i	6102 i	6702 i	460	510 L	JUB	550 DL	5602 i	6102 i	6702 i	460	510 L	550 DL	550 GLS	5602 i	6102 i	6702 i	510 L	550 DL	550 GLT	6101i	6102 i	550 DL	550 GLT	6101i	F 620	F 670	510	550 MH	550 DL	550 GLT	6101i	F 620	F 670	
25	27060014	GAFFEL KOMPL.	X	X	X																																				
28	27060011	HYLSA	X	X	X																																				
32	27060013	VANTSKRUV	X	X	X																																				
33	00940123	BROMSSTSTAG L=2835	X																																						
33	00940124	BROMSSTSTAG L=3130		X																																					
33	00940125	BROMSSTSTAG L=3455			X																																				
34	27060032	GAFFEL	X	X	X																																				
35	27060033	BROMSOK	X	X	X																																				
38	27060225	STÖDHJULSFÄSTE	X	X	X	X	X	X	X	X	X	X	X	X	X	X	X	X	X	X	X	X	X	X	X	X	X	X	X	X	X	X	X	X	X	X	X	X	X	X	X
39	27060045	VRED	X	X	X	X	X	X	X	X	X	X	X	X	X	X	X	X	X	X	X	X	X	X	X	X	X	X	X	X	X	X	X	X	X	X	X	X	X	X	X

Anm.

SOLIFER	RES.DELSKATALOG 1988-1995 Ej Artic/Articina/Goldie	CHASSI 145	DRAGKOPPLING KNOTT

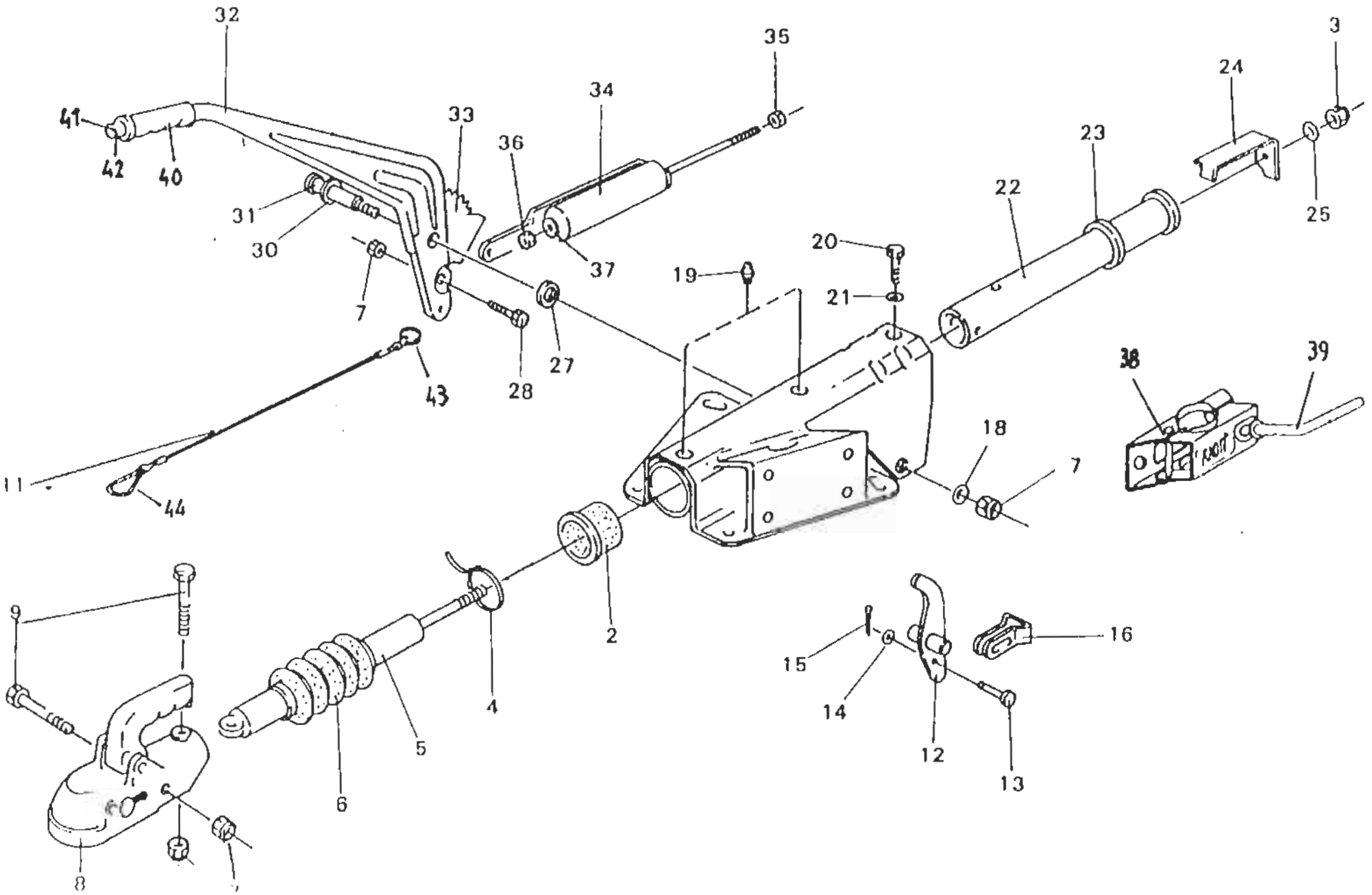

SOLIFER

RESERVDELSKATALOG
1988-1995
Ej Artic/Articina/Goldie

CHASSI
145

DRAGKOPPLING KNOTT
T 086PS/T 119PS T 087PS/T 120PS T 094PS/T 124PS

Landskod
X = alla vagnar
S = endast Finland
R = endast Sverige
N = endast Norge
T = endast Danmark
H = endast Holland
G = endast Tyskland

Pos.	Osa nro	Nimike	1988			1989				1990							1991							1992					1993					1994-1995							ANM
			5502 i	6002 i	6702 i	550 DL	5602 i	6102 i	6702 i	460	510 L	JUB	550 DL	5602 i	6102 i	6702 i	460	510 L	550 DL	550 GLS	5602 i	6102 i	6702 i	510 L	550 DL	550 GLT	6101i	6102 i	550 DL	550 GLT	6101i	F 620	F 670	510	550 MH	550 DL	550 GLT	6101i	F 620	F 670	
1	00940148	DRAGKOPPLING ~~GIA~~ 1.3 KF	T	N		X				X	X	X	X				X	X	X	X				X	X	X			X	X				X	X	X	X				KF 13 1)
1	00940149	DRAGKOPPLING ~~GIA~~ 1.7 KF	T	N R			X	X	X					X	X	X					X	X	X					X				X	X						X	X	KF 17 2)
1	90005249																										X				X							X			KF 17 3)
2	27060212	BUSSNING				X	X	X	X	X	X	X	X	X	X	X	X	X	X	X	X	X	X	X	X	X	X	X	X	X	X	X	X	X	X	X	X	X	X	X	
4	27060220	BANDKLAMMER				X	X	X	X	X	X	X	X	X	X	X	X	X	X	X	X	X	X	X	X	X	X	X	X	X	X	X	X	X	X	X	X	X	X	X	
5	27060217	DRAGSTÖTDÄMPARE				X				X	X	X	X				X	X	X	X				X	X	X			X	X				X	X	X	X				
5	27060218	DRAGSTÖTDÄMPARE					X	X	X					X	X	X					X	X	X				X	X			X	X	X					X	X	X	
6	27060219	DAMASK				X	X	X	X	X	X	X	X	X	X	X	X	X	X	X	X	X	X	X	X	X	X	X	X	X	X	X	X	X	X	X	X	X	X	X	
8	27060200	KULKOPPLING 130/A1				X				X	X	X	X				X	X	X	X				X	X	X			X	X				X	X	X	X				4)
8	27060201	KULKOPPLING 180/A1					X	X	X					X	X	X					X	X	X				X	X			X	X	X					X	X	X	
11	17280093	KATASTROFVAJER	X	X	X	X	X	X	X	X	X	X	X	X	X	X	X	X	X	X	X	X	X	X	X	X	X	X	X	X	X	X	X	X	X	X	X	X	X	X	
12	27060222	BROMSARM				X	X	X	X	X	X	X	X	X	X	X	X	X	X	X	X	X	X	X	X	X	X	X	X	X	X	X	X	X	X	X	X	X	X	X	
16	27060224	DRAGOK				X	X	X	X	X	X	X	X	X	X	X	X	X	X	X	X	X	X	X	X	X	X	X	X	X	X	X	X	X	X	X	X	X	X	X	
19	27060211	SMÖRJNIPPEL				X	X	X	X	X	X	X	X	X	X	X	X	X	X	X	X	X	X	X	X	X	X	X	X	X	X	X	X	X	X	X	X	X	X	X	
22	27060215	INNERRÖR				X				X	X	X	X				X	X	X	X				X	X	X			X	X				X	X	X	X				
22	27060216	INNERRÖR					X	X	X					X	X	X					X	X	X				X	X			X	X	X					X	X	X	
23	27060214	ANSLAGSRING				X	X	X	X	X	X	X	X	X	X	X	X	X	X	X	X	X	X	X	X	X	X	X	X	X	X	X	X	X	X	X	X	X	X	X	
24	27060221	STÖTDÄMPARFÄSTE				X	X	X	X	X	X	X	X	X	X	X	X	X	X	X	X	X	X	X	X	X	X	X	X	X	X	X	X	X	X	X	X	X	X	X	
31	27060207	LAGERBULT				X	X	X	X	X	X	X	X	X	X	X	X	X	X	X	X	X	X	X	X	X	X	X	X	X	X	X	X	X	X	X	X	X	X	X	
32	27060202	HANDBROMSSEGMENT				X	X	X	X	X	X	X	X	X	X	X	X	X	X	X	X	X	X	X	X	X	X	X	X	X	X	X	X	X	X	X	X	X	X	X	

ANM. 1) T 086PS/T 119PS 2) T 087PS/T0120PS 3) T 094PS/T 124PS 4) UTGÅTT, ANVÄND 27060201

SE TILL ATT RÄTT TYPSKYLT MONTERAS VID DRAGKOPPLINGSBYTE

SOLIFER	RES.DELSKATALOG 1988-1995 Ej Artic/Articina/Goldie	CHASSI 145	DRAGKOPPLING KNOTT

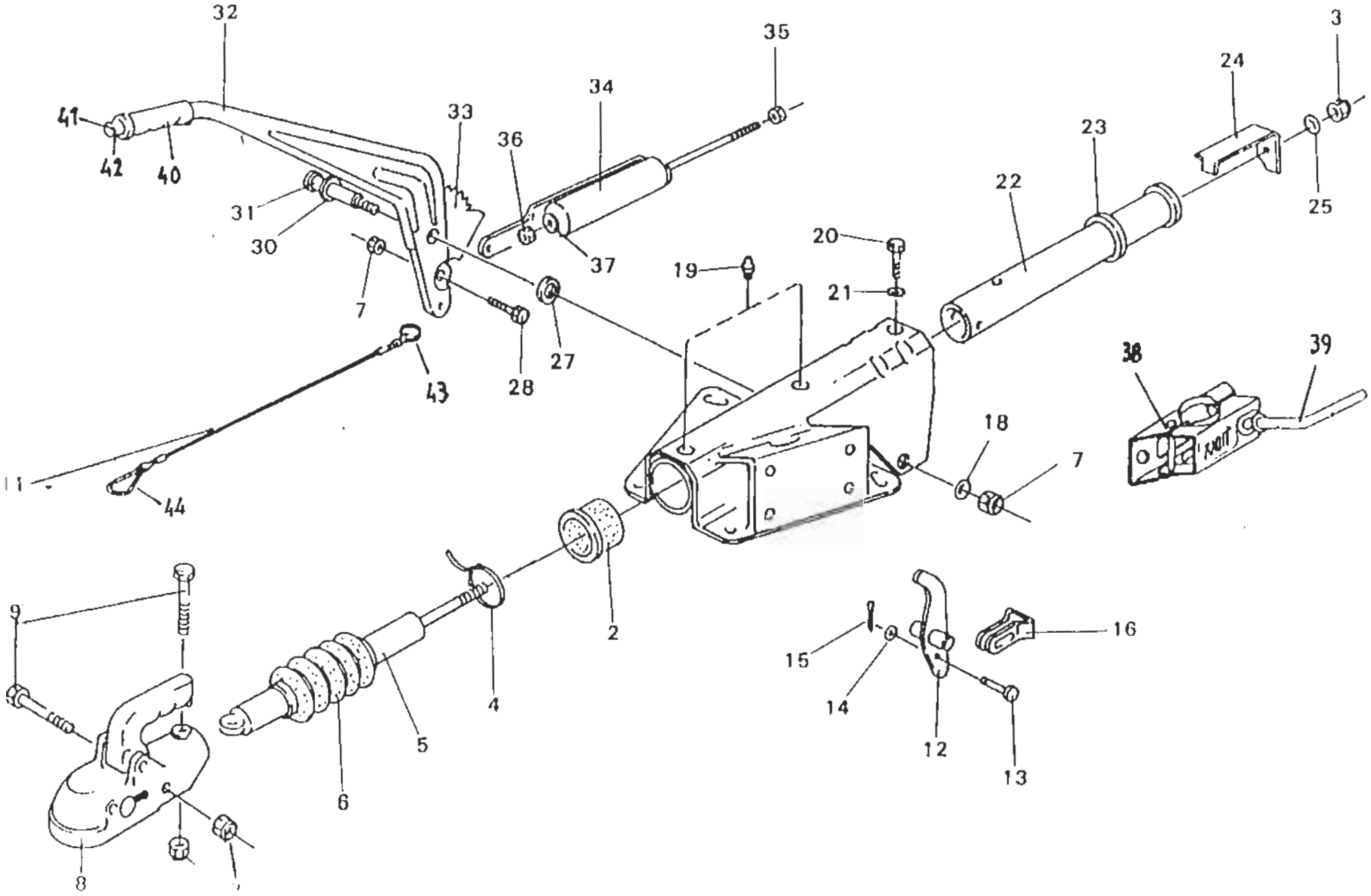

SOLIFER

RESERVDELSKATALOG
1988-1995
Ej Artic/Articina/Goldie

CHASSI
145

DRAGKOPPLING KNOTT
T 086PS/T 119PS T 087PS/T 120PS T 094PS/T 124PS

Landskod
X = alla vagnar
S = endast Finland
R = endast Sverige
N = endast Norge
T = endast Danmark
H = endast Holland
G = endast Tyskland

Pos.	Res.delsnr.	Benamnig	1988			1989				1990							1991							1992					1993					1994							ANM.
			5502 i	6002 i	6702 i	550 DL	5602 i	6102 i	6702 i	460	510 L	JUB	550 DL	5602 i	6102 i	6702 i	460	510 L	550 DL	550 GLS	5602 i	6102 i	6702 i	510 L	550 DL	550 GLT	6101i	6102 i	550 DL	550 GLT	6101i	F 620	F 670	510	550	550 DL	550 GLT	6101i	F 620	F 670	
33	27060208	SEGMENT				X	X	X	X	X	X	X	X	X	X	X	X	X	X	X	X	X	X	X	X	X	X	X	X	X	X	X	X	X	X	X	X	X	X	X	
34	27060209	FJÄDERMAGASIN							X	X	X	X				X	X	X	X				X	X	X			X	X				X	X	X	X					
34	27060210	FJÄDERMAGASIN					X	X	X					X	X	X					X	X	X				X	X			X	X	X					X	X	X	
38	27060225	STÖDKULSFÄSTE	X	X	X	X	X	X	X	X	X	X	X	X	X	X	X	X	X	X	X	X	X	X	X	X	X	X	X	X	X	X	X	X	X	X	X	X	X	X	
39	27060045	VRED	X	X	X	X	X	X	X	X	X	X	X	X	X	X	X	X	X	X	X	X	X	X	X	X	X	X	X	X	X	X	X	X	X	X	X	X	X	X	
40	27060204	HANDTAG				X	X	X	X	X	X	X	X	X	X	X	X	X	X	X	X	X	X	X	X	X	X	X	X	X	X	X	X	X	X	X	X	X	X	X	
41	27060205	KNOPP				X	X	X	X	X	X	X	X	X	X	X	X	X	X	X	X	X	X	X	X	X	X	X	X	X	X	X	X	X	X	X	X	X	X	X	
42	27060206	FJÄDER				X	X	X	X	X	X	X	X	X	X	X	X	X	X	X	X	X	X	X	X	X	X	X	X	X	X	X	X	X	X	X	X	X	X	X	
43	27060140	KARBINHAKE	X	X	X	X	X	X	X	X	X	X	X	X	X	X	X	X	X	X	X	X	X	X	X	X	X	X	X	X	X	X	X	X	X	X	X	X	X	X	
44	27060111	BRYTRING	X	X	X	X	X	X	X	X	X	X	X	X	X	X	X	X	X	X	X	X	X	X	X	X	X	X	X	X	X	X	X	X	X	X	X	X	X	X	

Anm.

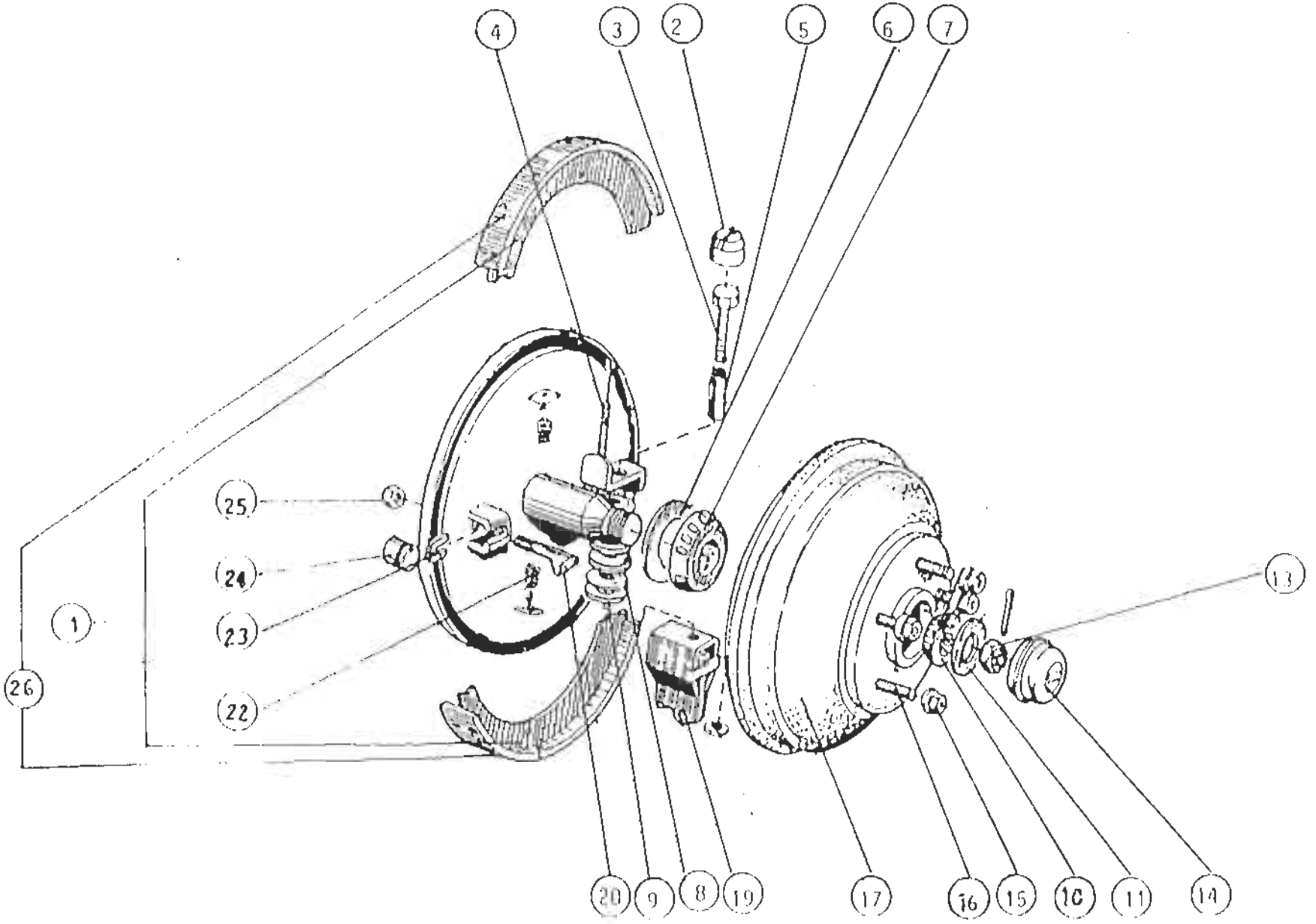
4
3
2
5
6
7
25
24
23
22
1
26
13
20
9
8
19
17
16
15
10
11
14

SOLIFER

RESERVDELSKATALOG
1988-1995
Ej Artic/Articina/Goldie

CHASSI
150

BROMS PEITZ

Landskod
X = alla vagnar
S = endast Finland
R = endast Sverige
N = endast Norge
T = endast Danmark
H = endast Holland
G = endast Tyskland

Pos.	Res.delsnr.	Benämnig	1988			1989				1990							1991							1992					1993					1994-1995							ANM.
			5502 i	6002 i	6702 i	550 DL	5602 i	6102 i	6702 i	460	510 L	JUB	550 DL	5602 i	6102 i	6702 i	460	510 L	550 DL	550 GLS	5602 i	6102 i	6702 i	510 L	550 DL	550 GLT	6101i	6102 i	550 DL	550 GLT	6101i	F 620	F 670	510	550 MH	550 DL	550 GLT	6101i	F 620	F 670	
1	27060100	BROMSBACKSATS	X	X	X																																				
2	27060107	HÄTTA	X	X	X																																				
3	27060037	DISTANSBULT	X	X	X																																				
4	27060102	RETURFJÄDER LÅNG	X	X	X																																				
5	27060038	DISTANSBRICKA	X	X	X																																				
6	27060058	P-BOX	X	X	X																																				
7	27052945	INRE LAGER	X	X	X	X	X	X	X	X	X	X	X	X	X	X	X	X	X	X	X	X	X	X	X	X		X	X	X		X	X	X	X	X	X		X	X	
8	27060104	TALLRIKSFJÄDER	X	X	X																																				
9	27060036	BRICKA	X	X	X																																				UTGÅTT
10	27052942	YTTRE LAGER 30204)	X	X	X	X	X	X	X	X	X	X	X	X	X	X	X	X	X	X	X	X	X	X	X	X		X	X	X		X	X	X	X	X	X		X	X	
11	27060055	PLANBRICKA	X	X	X																																				
13	27060054	KRONMUTTER	X	X	X																																				
14	27060053	FETTKAPSEL	X	X	X																																				
15	27053006	HJULMUTTER	X	X	X	X	X	X	X	X	X	X	X	X	X	X	X	X	X	X	X	X	X	X	X	X	X	X	X	X	X	X	X	X	X	X	X	X	X	X	
16	27060051	HJULBULT	X	X	X																																				
17	27060066	BROMSTRUMMA	X	X	X																																				
19	27060106	EXPANDER	X	X	X																																				
20	27060108	KILBULT	X	X	X																																				
22	27060101	RETURFJÄDER KORT	X	X	X																																				
23	27060113	JUSTERBRICKA HÖGER	X	X	X																																				

Anm.

SOLIFER	RES.DELSKATALOG 1988-1995 Ej Artic/Articina/Goldie	CHASSI 150	BROMSAR PEITZ

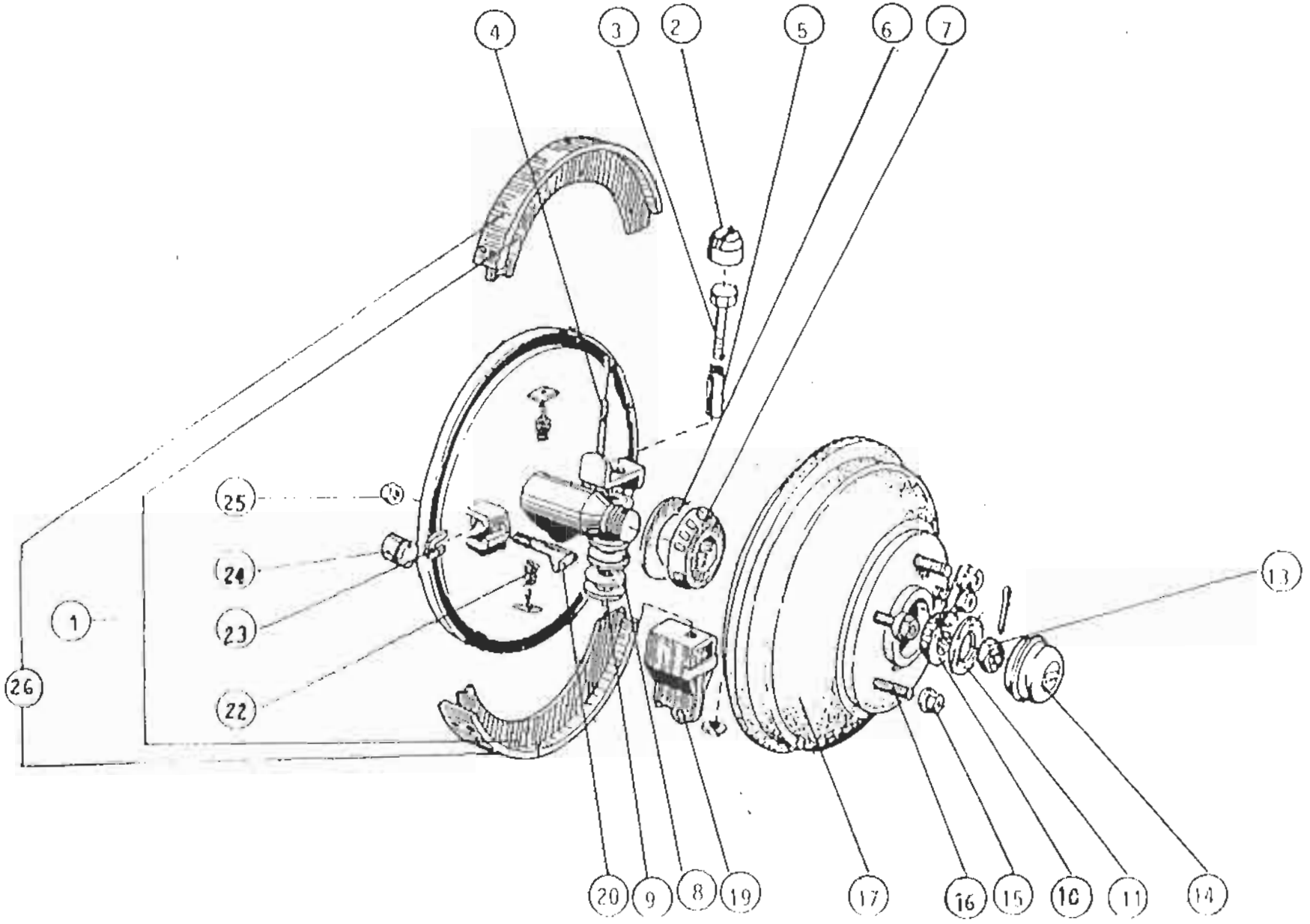

SOLIFER

RESERVDELSKATALOG
1988-1995
Ej Artic/Articina/Goldie

CHASSI
150

BROMS PEITZ

Landskod
X = alla vagnar
S = endast Finland
R = endast Sverige
N = endast Norge
T = endast Danmark
H = endast Holland
G = endast Tyskland

Pos.	Res.delsnr.	Benämnig	1988			1989				1990							1991							1992					1993					1994-1995							ANM.
			5502 i	6002 i	6702 i	550 DL	5602 i	6102 i	6702 i	460	510 L	JUB	550 DL	5602 i	6102 i	6702 i	460	510 L	550 DL	550 GLS	5602 i	6102 i	6702 i	510 L	550 DL	550 GLT	6101i	6102 i	550 DL	550 GLT	6101i	F 620	F 670	510	550 MH	550 DL	550 GLT	6101i	F 620	F 670	
23	27020112	JUSTERBRICKA VÄNSTER	X	X	X																																				
24	27060105	DISTANSRULLE	X	X	X																																				
25	27060109	MUTTER	X	X	X																																				
26	27060103	BROMSBANDSATS	X	X	X																																				

Anm.

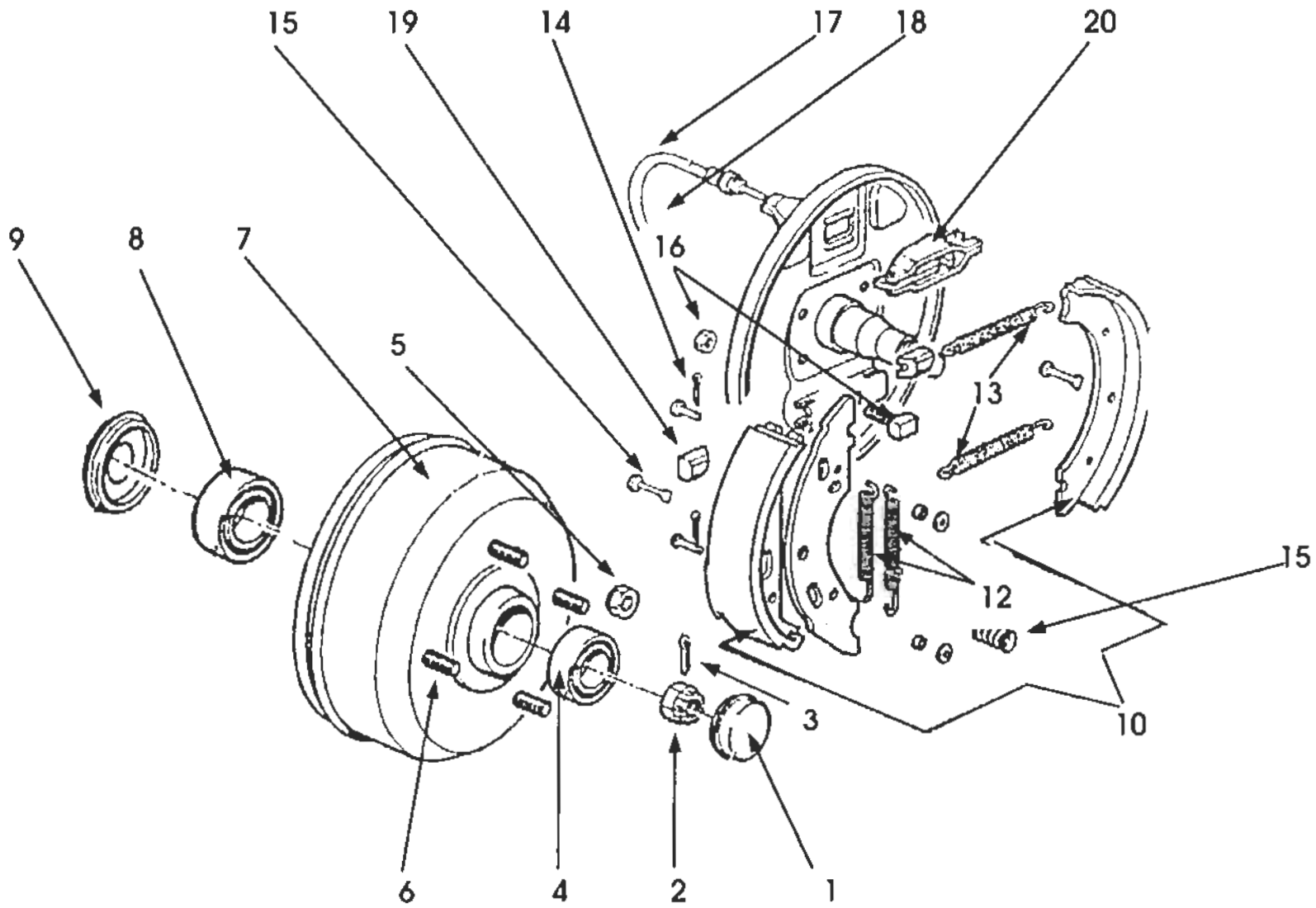
15
19
14
17
18
20
9
8
7
16
5
13
15
12
10
3
6
4
2
1

SOLIFER

RESERVDELSKATALOG
1988-1995
Ej Artic/Articina/Goldie

CHASSI
160

BROMS KNOTT

Landskod
X = alla vagnar
S = endast Finland
R = endast Sverige
N = endast Norge
T = endast Danmark
H = endast Holland
G = endast Tyskland

Pos.	Res.delsnr.	Benämnig	1988			1989				1990							1991							1992					1993					1994-1995							ANM.
			5502 i	6002 i	6702 i	550 DL	5602 i	6102 i	6702 i	460	510 L	JUB	550 DL	5602 i	6102 i	6702 i	460	510 L	550 DL	550 GLS	5602 i	6102 i	6702 i	510 L	550 DL	550 GLT	6101i	6102 i	550 DL	550 GLT	6101i	F 620	F 670	510	550 MH	550 DL	550 GLT	6101i	F 620	F 670	
1	27060250	FETTKAPSEL				X	X	X	X	X	X	X	X	X	X	X	X	X	X	X	X	X	X	X	X	X		X	X	X		X	X	X	X	X	X		X	X	
1	90006601	FETTKAPSEL																									X				X							X			
1		FETTKAPSEL																																							1)
2	27060251	KRONMUTTER M20X1.5				X	X	X	X	X	X	X	X	X	X	X	X	X	X	X	X	X	X	X	X	X		X	X	X		X	X	X	X	X	X		X	X	
2	90006602	KRONMUTTER M24X1.5																									X				X							X			
2		KRONMUTTER																																							1)
3	27060253	SAXSPRINT DIN 94 4X36				X	X	X	X	X	X	X	X	X	X	X	X	X	X	X	X	X	X	X	X	X		X	X	X		X	X	X	X	X	X		X	X	
3	90006603	SAXSPRINT DIN 94 5X40																									X				X							X			
4	27052942	YTTRE LAGER(30204)	X	X	X	X	X	X	X	X	X	X	X	X	X	X	X	X	X	X	X	X	X	X	X	X		X	X	X		X	X	X	X	X	X		X	X	
4	90006604	YTTRE LAGER(30205)																									X				X							X			
4	27060252	YTTRE LAGER					X	X	X																																1)
5	27053006	HJULMUTTER	X	X	X	X	X	X	X	X	X	X	X	X	X	X	X	X	X	X	X	X	X	X	X	X		X	X	X		X	X	X	X	X	X		X	X	
5	90006605	HJULMUTTER																									X				X							X			
6	27060254	HJULBULT M 12X1,5				X	X	X	X	X	X	X	X	X	X	X	X	X	X	X	X	X	X	X	X	X	X	X	X	X	X	X	X	X	X	X	X	X	X	X	
7	27060255	BROMSTRUMMA 200X50				X	X	X	X	X	X	X	X	X	X	X	X	X	X	X	X	X	X	X	X	X		X	X	X		X	X	X	X	X	X		X	X	
7	90006607	BROMSTRUMMA 250X40																									X				X							X			
7	27060134	BROMSTRUMMA 200X50																																							1)
8	27052945	INRE LAGER (30206)	X	X	X	X	X	X	X	X	X	X	X	X	X	X	X	X	X	X	X	X	X	X	X	X		X	X	X		X	X	X	X	X	X		X	X	
8	90006608	INRE LAGER (320007X)																									X				X							X			
9	27060269	TÄTNINGSRING (62357)				X	X	X	X	X	X	X	X	X	X	X	X	X	X	X	X	X	X	X	X	X		X	X	X		X	X	X	X	X	X		X	X	

ANM. 1) ENDAST VISSA 1989

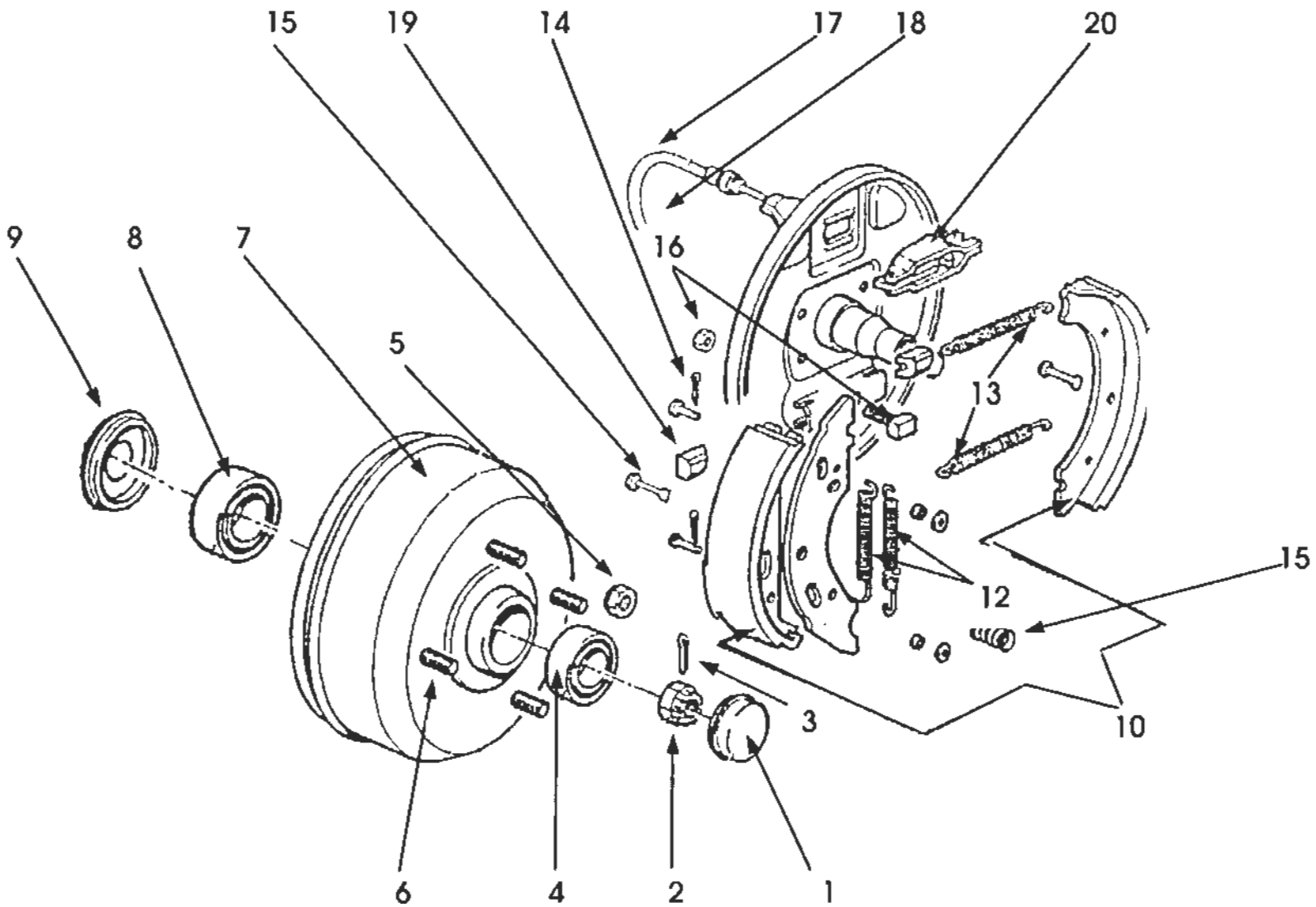
15
19
14
17
18
20
9
8
7
16
5
13
15
12
10
3
6
4
2
1

SOLIFER

RESERVDELSKATALOG
1988-1995
Ej Artic/Articina/Goldie

CHASSI
160

BROMS KNOTT

Landskad
X = alla vagnar
S = endast Finland
R = endast Sverige
N = endast Norge
T = endast Danmark
H = endast Holland
G = endast Tyskland

Pos.	Ros.delsnr.	Benämning	1988			1989				1990							1991							1992					1993					1994-1995							ANM.
			5502 i	6002 i	6702 i	550 DL	5602 i	6102 i	6702 i	460	510 L	JUB	550 DL	5602 i	6102 i	6702 i	460	510 L	550 DL	550 GLS	5602 i	6102 i	6702 i	510 L	550 DL	550 GLT	6101i	6102 i	550 DL	550 GLT	6101i	F 620	F 670	510	550 MH	550 DL	550 GLT	6101i	F 620	F 670	
9	27060257	TÄTNINGSRING				X	X	X	X																																1)
9	90006609	TÄTNINGSRING (50054)																									X				X							X			
10	27060258	BROMSKOPAR 250X40				X	X	X	X	X	X	X	X	X	X	X	X	X	X	X	X	X	X	X	X	X		X	X	X		X	X	X	X	X	X		X	X	
10	90006610	BROMSKOPAR 200X50																									X				X							X			
12	27060261	FJÄDERSATS				X	X	X	X	X	X	X	X	X	X	X	X	X	X	X	X	X	X	X	X	X		X	X	X		X	X	X	X	X	X		X	X	
12	90012345	FJÄDERSATS																									X				X							X			
13	27060262	RETURFJÄDERSATS				X	X	X	X	X	X	X	X	X	X	X	X	X	X	X	X	X	X	X	X	X		X	X	X		X	X	X	X	X	X		X	X	
13	90006611	RETURFJÄDERSATS																									X				X							X			
14	27060263	FASTSÄTTNINGSFJÄDER				X	X	X	X	X	X	X	X	X	X	X	X	X	X	X	X	X	X	X	X	X	X	X	X	X	X	X	X	X	X	X	X	X	X	X	
15	27060265	FASTSÄTTNINGSFJÄDER				X	X	X	X	X	X	X	X	X	X	X	X	X	X	X	X	X	X	X	X	X	X	X	X	X	X	X	X	X	X	X	X	X	X	X	
16	27060265	JUSTERINGSSERIE				X	X	X	X	X	X	X	X	X	X	X	X	X	X	X	X	X	X	X	X	X		X	X	X		X	X	X	X	X	X		X	X	
16	90006612	JUSTERINGSSERIE																									X				X							X			
17	00940179	BROMSVAJER I01240/1030MM				X	X	X	X	X	X	X	X	X	X	X	X	X	X	X	X	X	X	X	X	X	X	X	X	X	X	X	X	X	X	X	X	X	X	X	
18	27060266	MUTTER M8 DIN 934				X	X	X	X	X	X	X	X	X	X	X	X	X	X	X	X	X	X	X	X	X	X	X	X	X	X	X	X	X	X	X	X	X	X	X	
19	27060267	BEGRÄNSARE				X	X	X	X	X	X	X	X	X	X	X	X	X	X	X	X	X	X	X	X	X	X	X	X	X	X	X	X	X	X	X	X	X	X	X	
20	27060259	EXPANDER				X	X	X	X	X	X	X	X	X	X	X	X	X	X	X	X	X	X	X	X	X		X	X	X		X	X	X	X	X	X		X	X	
20	90006613	EXPANDER																									X				X							X			

Anm.

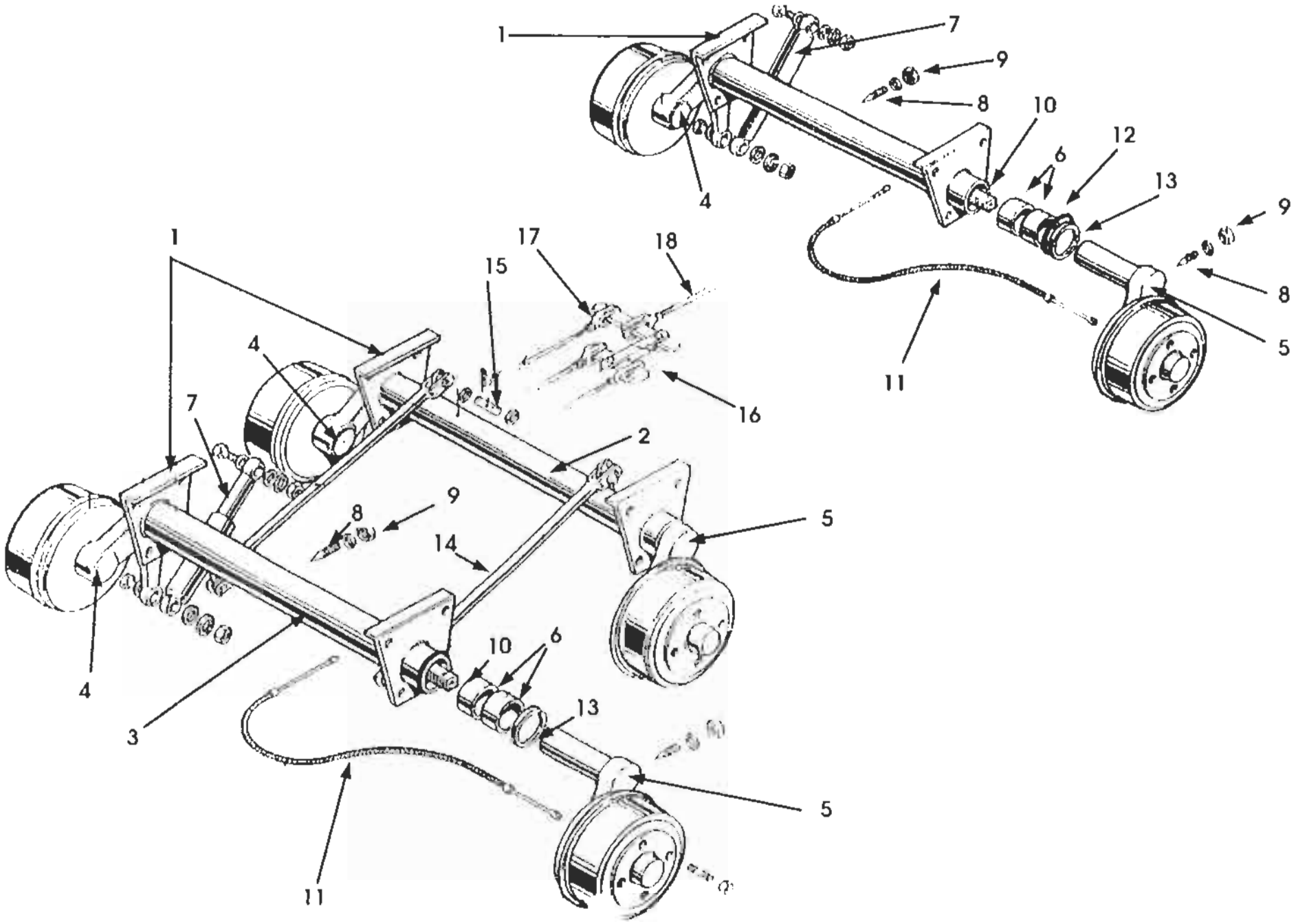
1
7
9
8
10
12
6
13
9
8
5
4
11
1
17
18
15
4
7
16
2
9
8
5
14
10
6
4
13
3
5
11

SOLIFER

RESERVDELSKATALOG
1988-1995
Ej Artic/Articina/Goldie

CHASSI
170

ENKEL OCH BOGGIAXEL

Landskod
X = alla vagnar
S = endast Finland
R = endast Sverige
N = endast Norge
T = endast Danmark
H = endast Holland
G = endast Tyskland
M = MENU utrustning

Pos.	Res.delsnr.	Benämnig	1988			1989				1990							1991							1992					1993					1994-1995							ANM.
			5502 i	6002 i	6702 i	550 DL	5602 i	6102 i	6702 i	460	510 L	JUB	550 DL	5602 i	6102 i	6702 i	460	510 L	550 DL	550 GLS	5602 i	6102 i	6702 i	510 L	550 DL	550 GLT	6101i	6102 i	550 DL	550 GLT	6101i	F 620	F 670	510	550 MH	550 DL	550 GLT	6101i	F 620	F 670	
2	27060166	FRÄMRE AXEL	X																																						
2	27060167	FRÄMRE AXEL		X																																					
2	27060168	FRÄMRE AXEL			X																																				
2	27060300	FRÄMRE AXEL					X																																		
2	27060301	FRÄMRE AXEL						X	X					X	X	X					X	X	X					X				X	X								
3	27060163	BAKRE AXEL	X																																						
3	27060164	BAKRE AXEL		X																																					
3	27060165	BAKRE AXEL			X																																				
3	27060302	BAKRE AXEL					X																																		
3	27060303	BAKRE AXEL						X	X					X	X	X					X	X	X					X				X	X								
4	27060174	SVÄNGARM KOMPL VÄ	X	X	X																																				
4	27060280	SVÄNGARM KOMPL VÄ								X							X																								
4	27060282	SVÄNGARM KOMPL VÄ									X							X						X										X							
4	27060284	SVÄNGARM KOMPL VÄ				X						X	X						X	X					X	X			X	X					X	X	X				
4	27060288	SVÄNGARM KOMPL VÄ					X	X	X					X	X	X					X	X	X					X				X	X						X	X	
4	90005787	SVÄNGARM KOMPL VÄ																									X				X							X			
4	27060172	SVÄNGARM UTAN TRUMMA VÄ	X	X	X																																				
4	27060290	SVÄNGARM UTAN TRUMMA VÄ								X							X																								
4	27060292	SVÄNGARM UTAN TRUMMA VÄ									X							X						X										X							
4	27060294	SVÄNGARM UTAN TRUMMA VÄ				X						X	X						X	X					X	X			X	X					X	X	X				

ANM.

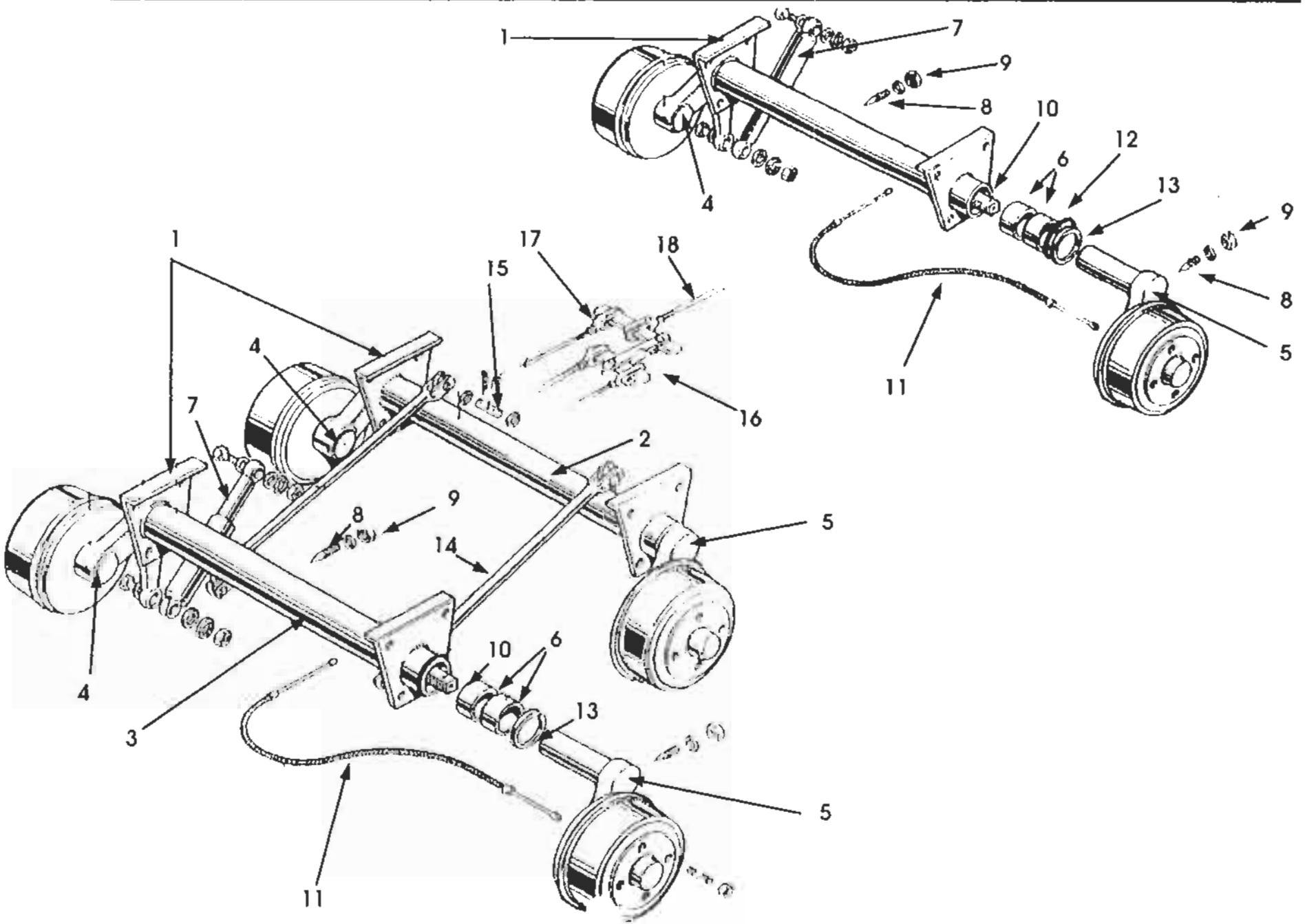
1
7
9
8
10
12
6
13
9
8
5
4
11
1
17
18
15
4
7
16
2
9
8
5
14
10
6
4
13
3
5
11

SOLIFER

RESERVDELSKATALOG 1988-1995
Ej Artic/Articina/Goldie

CHASSI 170

ENKEL OCH BOGGIAXEL

Landskod
X = alla vagnar
S = endast Finland
R = endast Sverige
N = endast Norge
T = endast Danmark
H = endast Holland
G = endast Tyskland

Pos.	Res.delsnr.	Benämnig	1988			1989				1990							1991							1992					1993					1994-1995							ANM.
			5502 i	6002 i	6702 i	550 DL	5602 i	6102 i	6702 i	460	510 L	JUB	550 DL	5602 i	6102 i	6702 i	460	510 L	550 DL	550 GLS	5602 i	6102 i	6702 i	510 L	550 DL	550 GLT	6101i	6102 i	550 DL	550 GLT	6101i	F 620	F 670	510	550 MH	550 DL	550 GLT	6101i	F 620	F 670	
4	27060298	SVÄNGARM UTAN TRUMMA VÄ					X	X	X					X	X	X					X	X	X					X				X	X						X	X	
4	90005788	SVÄNGARM UTAN TRUMMA VÄ																									X				X							X			
5	27060175	SVÄNGARM KOMPL. HÖ	X	X	X																																				
5	27060281	SVÄNGARM KOMPL. HÖ								X							X																								
5	27060283	SVÄNGARM KOMPL. HÖ									X							X						X										X							
5	27060285	SVÄNGARM KOMPL. HÖ				X						X	X						X	X					X	X			X	X					X	X	X				
5	27060289	SVÄNGARM KOMPL. HÖ					X	X	X					X	X	X					X	X	X					X				X	X						X	X	
5	90005789	SVÄNGARM KOMPL. HÖ																									X				X							X			
5	27060173	SVÄNGARM UTAN TRUMMA HÖ	X	X	X																																				
5	27060291	SVÄNGARM UTAN TRUMMA HÖ								X							X																								
5	27060293	SVÄNGARM UTAN TRUMMA HÖ									X							X						X										X							
5	27060295	SVÄNGARM UTAN TRUMMA HÖ				X						X	X						X	X					X	X			X	X					X	X	X				
5	27060299	SVÄNGARM UTAN TRUMMA HÖ					X	X	X					X	X	X					X	X	X					X				X	X						X	X	
5	90005790	SVÄNGARM UTAN TRUMMA HÖ																									X				X							X			
6	27060125	BUSSNING				X				X	X	X	X				X	X	X	X				X	X	X			X	X				X	X	X	X				1)
6	27060063	BUSSNING					X	X	X					X	X	X					X	X	X					X		X		X	X						X	X	2)
6	90012423	BUSSNING																									X				X							X			3)
6	27060115	YTTRE BUSSNING	X	X	X		X	X	X					X	X	X					X	X	X					X				X	X						X	X	4)
7	27060061	STÖTDÄMPARE	X	X	X		X	X	X	X				X	X	X	X				X	X	X					X			X	X	X	X				X	X	X	
7	27060118	STÖTDÄMPARE				X					X	X	X					X	X	X				X	X	X	X		X	X	X			X	X	X	X	X			5)
7	90012873	STÖTDÄMPARE																																	X	X	X				6)

ANM.
1) 54,2/62,2
2) 46,2/54,6
3) 62,2/74,8
4) 62,0/72,8
5) MAX LÄNGD = 337/MIN LÄNGD = 237
6) SPECIAL 1994. MAX LÄNGD 372/MIN LÄNGD 231

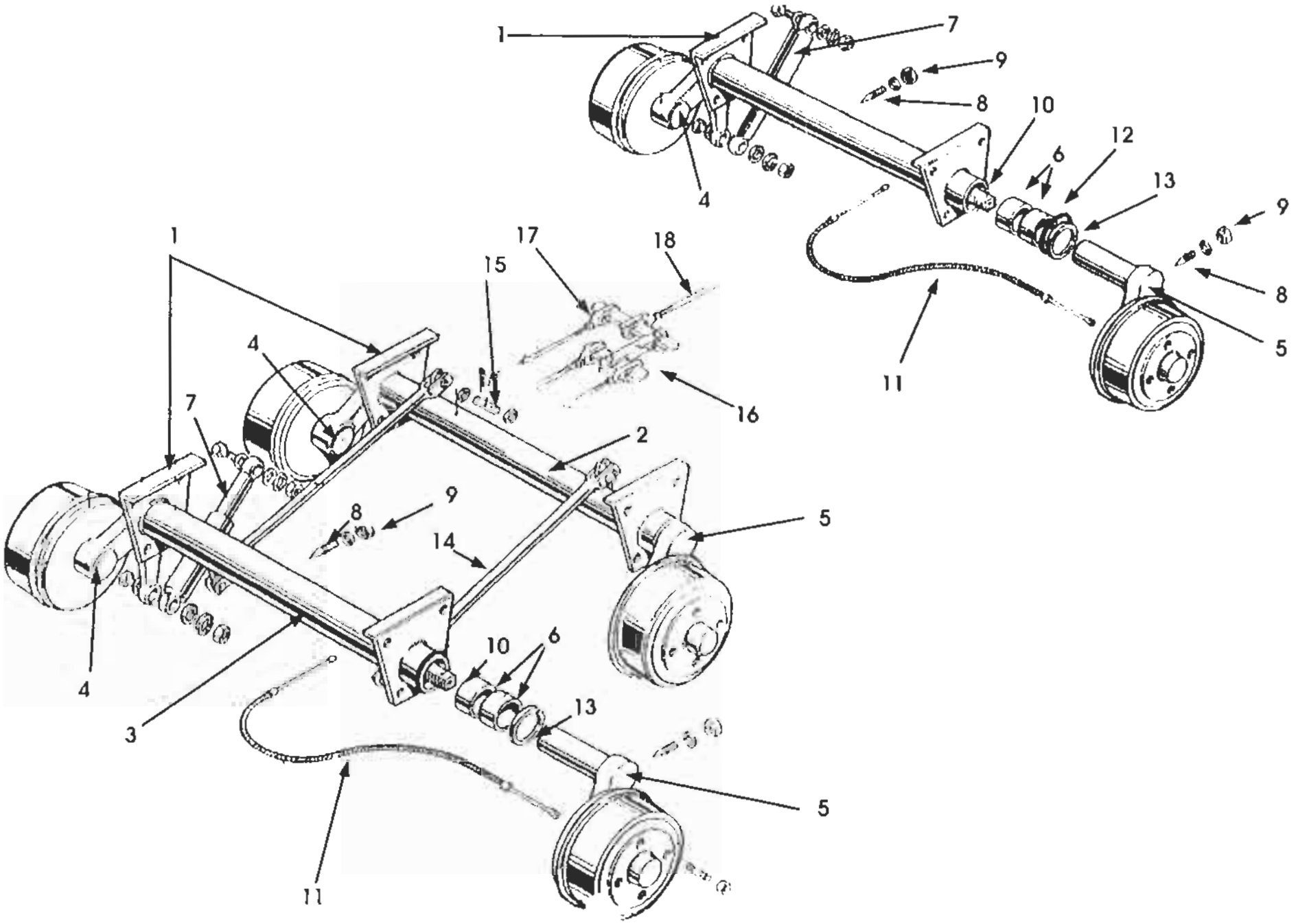
1
7
9
8
10
12
6
13
4
9
8
5
11
1
17
18
15
4
7
16
2
9
8
5
14
10
6
4
13
3
5
11

SOLIFER

RESERVDELSKATALOG
1988-1995
Ej Artic/Articina/Goldie

CHASSI
170

ENKEL OCH BOGGIAXEL

Landskod
X = alla vagnar
S = endast Finland
R = endast Sverige
N = endast Norge
T = endast Danmark
H = endast Holland
G = endast Tyskland

Pos.	Res.delsnr.	Benämnig	1988			1989				1990							1991							1992					1993					1994-1995							ANM.
			5502 i	6002 i	6702 i	550 DL	5602 i	6102 i	6702 i	460	510 L	JUB	550 DL	5602 i	6102 i	6702 i	460	510 L	550 DL	550 GLS	5602 i	6102 i	6702 i	510 L	550 DL	550 GLT	6101i	6102 i	550 DL	550 GLT	6101i	F 620	F 670	510	550 MH	550 DL	550 GLT	6101i	F 620	F 670	
8	27060131	LÅSSKRUV 55mm	X	X	X	X	X	X	X	X	X	X	X	X	X	X	X	X	X	X	X	X	X	X	X	X	X	X	X	X	X	X	X	X	X	X	X	X	X	X	
9	27060132	LÅSMUTTER	X	X	X	X	X	X	X	X	X	X	X	X	X	X	X	X	X	X	X	X	X	X	X	X	X	X	X	X	X	X	X	X	X	X	X	X	X	X	
10	27060119	TORSIONSTAV 25X25X590	X	X	X		X	X	X					X	X	X					X	X	X					X				X	X					X	X	
10	27060127	TORSIONSTAV 25X25X1542								X							X																								
10	27060128	TORSIONSTAV 30X30X1640									X							X						X										X							
10	27060145	TORSIONSTAV 30X30X1677				X						X	X						X	X					X	X			X	X					X	X	X				
10	90005784	TORSIONSTAV																									X				X										
10	90012346	TORSIONSTAV																																				X			
11	27060060	BROMSVAJER 1280/1045	X	X	X																																				
11	00940179	BROMSVAJER 1240/1030				X	X	X	X	X	X	X	X	X	X	X	X	X	X	X	X	X	X	X	X	X	X	X	X	X	X	X	X	X	X	X	X	X	X	X	
12	27060059	DISTANSRING	X	X	X	X	X	X	X					X	X	X					X	X	X					X				X	X					X	X	
12	27060059	DISTANSRING	X	X	X	X	X	X	X					X	X	X					X	X	X					X				X	X					X	X	
12	90013957	DISTANSRING																									X				X							X			
13	90005786	O-RING																									X				X							X			
13	27060309	O-RING	X	X	X	X	X	X	X					X	X	X					X	X	X					X				X	X					X	X	
14	27060062	UTJÄMNINGSSTAG	X	X	X		X	X	X					X	X	X					X	X	X					X				X	X					X	X	00940153
15	00940154	LAGERTAPP	X	X	X		X	X	X					X	X	X					X	X	X					X				X	X					X	X	
16	27060135	BROMSOK	X	X	X		X	X	X					X	X	X					X	X	X					X				X	X					X	X	
17	27060032	GAFFELHUVUD	X	X	X		X	X	X					X	X	X					X	X	X					X				X	X					X	X	

ANM.

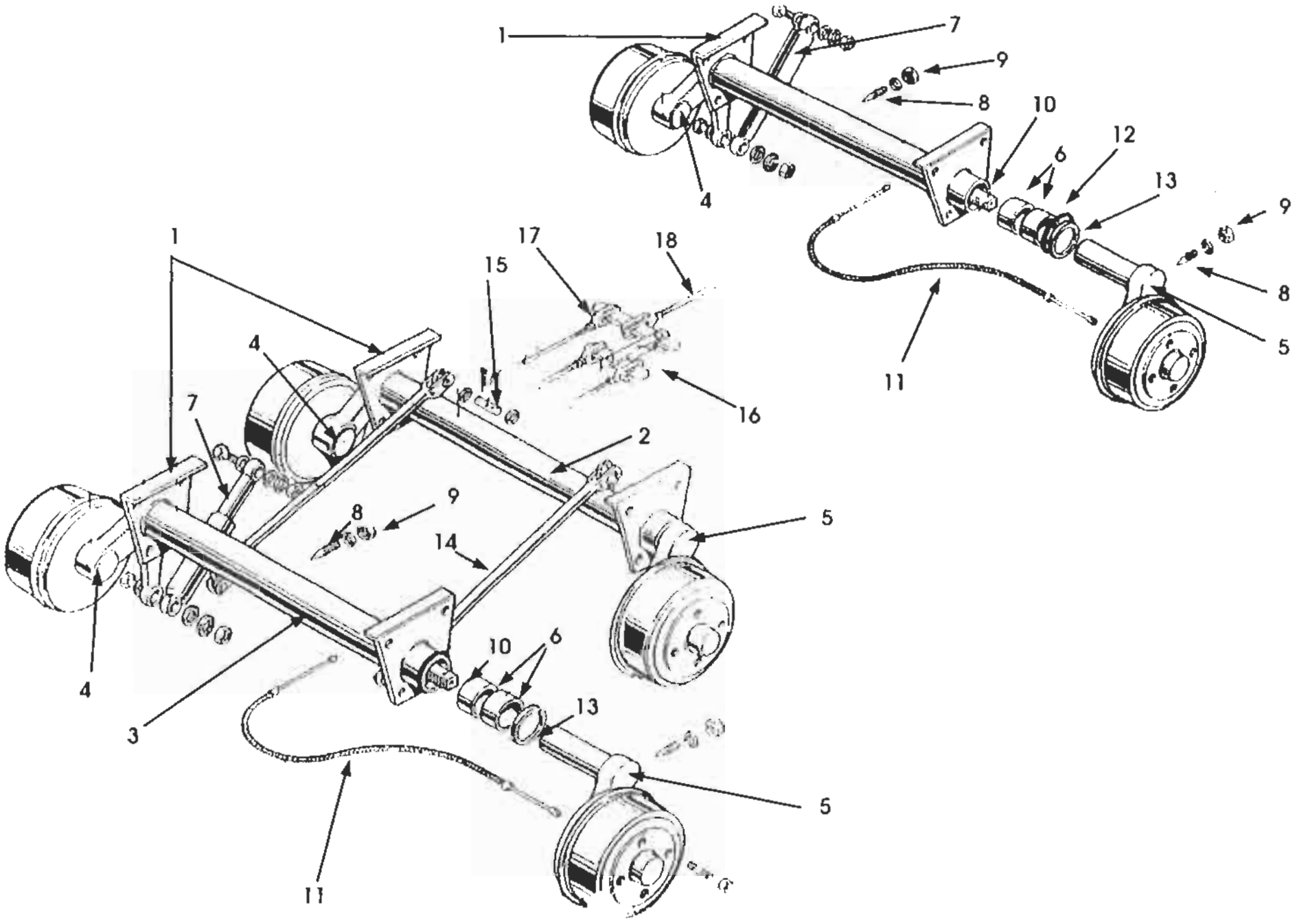
1
7
9
8
10
12
6
13
9
8
5
4
11
1
17
18
15
4
11
16
7
2
9
8
5
14
4
10
6
13
3
5
11

SOLIFER

RESERVDELSKATALOG
1988-1995
Ej Artic/Articina/Goldie

CHASSI
170

ENKEL OCH BOGGIAXEL

Landskod
X = alla vagnar
S = endast Finland
R = endast Sverige
N = endast Norge
T = endast Danmark
H = endast Holland
G = endast Tyskland

Pos.	Res.delsnr.	Benämnig	1988			1989				1990							1991							1992					1993					1994-1995							ANM.
			5502 i	6002 i	6702 i	550 DL	5602 i	6102 i	6702 i	460	510 L	JUB	550 DL	5602 i	6102 i	6702 i	460	510 L	550 DL	550 GLS	5602 i	6102 i	6702 i	510 L	550 DL	550 GLT	6101i	6102 i	550 DL	550 GLT	6101i	F 620	F 670	510	550 MH	550 DL	550 GLT	6101i	F 620	F 670	
18	27060137	BROMSSTAG L=160	X	X	X		X	X	X					X	X	X					X	X	X					X				X	X						X	X	
18	27060136	BROMSSTAG L=465	X	X	X		X	X	X					X	X	X					X	X	X					X				X	X						X	X	
18	00940159	BROMSSTAG L=2275					X							X							X																				
18	00452330	BROMSTAG L=2430								X							X																								
18	00940160	BROMSSTAG L=2575						X							X							X						X													
18	90006345	BROMSSTAG L=2630																														X							X		
18	00452331	BROMSSTAG L=2680				X					X	X	X					X	X	X				X	X	X			X	X				X	X	X	X				
18	00940123	BROMSSTAG L=2835	X																																						
18	00940161	BROMSSTAG L=2905							X							X							X				X				X		X					X		X	
18	00940124	BROMSSTAG L=3130		X																																					
18	00940125	BROMSSTAG L=3455			X																																				

ANM.

SOLIFER	RES.DELSKATALOG 1988-1995 Ej Artic/Articina/Goldie	KAROSS 210	FRONTPARTI 1988-1995 SE ÄVEN SID 211

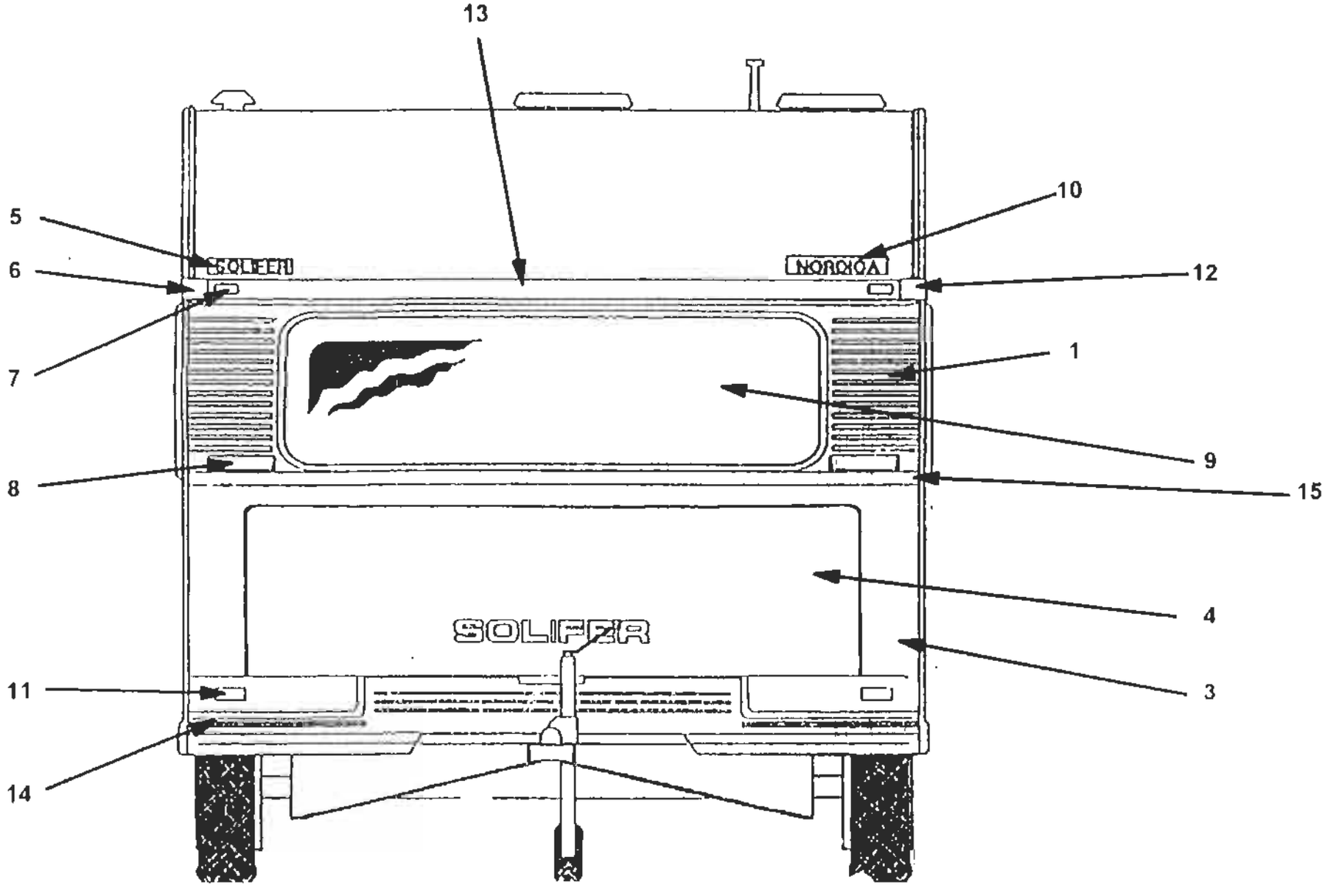

SOLIFER

RESERVDELSKATALOG 1988-1995
Ej Artic/Articina/Goldie

KAROSS 210

FRONTPARTI 1988-1995

Landskod
X = alla vagnar
S = endast Finland
R = endast Sverige
N = endast Norge
T = endast Danmark
H = endast Holland
G = endast Tyskland

Pos.	Res.delsnr.	Benämnig	1988			1989				1990							1991							1992					1993					1994-1995							ANM.
			5502 i	6002 i	6702 i	550 DL	5602 i	6102 i	6702 i	460	510 L	JUB	550 DL	5602 i	6102 i	6702 i	460	510 L	550 DL	550 GLS	5602 i	6102 i	6702 i	510 L	550 DL	550 GLT	6101i	6102 i	550 DL	550 GLT	6101i	F 620	F 670	510	550 MH	550 DL	550 GLT	6101i	F 620	F 670	
1	00274741	FRONTELEMENT 2260		X	X			X	X					X	X	X					X	X	X				X	X			X	X	X					X	X	X	
1	00274740	FRONTELEMENT 2190	X			X	X				X	X	X					X	X	X				X	X	X			X	X				X	X	X	X				
1	00274742	FRONTELEMENT 2090								X							X																								
1	27070110	REP.SATS FRONTELEMENT	X	X	X	X	X	X	X	X	X	X	X	X	X	X	X	X	X	X	X	X	X	X	X	X	X	X	X	X	X	X	X	X	X	X	X	X	X	X	
2	00369600	NEDRE FRONTELEMENT	X			X	X																																		
2	00369730	NEDRE FRONTELEMENT		X	X			X	X					X	X	X					X	X	X				X	X			X	X	X					X	X	X	
2	00398930	NEDRE FRONTELEMENT								X							X																								
2	00385400	NEDRE FRONTELEMENT									X							X						X																	
2	00383290	NEDRE FRONTELEMENT										X	X						X	X					X	X			X	X				X	X	X	X				
3	00274550	GASOLKOFFERT	X			X	X				X	X	X					X	X	X				X	X	X			X	X				X	X	X	X				
3	00274551	GASOLKOFFERT		X	X			X	X					X	X	X					X	X	X				X	X			X	X	X					X	X	X	
3	00274552	GASOLKOFFERT								X							X																								
		GASOLKOFFERTDELAR, SE SID 211																																							
3	27070105	REP.SATS KOFFERT	X	X	X	X	X	X	X	X	X	X	X	X	X	X	X	X	X	X	X	X	X	X	X	X	X	X	X	X	X	X	X	X	X	X	X	X	X	X	
4	27103698	KOFFERTLOCK	X	X	X	X	X	X	X	X	X	X	X	X	X	X	X	X	X	X	X	X	X	X	X	X	X	X	X	X	X	X	X	X	X	X	X	X	X	X	
5	**EMBLEM SE SID 291**																																								
6	93003268	HÖRNSTYCKE HÖGER	X	X	X	X	X	X	X	X	X	X	X	X	X	X	X	X	X	X	X	X	X	X	X	X	X	X	X	X	X	X	X	X	X	X	X	X	X	X	
7	00900168	FRONTLAMPA	X	X	X	X	X	X	X	X	X	X	X	X	X	X	X	X	X	X	X	X	X	X	X	X	X	X	X	X	X	X	X	X	X	X	X	X	X	X	
8	00368380	DRAGHANDTAG	X	X	X	X	X	X	X	X	X	X	X	X	X	X	X	X	X	X	X	X	X	X	X	X	X	X	X	X	X	X	X	X	X	X	X	X	X	X	

Anm.

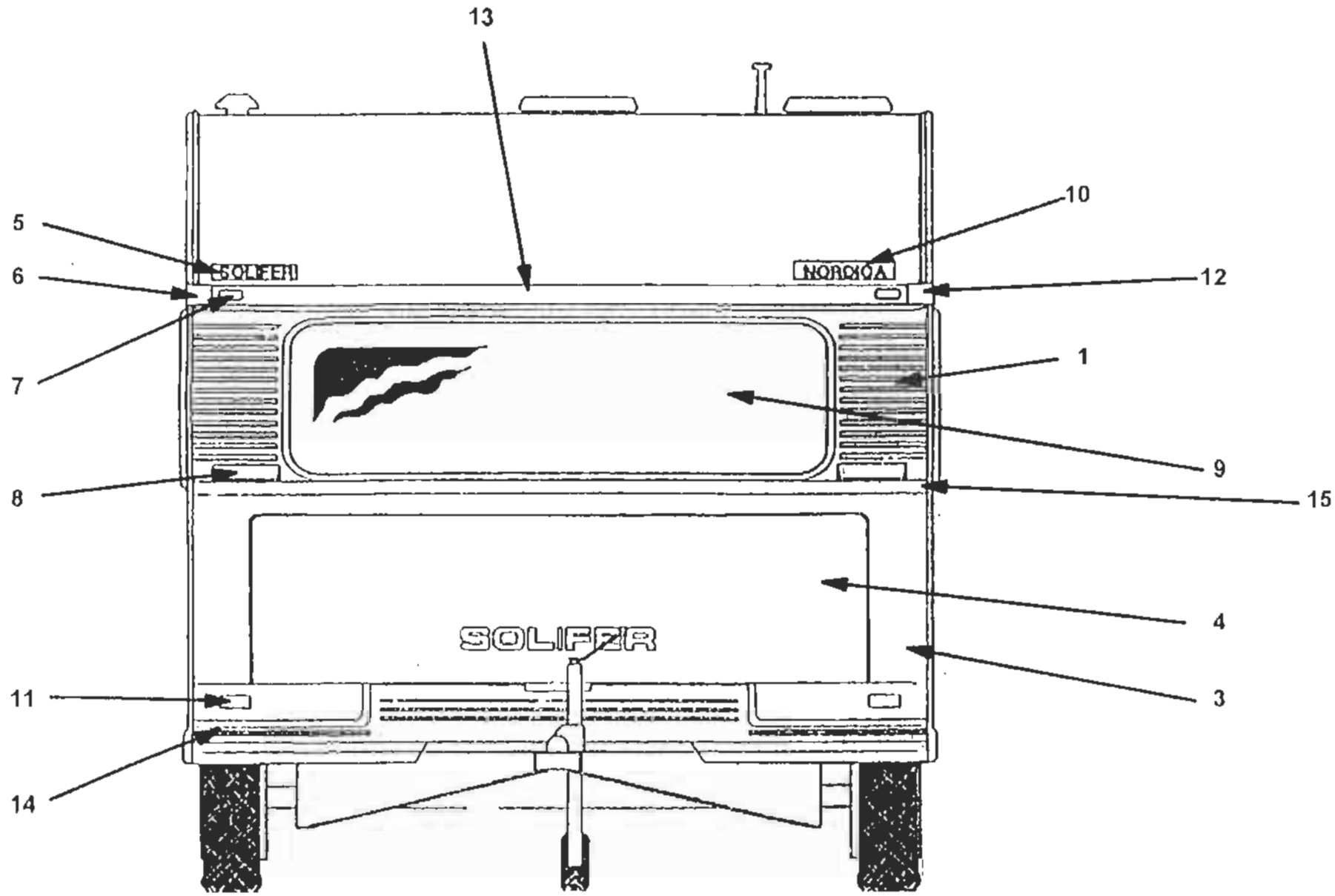
13
10
5
6
12
7
1
9
8
15
4
3
11
14
SOLIFER
NORDICA
SOLIFER

SOLIFER

RESERVDELSKATALOG
1988-1995
Ej Artic/Articina/Goldie

KAROSS
210

FRONTPARTI 1988-1995

Landskod
X = alla vagnar
S = endast Finland
R = endast Sverige
N = endast Norge
T = endast Danmark
H = endast Holland
G = endast Tyskland

Pos.	Res.delsnr.	Benämnig	1988			1989				1990							1991							1992					1993					1994-1995							ANM.
			5502 i	6002 i	6702 i	550 DL	5602 i	6102 i	6702 i	460	510 L	JUB	550 DL	5602 i	6102 i	6702 i	460	510 L	550 DL	550 GLS	5602 i	6102 i	6702 i	510 L	550 DL	550 GLT	6101i	6102 i	550 DL	550 GLT	6101i	F 620	F 670	510	550 MH	550 DL	550 GLT	6101i	F 620	F 670	
9	00930709	FRONTFÖNSTER TREGLAS	X	X	X		X	X	X					X	X	X					X	X	X																			
9	00930704	FRONTFÖNSTER TVÅGLAS				X				X	X	X	X				X	X	X	X				X	X	X	X	X	X	X	X	X		X	X	X	X	X	X	X	
10	EMBLEM SE SID 290-291																																								
11	00900078	FRONTREFLEX	X	X	X	X	X	X	X	X	X	X	X	X	X	X	X	X	X	X	X	X	X	X	X	X	X	X	X	X	X	X	X	X	X	X	X	X	X	X	
12	93003269	HÖRNSTYCKE VÄNSTER	X	X	X	X	X	X	X	X	X	X	X	X	X	X	X	X	X	X	X	X	X	X	X	X	X	X	X	X	X	X	X	X	X	X	X	X	X	X	
13	92002886	MARKISLIST 2125		X	X			X	X					X	X	X					X	X	X				X	X			X	X	X					X	X	X	
13	90002887	MARKISLIST 2055	X			X					X	X	X					X	X	X				X	X	X			X	X				X	X	X	X				
13	00532021	MARKISLIST 1955								X							X																								
14	00930634	GUMMILIST	X	X	X	X	X	X	X	X	X	X	X	X	X	X																									
14	94002560	DEKORATIONSTEJP															X	X	X	X	X	X	X	X	X	X	X	X	X	X	X	X	X	X	X	X	X	X	X	X	
15	00399500	FÄRDIGBÖJD LIST								X							X																								
15	00398170	FÄRDIGBÖJD LIST	X			X					X	X	X					X	X	X				X	X	X			X	X				X	X	X	X				
15	00395660	FÄRDIGBÖJD LIST		X	X		X	X	X					X	X	X					X	X	X				X	X			X	X	X					X	X	X	
15	93002539	ÄNDSTYCKE F.BÖJD LIST	X	X	X	X	X	X	X	X	X	X	X	X	X	X	X	X	X	X	X	X	X	X	X	X	X	X	X	X	X	X	X	X	X	X	X	X	X	X	

Anm.

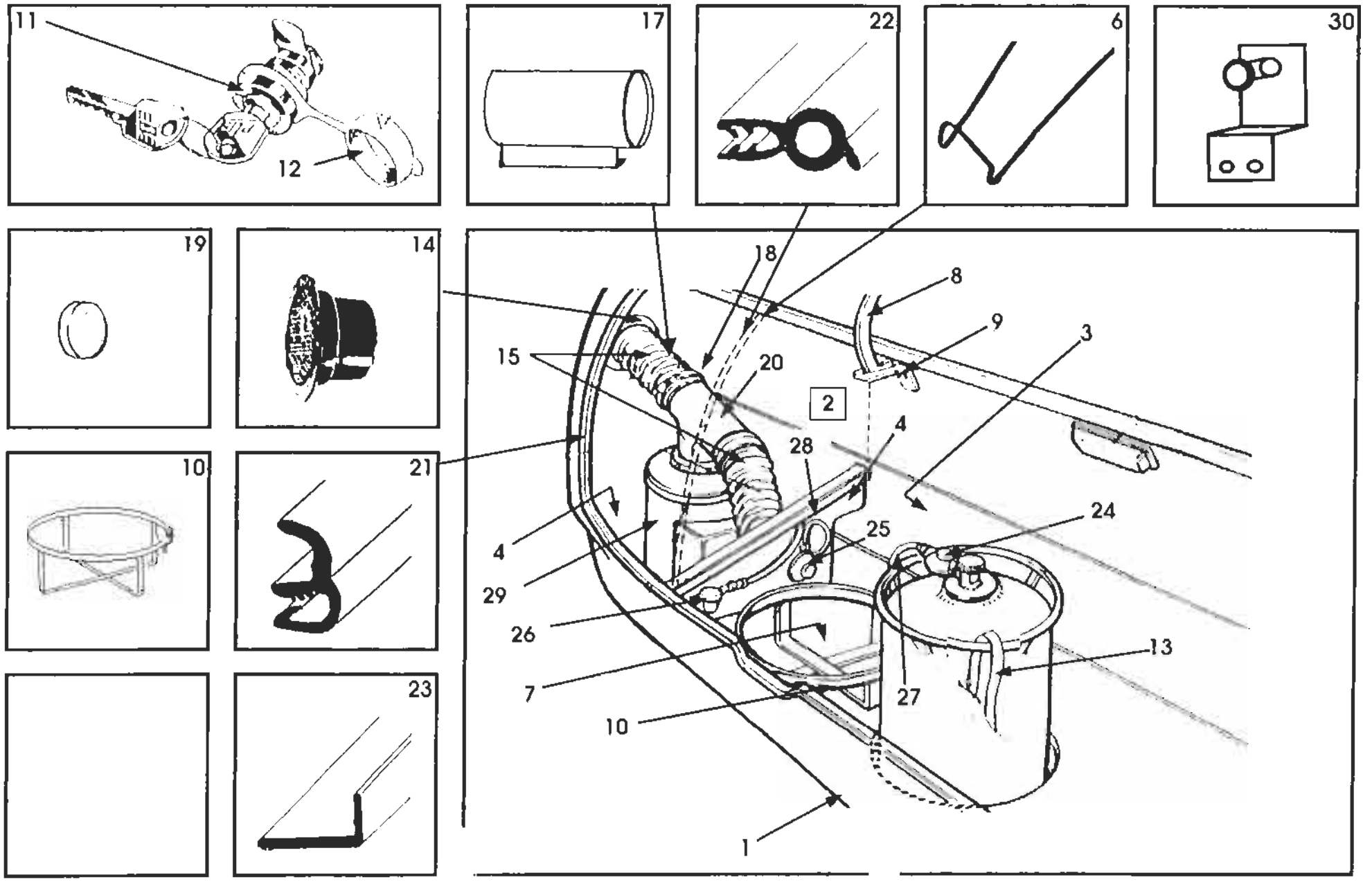
11
12
17
22
6
30
19
14
18
8
9
3
15
20
2
4
28
21
10
24
25
4
29
26
13
7
27
23
10
1

SOLIFER

RESERVDELSKATALOG
1988-1995
Ej Artic/Articina/Goldie

KAROSS
211

GASOLKOFFERT

Landskod
X – alla vognar
S = endast Finland
R = endast Sverige
N = endast Norge
T = endast Danmark
H = endast Holland
G = endast Tyskland

Pos.	Res.delsnr.	Benamnig	1988			1989				1990							1991							1992					1993					1994-1995							ANM.
			5502 i	6002 i	6702 i	550 DL	5602 i	6102 i	6702 i	460	510 L	JUB	550 DL	5602 i	6102 i	6702 i	460	510 L	550 DL	550 GLS	5602 i	6102 i	6702 i	510 L	550 DL	550 GLT	6101i	6102 i	550 DL	550 GLT	6101i	F 620	F 670	510	550 MH	550 DL	550 GLT	6101i	F 620	F 670	
1	00274550	GASOLKOFFERT	X			X	X				X	X	X					X	X	X				X	X	X			X	X				X	X	X	X				
1	00274551	GASOLKOFFERT		X	X			X	X					X	X	X					X	X	X				X	X			X	X	X					X	X	X	
1	00274552	GASOLKOFFERT								X							X																								
1	27070105	REP.SATS KOFFERT	X	X	X	X	X	X	X	X	X	X	X	X	X	X	X	X	X	X	X	X	X	X	X	X	X	X	X	X	X	X	X	X	X	X	X	X	X	X	
1	27103698	KOFFERTLOCK	X	X	X	X	X	X	X	X	X	X	X	X	X	X	X	X	X	X	X	X	X	X	X	X	X	X	X	X	X	X	X	X	X	X	X	X	X	X	
2	00268255	VIKBAR MELLANVÄGG																																							
3		**NEDRE FRONTELEMENT, SE SID 838**																																							
4	00270000	PANNRUMSBOTTEN	X	X	X	X	X	X	X	X	X	X	X	X	X	X	X	X	X	X	X	X	X	X	X	X	X	X	X	X	X	X	X	X	X	X	X	X	X	X	
4	00468090	KOFF.BOTT. BAKOM PANNA	X	X	X	X	X	X	X	X	X	X	X	X	X	X	X	X	X	X	X	X	X	X	X	X	X	X	X	X	X	X	X	X	X	X	X	X	X	X	
6	00468350	TRÅDHÅLLARE	X	X	X	X	X	X	X	X	X	X	X	X	X	X	X	X	X	X	X	X	X	X	X	X	X	X	X	X	X	X	X	X	X	X	X	X	X	X	2)
7	92007190	KOFFERTBOTTEN	X			X	X					X	X						X	X					X	X			X	X				X	X	X	X				
7	00387810	KOFFERTBOTTEN									X							X						X																	
7	00387800	KOFFERTBOTTEN								X							X																								
7	00367990	KOFFERTBOTTEN		X	X			X	X					X	X	X					X	X	X				X	X													
7	92007191	KOFFERTBOTTEN																													X	X	X					X	X	X	
7	00468070	KOFFERTBOTTNETS STÖD	X	X	X	X	X	X	X	X	X	X	X	X	X	X	X	X	X	X	X	X	X	X	X	X	X	X	X	X	X	X	X	X	X	X	X	X	X	X	
8	00275100	GÅNGJÄRN	X	X	X	X	X	X	X	X	X	X	X	X	X	X	X	X	X	X	X	X	X	X	X	X	X	X	X	X	X	X	X	X	X	X	X	X	X	X	
8	00474650	MELLANBIT F. MITTGÅNGJ.	X	X	X	X	X	X	X	X	X	X	X	X	X	X	X	X	X	X	X	X	X	X	X	X	X	X	X	X	X	X	X	X	X	X	X	X	X	X	2)
9	00474750	SPÄRR	X	X	X	X	X	X	X	X	X	X	X	X	X	X	X	X	X	X	X	X	X	X	X	X	X	X	X	X	X	X	X	X	X	X	X	X	X		
10	00368060	GASOLFLASKHÅLLARE	X	X	X	X	X	X	X	X	X	X	X	X	X	X	X	X	X	X	X	X	X	X	X	X	X	X	X	X	X	X	X	X	X	X	X	X	X	X	1)

ANM.
1) EJ 1995
2) UTGÅTT

SOLIFER	RES.DELSKATALOG 1988-1995 Ej Artic/Articina/Goldie	KAROSS 211	GASOLKOFFERT

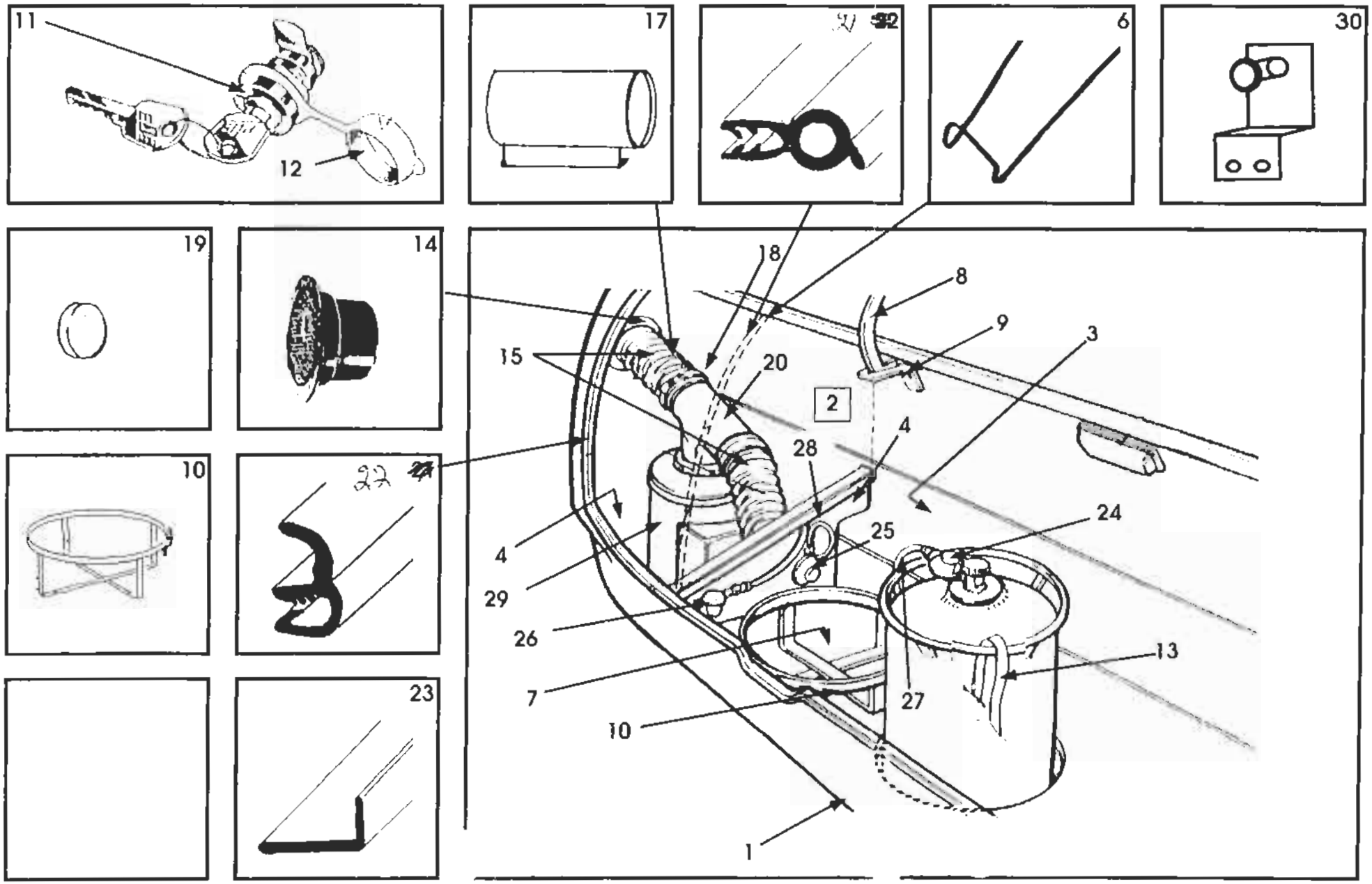

SOLIFER

RESERVDELSKATALOG
1988-1995
Ej Artic/Articina/Goldie

KAROSS
211

GASOLKOFFERT

Landskod
X = alla vagnar
S = endast Finland
R = endast Sverige
N = endast Norge
T = endast Danmark
H = ondast Holland
G = endast Tyskland

Pos.	Res.delsnr.	Benämnig	1988			1989				1990							1991							1992					1993					1994-1995							ANM.
			5502 i	6002 i	6702 i	550 DL	5602 i	6102 i	6702 i	460	510 L	JUB	550 DL	5602 i	6102 i	6702 i	460	510 L	550 DL	550 GLS	5602 i	6102 i	6702 i	510 L	550 DL	550 GLT	6101i	6102 i	550 DL	550 GLT	6101i	F 620	F 670	510	550 MH	550 DL	550 GLT	6101i	F 620	F 670	
10	90003731	GASOLRING																																X	X	X	X	X	X	X	1)
11	00474570	KOFFERTLÅS	X	X	X	X	X	X	X	X	X	X	X	X	X	X	X	X	X	X	X	X	X	X	X	X	X	X	X	X	X	X	X	X	X	X	X	X	X	X	X	
12	27104200	SKYDDSLOCK	X	X	X	X	X	X	X	X	X	X	X	X	X	X	X	X	X	X	X	X	X	X	X	X	X	X	X	X	X	X	X	X	X	X	X	X	X	X	X	
	00474590	KOFFERTLÅS.MOTSTYCKE	X	X	X	X	X	X	X	X	X	X	X	X	X	X	X	X	X	X	X	X	X	X	X	X	X	X	X	X	X	X	X	X	X	X	X	X	X	X	X	
13	00910280	FÄSTREM	X	X	X	X	X	X	X	X	X	X	X	X	X	X	X	X	X	X	X	X	X	X	X	X	X	X	X	X	X	X	X	X	X	X	X	X	X	X	X	
14	34716532	AVGASUTSLÄPP	X	X	X	X	X	X	X	X	X	X	X	X	X	X	X	X	X	X	X	X	X	X	X	X	X	X	X	X	X	X	X	X	X	X	X	X	X	X	X	
15	00950153	SLANG WESTAFLEX l=500	X	X	X	X	X	X	X	X	X	X	X	X	X	X	X	X	X	X	X	X	X	X	X	X	X	X	X	X	X	X	X	X	X	X	X	X	X	X	X	
17	00385/00	DRAGAVBROTT	X	X	X	X	X	X	X	X	X	X	X	X	X	X	X	X	X	X	X	X	X	X	X	X	X	X	X	X	X	X	X	X	X	X	X	X	X	X	X	
18	00950152	SLANGKLÄMMA	X	X	X	X	X	X	X	X	X	X	X	X	X	X	X	X	X	X	X	X	X	X	X	X	X	X	X	X	X	X	X	X	X	X	X	X	X	X	X	
19	00700002	PLASTHATT KOFFERT VIT	X	X	X	X	X	X	X	X	X	X	X	X	X	X	X	X	X	X	X	X	X	X	X	X	X	X	X	X	X	X	X	X	X	X	X	X	X	X	X	
20	34719051	T-STYCKE	X	X	X	X	X	X	X	X	X	X	X	X	X	X	X	X	X	X	X	X	X	X	X	X	X	X	X	X	X	X	X	X	X	X	X	X	X	X	X	
21	00653005	TÄTNINGSLIST KOFFERT	X	X	X	X	X	X	X	X	X	X	X	X	X	X	X	X	X	X	X	X	X	X	X	X	X	X	X	X	X	X	X	X	X	X	X	X	X	X	X	
22	00653003	TÄTNINGSLIST MELLANVÄGG	X	X	X	X	X	X	X	X	X	X	X	X	X	X	X	X	X	X	X	X	X	X	X	X	X	X	X	X	X	X	X	X	X	X	X	X	X	X	X	
23	00475510	L-PROFIL	X	X	X	X	X	X	X	X	X	X	X	X	X	X	X	X	X	X	X	X	X	X	X	X	X	X	X	X	X	X	X	X	X	X	X	X	X	X	X	
		POS 24-28, SE SID 425																																								
29		**PANNA , SE SID 310**																																								
30	00474590	KOFFERTLÅS.MOTSTYCKE	X	X	X	X	X	X	X	X	X	X	X	X	X	X	X	X	X	X	X	X	X	X	X	X	X	X	X	X	X	X	X	X	X	X	X	X	X	X	X	

ANM. 1) ENDAST 1995

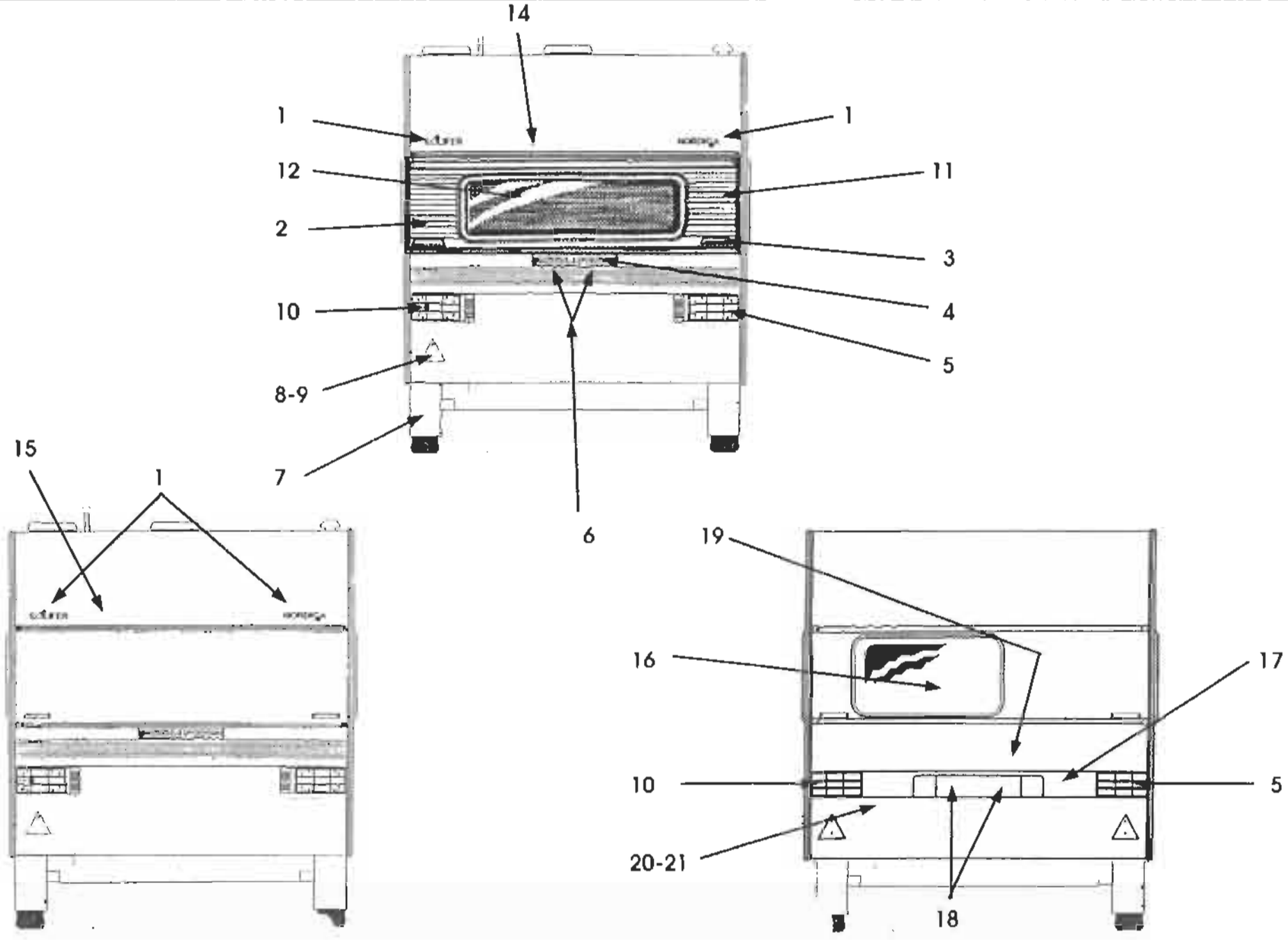
14
1
1
12
11
2
3
4
10
5
8-9
7
6
15
1
19
16
17
10
5
20-21
18

SOLIFER

RESERVDELSKATALOG 1988-1995
Ej Artic/Articina/Goldie

KAROSS 212

BAKPARTI 510,550,550DL,550GLT 1994-1995

Landskod
X = alla vagnar
S = endast Finland
R = endast Sverige
N = endast Norge
T = endast Danmark
H = endast Holland
G = endast Tyskland

Pos.	Res.delsnr.	Benämnig	1988			1989				1990							1991							1992					1993					1994-1995							ANM.
			5502 i	6002 i	6702 i	550 DL	5602 i	6102 i	6702 i	460	510 L	JUB	550 DL	5602 i	6102 i	6702 i	460	510 L	550 DL	550 GLS	5602 i	6102 i	6702 i	510 L	550 DL	550 GLT	6101i	6102 i	550 DL	550 GLT	6101i	F 620	F 670	510	550 MH	550 DL	550 GLT	6101i	F 620	F 670	
1	EMBLEM SE SID 290-291																																								
2	02100082	DEKORATIONSPLÅT V	x			x	x				x	x	x				x	x	x	x				x	x	x			x	x				x	x	x	x				
3	00368380	DRAGHANDTAG	x	x	x	x	x	x	x	x	x	x	x	x	x	x	x	x	x	x	x	x	x	x	x	x	x	x	x	x	x	x	x	x	x	x	x	x	x	x	
4	92003383	HÅLLARE F NUMMERPLÅTSBELYSNING																																x	x	x	x				EJ-95
5	90003628	BAKLYCKTA H																																x	x	x	x				
5	91003255	BAKRE LJUSRAMP																																x	x	x	x				END. -94
6	00900028	NUMMERPLÅTSBELYSNING																																x	x	x	x				
7	00454460	STÄNKSKYDD	x	x	x	x	x	x	x	x	x	x	x	x	x	x	x	x	x	x	x	x	x	x	x	x	x	x	x	x	x	x	x	x	x	x	x	x	x	x	1)
8	90003670	TREKANTREFLEX	x	x	x	x	x	x	x	x	x	x	x	x	x	x	x	x	x	x	x	x	x	x	x	x	x	x	x	x	x	x	x	x	x	x	x	x	x	x	
9	00385470	MONT.FOT F. TREKANTREFLEX				x				x	x		x				x	x	x					x	x	x	x		x	x	x			x	x	x	x				
10	90009092	BAKLYCKTA V																																x	x	x	x				
10	91003255	BAKRE LJUSRAMP																																x	x	x	x				END. -94
11	02100083	DEKORATIONSPLÅT H	x			x	x				x	x					x	x	x					x	x	x			x	x				x	x	x	x				
12	00930704	BAKFÖNSTER TVÅGLAS				x				x	x	x	x				x	x	x	x				x	x	x	x	x	x	x	x	x		x	x	x	x	x	x	x	
14	00440640	MARKISLIST BRUN	x	x	x	x	x	x	x	x	x	x	x	x	x	x	x	x	x	x	x	x	x	x	x	x	x	x	x	x	x	x	x	x	x	x	x	x	x	x	2)
14	00341890	ÄNDSTYCKE BRUNT V	x	x	x	x	x	x	x	x	x	x	x	x	x	x	x	x	x	x	x	x	x	x	x	x	x	x	x	x	x	x	x	x	x	x	x	x	x	x	2)
14	00341895	ÄNDSTYCKE BRUNT H	x	x	x	x	x	x	x	x	x	x	x	x	x	x	x	x	x	x	x	x	x	x	x	x	x	x	x	x	x	x	x	x	x	x	x	x	x	x	2)
15	00461610	DEKORATIONSLIST BRUN	x	x	x	x	x	x	x	x	x	x	x	x	x	x	x	x	x	x	x	x	x	x	x	x	x	x	x	x	x	x	x	x	x	x	x	x	x	x	3)
15	93002539	ÄNDSTYCKE BRUNT	x	x	x	x	x	x	x	x	x	x	x	x	x	x	x	x	x	x	x	x	x	x	x	x	x	x	x	x	x	x	x	x	x	x	x	x	x	x	3)
16	00930698	FAST FÖNSTER																																M							

ANM.
1) END.SVERIGE, FINLAND
2) MED BAKFÖNSTER
3) UTAN BAKFÖNSTER

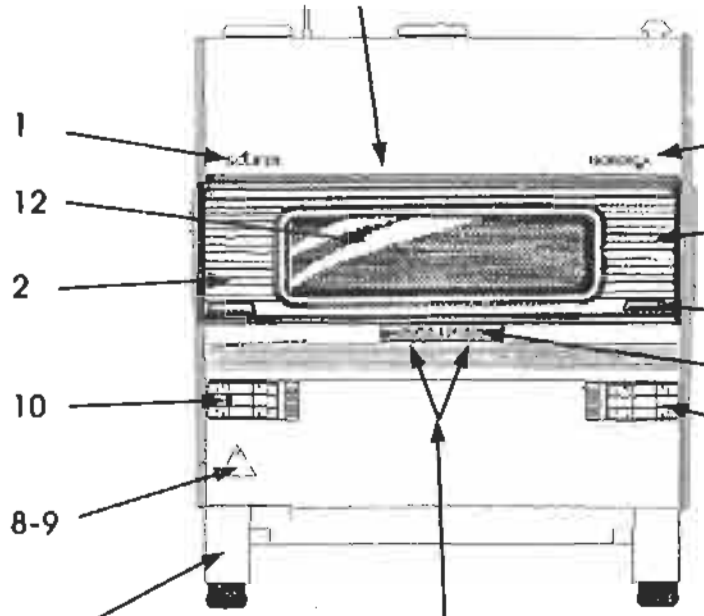
14
1
1
12
11
2
3
4
10
5
8-9
7
6

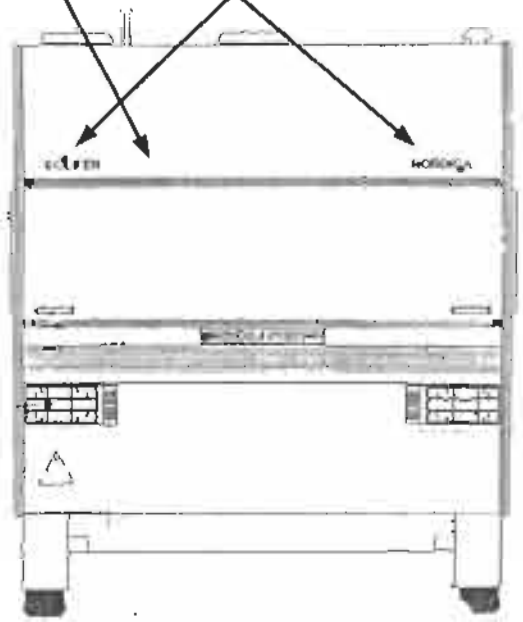
15
1

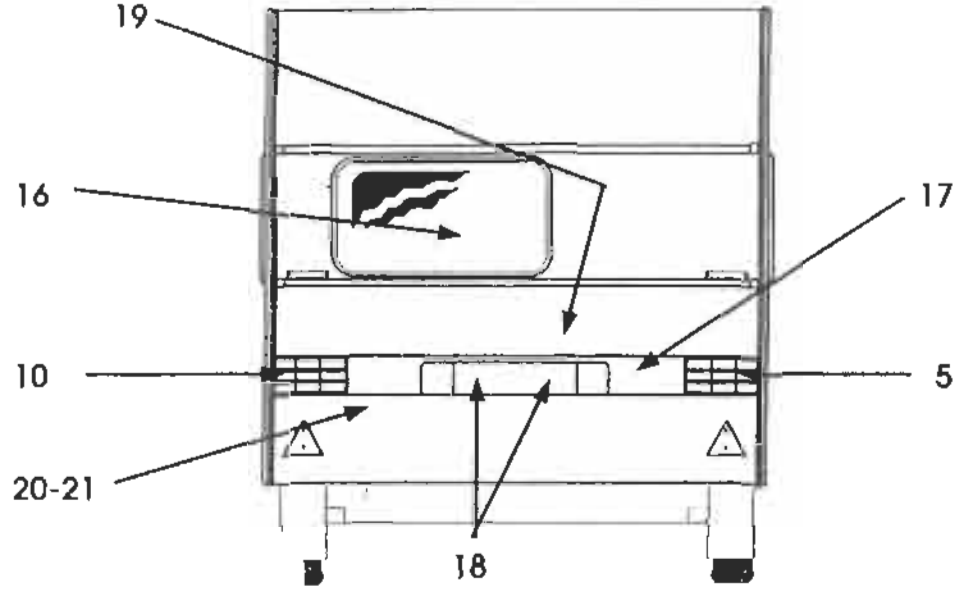
19
16
17
10
5
20-21
18

SOLIFER

RESERVDELSKATALOG 1988-1995
Ej Artic/Articina/Goldie

KAROSS 212

BAKPARTI 510,550,550DL,550GLT 1994-1995

Landskod
X = alla vagnar
S = endast Finland
R = endast Sverige
N = endast Norge
T = endast Danmark
H = endast Holland
G = endast Tyskland

Pos.	Res.delsnr.	Benämnig	1988			1989				1990							1991							1992					1993					1994-1995							ANM.
			5502 i	6002 i	6702 i	550 DL	5602 i	6102 i	6702 i	460	510 L	JUB	550 DL	5602 i	6102 i	6702 i	460	510 L	550 DL	550 GLS	5602 i	6102 i	6702 i	510 L	550 DL	550 GLT	6101i	6102 i	550 DL	550 GLT	6101i	F 620	F 670	510	550 MH	550 DL	550 GLT	6101i	F 620	F 670	
16	00930701	ÖPPN.BART FÖNSTER																																M							
17	92013333	BAKLJUSRAMP																																X	X	X	X				END. -95
18	00900167	NUMMERPLÅTSBELYSNING																																				X	X	X	
19	90013365	FASTSÄTTNINGSLIST RAMP																																X	X	X	X				END. -95
20	90003411	DEKORATIONSLIST SILVER																																X	X	X	X				END. -95
21	90003326	ILÄGGSLIST SILVER																																X	X	X	X				END. -95
21	94003050	ILÄGGSLIST BRUN	X	X	X	X	X	X	X	X	X	X	X	X	X	X	X	X	X	X	X	X	X	X	X	X	X	X	X	X	X	X	X	X	X	X	X	X	X	X	

ANM.

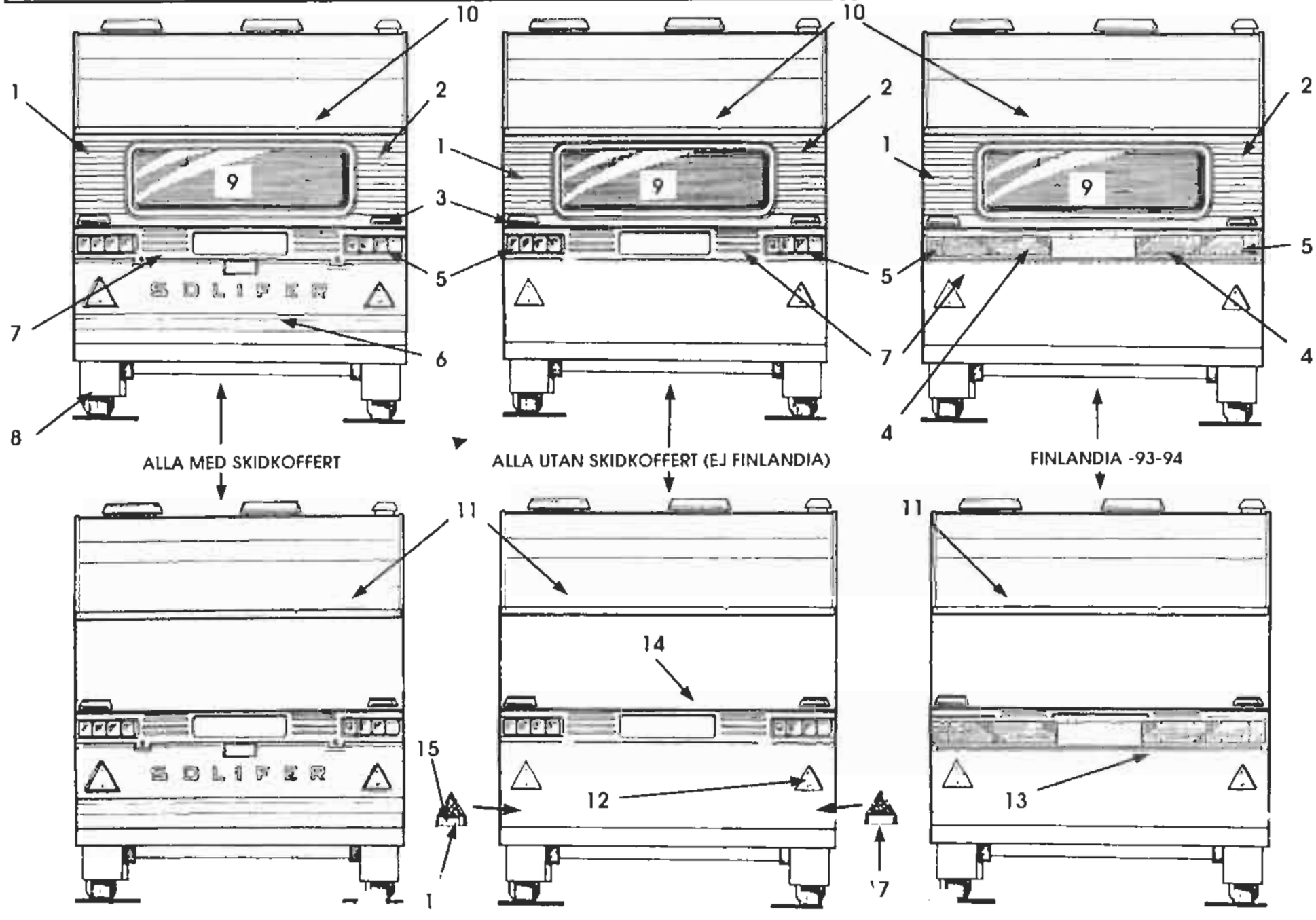
10
1
2
9
3
5
7
6
8
SOLIFER
ALLA MED SKIDKOFFERT
ALLA UTAN SKIDKOFFERT (EJ FINLANDIA)
FINLANDIA -93-94
4
11
14
15
12
13
17

SOLIFER

RESERVDELSKATALOG 1988-1995
Ej Artic/Articina/Goldie

KAROSS 213

BAKPARTI ALLA -88-93 PLUS FINLANDIA -93-95

SE ÄVEN SID 214

Landskod
X = alla vagnar
S = endast Finland
R = endast Sverige
N = endast Norge
T = endast Danmark
H = endast Holland
G = endast Tyskland

Pos.	Res.delsnr.	Benämnig	1988			1989				1990							1991							1992					1993					1994-1995							ANM.
			5502 i	6002 i	6702 i	550 DL	5602 i	6102 i	6702 i	460	510 L	JUB	550 DL	5602 i	6102 i	6702 i	460	510 L	550 DL	550 GLS	5602 i	6102 i	6702 i	510 L	550 DL	550 GLT	6101i	6102 i	550 DL	550 GLT	6101i	F 620	F 670	510	550 MH	550 DL	550 GLT	6101i	F 620	F 670	
	EMBLEM SE SID 290-291																																									
1	02100082	DEKORATIONSPLÅT V	X			X	X				X	X	X				X	X	X	X				X	X	X			X	X				X	X	X	X				
1	02100084	DEKORATIONSPLÅT V		X	X			X	X					X	X	X					X	X	X				X	X			X	X	X					X	X	X	
1	02100080	DEKORATIONSPLÅT V								X							X																								
2	02100083	DEKORATIONSPLÅT H	X			X	X				X	X					X	X	X					X	X	X			X	X				X	X	X	X				
2	02100085	DEKORATIONSPLÅT H		X	X			X	X					X	X	X					X	X	X					X			X	X	X					X	X	X	
2	02100081	DEKORATIONSPLÅT H								X							X																								
3	00368380	DRAGHANDTAG	X	X	X	X	X	X	X	X	X	X	X	X	X	X	X	X	X	X	X	X	X	X	X	X	X	X	X	X	X	X	X	X	X	X	X	X	X	X	
4	90005907	DEKORATIONSPLATTA																														X	X						X	X	
5	00900165	BAKLYCKTA H & V	X	X	X	X	X	X	X	X	X	X	X	X	X	X	X	X	X	X	X	X	X	X	X	X	X	X	X	X	X	X	X					X	X	X	
6	SKIDKOFFERT SE SID 214																																									
7	92007045	BAKLJUSRAMP 2190	X			X	X				X	X	X					X	X	X				X	X	X			X	X											
7	00286482	BAKLJUSRAMP 2260		X	X			X	X					X	X	X					X	X	X				X	X													
7	00286480	BAKLJUSRAMP 2090								X							X																								
7	92007044	BAKLJUSRAMP 2260																													X	X	X					X	X	X	
8	00454460	STÄNKSKYDD	X	X	X	X	X	X	X	X	X	X	X	X	X	X	X	X	X	X	X	X	X	X	X	X	X	X	X	X	X	X	X	X	X	X	X	X	X	X	1)
9	00930709	BAKFÖNSTER TREGLAS	X	X	X		X	X	X					X	X	X					X	X	X																		
9	00930704	BAKFÖNSTER TVÅGLAS				X				X	X	X	X				X	X	X	X				X	X	X	X	X	X	X	X	X	X	X	X	X	X	X	X	X	
10	00440640	MARKISLIST BRUN	X	X	X	X	X	X	X	X	X	X	X	X	X	X	X	X	X	X	X	X	X	X	X	X	X	X	X	X	X	X	X	X	X	X	X	X	X	X	2)
10	00341890	ÄNDSTYCKE BRUNT V	X	X	X	X	X	X	X	X	X	X	X	X	X	X	X	X	X	X	X	X	X	X	X	X	X	X	X	X	X	X	X	X	X	X	X	X	X	X	2)

ANM.
1) END.SVERIGE, FINLAND
2) MED BAKFÖNSTER

KONTROLLERA DOCK ALLTID VILKEN LIST SOM ÄR MONTERAD

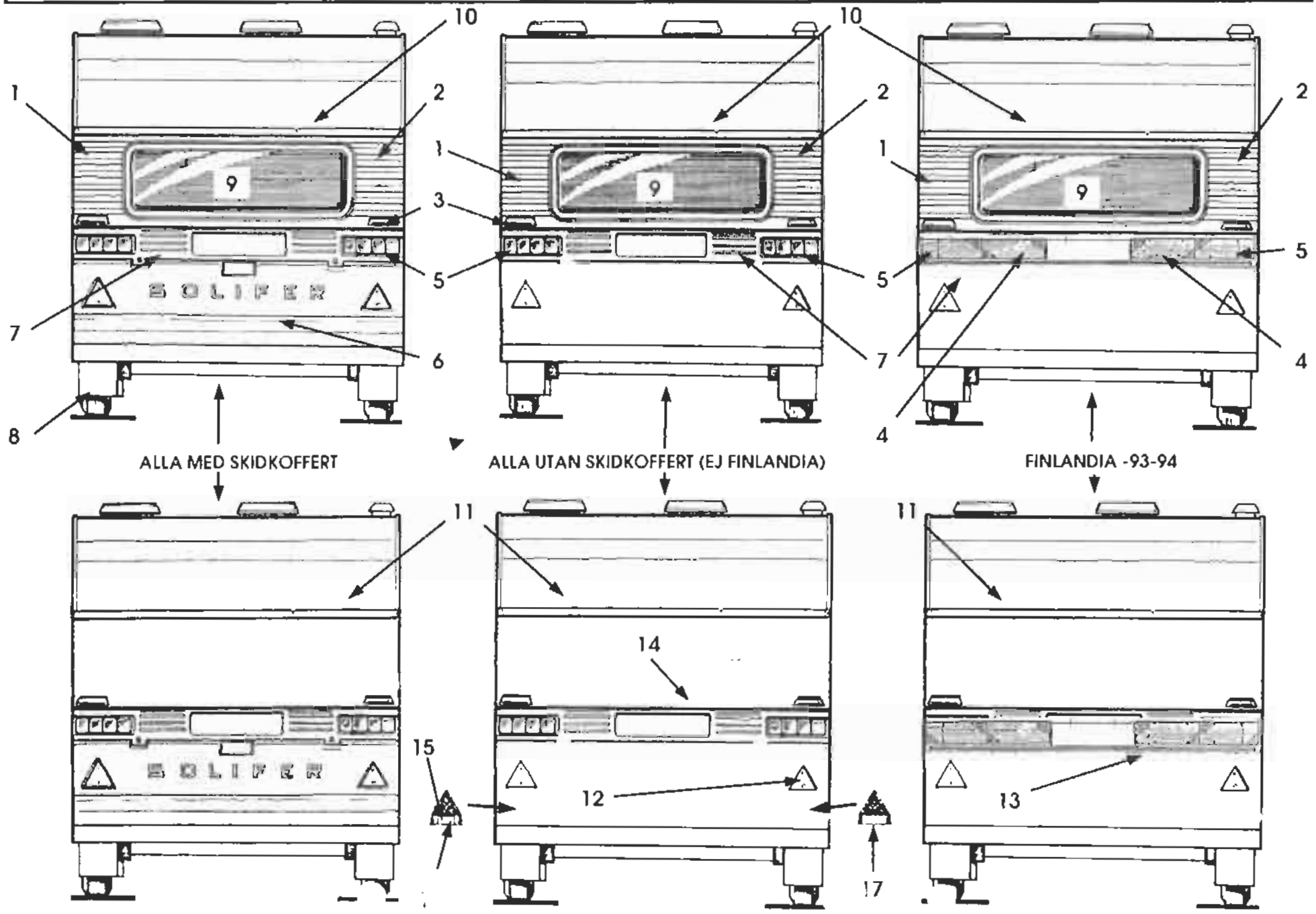
1
2
3
4
5
6
7
8
9
10
11
12
13
14
15
17
SOLIFER
ALLA MED SKIDKOFFERT
ALLA UTAN SKIDKOFFERT (EJ FINLANDIA)
FINLANDIA -93-94

SOLIFER

RESERVDELSKATALOG 1988-1995
Ej Artic/Articina/Goldie

KAROSS 213

BAKPARTI ALLA -88-93 PLUS FINLANDIA -93-95

SE ÄVEN SID 214

Landskod
X = alla vagnar
S = endast Finland
R = endast Sverige
N = endast Norge
T = endast Danmark
H = endast Holland
G = endast Tyskland

Pos.	Res.delsnr.	Benämnig	1988			1989				1990							1991							1992					1993					1994-1995							ANM.
			5502 i	6002 i	6702 i	550 DL	5602 i	6102 i	6702 i	460	510 L	JUB	550 DL	5602 i	6102 i	6702 i	460	510 L	550 DL	550 GLS	5602 i	6102 i	6702 i	510 L	550 DL	550 GLT	6101i	6102 i	550 DL	550 GLT	6101i	F 620	F 670	510	550 MH	550 DL	550 GLT	6101i	F 620	F 670	
10	00341895	ÄNDSTYCKE BRUNT H	X	X	X	X	X	X	X	X	X	X	X	X	X	X	X	X	X	X	X	X	X	X	X	X	X	X	X	X	X	X	X	X	X	X	X	X	X	X	X	1)
11	00461610	DEKORATIONSLIST BRUN	X	X	X	X	X	X	X	X	X	X	X	X	X	X	X	X	X	X	X	X	X	X	X	X	X	X	X	X	X	X	X	X	X	X	X	X	X	X	X	2)
11	93002539	ÄNDSTYCKE BRUNT	X	X	X	X	X	X	X	X	X	X	X	X	X	X	X	X	X	X	X	X	X	X	X	X	X	X	X	X	X	X	X	X	X	X	X	X	X	X	X	2)
12	90003670	TREKANTREFLEX	X	X	X	X	X	X	X	X	X	X	X	X	X	X	X	X	X	X	X	X	X	X	X	X	X	X	X	X	X	X	X	X	X	X	X	X	X	X	X	
12	00385470	MONT.FOT F. TREKANTREFLEX				X				X	X		X				X	X	X					X	X	X	X		X	X	X			X	X	X	X				3)
13	00461510	FLATLIST	X	X	X		X	X	X			X		X	X	X					X	X	X					X													4)
13	00461610	DEKORATIONSLIST BRUN				X				X	X		X				X	X	X	X				X	X	X	X		X	X	X	X	X	X	X	X	X	X	X	X	3)
13	9300253	ÄNDSTYCKE BRUNT				X				X	X		X	X			X	X	X	X				X	X	X	X		X	X	X	X	X	X	X	X	X	X	X	X	3)
14	00486110	RAMP. FASTSÄTT.LIST BRUN	X	X	X	X	X	X	X	X	X	X	X	X	X	X	X	X	X	X	X	X	X	X	X	X	X	X	X	X	X	X	X					X	X	X	
15	90010082	DIMBAKLYCKTA																														X	X					X	X	X	
16	93009791	MONTERINGSFOT V																														X	X					X	X	X	
17	93009792	MONTERINGSFOT H																														X	X					X	X	X	

ANM.
1) MED BAKFÖNSTER — KONTROLLERA DOCK ALLTID VILKEN LIST SOM ÄR MONTERAD
2) UTAN BAKFÖNSTER — KONTROLLERA DOCK ALLTID VILKEN LIST SOM ÄR MONTERAD
3) UTAN SKIDKOFFERT
4) MED SKIDKOFFERT

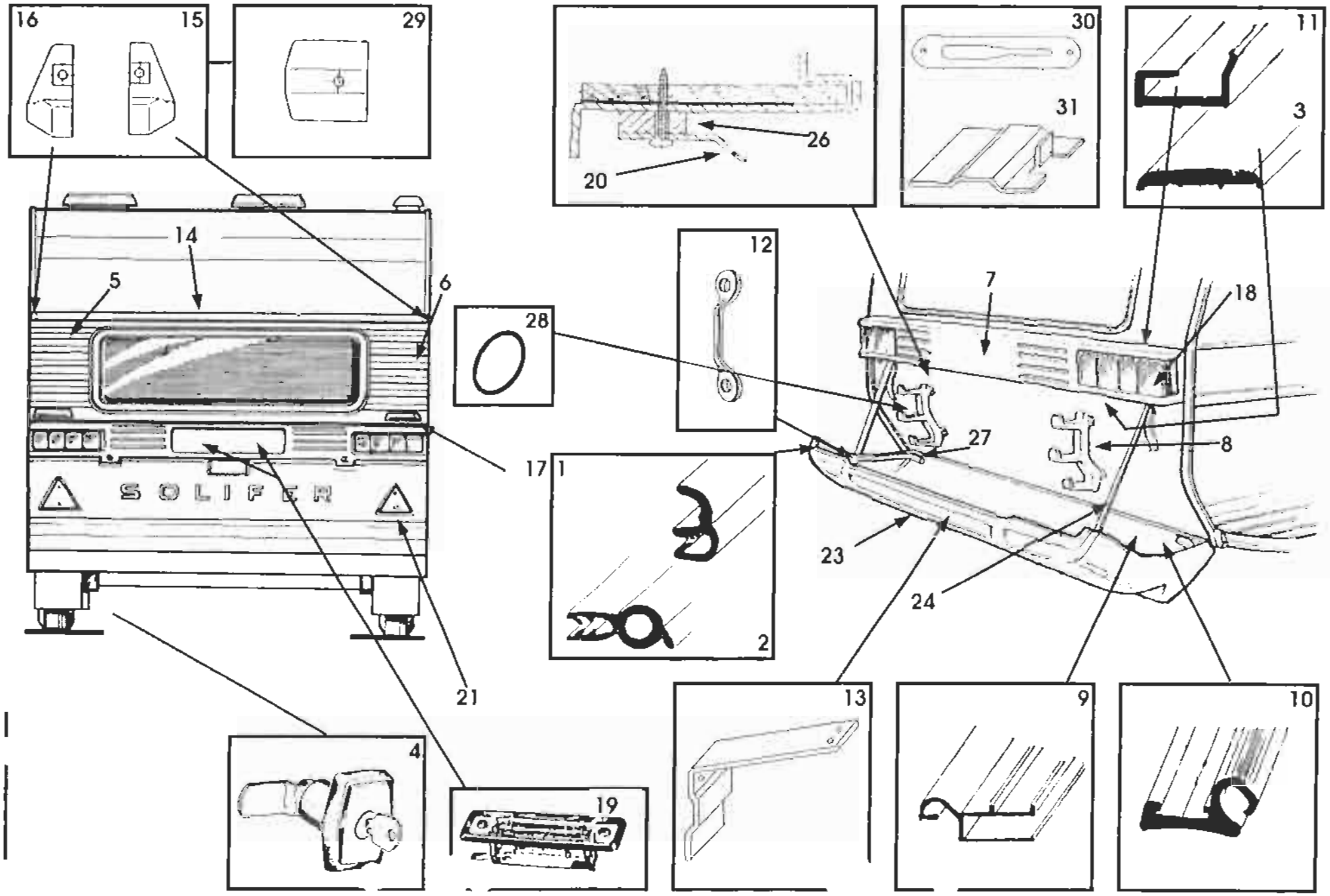
16
15
29
30
31
11
3
26
20
14
5
6
12
7
18
28
27
8
17
1
2
23
24
21
13
9
10
4
19
SOLIFER

SOLIFER

RESERVDELSKATALOG 1988-1995
Ej Artic/Articina/Goldie

KAROSS 214

BAKPARTI, SKIDKOFFERT 1988-1992

Landskod
X = alla vagnar
S = endast Finland
R = endast Sverige
N = endast Norge
T = endast Danmark
H = endast Holland
G = endast Tyskland

Pos.	Res.delsnr.	Benämning	1988			1989				1990							1991							1992					1993					1994-1995							ANM.
			5502 i	6002 i	6702 i	550 DL	5602 i	6102 i	6702 i	460	510 L	JUB	550 DL	5602 i	6102 i	6702 i	460	510 L	550 DL	550 GLS	5602 i	6102 i	6702 i	510 L	550 DL	550 GLT	6101i	6102 i	550 DL	550 GLT	6101i	F 620	F 670	510	550 MH	550 DL	550 GLT	6101i	F 620	F 670	
1	00653002	TÄTNINGSLIST	X	X	X	X	X	X	X	X	X	X	X	X	X	X	X	X	X	X	X	X	X	X	X	X	X	X	X	X	X	X	X	X	X	X	X	X	X	X	X	1)
2	00653003	TÄTNINGSLIST	X	X	X	X	X	X	X	X	X	X	X	X	X	X	X	X	X	X	X	X	X	X	X	X	X	X	X	X	X	X	X	X	X	X	X	X	X	X	X	1)
3	00461510	FLATLIST	X	X	X		X	X	X			X		X	X	X				X	X	X	X					X													
3	00461610	DEKORATIONSLIST BRUN				X				X	X		X				X	X	X	X				X	X	X	X		X	X	X	X	X	X	X	X	X	X	X	X	
4	27103699	SKIDKOFFERTLÅS					X	X	X			X		X	X	X					X	X	X					X													
5		**SE SID 213**																																							
6		**SE SID 213**																																							
7		**SE SID 213**																																							
8	00274640	SKIDHÅLLARE	X	X	X		X	X	X			X		X	X	X					X	X	X					X													
9	00367950	GÅNGJÄRNSPROFIL	X	X	X		X	X	X			X		X	X	X					X	X	X					X													
10	00461540	GÅNGJÄRNSPROFIL VÄGN		X	X		X	X	X			X		X	X	X					X	X	X					X													
11	00486110	RAMP. FASTSÄTT.LIST BRUN	X	X	X	X	X	X	X	X	X	X	X	X	X	X	X	X	X	X	X	X	X	X	X	X	X	X	X	X	X	X	X					X	X	X	
12	0093070	FASTSÄTTNINGSBYGEL		X	X		X	X	X			X		X	X	X					X	X	X					X													
13	04104520	STYRPLÅTTA SKIDBOX		X	X		X	X	X			X		X	X	X					X	X	X					X													
14	00440640	MARKISLIST BRUN	X	X	X	X	X	X	X	X	X	X	X	X	X	X	X	X	X	X	X	X	X	X	X	X	X	X	X	X	X	X	X	X	X	X	X	X	X	X	1)
14	00461610	DEKORATIONSLIST BRUN	X	X	X	X	X	X	X	X	X	X	X	X	X	X	X	X	X	X	X	X	X	X	X	X	X	X	X	X	X	X	X	X	X	X	X	X	X	X	1)
15	00341890	ÄNDSTYCKE BRUNT V	X	X	X	X	X	X	X	X	X	X	X	X	X	X	X	X	X	X	X	X	X	X	X	X	X	X	X	X	X	X	X	X	X	X	X	X	X	X	1)
16	00341895	ÄNDSTYCKE BRUNT H	X	X	X	X	X	X	X	X	X	X	X	X	X	X	X	X	X	X	X	X	X	X	X	X	X	X	X	X	X	X	X	X	X	X	X	X	X	X	1)
17	00368380	DRAGHANDTAG	X	X	X	X	X	X	X	X	X	X	X	X	X	X	X	X	X	X	X	X	X	X	X	X	X	X	X	X	X	X	X	X	X	X	X	X	X	X	

ANM. 1) KONTROLLERA ALLTID FÖRST VILKEN LIST SOM ÄR MONTERAD

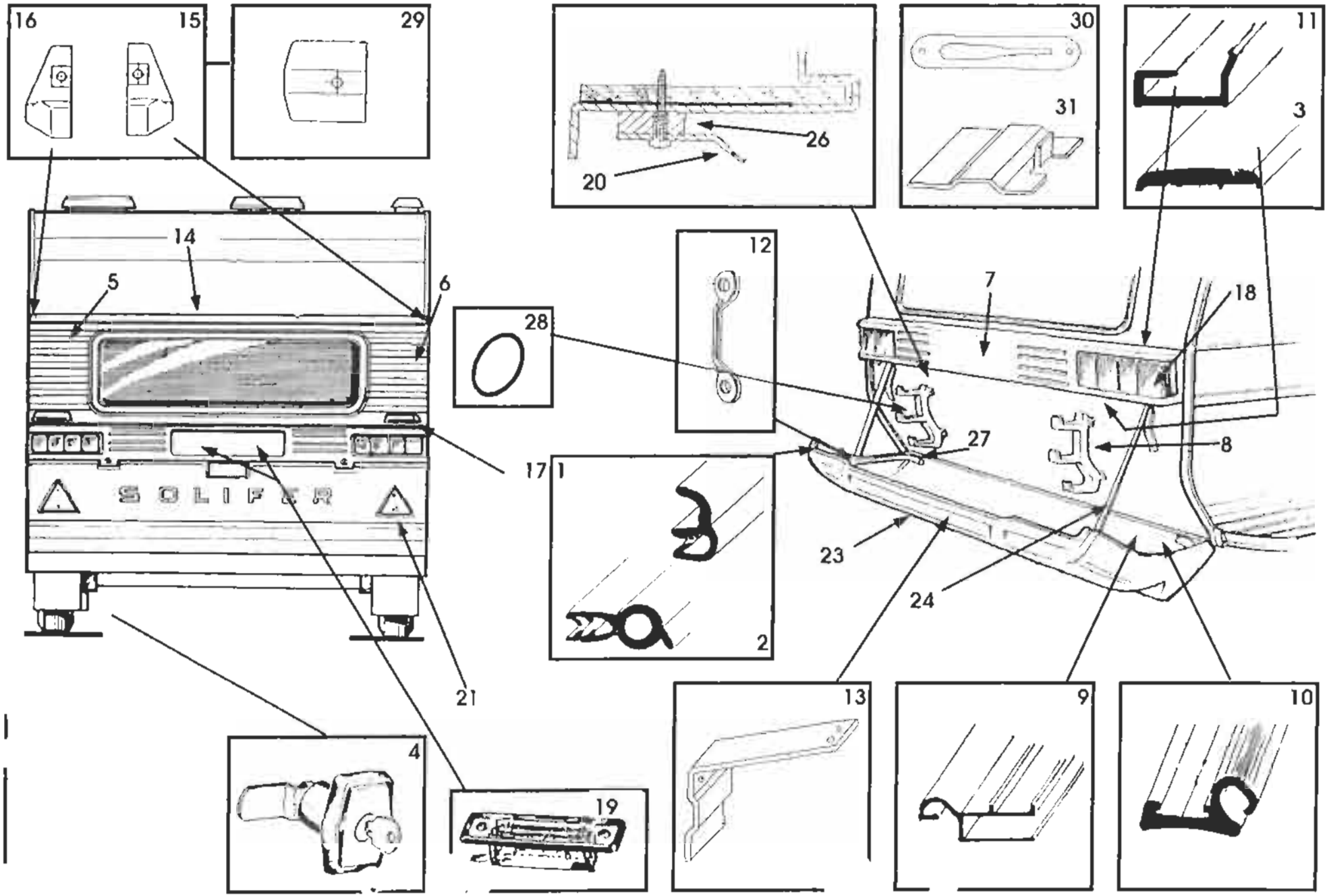
16
15
29
30
31
11
3
26
20
14
5
6
12
7
18
28
27
8
17
1
2
23
24
21
13
9
10
4
19
SOLIFER

SOLIFER

RESERVDELSKATALOG 1988-1995
Ej Artic/Articina/Goldie

KAROSS 214

BAKPARTI, SKIDKOFFERT 1988-1992

Landskod
X = alla vagnar
S = endast Finland
R = endast Sverige
N = endast Norge
T = endast Danmark
H = endast Holland
G = endast Tyskland

Pos.	Res.delsnr.	Benämning	1988			1989				1990							1991							1992					1993					1994-1995							ANM.
			5502 i	6002 i	6702 i	550 DL	5602 i	6102 i	6702 i	460	510 L	JUB	550 DL	5602 i	6102 i	6702 i	460	510 L	550 DL	550 GLS	5602 i	6102 i	6702 i	510 L	550 DL	550 GLT	6101i	6102 i	550 DL	550 GLT	6101i	F 620	F 670	510	550 MH	550 DL	550 GLT	6101i	F 620	F 670	
18	00900165	BAKLYCKTA H & V	X	X	X	X	X	X	X	X	X	X	X	X	X	X	X	X	X	X	X	X	X	X	X	X	X	X	X	X	X	X	X	X					X	X	X	
19	00900167	NUMMERPLÅTSBELYSNING	X	X	X	X	X	X	X	X	X	X	X	X	X	X	X	X	X	X	X	X	X	X	X	X	X	X	X	X	X	X	X	X					X	X	X	
20	00477080	STYRPLATTA		X	X		X	X	X			X		X	X	X					X	X	X					X														
21	90003670	TREKANTREFLEX	X	X	X	X	X	X	X	X	X	X	X	X	X	X	X	X	X	X	X	X	X	X	X	X	X	X	X	X	X	X	X	X	X	X	X	X	X	X	X	
23	02103860	SKIDBOX 2240		X	X			X	X					X	X	X					X	X	X					X														
23	02103861	SKIDBOX 2110	X			X	X					X								X						X																
24	00477230	FÄSTREM	X	X	X		X	X	X			X	X	X	X	X			X	X	X		X		X	X	X	X														UTGÅTT
26	00474650	MELLANBIT		X	X		X	X	X			X		X	X	X					X	X	X					X														UTGÅTT
27	03105030	FÖRSTÄRKNINGSJÄRN		X	X			X	X					X	X	X					X	X	X					X														
28	00659003	O-RING	X	X	X		X	X	X			X		X	X	X				X	X		X			X	X	X														
29	93002539	ÄNDSTYCKE BRUNT	X	X	X	X	X	X	X	X	X	X	X	X	X	X	X	X	X	X	X	X	X	X	X	X	X	X	X	X	X	X	X	X	X	X	X	X	X	X	X	
30	00486750	LÅSETS MOTSTYCKE		X	X		X	X	X			X		X	X	X					X	X	X					X														
31	00477070	STYRPLATTA		X	X		X	X	X			X		X	X	X					X	X	X					X														

ANM.

SOLIFER	RES.DELSKATALOG 1988-1995 Ej Artic/Articina/Goldie	KAROSS 226	UTVÄNDIGT HÖGER SIDA 460-550 1989-1995 UTVÄNDIGT HÖGER SIDA 5502-6702 1988-1992 UTVÄNDIGT HÖGER SIDA 6101 1993-1995

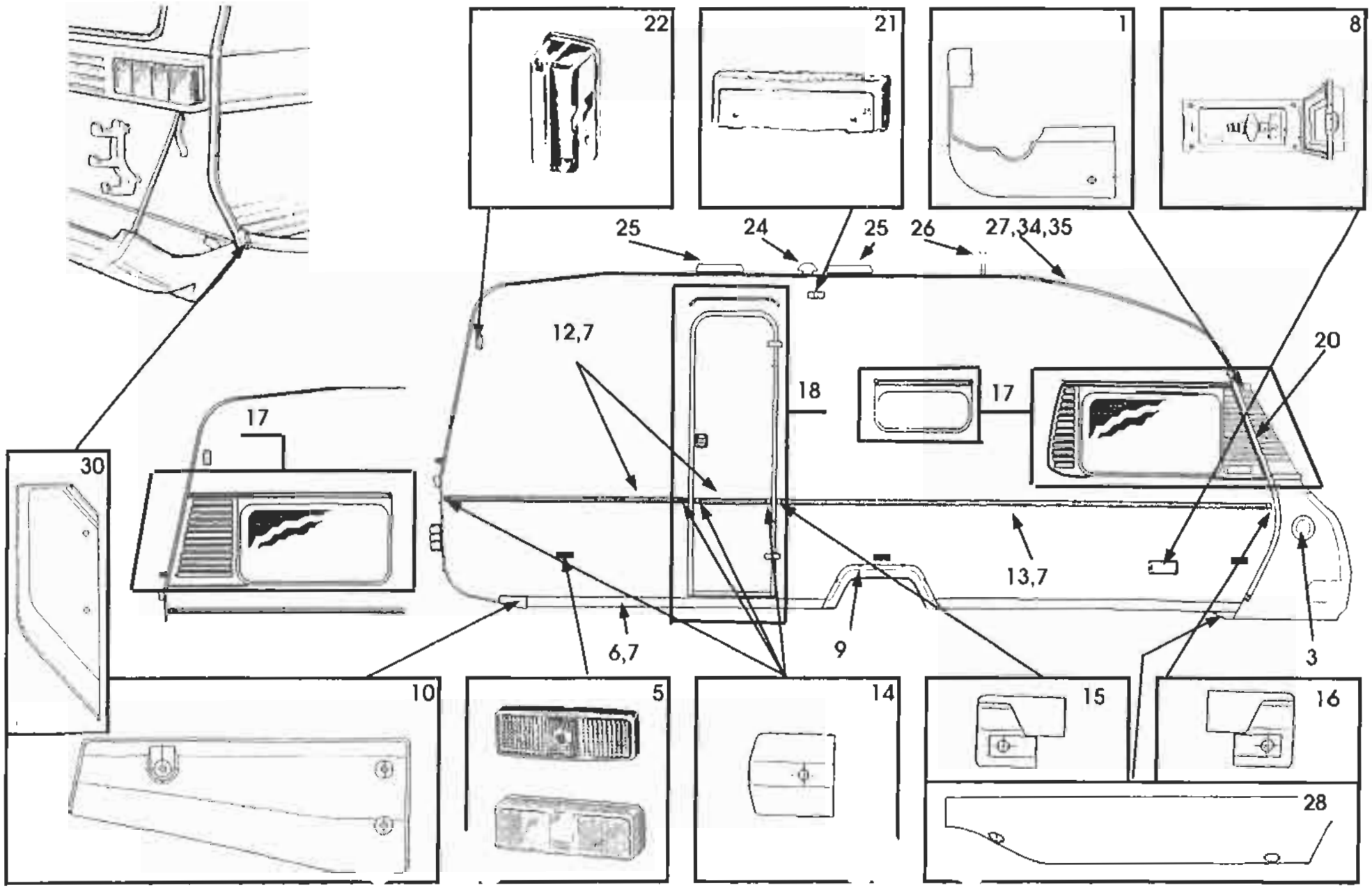

SOLIFER

RESERVDELSKATALOG
1988-1994
Ej Artic/Articina

KAROSS
226

UTVÄNDIGT HÖGER SIDA 460-550 89-95
UTVÄNDIGT HÖGER SIDA 5502-6702 88-92
UTVÄNDIGT HÖGER SIDA 6101 93-95

Landskod
X = alla vagnar
S = endast Finland
R = endast Sverige
N = endast Norge
T = endast Danmark
H = endast Holland
G = endast Tyskland
M = MENU utrustning

Pos.	Res.delsnr.	Benämning	1988			1989				1990							1991							1992					1993					1994							ANM.
			5502 i	6002 i	6702 i	550 DL	5602 i	6102 i	6702 i	460	510 L	JUB	550 DL	5602 i	6102 i	6702 i	460	510 L	550 DL	550 GLS	5602 i	6102 i	6702 i	510 L	550 DL	550 GLT	6101i	6102 i	550 DL	550 GLT	6101i	F 620	F 670	510	550	550 DL	550 GLT	6101i	F 620	F 670	
1	93003268	HÖRNSTYCKE HÖGER	X	X	X	X	X	X	X	X	X	X	X	X	X	X	X	X	X	X	X	X	X	X	X	X	X	X	X	X	X	X	X	X	X	X	X	X	X	X	X	
3	34716532	AVGASUTSLÄPP	X	X	X	X	X	X	X	X	X	X	X	X	X	X	X	X	X	X	X	X	X	X	X	X	X	X	X	X	X	X	X	X	X	X	X	X	X	X	X	
5	00900116	SIDOMARKERING	X	X	X	X	X	X	X	X	X	X	X	X	X	X	X	X	X	X	X	X	X	X	X	X	X	X														
5	90003630	SIDOMARKERING																											X	X	X	X	X	X	X	X	X	X	X	X	X	
6	00487650	NEDRE PLASTLIST BRUN 66				X				X	X	X	X				X	X	X	X				X	X	X	X														
6	00487640	NEDRE PLASTLIST BRUN 92	X	X	X		X	X	X					X	X	X					X	X	X					X													
6	90005563	NEDRE PLASTLIST GRÅ 66																											X	X	X			X	X	X	X				
6	90005564	NEDRE PLASTLIST GRÅ 92																																				X			
7	94003050	ILÄGGSLIST BRUN	X	X	X	X	X	X	X	X	X	X	X	X	X	X	X	X	X	X	X	X	X	X	X	X	X	X	X	X	X			X	X	X	X	X			
7	00633034	ILÄGGSLIST RÖD	X	X	X	X	X	X	X	X	X	X	X	X	X	X	X	X	X	X	X	X	X	X	X	X	X	X													
7	90003326	ILÄGGSLIST GRÅ																											X	X	X			X	X	X	X	X			
8	90006901	GASOLUTTAG																											M	M	M	M	M	M	M	M	M	M	M	M	
9	00272020	HJULHUSLIST 3)	X	X	X																																				
9	00285510	HJULHUSLIST				X				X	X	X	X				X	X	X	X																					
9	00285520	HJULHUSLIST 3)					X	X	X					X	X	X					X	X	X					X													
9	90004874	HJULHUSLIST																						X	X	X	X														
9	90005730	HJULHUSLIST																											X	X	X			X	X	X	X	X			
10	90008876	BAKRE ÄNDSTYCKE H. GRÅTT																											X	X	X			X	X	X	X	X			
10	00382330	BAKRE ÄNDSTYCKE HÖ BRUNT				X				X	X		X				X	X	X	X				X	X	X	X														
10	00368290	BAKRE ÄNDSTYCKE HÖ BRUNT	X	X	X		X	X	X			X		X	X	X					X	X	X					X													

SOLIFER	RES.DELSKATALOG 1988-1995 Ej Artic/Articina/Goldie	KAROSS 226	UTVÄNDIGT HÖGER SIDA 460-550 1989-1995 UTVÄNDIGT HÖGER SIDA 5502-6702 1988-1992 UTVÄNDIGT HÖGER SIDA 6101 1993-1995

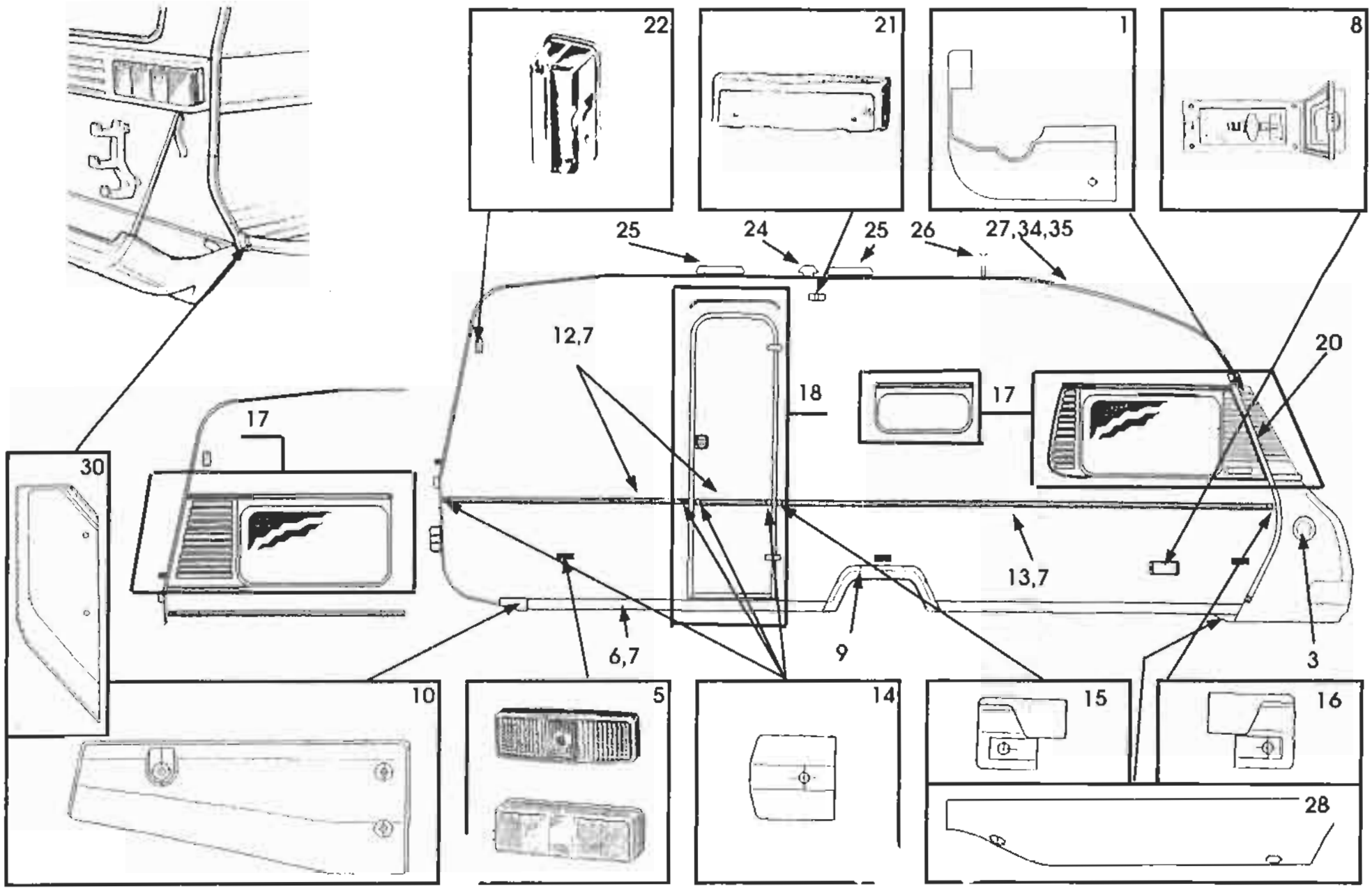

SOLIFER

RESERVDELSKATALOG
1988-1994
Ej Artic/Articina

KAROSS
226

UTVÄNDIGT HÖGER SIDA 460-550 89-95
UTVÄNDIGT HÖGER SIDA 5502-6702 88-92
UTVÄNDIGT HÖGER SIDA 6101 93-95

Landskod
X = alla vagnar
S = endast Finland
R = endast Sverige
N = endast Norge
T = endast Danmark
H = endast Holland
G = endast Tyskland

			1988			1989				1990							1991							1992					1993					1994							ANM.
Pos.	Res.delnr.	Benämnig	5502 i	6002 i	6702 i	550 DL	5602 i	6102 i	6702 i	460	510 L	JUB	550 DL	5602 i	6102 i	6702 i	460	510 L	550 DL	550 GLS	5602 i	6102 i	6702 i	510 L	550 DL	550 GLT	6101i	6102 i	550 DL	550 GLT	6101i	F 620	F 670	510	550	550 DL	550 GLT	6101i	F 620	F 670	
10	90006125	BAKRE ÄNDSTYCKE HÖ GRÅTT																												X	X	X										
10	90006128	BAKRE ÄNDSTYCKE HÖ. GRÅTT																												M	M	M										1)
10	93005795	BAKRE ÄNDSTYCKE HÖ. GRÅTT																															X	X					X	X	X	
12	00461610	DEKORATIONSLIST BRUN	X	X	X	X	X	X	X	X	X	X	X	X	X	X	X	X	X	X	X	X	X	X	X	X	X	X														
12	90003411	DEKORATIONSLIST SILVER																												X	X	X	X	X	X	X	X	X	X	X	X	
13	00442470	TÄLTKAPPSLIST BRUN	X	X	X	X	X	X	X	X	X	X	X	X	X	X	X	X	X	X	X	X	X	X	X	X	X	X														
13	90003409	TÄLTKAPPSLIST SILVER																												X	X	X	X	X	X	X	X	X	X	X	X	
14	93002539	ÄNDSTYCKE BRUNT	X	X	X	X	X	X	X	X	X	X	X	X	X	X	X	X	X	X	X	X	X	X	X	X	X	X	X	X	X	X	X	X	X	X	X	X	X	X	X	
14	95003772	ÄNDSTYCKE GRÅTT																												X	X	X	X	X	X	X	X	X	X	X	X	
15	00342490	ÄNDSTYCKE VÄ. BRUNT	X	X	X	X	X	X	X	X	X	X	X	X	X	X	X	X	X	X	X	X	X	X	X	X	X	X														
15	90003785	ÄNDSTYCKE VÄ. GRÅTT																												X	X	X	X	X	X	X	X	X	X	X	X	
16	00342495	ÄNDSTYCKE HÖ. BRUNT	X	X	X	X	X	X	X	X	X	X	X	X	X	X	X	X	X	X	X	X	X	X	X	X	X	X														
16	90003784	ÄNDSTYCKE HÖ. GRÅTT																												X	X	X	X	X	X	X	X	X	X	X	X	
20	00374360	KOFF.LIST BÖJD BRUN HÖ	X	X	X	X	X	X	X	X	X	X	X	X	X	X	X	X	X	X	X	X	X	X	X	X	X	X	X	X	X	X	X	X	X	X	X	X	X	X	X	
21	00900166	YTTERLAMPA	X	X	X	X	X	X	X	X	X	X	X	X	X	X	X	X	X	X	X	X	X	X	X	X	X	X	X	X	X	X	X	X	X	X	X	X	X	X	X	
22	90008654	BREDDMARKERINGSLAMPA																												X	X	X	X	X	X	X	X	X	X	X	X	1)
22		GLAS SVART/RÖTT																												R	R	R	R	R	R	R	R	R	R	R	R	2)
24	00970013	TAKVENTIL	X	X	X	X	X	X	X	X	X	X	X	X	X	X	X	X	X	X	X	X	X	X	X	X	X	X	X	X	X	X	X	X	X	X	X	X	X	X	X	
26	00920049	TV-ANTENNGENOMFÖRING	X	X	X	X	X	X	X	X	X	X	X	X	X	X	X	X	X	X	X	X	X	X	X	X	X	X	X	X	X	X	X	X	X	X	X	X	X	X	X	
27	00340580	TÄLTLIST	X	X	X	X	X	X	X	X	X	X	X	X	X	X	X	X	X	X	X	X	X	X	X	X	X	X	X	X	X	X	X	X	X	X	X	X	X	X	X	
28	00384480	SKARVSTYCKE BRUNT HÖ				X				X	X	X	X				X	X	X	X				X	X	X	X															
28	90006123	SKARVSTYCKE GRÅTT HÖ																												X	X	X			X	X	X	X	X			
34	94009445	GUMMIPROF. TÄLTLIST	X	X	X	X	X	X	X	X	X	X	X	X	X	X	X	X	X	X	X	X	X	X	X	X	X	X	X	X	X	X	X	X	X	X	X	X	X	X	X	
35	00285230	DROPPLIST	X	X	X	X	X	X	X	X	X	X	X	X	X	X	X	X	X	X	X	X	X	X	X	X	X	X	X	X	X	X	X	X	X	X	X	X	X	X	X	

1) I SVERIGE ENDAST I KOMBINATION MED

2) ENDAST SVERIGE OCH EJ PÅ ALLA VAGNAR

SOLIFER	RES.DELSKATALOG 1988-1995 Ej Artic/Articina/Goldie	KAROSS 226	UTVÄNDIGT HÖGER SIDA 460-550 1989-1995 UTVÄNDIGT HÖGER SIDA 5502-6702 1988-1992 UTVÄNDIGT HÖGER SIDA 6101 1993-1995

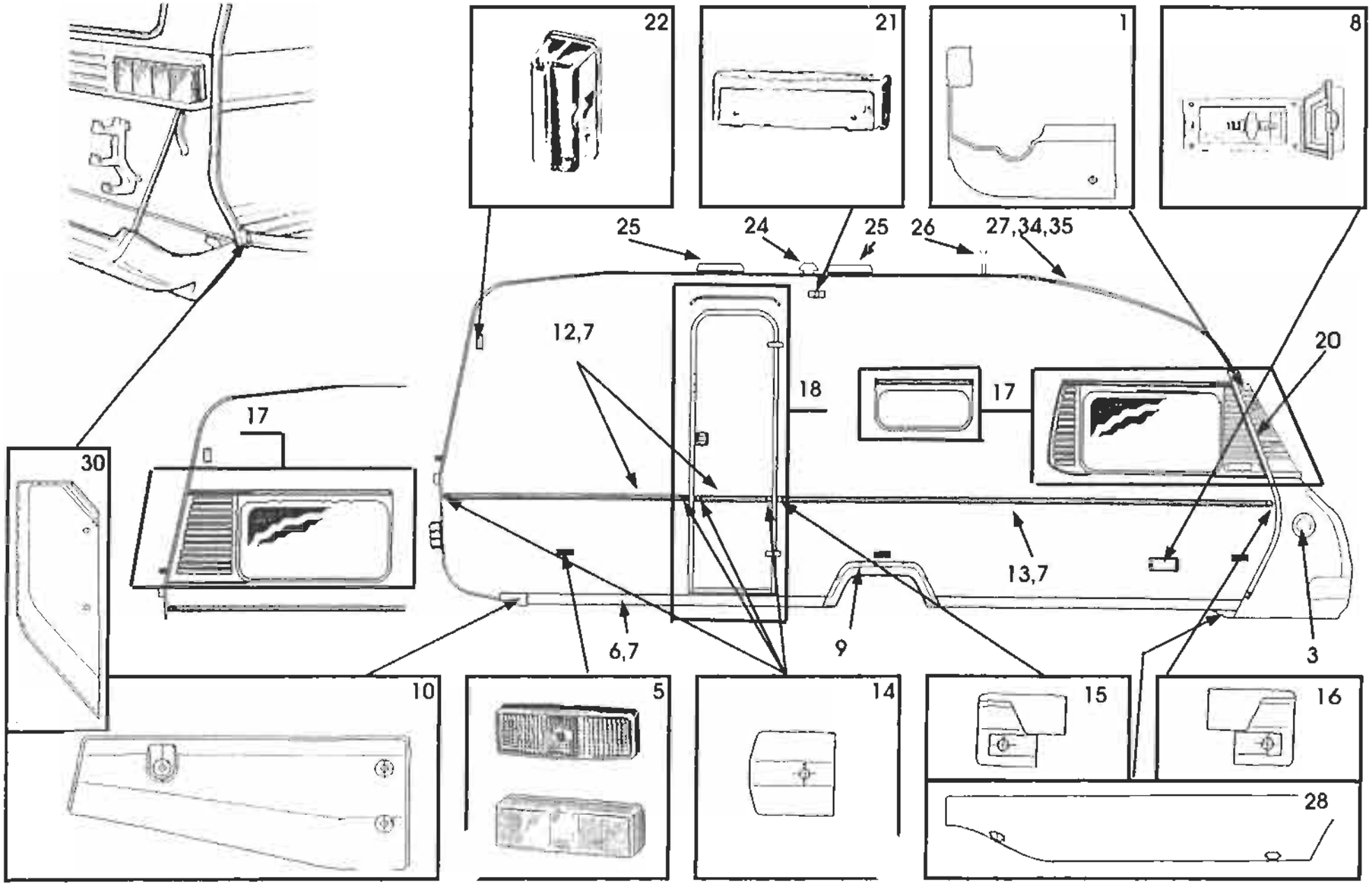

SOLIFER

RESERVDELSKATALOG
1988-1995
Ej Artic/Articina/Goldie

KAROSS
226

UTVÄNDIGT HÖGER SIDA 460-550 89-95
UTVÄNDIGT HÖGER SIDA 5502-6702 88-92
UTVÄNDIGT HÖGER SIDA 6101 93-95

Landskod
X = alla vagnar
S = endast Finland
R = endast Sverige
N = endast Norge
T = endast Danmark
H = endast Holland
G = endast Tyskland

Pos.	Res.delsnr.	Benämnig	1988			1989				1990							1991							1992					1993					1994-1995							ANM.
			5502 i	6002 i	6702 i	550 DL	5602 i	6102 i	6702 i	460	510 L	JUB	550 DL	5602 i	6102 i	6702 i	460	510 L	550 DL	550 GLS	5602 i	6102 i	6702 i	510 L	550 DL	550 GLT	6101 i	6102 i	550 DL	550 GLT	6101 i	F 620	F 670	510	550	550 DL	550 GLT	6101 i	F 620	F 670	
37	90006271	SKIDBOXLUCKA																										M	M	M	M	M	M	M	M	M	M	M	M	M	

SOLIFER	RES.DELSKATALOG 1988-1995 Ej Artic/Articina/Goldie	KAROSS 227	UTVÄNDIGT VÄNSTER SIDA 460-550 1988-1995 UTVÄNDIGT VÄNSTER SIDA 5502-6702 1988-1992 UTVÄNDIGT VÄNSTER SIDA 6101 1993-1995

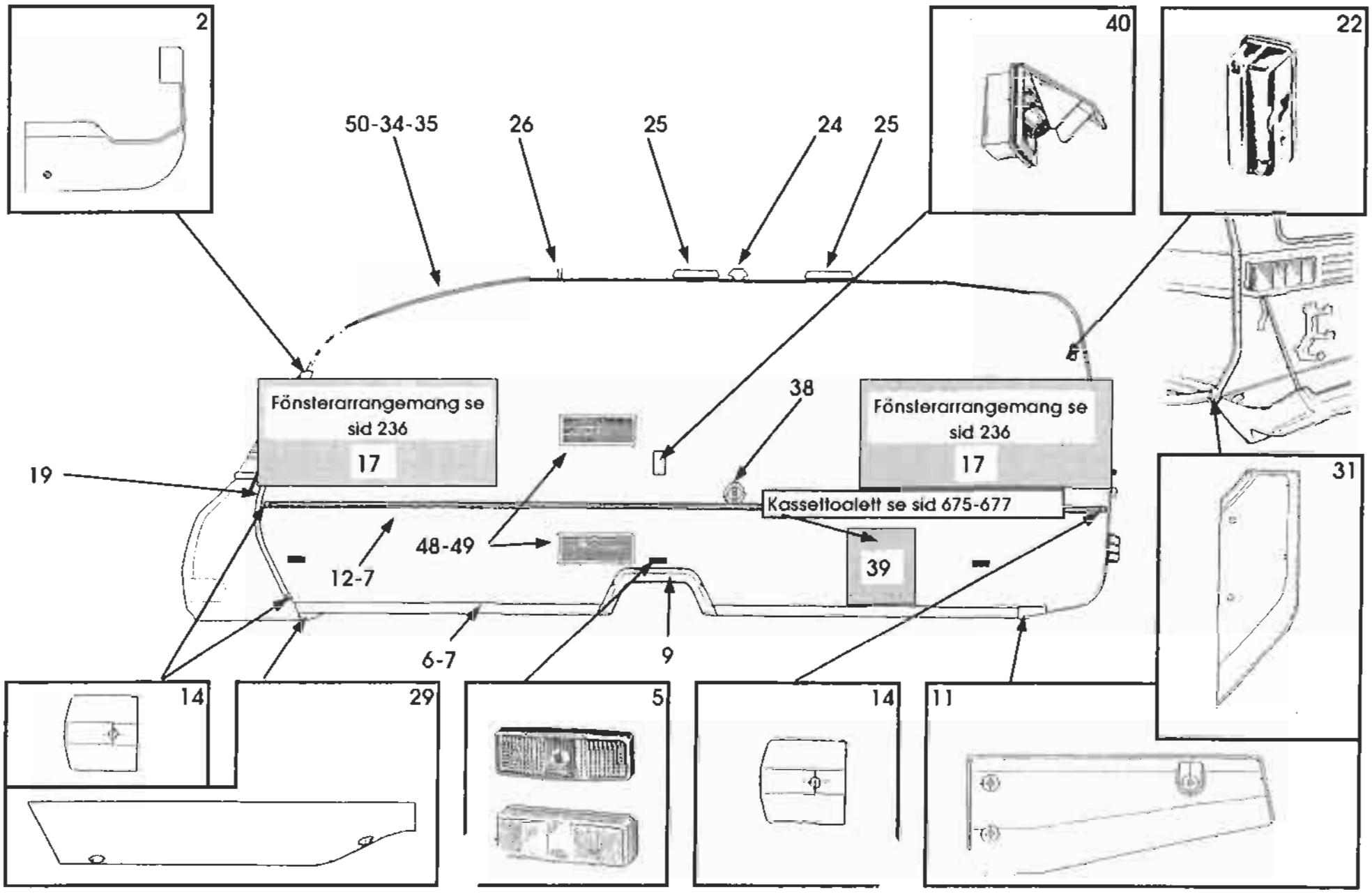

SOLIFER

RESERVDELSKATALOG
1988-1995
Ej Artic/Articina/Goldie

KAROSS
227

UTVÄNDIGT VÄNSTER SIDA 460-550 88-95
UTVÄNDIGT VÄNSTER SIDA 5502-6702 88-92
UTVÄNDIGT VÄNSTER SIDA 6101-93-95

Landskod
X = alla vagnar
S = endast Finland
R = endast Sverige
N = endast Norge
T = endast Danmark
H = endast Holland
G = endast Tyskland
M = MSNU utrustning

Pos.	Res.delsnr.	Benämnig	1988			1989				1990							1991							1992					1993					1994-1995							ANM.
			5502 i	6002 i	6702 i	550 DL	5602 i	6102 i	6702 i	460	510 L	JUB	550 DL	5602 i	6102 i	6702 i	460	510 L	550 DL	550 GLS	5602 i	6102 i	6702 i	510 L	550 DL	550 GLT	6101i	6102 i	550 DL	550 GLT	6101i	F 620	F 670	510	550	550 DL	550 GLT	6101i	F 620	F 670	
2	93003269	HÖRNSTYCKE VÄNSTER	X	X	X	X	X	X	X	X	X	X	X	X	X	X	X	X	X	X	X	X	X	X	X	X	X	X	X	X	X	X	X	X	X	X	X	X	X	X	X	
5	00900116	SIDOMARKERING	X	X	X	X	X	X	X	X	X	X	X	X	X	X	X	X	X	X	X	X	X	X	X	X	X	X														
5	90003630	SIDOMARKERING																											X	X	X	X	X	X	X	X	X	X	X	X	X	
6	00930699	NEDRE PLASTLIST BRUN 90	X	X	X																																					
6	00487650	NEDRE PLASTLIST BRUN 66				X				X	X	X	X				X	X	X	X				X	X	X	X															
6	00487640	NEDRE PLASTLIST BRUN 99					X	X	X					X	X	X					X	X	X					X														
6	90005564	NEDRE PLASTLIST GRÅ 66																											X	X	X			X	X	X	X					1)
6	90005560	NEDRE PLASTLIST GRÅ 92																																				X				
7	94003050	ILÄGGSLIST BRUN	X	X	X	X	X	X	X	X	X	X	X	X	X	X	X	X	X	X	X	X	X	X	X	X	X	X	X	X	X	X	X	X	X	X	X	X	X	X	X	
7	00633034	ILÄGGSLIST RÖD	X	X	X	X	X	X	X	X	X	X	X	X	X	X	X	X	X	X	X	X	X	X	X	X	X	X														
7	90003326	ILÄGGSLIST GRÅ																											X	X	X			X	X	X	X	X				
9	90004874	HJULHUSLIST 3)																						X	X	X	X															
9	90005730	HJULHUSLIST 3)																											X	X	X			X	X	X	X	X				1)
9	00272020	HJULHUSLIST 3)	X	X	X																																					1)
9	00285510	HJULHUSLIST 3)				X				X	X	X	X				X	X	X	X																						
9	00285520	HJULHUSLIST 3)					X	X	X					X	X	X					X	X	X					X														
11	00382320	ÄNDSTYCKE BAK BRUNT VÅ				X				X	X	X	X				X	X	X	X				X	X	X	X															
31	00368300	BAKRE ÄNDSTYCKE VÅ BRUNT	X	X	X		X	X	X			X		X	X	X					X	X	X					X														
11	90008877	BAKRE ÄNDSTYCKE V. GRÅTT																											X	X	X			X	X	X	X	X				1)
31	90006126	BAKRE ÄNDSTYCKE VÅ GRÅTT																											X	X	X											
11	90006127	ÄNDSTYCKE BAK GRÅTT VÅ																											M	M	M											3)

Anm.

1) 6101i -94. ENDAST T.O.M. CH.NR YH1K61034R0000284 eJ 6101 i -95

3) ENDAST VID SKIDKOFFERT

SOLIFER	RES.DELSKATALOG 1988-1995 Ej Artic/Articina/Goldie	KAROSS 227	UTVÄNDIGT VÄNSTER SIDA 460-550 1988-1995 UTVÄNDIGT VÄNSTER SIDA 5502-6702 1988-1992 UTVÄNDIGT VÄNSTER SIDA 6101 1993-1995

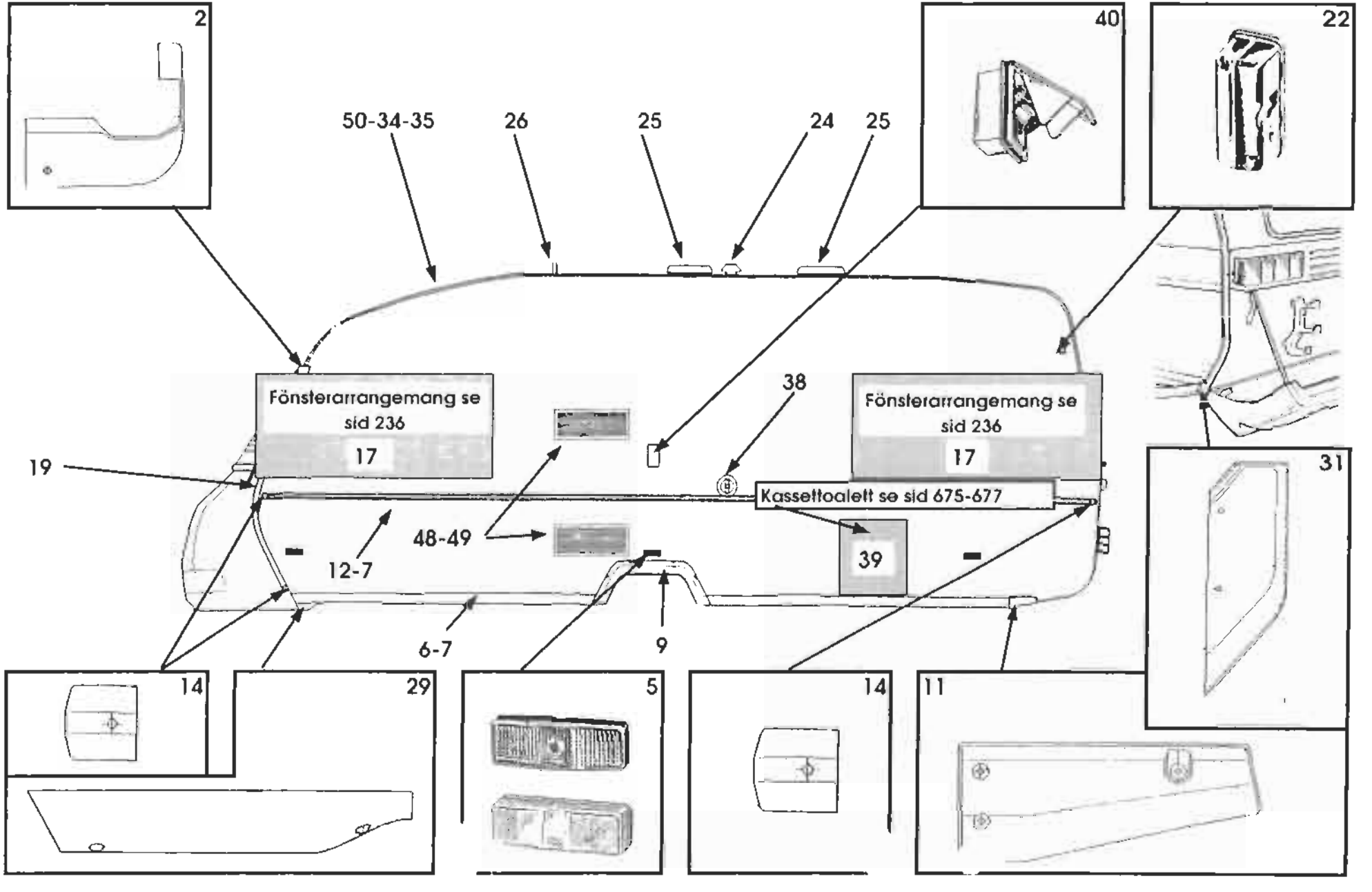

SOLIFER

RESERVDELSKATALOG
1988-1995
Ej Artic/Articina/Goldie

KAROSS
227

UTVÄNDIGT VÄNSTER SIDA 460-550 89-95
UTVÄNDIGT VÄNSTER SIDA 5502-6702 88-92
UTVÄNDIGT VÄNSTER SIDA 6101 93-95

Landskod
X = alla vagnar
S = endast Finland
R = endast Sverige
N = endast Norge
T = endast Danmark
H = endast Holland
G = endast Tyskland

			1988			1989				1990							1991							1992					1993					1994-1995							ANM.
Pos.	Res.delsnr.	Benämnig	5502 i	6002 i	6702 i	550 DL	5602 i	6102 i	6702 i	460	510 L	JUB	550 DL	5602 i	6102 i	6702 i	460	510 L	550 DL	550 GLS	5602 i	6102 i	6702 i	510 L	550 DL	550 GLT	6101i	6102 i	550 DL	550 GLT	6101i	F 620	F 670	510	550	550 DL	550 GLT	6101i	F 620	F 670	
12	00461610	DEKORATIONSLIST BRUN	X	X	X	X	X	X	X	X	X	X	X	X	X	X	X	X	X	X	X	X	X	X	X	X	X	X													
12	90003411	DEKORATIONSLIST SILVER																											X	X	X	X	X	X	X	X	X	X	X	X	1)
14	93002539	ÄNDSTYCKE BRUNT	X	X	X	X	X	X	X	X	X	X	X	X	X	X	X	X	X	X	X	X	X	X	X	X	X	X	X	X	X	X	X	X	X	X	X	X	X	X	
14	95003772	ÄNDSTYCKE GRÅTT																											X	X	X	X	X	X	X	X	X	X	X	X	
19	00374350	KOFF.LIST BÖJD BRUN VÄ	X	X	X	X	X	X	X	X	X	X	X	X	X	X	X	X	X	X	X	X	X	X	X	X	X	X													
19	94012098	KOFF.LIST BÖJD BRUN VÄ																											X	X	X	X	X	X	X	X	X	X	X	X	
22	90008654	BREDDMARKERINGSLAMPA																											X	X	X	X	X	X	X	X	X	X	X	X	1)
22		GLAS SVART/RÖTT																											R	R	R	R	R	R	R	R	R	R	R	R	
26	00920049	TV-ANTENNGENOMFÖRING	X	X	X	X	X	X	X	X	X	X	X	X	X	X	X	X	X	X	X	X	X	X	X	X	X	X	X	X	X	X	X	X	X	X	X	X	X	X	
29	00384481	SKARVSTYCKE BRUNT VÄ				X				X	X	X	X				X	X	X	X				X	X	X	X														
29	90006124	SKARVSTYCKE GRÅTT VÄ.																											X	X	X			X	X	X	X	X			
34	94009445	GUMMIPROF. HÖRNLIST	X	X	X	X	X	X	X	X	X	X	X	X	X	X	X	X	X	X	X	X	X	X	X	X	X	X	X	X	X	X	X	X	X	X	X	X	X	X	
35	00340570	HÖRNLIST BRUN	X	X	X	X	X	X	X	X	X	X	X	X	X	X	X	X	X	X	X	X	X	X	X	X	X	X	X	X	X	X	X	X	X	X	X	X	X	X	
38	27103638	LOCK VATTEN PÅF								X	X	X	X	X	X	X	X	X	X	X	X	X	X	X	X	X	X	X	X	X	X	X	X	X	X	X	X	X	X	X	
40	90003664	230V INTAG VITT																											X	X	X	X	X	X	X	X	X	X	X	X	
40	00824015	230V INTAG BRUNT	X	X	X	X	X	X	X	X	X	X	X	X	X	X	X	X	X	X	X	X	X	X	X	X	X	X													
40	27104306	LOCK 230 V INTAG VITT																											X	X	X	X	X	X	X	X	X	X	X	X	
40	27103793	LOCK 230 V INTAG BRUNT	X	X	X	X	X	X	X	X	X	X	X	X	X	X	X	X	X	X	X	X	X	X	X	X	X	X													
40	27103925	PINNE FÖR LOCK	X	X	X	X	X	X	X	X	X	X	X	X	X	X	X	X	X	X	X	X	X	X	X	X	X	X	X	X	X	X	X	X	X	X	X	X	X	X	
48	90003756	KYLSKÅPSGALLER																											X	X	X	X	X	X	X	X	X	X	X	X	
49	90003757	VINTERLOCK																											X	X	X	X	X	X	X	X	X	X	X	X	

SOLIFER	RES.DELSKATALOG 1988-1995 Ej Artic/Articina/Goldie	KAROSS 234	UTVÄNDIGT HÖGER SIDA FINLANDIA 620/670 1993-1995

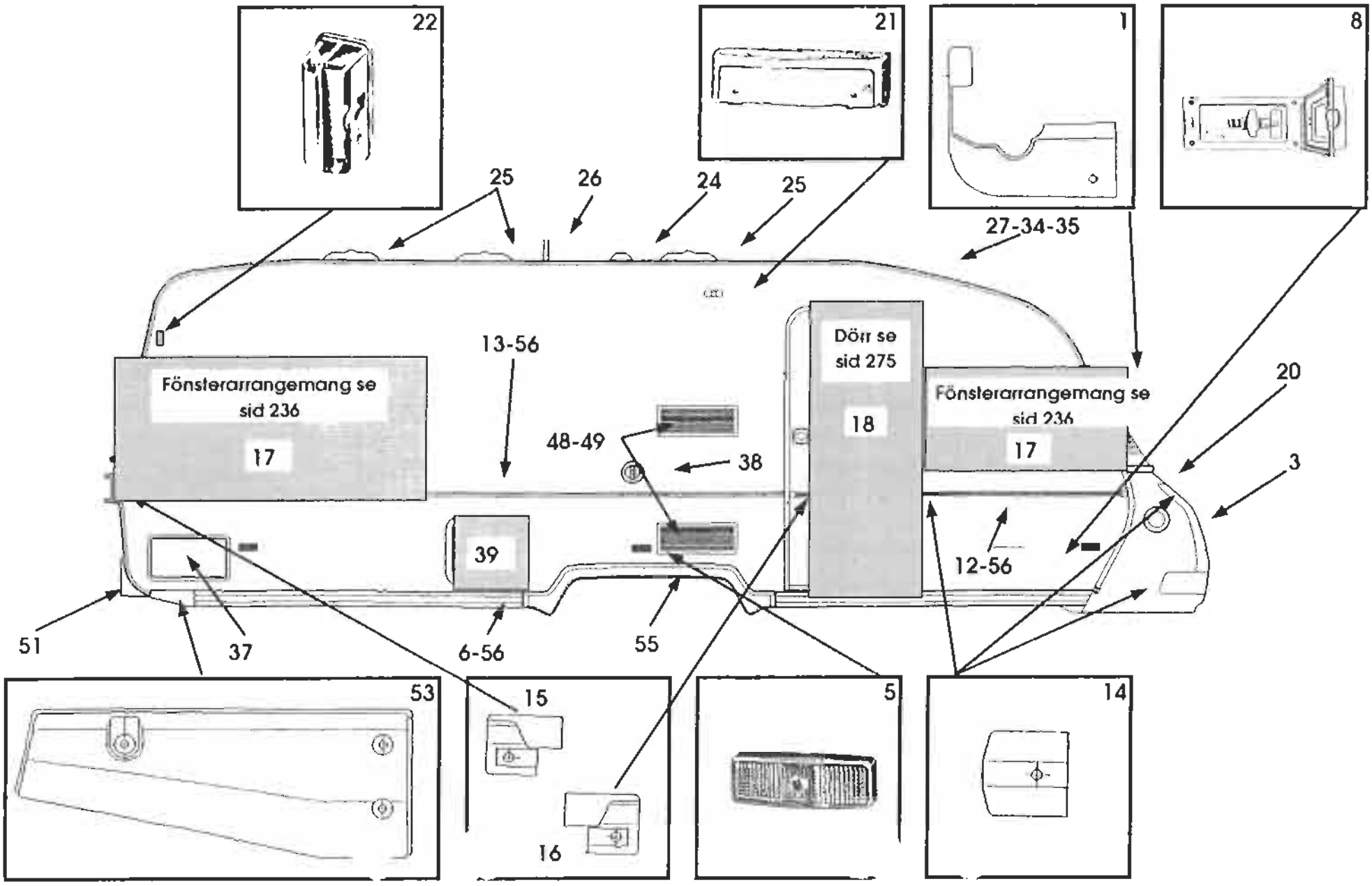

SOLIFER

RESERVDELSKATALOG 1988-1995
Ej Artic/Articina/Goldie

KAROSS 234

UTVÄNDIGT HÖGER SIDA FINLANDIA 620/670 1993-1995

Landskod
X = alla vagnar
S = endast Finland
R = endast Sverige
N = endast Norge
T = endast Danmark
H = endast Holland
G = endast Tyskland

Pos.	Res.delsnr.	Benämning	1988			1989				1990							1991							1992					1993					1994-1995							ANM.
			5502 i	6002 i	6702 i	550 DL	5602 i	6102 i	6702 i	460	510 L	JUB	550 DL	5602 i	6102 i	6702 i	460	510 L	550 DL	550 GLS	5602 i	6102 i	6702 i	510 L	550 DL	550 GLT	6101i	6102 i	550 DL	550 GLT	6101i	F 620	F 670	510	550	550 DL	550 GLT	6101i	F 620	F 670	
1	93003268	HÖRNSTYCKE HÖGER	X	X	X	X	X	X	X	X	X	X	X	X	X	X	X	X	X	X	X	X	X	X	X	X	X	X	X	X	X	X	X	X	X	X	X	X	X	X	X	
3	34716532	AVGASUTSLÄPP	X	X	X	X	X	X	X	X	X	X	X	X	X	X	X	X	X	X	X	X	X	X	X	X	X	X	X	X	X	X	X	X	X	X	X	X	X	X	X	
5	90003630	SIDOMARKERING																											X	X	X	X	X	X	X	X	X	X	X	X		
6	90005564	NEDRE PLASTLIST GRÅ																														X	X					X	X	X		
8	90006901	GASOLUTTAG																											M	M	M	M	M	M	M	M	M	M	M	M		
12	90003411	DEKORATIONSLIST SILVER																											X	X	X	X	X	X	X	X	X	X	X	X		
13	90003409	TÄLTKAPPSLIST SILVER																											X	X	X	X	X	X	X	X	X	X	X	X		
14	93002539	ÄNDSTYCKE BRUNT	X	X	X	X	X	X	X	X	X	X	X	X	X	X	X	X	X	X	X	X	X	X	X	X	X	X	X	X	X	X	X	X	X	X	X	X	X	X		
14	95003772	ÄNDSTYCKE GRÅTT																											X	X	X	X	X	X	X	X	X	X	X	X		
15	90003785	ÄNDSTYCKE VÄ. GRÅTT																											X	X	X	X	X	X	X	X	X	X	X	X		
16	90003784	ÄNDSTYCKE HÖ. GRÅTT																											X	X	X	X	X	X	X	X	X	X	X	X		
21	00900166	YTTERLAMPA	X	X	X	X	X	X	X	X	X	X	X	X	X	X	X	X	X	X	X	X	X	X	X	X	X	X	X	X	X	X	X	X	X	X	X	X	X	X		
22	90008654	BREDDMARKERINGSLAMPA																											X	X	X	X	X	X	X	X	X	X	X	X		1)
22		GLAS SVART/RÖTT																											R	R	R	R	R	R	R	R	R	R	R	R		2)
26	00920049	TV-ANTENNGENOMFÖRING	X	X	X	X	X	X	X	X	X	X	X	X	X	X	X	X	X	X	X	X	X	X	X	X	X	X	X	X	X	X	X	X	X	X	X	X	X	X		

Anm.
1) I SVERIGE ENDAST I KOMBINATION MED
2) ENDAST SVERIGE OCH EJ PÅ ALLA VAGNAR

SOLIFER	RES.DELSKATALOG 1988-1995 Ej Artic/Articina/Goldie	KAROSS 234	UTVÄNDIGT HÖGER SIDA FINLANDIA 620/670 1993-1995

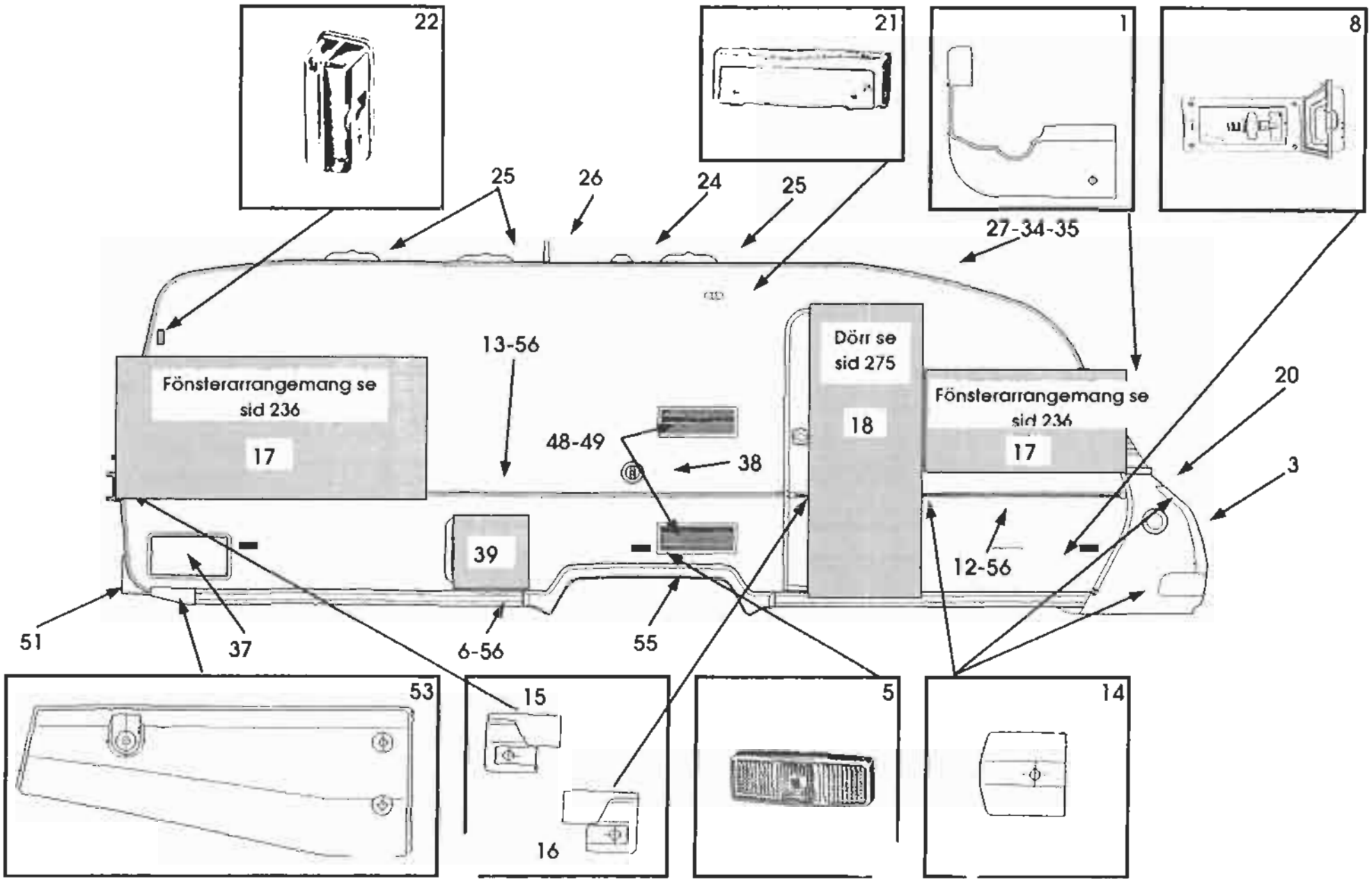

SOLIFER

RESERVDELSKATALOG 1988-1995
Ej Artic/Articina/Goldie

KAROSS 234

UTVÄNDIGT HÖGER SIDA FINLANDIA 620/670 1993-1995

Landskod
X = alla vagnar
S = endast Finland
R = endast Sverige
N = endast Norge
T = endast Danmark
H = endast Holland
G = endast Tyskland

Pos.	Res.delsnr.	Benämnig	1988			1989				1990							1991							1992					1993					1994-1995							ANM.
			5502 i	6002 i	6702 i	550 DL	5602 i	6102 i	6702 i	460	510 L	JUB	550 DL	5602 i	6102 i	6702 i	460	510 L	550 DL	550 GLS	5602 i	6102 i	6702 i	510 L	550 DL	550 GLT	6101i	6102 i	550 DL	550 GLT	6101i	F 620	F 670	510	550	550 DL	550 GLT	6101i	F 620	F 670	
27	00340580	TÄLTLIST	X	X	X	X	X	X	X	X	X	X	X	X	X	X	X	X	X	X	X	X	X	X	X	X	X	X	X	X	X	X	X	X	X	X	X	X	X	X	X	
34	94009445	GUMMIPROF. TÄLTLIST	X	X	X	X	X	X	X	X	X	X	X	X	X	X	X	X	X	X	X	X	X	X	X	X	X	X	X	X	X	X	X	X	X	X	X	X	X	X	X	
35	94003050	ILÄGGSLIST BRUN	X	X	X	X	X	X	X	X	X	X	X	X	X	X	X	X	X	X	X	X	X	X	X	X	X	X	X	X	X	X	X	X	X	X	X	X	X	X	X	
37	92006271	SKIDBOXLUCKA																												M	M	M	X	X	M	M	M	M	M	X	X	
38	00960054	VATTENPÅFYLLNING KOMPL.	X	X	X		X	X	X			X		X	X	X				X	X	X	X			X	X	X	X	X	X	X	X	X	M	M	M	M	M	X	X	
48	90003756	KYLSKÅPSGALLER																												X	X	X	X	X	X	X	X	X	X	X	X	
49	90003757	VINTERLOCK																												X	X	X	X	X	X	X	X	X	X	X	X	
50	00340570	HÖRNLIST BRUN	X	X	X	X	X	X	X	X	X	X	X	X	X	X	X	X	X	X	X	X	X	X	X	X	X	X	X	X	X	X	X	X	X	X	X	X	X	X	X	
51	93009792	HÅLLARE FÖR TREKANTREFLEX																															X	X					X	X	X	
53	93005795	BAKRE ÄNDSTYCKE H. GRÅTT																															X	X					X	X		
55	92005510	HJULHUSLIST																															X	X						X	X	
56	90005964	ILÄGGSLIST GULD																															X	X						X	X	

SOLIFER	RES.DELSKATALOG 1988-1995 Ej Artic/Articina/Goldie	KAROSS 235	UTVÄNDIGT VÄNSTER SIDA FINLANDIA 620/670 1993-1995

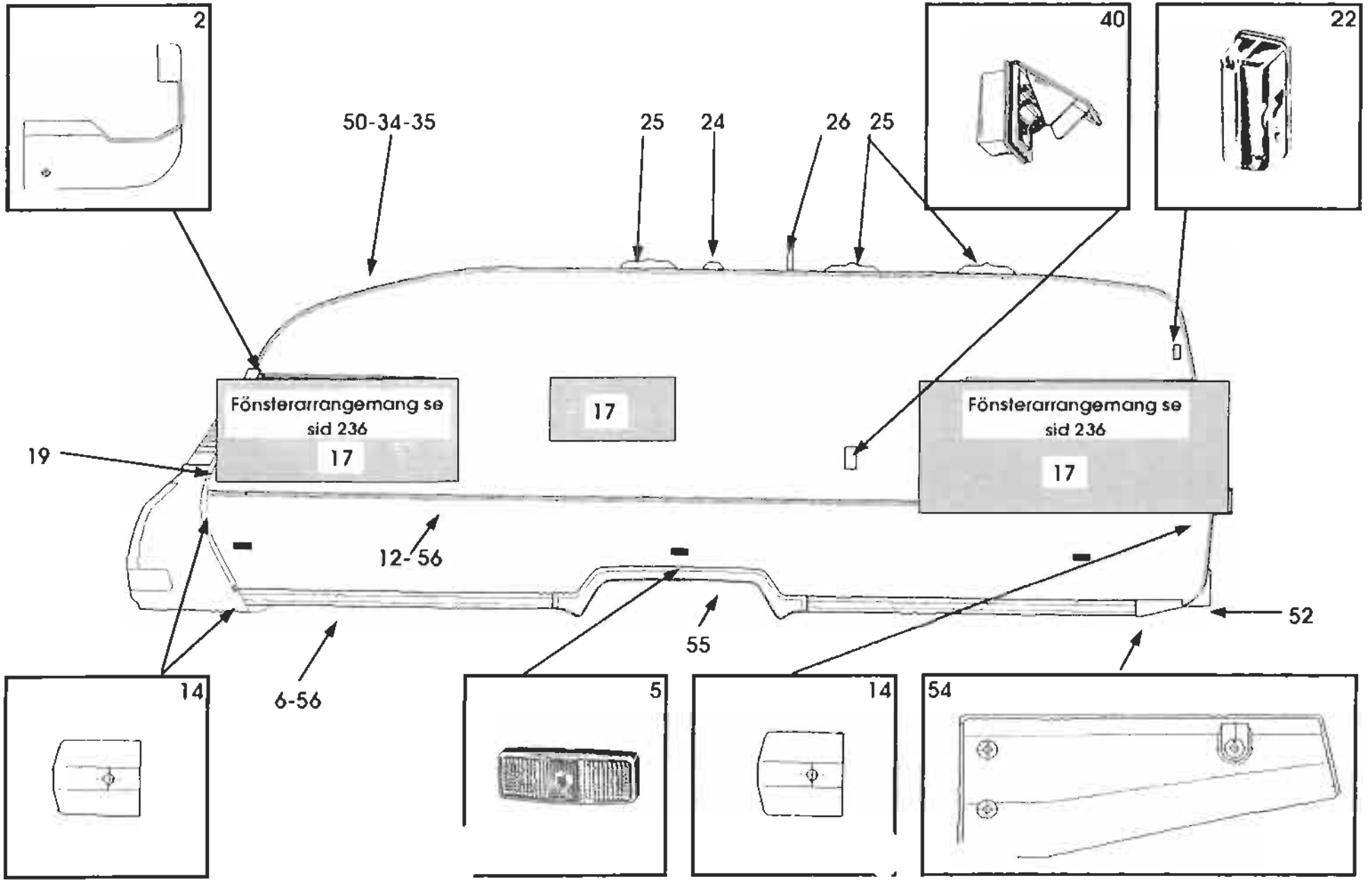

SOLIFER

RESERVDELSKATALOG 1988-1995
Ej Artic/Articina/Goldie

KAROSS 235

UTVÄNDIGT VÄNSTER SIDA FINLANDIA 620/670 1993-1995

Landskod
X = alla vagnar
S = endast Finland
R = endast Sverige
N = endast Norge
T = endast Danmark
H = endast Holland
G = endast Tyskland

Pos.	Res.delsnr.	Benämnig	1988			1989				1990							1991							1992					1993					1994-1995							ANM.
			5502 i	6002 i	6702 i	550 DL	5602 i	6102 i	6702 i	460	510 L	JUB	550 DL	5602 i	6102 i	6702 i	460	510 L	550 DL	550 GLS	5602 i	6102 i	6702 i	510 L	550 DL	550 GLT	6101i	6102 i	550 DL	550 GLT	6101i	F 620	F 670	510	550	550 DL	550 GLT	6101i	F 620	F 670	
2	93003269	HÖRNSTYCKE VÄNSTER	X	X	X	X	X	X	X	X	X	X	X	X	X	X	X	X	X	X	X	X	X	X	X	X	X	X	X	X	X	X	X	X	X	X	X	X	X	X	X	
5	90003630	SIDOMARKERING																											X	X	X	X	X	X	X	X	X	X	X	X		
6	90005564	NEDRE PLASTLIST GRÅ																														X	X						X	X		
12	90003411	DEKORATIONSLIST SILVER																											X	X	X	X	X	X	X	X	X	X	X	X		
14	93002539	ÄNDSTYCKE BRUNT	X	X	X	X	X	X	X	X	X	X	X	X	X	X	X	X	X	X	X	X	X	X	X	X	X	X	X	X	X	X	X	X	X	X	X	X	X	X		
14	95003772	ÄNDSTYCKE GRÅTT																											X	X	X	X	X	X	X	X	X	X	X	X		
19	00374350	KOFF.LIST BÖJD BRUN VÄ	X	X	X	X	X	X	X	X	X	X	X	X	X	X	X	X	X	X	X	X	X	X	X	X	X	X	X	X	X	X	X	X	X	X	X	X	X	X		
22	90008654	BREDDMARKERINGSLAMPA																											X	X	X	X	X	X	X	X	X	X	X	X		
22		GLAS SVART/RÖTT																											R	R	R	R	R	R	R	R	R	R	R	R		
26	00920049	TV-ANTENNGENOMFÖRING	X	X	X	X	X	X	X	X	X	X	X	X	X	X	X	X	X	X	X	X	X	X	X	X	X	X	X	X	X	X	X	X	X	X	X	X	X	X		
34	94009445	GUMMIPROF. HÖRNLIST	X	X	X	X	X	X	X	X	X	X	X	X	X	X	X	X	X	X	X	X	X	X	X	X	X	X	X	X	X	X	X	X	X	X	X	X	X	X		
35	94003050	ILÄGGSLIST BRUN	X	X	X	X	X	X	X	X	X	X	X	X	X	X	X	X	X	X	X	X	X	X	X	X	X	X	X	X	X	X	X	X	X	X	X	X	X	X		
40	90003664	230V INTAG VITT																											X	X	X	X	X	X	X	X	X	X	X	X		
40	00824015	230V INTAG BRUNT	X	X	X	X	X	X	X	X	X	X	X	X	X	X	X	X	X	X	X	X	X	X	X	X	X	X														
40	27104306	LOCK 230 V INTAG VITT																											X	X	X	X	X	X	X	X	X	X	X	X		
40	27103793	LOCK 230 V INTAG BRUNT	X	X	X	X	X	X	X	X	X	X	X	X	X	X	X	X	X	X	X	X	X	X	X	X	X	X														
40	27103925	PINNE FÖR LOCK	X	X	X	X	X	X	X	X	X	X	X	X	X	X	X	X	X	X	X	X	X	X	X	X	X	X	X	X	X	X	X	X	X	X	X	X	X	X		

Anm.

SOLIFER	RES.DELSKATALOG 1988-1995 Ej Artic/Articina/Goldie	KAROSS 235	UTVÄNDIGT VÄNSTER SIDA FINLANDIA 620/670 1993-1995

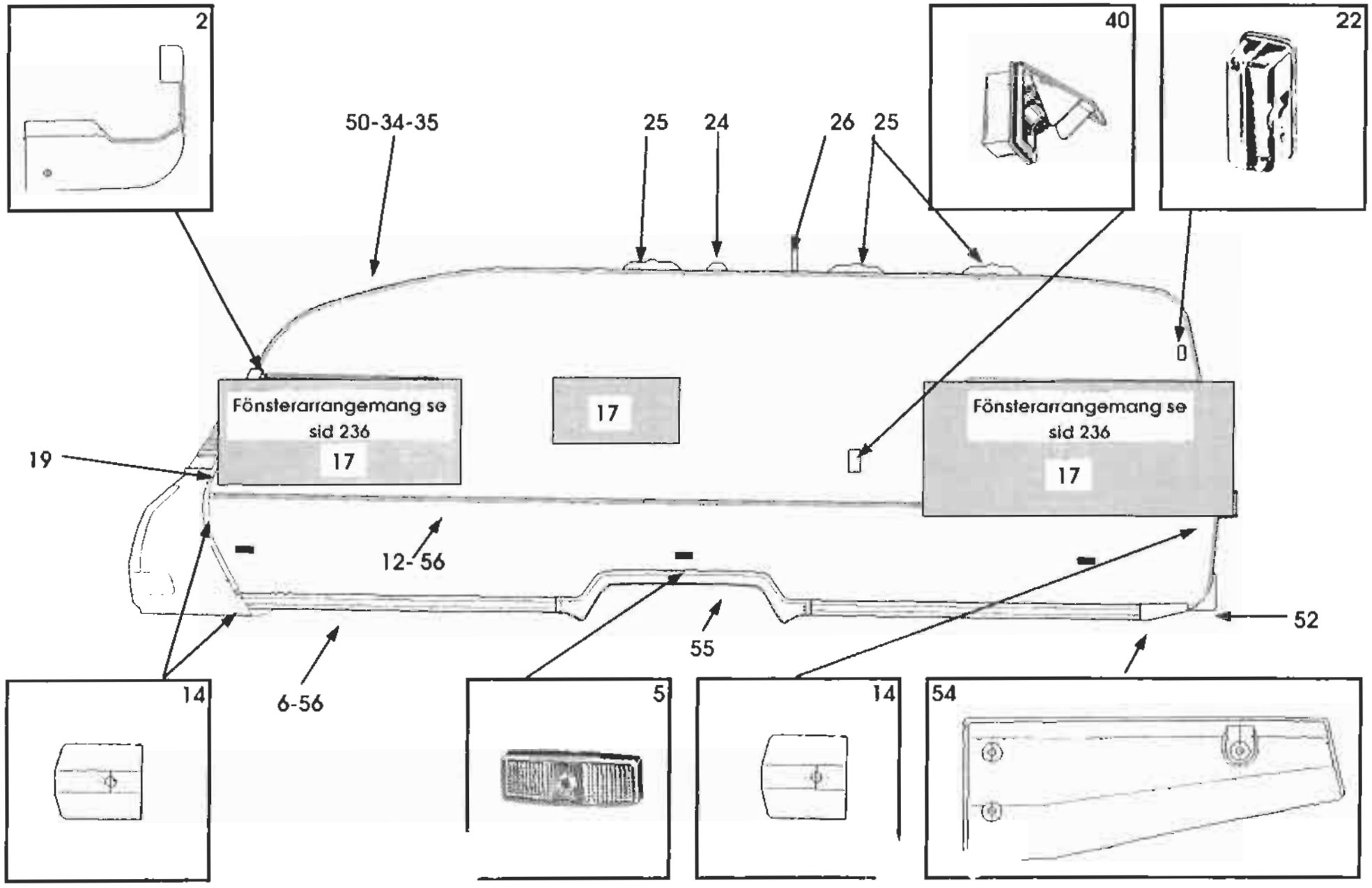

SOLIFER

RESERVDELSKATALOG 1988-1995
Ej Artic/Articina/Goldie

KAROSS 235

UTVÄNDIGT VÄNSTER SIDA FINLANDIA 620/670 1993-1995

Landskod
X = alla vagnar
S = endast Finland
R = endast Sverige
N = endast Norge
T = endast Danmark
H = endast Holland
G = endast Tyskland

Pos.	Res.delsnr.	Benämnig	1988			1989				1990							1991							1992					1993					1994-1995							ANM.
			5502 i	6002 i	6702 i	550 DL	5602 i	6102 i	6702 i	460	510 L	JUB	550 DL	5602 i	6102 i	6702 i	460	510 L	550 DL	550 GLS	5602 i	6102 i	6702 i	510 L	550 DL	550 GLT	6101 i	6102 i	550 DL	550 GLT	6101 i	F 620	F 670	510	550	550 DL	550 GLT	6101 i	F 620	F 670	
50	00340570	HÖRNLIST BRUN	X	X	X	X	X	X	X	X	X	X	X	X	X	X	X	X	X	X	X	X	X	X	X	X	X	X	X	X	X	X	X	X	X	X	X	X	X	X	X	
52	00385470	MONT.FOT F. TREKANTREFLEX				X				X	X		X				X	X	X					X	X	X	X		X	X	X			X	X	X	X				
52	93009791	HÅLLARE FÖR TREKANTREFLEX OCH BACKLAMPA																														X	X					X	X	X	
54	93005796	BAKRE ÄNDSTYCKE H. GRÅTT																														X	X					X	X	X	
55	92005510	HJULHUSLIST																														X	X						X	X	
56	90005964	ILÄGGSLIST GULD																														X	X						X	X	

Anm.

SOLIFER	RES.DELSKATALOG 1988-1995 Ej Artic/Articina/Goldie	KAROSS 236	ÄNDSTYCKEN, GÅNGJÄRNSLISTER OCH VENTILATIONSGALLERARRANGEMANG. OBS!!!! ENBART HÖGER VÄGGSIDA

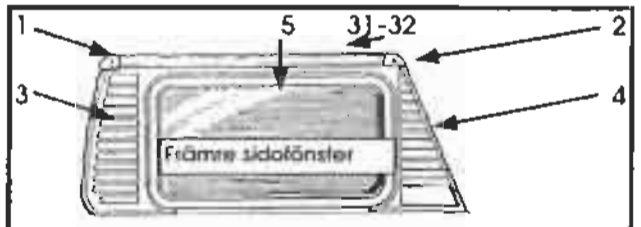

Alla -88-92 utom 550GLS -91 och 550 GLT -92

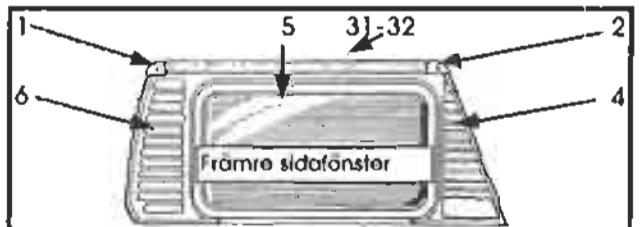

550 GLS -91 och 550 GLT -92

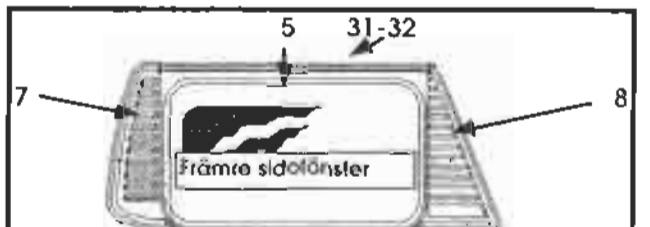

N 510/550MH-94-95/N 550DL-93-95

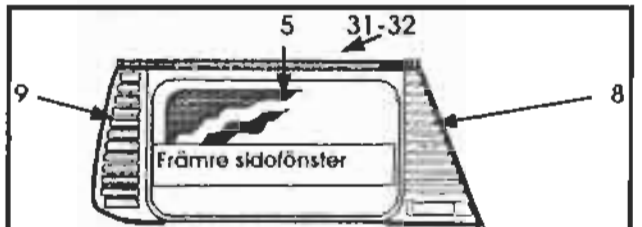

N 550GLT/6101i -93-95;F 620/670 -93-95

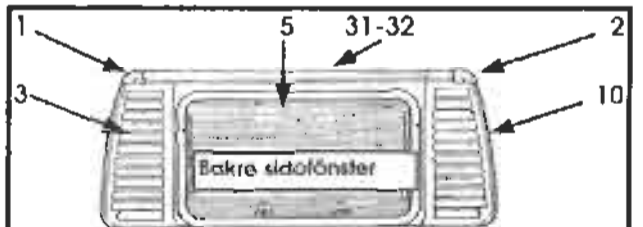

550GLT/6101i/6102i -92/6702i-92

550 GLS-91/6002-88/6102-89-91/6702-88-91

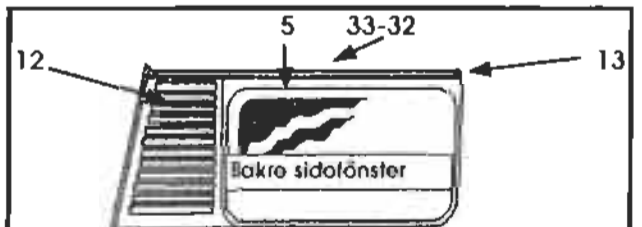

N 550 MH-94-95

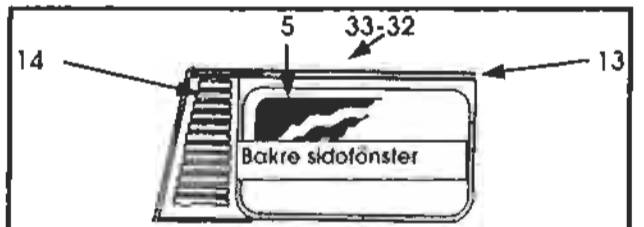

N 550 DL -94-95 (end Tyskland)

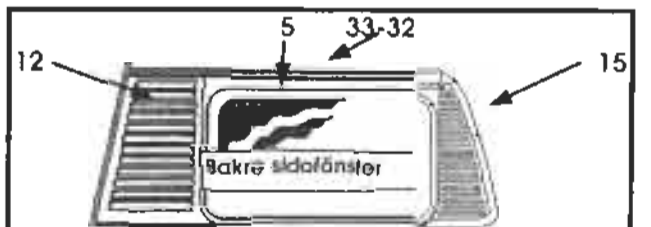

N 550 GLT-93-95

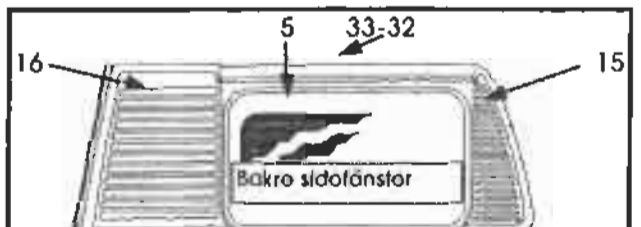

N 6101i -93-95

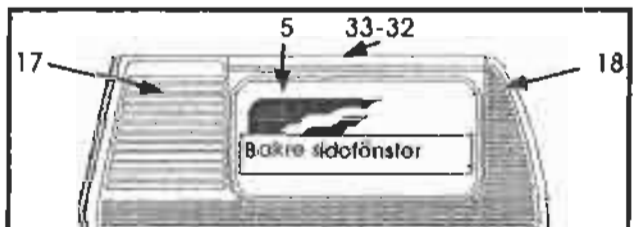

F 620/670 -93-95

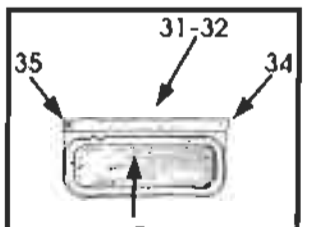

Oppn.bart kokstonstor

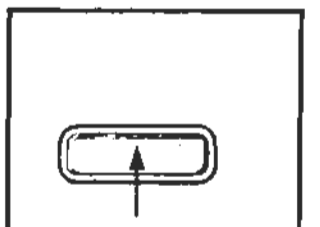

Fast kokstonstor

SOLIFER

RESERVDELSKATALOG
1988-1995
Ej Artic/Articina/Goldie

KAROSS
236

ÄNDSTYCKEN,GÅNGJÄRNSLISTER OCH
VENTILATIONSGALLERARRANGEMANG.
OBS!!! ENBART HÖGER VÄGGSIDA.

Landskod
X = alla vagnar
S = endast Finland
R = endast Sverige
N = endast Norge
T = endast Danmark
H = endast Holland
G = endast Tyskland

Pos.	Res.delsnr.	Benämnig	1988			1989				1990							1991							1992					1993					1994-1995							ANM.
			5502 i	6002 i	6702 i	550 DL	5602 i	6102 i	6702 i	460	510 L	JUB	550 DL	5602 i	6102 i	6702 i	460	510 L	550 DL	550 GLS	5602 i	6102 i	6702 i	510 L	550 DL	550 GLT	6101i	6102 i	550 DL	550 GLT	6101i	F 620	F 670	510	550 MH	550 DL	550 GLT	6101i	F 620	F 670	
1	00468280	ÄNDSTYCKE VÅ. BRUNT	X	X	X	X	X	X	X	X	X	X	X	X	X	X																									1)
1	94002538	ÄNDSTYCKE VÅ. BRUNT															X	X	X	X	X	X	X	X	X	X	X	X													
2	00468270	ÄNDSTYCKE HÖ. BRUNT	X	X	X	X	X	X	X	X	X	X	X	X	X	X																									2)
2	90002605	ÄNDSTYCKE HÖ. BRUNT															X	X	X	X	X	X	X	X	X	X	X	X													
3	00274110	VENT.GALLER HÖ.VÄGGSIDA	X	X	X	X	X	X	X	X	X	X	X	X	X	X	X	X	X	X	X	X	X	X	X		X	X													
4	00268250	BLINDGALLERTRIANGEL	X	X	X	X	X	X	X	X	X	X	X	X	X	X	X	X	X	X	X	X	X	X	X	X	X	X													
6	93002883	VENT.GALLER HÖ.VÄGGSIDA																		X						X			X					X	X	X					
7	92005951	VENT.GALLER HÖ.VÄGGSIDA																											X		X		X	X	X	X					
8	92005967	BLINDGALLERTRIANGEL																											X	X	X	X	X	X	X	X	X	X	X	X	
9	92005953	VENT.GALLER HÖ.VÄGGSIDA																												X		X					X	X	X	X	
10	00274111	VENT.GALLER VÅ.VÄGGSIDA																								X	X	X													
11	00361675	ÄNDSTYCKE HÖ. BRUNT		X	X			X	X						X	X																									
11	93002537	ÄNDSTYCKE HÖ. BRUNT																		X		X	X																		
12	92005847	VENT.GALLER HÖ.VÄGGSIDA																												X					X	X					
13	94012526	ÄNDSTYCKE HÖ. BRUNT																																	X	G					
14	90013677	VENT.GALLER HÖ.VÄGGSIDA																																		G					
15	92005855	BLINDGALLER																												X	X						X	X			
16	92006099	VENT.GALLER HÖ.VÄGGSIDA																													X							X			
17	92005538	VENT.GALLER HÖ.VÄGGSIDA																														X	X						X	X	

ANM.
1) UTGÅR DÅ LAGRET ÄR SLUT. ERSÄTTS AV 94002538
2) UTGÅR DÅ LAGRET ÄR SLUT. ERSÄTTS AV 90002605

SOLIFER	RES.DELSKATALOG 1988-1995 Ej Artic/Articina/Goldie	KAROSS 236	ÄNDSTYCKEN, GÅNGJÄRNSLISTER OCH VENTILATIONSGALLERARRANGEMANG. OBS!!!! ENBART HÖGER VÄGGSIDA

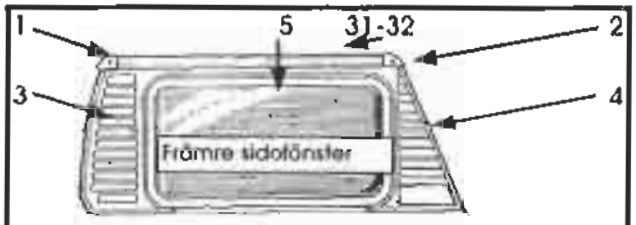

Alla -88-92 utom 550GLS -91 och 550 GLT -92

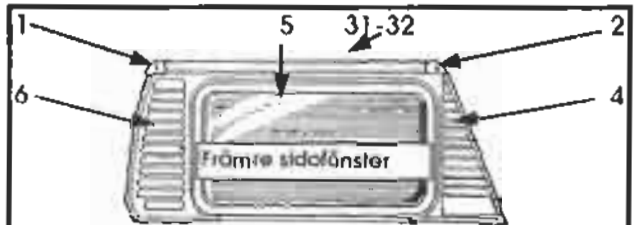

550 GLS -91 och 550 GLT -92

N 510/550MH-94-95/N 550DL-93-95

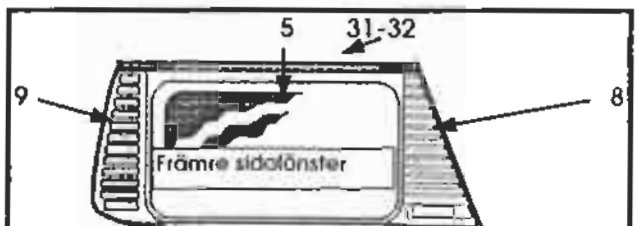

N 550GLT/6101i -93-95;F 620/670 -93-95

550GLT/6101i/6102i -92/6702i-92

550 GLS-91/6002-88/6102-89-91/6702-88-91

N 550 MH-94-95

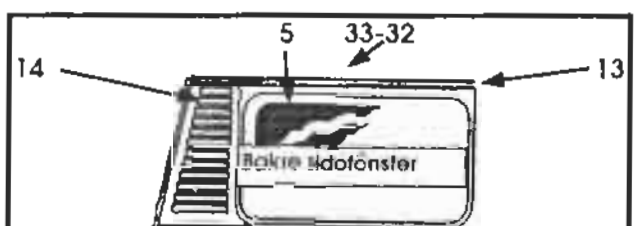

N 550 DL -94-95 (end Tyskland)

N 550 GLT-93-95

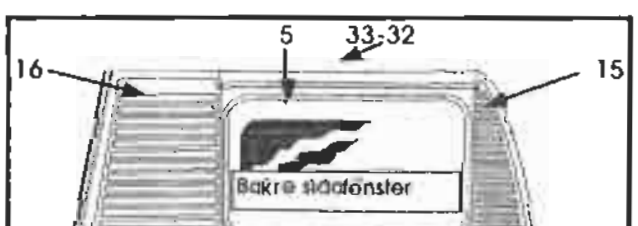

N 6101i -93-95

F 620/670 -93-95

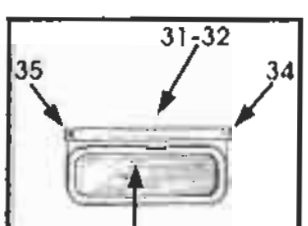

Öppnbart kökfönster

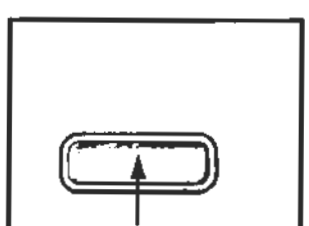

Fast kökfönster

SOLIFER

RESERVDELSKATALOG
1988-1995
Ej Artic/Articina/Goldie

KAROSS
236

ÄNDSTYCKEN,GÅNGJÄRNSLISTER OCH VENTILATIONSGALLERARRANGEMANG.
OBS!!! ENBART HÖGER VÄGGSIDA.

Landskod
X = alla vagnar
S = endast Finland
R = endast Sverige
N = endast Norge
T = endast Danmark
H = endast Holland
G = endast Tyskland
M = MENU utrustning

Pos.	Res.delsnr.	Benämnig	1988			1989				1990							1991							1992					1993					1994-1995							ANM.
			5502 i	6002 i	6702 i	550 DL	5602 i	6102 i	6702 i	460	510 L	JUB	550 DL	5602 i	6102 i	6702 i	460	510 L	550 DL	550 GLS	5602 i	6102 i	6702 i	510 L	550 DL	550 GLT	6101i	6102 i	550 DL	550 GLT	6101i	F 620	F 670	510	550 MH	550 DL	550 GLT	6101i	F 620	F 670	
18	92005534	BLINDGALLER																														x	x						x	x	
31	00461540	GÅNGJÄRNSLIST SMAL	x	x	x	x	x	x	x	x	x	x	x	x	x	x	x	x	x	x	x	x	x	x	x	x	x	x	x	x	x	x	x	x	x	x	x	x	x	x	
32	94003050	IFYLLNADSLIST BRUN	x	x	x	x	x	x	x	x	x	x	x	x	x	x	x	x	x	x	x	x	x	x	x	x	x	x	x	x	x	x	x	x	x	x	x	x	x	x	
33	93005778	GÅNGJÄRNSLIST BRED																											x	x	x	x	x		x	x	x	x	x	x	
34	00361675	ÄNDSTYCKE HÖ. BRUNT								x	x	x	x	x	x	x																									1)
34	93002537	ÄNDSTYCKE HÖ. BRUNT																x	x	x	x	x	x	x	x	x	x	x	x	x	x	x	x	x	x	x	x	x	x	x	
35	00361670	ÄNDSTYCKE VÄ. BRUNT								x	x	x	x	x	x	x																									2)
35	90002604	ÄNDSTYCKE VÄ. BRUNT																x	x	x	x	x	x	x	x	x	x	x	x	x	x	x	x	x	x	x	x	x	x	x	

ANM.
1) UTGÅR DÄ LAGRET ÄR SLUT. ESÄTTS AV 93002537
2) UTGÅR DÄ LAGRET ÄR SLUT. ESÄTTS AV 90002604

SOLIFER	RES.DELSKATALOG 1988-1995 Ej Artic/Articina/Goldie	KAROSS 237	ÄNDSTYCKEN, GÅNGJÄRNSLISTER OCH VENTILATIONSGALLERARRANGEMANG. OBS!!!! ENBART VÄNSTER VÄGGSIDA

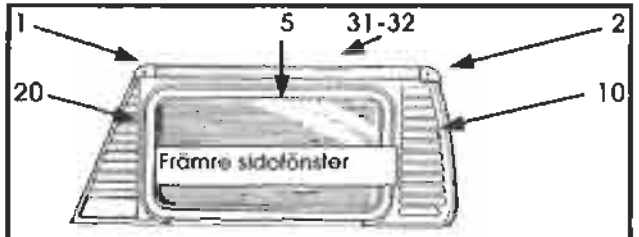

Alla -88-92

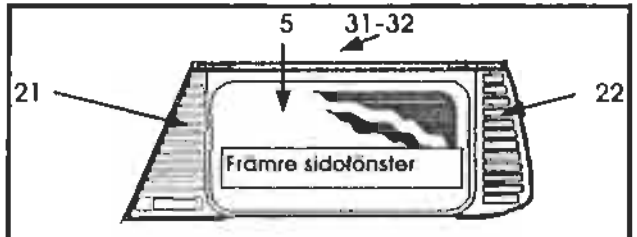

Alla 93-95

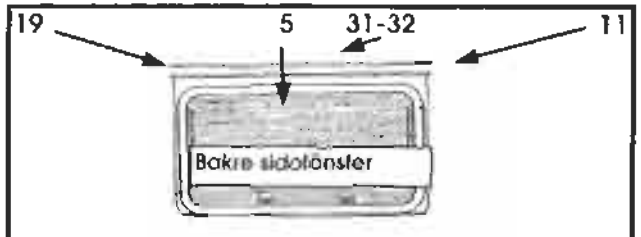

550DL-89-92Jubilee-90/5502i-88/5602i-89-91

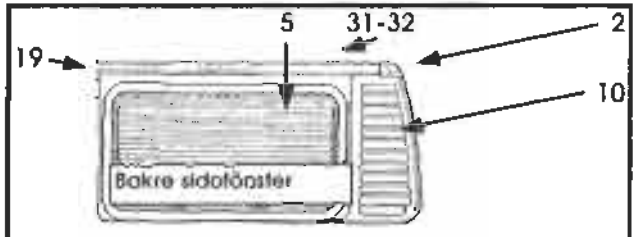

550GLS-91/6002i-88/6102i-89-91/6702-88-91

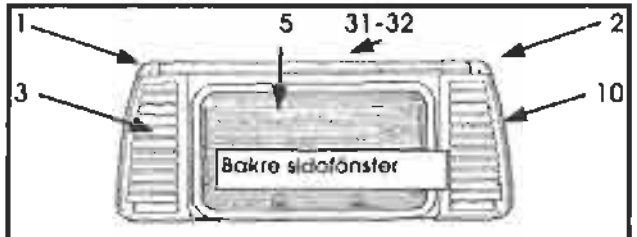

550GLT-92/6101i/6102i/6702i-92

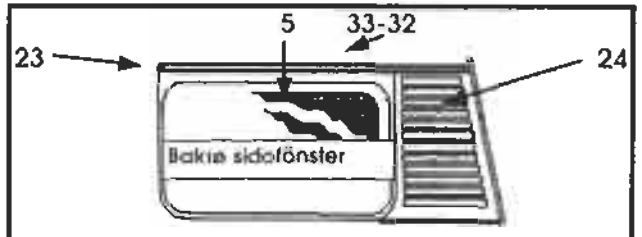

N 550 MH-94-95

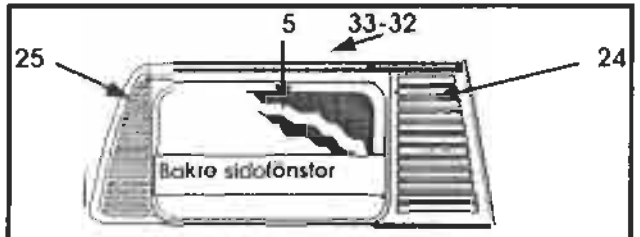

550GLT-93-95

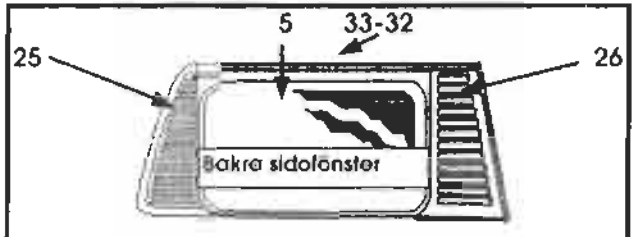

N 550DL-93-95

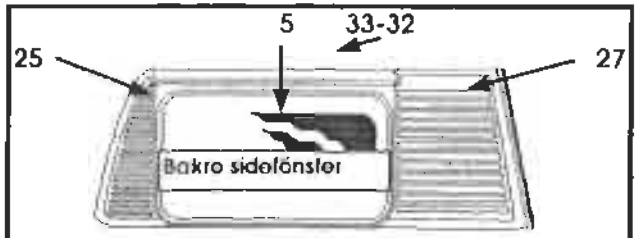

N 510-94-95/N 6101i -93-95

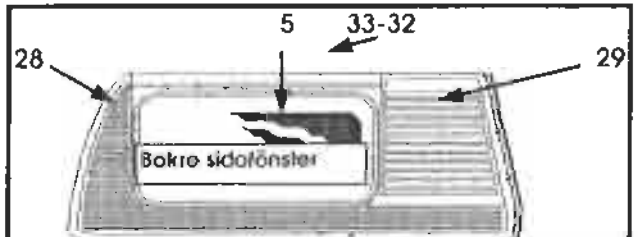

F 620/670 -93-95

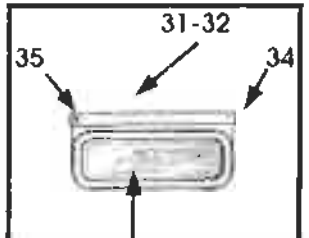

Öppn.bart kökfönster

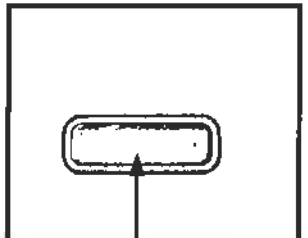
Fast kökfönster

SOLIFER

RESERVDELSKATALOG
1988-1995
Ej Artic/Articina/Goldie

KAROSS
237

ÄNDSTYCKEN,GÅNGJÄRNSLISTER OCH
VENTILATIONSGALLERARRANGEMANG.
OBS!!! ENBART VÄNSTER VÄGGSIDA.

Landskod
X = alla vagnar
S = endast Finland
R = endast Sverige
N = endast Norge
T = endast Danmark
H = endast Holland
G = endast Tyskland

Pos.	Res.delsnr.	Benämnig	1988			1989				1990							1991							1992					1993					1994-1995							ANM.
			5502 i	6002 i	6702 i	550 DL	5602 i	6102 i	6702 i	460	510 L	JUB	550 DL	5602 i	6102 i	6702 i	460	510 L	550 DL	550 GLS	5602 i	6102 i	6702 i	510 L	550 DL	550 GLT	6101i	6102 i	550 DL	550 GLT	6101i	F 620	F 670	510	550 MH	550 DL	550 GLT	6101i	F 620	F 670	
1	00468280	ÄNDSTYCKE VÄ. BRUNT	X	X	X	X	X	X	X	X	X	X	X	X	X	X																									1)
1	94002538	ÄNDSTYCKE VÄ. BRUNT															X	X	X	X	X	X	X	X	X	X	X	X													
2	00468270	ÄNDSTYCKE HÖ. BRUNT	X	X	X	X	X	X	X	X	X	X	X	X	X	X																									2)
2	90002605	ÄNDSTYCKE HÖ. BRUNT															X	X	X	X	X	X	X	X	X	X	X	X													
3	00274110	VENT.GALLER VÄ.VÄGGSIDA																								X	X	X													
10	00274111	VENT.GALLER VÄ.VÄGGSIDA	X	X	X	X	X	X	X	X	X	X	X	X	X	X	X	X	X	X	X	X	X	X	X	X	X	X													
11	00361675	ÄNDSTYCKE HÖ. BRUNT	X	X	X	X	X	X	X			X	X	X	X	X																									
11	93002537	ÄNDSTYCKE HÖ. BRUNT																X	X	X	X	X	X																		
19	00361670	ÄNDSTYCKE VÄ. BRUNT	X	X	X	X	X	X	X			X	X	X	X	X																									
19	90002604	ÄNDSTYCKE VÄ. BRUNT																X	X	X	X	X	X																		
20	00268251	BLINDGALLERTRIANGEL	X	X	X	X	X	X	X	X	X	X	X	X	X	X	X	X	X	X	X	X	X	X	X	X	X	X													
21	90005968	BLINDGALLERTRIANGEL																											X	X	X	X	X	X	X	X	X	X	X	X	
22	90005952	VENT.GALLER VÄ.VÄGGSIDA																											X	X	X	X	X	X	X	X	X	X	X	X	
23	90012527	ÄNDSTYCKE VÄ. BRUNT																																	X						
24	92005846	VENT.GALLER VÄ.VÄGGSIDA																												X					X	X					
25	90005856	BLINDGALLER																											X		X			X		X	X	X			
26	92005846	VENT.GALLER VÄ.VÄGGSIDA																											X							X					
27	90006100	VENT.GALLER VÄ.VÄGGSIDA																													X			X				X			
28	90005535	VENT.GALLER VÄ.VÄGGSIDA																														X	X						X	X	

ANM.
1) UTGÅR DÅ LAGRET ÄR SLUT. ERSÄTTS AV 94002538
2) UTGÅR DÅ LAGRET ÄR SLUT. ERSÄTTS AV 90002605

SOLIFER	RES.DELSKATALOG 1988-1995 Ej Artic/Articina/Goldie	KAROSS 237	ÄNDSTYCKEN, GÅNGJÄRNSLISTER OCH VENTILATIONSGALLERARRANGEMANG. OBS!!!! ENBART VÄNSTER VÄGGSIDA

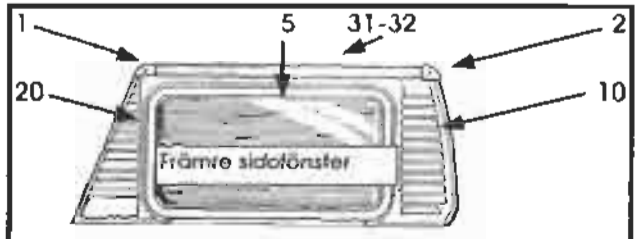

Alla -88-92

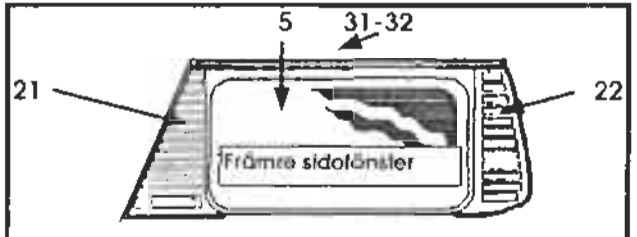

Alla 93-95

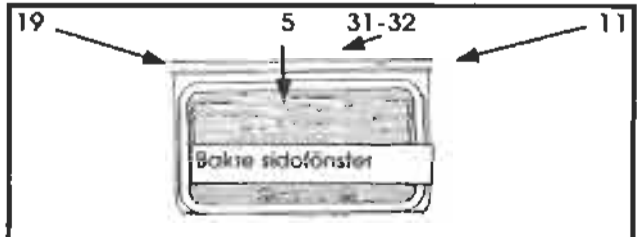

550DL-89-92Jubilee-90/5502i-88/5602i-89-91

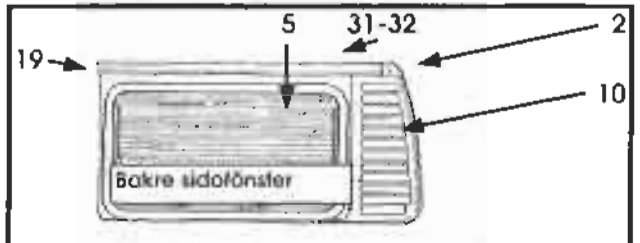

550GLS-91/6002i-88/6102i-89-91/6702-88-91

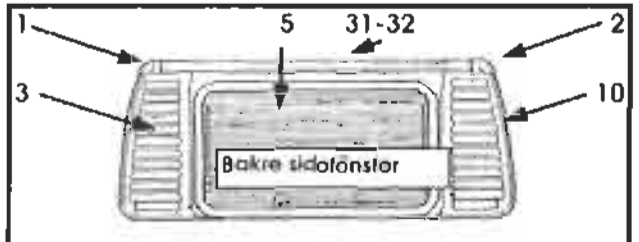

550GLT-92/6101i/6102i/6702i-92

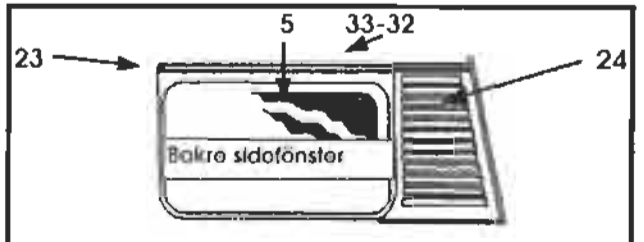

N 550 MH-94-95

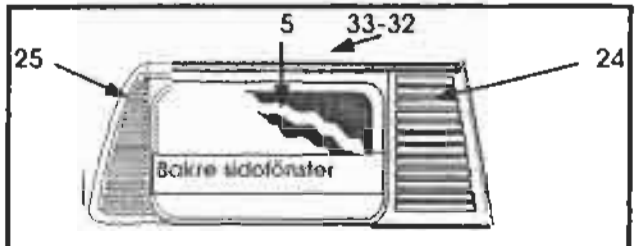

550GLT-93-95

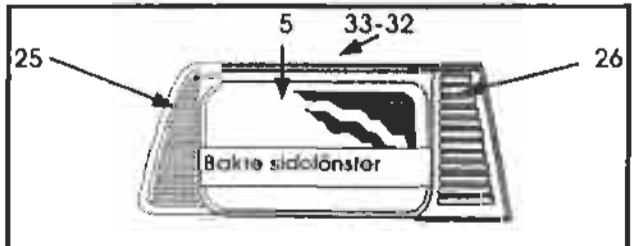

N 550DL-93-95

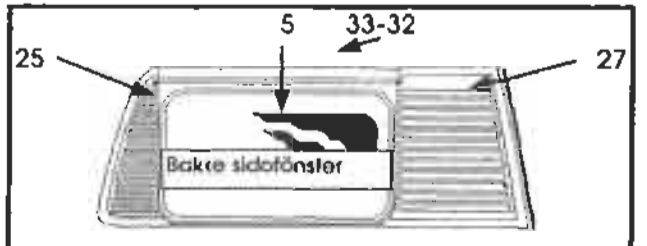

N 510-94-95/N 6101i -93-95

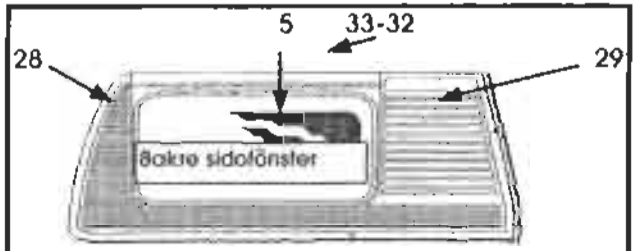

F 620/670 -93-95

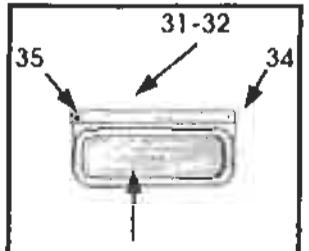

Oppn.bart koksfönster

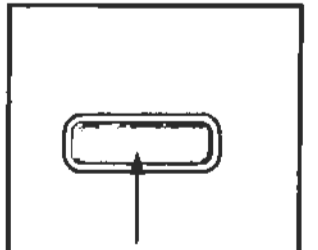
Fast koksfönster

SOLIFER

RESERVDELSKATALOG
1988-1995
Ej Artic/Articina/Goldie

KAROSS
237

FÖNSTER,ÄNDSTYCKEN,GÅNGJÄRNSLISTER OCH VENTILATIONSGALLERARRANGEMANG.
OBS!!! ENBART VÄNSTER VÄGGSIDA.

Landskod
X = alla vagnar
S = endast Finland
R = endast Sverige
N = endast Norge
T = endast Danmark
H = endast Holland
G = endast Tyskland
M = MENU utrustning

Pos.	Res.delsnr.	Benamnig	1988			1989				1990							1991							1992					1993					1994-1995							ANM.
			5502 i	6002 i	6702 i	550 DL	5602 i	6102 i	6702 i	460	510 L	JUB	550 DL	5602 i	6102 i	6702 i	460	510 L	550 DL	550 GLS	5602 i	6102 i	6702 i	510 L	550 DL	550 GLT	6101i	6102 i	550 DL	550 GLT	6101i	F 620	F 670	510	550 MH	550 DL	550 GLT	6101i	F 620	F 670	
29	90005539	VENT.GALLER VÄ.VÄGGSIDA																														X	X						X	X	
31	00461540	GÅNGJÄRNSLIST SMAL	X	X	X	X	X	X	X	X	X	X	X	X	X	X	X	X	X	X	X	X	X	X	X	X	X	X	X	X	X	X	X	X	X	X	X	X	X	X	
32	94003050	IFYLLNADSLIST BRUN	X	X	X	X	X	X	X	X	X	X	X	X	X	X	X	X	X	X	X	X	X	X	X	X	X	X	X	X	X	X	X	X	X	X	X	X	X	X	
33	93005778	GÅNGJÄRNSLIST BRED																												X	X	X	X	X	X	X	X	X	X	X	
34	00361675	ÄNDSTYCKE HÖ. BRUNT								X	X	X	X	X	X	X																									1)
34	93002537	ÄNDSTYCKE HÖ. BRUNT																X	X	X	X	X	X	X	X	X	X	X	X	X	X	X	X	X	X	X	X	X	X	X	
35	00361670	ÄNDSTYCKE VÄ. BRUNT								X	X	X	X	X	X	X																									2)
35	90002604	ÄNDSTYCKE VÄ. BRUNT																X	X	X	X	X	X	X	X	X	X	X	X	X	X	X	X	X	X	X	X	X	X	X	

ANM.
1) UTGÅR DÅ LAGRET ÄR SLUT. ESÄTTS AV 93002537
2) UTGÅR DÅ LAGRET ÄR SLUT. ESÄTTS AV 90002604

SOLIFER	RES.DELSKATALOG 1988-1995 Ej Artic/Articina/Goldie	KAROSS 245	ALUMINIUMLISTER

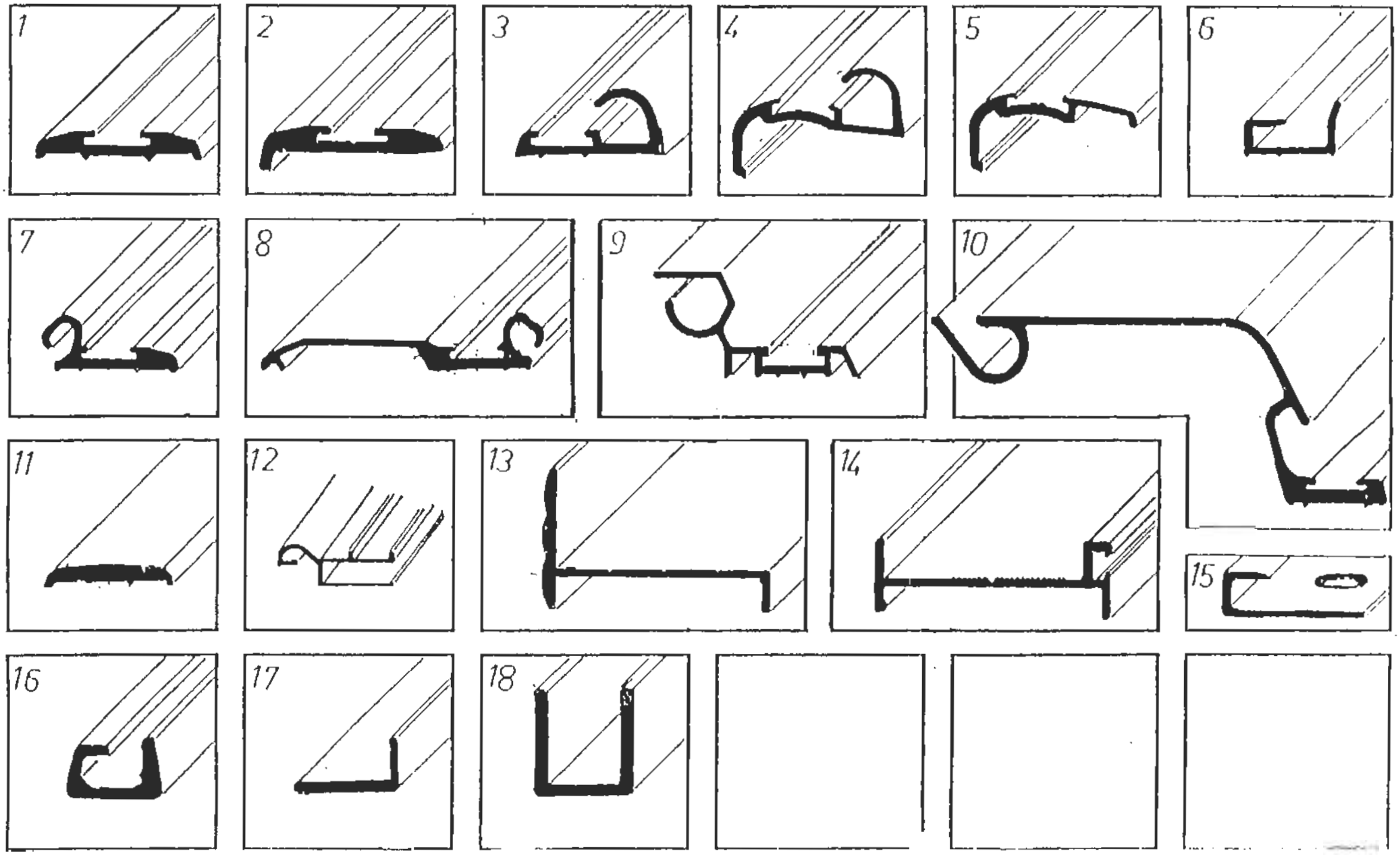

SOLIFER

RESERVDELSKATALOG 1988-1995
Ej Artic/Articina/Goldie

KAROSS 245

ALIMINIUMLISTER

Landskod
X = alla vagnar
S = endast Finland
R = endast Sverige
N = endast Norge
T = endast Danmark
H = endast Holland
G = endast Tyskland

Pos.	Res.delsnr.	Benämning	1988			1989				1990							1991							1992					1993					1994-1995							ANM.
			5502 i	6002 i	6702 i	550 DL	5602 i	6102 i	6702 i	460	510 L	JUB	550 DL	5602 i	6102 i	6702 i	460	510 L	550 DL	550 GLS	5602 i	6102 i	6702 i	510 L	550 DL	550 GLT	6101i	6102 i	550 DL	550 GLT	6101i	F 620	F 670	510	550	550 DL	550 GLT	6101i	F 620	F 670	
1	00461610	DEKORATIONSLIST BRUN	X	X	X	X	X	X	X	X	X	X	X	X	X	X	X	X	X	X	X	X	X	X	X	X	X	X	X	X	X	X	X	X	X	X	X	X	X	X	X	
1	90003411	DEKORATIONSLIST SILVER																											X	X	X	X	X	X	X	X	X	X	X	X		
2	00473240	DEKORATIONSLIST SILVER	X	X	X	X	X	X	X	X	X	X	X	X	X	X	X	X	X	X	X	X	X	X	X	X	X	X	X	X	X	X	X	X	X	X	X	X	X	X		
2	90015710	DEKORATIONSLIST SILVER																											X	X	X	X	X	X	X	X	X	X	X	X		
3	00442470	TÄLTKAPPSLIST BRUN	X	X	X	X	X	X	X	X	X	X	X	X	X	X	X	X	X	X	X	X	X	X	X	X	X	X														
3	90003409	TÄLTKAPPSLIST SILVER																											X	X	X	X	X	X	X	X	X	X	X	X		
4	00340580	TÄLTLIST BRUN	X	X	X	X	X	X	X	X	X	X	X	X	X	X	X	X	X	X	X	X	X	X	X	X	X	X	X	X	X	X	X	X	X	X	X	X	X	X		
5	00340570	HÖRNLIST BRUN	X	X	X	X	X	X	X	X	X	X	X	X	X	X	X	X	X	X	X	X	X	X	X	X	X	X	X	X	X	X	X	X	X	X	X	X	X	X		
6	00486110	LJUSRAMP FASTSÄTT LIST	X	X	X	X	X	X	X	X	X	X	X	X	X	X	X	X	X	X	X	X	X	X	X	X	X	X	X	X	X	X	X					X	X	X		BRUN
7	00461540	GÅNGJÄRNSLIST BRUN	X	X	X	X	X	X	X	X	X	X	X	X	X	X	X	X	X	X	X	X	X	X	X	X	X	X	X	X	X	X	X	X	X	X	X	X	X	X		
8	93005778	GÅNGJÄRNSLIST BRUN																											X	X	X	X	X	X	X	X	X	X	X	X		
9	00440640	MARKISLIST BAK BRUN	X	X	X	X	X	X	X	X	X	X	X	X	X	X	X	X	X	X	X	X	X	X	X	X	X	X	X	X	X	X	X	X	X	X	X	X	X	X		
10	92002886	MARKISLIST 2125		X	X			X	X					X	X	X					X	X	X				X	X			X	X	X					X	X	X		
10	90002887	MARKISLIST 2055	X			X					X	X	X					X	X	X				X	X	X			X	X				X	X	X	X					
10	00532021	MARKISLIST 1955								X							X																									
11	00461560	FLATLIST	X	X	X	X	X	X	X	X	X	X	X	X	X	X	X	X	X	X	X	X	X	X	X	X	X	X	X	X	X	X	X	X	X	X	X	X	X	X		
12	00367950	GÅNGJÄRNSPROFIL	X	X	X		X	X	X			X		X	X	X				X	X	X	X			X		X													
13	00272720	DORRAM	X	X	X	X	X	X	X	X	X	X	X	X	X	X	X	X	X	X	X	X	X	X	X	X	X	X	X	X	X	X	X	X	X	X	X	X	X	X		
14	92002807	DÖRRENS KARMLIST	X	X	X	X	X	X	X	X	X	X	X	X	X	X	X	X	X	X	X	X	X	X	X	X	X	X	X	X	X	X	X	X	X	X	X	X	X	X		L= 3813
16	00532000	BORDSLIST	X	X	X	X	X	X	X	X	X	X	X	X	X	X	X	X	X	X	X	X	X	X	X	X	X	X	X	X	X	X	X	X	X	X	X	X	X	X		
17	00475510	LIST FRONTELEM./VÄGG	X	X	X	X	X	X	X	X	X	X	X	X	X	X	X	X	X	X	X	X	X	X	X	X	X	X	X	X	X	X	X	X	X	X	X	X	X	X		
18	00532009	LIST FÖR SKÄRBRÄDE	X	X	X	X	X	X	X	X	X	X	X	X	X	X	X	X	X	X	X	X	X	X	X	X	X	X	X	X	X	X	X	X	X	X	X	X	X	X		

ANM.

SOLIFER	RES.DELSKATALOG 1988-1995 Ej Artic/Articina/Goldie	KAROSS 250	GUMMI OCH PLASTLISTER

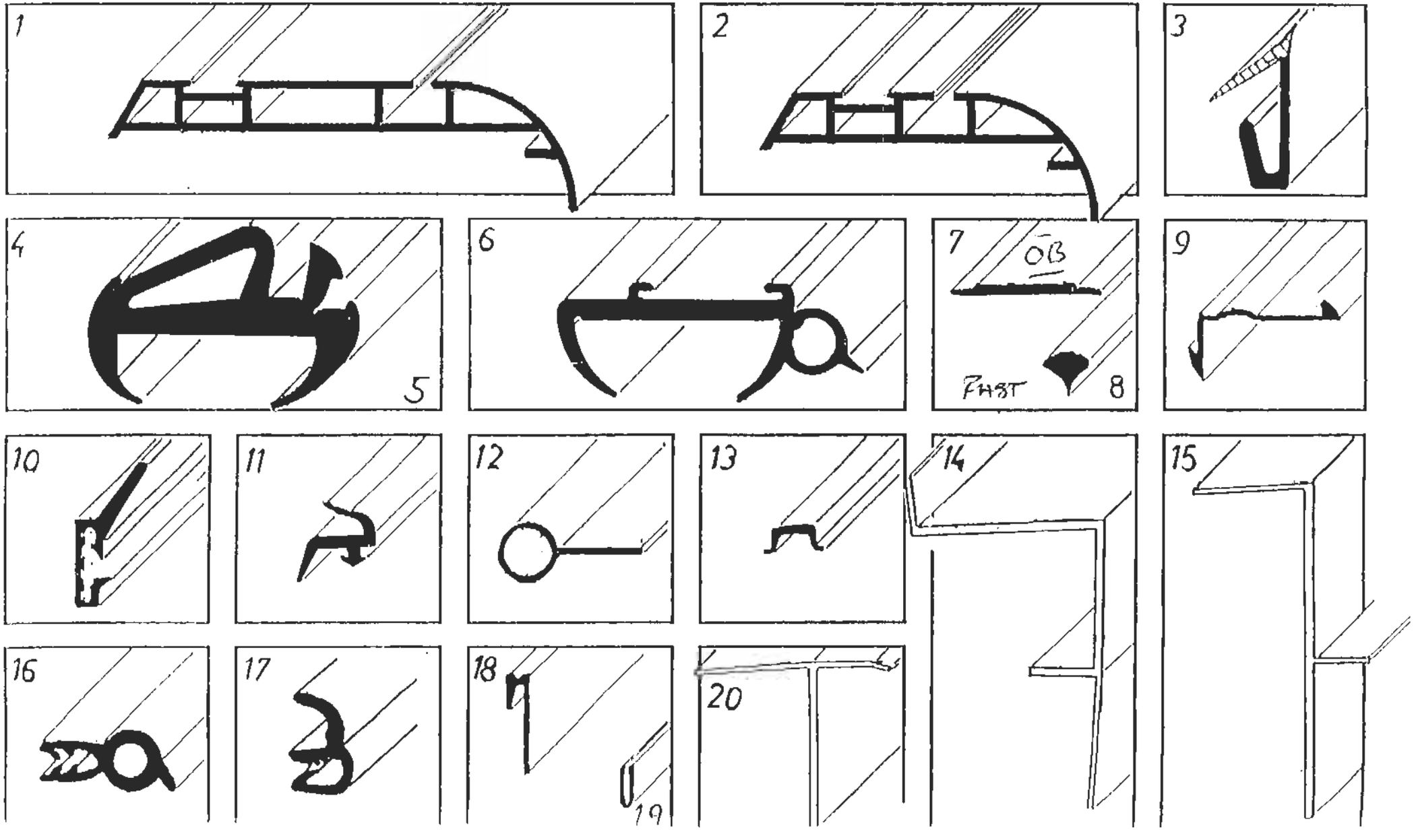

SOLIFER

RESERVDELSKATALOG
1988-1995
Ej Artic/Articina/Goldie

KAROSS
250

GUMMI OCH PLASTLISTER

Landskod
X = alla vagnar
S = endast Finland
R = endast Sverige
N = endast Norge
T = endast Danmark
H = endast Holland
G = endast Tyskland
M = MENU utrustning

Pos.	Res.delsnr.	Benämning	1988			1989				1990							1991							1992					1993					1994-1995							ANM.
			5502 i	6002 i	6702 i	550 DL	5602 i	6102 i	6702 i	460	510 L	JUB	550 DL	5602 i	6102 i	6702 i	460	510 L	550 DL	550 GLS	5602 i	6102 i	6702 i	510 L	550 DL	550 GLT	6101i	6102 i	550 DL	550 GLT	6101i	F 620	F 670	510	550 MH	550 DL	550 GLT	6101i	F 620	F 670	
1	00930699	NEDRE PLASTIST BRUN 92MM	X	X	X																																				
1	00487640	NEDRE PLASTIST BRUN 92MM					X	X	X					X	X	X					X	X	X					X													
1	90005564	NEDRE PLASTIST GRÅ 92MM																														X	X					X	X	X	1)
2	00487650	NEDRE PLASTIST BRUN 66MM				X				X	X	X	X				X	X	X	X				X	X	X	X														
2	90005563	NEDRE PLASTIST GRÅ 66MM																											X	X	X			X	X	X	X	X			2)
3	00483750	PLASTPROFIL TOALETT	X	X	X	X	X	X	X	X	X	X	X	X	X	X	X	X	X	X	X	X	X	X	X	X	X	X	X	X	X	X	X	X	X	X	X	X	X	X	3)
4	00468190	GUMMILIST FAST FÖNSTER	X	X	X	X	X	X	X	X	X	X	X	X	X	X	X	X	X	X	X	X	X	X	X	X	X	X	X	X	X	X	X	X	X	X	X	X	X	X	
5	00468191	GUMMILIST FAST FRONTFÖN.	X	X	X		X	X	X					X	X	X					X	X	X				X	X													4)
6	00468220	GUMMILIST ÖPPN.BART FÖN.	X	X	X	X	X	X	X	X	X	X	X	X	X	X	X	X	X	X	X	X	X	X	X	X	X	X	X	X	X	X	X	X	X	X	X	X	X	X	5)
7	00633031	UTFYLLNADSLIST	X	X	X	X	X	X	X	X	X	X	X	X	X	X	X	X	X	X	X	X	X	X	X	X	X	X	X	X	X	X	X	X	X	X	X	X	X	X	
8	00633030	KILLIST	X	X	X	X	X	X	X	X	X	X	X	X	X	X	X	X	X	X	X	X	X	X	X	X	X	X	X	X	X	X	X	X	X	X	X	X	X	X	
9	94009445	GUMMIPROF. UNDER HÖRNLIST	X	X	X	X	X	X	X	X	X	X	X	X	X	X	X	X	X	X	X	X	X	X	X	X	X	X	X	X	X	X	X	X	X	X	X	X	X	X	
10	00458120	DÖRRENS KONDNSLIST GRÅ	X	X	X	X	X	X	X	X	X	X	X	X	X	X	X	X	X	X	X	X	X	X	X	X	X	X	X	X	X	X	X	X	X	X	X	X	X	X	
11	04640020	DÖRRENS TÄTNINGSLIST	X	X	X	X	X	X	X	X	X	X	X	X	X	X	X	X	X	X	X	X	X	X	X	X	X	X	X	X	X	X	X	X	X	X	X	X	X	X	
12	00499410	TÄCKLIST VÄGG/TAK	X	X	X	X	X	X	X	X	X	X	X	X	X	X	X	X	X	X	X	X	X	X	X	X	X	X	X	X	X	X	X	X	X	X	X	X	X	X	
13	90005964	IFYLLNADSLIST GULD																														X	X						X	X	
13	94003050	IFYLLNADSLIST BRUN	X	X	X	X	X	X	X	X	X	X	X	X	X	X	X	X	X	X	X	X	X	X	X	X	X	X	X	X	X	X	X	X	X	X	X	X	X	X	
13	90003326	IFYLLNADSLIST GRÅ																											X	X	X			X	X	X	X	X			
13	00633034	IFYLLNADSLIST RÖD	X	X	X	X	X	X	X	X	X	X	X	X	X	X	X	X	X	X	X	X	X	X	X	X	X	X													
14	04104570	PLASTPROFIL TAK/FRONT	X	X	X	X	X	X	X	X	X	X	X	X	X	X	X	X	X	X	X	X	X	X	X	X	X	X	X	X	X	X	X	X	X	X	X	X	X	X	L=2130

ANM.
1) 6101i ENDAST -95 ÅRS MODELL OCH FR.O.M. CH.NR.YH1K6103R0000285 -94 ÅRS MODELL
2) 6101i ENDAST -95 ÅRS MODELL OCH FR.O.M. CH.NR.YH1K6103R0000285 -94 ÅRS MODELL
3) VID MONTERAD KASSETTOALETT
4) ENDAST VID TREGLASFÖNSTER
5) ÄVEN S.K. FASTA ÖPPNINGSBARA FÖNSTER

SOLIFER	RES.DELSKATALOG 1988-1995 Ej Artic/Articina/Goldie	KAROSS 250	GUMMI OCH PLASTLISTER

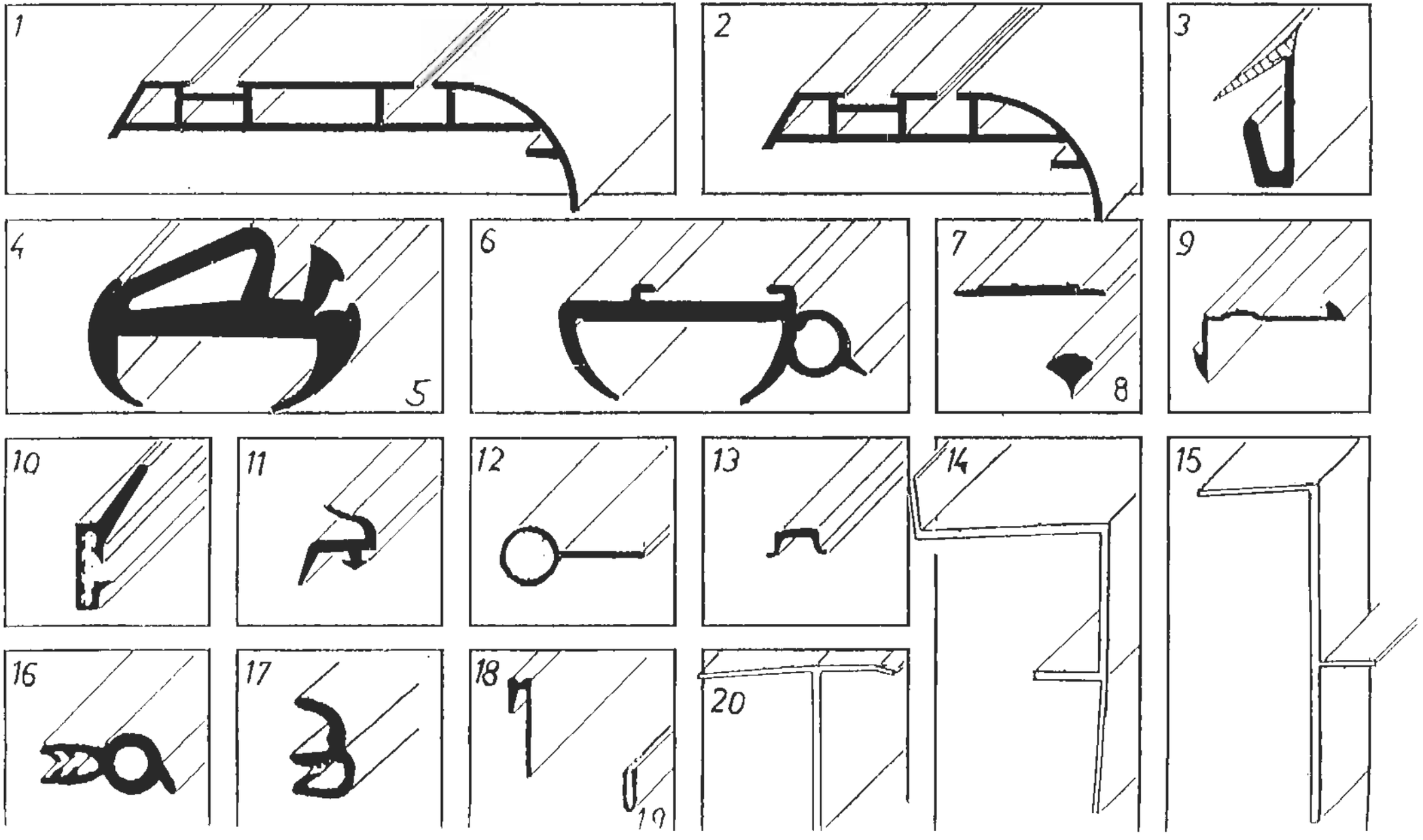

SOLIFER

RESERVDELSKATALOG 1988-1995
Ej Arlic/Articina/Goldie

KAROSS 250

GUMMI OCH PLASTLISTER

Landskod
X = alla vagnar
S = endast Finland
R = endast Sverige
N = endast Norge
T = endast Danmark
H = endast Holland
G = endast Tyskland

Pos.	Res.delsnr.	Benämnig	1988			1989				1990							1991							1992					1993					1994-1995							ANM.
			5502 i	6002 i	6702 i	550 DL	5602 i	6102 i	6702 i	460	510 L	JUB	550 DL	5602 i	6102 i	6702 i	460	510 L	550 DL	550 GLS	5602 i	6102 i	6702 i	510 L	550 DL	550 GLT	6101i	6102 i	550 DL	550 GLT	6101i	F 620	F 670	510	550 MH	550 DL	550 GLT	6101i	F 620	F 670	
15	00475850	PLASTPROFIL TAK	X	X	X	X	X	X	X	X	X	X	X	X	X	X	X	X	X	X	X	X	X	X	X	X	X	X	X	X	X	X	X	X	X	X	X	X	X	X	X	L=2130
16	00653005	TÄTNINGSLIST KOFFERT	X	X	X	X	X	X	X	X	X	X	X	X	X	X	X	X	X	X	X	X	X	X	X	X	X	X	X	X	X	X	X	X	X	X	X	X	X	X	X	
17	00653003	TÄTNINGSLIST MELLANVÄGG	X	X	X	X	X	X	X	X	X	X	X	X	X	X	X	X	X	X	X	X	X	X	X	X	X	X	X	X	X	X	X	X	X	X	X	X	X	X	X	
18	00634006	J-LIST T48K BRUN PLAST	X	X	X	X	X	X	X	X	X	X	X	X	X	X	X	X	X	X	X	X	X	X	X	X	X	X	X	X	X	X	X	X	X	X	X	X	X	X	X	
19	00910356	PLASTPROFIL SKIVKANTER	X	X	X	X	X	X	X	X	X	X	X	X	X	X	X	X	X	X	X	X	X	X	X	X	X	X	X	X	X	X	X	X	X	X	X	X	X	X	X	
20	00483602	PLASTPROFIL	X	X	X	X	X	X	X	X	X	X	X	X	X	X	X	X	X	X	X	X	X	X	X	X	X	X	X	X	X	X	X	X	X	X	X	X	X	X	X	

ANM.

SOLIFER	RES.DELSKATALOG 1988-1995 Ej Artic/Articina/Goldie	KAROSS 251	GUMMI OCH PLASTLISTER

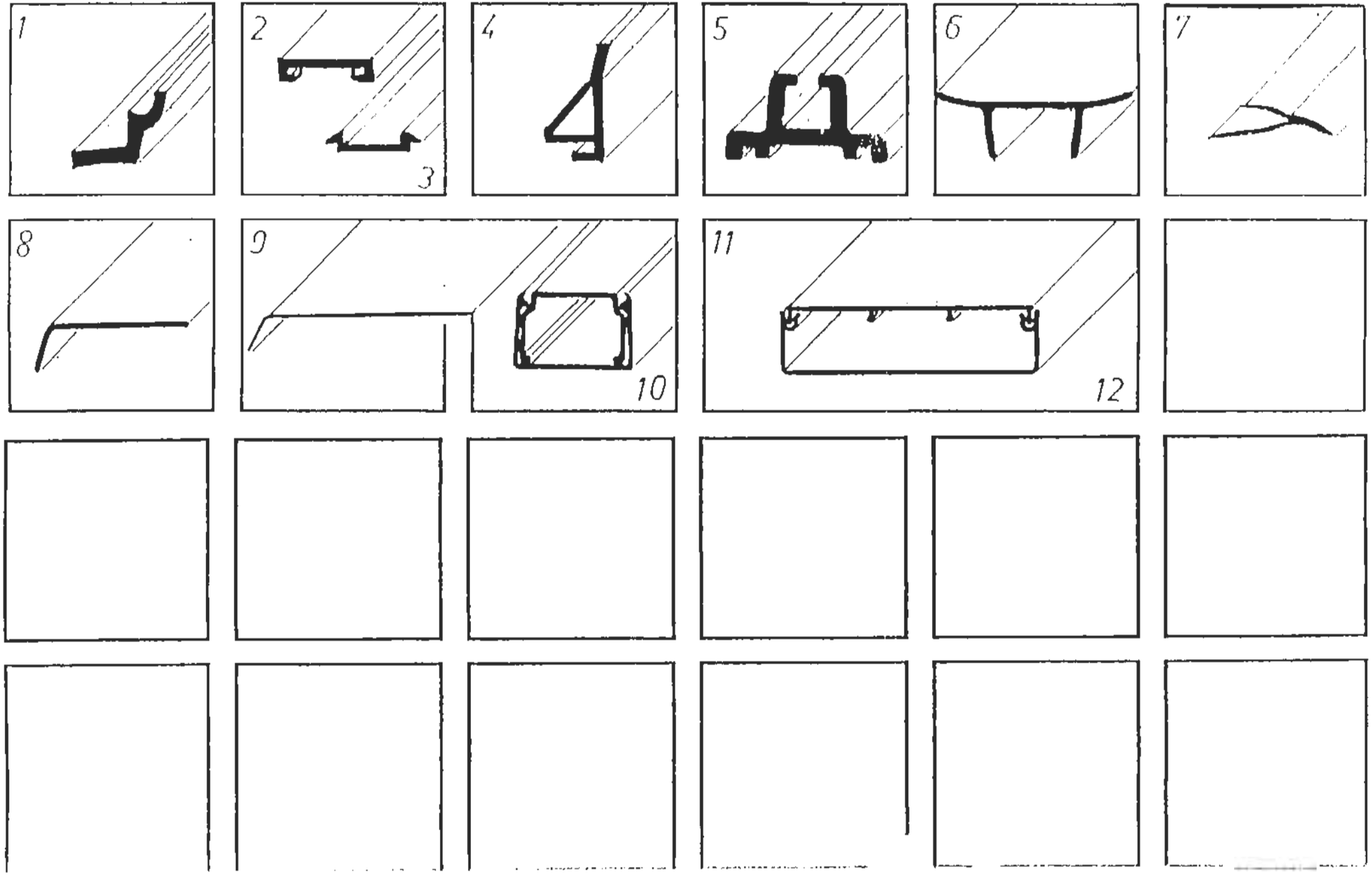

SOLIFER

RESERVDELSKATALOG
1988-1995
Ej Artic/Articina/Goldie

KAROSS
251

PLASTLISTER

Landskod
X = alla vagnar
S = endast Finland
R = endast Sverige
N = endast Norge
T = endast Danmark
H = endast Holland
G = endast Tyskland

Pos.	Res.delsnr.	Benämnig	1988			1989				1990							1991							1992					1993					1994-1995							ANM.
			5502 i	6002 i	6702 i	550 DL	5602 i	6102 i	6702 i	460	510 L	JUB	550 DL	5602 i	6102 i	6702 i	460	510 L	550 DL	550 GLS	5602 i	6102 i	6702 i	510 L	550 DL	550 GLT	6101i	6102 i	550 DL	550 GLT	6101i	F 620	F 670	510	550 MH	550 DL	550 GLT	6101i	F 620	F 670	
1	00419480	BORDSLIST BRUN	X	X	X	X	X	X	X	X	X	X	X	X	X	X	X	X	X	X	X	X	X	X	X	X	X	X	X	X	X	X	X	X	X	X	X	X	X	X	X	
2	00634031	TAKPROFIL T 125 LOCK	X	X	X	X	X	X	X	X	X	X	X	X	X	X	X	X	X	X	X	X	X	X	X	X	X	X	X	X	X	X	X	X	X	X	X	X	X	X	X	
3	00634033	TAKPROFIL T 125 BOTTEN	X	X	X	X	X	X	X	X	X	X	X	X	X	X	X	X	X	X	X	X	X	X	X	X	X	X	X	X	X	X	X	X	X	X	X	X	X	X	X	
4	00430640	PLASTPROFIL HYLLKANTER	X	X	X	X	X	X	X	X	X	X	X	X	X	X	X	X	X	X	X	X	X	X	X	X	X	X	X	X	X	X	X	X	X	X	X	X	X	X	X	T-347
5	00910390	SKENA FÖR SKJUTDÖRR	X	X	X	X	X	X	X	X	X	X	X	X	X	X	X	X	X	X	X	X	X	X	X	X	X	X	X	X	X	X	X	X	X	X	X	X	X	X	X	
7	00633000	PLASTLIST VIT HÖRN	X	X	X	X	X	X	X	X	X	X	X	X	X	X	X	X	X	X	X	X	X	X	X	X	X	X	X	X	X	X	X	X	X	X	X	X	X	X	X	T-129
8	94003113	DROPPLIST (TOALETTDÖRR)	X	X	X	X	X	X	X	X	X	X	X	X	X	X	X	X	X	X	X	X	X	X	X	X	X	X	X	X	X	X	X	X	X	X	X	X	X	X	X	
9	00486380	DROPPLIST (TORKSKÅP)	X	X	X	X	X	X	X	X	X	X	X	X	X	X	X	X	X	X	X	X	X	X	X	X	X	X	X	X	X	X	X	X	X	X	X	X	X	X	X	
10	00634029	EL-LIST XTL 225/266 V	X	X	X	X	X	X	X	X	X	X	X	X	X	X	X	X	X	X	X	X	X	X	X	X	X	X	X	X	X	X	X	X	X	X	X	X	X	X	X	
11	00634046	EL-LIST XTL 265/266 V	X	X	X	X	X	X	X	X	X	X	X	X	X	X	X	X	X	X	X	X	X	X	X	X	X	X	X	X	X	X	X	X	X	X	X	X	X	X	X	
12	00634047	EL-LIST XTL 165/266 V	X	X	X	X	X	X	X	X	X	X	X	X	X	X	X	X	X	X	X	X	X	X	X	X	X	X	X	X	X	X	X	X	X	X	X	X	X	X	X	

ANM.

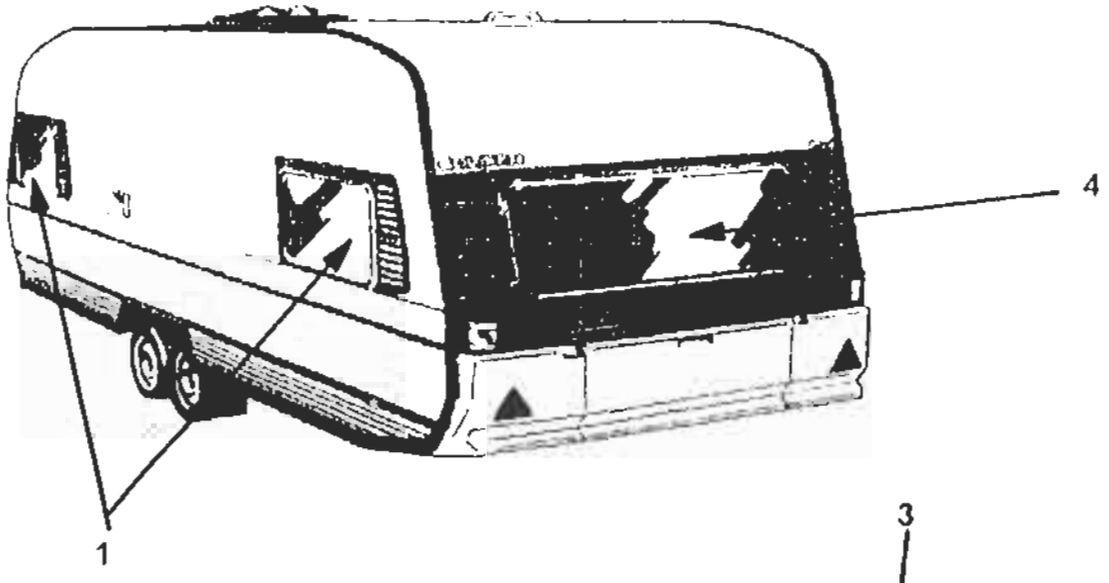
1
4

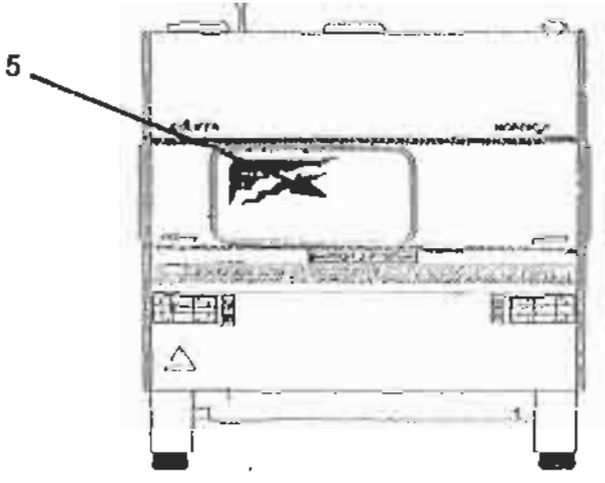
5

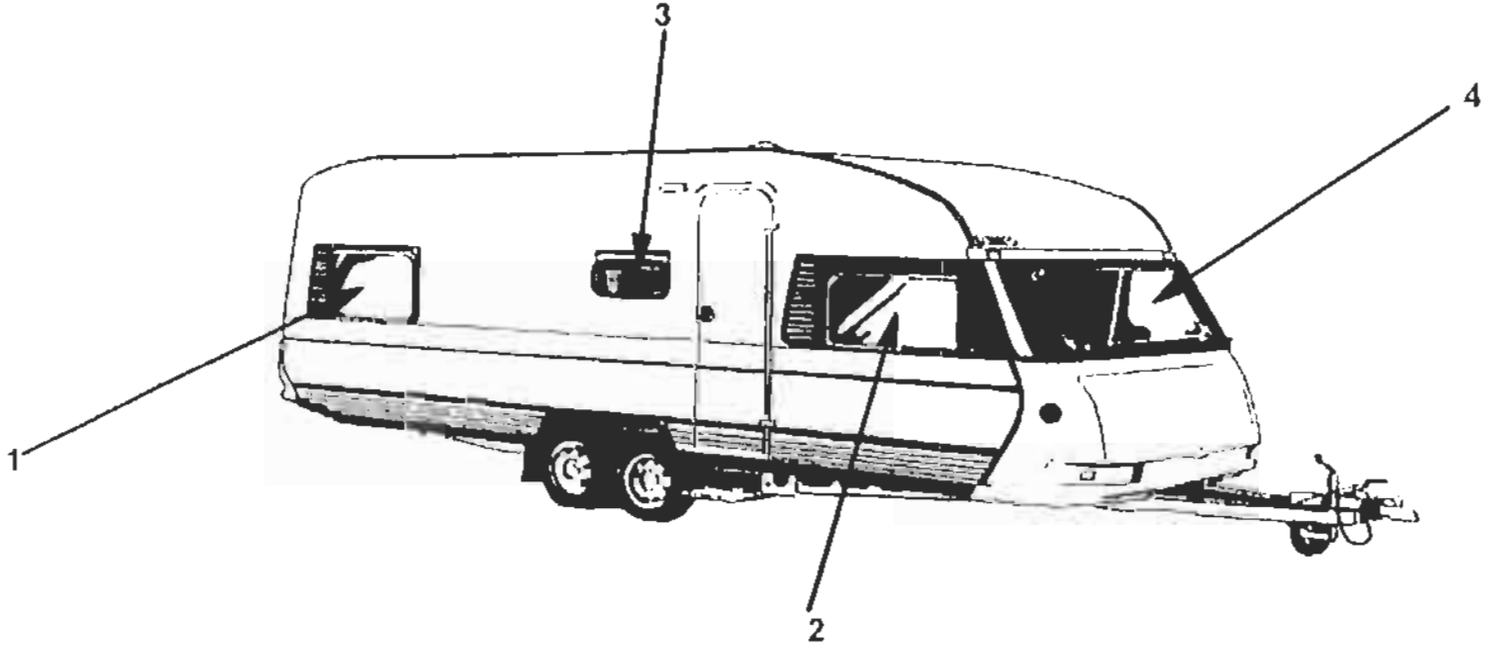
1
2
3
4

SOLIFER

RESERVDELSKATALOG 1988-1995
Ej Artic/Articina/Goldie

KAROSS 254

FÖNSTER

Landskod
X = alla vagnar
S = endast Finland
R = endast Sverige
N = endast Norge
T = endast Danmark
H = endast Holland
G = endast Tyskland

Pos.	Res.delsnr.	Benämnig	1988			1989				1990							1991							1992					1993					1994-1995							ANM.
			5502 i	6002 i	6702 i	550 DL	5602 i	6102 i	6702 i	460	510 L	JUB	550 DL	5602 i	6102 i	6702 i	460	510 L	550 DL	550 GLS	5602 i	6102 i	6702 i	510 L	550 DL	550 GLT	6101i	6102 i	550 DL	550 GLT	6101i	F 620	F 670	510	550 MH	550 DL	550 GLT	6101i	F 620	F 670	
1	00930701	ÖPPN.BART SIDOFÖNSTER	X	X	X	X	X	X	X	X	X	X	X	X	X	X	X	X	X	X	X	X	X	X	X	X	X	X	X	X	X			X	X	X	X	X	X	X	
1	90005978	ÖPPN.BART SIDOFÖNSTER																														X	X								
2	90005979	FAST/ÖPPN.BART SIDOFÖNSTER																														X	X								
2	90003834	FAST/ÖPPN.BART SIDOFÖNSTER																											X	X	X			X	X	X	X	X	X	X	
2	00930698	FAST SIDOFÖNSTER				X	X	X	X	X	X	X	X	X	X	X	X	X	X	X	X	X	X	X	X	X	X	X													
2	00930703	FAST SIDOFÖNSTER	X	X	X																																				
3	00930706	ÖPPN.BART KÖKSFÖNSTER									X	X	X	X	X	X		X	X	X	X	X	X	X	X		X	X	X		X			X	X	X		X	X	X	
3	90005977	ÖPPN.BART KÖKSFÖNSTER																														X	X								
3	90005115	FAST/ÖPPN.BART KÖKSFÖNSTER																								X				X							X				
3	00930702	FAST KÖKSFÖNSTER	X	X	X	X	X	X	X																																
4	00930704	FAST GAVELFÖNSTER				X				X	X	X	X				X	X	X	X				X	X	X	X		X	X	X			X	X	X	X	X	X	X	
4	00930709	FAST GAVELFÖNSTER	X	X	X		X	X	X					X	X	X					X	X	X					X													
4	90005980	FAST GAVELFÖNSTER 00930709																														X	X								
4	90012462	ÖPPN.BART BAKFÖNSTER B III																																	G	G	G	G	G	G	1)
4	90013002	ÖPPN.BART FRONTFÖNSTER B IV																																G	G	G	G	G	G	G	
5	00930701	ÖPPN.BART BAKFÖNSTER																																M							
5	90003834	FAST/ÖPPN.BART BAKFÖNSTER																																M							
5	00930698	FAST BAKFÖNSTER																																M							

ANM 1) UTGÅTT. ANVÄND 90013002

SOLIFER	RES.DELSKATALOG 1988-1995 Ej Artic/Articina/Goldie	KAROSS 255	FÖNSTERDELAR

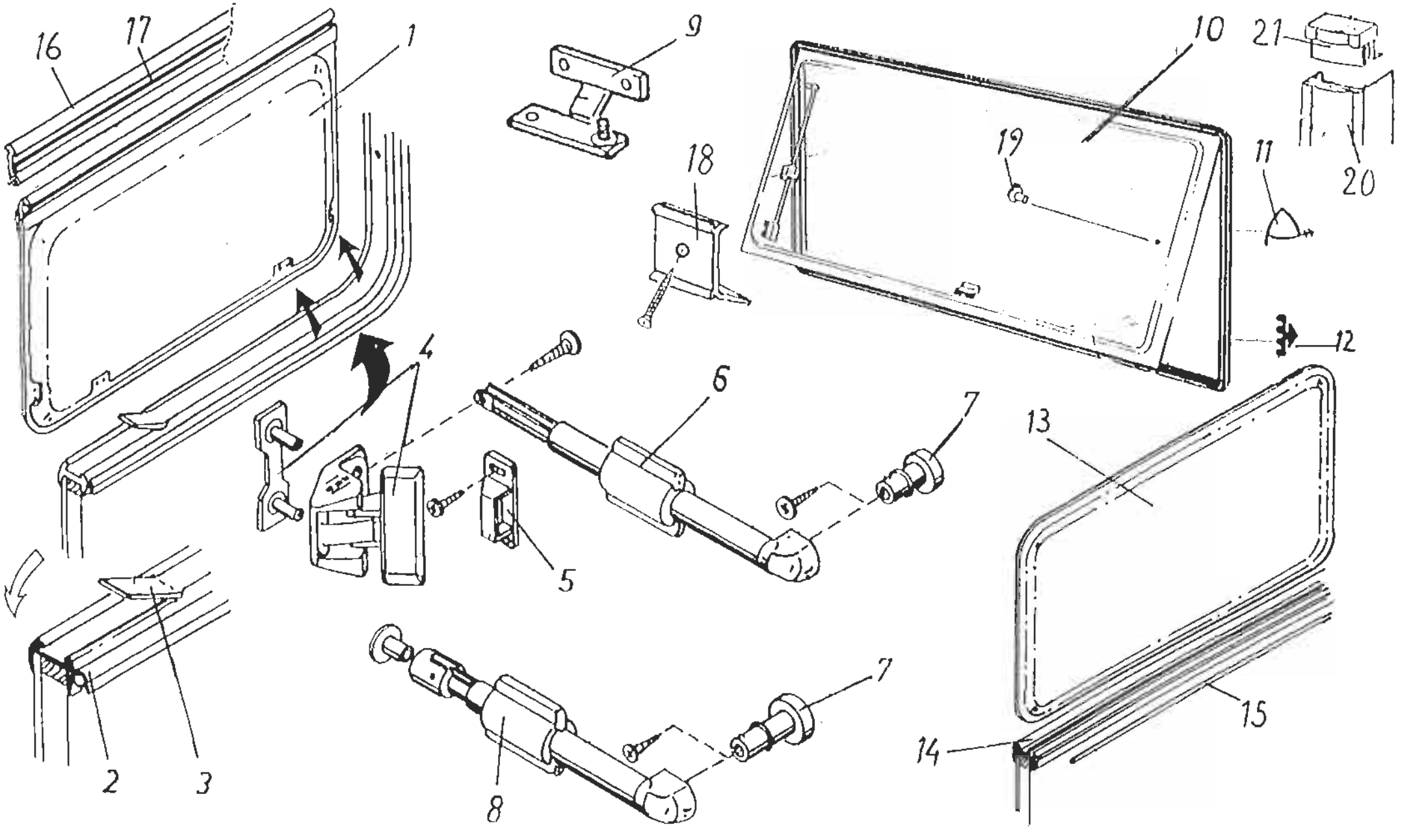

SOLIFER

RESERVDELSKATALOG
1988-1995
Ej Artic/Articina/Goldie

KAROSS
255

FÖNSTERDELAR

Landskod
X = alla vagnar
S = endast Finland
R = endast Sverige
N = endast Norge
T = endast Danmark
H = endast Holland
G = endast Tyskland

Pos.	Res.delsnr.	Benämnig	1988			1989				1990							1991							1992					1993					1994-1995							ANM.
			5502 i	6002 i	6702 i	550 DL	5602 i	6102 i	6702 i	460	510 L	JUB	550 DL	5602 i	6102 i	6702 i	460	510 L	550 DL	550 GLS	5602 i	6102 i	6702 i	510 L	550 DL	550 GLT	6101i	6102 i	550 DL	550 GLT	6101i	F 620	F 670	510	550	550 DL	550 GLT	6101i	F 620	F 670	
2	00468220	G.PROF.ÖPN.BART FÖNSTER	X	X	X	X	X	X	X	X	X	X	X	X	X	X	X	X	X	X	X	X	X	X	X	X	X	X	X	X	X	X	X	X	X	X	X	X	X	X	X	
3	00633031	SPRÄNGLIST FÖR 004682220	X	X	X	X	X	X	X	X	X	X	X	X	X	X	X	X	X	X	X	X	X	X	X	X	X	X	X	X	X	X	X	X	X	X	X	X	X	X	X	
4	27142905	FÖNSTERLÅS BRUNT	X	X	X	X	X	X	X	X	X	X	X	X	X	X	X	X	X	X	X	X	X	X	X	X	X	X	X	X	X	X	X	X	X	X	X	X	X	X	X	
5	27142944	LÅSETS MOTSTYCKE	X	X	X	X	X	X	X	X	X	X	X	X	X	X	X	X	X	X	X	X	X	X	X	X	X	X	X	X	X	X	X	X	X	X	X	X	X	X	X	
6	27142938	FÖNSTERTELESK L=230MM	X	X	X	X	X	X	X	X	X	X	X	X	X	X	X	X	X	X	X	X	X	X	X	X	X	X	X	X	X	X	X	X	X	X	X	X	X	X	X	
7	27142931	FÄSTKNOPP	X	X	X	X	X	X	X	X	X	X	X	X	X	X	X	X	X	X	X	X	X	X	X	X	X	X	X	X	X	X	X	X	X	X	X	X	X	X	X	
8	27142975	FÖNSTERTELESKOP L=70MM									X	X	X	X	X	X		X	X	X	X	X	X	X	X		X	X	X		X	X	X	X	X	X		X	X	X	1)
9	27143013	LÅSBESLAG FAST FÖNSTER																											X	X	X	X	X	X	X	X	X	X	X	X	
11	90015017	TÄTNINGSLIST																																	G	G	G	G	G	G	
12	90015018	TÄTNINGSLIST																																G	G	G	G	G	G	G	
14	00468190	G.LIST FAST FÖNST 2-GLAS	X	X	X	X	X	X	X	X	X	X	X	X	X	X	X	X	X	X	X	X	X	X	X	X	X	X	X	X	X	X	X	X	X	X	X	X	X	X	
14	00468191	G.LIST FAST FÖNST 3-GLAS	X	X	X		X	X	X					X	X	X					X	X	X					X				X	X								
14	00468192	GUMMIPROF KÖKSFÖNST				X	X	X	X																																
15	00633030	KILLIST	X	X	X	X	X	X	X	X	X	X	X	X	X	X	X	X	X	X	X	X	X	X	X	X	X	X	X	X	X	X	X	X	X	X	X	X	X	X	
16	00461540	GÅNGJÄRNSLIST BRUN	X	X	X	X	X	X	X	X	X	X	X	X	X	X	X	X	X	X	X	X	X	X	X	X	X	X	X	X	X	X	X	X	X	X	X	X	X	X	
16	94012955	GÅNGJÄRNSLIST BRUN																											X	X	X	X	X	X	X	X	X	X	X	X	
17	94003050	IFYLLNADSLIST BRUN	X	X	X	X	X	X	X	X	X	X	X	X	X	X	X	X	X	X	X	X	X	X	X	X	X	X	X	X	X	X	X	X	X	X	X	X	X	X	
19	27142972	IMPLUGG																																							

ANM. 1) FÖR KÖKSFÖNSTRET

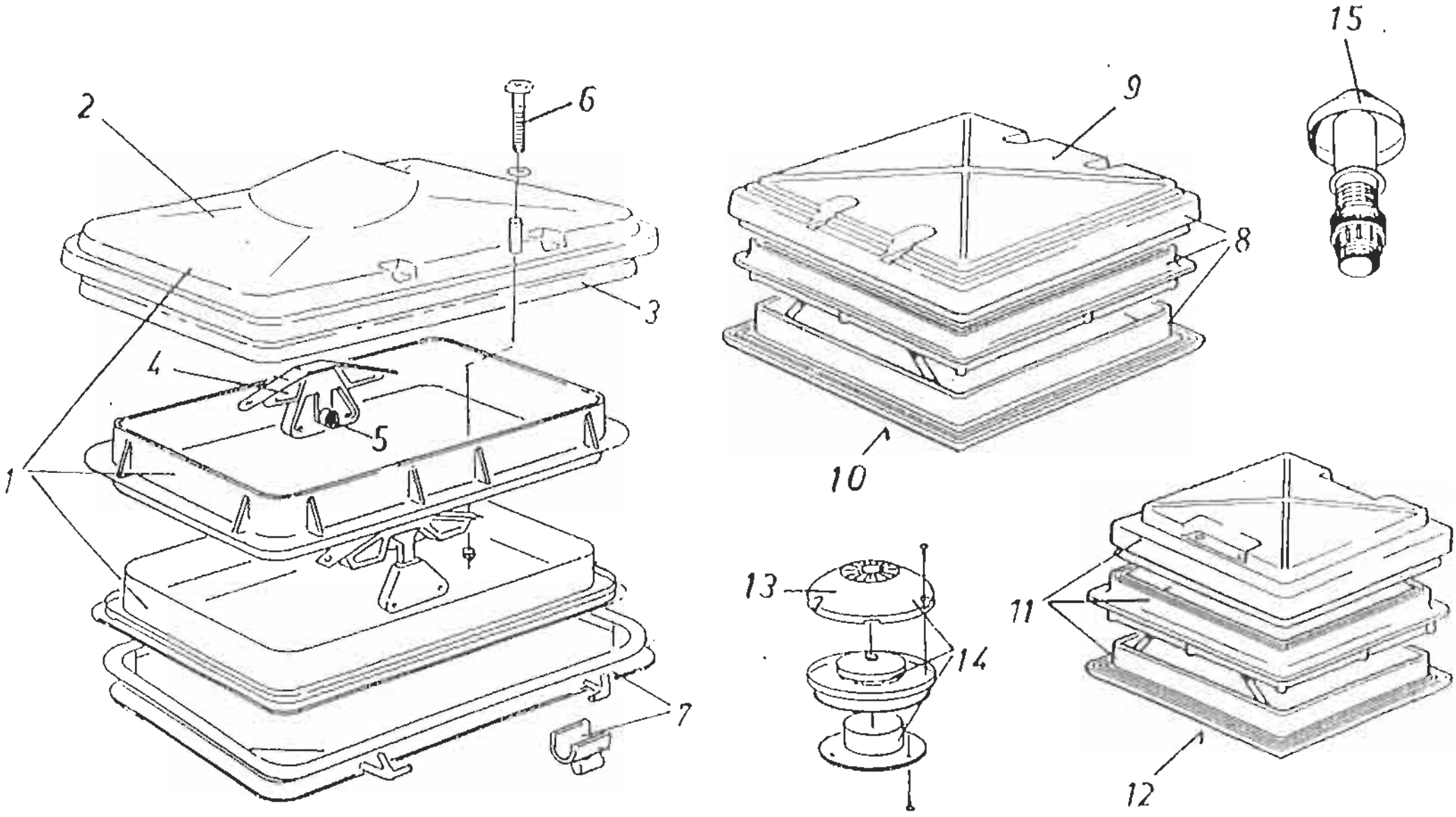
1
2
3
4
5
6
7
8
9
10
11
12
13
14
15

RESERVDELSKATALOG 1988-1995 Ej Artic/Articina/Goldie	KAROSS 260	TAKLUCKOR OCH VENTILER

Pos			1988			1989				1990							1991							1992					1993					1994-1995							HUOM
			5502 i	6002 i	6702 i	550 DL	5602 i	6102 i	6702 i	460	510 L	JUB	550 DL	5602 i	6102 i	6702 i	460	510 L	550 DL	550 GLS	5602 i	6102 i	6702 i	510 L	550 DL	550 GLT	6101i	6102 i	550 DL	550 GLT	6101i	F 620	F 670	510	550	550 DL	550 GLT	6101i	F 620	F 670	
1	00970025		X	X	X																																				1)
1	90005079	TACKLUCKA 74 MM (BONOCAR)																									X	X			X	X	X					X	X	X	420X385
4	27142923	LYFTBESLAG																									X	X			X	X	X					X	X	X	
5	27142924	RATT																									X	X			X	X	X					X	X	X	
6	27142925	BULT&MUTTERSATS																									X	X			X	X	X					X	X	X	
7	00970016	MYGGNÄT																									X	X			X	X	X					X	X	X	(420X385)
7	90012402	MÖRKLÄGGNINGSFILTER																									M	M			M	M	M					M	M	M	
	00970012	TAKLUCKA 36 MM MPK				X				X	X	X	X				X	X	X	X				X	X	X															
8	90003662	TAKLUCKA 36 MM MPK																											X	X				X	X	X	X				400X400
8	00970025	TAKLUCKA 74 MM MPK					X	X	X					X	X	X					X	X	X				X	X													400X400
9	27143014	DUBBEL KUPA INKL BESLAG				X	X	X	X	X	X	X	X	X	X	X	X	X	X	X	X	X	X	X	X	X	X	X	X	X				X	X	X	X				
10	27142982	MYGGNÄT				X	X	X	X	X	X	X	X	X	X	X	X	X	X	X	X	X	X	X	X	X	X	X													
10	27143004	MYGGNÄT																											X	X				X	X	X	X				
10	90003107	MÖRKLÄGGNINGSGARDIN				M	M	M	M	M	M	X	M	M	M	M	M	M	M	M	M	M	M	M	M	M	M	M													
10	90012401	MÖRKLÄGGNINGSGARDIN																											M	M				M	M	M	M				
11	90003661	TAKLUCKA 36 MM MPK																																X							280X280
12	27143005	MYGGNÄT																																X							(280X280)
	27142988	SPÄRR LUCKBESLAG				M	M	M	M	M	M	X	M	M	M	M	M	M	M	M	M	M	M	M	M	M	M	M	M	M											
14	00970024	TAKVENTIL	X	X	X	X	X	X	X		X	X	X	X	X	X		X	X	X	X	X	X	X	X	X	X	X	X	X	X	X	X	X	X	X	X	X	X	X	
15	00970013	TAKVENTIL				X				X	X	X	X				X	X	X	X				X	X	X			X	X				X	X	X	X				

ANM. 1)UTGÅTT ANVÄND 00970025

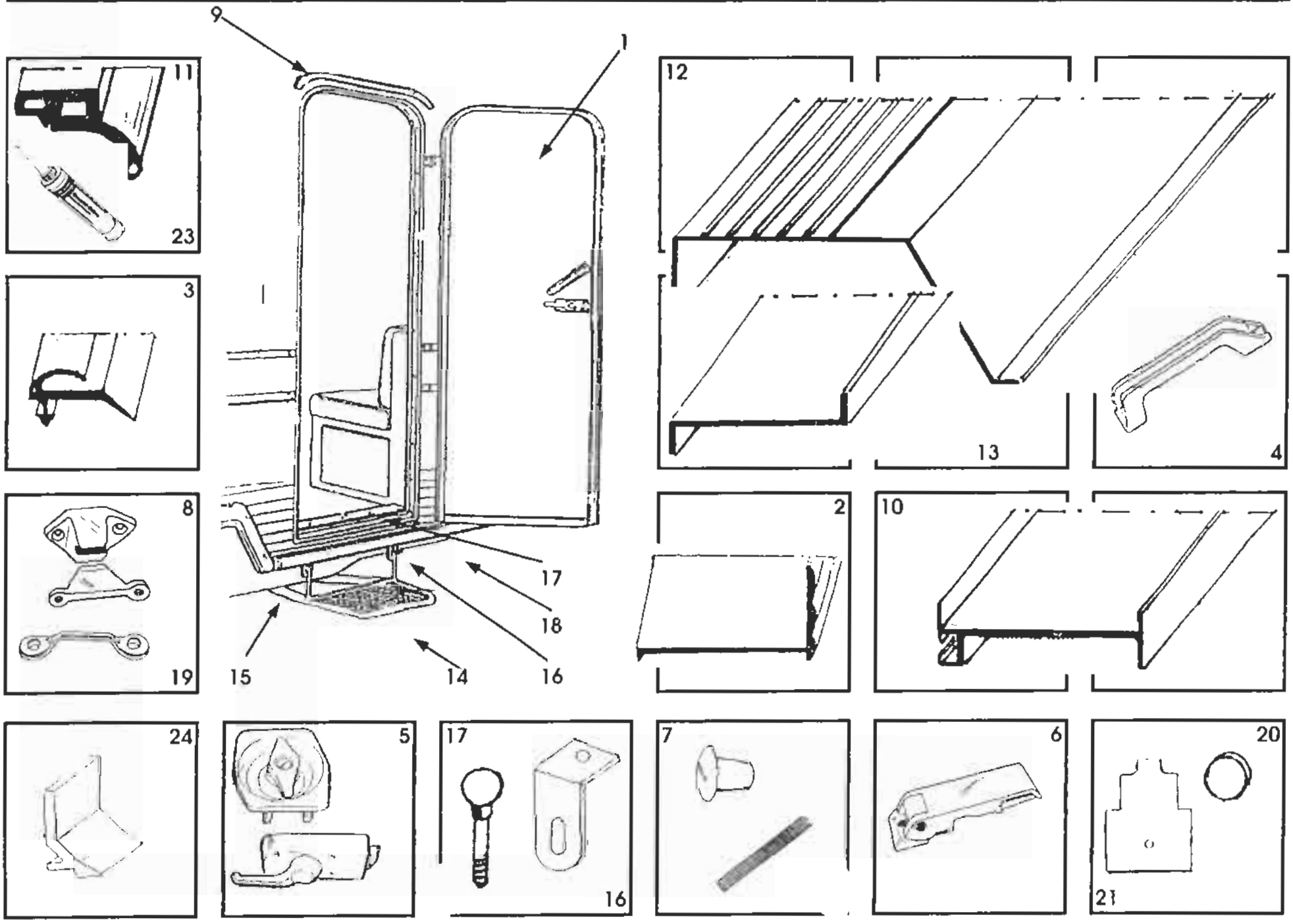
9
1
11
23
3
8
19
12
13
4
2
10
17
18
15
14
16
24
5
17
16
7
6
20
21

SOLIFER

RESERVDELSKATALOG
1988-1995
Ej Artic/Articina/Goldie

KAROSS
275

YTTERDÖRR

Landskod
X = alla vagnar
S = endast Finland
R = endast Sverige
N = endast Norge
T = endast Danmark
H = endast Holland
G – endast Tyskland

Pos.	Osa nro	Nimike	1988			1989				1990							1991							1992					1993					1994-1995							ANM.
			5502 i	6002 i	6702 i	550 DL	5602 i	6102 i	6702 i	460	510 L	JUB	550 DL	5602 i	6102 i	6702 i	460	510 L	550 DL	550 GLS	5602 i	6102 i	6702 i	510 L	550 DL	550 GLT	6101i	6102 i	550 DL	550 GLT	6101i	F 620	F 670	510	550	550 DL	550 GLT	6101i	F 620	F 670	
1	27110044	YTTERDÖRR	X	X	X	X	X	X	X	X	X	X	X	X	X	X	X	X	X	X	X	X	X	X																	
1	27110079	YTTERDÖRR																											X	X	X	X	X	X	X	X	X	X	X	X	
1	27110069	YTTERDÖRR																							X	X	X	X													
2	00272720	DÖRRENS RAMLIST	X	X	X	X	X	X	X	X	X	X	X	X	X	X	X	X	X	X	X	X	X	X	X	X	X	X	X	X	X	X	X	X	X	X	X	X	X	X	
3	04640020	DÖRRENS TÄTNINGSLIST SVART	X	X	X	X	X	X	X	X	X	X	X	X	X	X	X	X	X	X	X	X	X	X	X	X	X	X	X	X	X	X	X	X	X	X	X	X	X	X	
4	17291203	HANDTAG	X	X	X	X	X	X	X	X	X	X	X	X	X	X	X	X	X	X	X	X	X	X	X	X	X	X	X	X	X	X	X	X	X	X	X	X	X	X	
5	00930708	YTTERDÖRRLÅS KOMPL	X	X	X	X	X	X	X	X	X	X	X	X	X	X	X	X	X	X	X	X	X	X	X	X	X	X	X	X	X	X	X	X	X	X	X	X	X	X	
6	00930011	DÖRRGÅNGJÄRN	X	X	X	X	X	X	X	X	X	X	X	X	X	X	X	X	X	X	X	X	X	X	X	X	X	X	X	X	X	X	X	X	X	X	X	X	X	X	
7	00721003	HATTMUTTER	X	X	X	X	X	X	X	X	X	X	X	X	X	X	X	X	X	X	X	X	X	X	X	X	X	X	X	X	X	X	X	X	X	X	X	X	X	X	
8	90008556	DÖRRHÅLLARE																											X	X	X	X	X	X	X	X	X	X	X	X	
9	00285230	DROPPLIST OVAN DÖRR	X	X	X	X	X	X	X	X	X	X	X	X	X	X	X	X	X	X	X	X	X	X	X	X	X	X	X	X	X	X	X	X	X	X	X	X	X	X	
10	92002807	KARMLIST	X	X	X	X	X	X	X	X	X	X	X	X	X	X	X	X	X	X	X	X	X	X	X	X	X	X	X	X	X	X	X	X	X	X	X	X	X	X	
11	00458120	KONDENSLIST GUMMI GRÅ	X	X	X	X	X	X	X	X	X	X	X	X	X	X	X	X	X	X	X	X	X	X	X	X	X	X	X	X	X	X	X	X	X	X	X	X	X	X	
12	00476810	DÖRRTRÖSKEL								X	X	X	X	X	X	X	X	X	X	X	X	X	X	X	X	X	X	X													UTGÅTT
12	00428490	— " —																																							
13	00432410	TRÖSKELLIST	X	X	X	X	X	X	X	X	X	X	X	X	X	X	X	X	X	X	X	X	X	X	X	X	X	X	X	X	X	X	X	X	X	X	X	X	X	X	
14	00377270	HÅNGTRAPPA				X	X					X	X	X	X				X	X	X				X																

ANM.

SOLIFER	RES.DELSKATALOG 1988-1995 Ej Artic/Articina/Goldie	KAROSS 275	YTTERDÖRR

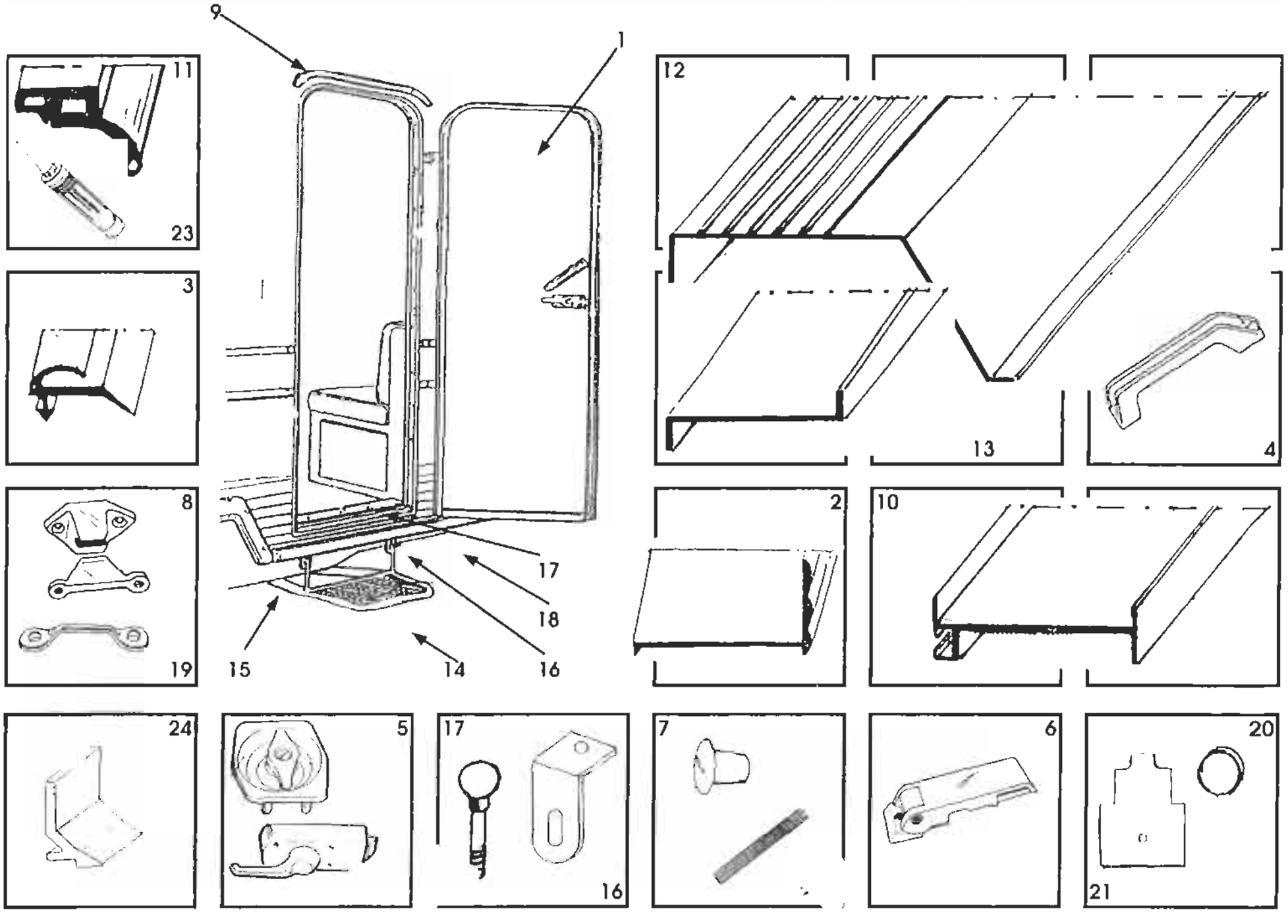

SOLIFER

RESERVDELSKATALOG
1988-1995
Ej Artic/Articina/Goldie

KAROSS
275

YTTERDÖRR

Landskod
X = alla vagnar
S = endast Finland
R = endast Sverige
N = endast Norge
T = endast Danmark
H = endast Holland
G = endast Tyskland

Pos.	Osa nro	Nimike	1988			1989				1990							1991							1992					1993					1994-1995							HUOM
			5502 i	6002 i	6702 i	550 DL	5602 i	6102 i	6702 i	460	510 L	JUB	550 DL	5602 i	6102 i	6702 i	460	510 L	550 DL	550 GLS	5602 i	6102 i	6702 i	510 L	550 DL	550 GLT	6101i	6102 i	550 DL	550 GLT	6101i	F 620	F 670	510	550	550 DL	550 GLT	6101i	F 620	F 670	
14	00389920	HÄNGTRAPPA								X							X																								
14	00370880	HÄNGTRAPPA						X	X		X				X	X		X				X	X	X		X	X	X		X	X	X	X	X	X	X	X	X	X	X	
15	00360010	TRAPPANS PLASTSKYDD	X	X	X	X	X	X	X	X	X	X	X	X	X	X	X	X	X	X	X	X	X	X	X	X	X	X	X	X	X	X	X	X	X	X	X	X	X	X	
16	00900145	TRAPPANS HÄNGFÄSTE	X	X	X	X	X	X	X	X	X	X	X	X	X	X	X	X	X	X	X	X	X	X	X	X	X	X	X	X	X	X	X	X	X	X	X	X	X	X	
17	00711047	BULT UK M10x70								X	X	X	X				X	X	X	X				X	X	X			X	X				X	X	X	X				
17	00711148	BULT UK M10x100	X	X	X	X	X	X	X					X	X	X					X	X	X				X	X			X	X	X					X	X	X	
18	04101270	TRÄSKIVA UNDER GOLV						X	X		X				X	X		X				X	X	X		X	X	X	X												
19	00930707	METALLBYGELMOTSTYCKE	X	X	X	X	X	X	X	X	X	X	X	X	X	X	X	X	X	X	X	X	X	X	X	X	X	X													
20	27110055	GÅNGJÄRNSKRUVENS PROPP	X	X	X	X	X	X	X	X	X	X	X	X	X	X	X	X	X	X	X	X	X	X	X	X	X	X	X	X	X	X	X	X	X	X	X	X	X	X	
21	90002868	DISTANS GÅNGJÄRN								X	X	X	X	X	X	X	X	X	X	X	X	X	X	X	X	X	X	X	X	X	X	X	X	X	X	X	X	X	X	X	
22	05132201	GÅNGJÄRNSSKRUV	X	X	X	X	X	X	X	X	X	X	X	X	X	X	X	X	X	X	X	X	X	X	X	X	X	X	X	X	X	X	X	X	X	X	X	X	X		
23	04940720	SILIKONLIM DÖRRLIST	X	X	X	X	X	X	X	X	X	X	X	X	X	X	X	X	X	X	X	X	X	X	X	X	X	X	X	X	X	X	X	X	X	X	X	X	X		
24	94002535	LÅSETS MOTSTYCKE RÄFFLAD	X	X	X					X	X	X	X	X	X	X	X	X	X	X	X	X	X	X	X	X	X	X	X	X	X	X	X	X	X	X	X	X	X		
24	04101190	LÅSETS MOTSTYCKE SLÄT				X	X	X	X																																

ANM.

460

510L

550DL/Jubilee

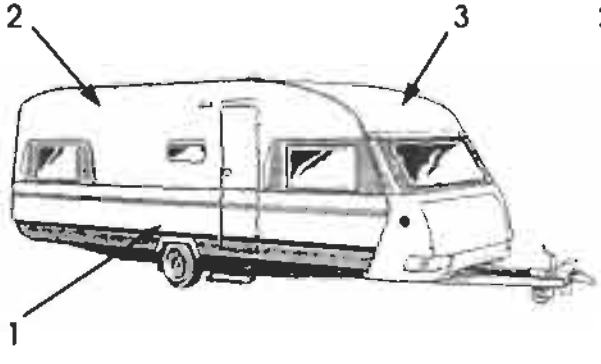

550GLS/550GLT

5502i/5602i

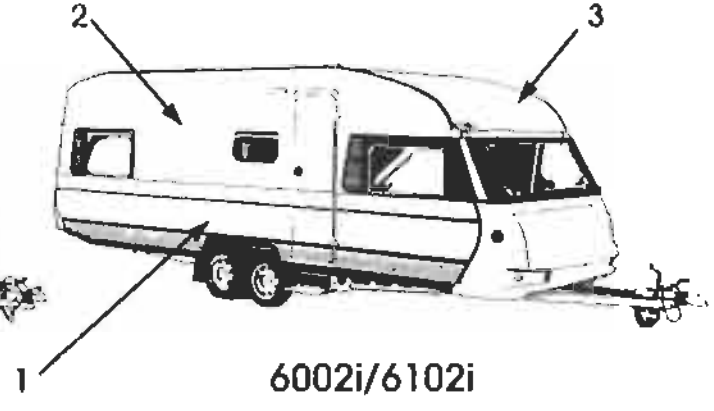

6002i/6102i

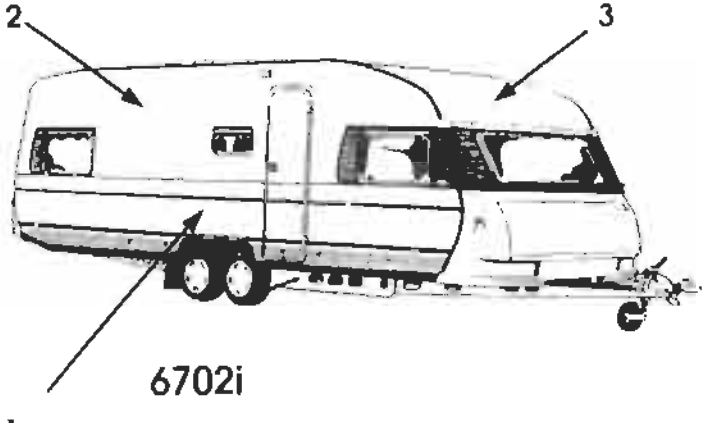

6702i

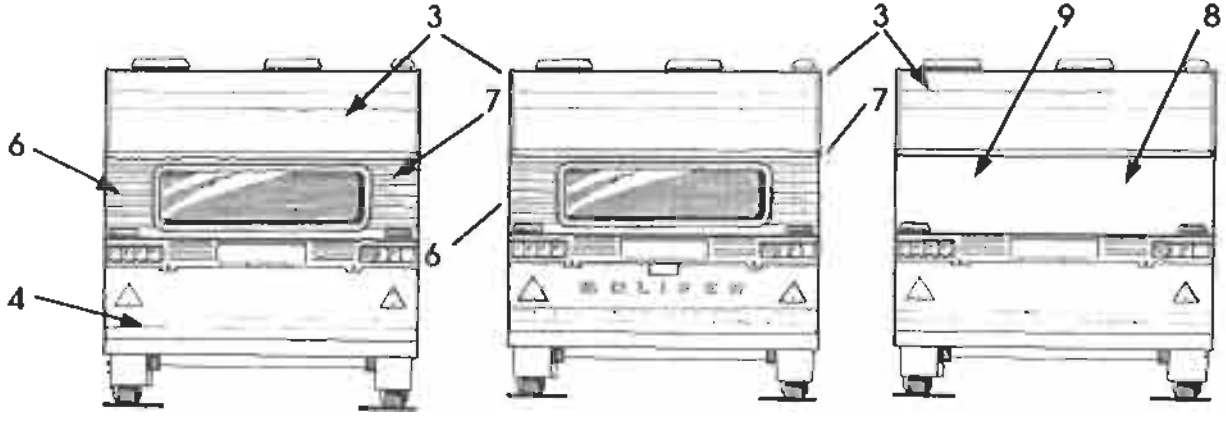

UTAN SKIDKOFFERT SKIDKOFFERT UTAN BAKFÖNSTER

SOLIFER

RESERVDELSKATALOG
1988-1995
Ej Artic/Articina/Goldie

KAROSS
278

YTTRE PLÅTAR 1988-1992

Landskod
X = alla vagnar
S = endast Finland
R = endast Sverige
N = endast Norge
T = endast Danmark
H = endast Holland
G = endast Tyskland

Pos.	Res.delsnr.	Benämnig	1988			1989				1990							1991							1992					1993					1994-1995							ANM.
			5502 i	6002 i	6702 i	550 DL	5602 i	6102 i	6702 i	460	510 L	JUB	550 DL	5602 i	6102 i	6702 i	460	510 L	550 DL	550 GLS	5602 i	6102 i	6702 i	510 L	550 DL	550 GLT	6101i	6102 i	550 DL	550 GLT	6101i	F 620	F 670	510	550	550 DL	550 GLT	6101i	F 620	F 670	
1	00367820	NEDRE SIDOPLÅT	X	X	X	X	X	X	X	X	X	X	X	X	X	X	X	X	X	X	X	X	X	X	X	X	X	X													
1	94005501	BAKRE NEDRE PLÅT H=1398																																							
2	00367830	ÖVRE SIDOPLÅT	X	X	X	X	X	X	X	X	X	X	X	X	X	X	X	X	X	X	X	X	X	X	X	X	X	X													
3	00367850	TAKPLÅT B=2133	X			X	X			X	X	X	X				X	X	X	X				X	X	X															1)
3	00367860	TAKPLÅT =2203		X	X			X	X					X	X	X					X	X	X				X	X													
4	00482980	BAKRE NEDRE PLÅT H=800	X	X	X	X	X	X	X	X	X	X	X	X	X	X	X	X	X	X	X	X	X	X	X	X	X	X													BRUN
6		**SE SID 213**																																							
7		**SE SID 213**																																							
8	94003127	BAKRE ÖVRE PLÅT VIT H=633																		X		X	X			X	X	X													

ANM. UTGÅR, ANVÄND 00367860

SOLIFER	RES.DELSKATALOG 1988-1995 Ej Artic/Articina/Goldie	KAROSS 280	YTTRE PLÅTAR 1993-1994

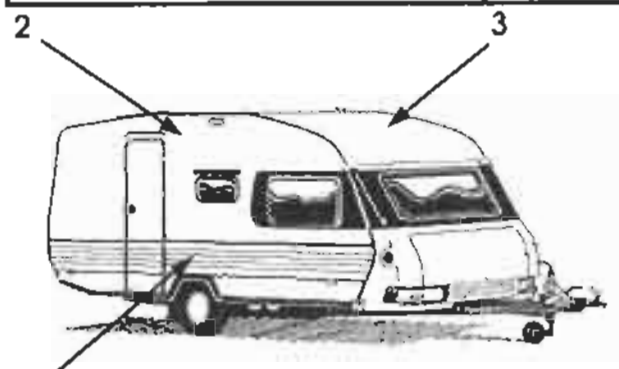

510

550DL/550(MH)

550 GLT

6101i

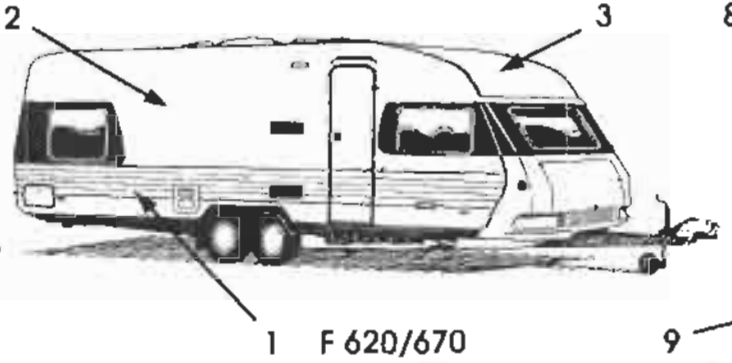

F 620/670

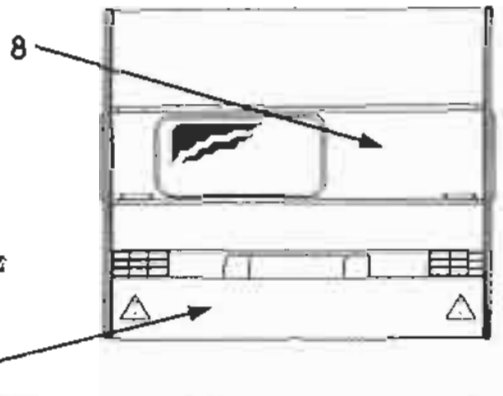

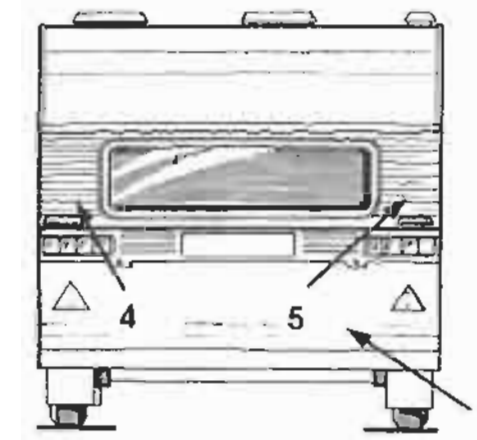

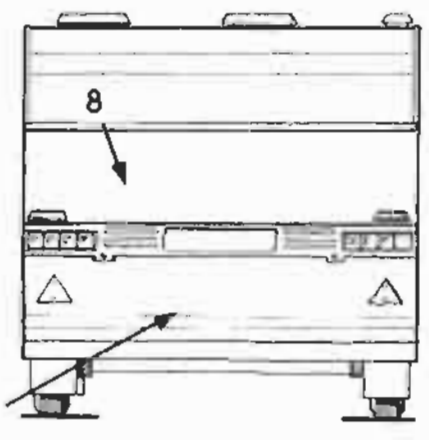

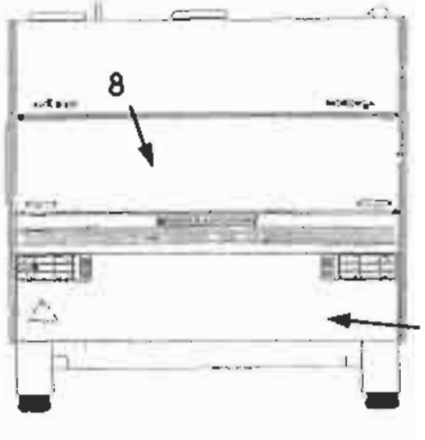

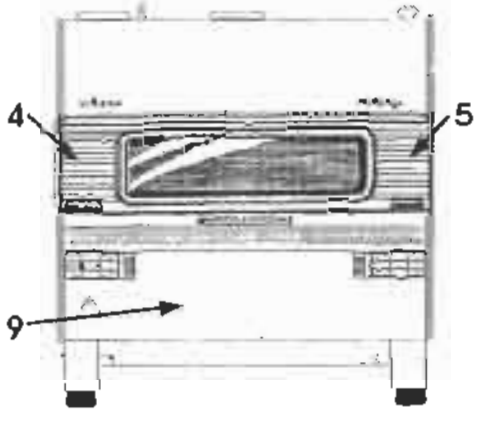

ALLA -93 PLUS 6101i OCI :INL/ A -94-95

J PLL ALLA 550 -94-95

SOLIFER

RESERVDELSKATALOG 1988-1995

Ej Artic/Articina/Goldie

KAROSS 280

YTTRE PLÅTAR 1993-1995

Landskod
X = alla vagnar
S = endast Finland
R = endast Sverige
N = endast Norge
T = endast Danmark
H = endast Holland
G = endast Tyskland

Pos.	Res.delsnr.	Benämnig	1988			1989				1990							1991							1992					1993					1994-1995							ANM.
			5502 i	6002 i	6702 i	550 DL	5602 i	6102 i	6702 i	460	510 L	JUB	550 DL	5602 i	6102 i	6702 i	460	510 L	550 DL	550 GLS	5602 i	6102 i	6702 i	510 L	550 DL	550 GLT	6101i	6102 i	550 DL	550 GLT	6101i	F 620	F 670	510	550	550 DL	550 GLT	6101i	F 620	F 670	
1	94005500	NEDRE PLÅT																											X	X	X	X	X	X	X	X	X	X	X	X	
2	94005501	ÖVRE SIDOPLÅT																											X	X	X	X	X	X	X	X	X	X	X	X	
3	00367850	TAKPLÅT H=2133	X			X	X			X	X	X	X				X	X	X	X				X	X	X			X	X				X	X	X	X				1)
3	00367860	TAKPLÅT B=2203		X	X			X	X					X	X	X					X	X	X				X	X			X	X	X					X	X	X	
4		**SE SID 213**																																							
5		**SE SID 213**																																							
7	00533016	BAKRE NEDRE PLÅT																									X	X	X	X	X	X	X					X	X	X	
8	94005576	BAKRE ÖVRE PLÅT BRUN																												X	X	X	X				X	X	X	X	H=633
9	94003263	BAKRE NEDRE PLÅT H=1220																																X	X	X	X				3)

ANM.
1) UTGÅR, ANVÄND 00367860
2) EJ 1994
3) ENDAST 11994

1 460

2 510

3 510L

4 550

5 550DL

6 550GLS

7 550GT

8 Jubilee

9 Jubilee

10

11

12 5502i

13 5602i

14 610Li

15 6002i

16 6102i

17 6702i

SOLIFER

RESERVDELSKATALOG
1988-1995
Ej Artic/Articina/Goldie

KAROSS
290

TYPEMBLEM

Landskod
X = alla vagnar
S = endast Finland
R = endast Sverige
N = endast Norge
T = endast Danmark
H = endast Holland
G = endast Tyskland
M = MENU utrustning

Pos.	Res.delsnr.	Benämning	1988			1989				1990							1991							1992					1993					1994-1995							ANM.
			5502 i	6002 i	6702 i	550 DL	5602 i	6102 i	6702 i	460	510 L	JUB	550 DL	5602 i	6102 i	6702 i	460	510 L	550 DL	550 GLS	5602 i	6102 i	6702 i	510 L	550 DL	550 GLT	6101i	6102 i	550 DL	550 GLT	6101i	F 620	F 670	510	550 MH	550 DL	550 GLT	6101i	F 620	F 670	
1	90002882	TYPEMBLEM 460								X							X																								
2	90002881	TYPEMBLEM 510																																X							1)
3	03101620	TYPEMBLEM 510L SILVER									X																														
3	90002881	TYPEMBLEM 510L GULD																X						X																	
4	94012522	TYPEMBLEM 550 (MH)																																	X						
5	90006221	TYPEMBLEM 550DL				X						X							X						X				X							X					
6	94002562	TYPEMBLEM 550GLS																		X																					
7	90006222	TYPEMBLEM 550GLT																								X				X							X				
8	04102920	TYPEMBLEM Jubilee 35 mm										X																													
9	03102930	TYPEMBLEM Jubilee 70 mm										X																													
10	94006138	TYPEMBLEM X 70 MM																											X	X	X										UTGÅTT
11	94007077	TYPEMBLEM X 30 MM																											X	X	X										2)
12	00374820	TYPEMBLEM 5502i	X																																						
13	90002879	TYPEMBLEM 5602i					X							X							X																				
14	94004624	TYPEMBLEM 6101i SILVER																									X														3)
14	90006223	TYPEMBLEM 6101i GULD																													X							X			
15	00374821	TYPEMBLEM 6002i		X																																					
16	90002878	TYPEMBLEM 6102i						X							X							X						X													UTGÅTT
17	00374822	TYPEMBLEM 6702i SILVER			X																																				4)
17	09002877	TYPEMBLEM 6702i GULD							X							X							X																		

1) ANVÄND 90002881 MED BORTKLIPPT L

2) ENDAST X-MODELLER

3) UTGÅTT. ANVÄND 90006223

4) UTGÅTT. ANVÄND 09002877

SOLIFER
1
Finlandia 670
7
3
Finlandia 670
8
2
SOLIFER
Finlandia 620
9
4
NORDICA
Finlandia 620
10
5
Jubilee 25
SOLIFER
11
12
6
Finnish Design

SOLIFER

RESERVDELSKATALOG
1988-1995
Ej Artic/Articina/Goldie

KAROSS
291

MÄRKESEMBLEM OCH DEKALER

Landskod
X = alla vagnar
S = endast Finland
R = endast Sverige
N = endast Norge
T = endast Danmark
H = endast Holland
G = endast Tyskland
M = MENU utrustning

Pos.	Res.delsnr.	Benämning	1988			1989				1990							1991							1992					1993					1994-1995							ANM.
			5502 i	6002 i	6702 i	550 DL	5602 i	6102 i	6702 i	460	510 L	JUB	550 DL	5602 i	6102 i	6702 i	460	510 L	550 DL	550 GLS	5602 i	6102 i	6702 i	510 L	550 DL	550 GLT	6101i	6102 i	550 DL	550 GLT	6101i	F 620	F 670	510	550 MH	550 DL	550 GLT	6101i	F 620	F 670	
1	90006220	MÄRKESEMBLEM SOLIFER	X	X	X	X	X	X	X	X	X	X	X	X	X	X	X	X	X	X	X	X	X	X	X	X	X	X	X	X	X	X										
2	93013710	MÄRKESEMBLEM SOLIFER																																X	X	X	X	X	X	X	LIFE
3	94013709	JUBILEUMSDEKAL 30 ÅR																																X	X	X	X	X	X	X	1)
4	93007094	TYPEMBLEM NORDICA																											X	X	X			X	X	X	X	X			
5	02102910	DEKAL JUBILEE 25								X	X	X	X	X	X	X																									
6	93002944	DEKAL FINISCH DESIGN				X	X	X	X	X	X	X	X	X	X	X	X	X	X	X	X	X	X																		
7	93005533	TYPD. FINLANDIA 670 380mm																															X							X	
8	93005532	TYPD. FINLANDIA 670 300mm																															X							X	
9	93005531	TYPD. FINLANDIA 620 300mm																														X							X		
10	93005530	TYPD. FINLANDIA 620 380mm																														X							X		
11	04101690	KAPSELDEKAL								X	X	X	X	X	X	X																									
12	94004871	DEKAL 92																						X	X	X	X	X													

1) ENDAST 1995

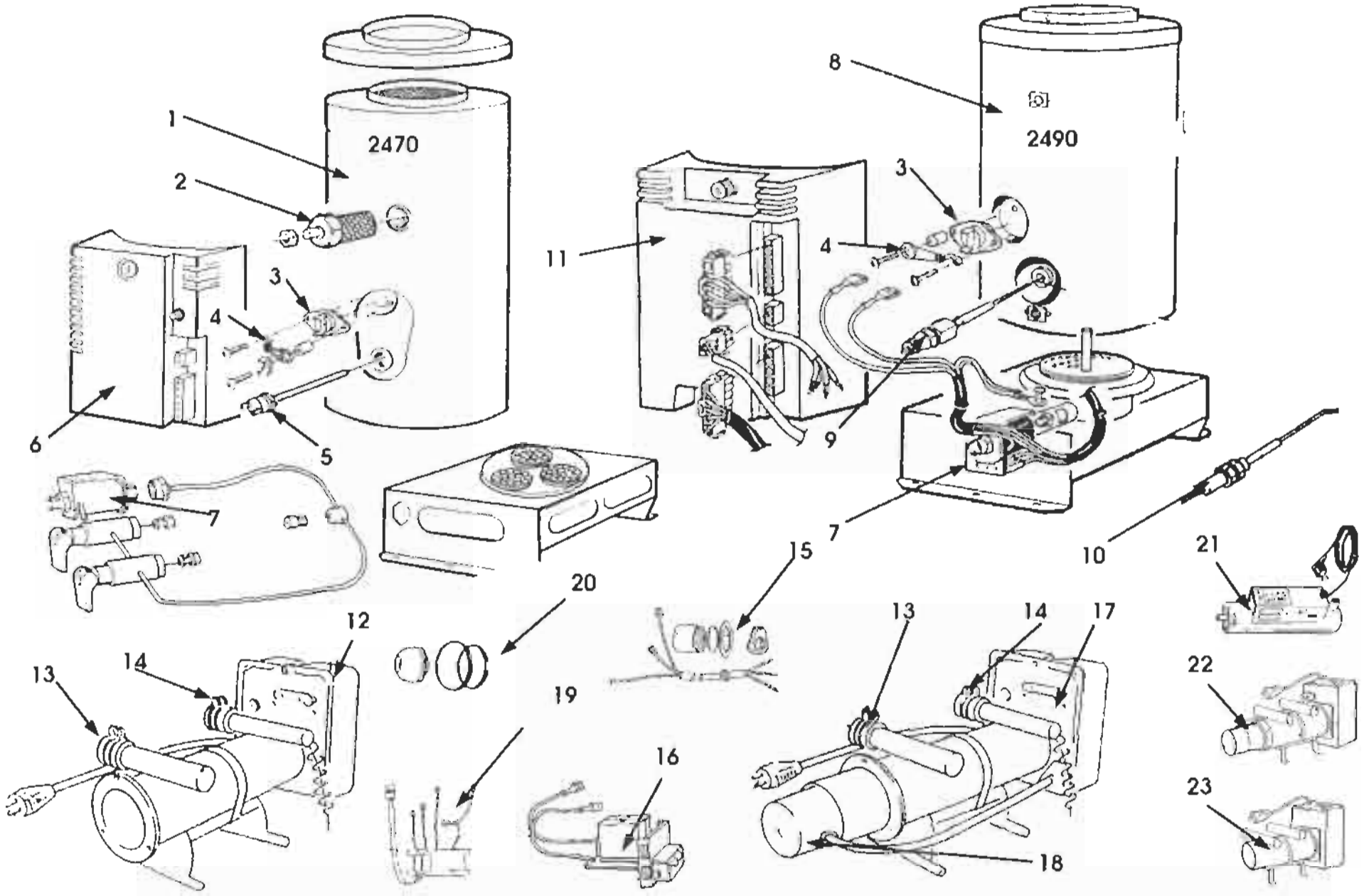
2470
2490
1
2
3
4
5
6
7
8
9
10
11
12
13
14
15
16
17
18
19
20
21
22
23

SOLIFER

RESERVDELSKATALOG
1988-1995
Ej Artic/Articina/Goldie

VÄRME
310

GASOLPANNOR PRIMUS 2470 OCH 2490
ELPATRONER MED OCH UTAN PUMP

Landskod
X = alla vagnar
S = endast Finland
R = endast Sverige
N = endast Norge
T = endast Danmark
H = endast Holland
G = endast Tyskland

Pos.	Ros.delsnr.	Benämning	1988			1989				1990							1991							1992					1993					1994-1995							ANM.
			5502 i	6002 i	6702 i	550 DL	5602 i	6102 i	6702 i	460	510 L	JUB	550 DL	5602 i	6102 i	6702 i	460	510 L	550 DL	550 GLS	5602 i	6102 i	6702 i	510 L	550 DL	550 GLT	6101i	6102 i	550 DL	550 GLT	6101i	F 620	F 670	510	550	550 DL	550 GLT	6101i	F 620	F 670	
1	34247002	PRIMUS VÄRMARE 2470	X	X	X	X	X	X	X	X	X	X	X	X	X	X	X	X	X	X	X	X	X	X	X	X	X	X	X	X	X			X	X	X	X	X			UTGÅTT
2	34715191	GLÖDSTIFT	X	X	X	X	X	X	X	X	X	X	X	X	X	X	X	X	X	X	X	X	X	X	X	X	X	X	X	X	X			X	X	X	X	X			
3	34711031	VATTENTERMOSTAT	X	X	X	X	X	X	X	X	X	X	X	X	X	X	X	X	X	X	X	X	X	X	X	X	X	X	X	X	X	X	X	X	X	X	X	X	X	X	
4	34895901	SMÄLTSÄKRING	X	X	X	X	X	X	X	X	X	X	X	X	X	X	X	X	X	X	X	X	X	X	X	X	X	X	X	X	X	X	X	X	X	X	X	X	X	X	
5	34720110	PYROSTAT	X	X	X	X	X	X	X	X	X	X	X	X	X	X	X	X	X	X	X	X	X	X	X	X	X	X	X	X	X			X	X	X	X	X			
6	34716171	ELEKTRONIKLÅDA	X	X	X	X	X	X	X	X	X	X	X	X	X	X	X	X	X	X	X	X	X	X	X	X	X	X	X	X	X			X	X	X	X	X			
7	34714481	MAGNETVENTIL	X	X	X	X	X	X	X	X	X	X	X	X	X	X	X	X	X	X	X	X	X	X	X	X	X	X	X	X	X	X	X	X	X	X	X	X	X	X	
8	34249000	PRIMUS VÄRMARE 2490																												M	M	M	X	X	M	M	M	M	M	X	X	
9	34719011	ELEKTROD RAK																												M	M	M	X	X	M	M	M	M	M	X	X	
10	34720340	ELEKTROD BÖJD																												M	M	M	X	X	M	M	M	M	M	X	X	
11	34719021	ELEKTONIKLÅDA																												M	M	M	X	X	M	M	M	M	M	X	X	
12	90004490	ELPATRON UTAN PUMP																						X	X		X		M	M	M			M	M	M		M			BLÅTT HUS
13	34510006	GUMMIHYLSA	X	X	X	X	X	X	X	X	X	X	X	X	X	X	X	X	X	X	X	X	X	X	X	X	X	X	X	X	X	X	X	X	X	X	X	X	X	X	
14	00950165	SLANGKLÄMMA	X	X	X	X	X	X	X	X	X	X	X	X	X	X	X	X	X	X	X	X	X	X	X	X	X	X	X	X	X	X	X	X	X	X	X	X	X	X	
15	34719361	KOMPLETTERINGSSATS																						X	X		X		X	X	X			X	X	X	X	X			1)
16	34719371	KRETSKORT ELPATRON																						X	X	X	X	X	X	X	X	X	X	X	X	X	X	X	X	X	2)
17	34259021	ELPATRON MED PUMP																								X		X	M	M	M	X	X	M	M	M	M	M	X	X	BLÅTT HUS
18	34716991	PUMPMOTOR																								X		X	M	M	M	X	X	M	M	M	M	M	X	X	
19	34716541	KRETSKORT ELPATRON	X	X	X	X	X	X	X			X	X	X	X	X			X	X	X	X	X	X	X	X	X	X													3)
20	34719381	IMPELLERSATS	X	X	X		X	X	X			X		X	X	X			X	X	X	X	X			X		X	M	M	M	X	X	M	M	M	M	M	X	X	601345

Anm.
1) GÖR EN ELPATRON UTAN PUMP TILL EN MED PUMP
2) AVSER ELPATRONERNA 34259121 OCH 34259021
3) AVSER ELPATRONERNA 34714821 OCH 34714961

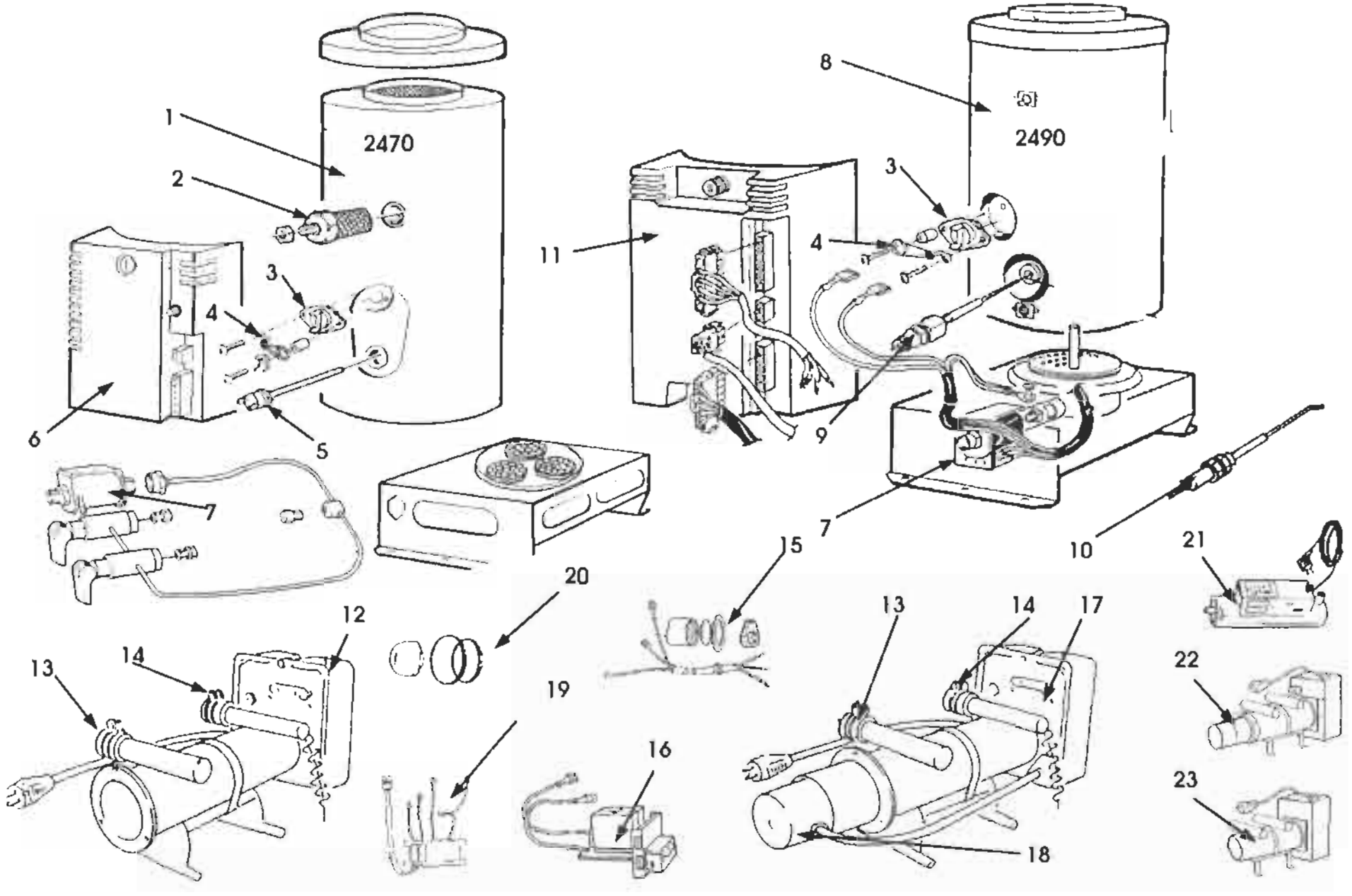
2470
2490
1
2
3
4
5
6
7
8
9
10
11
12
13
14
15
16
17
18
19
20
21
22
23

SOLIFER

RESERVDELSKATALOG
1988-1995
Ej Arlic/Articina/Goldie

VÄRME
310

GASOLPANNOR PRIMUS 2470 OCH 2490
ELPATRONER MED OCH UTAN PUMP

Landskod
X = alla vagnar
S = endast Finland
R = endast Sverige
N = endast Norge
T = endast Danmark
H = endast Holland
G = endast Tyskland

Pos.	Res.delsnr.	Benämnig	1988			1989				1990							1991							1992					1993					1994-1995							ANM.
			5502 i	6002 i	6702 i	550 DL	5602 i	6102 i	6702 i	460	510 L	JUB	550 DL	5602 i	6102 i	6702 i	460	510 L	550 DL	550 GLS	5602 i	6102 i	6702 i	510 L	550 DL	550 GLT	6101i	6102 i	550 DL	550 GLT	6101i	F 620	F 670	510	550	550 DL	550 GLT	6101i	F 620	F 670	
21	2737912	ELPATRON ALDE																	X																						1)
22	34714821	ELPATRON MED PUMP	X	X	X		X	X	X			X			X	X				X	X	X																			2)
23	34714961	ELPATRON UTAN PUMP				X				X	X		X																												3)

ANM.
1) UTGÅTT, ANVÄND 34259121
2) BLANKT HUS, UTGÅTT, ANVÄND 34259021
3) BLANKT HUS, UTGÅTT, ANVÄND 90004490

SOLIFER	RES.DELSKATALOG 1988-1995 Ej Artic/Articina/Goldie	VÄRME 330	ÖVRIGA VÄRMEKOMPONENTER

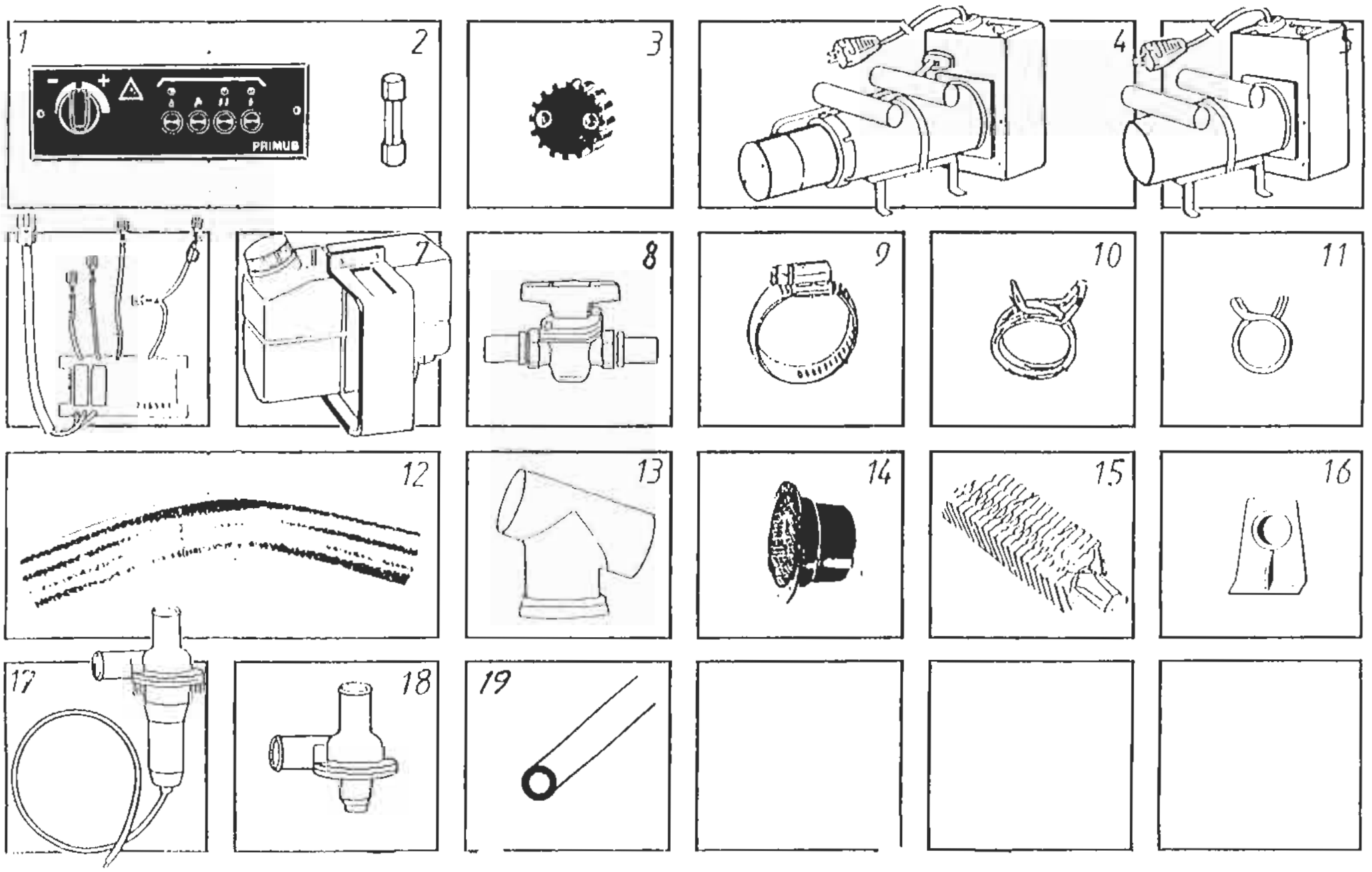

SOLIFER

RESERVDELSKATALOG 1988-1995
Ej Artic/Articina/Goldie

VÄRME
330

ÖVRIGA VÄRMEKOMPONENTER

Landskod
X = alla vagnar
S = endast Finland
R = endast Sverige
N = endast Norge
T = endast Danmark
H = endast Holland
G = endast Tyskland
M = MENU utrustning

Pos.	Res.delsnr.	Benämnig	1988			1989				1990							1991							1992					1993					1994-1995							ANM.
			5502 i	6002 i	6702 i	550 DL	5602 i	6102 i	6702 i	460	510 L	JUB	550 DL	5602 i	6102 i	6702 i	460	510 L	550 DL	550 GLS	5602 i	6102 i	6702 i	510 L	550 DL	550 GLT	6101i	6102 i	550 DL	550 GLT	6101i	F 620	F 670	510	550	550 DL	550 GLT	6101i	F 620	F 670	
1	34719081	TERMOSTATPANEL	X	X	X	X	X	X	X	X	X	X	X	X	X	X	X	X	X	X	X	X	X	X	X	X	X	X	M	M	M	X	X	M	M	M	M	M	X	X	
2	34714092	SÄKRING	X	X	X	X	X	X	X	X	X	X	X	X	X	X	X	X	X	X	X	X	X	X	X	X	X	X	X	X	X	X	X	X	X	X	X	X	X	X	
3	34714001	TERMOSTATGIVARE	X	X	X	X	X	X	X	X	X	X	X	X	X	X	X	X	X	X	X	X	X	X	X	X	X	X	X	X	X	X	X	X	X	X	X	X	X	X	
4-5-6		SE SID 310																																							
7	34715170	EXPANSIONSKÄRL	X	X	X	X	X	X	X	X	X	X	X	X	X	X	X	X	X	X	X	X	X	X	X	X	X	X	X	X	X	X	X	X	X	X	X	X	X	X	
8	34711711	KULVENTIL	X	X	X	M	X	X	X	M	M	X	M	X	X	X	M	M	M	X	X	X	X	M	M	X	M	X	M	M	M	X	X	M	M	M	M	M	X	X	
9	00950074	SLANGKLÄMMA 19-28	X	X	X	X	X	X	X	X	X	X	X	X	X	X	X	X	X	X	X	X	X	X	X	X	X	X	X	X	X	X	X	X	X	X	X	X	X	X	
10	00950165	SLANGKLÄMMA A 19	X	X	X	X	X	X	X	X	X	X	X	X	X	X	X	X	X	X	X	X	X	X	X	X	X	X	X	X	X	X	X	X	X	X	X	X	X	X	
11	00950166	SLANGKLÄMMA A 16	X	X	X	X	X	X	X	X	X	X	X	X	X	X	X	X	X	X	X	X	X	X	X	X	X	X	X	X	X	X	X	X	X	X	X	X	X	X	
12	00950153	AVGASRÖR 80X550	X	X	X	X	X	X	X	X	X	X	X	X	X	X	X	X	X	X	X	X	X	X	X	X	X	X	X	X	X	X	X	X	X	X	X	X	X	X	
13	34719051	T-STYCKE	X	X	X	X	X	X	X	X	X	X	X	X	X	X	X	X	X	X	X	X	X	X	X	X	X	X	X	X	X	X	X	X	X	X	X	X	X	X	
14	34716532	GENOMFÖRING	X	X	X	X	X	X	X	X	X	X	X	X	X	X	X	X	X	X	X	X	X	X	X	X	X	X	X	X	X	X	X	X	X	X	X	X	X	X	
15	00950061	KONVEKTOR	X	X	X	X	X	X	X	X	X	X	X	X	X	X	X	X	X	X	X	X	X	X	X	X	X	X	X	X	X	X	X	X	X	X	X	X	X	X	1900MM
15	00950141	KONVEKTOR C/C 3MM	X	X	X	X	X	X	X	X	X	X	X	X	X	X	X	X	X	X	X	X	X	X	X	X	X	X	X	X	X	X	X	X	X	X	X	X	X	X	500MM
16	00950007	KONVEKTORFÄSTE	X	X	X	X	X	X	X	X	X	X	X	X	X	X	X	X	X	X	X	X	X	X	X	X	X	X	X	X	X	X	X	X	X	X	X	X	X	X	
17	34808202	CIRKULATIONSPUMP	X	X	X	X	X	X	X	X	X	X	X	X	X	X	X	X	X	X	X	X	X	X	X	X	X	X	X	X	X	X	X	X	X	X	X	X	X	X	
18	34714951	PUMPHUS	X	X	X	X	X	X	X	X	X	X	X	X	X	X	X	X	X	X	X	X	X	X	X	X	X	X	X	X	X	X	X	X	X	X	X	X	X	X	
19	04615002	PVC PLASTSLANG 3/16	X	X	X	X	X	X	X	X	X	X	X	X	X	X	X	X	X	X	X	X	X	X	X	X	X	X	X	X	X	X	X	X	X	X	X	X	X	X	UTGÅTT
20	00385700	DRAGAVBROTT	X	X	X	X	X	X	X	X	X	X	X	X	X	X	X	X	X	X	X	X	X	X	X	X	X	X	X	X	X	X	X	X	X	X	X	X	X	X	

ANM.

SOLIFER	RES.DELSKATALOG 1988-1995 Ej Artic/Articina/Goldie	VÄRME 335	GUMMISLANGAR

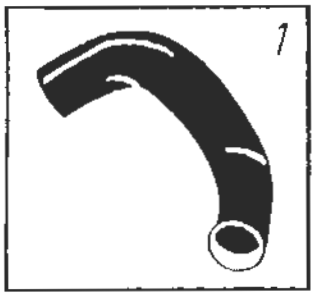

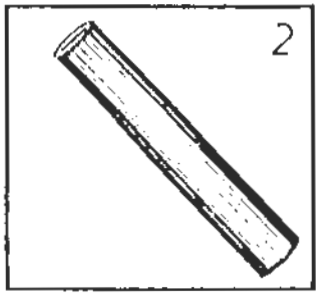

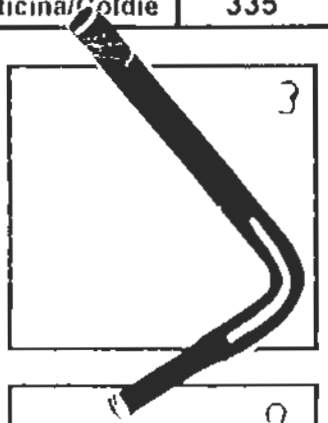

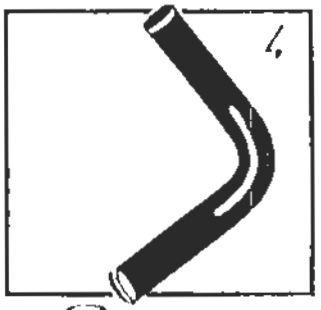

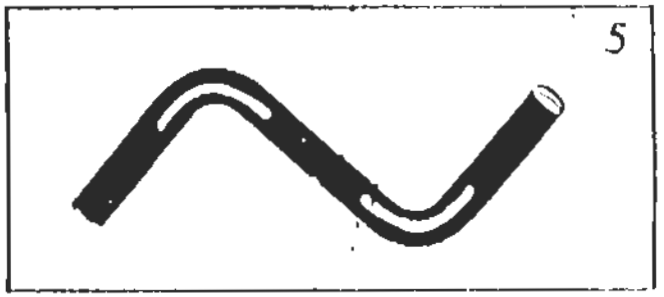

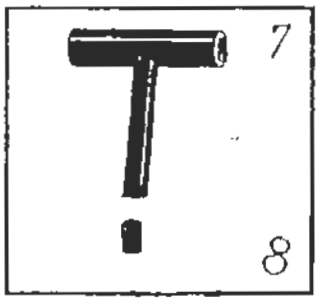

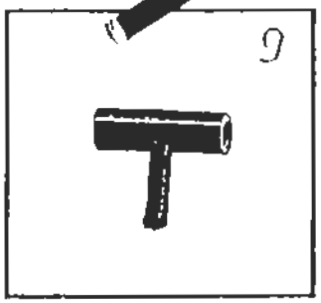

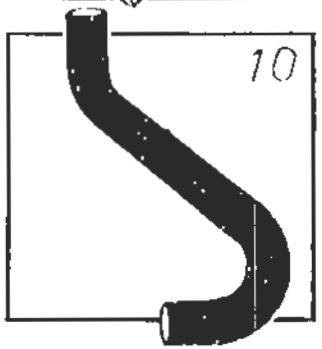

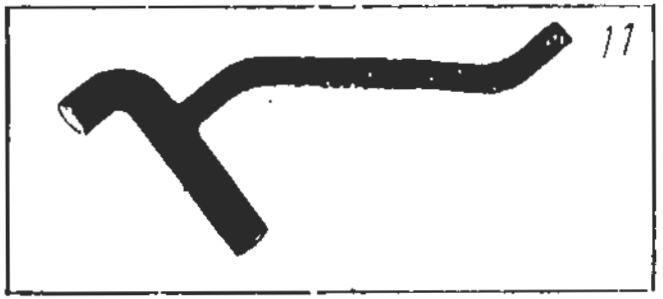

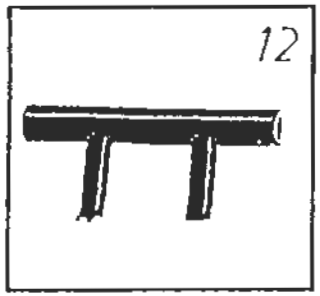

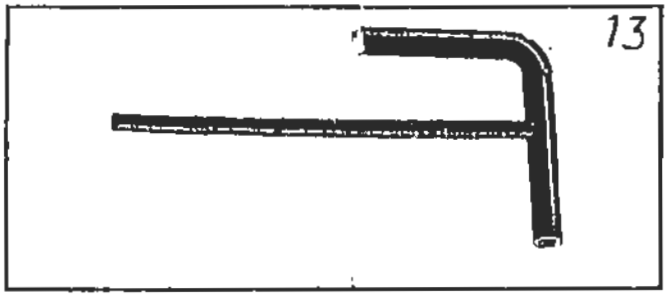

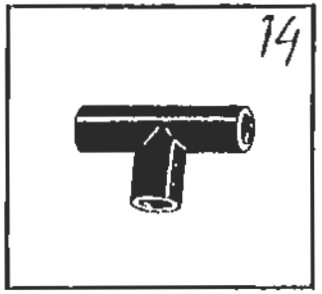

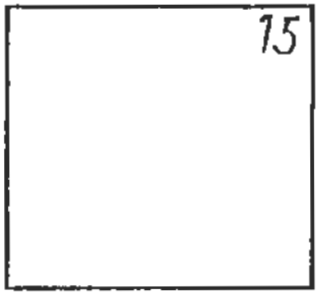

SOLIFER

RESERVDELSKATALOG
1988-1995
Ej Artic/Articina/Goldie

VÄRME
335

GUMMISLANGAR

Landskod
X = alla vagnar
S = endast Finland
R = endast Sverige
N = endast Norge
T = endast Danmark
H = endast Holland
G = endast Tyskland
M = MENU utrustning

Pos	Res.delsnr.	Benämnig	1988			1989				1990							1991							1992					1993					1994-1995							ANM.
			5502 i	6002 i	6702 i	550 DL	5602 i	6102 i	6702 i	460	510 L	JUB	550 DL	5602 i	6102 i	6702 i	460	510 L	550 DL	550 GLS	5602 i	6102 i	6702 i	510 L	550 DL	550 GLT	6101i	6102 i	550 DL	550 GLT	6101i	F 620	F 670	510	550	550 DL	550 GLT	6101i	F 620	F 670	
1	00385760	GUMMISLANG 2 (VÄRMARE)	X	X	X	X	X	X	X	X	X	X	X	X	X	X	X	X	X	X	X	X	X	X	X	X	X	X	X	X	X	X	X	X	X	X	X	X	X	X	X	
2	04645053	GUMMISLANG 22MM	X	X	X	X	X	X	X	X	X	X	X	X	X	X	X	X	X	X	X	X	X	X	X	X	X	X	X	X	X	X	X	X	X	X	X	X	X	X	X	PER/M
3	00472250	VINKELSLANG 22-16MM	X	X	X	X	X	X	X	X	X	X	X	X	X	X	X	X	X	X	X	X	X	X	X	X	X	X	X	X	X	X	X	X	X	X	X	X	X	X	X	100X200
4	00425020	VINKELSLANG 22MM	X	X	X	X	X	X	X	X	X	X	X	X	X	X	X	X	X	X	X	X	X	X	X	X	X	X	X	X	X	X	X	X	X	X	X	X	X	X	X	150X320
5	00385770	S-SLANG 165X265	X	X	X	X	X	X	X	X	X	X	X	X	X	X	X	X	X	X	X	X	X	X	X	X	X	X	X	X	X	X	X	X	X	X	X	X	X	X	X	
6	94002792	U-SLANG 80X80	X	X	X	X	X	X	X	X	X	X	X	X	X	X	X	X	X	X	X	X	X	X	X	X	X	X	X	X	X	X	X	X	X	X	X	X	X	X	X	
7	00428460	AVTAPPNING	X	X	X	X	X	X	X	X	X	X	X	X	X	X	X	X	X	X	X	X	X	X	X	X	X	X	X	X	X	X	X	X	X	X	X	X	X	X	X	
8	00950129	PLUGG FÖR 00420129	X	X	X	X	X	X	X	X	X	X	X	X	X	X	X	X	X	X	X	X	X	X	X	X	X	X	X	X	X	X	X	X	X	X	X	X	X	X	X	
9	00470120	T-STYCKE 22/22/10MM	X	X	X	X	X	X	X	X	X	X	X	X	X	X	X	X	X	X	X	X	X	X	X	X	X	X	X	X	X	X	X	X	X	X	X	X	X	X	X	105730
10	00385750	GUMMISLANG 1 (VÄRMARE)	X	X	X	X	X	X	X	X	X	X	X	X	X	X	X	X	X	X	X	X	X	X	X	X	X	X	X	X	X	X	X	X	X	X	X	X	X	X	X	
11	00412150	SLANG F. VARMVATTENBE.	X	X	X	X	X	X	X	X	X	X	X	X	X	X	X	X	X	X	X	X	X	X	X	X	X	X	X	X	X	X	X	X	X	X	X	X	X	X	X	
12	94103460	DUBBELT T-STYCKE	X	X	X	X	X	X	X	X	X	X	X	X	X	X	X	X	X	X	X	X	X	X	X	X	X	X	X	X	X	X	X	X	X	X	X	X	X	X	X	1)
12	93003673	DUBBELT T-STYCKE	X	X	X	X	X	X	X	X	X	X	X	X	X	X	X	X	X	X	X	X	X	X	X	X	X	X	X	X	X	X	X	X	X	X	X	X	X	X	X	2)
13	00416320	SLANG F. VARMVATTENBE.	X	X	X	X	X	X	X	X	X	X	X	X	X	X	X	X	X	X	X	X	X	X	X	X	X	X	X	X	X	X	X	X	X	X	X	X	X	X	X	
14	00474170	T-SLANG 22/22/20MM	X	X	X	X	X	X	X	X	X	X	X	X	X	X	X	X	X	X	X	X	X	X	X	X	X	X	X	X	X	X	X	X	X	X	X	X	X	X	X	

ANM.
1) TILL GOLVVÄRMEN
2) TILL FRISKLUFTSFÖRVÄRMNINGEN

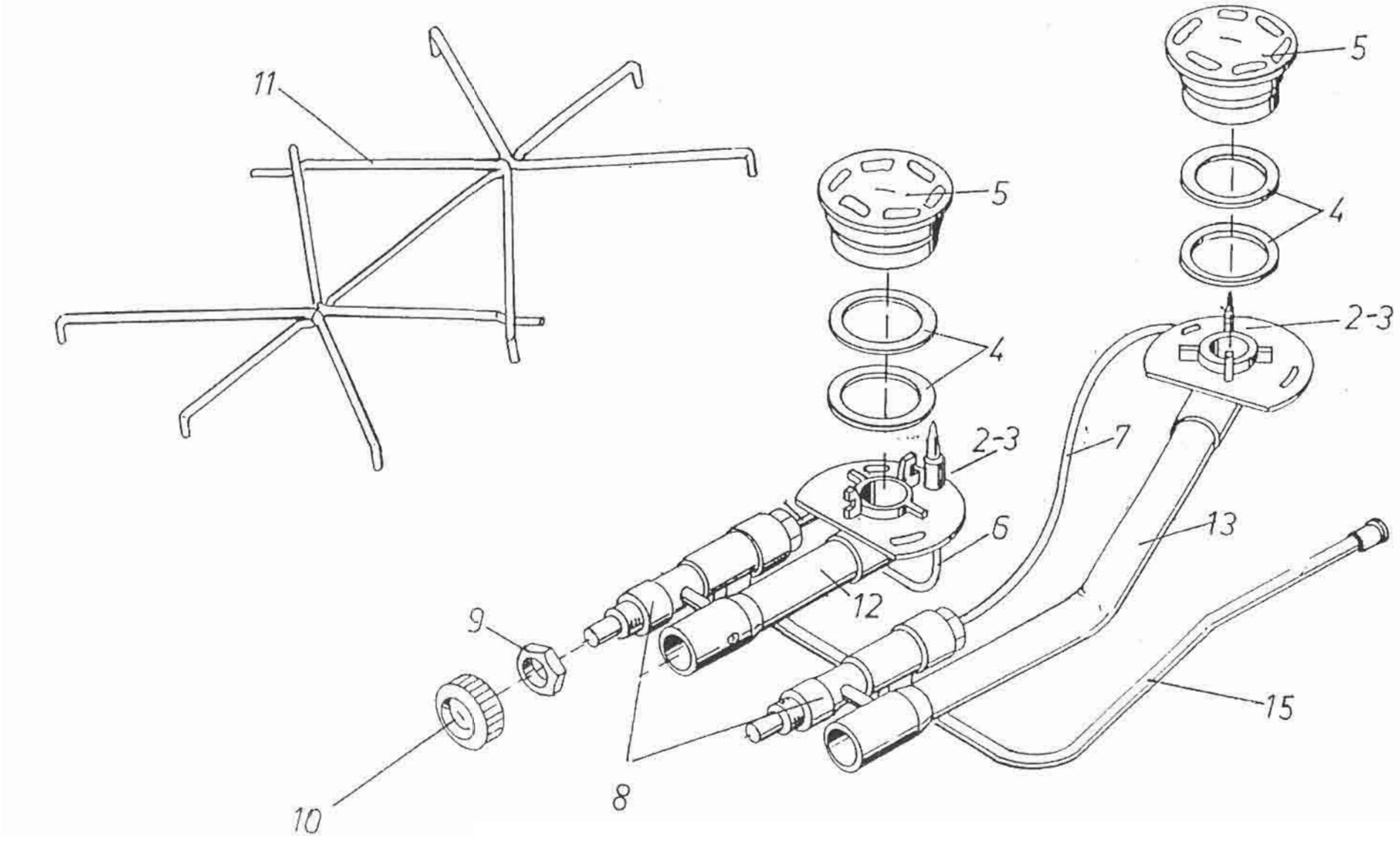
11
5
5
4
4
2-3
2-3
7
6
13
12
9
15
10
8

SOLIFER

RESERVDELSKATALOG
1988-1995
Ej Artic/Articina/Goldie

GASOL
410

2-LÅGIG SPIS CRAMER

Landskod
X = alla vagnar
S = endast Finland
R = endast Sverige
N = endast Norge
T = endast Danmark
H = endast Holland
G = endast Tyskland
M = MSAU utrustning

Pos.	Res.delsnr.	Benämnig	1988			1989				1990							1991							1992					1993					1994-1995							ANM.
			5502 i	6002 i	6702 i	550 DL	5602 i	6102 i	6702 i	460	510 L	JUB	550 DL	5602 i	6102 i	6702 i	460	510 L	550 DL	550 GLS	5602 i	6102 i	6702 i	510 L	550 DL	550 GLT	6101i	6102 i	550 DL	550 GLT	6101i	F 620	F 670	510	550	550 DL	550 GLT	6101i	F 620	F 670	
1	00900163	SPIS KOMPL. 30 mbar	X	X	X	X	X	X	X	X	X	X	X	X	X	X	X	X	X	X	X	X	X	X	X	X	X	X	X	X	X	X	X	X	X		X	X	X	X	X	
1	90012252	SPIS KOMPL. 50 mbar																														G	G						G	G	
2	27134009	MUTTER	X	X	X	X	X	X	X	X	X	X	X	X	X	X	X	X	X	X	X	X	X	X	X	X	X	X	X	X	X	X	X	X		X	X	X	X	X	
3	27134012	PACKNING	X	X	X	X	X	X	X	X	X	X	X	X	X	X	X	X	X	X	X	X	X	X	X	X	X	X	X	X	X	X	X	X	X	X	X	X	X	X	
4	27134008	BRÅNNARLOCKSPACKNING	X	X	X	X	X	X	X	X	X	X	X	X	X	X	X	X	X	X	X	X	X	X	X	X	X	X	X	X	X	X	X	X	X	X	X	X	X	X	
5	27134005	BRÅNNARLOCK	X	X	X	X	X	X	X	X	X	X	X	X	X	X	X	X	X	X	X	X	X	X	X	X	X	X	X	X	X	X	X	X	X	X	X	X	X	X	
6	27134003	FLAMSÅKRING 220MM	X	X	X	X	X	X	X	X	X	X	X	X	X	X	X	X	X	X	X	X	X	X	X	X	X	X	X	X	X	X	X	X		X	X	X	X	X	
7	27134004	FLAMSÅKRING 450MM	X	X	X	X	X	X	X	X	X	X	X	X	X	X	X	X	X	X	X	X	X	X	X	X	X	X	X	X	X	X	X	X	X	X	X	X	X	X	
8	27134016	GASKRAN,INJEKTOR TILL H.	X	X	X	X	X	X	X	X	X	X	X	X	X	X	X	X	X	X	X	X	X	X	X	X	X	X	X	X	X	X	X	X	X	X	X	X	X	X	30mbar
8	90015018	GASKRAN,INJEKTOR TILL H.																														G	G						G	G	50mbar
9	27134017	MUTTER FÖR SPISVRED	X	X	X	X	X	X	X	X	X	X	X	X	X	X	X	X	X	X	X	X	X	X	X	X	X	X	X	X	X	X	X	X	X	X	X	X	X	X	
10	27134018	SPISVRED	X	X	X	X	X	X	X	X	X	X	X	X	X	X	X	X	X	X	X	X	X	X	X	X	X	X	X	X	X	X	X	X	X	X	X	X	X	X	
11	00900198	KOKUNDERLAG	X	X	X	X	X	X	X	X	X	X	X	X	X	X	X	X	X	X	X	X	X	X	X	X	X	X	X	X	X	X	X	X		X	X	X	X	X	
12	27134025	BLANDARRÖR 80MM	X	X	X	X	X	X	X	X	X	X	X	X	X	X	X	X	X	X	X	X	X	X	X	X	X	X	X	X	X	X	X	X		X	X	X	X	X	
13	27134023	BLANDARRÖR 300MM	X	X	X	X	X	X	X	X	X	X	X	X	X	X	X	X	X	X	X	X	X	X	X	X	X	X	X	X	X	X	X	X		X	X	X	X	X	
14	90015019	INJEKTOR 30mbar	X	X	X	X	X	X	X	X	X	X	X	X	X	X	X	X	X	X	X	X	X	X	X	X	X	X	X	X	X	X	X	X		X	X	X	X	X	
14	90015020	INJEKTOR 50mbar																														G	G						G	G	
15	90015021	GASRÖR	X	X	X	X	X	X	X	X	X	X	X	X	X	X	X	X	X	X	X	X	X	X	X	X	X	X	X	X	X	X	X	X		X	X	X	X	X	

Anm.

SOLIFER	RES.DELSKATALOG 1988-1995 Ej Artic/Articina/Goldie	GASOL 415	3-LÅGIG SPIS CRAMER

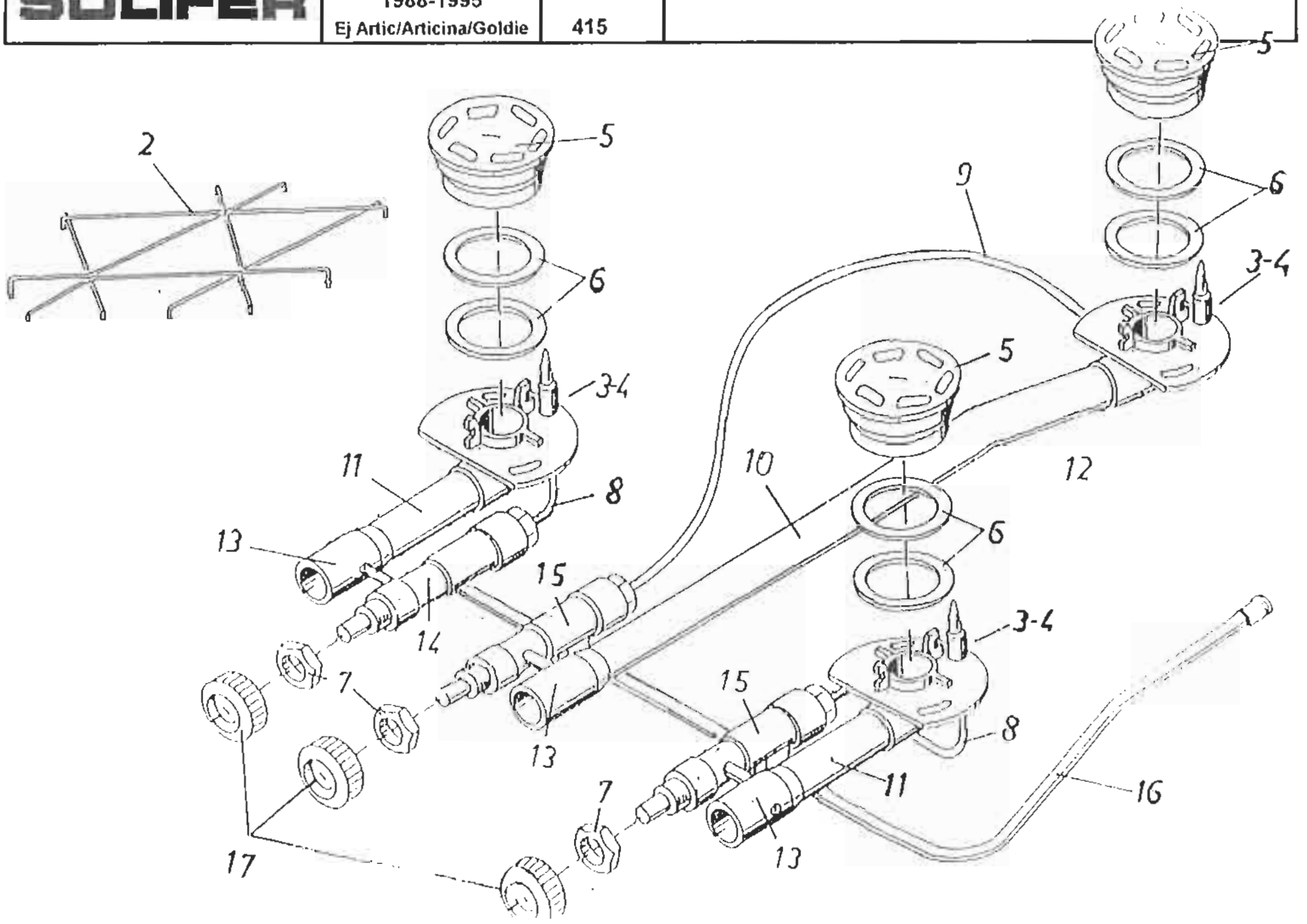

SOLIFER

RESERVDELSKATALOG
1988-1995
Ej Artic/Articina/Goldie

GASOL
415

3-LÅGIG SPIS CRAMER

Landskad
X = alla vagnar
S = endast Finland
R = endast Sverige
N = endast Norge
T = endast Danmark
H = endast Holland
G = endast Tyskland
M = MENU utrustning

Pos.	Res.delsnr.	Benämnig	1988			1989				1990							1991							1992					1993					1994-1995							ANM.
			5502 i	6002 i	6702 i	550 DL	5602 i	6102 i	6702 i	460	510 L	JUB	550 DL	5602 i	6102 i	6702 i	460	510 L	550 DL	550 GLS	5602 i	6102 i	6702 i	510 L	550 DL	550 GLT	6101i	6102 i	550 DL	550 GLT	6101i	F 620	F 670	510	550	550 DL	550 GLT	6101i	F 620	F 670	
1	90006353	SPIS KOMPL. 30 mbar															M	M	M	M	M	X	M	M	M	M	M	M	M	M	M			M		M	M	M			
1	90012746	SPIS KOMPL. 50 mbar																											G	G	G			G		G	G	G			
2	90006354	KOKUNDERLAG															M	M	M	M	M	X	M	M	M	M	M	M	M	M	M			M		M	M	M			
3	27134009	MUTTER	X	X	X	X	X	X	X	X	X	X	X	X	X	X	X	X	X	X	X	X	X	X	X	X	X	X	X	X	X	X	X	X		X	X	X	X	X	
4	27134012	PACKNING	X	X	X	X	X	X	X	X	X	X	X	X	X	X	X	X	X	X	X	X	X	X	X	X	X	X	X	X	X	X	X	X		X	X	X	X	X	
5	27134005	BRÄNNARLOCK	X	X	X	X	X	X	X	X	X	X	X	X	X	X	X	X	X	X	X	X	X	X	X	X	X	X	X	X	X	X	X	X	X	X	X	X	X	X	
6	27134008	BRÄNNARLOCKSPACKNING	X	X	X	X	X	X	X	X	X	X	X	X	X	X	X	X	X	X	X	X	X	X	X	X	X	X	X	X	X	X	X	X	X	X	X	X	X	X	
7	27134017	MUTTER FÖR SPISVRED	X	X	X	X	X	X	X	X	X	X	X	X	X	X	X	X	X	X	X	X	X	X	X	X	X	X	X	X	X	X	X	X	X	X	X	X	X	X	
8	27134003	FLAMSÄKRING 220MM	X	X	X	X	X	X	X	X	X	X	X	X	X	X	X	X	X	X	X	X	X	X	X	X	X	X	X	X	X	X	X	X		X	X	X	X	X	
9	27134004	FLAMSÄKRING 450MM	X	X	X	X	X	X	X	X	X	X	X	X	X	X	X	X	X	X	X	X	X	X	X	X	X	X	X	X	X	X	X	X	X	X	X	X	X	X	
10	90015022	BLANDARRÖR 220MM															M	M	M	M	M	X	M	M	M	M	M	M	M	M	M			M		M	M	M			
11	27134023	BLANDARRÖR 80MM	X	X	X	X	X	X	X	X	X	X	X	X	X	X	X	X	X	X	X	X	X	X	X	X	X	X	X	X	X	X	X	X		X	X	X	X	X	
13	90015019	INJEKTOR 30mbar	X	X	X	X	X	X	X	X	X	X	X	X	X	X	X	X	X	X	X	X	X	X	X	X	X	X	X	X	X	X	X	X		X	X	X	X	X	
13	90015020	INJEKTOR 50mbar																											G	G	G				G		G	G			
14	27134015	GASKRAN,INJEKTOR TILL V.															M	M	M	M	M	X	M	M	M	M	M	M	M	M	M			M	X	M	M	M			30mbar
14	90015024	GASKRAN,INJEKTOR TILL V.															M	M	M	M	M	X	M	M	M	M	M	M	M	M	M			M		M	M	M			50mbar
15	27134016	GASKRAN,INJEKTOR TILL H.	X	X	X	X	X	X	X	X	X	X	X	X	X	X	X	X	X	X	X	X	X	X	X	X	X	X	X	X	X	X	X	X	X	X	X	X	X	X	30mbar
15	90015018	GASKRAN,INJEKTOR TILL H.																											G	G	G	G	G	G		G	G	G	G	G	50mbar
16	90015025	GASRÖR															M	M	M	M	M	X	M	M	M	M	M	M	M	M	M			M		M	M	M			
17	27134018	SPISVRED	X	X	X	X	X	X	X	X	X	X	X	X	X	X	X	X	X	X	X	X	X	X	X	X	X	X	X	X	X	X	X	X	X	X	X	X	X	X	

Anm.

SOLIFER	RES.DELSKATALOG 1988-1995 Ej Artic/Articina/Goldie	GASOL 420	3-LÅGIG SPIS CRAMER UTANPÅLIGGANDE

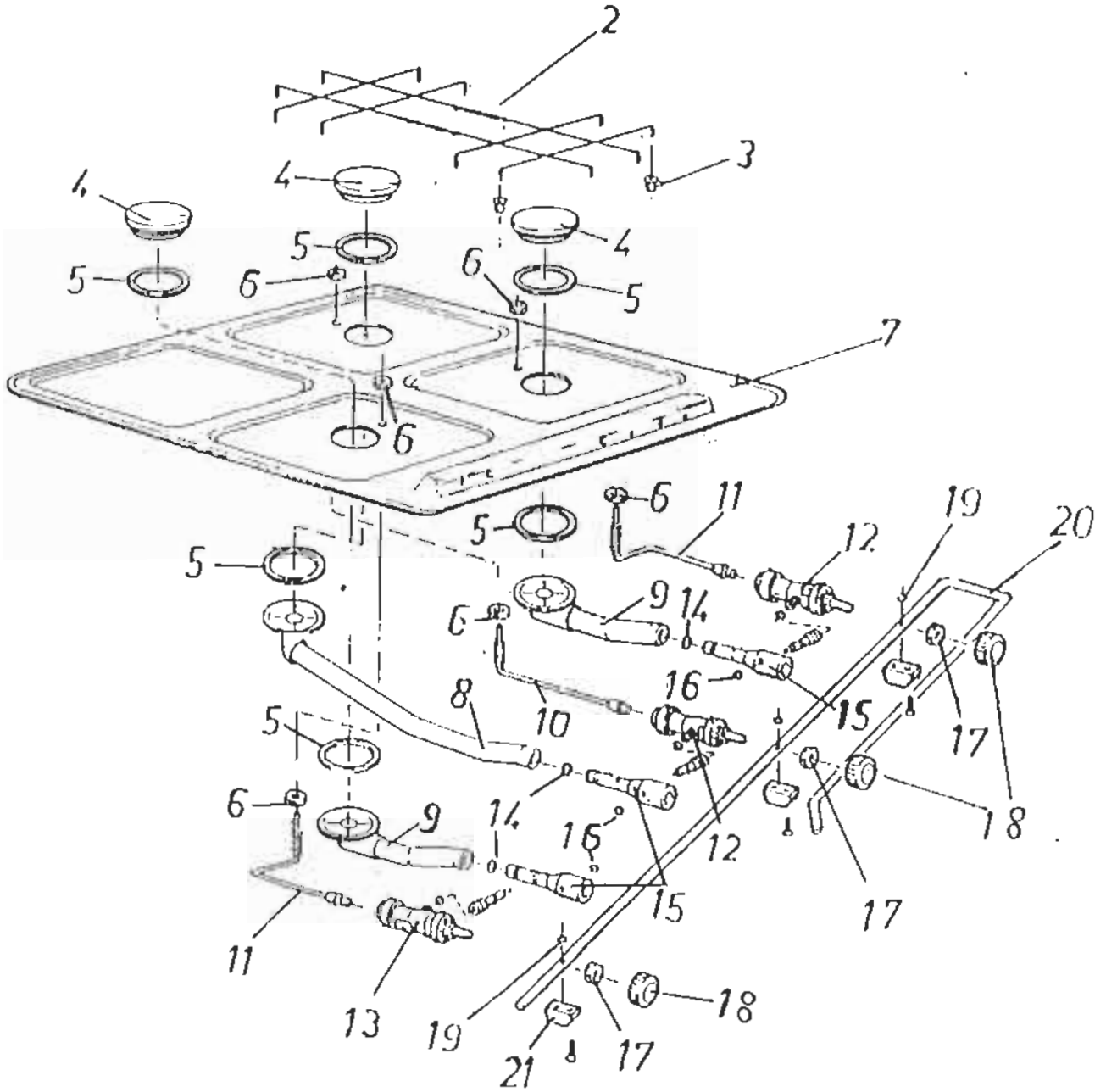

SOLIFER

RESERVDELSKATALOG 1988-1995
Ej Artic/Articina/Goldie

GASOL
420

3-LÅGIG SPIS CRAMER UTANPÅLIGGANDE ROSTFRI

Landskod
X = alla vagnar
S = endast Finland
R = endast Sverige
N = endast Norge
T = endast Danmark
H = endast Holland
G = endast Tyskland
M = MENU utrustning

Pos.	Res.delsnr.	Benämning	1988			1989				1990							1991							1992					1993					1994-1995							ANM.
			5502 i	6002 i	6702 i	550 DL	5602 i	6102 i	6702 i	460	510 L	JUB	550 DL	5602 i	6102 i	6702 i	460	510 L	550 DL	550 GLS	5602 i	6102 i	6702 i	510 L	550 DL	550 GLT	6101i	6102 i	550 DL	550 GLT	6101i	F 620	F 670	510	550	550 DL	550 GLT	6101i	F 620	F 670	
1	90012993	SPIS KOMPL. 30mbar																																	X						
1	90012992	SPIS KOMPL. 50mbar																																	G						
2	90015023	KOKUNDERLAG																																	X						
3	90015026	PLASTHYLSA																																	X						
4	27134005	BRÅNNARLOCK	X	X	X	X	X	X	X	X	X	X	X	X	X	X	X	X	X	X	X	X	X	X	X	X	X	X	X	X	X	X	X	X	X	X	X	X	X	X	
5	27134008	BRÅNNARLOCKSPACKNING	X	X	X	X	X	X	X	X	X	X	X	X	X	X	X	X	X	X	X	X	X	X	X	X	X	X	X	X	X	X	X	X	X	X	X	X	X	X	59X1
5	90015027	BRÅNNARLOCKSPACKNING																																	X						59X1.5
6	27134009	MUTTER																																	X						M8
7	90015028	SPISPLÅT.ROSTFRI																																	X						
8	90015029	BLANDARRÖR																																	X						
9	90015030	BLANDARRÖR																																	X						
10	27134004	TERMOELEMENT 450MM	X	X	X	X	X	X	X	X	X	X	X	X	X	X	X	X	X	X	X	X	X	X	X	X	X	X	X	X	X	X	X	X	X	X	X	X	X	X	
11	90015031	TERMOELEMENT 320MM																																	X						
12	27134015	GASKRAN.INJEKTOR TILL V															M	M	M	M	M	M	M	M	M	M	M	M	M	M	M			M	M	M	M	M			30mbar
12	90015024	GASKRAN.INJEKTOR TILL V																																	G						50mbar
13	27135016	GASKRAN.INJEKTOR TILL H															M	M	M	M	M	M	M	M	M	M	M	M	M	M	M			M	M	M	M	M			30mbar
13	90015018	GASKRAN.INJEKTOR TILL H																																	G						50mbar
14	90015032	O-RING																																	X						Diam.14
15	90015019	INJEKTOR																																	X						30mbar
15	90015020	INJEKTOR																																	X						50mbar

Anm.

SOLIFER	RES.DELSKATALOG 1988-1995 Ej Artic/Articina/Goldie	GASOL 420	3-LÅGIG SPIS CRAMER UTANPÅLIGGANDE

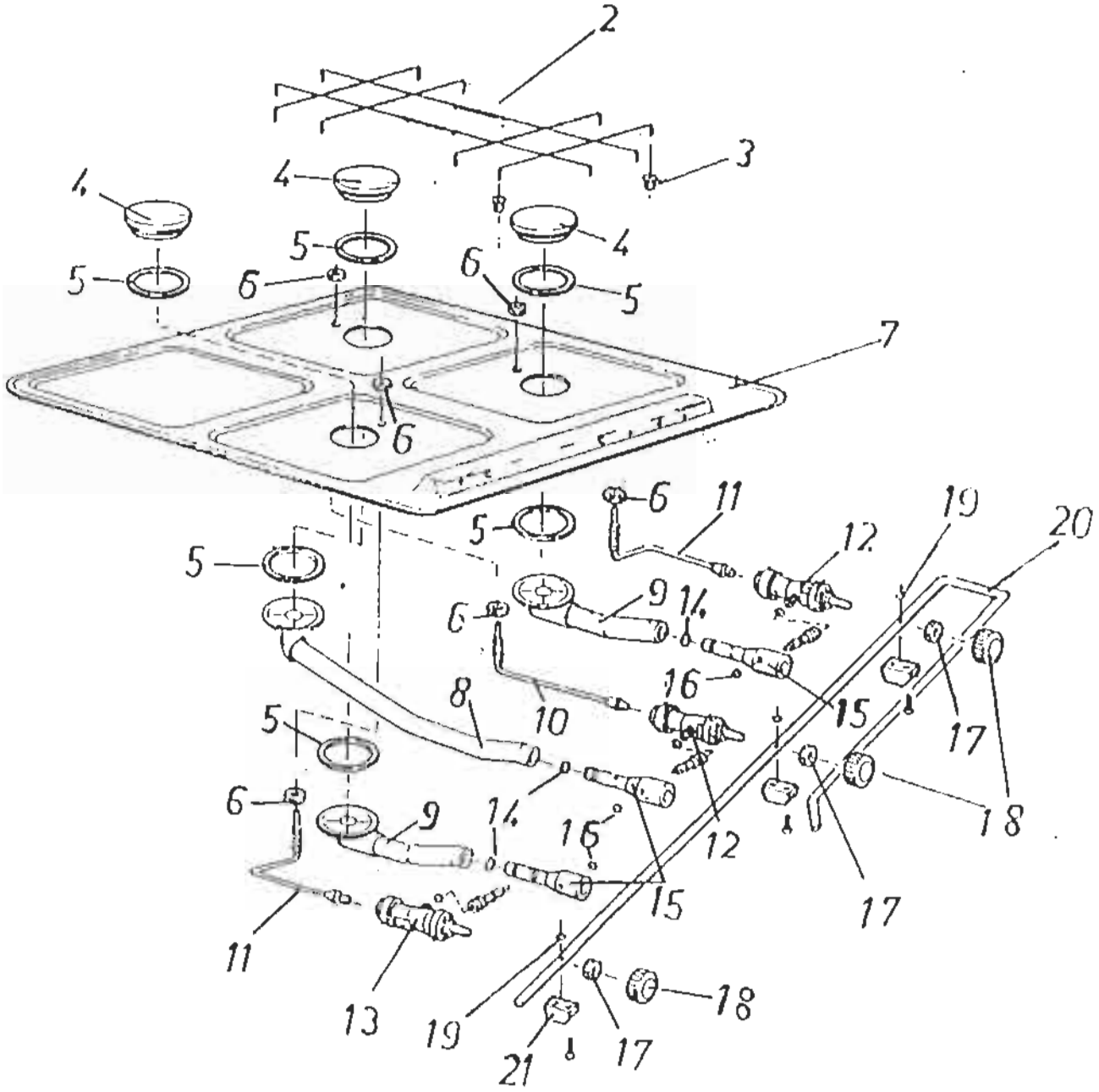

SOLIFER

RESERVDELSKATALOG
1988-1995
Ej Artic/Articina/Goldie

GASOL
420

3-LÅGIG SPIS CRAMER UTANPÅLIGGANDE ROSTFRI

Landskod
X = alla vagnar
S = endast Finland
R = endast Sverige
N = endast Norge
T = endast Danmark
H = endast Holland
G = endast Tyskland
M = MENU utrustning

Pos.	Ros.delsnr.	Benämnig	1988			1989				1990							1991							1992					1993					1994-1995							ANM.
			5502 i	6002 i	6702 i	550 DL	5602 i	6102 i	6702 i	460	510 L	JUB	550 DL	5602 i	6102 i	6702 i	460	510 L	550 DL	550 GLS	5602 i	6102 i	6702 i	510 L	550 DL	550 GLT	6101i	6102 i	550 DL	550 GLT	6101i	F 620	F 670	510	550	550 DL	550 GLT	6101i	F 620	F 670	
16	90015032	LÅSRING																																	X						
17	27134017	MUTTER FÖR SPISVRED	X	X	X	X	X	X	X	X	X	X	X	X	X	X	X	X	X	X	X	X	X	X	X	X	X	X	X	X	X	X	X	X	X	X	X	X	X	X	
18	27134018	SPISVRED	X	X	X	X	X	X	X	X	X	X	X	X	X	X	X	X	X	X	X	X	X	X	X	X	X	X	X	X	X	X	X	X	X	X	X	X	X	X	
19	90015033	O-RING																																	X						Diam.9,2
20	90015034	GASRÖR																																	X						
21	90015034	FÄSTE																																							

Anm.

SOLIFER	RES.DELSKATALOG 1988-1995 Ej Artic/Articina/Goldie	GASOL 425	REDUCERVENTILER,SLANGAR.RÖR,GASFÖRDELARE, SKARVNIPPEL

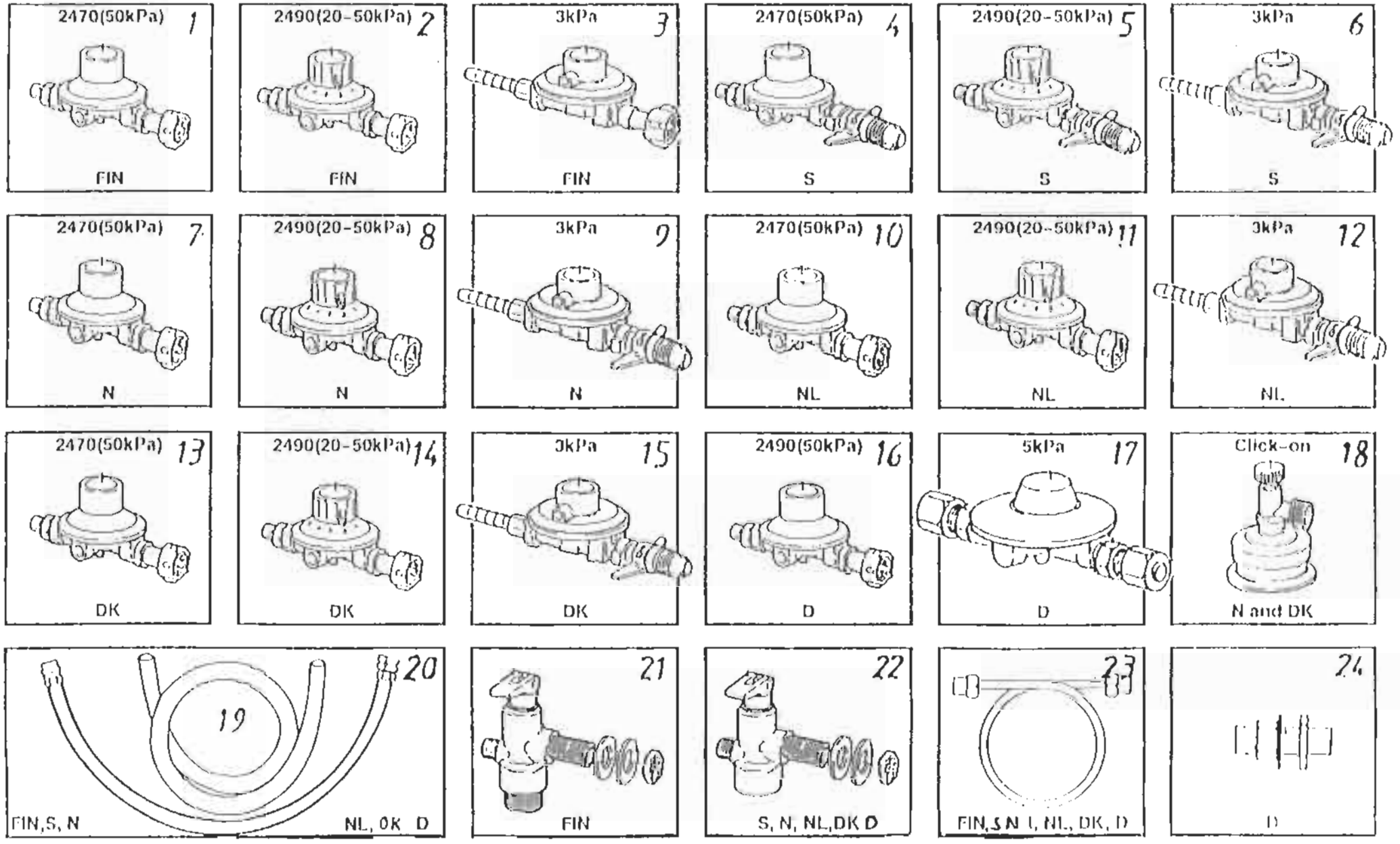

SOLIFER

RESERVDELSKATALOG
1988-1995
Ej Artic/Articina/Goldie

GASOL
425

REDUCERVENTILER,SLANGAR,RÖR,GASFÖRDELARE
SKARVNIPPEL

Landskod
X = alla vagnar
S = endast Finland
R = endast Sverige
N = endast Norge
T = endast Danmark
H = endast Holland
G = endast Tyskland

Pos.	Res.delsnr.	Benämnig	1988			1989				1990							1991							1992					1993					1994-1995							ANM.
			5502 i	6002 i	6702 i	550 DL	5602 i	6102 i	6702 i	460	510 L	JUB	550 DL	5602 i	6102 i	6702 i	460	510 L	550 DL	550 GLS	5602 i	6102 i	6702 i	510 L	550 DL	550 GLT	6101i	6102 i	550 DL	550 GLT	6101i	F 620	F 670	510	550	550 DL	550 GLT	6101i	F 620	F 670	
1	34714561	RED.VENTIL 50kPA 2470	S	S	S	S	S	S	S	S	S	S	S	S	S	S	S	S	S	S	S	S	S	S	S	S	S	S	S	S	S			S	S	S	S	S			00950028
2	34719061	RED.VENTIL 20-50kPA 2490																														S	S						S	S	90007791
3	34990030	RED.VENTIL 3kPA LÅGTRYCK	S	S	S	S	S	S	S	S	S	S	S	S	S	S	S	S	S	S	S	S	S	S	S	S	S	S	S	S	S	S	S	S	S	S	S	S	S	S	00950097
4	34809501	RED.VENTIL 50kPA 2470	R	R	R	R	R	R	R	R	R	R	R	R	R	R	R	R	R	R	R	R	R	R	R	R	R	R	R	R	R			R	R	R	R	R			00950021
5	34719001	RED.VENTIL 20-50kPA 2490																														R	R						R	R	90007792
6	34714231	RED.VENTIL 3kPA LÅGTRYCK	R	R	R	R	R	R	R	R	R	R	R	R	R	R	R	R	R	R	R	R	R	R	R	R	R	R	R	R	R	R	R	R	R	R	R	R	R	R	00950079
7	34809002	RED.VENTIL 50kPA 2470	N	N	N	N	N	N	N	N	N	N	N	N	N	N	N	N	N	N	N	N	N	N	N	N	N	N	H	N	N	N		N	N	N	N	N			00950083
8	34719091	RED.VENTIL 20-50kPA 2490																														N	N						N	N	90007793
9	34714231	RED.VENTIL 3kPA LÅGTRYCK	N	N	N	N	N	N	N	N	N	N	N	N	N	N	N	N	N	N	N	N	N	N	N	N	N	N	N	N	N	N	N	N	N	N	N	N	N	N	00950079
10	34809002	RED.VENTIL 50kPA 2470	H	H	H	H	H	H	H	H	H	H	H	H	H	H	H	H	H	H	H	H	H	H	H	H	H	H	H	H	H			H	H	H	H	H			00950083
11	34719061	RED.VENTIL 20-50kPA 2490																														H	H						H	H	90007791
12	34714231	RED.VENTIL 3kPA LÅGTRYCK	H	H	H	H	H	H	H	H	H	H	H	H	H	H	H	H	H	H	H	H	H	H	H	H	H	H	H	H	H	H	H	H	H	H	H	H	H	H	00950079
13	34809002	RED.VENTIL 50kPA 2470	T	T	T	T	T	T	T	T	T	T	T	T	T	T	T	T	T	T	T	T	T	T	T	T	T	T	T	T	T			T	T	T	T	T			00950083
14	34719091	RED.VENTIL 20-50kPA 2490																														T	T						T	T	90007793
15	34714231	RED.VENTIL 3kPA LÅGTRYCK	T	T	T	T	T	T	T	T	T	T	T	T	T	T	T	T	T	T	T	T	T	T	T	T	T	T	T	T	T	T	T	T	T	T	T	T	T	T	00950079
16	34809002	RED.VENTIL 50kPA 2490	G	G	G	G	G	G	G	G	G	G	G	G	G	G	G	G	G	G	G	G	G	G	G	G	G	G	G	G	G	G	G	G	G	G	G	G	G	G	00950083
17	34780303	RED.VENTIL 5kPA LÅGTRYCK	G	G	G	G	G	G	G	G	G	G	G	G	G	G	G	G	G	G	G	G	G	G	G	G	G	G	G	G	G	G	G	G	G	G	G	G	G	G	90012246
18	34712201	CLICK-ON VENTIL	X	X	X	X	X	X	X	X	X	X	X	X	X	X	X	X	X	X	X	X	X	X	X	X	X	X	X	X	X	X	X	X	X	X	X	X	X	X	1)
19	04645007	GASOLSLANG 10MM	X	X	X	X	X	X	X	X	X	X	X	X	X	X	X	X	X	X	X	X	X	X	X	X	X	X	X	X	X	X	X	X	X	X	X	X	X	X	METERVARA
20	34712650	GASOLSLANG L=700MM	X	X	X	X	X	X	X	X	X	X	X	X	X	X	X	X	X	X	X	X	X	X	X	X	X	X	X	X	X	X	X	X	X	X	X	X	X	X	2)

Anm.
1) ENDAST NORGE OCH DANMARK
2) EJ TYSKLAND

SOLIFER	RES.DELSKATALOG 1988-1995 Ej Artic/Articina/Goldie	GASOL 425	REDUCERVENTILER,SLANGAR.RÖR,GASFÖRDELARE, SKARVNIPPEL

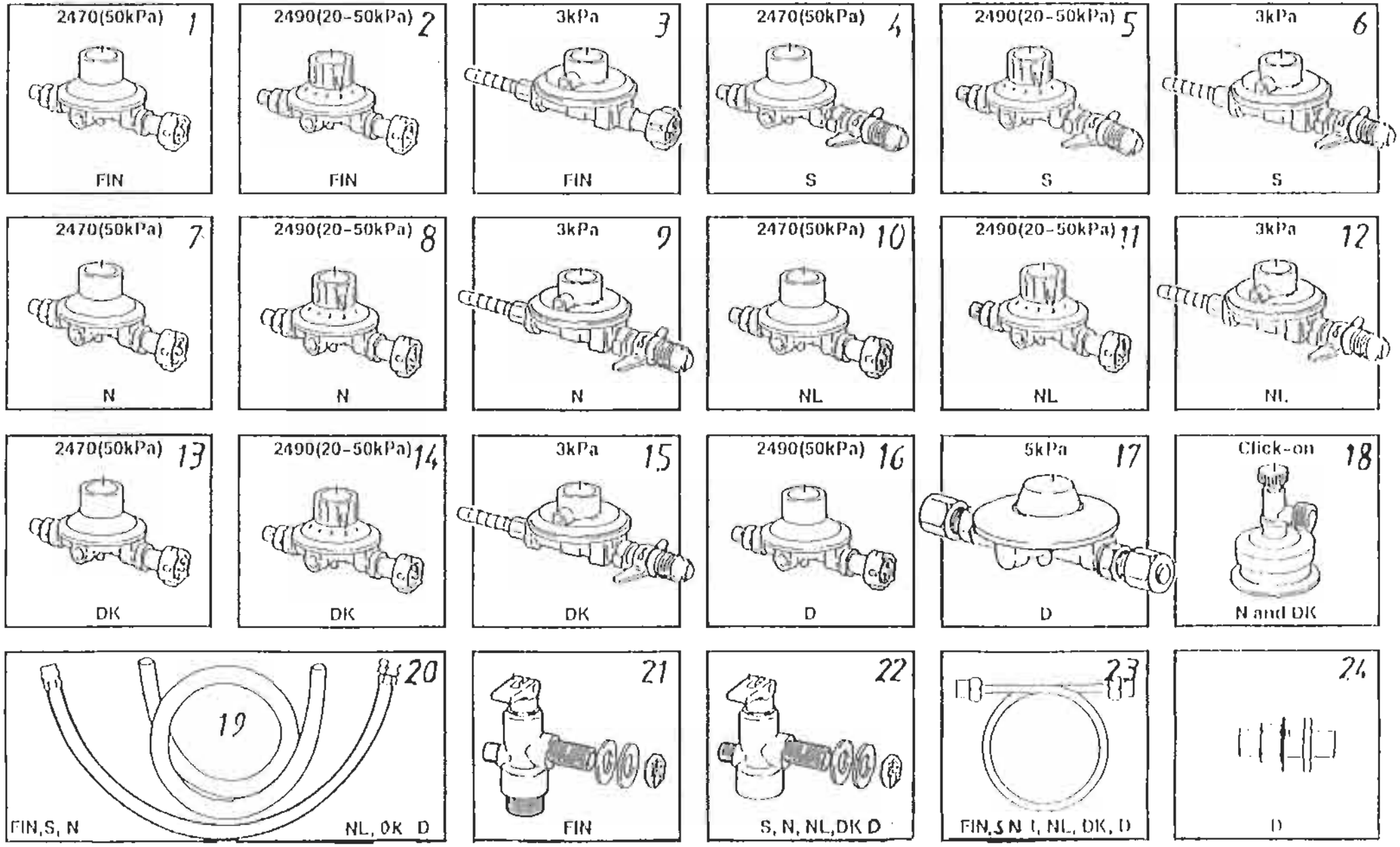

SOLIFER

RESERVDELSKATALOG
1988-1995
Ej Arlic/Articina/Goldie

GASOL
425

REDUCERVENTILER,SLANGAR,RÖR,GASFÖRDELARE
SKARVNIPPEL

Landskod
X = alla vagnar
S = endast Finland
R = endast Sverige
N = endast Norge
T = endast Danmark
H = endast Holland
G = endast Tyskland
M = MENU utrustning

Pos.	Res.delsnr.	Benämnig	1988			1989				1990							1991							1992					1993					1994-1995							ANM.
			5502 i	6002 i	6702 i	550 DL	5602 i	6102 i	6702 i	460	510 L	JUB	550 DL	5602 i	6102 i	6702 i	460	510 L	550 DL	550 GLS	5602 i	6102 i	6702 i	510 L	550 DL	550 GLT	6101i	6102 i	550 DL	550 GLT	6101i	F 620	F 670	510	550	550 DL	550 GLT	6101i	F 620	F 670	
20	90012248	GASOLSLANGD780304																						G	G	G	G	G	G	G	G	G	G	G	G	G	G	G	G	G	
21	34714511	GASFÖRDELARE	S	S	S	S	S	S	S	S	S	S	S	S	S	S	S	S	S	S	S	S	S	S	S	S	S	S	S	S	S	S	S	S	S	S	S	S	S	S	
22	34714501	GASFÖRDELARE	X	X	X	X	X	X	X	X	X	X	X	X	X	X	X	X	X	X	X	X	X	X	X	X	X	X	X	X	X	X	X	X	X	X	X	X	X	X	1)
23	34710353	GASOLRÖR	X	X	X	X	X	X	X	X	X	X	X	X	X	X	X	X	X	X	X	X	X	X	X	X	X	X	X	X	X	X	X	X	X	X	X	X	X	X	
24	34893901	SKARVNIPPEL																						G	G	G	G	G	G	G	G	G	G	G	G	G	G	G	G	G	

Anm. 1) EJ FINLAND

SOLIFER	RES.DELSKATALOG 1988-1995 Ej Artic/Articina/Goldie	GASOL 430	ÖVRIGA GASOLKOMPONENTER

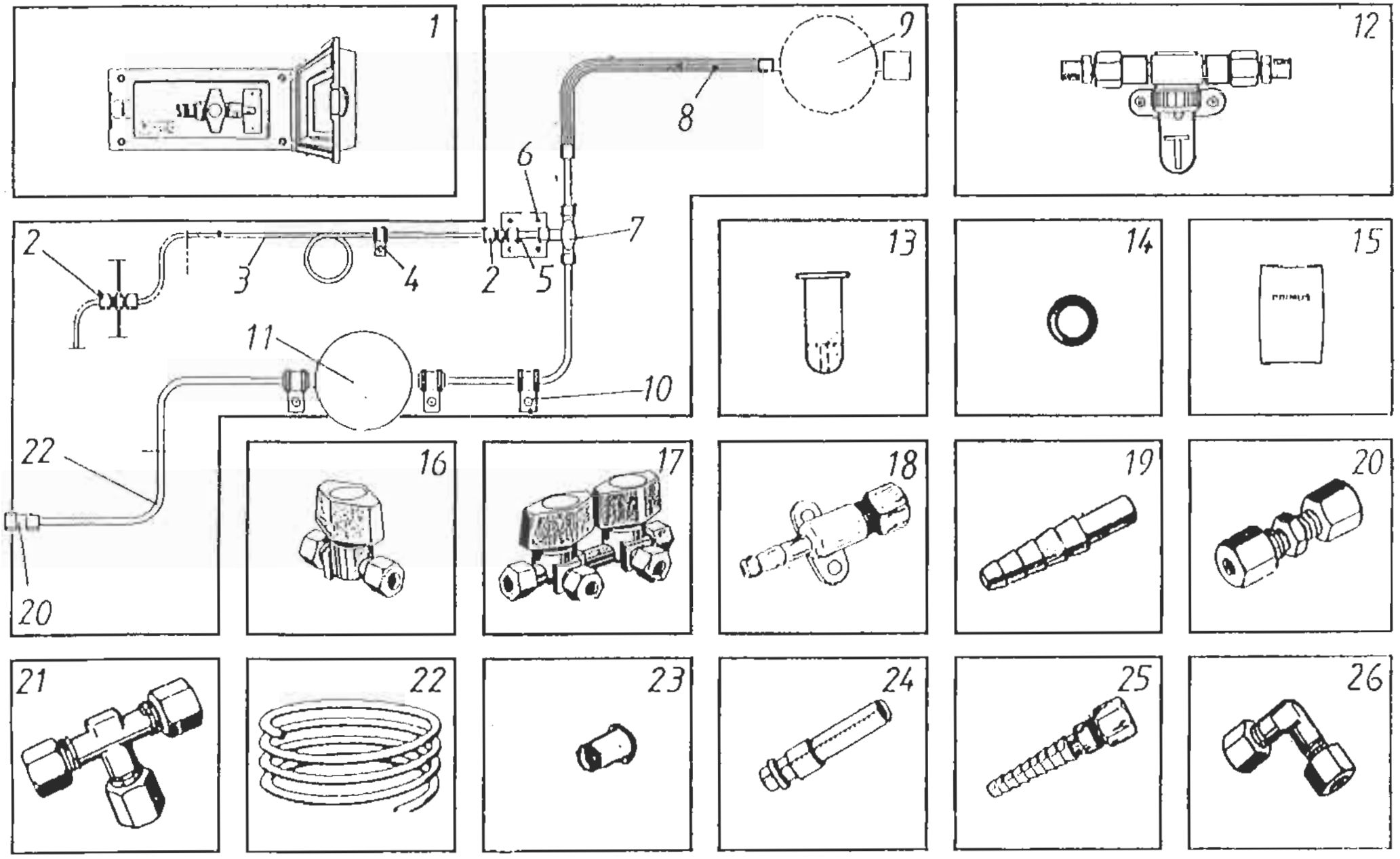

SOLIFER

RESERVDELSKATALOG 1988-1995
Ej Artic/Articina/Goldie

GASOL
430

ÖVRIGA GASOLKOMPONENTER

Landskod
X = alla vagnar
S = endast Finland
R = endast Sverige
N = endast Norge
T = endast Danmark
H = endast Holland
G = endast Tyskland
M = MENU utrustning

Pos.	Res.delsnr.	Benämnig	1988			1989				1990							1991							1992					1993					1994-1995							ANM.
			5502 i	6002 i	6702 i	550 DL	5602 i	6102 i	6702 i	460	510 L	JUB	550 DL	5602 i	6102 i	6702 i	460	510 L	550 DL	550 GLS	5602 i	6102 i	6702 i	510 L	550 DL	550 GLT	6101i	6102 i	550 DL	550 GLT	6101i	F 620	F 670	510	550	550 DL	550 GLT	6101i	F 620	F 670	
1	90006901	GASOLUTTAG																											M	M	M	X	X	M	M	M	M	M	X	X	
2	34893901	GENOMFÖRING																						G	G	G	G	G	G	G	G	G	G	G	G	G	G	G	G	G	90012247
3	34710353	GASOLRÖR	X	X	X	X	X	X	X	X	X	X	X	X	X	X	X	X	X	X	X	X	X	X	X	X	X	X	X	X	X	X	X	X	X	X	X	X	X	X	00950016
4	00813008	GUMMISKODD KLAMMER	X	X	X	X	X	X	X	X	X	X	X	X	X	X	X	X	X	X	X	X	X	X	X	X	X	X	X	X	X	X	X	X	X	X	X	X	X	X	8MM
5	34712761	NIPPEL																						G	G	G	G	G	G	G	G	G	G	G	G	G	G	G	G	G	90012249
6	94003213	FÅSTE																						G	G	G	G	G	G	G	G	G	G	G	G	G	G	G	G	G	
7	34780305	GASKRAN																						G	G	G	G	G	G	G	G	G	G	G	G	G	G	G	G	G	90012250
8	34780304	GASOLSLANG																						G	G	G	G	G	G	G	G	G	G	G	G	G	G	B	G	G	90012248
9	34809002	RED.VENTIL 50kPa																						G	G	G	G	G	G	G	G	G	G	G	G	G	G	G	G	G	00950083
10	90012251	GUMMISKODD KLAMMER	X	X	X	X	X	X	X	X	X	X	X	X	X	X	X	X	X	X	X	X	X	X	X	X	X	X	X	X	X	X	X	X	X	X	X	X	X	X	19MM
11	34780303	RED.VENTIL 5kPa																						G	G	G	G	G	G	G	G	G	G	G	G	G	G	G	G	G	90012246
12	34358098	LÄCKINDIKATOR	X	X	X	X	X	X	X	X	X	X	X	X	X	X	X	X	X	X	X	X	X	X	X	X	X	X	X	X	X	X	X	X	X	X	X	X	X	X	1)
13	34712381	GLASKOPP T. 34358098	X	X	X	X	X	X	X	X	X	X	X	X	X	X	X	X	X	X	X	X	X	X	X	X	X	X	X	X	X	X	X	X	X	X	X	X	X	X	1)
14	34712392	O-RING T. 34358098	X	X	X	X	X	X	X	X	X	X	X	X	X	X	X	X	X	X	X	X	X	X	X	X	X	X	X	X	X	X	X	X	X	X	X	X	X	X	1)
15	34712021	VÄTSKA T. LÄCKINDIKATOR	X	X	X	X	X	X	X	X	X	X	X	X	X	X	X	X	X	X	X	X	X	X	X	X	X	X	X	X	X	X	X	X	X	X	X	X	X	X	1)
16	00950145	ENKELKRAN GASOL	X	X	X	X	X	X	X	X	X	X	X	X	X	X	X	X	X	X	X	X	X	X	X	X	X	X	X	X	X	X	X	X	X	X	X	X	X	X	
17	00950144	DUBBELKRAN GASOL	X	X	X	X	X	X	X	X	X	X	X	X	X	X	X	X	X	X	X	X	X	X	X	X	X	X	X	X	X	X	X	X	X	X	X	X	X	X	
18	00950146	SLANGSOCKEL	X	X	X	X	X	X	X	X	X	X	X	X	X	X	X	X	X	X	X	X	X	X	X	X	X	X	X	X	X	X	X	X	X	X	X	X	X	X	1)
19	00950080	SLANGSOCKEL FÖR KRAN	X	X	X	X	X	X	X	X	X	X	X	X	X	X	X	X	X	X	X	X	X	X	X	X	X	X	X	X	X	X	X	X	X	X	X	X	X	X	
20	00950054	SKARVSTYCKE	X	X	X	X	X	X	X	X	X	X	X	X	X	X	X	X	X	X	X	X	X	X	X	X	X	X	X	X	X	X	X	X	X	X	X	X	X	X	

Anm. 1) EJ TYSKLAND

SOLIFER	RES.DELSKATALOG 1988-1995 Ej Artic/Articina/Goldie	GASOL 430	ÖVRIGA GASOLKOMPONENTER

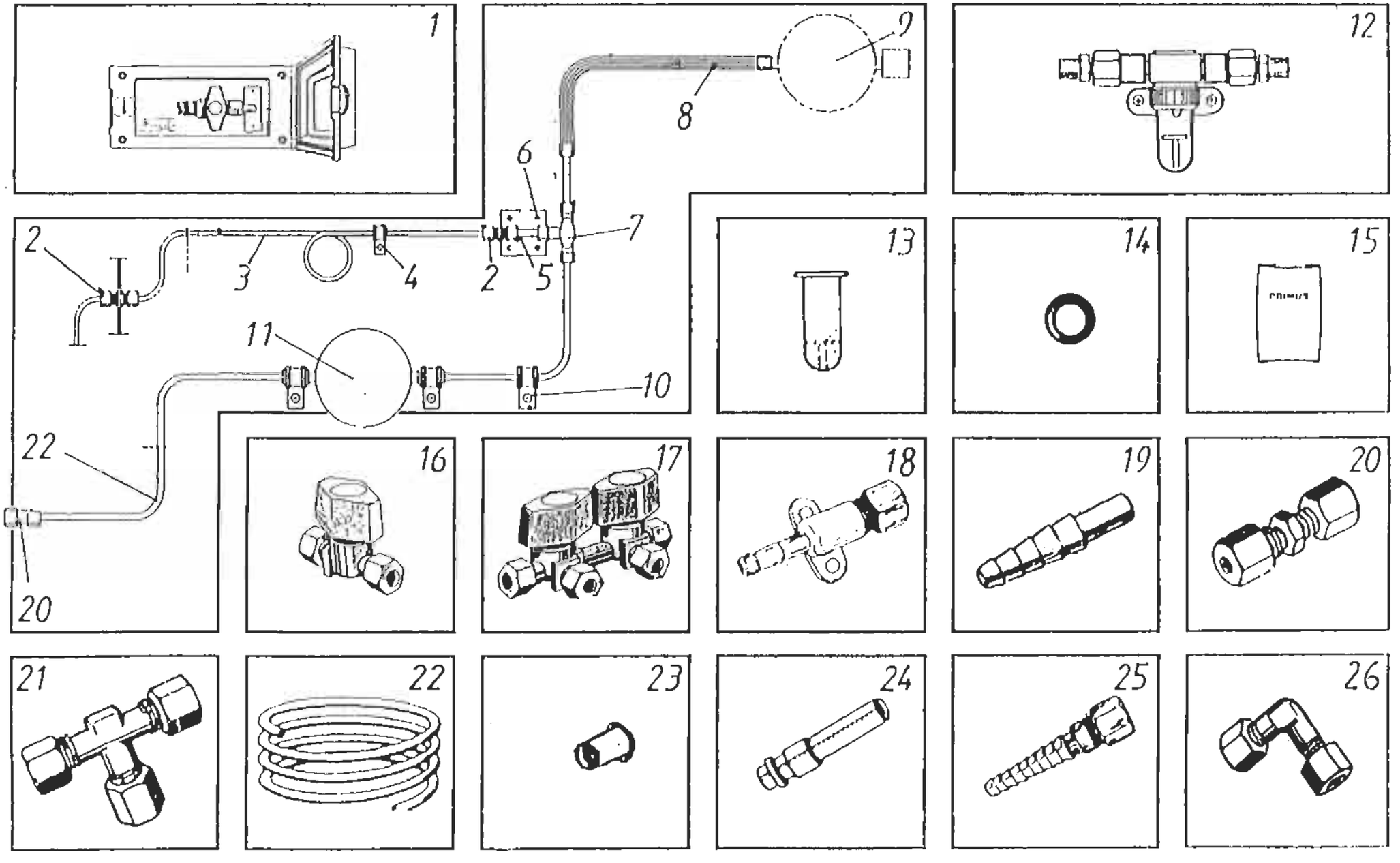

SOLIFER

RESERVDELSKATALOG
1988-1995
Ej Artic/Articina/Goldie

GASOL
430

ÖVRIGA GASOLKOMPONENTER

Landskod
X = alla vagnar
S = endast Finland
R = endast Sverige
N = endast Norge
T = endast Danmark
H = endast Holland
G = endast Tyskland

Pos.	Res.delsnr.	Benamnig	1988			1989				1990							1991							1992					1993					1994-1995							ANM.
			5502 i	6002 i	6702 i	550 DL	5602 i	6102 i	6702 i	460	510 L	JUB	550 DL	5602 i	6102 i	6702 i	460	510 L	550 DL	550 GLS	5602 i	6102 i	6702 i	510 L	550 DL	550 GLT	6101i	6102 i	550 DL	550 GLT	6101i	F 620	F 670	510	550	550 DL	550 GLT	6101i	F 620	F 670	
21	05310010	T-STYCKE	X	X	X	X	X	X	X	X	X	X	X	X	X	X	X	X	X	X	X	X	X	X	X	X	X	X	X	X	X	X	X	X	X	X	X	X	X	X	X	
22	00524000	KOPPARRÖR 8 MM	X	X	X	X	X	X	X	X	X	X	X	X	X	X	X	X	X	X	X	X	X	X	X	X	X	X	X	X	X	X	X	X	X	X	X	X	X	X	X	
23	00950077	STÖDHOLK	X	X	X	X	X	X	X	X	X	X	X	X	X	X	X	X	X	X	X	X	X	X	X	X	X	X	X	X	X	X	X	X	X	X	X	X	X	X	X	
24	503561	NIPPEL GASOLUTTAG																												M	M	M	X	X	M	M	M	M	M	X	X	
26	34716508	VINKELSTYCKE 8 MM	X	X	X	X	X	X	X	X	X	X	X	X	X	X	X	X	X	X	X	X	X	X	X	X	X	X	X	X	X	X	X	X	X	X	X	X	X	X	X	

Anm.

SOLIFER	RES.DELSKATALOG 1988-1995 Ej Artic/Articina/Goldie	GASOL 440	KYLSKÅP UPO MOBIL-LIFE C 1012, 90 L 460 -90-91; 510L-90-92; 550GLS -91 FRONT PLUS TOPP

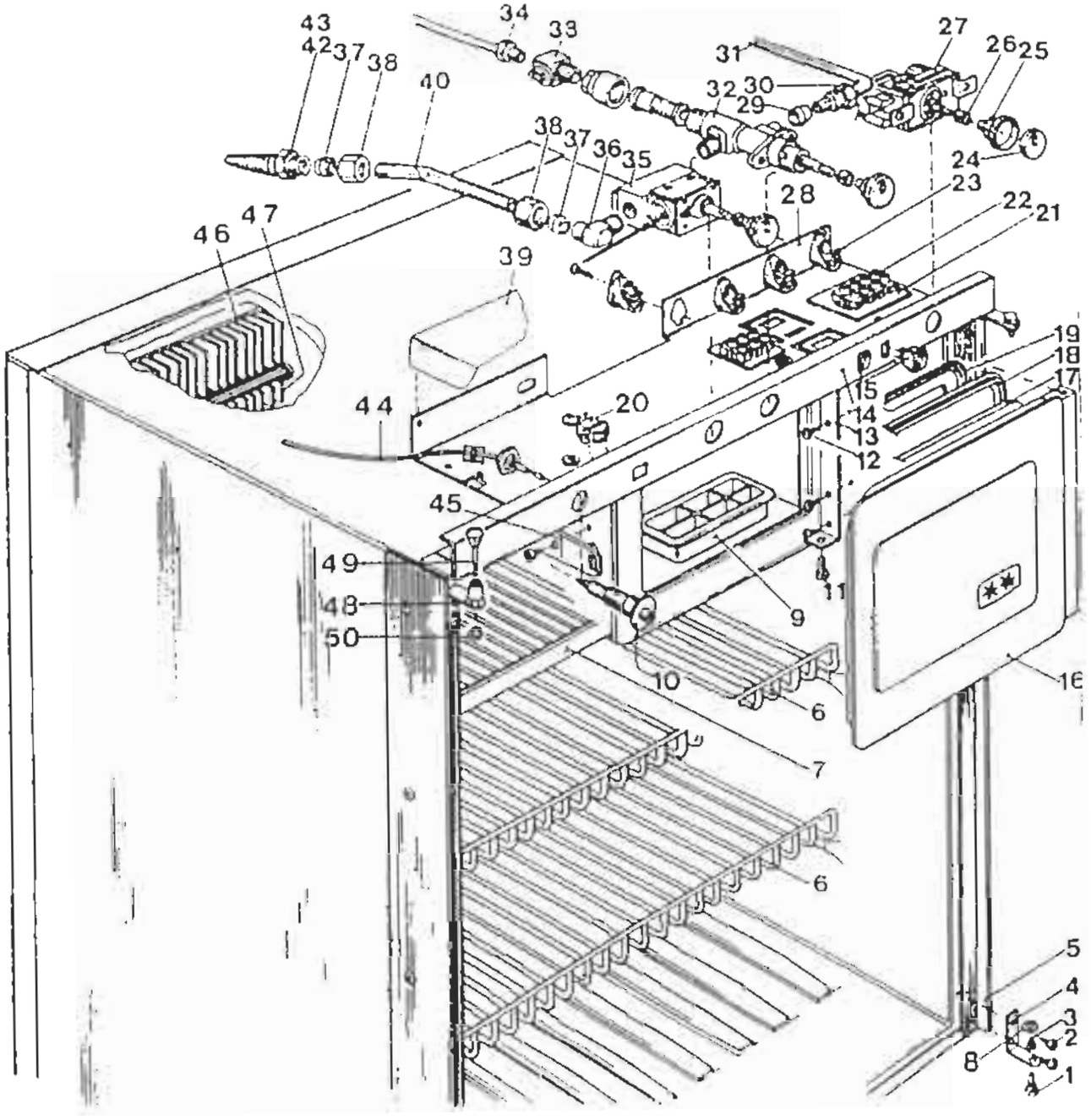

SOLIFER

RESERVDELSKATALOG
1988-1995
Ej Artic/Articina/Goldie

GASOL
440

KYLSKÅP UPO MOBIL-LIFE C 1012, 90L
460 -90-91; 510L -90-92; 550GLS
FRONT PLUS TOPP

Landskod
X = alla vagnar
S = endast Finland
R = endast Sverige
N = endast Norge
T = endast Danmark
H = endast Holland
G = endast Tyskland
M = MENU utrustning

Pos.	Res.delsnr.	Benämnig	1988			1989				1990							1991							1992						1993					1994-1995							ANM.
			5502 i	6002 i	6702 i	550 DL	5602 i	6102 i	6702 i	460	510 L	JUB	550 DL	5602 i	6102 i	6702 i	460	510 L	550 DL	550 GLS	5602 i	6102 i	6702 i	510 L	550 DL	550 GLT	6101i	6102 i	550 DL	550 GLT	6101i	F 620	F 670	510	550 MH	550 DL	550 GLT	6101i	F 620	F 670	
1	60598023	GÅNGJÄRNSKRUV								X	X						X	X		X				X																		
3	60598012	GÅNGJÄRNSTAPP								X	X						X	X		X				X																		
4	61527137	GÅNGJÄRN								X	X						X	X		X				X																		
6	61255256	HYLLA								X	X						X	X		X				X																		
7	61490159	ÖVRE HYLLA								X	X						X	X		X				X																		
8	69149484	BRICKA 8.4/15X0.5								X	X						X	X		X				X																		
9	61599910	ISLÅDA								X	X						X	X		X				X																		
10	61854442	PIEZOTÄNDARE								X	X						X	X		X				X																		
11	61490170	GÅNGJÄRNSTAPP								X	X						X	X		X				X																		
13	61405562	GÅNGJÄRN								X	X						X	X		X				X																		
15	61590599	STRÖMBRYTARE								X	X						X	X		X				X																		
16	61501429	LUCKA KOMPL								X	X						X	X		X				X																		
20	61521336	FLAMINDIKATOR								X	X						X	X		X				X																		
24	61652145	GAVEL TILL RATT								X	X						X	X		X				X																		
25	61574479	STOMME TILL RATT								X	X						X	X		X				X																		
26	69142509	SPÄNNRING								X	X						X	X		X				X																		
27	60793257	EL-TERMOSTAT								X	X						X	X		X				X																		
29	61448076	KONISK RING								X	X						X	X		X				X																		
30	61448087	MUTTER								X	X						X	X		X				X																		
31	61537932	GASRÖR								X	X						X	X		X				X																		

Anm.

SOLIFER	RES.DELSKATALOG 1988-1995 Ej Artic/Articina/Goldie	GASOL 440	KYLSKÅP UPO MOBIL-LIFE C 1012, 90 L 460 -90-91; 510L-90-92; 550GLS -91 FRONT PLUS TOPP

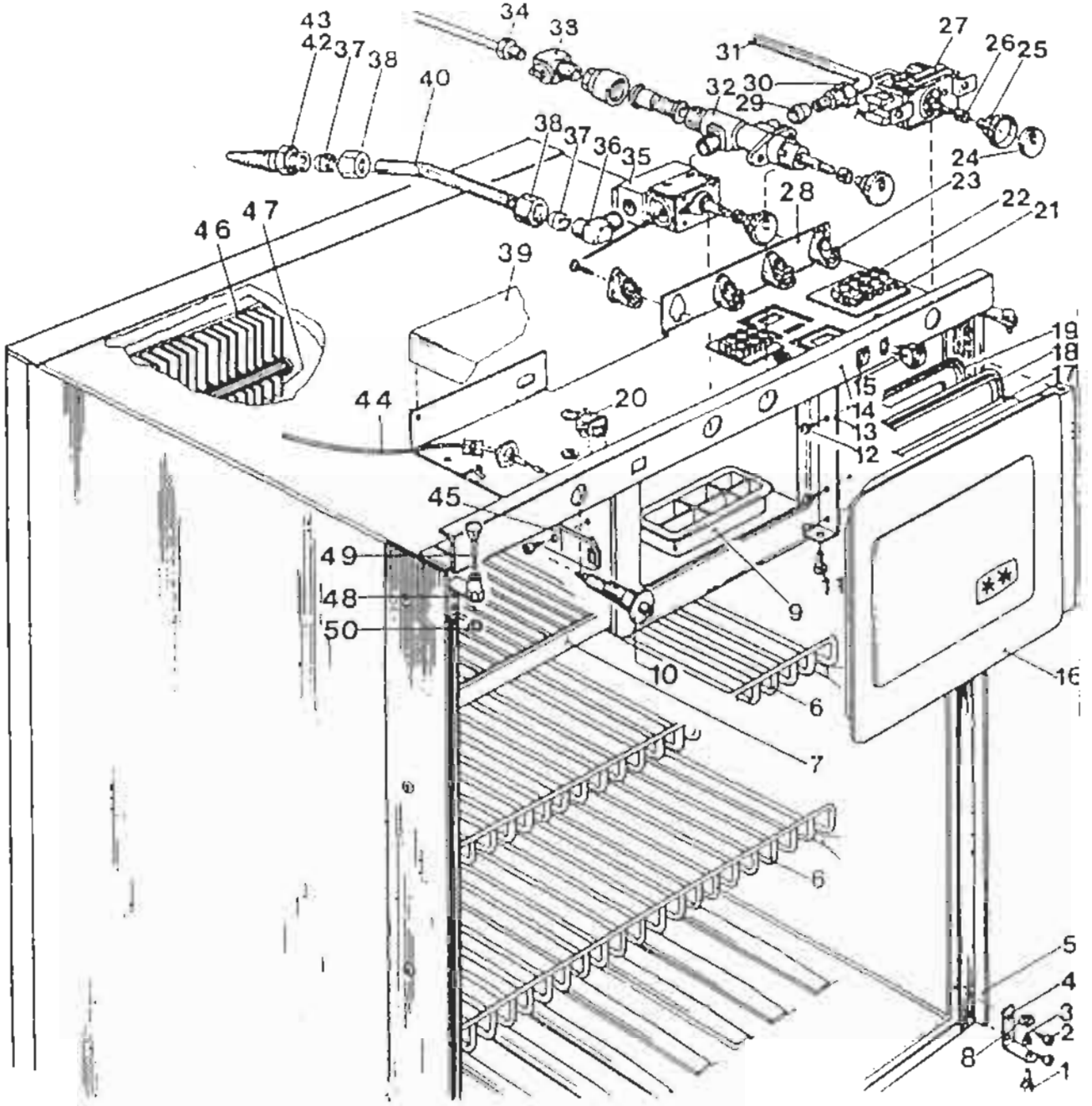

SOLIFER

RESERVDELSKATALOG
1988-1995
Ej Artic/Articina/Galdie

GASOL
440

KYLSKÅP UPO MOBIL-LIFE C 1012, 90L
460 -90-91; 510L -90-92; 550GLS
FRONT PLUS TOPP

Landskod
X = alla vagnar
S = endast Finland
R = endast Sverige
N = endast Norge
T = endast Danmark
H = endast Holland
G endast Tyskland

Pos.	Res.delsnr.	Benämnig	1988			1989				1990							1991							1992					1993					1994-1995							ANM.
			5502 i	6002 i	6702 i	550 DL	5602 i	6102 i	6702 i	460	510 L	JUB	550 DL	5602 i	6102 i	6702 i	460	510 L	550 DL	550 GLS	5602 i	6102 i	6702 i	510 L	550 DL	550 GLT	6101i	6102 i	550 DL	550 GLT	6101i	F 620	F 670	510	550 MH	550 DL	550 GLT	6101i	F 620	F 670	
32	61521258	TÄNFSÄKRING								X	X						X	X		X				X																	
33	61527171	ADAPTER								X	X						X	X		X				X																	
34	61527160	TERMOELEMENT 1000 MM								X	X						X	X		X				X																	
35	61521270	GASTERMOSTAT								X	X						X	X		X				X																	
36	69131448	VINKELANSLUTNING								X	X						X	X		X				X																	
37	60517146	KONISK RING D8								X	X						X	X		X				X																	
38	61389398	MUTTER M 12X1/D8								X	X						X	X		X				X																	
40	61537921	GASRÖR								X	X						X	X		X				X																	
42	69146230	RÖRANSLUTNING								X	X						X	X		X				X																	
43	61470828	SLANGANSLUTNING								X	X						X	X		X				X																	
44	61729279	TÄNDKABEL								X	X						X	X		X				X																	
45	61490181	LÅSANORDNING								X	X						X	X		X				X																	
48	61781836	STOMME FÖR LÅS								X	X						X	X		X				X																	
49	61619950	LÅS								X	X						X	X		X				X																	
50	69079158	O-RING NPR 70 4,48X78								X	X						X	X		X				X																	
	61790560	DÖRRLÅS KOMPL								X	X						X	X		X				X																	

Anm

SOLIFER	RES.DELSKATALOG 1988-1995 Ej Artic/Articina/Goldie	GASOL 444	KYLSKÅP UPO MOBIL-LIFE C 1012, 90 L 460 -90-91; 510L-90-92; 550GLS -91 BAKSIDA PLUS DÖRR

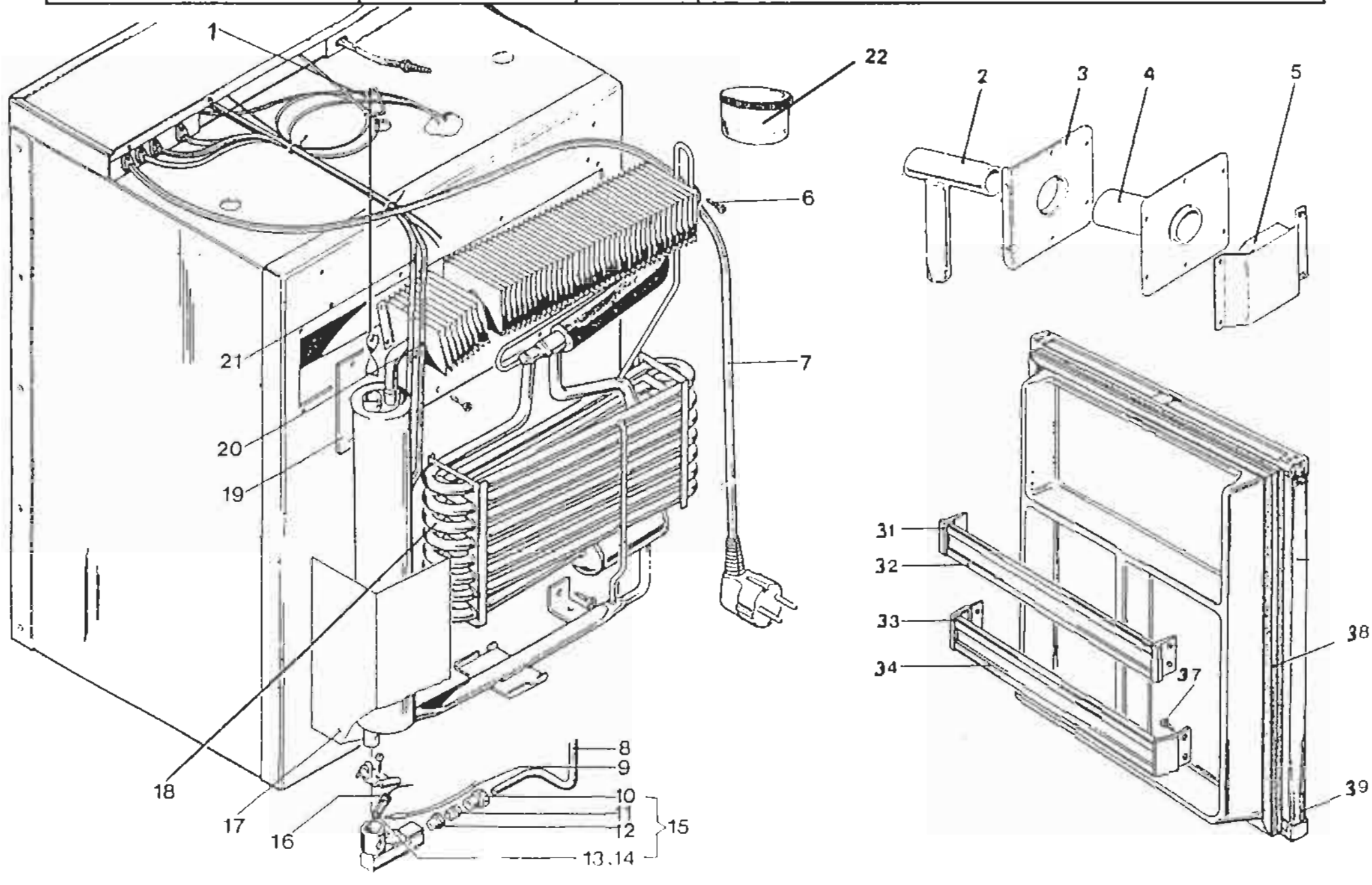

SOLIFER

RESERVDELSKATALOG
1988-1995
Ej Artic/Articina/Goldie

GASOL
444

KYLSKÅP UPO MOBIL-LIFE C 1012, 90L
460 -90-91; 510L -90-92; 550GLS -91
BAKSIDA PLUS DÖRR

Landskod
X = alla vagnar
S = endast Finland
R = endast Sverige
N = endast Norge
T = endast Danmark
H = endast Holland
G = endast Tyskland
M = MENU utrustning

Pos.	Res.delsnr.	Benämning	1988			1989				1990							1991							1992					1993					1994-1995							ANM.
			5502 i	6002 i	6702 i	550 DL	5602 i	6102 i	6702 i	460	510 L	JUB	550 DL	5602 i	6102 i	6702 i	460	510 L	550 DL	550 GLS	5602 i	6102 i	6702 i	510 L	550 DL	550 GLT	6101i	6102 i	550 DL	550 GLT	6101i	F 620	F 670	510	550 MH	550 DL	550 GLT	6101i	F 620	F 670	
1	61532175	STYRSPIRAL								X	X						X	X		X				X																	
2	61546280	AVGASRÖR								X	X						X	X		X				X																	
3	61705222	INRE SKYDDSPLÅT								X	X						X	X		X				X																	
4	61462015	SKARVRÖR								X	X						X	X		X				X																	
5	61227378	VINDSKYDD								X	X						X	X		X				X																	
8	61537932	GASRÖR								X	X						X	X		X				X																	
9	61527160	TERMOELEMENT 1000 MM								X	X						X	X		X				X																	
10	61122488	MUTTER								X	X						X	X		X				X																	
11	61122455	TÄTNINGSRING								X	X						X	X		X				X																	
12	61222466	MUNSTYCKE NR 12								X	X						X	X		X				X																	
13	68048729	TÄNDSTIFT								X	X						X	X		X				X																	
14	69125426	KRYMPSTRUMPA								X	X						X	X		X				X																	
15	61691094	BRÄNNARE CB 506154								X	X						X	X		X				X																	
16	61729279	TÄNDKABEL								X	X						X	X		X				X																	
18	61531710	AGGREGAT UA 61								X	X						X	X		X				X																	
20	61574435	ELPATRON 230V/110W								X	X						X	X		X				X																	
21	61716725	ELPATRON 12V/85W								X	X						X	X		X				X																	EJ STD.
22	69115638	VÄRMELDANDE MASSA								X	X						X	X		X				X																	
31	61478401	GAVEL ÖVRE LIST								X	X						X	X		X				X																	
32	61501297	ÖVRE LIST								X	X						X	X		X				X																	

Anm.

SOLIFER	RES.DELSKATALOG 1988-1995 Ej Artic/Articina/Goldie	GASOL 444	KYLSKÅP UPO MOBIL-LIFE C 1012, 90 L 460 -90-91; 510L-90-92; 550GLS -91 BAKSIDA PLUS DÖRR

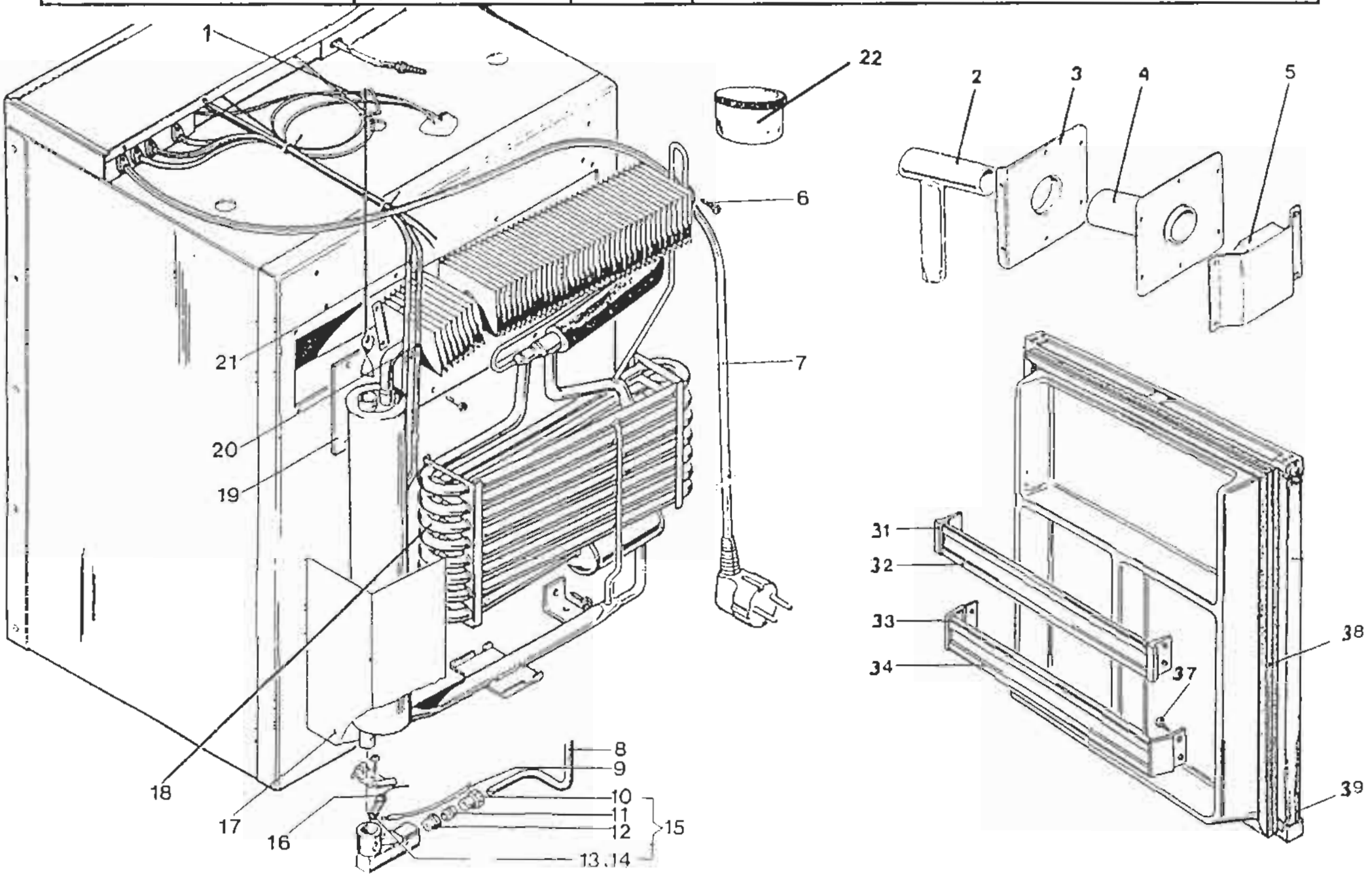

SOLIFER

RESERVDELSKATALOG
1988-1995
Ej Artic/Articina/Goldie

GASOL
444

KYLSKÅP UPO MOBIL-LIFE C 1012, 90L
460 -90-91; 510L -90-92; 550GLS -91
BAKSIDA PLUS DÖRR

Landskod
X = alla vagnar
S = endast Finland
R = endast Sverige
N = endast Norge
T = endast Danmark
H = endast Holland
G = endast Tyskland
M = MSMU utrustning

Pos.	Res.delsnr.	Benämning	1988			1989				1990							1991							1992					1993					1994-1995							ANM.
			5502 i	6002 i	6702 i	550 DL	5602 i	6102 i	6702 i	460	510 L	JUB	550 DL	5602 i	6102 i	6702 i	460	510 L	550 DL	550 GLS	5602 i	6102 i	6702 i	510 L	550 DL	550 GLT	6101i	6102 i	550 DL	550 GLT	6101i	F 620	F 670	510	550 MH	550 DL	550 GLT	6101i	F 620	F 670	
33	61478390	GAVEL NEDRE LIST								X	X						X	X		X				X																	
34	61501286	NEDRE LIST								X	X						X	X		X				X																	
38	61781825	MAGNETLIST								X	X						X	X		X				X																	
39	61831115	DÖRR KOMPL.								X	X						X	X		X				X																	

Anm.

SOLIFER	RES.DELSKATALOG 1988-1995 Ej Artic/Articina/Goldie	GASOL 450	KYLSKÅP UPO MOBIL-LIFE 1032-1034,115 L/120L BOGGIVAGN. -88-92 PLUS 550 -89-92(EJ 550GLS -91) OCH 6101i 1992 FRONT PLUS TOPP

AVVIKANDE DELAR
VID ELEKTRISK
TÄNDNING

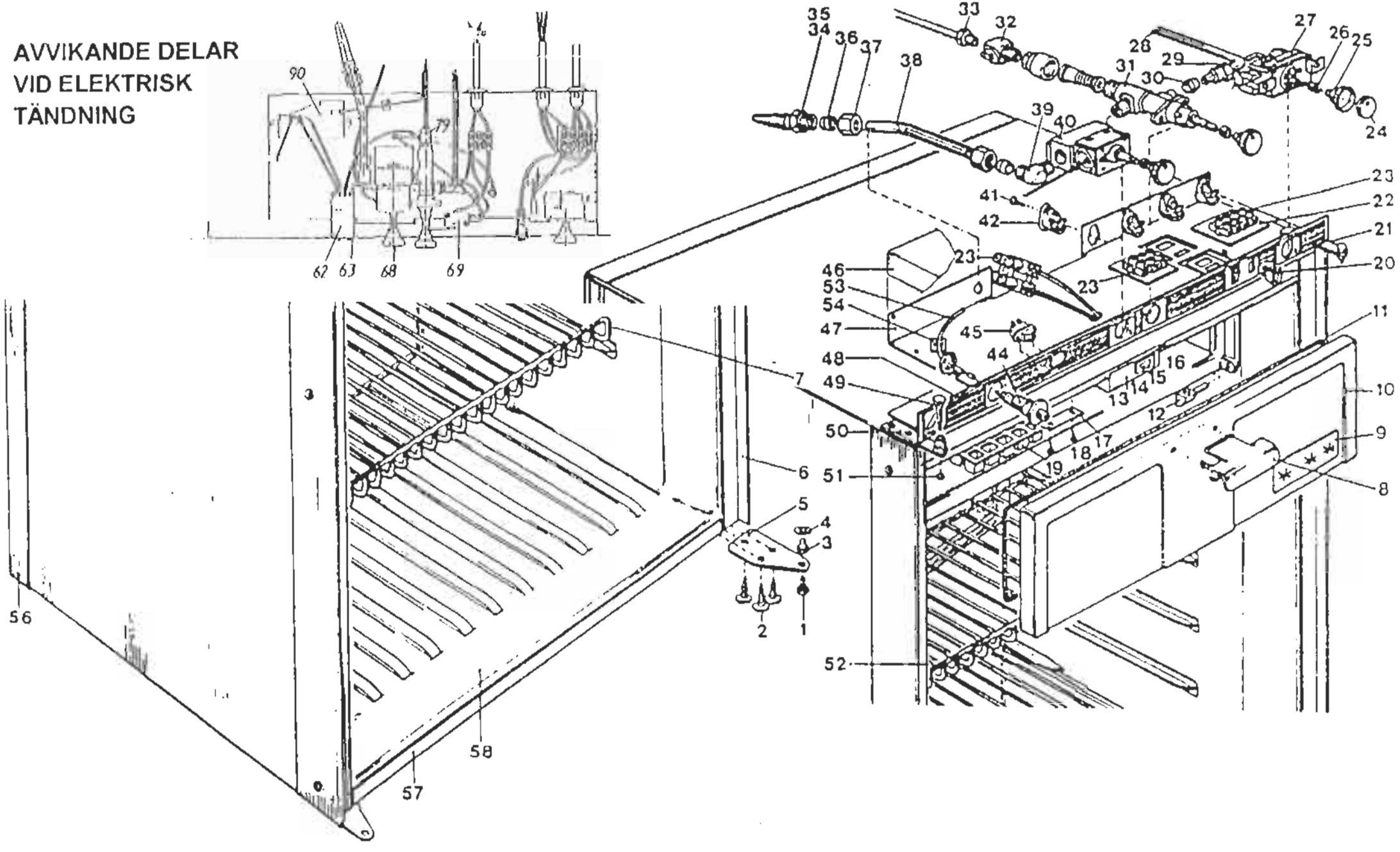

SOLIFER

RESERVDELSKATALOG
1988-1995
Ej Artic/Articina/Goldie

GASOL
450

KYLSKÅP UPO MOBIL-LIFE C 1032-1034, 115L/120L
BOGGIVAGN -88-92 PLUS 550 -89-92(EJ 550GLS-91)
OCH 6101i -92 FRONT PLUS TOPP

Landskod
X = alla vagnar
S = endast Finland
R = endast Sverige
N = endast Norge
T = endast Danmark
H = endast Holland
G = endast Tyskland

Pos.	Res.delsnr.	Benämning	1988			1989				1990							1991							1992					1993					1994-1995							ANM.
			5502 i	6002 i	6702 i	550 DL	5602 i	6102 i	6702 i	460	510 L	JUB	550 DL	5602 i	6102 i	6702 i	460	510 L	550 DL	550 GLS	5602 i	6102 i	6702 i	510 L	550 DL	550 GLT	6101i	6102 i	550 DL	550 GLT	6101i	F 620	F 670	510	550 MH	550 DL	550 GLT	6101i	F 620	F 670	
1	60598023	GÅNGJÄRNSKRUV	X	X	X	X	X	X	X			X	X	X	X	X			X		X	X	X		X	X	X	X													
3	60598012	GÅNGJÄRNSTAPP	X	X	X	X	X	X	X			X	X	X	X	X			X		X	X	X		X	X	X	X													
4	69149484	BRICKA	X	X	X	X	X	X	X			X	X	X	X	X			X		X	X	X		X	X	X	X													
5	61770831	GÅNGJÄRN	X	X	X	X	X	X	X			X	X	X	X	X			X		X	X	X		X	X	X	X													
7	61606830	HYLLA	X	X	X	X	X	X	X			X	X	X	X	X			X		X	X	X		X	X	X	X													
8	61606741	LÅSANORDNING	X	X	X	X	X	X	X			X	X	X	X	X			X		X	X	X		X	X	X	X													
10	61666682	LUCKA	X	X	X	X	X	X	X			X	X	X	X	X			X		X	X	X		X	X	X	X													
11	69149196	TÄTNINGSBAND	X	X	X	X	X	X	X			X	X	X	X	X			X		X	X	X		X	X	X	X													
12	61606863	GÅNGJÄRN HÖ.	X	X	X	X	X	X	X			X	X	X	X	X			X		X	X	X		X	X	X	X													
12	61606874	GÅNGJÄRN VÄ.	X	X	X	X	X	X	X			X	X	X	X	X			X		X	X	X		X	X	X	X													
13	61606896	LAMPSKYDD	X	X	X	X	X	X	X			X	X	X	X	X			X		X	X	X		X	X	X	X													
14	61649089	STRÖMSTÄLLARE	X	X	X	X	X	X	X			X	X	X	X	X			X		X	X	X		X	X	X	X													
15	61649123	LAMPHÅLLARE E 10	X	X	X	X	X	X	X			X	X	X	X	X			X		X	X	X		X	X	X	X													
16	69149285	LAMPA E 10 12V/3W	X	X	X	X	X	X	X			X	X	X	X	X			X		X	X	X		X	X	X	X													
17	61582118	LÅSANORDNING	X	X	X	X	X	X	X			X	X	X	X	X			X		X	X	X		X	X	X	X													
19	61599910	ISLÅDA	X	X	X	X	X	X	X			X	X	X	X	X			X		X	X	X		X	X	X	X													
20	61590599	STRÖMSTÄLLARE	X	X	X	X	X	X	X			X	X	X	X	X			X		X	X	X		X	X	X	X													
21	61652101	ÖVRE GÅNGJÄRN	X	X	X	X	X	X	X			X	X	X	X	X			X		X	X	X		X	X	X	X													
24	61652145	GAVEL TILL RATT SVART	X	X	X	X	X	X	X			X	X	X	X	X			X		X	X	X		X	X	X	X													
25	61574479	STOMME TILL RATT SVART	X	X	X	X	X	X	X			X	X	X	X	X			X		X	X	X		X	X	X	X													

Anm

SOLIFER	RES.DELSKATALOG 1988-1995 Ej Artic/Articina/Goldie	GASOL 450	KYLSKÅP UPO MOBIL-LIFE 1032-1034,115 L/120L BOGGIVAGN. -88-92 PLUS 550 -89-92(EJ 550GLS -91) OCH 6101i 1992 FRONT PLUS TOPP

AVVIKANDE DELAR
VID ELEKTRISK
TÄNDNING

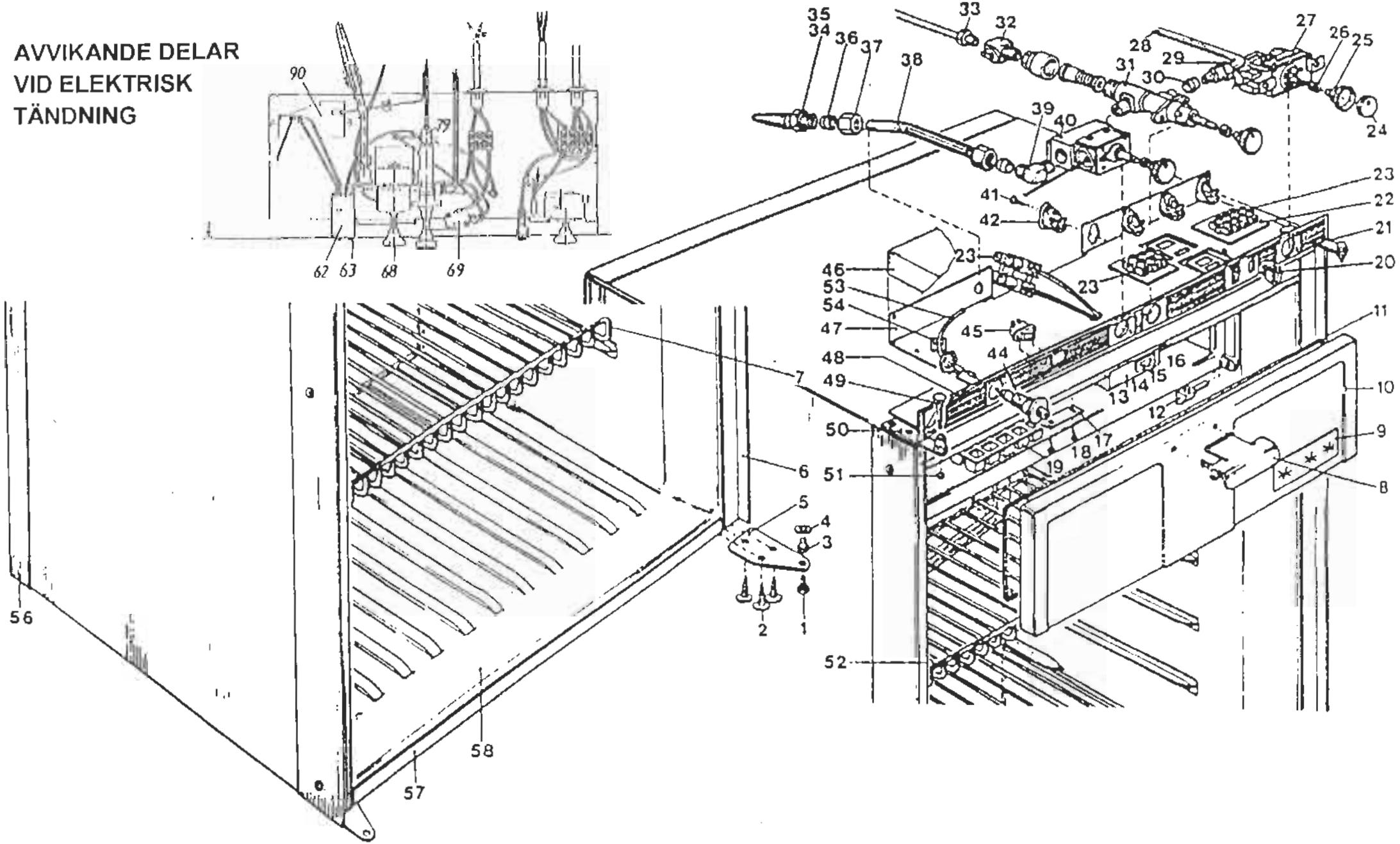

SOLIFER

RESERVDELSKATALOG
1988-1995
Ej Artic/Articina/Goldie

GASOL
450

KYLSKÅP UPO MOBIL-LIFE C 1032-1034, 115L/120L
BOGGIVAGN -88-92 PLUS 550 -89-92(EJ 550GLS-91)
OCH 6101i -92
FRONT PLUS TOPP

Landskod
X = alla vagnar
S = endast Finland
R = endast Sverige
N = endast Norge
T = endast Danmark
H = endast Holland
G = endast Tyskland

Pos.	Ros.delsnr.	Benämnig	1988			1989				1990							1991							1992					1993					1994-1995							ANM.
			5502 i	6002 i	6702 i	550 DL	5602 i	6102 i	6702 i	460	510 L	JUB	550 DL	5602 i	6102 i	6702 i	460	510 L	550 DL	550 GLS	5602 i	6102 i	6702 i	510 L	550 DL	550 GLT	6101i	6102 i	550 DL	550 GLT	6101i	F 620	F 670	510	550 MH	550 DL	550 GLT	6101i	F 620	F 670	
26	69142509	SPÄNNRING	X	X	X	X	X	X	X			X	X	X	X	X			X		X	X	X		X	X	X	X													
27	60793257	ELTERMOSTAT	X	X	X	X	X	X	X			X	X	X	X	X			X		X	X	X		X	X	X	X													
28	61655666	GASRÖR	X	X	X	X	X	X	X			X	X	X	X	X			X		X	X	X		X	X	X	X													
29	61448087	MUTTER	X	X	X	X	X	X	X			X	X	X	X	X			X		X	X	X		X	X	X	X													
30	61448076	KONISK RING	X	X	X	X	X	X	X			X	X	X	X	X			X		X	X	X		X	X	X	X													
31	61521258	TÄNDSÄKRING	X	X	X	X	X	X	X			X	X	X	X	X			X		X	X	X		X	X	X	X													
32	61527171	ADAPTER	X	X	X	X	X	X	X			X	X	X	X	X			X		X	X	X		X	X	X	X													
33	61639701	TERMOELEMENT	X	X	X	X	X	X	X			X	X	X	X	X			X		X	X	X		X	X	X	X													
35	61470828	SLANGANSLUTNING	X	X	X	X	X	X	X			X	X	X	X	X			X		X	X	X		X	X	X	X													
36	60517146	KONISK RING D 8	X	X	X	X	X	X	X			X	X	X	X	X			X		X	X	X		X	X	X	X													
37	61389398	MUTTER M 12X1/D8	X	X	X	X	X	X	X			X	X	X	X	X			X		X	X	X		X	X	X	X													
38	61537921	GASRÖR	X	X	X	X	X	X	X			X	X	X	X	X			X		X	X	X		X	X	X	X													
39	69131448	VINKELANSLUTNING	X	X	X	X	X	X	X			X	X	X	X	X			X		X	X	X		X	X	X	X													
40	61521270	GASTERMOSTAT	X	X	X	X	X	X	X			X	X	X	X	X			X		X	X	X		X	X	X	X													
44	61521347	PIEZOTÄNDARE	X	X	X	X	X	X	X			X	X	X	X	X			X		X	X	X		X	X	X	X													
45	61521336	FLAMMINDIKATOR	X	X	X	X	X	X	X			X	X	X	X	X			X		X	X	X		X	X	X	X													
49	61619950	LÅS	X	X	X	X	X	X	X			X	X	X	X	X			X		X	X	X		X	X	X	X													
50	61652344	STOMME FÖR LÅS	X	X	X	X	X	X	X			X	X	X	X	X			X		X	X	X		X	X	X	X													
51	69079158	O-RING NPR 70 4,48 X 1,78	X	X	X	X	X	X	X			X	X	X	X	X			X		X	X	X		X	X	X	X													
49-51	61790571	LÅS KOMPL.	X	X	X	X	X	X	X			X	X	X	X	X			X		X	X	X		X	X	X	X													

Anm.

SOLIFER	RES.DELSKATALOG 1988-1995 Ej Artic/Articina/Goldie	GASOL 450	KYLSKÅP UPO MOBIL-LIFE 1032-1034,115 L/120L BOGGIVAGN. -88-92 PLUS 550 -89-92(EJ 550GLS -91) OCH 6101i 1992 FRONT PLUS TOPP

AVVIKANDE DELAR VID ELEKTRISK TÄNDNING

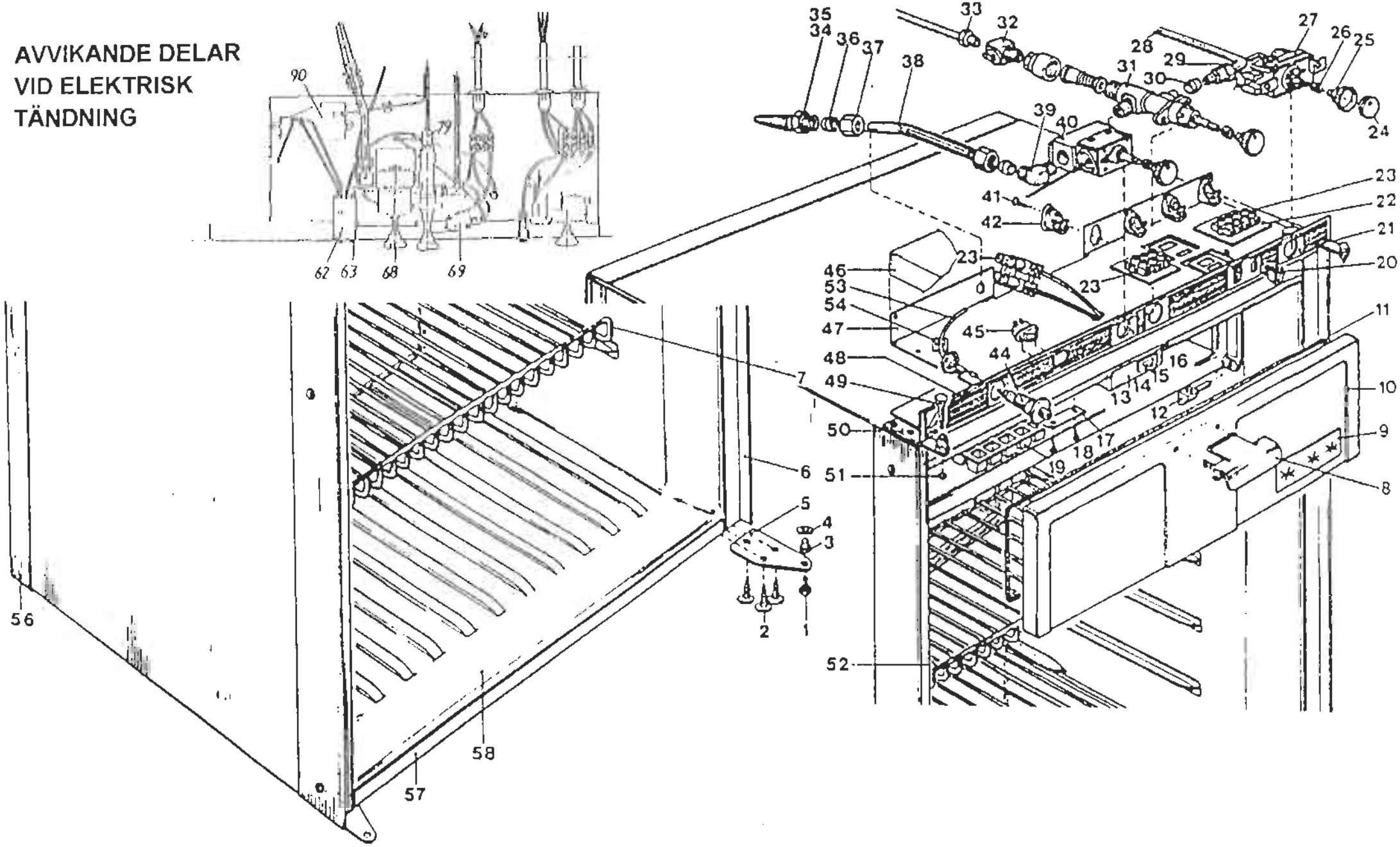

SOLIFER

RESERVDELSKATALOG
1988-1995
Ej Artic/Articina/Goldie

GASOL
450

KYLSKÅP UPO MOBIL-LIFE C 1032-1034, 115L/120L
BOGGIVAGN -88-92 PLUS 550 -89-92(EJ 550GLS-91)
OCH 6101i -92 FRONT PLUS TOPP

Landskod
X = alla vagnar
S = endast Finland
R = endast Sverige
N = endast Norge
T = endast Danmark
H = endast Holland
G = endast Tyskland

Pos.	Res.delsnr.	Benämnig	1988			1989				1990							1991							1992					1993					1994-1995							ANM.
			5502 i	6002 i	6702 i	550 DL	5602 i	6102 i	6702 i	460	510 L	JUB	550 DL	5602 i	6102 i	6702 i	460	510 L	550 DL	550 GLS	5602 i	6102 i	6702 i	510 L	550 DL	550 GLT	6101i	6102 i	550 DL	550 GLT	6101i	F 620	F 670	510	550 MH	550 DL	550 GLT	6101i	F 620	F 670	
52	61255256	ÖVRE HYLLA	X	X	X	X	X	X	X			X	X	X	X	X			X		X	X	X		X	X	X	X													
53	61729268	TÄNDKABEL	X	X	X	X	X	X	X			X	X	X	X	X			X		X	X	X		X	X	X	X													
62	61487236	TÄNDINDIKATOR	X	X	X																																				
63	61574291	FÄSTHOLK FÖR LED	X	X	X																																				
68	61574480	GAVEL TILL RATT	X	X	X																																				
69	61066776	MICROBRYTARE	X	X	X																																				
90	61568512	ELEKTRISK TÄNDARE RV 681	X	X	X																																				

Anm.

SOLIFER	RES.DELSKATALOG 1988-1995 Ej Artic/Articina/Goldie	GASOL 454	KYLSKÅP UPO MOBIL-LIFE 1032-1034,115 L/120L BOGGIVAGN. -88-92 PLUS 550 -89-92(EJ 550GLS -91) OCH 6101i 1992 BAKSIDA PLUS DÖRR

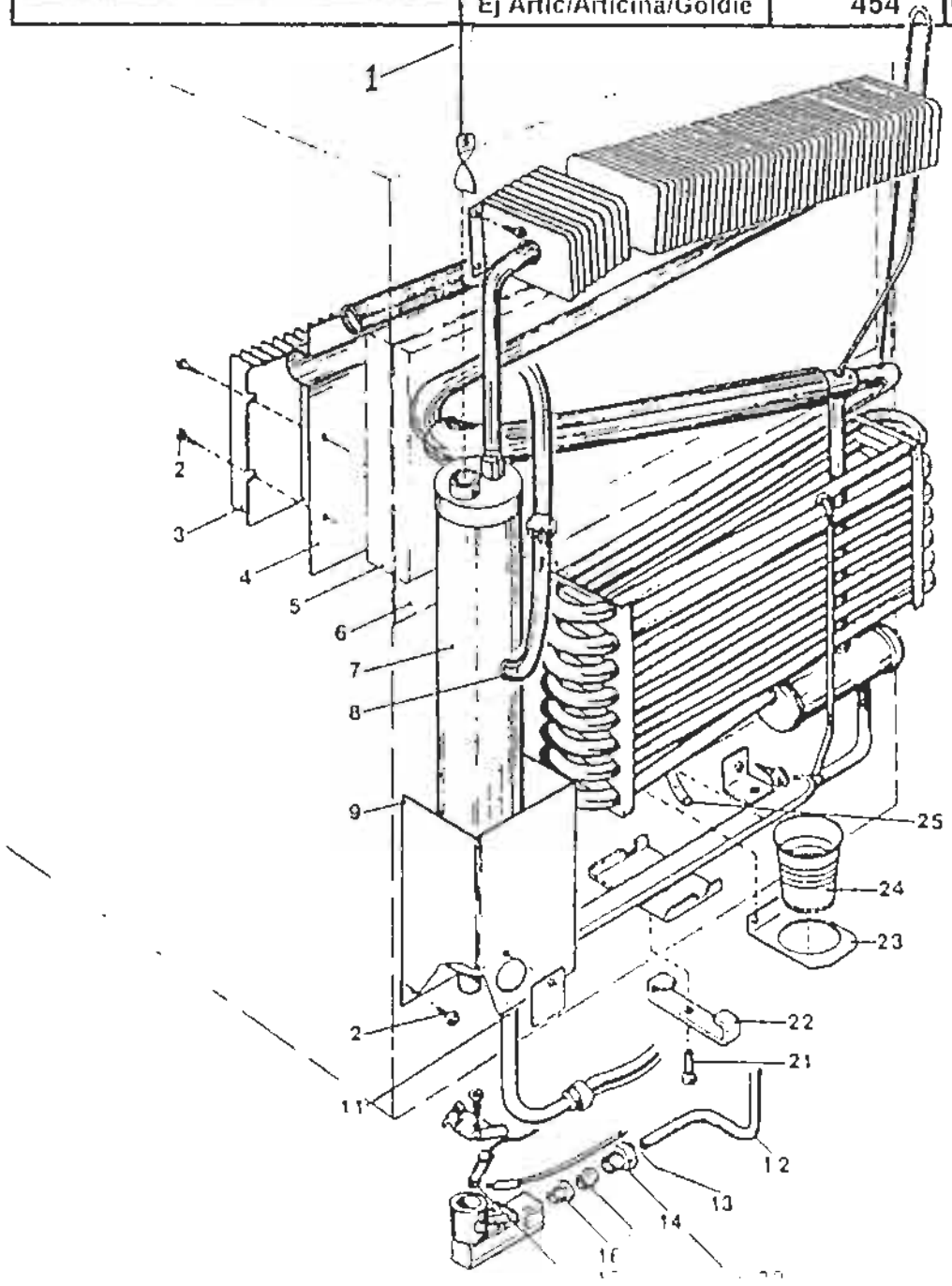

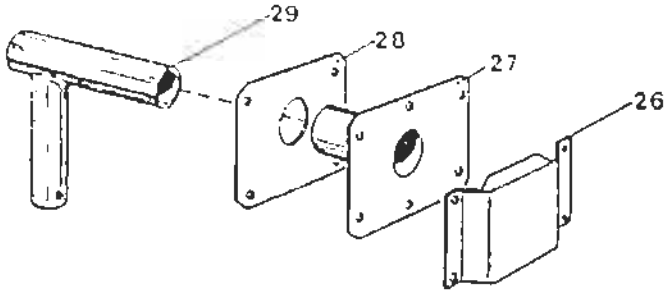

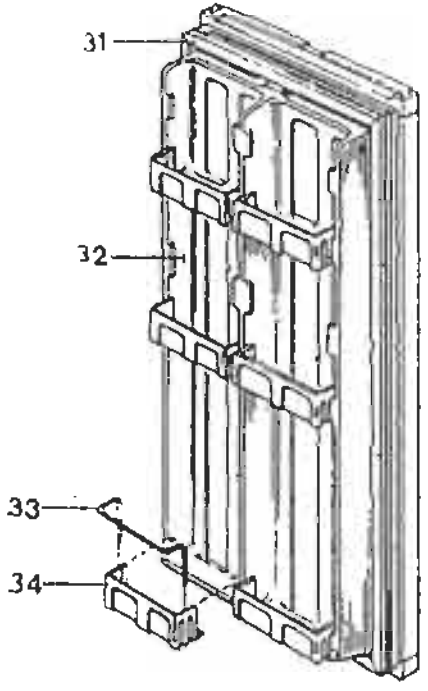

SOLIFER

RESERVDELSKATALOG
1988-1995
Ej Artic/Articina/Goldie

GASOL
454

KYLSKÅP UPO MOBIL-LIFE C 1032-1034, 115L/120L
BOGGIVAGN -88-92 PLUS 550 -89-92(EJ 550GLS-91)
OCH 6101i -92 BAKSIDA PLUS DÖRR

Landskod
X = alla vagnar
S = endast Finland
R = endast Sverige
N = endast Norge
T = endast Danmark
H = endast Holland
G = endast Tyskland
M = MENU utrustning

Pos.	Res.delsnr.	Benämnig	1988			1989				1990							1991							1992					1993					1994-1995							ANM.
			5502 i	6002 i	6702 i	550 DL	5602 i	6102 i	6702 i	460	510 L	JUB	550 DL	5602 i	6102 i	6702 i	460	510 L	550 DL	550 GLS	5602 i	6102 i	6702 i	510 L	550 DL	550 GLT	6101i	6102 i	550 DL	550 GLT	6101i	F 620	F 670	510	550 MH	550 DL	550 GLT	6101i	F 620	F 670	
1	61532175	STYRSPIRAL	X	X	X	X	X	X	X			X	X	X	X	X			X		X	X	X		X	X	X	X													
7	61652355	AGGREGAT UA 62	X	X	X	X	X	X	X			X	X	X	X	X			X		X	X	X		X	X	X	X													
8	61599943	ELPATRON 230V/140W	X	X	X	X	X	X	X			X	X	X	X	X			X		X	X	X		X	X	X	X													
8	61705300	ELPATRON 12V/110W	X	X	X	X	X	X	X			X	X	X	X	X			X		X	X	X		X	X	X	X													EJ STD.
12	61655666	GASRÖR	X	X	X	X	X	X	X			X	X	X	X	X			X		X	X	X		X	X	X	X													
13	61639701	TERMOELEMENT	X	X	X	X	X	X	X			X	X	X	X	X			X		X	X	X		X	X	X	X													
14	61122488	MUTTER	X	X	X	X	X	X	X			X	X	X	X	X			X		X	X	X		X	X	X	X													
15	61122455	TÄTNINGSRING	X	X	X	X	X	X	X			X	X	X	X	X			X		X	X	X		X	X	X	X													
16	68048906	MUNSTYCKE NR. 65	X	X	X	X	X	X	X			X	X	X	X	X			X		X	X	X		X	X	X	X													
17	68048729	TÄNDSTIFT	X	X	X	X	X	X	X			X	X	X	X	X			X		X	X	X		X	X	X	X													
19	69125426	KRYMPSLANG	X	X	X	X	X	X	X			X	X	X	X	X			X		X	X	X		X	X	X	X													
20	61691116	BRÄNNARE KOMPL.	X	X	X	X	X	X	X			X	X	X	X	X			X		X	X	X		X	X	X	X													
26	61227378	VINDSKYDD	X	X	X	X	X	X	X			X	X	X	X	X			X		X	X	X		X	X	X	X													
27	61546402	SKARVRÖR MED FLÄNS	X	X	X	X	X	X	X			X	X	X	X	X			X		X	X	X		X	X	X	X													
28	61462026	SKYDDSPLÅT INRE	X	X	X	X	X	X	X			X	X	X	X	X			X		X	X	X		X	X	X	X													
29	61546280	AVGASRÖR	X	X	X	X	X	X	X			X	X	X	X	X			X		X	X	X		X	X	X	X													
31	61639778	DÖRRTÄTNING	X	X	X	X	X	X	X			X	X	X	X	X			X		X	X	X		X	X	X	X													
32	61649145	DÖRR KOMPL.	X	X	X	X	X	X	X			X	X	X	X	X			X		X	X	X		X	X	X	X													
33	61607051	LIST	X	X	X	X	X	X	X			X	X	X	X	X			X		X	X	X		X	X	X	X													
34	61606796	DÖRRHYLLA	X	X	X	X	X	X	X			X	X	X	X	X			X		X	X	X		X	X	X	X													

Anm.

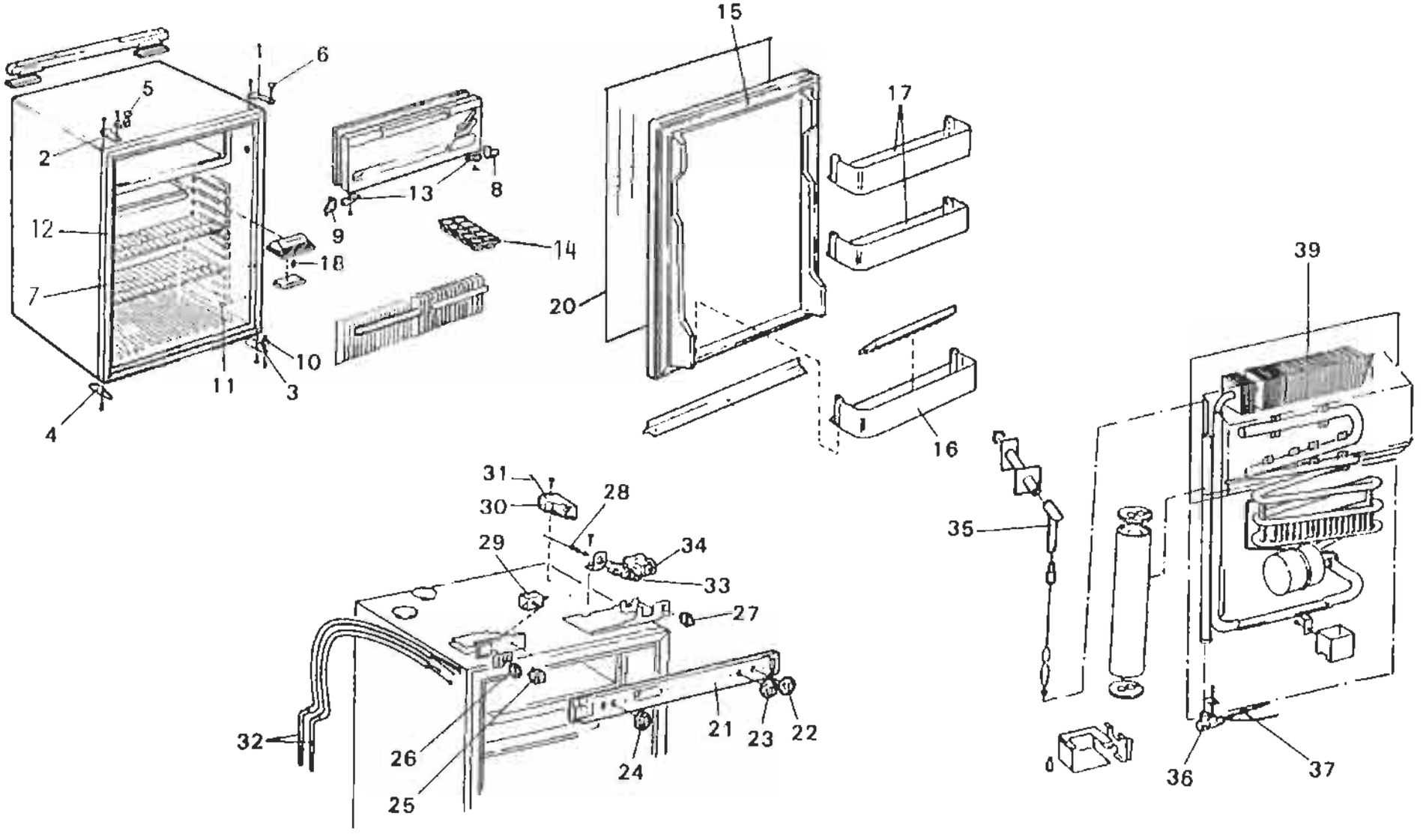
1
6
5
18
2
12
7
4
11
3
10
13
8
9
18
14
15
17
20
16
39
31
30
28
29
34
33
27
35
32
26
25
24
21
23
22
36
37

SOLIFER

RESERVDELSKATALOG
1988-1995
Ej Artic/Articina/Goldie

GASOL
460

KYLSKÅP E-LUX RM 400P
ALLA 1994; TIDIGA 1995
FRONT PLUS INSIDA

Landskod
X = alla vagnar
S = endast Finland
R = endast Sverige
N = endast Norge
T = endast Danmark
H = endast Holland
G = endast Tyskland

Pos.	Res.delsnr.	Benämnig	1988			1989				1990							1991							1992					1993					1994-1995							ANM.
			5502 i	6002 i	6702 i	550 DL	5602 i	6102 i	6702 i	460	510 L	JUB	550 DL	5602 i	6102 i	6702 i	460	510 L	550 DL	550 GLS	5602 i	6102 i	6702 i	510 L	550 DL	550 GLT	6101i	6102 i	550 DL	550 GLT	6101i	F 620	F 670	510	550 MH	550 DL	550 GLT	6101i	F 620	F 670	
		KOMPL. KYLSKÅP UTGÅTT. ERSÄTTS AV 4401																																							
1	62923526	GÅNGJÄRNSLED ÖVRE HÖ.																											x		x	x	x	x		x		x	x	x	1)
2	62923622	GÅNGJÄRNSLED ÖVRE VÄ.																												x					x		x				1)
3	62923527	GÅNGJÄRNSLED NEDRE HÖ.																											x		x	x	x	x		x		x	x	x	1)
4	62923621	GÅNGJÄRNSLED NEDRE VÄ.																												x					x		x				1)
5	62926260	DÖRRSPÄRR KOMPL.																											x	x	x	x	x	x	x	x	x	x	x	x	1)
6	62924892	GÅNGLEDSTAPP ÖVRE																											x	x	x	x	x	x	x	x	x	x	x	x	1)
7	62951037	NEDRE HYLLA																											x	x	x	x	x	x	x	x	x	x	x	x	1)
8	62002236	LÅGERHOLK HÖ																											x	x	x	x	x	x	x	x	x	x	x	x	1)
9	62935370	LUCKA FRYSFACK																											x	x	x	x	x	x	x	x	x	x	x	x	1)
10	62926265	GÅNGLEDSTAPP NEDRE																											x	x	x	x	x	x	x	x	x	x	x	x	1)
12	62951038	ÖVRE HYLLA																											x	x	x	x	x	x	x	x	x	x	x	x	1)
13	62002244	GÅNGLEDSTAPP																											x	x	x	x	x	x	x	x	x	x	x	x	1)
14	62923295	ISLÅDA																											x	x	x	x	x	x	x	x	x	x	x	x	1)
15	6935501	DÖRR UTAN FRONTPANEL																											x	x	x	x	x	x	x	x	x	x	x	x	1)
16	62923632	NEDRE DÖRRHYLLA																											x	x	x	x	x	x	x	x	x	x	x	x	1)
17	62923689	ÖVRE DÖRRHYLLA																											x	x	x	x	x	x	x	x	x	x	x	x	1)
21	62926768	MANÖVERPANEL																											x	x	x	x	x	x	x	x	x	x	x	x	1)
22	62926009	RATT FÖR ELTERMOSTAT																																							1)
23	62926996	RATT FÖR TÄNDSÄKRING																																							1)
24	62926774	RATT FÖR ELTERMOSTAT																																							1)

Anm. 1) OBS!!! ENDAST TIDIGA 1994

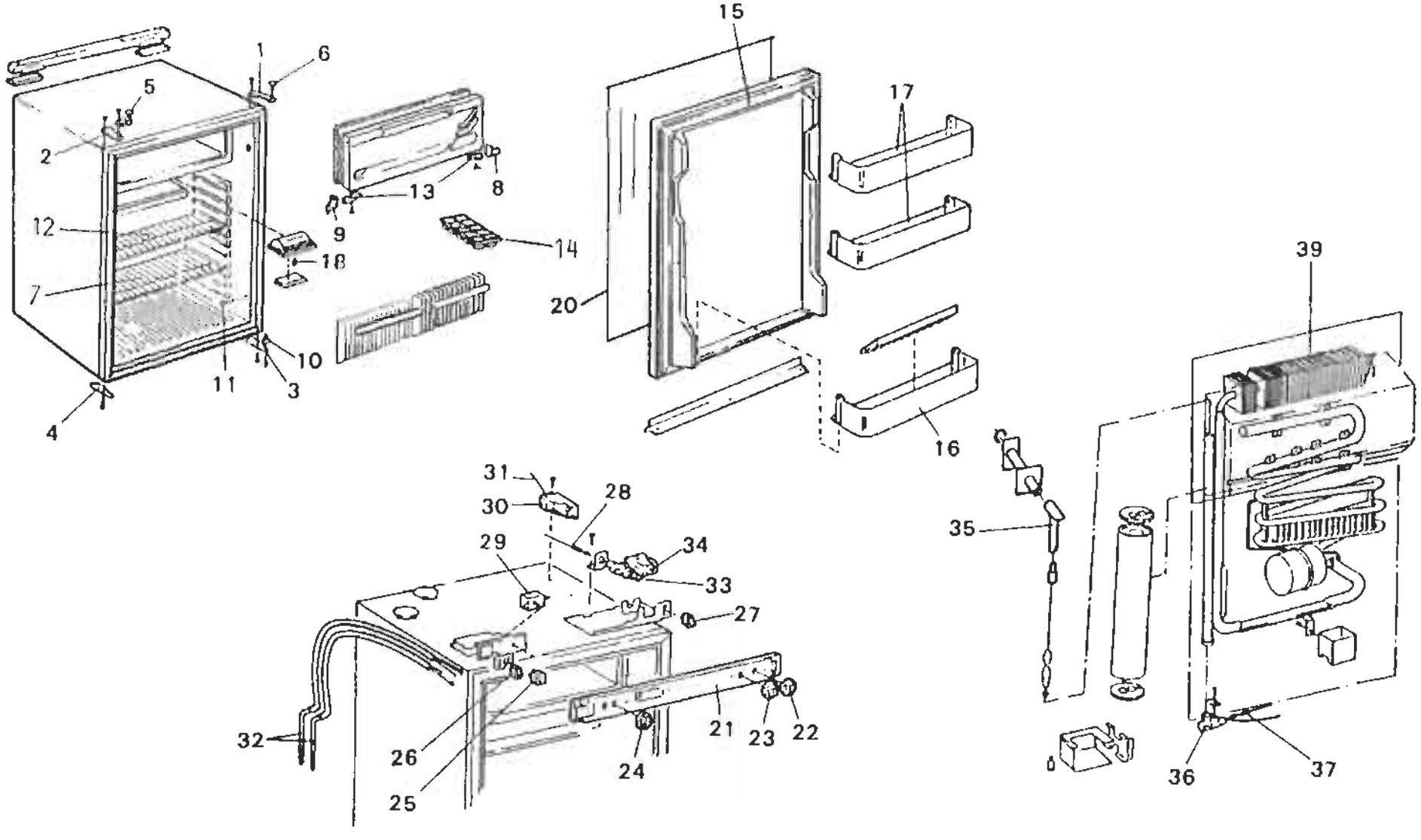
1
6
5
18
2
12
7
4
11
3
10
13
8
9
18
14
15
17
20
16
39
31
30
28
29
34
33
27
35
32
26
25
24
21
23
22
36
37

SOLIFER

RESERVDELSKATALOG
1988-1995
Ej Artic/Articina/Goldie

GASOL
460

KYLSKÅP E-LUX RM 400P
ALLA 1994; TIDIGA 1995
KYLSKÅPSTOPP

Landskod
X = alla vagnar
S = endast Finland
R = endast Sverige
N = endast Norge
T = endast Danmark
H = endast Holland
G = endast Tyskland

Pos.	Res.delsnr.	Benämnig	1988			1989				1990							1991							1992					1993					1994-1995							ANM.
			5502 i	6002 i	6702 i	550 DL	5602 i	6102 i	6702 i	460	510 L	JUB	550 DL	5602 i	6102 i	6702 i	460	510 L	550 DL	550 GLS	5602 i	6102 i	6702 i	510 L	550 DL	550 GLT	6101i	6102 i	550 DL	550 GLT	6101i	F 620	F 670	510	550 MH	550 DL	550 GLT	6101i	F 620	F 670	
26	62926274	STOMSTÄLLARE 230V																																							1)
28	62927880	TÄNDKABEL 1350 MM																																							1)
29	62923037	ELTERMOSTAT A																																							1)
29	62926528	ELTERMOSTAT A																																							1)
32	62923419	ELPATRON 230V/125W																																							
33	62923024	PIEZOTÄNDARE																																							1)
34	62923755	GASTERMOSTAT B																																							1)
36	62923432	BRÄNNARE 3kPa																											X	X	X	X	X	X	X	X	X	X	X	X	1)
37	62923433	BRÄNNARE 3kPa																											X	X	X	X	X	X	X	X	X	X	X	X	1)
38	62923434	BRÄNNARE 3kPa																											X	X	X	X	X	X	X	X	X	X	X	X	1)
39	62935303	AGGREGAT																											X	X	X	X	X	X	X	X	X	X	X	X	1)
	62927657	TÄNDSÄKRING																																							1)
	62923435	TERMOELEMENT 1350 MM																																							1)
	62923499	INDIKATOR																																							1)

Anm. 1) OBS!!!ENDAST TIDIGA 1994

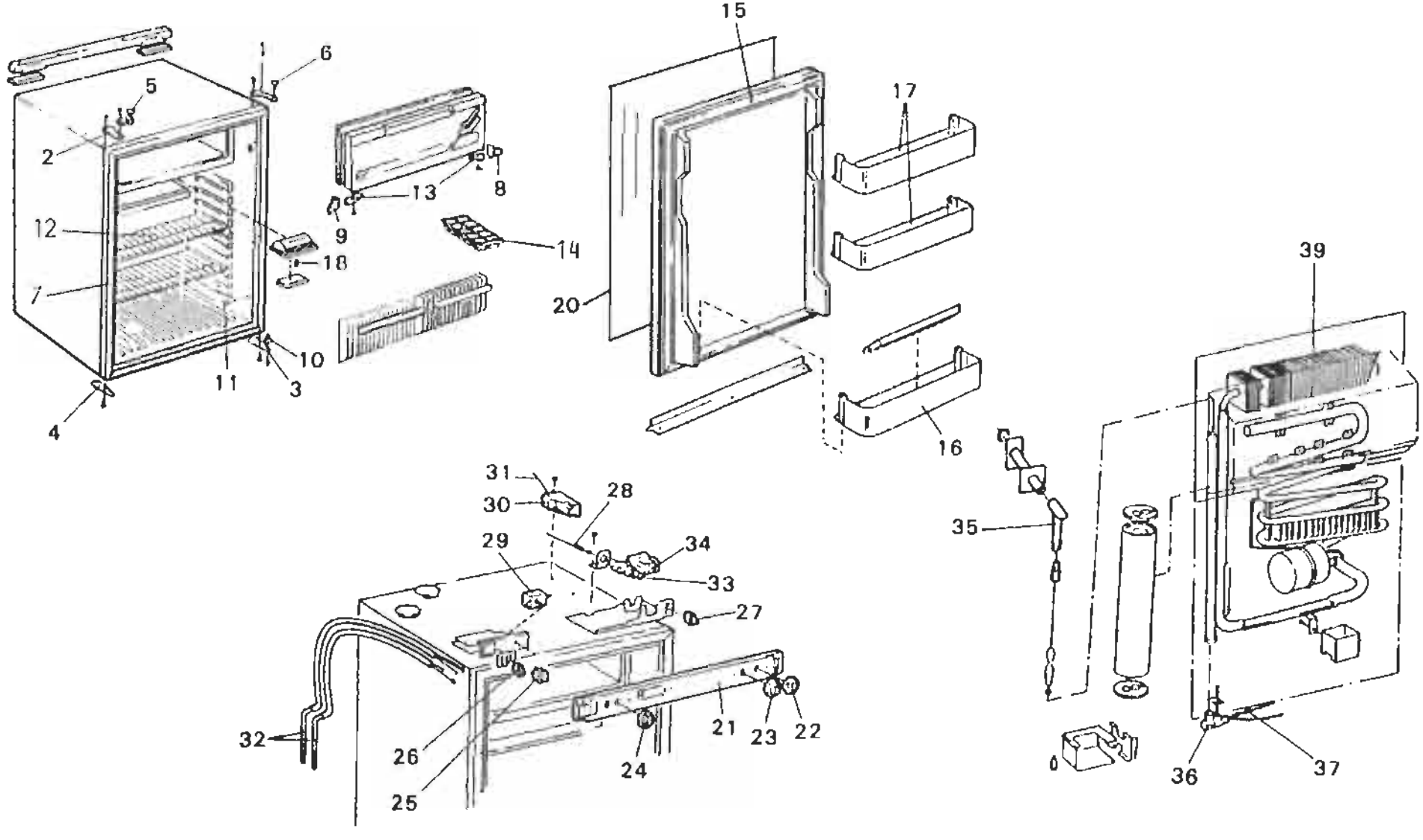
1
2
3
4
5
6
7
8
9
10
11
12
13
14
15
16
17
18
20
21
22
23
24
25
26
27
28
29
30
31
32
33
34
35
36
37
39

SOLIFER

RESERVDELSKATALOG
1988-1995
Ej Artic/Articina/Goldie

GASOL
470

KYLSKÅP E-LUX RM 4401L
SENARE 1994; ALLA 1995
FRONT PLUS INSIDA

Landskod
X = alla vagnar
S = endast Finland
R = endast Sverige
N = endast Norge
T = endast Danmark
H = endast Holland
G = endast Tyskland

Pos.	Ros.delsnr.	Benämnig	1988			1989				1990							1991							1992					1993					1994-1995							ANM.
			5502 i	6002 i	6702 i	550 DL	5602 i	6102 i	6702 i	460	510 L	JUB	550 DL	5602 i	6102 i	6702 i	460	510 L	550 DL	550 GLS	5602 i	6102 i	6702 i	510 L	550 DL	550 GLT	6101i	6102 i	550 DL	550 GLT	6101i	F 620	F 670	510	550 MH	550 DL	550 GLT	6101i	F 620	F 670	
1	62951246	ÖVRE GÅNGJÄRN HÖ																																X	X	X		X	X	X	
1	62951247	ÖVRE GÅNGJÄRN VÄ																																			X				
3	62951248	NEDRE GÅNGJÄRN HÖ																																X	X	X		X	X	X	
4	62951249	NEDRE GÅNGJÄRN VÄ																																			X				
5	62951299	DÖRRLÅS KOMPL																																X	X	X	X	X	X	X	
6	62923005	SKRUV																																X	X	X	X	X	X	X	
7	62951414	UNDRE HYLLA																																X	X	X	X	X	X	X	
8	90015008	LAGERHOLK HÖ																																X	X	X	X	X	X	X	
8	90015009	LAGERHOLK HÖ																																X	X	X	X	X	X	X	
9	62951468	KÖLDFACKSLUCKA KOMPL																																X	X	X	X	X	X	X	
10	62926265	SKRUV																																X	X	X	X	X	X	X	
12	62951474	ÖVRE HYLLA																																X	X	X	X	X	X	X	
13	62002244	GÅNGJÄRNSTAPP																																X	X	X	X	X	X	X	
14	62951132	ISLÅDA																																X	X	X	X	X	X	X	
15	62951404	DÖRR UTAN FRONTSKIVA																																X	X	X	X	X	X	X	
16	62951304	NEDRE HYLLA																																X	X	X	X	X	X	X	
17	62951308	ÖVRE/MELLAN HYLLA																																X	X	X	X	X	X	X	
18	62951641	BELYSNING KOMPL																																X	X	X	X	X	X	X	
18	62951388	LAMPA 12V																																X	X	X	X	X	X	X	
21	90015002	PANEL GRÅ																																X	X	X	X	X	X	X	1)
21	90015003	PANEL GRÅ																																X	X	X	X	X	X	X	2)

Anm.

SOLIFER	RES.DELSKATALOG 1988-1995 Ej Artic/Articina/Goldio	GASOL 470	KYLSKÅP E-LUX RM 4401L SENARE 1994; ALLA 1995 FRONT PLUS INSIDA

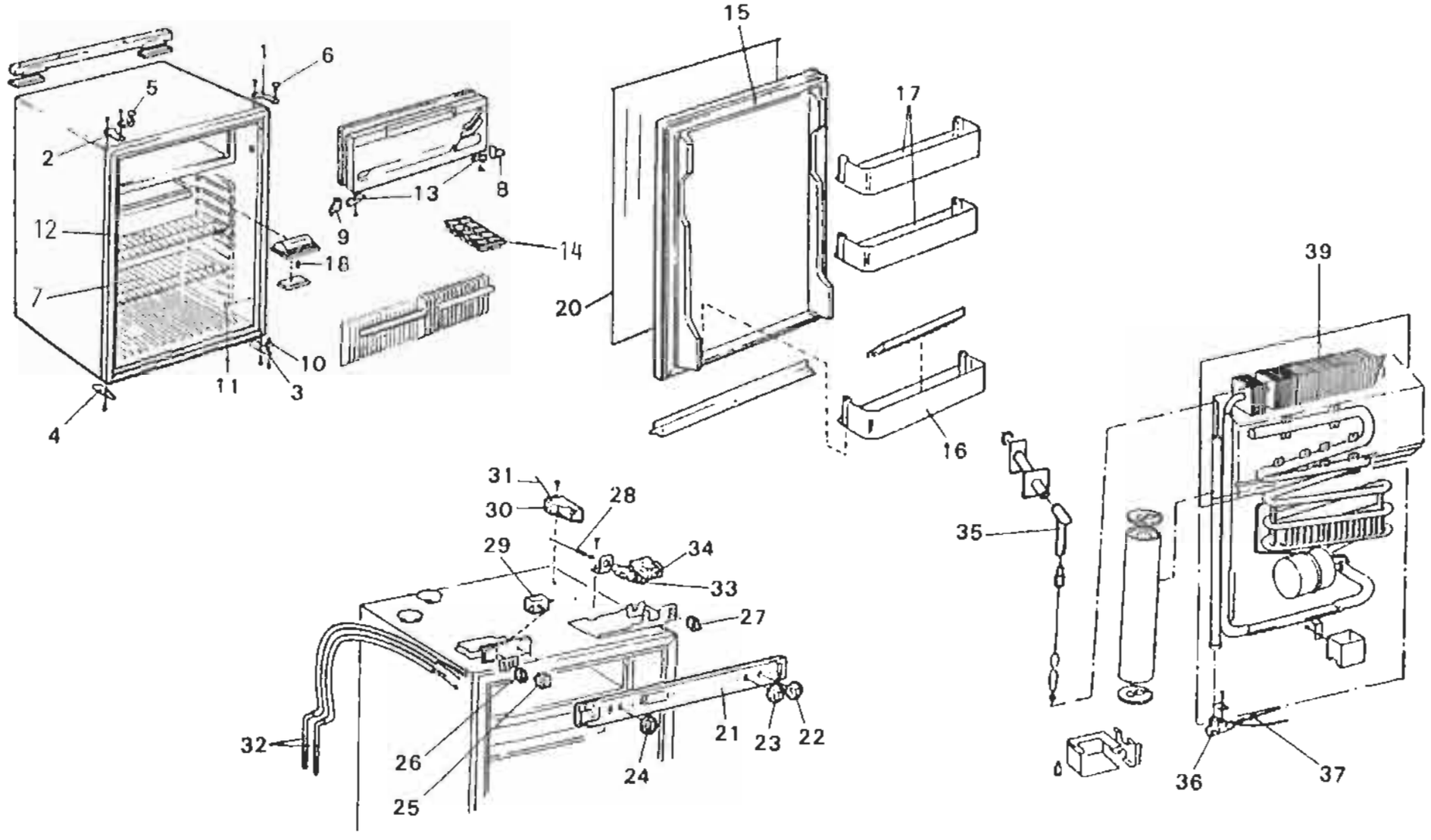

SOLIFER

RESERVDELSKATALOG
1988-1995
Ej Artic/Articina/Goldie

GASOL
470

KYLSKÅP E-LUX RM 4401L
SENARE 1995; ALLA 1995
KYLSKÅPSTOPP

Landskod
X = alla vagnar
S = endast Finland
R = endast Sverige
N = endast Norge
T = endast Danmark
H = endast Holland
G = endast Tyskland

Pos.	Res.delsnr.	Benämning	1988			1989				1990							1991							1992					1993					1994-1995							ANM.
			5502 i	6002 i	6702 i	550 DL	5602 i	6102 i	6702 i	460	510 L	JUB	550 DL	5602 i	6102 i	6702 i	460	510 L	550 DL	550 GLS	5602 i	6102 i	6702 i	510 L	550 DL	550 GLT	6101i	6102 i	550 DL	550 GLT	6101i	F 620	F 670	510	550 MH	550 DL	550 GLT	6101i	F 620	F 670	
22	62951455	RATT FÖR GASTERMOSTAT																																X	X	X	X	X	X	X	B
23	62951289	RATT FÖR TÄNDSÄKRING GRÅ																																X	X	X	X	X	X	X	
24	62951287	RATT FÖR ELTERMOSTAT GRÅ																																X	X	X	X	X	X	X	A
25	62926274	230 V BRYTARE																																X	X	X	X	X	X	X	
26	62926273	12 V BRYTARE																																X	X	X	X	X	X	X	3)
27	62926275	BRYTARE MED LAMPA																																X	X	X	X	X	X	X	
28	62923435	TERMOELEMENT 1350 MM																																X	X	X	X	X	X	X	
29	62923037	ELTERMOSTAT																																X	X	X	X	X	X	X	A
29	62926528	ELTERMOSTAT																																X	X	X	X	X	X	X	A
30	62923904	TÄNDARE RV 681.440																																X	X	X	X	X	X	X	
31	62951105	TÄNDARKABEL																																X	X	X	X	X	X	X	
32	62951693	ELPATRON 230V 135W																																X	X	X	X	X	X	X	
32	62951694	ELPATRON 12V 130W																																X	X	X	X	X	X	X	3)
33	62927657	TÄNDSÄKRING																																X	X	X	X	X	X	X	
34	62923755	GASTERMOSTAT																																X	X	X	X	X	X	X	B
36	62923876	BRÄNNARE 5 kPa																																G	G	G	G	G	G	G	3)
36	62923877	BRÄNNARE 3 kPa																																X	X	X	X	X	X	X	
37	90015004	MUNSTYCKE KZ 12, 5kPa																																G	G	G	G	G	G	G	4)
37	90015005	MUNSTYCKE KZ 43, 3kPa																																X	X	X	X	X	X	X	5)
																																									1)
																																									1)

Anm. 1) ENDAST TYSKLAND OCH HOLLAND(292 67 66-10/2)
2) ÖVRIGA LÄNDER (292 67 66-20/1)
3) ENDAST TYSKLAND OCH HOLLAND

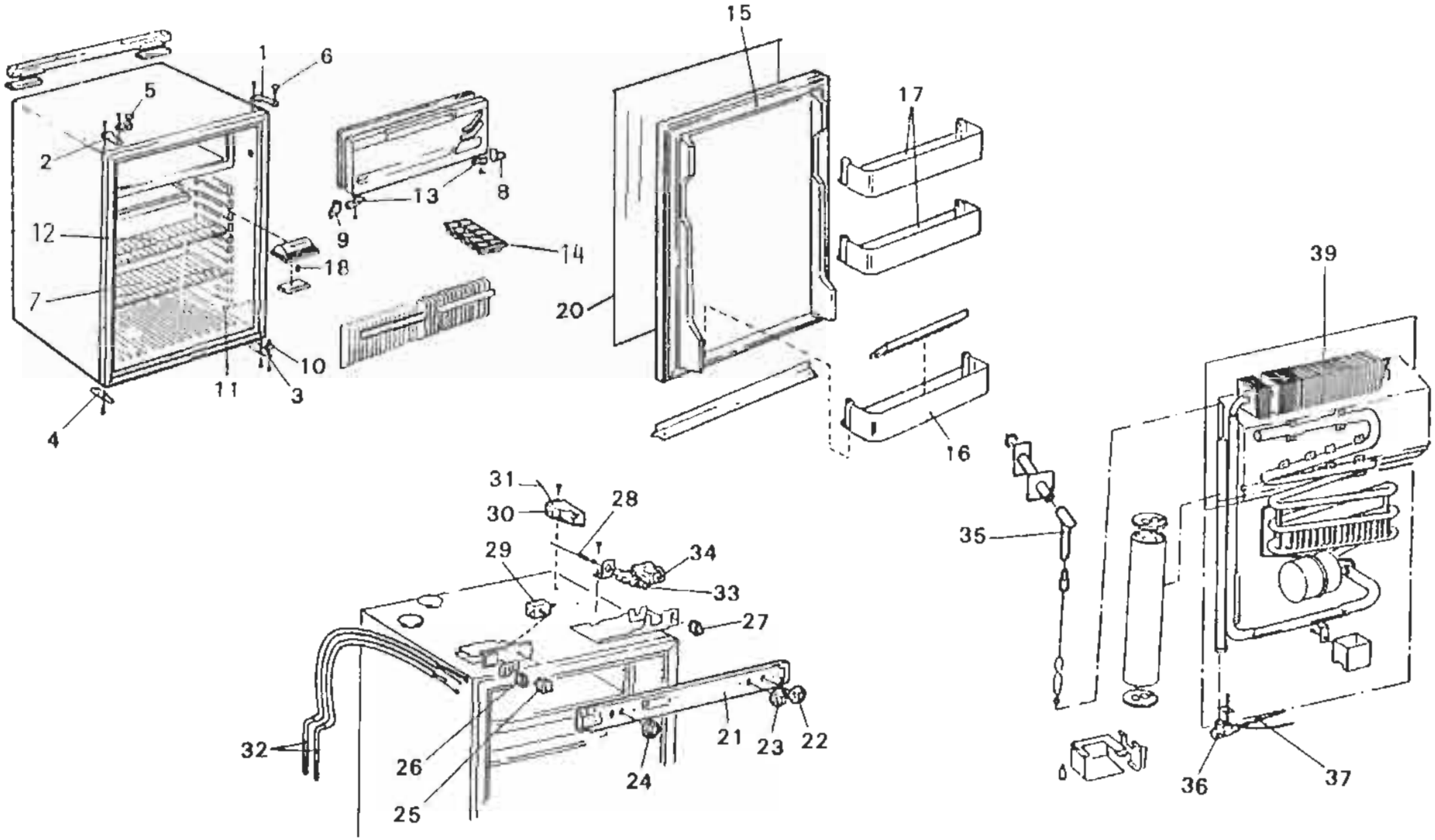
1
2
3
4
5
6
7
8
9
10
11
12
13
14
15
16
17
18
20
21
22
23
24
25
26
27
28
29
30
31
32
33
34
35
36
37
39

SOLIFER

RESERVDELSKATALOG
1988-1995
Ej Artic/Articina/Galdie

GASOL
470

KYLSKÅP E-LUX RM 4401L
SENARE 1995; ALLA 1995
KYLSKÅPSTOPP

Landskod
X = alla vagnar
S = endast Finland
R = endast Sverige
N = endast Norge
T = endast Danmark
H = endast Holland
G = endast Tyskland

Pos.	Res.delsnr.	Benämnig	1988			1989				1990							1991							1992					1993					1994-1995							ANM.
			5502 i	6002 i	6702 i	550 DL	5602 i	6102 i	6702 i	460	510 L	JUB	550 DL	5602 i	6102 i	6702 i	460	510 L	550 DL	550 GLS	5602 i	6102 i	6702 i	510 L	550 DL	550 GLT	6101i	6102 i	550 DL	550 GLT	6101i	F 620	F 670	510	550 MH	550 DL	550 GLT	6101i	F 620	F 670	
0	62923815	HÅLLARE FÖR BRYTARE																																X	X	X	X	X	X	X	3)
0	62926775	GASRÖR																																X	X	X	X	X	X	X	
																																		X	X	X	X	X	X	X	

Anm. 1) ENDAST TYSKLAND OCH HOLLAND(292 67 66-10/2)
2) ÖVRIGA LÄNDER (292 67 66-20/1)
3) ENDAST TYSKLAND OCH HOLLAND

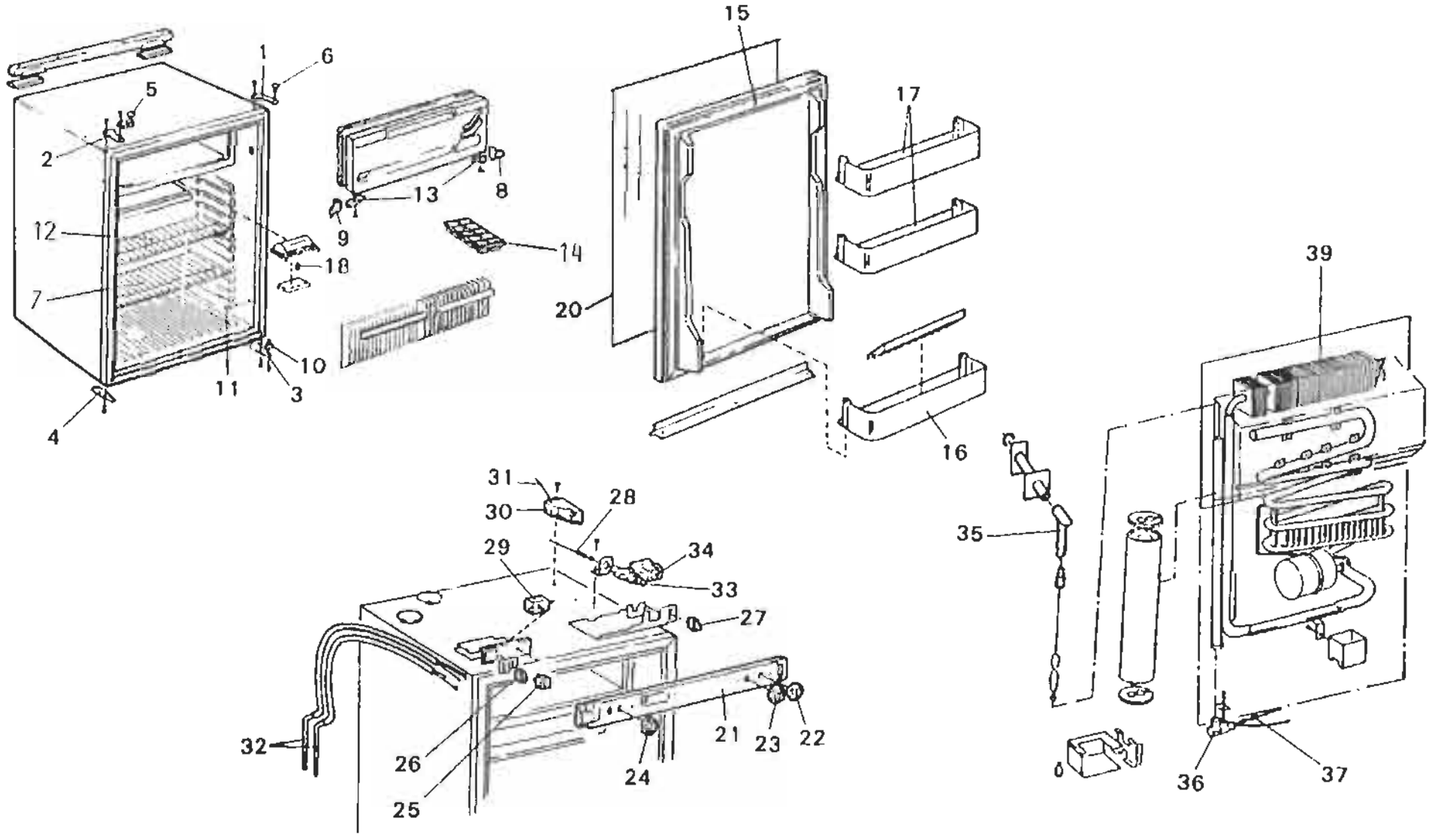
1
6
5
18
2
12
7
4
11
3
10
18
9
13
8
14
15
17
20
16
39
31
30
28
29
34
33
27
35
32
26
25
24
21
23
22
36
37

SOLIFER

RESERVDELSKATALOG
1988-1995
Ej Artic/Articina/Goldie

GASOL
470

KYLSKÅP E-LUX RM 4401L
SENARE 1994;ALLA 1995
BAKSIDA PLUS DÖRR

Landskod
X = alla vagnar
S = endast Finland
R = endast Sverige
N = endast Norge
T = endast Danmark
H = endast Holland
G = endast Tyskland

Pos.	Res.delsnr.	Benämnig	1988			1989				1990							1991							1992					1993					1994-1995							ANM.
			5502 i	6002 i	6702 i	550 DL	5602 i	6102 i	6702 i	460	510 L	JUB	550 DL	5602 i	6102 i	6702 i	460	510 L	550 DL	550 GLS	5602 i	6102 i	6702 i	510 L	550 DL	550 GLT	6101i	6102 i	550 DL	550 GLT	6101i	F 620	F 670	510	550 MH	550 DL	550 GLT	6101i	F 620	F 670	
0	62951304	LIST																																X	X	X	X	X	X	X	
0	62951237	FLASKHÅLLARE																																X	X	X	X	X	X	X	
0	94012163	KYSSKÅPSFRONT																																X	X	X	X	X	X	X	
0	62951297	TÄCKPLATTA																																X	X	X	X	X	X	X	
0	62951296	TÄCKPLATTA																																X	X	X	X	X	X	X	
39	90015006	AGGREGAT 230V/12V/GAS																																X	X	X	X	X	X	X	1)
39	90015007	AGGREGAT 230V/GAS																																X	X	X	X	X	X	X	2)
0	62926212	LÅGSPRIDARE																																X	X	X	X	X	X	X	
0	62935491	SKARVSTYCKE																																X	X	X	X	X	X	X	
0	62923033	AVGASRÖR																																X	X	X	X	X	X	X	

Anm. 1) ENDAST TYSKLAND OCH HOLLAND (293 53 48-00/9)
2) ÖVRIGA LÄNDER (293 53 48-20/7)
3) ENDAST TYSKLAND
4) ENDAST TYSKLAND (292 20 33-07/7)
5) ÖVRIGA LÄNDER (292 20 33-06/9)

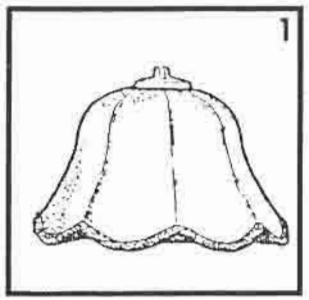
1

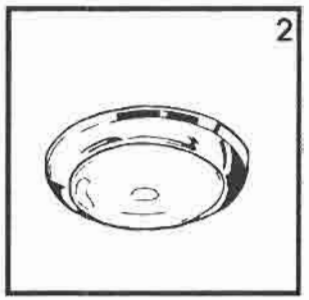
2

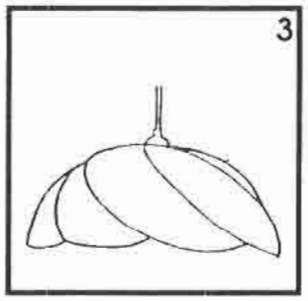
3

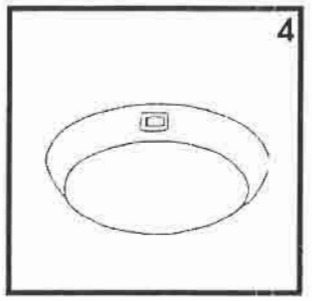
4

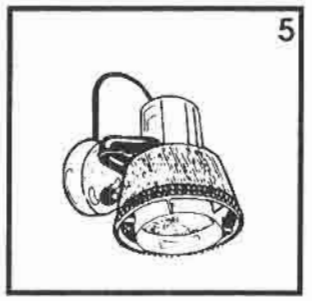
5

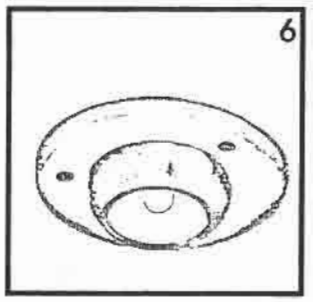
6

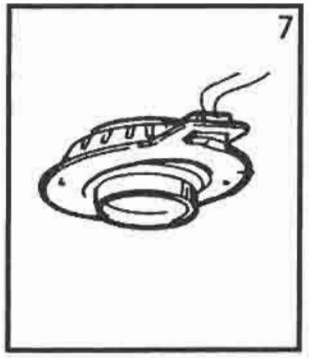
7

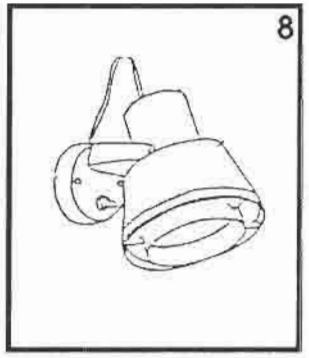
8

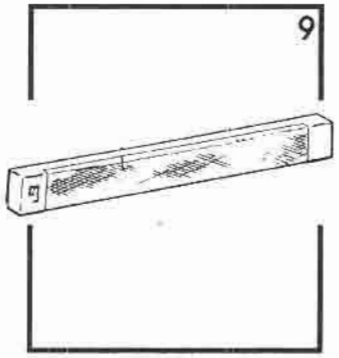
9

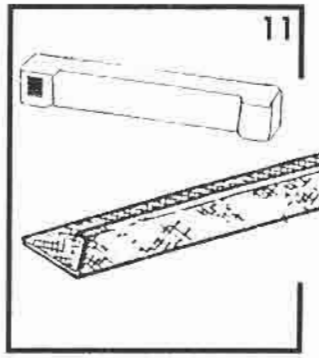
11

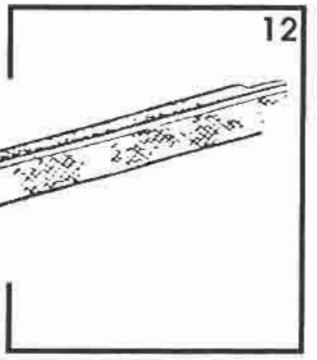
12

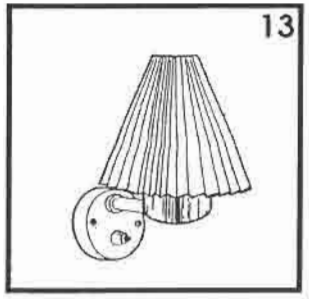
13

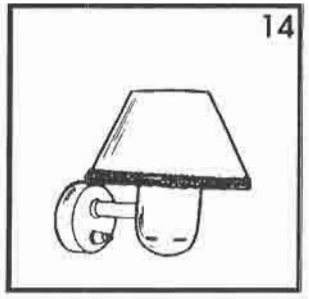
14

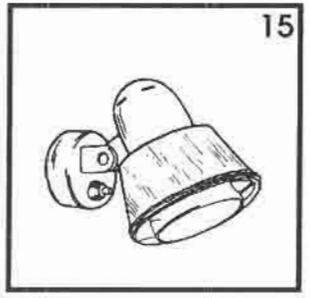
15

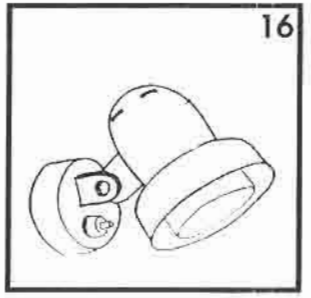
16

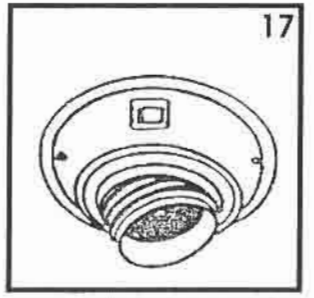
17

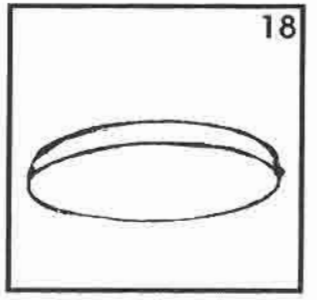
18

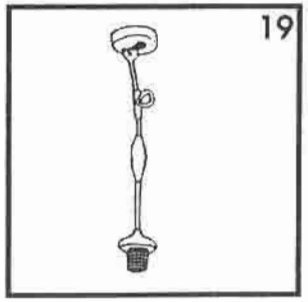
19

SOLIFER

RESERVDELSKATALOG
1988-1995
Ej Artic/Articina/Goldie

EL
510

INVÄNDIG BELYSNING

Landskod
X = alla vagnar
S = endast Finland
R = endast Sverige
N = endast Norge
T = endast Danmark
H = endast Holland
G = endast Tyskland
M = MENU-utrustning

Pos.	Osa nro	Nimike	1988			1989				1990							1991							1992					1993					1994-1995							ANM.
			5502 i	6002 i	6702 i	550 DL	5602 i	6102 i	6702 i	460	510 L	JUB	550 DL	5602 i	6102 i	6702 i	460	510 L	550 DL	550 GLS	5602 i	6102 i	6702 i	510 L	550 DL	550 GLT	6101i	6102 i	550 DL	550 GLT	6101i	F 620	F 670	510	550	550 DL	550 GLT	6101i	F 620	F 670	
1		TAKLAMPSSKÄRM	X	X	X	X	X	X	X	X	X	X	X	X	X	X	X	X	X	X	X	X	X	X	X	X	X	X	X	X	X			X	X	X	X	X			UTGÅTT
1	90003034	TAKLAMPA															S	S	S	S	S	S	S	S	S	S	S	S													
2	90005732	TAKLAMPA																														S	S						S	S	
3	90005736	TAKLAMPA																														X	X						X	X	
4	90006759	TAKLAMPA																																X							
5		HÖRNLAMPA	X	X	X	X	X	X	X	X	X	X	X	X	X	X	X	X	X	X	X	X	X	X	X	X	X	X													UTGÅTT
5	90003032	HÖRNLAMPA															S	S	S	S	S	S	S	S	S	S	S	S													
6	90004585	HÖRNLAMPA																							X	X	X	X	X	X	X	X	X	X		X	X	X	X	X	
7	00910378	HÖRNLAMPA				X	X	X	X			X	X	X	X	X			X	X	X	X	X																		UTGÅTT
8	90005733	HÖRNLAMPA																											X		X					X		X			UTGÅTT
9		TRANSISTORLYSE U. BRYTARE	X	X	X	X	X	X	X	X	X	X	X	X	X	X	X	X	X	X	X	X	X	X	X	X	X	X	X	X	X	X	X	X	X	X	X	X	X	X	UTGÅTT
11	00910362	KLÄDSKÅPSBELYSNING	X	X	X	X	X	X	X	X	X	X	X	X	X	X	X	X	X	X	X	X	X	X	X	X	X	X	X	X	X	X	X	X	X	X	X	X	X	X	
12	00489510	TOALETTBELYSNINGSRAMP															X	X	X	X	X	X	X	X	X	X	X	X	X	X	X	X	X		X	X	X	X	X	X	
12	00487490	TOALETTBELYSNINGSRAMP															X	X	X	X	X	X	X	X	X	X	X	X	X	X	X	X	X		X	X	X	X	X	X	
13	90003033	VÄGGLAMPETT																		X	X	X	X									X	X						X	X	
14	90004605	VÄGGLAMPETT																								X	X	X													UTGÅTT
14	90005734	VÄGGLAMPETT																												X	X						X	X			

Anm.

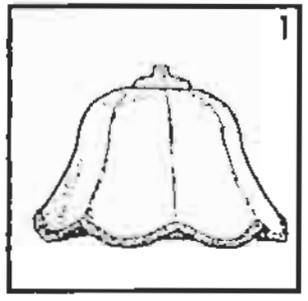
1

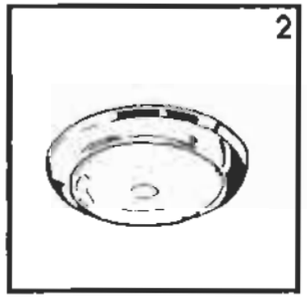
2

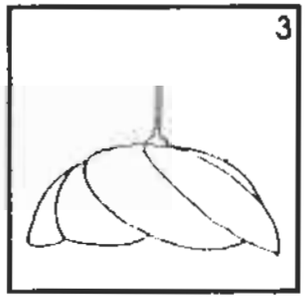
3

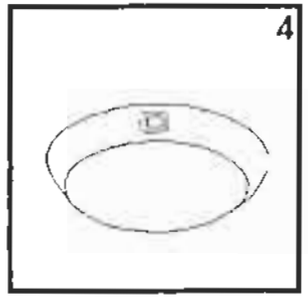
4

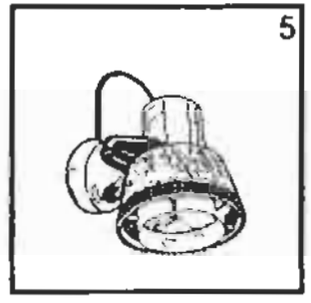
5

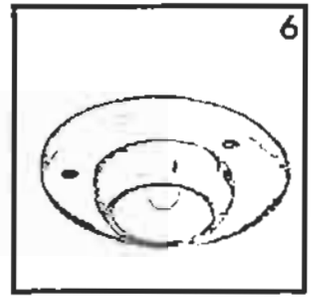
6

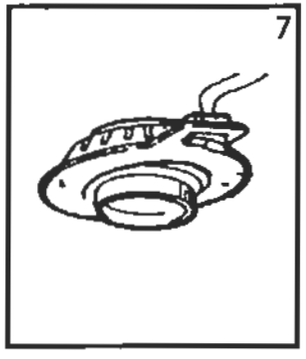
7

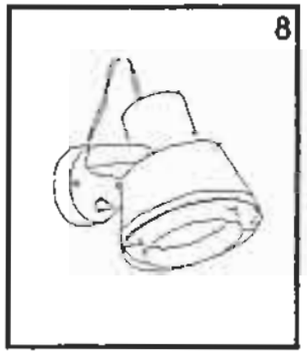
8

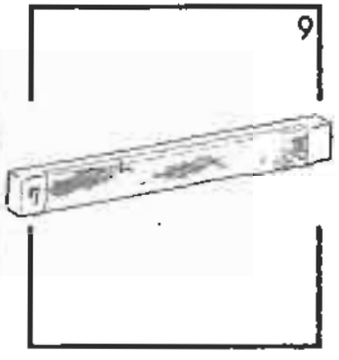
9

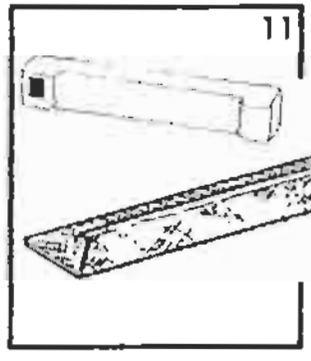
11

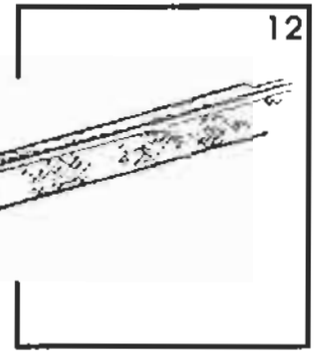
12

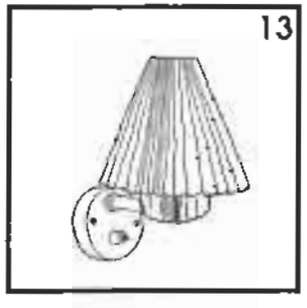
13

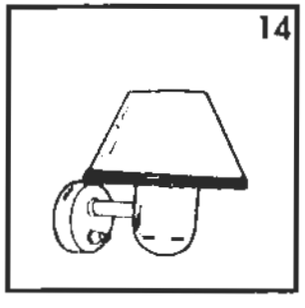
14

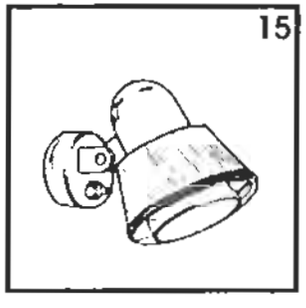
15

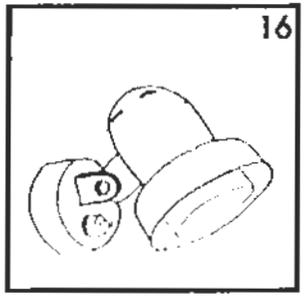
16

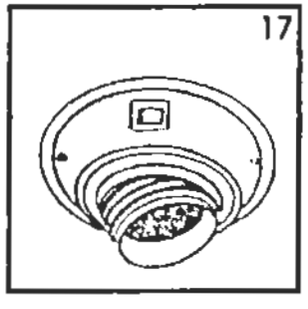
17

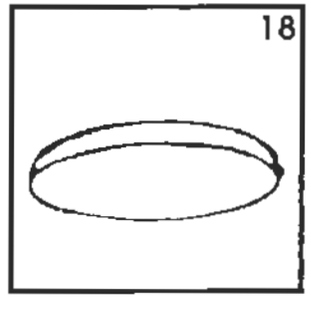
18

19

SOLIFER

RESERVDELSKATALOG
1988-1995
Ej Arlic/Arlicina/Goldie

EL
510

INVÄNDIG BELYSNING

Landskod
X = alla vagnar
S = endast Finland
R = endast Sverige
N = endast Norge
T = endast Danmark
H = endast Holland
G = endast Tyskland

Pos.	Osa nro	Nimike	1988			1989				1990							1991							1992					1993					1994-1995							Anm.
			5502 i	6002 i	6702 i	550 DL	5602 i	6102 i	6702 i	460	510 L	JUB	550 DL	5602 i	6102 i	6702 i	460	510 L	550 DL	550 GLS	5602 i	6102 i	6702 i	510 L	550 DL	550 GLT	6101i	6102 i	550 DL	550 GLT	6101i	F 620	F 670	510	550	550 DL	550 GLT	6101i	F 620	F 670	
15	90004847	HÖRNLAMPA																								X															
15	90005735	HÖRNLAMPA																												X	X						X	X			
16	90012253	HÖRNLAMPA																																	X						
17	90005740	HÖRNLAMPA																														X	X						X	X	
18	90003231	MATTI-LIGHT ROUND																		X		X	X							X	X				X		X	X			
19	90006428	HÄNGLAMPSKABEL	X	X	X	X	X	X	X	X	X	X	X	X	X	X	X	X	X	X	X	X	X	X	X	X	X	X	X	X	X	X	X	X	X	X	X	X	X	X	

Anm.

1
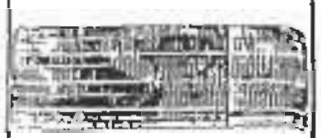

2

3
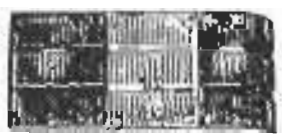

4

5

6

7

8
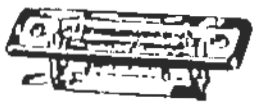

9

10

11
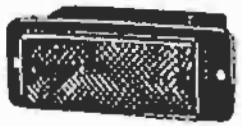

12

13

14
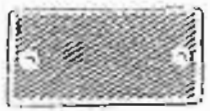

15
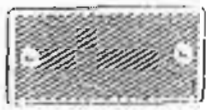

SOLIFER

RESERVDELSKATALOG 1988-1995
Ej Artic/Articina/Goldie

EL 512

UTVÄNDIG BELYSNING OCH REFLEXER

Landskod
X = alla vagnar
S = endast Finland
R = endast Sverige
N = endast Norge
T = endast Danmark
H = endast Holland
G = endast Tyskland
M = MENU utrustning

Pos.	Res.delsnr.	Benämnig	1988			1989				1990							1991							1992					1993					1994-1995							ANM.
			5502 i	6002 i	6702 i	550 DL	5602 i	6102 i	6702 i	460	510 L	JUB	550 DL	5602 i	6102 i	6702 i	460	510 L	550 DL	550 GLS	5602 i	6102 i	6702 i	510 L	550 DL	550 GLT	6101i	6102 i	550 DL	550 GLT	6101i	F 620	F 670	510	550	550 DL	550 GLT	6101i	F 620	F 670	
1	00900165	BAKLYKTA H & V	X	X	X	X	X	X	X	X	X	X	X	X	X	X	X	X	X	X	X	X	X	X	X	X	X	X	X	X	X	X	X	X					X	X	X	
2	90009092	BAKLYKTA V																																	X	X	X	X				
3	90003628	BAKLYKTA H																																	X	X	X	X				
4	00900168	FRONTLAMPA	X	X	X	X	X	X	X	X	X	X	X	X	X	X	X	X	X	X	X	X	X	X	X	X	X	X	X	X	X	X	X	X	X	X	X	X	X	X	X	
5	90003630	SIDOMARKERING																											X	X	X	X	X	X	X	X	X	X	X	X	X	
6	90008654	BREDDMARKERINGSLYKTA																						X	X	X	X	X	X	X	X	X	X	X	X	X	X	X	X	X	X	1)
6		GLAS SVART/RÖTT																						R	R	R	R	R	R	R	R	R	R	R	R	R	R	R	R	R	R	
7	00900028	NUMMERPLÅTSBELYSNING																																	X	X	X	X				
8	00900167	NUMMERPLÅTSBELYSNING	X	X	X	X	X	X	X	X	X	X	X	X	X	X	X	X	X	X	X	X	X	X	X	X	X	X	X	X	X	X	X	X					X	X	X	
9	00900166	YTTERBELYSNING	X	X	X	X	X	X	X	X	X	X	X	X	X	X	X	X	X	X	X	X	X	X	X	X	X	X	X	X	X	X	X	X	X	X	X	X	X	X	X	
10	00900116	SIDOMARKERING	X	X	X	X	X	X	X	X	X	X	X	X	X	X	X	X	X	X	X	X	X	X	X	X	X	X	X													
11	90010082	DIMBAKLYKTA																																					X	X	X	
12	90005907	DEKORATIONSPLATTA																														X	X							X	X	
13	90003670	TREKANTREFLEX	X	X	X	X	X	X	X	X	X	X	X	X	X	X	X	X	X	X	X	X	X	X	X	X	X	X	X	X	X	X	X	X	X	X	X	X	X	X	X	
14	00900078	FRONTREFLEX	X	X	X	X	X	X	X	X	X	X	X	X	X	X	X	X	X	X	X	X	X	X	X	X	X	X	X	X	X	X	X	X	X	X	X	X	X	X	X	
15	00900086	SIDOREFLEX GUL	X	X	X	X	X	X	X	X	X	X	X	X	X	X	X	X	X	X	X	X	X	X	X	X	X	X	X	X	X	X	X	X	X	X	X	X	X	X	X	2)

Anm.
1) EJ SVERIGE. KAN DOCK FINNAS PÅ VISSA VAGNAR OCH MED RÖD/SVART GLAS
2) EJ SVERIGE, FINLAND

SOLIFER	RES.DELSKATALOG 1988-1995 Ej Artic/Articina/Goldie	EL 513	GLÖDLAMPOR, HALOGENLAMPOR, LJUSRÖR

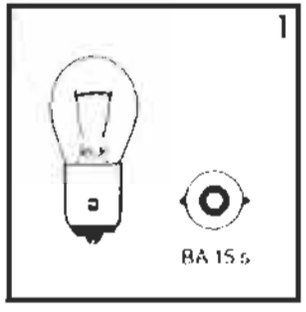

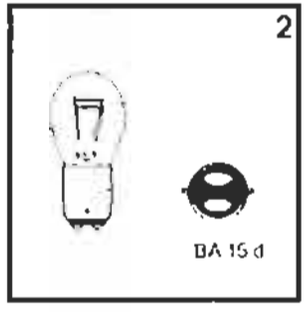

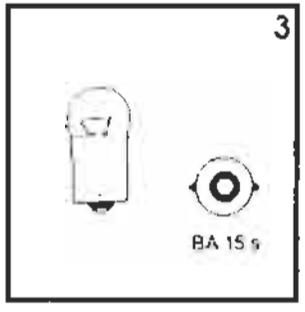

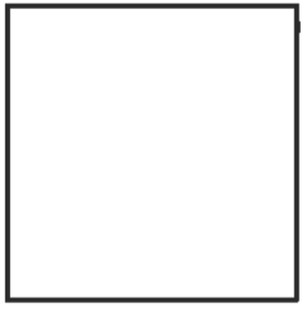

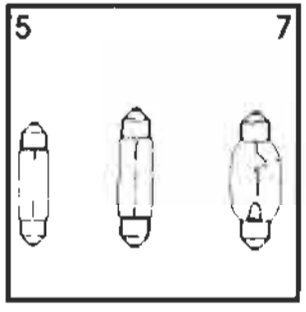

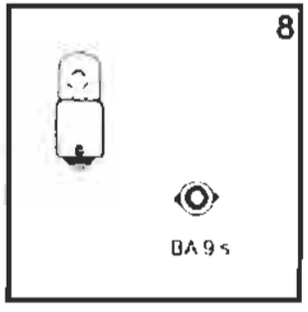

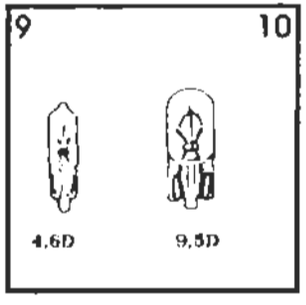

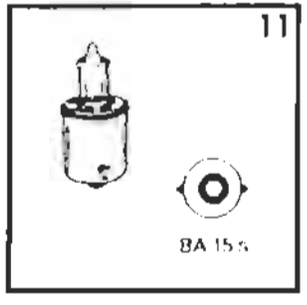

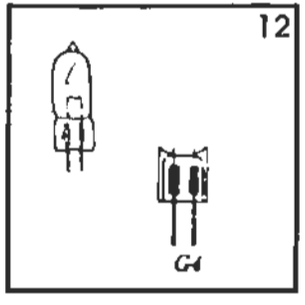

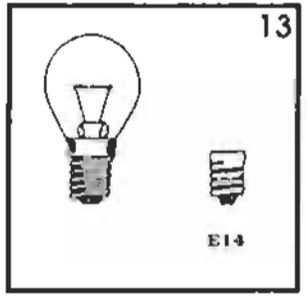

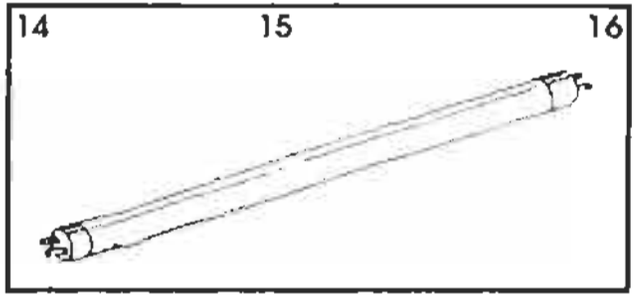

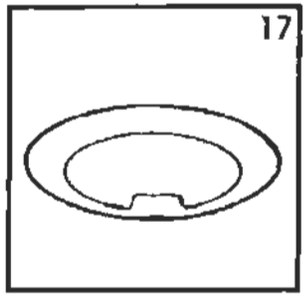

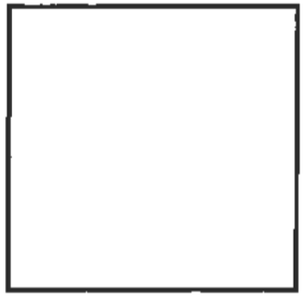

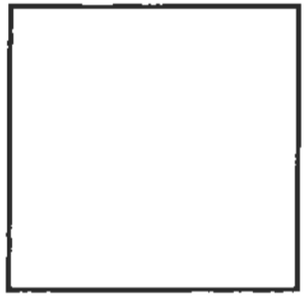

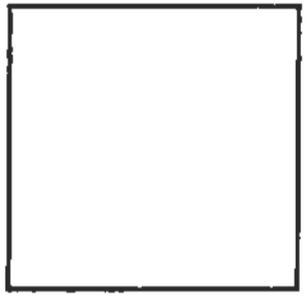

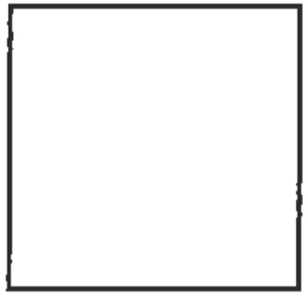

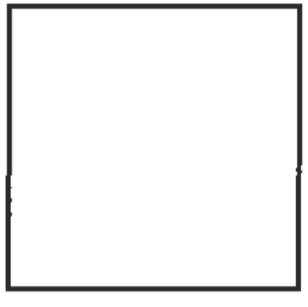

SOLIFER

RESERVDELSKATALOG
1988-1995
Ej Artic/Articina/Goldie

EL
513

GLÖDLAMPOR,LYSRÖR

Landskod
X = alla vagnar
S = endast Finland
R = endast Sverige
N = endast Norge
T = endast Danmark
H = endast Holland
G = endast Tyskland

			1988			1989				1990							1991							1992					1993					1994-1995							ANM.
Pos.	Res.delsnr.	Benämnig	5502 i	6002 i	6702 i	550 DL	5602 i	6102 i	6702 i	460	510 L	JUB	550 DL	5602 i	6102 i	6702 i	460	510 L	550 DL	550 GLS	5602 i	6102 i	6702 i	510 L	550 DL	550 GLT	6101i	6102 i	550 DL	550 GLT	6101i	F 620	F 670	510	550	550 DL	550 GLT	6101i	F 620	F 670	
1	05443050	GLÖDLAMPA 21W BA15s	X	X	X	X	X	X	X	X	X	X	X	X	X	X	X	X	X	X	X	X	X	X	X	X	X	X	X	X	X	X	X	X	X	X	X	X	X	X	X	
1	05443081	GLÖDLAMPA 15W BA15s	X	X	X	X	X	X	X	X	X	X	X	X	X	X	X	X	X	X	X	X	X	X	X	X	X	X	X	X	X	X	X	X	X	X	X	X	X	X	X	
2	00848002	GLÖDLAMPA 21/5W BA15d	X	X	X	X	X	X	X	X	X	X	X	X	X	X	X	X	X	X	X	X	X	X	X	X	X	X	X	X	X	X	X	X	X	X	X	X	X	X	X	
3	00848004	GLÖDLAMPA 10W BA15s	X	X	X	X	X	X	X	X	X	X	X	X	X	X	X	X	X	X	X	X	X	X	X	X	X	X	X	X	X	X	X	X	X	X	X	X	X	X	X	
5	500440	SPOLLAMPA 5W L=35MM	X	X	X	X	X	X	X	X	X	X	X	X	X	X	X	X	X	X	X	X	X	X	X	X	X	X	X	X	X	X	X	X	X	X	X	X	X	X	X	
5	05443015	SPOLLAMPA 5W L=38MM	X	X	X	X	X	X	X	X	X	X	X	X	X	X	X	X	X	X	X	X	X	X	X	X	X	X	X	X	X	X	X	X	X	X	X	X	X	X	X	
7	05443040	SPOLLAMPA 18W L=41MM	X	X	X	X	X	X	X	X	X	X	X	X	X	X	X	X	X	X	X	X	X	X	X	X	X	X	X	X	X	X	X	X	X	X	X	X	X	X	X	
8	05443080	HALOGENLAMPA 5W BA9s	X	X	X	X	X	X	X	X	X	X	X	X	X	X	X	X	X	X	X	X	X	X	X	X	X	X	X	X	X	X	X	X	X	X	X	X	X	X	X	
9	32080451	HALOGENLAMPA 1,2W 4,6D	X	X	X	X	X	X	X	X	X	X	X	X	X	X	X	X	X	X	X	X	X	X	X	X	X	X	X	X	X	X	X	X	X	X	X	X	X	X	X	
10	27103780	HALOGENLAMPA 5W 9,5D	X	X	X	X	X	X	X	X	X	X	X	X	X	X	X	X	X	X	X	X	X	X	X	X	X	X	X	X	X	X	X	X	X	X	X	X	X	X	X	
11	05443060	HALOGENLAMPA 10W BA15s	X	X	X	X	X	X	X	X	X	X	X	X	X	X	X	X	X	X	X	X	X	X	X	X	X	X	X	X	X	X	X	X	X	X	X	X	X	X	X	
12	27103779	HALOGENLAMPA 5W G4	X	X	X	X	X	X	X	X	X	X	X	X	X	X	X	X	X	X	X	X	X	X	X	X	X	X	X	X	X	X	X	X	X	X	X	X	X	X	X	
13	00848000	G.L. MED SKRUVFATTNING	X	X	X	X	X	X	X	X	X	X	X	X	X	X	X	X	X	X	X	X	X	X	X	X	X	X	X	X	X	X	X	X	X	X	X	X	X	X	X	15W E14 1)
14	27103288	LYSRÖR L=220MM 6W	X	X	X	X	X	X	X	X	X	X	X	X	X	X	X	X	X	X	X	X	X	X	X	X	X	X	X	X	X	X	X	X	X	X	X	X	X	X	X	
15	17271410	LYSRÖR L=300MM 8W	X	X	X	X	X	X	X	X	X	X	X	X	X	X	X	X	X	X	X	X	X	X	X	X	X	X	X	X	X	X	X	X	X	X	X	X	X	X	X	
17	27104305	LYSRÖR RUNT															X	X	X	X	X	X	X	X	X	X	X	X	X	X	X	X	X	X	X	X	X	X	X	X	X	UTGÅTT

Anm. SEXSIFFRIGA NUMMER ÄR P&S NUMMER

LAMPORNA ÄR ANVÄNDBARA PÅ MÅNGA OLIKA PLATSER

SOLIFER	RES.DELSKATALOG 1988-1995 Ej Artic/Articina/Goldie	EL 515	ÖVRIGA ELKOMPONENTER 12V

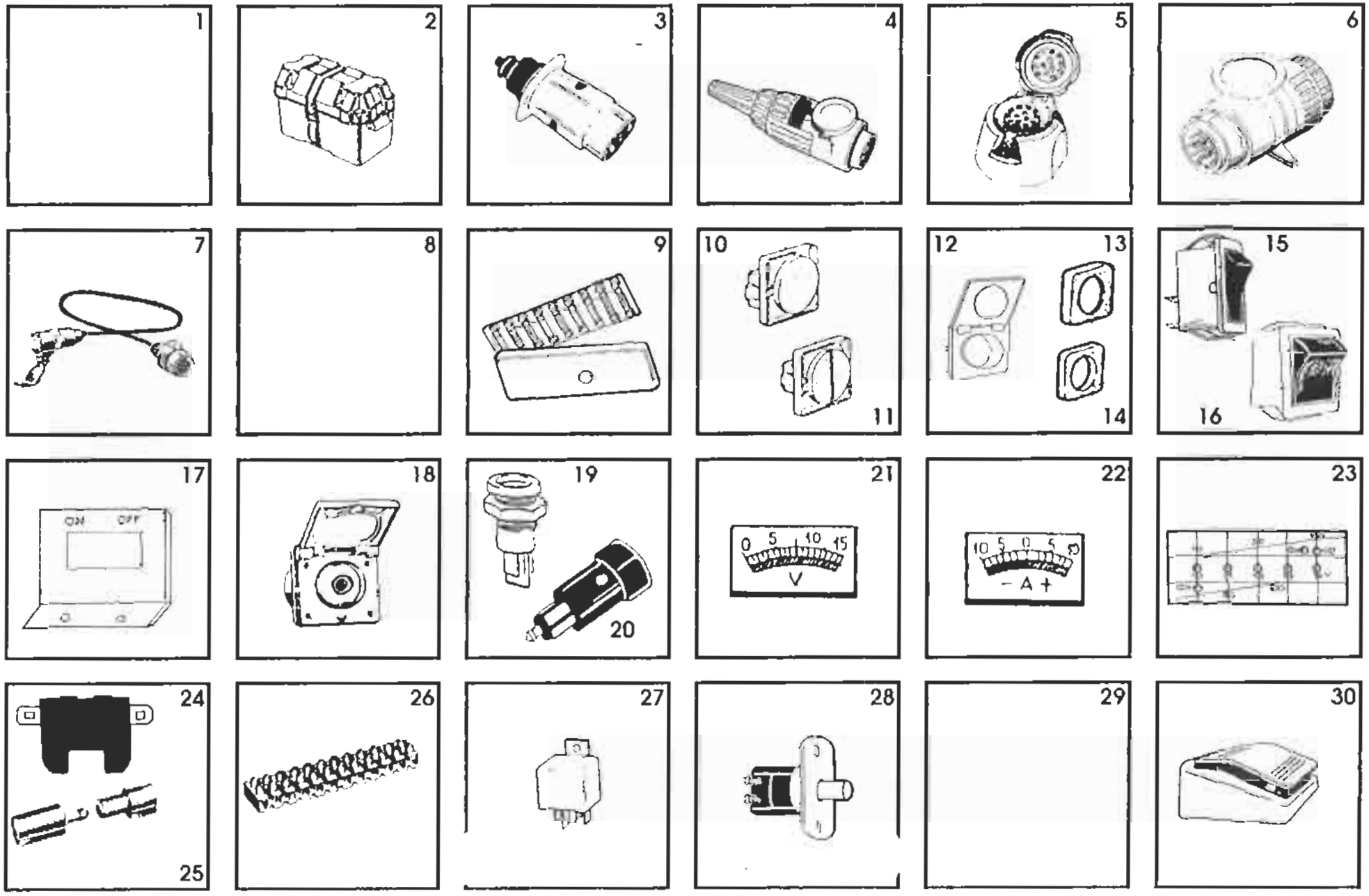

SOLIFER

RESERVDELSKATALOG
1988-1995
Ej Artic/Articina/Goldie

EL
515

ÖVRIGA ELKOMPONENTER 12V

Landskod
X = alla vagnar
S = endast Finland
R = endast Sverige
N = endast Norge
T = endast Danmark
H = endast Holland
G = endast Tyskland

Pos.	Res.delsnr.	Benämnig	1988			1989				1990							1991							1992					1993					1994-1995							ANM.
			5502 i	6002 i	6702 i	550 DL	5602 i	6102 i	6702 i	460	510 L	JUB	550 DL	5602 i	6102 i	6702 i	460	510 L	550 DL	550 GLS	5602 i	6102 i	6702 i	510 L	550 DL	550 GLT	6101i	6102 i	550 DL	550 GLT	6101i	F 620	F 670	510	550	550 DL	550 GLT	6101i	F 620	F 670	
2	00900203	BATTERIBOX	X	X	X	X	X	X	X	X	X	X	X	X	X	X	X	X	X	X	X	X	X	X	X	X	X	X	X	X	X	X	X	X	X	X	X	X	X	X	X	
3	00824024	7-POLIG KONTAKT	X	X	X	X	X	X	X	X	X	X	X	X	X	X	X	X	X	X	X	X	X	X	X	X	X	X	X	X	X	X	X	X	X	X	X	X	X	X	X	
4	90012486	13-POLIG KONTAKT																						G	G	G	G	G	G	G	G	G	G	G	G	G	G	G	G	G	2)
5	27250014	STICKDOSA 13-POLIG																						M	M	M	M	M	M	M	M	M	M	M	M	M	M	M	M	M	3)
6	90013958	13-POLIG KONTAKT																						G	G	G	G	G	G	G	G	G	G	G	G	G	G	G	G	G	3)
7	27250015	ADAPTERKABEL 7-13-POLIG																						M	M	M	M	M	M	M	M	M	M	M	M	M	M	M	M	M	
7	27250016	ADAPTERKABEL 13-7-POLIG																						M	M	M	M	M	M	M	M	M	M	M	M	M	M	M	M	M	
9	05430012	SÄKRINGSBOX F. 8 SÄKR.	X	X	X	X	X	X	X	X	X	X	X	X	X	X	X	X	X	X	X	X	X	X	X	X	X	X	X	X	X	X	X	X	X	X	X	X	X	X	
10	00824019	BRYTARE ENKEL 12V																						X	X	X	X	X	X	X	X			X	X		X		X	X	
11	90003704	BRYTARE DUBBEL 12V																								X				X		X	X	X	X		X		X	X	
12	90005117	SKYDDSLOCK																								X				X		X	X		X		X		X	X	
13	00824020	RAM																						X	X	X	X	X	X	X	X			X	X	X	X	X			
14	00824021	DISTANSRAM																						X	X	X	X	X	X	X	X			X	X	X	X	X			
15	00824016	BRYTARE ENVÄGS SVART	X	X	X	X	X	X	X	X	X	X	X	X	X	X	X	X	X	X	X	X	X	X	X	X	X	X	X	X	X	X	X	X	X	X	X	X	X	X	
15	00824018	BRYTARE TREVÄGS SVART	X	X	X	X	X	X	X	X	X	X	X	X	X	X	X	X	X	X	X	X	X	X	X	X	X	X	X	X	X	X	X	X	X	X	X	X	X	X	
15	00824017	BRYTARE ENVÄGS RÖD	X	X	X	X	X	X	X	X	X	X	X	X	X	X	X	X	X	X	X	X	X	X	X	X	X	X	X	X	X	X	X	X	X	X	X	X	X	X	
16	90003026	BRYTARE ENVÄGS SVART																	X	X	X	X	X		X	X	X	X	X	X	X	X	X	X	X	X	X	X	X	X	Bred
17	00496780	BRYTARPLATTA TOALETT															X	X	X	X	X	X	X	X	X	X	X	X	X	X	X	X	X	X	X	X	X	X	X	X	

Anm.
2) KOMPATIBEL MED 7-POLIG KONTAKT
3) EJ KOMPATIBEL MED 7-POLIG KONTAKT

SOLIFER	RES.DELSKATALOG 1988-1995 Ej Artic/Articina/Goldie	EL 515	ÖVRIGA ELKOMPONENTER 12V

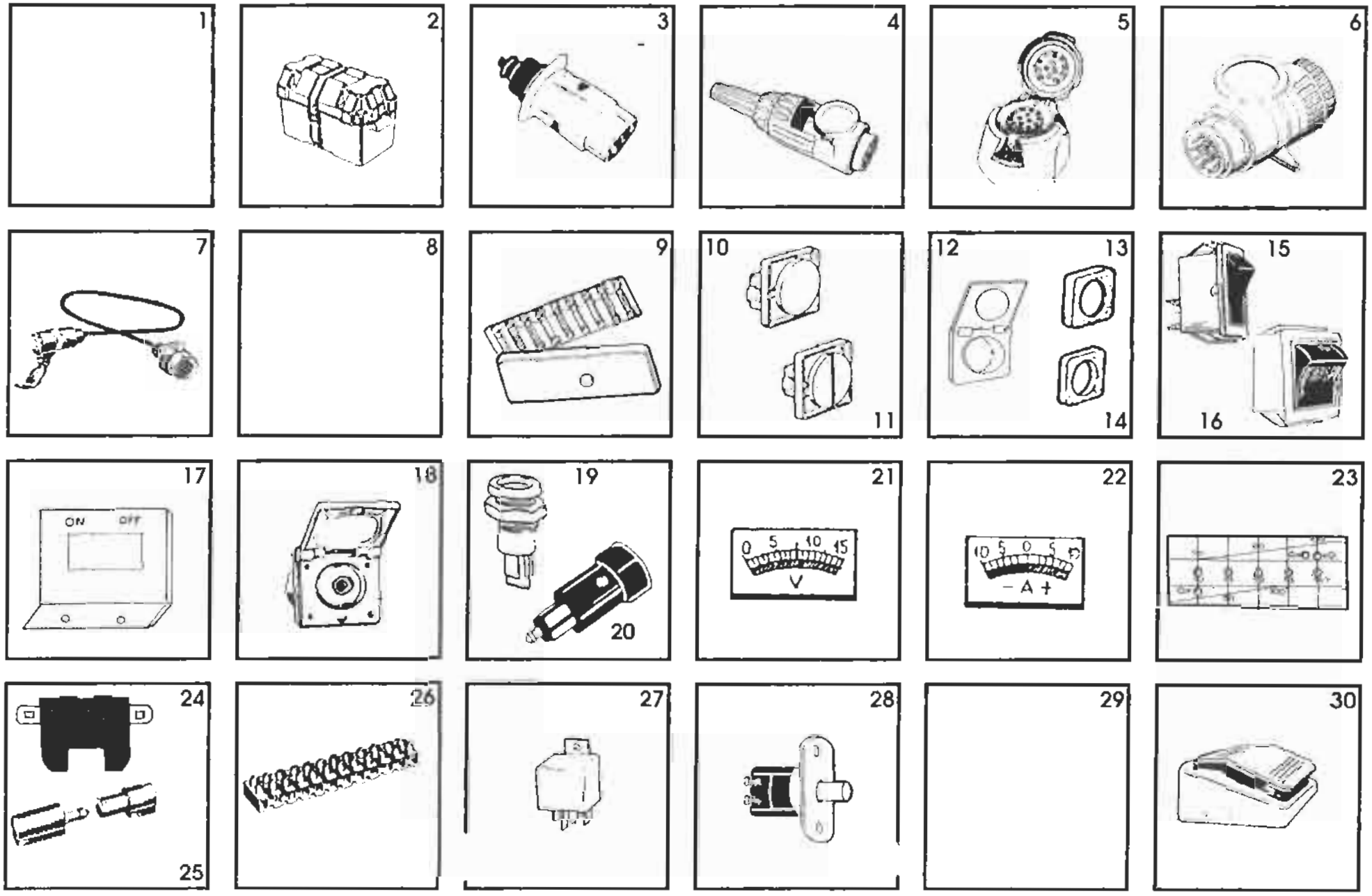

SOLIFER

RESERVDELSKATALOG
1988-1995
Ej Artic/Articina/Goldie

EL
515

ÖVRIGA ELKOMPONENTER 12V

Landskod
X = alla vagnar
S = endast Finland
R = endast Sverige
N = endast Norge
T = endast Danmark
H = endast Holland
G = endast Tyskland

Pos.	Res.delsnr.	Benämnig	1988			1989				1990							1991							1992					1993					1994-1995							ANM.
			5502 i	6002 i	6702 i	550 DL	5602 i	6102 i	6702 i	460	510 L	JUB	550 DL	5602 i	6102 i	6702 i	460	510 L	550 DL	550 GLS	5602 i	6102 i	6702 i	510 L	550 DL	550 GLT	6101i	6102 i	550 DL	550 GLT	6101i	F 620	F 670	510	550	550 DL	550 GLT	6101i	F 620	F 670	
18	90006904	VÄGGUTTAG 12V																														X	X		X				X	X	
18	90006905	RAM TILL 90006904																														X	X		X				X	X	
19	00824013	STICKDOSA 12V	X	X	X	X	X	X	X	X	X	X	X	X	X	X	X	X	X	X	X	X	X	X	X	X	X	X	X	X	X	X	X	X	X	X	X	X	X	X	
20	00824007	STICKPROPP 12V	M	M	M	M	M	M	M	M	M	M	M	M	M	M	M	M	M	M	M	M	M	M	M	M	M	M	M	M	M	M	M	M	M	M	M	M	M	M	
21	94002905	VOLTMÄTARE																	X	X	X	X	X			X	X	X		X	X	X	X		X		X	X	X	X	
22	94002904	AMPMÄTARE																	X	X	X	X	X			X	X	X		X	X	X	X		X		X	X	X	X	
23	00890095	BATTERIINDIKATOR	X	X	X		X	X	X			X		X	X	X																									UTGÅTT
24		HÅNGSÄKRING																											X	X	X	X	X	X	X	X	X	X	X	X	
25	34781000	HÄNGSÄKRING	X	X	X	X	X	X	X	X	X	X	X	X	X	X	X	X	X	X	X	X	X	X	X	X	X	X													1)
26	05410012	KOPPLINGSRIBBA	X	X	X	X	X	X	X	X	X	X	X	X	X	X	X	X	X	X	X	X	X	X	X	X	X	X	X	X	X	X	X	X	X	X	X	X	X	X	UTGÅTT
27	90006333	RELÄ TILL DÖRRKONTAKT																				X	X				X	X													
28	34712541	DÖRRKONTAKT																				X	X				X	X													
30	00960007	FOTKONTAKT	M	M	M	M	M	M	M	M	M	M	M	M	M	M	M	M	M	M	M	M	M	M	M	M	M	M	M	M	M	M	M	M	M	M	M	M	M	M	

Anm. 1) UTGÅTT, ANVÄND

SOLIFER	RES.DELSKATALOG 1988-1995 Ej Artic/Articina/Goldie	EL 517	ÖVRIGA ELKOMPONENTER 230V

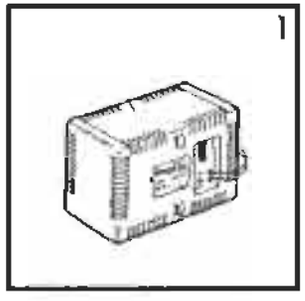

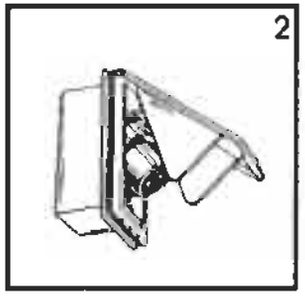

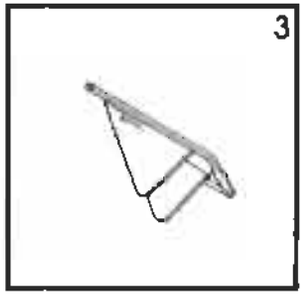

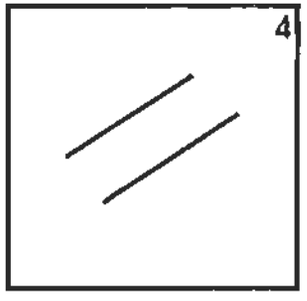

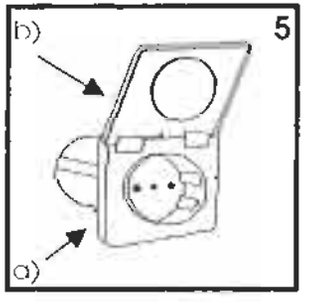

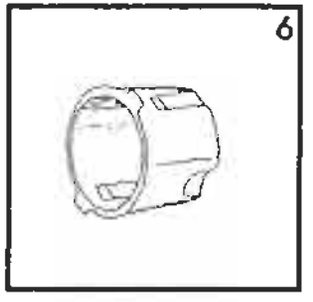

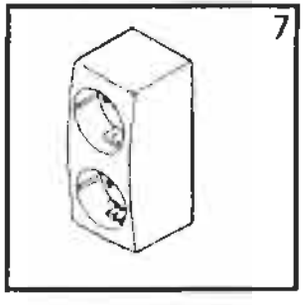

8

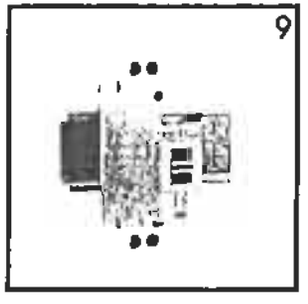

10

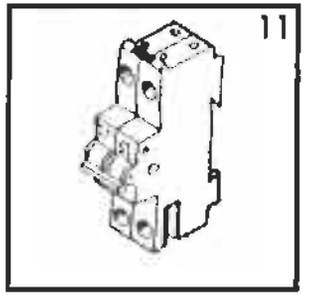

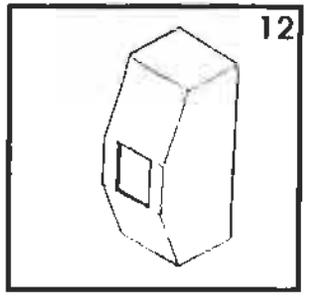

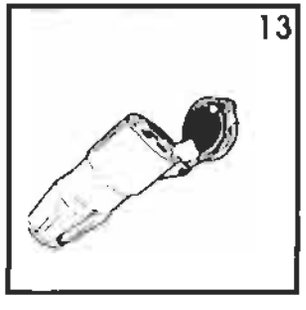

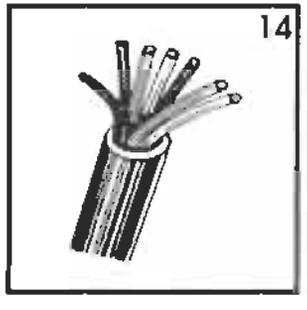

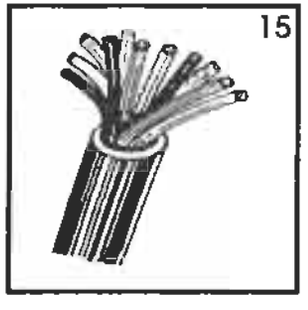

SOLIFER

RESERVDELSKATALOG 1988-1995
Ej Artic/Articina/Goldie

EL 517

ÖVRIGA ELKOMPONENTER 230V

Landskod
X = alla vagnar
S = endast Finland
R = endast Sverige
N = endast Norge
T = endast Danmark
H = endast Holland
G = endast Tyskland

Pos.	Res.delsnr.	Benämnig	1988			1989				1990							1991							1992					1993					1994-1995							ANM.
			5502 i	6002 i	6702 i	550 DL	5602 i	6102 i	6702 i	460	510 L	JUB	550 DL	5602 i	6102 i	6702 i	460	510 L	550 DL	550 GLS	5602 i	6102 i	6702 i	510 L	550 DL	550 GLT	6101i	6102 i	550 DL	550 GLT	6101i	F 620	F 670	510	550	550 DL	550 GLT	6101i	F 620	F 670	
1	00890087	BATTERILADDARE 7 A	X	X	X	X	X	X	X	X	X	X	X	X	X	X	X	X	X	X	X	X	X	X	X	X	X	X	X	X	X	X	X	X	X	X	X	X	X	X	X	1)
2	00824015	230V INTAG BRUNT	X	X	X	X	X	X	X	X	X	X	X	X	X	X	X	X	X	X	X	X	X	X	X	X	X	X						X	X	X	X	X	X	X	
2	90003664	230V INTAG VIT																						X	X	X	X	X	X	X	X	X	X	X	X	X	X	X	X	X	
3	27103793	RESERVLOCK INKL. PINNAR	X	X	X	X	X	X	X	X	X	X	X	X	X	X	X	X	X	X	X	X	X	X	X	X	X	X						X	X	X	X	X	X	X	BRUNT
3	27104306	RESERVLOCK INKL. PINNAR																						X	X	X	X	X	X	X	X	X	X	X	X	X	X	X	X	X	VITT
4	27103925	RESERVPINNAR	X	X	X	X	X	X	X	X	X	X	X	X	X	X	X	X	X	X	X	X	X	X	X	X	X	X	X	X	X	X	X	X	X	X	X	X	X	X	
5a	90005116	VÄGGUTTAG																						X	X	X	X	X	X	X	X	X	X	X	X	X	X	X	X	X	
5b	90005117	LOCK TILL VÄGGUTTAG																																							
6	90005118	BERÖRINGSSKYDD																						X	X	X	X	X	X	X	X	X	X	X	X	X	X	X	X	X	
7	00824003	230 V VÄGGUTTAG																																							502099
9	27203120	FJÄLLKOPPLINGSRELÄ	X	X	X		X	X	X			X		X	X	X				X	X	X	X			X	X	X		X	X	X	X		X		X	X	X	X	
11	00832000	AUTOMATSÄKRING	X	X	X	X	X	X	X	X	X	X	X	X	X	X	X	X	X	X	X	X	X	X	X	X	X	X	X	X	X	X	X	X	X	X	X	X	X	X	
12	00832006	KÅPA	X	X	X	X	X	X	X	X	X	X	X	X	X	X	X	X	X	X	X	X	X	X	X	X	X	X	X	X	X	X	X	X	X	X	X	X	X	X	
13	00824000	STICKKONTAKT RAK 230V	M	M	M	M	M	M	M	M	M	M	M	M	M	M	M	M	M	M	M	M	M	M	M	M	M	M	M	M	M	M	M	M	M	M	M	M	M	M	
14	27250000	7-LEDAD KABEL	X	X	X	X	X	X	X	X	X	X	X	X	X	X	X	X	X	X	X	X	X	X	X	X	X	X	X	X	X	X	X								
15	27250009	11-LEDAD																																X	X	X	X	X	X	X	

1) DENNA LADDARE ERSÄTTER ALLA ANDRA LADDARE

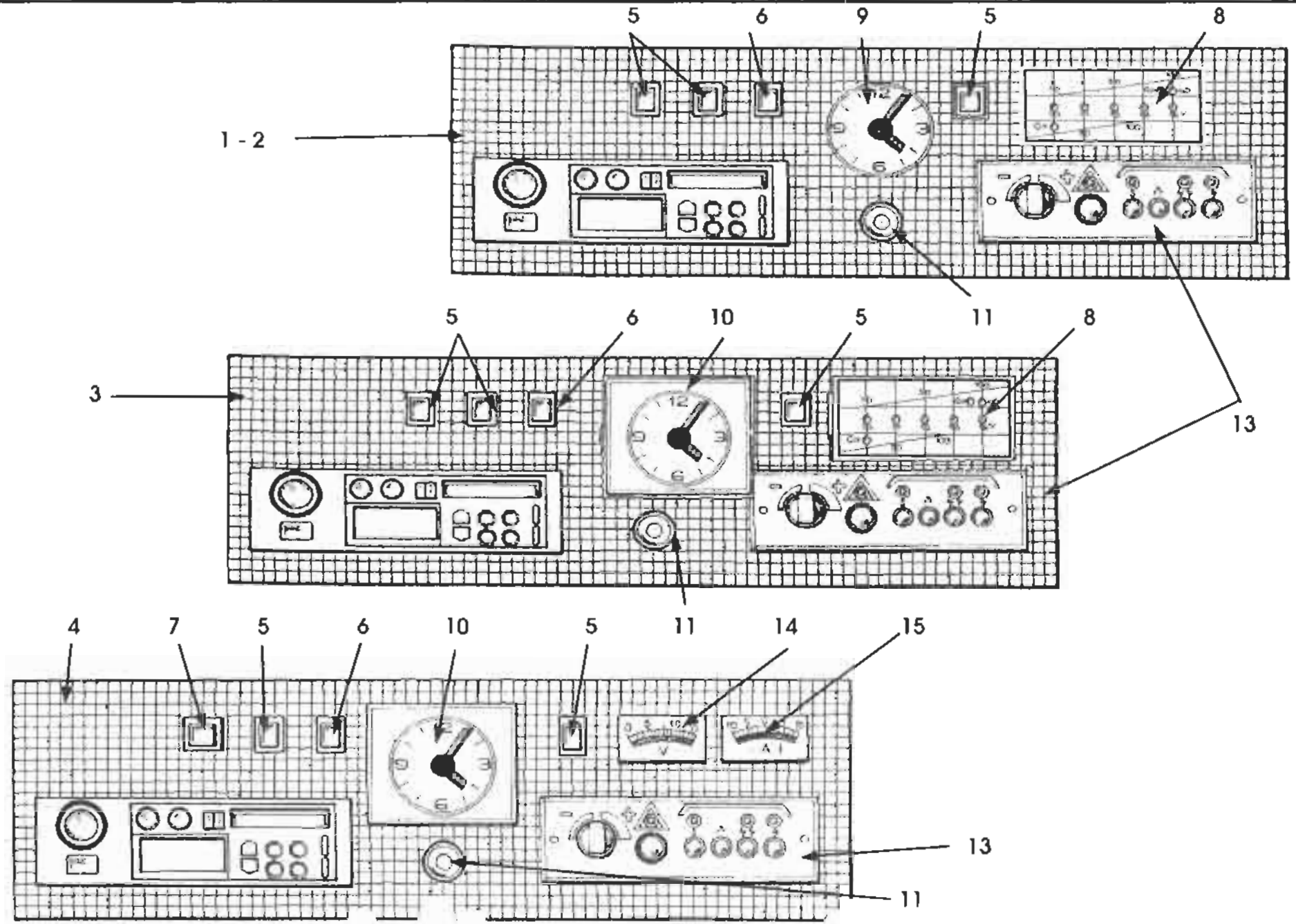
5
6
9
5
8
1 - 2
11
13
5
6
10
5
11
8
3
13
4
7
5
6
10
5
11
14
15
13
11

SOLIFER

RESERVDELSKATALOG
1988-1995
Ej Artic/Articina/Goldie

EL
520

MANÖVERPANEL 88-91
EJ GLS -91

Landskod
X = alla vagnar
S = endast Finland
R = endast Sverige
N = endast Norge
T = endast Danmark
H = endast Holland
G = endast Tyskland

Pos.	Res.delsnr.	Benämnig	1988			1989				1990							1991							1992					1993					1994-1995							ANM.
			5502 i	6002 i	6702 i	550 DL	5602 i	6102 i	6702 i	460	510 L	JUB	550 DL	5602 i	6102 i	6702 i	460	510 L	550 DL	550 GLS	5602 i	6102 i	6702 i	510 L	550 DL	550 GLT	6101i	6102 i	550 DL	550 GLT	6101i	F 620	F 670	510	550	550 DL	550 GLT	6101i	F 620	F 670	
1	00269980	PANELPLATTA BLÅ	X	X	X																																				1)
2	00900182	PANELPLATTA GULD				X							X																												2)
2	00900183	PANELPLATTA GULD					X	X	X																																1)
3	02101400	PANELPLATTA GULD										X		X	X	X																									
4	92003112	PANELPLATTA GULD																	X																						2)
4	92003024	PANELPLATTA GULD																			X	X	X																		
5	00824016	BRYTARE SVART	X	X	X	X	X	X	X	X	X	X	X	X	X	X	X	X	X	X	X	X	X	X	X	X	X	X	X	X	X	X	X	X	X	X	X	X	X	X	
6	00824017	BRYTARE RÖD	X	X	X	X	X	X	X	X	X	X	X	X	X	X			X	X	X	X	X	X	X	X	X	X	X	X	X	X	X								
7	90003026	BRYTARE SVART BRED																	X	X	X	X	X		X	X	X	X	X	X	X	X	X	X	X	X	X	X	X	X	
8	00890095	BATTERIINDIKATOR	X	X	X	X	X	X	X	X	X	X	X	X	X	X																									UTGÅTT
9	00832008	KLOCKA RUND	X	X	X	X	X	X	X																																UTGÅTT
10	27104301	KLOCKA FYRKANTIG								X	X	X	X	X	X	X			X	X	X	X	X	X	X	X	X	X	X	X	X	X	X	X	X	X	X	X	X	X	
11	00824013	12V TV UTTAG	X	X	X	X	X	X	X	X	X	X	X	X	X	X	X	X	X	X	X	X	X	X	X	X	X	X	X	X	X	X	X	X	X	X	X	X	X	X	
12		**SE AKTUELL TILLBEHÖRSKATALOG**																																							
13		**SE SID 330**																																							
14	94002905	VOLTMÄTARE																	X	X	X	X	X			X	X	X		X	X	X	X		X		X	X	X	X	
15	94002904	AMPMÄTARE																	X	X	X	X	X			X	X	X		X	X	X	X		X		X	X	X	X	
	93002895	KABELSERIE MÄTARPANEL																	X	X	X	X	X			X	X	X													

Anm. 1) UTGÅTT, ANVÄND 92003024 2) SAMMA SOM '00900182 MEN UTAN URTAG FOR KLOCKA OCH RADIO

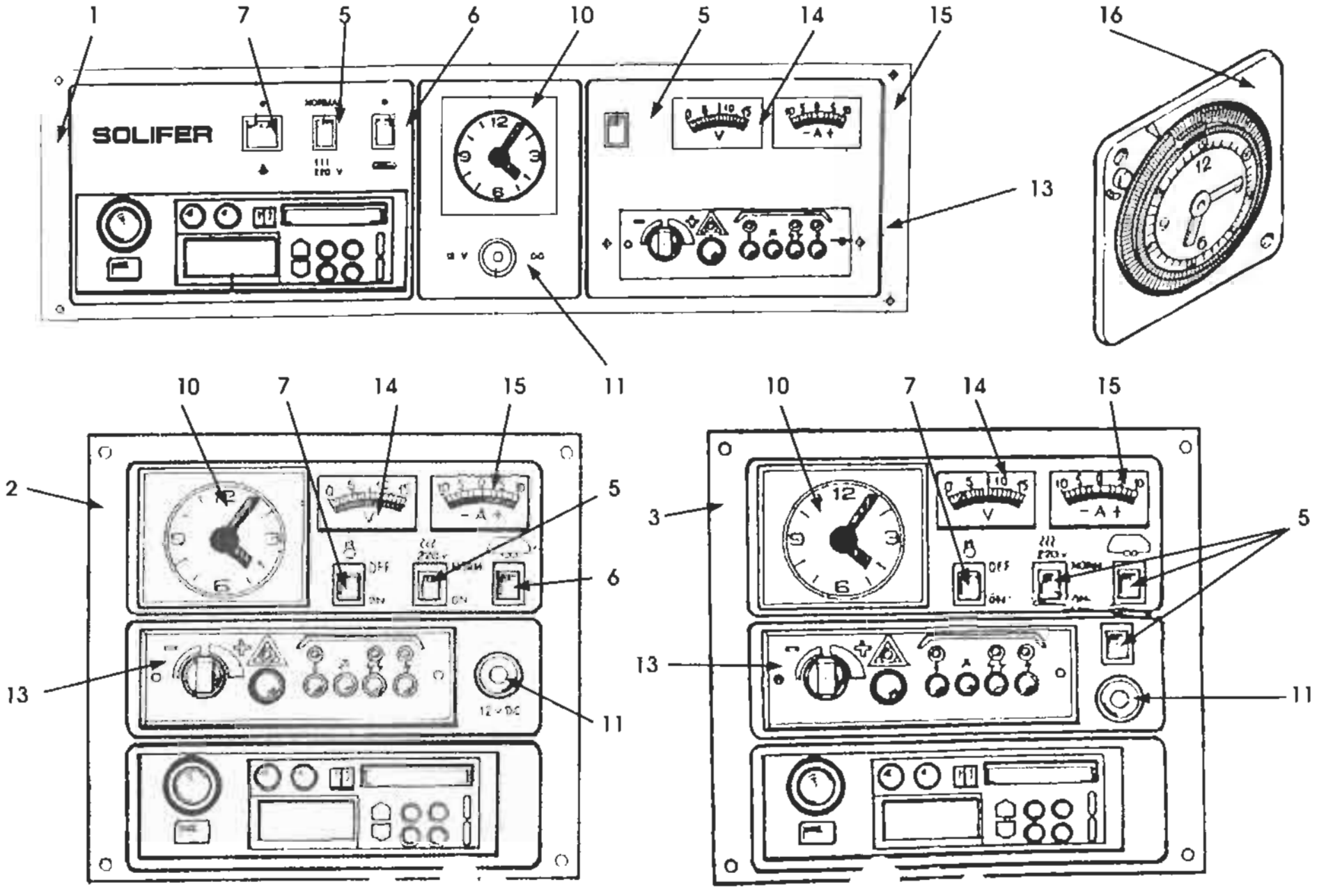
1
7
5
6
10
5
14
15
16
SOLIFER
13
11
10
7
14
15
2
5
6
13
11
10
7
14
15
3
5
13
11

SOLIFER

RESERVDELSKATALOG
1988-1995
Ej Artic/Articina/Goldie

EL
522

MANÖVERPANEL 92-94
550GLS -91

Landskod
X = alla vagnar
S = endast Finland
R = endast Sverige
N = endast Norge
T = endast Danmark
H = endast Holland
G = endast Tyskland
M = MENU utrustning

Pos.	Res.delsnr.	Benämnig	1988			1989				1990							1991							1992					1993					1994-1995							ANM.
			5502 i	6002 i	6702 i	550 DL	5602 i	6102 i	6702 i	460	510 L	JUB	550 DL	5602 i	6102 i	6702 i	460	510 L	550 DL	550 GLS	5602 i	6102 i	6702 i	510 L	550 DL	550 GLT	6101i	6102 i	550 DL	550 GLT	6101i	F 620	F 670	510	550	550 DL	550 GLT	6101i	F 620	F 670	
1	92003619	PANELPLATTA GULD																							X		X														
1	92003606	PANELPLATTA GULD																										X													
1	92006950	PANELPLATTA GULD																											X		X										1)
1	92006949	PANELPLATTA GULD																											X		X										2)
2	92002983	PANELPLATTA GULD																		X						X															
3	93006945	PANELPLATTA GULD																												X											3)
3	93006946	PANELPLATTA GULD																												X											4)
3	93006944	PANELPLATTA GULD																														X	X								
3	93009374	PANELPLATTA GULD																																X	X	X	X	X	X	X	
5	00824016	BRYTARE SVART	X	X	X	X	X	X	X	X	X	X	X	X	X	X	X	X	X	X	X	X	X	X	X	X	X	X	X	X	X	X	X	X	X	X	X	X	X	X	
6	00824017	BRYTARE RÖD	X	X	X	X	X	X	X	X	X	X	X	X	X	X			X	X	X	X	X	X	X	X	X	X	X	X	X	X	X								
7	90003026	BRYTARE SVART BRED																	X	X	X	X	X		X	X	X	X	X	X	X	X	X	X	X	X	X	X	X	X	
10	27104301	KLOCKA FYRKANTIG								X	X	X	X	X	X	X			X	X	X	X	X	X	X	X	X	X	X	X	X	X	X	X	X	X	X	X	X	X	
11	00824013	12V TV UTTAG	X	X	X	X	X	X	X	X	X	X	X	X	X	X	X	X	X	X	X	X	X	X	X	X	X	X	X	X	X	X	X	X	X	X	X	X	X	X	
13		SE SID 330																																							
14	94002905	VOLTMÄTARE																	X	X	X	X	X			X	X	X		X	X	X	X		X		X	X	X	X	
15	94002904	AMPMÄTARE																	X	X	X	X	X			X	X	X		X	X	X	X		X		X	X	X	X	
16	00950117	VECKUPROGRAMUR	M	M	M	M	M	M	M	M	M	M	M	M	M	M	M	M	M	M	M	M	M	M	M	M	M	M	M	M	M	M	M	M	M	M	M	M	M	M	
	93002895	KABELSERIE																	X	X	X	X	X	X	X	X	X	X													
	93009568	KABELSERIE																											X	X	X	X	X	X	X	X	X	X	X	X	

Anm 1) DL OCH 6101i 2) DLX OCH 6101iX 3(ENDAST GLTX 4)ENDAST GLT

SOLIFER	RES.DELSKATALOG 1988-1995 Ej Artic/Articina/Goldie	EL 530	RADIO, RADIOANTENN, HÖGTALARE, TV-ANTENNMAST, TV-ANTENN

1	2 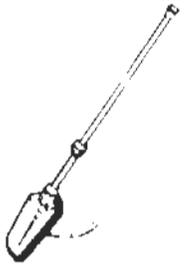	3	4	5 6	7 8
9	10	11 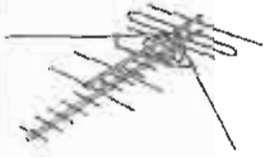			

SOLIFER

RESERVDELSKATALOG
1988-1995
Ej Artic/Articina/Goldie

EL
530

RADIO,RADIOANTENN, HÖGTALARE,TV-ANTENNMAST
TV-ANTENN.

Landskod
X = alla vagnar
S = endast Finland
R = endast Sverige
N = endast Norge
T = endast Danmark
H = endast Holland
G = endast Tyskland

Pos.	Res.delsnr.	Benämnig	1988			1989				1990							1991							1992					1993					1994-1995							ANM.
			5502 i	6002 i	6702 i	550 DL	5602 i	6102 i	6702 i	460	510 L	JUB	550 DL	5602 i	6102 i	6702 i	460	510 L	550 DL	550 GLS	5602 i	6102 i	6702 i	510 L	550 DL	550 GLT	6101i	6102 i	550 DL	550 GLT	6101i	F 620	F 670	510	550	550 DL	550 GLT	6101i	F 620	F 670	
2	00910203	RADIOANTENN	X	X	X	X	X	X	X	X	X	X	X	X	X	X	X	X	X	X	X	X	X	X	X	X	X	X	X	X	X	X	X	X	X	X	X	X	X	X	X	1)
4	00920049	TV-ANTENNFÄSTE	X	X	X	X	X	X	X	X	X	X	X	X	X	X	X	X	X	X	X	X	X	X	X	X	X	X	X	X	X	X	X	X	X	X	X	X	X	X	X	
7	37310006	MASTTOPP	X	X	X	X	X	X	X	X	X	X	X	X	X	X	X	X	X	X	X	X	X	X	X	X	X	X	X	X	X	X	X	X	X	X	X	X	X	X	X	
9	27203274	TV-KONTAKT	X	X	X	X	X	X	X	X	X	X	X	X	X	X	X	X	X	X	X	X	X	X	X	X	X	X	X	X	X	X	X	X	X	X	X	X	X	X	X	
10	27203340	KOAXIALKABEL	X	X	X	X	X	X	X	X	X	X	X	X	X	X	X	X	X	X	X	X	X	X	X	X	X	X	X	X	X	X	X	X	X	X	X	X	X	X	X	PER/M
11	00910249	TV-ANTENN	M	M	M	M	M	M	M	M	M	M	M	M	M	M	M	M	M	M	M	M	M	M	M	M	M	M	M	M	M	M	M	M	M	M	M	M	M	M	M	

Anm. 1) GUMMIANTENNVARIANTEN HAR UTGÅTT

SOLIFER	RES.DELSKATALOG 1988-1995 Ej Artic/Articina/Goldie	VATTEN 610	KRANAR, TANKAR, DUNKAR,PUMPAR, KOPPLINGAR, SLANGKLÄMMOR, SLANGAR, M.M.

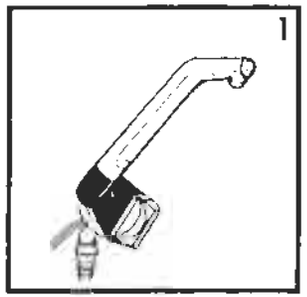

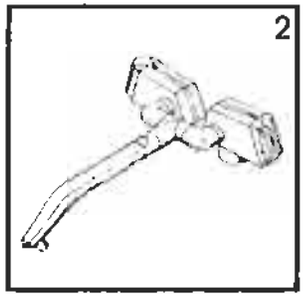

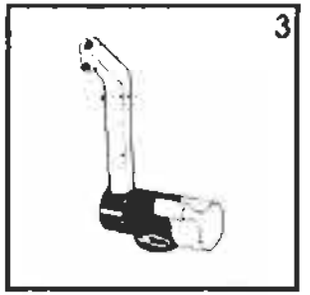

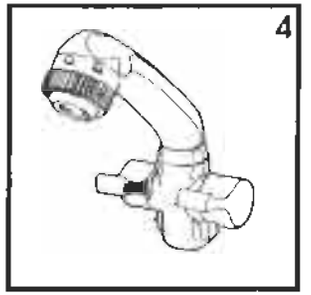

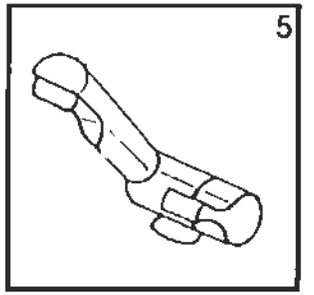

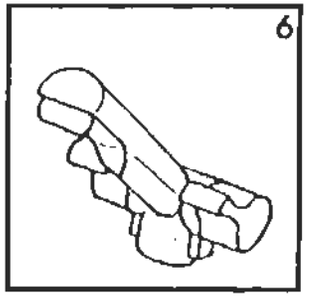

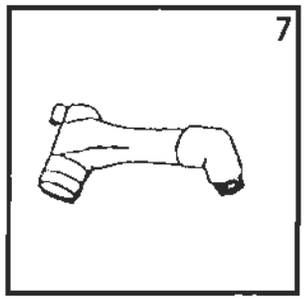

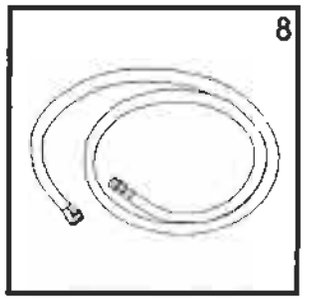

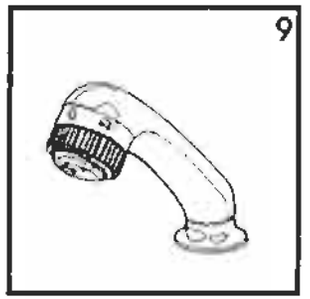

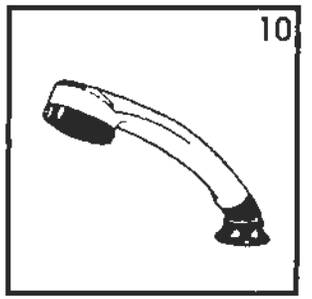

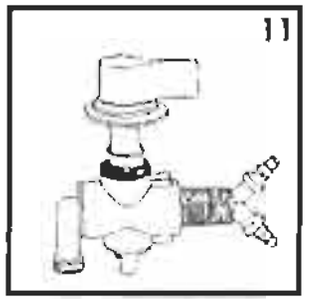

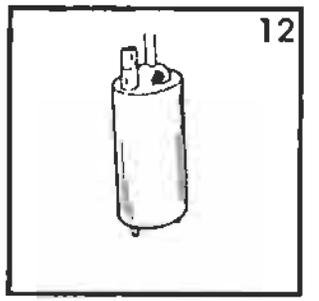

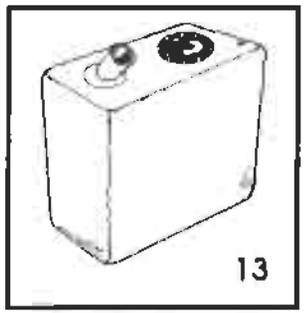

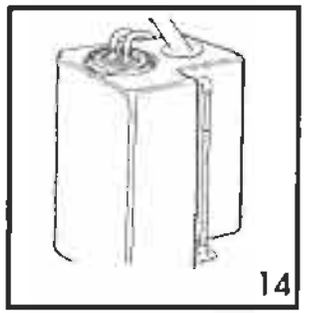

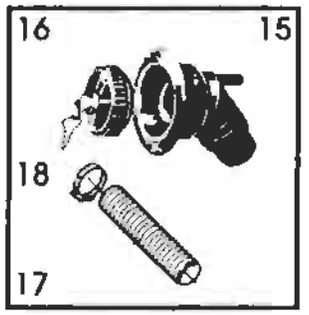

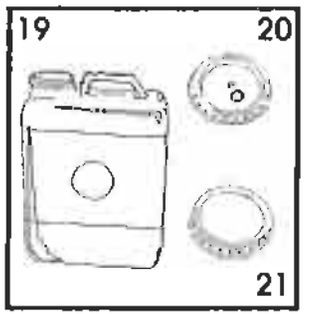

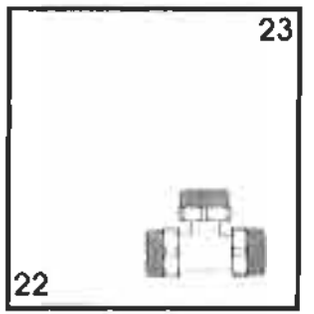

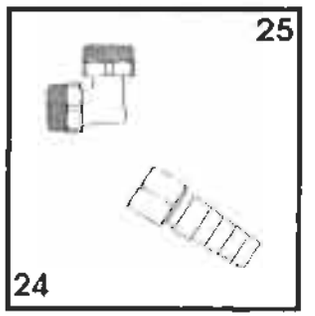

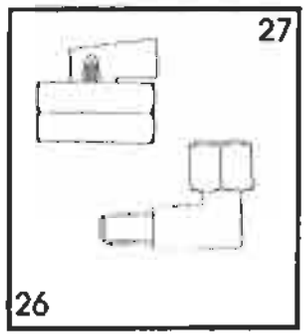

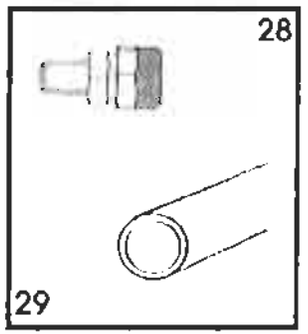

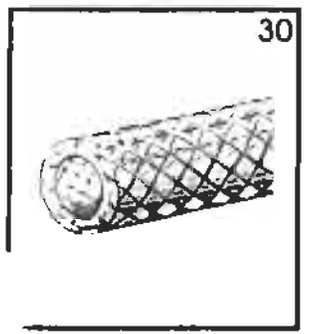

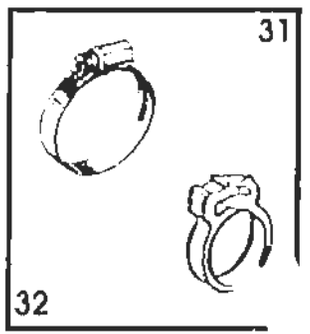

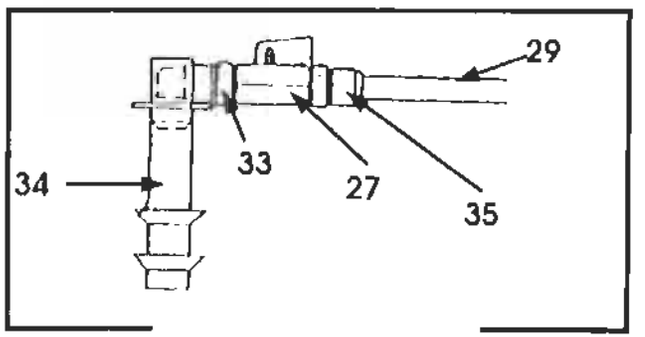

SOLIFER

RESERVDELSKATALOG 1988-1995
Ej Artic/Articina/Goldie

VATTEN
610

KRANAR,TANKAR,DUNKAR,PUMPAR,KOPPLINGAR
SLANGKLÄMMOR SLANGAR M.M.

Landskod
X = alla vagnar
S = endast Finland
R = endast Sverige
N = endast Norge
T = endast Danmark
H = endast Holland
G = endast Tyskland

			1988			1989				1990							1991							1992					1993					1994-1995							ANM.
Pos.	Res.delsnr.	Benämnig	5502 i	6002 i	6702 i	550 DL	5602 i	6102 i	6702 i	460	510 L	JUB	550 DL	5602 i	6102 i	6702 i	460	510 L	550 DL	550 GLS	5602 i	6102 i	6702 i	510 L	550 DL	550 GLT	6101i	6102 i	550 DL	550 GLT	6101i	F 620	F 670	510	550	550 DL	550 GLT	6101i	F 620	F 670	
1	00960078	ENKELKRAN																																							
2	00960079	DUBBELKRAN	X	X	X	X	X	X	X																																
3	00960102	ENKELKRAN								X	X						X																								
4	00960101	DUBBELKRAN									X	X	X	X	X	X		X	X	X	X	X	X	X	X	X	X	X	X	X	X	X	X	X	X	X	X	X	X	X	1)
5	90013514	ENKELKRAN																																							2)
6	90013515	DUBBELKRAN																																							2)
7	00960057	DUSCHHANDTAG	X	X	X																																				
8	00960056	DUSCHSLANG	X	X	X																																				
9	00960094	DUSCHHANDTAG M.SLANG				X	X	X	X		X	X	X	X	X	X		X	X	X	X	X	X			X		X	X	X	X	X	X								1)
10	90013516	DUSCHHANDTAG M.SLANG																																							2)
11	00960080	BLANDARKRAN	X	X	X																																				
11	00960095	BLANDARKRAN				X	X	X	X		X	X	X	X	X	X		X	X	X	X	X	X		X	X		X	X	X	X	X	X	M	M	M	M	M	X	X	1)
12	00960096	DRÄNKBAR VATTENPUMP	X	X	X	X	X	X	X	X	X	X	X	X	X	X	X	X	X	X	X	X	X	X	X	X	X	X	X	X	X	X	X	X	X	X	X	X	X	X	
13	00960037	VATTENTANK	X	X	X		X	X	X																																UTGÅTT
14	00210031	VATTENTANK SVART										X		X	X	X				X	X	X	X			X	X	X													UTGÅTT
14	90005779	VATTENTANK SVART V																											X		X					M		M			
14	92005780	VATTENTANK SVART H																												X		X	X		M		M		X	X	
15	00960054	PÅFYLLNING KOMPL.	X	X	X		X	X	X			X		X	X	X				X	X	X	X			X	X	X	X	X	X	X	X		M	M	M	M	X	X	
16	27103638	LOCK MED NYCKEL	X	X	X		X	X	X			X		X	X	X				X	X	X	X			X	X	X	X	X	X	X	X		M	M	M	M	X	X	
17	00633029	SLANG	X	X	X		X	X	X			X		X	X	X				X	X	X	X			X	X	X	X	X	X	X	X		M	M	M	M	X	X	
18	00950116	SLANGKLÄMMA	X	X	X		X	X	X			X		X	X	X				X	X	X	X			X	X	X	X	X	X	X	X		M	M	M	M	X	X	

Anm.
1)ENDAST X-MODELLER
2) ENDAST SENT TILLVERKADE VAGNAR

SOLIFER	RES.DELSKATALOG 1988-1995 Ej Artic/Articina/Goldie	VATTEN 610	KRANAR, TANKAR, DUNKAR,PUMPAR, KOPPLINGAR, SLANGKLÄMMOR, SLANGAR, M.M.

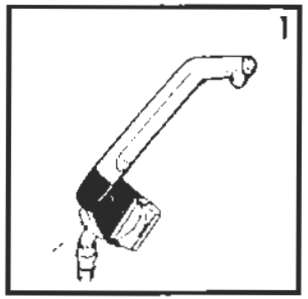

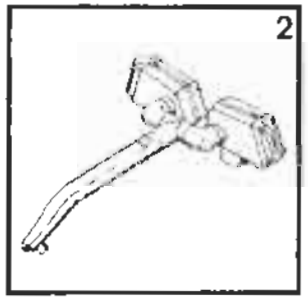

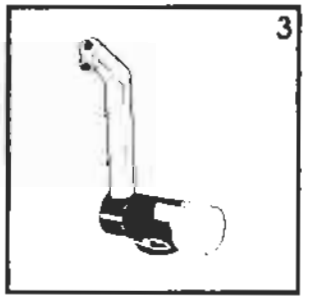

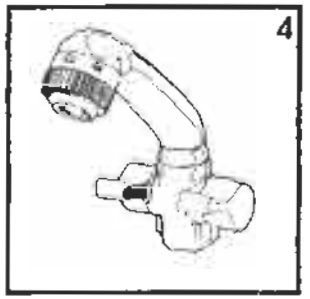

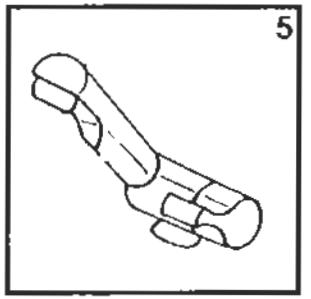

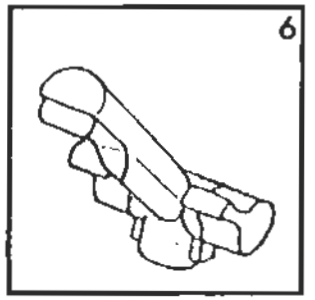

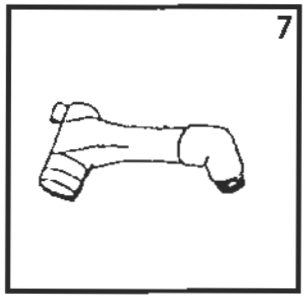

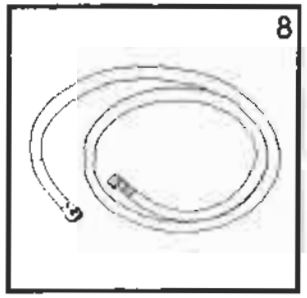

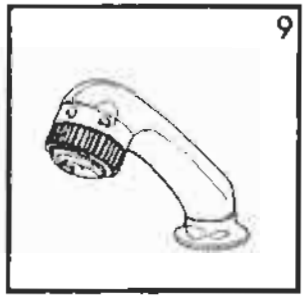

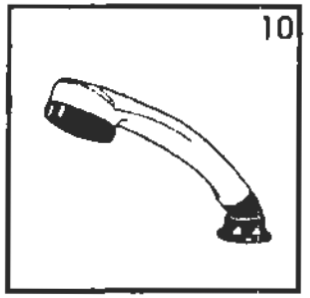

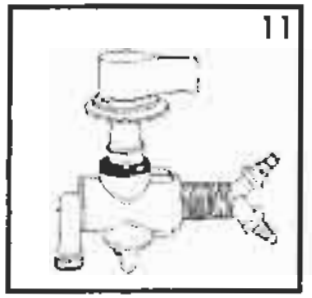

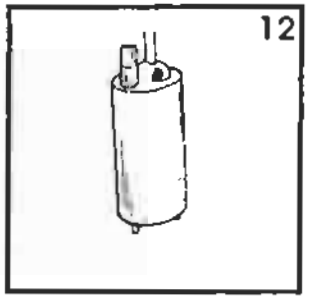

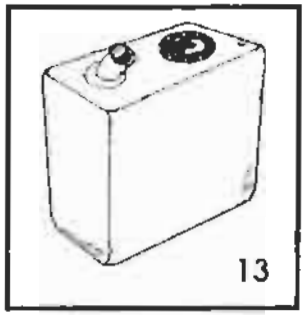

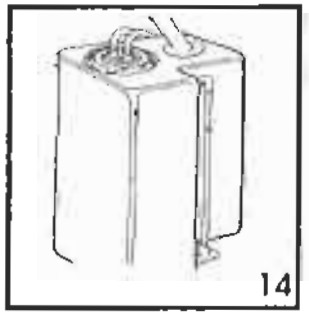

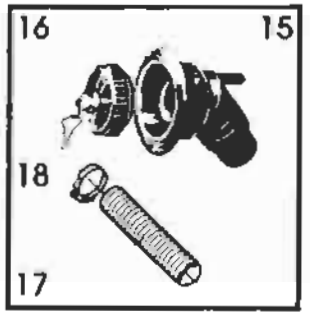

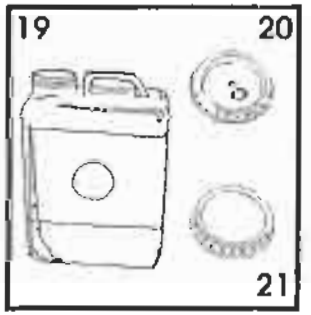

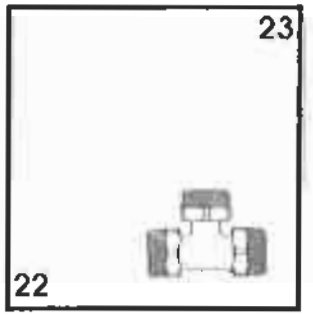

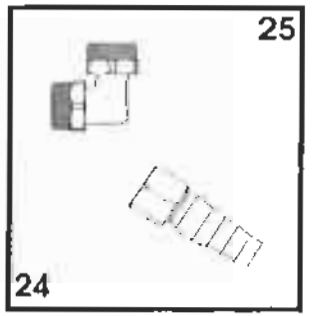

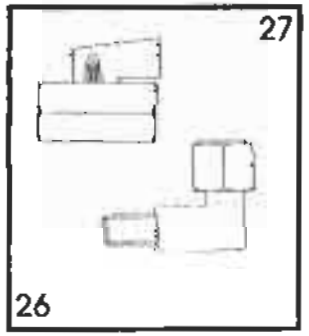

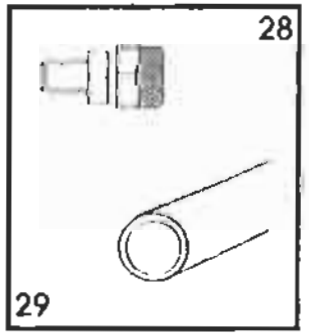

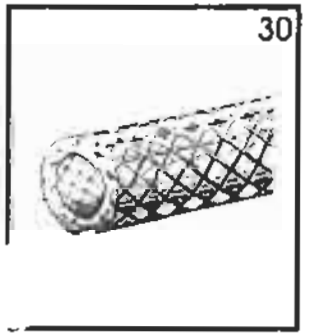

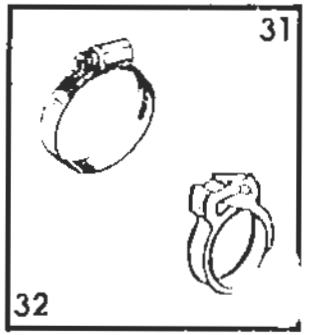

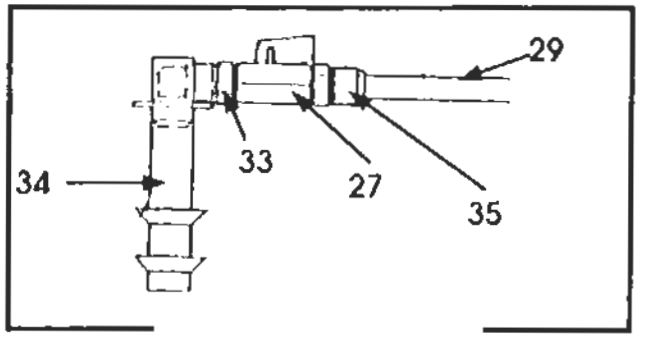

SOLIFER

RESERVDELSKATALOG 1988-1995
Ej Artic/Articina/Goldie

VATTEN
610

KRANAR,TANKAR,DUNKAR,PUMPAR,KOPPLINGAR SLANGKLÄMMOR SLANGAR M.M.

Landskod
X = alla vagnar
S = endast Finland
R = endast Sverige
N = endast Norge
T = endast Danmark
H = endast Holland
G = endast Tyskland

Pos.	Res.delsnr.	Benämnig	1988			1989				1990							1991							1992					1993					1994-1995							ANM.
			5502 i	6002 i	6702 i	550 DL	5602 i	6102 i	6702 i	460	510 L	JUB	550 DL	5602 i	6102 i	6702 i	460	510 L	550 DL	550 GLS	5602 i	6102 i	6702 i	510 L	550 DL	550 GLT	6101i	6102 i	550 DL	550 GLT	6101i	F 620	F 670	510	550	550 DL	550 GLT	6101i	F 620	F 670	
19	00960052	VATTENDUNK	X	X	X	X				X	X		X				X	X	X					X	X				X	X	X			X	X	X	X	X	X	X	
20	27103673	LOCK MED HÅL	X	X	X	X				X	X		X				X	X	X					X	X				X	X	X			X	X	X	X	X	X	X	
21	27103672	LOCK UTAN HÅL	X	X	X	X				X	X		X				X	X	X					X	X				X	X	X			X	X	X	X	X	X	X	
22	00960073	T-KOPPLING 10/8	X	X	X	X	X	X	X		X	X	X	X	X	X		X	X	X	X	X	X		X	X		X	X	X	X	X	X	M	M	M	M	X	X	X	
24	34713021	ADAPTER 10/8 TILL10/16	X	X	X	X	X	X	X		X	X	X	X	X	X		X	X	X	X	X	X		X	X		X	X	X	X	X	X	M	M	M	M	X	X	X	
25	00960092	VINKELKOPPLING 10/8	X	X	X	X	X	X	X		X	X	X	X	X	X		X	X	X	X	X	X		X	X		X	X	X	X	X	X	M	M	M	M	X	X	X	
26	00960084	VINKELKOPPLING	X	X	X	X	X	X	X		X	X	X	X	X	X		X	X	X	X	X	X		X	X		X	X	X	X	X	X	M	M	M	M	X	X	X	
27	00960086	KULVENTIL					X					X		X	X	X				X	X	X	X		X	X		X	X	X	X	X	X	M	M	M	M	X	X	X	
28	00960087	RAK KOPPLING	X	X	X	X	X	X	X		X	X	X	X	X	X		X	X	X	X	X	X		X	X		X	X	X	X	X	X	M	M	M	M	X	X	X	
29	00634035	PLASTSLANG 10/8	X	X	X	X	X	X	X	X	X	X	X	X	X	X	X	X	X	X	X	X	X	X	X	X	X	X	X	X	X	X	X	M	M	M	M	X	X	X	
30	04615011	ARMERAD PLASTSLANG 10/16	X	X	X	X	X	X	X	X	X	X	X	X	X	X	X	X	X	X	X	X	X	X	X	X	X	X	X	X	X	X	X	M	M	M	M	X	X	X	
31	00960050	SLANGKLÄMMA 10/16	X	X	X	X	X	X	X	X	X	X	X	X	X	X	X	X	X	X	X	X	X	X	X	X	X	X	X	X	X	X	X	M	M	M	M	X	X	X	
32	00960062	PLASTKLÄMMA SNP 8	X	X	X	X	X	X	X	X	X	X	X	X	X	X	X	X	X	X	X	X	X	X	X	X	X	X	X	X	X	X	X	M	M	M	M	X	X	X	
33	00960106	VINKELKOPPLING										X		X	X	X				X	X	X	X			X	X	X	X	X	X	X	X	M	M	M	M	X	X	X	
34	00497040	GOLVGENOMFÖRING										X		X	X	X				X	X	X	X			X	X	X	X	X	X	X	X	M	M	M	M	X	X	X	GUMMI
35	00960103	NIPPEL										X		X	X	X				X	X	X	X			X	X	X	X	X	X	X	X	M	M	M	M	X	X	X	

Anm.

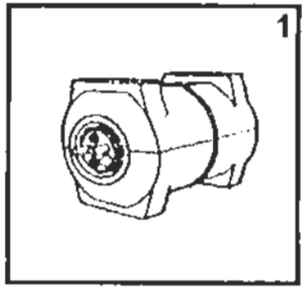
1

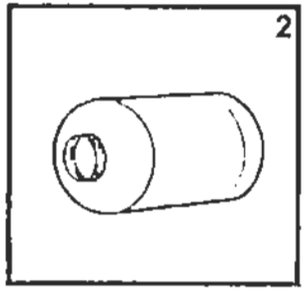
2

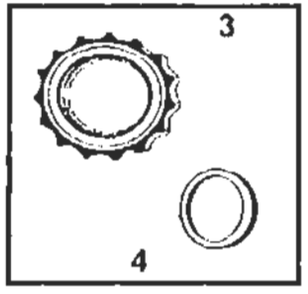
3
4

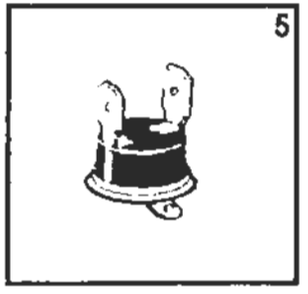
5

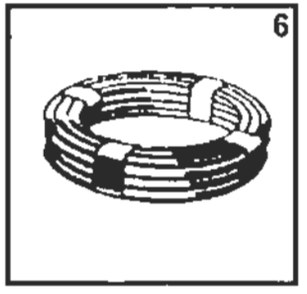
6

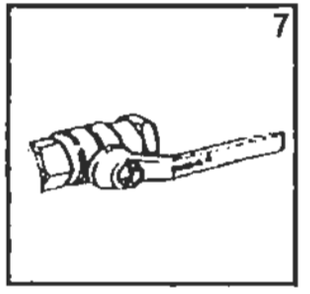
7

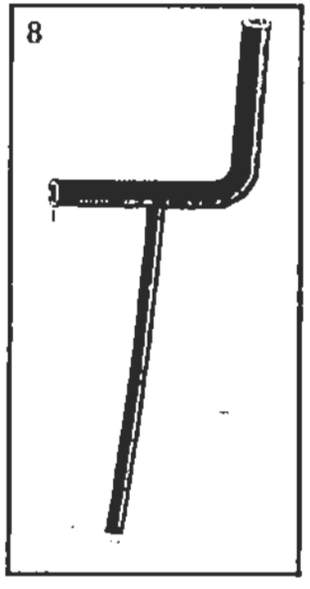
8

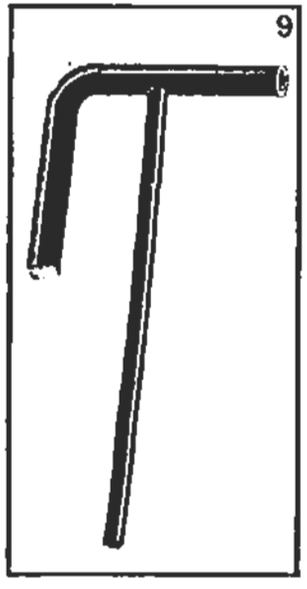
9

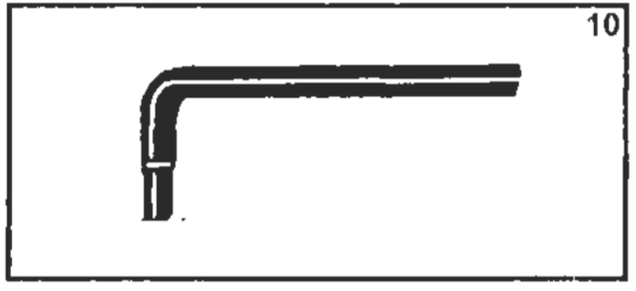
10

SOLIFER

RESERVDELSKATALOG
1988-1995
Ej Artic/Arlicina/Goldie

VATTEN
612

VARMVATTEN

Landskod
X = alla vagnar
S = endast Finland
R = endast Sverige
N = endast Norge
T = endast Danmark
H = endast Holland
G = endast Tyskland
M = MENU utrustning

Pos	Res.delsnr.	Benämnig	1988			1989				1990							1991							1992					1993					1994-1995							ANM.
			5502 i	6002 i	6702 i	550 DL	5602 i	6102 i	6702 i	460	510 L	JUB	550 DL	5602 i	6102 i	6702 i	460	510 L	550 DL	550 GLS	5602 i	6102 i	6702 i	510 L	550 DL	550 GLT	6101i	6102 i	550 DL	550 GLT	6101i	F 620	F 670	510	550	550 DL	550 GLT	6101i	F 620	F 670	
1	34800002	VARMVATTENBEREDARE	X	X	X		X	X	X			X		X	X	X				X	X	X	X			X		X	M	M	M	X	X	M	M	M	M	M	X	X	
2	34715671	LÖS BEHÅLLARE	X	X	X		X	X	X			X		X	X	X				X	X	X	X			X		X	M	M	M	X	X	M	M	M	M	M	X	X	
3	34717001	FÖRSKRUVNING	X	X	X		X	X	X			X		X	X	X				X	X	X	X			X		X	M	M	M	X	X	M	M	M	M	M	X	X	
4	34715681	O-RING	X	X	X		X	X	X			X		X	X	X				X	X	X	X			X		X	M	M	M	X	X	M	M	M	M	M	X	X	
5	34719332	TERMOSTAT GUL	X	X	X		X	X	X			X		X	X	X				X	X	X	X			X		X	M	M	M	X	X	M	M	M	M	M	X	X	
6	00634035	SLANG 10/8	X	X	X	X	X	X	X			X	X	X	X	X			X	X	X	X	X		X	X	X	X	M	M	M	X	X	M	M	M	M	M	X	X	
7	34711711	KULVENTIL	X	X	X	X	X	X	X			X	X	X	X	X			X	X	X	X	X		X	X	X	X	M	M	M	X	X	M	M	M	M	M	X	X	
8	00412150	FORMSLANG 22/22/16	X	X	X		X	X	X			X		X	X	X				X	X	X	X			X		X	M	M	M	X	X	M	M	M	M	M	X	X	
9	00416320	FORMSLANG 22/22/16																											M	M	M	X	X	M	M	M	M	M	X	X	
10	00472250	FORMSLANG 22/16	X	X	X		X	X	X			X		X	X	X				X	X	X	X			X		X	M	M	M	X	X	M	M	M	M	M	X	X	

Anm.

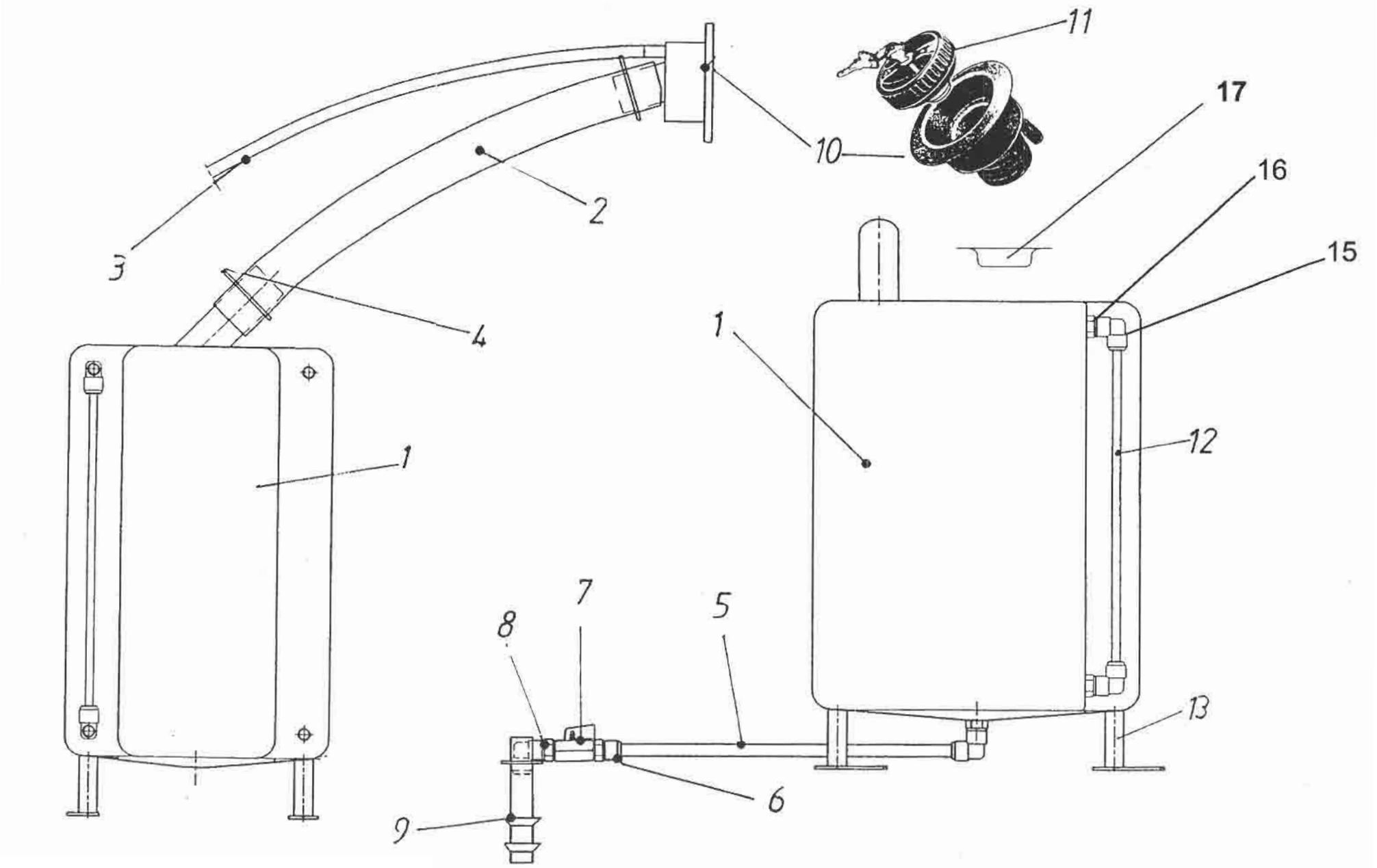
11
17
10
16
2
15
3
4
1
1
12
7
5
8
13
6
9

SOLIFER

RESERVDELSKATALOG
1988-1995
Ej Artic/Articina/Goldie

VATTEN
615

FAST VATTENTAN

Landskod
X = alla vagnar
S = endast Finland
R = endast Sverige
N = endast Norge
T = endast Danmark
H = endast Holland
G = endast Tyskland
M = MENU utrustning

Pos.	Res.delsnr.	Benämnig	1988			1989				1990							1991							1992					1993					1994-1995							ANM.
			5502 i	6002 i	6702 i	550 DL	5602 i	6102 i	6702 i	460	510 L	JUB	550 DL	5602 i	6102 i	6702 i	460	510 L	550 DL	550 GLS	5602 i	6102 i	6702 i	510 L	550 DL	550 GLT	6101i	6102 i	550 DL	550 GLT	6101i	F 620	F 670	510	550	550 DL	550 GLT	6101i	F 620	F 670	
1	00960037	VATTENTANK	X	X	X		X	X	X																																1)
1	00210031	VATTENTANK SVART										X		X	X	X				X	X	X	X			X	X	X													1)
1	90005779	VATTENTANK SVART V																											X		X					M		M			
1	92005780	VATTENTANK SVART H																												X		X	X		M		M		X	X	
2	00633029	SLANG	X	X	X		X	X	X			X		X	X	X				X	X	X	X			X	X	X	X	X	X	X	X		M	M	M	M	X	X	
3	00614008	AVLUFTNINGSSLANG																		X	X	X	X			X	X	X	X	X	X	X	X		M	M	M	M	X	X	
4	00950116	SLANGKLÄMMA	X	X	X		X	X	X			X		X	X	X				X	X	X	X			X	X	X	X	X	X	X	X		M	M	M	M	X	X	
5	00634035	PLASTSLANG 10/8	X	X	X	X	X	X	X	X	X	X	X	X	X	X	X	X	X	X	X	X	X	X	X	X	X	X	X	X	X	X	X	M	M	M	M	X	X	X	
6	00960103	NIPPEL										X		X	X	X				X	X	X	X			X	X	X	X	X	X	X	X	M	M	M	M	X	X	X	
7	00960086	KULVENTIL										X		X	X	X				X	X	X	X		X	X		X	X	X	X	X	X	M	M	M	M	X	X	X	
8	00960106	VINKELKOPPLING										X		X	X	X				X	X	X	X			X	X	X	X	X	X	X	X	M	M	M	M	X	X	X	
9	00497040	GOLVGENOMFÖRING										X		X	X	X				X	X	X	X			X	X	X	X	X	X	X	X	M	M	M	M	X	X	X	GUMMI
10	00960054	PÅFYLLNING KOMPL.	X	X	X		X	X	X			X		X	X	X				X	X	X	X			X	X	X	X	X	X	X	X		M	M	M	M	X	X	
11	27103638	LOCK MED NYCKEL	X	X	X		X	X	X			X		X	X	X				X	X	X	X			X	X	X	X	X	X	X	X		M	M	M	M	X	X	
12	90013965	NIVÅSLANG										X		X	X	X				X	X	X	X		X	X		X	X	X	X	X	X	M	M	M	M	X	X	X	
13	94005794	VATTENTANKSFOT																											X	X	X	X	X	M	M	M	M	X	X	X	

Anm 1) UTGÅR DÅ LAGRET ÄR SLUT OCH ERSÄTTS AV92005780

SOLIFER	RES.DELSKATALOG 1988-1995 Ej Artic/Articina/Goldie	VATTEN 650	AVLOPPSVATTEN

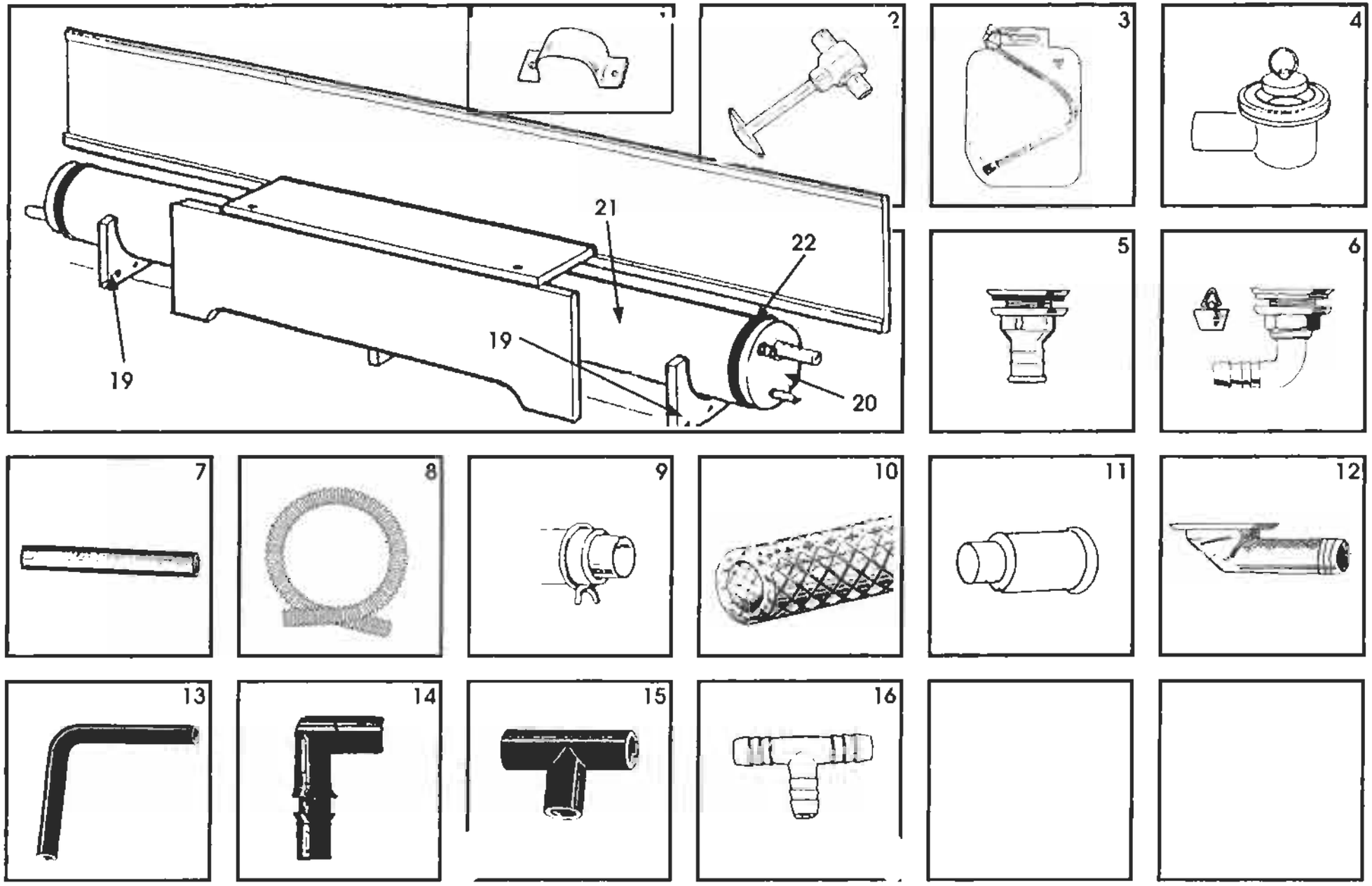

SOLIFER

RESERVDELSKATALOG 1988-1995
Ej Artic/Articina/Goldie

VATTEN
650

AVLOPPSVATTEN

Landskod
X = alla vagnar
S = endast Finland
R = endast Sverige
N = endast Norge
T = endast Danmark
H = endast Holland
G = endast Tyskland

			1988			1989				1990							1991							1992					1993					1994-1995							ANM.
Pos.	Res.delsnr.	Benämnig	5502 i	6002 i	6702 i	550 DL	5602 i	6102 i	6702 i	460	510 L	JUB	550 DL	5602 i	6102 i	6702 i	460	510 L	550 DL	550 GLS	5602 i	6102 i	6702 i	510 L	550 DL	550 GLT	6101i	6102 i	550 DL	550 GLT	6101i	F 620	F 670	510	550	550 DL	550 GLT	6101i	F 620	F 670	
1	00960091	KLAMMER F. KRAN	X	X	X	X	X	X	X	X	X	X	X	X	X	X	X	X	X	X	X	X	X	X	X	X	X	X	X	X	X	X	X	X	X	X	X	X	X	X	X	
2	00960088	AVTAPPNINGSKRAN	X	X	X	X	X	X	X	X	X	X	X	X	X	X	X	X	X	X	X	X	X	X	X	X	X	X	X	X	X	X	X	X	X	X	X	X	X	X	X	
3	00960077	SPILLVATTENLUNGA	R	R	R	R	R	R	R	R	R	R	R	R	R	R	R	R	R	R	R	R	R	R	R	R	R	R	R	R	R	R	R	R	R	R	R	R	R	R	R	
4	94003114	BOTTENVENTIL															X	X	X	X	X	X	X	X	X	X	X	X	X	X	X	X	X	X	X	X	X	X	X	X	X	
5	00960011	BOTTENVENTIL DUSCHGOLV	X	X	X	X	X	X	X	X	X	X	X	X	X	X	X	X	X	X	X	X	X	X	X	X	X	X	X	X	X	X	X	X	X	X	X	X	X	X	X	
6	00960023	BOTTENVENTIL TVÄTTSTÄLL	X	X	X	X	X	X	X	X	X	X	X	X	X	X	X	X	X	X	X	X	X	X	X	X	X	X	X	X	X	X	X	X	X	X	X	X	X	X	X	
7	00960026	PVC RÖR 21/19.3	X	X	X	X	X	X	X	X	X	X	X	X	X	X	X	X	X	X	X	X	X	X	X	X	X	X	X	X	X	X	X	X	X	X	X	X	X	X	X	
8	00634052	SPIRALSLANG	X	X	X	X	X	X	X	X	X	X	X	X	X	X	X	X	X	X	X	X	X	X	X	X	X	X	X	X	X	X	X	X	X	X	X	X	X	X	X	
9	00950165	SLANGKLÄMMA	X	X	X	X	X	X	X	X	X	X	X	X	X	X	X	X	X	X	X	X	X	X	X	X	X	X	X	X	X	X	X	X	X	X	X	X	X	X	X	
10	04615011	PLASTSLANG FÖRSTÄRKT	X	X	X	X	X	X	X	X	X	X	X	X	X	X	X	X	X	X	X	X	X	X	X	X	X	X	X	X	X	X	X	X	X	X	X	X	X	X	X	
11	90003137	ADAPTER FÖR BOTTENVENTIL															X	X	X	X	X	X	X	X	X	X	X	X	X	X	X	X	X	X	X	X	X	X	X	X	X	
12	27134010	BOTTENVENTIL KÖK	X	X	X	X	X	X	X	X	X	X	X	X	X	X																										
13	00425020	GUMMIVINKEL	X	X	X	X	X	X	X	X	X	X	X	X	X	X	X	X	X	X	X	X	X	X	X	X	X	X	X	X	X	X	X	X	X	X	X	X	X	X	X	
14	00474160	AVTAPPNINGSSLANG	X	X	X	X	X	X	X	X	X	X	X	X	X	X	X	X	X	X	X	X	X	X	X	X	X	X	X	X	X	X	X	X	X	X	X	X	X	X	X	
15	00474170	T-STYCKE GUMMI	X	X	X	X	X	X	X	X	X	X	X	X	X	X	X	X	X	X	X	X	X	X	X	X	X	X	X	X	X	X	X	X	X	X	X	X	X	X	X	
16	00960090	T-STYCKE PLAST	X	X	X	X	X	X	X	X	X	X	X	X	X	X	X	X	X	X	X	X	X	X	X	X	X	X	X	X	X	X	X	X	X	X	X	X	X	X	X	
19	00384520	FOT FÖR SPILLVATTENTANK	X	X	X		X	X	X			X		X	X	X			X	X	X	X	X			X		X	X	X	X	X	X		M	M	M	M	M	M	
20	00368390	ÄNDSTYCKE	X	X	X		X	X	X			X		X	X	X			X	X	X	X	X			X		X	X	X	X	X	X		M	M	M	M	M	M	
21	00960083	SPILLVATTENTANK L=1780MM	X	X	X		X	X	X			X		X	X	X			X	X	X	X	X			X		X	X	X	X										
21	90006457	SPILLVATTENTANK L=1050MM	X	X	X																											X	X		M	M	M	M	M	M	
22	00910355	SLANGKLÄMMA	X	X	X		X	X	X			X		X	X	X			X	X	X	X	X			X		X	X	X	X	X	X		M	M	M	M	M	M	

Anm.

SOLIFER	RES.DELSKATALOG 1988-1995 Ej Artic/Articina/Goldie	TOALETT 670	TOALETTRUM ALLA 1988 TOALETTRUM 510 1994-1995

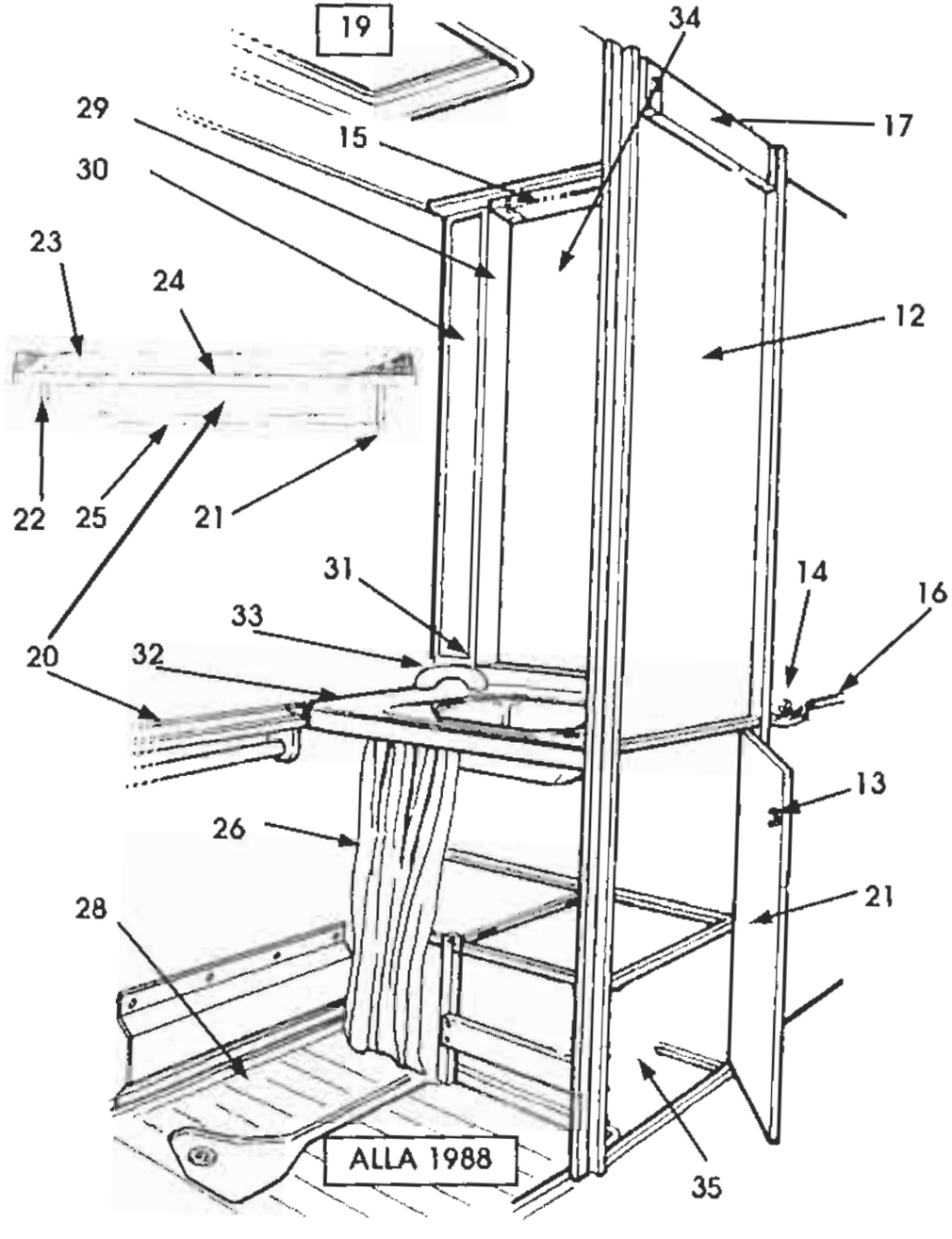

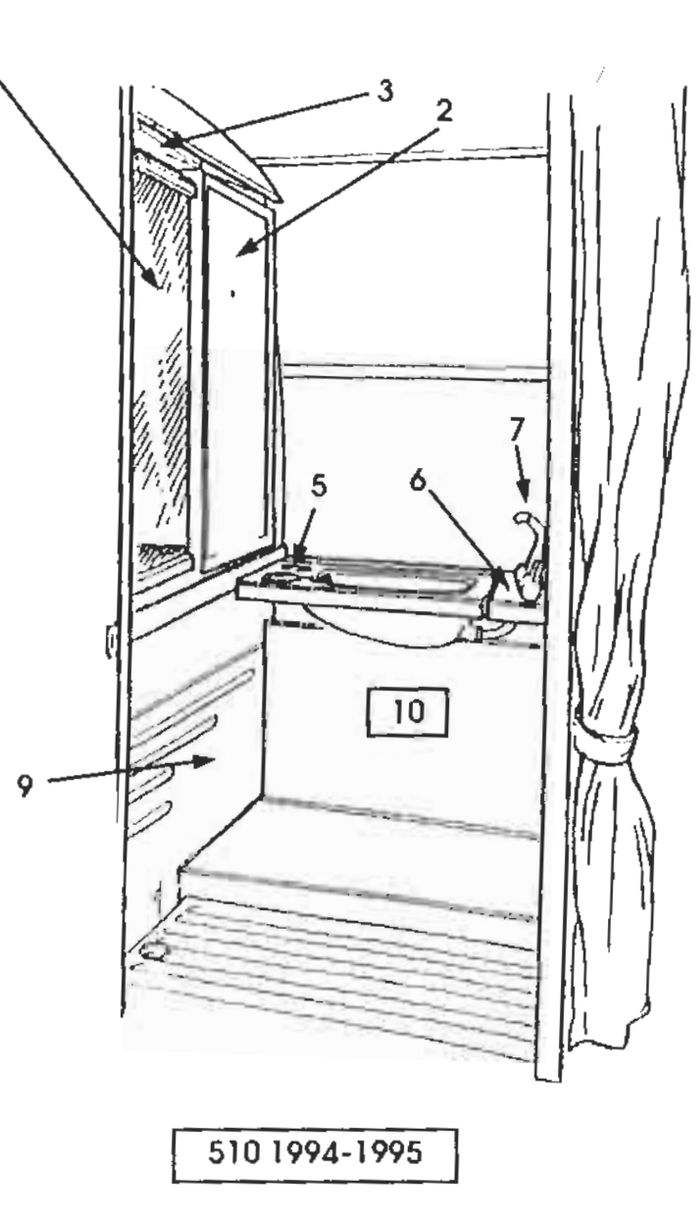

SOLIFER

RESERVDELSKATALOG
1988-1995
Ej Artic/Articina/Goldie

TOALETT
670

TOALETTRUM ALLA 1988
TOALETTRUM 510 1994-1995

Landskod
X = alla vagnar
S = endast Finland
R = endast Sverige
N = endast Norge
T = endast Danmark
H = endast Holland
G = endast Tyskland

Pos.	Res.delsnr.	Benämnig	1988			1989				1990							1991							1992					1993					1994-1995							ANM.
			5502 i	6002 i	6702 i	550 DL	5602 i	6102 i	6702 i	460	510 L	JUB	550 DL	5602 i	6102 i	6702 i	460	510 L	550 DL	550 GLS	5602 i	6102 i	6702 i	510 L	550 DL	550 GLT	6101i	6102 i	550 DL	550 GLT	6101i	F 620	F 670	510	550 MH	550 DL	550 GLT	6101i	F 620	F 670	
1	93003691	SPEGEL 3X380X865																																X							UTGÅTT
2	90008826	SPEGELSKÅP																																X							
2	93004598	DÖRR 835X361																																X							
3	90004150	BELYSNING																																X							UTGÅTT
5	90008948	TVÄTTSTÄLL																																X							UTGÅTT
6	93008947	TILLÄGGSBIT																																X							
7	00960101	VATTENKRAN																																X							
9	90008950	PLASTSKIVA OM KASSETTOALETT																																X							
9	90008951	PLASTSKIVA OM UTAN KASSETTOALETT																																X							
12	00470470	SPEGEL	X	X	X																																				UTGÅTT
13	00920079	DÖRRLÅS	X	X	X																																				
14	00920162	GARDEROBSLÅS	X	X	X																																				UTGÅTT
14	00920161	TOALETTDÖRRLÅS	X	X	X																																				UTGÅTT
15	00910361	BELYSNING UTAN BRYTARE	X	X	X																																				UTGÅTT
16	00920160	HANDTAG	X	X	X																																				
17	00910291	BELYSNING MED BRYTARE	X	X	X																																				UTGÅTT

SOLIFER	RES.DELSKATALOG 1988-1995 Ej Artic/Articina/Goldie	TOALETT 670	TOALETTRUM ALLA 1988 TOALETTRUM 510 1994-1995

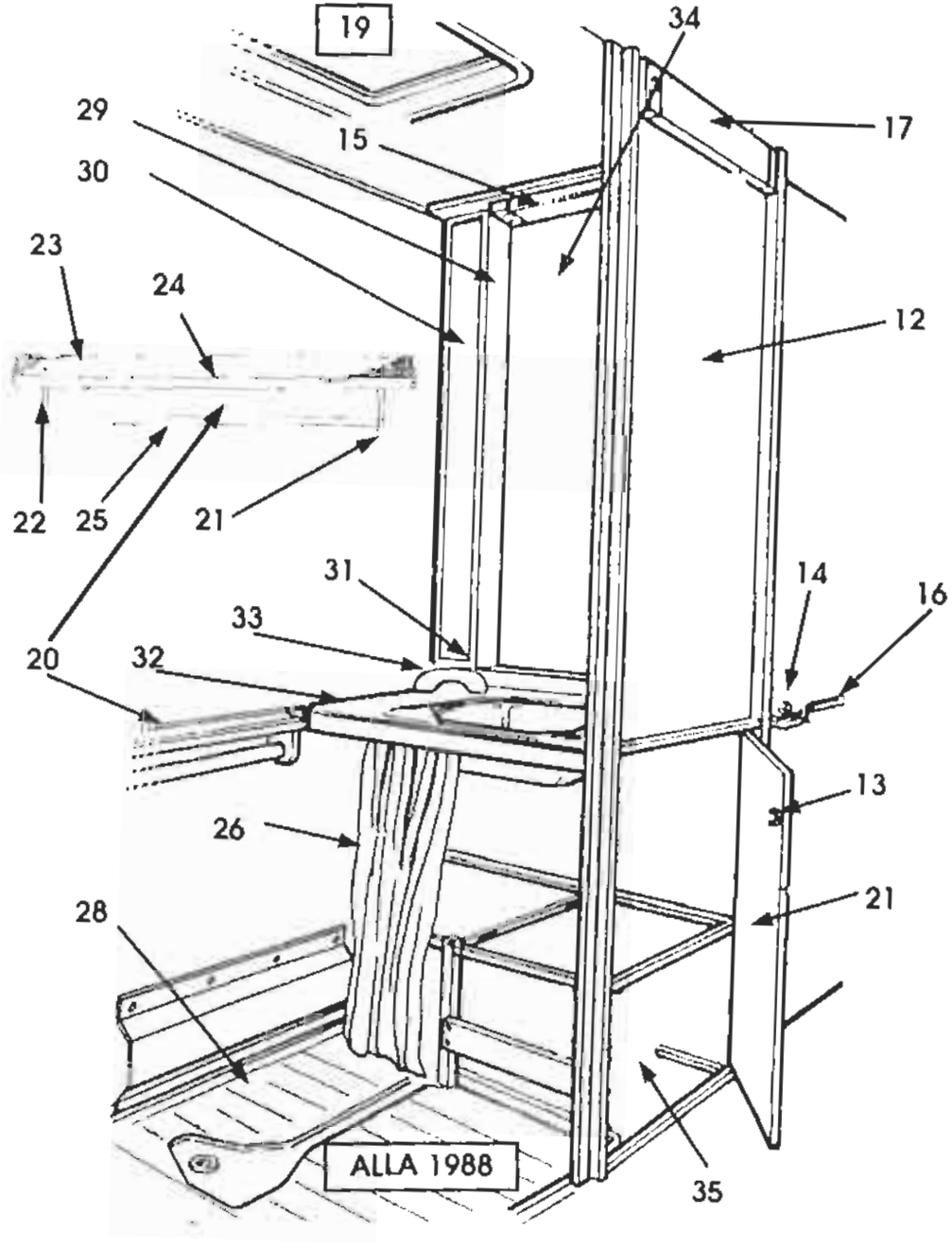

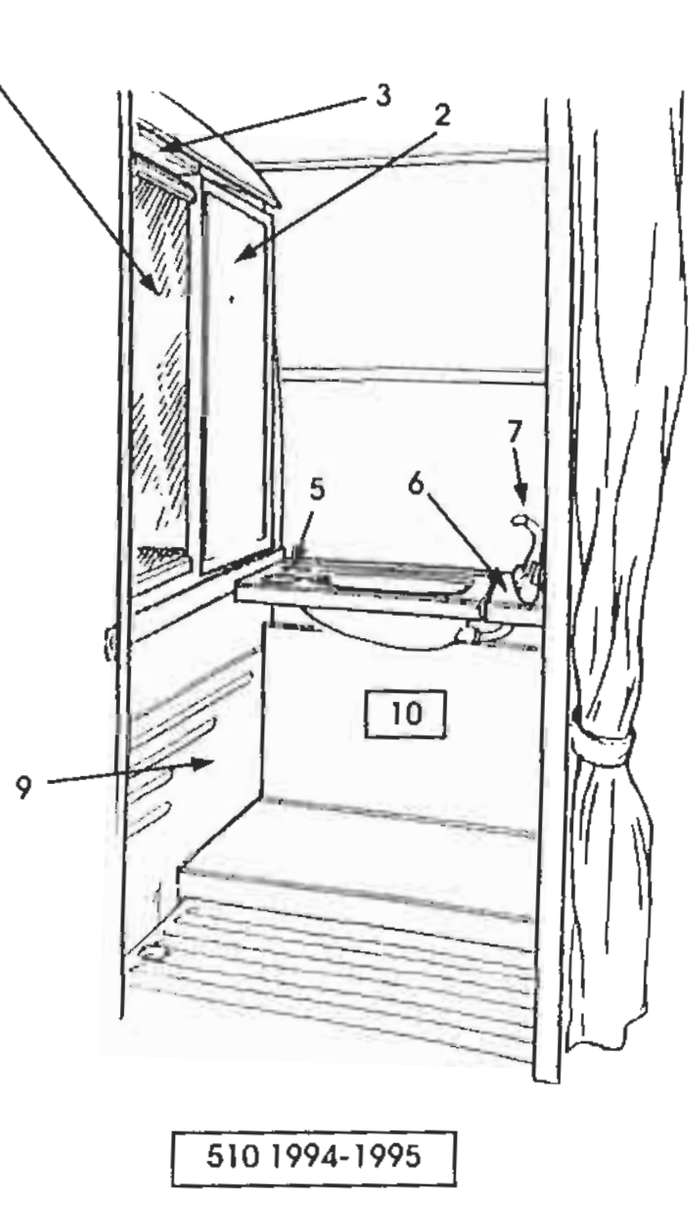

SOLIFER

RESERVDELSKATALOG
1988-1995
Ej Artic/Articina/Goldie

TOALETT
670

TOALETTRUM ALLA 1988
TOALETTRUM 510 1994-1995

Landskod
X = alla vagnar
S = endast Finland
R = endast Sverige
N = endast Norge
T = endast Danmark
H = endast Holland
G = endast Tyskland
M = MSNU utrustning

Pos.	Res.delsnr.	Benämning	1988			1989				1990							1991							1992						1993						1994-1995							ANM.
			5502 i	6002 i	6702 i	550 DL	5602 i	6102 i	6702 i	460	510 L	JUB	550 DL	5602 i	6102 i	6702 i	460	510 L	550 DL	550 GLS	5602 i	6102 i	6702 i	510 L	550 DL	550 GLT	6101i	6102 i	550 DL	550 GLT	6101i	F 620	F 670	510	550 MH	550 DL	550 GLT	6101i	F 620	F 670	
19	00970022	TAKLUCKA	X	X	X																																					1)
20	00362620	HANDUKSHYLLA KOMPL.	X	X	X																																					
21	00463730	SIDOFÄSTE HÖ	X	X	X																																					
22	00463750	SIDOFÄSTE VÄ	X	X	X																																					
23	00463720	KANTLIST	X	X	X																																					
24	00262520	HYLLA	X	X	X																																					
25	00463740	RÖR	X	X	X																																					
26	00474100	DRAPERI	X	X	X																																					UTGÅTT
26	00474090	DUSCHDRAPERI	X	X	X																																					
28	00272180	DUSCHGOLV	X																																							
28	00272160	DUSCHGOLV		X																																						
28	00275030	DUSCHGOLV			X																																					UTGÅTT
29	00273300	SPEGELSKÅP 1ST	X	X	X																																					
30	00475040	SPEGELSKÅPSDÖRR GLAS	X	X	X																																					UTGÅTT
31	00465040	SPEGELSKÅPETS LÅS	X	X	X																																					UTGÅTT
31	00900155	SPEGELSKÅPETS HANDTAG	X	X	X																																					
32	00262550	TVÄTTSTÄLL	X	X	X																																					
33	SE SID 610																																									
34	00475050	SPEGEL	X	X	X																																					UTGÅTT
35	VATTENDUNKAR OCH TANKAR SE SID 610 OCH 615																																									

Anm 1) UTGÅTT. ANVÄND 00970025

SOLIFER	RES.DELSKATALOG 1988-1995 Ej Artic/Articina/Goldie	TOALETT 671	TOALETTRUM 1989-1995 EJ 510 1994-1995 EJ 550 MH 1994-1995

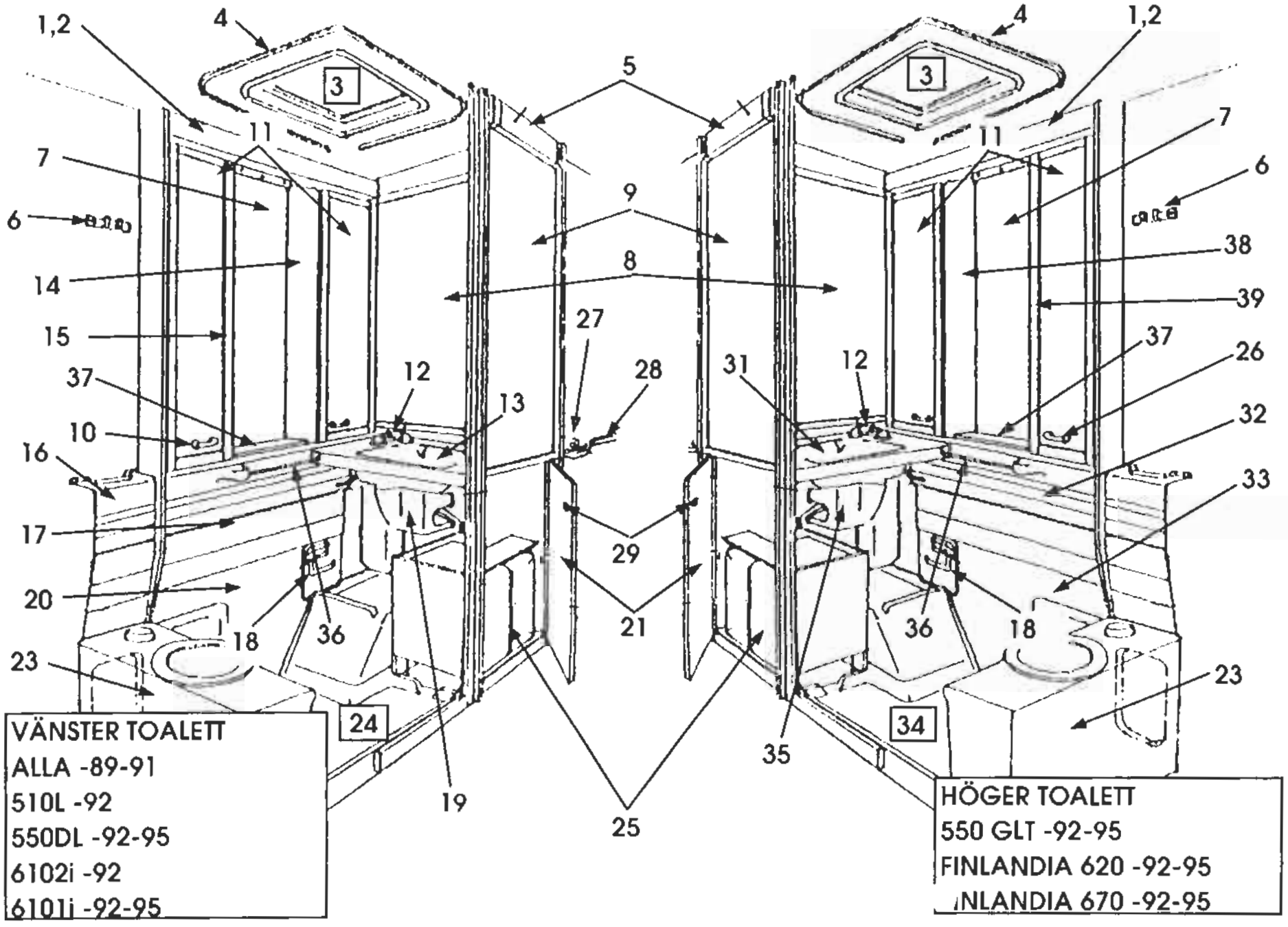

SOLIFER

RESERVDELSKATALOG
1988-1995
Ej Artic/Articina/Goldie

INREDNING
744

VENTILATIONSLUCKA

Landskod
X = alla vagnar
S = endast Finland
R = endast Sverige
N = endast Norge
T = endast Danmark
H = endast Holland
G = endast Tyskland

Pos.	Res.delsnr.	Benämning	1988			1989				1990							1991							1992					1993					1994-1995							ANM.
			5502 i	6002 i	6702 i	550 DL	5602 i	6102 i	6702 i	460	510 L	JUB	550 DL	5602 i	6102 i	6702 i	460	510 L	550 DL	550 GLS	5602 i	6102 i	6702 i	510 L	550 DL	550 GLT	6101i	6102 i	550 DL	550 GLT	6101i	F 620	F 670	510	550	550 DL	550 GLT	6101i	F 620	F 670	
1	00274670	VENT.LUCKANS RAM	X	X	X	X	X	X	X	X	X	X	X	X	X	X	X	X	X	X	X	X	X	X																	1)
1	90003536	VENT.LUCKANS RAM VIT																							X	X	X	X	X	X	X	X	X	X	X	X	X	X	X	X	
2	00319440	VEN.LUCKANS ISOLERING	X	X	X																																				
2	00369110	VEN.LUCKANS ISOLERING				X	X	X	X	X	X	X	X	X	X	X	X	X	X	X	X	X	X	X	X	X	X	X	X	X	X	X	X	X	X	X	X	X	X	X	
3	93004458	LUCKA																						X	X	X	X	X	X	X	X	X	X	X	X	X	X	X	X	X	
4	00319450	VRED BRUNT	X	X	X	X	X	X	X	X	X	X	X	X	X	X																									
4	90003223	VRED BEIGE															X	X	X	X	X	X	X	X																	
4	90003537	VRED VITT																							X	X	X	X	X	X	X	X	X	X	X	X	X	X	X		
5	00920024	GÅNGJÄRN	X	X	X	X	X	X	X	X	X	X	X	X	X	X	X	X	X	X	X	X	X																		
5	00920208	GÅNGJÄRN																						X	X	X	X	X	X	X	X	X	X	X	X	X	X	X	X	X	
6		BULT	X	X	X	X	X	X	X	X	X	X	X	X	X	X	X	X	X	X	X	X	X	X	X	X	X	X	X	X	X	X	X	X	X	X	X	X	X	X	
7		MUTTER	X	X	X	X	X	X	X	X	X	X	X	X	X	X	X	X	X	X	X	X	X	X	X	X	X	X	X	X	X	X	X	X	X	X	X	X	X	X	
8		BRICKA	X	X	X	X	X	X	X	X	X	X	X	X	X	X	X	X	X	X	X	X	X	X	X	X	X	X	X	X	X	X	X	X	X	X	X	X	X	X	

Anm 1) UTGÅTT, ANVÄND 90003536

SOLIFER	RES.DELSKATALOG 1988-1995 Ej Artic/Articina/Goldie	INREDNING 746	PLANLÖSNINGAR SKIVOR DÖRRAR	460 -90-91; 510L -90; 510L -91-92 510 -94-95;550DL -89-91;Jubilee-90; 5502i-88;5602i -89-91;550DL -92-95

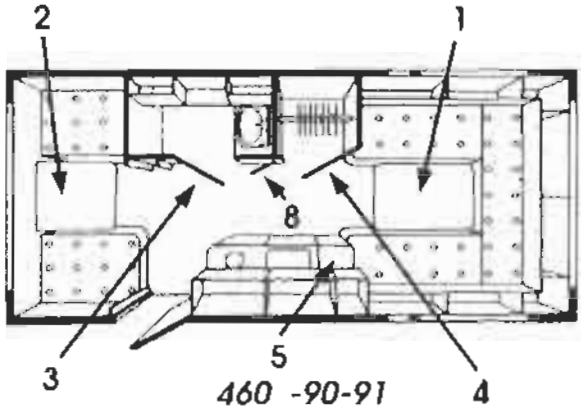

460 -90-91

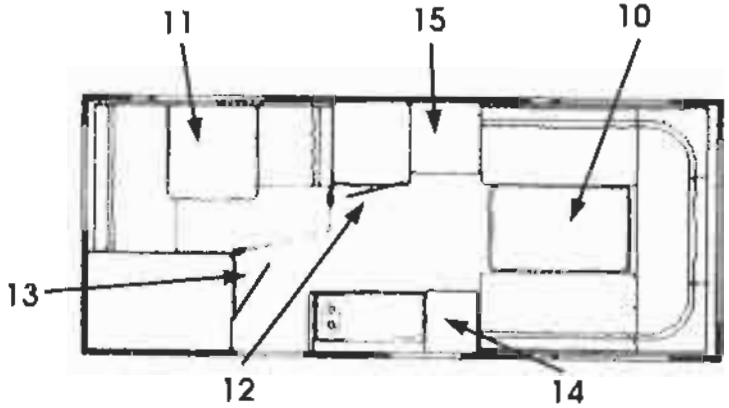

510 -94-95

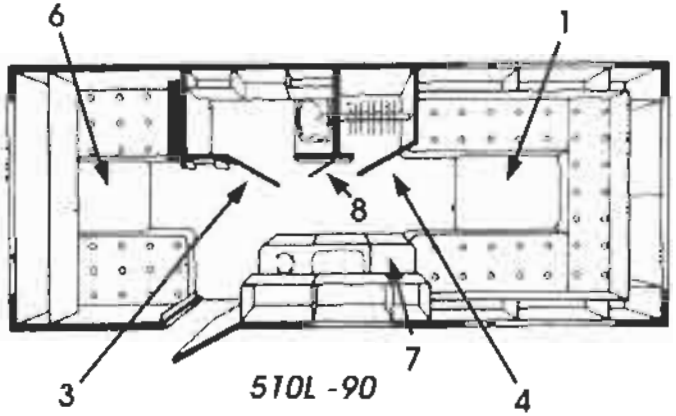

510L -90

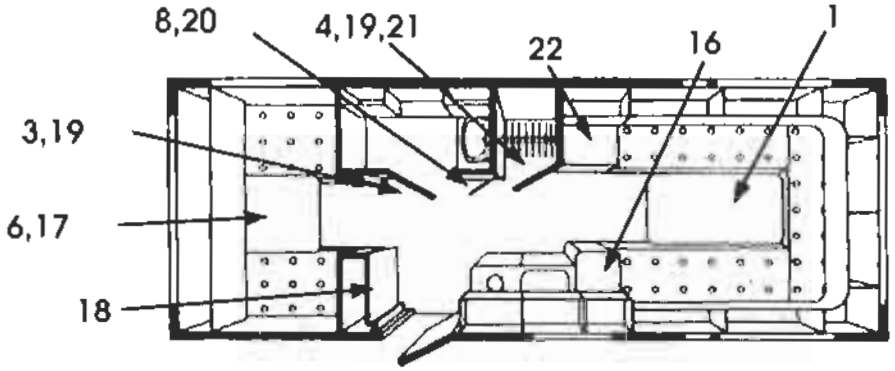

550DL -89-91/Jubilee-90 5502i -88/ 5602 -89-91

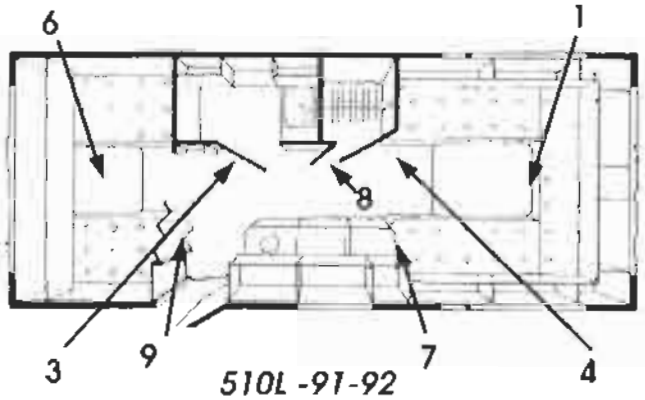

510L -91-92

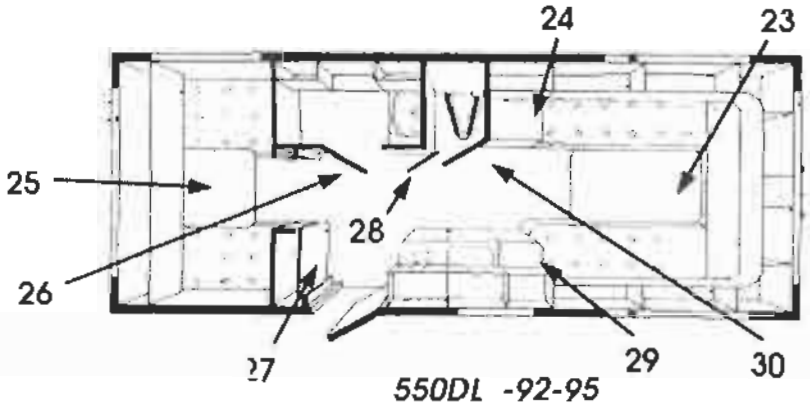

550DL -92-95

SOLIFER

RESERVDELSKATALOG
1988-1995
Ej Artic/Articina/Goldie

INREDNING
746

PLANLÖSN. 460-90-91; 510L-90; 510L-91-92
SKIVOR 510-94-95; 550DL-89-90;Jubilee-90
DÖRRAR 5502i-89; 5602i-89-91; 550DL-92-95

Landskad
X = alla vagnar
S = endast Finland
R = endast Sverige
N = endast Norge
T = endast Danmark
H = endast Holland
G = endast Tyskland
M = MENU utrustning

Pos.	Res.delsnr.	Benamnig	1988			1989				1990							1991							1992					1993					1994-1995							ANM.
			5502 i	6002 i	6702 i	550 DL	5602 i	6102 i	6702 i	460	510 L	JUB	550 DL	5602 i	6102 i	6702 i	460	510 L	550 DL	550 GLS	5602 i	6102 i	6702 i	510 L	550 DL	550 GLT	6101i	6102 i	550 DL	550 GLT	6101i	F 620	F 670	510	550 MH	550 DL	550 GLT	6101i	F 620	F 670	
1	00486530	BORDSSKIVA				X	X	X	X	X	X	X	X	X	X	X	X	X	X		X	X	X	X																	
2	00486540	BORDSSKIVA 600X730								X							X																								
3	00296700	TOALETTDÖRR				X	X			X	X	X	X	X			X	X	X		X			X																	
4	02100290	GARDEROBSDÖRR				X	X			X	X	X	X	X			X	X	X		X			X																	
5	00499310	PENTRYSKIVA 510X213								X							X																								
6	00499870	BORDSSKIVA 830X800									X	X	X	X				X	X		X			X																	
7	00498560	PENTRYSKIVA 510X382									X							X						X																	
8	00484480	SOPHINKSDÖRR								X	X	X	X	X			X	X	X		X			X																	
9	90003237	VIKDÖRR																						X																	
10	94008706	BORDSSKIVA 1120X730																																X							
11	94008585	BORDSSKIVA 780X735																																X							
12	93003574	DÖRR 470X1810																																X							
13	93003571	DÖRR 492X1810																																X							
14	94008705	SKIVA 414X423																																X							
15	94008699	SKIVA 567X580																																X							
16	00468860	PENTRYSKIVA	X																																						
16	00480350	PENTRYSKIVA				X	X					X	X	X					X		X																				
17	00460070	BORDSSKIVA	X																																						
17	00486550	BORDSSKIVA 745X825				X	X																																		
18	00375710	SKJUTDÖRR	X																																						

SOLIFER	RES.DELSKATALOG 1988-1995 Ej Artic/Articina/Goldie	INREDNING 746	PLANLÖSNINGAR SKIVOR DÖRRAR	460 -90-91; 510L -90; 510L -91-92 510 -94-95;550DL -89-91;Jubilee-90; 5502i-88;5602i -89-91;550DL -92-95

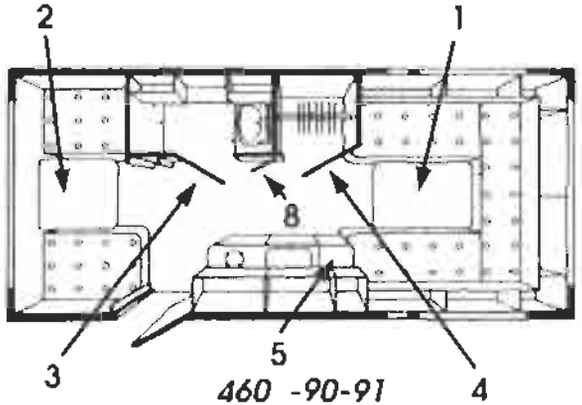

460 -90-91

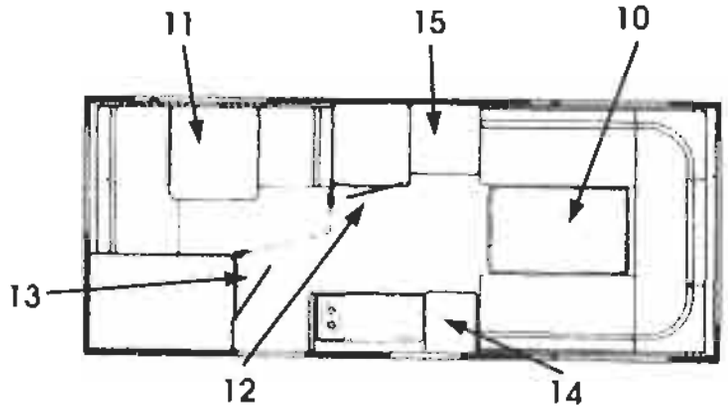

510 -94-95

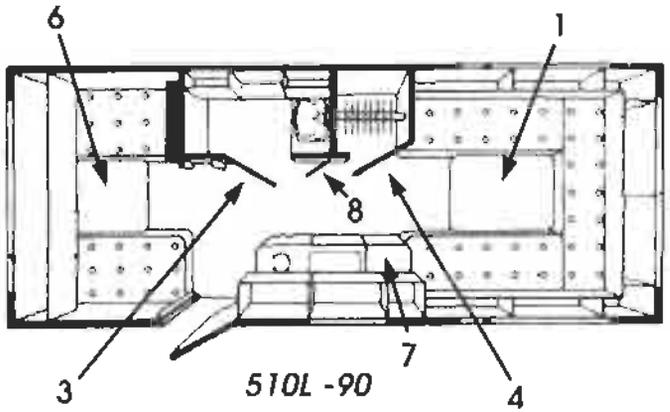

510L -90

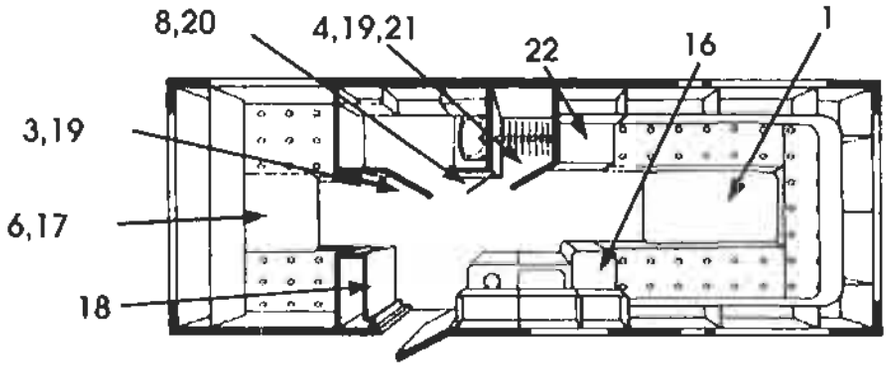

550DL -89-91/Jubilee-90 5502i -88/ 5602 -89-91

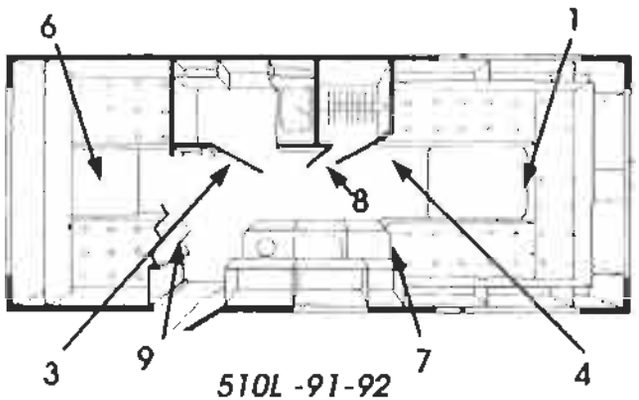

510L -91-92

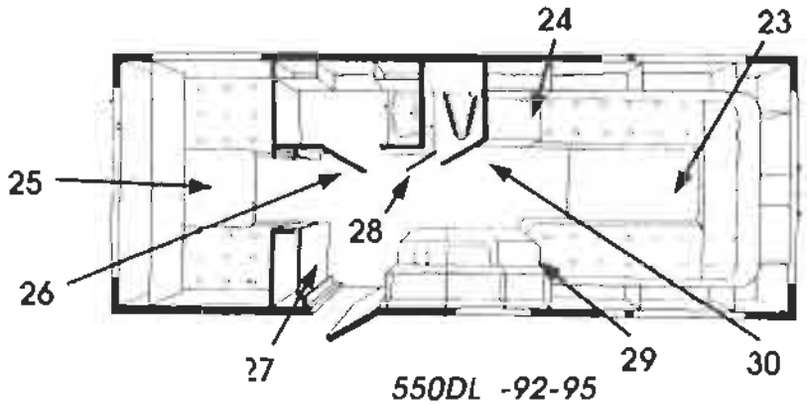

550DL -92-95

SOLIFER

RESERVDELSKATALOG 1988-1995
Ej Artic/Articina/Goldie

INREDNING 746

PLANLÖSN. 460-90-91; 510L-90; 510L-91-92
SKIVOR 510-94-95; 550DL-89-90;Jubilee-90
DÖRRAR 5502i-89; 5602i-89-91; 550DL-92-95

Landskod
X = alla vagnar
S = endast Finland
R = endast Sverige
N = endast Norge
T = endast Danmark
H = endast Holland
G = endast Tyskland

Pos.	Res.delsnr.	Benämnig	1988			1989				1990							1991							1992					1993					1994-1995							ANM.
			5502 i	6002 i	6702 i	550 DL	5602 i	6102 i	6702 i	460	510 L	JUB	550 DL	5602 i	6102 i	6702 i	460	510 L	550 DL	550 GLS	5602 i	6102 i	6702 i	510 L	550 DL	550 GLT	6101i	6102 i	550 DL	550 GLT	6101i	F 620	F 670	510	550 MH	550 DL	550 GLT	6101i	F 620	F 670	
18	00389310	SKJUTDÖRR				X	X					X	X	X					X		X																				
19	00282050	TOALETTDÖRR				X	X																																		
20	00490800	SOPHINKSDÖRR				X	X																																		
21	00385630	GARDEROBSDÖRR				X	X																																		
22	00469070	SKIVA OVAN KYL	X																																						
22	00484295	SKIVA OVAN KYL				X	X					X	X	X					X		X																				
23	94004668	BORDSSKIVA 1120X730																							X				X							X					1)
23	94008706	BORDSSKIVA 1120X730																																		X					2)
24	94004148	SKIVA OVAN KYL																							X																
24	94006293	SKIVA OVAN KYL 562X447																											X							X					1)
24	94008699	SKIVA OVAN KYL 567X576																																		X					2)
25	94004693	BORDSSKIVA 800X830																							X				X							X					
26	93003571	TOALETTDÖRR 492X1810																							X				X							X					
27	93004981	SKJUTDÖRR																							X				X							X					
28	93003580	SOPHINKSDÖRR 361X835																							X				X							X					
29	94004125	PENTRYSKIVA																							X				X							X					
30	93003574	GARDEROBSDÖRR 470X1810																							X				X							X					

1) ENDAST 1994
2) ENDAST 1995

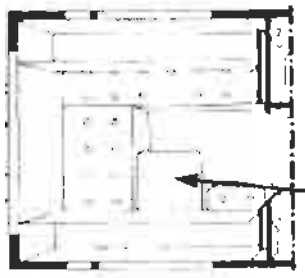

550GLS -91
VERSION LK

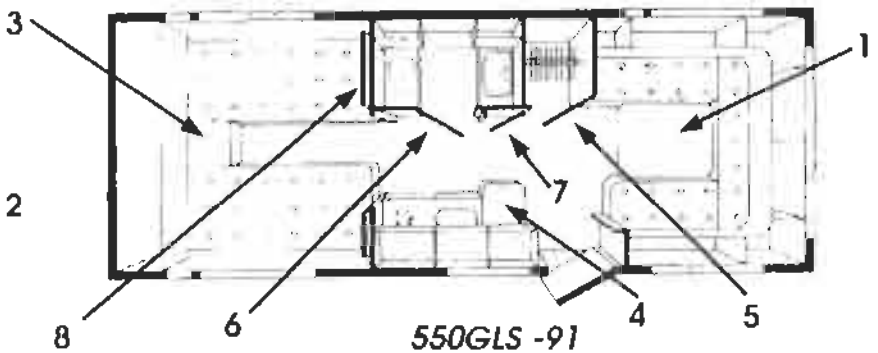

550GLS -91
VERSION MH

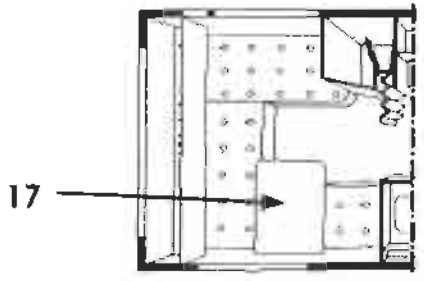

550GLT -92-95
VERSION LK

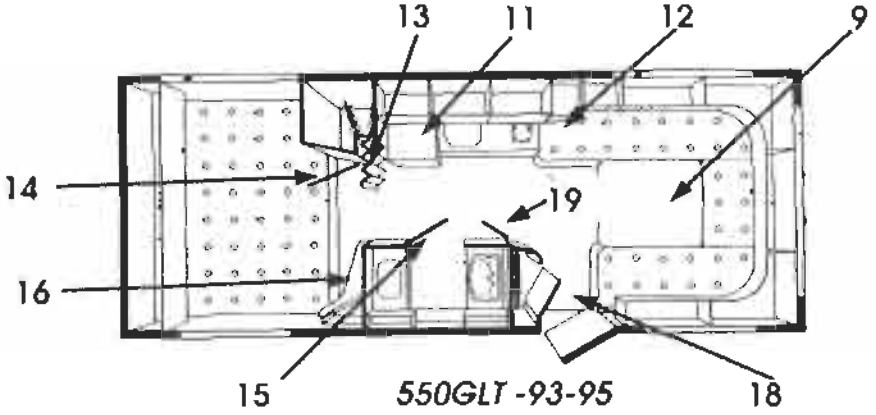

550GLT -93-95
VERSION MH -92
VERSION MHT -93-95

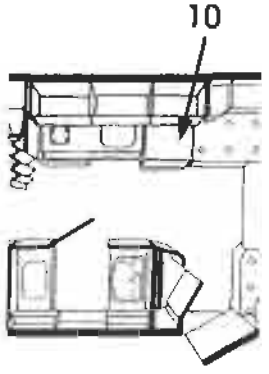

550GLT -92
KÖKSDEL

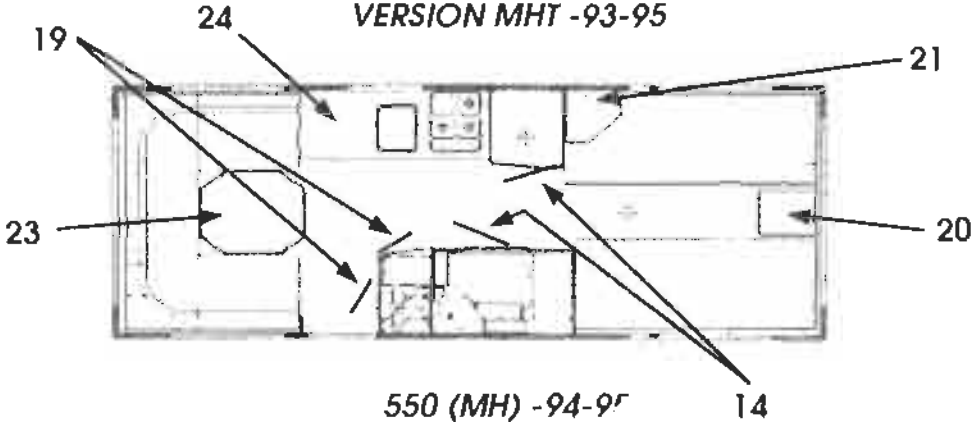

550 (MH) -94-95

SOLIFER

RESERVDELSKATALOG 1988-1995
Ej Artic/Articina/Goldie

INREDNING
747

PLANLÖSNINGAR
SKIVOR
DÖRRAR

550GLS -91; 550GLT -92-95
550(MH) -94-95

Landskod
X = alla vagnar
S = endast Finland
R = endast Sverige
N = endast Norge
T = endast Danmark
H = endast Holland
G = endast Tyskland

Pos.	Res.delsnr.	Benämnig	1988			1989				1990							1991							1992					1993					1994-1995							ANM.
			5502 i	6002 i	6702 i	550 DL	5602 i	6102 i	6702 i	460	510 L	JUB	550 DL	5602 i	6102 i	6702 i	460	510 L	550 DL	550 GLS	5602 i	6102 i	6702 i	510 L	550 DL	550 GLT	6101i	6102 i	550 DL	550 GLT	6101i	F 620	F 670	510	550 MH	550 DL	550 GLT	6101i	F 620	F 670	
1	94002891	BORDSSKIVA																		X																					
2		BORDSSKIVA																		X																					
3	94002892	SKIVA																		X																					
4	00480350	PENTRYSKIVA																		X																					
5	02100290	GARDEROBSDÖRR																		X																					
6	00296700	TOALETTDÖRR																		X																					
7	00484480	SOPHINKSDÖRR																		X																					
8	00389310	SKJUTDÖRR																		X						X				X							X				1)
9	94004634	BORDSSKIVA 1000X730																								X				X											
9	94008701	BORDSSKIVA 1000X730																																			X				
10	94004632	SKIVA OVAN KYL																								X															
11	94007229	SKIVA OVAN KYL																												X											
11	94008703	SKIVA OVAN KYL																																			X				1)
11	94008699	SKIVA OVAN KYL																																			X				2)
12	94004815	TV-HYLLA																												X											
12	94009673	TV-HYLLA																																			X				
13	93003237	VIKDÖRR																								X				X							X				
13	90005727	VIKDÖRR																																			X				2)
14	93003574	GARDEROBSDÖRR 470X1810																								X				X					X		X				
15	93003571	TOALETTDÖRR 492X1810																								X				X							X				

1) ENDAST 1994

2) ENDAST 1995

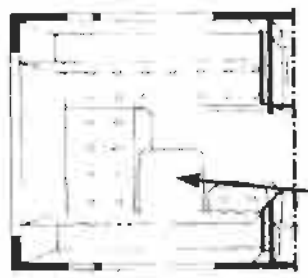

550GLS -91
VERSION LK

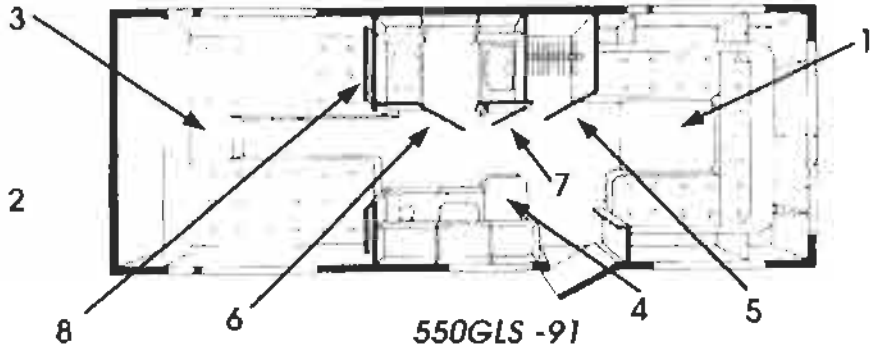

550GLS -91
VERSION MH

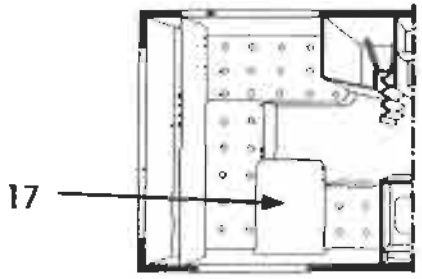

550GLT -92-95
VERSION LK

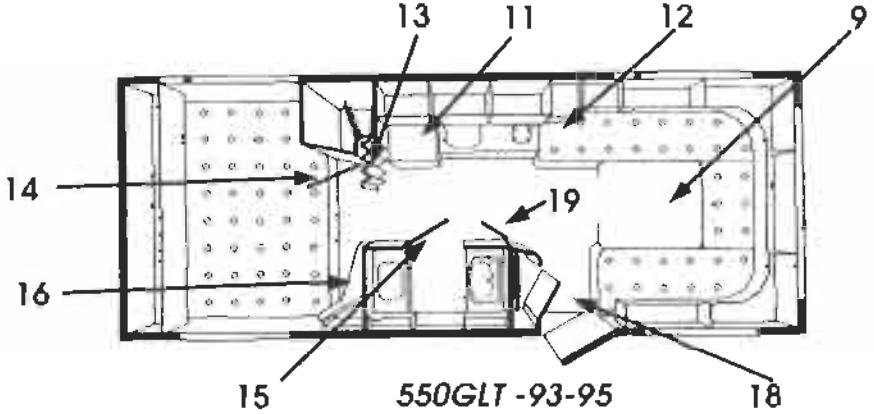

550GLT -93-95
VERSION MH -92
VERSION MHT -93-95

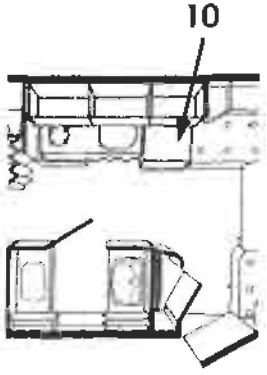

550GLT -92
KÖKSDEL

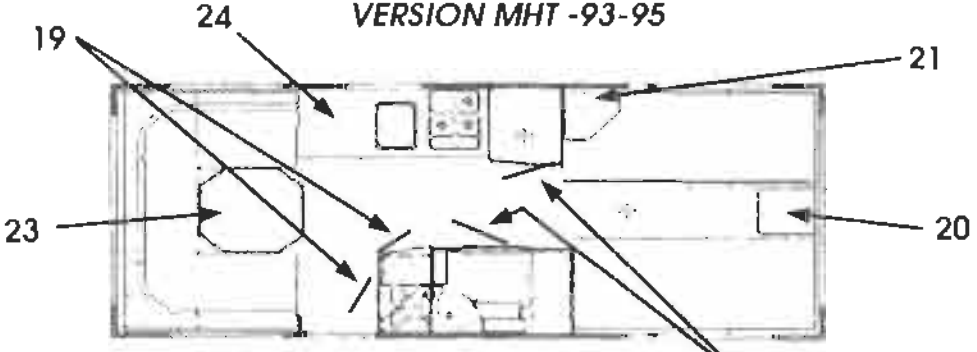

550 (MH) -94-95

SOLIFER

RESERVDELSKATALOG 1988-1995
Ej Artic/Articina/Goldie

INREDNING
747

PLANLÖSNINGAR
SKIVOR
DÖRRAR

550GLS -91; 550GLT -92-95
550(MH) -94-95

Landskod
X = alla vagnar
S = endast Finland
R = endast Sverige
N = endast Norge
T = endast Danmark
H = endast Holland
G = endast Tyskland
M = MENU utrustning

Pos.	Res.delsnr.	Benämnig	1988			1989				1990							1991							1992					1993					1994-1995							ANM.
			5502 i	6002 i	6702 i	550 DL	5602 i	6102 i	6702 i	460	510 L	JUB	550 DL	5602 i	6102 i	6702 i	460	510 L	550 DL	550 GLS	5602 i	6102 i	6702 i	510 L	550 DL	550 GLT	6101i	6102 i	550 DL	550 GLT	6101i	F 620	F 670	510	550 MH	550 DL	550 GLT	6101i	F 620	F 670	
16	94005189	SMINKBORDSSKIVA																								X				X											
16	94009584	SMINKBORDSSKIVA																																			X				
17	94004669	BORDSSKIVA 884X620																								X				X											
17	94009625	BORDSSKIVA 884X620																																			X				
18	93003573	GARDEROBSDÖRR 384X1810																								X				X							X				
19	94003580	SOPHINKSDÖRR/DÖRR																								X				X					X		X				
20	94008712	SKIVA NATTDUKSBORD																																	X						
21		TV-HYLLA																																	X						
22	93012489	BORDSSKIVA																																	X						
23	93012647	DISKBORDSSKIVA																																	X						

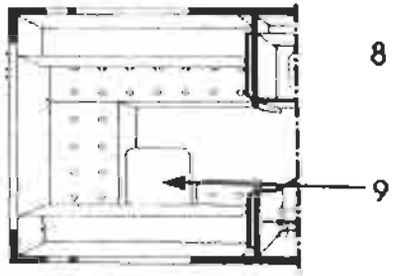

6102i -91
VERSION LK -91

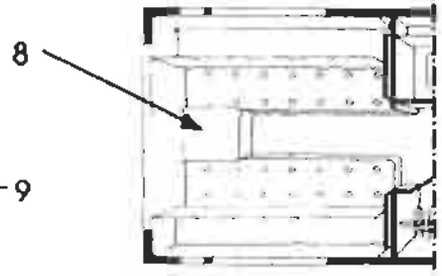

6102i -91
VERSION MH -91

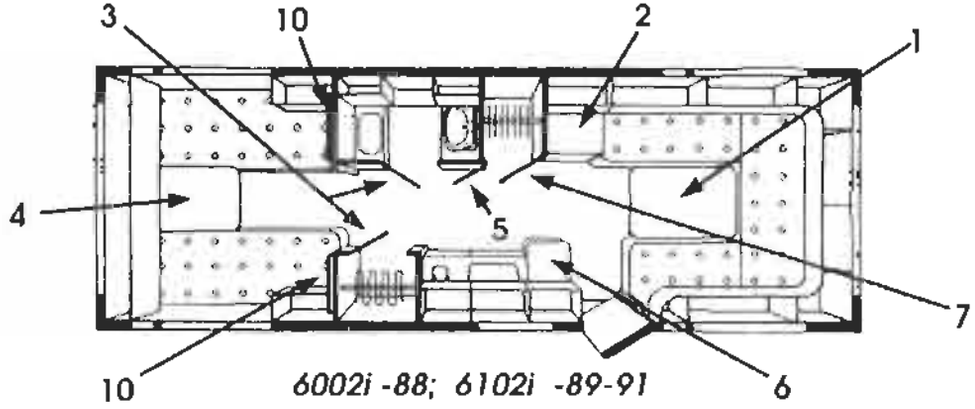

6002i -88; 6102i -89-91
VERSION N

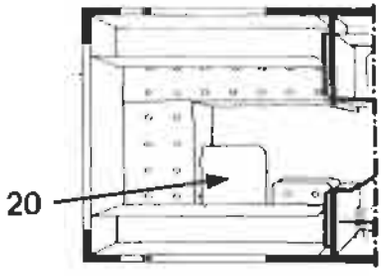

6102i -92 VERSION LK
6101i -92-93 VERSION LK

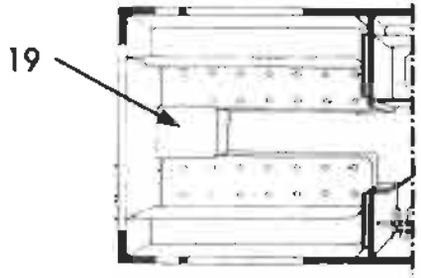

6102i -92 VERSION MH
6101i 92-95 VERSION MH

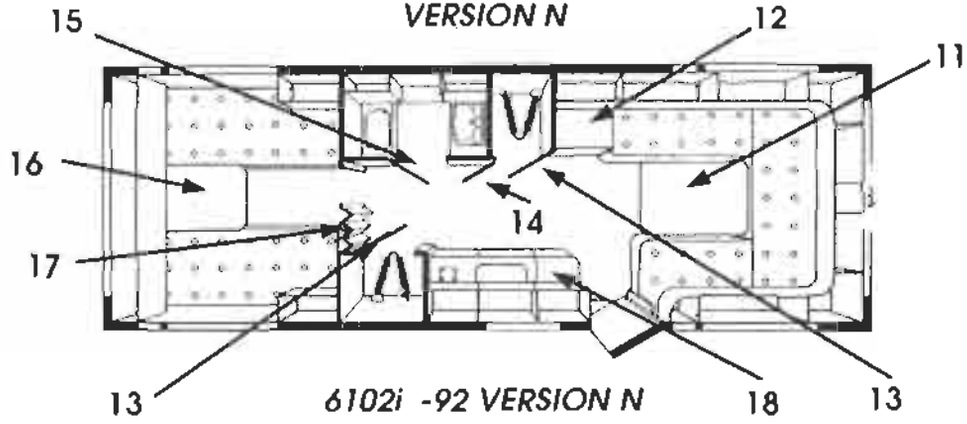

6102i -92 VERSION N
6101i 92-93 VERSION N
6101i -95 VERSION N

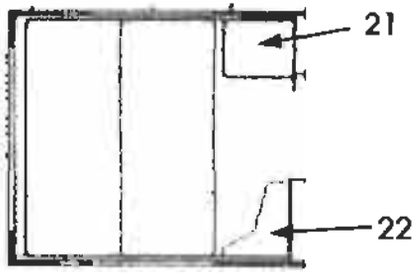

6101i 92-95
VERSION MHT

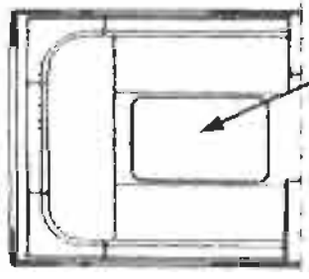

6101i -94-95
?' ON U

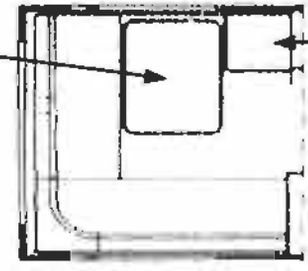

6101i -94
VERS' L

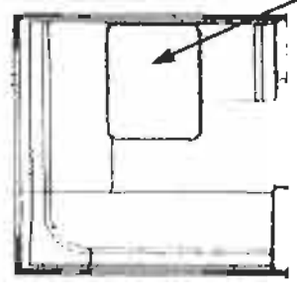

6101i -94-95
VERSION LK

SOLIFER

RESERVDELSKATALOG 1988-1995
Ej Artic/Articina/Goldie

INREDNING
748

PLANLÖSNINGAR 6002i -88; 6102i -89-91
SKIVOR 6102i -92; 6101i -92-95
DÖRRAR

Landskod
X = alla vagnar
S = endast Finland
R = endast Sverige
N = endast Norge
T = endast Danmark
H = endast Holland
G = endast Tyskland

Pos.	Res.delsnr.	Benämnig	1988			1989				1990							1991							1992					1993					1994-1995							ANM.
			5502 i	6002 i	6702 i	550 DL	5602 i	6102 i	6702 i	460	510 L	JUB	550 DL	5602 i	6102 i	6702 i	460	510 L	550 DL	550 GLS	5602 i	6102 i	6702 i	510 L	550 DL	550 GLT	6101i	6102 i	550 DL	550 GLT	6101i	F 620	F 670	510	550 MH	550 DL	550 GLT	6101i	F 620	F 670	
1	00474600	BORDSSKIVA		X																																					
1	00486350	BORDSSKIVA						X							X							X																			
2	00469070	SKIVA OVAN KYL		X																																					
2	00484295	SKIVA OVAN KYL						X							X							X																			
3	00375020	DÖRR		X																																					
3	00282050	DÖRR													X																										
3	00296700	DÖRR																				X																			
4	00470060	BORDSSKIVA		X																																					
4	00486570	BORDSSKIVA 645X700						X							X																										
5	00468970	SOPHINKSDÖRR		X																																					
5	00480800	SOPHINKSDÖRR						X																																	
5	00484480	SOPHINKSDÖRR													X							X																			
6	00468860	PENTRYSKIVA		X																																					
6	00480350	PENTRYSKIVA						X							X							X																			
7	00375060	GARDEROBSDÖRR		X																																					
7	00389900	GARDEROBSDÖRR						X							X																										
7	03102410	GARDEROBSDÖRR																				X																			
8	94002892	SKIVA NATTDUKSBORD																				X																			
9	00486570	BORDSKIVA 645X700																				X																			
10		SKJUTDÖRR		X																																					
10	00390290	SKJUTDÖRR						X							X							X																			

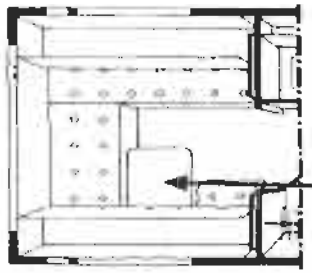

6102i -91
VERSION LK -91

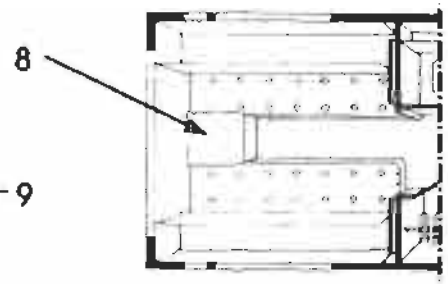

6102i -91
VERSION MH -91

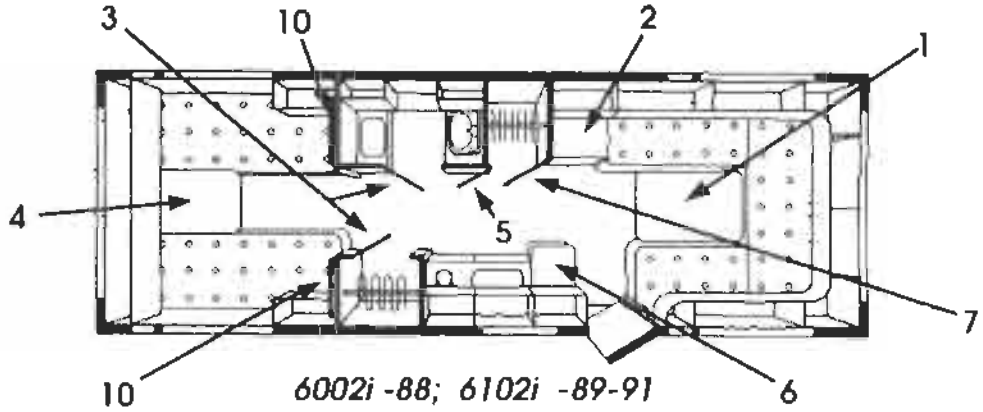

6002i -88; 6102i -89-91
VERSION N

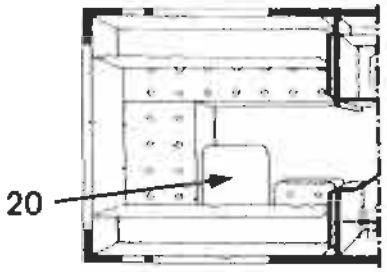

6102i -92 VERSION LK
6101i -92-93 VERSION LK

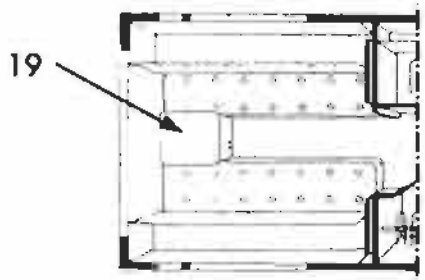

6102i -92 VERSION MH
6101i 92-95 VERSION MH

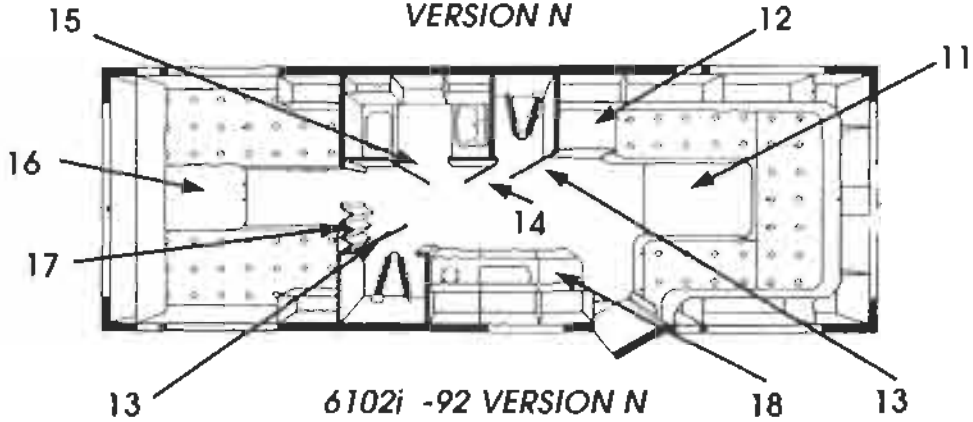

6102i -92 VERSION N
6101i 92-93 VERSION N
6101i -95 VERSION N

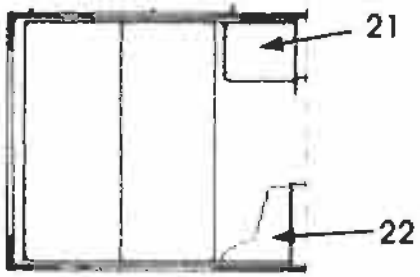

6101i 92-95
VERSION MHT

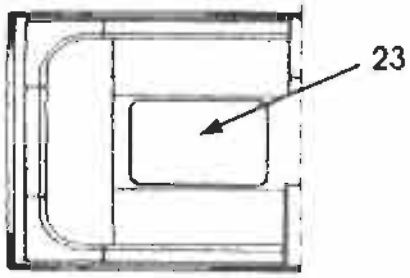

6101i -94-95
VERSION U

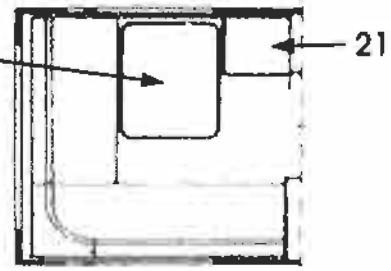

6101i -94
VERSION L

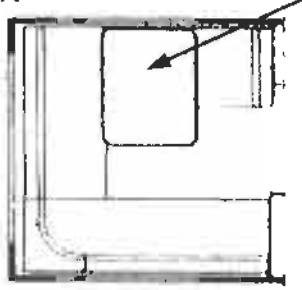

6101i -94-95
VERSION LK

SOLIFER

RESERVDELSKATALOG 1988-1995
Ej Artic/Articina/Goldie

INREDNING
748

PLANLÖSNINGAR
SKIVOR
DÖRRAR

6002i -88; 6102i -89-91
6102i -92; 6101i -92-95

Landskod
X = alla vagnar
S = endast Finland
R = endast Sverige
N = endast Norge
T = endast Danmark
H = endast Holland
G = endast Tyskland
M = MSNU utrustning

Pos.	Res.delsnr.	Benämnig	1988			1989				1990							1991							1992					1993					1994-1995							ANM.
			5502 i	6002 i	6702 i	550 DL	5602 i	6102 i	6702 i	460	510 L	JUB	550 DL	5602 i	6102 i	6702 i	460	510 L	550 DL	550 GLS	5602 i	6102 i	6702 i	510 L	550 DL	550 GLT	6101i	6102 i	550 DL	550 GLT	6101i	F 620	F 670	510	550 MH	550 DL	550 GLT	6101i	F 620	F 670	
10	00390290	SKJUTDÖRR						X							X							X																			
11	94004668	BORDSSKIVA 1120X730																									X	X			X										
11	94009675	BORDSSKIVA 1120X730																																				X			1)
11	94008701	BORDSSKIVA 1000X730																																				X			2)
12	94004148	SKIVA OVAN KYL																									X	X													
12	94006293	SKIVA OVAN KYL																													X										
12	94008699	SKIVA OVAN KYL																																				X			
13	93003573	GARDEROBSDÖRR 384X1810																									X	X			X							X			
14	93003580	SOPHINKSDÖRR																									X	X			X							X			
15	93003571	TOALETTDÖRR 492X1810																									X	X			X							X			
16	94004670	BORDSSKIVA 700X645																									X	X													
16	94004669	BORDSSKIVA 884X620																													X										
16	94008701	BORDSSKIVA 1000X730																																				X			
17	90003237	VIKDÖRR																									X	X			X							X			
18	94004125	PENTRYSKIVA																									X	X			X										
18	94007805	PENTRYSKIVA 414X523																																				X			
19	94004671	SKIVA 380X360																									X	X			X										
19	94008712	SKIVA 380X430																																				X			
20	94004669	BORDSSKIVA 884X620																									X	X			X										
21	94006701	SKIVA																													X										

1) ENDAST 1994
2) ENDAST 1995

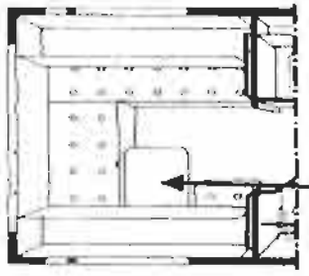

6102i -91
VERSION LK -91

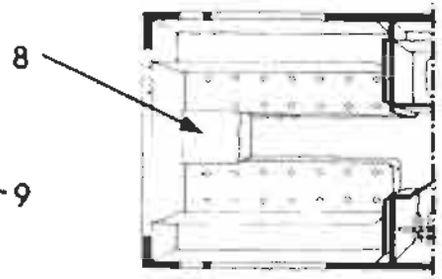

6102i -91
VERSION MH -91

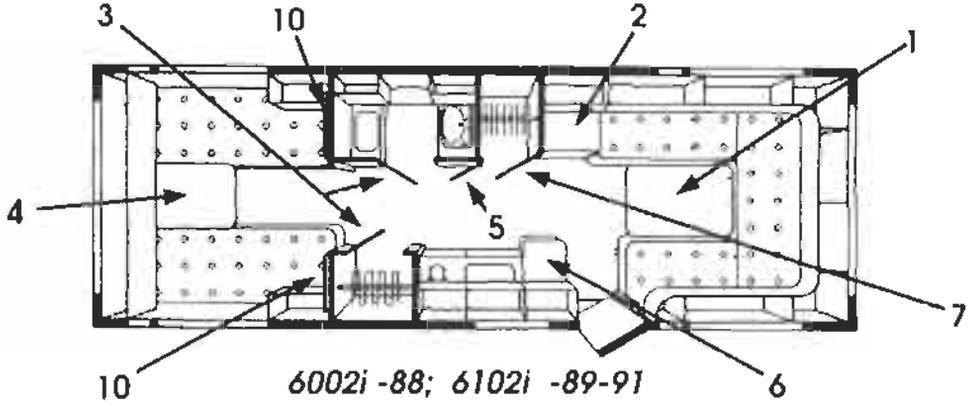

6002i -88; 6102i -89-91
VERSION N

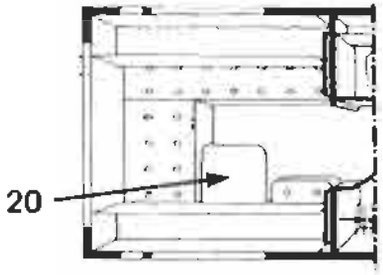

6102i -92 VERSION LK
6101i -92-93 VERSION LK

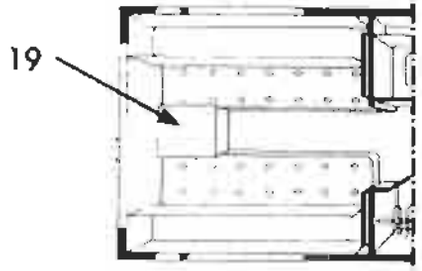

6102i -92 VERSION MH
6101i 92-95 VERSION MH

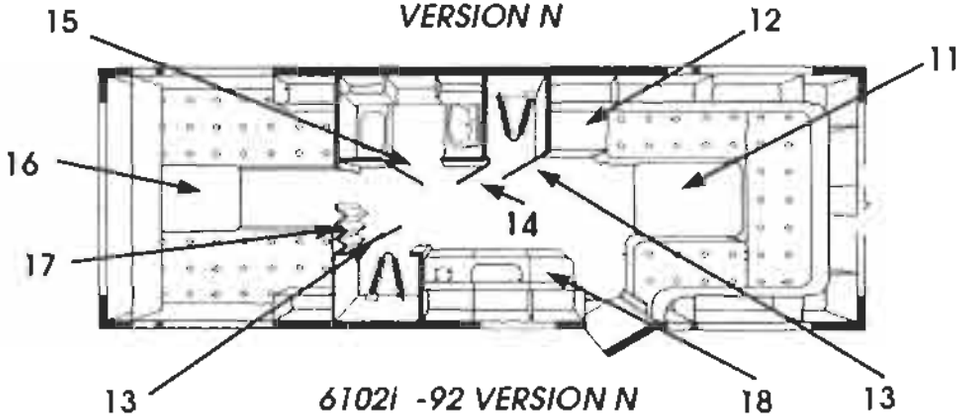

6102i -92 VERSION N
6101i 92-93 VERSION N
6101i -95 VERSION N

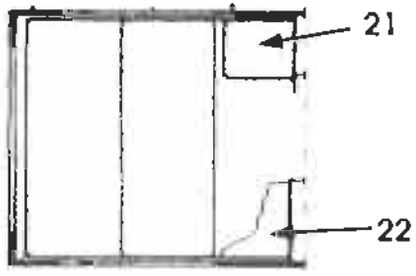

6101i 92-95
VERSION MHT

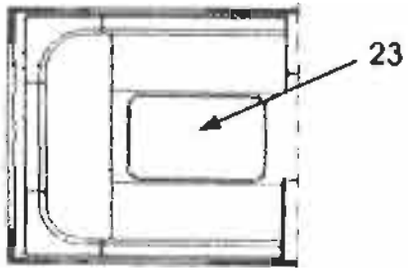

6101i -94-95
VERSION U

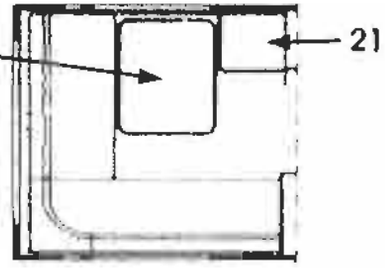

6101i -94
VERS'' L

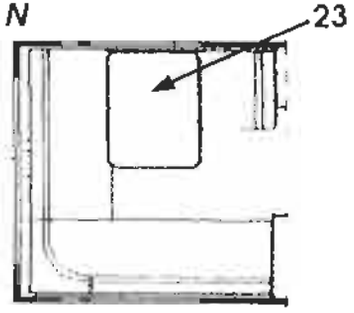

6101i -94-95
VERSION LK

SOLIFER

RESERVDELSKATALOG
1988-1995
Ej Artic/Articina/Galdie

INREDNING
748

PLANLÖSNINGAR 6002i -88; 6102i -89-91
SKIVOR 6102i -92; 6101i -92-95
DÖRRAR

Landskod
X = alla vagnar
S = endast Finland
R = endast Sverige
N = endast Norge
T = endast Danmark
H = endast Holland
G = endast Tyskland
M = MSNU utrustning

Pos.	Res.delsnr.	Benämnig	1988			1989				1990							1991							1992					1993					1994-1995							ANM.
			5502 i	6002 i	6702 i	550 DL	5602 i	6102 i	6702 i	460	510 L	JUB	550 DL	5602 i	6102 i	6702 i	460	510 L	550 DL	550 GLS	5602 i	6102 i	6702 i	510 L	550 DL	550 GLT	6101i	6102 i	550 DL	550 GLT	6101i	F 620	F 670	510	550 MH	550 DL	550 GLT	6101i	F 620	F 670	
21	94009622	SKIVA 500X500																																				x			1)
21	94009675	SKIVA 500X500																																				x			2)
22	94009584	SKIVA TOALETTBORD																													x							x			
23	94009675	BORDSSKIVA 1120X730																																				x			1)
23	94008701	BORDSSKIVA 1000X730																																				x			2)

1) ENDAST 1994
2) ENDAST 1995

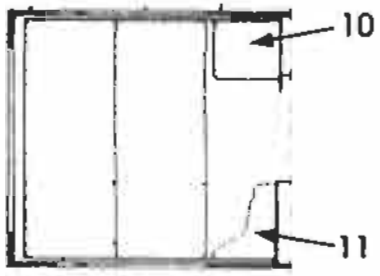

FINLANDIA 620 93-95
VERSION MHT

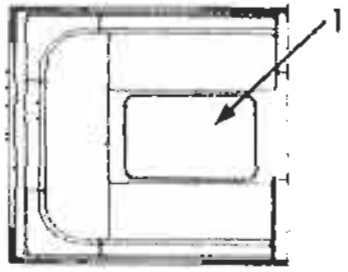

FINLANDIA 620 93-95
VERSION U

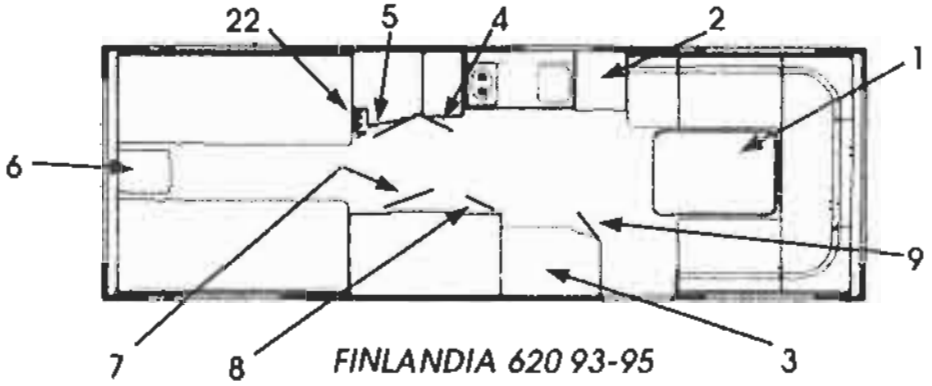

FINLANDIA 620 93-95
VERSION MH

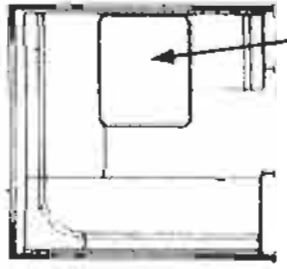

FINLANDIA 620
-93 VERSION N
-94 VERSION L

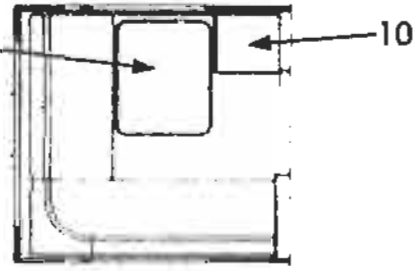

FINLANDIA 620 93-95
VERSION LK

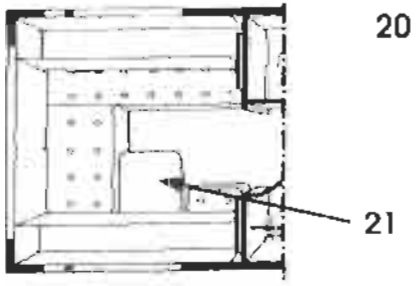

6702i 88-91
VERSION LK

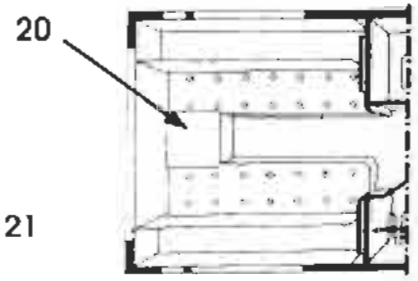

6702i 88-91
VERSION MH
FINNS ÄVEN MED TVÄR-
G/ IDE (ÄDD.

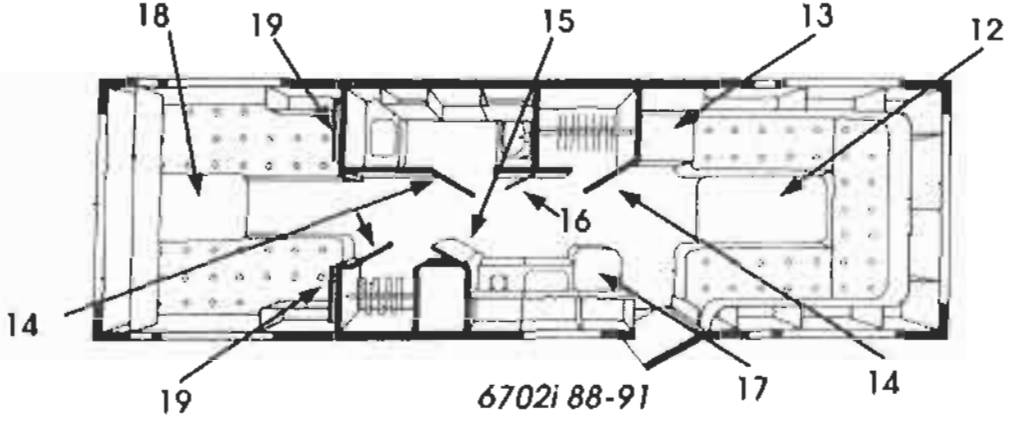

6702i 88-91
VERSION N

SOLIFER

RESERVDELSKATALOG
1988-1995
Ej Artic/Articina/Goldie

INREDNING
749

PLANLÖSNINGAR
SKIVOR
DÖRRAR

FINLANDIA 620 -93-95
6702i -88-91

Landskod
X = alla vagnar
S = endast Finland
R = endast Sverige
N = endast Norge
T = endast Danmark
H = endast Holland
G = endast Tyskland
M = MENU utrustning

Pos.	Res.delsnr.	Benämnig	1988			1989				1990							1991							1992					1993					1994-1995							ANM.
			5502 i	6002 i	6702 i	550 DL	5602 i	6102 i	6702 i	460	510 L	JUB	550 DL	5602 i	6102 i	6702 i	460	510 L	550 DL	550 GLS	5602 i	6102 i	6702 i	510 L	550 DL	550 GLT	6101i	6102 i	550 DL	550 GLT	6101i	F 620	F 670	510	550 MH	550 DL	550 GLT	6101i	F 620	F 670	
1	94005524	BORDSSKIVA 1120X730																														X							X		1)
1	94008701	BORDSSKIVA 1000X730																																					X		2)
2	94005491	PENTRYSKIVA																														X									
2	94009506	PENTRYSKIVA																																					X		1)
2	94008708	PENTRYSKIVA 414X523																																					X		2)
3	93005517	SKIVA OVAN KYL																														X									
3	93008703	SKIVA OVAN KYL 810X463																																					X		
4	93005518	DÖRR 305X1810																														X							X		
5	93003573	DÖRR 384X1810																														X							X		
6	94005522	SKIVA 380X430																														X									
6	94008712	SKIVA 380X430																																					X		
7	94003571	DÖRR 492X1810																														X							X		
8	94003580	SOPHINKSDÖRR																														X							X		
9	93005519	DÖRR 239X1003																														X							X		
10	94005739	SKIVA																														X									
10	94009675	SKIVA 500X500																																					X		
11	94005789	SMINKBORDSSKIVA																														X									
11	94009584	SMINKBORDSSKIVA																																					X		
12	00474600	BORDSSKIVA			X																																				
12	00486530	BORDSSKIVA							X							X							X																		

1) ENDAST 1994

2)ENDAST 1995

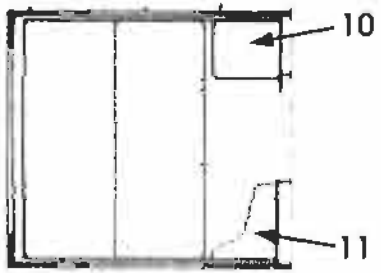

FINLANDIA 620 93-95
VERSION MHT

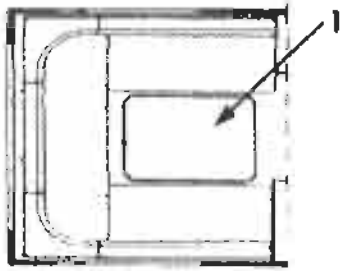

FINLANDIA 620 93-95
VERSION U

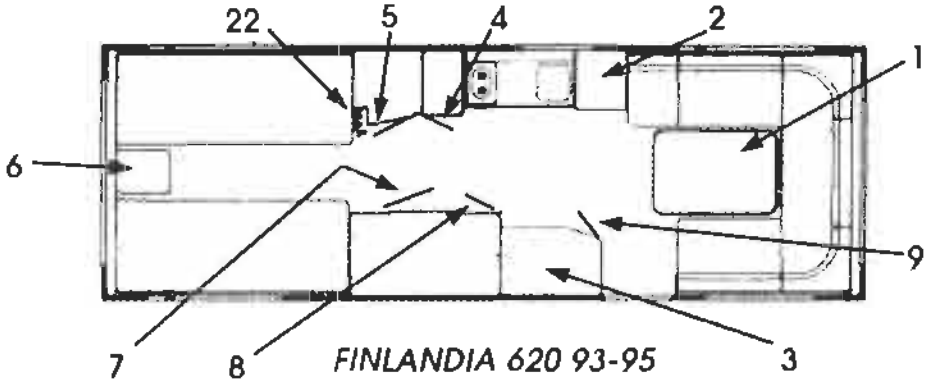

FINLANDIA 620 93-95
VERSION MH

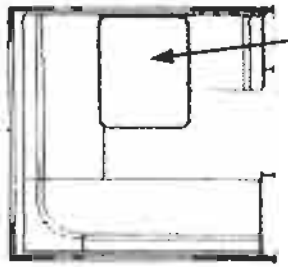

FINLANDIA 620
-93 VERSION N
-94 VERSION L

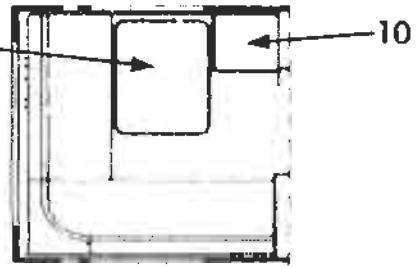

FINLANDIA 620 93-95
VERSION LK

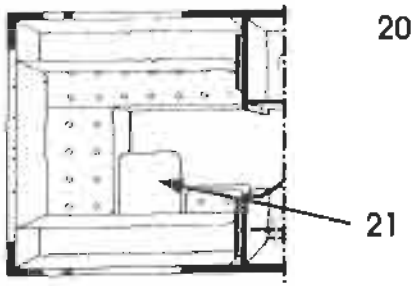

6702i 88-91
VERSION LK

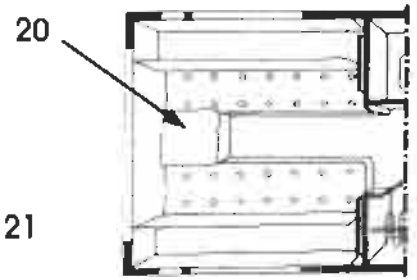

6702i 88-91
VERSION MH
FINNS ÄVEN MED TVÄR-
G/ IDE (: ÄDD.

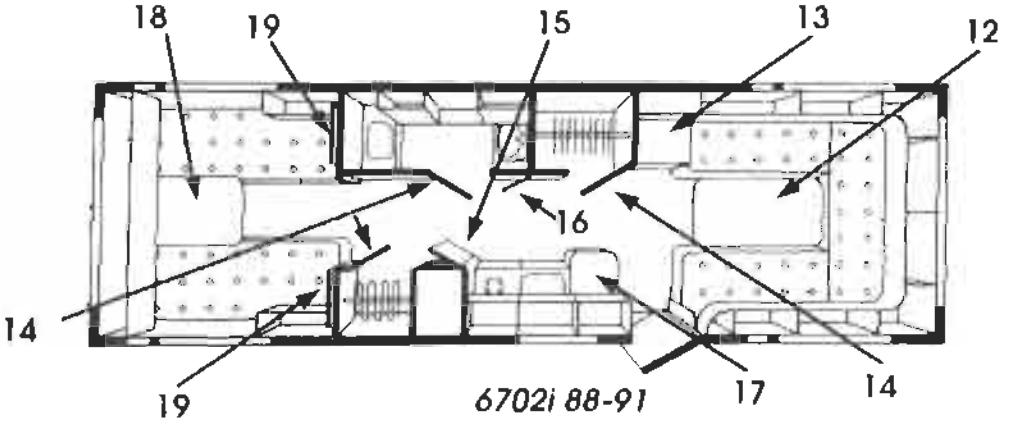

6702i 88-91
VERSION N

SOLIFER

RESERVDELSKATALOG 1988-1995
Ej Artic/Articina/Goldie

INREDNING
749

PLANLÖSNINGAR
SKIVOR
DÖRRAR

FINLANDIA 620 -93-95
6702i -88-91

Landskod
X = alla vagnar
S = endast Finland
R = endast Sverige
N = endast Norge
T = endast Danmark
H = endast Holland
G = endast Tyskland
M = MENU utrustning

Pos.	Res.delsnr.	Benämning	1988			1989				1990							1991							1992					1993					1994-1995							ANM.
			5502 i	6002 i	6702 i	550 DL	5602 i	6102 i	6702 i	460	510 L	JUB	550 DL	5602 i	6102 i	6702 i	460	510 L	550 DL	550 GLS	5602 i	6102 i	6702 i	510 L	550 DL	550 GLT	6101i	6102 i	550 DL	550 GLT	6101i	F 620	F 670	510	550 MH	550 DL	550 GLT	6101i	F 620	F 670	
13	00469070	SKIVA OVAN KYL			x																																				
13	00484295	SKIVA OVAN KYL							x							x							x																		
14	00375020	DÖRR			x																																				
14	00282050	DÖRR							x																																
14	00296700	DÖRR														x							x																		
15	00375070	DÖRR			x																																				
15	00389930	DÖRR							x																																
15	00380290	DÖRR														x							x																		
16	00468970	SOPHINKSDÖRR			x																																				
16	00480800	SOPHINKSDÖRR							x																																
16	00484480	SOPHINKSDÖRR														x							x																		
17	00468860	PENTRYSKIVA			x																																				
17	00480350	PENTRYSKIVA							x							x							x																		
18	00470060	BORDSSKIVA			x																																				
18	00486570	BORDSSKIVA 645X700							x							x							x																		
19		SKJUTDÖRR			x																																				
19	00390290	SKJUTDÖRR																					x																		
20	94002892	SKIVA																					x																		
21	00486570	BORDSSKIVA 645X700																					x																		
22	90005727	VIKDÖRR																														x							x		

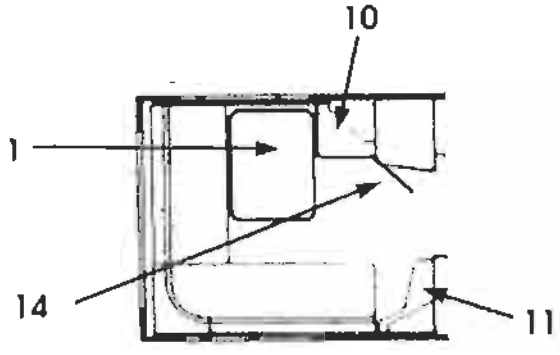

FINLANDIA 670 -93 VERSION N
FINLANDIA 670 -94 VERSION L

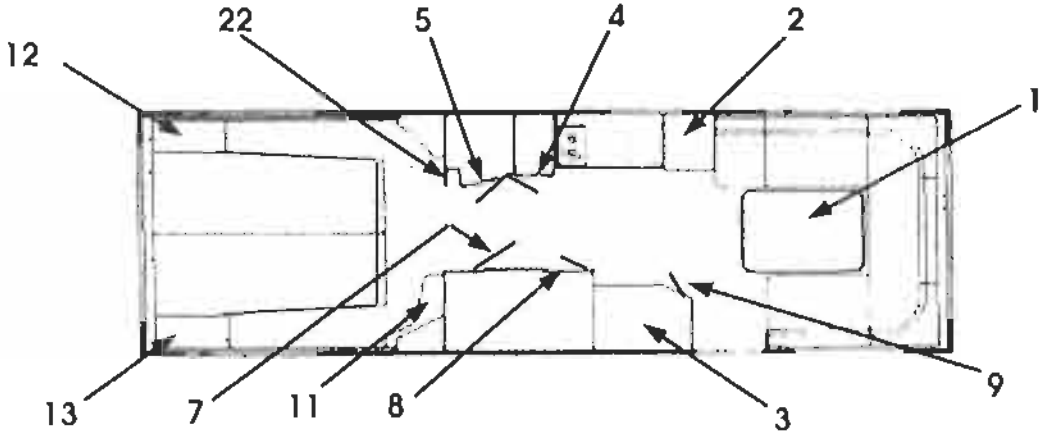

FINLANDIA 670 93-95
VERSION MH

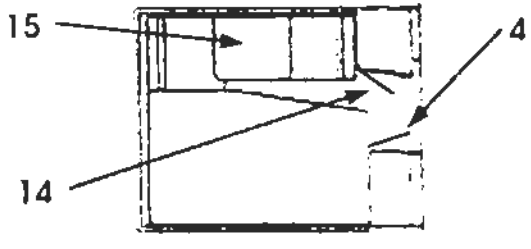

FINLANDIA 670 -95
VERSION NS

SOLIFER

RESERVDELSKATALOG 1988-1995
Ej Artic/Articina/Goldie

INREDNING
750

PLANLÖSNINGAR
SKIVOR
DÖRRAR

FINLANDIA 670 -93-95

Landskod
X – alla vagnar
S – endast Finland
R = endast Sverige
N = endast Norge
T = endast Danmark
H = endast Holland
G = endast Tyskland

Pos.	Res.delsnr.	Benämning	1988			1989				1990							1991							1992					1993					1994-1995							ANM.
			5502 i	6002 i	6702 i	550 DL	5602 i	6102 i	6702 i	460	510 L	JUB	550 DL	5602 i	6102 i	6702 i	460	510 L	550 DL	550 GLS	5602 i	6102 i	6702 i	510 L	550 DL	550 GLT	6101i	6102 i	550 DL	550 GLT	6101i	F 620	F 670	510	550 MH	550 DL	550 GLT	6101i	F 620	F 670	
1	94008701	BORDSSKIVA 1000X730																																						X	
2	94005491	PENTRYSKIVA																															X								
2	94008708	PENTRYSKIVA 414X523																																						X	
3	93005517	SKIVA OVAN KYL																															X								
3	93008703	SKIVA OVAN KYL 810X463																																						X	
4	93005518	DÖRR 305X1810																															X							X	
5	93003573	DÖRR 384X1810																															X							X	
6	94005522	SKIVA 380X430																															X								
6	94008712	SKIVA 380X430																																						X	
7	94003571	DÖRR 492X1810																															X							X	
8	94003580	SOPHINKSDÖRR																															X							X	
9	93005519	DÖRR 239X1003																															X							X	
10	94005739	SKIVA																															X								
10	94009675	SKIVA 500X500																																						X	
11	94005789	SMINKBORDSSKIVA																															X								
11	94009584	SMINKBORDSSKIVA																																						X	
12	94009591	SKIVA VÅ																															X							X	
13	94005737	SKIVA HÖ																															X							X	
14	93003574	DÖRR 470X1810																																						X	
15	94008585	BORDSSKIVA 735X780																																						X	
22	90005727	VIKDÖRR																															X							X	

SOLIFER	RES.DELSKATALOG 1988-1995 Ej Artic/Articina/Goldie	INREDNING 752	RULLGARDINER, KASSETTRULLGARDINER, PERSIENN CLIPS, ÖVERBÄDDSTEGE, VIKDÖRR BORDSSTATIV, BORDSBEN, DISKBÄNKSPLÅTAR.

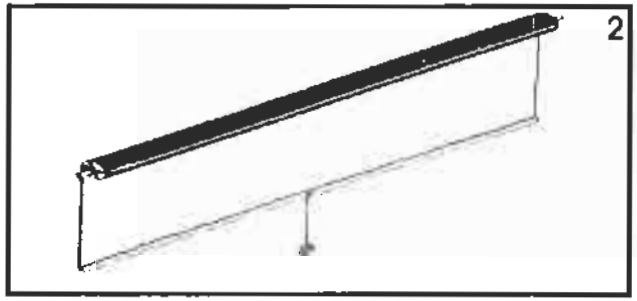

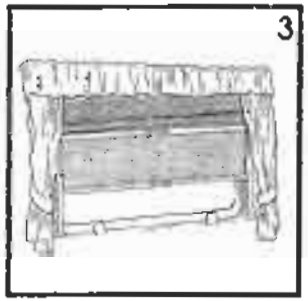

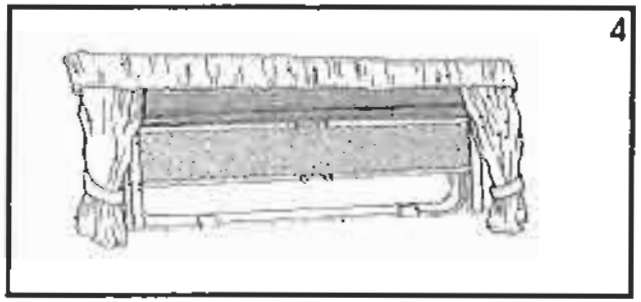

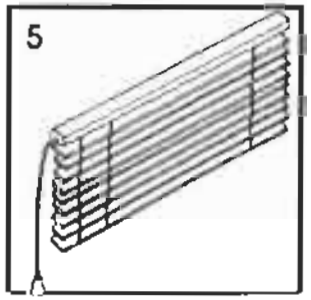

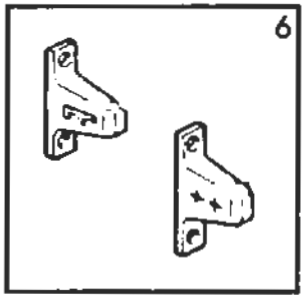

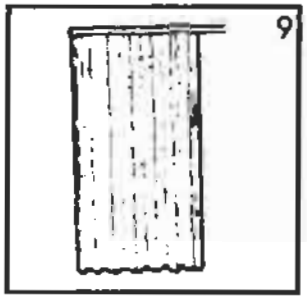

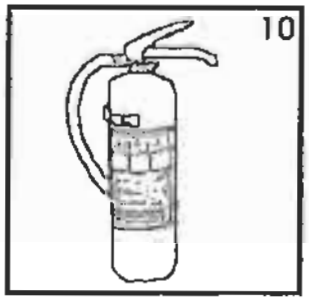

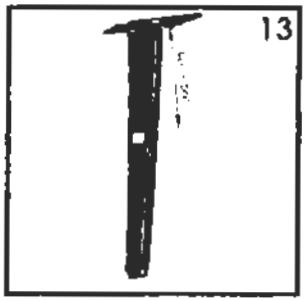

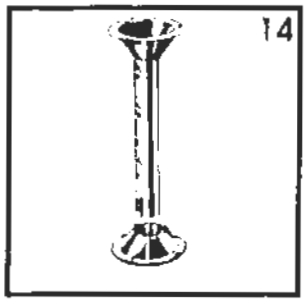

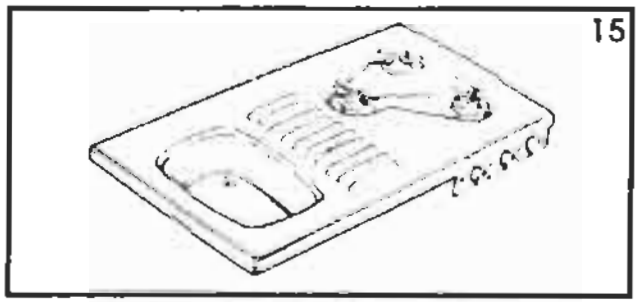

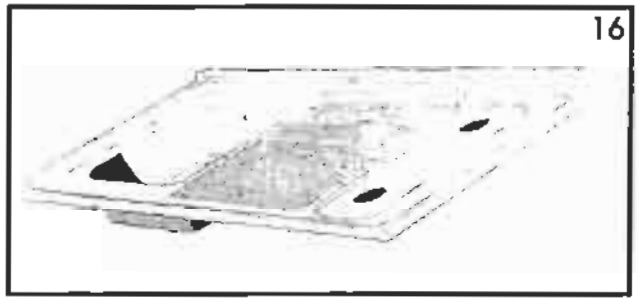

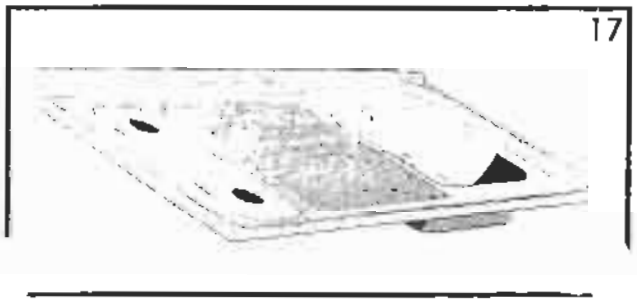

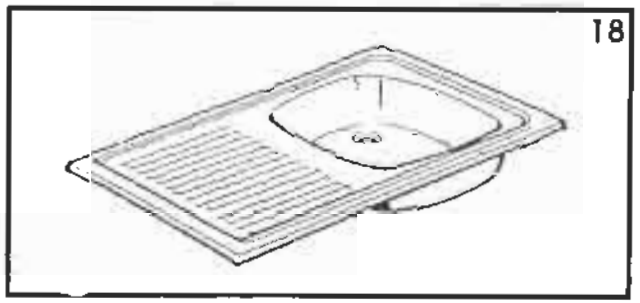

SOLIFER

RESERVDELSKATALOG 1988-1995
Ej Artic/Articina/Goldie

INREDNING 752

RULLGARDINER,KASSETTRULLGARDINER,PERSIENN CLIPS,ÖVERBÄDDSTEGE,VIKDÖRR,BORDSTATIV, BORDSBEN,DISKBÄNKSPLÅTAR.

Landskod
X = alla vagnar
S = endast Finland
R = endast Sverige
N = endast Norge
T = endast Danmark
H = endast Holland
G = endast Tyskland

Pos.	Res.delsnr.	Benämnig	1988			1989				1990							1991							1992					1993					1994-1995							ANM.
			5502 i	6002 i	6702 i	550 DL	5602 i	6102 i	6702 i	460	510 L	JUB	550 DL	5602 i	6102 i	6702 i	460	510 L	550 DL	550 GLS	5602 i	6102 i	6702 i	510 L	550 DL	550 GLT	6101i	6102 i	550 DL	550 GLT	6101i	F 620	F 670	510	550	550 DL	550 GLT	6101i	F 620	F 670	
1	00910431	RULLGARDIN SIDOFÖ.	X	X	X	X	X	X	X	X	X	X	X	X	X	X													X	X	X	X	X	X	X	X	X	X	X	X	BRUN
1	27143009	RULLGARDIN SIDOFÖ.															X	X	X	X	X	X	X	X	X	X	X	X													LJUS
2	00910430	RULLGARDIN ÄNDFÖ.	X	X	X	X	X	X	X	X	X	X	X	X	X	X													X	X	X	X	X	X	X	X	X	X	X	X	BRUN
2	27143008	RULLGARDIN ÄNDFÖ.															X	X	X	X	X	X	X	X	X	X	X	X													LJUS
3	90003345	KASS.RULLGARDIN SIDOF.															X	X	X	X	X	X	X	X	X	X	X	X	M	M	M	M	M	M	M	M	M	M	M	M	
4	90012461	KASS.RULLGARDIN GAVEL															X	X	X	X	X	X	X	X	X	X	X	X	M	M	M	M	M	M	M	M	M	M	M	M	EJ SVERIGE
5	00910321	PERSIENN 700X290	X	X	X	X	X	X	X	X	X	X	X	X	X	X	X	X	X	X	X	X	X	X	X	X	X	X	X	X	X	X	X	X	X	X	X	X	X	X	
6	27142937	BESLAG RULLGARDIN	X	X	X	X	X	X	X	X	X	X	X	X	X	X	X	X	X	X	X	X	X	X	X	X	X	X	X	X	X	X	X	X	X	X	X	X	X	X	
7	90008592	GARDINCLIPS GLASKLART	X	X	X	X	X	X	X	X	X	X	X	X	X	X	X	X	X	X	X	X	X	X	X	X	X	X													
7	90002563	GARDINCLIPS BRUNT	X	X	X	X	X	X	X	X	X	X	X	X	X	X	X	X	X	X	X	X	X	X	X	X	X	X													
8	90005359	ÖVERBÄDDSTEGE																																							
9	90003237	VIKDÖRR																								X	X	X		X	X	X	X			X	X	X	X	X	
10	00910116	BRANDSLÄCKARE S	X	X	X	X	X	X	X	X	X	X	X	X	X	X	X	X	X	X	X	X	X	X	X	X	X	X	X	X	X	X	X	X	X	X	X	X	X	X	
10	00910160	BRANDSLÄCKARE N	X	X	X	X	X	X	X	X	X	X	X	X	X	X	X	X	X	X	X	X	X	X	X	X	X	X	X	X	X	X	X	X	X	X	X	X	X	X	
10	00910013	BRANDSLÄCKARE SF	X	X	X	X	X	X	X	X	X	X	X	X	X	X	X	X	X	X	X	X	X	X	X	X	X	X	X	X	X	X	X	X	X	X	X	X	X	X	
11	00910027	PELARBORDSTATIV	X	X	X	X	X	X	X			X	X	X	X	X			X	X	X	X	X	X	X	X	X	X	X	X	X	X	X	X	X	X	X	X	X	X	
11	27103275	PLASTFOT TILL 00910027	X	X	X	X	X	X	X			X	X	X	X	X			X	X	X	X	X	X	X	X	X	X	X	X	X	X	X	X	X	X	X	X	X	X	
11	27142987	DÄMPARE TILL 00910027	X	X	X	X	X	X	X			X	X	X	X	X			X	X	X	X	X	X	X	X	X	X	X	X	X	X	X	X	X	X	X	X	X	X	
12	00920132	BORDSBEN	X			X	X			X	X	X	X	X			X	X	X	X	X	X	X	X	X				X					X		X					1)

Anm. 1) BORDSBENET VIKER PÅ MITTEN

SOLIFER	RES.DELSKATALOG 1988-1995 Ej Artic/Articina/Goldie	INREDNING 752	RULLGARDINER, KASSETTRULLGARDINER, PERSIENN CLIPS, ÖVERBÄDDSTEGE, VIKDÖRR BORDSSTATIV, BORDSBEN, DISKBÄNKSPLÅTAR.

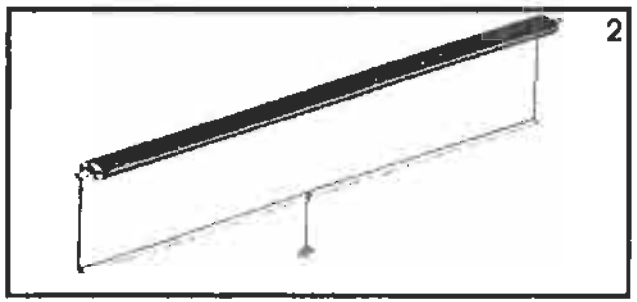

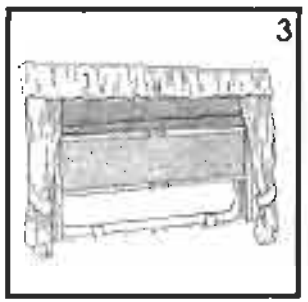

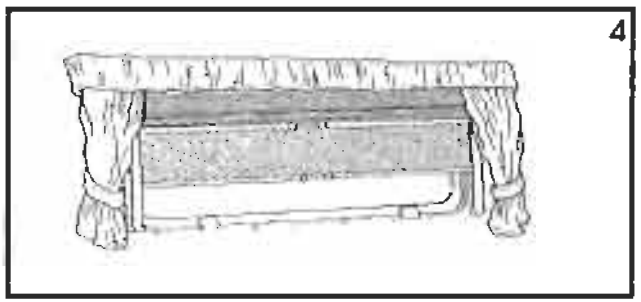

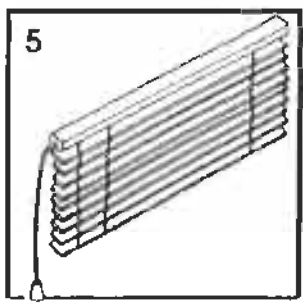

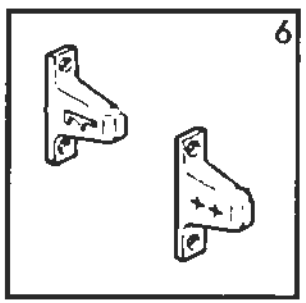

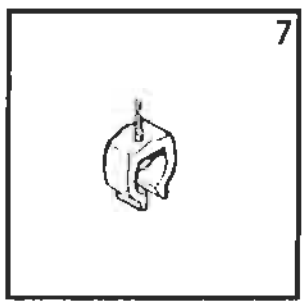

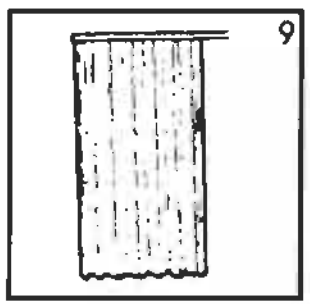

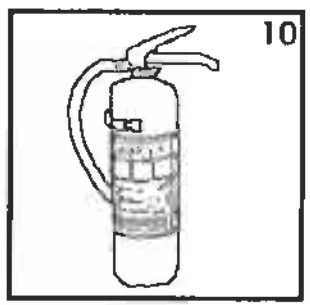

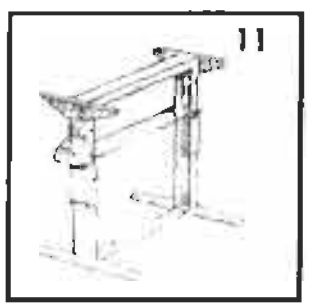

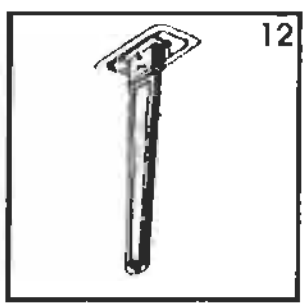

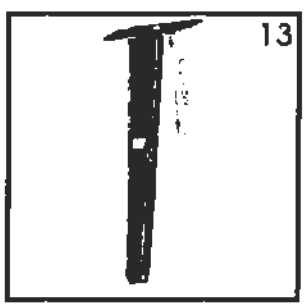

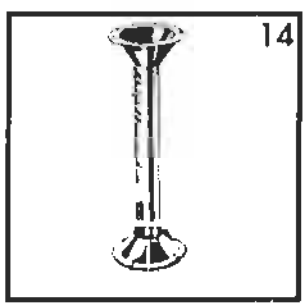

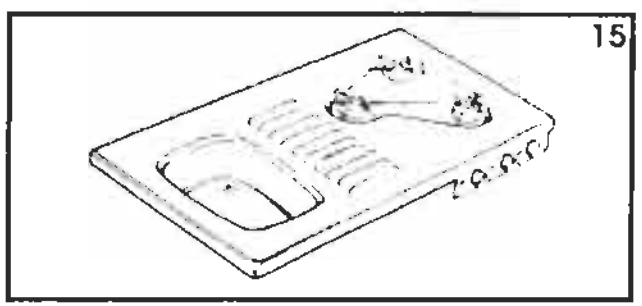

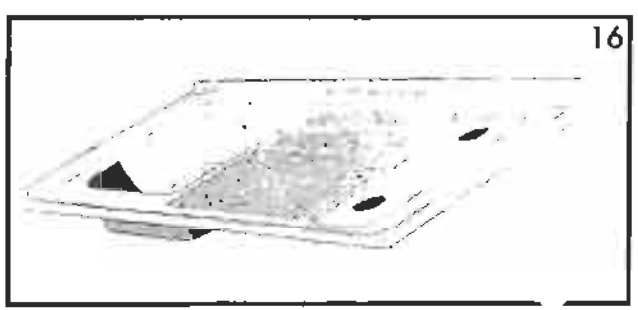

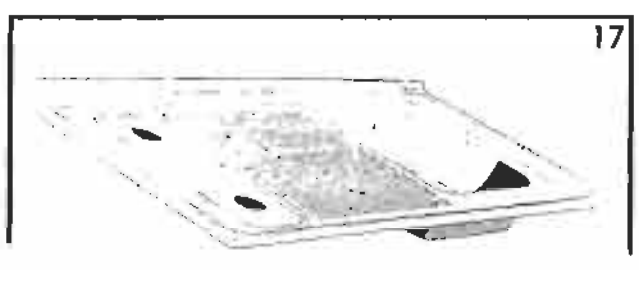

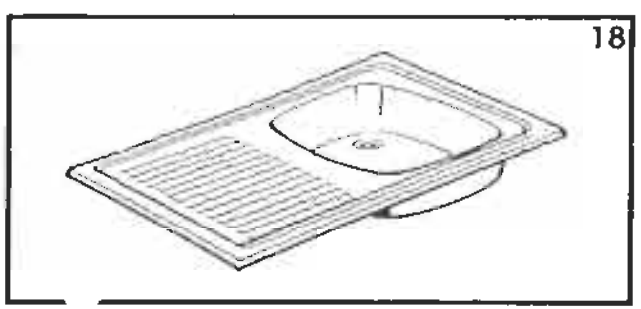

SOLIFER

RESERVDELSKATALOG
1988-1995
Ej Artic/Articina/Goldie

INREDNING
752

RULLGARDINER,KASSETTRULLGARDINER,PERSIENN
CLIPS,ÖVERBÄDDSTEGE,VIKDÖRR,BORDSTATIV,
BORDSBEN,DISKBÄNKSPLÅTAR.

Landskod
X = alla vagnar
S = endast Finland
R = endast Sverige
N = endast Norge
T = endast Danmark
H = endast Holland
G = endast Tyskland
M = MENU utrustning

Pos.	Res.delsnr.	Benämnig	1988			1989				1990							1991							1992					1993					1994-1995							ANM.
			5502 i	6002 i	6702 i	550 DL	5602 i	6102 i	6702 i	460	510 L	JUB	550 DL	5602 i	6102 i	6702 i	460	510 L	550 DL	550 GLS	5602 i	6102 i	6702 i	510 L	550 DL	550 GLT	6101i	6102 i	550 DL	550 GLT	6101i	F 620	F 670	510	550 MH	550 DL	550 GLT	6101i	F 620	F 670	
13	90003376	BORDSBEN		X	X			X	X						X	X																									1)
14	90013014	BORDSBEN RUNT																								X	X	X		X	X	X					X	X	X	X	
15	00900202	DISKBÄNKSPLÅT 3-LÅGIG SPIS	M	M	M	M	M	M	M	M	M	M	M	M	M	M	M	M	M	M	M	M	M	M	M	M	M	M	M	M	M			M		M	M	M			
15		TILLÄGGSBIT 3-LÅGIG SPIS	M	M	M	M	M	M	M	M	M	M	M	M	M	M	M	M	M	M	M	M	M	M	M	M	M	M	M	M	M			M		M	M	M			
16	90003106	DISKBÄNKSPLÅT 2-LÅGIG SPIS	X	X	X	X	X	X	X	X	X	X	X	X	X	X	X	X	X	X	X	X	X	X	X	X	X	X	X	X	X			X		X	X	X			HÖGER
17	90006902	DISKBÄNKSPLÅT 2-LÅGIG SPIS																														X	X						X	X	VÄNSTER
18	90012994	DISKHO ROSTFRI																																	X						

Anm. 1) BORDSBENET VIKER HÖGST UPP

SOLIFER	RES.DELSKATALOG 1988-1995 Ej Artic/Articina/Goldie	INREDNING 755	GÅNGJÄRN, LÅS, FÄSTKLOSSAR,FÄSTSTYCKEN, LÅSCLIPS, SPEGELFÄSTE, M.M.

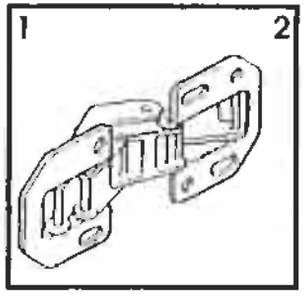

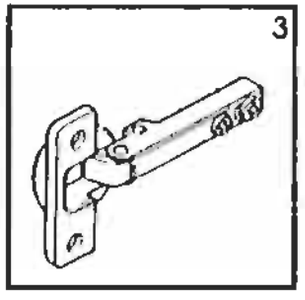

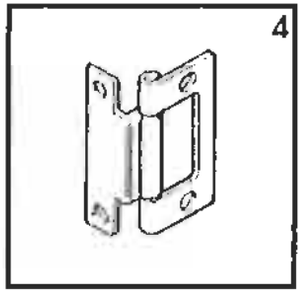

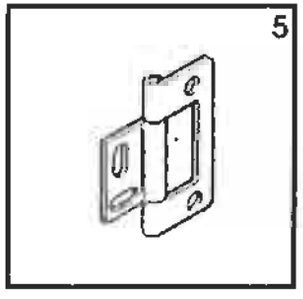

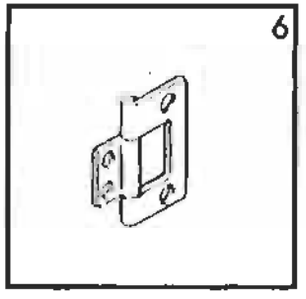

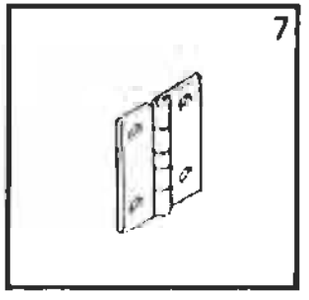

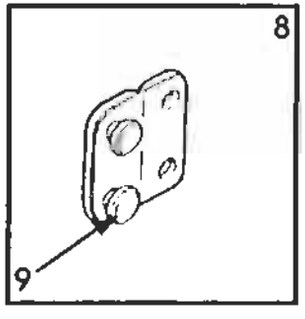

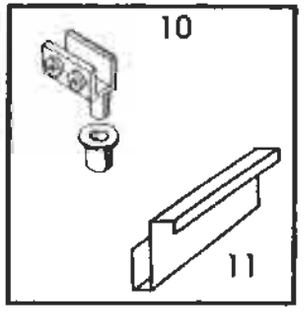

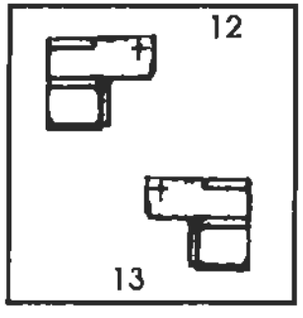

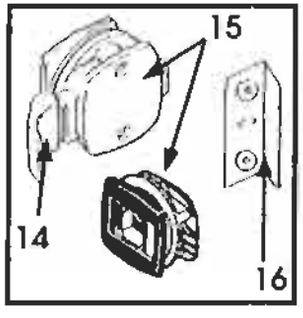

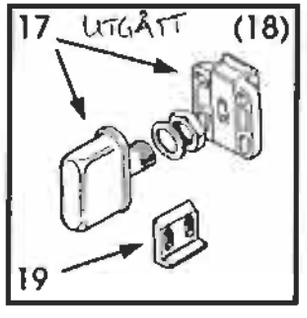

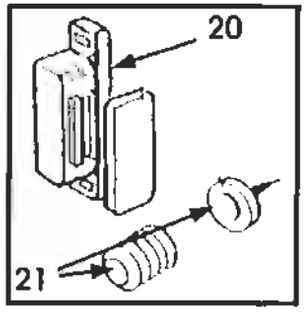

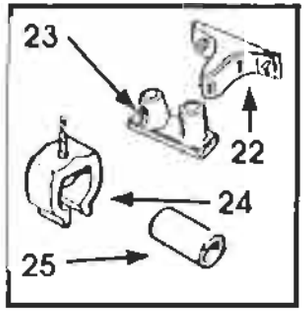

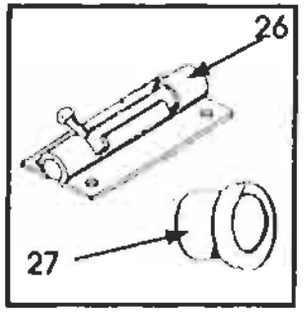

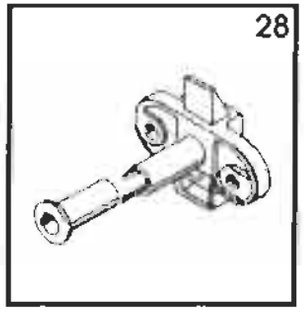

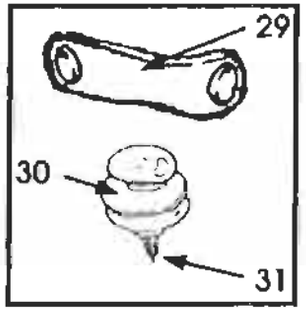

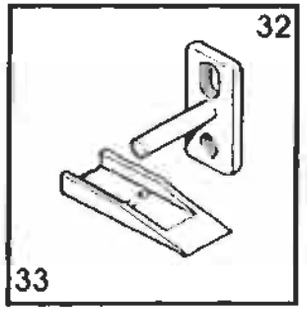

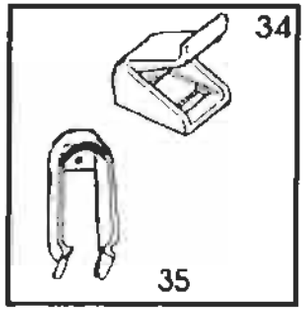

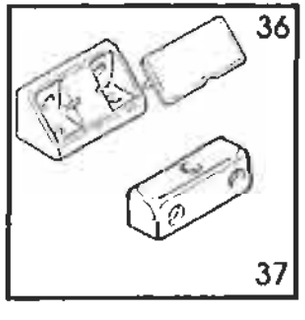

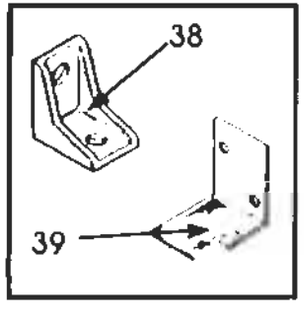

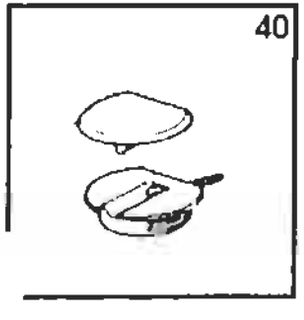

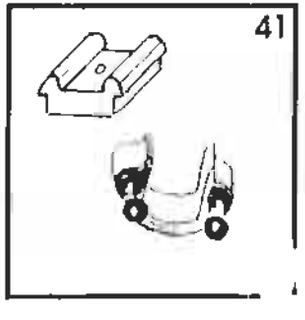

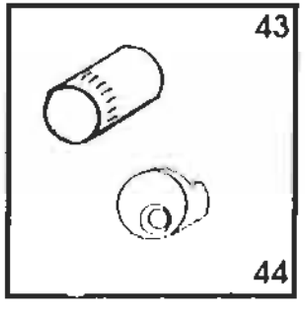

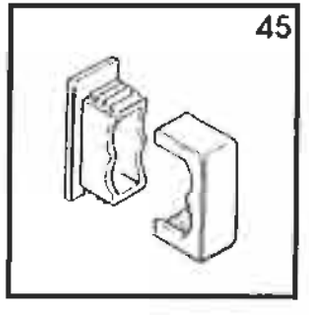

SOLIFER

RESERVDELSKATALOG 1988-1995
Ej Artic/Articina/Goldie

INREDNING 755

GÅNGJÄRN,LÅS,FÄSTKLOSSAR,FÄSTSTYCKEN LÅSCLIPS,SPEGELFÄSTE M.M.

Landskod
X = alla vagnar
S = endast Finland
R = endast Sverige
N = endast Norge
T = endast Danmark
H = endast Holland
G = endast Tyskland

Pos.	Res.delsnr.	Benämning	1988			1989				1990							1991							1992					1993					1994-1995							ANM.
			5502 i	6002 i	6702 i	550 DL	5602 i	6102 i	6702 i	460	510 L	JUB	550 DL	5602 i	6102 i	6702 i	460	510 L	550 DL	550 GLS	5602 i	6102 i	6702 i	510 L	550 DL	550 GLT	6101i	6102 i	550 DL	550 GLT	6101i	F 620	F 670	510	550	550 DL	550 GLT	6101i	F 620	F 670	
1	00920208	GÅNGJÄRN KÖKSSKÅP																						X	X	X	X	X	X	X	X	X	X	X	X	X	X	X	X	X	
2	00920206	GÅNGJÄRN ÖVERSKÅP																						X	X	X	X	X	X	X	X	X	X	X	X	X	X	X	X	X	
3	00920193	GÅNGJÄRN TOASKÅP				X	X	X	X	X	X	X	X	X	X	X	X	X	X	X	X	X	X	X	X	X	X	X	X	X	X	X	X	X		X	X	X	X	X	
4	00920024	MÄSSINGSGÅNGJÄRN	X	X	X	X	X	X	X	X	X	X	X	X	X	X	X	X	X	X	X	X	X	X	X	X	X	X	X	X	X	X	X	X	X	X	X	X	X	X	
5	00920083	MÄSSINGSGÅNGJÄRN	X	X	X	X	X	X	X	X	X	X	X	X	X	X	X	X	X	X	X	X	X	X	X	X	X	X	X	X	X	X	X	X	X	X	X	X	X	X	
6	00920077	MÄSSINGSGÅNGJÄRN	X	X	X	X	X	X	X	X	X	X	X	X	X	X	X	X	X	X	X	X	X	X	X	X	X	X	X	X	X	X	X	X	X	X	X	X	X	X	
7	00920012	GÅNGJÄRN ÖVERBÅDD	X	X	X	X	X	X	X	X	X	X	X	X	X	X	X	X	X	X	X	X	X	X	X	X	X	X	X	X	X	X	X	X	X	X	X	X	X	X	
8	05261010	PLASTGÅNGJÄRN	X	X	X	X	X	X	X	X	X	X	X	X	X	X	X	X	X	X	X	X	X	X	X	X	X	X	X	X	X	X	X	X	X	X	X	X	X	X	
9	95003281	DUBBELNIT	X	X	X	X	X	X	X	X	X	X	X	X	X	X	X	X	X	X	X	X	X	X	X	X	X	X	X	X	X	X	X	X	X	X	X	X	X	X	UTGÅTT
10	00900154	GÅNGJÄRN TOASKÅP	X	X	X																																				
11	00900155	HANDTAG SPEGELDÖRR	X	X	X																																				
12	00463330	LÅS SPEGELDÖRR HÖGER	X	X	X																																				
13	00463331	LÅS SPEGELDÖRR VÄNSTER	X	X	X																																				
14	90003232	DRAGDEL BEIGE															X	X	X	X	X	X	X																		
14	90004804	DRAGDEL BRUNT	X	X	X	X	X	X	X	X	X	X	X	X	X	X																									
15	00920079	GARD/TOA DÖRRLÅS BRUNT	X	X	X	X	X	X	X	X	X	X	X	X	X	X	X	X	X	X	X	X	X	X	X	X	X	X	X	X	X	X	X	X	X	X	X	X	X	X	
15	90002348	GARD/TOA DÖRRLÅS VITT															X	X	X	X	X	X	X	X	X	X	X	X	X	X	X	X	X	X	X	X	X	X	X	X	
16	00920061	MOTSTYCKE	X	X	X	X	X	X	X	X	X	X	X	X	X	X	X	X	X	X	X	X	X	X	X	X	X	X	X	X	X	X	X	X	X	X	X	X	X	X	
17	00920131	PENTRYSKÅPSLÅS	X	X	X	X	X	X	X	X	X	X	X	X	X	X	X	X	X	X	X	X	X																		

Anm.

SOLIFER	RES.DELSKATALOG 1988-1995 Ej Artic/Articina/Goldie	INREDNING 755	GÅNGJÄRN, LÅS, FÄSTKLOSSAR,FÄSTSTYCKEN, LÅSCLIPS, SPEGELFÄSTE, M.M.

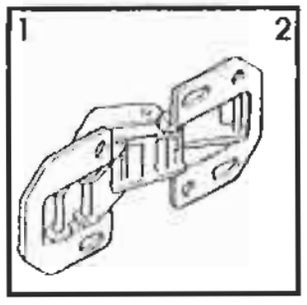

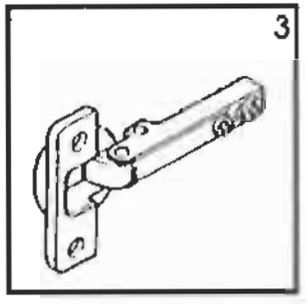

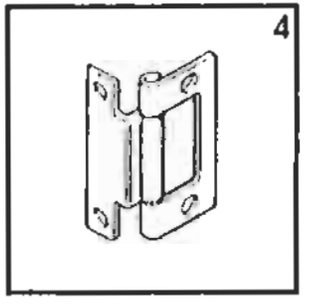

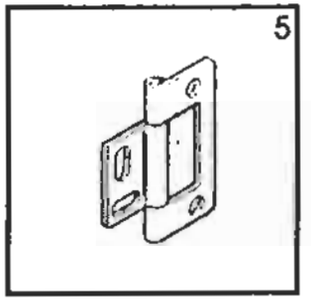

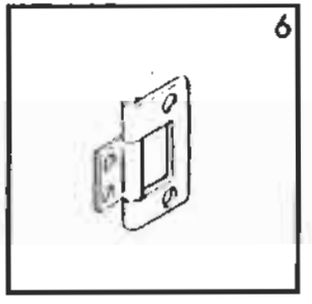

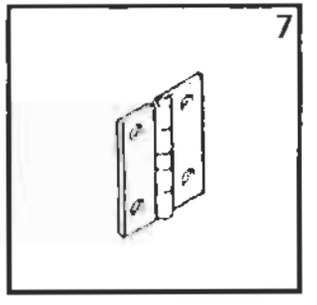

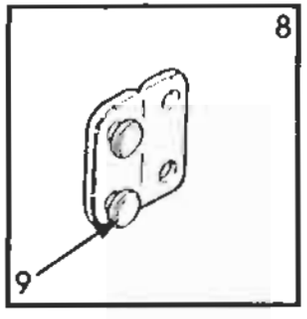

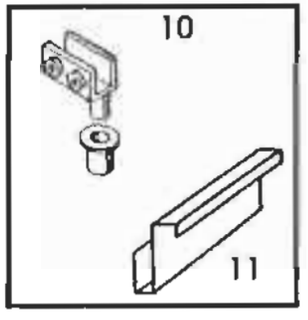

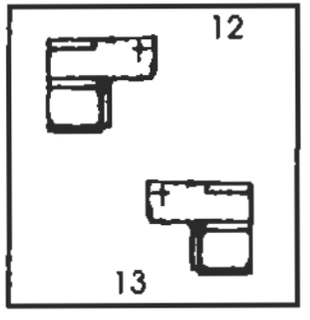

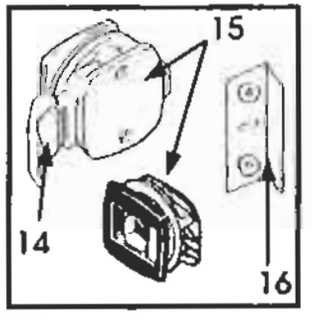

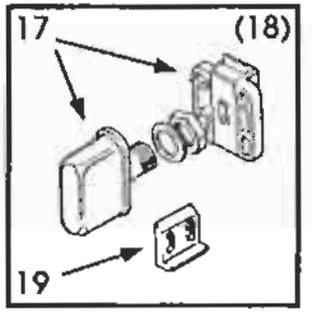

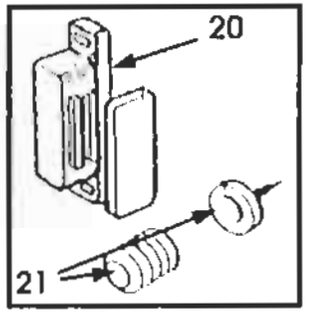

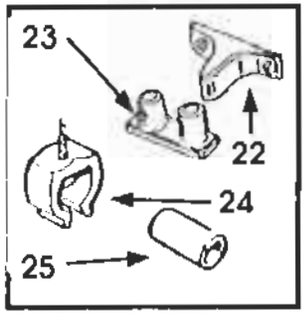

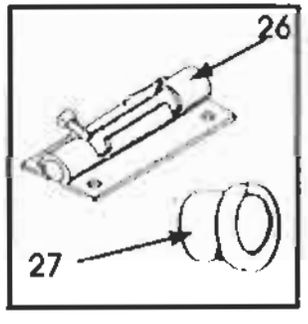

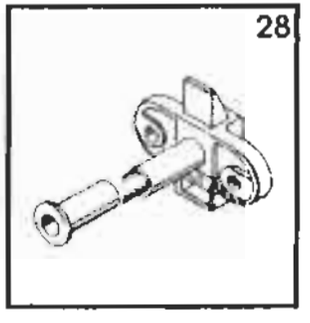

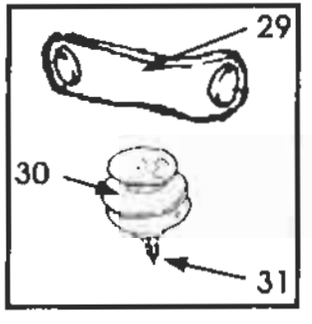

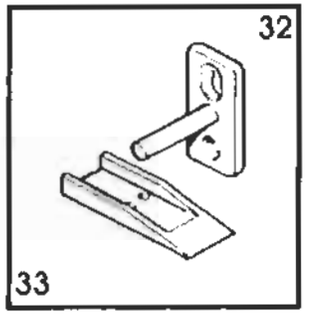

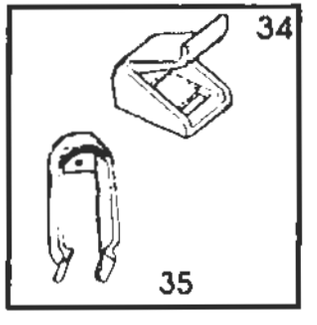

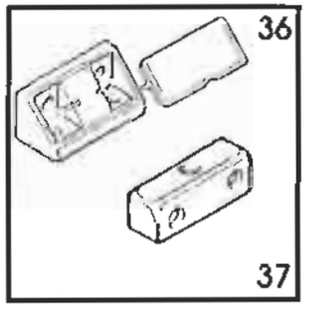

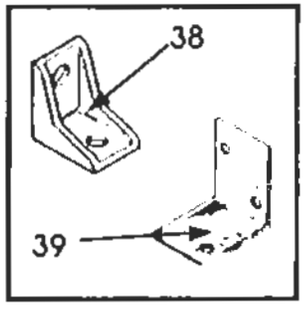

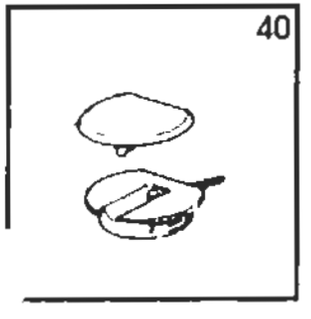

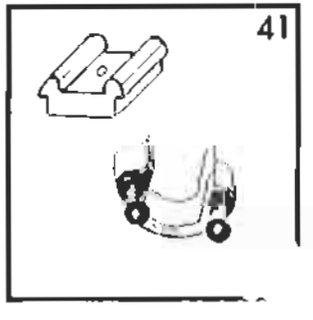

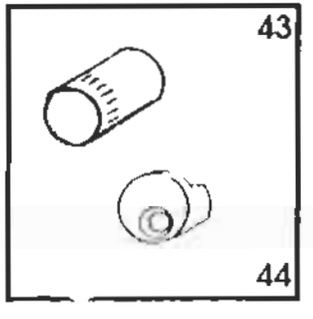

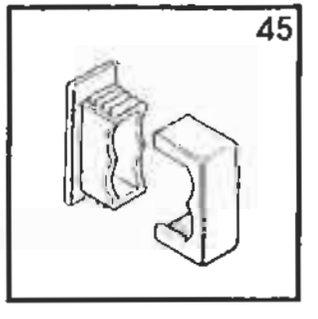

SOLIFER

RESERVDELSKATALOG
1988-1995
Ej Artic/Articina/Goldie

INREDNING
755

GÅNGJÄRN,LÅS,FÄSTKLOSSAR,FÄSTSTYCKEN
LÅSCLIPS,SPEGELFÄSTE M.M.

Landskod
X = alla vagnar
S = endast Finland
R = endast Sverige
N = endast Norge
T = endast Danmark
H = endast Holland
G = endast Tyskland

Pos.	Res.delsnr.	Benämnig	1988			1989				1990							1991							1992					1993					1994-1995							ANM.
			5502 i	6002 i	6702 i	550 DL	5602 i	6102 i	6702 i	460	510 L	JUB	550 DL	5602 i	6102 i	6702 i	460	510 L	550 DL	550 GLS	5602 i	6102 i	6702 i	510 L	550 DL	550 GLT	6101i	6102 i	550 DL	550 GLT	6101i	F 620	F 670	510	550	550 DL	550 GLT	6101i	F 620	F 670	
18	00357180	MELLANBIT	X	X	X	X	X	X	X	X	X	X	X	X	X	X	X	X	X	X	X	X	X																		UTGÅTT
19	00468990	MOTSTYCKE	X	X	X	X	X	X	X	X	X	X	X	X	X	X	X	X	X	X	X	X	X																		
20	00920207	MAGNETLÅS	X	X	X	X	X	X	X	X	X	X	X	X	X	X	X	X	X	X	X	X	X	X	X	X	X	X	X	X	X	X	X	X	X	X	X	X	X	X	
21	90002404	MAGNETLÅS TOASKÅP	X	X	X	X	X	X	X	X	X	X	X	X	X	X	X	X	X	X	X	X	X																		
22	90008642	CLIPS HAN DEL																											X	X	X	X	X	X	X	X	X	X	X	X	
23	90008643	CLIPS HON DEL																											X	X	X	X	X	X	X	X	X	X	X	X	
24	00920089	CLIPS VITT	X	X	X	X	X	X	X	X	X	X	X	X	X	X	X	X	X	X	X	X	X	X	X	X	X	X	X	X	X	X	X	X	X	X	X	X	X	X	
24	90003568	CLIPS GLASKLART	X	X	X	X	X	X	X	X	X	X	X	X	X	X	X	X	X	X	X	X	X	X	X	X	X	X	X	X	X	X	X	X	X	X	X	X	X	X	
24	90002563	CLIPS BEIGE	X	X	X	X	X	X	X	X	X	X	X	X	X	X	X	X	X	X	X	X	X	X	X	X	X	X	X	X	X	X	X	X	X	X	X	X	X	X	
25	00920056	MOTSTYCKE/PINNE	X	X	X	X	X	X	X	X	X	X	X	X	X	X	X	X	X	X	X	X	X	X	X	X	X	X	X	X	X	X	X	X	X	X	X	X	X	X	
26	~~00920183~~	SKJUTREGEL 05340051	X	X	X	X	X	X	X	X	X	X	X	X	X	X	X	X	X	X	X	X	X	X	X	X	X	X	X	X	X	X	X	X	X	X	X	X	X	X	
27	05263510	PLASTHOLK 13MM	X	X	X	X	X	X	X	X	X	X	X	X	X	X	X	X	X	X	X	X	X	X	X	X	X	X	X	X	X	X	X	X	X	X	X	X	X	X	
27	05263515	PLASTHOLK 16MM	X	X	X	X	X	X	X	X	X	X	X	X	X	X	X	X	X	X	X	X	X	X	X	X	X	X	X	X	X	X	X	X	X	X	X	X	X	X	
27	90006654	PLASTHOLK 22MMM	X	X	X	X	X	X	X	X	X	X	X	X	X	X	X	X	X	X	X	X	X	X	X	X	X	X	X	X	X	X	X	X	X	X	X	X	X	X	
28	00920162	TOALETTRUMSLÅS	X	X	X																																				
28	00920161	GARDEROBSDÖRRLÅS	X	X	X																																				UTGÅTT
29	00920141	REM FÖR SKJUTDÖRR	X	X	X	X	X	X	X	X	X	X	X	X	X	X	X	X	X	X	X	X	X	X	X	X	X	X	X	X	X	X	X	X	X	X	X	X	X	X	
30	00920139	FÄSTE FÖR REM	X	X	X	X	X	X	X	X	X	X	X	X	X	X	X	X	X	X	X	X	X	X	X	X	X	X	X	X	X	X	X	X	X	X	X	X	X	X	
31	00920140	KULA INKL. SKRUV F. REM	X	X	X	X	X	X	X	X	X	X	X	X	X	X	X	X	X	X	X	X	X	X	X	X	X	X	X	X	X	X	X	X	X	X	X	X	X	X	

Anm.

SOLIFER	RES.DELSKATALOG 1988-1995 Ej Artic/Articina/Goldie	INREDNING 755	GÅNGJÄRN, LÅS, FÄSTKLOSSAR,FÄSTSTYCKEN, LÅSCLIPS, SPEGELFÄSTE, M.M.

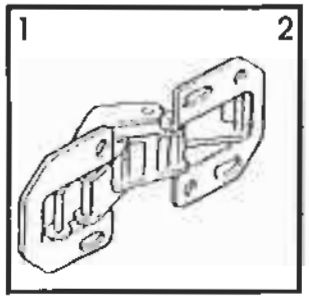

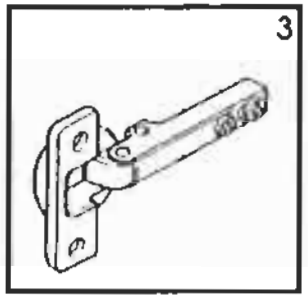

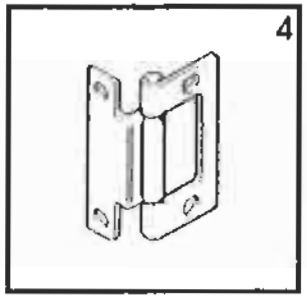

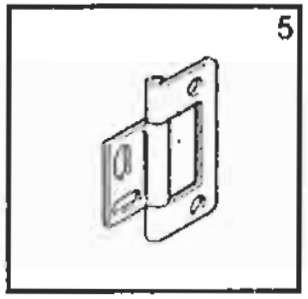

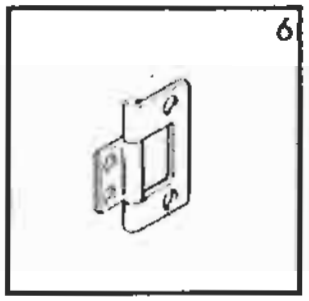

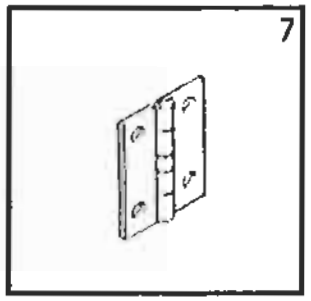

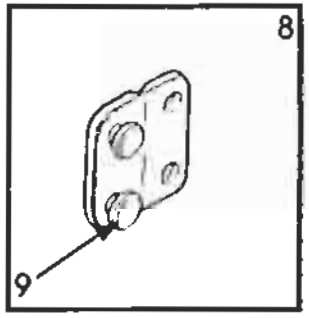

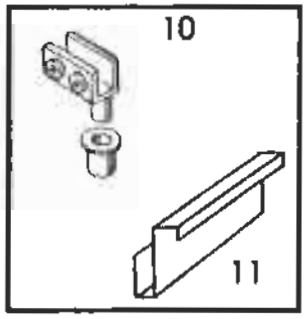

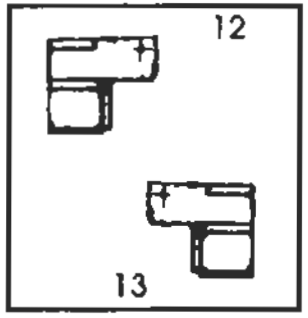

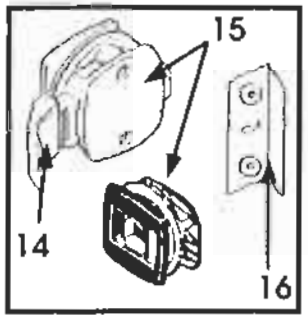

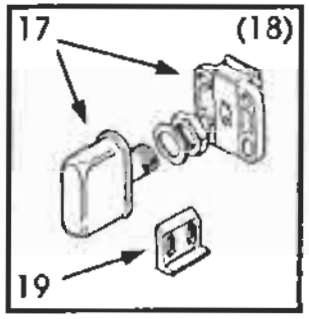

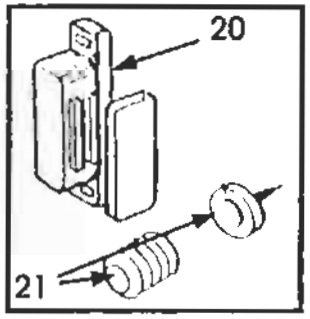

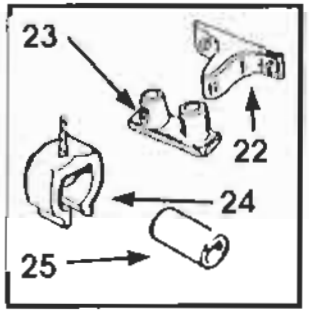

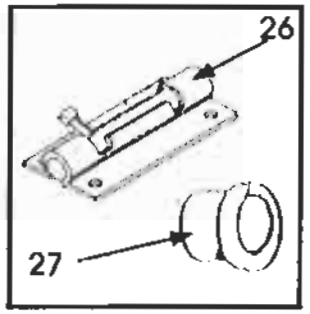

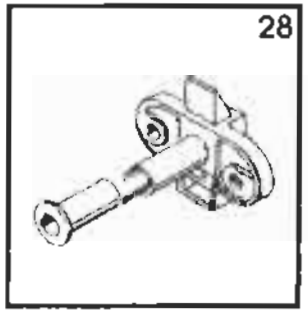

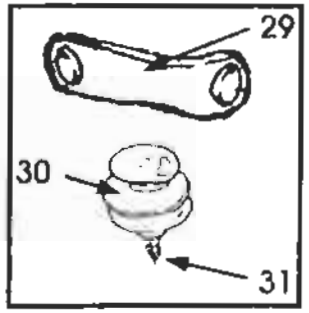

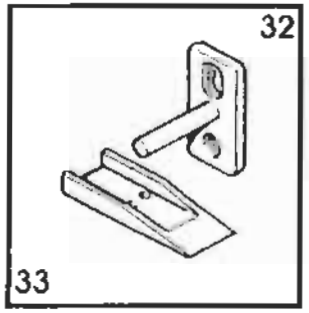

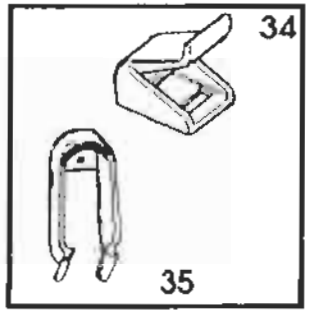

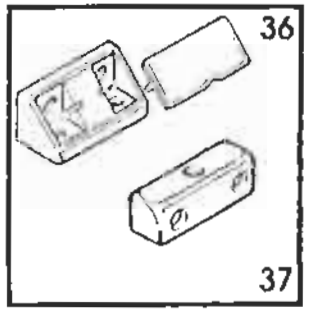

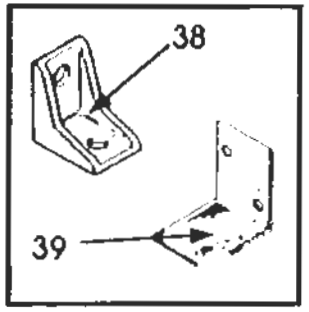

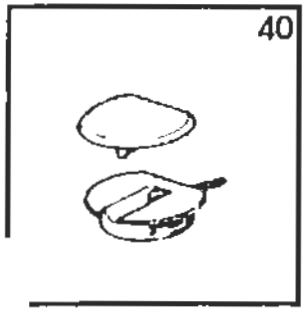

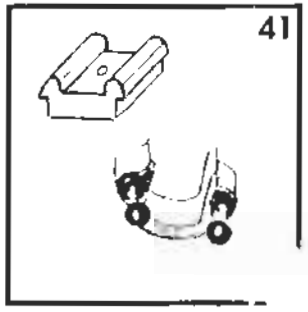

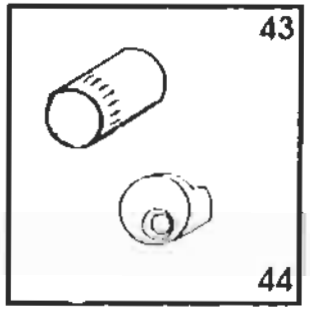

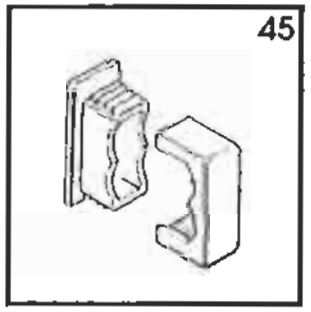

SOLIFER

RESERVDELSKATALOG 1988-1995
Ej Artic/Articina/Goldie

INREDNING 755

GÅNGJÄRN,LÅS,FÄSTKLOSSAR,FÄSTSTYCKEN LÅSCLIPS,SPEGELFÄSTE M.M.

Merkkien selitykset
X = kaikki vaunut
S = ainoastaan Suomi
R = ainoastaan Ruotsi
N = ainoastaan Norja
T = ainoastaan Tanska
H = ainoastaan Hollanti
G = ainoastaan Saksa

Pos.	Res.delsnr.	Benämnig	1988			1989				1990							1991							1992					1993					1994-1995							ANM.
			5502 i	6002 i	6702 i	550 DL	5602 i	6102 i	6702 i	460	510 L	JUB	550 DL	5602 i	6102 i	6702 i	460	510 L	550 DL	550 GLS	5602 i	6102 i	6702 i	510 L	550 DL	550 GLT	6101i	6102 i	550 DL	550 GLT	6101i	F 620	F 670	510	550	550 DL	550 GLT	6101i	F 620	F 670	
32	00458650	LÅSDEL DRAGLÅDA	X	X	X	X	X	X	X	X	X	X	X	X	X	X	X	X	X	X	X	X	X	X	X	X	X	X	X	X	X	X	X	X	X	X	X	X	X	X	X	
33	00456020	LÅSDEL DRAGLÅDA	X	X	X	X	X	X	X	X	X	X	X	X	X	X	X	X	X	X	X	X	X	X	X	X	X	X	X	X	X	X	X	X	X	X	X	X	X	X	X	
34	00920183	LÅS FÖR ÖVERBÅDDSREM	X	X	X	X	X	X	X	X	X	X	X	X	X	X	X	X	X	X	X	X	X	X	X	X	X	X	X	X	X	X	X	X	X	X	X	X	X	X	X	
35	00368240	LÅSCLIPS	X	X	X	X	X	X	X	X	X	X	X	X	X	X	X	X	X	X	X	X	X																			
36	00920185	FÄSTKLOSS TREKANTIG BEIGE	X	X	X	X	X	X	X	X	X	X	X	X	X	X	X	X	X	X	X	X	X	X	X	X	X	X	X	X	X	X	X	X	X	X	X	X	X	X	X	
36	90003363	FÄSTKLOSS TREKANTIG VIT	X	X	X	X	X	X	X	X	X	X	X	X	X	X	X	X	X	X	X	X	X	X	X	X	X	X	X	X	X	X	X	X	X	X	X	X	X	X	X	
37	00920039	FÄSTKLOSS FYRKANT BRUN	X	X	X	X	X	X	X	X	X	X	X	X	X	X	X	X	X	X	X	X	X	X	X	X	X	X	X	X	X	X	X	X	X	X	X	X	X	X	X	
38	90003532	VINKELFÄSTE PLAST LJUST	X	X	X	X	X	X	X	X	X	X	X	X	X	X	X	X	X	X	X	X	X	X	X	X	X	X	X	X	X	X	X	X	X	X	X	X	X	X	X	
38	00920202	VINKELFÄSTE PLAST BEIGE	X	X	X	X	X	X	X	X	X	X	X	X	X	X	X	X	X	X	X	X	X	X	X	X	X	X	X	X	X	X	X	X	X	X	X	X	X	X	X	
39	00483530	VINKELFÄSTE PLÅT	X	X	X	X	X	X	X	X	X	X	X	X	X	X	X	X	X	X	X	X	X	X	X	X	X	X	X	X	X	X	X	X	X	X	X	X	X	X	X	
40	90003529	FÄSTKLOSS+LOCK BEIGE																						X	X	X	X	X	X	X	X	X	X	X	X	X	X	X	X	X	X	
41	90003241	FÄSTE FÖR VIKDÖRR																											X	X	X	X	X	X	X	X	X	X	X	X	X	
42	00639001	FÄSTE FÖR TORKHYLLA	X	X	X	X	X	X	X	X	X	X	X	X	X	X	X	X	X	X	X	X	X	X	X	X	X	X	X	X	X	X	X	X	X	X	X	X	X	X	X	
43	00920196	FÄSTE F. TORKSTÄLL I TOA	X	X	X	X	X	X	X	X	X	X	X	X	X	X	X	X	X	X	X	X	X	X	X	X	X	X	X	X	X	X	X	X	X	X	X	X	X	X	X	
44	95003697	FÄSTE FÖR SPEGEL																																								
45	00960076	FÄSTE FÖR VATTENSLANGAR	X	X	X	X	X	X	X	X	X	X	X	X	X	X	X	X	X	X	X	X	X	X	X	X	X	X	X	X	X	X	X	X	X	X	X	X	X	X	X	
	00462840	= 35 fast vinkled																																								

Anm.

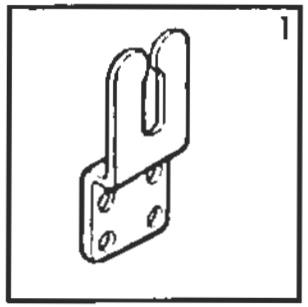
1

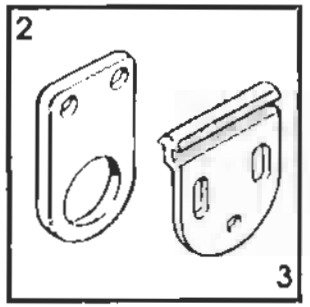
2
3

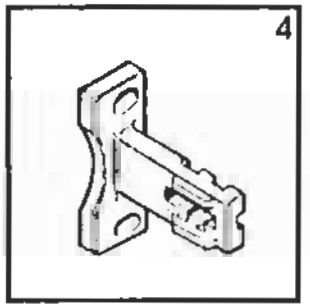
4

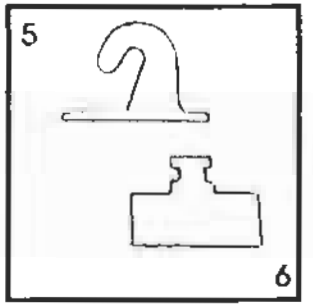
5
6

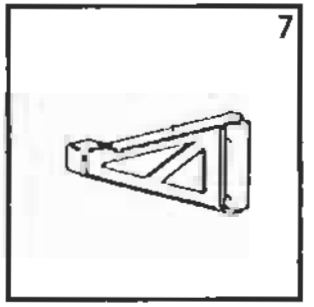
7

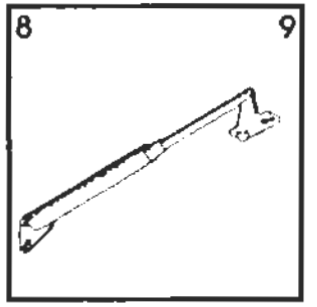
8
9

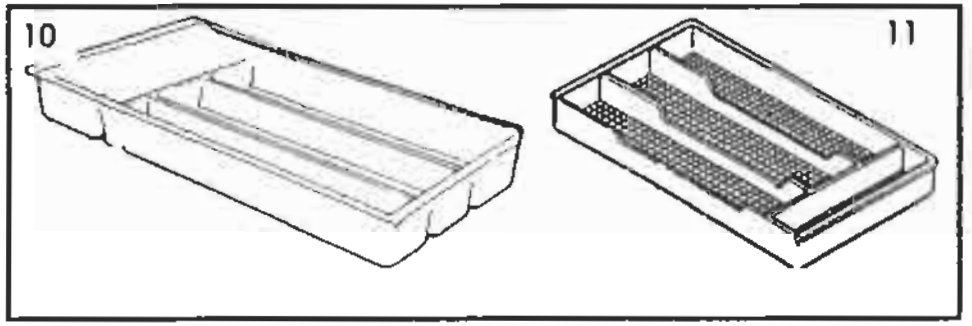
10
11

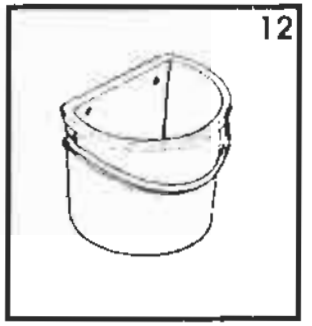
12

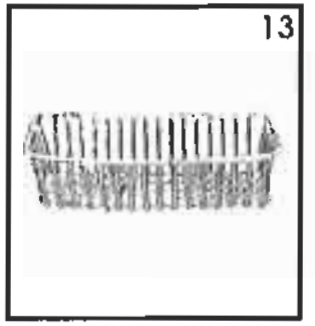
13

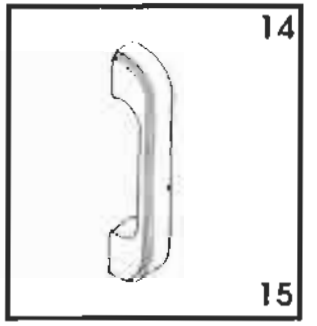
14
15

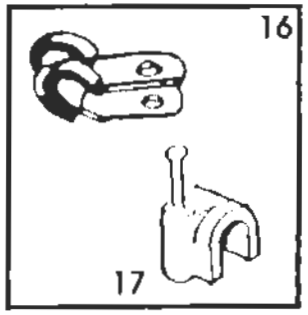
16
17

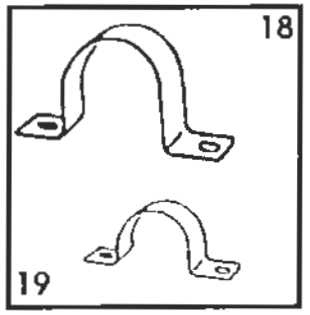
18
19

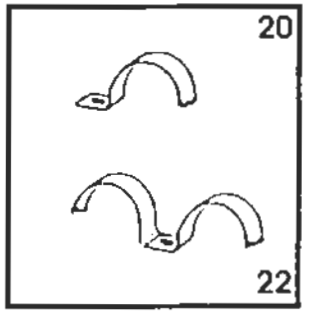
20
22

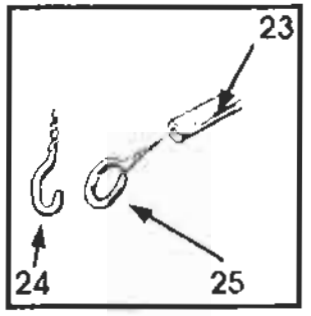
23
24
25

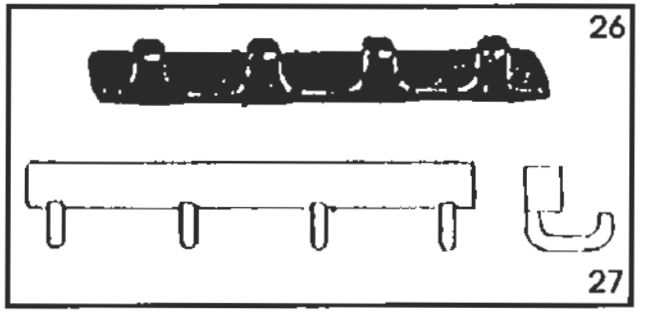
26
27

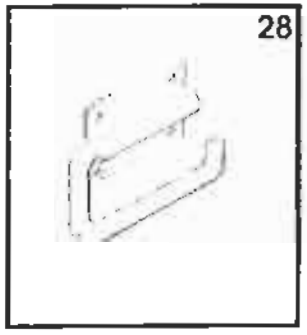
28

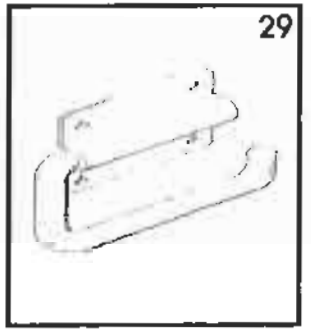
29

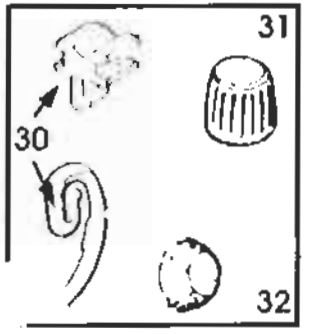
31
30
32

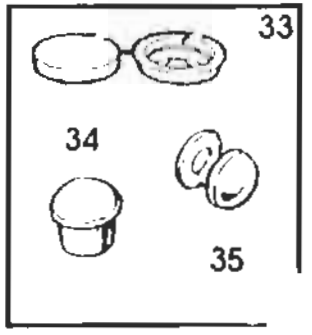
33
34
35

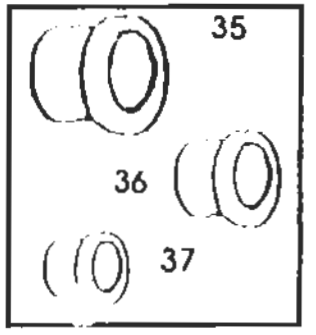
35
36
37

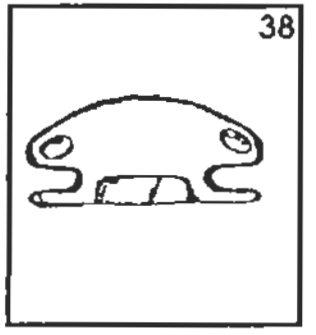
38

SOLIFER

RESERVDELSKATALOG 1988-1995
Ej Artic/Articina/Goldie

INREDNING 756

FÄSTEN,LUCKTELESKOP,BESTIKLÅDSINSATSER TRÅDKORG,CLIPS,KLÄDKROKAR,PAPPERSHÅLLARE, TÄCKHATTAR,GENOMFÖRINGAR.

Landskod
X = alla vagnar
S = endast Finland
R = endast Sverige
N = endast Norge
T = endast Danmark
H = endast Holland
G = endast Tyskland
M = MENU utrustning

Pos.	Res.delsnr.	Benämnig	1988			1989				1990							1991							1992					1993					1994-1995							ANM.
			5502 i	6002 i	6702 i	550 DL	5602 i	6102 i	6702 i	460	510 L	JUB	550 DL	5602 i	6102 i	6702 i	460	510 L	550 DL	550 GLS	5602 i	6102 i	6702 i	510 L	550 DL	550 GLT	6101i	6102 i	550 DL	550 GLT	6101i	F 620	F 670	510	550	550 DL	550 GLT	6101i	F 620	F 670	
1	00910154	FÄSTE FÖR DYNOR	X	X	X	X	X	X	X	X	X	X	X	X	X	X	X	X	X	X	X	X	X																		
2	00427610	GARDEROBSTÅNGFÄSTE	X	X	X	X	X	X	X	X	X	X	X	X	X	X	X	X	X	X	X	X	X	X	X	X	X	X	X	X	X	X	X	X	X	X	X	X	X	X	X	
3	00910163	SKJUTDÖRRSHÄNGSEL	X	X	X	X	X	X	X			X	X	X	X	X			X	X	X	X	X		X	X	X	X	X	X	X	X	X			X					
4	27142937	RULLGARDINFÄSTE 00910161	X	X	X	X	X	X	X	X	X	X	X	X	X	X	X	X	X	X	X	X	X	X	X	X	X	X	X	X	X	X	X	X	X	X	X	X	X	X	X	
5-6	27142935	KROK+FÄSTE PERSIENN	X	X	X	X	X	X	X	X	X	X	X	X	X	X	X	X	X	X	X	X	X	X	X	X	X	X	X	X	X	X	X	X	X	X	X	X	X	X	X	
7	17291224	TV-HYLLANS STÖD	X	X	X	X	X	X	X	X	X	X	X	X	X	X	X	X	X	X	X	X	X	X	X	X	X	X	X	X	X	X	X	X	X	X	X	X	X	X	X	
8	00920084	LUCKTELESKOP KORT	X	X	X	X	X	X	X	X	X	X	X	X	X	X	X	X	X	X	X	X	X																			
9	00920006	LUCKTELESKOP LÅNGT																						X	X	X	X	X	X	X	X	X	X	X	X	X	X	X	X	X	X	
10	00920059	BESTIKLÅDSINSATS	X	X	X	X	X	X	X			X	X	X	X	X			X	X	X	X	X		X	X	X	X	X	X	X	X	X		X	X	X	X	X	X	
11	95003796	BESTIKLÅDSINSATS								X	X						X	X						X										X							
12	17230082	SOPHINK	X	X	X	X	X	X	X	X	X	X	X	X	X	X	X	X	X	X	X	X	X	X	X	X	X	X	X	X	X	X	X	X	X	X	X	X	X	X	X	
13	93012349	TRÅDKORG METALL	X	X	X	X	X	X	X	X	X	X	X	X	X	X	X	X	X	X	X	X	X	X	X	X	X	X	X	X	X	X	X	X	X	X	X	X	X	X	X	
* 14	00920150	HANDTAG ÖVERSKÅP LJUST	X	X	X	X	X	X	X			X	X	X	X	X			X	X	X	X	X																		
14	00920180	HANDTAG ÖVERSKÅP BEIGE								X	X						X	X						X	X	X	X	X	X	X	X	X	X	X	X	X	X	X	X	X	X	
15	00920151	HANDTAG KÖK MÖRKT	X	X	X																																				
15	00920180	HANDTAG KÖK BEIGE				X	X	X	X	X	X	X	X	X	X	X	X	X	X	X	X	X	X	X	X	X	X	X	X	X	X	X	X	X	X	X	X	X	X	X	X	
15	00920180	HANDTAG KÖKSÖVERSKÅP																						X	X	X	X	X	X	X	X	X	X	X	X	X	X	X	X	X	X	
16	00813008	GUMMISKODD KLAMMER	X	X	X	X	X	X	X	X	X	X	X	X	X	X	X	X	X	X	X	X	X	X	X	X	X	X	X	X	X	X	X	X	X	X	X	X	X	X	X	GASOLRÖR
17	90012251	GUMMISKODD KLAMMER	X	X	X	X	X	X	X	X	X	X	X	X	X	X	X	X	X	X	X	X	X	X	X	X	X	X	X	X	X	X	X	X	X	X	X	X	X	X	X	19MM
18	05262010	PLÅTKLAMMER 22MM	X	X	X	X	X	X	X	X	X	X	X	X	X	X	X	X	X	X	X	X	X	X	X	X	X	X	X	X	X	X	X	X	X	X	X	X	X	X	X	

Anm. * 14 00920181 TOALETT/GARDEROB DÖRR HANTAG

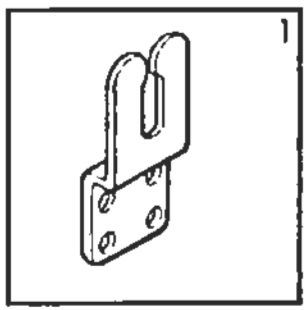
1

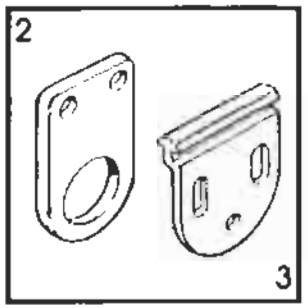
2
3

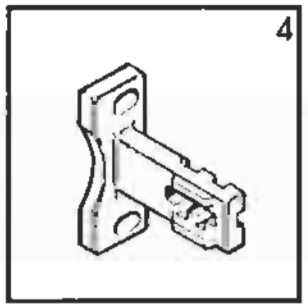
4

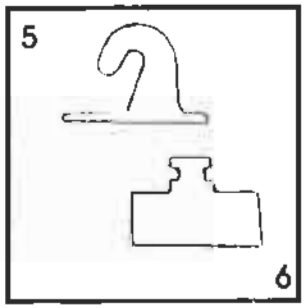
5
6

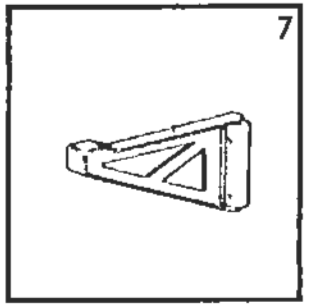
7

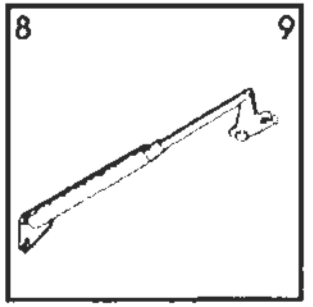
8
9

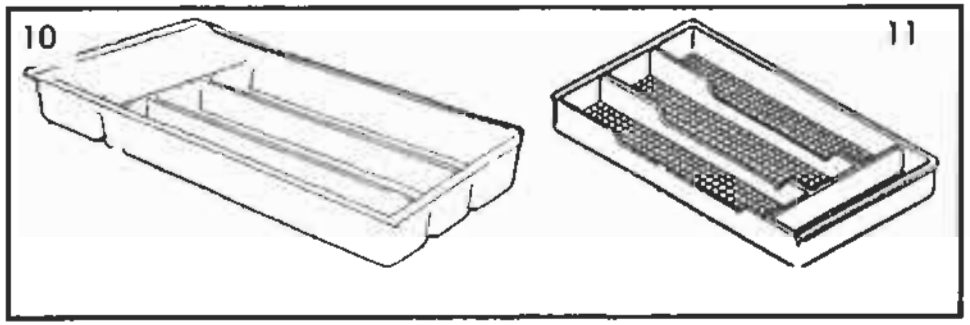
10
11

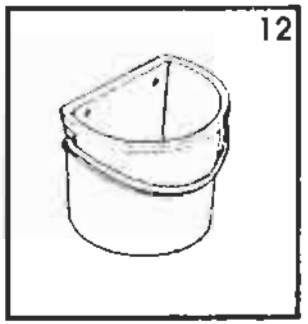
12

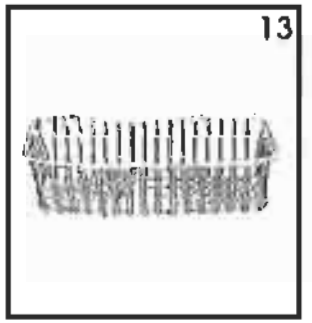
13

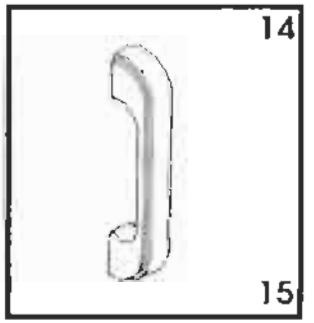
14
15

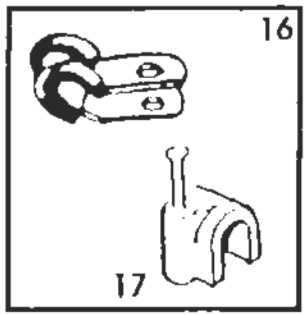
16
17

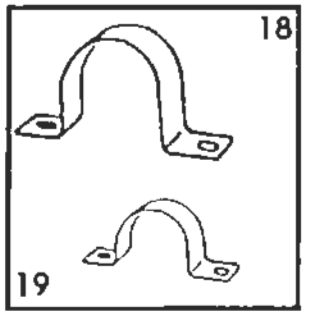
18
19

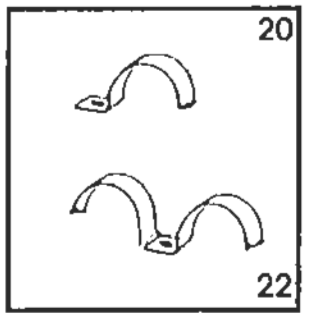
20
22

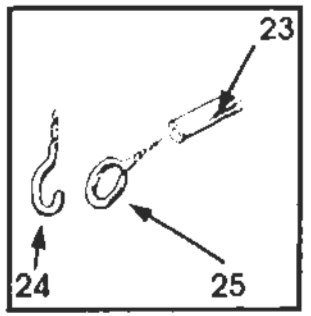
23
24
25

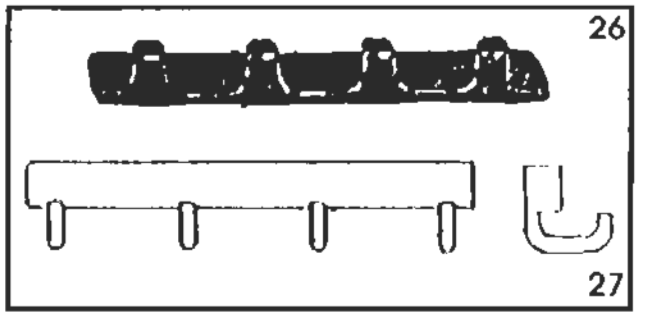
26
27

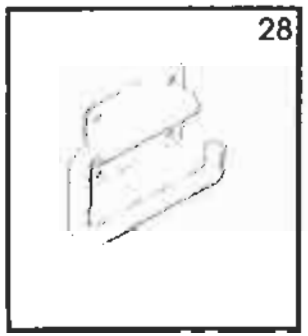
28

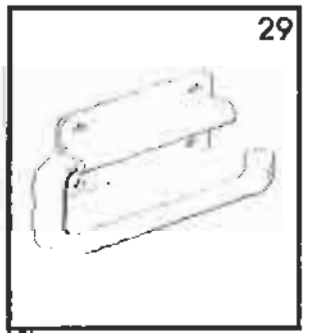
29

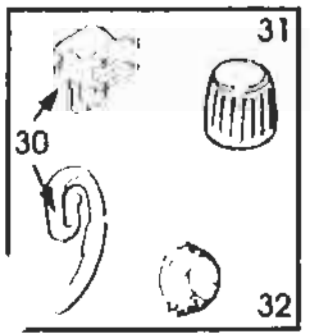
31
30
32

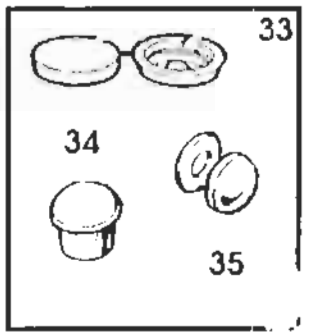
33
34
35

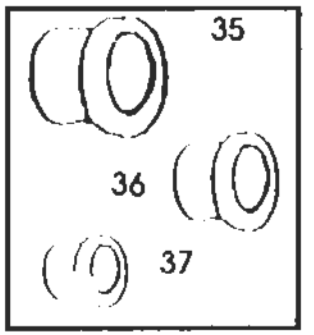
35
36
37

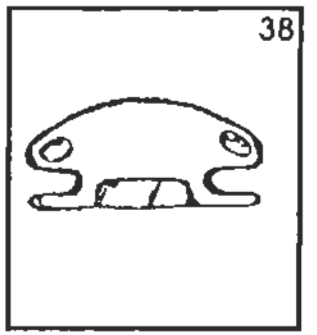
38

SOLIFER

RESERVDELSKATALOG
1988-1995
Ej Artic/Articina/Goldie

INREDNING
756

FÄSTEN,LUCKTELESKOP,BESTIKLÅDSINSATSER
TRÅDKORG,CLIPS,KLÄDKROKAR,PAPPERSHÅLLARE,
TÄCKHATTAR,GENOMFÖRINGAR.

Landskod
X = alla vagnar
S = endast Finland
R = endast Sverige
N = endast Norge
T = endast Danmark
H = endast Holland
G = endast Tyskland
M = MENU utrustning

Pos.	Res.delsnr.	Benämnig	1988			1989				1990							1991							1992					1993					1994-1995							ANM.
			5502 i	6002 i	6702 i	550 DL	5602 i	6102 i	6702 i	460	510 L	JUB	550 DL	5602 i	6102 i	6702 i	460	510 L	550 DL	550 GLS	5602 i	6102 i	6702 i	510 L	550 DL	550 GLT	6101i	6102 i	550 DL	550 GLT	6101i	F 620	F 670	510	550	550 DL	550 GLT	6101i	F 620	F 670	
19	05262039	PLÅTKLAMMER	X	X	X	X	X	X	X	X	X	X	X	X	X	X	X	X	X	X	X	X	X	X	X	X	X	X	X	X	X	X	X	X	X	X	X	X	X	X	X	
20	00813009	PLÅTKLAMMER	X	X	X	X	X	X	X	X	X	X	X	X	X	X	X	X	X	X	X	X	X	X	X	X	X	X	X	X	X	X	X	X	X	X	X	X	X	X	X	
22	00813002	PLÅTKLAMMER DUBBEL	X	X	X	X	X	X	X	X	X	X	X	X	X	X	X	X	X	X	X	X	X	X	X	X	X	X	X	X	X	X	X	X	X	X	X	X	X	X	X	
23	00504004	GARDINSPIRAL	X	X	X	X	X	X	X	X	X	X	X	X	X	X	X	X	X	X	X	X	X	X	X	X	X	X	X	X	X	X	X	X	X	X	X	X	X	X	X	
24	00910020	KROK	X	X	X	X	X	X	X	X	X	X	X	X	X	X	X	X	X	X	X	X	X	X	X	X	X	X	X	X	X	X	X	X	X	X	X	X	X	X	X	
25	05271010	ÖGLA	X	X	X	X	X	X	X	X	X	X	X	X	X	X	X	X	X	X	X	X	X	X	X	X	X	X	X	X	X	X	X	X	X	X	X	X	X	X	X	
26	00910045	KLÄDKROK 4	X	X	X																																				
27	00920197	KLÄDKROK 2	X	X	X	X	X	X	X	X	X	X	X	X	X	X	X	X	X	X	X	X	X	X	X	X	X	X	X	X	X	X	X	X	X	X	X	X	X	X	X	
27	00920198	KLÄDKROK 4	X	X	X	X	X	X	X	X	X	X	X	X	X	X	X	X	X	X	X	X	X	X	X	X	X	X	X	X	X	X	X	X	X	X	X	X	X	X	X	
27	00920199	KLÄDKROK 6																											X	X	X	X	X	X	X	X	X	X	X	X	X	
28	00920119	TOAPAPPERSHÅLLARE	X	X	X	X	X	X	X	X	X	X	X	X	X	X	X	X	X	X	X	X	X	X	X	X	X	X	X	X	X	X	X	X	X	X	X	X	X	X	X	
29	00920165	HÅLLARE HUSHÅLLSRULLE	X	X	X	X	X	X	X	X	X	X	X	X	X	X	X	X	X	X	X	X	X	X	X	X	X	X	X	X	X	X	X	X	X	X	X	X	X	X	X	
30	27104201	DRAPERIKROK INKL GLID	X	X	X	X	X	X	X	X	X	X	X	X	X	X	X	X	X	X	X	X	X	X	X	X	X	X	X	X	X	X	X	X	X	X	X	X	X	X	X	
31	00470230	SKRUVMOTSTYCKE	X	X	X	X	X	X	X	X	X	X	X	X	X	X	X	X	X	X	X	X	X	X	X	X	X	X	X	X	X	X	X	X	X	X	X	X	X	X	X	
32	00920168	LJUDDÄMPNINGSKNOPP	X	X	X	X	X	X	X	X	X	X	X	X	X	X	X	X	X	X	X	X	X	X	X	X	X	X	X	X	X	X	X	X	X	X	X	X	X	X	X	
33	00920148	TÄCKHATT OCH BRICKA	X	X	X																																				
34	00920123	TÄCKPLUGG BEIGE	X	X	X	X	X	X	X	X	X	X	X	X	X	X	X	X	X	X	X	X	X	X	X	X	X	X	X	X	X	X	X	X	X	X	X	X	X	X	X	
34	05263533	TÄCKPLUGG BRUN	X	X	X	X	X	X	X	X	X	X	X	X	X	X	X	X	X	X	X	X	X	X	X	X	X	X	X	X	X	X	X	X	X	X	X	X	X	X	X	
34	90003530	TÄCKPLUGG VIT	X	X	X	X	X	X	X	X	X	X	X	X	X	X	X	X	X	X	X	X	X	X	X	X	X	X	X	X	X	X	X	X	X	X	X	X	X	X	X	
35	00920187	PLASTLOCK+BOTTEN BEIGE	X	X	X	X	X	X	X	X	X	X	X	X	X	X	X	X	X	X	X	X	X	X	X	X	X	X	X	X	X	X	X	X	X	X	X	X	X	X	X	

Anm.
täckplugg "bank" 27250038

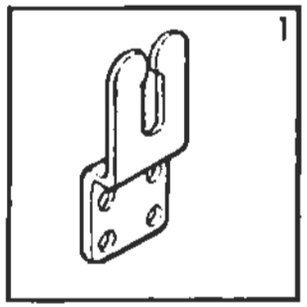
1

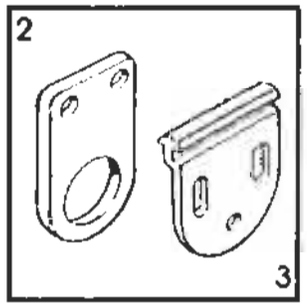
2
3

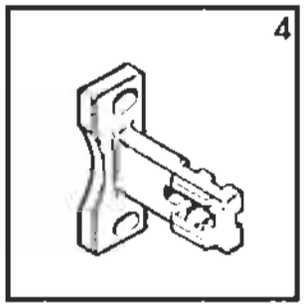
4

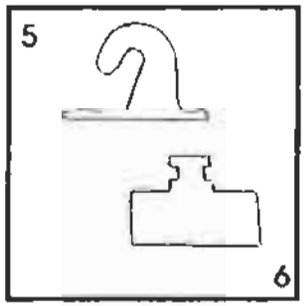
5
6

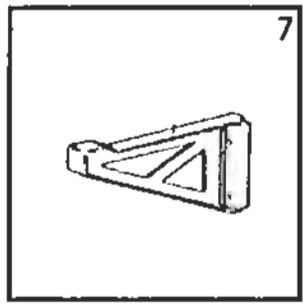
7

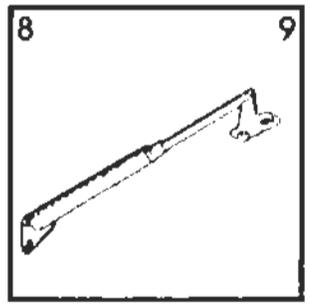
8
9

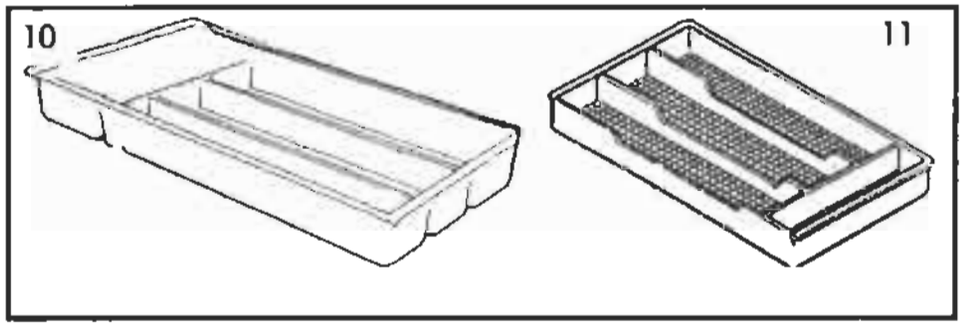
10
11

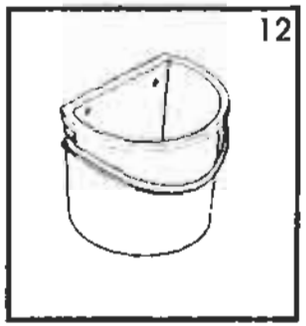
12

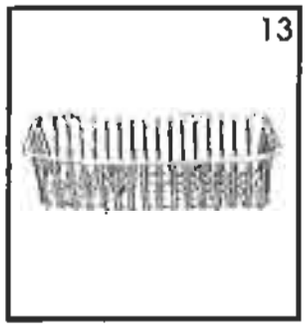
13

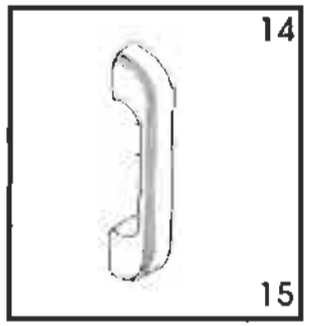
14
15

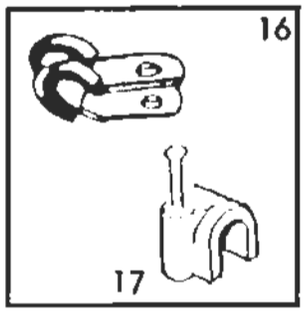
16
17

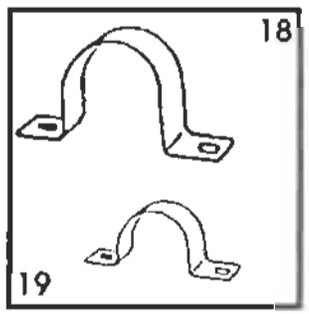
18
19

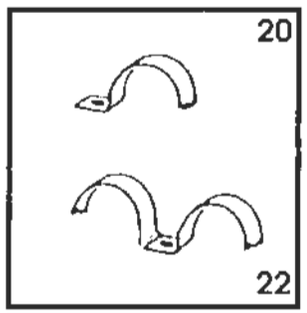
20
22

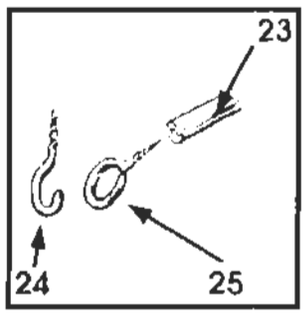
23
24
25

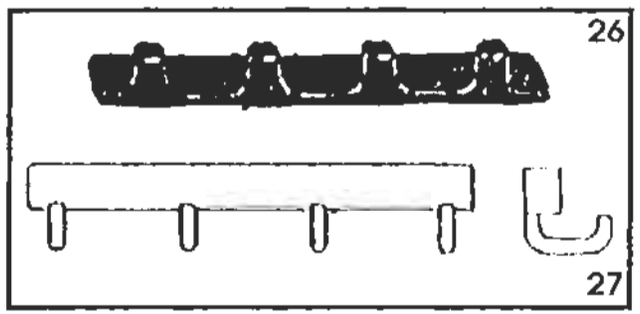
26
27

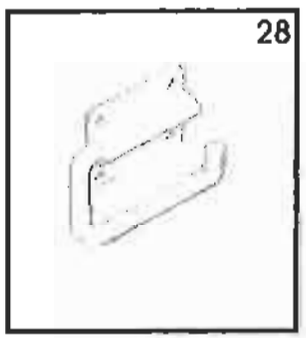
28

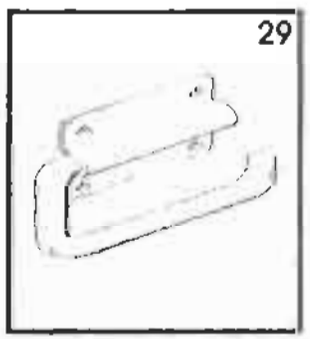
29

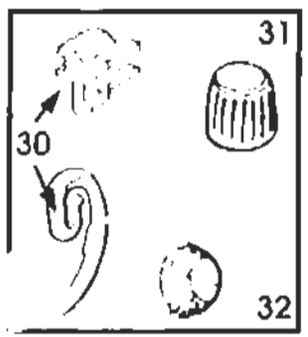
31
30
32

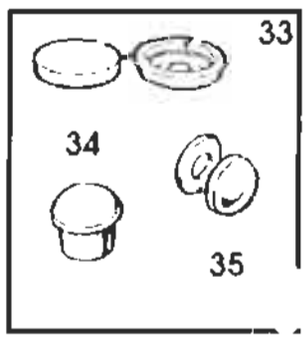
33
34
35

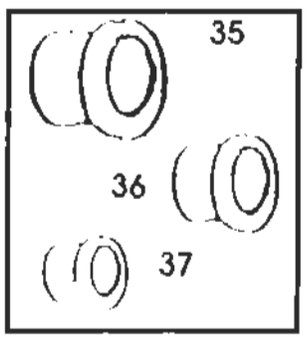
35
36
37

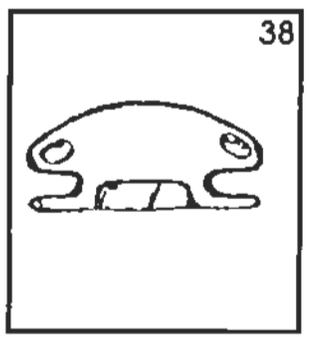
38

SOLIFER

RESERVDELSKATALOG
1988-1995
Ej Artic/Articina/Goldie

INREDNING
756

FÄSTEN,LUCKTELESKOP,BESTIKLÅDSINSATSER
TRÅDKORG,CLIPS,KLÄDKROKAR,PAPPERSHÅLLARE,
TÄCKHATTAR,GENOMFÖRINGAR.

Landskod
X = alla vagnar
S = endast Finland
R = endast Sverige
N = endast Norge
T = endast Danmark
H = endast Holland
G = endast Tyskland
M = MENU utrustning

Pos.	Res.delsnr.	Benämnig	1988			1989				1990							1991							1992					1993					1994-1995							ANM.
			5502 i	6002 i	6702 i	550 DL	5602 i	6102 i	6702 i	460	510 L	JUB	550 DL	5602 i	6102 i	6702 i	460	510 L	550 DL	550 GLS	5602 i	6102 i	6702 i	510 L	550 DL	550 GLT	6101i	6102 i	550 DL	550 GLT	6101i	F 620	F 670	510	550	550 DL	550 GLT	6101i	F 620	F 670	
35	90003364	PLASTLOCK+BOTTEN VITT	X	X	X	X	X	X	X	X	X	X	X	X	X	X	X	X	X	X	X	X	X	X	X	X	X	X	X	X	X	X	X	X	X	X	X	X	X	X	X	
35	90003452	PLASTLOCK+BOTTEN BRONS	X	X	X	X	X	X	X	X	X	X	X	X	X	X	X	X	X	X	X	X	X	X	X	X	X	X	X	X	X	X	X	X	X	X	X	X	X	X	X	
35	90003528	PLASTLOCK+BOTTEN METALLIC	X	X	X	X	X	X	X	X	X	X	X	X	X	X	X	X	X	X	X	X	X	X	X	X	X	X	X	X	X	X	X	X	X	X	X	X	X	X	X	
36	05263510	PLASTHOLK 13MM	X	X	X	X	X	X	X	X	X	X	X	X	X	X	X	X	X	X	X	X	X	X	X	X	X	X	X	X	X	X	X	X	X	X	X	X	X	X	X	
37	05263515	PLASTHOLK 16MM	X	X	X	X	X	X	X	X	X	X	X	X	X	X	X	X	X	X	X	X	X	X	X	X	X	X	X	X	X	X	X	X	X	X	X	X	X	X	X	
38	90006654	PLASTHOLK 22MMM	X	X	X	X	X	X	X	X	X	X	X	X	X	X	X	X	X	X	X	X	X	X	X	X	X	X	X	X	X	X	X	X	X	X	X	X	X	X	X	
39	00940040	PLASTHOLK 28MMM	X	X	X	X	X	X	X	X	X	X	X	X	X	X	X	X	X	X	X	X	X	X	X	X	X	X	X	X	X	X	X	X	X	X	X	X	X	X	X	
40	00319450	VRED BRUNT	X	X	X	X	X	X	X	X	X	X	X	X	X	X																										
40	90003223	VRED BEIGE															X	X	X	X	X	X	X	X																		
40	90003537	VRED VITT																							X	X	X	X	X	X	X	X	X	X	X	X	X	X	X	X		

Anm.

SOLIFER	RES.DELSKATALOG 1988-1995 Ej Artic/Articina/Goldie	REP.MAT. 820	INVÄNDIGA FOLIERADE TRÄLISTER

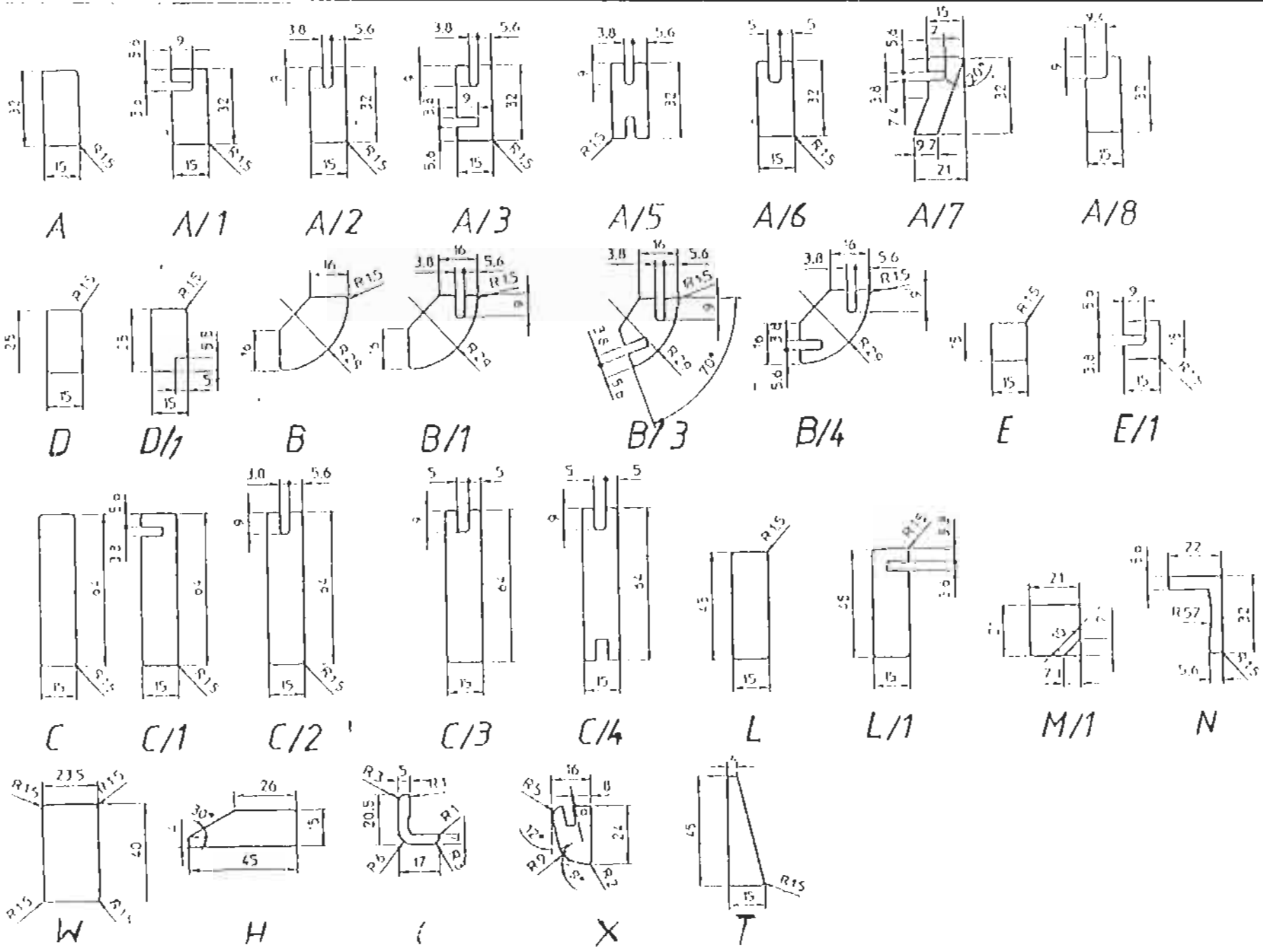

SOLIFER

RESERVDELSKATALOG
1988-1995
Ej Artic/Articina/Goldie

REP.MAT
820

INVÄNDIGA FOLIERADE LISTER

Landskod
X = alla vagnar
S = endast Finland
R = endast Sverige
N = endast Norge
T = endast Danmark
H = endast Holland
G = endast Tyskland

Pos.	Res.delsnr.	Benämnig	1988			1989				1990							1991							1992					1993					1994-1995							ANM.
			5502 i	6002 i	6702 i	550 DL	5602 i	6102 i	6702 i	460	510 L	JUB	550 DL	5602 i	6102 i	6702 i	460	510 L	550 DL	550 GLS	5602 i	6102 i	6702 i	510 L	550 DL	550 GLT	6101i	6102 i	550 DL	550 GLT	6101i	F 620	F 670	510	550 MH	550 DL	550 GLT	6101i	F 620	F 670	
A	00592175	TRÄLIST				X	X	X	X	X	X	X	X	X	X	X	X	X	X	X	X	X	X	X	X	X	X	X	X	X	X	X	X	X	X	X	X	X	X	X	X	
A/1	00592176	TRÄLIST				X	X	X	X	X	X	X	X	X	X	X	X	X	X	X	X	X	X	X	X	X	X	X	X	X	X	X	X	X	X	X	X	X	X	X	X	
A/2	00592177	TRÄLIST				X	X	X	X	X	X	X	X	X	X	X	X	X	X	X	X	X	X	X	X	X	X	X	X	X	X	X	X	X	X	X	X	X	X	X	X	
A/3	00592178	TRÄLIST				X	X	X	X	X	X	X	X	X	X	X	X	X	X	X	X	X	X	X	X	X	X	X	X	X	X	X	X	X	X	X	X	X	X	X	X	
A/5	90013910	TRÄLIST				X	X	X	X	X	X	X	X	X	X	X	X	X	X	X	X	X	X	X	X	X	X	X	X	X	X	X	X	X	X	X	X	X	X	X	X	
A/6	94006378	TRÄLIST				X	X	X	X	X	X	X	X	X	X	X	X	X	X	X	X	X	X	X	X	X	X	X	X	X	X	X	X	X	X	X	X	X	X	X	X	
A/7	94006379	TRÄLIST				X	X	X	X	X	X	X	X	X	X	X	X	X	X	X	X	X	X	X	X	X	X	X	X	X	X	X	X	X	X	X	X	X	X	X	X	
A/8	90007087	TRÄLIST				X	X	X	X	X	X	X	X	X	X	X	X	X	X	X	X	X	X	X	X	X	X	X	X	X	X	X	X	X	X	X	X	X	X	X	X	
B	00592179	TRÄLIST				X	X	X	X	X	X	X	X	X	X	X	X	X	X	X	X	X	X	X	X	X	X	X	X	X	X	X	X	X	X	X	X	X	X	X	X	
B/1	00592180	TRÄLIST				X	X	X	X	X	X	X	X	X	X	X	X	X	X	X	X	X	X	X	X	X	X	X	X	X	X	X	X	X	X	X	X	X	X	X	X	
B/3	90005093	TRÄLIST				X	X	X	X	X	X	X	X	X	X	X	X	X	X	X	X	X	X	X	X	X	X	X	X	X	X	X	X	X	X	X	X	X	X	X	X	
B/4	94006433	TRÄLIST				X	X	X	X	X	X	X	X	X	X	X	X	X	X	X	X	X	X	X	X	X	X	X	X	X	X	X	X	X	X	X	X	X	X	X	X	
C	00592181	TRÄLIST				X	X	X	X	X	X	X	X	X	X	X	X	X	X	X	X	X	X	X	X	X	X	X	X	X	X	X	X	X	X	X	X	X	X	X	X	
C/1	00592207	TRÄLIST				X	X	X	X	X	X	X	X	X	X	X	X	X	X	X	X	X	X	X	X	X	X	X	X	X	X	X	X	X	X	X	X	X	X	X	X	
C/2	00592183	TRÄLIST				X	X	X	X	X	X	X	X	X	X	X	X	X	X	X	X	X	X	X	X	X	X	X	X	X	X	X	X	X	X	X	X	X	X	X	X	
C/3	94006376	TRÄLIST				X	X	X	X	X	X	X	X	X	X	X	X	X	X	X	X	X	X	X	X	X	X	X	X	X	X	X	X	X	X	X	X	X	X	X	X	
C/4	94006377	TRÄLIST				X	X	X	X	X	X	X	X	X	X	X	X	X	X	X	X	X	X	X	X	X	X	X	X	X	X	X	X	X	X	X	X	X	X	X	X	
D	00592184	TRÄLIST				X	X	X	X	X	X	X	X	X	X	X	X	X	X	X	X	X	X	X	X	X	X	X	X	X	X	X	X	X	X	X	X	X	X	X	X	
D/1	00592185	TRÄLIST				X	X	X	X	X	X	X	X	X	X	X	X	X	X	X	X	X	X	X	X	X	X	X	X	X	X	X	X	X	X	X	X	X	X	X	X	
E	00592186	TRÄLIST				X	X	X	X	X	X	X	X	X	X	X	X	X	X	X	X	X	X	X	X	X	X	X	X	X	X	X	X	X	X	X	X	X	X	X	X	
E/1	00592187	TRÄLIST				X	X	X	X	X	X	X	X	X	X	X	X	X	X	X	X	X	X	X	X	X	X	X	X	X	X	X	X	X	X	X	X	X	X	X	X	

SOLIFER	RES.DELSKATALOG 1988-1995 Ej Artic/Articina/Goldie	REP.MAT. 820	INVÄNDIGA FOLIERADE TRÄLISTER

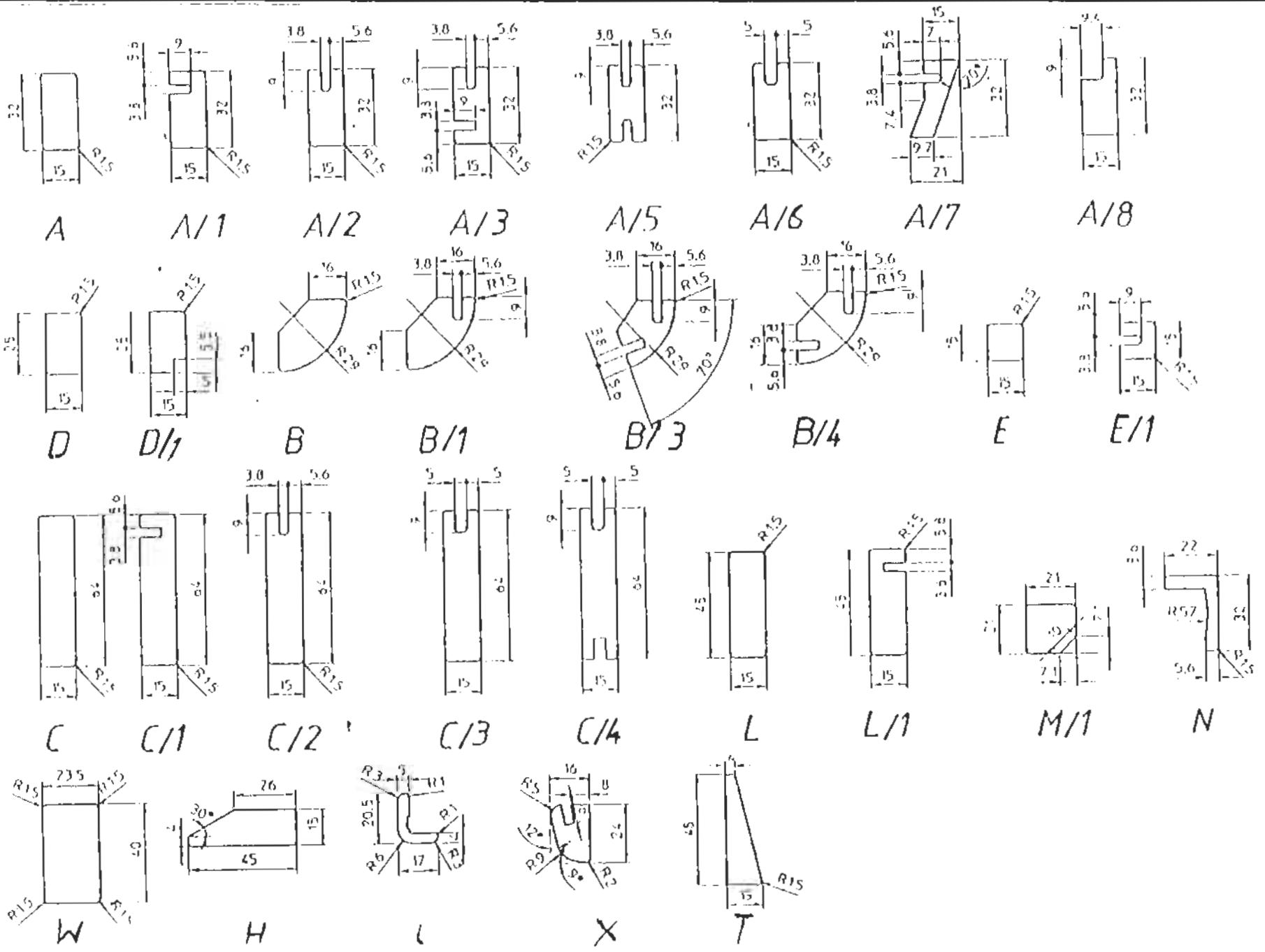

SOLIFER

RESERVDELSKATALOG
1988-1995
Ej Artic/Arlicina/Goldie

REP.MAT
820

INVÄNDIGA FOLIERADE LISTER

Landskod
X = alla vagnar
S = endast Finland
R = endast Sverige
N = endast Norge
T = endast Danmark
H = endast Holland
G = endast Tyskland

Pos.	Res.delsnr.	Benamnig	1988			1989				1990							1991							1992					1993					1994-1995							ANM.
			5502 i	6002 i	6702 i	550 DL	5602 i	6102 i	6702 i	460	510 L	JUB	550 DL	5602 i	6102 i	6702 i	460	510 L	550 DL	550 GLS	5602 i	6102 i	6702 i	510 L	550 DL	550 GLT	6101i	6102 i	550 DL	550 GLT	6101i	F 620	F 670	510	550 MH	550 DL	550 GLT	6101i	F 620	F 670	
H	00592275	TRÄLIST				X	X	X	X	X	X	X	X	X	X	X	X	X	X	X	X	X	X	X	X	X	X	X	X	X	X	X	X	X	X	X	X	X	X	X	
L	00592189	TRÄLIST				X	X	X	X	X	X	X	X	X	X	X	X	X	X	X	X	X	X	X	X	X	X	X	X	X	X	X	X	X	X	X	X	X	X	X	
L/1	94006380	TRÄLIST				X	X	X	X	X	X	X	X	X	X	X	X	X	X	X	X	X	X	X	X	X	X	X	X	X	X	X	X	X	X	X	X	X	X	X	
M/1	94004729	TRÄLIST				X	X	X	X	X	X	X	X	X	X	X	X	X	X	X	X	X	X	X	X	X	X	X	X	X	X	X	X	X	X	X	X	X	X	X	
N	90009337	TRÄLIST				X	X	X	X	X	X	X	X	X	X	X	X	X	X	X	X	X	X	X	X	X	X	X	X	X	X	X	X	X	X	X	X	X	X	X	
O	94013221	TRÄLIST				X	X	X	X	X	X	X	X	X	X	X	X	X	X	X	X	X	X	X	X	X	X	X	X	X	X	X	X	X	X	X	X	X	X	X	
T	94013906	TRÄLIST				X	X	X	X	X	X	X	X	X	X	X	X	X	X	X	X	X	X	X	X	X	X	X	X	X	X	X	X	X	X	X	X	X	X	X	
W	90005922	TRÄLIST				X	X	X	X	X	X	X	X	X	X	X	X	X	X	X	X	X	X	X	X	X	X	X	X	X	X	X	X	X	X	X	X	X	X	X	
X	94013204	TRÄLIST				X	X	X	X	X	X	X	X	X	X	X	X	X	X	X	X	X	X	X	X	X	X	X	X	X	X	X	X	X	X	X	X	X	X	X	

SOLIFER	RES.DELSKATALOG 1988-1995 Ej Artic/Articina/Goldie	REP.MAT. 825	HÖRNBÅGAR

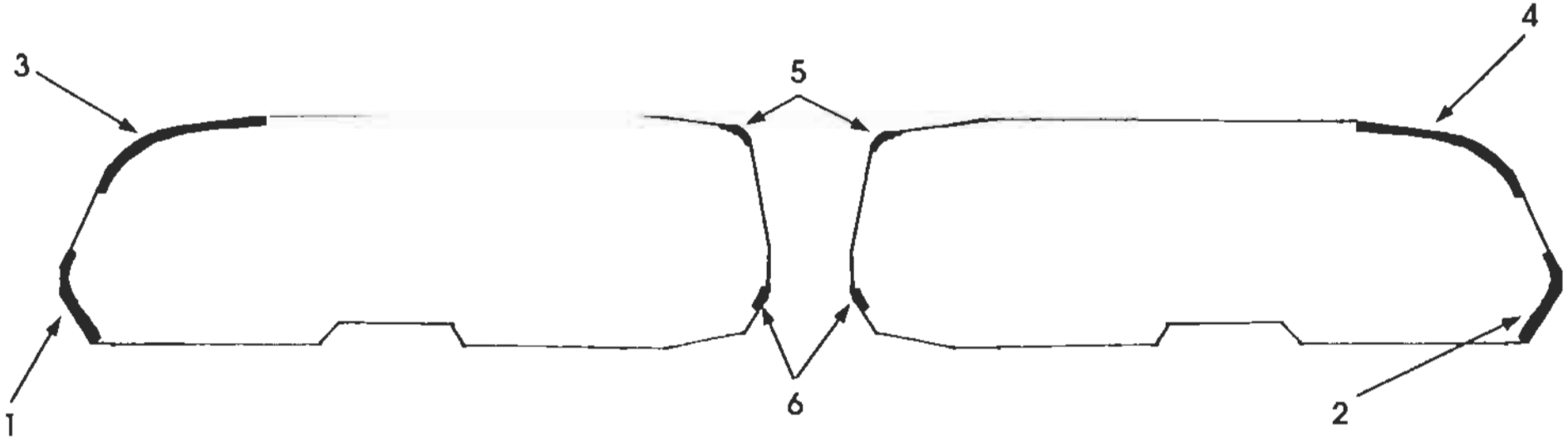

ALLA 1988-1992 PLUS NORDICA 1993. OBSERVERA DOCK SKILLNADEN MELLAN I-SERIEN OCH VAGNAR MED NORMAL ISOLERING

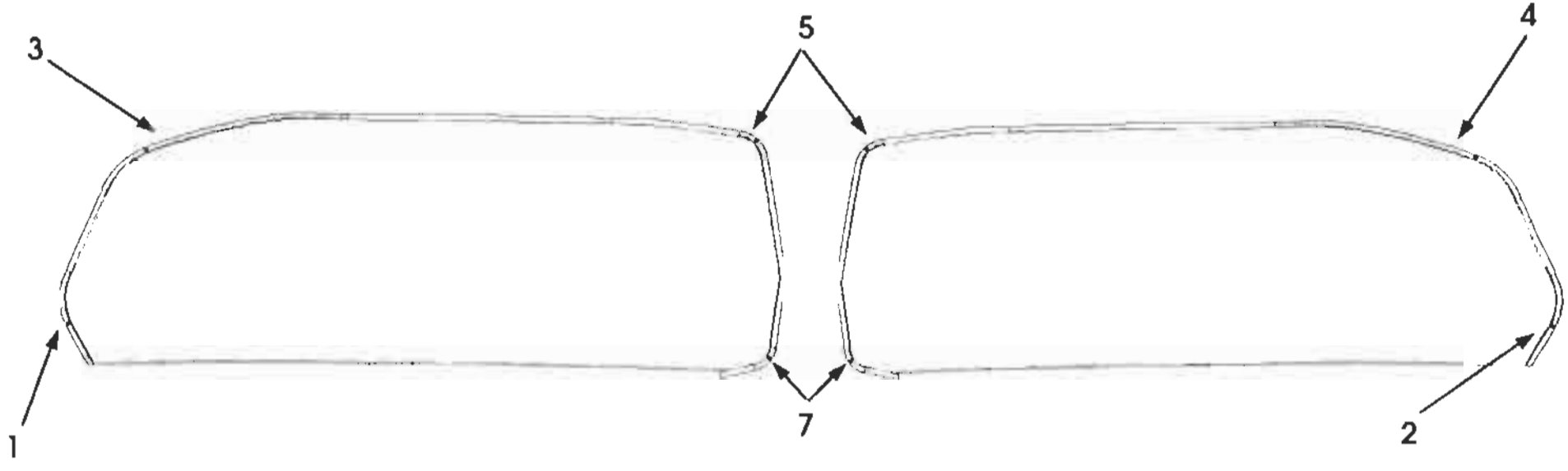

FINLANDIA 1993 PLUS ALLA 1994

SOLIFER

RESERVDELSKATALOG 1988-1995
Ej Artic/Articina/Goldie

REP.MAT. 825

HÖRNBÅGAR

Landskod
X = alla vagnar
S = endast Finland
R = endast Sverige
N = endast Norge
T = endast Danmark
H = endast Holland
G = endast Tyskland

Pos.	Res.delsnr.	Benämning	1988			1989				1990							1991							1992					1993					1994-1995							ANM.
			5502 i	6002 i	6702 i	550 DL	5602 i	6102 i	6702 i	460	510 L	JUB	550 DL	5602 i	6102 i	6702 i	460	510 L	550 DL	550 GLS	5602 i	6102 i	6702 i	510 L	550 DL	550 GLT	6101i	6102 i	550 DL	550 GLT	6101i	F 620	F 670	510	550 MH	550 DL	550 GLT	6101i	F 620	F 670	
1	00385570	HÖRNBÅGE NEDRE FR. VÄ	X	X	X	X	X	X	X	X	X	X	X	X	X	X	X	X	X	X	X	X	X	X	X	X	X	X	X	X	X	X	X	X	X	X	X	X	X	X	X	
2	00385575	HÖRNBÅGE NEDRE FR. HÖ	X	X	X	X	X	X	X	X	X	X	X	X	X	X	X	X	X	X	X	X	X	X	X	X	X	X	X	X	X	X	X	X	X	X	X	X	X	X	X	
3	00385580	HÖRNBÅGE ÖVRE FR. VÄ	X	X	X		X	X	X					X	X	X					X	X	X				X	X			X	X	X					X	X	X	
3	00385590	HÖRNBÅGE ÖVRE FR. VÄ				X				X	X	X	X				X	X	X	X				X	X	X			X	X				X	X	X	X				
4	00385585	HÖRNBÅGE ÖVRE FR. HÖ	X	X	X		X	X	X					X	X	X					X	X	X				X	X			X	X	X					X	X	X	
4	00385595	HÖRNBÅGE ÖVRE FR. HÖ				X				X	X	X	X				X	X	X	X				X	X	X			X	X				X	X	X	X				
5	00485600	HÖRNBÅGE ÖVRE BAKRE	X	X	X		X	X	X					X	X	X					X	X	X				X	X			X	X	X					X	X	X	
5	00485610	HÖRNBÅGE ÖVRE BAKRE				X				X	X	X	X				X	X	X	X				X	X	X			X	X				X	X	X	X				
6	00485620	HÖRNBÅGE NEDRE BAKRE	X	X	X	X	X	X	X	X	X	X	X	X	X	X	X	X	X	X	X	X	X	X	X	X	X	X	X	X	X										
7	94003482	HÖRNBÅGE NEDRE BAKRE																																X	X	X	X				
7	94006002	HÖRNBÅGE NEDRE BAKRE HÖ																																				X	X	X	
7	94006001	HÖRNBÅGE NEDRE BAKRE VÄ																																				X	X	X	

SOLIFER	RES.DELSKATALOG 1988-1995 Ej Artic/Articina/Goldie	REP.MAT. 835	LIM,KITT,TÄTNINGSBAND FANERSKIVOR,ISOLERING KANTBAND, TAPETBAND

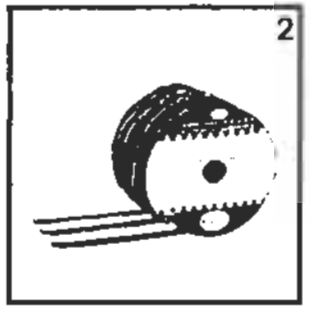

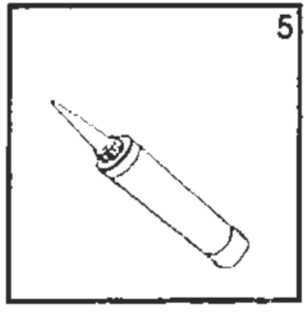

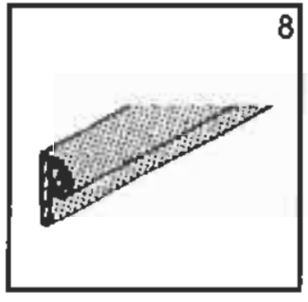

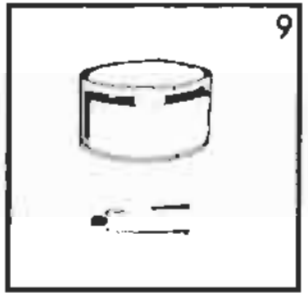

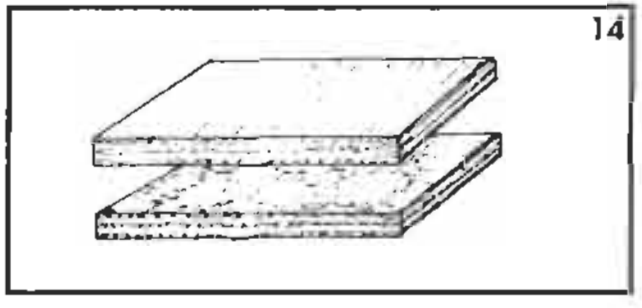

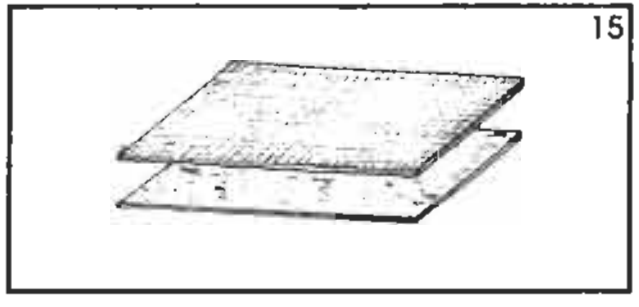

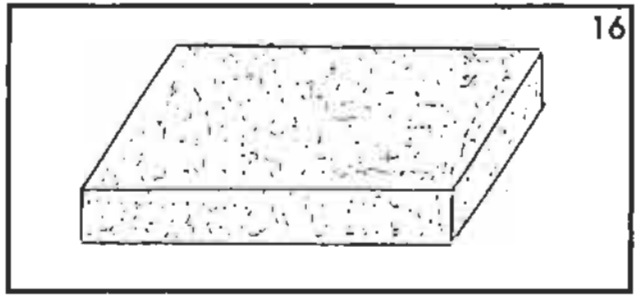

SOLIFER

RESERVDELSKATALOG
1988-1995
Ej Artic/Articina/Goldie

REP.MAT
835

LIM,KITT,TÄTNINGSBAND,FANERSKIVOR,ISOLERING
KANTBAND,TAPETBAND

Landskod
X = alla vagnar
S = endast Finland
R = endast Sverige
N = endast Norge
T = endast Danmark
H = endast Holland
G = endast Tyskland

Pos.	Res.delsnr.	Benämning	1988			1989				1990							1991							1992					1993					1994-1995							ANM.
			5502 i	6002 i	6702 i	550 DL	5602 i	6102 i	6702 i	460	510 L	JUB	550 DL	5602 i	6102 i	6702 i	460	510 L	550 DL	550 GLS	5602 i	6102 i	6702 i	510 L	550 DL	550 GLT	6101i	6102 i	550 DL	550 GLT	6101i	F 620	F 670	510	550 MH	550 DL	550 GLT	6101i	F 620	F 670	
1	00605003	KITTPATRON BOSTIK 1590																																							200583
1	90004650	KITTPATRON BYTYL 37 GRÅTT																																							
1	90008055	KITTPATRON BYTYL 37 SVART																																							
2	00600006	KITTBAND BOSTIK 2.0X15																																							
2	00605001	KITTBAND BOSTIK 2.0X20																																							
2	00605002	KITTBAND EKOSEAL 2.0X20																																							
3	27070101	ARALDIT LIM 1L																																							
4	27070102	HÄRDARE 0.7L																																							
	27070103	FYLLMEDEL																																							
5	27070100	TOM PLASTPATRON																																							
6	27070115	MACROPLAST LIM 3KG																																							
7	04940720	SILIKONLIM																																							
8	00900190	P-LIST VENTLUCKA																																							
9	27070110	REP.SATS FRONTELEMENT																																							BRUNT
9	27070105	REP.SATS KOFFERT																																							VIT
10	00930687	SVÄLLBAND 3X20																																							
10	00633021	SVÄLLBAND 2X103X20																																							
11	00503011	KANTBAND MAHOGNY	X	X	X																																				
11	00503057	KANTBAND LOVE CHERRY				X	X	X	X	X	X	X	X	X	X	X	X	X	X	X	X	X	X	X	X	X	X	X	X	X	X	X	X	X	X	X	X	X	X	X	UTGÅTT
12	90002869	TAPETTEIP	X	X	X	X	X	X	X	X	X	X	X	X	X	X	X	X	X	X	X	X	X																		UTGÅTT
12	90003864	TAPETTEIP																						X	X	X	X	X	X	X	X	X	X	X	X	X	X	X	X	X	

SOLIFER	RES.DELSKATALOG 1988-1995 Ej Artic/Articina/Goldie	REP.MAT. 835	LIM,KITT,TÄTNINGSBAND FANERSKIVOR,ISOLERING KANTBAND, TAPETBAND

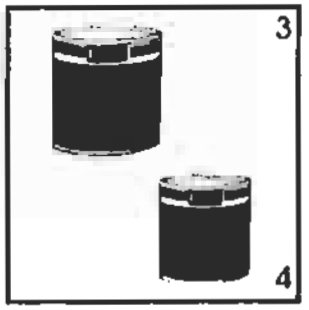

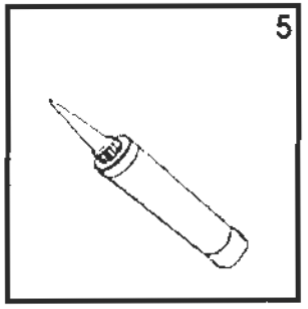

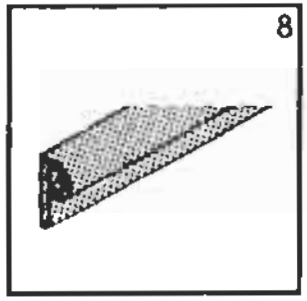

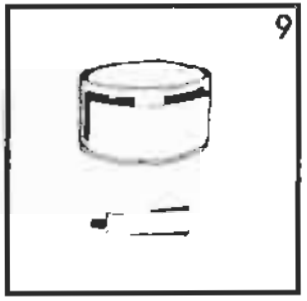

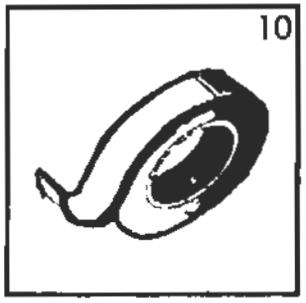

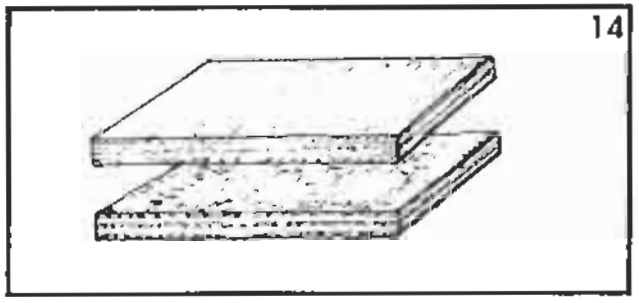

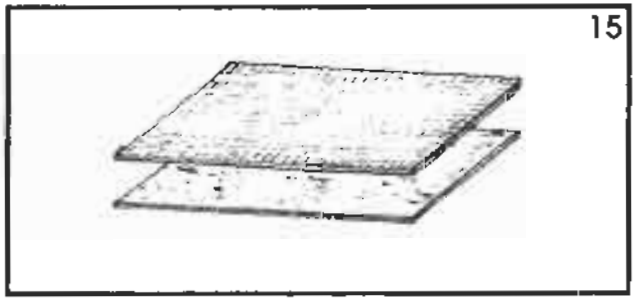

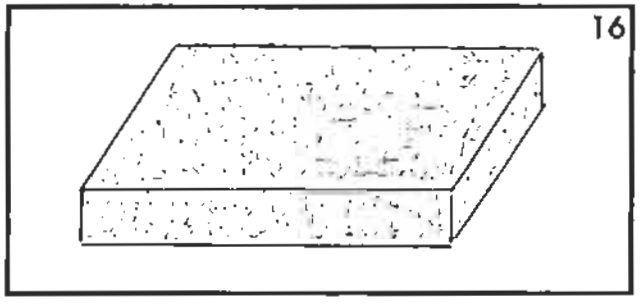

SOLIFER

RESERVDELSKATALOG 1988-1995
Ej Artic/Articina/Goldie

REP.MAT 835

LIM,KITT,TÄTNINGSBAND,FANERSKIVOR,ISOLERING KANTBAND,TAPETBAND

Landskod
X = alla vagnar
S - endast Finland
R = endast Sverige
N = endast Norge
T = endast Danmark
H = endast Holland
G = endast Tyskland

Pos.	Res.delsnr.	Benamnig	1988			1989				1990							1991							1992					1993					1994-1995							ANM.
			5502 i	6002 i	6702 i	550 DL	5602 i	6102 i	6702 i	460	510 L	JUB	550 DL	5602 i	6102 i	6702 i	460	510 L	550 DL	550 GLS	5602 i	6102 i	6702 i	510 L	550 DL	550 GLT	6101i	6102 i	550 DL	550 GLT	6101i	F 620	F 670	510	550 MH	550 DL	550 GLT	6101i	F 620	F 670	
14	00501069	MÖBELFANER 12MM	X	X	X																																					
14	00501070	MÖBELFANER 12MM				X	X	X	X	X	X	X	X	X	X	X	X	X	X	X	X	X	X	X	X	X	X	X	X	X	X	X	X	X	X	X	X	X	X	X	X	
14	00501076	MÖBELFANER 9MM				X	X	X	X	X	X	X	X	X	X	X	X	X	X	X	X	X	X	X	X	X	X	X	X	X	X	X	X	X	X	X	X	X	X	X	X	
15	00503054	TVÅSIDIG TAPETFANER	X	X	X																																					
15	00501075	TVÅSIDIG TAPETFANER				X	X	X	X	X	X	X	X	X	X	X	X	X	X	X	X	X	X																			
		FÖR SKJUTDÖRR																																								
15	00503053	ENSIDIG TAPETFANER	X	X	X	X	X	X	X	X	X	X	X	X	X	X	X	X	X	X	X	X	X																			
		FÖR TOA & GARDEROBSDÖRR																																								
15	00503051	TAKFANER L=2174	X	X	X	X	X	X	X	X	X	X	X	X	X	X	X	X	X	X	X	X	X	X	X	X	X	X	X	X	X	X	X	X	X	X	X	X	X	X	X	
15	00503046	VÄGGFANER L=1920				X	X	X	X	X	X	X	X	X	X	X	X	X	X	X	X	X	X																			
15	90003286	VÄGGFANER L=1920																						X	X	X	X	X	X	X	X	X	X	X	X	X	X	X	X	X	X	
15	00501066	TVÅSIDIG MÖBELFANER 5MM	X	X	X																																					
15	00501072	TVÅSIDIG MÖBELFANER 3MM				X	X	X	X	X	X	X	X	X	X	X	X	X	X	X	X	X	X	X	X	X	X	X	X	X	X	X	X	X	X	X	X	X	X	X	X	
15	00501067	ENSIDIG MÖBELFANER 3MM	X	X	X																																					
15	00501071	ENSIDIG MÖBELFANER 3MM				X	X	X	X	X	X	X	X	X	X	X	X	X	X	X	X	X	X	X	X	X	X	X	X	X	X	X	X	X	X	X	X	X	X	X	X	
15	00503061	TOALETTFANER				X	X	X	X	X	X	X	X	X	X	X	X	X	X	X	X	X	X																			
15	90003877	TOALETTFANER																						X	X	X	X	X	X	X	X	X	X	X	X	X	X	X	X	X	X	
16	00631057	TAKISOLERING PS 74MM	X	X	X		X	X	X				X	X	X					X	X	X				X	X			X	X	X					X	X	X		
16	00631060	VÄGGISOLERING PU 36MM	X	X	X		X	X	X				X	X	X					X	X	X				X	X			X	X	X					X	X	X		
16	00631088	VÄGGISOLERING PS 36MM				X				X	X	X	X				X	X	X	X				X	X				X	X				X	X	X	X				
16	00631050	GOLVISOLERING PS 70MM												X	X	X					X	X	X				X	X			X	X	X					X	X	X	

SOLIFER	RES.DELSKATALOG 1988-1995 Ej Artic/Articina/Goldie	REP.MAT. 838	FRONTELEMENT

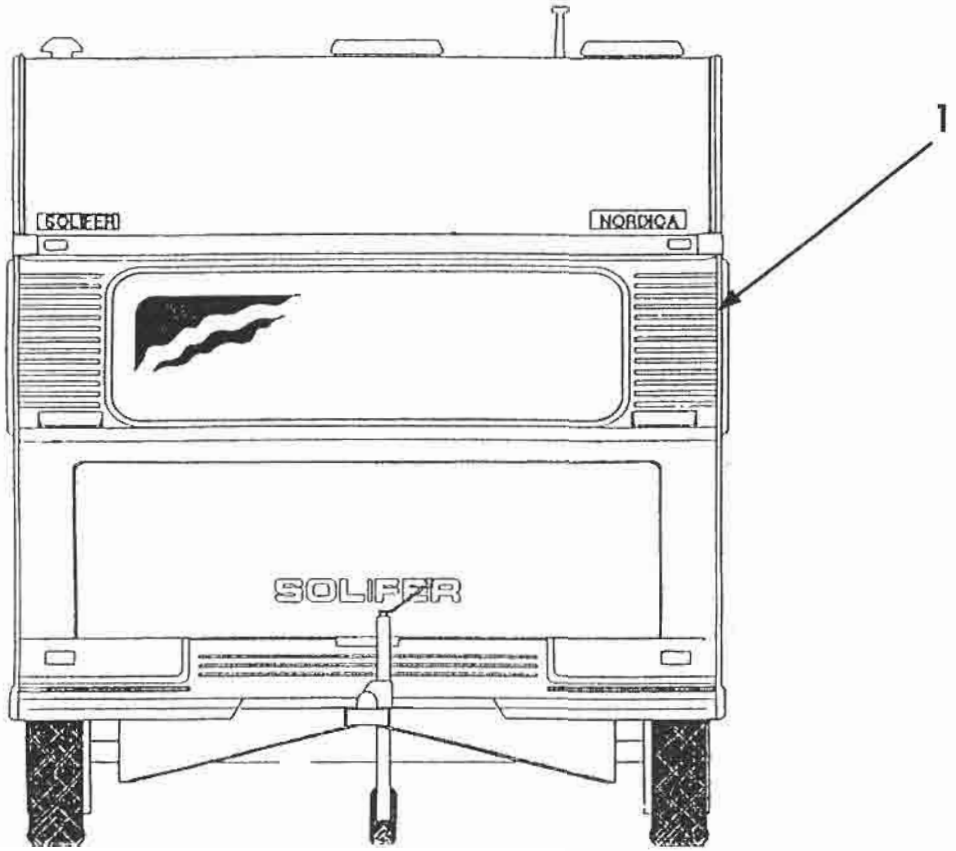

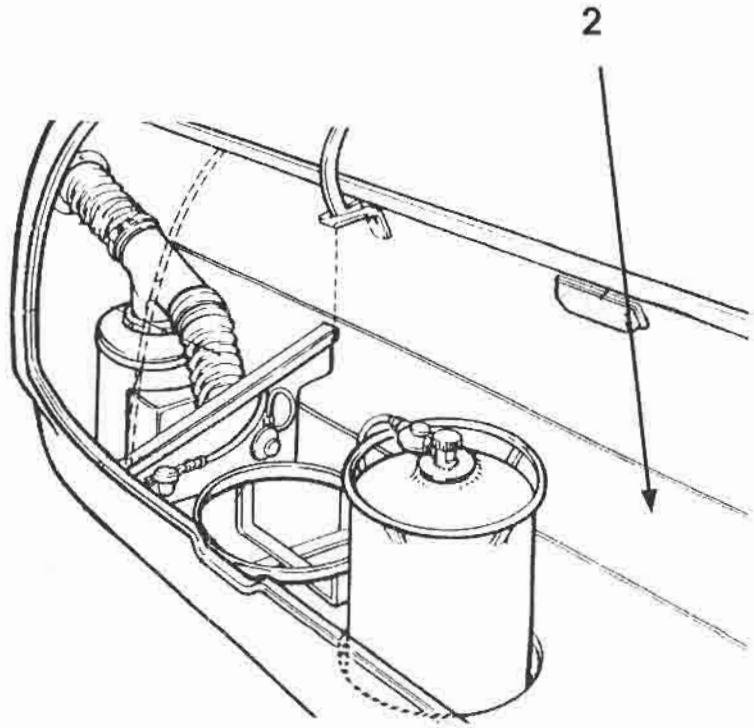

SOLIFER

RESERVDELSKATALOG
1988-1995
Ej Artic/Articina/Goldie

REP.MAT.
838

FRONTELEMENT

Landskod
X = alla vagnar
S = endast Finland
R = endast Sverige
N = endast Norge
T = endast Danmark
H = endast Holland
G = endast Tyskland

Pos.	Res.delsnr.	Benämnig	1988			1989				1990							1991							1992					1993					1994-1995							ANM.
			5502 i	6002 i	6702 i	550 DL	5602 i	6102 i	6702 i	460	510 L	JUB	550 DL	5602 i	6102 i	6702 i	460	510 L	550 DL	550 GLS	5602 i	6102 i	6702 i	510 L	550 DL	550 GLT	6101i	6102 i	550 DL	550 GLT	6101i	F 620	F 670	510	550 MH	550 DL	550 GLT	6101i	F 620	F 670	
1	00274741	FRONTELEMENT 2260		X	X			X	X					X	X	X					X	X	X				X	X			X	X	X					X	X	X	
1	00274740	FRONTELEMENT 2190	X			X	X				X	X	X					X	X	X				X	X	X			X	X				X	X	X	X				
1	00274742	FRONTELEMENT 2090								X							X																								
1	27070110	REP.SATS FRONTELEMENT	X	X	X	X	X	X	X	X	X	X	X	X	X	X	X	X	X	X	X	X	X	X	X	X	X	X	X	X	X	X	X	X	X	X	X	X	X	X	
2	00369600	NEDRE FRONTELEMENT	X																																						
2	00369730	NEDRE FRONTELEMENT		X	X			X	X					X	X	X					X	X	X				X	X			X	X	X					X	X	X	
2	00398930	NEDRE FRONTELEMENT								X							X																								
2	00385400	NEDRE FRONTELEMENT									X							X						X																	
2	00383290	NEDRE FRONTELEMENT				X	X					X	X						X	X					X	X			X	X				X	X	X	X				

SOLIFER	RES.DELSKATALOG 1988-1995 Ej Artic/Articina/Goldie	REP.MAT. 840	BAKELEMENT ALLA 1988-1992 550DL,550GLT OCH 6101i 1993

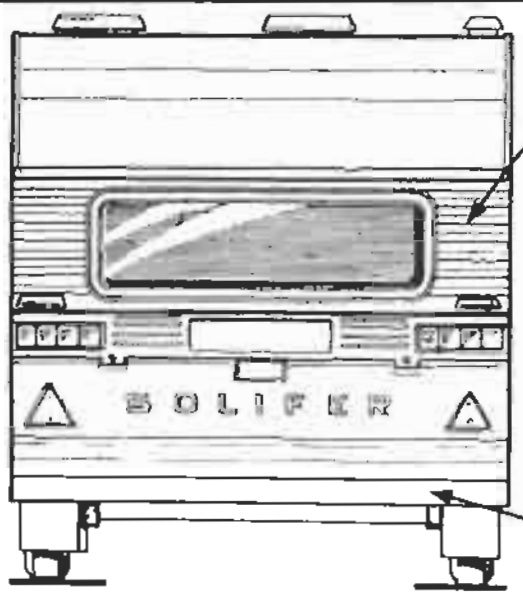

SKIDKOFFERT OCH BAKFÖNSTER

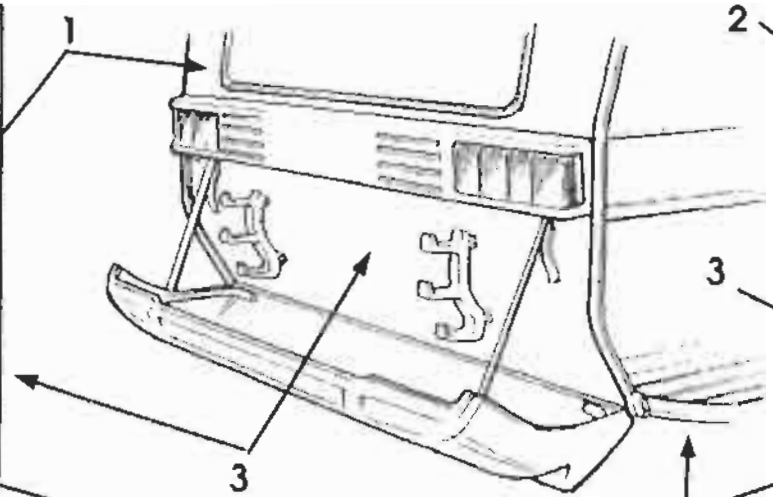

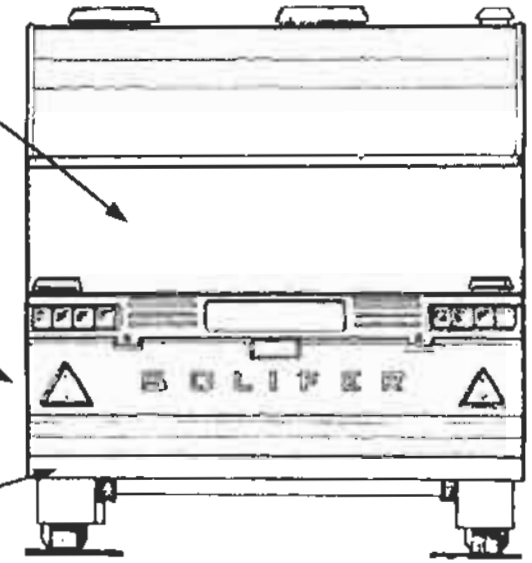

SKIDKOFFERT,UTAN BAKFÖNSTER

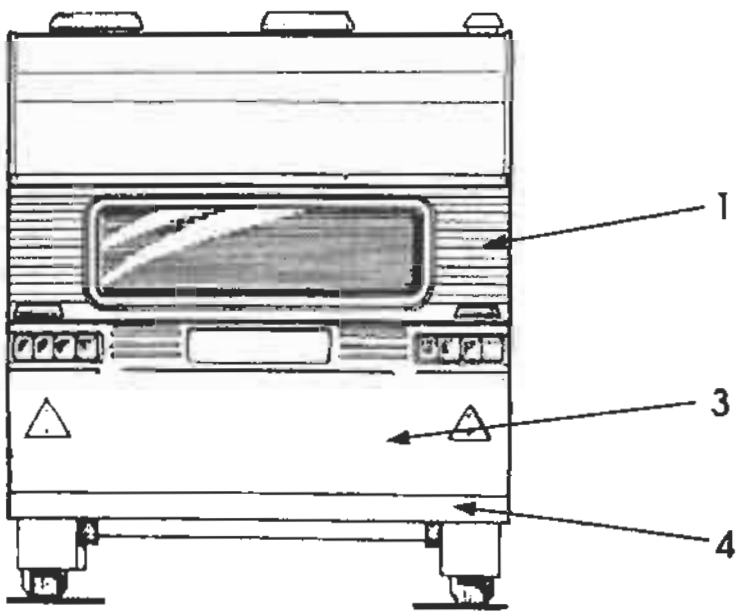

EJ SKIDKOFFERT, BAKFÖNSTER

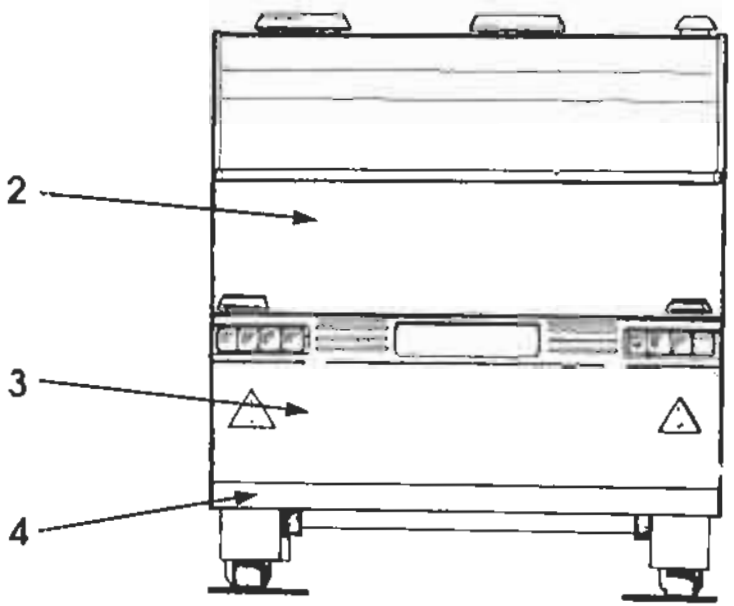

EJ SKIDKOFFERT,UTAN BAKFÖNSTER

SOLIFER

RESERVDELSKATALOG
1988-1995
Ej Artic/Articina/Goldie

REP.MAT.
840

BAKELEMENT
ALLA 1988-1992
550DL,550GLT OCH 6101i 1993

Landskod
X = alla vagnar
S = endast Finland
R = endast Sverige
N = endast Norge
T = endast Danmark
H = endast Holland
G = endast Tyskland

Pos.	Res.delsnr.	Benämnig	1988			1989				1990							1991							1992					1993					1994-1995							ANM.
			5502 i	6002 i	6702 i	550 DL	5602 i	6102 i	6702 i	460	510 L	JUB	550 DL	5602 i	6102 i	6702 i	460	510 L	550 DL	550 GLS	5602 i	6102 i	6702 i	510 L	550 DL	550 GLT	6101i	6102 i	550 DL	550 GLT	6101i	F 620	F 670	510	550 MH	550 DL	550 GLT	6101i	F 620	F 670	
1	00370390	BAKRE FÖNSTERELEMENT		X	X			X	X					X	X	X					X	X	X				X	X			X	X	X					X	X	X	
1	00370330	BAKRE FÖNSTERELEMENT	X			X	X			X	X	X	X				X	X	X	X				X	X	X			X	X				X	X	X	X				
2	93004894	BAKRE ÖVRE ELEMENT																									X	X													
2	93004895	BAKRE ÖVRE ELEMENT																								X															
2	93006436	BAKRE ÖVRE ELEMENT																													X										
2	93007873	BAKRE ÖVRE ELEMENT																												X											
3	00370380	BAKRE MELLANELEMENT		X	X			X	X					X	X	X					X	X	X				X	X													
3	00383370	BAKRE MELLANELEMENT	X			X	X				X	X	X					X	X	X				X	X	X															
3	00387760	BAKRE MELLANELEMENT								X							X																								
3	93007850	BAKRE MELLANELEMENT																													X										
3	93007849	BAKRE MELLANELEMENT																											X	X											
4	00369950	NEDRE UNDRE ELEMENT		X	X																		X																		
4	00399360	NEDRE UNDRE ELEMENT				X	X				X	X	X					X	X					X	X	X															
4	00399380	NEDRE UNDRE ELEMENT								X							X																								
4	00399370	NEDRE UNDRE ELEMENT						X	X					X	X	X					X	X	X				X	X													

SOLIFER	RES.DELSKATALOG 1988-1995 Ej Artic/Articina/Goldie	REP.MAT 845	BAKELEMENT FINLANDIA 1993 ALLA 1994-1995

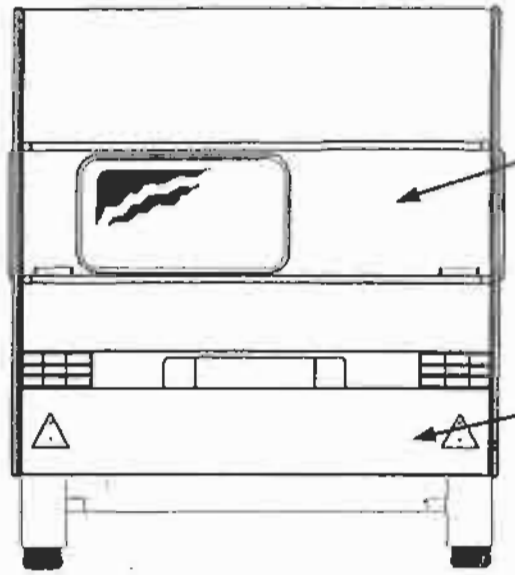

NORDICA 510

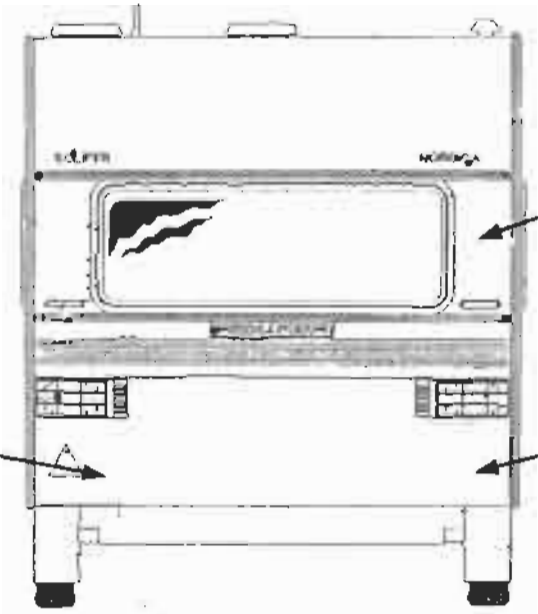

NORDICA 550, 6101I

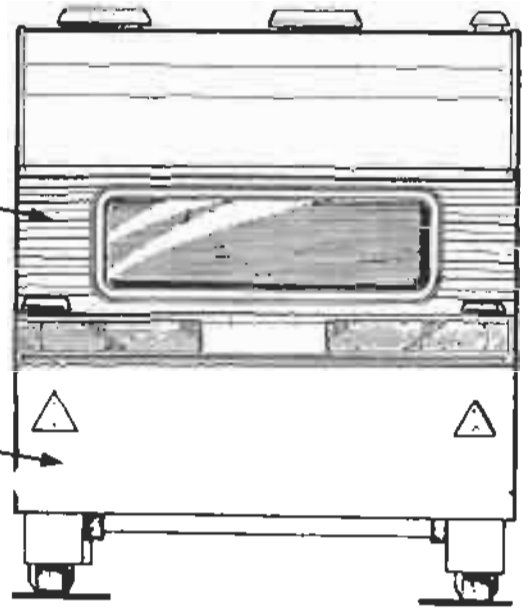

FINLANDIA 620, 670

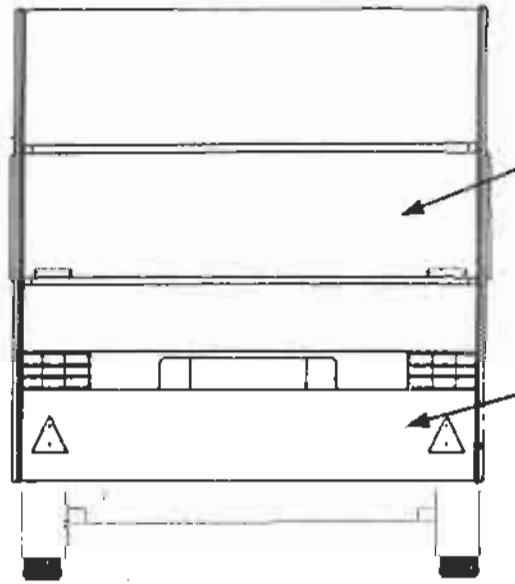

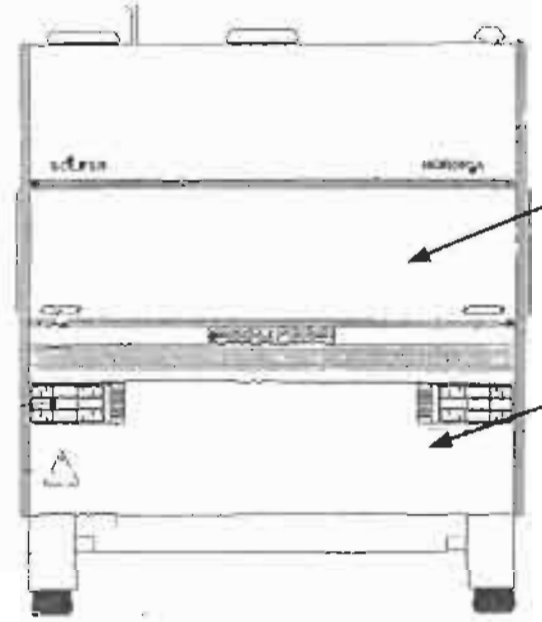

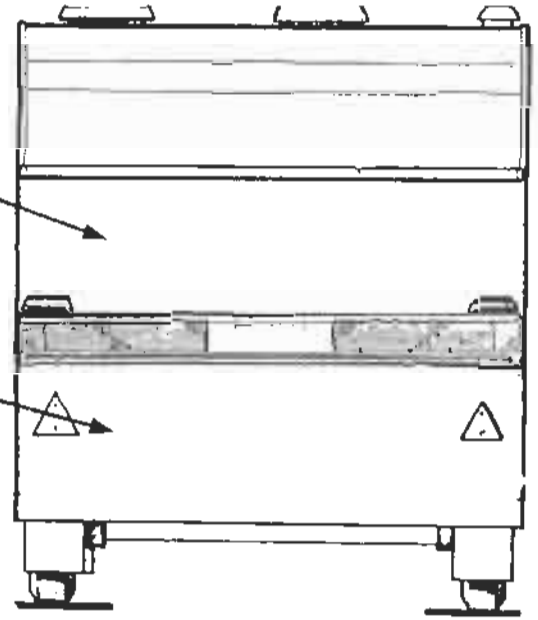

SOLIFER

RESERVDELSKATALOG
1988-1995
Ej Artic/Articina/Goldie

REP.MAT.
845

BAKELEMENT
FINLANDIA 1993
ALLA 1994-1995

Landskod
X = alla vagnar
S = endast Finland
R = endast Sverige
N = endast Norge
T = endast Danmark
H = endast Holland
G = endast Tyskland

Pos.	Res.delsnr.	Benämnig	1988			1989				1990							1991							1992					1993					1994-1995							ANM.
			5502 i	6002 i	6702 i	550 DL	5602 i	6102 i	6702 i	460	510 L	JUB	550 DL	5602 i	6102 i	6702 i	460	510 L	550 DL	550 GLS	5602 i	6102 i	6702 i	510 L	550 DL	550 GLT	6101i	6102 i	550 DL	550 GLT	6101i	F 620	F 670	510	550 MH	550 DL	550 GLT	6101i	F 620	F 670	
1	92008600	BAKRE FÖNSTERELEMENT																																X							1)
1	92008960	BAKRE FÖNSTERELEMENT																																X							2)
3	00370330	BAKRE FÖNSTERELEMENT																												M	M			X	M	M	M				
3	93006437	BAKRE FÖNSTERELEMENT																														M	M	M					M	M	M	
3	93009154	BAKRE FÖNSTERELEMENT																												M	M				M	M	M				
3	93012428	BAKRE FÖNSTERELEMENT																																	M	M	M				3)
3	93012427	BAKRE FÖNSTERELEMENT																																				M	M	M	3)
4	93007873	BAKRE ÖVRE ELEMENT																												M	M				M	M	M				
4	93006436	BAKRE ÖVRE ELEMENT																														M	M	M					M	M	M	
5	93007849	BAKRE NEDRE ELEMENT																												X	X				X	X	X	X				1)
5	93013355	BAKRE NEDRE ELEMENT																																X	X	X	X	X			2)
5	93007850	BAKRE NEDRE ELEMENT																														X						X			
5	93005660	BAKRE NEDRE ELEMENT																															X	X						X	X	

1) ENDAST 1994

2) ENDAST 1995

3) VID ÖPPNINGSBART KARMFÖNSTER