RESERVDELAR

SPARE PARTS

Polar

2025

Art.nr. ------

	Sid.nr.	
CHASSI, CHASSIE	1-4	1
PÅSKJUTSBROMS, BRAKE GEAR	5-8	
AXEL, AXLE	9-12	
BROMS, BRAKES	13-16	
ÖVRIG UTRUSTNING, EQUIPMENT DIVERS	17-20	
EXTERIÖR, EXTERIOR	1-233	2
YTTERDÖRR, EXTERIOR DOOR	234-235	
MYGGDÖRR, MOSQUITO DOOR	236-237	
FÖNSTER, WINDOW	238-239	
TAKLUCKA, ROOF HATCH	240-245	
VENTILATION, VENTILATION	246-247	
EXTERIÖR ÖVRIGT, EXTERIOR OTHERS	248-249	
LÅS / NYCKLAR, LOCKS / KEYS	250-251	
INTERIÖR 520, INTERIOR 520	1-12	3
INTERIÖR 560, INTERIOR 560	15-56	
INTERIÖR 590, INTERIOR 590	59-148	
INTERIÖR 620, INTERIOR 620	151-218	
INTERIÖR 650, INTERIOR 650	219-281	
INTERIÖR 680, INTERIOR 680	282-331	
INTERIÖR 730, INTERIOR 730	332-415	
TVÄTTRUM, WASHROOM	416-449	
DETALJER, COMPONENTS	450-455	
BORD/BORDSSTATIV, TABLE/TABLE STAND	456-467	
DYNSATSER, CUSHIN SETS	468-469	
KYLSKÅP, REFRIGERATOR	1-14	4
GASOLSPIS, COOKING RANGE	15-20	
DISKHO, SINK	21-22	
KÖKSFLÄKT, KITCHEN FAN	23-24	
MONTERINGSSATSER, MOUTING KITS	25-36	
ELEKTRISK UTRUSTNING 230 V, ELECTRIC EQUIPMENT 230 V	1-2	5
ELEKTRISK UTRUSTNING 12 V, ELECTRIC EQUIPMENT 12 V	3-6	
UTVÄNDIG BELYSNING, OUTSIDE ILLUMINATION	7-8	
INVÄNDIG BELYSNING, INSIDE ILLUMINATION	9-10	
RADIO, TV	11-12	
GASOLKOFFERT, GAS BOX	1-4	6
VÄRMEPANNA, BOILER	5-6	
VÄRMESYST. , HEATING SYSTEM	7-8	
VATTENSYSTEM, WATER SYSTEM	9-12	
AVLOPPSSYSTEM, SEWAGE SYSTEM	9-12	
KASSETTOA, CASSETTE TOILET	13-14	
KASSETTOA, KERAMISK, CASSETTE TOILET CERAMIC	15-16	
TOALETT CINDERELLA, TOILET CINDERELLA	17-18	
EXPORTUTRUSTNING	19-20	

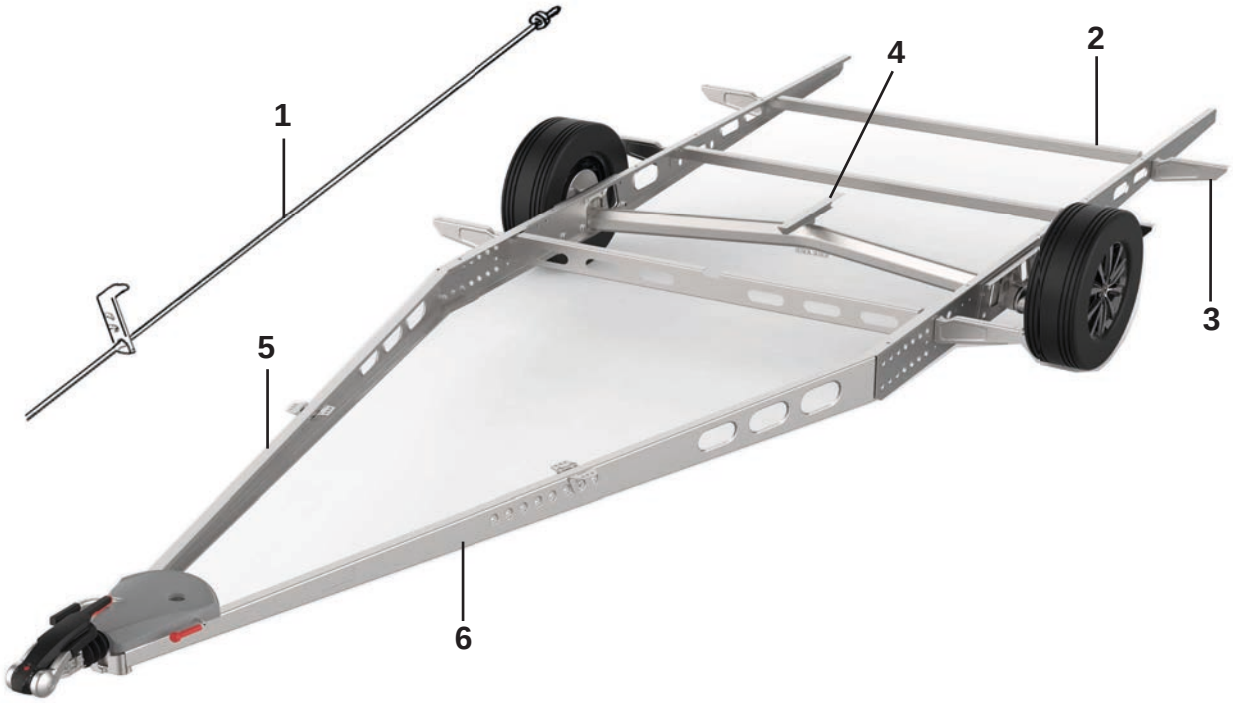
1
2
3
4
5
6

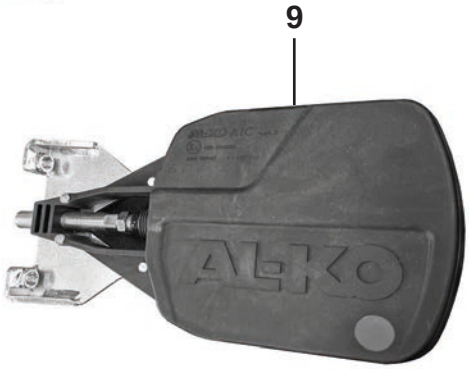
9
ALKO

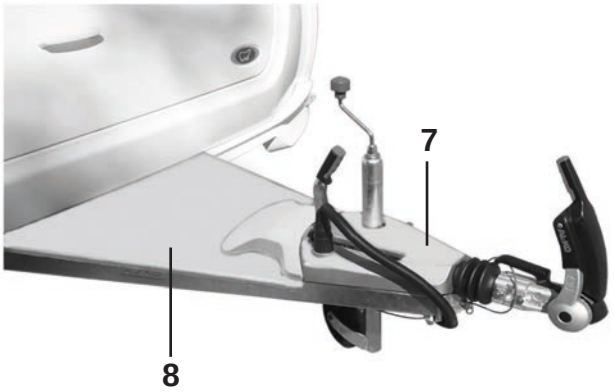
7
8

Pos Fig	Det. nr Part. No	Ingår/Fitted 520 alla mod.	560 alla mod.	590 alla mod.	620 alla mod.	650 alla mod.	Benämning OBS! Uppge alltid chassinummer vid beställning av reservdelar.	Description NOTE! Always state the chassi number when ordering spare parts.
	102632	x					Chassisats kpl.	Chassis kit cpl.
	102633		x				Chassisats kpl.	Chassis kit cpl.
	102634			x			Chassisats kpl.	Chassis kit cpl.
	102630				x		Chassisats kpl.	Chassis kit cpl.
	102635					x	Chassisats kpl.	Chassis kit cpl.
1	102647	x					Bromsstång kpl. L=3590	Brake rod cpl. L=3590
--	102648		x				Bromsstång kpl. L=3855	Brake rod cpl. L=3855
--	102649			x			Bromsstång kpl. L=3995	Brake rod cpl. L=3995
--	102650				x		Bromsstång kpl. L=4130	Brake rod cpl. L=4130
--	102651					x	Bromsstång kpl. L=4275	Brake rod cpl. L=4275
2	102641			x*	x*	x*	Balk förstärkning	Girder reinforcement
--	102642	x	x				Balk förstärkning	Girder reinforcement
3	102643	x	x	x	x	x	Utliggare V	Cantilever L
--	102644	x	x	x	x	x	Utliggare H	Cantilever R
--	102645	x	x	x	x	x	Montagesats utliggare	Mounting set cantilevers
4	102695	x	x	x	x	x	Balk längsgående L=500	Frame longitudinal L=500
5	102716	x	x	x	x	x	Draggrimma H	Drawbar R
6	102717	x	x	x	x	x	Draggrimma V	Drawbar L
7	102707	x	x	x	x	x	Kåpa täck påskjutsbroms (Blueline)	Cover brake gear (Blueline)
--	102734	x	x	x	x	x	Kåpa täck påskjutsbroms (Blackline)	Cover brake gear (Blackline)
--	102709	T	T	T	T	T	Kåpa täck påskjutsbroms ATC (Blueline)	Cover brake gear ATC (Blueline)
--	102736	T	T	T	T	T	Kåpa täck påskjutsbroms ATC (Blackline)	Cover brake gear ATC (Blackline)
8	102708	x	x	x	x	x	Kåpa täck draggrimma (Blueline)	Cover tension bat (Blueline)
--	102735	x	x	x	x	x	Kåpa täck draggrimma (Blackline)	Cover tension bat (Blackline)
--	208236	M	M	M	M	M	Butyl profil d:o 15x2 (30 m/rulle)	Seal strip d:o 15x2 (30 m/roll)
9	102665	T	T	T	T	T	ATC enkelaaxel 1801-2000 kg	ATC single axle 1801-2000 kg
--	507399	T	T	T	T	T	Kabel kit ATC	Cable kit ATC
--	507395	T	T	T	T	T	ATC- inkoppling	ATC connection

* = Ingår endast i B-planlösningar

* = Included only in B-floorplans

M= Metervara

T= Tillbehör

M= On the metre

T= Accessory

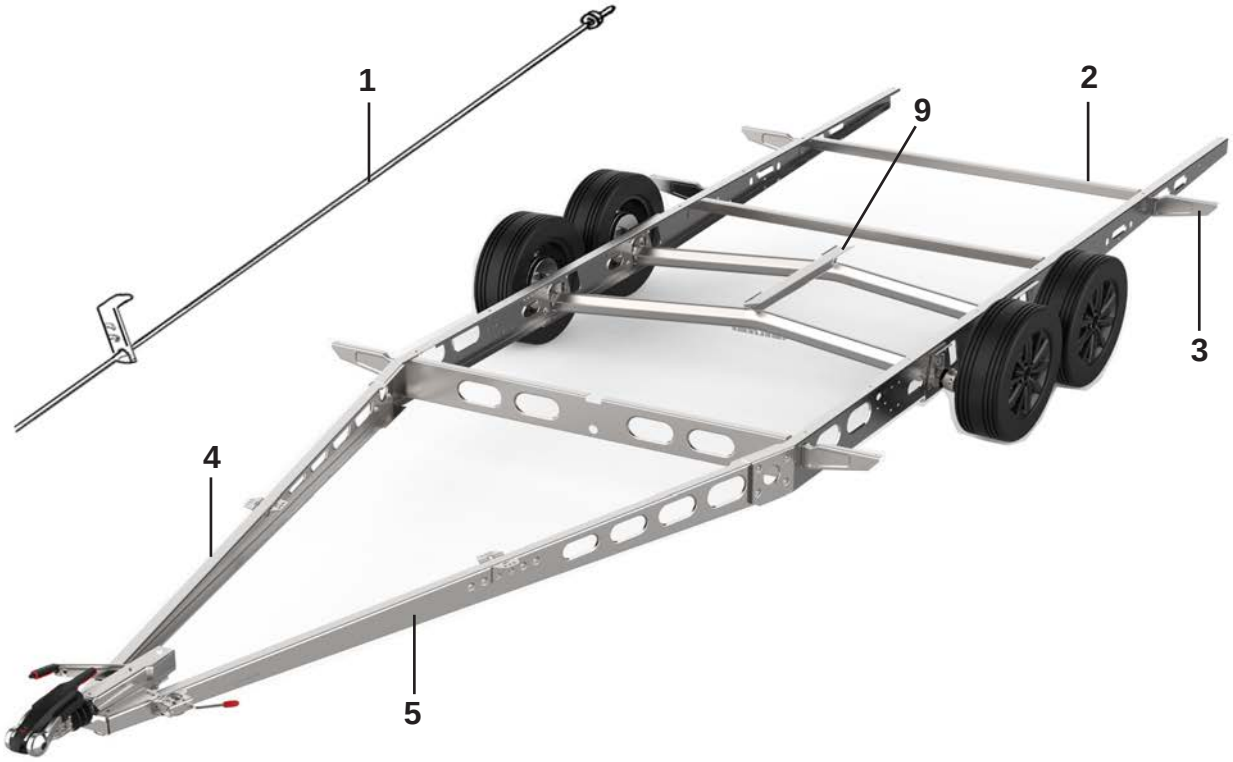
1
2
9
3
4
5

8
ALKO

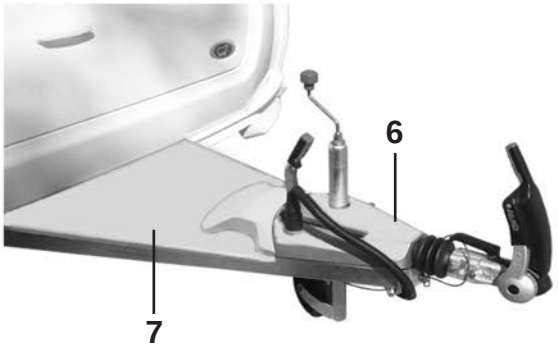
6
7

Pos Fig	Det. nr Part. No	Ingår/Fitted 680 alla mod.	Ingår/Fitted 730 alla mod.	Benämning OBS! Uppge alltid chassinummer vid beställning av reservdelar.	Description NOTE! Always state the chassi number when ordering spare parts.
	102631	x		Chassisats kpl.	Chassis kit cpl.
	102636		x	Chassisats kpl.	Chassis kit cpl.
1	102746	x		Bromsstång kpl. L=3935	Brake rod cpl. L=3935
--	102747		x	Bromsstång kpl. L=4205	Brake rod cpl. L=4205
2	102641	x*	x*	Balk förstärkning	Girder reinforcemen
3	102643	x	x	Utliggare V	Cantilever L
--	102644	x	x	Utliggare H	Cantilever R
--	102645	x	x	Montagesats utliggare	Mounting set cantilevers
4	102718	x	x	Draggrimma H	Drawbar R
5	102719	x	x	Draggrimma V	Drawbar L
6	102740	x	x	Kåpa täck påskjutsbroms (Blueline)	Cover brake gear (Blueline)
--	102742	x	x	Kåpa täck påskjutsbroms (Blackline)	Cover brake gear (Blackline)
--	102741	T	T	Kåpa täck påskjutsbroms ATC (Blueline)	Cover brake gear ATC (Blueline)
--	102743	T	T	Kåpa täck påskjutsbroms ATC (Blackline)	Cover brake gear ATC (Blackline)
7	102744	x	x	Kåpa täck draggrimma (Blueline)	Cover tension bat (Blueline)
--	102745	x	x	Kåpa täck draggrimma (Blackline)	Cover tension bat (Blackline)
--	208236	M	M	Butyl profil d:o 15x2 (30 m/rulle)	Seal strip d:o 15x2 (30 m/roll)
8	102666	T	T	ATC boggiaxel 2501-2800 kg	ATC bogi axle 2501-2800 kg
--	507400	T	T	Kabel kit ATC	Cable kit ATC
--	507395	T	T	ATC-inkoppling	ATC connection
9	102696	x	x	Balk längsgående L=1150	Frame longitudinal L=1150

*=Ingår endast i B-planlösningar

*=Included only in B-floorplans

M= Metervara
T= Tillbehör

M= On the metre
T= Accessory

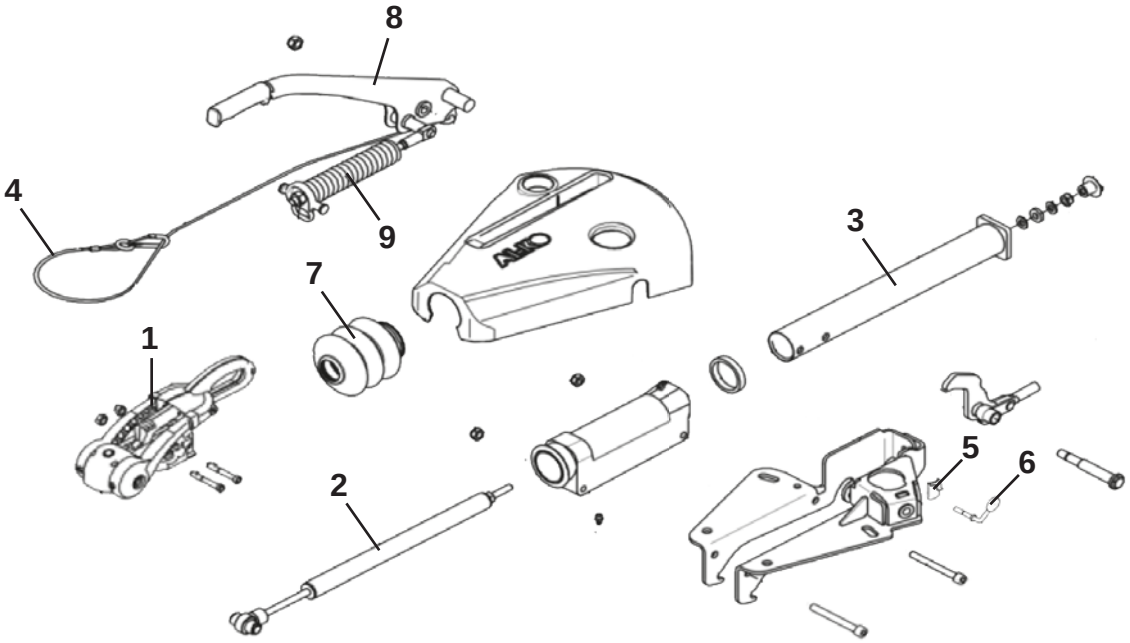
8
4
9
3
7
1
5
6
2

Pos Fig	Det. nr Part. No	Ingår/Fitted 520 alla mod.	560 alla mod.	590 alla mod.	620 alla mod.	650 alla mod.	Benämning OBS! Uppge alltid chassinummer vid beställning av reservdelar.	Description NOTE! Always state the chassi number when ordering spare parts.
	102655	x	x	x	x	x	Påskjutsbroms EA 2000 kg:s axel	Brake gear EA 2000 kg:s axel
1	102673	x	x	x	x	x	Säkerhetskoppling AKS 3004	Safety connection AKS 3004
--	102677	T	T	T	T	T	Lås d:o	Lock d:o
--	102674	x	x	x	x	x	Bromsbelägg, sats med fram och bak	Brake pads, kit with front and rear
--	102675	x	x	x	x	x	Bromsbelägg, sats sidan med 2 st	Brake pads, kit side with 2 pcs
2	102678	x	x	x	x	x	Stötdämpare påskjut	Shock absorber
3	102679	x	x	x	x	x	Dragrör	Draw tube
4	102676	x	x	x	x	x	Säkerhetsvajer	Brake away cable
5	01-096103	x	x	x	x	x	Klämplåt stödhjul	Clamp trailing wheel
6	01-096104	x	x	x	x	x	Vinkelskruv	Elbow screw
7	101345	x	x	x	x	x	Bälg gummi	Rubber
8	102680	x	x	x	x	x	Handbromsspak	Hand brake lever
9	102681	x	x	x	x	x	Cylinder handbromsspak	Cylinder hand brake lever

M= Metervara
T= Tillbehör

M= On the metre
T= Accessory

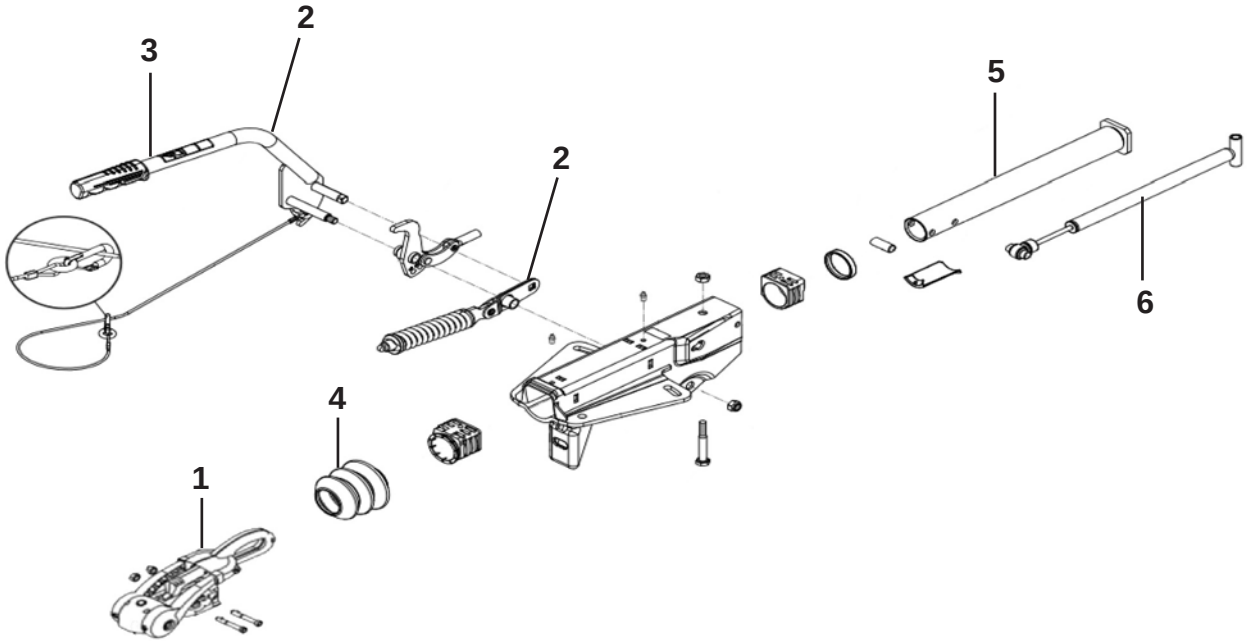
3
2
2
5
6
4
1

Pos Fig	Det. nr Part. No	Ingår/Fitted 680 alla mod.	Ingår/Fitted 730 alla mod.	Benämning OBS! Uppge alltid chassinummer vid beställning av reservdelar.	Description NOTE! Always state the chassi number when ordering spare parts.
	102739	x	x	Påskjutsbroms EA 2800 kg:s axel	Brake gear EA 2800 kg:s axel
1	102673	x	x	Säkerhetskoppling AKS 3004	Safety connecto AKS 3004
2	102828	x	x	Handbromskit m. vajer och fjäder	Handbrake leaver kit with wire and spring
3	102829	x	x	Handbromsspak m. vajer	Handbreak leaver with wire
4	102830	x	x	Bälg gummi	Rubber
5	102831	x	x	Dragrör	Draw tube
6	102832	x	x	Stötdämpare påskjut	Shock absorber

M= Metervara
T= Tillbehör

M= On the metre
T= Accessory

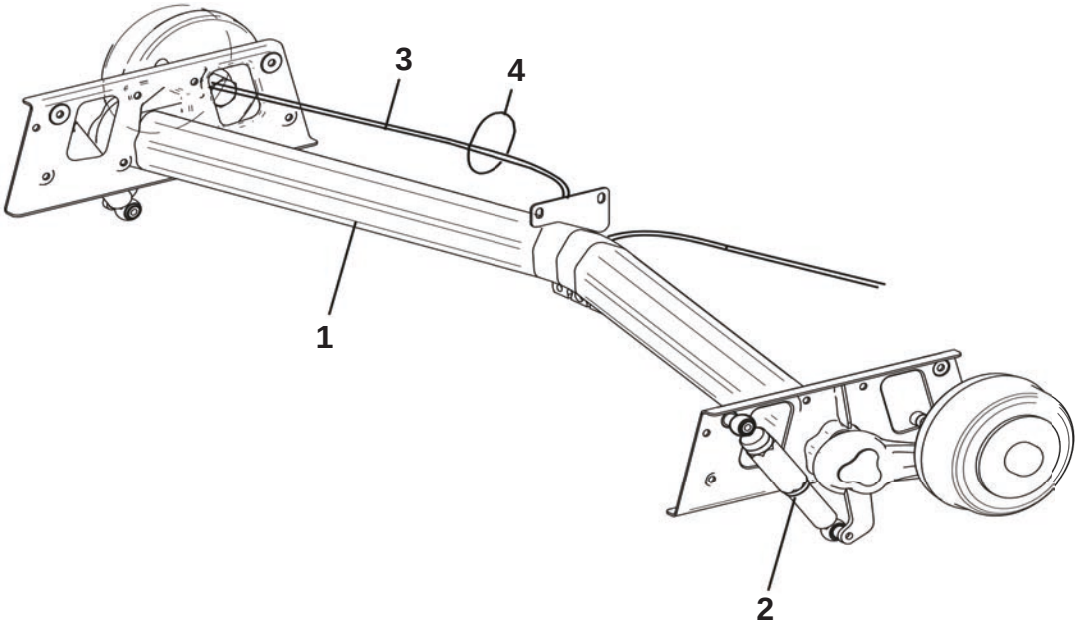
3
4
1
2

5

6

7

9

8

Pos Fig	Det. nr Part. No	Ingår/Fitted 520 alla mod.	560 alla mod.	590 alla mod.	620 alla mod.	650 alla mod.	Benämning OBS! Uppge alltid chassinummer vid beställning av reservdelar.	Description NOTE! Always state the chassi number when ordering spare parts.
1	102639	X	x	x	x	x	Axel kpl. 2000 kg	Axle cpl. 2000 kg
2	102668	x	x	x	x	x	Stötdämpare	Shock absorber
3	102682	x	x	x	x	x	Bromsvajer 1130 / 1326	Brake wire 1130 / 1326
4	102285	x	x	x	x	x	Rem L=430	Belt L=430
5	102720	x	x	x	x	x	Hjul kpl. 215/65R 16”C svart al. fälg	Wheel cpl. 215/65R 16”C black, rim al.
--	102724	x	x	x	x	x	Fälg aluminium 5 hål 16” svart	Rim aluminium 5 bolt 16” black
6	102722	x	x	x	x	x	Hjul kpl. 215/65R 16”C svart al. fälg	Wheel cpl. 215/65R 16”C black, rim al.
--	102725	x	x	x	x	x	Fälg aluminium 5 hål 16” svart	Rim aluminium 5 bolt 16” black
7	102738	x	x	x	x	x	Hjul kpl. 215/65 16”C svart al. fälg	Wheel cpl. 215/65 16”C black, rim al.
--	102826	x	x	x	x	x	Fälg aluminium 5 hål 16” svart/koppar	Rim aluminium 5 bolt 16” black/copper
8	102725A	x	x	x	x	x	Dekal navkåpa ”Polar”	Decal cap ”Polar”
9	102701	x	x	x	x	x	Hjulskruv	Wheel screw

M= Metervara
T= Tillbehör

M= On the metre
T= Accessory

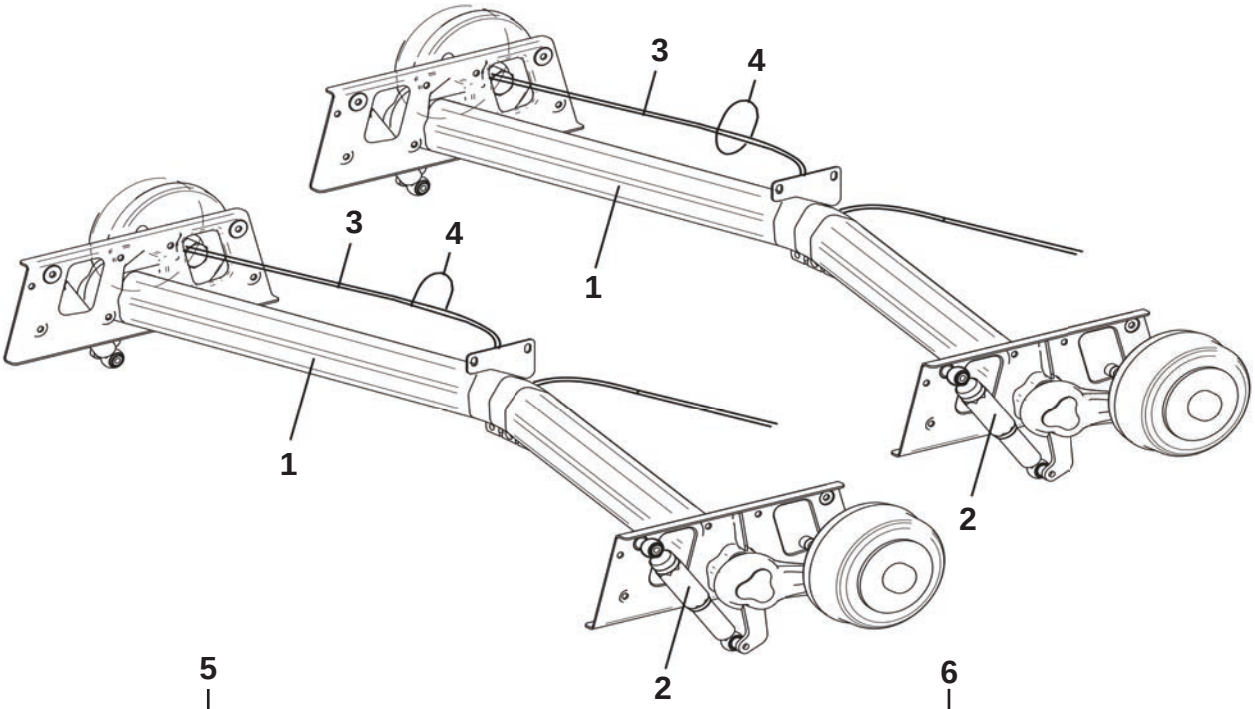
3
4
3
4
1
1
2
2

5

6

7

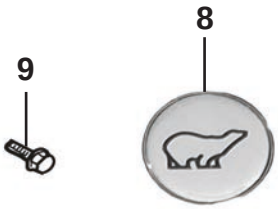
9
8

Pos Fig	Det. nr Part. No	Ingår/Fitted 680 alla mod.	Ingår/Fitted 730 alla mod.	Benämning OBS! Uppge alltid chassinummer vid beställning av reservdelar.	Description NOTE! Always state the chassi number when ordering spare parts.
1	102640	x	x	Axel 2800 kg (kpl. sats fram + bak)	Axle 2800 kg (cpl. kit front + rear)
2	102667	x	x	Stötdämpare	Shock absorber
--	102669	x	x	Fäste stötdämpare	Bracket shock absorber
3	102682	x	x	Bromsvajer främre 1130 / 1326	Brake wire front 1130 / 1326
--	102683	x	x	Bromsvajer bakre 1430 / 1626	Brake wire rear 1430 / 1626
4	102285	x	x	Rem L=430	Belt L=430
5	102721	x	x	Hjul kpl. 205/55R 16”C al. fälg	Wheel cpl. 205/55R 16”C, rim al.
--	102724	x	x	Fälg aluminium 5 hål 16”	Rim aluminium 5 bolt 16”
6	102723	x	x	Hjul kpl. 205/55R 16”C svart al. fälg	Wheel cpl. 205/55R 16”C black, rim al.
--	102725	x	x	Fälg aluminium 5 hål 16” svart	Rim aluminium 5 bolt 16” black
7	102737	x	x	Hjul kpl. 205/55 16”C svart al. fälg	Wheel cpl. 205/55 16”C black, rim al.
--	102826	x	x	Fälg aluminium 5 hål 16” svart/koppar	Rim aluminium 5 bolt 16” black/copper
8	102725A	x	x	Dekal navkåpa ”Polar”	Decal cap ”Polar”
9	102701	x	x	Hjulskruv	Wheel screw

M= Metervara
T= Tillbehör

M= On the metre
T= Accessory

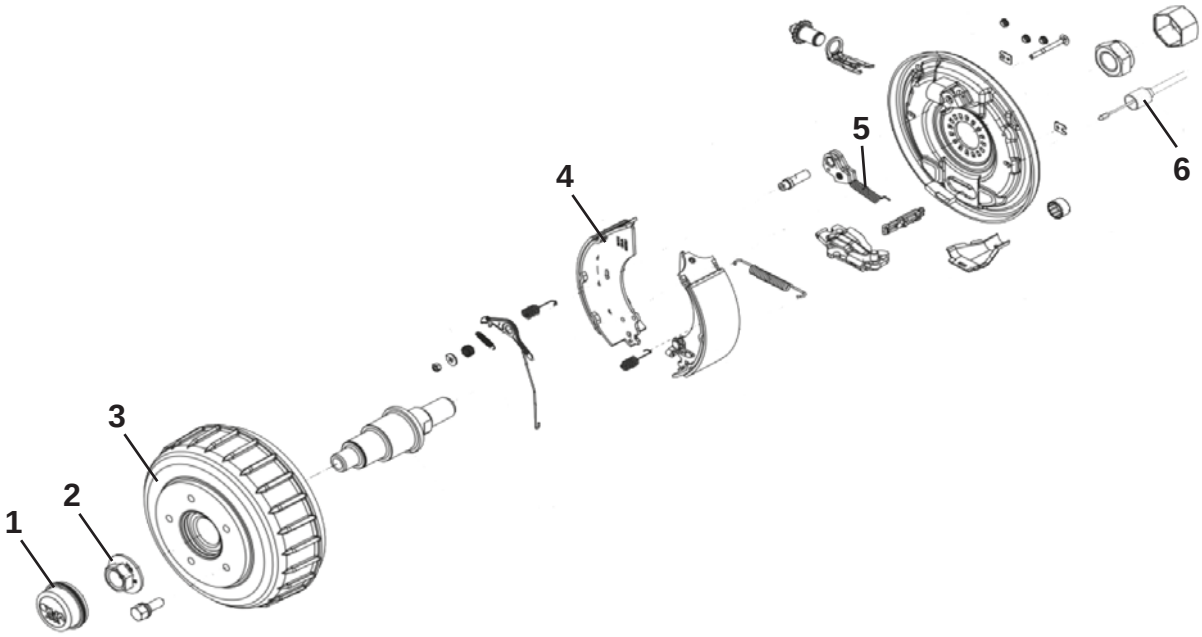
1
2
3
4
5
6

Pos Fig	Det. nr Part. No	Ingår/Fitted 520 alla mod.	560 alla mod.	590 alla mod.	620 alla mod.	650 alla mod.	Benämning OBS! Uppge alltid chassinummer vid beställning av reservdelar.	Description NOTE! Always state the chassi number when ordering spare parts.
1	102684	x	x	x	x	x	Navkåpa Ø=65	End cap Ø=65
2	01-096575	x	x	x	x	x	Flänsmutter M27x2	Flange nut M27x2
3	01-096573	x	x	x	x	x	Bromstrumma kpl. m. lager	Brake drum complete with bearings
--	01-096596	x	x	x	x	x	Lager m. fjäderring och flänsmutter	Bearing with circlip and flange nut
4	102686	x	x	x	x	x	Bromsbacksats inkl fjädrar	Brake block kit incl. springs
5	102688	x	x	x	x	x	Returfjäder backautomatik	Tension spring
6	102682	x	x	x	x	x	Bromsvajer 1130 / 1326	Brake wire 1130 / 1326

M= Metervara
T= Tillbehör

M= On the metre
T= Accessory

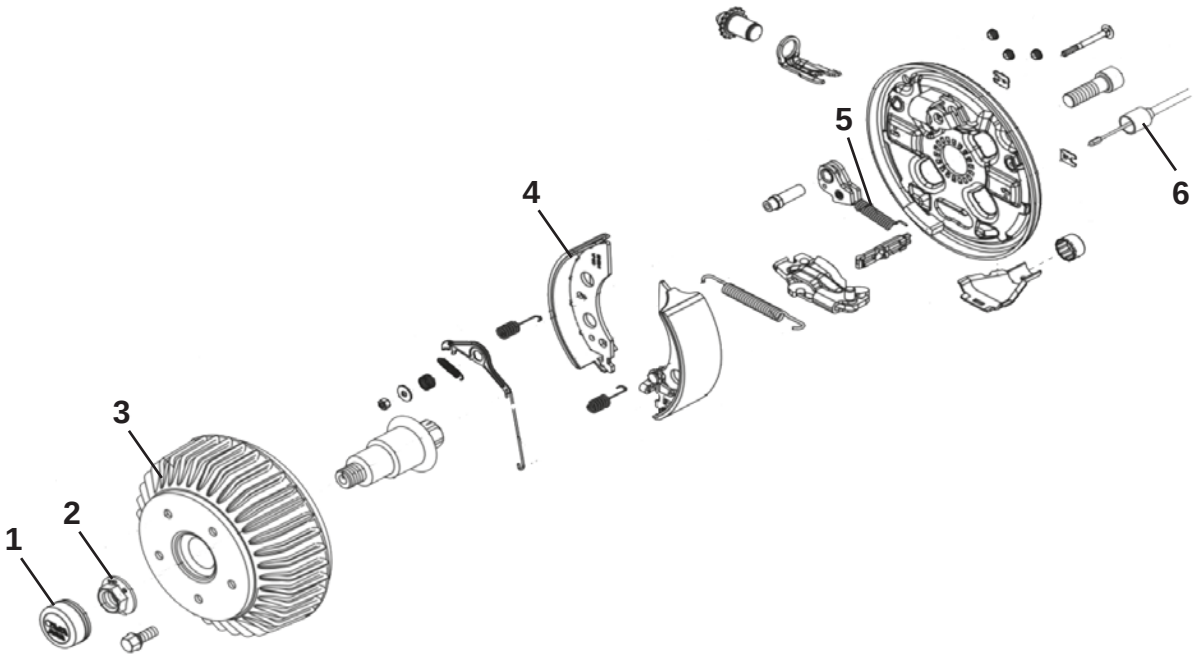
1
2
3
4
5
6

Pos Fig	Det. nr Part. No	Ingår/Fitted 680 alla mod.	Ingår/Fitted 730 alla mod.	Benämning OBS! Uppge alltid chassinummer vid beställning av reservdelar.	Description NOTE! Always state the chassi number when ordering spare parts.
1	102685	x	x	Navkåpa Ø=57	End cap Ø=57
2	102694	x	x	Flänsmutter M24x1.5	Flange nut M24x1
3	01-096572	x	x	Bromstrumma kpl. m. lager	Brake drum complete with bearings
--	01-083177	x	x	Lager m. fjäderring och flänsmutter	Bearing with circlip and flange nut
4	01-096515A	x	x	Bromsbacksats inkl fjädrar	Brake block kit incl. springs
5	102688	x	x	Returfjäder backautomatik	Tension spring
6	102682	x	x	Bromsvajer främre 1130 / 1326	Brake wire front 1130 / 1326
--	102683	x	x	Bromsvajer bakre 1430 / 1626	Brake wire rear 1430 / 1626

M= Metervara
T= Tillbehör

M= On the metre
T= Accessory

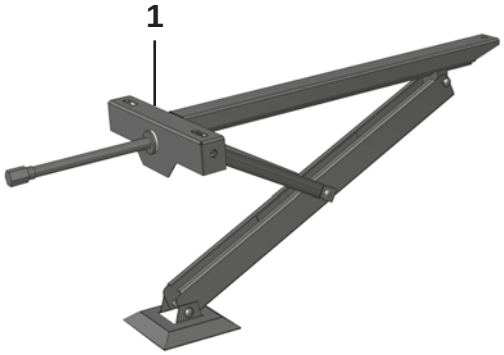
1

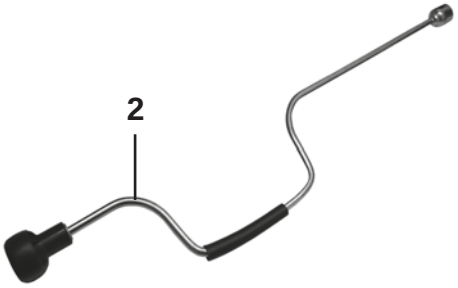
2

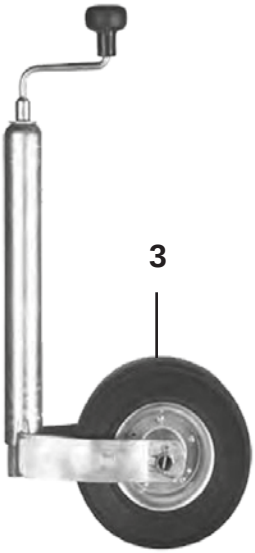
3

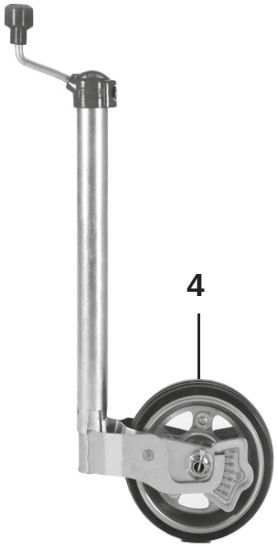
4

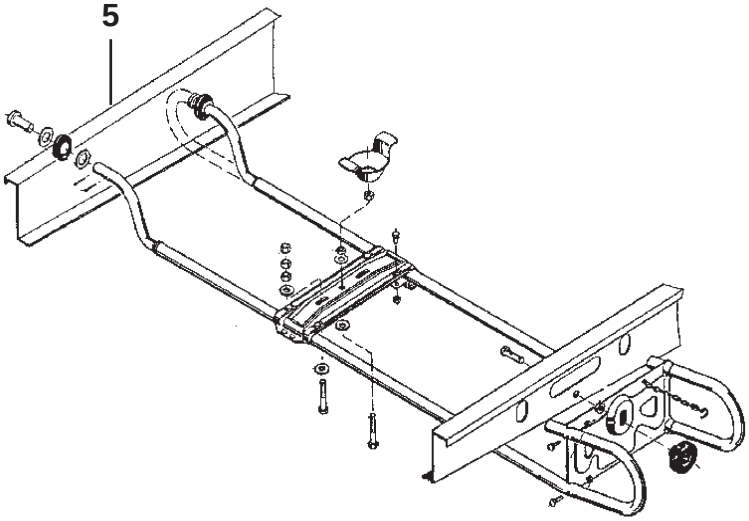
5

Pos Fig	Det. nr Part. No	Ingår/Fitted 520 alla mod.	560 alla mod.	590 alla mod.	620 alla mod.	650 alla mod.	Benämning OBS! Uppge alltid chassinummer vid beställning av reservdelar.	Description NOTE! Always state the chassi number when ordering spare parts.
1	344996	x	x	x	x	x	Stödben kpl. bak	Brace cpl. rear
--	344997	x	x	x	x	x	Stödben kpl. fram	Brace cpl. front
2	102358	x	x	x	x	x	Stödbensvev	Brace crank
3	102662	x	x	x	x	x	Stödhjul kpl.	Trailing wheel cpl.
4	102663	T	T	T	T	T	Stödhjul premium	Trailing wheel premium
5	101731	T	T	T	T	T	Reservhjulshållare	Spare wheel holder

M= Metervara
T= Tillbehör

M= On the metre
T= Accessory

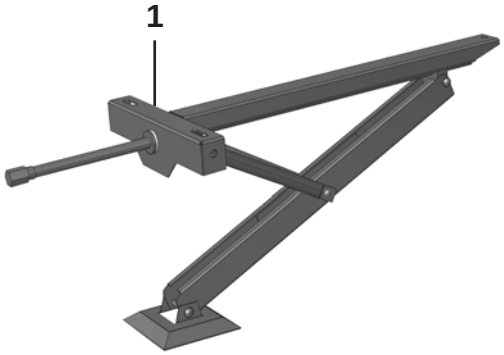
1

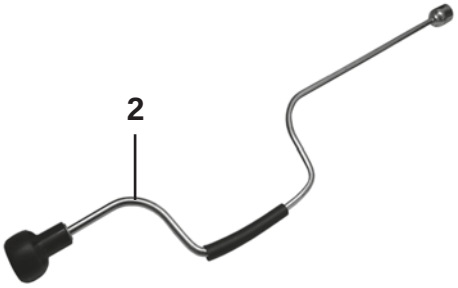
2

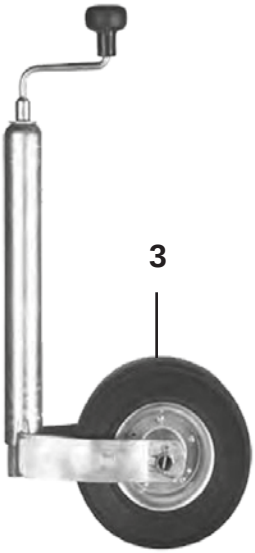
3

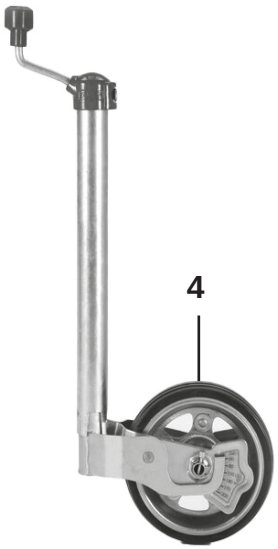
4

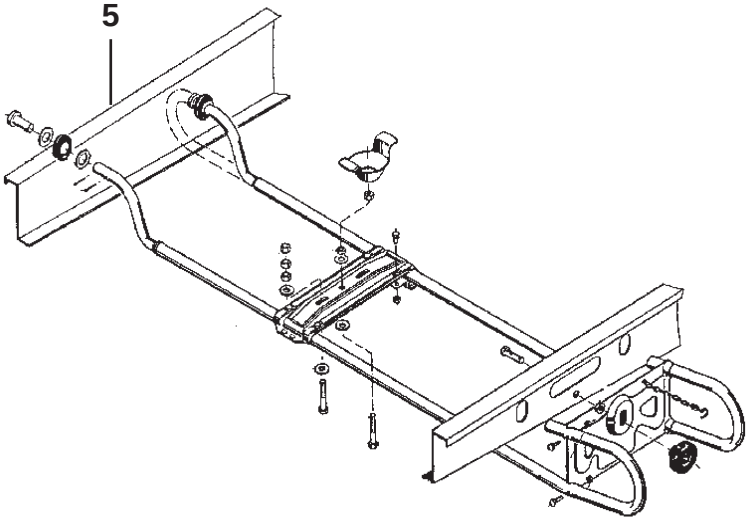
5

Pos Fig	Det. nr Part. No	Ingår/Fitted 680 alla mod.	Ingår/Fitted 730 alla mod.	Benämning OBS! Uppge alltid chassinummer vid beställning av reservdelar.	Description NOTE! Always state the chassi number when ordering spare parts.
1	344996	x	x	Stödben kpl. bak	Brace cpl. rear
--	344997	x	x	Stödben kpl. fram	Brace cpl. front
2	102358	x	x	Stödbensvev	Brace crank
3	102662	x	x	Stödhjul kpl.	Trailing wheel cpl.
4	102663	T	T	Stödhjul premium kpl.	Trailing wheel premium cpl.
5	101731	T	T	Reservhjulshållare kpl.	Spare wheel holder cpl.

M= Metervara
T= Tillbehör

M= On the metre
T= Accessory

	Exteriör, 520 FD Exterior, 520 FD	2025	Grupp Group 2	Sida Page 1

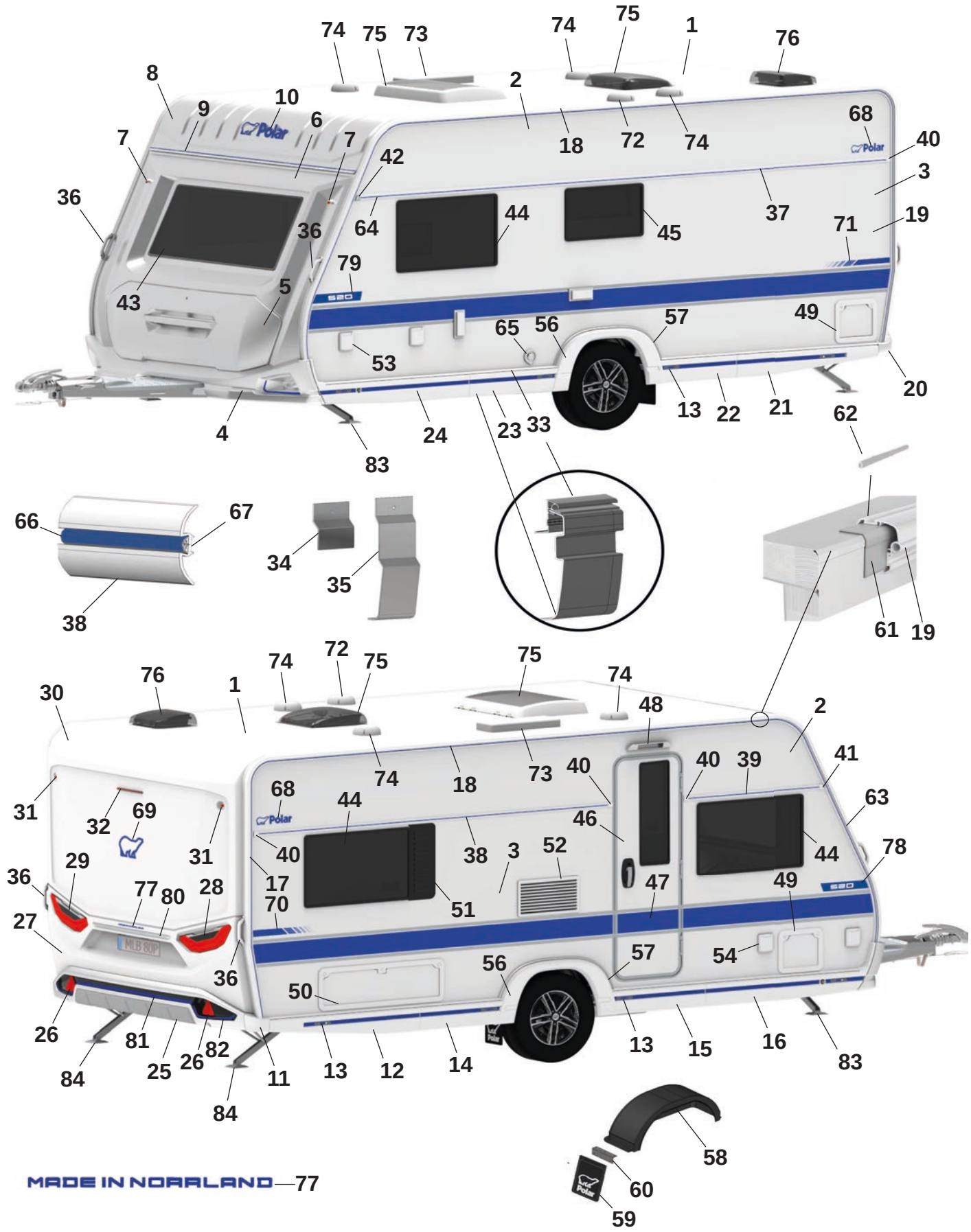

Pos Fig	Det. nr Part. No	520 FD	Benämning	Description
1	213254	x	Plåt tak 8100x2475	Roofing plate 8100x2475
2	212830	x	Plåt sida övre 6800x605	Side plate upper 6800x605
3	217375	x	Plåt sida undre 6800x1475 (Blueline)	Side plate lower 6800x1475 (Blueline)
--	217429	x	Plåt sida undre 6800x1475 (Blackline)	Side plate lower 6800x1475 (Blackline)
4	217664	x	Front spoiler kpl. (Blueline)	Front spoiler cpl. (Blueline)
--	217029	x	Front spoiler kpl. (Blackline)	Front spoiler cpl. (Blackline)
--	508425	x	Positionsljus	Position light
5	215832	x	Lucka gasolkoffert ink. handtag (Blueline)	Lid LPG compartment inc. handle (Blueline)
--	216968	x	Handtag kpl. m. dekorlist (Blueline)	Handle cpl. with decorative strip (Blueline)
--	217813	x	Lucka gasolkoffert ink. handtag (Blackline)	Lid LPG compartment inc. handle (Blackline)
--	217661	x	Handtag kpl. m. dekorlist (Blackline)	Handle cpl. with decorative strip (Blackline)
6	215563	x	Plast gavel främre mittdel	Plastic gable front middle
7	508424	x	Lampa breddmarkering fram	Lamp width marking front
8	215564	x	Gavel främre överdel	Gable front upper
9	215528	x	List markis fram L=2371	List front L=2371
10	210539	x	Dekal (Blueline)	Decal (Blueline)
--	214216	x	Dekal (Blackline)	Decal (Blackline)
11	215527	x	Hörn gavel bak (Blueline)	Corner rear gable (Blueline)
--	216979	x	Hörn gavel bak (Blackline)	Corner rear gable (Blackline)
12	215545	x	Sidokjol höger bak (Blueline)	Side skirt rear right (Blueline)
--	217487	M	Dekal sidokjol d:o	Decal side skirt d:o
--	215490	x	Clips sidokjol	Clips side skirt
--	216982	x	Sidokjol höger bak (Blackline)	Side skirt rear right (Blackline)
--	215549	M	Dekal sidokjol d:o	Decal side skirt rear d:o
--	215490	x	Clips sidokjol	Clips side skirt
13	506506	x	Belysning sidomarkering	Light, side marking
14	216017	x	Sidokjol förlängare L=790 (Blueline)	Side skirt extention L=790 (Blueline)
--	217487	M	Dekal sidokjol d:o	Decal side skirt rear d:o
--	215490	x	Clips sidokjol	Clips side skirt
--	217446	x	Sidokjol förlängare L=790 (Blackline)	Side skirt extention L=790 (Blackline)
--	215549	M	Dekal sidokjol d:o	Decal side skirt rear d:o
--	215490	x	Clips sidokjol	Clips side skirt
15	216012	x	Sidokjol förlängare L=885 (Blueline)	Side skirt extention L=885 (Blueline)
--	217487	M	Dekal sidokjol d:o	Decal side skirt rear d:o
--	215490	x	Clips sidokjol	Clips side skirt
--	217445	x	Sidokjol förlängare L=885 (Blackline)	Side skirt extention L=885 (Blackline)
--	215549	M	Dekal sidokjol d:o	Decal side skirt rear d:o
--	215490	x	Clips sidokjol	Clips side skirt
16	215543	x	Sidokjol höger fram (Blueline)	Side skirt front right (Blueline)
--	217487	M	Dekal sidokjol d:o	Decal side skirt rear d:o
--	215490	x	Clips sidokjol	Clips side skirt
--	216986	x	Sidokjol höger fram (Blackline)	Side skirt front right (Blackline)
--	215549	M	Dekal sidokjol d:o	Decal side skirt rear d:o
--	215490	x	Clips sidokjol	Clips side skirt
17	215494	x	List tält höger bak (Blueline)	List rear right (Blueline)
--	217024	x	List tält höger bak (Blackline)	List rear right (Blackline)
18	215859	x	List tält rak L=3673 (Blueline)	List straight L=3673 (Blueline)
--	217400	x	List tält rak L=3673 (Blackline)	List straight L=3673 (Blackline)
19	215495	x	List tält vänster bak (Blueline)	List rear left (Blueline)
--	217025	x	List tält vänster bak (Blackline)	List rear left (Blackline)

M= Metervara
T= Tillbehör

M= On the metre
T= Accessory

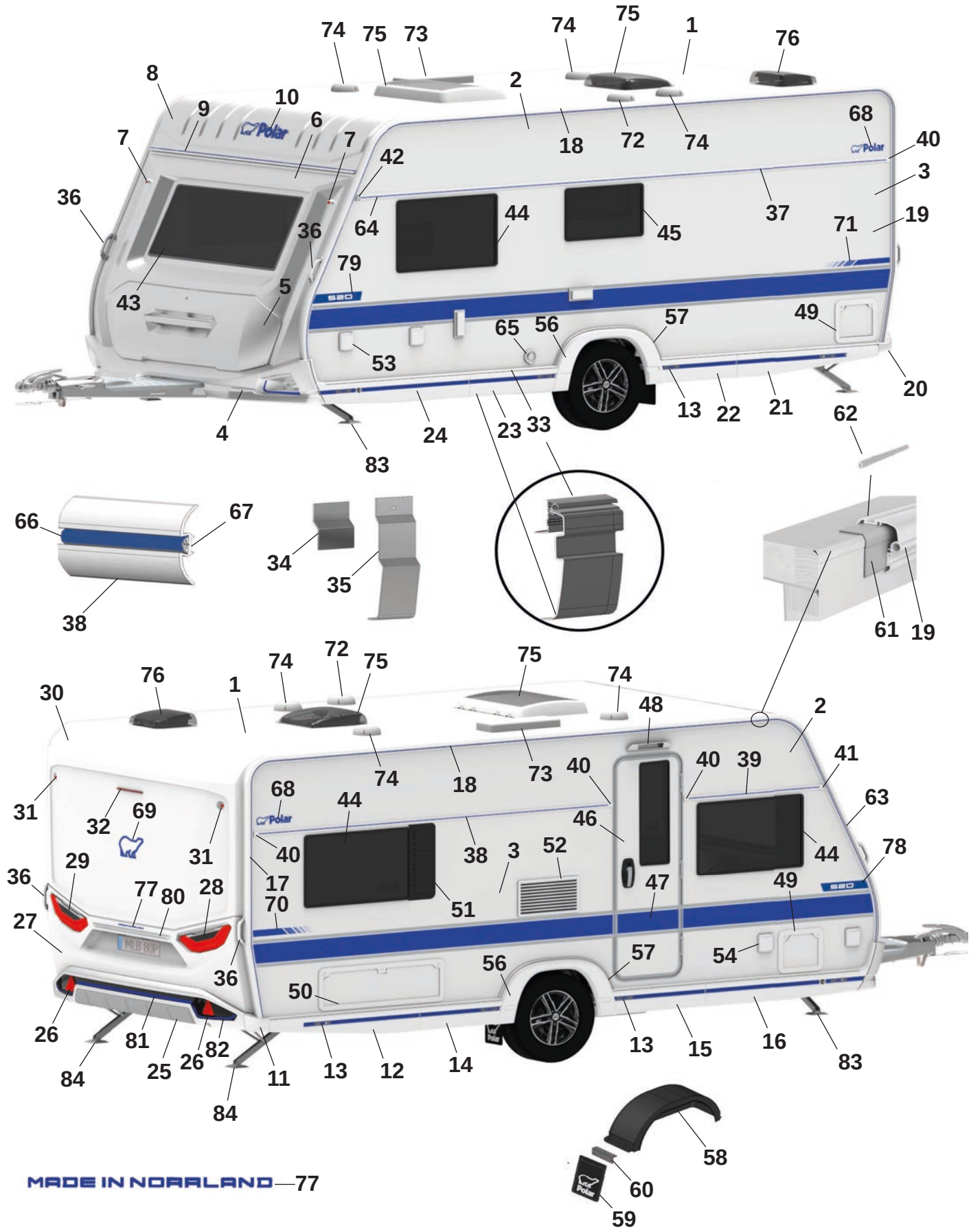
74 75 73 74 75 1 76
8 9 10 6 7 7 2 18 72 74 68 40 3
36 42 64 44 45 37 71 19
36 79 5 43
53 65 56 57 49 20
4 83 24 23 33 13 22 21 62
66 67 34 35 38 61 19
76 1 74 72 75 75 74 48 2
30 31 32 69 29 36 77 80 28 27 26 84 81 25 26 82 84 11 13 12 14 13 15 16 83
68 44 40 17 70 74 18 73 40 46 38 3 52 51 40 39 41 63 44 78 47 49 54 57 56 50
58 60 59
MADE IN NORRLAND—77

Pos Fig	Det. nr Part. No	520 FD	Benämning	Description
20	215526	x	Hörn gavel bak (Blueline)	Corner rear gable (Blueline)
--	216980	x	Hörn gavel bak (Blackline)	Corner rear gable (Blackline)
21	215546	x	Sidokjol vänster bak (Blueline)	Side skirt rear left (Blueline)
--	217487	M	Dekal sidokjol	Decal side skirt rear
--	215490	x	Clips sidokjol	Clips side skirt
--	216988	x	Sidokjol vänster bak (Blackline)	Side skirt rear left (Blackline)
--	215549	M	Dekal sidokjol	Decal side skirt rear
--	215490	x	Clips sidokjol	Clips side skirt
22	216016	x	Sidokjol förlängare L=790 (Blueline)	Side skirt extention L=790 (Blueline)
--	217487	M	Dekal sidokjol d:o	Decal side skirt rear d:o
--	215490	x	Clips sidokjol	Clips side skirt
--	217448	x	Sidokjol förlängare L=790 (Blackline)	Side skirt extention L=790 (Blackline)
--	215549	M	Dekal sidokjol d:o	Decal side skirt rear d:o
--	215490	x	Clips sidokjol	Clips side skirt
23	216013	x	Sidokjol förlängare L=885 (Blueline)	Side skirt extention L=885 (Blueline)
--	217487	M	Dekal sidokjol	Decal side skirt rear
--	215490	x	Clips sidokjol	Clips side skirt
--	217447	x	Sidokjol förlängare L=885 (Blackline)	Side skirt extention L=885 (Blackline)
--	215549	M	Dekal sidokjol	Decal side skirt rear
--	215490	x	Clips sidokjol	Clips side skirt
24	215544	x	Sidokjol vänster fram (Blueline)	Side skirt front left (Blueline)
--	217487	M	Dekal sidokjol	Decal side skirt rear
--	215490	x	Clips sidokjol	Clips side skirt
--	216990	x	Sidokjol vänster fram (Blackline)	Side skirt front left (Blackline)
--	215549	M	Dekal sidokjol	Decal side skirt rear
--	215490	x	Clips sidokjol	Clips side skirt
25	215925	x	Bumper bak kpl. (Blueline)	Bumper rear cpl. (Blueline)
--	217030	x	Bumper bak kpl. (Blackline)	Bumper rear cpl. (Blackline)
26	215499	x	Reflex bumper bak	Reflex bumper rear
27	215522	x	Plast gavel bak mittdel	Plastic gable rear middle
--	505651	x	Belysning skylt	Plate lamp
28	508381	x	Kombinationslampa bak H	Combination lamp rear R
29	508380	x	Kombinationslampa bak V	Combination lamp rear L
30	215521	x	Plast gavel bak överdel	Plastic gable rear upper
31	508385	x	Lampa breddmarkering bak	Lamp width marking rear
32	508386	x	Lampa bromsljus bak	Lamp break light rear
33	215884	x	Avbärarlist L=2925 (Framför hjulhus) (Blueline)	Carrier list L=2925 (In front of wheelhouse) (Blueline)
--	217436	x	Avbärarlist L=2925 (Framför hjulhus) (Blackline)	Carrier list L=2925 (In front of wheelhouse) (Blackline)
--	215883	x	Avbärarlist L=2790 (Bakom hjulhus) (Blueline)	Carrier list L=2790 (Behind the wheelhouse) (Blueline)
--	217437	x	Avbärarlist L=2790 (Bakom hjulhus) (Blackline)	Carrier list L=2790 (Behind the wheelhouse) (Blackline)
34	215917	x	Stöd sidokjol 69,5x100	Support side skirt 69,5x100
35	216272	x	Stöd sidokjol 60x173,5	Support side skirt 60x173,5
36	216428	x	Draghandtag (Blueline)	Handle (Blueline)
--	217021	x	Draghandtag (Blackline)	Handle (Blackline)
37	215857	x	Midjelist V L=6233	List middle Left L=6233
38	215868	x	Midjelist H bak L=4433	List middle Right rear L=4433
39	215866	x	Midjelist H fram L=1165	List middle Right front L=1165
40	215072	x	Ändavslut rak	End protection straight
41	215078	x	Ändavslut H fram	End protection front R
42	215079	x	Ändavslut V fram	End protection front L

M= Metervara
T= Tillbehör

M= On the metre
T= Accessory

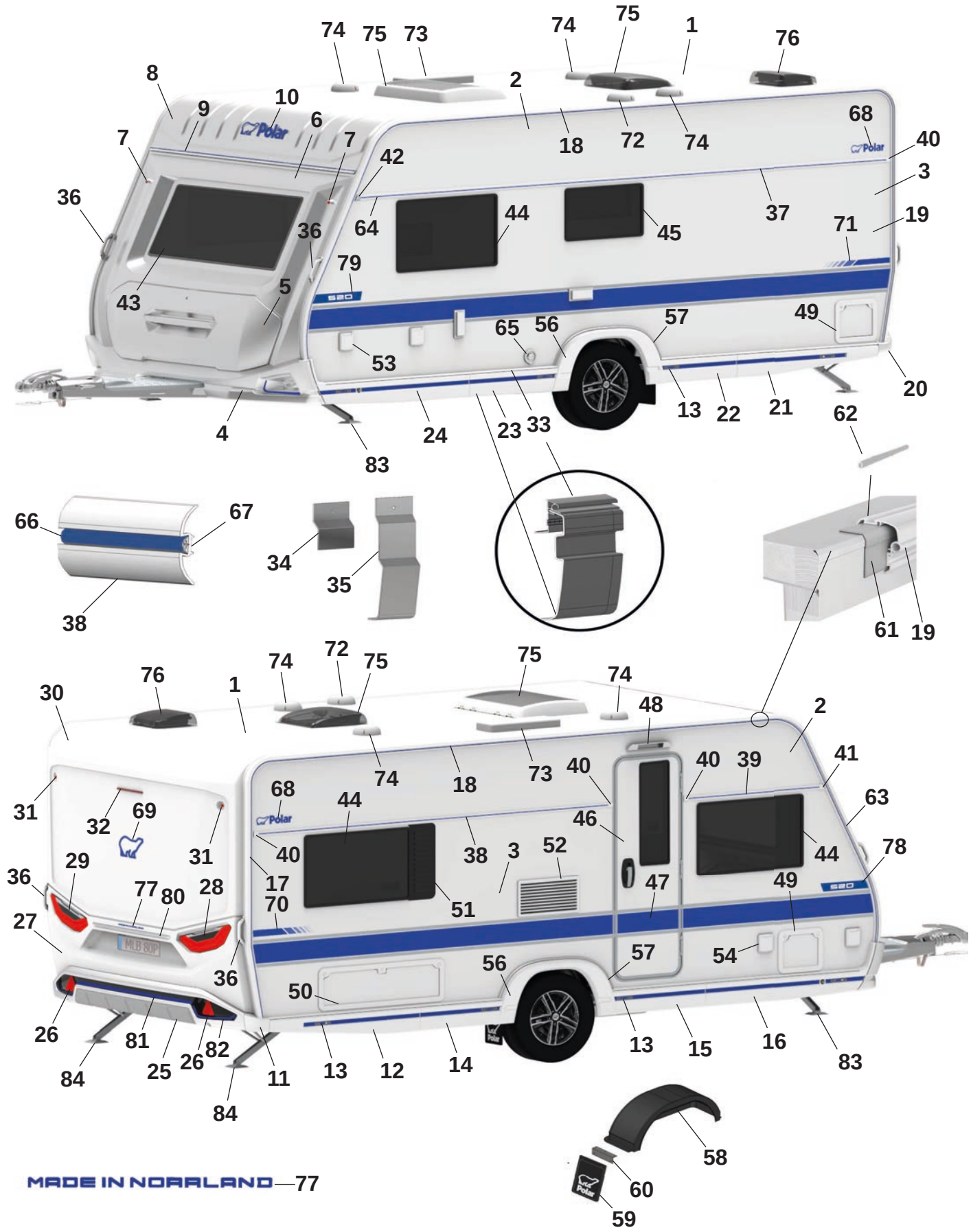
74 75 73 74 75 1 76
8 9 10 6 7 7 2 18 72 74 68 40
42 3
36 64 44 45 37 71 19
36 79
43 5
65 56 57 49
53 20
4 24 23 33 13 22 21 62
83
66 67
34 35
38
61 19
76 1 74 72 75 75 74
30 48 2
74 18 73 40 40 39 41
31 32 69 68 44 46 63
29 31 40 38 3 52 44 78
36 77 80 28 17 47 49
27 70 51
36 54
56 57
50
26 81 25 26 82 11 13 12 14 13 15 16 83
84 84
58
60
59
MADE IN NORRLAND—77

Pos Fig	Det. nr Part. No	520 FD	Benämning	Description
43	215598	x	Fönster front 600x1450 kpl.	Front window 600x1450 cpl.
44	212413	x	Fönster öppningsbart 550x900 kpl.	Window openable 550x900 cpl.
45	212411	x	Fönster öppningsbart 400x700 kpl.	Window openable 400x700 cpl.
46	217797	x	Dörr ytter m. fönster kpl.	Outer door with window kpl.
47	217108	x	Dekal dörr (Blueline)	Door decal (Blueline)
--		x	Dekal dörr (Blackline)	Door decal (Blackline)
48	508061	x	Belysning utvändigt	Outer light
49	207759	x	Lucka m. innerram, utan spegel	Door with frame inner, without plate
50	14-701045	x	Lucka m innerram, utan spegel	Door with frame inner, without plate
51	212477	T	Ventilationsgaller H	Ventilator grill R
52	214773	x	Galler ventilation kyl	Grill ventilation refrigerator
53	508106	x	Elintag 230 V	El. connection 230 V
54	508107	x	Eluttag 230 V	El connection 230 V
--		x	Tältservice	Tentservice
--		x	Eluttag 12 V	El connection 12 V
--		x	TV-antenn in/ut	TV-aerial in/out
56	215541	x	Hjulhusbräddare	Mudguard
--	801539	x	Skruv 3,5x25	Screw 3,5x25
--	215918	x	Täckhatt för skruv (vit)	Cover cap for screw (white)
57	215551	x	List al. hjulhusbräddare	List al. mudguard
--	801529	x	Skruv 4,2x16	Screw 4,2x16
58	212894	x	Hjulhus	Wheel housing
--	212895	x	Isolering hjulhus	Insulation wheel housing
59	102470	x	Stänkskydd	Splash guard
60	101223	x	Fäste stänkskydd	Bracket splash guard
--	800118	x	Skruv	Screw
61	215491	M	List tätning 74mm	Seal strip 74mm
62	208323	x	Styrstift list tält 50x3,5 mm	Pin for list 50x6,5 mm
63	215493	x	List höger fram (Blueline)	List front right (Blueline)
--	217023	x	List höger fram (Blackline)	List front right (Blackline)
64	215492	x	List vänster fram (Blueline)	List front left (Blueline)
--	217022	x	List vänster fram (Blackline)	List front left (Blackline)
65	601486	x	Skorsten väggmontage kpl.	Chimney kpl.
66	217561	M	List dekor plast (Blueline)	List decor plastic (Blueline)
--	210364	M	List dekor plast (Blackline)	List decor plastic (Blackline)
67	208236	M	Butyl profil 15x2 (30 m/rulle)	Seal strip 15x2 (30 m/roll)
68	212558	x	Emblem (Blueline)	Emblem (Blueline)
--	350858	x	Emblem (Blackline)	Emblem (Blackline)
69	217793	x	Emblem (Blueline)	Emblem (Blueline)
--	214217	x	Emblem (Blackline)	Emblem (Blackline)
70	217788	x	Dekal H (Blueline)	Decal R (Blueline)
--	217790	x	Dekal H (Blackline)	Decal R (Blackline)
71	217787	x	Dekal V (Blueline)	Decal L (Blueline)
--	217789	x	Dekal V (Blackline)	Decal L (Blackline)
72	401495	x	Motor köksfläkt kpl.	Motor kitchen fan cpl.
73	208023	x	Ventil tak för (kyl/frys)	Ventilator roof for refrigerator (refr./freeze)
74	00970024	x	Ventilator kpl.	Ventilator cpl.
75	208690	x	Taklucka 400x400 Mini-Heki kpl. rumsdel	Roof hatch 400x400 Mini-Heki cpl. room
--	350635	T	Taklucka 500x700 Midi-Heki kpl.	Taklucka 500x700 Midi-Heki cpl.
76	215045	x	Taklucka 280x280 kpl. tvättrum	Roof hatch 280x280 cpl. washroom

M= Metervara
T= Tillbehör

M= On the metre
T= Accessory

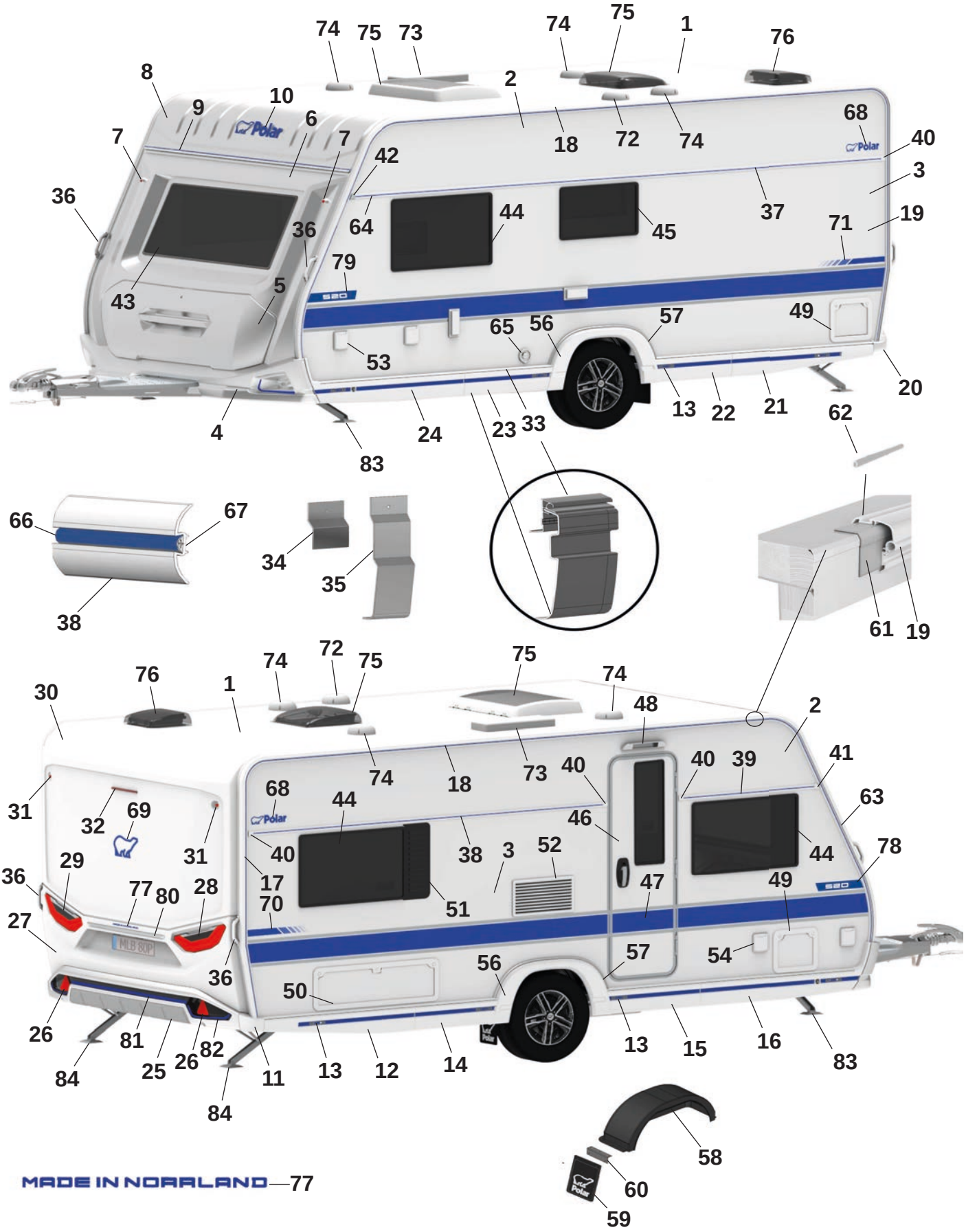
74 75 73 74 75 1 76
8 9 10 6 7 7 2 18 72 74 68 40
42 3
36 64 44 45 37 71 19
36 79
43 5
65 56 57 49
53 20
4 83 24 23 33 13 22 21 62
66 67
34 35
38
61 19
30 76 1 74 72 75 75 74 48 2
74 18 73 40 40 39 41
31 32 69 68 44 46 63
29 31 40 38 3 52 44 78
36 77 80 28 17 47 49
27 70 51
36 54
56 57
50
26 81 25 26 82 11 13 12 14 13 15 16 83
84 84
58
60
59
MADE IN NORRLAND—77

Pos Fig	Det. nr Part. No		Benämning	Description
77	217792	x	Dekal "Made in Norrland" (Blueline)	Decal "Made in Norrland" (Blueline)
--	217791	x	Dekal "Made in Norrland" (Blackline)	Decal "Made in Norrland" (Blackline)
78	217773	x	Dekal "520" H (Blueline)	Decal "520" R (Blueline)
--	217759	x	Dekal "520" H (Blackline)	Decal "520" R (Blackline)
79	217774	x	Dekal "520" V (Blueline)	Decal "520" L (Blueline)
--	217760	x	Dekal "520" V (Blackline)	Decal "520" L (Blackline)
80	215539	x	Dekorlist (Blueline)	Decor list (Blueline)
--	215540	x	Dekorlist (Blackline)	Decor list (Blackline)
81	217826	x	Dekal bumper (Blueline)	Decal bumper (Blueline)
--	217828	x	Dekal bumper (Blackline)	Decal bumper (Blackline)
82	217817	x	Dekalkit (Fram och bak) (Blueline)	Decalkit (Front and rear) (Bluekline)
--	217821	x	Dekalkit (Fram och bak) (Blackline)	Decalkit (Front and rear) (Blackline)
83	344997	x	Stödben fram	Support legs front
84	344996	x	Stödben bak	Support legs rear

M= Metervara
T= Tillbehör

M= On the metre
T= Accessory

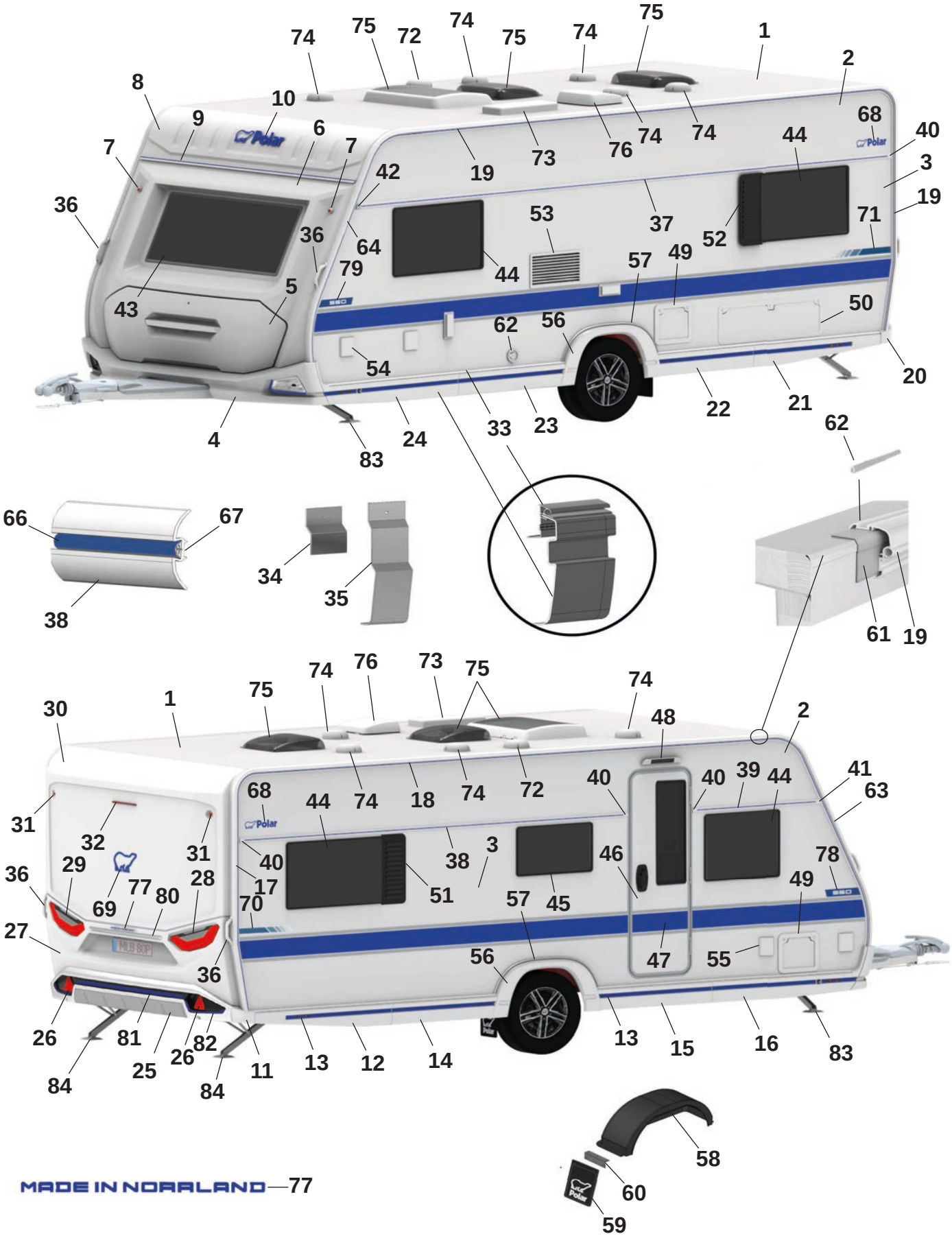
74
75
72
74
75
74
75
1
2
8
10
9
6
7
7
68
40
3
19
42
19
73
76
74
74
44
36
53
37
52
71
36
64
44
57
49
79
5
43
50
62
56
54
20
4
83
24
33
23
22
21
62
66
67
34
35
38
61
19
30
1
75
74
76
73
75
74
48
2
31
32
31
29
36
77
69
80
28
27
68
44
74
18
74
72
40
40
39
44
41
63
40
17
70
38
3
51
46
57
45
78
49
47
55
56
36
26
81
25
26
82
84
84
11
13
12
14
13
15
16
83
58
60
59
MADE IN NORRLAND—77

Pos Fig	Det. nr Part. No	560 S	Benämning	Description
1	213254	x	Plåt tak 8100x2475	Roofing plate 8100x2475
2	212830	x	Plåt sida övre 6800x605	Side plate upper 6800x605
3	217375	x	Plåt sida undre 6800x1475 (Blueline)	Side plate lower 6800x1475 (Blueline)
--	217429	x	Plåt sida undre 6800x1475 (Blackline)	Side plate lower 6800x1475 (Blackline)
4	217664	x	Front spoiler kpl. (Blueline)	Front spoiler cpl. (Blueline)
--	217029	x	Front spoiler kpl. (Blackline)	Front spoiler cpl. (Blackline)
--	508425	x	Positionsljus	Position light
5	215832	x	Lucka gasolkoffert ink. handtag (Blueline)	Lid LPG compartment inc. handle (Blueline)
--	216968	x	Handtag kpl. m. dekorlist (Blueline)	Handle cpl. with decorative strip (Blueline)
--	217813	x	Lucka gasolkoffert ink. handtag (Blackline)	Lid LPG compartment inc. handle (Blackline)
--	217661	x	Handtag kpl. m. dekorlist (Blackline)	Handle cpl. with decorative strip (Blackline)
6	215563	x	Plast gavel främre mittdel	Plastic gable front middle
7	508424	x	Lampa breddmarkering fram	Lamp width marking front
8	215564	x	Gavel främre överdel	Gable front upper
9	215528	x	List markis fram L=2371	List front L=2371
10	210539	x	Dekal (Blueline)	Decal (Blueline)
--	214216	x	Dekal (Blackline)	Decal (Blackline)
11	215527	x	Hörn gavel bak (Blueline)	Corner rear gable (Blueline)
--	216979	x	Hörn gavel bak (Blackline)	Corner rear gable (Blackline)
12	215545	x	Sidokjol höger bak (Blueline)	Side skirt rear right (Blueline)
--	217487	M	Dekal sidokjol d:o	Decal side skirt d:o
--	215490	x	Clips sidokjol	Clips side skirt
--	216982	x	Sidokjol höger bak (Blackline)	Side skirt rear right (Blackline)
--	215549	M	Dekal sidokjol d:o	Decal side skirt rear d:o
--	215490	x	Clips sidokjol	Clips side skirt
13	506506	x	Belysning sidomarkering	Light, side marking
14	216007	x	Sidokjol förlängare L=1070 (Blueline)	Side skirt extention L=1070 (Blueline)
--	217487	M	Dekal sidokjol d:o	Decal side skirt rear d:o
--	215490	x	Clips sidokjol	Clips side skirt
--	217454	x	Sidokjol förlängare L=1070 (Blackline)	Side skirt extention L=1070 (Blackline)
--	215549	M	Dekal sidokjol d:o	Decal side skirt rear d:o
--	215490	x	Clips sidokjol	Clips side skirt
15	216004	x	Sidokjol förlängare L=1165 (Blueline)	Side skirt extention L=1165 (Blueline)
--	217487	M	Dekal sidokjol d:o	Decal side skirt rear d:o
--	215490	x	Clips sidokjol	Clips side skirt
--	217445	x	Sidokjol förlängare L=1165 (Blackline)	Side skirt extention L=1165 (Blackline)
--	215549	M	Dekal sidokjol d:o	Decal side skirt rear d:o
--	215490	x	Clips sidokjol	Clips side skirt
16	215543	x	Sidokjol höger fram (Blueline)	Side skirt front right (Blueline)
--	217487	M	Dekal sidokjol d:o	Decal side skirt rear d:o
--	215490	x	Clips sidokjol	Clips side skirt
--	216986	x	Sidokjol höger fram (Blackline)	Side skirt front right (Blackline)
--	215549	M	Dekal sidokjol d:o	Decal side skirt rear d:o
--	215490	x	Clips sidokjol	Clips side skirt
17	215494	x	List tält höger bak (Blueline)	List rear right (Blueline)
--	217024	x	List tält höger bak (Blackline)	List rear right (Blackline)
18	215497	x	List tält rak L=4233 (Blueline)	List straight L=4233 (Blueline)
--	217401	x	List tält rak L=4233 (Blackline)	List straight L=4233 (Blackline)
19	215495	x	List tält vänster bak (Blueline)	List rear left (Blueline)
--	217025	x	List tält vänster bak (Blackline)	List rear left (Blackline)

M= Metervara
T= Tillbehör

M= On the metre
T= Accessory

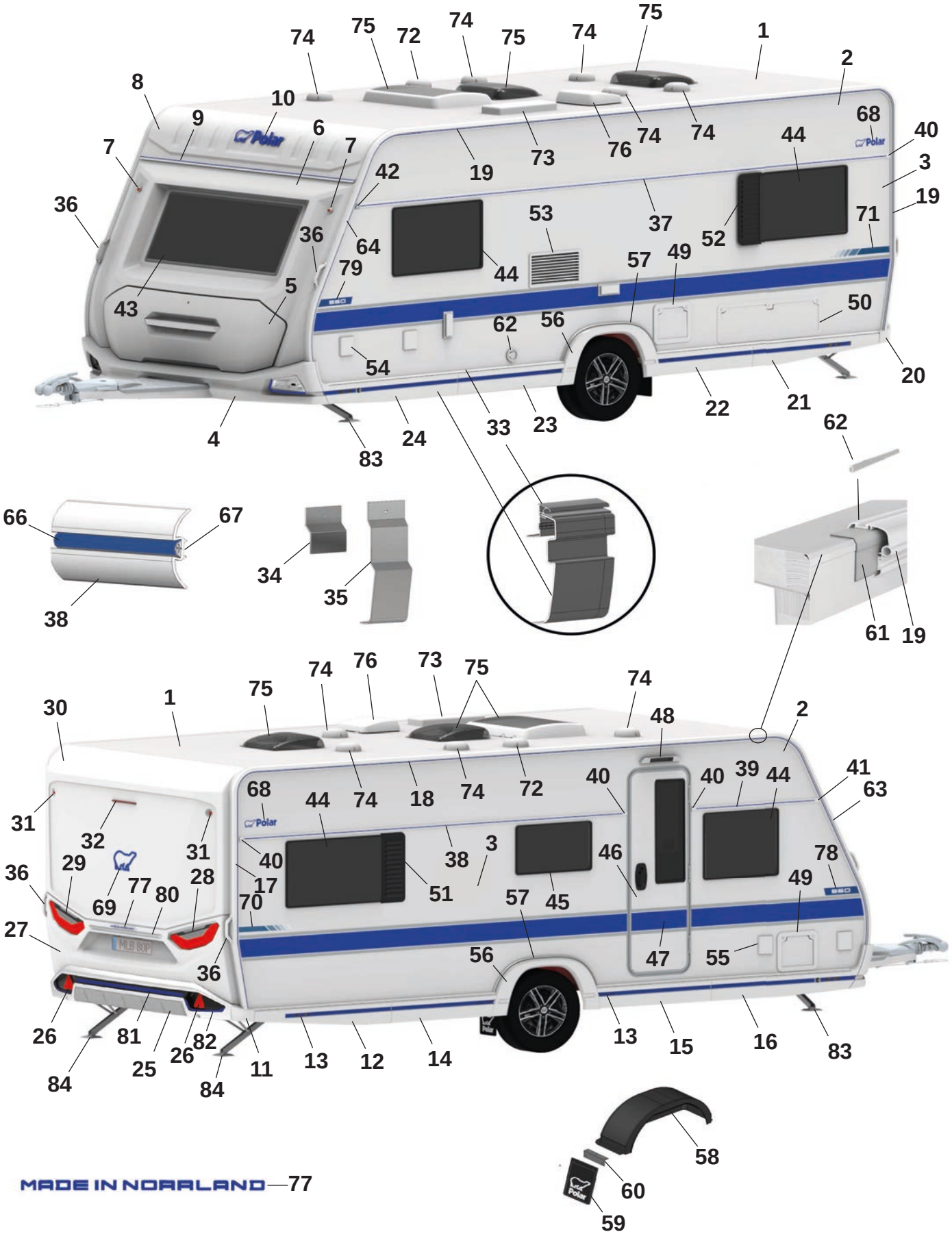
74
75
72
74
75
74
75
1
2
8
10
9
6
7
7
68
40
3
19
36
42
19
73
76
74
74
44
37
52
71
36
64
53
44
57
49
79
5
43
50
62
56
54
20
4
83
24
33
23
22
21
62
66
67
34
35
38
61
19
74
76
73
75
75
74
30
1
48
2
68
44
74
18
74
72
40
40
39
44
41
63
31
32
31
40
38
3
46
78
36
29
77
28
17
51
49
69
80
70
57
45
27
56
47
55
36
26
81
82
26
13
12
14
13
15
16
83
84
25
84
11
58
60
59
MADE IN NORRLAND—77

Pos Fig	Det. nr Part. No	560 S	Benämning	Description
20	215526	x	Hörn gavel bak (Blueline)	Corner rear gable (Blueline)
--	216980	x	Hörn gavel bak (Blackline)	Corner rear gable (Blackline)
21	215546	x	Sidokjol vänster bak (Blueline)	Side skirt rear left (Blueline)
--	217487	M	Dekal sidokjol	Decal side skirt rear
--	215490	x	Clips sidokjol	Clips side skirt
--	216988	x	Sidokjol vänster bak (Blackline)	Side skirt rear left (Blackline)
--	215549	M	Dekal sidokjol	Decal side skirt rear
--	215490	x	Clips sidokjol	Clips side skirt
22	216006	x	Sidokjol förlängare L=1070 (Blueline)	Side skirt extention L=1070 (Blueline)
--	217487	M	Dekal sidokjol d:o	Decal side skirt rear d:o
--	215490	x	Clips sidokjol	Clips side skirt
--	217456	x	Sidokjol förlängare L=1070 (Blackline)	Side skirt extention L=1070 (Blackline)
--	215549	M	Dekal sidokjol d:o	Decal side skirt rear d:o
--	215490	x	Clips sidokjol	Clips side skirt
23	216005	x	Sidokjol förlängare L=1165 (Blueline)	Side skirt extention L=1165 (Blueline)
--	217487	M	Dekal sidokjol	Decal side skirt rear
--	215490	x	Clips sidokjol	Clips side skirt
--	217455	x	Sidokjol förlängare L=1165 (Blackline)	Side skirt extention L=1165 (Blackline)
--	215549	M	Dekal sidokjol	Decal side skirt rear
--	215490	x	Clips sidokjol	Clips side skirt
24	215544	x	Sidokjol vänster fram (Blueline)	Side skirt front left (Blueline)
--	217487	M	Dekal sidokjol	Decal side skirt rear
--	215490	x	Clips sidokjol	Clips side skirt
--	216990	x	Sidokjol vänster fram (Blackline)	Side skirt front left (Blackline)
--	215549	M	Dekal sidokjol	Decal side skirt rear
--	215490	x	Clips sidokjol	Clips side skirt
25	215925	x	Bumper bak kpl. (Blueline)	Bumper rear cpl. (Blueline)
--	217030	x	Bumper bak kpl. (Blackline)	Bumper rear cpl. (Blackline)
26	215499	x	Reflex bumper bak	Reflex bumper rear
27	215522	x	Plast gavel bak mittdel	Plastic gable rear middle
--	505651	x	Belysning skylt	Plate lamp
28	508381	x	Kombinationslampa bak H	Combination lamp rear R
29	508380	x	Kombinationslampa bak V	Combination lamp rear L
30	215521	x	Plast gavel bak överdel	Plastic gable rear upper
31	508385	x	Lampa breddmarkering bak	Lamp width marking rear
32	508386	x	Lampa bromsljus bak	Lamp break light rear
33	215886	x	Avbärarlist L=2500 (Framför hjulhus) (Blueline)	Carrier list L=2500 (In front of wheelhouse) (Blueline)
--	217434	x	Avbärarlist L=2925 (Framför hjulhus) (Blackline)	Carrier list L=2500 (In front of wheelhouse) (Blackline)
--	215885	x	Avbärarlist L=2925 (Bakom hjulhus) (Blueline)	Carrier list L=2925 (Behind the wheelhouse) (Blueline)
--	217435	x	Avbärarlist L=2925 (Bakom hjulhus) (Blackline)	Carrier list L=2925 (Behind the wheelhouse) (Blackline)
34	215917	x	Stöd sidokjol 69,5x100	Support side skirt 69,5x100
35	216272	x	Stöd sidokjol 60x173,5	Support side skirt 60x173,5
36	216428	x	Draghandtag (Blueline)	Handle (Blueline)
--	217021	x	Draghandtag (Blackline)	Handle (Blackline)
37	215876	x	Midjelist V L=5393	List middle Left L=5393
38	215869	x	Midjelist H bak L=3313	List middle Right rear L=3313
39	215867	x	Midjelist H fram L=1445	List middle Right front L=1445
40	215072	x	Ändavslut rak	End protection straight
41	215078	x	Ändavslut H fram	End protection front R
42	215079	x	Ändavslut V fram	End protection front L

M= Metervara
T= Tillbehör

M= On the metre
T= Accessory

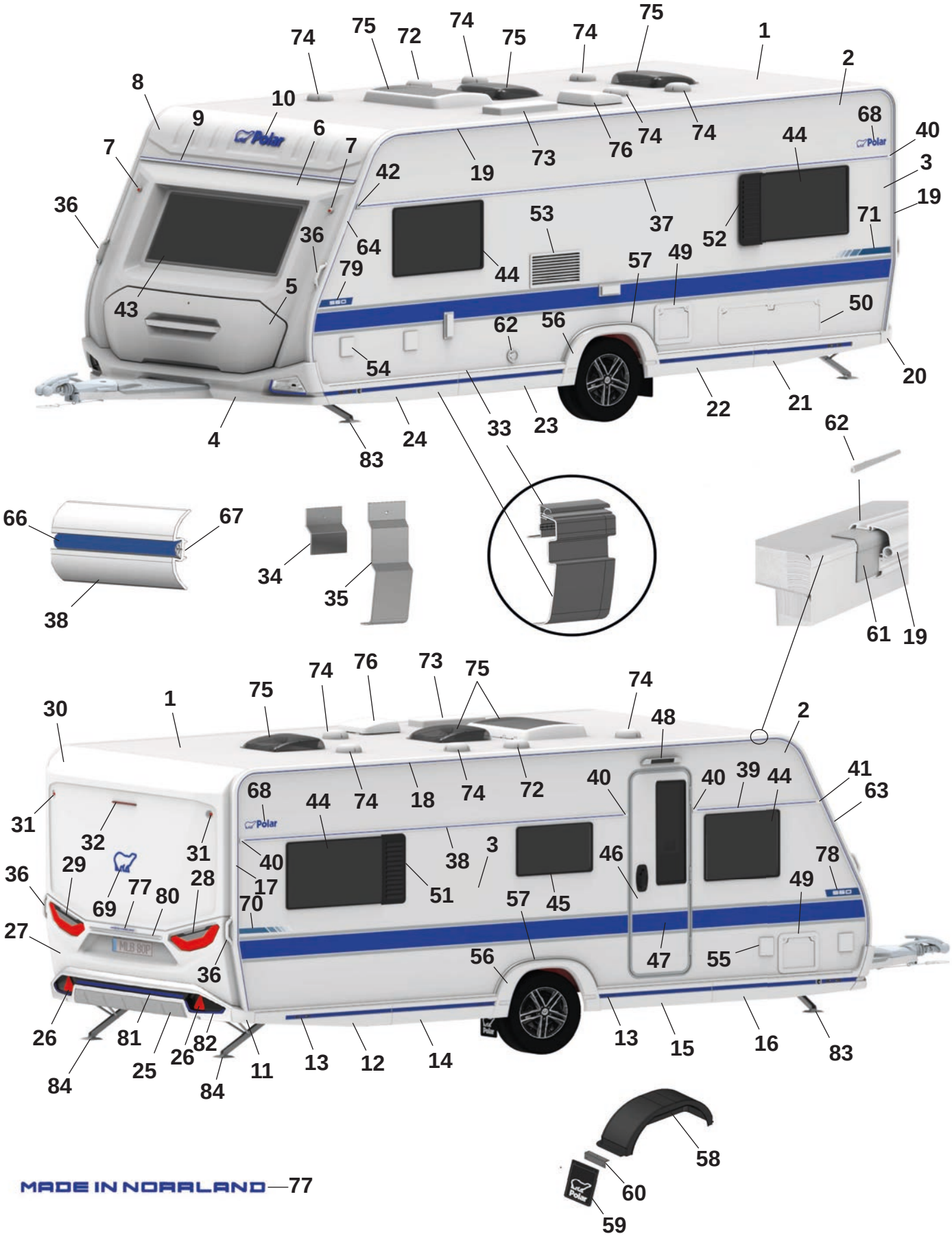
74
75
72
74
75
74
75
1
2
8
10
9
6
7
7
68
40
3
19
36
42
19
73
76
74
74
44
37
52
71
53
36
64
44
57
49
79
5
43
50
62
56
54
20
4
83
24
33
23
22
21
62
66
67
34
35
38
61
19
74
76
73
75
75
74
30
1
48
2
68
44
74
18
74
72
40
40
39
44
41
63
31
32
31
40
38
3
46
78
36
29
77
28
17
51
57
45
49
69
80
70
27
56
47
55
36
26
81
82
26
13
12
14
13
15
16
83
84
25
84
11
58
60
59
MADE IN NORRLAND—77

Pos Fig	Det. nr Part. No	560 S	Benämning	Description
43	215598	x	Fönster front 600x1450 kpl.	Front window 600x1450 cpl.
44	212413	x	Fönster öppningsbart 550x900 kpl.	Window openable 550x900 cpl.
45	212411	x	Fönster öppningsbart 400x700 kpl.	Window openable 400x700 cpl.
46	217797	x	Dörr ytter m. fönster kpl.	Outer door with window kpl.
47	217108	x	Dekal dörr (Blueline)	Door decal (Blueline)
--	217819	x	Dekal dörr (Blackline)	Door decal (Blackline)
48	508061	x	Belysning utvändigt	Outer light
49	207759	x	Lucka m. innerram, utan spegel	Door with frame inner, without plate
50	14-701045	x	Lucka m innerram, utan spegel	Door with frame inner, without plate
51	212477	T	Ventilationsgaller H	Ventilator grill R
52	212476	T	Ventilationsgaller V	Ventilator grill L
53	214773	x	Galler ventilation kyl	Grill ventilation refrigerator
54	508106	x	Elintag 230 V	El. connection 230 V
55	508107	x	Eluttag 230 V	El connection 230 V
--		x	Tältservice	Tentservice
--		x	Eluttag 12 V	El connection 12 V
--		x	TV-antenn in/ut	TV-aerial in/out
56	215541	x	Hjulhusbräddare	Mudguard
--	801539	x	Skruv 3,5x25	Screw 3,5x25
--	215918	x	Täckhatt för skruv (vit)	Cover cap for screw (white)
57	215551	x	List al. hjulhusbräddare	List al. mudguard
--	801529	x	Skruv 4,2x16	Screw 4,2x16
58	212894	x	Hjulhus	Wheel housing
--	212895	x	Isolering hjulhus	Insulation wheel housing
59	102470	x	Stänkskydd	Splash guard
60	101223	x	Fäste stänkskydd	Bracket splash guard
--	800118	x	Skruv	Screw
61	215491	M	List tätning 74mm	Seal strip 74mm
62	208323	x	Styrstift list tält 50x3,5 mm	Pin for list 50x6,5 mm
63	215493	x	List höger fram (Blueline)	List front right (Blueline)
--	217023	x	List höger fram (Blackline)	List front right (Blackline)
64	215492	x	List vänster fram (Blueline)	List front left (Blueline)
--	217022	x	List vänster fram (Blackline)	List front left (Blackline)
65	601486	x	Skorsten väggmontage kpl.	Chimney kpl.
66	217561	M	List dekor plast (Blueline)	List decor plastic (Blueline)
--	210364	M	List dekor plast (Blackline)	List decor plastic (Blackline)
67	208236	M	Butyl profil 15x2 (30 m/rulle)	Seal strip 15x2 (30 m/roll)
68	212558	x	Emblem (Blueline)	Emblem (Blueline)
--	350858	x	Emblem (Blackline)	Emblem (Blackline)
69	217793	x	Emblem (Blueline)	Emblem (Blueline)
--	214217	x	Emblem (Blackline)	Emblem (Blackline)
70	217788	x	Dekal H (Blueline)	Decal R (Blueline)
--	217790	x	Dekal H (Blackline)	Decal R (Blackline)
71	217787	x	Dekal V (Blueline)	Decal L (Blueline)
--	217789	x	Dekal V (Blackline)	Decal L (Blackline)
72	401495	x	Motor köksfläkt kpl.	Motor kitchen fan cpl.
73	208023	x	Ventil tak för (kyl/frys)	Ventilator roof for refrigerator (refr./freeze)
74	00970024	x	Ventilator kpl.	Ventilator cpl.
75	208690	x	Taklucka 400x400 Mini-Heki kpl.	Roof hatch 400x400 Mini-Heki cpl.
--	207780	x	Taklucka Heki 2 De Luxe 655x960	Roof hatch Heki 2 De Luxe 655x960

M= Metervara
T= Tillbehör

M= On the metre
T= Accessory

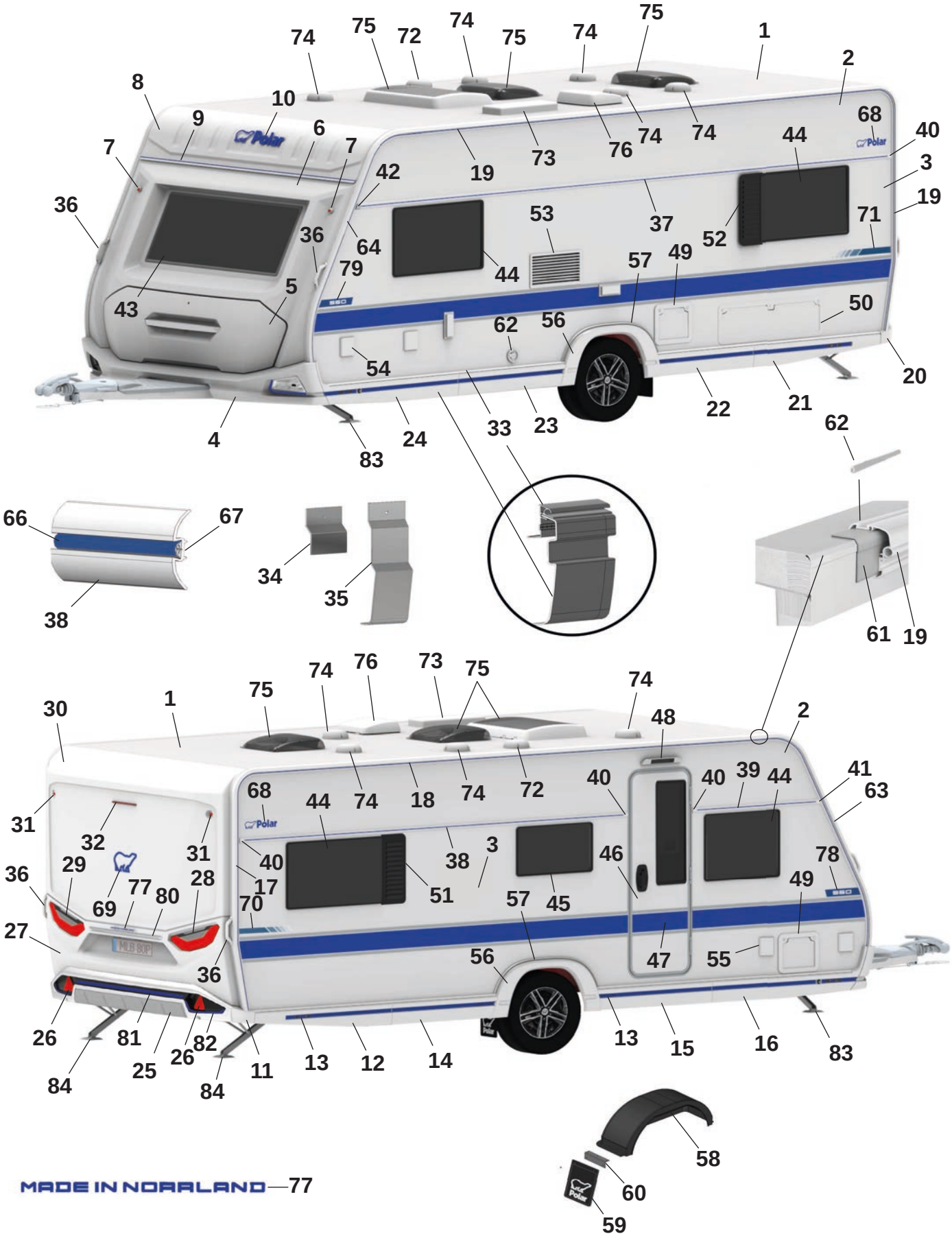
74
75
72
74
75
74
75
1
2
8
10
9
6
7
7
68
40
3
19
36
42
19
73
76
74
74
44
37
52
71
53
36
64
44
57
49
79
5
43
50
62
56
54
20
4
83
24
33
23
22
21
62
66
67
34
35
38
61
19
30
1
75
74
76
73
75
74
48
2
31
32
31
29
36
77
69
80
28
27
68
44
74
18
74
72
40
40
39
44
41
63
40
17
70
38
3
51
46
57
45
78
49
47
55
56
36
26
81
25
26
82
84
84
11
13
12
14
13
15
16
83
58
60
59
MADE IN NORRLAND—77

Pos Fig	Det. nr Part. No		Benämning	Description
--	350635	T	Taklucka 500x700 Midi-Heki kpl.	Taklucka 500x700 Midi-Heki cpl.
76	215045	x	Taklucka 280x280 kpl. tvättrum	Roof hatch 280x280 cpl. washroom
77	217792	x	Dekal "Made in Norrland" (Blueline)	Decal "Made in Norrland" (Blueline)
--	217791	x	Dekal "Made in Norrland" (Blackline)	Decal "Made in Norrland" (Blackline)
78	217775	x	Dekal "560" H (Blueline)	Decal "560" R (Blueline)
--	217761	x	Dekal "560" H (Blackline)	Decal "560" R (Blackline)
79	217776	x	Dekal "560" V (Blueline)	Decal "560" L (Blueline)
--	217762	x	Dekal "560" V (Blackline)	Decal "560" L (Blackline)
80	215539	x	Dekorlist (Blueline)	Decor list (Blueline)
--	215540	x	Dekorlist (Blackline)	Decor list (Blackline)
81	217826	x	Dekal bumper (Blueline)	Decal bumper (Blueline)
--	217828	x	Dekal bumper (Blackline)	Decal bumper (Blackline)
82	217817	x	Dekalkit (Fram och bak) (Blueline)	Decalkit (Front and rear) (Bluekline)
--	217821	x	Dekalkit (Fram och bak) (Blackline)	Decalkit (Front and rear) (Blackline)
83	344997	x	Stödben fram	Support legs front
84	344996	x	Stödben bak	Support legs rear

M= Metervara
T= Tillbehör

M= On the metre
T= Accessory

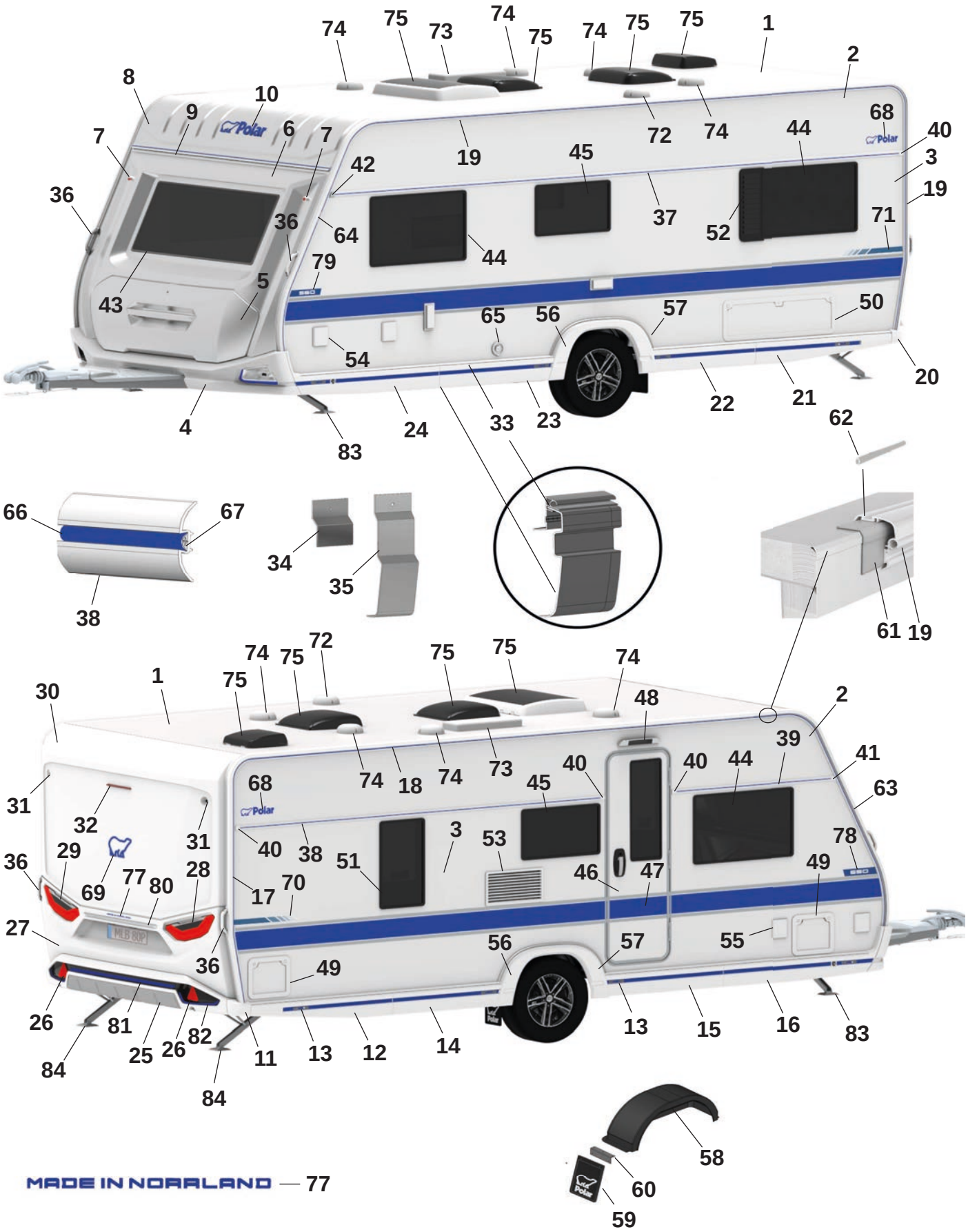
74
75
73
74
75
74
75
75
1
2
8
10
9
7
6
7
68
40
3
19
36
42
19
45
72
74
44
37
52
71
36
64
44
79
5
43
65
56
57
50
54
20
4
83
24
33
23
22
21
62
66
67
34
35
38
61
19
74
75
72
75
75
74
30
1
75
48
2
39
41
31
32
68
74
18
74
73
40
40
44
45
63
31
40
38
3
53
78
36
29
51
46
47
49
69
77
80
28
17
70
27
56
57
55
36
49
26
81
82
13
15
16
83
84
25
26
11
13
12
14
84
58
60
59
MADE IN NORRLAND — 77

Pos Fig	Det. nr Part. No	560 FW	Benämning	Description
1	213254	x	Plåt tak 8100x2475	Roofing plate 8100x2475
2	212830	x	Plåt sida övre 6800x605	Side plate upper 6800x605
3	217375	x	Plåt sida undre 6800x1475 (Blueline)	Side plate lower 6800x1475 (Blueline)
--	217429	x	Plåt sida undre 6800x1475 (Blackline)	Side plate lower 6800x1475 (Blackline)
4	217664	x	Front spoiler kpl. (Blueline)	Front spoiler cpl. (Blueline)
--	217029	x	Front spoiler kpl. (Blackline)	Front spoiler cpl. (Blackline)
--	508425	x	Positionsljus	Position light
5	215832	x	Lucka gasolkoffert ink. handtag (Blueline)	Lid LPG compartment inc. handle (Blueline)
--	216968	x	Handtag kpl. m. dekorlist (Blueline)	Handle cpl. with decorative strip (Blueline)
--	217813	x	Lucka gasolkoffert ink. handtag (Blackline)	Lid LPG compartment inc. handle (Blackline)
--	217661	x	Handtag kpl. m. dekorlist (Blackline)	Handle cpl. with decorative strip (Blackline)
6	215563	x	Plast gavel främre mittdel	Plastic gable front middle
7	508424	x	Lampa breddmarkering fram	Lamp width marking front
8	215564	x	Gavel främre överdel	Gable front upper
9	215528	x	List markis fram L=2371	List front L=2371
10	210539	x	Dekal (Blueline)	Decal (Blueline)
--	214216	x	Dekal (Blackline)	Decal (Blackline)
11	215527	x	Hörn gavel bak (Blueline)	Corner rear gable (Blueline)
--	216979	x	Hörn gavel bak (Blackline)	Corner rear gable (Blackline)
12	215545	x	Sidokjol höger bak (Blueline)	Side skirt rear right (Blueline)
--	217487	M	Dekal sidokjol d:o	Decal side skirt d:o
--	215490	x	Clips sidokjol	Clips side skirt
--	216982	x	Sidokjol höger bak (Blackline)	Side skirt rear right (Blackline)
--	215549	M	Dekal sidokjol d:o	Decal side skirt rear d:o
--	215490	x	Clips sidokjol	Clips side skirt
13	506506	x	Belysning sidomarkering	Light, side marking
14	216007	x	Sidokjol förlängare L=1070 (Blueline)	Side skirt extention L=1070 (Blueline)
--	217487	M	Dekal sidokjol d:o	Decal side skirt rear d:o
--	215490	x	Clips sidokjol	Clips side skirt
--	217454	x	Sidokjol förlängare L=1070 (Blackline)	Side skirt extention L=1070 (Blackline)
--	215549	M	Dekal sidokjol d:o	Decal side skirt rear d:o
--	215490	x	Clips sidokjol	Clips side skirt
15	216004	x	Sidokjol förlängare L=1165 (Blueline)	Side skirt extention L=1165 (Blueline)
--	217487	M	Dekal sidokjol d:o	Decal side skirt rear d:o
--	215490	x	Clips sidokjol	Clips side skirt
--	217445	x	Sidokjol förlängare L=1165 (Blackline)	Side skirt extention L=1165 (Blackline)
--	215549	M	Dekal sidokjol d:o	Decal side skirt rear d:o
--	215490	x	Clips sidokjol	Clips side skirt
16	215543	x	Sidokjol höger fram (Blueline)	Side skirt front right (Blueline)
--	217487	M	Dekal sidokjol d:o	Decal side skirt rear d:o
--	215490	x	Clips sidokjol	Clips side skirt
--	216986	x	Sidokjol höger fram (Blackline)	Side skirt front right (Blackline)
--	215549	M	Dekal sidokjol d:o	Decal side skirt rear d:o
--	215490	x	Clips sidokjol	Clips side skirt
17	215494	x	List tält höger bak (Blueline)	List rear right (Blueline)
--	217024	x	List tält höger bak (Blackline)	List rear right (Blackline)
18	215497	x	List tält rak L=4233 (Blueline)	List straight L=4233 (Blueline)
--	217401	x	List tält rak L=4233 (Blackline)	List straight L=4233 (Blackline)
19	215495	x	List tält vänster bak (Blueline)	List rear left (Blueline)
--	217025	x	List tält vänster bak (Blackline)	List rear left (Blackline)

M= Metervara
T= Tillbehör

M= On the metre
T= Accessory

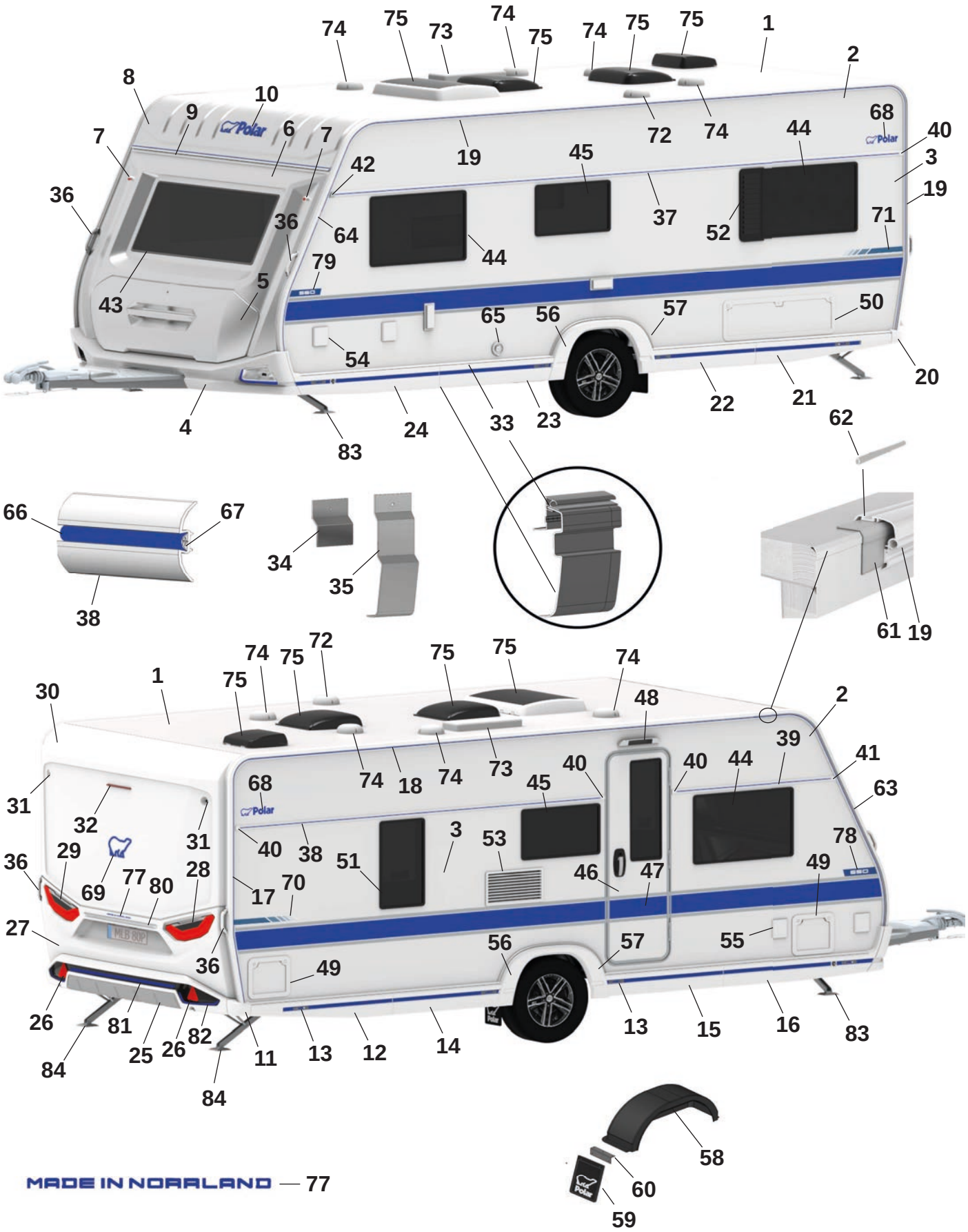
74
75
73
74
75
74
75
75
1
2
8
10
9
7
6
7
68
40
3
19
36
42
19
45
72
74
44
37
52
71
36
64
44
79
5
43
65
56
57
50
54
20
4
83
24
33
23
22
21
62
66
67
34
35
38
61
19
74
75
72
75
75
74
30
1
75
48
2
39
41
31
32
68
74
18
74
73
40
40
44
45
63
31
40
38
3
53
78
36
29
51
46
47
49
69
77
80
28
17
70
27
56
57
55
36
49
26
81
82
13
15
16
83
84
25
26
11
13
12
14
84
58
60
59
MADE IN NORRLAND — 77

Pos Fig	Det. nr Part. No	560 FW	Benämning	Description
20	215526	x	Hörn gavel bak (Blueline)	Corner rear gable (Blueline)
--	216980	x	Hörn gavel bak (Blackline)	Corner rear gable (Blackline)
21	215546	x	Sidokjol vänster bak (Blueline)	Side skirt rear left (Blueline)
--	217487	M	Dekal sidokjol	Decal side skirt rear
--	215490	x	Clips sidokjol	Clips side skirt
--	216988	x	Sidokjol vänster bak (Blackline)	Side skirt rear left (Blackline)
--	215549	M	Dekal sidokjol	Decal side skirt rear
--	215490	x	Clips sidokjol	Clips side skirt
22	216006	x	Sidokjol förlängare L=1070 (Blueline)	Side skirt extention L=1070 (Blueline)
--	217487	M	Dekal sidokjol d:o	Decal side skirt rear d:o
--	215490	x	Clips sidokjol	Clips side skirt
--	217456	x	Sidokjol förlängare L=1070 (Blackline)	Side skirt extention L=1070 (Blackline)
--	215549	M	Dekal sidokjol d:o	Decal side skirt rear d:o
--	215490	x	Clips sidokjol	Clips side skirt
23	216005	x	Sidokjol förlängare L=1165 (Blueline)	Side skirt extention L=1165 (Blueline)
--	217487	M	Dekal sidokjol	Decal side skirt rear
--	215490	x	Clips sidokjol	Clips side skirt
--	217455	x	Sidokjol förlängare L=1165 (Blackline)	Side skirt extention L=1165 (Blackline)
--	215549	M	Dekal sidokjol	Decal side skirt rear
--	215490	x	Clips sidokjol	Clips side skirt
24	215544	x	Sidokjol vänster fram (Blueline)	Side skirt front left (Blueline)
--	217487	M	Dekal sidokjol	Decal side skirt rear
--	215490	x	Clips sidokjol	Clips side skirt
--	216990	x	Sidokjol vänster fram (Blackline)	Side skirt front left (Blackline)
--	215549	M	Dekal sidokjol	Decal side skirt rear
--	215490	x	Clips sidokjol	Clips side skirt
25	215925	x	Bumper bak kpl. (Blueline)	Bumper rear cpl. (Blueline)
--	217030	x	Bumper bak kpl. (Blackline)	Bumper rear cpl. (Blackline)
26	215499	x	Reflex bumper bak	Reflex bumper rear
27	215522	x	Plast gavel bak mittdel	Plastic gable rear middle
--	505651	x	Belysning skylt	Plate lamp
28	508381	x	Kombinationslampa bak H	Combination lamp rear R
29	508380	x	Kombinationslampa bak V	Combination lamp rear L
30	215521	x	Plast gavel bak överdel	Plastic gable rear upper
31	508385	x	Lampa breddmarkering bak	Lamp width marking rear
32	508386	x	Lampa bromsljus bak	Lamp break light rear
33	215886	x	Avbärarlist L=2500 (Framför hjulhus) (Blueline)	Carrier list L=2500 (In front of wheelhouse) (Blueline)
--	217434	x	Avbärarlist L=2925 (Framför hjulhus) (Blackline)	Carrier list L=2500 (In front of wheelhouse) (Blackline)
--	215885	x	Avbärarlist L=2925 (Bakom hjulhus) (Blueline)	Carrier list L=2925 (Behind the wheelhouse) (Blueline)
--	217435	x	Avbärarlist L=2925 (Bakom hjulhus) (Blackline)	Carrier list L=2925 (Behind the wheelhouse) (Blackline)
34	215917	x	Stöd sidokjol 69,5x100	Support side skirt 69,5x100
35	216272	x	Stöd sidokjol 60x173,5	Support side skirt 60x173,5
36	216428	x	Draghandtag (Blueline)	Handle (Blueline)
--	217021	x	Draghandtag (Blackline)	Handle (Blackline)
37	215876	x	Midjelist V L=5393	List middle Left L=5393
38	215869	x	Midjelist H bak L=3313	List middle Right rear L=3313
39	215867	x	Midjelist H fram L=1445	List middle Right front L=1445
40	215072	x	Ändavslut rak	End protection straight
41	215078	x	Ändavslut H fram	End protection front R
42	215079	x	Ändavslut V fram	End protection front L

M= Metervara
T= Tillbehör

M= On the metre
T= Accessory

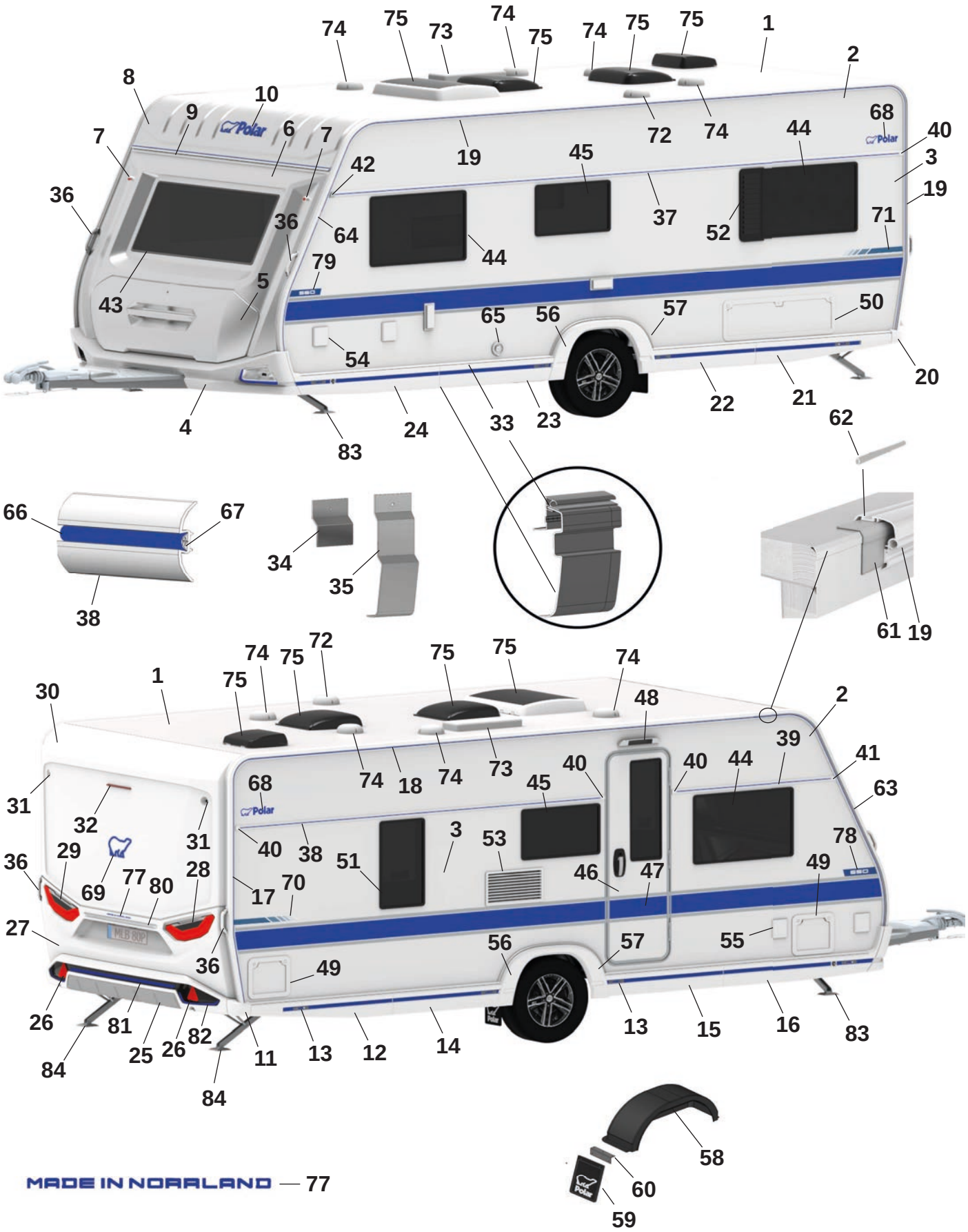
74 75 73 74 75 74 75 75 1
2
8 10 9 6 7 7
68 40 3 19
72 74 44
19 45 42
36 36 64 44 37 52 71
79 5 43
65 56 57 50
54 20
4 83 24 33 23 22 21
62
66 67
34 35
38
61 19
74 75 72 75 75 74
30 1 75 48 2
39 41
31 32 31 74 18 74 73 40 40 44 63
68 45
36 29 69 77 80 28 40 38 51 3 53 46 47 78 49
17 70
27 36 49 56 57 55
26 81 25 26 82 11 13 12 14 13 15 16 83
84 84
58
60
59
MADE IN NORRLAND — 77

Pos Fig	Det. nr Part. No	560 FW	Benämning	Description
43	215598	x	Fönster front 600x1450 kpl.	Front window 600x1450 cpl.
44	212413	x	Fönster öppningsbart 550x900 kpl.	Window openable 550x900 cpl.
45	212411	x	Fönster öppningsbart 400x700 kpl.	Window openable 400x700 cpl.
46	217797	x	Dörr ytter m. fönster kpl.	Outer door with window kpl.
47	217108	x	Dekal dörr (Blueline)	Door decal (Blueline)
--	217819	x	Dekal dörr (Blackline)	Door decal (Blackline)
48	508061	x	Belysning utvändigt	Outer light
49	207759	x	Lucka m. innerram, utan spegel	Door with frame inner, without plate
50	14-701045	x	Lucka m innerram, utan spegel	Door with frame inner, without plate
51	212409	x	Fönster öppningsbart 350x500 kpl.	Window openable 350x500 cpl.
52	212476	T	Ventilationsgaller V	Ventilator grill L
53	214773	x	Galler ventilation kyl	Grill ventilation refrigerator
54	508106	x	Elintag 230 V	El. connection 230 V
55	508107	x	Eluttag 230 V	El connection 230 V
--		x	Tältservice	Tentservice
--		x	Eluttag 12 V	El connection 12 V
--		x	TV-antenn in/ut	TV-aerial in/out
56	215541	x	Hjulhusbräddare (Vit)	Mudguard (White)
--	217396	x	Hjulhusbräddare (Svart)	Mudguard (Black)
--	801539	x	Skruv 3,5x25	Screw 3,5x25
--	215918	x	Täckhatt för skruv (Vit)	Cover cap for screw (White)
--	318380	x	Täckhatt för skruv (Svart)	Cover cap for screw (Black)
57	215551	x	List al. hjulhusbräddare	List al. mudguard
--	801529	x	Skruv 4,2x16	Screw 4,2x16
58	212894	x	Hjulhus	Wheel housing
--	212895	x	Isolering hjulhus	Insulation wheel housing
59	102470	x	Stänkskydd	Splash guard
60	101223	x	Fäste stänkskydd	Bracket splash guard
--	800118	x	Skruv	Screw
61	215491	M	List tätning 74mm	Seal strip 74mm
62	208323	x	Styrstift list tält 50x3,5 mm	Pin for list 50x6,5 mm
63	215493	x	List höger fram (Blueline)	List front right (Blueline)
--	217023	x	List höger fram (Blackline)	List front right (Blackline)
64	215492	x	List vänster fram (Blueline)	List front left (Blueline)
--	217022	x	List vänster fram (Blackline)	List front left (Blackline)
65	601486	x	Skorsten väggmontage kpl.	Chimney kpl.
66	217561	M	List dekor plast (Blueline)	List decor plastic (Blueline)
--	210364	M	List dekor plast (Blackline)	List decor plastic (Blackline)
67	208236	M	Butyl profil 15x2 (30 m/rulle)	Seal strip 15x2 (30 m/roll)
68	212558	x	Emblem (Blueline)	Emblem (Blueline)
--	350858	x	Emblem (Blackline)	Emblem (Blackline)
69	217793	x	Emblem (Blueline)	Emblem (Blueline)
--	214217	x	Emblem (Blackline)	Emblem (Blackline)
70	217788	x	Dekal H (Blueline)	Decal R (Blueline)
--	217790	x	Dekal H (Blackline)	Decal R (Blackline)
71	217787	x	Dekal V (Blueline)	Decal L (Blueline)
--	217789	x	Dekal V (Blackline)	Decal L (Blackline)
72	401495	x	Motor köksfläkt kpl.	Motor kitchen fan cpl.
73	208023	x	Ventil tak för (kyl/frys)	Ventilator roof for refrigerator (refr./freeze)
74	00970024	x	Ventilator kpl.	Ventilator cpl.

M= Metervara
T= Tillbehör

M= On the metre
T= Accessory

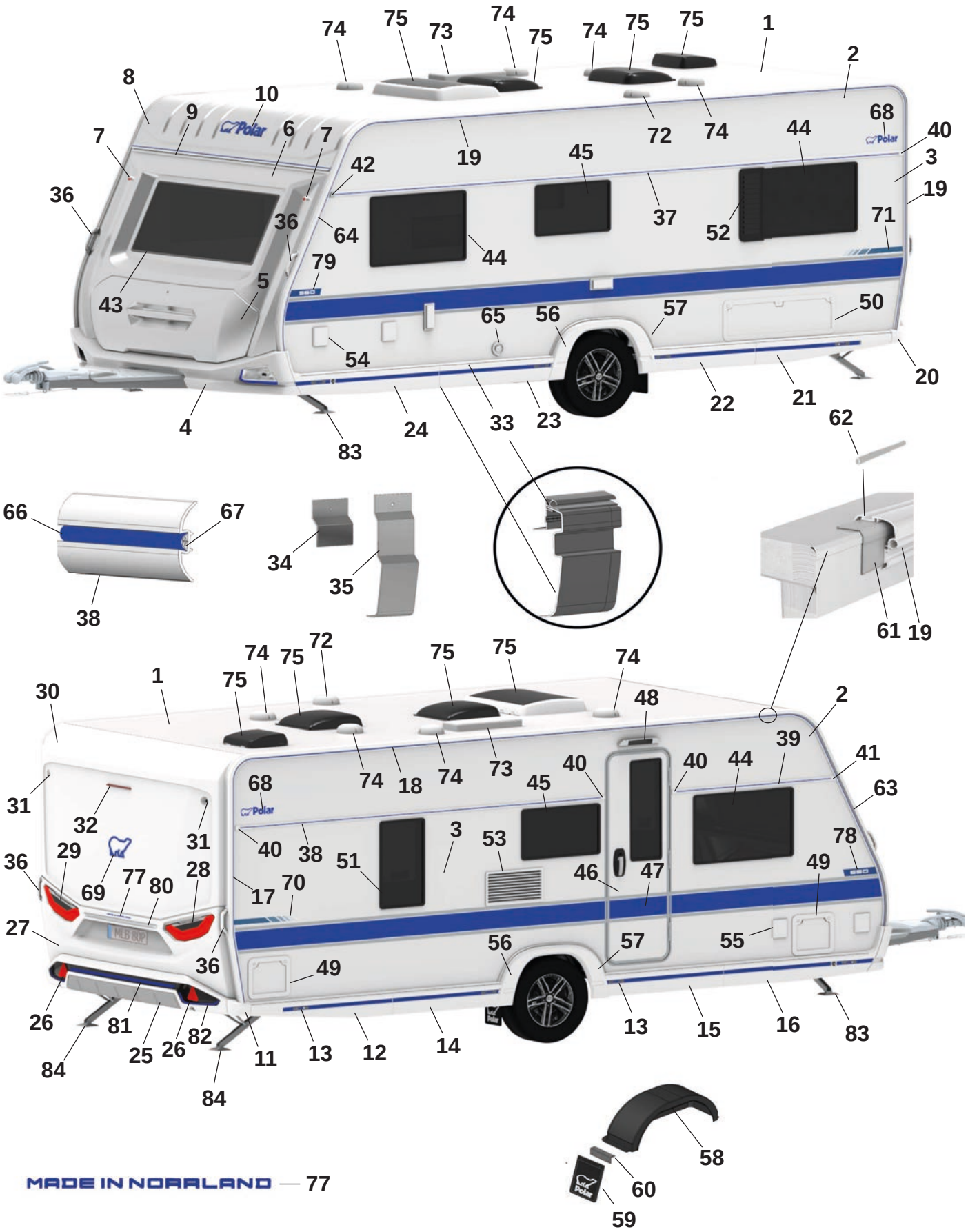
74 75 73 74 75 74 75 75 1
2
8 10 9 6 7 7
68 40 3 19
72 74 44
19 45 42
36 36 64 44 37 52 71
79 5 43
65 56 57 50
54 20
4 83 24 33 23 22 21
62
66 67
34 35
38
61 19
74 75 72 75 75 74
30 1 75 48 2
39 41
31 32 31 74 18 74 73 40 40 44 63
68 45
36 29 69 77 80 28 40 38 51 3 53 46 47 78 49
17 70
27 36 49 56 57 55
26 81 25 26 82 11 13 12 14 13 15 16 83
84 84
58
60
59
MADE IN NORRLAND — 77

Pos Fig	Det. nr Part. No		Benämning	Description
75	208690	x	Taklucka 400x400 Mini-Heki kpl.	Roof hatch 400x400 Mini-Heki cpl.
--	207780	x	Taklucka Heki 2 De Luxe 655x960	Roof hatch Heki 2 De Luxe 655x960
--	350635	T	Taklucka 500x700 Midi-Heki kpl.	Taklucka 500x700 Midi-Heki cpl.
76	215045	x	Taklucka 280x280 kpl. tvättrum	Roof hatch 280x280 cpl. washroom
77	217792	x	Dekal "Made in Norrland" (Blueline)	Decal "Made in Norrland" (Blueline)
--	217791	x	Dekal "Made in Norrland" (Blackline)	Decal "Made in Norrland" (Blackline)
78	217775	x	Dekal "560" H (Blueline)	Decal "560" R (Blueline)
--	217761	x	Dekal "560" H (Blackline)	Decal "560" R (Blackline)
79	217776	x	Dekal "560" V (Blueline)	Decal "560" L (Blueline)
--	217762	x	Dekal "560" V (Blackline)	Decal "560" L (Blackline)
80	215539	x	Dekorlist (Blueline)	Decor list (Blueline)
--	215540	x	Dekorlist (Blackline)	Decor list (Blackline)
81	217826	x	Dekal bumper (Blueline)	Decal bumper (Blueline)
--	217828	x	Dekal bumper (Blackline)	Decal bumper (Blackline)
82	217817	x	Dekalkit (Fram och bak) (Blueline)	Decalkit (Front and rear) (Bluekline)
--	217821	x	Dekalkit (Fram och bak) (Blackline)	Decalkit (Front and rear) (Blackline)
83	344997	x	Stödben fram	Support legs front
84	344996	x	Stödben bak	Support legs rear

M= Metervara
T= Tillbehör

M= On the metre
T= Accessory

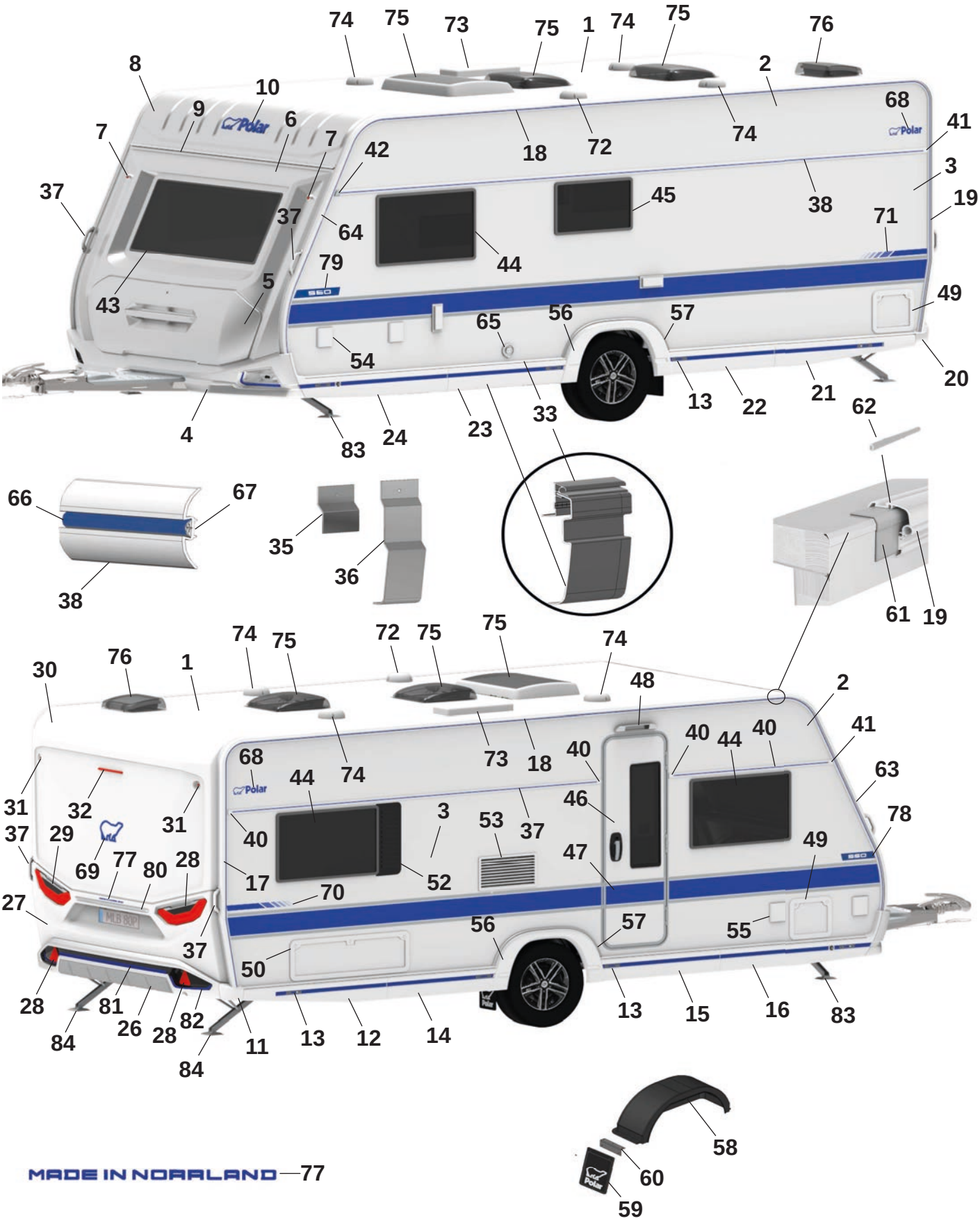
74 75 73 75 1 74 75 76
8 10 9 6 7 7 42 18 72 74 2 68 41
37 37 64 45 38 3 19
43 5 79 44 71
49
65 56 57
54 20
4 83 24 23 33 13 22 21 62
66 67
35 36 38
61 19
74 75 72 75 75 74
30 76 1 48 2
40 44 40 41
68 44 74 73 18 40 63
31 32 31 46 78
37 29 3 53 37 49
69 77 80 28 40 47
17 52 70
27 56 57 55
37 50
28 81 26 28 82 13 12 14 13 15 16 83
84 11 84
58
60
59
MADE IN NORRLAND—77

Pos Fig	Det. nr Part. No	560 FD	Benämning	Description
1	213254	x	Plåt tak 8100x2475	Roofing plate 8100x2475
2	212830	x	Plåt sida övre 6800x605	Side plate upper 6800x605
3	217375	x	Plåt sida undre 6800x1475 (Blueline)	Side plate lower 6800x1475 (Blueline)
--	217429	x	Plåt sida undre 6800x1475 (Blackline)	Side plate lower 6800x1475 (Blackline)
4	217664	x	Front spoiler kpl. (Blueline)	Front spoiler cpl. (Blueline)
--	217029	x	Front spoiler kpl. (Blackline)	Front spoiler cpl. (Blackline)
--	508425	x	Positionsljus	Position light
5	215832	x	Lucka gasolkoffert ink. handtag (Blueline)	Lid LPG compartment inc. handle (Blueline)
--	216968	x	Handtag kpl. m. dekorlist (Blueline)	Handle cpl. with decorative strip (Blueline)
--	217813	x	Lucka gasolkoffert ink. handtag (Blackline)	Lid LPG compartment inc. handle (Blackline)
--	217661	x	Handtag kpl. m. dekorlist (Blackline)	Handle cpl. with decorative strip (Blackline)
6	215563	x	Plast gavel främre mittdel	Plastic gable front middle
7	508424	x	Lampa breddmarkering fram	Lamp width marking front
8	215564	x	Gavel främre överdel	Gable front upper
9	215528	x	List markis fram L=2371	List front L=2371
10	210539	x	Dekal (Blueline)	Decal (Blueline)
--	214216	x	Dekal (Blackline)	Decal (Blackline)
11	215527	x	Hörn gavel bak (Blueline)	Corner rear gable (Blueline)
--	216979	x	Hörn gavel bak (Blackline)	Corner rear gable (Blackline)
12	215545	x	Sidokjol höger bak (Blueline)	Side skirt rear right (Blueline)
--	217487	M	Dekal sidokjol d:o	Decal side skirt d:o
--	215490	x	Clips sidokjol	Clips side skirt
--	216982	x	Sidokjol höger bak (Blackline)	Side skirt rear right (Blackline)
--	215549	M	Dekal sidokjol d:o	Decal side skirt rear d:o
--	215490	x	Clips sidokjol	Clips side skirt
13	506506	x	Belysning sidomarkering	Light, side marking
14	216007	x	Sidokjol förlängare L=1070 (Blueline)	Side skirt extention L=1070 (Blueline)
--	217487	M	Dekal sidokjol d:o	Decal side skirt rear d:o
--	215490	x	Clips sidokjol	Clips side skirt
--	217454	x	Sidokjol förlängare L=1070 (Blackline)	Side skirt extention L=1070 (Blackline)
--	215549	M	Dekal sidokjol d:o	Decal side skirt rear d:o
--	215490	x	Clips sidokjol	Clips side skirt
15	216004	x	Sidokjol förlängare L=1165 (Blueline)	Side skirt extention L=1165 (Blueline)
--	217487	M	Dekal sidokjol d:o	Decal side skirt rear d:o
--	215490	x	Clips sidokjol	Clips side skirt
--	217445	x	Sidokjol förlängare L=1165 (Blackline)	Side skirt extention L=1165 (Blackline)
--	215549	M	Dekal sidokjol d:o	Decal side skirt rear d:o
--	215490	x	Clips sidokjol	Clips side skirt
16	215543	x	Sidokjol höger fram (Blueline)	Side skirt front right (Blueline)
--	217487	M	Dekal sidokjol d:o	Decal side skirt rear d:o
--	215490	x	Clips sidokjol	Clips side skirt
--	216986	x	Sidokjol höger fram (Blackline)	Side skirt front right (Blackline)
--	215549	M	Dekal sidokjol d:o	Decal side skirt rear d:o
--	215490	x	Clips sidokjol	Clips side skirt
17	215494	x	List tält höger bak (Blueline)	List rear right (Blueline)
--	217024	x	List tält höger bak (Blackline)	List rear right (Blackline)
18	215497	x	List tält rak L=4233 (Blueline)	List straight L=4233 (Blueline)
--	217401	x	List tält rak L=4233 (Blackline)	List straight L=4233 (Blackline)
19	215495	x	List tält vänster bak (Blueline)	List rear left (Blueline)
--	217025	x	List tält vänster bak (Blackline)	List rear left (Blackline)

M= Metervara
T= Tillbehör

M= On the metre
T= Accessory

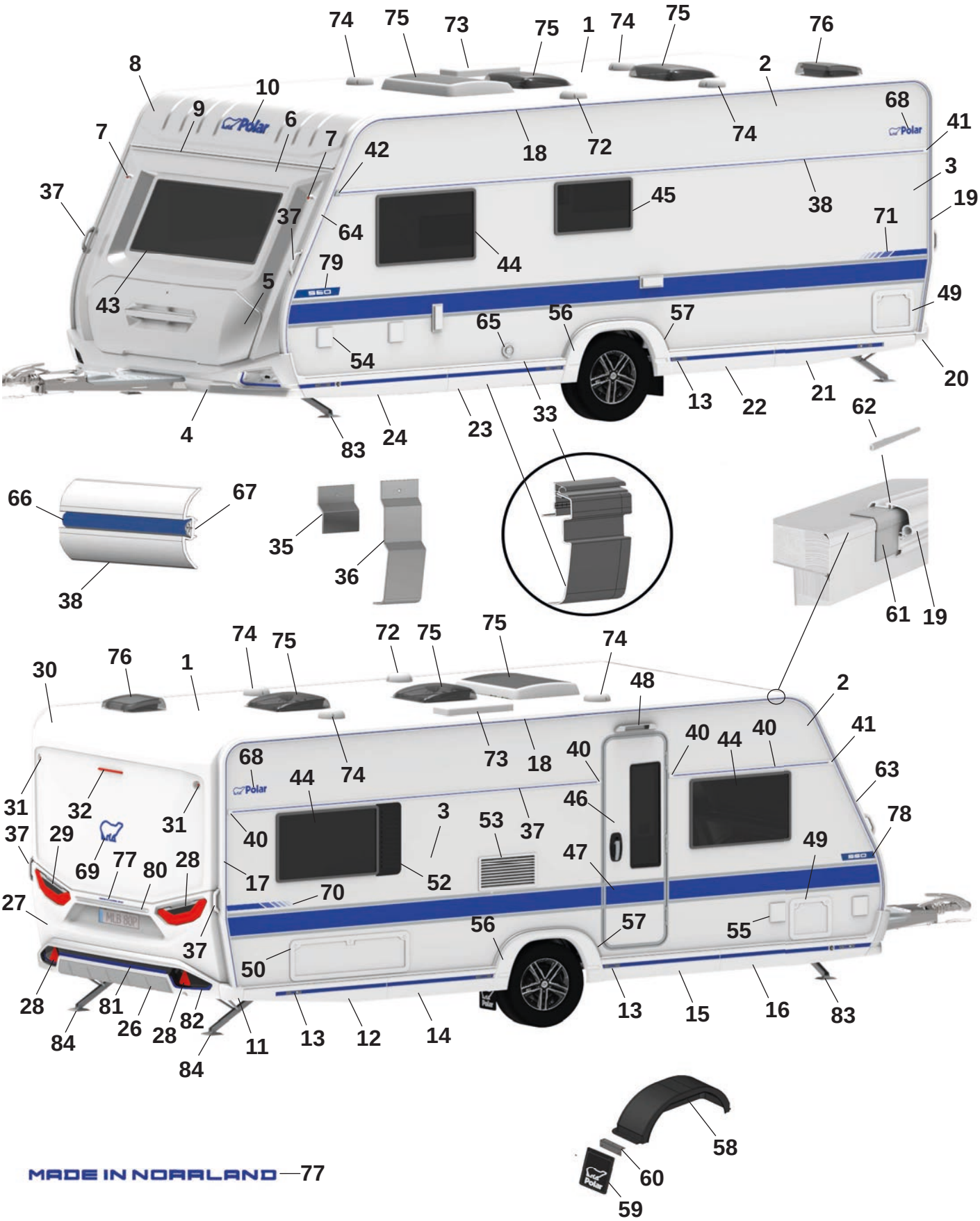
74 75 73 75 1 74 75 76
8 10 9 6 7 7 42 18 72 74 2 68 41
37 37 64 44 45 38 3 19 71
43 5 79 49
65 56 57 54 20
4 83 24 23 33 13 22 21 62
66 67 35 36 38 61 19
74 75 72 75 75 74
30 76 1 48 2
40 44 40 41
68 44 74 73 18 40 63
31 32 31 46 78
37 29 69 77 80 28 3 53 37 47 49
40 17 52 70
27 37 56 57 55
50 28 81 26 28 82 84 11 13 12 14 13 15 16 83
84
58
60
59
MADE IN NORRLAND—77

Pos Fig	Det. nr Part. No	560 FD	Benämning	Description
20	215526	x	Hörn gavel bak (Blueline)	Corner rear gable (Blueline)
--	216980	x	Hörn gavel bak (Blackline)	Corner rear gable (Blackline)
21	215546	x	Sidokjol vänster bak (Blueline)	Side skirt rear left (Blueline)
--	217487	M	Dekal sidokjol	Decal side skirt rear
--	215490	x	Clips sidokjol	Clips side skirt
--	216988	x	Sidokjol vänster bak (Blackline)	Side skirt rear left (Blackline)
--	215549	M	Dekal sidokjol	Decal side skirt rear
--	215490	x	Clips sidokjol	Clips side skirt
22	216006	x	Sidokjol förlängare L=1070 (Blueline)	Side skirt extention L=1070 (Blueline)
--	217487	M	Dekal sidokjol d:o	Decal side skirt rear d:o
--	215490	x	Clips sidokjol	Clips side skirt
--	217456	x	Sidokjol förlängare L=1070 (Blackline)	Side skirt extention L=1070 (Blackline)
--	215549	M	Dekal sidokjol d:o	Decal side skirt rear d:o
--	215490	x	Clips sidokjol	Clips side skirt
23	216005	x	Sidokjol förlängare L=1165 (Blueline)	Side skirt extention L=1165 (Blueline)
--	217487	M	Dekal sidokjol	Decal side skirt rear
--	215490	x	Clips sidokjol	Clips side skirt
--	217455	x	Sidokjol förlängare L=1165 (Blackline)	Side skirt extention L=1165 (Blackline)
--	215549	M	Dekal sidokjol	Decal side skirt rear
--	215490	x	Clips sidokjol	Clips side skirt
24	215544	x	Sidokjol vänster fram (Blueline)	Side skirt front left (Blueline)
--	217487	M	Dekal sidokjol	Decal side skirt rear
--	215490	x	Clips sidokjol	Clips side skirt
--	216990	x	Sidokjol vänster fram (Blackline)	Side skirt front left (Blackline)
--	215549	M	Dekal sidokjol	Decal side skirt rear
--	215490	x	Clips sidokjol	Clips side skirt
25	215925	x	Bumper bak kpl. (Blueline)	Bumper rear cpl. (Blueline)
--	217030	x	Bumper bak kpl. (Blackline)	Bumper rear cpl. (Blackline)
26	215499	x	Reflex bumper bak	Reflex bumper rear
27	215522	x	Plast gavel bak mittdel	Plastic gable rear middle
--	505651	x	Belysning skylt	Plate lamp
28	508381	x	Kombinationslampa bak H	Combination lamp rear R
29	508380	x	Kombinationslampa bak V	Combination lamp rear L
30	215521	x	Plast gavel bak överdel	Plastic gable rear upper
31	508385	x	Lampa breddmarkering bak	Lamp width marking rear
32	508386	x	Lampa bromsljus bak	Lamp break light rear
33	215886	x	Avbärarlist L=2500 (Framför hjulhus) (Blueline)	Carrier list L=2500 (In front of wheelhouse) (Blueline)
--	217434	x	Avbärarlist L=2925 (Framför hjulhus) (Blackline)	Carrier list L=2500 (In front of wheelhouse) (Blackline)
--	215885	x	Avbärarlist L=2925 (Bakom hjulhus) (Blueline)	Carrier list L=2925 (Behind the wheelhouse) (Blueline)
--	217435	x	Avbärarlist L=2925 (Bakom hjulhus) (Blackline)	Carrier list L=2925 (Behind the wheelhouse) (Blackline)
34	215917	x	Stöd sidokjol 69,5x100	Support side skirt 69,5x100
35	216272	x	Stöd sidokjol 60x173,5	Support side skirt 60x173,5
36	216428	x	Draghandtag (Blueline)	Handle (Blueline)
--	217021	x	Draghandtag (Blackline)	Handle (Blackline)
37	215876	x	Midjelist V L=5393	List middle Left L=5393
38	215869	x	Midjelist H bak L=3313	List middle Right rear L=3313
39	215867	x	Midjelist H fram L=1445	List middle Right front L=1445
40	215072	x	Ändavslut rak	End protection straight
41	215078	x	Ändavslut H fram	End protection front R
42	215079	x	Ändavslut V fram	End protection front L

M= Metervara
T= Tillbehör

M= On the metre
T= Accessory

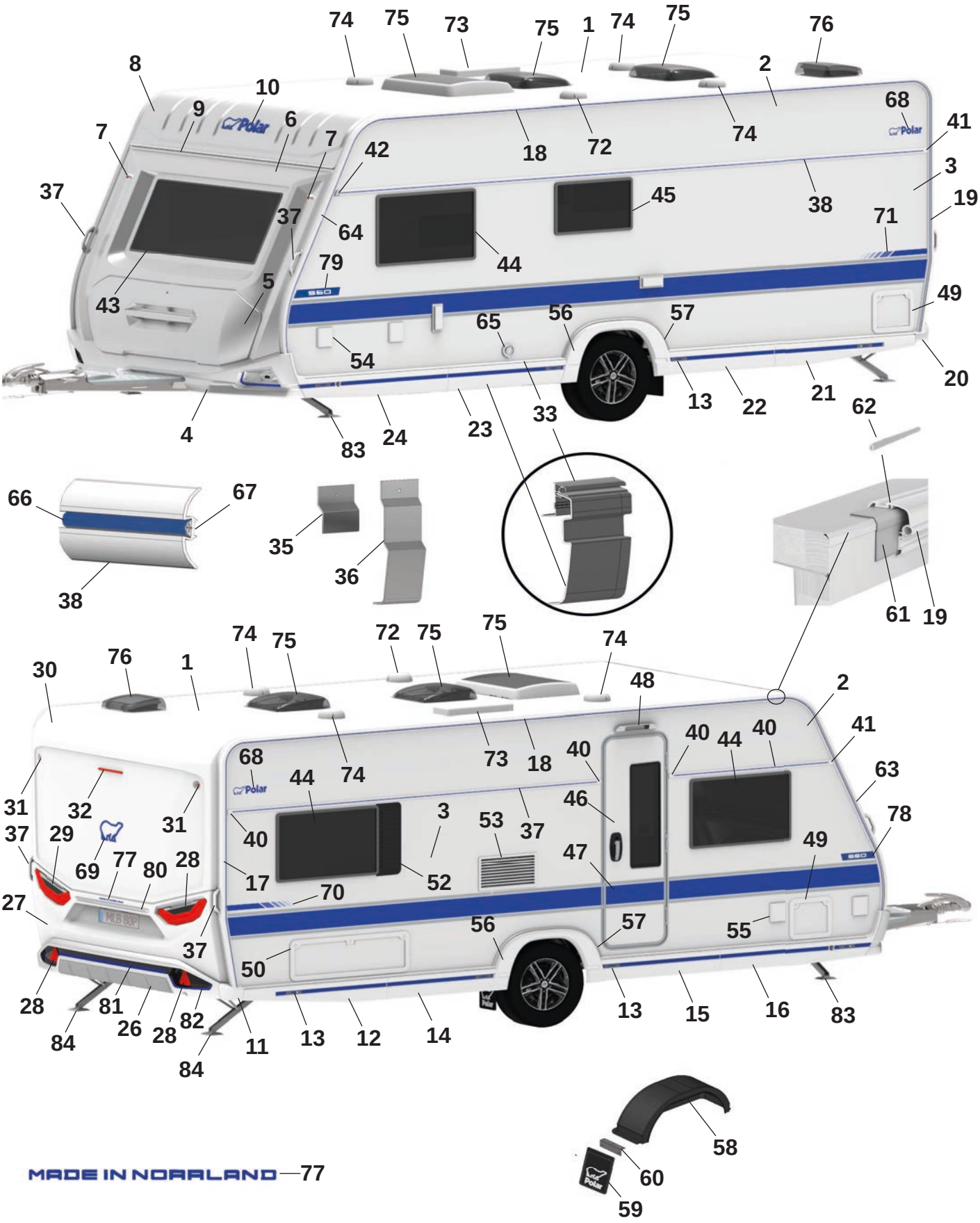
74 75 73 75 1 74 75 76
8 10 9 6 7 7 42 18 72 74 2 68 41
37 37 64 44 45 38 3 19 71
43 5 79 49
65 56 57 54 20
4 83 24 23 33 13 22 21 62
66 67 35 36 38 61 19
74 75 72 75 75 74
30 76 1 48 2
74 73 18 40 40 44 40 41
68 44 63
31 32 31 3 53 37 46 78
37 29 69 77 80 28 40 17 52 70 47 49
27 37 56 57 55
50
28 81 26 28 82 84 84 11 13 12 14 13 15 16 83
58 60 59
MADE IN NORRLAND—77

Pos Fig	Det. nr Part. No	560 FD	Benämning	Description
43	215598	x	Fönster front 600x1450 kpl.	Front window 600x1450 cpl.
44	212413	x	Fönster öppningsbart 550x900 kpl.	Window openable 550x900 cpl.
45	212411	x	Fönster öppningsbart 400x700 kpl.	Window openable 400x700 cpl.
46	217797	x	Dörr ytter m. fönster kpl.	Outer door with window kpl.
47	217108	x	Dekal dörr (Blueline)	Door decal (Blueline)
--	217819	x	Dekal dörr (Blackline)	Door decal (Blackline)
48	508061	x	Belysning utvändigt	Outer light
49	207759	x	Lucka m. innerram, utan spegel	Door with frame inner, without plate
50	14-701045	x	Lucka m innerram, utan spegel	Door with frame inner, without plate
52	212477	T	Ventilationsgaller H	Ventilator grill R
53	214773	x	Galler ventilation kyl	Grill ventilation refrigerator
54	508106	x	Elintag 230 V	El. connection 230 V
55	508107	x	Eluttag 230 V	El connection 230 V
--		x	Tältservice	Tentservice
--		x	Eluttag 12 V	El connection 12 V
--		x	TV-antenn in/ut	TV-aerial in/out
56	215541	x	Hjulhusbräddare (Blueline)	Mudguard (Blueline)
--	217396	x	Hjulhusbräddare (Blackline)	Mudguard (Blackline)
--	801539	x	Skruv 3,5x25	Screw 3,5x25
--	215918	x	Täckhatt för skruv (Vit)	Cover cap for screw (White)
	318380	x	Täckhatt för skruv (Svart)	Cover cap for screw (Black)
57	215551	x	List al. hjulhusbräddare	List al. mudguard
--	801529	x	Skruv 4,2x16	Screw 4,2x16
58	212894	x	Hjulhus	Wheel housing
--	212895	x	Isolering hjulhus	Insulation wheel housing
59	102470	x	Stänkskydd	Splash guard
60	101223	x	Fäste stänkskydd	Bracket splash guard
--	800118	x	Skruv	Screw
61	215491	M	List tätning 74mm	Seal strip 74mm
62	208323	x	Styrstift list tält 50x3,5 mm	Pin for list 50x6,5 mm
63	215493	x	List höger fram (Blueline)	List front right (Blueline)
--	217023	x	List höger fram (Blackline)	List front right (Blackline)
64	215492	x	List vänster fram (Blueline)	List front left (Blueline)
--	217022	x	List vänster fram (Blackline)	List front left (Blackline)
65	601486	x	Skorsten väggmontage kpl.	Chimney kpl.
66	217561	M	List dekor plast (Blueline)	List decor plastic (Blueline)
--	210364	M	List dekor plast (Blackline)	List decor plastic (Blackline)
67	208236	M	Butyl profil 15x2 (30 m/rulle)	Seal strip 15x2 (30 m/roll)
68	212558	x	Emblem (Blueline)	Emblem (Blueline)
--	350858	x	Emblem (Blackline)	Emblem (Blackline)
69	217793	x	Emblem (Blueline)	Emblem (Blueline)
--	214217	x	Emblem (Blackline)	Emblem (Blackline)
70	217788	x	Dekal H (Blueline)	Decal R (Blueline)
--	217790	x	Dekal H (Blackline)	Decal R (Blackline)
71	217787	x	Dekal V (Blueline)	Decal L (Blueline)
--	217789	x	Dekal V (Blackline)	Decal L (Blackline)
72	401495	x	Motor köksfläkt kpl.	Motor kitchen fan cpl.
73	208023	x	Ventil tak för (kyl/frys)	Ventilator roof for refrigerator (refr./freeze)
74	00970024	x	Ventilator kpl.	Ventilator cpl.
75	208690	x	Taklucka 400x400 Mini-Heki kpl.	Roof hatch 400x400 Mini-Heki cpl.

M= Metervara
T= Tillbehör

M= On the metre
T= Accessory

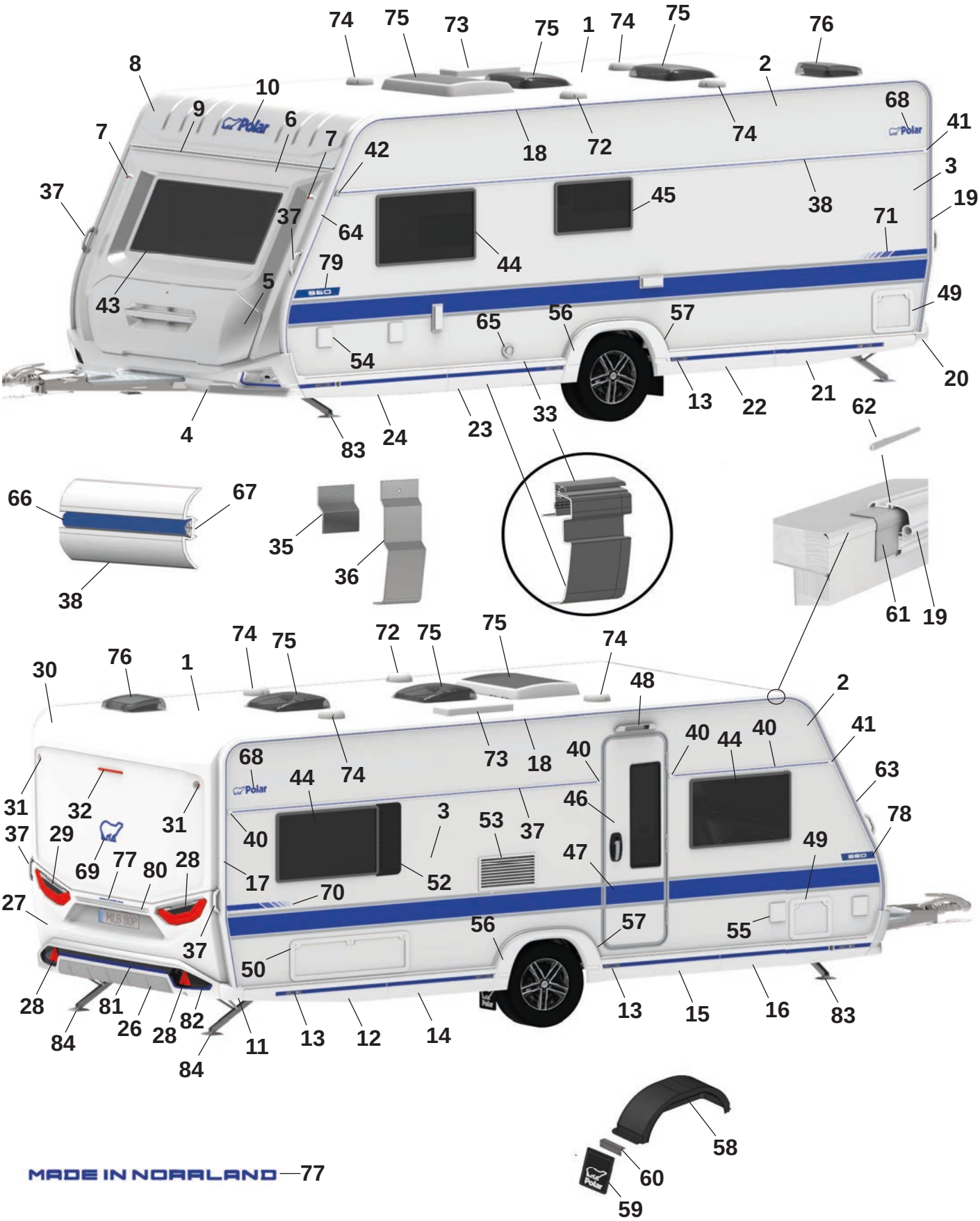
74 75 73 75 1 74 75 76
8 10 9 6 7 7 42 18 72 74 2 68 41
37 37 64 44 45 38 3 19 71
43 5 79 49
65 56 57 54 20
4 83 24 23 33 13 22 21 62
66 67 35 36 38 61 19
74 75 72 75 75 74
30 76 1 48 2
40 44 40 41
68 44 74 73 18 40 63
31 32 31 46 78
37 29 3 53 37 49
69 77 80 28 40 47
27 17 52 70
56 57 55
37 50
28 81 26 28 82 13 12 14 13 15 16 83
84 11 84
58
60
59
MADE IN NORRLAND—77

Pos Fig	Det. nr Part. No		Benämning	Description
--	350635	T	Taklucka 500x700 Midi-Heki kpl.	Taklucka 500x700 Midi-Heki cpl.
76	215045	x	Taklucka 280x280 kpl. tvättrum	Roof hatch 280x280 cpl. washroom
77	217792	x	Dekal "Made in Norrland" (Blueline)	Decal "Made in Norrland" (Blueline)
--	217791	x	Dekal "Made in Norrland" (Blackline)	Decal "Made in Norrland" (Blackline)
78	217775	x	Dekal "560" H (Blueline)	Decal "560" R (Blueline)
--	217761	x	Dekal "560" H (Blackline)	Decal "560" R (Blackline)
79	217776	x	Dekal "560" V (Blueline)	Decal "560" L (Blueline)
--	217762	x	Dekal "560" V (Blackline)	Decal "560" L (Blackline)
80	215539	x	Dekorlist (Blueline)	Decor list (Blueline)
--	215540	x	Dekorlist (Blackline)	Decor list (Blackline)
81	217826	x	Dekal bumper (Blueline)	Decal bumper (Blueline)
--	217828	x	Dekal bumper (Blackline)	Decal bumper (Blackline)
82	217817	x	Dekalkit (Fram och bak) (Blueline)	Decalkit (Front and rear) (Bluekline)
--	217821	x	Dekalkit (Fram och bak) (Blackline)	Decalkit (Front and rear) (Blackline)
83	344997	x	Stödben fram	Support legs front
84	344996	x	Stödben bak	Support legs rear

M= Metervara
T= Tillbehör

M= On the metre
T= Accessory

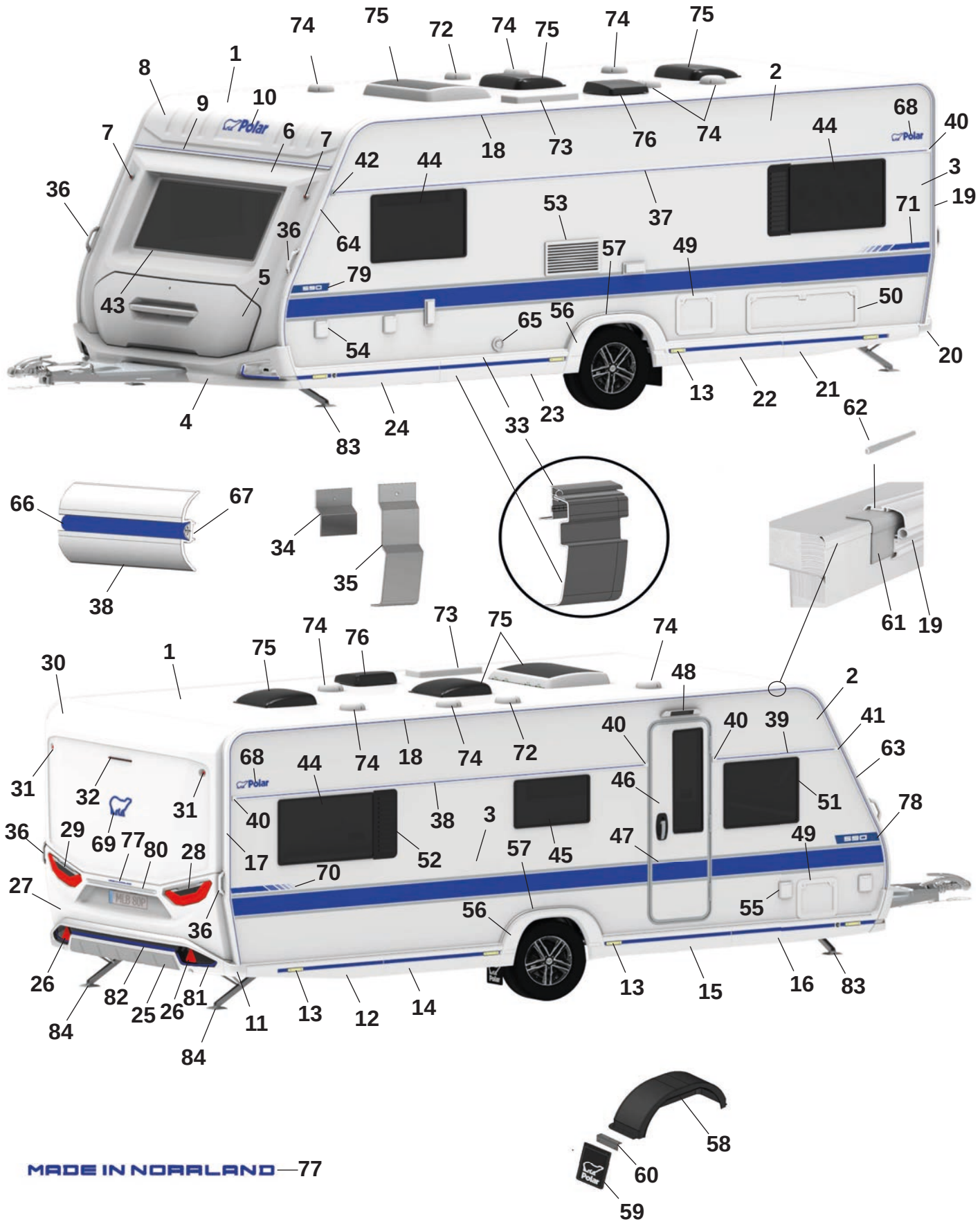
74 75 72 74 75 74 75
1 8 9 10 7 6 7 36 43 5 36 42 44 64 79 18 73 76 74 2 44 68 40 3 19 71 37 53 57 49 50 65 56 54 20 13 22 21 62 4 83 24 33 23
66 67 38 34 35 61 19
30 1 75 74 76 73 75 74 48 2 41 63 40 40 39 31 32 31 68 44 74 18 74 72 46 51 78 36 29 69 77 80 28 40 38 3 17 52 57 45 47 49 27 70 56 55 36 26 82 25 26 81 11 13 12 14 13 15 16 83 84 84
58 60 59
MADE IN NORRLAND—77

Pos Fig	Det. nr Part. No	590 S	Benämning	Description
1	213254	x	Plåt tak 8100x2475	Roofing plate 8100x2475
2	212830	x	Plåt sida övre 6800x605	Side plate upper 6800x605
3	217375	x	Plåt sida undre 6800x1475 (Blueline)	Side plate lower 6800x1475 (Blueline)
--	217429	x	Plåt sida undre 6800x1475 (Blackline)	Side plate lower 6800x1475 (Blackline)
4	217664	x	Front spoiler kpl. (Blueline)	Front spoiler cpl. (Blueline)
--	217029	x	Front spoiler kpl. (Blackline)	Front spoiler cpl. (Blackline)
--	508425	x	Positionsljus	Position light
5	215832	x	Lucka gasolkoffert ink. handtag (Blueline)	Lid LPG compartment inc. handle (Blueline)
--	216968	x	Handtag kpl. m. dekorlist (Blueline)	Handle cpl. with decorative strip (Blueline)
--	217813	x	Lucka gasolkoffert ink. handtag (Blackline)	Lid LPG compartment inc. handle (Blackline)
--	217661	x	Handtag kpl. m. dekorlist (Blackline)	Handle cpl. with decorative strip (Blackline)
6	215563	x	Plast gavel främre mittdel	Plastic gable front middle
7	508424	x	Lampa breddmarkering fram	Lamp width marking front
8	215564	x	Gavel främre överdel	Gable front upper
9	215528	x	List markis fram L=2371	List front L=2371
10	210539	x	Dekal (Blueline)	Decal (Blueline)
--	214216	x	Dekal (Blackline)	Decal (Blackline)
11	215527	x	Hörn gavel bak (Blueline)	Corner rear gable (Blueline)
--	216979	x	Hörn gavel bak (Blackline)	Corner rear gable (Blackline)
12	215545	x	Sidokjol höger bak (Blueline)	Side skirt rear right (Blueline)
--	217487	M	Dekal sidokjol d:o	Decal side skirt d:o
--	215490	x	Clips sidokjol	Clips side skirt
--	216982	x	Sidokjol höger bak (Blackline)	Side skirt rear right (Blackline)
--	215549	M	Dekal sidokjol d:o	Decal side skirt rear d:o
--	215490	x	Clips sidokjol	Clips side skirt
13	506506	x	Belysning sidomarkering	Light, side marking
14	216015	x	Sidokjol förlängare L=1210 (Blueline)	Side skirt extention L=1210 (Blueline)
--	217487	M	Dekal sidokjol d:o	Decal side skirt rear d:o
--	215490	x	Clips sidokjol	Clips side skirt
--	217428	x	Sidokjol förlängare L=1210 (Blackline)	Side skirt extention L=1210 (Blackline)
--	215549	M	Dekal sidokjol d:o	Decal side skirt rear d:o
--	215490	x	Clips sidokjol	Clips side skirt
15	216010	x	Sidokjol förlängare L=1305 (Blueline)	Side skirt extention L=1305 (Blueline)
--	217487	M	Dekal sidokjol d:o	Decal side skirt rear d:o
--	215490	x	Clips sidokjol	Clips side skirt
--	217424	x	Sidokjol förlängare L=1165 (Blackline)	Side skirt extention L=1165 (Blackline)
--	215549	M	Dekal sidokjol d:o	Decal side skirt rear d:o
--	215490	x	Clips sidokjol	Clips side skirt
16	215543	x	Sidokjol höger fram (Blueline)	Side skirt front right (Blueline)
--	217487	M	Dekal sidokjol d:o	Decal side skirt rear d:o
--	215490	x	Clips sidokjol	Clips side skirt
--	216986	x	Sidokjol höger fram (Blackline)	Side skirt front right (Blackline)
--	215549	M	Dekal sidokjol d:o	Decal side skirt rear d:o
--	215490	x	Clips sidokjol	Clips side skirt
17	215494	x	List tält höger bak (Blueline)	List rear right (Blueline)
--	217024	x	List tält höger bak (Blackline)	List rear right (Blackline)
18	215860	x	List tält rak L=4512 (Blueline)	List straight L=4512 (Blueline)
--	217402	x	List tält rak L=4512 (Blackline)	List straight L=4512 (Blackline)
19	215495	x	List tält vänster bak (Blueline)	List rear left (Blueline)
--	217025	x	List tält vänster bak (Blackline)	List rear left (Blackline)

M= Metervara
T= Tillbehör

M= On the metre
T= Accessory

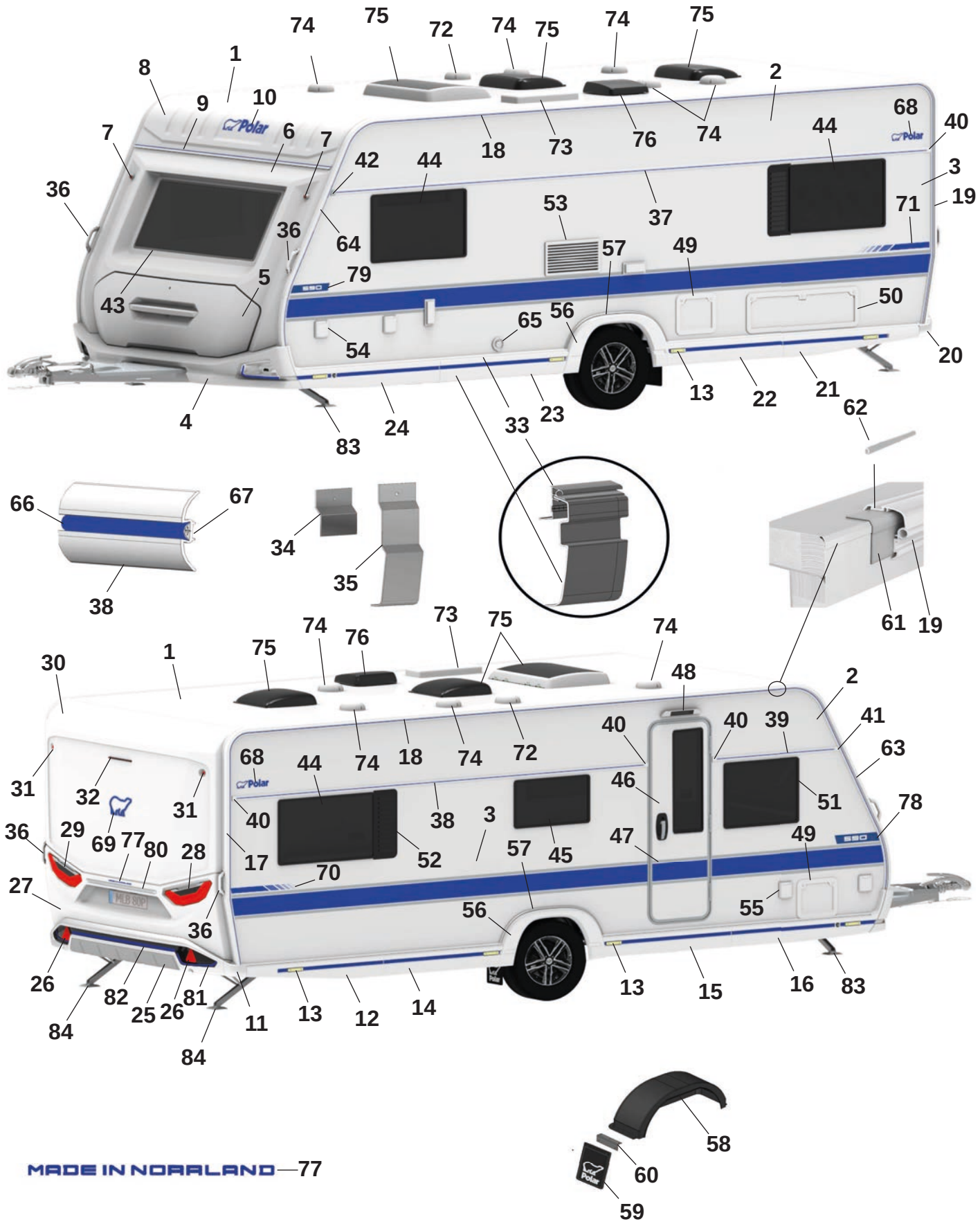
74
75
72
74
75
74
75
1
8
9
10
2
7
6
7
68
40
44
18
73
76
74
42
44
3
36
53
37
71
19
36
64
57
49
5
79
43
50
65
56
54
20
13
22
21
4
83
24
33
23
62
66
67
34
35
38
61
19
74
76
73
75
74
30
1
75
48
2
40
40
39
41
68
44
74
18
74
72
63
31
32
31
46
51
78
40
38
3
36
29
69
77
80
28
17
52
57
45
47
49
27
70
56
55
36
26
82
25
26
81
11
13
12
14
13
15
16
83
84
84
58
60
59

Pos Fig	Det. nr Part. No	590 S	Benämning	Description
20	215526	x	Hörn gavel bak (Blueline)	Corner rear gable (Blueline)
--	216980	x	Hörn gavel bak (Blackline)	Corner rear gable (Blackline)
21	215546	x	Sidokjol vänster bak (Blueline)	Side skirt rear left (Blueline)
--	217487	M	Dekal sidokjol	Decal side skirt rear
--	215490	x	Clips sidokjol	Clips side skirt
--	216988	x	Sidokjol vänster bak (Blackline)	Side skirt rear left (Blackline)
--	215549	M	Dekal sidokjol	Decal side skirt rear
--	215490	x	Clips sidokjol	Clips side skirt
22	216014	x	Sidokjol förlängare L=1210 (Blueline)	Side skirt extention L=1210 (Blueline)
--	217487	M	Dekal sidokjol d:o	Decal side skirt rear d:o
--	215490	x	Clips sidokjol	Clips side skirt
--	217427	x	Sidokjol förlängare L=1210 (Blackline)	Side skirt extention L=1210 (Blackline)
--	215549	M	Dekal sidokjol d:o	Decal side skirt rear d:o
--	215490	x	Clips sidokjol	Clips side skirt
23	216011	x	Sidokjol förlängare L=1305 (Blueline)	Side skirt extention L=1305 (Blueline)
--	217487	M	Dekal sidokjol	Decal side skirt rear
--	215490	x	Clips sidokjol	Clips side skirt
--	217426	x	Sidokjol förlängare L=1305 (Blackline)	Side skirt extention L=1305 (Blackline)
--	215549	M	Dekal sidokjol	Decal side skirt rear
--	215490	x	Clips sidokjol	Clips side skirt
24	215544	x	Sidokjol vänster fram (Blueline)	Side skirt front left (Blueline)
--	217487	M	Dekal sidokjol	Decal side skirt rear
--	215490	x	Clips sidokjol	Clips side skirt
--	216990	x	Sidokjol vänster fram (Blackline)	Side skirt front left (Blackline)
--	215549	M	Dekal sidokjol	Decal side skirt rear
--	215490	x	Clips sidokjol	Clips side skirt
25	215925	x	Bumper bak kpl. (Blueline)	Bumper rear cpl. (Blueline)
--	217030	x	Bumper bak kpl. (Blackline)	Bumper rear cpl. (Blackline)
26	215499	x	Reflex bumper bak	Reflex bumper rear
27	215522	x	Plast gavel bak mittdel	Plastic gable rear middle
--	505651	x	Belysning skylt	Plate lamp
28	508381	x	Kombinationslampa bak H	Combination lamp rear R
29	508380	x	Kombinationslampa bak V	Combination lamp rear L
30	215521	x	Plast gavel bak överdel	Plastic gable rear upper
31	508385	x	Lampa breddmarkering bak	Lamp width marking rear
32	508386	x	Lampa bromsljus bak	Lamp break light rear
33	215887	x	Avbärarlist L=2500 (Framför hjulhus) (Blueline)	Carrier list L=2500 (In front of wheelhouse) (Blueline)
--	217439	x	Avbärarlist L=2925 (Framför hjulhus) (Blackline)	Carrier list L=2500 (In front of wheelhouse) (Blackline)
--	215886	x	Avbärarlist L=2925 (Bakom hjulhus) (Blueline)	Carrier list L=2925 (Behind the wheelhouse) (Blueline)
--	217434	x	Avbärarlist L=2925 (Bakom hjulhus) (Blackline)	Carrier list L=2925 (Behind the wheelhouse) (Blackline)
34	215917	x	Stöd sidokjol 69,5x100	Support side skirt 69,5x100
35	216272	x	Stöd sidokjol 60x173,5	Support side skirt 60x173,5
36	216428	x	Draghandtag (Blueline) Kolla alla	Handle (Blueline)
--	217021	x	Draghandtag (Blackline)	Handle (Blackline)
37	215877	x	Midjelist V L=5673	List middle Left L=5673
38	215871	x	Midjelist H bak L=3873	List middle Right rear L=3873
39	215866	x	Midjelist H fram L=1165	List middle Right front L=1165
40	215072	x	Ändavslut rak	End protection straight
41	215078	x	Ändavslut H fram	End protection front R
42	215079	x	Ändavslut V fram	End protection front L

M= Metervara
T= Tillbehör

M= On the metre
T= Accessory

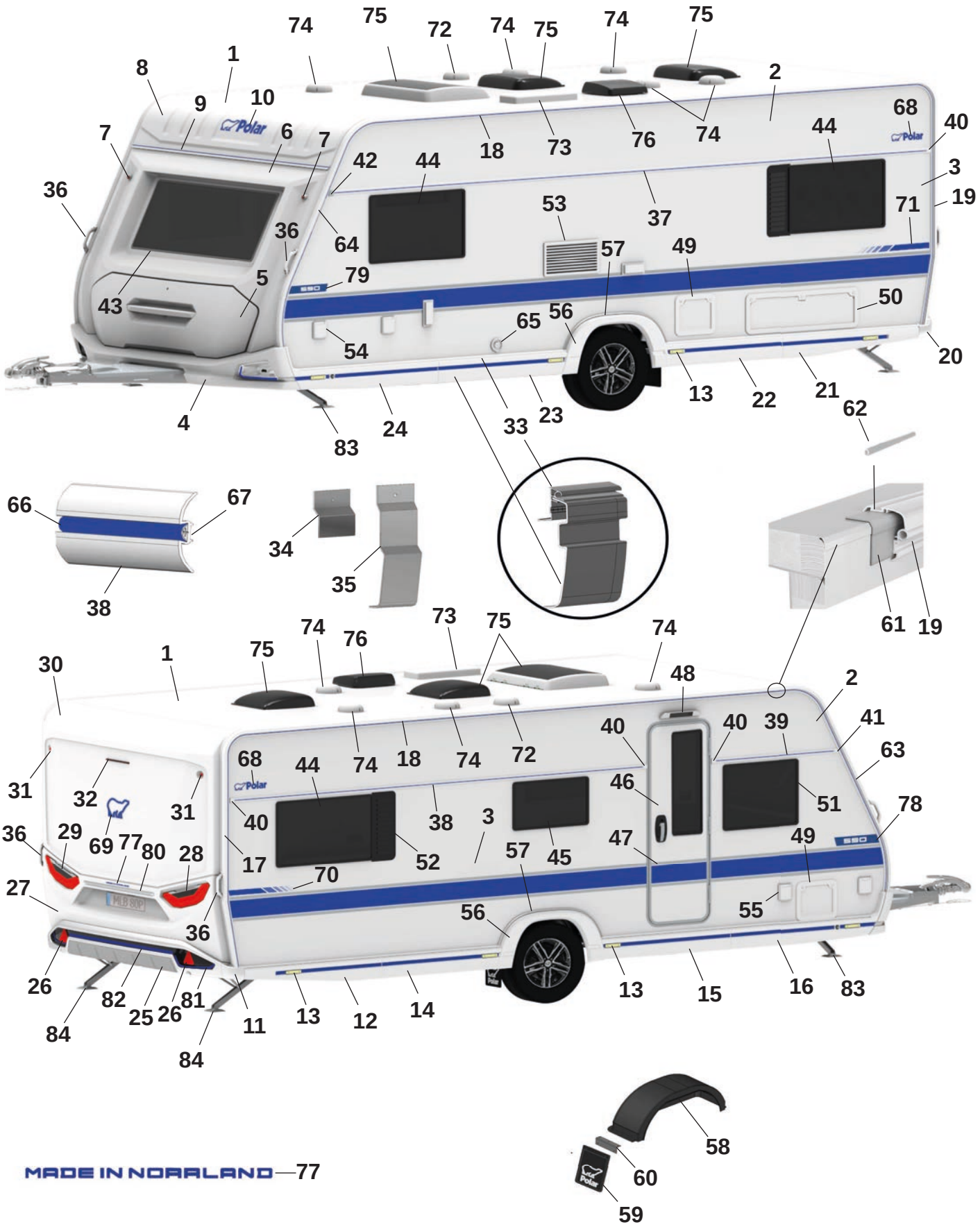
74 75 72 74 75 74 75
1 8 9 10 7 6 7 36 43 5 4 83 24 33 23 13 22 21 20 54 65 56 57 49 50 79 64 42 44 18 73 76 74 2 44 68 40 3 19 71 37 53
66 67 38 34 35 62 61 19
30 1 75 74 76 73 75 74 48 2 41 63 40 40 39 46 51 78 49 55 31 32 31 36 29 69 77 80 28 27 26 84 82 25 26 81 11 13 12 14 84 17 70 52 38 3 57 45 47 56 13 15 16 83 68 44 74 18 74 72 40
58 60 59

Pos Fig	Det. nr Part. No	590 S	Benämning	Description
43	215598	x	Fönster front 600x1450 kpl.	Front window 600x1450 cpl.
44	212413	x	Fönster öppningsbart 550x900 kpl.	Window openable 550x900 cpl.
45	212411	x	Fönster öppningsbart 400x700 kpl.	Window openable 400x700 cpl.
46	217797	x	Dörr ytter m. fönster kpl.	Outer door with window kpl.
47	217108	x	Dekal dörr (Blueline)	Door decal (Blueline)
--	217819	x	Dekal dörr (Blackline)	Door decal (Blackline)
48	508061	x	Belysning utvändigt	Outer light
49	207759	x	Lucka m. innerram, utan spegel	Door with frame inner, without plate
50	14-701045	x	Lucka m innerram, utan spegel	Door with frame inner, without plate
51	212412	x	Fönster öppningsbart 550x700 kpl.	Window openable 550x700 cpl.
52	212477	T	Ventilationsgaller H	Ventilator grill R
53	214773	x	Galler ventilation kyl	Grill ventilation refrigerator
54	508106	x	Elintag 230 V	El. connection 230 V
55	508107	x	Eluttag 230 V	El connection 230 V
--		x	Tältservice	Tentservice
--		x	Eluttag 12 V	El connection 12 V
--		x	TV-antenn in/ut	TV-aerial in/out
56	215541	x	Hjulhusbräddare (Blueline)	Mudguard (Blueline)
--	217396	x	Hjulhusbräddare (Blackline)	Mudguard (Blackline)
--	801539	x	Skruv 3,5x25	Screw 3,5x25
--	215918	x	Täckhatt för skruv (Vit)	Cover cap for screw (White)
	318380	x	Täckhatt för skruv (Svart)	Cover cap for screw (Black)
57	215551	x	List al. hjulhusbräddare	List al. mudguard
--	801529	x	Skruv 4,2x16	Screw 4,2x16
58	212894	x	Hjulhus	Wheel housing
--	212895	x	Isolering hjulhus	Insulation wheel housing
59	102470	x	Stänkskydd	Splash guard
60	101223	x	Fäste stänkskydd	Bracket splash guard
--	800118	x	Skruv	Screw
61	215491	M	List tätning 74mm	Seal strip 74mm
62	208323	x	Styrstift list tält 50x3,5 mm	Pin for list 50x6,5 mm
63	215493	x	List höger fram (Blueline)	List front right (Blueline)
--	217023	x	List höger fram (Blackline)	List front right (Blackline)
64	215492	x	List vänster fram (Blueline)	List front left (Blueline)
--	217022	x	List vänster fram (Blackline)	List front left (Blackline)
65	601486	x	Skorsten väggmontage kpl.	Chimney kpl.
66	217561	M	List dekor plast (Blueline)	List decor plastic (Blueline)
--	210364	M	List dekor plast (Blackline)	List decor plastic (Blackline)
67	208236	M	Butyl profil 15x2 (30 m/rulle)	Seal strip 15x2 (30 m/roll)
68	212558	x	Emblem (Blueline)	Emblem (Blueline)
--	350858	x	Emblem (Blackline)	Emblem (Blackline)
69	217793	x	Emblem (Blueline)	Emblem (Blueline)
--	214217	x	Emblem (Blackline)	Emblem (Blackline)
70	217788	x	Dekal H (Blueline)	Decal R (Blueline)
--	217790	x	Dekal H (Blackline)	Decal R (Blackline)
71	217787	x	Dekal V (Blueline)	Decal L (Blueline)
--	217789	x	Dekal V (Blackline)	Decal L (Blackline)
72	401495	x	Motor köksfläkt kpl.	Motor kitchen fan cpl.
73	208023	x	Ventil tak för (kyl/frys)	Ventilator roof for refrigerator (refr./freeze)
74	00970024	x	Ventilator kpl.	Ventilator cpl.

M= Metervara
T= Tillbehör

M= On the metre
T= Accessory

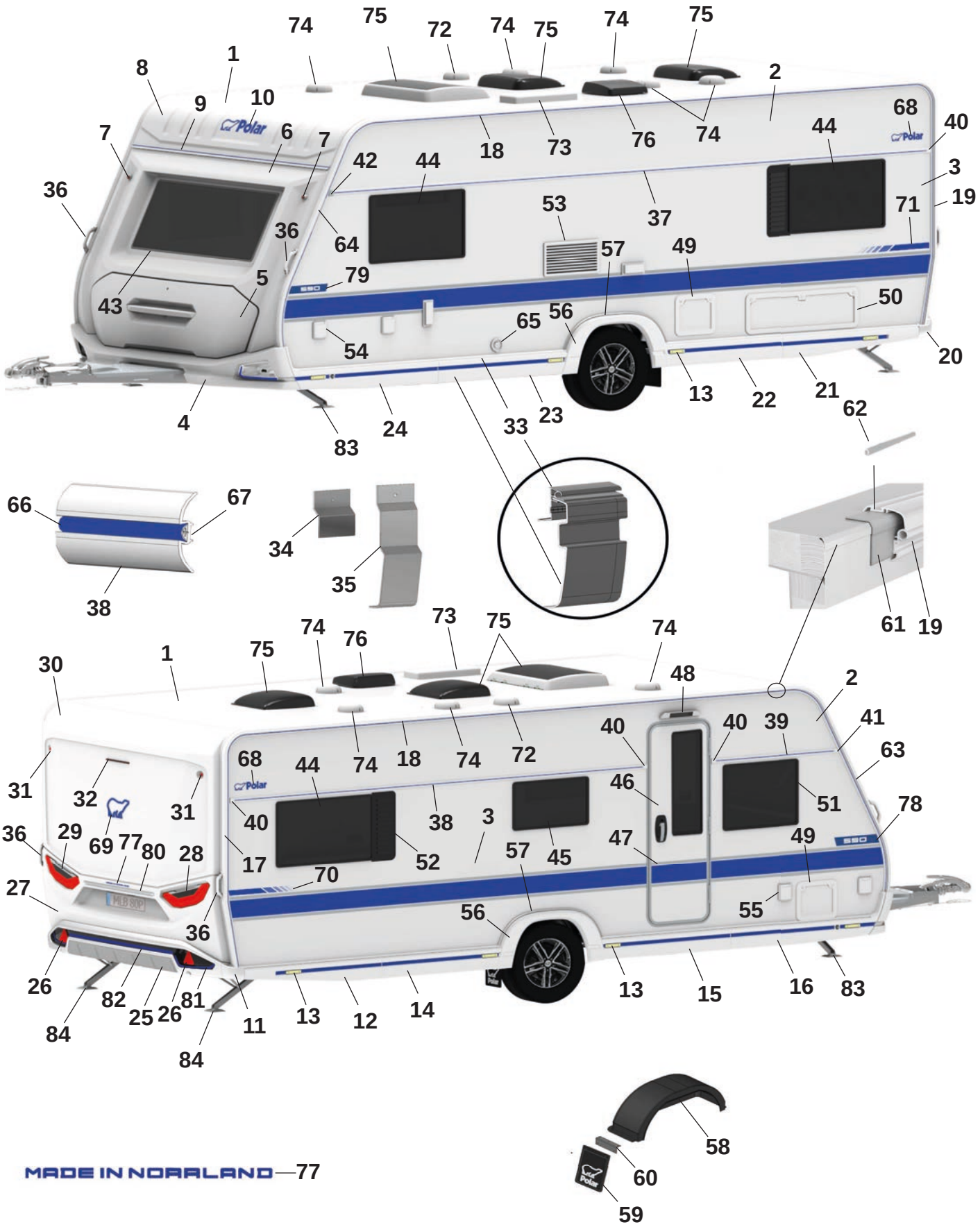
74 75 72 74 75 74 75
1 8 9 10 7 6 7 36 43 5 4 83 24 33 23 13 22 21 20 54 65 56 57 49 50 79 64 42 44 18 73 76 74 2 68 40 3 19 71 37 53 44
66 67 38 34 35 62 61 19
30 1 75 74 76 73 75 74 48 2 41 63 78 31 32 31 36 29 69 77 80 28 27 36 26 82 25 26 81 84 11 13 12 14 84 17 70 40 68 44 74 18 74 72 40 40 39 46 47 38 3 52 57 45 51 49 55 56 13 15 16 83
58 60 59

Pos Fig	Det. nr Part. No		Benämning	Description
75	208690	x	Taklucka 400x400 Mini-Heki kpl.	Roof hatch 400x400 Mini-Heki cpl.
--	350635	T	Taklucka 500x700 Midi-Heki kpl.	Taklucka 500x700 Midi-Heki cpl.
76	215045	x	Taklucka 280x280 kpl. tvättrum	Roof hatch 280x280 cpl. washroom
77	217792	x	Dekal "Made in Norrland" (Blueline)	Decal "Made in Norrland" (Blueline)
--	217791	x	Dekal "Made in Norrland" (Blackline)	Decal "Made in Norrland" (Blackline)
78	217777	x	Dekal "590" H (Blueline)	Decal "590" R (Blueline)
--	217763	x	Dekal "590" H (Blackline)	Decal "590" R (Blackline)
79	217778	x	Dekal "590" V (Blueline)	Decal "590" L (Blueline)
--	217764	x	Dekal "590" V (Blackline)	Decal "590" L (Blackline)
80	215539	x	Dekorlist (Blueline)	Decor list (Blueline)
--	215540	x	Dekorlist (Blackline)	Decor list (Blackline)
81	217826	x	Dekal bumper (Blueline)	Decal bumper (Blueline)
--	217828	x	Dekal bumper (Blackline)	Decal bumper (Blackline)
82	217817	x	Dekalkit (Fram och bak) (Blueline)	Decalkit (Front and rear) (Bluekline)
--	217821	x	Dekalkit (Fram och bak) (Blackline)	Decalkit (Front and rear) (Blackline)
83	344997	x	Stödben fram	Support legs front
84	344996	x	Stödben bak	Support legs rear

M= Metervara
T= Tillbehör

M= On the metre
T= Accessory

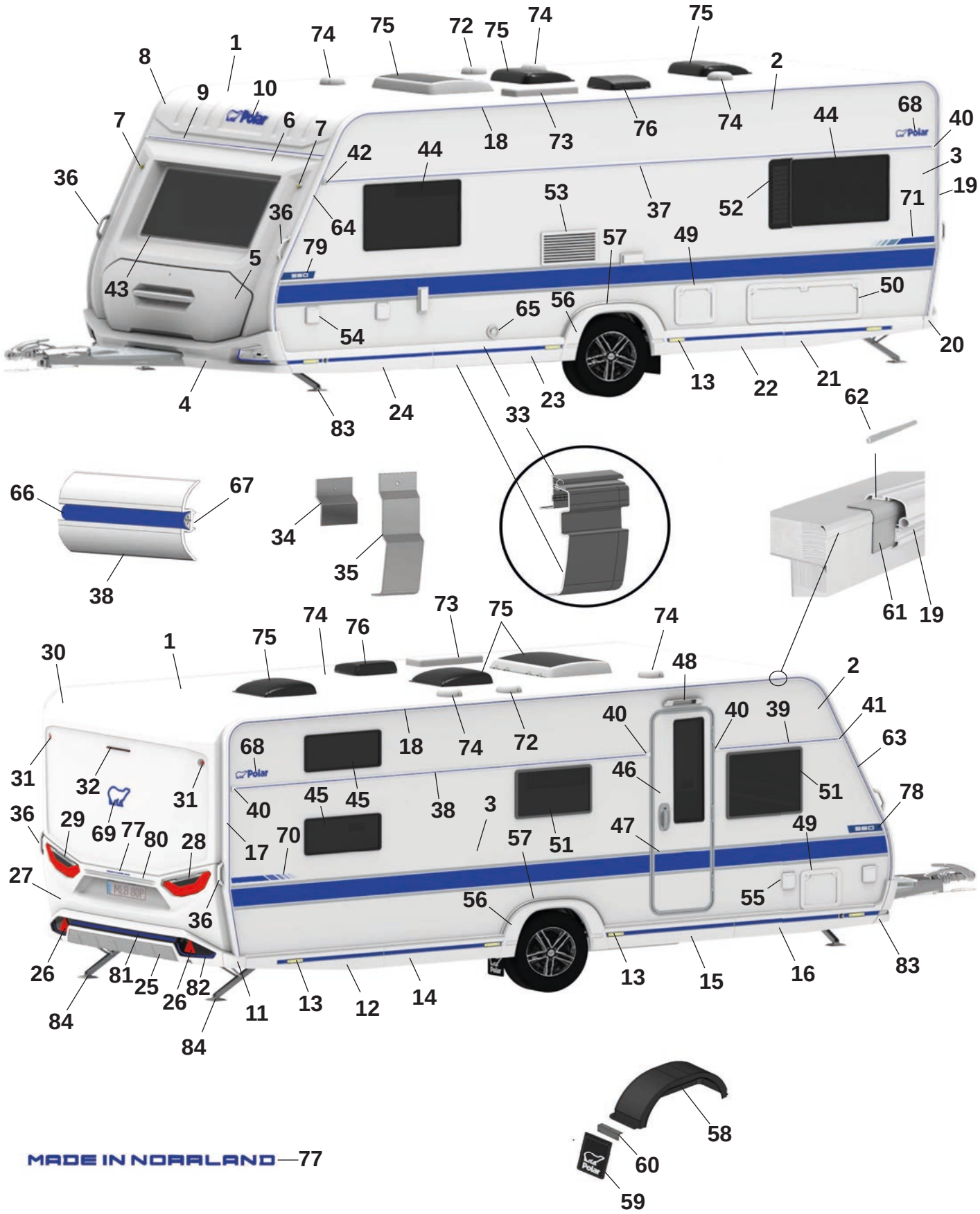
1
2
3
4
5
6
7
8
9
10
11
12
13
14
15
16
17
18
19
20
21
22
23
24
25
26
27
28
29
30
31
32
33
34
35
36
37
38
39
40
41
42
43
44
45
46
47
48
49
50
51
52
53
54
55
56
57
58
59
60
61
62
63
64
65
66
67
68
69
70
71
72
73
74
75
76
77
78
79
80
81
82
83
84

Pos Fig	Det. nr Part. No	590 FWC	Benämning	Description
1	213254	x	Plåt tak 8100x2475	Roofing plate 8100x2475
2	212830	x	Plåt sida övre 6800x605	Side plate upper 6800x605
3	217375	x	Plåt sida undre 6800x1475 (Blueline)	Side plate lower 6800x1475 (Blueline)
--	217429	x	Plåt sida undre 6800x1475 (Blackline)	Side plate lower 6800x1475 (Blackline)
4	217664	x	Front spoiler kpl. (Blueline)	Front spoiler cpl. (Blueline)
--	217029	x	Front spoiler kpl. (Blackline)	Front spoiler cpl. (Blackline)
--	508425	x	Positionsljus	Position light
5	215832	x	Lucka gasolkoffert ink. handtag (Blueline)	Lid LPG compartment inc. handle (Blueline)
--	216968	x	Handtag kpl. m. dekorlist (Blueline)	Handle cpl. with decorative strip (Blueline)
--	217813	x	Lucka gasolkoffert ink. handtag (Blackline)	Lid LPG compartment inc. handle (Blackline)
--	217661	x	Handtag kpl. m. dekorlist (Blackline)	Handle cpl. with decorative strip (Blackline)
6	215563	x	Plast gavel främre mittdel	Plastic gable front middle
7	508424	x	Lampa breddmarkering fram	Lamp width marking front
8	215564	x	Gavel främre överdel	Gable front upper
9	215528	x	List markis fram L=2371	List front L=2371
10	210539	x	Dekal (Blueline)	Decal (Blueline)
--	214216	x	Dekal (Blackline)	Decal (Blackline)
11	215527	x	Hörn gavel bak (Blueline)	Corner rear gable (Blueline)
--	216979	x	Hörn gavel bak (Blackline)	Corner rear gable (Blackline)
12	215545	x	Sidokjol höger bak (Blueline)	Side skirt rear right (Blueline)
--	217487	M	Dekal sidokjol d:o	Decal side skirt d:o
--	215490	x	Clips sidokjol	Clips side skirt
--	216982	x	Sidokjol höger bak (Blackline)	Side skirt rear right (Blackline)
--	215549	M	Dekal sidokjol d:o	Decal side skirt rear d:o
--	215490	x	Clips sidokjol	Clips side skirt
13	506506	x	Belysning sidomarkering	Light, side marking
14	216015	x	Sidokjol förlängare L=1210 (Blueline)	Side skirt extention L=1210 (Blueline)
--	217487	M	Dekal sidokjol d:o	Decal side skirt rear d:o
--	215490	x	Clips sidokjol	Clips side skirt
--	217428	x	Sidokjol förlängare L=1210 (Blackline)	Side skirt extention L=1210 (Blackline)
--	215549	M	Dekal sidokjol d:o	Decal side skirt rear d:o
--	215490	x	Clips sidokjol	Clips side skirt
15	216010	x	Sidokjol förlängare L=1305 (Blueline)	Side skirt extention L=1305 (Blueline)
--	217487	M	Dekal sidokjol d:o	Decal side skirt rear d:o
--	215490	x	Clips sidokjol	Clips side skirt
--	217424	x	Sidokjol förlängare L=1165 (Blackline)	Side skirt extention L=1165 (Blackline)
--	215549	M	Dekal sidokjol d:o	Decal side skirt rear d:o
--	215490	x	Clips sidokjol	Clips side skirt
16	215543	x	Sidokjol höger fram (Blueline)	Side skirt front right (Blueline)
--	217487	M	Dekal sidokjol d:o	Decal side skirt rear d:o
--	215490	x	Clips sidokjol	Clips side skirt
--	216986	x	Sidokjol höger fram (Blackline)	Side skirt front right (Blackline)
--	215549	M	Dekal sidokjol d:o	Decal side skirt rear d:o
--	215490	x	Clips sidokjol	Clips side skirt
17	215494	x	List tält höger bak (Blueline)	List rear right (Blueline)
--	217024	x	List tält höger bak (Blackline)	List rear right (Blackline)
18	215860	x	List tält rak L=4512 (Blueline)	List straight L=4512 (Blueline)
--	217402	x	List tält rak L=4512 (Blackline)	List straight L=4512 (Blackline)
19	215495	x	List tält vänster bak (Blueline)	List rear left (Blueline)
--	217025	x	List tält vänster bak (Blackline)	List rear left (Blackline)

M= Metervara
T= Tillbehör

M= On the metre
T= Accessory

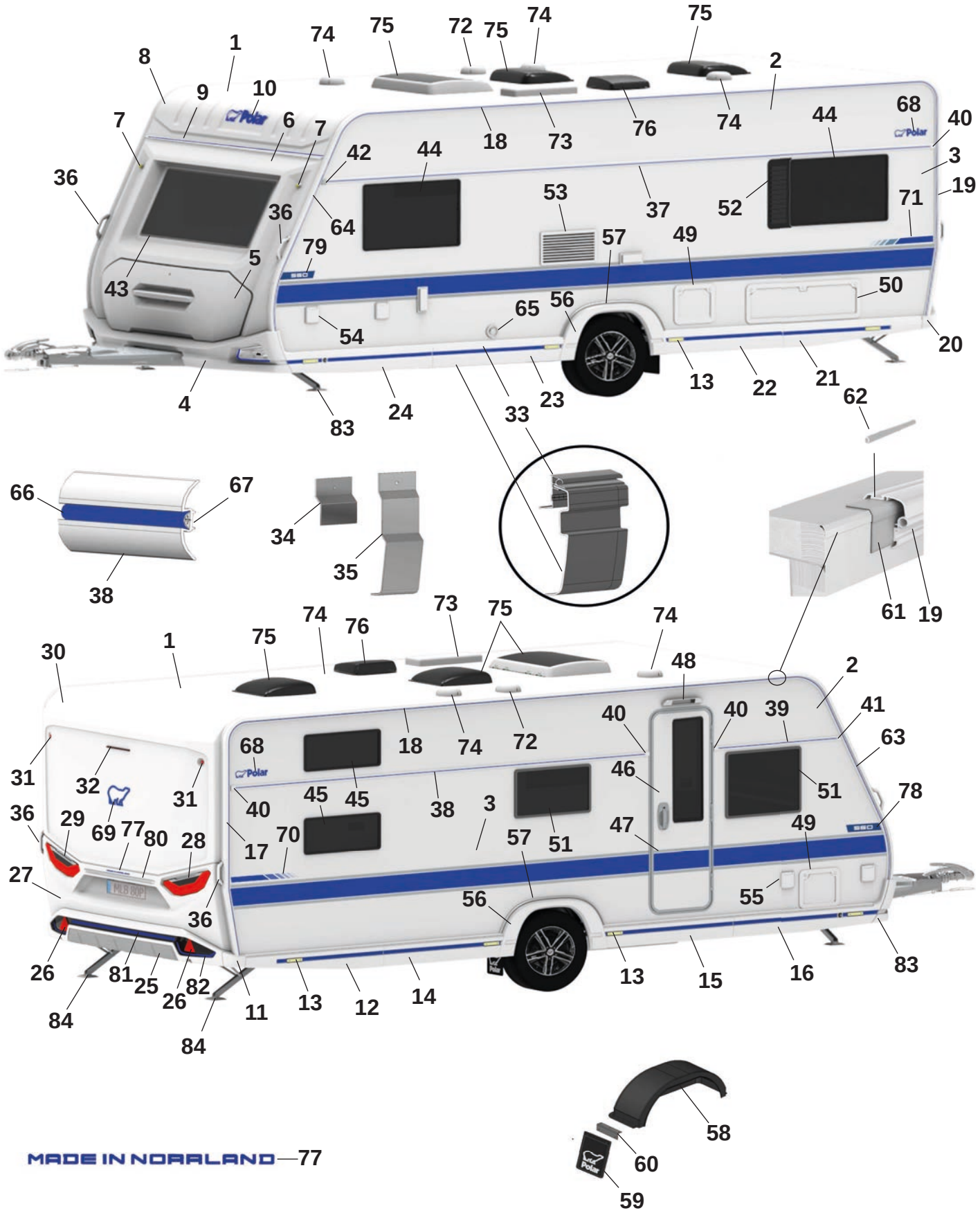
1
2
3
4
5
6
7
8
9
10
11
12
13
14
15
16
17
18
19
20
21
22
23
24
25
26
27
28
29
30
31
32
33
34
35
36
37
38
39
40
41
42
43
44
45
46
47
48
49
50
51
52
53
54
55
56
57
58
59
60
61
62
63
64
65
66
67
68
69
70
71
72
73
74
75
76
77
78
79
80
81
82
83
84

Pos Fig	Det. nr Part. No	590 FWC	Benämning	Description
20	215526	x	Hörn gavel bak (Blueline)	Corner rear gable (Blueline)
--	216980	x	Hörn gavel bak (Blackline)	Corner rear gable (Blackline)
21	215546	x	Sidokjol vänster bak (Blueline)	Side skirt rear left (Blueline)
--	217487	M	Dekal sidokjol	Decal side skirt rear
--	215490	x	Clips sidokjol	Clips side skirt
--	216988	x	Sidokjol vänster bak (Blackline)	Side skirt rear left (Blackline)
--	215549	M	Dekal sidokjol	Decal side skirt rear
--	215490	x	Clips sidokjol	Clips side skirt
22	216014	x	Sidokjol förlängare L=1210 (Blueline)	Side skirt extention L=1210 (Blueline)
--	217487	M	Dekal sidokjol d:o	Decal side skirt rear d:o
--	215490	x	Clips sidokjol	Clips side skirt
--	217427	x	Sidokjol förlängare L=1210 (Blackline)	Side skirt extention L=1210 (Blackline)
--	215549	M	Dekal sidokjol d:o	Decal side skirt rear d:o
--	215490	x	Clips sidokjol	Clips side skirt
23	216011	x	Sidokjol förlängare L=1305 (Blueline)	Side skirt extention L=1305 (Blueline)
--	217487	M	Dekal sidokjol	Decal side skirt rear
--	215490	x	Clips sidokjol	Clips side skirt
--	217426	x	Sidokjol förlängare L=1305 (Blackline)	Side skirt extention L=1305 (Blackline)
--	215549	M	Dekal sidokjol	Decal side skirt rear
--	215490	x	Clips sidokjol	Clips side skirt
24	215544	x	Sidokjol vänster fram (Blueline)	Side skirt front left (Blueline)
--	217487	M	Dekal sidokjol	Decal side skirt rear
--	215490	x	Clips sidokjol	Clips side skirt
--	216990	x	Sidokjol vänster fram (Blackline)	Side skirt front left (Blackline)
--	215549	M	Dekal sidokjol	Decal side skirt rear
--	215490	x	Clips sidokjol	Clips side skirt
25	215925	x	Bumper bak kpl. (Blueline)	Bumper rear cpl. (Blueline)
--	217030	x	Bumper bak kpl. (Blackline)	Bumper rear cpl. (Blackline)
26	215499	x	Reflex bumper bak	Reflex bumper rear
27	215522	x	Plast gavel bak mittdel	Plastic gable rear middle
--	505651	x	Belysning skylt	Plate lamp
28	508381	x	Kombinationslampa bak H	Combination lamp rear R
29	508380	x	Kombinationslampa bak V	Combination lamp rear L
30	215521	x	Plast gavel bak överdel	Plastic gable rear upper
31	508385	x	Lampa breddmarkering bak	Lamp width marking rear
32	508386	x	Lampa bromsljus bak	Lamp break light rear
33	215887	x	Avbärarlist L=2500 (Framför hjulhus) (Blueline)	Carrier list L=2500 (In front of wheelhouse) (Blueline)
--	217439	x	Avbärarlist L=2925 (Framför hjulhus) (Blackline)	Carrier list L=2500 (In front of wheelhouse) (Blackline)
--	215886	x	Avbärarlist L=2925 (Bakom hjulhus) (Blueline)	Carrier list L=2925 (Behind the wheelhouse) (Blueline)
--	217434	x	Avbärarlist L=2925 (Bakom hjulhus) (Blackline)	Carrier list L=2925 (Behind the wheelhouse) (Blackline)
34	215917	x	Stöd sidokjol 69,5x100	Support side skirt 69,5x100
35	216272	x	Stöd sidokjol 60x173,5	Support side skirt 60x173,5
36	216428	x	Draghandtag (Blueline)	Handle (Blueline)
--	217021	x	Draghandtag (Blackline)	Handle (Blackline)
37	215877	x	Midjelist V L=5673	List middle Left L=5673
38	215871	x	Midjelist H bak L=3873	List middle Right rear L=3873
39	215866	x	Midjelist H fram L=1165	List middle Right front L=1165
40	215072	x	Ändavslut rak	End protection straight
41	215078	x	Ändavslut H fram	End protection front R
42	215079	x	Ändavslut V fram	End protection front L

M= Metervara
T= Tillbehör

M= On the metre
T= Accessory

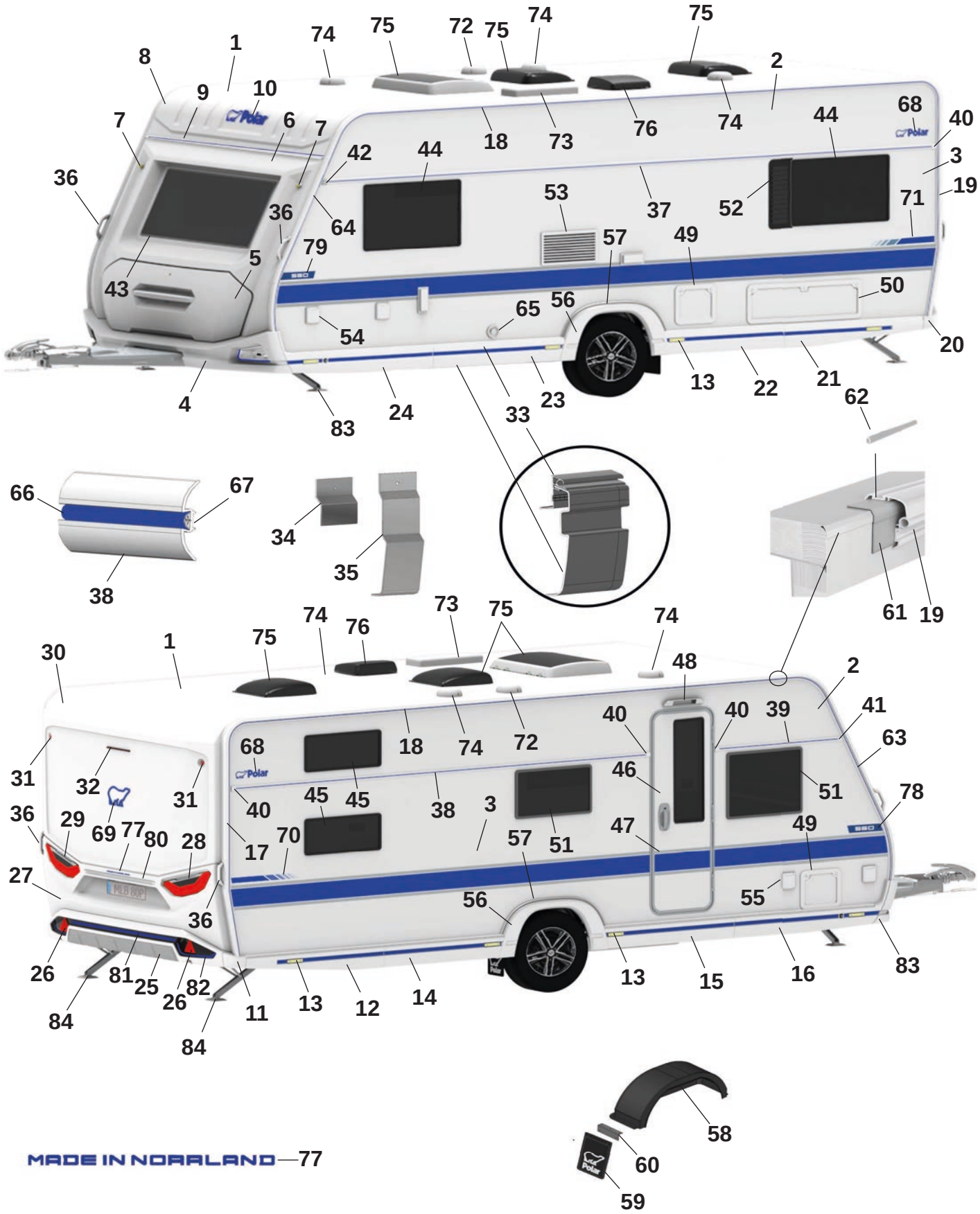
1
2
3
4
5
6
7
8
9
10
11
12
13
14
15
16
17
18
19
20
21
22
23
24
25
26
27
28
29
30
31
32
33
34
35
36
37
38
39
40
41
42
43
44
45
46
47
48
49
50
51
52
53
54
55
56
57
58
59
60
61
62
63
64
65
66
67
68
69
70
71
72
73
74
75
76
77
78
79
80
81
82
83
84

Pos Fig	Det. nr Part. No	590 FWC	Benämning	Description
43	215598	x	Fönster front 600x1450 kpl.	Front window 600x1450 cpl.
44	212413	x	Fönster öppningsbart 550x900 kpl.	Window openable 550x900 cpl.
45	212410	x	Fönster öppningsbart 300x700 kpl.	Window openable 300x700 cpl.
46	217797	x	Dörr ytter m. fönster kpl.	Outer door with window kpl.
47	217108	x	Dekal dörr (Blueline)	Door decal (Blueline)
--	217819	x	Dekal dörr (Blackline)	Door decal (Blackline)
48	508061	x	Belysning utvändigt	Outer light
49	207759	x	Lucka m. innerram, utan spegel	Door with frame inner, without plate
50	14-701045	x	Lucka m innerram, utan spegel	Door with frame inner, without plate
51	212412	x	Fönster öppningsbart 550x700 kpl.	Window openable 550x700 cpl.
52	212476	T	Ventilationsgaller V	Ventilator grill L
53	214773	x	Galler ventilation kyl	Grill ventilation refrigerator
54	508106	x	Elintag 230 V	El. connection 230 V
55	508107	x	Eluttag 230 V	El connection 230 V
--		x	Tältservice	Tentservice
--		x	Eluttag 12 V	El connection 12 V
--		x	TV-antenn in/ut	TV-aerial in/out
56	215541	x	Hjulhusbräddare (Blueline)	Mudguard (Blueline)
--	217396	x	Hjulhusbräddare (Blackline)	Mudguard (Blackline)
--	801539	x	Skruv 3,5x25	Screw 3,5x25
--	215918	x	Täckhatt för skruv (Vit)	Cover cap for screw (White)
	318380	x	Täckhatt för skruv (Svart)	Cover cap for screw (Black)
57	215551	x	List al. hjulhusbräddare	List al. mudguard
--	801529	x	Skruv 4,2x16	Screw 4,2x16
58	212894	x	Hjulhus	Wheel housing
--	212895	x	Isolering hjulhus	Insulation wheel housing
59	102470	x	Stänkskydd	Splash guard
60	101223	x	Fäste stänkskydd	Bracket splash guard
--	800118	x	Skruv	Screw
61	215491	M	List tätning 74mm	Seal strip 74mm
62	208323	x	Styrstift list tält 50x3,5 mm	Pin for list 50x6,5 mm
63	215493	x	List höger fram (Blueline)	List front right (Blueline)
--	217023	x	List höger fram (Blackline)	List front right (Blackline)
64	215492	x	List vänster fram (Blueline)	List front left (Blueline)
--	217022	x	List vänster fram (Blackline)	List front left (Blackline)
65	601486	x	Skorsten väggmontage kpl.	Chimney kpl.
66	217561	M	List dekor plast (Blueline)	List decor plastic (Blueline)
--	210364	M	List dekor plast (Blackline)	List decor plastic (Blackline)
67	208236	M	Butyl profil 15x2 (30 m/rulle)	Seal strip 15x2 (30 m/roll)
68	212558	x	Emblem (Blueline)	Emblem (Blueline)
--	350858	x	Emblem (Blackline)	Emblem (Blackline)
69	217793	x	Emblem (Blueline)	Emblem (Blueline)
--	214217	x	Emblem (Blackline)	Emblem (Blackline)
70	217788	x	Dekal H (Blueline)	Decal R (Blueline)
--	217790	x	Dekal H (Blackline)	Decal R (Blackline)
71	217787	x	Dekal V (Blueline)	Decal L (Blueline)
--	217789	x	Dekal V (Blackline)	Decal L (Blackline)
72	401495	x	Motor köksfläkt kpl.	Motor kitchen fan cpl.
73	208023	x	Ventil tak för (kyl/frys)	Ventilator roof for refrigerator (refr./freeze)
74	00970024	x	Ventilator kpl.	Ventilator cpl.

M= Metervara
T= Tillbehör

M= On the metre
T= Accessory

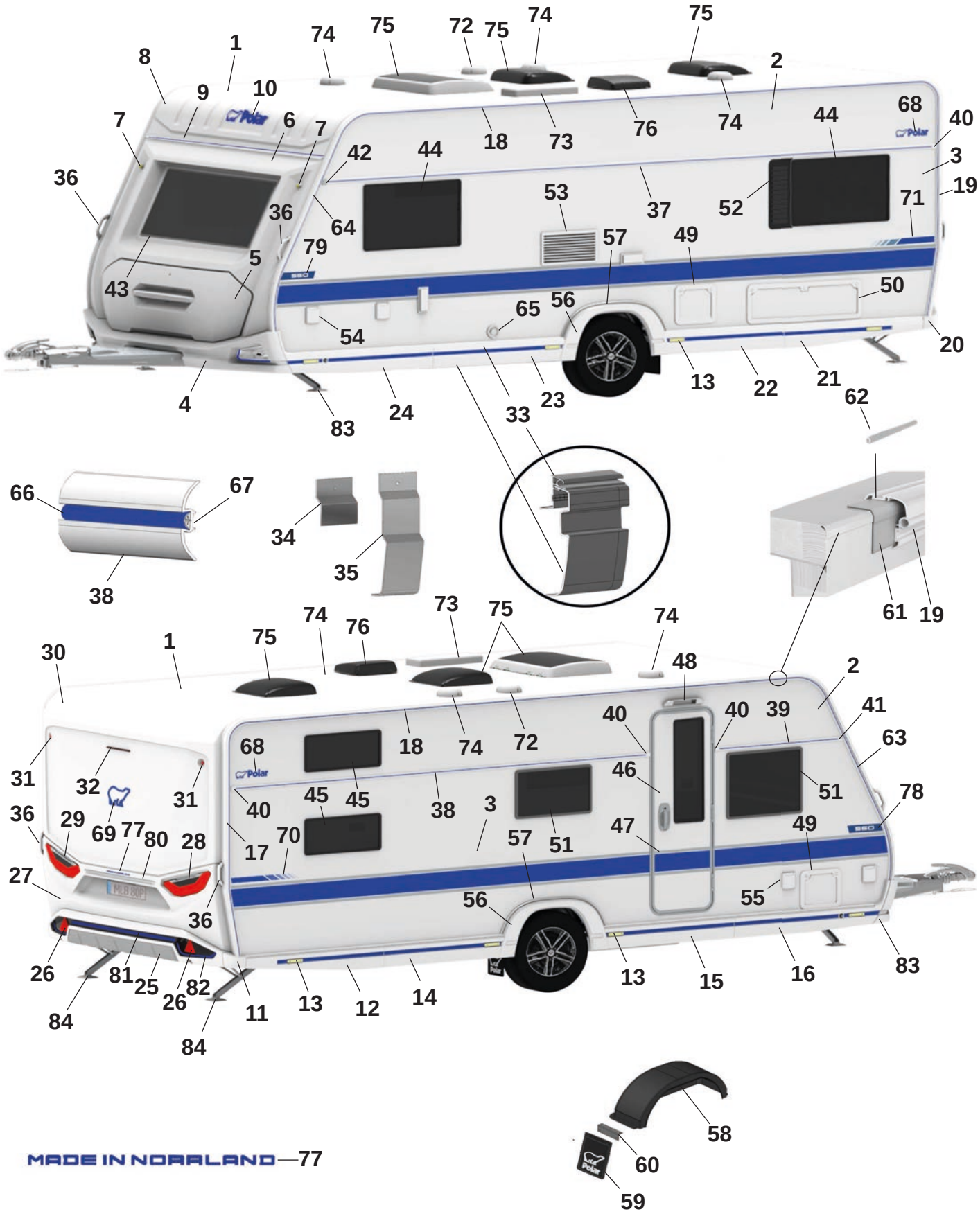
1
2
3
4
5
6
7
8
9
10
11
12
13
14
15
16
17
18
19
20
21
22
23
24
25
26
27
28
29
30
31
32
33
34
35
36
37
38
39
40
41
42
43
44
45
46
47
48
49
50
51
52
53
54
55
56
57
58
59
60
61
62
63
64
65
66
67
68
69
70
71
72
73
74
75
76
77
78
79
80
81
82
83
84

Pos Fig	Det. nr Part. No		Benämning	Description
75	208690	x	Taklucka 400x400 Mini-Heki kpl.	Roof hatch 400x400 Mini-Heki cpl.
--	350635	T	Taklucka 500x700 Midi-Heki kpl.	Taklucka 500x700 Midi-Heki cpl.
76	215045	x	Taklucka 280x280 kpl. tvättrum	Roof hatch 280x280 cpl. washroom
77	217792	x	Dekal "Made in Norrland" (Blueline)	Decal "Made in Norrland" (Blueline)
--	217791	x	Dekal "Made in Norrland" (Blackline)	Decal "Made in Norrland" (Blackline)
78	217777	x	Dekal "590" H (Blueline)	Decal "590" R (Blueline)
--	217763	x	Dekal "590" H (Blackline)	Decal "590" R (Blackline)
79	217778	x	Dekal "590" V (Blueline)	Decal "590" L (Blueline)
--	217764	x	Dekal "590" V (Blackline)	Decal "590" L (Blackline)
80	215539	x	Dekorlist (Blueline)	Decor list (Blueline)
--	215540	x	Dekorlist (Blackline)	Decor list (Blackline)
81	217826	x	Dekal bumper (Blueline)	Decal bumper (Blueline)
--	217828	x	Dekal bumper (Blackline)	Decal bumper (Blackline)
82	217817	x	Dekalkit (Fram och bak) (Blueline)	Decalkit (Front and rear) (Bluekline)
--	217821	x	Dekalkit (Fram och bak) (Blackline)	Decalkit (Front and rear) (Blackline)
83	344997	x	Stödben fram	Support legs front
84	344996	x	Stödben bak	Support legs rear

M= Metervara
T= Tillbehör

M= On the metre
T= Accessory

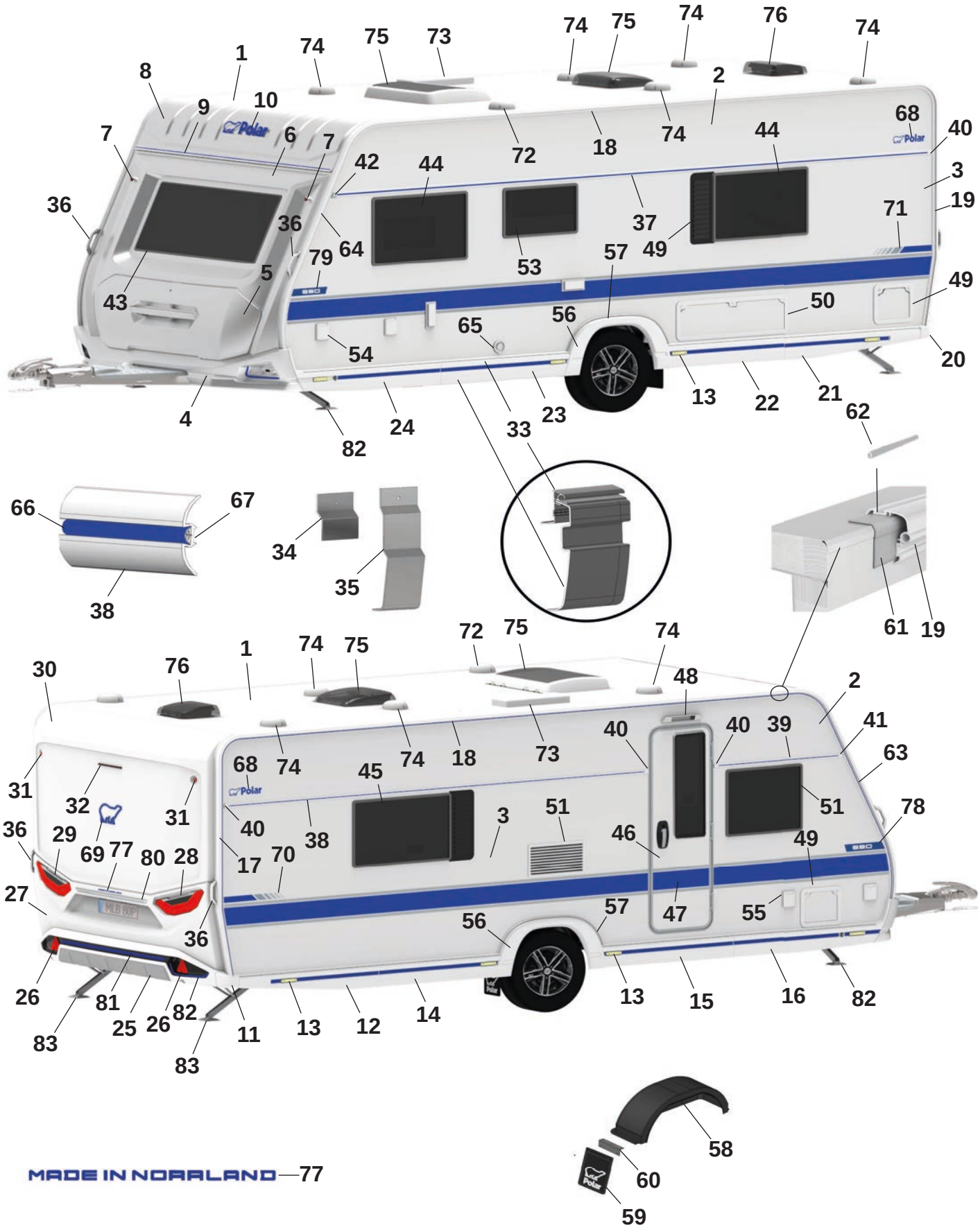
1
2
3
4
5
6
7
8
9
10
11
12
13
14
15
16
17
18
19
20
21
22
23
24
25
26
27
28
29
30
31
32
33
34
35
36
37
38
40
41
42
43
44
45
46
47
48
49
50
51
53
54
55
56
57
58
59
60
61
62
63
64
65
66
67
68
69
70
71
72
73
74
75
76
77
78
79
80
81
82
83

Pos Fig	Det. nr Part. No	590 BS	Benämning	Description
1	213254	x	Plåt tak 8100x2475	Roofing plate 8100x2475
2	212830	x	Plåt sida övre 6800x605	Side plate upper 6800x605
3	217375	x	Plåt sida undre 6800x1475 (Blueline)	Side plate lower 6800x1475 (Blueline)
--	217429	x	Plåt sida undre 6800x1475 (Blackline)	Side plate lower 6800x1475 (Blackline)
4	217664	x	Front spoiler kpl. (Blueline)	Front spoiler cpl. (Blueline)
--	217029	x	Front spoiler kpl. (Blackline)	Front spoiler cpl. (Blackline)
--	508425	x	Positionsljus	Position light
5	215832	x	Lucka gasolkoffert ink. handtag (Blueline)	Lid LPG compartment inc. handle (Blueline)
--	216968	x	Handtag kpl. m. dekorlist (Blueline)	Handle cpl. with decorative strip (Blueline)
--	217813	x	Lucka gasolkoffert ink. handtag (Blackline)	Lid LPG compartment inc. handle (Blackline)
--	217661	x	Handtag kpl. m. dekorlist (Blackline)	Handle cpl. with decorative strip (Blackline)
6	215563	x	Plast gavel främre mittdel	Plastic gable front middle
7	508424	x	Lampa breddmarkering fram	Lamp width marking front
8	215564	x	Gavel främre överdel	Gable front upper
9	215528	x	List markis fram L=2371	List front L=2371
10	210539	x	Dekal (Blueline)	Decal (Blueline)
--	214216	x	Dekal (Blackline)	Decal (Blackline)
11	215527	x	Hörn gavel bak (Blueline)	Corner rear gable (Blueline)
--	216979	x	Hörn gavel bak (Blackline)	Corner rear gable (Blackline)
12	215545	x	Sidokjol höger bak (Blueline)	Side skirt rear right (Blueline)
--	217487	M	Dekal sidokjol d:o	Decal side skirt d:o
--	215490	x	Clips sidokjol	Clips side skirt
--	216982	x	Sidokjol höger bak (Blackline)	Side skirt rear right (Blackline)
--	215549	M	Dekal sidokjol d:o	Decal side skirt rear d:o
--	215490	x	Clips sidokjol	Clips side skirt
13	506506	x	Belysning sidomarkering	Light, side marking
14	216015	x	Sidokjol förlängare L=1210 (Blueline)	Side skirt extention L=1210 (Blueline)
--	217487	M	Dekal sidokjol d:o	Decal side skirt rear d:o
--	215490	x	Clips sidokjol	Clips side skirt
--	217428	x	Sidokjol förlängare L=1210 (Blackline)	Side skirt extention L=1210 (Blackline)
--	215549	M	Dekal sidokjol d:o	Decal side skirt rear d:o
--	215490	x	Clips sidokjol	Clips side skirt
15	216010	x	Sidokjol förlängare L=1305 (Blueline)	Side skirt extention L=1305 (Blueline)
--	217487	M	Dekal sidokjol d:o	Decal side skirt rear d:o
--	215490	x	Clips sidokjol	Clips side skirt
--	217424	x	Sidokjol förlängare L=1165 (Blackline)	Side skirt extention L=1165 (Blackline)
--	215549	M	Dekal sidokjol d:o	Decal side skirt rear d:o
--	215490	x	Clips sidokjol	Clips side skirt
16	215543	x	Sidokjol höger fram (Blueline)	Side skirt front right (Blueline)
--	217487	M	Dekal sidokjol d:o	Decal side skirt rear d:o
--	215490	x	Clips sidokjol	Clips side skirt
--	216986	x	Sidokjol höger fram (Blackline)	Side skirt front right (Blackline)
--	215549	M	Dekal sidokjol d:o	Decal side skirt rear d:o
--	215490	x	Clips sidokjol	Clips side skirt
17	215494	x	List tält höger bak (Blueline)	List rear right (Blueline)
--	217024	x	List tält höger bak (Blackline)	List rear right (Blackline)
18	215860	x	List tält rak L=4512 (Blueline)	List straight L=4512 (Blueline)
--	217402	x	List tält rak L=4512 (Blackline)	List straight L=4512 (Blackline)
19	215495	x	List tält vänster bak (Blueline)	List rear left (Blueline)
--	217025	x	List tält vänster bak (Blackline)	List rear left (Blackline)

M= Metervara
T= Tillbehör

M= On the metre
T= Accessory

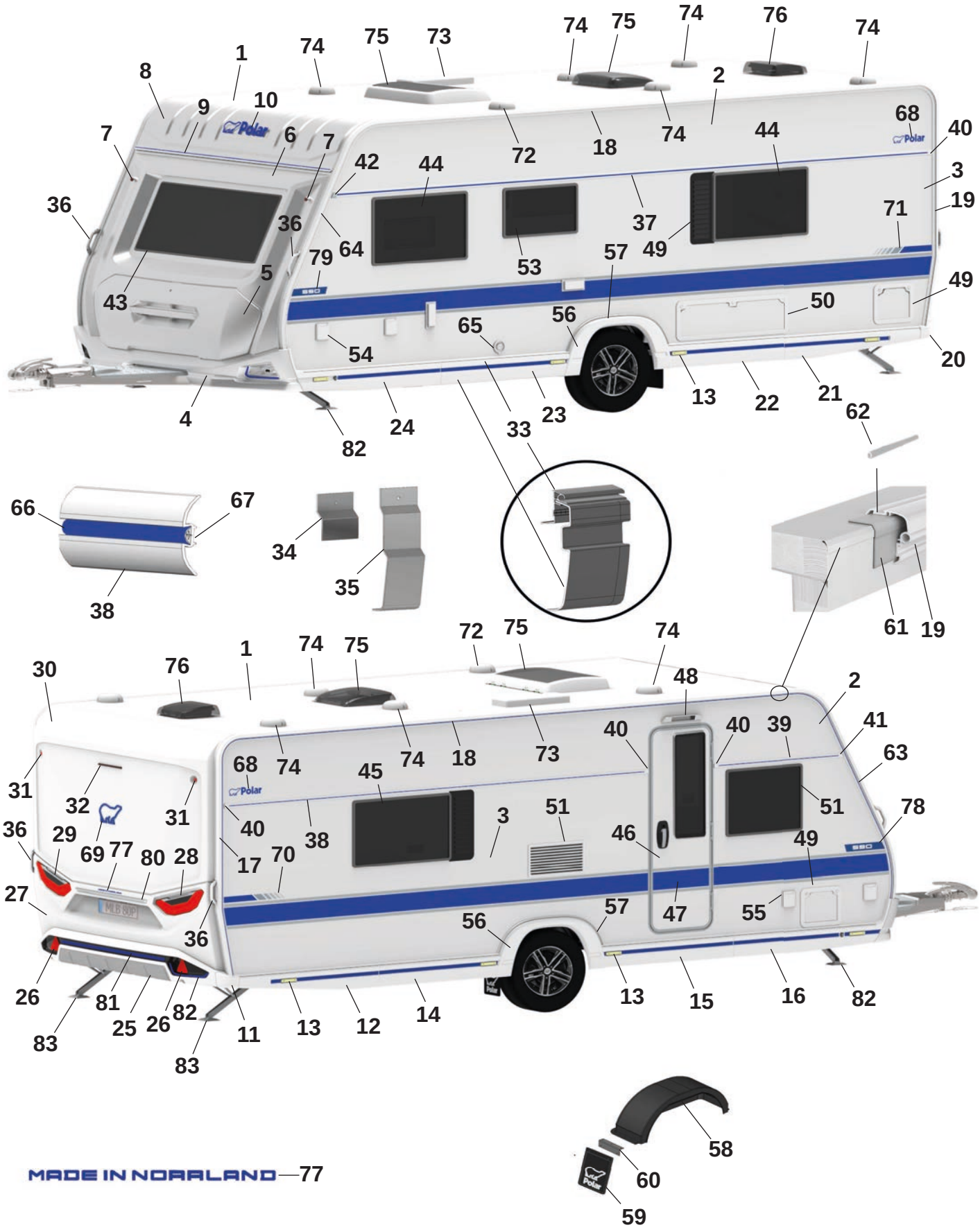
1
2
3
4
5
6
7
8
9
10
11
12
13
14
15
16
17
18
19
20
21
22
23
24
25
26
27
28
29
30
31
32
33
34
35
36
37
38
40
41
42
43
44
45
46
47
48
49
50
51
53
54
55
56
57
58
59
60
61
62
63
64
65
66
67
68
69
70
71
72
73
74
75
76
77
78
79
80
81
82
83

Pos Fig	Det. nr Part. No	590 BS	Benämning	Description
20	215526	x	Hörn gavel bak (Blueline)	Corner rear gable (Blueline)
--	216980	x	Hörn gavel bak (Blackline)	Corner rear gable (Blackline)
21	215546	x	Sidokjol vänster bak (Blueline)	Side skirt rear left (Blueline)
--	217487	M	Dekal sidokjol	Decal side skirt rear
--	215490	x	Clips sidokjol	Clips side skirt
--	216988	x	Sidokjol vänster bak (Blackline)	Side skirt rear left (Blackline)
--	215549	M	Dekal sidokjol	Decal side skirt rear
--	215490	x	Clips sidokjol	Clips side skirt
22	216014	x	Sidokjol förlängare L=1210 (Blueline)	Side skirt extention L=1210 (Blueline)
--	217487	M	Dekal sidokjol d:o	Decal side skirt rear d:o
--	215490	x	Clips sidokjol	Clips side skirt
--	217427	x	Sidokjol förlängare L=1210 (Blackline)	Side skirt extention L=1210 (Blackline)
--	215549	M	Dekal sidokjol d:o	Decal side skirt rear d:o
--	215490	x	Clips sidokjol	Clips side skirt
23	216011	x	Sidokjol förlängare L=1305 (Blueline)	Side skirt extention L=1305 (Blueline)
--	217487	M	Dekal sidokjol	Decal side skirt rear
--	215490	x	Clips sidokjol	Clips side skirt
--	217426	x	Sidokjol förlängare L=1305 (Blackline)	Side skirt extention L=1305 (Blackline)
--	215549	M	Dekal sidokjol	Decal side skirt rear
--	215490	x	Clips sidokjol	Clips side skirt
24	215544	x	Sidokjol vänster fram (Blueline)	Side skirt front left (Blueline)
--	217487	M	Dekal sidokjol	Decal side skirt rear
--	215490	x	Clips sidokjol	Clips side skirt
--	216990	x	Sidokjol vänster fram (Blackline)	Side skirt front left (Blackline)
--	215549	M	Dekal sidokjol	Decal side skirt rear
--	215490	x	Clips sidokjol	Clips side skirt
25	215925	x	Bumper bak kpl. (Blueline)	Bumper rear cpl. (Blueline)
--	217030	x	Bumper bak kpl. (Blackline)	Bumper rear cpl. (Blackline)
26	215499	x	Reflex bumper bak	Reflex bumper rear
27	215522	x	Plast gavel bak mittdel	Plastic gable rear middle
--	505651	x	Belysning skylt	Plate lamp
28	508381	x	Kombinationslampa bak H	Combination lamp rear R
29	508380	x	Kombinationslampa bak V	Combination lamp rear L
30	215521	x	Plast gavel bak överdel	Plastic gable rear upper
31	508385	x	Lampa breddmarkering bak	Lamp width marking rear
32	508386	x	Lampa bromsljus bak	Lamp break light rear
33	215887	x	Avbärarlist L=2500 (Framför hjulhus) (Blueline)	Carrier list L=2500 (In front of wheelhouse) (Blueline)
--	217439	x	Avbärarlist L=2925 (Framför hjulhus) (Blackline)	Carrier list L=2500 (In front of wheelhouse) (Blackline)
--	215886	x	Avbärarlist L=2925 (Bakom hjulhus) (Blueline)	Carrier list L=2925 (Behind the wheelhouse) (Blueline)
--	217434	x	Avbärarlist L=2925 (Bakom hjulhus) (Blackline)	Carrier list L=2925 (Behind the wheelhouse) (Blackline)
34	215917	x	Stöd sidokjol 69,5x100	Support side skirt 69,5x100
35	216272	x	Stöd sidokjol 60x173,5	Support side skirt 60x173,5
36	216428	x	Draghandtag (Blueline)	Handle (Blueline)
--	217021	x	Draghandtag (Blackline)	Handle (Blackline)
37	215877	x	Midjelist V L=5673	List middle Left L=5673
38	215871	x	Midjelist H bak L=3873	List middle Right rear L=3873
39	215866	x	Midjelist H fram L=1165	List middle Right front L=1165
40	215072	x	Ändavslut rak	End protection straight
41	215078	x	Ändavslut H fram	End protection front R
42	215079	x	Ändavslut V fram	End protection front L

M= Metervara
T= Tillbehör

M= On the metre
T= Accessory

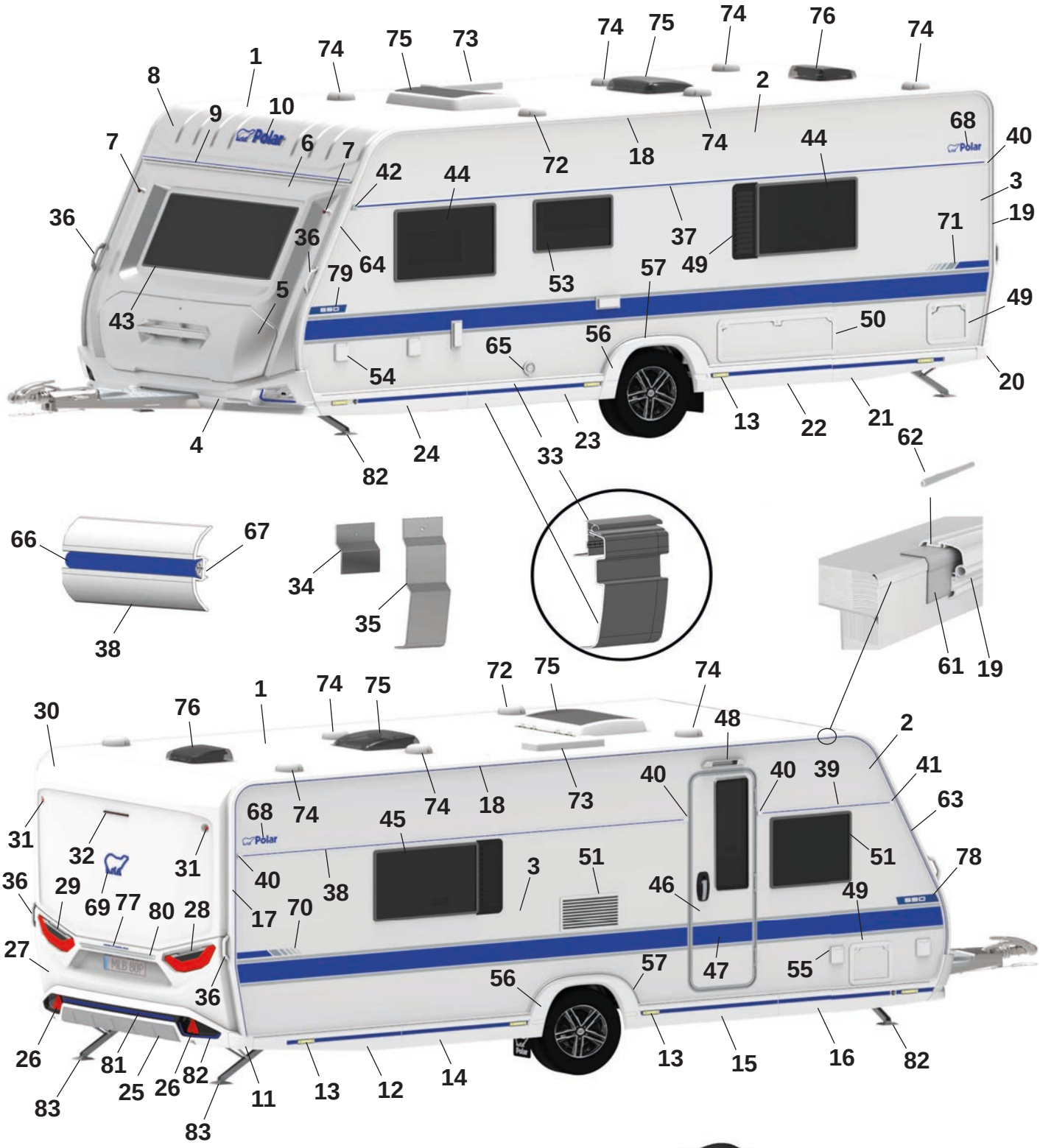
1
2
3
4
5
6
7
8
9
10
11
12
13
14
15
16
17
18
19
20
21
22
23
24
25
26
27
28
29
30
31
32
33
34
35
36
37
38
40
41
42
43
44
45
46
47
48
49
50
51
53
54
55
56
57
58
59
60
61
62
63
64
65
66
67
68
69
70
71
72
73
74
75
76
77
78
79
80
81
82
83

Pos Fig	Det. nr Part. No	590 BS	Benämning	Description
43	215598	x	Fönster front 600x1450 kpl.	Front window 600x1450 cpl.
44	212413	x	Fönster öppningsbart 550x900 kpl.	Window openable 550x900 cpl.
45	212411	x	Fönster öppningsbart 400x700 kpl.	Window openable 400x700 cpl.
46	217797	x	Dörr ytter m. fönster kpl.	Outer door with window kpl.
47	217108	x	Dekal dörr (Blueline)	Door decal (Blueline)
--	217819	x	Dekal dörr (Blackline)	Door decal (Blackline)
48	508061	x	Belysning utvändigt	Outer light
49	207759	x	Lucka m. innerram, utan spegel	Door with frame inner, without plate
50	14-701045	x	Lucka m innerram, utan spegel	Door with frame inner, without plate
51	212477	T	Ventilationsgaller H	Ventilator grill R
52	212476	T	Ventilationsgaller V	Ventilator grill L
53	214773	x	Galler ventilation kyl	Grill ventilation refrigerator
54	508106	x	Elintag 230 V	El. connection 230 V
55	508107	x	Eluttag 230 V	El connection 230 V
--		x	Tältservice	Tentservice
--		x	Eluttag 12 V	El connection 12 V
--		x	TV-antenn in/ut	TV-aerial in/out
56	215541	x	Hjulhusbräddare (Blueline)	Mudguard (Blueline)
--	217396	x	Hjulhusbräddare (Blackline)	Mudguard (Blackline)
--	801539	x	Skruv 3,5x25	Screw 3,5x25
--	215918	x	Täckhatt för skruv (Vit)	Cover cap for screw (White)
	318380	x	Täckhatt för skruv (Svart)	Cover cap for screw (Black)
57	215551	x	List al. hjulhusbräddare	List al. mudguard
--	801529	x	Skruv 4,2x16	Screw 4,2x16
58	212894	x	Hjulhus	Wheel housing
--	212895	x	Isolering hjulhus	Insulation wheel housing
59	102470	x	Stänkskydd	Splash guard
60	101223	x	Fäste stänkskydd	Bracket splash guard
--	800118	x	Skruv	Screw
61	215491	M	List tätning 74mm	Seal strip 74mm
62	208323	x	Styrstift list tält 50x3,5 mm	Pin for list 50x6,5 mm
63	215493	x	List höger fram (Blueline)	List front right (Blueline)
--	217023	x	List höger fram (Blackline)	List front right (Blackline)
64	215492	x	List vänster fram (Blueline)	List front left (Blueline)
--	217022	x	List vänster fram (Blackline)	List front left (Blackline)
65	601486	x	Skorsten väggmontage kpl.	Chimney kpl.
66	217561	M	List dekor plast (Blueline)	List decor plastic (Blueline)
--	210364	M	List dekor plast (Blackline)	List decor plastic (Blackline)
67	208236	M	Butyl profil 15x2 (30 m/rulle)	Seal strip 15x2 (30 m/roll)
68	212558	x	Emblem (Blueline)	Emblem (Blueline)
--	350858	x	Emblem (Blackline)	Emblem (Blackline)
69	217793	x	Emblem (Blueline)	Emblem (Blueline)
--	214217	x	Emblem (Blackline)	Emblem (Blackline)
70	217788	x	Dekal H (Blueline)	Decal R (Blueline)
--	217790	x	Dekal H (Blackline)	Decal R (Blackline)
71	217787	x	Dekal V (Blueline)	Decal L (Blueline)
--	217789	x	Dekal V (Blackline)	Decal L (Blackline)
72	401495	x	Motor köksfläkt kpl.	Motor kitchen fan cpl.
73	208023	x	Ventil tak för (kyl/frys)	Ventilator roof for refrigerator (refr./freeze)
74	00970024	x	Ventilator kpl.	Ventilator cpl.

M= Metervara
T= Tillbehör

M= On the metre
T= Accessory

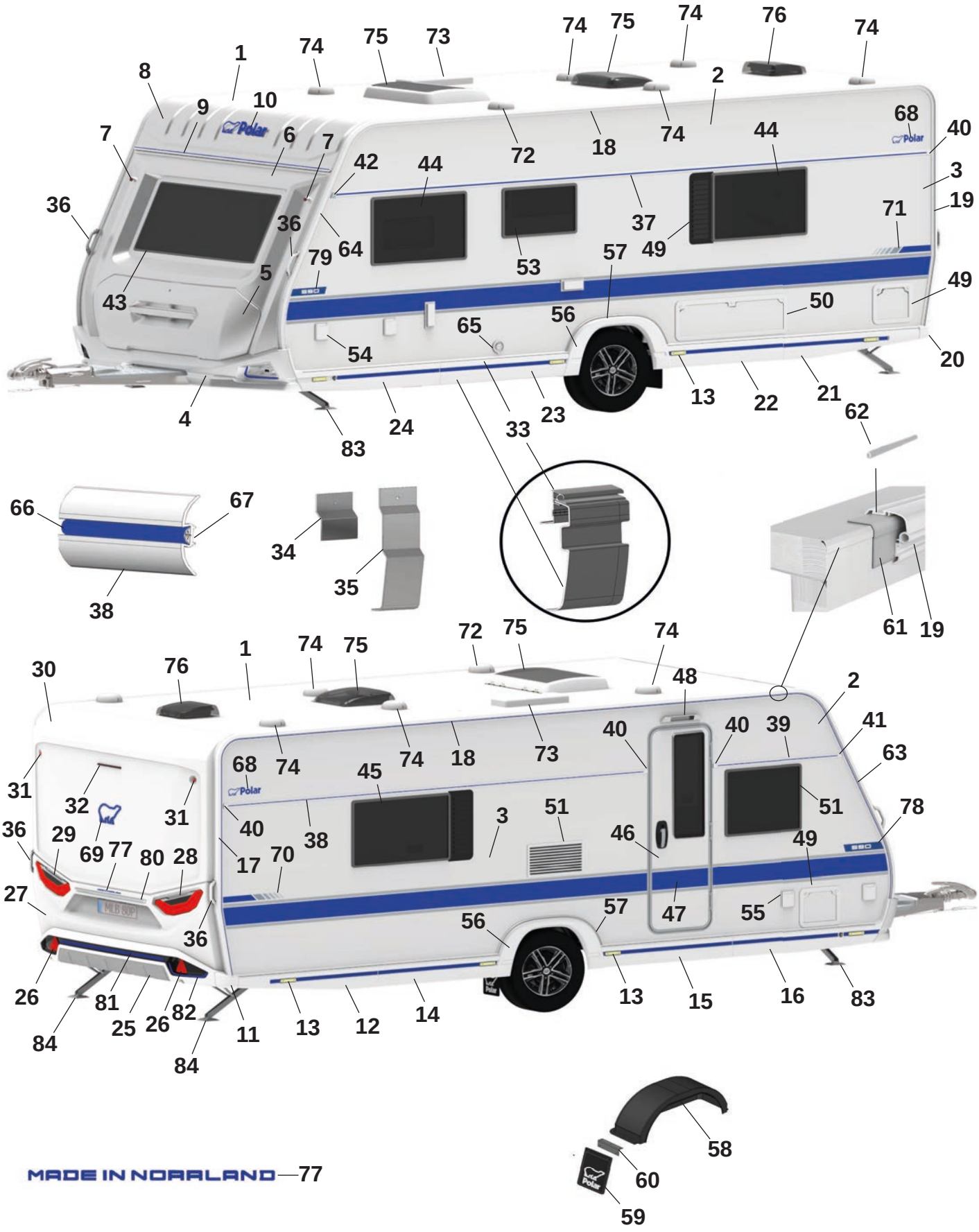
1
2
3
4
5
6
7
8
9
10
11
12
13
14
15
16
17
18
19
20
21
22
23
24
25
26
27
28
29
30
31
32
33
34
35
36
37
38
39
40
41
42
43
44
45
46
47
48
49
50
51
53
54
55
56
57
58
59
60
61
62
63
64
65
66
67
68
69
70
71
72
73
74
75
76
77
78
79
80
81
82
83
84
Polar
590
MLB 80P

Pos Fig	Det. nr Part. No		Benämning	Description
75	208690	x	Taklucka 400x400 Mini-Heki kpl.	Roof hatch 400x400 Mini-Heki cpl.
--	350635	T	Taklucka 500x700 Midi-Heki kpl.	Taklucka 500x700 Midi-Heki cpl.
76	215045	x	Taklucka 280x280 kpl. tvättrum	Roof hatch 280x280 cpl. washroom
77	217792	x	Dekal "Made in Norrland" (Blueline)	Decal "Made in Norrland" (Blueline)
--	217791	x	Dekal "Made in Norrland" (Blackline)	Decal "Made in Norrland" (Blackline)
78	217777	x	Dekal "590" H (Blueline)	Decal "590" R (Blueline)
--	217763	x	Dekal "590" H (Blackline)	Decal "590" R (Blackline)
79	217778	x	Dekal "590" V (Blueline)	Decal "590" L (Blueline)
--	217764	x	Dekal "590" V (Blackline)	Decal "590" L (Blackline)
80	215539	x	Dekorlist (Blueline)	Decor list (Blueline)
--	215540	x	Dekorlist (Blackline)	Decor list (Blackline)
81	217826	x	Dekal bumper (Blueline)	Decal bumper (Blueline)
--	217828	x	Dekal bumper (Blackline)	Decal bumper (Blackline)
82	217817	x	Dekalkit (Fram och bak) (Blueline)	Decalkit (Front and rear) (Bluekline)
--	217821	x	Dekalkit (Fram och bak) (Blackline)	Decalkit (Front and rear) (Blackline)
83	344997	x	Stödben fram	Support legs front
84	344996	x	Stödben bak	Support legs rear

M= Metervara
T= Tillbehör

M= On the metre
T= Accessory

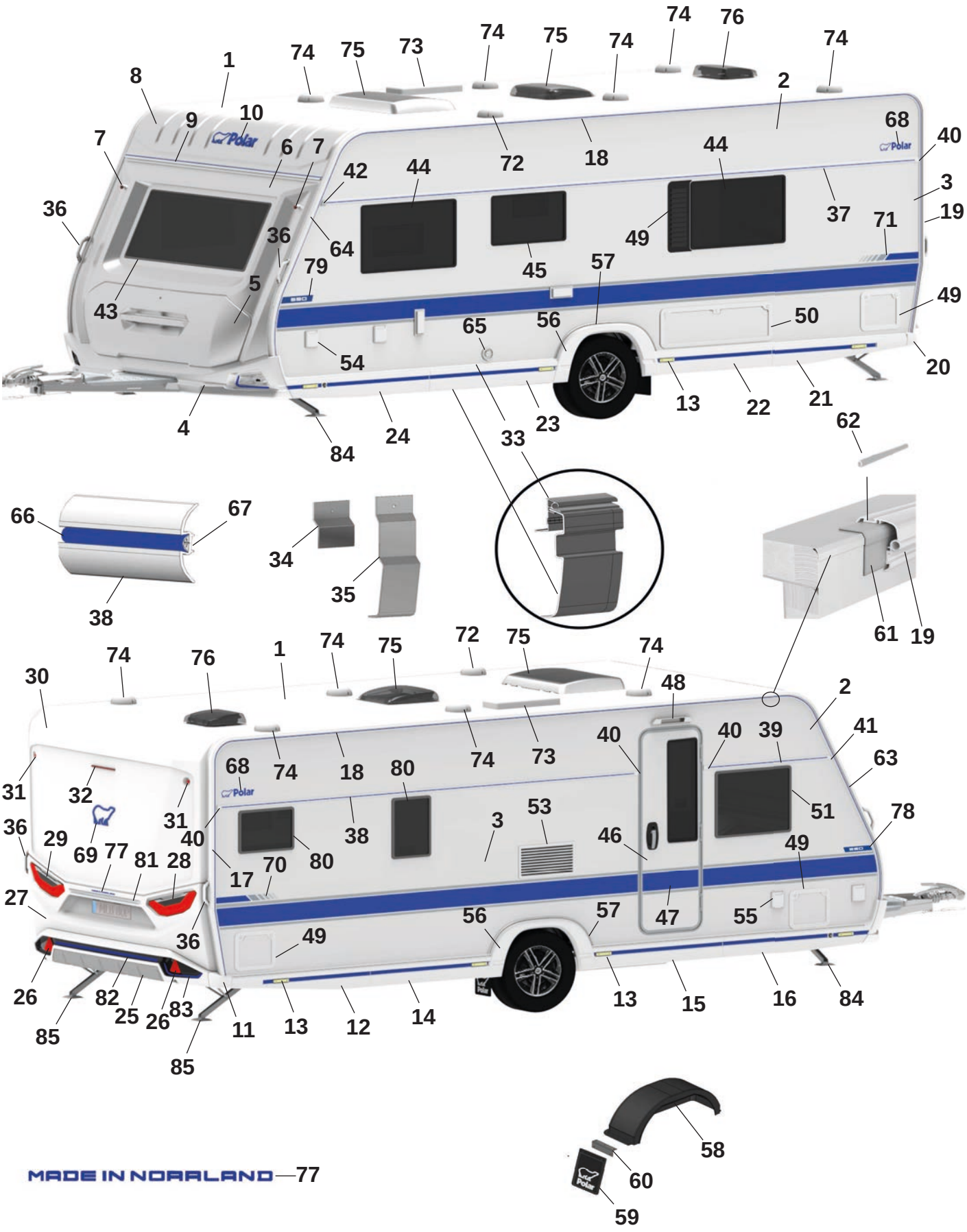
74
76
74
75
73
74
75
74
74
1
8
9
10
2
7
6
7
68
40
42
44
72
18
44
3
36
37
71
19
36
64
49
79
45
57
5
49
43
50
65
56
54
20
13
22
21
4
84
24
33
23
62
66
67
34
35
38
61
19
74
76
1
74
75
72
75
74
30
48
2
41
40
40
39
63
68
74
18
80
74
73
31
32
31
38
3
53
51
78
36
29
69
77
81
28
40
80
70
17
46
49
27
47
55
56
57
36
49
26
82
25
26
83
85
11
13
12
14
13
15
16
84
85
58
60
59
MADE IN NORRLAND—77

Pos Fig	Det. nr Part. No	590 BFW	Benämning	Description
1	213254	x	Plåt tak 8100x2475	Roofing plate 8100x2475
2	212830	x	Plåt sida övre 6800x605	Side plate upper 6800x605
3	217375	x	Plåt sida undre 6800x1475 (Blueline)	Side plate lower 6800x1475 (Blueline)
--	217429	x	Plåt sida undre 6800x1475 (Blackline)	Side plate lower 6800x1475 (Blackline)
4	217664	x	Front spoiler kpl. (Blueline)	Front spoiler cpl. (Blueline)
--	217029	x	Front spoiler kpl. (Blackline)	Front spoiler cpl. (Blackline)
--	508425	x	Positionsljus	Position light
5	215832	x	Lucka gasolkoffert ink. handtag (Blueline)	Lid LPG compartment inc. handle (Blueline)
--	216968	x	Handtag kpl. m. dekorlist (Blueline)	Handle cpl. with decorative strip (Blueline)
--	217813	x	Lucka gasolkoffert ink. handtag (Blackline)	Lid LPG compartment inc. handle (Blackline)
--	217661	x	Handtag kpl. m. dekorlist (Blackline)	Handle cpl. with decorative strip (Blackline)
6	215563	x	Plast gavel främre mittdel	Plastic gable front middle
7	508424	x	Lampa breddmarkering fram	Lamp width marking front
8	215564	x	Gavel främre överdel	Gable front upper
9	215528	x	List markis fram L=2371	List front L=2371
10	210539	x	Dekal (Blueline)	Decal (Blueline)
--	214216	x	Dekal (Blackline)	Decal (Blackline)
11	215527	x	Hörn gavel bak (Blueline)	Corner rear gable (Blueline)
--	216979	x	Hörn gavel bak (Blackline)	Corner rear gable (Blackline)
12	215545	x	Sidokjol höger bak (Blueline)	Side skirt rear right (Blueline)
--	217487	M	Dekal sidokjol d:o	Decal side skirt d:o
--	215490	x	Clips sidokjol	Clips side skirt
--	216982	x	Sidokjol höger bak (Blackline)	Side skirt rear right (Blackline)
--	215549	M	Dekal sidokjol d:o	Decal side skirt rear d:o
--	215490	x	Clips sidokjol	Clips side skirt
13	506506	x	Belysning sidomarkering	Light, side marking
14	216015	x	Sidokjol förlängare L=1210 (Blueline)	Side skirt extention L=1210 (Blueline)
--	217487	M	Dekal sidokjol d:o	Decal side skirt rear d:o
--	215490	x	Clips sidokjol	Clips side skirt
--	217428	x	Sidokjol förlängare L=1210 (Blackline)	Side skirt extention L=1210 (Blackline)
--	215549	M	Dekal sidokjol d:o	Decal side skirt rear d:o
--	215490	x	Clips sidokjol	Clips side skirt
15	216010	x	Sidokjol förlängare L=1305 (Blueline)	Side skirt extention L=1305 (Blueline)
--	217487	M	Dekal sidokjol d:o	Decal side skirt rear d:o
--	215490	x	Clips sidokjol	Clips side skirt
--	217424	x	Sidokjol förlängare L=1165 (Blackline)	Side skirt extention L=1165 (Blackline)
--	215549	M	Dekal sidokjol d:o	Decal side skirt rear d:o
--	215490	x	Clips sidokjol	Clips side skirt
16	215543	x	Sidokjol höger fram (Blueline)	Side skirt front right (Blueline)
--	217487	M	Dekal sidokjol d:o	Decal side skirt rear d:o
--	215490	x	Clips sidokjol	Clips side skirt
--	216986	x	Sidokjol höger fram (Blackline)	Side skirt front right (Blackline)
--	215549	M	Dekal sidokjol d:o	Decal side skirt rear d:o
--	215490	x	Clips sidokjol	Clips side skirt
17	215494	x	List tält höger bak (Blueline)	List rear right (Blueline)
--	217024	x	List tält höger bak (Blackline)	List rear right (Blackline)
18	215860	x	List tält rak L=4512 (Blueline)	List straight L=4512 (Blueline)
--	217402	x	List tält rak L=4512 (Blackline)	List straight L=4512 (Blackline)
19	215495	x	List tält vänster bak (Blueline)	List rear left (Blueline)
--	217025	x	List tält vänster bak (Blackline)	List rear left (Blackline)

M= Metervara
T= Tillbehör

M= On the metre
T= Accessory

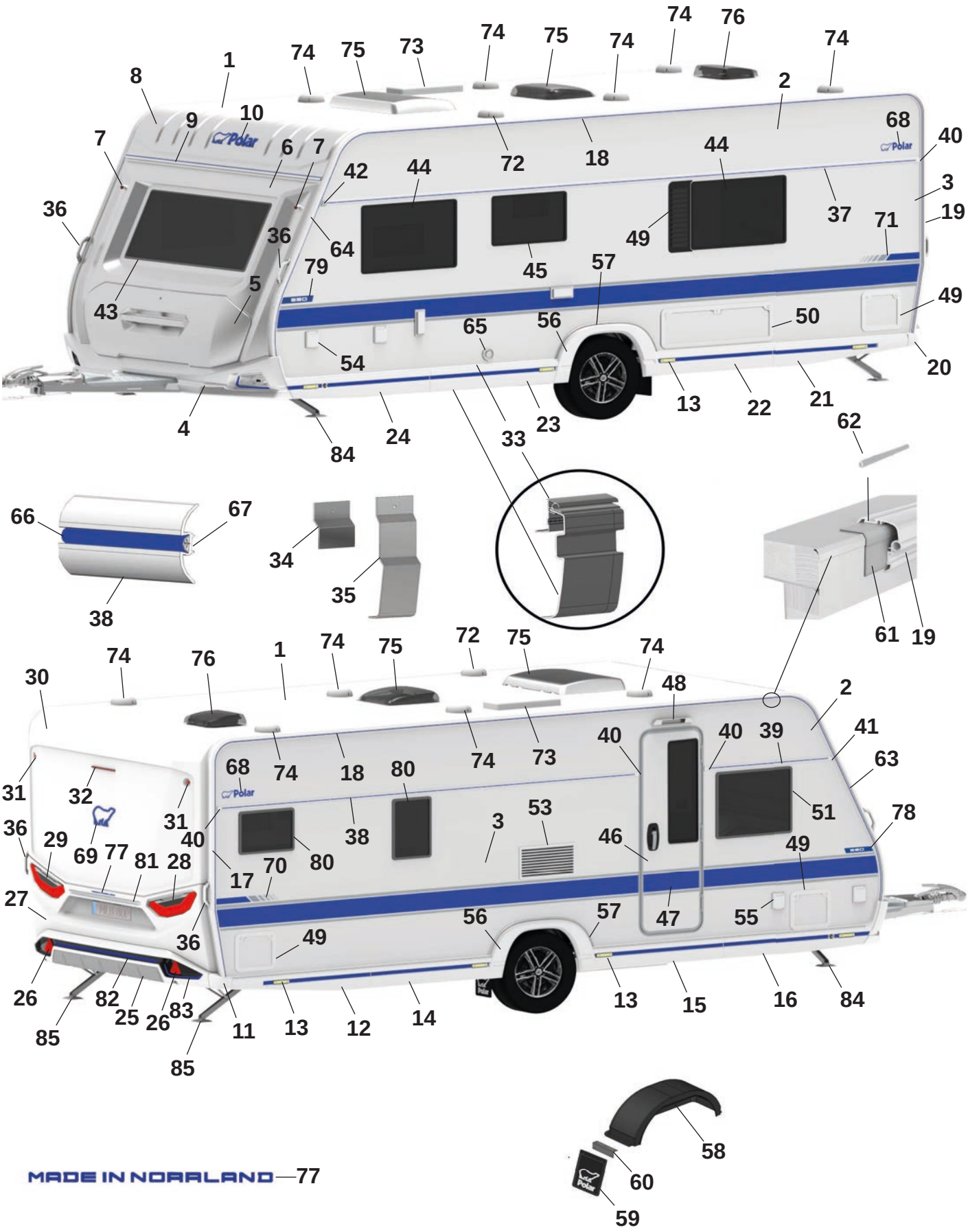
74
76
74
75
73
74
75
74
74
1
8
9
10
7
6
7
2
68
40
3
19
36
42
44
72
18
44
37
71
49
36
64
79
45
57
5
43
49
50
65
56
54
20
13
22
21
4
84
24
33
23
62
66
67
34
35
38
61
19
74
76
1
74
75
72
75
74
30
48
2
41
63
31
32
31
68
74
18
80
74
73
40
40
39
36
29
69
77
81
28
40
38
3
53
46
51
78
49
17
70
80
27
56
57
47
55
36
49
26
82
25
26
83
11
13
12
14
13
15
16
84
85
85
58
60
59
MADE IN NORRLAND—77

Pos Fig	Det. nr Part. No	590 BFW	Benämning	Description
20	215526	x	Hörn gavel bak (Blueline)	Corner rear gable (Blueline)
--	216980	x	Hörn gavel bak (Blackline)	Corner rear gable (Blackline)
21	215546	x	Sidokjol vänster bak (Blueline)	Side skirt rear left (Blueline)
--	217487	M	Dekal sidokjol	Decal side skirt rear
--	215490	x	Clips sidokjol	Clips side skirt
--	216988	x	Sidokjol vänster bak (Blackline)	Side skirt rear left (Blackline)
--	215549	M	Dekal sidokjol	Decal side skirt rear
--	215490	x	Clips sidokjol	Clips side skirt
22	216014	x	Sidokjol förlängare L=1210 (Blueline)	Side skirt extention L=1210 (Blueline)
--	217487	M	Dekal sidokjol d:o	Decal side skirt rear d:o
--	215490	x	Clips sidokjol	Clips side skirt
--	217427	x	Sidokjol förlängare L=1210 (Blackline)	Side skirt extention L=1210 (Blackline)
--	215549	M	Dekal sidokjol d:o	Decal side skirt rear d:o
--	215490	x	Clips sidokjol	Clips side skirt
23	216011	x	Sidokjol förlängare L=1305 (Blueline)	Side skirt extention L=1305 (Blueline)
--	217487	M	Dekal sidokjol	Decal side skirt rear
--	215490	x	Clips sidokjol	Clips side skirt
--	217426	x	Sidokjol förlängare L=1305 (Blackline)	Side skirt extention L=1305 (Blackline)
--	215549	M	Dekal sidokjol	Decal side skirt rear
--	215490	x	Clips sidokjol	Clips side skirt
24	215544	x	Sidokjol vänster fram (Blueline)	Side skirt front left (Blueline)
--	217487	M	Dekal sidokjol	Decal side skirt rear
--	215490	x	Clips sidokjol	Clips side skirt
--	216990	x	Sidokjol vänster fram (Blackline)	Side skirt front left (Blackline)
--	215549	M	Dekal sidokjol	Decal side skirt rear
--	215490	x	Clips sidokjol	Clips side skirt
25	215925	x	Bumper bak kpl. (Blueline)	Bumper rear cpl. (Blueline)
--	217030	x	Bumper bak kpl. (Blackline)	Bumper rear cpl. (Blackline)
26	215499	x	Reflex bumper bak	Reflex bumper rear
27	215522	x	Plast gavel bak mittdel	Plastic gable rear middle
--	505651	x	Belysning skylt	Plate lamp
28	508381	x	Kombinationslampa bak H	Combination lamp rear R
29	508380	x	Kombinationslampa bak V	Combination lamp rear L
30	215521	x	Plast gavel bak överdel	Plastic gable rear upper
31	508385	x	Lampa breddmarkering bak	Lamp width marking rear
32	508386	x	Lampa bromsljus bak	Lamp break light rear
33	215887	x	Avbärarlist L=2500 (Framför hjulhus) (Blueline)	Carrier list L=2500 (In front of wheelhouse) (Blueline)
--	217439	x	Avbärarlist L=2925 (Framför hjulhus) (Blackline)	Carrier list L=2500 (In front of wheelhouse) (Blackline)
--	215886	x	Avbärarlist L=2925 (Bakom hjulhus) (Blueline)	Carrier list L=2925 (Behind the wheelhouse) (Blueline)
--	217434	x	Avbärarlist L=2925 (Bakom hjulhus) (Blackline)	Carrier list L=2925 (Behind the wheelhouse) (Blackline)
34	215917	x	Stöd sidokjol 69,5x100	Support side skirt 69,5x100
35	216272	x	Stöd sidokjol 60x173,5	Support side skirt 60x173,5
36	216428	x	Draghandtag (Blueline)	Handle (Blueline)
--	217021	x	Draghandtag (Blackline)	Handle (Blackline)
37	215877	x	Midjelist V L=5673	List middle Left L=5673
38	215871	x	Midjelist H bak L=3873	List middle Right rear L=3873
39	215866	x	Midjelist H fram L=1165	List middle Right front L=1165
40	215072	x	Ändavslut rak	End protection straight
41	215078	x	Ändavslut H fram	End protection front R
42	215079	x	Ändavslut V fram	End protection front L

M= Metervara
T= Tillbehör

M= On the metre
T= Accessory

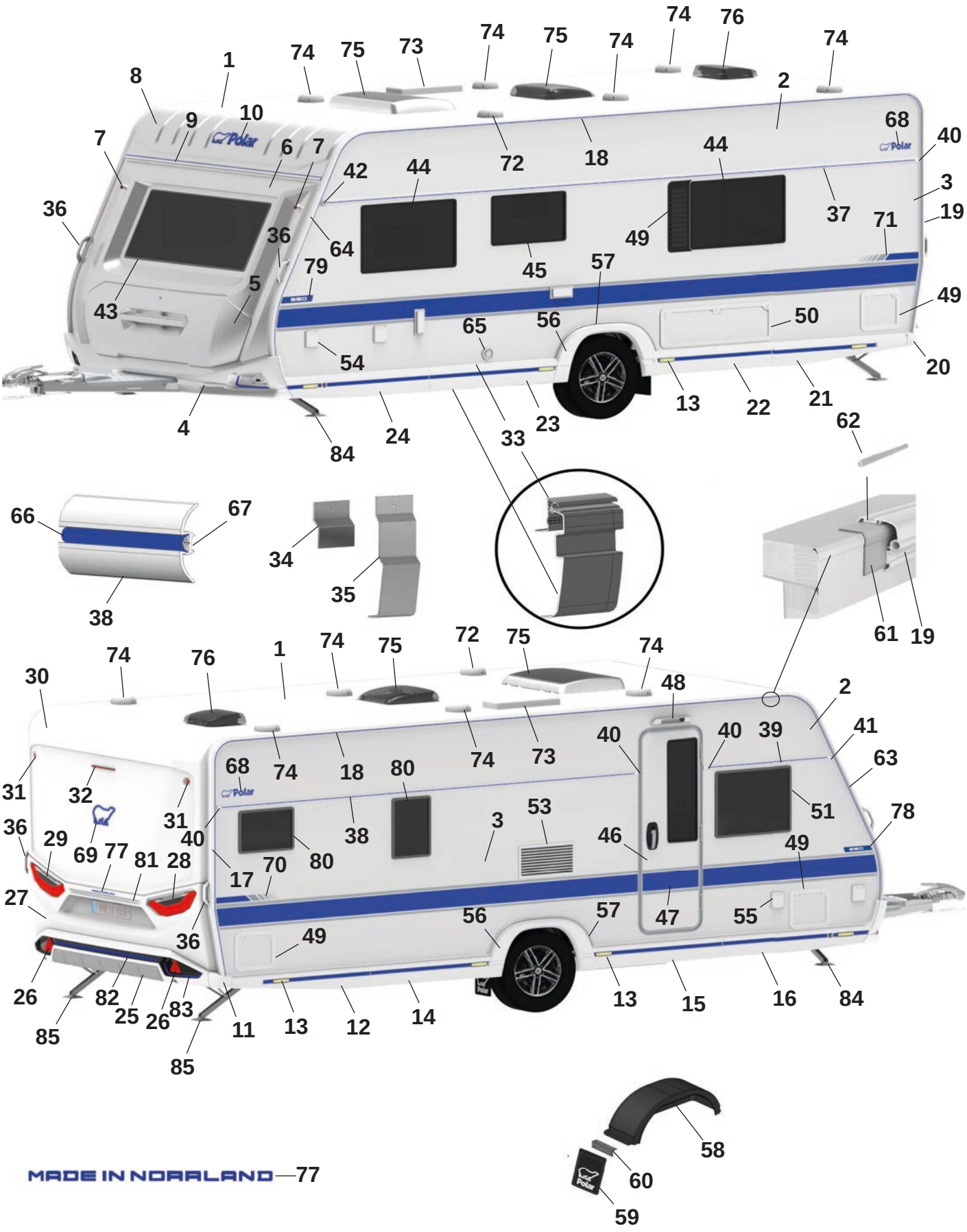
74
76
74
75
73
74
75
74
74
1
8
9
10
2
7
6
7
68
40
42
44
72
18
44
3
36
37
71
19
36
64
49
79
45
57
5
49
43
50
65
56
54
20
13
22
21
4
84
24
33
23
62
66
67
34
35
38
61
19
74
76
1
74
75
72
75
74
30
48
2
41
40
40
39
63
68
74
18
80
74
73
31
32
31
38
3
53
51
78
36
29
69
77
81
28
40
80
46
49
17
70
27
47
55
56
57
36
49
26
82
25
26
83
11
13
12
14
13
15
16
84
85
85
58
60
59
MADE IN NORRLAND—77

Pos Fig	Det. nr Part. No	590 BFW	Benämning	Description
43	215598	x	Fönster front 600x1450 kpl.	Front window 600x1450 cpl.
44	212413	x	Fönster öppningsbart 550x900 kpl.	Window openable 550x900 cpl.
45	212411	x	Fönster öppningsbart 400x700 kpl.	Window openable 400x700 cpl.
46	217797	x	Dörr ytter m. fönster kpl.	Outer door with window kpl.
47	217108	x	Dekal dörr (Blueline)	Door decal (Blueline)
--	217819	x	Dekal dörr (Blackline)	Door decal (Blackline)
48	508061	x	Belysning utvändigt	Outer light
49	207759	x	Lucka m. innerram, utan spegel	Door with frame inner, without plate
50	14-701045	x	Lucka m innerram, utan spegel	Door with frame inner, without plate
51	212412	x	Fönster öppningsbart 550x700 kpl.	Window openable 550x700 cpl.
52	212476	T	Ventilationsgaller V	Ventilator grill L
53	214773	x	Galler ventilation kyl	Grill ventilation refrigerator
54	508106	x	Elintag 230 V	El. connection 230 V
55	508107	x	Eluttag 230 V	El connection 230 V
--		x	Tältservice	Tentservice
--		x	Eluttag 12 V	El connection 12 V
--		x	TV-antenn in/ut	TV-aerial in/out
56	215541	x	Hjulhusbräddare (Blueline)	Mudguard (Blueline)
--	217396	x	Hjulhusbräddare (Blackline)	Mudguard (Blackline)
--	801539	x	Skruv 3,5x25	Screw 3,5x25
--	215918	x	Täckhatt för skruv (Vit)	Cover cap for screw (White)
	318380	x	Täckhatt för skruv (Svart)	Cover cap for screw (Black)
57	215551	x	List al. hjulhusbräddare	List al. mudguard
--	801529	x	Skruv 4,2x16	Screw 4,2x16
58	212894	x	Hjulhus	Wheel housing
--	212895	x	Isolering hjulhus	Insulation wheel housing
59	102470	x	Stänkskydd	Splash guard
60	101223	x	Fäste stänkskydd	Bracket splash guard
--	800118	x	Skruv	Screw
61	215491	M	List tätning 74mm	Seal strip 74mm
62	208323	x	Styrstift list tält 50x3,5 mm	Pin for list 50x6,5 mm
63	215493	x	List höger fram (Blueline)	List front right (Blueline)
--	217023	x	List höger fram (Blackline)	List front right (Blackline)
64	215492	x	List vänster fram (Blueline)	List front left (Blueline)
--	217022	x	List vänster fram (Blackline)	List front left (Blackline)
65	601486	x	Skorsten väggmontage kpl.	Chimney kpl.
66	217561	M	List dekor plast (Blueline)	List decor plastic (Blueline)
--	210364	M	List dekor plast (Blackline)	List decor plastic (Blackline)
67	208236	M	Butyl profil 15x2 (30 m/rulle)	Seal strip 15x2 (30 m/roll)
68	212558	x	Emblem (Blueline)	Emblem (Blueline)
--	350858	x	Emblem (Blackline)	Emblem (Blackline)
69	217793	x	Emblem (Blueline)	Emblem (Blueline)
--	214217	x	Emblem (Blackline)	Emblem (Blackline)
70	217788	x	Dekal H (Blueline)	Decal R (Blueline)
--	217790	x	Dekal H (Blackline)	Decal R (Blackline)
71	217787	x	Dekal V (Blueline)	Decal L (Blueline)
--	217789	x	Dekal V (Blackline)	Decal L (Blackline)
72	401495	x	Motor köksfläkt kpl.	Motor kitchen fan cpl.
73	208023	x	Ventil tak för (kyl/frys)	Ventilator roof for refrigerator (refr./freeze)
74	00970024	x	Ventilator kpl.	Ventilator cpl.

M= Metervara
T= Tillbehör

M= On the metre
T= Accessory

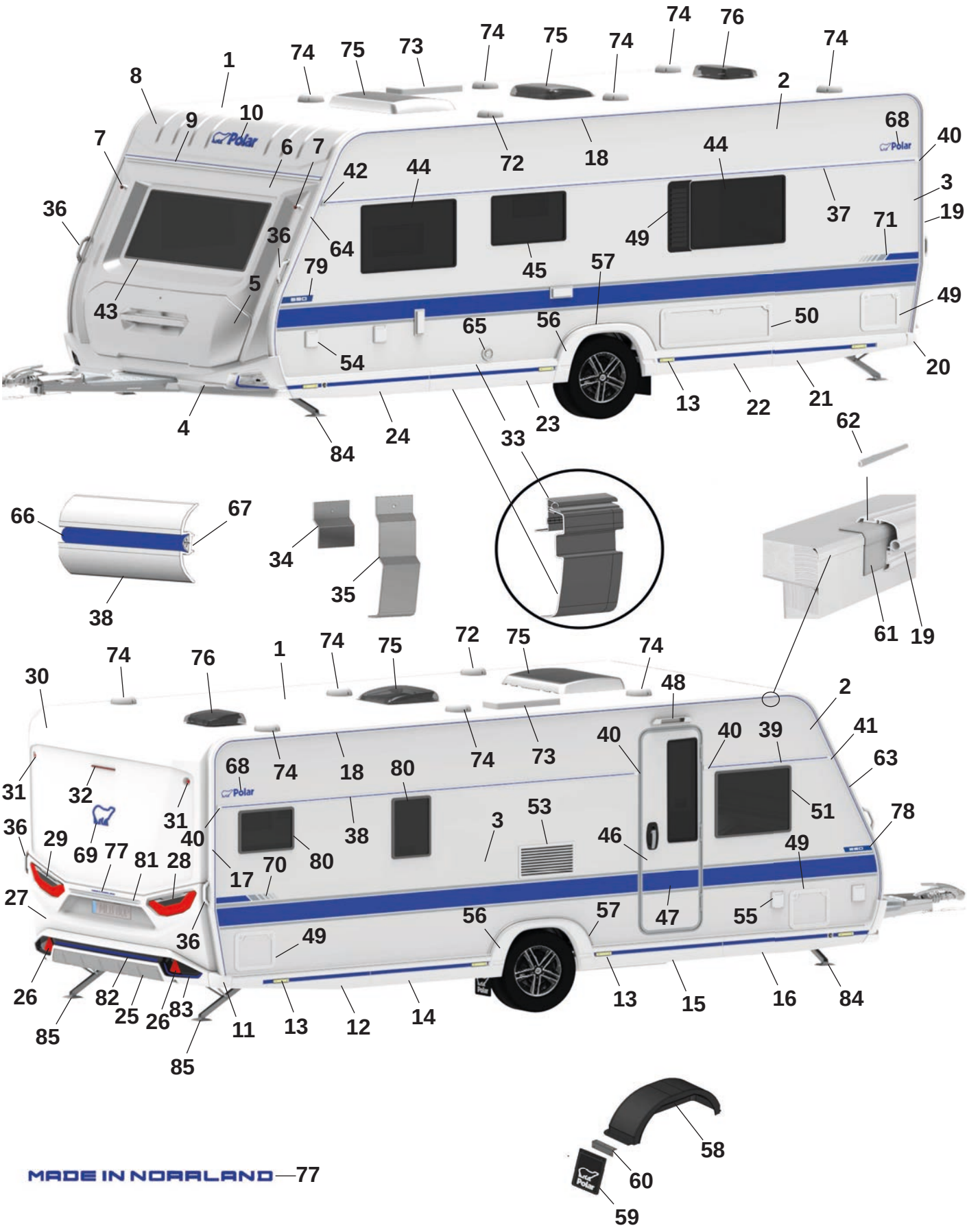
74
76
74
75
73
74
75
74
74
1
8
9
10
2
7
6
7
68
40
42
44
72
18
44
3
36
37
71
19
36
64
49
79
45
57
5
49
43
50
65
56
54
20
13
22
21
4
84
24
23
33
62
66
67
34
35
38
61
19
74
76
1
74
75
72
75
74
30
48
2
41
40
40
39
63
68
74
18
80
74
73
31
32
31
38
3
53
51
78
36
29
69
77
81
28
40
80
70
17
46
49
27
47
55
56
57
36
49
26
82
25
26
83
85
11
13
12
14
13
15
16
84
85
58
60
59

Pos Fig	Det. nr Part. No		Benämning	Description
75	208690	x	Taklucka 400x400 Mini-Heki kpl.	Roof hatch 400x400 Mini-Heki cpl.
--	350635	T	Taklucka 500x700 Midi-Heki kpl.	Taklucka 500x700 Midi-Heki cpl.
76	215045	x	Taklucka 280x280 kpl. tvättrum	Roof hatch 280x280 cpl. washroom
77	217792	x	Dekal "Made in Norrland" (Blueline)	Decal "Made in Norrland" (Blueline)
--	217791	x	Dekal "Made in Norrland" (Blackline)	Decal "Made in Norrland" (Blackline)
78	217777	x	Dekal "590" H (Blueline)	Decal "590" R (Blueline)
--	217763	x	Dekal "590" H (Blackline)	Decal "590" R (Blackline)
79	217778	x	Dekal "590" V (Blueline)	Decal "590" L (Blueline)
--	217764	x	Dekal "590" V (Blackline)	Decal "590" L (Blackline)
80	214065	T	Fönster öppningsbart 300x500 kpl.	Window openable 300x500 cpl.
81	215539	x	Dekorlist (Blueline)	Decor list (Blueline)
--	215540	x	Dekorlist (Blackline)	Decor list (Blackline)
82	217826	x	Dekal bumper (Blueline)	Decal bumper (Blueline)
--	217828	x	Dekal bumper (Blackline)	Decal bumper (Blackline)
83	217817	x	Dekalkit (Fram och bak) (Blueline)	Decalkit (Front and rear) (Bluekline)
--	217821	x	Dekalkit (Fram och bak) (Blackline)	Decalkit (Front and rear) (Blackline)
84	344997	x	Stödben fram	Support legs front
85	344996	x	Stödben bak	Support legs rear

M= Metervara
T= Tillbehör

M= On the metre
T= Accessory

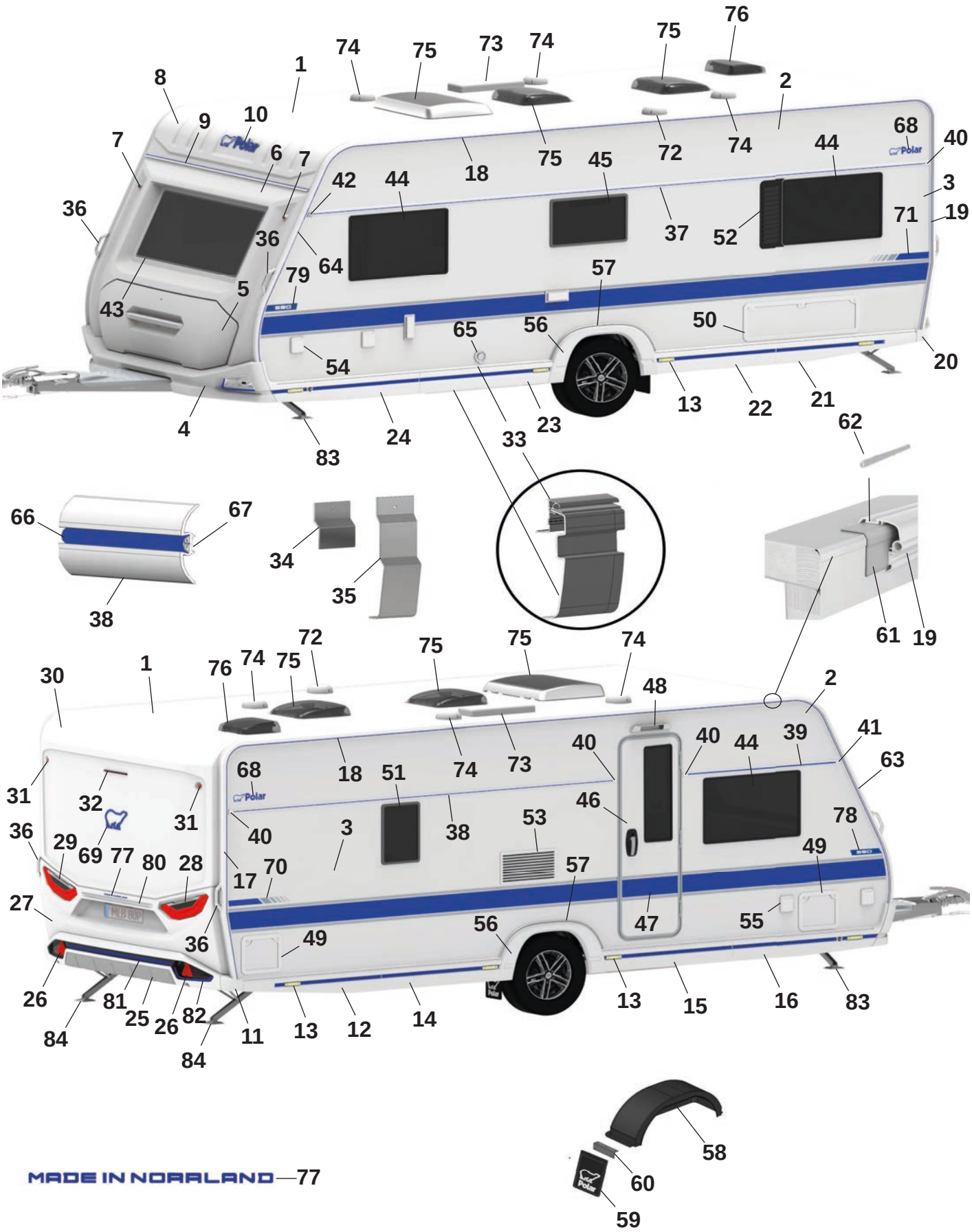
1
2
3
4
5
6
7
8
9
10
11
12
13
14
15
16
17
18
19
20
21
22
23
24
25
26
27
28
29
30
31
32
33
34
35
36
37
38
39
40
41
42
43
44
45
46
47
48
49
50
51
52
53
54
55
56
57
58
59
60
61
62
63
64
65
66
67
68
69
70
71
72
73
74
75
76
77
78
79
80
81
82
83
84
Polar
MADE IN NORRLAND

Pos Fig	Det. nr Part. No	590 FWA	Benämning	Description
1	213254	x	Plåt tak 8100x2475	Roofing plate 8100x2475
2	212830	x	Plåt sida övre 6800x605	Side plate upper 6800x605
3	217375	x	Plåt sida undre 6800x1475 (Blueline)	Side plate lower 6800x1475 (Blueline)
--	217429	x	Plåt sida undre 6800x1475 (Blackline)	Side plate lower 6800x1475 (Blackline)
4	217664	x	Front spoiler kpl. (Blueline)	Front spoiler cpl. (Blueline)
--	217029	x	Front spoiler kpl. (Blackline)	Front spoiler cpl. (Blackline)
--	508425	x	Positionsljus	Position light
5	215832	x	Lucka gasolkoffert ink. handtag (Blueline)	Lid LPG compartment inc. handle (Blueline)
--	216968	x	Handtag kpl. m. dekorlist (Blueline)	Handle cpl. with decorative strip (Blueline)
--	217813	x	Lucka gasolkoffert ink. handtag (Blackline)	Lid LPG compartment inc. handle (Blackline)
--	217661	x	Handtag kpl. m. dekorlist (Blackline)	Handle cpl. with decorative strip (Blackline)
6	215563	x	Plast gavel främre mittdel	Plastic gable front middle
7	508424	x	Lampa breddmarkering fram	Lamp width marking front
8	215564	x	Gavel främre överdel	Gable front upper
9	215528	x	List markis fram L=2371	List front L=2371
10	210539	x	Dekal (Blueline)	Decal (Blueline)
--	214216	x	Dekal (Blackline)	Decal (Blackline)
11	215527	x	Hörn gavel bak (Blueline)	Corner rear gable (Blueline)
--	216979	x	Hörn gavel bak (Blackline)	Corner rear gable (Blackline)
12	215545	x	Sidokjol höger bak (Blueline)	Side skirt rear right (Blueline)
--	217487	M	Dekal sidokjol d:o	Decal side skirt d:o
--	215490	x	Clips sidokjol	Clips side skirt
--	216982	x	Sidokjol höger bak (Blackline)	Side skirt rear right (Blackline)
--	215549	M	Dekal sidokjol d:o	Decal side skirt rear d:o
--	215490	x	Clips sidokjol	Clips side skirt
13	506506	x	Belysning sidomarkering	Light, side marking
14	216015	x	Sidokjol förlängare L=1210 (Blueline)	Side skirt extention L=1210 (Blueline)
--	217487	M	Dekal sidokjol d:o	Decal side skirt rear d:o
--	215490	x	Clips sidokjol	Clips side skirt
--	217428	x	Sidokjol förlängare L=1210 (Blackline)	Side skirt extention L=1210 (Blackline)
--	215549	M	Dekal sidokjol d:o	Decal side skirt rear d:o
--	215490	x	Clips sidokjol	Clips side skirt
15	216010	x	Sidokjol förlängare L=1305 (Blueline)	Side skirt extention L=1305 (Blueline)
--	217487	M	Dekal sidokjol d:o	Decal side skirt rear d:o
--	215490	x	Clips sidokjol	Clips side skirt
--	217424	x	Sidokjol förlängare L=1165 (Blackline)	Side skirt extention L=1165 (Blackline)
--	215549	M	Dekal sidokjol d:o	Decal side skirt rear d:o
--	215490	x	Clips sidokjol	Clips side skirt
16	215543	x	Sidokjol höger fram (Blueline)	Side skirt front right (Blueline)
--	217487	M	Dekal sidokjol d:o	Decal side skirt rear d:o
--	215490	x	Clips sidokjol	Clips side skirt
--	216986	x	Sidokjol höger fram (Blackline)	Side skirt front right (Blackline)
--	215549	M	Dekal sidokjol d:o	Decal side skirt rear d:o
--	215490	x	Clips sidokjol	Clips side skirt
17	215494	x	List tält höger bak (Blueline)	List rear right (Blueline)
--	217024	x	List tält höger bak (Blackline)	List rear right (Blackline)
18	215860	x	List tält rak L=4512 (Blueline)	List straight L=4512 (Blueline)
--	217402	x	List tält rak L=4512 (Blackline)	List straight L=4512 (Blackline)
19	215495	x	List tält vänster bak (Blueline)	List rear left (Blueline)
--	217025	x	List tält vänster bak (Blackline)	List rear left (Blackline)

M= Metervara
T= Tillbehör

M= On the metre
T= Accessory

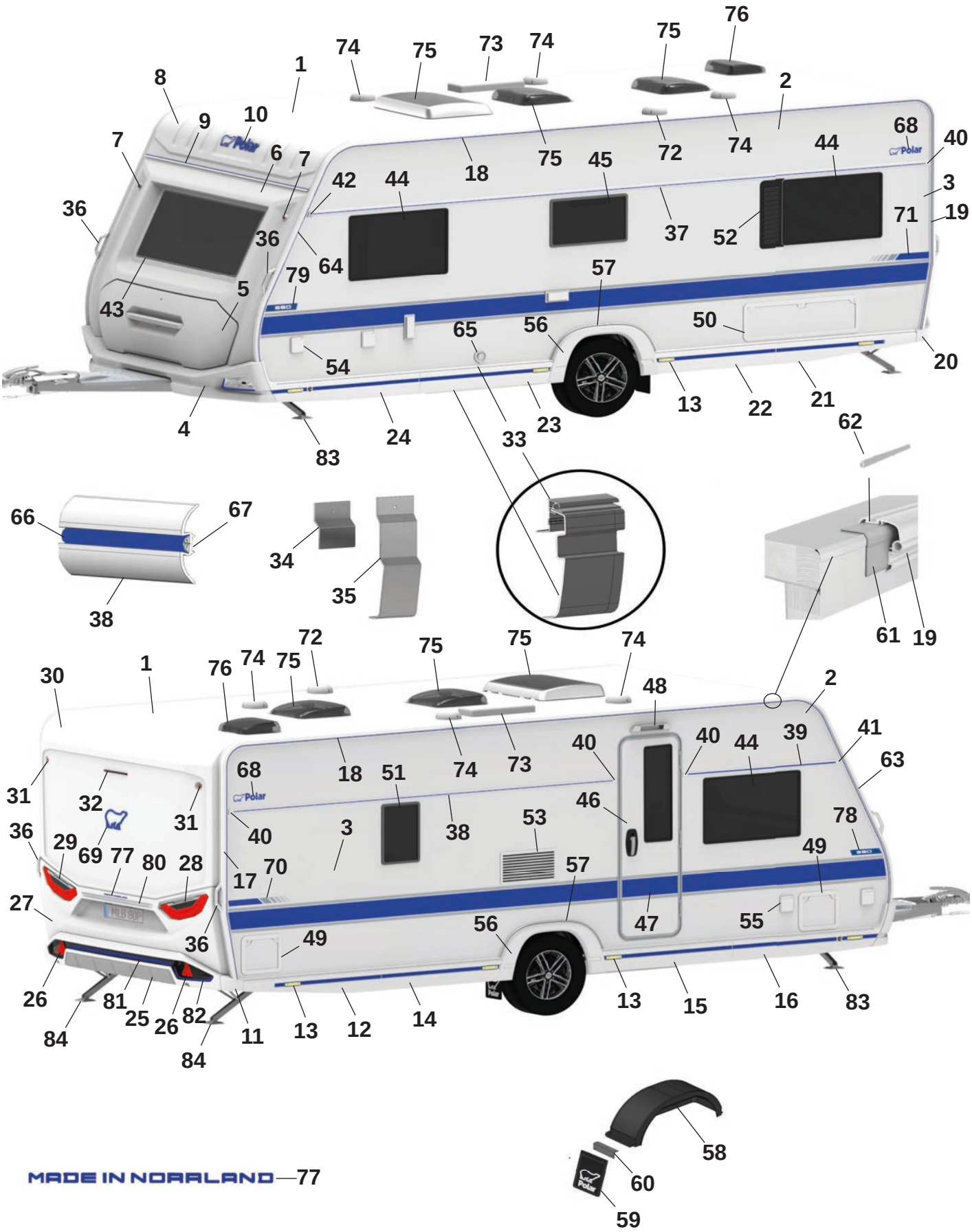
1
2
3
4
5
6
7
8
9
10
11
12
13
14
15
16
17
18
19
20
21
22
23
24
25
26
27
28
29
30
31
32
33
34
35
36
37
38
39
40
41
42
43
44
45
46
47
48
49
50
51
52
53
54
55
56
57
58
59
60
61
62
63
64
65
66
67
68
69
70
71
72
73
74
75
76
77
78
79
80
81
82
83
84
Polar
MADE IN NORRLAND

Pos Fig	Det. nr Part. No	590 FWA	Benämning	Description
20	215526	x	Hörn gavel bak (Blueline)	Corner rear gable (Blueline)
--	216980	x	Hörn gavel bak (Blackline)	Corner rear gable (Blackline)
21	215546	x	Sidokjol vänster bak (Blueline)	Side skirt rear left (Blueline)
--	217487	M	Dekal sidokjol	Decal side skirt rear
--	215490	x	Clips sidokjol	Clips side skirt
--	216988	x	Sidokjol vänster bak (Blackline)	Side skirt rear left (Blackline)
--	215549	M	Dekal sidokjol	Decal side skirt rear
--	215490	x	Clips sidokjol	Clips side skirt
22	216014	x	Sidokjol förlängare L=1210 (Blueline)	Side skirt extention L=1210 (Blueline)
--	217487	M	Dekal sidokjol d:o	Decal side skirt rear d:o
--	215490	x	Clips sidokjol	Clips side skirt
--	217427	x	Sidokjol förlängare L=1210 (Blackline)	Side skirt extention L=1210 (Blackline)
--	215549	M	Dekal sidokjol d:o	Decal side skirt rear d:o
--	215490	x	Clips sidokjol	Clips side skirt
23	216011	x	Sidokjol förlängare L=1305 (Blueline)	Side skirt extention L=1305 (Blueline)
--	217487	M	Dekal sidokjol	Decal side skirt rear
--	215490	x	Clips sidokjol	Clips side skirt
--	217426	x	Sidokjol förlängare L=1305 (Blackline)	Side skirt extention L=1305 (Blackline)
--	215549	M	Dekal sidokjol	Decal side skirt rear
--	215490	x	Clips sidokjol	Clips side skirt
24	215544	x	Sidokjol vänster fram (Blueline)	Side skirt front left (Blueline)
--	217487	M	Dekal sidokjol	Decal side skirt rear
--	215490	x	Clips sidokjol	Clips side skirt
--	216990	x	Sidokjol vänster fram (Blackline)	Side skirt front left (Blackline)
--	215549	M	Dekal sidokjol	Decal side skirt rear
--	215490	x	Clips sidokjol	Clips side skirt
25	215925	x	Bumper bak kpl. (Blueline)	Bumper rear cpl. (Blueline)
--	217030	x	Bumper bak kpl. (Blackline)	Bumper rear cpl. (Blackline)
26	215499	x	Reflex bumper bak	Reflex bumper rear
27	215522	x	Plast gavel bak mittdel	Plastic gable rear middle
--	505651	x	Belysning skylt	Plate lamp
28	508381	x	Kombinationslampa bak H	Combination lamp rear R
29	508380	x	Kombinationslampa bak V	Combination lamp rear L
30	215521	x	Plast gavel bak överdel	Plastic gable rear upper
31	508385	x	Lampa breddmarkering bak	Lamp width marking rear
32	508386	x	Lampa bromsljus bak	Lamp break light rear
33	215887	x	Avbärarlist L=2500 (Framför hjulhus) (Blueline)	Carrier list L=2500 (In front of wheelhouse) (Blueline)
--	217439	x	Avbärarlist L=2925 (Framför hjulhus) (Blackline)	Carrier list L=2500 (In front of wheelhouse) (Blackline)
--	215886	x	Avbärarlist L=2925 (Bakom hjulhus) (Blueline)	Carrier list L=2925 (Behind the wheelhouse) (Blueline)
--	217434	x	Avbärarlist L=2925 (Bakom hjulhus) (Blackline)	Carrier list L=2925 (Behind the wheelhouse) (Blackline)
34	215917	x	Stöd sidokjol 69,5x100	Support side skirt 69,5x100
35	216272	x	Stöd sidokjol 60x173,5	Support side skirt 60x173,5
36	216428	x	Draghandtag (Blueline)	Handle (Blueline)
--	217021	x	Draghandtag (Blackline)	Handle (Blackline)
37	215877	x	Midjelist V L=5673	List middle Left L=5673
38	215870	x	Midjelist H bak L=3593	List middle Right rear L=3593
39	215867	x	Midjelist H fram L=1445	List middle Right front L=1445
40	215072	x	Ändavslut rak	End protection straight
41	215078	x	Ändavslut H fram	End protection front R
42	215079	x	Ändavslut V fram	End protection front L

M= Metervara
T= Tillbehör

M= On the metre
T= Accessory

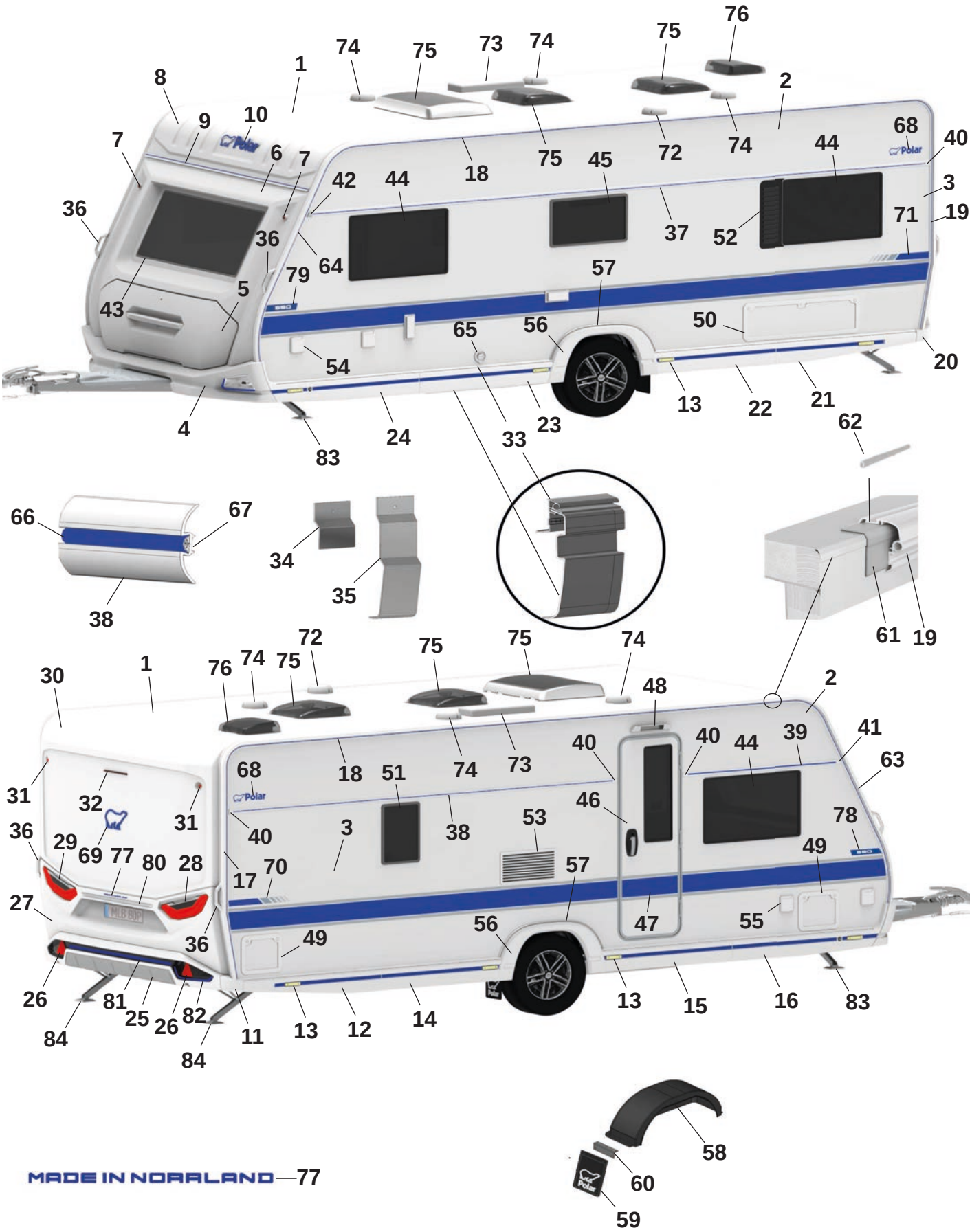
1
2
3
4
5
6
7
8
9
10
11
12
13
14
15
16
17
18
19
20
21
22
23
24
25
26
27
28
29
30
31
32
33
34
35
36
37
38
39
40
41
42
43
44
45
46
47
48
49
50
51
52
53
54
55
56
57
58
59
60
61
62
63
64
65
66
67
68
69
70
71
72
73
74
75
76
77
78
79
80
81
82
83
84
Polar
MADE IN NORRLAND

Pos Fig	Det. nr Part. No	590 FWA	Benämning	Description
43	215598	x	Fönster front 600x1450 kpl.	Front window 600x1450 cpl.
44	212413	x	Fönster öppningsbart 550x900 kpl.	Window openable 550x900 cpl.
45	212411	x	Fönster öppningsbart 400x700 kpl.	Window openable 400x700 cpl.
46	217797	x	Dörr ytter m. fönster kpl.	Outer door with window kpl.
47	217108	x	Dekal dörr (Blueline)	Door decal (Blueline)
--	217819	x	Dekal dörr (Blackline)	Door decal (Blackline)
48	508061	x	Belysning utvändigt	Outer light
49	207759	x	Lucka m. innerram, utan spegel	Door with frame inner, without plate
50	14-701045	x	Lucka m innerram, utan spegel	Door with frame inner, without plate
51	212409	T	Fönster öppningsbart 350x500 kpl.	Window openable 350x500 cpl.
52	212476	T	Ventilationsgaller V	Ventilator grill L
53	214773	x	Galler ventilation kyl	Grill ventilation refrigerator
54	508106	x	Elintag 230 V	El. connection 230 V
55	508107	x	Eluttag 230 V	El connection 230 V
--		x	Tältservice	Tentservice
--		x	Eluttag 12 V	El connection 12 V
--		x	TV-antenn in/ut	TV-aerial in/out
56	215541	x	Hjulhusbräddare (Blueline)	Mudguard (Blueline)
--	217396	x	Hjulhusbräddare (Blackline)	Mudguard (Blackline)
--	801539	x	Skruv 3,5x25	Screw 3,5x25
--	215918	x	Täckhatt för skruv (Vit)	Cover cap for screw (White)
	318380	x	Täckhatt för skruv (Svart)	Cover cap for screw (Black)
57	215551	x	List al. hjulhusbräddare	List al. mudguard
--	801529	x	Skruv 4,2x16	Screw 4,2x16
58	212894	x	Hjulhus	Wheel housing
--	212895	x	Isolering hjulhus	Insulation wheel housing
59	102470	x	Stänkskydd	Splash guard
60	101223	x	Fäste stänkskydd	Bracket splash guard
--	800118	x	Skruv	Screw
61	215491	M	List tätning 74mm	Seal strip 74mm
62	208323	x	Styrstift list tält 50x3,5 mm	Pin for list 50x6,5 mm
63	215493	x	List höger fram (Blueline)	List front right (Blueline)
--	217023	x	List höger fram (Blackline)	List front right (Blackline)
64	215492	x	List vänster fram (Blueline)	List front left (Blueline)
--	217022	x	List vänster fram (Blackline)	List front left (Blackline)
65	601486	x	Skorsten väggmontage kpl.	Chimney kpl.
66	217561	M	List dekor plast (Blueline)	List decor plastic (Blueline)
--	210364	M	List dekor plast (Blackline)	List decor plastic (Blackline)
67	208236	M	Butyl profil 15x2 (30 m/rulle)	Seal strip 15x2 (30 m/roll)
68	212558	x	Emblem (Blueline)	Emblem (Blueline)
--	350858	x	Emblem (Blackline)	Emblem (Blackline)
69	217793	x	Emblem (Blueline)	Emblem (Blueline)
--	214217	x	Emblem (Blackline)	Emblem (Blackline)
70	217788	x	Dekal H (Blueline)	Decal R (Blueline)
--	217790	x	Dekal H (Blackline)	Decal R (Blackline)
71	217787	x	Dekal V (Blueline)	Decal L (Blueline)
--	217789	x	Dekal V (Blackline)	Decal L (Blackline)
72	401495	x	Motor köksfläkt kpl.	Motor kitchen fan cpl.
73	208023	x	Ventil tak för (kyl/frys)	Ventilator roof for refrigerator (refr./freeze)
74	00970024	x	Ventilator kpl.	Ventilator cpl.

M= Metervara
T= Tillbehör

M= On the metre
T= Accessory

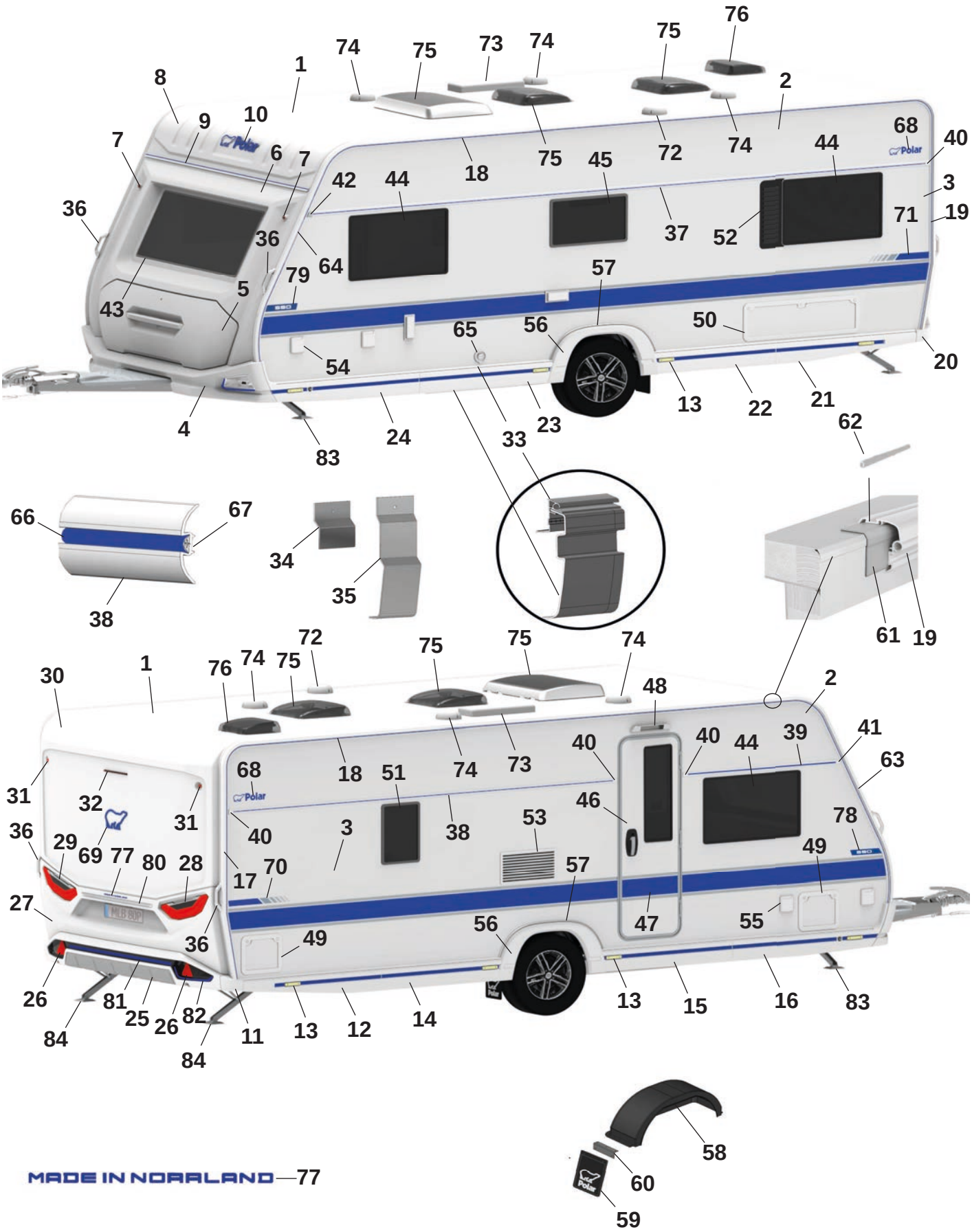
1
2
3
4
5
6
7
8
9
10
11
12
13
14
15
16
17
18
19
20
21
22
23
24
25
26
27
28
29
30
31
32
33
34
35
36
37
38
39
40
41
42
43
44
45
46
47
48
49
50
51
52
53
54
55
56
57
58
59
60
61
62
63
64
65
66
67
68
69
70
71
72
73
74
75
76
77
78
79
80
81
82
83
84
Polar
MADE IN NORRLAND

Pos Fig	Det. nr Part. No	590 FWA	Benämning	Description
75	208690	x	Taklucka 400x400 Mini-Heki kpl.	Roof hatch 400x400 Mini-Heki cpl.
--	350635	T	Taklucka 500x700 Midi-Heki kpl.	Taklucka 500x700 Midi-Heki cpl.
76	215045	x	Taklucka 280x280 kpl. tvättrum	Roof hatch 280x280 cpl. washroom
77	217792	x	Dekal "Made in Norrland" (Blueline)	Decal "Made in Norrland" (Blueline)
--	217791	x	Dekal "Made in Norrland" (Blackline)	Decal "Made in Norrland" (Blackline)
78	217777	x	Dekal "590" H (Blueline)	Decal "590" R (Blueline)
--	217763	x	Dekal "590" H (Blackline)	Decal "590" R (Blackline)
79	217778	x	Dekal "590" V (Blueline)	Decal "590" L (Blueline)
--	217764	x	Dekal "590" V (Blackline)	Decal "590" L (Blackline)
80	215539	x	Dekorlist (Blueline)	Decor list (Blueline)
--	215540	x	Dekorlist (Blackline)	Decor list (Blackline)
81	217826	x	Dekal bumper (Blueline)	Decal bumper (Blueline)
--	217828	x	Dekal bumper (Blackline)	Decal bumper (Blackline)
82	217817	x	Dekalkit (Fram och bak) (Blueline)	Decalkit (Front and rear) (Bluekline)
--	217821	x	Dekalkit (Fram och bak) (Blackline)	Decalkit (Front and rear) (Blackline)
83	344997	x	Stödben fram	Support legs front
84	344996	x	Stödben bak	Support legs rear

M= Metervara
T= Tillbehör

M= On the metre
T= Accessory

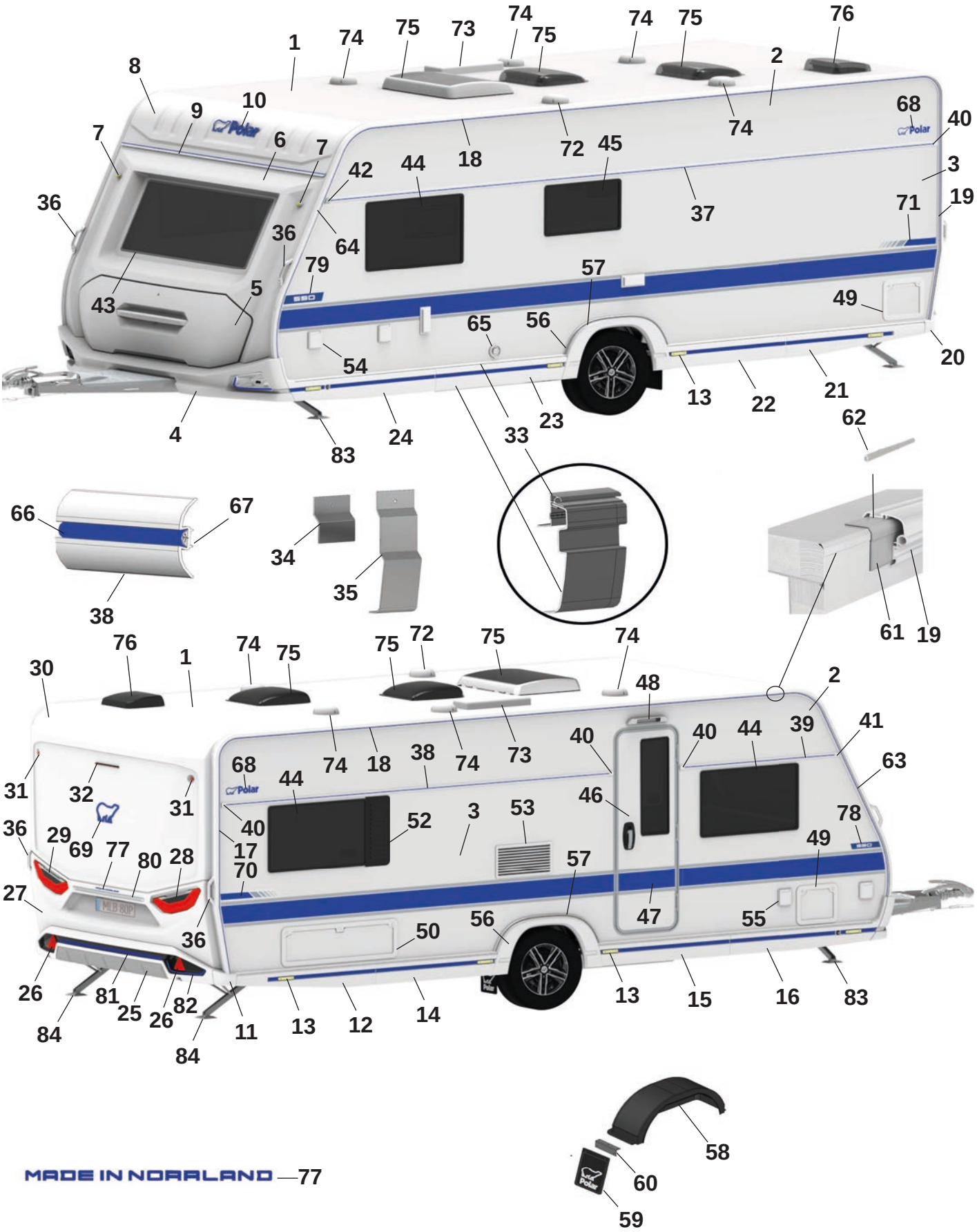
1
2
3
4
5
6
7
8
9
10
11
12
13
14
15
16
17
18
19
20
21
22
23
24
25
26
27
28
29
30
31
32
33
34
35
36
37
38
39
40
41
42
43
44
45
46
47
48
49
50
52
53
54
55
56
57
58
59
60
61
62
63
64
65
66
67
68
69
70
71
72
73
74
75
76
77
78
79
80
81
82
83
84

Pos Fig	Det. nr Part. No	590 FD	Benämning	Description
1	213254	x	Plåt tak 8100x2475	Roofing plate 8100x2475
2	212830	x	Plåt sida övre 6800x605	Side plate upper 6800x605
3	217375	x	Plåt sida undre 6800x1475 (Blueline)	Side plate lower 6800x1475 (Blueline)
--	217429	x	Plåt sida undre 6800x1475 (Blackline)	Side plate lower 6800x1475 (Blackline)
4	217664	x	Front spoiler kpl. (Blueline)	Front spoiler cpl. (Blueline)
--	217029	x	Front spoiler kpl. (Blackline)	Front spoiler cpl. (Blackline)
--	508425	x	Positionsljus	Position light
5	215832	x	Lucka gasolkoffert ink. handtag (Blueline)	Lid LPG compartment inc. handle (Blueline)
--	216968	x	Handtag kpl. m. dekorlist (Blueline)	Handle cpl. with decorative strip (Blueline)
--	217813	x	Lucka gasolkoffert ink. handtag (Blackline)	Lid LPG compartment inc. handle (Blackline)
--	217661	x	Handtag kpl. m. dekorlist (Blackline)	Handle cpl. with decorative strip (Blackline)
6	215563	x	Plast gavel främre mittdel	Plastic gable front middle
7	508424	x	Lampa breddmarkering fram	Lamp width marking front
8	215564	x	Gavel främre överdel	Gable front upper
9	215528	x	List markis fram L=2371	List front L=2371
10	210539	x	Dekal (Blueline)	Decal (Blueline)
--	214216	x	Dekal (Blackline)	Decal (Blackline)
11	215527	x	Hörn gavel bak (Blueline)	Corner rear gable (Blueline)
--	216979	x	Hörn gavel bak (Blackline)	Corner rear gable (Blackline)
12	215545	x	Sidokjol höger bak (Blueline)	Side skirt rear right (Blueline)
--	217487	M	Dekal sidokjol d:o	Decal side skirt d:o
--	215490	x	Clips sidokjol	Clips side skirt
--	216982	x	Sidokjol höger bak (Blackline)	Side skirt rear right (Blackline)
--	215549	M	Dekal sidokjol d:o	Decal side skirt rear d:o
--	215490	x	Clips sidokjol	Clips side skirt
13	506506	x	Belysning sidomarkering	Light, side marking
14	216015	x	Sidokjol förlängare L=1210 (Blueline)	Side skirt extention L=1210 (Blueline)
--	217487	M	Dekal sidokjol d:o	Decal side skirt rear d:o
--	215490	x	Clips sidokjol	Clips side skirt
--	217428	x	Sidokjol förlängare L=1210 (Blackline)	Side skirt extention L=1210 (Blackline)
--	215549	M	Dekal sidokjol d:o	Decal side skirt rear d:o
--	215490	x	Clips sidokjol	Clips side skirt
15	216010	x	Sidokjol förlängare L=1305 (Blueline)	Side skirt extention L=1305 (Blueline)
--	217487	M	Dekal sidokjol d:o	Decal side skirt rear d:o
--	215490	x	Clips sidokjol	Clips side skirt
--	217424	x	Sidokjol förlängare L=1165 (Blackline)	Side skirt extention L=1165 (Blackline)
--	215549	M	Dekal sidokjol d:o	Decal side skirt rear d:o
--	215490	x	Clips sidokjol	Clips side skirt
16	215543	x	Sidokjol höger fram (Blueline)	Side skirt front right (Blueline)
--	217487	M	Dekal sidokjol d:o	Decal side skirt rear d:o
--	215490	x	Clips sidokjol	Clips side skirt
--	216986	x	Sidokjol höger fram (Blackline)	Side skirt front right (Blackline)
--	215549	M	Dekal sidokjol d:o	Decal side skirt rear d:o
--	215490	x	Clips sidokjol	Clips side skirt
17	215494	x	List tält höger bak (Blueline)	List rear right (Blueline)
--	217024	x	List tält höger bak (Blackline)	List rear right (Blackline)
18	215860	x	List tält rak L=4512 (Blueline)	List straight L=4512 (Blueline)
--	217402	x	List tält rak L=4512 (Blackline)	List straight L=4512 (Blackline)
19	215495	x	List tält vänster bak (Blueline)	List rear left (Blueline)
--	217025	x	List tält vänster bak (Blackline)	List rear left (Blackline)

M= Metervara
T= Tillbehör

M= On the metre
T= Accessory

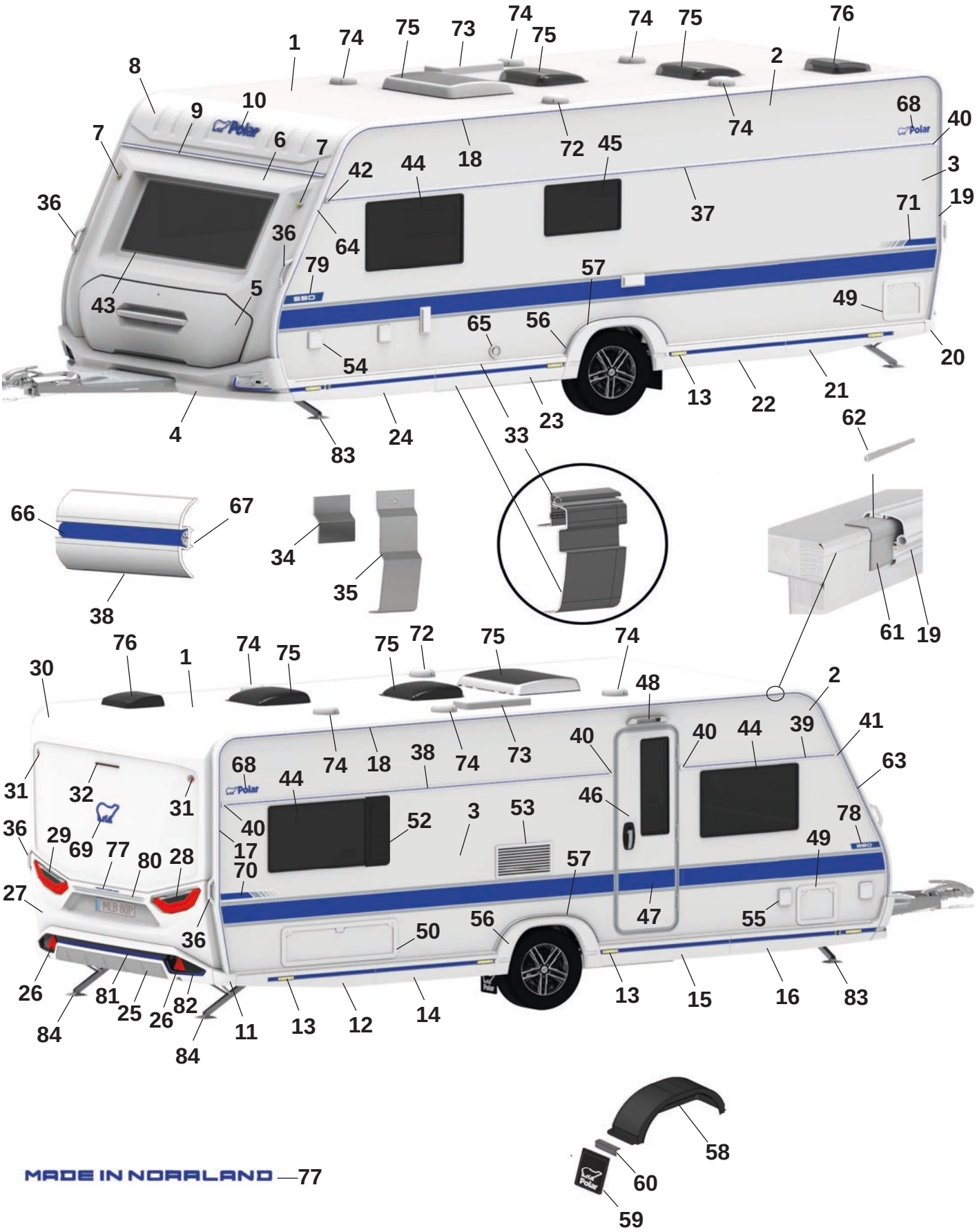
1
2
3
4
5
6
7
8
9
10
11
12
13
14
15
16
17
18
19
20
21
22
23
24
25
26
27
28
29
30
31
32
33
34
35
36
37
38
39
40
41
42
43
44
45
46
47
48
49
50
52
53
54
55
56
57
58
59
60
61
62
63
64
65
66
67
68
69
70
71
72
73
74
75
76
77
78
79
80
81
82
83
84

Pos Fig	Det. nr Part. No	590 FD	Benämning	Description
20	215526	x	Hörn gavel bak (Blueline)	Corner rear gable (Blueline)
--	216980	x	Hörn gavel bak (Blackline)	Corner rear gable (Blackline)
21	215546	x	Sidokjol vänster bak (Blueline)	Side skirt rear left (Blueline)
--	217487	M	Dekal sidokjol	Decal side skirt rear
--	215490	x	Clips sidokjol	Clips side skirt
--	216988	x	Sidokjol vänster bak (Blackline)	Side skirt rear left (Blackline)
--	215549	M	Dekal sidokjol	Decal side skirt rear
--	215490	x	Clips sidokjol	Clips side skirt
22	216014	x	Sidokjol förlängare L=1210 (Blueline)	Side skirt extention L=1210 (Blueline)
--	217487	M	Dekal sidokjol d:o	Decal side skirt rear d:o
--	215490	x	Clips sidokjol	Clips side skirt
--	217427	x	Sidokjol förlängare L=1210 (Blackline)	Side skirt extention L=1210 (Blackline)
--	215549	M	Dekal sidokjol d:o	Decal side skirt rear d:o
--	215490	x	Clips sidokjol	Clips side skirt
23	216011	x	Sidokjol förlängare L=1305 (Blueline)	Side skirt extention L=1305 (Blueline)
--	217487	M	Dekal sidokjol	Decal side skirt rear
--	215490	x	Clips sidokjol	Clips side skirt
--	217426	x	Sidokjol förlängare L=1305 (Blackline)	Side skirt extention L=1305 (Blackline)
--	215549	M	Dekal sidokjol	Decal side skirt rear
--	215490	x	Clips sidokjol	Clips side skirt
24	215544	x	Sidokjol vänster fram (Blueline)	Side skirt front left (Blueline)
--	217487	M	Dekal sidokjol	Decal side skirt rear
--	215490	x	Clips sidokjol	Clips side skirt
--	216990	x	Sidokjol vänster fram (Blackline)	Side skirt front left (Blackline)
--	215549	M	Dekal sidokjol	Decal side skirt rear
--	215490	x	Clips sidokjol	Clips side skirt
25	215925	x	Bumper bak kpl. (Blueline)	Bumper rear cpl. (Blueline)
--	217030	x	Bumper bak kpl. (Blackline)	Bumper rear cpl. (Blackline)
26	215499	x	Reflex bumper bak	Reflex bumper rear
27	215522	x	Plast gavel bak mittdel	Plastic gable rear middle
--	505651	x	Belysning skylt	Plate lamp
28	508381	x	Kombinationslampa bak H	Combination lamp rear R
29	508380	x	Kombinationslampa bak V	Combination lamp rear L
30	215521	x	Plast gavel bak överdel	Plastic gable rear upper
31	508385	x	Lampa breddmarkering bak	Lamp width marking rear
32	508386	x	Lampa bromsljus bak	Lamp break light rear
33	215887	x	Avbärarlist L=2500 (Framför hjulhus) (Blueline)	Carrier list L=2500 (In front of wheelhouse) (Blueline)
--	217439	x	Avbärarlist L=2925 (Framför hjulhus) (Blackline)	Carrier list L=2500 (In front of wheelhouse) (Blackline)
--	215886	x	Avbärarlist L=2925 (Bakom hjulhus) (Blueline)	Carrier list L=2925 (Behind the wheelhouse) (Blueline)
--	217434	x	Avbärarlist L=2925 (Bakom hjulhus) (Blackline)	Carrier list L=2925 (Behind the wheelhouse) (Blackline)
34	215917	x	Stöd sidokjol 69,5x100	Support side skirt 69,5x100
35	216272	x	Stöd sidokjol 60x173,5	Support side skirt 60x173,5
36	216428	x	Draghandtag (Blueline)	Handle (Blueline)
--	217021	x	Draghandtag (Blackline)	Handle (Blackline)
37	215877	x	Midjelist V L=5673	List middle Left L=5673
38	215870	x	Midjelist H bak L=3593	List middle Right rear L=3593
39	215867	x	Midjelist H fram L=1445	List middle Right front L=1445
40	215072	x	Ändavslut rak	End protection straight
41	215078	x	Ändavslut H fram	End protection front R
42	215079	x	Ändavslut V fram	End protection front L

M= Metervara
T= Tillbehör

M= On the metre
T= Accessory

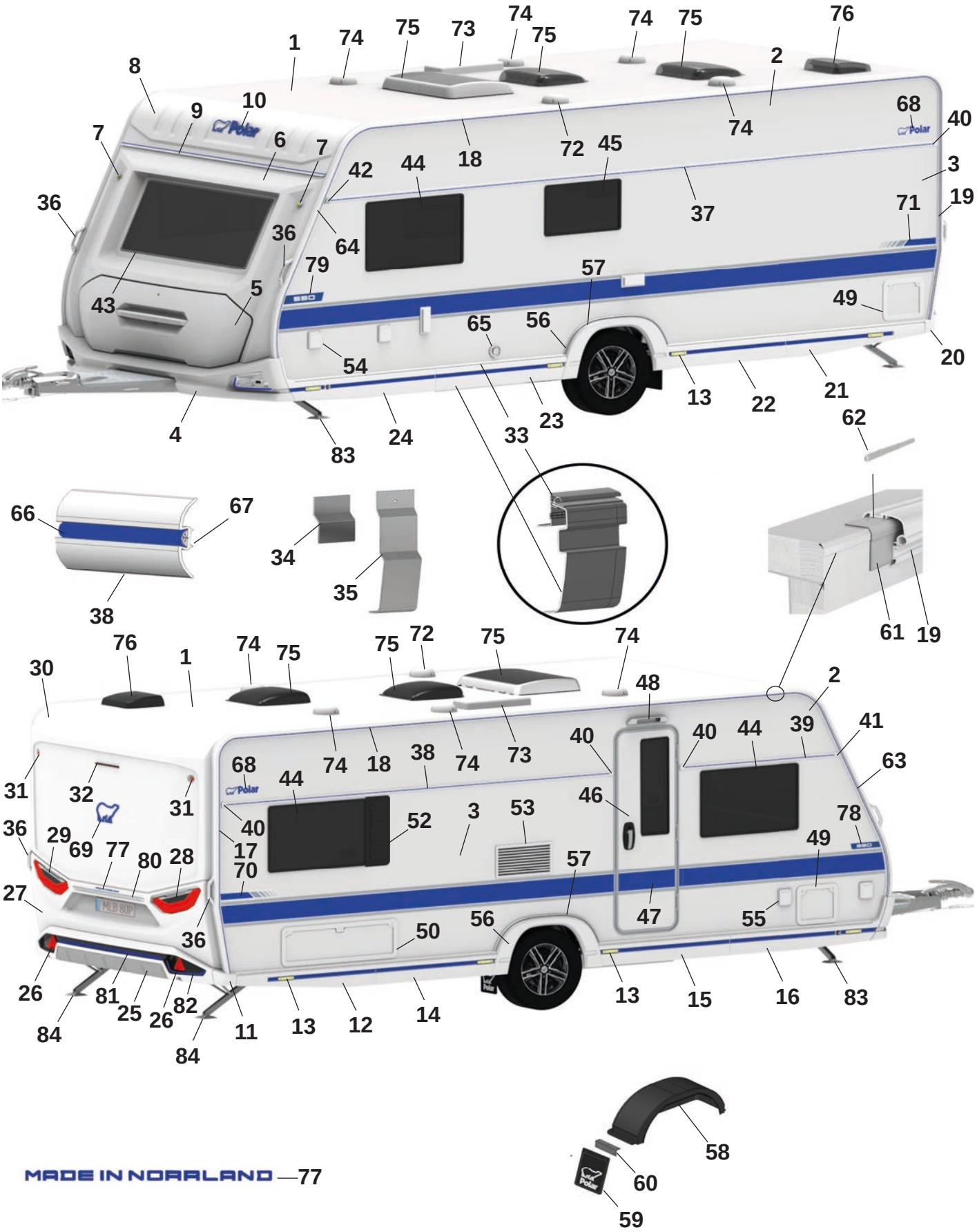
1
2
3
4
5
6
7
8
9
10
11
12
13
14
15
16
17
18
19
20
21
22
23
24
25
26
27
28
29
30
31
32
33
34
35
36
37
38
39
40
41
42
43
44
45
46
47
48
49
50
52
53
54
55
56
57
58
59
60
61
62
63
64
65
66
67
68
69
70
71
72
73
74
75
76
77
78
79
80
81
82
83
84

Pos Fig	Det. nr Part. No	590 FD	Benämning	Description
43	215598	x	Fönster front 600x1450 kpl.	Front window 600x1450 cpl.
44	212413	x	Fönster öppningsbart 550x900 kpl.	Window openable 550x900 cpl.
45	212411	x	Fönster öppningsbart 400x700 kpl.	Window openable 400x700 cpl.
46	217797	x	Dörr ytter m. fönster kpl.	Outer door with window kpl.
47	217108	x	Dekal dörr (Blueline)	Door decal (Blueline)
--	217819	x	Dekal dörr (Blackline)	Door decal (Blackline)
48	508061	x	Belysning utvändigt	Outer light
49	207759	x	Lucka m. innerram, utan spegel	Door with frame inner, without plate
50	14-701045	x	Lucka m innerram, utan spegel	Door with frame inner, without plate
52	212477	T	Ventilationsgaller H	Ventilator grill R
53	214773	x	Galler ventilation kyl	Grill ventilation refrigerator
54	508106	x	Elintag 230 V	El. connection 230 V
55	508107	x	Eluttag 230 V	El connection 230 V
--		x	Tältservice	Tentservice
--		x	Eluttag 12 V	El connection 12 V
--		x	TV-antenn in/ut	TV-aerial in/out
56	215541	x	Hjulhusbräddare (Blueline)	Mudguard (Blueline)
--	217396	x	Hjulhusbräddare (Blackline)	Mudguard (Blackline)
--	801539	x	Skruv 3,5x25	Screw 3,5x25
--	215918	x	Täckhatt för skruv (Vit)	Cover cap for screw (White)
	318380	x	Täckhatt för skruv (Svart)	Cover cap for screw (Black)
57	215551	x	List al. hjulhusbräddare	List al. mudguard
--	801529	x	Skruv 4,2x16	Screw 4,2x16
58	212894	x	Hjulhus	Wheel housing
--	212895	x	Isolering hjulhus	Insulation wheel housing
59	102470	x	Stänkskydd	Splash guard
60	101223	x	Fäste stänkskydd	Bracket splash guard
--	800118	x	Skruv	Screw
61	215491	M	List tätning 74mm	Seal strip 74mm
62	208323	x	Styrstift list tält 50x3,5 mm	Pin for list 50x6,5 mm
63	215493	x	List höger fram (Blueline)	List front right (Blueline)
--	217023	x	List höger fram (Blackline)	List front right (Blackline)
64	215492	x	List vänster fram (Blueline)	List front left (Blueline)
--	217022	x	List vänster fram (Blackline)	List front left (Blackline)
65	601486	x	Skorsten väggmontage kpl.	Chimney kpl.
66	217561	M	List dekor plast (Blueline)	List decor plastic (Blueline)
--	210364	M	List dekor plast (Blackline)	List decor plastic (Blackline)
67	208236	M	Butyl profil 15x2 (30 m/rulle)	Seal strip 15x2 (30 m/roll)
68	212558	x	Emblem (Blueline)	Emblem (Blueline)
--	350858	x	Emblem (Blackline)	Emblem (Blackline)
69	217793	x	Emblem (Blueline)	Emblem (Blueline)
--	214217	x	Emblem (Blackline)	Emblem (Blackline)
70	217788	x	Dekal H (Blueline)	Decal R (Blueline)
--	217790	x	Dekal H (Blackline)	Decal R (Blackline)
71	217787	x	Dekal V (Blueline)	Decal L (Blueline)
--	217789	x	Dekal V (Blackline)	Decal L (Blackline)
72	401495	x	Motor köksfläkt kpl.	Motor kitchen fan cpl.
73	208023	x	Ventil tak för (kyl/frys)	Ventilator roof for refrigerator (refr./freeze)
74	00970024	x	Ventilator kpl.	Ventilator cpl.
75	350635	x	Taklucka 500x700 Midi-Heki kpl.	Taklucka 500x700 Midi-Heki cpl.

M= Metervara
T= Tillbehör

M= On the metre
T= Accessory

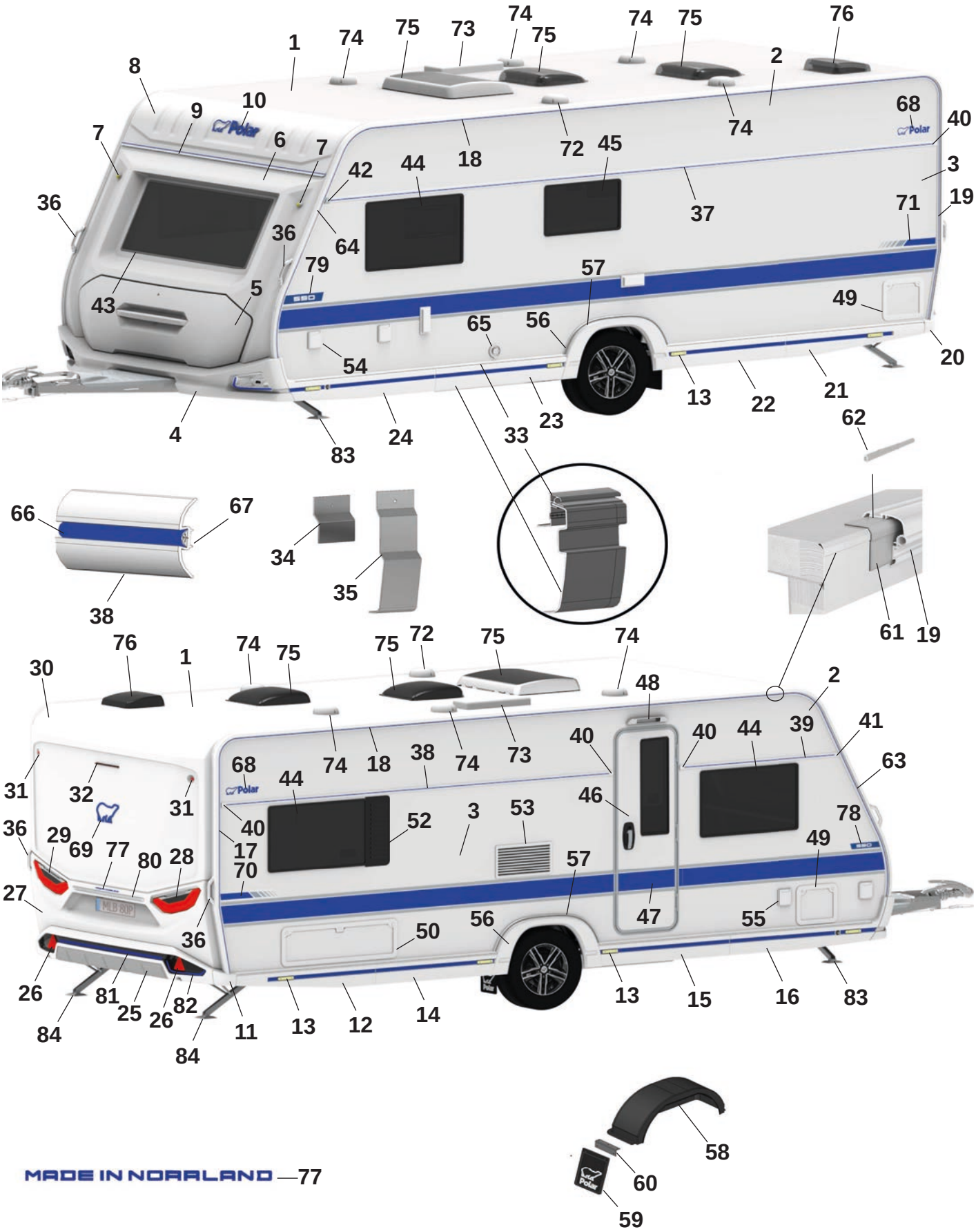
1
2
3
4
5
6
7
8
9
10
11
12
13
14
15
16
17
18
19
20
21
22
23
24
25
26
27
28
29
30
31
32
33
34
35
36
37
38
39
40
41
42
43
44
45
46
47
48
49
50
52
53
54
55
56
57
58
59
60
61
62
63
64
65
66
67
68
69
70
71
72
73
74
75
76
77
78
79
80
81
82
83
84

Pos Fig	Det. nr Part. No		Benämning	Description
--	208690	T	Taklucka 400x400 Mini-Heki kpl.	Roof hatch 400x400 Mini-Heki cpl.
--	211846	T	Taklucka 400x400 Omnivent kpl.	Roof hatch 400x400 Omnivent cpl.
76	215045	x	Taklucka 280x280 kpl. tvättrum	Roof hatch 280x280 cpl. washroom
77	217792	x	Dekal "Made in Norrland" (Blueline)	Decal "Made in Norrland" (Blueline)
--	217791	x	Dekal "Made in Norrland" (Blackline)	Decal "Made in Norrland" (Blackline)
78	217777	x	Dekal "590" H (Blueline)	Decal "590" R (Blueline)
--	217763	x	Dekal "590" H (Blackline)	Decal "590" R (Blackline)
79	217778	x	Dekal "590" V (Blueline)	Decal "590" L (Blueline)
--	217764	x	Dekal "590" V (Blackline)	Decal "590" L (Blackline)
80	215539	x	Dekorlist (Blueline)	Decor list (Blueline)
--	215540	x	Dekorlist (Blackline)	Decor list (Blackline)
81	217826	x	Dekal bumper (Blueline)	Decal bumper (Blueline)
--	217828	x	Dekal bumper (Blackline)	Decal bumper (Blackline)
82	217817	x	Dekalkit (Fram och bak) (Blueline)	Decalkit (Front and rear) (Bluekline)
--	217821	x	Dekalkit (Fram och bak) (Blackline)	Decalkit (Front and rear) (Blackline)
83	344997	x	Stödben fram	Support legs front
84	344996	x	Stödben bak	Support legs rear

M= Metervara
T= Tillbehör

M= On the metre
T= Accessory

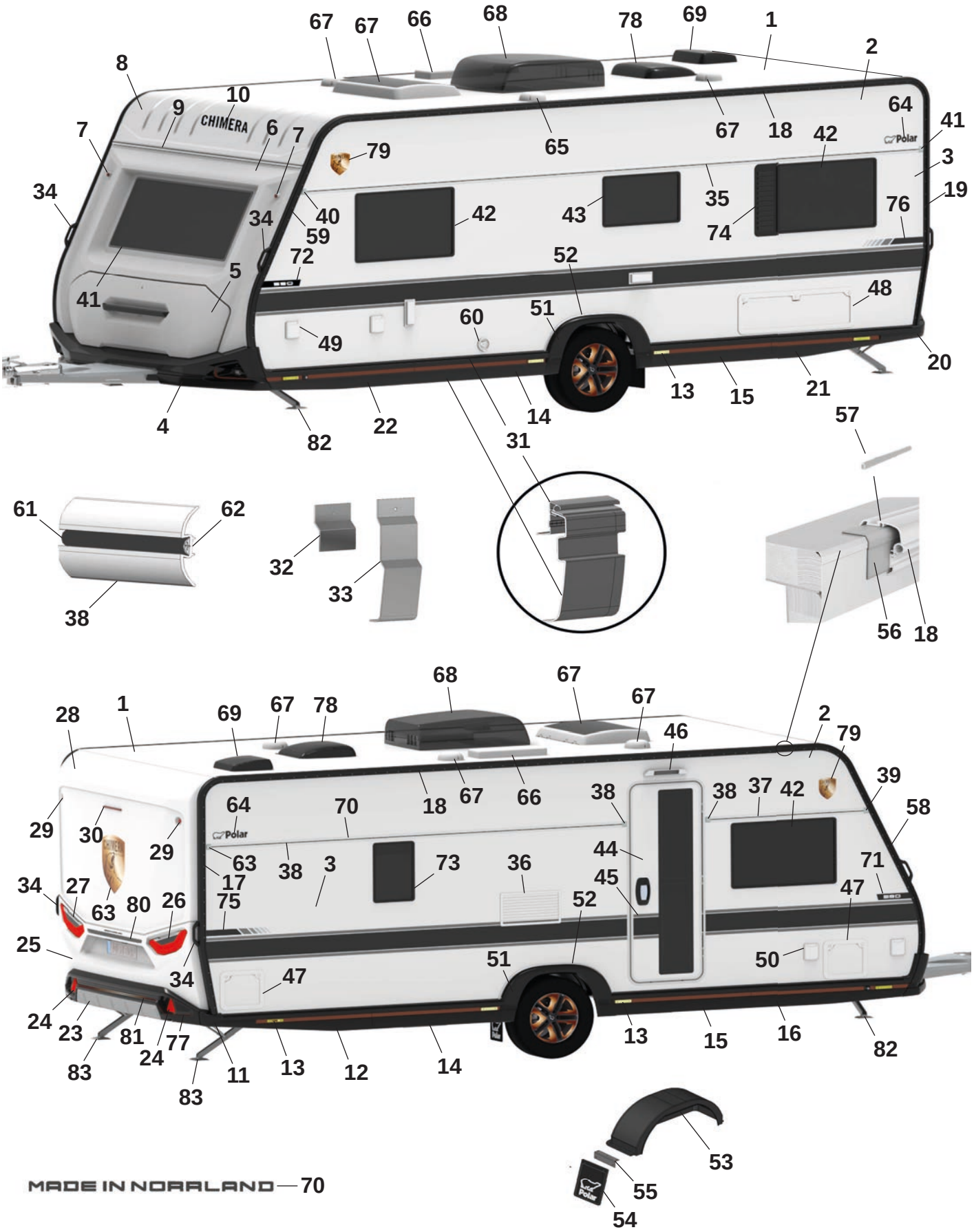
CHIMERA
Polar
MADE IN NORRLAND

Pos Fig	Det. nr Part. No		Benämning	Description
1	213254	x	Plåt tak 8100x2475	Roofing plate 8100x2475
2	212830	x	Plåt sida övre 6800x605	Side plate upper 6800x605
3	217429	x	Plåt sida undre 6800x1475	Side plate lower 6800x1475
4	217029	x	Front spoiler kpl.	Front spoiler cpl.
--	508425	x	Positionsljus	Position light
5	217813	x	Lucka gasolkoffert ink. handtag	Lid LPG compartment inc. handle
--	217661	x	Handtag kpl. m. dekorlist	Handle cpl. with decorative strip
6	215563	x	Plast gavel främre mittdel	Plastic gable front middle
7	508424	x	Lampa breddmarkering fram	Lamp width marking front
8	215564	x	Gavel främre överdel	Gable front upper
9	215528	x	List markis fram L=2371	List front L=2371
10	217924	x	Dekal, svart	Decal, black
11	216979	x	Hörn gavel bak H	Corner rear gable R
12	216982	x	Sidokjol höger bak	Side skirt rear right
--	217486	M	Dekal sidokjol (koppar)	Decal side skirt rear (copper)
--	215490	x	Clips sidokjol	Clips side skirt
13	506506	x	Belysning sidomarkering	Light, side marking
14	217428	x	Sidokjol förlängare	Side skirt extention
--	217486	M	Dekal sidokjol (koppar)	Decal side skirt rear (copper)
--	215490	x	Clips sidokjol	Clips side skirt
15	217424	x	Sidokjol förlängare	Side skirt extention
--	217486	M	Dekal sidokjol (koppar)	Decal side skirt rear (copper)
--	215490	x	Clips sidokjol	Clips side skirt
16	216986	x	Sidokjol höger fram	Side skirt front right
--	217486	M	Dekal sidokjol (koppar)	Decal side skirt rear (copper)
--	215490	x	Clips sidokjol	Clips side skirt
17	217024	x	List tält höger bak	List rear right
18	217402	x	List tält rak L=4512	List straight L=4512
19	217025	x	List tält vänster bak	List rear left
20	216980	x	Hörn gavel bak V	Corner rear gable L
21	216988	x	Sidokjol vänster bak	Side skirt rear left
--	217486	M	Dekal sidokjol, (koppar)	Decal side skirt rear (copper)
--	215490	x	Clips sidokjol	Clips side skirt
22	216990	x	Sidokjol vänster fram	Side skirt front left
--	217486	M	Dekal sidokjol, (koppar)	Decal side skirt rear, (copper)
--	215490	x	Clips sidokjol	Clips side skirt
23	217030	x	Bumper bak kpl.	Bumper rear cpl.
24	215499	x	Reflex bumper bak	Reflex bumper rear
25	215522	x	Plast gavel bak mittdel	Plastic gable rear middle
--	505651	x	Belysning skylt	Plate lamp
26	508381	x	Kombinationslampa bak H	Combination lamp rear R
27	508380	x	Kombinationslampa bak V	Combination lamp rear L
28	215521	x	Plast gavel bak överdel	Plastic gable rear upper
29	508385	x	Lampa breddmarkering bak	Lamp width marking rear
30	508386	x	Lampa bromsljus bak	Lamp break light rear
31	217439	x	Avbärarlist L=2650 (Framför hjulhus)	Carrier list L=2650 (In front of wheelhouse)
--	217434	x	Avbärarlist L=2500 (Bakom hjulhus)	Carrier list L=2500 (Behind the wheelhouse)
32	215917	x	Stöd sidokjol 69,5x100	Support side skirt 69,5x100
33	216272	x	Stöd sidokjol 60x173,5	Support side skirt 60x173,5
34	217021	x	Draghandtag	Handle

M= Metervara
T= Tillbehör

M= On the metre
T= Accessory

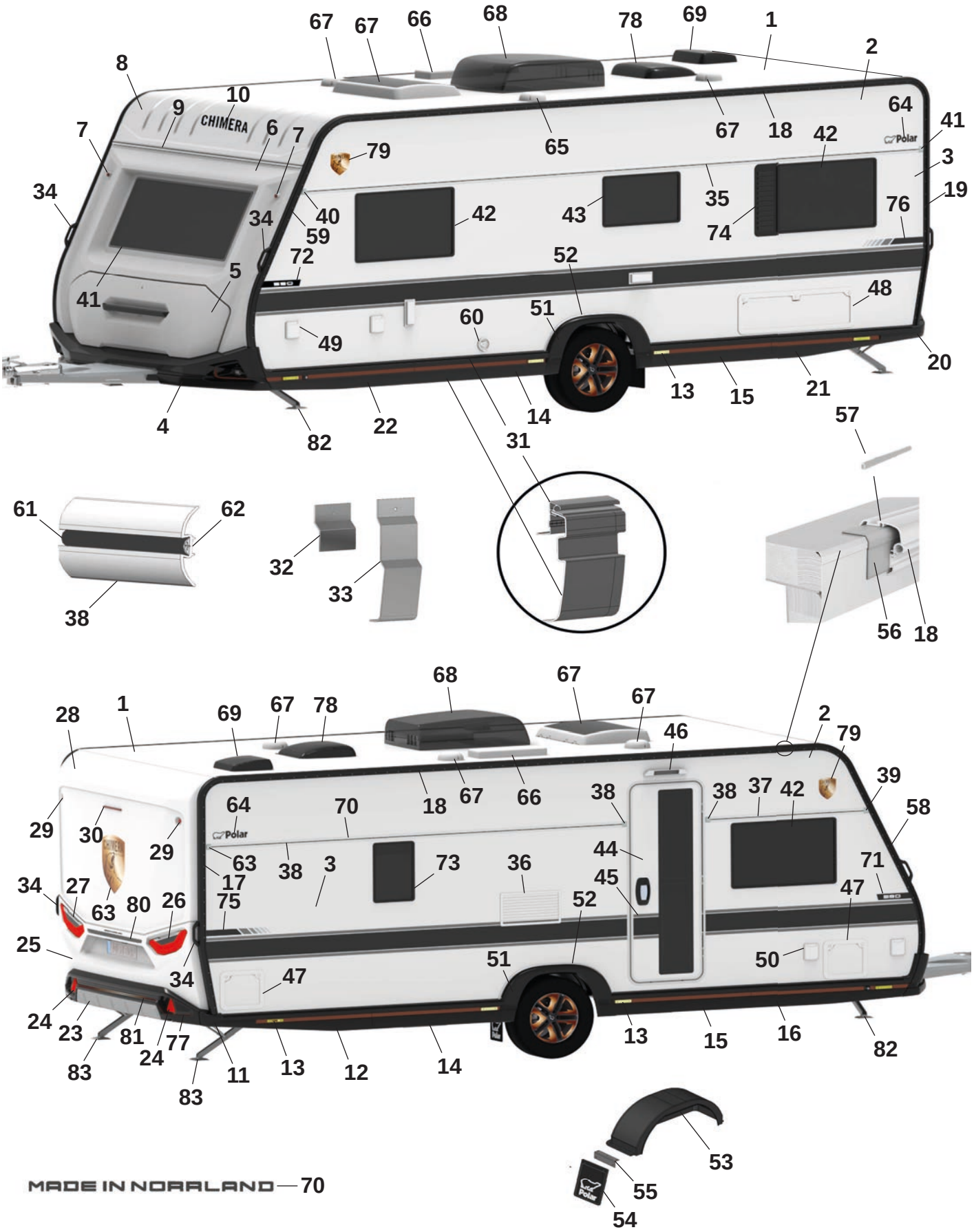
CHIMERA
Polar
MADE IN NORRLAND — 70

Pos Fig	Det. nr Part. No		Benämning	Description
35	215877	x	Midjelist V L=5673	List middle Left L=5673
36	215870	x	Midjelist H bak L=3593	List middle Right rear L=3593
37	217377	x	Midjelist H fram L=1375	List middle Right front L=1375
38	215072	x	Ändavslut rak	End protection straight
39	215078	x	Ändavslut H fram	End protection front R
40	215079	x	Ändavslut V fram	End protection front L
41	215598	x	Fönster främre 600x1450 kpl.	Front window 600x1450 cpl.
42	212413	x	Fönster öppningsbart 550x900 kpl.	Window openable 550x900 cpl.
43	212411	x	Fönster öppningsbart 400x700 kpl.	Window openable 400x700 cpl.
44	217109	x	Dörr ytter m. fönster kpl.	Outer door with window kpl.
45	217374	x	Dekal dörr	Door decal
46	508061	x	Belysning utvändigt	Outer light
47	207759	x	Lucka m. innerram, utan spegel	Door with frame inner, without plate
48	14-701045	x	Lucka m. innerram, utan spegel	Door with frame inner, without plate
49	508106	x	Elintag 230 V	El. connection 230 V
50	508107	x	Eluttag 230 V	El connection 230 V
--		x	Tältservice	Tentservice
--		x	Eluttag 12 V	El connection 12 V
--		x	TV-antenn in/ut	TV-aerial in/out
51	217396	x	Hjulhusbräddare	Mudguard
52	215552	x	List al. hjulhusbräddare	List al. mudguard
--	801539	x	Skruv 3,5x25	Screw 3,5x25
53	212894	x	Hjulhus	Wheel housing
--	212895	x	Isolering hjulhus	Insulation wheel housing
54	102470	x	Stänkskydd	Splash guard
55	101223	x	Fäste stänkskydd	Bracket splash guard
--	800118	x	Skruv	Screw
56	215491	M	List tätning 74mm	Seal strip 74mm
57	208323	x	Styrstift list tält 50x3,5 mm	Pin for list 50x6,5 mm
58	217023	x	List höger fram	List front right
59	217022	x	List vänster fram	List front left
60	601486	x	Skorsten väggmontage kpl.	Chimney kpl.
61	202656	M	List dekor plast, svart	List decor plastic, black
62	208236	M	Butyl profil 15x2 (30 m/rulle)	Seal strip 15x2 (30 m/roll)
63	217908	x	Emblem bak	Emblem rear
64	214212	x	Emblem, svart	Emblem, black
65	401495	x	Motor köksfläkt kpl.	Motor kitchen fan cpl.
66	00970024	x	Ventilator kpl.	Ventilator cpl.
67	08-030921	x	Taklucka 500x700 Midi-Heki kpl.	Taklucka 500x700 Midi-Heki cpl.
68	509287	x	Luftkonditionering 400x400	Air conditioner 400x400
69	215045	x	Taklucka 280x280 kpl. tvättrum	Roof hatch 280x280 cpl. washroom
70	217791	x	Dekal "Made in Norrland"	Decal "Made in Norrland"
71	217771	x	Dekal "730" svart H	Decal "730" black R
72	217772	x	Dekal "730" svart V	Decal "730" black L
73	214065	x	Fönster öppningsbart 300x500 kpl.	Window openable 300x500 cpl.
74	212476	T	Ventilationsgaller V	Ventilation grill L
75	217790	x	Dekal svart H	Decal, black R
76	217789	x	Dekal svart V	Decal, black L
77	217818	x	Dekalkit, koppar (Fram och bak)	Decalkit, copper (Front and rear)
78	208690	T	Taklucka 400x400 Mini-Heki kpl.	Roof hatch 400x400 Mini-Heki cpl.

M= Metervara
T= Tillbehör

M= On the metre
T= Accessory

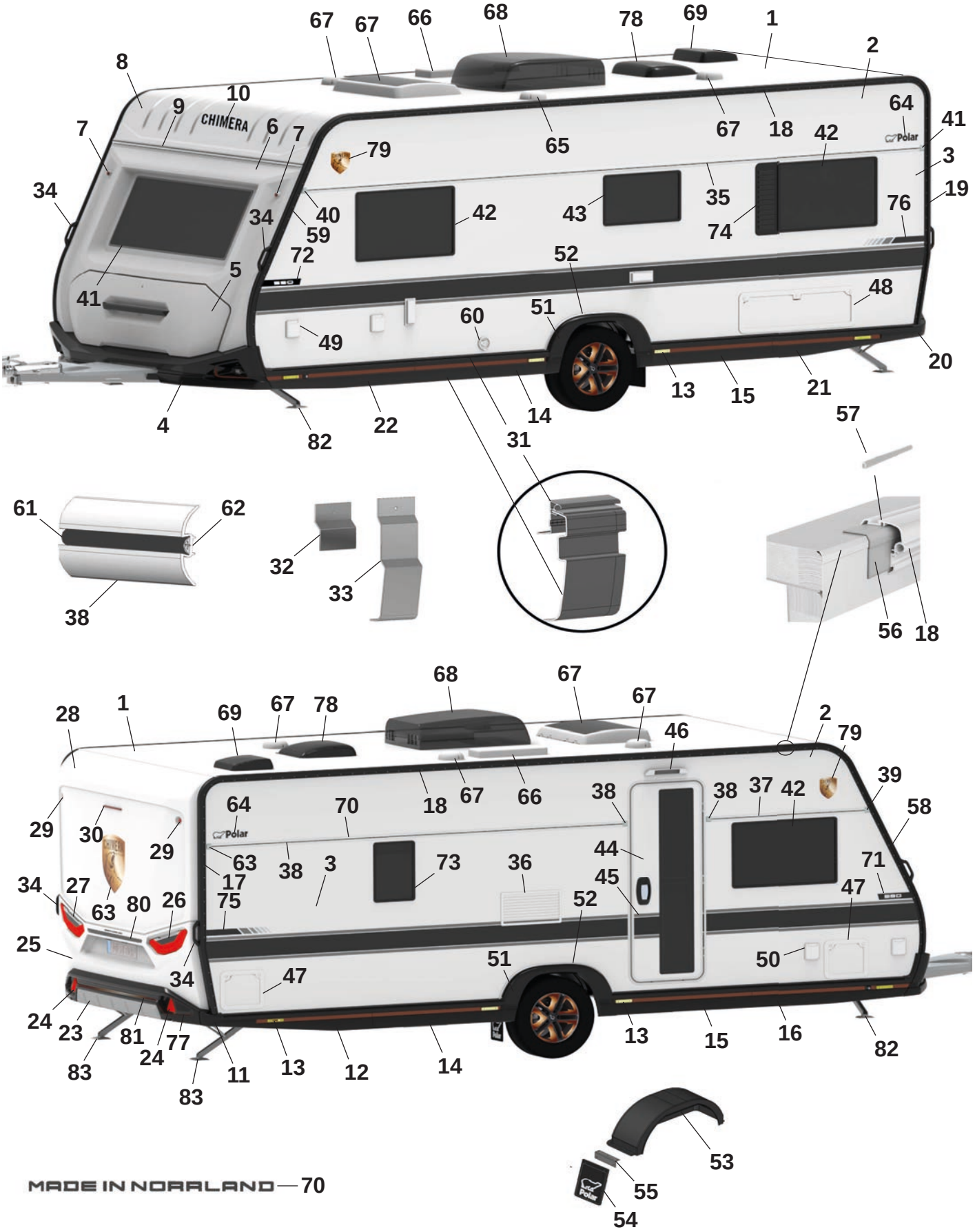
CHIMERA
Polar
MADE IN NORRLAND — 70

Pos Fig	Det. nr Part. No		Benämning	Description
79	217909	x	Emblem Chimera	Emblem, Chimera
80	215540	x	Dekorlist	Decor list
81	217827	x	Dekal bumper	Decal bumper
82	344997	x	Stödben fram	Support legs front
83	344996	x	Stödben bak	Support legs rear

M= Metervara
T= Tillbehör

M= On the metre
T= Accessory

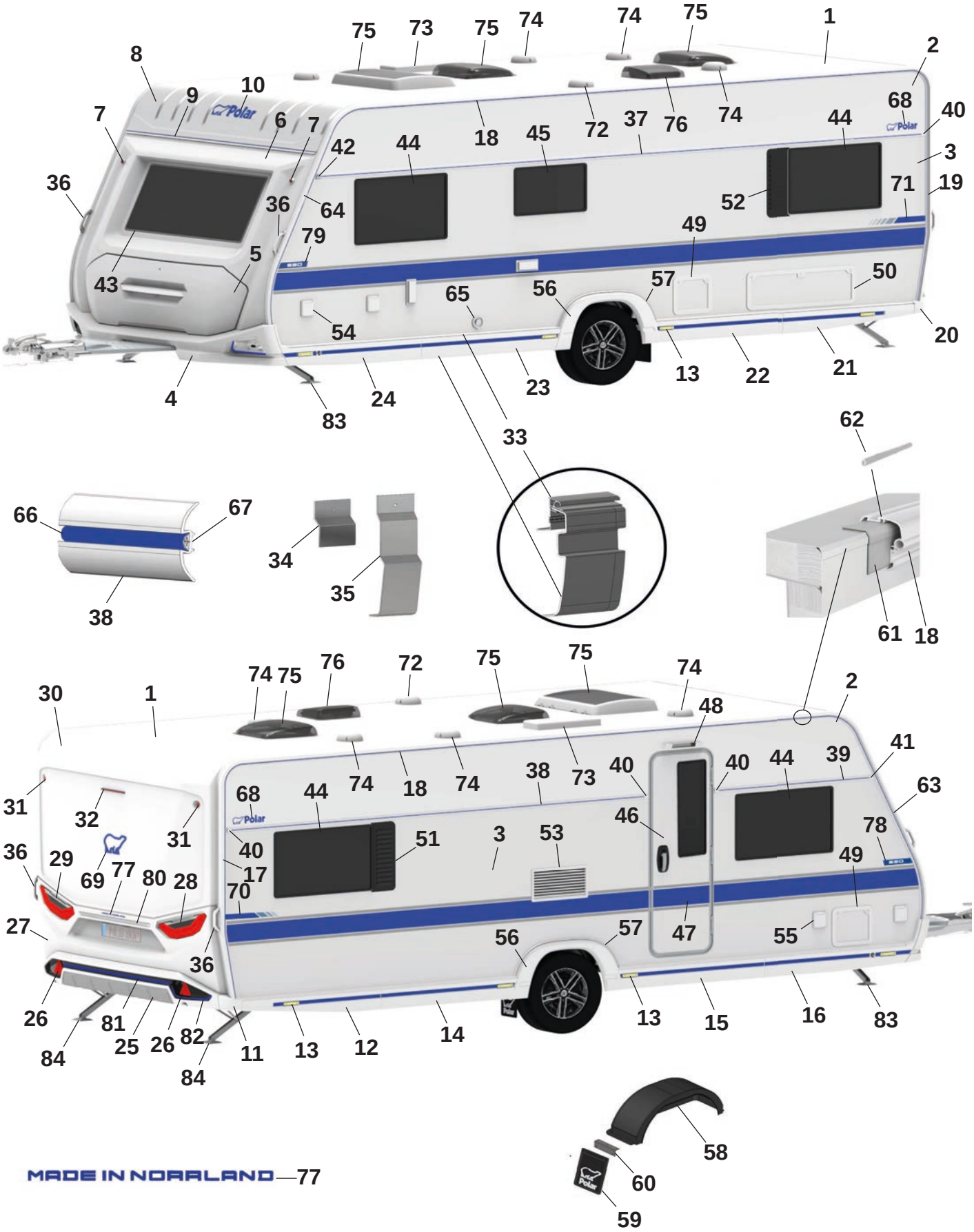
75 73 75 74 74 75 1
8 9 10 7 6 7 42 44 18 45 72 37 76 74 44 68 40 2 3 71 19
36 36 64 52 49 79 5 43 50 57 56 65 54 20 13 22 21 23 24 4 83 33
62 66 67 34 35 38 61 18
74 75 76 72 75 75 74 30 1 2 48 41 39 44 40 40 73 38 74 18 74 44 68 63 31 32 31 46 78 49 36 29 69 77 80 28 40 17 51 3 53 70 27 36 56 57 47 55 26 81 25 26 82 84 11 13 12 14 13 15 16 83 84
58 60 59

Pos Fig	Det. nr Part. No	620 SA	Benämning	Description
1	213254	x	Plåt tak 8100x2475	Roofing plate 8100x2475
2	212830	x	Plåt sida övre 6800x605	Side plate upper 6800x605
3	217375	x	Plåt sida undre 6800x1475 (Blueline)	Side plate lower 6800x1475 (Blueline)
--	217429	x	Plåt sida undre 6800x1475 (Blackline)	Side plate lower 6800x1475 (Blackline)
4	217664	x	Front spoiler kpl. (Blueline)	Front spoiler cpl. (Blueline)
--	217029	x	Front spoiler kpl. (Blackline)	Front spoiler cpl. (Blackline)
--	508425	x	Positionsljus	Position light
5	215832	x	Lucka gasolkoffert ink. handtag (Blueline)	Lid LPG compartment inc. handle (Blueline)
--	216968	x	Handtag kpl. m. dekorlist (Blueline)	Handle cpl. with decorative strip (Blueline)
--	217813	x	Lucka gasolkoffert ink. handtag (Blackline)	Lid LPG compartment inc. handle (Blackline)
--	217661	x	Handtag kpl. m. dekorlist (Blackline)	Handle cpl. with decorative strip (Blackline)
6	215563	x	Plast gavel främre mittdel	Plastic gable front middle
7	508424	x	Lampa breddmarkering fram	Lamp width marking front
8	215564	x	Gavel främre överdel	Gable front upper
9	215528	x	List markis fram L=2371	List front L=2371
10	210539	x	Dekal (Blueline)	Decal (Blueline)
--	214216	x	Dekal (Blackline)	Decal (Blackline)
11	215527	x	Hörn gavel bak (Blueline)	Corner rear gable (Blueline)
--	216979	x	Hörn gavel bak (Blackline)	Corner rear gable (Blackline)
12	215545	x	Sidokjol höger bak (Blueline)	Side skirt rear right (Blueline)
--	217487	M	Dekal sidokjol d:o	Decal side skirt d:o
--	215490	x	Clips sidokjol	Clips side skirt
--	216982	x	Sidokjol höger bak (Blackline)	Side skirt rear right (Blackline)
--	215549	M	Dekal sidokjol d:o	Decal side skirt rear d:o
--	215490	x	Clips sidokjol	Clips side skirt
13	506506	x	Belysning sidomarkering	Light, side marking
14	215844	x	Sidokjol förlängare L=1350 (Blueline)	Side skirt extention L=1350 (Blueline)
--	217487	M	Dekal sidokjol d:o	Decal side skirt rear d:o
--	215490	x	Clips sidokjol	Clips side skirt
--	217462	x	Sidokjol förlängare L=1350 (Blackline)	Side skirt extention L=1350 (Blackline)
--	215549	M	Dekal sidokjol d:o	Decal side skirt rear d:o
--	215490	x	Clips sidokjol	Clips side skirt
15	215845	x	Sidokjol förlängare L=1445 (Blueline)	Side skirt extention L=1445 (Blueline)
--	217487	M	Dekal sidokjol d:o	Decal side skirt rear d:o
--	215490	x	Clips sidokjol	Clips side skirt
--	217461	x	Sidokjol förlängare L=1445 (Blackline)	Side skirt extention L=1445 (Blackline)
--	215549	M	Dekal sidokjol d:o	Decal side skirt rear d:o
--	215490	x	Clips sidokjol	Clips side skirt
16	215543	x	Sidokjol höger fram (Blueline)	Side skirt front right (Blueline)
--	217487	M	Dekal sidokjol d:o	Decal side skirt rear d:o
--	215490	x	Clips sidokjol	Clips side skirt
--	216986	x	Sidokjol höger fram (Blackline)	Side skirt front right (Blackline)
--	215549	M	Dekal sidokjol d:o	Decal side skirt rear d:o
--	215490	x	Clips sidokjol	Clips side skirt
17	215494	x	List tält höger bak (Blueline)	List rear right (Blueline)
--	217024	x	List tält höger bak (Blackline)	List rear right (Blackline)
18	217397	x	List tält rak L=4792 (Blueline)	List straight L=4792 (Blueline)
--	217403	x	List tält rak L=4792 (Blackline)	List straight L=4792 (Blackline)
19	215495	x	List tält vänster bak (Blueline)	List rear left (Blueline)
--	217025	x	List tält vänster bak (Blackline)	List rear left (Blackline)

M= Metervara
T= Tillbehör

M= On the metre
T= Accessory

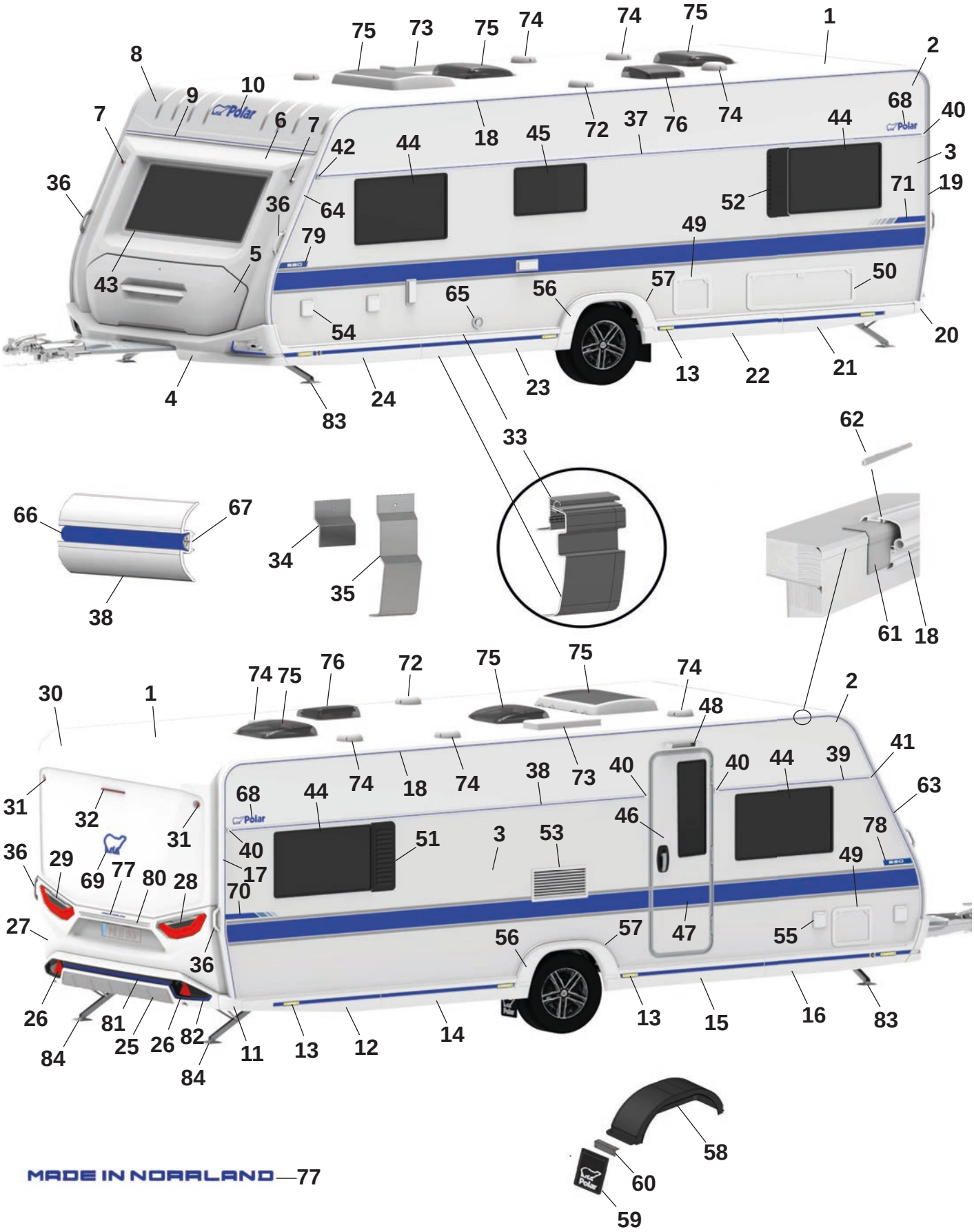
75 73 75 74 74 75 1
8 9 10 7 6 7 42 44 18 45 72 37 76 74 44 68 40 2 3 71 19
36 36 64 52 49 79 5 43 50 57 56 65 54 20 13 22 21 23 24 4 83 33
62 66 67 34 35 38 61 18
74 75 76 72 75 75 74 30 1 2 48 41 39 44 40 40 38 73 74 18 74 44 68 63 31 32 31 46 78 49 36 29 69 77 80 28 40 17 51 3 53 70 27 36 56 57 47 55 26 81 25 26 82 84 11 13 12 14 13 15 16 83 84
58 60 59

Pos Fig	Det. nr Part. No	620 SA	Benämning	Description
20	215526	x	Hörn gavel bak (Blueline)	Corner rear gable (Blueline)
--	216980	x	Hörn gavel bak (Blackline)	Corner rear gable (Blackline)
21	215546	x	Sidokjol vänster bak (Blueline)	Side skirt rear left (Blueline)
--	217487	M	Dekal sidokjol	Decal side skirt rear
--	215490	x	Clips sidokjol	Clips side skirt
--	216988	x	Sidokjol vänster bak (Blackline)	Side skirt rear left (Blackline)
--	215549	M	Dekal sidokjol	Decal side skirt rear
--	215490	x	Clips sidokjol	Clips side skirt
22	216014	x	Sidokjol förlängare L=1350 (Blueline)	Side skirt extention L=1350 (Blueline)
--	217487	M	Dekal sidokjol d:o	Decal side skirt rear d:o
--	215490	x	Clips sidokjol	Clips side skirt
--	217464	x	Sidokjol förlängare L=1350 (Blackline)	Side skirt extention L=1350 (Blackline)
--	215549	M	Dekal sidokjol d:o	Decal side skirt rear d:o
--	215490	x	Clips sidokjol	Clips side skirt
23	215847	x	Sidokjol förlängare L=1445 (Blueline)	Side skirt extention L=1445 (Blueline)
--	217487	M	Dekal sidokjol	Decal side skirt rear
--	215490	x	Clips sidokjol	Clips side skirt
--	217463	x	Sidokjol förlängare L=1445 (Blackline)	Side skirt extention L=1445 (Blackline)
--	215549	M	Dekal sidokjol	Decal side skirt rear
--	215490	x	Clips sidokjol	Clips side skirt
24	215544	x	Sidokjol vänster fram (Blueline)	Side skirt front left (Blueline)
--	217487	M	Dekal sidokjol	Decal side skirt rear
--	215490	x	Clips sidokjol	Clips side skirt
--	216990	x	Sidokjol vänster fram (Blackline)	Side skirt front left (Blackline)
--	215549	M	Dekal sidokjol	Decal side skirt rear
--	215490	x	Clips sidokjol	Clips side skirt
25	215925	x	Bumper bak kpl. (Blueline)	Bumper rear cpl. (Blueline)
--	217030	x	Bumper bak kpl. (Blackline)	Bumper rear cpl. (Blackline)
26	215499	x	Reflex bumper bak	Reflex bumper rear
27	215522	x	Plast gavel bak mittdel	Plastic gable rear middle
--	505651	x	Belysning skylt	Plate lamp
28	508381	x	Kombinationslampa bak H	Combination lamp rear R
29	508380	x	Kombinationslampa bak V	Combination lamp rear L
30	215521	x	Plast gavel bak överdel	Plastic gable rear upper
31	508385	x	Lampa breddmarkering bak	Lamp width marking rear
32	508386	x	Lampa bromsljus bak	Lamp break light rear
33	215891	x	Avbärarlist L=2780 (Framför hjulhus) (Blueline)	Carrier list L=2780 (In front of wheelhouse) (Blueline)
--	217433	x	Avbärarlist L=2780 (Framför hjulhus) (Blackline)	Carrier list L=2780 (In front of wheelhouse) (Blackline)
--	215887	x	Avbärarlist L=2925 (Bakom hjulhus) (Blueline)	Carrier list L=2925 (Behind the wheelhouse) (Blueline)
--	217439	x	Avbärarlist L=2925 (Bakom hjulhus) (Blackline)	Carrier list L=2925 (Behind the wheelhouse) (Blackline)
34	215917	x	Stöd sidokjol 69,5x100	Support side skirt 69,5x100
35	216272	x	Stöd sidokjol 60x173,5	Support side skirt 60x173,5
36	216428	x	Draghandtag (Blueline)	Handle (Blueline)
--	217021	x	Draghandtag (Blackline)	Handle (Blackline)
37	215878	x	Midjelist V L=5953	List middle Left L=5953
38	215871	x	Midjelist H bak L=3873	List middle Right rear L=3873
39	215867	x	Midjelist H fram L=1445	List middle Right front L=1445
40	215072	x	Ändavslut rak	End protection straight
41	215078	x	Ändavslut H fram	End protection front R
42	215079	x	Ändavslut V fram	End protection front L

M= Metervara
T= Tillbehör

M= On the metre
T= Accessory

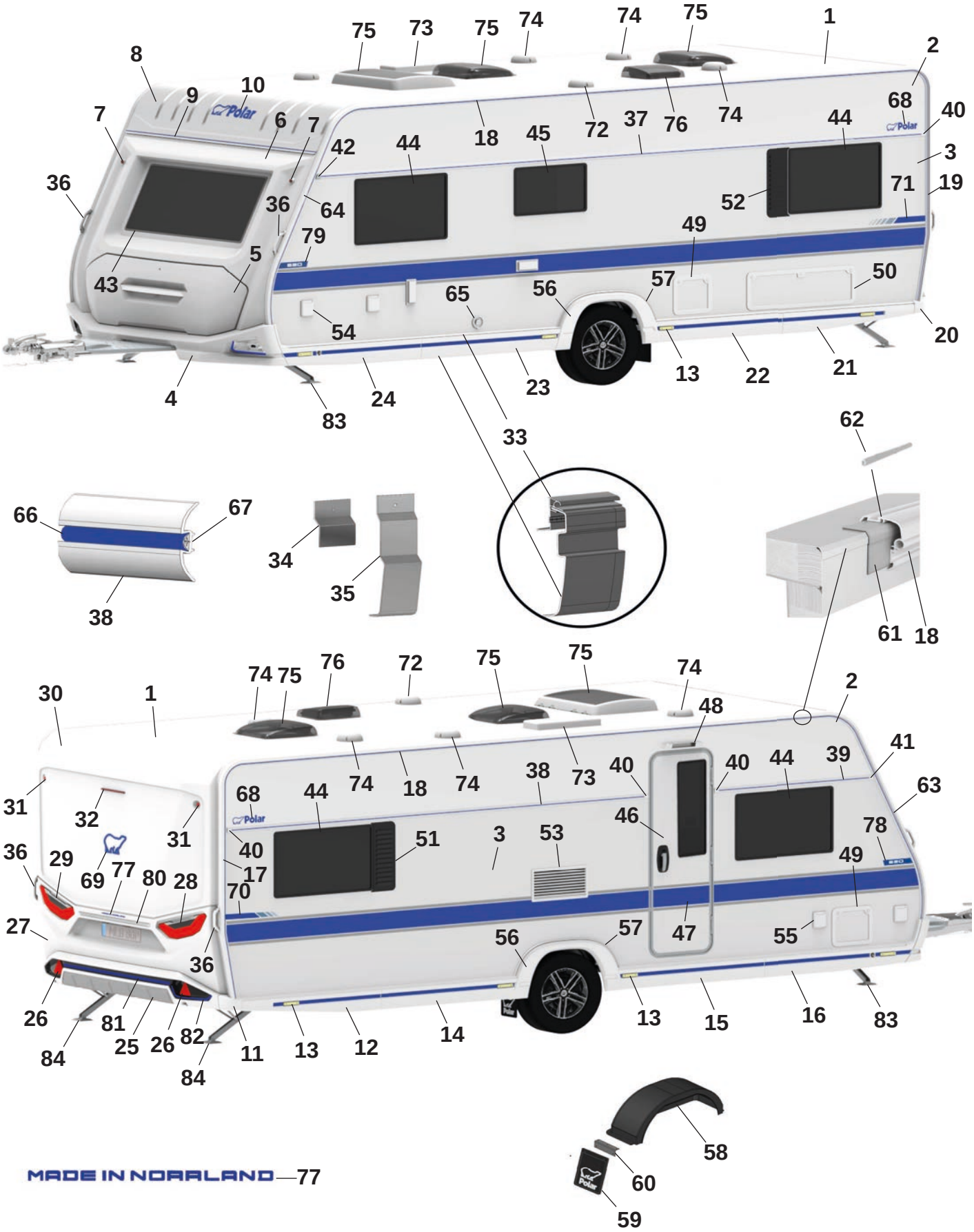
1
2
3
4
5
6
7
8
9
10
11
12
13
14
15
16
17
18
19
20
21
22
23
24
25
26
27
28
29
30
31
32
33
34
35
36
37
38
39
40
41
42
43
44
45
46
47
48
49
50
51
52
53
54
55
56
57
58
59
60
61
62
63
64
65
66
67
68
69
70
71
72
73
74
75
76
77
78
79
80
81
82
83
84
Polar

Pos Fig	Det. nr Part. No	620 SA	Benämning	Description
43	215598	x	Fönster front 600x1450 kpl.	Front window 600x1450 cpl.
44	212413	x	Fönster öppningsbart 550x900 kpl.	Window openable 550x900 cpl.
45	212411	x	Fönster öppningsbart 400x700 kpl.	Window openable 400x700 cpl.
46	217797	x	Dörr ytter m. fönster kpl.	Outer door with window kpl.
47	217108	x	Dekal dörr (Blueline)	Door decal (Blueline)
--	217819	x	Dekal dörr (Blackline)	Door decal (Blackline)
48	508061	x	Belysning utvändigt	Outer light
49	207759	x	Lucka m. innerram, utan spegel	Door with frame inner, without plate
50	14-701045	x	Lucka m innerram, utan spegel	Door with frame inner, without plate
51	212477	T	Ventilationsgaller H	Ventilator grill R
52	212476	T	Ventilationsgaller V	Ventilator grill L
53	214773	x	Galler ventilation kyl	Grill ventilation refrigerator
54	508106	x	Elintag 230 V	El. connection 230 V
55	508107	x	Eluttag 230 V	El connection 230 V
--		x	Tältservice	Tentservice
--		x	Eluttag 12 V	El connection 12 V
--		x	TV-antenn in/ut	TV-aerial in/out
56	215541	x	Hjulhusbräddare (Blueline)	Mudguard (Blueline)
--	217396	x	Hjulhusbräddare (Blackline)	Mudguard (Blackline)
--	801539	x	Skruv 3,5x25	Screw 3,5x25
--	215918	x	Täckhatt för skruv (Vit)	Cover cap for screw (White)
	318380	x	Täckhatt för skruv (Svart)	Cover cap for screw (Black)
57	215551	x	List al. hjulhusbräddare	List al. mudguard
--	801529	x	Skruv 4,2x16	Screw 4,2x16
58	212894	x	Hjulhus	Wheel housing
--	212895	x	Isolering hjulhus	Insulation wheel housing
59	102470	x	Stänkskydd	Splash guard
60	101223	x	Fäste stänkskydd	Bracket splash guard
--	800118	x	Skruv	Screw
61	215491	M	List tätning 74mm	Seal strip 74mm
62	208323	x	Styrstift list tält 50x3,5 mm	Pin for list 50x6,5 mm
63	215493	x	List höger fram (Blueline)	List front right (Blueline)
--	217023	x	List höger fram (Blackline)	List front right (Blackline)
64	215492	x	List vänster fram (Blueline)	List front left (Blueline)
--	217022	x	List vänster fram (Blackline)	List front left (Blackline)
65	601486	x	Skorsten väggmontage kpl.	Chimney kpl.
66	217561	M	List dekor plast (Blueline)	List decor plastic (Blueline)
--	210364	M	List dekor plast (Blackline)	List decor plastic (Blackline)
67	208236	M	Butyl profil 15x2 (30 m/rulle)	Seal strip 15x2 (30 m/roll)
68	212558	x	Emblem (Blueline)	Emblem (Blueline)
--	350858	x	Emblem (Blackline)	Emblem (Blackline)
69	217793	x	Emblem (Blueline)	Emblem (Blueline)
--	214217	x	Emblem (Blackline)	Emblem (Blackline)
70	217788	x	Dekal H (Blueline)	Decal R (Blueline)
--	217790	x	Dekal H (Blackline)	Decal R (Blackline)
71	217787	x	Dekal V (Blueline)	Decal L (Blueline)
--	217789	x	Dekal V (Blackline)	Decal L (Blackline)
72	401495	x	Motor köksfläkt kpl.	Motor kitchen fan cpl.
73	208023	x	Ventil tak för (kyl/frys)	Ventilator roof for refrigerator (refr./freeze)
74	00970024	x	Ventilator kpl.	Ventilator cpl.

M= Metervara
T= Tillbehör

M= On the metre
T= Accessory

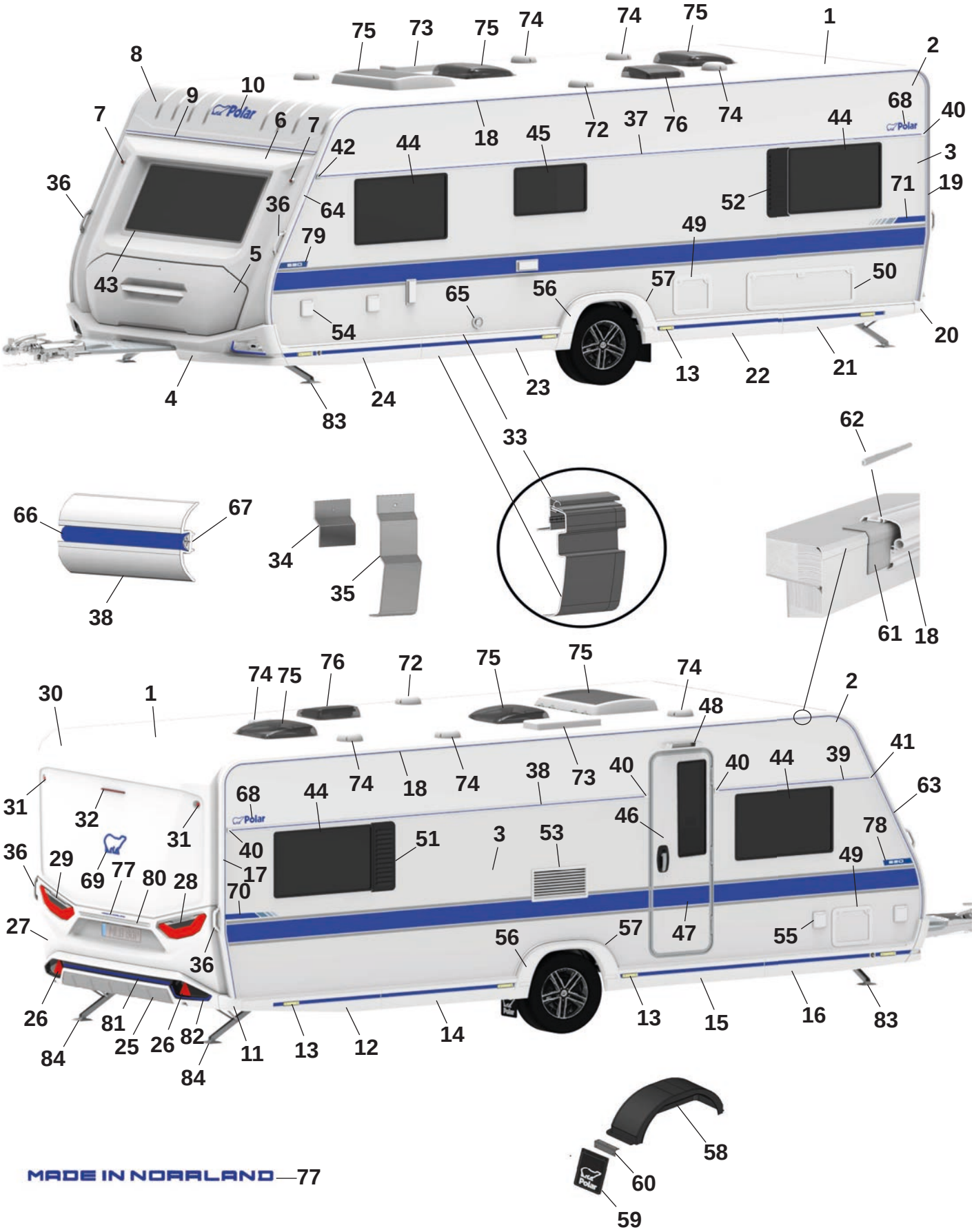
75 73 75 74 74 75 1
8 9 10 7 6 7 42 44 18 45 72 37 76 74 44 68 40 2 3 71 19
36 36 64 52 49 79 5 43 50 57 56 65 54 20 13 22 21 23 24 83 4
33
62
66 67 34 35 38 61 18
30 1 74 75 76 72 75 75 74 48 2 41 39 44 40 40 73 38 74 18 74 44 68 63 78 49 31 32 31 36 29 69 77 80 28 27 40 17 70 51 3 53 46 47 55 56 57 36 26 81 25 26 82 84 84 11 13 12 14 13 15 16 83
58 60 59

Pos Fig	Det. nr Part. No		Benämning	Description
75	350635	T	Taklucka 500x700 Midi-Heki kpl.	Taklucka 500x700 Midi-Heki cpl.
--	208690	T	Taklucka 400x400 Mini-Heki kpl.	Roof hatch 400x400 Mini-Heki cpl.
76	215045	x	Taklucka 280x280 kpl. tvättrum	Roof hatch 280x280 cpl. washroom
77	217792	x	Dekal "Made in Norrland" (Blueline)	Decal "Made in Norrland" (Blueline)
--	217791	x	Dekal "Made in Norrland" (Blackline)	Decal "Made in Norrland" (Blackline)
78	217779	x	Dekal "620" H (Blueline)	Decal "620" R (Blueline)
--	217765	x	Dekal "620" H (Blackline)	Decal "620" R (Blackline)
79	217780	x	Dekal "620" V (Blueline)	Decal "620" L (Blueline)
--	217766	x	Dekal "620" V (Blackline)	Decal "620" L (Blackline)
80	215539	x	Dekorlist (Blueline)	Decor list (Blueline)
--	215540	x	Dekorlist (Blackline)	Decor list (Blackline)
81	217826	x	Dekal bumper (Blueline)	Decal bumper (Blueline)
--	217828	x	Dekal bumper (Blackline)	Decal bumper (Blackline)
82	217817	x	Dekalkit (Fram och bak) (Blueline)	Decalkit (Front and rear) (Bluekline)
--	217821	x	Dekalkit (Fram och bak) (Blackline)	Decalkit (Front and rear) (Blackline)
83	344997	x	Stödben fram	Support legs front
84	344996	x	Stödben bak	Support legs rear

M= Metervara
T= Tillbehör

M= On the metre
T= Accessory

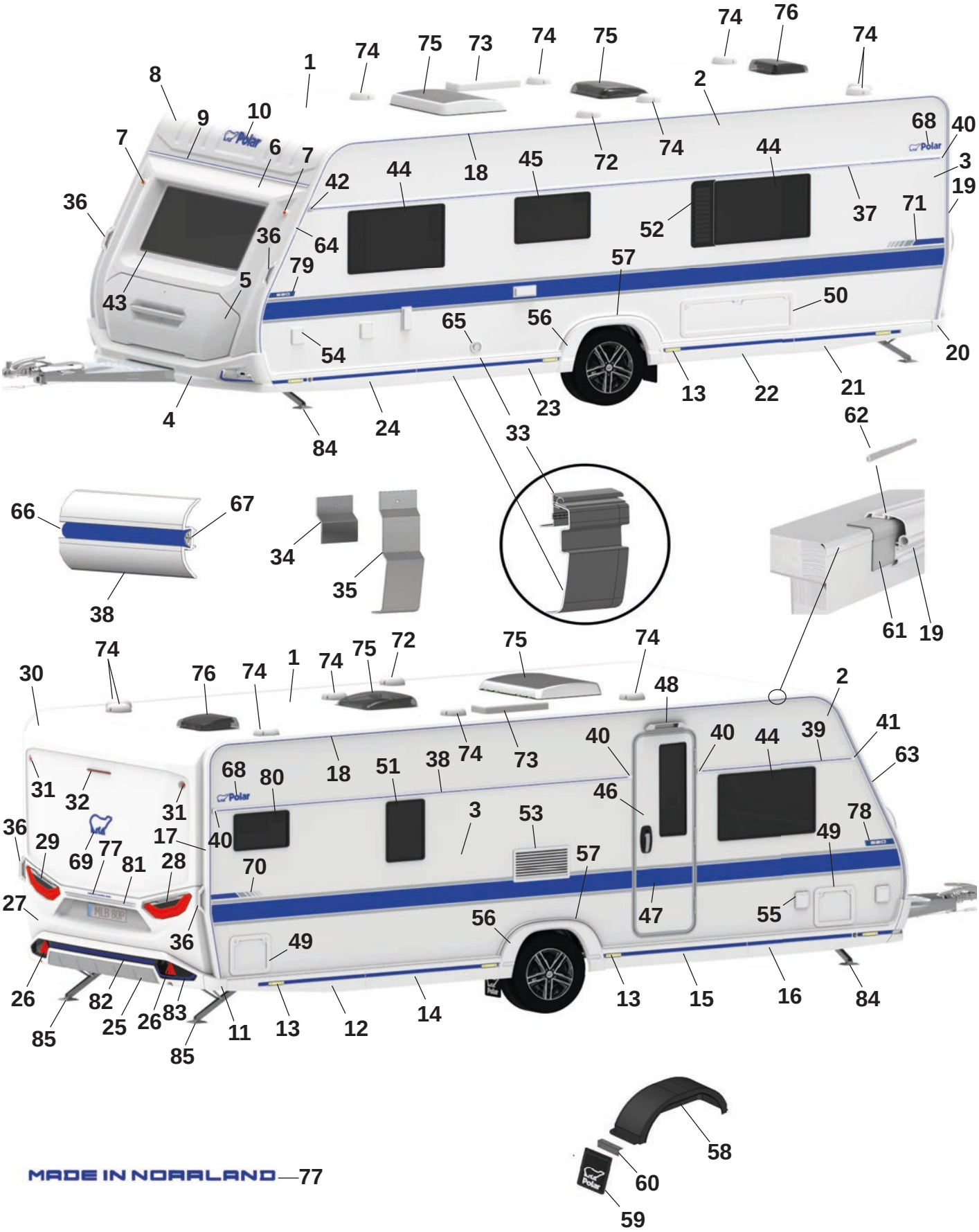
74
76
74
75
73
74
75
1
8
9
10
7
6
7
2
68
40
3
19
36
42
44
18
45
72
74
44
37
71
52
36
64
79
5
43
57
50
65
56
54
20
13
22
21
4
84
24
23
33
62
66
67
34
35
38
61
19
30
74
76
74
1
74
75
72
75
74
48
2
41
63
31
32
31
68
80
18
51
38
74
73
40
40
44
39
36
29
77
69
81
28
17
40
70
3
53
46
57
78
49
27
47
55
56
36
49
26
82
25
26
83
85
11
13
12
14
13
15
16
84
85
58
60
59
MADE IN NORRLAND
77

Pos Fig	Det. nr Part. No	620 BFWA	Benämning	Description
1	213254	x	Plåt tak 8100x2475	Roofing plate 8100x2475
2	212830	x	Plåt sida övre 6800x605	Side plate upper 6800x605
3	217375	x	Plåt sida undre 6800x1475 (Blueline)	Side plate lower 6800x1475 (Blueline)
--	217429	x	Plåt sida undre 6800x1475 (Blackline)	Side plate lower 6800x1475 (Blackline)
4	217664	x	Front spoiler kpl. (Blueline)	Front spoiler cpl. (Blueline)
--	217029	x	Front spoiler kpl. (Blackline)	Front spoiler cpl. (Blackline)
--	508425	x	Positionsljus	Position light
5	215832	x	Lucka gasolkoffert ink. handtag (Blueline)	Lid LPG compartment inc. handle (Blueline)
--	216968	x	Handtag kpl. m. dekorlist (Blueline)	Handle cpl. with decorative strip (Blueline)
--	217813	x	Lucka gasolkoffert ink. handtag (Blackline)	Lid LPG compartment inc. handle (Blackline)
--	217661	x	Handtag kpl. m. dekorlist (Blackline)	Handle cpl. with decorative strip (Blackline)
6	215563	x	Plast gavel främre mittdel	Plastic gable front middle
7	508424	x	Lampa breddmarkering fram	Lamp width marking front
8	215564	x	Gavel främre överdel	Gable front upper
9	215528	x	List markis fram L=2371	List front L=2371
10	210539	x	Dekal (Blueline)	Decal (Blueline)
--	214216	x	Dekal (Blackline)	Decal (Blackline)
11	215527	x	Hörn gavel bak (Blueline)	Corner rear gable (Blueline)
--	216979	x	Hörn gavel bak (Blackline)	Corner rear gable (Blackline)
12	215545	x	Sidokjol höger bak (Blueline)	Side skirt rear right (Blueline)
--	217487	M	Dekal sidokjol d:o	Decal side skirt d:o
--	215490	x	Clips sidokjol	Clips side skirt
--	216982	x	Sidokjol höger bak (Blackline)	Side skirt rear right (Blackline)
--	215549	M	Dekal sidokjol d:o	Decal side skirt rear d:o
--	215490	x	Clips sidokjol	Clips side skirt
13	506506	x	Belysning sidomarkering	Light, side marking
14	215844	x	Sidokjol förlängare L=1350 (Blueline)	Side skirt extention L=1350 (Blueline)
--	217487	M	Dekal sidokjol d:o	Decal side skirt rear d:o
--	215490	x	Clips sidokjol	Clips side skirt
--	217462	x	Sidokjol förlängare L=1350 (Blackline)	Side skirt extention L=1350 (Blackline)
--	215549	M	Dekal sidokjol d:o	Decal side skirt rear d:o
--	215490	x	Clips sidokjol	Clips side skirt
15	215845	x	Sidokjol förlängare L=1445 (Blueline)	Side skirt extention L=1445 (Blueline)
--	217487	M	Dekal sidokjol d:o	Decal side skirt rear d:o
--	215490	x	Clips sidokjol	Clips side skirt
--	217461	x	Sidokjol förlängare L=1445 (Blackline)	Side skirt extention L=1445 (Blackline)
--	215549	M	Dekal sidokjol d:o	Decal side skirt rear d:o
--	215490	x	Clips sidokjol	Clips side skirt
16	215543	x	Sidokjol höger fram (Blueline)	Side skirt front right (Blueline)
--	217487	M	Dekal sidokjol d:o	Decal side skirt rear d:o
--	215490	x	Clips sidokjol	Clips side skirt
--	216986	x	Sidokjol höger fram (Blackline)	Side skirt front right (Blackline)
--	215549	M	Dekal sidokjol d:o	Decal side skirt rear d:o
--	215490	x	Clips sidokjol	Clips side skirt
17	215494	x	List tält höger bak (Blueline)	List rear right (Blueline)
--	217024	x	List tält höger bak (Blackline)	List rear right (Blackline)
18	217397	x	List tält rak L=4792 (Blueline)	List straight L=4792 (Blueline)
--	217403	x	List tält rak L=4792 (Blackline)	List straight L=4792 (Blackline)
19	215495	x	List tält vänster bak (Blueline)	List rear left (Blueline)
--	217025	x	List tält vänster bak (Blackline)	List rear left (Blackline)

M= Metervara
T= Tillbehör

M= On the metre
T= Accessory

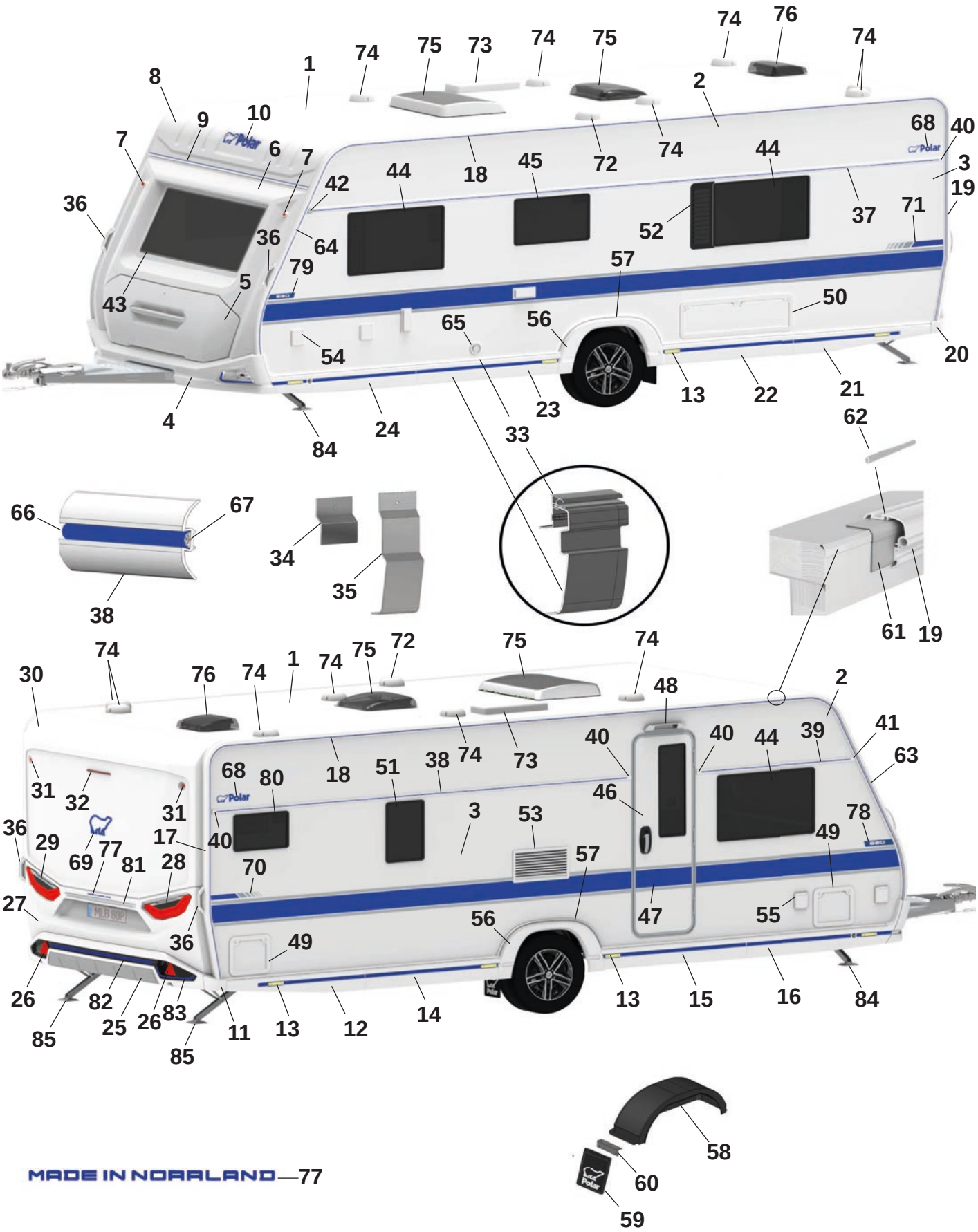
74
76
74
75
73
74
75
1
8
9
10
2
7
6
7
68
40
3
19
36
42
44
18
45
72
74
44
37
71
52
36
64
79
57
5
43
50
65
56
54
20
13
22
21
4
84
24
23
33
62
66
67
34
35
38
61
19
30
74
76
74
1
74
75
72
75
74
48
2
41
63
31
32
31
68
80
18
51
38
74
73
40
40
44
39
36
29
77
69
81
28
17
40
70
3
53
46
57
78
49
27
47
55
56
36
49
26
82
25
26
83
85
11
13
12
14
13
15
16
84
85
58
60
59
MADE IN NORRLAND—77

Pos Fig	Det. nr Part. No	620 BFWA	Benämning	Description
20	215526	x	Hörn gavel bak (Blueline)	Corner rear gable (Blueline)
--	216980	x	Hörn gavel bak (Blackline)	Corner rear gable (Blackline)
21	215546	x	Sidokjol vänster bak (Blueline)	Side skirt rear left (Blueline)
--	217487	M	Dekal sidokjol	Decal side skirt rear
--	215490	x	Clips sidokjol	Clips side skirt
--	216988	x	Sidokjol vänster bak (Blackline)	Side skirt rear left (Blackline)
--	215549	M	Dekal sidokjol	Decal side skirt rear
--	215490	x	Clips sidokjol	Clips side skirt
22	216014	x	Sidokjol förlängare L=1350 (Blueline)	Side skirt extention L=1350 (Blueline)
--	217487	M	Dekal sidokjol d:o	Decal side skirt rear d:o
--	215490	x	Clips sidokjol	Clips side skirt
--	217464	x	Sidokjol förlängare L=1350 (Blackline)	Side skirt extention L=1350 (Blackline)
--	215549	M	Dekal sidokjol d:o	Decal side skirt rear d:o
--	215490	x	Clips sidokjol	Clips side skirt
23	215847	x	Sidokjol förlängare L=1445 (Blueline)	Side skirt extention L=1445 (Blueline)
--	217487	M	Dekal sidokjol	Decal side skirt rear
--	215490	x	Clips sidokjol	Clips side skirt
--	217463	x	Sidokjol förlängare L=1445 (Blackline)	Side skirt extention L=1445 (Blackline)
--	215549	M	Dekal sidokjol	Decal side skirt rear
--	215490	x	Clips sidokjol	Clips side skirt
24	215544	x	Sidokjol vänster fram (Blueline)	Side skirt front left (Blueline)
--	217487	M	Dekal sidokjol	Decal side skirt rear
--	215490	x	Clips sidokjol	Clips side skirt
--	216990	x	Sidokjol vänster fram (Blackline)	Side skirt front left (Blackline)
--	215549	M	Dekal sidokjol	Decal side skirt rear
--	215490	x	Clips sidokjol	Clips side skirt
25	215925	x	Bumper bak kpl. (Blueline)	Bumper rear cpl. (Blueline)
--	217030	x	Bumper bak kpl. (Blackline)	Bumper rear cpl. (Blackline)
26	215499	x	Reflex bumper bak	Reflex bumper rear
27	215522	x	Plast gavel bak mittdel	Plastic gable rear middle
--	505651	x	Belysning skylt	Plate lamp
28	508381	x	Kombinationslampa bak H	Combination lamp rear R
29	508380	x	Kombinationslampa bak V	Combination lamp rear L
30	215521	x	Plast gavel bak överdel	Plastic gable rear upper
31	508385	x	Lampa breddmarkering bak	Lamp width marking rear
32	508386	x	Lampa bromsljus bak	Lamp break light rear
33	215891	x	Avbärarlist L=2780 (Framför hjulhus) (Blueline)	Carrier list L=2780 (In front of wheelhouse) (Blueline)
--	217433	x	Avbärarlist L=2780 (Framför hjulhus) (Blackline)	Carrier list L=2780 (In front of wheelhouse) (Blackline)
--	215887	x	Avbärarlist L=2925 (Bakom hjulhus) (Blueline)	Carrier list L=2925 (Behind the wheelhouse) (Blueline)
--	217439	x	Avbärarlist L=2925 (Bakom hjulhus) (Blackline)	Carrier list L=2925 (Behind the wheelhouse) (Blackline)
34	215917	x	Stöd sidokjol 69,5x100	Support side skirt 69,5x100
35	216272	x	Stöd sidokjol 60x173,5	Support side skirt 60x173,5
36	216428	x	Draghandtag (Blueline)	Handle (Blueline)
--	217021	x	Draghandtag (Blackline)	Handle (Blackline)
37	215878	x	Midjelist V L=5953	List middle Left L=5953
38	215871	x	Midjelist H bak L=3873	List middle Right rear L=3873
39	215867	x	Midjelist H fram L=1445	List middle Right front L=1445
40	215072	x	Ändavslut rak	End protection straight
41	215078	x	Ändavslut H fram	End protection front R
42	215079	x	Ändavslut V fram	End protection front L

M= Metervara
T= Tillbehör

M= On the metre
T= Accessory

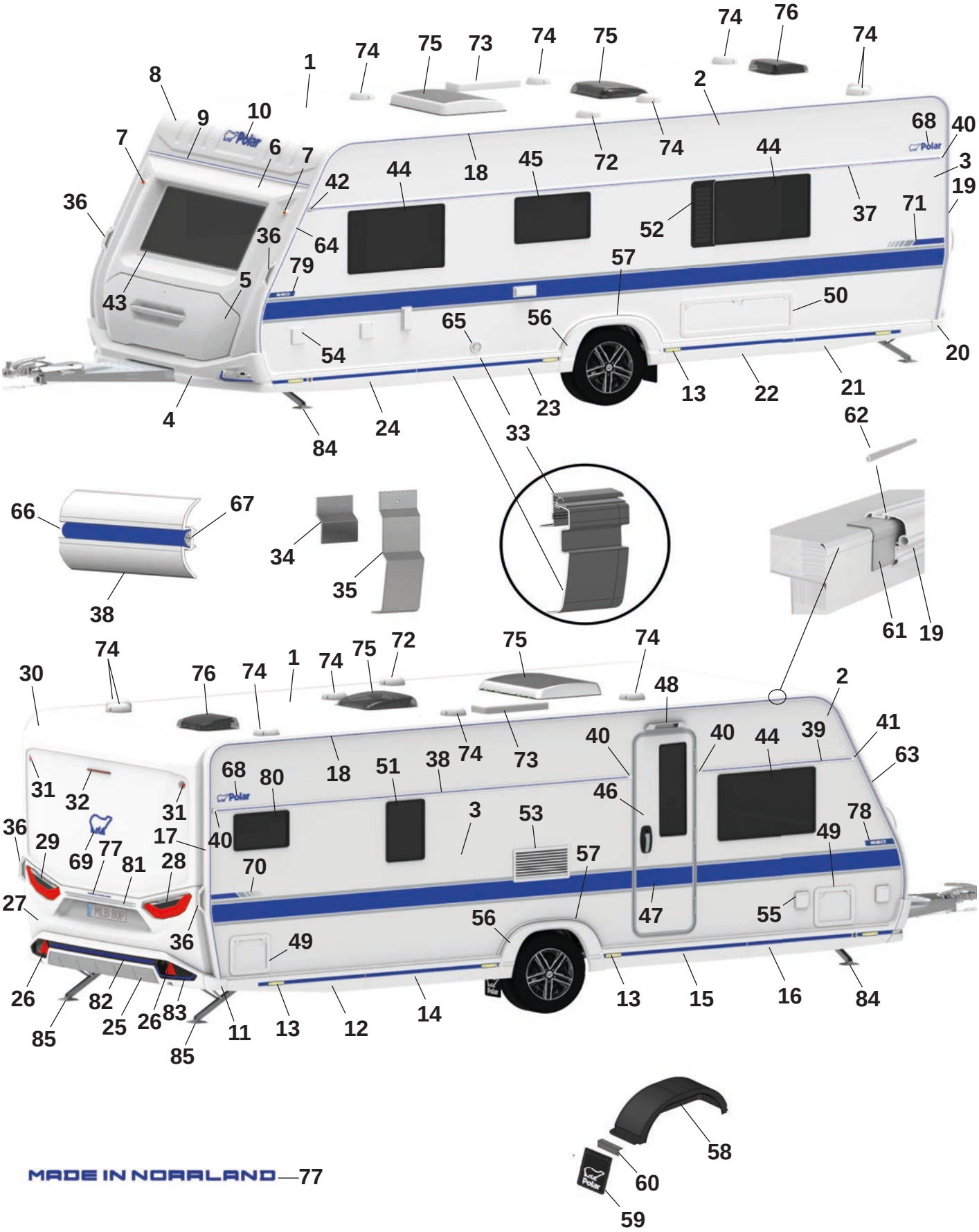
1
2
3
4
5
6
7
8
9
10
11
12
13
14
15
16
17
18
19
20
21
22
23
24
25
26
27
28
29
30
31
32
33
34
35
36
37
38
39
40
41
42
43
44
45
46
47
48
49
50
51
52
53
54
55
56
57
58
59
60
61
62
63
64
65
66
67
68
69
70
71
72
73
74
75
76
77
78
79
80
81
82
83
84
85

Pos Fig	Det. nr Part. No	620 BFWA	Benämning	Description
43	215598	x	Fönster front 600x1450 kpl.	Front window 600x1450 cpl.
44	212413	x	Fönster öppningsbart 550x900 kpl.	Window openable 550x900 cpl.
45	212411	x	Fönster öppningsbart 400x700 kpl.	Window openable 400x700 cpl.
46	217797	x	Dörr ytter m. fönster kpl.	Outer door with window kpl.
47	217108	x	Dekal dörr (Blueline)	Door decal (Blueline)
--	217819	x	Dekal dörr (Blackline)	Door decal (Blackline)
48	508061	x	Belysning utvändigt	Outer light
49	207759	x	Lucka m. innerram, utan spegel	Door with frame inner, without plate
50	14-701045	x	Lucka m innerram, utan spegel	Door with frame inner, without plate
51	212409	T	Fönster öppningsbart 350x500 kpl.	Window openable 350x500 cpl.
52	212476	T	Ventilationsgaller V	Ventilator grill L
53	214773	x	Galler ventilation kyl	Grill ventilation refrigerator
54	508106	x	Elintag 230 V	El. connection 230 V
55	508107	x	Eluttag 230 V	El connection 230 V
--		x	Tältservice	Tentservice
--		x	Eluttag 12 V	El connection 12 V
--		x	TV-antenn in/ut	TV-aerial in/out
56	215541	x	Hjulhusbräddare (Blueline)	Mudguard (Blueline)
--	217396	x	Hjulhusbräddare (Blackline)	Mudguard (Blackline)
--	801539	x	Skruv 3,5x25	Screw 3,5x25
--	215918	x	Täckhatt för skruv (Vit)	Cover cap for screw (White)
	318380	x	Täckhatt för skruv (Svart)	Cover cap for screw (Black)
57	215551	x	List al. hjulhusbräddare	List al. mudguard
--	801529	x	Skruv 4,2x16	Screw 4,2x16
58	212894	x	Hjulhus	Wheel housing
--	212895	x	Isolering hjulhus	Insulation wheel housing
59	102470	x	Stänkskydd	Splash guard
60	101223	x	Fäste stänkskydd	Bracket splash guard
--	800118	x	Skruv	Screw
61	215491	M	List tätning 74mm	Seal strip 74mm
62	208323	x	Styrstift list tält 50x3,5 mm	Pin for list 50x6,5 mm
63	215493	x	List höger fram (Blueline)	List front right (Blueline)
--	217023	x	List höger fram (Blackline)	List front right (Blackline)
64	215492	x	List vänster fram (Blueline)	List front left (Blueline)
--	217022	x	List vänster fram (Blackline)	List front left (Blackline)
65	601486	x	Skorsten väggmontage kpl.	Chimney kpl.
66	217561	M	List dekor plast (Blueline)	List decor plastic (Blueline)
--	210364	M	List dekor plast (Blackline)	List decor plastic (Blackline)
67	208236	M	Butyl profil 15x2 (30 m/rulle)	Seal strip 15x2 (30 m/roll)
68	212558	x	Emblem (Blueline)	Emblem (Blueline)
--	350858	x	Emblem (Blackline)	Emblem (Blackline)
69	217793	x	Emblem (Blueline)	Emblem (Blueline)
--	214217	x	Emblem (Blackline)	Emblem (Blackline)
70	217788	x	Dekal H (Blueline)	Decal R (Blueline)
--	217790	x	Dekal H (Blackline)	Decal R (Blackline)
71	217787	x	Dekal V (Blueline)	Decal L (Blueline)
--	217789	x	Dekal V (Blackline)	Decal L (Blackline)
72	401495	x	Motor köksfläkt kpl.	Motor kitchen fan cpl.
73	208023	x	Ventil tak för (kyl/frys)	Ventilator roof for refrigerator (refr./freeze)
74	00970024	x	Ventilator kpl.	Ventilator cpl.

M= Metervara
T= Tillbehör

M= On the metre
T= Accessory

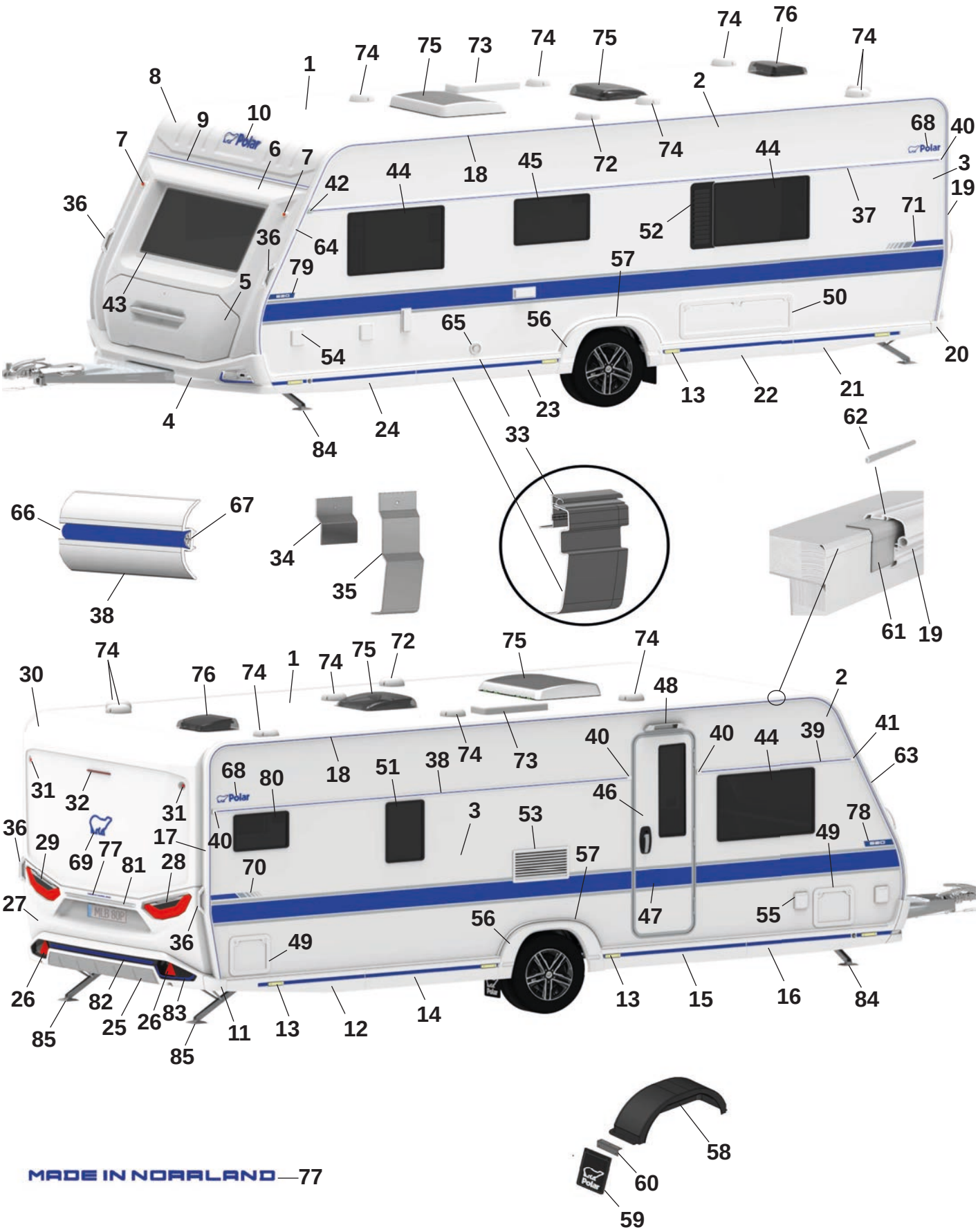
74
76
74
75
73
74
75
1
8
9
10
7
6
7
2
68
40
3
19
36
42
44
18
45
72
74
44
37
71
52
36
64
79
5
43
57
50
65
56
54
20
13
22
21
4
84
24
23
33
62
66
67
34
35
38
61
19
30
74
76
74
1
74
75
72
75
74
48
2
41
63
31
32
31
68
80
18
51
38
74
73
40
40
44
39
36
29
77
69
81
28
17
40
70
3
53
46
57
78
49
27
47
55
56
36
49
26
82
25
26
83
85
11
13
12
14
13
15
16
84
85
58
60
59
MADE IN NORRLAND
77

Pos Fig	Det. nr Part. No		Benämning	Description
75	350635	T	Taklucka 500x700 Midi-Heki kpl.	Taklucka 500x700 Midi-Heki cpl.
--	208690	T	Taklucka 400x400 Mini-Heki kpl.	Roof hatch 400x400 Mini-Heki cpl.
76	215045	x	Taklucka 280x280 kpl. tvättrum	Roof hatch 280x280 cpl. washroom
77	217792	x	Dekal "Made in Norrland" (Blueline)	Decal "Made in Norrland" (Blueline)
--	217791	x	Dekal "Made in Norrland" (Blackline)	Decal "Made in Norrland" (Blackline)
78	217779	x	Dekal "620" H (Blueline)	Decal "620" R (Blueline)
--	217765	x	Dekal "620" H (Blackline)	Decal "620" R (Blackline)
79	217780	x	Dekal "620" V (Blueline)	Decal "620" L (Blueline)
--	217766	x	Dekal "620" V (Blackline)	Decal "620" L (Blackline)
80	212409	x	Fönster öppningsbart 350x500 kpl.	Window openable 350x500 cpl.
81	215539	x	Dekorlist (Blueline)	Decor list (Blueline)
--	215540	x	Dekorlist (Blackline)	Decor list (Blackline)
82	217826	x	Dekal bumper (Blueline)	Decal bumper (Blueline)
--	217828	x	Dekal bumper (Blackline)	Decal bumper (Blackline)
83	217817	x	Dekalkit (Fram och bak) (Blueline)	Decalkit (Front and rear) (Bluekline)
--	217821	x	Dekalkit (Fram och bak) (Blackline)	Decalkit (Front and rear) (Blackline)
84	344997	x	Stödben fram	Support legs front
85	344996	x	Stödben bak	Support legs rear

M= Metervara
T= Tillbehör

M= On the metre
T= Accessory

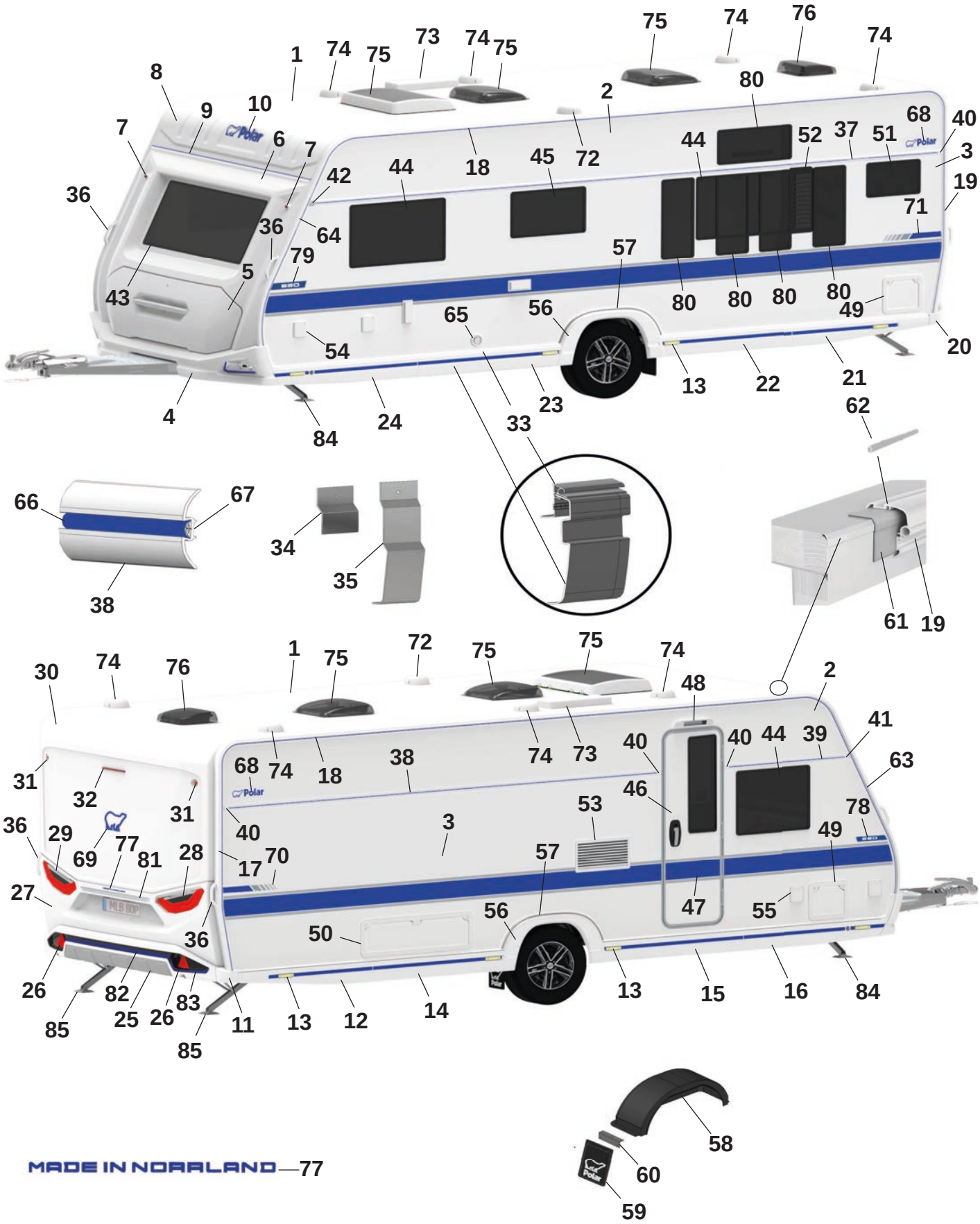
1
2
3
4
5
6
7
8
9
10
11
12
13
14
15
16
17
18
19
20
21
22
23
24
25
26
27
28
29
30
31
32
33
34
35
36
37
38
39
40
41
42
43
44
45
46
47
48
49
50
51
52
53
54
55
56
57
58
59
60
61
62
63
64
65
66
67
68
69
70
71
72
73
74
75
76
77
78
79
80
81
82
83
84
85

Pos Fig	Det. nr Part. No	620 BQD	Benämning	Description
1	213254	x	Plåt tak 8100x2475	Roofing plate 8100x2475
2	212830	x	Plåt sida övre 6800x605	Side plate upper 6800x605
3	217375	x	Plåt sida undre 6800x1475 (Blueline)	Side plate lower 6800x1475 (Blueline)
--	217429	x	Plåt sida undre 6800x1475 (Blackline)	Side plate lower 6800x1475 (Blackline)
4	217664	x	Front spoiler kpl. (Blueline)	Front spoiler cpl. (Blueline)
--	217029	x	Front spoiler kpl. (Blackline)	Front spoiler cpl. (Blackline)
--	508425	x	Positionsljus	Position light
5	215832	x	Lucka gasolkoffert ink. handtag (Blueline)	Lid LPG compartment inc. handle (Blueline)
--	216968	x	Handtag kpl. m. dekorlist (Blueline)	Handle cpl. with decorative strip (Blueline)
--	217813	x	Lucka gasolkoffert ink. handtag (Blackline)	Lid LPG compartment inc. handle (Blackline)
--	217661	x	Handtag kpl. m. dekorlist (Blackline)	Handle cpl. with decorative strip (Blackline)
6	215563	x	Plast gavel främre mittdel	Plastic gable front middle
7	508424	x	Lampa breddmarkering fram	Lamp width marking front
8	215564	x	Gavel främre överdel	Gable front upper
9	215528	x	List markis fram L=2371	List front L=2371
10	210539	x	Dekal (Blueline)	Decal (Blueline)
--	214216	x	Dekal (Blackline)	Decal (Blackline)
11	215527	x	Hörn gavel bak (Blueline)	Corner rear gable (Blueline)
--	216979	x	Hörn gavel bak (Blackline)	Corner rear gable (Blackline)
12	215545	x	Sidokjol höger bak (Blueline)	Side skirt rear right (Blueline)
--	217487	M	Dekal sidokjol d:o	Decal side skirt d:o
--	215490	x	Clips sidokjol	Clips side skirt
--	216982	x	Sidokjol höger bak (Blackline)	Side skirt rear right (Blackline)
--	215549	M	Dekal sidokjol d:o	Decal side skirt rear d:o
--	215490	x	Clips sidokjol	Clips side skirt
13	506506	x	Belysning sidomarkering	Light, side marking
14	215844	x	Sidokjol förlängare L=1350 (Blueline)	Side skirt extention L=1350 (Blueline)
--	217487	M	Dekal sidokjol d:o	Decal side skirt rear d:o
--	215490	x	Clips sidokjol	Clips side skirt
--	217462	x	Sidokjol förlängare L=1350 (Blackline)	Side skirt extention L=1350 (Blackline)
--	215549	M	Dekal sidokjol d:o	Decal side skirt rear d:o
--	215490	x	Clips sidokjol	Clips side skirt
15	215845	x	Sidokjol förlängare L=1445 (Blueline)	Side skirt extention L=1445 (Blueline)
--	217487	M	Dekal sidokjol d:o	Decal side skirt rear d:o
--	215490	x	Clips sidokjol	Clips side skirt
--	217461	x	Sidokjol förlängare L=1445 (Blackline)	Side skirt extention L=1445 (Blackline)
--	215549	M	Dekal sidokjol d:o	Decal side skirt rear d:o
--	215490	x	Clips sidokjol	Clips side skirt
16	215543	x	Sidokjol höger fram (Blueline)	Side skirt front right (Blueline)
--	217487	M	Dekal sidokjol d:o	Decal side skirt rear d:o
--	215490	x	Clips sidokjol	Clips side skirt
--	216986	x	Sidokjol höger fram (Blackline)	Side skirt front right (Blackline)
--	215549	M	Dekal sidokjol d:o	Decal side skirt rear d:o
--	215490	x	Clips sidokjol	Clips side skirt
17	215494	x	List tält höger bak (Blueline)	List rear right (Blueline)
--	217024	x	List tält höger bak (Blackline)	List rear right (Blackline)
18	217397	x	List tält rak L=4792 (Blueline)	List straight L=4792 (Blueline)
--	217403	x	List tält rak L=4792 (Blackline)	List straight L=4792 (Blackline)
19	215495	x	List tält vänster bak (Blueline)	List rear left (Blueline)
--	217025	x	List tält vänster bak (Blackline)	List rear left (Blackline)

M= Metervara
T= Tillbehör

M= On the metre
T= Accessory

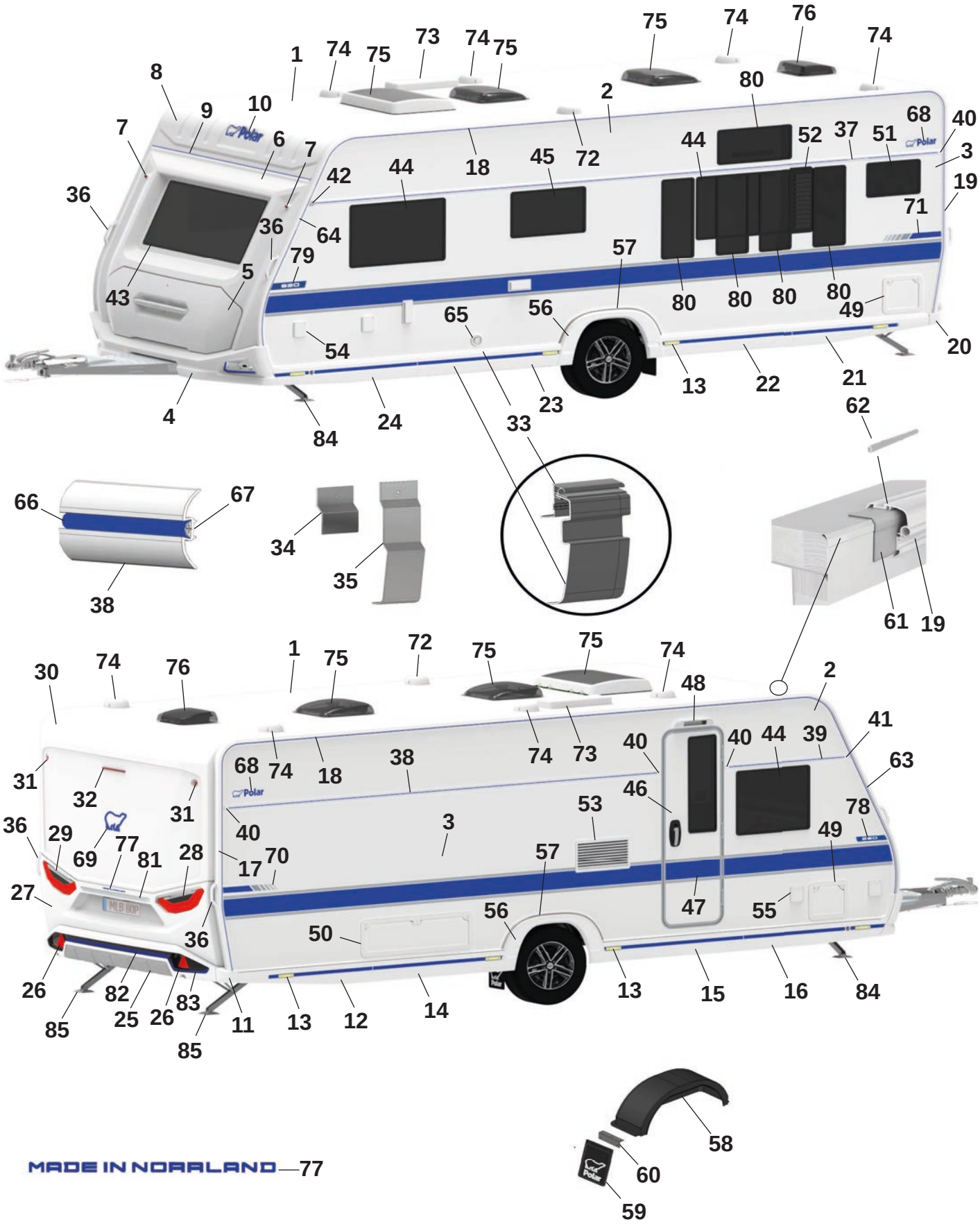
1
2
3
4
5
6
7
8
9
10
11
12
13
14
15
16
17
18
19
20
21
22
23
24
25
26
27
28
29
30
31
32
33
34
35
36
37
38
39
40
41
42
43
44
45
46
47
48
49
50
51
52
53
54
55
56
57
58
59
60
61
62
63
64
65
66
67
68
69
70
71
72
73
74
75
76
77
78
79
80
81
82
83
84
85

Pos Fig	Det. nr Part. No	620 BQD	Benämning	Description
20	215526	x	Hörn gavel bak (Blueline)	Corner rear gable (Blueline)
--	216980	x	Hörn gavel bak (Blackline)	Corner rear gable (Blackline)
21	215546	x	Sidokjol vänster bak (Blueline)	Side skirt rear left (Blueline)
--	217487	M	Dekal sidokjol	Decal side skirt rear
--	215490	x	Clips sidokjol	Clips side skirt
--	216988	x	Sidokjol vänster bak (Blackline)	Side skirt rear left (Blackline)
--	215549	M	Dekal sidokjol	Decal side skirt rear
--	215490	x	Clips sidokjol	Clips side skirt
22	216014	x	Sidokjol förlängare L=1350 (Blueline)	Side skirt extention L=1350 (Blueline)
--	217487	M	Dekal sidokjol d:o	Decal side skirt rear d:o
--	215490	x	Clips sidokjol	Clips side skirt
--	217464	x	Sidokjol förlängare L=1350 (Blackline)	Side skirt extention L=1350 (Blackline)
--	215549	M	Dekal sidokjol d:o	Decal side skirt rear d:o
--	215490	x	Clips sidokjol	Clips side skirt
23	215847	x	Sidokjol förlängare L=1445 (Blueline)	Side skirt extention L=1445 (Blueline)
--	217487	M	Dekal sidokjol	Decal side skirt rear
--	215490	x	Clips sidokjol	Clips side skirt
--	217463	x	Sidokjol förlängare L=1445 (Blackline)	Side skirt extention L=1445 (Blackline)
--	215549	M	Dekal sidokjol	Decal side skirt rear
--	215490	x	Clips sidokjol	Clips side skirt
24	215544	x	Sidokjol vänster fram (Blueline)	Side skirt front left (Blueline)
--	217487	M	Dekal sidokjol	Decal side skirt rear
--	215490	x	Clips sidokjol	Clips side skirt
--	216990	x	Sidokjol vänster fram (Blackline)	Side skirt front left (Blackline)
--	215549	M	Dekal sidokjol	Decal side skirt rear
--	215490	x	Clips sidokjol	Clips side skirt
25	215925	x	Bumper bak kpl. (Blueline)	Bumper rear cpl. (Blueline)
--	217030	x	Bumper bak kpl. (Blackline)	Bumper rear cpl. (Blackline)
26	215499	x	Reflex bumper bak	Reflex bumper rear
27	215522	x	Plast gavel bak mittdel	Plastic gable rear middle
--	505651	x	Belysning skylt	Plate lamp
28	508381	x	Kombinationslampa bak H	Combination lamp rear R
29	508380	x	Kombinationslampa bak V	Combination lamp rear L
30	215521	x	Plast gavel bak överdel	Plastic gable rear upper
31	508385	x	Lampa breddmarkering bak	Lamp width marking rear
32	508386	x	Lampa bromsljus bak	Lamp break light rear
33	215891	x	Avbärarlist L=2780 (Framför hjulhus) (Blueline)	Carrier list L=2780 (In front of wheelhouse) (Blueline)
--	217433	x	Avbärarlist L=2780 (Framför hjulhus) (Blackline)	Carrier list L=2780 (In front of wheelhouse) (Blackline)
--	215887	x	Avbärarlist L=2925 (Bakom hjulhus) (Blueline)	Carrier list L=2925 (Behind the wheelhouse) (Blueline)
--	217439	x	Avbärarlist L=2925 (Bakom hjulhus) (Blackline)	Carrier list L=2925 (Behind the wheelhouse) (Blackline)
34	215917	x	Stöd sidokjol 69,5x100	Support side skirt 69,5x100
35	216272	x	Stöd sidokjol 60x173,5	Support side skirt 60x173,5
36	216428	x	Draghandtag (Blueline)	Handle (Blueline)
--	217021	x	Draghandtag (Blackline)	Handle (Blackline)
37	215878	x	Midjelist V L=5953	List middle Left L=5953
38	215872	x	Midjelist H bak L=4153	List middle Right rear L=4153
39	215866	x	Midjelist H fram L=1165	List middle Right front L=1165
40	215072	x	Ändavslut rak	End protection straight
41	215078	x	Ändavslut H fram	End protection front R
42	215079	x	Ändavslut V fram	End protection front L

M= Metervara
T= Tillbehör

M= On the metre
T= Accessory

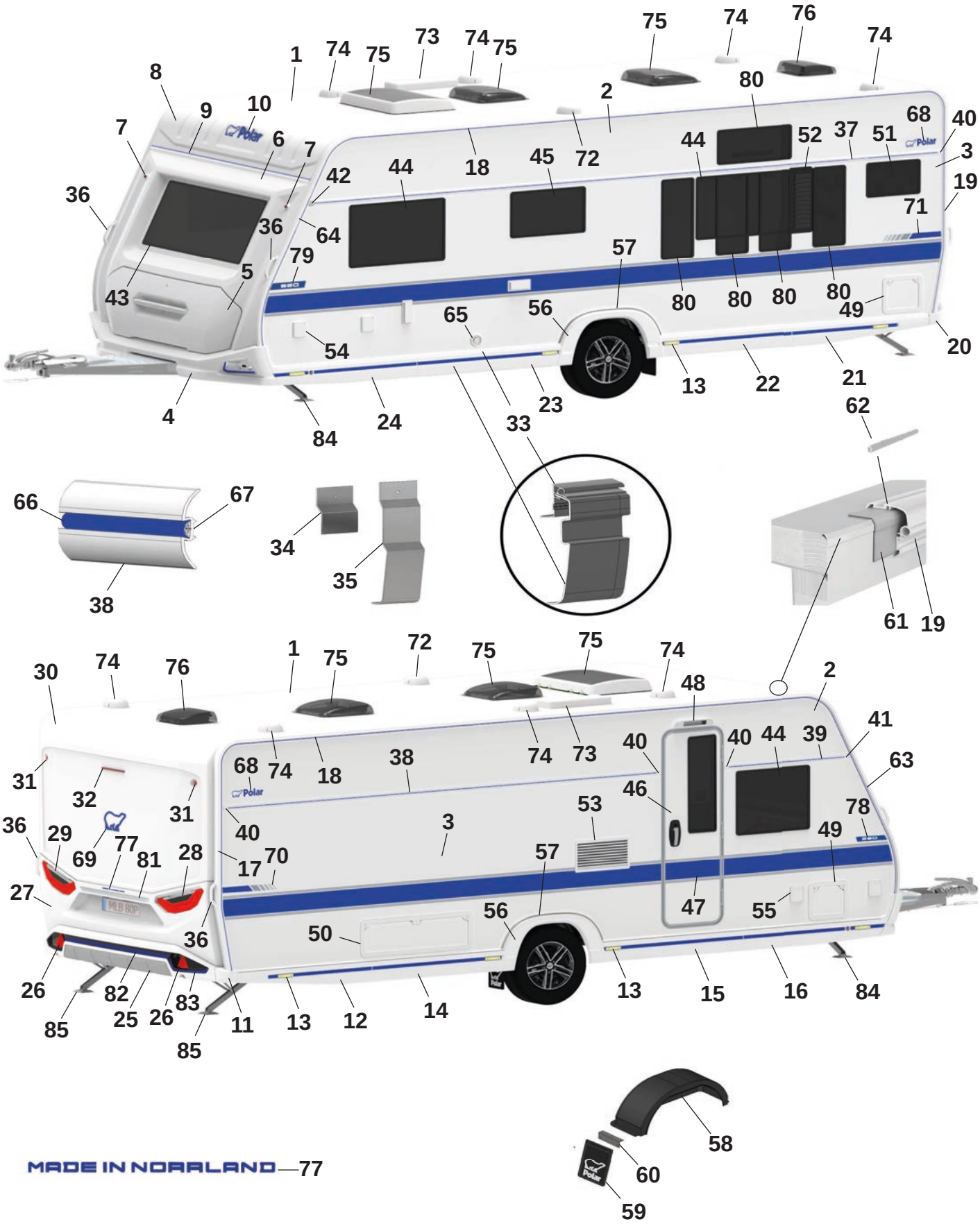
1
2
3
4
5
6
7
8
9
10
11
12
13
14
15
16
17
18
19
20
21
22
23
24
25
26
27
28
29
30
31
32
33
34
35
36
37
38
39
40
41
42
43
44
45
46
47
48
49
50
51
52
53
54
55
56
57
58
59
60
61
62
63
64
65
66
67
68
69
70
71
72
73
74
75
76
77
78
79
80
81
82
83
84
85

Pos Fig	Det. nr Part. No	620 BQD	Benämning	Description
43	215598	x	Fönster front 600x1450 kpl.	Front window 600x1450 cpl.
44	212413	x	Fönster öppningsbart 550x900 kpl.	Window openable 550x900 cpl.
45	212411	x	Fönster öppningsbart 400x700 kpl.	Window openable 400x700 cpl.
46	217797	x	Dörr ytter m. fönster kpl.	Outer door with window kpl.
47	217108	x	Dekal dörr (Blueline)	Door decal (Blueline)
--	217819	x	Dekal dörr (Blackline)	Door decal (Blackline)
48	508061	x	Belysning utvändigt	Outer light
49	207759	x	Lucka m. innerram, utan spegel	Door with frame inner, without plate
50	14-701045	x	Lucka m innerram, utan spegel	Door with frame inner, without plate
51	214065	T	Fönster öppningsbart 300x500 kpl.	Window openable 300x500 cpl.
52	212476	T	Ventilationsgaller V	Ventilator grill L
53	214773	x	Galler ventilation kyl	Grill ventilation refrigerator
54	508106	x	Elintag 230 V	El. connection 230 V
55	508107	x	Eluttag 230 V	El connection 230 V
--		x	Tältservice	Tentservice
--		x	Eluttag 12 V	El connection 12 V
--		x	TV-antenn in/ut	TV-aerial in/out
56	215541	x	Hjulhusbräddare (Blueline)	Mudguard (Blueline)
--	217396	x	Hjulhusbräddare (Blackline)	Mudguard (Blackline)
--	801539	x	Skruv 3,5x25	Screw 3,5x25
--	215918	x	Täckhatt för skruv (Vit)	Cover cap for screw (White)
	318380	x	Täckhatt för skruv (Svart)	Cover cap for screw (Black)
57	215551	x	List al. hjulhusbräddare	List al. mudguard
--	801529	x	Skruv 4,2x16	Screw 4,2x16
58	212894	x	Hjulhus	Wheel housing
--	212895	x	Isolering hjulhus	Insulation wheel housing
59	102470	x	Stänkskydd	Splash guard
60	101223	x	Fäste stänkskydd	Bracket splash guard
--	800118	x	Skruv	Screw
61	215491	M	List tätning 74mm	Seal strip 74mm
62	208323	x	Styrstift list tält 50x3,5 mm	Pin for list 50x6,5 mm
63	215493	x	List höger fram (Blueline)	List front right (Blueline)
--	217023	x	List höger fram (Blackline)	List front right (Blackline)
64	215492	x	List vänster fram (Blueline)	List front left (Blueline)
--	217022	x	List vänster fram (Blackline)	List front left (Blackline)
65	601486	x	Skorsten väggmontage kpl.	Chimney kpl.
66	217561	M	List dekor plast (Blueline)	List decor plastic (Blueline)
--	210364	M	List dekor plast (Blackline)	List decor plastic (Blackline)
67	208236	M	Butyl profil 15x2 (30 m/rulle)	Seal strip 15x2 (30 m/roll)
68	212558	x	Emblem (Blueline)	Emblem (Blueline)
--	350858	x	Emblem (Blackline)	Emblem (Blackline)
69	217793	x	Emblem (Blueline)	Emblem (Blueline)
--	214217	x	Emblem (Blackline)	Emblem (Blackline)
70	217788	x	Dekal H (Blueline)	Decal R (Blueline)
--	217790	x	Dekal H (Blackline)	Decal R (Blackline)
71	217787	x	Dekal V (Blueline)	Decal L (Blueline)
--	217789	x	Dekal V (Blackline)	Decal L (Blackline)
72	401495	x	Motor köksfläkt kpl.	Motor kitchen fan cpl.
73	208023	x	Ventil tak för (kyl/frys)	Ventilator roof for refrigerator (refr./freeze)
74	00970024	x	Ventilator kpl.	Ventilator cpl.

M= Metervara
T= Tillbehör

M= On the metre
T= Accessory

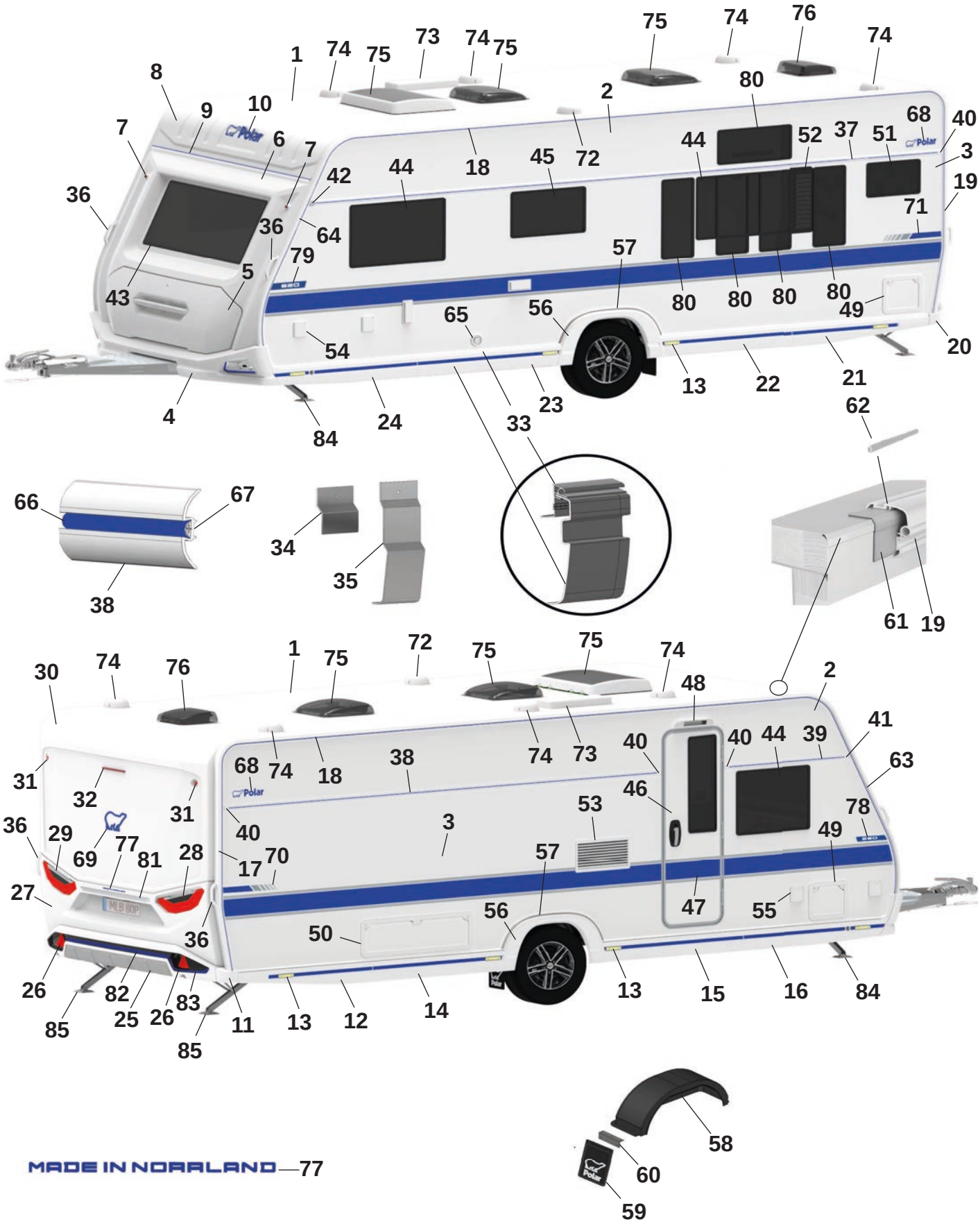
1 74 75 73 74 75 75 74 76 74
8 9 10 7 6 7 36 42 44 18 45 72 2 80 44 52 37 51 68 40 3 19
36 64 79 5 43 57 71
80 80 80 80 49 20
65 56 54 13 22 21 23 33 4 84 24
62
66 67 38 34 35 61 19
30 74 76 1 75 72 75 75 74 48 2 41
31 32 31 68 74 18 38 74 73 40 40 44 39 63
36 29 69 77 81 28 40 17 70 3 53 46 78 49
27 57 47 55
36 50 56 13 15 16 84
26 82 25 26 83 85 11 13 12 14 85
58 60 59

Pos Fig	Det. nr Part. No		Benämning	Description
75	350635	T	Taklucka 500x700 Midi-Heki kpl.	Taklucka 500x700 Midi-Heki cpl.
--	208690	T	Taklucka 400x400 Mini-Heki kpl.	Roof hatch 400x400 Mini-Heki cpl.
76	215045	x	Taklucka 280x280 kpl. tvättrum	Roof hatch 280x280 cpl. washroom
77	217792	x	Dekal "Made in Norrland" (Blueline)	Decal "Made in Norrland" (Blueline)
--	217791	x	Dekal "Made in Norrland" (Blackline)	Decal "Made in Norrland" (Blackline)
78	217779	x	Dekal "620" H (Blueline)	Decal "620" R (Blueline)
--	217765	x	Dekal "620" H (Blackline)	Decal "620" R (Blackline)
79	217780	x	Dekal "620" V (Blueline)	Decal "620" L (Blueline)
--	217766	x	Dekal "620" V (Blackline)	Decal "620" L (Blackline)
80	212410	x	Fönster öppningsbart 300x700 kpl.	Window openable 300x700 cpl.
81	215539	x	Dekorlist (Blueline)	Decor list (Blueline)
--	215540	x	Dekorlist (Blackline)	Decor list (Blackline)
82	217826	x	Dekal bumper (Blueline)	Decal bumper (Blueline)
--	217828	x	Dekal bumper (Blackline)	Decal bumper (Blackline)
83	217817	x	Dekalkit (Fram och bak) (Blueline)	Decalkit (Front and rear) (Bluekline)
--	217821	x	Dekalkit (Fram och bak) (Blackline)	Decalkit (Front and rear) (Blackline)
84	344997	x	Stödben fram	Support legs front
85	344996	x	Stödben bak	Support legs rear

M= Metervara
T= Tillbehör

M= On the metre
T= Accessory

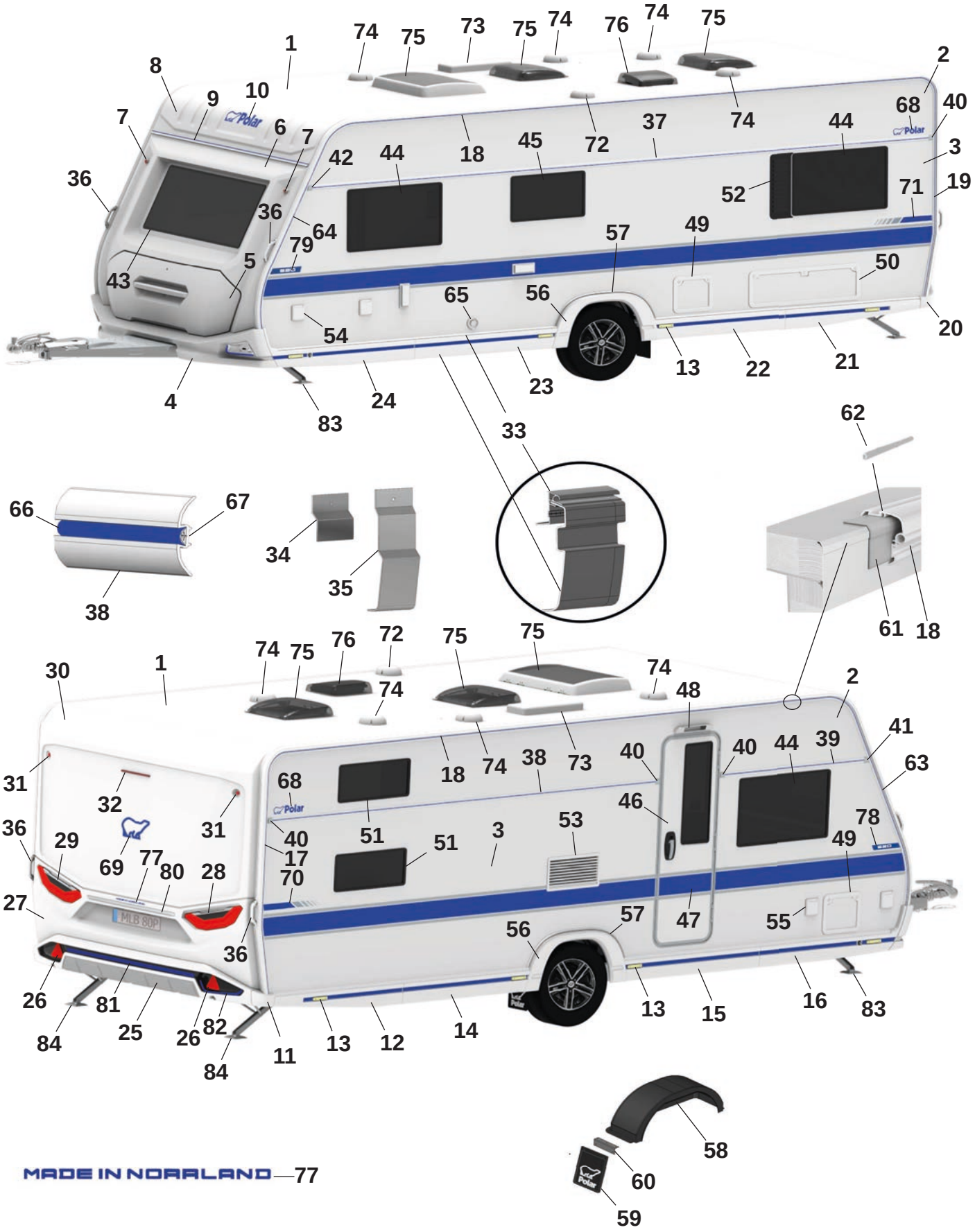
1
2
3
4
5
6
7
8
9
10
11
12
13
14
15
16
17
18
19
20
21
22
23
24
25
26
27
28
29
30
31
32
33
34
35
36
37
38
39
40
41
42
43
44
45
46
47
48
49
50
51
52
53
54
55
56
57
58
59
60
61
62
63
64
65
66
67
68
69
70
71
72
73
74
75
76
77
78
79
80
81
82
83
84
Polar
MLB 80P

Pos Fig	Det. nr Part. No	620 FWCA	Benämning	Description
1	213254	x	Plåt tak 8100x2475	Roofing plate 8100x2475
2	212830	x	Plåt sida övre 6800x605	Side plate upper 6800x605
3	217375	x	Plåt sida undre 6800x1475 (Blueline)	Side plate lower 6800x1475 (Blueline)
--	217429	x	Plåt sida undre 6800x1475 (Blackline)	Side plate lower 6800x1475 (Blackline)
4	217664	x	Front spoiler kpl. (Blueline)	Front spoiler cpl. (Blueline)
--	217029	x	Front spoiler kpl. (Blackline)	Front spoiler cpl. (Blackline)
--	508425	x	Positionsljus	Position light
5	215832	x	Lucka gasolkoffert ink. handtag (Blueline)	Lid LPG compartment inc. handle (Blueline)
--	216968	x	Handtag kpl. m. dekorlist (Blueline)	Handle cpl. with decorative strip (Blueline)
--	217813	x	Lucka gasolkoffert ink. handtag (Blackline)	Lid LPG compartment inc. handle (Blackline)
--	217661	x	Handtag kpl. m. dekorlist (Blackline)	Handle cpl. with decorative strip (Blackline)
6	215563	x	Plast gavel främre mittdel	Plastic gable front middle
7	508424	x	Lampa breddmarkering fram	Lamp width marking front
8	215564	x	Gavel främre överdel	Gable front upper
9	215528	x	List markis fram L=2371	List front L=2371
10	210539	x	Dekal (Blueline)	Decal (Blueline)
--	214216	x	Dekal (Blackline)	Decal (Blackline)
11	215527	x	Hörn gavel bak (Blueline)	Corner rear gable (Blueline)
--	216979	x	Hörn gavel bak (Blackline)	Corner rear gable (Blackline)
12	215545	x	Sidokjol höger bak (Blueline)	Side skirt rear right (Blueline)
--	217487	M	Dekal sidokjol d:o	Decal side skirt d:o
--	215490	x	Clips sidokjol	Clips side skirt
--	216982	x	Sidokjol höger bak (Blackline)	Side skirt rear right (Blackline)
--	215549	M	Dekal sidokjol d:o	Decal side skirt rear d:o
--	215490	x	Clips sidokjol	Clips side skirt
13	506506	x	Belysning sidomarkering	Light, side marking
14	215844	x	Sidokjol förlängare L=1350 (Blueline)	Side skirt extention L=1350 (Blueline)
--	217487	M	Dekal sidokjol d:o	Decal side skirt rear d:o
--	215490	x	Clips sidokjol	Clips side skirt
--	217462	x	Sidokjol förlängare L=1350 (Blackline)	Side skirt extention L=1350 (Blackline)
--	215549	M	Dekal sidokjol d:o	Decal side skirt rear d:o
--	215490	x	Clips sidokjol	Clips side skirt
15	215845	x	Sidokjol förlängare L=1445 (Blueline)	Side skirt extention L=1445 (Blueline)
--	217487	M	Dekal sidokjol d:o	Decal side skirt rear d:o
--	215490	x	Clips sidokjol	Clips side skirt
--	217461	x	Sidokjol förlängare L=1445 (Blackline)	Side skirt extention L=1445 (Blackline)
--	215549	M	Dekal sidokjol d:o	Decal side skirt rear d:o
--	215490	x	Clips sidokjol	Clips side skirt
16	215543	x	Sidokjol höger fram (Blueline)	Side skirt front right (Blueline)
--	217487	M	Dekal sidokjol d:o	Decal side skirt rear d:o
--	215490	x	Clips sidokjol	Clips side skirt
--	216986	x	Sidokjol höger fram (Blackline)	Side skirt front right (Blackline)
--	215549	M	Dekal sidokjol d:o	Decal side skirt rear d:o
--	215490	x	Clips sidokjol	Clips side skirt
17	215494	x	List tält höger bak (Blueline)	List rear right (Blueline)
--	217024	x	List tält höger bak (Blackline)	List rear right (Blackline)
18	217397	x	List tält rak L=4792 (Blueline)	List straight L=4792 (Blueline)
--	217403	x	List tält rak L=4792 (Blackline)	List straight L=4792 (Blackline)
19	215495	x	List tält vänster bak (Blueline)	List rear left (Blueline)
--	217025	x	List tält vänster bak (Blackline)	List rear left (Blackline)

M= Metervara
T= Tillbehör

M= On the metre
T= Accessory

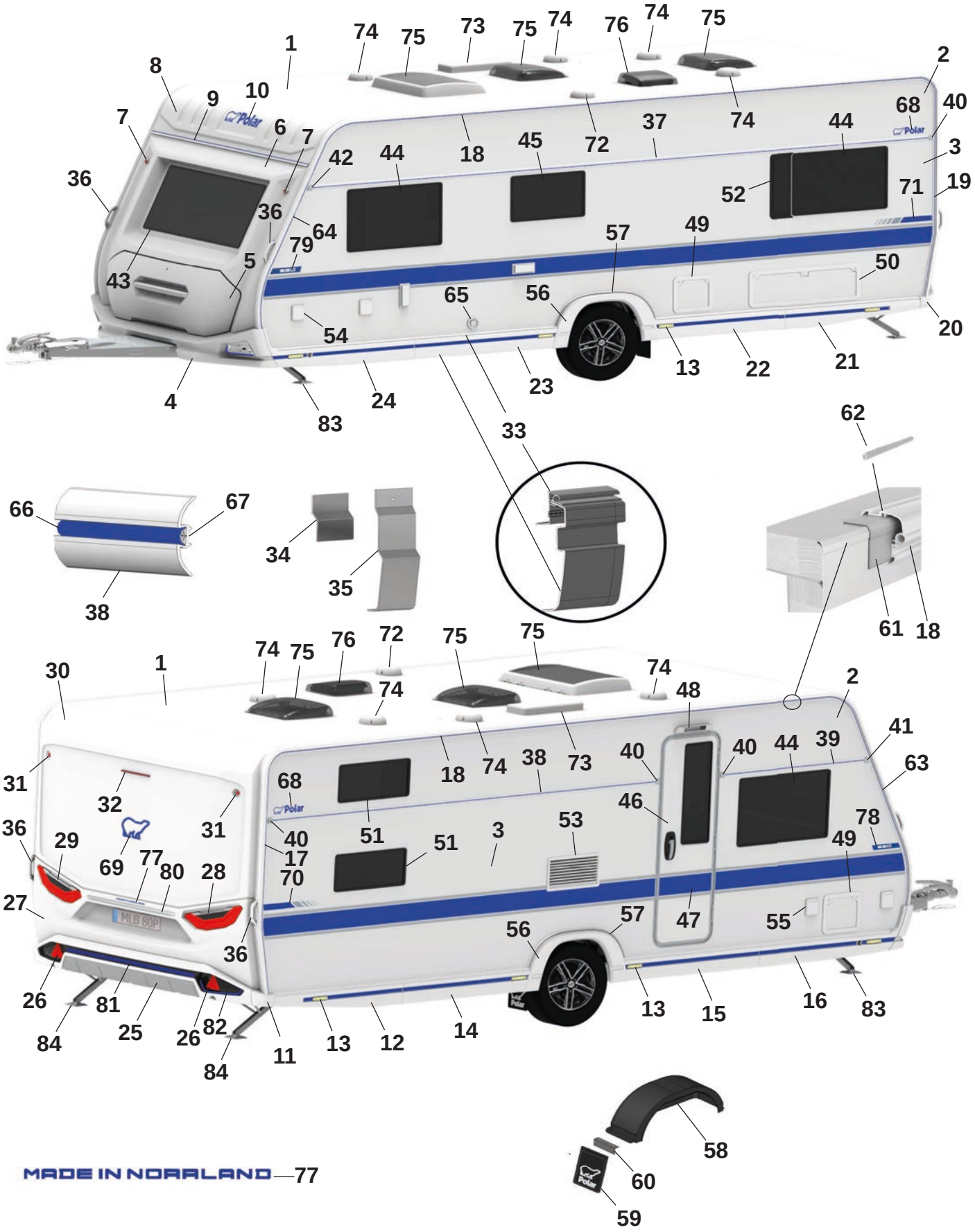
1
2
3
4
5
6
7
8
9
10
11
12
13
14
15
16
17
18
19
20
21
22
23
24
25
26
27
28
29
30
31
32
33
34
35
36
37
38
39
40
41
42
43
44
45
46
47
48
49
50
51
52
53
54
55
56
57
58
59
60
61
62
63
64
65
66
67
68
69
70
71
72
73
74
75
76
77
78
79
80
81
82
83
84
Polar
MLB 80P

Pos Fig	Det. nr Part. No	620 FWCA	Benämning	Description
20	215526	x	Hörn gavel bak (Blueline)	Corner rear gable (Blueline)
--	216980	x	Hörn gavel bak (Blackline)	Corner rear gable (Blackline)
21	215546	x	Sidokjol vänster bak (Blueline)	Side skirt rear left (Blueline)
--	217487	M	Dekal sidokjol	Decal side skirt rear
--	215490	x	Clips sidokjol	Clips side skirt
--	216988	x	Sidokjol vänster bak (Blackline)	Side skirt rear left (Blackline)
--	215549	M	Dekal sidokjol	Decal side skirt rear
--	215490	x	Clips sidokjol	Clips side skirt
22	216014	x	Sidokjol förlängare L=1350 (Blueline)	Side skirt extention L=1350 (Blueline)
--	217487	M	Dekal sidokjol d:o	Decal side skirt rear d:o
--	215490	x	Clips sidokjol	Clips side skirt
--	217464	x	Sidokjol förlängare L=1350 (Blackline)	Side skirt extention L=1350 (Blackline)
--	215549	M	Dekal sidokjol d:o	Decal side skirt rear d:o
--	215490	x	Clips sidokjol	Clips side skirt
23	215847	x	Sidokjol förlängare L=1445 (Blueline)	Side skirt extention L=1445 (Blueline)
--	217487	M	Dekal sidokjol	Decal side skirt rear
--	215490	x	Clips sidokjol	Clips side skirt
--	217463	x	Sidokjol förlängare L=1445 (Blackline)	Side skirt extention L=1445 (Blackline)
--	215549	M	Dekal sidokjol	Decal side skirt rear
--	215490	x	Clips sidokjol	Clips side skirt
24	215544	x	Sidokjol vänster fram (Blueline)	Side skirt front left (Blueline)
--	217487	M	Dekal sidokjol	Decal side skirt rear
--	215490	x	Clips sidokjol	Clips side skirt
--	216990	x	Sidokjol vänster fram (Blackline)	Side skirt front left (Blackline)
--	215549	M	Dekal sidokjol	Decal side skirt rear
--	215490	x	Clips sidokjol	Clips side skirt
25	215925	x	Bumper bak kpl. (Blueline)	Bumper rear cpl. (Blueline)
--	217030	x	Bumper bak kpl. (Blackline)	Bumper rear cpl. (Blackline)
26	215499	x	Reflex bumper bak	Reflex bumper rear
27	215522	x	Plast gavel bak mittdel	Plastic gable rear middle
--	505651	x	Belysning skylt	Plate lamp
28	508381	x	Kombinationslampa bak H	Combination lamp rear R
29	508380	x	Kombinationslampa bak V	Combination lamp rear L
30	215521	x	Plast gavel bak överdel	Plastic gable rear upper
31	508385	x	Lampa breddmarkering bak	Lamp width marking rear
32	508386	x	Lampa bromsljus bak	Lamp break light rear
33	215891	x	Avbärarlist L=2780 (Framför hjulhus) (Blueline)	Carrier list L=2780 (In front of wheelhouse) (Blueline)
--	217433	x	Avbärarlist L=2780 (Framför hjulhus) (Blackline)	Carrier list L=2780 (In front of wheelhouse) (Blackline)
--	215887	x	Avbärarlist L=2925 (Bakom hjulhus) (Blueline)	Carrier list L=2925 (Behind the wheelhouse) (Blueline)
--	217439	x	Avbärarlist L=2925 (Bakom hjulhus) (Blackline)	Carrier list L=2925 (Behind the wheelhouse) (Blackline)
34	215917	x	Stöd sidokjol 69,5x100	Support side skirt 69,5x100
35	216272	x	Stöd sidokjol 60x173,5	Support side skirt 60x173,5
36	216428	x	Draghandtag (Blueline)	Handle (Blueline)
--	217021	x	Draghandtag (Blackline)	Handle (Blackline)
37	215878	x	Midjelist V L=5953	List middle Left L=5953
38	215871	x	Midjelist H bak L=3873	List middle Right rear L=3873
39	21586	x	Midjelist H fram L=1445	List middle Right front L=1445
40	215072	x	Ändavslut rak	End protection straight
41	215078	x	Ändavslut H fram	End protection front R
42	215079	x	Ändavslut V fram	End protection front L

M= Metervara
T= Tillbehör

M= On the metre
T= Accessory

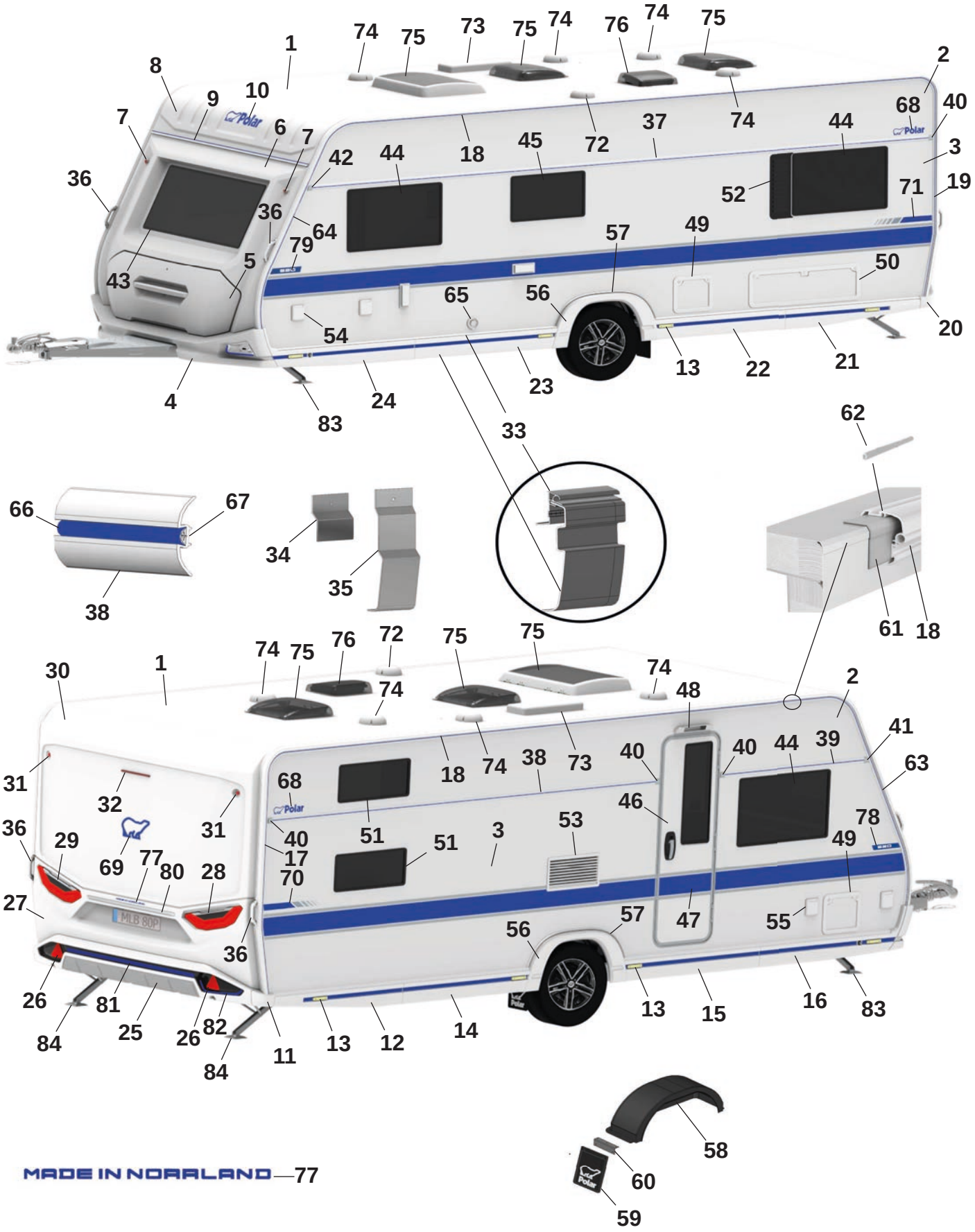
1
2
3
4
5
6
7
8
9
10
11
12
13
14
15
16
17
18
19
20
21
22
23
24
25
26
27
28
29
30
31
32
33
34
35
36
37
38
39
40
41
42
43
44
45
46
47
48
49
50
51
52
53
54
55
56
57
58
59
60
61
62
63
64
65
66
67
68
69
70
71
72
73
74
75
76
77
78
79
80
81
82
83
84
Polar
MLB 80P

Pos Fig	Det. nr Part. No	620 FWCA	Benämning	Description
43	215598	x	Fönster front 600x1450 kpl.	Front window 600x1450 cpl.
44	212413	x	Fönster öppningsbart 550x900 kpl.	Window openable 550x900 cpl.
45	212411	x	Fönster öppningsbart 400x700 kpl.	Window openable 400x700 cpl.
46	217797	x	Dörr ytter m. fönster kpl.	Outer door with window kpl.
47	217108	x	Dekal dörr (Blueline)	Door decal (Blueline)
--	217819	x	Dekal dörr (Blackline)	Door decal (Blackline)
48	508061	x	Belysning utvändigt	Outer light
49	207759	x	Lucka m. innerram, utan spegel	Door with frame inner, without plate
50	14-701045	x	Lucka m innerram, utan spegel	Door with frame inner, without plate
51	212410	T	Fönster öppningsbart 300x700 kpl.	Window openable 300x700 cpl.
52	212476	T	Ventilationsgaller V	Ventilator grill L
53	214773	x	Galler ventilation kyl	Grill ventilation refrigerator
54	508106	x	Elintag 230 V	El. connection 230 V
55	508107	x	Eluttag 230 V	El connection 230 V
--		x	Tältservice	Tentservice
--		x	Eluttag 12 V	El connection 12 V
--		x	TV-antenn in/ut	TV-aerial in/out
56	215541	x	Hjulhusbräddare (Blueline)	Mudguard (Blueline)
--	217396	x	Hjulhusbräddare (Blackline)	Mudguard (Blackline)
--	801539	x	Skruv 3,5x25	Screw 3,5x25
--	215918	x	Täckhatt för skruv (Vit)	Cover cap for screw (White)
	318380	x	Täckhatt för skruv (Svart)	Cover cap for screw (Black)
57	215551	x	List al. hjulhusbräddare	List al. mudguard
--	801529	x	Skruv 4,2x16	Screw 4,2x16
58	212894	x	Hjulhus	Wheel housing
--	212895	x	Isolering hjulhus	Insulation wheel housing
59	102470	x	Stänkskydd	Splash guard
60	101223	x	Fäste stänkskydd	Bracket splash guard
--	800118	x	Skruv	Screw
61	215491	M	List tätning 74mm	Seal strip 74mm
62	208323	x	Styrstift list tält 50x3,5 mm	Pin for list 50x6,5 mm
63	215493	x	List höger fram (Blueline)	List front right (Blueline)
--	217023	x	List höger fram (Blackline)	List front right (Blackline)
64	215492	x	List vänster fram (Blueline)	List front left (Blueline)
--	217022	x	List vänster fram (Blackline)	List front left (Blackline)
65	601486	x	Skorsten väggmontage kpl.	Chimney kpl.
66	217561	M	List dekor plast (Blueline)	List decor plastic (Blueline)
--	210364	M	List dekor plast (Blackline)	List decor plastic (Blackline)
67	208236	M	Butyl profil 15x2 (30 m/rulle)	Seal strip 15x2 (30 m/roll)
68	212558	x	Emblem (Blueline)	Emblem (Blueline)
--	350858	x	Emblem (Blackline)	Emblem (Blackline)
69	217793	x	Emblem (Blueline)	Emblem (Blueline)
--	214217	x	Emblem (Blackline)	Emblem (Blackline)
70	217788	x	Dekal H (Blueline)	Decal R (Blueline)
--	217790	x	Dekal H (Blackline)	Decal R (Blackline)
71	217787	x	Dekal V (Blueline)	Decal L (Blueline)
--	217789	x	Dekal V (Blackline)	Decal L (Blackline)
72	401495	x	Motor köksfläkt kpl.	Motor kitchen fan cpl.
73	208023	x	Ventil tak för (kyl/frys)	Ventilator roof for refrigerator (refr./freeze)
74	00970024	x	Ventilator kpl.	Ventilator cpl.

M= Metervara
T= Tillbehör

M= On the metre
T= Accessory

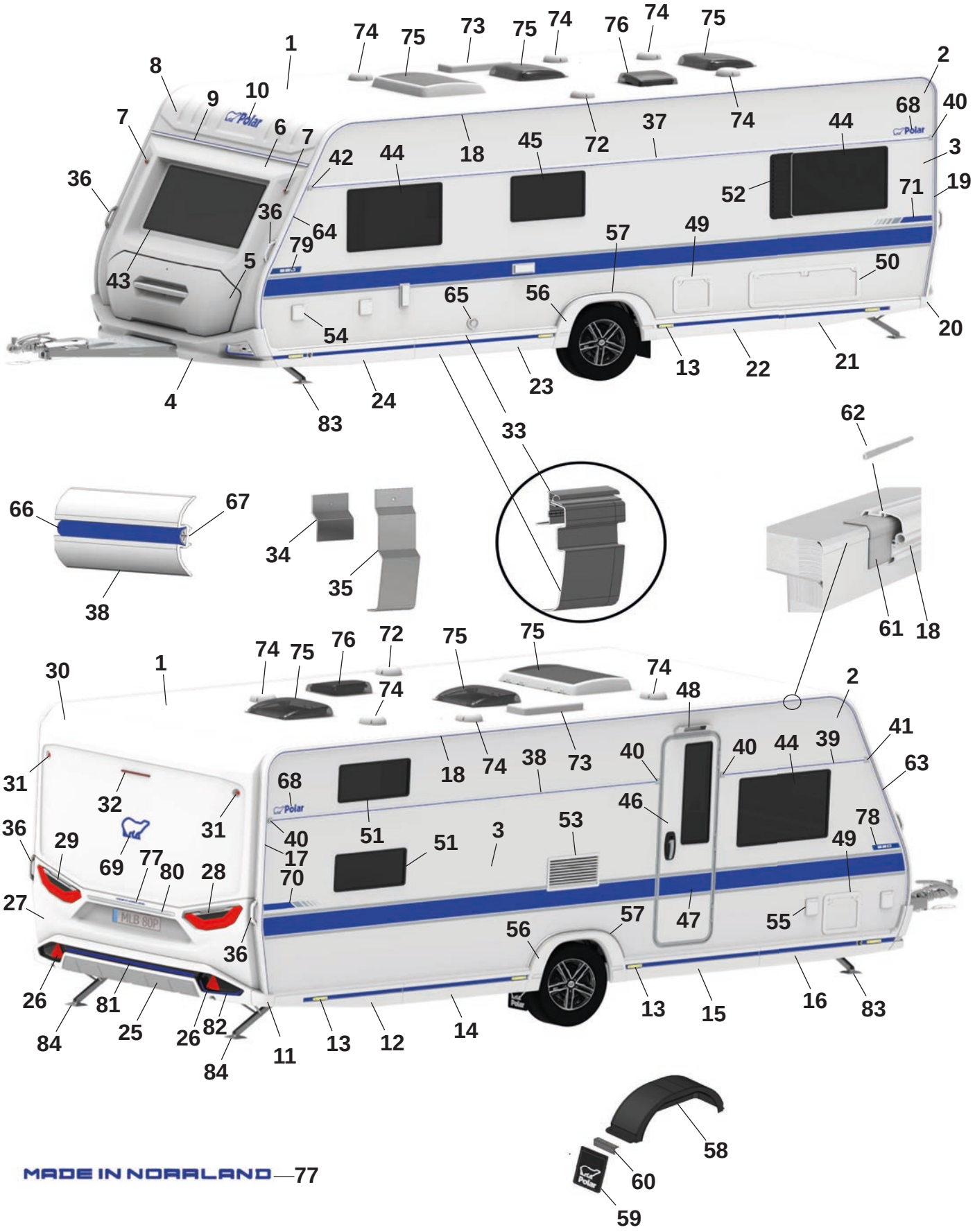
1
2
3
4
5
6
7
8
9
10
11
12
13
14
15
16
17
18
19
20
21
22
23
24
25
26
27
28
29
30
31
32
33
34
35
36
37
38
39
40
41
42
43
44
45
46
47
48
49
50
51
52
53
54
55
56
57
58
59
60
61
62
63
64
65
66
67
68
69
70
71
72
73
74
75
76
77
78
79
80
81
82
83
84
Polar
MLB 80P

Pos Fig	Det. nr Part. No		Benämning	Description
75	350635	T	Taklucka 500x700 Midi-Heki kpl.	Taklucka 500x700 Midi-Heki cpl.
--	208690	T	Taklucka 400x400 Mini-Heki kpl.	Roof hatch 400x400 Mini-Heki cpl.
76	215045	x	Taklucka 280x280 kpl. tvättrum	Roof hatch 280x280 cpl. washroom
77	217792	x	Dekal "Made in Norrland" (Blueline)	Decal "Made in Norrland" (Blueline)
--	217791	x	Dekal "Made in Norrland" (Blackline)	Decal "Made in Norrland" (Blackline)
78	217779	x	Dekal "620" H (Blueline)	Decal "620" R (Blueline)
--	217765	x	Dekal "620" H (Blackline)	Decal "620" R (Blackline)
79	217780	x	Dekal "620" V (Blueline)	Decal "620" L (Blueline)
--	217766	x	Dekal "620" V (Blackline)	Decal "620" L (Blackline)
80	215539	x	Dekorlist (Blueline)	Decor list (Blueline)
--	215540	x	Dekorlist (Blackline)	Decor list (Blackline)
81	217826	x	Dekal bumper (Blueline)	Decal bumper (Blueline)
--	217828	x	Dekal bumper (Blackline)	Decal bumper (Blackline)
82	217817	x	Dekalkit (Fram och bak) (Blueline)	Decalkit (Front and rear) (Bluekline)
--	217821	x	Dekalkit (Fram och bak) (Blackline)	Decalkit (Front and rear) (Blackline)
83	344997	x	Stödben fram	Support legs front
84	344996	x	Stödben bak	Support legs rear

M= Metervara
T= Tillbehör

M= On the metre
T= Accessory

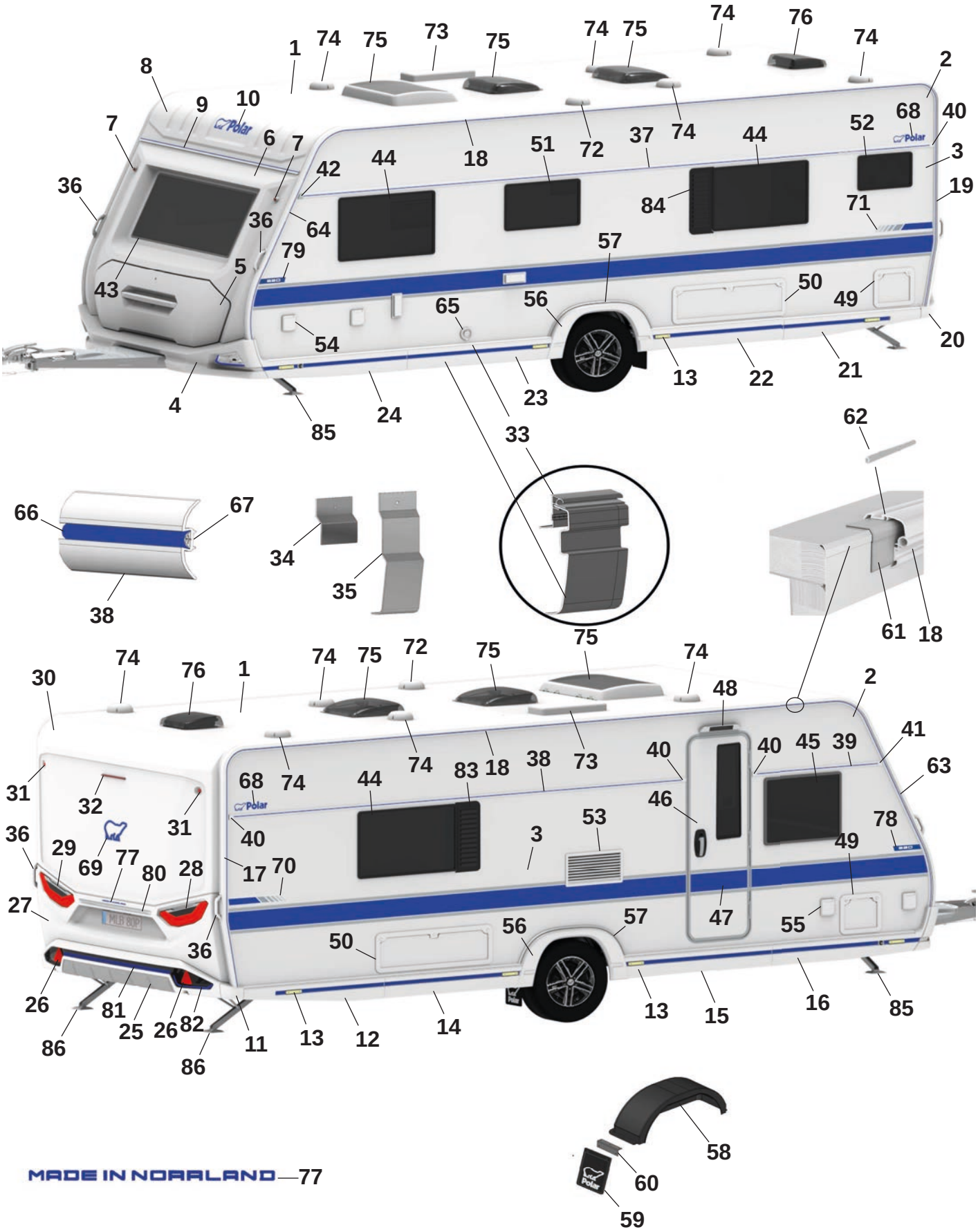
1
2
3
4
5
6
7
8
9
10
13
14
15
16
17
18
19
20
21
22
23
24
25
26
27
28
29
30
31
32
33
34
35
36
37
38
39
40
41
42
43
44
45
46
47
48
49
50
51
52
53
55
56
57
58
59
60
61
62
63
64
65
66
67
68
69
70
71
72
73
74
75
76
77
78
79
80
81
82
83
84
85
86
Polar
MADE IN NORRLAND—77

Pos Fig	Det. nr Part. No	620 BSA	Benämning	Description
1	213254	x	Plåt tak 8100x2475	Roofing plate 8100x2475
2	212830	x	Plåt sida övre 6800x605	Side plate upper 6800x605
3	217375	x	Plåt sida undre 6800x1475 (Blueline)	Side plate lower 6800x1475 (Blueline)
--	217429	x	Plåt sida undre 6800x1475 (Blackline)	Side plate lower 6800x1475 (Blackline)
4	217664	x	Front spoiler kpl. (Blueline)	Front spoiler cpl. (Blueline)
--	217029	x	Front spoiler kpl. (Blackline)	Front spoiler cpl. (Blackline)
--	508425	x	Positionsljus	Position light
5	215832	x	Lucka gasolkoffert ink. handtag (Blueline)	Lid LPG compartment inc. handle (Blueline)
--	216968	x	Handtag kpl. m. dekorlist (Blueline)	Handle cpl. with decorative strip (Blueline)
--	217813	x	Lucka gasolkoffert ink. handtag (Blackline)	Lid LPG compartment inc. handle (Blackline)
--	217661	x	Handtag kpl. m. dekorlist (Blackline)	Handle cpl. with decorative strip (Blackline)
6	215563	x	Plast gavel främre mittdel	Plastic gable front middle
7	508424	x	Lampa breddmarkering fram	Lamp width marking front
8	215564	x	Gavel främre överdel	Gable front upper
9	215528	x	List markis fram L=2371	List front L=2371
10	210539	x	Dekal (Blueline)	Decal (Blueline)
--	214216	x	Dekal (Blackline)	Decal (Blackline)
11	215527	x	Hörn gavel bak (Blueline)	Corner rear gable (Blueline)
--	216979	x	Hörn gavel bak (Blackline)	Corner rear gable (Blackline)
12	215545	x	Sidokjol höger bak (Blueline)	Side skirt rear right (Blueline)
--	217487	M	Dekal sidokjol d:o	Decal side skirt d:o
--	215490	x	Clips sidokjol	Clips side skirt
--	216982	x	Sidokjol höger bak (Blackline)	Side skirt rear right (Blackline)
--	215549	M	Dekal sidokjol d:o	Decal side skirt rear d:o
--	215490	x	Clips sidokjol	Clips side skirt
13	506506	x	Belysning sidomarkering	Light, side marking
14	215844	x	Sidokjol förlängare L=1350 (Blueline)	Side skirt extention L=1350 (Blueline)
--	217487	M	Dekal sidokjol d:o	Decal side skirt rear d:o
--	215490	x	Clips sidokjol	Clips side skirt
--	217462	x	Sidokjol förlängare L=1350 (Blackline)	Side skirt extention L=1350 (Blackline)
--	215549	M	Dekal sidokjol d:o	Decal side skirt rear d:o
--	215490	x	Clips sidokjol	Clips side skirt
15	215845	x	Sidokjol förlängare L=1445 (Blueline)	Side skirt extention L=1445 (Blueline)
--	217487	M	Dekal sidokjol d:o	Decal side skirt rear d:o
--	215490	x	Clips sidokjol	Clips side skirt
--	217461	x	Sidokjol förlängare L=1445 (Blackline)	Side skirt extention L=1445 (Blackline)
--	215549	M	Dekal sidokjol d:o	Decal side skirt rear d:o
--	215490	x	Clips sidokjol	Clips side skirt
16	215543	x	Sidokjol höger fram (Blueline)	Side skirt front right (Blueline)
--	217487	M	Dekal sidokjol d:o	Decal side skirt rear d:o
--	215490	x	Clips sidokjol	Clips side skirt
--	216986	x	Sidokjol höger fram (Blackline)	Side skirt front right (Blackline)
--	215549	M	Dekal sidokjol d:o	Decal side skirt rear d:o
--	215490	x	Clips sidokjol	Clips side skirt
17	215494	x	List tält höger bak (Blueline)	List rear right (Blueline)
--	217024	x	List tält höger bak (Blackline)	List rear right (Blackline)
18	217397	x	List tält rak L=4792 (Blueline)	List straight L=4792 (Blueline)
--	217403	x	List tält rak L=4792 (Blackline)	List straight L=4792 (Blackline)
19	215495	x	List tält vänster bak (Blueline)	List rear left (Blueline)
--	217025	x	List tält vänster bak (Blackline)	List rear left (Blackline)

M= Metervara
T= Tillbehör

M= On the metre
T= Accessory

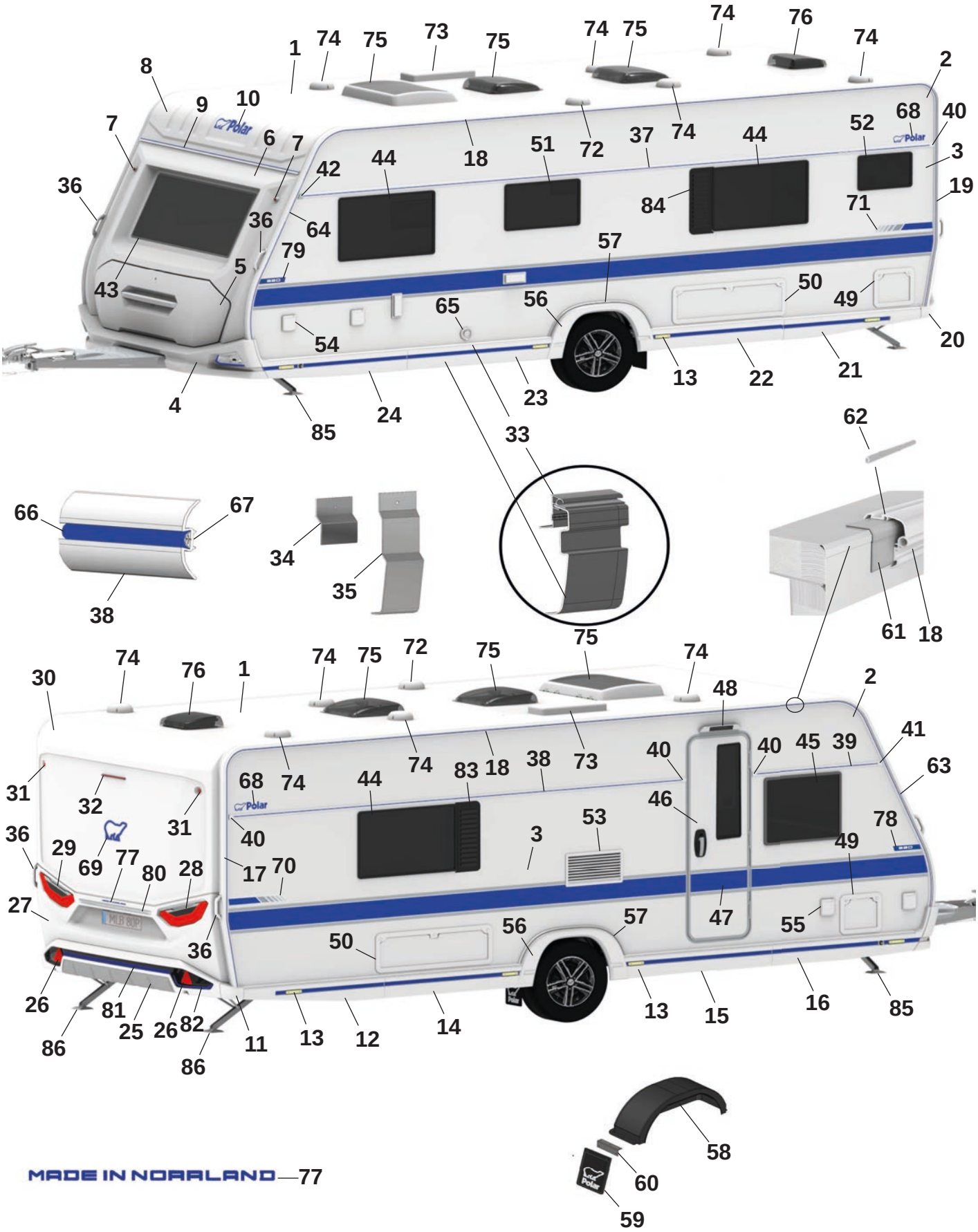
1
2
3
4
5
6
7
8
9
10
13
14
15
16
17
18
19
20
21
22
23
24
25
26
27
28
29
30
31
32
33
34
35
36
37
38
39
40
41
42
43
44
45
46
47
48
49
50
51
52
53
55
56
57
58
59
60
61
62
63
64
65
66
67
68
69
70
71
72
73
74
75
76
77
78
79
80
81
82
83
84
85
86
MADE IN NORRLAND—77

Pos Fig	Det. nr Part. No	620 BSA	Benämning	Description
20	215526	x	Hörn gavel bak (Blueline)	Corner rear gable (Blueline)
--	216980	x	Hörn gavel bak (Blackline)	Corner rear gable (Blackline)
21	215546	x	Sidokjol vänster bak (Blueline)	Side skirt rear left (Blueline)
--	217487	M	Dekal sidokjol	Decal side skirt rear
--	215490	x	Clips sidokjol	Clips side skirt
--	216988	x	Sidokjol vänster bak (Blackline)	Side skirt rear left (Blackline)
--	215549	M	Dekal sidokjol	Decal side skirt rear
--	215490	x	Clips sidokjol	Clips side skirt
22	216014	x	Sidokjol förlängare L=1350 (Blueline)	Side skirt extention L=1350 (Blueline)
--	217487	M	Dekal sidokjol d:o	Decal side skirt rear d:o
--	215490	x	Clips sidokjol	Clips side skirt
--	217464	x	Sidokjol förlängare L=1350 (Blackline)	Side skirt extention L=1350 (Blackline)
--	215549	M	Dekal sidokjol d:o	Decal side skirt rear d:o
--	215490	x	Clips sidokjol	Clips side skirt
23	215847	x	Sidokjol förlängare L=1445 (Blueline)	Side skirt extention L=1445 (Blueline)
--	217487	M	Dekal sidokjol	Decal side skirt rear
--	215490	x	Clips sidokjol	Clips side skirt
--	217463	x	Sidokjol förlängare L=1445 (Blackline)	Side skirt extention L=1445 (Blackline)
--	215549	M	Dekal sidokjol	Decal side skirt rear
--	215490	x	Clips sidokjol	Clips side skirt
24	215544	x	Sidokjol vänster fram (Blueline)	Side skirt front left (Blueline)
--	217487	M	Dekal sidokjol	Decal side skirt rear
--	215490	x	Clips sidokjol	Clips side skirt
--	216990	x	Sidokjol vänster fram (Blackline)	Side skirt front left (Blackline)
--	215549	M	Dekal sidokjol	Decal side skirt rear
--	215490	x	Clips sidokjol	Clips side skirt
25	215925	x	Bumper bak kpl. (Blueline)	Bumper rear cpl. (Blueline)
--	217030	x	Bumper bak kpl. (Blackline)	Bumper rear cpl. (Blackline)
26	215499	x	Reflex bumper bak	Reflex bumper rear
27	215522	x	Plast gavel bak mittdel	Plastic gable rear middle
--	505651	x	Belysning skylt	Plate lamp
28	508381	x	Kombinationslampa bak H	Combination lamp rear R
29	508380	x	Kombinationslampa bak V	Combination lamp rear L
30	215521	x	Plast gavel bak överdel	Plastic gable rear upper
31	508385	x	Lampa breddmarkering bak	Lamp width marking rear
32	508386	x	Lampa bromsljus bak	Lamp break light rear
33	215891	x	Avbärarlist L=2780 (Framför hjulhus) (Blueline)	Carrier list L=2780 (In front of wheelhouse) (Blueline)
--	217433	x	Avbärarlist L=2780 (Framför hjulhus) (Blackline)	Carrier list L=2780 (In front of wheelhouse) (Blackline)
--	215887	x	Avbärarlist L=2925 (Bakom hjulhus) (Blueline)	Carrier list L=2925 (Behind the wheelhouse) (Blueline)
--	217439	x	Avbärarlist L=2925 (Bakom hjulhus) (Blackline)	Carrier list L=2925 (Behind the wheelhouse) (Blackline)
34	215917	x	Stöd sidokjol 69,5x100	Support side skirt 69,5x100
35	216272	x	Stöd sidokjol 60x173,5	Support side skirt 60x173,5
36	216428	x	Draghandtag (Blueline)	Handle (Blueline)
--	217021	x	Draghandtag (Blackline)	Handle (Blackline)
37	215878	x	Midjelist V L=5953	List middle Left L=5953
38	215872	x	Midjelist H bak L=4153	List middle Right rear L=4153
39	215866	x	Midjelist H fram L=1165	List middle Right front L=1165
40	215072	x	Ändavslut rak	End protection straight
41	215078	x	Ändavslut H fram	End protection front R
42	215079	x	Ändavslut V fram	End protection front L

M= Metervara
T= Tillbehör

M= On the metre
T= Accessory

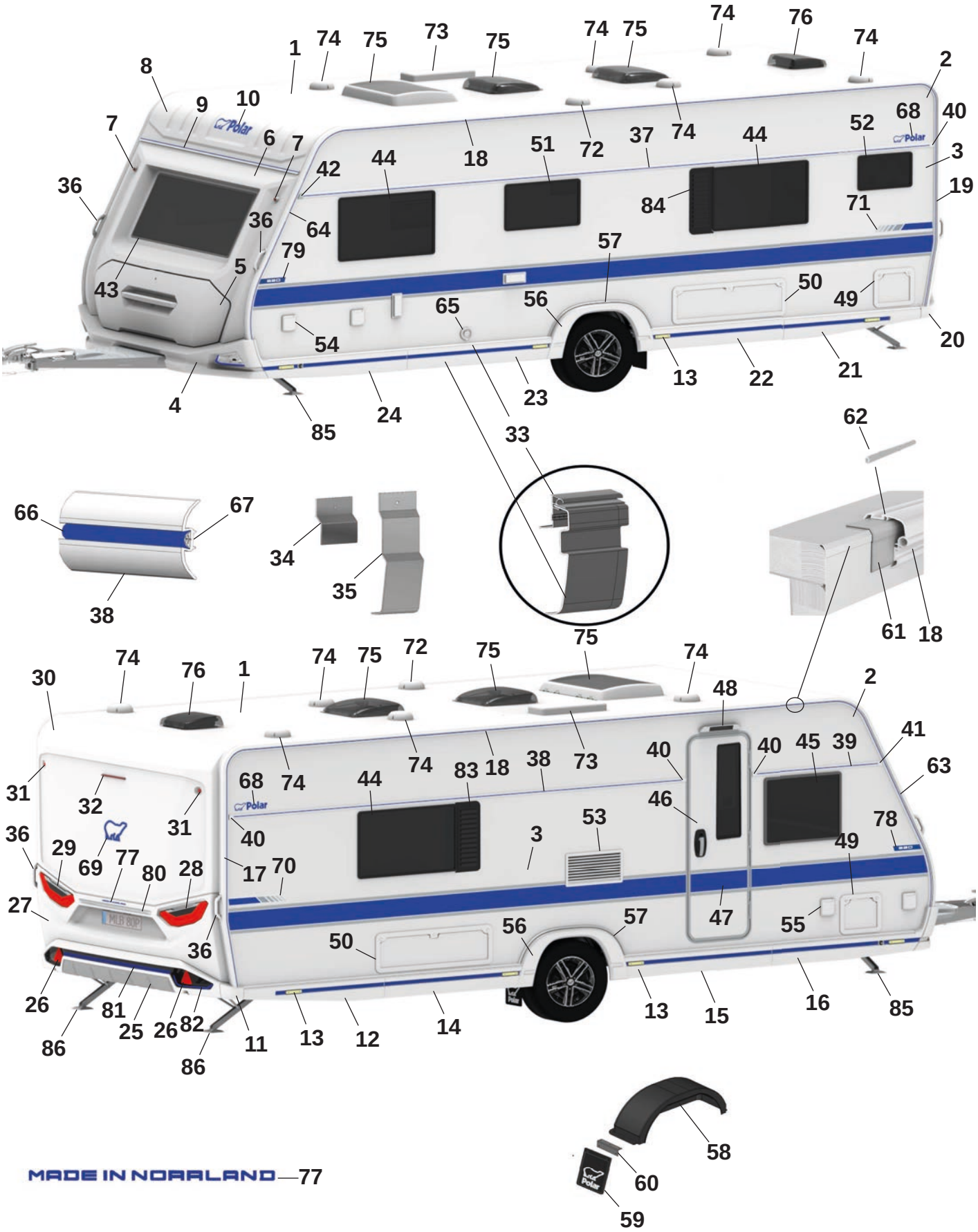
1
2
3
4
5
6
7
8
9
10
13
14
15
16
17
18
19
20
21
22
23
24
25
26
27
28
29
30
31
32
33
34
35
36
37
38
39
40
41
42
43
44
45
46
47
48
49
50
51
52
53
55
56
57
58
59
60
61
62
63
64
65
66
67
68
69
70
71
72
73
74
75
76
77
78
79
80
81
82
83
84
85
86
Polar
MADE IN NORRLAND

Pos Fig	Det. nr Part. No	620 BSA	Benämning	Description
43	215598	x	Fönster front 600x1450 kpl.	Front window 600x1450 cpl.
44	212413	x	Fönster öppningsbart 550x900 kpl.	Window openable 550x900 cpl.
45	212412	x	Fönster öppningsbart 550x700 kpl.	Window openable 550x700 cpl.
46	217797	x	Dörr ytter m. fönster kpl.	Outer door with window kpl.
47	217108	x	Dekal dörr (Blueline)	Door decal (Blueline)
--	217819	x	Dekal dörr (Blackline)	Door decal (Blackline)
48	508061	x	Belysning utvändigt	Outer light
49	207759	x	Lucka m. innerram, utan spegel	Door with frame inner, without plate
50	14-701045	x	Lucka m innerram, utan spegel	Door with frame inner, without plate
51	212411	T	Fönster öppningsbart 400x700 kpl.	Window openable 400x700 cpl.
52	214065	T	Fönster öppningsbart 300x500 kpl.	Window openable 300x500 cpl.
53	214773	x	Galler ventilation kyl	Grill ventilation refrigerator
54	508106	x	Elintag 230 V	El. connection 230 V
55	508107	x	Eluttag 230 V	El connection 230 V
--		x	Tältservice	Tentservice
--		x	Eluttag 12 V	El connection 12 V
--		x	TV-antenn in/ut	TV-aerial in/out
56	215541	x	Hjulhusbräddare (Blueline)	Mudguard (Blueline)
--	217396	x	Hjulhusbräddare (Blackline)	Mudguard (Blackline)
--	801539	x	Skruv 3,5x25	Screw 3,5x25
--	215918	x	Täckhatt för skruv (Vit)	Cover cap for screw (White)
	318380	x	Täckhatt för skruv (Svart)	Cover cap for screw (Black)
57	215551	x	List al. hjulhusbräddare	List al. mudguard
--	801529	x	Skruv 4,2x16	Screw 4,2x16
58	212894	x	Hjulhus	Wheel housing
--	212895	x	Isolering hjulhus	Insulation wheel housing
59	102470	x	Stänkskydd	Splash guard
60	101223	x	Fäste stänkskydd	Bracket splash guard
--	800118	x	Skruv	Screw
61	215491	M	List tätning 74mm	Seal strip 74mm
62	208323	x	Styrstift list tält 50x3,5 mm	Pin for list 50x6,5 mm
63	215493	x	List höger fram (Blueline)	List front right (Blueline)
--	217023	x	List höger fram (Blackline)	List front right (Blackline)
64	215492	x	List vänster fram (Blueline)	List front left (Blueline)
--	217022	x	List vänster fram (Blackline)	List front left (Blackline)
65	601486	x	Skorsten väggmontage kpl.	Chimney kpl.
66	217561	M	List dekor plast (Blueline)	List decor plastic (Blueline)
--	210364	M	List dekor plast (Blackline)	List decor plastic (Blackline)
67	208236	M	Butyl profil 15x2 (30 m/rulle)	Seal strip 15x2 (30 m/roll)
68	212558	x	Emblem (Blueline)	Emblem (Blueline)
--	350858	x	Emblem (Blackline)	Emblem (Blackline)
69	217793	x	Emblem (Blueline)	Emblem (Blueline)
--	214217	x	Emblem (Blackline)	Emblem (Blackline)
70	217788	x	Dekal H (Blueline)	Decal R (Blueline)
--	217790	x	Dekal H (Blackline)	Decal R (Blackline)
71	217787	x	Dekal V (Blueline)	Decal L (Blueline)
--	217789	x	Dekal V (Blackline)	Decal L (Blackline)
72	401495	x	Motor köksfläkt kpl.	Motor kitchen fan cpl.
73	208023	x	Ventil tak för (kyl/frys)	Ventilator roof for refrigerator (refr./freeze)
74	00970024	x	Ventilator kpl.	Ventilator cpl.

M= Metervara
T= Tillbehör

M= On the metre
T= Accessory

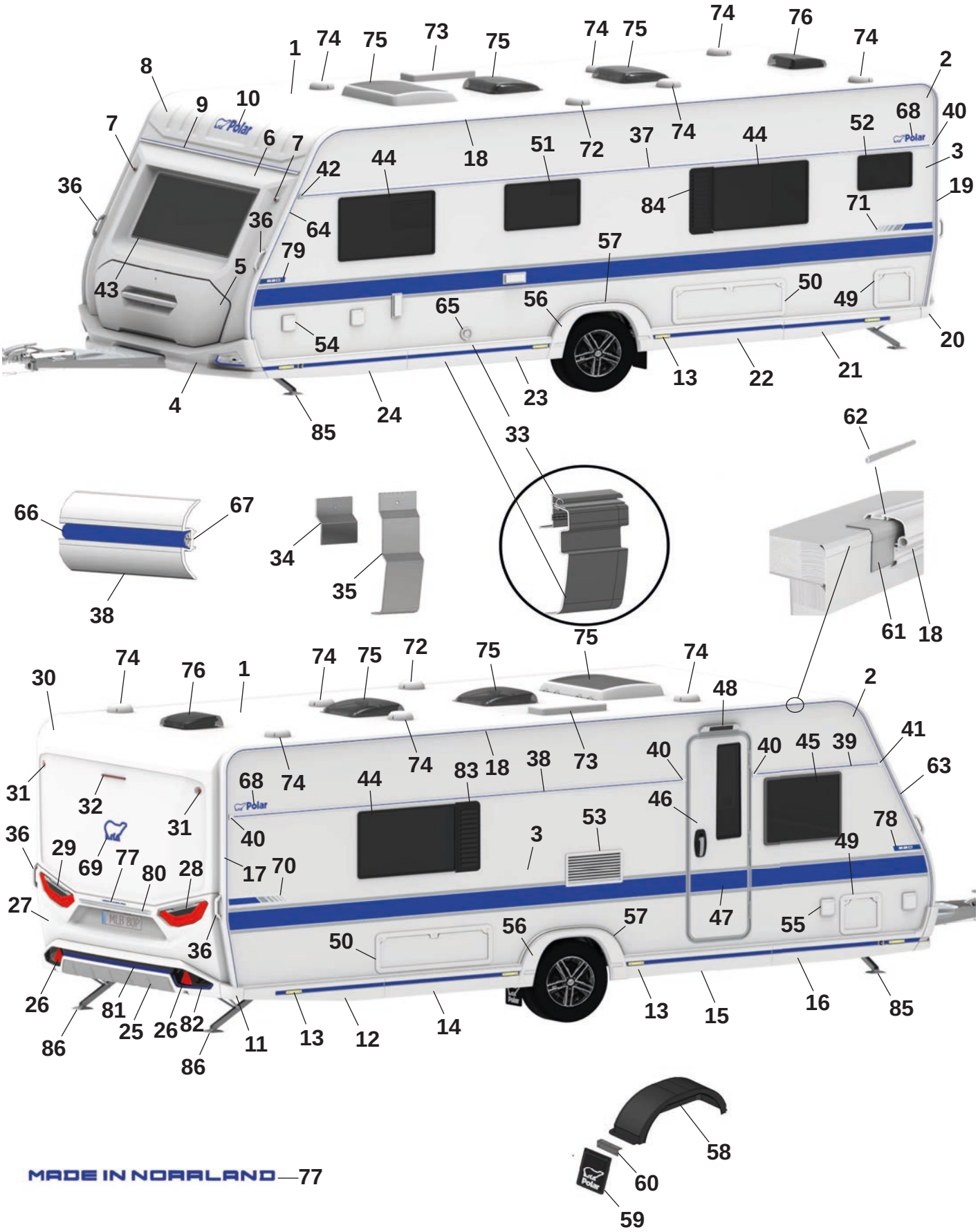
1 74 75 73 75 74 75 74 76 74
8 9 10 7 6 7 36 42 44 18 51 72 37 74 44 52 68 40 2 3 19
36 64 79 5 43 84 71 57 50 49 20
65 56 54 13 22 21 23 4 85 24 33
62 66 67 34 35 38 61 18
75 74 30 76 1 74 75 72 75 74 48 2 41 63
31 32 31 68 74 44 74 83 18 38 73 40 40 45 39
36 29 69 77 80 28 40 17 70 3 53 46 78 49
27 36 50 56 57 47 55
26 81 25 26 82 86 86 11 13 12 14 13 15 16 85
58 60 59

Pos Fig	Det. nr Part. No		Benämning	Description
75	350635	T	Taklucka 500x700 Midi-Heki kpl.	Taklucka 500x700 Midi-Heki cpl.
--	208690	T	Taklucka 400x400 Mini-Heki kpl.	Roof hatch 400x400 Mini-Heki cpl.
76	215045	x	Taklucka 280x280 kpl. tvättrum	Roof hatch 280x280 cpl. washroom
77	217792	x	Dekal "Made in Norrland" (Blueline)	Decal "Made in Norrland" (Blueline)
--	217791	x	Dekal "Made in Norrland" (Blackline)	Decal "Made in Norrland" (Blackline)
78	217779	x	Dekal "620" H (Blueline)	Decal "620" R (Blueline)
--	217765	x	Dekal "620" H (Blackline)	Decal "620" R (Blackline)
79	217780	x	Dekal "620" V (Blueline)	Decal "620" L (Blueline)
--	217766	x	Dekal "620" V (Blackline)	Decal "620" L (Blackline)
80	215539	x	Dekorlist (Blueline)	Decor list (Blueline)
--	215540	x	Dekorlist (Blackline)	Decor list (Blackline)
81	217826	x	Dekal bumper (Blueline)	Decal bumper (Blueline)
--	217828	x	Dekal bumper (Blackline)	Decal bumper (Blackline)
82	217817	x	Dekalkit (Fram och bak) (Blueline)	Decalkit (Front and rear) (Bluekline)
--	217821	x	Dekalkit (Fram och bak) (Blackline)	Decalkit (Front and rear) (Blackline)
83	212477	T	Ventilationsgaller H	Ventilator grill R
84	212476	T	Ventilationsgaller V	Ventilator grill L
85	344997	x	Stödben fram	Support legs front
86	344996	x	Stödben bak	Support legs rear

M= Metervara
T= Tillbehör

M= On the metre
T= Accessory

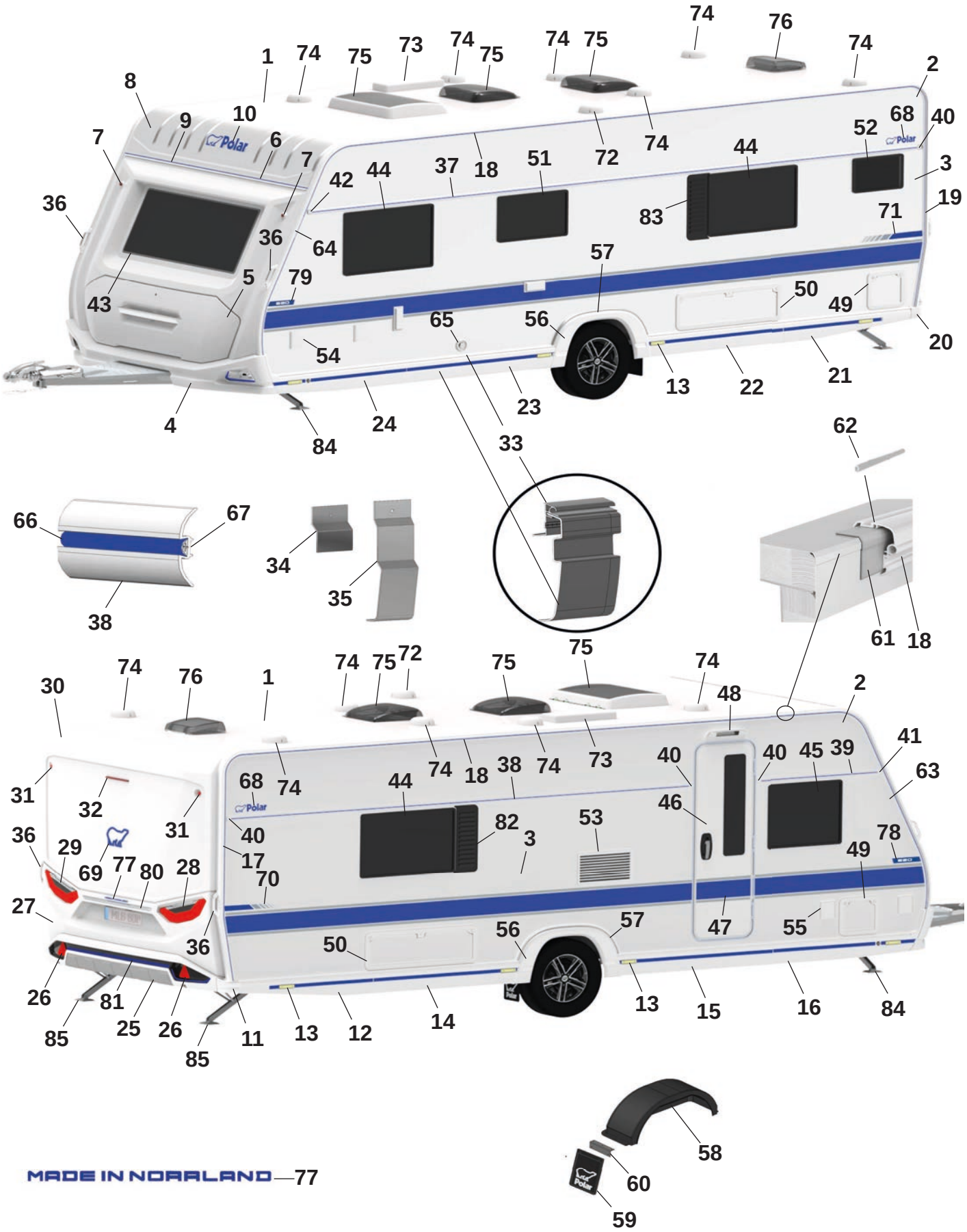
1
2
3
4
5
6
7
8
9
10
11
12
13
14
15
16
17
18
19
20
21
22
23
24
25
26
27
28
29
30
31
32
33
34
35
36
37
38
39
40
41
42
43
44
45
46
47
48
49
50
51
52
53
55
56
57
58
59
60
61
62
63
64
65
66
67
68
69
70
71
72
73
74
75
76
77
78
79
80
81
82
83
84
85
Polar

Pos Fig	Det. nr Part. No	650 BSA	Benämning	Description
1	213254	x	Plåt tak 8100x2475	Roofing plate 8100x2475
2	212830	x	Plåt sida övre 6800x605	Side plate upper 6800x605
3	217375	x	Plåt sida undre 6800x1475 (Blueline)	Side plate lower 6800x1475 (Blueline)
--	217429	x	Plåt sida undre 6800x1475 (Blackline)	Side plate lower 6800x1475 (Blackline)
4	217664	x	Front spoiler kpl. (Blueline)	Front spoiler cpl. (Blueline)
--	217029	x	Front spoiler kpl. (Blackline)	Front spoiler cpl. (Blackline)
--	508425	x	Positionsljus	Position light
5	215832	x	Lucka gasolkoffert ink. handtag (Blueline)	Lid LPG compartment inc. handle (Blueline)
--	216968	x	Handtag kpl. m. dekorlist (Blueline)	Handle cpl. with decorative strip (Blueline)
--	217813	x	Lucka gasolkoffert ink. handtag (Blackline)	Lid LPG compartment inc. handle (Blackline)
--	217661	x	Handtag kpl. m. dekorlist (Blackline)	Handle cpl. with decorative strip (Blackline)
6	215563	x	Plast gavel främre mittdel	Plastic gable front middle
7	508424	x	Lampa breddmarkering fram	Lamp width marking front
8	215564	x	Gavel främre överdel	Gable front upper
9	215528	x	List markis fram L=2371	List front L=2371
10	210539	x	Dekal (Blueline)	Decal (Blueline)
--	214216	x	Dekal (Blackline)	Decal (Blackline)
11	215527	x	Hörn gavel bak (Blueline)	Corner rear gable (Blueline)
--	216979	x	Hörn gavel bak (Blackline)	Corner rear gable (Blackline)
12	215545	x	Sidokjol höger bak (Blueline)	Side skirt rear right (Blueline)
--	217487	M	Dekal sidokjol d:o	Decal side skirt d:o
--	215490	x	Clips sidokjol	Clips side skirt
--	216982	x	Sidokjol höger bak (Blackline)	Side skirt rear right (Blackline)
--	215549	M	Dekal sidokjol d:o	Decal side skirt rear d:o
--	215490	x	Clips sidokjol	Clips side skirt
13	506506	x	Belysning sidomarkering	Light, side marking
14	215943	x	Sidokjol förlängare L=1490 (Blueline)	Side skirt extention L=1490 (Blueline)
--	217487	M	Dekal sidokjol d:o	Decal side skirt rear d:o
--	215490	x	Clips sidokjol	Clips side skirt
--	217470	x	Sidokjol förlängare L=1490 (Blackline)	Side skirt extention L=1490 (Blackline)
--	215549	M	Dekal sidokjol d:o	Decal side skirt rear d:o
--	215490	x	Clips sidokjol	Clips side skirt
15	215942	x	Sidokjol förlängare L=1585 (Blueline)	Side skirt extention L=1585 (Blueline)
--	217487	M	Dekal sidokjol d:o	Decal side skirt rear d:o
--	215490	x	Clips sidokjol	Clips side skirt
--	217469	x	Sidokjol förlängare L=1585 (Blackline)	Side skirt extention L=1585 (Blackline)
--	215549	M	Dekal sidokjol d:o	Decal side skirt rear d:o
--	215490	x	Clips sidokjol	Clips side skirt
16	215543	x	Sidokjol höger fram (Blueline)	Side skirt front right (Blueline)
--	217487	M	Dekal sidokjol d:o	Decal side skirt rear d:o
--	215490	x	Clips sidokjol	Clips side skirt
--	216986	x	Sidokjol höger fram (Blackline)	Side skirt front right (Blackline)
--	215549	M	Dekal sidokjol d:o	Decal side skirt rear d:o
--	215490	x	Clips sidokjol	Clips side skirt
17	215494	x	List tält höger bak (Blueline)	List rear right (Blueline)
--	217024	x	List tält höger bak (Blackline)	List rear right (Blackline)
18	215862	x	List tält rak L=5072 (Blueline)	List straight L=5072 (Blueline)
--	217404	x	List tält rak L=5072 (Blackline)	List straight L=5072 (Blackline)
19	215495	x	List tält vänster bak (Blueline)	List rear left (Blueline)
--	217025	x	List tält vänster bak (Blackline)	List rear left (Blackline)

M= Metervara
T= Tillbehör

M= On the metre
T= Accessory

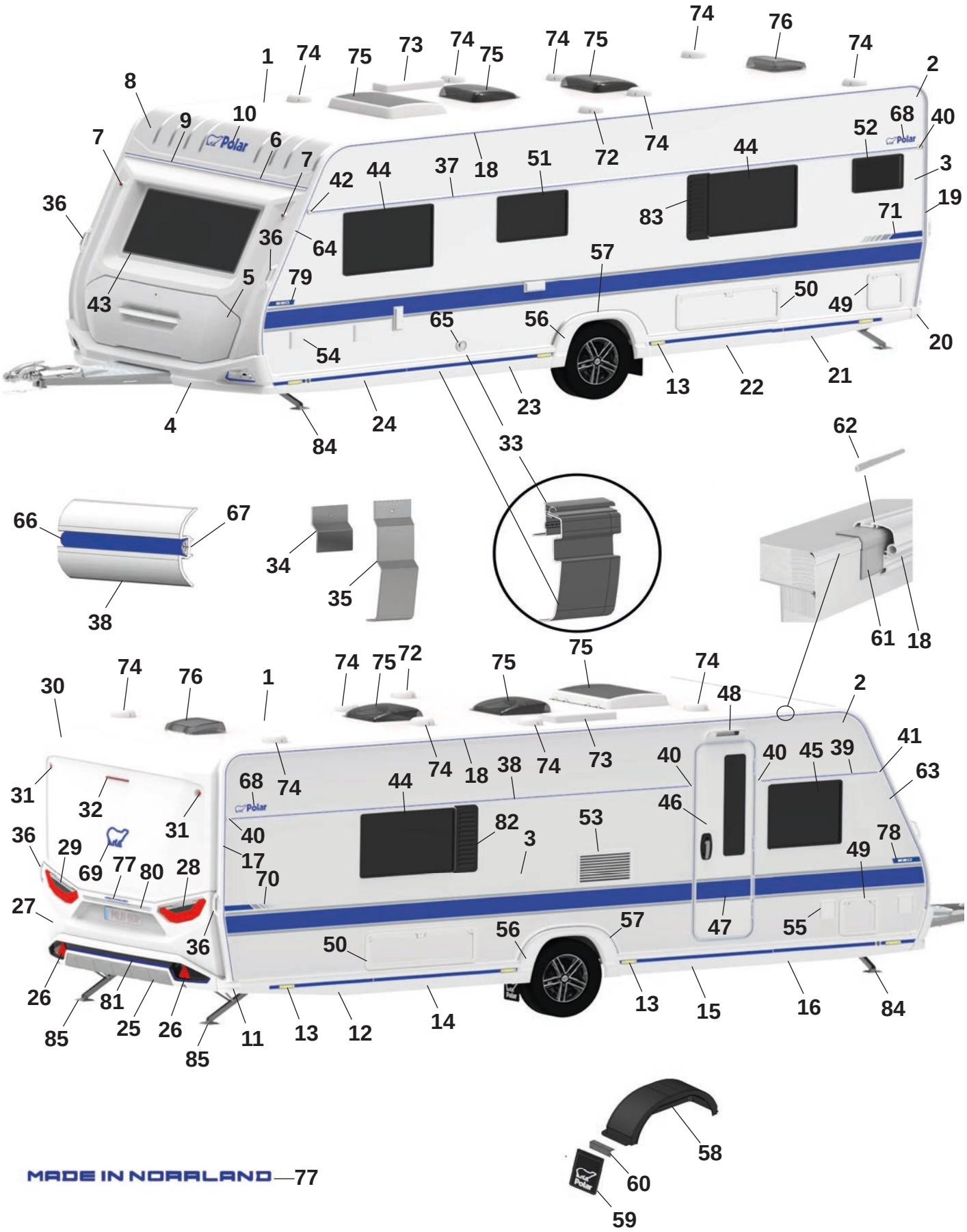
1
2
3
4
5
6
7
8
9
10
13
14
15
16
17
18
19
20
21
22
23
24
25
26
27
28
29
30
31
32
33
34
35
36
37
38
39
40
41
42
43
44
45
46
47
48
49
50
51
52
53
55
56
57
58
59
60
61
62
63
64
65
66
67
68
69
70
71
72
73
74
75
76
77
78
79
80
81
82
83
84
85
Polar
MADE IN NORRLAND—77

Pos Fig	Det. nr Part. No	650 BSA	Benämning	Description
20	215526	x	Hörn gavel bak (Blueline)	Corner rear gable (Blueline)
--	216980	x	Hörn gavel bak (Blackline)	Corner rear gable (Blackline)
21	215546	x	Sidokjol vänster bak (Blueline)	Side skirt rear left (Blueline)
--	217487	M	Dekal sidokjol	Decal side skirt rear
--	215490	x	Clips sidokjol	Clips side skirt
--	216988	x	Sidokjol vänster bak (Blackline)	Side skirt rear left (Blackline)
--	215549	M	Dekal sidokjol	Decal side skirt rear
--	215490	x	Clips sidokjol	Clips side skirt
22	215998	x	Sidokjol förlängare L=1490 (Blueline)	Side skirt extention L=1490 (Blueline)
--	217487	M	Dekal sidokjol d:o	Decal side skirt rear d:o
--	215490	x	Clips sidokjol	Clips side skirt
--	217472	x	Sidokjol förlängare L=1490 (Blackline)	Side skirt extention L=1490 (Blackline)
--	215549	M	Dekal sidokjol d:o	Decal side skirt rear d:o
--	215490	x	Clips sidokjol	Clips side skirt
23	215999	x	Sidokjol förlängare L=1585 (Blueline)	Side skirt extention L=1585 (Blueline)
--	217487	M	Dekal sidokjol	Decal side skirt rear
--	215490	x	Clips sidokjol	Clips side skirt
--	217471	x	Sidokjol förlängare L=1585 (Blackline)	Side skirt extention L=1585 (Blackline)
--	215549	M	Dekal sidokjol	Decal side skirt rear
--	215490	x	Clips sidokjol	Clips side skirt
24	215544	x	Sidokjol vänster fram (Blueline)	Side skirt front left (Blueline)
--	217487	M	Dekal sidokjol	Decal side skirt rear
--	215490	x	Clips sidokjol	Clips side skirt
--	216990	x	Sidokjol vänster fram (Blackline)	Side skirt front left (Blackline)
--	215549	M	Dekal sidokjol	Decal side skirt rear
--	215490	x	Clips sidokjol	Clips side skirt
25	215925	x	Bumper bak kpl. (Blueline)	Bumper rear cpl. (Blueline)
--	217030	x	Bumper bak kpl. (Blackline)	Bumper rear cpl. (Blackline)
26	215499	x	Reflex bumper bak	Reflex bumper rear
27	215522	x	Plast gavel bak mittdel	Plastic gable rear middle
--	505651	x	Belysning skylt	Plate lamp
28	508381	x	Kombinationslampa bak H	Combination lamp rear R
29	508380	x	Kombinationslampa bak V	Combination lamp rear L
30	215521	x	Plast gavel bak överdel	Plastic gable rear upper
31	508385	x	Lampa breddmarkering bak	Lamp width marking rear
32	508386	x	Lampa bromsljus bak	Lamp break light rear
33	215888	x	Avbärarlist L=2925 (Framför hjulhus) (Blueline)	Carrier list L=2925 (In front of wheelhouse) (Blueline)
--	217028	x	Avbärarlist L=2925 (Framför hjulhus) (Blackline)	Carrier list L=2925 (In front of wheelhouse) (Blackline)
--	216586	x	Avbärarlist L=2790 (Bakom hjulhus) (Blueline)	Carrier list L=2790 (Behind the wheelhouse) (Blueline)
--	217440	x	Avbärarlist L=2790 (Bakom hjulhus) (Blackline)	Carrier list L=2790 (Behind the wheelhouse) (Blackline)
34	215917	x	Stöd sidokjol 69,5x100	Support side skirt 69,5x100
35	216272	x	Stöd sidokjol 60x173,5	Support side skirt 60x173,5
36	216428	x	Draghandtag (Blueline)	Handle (Blueline)
--	217021	x	Draghandtag (Blackline)	Handle (Blackline)
37	215879	x	Midjelist V L=6233	List middle Left L=6233
38	215873	x	Midjelist H bak L=4433	List middle Right rear L=4433
39	215866	x	Midjelist H fram L=1165	List middle Right front L=1165
40	215072	x	Ändavslut rak	End protection straight
41	215078	x	Ändavslut H fram	End protection front R
42	215079	x	Ändavslut V fram	End protection front L

M= Metervara
T= Tillbehör

M= On the metre
T= Accessory

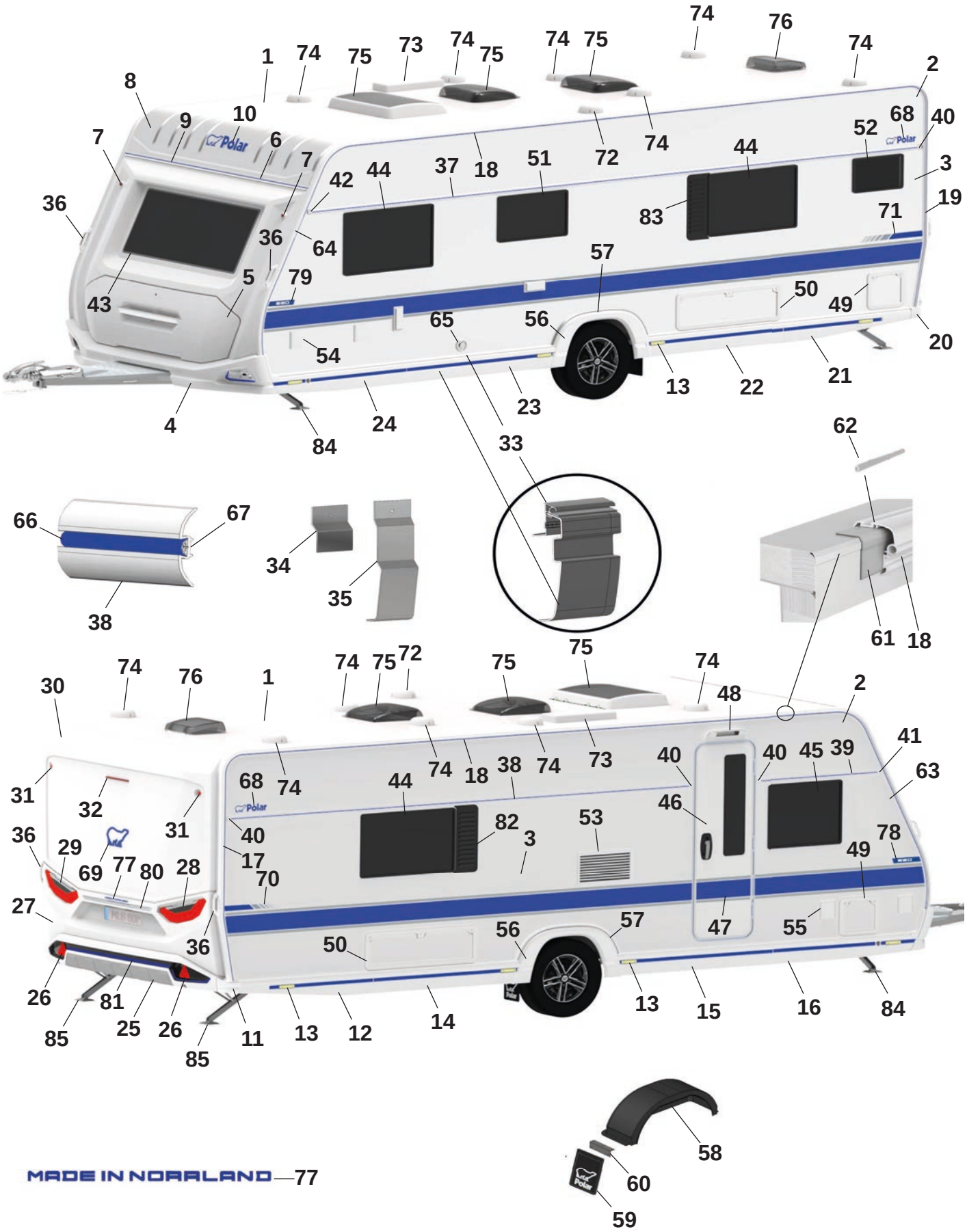
1 2 3 4 5 6 7 8 9 10 11 12 13 14 15 16 17 18 19 20 21 22 23 24 25 26 27 28 29 30 31 32 33 34 35 36 37 38 39 40 41 42 43 44 45 46 47 48 49 50 51 52 53 55 56 57 58 59 60 61 62 63 64 65 66 67 68 69 70 71 72 73 74 75 76 77 78 79 80 81 82 83 84 85
Polar
MADE IN NORRLAND

Pos Fig	Det. nr Part. No	650 BSA	Benämning	Description
43	215598	x	Fönster front 600x1450 kpl.	Front window 600x1450 cpl.
44	212413	x	Fönster öppningsbart 550x900 kpl.	Window openable 550x900 cpl.
45	212412	x	Fönster öppningsbart 550x700 kpl.	Window openable 550x700 cpl.
46	217797	x	Dörr ytter m. fönster kpl.	Outer door with window kpl.
47	217108	x	Dekal dörr (Blueline)	Door decal (Blueline)
--	217819	x	Dekal dörr (Blackline)	Door decal (Blackline)
48	508061	x	Belysning utvändigt	Outer light
49	207759	x	Lucka m. innerram, utan spegel	Door with frame inner, without plate
50	14-701045	x	Lucka m innerram, utan spegel	Door with frame inner, without plate
51	212411	T	Fönster öppningsbart 400x700 kpl.	Window openable 400x700 cpl.
52	214065	T	Fönster öppningsbart 300x500 kpl.	Window openable 300x500 cpl.
53	214773	x	Galler ventilation kyl	Grill ventilation refrigerator
54	508106	x	Elintag 230 V	El. connection 230 V
55	508107	x	Eluttag 230 V	El connection 230 V
--		x	Tältservice	Tentservice
--		x	Eluttag 12 V	El connection 12 V
--		x	TV-antenn in/ut	TV-aerial in/out
56	215541	x	Hjulhusbräddare (Blueline)	Mudguard (Blueline)
--	217396	x	Hjulhusbräddare (Blackline)	Mudguard (Blackline)
--	801539	x	Skruv 3,5x25	Screw 3,5x25
--	215918	x	Täckhatt för skruv (Vit)	Cover cap for screw (White)
	318380	x	Täckhatt för skruv (Svart)	Cover cap for screw (Black)
57	215551	x	List al. hjulhusbräddare	List al. mudguard
--	801529	x	Skruv 4,2x16	Screw 4,2x16
58	212894	x	Hjulhus	Wheel housing
--	212895	x	Isolering hjulhus	Insulation wheel housing
59	102470	x	Stänkskydd	Splash guard
60	101223	x	Fäste stänkskydd	Bracket splash guard
--	800118	x	Skruv	Screw
61	215491	M	List tätning 74mm	Seal strip 74mm
62	208323	x	Styrstift list tält 50x3,5 mm	Pin for list 50x6,5 mm
63	215493	x	List höger fram (Blueline)	List front right (Blueline)
--	217023	x	List höger fram (Blackline)	List front right (Blackline)
64	215492	x	List vänster fram (Blueline)	List front left (Blueline)
--	217022	x	List vänster fram (Blackline)	List front left (Blackline)
65	601486	x	Skorsten väggmontage kpl.	Chimney kpl.
66	217561	M	List dekor plast (Blueline)	List decor plastic (Blueline)
--	210364	M	List dekor plast (Blackline)	List decor plastic (Blackline)
67	208236	M	Butyl profil 15x2 (30 m/rulle)	Seal strip 15x2 (30 m/roll)
68	212558	x	Emblem (Blueline)	Emblem (Blueline)
--	350858	x	Emblem (Blackline)	Emblem (Blackline)
69	217793	x	Emblem (Blueline)	Emblem (Blueline)
--	214217	x	Emblem (Blackline)	Emblem (Blackline)
70	217788	x	Dekal H (Blueline)	Decal R (Blueline)
--	217790	x	Dekal H (Blackline)	Decal R (Blackline)
71	217787	x	Dekal V (Blueline)	Decal L (Blueline)
--	217789	x	Dekal V (Blackline)	Decal L (Blackline)
72	401495	x	Motor köksfläkt kpl.	Motor kitchen fan cpl.
73	208023	x	Ventil tak för (kyl/frys)	Ventilator roof for refrigerator (refr./freeze)
74	00970024	x	Ventilator kpl.	Ventilator cpl.

M= Metervara
T= Tillbehör

M= On the metre
T= Accessory

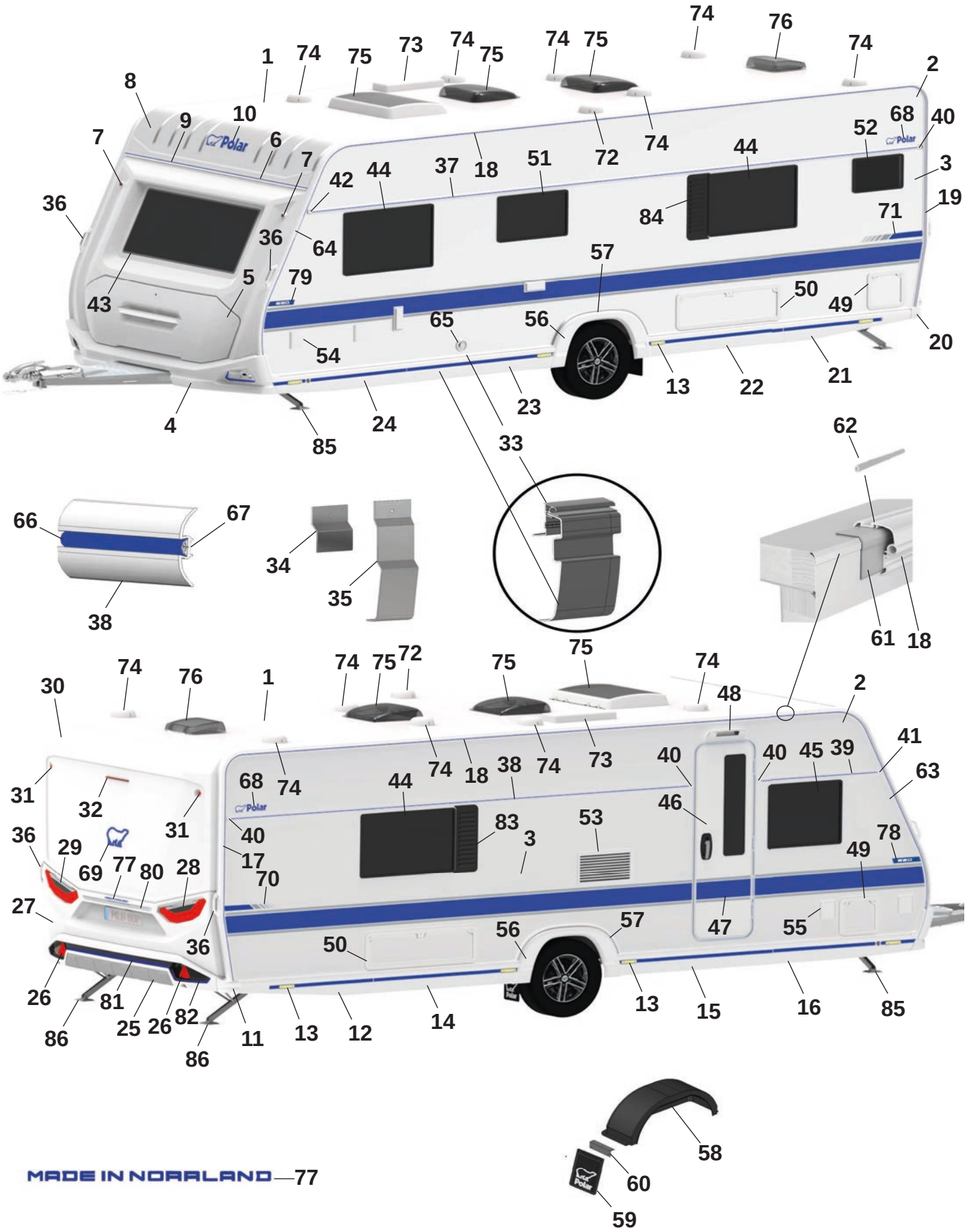
1 74 75 73 74 75 74 75 74 76 74
2 8 9 10 7 6 7 68 40 52 44 3
36 42 44 37 18 51 72 74 19
84 71
36 64 57
5 79 50 49
43 65 56 20
54 13 22 21
4 85 24 23 33
62
66 67
34 35 38
61 18
75 74 75 72 75 74
30 74 76 1 48 2
41 63
31 32 31 68 74 44 74 18 38 74 73 40 40 45 39
36 29 69 77 80 28 40 17 70 83 3 53 46 78 49
27 36 50 56 57 47 55
26 81 25 26 82 86 11 13 12 14 13 15 16 85
86
58
60
59

Pos Fig	Det. nr Part. No		Benämning	Description
75	350635	T	Taklucka 500x700 Midi-Heki kpl.	Taklucka 500x700 Midi-Heki cpl.
--	208690	T	Taklucka 400x400 Mini-Heki kpl.	Roof hatch 400x400 Mini-Heki cpl.
76	215045	x	Taklucka 280x280 kpl. tvättrum	Roof hatch 280x280 cpl. washroom
--	211846	T	Tacklucka Omnivent 400x400 kpl.	Roof hatch Omnivent 400x400 cpl.
77	217792	x	Dekal "Made in Norrland" (Blueline)	Decal "Made in Norrland" (Blueline)
--	217791	x	Dekal "Made in Norrland" (Blackline)	Decal "Made in Norrland" (Blackline)
78	217781	x	Dekal "650" H (Blueline)	Decal "650" R (Blueline)
--	217767	x	Dekal "650" H (Blackline)	Decal "650" R (Blackline)
79	217782	x	Dekal "650" V (Blueline)	Decal "650" L (Blueline)
--	217768	x	Dekal "650" V (Blackline)	Decal "650" L (Blackline)
80	215539	x	Dekorlist (Blueline)	Decor list (Blueline)
--	215540	x	Dekorlist (Blackline)	Decor list (Blackline)
81	217826	x	Dekal bumper (Blueline)	Decal bumper (Blueline)
--	217828	x	Dekal bumper (Blackline)	Decal bumper (Blackline)
82	217817	x	Dekalkit (Fram och bak) (Blueline)	Decalkit (Front and rear) (Bluekline)
--	217821	x	Dekalkit (Fram och bak) (Blackline)	Decalkit (Front and rear) (Blackline)
83	212477	T	Ventilationsgaller H	Ventilator grill R
84	212476	T	Ventilationsgaller V	Ventilator grill L
85	344997	x	Stödben fram	Support legs front
86	344996	x	Stödben bak	Support legs rear

M= Metervara
T= Tillbehör

M= On the metre
T= Accessory

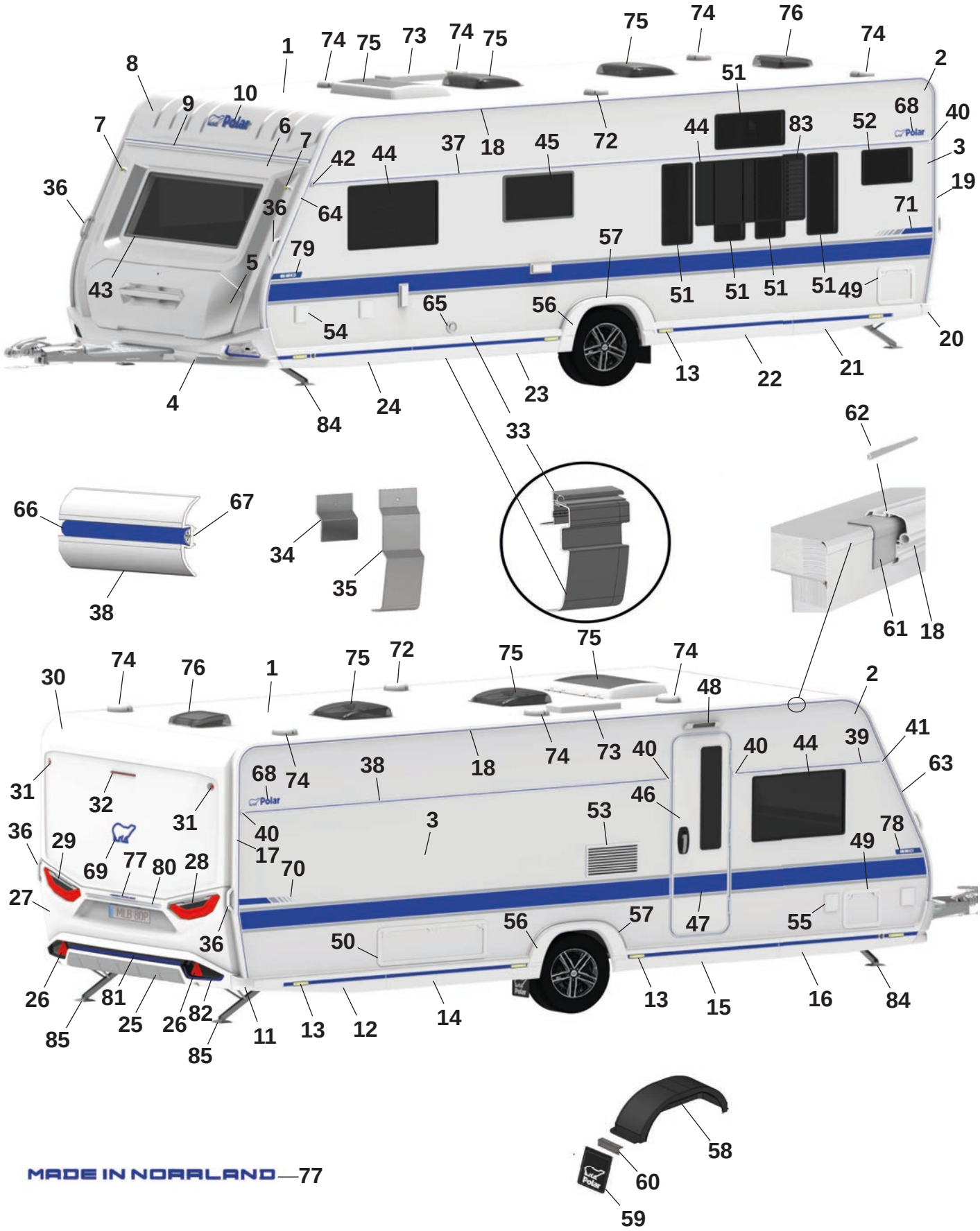
1
2
3
4
5
6
7
8
9
10
13
14
15
16
17
18
19
20
21
22
23
24
25
26
27
28
29
30
31
32
33
34
35
36
37
38
39
40
41
42
43
44
45
46
47
48
49
50
51
52
53
54
55
56
57
58
59
60
61
62
63
64
65
66
67
68
69
70
71
72
73
74
75
76
77
78
79
80
81
82
83
84
85
MLB SUP
MADE IN NORRLAND—77

Pos Fig	Det. nr Part. No	650 BQDA	Benämning	Description
1	213254	x	Plåt tak 8100x2475	Roofing plate 8100x2475
2	212830	x	Plåt sida övre 6800x605	Side plate upper 6800x605
3	217375	x	Plåt sida undre 6800x1475 (Blueline)	Side plate lower 6800x1475 (Blueline)
--	217429	x	Plåt sida undre 6800x1475 (Blackline)	Side plate lower 6800x1475 (Blackline)
4	217664	x	Front spoiler kpl. (Blueline)	Front spoiler cpl. (Blueline)
--	217029	x	Front spoiler kpl. (Blackline)	Front spoiler cpl. (Blackline)
--	508425	x	Positionsljus	Position light
5	215832	x	Lucka gasolkoffert ink. handtag (Blueline)	Lid LPG compartment inc. handle (Blueline)
--	216968	x	Handtag kpl. m. dekorlist (Blueline)	Handle cpl. with decorative strip (Blueline)
--	217813	x	Lucka gasolkoffert ink. handtag (Blackline)	Lid LPG compartment inc. handle (Blackline)
--	217661	x	Handtag kpl. m. dekorlist (Blackline)	Handle cpl. with decorative strip (Blackline)
6	215563	x	Plast gavel främre mittdel	Plastic gable front middle
7	508424	x	Lampa breddmarkering fram	Lamp width marking front
8	215564	x	Gavel främre överdel	Gable front upper
9	215528	x	List markis fram L=2371	List front L=2371
10	210539	x	Dekal (Blueline)	Decal (Blueline)
--	214216	x	Dekal (Blackline)	Decal (Blackline)
11	215527	x	Hörn gavel bak (Blueline)	Corner rear gable (Blueline)
--	216979	x	Hörn gavel bak (Blackline)	Corner rear gable (Blackline)
12	215545	x	Sidokjol höger bak (Blueline)	Side skirt rear right (Blueline)
--	217487	M	Dekal sidokjol d:o	Decal side skirt d:o
--	215490	x	Clips sidokjol	Clips side skirt
--	216982	x	Sidokjol höger bak (Blackline)	Side skirt rear right (Blackline)
--	215549	M	Dekal sidokjol d:o	Decal side skirt rear d:o
--	215490	x	Clips sidokjol	Clips side skirt
13	506506	x	Belysning sidomarkering	Light, side marking
14	215943	x	Sidokjol förlängare L=1490 (Blueline)	Side skirt extention L=1490 (Blueline)
--	217487	M	Dekal sidokjol d:o	Decal side skirt rear d:o
--	215490	x	Clips sidokjol	Clips side skirt
--	217470	x	Sidokjol förlängare L=1490 (Blackline)	Side skirt extention L=1490 (Blackline)
--	215549	M	Dekal sidokjol d:o	Decal side skirt rear d:o
--	215490	x	Clips sidokjol	Clips side skirt
15	215942	x	Sidokjol förlängare L=1585 (Blueline)	Side skirt extention L=1585 (Blueline)
--	217487	M	Dekal sidokjol d:o	Decal side skirt rear d:o
--	215490	x	Clips sidokjol	Clips side skirt
--	217469	x	Sidokjol förlängare L=1585 (Blackline)	Side skirt extention L=1585 (Blackline)
--	215549	M	Dekal sidokjol d:o	Decal side skirt rear d:o
--	215490	x	Clips sidokjol	Clips side skirt
16	215543	x	Sidokjol höger fram (Blueline)	Side skirt front right (Blueline)
--	217487	M	Dekal sidokjol d:o	Decal side skirt rear d:o
--	215490	x	Clips sidokjol	Clips side skirt
--	216986	x	Sidokjol höger fram (Blackline)	Side skirt front right (Blackline)
--	215549	M	Dekal sidokjol d:o	Decal side skirt rear d:o
--	215490	x	Clips sidokjol	Clips side skirt
17	215494	x	List tält höger bak (Blueline)	List rear right (Blueline)
--	217024	x	List tält höger bak (Blackline)	List rear right (Blackline)
18	215862	x	List tält rak L=5072 (Blueline)	List straight L=5072 (Blueline)
--	217404	x	List tält rak L=5072 (Blackline)	List straight L=5072 (Blackline)
19	215495	x	List tält vänster bak (Blueline)	List rear left (Blueline)
--	217025	x	List tält vänster bak (Blackline)	List rear left (Blackline)

M= Metervara
T= Tillbehör

M= On the metre
T= Accessory

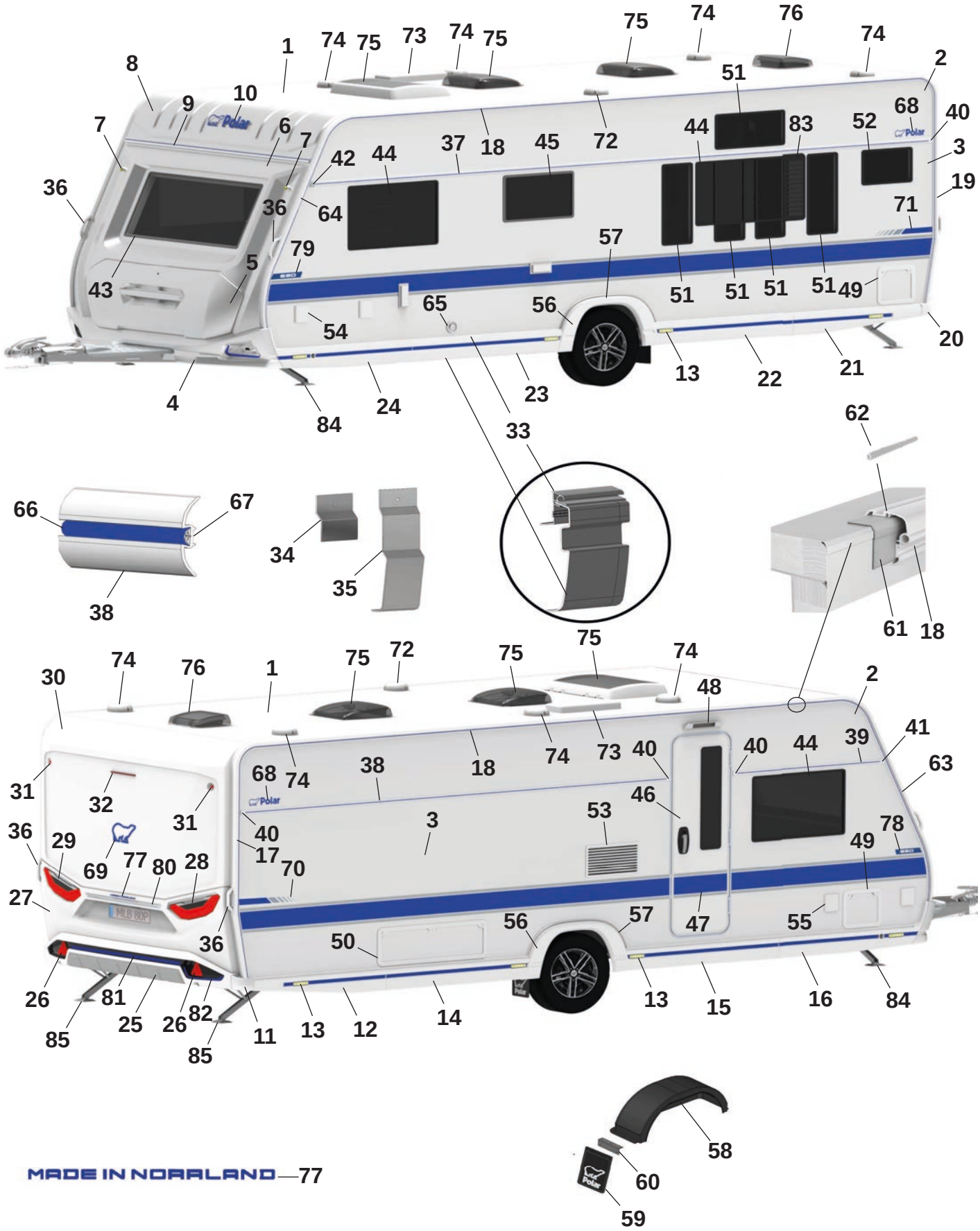
1
2
3
4
5
6
7
8
9
10
13
14
15
16
17
18
19
20
21
22
23
24
25
26
27
28
29
30
31
32
33
34
35
36
37
38
39
40
41
42
43
44
45
46
47
48
49
50
51
52
53
55
56
57
58
59
60
61
62
63
64
65
66
67
68
69
70
71
72
73
74
75
76
77
78
79
80
81
82
83
84
85
MLB SOP
MADE IN NORRLAND—77

Pos Fig	Det. nr Part. No	650 BQDA	Benämning	Description
20	215526	x	Hörn gavel bak (Blueline)	Corner rear gable (Blueline)
--	216980	x	Hörn gavel bak (Blackline)	Corner rear gable (Blackline)
21	215546	x	Sidokjol vänster bak (Blueline)	Side skirt rear left (Blueline)
--	217487	M	Dekal sidokjol	Decal side skirt rear
--	215490	x	Clips sidokjol	Clips side skirt
--	216988	x	Sidokjol vänster bak (Blackline)	Side skirt rear left (Blackline)
--	215549	M	Dekal sidokjol	Decal side skirt rear
--	215490	x	Clips sidokjol	Clips side skirt
22	215998	x	Sidokjol förlängare L=1490 (Blueline)	Side skirt extention L=1490 (Blueline)
--	217487	M	Dekal sidokjol d:o	Decal side skirt rear d:o
--	215490	x	Clips sidokjol	Clips side skirt
--	217472	x	Sidokjol förlängare L=1490 (Blackline)	Side skirt extention L=1490 (Blackline)
--	215549	M	Dekal sidokjol d:o	Decal side skirt rear d:o
--	215490	x	Clips sidokjol	Clips side skirt
23	215999	x	Sidokjol förlängare L=1585 (Blueline)	Side skirt extention L=1585 (Blueline)
--	217487	M	Dekal sidokjol	Decal side skirt rear
--	215490	x	Clips sidokjol	Clips side skirt
--	217471	x	Sidokjol förlängare L=1585 (Blackline)	Side skirt extention L=1585 (Blackline)
--	215549	M	Dekal sidokjol	Decal side skirt rear
--	215490	x	Clips sidokjol	Clips side skirt
24	215544	x	Sidokjol vänster fram (Blueline)	Side skirt front left (Blueline)
--	217487	M	Dekal sidokjol	Decal side skirt rear
--	215490	x	Clips sidokjol	Clips side skirt
--	216990	x	Sidokjol vänster fram (Blackline)	Side skirt front left (Blackline)
--	215549	M	Dekal sidokjol	Decal side skirt rear
--	215490	x	Clips sidokjol	Clips side skirt
25	215925	x	Bumper bak kpl. (Blueline)	Bumper rear cpl. (Blueline)
--	217030	x	Bumper bak kpl. (Blackline)	Bumper rear cpl. (Blackline)
26	215499	x	Reflex bumper bak	Reflex bumper rear
27	215522	x	Plast gavel bak mittdel	Plastic gable rear middle
--	505651	x	Belysning skylt	Plate lamp
28	508381	x	Kombinationslampa bak H	Combination lamp rear R
29	508380	x	Kombinationslampa bak V	Combination lamp rear L
30	215521	x	Plast gavel bak överdel	Plastic gable rear upper
31	508385	x	Lampa breddmarkering bak	Lamp width marking rear
32	508386	x	Lampa bromsljus bak	Lamp break light rear
33	215888	x	Avbärarlist L=2925 (Framför hjulhus) (Blueline)	Carrier list L=2925 (In front of wheelhouse) (Blueline)
--	217028	x	Avbärarlist L=2925 (Framför hjulhus) (Blackline)	Carrier list L=2925 (In front of wheelhouse) (Blackline)
--	216586	x	Avbärarlist L=2790 (Bakom hjulhus) (Blueline)	Carrier list L=2790 (Behind the wheelhouse) (Blueline)
--	217440	x	Avbärarlist L=2790 (Bakom hjulhus) (Blackline)	Carrier list L=2790 (Behind the wheelhouse) (Blackline)
34	215917	x	Stöd sidokjol 69,5x100	Support side skirt 69,5x100
35	216272	x	Stöd sidokjol 60x173,5	Support side skirt 60x173,5
36	216428	x	Draghandtag (Blueline)	Handle (Blueline)
--	217021	x	Draghandtag (Blackline)	Handle (Blackline)
37	215879	x	Midjelist V L=6233	List middle Left L=6233
38	215872	x	Midjelist H bak L=4153	List middle Right rear L=4153
39	215867	x	Midjelist H fram L=1445	List middle Right front L=1445
40	215072	x	Ändavslut rak	End protection straight
41	215078	x	Ändavslut H fram	End protection front R
42	215079	x	Ändavslut V fram	End protection front L

M= Metervara
T= Tillbehör

M= On the metre
T= Accessory

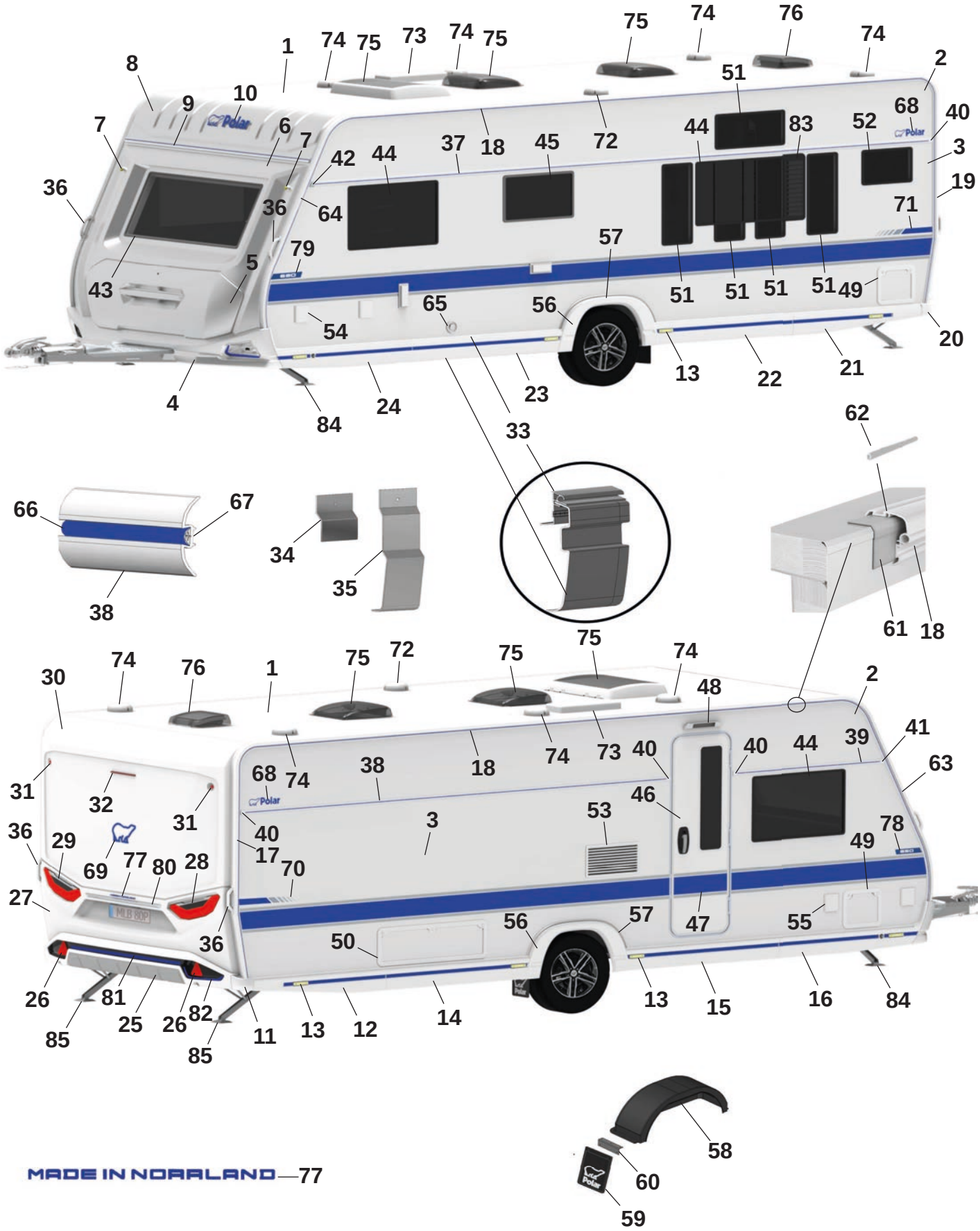
1
2
3
4
5
6
7
8
9
10
13
14
15
16
17
18
19
20
21
22
23
24
25
26
27
28
29
30
31
32
33
34
35
36
37
38
39
40
41
42
43
44
45
46
47
48
49
50
51
52
53
54
55
56
57
58
59
60
61
62
63
64
65
66
67
68
69
70
71
72
73
74
75
76
77
78
79
80
81
82
83
84
85

Pos Fig	Det. nr Part. No	650 BQDA	Benämning	Description
43	215598	x	Fönster front 600x1450 kpl.	Front window 600x1450 cpl.
44	212413	x	Fönster öppningsbart 550x900 kpl.	Window openable 550x900 cpl.
45	212411	x	Fönster öppningsbart 400x700 kpl.	Window openable 400x700 cpl.
46	217797	x	Dörr ytter m. fönster kpl.	Outer door with window kpl.
47	217108	x	Dekal dörr (Blueline)	Door decal (Blueline)
--	217819	x	Dekal dörr (Blackline)	Door decal (Blackline)
48	508061	x	Belysning utvändigt	Outer light
49	207759	x	Lucka m. innerram, utan spegel	Door with frame inner, without plate
50	14-701045	x	Lucka m innerram, utan spegel	Door with frame inner, without plate
51	212410	T	Fönster öppningsbart 300x700 kpl.	Window openable 300x700 cpl.
52	214065	T	Fönster öppningsbart 300x500 kpl.	Window openable 300x500 cpl.
53	214773	x	Galler ventilation kyl	Grill ventilation refrigerator
54	508106	x	Elintag 230 V	El. connection 230 V
55	508107	x	Eluttag 230 V	El connection 230 V
--		x	Tältservice	Tentservice
--		x	Eluttag 12 V	El connection 12 V
--		x	TV-antenn in/ut	TV-aerial in/out
56	215541	x	Hjulhusbräddare (Blueline)	Mudguard (Blueline)
--	217396	x	Hjulhusbräddare (Blackline)	Mudguard (Blackline)
--	801539	x	Skruv 3,5x25	Screw 3,5x25
--	215918	x	Täckhatt för skruv (Vit)	Cover cap for screw (White)
	318380	x	Täckhatt för skruv (Svart)	Cover cap for screw (Black)
57	215551	x	List al. hjulhusbräddare	List al. mudguard
--	801529	x	Skruv 4,2x16	Screw 4,2x16
58	212894	x	Hjulhus	Wheel housing
--	212895	x	Isolering hjulhus	Insulation wheel housing
59	102470	x	Stänkskydd	Splash guard
60	101223	x	Fäste stänkskydd	Bracket splash guard
--	800118	x	Skruv	Screw
61	215491	M	List tätning 74mm	Seal strip 74mm
62	208323	x	Styrstift list tält 50x3,5 mm	Pin for list 50x6,5 mm
63	215493	x	List höger fram (Blueline)	List front right (Blueline)
--	217023	x	List höger fram (Blackline)	List front right (Blackline)
64	215492	x	List vänster fram (Blueline)	List front left (Blueline)
--	217022	x	List vänster fram (Blackline)	List front left (Blackline)
65	601486	x	Skorsten väggmontage kpl.	Chimney kpl.
66	217561	M	List dekor plast (Blueline)	List decor plastic (Blueline)
--	210364	M	List dekor plast (Blackline)	List decor plastic (Blackline)
67	208236	M	Butyl profil 15x2 (30 m/rulle)	Seal strip 15x2 (30 m/roll)
68	212558	x	Emblem (Blueline)	Emblem (Blueline)
--	350858	x	Emblem (Blackline)	Emblem (Blackline)
69	217793	x	Emblem (Blueline)	Emblem (Blueline)
--	214217	x	Emblem (Blackline)	Emblem (Blackline)
70	217788	x	Dekal H (Blueline)	Decal R (Blueline)
--	217790	x	Dekal H (Blackline)	Decal R (Blackline)
71	217787	x	Dekal V (Blueline)	Decal L (Blueline)
--	217789	x	Dekal V (Blackline)	Decal L (Blackline)
72	401495	x	Motor köksfläkt kpl.	Motor kitchen fan cpl.
73	208023	x	Ventil tak för (kyl/frys)	Ventilator roof for refrigerator (refr./freeze)
74	00970024	x	Ventilator kpl.	Ventilator cpl.

M= Metervara
T= Tillbehör

M= On the metre
T= Accessory

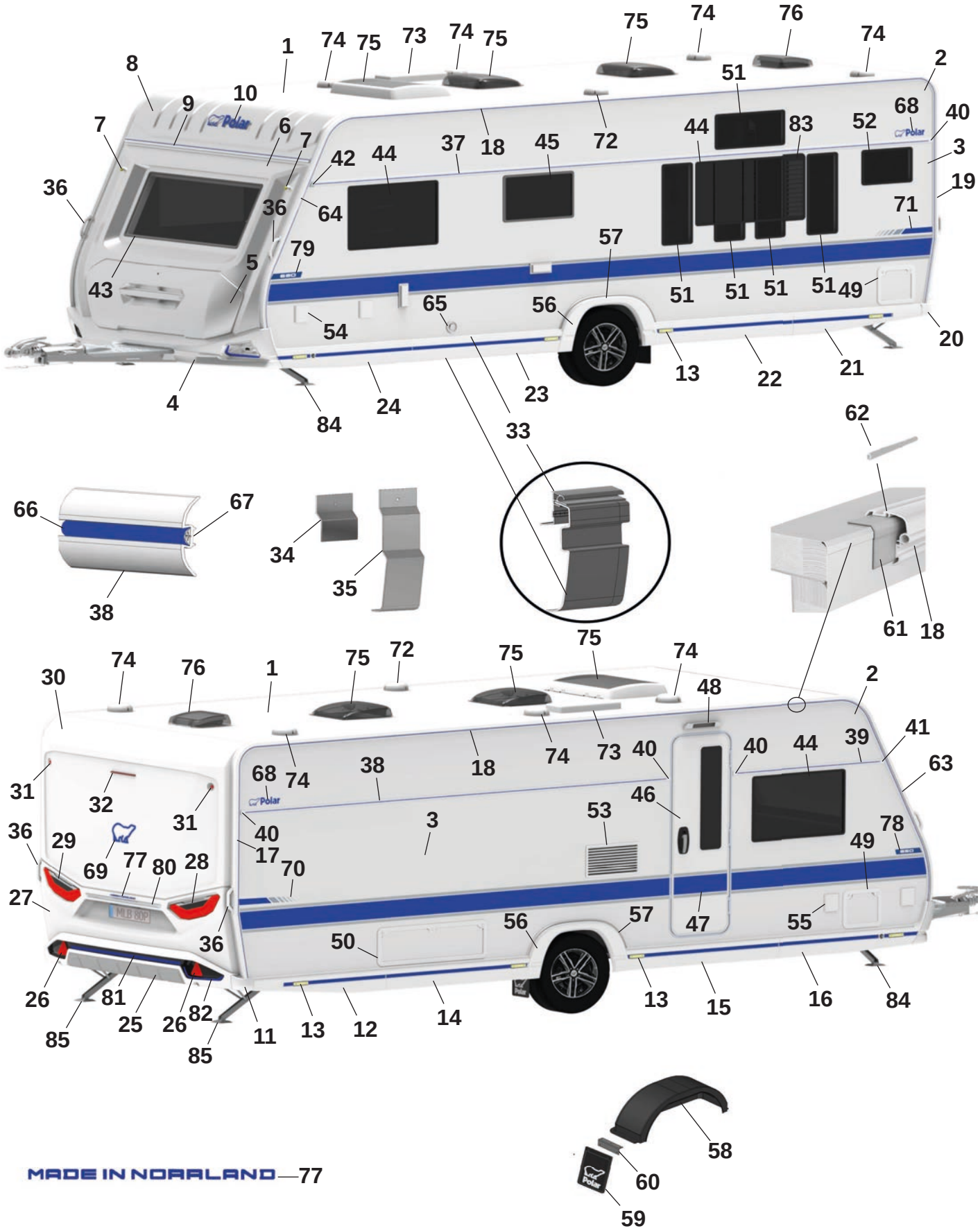
1
2
3
4
5
6
7
8
9
10
13
14
15
16
17
18
19
20
21
22
23
24
25
26
27
28
29
30
31
32
33
34
35
36
37
38
39
40
41
42
43
44
45
46
47
48
49
50
51
52
53
54
55
56
57
58
59
60
61
62
63
64
65
66
67
68
69
70
71
72
73
74
75
76
77
78
79
80
81
82
83
84
85
MADE IN NORRLAND—77

Pos Fig	Det. nr Part. No		Benämning	Description
75	350635	T	Taklucka 500x700 Midi-Heki kpl.	Taklucka 500x700 Midi-Heki cpl.
--	208690	T	Taklucka 400x400 Mini-Heki kpl.	Roof hatch 400x400 Mini-Heki cpl.
76	215045	x	Taklucka 280x280 kpl. tvättrum	Roof hatch 280x280 cpl. washroom
--	211846	T	Tacklucka Omnivent 400x400 kpl.	Roof hatch Omnivent 400x400 cpl.
77	217792	x	Dekal "Made in Norrland" (Blueline)	Decal "Made in Norrland" (Blueline)
--	217791	x	Dekal "Made in Norrland" (Blackline)	Decal "Made in Norrland" (Blackline)
78	217781	x	Dekal "650" H (Blueline)	Decal "650" R (Blueline)
--	217767	x	Dekal "650" H (Blackline)	Decal "650" R (Blackline)
79	217782	x	Dekal "650" V (Blueline)	Decal "650" L (Blueline)
--	217768	x	Dekal "650" V (Blackline)	Decal "650" L (Blackline)
80	215539	x	Dekorlist (Blueline)	Decor list (Blueline)
--	215540	x	Dekorlist (Blackline)	Decor list (Blackline)
81	217826	x	Dekal bumper (Blueline)	Decal bumper (Blueline)
--	217828	x	Dekal bumper (Blackline)	Decal bumper (Blackline)
82	217817	x	Dekalkit (Fram och bak) (Blueline)	Decalkit (Front and rear) (Bluekline)
--	217821	x	Dekalkit (Fram och bak) (Blackline)	Decalkit (Front and rear) (Blackline)
83	212476	T	Ventilationsgaller V	Ventilator grill L
84	344997	x	Stödben fram	Support legs front
85	344996	x	Stödben bak	Support legs rear

M= Metervara
T= Tillbehör

M= On the metre
T= Accessory

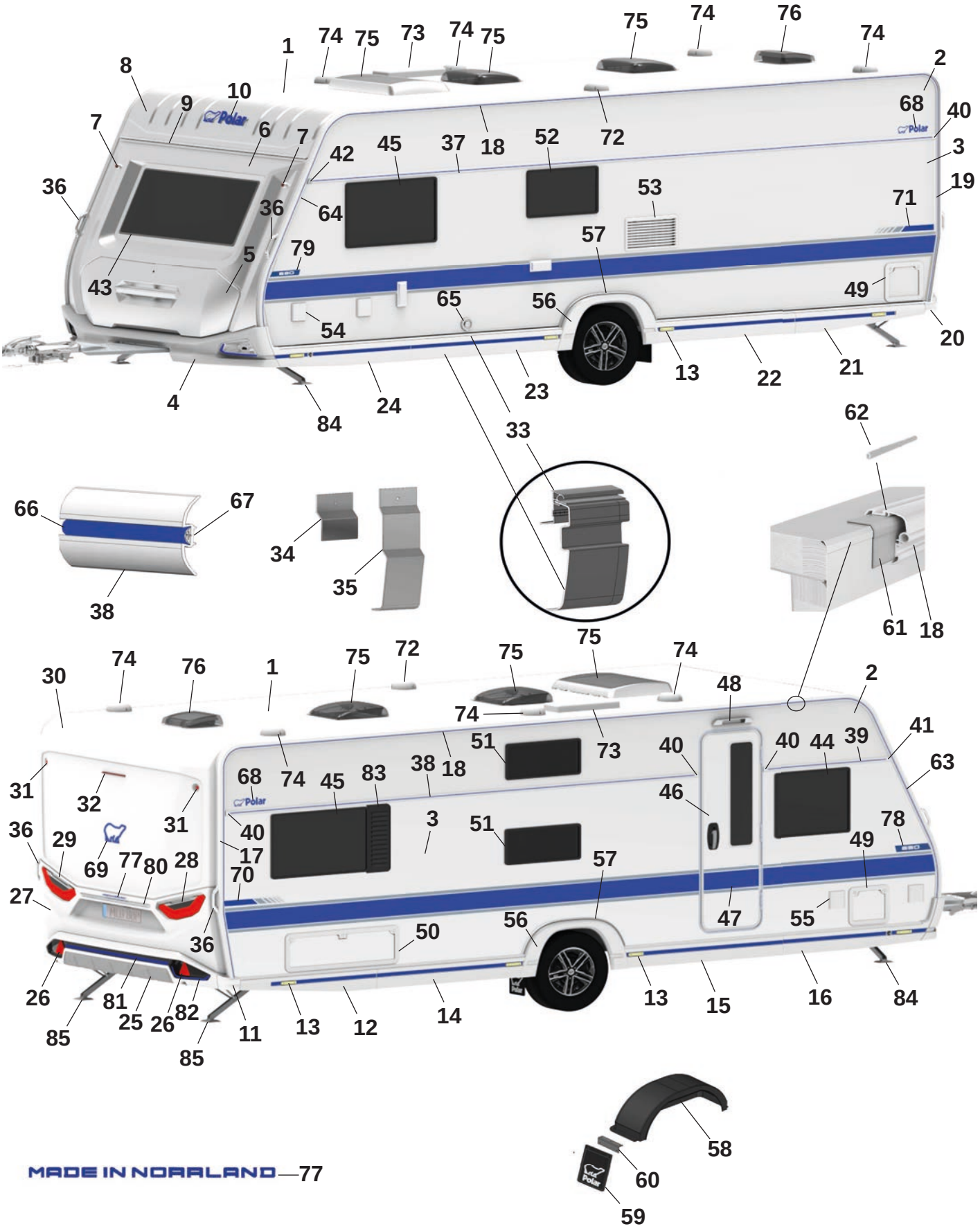
1
2
3
4
5
6
7
8
9
10
13
14
15
16
17
18
19
20
21
22
23
24
25
26
27
28
29
30
31
32
33
34
35
36
37
38
39
40
41
42
43
44
45
46
47
48
49
50
51
52
53
54
55
56
57
58
59
60
61
62
63
64
65
66
67
68
69
70
71
72
73
74
75
76
77
78
79
80
81
82
83
84
85

Pos Fig	Det. nr Part. No	650 FDC	Benämning	Description
1	213254	x	Plåt tak 8100x2475	Roofing plate 8100x2475
2	212830	x	Plåt sida övre 6800x605	Side plate upper 6800x605
3	217375	x	Plåt sida undre 6800x1475 (Blueline)	Side plate lower 6800x1475 (Blueline)
--	217429	x	Plåt sida undre 6800x1475 (Blackline)	Side plate lower 6800x1475 (Blackline)
4	217664	x	Front spoiler kpl. (Blueline)	Front spoiler cpl. (Blueline)
--	217029	x	Front spoiler kpl. (Blackline)	Front spoiler cpl. (Blackline)
--	508425	x	Positionsljus	Position light
5	215832	x	Lucka gasolkoffert ink. handtag (Blueline)	Lid LPG compartment inc. handle (Blueline)
--	216968	x	Handtag kpl. m. dekorlist (Blueline)	Handle cpl. with decorative strip (Blueline)
--	217813	x	Lucka gasolkoffert ink. handtag (Blackline)	Lid LPG compartment inc. handle (Blackline)
--	217661	x	Handtag kpl. m. dekorlist (Blackline)	Handle cpl. with decorative strip (Blackline)
6	215563	x	Plast gavel främre mittdel	Plastic gable front middle
7	508424	x	Lampa breddmarkering fram	Lamp width marking front
8	215564	x	Gavel främre överdel	Gable front upper
9	215528	x	List markis fram L=2371	List front L=2371
10	210539	x	Dekal (Blueline)	Decal (Blueline)
--	214216	x	Dekal (Blackline)	Decal (Blackline)
11	215527	x	Hörn gavel bak (Blueline)	Corner rear gable (Blueline)
--	216979	x	Hörn gavel bak (Blackline)	Corner rear gable (Blackline)
12	215545	x	Sidokjol höger bak (Blueline)	Side skirt rear right (Blueline)
--	217487	M	Dekal sidokjol d:o	Decal side skirt d:o
--	215490	x	Clips sidokjol	Clips side skirt
--	216982	x	Sidokjol höger bak (Blackline)	Side skirt rear right (Blackline)
--	215549	M	Dekal sidokjol d:o	Decal side skirt rear d:o
--	215490	x	Clips sidokjol	Clips side skirt
13	506506	x	Belysning sidomarkering	Light, side marking
14	215943	x	Sidokjol förlängare L=1490 (Blueline)	Side skirt extention L=1490 (Blueline)
--	217487	M	Dekal sidokjol d:o	Decal side skirt rear d:o
--	215490	x	Clips sidokjol	Clips side skirt
--	217470	x	Sidokjol förlängare L=1490 (Blackline)	Side skirt extention L=1490 (Blackline)
--	215549	M	Dekal sidokjol d:o	Decal side skirt rear d:o
--	215490	x	Clips sidokjol	Clips side skirt
15	215942	x	Sidokjol förlängare L=1585 (Blueline)	Side skirt extention L=1585 (Blueline)
--	217487	M	Dekal sidokjol d:o	Decal side skirt rear d:o
--	215490	x	Clips sidokjol	Clips side skirt
--	217469	x	Sidokjol förlängare L=1585 (Blackline)	Side skirt extention L=1585 (Blackline)
--	215549	M	Dekal sidokjol d:o	Decal side skirt rear d:o
--	215490	x	Clips sidokjol	Clips side skirt
16	215543	x	Sidokjol höger fram (Blueline)	Side skirt front right (Blueline)
--	217487	M	Dekal sidokjol d:o	Decal side skirt rear d:o
--	215490	x	Clips sidokjol	Clips side skirt
--	216986	x	Sidokjol höger fram (Blackline)	Side skirt front right (Blackline)
--	215549	M	Dekal sidokjol d:o	Decal side skirt rear d:o
--	215490	x	Clips sidokjol	Clips side skirt
17	215494	x	List tält höger bak (Blueline)	List rear right (Blueline)
--	217024	x	List tält höger bak (Blackline)	List rear right (Blackline)
18	215862	x	List tält rak L=5072 (Blueline)	List straight L=5072 (Blueline)
--	217404	x	List tält rak L=5072 (Blackline)	List straight L=5072 (Blackline)
19	215495	x	List tält vänster bak (Blueline)	List rear left (Blueline)
--	217025	x	List tält vänster bak (Blackline)	List rear left (Blackline)

M= Metervara
T= Tillbehör

M= On the metre
T= Accessory

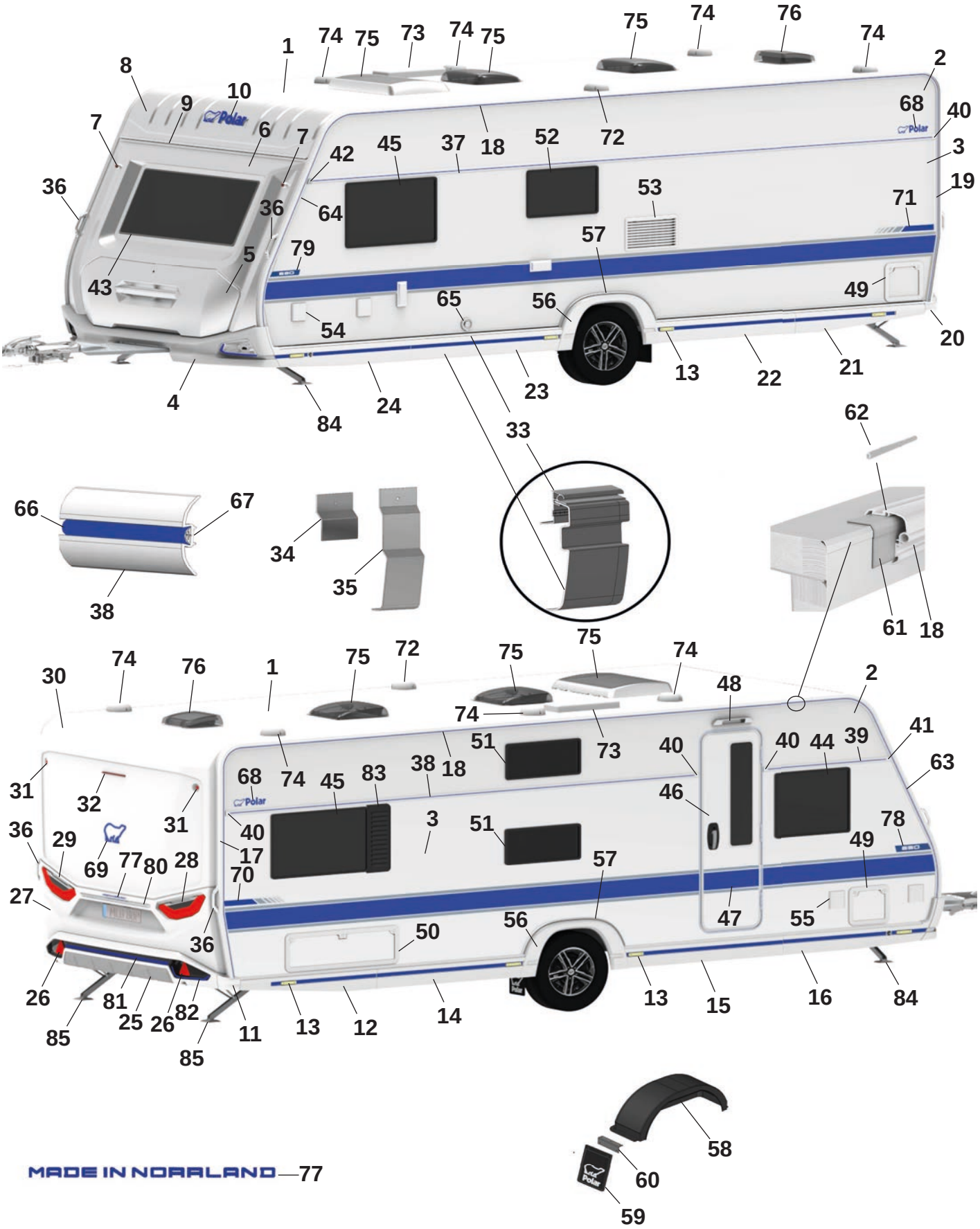
1
2
3
4
5
6
7
8
9
10
11
12
13
14
15
16
17
18
19
20
21
22
23
24
25
26
27
28
29
30
31
32
33
34
35
36
37
38
39
40
41
42
43
44
45
46
47
48
49
50
51
52
53
54
55
56
57
58
59
60
61
62
63
64
65
66
67
68
69
70
71
72
73
74
75
76
77
78
79
80
81
82
83
84
85

Pos Fig	Det. nr Part. No	650 FDc	Benämning	Description
20	215526	x	Hörn gavel bak (Blueline)	Corner rear gable (Blueline)
--	216980	x	Hörn gavel bak (Blackline)	Corner rear gable (Blackline)
21	215546	x	Sidokjol vänster bak (Blueline)	Side skirt rear left (Blueline)
--	217487	M	Dekal sidokjol	Decal side skirt rear
--	215490	x	Clips sidokjol	Clips side skirt
--	216988	x	Sidokjol vänster bak (Blackline)	Side skirt rear left (Blackline)
--	215549	M	Dekal sidokjol	Decal side skirt rear
--	215490	x	Clips sidokjol	Clips side skirt
22	215998	x	Sidokjol förlängare L=1490 (Blueline)	Side skirt extention L=1490 (Blueline)
--	217487	M	Dekal sidokjol d:o	Decal side skirt rear d:o
--	215490	x	Clips sidokjol	Clips side skirt
--	217472	x	Sidokjol förlängare L=1490 (Blackline)	Side skirt extention L=1490 (Blackline)
--	215549	M	Dekal sidokjol d:o	Decal side skirt rear d:o
--	215490	x	Clips sidokjol	Clips side skirt
23	215999	x	Sidokjol förlängare L=1585 (Blueline)	Side skirt extention L=1585 (Blueline)
--	217487	M	Dekal sidokjol	Decal side skirt rear
--	215490	x	Clips sidokjol	Clips side skirt
--	217471	x	Sidokjol förlängare L=1585 (Blackline)	Side skirt extention L=1585 (Blackline)
--	215549	M	Dekal sidokjol	Decal side skirt rear
--	215490	x	Clips sidokjol	Clips side skirt
24	215544	x	Sidokjol vänster fram (Blueline)	Side skirt front left (Blueline)
--	217487	M	Dekal sidokjol	Decal side skirt rear
--	215490	x	Clips sidokjol	Clips side skirt
--	216990	x	Sidokjol vänster fram (Blackline)	Side skirt front left (Blackline)
--	215549	M	Dekal sidokjol	Decal side skirt rear
--	215490	x	Clips sidokjol	Clips side skirt
25	215925	x	Bumper bak kpl. (Blueline)	Bumper rear cpl. (Blueline)
--	217030	x	Bumper bak kpl. (Blackline)	Bumper rear cpl. (Blackline)
26	215499	x	Reflex bumper bak	Reflex bumper rear
27	215522	x	Plast gavel bak mittdel	Plastic gable rear middle
--	505651	x	Belysning skylt	Plate lamp
28	508381	x	Kombinationslampa bak H	Combination lamp rear R
29	508380	x	Kombinationslampa bak V	Combination lamp rear L
30	215521	x	Plast gavel bak överdel	Plastic gable rear upper
31	508385	x	Lampa breddmarkering bak	Lamp width marking rear
32	508386	x	Lampa bromsljus bak	Lamp break light rear
33	215888	x	Avbärarlist L=2925 (Framför hjulhus) (Blueline)	Carrier list L=2925 (In front of wheelhouse) (Blueline)
--	217028	x	Avbärarlist L=2925 (Framför hjulhus) (Blackline)	Carrier list L=2925 (In front of wheelhouse) (Blackline)
--	216586	x	Avbärarlist L=2790 (Bakom hjulhus) (Blueline)	Carrier list L=2790 (Behind the wheelhouse) (Blueline)
--	217440	x	Avbärarlist L=2790 (Bakom hjulhus) (Blackline)	Carrier list L=2790 (Behind the wheelhouse) (Blackline)
34	215917	x	Stöd sidokjol 69,5x100	Support side skirt 69,5x100
35	216272	x	Stöd sidokjol 60x173,5	Support side skirt 60x173,5
36	216428	x	Draghandtag (Blueline)	Handle (Blueline)
--	217021	x	Draghandtag (Blackline)	Handle (Blackline)
37	215879	x	Midjelist V L=6233	List middle Left L=6233
38	215873	x	Midjelist H bak L=4433	List middle Right rear L=4433
39	215866	x	Midjelist H fram L=1165	List middle Right front L=1165
40	215072	x	Ändavslut rak	End protection straight
41	215078	x	Ändavslut H fram	End protection front R
42	215079	x	Ändavslut V fram	End protection front L

M= Metervara
T= Tillbehör

M= On the metre
T= Accessory

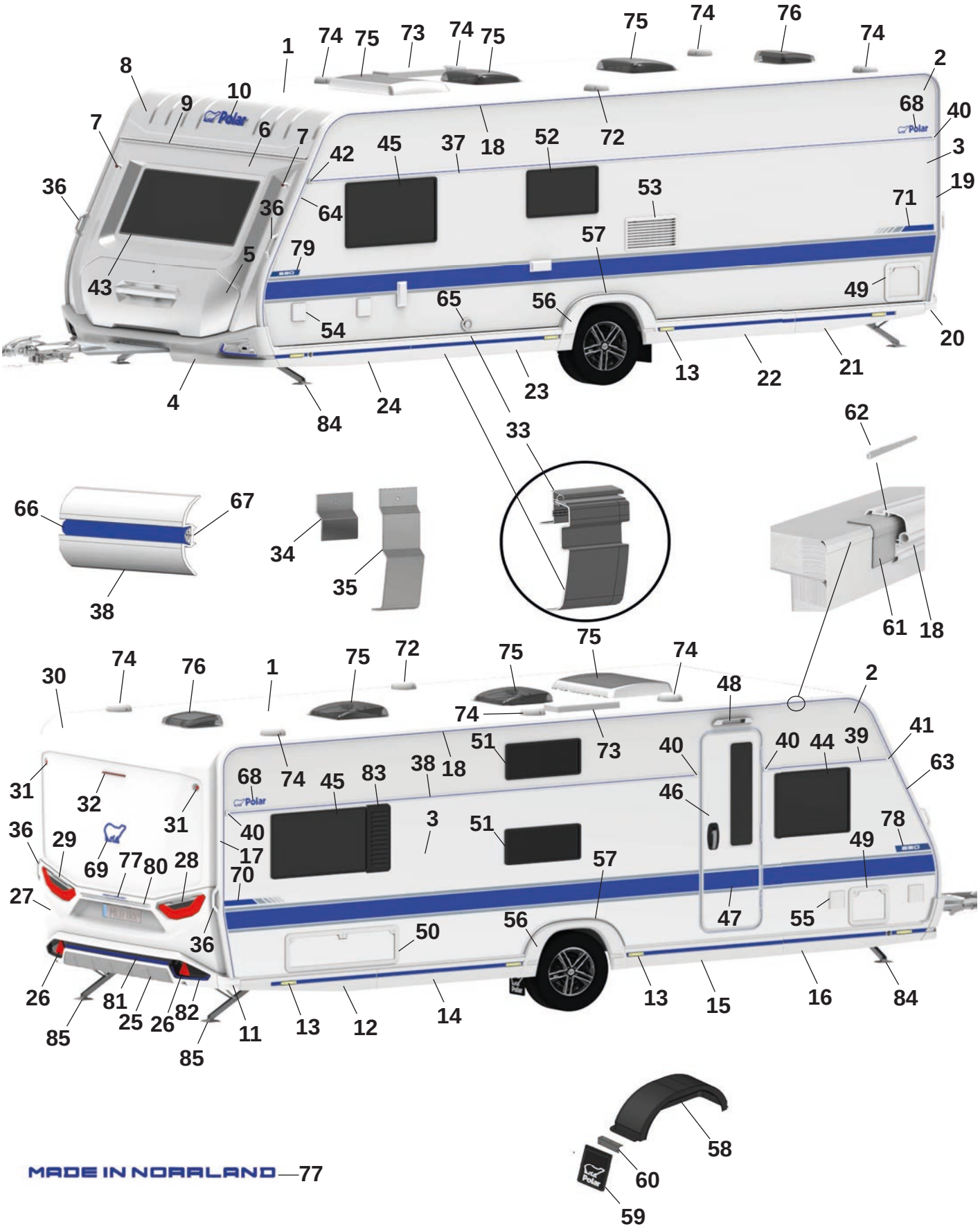
1
2
3
4
5
6
7
8
9
10
13
14
15
16
17
18
19
20
21
22
23
24
25
26
27
28
29
30
31
32
33
34
35
36
37
38
39
40
41
42
43
44
45
46
47
48
49
50
51
52
53
54
55
56
57
58
59
60
61
62
63
64
65
66
67
68
69
70
71
72
73
74
75
76
77
78
79
80
81
82
83
84
85

Pos Fig	Det. nr Part. No	650 FDc	Benämning	Description
43	215598	x	Fönster front 600x1450 kpl.	Front window 600x1450 cpl.
44	212412	x	Fönster öppningsbart 550x700 kpl.	Window openable 550x700 cpl.
45	212411	x	Fönster öppningsbart 550x900 kpl.	Window openable 550x900 cpl.
46	217797	x	Dörr ytter m. fönster kpl.	Outer door with window kpl.
47	217108	x	Dekal dörr (Blueline)	Door decal (Blueline)
--	217819	x	Dekal dörr (Blackline)	Door decal (Blackline)
48	508061	x	Belysning utvändigt	Outer light
49	207759	x	Lucka m. innerram, utan spegel	Door with frame inner, without plate
50	14-701045	x	Lucka m innerram, utan spegel	Door with frame inner, without plate
51	212410	x	Fönster öppningsbart 300x700 kpl.	Window openable 300x700 cpl.
52	212411	x	Fönster öppningsbart 300x400 kpl.	Window openable 300x400 cpl.
53	214773	x	Galler ventilation kyl	Grill ventilation refrigerator
54	508106	x	Elintag 230 V	El. connection 230 V
55	508107	x	Eluttag 230 V	El connection 230 V
--		x	Tältservice	Tentservice
--		x	Eluttag 12 V	El connection 12 V
--		x	TV-antenn in/ut	TV-aerial in/out
56	215541	x	Hjulhusbräddare (Blueline)	Mudguard (Blueline)
--	217396	x	Hjulhusbräddare (Blackline)	Mudguard (Blackline)
--	801539	x	Skruv 3,5x25	Screw 3,5x25
--	215918	x	Täckhatt för skruv (Vit)	Cover cap for screw (White)
	318380	x	Täckhatt för skruv (Svart)	Cover cap for screw (Black)
57	215551	x	List al. hjulhusbräddare	List al. mudguard
--	801529	x	Skruv 4,2x16	Screw 4,2x16
58	212894	x	Hjulhus	Wheel housing
--	212895	x	Isolering hjulhus	Insulation wheel housing
59	102470	x	Stänkskydd	Splash guard
60	101223	x	Fäste stänkskydd	Bracket splash guard
--	800118	x	Skruv	Screw
61	215491	M	List tätning 74mm	Seal strip 74mm
62	208323	x	Styrstift list tält 50x3,5 mm	Pin for list 50x6,5 mm
63	215493	x	List höger fram (Blueline)	List front right (Blueline)
--	217023	x	List höger fram (Blackline)	List front right (Blackline)
64	215492	x	List vänster fram (Blueline)	List front left (Blueline)
--	217022	x	List vänster fram (Blackline)	List front left (Blackline)
65	601486	x	Skorsten väggmontage kpl.	Chimney kpl.
66	217561	M	List dekor plast (Blueline)	List decor plastic (Blueline)
--	210364	M	List dekor plast (Blackline)	List decor plastic (Blackline)
67	208236	M	Butyl profil 15x2 (30 m/rulle)	Seal strip 15x2 (30 m/roll)
68	212558	x	Emblem (Blueline)	Emblem (Blueline)
--	350858	x	Emblem (Blackline)	Emblem (Blackline)
69	217793	x	Emblem (Blueline)	Emblem (Blueline)
--	214217	x	Emblem (Blackline)	Emblem (Blackline)
70	217788	x	Dekal H (Blueline)	Decal R (Blueline)
--	217790	x	Dekal H (Blackline)	Decal R (Blackline)
71	217787	x	Dekal V (Blueline)	Decal L (Blueline)
--	217789	x	Dekal V (Blackline)	Decal L (Blackline)
72	401495	x	Motor köksfläkt kpl.	Motor kitchen fan cpl.
73	208023	x	Ventil tak för (kyl/frys)	Ventilator roof for refrigerator (refr./freeze)
74	00970024	x	Ventilator kpl.	Ventilator cpl.

M= Metervara
T= Tillbehör

M= On the metre
T= Accessory

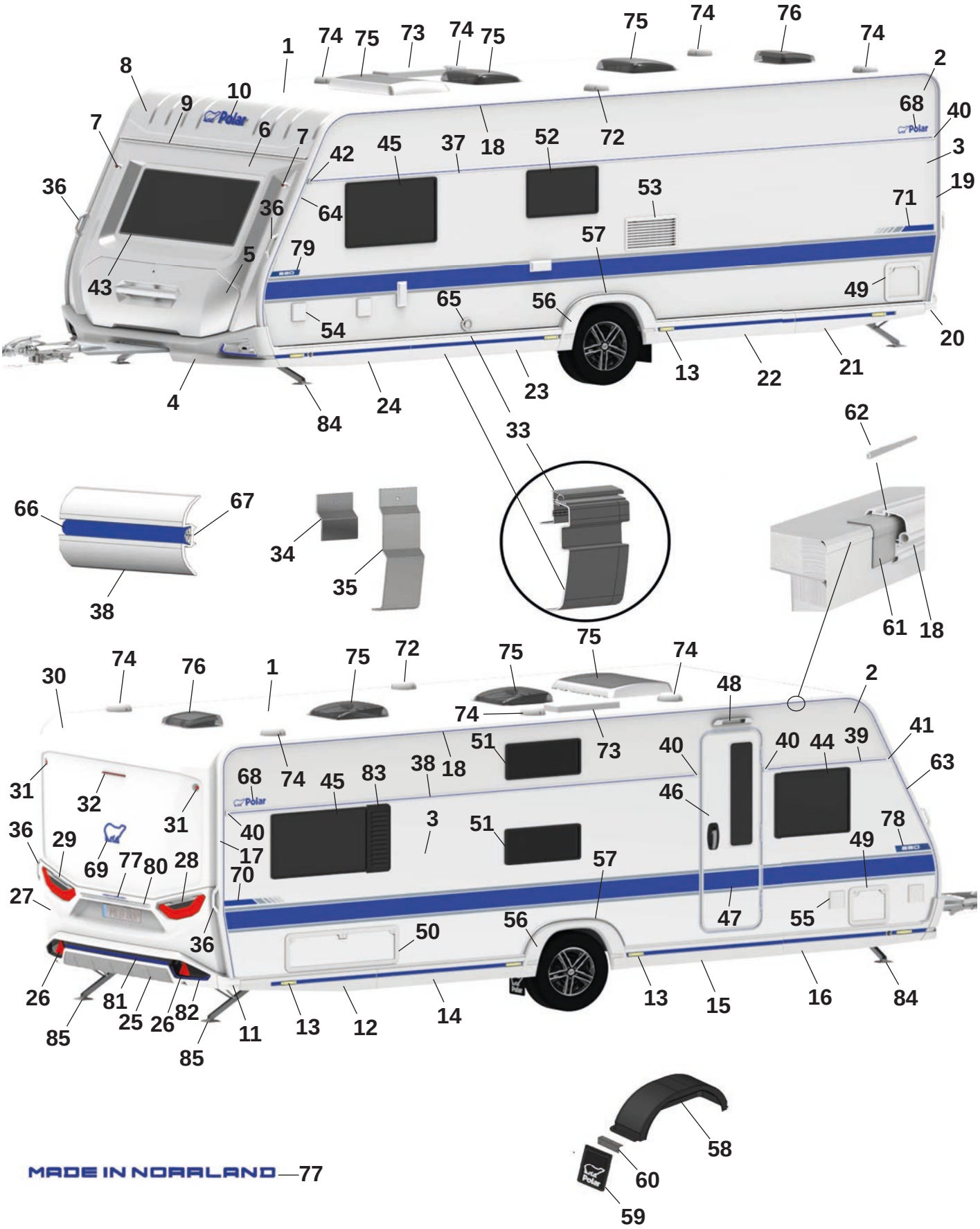
1
2
3
4
5
6
7
8
9
10
13
14
15
16
17
18
19
20
21
22
23
24
25
26
27
28
29
30
31
32
33
34
35
36
37
38
39
40
41
42
43
44
45
46
47
48
49
50
51
52
53
54
55
56
57
58
59
60
61
62
63
64
65
66
67
68
69
70
71
72
73
74
75
76
77
78
79
80
81
82
83
84
85

Pos Fig	Det. nr Part. No	650 FDc	Benämning	Description
75	350635	T	Taklucka 500x700 Midi-Heki kpl.	Taklucka 500x700 Midi-Heki cpl.
--	208690	T	Taklucka 400x400 Mini-Heki kpl.	Roof hatch 400x400 Mini-Heki cpl.
--	211846	T	Tacklucka Omnivent 400x400 kpl.	Roof hatch Omnivent 400x400 cpl.
76	215045	x	Taklucka 280x280 kpl. tvättrum	Roof hatch 280x280 cpl. washroom
77	217792	x	Dekal "Made in Norrland" (Blueline)	Decal "Made in Norrland" (Blueline)
--	217791	x	Dekal "Made in Norrland" (Blackline)	Decal "Made in Norrland" (Blackline)
78	217781	x	Dekal "650" H (Blueline)	Decal "650" R (Blueline)
--	217767	x	Dekal "650" H (Blackline)	Decal "650" R (Blackline)
79	217782	x	Dekal "650" V (Blueline)	Decal "650" L (Blueline)
--	217768	x	Dekal "650" V (Blackline)	Decal "650" L (Blackline)
80	215539	x	Dekorlist (Blueline)	Decor list (Blueline)
--	215540	x	Dekorlist (Blackline)	Decor list (Blackline)
81	217826	x	Dekal bumper (Blueline)	Decal bumper (Blueline)
--	217828	x	Dekal bumper (Blackline)	Decal bumper (Blackline)
82	217817	x	Dekalkit (Fram och bak) (Blueline)	Decalkit (Front and rear) (Bluekline)
--	217821	x	Dekalkit (Fram och bak) (Blackline)	Decalkit (Front and rear) (Blackline)
83	212477	T	Ventilationsgaller H	Ventilator grill R
84	344997	x	Stödben fram	Support legs front
85	344996	x	Stödben bak	Support legs rear

M= Metervara
T= Tillbehör

M= On the metre
T= Accessory

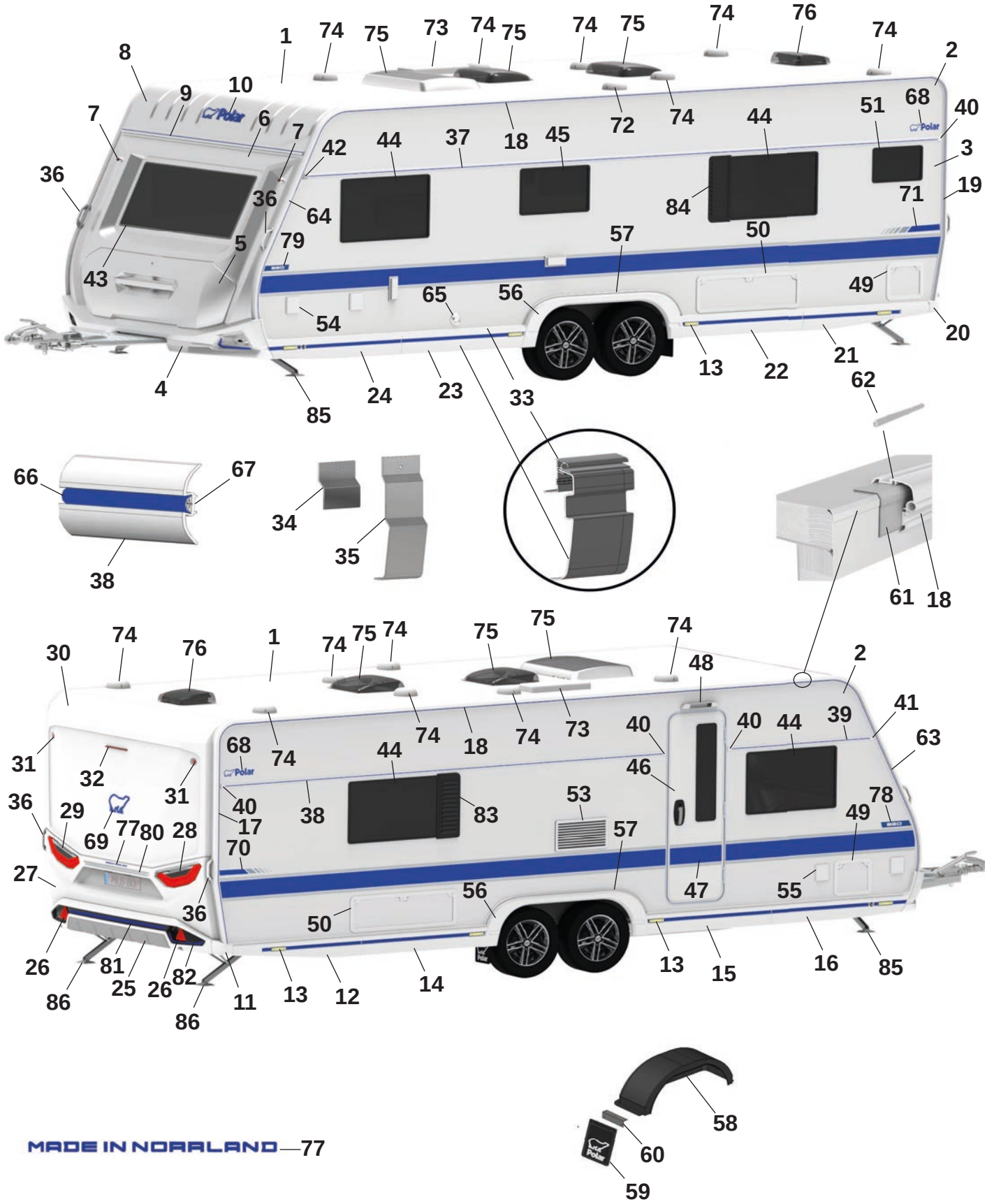
1
2
3
4
5
6
7
8
9
10
13
14
15
16
17
18
19
20
21
22
23
24
25
26
27
28
29
30
31
32
33
34
35
36
37
38
39
40
41
42
43
44
45
46
47
48
49
50
51
53
55
56
57
58
59
60
61
62
63
64
65
66
67
68
69
70
71
72
73
74
75
76
77
78
79
80
81
82
83
84
85
86

Pos Fig	Det. nr Part. No	680 BSA	Benämning	Description
1	213254	x	Plåt tak 8100x2475	Roofing plate 8100x2475
2	215158	x	Plåt sida övre 8900x605	Side plate upper 6800x605
3	217936	x	Plåt sida undre 8900x1475 (Blueline)	Side plate lower 8900x1475 (Blueline)
--	217904	x	Plåt sida undre 8900x1475 (Blackline)	Side plate lower 8900x1475 (Blackline)
4	217664	x	Front spoiler kpl. (Blueline)	Front spoiler cpl. (Blueline)
--	217029	x	Front spoiler kpl. (Blackline)	Front spoiler cpl. (Blackline)
--	508425	x	Positionsljus	Position light
5	215832	x	Lucka gasolkoffert ink. handtag (Blueline)	Lid LPG compartment inc. handle (Blueline)
--	216968	x	Handtag kpl. m. dekorlist (Blueline)	Handle cpl. with decorative strip (Blueline)
--	217813	x	Lucka gasolkoffert ink. handtag (Blackline)	Lid LPG compartment inc. handle (Blackline)
--	217661	x	Handtag kpl. m. dekorlist (Blackline)	Handle cpl. with decorative strip (Blackline)
6	215563	x	Plast gavel främre mittdel	Plastic gable front middle
7	508424	x	Lampa breddmarkering fram	Lamp width marking front
8	215564	x	Gavel främre överdel	Gable front upper
9	215528	x	List markis fram L=2371	List front L=2371
10	210539	x	Dekal (Blueline)	Decal (Blueline)
--	214216	x	Dekal (Blackline)	Decal (Blackline)
11	215527	x	Hörn gavel bak (Blueline)	Corner rear gable (Blueline)
--	216979	x	Hörn gavel bak (Blackline)	Corner rear gable (Blackline)
12	215545	x	Sidokjol höger bak (Blueline)	Side skirt rear right (Blueline)
--	217487	M	Dekal sidokjol d:o	Decal side skirt d:o
--	215490	x	Clips sidokjol	Clips side skirt
--	216982	x	Sidokjol höger bak (Blackline)	Side skirt rear right (Blackline)
--	215549	M	Dekal sidokjol d:o	Decal side skirt rear d:o
--	215490	x	Clips sidokjol	Clips side skirt
13	506506	x	Belysning sidomarkering	Light, side marking
14	215844	x	Sidokjol förlängare L=1350 (Blueline)	Side skirt extention L=1350 (Blueline)
--	217487	M	Dekal sidokjol d:o	Decal side skirt rear d:o
--	215490	x	Clips sidokjol	Clips side skirt
--	217462	x	Sidokjol förlängare L=1350 (Blackline)	Side skirt extention L=1350 (Blackline)
--	215549	M	Dekal sidokjol d:o	Decal side skirt rear d:o
--	215490	x	Clips sidokjol	Clips side skirt
15	215846	x	Sidokjol förlängare L=1350 (Blueline)	Side skirt extention L=1350 (Blueline)
--	217487	M	Dekal sidokjol d:o	Decal side skirt rear d:o
--	215490	x	Clips sidokjol	Clips side skirt
--	217464	x	Sidokjol förlängare L=1350 (Blackline)	Side skirt extention L=1350 (Blackline)
--	215549	M	Dekal sidokjol d:o	Decal side skirt rear d:o
--	215490	x	Clips sidokjol	Clips side skirt
16	215543	x	Sidokjol höger fram (Blueline)	Side skirt front right (Blueline)
--	217487	M	Dekal sidokjol d:o	Decal side skirt rear d:o
--	215490	x	Clips sidokjol	Clips side skirt
--	216986	x	Sidokjol höger fram (Blackline)	Side skirt front right (Blackline)
--	215549	M	Dekal sidokjol d:o	Decal side skirt rear d:o
--	215490	x	Clips sidokjol	Clips side skirt
17	215494	x	List tält höger bak (Blueline)	List rear right (Blueline)
--	217024	x	List tält höger bak (Blackline)	List rear right (Blackline)
18	215862	x	List tält rak L=5072 (Blueline)	List straight L=5072 (Blueline)
--	217404	x	List tält rak L=5072 (Blackline)	List straight L=5072 (Blackline)
19	215495	x	List tält vänster bak (Blueline)	List rear left (Blueline)
--	217025	x	List tält vänster bak (Blackline)	List rear left (Blackline)

M= Metervara
T= Tillbehör

M= On the metre
T= Accessory

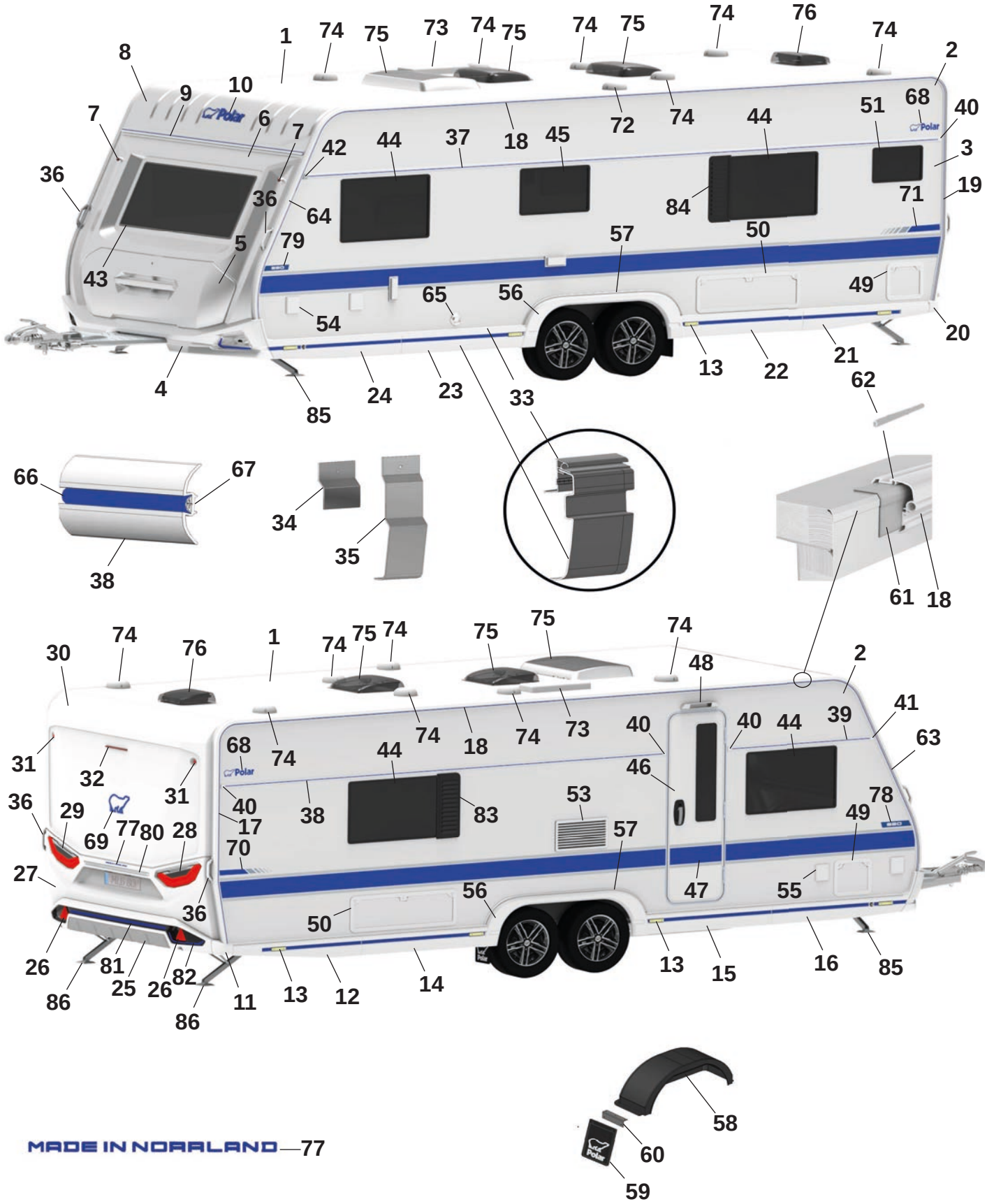
1
2
3
4
5
6
7
8
9
10
11
12
13
14
15
16
17
18
19
20
21
22
23
24
25
26
27
28
29
30
31
32
33
34
35
36
37
38
39
40
41
42
43
44
45
46
47
48
49
50
51
53
55
56
57
58
59
60
61
62
63
64
65
66
67
68
69
70
71
72
73
74
75
76
77
78
79
80
81
82
83
84
85
86

Pos Fig	Det. nr Part. No	680 BSA	Benämning	Description
20	215526	x	Hörn gavel bak (Blueline)	Corner rear gable (Blueline)
--	216980	x	Hörn gavel bak (Blackline)	Corner rear gable (Blackline)
21	215546	x	Sidokjol vänster bak (Blueline)	Side skirt rear left (Blueline)
--	217487	M	Dekal sidokjol	Decal side skirt rear
--	215490	x	Clips sidokjol	Clips side skirt
--	216988	x	Sidokjol vänster bak (Blackline)	Side skirt rear left (Blackline)
--	215549	M	Dekal sidokjol	Decal side skirt rear
--	215490	x	Clips sidokjol	Clips side skirt
22	215846	x	Sidokjol förlängare L=1350 (Blueline)	Side skirt extention L=1350 (Blueline)
--	217487	M	Dekal sidokjol d:o	Decal side skirt rear d:o
--	215490	x	Clips sidokjol	Clips side skirt
--	217464	x	Sidokjol förlängare L=1350 (Blackline)	Side skirt extention L=1350 (Blackline)
--	215549	M	Dekal sidokjol d:o	Decal side skirt rear d:o
--	215490	x	Clips sidokjol	Clips side skirt
23	215844	x	Sidokjol förlängare L=1350 (Blueline)	Side skirt extention L=1350 (Blueline)
--	217487	M	Dekal sidokjol	Decal side skirt rear
--	215490	x	Clips sidokjol	Clips side skirt
--	217462	x	Sidokjol förlängare L=1350 (Blackline)	Side skirt extention L=1350 (Blackline)
--	215549	M	Dekal sidokjol	Decal side skirt rear
--	215490	x	Clips sidokjol	Clips side skirt
24	215544	x	Sidokjol vänster fram (Blueline)	Side skirt front left (Blueline)
--	217487	M	Dekal sidokjol	Decal side skirt rear
--	215490	x	Clips sidokjol	Clips side skirt
--	216990	x	Sidokjol vänster fram (Blackline)	Side skirt front left (Blackline)
--	215549	M	Dekal sidokjol	Decal side skirt rear
--	215490	x	Clips sidokjol	Clips side skirt
25	215925	x	Bumper bak kpl. (Blueline)	Bumper rear cpl. (Blueline)
--	217030	x	Bumper bak kpl. (Blackline)	Bumper rear cpl. (Blackline)
26	215499	x	Reflex bumper bak	Reflex bumper rear
27	215522	x	Plast gavel bak mittdel	Plastic gable rear middle
--	505651	x	Belysning skylt	Plate lamp
28	508381	x	Kombinationslampa bak H	Combination lamp rear R
29	508380	x	Kombinationslampa bak V	Combination lamp rear L
30	215521	x	Plast gavel bak överdel	Plastic gable rear upper
31	508385	x	Lampa breddmarkering bak	Lamp width marking rear
32	508386	x	Lampa bromsljus bak	Lamp break light rear
33	215890	x	Avbärarlist L=2715 (Framför hjulhus) (Blueline)	Carrier list L=2715 (In front of wheelhouse) (Blueline)
--	217438	x	Avbärarlist L=2715 (Framför hjulhus) (Blackline)	Carrier list L=2715 (In front of wheelhouse) (Blackline)
--	215887	x	Avbärarlist L=2650 (Bakom hjulhus) (Blueline)	Carrier list L=2650 (Behind the wheelhouse) (Blueline)
--	217439	x	Avbärarlist L=2650 (Bakom hjulhus) (Blackline)	Carrier list L=2650 (Behind the wheelhouse) (Blackline)
34	215917	x	Stöd sidokjol 69,5x100	Support side skirt 69,5x100
35	216272	x	Stöd sidokjol 60x173,5	Support side skirt 60x173,5
36	216428	x	Draghandtag (Blueline)	Handle (Blueline)
--	217021	x	Draghandtag (Blackline)	Handle (Blackline)
37	215880	x	Midjelist V L=6513	List middle Left L=6513
38	215873	x	Midjelist H bak L=4433	List middle Right rear L=4433
39	215867	x	Midjelist H fram L=1445	List middle Right front L=1445
40	215072	x	Ändavslut rak	End protection straight
41	215078	x	Ändavslut H fram	End protection front R
42	215079	x	Ändavslut V fram	End protection front L

M= Metervara
T= Tillbehör

M= On the metre
T= Accessory

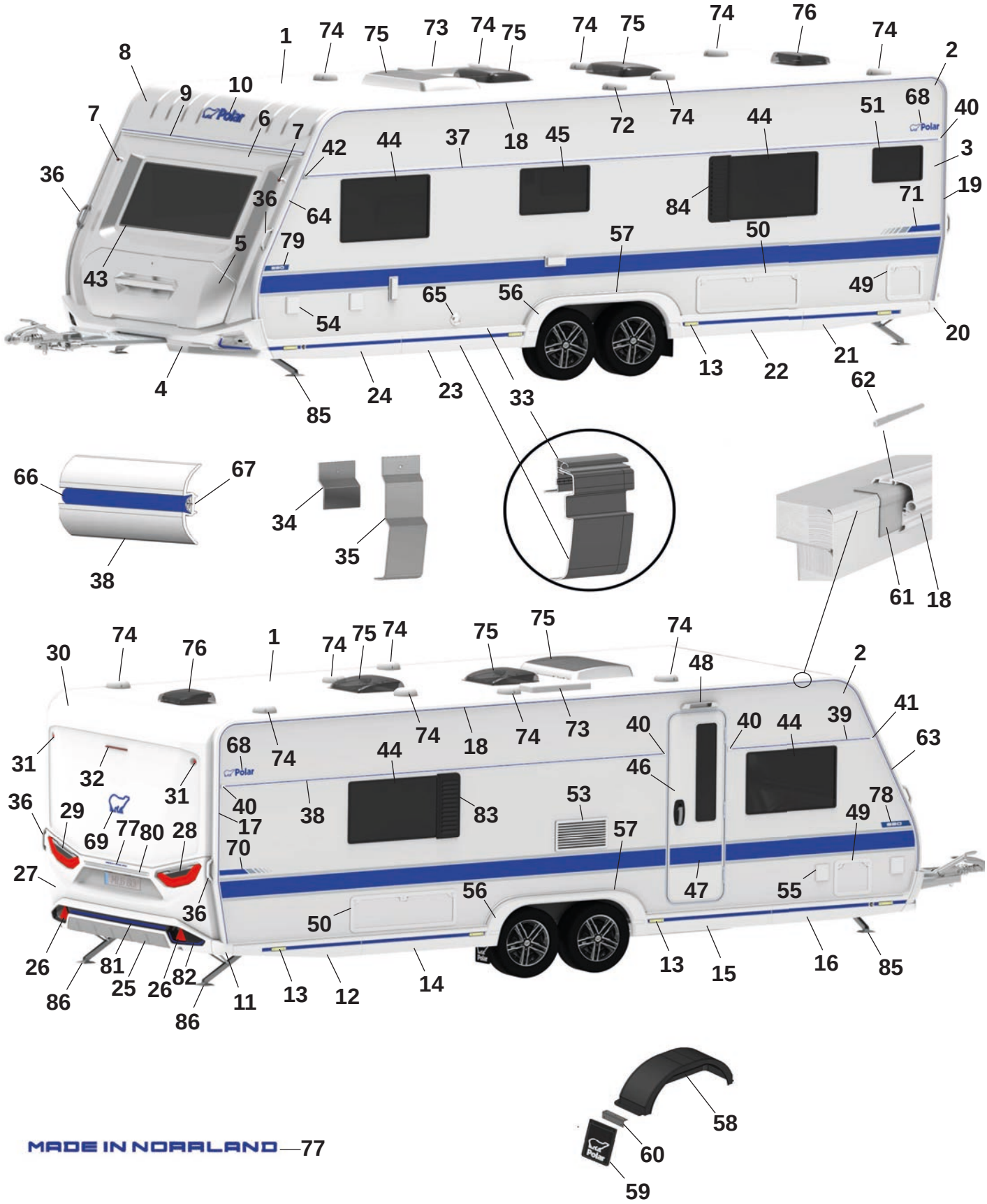
1 74 75 73 74 75 74 75 74 76 74
8 9 10 7 6 7 42 44 37 18 45 72 74 44 51 68 40 2 3 19
36 36 64 84 71 5 79 57 50 43 49 65 56 54 20 13 22 21 4 85 24 23 33 62
66 67 34 35 38 61 18
30 74 76 1 74 75 74 75 75 74 48 2
31 32 31 36 29 69 77 80 28 27 26 86 81 25 26 82 86 11 13 12 14 13 15 16 85
68 74 44 74 18 74 73 40 40 44 39 41 63 46 78 49 40 17 70 38 83 53 57 47 55 56 50 36
58 60 59

Pos Fig	Det. nr Part. No	680 BSA	Benämning	Description
43	215598	x	Fönster front 600x1450 kpl.	Front window 600x1450 cpl.
44	212413	x	Fönster öppningsbart 550x900 kpl.	Window openable 550x900 cpl.
45	212411	x	Fönster öppningsbart 400x700 kpl.	Window openable 400x700 cpl.
46	217797	x	Dörr ytter m. fönster kpl.	Outer door with window kpl.
47	217108	x	Dekal dörr (Blueline)	Door decal (Blueline)
--	217819	x	Dekal dörr (Blackline)	Door decal (Blackline)
48	508061	x	Belysning utvändigt	Outer light
49	207759	x	Lucka m. innerram, utan spegel	Door with frame inner, without plate
50	14-701045	x	Lucka m innerram, utan spegel	Door with frame inner, without plate
51	214065	x	Fönster öppningsbart 300x500 kpl.	Window openable 300x500 cpl.
53	214773	x	Galler ventilation kyl	Grill ventilation refrigerator
54	508106	x	Elintag 230 V	El. connection 230 V
55	508107	x	Eluttag 230 V	El connection 230 V
--		x	Tältservice	Tentservice
--		x	Eluttag 12 V	El connection 12 V
--		x	TV-antenn in/ut	TV-aerial in/out
56	215542	x	Hjulhusbräddare (Blueline)	Mudguard (Blueline)
--	216993	x	Hjulhusbräddare (Blackline)	Mudguard (Blackline)
--	801539	x	Skruv 3,5x25	Screw 3,5x25
--	215918	x	Täckhatt för skruv (Vit)	Cover cap for screw (White)
	318380	x	Täckhatt för skruv (Svart)	Cover cap for screw (Black)
57	215552	x	List al. hjulhusbräddare	List al. mudguard
--	801529	x	Skruv 4,2x16	Screw 4,2x16
58	212378	x	Hjulhus	Wheel housing
--	212442	x	Isolering hjulhus	Insulation wheel housing
59	102470	x	Stänkskydd	Splash guard
60	101223	x	Fäste stänkskydd	Bracket splash guard
--	800118	x	Skruv	Screw
61	215491	M	List tätning 74mm	Seal strip 74mm
62	208323	x	Styrstift list tält 50x3,5 mm	Pin for list 50x6,5 mm
63	215493	x	List höger fram (Blueline)	List front right (Blueline)
--	217023	x	List höger fram (Blackline)	List front right (Blackline)
64	215492	x	List vänster fram (Blueline)	List front left (Blueline)
--	217022	x	List vänster fram (Blackline)	List front left (Blackline)
65	601486	x	Skorsten väggmontage kpl.	Chimney kpl.
66	217561	M	List dekor plast (Blueline)	List decor plastic (Blueline)
--	210364	M	List dekor plast (Blackline)	List decor plastic (Blackline)
67	208236	M	Butyl profil 15x2 (30 m/rulle)	Seal strip 15x2 (30 m/roll)
68	212558	x	Emblem (Blueline)	Emblem (Blueline)
--	350858	x	Emblem (Blackline)	Emblem (Blackline)
69	217793	x	Emblem (Blueline)	Emblem (Blueline)
--	214217	x	Emblem (Blackline)	Emblem (Blackline)
70	217788	x	Dekal H (Blueline)	Decal R (Blueline)
--	217790	x	Dekal H (Blackline)	Decal R (Blackline)
71	217787	x	Dekal V (Blueline)	Decal L (Blueline)
--	217789	x	Dekal V (Blackline)	Decal L (Blackline)
72	401495	x	Motor köksfläkt kpl.	Motor kitchen fan cpl.
73	208023	x	Ventil tak för (kyl/frys)	Ventilator roof for refrigerator (refr./freeze)
74	00970024	x	Ventilator kpl.	Ventilator cpl.
75	350635	T	Taklucka 500x700 Midi-Heki kpl.	Taklucka 500x700 Midi-Heki cpl.

M= Metervara
T= Tillbehör

M= On the metre
T= Accessory

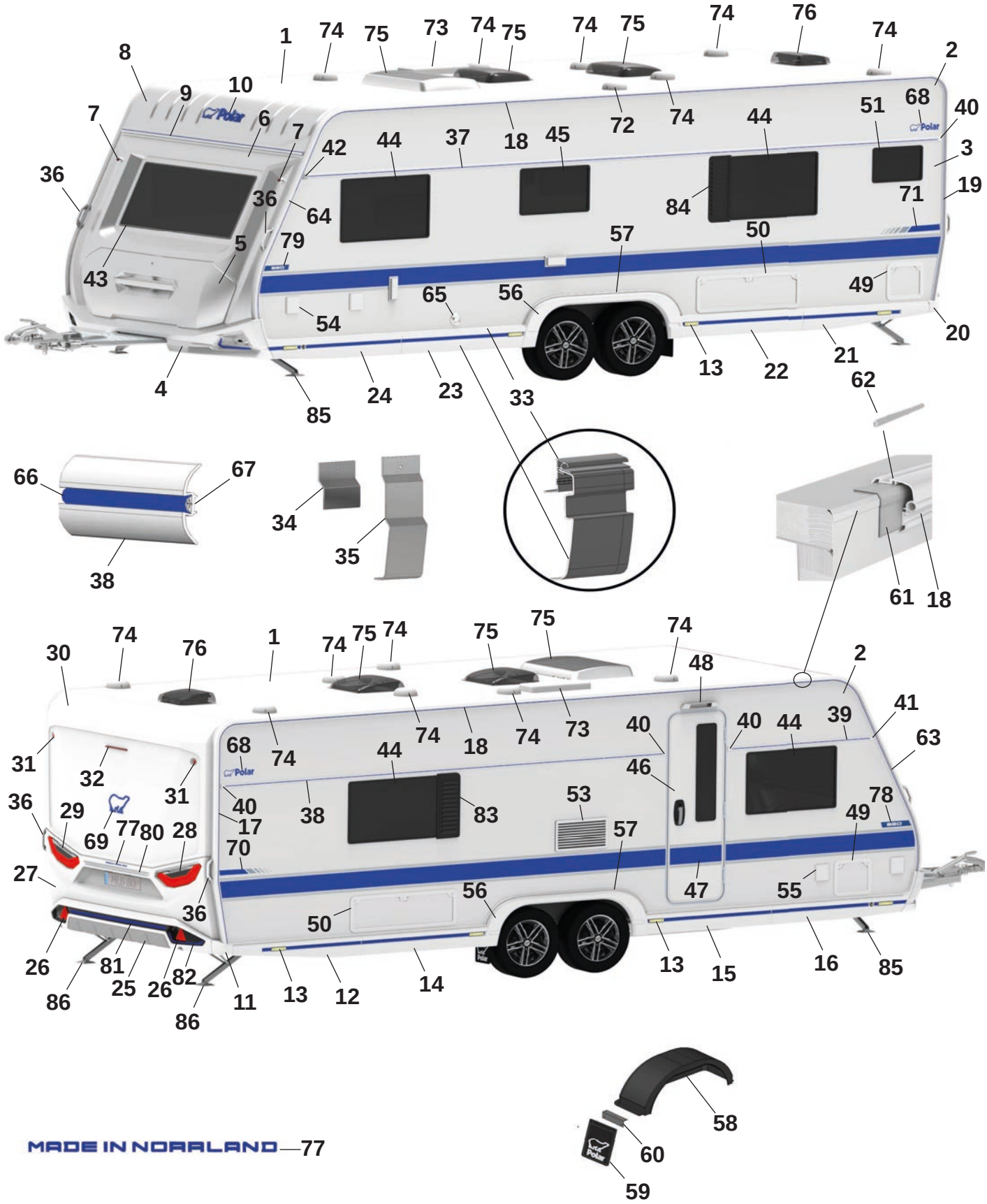
1
2
3
4
5
6
7
8
9
10
13
14
15
16
17
18
19
20
21
22
23
24
25
26
27
28
29
30
31
32
33
34
35
36
37
38
39
40
41
42
43
44
45
46
47
48
49
50
51
53
55
56
57
58
59
60
61
62
63
64
65
66
67
68
69
70
71
72
73
74
75
76
77
78
79
80
81
82
83
84
85
86

Pos Fig	Det. nr Part. No		Benämning	Description
--	208690	T	Taklucka 400x400 Mini-Heki kpl.	Roof hatch 400x400 Mini-Heki cpl.
--	211846	T	Tacklucka Omnivent 400x400 kpl.	Roof hatch Omnivent 400x400 cpl.
76	215045	x	Taklucka 280x280 kpl. tvättrum	Roof hatch 280x280 cpl. washroom
77	217792	x	Dekal "Made in Norrland" (Blueline)	Decal "Made in Norrland" (Blueline)
--	217791	x	Dekal "Made in Norrland" (Blackline)	Decal "Made in Norrland" (Blackline)
78	217783	x	Dekal "680" H (Blueline)	Decal "680" R (Blueline)
--	217769	x	Dekal "680" H (Blackline)	Decal "680" R (Blackline)
79	217784	x	Dekal "680" V (Blueline)	Decal "680" L (Blueline)
--	217770	x	Dekal "680" V (Blackline)	Decal "680" L (Blackline)
80	215539	x	Dekorlist (Blueline)	Decor list (Blueline)
--	215540	x	Dekorlist (Blackline)	Decor list (Blackline)
81	217826	x	Dekal bumper (Blueline)	Decal bumper (Blueline)
--	217828	x	Dekal bumper (Blackline)	Decal bumper (Blackline)
82	217817	x	Dekalkit (Fram och bak) (Blueline)	Decalkit (Front and rear) (Bluekline)
--	217821	x	Dekalkit (Fram och bak) (Blackline)	Decalkit (Front and rear) (Blackline)
83	212477	T	Ventilationsgaller H	Ventilator grill R
84	212476	T	Ventilationsgaller V	Ventilator grill L
85	344997	x	Stödben fram	Support legs front
86	344996	x	Stödben bak	Support legs rear

M= Metervara
T= Tillbehör

M= On the metre
T= Accessory

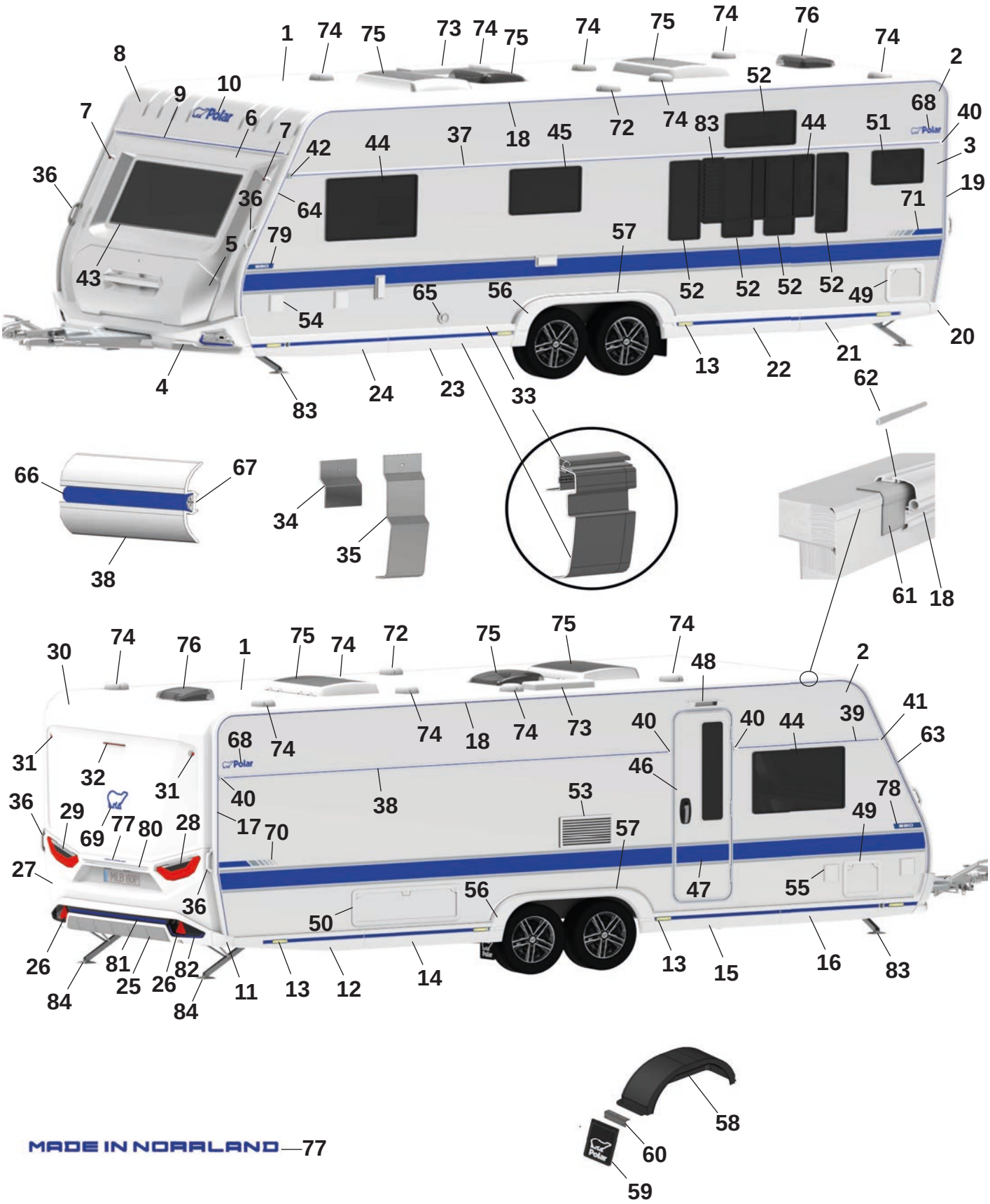
1 74 75 73 74 75 74 75 74 76 74
8 9 10 7 6 7 42 44 37 18 45 72 74 83 52 44 51 68 2 40 3 19
36 36 64 79 5 43 71 57
52 52 52 52 49
65 56 54 20 13 22 21 4 83 24 23 33 62
66 67 38 34 35 61 18
30 74 76 1 75 74 72 75 75 74 48 2
41 39 40 40 44 63
68 74 74 18 74 73 46
31 32 31 40 38 53 78
36 29 69 77 80 28 17 70 57 49
27 36 47 55
56 50 26 81 25 26 82 84 84 11 13 12 14 13 15 16 83
58 60 59
MADE IN NORRLAND—77

Pos Fig	Det. nr Part. No	680 BQDA	Benämning	Description
1	213254	x	Plåt tak 8100x2475	Roofing plate 8100x2475
2	215158	x	Plåt sida övre 8900x605	Side plate upper 6800x605
3	217936	x	Plåt sida undre 8900x1475 (Blueline)	Side plate lower 8900x1475 (Blueline)
--	217904	x	Plåt sida undre 8900x1475 (Blackline)	Side plate lower 8900x1475 (Blackline)
4	217664	x	Front spoiler kpl. (Blueline)	Front spoiler cpl. (Blueline)
--	217029	x	Front spoiler kpl. (Blackline)	Front spoiler cpl. (Blackline)
--	508425	x	Positionsljus	Position light
5	215832	x	Lucka gasolkoffert ink. handtag (Blueline)	Lid LPG compartment inc. handle (Blueline)
--	216968	x	Handtag kpl. m. dekorlist (Blueline)	Handle cpl. with decorative strip (Blueline)
--	217813	x	Lucka gasolkoffert ink. handtag (Blackline)	Lid LPG compartment inc. handle (Blackline)
--	217661	x	Handtag kpl. m. dekorlist (Blackline)	Handle cpl. with decorative strip (Blackline)
6	215563	x	Plast gavel främre mittdel	Plastic gable front middle
7	508424	x	Lampa breddmarkering fram	Lamp width marking front
8	215564	x	Gavel främre överdel	Gable front upper
9	215528	x	List markis fram L=2371	List front L=2371
10	210539	x	Dekal (Blueline)	Decal (Blueline)
--	214216	x	Dekal (Blackline)	Decal (Blackline)
11	215527	x	Hörn gavel bak (Blueline)	Corner rear gable (Blueline)
--	216979	x	Hörn gavel bak (Blackline)	Corner rear gable (Blackline)
12	215545	x	Sidokjol höger bak (Blueline)	Side skirt rear right (Blueline)
--	217487	M	Dekal sidokjol d:o	Decal side skirt d:o
--	215490	x	Clips sidokjol	Clips side skirt
--	216982	x	Sidokjol höger bak (Blackline)	Side skirt rear right (Blackline)
--	215549	M	Dekal sidokjol d:o	Decal side skirt rear d:o
--	215490	x	Clips sidokjol	Clips side skirt
13	506506	x	Belysning sidomarkering	Light, side marking
14	215844	x	Sidokjol förlängare L=1350 (Blueline)	Side skirt extention L=1350 (Blueline)
--	217487	M	Dekal sidokjol d:o	Decal side skirt rear d:o
--	215490	x	Clips sidokjol	Clips side skirt
--	217462	x	Sidokjol förlängare L=1350 (Blackline)	Side skirt extention L=1350 (Blackline)
--	215549	M	Dekal sidokjol d:o	Decal side skirt rear d:o
--	215490	x	Clips sidokjol	Clips side skirt
15	215846	x	Sidokjol förlängare L=1350 (Blueline)	Side skirt extention L=1350 (Blueline)
--	217487	M	Dekal sidokjol d:o	Decal side skirt rear d:o
--	215490	x	Clips sidokjol	Clips side skirt
--	217464	x	Sidokjol förlängare L=1350 (Blackline)	Side skirt extention L=1350 (Blackline)
--	215549	M	Dekal sidokjol d:o	Decal side skirt rear d:o
--	215490	x	Clips sidokjol	Clips side skirt
16	215543	x	Sidokjol höger fram (Blueline)	Side skirt front right (Blueline)
--	217487	M	Dekal sidokjol d:o	Decal side skirt rear d:o
--	215490	x	Clips sidokjol	Clips side skirt
--	216986	x	Sidokjol höger fram (Blackline)	Side skirt front right (Blackline)
--	215549	M	Dekal sidokjol d:o	Decal side skirt rear d:o
--	215490	x	Clips sidokjol	Clips side skirt
17	215494	x	List tält höger bak (Blueline)	List rear right (Blueline)
--	217024	x	List tält höger bak (Blackline)	List rear right (Blackline)
18	215862	x	List tält rak L=5072 (Blueline)	List straight L=5072 (Blueline)
--	217404	x	List tält rak L=5072 (Blackline)	List straight L=5072 (Blackline)
19	215495	x	List tält vänster bak (Blueline)	List rear left (Blueline)
--	217025	x	List tält vänster bak (Blackline)	List rear left (Blackline)

M= Metervara
T= Tillbehör

M= On the metre
T= Accessory

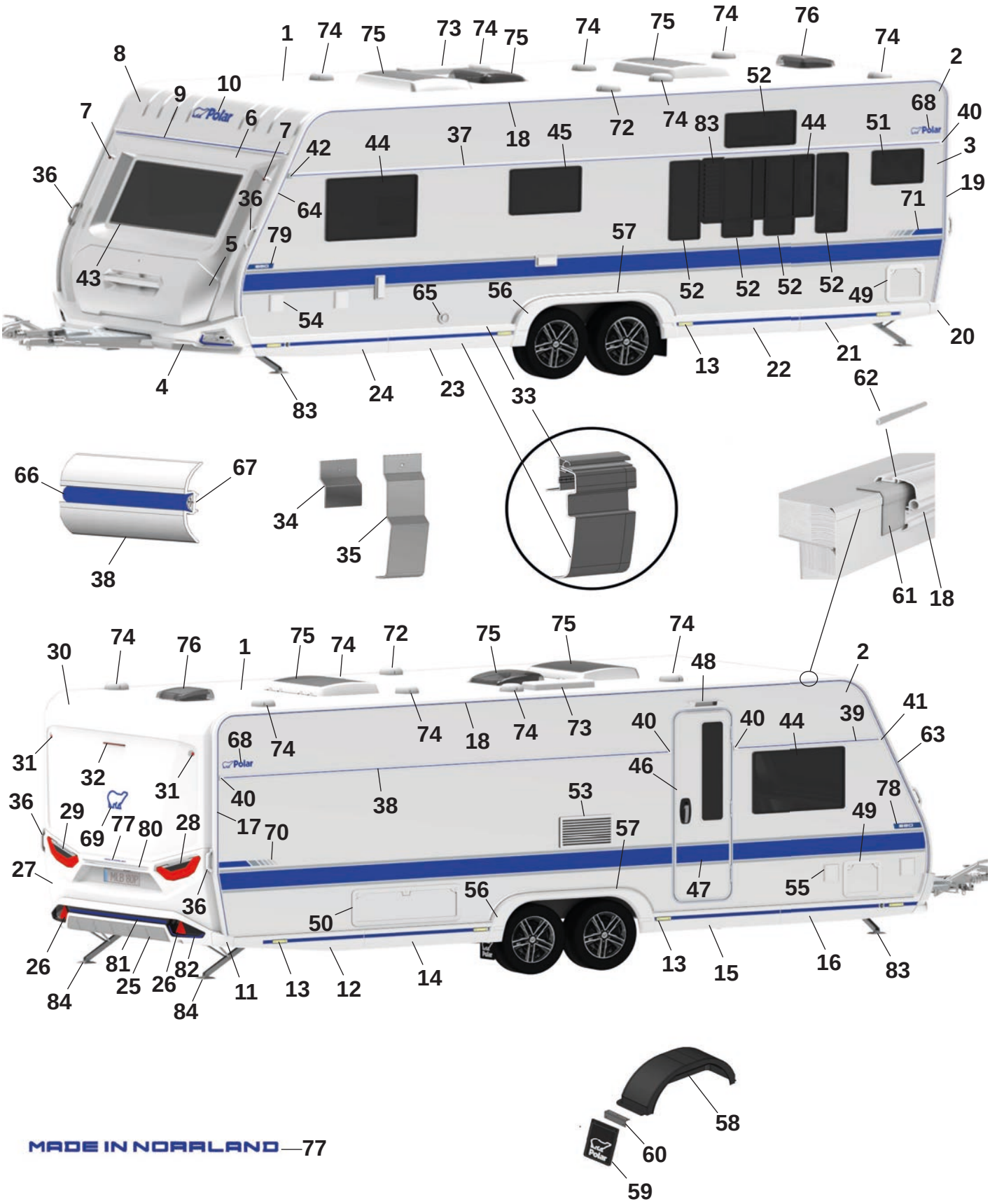
1 74 75 73 74 75 74 75 74 76 74
8 9 10 7 6 7 42 44 37 18 45 72 74 83 52 44 51 68 2 40 3 19
36 36 64 79 5 43 54 4 83 24 23 33 65 56 57 52 52 52 52 49 13 22 21 20 71
62
66 67 38
34 35
61 18
30 74 76 1 75 74 72 75 75 74 48 2
31 32 31 36 29 69 77 80 28 27 26 84 81 25 26 82 84 11 13 12 14 13 15 16 83
68 74 40 38 17 70 74 18 74 73 40 40 44 39 41 63 46 53 57 47 55 49 78 56 50
58 60 59

Pos Fig	Det. nr Part. No	680 BQDA	Benämning	Description
20	215526	x	Hörn gavel bak (Blueline)	Corner rear gable (Blueline)
--	216980	x	Hörn gavel bak (Blackline)	Corner rear gable (Blackline)
21	215546	x	Sidokjol vänster bak (Blueline)	Side skirt rear left (Blueline)
--	217487	M	Dekal sidokjol	Decal side skirt rear
--	215490	x	Clips sidokjol	Clips side skirt
--	216988	x	Sidokjol vänster bak (Blackline)	Side skirt rear left (Blackline)
--	215549	M	Dekal sidokjol	Decal side skirt rear
--	215490	x	Clips sidokjol	Clips side skirt
22	215846	x	Sidokjol förlängare L=1350 (Blueline)	Side skirt extention L=1350 (Blueline)
--	217487	M	Dekal sidokjol d:o	Decal side skirt rear d:o
--	215490	x	Clips sidokjol	Clips side skirt
--	217464	x	Sidokjol förlängare L=1350 (Blackline)	Side skirt extention L=1350 (Blackline)
--	215549	M	Dekal sidokjol d:o	Decal side skirt rear d:o
--	215490	x	Clips sidokjol	Clips side skirt
23	215844	x	Sidokjol förlängare L=1350 (Blueline)	Side skirt extention L=1350 (Blueline)
--	217487	M	Dekal sidokjol	Decal side skirt rear
--	215490	x	Clips sidokjol	Clips side skirt
--	217462	x	Sidokjol förlängare L=1350 (Blackline)	Side skirt extention L=1350 (Blackline)
--	215549	M	Dekal sidokjol	Decal side skirt rear
--	215490	x	Clips sidokjol	Clips side skirt
24	215544	x	Sidokjol vänster fram (Blueline)	Side skirt front left (Blueline)
--	217487	M	Dekal sidokjol	Decal side skirt rear
--	215490	x	Clips sidokjol	Clips side skirt
--	216990	x	Sidokjol vänster fram (Blackline)	Side skirt front left (Blackline)
--	215549	M	Dekal sidokjol	Decal side skirt rear
--	215490	x	Clips sidokjol	Clips side skirt
25	215925	x	Bumper bak kpl. (Blueline)	Bumper rear cpl. (Blueline)
--	217030	x	Bumper bak kpl. (Blackline)	Bumper rear cpl. (Blackline)
26	215499	x	Reflex bumper bak	Reflex bumper rear
27	215522	x	Plast gavel bak mittdel	Plastic gable rear middle
--	505651	x	Belysning skylt	Plate lamp
28	508381	x	Kombinationslampa bak H	Combination lamp rear R
29	508380	x	Kombinationslampa bak V	Combination lamp rear L
30	215521	x	Plast gavel bak överdel	Plastic gable rear upper
31	508385	x	Lampa breddmarkering bak	Lamp width marking rear
32	508386	x	Lampa bromsljus bak	Lamp break light rear
33	215890	x	Avbärarlist L=2715 (Framför hjulhus) (Blueline)	Carrier list L=2715 (In front of wheelhouse) (Blueline)
--	217438	x	Avbärarlist L=2715 (Framför hjulhus) (Blackline)	Carrier list L=2715 (In front of wheelhouse) (Blackline)
--	215887	x	Avbärarlist L=2650 (Bakom hjulhus) (Blueline)	Carrier list L=2650 (Behind the wheelhouse) (Blueline)
--	217439	x	Avbärarlist L=2650 (Bakom hjulhus) (Blackline)	Carrier list L=2650 (Behind the wheelhouse) (Blackline)
34	215917	x	Stöd sidokjol 69,5x100	Support side skirt 69,5x100
35	216272	x	Stöd sidokjol 60x173,5	Support side skirt 60x173,5
36	216428	x	Draghandtag (Blueline)	Handle (Blueline)
--	217021	x	Draghandtag (Blackline)	Handle (Blackline)
37	215880	x	Midjelist V L=6513	List middle Left L=6513
38	215873	x	Midjelist H bak L=4433	List middle Right rear L=4433
39	215867	x	Midjelist H fram L=1445	List middle Right front L=1445
40	215072	x	Ändavslut rak	End protection straight
41	215078	x	Ändavslut H fram	End protection front R
42	215079	x	Ändavslut V fram	End protection front L

M= Metervara
T= Tillbehör

M= On the metre
T= Accessory

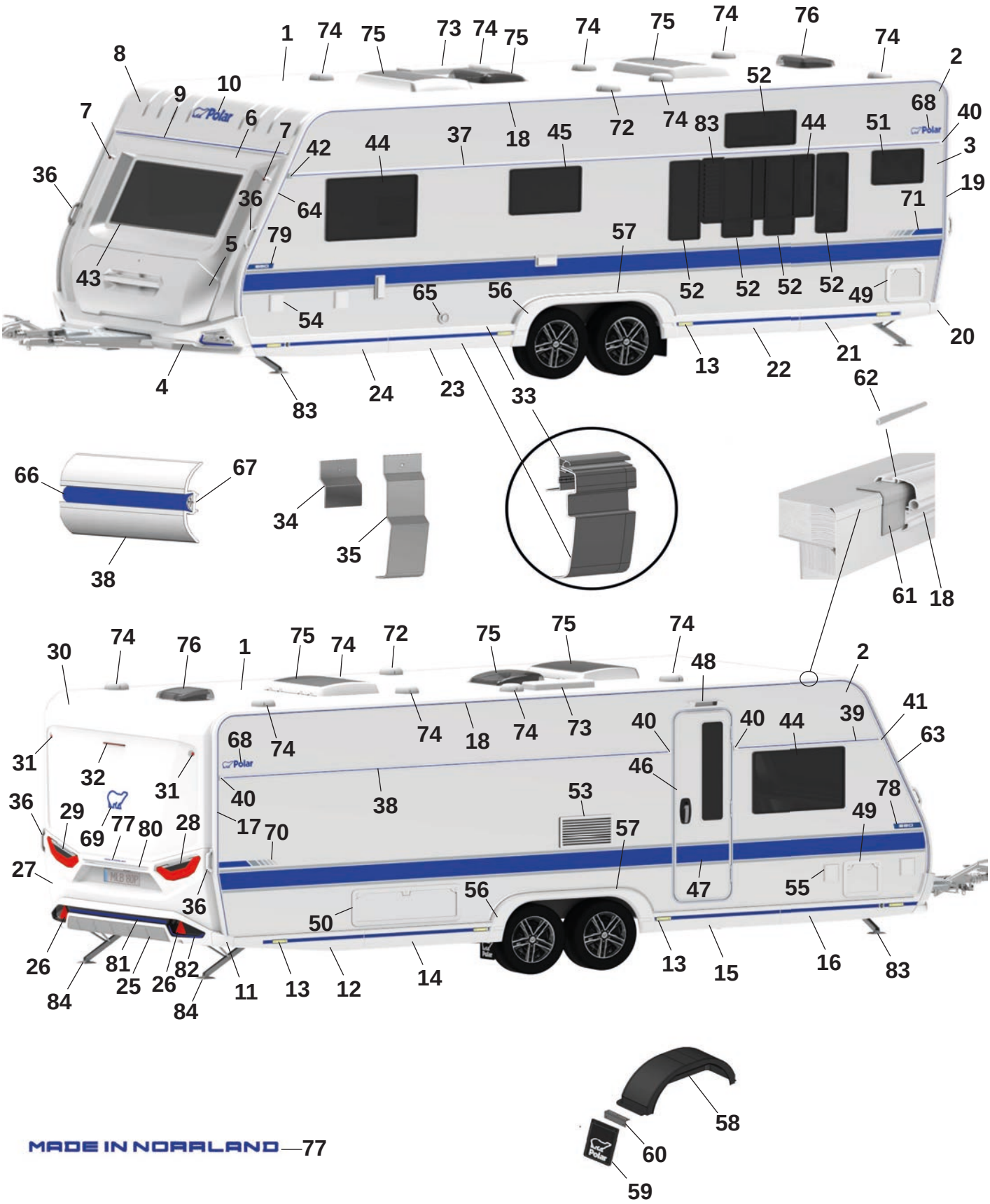
1 74 75 73 74 75 74 75 74 76 74
8 9 10 7 6 7 42 44 37 18 45 72 74 83 52 44 51 68 2 40 3 19
36 36 64 79 5 43 57 71
52 52 52 52 49
65 56 54 20
4 83 24 23 33 13 22 21 62
66 67 38 34 35 61 18
30 74 76 1 75 74 72 75 75 74 48 2
41 39 40 40 44 63
68 74 74 18 74 73
31 32 31 36 29 69 77 80 28 27 17 70 40 38 53 46 78 49 57
36 47 55 56 50
26 84 81 25 26 82 84 11 13 12 14 13 15 16 83
58 60 59

Pos Fig	Det. nr Part. No	680 BQDA	Benämning	Description
43	215598	x	Fönster front 600x1450 kpl.	Front window 600x1450 cpl.
44	212413	x	Fönster öppningsbart 550x900 kpl.	Window openable 550x900 cpl.
45	212411	x	Fönster öppningsbart 400x700 kpl.	Window openable 400x700 cpl.
46	217797	x	Dörr ytter m. fönster kpl.	Outer door with window kpl.
47	217108	x	Dekal dörr (Blueline)	Door decal (Blueline)
--	217819	x	Dekal dörr (Blackline)	Door decal (Blackline)
48	508061	x	Belysning utvändigt	Outer light
49	207759	x	Lucka m. innerram, utan spegel	Door with frame inner, without plate
50	14-701045	x	Lucka m innerram, utan spegel	Door with frame inner, without plate
51	214065	T	Fönster öppningsbart 300x500 kpl.	Window openable 300x500 cpl.
52	212410	T	Fönster öppningsbart 300x700 kpl.	Window openable 300x700 cpl.
53	214773	x	Galler ventilation kyl	Grill ventilation refrigerator
54	508106	x	Elintag 230 V	El. connection 230 V
55	508107	x	Eluttag 230 V	El connection 230 V
--		x	Tältservice	Tentservice
--		x	Eluttag 12 V	El connection 12 V
--		x	TV-antenn in/ut	TV-aerial in/out
56	215542	x	Hjulhusbräddare (Blueline)	Mudguard (Blueline)
--	216993	x	Hjulhusbräddare (Blackline)	Mudguard (Blackline)
--	801539	x	Skruv 3,5x25	Screw 3,5x25
--	215918	x	Täckhatt för skruv (Vit)	Cover cap for screw (White)
	318380	x	Täckhatt för skruv (Svart)	Cover cap for screw (Black)
57	215552	x	List al. hjulhusbräddare	List al. mudguard
--	801529	x	Skruv 4,2x16	Screw 4,2x16
58	212378	x	Hjulhus	Wheel housing
--	212442	x	Isolering hjulhus	Insulation wheel housing
59	102470	x	Stänkskydd	Splash guard
60	101223	x	Fäste stänkskydd	Bracket splash guard
--	800118	x	Skruv	Screw
61	215491	M	List tätning 74mm	Seal strip 74mm
62	208323	x	Styrstift list tält 50x3,5 mm	Pin for list 50x6,5 mm
63	215493	x	List höger fram (Blueline)	List front right (Blueline)
--	217023	x	List höger fram (Blackline)	List front right (Blackline)
64	215492	x	List vänster fram (Blueline)	List front left (Blueline)
--	217022	x	List vänster fram (Blackline)	List front left (Blackline)
65	601486	x	Skorsten väggmontage kpl.	Chimney kpl.
66	217561	M	List dekor plast (Blueline)	List decor plastic (Blueline)
--	210364	M	List dekor plast (Blackline)	List decor plastic (Blackline)
67	208236	M	Butyl profil 15x2 (30 m/rulle)	Seal strip 15x2 (30 m/roll)
68	212558	x	Emblem (Blueline)	Emblem (Blueline)
--	350858	x	Emblem (Blackline)	Emblem (Blackline)
69	217793	x	Emblem (Blueline)	Emblem (Blueline)
--	214217	x	Emblem (Blackline)	Emblem (Blackline)
70	217788	x	Dekal H (Blueline)	Decal R (Blueline)
--	217790	x	Dekal H (Blackline)	Decal R (Blackline)
71	217787	x	Dekal V (Blueline)	Decal L (Blueline)
--	217789	x	Dekal V (Blackline)	Decal L (Blackline)
72	401495	x	Motor köksfläkt kpl.	Motor kitchen fan cpl.
73	208023	x	Ventil tak för (kyl/frys)	Ventilator roof for refrigerator (refr./freeze)
74	00970024	x	Ventilator kpl.	Ventilator cpl.

M= Metervara
T= Tillbehör

M= On the metre
T= Accessory

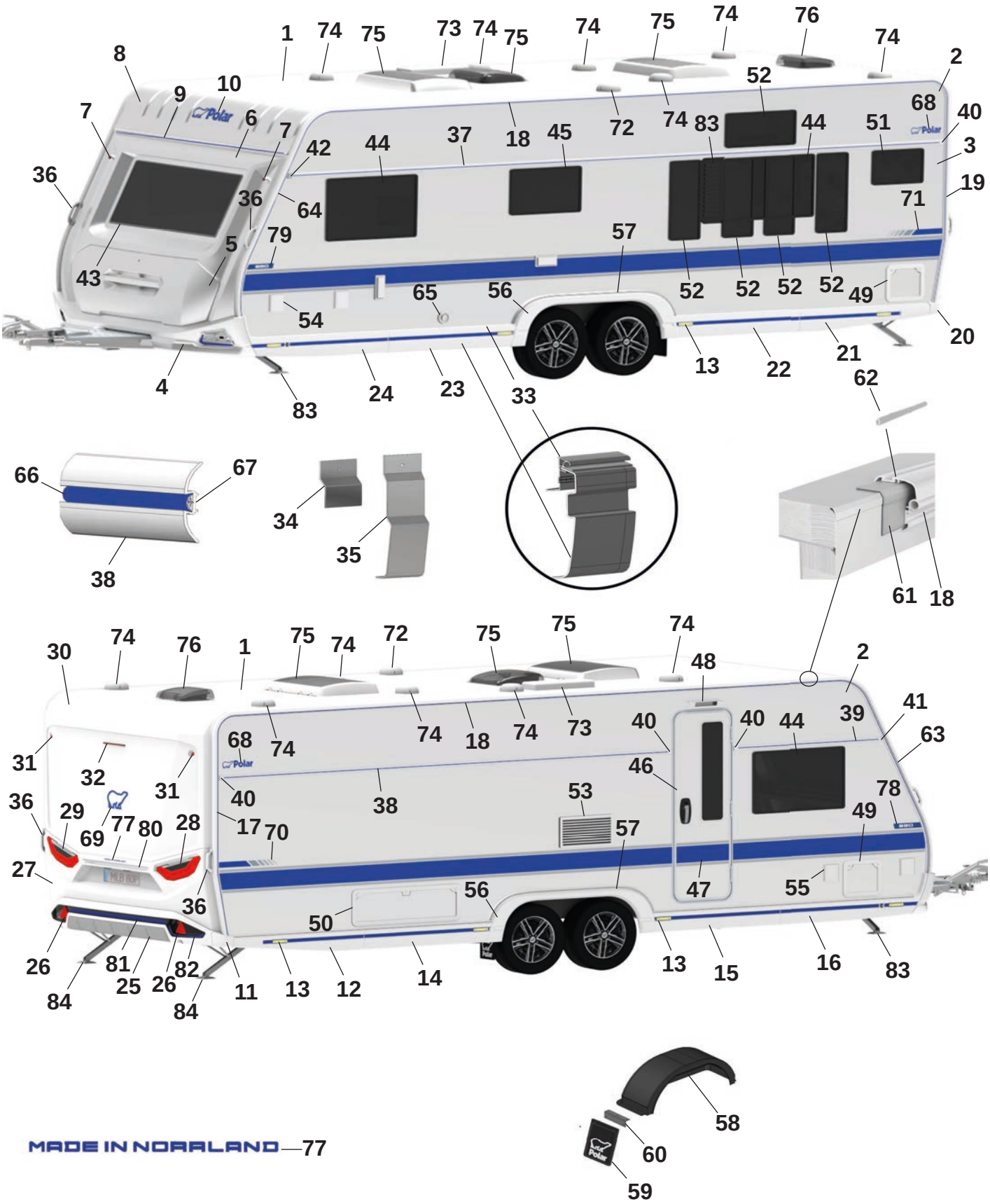
1 74 75 73 74 75 74 75 74 76 74
8 9 10 7 6 7 42 44 37 18 45 72 74 83 52 44 51 68 2 40 3 19
36 36 64 79 5 43 71 57
65 56 52 52 52 52 49 20
54 13 22 21 62
4 83 24 23 33
66 67 34 35 38 61 18
30 74 76 1 75 74 72 75 75 74 48 2 41 39 63
31 32 31 68 74 74 18 74 73 40 40 44 46 78
36 29 69 77 80 28 17 70 40 38 53 57 49
27 36 56 47 55
26 84 81 25 26 82 84 11 13 12 14 13 15 16 83
58 60 59

Pos Fig	Det. nr Part. No	680 BQDA	Benämning	Description
75	350635	T	Taklucka 500x700 Midi-Heki kpl.	Taklucka 500x700 Midi-Heki cpl.
--	208690	T	Taklucka 400x400 Mini-Heki kpl.	Roof hatch 400x400 Mini-Heki cpl.
--	211846	T	Tacklucka Omnivent 400x400 kpl.	Roof hatch Omnivent 400x400 cpl.
76	215045	x	Taklucka 280x280 kpl. tvättrum	Roof hatch 280x280 cpl. washroom
77	217792	x	Dekal "Made in Norrland" (Blueline)	Decal "Made in Norrland" (Blueline)
--	217791	x	Dekal "Made in Norrland" (Blackline)	Decal "Made in Norrland" (Blackline)
78	217783	x	Dekal "680" H (Blueline)	Decal "680" R (Blueline)
--	217769	x	Dekal "680" H (Blackline)	Decal "680" R (Blackline)
79	217784	x	Dekal "680" V (Blueline)	Decal "680" L (Blueline)
--	217770	x	Dekal "680" V (Blackline)	Decal "680" L (Blackline)
80	215539	x	Dekorlist (Blueline)	Decor list (Blueline)
--	215540	x	Dekorlist (Blackline)	Decor list (Blackline)
81	217826	x	Dekal bumper (Blueline)	Decal bumper (Blueline)
--	217828	x	Dekal bumper (Blackline)	Decal bumper (Blackline)
82	217817	x	Dekalkit (Fram och bak) (Blueline)	Decalkit (Front and rear) (Bluekline)
--	217821	x	Dekalkit (Fram och bak) (Blackline)	Decalkit (Front and rear) (Blackline)
83	212476	T	Ventilationsgaller V	Ventilator grill L
84	344997	x	Stödben fram	Support legs front
85	344996	x	Stödben bak	Support legs rear

M= Metervara
T= Tillbehör

M= On the metre
T= Accessory

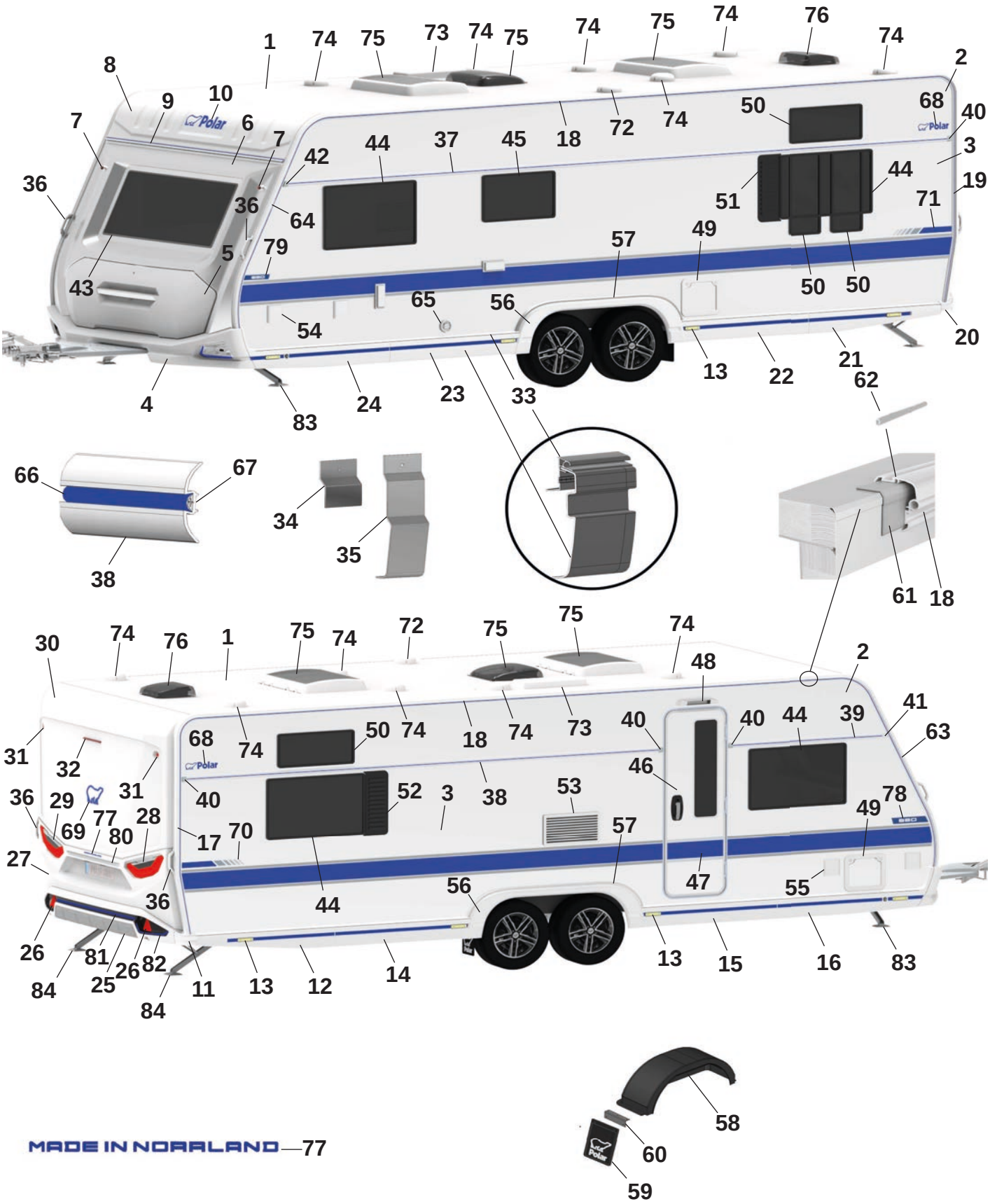
1 74 75 73 74 75 74 75 74 76 74
2
8 9 10 7 6 7 42 44 37 45 18 72 74 50 68 40 3
36 36 64 44 51 71 19
5 79 57 49
43 50 50
65 56 54 20
4 83 24 23 33 13 22 21 62
66 67 34 35 38 61 18
30 74 76 1 75 74 72 75 75 74 48 2
31 32 31 68 74 50 74 18 74 73 40 40 44 39 41 63
36 29 69 77 80 28 40 52 3 38 53 46 49 78
27 17 70 57
36 44 56 47 55
26 81 26 82 25 84 84 11 13 12 14 13 15 16 83
58 60 59

Pos Fig	Det. nr Part. No	680 QA	Benämning	Description
1	213254	x	Plåt tak 8100x2475	Roofing plate 8100x2475
2	215158	x	Plåt sida övre 8900x605	Side plate upper 6800x605
3	217936	x	Plåt sida undre 8900x1475 (Blueline)	Side plate lower 8900x1475 (Blueline)
--	217904	x	Plåt sida undre 8900x1475 (Blackline)	Side plate lower 8900x1475 (Blackline)
4	217664	x	Front spoiler kpl. (Blueline)	Front spoiler cpl. (Blueline)
--	217029	x	Front spoiler kpl. (Blackline)	Front spoiler cpl. (Blackline)
--	508425	x	Positionsljus	Position light
5	215832	x	Lucka gasolkoffert ink. handtag (Blueline)	Lid LPG compartment inc. handle (Blueline)
--	216968	x	Handtag kpl. m. dekorlist (Blueline)	Handle cpl. with decorative strip (Blueline)
--	217813	x	Lucka gasolkoffert ink. handtag (Blackline)	Lid LPG compartment inc. handle (Blackline)
--	217661	x	Handtag kpl. m. dekorlist (Blackline)	Handle cpl. with decorative strip (Blackline)
6	215563	x	Plast gavel främre mittdel	Plastic gable front middle
7	508424	x	Lampa breddmarkering fram	Lamp width marking front
8	215564	x	Gavel främre överdel	Gable front upper
9	215528	x	List markis fram L=2371	List front L=2371
10	210539	x	Dekal (Blueline)	Decal (Blueline)
--	214216	x	Dekal (Blackline)	Decal (Blackline)
11	215527	x	Hörn gavel bak (Blueline)	Corner rear gable (Blueline)
--	216979	x	Hörn gavel bak (Blackline)	Corner rear gable (Blackline)
12	215545	x	Sidokjol höger bak (Blueline)	Side skirt rear right (Blueline)
--	217487	M	Dekal sidokjol d:o	Decal side skirt d:o
--	215490	x	Clips sidokjol	Clips side skirt
--	216982	x	Sidokjol höger bak (Blackline)	Side skirt rear right (Blackline)
--	215549	M	Dekal sidokjol d:o	Decal side skirt rear d:o
--	215490	x	Clips sidokjol	Clips side skirt
13	506506	x	Belysning sidomarkering	Light, side marking
14	215844	x	Sidokjol förlängare L=1350 (Blueline)	Side skirt extention L=1350 (Blueline)
--	217487	M	Dekal sidokjol d:o	Decal side skirt rear d:o
--	215490	x	Clips sidokjol	Clips side skirt
--	217462	x	Sidokjol förlängare L=1350 (Blackline)	Side skirt extention L=1350 (Blackline)
--	215549	M	Dekal sidokjol d:o	Decal side skirt rear d:o
--	215490	x	Clips sidokjol	Clips side skirt
15	215846	x	Sidokjol förlängare L=1350 (Blueline)	Side skirt extention L=1350 (Blueline)
--	217487	M	Dekal sidokjol d:o	Decal side skirt rear d:o
--	215490	x	Clips sidokjol	Clips side skirt
--	217464	x	Sidokjol förlängare L=1350 (Blackline)	Side skirt extention L=1350 (Blackline)
--	215549	M	Dekal sidokjol d:o	Decal side skirt rear d:o
--	215490	x	Clips sidokjol	Clips side skirt
16	215543	x	Sidokjol höger fram (Blueline)	Side skirt front right (Blueline)
--	217487	M	Dekal sidokjol d:o	Decal side skirt rear d:o
--	215490	x	Clips sidokjol	Clips side skirt
--	216986	x	Sidokjol höger fram (Blackline)	Side skirt front right (Blackline)
--	215549	M	Dekal sidokjol d:o	Decal side skirt rear d:o
--	215490	x	Clips sidokjol	Clips side skirt
17	215494	x	List tält höger bak (Blueline)	List rear right (Blueline)
--	217024	x	List tält höger bak (Blackline)	List rear right (Blackline)
18	215862	x	List tält rak L=5072 (Blueline)	List straight L=5072 (Blueline)
--	217404	x	List tält rak L=5072 (Blackline)	List straight L=5072 (Blackline)
19	215495	x	List tält vänster bak (Blueline)	List rear left (Blueline)
--	217025	x	List tält vänster bak (Blackline)	List rear left (Blackline)

M= Metervara
T= Tillbehör

M= On the metre
T= Accessory

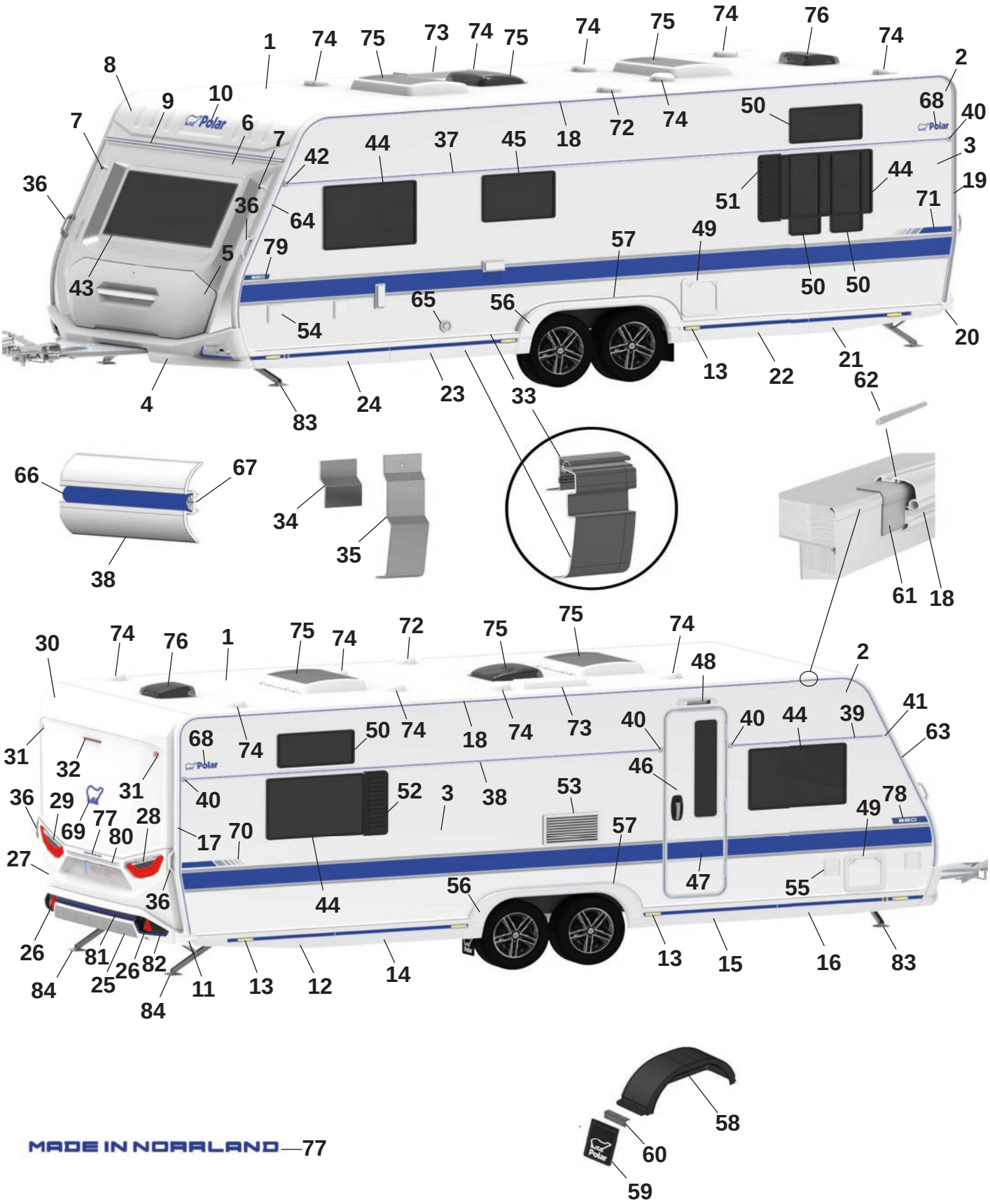
1 74 75 73 74 75 74 75 74 76 74
2
8 9 10 7 6 7 42 44 37 45 18 72 74 50 68 40 3
36 36 64 44 51 19 71
5 79 57 49
43 50 50
65 56 54 20
4 83 24 23 33 13 22 21 62
66 67 34 35 38 61 18
30 74 76 1 75 74 72 75 75 74 48 2
31 32 31 68 74 50 74 18 74 73 40 40 44 39 41 63
36 29 69 77 80 28 40 52 3 38 53 46 49 78
27 17 70 57
36 44 56 47 55
26 81 25 26 82 84 84 11 13 12 14 13 15 16 83
58
60
59

Pos Fig	Det. nr Part. No	680 QA	Benämning	Description
20	215526	x	Hörn gavel bak (Blueline)	Corner rear gable (Blueline)
--	216980	x	Hörn gavel bak (Blackline)	Corner rear gable (Blackline)
21	215546	x	Sidokjol vänster bak (Blueline)	Side skirt rear left (Blueline)
--	217487	M	Dekal sidokjol	Decal side skirt rear
--	215490	x	Clips sidokjol	Clips side skirt
--	216988	x	Sidokjol vänster bak (Blackline)	Side skirt rear left (Blackline)
--	215549	M	Dekal sidokjol	Decal side skirt rear
--	215490	x	Clips sidokjol	Clips side skirt
22	215846	x	Sidokjol förlängare L=1350 (Blueline)	Side skirt extention L=1350 (Blueline)
--	217487	M	Dekal sidokjol d:o	Decal side skirt rear d:o
--	215490	x	Clips sidokjol	Clips side skirt
--	217464	x	Sidokjol förlängare L=1350 (Blackline)	Side skirt extention L=1350 (Blackline)
--	215549	M	Dekal sidokjol d:o	Decal side skirt rear d:o
--	215490	x	Clips sidokjol	Clips side skirt
23	215844	x	Sidokjol förlängare L=1350 (Blueline)	Side skirt extention L=1350 (Blueline)
--	217487	M	Dekal sidokjol	Decal side skirt rear
--	215490	x	Clips sidokjol	Clips side skirt
--	217462	x	Sidokjol förlängare L=1350 (Blackline)	Side skirt extention L=1350 (Blackline)
--	215549	M	Dekal sidokjol	Decal side skirt rear
--	215490	x	Clips sidokjol	Clips side skirt
24	215544	x	Sidokjol vänster fram (Blueline)	Side skirt front left (Blueline)
--	217487	M	Dekal sidokjol	Decal side skirt rear
--	215490	x	Clips sidokjol	Clips side skirt
--	216990	x	Sidokjol vänster fram (Blackline)	Side skirt front left (Blackline)
--	215549	M	Dekal sidokjol	Decal side skirt rear
--	215490	x	Clips sidokjol	Clips side skirt
25	215925	x	Bumper bak kpl. (Blueline)	Bumper rear cpl. (Blueline)
--	217030	x	Bumper bak kpl. (Blackline)	Bumper rear cpl. (Blackline)
26	215499	x	Reflex bumper bak	Reflex bumper rear
27	215522	x	Plast gavel bak mittdel	Plastic gable rear middle
--	505651	x	Belysning skylt	Plate lamp
28	508381	x	Kombinationslampa bak H	Combination lamp rear R
29	508380	x	Kombinationslampa bak V	Combination lamp rear L
30	215521	x	Plast gavel bak överdel	Plastic gable rear upper
31	508385	x	Lampa breddmarkering bak	Lamp width marking rear
32	508386	x	Lampa bromsljus bak	Lamp break light rear
33	215890	x	Avbärarlist L=2715 (Framför hjulhus) (Blueline)	Carrier list L=2715 (In front of wheelhouse) (Blueline)
--	217438	x	Avbärarlist L=2715 (Framför hjulhus) (Blackline)	Carrier list L=2715 (In front of wheelhouse) (Blackline)
--	215887	x	Avbärarlist L=2650 (Bakom hjulhus) (Blueline)	Carrier list L=2650 (Behind the wheelhouse) (Blueline)
--	217439	x	Avbärarlist L=2650 (Bakom hjulhus) (Blackline)	Carrier list L=2650 (Behind the wheelhouse) (Blackline)
34	215917	x	Stöd sidokjol 69,5x100	Support side skirt 69,5x100
35	216272	x	Stöd sidokjol 60x173,5	Support side skirt 60x173,5
36	216428	x	Draghandtag (Blueline)	Handle (Blueline)
--	217021	x	Draghandtag (Blackline)	Handle (Blackline)
37	215880	x	Midjelist V L=6513	List middle Left L=6513
38	215873	x	Midjelist H bak L=4433	List middle Right rear L=4433
39	215867	x	Midjelist H fram L=1445	List middle Right front L=1445
40	215072	x	Ändavslut rak	End protection straight
41	215078	x	Ändavslut H fram	End protection front R
42	215079	x	Ändavslut V fram	End protection front L

M= Metervara
T= Tillbehör

M= On the metre
T= Accessory

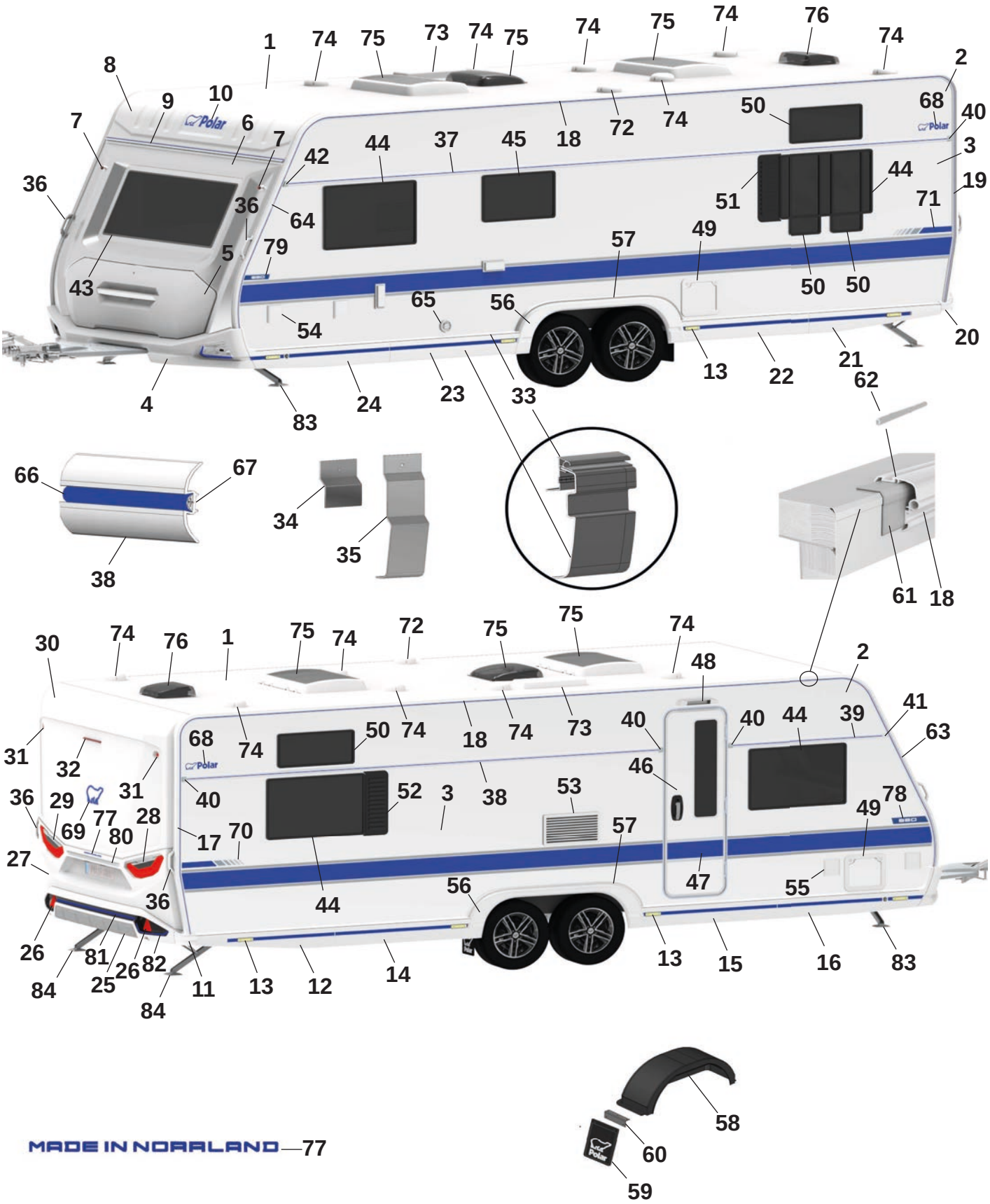
1
2
3
4
5
6
7
8
9
10
11
12
13
14
15
16
17
18
19
20
21
22
23
24
25
26
27
28
29
30
31
32
33
34
35
36
37
38
39
40
41
42
43
44
45
46
47
48
49
50
51
52
53
54
55
56
57
58
59
60
61
62
63
64
65
66
67
68
69
70
71
72
73
74
75
76
77
78
79
80
81
82
83
84

Pos Fig	Det. nr Part. No	680 QA	Benämning	Description
43	215598	x	Fönster front 600x1450 kpl.	Front window 600x1450 cpl.
44	212413	x	Fönster öppningsbart 550x900 kpl.	Window openable 550x900 cpl.
45	212411	x	Fönster öppningsbart 400x700 kpl.	Window openable 400x700 cpl.
46	217797	x	Dörr ytter m. fönster kpl.	Outer door with window kpl.
47	217108	x	Dekal dörr (Blueline)	Door decal (Blueline)
--	217819	x	Dekal dörr (Blackline)	Door decal (Blackline)
48	508061	x	Belysning utvändigt	Outer light
49	207759	x	Lucka m. innerram, utan spegel	Door with frame inner, without plate
50	212410	T	Fönster öppningsbart 300x700 kpl.	Window openable 300x700 cpl.
51	212476	T	Ventilationsgaller V	Ventilator grill L
52	212477	T	Ventilationsgaller H	Ventilator grill R
53	214773	x	Galler ventilation kyl	Grill ventilation refrigerator
54	508106	x	Elintag 230 V	El. connection 230 V
55	508107	x	Eluttag 230 V	El connection 230 V
--		x	Tältservice	Tentservice
--		x	Eluttag 12 V	El connection 12 V
--		x	TV-antenn in/ut	TV-aerial in/out
56	215542	x	Hjulhusbräddare (Blueline)	Mudguard (Blueline)
--	216993	x	Hjulhusbräddare (Blackline)	Mudguard (Blackline)
--	801539	x	Skruv 3,5x25	Screw 3,5x25
--	215918	x	Täckhatt för skruv (Vit)	Cover cap for screw (White)
	318380	x	Täckhatt för skruv (Svart)	Cover cap for screw (Black)
57	215552	x	List al. hjulhusbräddare	List al. mudguard
--	801529	x	Skruv 4,2x16	Screw 4,2x16
58	212378	x	Hjulhus	Wheel housing
--	212442	x	Isolering hjulhus	Insulation wheel housing
59	102470	x	Stänkskydd	Splash guard
60	101223	x	Fäste stänkskydd	Bracket splash guard
--	800118	x	Skruv	Screw
61	215491	M	List tätning 74mm	Seal strip 74mm
62	208323	x	Styrstift list tält 50x3,5 mm	Pin for list 50x6,5 mm
63	215493	x	List höger fram (Blueline)	List front right (Blueline)
--	217023	x	List höger fram (Blackline)	List front right (Blackline)
64	215492	x	List vänster fram (Blueline)	List front left (Blueline)
--	217022	x	List vänster fram (Blackline)	List front left (Blackline)
65	601486	x	Skorsten väggmontage kpl.	Chimney kpl.
66	217561	M	List dekor plast (Blueline)	List decor plastic (Blueline)
--	210364	M	List dekor plast (Blackline)	List decor plastic (Blackline)
67	208236	M	Butyl profil 15x2 (30 m/rulle)	Seal strip 15x2 (30 m/roll)
68	212558	x	Emblem (Blueline)	Emblem (Blueline)
--	350858	x	Emblem (Blackline)	Emblem (Blackline)
69	217793	x	Emblem (Blueline)	Emblem (Blueline)
--	214217	x	Emblem (Blackline)	Emblem (Blackline)
70	217788	x	Dekal H (Blueline)	Decal R (Blueline)
--	217790	x	Dekal H (Blackline)	Decal R (Blackline)
71	217787	x	Dekal V (Blueline)	Decal L (Blueline)
--	217789	x	Dekal V (Blackline)	Decal L (Blackline)
72	401495	x	Motor köksfläkt kpl.	Motor kitchen fan cpl.
73	208023	x	Ventil tak för (kyl/frys)	Ventilator roof for refrigerator (refr./freeze)
74	00970024	x	Ventilator kpl.	Ventilator cpl.

M= Metervara
T= Tillbehör

M= On the metre
T= Accessory

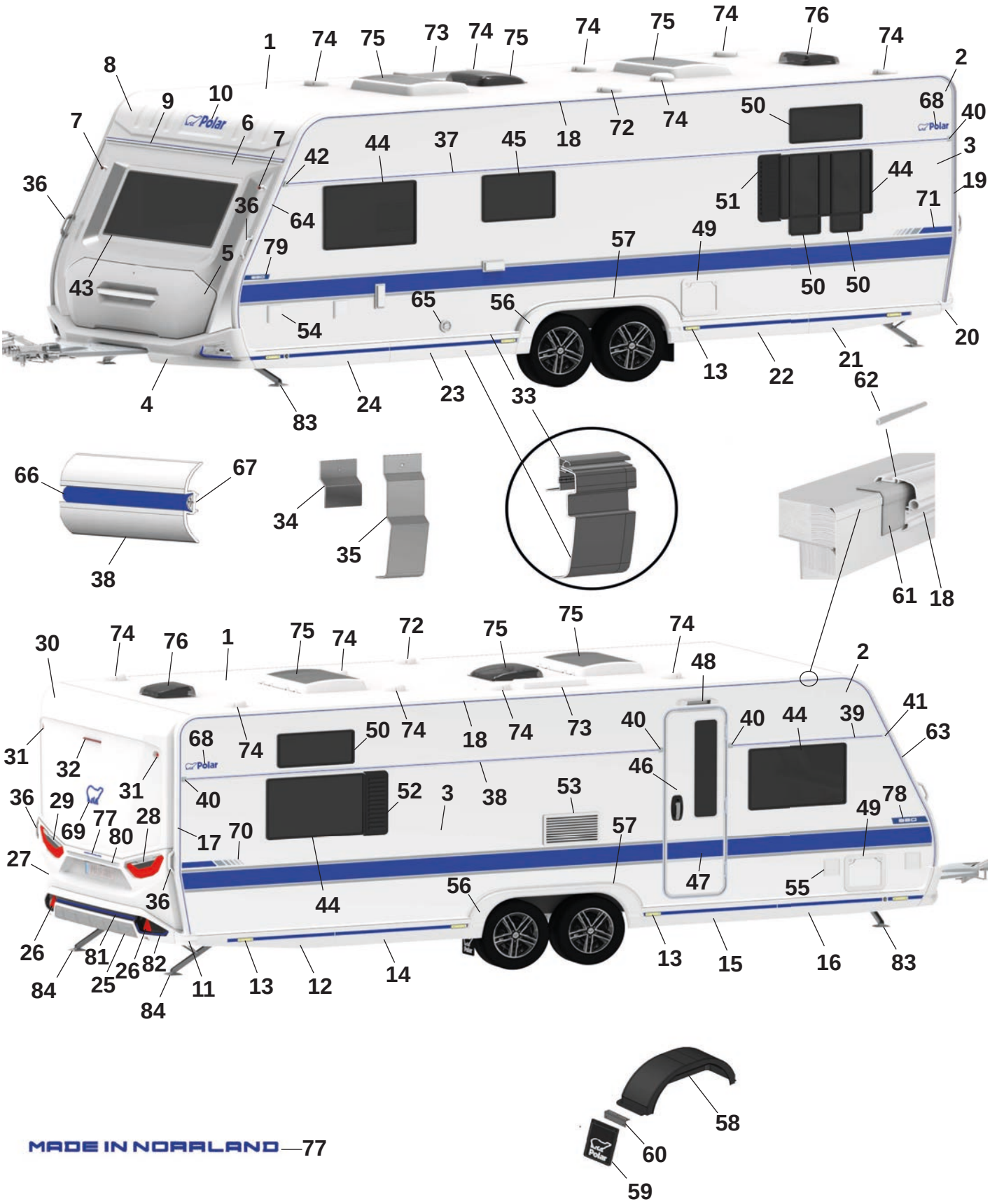
1
2
3
4
5
6
7
8
9
10
11
12
13
14
15
16
17
18
19
20
21
22
23
24
25
26
27
28
29
30
31
32
33
34
35
36
37
38
39
40
41
42
43
44
45
46
47
48
49
50
51
52
53
54
55
56
57
58
59
60
61
62
63
64
65
66
67
68
69
70
71
72
73
74
75
76
77
78
79
80
81
82
83
84
Polar

Pos Fig	Det. nr Part. No		Benämning	Description
75	350635	T	Taklucka 500x700 Midi-Heki kpl.	Taklucka 500x700 Midi-Heki cpl.
--	208690	T	Taklucka 400x400 Mini-Heki kpl.	Roof hatch 400x400 Mini-Heki cpl.
--	211846	T	Tacklucka Omnivent 400x400 kpl.	Roof hatch Omnivent 400x400 cpl.
76	215045	x	Taklucka 280x280 kpl. tvättrum	Roof hatch 280x280 cpl. washroom
77	217792	x	Dekal "Made in Norrland" (Blueline)	Decal "Made in Norrland" (Blueline)
--	217791	x	Dekal "Made in Norrland" (Blackline)	Decal "Made in Norrland" (Blackline)
78	217783	x	Dekal "680" H (Blueline)	Decal "680" R (Blueline)
--	217769	x	Dekal "680" H (Blackline)	Decal "680" R (Blackline)
79	217784	x	Dekal "680" V (Blueline)	Decal "680" L (Blueline)
--	217770	x	Dekal "680" V (Blackline)	Decal "680" L (Blackline)
80	215539	x	Dekorlist (Blueline)	Decor list (Blueline)
--	215540	x	Dekorlist (Blackline)	Decor list (Blackline)
81	217826	x	Dekal bumper (Blueline)	Decal bumper (Blueline)
--	217828	x	Dekal bumper (Blackline)	Decal bumper (Blackline)
82	217817	x	Dekalkit (Fram och bak) (Blueline)	Decalkit (Front and rear) (Bluekline)
--	217821	x	Dekalkit (Fram och bak) (Blackline)	Decalkit (Front and rear) (Blackline)
83	344997	x	Stödben fram	Support legs front
84	344996	x	Stödben bak	Support legs rear

M= Metervara
T= Tillbehör

M= On the metre
T= Accessory

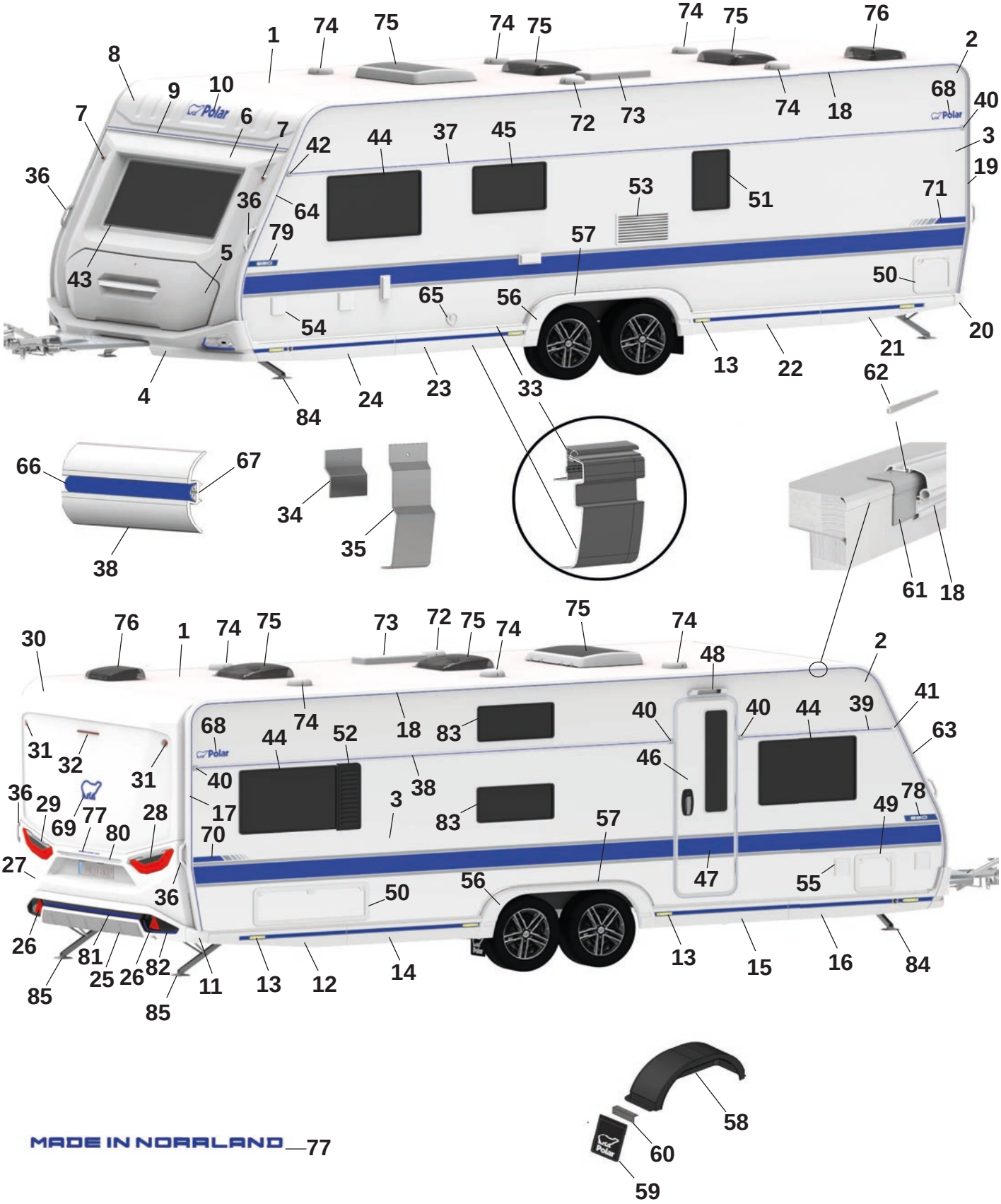
1
2
3
4
5
6
7
8
9
10
13
14
15
16
17
18
19
20
21
22
23
24
25
26
27
28
29
30
31
32
33
34
35
36
37
38
39
40
41
42
43
44
45
46
47
48
49
50
51
52
53
55
56
57
58
59
60
61
62
63
64
65
66
67
68
69
70
71
72
73
74
75
76
77
78
79
80
81
82
83
84
85
Polar
MADE IN NORRLAND

Pos Fig	Det. nr Part. No	680 FDC	Benämning	Description
1	213254	x	Plåt tak 8100x2475	Roofing plate 8100x2475
2	215158	x	Plåt sida övre 8900x605	Side plate upper 6800x605
3	217936	x	Plåt sida undre 8900x1475 (Blueline)	Side plate lower 8900x1475 (Blueline)
--	217904	x	Plåt sida undre 8900x1475 (Blackline)	Side plate lower 8900x1475 (Blackline)
4	217664	x	Front spoiler kpl. (Blueline)	Front spoiler cpl. (Blueline)
--	217029	x	Front spoiler kpl. (Blackline)	Front spoiler cpl. (Blackline)
--	508425	x	Positionsljus	Position light
5	215832	x	Lucka gasolkoffert ink. handtag (Blueline)	Lid LPG compartment inc. handle (Blueline)
--	216968	x	Handtag kpl. m. dekorlist (Blueline)	Handle cpl. with decorative strip (Blueline)
--	217813	x	Lucka gasolkoffert ink. handtag (Blackline)	Lid LPG compartment inc. handle (Blackline)
--	217661	x	Handtag kpl. m. dekorlist (Blackline)	Handle cpl. with decorative strip (Blackline)
6	215563	x	Plast gavel främre mittdel	Plastic gable front middle
7	508424	x	Lampa breddmarkering fram	Lamp width marking front
8	215564	x	Gavel främre överdel	Gable front upper
9	215528	x	List markis fram L=2371	List front L=2371
10	210539	x	Dekal (Blueline)	Decal (Blueline)
--	214216	x	Dekal (Blackline)	Decal (Blackline)
11	215527	x	Hörn gavel bak (Blueline)	Corner rear gable (Blueline)
--	216979	x	Hörn gavel bak (Blackline)	Corner rear gable (Blackline)
12	215545	x	Sidokjol höger bak (Blueline)	Side skirt rear right (Blueline)
--	217487	M	Dekal sidokjol d:o	Decal side skirt d:o
--	215490	x	Clips sidokjol	Clips side skirt
--	216982	x	Sidokjol höger bak (Blackline)	Side skirt rear right (Blackline)
--	215549	M	Dekal sidokjol d:o	Decal side skirt rear d:o
--	215490	x	Clips sidokjol	Clips side skirt
13	506506	x	Belysning sidomarkering	Light, side marking
14	215844	x	Sidokjol förlängare L=1350 (Blueline)	Side skirt extention L=1350 (Blueline)
--	217487	M	Dekal sidokjol d:o	Decal side skirt rear d:o
--	215490	x	Clips sidokjol	Clips side skirt
--	217462	x	Sidokjol förlängare L=1350 (Blackline)	Side skirt extention L=1350 (Blackline)
--	215549	M	Dekal sidokjol d:o	Decal side skirt rear d:o
--	215490	x	Clips sidokjol	Clips side skirt
15	215846	x	Sidokjol förlängare L=1350 (Blueline)	Side skirt extention L=1350 (Blueline)
--	217487	M	Dekal sidokjol d:o	Decal side skirt rear d:o
--	215490	x	Clips sidokjol	Clips side skirt
--	217464	x	Sidokjol förlängare L=1350 (Blackline)	Side skirt extention L=1350 (Blackline)
--	215549	M	Dekal sidokjol d:o	Decal side skirt rear d:o
--	215490	x	Clips sidokjol	Clips side skirt
16	215543	x	Sidokjol höger fram (Blueline)	Side skirt front right (Blueline)
--	217487	M	Dekal sidokjol d:o	Decal side skirt rear d:o
--	215490	x	Clips sidokjol	Clips side skirt
--	216986	x	Sidokjol höger fram (Blackline)	Side skirt front right (Blackline)
--	215549	M	Dekal sidokjol d:o	Decal side skirt rear d:o
--	215490	x	Clips sidokjol	Clips side skirt
17	215494	x	List tält höger bak (Blueline)	List rear right (Blueline)
--	217024	x	List tält höger bak (Blackline)	List rear right (Blackline)
18	215862	x	List tält rak L=5072 (Blueline)	List straight L=5072 (Blueline)
--	217404	x	List tält rak L=5072 (Blackline)	List straight L=5072 (Blackline)
19	215495	x	List tält vänster bak (Blueline)	List rear left (Blueline)
--	217025	x	List tält vänster bak (Blackline)	List rear left (Blackline)

M= Metervara
T= Tillbehör

M= On the metre
T= Accessory

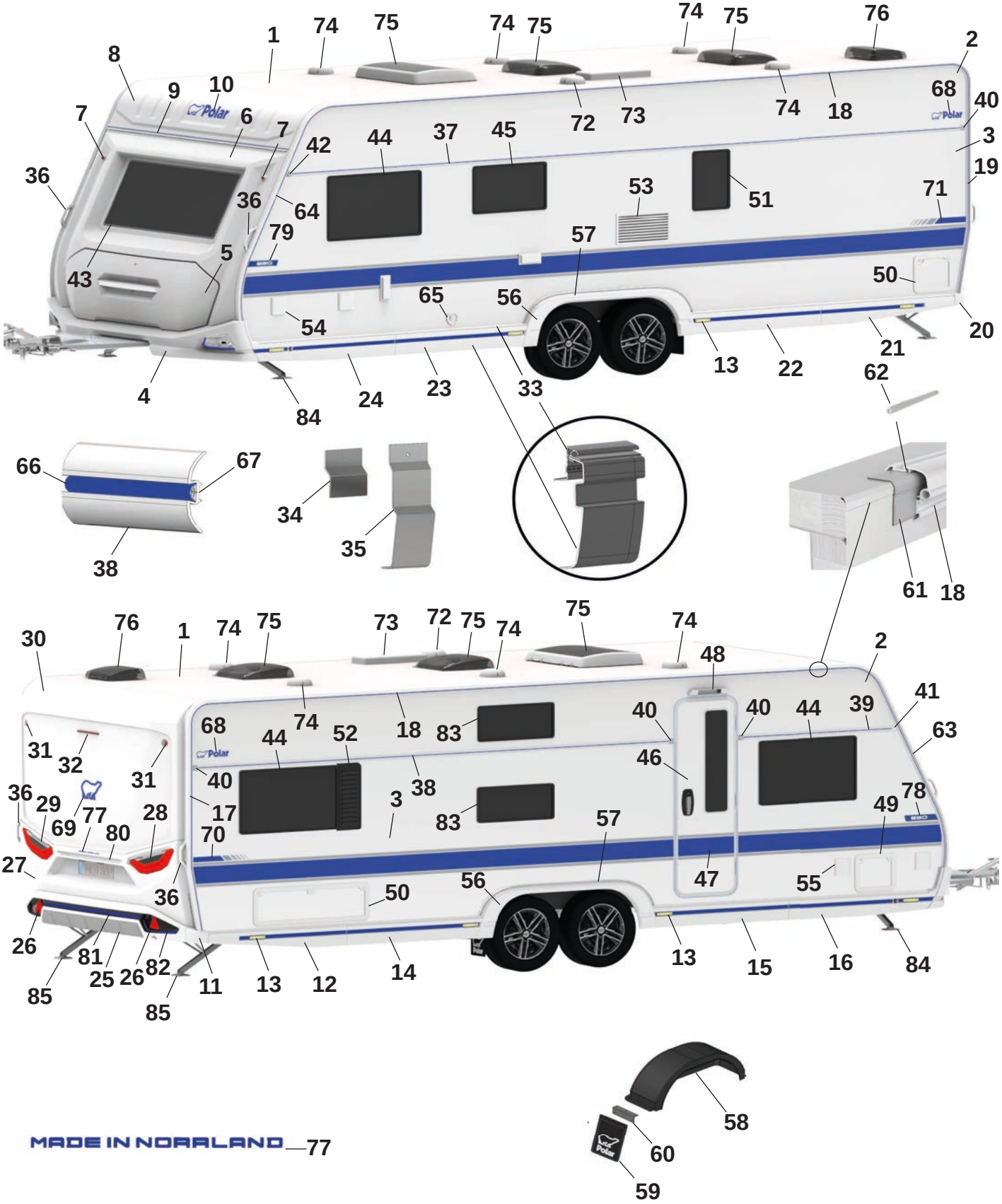
1
2
3
4
5
6
7
8
9
10
13
14
15
16
17
18
19
20
21
22
23
24
25
26
27
28
29
30
31
32
33
34
35
36
37
38
39
40
41
42
43
44
45
46
47
48
49
50
51
52
53
55
56
57
58
59
60
61
62
63
64
65
66
67
68
69
70
71
72
73
74
75
76
77
78
79
80
81
82
83
84
85
Polar
MADE IN NORRLAND

Pos Fig	Det. nr Part. No	680 FDC	Benämning	Description
20	215526	x	Hörn gavel bak (Blueline)	Corner rear gable (Blueline)
--	216980	x	Hörn gavel bak (Blackline)	Corner rear gable (Blackline)
21	215546	x	Sidokjol vänster bak (Blueline)	Side skirt rear left (Blueline)
--	217487	M	Dekal sidokjol	Decal side skirt rear
--	215490	x	Clips sidokjol	Clips side skirt
--	216988	x	Sidokjol vänster bak (Blackline)	Side skirt rear left (Blackline)
--	215549	M	Dekal sidokjol	Decal side skirt rear
--	215490	x	Clips sidokjol	Clips side skirt
22	215846	x	Sidokjol förlängare L=1350 (Blueline)	Side skirt extention L=1350 (Blueline)
--	217487	M	Dekal sidokjol d:o	Decal side skirt rear d:o
--	215490	x	Clips sidokjol	Clips side skirt
--	217464	x	Sidokjol förlängare L=1350 (Blackline)	Side skirt extention L=1350 (Blackline)
--	215549	M	Dekal sidokjol d:o	Decal side skirt rear d:o
--	215490	x	Clips sidokjol	Clips side skirt
23	215844	x	Sidokjol förlängare L=1350 (Blueline)	Side skirt extention L=1350 (Blueline)
--	217487	M	Dekal sidokjol	Decal side skirt rear
--	215490	x	Clips sidokjol	Clips side skirt
--	217462	x	Sidokjol förlängare L=1350 (Blackline)	Side skirt extention L=1350 (Blackline)
--	215549	M	Dekal sidokjol	Decal side skirt rear
--	215490	x	Clips sidokjol	Clips side skirt
24	215544	x	Sidokjol vänster fram (Blueline)	Side skirt front left (Blueline)
--	217487	M	Dekal sidokjol	Decal side skirt rear
--	215490	x	Clips sidokjol	Clips side skirt
--	216990	x	Sidokjol vänster fram (Blackline)	Side skirt front left (Blackline)
--	215549	M	Dekal sidokjol	Decal side skirt rear
--	215490	x	Clips sidokjol	Clips side skirt
25	215925	x	Bumper bak kpl. (Blueline)	Bumper rear cpl. (Blueline)
--	217030	x	Bumper bak kpl. (Blackline)	Bumper rear cpl. (Blackline)
26	215499	x	Reflex bumper bak	Reflex bumper rear
27	215522	x	Plast gavel bak mittdel	Plastic gable rear middle
--	505651	x	Belysning skylt	Plate lamp
28	508381	x	Kombinationslampa bak H	Combination lamp rear R
29	508380	x	Kombinationslampa bak V	Combination lamp rear L
30	215521	x	Plast gavel bak överdel	Plastic gable rear upper
31	508385	x	Lampa breddmarkering bak	Lamp width marking rear
32	508386	x	Lampa bromsljus bak	Lamp break light rear
33	215890	x	Avbärarlist L=2715 (Framför hjulhus) (Blueline)	Carrier list L=2715 (In front of wheelhouse) (Blueline)
--	217438	x	Avbärarlist L=2715 (Framför hjulhus) (Blackline)	Carrier list L=2715 (In front of wheelhouse) (Blackline)
--	215887	x	Avbärarlist L=2650 (Bakom hjulhus) (Blueline)	Carrier list L=2650 (Behind the wheelhouse) (Blueline)
--	217439	x	Avbärarlist L=2650 (Bakom hjulhus) (Blackline)	Carrier list L=2650 (Behind the wheelhouse) (Blackline)
34	215917	x	Stöd sidokjol 69,5x100	Support side skirt 69,5x100
35	216272	x	Stöd sidokjol 60x173,5	Support side skirt 60x173,5
36	216428	x	Draghandtag (Blueline)	Handle (Blueline)
--	217021	x	Draghandtag (Blackline)	Handle (Blackline)
37	215880	x	Midjelist V L=6513	List middle Left L=6513
38	215873	x	Midjelist H bak L=4433	List middle Right rear L=4433
39	215867	x	Midjelist H fram L=1445	List middle Right front L=1445
40	215072	x	Ändavslut rak	End protection straight
41	215078	x	Ändavslut H fram	End protection front R
42	215079	x	Ändavslut V fram	End protection front L

M= Metervara
T= Tillbehör

M= On the metre
T= Accessory

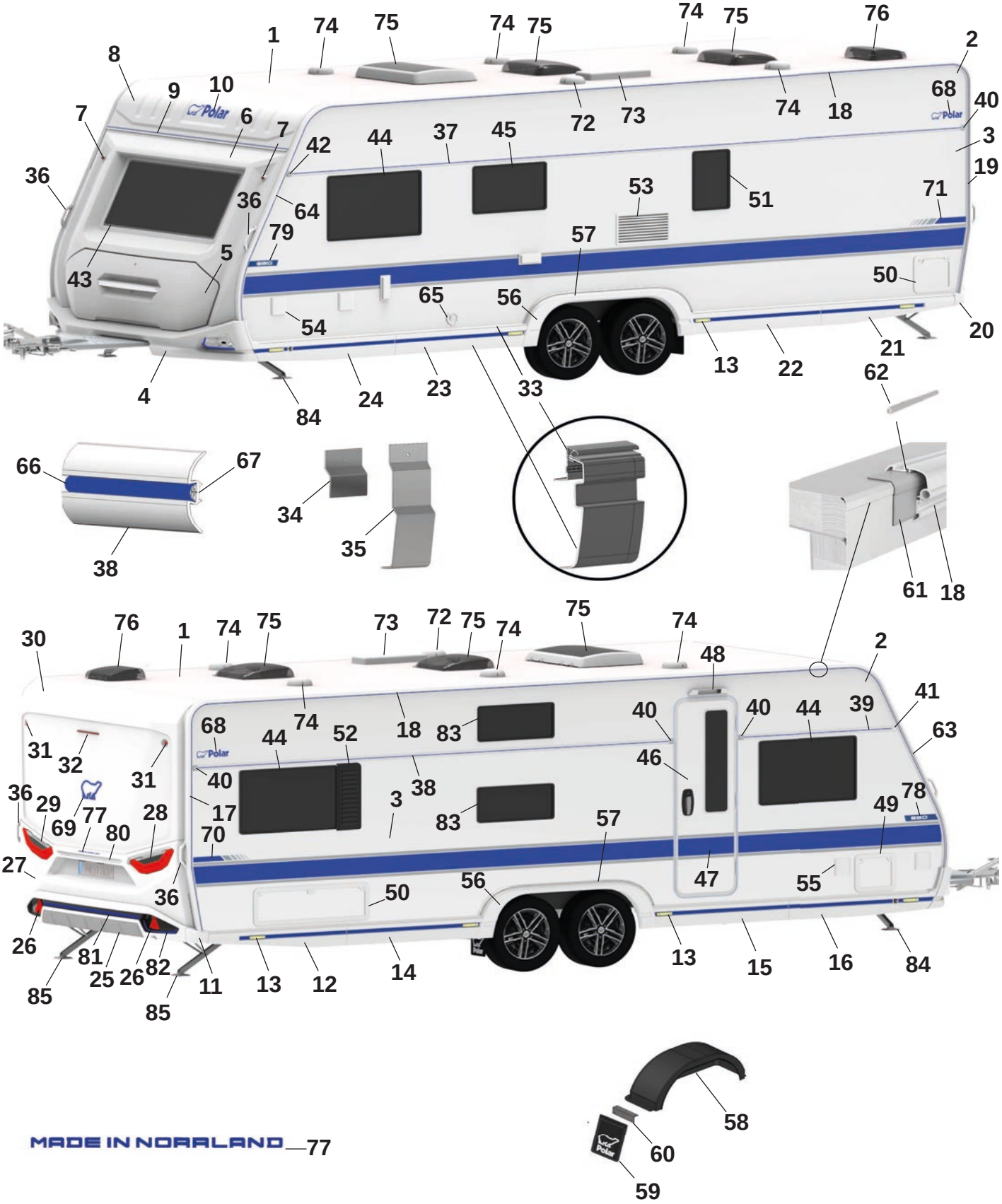
1
2
3
4
5
6
7
8
9
10
13
14
15
16
17
18
19
20
21
22
23
24
25
26
27
28
29
30
31
32
33
34
35
36
37
38
39
40
41
42
43
44
45
46
47
48
49
50
51
52
53
55
56
57
58
59
60
61
62
63
64
65
66
67
68
69
70
71
72
73
74
75
76
77
78
79
80
81
82
83
84
85
Polar
MADE IN NORRLAND

Pos Fig	Det. nr Part. No	680 FDC	Benämning	Description
43	215598	x	Fönster front 600x1450 kpl.	Front window 600x1450 cpl.
44	212413	x	Fönster öppningsbart 550x900 kpl.	Window openable 550x900 cpl.
45	212411	x	Fönster öppningsbart 400x700 kpl.	Window openable 400x700 cpl.
46	217797	x	Dörr ytter m. fönster kpl.	Outer door with window kpl.
47	217108	x	Dekal dörr (Blueline)	Door decal (Blueline)
--	217819	x	Dekal dörr (Blackline)	Door decal (Blackline)
48	508061	x	Belysning utvändigt	Outer light
49	207759	x	Lucka m. innerram, utan spegel	Door with frame inner, without plate
50	14-701045	x	Lucka m innerram, utan spegel	Door with frame inner, without plate
51	212409	T	Fönster öppningsbart 350x500 kpl.	Window openable 350x500 cpl.
52	212477	T	Ventilationsgaller H	Ventilator grill R
53	214773	x	Galler ventilation kyl	Grill ventilation refrigerator
54	508106	x	Elintag 230 V	El. connection 230 V
55	508107	x	Eluttag 230 V	El connection 230 V
--		x	Tältservice	Tentservice
--		x	Eluttag 12 V	El connection 12 V
--		x	TV-antenn in/ut	TV-aerial in/out
56	215542	x	Hjulhusbräddare (Blueline)	Mudguard (Blueline)
--	216993	x	Hjulhusbräddare (Blackline)	Mudguard (Blackline)
--	801539	x	Skruv 3,5x25	Screw 3,5x25
--	215918	x	Täckhatt för skruv (Vit)	Cover cap for screw (White)
	318380	x	Täckhatt för skruv (Svart)	Cover cap for screw (Black)
57	215552	x	List al. hjulhusbräddare	List al. mudguard
--	801529	x	Skruv 4,2x16	Screw 4,2x16
58	212378	x	Hjulhus	Wheel housing
--	212442	x	Isolering hjulhus	Insulation wheel housing
59	102470	x	Stänkskydd	Splash guard
60	101223	x	Fäste stänkskydd	Bracket splash guard
--	800118	x	Skruv	Screw
61	215491	M	List tätning 74mm	Seal strip 74mm
62	208323	x	Styrstift list tält 50x3,5 mm	Pin for list 50x6,5 mm
63	215493	x	List höger fram (Blueline)	List front right (Blueline)
--	217023	x	List höger fram (Blackline)	List front right (Blackline)
64	215492	x	List vänster fram (Blueline)	List front left (Blueline)
--	217022	x	List vänster fram (Blackline)	List front left (Blackline)
65	601486	x	Skorsten väggmontage kpl.	Chimney kpl.
66	217561	M	List dekor plast (Blueline)	List decor plastic (Blueline)
--	210364	M	List dekor plast (Blackline)	List decor plastic (Blackline)
67	208236	M	Butyl profil 15x2 (30 m/rulle)	Seal strip 15x2 (30 m/roll)
68	212558	x	Emblem (Blueline)	Emblem (Blueline)
--	350858	x	Emblem (Blackline)	Emblem (Blackline)
69	217793	x	Emblem (Blueline)	Emblem (Blueline)
--	214217	x	Emblem (Blackline)	Emblem (Blackline)
70	217788	x	Dekal H (Blueline)	Decal R (Blueline)
--	217790	x	Dekal H (Blackline)	Decal R (Blackline)
71	217787	x	Dekal V (Blueline)	Decal L (Blueline)
--	217789	x	Dekal V (Blackline)	Decal L (Blackline)
72	401495	x	Motor köksfläkt kpl.	Motor kitchen fan cpl.
73	208023	x	Ventil tak för (kyl/frys)	Ventilator roof for refrigerator (refr./freeze)
74	00970024	x	Ventilator kpl.	Ventilator cpl.

M= Metervara
T= Tillbehör

M= On the metre
T= Accessory

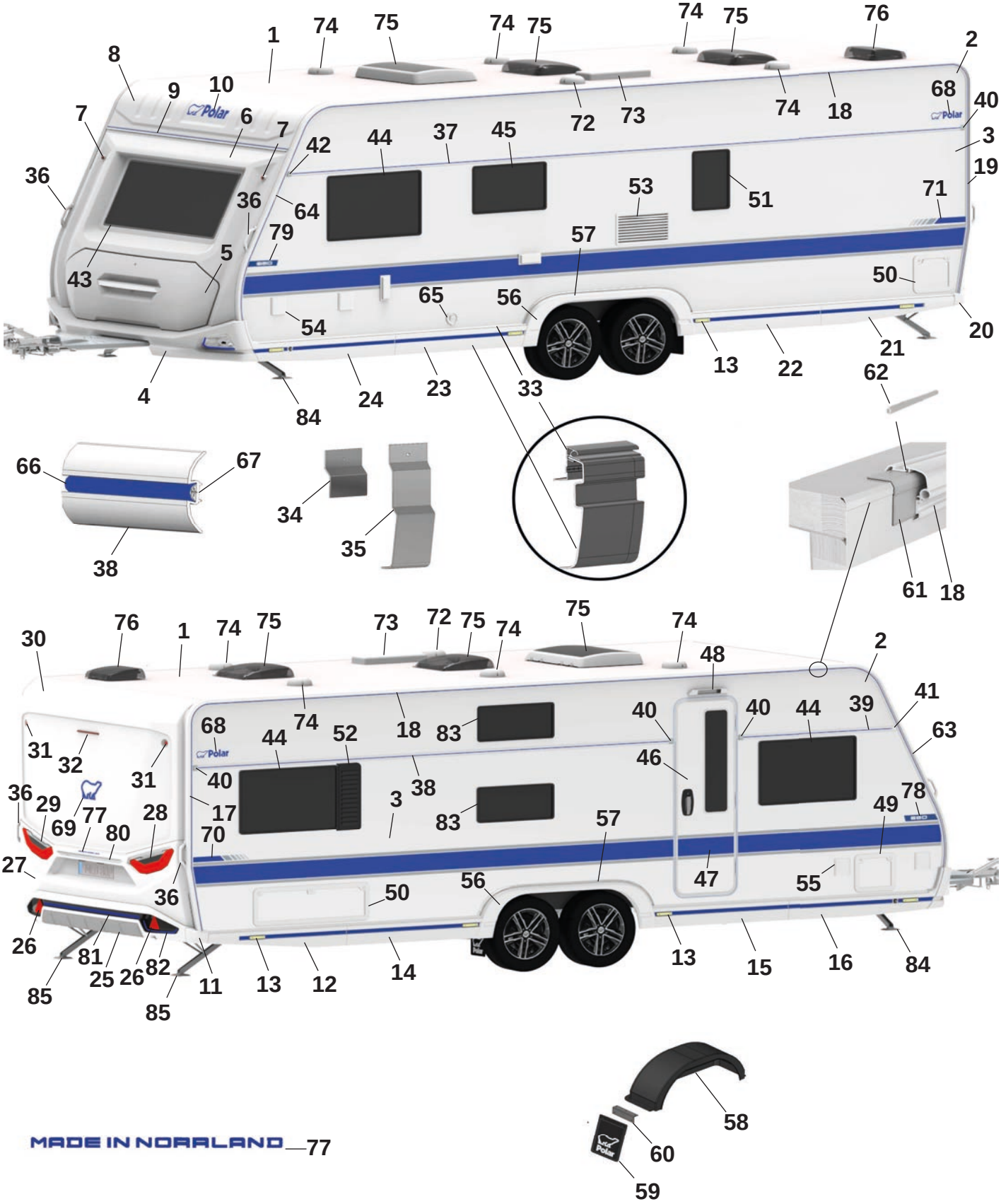
1
2
3
4
5
6
7
8
9
10
13
14
15
16
17
18
19
20
21
22
23
24
25
26
27
28
29
30
31
32
33
34
35
36
37
38
39
40
41
42
43
44
45
46
47
48
49
50
51
52
53
55
56
57
58
59
60
61
62
63
64
65
66
67
68
69
70
71
72
73
74
75
76
77
78
79
80
81
82
83
84
85
Polar
MADE IN NORRLAND

Pos Fig	Det. nr Part. No	680 FDC	Benämning	Description
75	350635	T	Taklucka 500x700 Midi-Heki kpl.	Taklucka 500x700 Midi-Heki cpl.
--	208690	T	Taklucka 400x400 Mini-Heki kpl.	Roof hatch 400x400 Mini-Heki cpl.
--	211846	T	Tacklucka Omnivent 400x400 kpl.	Roof hatch Omnivent 400x400 cpl.
76	215045	x	Taklucka 280x280 kpl. tvättrum	Roof hatch 280x280 cpl. washroom
77	217792	x	Dekal "Made in Norrland" (Blueline)	Decal "Made in Norrland" (Blueline)
--	217791	x	Dekal "Made in Norrland" (Blackline)	Decal "Made in Norrland" (Blackline)
78	217783	x	Dekal "680" H (Blueline)	Decal "680" R (Blueline)
--	217769	x	Dekal "680" H (Blackline)	Decal "680" R (Blackline)
79	217784	x	Dekal "680" V (Blueline)	Decal "680" L (Blueline)
--	217770	x	Dekal "680" V (Blackline)	Decal "680" L (Blackline)
80	215539	x	Dekorlist (Blueline)	Decor list (Blueline)
--	215540	x	Dekorlist (Blackline)	Decor list (Blackline)
81	217826	x	Dekal bumper (Blueline)	Decal bumper (Blueline)
--	217828	x	Dekal bumper (Blackline)	Decal bumper (Blackline)
82	217817	x	Dekalkit (Fram och bak) (Blueline)	Decalkit (Front and rear) (Bluekline)
--	217821	x	Dekalkit (Fram och bak) (Blackline)	Decalkit (Front and rear) (Blackline)
83	212410	x	Fönster öppningsbart 300x700 kpl.	Window openable 300x700 cpl.
84	344997	x	Stödben fram	Support legs front
85	344996	x	Stödben bak	Support legs rear

M= Metervara
T= Tillbehör

M= On the metre
T= Accessory

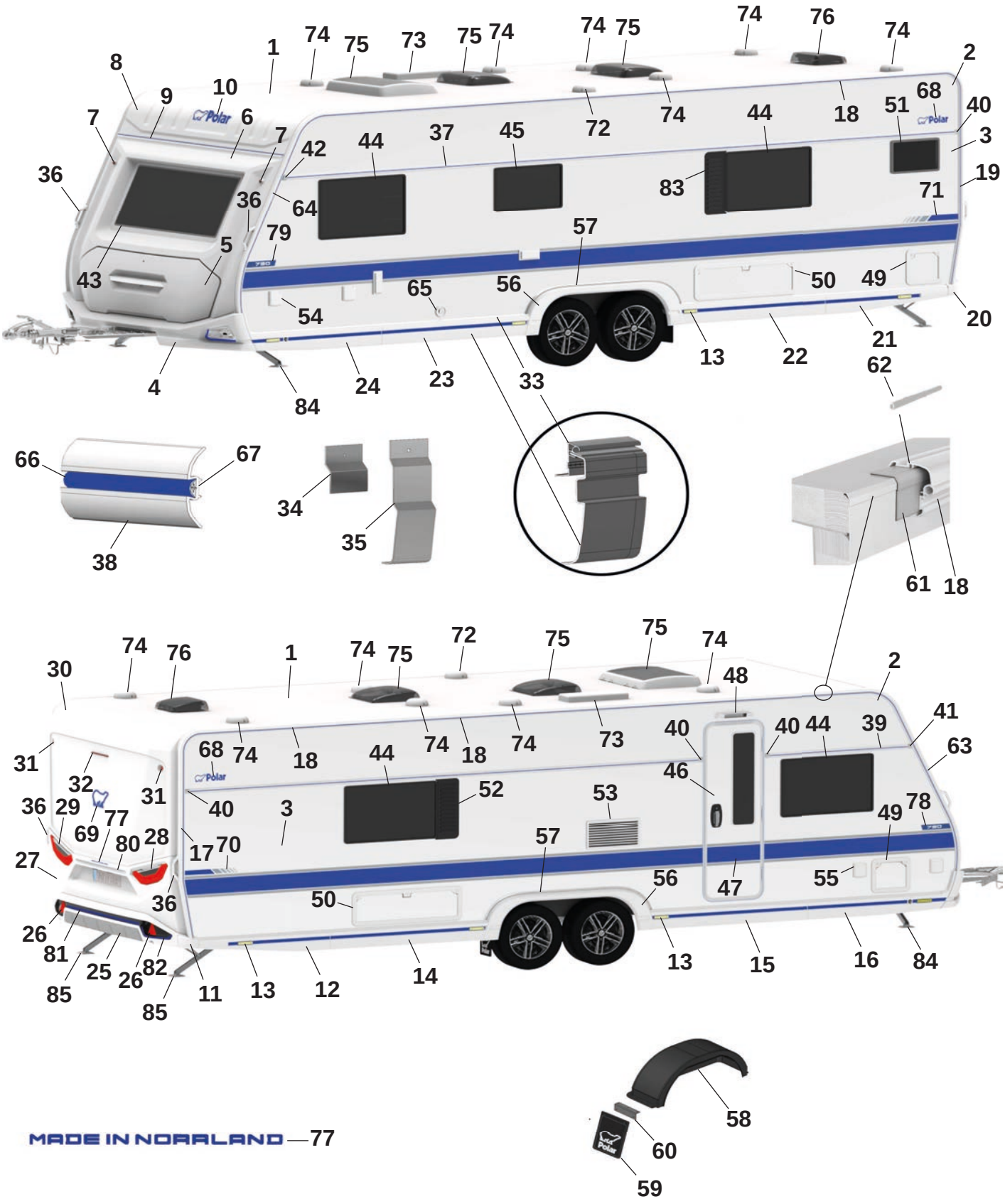
1
2
3
4
5
6
7
8
9
10
13
14
15
16
17
18
19
20
21
22
23
24
25
26
27
28
29
30
31
32
33
34
35
36
37
38
39
40
41
42
43
44
45
46
47
48
49
50
51
52
53
54
55
56
57
58
59
60
61
62
63
64
65
66
67
68
69
70
71
72
73
74
75
76
77
78
79
80
81
82
83
84
85
MADE IN NORRLAND

Pos Fig	Det. nr Part. No	730 BSA	Benämning	Description
1	213254	x	Plåt tak 8100x2475	Roofing plate 8100x2475
2	215158	x	Plåt sida övre 8900x605	Side plate upper 6800x605
3	217936	x	Plåt sida undre 8900x1475 (Blueline)	Side plate lower 8900x1475 (Blueline)
--	217904	x	Plåt sida undre 8900x1475 (Blackline)	Side plate lower 8900x1475 (Blackline)
4	217664	x	Front spoiler kpl. (Blueline)	Front spoiler cpl. (Blueline)
--	217029	x	Front spoiler kpl. (Blackline)	Front spoiler cpl. (Blackline)
--	508425	x	Positionsljus	Position light
5	215832	x	Lucka gasolkoffert ink. handtag (Blueline)	Lid LPG compartment inc. handle (Blueline)
--	216968	x	Handtag kpl. m. dekorlist (Blueline)	Handle cpl. with decorative strip (Blueline)
--	217813	x	Lucka gasolkoffert ink. handtag (Blackline)	Lid LPG compartment inc. handle (Blackline)
--	217661	x	Handtag kpl. m. dekorlist (Blackline)	Handle cpl. with decorative strip (Blackline)
6	215563	x	Plast gavel främre mittdel	Plastic gable front middle
7	508424	x	Lampa breddmarkering fram	Lamp width marking front
8	215564	x	Gavel främre överdel	Gable front upper
9	215528	x	List markis fram L=2371	List front L=2371
10	210539	x	Dekal (Blueline)	Decal (Blueline)
--	214216	x	Dekal (Blackline)	Decal (Blackline)
11	215527	x	Hörn gavel bak (Blueline)	Corner rear gable (Blueline)
--	216979	x	Hörn gavel bak (Blackline)	Corner rear gable (Blackline)
12	215545	x	Sidokjol höger bak (Blueline)	Side skirt rear right (Blueline)
--	217487	M	Dekal sidokjol d:o	Decal side skirt d:o
--	215490	x	Clips sidokjol	Clips side skirt
--	216982	x	Sidokjol höger bak (Blackline)	Side skirt rear right (Blackline)
--	215549	M	Dekal sidokjol d:o	Decal side skirt rear d:o
--	215490	x	Clips sidokjol	Clips side skirt
13	506506	x	Belysning sidomarkering	Light, side marking
14	215548	x	Sidokjol förlängare L=1638 (Blueline)	Side skirt extention L=1638 (Blueline)
--	217487	M	Dekal sidokjol d:o	Decal side skirt rear d:o
--	215490	x	Clips sidokjol	Clips side skirt
--	216984	x	Sidokjol förlängare L=1638 (Blackline)	Side skirt extention L=1638 (Blackline)
--	215549	M	Dekal sidokjol d:o	Decal side skirt rear d:o
--	215490	x	Clips sidokjol	Clips side skirt
15	215547	x	Sidokjol förlängare L=1638 (Blueline)	Side skirt extention L=1638 (Blueline)
--	217487	M	Dekal sidokjol d:o	Decal side skirt rear d:o
--	215490	x	Clips sidokjol	Clips side skirt
--	216985	x	Sidokjol förlängare L=1638 (Blackline)	Side skirt extention L=1638 (Blackline)
--	215549	M	Dekal sidokjol d:o	Decal side skirt rear d:o
--	215490	x	Clips sidokjol	Clips side skirt
16	215543	x	Sidokjol höger fram (Blueline)	Side skirt front right (Blueline)
--	217487	M	Dekal sidokjol d:o	Decal side skirt rear d:o
--	215490	x	Clips sidokjol	Clips side skirt
--	216986	x	Sidokjol höger fram (Blackline)	Side skirt front right (Blackline)
--	215549	M	Dekal sidokjol d:o	Decal side skirt rear d:o
--	215490	x	Clips sidokjol	Clips side skirt
17	215494	x	List tält höger bak (Blueline)	List rear right (Blueline)
--	217024	x	List tält höger bak (Blackline)	List rear right (Blackline)
18	217398	x	List tält rak L=5912 (Blueline)	List straight L=5912 (Blueline)
--	217406	x	List tält rak L=5912 (Blackline)	List straight L=5912 (Blackline)
19	215495	x	List tält vänster bak (Blueline)	List rear left (Blueline)
--	217025	x	List tält vänster bak (Blackline)	List rear left (Blackline)

M= Metervara
T= Tillbehör

M= On the metre
T= Accessory

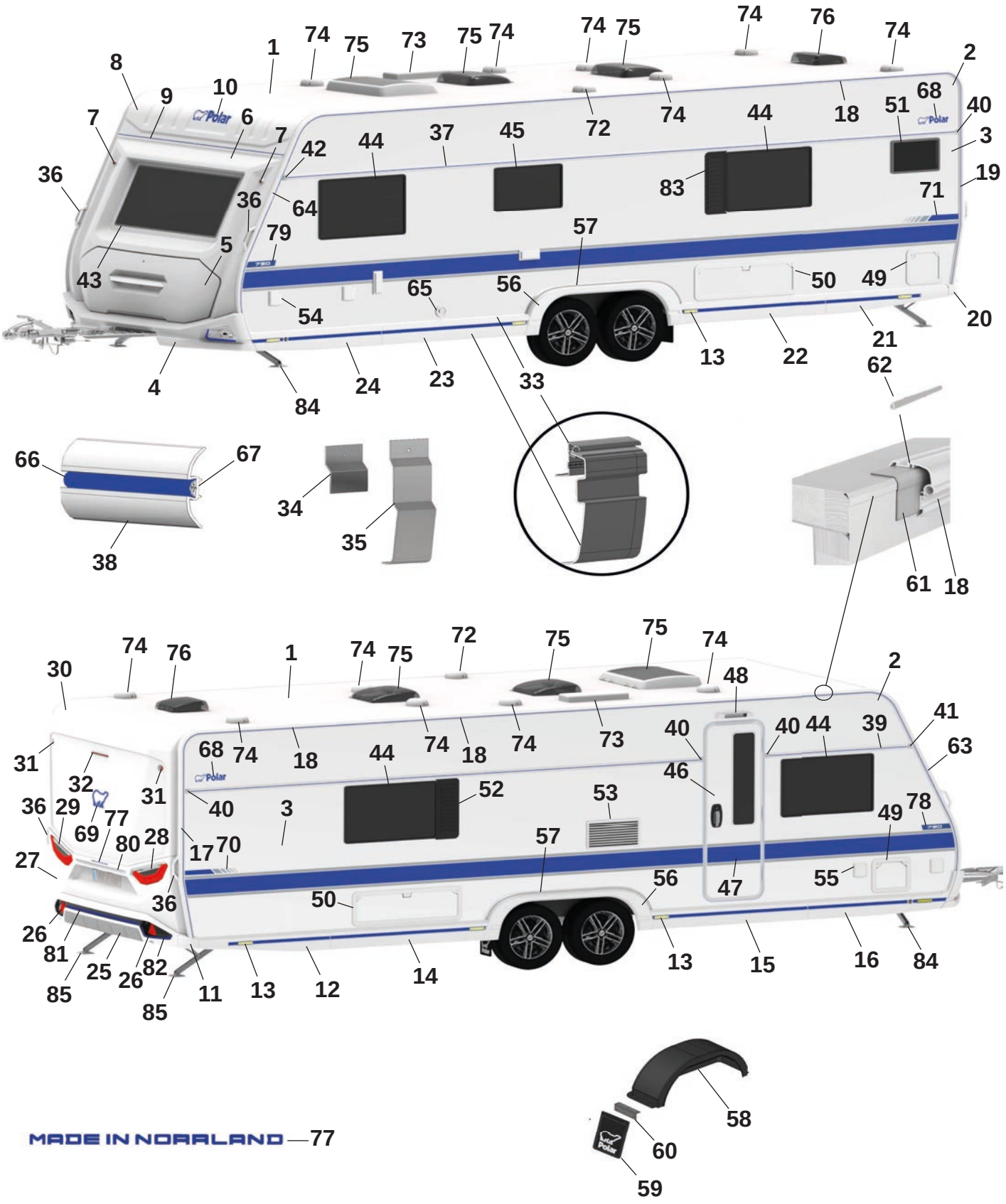
1
2
3
4
5
6
7
8
9
10
11
12
13
14
15
16
17
18
19
20
21
22
23
24
25
26
27
28
29
30
31
32
33
34
35
36
37
38
39
40
41
42
43
44
45
46
47
48
49
50
51
52
53
54
55
56
57
58
59
60
61
62
63
64
65
66
67
68
69
70
71
72
73
74
75
76
77
78
79
80
81
82
83
84
85

Pos Fig	Det. nr Part. No	730 BSA	Benämning	Description
20	215526	x	Hörn gavel bak (Blueline)	Corner rear gable (Blueline)
--	216980	x	Hörn gavel bak (Blackline)	Corner rear gable (Blackline)
21	215546	x	Sidokjol vänster bak (Blueline)	Side skirt rear left (Blueline)
--	217487	M	Dekal sidokjol	Decal side skirt rear
--	215490	x	Clips sidokjol	Clips side skirt
--	216988	x	Sidokjol vänster bak (Blackline)	Side skirt rear left (Blackline)
--	215549	M	Dekal sidokjol	Decal side skirt rear
--	215490	x	Clips sidokjol	Clips side skirt
22	215547	x	Sidokjol förlängare L=1638 (Blueline)	Side skirt extention L=1638 (Blueline)
--	217487	M	Dekal sidokjol d:o	Decal side skirt rear d:o
--	215490	x	Clips sidokjol	Clips side skirt
--	216985	x	Sidokjol förlängare L=1638 (Blackline)	Side skirt extention L=1638 (Blackline)
--	215549	M	Dekal sidokjol d:o	Decal side skirt rear d:o
--	215490	x	Clips sidokjol	Clips side skirt
23	215548	x	Sidokjol förlängare L=1638 (Blueline)	Side skirt extention L=1638 (Blueline)
--	217487	M	Dekal sidokjol d:o	Decal side skirt rear d:o
--	215490	x	Clips sidokjol	Clips side skirt
--	216984	x	Sidokjol förlängare L=1638 (Blackline)	Side skirt extention L=1638 (Blackline)
--	215549	M	Dekal sidokjol d:o	Decal side skirt rear d:o
--	215490	x	Clips sidokjol	Clips side skirt
24	215544	x	Sidokjol vänster fram (Blueline)	Side skirt front left (Blueline)
--	217487	M	Dekal sidokjol	Decal side skirt rear
--	215490	x	Clips sidokjol	Clips side skirt
--	216990	x	Sidokjol vänster fram (Blackline)	Side skirt front left (Blackline)
--	215549	M	Dekal sidokjol	Decal side skirt rear
--	215490	x	Clips sidokjol	Clips side skirt
25	215925	x	Bumper bak kpl. (Blueline)	Bumper rear cpl. (Blueline)
--	217030	x	Bumper bak kpl. (Blackline)	Bumper rear cpl. (Blackline)
26	215499	x	Reflex bumper bak	Reflex bumper rear
27	215522	x	Plast gavel bak mittdel	Plastic gable rear middle
--	505651	x	Belysning skylt	Plate lamp
28	508381	x	Kombinationslampa bak H	Combination lamp rear R
29	508380	x	Kombinationslampa bak V	Combination lamp rear L
30	215521	x	Plast gavel bak överdel	Plastic gable rear upper
31	508385	x	Lampa breddmarkering bak	Lamp width marking rear
32	508386	x	Lampa bromsljus bak	Lamp break light rear
33	216117	x	Avbärarlist L=2715 (Framför hjulhus) (Blueline)	Carrier list L=2715 (In front of wheelhouse) (Blueline)
--	217120	x	Avbärarlist L=2715 (Framför hjulhus) (Blackline)	Carrier list L=2715 (In front of wheelhouse) (Blackline)
--	215888	x	Avbärarlist L=2650 (Bakom hjulhus) (Blueline)	Carrier list L=2650 (Behind the wheelhouse) (Blueline)
--	217028	x	Avbärarlist L=2650 (Bakom hjulhus) (Blackline)	Carrier list L=2650 (Behind the wheelhouse) (Blackline)
34	215917	x	Stöd sidokjol 69,5x100	Support side skirt 69,5x100
35	216272	x	Stöd sidokjol 60x173,5	Support side skirt 60x173,5
36	216428	x	Draghandtag (Blueline)	Handle (Blueline)
--	217021	x	Draghandtag (Blackline)	Handle (Blackline)
37	215077	x	Midjelist V L=7073	List middle Left L=7073
38	215874	x	Midjelist H bak L=4993	List middle Right rear L=4993
39	215867	x	Midjelist H fram L=1445	List middle Right front L=1445
40	215072	x	Ändavslut rak	End protection straight
41	215078	x	Ändavslut H fram	End protection front R
42	215079	x	Ändavslut V fram	End protection front L

M= Metervara
T= Tillbehör

M= On the metre
T= Accessory

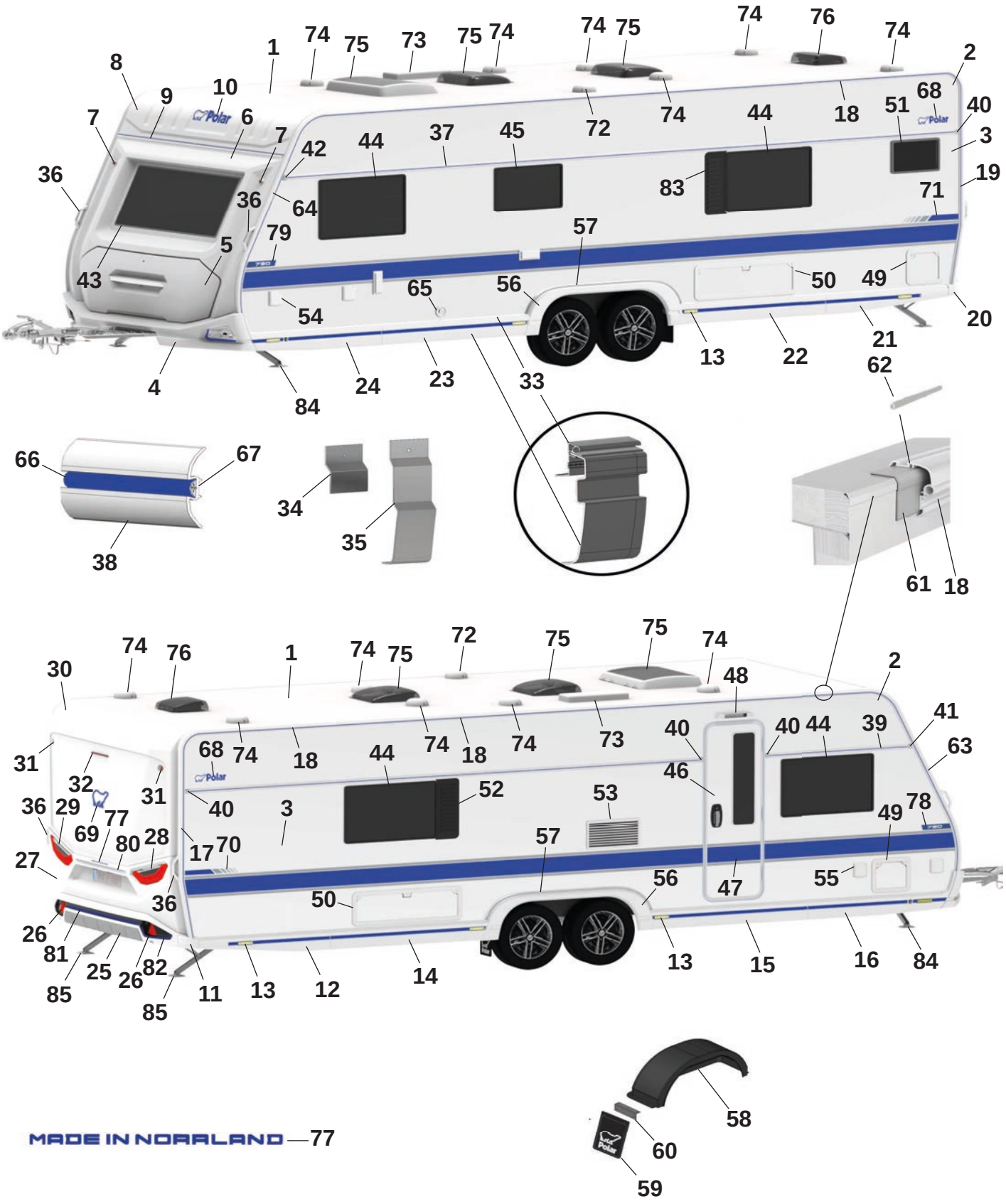
1 2 3 4 5 6 7 8 9 10 11 12 13 14 15 16 17 18 19 20 21 22 23 24 25 26 27 28 29 30 31 32 33 34 35 36 37 38 39 40 41 42 43 44 45 46 47 48 49 50 51 52 53 54 55 56 57 58 59 60 61 62 63 64 65 66 67 68 69 70 71 72 73 74 75 76 77 78 79 80 81 82 83 84 85
MADE IN NORRLAND

Pos Fig	Det. nr Part. No	730 BSA	Benämning	Description
43	215598	x	Fönster front 600x1450 kpl.	Front window 600x1450 cpl.
44	212413	x	Fönster öppningsbart 550x900 kpl.	Window openable 550x900 cpl.
45	212411	x	Fönster öppningsbart 400x700 kpl.	Window openable 400x700 cpl.
46	217797	x	Dörr ytter m. fönster kpl.	Outer door with window kpl.
47	217108	x	Dekal dörr (Blueline)	Door decal (Blueline)
--	217819	x	Dekal dörr (Blackline)	Door decal (Blackline)
48	508061	x	Belysning utvändigt	Outer light
49	207759	x	Lucka m. innerram, utan spegel	Door with frame inner, without plate
50	14-701045	x	Lucka m innerram, utan spegel	Door with frame inner, without plate
51	214065	T	Fönster öppningsbart 300x500 kpl.	Window openable 300x500 cpl.
52	212477	T	Ventilationsgaller H	Ventilator grill R
53	214773	x	Galler ventilation kyl	Grill ventilation refrigerator
54	508106	x	Elintag 230 V	El. connection 230 V
55	508107	x	Eluttag 230 V	El connection 230 V
--		x	Tältservice	Tentservice
--		x	Eluttag 12 V	El connection 12 V
--		x	TV-antenn in/ut	TV-aerial in/out
56	215542	x	Hjulhusbräddare (Blueline)	Mudguard (Blueline)
--	216993	x	Hjulhusbräddare (Blackline)	Mudguard (Blackline)
--	801539	x	Skruv 3,5x25	Screw 3,5x25
--	215918	x	Täckhatt för skruv (Vit)	Cover cap for screw (White)
	318380	x	Täckhatt för skruv (Svart)	Cover cap for screw (Black)
57	215552	x	List al. hjulhusbräddare	List al. mudguard
--	801529	x	Skruv 4,2x16	Screw 4,2x16
58	212378	x	Hjulhus	Wheel housing
--	212442	x	Isolering hjulhus	Insulation wheel housing
59	102470	x	Stänkskydd	Splash guard
60	101223	x	Fäste stänkskydd	Bracket splash guard
--	800118	x	Skruv	Screw
61	215491	M	List tätning 74mm	Seal strip 74mm
62	208323	x	Styrstift list tält 50x3,5 mm	Pin for list 50x6,5 mm
63	215493	x	List höger fram (Blueline)	List front right (Blueline)
--	217023	x	List höger fram (Blackline)	List front right (Blackline)
64	215492	x	List vänster fram (Blueline)	List front left (Blueline)
--	217022	x	List vänster fram (Blackline)	List front left (Blackline)
65	601486	x	Skorsten väggmontage kpl.	Chimney kpl.
66	217561	M	List dekor plast (Blueline)	List decor plastic (Blueline)
--	210364	M	List dekor plast (Blackline)	List decor plastic (Blackline)
67	208236	M	Butyl profil 15x2 (30 m/rulle)	Seal strip 15x2 (30 m/roll)
68	212558	x	Emblem (Blueline)	Emblem (Blueline)
--	350858	x	Emblem (Blackline)	Emblem (Blackline)
69	217793	x	Emblem (Blueline)	Emblem (Blueline)
--	214217	x	Emblem (Blackline)	Emblem (Blackline)
70	217788	x	Dekal H (Blueline)	Decal R (Blueline)
--	217790	x	Dekal H (Blackline)	Decal R (Blackline)
71	217787	x	Dekal V (Blueline)	Decal L (Blueline)
--	217789	x	Dekal V (Blackline)	Decal L (Blackline)
72	401495	x	Motor köksfläkt kpl.	Motor kitchen fan cpl.
73	208023	x	Ventil tak för (kyl/frys)	Ventilator roof for refrigerator (refr./freeze)
74	00970024	x	Ventilator kpl.	Ventilator cpl.

M= Metervara
T= Tillbehör

M= On the metre
T= Accessory

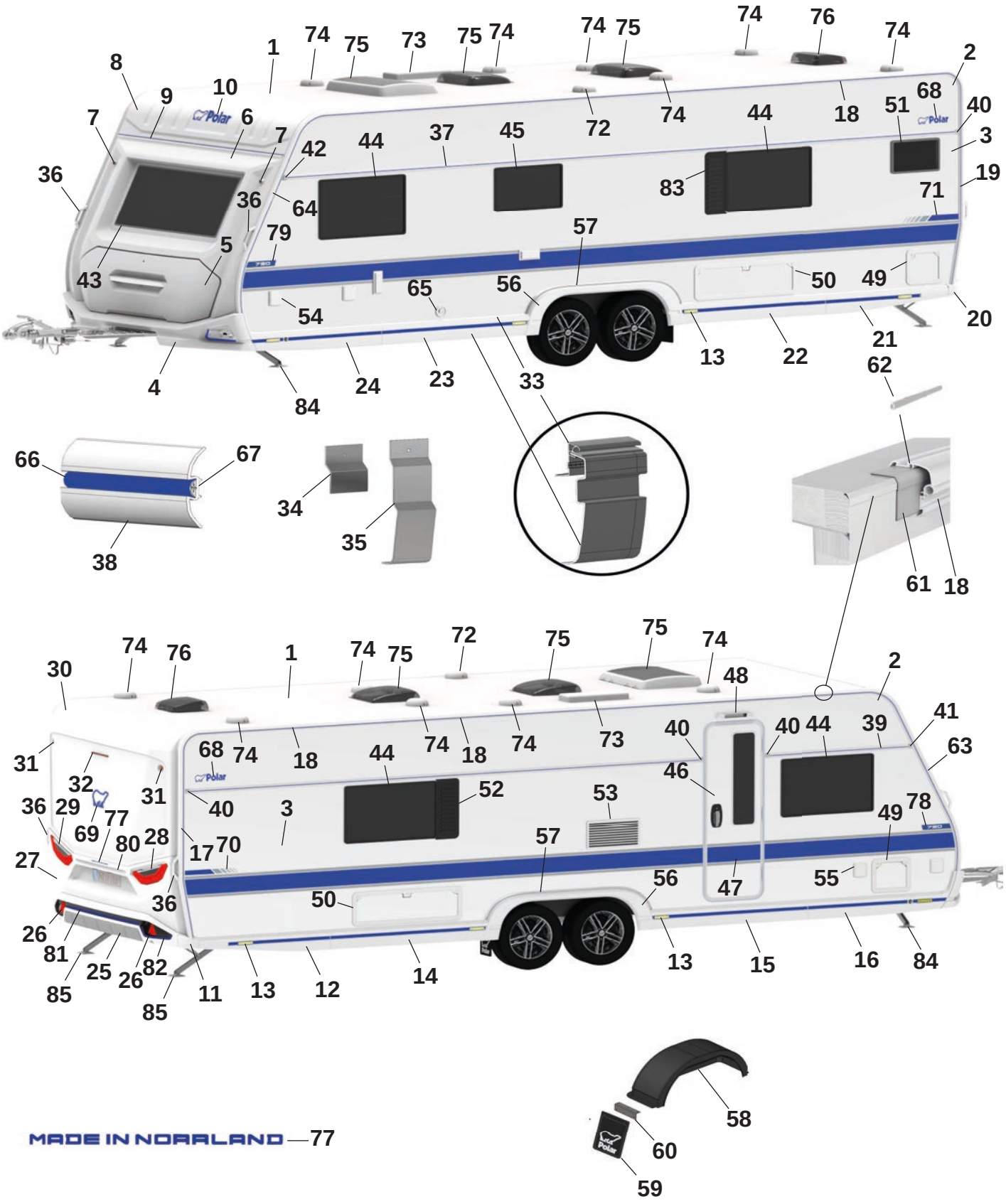
1 2 3 4 5 6 7 8 9 10 11 12 13 14 15 16 17 18 19 20 21 22 23 24 25 26 27 28 29 30 31 32 33 34 35 36 37 38 39 40 41 42 43 44 45 46 47 48 49 50 51 52 53 54 55 56 57 58 59 60 61 62 63 64 65 66 67 68 69 70 71 72 73 74 75 76 77 78 79 80 81 82 83 84 85
MADE IN NORRLAND

Pos Fig	Det. nr Part. No	730 BSA	Benämning	Description
75	350635	T	Taklucka 500x700 Midi-Heki kpl.	Taklucka 500x700 Midi-Heki cpl.
--	208690	T	Taklucka 400x400 Mini-Heki kpl.	Roof hatch 400x400 Mini-Heki cpl.
--	211846	T	Tacklucka Omnivent 400x400 kpl.	Roof hatch Omnivent 400x400 cpl.
76	215045	x	Taklucka 280x280 kpl. tvättrum	Roof hatch 280x280 cpl. washroom
77	217792	x	Dekal "Made in Norrland" (Blueline)	Decal "Made in Norrland" (Blueline)
--	217791	x	Dekal "Made in Norrland" (Blackline)	Decal "Made in Norrland" (Blackline)
78	217785	x	Dekal "730" H (Blueline)	Decal "730" R (Blueline)
--	217771	x	Dekal "730" H (Blackline)	Decal "730" R (Blackline)
79	217786	x	Dekal "730" V (Blueline)	Decal "730" L (Blueline)
--	217771	x	Dekal "730" V (Blackline)	Decal "730" L (Blackline)
80	215539	x	Dekorlist (Blueline)	Decor list (Blueline)
--	215540	x	Dekorlist (Blackline)	Decor list (Blackline)
81	217826	x	Dekal bumper (Blueline)	Decal bumper (Blueline)
--	217828	x	Dekal bumper (Blackline)	Decal bumper (Blackline)
82	217817	x	Dekalkit (Fram och bak) (Blueline)	Decalkit (Front and rear) (Bluekline)
--	217821	x	Dekalkit (Fram och bak) (Blackline)	Decalkit (Front and rear) (Blackline)
83	212476	T	Ventilationsgaller V	Ventilator grill L
84	344997	x	Stödben fram	Support legs front
85	344996	x	Stödben bak	Support legs rear

M= Metervara
T= Tillbehör

M= On the metre
T= Accessory

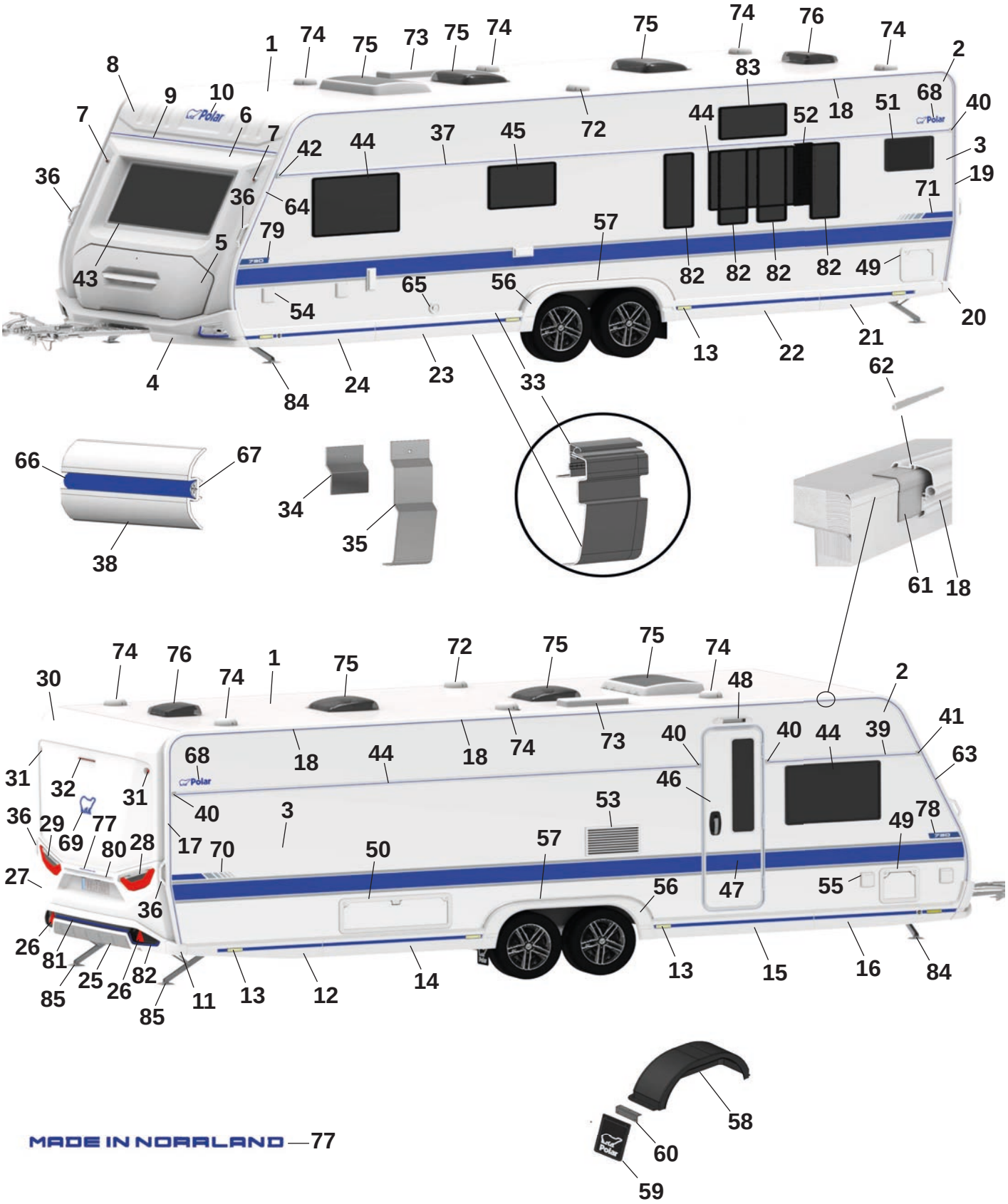
1
2
3
4
5
6
7
8
9
10
11
12
13
14
15
16
17
18
19
20
21
22
23
24
25
26
27
28
29
30
31
32
33
34
35
36
37
38
39
40
41
42
43
44
45
46
47
48
49
50
51
52
53
54
55
56
57
58
59
60
61
62
63
64
65
66
67
68
69
70
71
72
73
74
75
76
77
78
79
80
81
82
83
84
85

Pos Fig	Det. nr Part. No	730 BQDA	Benämning	Description
1	213254	x	Plåt tak 8100x2475	Roofing plate 8100x2475
2	215158	x	Plåt sida övre 8900x605	Side plate upper 6800x605
3	217936	x	Plåt sida undre 8900x1475 (Blueline)	Side plate lower 8900x1475 (Blueline)
--	217904	x	Plåt sida undre 8900x1475 (Blackline)	Side plate lower 8900x1475 (Blackline)
4	217664	x	Front spoiler kpl. (Blueline)	Front spoiler cpl. (Blueline)
--	217029	x	Front spoiler kpl. (Blackline)	Front spoiler cpl. (Blackline)
--	508425	x	Positionsljus	Position light
5	215832	x	Lucka gasolkoffert ink. handtag (Blueline)	Lid LPG compartment inc. handle (Blueline)
--	216968	x	Handtag kpl. m. dekorlist (Blueline)	Handle cpl. with decorative strip (Blueline)
--	217813	x	Lucka gasolkoffert ink. handtag (Blackline)	Lid LPG compartment inc. handle (Blackline)
--	217661	x	Handtag kpl. m. dekorlist (Blackline)	Handle cpl. with decorative strip (Blackline)
6	215563	x	Plast gavel främre mittdel	Plastic gable front middle
7	508424	x	Lampa breddmarkering fram	Lamp width marking front
8	215564	x	Gavel främre överdel	Gable front upper
9	215528	x	List markis fram L=2371	List front L=2371
10	210539	x	Dekal (Blueline)	Decal (Blueline)
--	214216	x	Dekal (Blackline)	Decal (Blackline)
11	215527	x	Hörn gavel bak (Blueline)	Corner rear gable (Blueline)
--	216979	x	Hörn gavel bak (Blackline)	Corner rear gable (Blackline)
12	215545	x	Sidokjol höger bak (Blueline)	Side skirt rear right (Blueline)
--	217487	M	Dekal sidokjol d:o	Decal side skirt d:o
--	215490	x	Clips sidokjol	Clips side skirt
--	216982	x	Sidokjol höger bak (Blackline)	Side skirt rear right (Blackline)
--	215549	M	Dekal sidokjol d:o	Decal side skirt rear d:o
--	215490	x	Clips sidokjol	Clips side skirt
13	506506	x	Belysning sidomarkering	Light, side marking
14	215548	x	Sidokjol förlängare L=1638 (Blueline)	Side skirt extention L=1638 (Blueline)
--	217487	M	Dekal sidokjol d:o	Decal side skirt rear d:o
--	215490	x	Clips sidokjol	Clips side skirt
--	216984	x	Sidokjol förlängare L=1638 (Blackline)	Side skirt extention L=1638 (Blackline)
--	215549	M	Dekal sidokjol d:o	Decal side skirt rear d:o
--	215490	x	Clips sidokjol	Clips side skirt
15	215547	x	Sidokjol förlängare L=1638 (Blueline)	Side skirt extention L=1638 (Blueline)
--	217487	M	Dekal sidokjol d:o	Decal side skirt rear d:o
--	215490	x	Clips sidokjol	Clips side skirt
--	216985	x	Sidokjol förlängare L=1638 (Blackline)	Side skirt extention L=1638 (Blackline)
--	215549	M	Dekal sidokjol d:o	Decal side skirt rear d:o
--	215490	x	Clips sidokjol	Clips side skirt
16	215543	x	Sidokjol höger fram (Blueline)	Side skirt front right (Blueline)
--	217487	M	Dekal sidokjol d:o	Decal side skirt rear d:o
--	215490	x	Clips sidokjol	Clips side skirt
--	216986	x	Sidokjol höger fram (Blackline)	Side skirt front right (Blackline)
--	215549	M	Dekal sidokjol d:o	Decal side skirt rear d:o
--	215490	x	Clips sidokjol	Clips side skirt
17	215494	x	List tält höger bak (Blueline)	List rear right (Blueline)
--	217024	x	List tält höger bak (Blackline)	List rear right (Blackline)
18	217398	x	List tält rak L=5912 (Blueline)	List straight L=5912 (Blueline)
--	217406	x	List tält rak L=5912 (Blackline)	List straight L=5912 (Blackline)
19	215495	x	List tält vänster bak (Blueline)	List rear left (Blueline)
--	217025	x	List tält vänster bak (Blackline)	List rear left (Blackline)

M= Metervara
T= Tillbehör

M= On the metre
T= Accessory

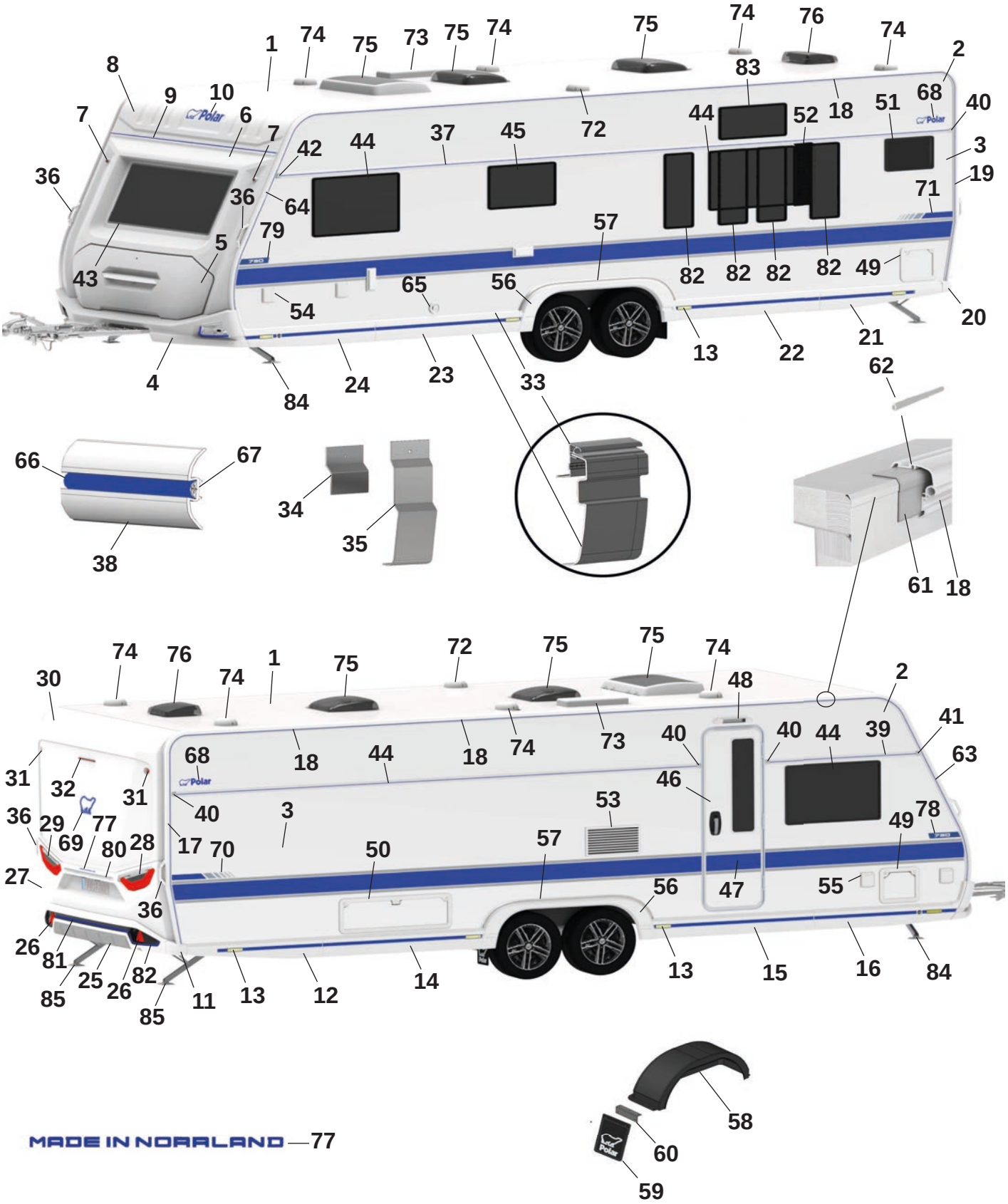
1
2
3
4
5
6
7
8
9
10
11
12
13
14
15
16
17
18
19
20
21
22
23
24
25
26
27
28
29
30
31
32
33
34
35
36
38
39
40
41
42
43
44
45
46
47
48
49
50
51
52
53
55
56
57
58
59
60
61
62
63
64
65
66
67
68
69
70
71
72
73
74
75
76
77
78
79
80
81
82
83
84
85

Pos Fig	Det. nr Part. No	730 BQDA	Benämning	Description
20	215526	x	Hörn gavel bak (Blueline)	Corner rear gable (Blueline)
--	216980	x	Hörn gavel bak (Blackline)	Corner rear gable (Blackline)
21	215546	x	Sidokjol vänster bak (Blueline)	Side skirt rear left (Blueline)
--	217487	M	Dekal sidokjol	Decal side skirt rear
--	215490	x	Clips sidokjol	Clips side skirt
--	216988	x	Sidokjol vänster bak (Blackline)	Side skirt rear left (Blackline)
--	215549	M	Dekal sidokjol	Decal side skirt rear
--	215490	x	Clips sidokjol	Clips side skirt
22	215547	x	Sidokjol förlängare L=1638 (Blueline)	Side skirt extention L=1638 (Blueline)
--	217487	M	Dekal sidokjol d:o	Decal side skirt rear d:o
--	215490	x	Clips sidokjol	Clips side skirt
--	216985	x	Sidokjol förlängare L=1638 (Blackline)	Side skirt extention L=1638 (Blackline)
--	215549	M	Dekal sidokjol d:o	Decal side skirt rear d:o
--	215490	x	Clips sidokjol	Clips side skirt
23	215548	x	Sidokjol förlängare L=1638 (Blueline)	Side skirt extention L=1638 (Blueline)
--	217487	M	Dekal sidokjol d:o	Decal side skirt rear d:o
--	215490	x	Clips sidokjol	Clips side skirt
--	216984	x	Sidokjol förlängare L=1638 (Blackline)	Side skirt extention L=1638 (Blackline)
--	215549	M	Dekal sidokjol d:o	Decal side skirt rear d:o
--	215490	x	Clips sidokjol	Clips side skirt
24	215544	x	Sidokjol vänster fram (Blueline)	Side skirt front left (Blueline)
--	217487	M	Dekal sidokjol	Decal side skirt rear
--	215490	x	Clips sidokjol	Clips side skirt
--	216990	x	Sidokjol vänster fram (Blackline)	Side skirt front left (Blackline)
--	215549	M	Dekal sidokjol	Decal side skirt rear
--	215490	x	Clips sidokjol	Clips side skirt
25	215925	x	Bumper bak kpl. (Blueline)	Bumper rear cpl. (Blueline)
--	217030	x	Bumper bak kpl. (Blackline)	Bumper rear cpl. (Blackline)
26	215499	x	Reflex bumper bak	Reflex bumper rear
27	215522	x	Plast gavel bak mittdel	Plastic gable rear middle
--	505651	x	Belysning skylt	Plate lamp
28	508381	x	Kombinationslampa bak H	Combination lamp rear R
29	508380	x	Kombinationslampa bak V	Combination lamp rear L
30	215521	x	Plast gavel bak överdel	Plastic gable rear upper
31	508385	x	Lampa breddmarkering bak	Lamp width marking rear
32	508386	x	Lampa bromsljus bak	Lamp break light rear
33	216117	x	Avbärarlist L=2715 (Framför hjulhus) (Blueline)	Carrier list L=2715 (In front of wheelhouse) (Blueline)
--	217120	x	Avbärarlist L=2715 (Framför hjulhus) (Blackline)	Carrier list L=2715 (In front of wheelhouse) (Blackline)
--	215888	x	Avbärarlist L=2650 (Bakom hjulhus) (Blueline)	Carrier list L=2650 (Behind the wheelhouse) (Blueline)
--	217028	x	Avbärarlist L=2650 (Bakom hjulhus) (Blackline)	Carrier list L=2650 (Behind the wheelhouse) (Blackline)
34	215917	x	Stöd sidokjol 69,5x100	Support side skirt 69,5x100
35	216272	x	Stöd sidokjol 60x173,5	Support side skirt 60x173,5
36	216428	x	Draghandtag (Blueline)	Handle (Blueline)
--	217021	x	Draghandtag (Blackline)	Handle (Blackline)
37	215077	x	Midjelist V L=7073	List middle Left L=7073
38	215874	x	Midjelist H bak L=4993	List middle Right rear L=4993
39	215867	x	Midjelist H fram L=1445	List middle Right front L=1445
40	215072	x	Ändavslut rak	End protection straight
41	215078	x	Ändavslut H fram	End protection front R
42	215079	x	Ändavslut V fram	End protection front L

M= Metervara
T= Tillbehör

M= On the metre
T= Accessory

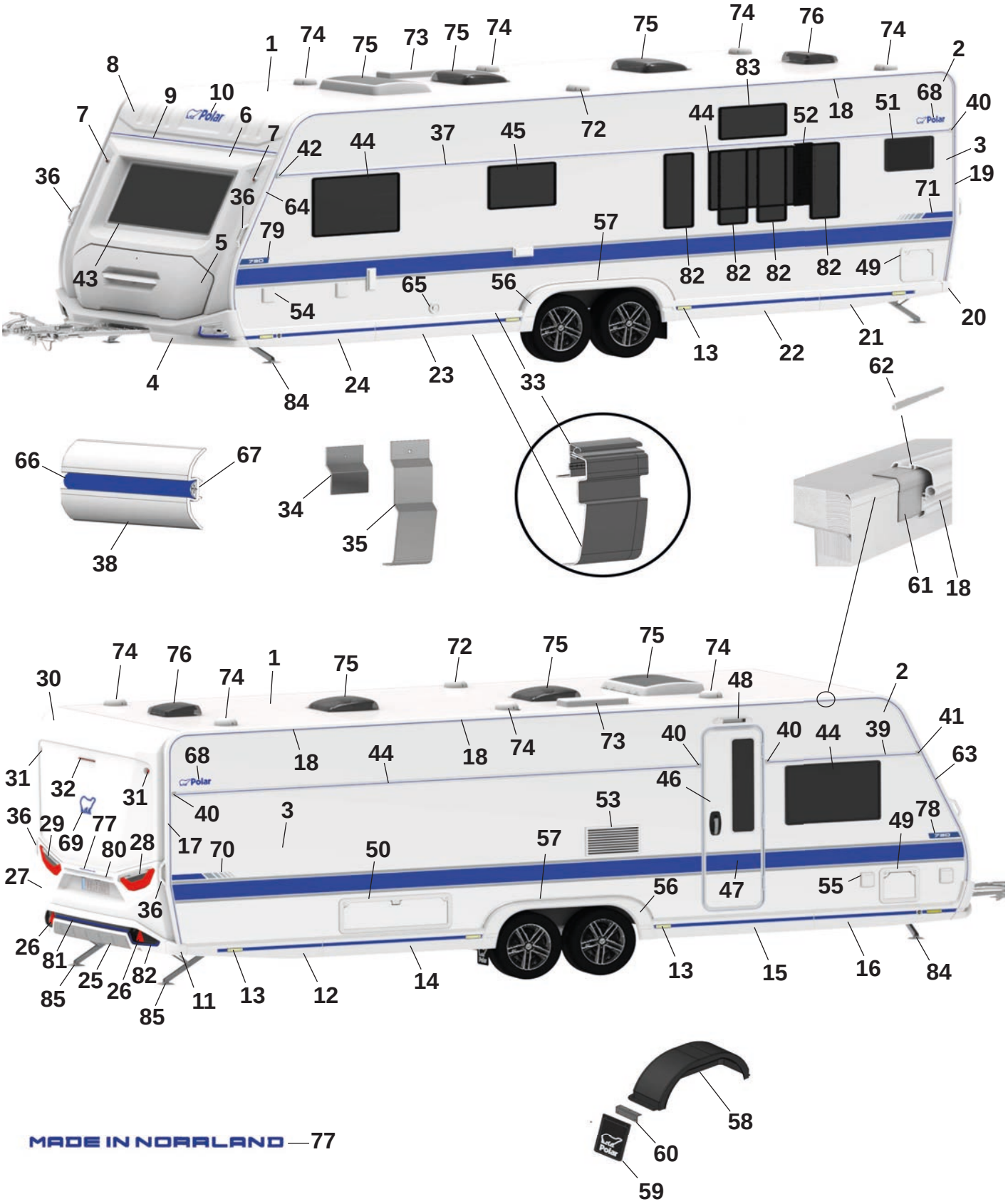
1
2
3
4
5
6
7
8
9
10
11
12
13
14
15
16
17
18
19
20
21
22
23
24
25
26
27
28
29
30
31
32
33
34
35
36
37
38
39
40
41
42
43
44
45
46
47
48
49
50
51
52
53
54
55
56
57
58
59
60
61
62
63
64
65
66
67
68
69
70
71
72
73
74
75
76
77
78
79
80
81
82
83
84
85

Pos Fig	Det. nr Part. No	730 BQDA	Benämning	Description
43	215598	x	Fönster front 600x1450 kpl.	Front window 600x1450 cpl.
44	212413	x	Fönster öppningsbart 550x900 kpl.	Window openable 550x900 cpl.
45	212411	x	Fönster öppningsbart 400x700 kpl.	Window openable 400x700 cpl.
46	217797	x	Dörr ytter m. fönster kpl.	Outer door with window kpl.
47	217108	x	Dekal dörr (Blueline)	Door decal (Blueline)
--	217819	x	Dekal dörr (Blackline)	Door decal (Blackline)
48	508061	x	Belysning utvändigt	Outer light
49	207759	x	Lucka m. innerram, utan spegel	Door with frame inner, without plate
50	14-701045	x	Lucka m innerram, utan spegel	Door with frame inner, without plate
51	214065	T	Fönster öppningsbart 300x500 kpl.	Window openable 300x500 cpl.
52	212476	T	Ventilationsgaller V	Ventilator grill L
53	214773	x	Galler ventilation kyl	Grill ventilation refrigerator
54	508106	x	Elintag 230 V	El. connection 230 V
55	508107	x	Eluttag 230 V	El connection 230 V
--		x	Tältservice	Tentservice
--		x	Eluttag 12 V	El connection 12 V
--		x	TV-antenn in/ut	TV-aerial in/out
56	215542	x	Hjulhusbräddare (Blueline)	Mudguard (Blueline)
--	216993	x	Hjulhusbräddare (Blackline)	Mudguard (Blackline)
--	801539	x	Skruv 3,5x25	Screw 3,5x25
--	215918	x	Täckhatt för skruv (Vit)	Cover cap for screw (White)
	318380	x	Täckhatt för skruv (Svart)	Cover cap for screw (Black)
57	215552	x	List al. hjulhusbräddare	List al. mudguard
--	801529	x	Skruv 4,2x16	Screw 4,2x16
58	212378	x	Hjulhus	Wheel housing
--	212442	x	Isolering hjulhus	Insulation wheel housing
59	102470	x	Stänkskydd	Splash guard
60	101223	x	Fäste stänkskydd	Bracket splash guard
--	800118	x	Skruv	Screw
61	215491	M	List tätning 74mm	Seal strip 74mm
62	208323	x	Styrstift list tält 50x3,5 mm	Pin for list 50x6,5 mm
63	215493	x	List höger fram (Blueline)	List front right (Blueline)
--	217023	x	List höger fram (Blackline)	List front right (Blackline)
64	215492	x	List vänster fram (Blueline)	List front left (Blueline)
--	217022	x	List vänster fram (Blackline)	List front left (Blackline)
65	601486	x	Skorsten väggmontage kpl.	Chimney kpl.
66	217561	M	List dekor plast (Blueline)	List decor plastic (Blueline)
--	210364	M	List dekor plast (Blackline)	List decor plastic (Blackline)
67	208236	M	Butyl profil 15x2 (30 m/rulle)	Seal strip 15x2 (30 m/roll)
68	212558	x	Emblem (Blueline)	Emblem (Blueline)
--	350858	x	Emblem (Blackline)	Emblem (Blackline)
69	217793	x	Emblem (Blueline)	Emblem (Blueline)
--	214217	x	Emblem (Blackline)	Emblem (Blackline)
70	217788	x	Dekal H (Blueline)	Decal R (Blueline)
--	217790	x	Dekal H (Blackline)	Decal R (Blackline)
71	217787	x	Dekal V (Blueline)	Decal L (Blueline)
--	217789	x	Dekal V (Blackline)	Decal L (Blackline)
72	401495	x	Motor köksfläkt kpl.	Motor kitchen fan cpl.
73	208023	x	Ventil tak för (kyl/frys)	Ventilator roof for refrigerator (refr./freeze)
74	00970024	x	Ventilator kpl.	Ventilator cpl.

M= Metervara
T= Tillbehör

M= On the metre
T= Accessory

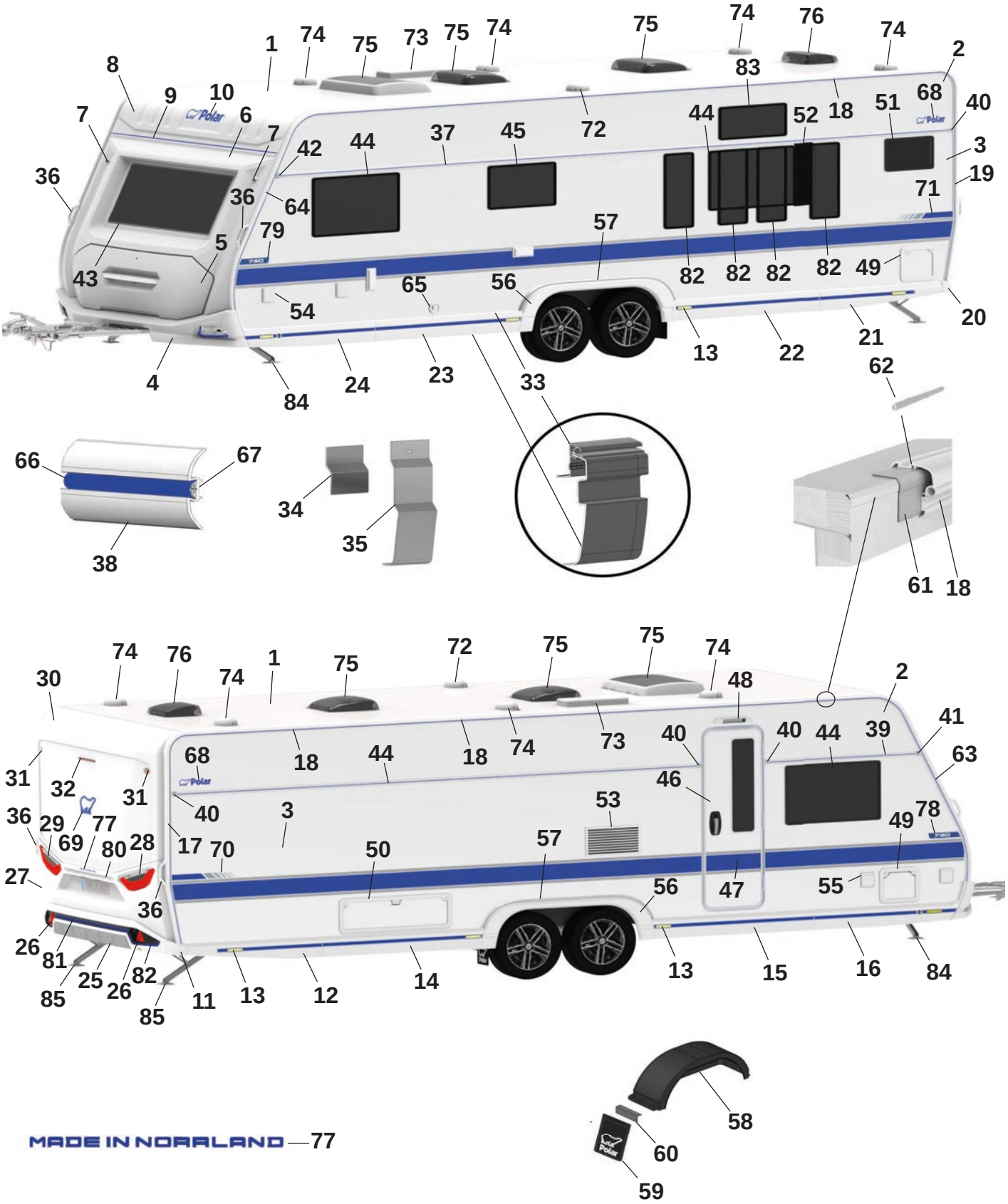
1 74 75 73 75 74 75 74 76 74 2
8 9 10 7 6 7 42 44 37 45 72 83 44 52 18 51 68 40 3 19
36 36 64 79 5 43 57 71
82 82 82 82 49
65 56 54 13 22 21 20
4 84 24 23 33 62
66 67 38 34 35 61 18
30 74 76 74 1 75 72 75 75 74 48 2
31 32 31 68 18 44 18 74 73 40 40 44 39 41 63
36 29 69 77 80 28 40 3 46 53 49 78
27 17 70 50 57 47 55
36 56
26 81 25 26 82 85 85 11 13 12 14 13 15 16 84
58 60 59

Pos Fig	Det. nr Part. No	730 BQDA	Benämning	Description
75	350635	T	Taklucka 500x700 Midi-Heki kpl.	Taklucka 500x700 Midi-Heki cpl.
--	208690	T	Taklucka 400x400 Mini-Heki kpl.	Roof hatch 400x400 Mini-Heki cpl.
--	211846	T	Tacklucka Omnivent 400x400 kpl.	Roof hatch Omnivent 400x400 cpl.
76	215045	x	Taklucka 280x280 kpl. tvättrum	Roof hatch 280x280 cpl. washroom
77	217792	x	Dekal "Made in Norrland" (Blueline)	Decal "Made in Norrland" (Blueline)
--	217791	x	Dekal "Made in Norrland" (Blackline)	Decal "Made in Norrland" (Blackline)
78	217785	x	Dekal "730" H (Blueline)	Decal "730" R (Blueline)
--	217771	x	Dekal "730" H (Blackline)	Decal "730" R (Blackline)
79	217786	x	Dekal "730" V (Blueline)	Decal "730" L (Blueline)
--	217771	x	Dekal "730" V (Blackline)	Decal "730" L (Blackline)
80	215539	x	Dekorlist (Blueline)	Decor list (Blueline)
--	215540	x	Dekorlist (Blackline)	Decor list (Blackline)
81	217826	x	Dekal bumper (Blueline)	Decal bumper (Blueline)
--	217828	x	Dekal bumper (Blackline)	Decal bumper (Blackline)
82	217817	x	Dekalkit (Fram och bak) (Blueline)	Decalkit (Front and rear) (Bluekline)
--	217821	x	Dekalkit (Fram och bak) (Blackline)	Decalkit (Front and rear) (Blackline)
83	212410	x	Fönster öppningsbart 300x700 kpl.	Window openable 300x700 cpl.
84	344997	x	Stödben fram	Support legs front
85	344996	x	Stödben bak	Support legs rear

M= Metervara
T= Tillbehör

M= On the metre
T= Accessory

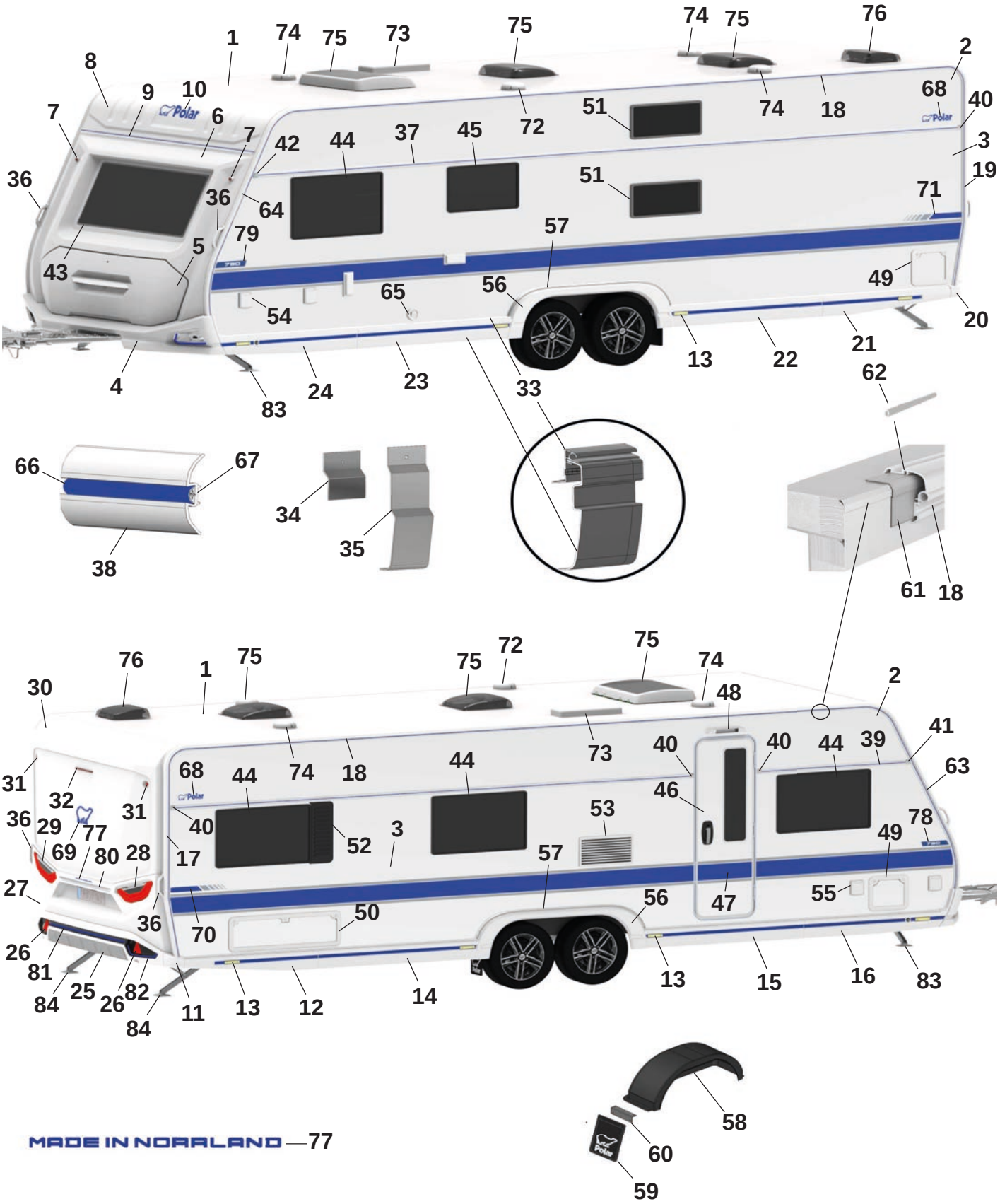
1
2
3
4
5
6
7
8
9
10
13
14
15
16
17
18
19
20
21
22
23
24
25
26
27
28
29
30
31
32
33
34
35
36
37
38
39
40
41
42
43
44
45
46
47
48
49
50
51
52
53
54
55
56
57
58
59
60
61
62
63
64
65
66
67
68
69
70
71
72
73
74
75
76
77
78
79
80
81
82
83
84

Pos Fig	Det. nr Part. No	730 FDCXA	Benämning	Description
1	213254	x	Plåt tak 8100x2475	Roofing plate 8100x2475
2	215158	x	Plåt sida övre 8900x605	Side plate upper 6800x605
3	217936	x	Plåt sida undre 8900x1475 (Blueline)	Side plate lower 8900x1475 (Blueline)
--	217904	x	Plåt sida undre 8900x1475 (Blackline)	Side plate lower 8900x1475 (Blackline)
4	217664	x	Front spoiler kpl. (Blueline)	Front spoiler cpl. (Blueline)
--	217029	x	Front spoiler kpl. (Blackline)	Front spoiler cpl. (Blackline)
--	508425	x	Positionsljus	Position light
5	215832	x	Lucka gasolkoffert ink. handtag (Blueline)	Lid LPG compartment inc. handle (Blueline)
--	216968	x	Handtag kpl. m. dekorlist (Blueline)	Handle cpl. with decorative strip (Blueline)
--	217813	x	Lucka gasolkoffert ink. handtag (Blackline)	Lid LPG compartment inc. handle (Blackline)
--	217661	x	Handtag kpl. m. dekorlist (Blackline)	Handle cpl. with decorative strip (Blackline)
6	215563	x	Plast gavel främre mittdel	Plastic gable front middle
7	508424	x	Lampa breddmarkering fram	Lamp width marking front
8	215564	x	Gavel främre överdel	Gable front upper
9	215528	x	List markis fram L=2371	List front L=2371
10	210539	x	Dekal (Blueline)	Decal (Blueline)
--	214216	x	Dekal (Blackline)	Decal (Blackline)
11	215527	x	Hörn gavel bak (Blueline)	Corner rear gable (Blueline)
--	216979	x	Hörn gavel bak (Blackline)	Corner rear gable (Blackline)
12	215545	x	Sidokjol höger bak (Blueline)	Side skirt rear right (Blueline)
--	217487	M	Dekal sidokjol d:o	Decal side skirt d:o
--	215490	x	Clips sidokjol	Clips side skirt
--	216982	x	Sidokjol höger bak (Blackline)	Side skirt rear right (Blackline)
--	215549	M	Dekal sidokjol d:o	Decal side skirt rear d:o
--	215490	x	Clips sidokjol	Clips side skirt
13	506506	x	Belysning sidomarkering	Light, side marking
14	215548	x	Sidokjol förlängare L=1638 (Blueline)	Side skirt extention L=1638 (Blueline)
--	217487	M	Dekal sidokjol d:o	Decal side skirt rear d:o
--	215490	x	Clips sidokjol	Clips side skirt
--	216984	x	Sidokjol förlängare L=1638 (Blackline)	Side skirt extention L=1638 (Blackline)
--	215549	M	Dekal sidokjol d:o	Decal side skirt rear d:o
--	215490	x	Clips sidokjol	Clips side skirt
15	215547	x	Sidokjol förlängare L=1638 (Blueline)	Side skirt extention L=1638 (Blueline)
--	217487	M	Dekal sidokjol d:o	Decal side skirt rear d:o
--	215490	x	Clips sidokjol	Clips side skirt
--	216985	x	Sidokjol förlängare L=1638 (Blackline)	Side skirt extention L=1638 (Blackline)
--	215549	M	Dekal sidokjol d:o	Decal side skirt rear d:o
--	215490	x	Clips sidokjol	Clips side skirt
16	215543	x	Sidokjol höger fram (Blueline)	Side skirt front right (Blueline)
--	217487	M	Dekal sidokjol d:o	Decal side skirt rear d:o
--	215490	x	Clips sidokjol	Clips side skirt
--	216986	x	Sidokjol höger fram (Blackline)	Side skirt front right (Blackline)
--	215549	M	Dekal sidokjol d:o	Decal side skirt rear d:o
--	215490	x	Clips sidokjol	Clips side skirt
17	215494	x	List tält höger bak (Blueline)	List rear right (Blueline)
--	217024	x	List tält höger bak (Blackline)	List rear right (Blackline)
18	217398	x	List tält rak L=5912 (Blueline)	List straight L=5912 (Blueline)
--	217406	x	List tält rak L=5912 (Blackline)	List straight L=5912 (Blackline)
19	215495	x	List tält vänster bak (Blueline)	List rear left (Blueline)
--	217025	x	List tält vänster bak (Blackline)	List rear left (Blackline)

M= Metervara
T= Tillbehör

M= On the metre
T= Accessory

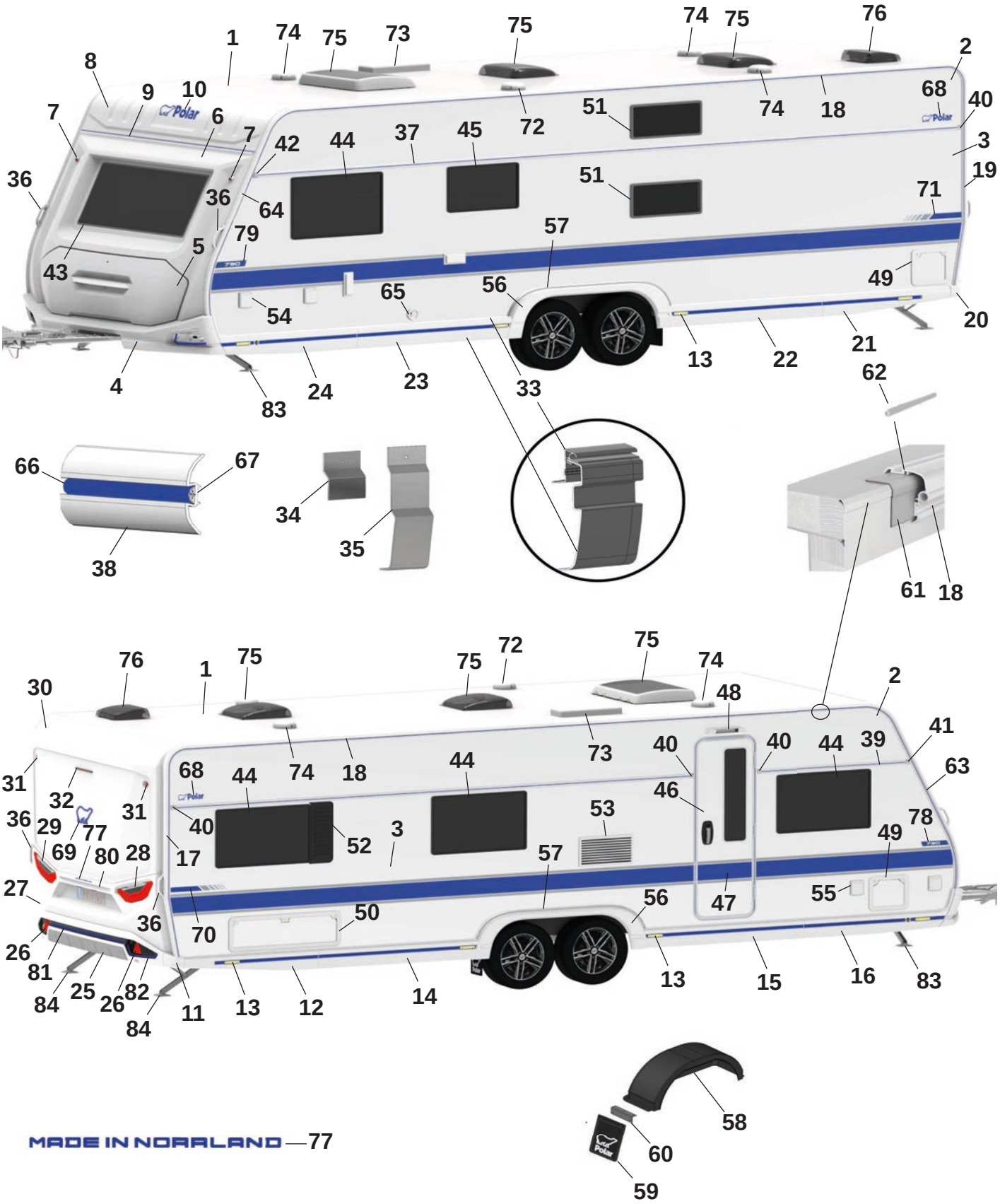
1
2
3
4
5
6
7
8
9
10
13
14
15
16
17
18
19
20
21
22
23
24
25
26
27
28
29
30
31
32
33
34
35
36
38
39
40
41
42
43
44
45
46
47
48
49
50
51
52
53
54
55
56
57
58
59
60
61
62
63
64
65
66
67
68
69
70
71
72
73
74
75
76
77
78
79
80
81
82
83
84

Pos Fig	Det. nr Part. No	730 FDCXA	Benämning	Description
20	215526	x	Hörn gavel bak (Blueline)	Corner rear gable (Blueline)
--	216980	x	Hörn gavel bak (Blackline)	Corner rear gable (Blackline)
21	215546	x	Sidokjol vänster bak (Blueline)	Side skirt rear left (Blueline)
--	217487	M	Dekal sidokjol	Decal side skirt rear
--	215490	x	Clips sidokjol	Clips side skirt
--	216988	x	Sidokjol vänster bak (Blackline)	Side skirt rear left (Blackline)
--	215549	M	Dekal sidokjol	Decal side skirt rear
--	215490	x	Clips sidokjol	Clips side skirt
22	215547	x	Sidokjol förlängare L=1638 (Blueline)	Side skirt extention L=1638 (Blueline)
--	217487	M	Dekal sidokjol d:o	Decal side skirt rear d:o
--	215490	x	Clips sidokjol	Clips side skirt
--	216985	x	Sidokjol förlängare L=1638 (Blackline)	Side skirt extention L=1638 (Blackline)
--	215549	M	Dekal sidokjol d:o	Decal side skirt rear d:o
--	215490	x	Clips sidokjol	Clips side skirt
23	215548	x	Sidokjol förlängare L=1638 (Blueline)	Side skirt extention L=1638 (Blueline)
--	217487	M	Dekal sidokjol d:o	Decal side skirt rear d:o
--	215490	x	Clips sidokjol	Clips side skirt
--	216984	x	Sidokjol förlängare L=1638 (Blackline)	Side skirt extention L=1638 (Blackline)
--	215549	M	Dekal sidokjol d:o	Decal side skirt rear d:o
--	215490	x	Clips sidokjol	Clips side skirt
24	215544	x	Sidokjol vänster fram (Blueline)	Side skirt front left (Blueline)
--	217487	M	Dekal sidokjol	Decal side skirt rear
--	215490	x	Clips sidokjol	Clips side skirt
--	216990	x	Sidokjol vänster fram (Blackline)	Side skirt front left (Blackline)
--	215549	M	Dekal sidokjol	Decal side skirt rear
--	215490	x	Clips sidokjol	Clips side skirt
25	215925	x	Bumper bak kpl. (Blueline)	Bumper rear cpl. (Blueline)
--	217030	x	Bumper bak kpl. (Blackline)	Bumper rear cpl. (Blackline)
26	215499	x	Reflex bumper bak	Reflex bumper rear
27	215522	x	Plast gavel bak mittdel	Plastic gable rear middle
--	505651	x	Belysning skylt	Plate lamp
28	508381	x	Kombinationslampa bak H	Combination lamp rear R
29	508380	x	Kombinationslampa bak V	Combination lamp rear L
30	215521	x	Plast gavel bak överdel	Plastic gable rear upper
31	508385	x	Lampa breddmarkering bak	Lamp width marking rear
32	508386	x	Lampa bromsljus bak	Lamp break light rear
33	216117	x	Avbärarlist L=2715 (Framför hjulhus) (Blueline)	Carrier list L=2715 (In front of wheelhouse) (Blueline)
--	217120	x	Avbärarlist L=2715 (Framför hjulhus) (Blackline)	Carrier list L=2715 (In front of wheelhouse) (Blackline)
--	215888	x	Avbärarlist L=2650 (Bakom hjulhus) (Blueline)	Carrier list L=2650 (Behind the wheelhouse) (Blueline)
--	217028	x	Avbärarlist L=2650 (Bakom hjulhus) (Blackline)	Carrier list L=2650 (Behind the wheelhouse) (Blackline)
34	215917	x	Stöd sidokjol 69,5x100	Support side skirt 69,5x100
35	216272	x	Stöd sidokjol 60x173,5	Support side skirt 60x173,5
36	216428	x	Draghandtag (Blueline)	Handle (Blueline)
--	217021	x	Draghandtag (Blackline)	Handle (Blackline)
37	215077	x	Midjelist V L=7073	List middle Left L=7073
38	215874	x	Midjelist H bak L=4993	List middle Right rear L=4993
39	215867	x	Midjelist H fram L=1445	List middle Right front L=1445
40	215072	x	Ändavslut rak	End protection straight
41	215078	x	Ändavslut H fram	End protection front R
42	215079	x	Ändavslut V fram	End protection front L

M= Metervara
T= Tillbehör

M= On the metre
T= Accessory

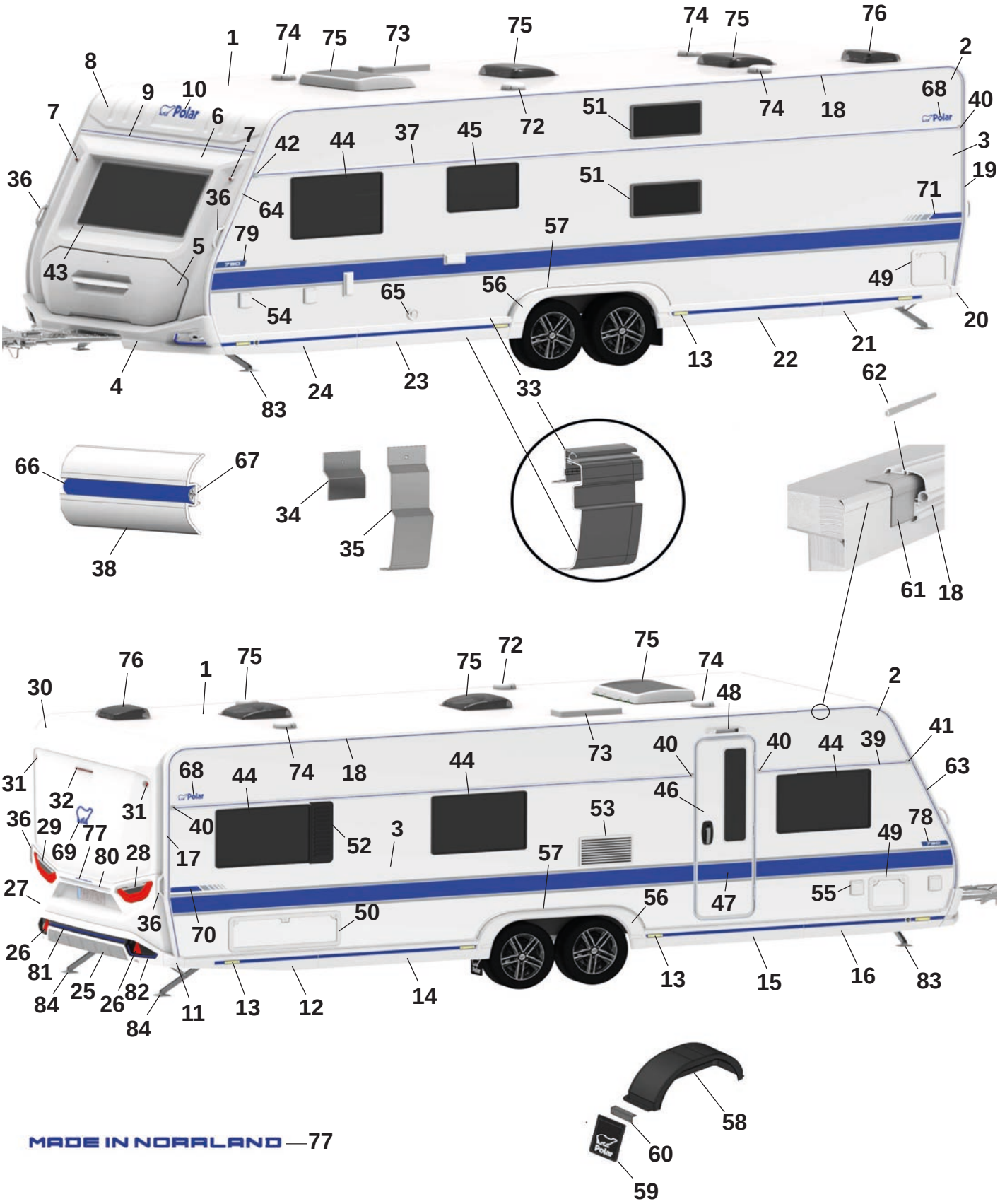
1
2
3
4
5
6
7
8
9
10
13
14
15
16
17
18
19
20
21
22
23
24
25
26
27
28
29
30
31
32
33
34
35
36
38
39
40
41
42
43
44
45
46
47
48
49
50
51
52
53
54
55
56
57
58
59
60
61
62
63
64
65
66
67
68
69
70
71
72
73
74
75
76
77
78
79
80
81
82
83
84

Pos Fig	Det. nr Part. No	730 FDCXA	Benämning	Description
43	215598	x	Fönster front 600x1450 kpl.	Front window 600x1450 cpl.
44	212413	x	Fönster öppningsbart 550x900 kpl.	Window openable 550x900 cpl.
45	212411	x	Fönster öppningsbart 400x700 kpl.	Window openable 400x700 cpl.
46	217797	x	Dörr ytter m. fönster kpl.	Outer door with window kpl.
47	217108	x	Dekal dörr (Blueline)	Door decal (Blueline)
--	217819	x	Dekal dörr (Blackline)	Door decal (Blackline)
48	508061	x	Belysning utvändigt	Outer light
49	207759	x	Lucka m. innerram, utan spegel	Door with frame inner, without plate
50	14-701045	x	Lucka m innerram, utan spegel	Door with frame inner, without plate
51	212410	x	Fönster öppningsbart 300x700 kpl.	Window openable 300x700 cpl.
52	212477	T	Ventilationsgaller H	Ventilator grill R
53	214773	x	Galler ventilation kyl	Grill ventilation refrigerator
54	508106	x	Elintag 230 V	El. connection 230 V
55	508107	x	Eluttag 230 V	El connection 230 V
--		x	Tältservice	Tentservice
--		x	Eluttag 12 V	El connection 12 V
--		x	TV-antenn in/ut	TV-aerial in/out
56	215542	x	Hjulhusbräddare (Blueline)	Mudguard (Blueline)
--	216993	x	Hjulhusbräddare (Blackline)	Mudguard (Blackline)
--	801539	x	Skruv 3,5x25	Screw 3,5x25
--	215918	x	Täckhatt för skruv (Vit)	Cover cap for screw (White)
	318380	x	Täckhatt för skruv (Svart)	Cover cap for screw (Black)
57	215552	x	List al. hjulhusbräddare	List al. mudguard
--	801529	x	Skruv 4,2x16	Screw 4,2x16
58	212378	x	Hjulhus	Wheel housing
--	212442	x	Isolering hjulhus	Insulation wheel housing
59	102470	x	Stänkskydd	Splash guard
60	101223	x	Fäste stänkskydd	Bracket splash guard
--	800118	x	Skruv	Screw
61	215491	M	List tätning 74mm	Seal strip 74mm
62	208323	x	Styrstift list tält 50x3,5 mm	Pin for list 50x6,5 mm
63	215493	x	List höger fram (Blueline)	List front right (Blueline)
--	217023	x	List höger fram (Blackline)	List front right (Blackline)
64	215492	x	List vänster fram (Blueline)	List front left (Blueline)
--	217022	x	List vänster fram (Blackline)	List front left (Blackline)
65	601486	x	Skorsten väggmontage kpl.	Chimney kpl.
66	217561	M	List dekor plast (Blueline)	List decor plastic (Blueline)
--	210364	M	List dekor plast (Blackline)	List decor plastic (Blackline)
67	208236	M	Butyl profil 15x2 (30 m/rulle)	Seal strip 15x2 (30 m/roll)
68	212558	x	Emblem (Blueline)	Emblem (Blueline)
--	350858	x	Emblem (Blackline)	Emblem (Blackline)
69	217793	x	Emblem (Blueline)	Emblem (Blueline)
--	214217	x	Emblem (Blackline)	Emblem (Blackline)
70	217788	x	Dekal H (Blueline)	Decal R (Blueline)
--	217790	x	Dekal H (Blackline)	Decal R (Blackline)
71	217787	x	Dekal V (Blueline)	Decal L (Blueline)
--	217789	x	Dekal V (Blackline)	Decal L (Blackline)
72	401495	x	Motor köksfläkt kpl.	Motor kitchen fan cpl.
73	208023	x	Ventil tak för (kyl/frys)	Ventilator roof for refrigerator (refr./freeze)
74	00970024	x	Ventilator kpl.	Ventilator cpl.

M= Metervara
T= Tillbehör

M= On the metre
T= Accessory

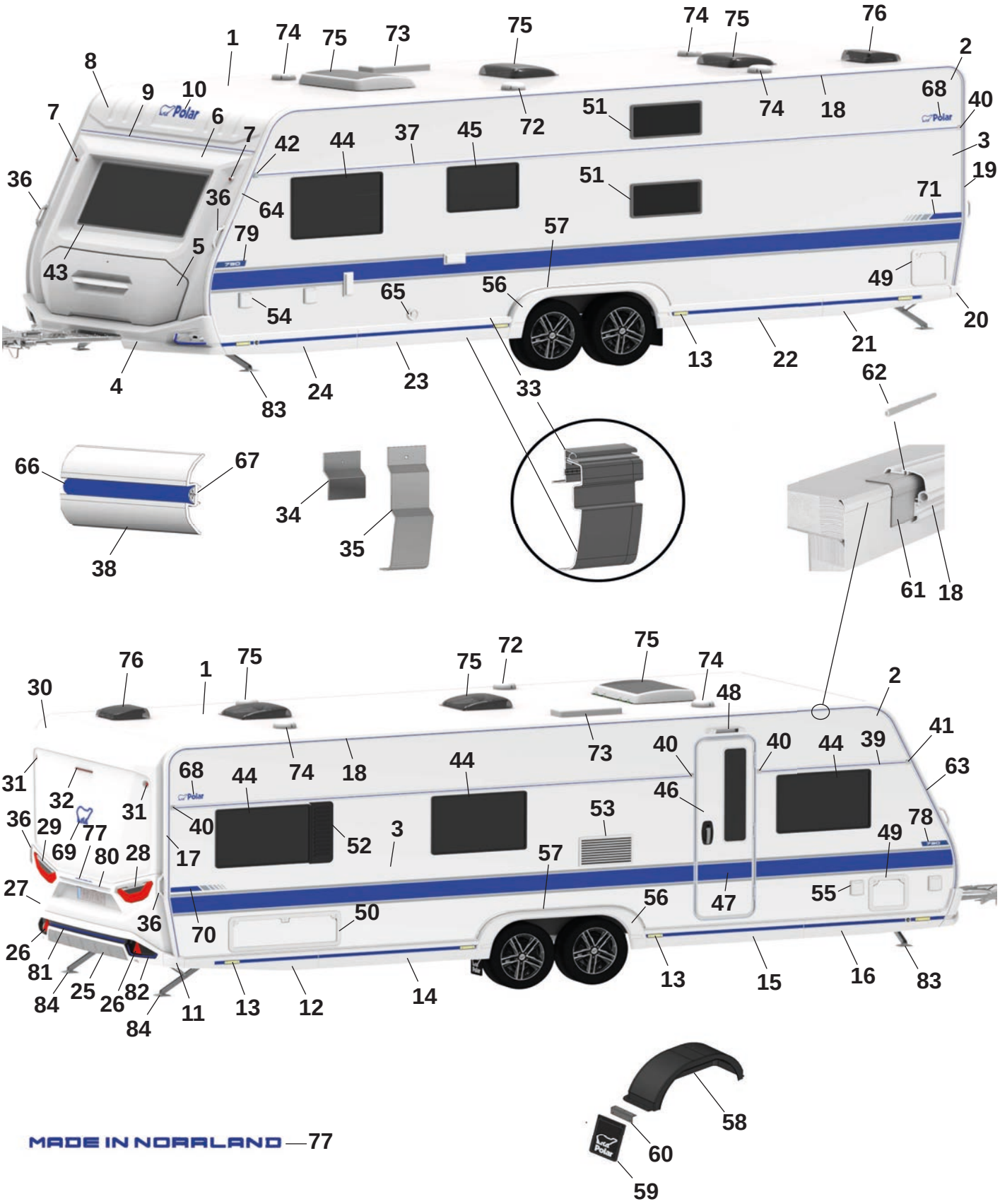
1
2
3
4
5
6
7
8
9
10
13
14
15
16
17
18
19
20
21
22
23
24
25
26
27
28
29
30
31
32
33
34
35
36
37
38
39
40
41
42
43
44
45
46
47
48
49
50
51
52
53
54
55
56
57
58
59
60
61
62
63
64
65
66
67
68
69
70
71
72
73
74
75
76
77
78
79
80
81
82
83
84

Pos Fig	Det. nr Part. No	730 FDCXA	Benämning	Description
75	350635	T	Taklucka 500x700 Midi-Heki kpl.	Taklucka 500x700 Midi-Heki cpl.
--	208690	T	Taklucka 400x400 Mini-Heki kpl.	Roof hatch 400x400 Mini-Heki cpl.
--	211846	T	Tacklucka Omnivent 400x400 kpl.	Roof hatch Omnivent 400x400 cpl.
76	215045	x	Taklucka 280x280 kpl. tvättrum	Roof hatch 280x280 cpl. washroom
77	217792	x	Dekal "Made in Norrland" (Blueline)	Decal "Made in Norrland" (Blueline)
--	217791	x	Dekal "Made in Norrland" (Blackline)	Decal "Made in Norrland" (Blackline)
78	217785	x	Dekal "730" H (Blueline)	Decal "730" R (Blueline)
--	217771	x	Dekal "730" H (Blackline)	Decal "730" R (Blackline)
79	217786	x	Dekal "730" V (Blueline)	Decal "730" L (Blueline)
--	217771	x	Dekal "730" V (Blackline)	Decal "730" L (Blackline)
80	215539	x	Dekorlist (Blueline)	Decor list (Blueline)
--	215540	x	Dekorlist (Blackline)	Decor list (Blackline)
81	217826	x	Dekal bumper (Blueline)	Decal bumper (Blueline)
--	217828	x	Dekal bumper (Blackline)	Decal bumper (Blackline)
82	217817	x	Dekalkit (Fram och bak) (Blueline)	Decalkit (Front and rear) (Bluekline)
--	217821	x	Dekalkit (Fram och bak) (Blackline)	Decalkit (Front and rear) (Blackline)
83	344997	x	Stödben fram	Support legs front
84	344996	x	Stödben bak	Support legs rear

M= Metervara
T= Tillbehör

M= On the metre
T= Accessory

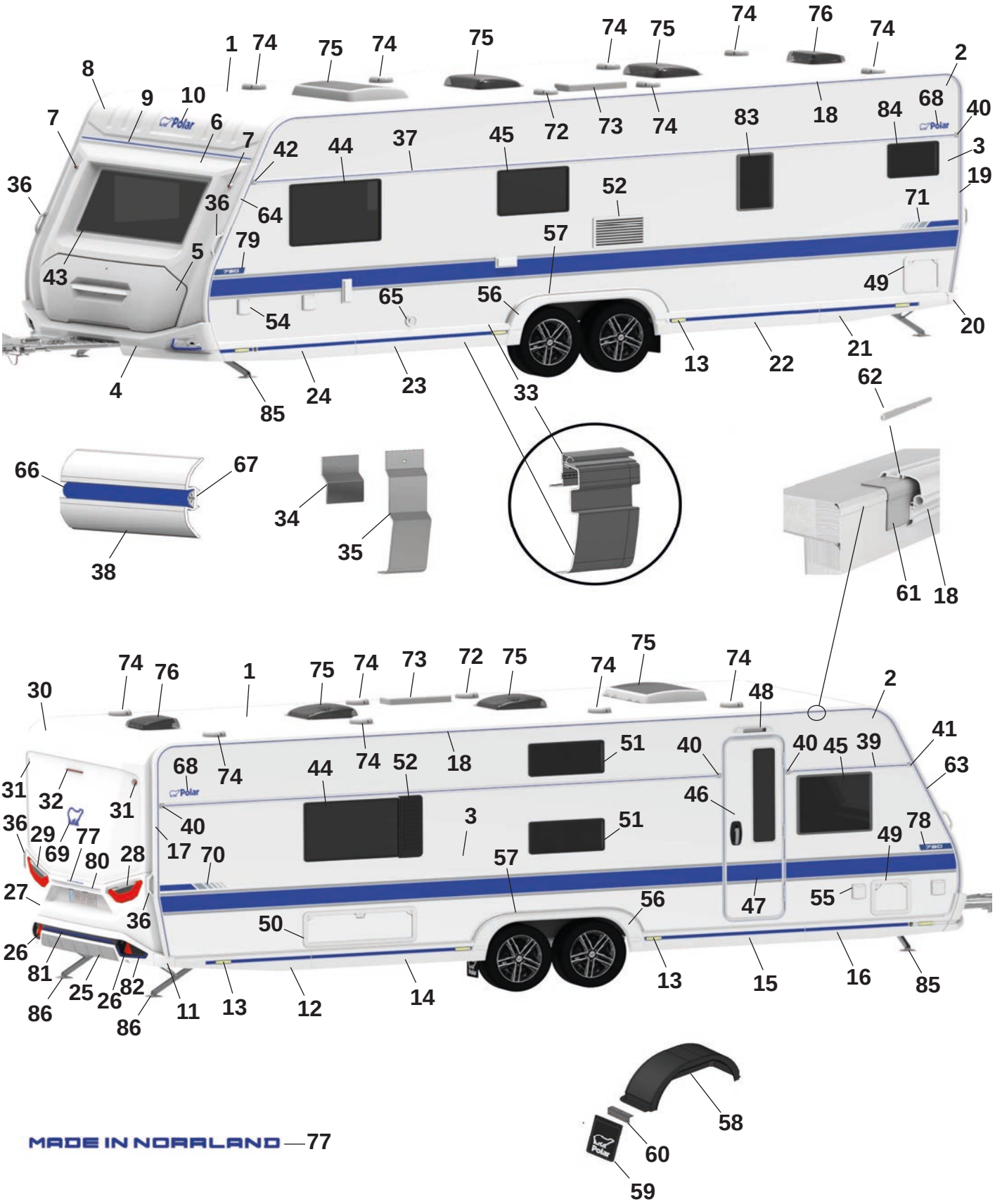
1 74 75 74 75 74 75 74 76 74
2 8 9 10 7 6 7 42 44 37 45 72 73 74 83 18 84 68 40 3 19
36 36 64 79 5 43 52 57 71 49 20
65 56 54 4 85 24 23 33 13 22 21 62
66 67 38 34 35 61 18
30 74 76 1 75 74 73 72 75 74 75 74 48 2 41 63
31 32 31 68 74 44 74 52 18 51 40 40 45 39 46 3 51 49 78
36 29 69 77 80 28 27 40 17 70 57 47 55 56 50 36 26 81 86 25 26 82 86 11 13 12 14 13 15 16 85
58 60 59
MADE IN NORRLAND — 77

Pos Fig	Det. nr Part. No	730 BFDC	Benämning	Description
1	213254	x	Plåt tak 8100x2475	Roofing plate 8100x2475
2	215158	x	Plåt sida övre 8900x605	Side plate upper 6800x605
3	217936	x	Plåt sida undre 8900x1475 (Blueline)	Side plate lower 8900x1475 (Blueline)
--	217904	x	Plåt sida undre 8900x1475 (Blackline)	Side plate lower 8900x1475 (Blackline)
4	217664	x	Front spoiler kpl. (Blueline)	Front spoiler cpl. (Blueline)
--	217029	x	Front spoiler kpl. (Blackline)	Front spoiler cpl. (Blackline)
--	508425	x	Positionsljus	Position light
5	215832	x	Lucka gasolkoffert ink. handtag (Blueline)	Lid LPG compartment inc. handle (Blueline)
--	216968	x	Handtag kpl. m. dekorlist (Blueline)	Handle cpl. with decorative strip (Blueline)
--	217813	x	Lucka gasolkoffert ink. handtag (Blackline)	Lid LPG compartment inc. handle (Blackline)
--	217661	x	Handtag kpl. m. dekorlist (Blackline)	Handle cpl. with decorative strip (Blackline)
6	215563	x	Plast gavel främre mittdel	Plastic gable front middle
7	508424	x	Lampa breddmarkering fram	Lamp width marking front
8	215564	x	Gavel främre överdel	Gable front upper
9	215528	x	List markis fram L=2371	List front L=2371
10	210539	x	Dekal (Blueline)	Decal (Blueline)
--	214216	x	Dekal (Blackline)	Decal (Blackline)
11	215527	x	Hörn gavel bak (Blueline)	Corner rear gable (Blueline)
--	216979	x	Hörn gavel bak (Blackline)	Corner rear gable (Blackline)
12	215545	x	Sidokjol höger bak (Blueline)	Side skirt rear right (Blueline)
--	217487	M	Dekal sidokjol d:o	Decal side skirt d:o
--	215490	x	Clips sidokjol	Clips side skirt
--	216982	x	Sidokjol höger bak (Blackline)	Side skirt rear right (Blackline)
--	215549	M	Dekal sidokjol d:o	Decal side skirt rear d:o
--	215490	x	Clips sidokjol	Clips side skirt
13	506506	x	Belysning sidomarkering	Light, side marking
14	215548	x	Sidokjol förlängare L=1638 (Blueline)	Side skirt extention L=1638 (Blueline)
--	217487	M	Dekal sidokjol d:o	Decal side skirt rear d:o
--	215490	x	Clips sidokjol	Clips side skirt
--	216984	x	Sidokjol förlängare L=1638 (Blackline)	Side skirt extention L=1638 (Blackline)
--	215549	M	Dekal sidokjol d:o	Decal side skirt rear d:o
--	215490	x	Clips sidokjol	Clips side skirt
15	215547	x	Sidokjol förlängare L=1638 (Blueline)	Side skirt extention L=1638 (Blueline)
--	217487	M	Dekal sidokjol d:o	Decal side skirt rear d:o
--	215490	x	Clips sidokjol	Clips side skirt
--	216985	x	Sidokjol förlängare L=1638 (Blackline)	Side skirt extention L=1638 (Blackline)
--	215549	M	Dekal sidokjol d:o	Decal side skirt rear d:o
--	215490	x	Clips sidokjol	Clips side skirt
16	215543	x	Sidokjol höger fram (Blueline)	Side skirt front right (Blueline)
--	217487	M	Dekal sidokjol d:o	Decal side skirt rear d:o
--	215490	x	Clips sidokjol	Clips side skirt
--	216986	x	Sidokjol höger fram (Blackline)	Side skirt front right (Blackline)
--	215549	M	Dekal sidokjol d:o	Decal side skirt rear d:o
--	215490	x	Clips sidokjol	Clips side skirt
17	215494	x	List tält höger bak (Blueline)	List rear right (Blueline)
--	217024	x	List tält höger bak (Blackline)	List rear right (Blackline)
18	217398	x	List tält rak L=5912 (Blueline)	List straight L=5912 (Blueline)
--	217406	x	List tält rak L=5912 (Blackline)	List straight L=5912 (Blackline)
19	215495	x	List tält vänster bak (Blueline)	List rear left (Blueline)
--	217025	x	List tält vänster bak (Blackline)	List rear left (Blackline)

M= Metervara
T= Tillbehör

M= On the metre
T= Accessory

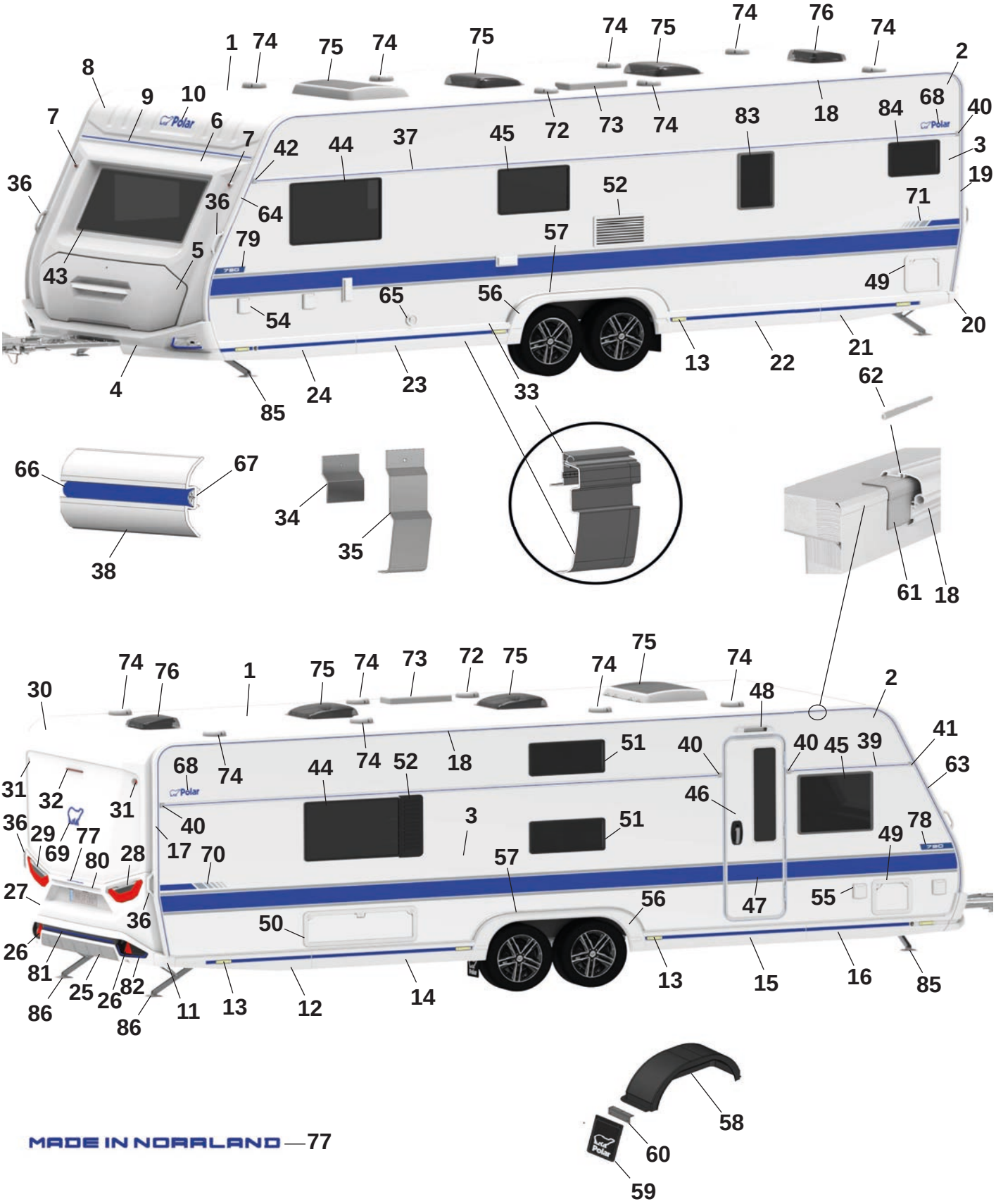
1 74 75 74 75 74 75 74 76 74
2 8 9 10 7 6 7 42 44 37 45 72 73 74 83 18 84 68 40 3 19
36 36 64 79 5 43 52 57 71 49 20
65 56 54 4 85 24 23 33 13 22 21 62
66 67 38 34 35 61 18
30 74 76 1 75 74 73 72 75 74 75 74 48 2 41 63
31 32 31 68 74 44 74 52 18 51 40 40 45 39 46 3 51 49 78
36 29 69 77 80 28 27 40 17 70 57 47 55 50 56 26 81 86 25 26 82 86 11 13 12 14 13 15 16 85
58 60 59
MADE IN NORRLAND — 77

Pos Fig	Det. nr Part. No	730 BFDC	Benämning	Description
20	215526	x	Hörn gavel bak (Blueline)	Corner rear gable (Blueline)
--	216980	x	Hörn gavel bak (Blackline)	Corner rear gable (Blackline)
21	215546	x	Sidokjol vänster bak (Blueline)	Side skirt rear left (Blueline)
--	217487	M	Dekal sidokjol	Decal side skirt rear
--	215490	x	Clips sidokjol	Clips side skirt
--	216988	x	Sidokjol vänster bak (Blackline)	Side skirt rear left (Blackline)
--	215549	M	Dekal sidokjol	Decal side skirt rear
--	215490	x	Clips sidokjol	Clips side skirt
22	215547	x	Sidokjol förlängare L=1638 (Blueline)	Side skirt extention L=1638 (Blueline)
--	217487	M	Dekal sidokjol d:o	Decal side skirt rear d:o
--	215490	x	Clips sidokjol	Clips side skirt
--	216985	x	Sidokjol förlängare L=1638 (Blackline)	Side skirt extention L=1638 (Blackline)
--	215549	M	Dekal sidokjol d:o	Decal side skirt rear d:o
--	215490	x	Clips sidokjol	Clips side skirt
23	215548	x	Sidokjol förlängare L=1638 (Blueline)	Side skirt extention L=1638 (Blueline)
--	217487	M	Dekal sidokjol d:o	Decal side skirt rear d:o
--	215490	x	Clips sidokjol	Clips side skirt
--	216984	x	Sidokjol förlängare L=1638 (Blackline)	Side skirt extention L=1638 (Blackline)
--	215549	M	Dekal sidokjol d:o	Decal side skirt rear d:o
--	215490	x	Clips sidokjol	Clips side skirt
24	215544	x	Sidokjol vänster fram (Blueline)	Side skirt front left (Blueline)
--	217487	M	Dekal sidokjol	Decal side skirt rear
--	215490	x	Clips sidokjol	Clips side skirt
--	216990	x	Sidokjol vänster fram (Blackline)	Side skirt front left (Blackline)
--	215549	M	Dekal sidokjol	Decal side skirt rear
--	215490	x	Clips sidokjol	Clips side skirt
25	215925	x	Bumper bak kpl. (Blueline)	Bumper rear cpl. (Blueline)
--	217030	x	Bumper bak kpl. (Blackline)	Bumper rear cpl. (Blackline)
26	215499	x	Reflex bumper bak	Reflex bumper rear
27	215522	x	Plast gavel bak mittdel	Plastic gable rear middle
--	505651	x	Belysning skylt	Plate lamp
28	508381	x	Kombinationslampa bak H	Combination lamp rear R
29	508380	x	Kombinationslampa bak V	Combination lamp rear L
30	215521	x	Plast gavel bak överdel	Plastic gable rear upper
31	508385	x	Lampa breddmarkering bak	Lamp width marking rear
32	508386	x	Lampa bromsljus bak	Lamp break light rear
33	216117	x	Avbärarlist L=2715 (Framför hjulhus) (Blueline)	Carrier list L=2715 (In front of wheelhouse) (Blueline)
--	217120	x	Avbärarlist L=2715 (Framför hjulhus) (Blackline)	Carrier list L=2715 (In front of wheelhouse) (Blackline)
--	215888	x	Avbärarlist L=2650 (Bakom hjulhus) (Blueline)	Carrier list L=2650 (Behind the wheelhouse) (Blueline)
--	217028	x	Avbärarlist L=2650 (Bakom hjulhus) (Blackline)	Carrier list L=2650 (Behind the wheelhouse) (Blackline)
34	215917	x	Stöd sidokjol 69,5x100	Support side skirt 69,5x100
35	216272	x	Stöd sidokjol 60x173,5	Support side skirt 60x173,5
36	216428	x	Draghandtag (Blueline)	Handle (Blueline)
--	217021	x	Draghandtag (Blackline)	Handle (Blackline)
37	215077	x	Midjelist V L=7073	List middle Left L=7073
38	216223	x	Midjelist H bak L=5273	List middle Right rear L=5273
39	215866	x	Midjelist H fram L=1165	List middle Right front L=1165
40	215072	x	Ändavslut rak	End protection straight
41	215078	x	Ändavslut H fram	End protection front R
42	215079	x	Ändavslut V fram	End protection front L

M= Metervara
T= Tillbehör

M= On the metre
T= Accessory

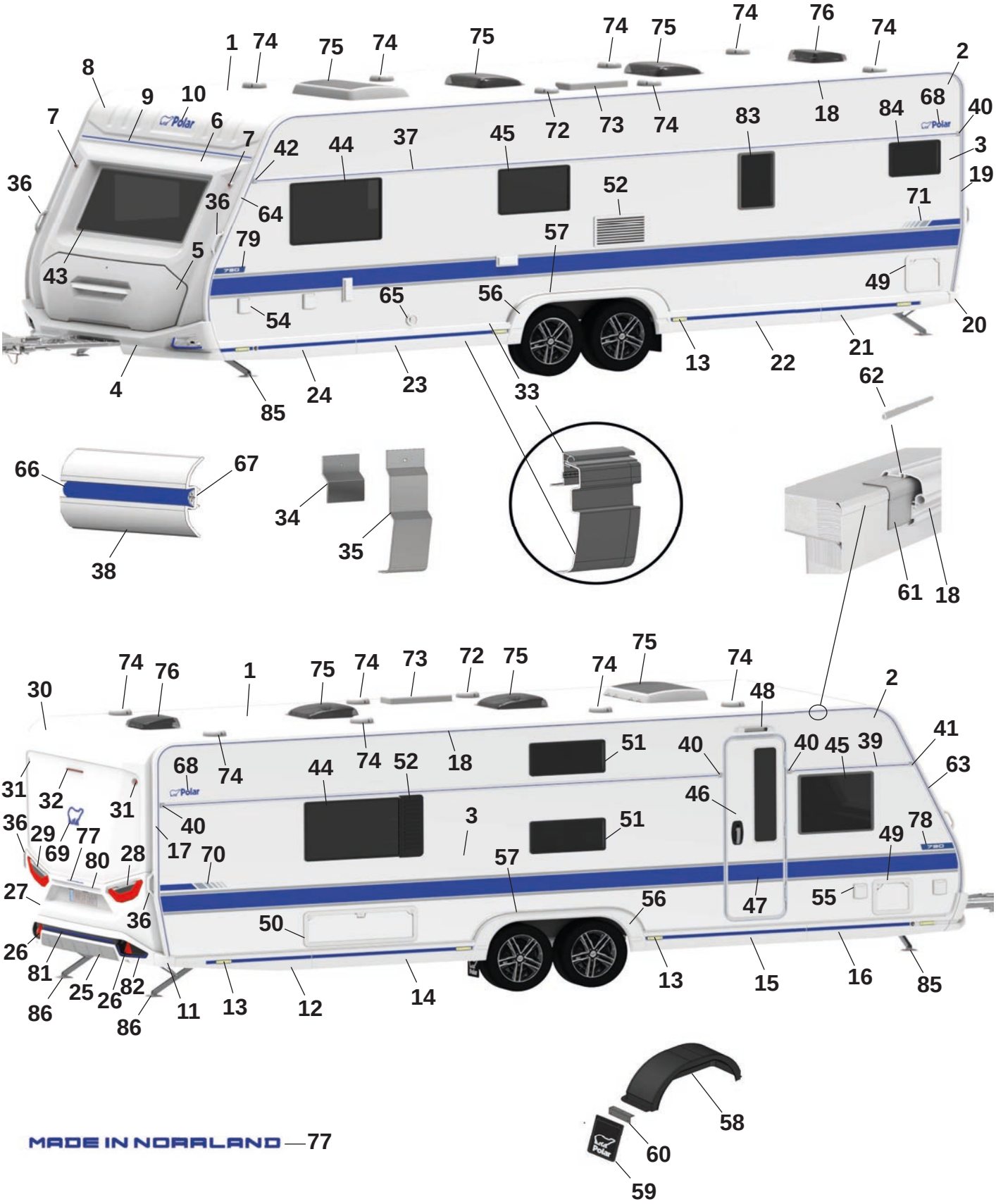
1
2
3
4
5
6
7
8
9
10
11
12
13
14
15
16
17
18
19
20
21
22
23
24
25
26
27
28
29
30
31
32
33
34
35
36
38
39
40
41
42
43
44
45
46
47
48
49
50
51
52
54
55
56
57
58
59
60
61
62
63
64
65
66
67
68
69
70
71
72
73
74
75
76
77
78
79
80
81
82
83
84
85
86

Pos Fig	Det. nr Part. No	730 BFDC	Benämning	Description
43	215598	x	Fönster front 600x1450 kpl.	Front window 600x1450 cpl.
44	212413	x	Fönster öppningsbart 550x900 kpl.	Window openable 550x900 cpl.
45	212412	x	Fönster öppningsbart 550x700 kpl.	Window openable 550x700 cpl.
46	217797	x	Dörr ytter m. fönster kpl.	Outer door with window kpl.
47	217108	x	Dekal dörr (Blueline)	Door decal (Blueline)
--	217819	x	Dekal dörr (Blackline)	Door decal (Blackline)
48	508061	x	Belysning utvändigt	Outer light
49	207759	x	Lucka m. innerram, utan spegel	Door with frame inner, without plate
50	14-701045	x	Lucka m innerram, utan spegel	Door with frame inner, without plate
51	212410	x	Fönster öppningsbart 300x700 kpl.	Window openable 300x700 cpl.
52	212477	T	Ventilationsgaller H	Ventilator grill R
53	214773	x	Galler ventilation kyl	Grill ventilation refrigerator
54	508106	x	Elintag 230 V	El. connection 230 V
55	508107	x	Eluttag 230 V	El connection 230 V
--		x	Tältservice	Tentservice
--		x	Eluttag 12 V	El connection 12 V
--		x	TV-antenn in/ut	TV-aerial in/out
56	215542	x	Hjulhusbräddare (Blueline)	Mudguard (Blueline)
--	216993	x	Hjulhusbräddare (Blackline)	Mudguard (Blackline)
--	801539	x	Skruv 3,5x25	Screw 3,5x25
--	215918	x	Täckhatt för skruv (Vit)	Cover cap for screw (White)
	318380	x	Täckhatt för skruv (Svart)	Cover cap for screw (Black)
57	215552	x	List al. hjulhusbräddare	List al. mudguard
--	801529	x	Skruv 4,2x16	Screw 4,2x16
58	212378	x	Hjulhus	Wheel housing
--	212442	x	Isolering hjulhus	Insulation wheel housing
59	102470	x	Stänkskydd	Splash guard
60	101223	x	Fäste stänkskydd	Bracket splash guard
--	800118	x	Skruv	Screw
61	215491	M	List tätning 74mm	Seal strip 74mm
62	208323	x	Styrstift list tält 50x3,5 mm	Pin for list 50x6,5 mm
63	215493	x	List höger fram (Blueline)	List front right (Blueline)
--	217023	x	List höger fram (Blackline)	List front right (Blackline)
64	215492	x	List vänster fram (Blueline)	List front left (Blueline)
--	217022	x	List vänster fram (Blackline)	List front left (Blackline)
65	601486	x	Skorsten väggmontage kpl.	Chimney kpl.
66	217561	M	List dekor plast (Blueline)	List decor plastic (Blueline)
--	210364	M	List dekor plast (Blackline)	List decor plastic (Blackline)
67	208236	M	Butyl profil 15x2 (30 m/rulle)	Seal strip 15x2 (30 m/roll)
68	212558	x	Emblem (Blueline)	Emblem (Blueline)
--	350858	x	Emblem (Blackline)	Emblem (Blackline)
69	217793	x	Emblem (Blueline)	Emblem (Blueline)
--	214217	x	Emblem (Blackline)	Emblem (Blackline)
70	217788	x	Dekal H (Blueline)	Decal R (Blueline)
--	217790	x	Dekal H (Blackline)	Decal R (Blackline)
71	217787	x	Dekal V (Blueline)	Decal L (Blueline)
--	217789	x	Dekal V (Blackline)	Decal L (Blackline)
72	401495	x	Motor köksfläkt kpl.	Motor kitchen fan cpl.
73	208023	x	Ventil tak för (kyl/frys)	Ventilator roof for refrigerator (refr./freeze)
74	00970024	x	Ventilator kpl.	Ventilator cpl.

M= Metervara
T= Tillbehör

M= On the metre
T= Accessory

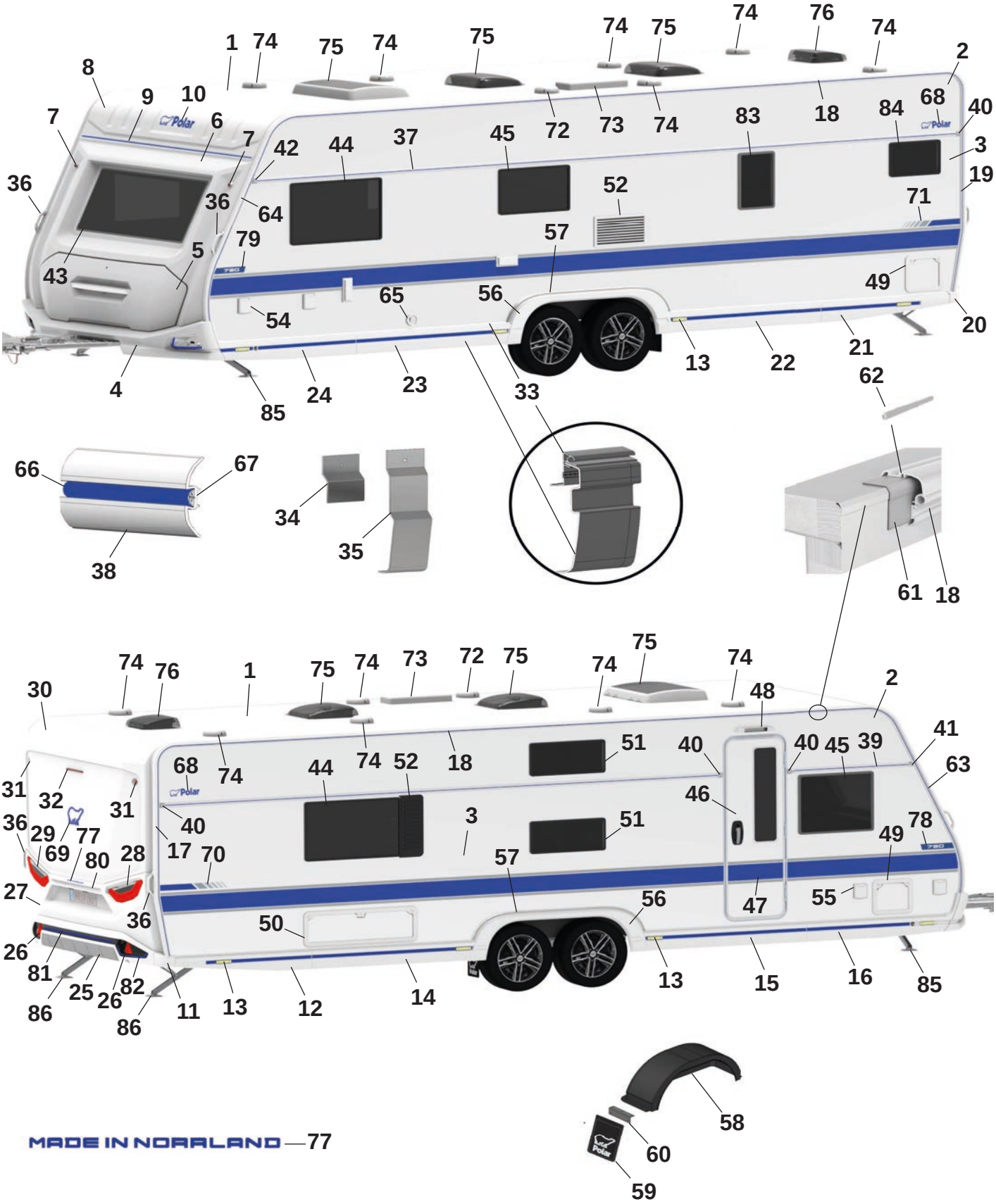
1
2
3
4
5
6
7
8
9
10
11
12
13
14
15
16
17
18
19
20
21
22
23
24
25
26
27
28
29
30
31
32
33
34
35
36
38
39
40
41
42
43
44
45
46
47
48
49
50
51
52
54
55
56
57
58
59
60
61
62
63
64
65
66
67
68
69
70
71
72
73
74
75
76
77
78
79
80
81
82
83
84
85
86

Pos Fig	Det. nr Part. No	730 BFDC	Benämning	Description
75	350635	T	Taklucka 500x700 Midi-Heki kpl.	Taklucka 500x700 Midi-Heki cpl.
--	208690	T	Taklucka 400x400 Mini-Heki kpl.	Roof hatch 400x400 Mini-Heki cpl.
--	211846	T	Tacklucka Omnivent 400x400 kpl.	Roof hatch Omnivent 400x400 cpl.
76	215045	x	Taklucka 280x280 kpl. tvättrum	Roof hatch 280x280 cpl. washroom
77	217792	x	Dekal "Made in Norrland" (Blueline)	Decal "Made in Norrland" (Blueline)
--	217791	x	Dekal "Made in Norrland" (Blackline)	Decal "Made in Norrland" (Blackline)
78	217785	x	Dekal "730" H (Blueline)	Decal "730" R (Blueline)
--	217771	x	Dekal "730" H (Blackline)	Decal "730" R (Blackline)
79	217786	x	Dekal "730" V (Blueline)	Decal "730" L (Blueline)
--	217771	x	Dekal "730" V (Blackline)	Decal "730" L (Blackline)
80	215539	x	Dekorlist (Blueline)	Decor list (Blueline)
--	215540	x	Dekorlist (Blackline)	Decor list (Blackline)
81	217826	x	Dekal bumper (Blueline)	Decal bumper (Blueline)
--	217828	x	Dekal bumper (Blackline)	Decal bumper (Blackline)
82	217817	x	Dekalkit (Fram och bak) (Blueline)	Decalkit (Front and rear) (Bluekline)
--	217821	x	Dekalkit (Fram och bak) (Blackline)	Decalkit (Front and rear) (Blackline)
83	212409	x	Fönster öppningsbart 350x500 kpl.	Window openable 350x500 cpl.
84	212410	x	Fönster öppningsbart 300x500 kpl.	Window openable 300x500 cpl.
85	344997	x	Stödben fram	Support legs front
86	344996	x	Stödben bak	Support legs rear

M= Metervara
T= Tillbehör

M= On the metre
T= Accessory

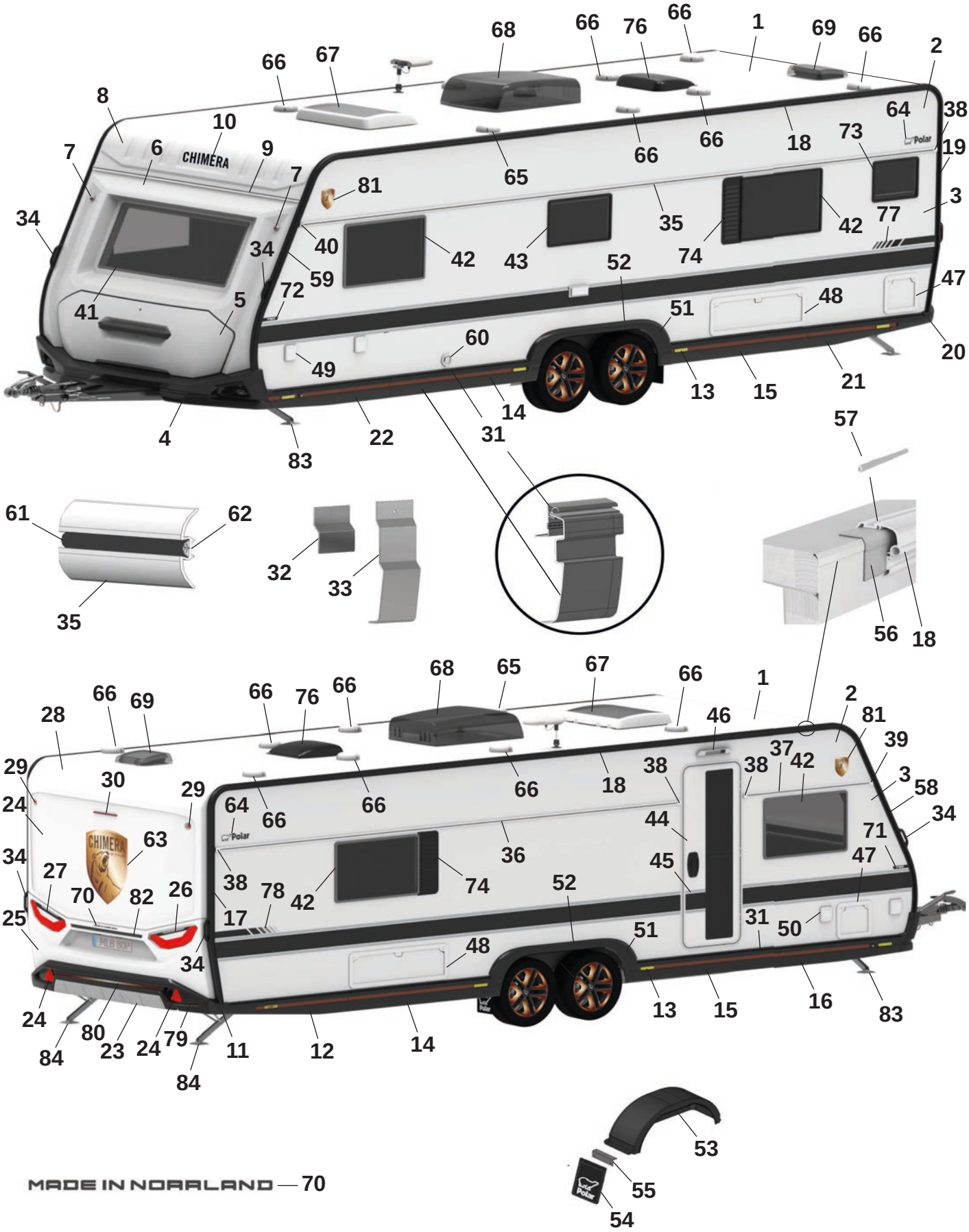
CHIMERA
Polar
MADE IN NORRLAND — 70

Pos Fig	Det. nr Part. No		Benämning	Description
1	213254	x	Plåt tak 8100x2475	Roofing plate 8100x2475
2	215158	x	Plåt sida övre 8900x605	Side plate upper 6800x605
3	217904	x	Plåt sida undre 8900x1475	Side plate lower 6800x1475
4	217029	x	Front spoiler kpl.	Front spoiler cpl.
--	508425	x	Positionsljus	Position light
5	217813	x	Lucka gasolkoffert ink. handtag	Lid LPG compartment inc. handle
--	217661	x	Handtag kpl. m. dekorlist	Handle cpl. with decorative strip
6	215563	x	Plast gavel främre mittdel	Plastic gable front middle
7	508424	x	Lampa breddmarkering fram	Lamp width marking front
8	215564	x	Gavel främre överdel	Gable front upper
9	215528	x	List markis fram L=2371	List front L=2371
10	217924	x	Dekal, svart	Decal, black
11	216979	x	Hörn gavel bak H	Corner rear gable R
12	217483	x	Sidokjol höger bak kpl.	Side skirt rear right cpl.
--	217486	M	Dekal sidokjol (koppar)	Decal side skirt rear (copper)
--	215490	x	Clips sidokjol	Clips side skirt
13	506506	x	Belysning sidomarkering	Light, side marking
14	216984	x	Sidokjol förlängare	Side skirt extention
--	217486	M	Dekal sidokjol (koppar)	Decal side skirt rear (copper)
--	215490	x	Clips sidokjol	Clips side skirt
15	216985	x	Sidokjol förlängare	Side skirt extention
--	217486	M	Dekal sidokjol (koppar)	Decal side skirt rear (copper)
--	215490	x	Clips sidokjol	Clips side skirt
16	216986	x	Sidokjol höger fram	Side skirt front right
--	217486	M	Dekal sidokjol (koppar)	Decal side skirt rear (copper)
--	215490	x	Clips sidokjol	Clips side skirt
17	217024	x	List tält höger bak	List rear right
18	217406	x	List tält rak L=5912	List straight L=5915
19	217025	x	List tält vänster bak	List rear left
20	216980	x	Hörn gavel bak V	Corner rear gable L
21	216988	x	Sidokjol vänster bak	Side skirt rear left
--	217486	M	Dekal sidokjol, (koppar)	Decal side skirt rear (copper)
--	215490	x	Clips sidokjol	Clips side skirt
22	216990	x	Sidokjol vänster fram	Side skirt front left
--	217486	M	Dekal sidokjol, (koppar)	Decal side skirt rear, (copper)
--	215490	x	Clips sidokjol	Clips side skirt
23	217030	x	Bumper bak kpl.	Bumper rear cpl.
24	215499	x	Reflex bumper bak	Reflex bumper rear
25	215522	x	Plast gavel bak mittdel	Plastic gable rear middle
--	505651	x	Belysning skylt	Plate lamp
26	508381	x	Kombinationslampa bak H	Combination lamp rear R
27	508380	x	Kombinationslampa bak V	Combination lamp rear L
28	215521	x	Plast gavel bak överdel	Plastic gable rear upper
29	508385	x	Lampa breddmarkering bak	Lamp width marking rear
30	508386	x	Lampa bromsljus bak	Lamp break light rear
31	217120	x	Avbärarlist L=2990 (Framför hjulhus)	Carrier list L=2990 (In front of wheelhouse)
--	217028	x	Avbärarlist L=2925 (Bakom hjulhus)	Carrier list L=2925 (Behind the wheelhouse)
32	215917	x	Stöd sidokjol 69,5x100	Support side skirt 69,5x100
33	216272	x	Stöd sidokjol 60x173,5	Support side skirt 60x173,5
34	217021	x	Draghandtag	Handle

M= Metervara
T= Tillbehör

M= On the metre
T= Accessory

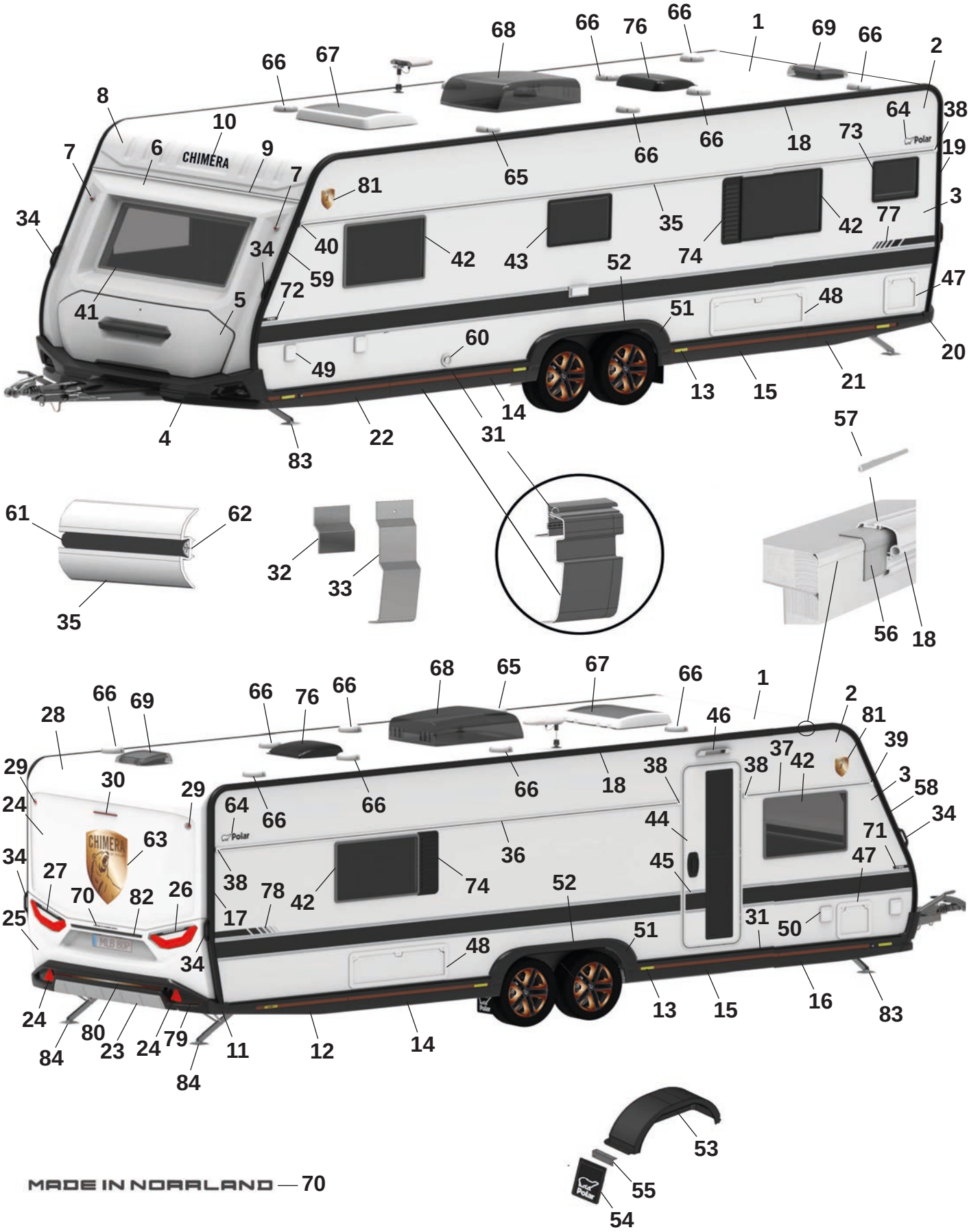
CHIMERA
Polar
MLB 80P

Pos Fig	Det. nr Part. No		Benämning	Description
35	215077	x	Midjelist V L=7073	List middle Left L=7073
36	215874	x	Midjelist H bak L=4993	List middle Right rear L=4993
37	217377	x	Midjelist H fram L=1375	List middle Right front L=1375
38	215072	x	Ändavslut rak	End protection straight
39	215078	x	Ändavslut H fram	End protection front R
40	215079	x	Ändavslut V fram	End protection front L
41	215598	x	Fönster front 600x1450 kpl.	Front window 600x1450 cpl.
42	212413	x	Fönster öppningsbart 550x900 kpl.	Window openable 550x900 cpl.
43	212411	x	Fönster öppningsbart 400x700 kpl.	Window openable 400x700 cpl.
44	217109	x	Dörr ytter m. fönster kpl.	Outer door with window kpl.
45	217374	x	Dekal dörr	Door decal
46	508061	x	Belysning utvändigt	Outer light
47	207759	x	Lucka m. innerram, utan spegel	Door with frame inner, without plate
48	14-701045	x	Lucka m. innerram, utan spegel	Door with frame inner, without plate
49	508106	x	Elintag 230 V	El. connection 230 V
50	508107	x	Eluttag 230 V	El connection 230 V
--		x	Tältservice	Tentservice
--		x	Eluttag 12 V	El connection 12 V
--		x	TV-antenn in/ut	TV-aerial in/out
51	216993	x	Hjulhusbräddare	Mudguard
52	215552	x	List al. hjulhusbräddare	List al. mudguard
--	801539	x	Skruv 3,5x25	Screw 3,5x25
53	212378	x	Hjulhus	Wheel housing
--	212442	x	Isolering hjulhus	Insulation wheel housing
54	102470	x	Stänkskydd	Splash guard
55	101223	x	Fäste stänkskydd	Bracket splash guard
--	800118	x	Skruv	Screw
56	215491	M	List tätning 74mm	Seal strip 74mm
57	208323	x	Styrstift list tält 50x3,5 mm	Pin for list 50x6,5 mm
58	217023	x	List höger fram	List front right
59	217022	x	List vänster fram	List front left
60	601486	x	Skorsten väggmontage kpl.	Chimney kpl.
61	202656	M	List dekor plast, svart	List decor plastic, black
62	208236	M	Butyl profil 15x2 (30 m/rulle)	Seal strip 15x2 (30 m/roll)
63	217908	x	Emblem bak	Emblem rear
64	214212	x	Emblem, svart	Emblem, black
65	401495	x	Motor köksfläkt kpl.	Motor kitchen fan cpl.
66	00970024	x	Ventilator kpl.	Ventilator cpl.
67	08-030921	x	Taklucka 500x700 Midi-Heki kpl.	Taklucka 500x700 Midi-Heki cpl.
68	509287	x	Luftkonditionering 400x400	Air conditioner 400x400
69	215045	x	Taklucka 280x280 kpl. tvättrum	Roof hatch 280x280 cpl. washroom
70	217791	x	Dekal "Made in Norrland"	Decal "Made in Norrland"
71	217771	x	Dekal "730" svart H	Decal "730" black R
72	217772	x	Dekal "730" svart V	Decal "730" black L
73	214065	x	Fönster öppningsbart 300x500 kpl.	Window openable 300x500 cpl.
74	212477	x	Ventilationsgaller H	Ventilation grill R
75	212476	T	Ventilationsgaller V	Ventilation grill L
76	208690	T	Taklucka 400x400 Mini-Heki kpl.	Roof hatch 400x400 Mini-Heki cpl.
77	217789	x	Dekal svart V	Decal, black L
78	217790	x	Dekal svart H	Decal, black R

M= Metervara
T= Tillbehör

M= On the metre
T= Accessory

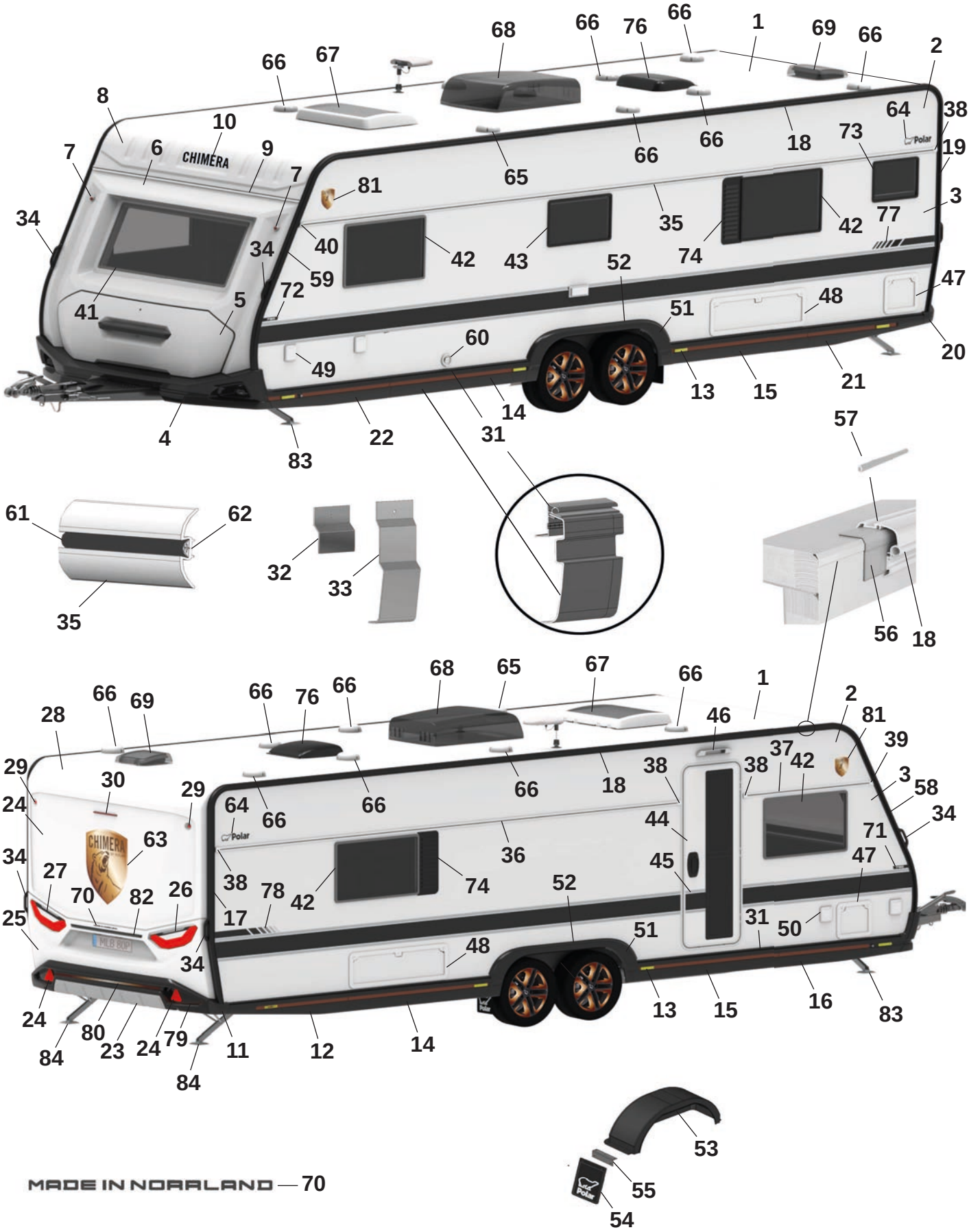
CHIMERA
Polar
MADE IN NORRLAND — 70

Pos Fig	Det. nr Part. No		Benämning	Description
79	350759	x	Dekalkit, koppar (Fram och bak)	Decalkit, copper (Front and rear)
80	217827	x	Dekal bumper	Decal bumper
81	217909	x	Emblem, Chimera	Emblem, Chimera
82	215540	x	Dekorlist	Decor list
83	344997	x	Stödben fram	Support legs front
84	344996	x	Stödben bak	Support legs rear

M= Metervara
T= Tillbehör

M= On the metre
T= Accessory

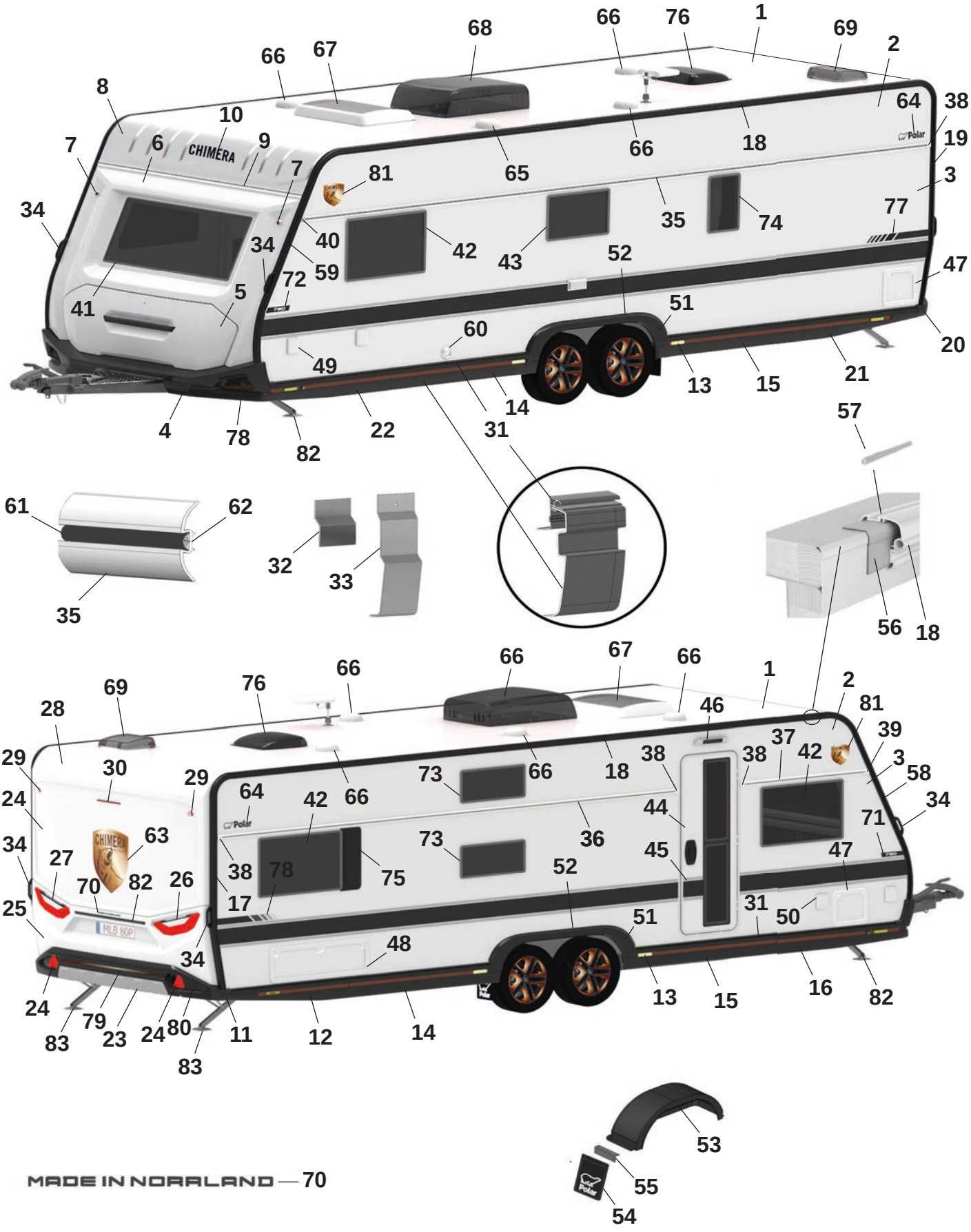
CHIMERA
Polar
MLB 80P

Pos Fig	Det. nr Part. No		Benämning	Description
1	213254	x	Plåt tak 8100x2475	Roofing plate 8100x2475
2	215158	x	Plåt sida övre 8900x605	Side plate upper 6800x605
3	217904	x	Plåt sida undre 8900x1475	Side plate lower 6800x1475
4	217029	x	Front spoiler kpl.	Front spoiler cpl.
--	508425	x	Positionsljus	Position light
5	217813	x	Lucka gasolkoffert ink. handtag	Lid LPG compartment inc. handle
--	217661	x	Handtag kpl. m. dekorlist	Handle cpl. with decorative strip
6	215563	x	Plast gavel främre mittdel	Plastic gable front middle
7	508424	x	Lampa breddmarkering fram	Lamp width marking front
8	215564	x	Gavel främre överdel	Gable front upper
9	215528	x	List markis fram L=2371	List front L=2371
10	217924	x	Dekal, svart	Decal, black
11	216979	x	Hörn gavel bak H	Corner rear gable R
12	217483	x	Sidokjol höger bak kpl.	Side skirt rear right cpl.
--	217486	M	Dekal sidokjol (koppar)	Decal side skirt rear (copper)
--	215490	x	Clips sidokjol	Clips side skirt
13	506506	x	Belysning sidomarkering	Light, side marking
14	216984	x	Sidokjol förlängare	Side skirt extention
--	217486	M	Dekal sidokjol (koppar)	Decal side skirt rear (copper)
--	215490	x	Clips sidokjol	Clips side skirt
15	216985	x	Sidokjol förlängare	Side skirt extention
--	217486	M	Dekal sidokjol (koppar)	Decal side skirt rear (copper)
--	215490	x	Clips sidokjol	Clips side skirt
16	216986	x	Sidokjol höger fram	Side skirt front right
--	217486	M	Dekal sidokjol (koppar)	Decal side skirt rear (copper)
--	215490	x	Clips sidokjol	Clips side skirt
17	217024	x	List tält höger bak	List rear right
18	217406	x	List tält rak L=5912	List straight L=5915
19	217025	x	List tält vänster bak	List rear left
20	216980	x	Hörn gavel bak V	Corner rear gable L
21	216988	x	Sidokjol vänster bak	Side skirt rear left
--	217486	M	Dekal sidokjol, (koppar)	Decal side skirt rear (copper)
--	215490	x	Clips sidokjol	Clips side skirt
22	216990	x	Sidokjol vänster fram	Side skirt front left
--	217486	M	Dekal sidokjol, (koppar)	Decal side skirt rear, (copper)
--	215490	x	Clips sidokjol	Clips side skirt
23	217030	x	Bumper bak kpl.	Bumper rear cpl.
24	215499	x	Reflex bumper bak	Reflex bumper rear
25	215522	x	Plast gavel bak mittdel	Plastic gable rear middle
--	505651	x	Belysning skylt	Plate lamp
26	508381	x	Kombinationslampa bak H	Combination lamp rear R
27	508380	x	Kombinationslampa bak V	Combination lamp rear L
28	215521	x	Plast gavel bak överdel	Plastic gable rear upper
29	508385	x	Lampa breddmarkering bak	Lamp width marking rear
30	508386	x	Lampa bromsljus bak	Lamp break light rear
31	217120	x	Avbärarlist L=2990 (Framför hjulhus)	Carrier list L=2990 (In front of wheelhouse)
--	217028	x	Avbärarlist L=2925 (Bakom hjulhus)	Carrier list L=2925 (Behind the wheelhouse)
32	215917	x	Stöd sidokjol 69,5x100	Support side skirt 69,5x100
33	216272	x	Stöd sidokjol 60x173,5	Support side skirt 60x173,5
34	217021	x	Draghandtag	Handle

M= Metervara
T= Tillbehör

M= On the metre
T= Accessory

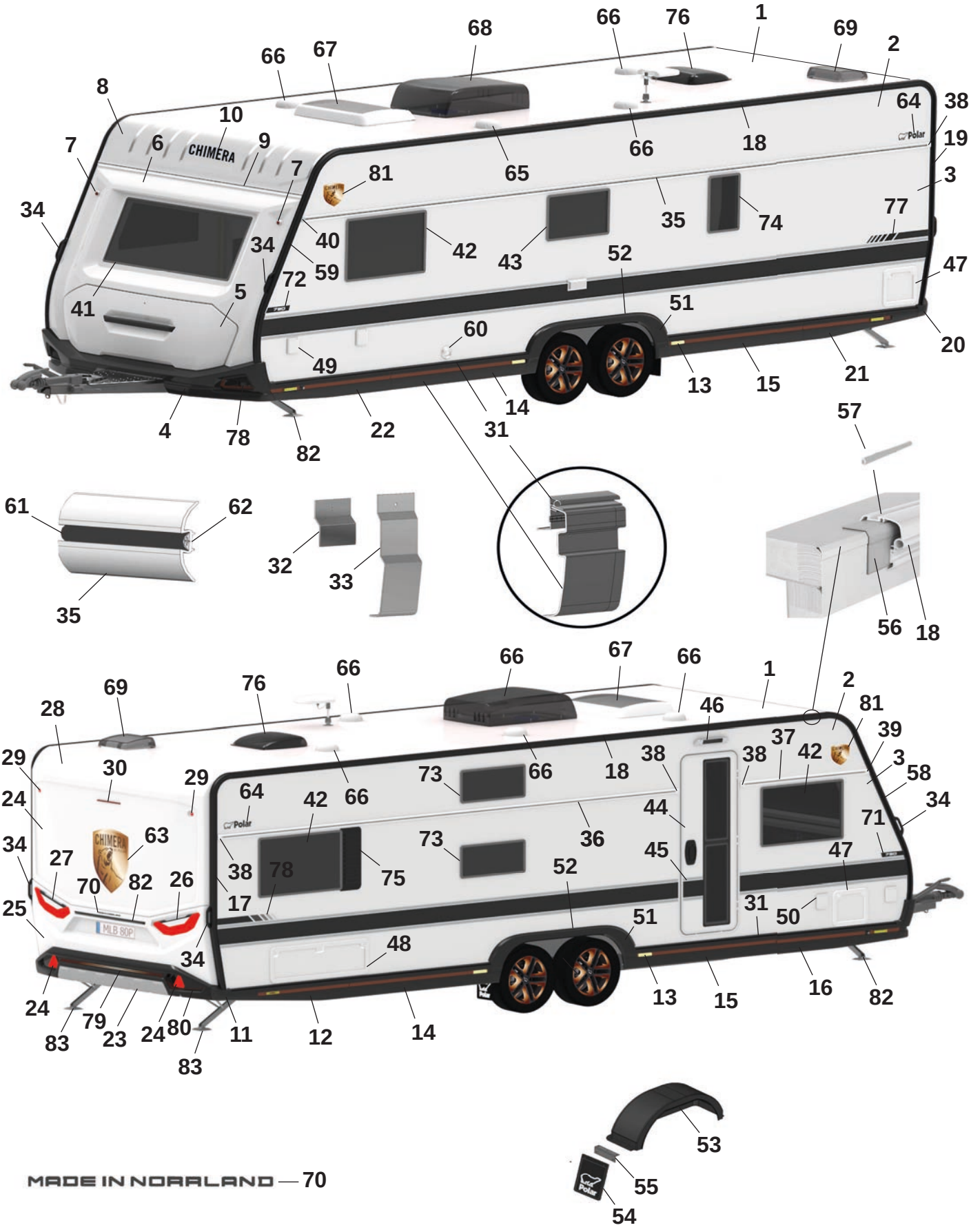
CHIMERA
Polar
MLB 80P

Pos Fig	Det. nr Part. No		Benämning	Description
35	215077	x	Midjelist V L=7073	List middle Left L=7073
36	215874	x	Midjelist H bak L=4993	List middle Right rear L=4993
37	217377	x	Midjelist H fram L=1375	List middle Right front L=1375
38	215072	x	Ändavslut rak	End protection straight
39	215078	x	Ändavslut H fram	End protection front R
40	215079	x	Ändavslut V fram	End protection front L
41	215598	x	Fönster front 600x1450 kpl.	Front window 600x1450 cpl.
42	212413	x	Fönster öppningsbart 550x900 kpl.	Window openable 550x900 cpl.
43	212411	x	Fönster öppningsbart 400x700 kpl.	Window openable 400x700 cpl.
44	217109	x	Dörr ytter m. fönster kpl.	Outer door with window kpl.
45	217374	x	Dekal dörr	Door decal
46	508061	x	Belysning utvändigt	Outer light
47	207759	x	Lucka m. innerram, utan spegel	Door with frame inner, without plate
48	14-701045	x	Lucka m. innerram, utan spegel	Door with frame inner, without plate
49	508106	x	Elintag 230 V	El. connection 230 V
50	508107	x	Eluttag 230 V	El connection 230 V
--		x	Tältservice	Tentservice
--		x	Eluttag 12 V	El connection 12 V
--		x	TV-antenn in/ut	TV-aerial in/out
51	216993	x	Hjulhusbräddare	Mudguard
52	215552	x	List al. hjulhusbräddare	List al. mudguard
--	801539	x	Skruv 3,5x25	Screw 3,5x25
53	212378	x	Hjulhus	Wheel housing
--	212442	x	Isolering hjulhus	Insulation wheel housing
54	102470	x	Stänkskydd	Splash guard
55	101223	x	Fäste stänkskydd	Bracket splash guard
--	800118	x	Skruv	Screw
56	215491	M	List tätning 74mm	Seal strip 74mm
57	208323	x	Styrstift list tält 50x3,5 mm	Pin for list 50x6,5 mm
58	217023	x	List höger fram	List front right
59	217022	x	List vänster fram	List front left
60	601486	x	Skorsten väggmontage kpl.	Chimney kpl.
61	202656	M	List dekor plast, svart	List decor plastic, black
62	208236	M	Butyl profil 15x2 (30 m/rulle)	Seal strip 15x2 (30 m/roll)
63	217908	x	Emblem bak	Emblem rear
64	214212	x	Emblem, svart	Emblem, black
65	401495	x	Motor köksfläkt kpl.	Motor kitchen fan cpl.
66	00970024	x	Ventilator kpl.	Ventilator cpl.
67	08-030921	x	Taklucka 500x700 Midi-Heki kpl.	Taklucka 500x700 Midi-Heki cpl.
68	509287	x	Luftkonditionering 400x400	Air conditioner 400x400
69	215045	x	Taklucka 280x280 kpl. tvättrum	Roof hatch 280x280 cpl. washroom
70	217791	x	Dekal "Made in Norrland"	Decal "Made in Norrland"
71	217771	x	Dekal "730" svart H	Decal "730" black R
72	217772	x	Dekal "730" svart V	Decal "730" black L
73	212410	x	Fönster öppningsbart 300x700 kpl.	Window openable 300x700 cpl.
74	212411	x	Fönster öppningsbart 400x700 kpl.	Window openable 400x700 cpl.
75	212477	x	Ventilationsgaller H	Ventilation grill R
76	208690	T	Taklucka 400x400 Mini-Heki kpl.	Roof hatch 400x400 Mini-Heki cpl.
77	217789	x	Dekal svart V	Decal, black L
78	217790	x	Dekal svart H	Decal, black R

M= Metervara
T= Tillbehör

M= On the metre
T= Accessory

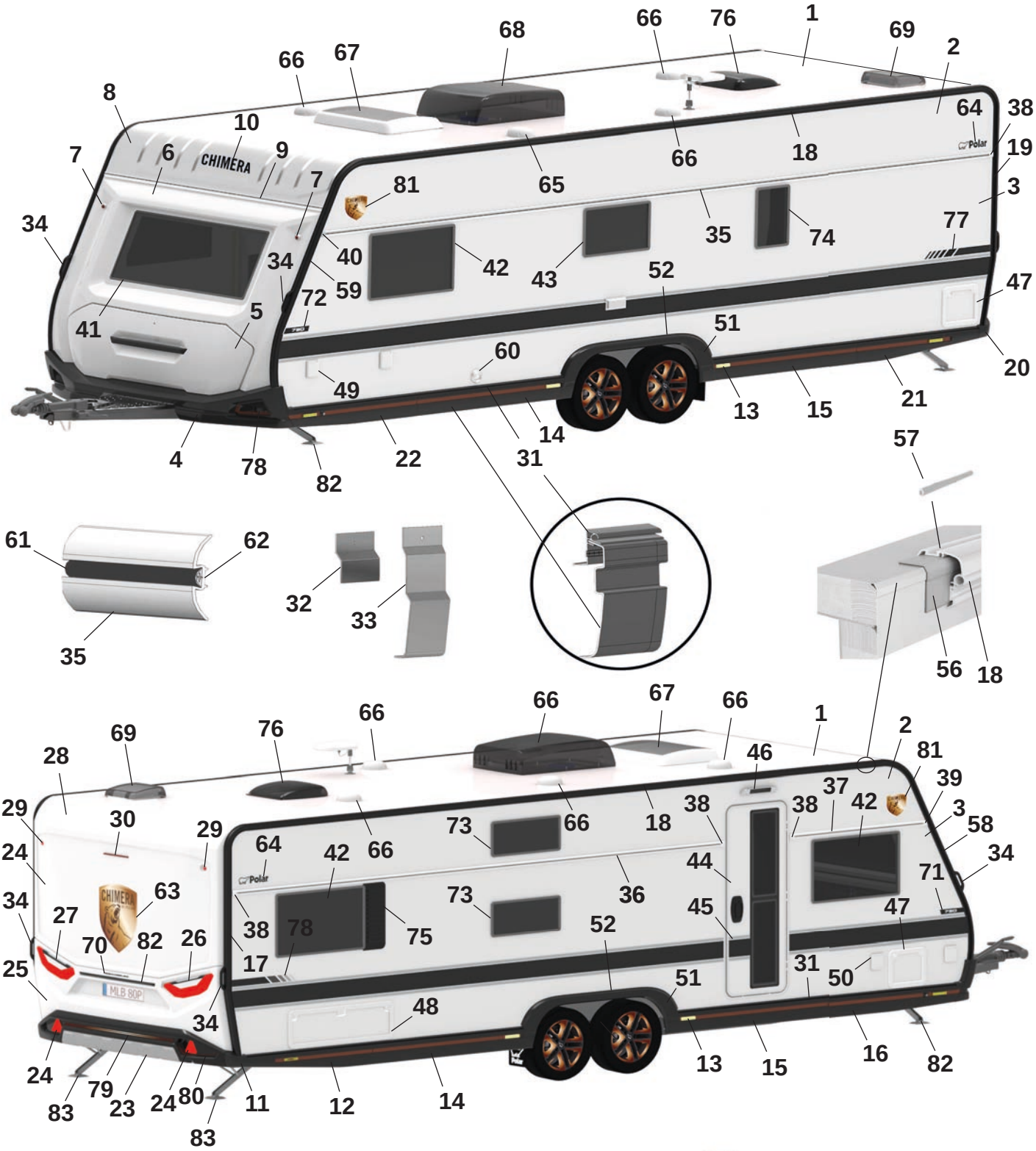
CHIMERA
Polar
MLB 80P

Pos Fig	Det. nr Part. No		Benämning	Description
79	350759	x	Dekalkit, koppar (Fram och bak)	Decalkit, copper (Front and rear)
80	217827	x	Dekal bumper	Decal bumper
81	217909	x	Emblem Chimera	Emblem, Chimera
82	215540	x	Dekorlist	Decor list
83	344997	x	Stödben fram	Support legs front
84	344996	x	Stödben bak	Support legs rear

M= Metervara
T= Tillbehör

M= On the metre
T= Accessory

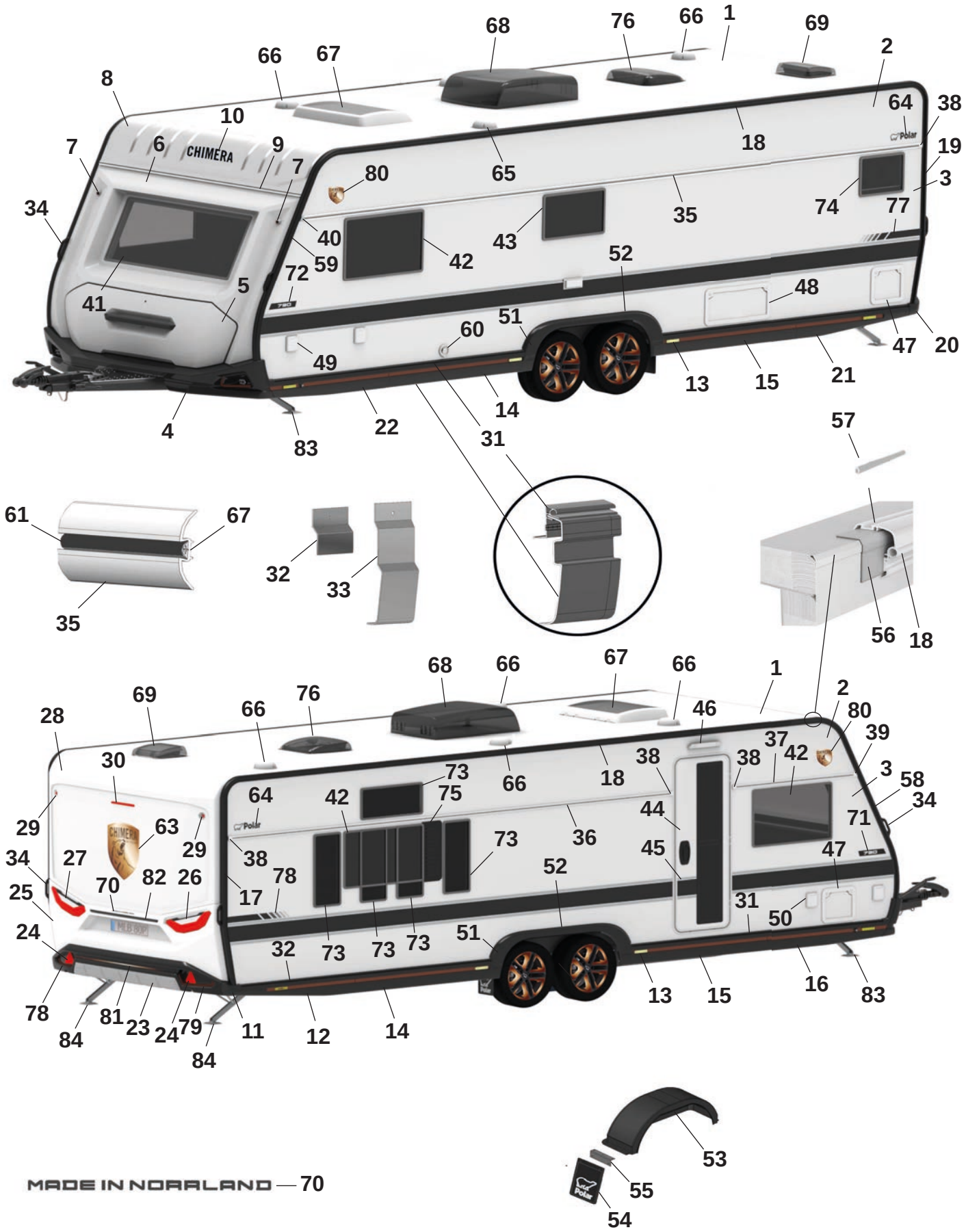
68
76
66
1
69
66
67
2
8
64
38
10
18
7
6
CHIMERA
9
19
7
80
65
3
34
74
77
35
40
43
59
42
52
72
5
48
41
51
60
47
20
49
13
15
21
14
4
22
31
83
57
61
67
32
33
35
56
18
68
66
67
66
1
69
76
2
28
66
46
80
39
30
37
42
38
38
3
58
73
64
42
75
66
18
34
29
63
44
71
29
73
36
45
47
34
27
38
82
26
70
78
52
25
17
31
50
24
32
73
73
73
51
16
13
15
83
78
81
23
24
79
11
12
14
84
84
53
55
54

Pos Fig	Det. nr Part. No		Benämning	Description
1	213254	x	Plåt tak 8100x2475	Roofing plate 8100x2475
2	215158	x	Plåt sida övre 8900x605	Side plate upper 6800x605
3	217904	x	Plåt sida undre 8900x1475	Side plate lower 6800x1475
4	217029	x	Front spoiler kpl.	Front spoiler cpl.
--	508425	x	Positionsljus	Position light
5	217813	x	Lucka gasolkoffert ink. handtag	Lid LPG compartment inc. handle
--	217661	x	Handtag kpl. m. dekorlist	Handle cpl. with decorative strip
6	215563	x	Plast gavel främre mittdel	Plastic gable front middle
7	508424	x	Lampa breddmarkering fram	Lamp width marking front
8	215564	x	Gavel främre överdel	Gable front upper
9	215528	x	List markis fram L=2371	List front L=2371
10	217924	x	Dekal, svart	Decal, black
11	216979	x	Hörn gavel bak H	Corner rear gable R
12	217483	x	Sidokjol höger bak kpl.	Side skirt rear right cpl.
--	217486	M	Dekal sidokjol (koppar)	Decal side skirt rear (copper)
--	215490	x	Clips sidokjol	Clips side skirt
13	506506	x	Belysning sidomarkering	Light, side marking
14	216984	x	Sidokjol förlängare	Side skirt extention
--	217486	M	Dekal sidokjol (koppar)	Decal side skirt rear (copper)
--	215490	x	Clips sidokjol	Clips side skirt
15	216985	x	Sidokjol förlängare	Side skirt extention
--	217486	M	Dekal sidokjol (koppar)	Decal side skirt rear (copper)
--	215490	x	Clips sidokjol	Clips side skir
16	216986	x	Sidokjol höger fram	Side skirt front right
--	217486	M	Dekal sidokjol (koppar)	Decal side skirt rear (copper)
--	215490	x	Clips sidokjol	Clips side skirt
17	217024	x	List tält höger bak	List rear right
18	217406	x	List tält rak L=5912	List straight L=5915
19	217025	x	List tält vänster bak	List rear left
20	216980	x	Hörn gavel bak V	Corner rear gable L
21	216988	x	Sidokjol vänster bak	Side skirt rear left
--	217486	M	Dekal sidokjol, (koppar)	Decal side skirt rear (copper)
--	215490	x	Clips sidokjol	Clips side skirt
22	216990	x	Sidokjol vänster fram	Side skirt front left
--	217486	M	Dekal sidokjol, (koppar)	Decal side skirt rear, (copper)
--	215490	x	Clips sidokjol	Clips side skirt
23	217030	x	Bumper bak kpl.	Bumper rear cpl.
24	215499	x	Reflex bumper bak	Reflex bumper rear
25	215522	x	Plast gavel bak mittdel	Plastic gable rear middle
--	505651	x	Belysning skylt	Plate lamp
26	508381	x	Kombinationslampa bak H	Combination lamp rear R
27	508380	x	Kombinationslampa bak V	Combination lamp rear L
28	215521	x	Plast gavel bak överdel	Plastic gable rear upper
29	508385	x	Lampa breddmarkering bak	Lamp width marking rear
30	508386	x	Lampa bromsljus bak	Lamp break light rear
31	217120	x	Avbärarlist L=2990 (Framför hjulhus)	Carrier list L=2990 (In front of wheelhouse)
--	217028	x	Avbärarlist L=2925 (Bakom hjulhus)	Carrier list L=2925 (Behind the wheelhouse)
32	215917	x	Stöd sidokjol 69,5x100	Support side skirt 69,5x100
33	216272	x	Stöd sidokjol 60x173,5	Support side skirt 60x173,5
34	217021	x	Draghandtag	Handle

M= Metervara
T= Tillbehör

M= On the metre
T= Accessory

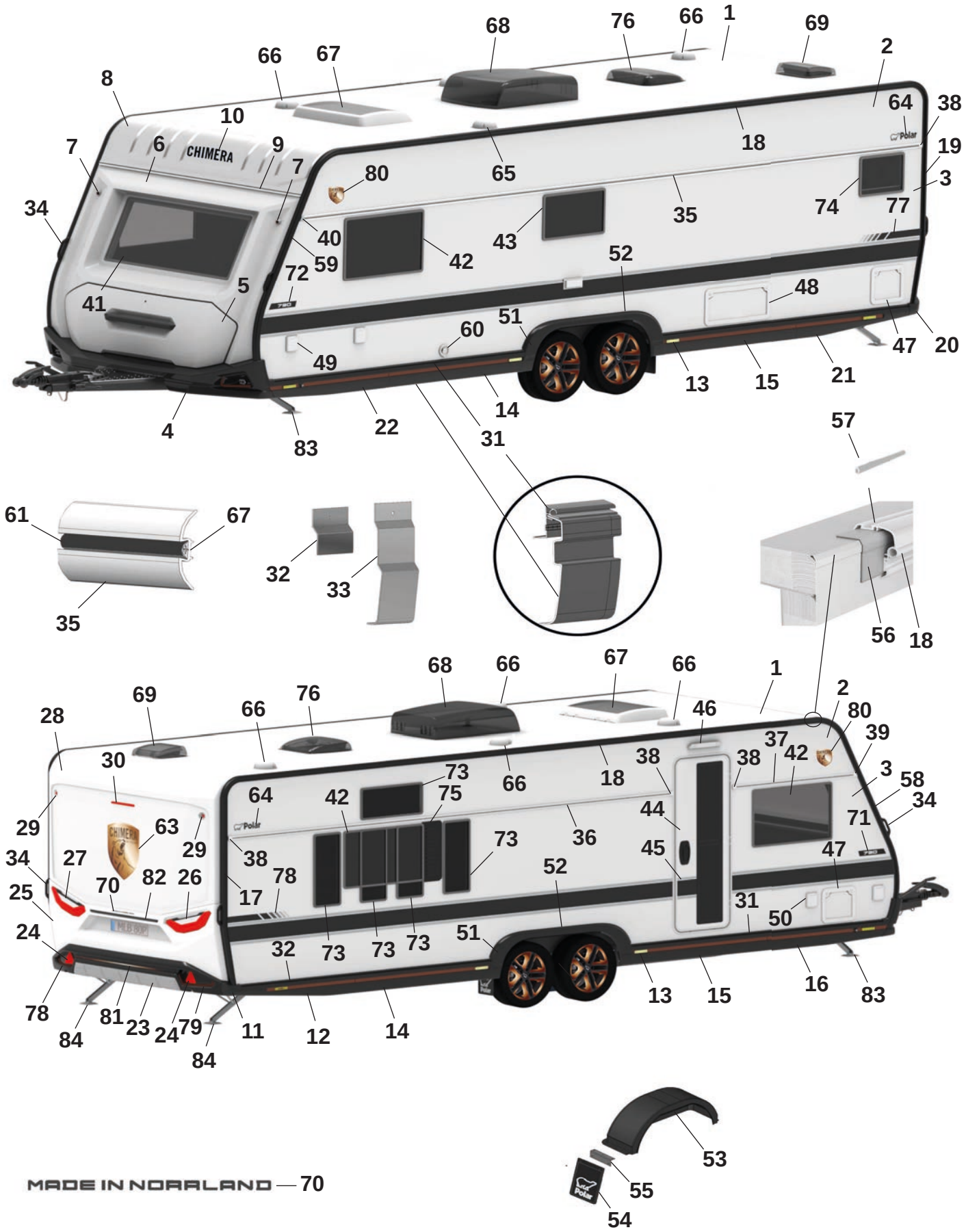
68
76
66
1
69
66
67
2
8
64
38
10
18
7
6
CHIMERA
9
19
7
80
65
3
34
74
77
35
40
43
59
42
52
72
5
48
41
51
60
47
20
49
13
15
21
14
4
22
31
83
57
61
67
32
33
35
56
18
68
66
67
66
1
69
76
2
28
66
46
80
39
30
37
42
38
38
3
58
73
64
42
75
66
18
34
29
63
44
71
29
73
36
38
45
47
34
27
82
26
70
78
52
17
25
31
50
24
32
73
73
73
51
16
13
15
83
78
81
23
24
79
11
12
14
84
84
53
55
54

Pos Fig	Det. nr Part. No		Benämning	Description
35	215077	x	Midjelist V L=7073	List middle Left L=7073
36	215874	x	Midjelist H bak L=4993	List middle Right rear L=4993
37	217377	x	Midjelist H fram L=1375	List middle Right front L=1375
38	215072	x	Ändavslut rak	End protection straight
39	215078	x	Ändavslut H fram	End protection front R
40	215079	x	Ändavslut V fram	End protection front L
41	215598	x	Fönster front 600x1450 kpl.	Front window 600x1450 cpl.
42	212413	x	Fönster öppningsbart 550x900 kpl.	Window openable 550x900 cpl.
43	212411	x	Fönster öppningsbart 400x700 kpl.	Window openable 400x700 cpl.
44	217109	x	Dörr ytter m. fönster kpl.	Outer door with window kpl.
45	217374	x	Dekal dörr	Door decal
46	508061	x	Belysning utvändigt	Outer light
47	207759	x	Lucka m. innerram, utan spegel	Door with frame inner, without plate
48	208424	x	Lucka m innerram, utan spegel	Door with frame inner, without plate
49	508106	x	Elintag 230 V	El. connection 230 V
50	508107	x	Eluttag 230 V	El connection 230 V
--		x	Tältservice	Tentservice
--		x	Eluttag 12 V	El connection 12 V
--		x	TV-antenn in/ut	TV-aerial in/out
51	216993	x	Hjulhusbräddare	Mudguard
52	215552	x	List al. hjulhusbräddare	List al. mudguard
--	801539	x	Skruv 3,5x25	Screw 3,5x25
53	212378	x	Hjulhus	Wheel housing
--	212442	x	Isolering hjulhus	Insulation wheel housing
54	102470	x	Stänkskydd	Splash guard
55	101223	x	Fäste stänkskydd	Bracket splash guard
--	800118	x	Skruv	Screw
56	215491	M	List tätning 74mm	Seal strip 74mm
57	208323	x	Styrstift list tält 50x3,5 mm	Pin for list 50x6,5 mm
58	217023	x	List höger fram	List front right
59	217022	x	List vänster fram	List front left
60	601486	x	Skorsten väggmontage kpl.	Chimney kpl.
61	202656	M	List dekor plast, svart	List decor plastic, black
62	208236	M	Butyl profil 15x2 (30 m/rulle)	Seal strip 15x2 (30 m/roll)
63	217908	x	Emblem bak	Emblem rear
64	214212	x	Emblem, svart	Emblem, black
65	401495	x	Motor köksfläkt kpl.	Motor kitchen fan cpl.
66	00970024	x	Ventilator kpl.	Ventilator cpl.
67	08-030921	x	Taklucka 500x700 Midi-Heki kpl.	Taklucka 500x700 Midi-Heki cpl.
68	509287	x	Luftkonditionering 400x400	Air conditioner 400x400
69	215045	x	Taklucka 280x280 kpl. tvättrum	Roof hatch 280x280 cpl. washroom
70	217791	x	Dekal "Made in Norrland"	Decal "Made in Norrland"
71	217771	x	Dekal "730" svart H	Decal "730" black R
72	217772	x	Dekal "730" svart V	Decal "730" black L
73	212410	x	Fönster öppningsbart 300x700 kpl.	Window openable 300x700 cpl.
74	214065	x	Fönster öppningsbart 300x500 kpl.	Window openable 300x500 cpl.
75	212477	x	Ventilationsgaller H	Ventilation grill R
76	208690	T	Taklucka 400x400 Mini-Heki kpl.	Roof hatch 400x400 Mini-Heki cpl.
77	217789	x	Dekal svart V	Decal, black L
78	217790	x	Dekal svart H	Decal, black R

M= Metervara
T= Tillbehör

M= On the metre
T= Accessory

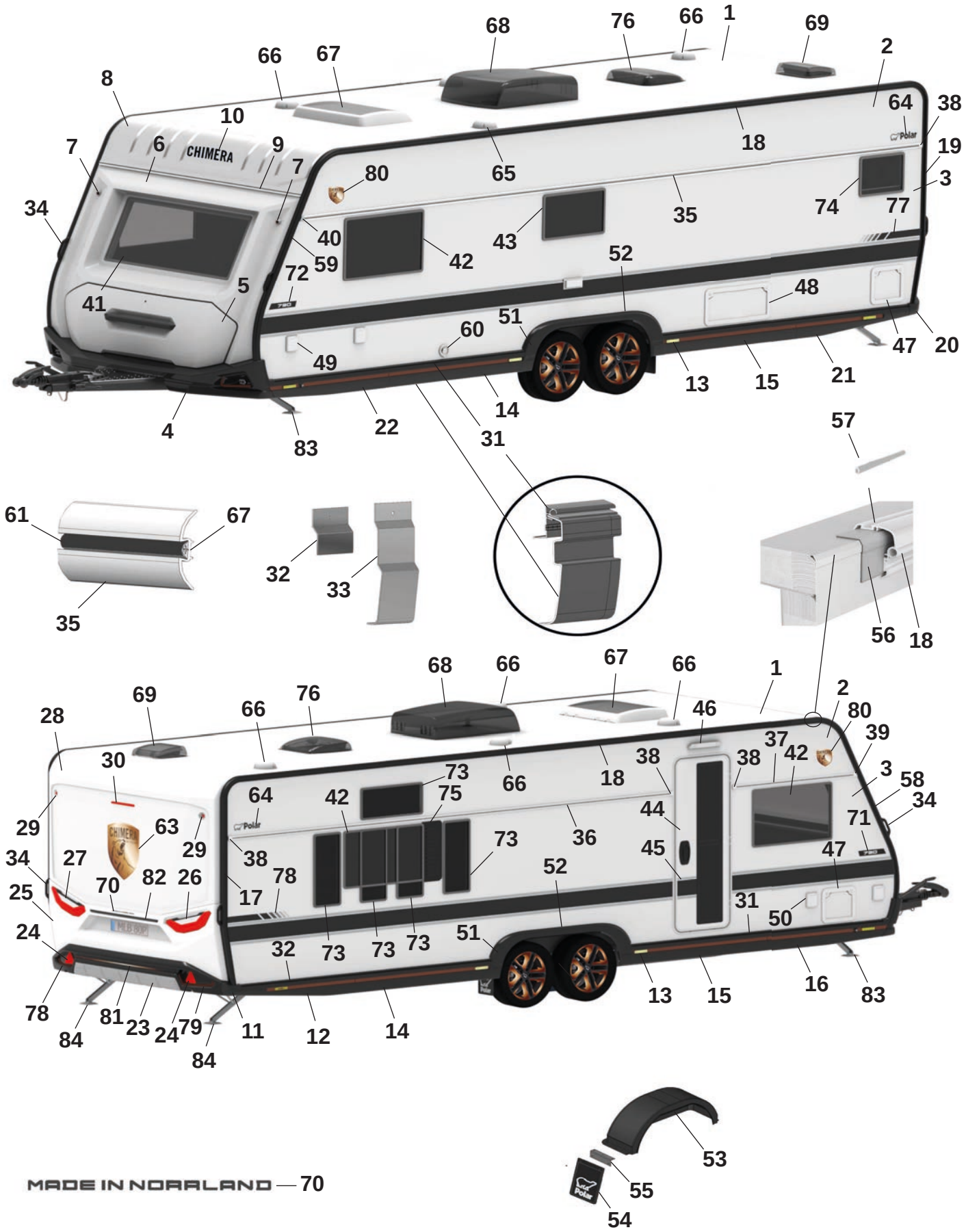
68
76
66
1
69
66
67
2
8
64
38
10
18
7
6
CHIMERA
9
19
7
80
65
3
34
74
77
35
40
43
59
42
52
72
5
48
41
51
60
47
20
49
13
15
21
14
4
22
31
83
57
61
67
32
33
35
56
18
68
66
67
66
1
69
76
2
28
66
46
80
39
30
37
42
38
38
3
58
73
64
42
75
66
18
34
29
63
44
71
36
73
29
38
45
47
34
27
82
26
70
78
17
52
25
31
50
24
32
73
73
73
51
16
13
15
83
78
81
23
24
79
11
12
14
84
84
53
55
54

Pos Fig	Det. nr Part. No		Benämning	Description
79	350759	x	Dekalkit, koppar (Fram och bak)	Decalkit, copper (Front and rear)
80	217909	x	Emblem, Chimera	Emblem, Chimera
81	217827	x	Dekal bumper	Decal bumper
82	215540	x	Dekorlist	Decor list
83	344997	x	Stödben fram	Support legs front
84	344996	x	Stödben bak	Support legs rear

M= Metervara
T= Tillbehör

M= On the metre
T= Accessory

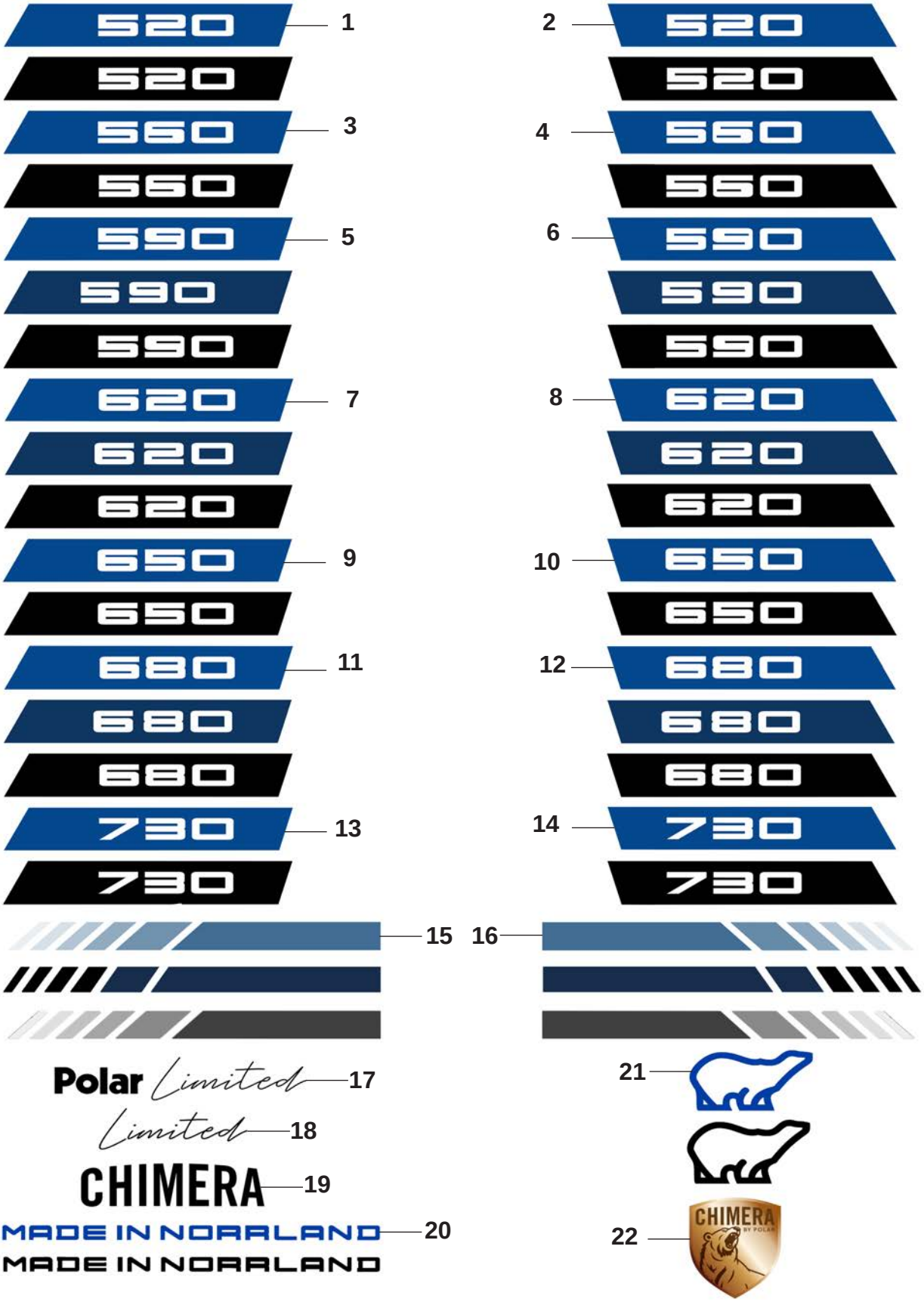
520
1
2
520
560
3
4
560
590
5
6
590
620
7
8
620
650
9
10
650
680
11
12
680
730
13
14
730
15
16
Polar Limited
17
Limited
18
CHIMERA
19
MADE IN NORRLAND
20
MADE IN NORRLAND
21
CHIMERA
22

Pos Fig	Det. nr Part. No		Benämning	Description
1	217774	x	Dekal "520" V (Blueline)	Decal "520" L (Blueline)
--	217760	x	Dekal "520" V (Blackline)	Decal "520" L (Blackline)
2	217773	x	Dekal "520" H (Blueline)	Decal "520" R (Blueline)
--	217759	x	Dekal "520" H (Blackline)	Decal "520" R (Blackline)
3	217776	x	Dekal "560" V (Blueline)	Decal "560" L (Blueline)
--	217762	x	Dekal "560" V (Blackline)	Decal "560" L (Blackline)
4	217775	x	Dekal "560" H (Blueline)	Decal "560" R (Blueline)
--	217761	x	Dekal "560" H (Blackline)	Decal "560" R (Blackline)
5	217778	x	Dekal "590" V (Blueline)	Decal "590" L (Blueline)
--	218027	x	Dekal "590" V (Edition)	Dekal "590" V (Edition)
--	217764	x	Dekal "590" V (Blackline)	Decal "590" L (Blackline)
6	217777	x	Dekal "590" H (Blueline)	Decal "590" R (Blueline)
--	218026	x	Dekal "590" H (Edition)	Decal "590" R (Edition)
--	217763	x	Dekal "590" H (Blackline)	Decal "590" R (Blackline)
7	217780	x	Dekal "620" V (Blueline)	Decal "620" L (Blueline)
--	218029	x	Dekal "620" V (Edition)	Decal "620" L (Edition)
--	217766	x	Dekal "620" V (Blackline)	Decal "620" L (Blackline)
8	217779	x	Dekal "620" H (Blueline)	Decal "620" R (Blueline)
--	218028	x	Dekal "620" H (Blueline)	Decal "620" R (Blueline)
--	217765	x	Dekal "620" H (Blackline)	Decal "620" R (Blackline)
9	217782	x	Dekal "650" V (Blueline)	Decal "650" L (Blueline)
--	217768	x	Dekal "650" V (Blackline)	Decal "650" L (Blackline)
10	217781	x	Dekal "650" H (Blueline)	Decal "650" R (Blueline)
--	217767	x	Dekal "650" H (Blackline)	Decal "650" R (Blackline)
11	217784	x	Dekal "680" V (Blueline)	Decal "680" L (Blueline)
--	218031	x	Dekal "680" V (Edition)	Decal "680" L (Edition)
--	217770	x	Dekal "680" V (Blackline)	Decal "680" L (Blackline)
12	217783	x	Dekal "680" H (Blueline)	Decal "680" R (Blueline)
--	218030	x	Dekal "680" H (Edition)	Decal "680" R (Edition)
--	217769	x	Dekal "680" H (Blackline)	Decal "680" R (Blackline)
13	217786	x	Dekal "730" V (Blueline)	Decal "730" L (Blueline)
--	217771	x	Dekal "730" V (Blackline)	Decal "730" L (Blackline)
14	217785	x	Dekal "730" H (Blueline)	Decal "730" R (Blueline)
--	217771	x	Dekal "730" H (Blackline)	Decal "730" R (Blackline)
15	217787	x	Dekal V (Blueline)	Decal L (Blueline)
--	218033	x	Dekal V (Edition)	Decal L (Edition)
--	217789	x	Dekal V (Blackline)	Decal L (Blackline)
16	217788	x	Dekal H (Blueline)	Decal R (Blueline)
--	218032	x	Dekal H (Blueline)	Decal R (Blueline)
--	217790	x	Dekal H (Blackline)	Decal R (Blackline)
17	218035	x	Dekal "Polar Limited"	Decal "Polar Limited"
18	218036	x	Dekal "Limited"	Decal "Limited"
19	217924	x	Emblem "Chimera"	Emblem "Chimera"
20	217792	x	Dekal "Made in Norrland" (Blueline)	Decal "Made in Norrland" (Blueline)
--	217791	x	Dekal "Made in Norrland" (Blackline)	Decal "Made in Norrland" (Blackline)
21	217793	x	Emblem (Blueline)	Emblem (Blueline)
--	214217	x	Emblem (Blackline)	Emblem (Blackline)
22	217909	x	Emblem, Chimera (Sida)	Emblem, Chimera (Side)
--	217908	x	Emblem Chimera (bak)	Emblem Chimera (rear)

M= Metervara
T= Tillbehör

M= On the metre
T= Accessory

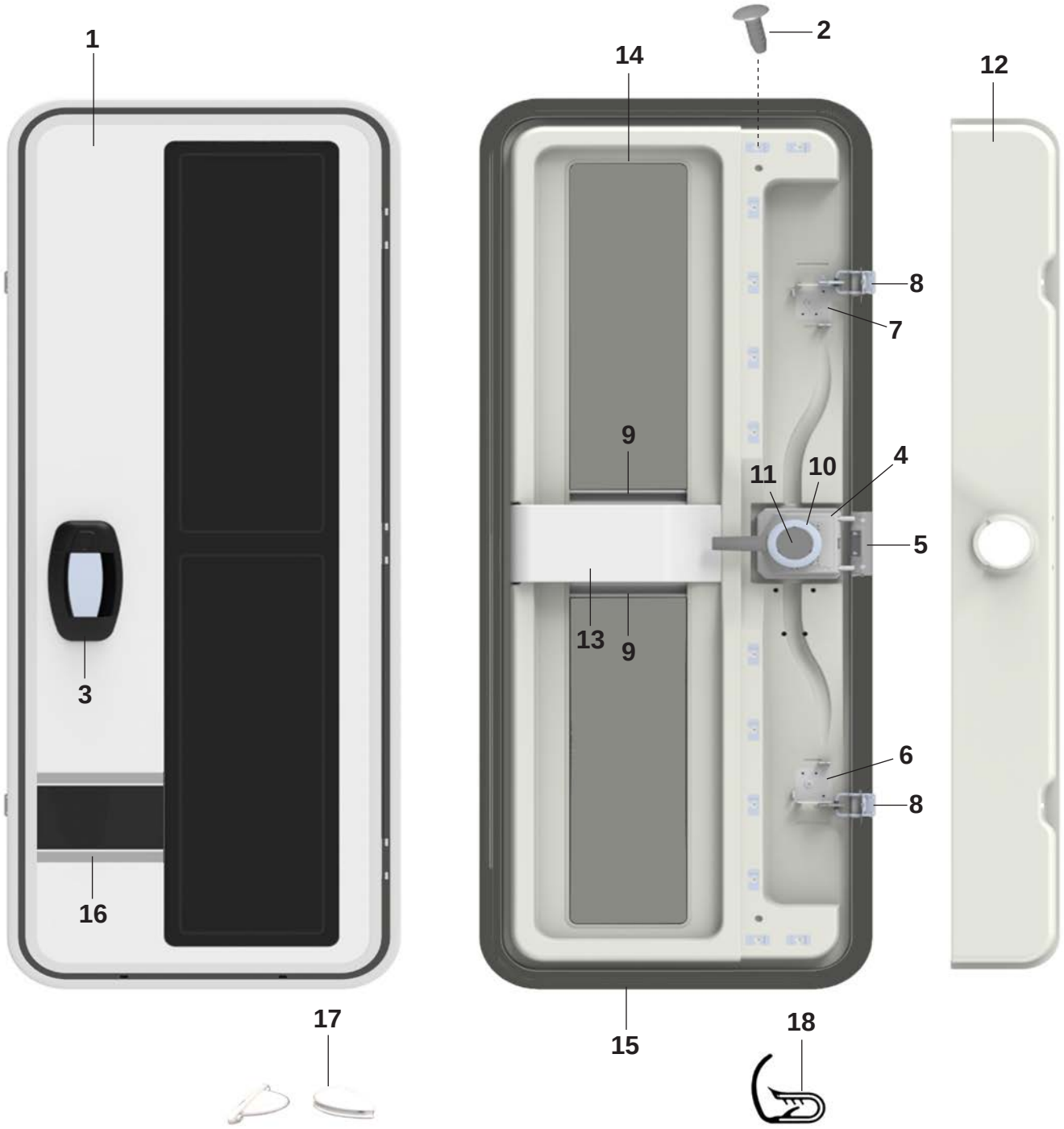
1
2
14
12
8
7
9
4
11
10
5
13
9
3
6
8
16
17
15
18

Pos Fig	Det. nr Part. No		Benämning	Description
--	217797	x	Dörr yttre Blue/blackline kpl.	Outer door Blue/Blackline cpl.
--	217797A	x	Täckkåpa	Cover
--	217797B	x	Dörrfack	Door compartment
--	217797C	x	Botten förrfack	Bottom door compartment
1	217109	x	Dörr yttre Chimera kpl.	Outer door Chimera cpl.
2	217109A	x	Plastpinne, täckkåpa	Plastic pin, cover
3	217109B	x	Dörrlås, ytterdel	Doorlock, outer
4	217109C	x	Dörrlås, innerdel	Doorlock, inner
5	217109D	x	Låsbleck	Lock plate
6	217109E	x	Låsmekanism, nedre	Lock mechanism, lower
7	217109F	x	Låsmekanism, övre	Lock mechanism, upper
8	217109G	x	Låsmekanism, dörrkarm	Lock mechanism, doorframe
9	217109H	x	Rullgardin	Blinds
10	217109I	x	Låsindikator	Lock indicator
11	217109J	x	Täckkåpa innerdel	Cover
--	217109K	x	Skruv	Screw
12	217109L	x	Täckkåpa	Cover
13	217109O	x	Dörrfack	Door compartment
14	215858	M	List tätning fönster	Seal strip window
15	207674	M	List tätning dörrblad	Seal strip door
16	217374	x	Dekal dörr blackline	Door decal, blackline
17	215842	x	Dörrstopp 2-del kpl.	Door holder 2-part cpl.
18	207673	x	List dörrfoder L=4620 mm	Strip L=4620 mm

M= Metervara
T= Tillbehör

M= On the metre
T= Accessory

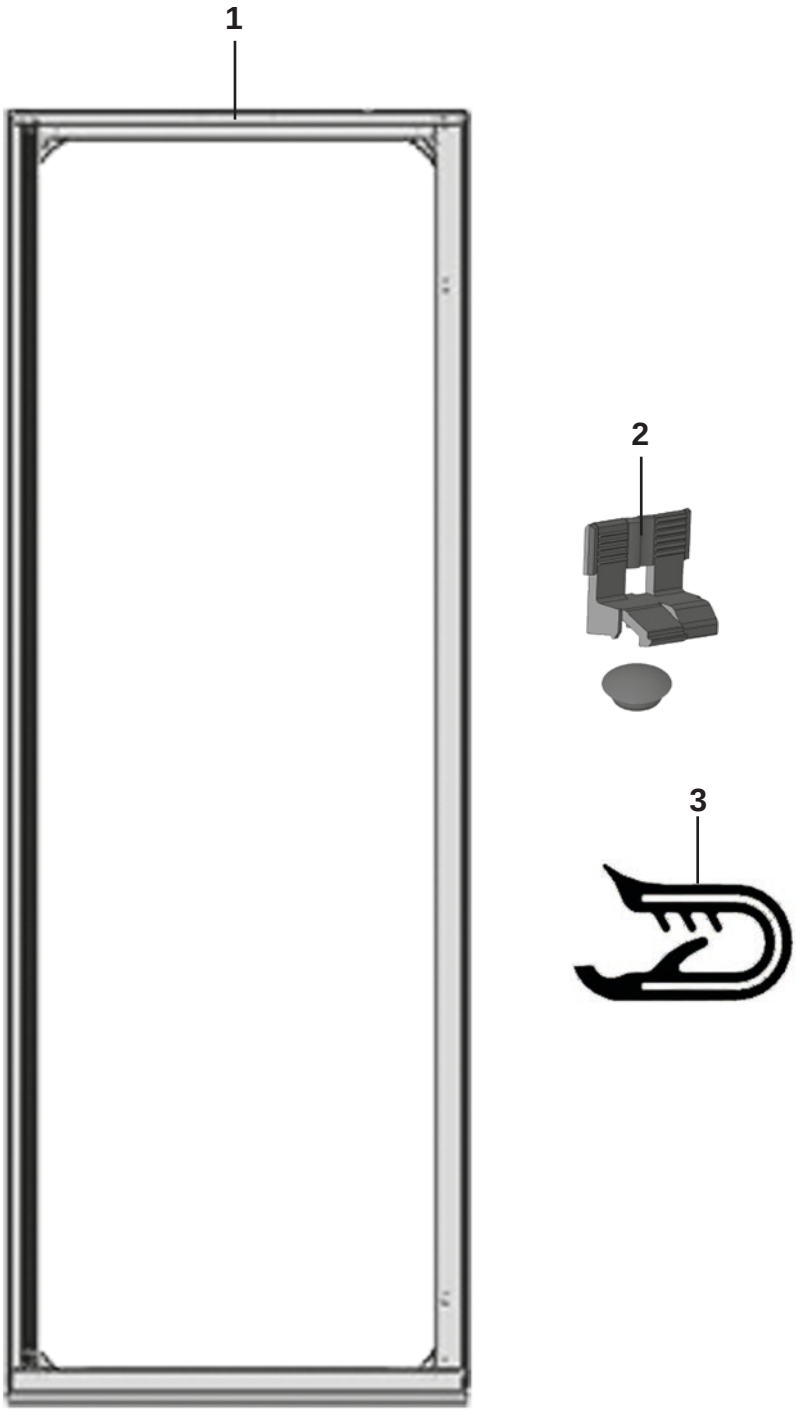
1
2
3

Pos Fig	Det. nr Part. No		Benämning	Description
1	217279	T	Myggdörr inre (Blue/Blackline)	Mosquito door inner (Blue/Blackline)
--	217279A	T	Fästclips myggdörr	Bracket mosquito door
--	217211	T	Myggdörr inre (Chimera)	Mosquito door inner (Chimera)
2	213861	T	Fästclips myggdörr	Bracket mosquito door
3	216923	T	List dörrfoder d:o	Strip d:o

M= Metervara
T= Tillbehör

M= On the metre
T= Accessory

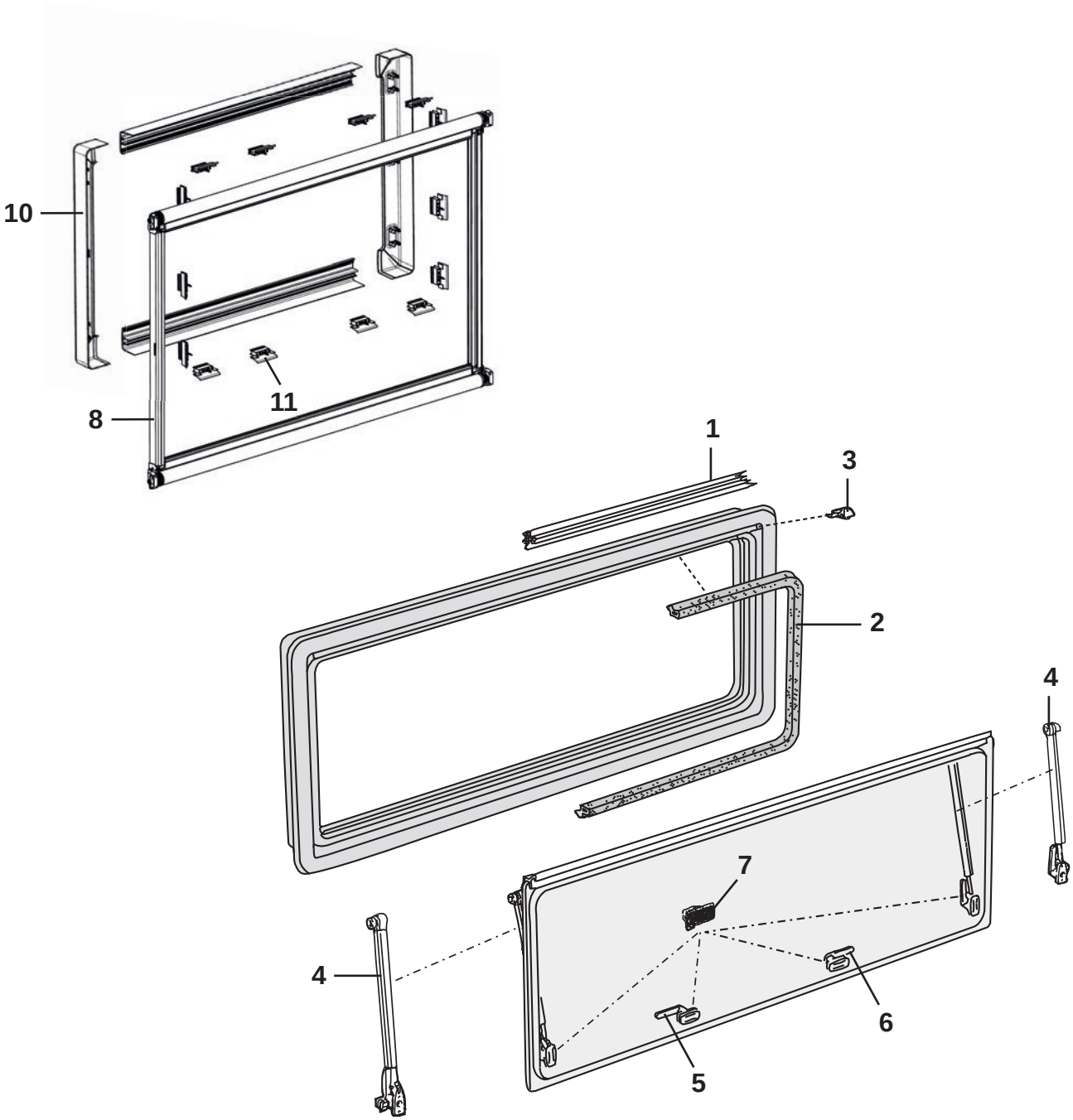
10
11
8
1
3
2
4
7
4
6
5

Pos Fig	Det. nr Part. No		Benämning	Description
	215598	x	Fönster fast 1450x600 kpl.	Window fixed 1450x600 cpl.
	215598A	x	Ytterram med ruta 1450x600	Outer frame with window 1450x600
	215598C	x	Innerram fönster 1450x550	Inner frame window 1450x550
	212413	x	Fönster öppn.bart 900x550 kpl.	Window 900x550 cpl.
	212868	x	Ruta lös 900x550 d:o	Pane 900x550 d:o
	212412	x	Fönster öppn.bart 700x550 kpl.	Window 700x550 cpl.
	212869	x	Ruta lös 700x550 d:o	Pane 700x550 d:o
	212411	x	Fönster öppn.bart 700x400 kpl.	Window 700x400 cpl.
	212870	x	Ruta lös 700x400 d:o	Pane 700x400 d:o
	212410	x	Fönster öppn.bart 700x300 kpl.	Window 700x300 cpl.
	212871	x	Ruta lös 700x300 d:o	Pane 700x300 d:o
	214065	x	Fönster öppn.bart 500x300 kpl.	Window 500x300 cpl.
	214846	x	Ruta lös u. karm 500x300 d:o	Pane without frame 500x300
	212409	x	Fönster öppn.bart 350x500 kpl.	Window tinted 350x500 cpl.
1	208066	x	List tätning L=5000 mm	Sealing strip L=5000 mm
2	208067	x	List tätning L=5000 mm	Sealing strip L=5000 mm
3	208068	x	Ändstycke (säljes i par)	Ending part (exp. in pair)
4	213114	x	Hållare fönster L=324 (säljes i par) [1]	Bracket window L=324 (exp. in pair) [1]
--	212873	x	Hållare fönster L=274 (säljes i par) [2]	Bracket window L=274 (exp. in pair) [2]
--	212874	x	Hållare fönster L=251 (säljes i par) [3]	Bracket window L=251 (exp. in pair) [3]
--	212875	x	Hållare fönster L=175 (säljes i par) [4]	Bracket window L=175 (exp. in pair) [4]
--	212876	x	Hållare fönster L=78,5 (säljes i par) [5]	Bracket window L=78,5 (exp. in pair) [5]
5	212877	x	Lås fönster H	Lock R
6	212878	x	Lås fönster V	Lock L
7	212879	x	Fästhake, fönster fast (5 st/sats)	Bracket, window fixed (5 st/kit)
8	215598B	x	Gardinsystem kpl. 1450x600	Blind system cpl. 1450x600
--	212881	x	Gardinsystem kpl. 900x550	Blind system cpl. 900x550
--	212882	x	Gardinsystem kpl. 700x550	Blind system cpl. 700x550
--	212883	x	Gardinsystem kpl. 700x400	Blind system cpl. 700x400
--	212884	x	Gardinsystem kpl. 700x300	Blind system cpl. 700x300
--	214847	x	Gardinsystem kpl. 500x300	Blind system cpl. 500x300
--	212885	x	Gardinsystem kpl. 350x500	Blind system cpl. 350x500
9	212886	x	Kassettprofil bredd =1600 mm (sats)	Cassette profile width =1600 mm (set)
10	213115	x	Sidoprofl höjd =600 mm (sats)	Side parts height =600 mm (set)
--	212887	x	Sidoprofl höjd =550 mm (sats)	Side parts height =550 mm (set)
--	212888	x	Sidoprofl höjd =500 mm (sats)	Side parts height =500 mm (set)
--	212889	x	Sidoprofl höjd =400 mm (sats)	Side parts height =400 mm (set)
--	212890	x	Sidoprofl höjd =300 mm (sats)	Side parts height =300 mm (set)
11	212891	x	Fäste (sats 5 st)	Fixing bracket (set 5 pcs)
			[1] = För fönster höjd = 600 mm	[1] = For window height = 600 mm
			[2] = För fönster höjd = 550 mm	[2] = For window height = 550 mm
			[3] = För fönster höjd = 500 mm	[3] = For window height = 500 mm
			[4] = För fönster höjd = 400 mm	[4] = For window height = 400 mm
			[5] = För fönster höjd = 300 mm	[5] = For window height = 300 mm
			M= Metervara T= Tillbehör	M= On the metre T= Accessory

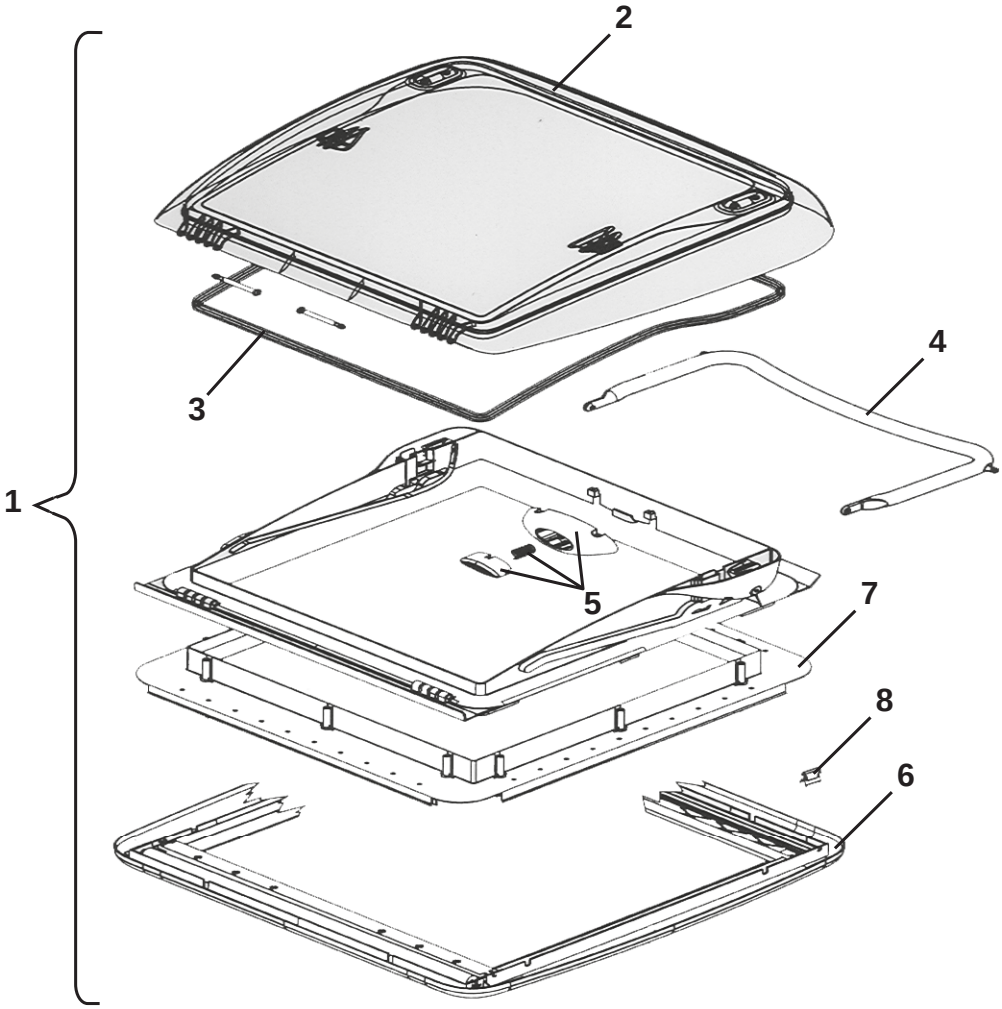
1
2
3
4
5
6
7
8

Pos Fig	Det. nr Part. No		Benämning	Description
1	208690	x	Taklucka 400x400 kpl.	Roof hatch 400x400 cpl.
2	209555	x	Huv taklucka	Hood roof hatch
3	209556	x	Packning	Seal
4	209557	x	Bygel kpl.	Clamp cpl.
5	209558	x	Tryckknapp	Push button
6	209559	x	Ram inre kpl. m. rullgardin	Frame inner cpl. with roller blind
7	209560	x	Monteringsram kpl.	Mounting frame cpl.
8	209561	x	Fjäderklämma ram inre	Spring clip frame inner
--	211846	T	Taklucka Omnivent 400x400 kpl.	Roof hatch 400x400 cpl.
--	211846A	x	Öppningsmekanism	Opening mechanism
--	211846B	x	Vred	Handle
--	211846C	x	Myggnät	Mosquito net
--	211846D	x	Rullgardin	Curtain
--	211846E	x	Fläkt med motor	Fan with motor
--	211846F	x	Myggnät fläkt	Fan, Mosquito net
--	211846G	x	Kretskort	Circuit board
--	211846H	x	Lås	Lock

M= Metervara
T= Tillbehör

M= On the metre
T= Accessory

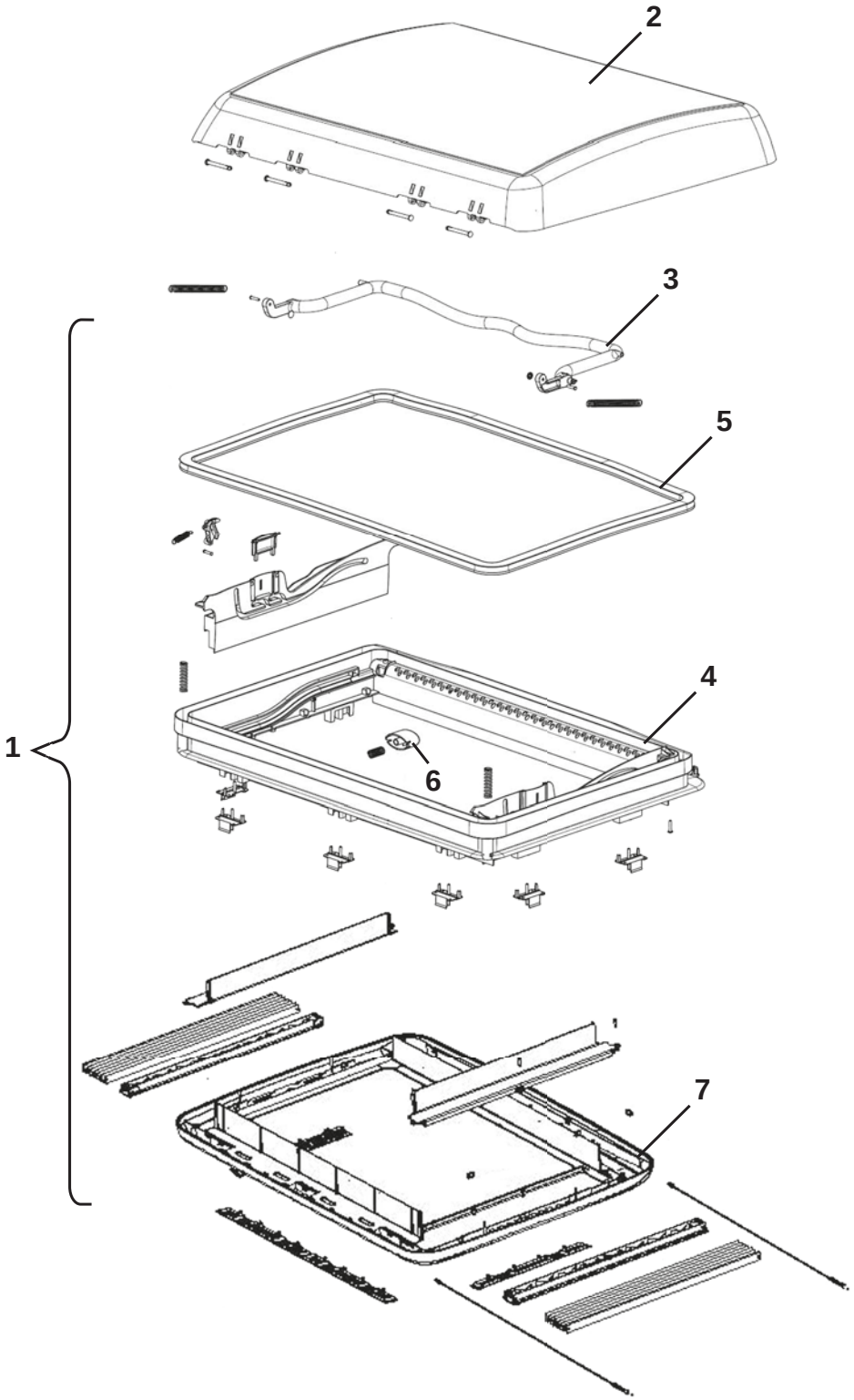
2
3
5
4
6
1
7

Pos Fig	Det. nr Part. No		Benämning	Description
1	08-030921	x	Taklucka 700x500 kpl.	Roof hatch 700x500 cpl.
--	08-030921B	x	Monteringsbeslag Midi Heki (sats)	Mounting bracket Midi Heki (kit)
2	214826V	x	Huv inkl. gångjärnsbult	Hood incl. hinge bolt
3	214827	x	Bygel kpl.	Clamp cpl.
4	214828	x	Ram yttre kpl.	Frame outer cpl.
5	214829	x	Packning	Seal
6	214830	x	Tryckknapp med fjäder	Push button with spring
6	214820	x	Ram inre kpl. m. myggnät/rullgardin/belysning	Frame inner cpl. with mosquito net/blind/lighting

M= Metervara
T= Tillbehör

M= On the metre
T= Accessory

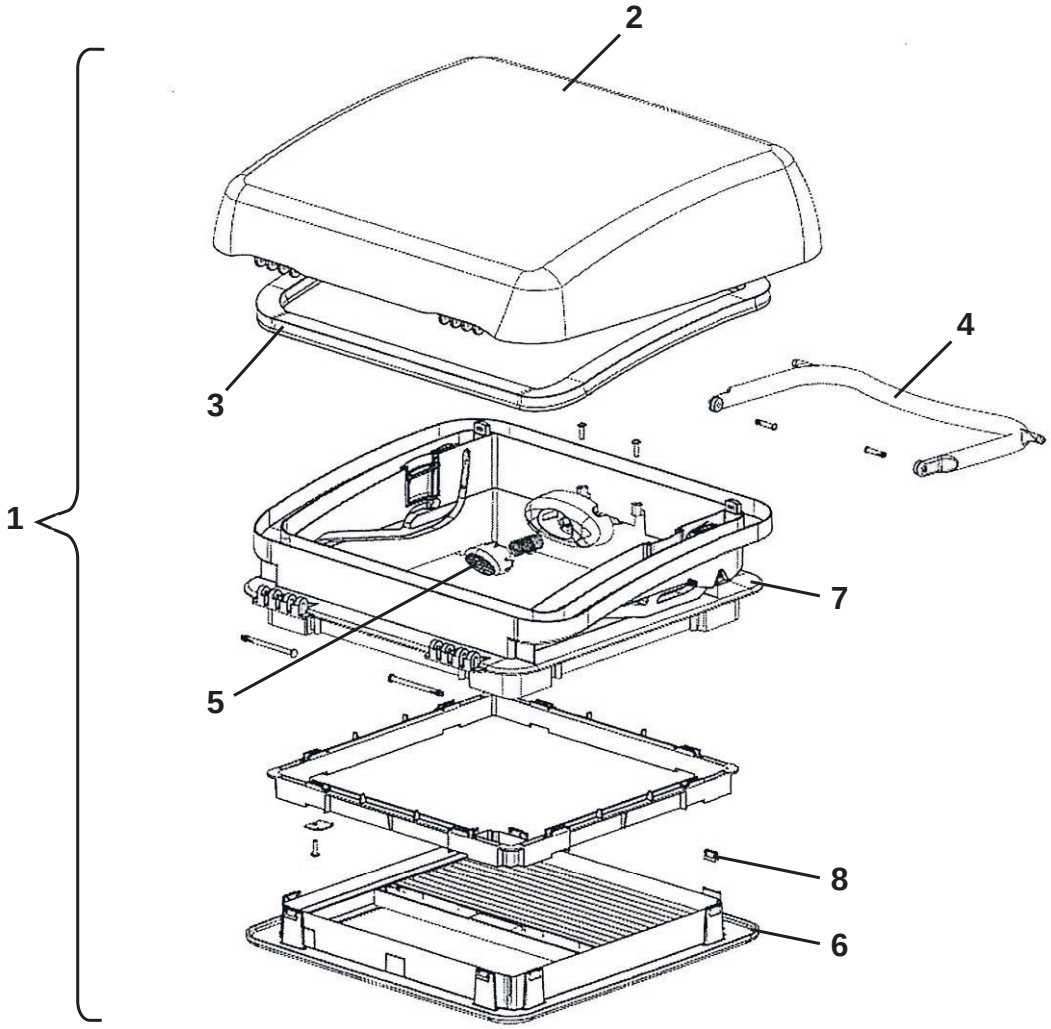
2
4
3
1
7
5
8
6

Pos Fig	Det. nr Part. No		Benämning	Description
1	215045	x	Taklucka 280x280 kpl. tvättrum	Roof hatch 280x280 cpl. washroom
2	215184	x	Huv taklucka	Hood roof hattch
3	215185	x	Packning	Seal
4	215186	x	Bygel kpl.	Clamp cpl.
5	215187	x	Tryckknapp	Push button
6	215188	x	Ram inre kpl. m. myggnät	Frame inner cpl. with mosquito net
7	215189	x	Ram yttre kpl.	Frame outer cpl.
8	215190	x	Klammer ram inre	Clamp frame inner

M= Metervara
T= Tillbehör

M= On the metre
T= Accessory

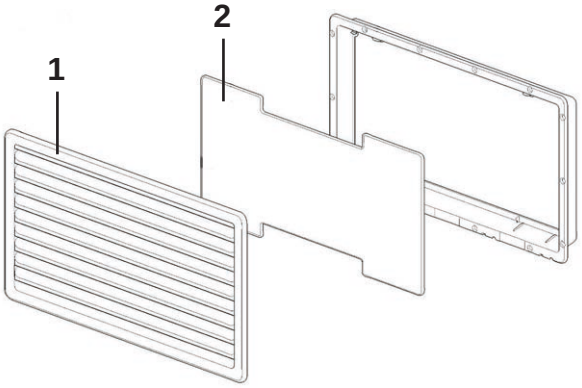
1
2

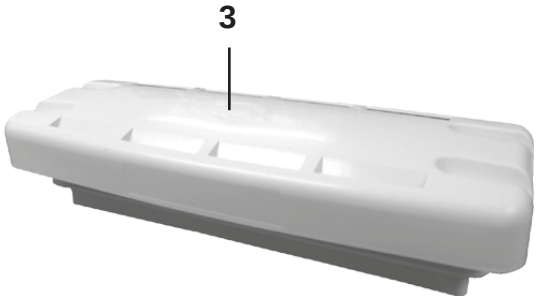
3

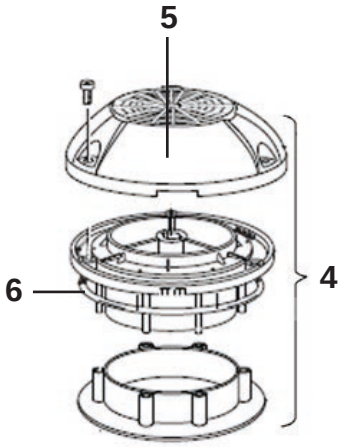
5
6
4

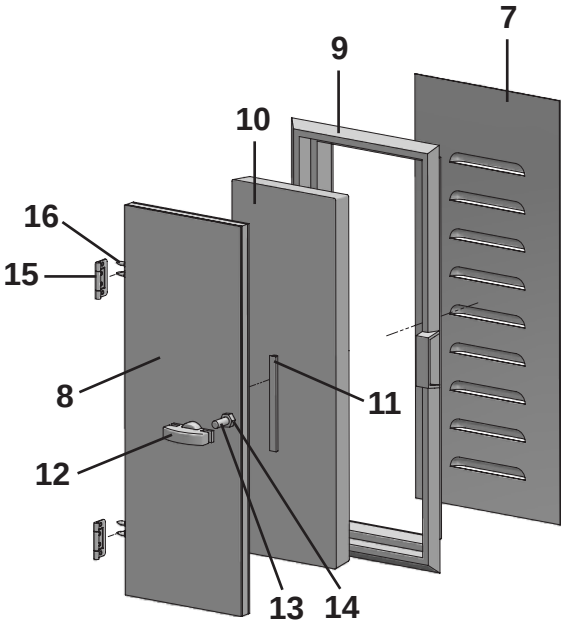
7
9
10
16
15
8
11
12
13
14

Pos Fig	Det. nr Part. No		Benämning	Description
1	214773	x	Galler ventilation kyl	Louvre ventilation
--	214845	x	Sarg d:o	Rim d:o
--	801090	x	Skruv d:o 4.2x25	Screw d:o 4.2x25
2	214774	x	Lucka vinter	Cover winter
3	208023	x	Ventil tak för kyl	Ventilator roof for refrigerator
4	00970024	x	Ventilator kpl.	Ventilator cpl.
5	400492	x	Ventilatorkåpa	Cap ventilator
6	200156	x	Tätning ventilator	Sealing ventilator
7	209523	T	Ventil gäl	Ventilator
8	211102	T	Ventilationslucka kpl.	Door ventilation cpl.
9	90003536	T	Karm ventilationslucka	Frame ventilation door
10	00369110	T	Isolering	Isolation
11	00653000	M	List tätning	Sealing strip
12	90003537	T	Beslag ventilationslucka	Hold ventilation door
13	801328	T	Skruv MFX M8x40	Screw MFX M8x40
14	800769	T	Mutter M8x6,5	Nut M8x6,5
15	860402	T	Gångjärn	Hinge
16	801706	T	Skruv d:o	Screw d:o

M= Metervara
T= Tillbehör

M= On the metre
T= Accessory

1
2
3

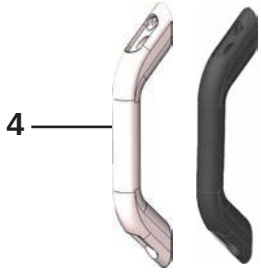
4

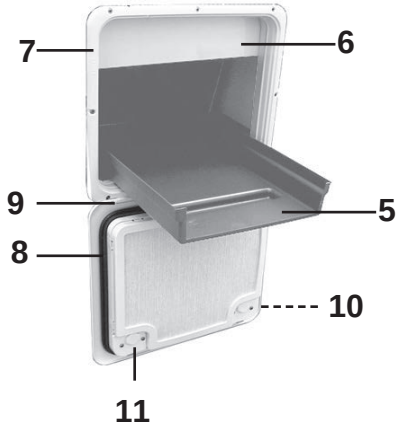
7
6
9
5
8
10
11

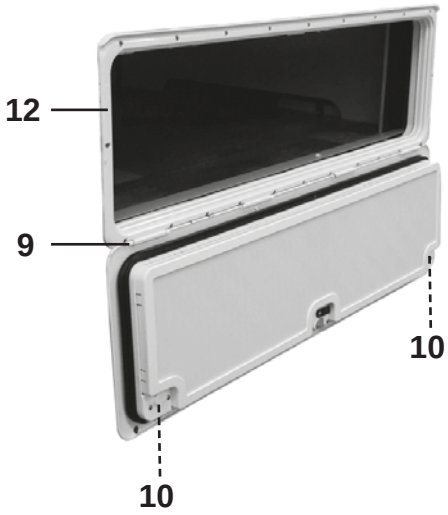
12
9
10
10

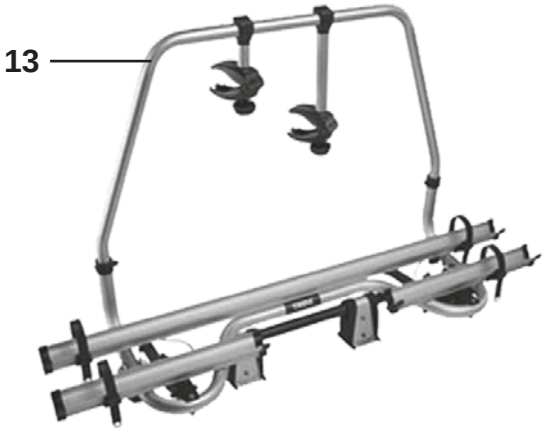
13

Pos Fig	Det. nr Part. No		Benämning	Description
1	215072	x	Ändavslutning rak	End protection straight
2	215078	x	Ändavslutning H	End protection R
3	215079	x	Ändavslutning V	End protection L
4	216428	x	Draghandtag (Vit)	Draw handle (White)
--	216428A	x	Täckbricka d:o	Cover plate d:o
--	801715	T	Skruv TFT 5x50/30 d:o	Screw TFT 5x50/30 d:o
--	217021	x	Draghandtag (Svart)	Draw handle (Black)
--	217021A	x	Täckbricka d:o	Cover plate d:o
--	801715	T	Skruv TFT 5x50/30 d:o	Screw TFT 5x50/30 d:o
5	315132	x	Balja lastlucka	Tub loading hatch
--	337414	x	Glidskenor lastlucka	Slide rails loading hatch
--	337328	x	Skiva balja d:o	Board d:o
6	210092	x	Konvektorskydd lastlucka	Protection convector
7	207759	x	Lucka m. innerram, utan spegel	Door with frame inner, without plate
8	314548	x	Packning lucka	Gasket
9	314549	x	Pinne gångjärn	Pin
10	314550	x	Tryckknapp	Push botton
11	315442	x	Låshus kpl. utan låskolv	Locking device cpl. without cylinder
--	---	T	Låskolv; se "Lås"	Lock cylinder; see "Locks"
--	---	T	Nyckel; se "Nycklar"	Key; see "Keys"
12	14-701045	T	Lucka m innerram, utan spegel	Door with frame inner, without plate
13	14-820150	T	Cykelställ	Bicycle rack
--	14-820150A	T	Låsbeslagset d:o	Lock fittings kit d:o

M= Metervara
T= Tillbehör

M= On the metre
T= Accessory

Pos Fig	Det. nr Part. No		Benämning	Description
	801551	x	Låskolv nr. 51 *	Lock cylinder No. 51 *
	801552	x	Låskolv nr. 52 *	Lock cylinder No. 52 *
	801553	x	Låskolv nr. 53 *	Lock cylinder No. 53 *
	801554	x	Låskolv nr. 54 *	Lock cylinder No. 54 *
	801555	x	Låskolv nr. 55 *	Lock cylinder No. 55 *
	801556	x	Låskolv nr. 56 *	Lock cylinder No. 56 *
	801557	x	Låskolv nr. 57 *	Lock cylinder No. 57 *
	801558	x	Låskolv nr. 58 *	Lock cylinder No. 58 *
	801559	x	Låskolv nr. 59 *	Lock cylinder No. 59 *
	801560	x	Låskolv nr. 60 *	Lock cylinder No. 60 *
	801561	x	Låskolv nr. 61 *	Lock cylinder No. 61 *
	801562	x	Låskolv nr. 62 *	Lock cylinder No. 62 *
	801563	x	Låskolv nr. 63 *	Lock cylinder No. 63 *
	801564	x	Låskolv nr. 64 *	Lock cylinder No. 64 *
	801565	x	Låskolv nr. 65 *	Lock cylinder No. 65 *
	801566	x	Låskolv nr. 66 *	Lock cylinder No. 66 *
	801567	x	Låskolv nr. 67 *	Lock cylinder No. 67 *
	801568	x	Låskolv nr. 68 *	Lock cylinder No. 68 *
	801569	x	Låskolv nr. 69 *	Lock cylinder No. 69 *
	801570	x	Låskolv nr. 70 *	Lock cylinder No. 70 *
	801571	x	Låskolv nr. 71 *	Lock cylinder No. 71 *
	801572	x	Låskolv nr. 72 *	Lock cylinder No. 72 *
	801573	x	Låskolv nr. 73 *	Lock cylinder No. 73 *
	801574	x	Låskolv nr. 74 *	Lock cylinder No. 74 *
	801575	x	Låskolv nr. 75 *	Lock cylinder No. 75 *
	801576	x	Låskolv nr. 76 *	Lock cylinder No. 76 *
	801577	x	Låskolv nr. 77 *	Lock cylinder No. 77 *
	801578	x	Låskolv nr. 78 *	Lock cylinder No. 78 *
	801579	x	Låskolv nr. 79 *	Lock cylinder No. 79 *
	801580	x	Låskolv nr. 80 *	Lock cylinder No. 80 *
	801581	x	Låskolv nr. 81 *	Lock cylinder No. 81 *
	801582	x	Låskolv nr. 82 *	Lock cylinder No. 82 *
	801583	x	Låskolv nr. 83 *	Lock cylinder No. 83 *
	801584	x	Låskolv nr. 84 *	Lock cylinder No. 84 *
	801585	x	Låskolv nr. 85 *	Lock cylinder No. 85 *
	801586	x	Låskolv nr. 86 *	Lock cylinder No. 86 *
	801587	x	Låskolv nr. 87 *	Lock cylinder No. 87 *
	801588	x	Låskolv nr. 88 *	Lock cylinder No. 88 *
	801589	x	Låskolv nr. 89 *	Lock cylinder No. 89 *
	801590	x	Låskolv nr. 90 *	Lock cylinder No. 90 *
	801591	x	Låskolv nr. 91 *	Lock cylinder No. 91 *
	801592	x	Låskolv nr. 92 *	Lock cylinder No. 92 *
	801593	x	Låskolv nr. 93 *	Lock cylinder No. 93 *
	801594	x	Låskolv nr. 94 *	Lock cylinder No. 94 *
	801595	x	Låskolv nr. 95 *	Lock cylinder No. 95 *
	801596	x	Låskolv nr. 96 *	Lock cylinder No. 96 *
	801597	x	Låskolv nr. 97 *	Lock cylinder No. 97 *
	801598	x	Låskolv nr. 98 *	Lock cylinder No. 98 *
	801599	x	Låskolv nr. 99 *	Lock cylinder No. 99 *
	801600	x	Låskolv nr. 100 *	Lock cylinder No. 100 *
			*= Ange nummer vid order	*= State No. when ordering

Pos Fig	Det. nr Part. No		Benämning	Description
	801651	x	Nyckel nr. 51 *	Key No. 51 *
	801652	x	Nyckel nr. 52 *	Key No. 52 *
	801653	x	Nyckel nr. 53 *	Key No. 53 *
	801654	x	Nyckel nr. 54 *	Key No. 54 *
	801655	x	Nyckel nr. 55 *	Key No. 55 *
	801656	x	Nyckel nr. 56 *	Key No. 56 *
	801657	x	Nyckel nr. 57 *	Key No. 57 *
	801658	x	Nyckel nr. 58 *	Key No. 58 *
	801659	x	Nyckel nr. 59 *	Key No. 59 *
	801660	x	Nyckel nr. 60 *	Key No. 60 *
	801661	x	Nyckel nr. 61 *	Key No. 61 *
	801662	x	Nyckel nr. 62 *	Key No. 62 *
	801663	x	Nyckel nr. 63 *	Key No. 63 *
	801664	x	Nyckel nr. 64 *	Key No. 64 *
	801665	x	Nyckel nr. 65 *	Key No. 65 *
	801666	x	Nyckel nr. 66 *	Key No. 66 *
	801667	x	Nyckel nr. 67 *	Key No. 67 *
	801668	x	Nyckel nr. 68 *	Key No. 68 *
	801669	x	Nyckel nr. 69 *	Key No. 69 *
	801670	x	Nyckel nr. 70 *	Key No. 70 *
	801671	x	Nyckel nr. 71 *	Key No. 71 *
	801672	x	Nyckel nr. 72 *	Key No. 72 *
	801673	x	Nyckel nr. 73 *	Key No. 73 *
	801674	x	Nyckel nr. 74 *	Key No. 74 *
	801675	x	Nyckel nr. 75 *	Key No. 75 *
	801676	x	Nyckel nr. 76 *	Key No. 76 *
	801677	x	Nyckel nr. 77 *	Key No. 77 *
	801678	x	Nyckel nr. 78 *	Key No. 78 *
	801679	x	Nyckel nr. 79 *	Key No. 79 *
	801680	x	Nyckel nr. 80 *	Key No. 80 *
	801681	x	Nyckel nr. 81 *	Key No. 81 *
	801682	x	Nyckel nr. 82 *	Key No. 82 *
	801683	x	Nyckel nr. 83 *	Key No. 83 *
	801684	x	Nyckel nr. 84 *	Key No. 84 *
	801685	x	Nyckel nr. 85 *	Key No. 85 *
	801686	x	Nyckel nr. 86 *	Key No. 86 *
	801687	x	Nyckel nr. 87 *	Key No. 87 *
	801688	x	Nyckel nr. 88 *	Key No. 88 *
	801689	x	Nyckel nr. 89 *	Key No. 89 *
	801690	x	Nyckel nr. 90 *	Key No. 90 *
	801691	x	Nyckel nr. 91 *	Key No. 91 *
	801692	x	Nyckel nr. 92 *	Key No. 92 *
	801693	x	Nyckel nr. 93 *	Key No. 93 *
	801694	x	Nyckel nr. 94 *	Key No. 94 *
	801695	x	Nyckel nr. 95 *	Key No. 95 *
	801696	x	Nyckel nr. 96 *	Key No. 96 *
	801697	x	Nyckel nr. 97 *	Key No. 97 *
	801698	x	Nyckel nr. 98 *	Key No. 98 *
	801699	x	Nyckel nr. 99 *	Key No. 99 *
	801700	x	Nyckel nr. 100 *	Key No. 100 *

M= Metervara
T= Tillbehör

M= On the metre
T= Accessory

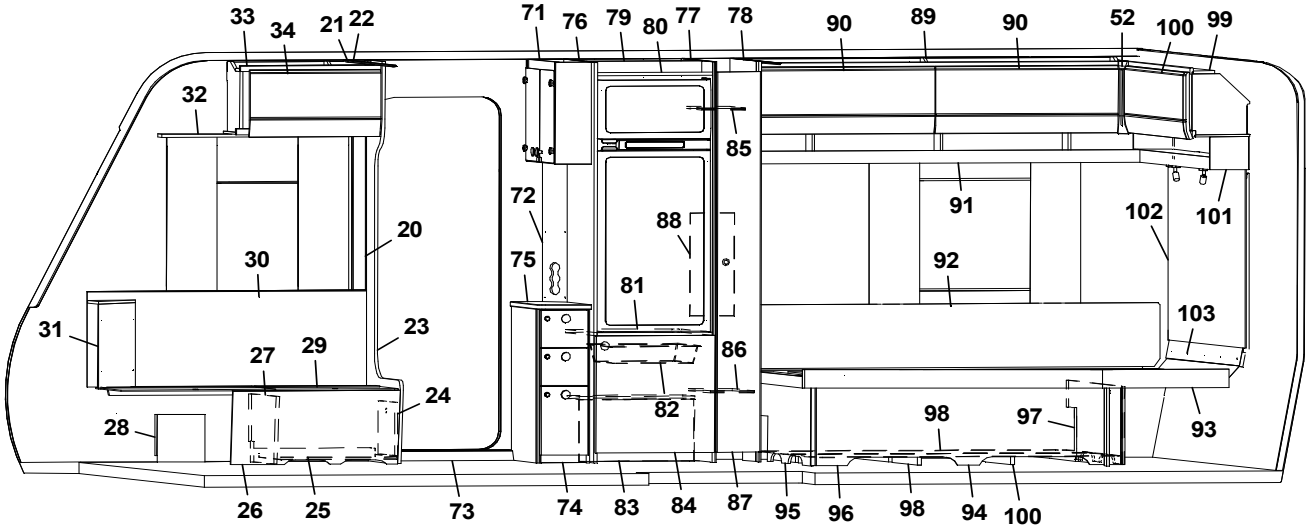
33 34 21 22 71 76 79 80 77 78 90 89 90 52 100 99
32 85 91 101 102
72 88 20 30 75 81 92 103
31 23 27 29 86 24 82 98 97 93
28 26 25 73 74 83 84 87 95 96 98 94 100

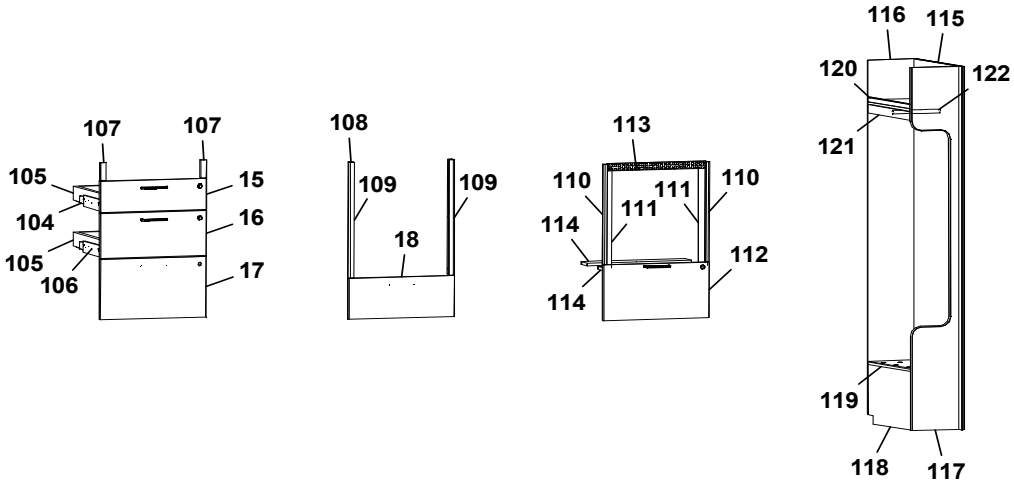
116 115 120 122 121 119 118 117
107 107 105 15 104 16 105 106 17
108 109 109 18
113 110 111 110 111 114 112 114

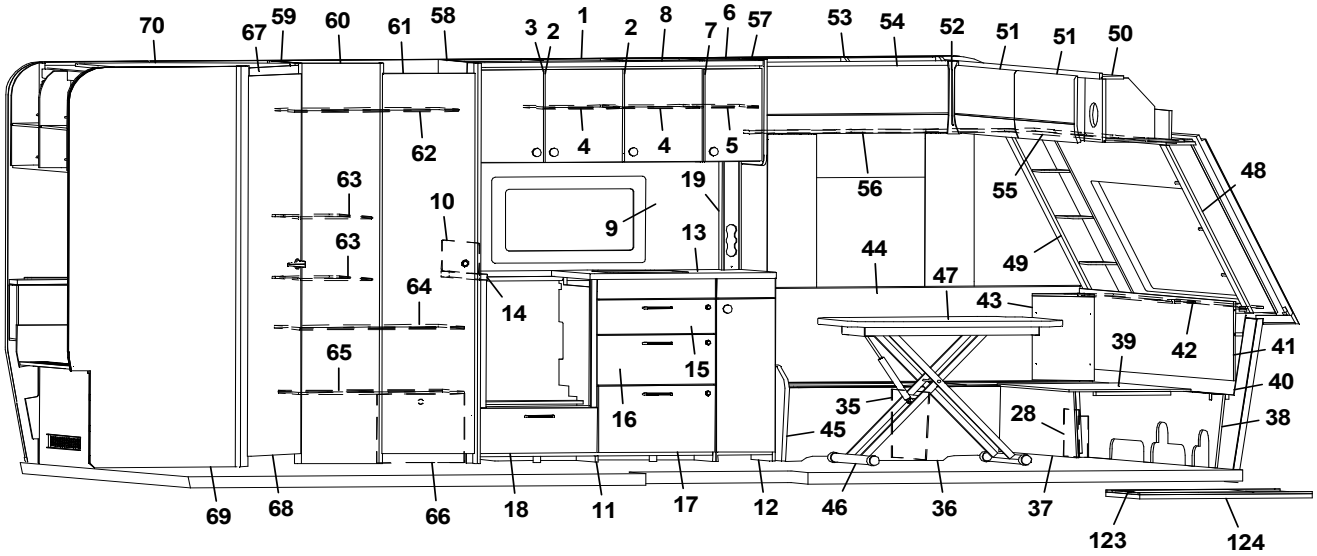
70 67 59 60 61 58 3 2 1 2 8 7 6 57 53 54 52 51 51 50
62 4 4 5 56 55 48
63 10 19 9 13 44 49
63 64 14 47 43 42 41
65 15 39 40
16 35 28 38
45
69 68 66 18 11 17 12 46 36 37 123 124

Pos Fig	Det. nr Part. No	Ingår Fitted	OBS!! Ange alltid årsmodell vid beställning av inredning Benämning	OBS!! Specify always year of model when ordering equipment Description
1	349200	x	Skåp kök L=1120 kpl.	Cupboard kitchen L=1120 cpl.
2	347282	x	Lucka H	Door R
--	350719	x	Knopp	Knob
--	311917	x	Gångjärn	Hinge
--	312588	x	Platta gångjärn	Plate hinge
--	319618	x	Magnetlås	Lock, magnet
3	347281	x	Lucka V	Door L
--	350719	x	Knopp	Knob
4	346925	x	Hylla	Shelf
5	349211	x	Hylla	Shelf
6	349201	x	Skåp kök L=280	Cupboard kitchen L=280
7	347280	x	Lucka H	Door R
--	311917	x	Gångjärn	Hinge
--	312588	x	Platta gångjärn	Plate hinge
--	319618	x	Magnetlås	Lock, magnet
8	349261	x	Ljusramp köksskåp L=1372	Light holder kitchen L=1372
9	346389-B	x	Köksskiva vägg, Fjäder	Protection kitchen, Feather
--	346389-M	x	Köksskiva vägg, Marmor	Protection kitchen, Marble
--	346389-S	x	Köksskiva vägg, Sten	Protection kitchen, Stone
10	401715	x	Flamskydd	Flame guard
--	401996	x	Flamskydd induktion	Flame guard induction
11	349013	x	Diskbänk trädel u. skiva u. luckor	Kitchen sink, w/o board, w/o doors
--	349046	x	Diskbänk induktion trädel u. skiva u. luckor	Kitchen sink induction w/o board, w/o doors
12	348955	x	Utskjut diskbänk trädel u. lucka	Projection kitchen sink w/o door
--	348962	x	Lucka (SGPT)	Door (SGPT)
--	347286	x	Lucka (GPT)	Door (GPT)
--	350719	x	Knopp	Knob
13	0000683	x	Skiva diskbänk 565x883	Board 565x883
--	348981	x	Skiva diskbänk induktion 565x1415	Board induction 565x1415
14	348963	x	Skiva diskbänk 36x560	Board 36x560
15	348947	x	Lådförstycke (SGPT)	Drawer front (SGPT)
--	347293	x	Lådförstycke (GPT)	Drawer front (GPT)
--	350718	x	Handtag	Handle
--	317514	x	Låda 480x500	Drawer 480x500
--	317382	x	Glidskena låda H	Slide bar, drawer R
--	350221	x	Glidskena låda V	Slide bar, drawer L
16	348948	x	Lådförstycke (SGPT)	Drawer front (SGPT)
--	347294	x	Lådförstycke (GPT)	Drawer front (GPT)
--	350718	x	Handtag	Handle
--	317514	x	Låda 480x500	Drawer 480x500
--	317382	x	Glidskena låda H	Slide bar, drawer R
--	350221	x	Glidskena låda V	Slide bar, drawer L
17	349031	x	Lucka	Door
--	347295	x	Lucka (Mekong)	Door (Mekong)
--	350718	x	Handtag	Handle
--	20-900302	x	Pentrylåda 273x500	Drawer pentry 273x500
--	07-800039	x	Rullskena H	Roller rail R
--	07-800038	x	Rullskena V	Roller rail L
18	348945	x	Lådförstycke (SGPT)	Drawer front (SGPT)
--	348946	x	Lådförstycke (GPT)	Drawer front (GPT)
			M= Metervara	M= On the metre

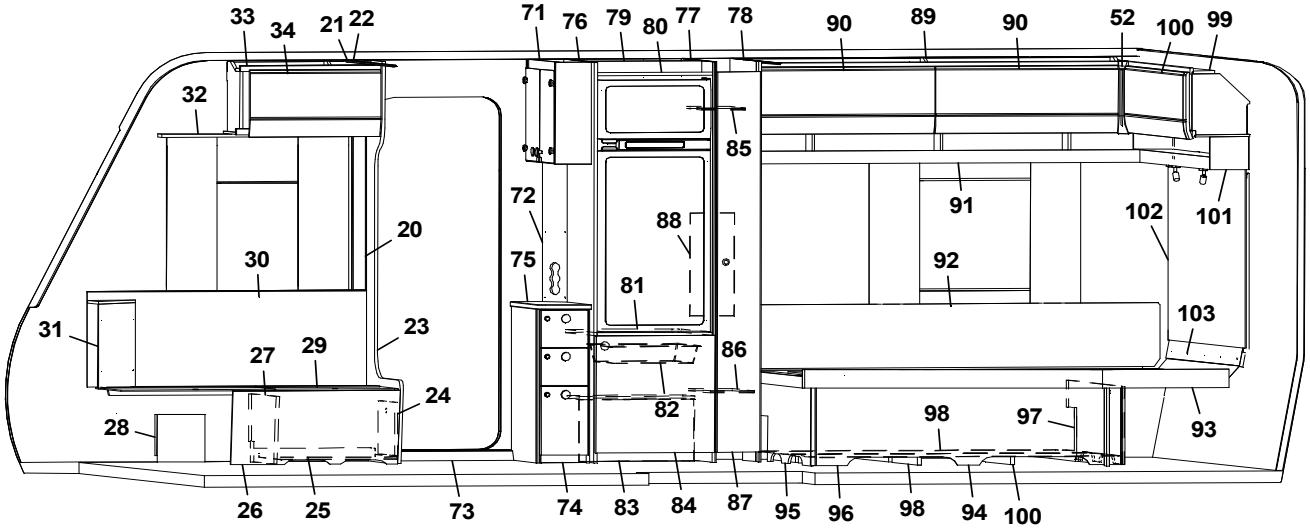
33 34 21 22 71 76 79 80 77 78 90 89 90 52 100 99
32 85 91 101 102
72 88 20 30 75 81 92 103
31 23 27 29 86 24 82 98 97 93
28
26 25 73 74 83 84 87 95 96 98 94 100

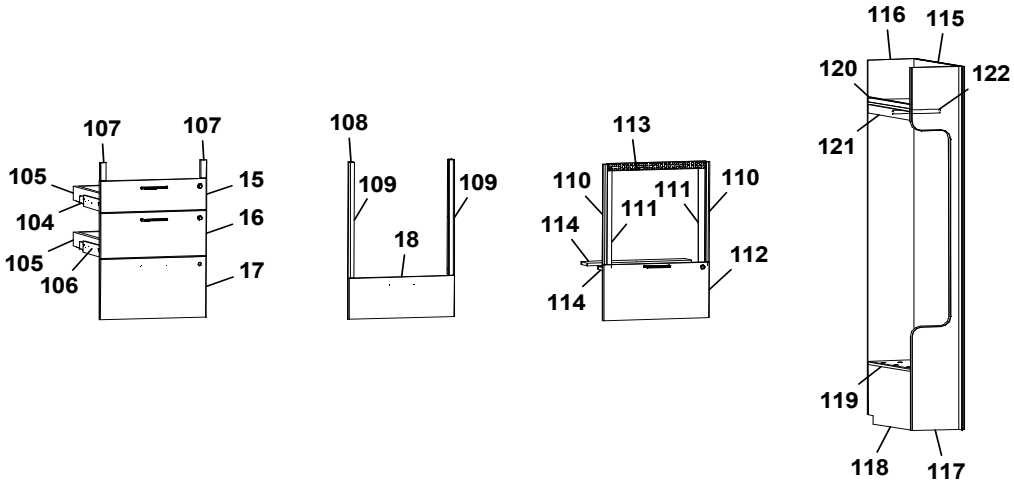
116 115 120 122 121 119 118 117
107 107 105 15 104 16 105 106 17
108 109 109 18
113 110 111 110 111 114 112 114

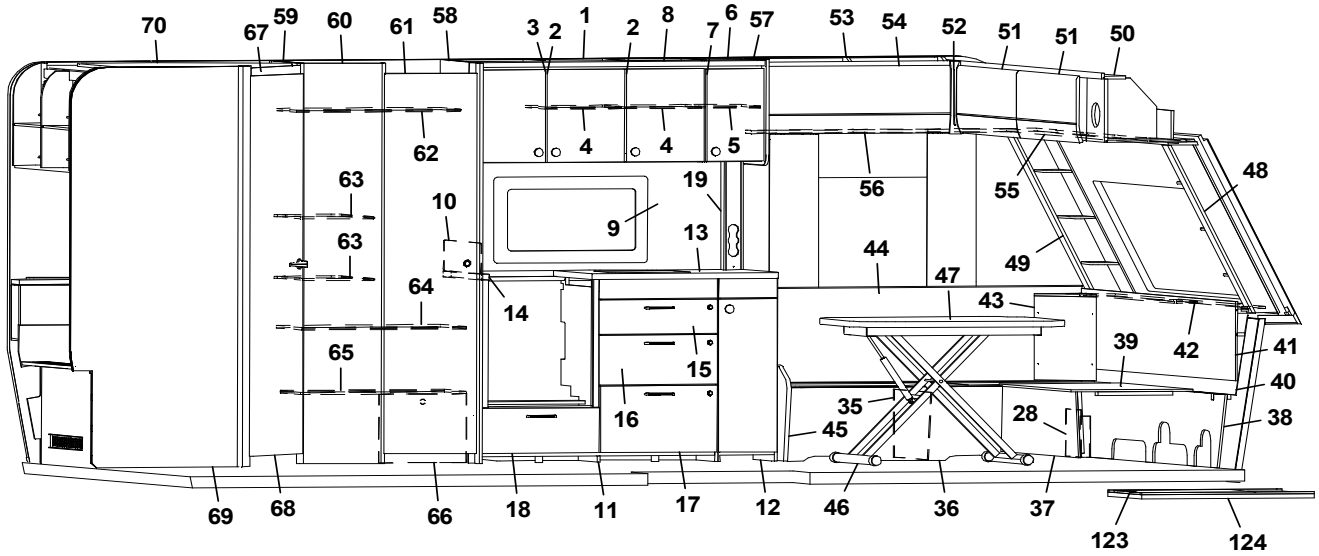
70 67 59 60 61 58 3 2 1 2 8 7 6 57 53 54 52 51 51 50
62 4 4 5 56 55 48
63 10 19 9 13 44 49
63 64 14 47 43 42 41
65 15 39 40
16 35 28 38
45
69 68 66 18 11 17 12 46 36 37 123 124

Pos Fig	Det. nr Part. No	Ingår Fitted	OBS!! Ange alltid årsmodell vid beställning av inredning Benämning	OBS!! Specify always year of model when ordering equipment Description
--	350718	x	Handtag	Handle
19	349175	x	Front eluttag	Front outlet
20	318962	x	List täck el-kabel B=45 L=2100	Cover strip B=45 L=2100
21	316270	x	List snäpp undre L=2379	List lower L=2379
22	316268	x	List snäpp övre L=2379	List upper L=2379
23	348086	x	Stolpe först. kpl. m. lucka	Support bar cpl. with door
24	343731	x	Lucka	Door
--	312589	x	Gångjärn	Hinge
25	402122	x	Plåt skofack	Plate shoe compartment
26	348078	x	Front bäddlåda (Blueline)	Front bed box (Blueline)
--	348082	x	Front bäddlåda (centraldammsugare)	Front bed box (central vacuum cleaner)
--	0000263	x	Front bäddlåda (Blackline)	Front bed box (Blackline)
--	348084	x	Front bäddlåda (centraldammsugare)	Front bed box (central vacuum cleaner)
27	348095	x	Stöd bäddlåda	Support bed box
28	347726	x	Täckfront H/V	Cover front R/L
29	346012	x	Lock bäddlåda	Cover bedbox
--	319024	x	Matta grå textil m. tejp	Carpet gray textile with tape
30	348932	x	Värmespalt H fram	Air gap R.F.
--	350696	M	List kant mörkbrun	Strip, dark brown
31	0000333	x	Hörn sittgrupp H	Corner R
--	0000332	x	Hörn sittgrupp H med ø 61 urttag	Corner R with ø 61 hole
--	0000329	x	Hörn sittgrupp H med ø 85 urttag	Corner R with ø 85 hole
32	349296	x	Gardinupphängning med LED-list H kpl.	Curtin suspension with LED-stripe R cpl.
33	348052	x	Överskåp L=659 (Alpinvit)	Cupboard upper L=659 (Alpine white)
--	350571	x	Gångjärn	Hinge
34	348384	x	Lucka	Door, cupboard
35	312825	x	Stöd bäddlåda	Support bed box
36	348076	x	Front bäddlåda	Front bed box
--	346014	x	Lock bäddlåda	Cover bedbox
37	348074	x	Front bäddlåda gavel	Front bed box gable
38	340520	x	Stöd sittgrupp	Support
39	348090	x	Skiva rundsittgrupp	Sheet seat
40	347380	x	Värmespalt gavel fram	Air gap front
41	349187	x	Front/hylla kpl.	Front/shelf cpl.
42	347375	x	Hylla med Polarbjörn (Blackline)	Shelf with Polarbear (Blackline)
43	0000332	x	Hörn sittgrupp V med ø 61 urttag	Corner L with ø 61 hole
--	0000329	x	Hörn sittgrupp V med ø 85 urttag	Corner L with ø 85 hole
44	349178	x	Värmespalt V fram	Air gap L.F.
--	350696	M	List kant mörkbrun	Strip, dark brown
45	348080	x	Gavel bäddlåda	Gable bed box
46	310083	x	Bordsstativ	Table stand
--	350716	x	Bordsstativ enpelar	Table stand single pillar
47	349321	x	Bordsskiva 800x1000	Table top 800x1000
48	0000068	x	Hörnhylla H	Shelf R
49	0000067	x	Hörnhylla V	Shelf L
50	348045	x	Skåp gavel fram L=2360 (Alpinvit)	Cupboard front L=2360 (Alpine white)
--	350571	x	Gångjärn	Hinge
51	347276	x	Lucka överskåp (Alpinvit)	Door, cupboard upper (Alpine white)
52	345869	x	Hörn inredning	Corner
53	348107	x	Överskåp L=922 (Alpinvit)	Cupboard upper L=922 (Alpine white)
			M= Metervara	M= On the metre

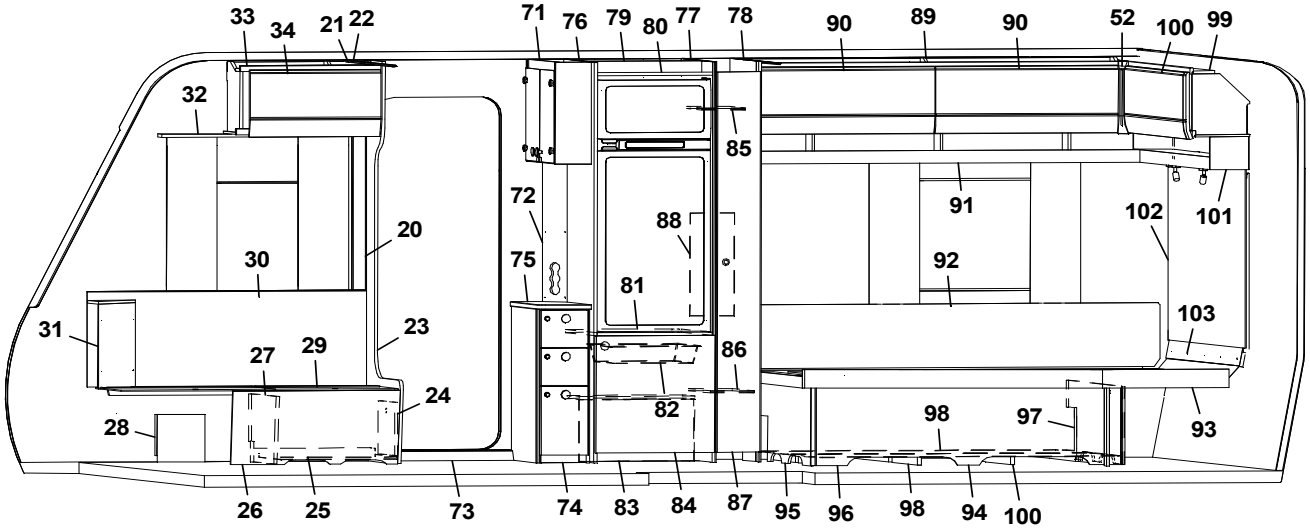
33 34 21 22 71 76 79 80 77 78 90 89 90 52 100 99
32 85 91 101 102
72 88 20 30 75 81 92 103
31 23 27 29 86 24 82 98 97 93
28
26 25 73 74 83 84 87 95 96 98 94 100

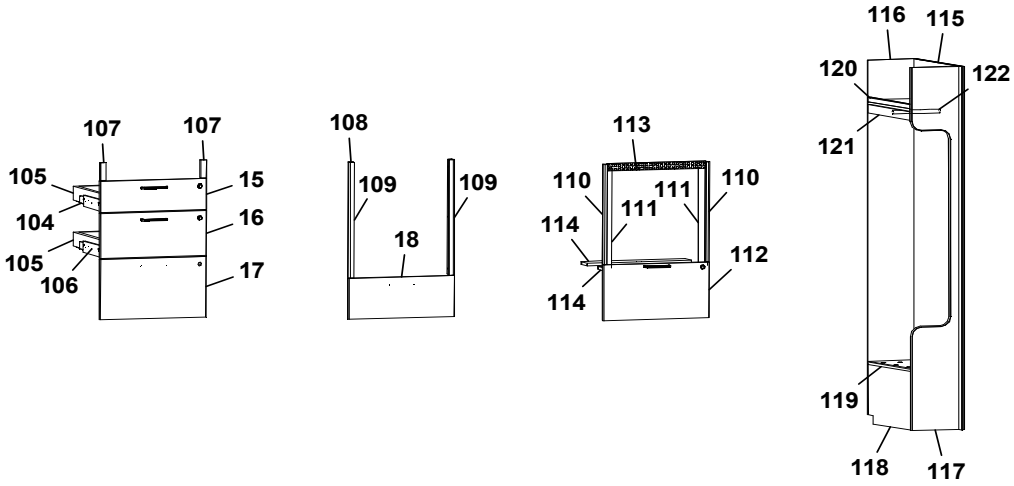
116 115 120 122 121 119 118 117
107 107 105 15 104 16 105 106 17
108 109 109 18
113 110 111 110 111 114 112 114

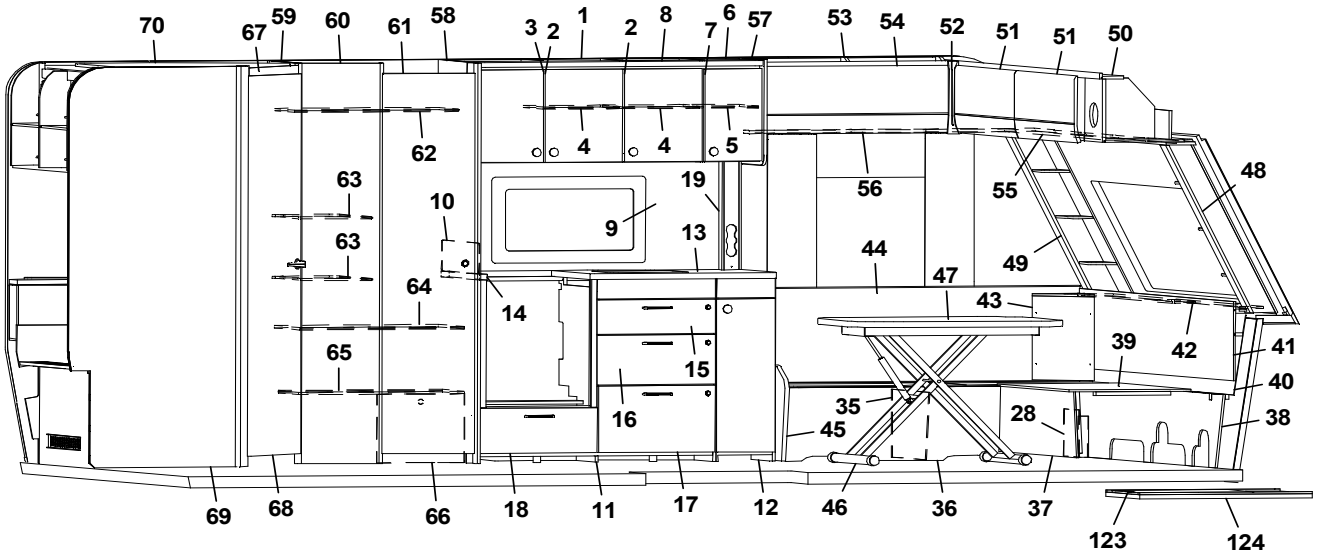
70 67 59 60 61 58 3 2 1 2 8 7 6 57 53 54 52 51 51 50
62 4 4 5 56 55 48
63 10 19 9 13 44 49
63 64 14 47 43 42 41
65 15 39 40
16 35 28 38
45
69 68 66 18 11 17 12 46 36 37 123 124

Pos Fig	Det. nr Part. No	Ingår Fitted	OBS!! Ange alltid årsmodell vid beställning av inredning Benämning	OBS!! Specify always year of model when ordering equipment Description
--	350571	x	Gångjärn	Hinge
54	348386	x	Lucka, överskåp (Alpinvit)	Door, cupboard upper (Alpine white)
55	347613	x	Gardinupphängning med LED-list fram kpl.	Curtin suspension with LED-stripe front cpl.
56	349295	x	Gardinupphängning med LED-list V kpl.	Curtin suspension with LED-stripe L cpl.
57	347579	x	Gavel kök	Gable, kitchen
58	348857	x	Vägg garderob H	Wall wardrobe R
59	348358	x	Vägg tvättrum främre	Wall washroom
60	349794	x	Front garderob	Front wardrobe
61	349236	x	Dörr kpl. (SGPT)	Door cpl. (SGPT)
--	348002	x	Dörr kpl. (GPT)	Door cpl. (GPT)
62	349528	x	Hylla garderob övre	Shelf wardrobe upper
63	348863	x	Hylla garderob mellan	Shelf wardrobe middle
64	349797	x	Hylla garderob mellan	Shelf wardrobe middle
65	349518	x	Hylla garderob nedre	Shelf wardrobe lower
66	348871	x	Täckfront garderob	Cover wardrobe
67	347979	x	List	List
68	349602	x	Dörr tvättrum (SGPT)	Door washroom (SGPT)
--	348578	x	Dörr tvättrum (GPT)	Door washroom (GPT)
69	348363	x	Vägg tvättrum bakre	Wall washroom rear
70	348123	x	Ljusramp tvättrum	Light holder, washroom
71	349446	x	Skåp bar kpl. (Blueline)	Coctail cabinet cpl. (Blueline)
--	348874	x	Lucka (Blueline)	Door (Blueline)
--	349447	x	Skåp bar kpl. (Blackline)	Coctail cabinet cpl. (Blackline)
--	348883	x	Lucka (Blackline)	Door (Blackline)
72	349453	x	Front eluttag	Front outlet
73	319891	x	Tröskel L=665	Threshold L=665
74	349395	x	TV-bänk kpl. u. skiva (Blueline)	TV-bench cpl. without board (Blueline)
--	349443	x	TV-bänk kpl. u. skiva (Blackline)	TV-bench cpl. without board (Blackline)
75	349401	x	Skiva tv-bänk	Board tv-bench
76	349451	x	Vägg kyl V	Wall refrigerator L
77	349213	x	Vägg kyl H	Wall refrigerator R
78	349800	x	Vägg garderob	Wall wardrobe
79	347937	x	Bakstycke stopp kyl	Back cupboard
80	347943	x	List folierad	List foiled
81	347937	x	Hylla under kyl	Shelf refrigerator
82	310325	x	Trådback 85x427x427	Tray 85x427x427
--	350760	x	Glidlist trådback (säljes i par)	Sliding strip tray (pair)
--	349361	x	List	List
83	349366	x	Täckfront	Front cover
--	349364	x	Tak, täckfront	Top, front cover
84	349228	x	Lucka H (SGPT)	Door R (SGPT)
--	348853	x	Lucka H (GPT)	Door R (GPT)
--	316799	x	Gångjärn	Hing
--	312588	x	Platta gångjärn	Plate hinge
85	349828	x	Hylla garderob övre	Shelf wardrobe upper
86	349831	x	Hylla garderob nedre	Shelf wardrobe lower
87	349834	x	Dörr garderob kpl. (SGPT)	Door wardrobe cpl. (SGPT)
--	349836	x	Dörr garderob kpl. (GPT)	Door wardrobe cpl. (GPT)
88	340042	x	Täckskiva exp.kärl	Cover expansion vessel
89	347129	x	Överskåp L=1737 (Alpinvit)	Cupboard upper L=1737 (Alpine white)
			M= Metervara	M= On the metre

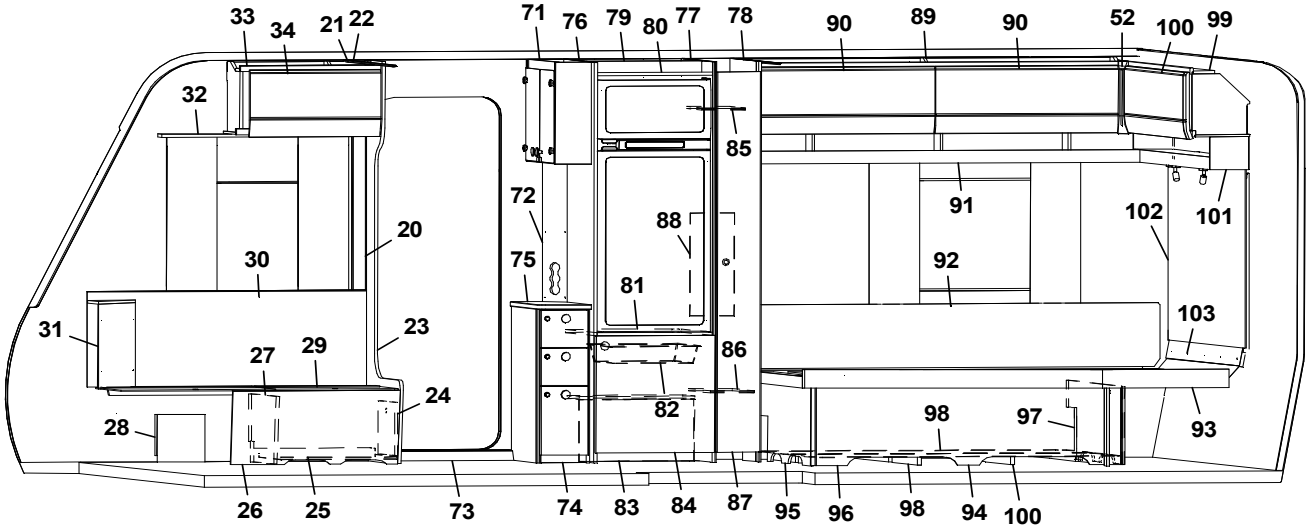
33 34 21 22 71 76 79 80 77 78 90 89 90 52 100 99
32 85 91 101 102
72 88 20 30 75 81 92 103
31 23 27 29 86 24 82 98 97 93
28 26 25 73 74 83 84 87 95 96 98 94 100

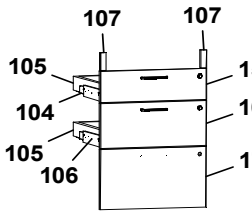
107 107
105 15
104 16
105 17
106

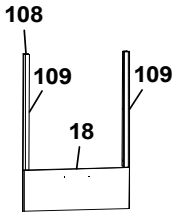
108
109 109
18

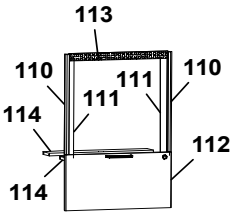
113
110 110
111
114 111
112
114

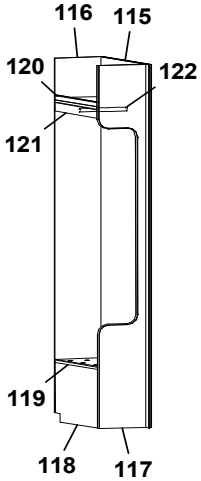
116 115
120 122
121
119
118 117

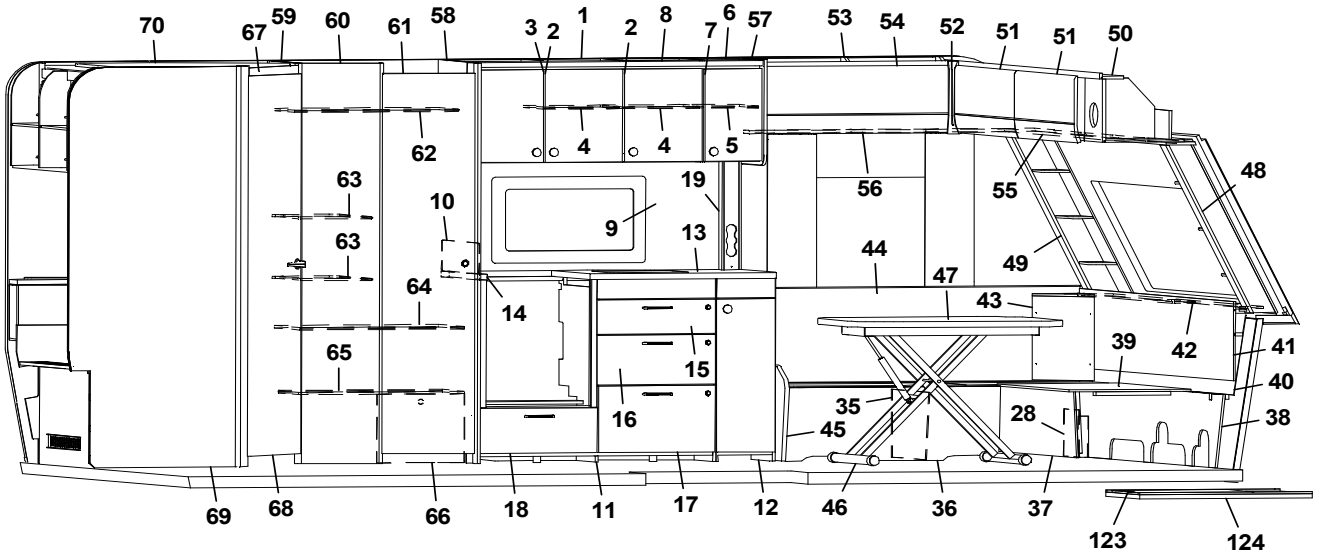
70 67 59 60 61 58 3 2 1 2 8 7 6 57 53 54 52 51 51 50
62 4 4 5 56 55 48
63 10 19 9 13 44 49
63 64 14 47 43
65 15 39 42 41
16 35 40
28 45 38
69 68 66 18 11 17 12 46 36 37 123 124

Pos Fig	Det. nr Part. No	Ingår Fitted	OBS!! Ange alltid årsmodell vid beställning av inredning Benämning	OBS!! Specify always year of model when ordering equipment Description
--	350571	x	Gångjärn	Hinge
90	347129	x	Lucka	Door
91	347675	x	Hyllpaket kpl. L=1815	Shelf cpl. L=1815
92	338121	x	Värmespalt	Air gap
--	350740	x	Tyg värmespalt (Livia)	Fabric air gap (Livia)
93	348815	x	Sängram u. ribbotten	Bed bottom without laths
--	342683	x	Ribbotten kpl.	Laths bottom cpl.
--	311985	x	Ribba sängbotten L=718 B=63	Lath bed bottom L=718 B=63
--	312046	x	Band t. ribbotten	Band for laths bottom
94	348826	x	Sänglåda kpl.	Bed box cpl.
--	347652	x	List hörn L=380	Corner strip L=380
--	315203	x	Regel 17,5x55x1415	Wood lath pine 17,5x55x1415
95	347912	x	Gavel säng V	Gable bed L
96	348827	x	Front säng	Front bed
97	347869	x	Gavel säng H	Gable bed R
98	343621	x	Luftspalt sänglåda	Air gap, bed box
99	348478	x	Skåp gavel bak L=1510 (Alpinvit)	Cupboard gable rear L=1510 (Alpine white)
--	350571	x	Gångjärn	Hinge
100	347853	x	Lucka	Door
101	347856	x	Hyllpaket kpl. L=1510	Shelf cpl. L=1510
102	348027	x	Sänggavel	Headboard
--	350774	x	Tyg, sänggavel (Livia)	Fabric, headboard (Livia)
103	349833	x	Värmespalt	Air gap
104	349263	x	Monteringssats kpl. lådor (Blueline)	Mounting kit cpl. drawers (Blueline)
--	349264	x	Monteringssats kpl. lådor (Blackline)	Mounting kit cpl. drawers (Blackline)
105	317514	x	Låda 480x500	Drawer 480x500
106	317382	x	Glidskena låda H	Slide bar, drawer R
--	350221	x	Glidskena låda V	Slide bar, drawer L
--	801701	x	Skruv 6x16	Screw 6x16
107	349258	x	Passbit 16x30x95	Gauge block 16x30x95
108	349265	x	Monteringssats kpl. ugn (Blueline)	Mounting kit cpl. oven (Blueline)
--	349266	x	Monteringssats kpl. ugn (Blackline)	Mounting kit cpl. oven (Blackline)
109	348943	x	Passbit H/V	Gauge block R/L
110	348008	x	List L=538 (diskbänk induktion)	List L=538 (kitchen sink induction)
111	342140	x	List L=524 (diskbänk induktion)	List L=524 (diskbänk induktion)
112	349014	x	Lucka (diskb. induktion) (SGPT)	Door (kitch. sink induct.) 299x550 (SGPT)
--	348009	x	Lucka (diskb. induktion) (GPT)	Door (kitch. sink induct.) 299x550 (GPT)
--	20-900302	x	Pentrylåda 273x500	Drawer pentry 273x500
--	07-800039	x	Rullskena H	Roller rail R
--	07-800038	x	Rullskena V	Roller rail L
113	402107	x	Galler ugn (diskb. induktion) 35x503	Grating oven (kitch. sink induct.) 35x503
114	346863	x	Skiva distans 15x100x537,5	Sheet distance 15x100x537,5
115	349452	x	Vägg kyl V	Wall refrigerator L
116	349218	x	Vägg garderob	Wall wardrobe
117	349220	x	Vägg garderob	Wall wardrobe
118	349226	x	Front garderob	Front wardrobe
119	319881	x	Hylla	Shelf
120	349222	x	Hylla kpl.	Shelf cpl.
121	349225	x	Front	Front
122	316075	x	Galgstång med krokar L=257	Hanger with hooks L=257
			M= Metervara	M= On the metre

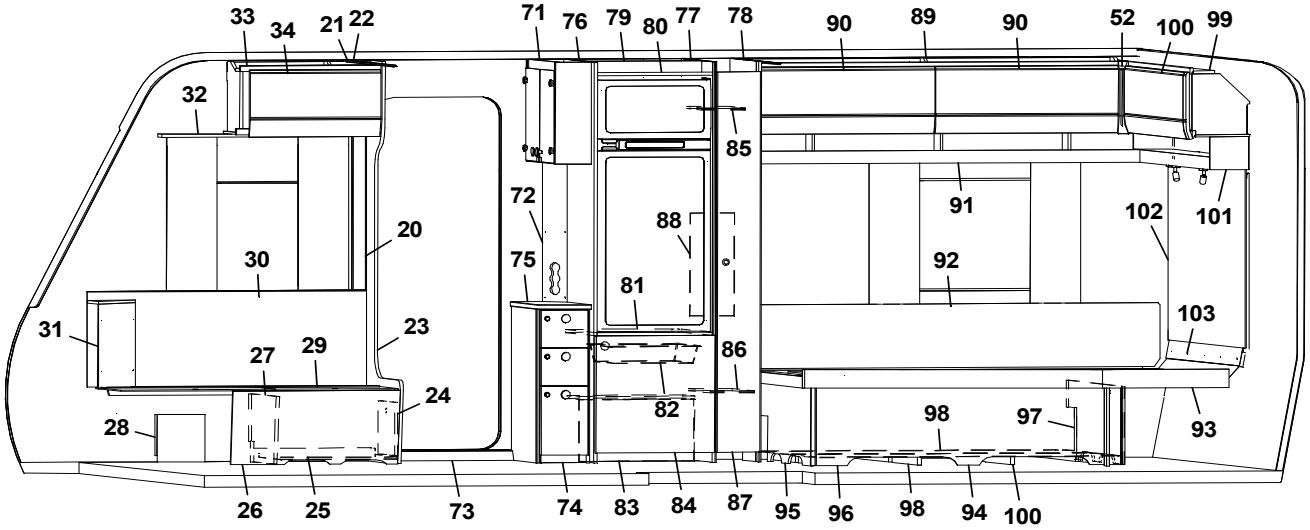
33 34 21 22 71 76 79 80 77 78 90 89 90 52 100 99
32 85 91 101 102
72 88 20 30 75 81 92 103
31 23 27 29 86 24 82 98 97 93
28 26 25 73 74 83 84 87 95 96 98 94 100

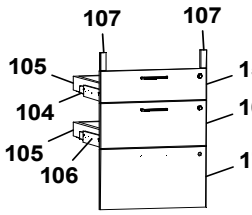
107 107
105 15
104 16
105 17
106

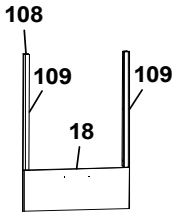
108
109 109
18

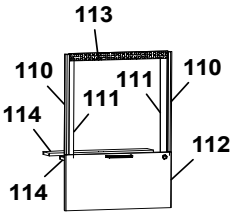
113
110 110
111
111
114 112
114

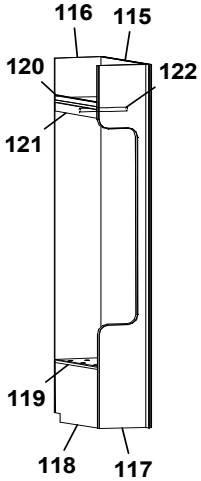
116 115
120 122
121
119
118 117

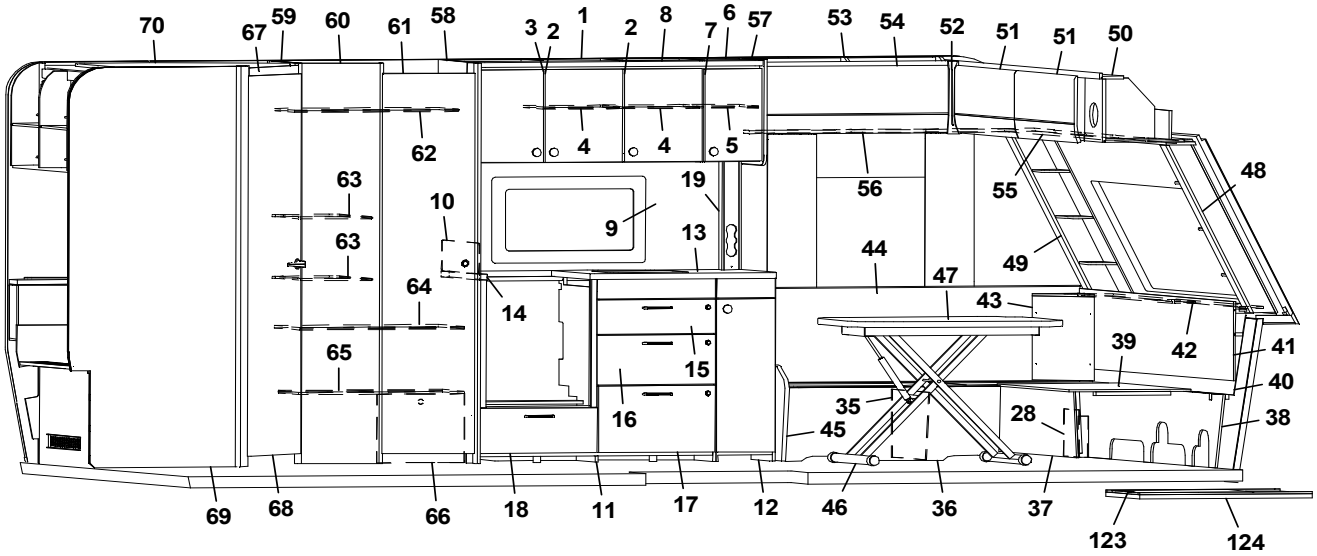
70 67 59 60 61 58 3 2 1 2 8 7 6 57 53 54 52 51 51 50
62 4 4 5 56 55 48
63 10 19 9 13 44 49
63 64 14 47 43
65 15 39 42 41
16 35 40
28 45 38
69 68 66 18 11 17 12 46 36 37 123 124

Pos Fig	Det. nr Part. No	Ingår Fitted	OBS!! Ange alltid årsmodell vid beställning av inredning Benämning	OBS!! Specify always year of model when ordering equipment Description
123	341192	x	Utdragsskiva bord 450x550	Sliding leaf 450x550
124	341193	x	Låda utdragsskiva	Box sliding leaf
--	350717	x	Matta golv, antik planka	Carpet floor, antique plank
--	318657	M	Tapet vägg/tak	Wall paper
--	318584	M	Tejp tapet 20 mm	Tape, wall paper 20 mm
--	318585	M	Tejp tapet 60 mm	Tape, wall paper 60 mm
			(SGPT)=Stone Grey Perfect Touch (GPT)=Graphite Perfect Touch	(SGPT)=Stone Grey Perfect Touch (GPT)=Graphite Perfect Touch
			M= Metervara	M= On the metre

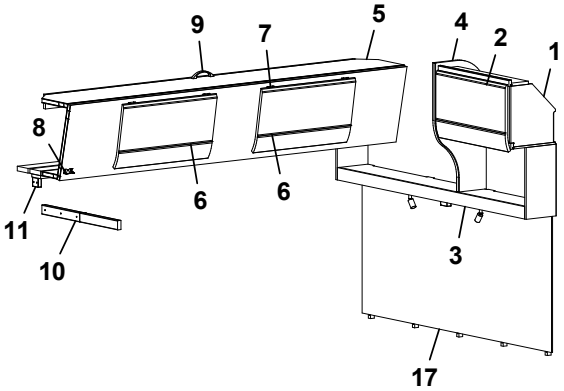
9
7
5
4
2
1
8
6
6
11
10
3
17

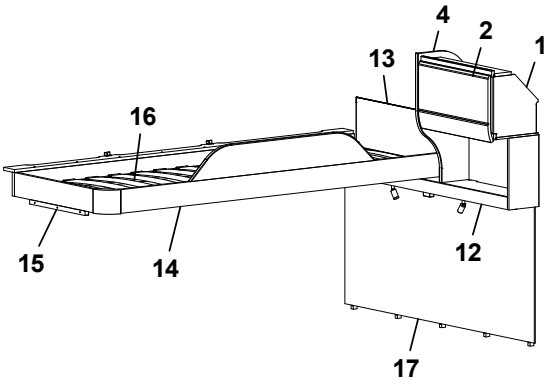
4
2
1
13
16
15
14
12
17

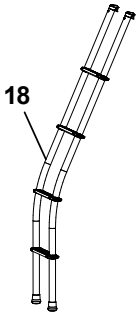
18

Pos Fig	Det. nr Part. No	Ingår Fitted	OBS!! Ange alltid årsmodell vid beställning av inredning Benämning	OBS!! Specify always year of model when ordering equipment Description
1	348482	x	Skåp gavel bak L=560 (Alpinvit)	Cupboard gable L=560 (Alpine white)
2	347273	x	Lucka	Door
--	350571	x	Gångjärn	Hinge
3	348150	x	Hyllpaket L=1510 (u. högtalare)	Shelf L=1510 (without speakers)
--	348151	x	Hyllpaket L=1510 (m. högtalare)	Shelf L=1510 (with speakers)
4	348553	x	Gavel	Gable
5	348525	x	Överbäddskåp L=1980	Upper bed L=1980
--	348531	x	Rasskydd ö-bäddskåp	Protective plate
6	347273	x	Lucka	Door
7	860402	x	Gångjärn	Hinge
8	860405	x	Gångjärn	Hinge
9	350129	x	Handtag	Handle
10	348558	x	Bärregel ö-bädd 20x45x600	Bearing rail upper bed 20x45x600
11	348538	x	Kloss bärregel	Block bearing rail
12	348152	x	Hyllpaket L=1510 (u. högtalare)	Shelf L=1510 (without speakers)
--	348153	x	Hyllpaket L=1510 (m. högtalare)	Shelf L=1510 (with speakers)
13	321209	x	Värmespalt	Air gap
--	350864	x	Tyg värmespalt (Livia)	Fabric air gap (Livia)
14	348619	x	Sängram u. ribbotten	Bed bottom without laths
15	348658	x	Bärregel 22x22x440	Supportbar 22x22x440
16	325430	x	Ribbotten	Laths
17	349728	x	Sänggavel kpl. med tyg (Livia)	Headboard cpl. with fabric (Livia)
18	350545	x	Stege ö-bäddsskåp	Ladder upper bed
			M= Metervara	M= On the metre

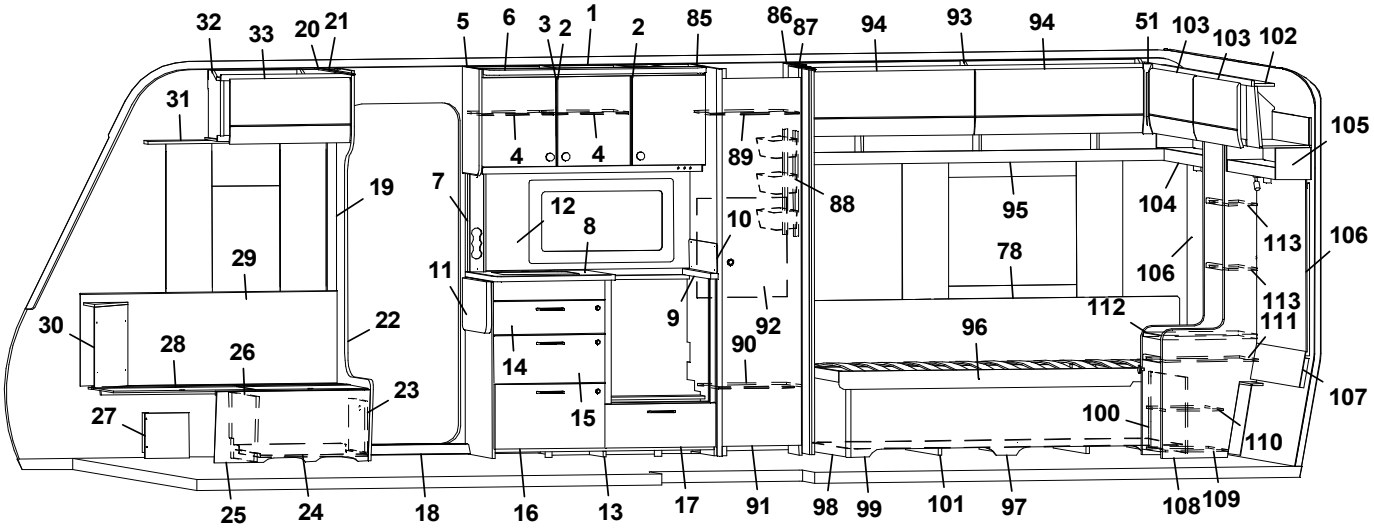
32 33 20 21 5 6 3 2 1 2 85 86 87 94 93 94 51 103 103 102
31 105
4 4 89 88 95 104 113 106
19 7 12 8 10 78 106 113
29 11 9 92 112 111
30 22 28 26 14 90 96 107
23 15 100 110
27
25 24 18 16 13 17 91 98 99 101 97 108 109

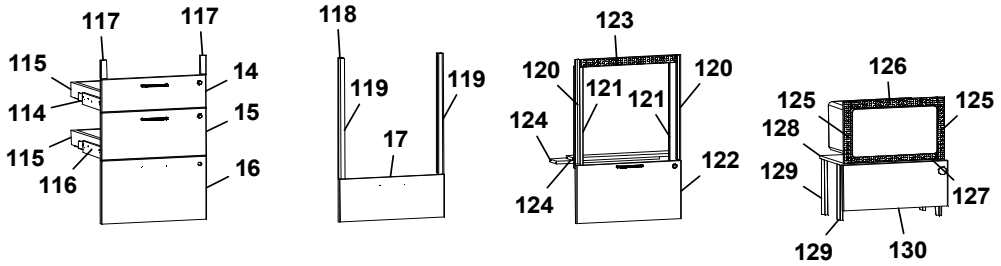
117 117 118 123 126
115 14 119 119 120 121 121 120 125 125
114 15 17 124 128
115 16 122 129 127
116 124 129 130

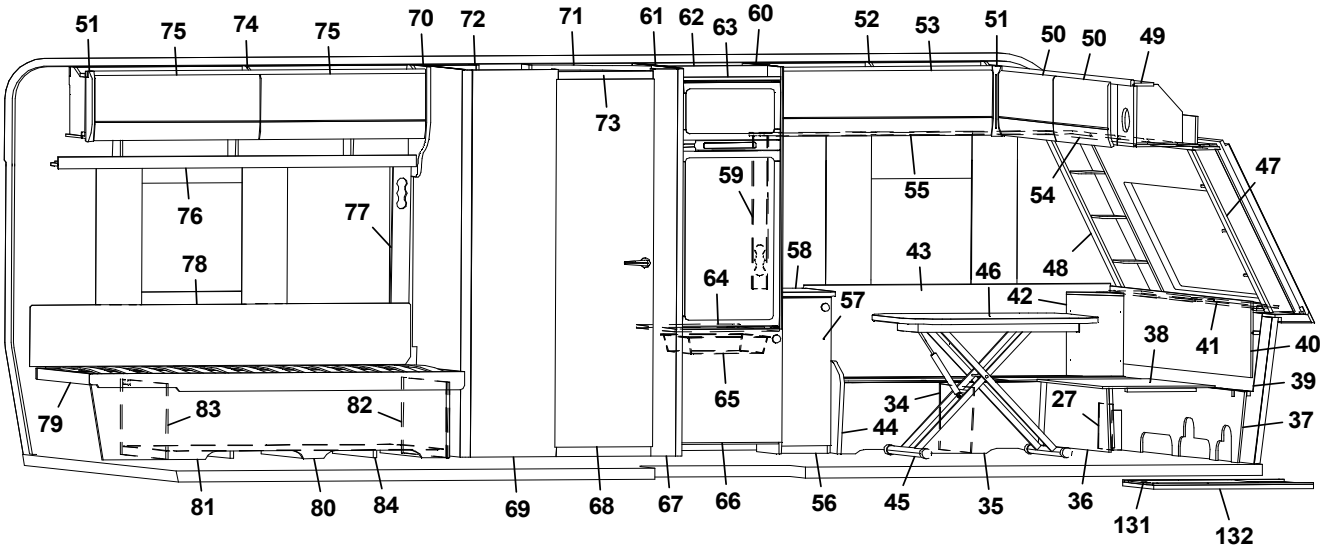
51 75 74 75 70 72 71 61 62 63 60 52 53 51 50 50 49
73 47
59 55 54
76 77 58 43 46 48
78 64 42
57 38 41 40
39
65 34 27
79 83 82 44 37
81 80 84 69 68 67 66 56 45 35 36 131 132

Pos Fig	Det. nr Part. No	Ingår Fitted	OBS!! Ange alltid årsmodell vid beställning av inredning Benämning	OBS!! Specify always year of model when ordering equipment Description
1	349268	x	Skåp kök L=1120 kpl. (Alpinvit)	Cupboard kitchen L=1120 cpl. (Alpine white)
--	350719	x	Knopp	Knob
--	311917	x	Gångjärn	Hinge
--	312588	x	Platta gångjärn	Plate hinge
--	319618	x	Magnetlås	Lock, magnet
2	347282	x	Lucka H	Door R
3	347281	x	Lucka V	Door L
4	346925	x	Hylla	Shelf
5	349725	x	Gavel kök	Gable kitchen
6	349681	x	Ljusramp köksskåp L=1092	Light holder kitchen L=1092
7	349175	x	Front eluttag	Front outlet
8	0000697	x	Skiva diskbänk 565x606 u. myggdörr	Board 565x606 w/o mosquito door
--	0000696	x	Skiva diskbänk 565x606 m. myggdörr	Board 565x606 with mosquito door
--	348985	x	Skiva diskbänk induktion 565x1138	Board induction 565x1138
9	348963	x	Skiva diskbänk 36x561	Board 36x561
10	401715	x	Flamskydd	Flame guard
--	401996	x	Flamskydd induktion	Flame guard induction
11	0000258	x	Vikskiva diskbänk	Board kitchen
--	860621	x	Gångjärn	Hinge
--	315145	x	Distans vikskiva	Distance
12	346688-B	x	Köksskiva vägg, Fjäder	Protection kitchen, Feather
--	346688-M	x	Köksskiva vägg, Marmor	Protection kitchen, Marble
--	346688-S	x	Köksskiva vägg, Sten	Protection kitchen, Stone
13	349117	x	Diskbänk trädel u. skiva u. luckor	Kitchen sink, w/o board, w/o doors
--	349118	x	Diskbänk trädel u. skiva u. luckor (Induktion)	Kitchen sink, w/o board, w/o doors (Induction)
14	348947	x	Lådförstycke (SGPT)	Drawer front (SGPT)
--	347293	x	Lådförstycke (GPT)	Drawer front (GPT)
--	350718	x	Handtag	Handle
--	317514	x	Låda 480x500	Drawer 480x500
--	317382	x	Glidskena låda H	Slide bar, drawer R
--	350221	x	Glidskena låda V	Slide bar, drawer L
15	348948	x	Lådförstycke (SGPT)	Drawer front (SGPT)
--	347294	x	Lådförstycke (GPT)	Drawer front (GPT)
--	350718	x	Handtag	Handle
--	317514	x	Låda 480x500	Drawer 480x500
--	317382	x	Glidskena låda H	Slide bar, drawer R
--	350221	x	Glidskena låda V	Slide bar, drawer L
16	349031	x	Lucka (SGPT)	Door (SGPT)
--	347295	x	Lucka (GPT)	Door (GPT)
--	350718	x	Handtag	Handle
--	20-900302	x	Pentrylåda 273x500	Drawer pentry 273x500
--	07-800039	x	Rullskena H	Roller rail R
--	07-800038	x	Rullskena V	Roller rail L
17	348945	x	Lådförstycke (SGPT)	Drawer front (SGPT)
--	348946	x	Lådförstycke (GPT)	Drawer front (GPT)
--	350718	x	Handtag	Handle
18	319871	x	Tröskel L=650	Threshold L=650
19	318962	x	List täck el-kabel B=45 L=2100	Cover strip B=45 L=2100
20	316270	x	List snäpp undre L=2379	List lower L=2379
21	316268	x	List snäpp övre L=2379	List upper L=2379
			M= Metervara	M= On the metre

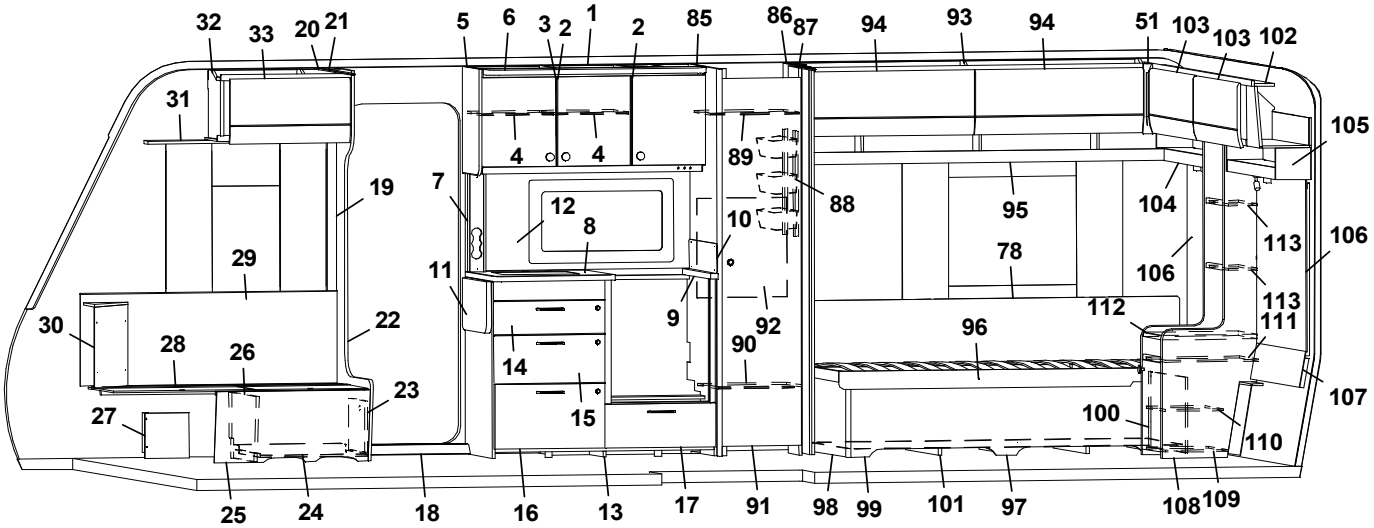
32 33 20 21 5 6 3 2 1 2 85 86 87 94 93 94 51 103 103 102
31 105
4 4 89 88 95 104 113 106
19 7 12 8 10 78 106 113
29 11 9 92 112 111
30 22 28 26 14 90 96 107
23 15 100 110
27
25 24 18 16 13 17 91 98 99 101 97 108 109

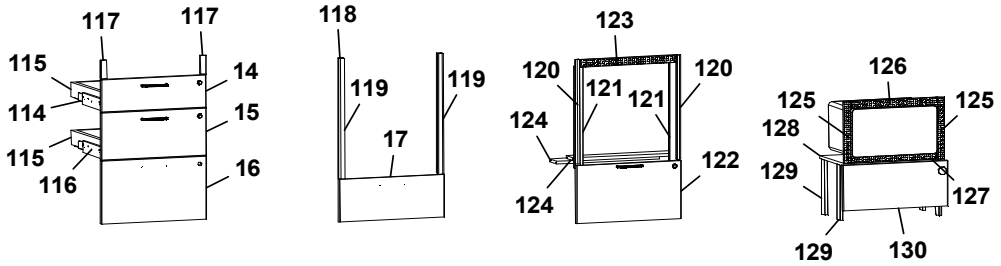
117 117 118 123 126
115 14 119 119 120 121 121 120 125 125
114 15 17 124 128
115 16 122 129 127
116 124 129 130

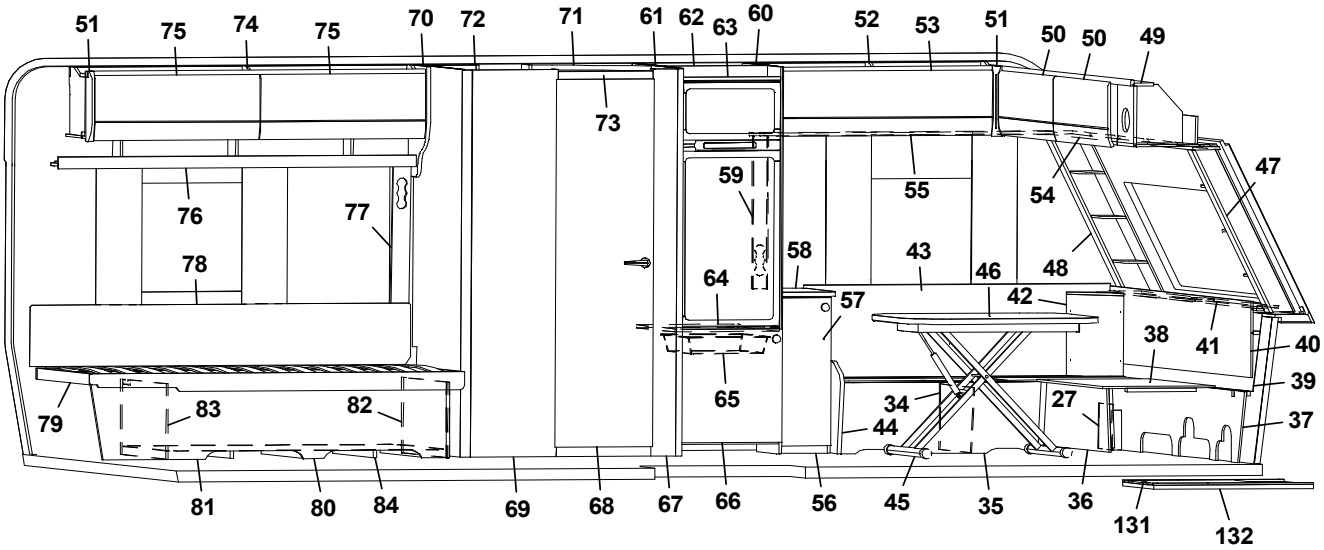
51 75 74 75 70 72 71 61 62 63 60 52 53 51 50 50 49
73 47
59 55 54
76 77 58 43 46 48
78 64 42
57 38 41 40
39
65 34 27
79 83 82 44 37
81 80 84 69 68 67 66 56 45 35 36 131 132

Pos Fig	Det. nr Part. No	Ingår Fitted	OBS!! Ange alltid årsmodell vid beställning av inredning Benämning	OBS!! Specify always year of model when ordering equipment Description
22	348086	x	Stolpe först. kpl. m. lucka	Support bar cpl. with door
23	343731	x	Lucka	Door
--	312589	x	Gångjärn	Hinge
24	402122	x	Plåt skofack	Plate shoe compartment
25	348078	x	Front bäddlåda (Blueline)	Front bed box (Blueline)
--	348082	x	Front bäddlåda (centraldammsugare)	Front bed box (central vacuum cleaner)
--	0000263	x	Front bäddlåda (Blackline)	Front bed box (Blackline)
--	348084	x	Front bäddlåda (centraldammsugare)	Front bed box (central vacuum cleaner)
26	348095	x	Stöd bäddlåda	Support bed box
27	347726	x	Täckfront H/V	Cover front R/L
28	346012	x	Lock bäddlåda	Cover bedbox
--	319024	x	Matta grå textil m. tejp	Carpet gray textile with tape
29	348932	x	Värmespalt H fram	Air gap
--	350696	M	List kant mörkbrun	Strip, dark brown
30	0000333	x	Hörn sittgrupp H	Corner R
--	0000332	x	Hörn sittgrupp H med ø 61 urttag	Corner R with ø 61 hole
--	0000329	x	Hörn sittgrupp H med ø 85 urttag	Corner R with ø 85 hole
31	349296	x	Gardinupphängning med LED-list H kpl.	Curtin suspension with LED-stripe R cpl.
32	348052	x	Överskåp L=659 (Alpinvit)	Cupboard upper L=659 (Alpine white)
--	350571	x	Gångjärn	Hinge
33	348384	x	Lucka, överskåp	Door, cupboard upper
34	312825	x	Stöd bäddlåda	Support bed box
35	348076	x	Front bäddlåda	Front bed box
--	346014	x	Lock bäddlåda	Cover bedbox
36	348074	x	Front bäddlåda	Front bed box
37	348092	x	Stöd sittgrupp	Support
38	348090	x	Skiva rundsittgrupp	Sheet seat
39	347380	x	Värmespalt gavel fram	Air gap front
40	349187	x	Front/hylla kpl.	Front/shelf cpl.
41	347375	x	Hylla med Polarbjörn (Blackline)	Shelf with Polarbear (Blackline)
42	0000332	x	Hörn sittgrupp V med ø 61 urttag	Corner L with ø 61 hole
--	0000329	x	Hörn sittgrupp V med ø 85 urttag	Corner L with ø 85 hole
43	349178	x	Värmespalt V fram	Air gap L.F.
--	350696	M	List kant mörkbrun	Strip, dark brown
44	348080	x	Gavel bäddlåda	Gable bed box
45	310083	x	Bordsstativ	Table stand
--	350716	x	Bordsstativ enpelar	Table stand single pillar
46	349321	x	Bordsskiva 800x1000	Table top 800x1000
47	0000068	x	Hörnhylla H	Shelf R
48	0000067	x	Hörnhylla V	Shelf L
49	348045	x	Skåp gavel fram L=2360 (Alpinvit)	Cupboard front L=2360 (Alpine white)
--	350571	x	Gångjärn	Hinge
50	347276	x	Lucka överskåp	Door, cupboard upper
51	345869	x	Hörn inredning	Corner
52	348114	x	Överskåp L=1202 (Alpinvit)	Cupboard upper L=1202 (Alpine white)
--	350571	x	Gångjärn	Hinge
53	347853	x	Lucka	Door
54	347613	x	Gardinupphängning med LED-list fram kpl.	Curtin suspension with LED-stripe front cpl.
55	349561	x	Gardinupphängning med LED-list V kpl.	Curtin suspension with LED-stripe L cpl.
56	349569	x	Hurts kpl. u. skiva (Blueline)	Hurts cpl. without board (Blueline)
			M= Metervara	M= On the metre

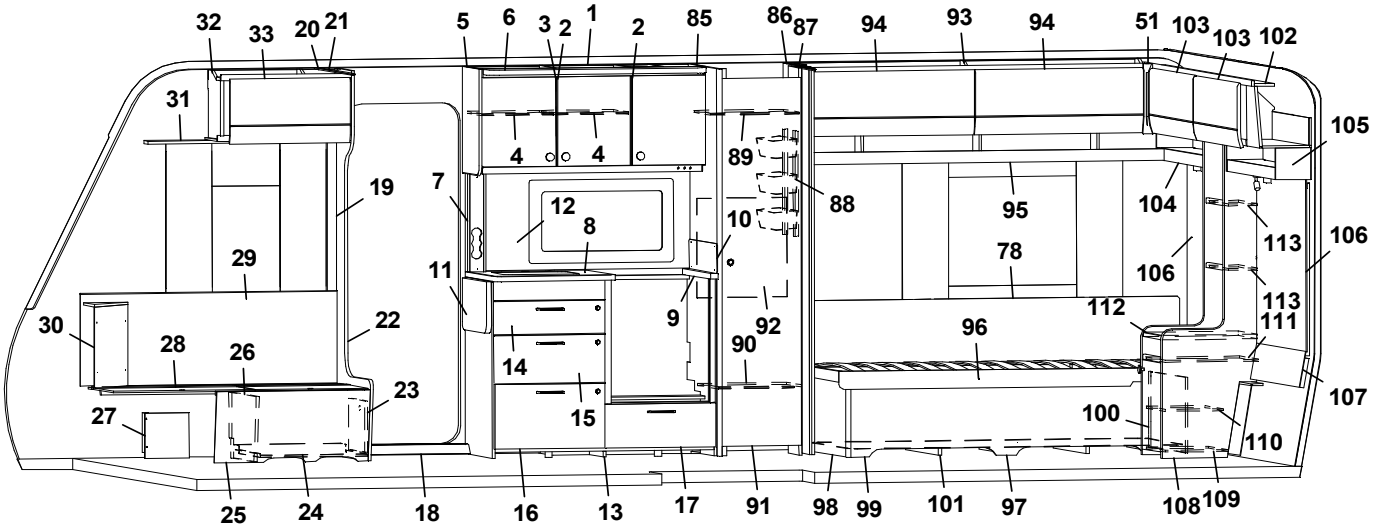
32 33 20 21 5 6 3 2 1 2 85 86 87 94 93 94 51 103 103 102
31 105
4 4 89 88 95 104 113 106
19 7 12 8 10 78 106 113
29 11 9 92 112 111
30 22 28 26 14 90 96 107
23 15 100 110
27
25 24 18 16 13 17 91 98 99 101 97 108 109

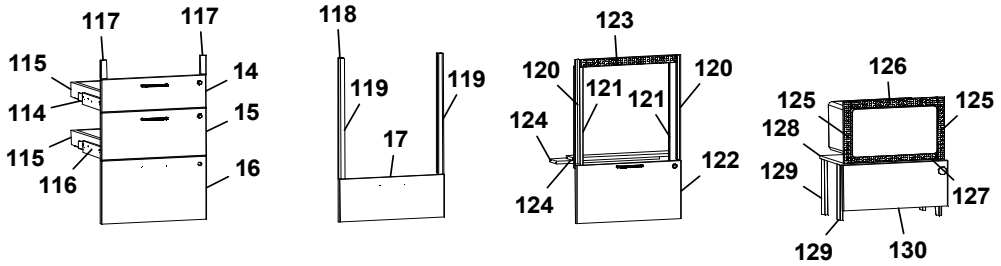
117 117 118 123 126
115 14 119 119 120 121 121 120 125 125
114 15 17 124 128
115 16 122 129 127
116 124 129 130

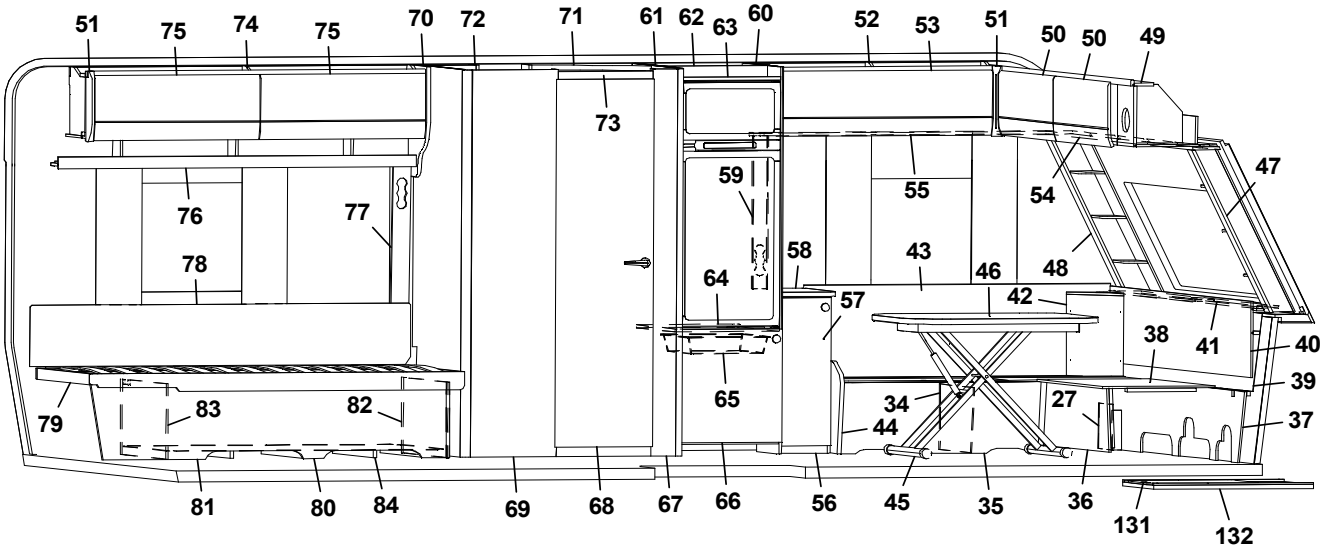
51 75 74 75 70 72 71 61 62 63 60 52 53 51 50 50 49
73 47
59 55 54
76 77 58 43 46 48
78 64 57 42 38 41 40
39
65 34 27
79 83 82 44 37
81 80 84 69 68 67 66 56 45 35 36 131 132

Pos Fig	Det. nr Part. No	Ingår Fitted	OBS!! Ange alltid årsmodell vid beställning av inredning Benämning	OBS!! Specify always year of model when ordering equipment Description
--	349570	x	Hurts kpl. u. skiva (Blackline)	Hurts cpl. without board (Blackline)
57	348967	x	Lucka (SGPT)	Door (SGPT)
--	347285	x	Lucka (GPT)	Door (GPT)
58	349571	x	Skiva hurts	Board cupboard
59	349585	x	Front eluttag	Front outlet
60	349514	x	Vägg kyl H	Wall refrigerator R
61	349575	x	Vägg kyl V	Wall refrigerator L
62	347937	x	Bakstycke stopp kyl	Back cupboard
63	347943	x	List folierad L = 528	List foiled L = 528
64	347944	x	Hylla under kyl	Shelf refrigerator
65	310325	x	Trådback vit 85x427x427	Tray 85x427x427
--	350760	x	Glidlist trådback (säljes i par)	Sliding strip tray (pair)
--	349361	x	List	List
66	349536	x	Lucka (SGPT)	Door (SGPT)
--	349538	x	Lucka (SGPT)	Door (GPT)
--	316799	x	Gångjärn	Hinge
--	312588	x	Platta gångjärn	Plate hinge
67	348375	x	Vägg tvättrum	Wall washroom
68	349602	x	Dörr tvättrum (SGPT)	Door washroom(SGPT)
--	348578	x	Dörr tvättrum (GPT)	Door washroom (GPT)
69	348369	x	Front tvättrum	Front washroom
70	348288	x	Vägg tvättrum	Wall washroom
71	348258	x	Ljusramp tvättrum	Light holder washroom
72	348255	x	Skåp tvättrum	Cupboard washroom
73	347979	x	Tröskel 60x580	Threshold 60x580
74	347140	x	Överskåp L=1737	Cupboard upper L=1737
--	350571	x	Gångjärn	Hinge
75	347275	x	Lucka, överskåp	Door, cupboard upper
76	347674	x	Hyllpaket L=1815	Shelf L=1815
77	347361	x	Front eluttag	Front outlet
78	338121	x	Värmespalt	Air gap
--	350740	x	Tyg värmespalt (Livia)	Fabric air gap (Livia)
79	349679	x	Sängram u. ribbotten	Bed bottom without laths
--	325342	x	Ribbotten kpl.	Laths bottom cpl.
--	314211	x	Ribba sängbotten L=820 B=63	Lath bed bottom L=820 B=63
--	312046	x	Band t. ribbotten	Band for laths bottom
80	349672	x	Sänglåda kpl.	Bed box cpl.
--	347652	x	List hörn L=380	Corner strip L=380
--	315203	x	Regel 17,5x55x1415	Wood lath pine 17,5x55x1415
81	349673	x	Front säng	Front bed
82	349675	x	Gavel säng främre	Gable bed front
83	349677	x	Gavel säng bakre	Gable bed rear
84	346507	x	Luftspalt sänglåda	Air gap bed box
85	349591	x	Vägg garderob	Wall wardrobe
86	349588	x	Vägg garderob	Wall wardrobe
87	347999	x	Nisch	Nisch
--	314917	x	Skena draperi L=1190	Drapery rail L=1190
88	319759	x	Korg, garderob	Basket wardrobe
--	347725	x	List för korgar	List för baskets
89	349595	x	Hylla garderob övre	Shelf wardrobe upper
			M= Metervara	M= On the metre

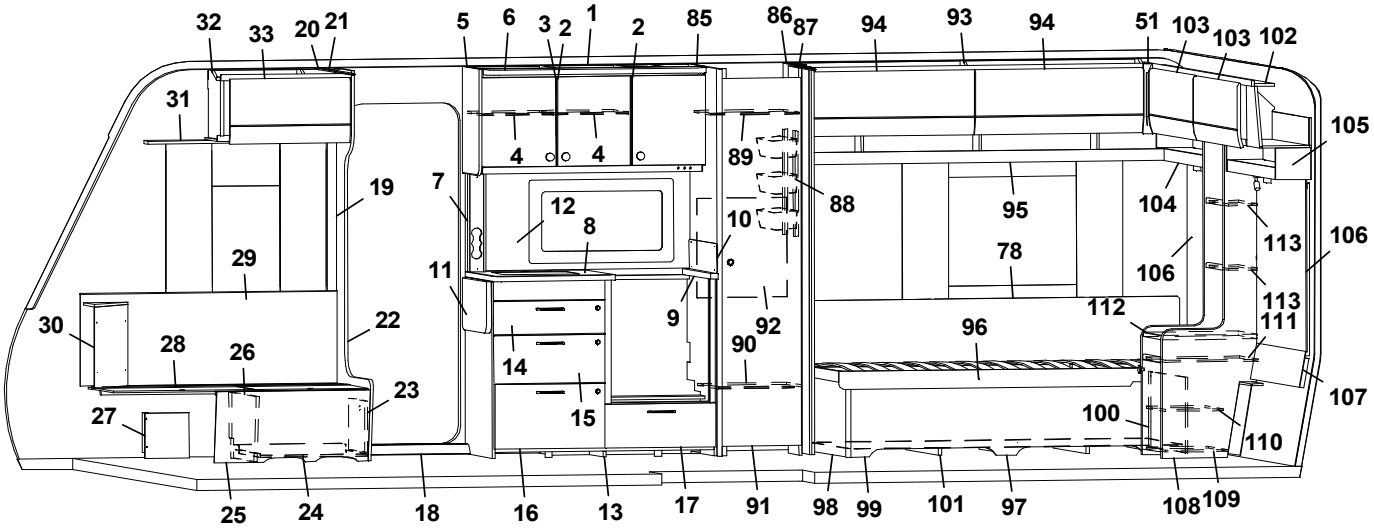
32 33 20 21 5 6 3 2 1 2 85 86 87 94 93 94 51 103 103 102
31 105
4 4 89 88 95 104 113 106
19 7 12 8 10 78 106 113
29 11 9 92 112 111
30 22 28 26 14 90 96 107
23 15 100 110
27
25 24 18 16 13 17 91 98 99 101 97 108 109

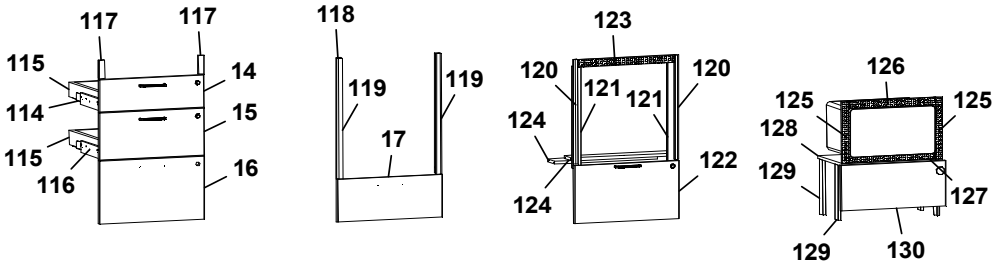
117 117 118 123 126
115 14 119 119 120 121 121 120 125 125
114 15 17 124 128
115 16 122 129 127
116 124 129 130

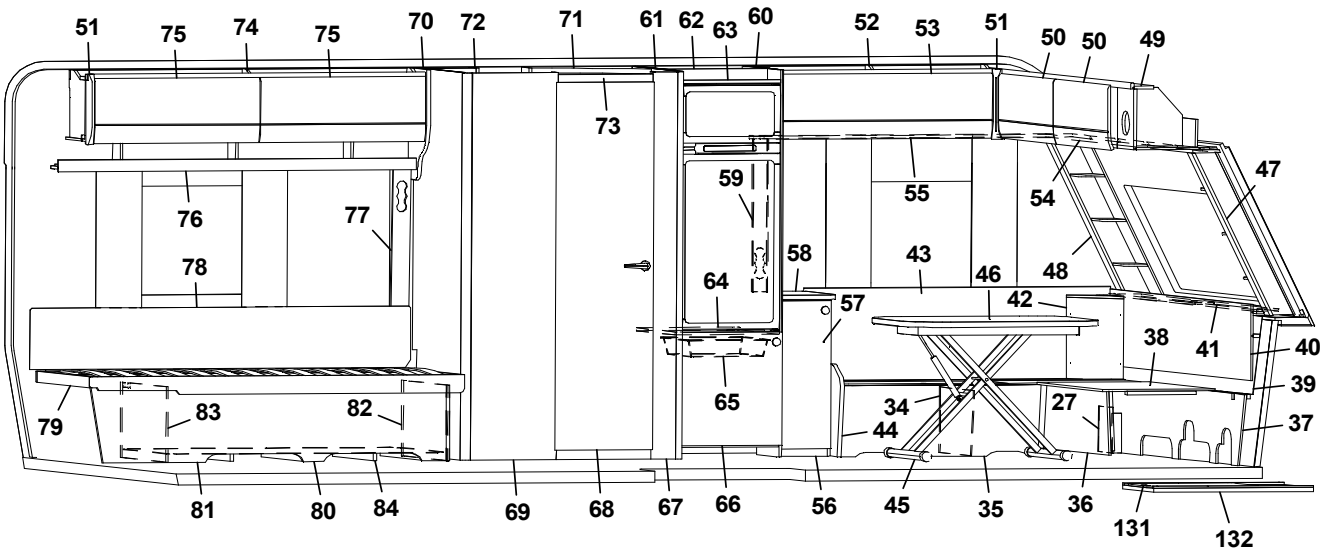
51 75 74 75 70 72 71 61 62 63 60 52 53 51 50 50 49
73 47
59 55 54
76 77 58 43 48
78 64 46 42
57 38 41 40
65 39
79 83 82 34 27 37
44
81 80 84 69 68 67 66 56 45 35 36 131 132

Pos Fig	Det. nr Part. No	Ingår Fitted	OBS!! Ange alltid årsmodell vid beställning av inredning Benämning	OBS!! Specify always year of model when ordering equipment Description
90	349592	x	Hylla garderob nedre	Shelf wardrobe lower
91	349598	x	Dörr garderob (SGPT)	Door wardrobe (SGPT)
--	349600	x	Dörr garderob (GPT)	Door wardrobe (GPT)
92	337216	x	Täckskiva exp.kärl	Cover expansion vessel
93	347129	x	Överskåp L=1982 (Alpinvit)	Cupboard upper L=1982 (Alpine white)
--	350571	x	Gångjärn	Hinge
94	347275	x	Lucka överskåp	Door cupboard upper
95	347675	x	Hyllpaket kpl. L=1982	Shelf cpl. L=1982
96	349577	x	Sängram H u. ribbotten	Bed bottom R without laths
--	325342	x	Ribbotten kpl.	Laths bottom cpl.
--	314211	x	Ribba sängbotten L=820 B=63	Lath bed bottom L=820 B=63
--	312046	x	Band t. ribbotten	Band for laths bottom
97	349623	x	Sänglåda kpl. H	Bed box cpl. R
--	347652	x	List hörn	List corner
--	167880	x	Regel 17,5x55x1680	Wood lath pine 17,5x55x1680
98	347626	x	Gavel säng främre	Gable bed front
99	349624	x	Front säng	Front bed
100	349628	x	Gavel säng bakre	Gable bed rear
101	346508	x	Luftspalt sänglåda	Air gap bed box
102	348480	x	Överskåp L=2360 (Alpinvit)	Cupboard upper L=2360 (Alpine white)
--	350571	x	Gångjärn	Hinge
103	347276	x	Lucka	Door
104	348176	x	Hyllpaket L=977	Shelf L=977
105	348177	x	Hyllpaket L=977	Shelf L=977
106	348361	x	Sänggavel kpl. m. tyg (Livia)	Headboard cpl. with fabric (Livia)
107	349606	x	Värmespalt	Air gap
108	349637	x	Hurts kpl. (Blueline)	Hurts cpl. (Blueline)
--	349660	x	Hurts kpl. (Blackline)	Hurts cpl. (Blackline)
--	349638	x	Lucka (SGPT)	Door (SGPT)
--	349639	x	Lucka (GPT)	Door (GPT)
109	349645	x	Hylla nedre	Shelf lower
110	349650	x	Hylla	Shelf
111	349646	x	Hylla	Shelf
112	349649	x	Skiva	Board
113	349655	x	Hylla övre	Shelf upper
114	349263	x	Monteringssats kpl. lådor (Blueline)	Mounting kit cpl. drawers (Blueline)
--	349264	x	Monteringssats kpl. lådor (Blackline)	Mounting kit cpl. drawers (Blackline)
115	317514	x	Låda 480x500	Drawer 480x500
116	317382	x	Glidskena låda H	Slide bar, drawer R
--	350221	x	Glidskena låda V	Slide bar, drawer L
--	801701	x	Skruv 6x16	Screw 6x16
117	349258	x	Passbit 16x30x95	Gauge block 16x30x95
118	349265	x	Monteringssats kpl. ugn (Blueline)	Mounting kit cpl. oven (Blueline)
--	349266	x	Monteringssats kpl. ugn (Blackline)	Mounting kit cpl. oven (Blackline)
119	348943	x	Passbit H/V	Gauge block R/L
120	348008	x	List L=538 (diskbänk induktion)	List L=538 (kitchen sink induction)
121	342140	x	List L=524 (diskbänk induktion)	List L=524 (diskbänk induktion)
122	349014	x	Lucka (diskb. induktion) (SGPT)	Door (kitch. sink induct.) 299x550 (SGPT)
--	348009	x	Lucka (diskb. induktion) (GPT)	Door (kitch. sink induct.) 299x550 (GPT)
--	20-900302	x	Pentrylåda 273x500	Drawer pentry 273x500
			M= Metervara	M= On the metre

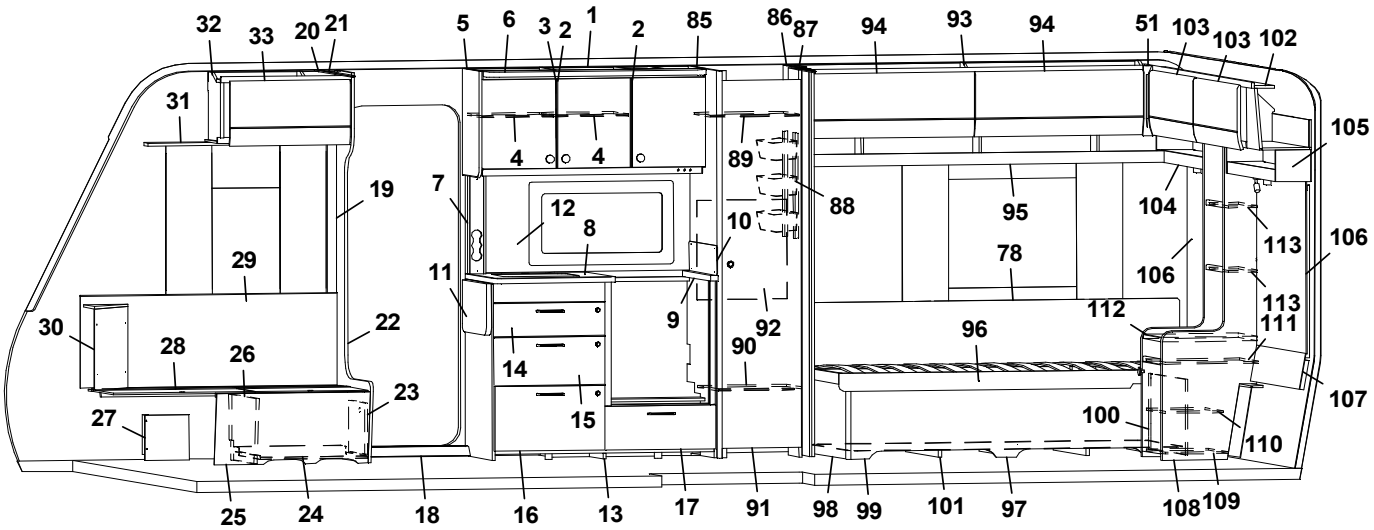
32 33 20 21 5 6 3 2 1 2 85 86 87 94 93 94 51 103 103 102
31 105
4 4 89 88 95 104 113 106
19 7 12 8 10 78 106 113
29 11 9 92 112 111
30 22 28 26 14 90 96 107
23 15 100 110
27
25 24 18 16 13 17 91 98 99 101 97 108 109

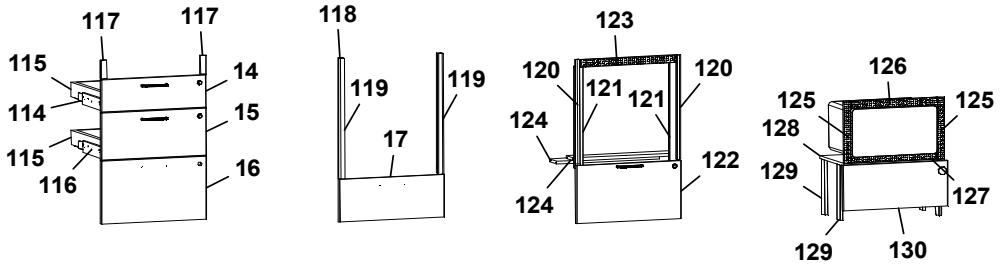
117 117 118 123 126
115 14 119 119 120 121 121 120 125 125
114 15 17 124 128
115 16 122 129 127
116 124 129 130

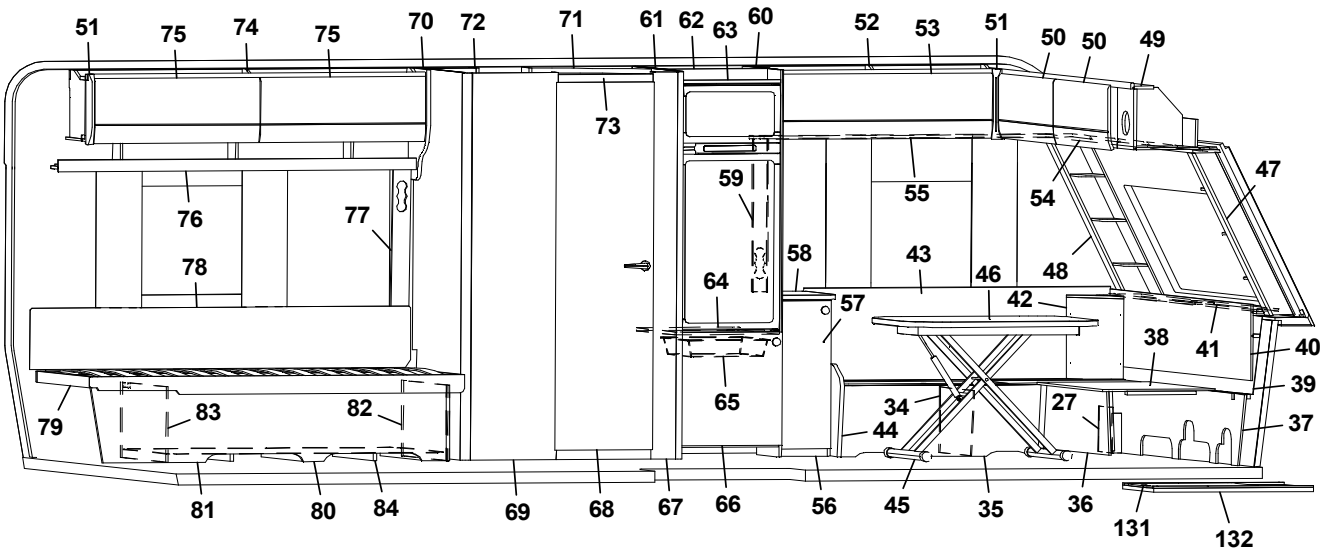
51 75 74 75 70 72 71 61 62 63 60 52 53 51 50 50 49
73 47
59 55 54
76 77 58 43 46 48
78 64 42
57 38 41 40
39
65 34 27
79 83 82 44 37
81 80 84 69 68 67 66 56 45 35 36 131 132

Pos Fig	Det. nr Part. No	Ingår Fitted	OBS!! Ange alltid årsmodell vid beställning av inredning Benämning	OBS!! Specify always year of model when ordering equipment Description
--	07-800039	x	Rullskena H	Roller rail R
--	07-800038	x	Rullskena V	Roller rail L
123	402107	x	Galler ugn (diskb. induktion) 35x503	Grating oven (kitch. sink induct.) 35x503
124	346863	x	Skiva distans 15x100x537,5	Sheet distance 15x100x537,5
125	402108	x	Galler vent. mikro 38x318	Grating vent. micro 38x318
126	402109	x	Galler vent. mikro 38x448	Grating vent. micro 38x448
127	402110	x	Galler vent. mikro 33x448	Grating vent. micro 33x448
128	348010	x	Hylla mikro	Shelf
129	348011	x	List L=283	List L=283
130	349845	x	Lucka (SGPT)	Door (SGPT)
--	349847	x	Lucka (GPT)	Door (GPT)
131	341192	x	Utdragsskiva bord 450x550	Sliding leaf 450x550
132	341193	x	Låda utdragsskiva	Box sliding leaf
--	350717	M	Golvmatta, antik planka	Carpet, antique plank
--	318657	M	Tapet vägg/tak	Wall paper
--	318584	M	Tejp tapet 20 mm	Tape, wall paper 20 mm
--	318585	M	Tejp tapet 60 mm	Tape, wall paper 60 mm
			(SGPT)=Stone Grey Perfect Touch (GPT)=Graphite Perfect Touch	
			M= Metervara	M= On the metre

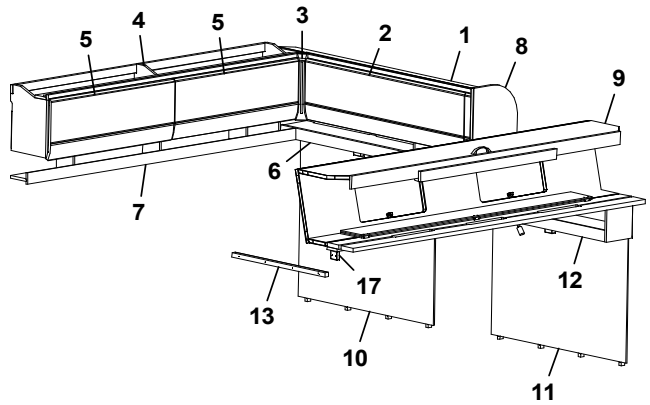
5
4
5
3
2
1
8
9
6
7
17
12
13
10
11

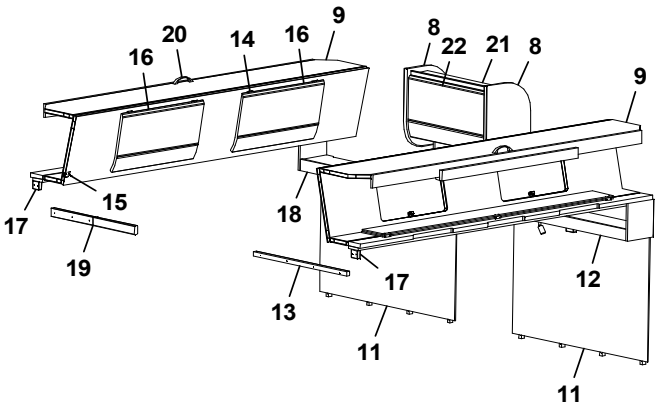
16
20
14
16
9
8
22
21
8
9
15
17
18
19
17
12
13
11
11

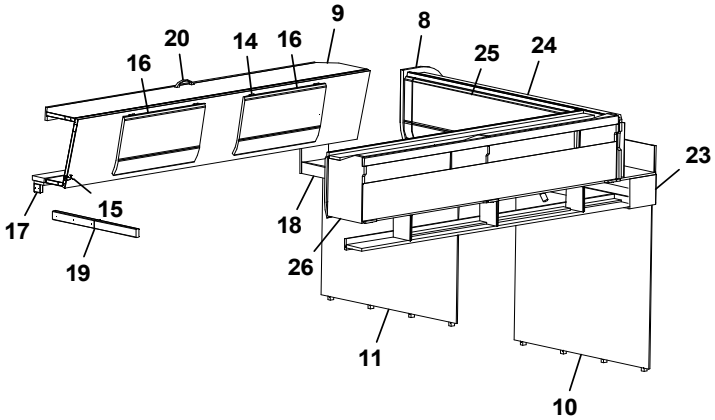
16
20
14
16
9
8
25
24
23
15
17
18
19
26
11
10

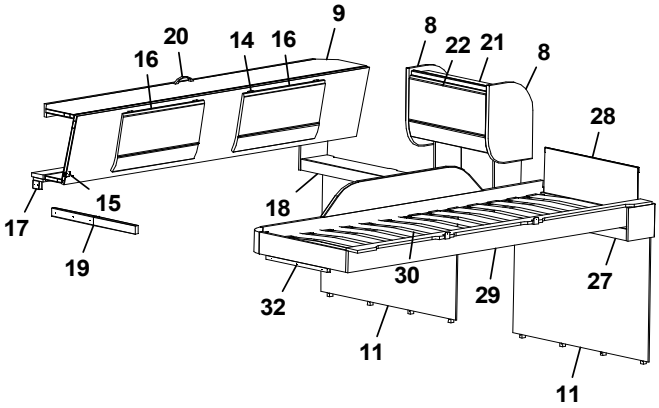
16
20
14
16
9
8
22
21
8
28
15
17
18
19
30
29
27
32
11
11

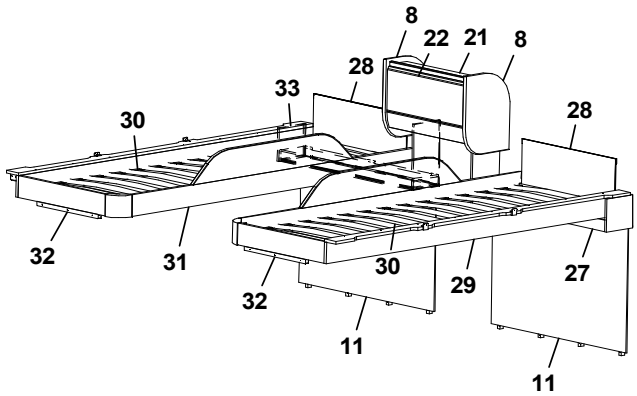
8
22
21
8
28
33
30
28
32
31
32
30
29
27
11
11

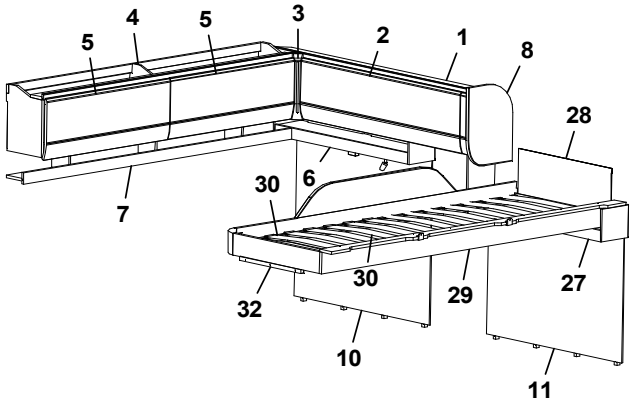
5
4
5
3
2
1
8
28
30
6
7
32
30
29
27
10
11

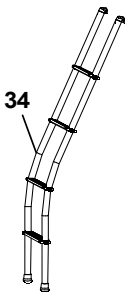
34

Pos Fig	Det. nr Part. No	Ingår Fitted	OBS!! Ange alltid årsmodell vid beställning av inredning Benämning	OBS!! Specify always year of model when ordering equipment Description
1	348478	x	Skåp gavel bak L=1510 (Alpinvit)	Cupboard gable L=1510 (Alpine white)
--	350571	x	Gångjärn	Hinge
2	347853	x	Lucka	Door
3	345869	x	Hörn inredning	Corner
4	347129	x	Skåp H B L=1737 (Alpinvit)	Cupboard rear R L=1737 (Alpine white)
--	350571	x	Gångjärn	Hinge
5	347275	x	Lucka	Door
6	348176	x	Hyllpaket L=977 (u. högtalare)	Shelf L=977 (without speaker)
--	348178	x	Hyllpaket L=977 (m. högtalare)	Shelf L=977 (with speaker)
7	347675	x	Hyllpaket L=1815	Shelf L=1815
8	348556	x	Gavel	Gable
9	348525	x	Överbäddskåp L=1980	Upper bed L=1980
--	348539	x	Regel låsning	Lock bar
--	348531	x	Rasskydd ö-bäddskåp	Protective plate
10	346172	x	Sänggavel kpl. m. tyg (Livia)	Headboard cpl. with fabric (Livia)
11	348361	x	Sänggavel kpl. m. tyg (Livia)	Headboard cpl. with fabric (Livia)
12	348181	x	Hyllpaket L=977 (u. högtalare)	Shelf L=977 (without speaker)
--	348183	x	Hyllpaket L=977 (m. högtalare)	Shelf L=977 (with speaker)
13	348540	x	Bärregel 22x22x670	Bearing rail 22x22x670
14	860402	x	Gångjärn	Hinge
15	860405	x	Gångjärn	Hinge
16	347273	x	Lucka	Door
17	348538	x	Kloss bärregel	Block bearing rail
18	348180	x	Hyllpaket L=977 (u. högtalare)	Shelf L=977 (without speaker)
--	348182	x	Hyllpaket L=977 (m. högtalare)	Shelf L=977 (with speaker)
19	348558	x	Bärregel (vikbar)	Bearing rail
20	350129	x	Handtag	Handle
21	348482	x	Skåp gavel bak L=560 (Alpinvit)	Cupboard gable L=560 (Alpine white)
--	350571	x	Gångjärn	Hinge
22	347273	x	Lucka	Door
23	348177	x	Hyllpaket L=977 (u. högtalare)	Shelf L=977 (without speaker)
--	348179	x	Hyllpaket L=977 (m. högtalare)	Shelf L=977 (with speaker)
24	347845	x	Skåp gavel bak L=1510 (Alpinvit)	Cupboard gable L=1510 (Alpine white)
--	350571	x	Gångjärn	Hinge
25	347853	x	Lucka	Door
26	347140	x	Överskåp L=1737 (Alpinvit)	Cupboard upper L=1737 (Alpine white)
--	350571	x	Gångjärn	Hinge
--	347275	x	Lucka	Door
27	348185	x	Hyllpaket L=977 (u. högtalare)	Shelf L=977 (without speaker)
--	348187	x	Hyllpaket L=977 (m. högtalare)	Shelf L=977 (with speaker)
28	321209	x	Värmespalt u. tyg	Air gap, w/o fabric
--	350864	x	Tyg värmespalt (Sara Greige)	Fabric air gap (Sara Greige)
29	348606	x	Sängram vån.säng V u. ribbotten	Bed bottom L without laths
30	325430	x	Ribbotten kpl.	Laths bottom cpl.
--	311985	x	Ribba sängbotten L=718 B=63	Lath bed bottom L=718 B=63
--	312046	x	Band t. ribbotten	Band for laths bottom
31	348619	x	Sängram vån.säng H u. ribbotten	Bed bottom
--	311985	x	Ribba sängbotten L=718 B=63	Lath bed bottom L=718 B=63
--	312046	x	Band t. ribbotten	Band for laths bottom
32	348658	x	Bärregel L=440	Bearing rail L=440
			M= Metervara	M= On the metre

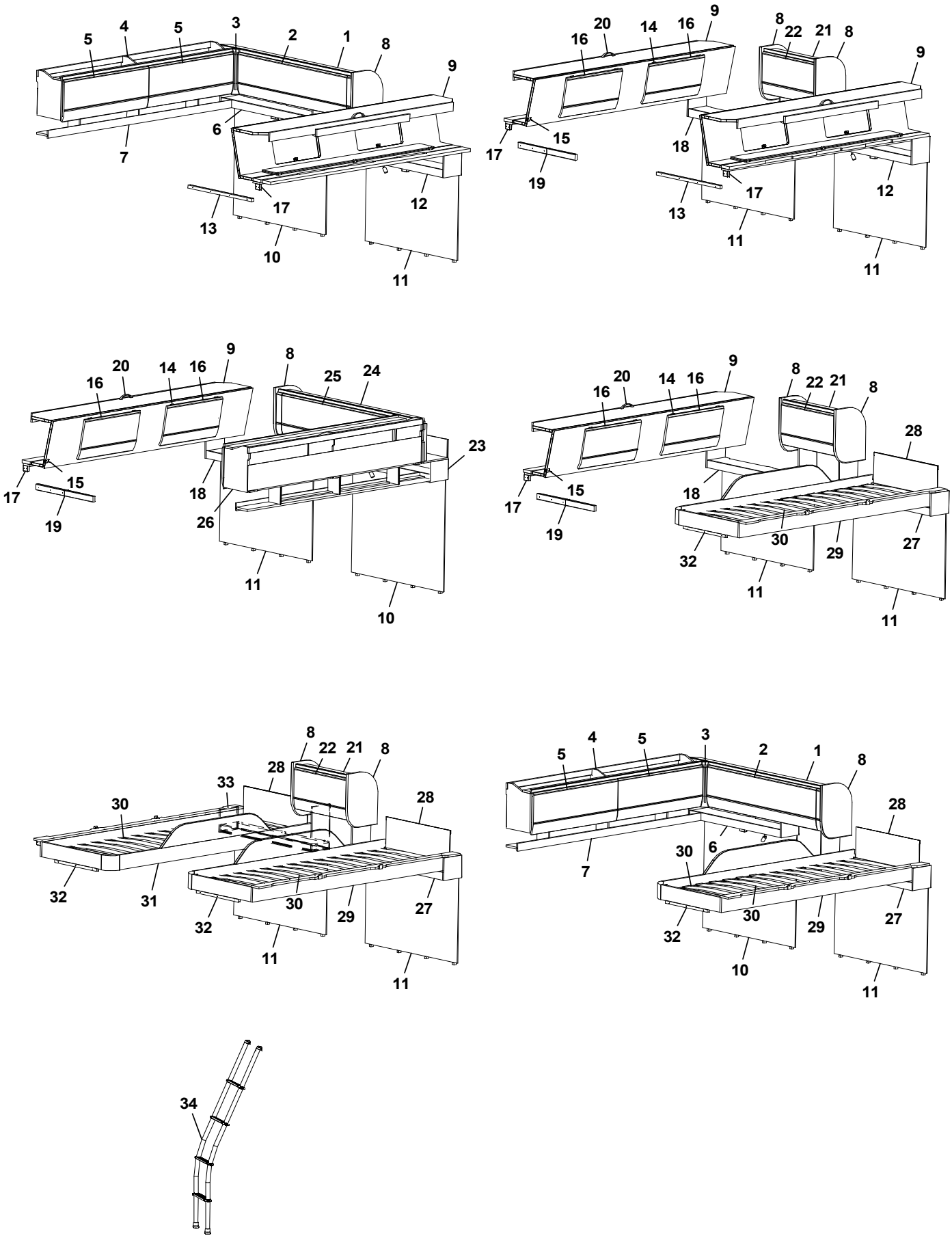
5 4 5 3 2 1 8 9 6 7 17 13 10 12 11
16 20 14 16 9 8 22 21 8 9 15 17 19 18 17 13 11 12 11
16 20 14 16 9 8 25 24 23 15 17 19 18 26 11 10
16 20 14 16 9 8 22 21 8 28 15 17 19 18 30 32 29 27 11 11
8 22 21 8 28 33 30 28 32 31 32 30 29 27 11 11
5 4 5 3 2 1 8 28 7 30 6 32 30 29 27 10 11
34

Pos Fig	Det. nr Part. No	Ingår Fitted	OBS!! Ange alltid årsmodell vid beställning av inredning Benämning	OBS!! Specify always year of model when ordering equipment Description
33	348184	x	Hyllpaket L=977 (u. högtalare)	Shelf L=977 (without speaker)
--	348186	x	Hyllpaket L=977 (m. högtalare)	Shelf L=977 (with speaker)
34	350534	T	Stege ö-bäddsskåp	Ladder upper bed
			M= Metervara	M= On the metre

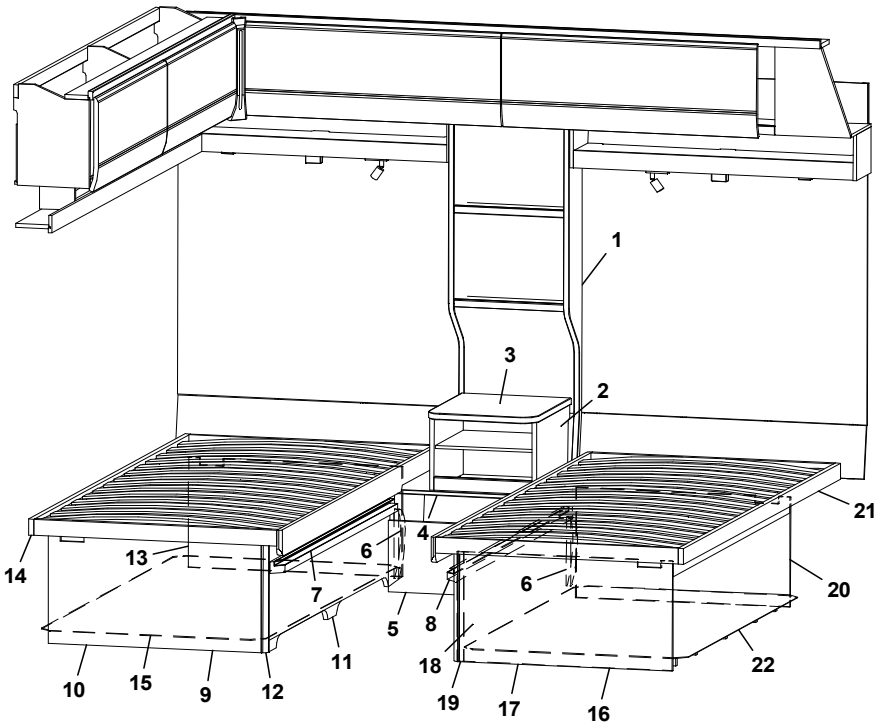
1
2
3
4
5
6
6
7
8
9
10
11
12
13
14
15
16
17
18
19
20
21
22

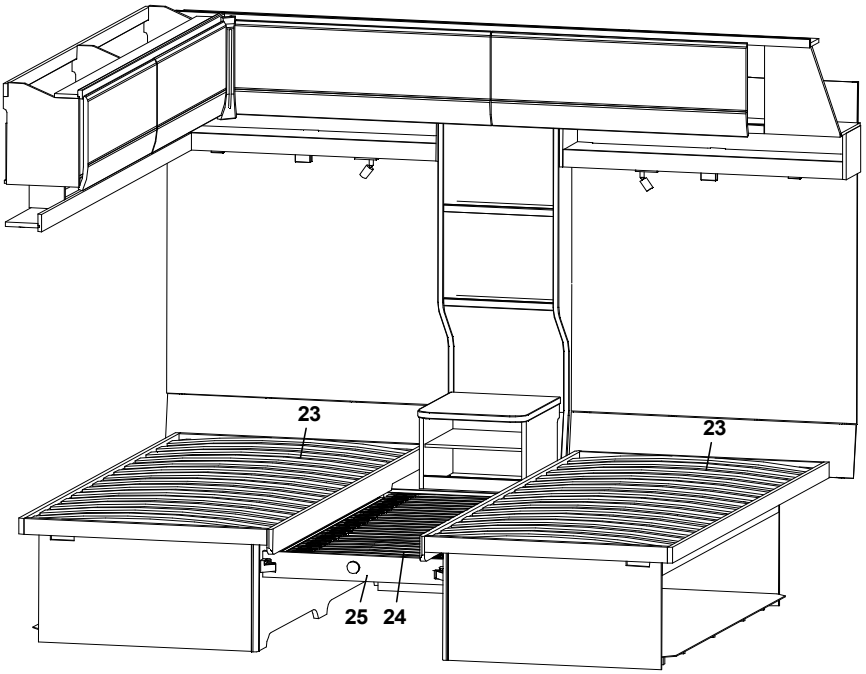
23
23
24
25

Pos Fig	Det. nr Part. No	Ingår Fitted	OBS!! Ange alltid årsmodell vid beställning av inredning Benämning	OBS!! Specify always year of model when ordering equipment Description
1	0000041	x	Hylla kpl.	Shelf cpl.
2	0000017	x	Låda övre	Drawer upper
--	0000022	x	Hylla	Shelf
3	0000023	x	Skiva låda övre	Board drawer upper
4	0000004	x	Låda nedre kpl.	Drawer lower cpl.
5	0000009	x	Front hylla nedre	Front drawer lower
6	0000049	x	Radiekloss	Radius block
7	0000054	x	List H kpl.	List right cpl.
8	0000051	x	List V kpl.	List left cpl.
9	349623	x	Sänglåda H kpl.	Bed box R cpl.
--	167880	x	Regel 17,5x55x1415	Wood lath pine 17,5x55x1415
10	349626	x	Gavel främre	Front gable
11	349624	x	Front sänglåda	Front bedbox
12	347652	x	List hörn L=380	Corner strip L=380
13	349628	x	Gavel bakre	Rear gable
14	349577	x	Sängram H u. ribbotten	Bed bottom L without laths
--	325342	x	Ribbotten kpl.	Laths bottom cpl.
--	314211	x	Ribba sängbotten L=820 B=63	Lath bed bottom L=820 B=63
--	312046	x	Band t. ribbotten	Band for laths bottom
15	346508	x	Luftspalt sänglåda	Air gap bed box
16	349672	x	Sänglåda V kpl.	Bed box L cpl.
--	315203	x	Regel 17,5x55x1415	Wood lath pine 17,5x55x1415
17	349675	x	Gavel främre	Front gable
18	349673	x	Front sänglåda	Front bedbox
19	347652	x	List hörn L=380	Corner strip L=380
20	349677	x	Gavel bakre	Rear gable
21	349577	x	Sängram H u. ribbotten	Bed bottom L without laths
--	325342	x	Ribbotten kpl.	Laths bottom cpl.
--	314211	x	Ribba sängbotten L=820 B=63	Lath bed bottom L=820 B=63
--	312046	x	Band t. ribbotten	Band for laths bottom
22	346507	x	Luftspalt sänglåda	Air gap bedbox
23	325342	x	Ribbotten kpl.	Laths bottom cpl.
--	314211	x	Ribba sängbotten L=820 B=63	Lath bed bottom L=820 B=63
--	312046	x	Band t. ribbotten	Band for laths bottom
24	346556	x	Ribbotten kpl.	Laths bottom cpl.
25	0000048	x	Front	Front
--	350719	x	Handtag knopp	Handle knob
			M= Metervara	M= On the metre

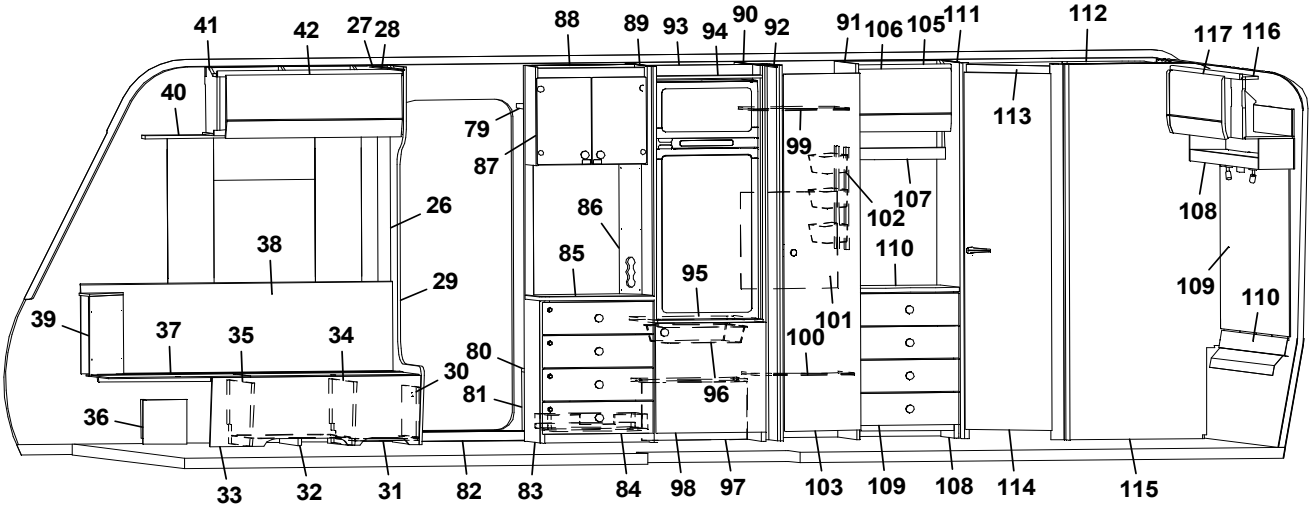
41 42 27 28 88 89 93 94 90 92 91 106 105 111 112 117 116
40 79 87 26 38 29 39 37 35 34 30 36 86 85 95 80 81 96 99 102 107 101 100 110 113 108 109 110
33 32 31 82 83 84 98 97 103 109 108 114 115

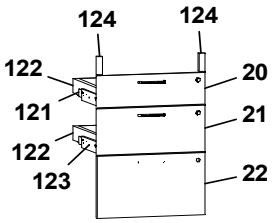
124 124
122 121 122 123 20 21 22

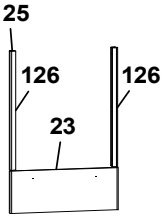
125
126 126 23

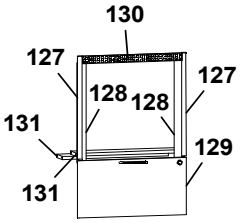
130
127 128 128 127 131 131 129

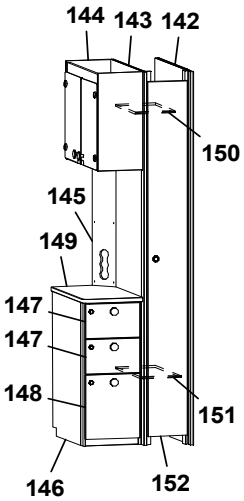
144 143 142
150 145 149 147 147 148 151 146 152

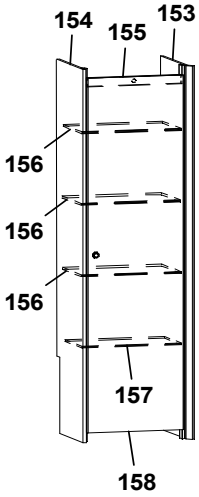
154 155 153
156 156 156 157 158

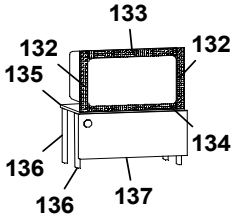
133
132 132 135 134 136 136 137

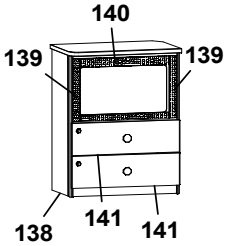
140
139 139 138 141 141

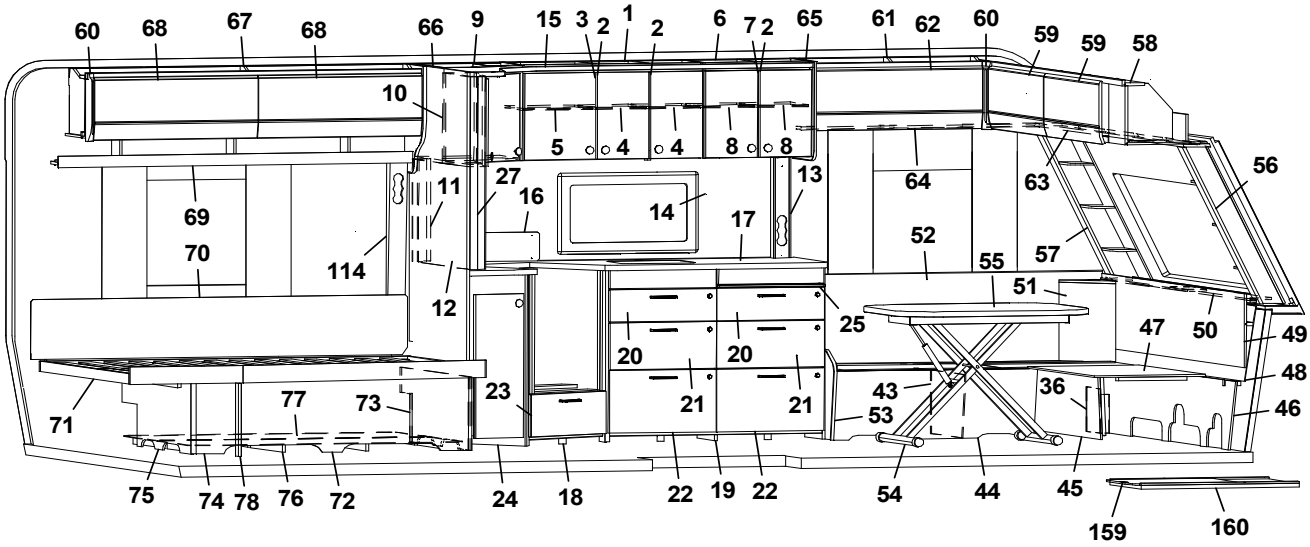
60 68 67 68 66 9 15 3 2 1 2 6 7 2 65 61 62 60 59 59 58
10 5 4 4 8 8 64 63 56
69 11 27 16 14 13 17 52 57
70 114 12 55 51 25 47 50 49
20 20 48
71 77 73 23 21 21 43 53 36 46
75 74 78 76 72 24 18 22 19 22 54 44 45 159 160

Pos Fig	Det. nr Part. No	Ingår Fitted	OBS!! Ange alltid årsmodell vid beställning av inredning Benämning	OBS!! Specify always year of model when ordering equipment Description
1	349734	x	Skåp kök L=924 kpl. (Alpinvit)	Cupboard kitchen L=924 cpl. (Alpine white)
--	350719	x	Knopp	Knob
--	311917	x	Gångjärn	Hinge
--	312588	x	Platta gångjärn	Plate hinge
--	319618	x	Magnetlås	Lock, magnet
2	347280	x	Lucka H	Door R
3	347281	x	Lucka V	Door L
4	349740	x	Hylla	Shelf
5	346925	x	Hylla	Shelf
6	347816	x	Skåp kök L=560	Cupboard kitchen L=560
7	347279	x	Lucka V	Door L
8	347553	x	Hylla	Shelf
9	348916	x	Hörnskåp (Alpinvit)	Corner cupboard (Alpine white)
--	347279	x	Lucka V	Door L
10	348927	x	Skåp utskjut kökskåp (Alpinvit)	Cupboard projection (Alpine white)
--	348930	x	Hylla	Shelf
--	347282	x	Lucka H	Door R
11	349730	x	Front eluttag	Front outlet
12	341710-B	x	Köksskiva vägg, Fjäder	Protection kitchen, Feather
--	341710-M	x	Köksskiva vägg, Marmor	Protection kitchen, Marble
--	341710-S	x	Köksskiva vägg, Sten	Protection kitchen, Stone
13	349175	x	Front eluttag	Front outlet
14	346333-B	x	Köksskiva vägg, Fjäder	Protection kitchen, Feather
--	346333-M	x	Köksskiva vägg, Marmor	Protection kitchen, Marble
--	346333-S	x	Köksskiva vägg, Sten	Protection kitchen, Stone
15	349806	x	Ljusramp köksskåp L=1928	Light holder kitchen L=1928
16	401715	x	Flamskydd	Flame guard
--	401996	x	Flamskydd induktion	Flame guard induction
17	0000523	x	Skiva diskbänk 902x1955	Board 902x1955
--	0000645	x	Skiva diskbänk induktion 902x1955	Board induction 902x1955
18	349070	x	Diskbänk vinklad	Kitchen sink, angled
--	349108	x	Diskbänk vinklad (Induktion)	Kitchen sink, angled (Induction)
19	349093	x	Diskbänk trädel u. skiva u. luckor	Kitchen sink, w/o board, w/o doors
20	348947	x	Lådförstycke (SGPT)	Drawer front (SGPT)
--	347293	x	Lådförstycke (GPT)	Drawer front (GPT)
--	350718	x	Handtag	Handle
--	317514	x	Låda 480x500	Drawer 480x500
--	317382	x	Glidskena låda H	Slide bar, drawer R
--	350221	x	Glidskena låda V	Slide bar, drawer L
21	348948	x	Lådförstycke (SGPT)	Drawer front (SGPT)
--	347294	x	Lådförstycke (GPT)	Drawer front (GPT)
--	350718	x	Handtag	Handle
--	317514	x	Låda 480x500	Drawer 480x500
--	317382	x	Glidskena låda H	Slide bar, drawer R
--	350221	x	Glidskena låda V	Slide bar, drawer L
22	349031	x	Lådförstycke (SGPT)	Drawer front (SGPT)
--	347295	x	Lådförstycke (GPT)	Drawer front (GPT)
--	350718	x	Handtag	Handle
--	20-900302	x	Pentrylåda 273x500	Drawer pentry 273x500
--	07-800039	x	Rullskena H	Roller rail R
			M= Metervara	M= On the metre

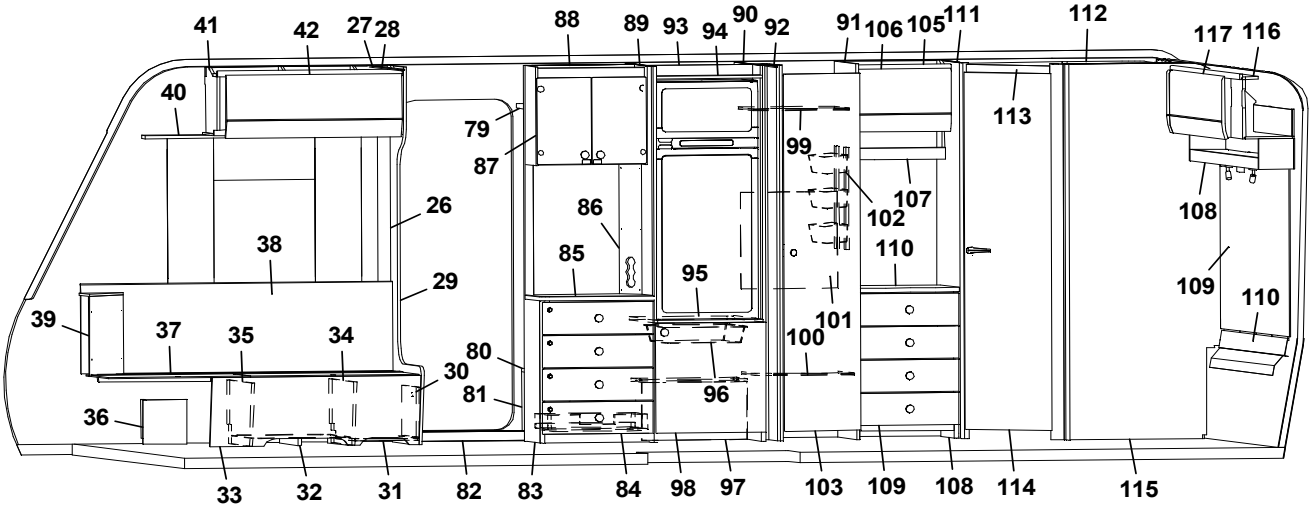
41 42 27 28 88 89 93 94 90 92 91 106 105 111 112 117 116
40 79 87 26 38 29 39 37 35 34 30 36 86 85 95 80 81 96 99 102 107 101 100 110 113 108 109 110
33 32 31 82 83 84 98 97 103 109 108 114 115

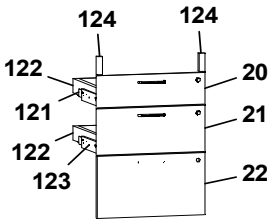
124 124
122 121 122 123 20 21 22

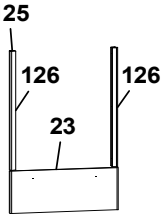
125
126 126 23

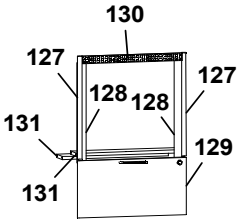
130
127 128 128 127 131 131 129

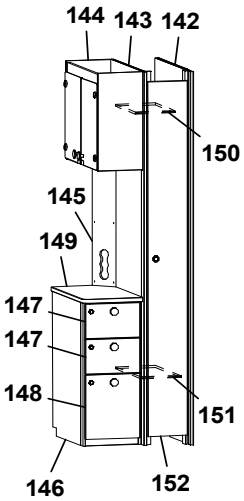
144 143 142
150 145 149 147 147 148 151 146 152

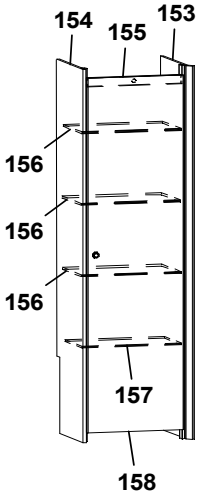
154 155 153
156 156 156 157 158

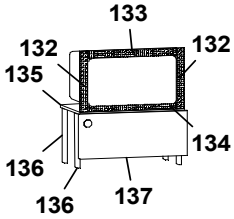
133
132 132 135 134 136 136 137

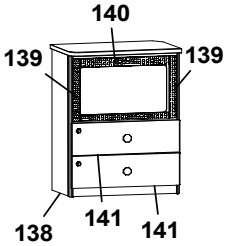
140
139 139 138 141 141

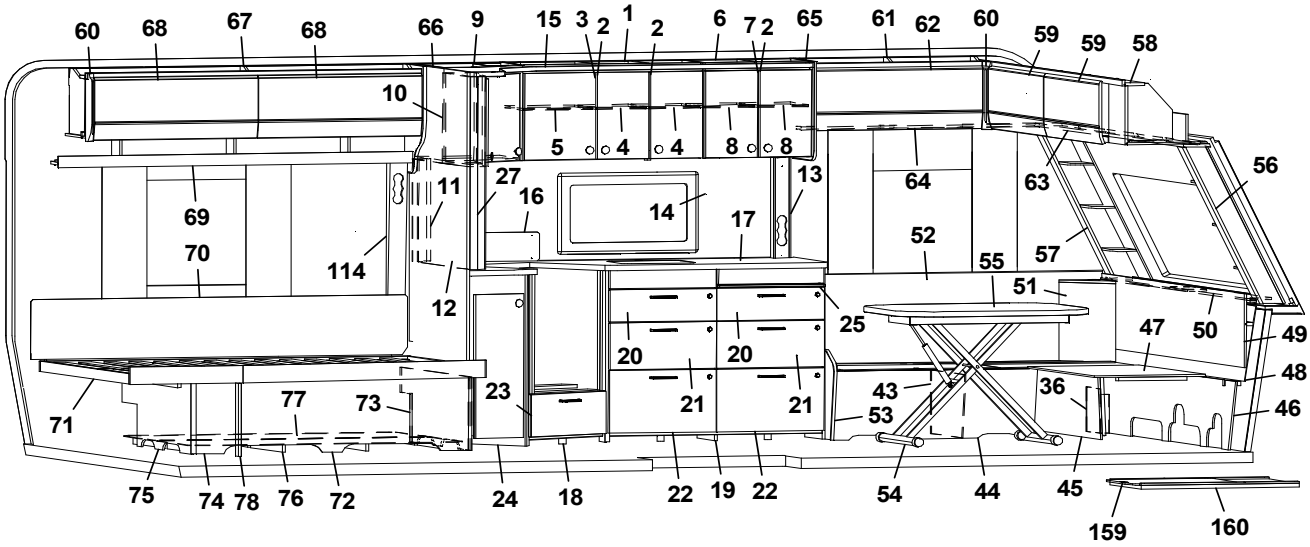
60 68 67 68 66 9 15 3 2 1 2 6 7 2 65 61 62 60 59 59 58
10 5 4 4 8 8 64 63 56
69 11 27 16 14 13 17 52 57
70 114 12 55 51 25 47 50 49
20 20 48
71 77 73 23 21 21 43 53 36 46
75 74 78 76 72 24 18 22 19 22 54 44 45 159 160

Pos Fig	Det. nr Part. No	Ingår Fitted	OBS!! Ange alltid årsmodell vid beställning av inredning Benämning	OBS!! Specify always year of model when ordering equipment Description
--	07-800038	x	Rullskena V	Roller rail L
23	348945	x	Lucka (SGPT)	Door (SGPT)
--	348946	x	Lucka (GPT)	Door (GPT)
24	349099	x	Utskjut diskbänk u. lucka	Projection kitchen sink w/o door
--	348967	x	Lucka (SGPT)	Door (SGPT)
--	347285	x	Lucka (GPT)	Door (GPT)
25	349097	x	Skärbräda	Cutting board
26	318962	x	List täck el-kabel B=45 L=2100	Cover strip B=45 L=2100
27	316270	x	List snäpp undre L=2379	List lower L=2379
28	316268	x	List snäpp övre L=2379	List upper L=2379
29	348086	x	Stolpe först. kpl. m. lucka	Support bar cpl. with door
30	343731	x	Lucka	Door
--	312589	x	Gångjärn	Hinge
31	350390	x	Plåt skofack	Plate shoe compartment
32	343594	x	Luftspalt	Air gap
33	348098	x	Front bäddlåda (Blueline)	Front bed box (Blueline)
--	348145	x	Front bäddlåda (centraldammsugare)	Front bed box (central vacuum cleaner)
--	0000262	x	Front bäddlåda (Blackline)	Front bed box (Blackline)
--	348100	x	Front bäddlåda (centraldammsugare)	Front bed box (central vacuum cleaner)
34	348102	x	Stöd bäddlåda	Support bed box
35	348095	x	Stöd bäddlåda	Support bed box
36	347726	x	Täckfront H/V	Cover front R/L
37	346011	x	Lock bäddlåda	Cover bedbox
--	319024	x	Matta grå textil m. tejp	Carpet gray textile with tape
38	0000229	x	Värmespalt H fram	Air gap
--	350696	M	List kant mörkbrun	Strip, dark brown
39	0000333	x	Hörn sittgrupp H	Corner R
--	0000332	x	Hörn sittgrupp H med ø 61 urttag	Corner R with ø 61 hole
--	0000329	x	Hörn sittgrupp H med ø 85 urttag	Corner R with ø 85 hole
40	349745	x	Gardinupphängning med LED-list H kpl.	Curtin suspension with LED-stripe R cpl.
41	348066	x	Överskåp L=939 (Alpinvit)	Cupboard upper L=939 (Alpine white)
--	350571	x	Gångjärn	Hinge
42	347277	x	Lucka	Door
43	312826	x	Stöd bäddlåda	Support bed box
44	348076	x	Front bäddlåda	Front bed box
--	346014	x	Lock bäddlåda	Cover bedbox
45	348074	x	Front bäddlåda	Front bed box
46	348092	x	Stöd sittgrupp	Support
47	348090	x	Skiva rundsittgrupp	Sheet seat
48	347380	x	Värmespalt gavel fram	Air gap front
49	349187	x	Front/hylla kpl.	Front/shelf cpl.
50	347375	x	Hylla med Polarbjörn (Blackline)	Shelf with Polarbear (Blackline)
51	0000332	x	Hörn sittgrupp V med ø 61 urttag	Corner L with ø 61 hole
--	0000329	x	Hörn sittgrupp V med ø 85 urttag	Corner L with ø 85 hole
52	349178	x	Värmespalt V fram	Air gap L.F.
--	350696	M	List kant mörkbrun	Strip, dark brown
53	348080	x	Gavel bäddlåda	Gable bed box
54	310083	x	Bordsstativ	Table stand
--	350716	x	Bordsstativ enpelar	Table stand single pillar
55	349321	x	Bordsskiva 800x1000	Table top 800x1000
			M= Metervara	M= On the metre

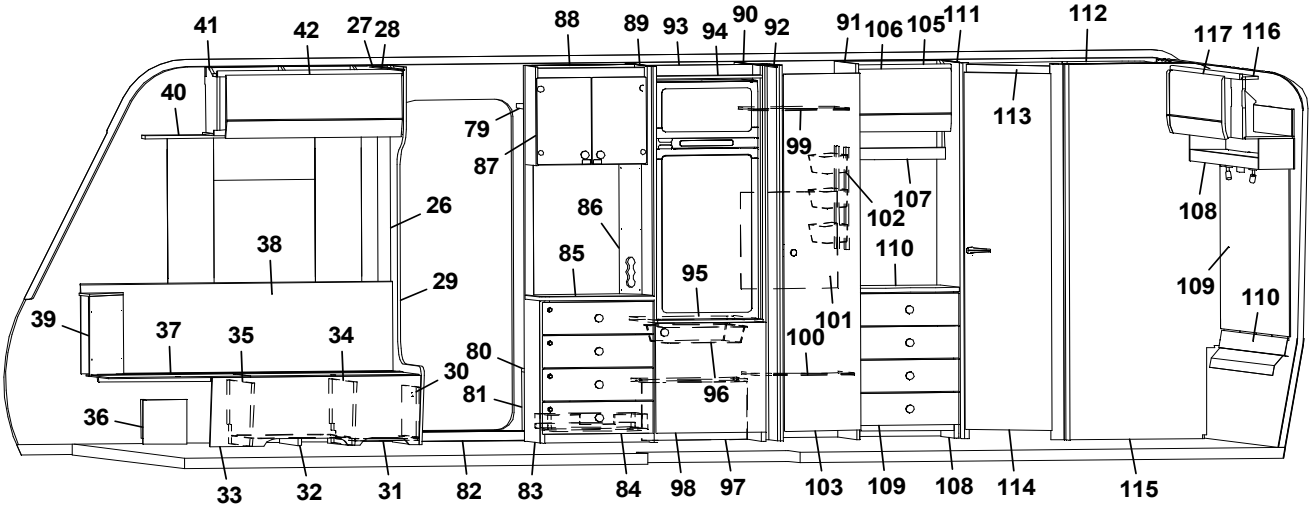
41 42 27 28 88 89 93 94 90 92 91 106 105 111 112 117 116
40 79 87 26 38 29 39 37 35 34 30 36 80 81 86 85 95 96 99 102 107 110 101 100 113 108 109 110
33 32 31 82 83 84 98 97 103 109 108 114 115

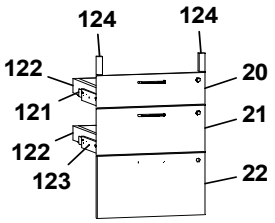
124 124
122 20
121 21
122
123 22

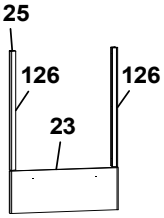
125
126 126
23

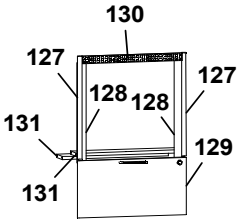
130
127 127
128 128
131 129
131

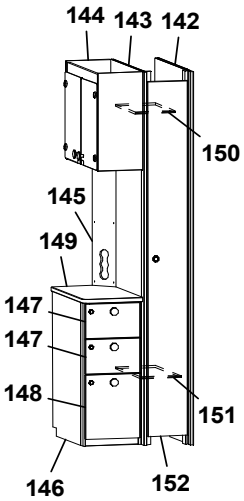
144 143 142
150
145
149
147
147
148
151
146 152

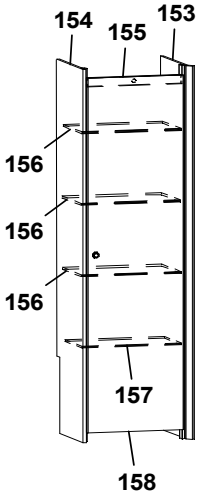
154 155 153
156
156
156
157
158

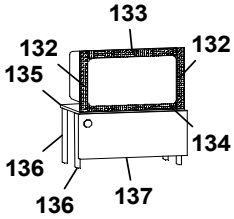
133
132 132
135
134
136
136 137

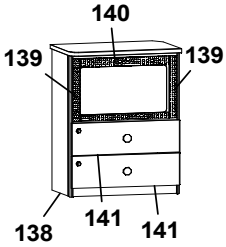
140
139 139
138 141 141

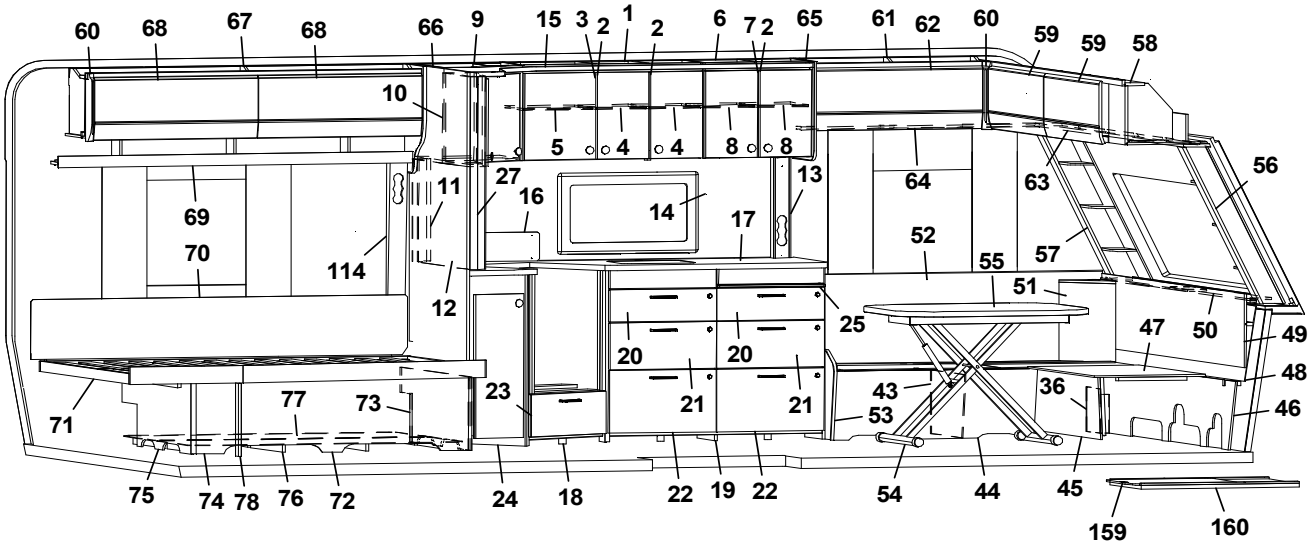
60 68 67 68 66 9 15 3 2 1 2 6 7 2 65 61 62 60 59 59 58
10 5 4 4 8 8 64 63 56
69 11 27 16 14 17 13 52 57
70 114 12 55 51
25 47 50 49
20 20 48
71 77 73 23 21 21 43 36 46
53
75 74 78 76 72 24 18 22 19 22 54 44 45 159 160

Pos Fig	Det. nr Part. No	Ingår Fitted	OBS!! Ange alltid årsmodell vid beställning av inredning Benämning	OBS!! Specify always year of model when ordering equipment Description
56	0000068	x	Hörnhylla H	Shelf R
57	0000067	x	Hörnhylla V	Shelf L
58	348045	x	Skåp gavel fram L=2360 (Alpinvit)	Cupboard front L=2360 (Alpine white)
--	350571	x	Gångjärn	Hinge
59	347276	x	Lucka överskåp	Door, cupboard upper
60	345869	x	Hörn inredning	Corner
61	348107	x	Överskåp L=1202 (Alpinvit)	Cupboard upper L=1202 (Alpine white)
--	350571	x	Gångjärn	Hinge
62	348386	x	Lucka	Door
63	347613	x	Gardinupphängning med LED-list fram kpl.	Curtin suspension with LED-stripe front cpl.
64	349295	x	Gardinupphängning med LED-list V kpl.	Curtin suspension with LED-stripe L cpl.
65	347579	x	Gavel kök	Gable, kitchen
66	349766	x	Vägg kök	Wall kitchen
67	347140	x	Överskåp L=1737 (Alpinvit)	Cupboard upper R L=1737 (Alpine white)
--	350571	x	Gångjärn	Hinge
68	347275	x	Lucka	Door
69	347674	x	Hyllpaket kpl. L=1815	Shelf cpl. L=1815
70	338121	x	Värmespalt	Air gap
--	350740	x	Tyg värmespalt (Livia)	Fabric, air gap (Livia)
71	347914	x	Sängram V u. ribbotten	Bed bottom L without laths
--	342682	x	Ribbotten kpl.	Laths bottom cpl.
--	311985	x	Ribba sängbotten L=820 B=63	Lath bed bottom L=820 B=63
--	312046	x	Band t. ribbotten	Band for laths bottom
72	348826	x	Sänglåda kpl. V	Bed box cpl. L
--	347652	x	List hörn	List corner
--	315203	x	Regel 17,5x55x1415	Wood lath pine 17,5x55x1415
73	347869	x	Gavel säng främre	Gable bed front
74	348827	x	Front säng	Front bed
75	347912	x	Gavel säng bakre	Gable bed rear
76	343621	x	Luftspalt sänglåda	Air gap bed box
77	343620	x	Luftspalt sänglåda	Air gap bed box
78	348019	x	Stöd, säng	Bed support
79	349424	x	Hylla insteg övre	Shelf upper
80	319866	x	Hylla nedre	Shelf lower
81	348761	x	Front hylla garderob	Front wardrobe
82	319871	x	Tröskel aluminium L=650	Threshold aluminium L=650
83	349248	x	TV-bänk kpl. u. skiva (SGPT)	TV-bench cpl. without board (SGPT)
--	349249	x	TV-bänk kpl. u. skiva (GPT)	TV-bench cpl. without board (GPT)
84	348840	x	Lådförstycke (SGPT)	Drawer front (SGPT)
--	348839	x	Lådförstycke (GPT)	Drawer front (GPT)
--	20-900302	x	Pentrylåda 273x500	Drawer pentry 273x500
--	07-800039	x	Rullskena H	Roller rail R
--	07-800038	x	Rullskena V	Roller rail L
85	349254	x	Skiva TV-bänk	Board TV-bench
86	348763	x	Front eluttag	Front outlet
87	348875	x	Skåp bar kpl. (Blueline)	Coctail cabinet cpl. (Blueline)
--	349460	x	Skåp bar kpl. (Blackline)	Coctail cabinet cpl. (Blackline)
--	348874	x	Lucka (Blueline)	Door (Blueline)
--	348883	x	Lucka (Blackline)	Door (Blackline)
88	349270	x	Vägg insteg	Wall
			M= Metervara	M= On the metre

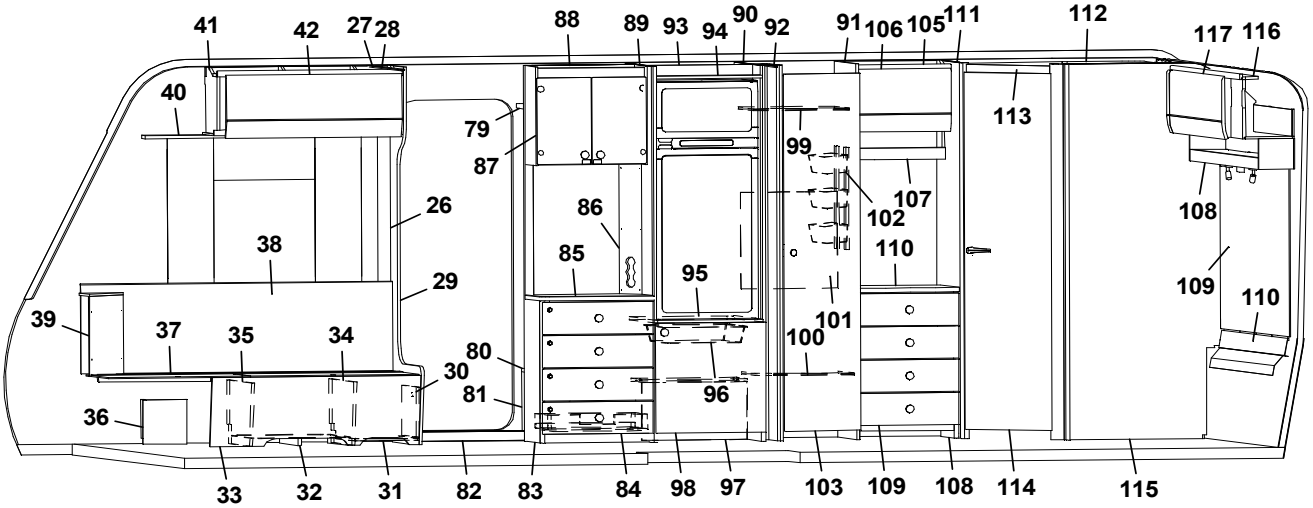
41 42 27 28 88 89 93 94 90 92 91 106 105 111 112 117 116
40 79 87 99 113 107 102 108
26 86 38 85 95 110 29 109 110
39 37 35 34 80 30 81 100 101 96
36
33 32 31 82 83 84 98 97 103 109 108 114 115

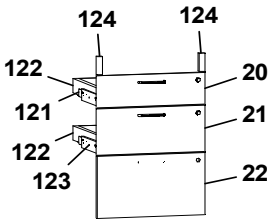
124 124
122 20
121 21
122
123 22

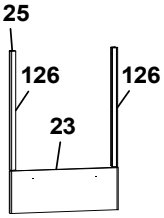
125
126 126
23

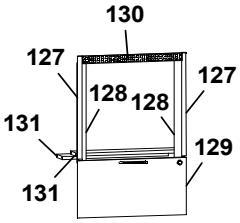
130
127 127
128 128
131 129
131

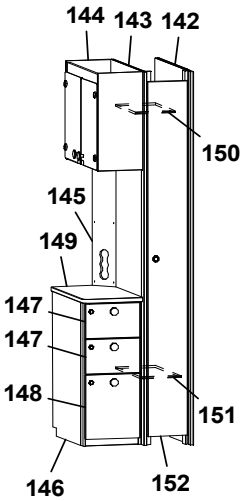
144 143 142
150
145
149
147
147
148 151
146 152

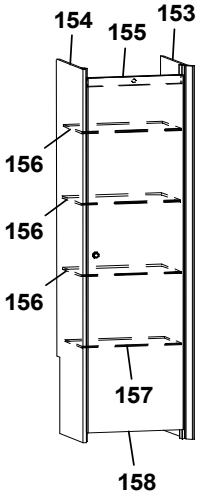
154 155 153
156
156
156
157
158

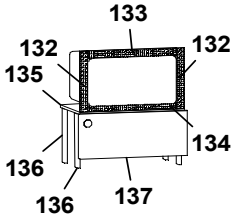
133
132 132
135
134
136
136 137

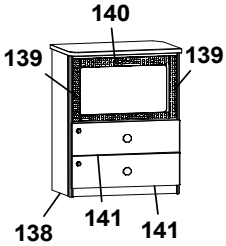
140
139 139
138 141 141

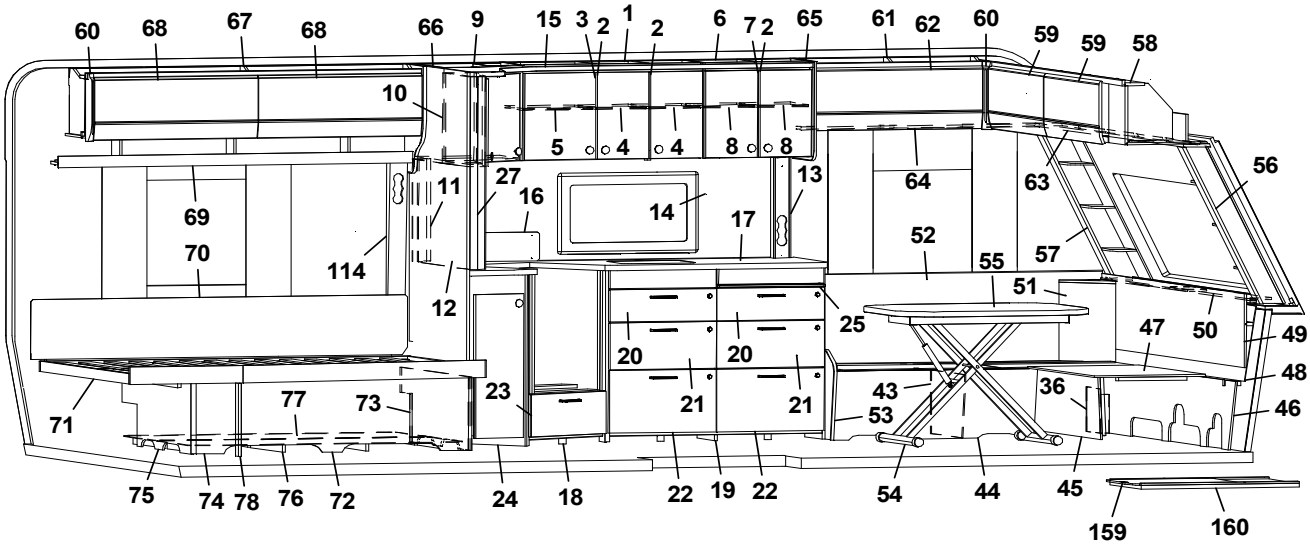
60 68 67 68 66 9 15 3 2 1 2 6 7 2 65 61 62 60 59 59 58
10
5 4 4 8 8
69 11 27 16 14 17 13 64 63 56
70 114 12 52 55 57
51
25 47 50 49
20 20 48
71 77 73 23 21 21 43 36 46
53
75 74 78 76 72 24 18 22 19 22 54 44 45 159 160

Pos Fig	Det. nr Part. No	Ingår Fitted	OBS!! Ange alltid årsmodell vid beställning av inredning Benämning	OBS!! Specify always year of model when ordering equipment Description
89	347935	x	Vägg kyl V kpl.	Wall refrigerator L cpl.
90	349782	x	Vägg kyl H kpl.	Wall refrigerator R cpl.
91	349780	x	Vägg garderob	Wall wardrobe
92	349784	x	Nisch	Nisch
--	314917	x	Skena draperi L=1190	Drapery rail L=1190
93	347937	x	Bakstycke stopp kyl	Back cupboard
94	347943	x	List folierad	List foiled
95	347944	x	Hylla under kyl	Shelf refrigerator
96	310325	x	Trådback vit 85x427x427	Tray 85x427x427
--	350760	x	Glidlist trådback (säljes i par)	Sliding strip tray (pair)
--	349361	x	List	List
97	349366	x	Täckfront	Front cover
--	349364	x	Tak, täckfront	Top, front cover
98	349228	x	Lucka u. kyl (SGPT)	Door, below refrigerator (SGPT)
--	348853	x	Lucka u. kyl (GPT)	Door, below refrigerator (GPT)
99	347991	x	Hylla garderob övre	Shelf wardrobe upper
100	349801	x	Hylla garderob nedre	Shelf wardrobe lower
101	336261	x	Täckskiva exp.kärl	Cover expansion vessel
102	319759	x	Korg, garderob	Basket, wardrobe
--	347725	x	List för korgar	List för baskets
103	349788	x	Dörr garderob (SGPT)	Door wardrobe (SGPT)
--	349789	x	Dörr garderob (GPT)	Door wardrobe (GPT)
105	348490	x	Överskåp L=511 (Alpinvit)	Cupboard upper R L=511 (Alpine white)
--	350571	x	Gångjärn	Hinge
106	348382	x	Lucka	Door
107	349790	x	Hyllpaket L=511	Shelf L=511
108	349768	x	Byrå u. skiva (SGPT)	Dresser w/o board (SGPT)
--	349769	x	Byrå u. skiva (GPT)	Dresser w/o board (GPT)
109	349777	x	Lådförstycke (SGPT)	Drawer front (SGPT)
--	349778	x	Lådförstycke (GPT)	Drawer front (GPT)
110	349779	x	Skiva byrå	Board dresser
111	347910	x	Vägg tvättrum	Wall washroom
112	347905	x	Ljusramp tvättrum	Light holder washroom
113	347979	x	List dörr tvättrum	List door washroom
114	349763	x	Dörr tvättrum (SGPT)	Door washroom (SGPT)
--	347941	x	Dörr tvättrum (GPT)	Door washroom (GPT)
115	347924	x	Vägg tvättrum	Wall washroom
116	347845	x	Överskåp L=1510 (Alpinvit)	Cupboard upper R L=1510 (Alpine white)
--	350571	x	Gångjärn	Hinge
117	347853	x	Lucka	Door
118	347856	x	Hyllpaket L=1510	Shelf L=1510
119	348027	x	Sänggavel kpl. m. tyg (Livia)	Headboard cpl. with fabric (Livia)
120	348004	x	Värmespalt	Air gap
121	349263	x	Monteringssats kpl. lådor (Blueline)	Mounting kit cpl. drawers (Blueline)
--	349264	x	Monteringssats kpl. lådor (Blackline)	Mounting kit cpl. drawers (Blackline)
122	317514	x	Låda 480x500	Drawer 480x500
123	317382	x	Glidskena låda H	Slide bar, drawer R
--	350221	x	Glidskena låda V	Slide bar, drawer L
--	801701	x	Skruv 6x16	Screw 6x16
124	349258	x	Passbit 16x30x95	Gauge block 16x30x95
			M= Metervara	M= On the metre

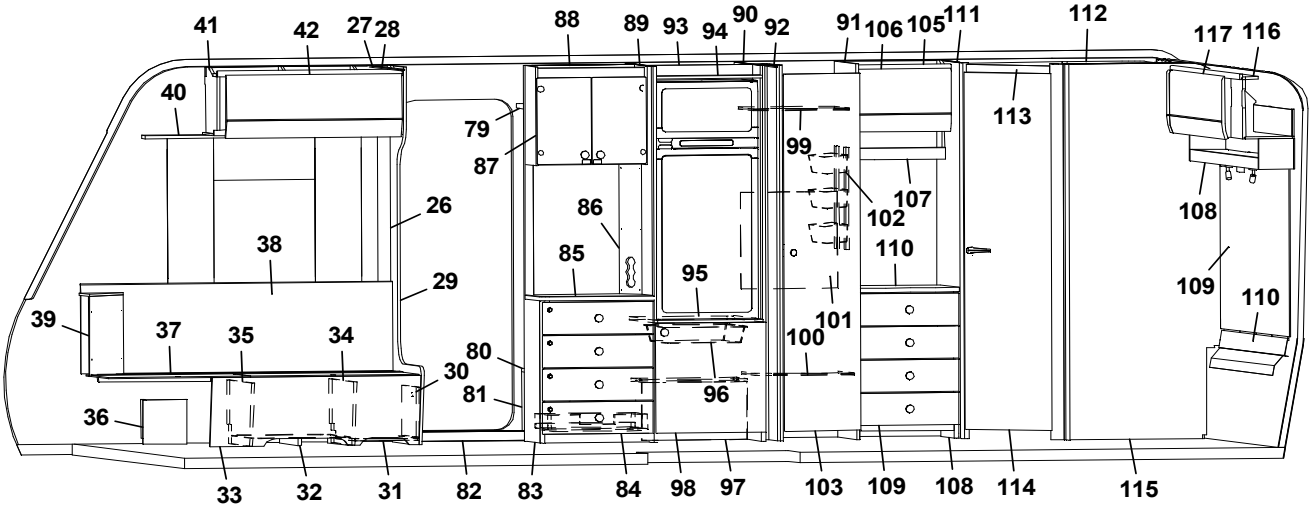
41 42 27 28 88 89 93 94 90 92 91 106 105 111 112 117 116
40 79 87 26 38 29 39 37 35 34 30 36 86 85 95 80 81 96 99 102 107 101 100 110 113 108 109 110
33 32 31 82 83 84 98 97 103 109 108 114 115

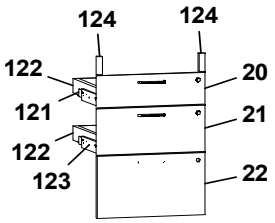
124 124 122 20 121 21 122 123 22

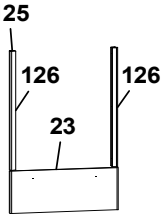
125 126 126 23

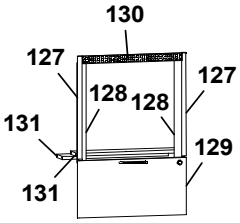
130 127 128 128 127 131 131 129

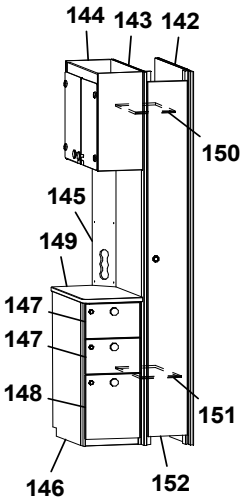
144 143 142 150 145 149 147 147 148 151 146 152

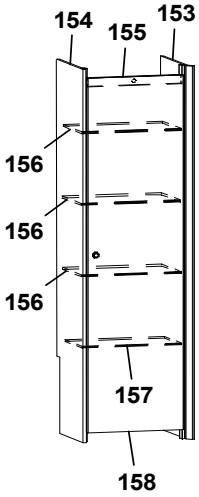
154 155 153 156 156 156 157 158

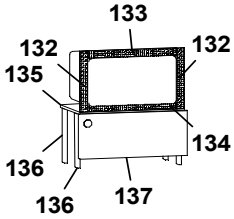
133 132 132 135 134 136 136 137

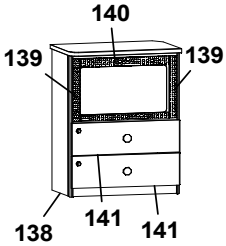
140 139 139 138 141 141

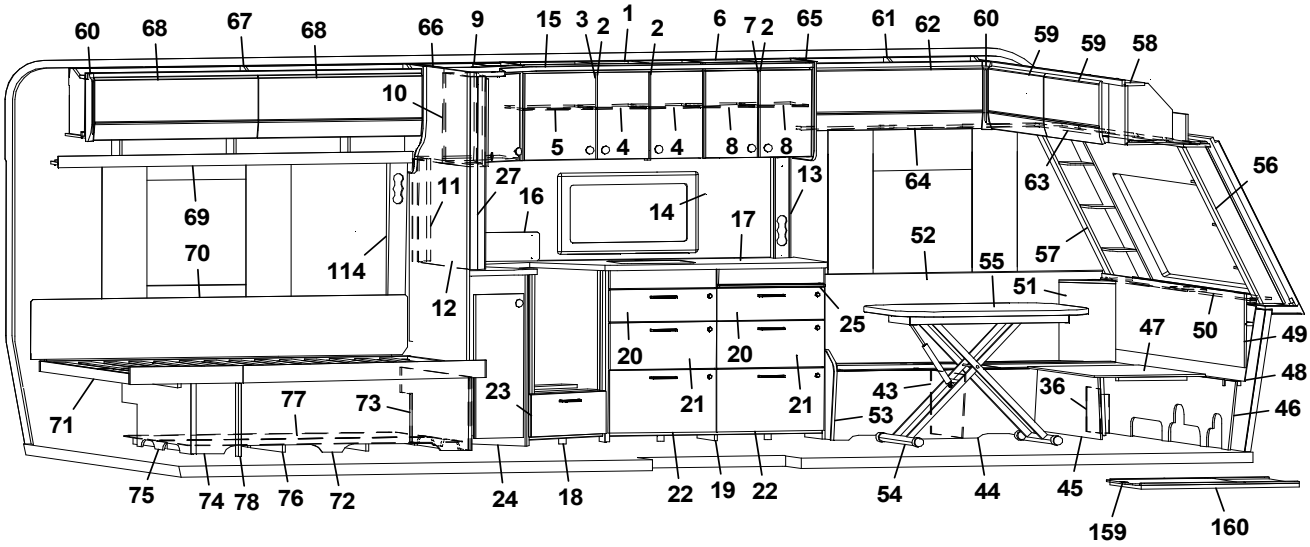
60 68 67 68 66 9 15 3 2 1 2 6 7 2 65 61 62 60 59 59 58
10 5 4 4 8 8 64 63 56
69 11 27 16 14 13 17 52 57
70 114 12 55 51 25 47 50 49
20 20 48
71 77 73 23 21 21 43 53 36 46
75 74 78 76 72 24 18 22 19 22 54 44 45 159 160

Pos Fig	Det. nr Part. No	Ingår Fitted	OBS!! Ange alltid årsmodell vid beställning av inredning Benämning	OBS!! Specify always year of model when ordering equipment Description
125	349265	x	Monteringssats kpl. ugn (Blueline)	Mounting kit cpl. oven (Blueline)
--	349266	x	Monteringssats kpl. ugn (Blackline)	Mounting kit cpl. oven (Blackline)
126	348943	x	Passbit H/V	Gauge block R/L
127	348008	x	List L=538 (diskbänk induktion)	List L=538 (kitchen sink induction)
128	342140	x	List L=524 (diskbänk induktion)	List L=524 (diskbänk induktion)
129	349014	x	Lucka (diskb. induktion) (SGPT)	Door (kitch. sink induct.) 299x550 (SGPT)
--	348009	x	Lucka (diskb. induktion) (GPT)	Door (kitch. sink induct.) 299x550 (GPT)
--	20-900302	x	Pentrylåda 273x500	Drawer pentry 273x500
--	07-800039	x	Rullskena H	Roller rail R
--	07-800038	x	Rullskena V	Roller rail L
130	402107	x	Galler ugn (diskb. induktion) 35x503	Grating oven (kitch. sink induct.) 35x503
131	346863	x	Skiva distans 15x100x537,5	Sheet distance 15x100x537,5
132	402108	x	Galler vent. mikro 38x318	Grating vent. micro 38x318
133	402109	x	Galler vent. mikro 38x448	Grating vent. micro 38x448
134	402110	x	Galler vent. mikro 33x448	Grating vent. micro 33x448
135	348010	x	Hylla mikro	Shelf
136	348011	x	List L=283	List L=283
137	349844	x	Lucka (SGPT)	Door (SGPT)
--	349847	x	Lucka (GPT)	Door (GPT)
138	349670	x	Tv-bänk kpl. u skiva m. urtag för mikro	TV-bench cpl. without board. with socket for microwave
--	349671	x	Tv-bänk kpl. u skiva m. urtag för mikro	TV-bench cpl. without board. with socket for microwave
--	349254	x	Skiva Tv-bänk	Board, Tv-bench
139	350567	x	Galler vent. mikro 38x326	Grating vent. micro 38x326
140	350568	x	Galler vent. mikro 46x448	Grating vent. micro 46x448
141	348840	x	Lådförstycke (SGPT)	Drawer front (SGPT)
--	348839	x	Lådförstycke (GPT)	Drawer front (GPT)
142	349747	x	Vägg kyl	Wall refrigerator
143	348769	x	Vägg garderob	Wall wardrobe
144	349564	x	Vitrinskåp (Blueline)	Cupboard, vitrine (Blueline)
--	348874	x	Lucka (Blueline)	Door (Blueline)
--	349752	x	Vitrinskåp (Blackline)	Cupboard, vitrine (Blackline)
--	348883	x	Lucka (Blackline)	Door (Blackline)
145	349746	x	Elfront	Front outlet
146	349749	x	Hurst kpl. u. skiva (Blueline)	Hurst kpl. w/o board (Blueline)
--	349750	x	Hurst kpl. u. skiva (Blackline)	Hurst kpl. w/o board (Blackline)
147	349861	x	Lådförstycke övre (SGPT)	Drawer front upper (SGPT)
--	349862	x	Lådförstycke övre (GPT)	Drawer front upper (GPT)
148	349863	x	Lådförstycke nedre (SGPT)	Drawer front lower (SGPT)
--	349864	x	Lådförstycke nedre (GPT)	Drawer front lower (GPT)
149	349753	x	Skiva, hurst	Board, hurts
150	348774	x	Hylla garderob övre	Shelf wardrobe upper
151	348777	x	Hylla garderob nedre	Shelf wardrobe lower
152	349877	x	Dörr garderob (SGPT)	Door wardrobe (SGPT)
--	0000141	x	Dörr garderob (GPT)	Door wardrobe (GPT)
153	0000198	x	Vägg garderob	Wall wardrobe
154	0000063	x	Vägg garderob	Wall wardrobe
155	349814	x	List	List
156	0000297	x	Hylla garderob	Shelf wardrobe
157	349815	x	Hylla garderob	Shelf wardrobe
158	349418	x	Dörr garderob (SGPT)	Door wardrobe (SGPT)
			M= Metervara	M= On the metre

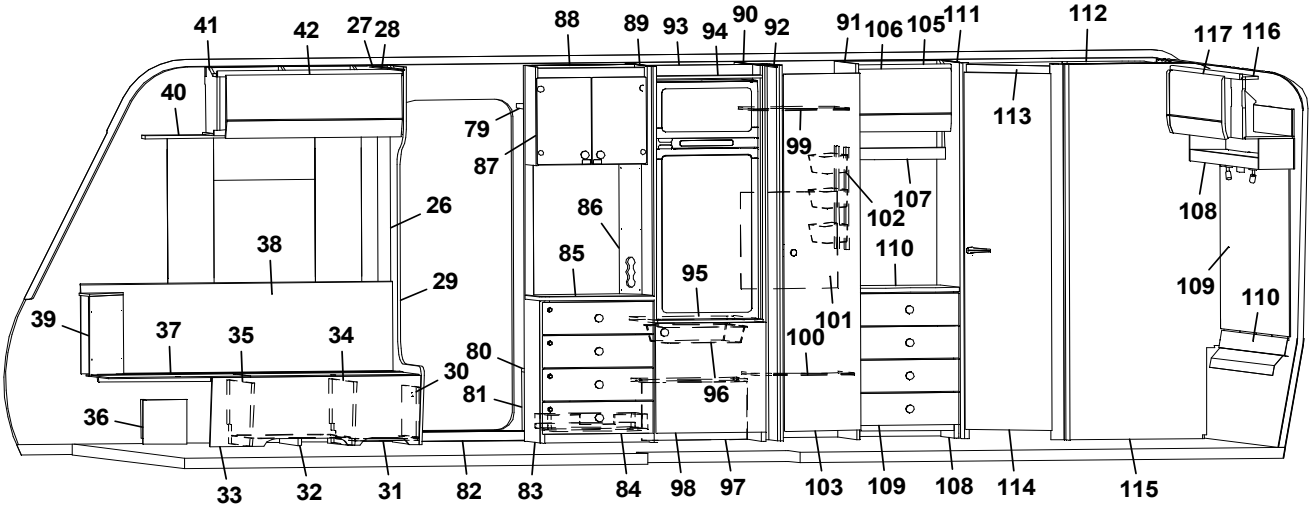
41 42 27 28 88 89 93 94 90 92 91 106 105 111 112 117 116
40 79 87 26 38 29 39 37 35 34 30 36 86 85 95 80 81 96 99 102 107 101 100 110 113 108 109 110
33 32 31 82 83 84 98 97 103 109 108 114 115

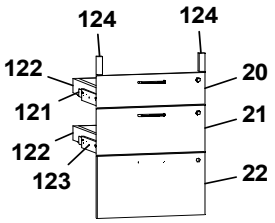
124 124
122 121 122 123
20 21 22

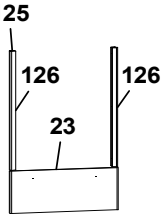
125
126 126
23

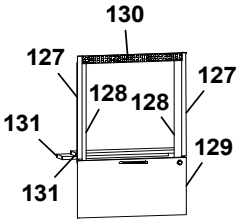
130
127 127
128 128
131 131
129

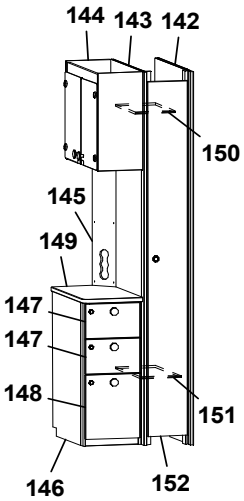
144 143 142
150
145
149
147 147
148
151
146 152

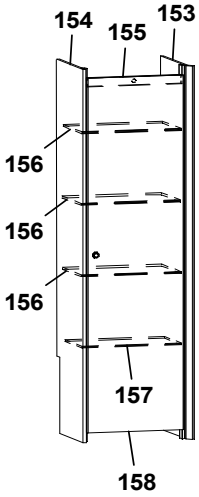
154 155 153
156 156 156
157
158

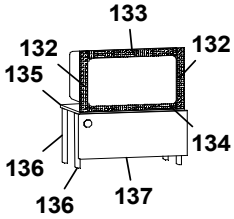
133
132 132
135 134
136 136 137

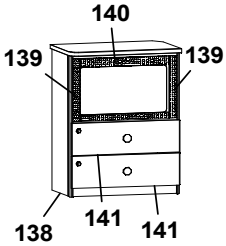
140
139 139
138 141 141

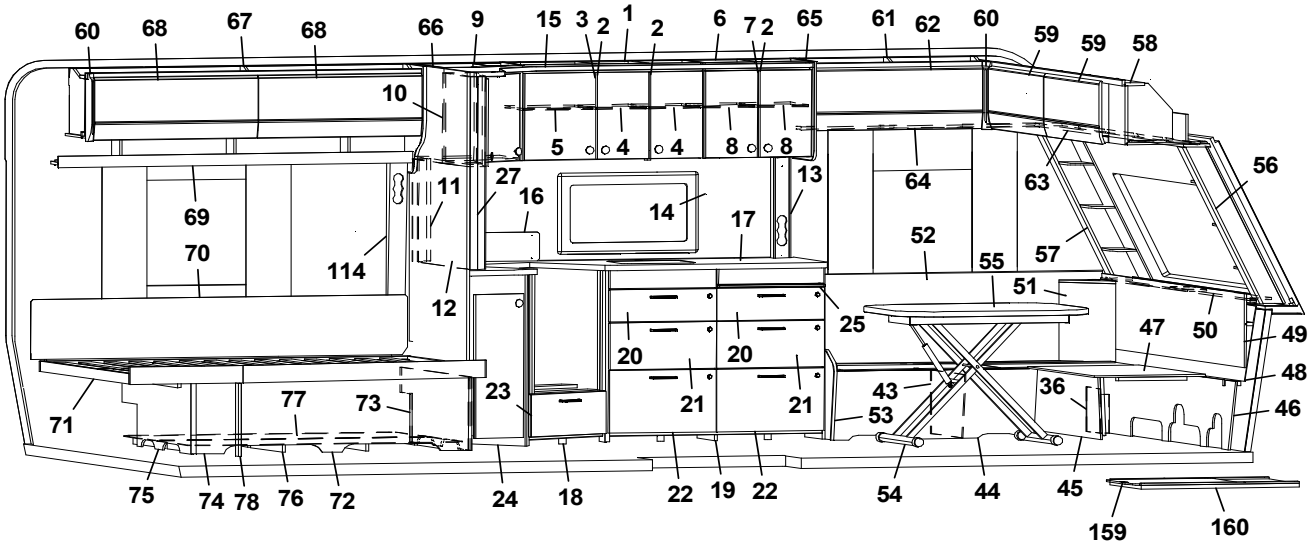
60 68 67 68 66 9 15 3 2 1 2 6 7 2 65 61 62 60 59 59 58
10 5 4 4 8 8 64 63 56
69 11 27 16 14 13 17 52 57
70 114 12 55 51 25 47 50 49
20 20 48
71 77 73 23 21 21 43 53 36 46
75 74 78 76 72 24 18 22 19 22 54 44 45 159 160

Pos Fig	Det. nr Part. No	Ingår Fitted	OBS!! Ange alltid årsmodell vid beställning av inredning Benämning	OBS!! Specify always year of model when ordering equipment Description
--	349419	x	Dörr garderob (GPT)	Door wardrobe (GPT)
159	341192	x	Utdragsskiva bord 450x550	Sliding leaf 450x550
160	341193	x	Låda utdragsskiva	Box sliding leaf
--	350717	M	Golvmatta, antik planka	Carpet, antique plank
--	318657	M	Tapet vägg/tak	Wall paper
--	318584	M	Tejp tapet 20 mm	Tape, wall paper 20 mm
--	318585	M	Tejp tapet 60 mm	Tape, wall paper 60 mm
			(SGPT)=Stone Grey Perfect Touch (GPT)=Graphite Perfect Touch	
			M= Metervara	M= On the metre

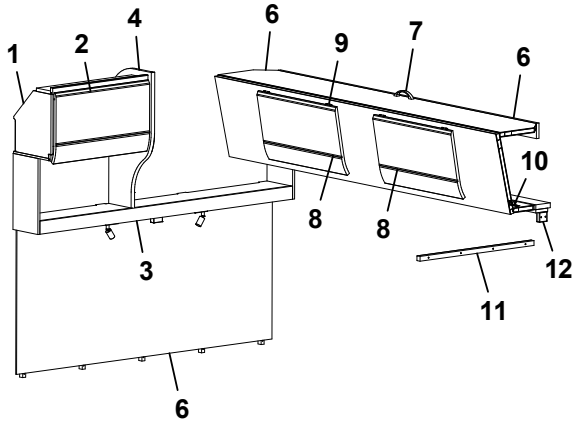
1
2
4
6
9
7
6
10
8
8
3
12
11
6

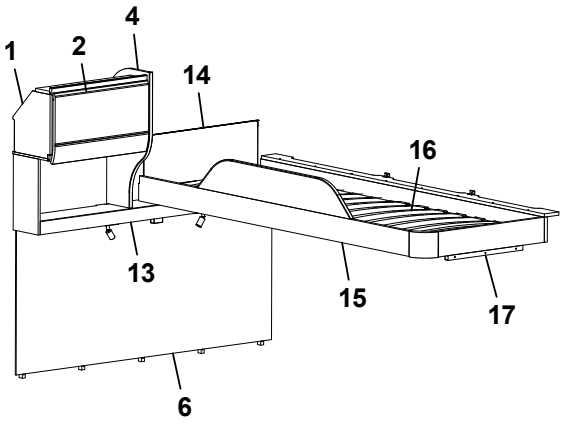
1
2
4
14
16
13
15
17
6

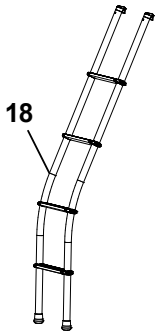
18

Pos Fig	Det. nr Part. No	Ingår Fitted	OBS!! Ange alltid årsmodell vid beställning av inredning Benämning	OBS!! Specify always year of model when ordering equipment Description
1	348482	x	Skåp gavel bak L=560 (Alpinvit)	Cupboard gable L=560 (Alpine white)
--	350571	x	Gångjärn	Hinge
2	347273	x	Lucka	Door
3	348170	x	Hyllpaket L=1510 (u. högtalare)	Shelf L=1510 (without speakers)
--	348171	x	Hyllpaket L=1510 (m. högtalare)	Shelf L=1510 (with speakers)
4	348553	x	Gavel	Gable
5	349728	x	Sänggavel kpl. m. tyg (Livia)	Headboard cpl. with fabric (Livia)
6	348525	x	Överbäddskåp L=1980 (Alpinvit)	Upper bed L=1980 (Alpine white)
--	348531	x	Rasskydd ö-bäddskåp	Protective plate
7	350129	x	Handtag	Handle
8	347273	x	Lucka	Door
9	860402	x	Gångjärn	Hinge
10	860405	x	Gångjärn	Hinge
11	348540	x	Bärregel 22x22x670	Bearing rail 22x22x670
12	348538	x	Kloss bärregel	Block bearing rail
13	348172	x	Hyllpaket L=1510 (u. högtalare)	Shelf L=1510 (without speakers)
--	348173	x	Hyllpaket L=1510 (m. högtalare)	Shelf L=1510 (with speakers)
14	321209	x	Värmespalt	Air gap
--	350864	x	Tyg värmespalt (Livia)	Fabric air gap (Livia)
15	348606	x	Sängram vån.säng V u. ribbotten	Bed bottom L without laths
16	325430	x	Ribbotten kpl.	Laths bottom cpl.
--	311985	x	Ribba sängbotten L=718 B=63	Lath bed bottom L=718 B=63
--	312046	x	Band t. ribbotten	Band for laths bottom
17	348658	x	Bärregel 22x22x440	Bearing rail 22x22x440
18	350545	T	Stege ö-bäddsskåp kpl.	Ladder upper bed cpl.
			M= Metervara	M= On the metre

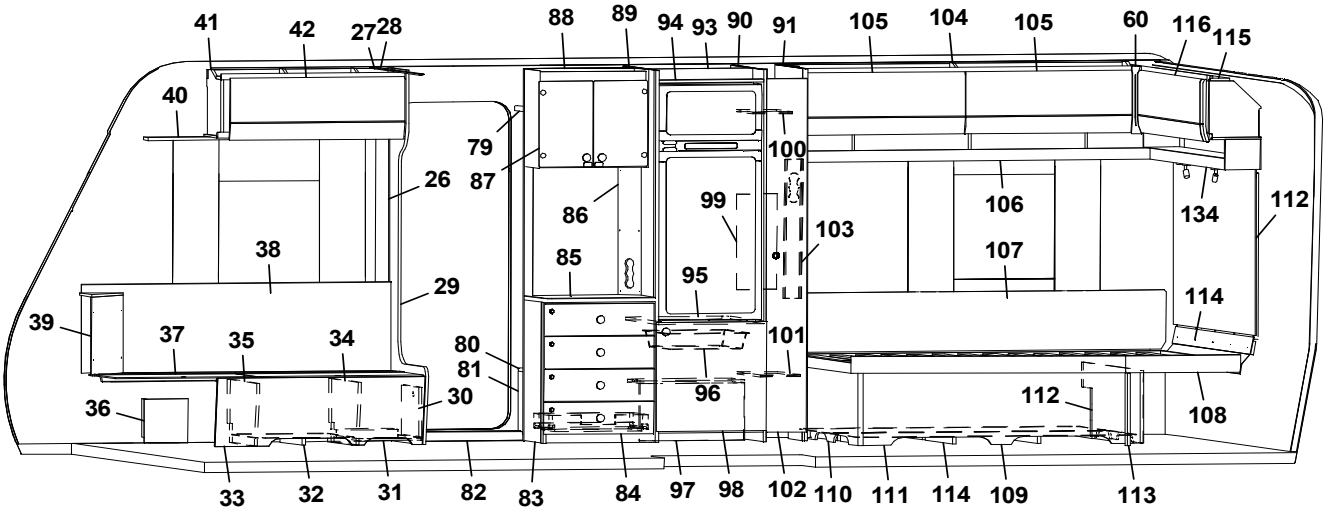
41 42 27 28 88 89 94 93 90 91 105 104 105 60 116 115
40
79 87 26 86 99 100 103 106 107 134 112
38 85 95 29 114
39 37 35 34 80 81 101 96 112 108
36 30
33 32 31 82 83 84 97 98 102 110 111 114 109 113

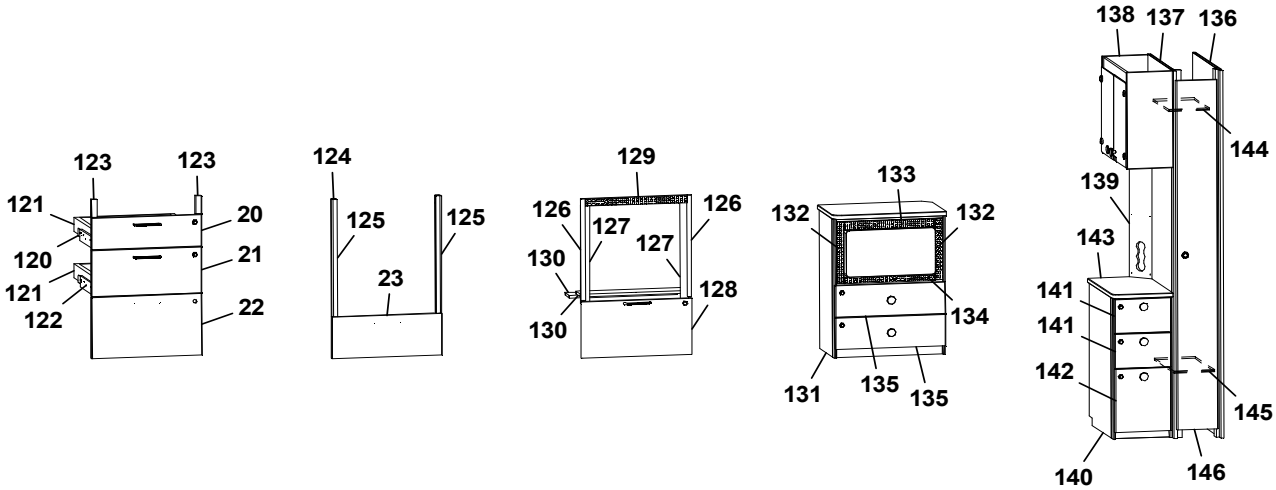
123 123 121 20 120 21 121 122 22
124 125 125 23
129 126 126 127 127 130 130 128
133 132 132 134 131 135 135
138 137 136 144 139 143 141 141 142 145 140 146

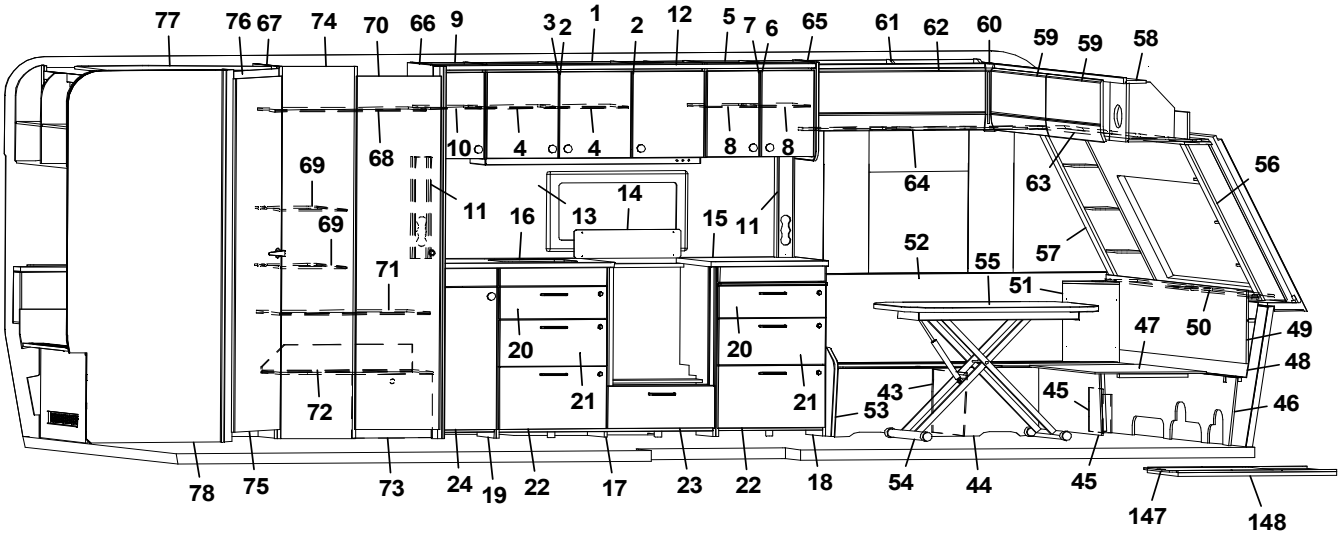
77 76 67 74 70 66 9 3 2 1 2 12 5 7 6 65 61 62 60 59 59 58
10 4 4 8 8 64 63 56
69 68 11 14 13 16 15 11 52 57
69 71 55 51 50 47 49
20 20 48
21 21 43 53 45 46
72
78 75 73 24 19 22 17 23 22 18 54 44 45 147 148

Pos Fig	Det. nr Part. No	Ingår Fitted	OBS!! Ange alltid årsmodell vid beställning av inredning Benämning	OBS!! Specify always year of model when ordering equipment Description
1	349268	x	Skåp kök L=1120 kpl. (Alpinvit)	Cupboard kitchen L=1120 cpl. (Alpine white)
--	350719	x	Knopp	Knob
--	311917	x	Gångjärn	Hinge
--	312588	x	Platta gångjärn	Plate hinge
--	319618	x	Magnetlås	Lock, magnet
2	347282	x	Lucka H	Door R
3	347281	x	Lucka V	Door L
4	346925	x	Hylla	Shelf
5	347816	x	Skåp kök L=560	Cupboard kitchen L=560
6	347280	x	Lucka H	Door R
7	347279	x	Lucka V	Door L
8	347553	x	Hylla	Shelf
9	0000056	x	Skåp kök L=280	Cupboard kitchen L=280
--	347279	x	Lucka V	Door L
10	349211	x	Hylla	Shelf
11	349175	x	Front eluttag	Front outlet
12	0000060	x	Ljusramp köksskåp L=1932	Light holder kitchen L=1932
13	346565-B	x	Köksskiva vägg, Fjäder	Protection kitchen, Feather
--	346565-M	x	Köksskiva vägg, Marmor	Protection kitchen, Marble
--	346565-S	x	Köksskiva vägg, Sten	Protection kitchen, Stone
14	401715	x	Flamskydd	Flame guard
--	401996	x	Flamskydd induktion	Flame guard induction
15	0000695	x	Skiva diskbänk 565x868	Board 565x868
--	348983	x	Skiva diskbänk induktion 565x1970	Board induction 565x1970
16	348994	x	Skiva diskbänk 565x868	Board 565x868
17	349021	x	Diskbänk trädel u. skiva u. luckor	Kitchen sink, w/o board, w/o doors
--	349032	x	Diskbänk trädel u. skiva u. luckor (Induktion)	Kitchen sink, w/o board, w/o doors (Induction)
18	349040	x	Utskjut diskbänk u. lucka	Projection kitchen sink w/o door
19	349116	x	Utskjut diskbänk u. lucka	Projection kitchen sink w/o door
20	348947	x	Lådförstycke (SGPT)	Drawer front (SGPT)
--	347293	x	Lådförstycke (GPT)	Drawer front (GPT)
--	350718	x	Handtag	Handle
--	317514	x	Låda 480x500	Drawer 480x500
--	317382	x	Glidskena låda H	Slide bar, drawer R
--	350221	x	Glidskena låda V	Slide bar, drawer L
21	348948	x	Lådförstycke (SGPT)	Drawer front (SGPT)
--	347294	x	Lådförstycke (GPT)	Drawer front (GPT)
--	350718	x	Handtag	Handle
--	317514	x	Låda 480x500	Drawer 480x500
--	317382	x	Glidskena låda H	Slide bar, drawer R
--	350221	x	Glidskena låda V	Slide bar, drawer L
22	349031	x	Lådförstycke (SGPT)	Drawer front (SGPT)
--	347295	x	Lådförstycke (GPT)	Drawer front (GPT)
--	350718	x	Handtag	Handle
--	20-900302	x	Pentrylåda 273x500	Drawer pentry 273x500
--	07-800039	x	Rullskena H	Roller rail R
--	07-800038	x	Rullskena V	Roller rail L
23	348945	x	Lådförstycke (SGPT)	Drawer front (SGPT)
--	348946	x	Lådförstycke (GPT)	Drawer front (GPT)
--	350718	x	Handtag	Handle
			M= Metervara	M= On the metre

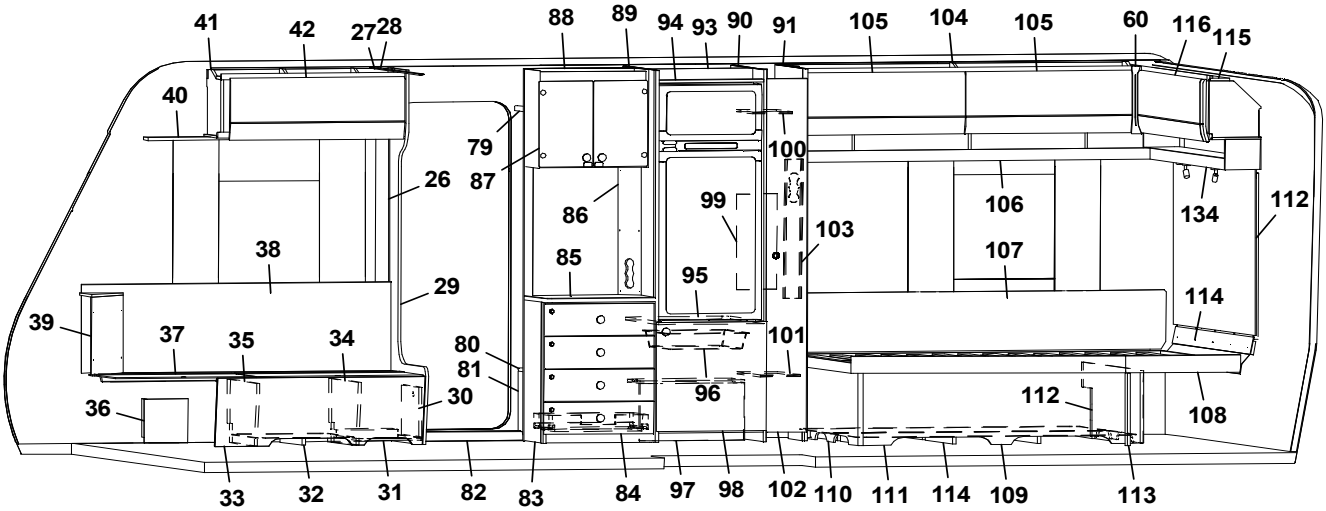
41 42 27 28 88 89 94 93 90 91 105 104 105 60 116 115
40
79 87 26 86 99 100 103 106 107 134 112
38 85 95 29 114
39 37 35 34 80 81 101 96 112 108
36 30
33 32 31 82 83 84 97 98 102 110 111 114 109 113

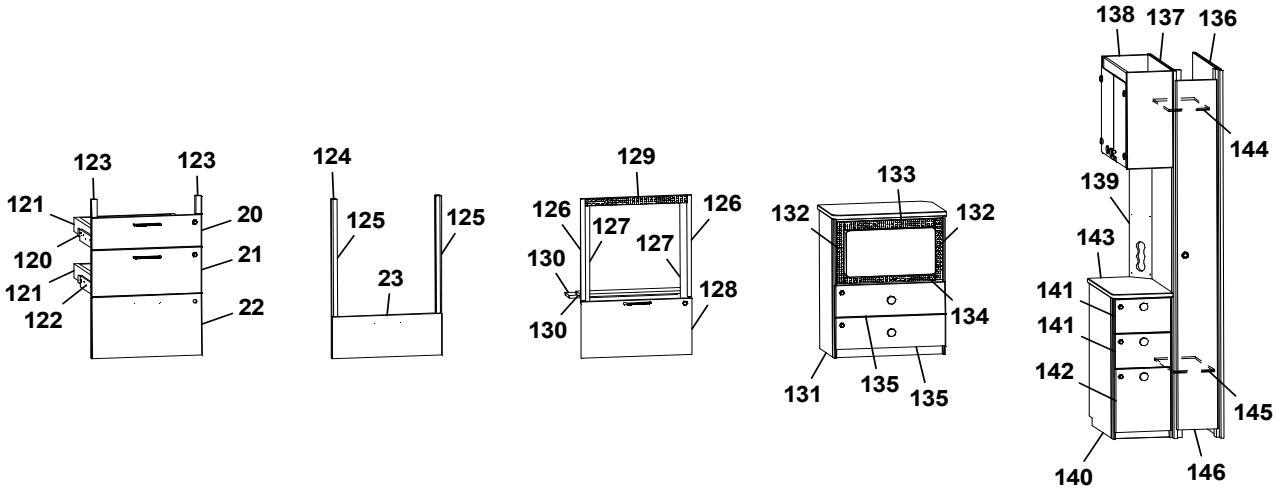
123 123 121 20 120 21 121 122 22
124 125 125 23
129 126 126 127 127 130 130 128
133 132 132 134 131 135 135
138 137 136 144 139 143 141 141 142 145 140 146

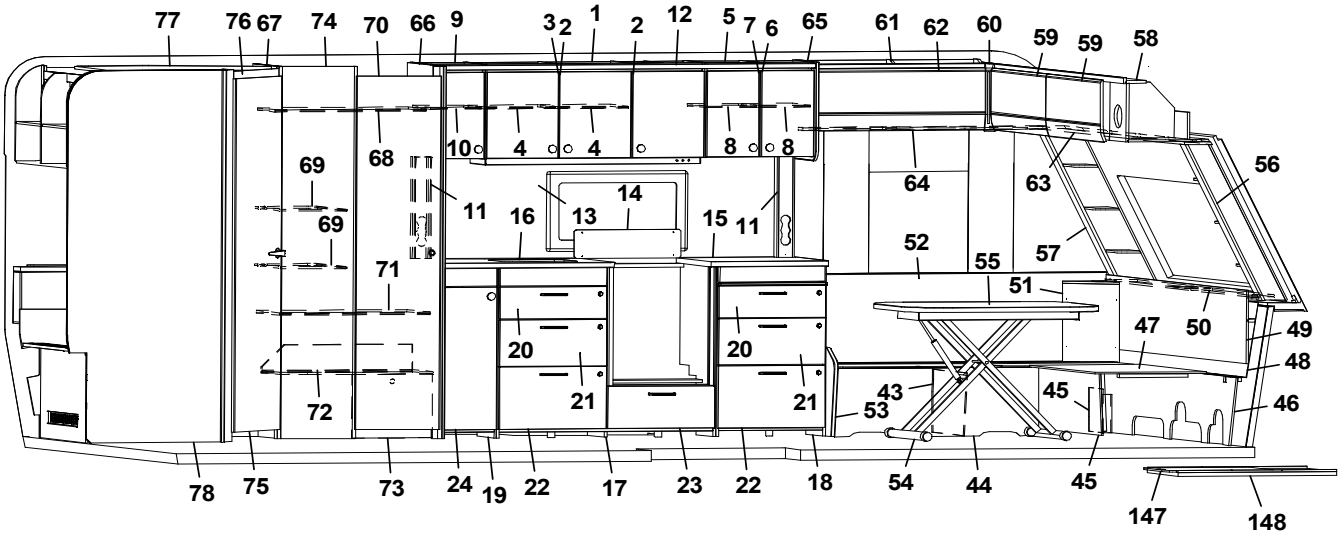
77 76 67 74 70 66 9 3 2 1 2 12 5 7 6 65 61 62 60 59 59 58
10 4 4 8 8 64 63 56
69 68 11 14 13 16 15 11 52 57
69 71 55 51 50 47 49
20 20 48
21 21 43 45 46
72 53
78 75 73 24 19 22 17 23 22 18 54 44 45 147 148

Pos Fig	Det. nr Part. No	Ingår Fitted	OBS!! Ange alltid årsmodell vid beställning av inredning Benämning	OBS!! Specify always year of model when ordering equipment Description
24	348967	x	Lucka (SGPT)	Door (SGPT)
--	347286	x	Lucka (GPT)	Door (GPT)
--	350719	x	Knopp	Knob
25	349043	x	Skärbräda	Cutting board
26	318962	x	List täck el-kabel B=45 L=2100	Cover strip B=45 L=2100
27	316270	x	List snäpp undre L=2379	List lower L=2379
28	316268	x	List snäpp övre L=2379	List upper L=2379
29	348086	x	Stolpe först. kpl. m. lucka	Support bar cpl. with door
30	343731	x	Lucka	Door
--	312589	x	Gångjärn	Hinge
31	350390	x	Plåt skofack	Plate shoe compartment
32	343594	x	Luftspalt	Air gap
33	348098	x	Front bäddlåda (Blueline)	Front bed box (Blueline)
--	348145	x	Front bäddlåda (centraldammsugare)	Front bed box (central vacuum cleaner)
--	0000262	x	Front bäddlåda (Blackline)	Front bed box (Blackline)
--	348100	x	Front bäddlåda (centraldammsugare)	Front bed box (central vacuum cleaner)
34	348102	x	Stöd bäddlåda	Support bed box
35	348095	x	Stöd bäddlåda	Support bed box
36	347726	x	Täckfront H/V	Cover front R/L
37	346014	x	Lock bäddlåda	Cover bedbox
--	319024	x	Matta grå textil m. tejp	Carpet gray textile with tape
38	0000229	x	Värmespalt H fram	Air gap
--	350696	M	List kant mörkbrun	Strip, dark brown
39	0000333	x	Hörn sittgrupp H	Corner R
--	0000332	x	Hörn sittgrupp H med ø 61 urttag	Corner R with ø 61 hole
--	0000329	x	Hörn sittgrupp H med ø 85 urttag	Corner R with ø 85 hole
40	349745	x	Gardinupphängning med LED-list H kpl.	Curtin suspension with LED-stripe R cpl.
41	348066	x	Överskåp L=939 (Alpinvit)	Cupboard upper L=939 (Alpine white)
--	350571	x	Gångjärn	Hinge
42	347277	x	Lucka	Door
43	312825	x	Stöd bäddlåda	Support bed box
44	348076	x	Front bäddlåda	Front bed box
--	346014	x	Lock bäddlåda	Cover bedbox
45	348074	x	Front bäddlåda	Front bed box
46	348092	x	Stöd sittgrupp	Support
47	348090	x	Skiva rundsittgrupp	Sheet seat
48	347380	x	Värmespalt gavel fram	Air gap front
49	349187	x	Front/hylla kpl.	Front/shelf cpl.
50	347375	x	Hylla med Polarbjörn (Blackline)	Shelf with Polarbear (Blackline)
51	0000332	x	Hörn sittgrupp V med ø 61 urttag	Corner L with ø 61 hole
--	0000329	x	Hörn sittgrupp V med ø 85 urttag	Corner L with ø 85 hole
52	349178	x	Värmespalt V fram	Air gap L.F.
--	350696	M	List kant mörkbrun	Strip, dark brown
53	348080	x	Gavel bäddlåda	Gable bed box
54	310083	x	Bordsstativ	Table stand
--	350716	x	Bordsstativ enpelar	Table stand single pillar
55	349321	x	Bordsskiva 800x1000	Table top 800x1000
56	0000068	x	Hörnhylla H	Shelf R
57	0000067	x	Hörnhylla V	Shelf L
58	348045	x	Skåp gavel fram L=2360 (Alpinvit)	Cupboard front L=2360 (Alpine white)
			M= Metervara	M= On the metre

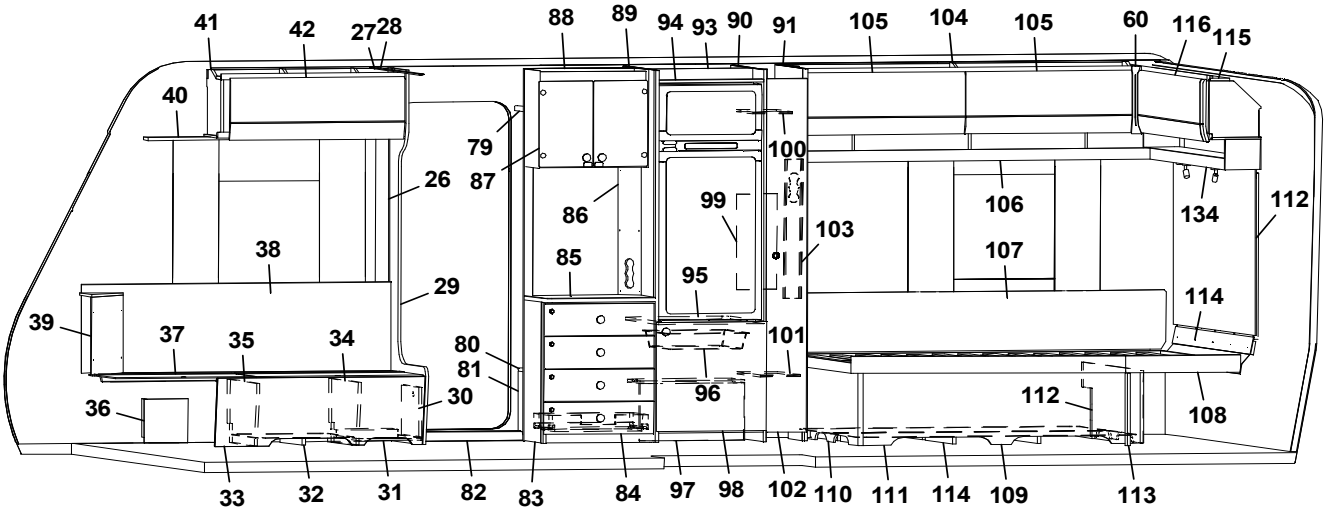
41 42 27 28 88 89 94 93 90 91 105 104 105 60 116 115
40
79 87 26 86 99 100 103 106 107 134 112
38 85 95 29 114
39 37 35 34 80 81 101 96 112 108
36 30
33 32 31 82 83 84 97 98 102 110 111 114 109 113

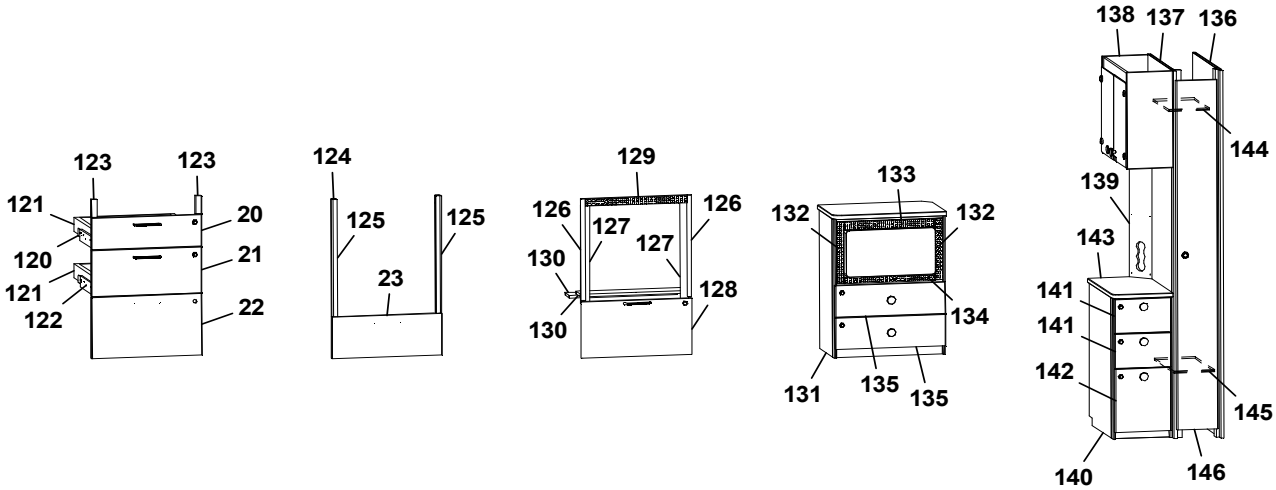
123 123 121 120 121 122 20 21 22
124 125 125 23
129 126 127 127 126 130 130 128
133 132 132 134 131 135 135
138 137 136 144 139 143 141 141 142 145 140 146

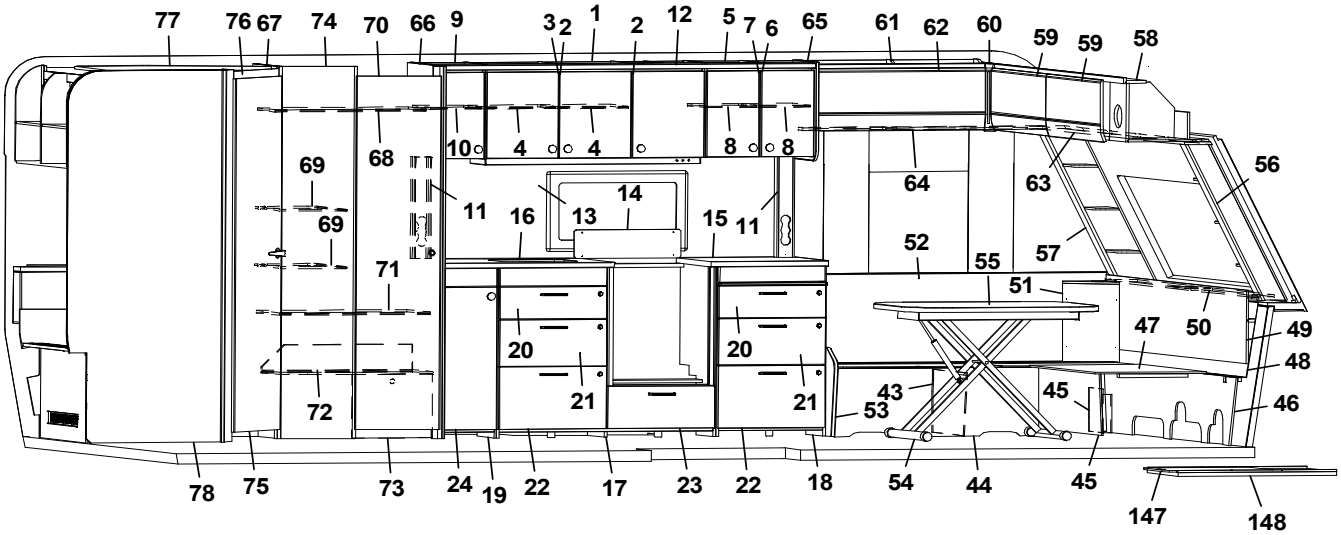
77 76 67 74 70 66 9 3 2 1 2 12 5 7 6 65 61 62 60 59 59 58
69 68 10 4 4 8 8 64 63 56
69 11 16 13 14 15 11 52 57
71 55 51
20 20 47 50 49
48
21 21 43 53 45 46
72
78 75 73 24 19 22 17 23 22 18 54 44 45 147 148

Pos Fig	Det. nr Part. No	Ingår Fitted	OBS!! Ange alltid årsmodell vid beställning av inredning Benämning	OBS!! Specify always year of model when ordering equipment Description
--	350571	x	Gångjärn	Hinge
59	347276	x	Lucka överskåp	Door, cupboard upper
60	345869	x	Hörn inredning	Corner
61	348107	x	Överskåp L=922 (Alpinvit)	Cupboard upper L=922 (Alpine white)
--	350571	x	Gångjärn	Hinge
62	348386	x	Lucka	Door
63	347613	x	Gardinupphängning med LED-list fram kpl.	Curtin suspension with LED-stripe front cpl.
64	349295	x	Gardinupphängning med LED-list V kpl.	Curtin suspension with LED-stripe L cpl.
65	347579	x	Gavel kök	Gable, kitchen
66	348857	x	Vägg garderob	Wall wardrobe
67	348358	x	Vägg tvättrum	Wall washroom
68	349528	x	Hylla garderob	Shelf wardrobe
69	348863	x	Hylla garderob	Shelf wardrobe
70	349236	x	Dörr garderob (SGPT)	Door wardrobe (SGPT)
--	348002	x	Dörr garderob (GPT)	Door wardrobe (GPT)
71	349797	x	Hylla garderob	Shelf wardrobe
72	349518	x	Hylla garderob kpl.	Shelf wardrob cpl.
73	348871	x	Täckfront kpl.	Front cover cpl.
74	349794	x	Front garderob	Front wardrobe
75	349602	x	Dörr tvättrum (SGPT)	Door washroom (SGPT)
--	348578	x	Dörr tvättrum (GPT)	Door washroom (GPT)
76	347979	x	List tvättrum	List washroom
77	348123	x	Ljusramp tvättrum	Light holder washroom
78	348363	x	Vägg tvättrum	Wall washroom
79	349424	x	Hylla insteg övre	Shelf upper
80	319866	x	Hylla nedre	Shelf lower
81	348761	x	Front hylla garderob	Front wardrobe
82	319871	x	Tröskel aluminium L=650	Threshold aluminium L=650
83	349248	x	TV-bänk kpl. u. skiva (SGPT)	TV-bench cpl. without board (SGPT)
--	349249	x	TV-bänk kpl. u. skiva (GPT)	TV-bench cpl. without board (GPT)
84	348840	x	Lådförstycke (SGPT)	Drawer front (SGPT)
--	348839	x	Lådförstycke (GPT)	Drawer front (GPT)
--	20-900302	x	Pentrylåda 273x500	Drawer pentry 273x500
--	07-800039	x	Rullskena H	Roller rail R
--	07-800038	x	Rullskena V	Roller rail L
85	349254	x	Skiva TV-bänk	Board TV-bench
86	348763	x	Front eluttag	Front outlet
87	348875	x	Skåp bar kpl. (Blueline)	Coctail cabinet cpl. (Blueline)
--	349460	x	Skåp bar kpl. (Blackline)	Coctail cabinet cpl. (Blackline)
--	348874	x	Lucka (Blueline)	Door (Blueline)
--	348883	x	Lucka (Blackline)	Door (Blackline)
88	349270	x	Vägg insteg	Wall
89	347935	x	Vägg kyl V kpl.	Wall refrigerator L cpl.
90	349213	x	Vägg kyl H kpl.	Wall refrigerator R cpl.
91	349800	x	Vägg garderob	Wall wardrobe
--	314917	x	Skena draperi L=1190	Drapery rail L=1190
93	347937	x	Bakstycke stopp kyl	Back cupboard
94	347943	x	List folierad	List foiled
95	347944	x	Hylla under kyl	Shelf refrigerator
96	310325	x	Trådback vit 85x427x427	Tray 85x427x427
			M= Metervara	M= On the metre

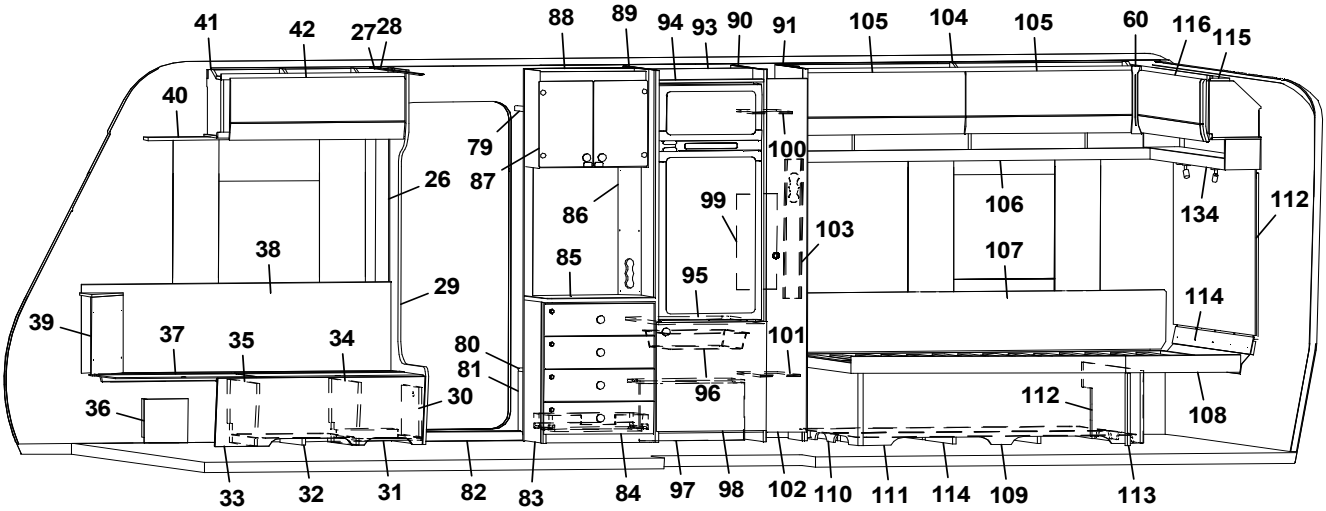
41 42 27 28 88 89 94 93 90 91 105 104 105 60 116 115
40
79 87 26 86 99 100 103 106 107 134 112
38 85 95 29 114
39 37 35 34 80 81 101 96 112 108
36 30
33 32 31 82 83 84 97 98 102 110 111 114 109 113

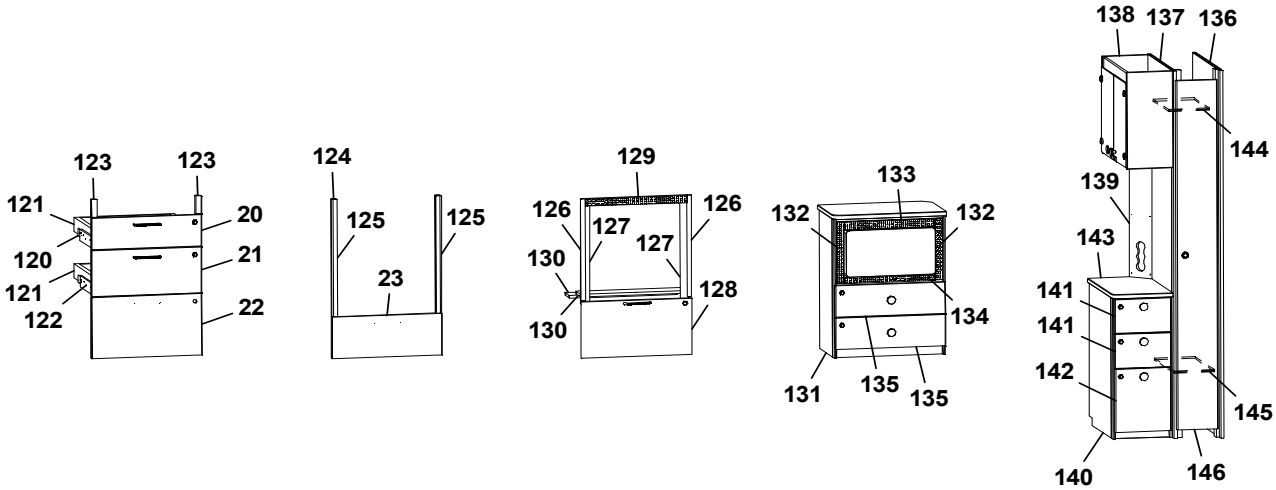
123 123 121 20 120 21 121 122 22
124 125 125 23
129 126 126 127 127 130 130 128
133 132 132 134 131 135 135
138 137 136 144 139 143 141 141 142 145 140 146

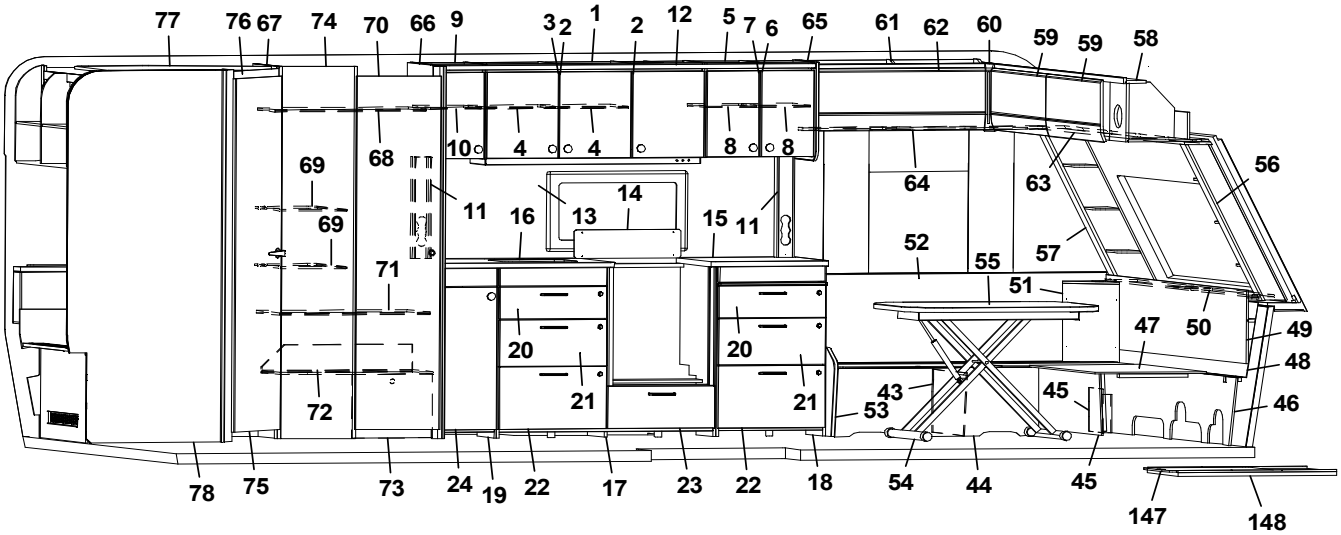
77 76 67 74 70 66 9 3 2 1 2 12 5 7 6 65 61 62 60 59 59 58
10 4 4 8 8 64 63 56
69 68 11 14 13 16 15 11 52 57
69 71 55 51 50 47 49
20 20 48
21 21 43 53 45 46
72
78 75 73 24 19 22 17 23 22 18 54 44 45 147 148

Pos Fig	Det. nr Part. No	Ingår Fitted	OBS!! Ange alltid årsmodell vid beställning av inredning Benämning	OBS!! Specify always year of model when ordering equipment Description
--	350760	x	Glidlist trådback (säljes i par)	Sliding strip tray (pair)
--	349361	x	List	List
97	349366	x	Täckfront	Front cover
--	349364	x	Tak, täckfront	Top, front cover
98	349228	x	Lucka u. kyl (SGPT)	Door, below refrigerator (SGPT)
--	348853	x	Lucka u. kyl (GPT)	Door, below refrigerator (GPT)
99	340042	x	Täckskiva exp.kärl	Cover expansion vessel
100	349828	x	Hylla garderob övre	Shelf wardrobe upper
101	349831	x	Hylla garderob nedre	Shelf wardrobe lower
102	349800	x	Dörr garderob (SGPT)	Door wardrobe (SGPT)
--	349836	x	Dörr garderob (GPT)	Door wardrobe (GPT)
103	347361	x	Front eluttag	Front outlet
104	347129	x	Överskåp L=1737 (Alpinvit)	Cupboard upper R L=1737 (Alpine white)
--	350571	x	Gångjärn	Hinge
105	347275	x	Lucka	Door
106	347675	x	Hyllpaket L=1815	Shelf L=1815
107	338121	x	Värmespalt	Air gap
--	350740	x	Tyg värmespalt (Livia)	Fabric air gap (Livia)
108	348815	x	Sängram u. ribbotten	Bedbottom without laths
--	342683	x	Ribbotten kpl.	Laths bottom cpl.
--	311985	x	Ribba sängbotten L=718 B=63	Lath bed bottom L=718 B=63
--	312046	x	Band t. ribbotten	Band for laths bottom
109	348826	x	Sänglåda kpl.	Bed box cpl.
--	315203	x	Regel 17,5x55x1415	Wood lath pine 17,5x55x1415
--	347652	x	List hörn L=380	Corner strip L=380
110	347912	x	Gavel säng V	Gable bed L
111	348827	x	Front säng	Front bed
112	347869	x	Gavel säng H	Gable bed R
113	348019	x	Stöd säng	Bed support
114	343621	x	Luftspalt sänglåda	Air gap bed box
115	348478	x	Överskåp L=1510 (Alpinvit)	Cupboard upper R L=1510 (Alpine white)
--	350571	x	Gångjärn	Hinge
116	347853	x	Lucka	Door
117	347856	x	Hyllpaket L=1510	Shelf L=1510
118	348027	x	Sänggavel kpl. m. tyg (Livia)	Headboard cpl. with fabric (Livia)
119	349833	x	Värmespalt	Air gap
120	349263	x	Monteringssats kpl. lådor (Blueline)	Mounting kit cpl. drawers (Blueline)
--	349264	x	Monteringssats kpl. lådor (Blackline)	Mounting kit cpl. drawers (Blackline)
121	317514	x	Låda 480x500	Drawer 480x500
122	317382	x	Glidskena låda H	Slide bar, drawer R
--	350221	x	Glidskena låda V	Slide bar, drawer L
--	801701	x	Skruv 6x16	Screw 6x16
123	349258	x	Passbit 16x30x95	Gauge block 16x30x95
124	349265	x	Monteringssats kpl. ugn (Blueline)	Mounting kit cpl. oven (Blueline)
--	349266	x	Monteringssats kpl. ugn (Blackline)	Mounting kit cpl. oven (Blackline)
125	348943	x	Passbit H/V	Gauge block R/L
126	348008	x	List L=538 (diskbänk induktion)	List L=538 (kitchen sink induction)
127	342140	x	List L=524 (diskbänk induktion)	List L=524 (diskbänk induktion)
128	349014	x	Lucka (diskb. induktion) (SGPT)	Door (kitch. sink induct.) 299x550 (SGPT)
--	348009	x	Lucka (diskb. induktion) (GPT)	Door (kitch. sink induct.) 299x550 (GPT)
			M= Metervara	M= On the metre

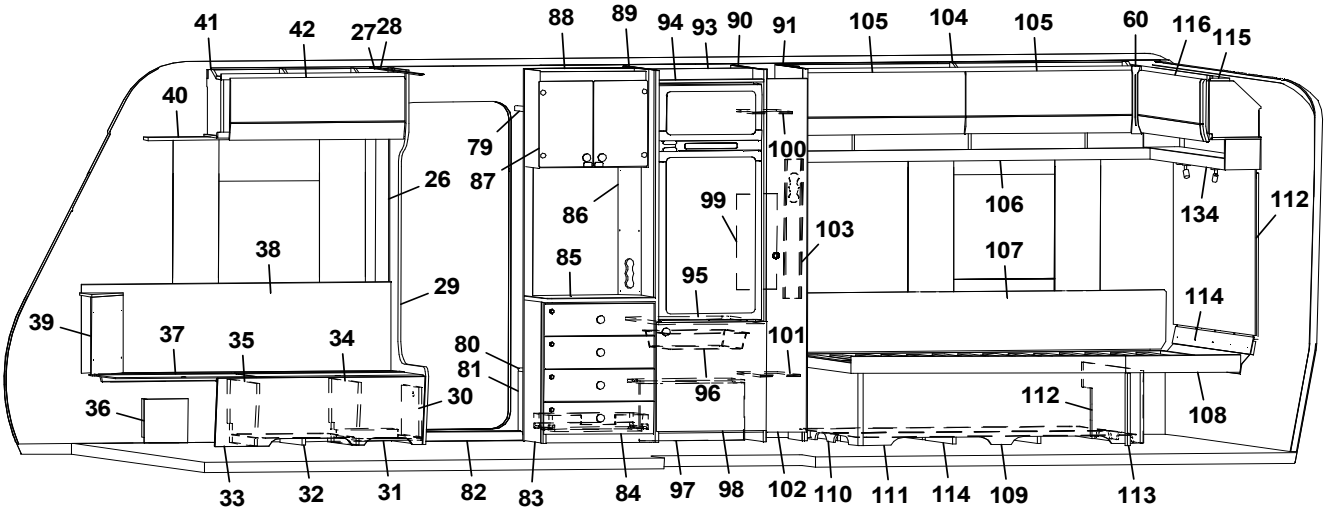
41 42 27 28 88 89 94 93 90 91 105 104 105 60 116 115
40
79 87 26 86 99 100 103 106 107 134 112
38 85 95 29 114
39 37 35 34 80 81 101 96 112 108
36 30
33 32 31 82 83 84 97 98 102 110 111 114 109 113

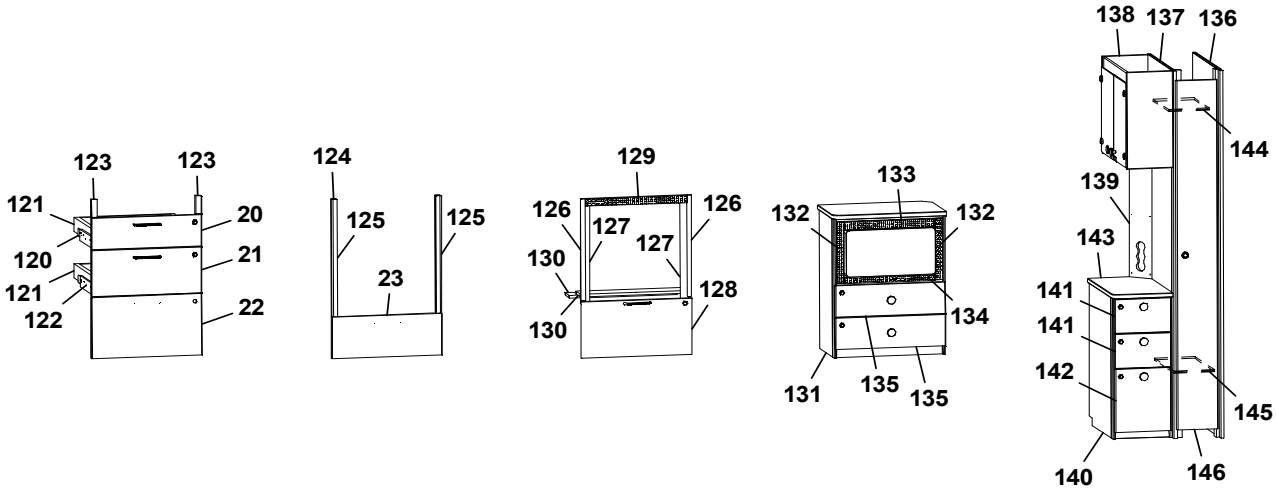
123 123 121 120 121 122 20 21 22
124 125 125 23
129 126 127 127 126 130 130 128
133 132 132 134 131 135 135
138 137 136 144 139 143 141 141 142 145 140 146

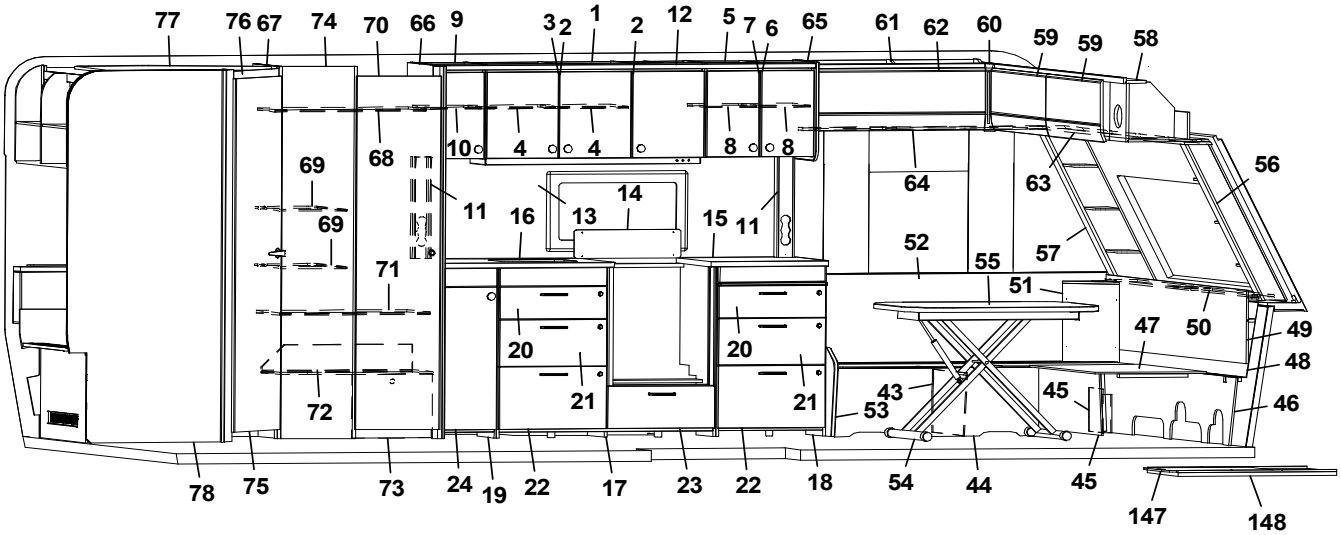
77 76 67 74 70 66 9 3 2 1 2 12 5 7 6 65 61 62 60 59 59 58
69 68 10 4 4 8 8 64 63 56
69 11 16 13 14 15 11 52 57
71 55 51
20 20 47 50 49
48
21 21 43 53 45 46
72
78 75 73 24 19 22 17 23 22 18 54 44 45 147 148

Pos Fig	Det. nr Part. No	Ingår Fitted	OBS!! Ange alltid årsmodell vid beställning av inredning Benämning	OBS!! Specify always year of model when ordering equipment Description
--	20-900302	x	Pentrylåda 273x500	Drawer pentry 273x500
--	07-800039	x	Rullskena H	Roller rail R
--	07-800038	x	Rullskena V	Roller rail L
129	402107	x	Galler ugn (diskb. induktion) 35x503	Grating oven (kitch. sink induct.) 35x503
130	346863	x	Skiva distans 15x100x537,5	Sheet distance 15x100x537,5
131	349670	x	Tv-bänk kpl. u skiva m. urtag för mikro	TV-bench cpl. without board. with socket for microwave
--	349671	x	Tv-bänk kpl. u skiva m. urtag för mikro	TV-bench cpl. without board. with socket for microwave
--	349254	x	Skiva Tv-bänk	Board, Tv-bench
132	350567	x	Galler vent. mikro 38x326	Grating vent. micro 38x326
133	350568	x	Galler vent. mikro 46x448	Grating vent. micro 46x448
134	402110	x	Galler vent. mikro 33x448	Grating vent. micro 33x448
135	348840	x	Lådförstycke (SGPT)	Drawer front (SGPT)
--	348839	x	Lådförstycke (GPT)	Drawer front (GPT)
136	349747	x	Vägg kyl	Wall refrigerator
137	348769	x	Vägg garderob	Wall wardrobe
138	349564	x	Vitrinskåp (Blueline)	Cupboard, vitrine (Blueline)
--	348874	x	Lucka (Blueline)	Door (Blueline)
--	349752	x	Vitrinskåp (Blackline)	Cupboard, vitrine (Blackline)
--	348883	x	Lucka (Blackline)	Door (Blackline)
139	349746	x	Elfront	Front outlet
140	349749	x	Hurst kpl. u. skiva (Blueline)	Hurst kpl. w/o board (Blueline)
--	349750	x	Hurst kpl. u. skiva (Blackline)	Hurst kpl. w/o board (Blackline)
141	349861	x	Lådförstycke övre (SGPT)	Drawer front upper (SGPT)
--	349862	x	Lådförstycke övre (GPT)	Drawer front upper (GPT)
142	349863	x	Lådförstycke nedre (SGPT)	Drawer front lower (SGPT)
--	349864	x	Lådförstycke nedre (GPT)	Drawer front lower (GPT)
143	349753	x	Skiva, hurst	Board, hurts
144	348774	x	Hylla garderob övre	Shelf wardrobe upper
145	348777	x	Hylla garderob nedre	Shelf wardrobe lower
146	349877	x	Dörr garderob (SGPT)	Door wardrobe (SGPT)
--	0000141	x	Dörr garderob (GPT)	Door wardrobe (GPT)
147	341192	x	Utdragsskiva bord 450x550	Sliding leaf 450x550
148	341193	x	Låda utdragsskiva	Box sliding leaf
--	350717	M	Golvmatta, antik planka	Carpet, antique plank
--	318657	M	Tapet vägg/tak	Wall paper
--	318584	M	Tejp tapet 20 mm	Tape, wall paper 20 mm
--	318585	M	Tejp tapet 60 mm	Tape, wall paper 60 mm
			(SGPT)=Stone Grey Perfect Touch (GPT)=Graphite Perfect Touch	
			M= Metervara	M= On the metre

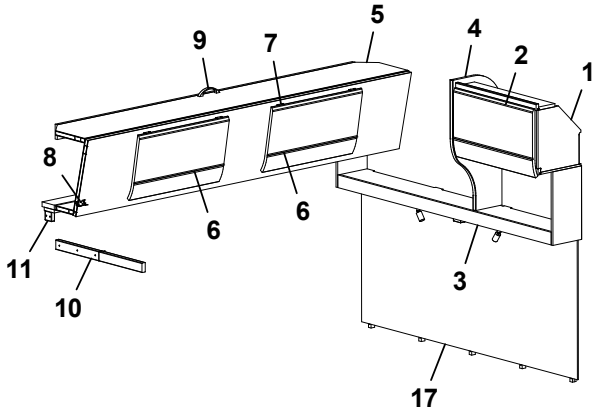
9
7
5
4
2
1
8
6
6
11
10
3
17

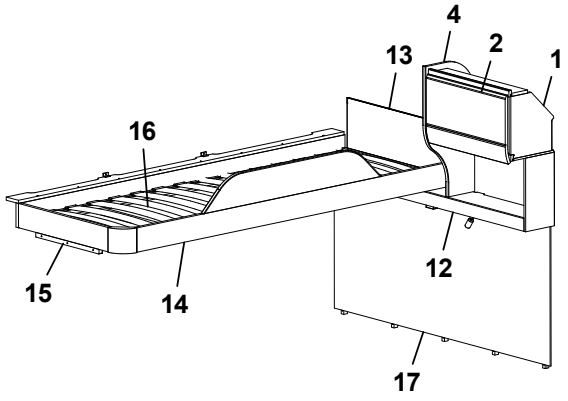
4
2
1
13
16
15
14
12
17

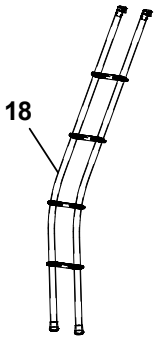
18

Pos Fig	Det. nr Part. No	Ingår Fitted	OBS!! Ange alltid årsmodell vid beställning av inredning Benämning	OBS!! Specify always year of model when ordering equipment Description
1	348482	x	Skåp gavel bak L=560 (Alpinvit)	Cupboard gable L=560 (Alpine white)
2	347273	x	Lucka	Door
--	350571	x	Gångjärn	Hinge
3	348150	x	Hyllpaket L=1510 (u. högtalare)	Shelf L=1510 (without speakers)
--	348151	x	Hyllpaket L=1510 (m. högtalare)	Shelf L=1510 (with speakers)
4	348553	x	Gavel	Gable
5	348525	x	Överbäddskåp L=1980	Upper bed L=1980
--	348531	x	Rasskydd ö-bäddskåp	Protective plate
6	347273	x	Lucka	Door
7	860402	x	Gångjärn	Hinge
8	860405	x	Gångjärn	Hinge
9	350129	x	Handtag	Handle
10	348558	x	Bärregel ö-bädd 20x45x600	Bearing rail upper bed 20x45x600
11	348538	x	Kloss bärregel	Block bearing rail
12	348152	x	Hyllpaket L=1510 (u. högtalare)	Shelf L=1510 (without speakers)
--	348153	x	Hyllpaket L=1510 (m. högtalare)	Shelf L=1510 (with speakers)
13	321209	x	Värmespalt	Air gap
--	350864	x	Tyg värmespalt (Livia)	Fabric air gap (Livia)
14	348619	x	Sängram u. ribbotten	Bed bottom without laths
15	348658	x	Bärregel 22x22x440	Supportbar 22x22x440
16	325430	x	Ribbotten	Laths
17	349728	x	Sänggavel kpl. med tyg (Livia)	Headboard cpl. with fabric (Livia)
18	350545	x	Stege ö-bäddsskåp	Ladder upper bed
			M= Metervara	M= On the metre

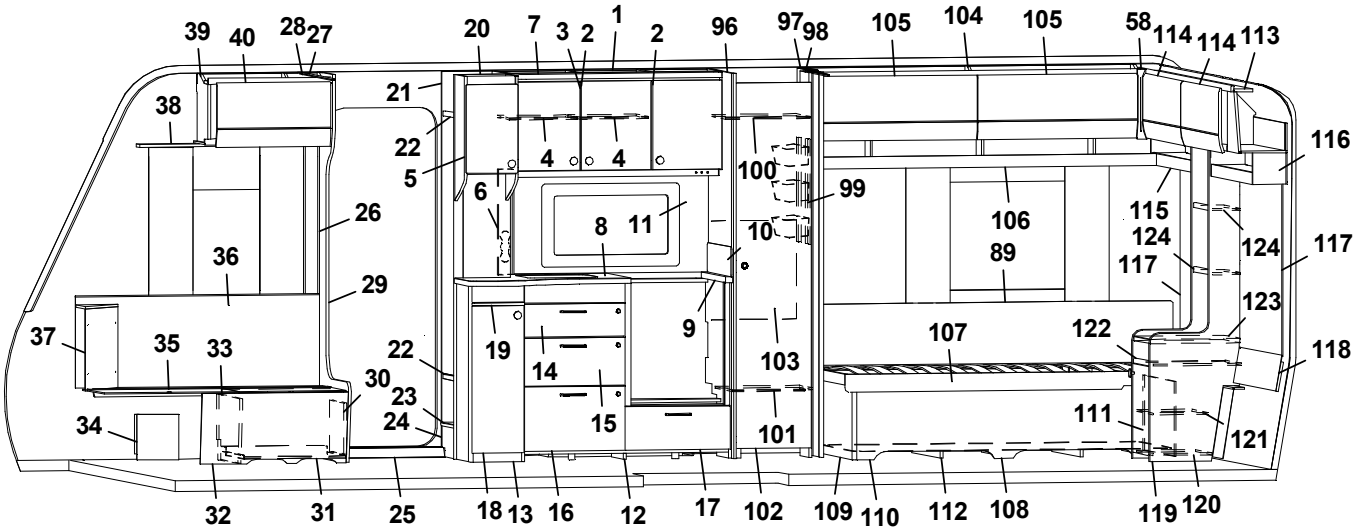
39 40 28 27 20 7 3 2 1 2 96 97 98 105 104 105 58 114 114 113
38 21 22 5 4 4 100 99 116
6 8 11 10 106 115 124 124 117
26 36 89 117
29 9 123
37 35 33 22 19 14 103 107 122 118
30 23 24 15 101 111 121
34
32 31 25 18 13 16 12 17 102 109 110 112 108 119 120

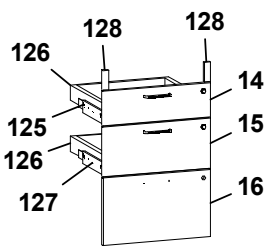
128 128
126 14
125 15
126
127 16

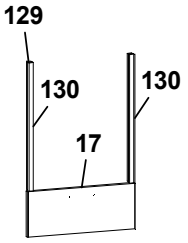
129
130 130
17

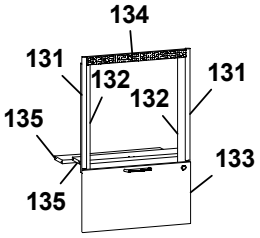
134
131 132 132 131
135 133
135

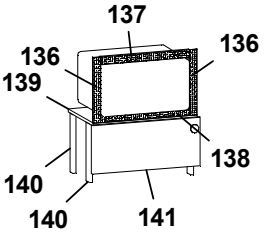
137
136 136
139
138
140
140 141

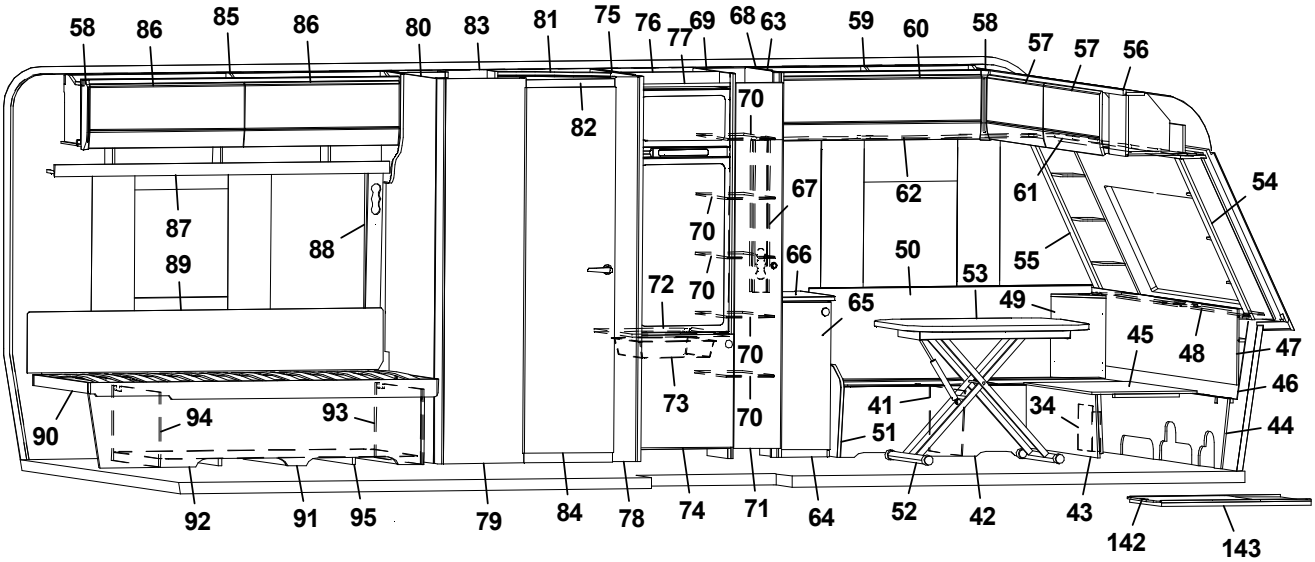
58 86 85 86 80 83 81 75 76 77 69 68 63 59 60 58 57 57 56
82 70 54
67 62 61
87 70
88 66 50 55
89 72 70 53
65 49
45 48 47
70 46
73 41 34
90 94 93 70 51 44
92 91 95 79 84 78 74 71 64 52 42 43 142 143

Pos Fig	Det. nr Part. No	Ingår Fitted	OBS!! Ange alltid årsmodell vid beställning av inredning Benämning	OBS!! Specify always year of model when ordering equipment Description
1	349268	x	Skåp kök L=1120 kpl. (Alpinvit)	Cupboard kitchen L=1120 cpl. (Alpine white)
--	350719	x	Knopp	Knob
--	311917	x	Gångjärn	Hinge
--	312588	x	Platta gångjärn	Plate hinge
--	319618	x	Magnetlås	Lock, magnet
2	347282	x	Lucka H	Door R
3	347281	x	Lucka V	Door L
4	346925	x	Hylla	Shelf
5	349661	x	Skåp vintrin	Vitrine
--	348874	x	Lucka	Door
--	349667	x	Hylla	Shelf
6	349175	x	Front eluttag	Front outlet
7	349681	x	Ljusramp köksskåp L=1092	Light holder kitchen L=1092
8	0000684	x	Skiva diskbänk 730x883	Board 730x883
--	348986	x	Skiva diskbänk induktion 743x1424	Board induction 743x1424
9	348963	x	Skiva diskbänk 36x561	Board 36x561
10	401715	x	Flamskydd	Flame guard
--	401996	x	Flamskydd induktion	Flame guard induction
11	346689-B	x	Köksskiva vägg, Fjäder	Protection kitchen, Feather
--	346689-M	x	Köksskiva vägg, Marmor	Protection kitchen, Marble
--	346689-S	x	Köksskiva vägg, Sten	Protection kitchen, Stone
12	349052	x	Diskbänk trädel u. skiva u. luckor	Kitchen sink, w/o board, w/o doors
--	349065	x	Diskbänk trädel u. skiva u. luckor (Induktion)	Kitchen sink, w/o board, w/o doors (Induction)
13	349055	x	Utskjut diskbänk u. lucka	Projection kitchen sink w/o door
14	348947	x	Lådförstycke (SGPT)	Drawer front (SGPT)
--	347293	x	Lådförstycke (GPT)	Drawer front (GPT)
--	350718	x	Handtag	Handle
--	317514	x	Låda 480x500	Drawer 480x500
--	317382	x	Glidskena låda H	Slide bar, drawer R
--	350221	x	Glidskena låda V	Slide bar, drawer L
15	348948	x	Lådförstycke (SGPT)	Drawer front (SGPT)
--	347294	x	Lådförstycke (GPT)	Drawer front (GPT)
--	350718	x	Handtag	Handle
--	317514	x	Låda 480x500	Drawer 480x500
--	317382	x	Glidskena låda H	Slide bar, drawer R
--	350221	x	Glidskena låda V	Slide bar, drawer L
16	349031	x	Lucka (SGPT)	Door (SGPT)
--	347295	x	Lucka (GPT)	Door (GPT)
--	350718	x	Handtag	Handle
--	20-900302	x	Pentrylåda 273x500	Drawer pentry 273x500
--	07-800039	x	Rullskena H	Roller rail R
--	07-800038	x	Rullskena V	Roller rail L
17	348945	x	Lådförstycke (SGPT)	Drawer front (SGPT)
--	348946	x	Lådförstycke (GPT)	Drawer front (GPT)
--	350718	x	Handtag	Handle
18	348967	x	Lucka (SGPT)	Door (SGPT)
--	347286	x	Lucka (GPT)	Door (GPT)
--	350719	x	Knopp	Knob
19	349063	x	Skärbräda	Cutting board
20	349608	x	Vägg garderob	Wall wardrobe
			M= Metervara	M= On the metre

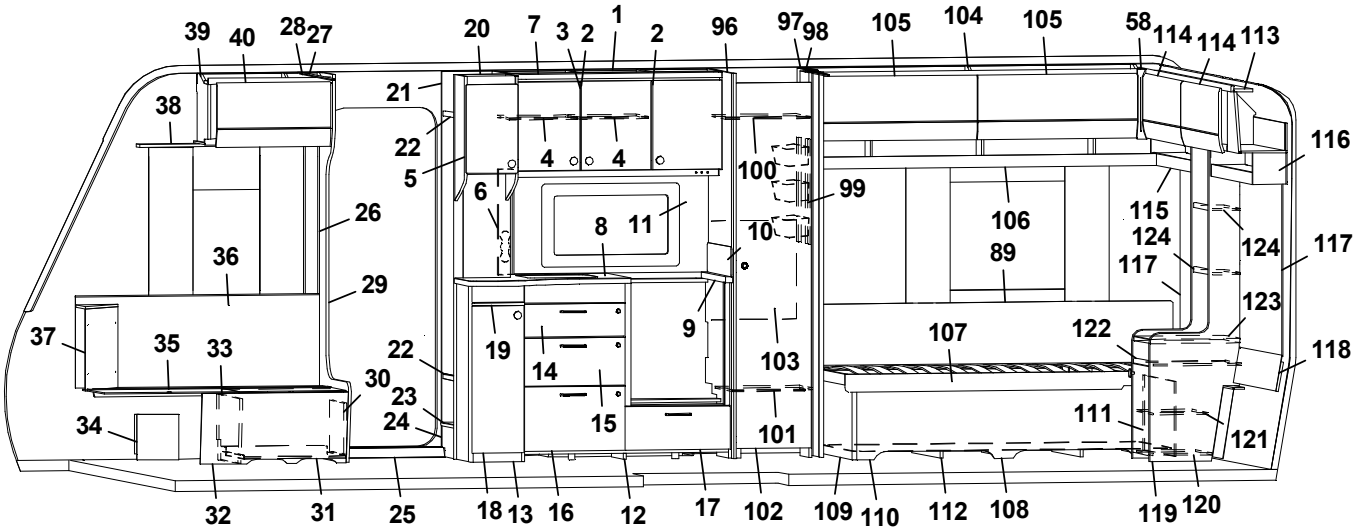
39 40 28 27 20 7 3 2 1 2 96 97 98 105 104 105 58 114 114 113
38 21 22 5 4 4 100 99 116
6 8 11 10 106 115 124 124 117
26 36 89 117
29 9 123
37 35 33 22 19 14 103 107 122 118
30 23 24 15 101 111 121
34
32 31 25 18 13 16 12 17 102 109 110 112 108 119 120

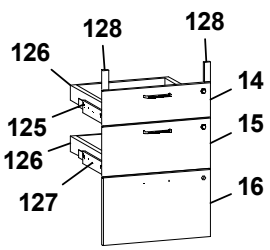
128 128
126 14
125 15
126
127 16

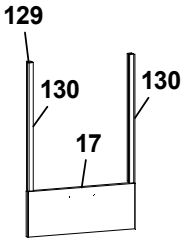
129
130 130
17

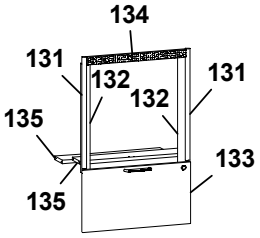
134
131 132 132 131
135 133
135

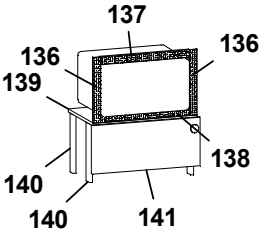
137
136 136
139
138
140
140 141

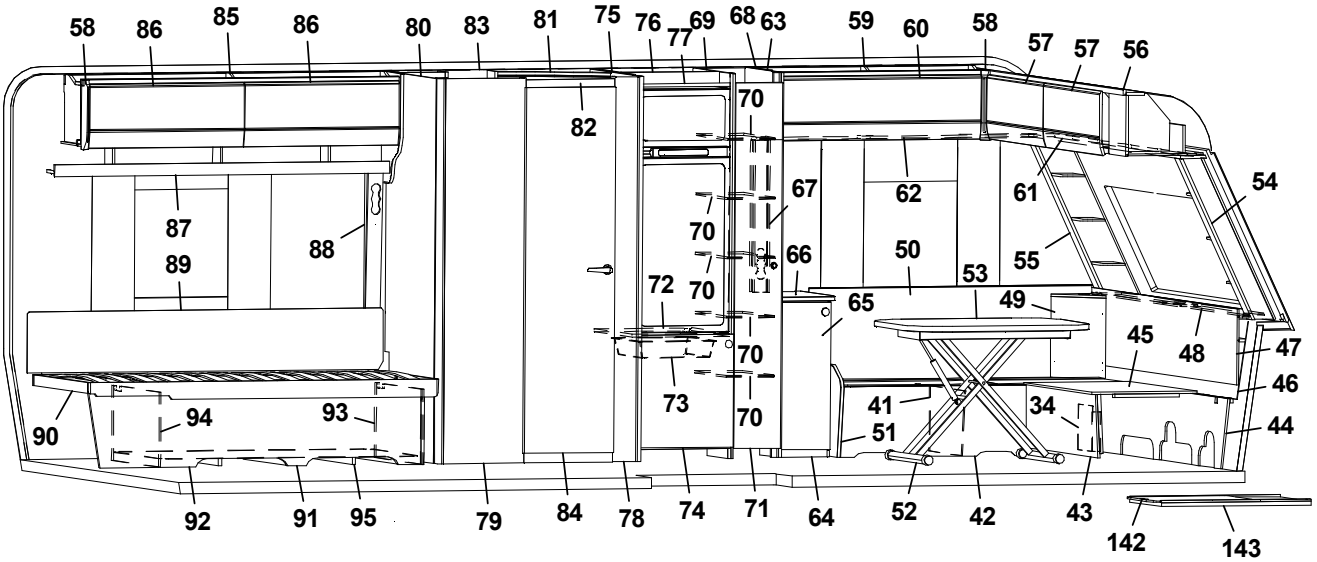
58 86 85 86 80 83 81 75 76 77 69 68 63 59 60 58 57 57 56
82 70 54
67 62 61
87 70
88 66 50 55
89 72 70 53
65 49
45 48 47
70 46
73 41 34
90 94 93 70 51 44
92 91 95 79 84 78 74 71 64 52 42 43 142 143

Pos Fig	Det. nr Part. No	Ingår Fitted	OBS!! Ange alltid årsmodell vid beställning av inredning Benämning	OBS!! Specify always year of model when ordering equipment Description
21	349614	x	Vägg garderob	Wall wardrobe
22	349618	x	Hylla	Shelf
23	319893	x	Hylla	Shelf
24	349616	x	Front garderob	Front wardrobe
25	319871	x	Tröskel L=650	Threshold L=650
26	318962	x	List täck el-kabel B=45 L=2100	Cover strip B=45 L=2100
27	316270	x	List snäpp undre L=2379	List lower L=2379
28	316268	x	List snäpp övre L=2379	List upper L=2379
29	348086	x	Stolpe först. kpl. m. lucka	Support bar cpl. with door
30	343731	x	Lucka	Door
--	312589	x	Gångjärn	Hinge
31	402122	x	Plåt skofack	Plate shoe compartment
32	348078	x	Front bäddlåda (Blueline)	Front bed box (Blueline)
--	348082	x	Front bäddlåda (centraldammsugare)	Front bed box (central vacuum cleaner)
--	0000263	x	Front bäddlåda (Blackline)	Front bed box (Blackline)
--	348084	x	Front bäddlåda (centraldammsugare)	Front bed box (central vacuum cleaner)
33	348095	x	Stöd bäddlåda	Support bed box
34	347726	x	Täckfront H/V	Cover front R/L
35	346012	x	Lock bäddlåda	Cover bedbox
--	319024	x	Matta grå textil m. tejp	Carpet gray textile with tape
36	348932	x	Värmespalt H fram	Air gap
--	350696	M	List kant mörkbrun	Strip, dark brown
37	0000333	x	Hörn sittgrupp H	Corner R
--	0000332	x	Hörn sittgrupp H med ø 61 urttag	Corner R with ø 61 hole
--	0000329	x	Hörn sittgrupp H med ø 85 urttag	Corner R with ø 85 hole
38	349296	x	Gardinupphängning med LED-list H kpl.	Curtin suspension with LED-stripe R cpl.
39	348052	x	Överskåp L=659 (Alpinvit)	Cupboard upper L=659 (Alpine white)
--	350571	x	Gångjärn	Hinge
40	348384	x	Lucka, överskåp	Door, cupboard upper
41	312825	x	Stöd bäddlåda	Support bed box
42	348076	x	Front bäddlåda	Front bed box
--	346014	x	Lock bäddlåda	Cover bedbox
43	348074	x	Front bäddlåda	Front bed box
44	348092	x	Stöd sittgrupp	Support
45	348090	x	Skiva rundsittgrupp	Sheet seat
46	347380	x	Värmespalt gavel fram	Air gap front
47	349187	x	Front/hylla kpl.	Front/shelf cpl.
48	347375	x	Hylla med Polarbjörn (Blackline)	Shelf with Polarbear (Blackline)
49	0000332	x	Hörn sittgrupp V med ø 61 urttag	Corner L with ø 61 hole
--	0000329	x	Hörn sittgrupp V med ø 85 urttag	Corner L with ø 85 hole
50	349558	x	Värmespalt V fram	Air gap L.F.
--	350696	M	List kant mörkbrun	Strip, dark brown
51	348080	x	Gavel bäddlåda	Gable bed box
52	310083	x	Bordsstativ	Table stand
--	350716	x	Bordsstativ enpelar	Table stand single pillar
53	349321	x	Bordsskiva 800x1000	Table top 800x1000
54	0000068	x	Hörnhylla H	Shelf R
55	0000067	x	Hörnhylla V	Shelf L
56	348045	x	Skåp gavel fram L=2360 (Alpinvit)	Cupboard front L=2360 (Alpine white)
--	350571	x	Gångjärn	Hinge
			M= Metervara	M= On the metre

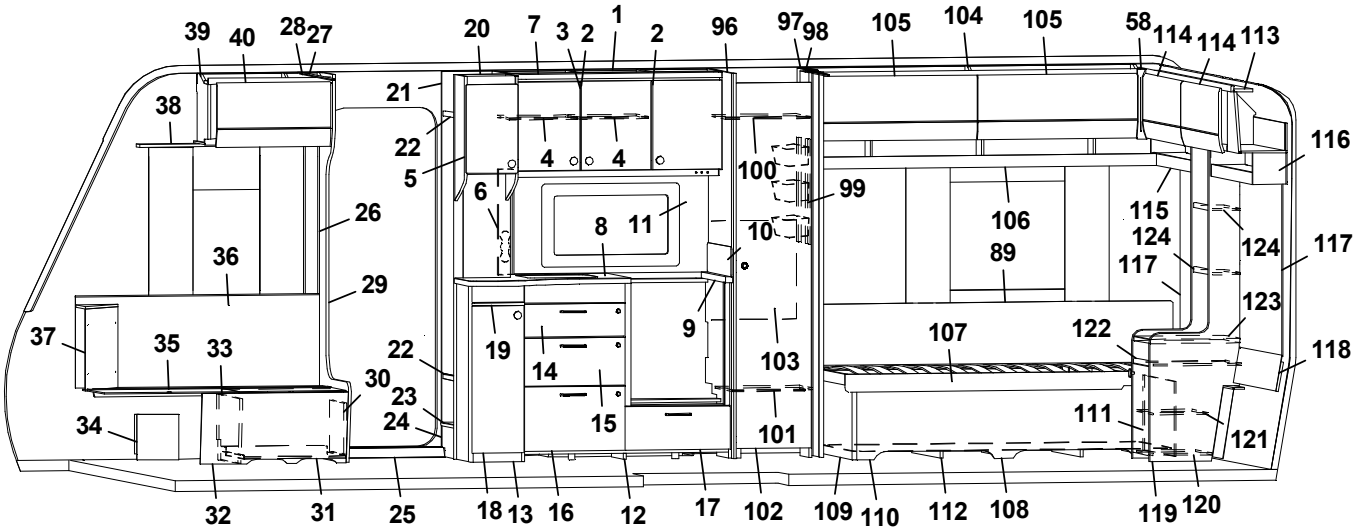
39 40 28 27 20 7 3 2 1 2 96 97 98 105 104 105 58 114 114 113
38 21 22 5 4 4 100 99 116
6 8 11 10 106 115 124 124 117
26 36 89 117
29 9 123
37 35 33 22 19 14 103 107 122 118
30 23 24 15 101 111 121
34
32 31 25 18 13 16 12 17 102 109 110 112 108 119 120

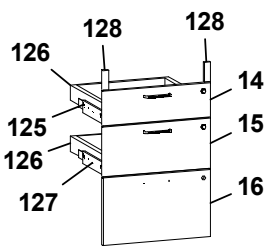
128 128
126 14
125 15
126
127 16

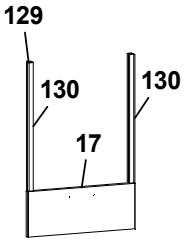
129
130 130
17

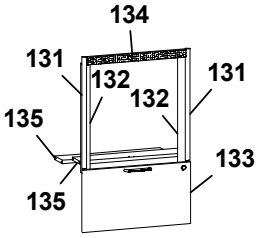
134
131 132 132 131
135 133
135

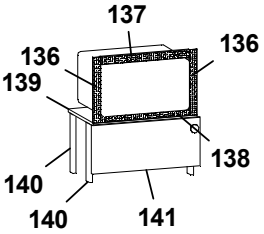
137
136 136
139
138
140
140 141

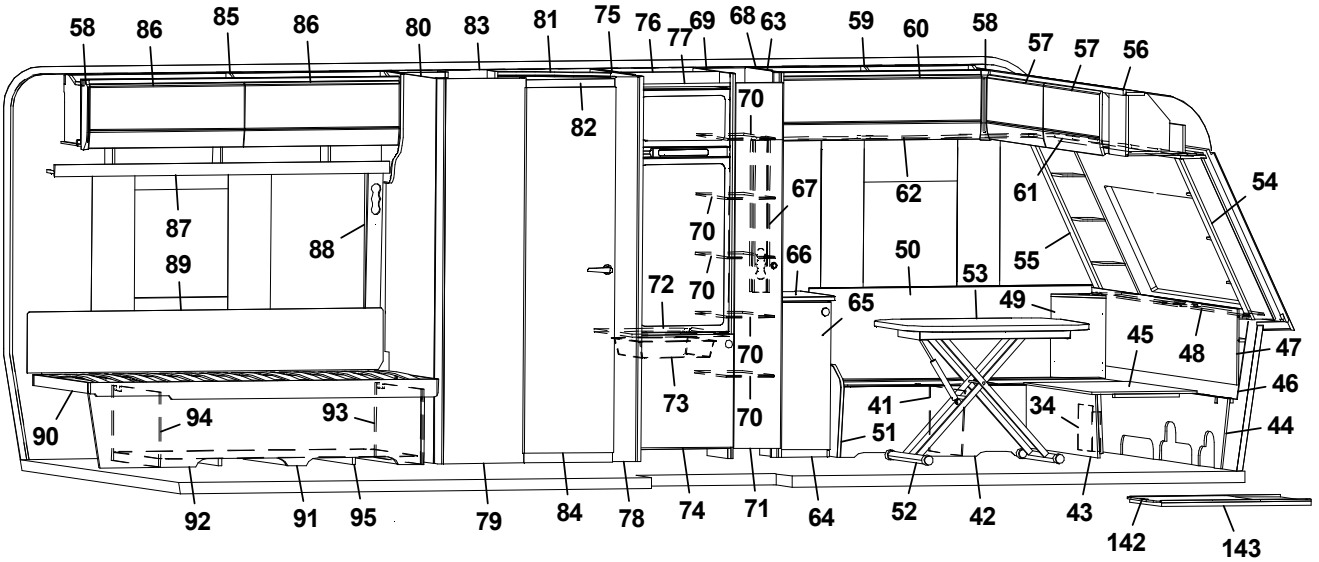
58 86 85 86 80 83 81 75 76 77 69 68 63 59 60 58 57 57 56
82 70 54
87 88 67 62 61
89 70 66 50 55
72 70 53
65 49
45 48 47
70 46
73 41 34
90 94 93 70 51 44
92 91 95 79 84 78 74 71 64 52 42 43 142 143

Pos Fig	Det. nr Part. No	Ingår Fitted	OBS!! Ange alltid årsmodell vid beställning av inredning Benämning	OBS!! Specify always year of model when ordering equipment Description
57	347276	x	Lucka överskåp	Door, cupboard upper
58	345869	x	Hörn inredning	Corner
59	348114	x	Överskåp L=1202 (Alpinvit)	Cupboard upper L=1202 (Alpine white)
--	350571	x	Gångjärn	Hinge
60	347853	x	Lucka	Door
61	347613	x	Gardinupphängning med LED-list fram kpl.	Curtin suspension with LED-stripe front cpl.
62	349561	x	Gardinupphängning med LED-list V kpl.	Curtin suspension with LED-stripe L cpl.
63	347579	x	Gavel kök	Gable, kitchen
64	349569	x	Hurts kpl. u. skiva (Blueline)	Hurts cpl. without board (Blueline)
--	349570	x	Hurts kpl. u. skiva (Blackline)	Hurts cpl. without board (Blackline)
65	348967	x	Lucka (SGPT)	Door (SGPT)
--	347285	x	Lucka (GPT)	Door (GPT)
66	349571	x	Skiva hurts	Board cupboard
67	349585	x	Front eluttag	Front outlet
68	349567	x	Vägg garderob kpl.	Wall wardrobe cpl.
69	349572	x	Vägg kyl	Wall refrigerator
70	349582	x	Hylla garderob	Shelf wardrobe
71	349579	x	Dörr garderob (SGPT)	Door wardrobe (SGPT)
--	349581	x	Dörr garderob (GPT)	Door wardrobe (GPT)
72	347944	x	Hylla under kyl	Shelf refrigerator
73	310325	x	Trådback vit 85x427x427	Tray 85x427x427
--	350760	x	Glidlist trådback (säljes i par)	Sliding strip tray (pair)
--	349361	x	List	List
74	349536	x	Lucka (SGPT)	Door (SGPT)
--	349538	x	Lucka (SGPT)	Door (GPT)
--	316799	x	Gångjärn	Hinge
--	312588	x	Platta gångjärn	Plate hinge
75	349575	x	Vägg kyl	Wall refrigerator
76	347937	x	Bakstycke stopp kyl	Back cupboard
77	347943	x	List folierad L = 528	List foiled L = 528
78	348375	x	Vägg tvättrum	Wall washroom
79	348369	x	Front tvättrum	Front washroom
80	348288	x	Vägg tvättrum	Wall washroom
81	348258	x	Ljusramp tvättrum	Light holder washroom
82	347979	x	Tröskel 60x580	Threshold 60x580
83	348255	x	Skåp tvättrum	Cupboard washroom
84	349602	x	Dörr tvättrum kpl. (SGPT)	Door washroom cpl. (SGPT)
--	348578	x	Dörr tvättrum kpl. (GPT)	Door washroom cpl. (GPT)
85	347140	x	Överskåp L=1737	Cupboard upper L=1737
--	350571	x	Gångjärn	Hinge
86	347275	x	Lucka, överskåp	Door, cupboard upper
87	347674	x	Hyllpaket L=1815	Shelf L=1815
88	347361	x	Front eluttag	Front outlet
89	338121	x	Värmespalt	Air gap
--	350740	x	Tyg värmespalt (Livia)	Fabric air gap (Livia)
90	349679	x	Sängram u. ribbotten	Bed bottom without laths
--	325342	x	Ribbotten kpl.	Laths bottom cpl.
--	314211	x	Ribba sängbotten L=820 B=63	Lath bed bottom L=820 B=63
--	312046	x	Band t. ribbotten	Band for laths bottom
91	349672	x	Sänglåda kpl.	Bed box cpl.
			M= Metervara	M= On the metre

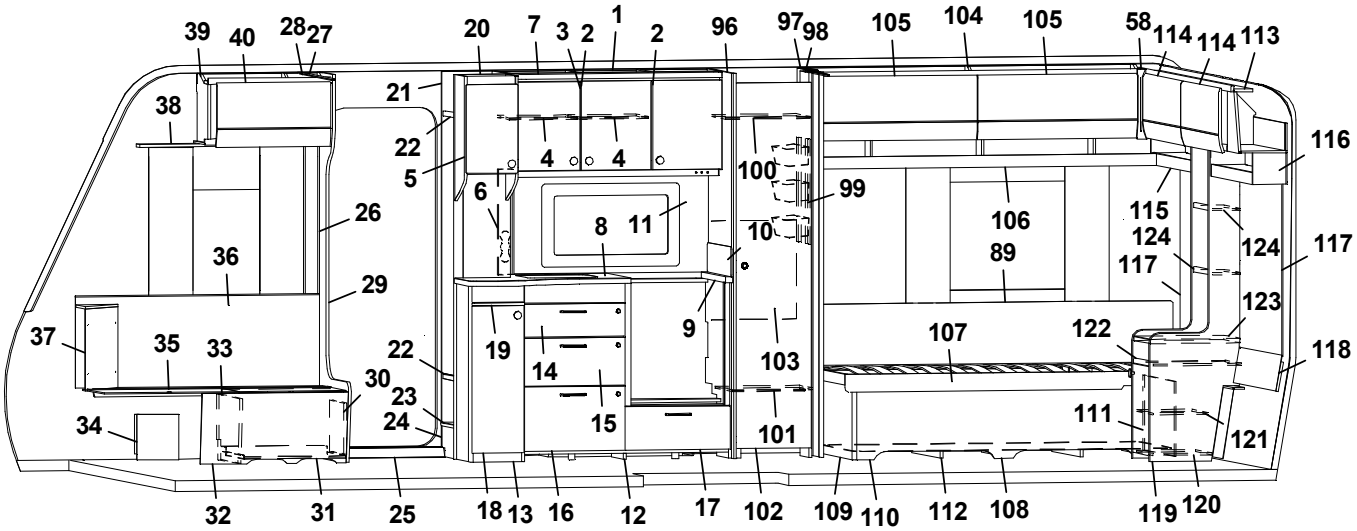
39 40 28 27 20 7 3 2 1 2 96 97 98 105 104 105 58 114 114 113
38 21 22 5 4 4 100 99 116
6 8 11 10 106 115 124 124 117
26 36 89 117
29 9 123
37 35 33 22 19 14 103 107 122 118
30 23 24 15 101 111 121
34
32 31 25 18 13 16 12 17 102 109 110 112 108 119 120

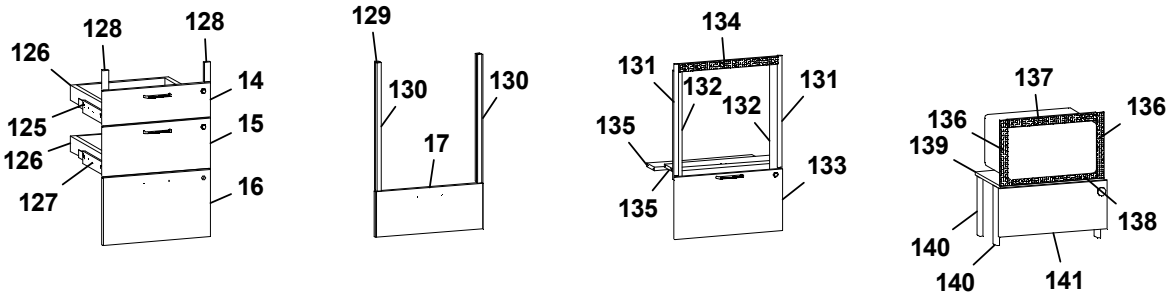
128 128 126 14 125 15 126 127 16
129 130 130 17
134 131 132 132 131 135 133 135
137 136 136 139 138 140 140 141

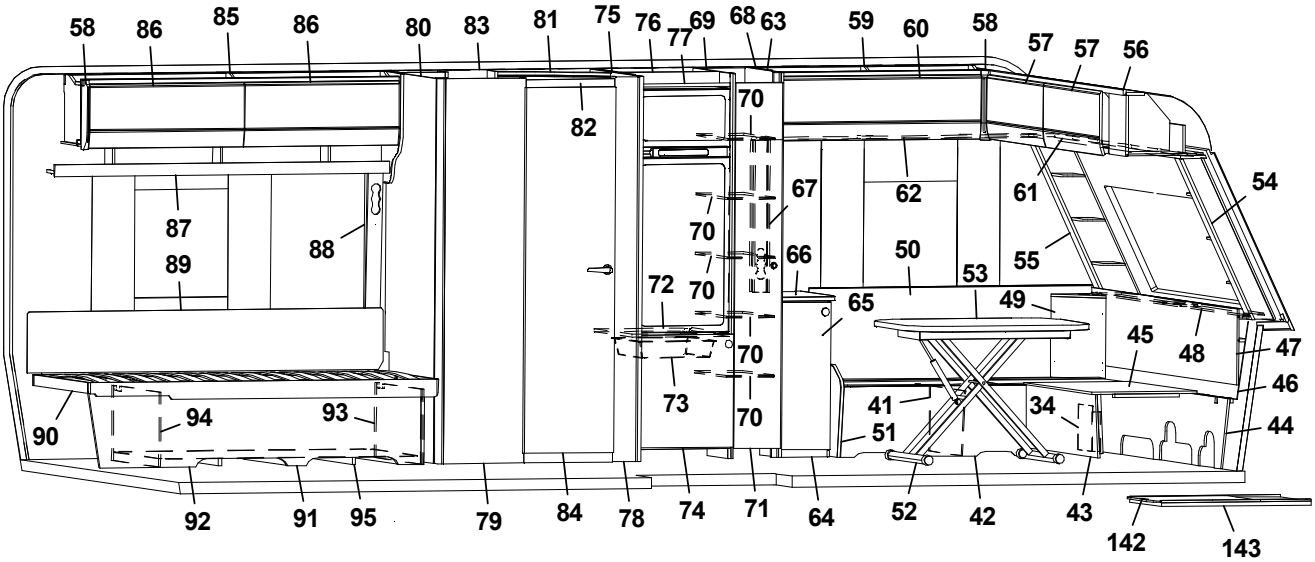
58 86 85 86 80 83 81 75 76 77 69 68 63 59 60 58 57 57 56
82 70 67 62 61 54
87 88 89 70 66 50 55
72 70 53 49 65 45 48 47
70 46
73 70 41 34 44
90 94 93 51
92 91 95 79 84 78 74 71 64 52 42 43 142 143

Pos Fig	Det. nr Part. No	Ingår Fitted	OBS!! Ange alltid årsmodell vid beställning av inredning Benämning	OBS!! Specify always year of model when ordering equipment Description
--	347652	x	List hörn L=380	Corner strip L=380
--	315203	x	Regel 17,5x55x1415	Wood lath pine 17,5x55x1415
92	349673	x	Front säng	Front bed
93	349675	x	Gavel säng främre	Gable bed front
94	349677	x	Gavel säng bakre	Gable bed rear
95	346507	x	Luftspalt sänglåda	Air gap bed box
96	349591	x	Vägg garderob	Wall wardrobe
97	349588	x	Vägg garderob	Wall wardrobe
98	347999	x	Nisch	Nisch
--	314917	x	Skena draperi L=1190	Drapery rail L=1190
99	319759	x	Korg, garderob	Basket wardrobe
--	347725	x	List för korgar	List för baskets
100	349595	x	Hylla garderob övre	Shelf wardrobe upper
101	349592	x	Hylla garderob nedre	Shelf wardrobe lower
102	349598	x	Dörr garderob (SGPT)	Door wardrobe (SGPT)
--	349600	x	Dörr garderob (GPT)	Door wardrobe (GPT)
103	337216	x	Täckskiva exp.kärl	Cover expansion vessel
104	347129	x	Överskåp L=1982 (Alpinvit)	Cupboard upper L=1982 (Alpine white)
--	350571	x	Gångjärn	Hinge
105	347275	x	Lucka överskåp	Door cupboard upper
106	347675	x	Hyllpaket kpl. L=1982	Shelf cpl. L=1982
107	349577	x	Sängram H u. ribbotten	Bed bottom R without laths
--	325342	x	Ribbotten kpl.	Laths bottom cpl.
--	314211	x	Ribba sängbotten L=820 B=63	Lath bed bottom L=820 B=63
--	312046	x	Band t. ribbotten	Band for laths bottom
108	349623	x	Sänglåda kpl. H	Bed box cpl. R
--	347652	x	List hörn	List corner
--	167880	x	Regel 17,5x55x1680	Wood lath pine 17,5x55x1680
109	347626	x	Gavel säng främre	Gable bed front
110	349624	x	Front säng	Front bed
111	349628	x	Gavel säng bakre	Gable bed rear
112	346508	x	Luftspalt sänglåda	Air gap bed box
113	348480	x	Överskåp L=2360 (Alpinvit)	Cupboard upper L=2360 (Alpine white)
--	350571	x	Gångjärn	Hinge
114	347276	x	Lucka	Door
115	348176	x	Hyllpaket L=977	Shelf L=977
116	348177	x	Hyllpaket L=977	Shelf L=977
117	348361	x	Sänggavel kpl. m. tyg (Livia)	Headboard cpl. with fabric (Livia)
118	349606	x	Värmespalt	Air gap
119	349637	x	Hurts kpl. (Blueline)	Hurts cpl. (Blueline)
--	349660	x	Hurts kpl. (Blackline)	Hurts cpl. (Blackline)
--	349638	x	Lucka (SGPT)	Door (SGPT)
--	349639	x	Lucka (GPT)	Door (GPT)
120	349645	x	Hylla nedre	Shelf lower
121	349650	x	Hylla	Shelf
122	349646	x	Hylla	Shelf
123	349649	x	Skiva	Board
124	349655	x	Hylla övre	Shelf upper
125	349263	x	Monteringssats kpl. lådor (Blueline)	Mounting kit cpl. drawers (Blueline)
--	349264	x	Monteringssats kpl. lådor (Blackline)	Mounting kit cpl. drawers (Blackline)
			M= Metervara	M= On the metre

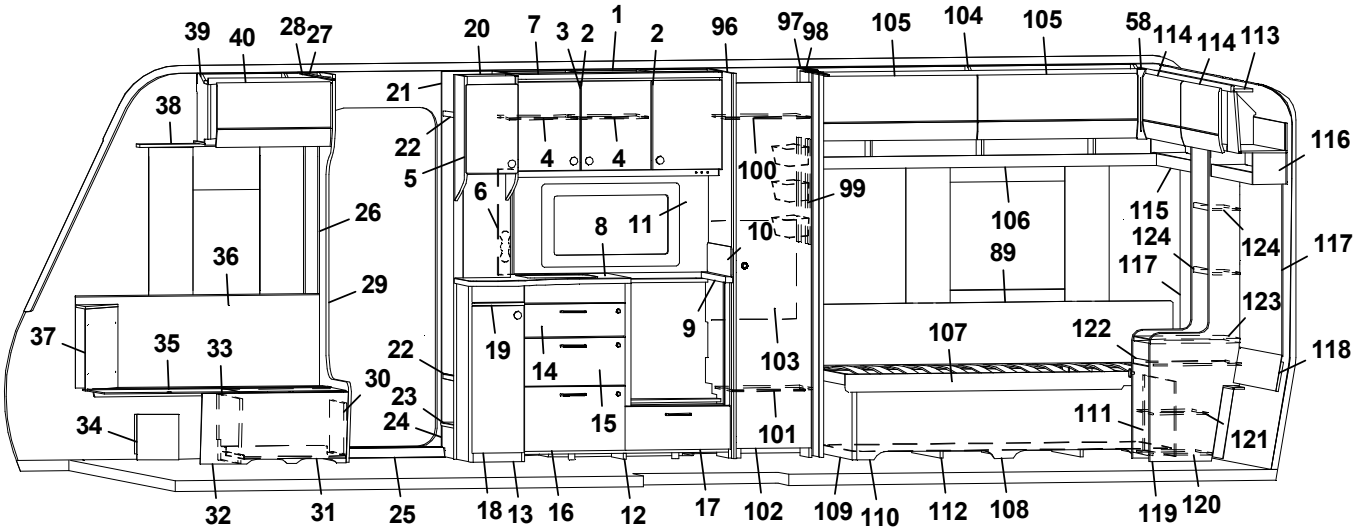
39 40 28 27 20 7 3 2 1 2 96 97 98 105 104 105 58 114 114 113
38 21 22 5 4 4 100 99 116
6 8 11 10 26 36 29 106 89 115 124 124 117 117
37 35 33 22 19 14 9 103 107 122 123 118
30 23 24 15 101 111 121 34
32 31 25 18 13 16 12 17 102 109 110 112 108 119 120

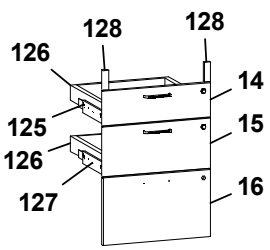
128 128 126 14 125 15 126 127 16

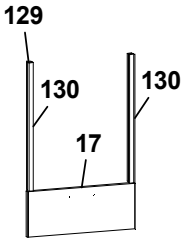
129 130 130 17

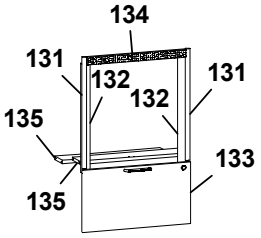
134 131 132 132 131 135 133 135

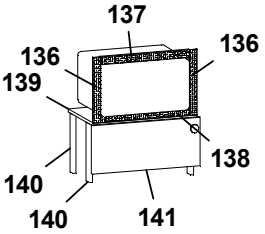
137 136 136 139 138 140 140 141

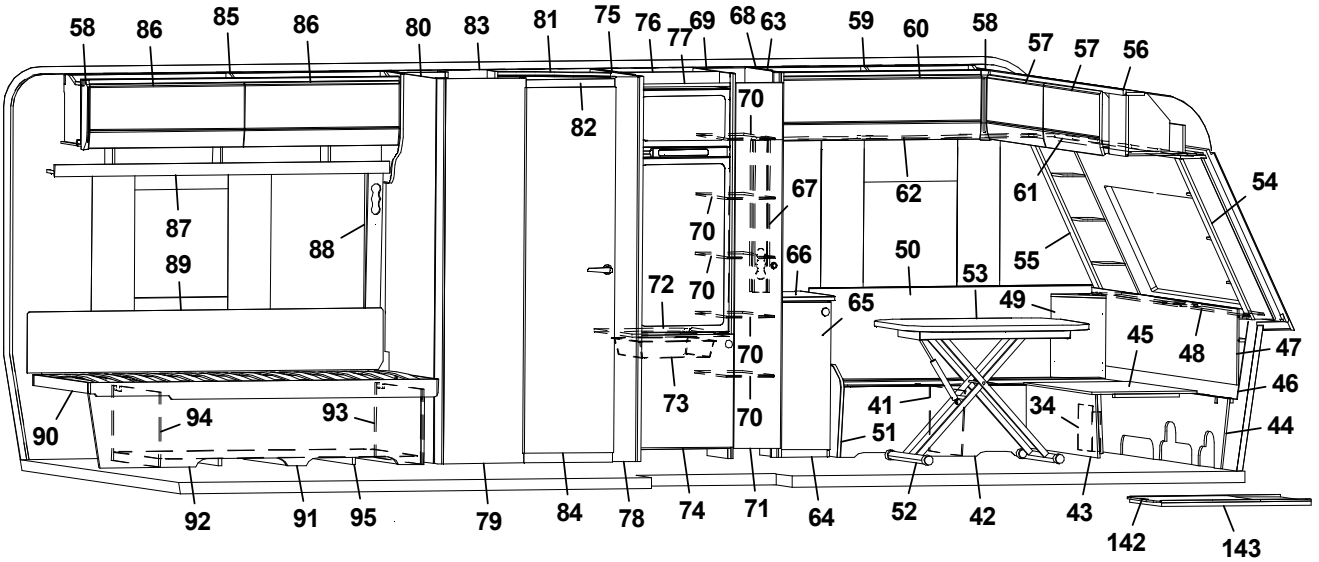
58 86 85 86 80 83 81 75 76 77 69 68 63 59 60 58 57 57 56
82 70 67 62 61 54
87 88 89 70 66 50 53 55
72 70 65 49 45 48 47
73 70 70 41 34 46 44
90 94 93 51
92 91 95 79 84 78 74 71 64 52 42 43 142 143

Pos Fig	Det. nr Part. No	Ingår Fitted	OBS!! Ange alltid årsmodell vid beställning av inredning Benämning	OBS!! Specify always year of model when ordering equipment Description
126	317514	x	Låda 480x500	Drawer 480x500
127	317382	x	Glidskena låda H	Slide bar, drawer R
--	350221	x	Glidskena låda V	Slide bar, drawer L
--	801701	x	Skruv 6x16	Screw 6x16
128	349258	x	Passbit 16x30x95	Gauge block 16x30x95
129	349265	x	Monteringssats kpl. ugn (Blueline)	Mounting kit cpl. oven (Blueline)
--	349266	x	Monteringssats kpl. ugn (Blackline)	Mounting kit cpl. oven (Blackline)
130	348943	x	Passbit H/V	Gauge block R/L
131	348008	x	List L=538 (diskbänk induktion)	List L=538 (kitchen sink induction)
132	342140	x	List L=524 (diskbänk induktion)	List L=524 (diskbänk induktion)
133	349014	x	Lucka (diskb. induktion) (SGPT)	Door (kitch. sink induct.) 299x550 (SGPT)
--	348009	x	Lucka (diskb. induktion) (GPT)	Door (kitch. sink induct.) 299x550 (GPT)
--	20-900302	x	Pentrylåda 273x500	Drawer pentry 273x500
--	07-800039	x	Rullskena H	Roller rail R
--	07-800038	x	Rullskena V	Roller rail L
134	402107	x	Galler ugn (diskb. induktion) 35x503	Grating oven (kitch. sink induct.) 35x503
135	346863	x	Skiva distans 15x100x537,5	Sheet distance 15x100x537,5
136	402108	x	Galler vent. mikro 38x318	Grating vent. micro 38x318
137	402109	x	Galler vent. mikro 38x448	Grating vent. micro 38x448
138	402110	x	Galler vent. mikro 33x448	Grating vent. micro 33x448
139	348010	x	Hylla mikro	Shelf
140	348011	x	List L=283	List L=283
141	349845	x	Lucka (SGPT)	Door (SGPT)
--	349847	x	Lucka (GPT)	Door (GPT)
142	341192	x	Utdragsskiva bord 450x550	Sliding leaf 450x550
143	341193	x	Låda utdragsskiva	Box sliding leaf
--	350717	M	Golvmatta, antik planka	Carpet, antique plank
--	318657	M	Tapet vägg/tak	Wall paper
--	318584	M	Tejp tapet 20 mm	Tape, wall paper 20 mm
--	318585	M	Tejp tapet 60 mm	Tape, wall paper 60 mm
			(SGPT)=Stone Grey Perfect Touch (GPT)=Graphite Perfect Touch	
			M= Metervara	M= On the metre

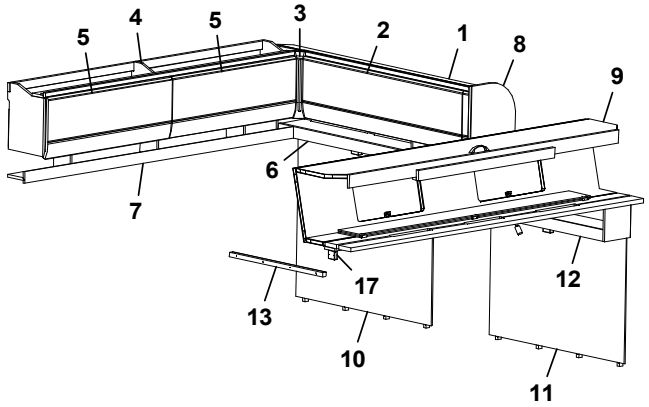
5
4
5
3
2
1
8
9
6
7
17
13
10
12
11

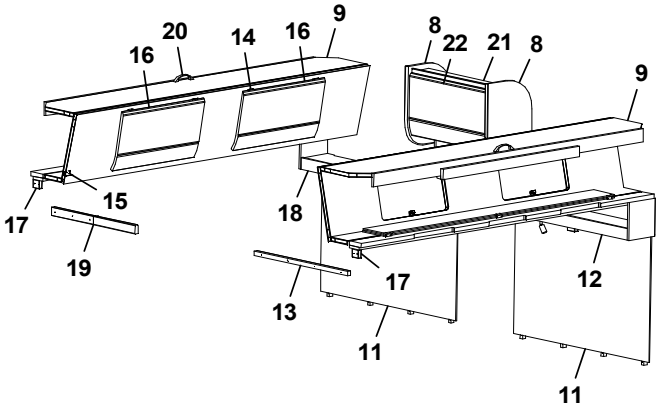
20
14
16
9
16
8
22
21
8
9
15
17
19
18
17
13
11
12
11

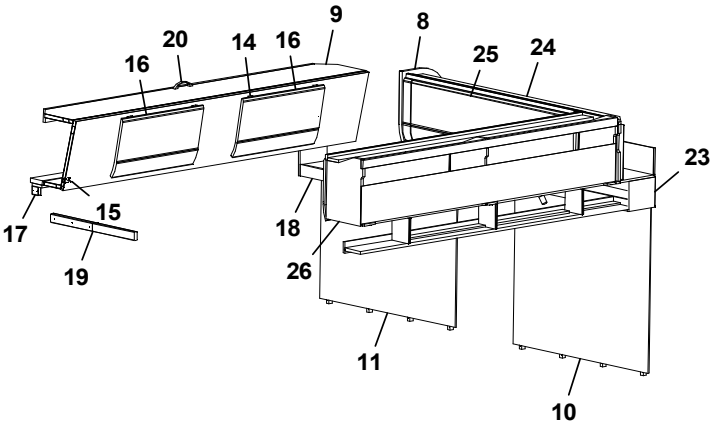
20
14
16
9
16
8
25
24
23
15
17
19
18
26
11
10

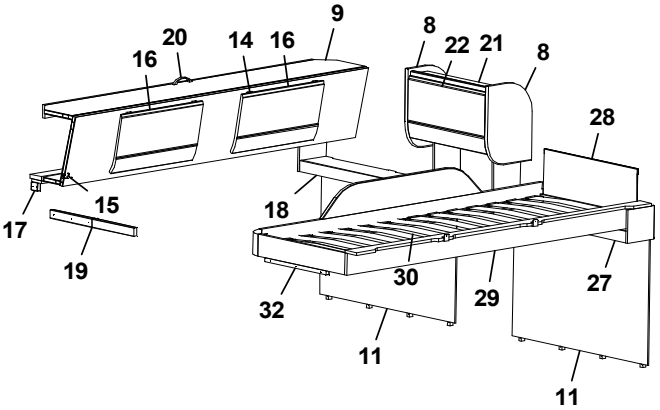
20
14
16
9
16
8
22
21
8
28
15
17
19
18
30
32
29
27
11
11

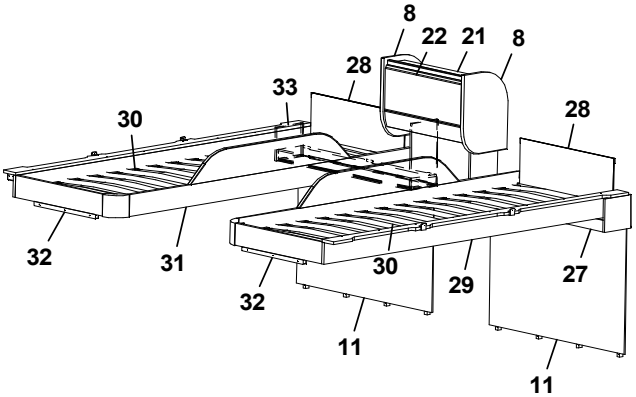
8
22
21
8
28
33
30
28
32
31
32
30
29
27
11
11

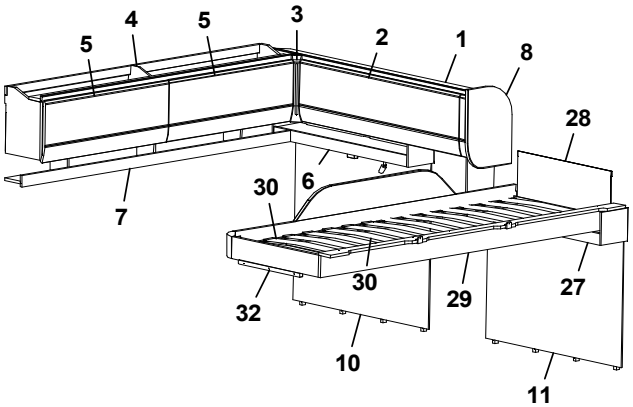
5
4
5
3
2
1
8
28
6
30
7
32
30
29
27
10
11

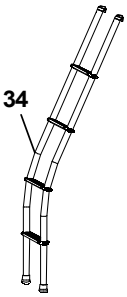
34

Pos Fig	Det. nr Part. No	Ingår Fitted	OBS!! Ange alltid årsmodell vid beställning av inredning Benämning	OBS!! Specify always year of model when ordering equipment Description
1	348478	x	Skåp gavel bak L=1510 (Alpinvit)	Cupboard gable L=1510 (Alpine white)
--	350571	x	Gångjärn	Hinge
2	347853	x	Lucka	Door
3	345869	x	Hörn inredning	Corner
4	347129	x	Skåp H B L=1737 (Alpinvit)	Cupboard rear R L=1737 (Alpine white)
--	350571	x	Gångjärn	Hinge
5	347275	x	Lucka	Door
6	348176	x	Hyllpaket L=977 (u. högtalare)	Shelf L=977 (without speaker)
--	348178	x	Hyllpaket L=977 (m. högtalare)	Shelf L=977 (with speaker)
7	347675	x	Hyllpaket L=1815	Shelf L=1815
8	348556	x	Gavel	Gable
9	348525	x	Överbäddskåp L=1980	Upper bed L=1980
--	348539	x	Regel låsning	Lock bar
--	348531	x	Rasskydd ö-bäddskåp	Protective plate
10	346172	x	Sänggavel kpl. m. tyg (Livia)	Headboard cpl. with fabric (Livia)
11	348361	x	Sänggavel kpl. m. tyg (Livia)	Headboard cpl. with fabric (Livia)
12	348181	x	Hyllpaket L=977 (u. högtalare)	Shelf L=977 (without speaker)
--	348183	x	Hyllpaket L=977 (m. högtalare)	Shelf L=977 (with speaker)
13	348540	x	Bärregel 22x22x670	Bearing rail 22x22x670
14	860402	x	Gångjärn	Hinge
15	860405	x	Gångjärn	Hinge
16	347273	x	Lucka	Door
17	348538	x	Kloss bärregel	Block bearing rail
18	348180	x	Hyllpaket L=977 (u. högtalare)	Shelf L=977 (without speaker)
--	348182	x	Hyllpaket L=977 (m. högtalare)	Shelf L=977 (with speaker)
19	348558	x	Bärregel (vikbar)	Bearing rail
20	350129	x	Handtag	Handle
21	348482	x	Skåp gavel bak L=560 (Alpinvit)	Cupboard gable L=560 (Alpine white)
--	350571	x	Gångjärn	Hinge
22	347273	x	Lucka	Door
23	348177	x	Hyllpaket L=977 (u. högtalare)	Shelf L=977 (without speaker)
--	348179	x	Hyllpaket L=977 (m. högtalare)	Shelf L=977 (with speaker)
24	347845	x	Skåp gavel bak L=1510 (Alpinvit)	Cupboard gable L=1510 (Alpine white)
--	350571	x	Gångjärn	Hinge
25	347853	x	Lucka	Door
26	347140	x	Överskåp L=1737 (Alpinvit)	Cupboard upper L=1737 (Alpine white)
--	350571	x	Gångjärn	Hinge
--	347275	x	Lucka	Door
27	348185	x	Hyllpaket L=977 (u. högtalare)	Shelf L=977 (without speaker)
--	348187	x	Hyllpaket L=977 (m. högtalare)	Shelf L=977 (with speaker)
28	321209	x	Värmespalt u. tyg	Air gap, w/o fabric
--	350864	x	Tyg värmespalt (Sara Greige)	Fabric air gap (Sara Greige)
29	348606	x	Sängram vån.säng V u. ribbotten	Bed bottom L without laths
30	325430	x	Ribbotten kpl.	Laths bottom cpl.
--	311985	x	Ribba sängbotten L=718 B=63	Lath bed bottom L=718 B=63
--	312046	x	Band t. ribbotten	Band for laths bottom
31	348619	x	Sängram vån.säng H u. ribbotten	Bed bottom
--	311985	x	Ribba sängbotten L=718 B=63	Lath bed bottom L=718 B=63
--	312046	x	Band t. ribbotten	Band for laths bottom
32	348658	x	Bärregel L=440	Bearing rail L=440
			M= Metervara	M= On the metre

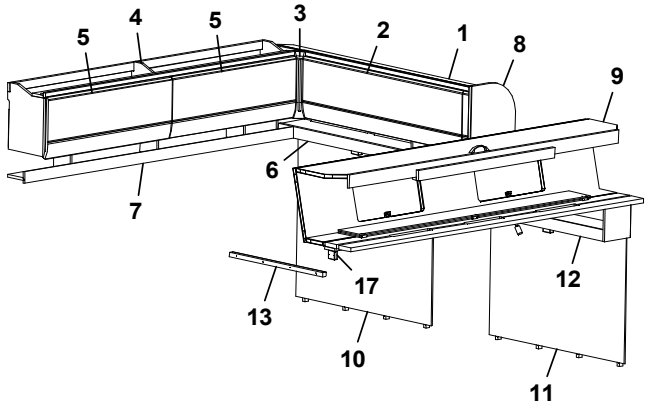
5
4
5
3
2
1
8
9
6
7
17
13
10
12
11

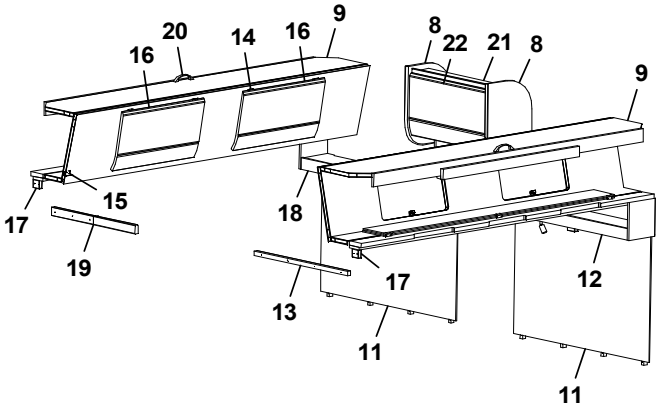
20
14
16
9
16
8
22
21
8
9
15
17
19
18
17
13
11
12
11

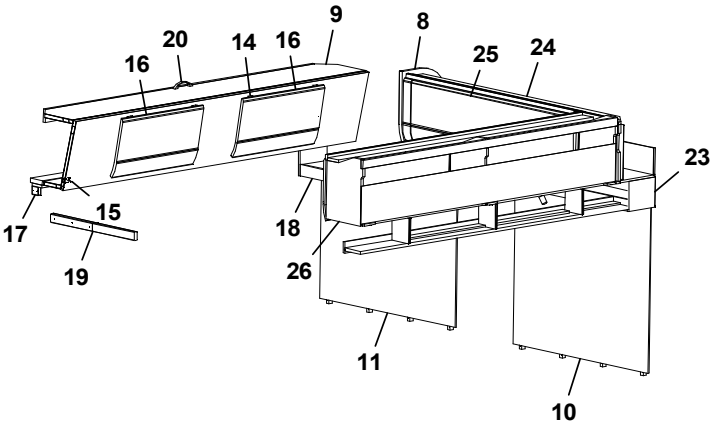
20
14
16
9
16
8
25
24
23
15
17
19
18
26
11
10

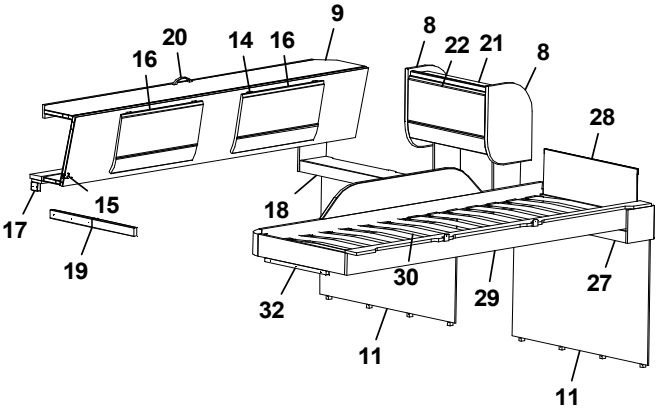
20
14
16
9
16
8
22
21
8
28
15
17
19
18
30
32
29
27
11
11

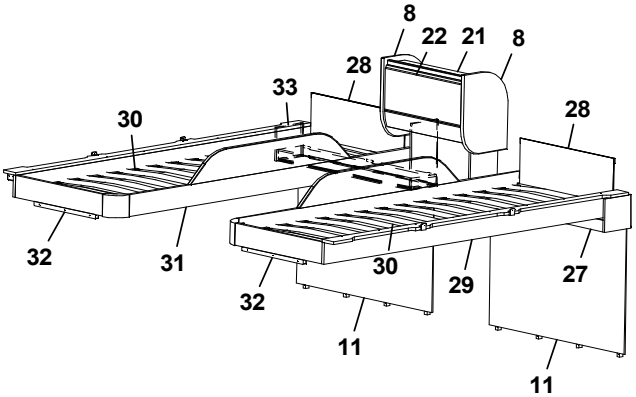
8
22
21
8
28
33
30
28
32
31
32
30
29
27
11
11

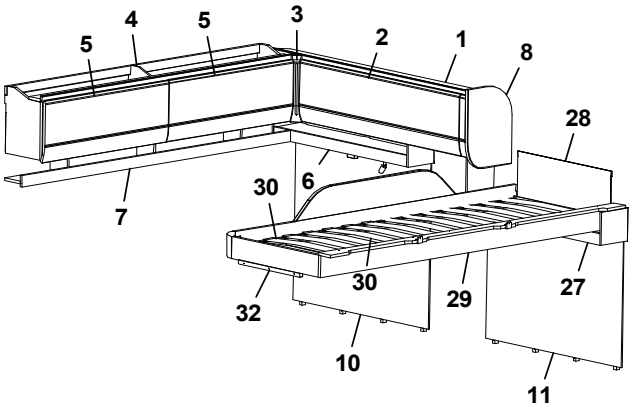
5
4
5
3
2
1
8
28
6
30
7
32
30
29
27
10
11

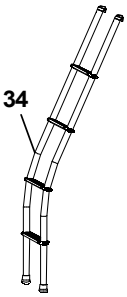
34

Pos Fig	Det. nr Part. No	Ingår Fitted	OBS!! Ange alltid årsmodell vid beställning av inredning Benämning	OBS!! Specify always year of model when ordering equipment Description
33	348184	x	Hyllpaket L=977 (u. högtalare)	Shelf L=977 (without speaker)
--	348186	x	Hyllpaket L=977 (m. högtalare)	Shelf L=977 (with speaker)
34	350534	T	Stege ö-bäddsskåp	Ladder upper bed
			M= Metervara	M= On the metre

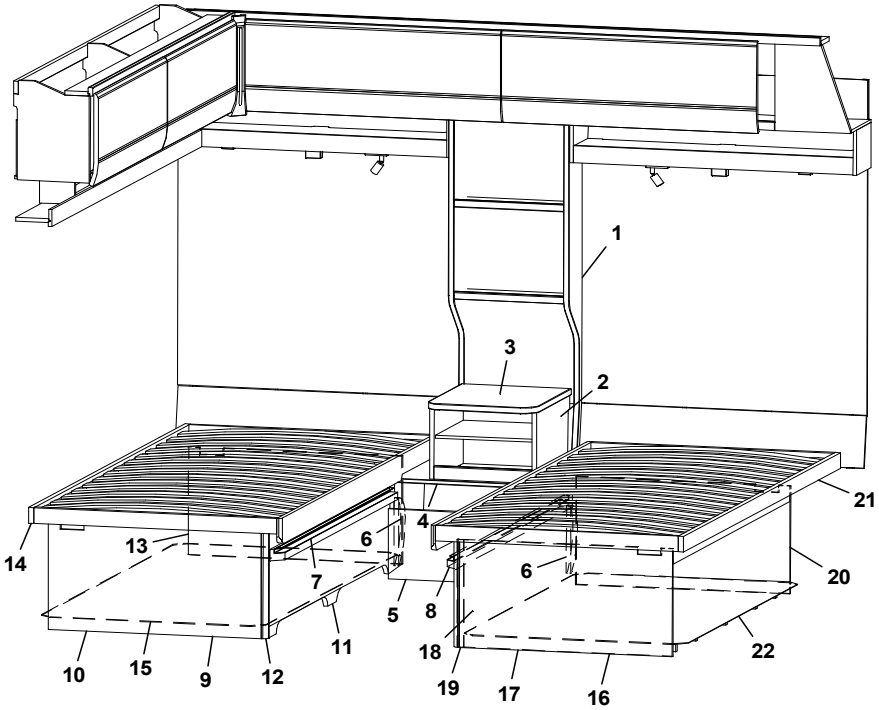
1
2
3
4
5
6
6
7
8
9
10
11
12
13
14
15
16
17
18
19
20
21
22

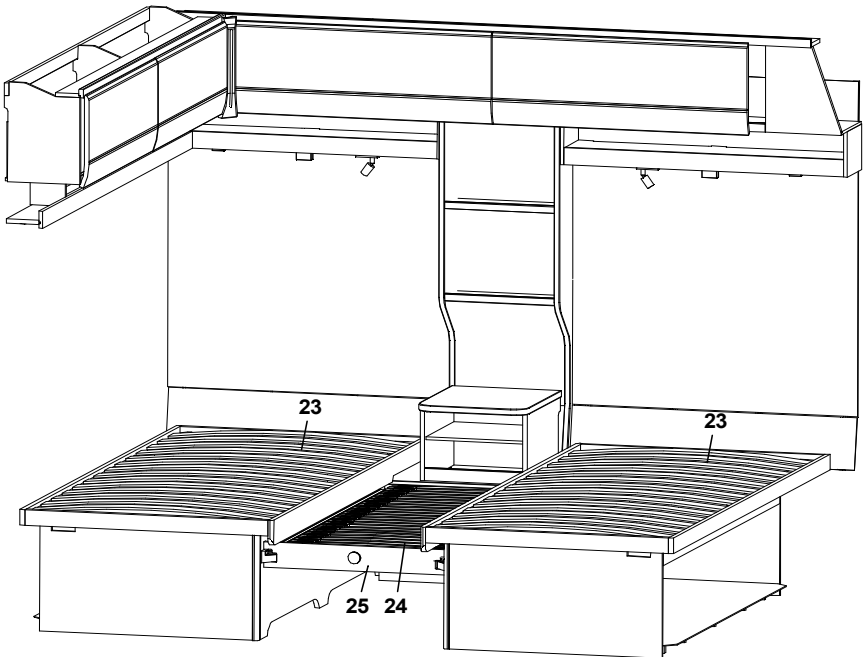
23
23
24
25

Pos Fig	Det. nr Part. No	Ingår Fitted	OBS!! Ange alltid årsmodell vid beställning av inredning Benämning	OBS!! Specify always year of model when ordering equipment Description
1	0000041	x	Hylla kpl.	Shelf cpl.
2	0000017	x	Låda övre	Drawer upper
--	0000022	x	Hylla	Shelf
3	0000023	x	Skiva låda övre	Board drawer upper
4	0000004	x	Låda nedre kpl.	Drawer lower cpl.
5	0000009	x	Front hylla nedre	Front drawer lower
6	0000049	x	Radiekloss	Radius block
7	0000054	x	List H kpl.	List right cpl.
8	0000051	x	List V kpl.	List left cpl.
9	349623	x	Sänglåda H kpl.	Bed box R cpl.
--	167880	x	Regel 17,5x55x1415	Wood lath pine 17,5x55x1415
10	349626	x	Gavel främre	Front gable
11	349624	x	Front sänglåda	Front bedbox
12	347652	x	List hörn L=380	Corner strip L=380
13	349628	x	Gavel bakre	Rear gable
14	349577	x	Sängram H u. ribbotten	Bed bottom L without laths
--	325342	x	Ribbotten kpl.	Laths bottom cpl.
--	314211	x	Ribba sängbotten L=820 B=63	Lath bed bottom L=820 B=63
--	312046	x	Band t. ribbotten	Band for laths bottom
15	346508	x	Luftspalt sänglåda	Air gap bed box
16	349672	x	Sänglåda V kpl.	Bed box L cpl.
--	315203	x	Regel 17,5x55x1415	Wood lath pine 17,5x55x1415
17	349675	x	Gavel främre	Front gable
18	349673	x	Front sänglåda	Front bedbox
19	347652	x	List hörn L=380	Corner strip L=380
20	349677	x	Gavel bakre	Rear gable
21	349577	x	Sängram H u. ribbotten	Bed bottom L without laths
--	325342	x	Ribbotten kpl.	Laths bottom cpl.
--	314211	x	Ribba sängbotten L=820 B=63	Lath bed bottom L=820 B=63
--	312046	x	Band t. ribbotten	Band for laths bottom
22	346507	x	Luftspalt sänglåda	Air gap bedbox
23	325342	x	Ribbotten kpl.	Laths bottom cpl.
--	314211	x	Ribba sängbotten L=820 B=63	Lath bed bottom L=820 B=63
--	312046	x	Band t. ribbotten	Band for laths bottom
24	346556	x	Ribbotten kpl.	Laths bottom cpl.
25	0000048	x	Front	Front
--	350719	x	Handtag knopp	Handle knob

M= Metervara

M= On the metre

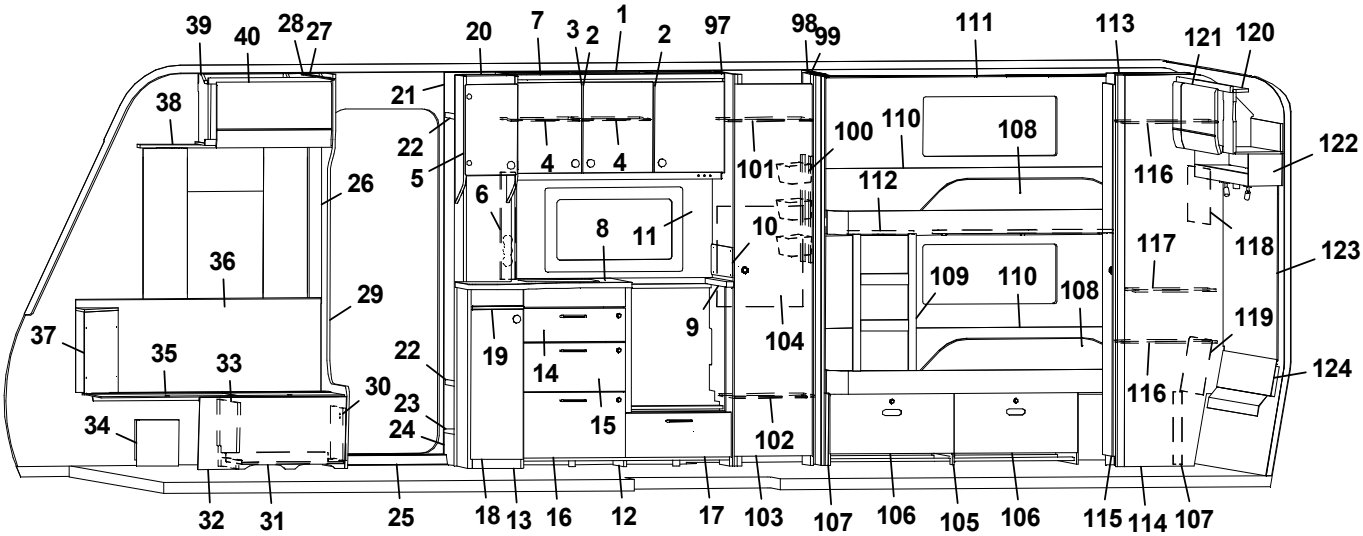
39 40 28 27 20 7 3 2 1 2 97 98 99 111 113 121 120
38 21 22 5 26 4 4 6 8 11 101 100 110 108 112 116 122
36 29 10 117 118 123
37 35 33 30 23 24 22 19 14 15 9 104 109 110 108 119
34 102 116 124
32 31 25 18 13 16 12 17 103 107 106 105 106 115 114 107

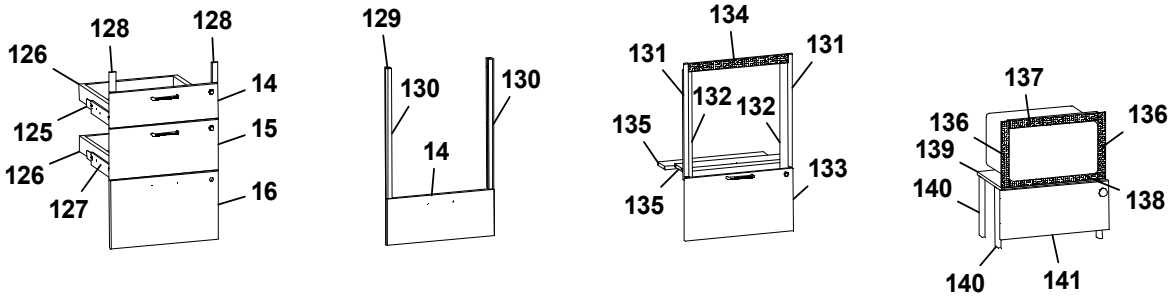
128 128 126 14 125 15 126 127 16
129 130 130 14
134 131 131 132 132 135 135 133
137 136 136 139 140 138 140 141

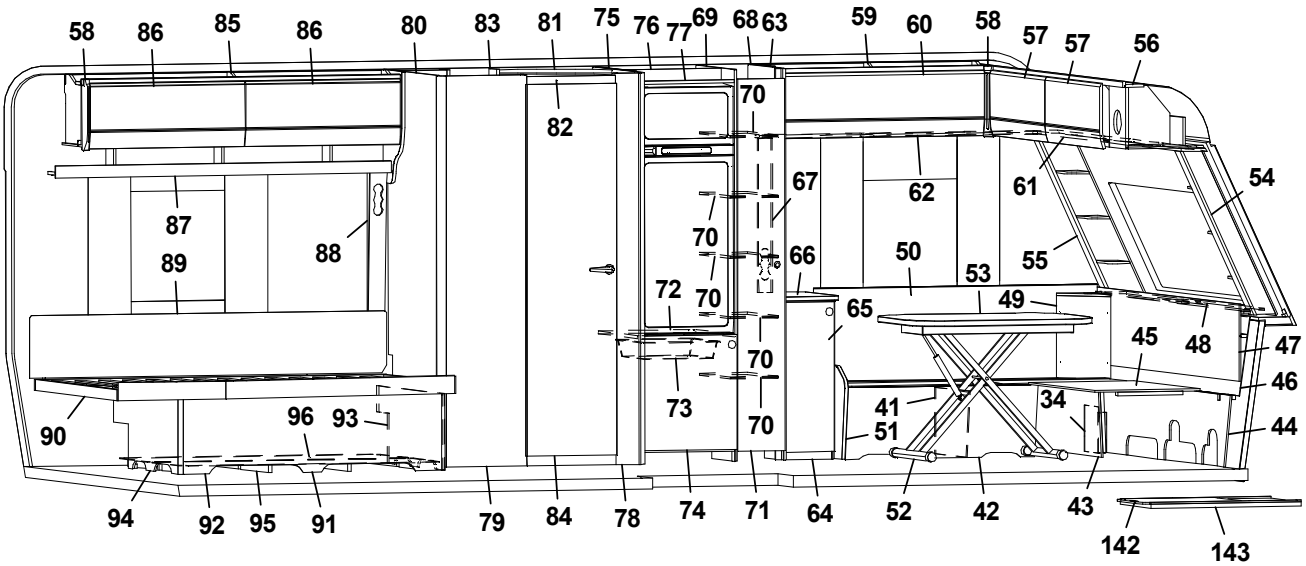
58 86 85 86 80 83 81 75 76 77 69 68 63 59 60 58 57 57 56
82 70 67 62 61 54
87 89 88 70 66 50 53 55
72 70 65 49 45 48 47
70 46
73 41 34
90 96 93 70 51 44
94 92 95 91 79 84 78 74 71 64 52 42 43 142 143

Pos Fig	Det. nr Part. No	Ingår Fitted	OBS!! Ange alltid årsmodell vid beställning av inredning Benämning	OBS!! Specify always year of model when ordering equipment Description
1	349268	x	Skåp kök L=1120 kpl. (Alpinvit)	Cupboard kitchen L=1120 cpl. (Alpine white)
--	350719	x	Knopp	Knob
--	311917	x	Gångjärn	Hinge
--	312588	x	Platta gångjärn	Plate hinge
--	319618	x	Magnetlås	Lock, magnet
2	347282	x	Lucka H	Door R
3	347281	x	Lucka V	Door L
4	346925	x	Hylla	Shelf
5	349661	x	Skåp vintrin	Vitrine
--	348874	x	Lucka	Door
--	349667	x	Hylla	Shelf
6	349175	x	Front eluttag	Front outlet
7	349681	x	Ljusramp köksskåp L=1092	Light holder kitchen L=1092
8	0000684	x	Skiva diskbänk 730x883	Board 730x883
--	348986	x	Skiva diskbänk induktion 743x1424	Board induction 743x1424
9	348963	x	Skiva diskbänk 36x561	Board 36x561
10	401715	x	Flamskydd	Flame guard
--	401996	x	Flamskydd induktion	Flame guard induction
11	346689-B	x	Köksskiva vägg, Fjäder	Protection kitchen, Feather
--	346689-M	x	Köksskiva vägg, Marmor	Protection kitchen, Marble
--	346689-S	x	Köksskiva vägg, Sten	Protection kitchen, Stone
12	349052	x	Diskbänk trädel u. skiva u. luckor	Kitchen sink, w/o board, w/o doors
--	349065	x	Diskbänk trädel u. skiva u. luckor (Induktion)	Kitchen sink, w/o board, w/o doors (Induction)
13	349055	x	Utskjut diskbänk u. lucka	Projection kitchen sink w/o door
14	348947	x	Lådförstycke (SGPT)	Drawer front (SGPT)
--	347293	x	Lådförstycke (GPT)	Drawer front (GPT)
--	350718	x	Handtag	Handle
--	317514	x	Låda 480x500	Drawer 480x500
--	317382	x	Glidskena låda H	Slide bar, drawer R
--	350221	x	Glidskena låda V	Slide bar, drawer L
15	348948	x	Lådförstycke (SGPT)	Drawer front (SGPT)
--	347294	x	Lådförstycke (GPT)	Drawer front (GPT)
--	350718	x	Handtag	Handle
--	317514	x	Låda 480x500	Drawer 480x500
--	317382	x	Glidskena låda H	Slide bar, drawer R
--	350221	x	Glidskena låda V	Slide bar, drawer L
16	349031	x	Lucka (SGPT)	Door (SGPT)
--	347295	x	Lucka (GPT)	Door (GPT)
--	350718	x	Handtag	Handle
--	20-900302	x	Pentrylåda 273x500	Drawer pentry 273x500
--	07-800039	x	Rullskena H	Roller rail R
--	07-800038	x	Rullskena V	Roller rail L
17	348945	x	Lådförstycke (SGPT)	Drawer front (SGPT)
--	348946	x	Lådförstycke (GPT)	Drawer front (GPT)
--	350718	x	Handtag	Handle
18	348967	x	Lucka (SGPT)	Door (SGPT)
--	347286	x	Lucka (GPT)	Door (GPT)
--	350719	x	Knopp	Knob
19	349063	x	Skärbräda	Cutting board
20	349608	x	Vägg garderob	Wall wardrobe
			M= Metervara	M= On the metre

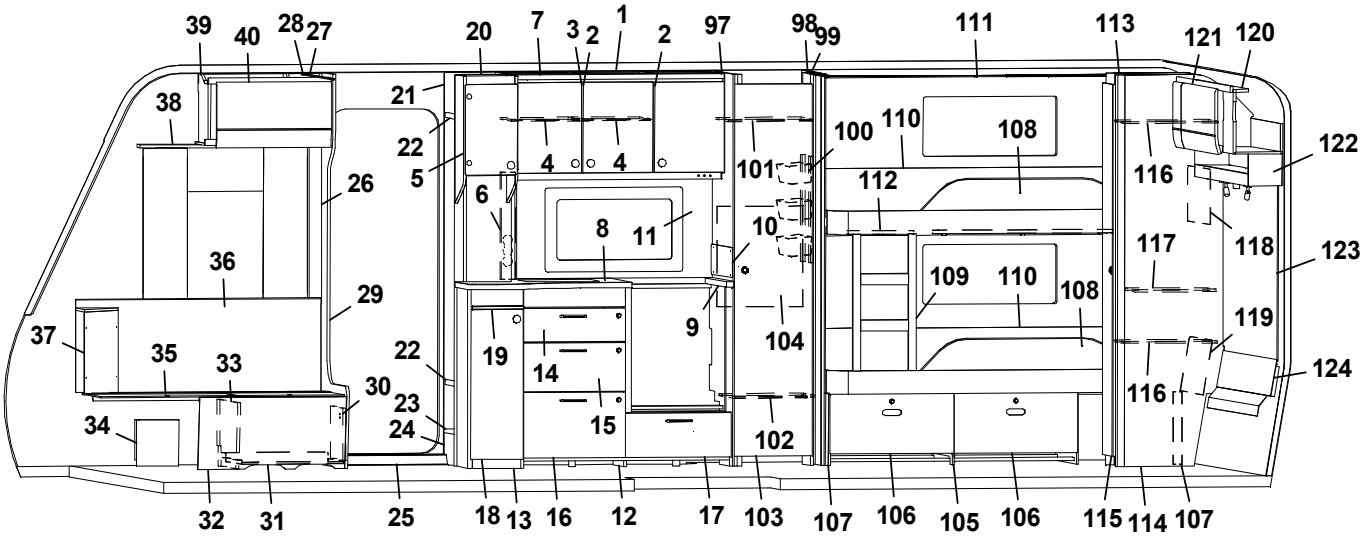
39 40 28 27 20 7 3 2 1 2 97 98 99 111 113 121 120
38 21 22 5 26 4 4 101 100 110 108 112 116 122
6 8 11 10 117 118 123
36 29 109 110 108 119
37 35 33 22 19 14 9 104 124
30 23 24 15 102 116
34
32 31 25 18 13 16 12 17 103 107 106 105 106 115 114 107

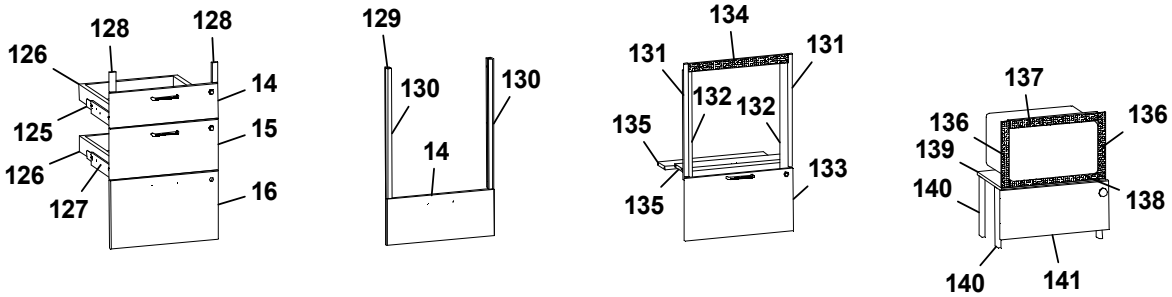
128 128 126 14 125 15 126 127 16
129 130 130 14
134 131 131 132 132 135 135 133
137 136 136 139 140 138 140 141

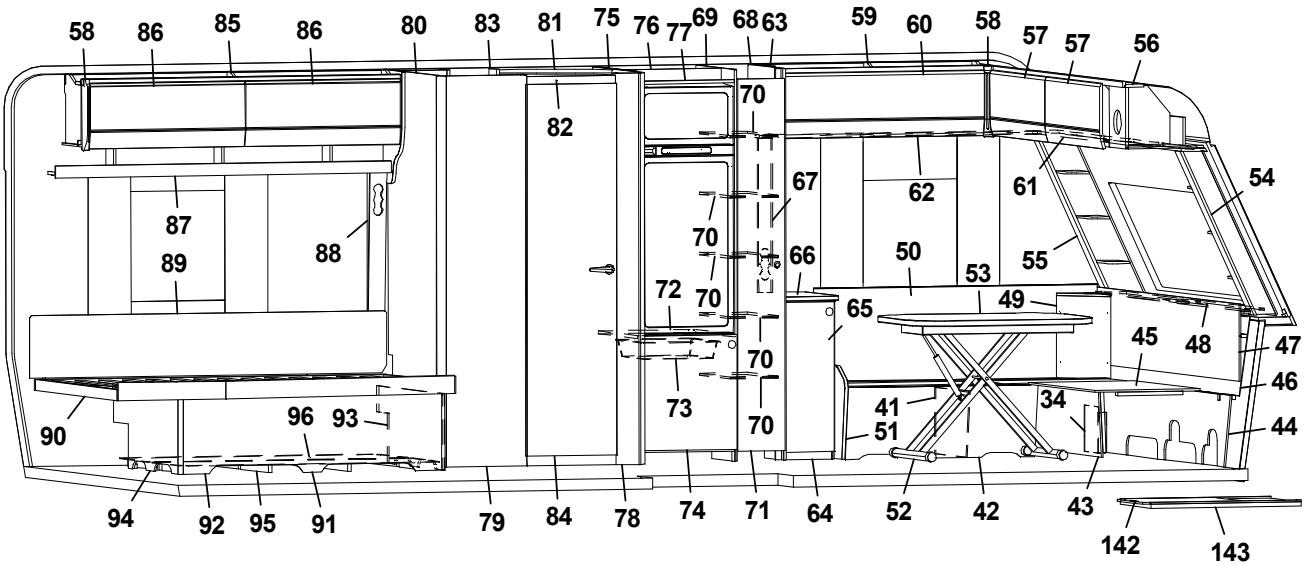
58 86 85 86 80 83 81 75 76 77 69 68 63 59 60 58 57 57 56
82 70 67 62 61 54
87 88 89 70 66 50 53 55
72 70 65 49 45 48 47
70 46
90 96 93 73 41 34 44
70 51
94 92 95 91 79 84 78 74 71 64 52 42 43 142 143

Pos Fig	Det. nr Part. No	Ingår Fitted	OBS!! Ange alltid årsmodell vid beställning av inredning Benämning	OBS!! Specify always year of model when ordering equipment Description
21	349614	x	Vägg garderob	Wall wardrobe
22	349618	x	Hylla	Shelf
23	319893	x	Hylla	Shelf
24	349616	x	Front garderob	Front wardrobe
25	319871	x	Tröskel L=650	Threshold L=650
26	318962	x	List täck el-kabel B=45 L=2100	Cover strip B=45 L=2100
27	316270	x	List snäpp undre L=2379	List lower L=2379
28	316268	x	List snäpp övre L=2379	List upper L=2379
29	348086	x	Stolpe först. kpl. m. lucka	Support bar cpl. with door
30	343731	x	Lucka	Door
--	312589	x	Gångjärn	Hinge
31	402122	x	Plåt skofack	Plate shoe compartment
32	348078	x	Front bäddlåda (Blueline)	Front bed box (Blueline)
--	348082	x	Front bäddlåda (centraldammsugare)	Front bed box (central vacuum cleaner)
--	0000263	x	Front bäddlåda (Blackline)	Front bed box (Blackline)
--	348084	x	Front bäddlåda (centraldammsugare)	Front bed box (central vacuum cleaner)
33	348095	x	Stöd bäddlåda	Support bed box
34	347726	x	Täckfront H/V	Cover front R/L
35	346012	x	Lock bäddlåda	Cover bedbox
--	319024	x	Matta grå textil m. tejp	Carpet gray textile with tape
36	348932	x	Värmespalt H fram	Air gap
--	350696	M	List kant mörkbrun	Strip, dark brown
37	0000333	x	Hörn sittgrupp H	Corner R
--	0000332	x	Hörn sittgrupp H med ø 61 urttag	Corner R with ø 61 hole
--	0000329	x	Hörn sittgrupp H med ø 85 urttag	Corner R with ø 85 hole
38	349296	x	Gardinupphängning med LED-list H kpl.	Curtin suspension with LED-stripe R cpl.
39	348052	x	Överskåp L=659 (Alpinvit)	Cupboard upper L=659 (Alpine white)
--	350571	x	Gångjärn	Hinge
40	348384	x	Lucka, överskåp	Door, cupboard upper
41	312825	x	Stöd bäddlåda	Support bed box
42	348076	x	Front bäddlåda	Front bed box
--	346014	x	Lock bäddlåda	Cover bedbox
43	348074	x	Front bäddlåda	Front bed box
44	348092	x	Stöd sittgrupp	Support
45	348090	x	Skiva rundsittgrupp	Sheet seat
46	347380	x	Värmespalt gavel fram	Air gap front
47	349187	x	Front/hylla kpl.	Front/shelf cpl.
48	347375	x	Hylla med Polarbjörn (Blackline)	Shelf with Polarbear (Blackline)
49	0000332	x	Hörn sittgrupp V med ø 61 urttag	Corner L with ø 61 hole
--	0000329	x	Hörn sittgrupp V med ø 85 urttag	Corner L with ø 85 hole
50	349558	x	Värmespalt V fram	Air gap L.F.
--	350696	M	List kant mörkbrun	Strip, dark brown
51	348080	x	Gavel bäddlåda	Gable bed box
52	310083	x	Bordsstativ	Table stand
--	350716	x	Bordsstativ enpelar	Table stand single pillar
53	349321	x	Bordsskiva 800x1000	Table top 800x1000
54	0000068	x	Hörnhylla H	Shelf R
55	0000067	x	Hörnhylla V	Shelf L
56	348045	x	Skåp gavel fram L=2360 (Alpinvit)	Cupboard front L=2360 (Alpine white)
--	350571	x	Gångjärn	Hinge
			M= Metervara	M= On the metre

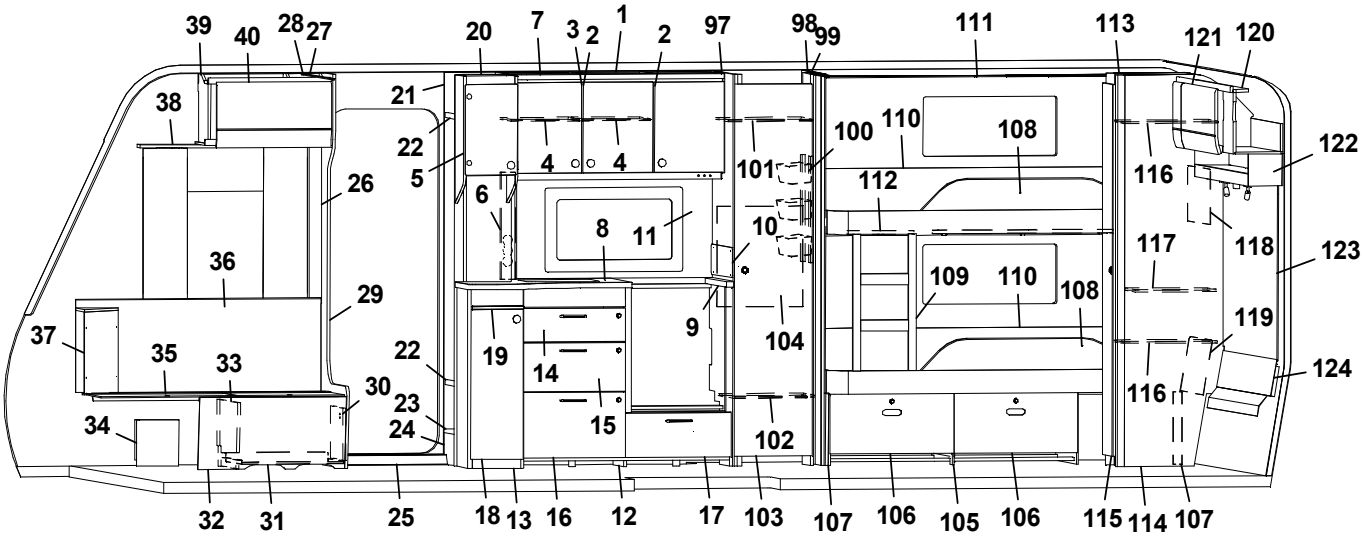
39 40 28 27 20 7 3 2 1 2 97 98 99 111 113 121 120
38 21 22 5 26 4 4 101 100 110 108 112 116 122
6 8 11 10 117 118 123
36 29 109 110 108 119
37 35 33 22 19 14 9 104 124
30 23 24 15 102 116
34
32 31 25 18 13 16 12 17 103 107 106 105 106 115 114 107

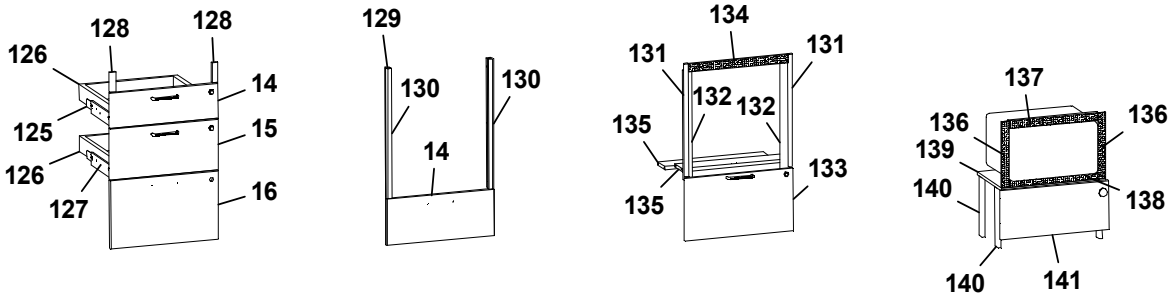
128 128 126 14 125 15 126 127 16
129 130 130 14
134 131 131 132 132 135 135 133
137 136 136 139 140 138 140 141

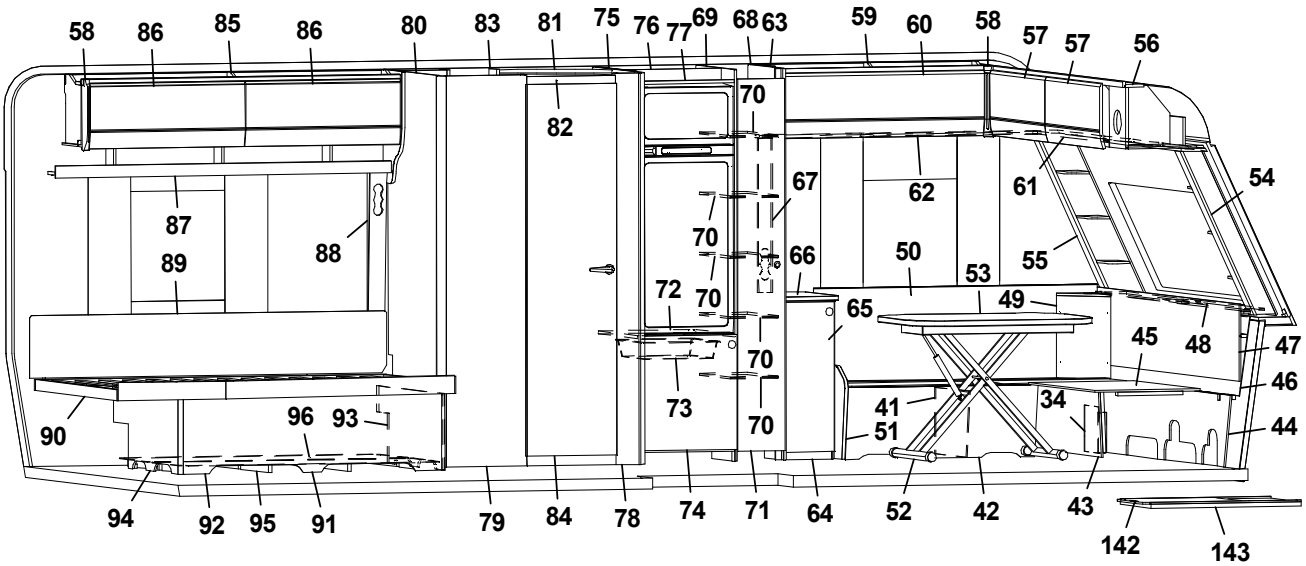
58 86 85 86 80 83 81 75 76 77 69 68 63 59 60 58 57 57 56
82 70 67 62 61 54
87 88 89 70 66 50 53 55
72 70 65 49 45 48 47
70 46
90 96 93 73 41 34 44
70 51
94 92 95 91 79 84 78 74 71 64 52 42 43 142 143

Pos Fig	Det. nr Part. No	Ingår Fitted	OBS!! Ange alltid årsmodell vid beställning av inredning Benämning	OBS!! Specify always year of model when ordering equipment Description
57	347276	x	Lucka överskåp	Door, cupboard upper
58	345869	x	Hörn inredning	Corner
59	348114	x	Överskåp L=1202 (Alpinvit)	Cupboard upper L=1202 (Alpine white)
--	350571	x	Gångjärn	Hinge
60	347853	x	Lucka	Door
61	347613	x	Gardinupphängning med LED-list fram kpl.	Curtin suspension with LED-stripe front cpl.
62	349561	x	Gardinupphängning med LED-list V kpl.	Curtin suspension with LED-stripe L cpl.
63	347579	x	Gavel kök	Gable, kitchen
64	349569	x	Hurts kpl. u. skiva (Blueline)	Hurts cpl. without board (Blueline)
--	349570	x	Hurts kpl. u. skiva (Blackline)	Hurts cpl. without board (Blackline)
65	348967	x	Lucka (SGPT)	Door (SGPT)
--	347285	x	Lucka (GPT)	Door (GPT)
66	349571	x	Skiva hurts	Board cupboard
67	349585	x	Front eluttag	Front outlet
68	349567	x	Vägg garderob kpl.	Wall wardrobe cpl.
69	349572	x	Vägg kyl	Wall refrigerator
70	349582	x	Hylla garderob	Shelf wardrobe
71	349579	x	Dörr garderob (SGPT)	Door wardrobe (SGPT)
--	349581	x	Dörr garderob (GPT)	Door wardrobe (GPT)
72	347944	x	Hylla under kyl	Shelf refrigerator
73	310325	x	Trådback vit 85x427x427	Tray 85x427x427
--	350760	x	Glidlist trådback (säljes i par)	Sliding strip tray (pair)
--	349361	x	List	List
74	349536	x	Lucka (SGPT)	Door (SGPT)
--	349538	x	Lucka (SGPT)	Door (GPT)
--	316799	x	Gångjärn	Hinge
--	312588	x	Platta gångjärn	Plate hinge
75	349575	x	Vägg kyl	Wall refrigerator
76	347937	x	Bakstycke stopp kyl	Back cupboard
77	347943	x	List folierad L = 528	List foiled L = 528
78	348375	x	Vägg tvättrum	Wall washroom
79	348369	x	Front tvättrum	Front washroom
80	348288	x	Vägg tvättrum	Wall washroom
81	348258	x	Ljusramp tvättrum	Light holder washroom
82	347979	x	Tröskel 60x580	Threshold 60x580
83	348255	x	Skåp tvättrum	Cupboard washroom
84	349602	x	Dörr tvättrum kpl. (SGPT)	Door washroom cpl. (SGPT)
--	348578	x	Dörr tvättrum kpl. (GPT)	Door washroom cpl. (GPT)
85	347140	x	Överskåp L=1737	Cupboard upper L=1737
--	350571	x	Gångjärn	Hinge
86	347275	x	Lucka, överskåp	Door, cupboard upper
87	347674	x	Hyllpaket L=1815	Shelf L=1815
88	347361	x	Front eluttag	Front outlet
89	339334	x	Värmespalt	Air gap
--	350850	x	Tyg värmespalt (Livia)	Fabric air gap (Livia)
90	349410	x	Sängram u. ribbotten	Bed bottom without laths
--	342685	x	Ribbotten kpl.	Laths bottom cpl.
--	311985	x	Ribba sängbotten L=820 B=63	Lath bed bottom L=820 B=63
--	312046	x	Band t. ribbotten	Band for laths bottom
91	349411	x	Sänglåda kpl.	Bed box cpl.
			M= Metervara	M= On the metre

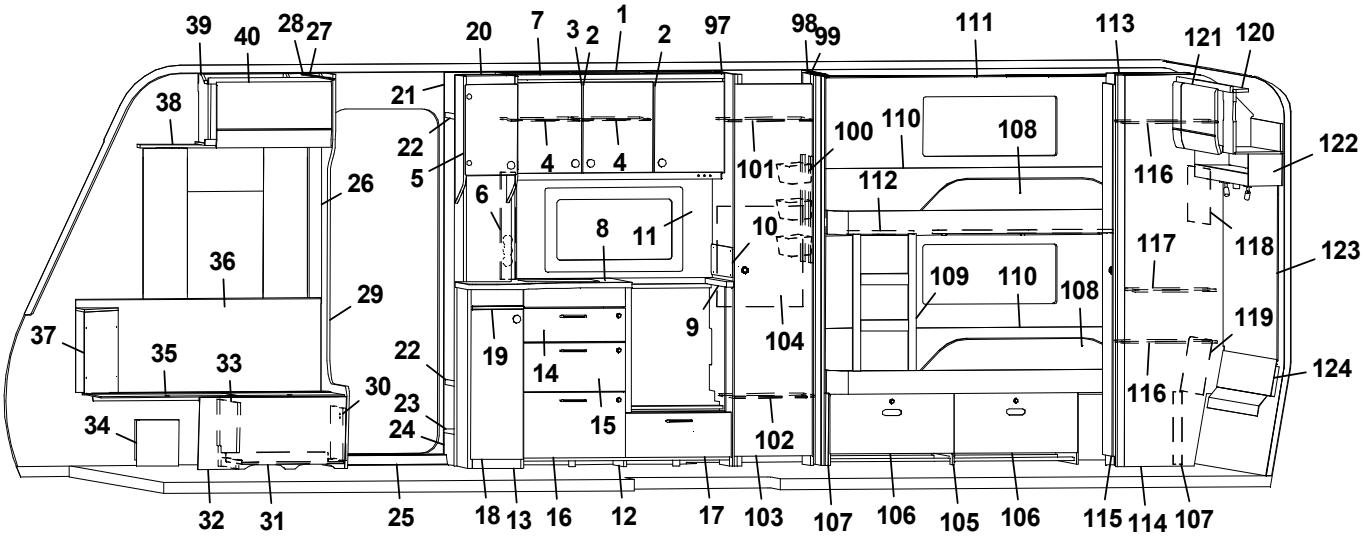
39 40 28 27 20 7 3 2 1 2 97 98 99 111 113 121 120
38 21 22 5 26 4 4 6 8 11 101 100 110 108 112 116 122
36 29 10 117 118 123
37 35 33 30 23 24 22 19 14 15 9 104 109 110 108 119
34 102 116 124
32 31 25 18 13 16 12 17 103 107 106 105 106 115 114 107

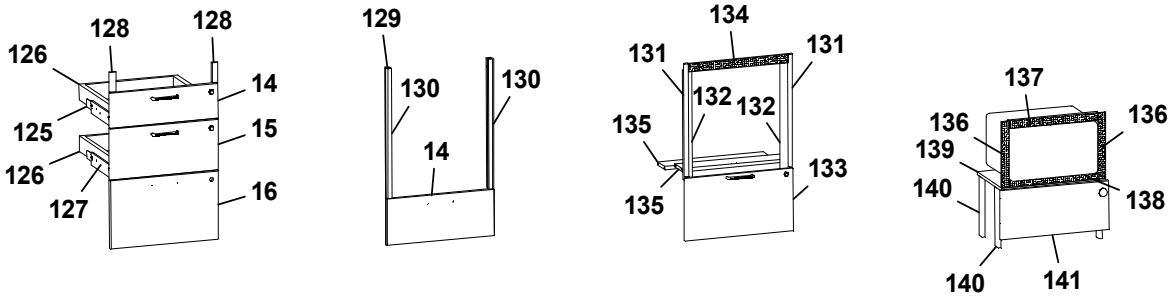
128 128 126 14 125 15 126 127 16
129 130 130 14
134 131 131 132 132 135 135 133
137 136 136 139 140 138 140 141

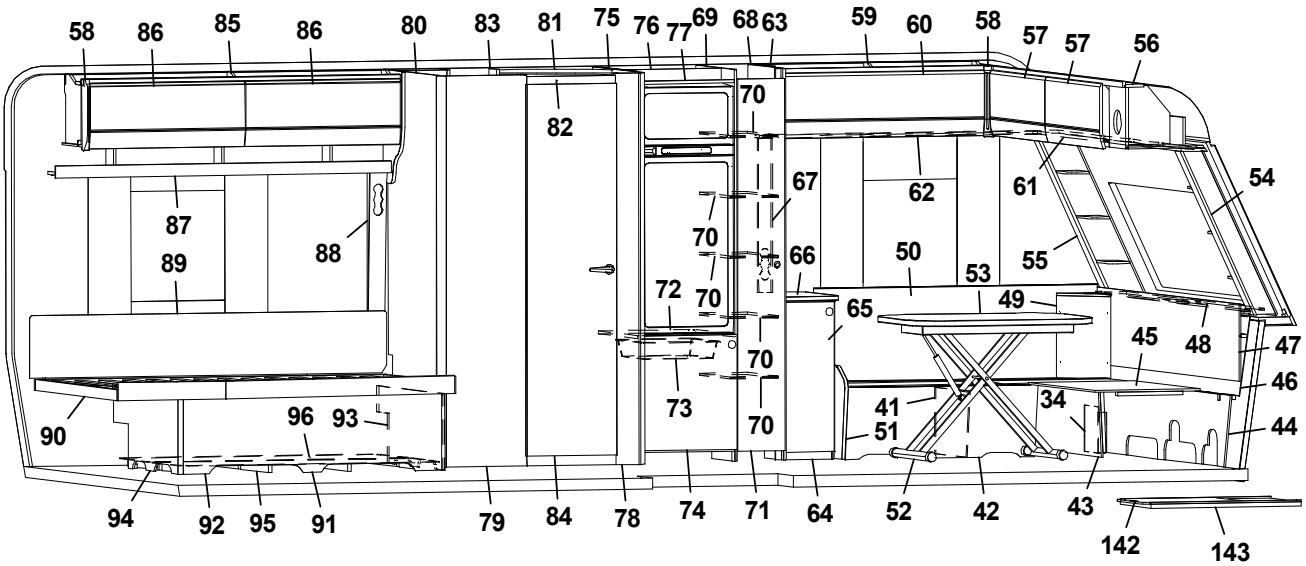
58 86 85 86 80 83 81 75 76 77 69 68 63 59 60 58 57 57 56
82 70 67 62 61 54
87 89 88 70 66 50 55
72 70 65 53 49 45 48 47
70 46
73 41 34
90 96 93 70 51 44
94 92 95 91 79 84 78 74 71 64 52 42 43 142 143

Pos Fig	Det. nr Part. No	Ingår Fitted	OBS!! Ange alltid årsmodell vid beställning av inredning Benämning	OBS!! Specify always year of model when ordering equipment Description
--	347652	x	List hörn L=380	Corner strip L=380
--	315203	x	Regel 17,5x55x1415	Wood lath pine 17,5x55x1415
92	348827	x	Front säng	Front bed
93	349414	x	Gavel säng främre	Gable bed front
94	349412	x	Gavel säng bakre	Gable bed rear
95	349600	x	Luftspalt sänglåda	Air gap bed box
96	349620	x	Luftspalt sänglåda	Air gap bed box
97	349591	x	Vägg garderob	Wall wardrobe
98	349588	x	Vägg garderob	Wall wardrobe
99	347999	x	Nisch	Nisch
--	314917	x	Skena draperi L=1190	Drapery rail L=1190
100	319759	x	Korg, garderob	Basket wardrobe
--	347725	x	List för korgar	List för baskets
101	349595	x	Hylla garderob övre	Shelf wardrobe upper
102	349592	x	Hylla garderob nedre	Shelf wardrobe lower
103	349598	x	Dörr garderob (SGPT)	Door wardrobe (SGPT)
--	349600	x	Dörr garderob (GPT)	Door wardrobe (GPT)
104	337216	x	Täckskiva exp.kärl	Cover expansion vessel
105	349692	x	Lådor under säng kpl. sats	Drawers bed cpl. kit
106	349703	x	Låda	Drawer
--	315215	x	Glidskena (säljes i par)	Sliding rail (sold in pairs)
107	349691	x	Stöd säng	Bed support
108	349684	x	Sängram u. ribbotten	Bedbottom without laths
--	325432	x	Ribbotten kpl.	Laths cpl.
109	348766	x	Stege	Ladder
110	0000101	x	Värmespalt u. tyg	Air gap without fabric
--	350744	x	Tyg värmespalt (Livia)	Fabric air gap (Livia)
111	314724	x	Skena draperi L= 1780	Drapery rail L=1780
112	0000012	x	List draperiskena 3-del	List drapery rail 3-parts
--	315907	x	Skena draperi L= 1920	Drapery rail L=1920
113	349716	x	Vägg garderob	Wall wardrobe
114	349694	x	Vägg garderob	Wall wardrobe
115	349722	x	Dörr garderob (SGPT)	Door wardrobe (SGPT)
--	349723	x	Dörr garderob (GPT)	Door wardrobe (GPT)
116	349714	x	Hylla garderob	Shelf wardrobe
117	349718	x	Hylla garderob	Shelf wardrobe
118	321688	x	Värmespalt	Air gap
--	350856	x	Tyg värmespalt (Livia)	Fabric air gap (Livia)
119	323783	x	Värmespalt	Air gap
--	350857	x	Tyg värmespalt (Livia)	Fabric air gap (Livia)
120	348488	x	Överskåp L=1410 (Alpinvit)	Cupboard upper L=1410 (Alpine white)
--	350571	x	Gångjärn	Hinge
121	347277	x	Lucka	Door
122	348154	x	Hyllpaket L=1410	Shelf L=1410
123	349724	x	Sänggavel kpl. m. tyg (Livia)	Headboard cpl. with fabric (Livia)
124	349693	x	Värmespalt	Air gap
125	349263	x	Monteringssats kpl. lådor (Blueline)	Mounting kit cpl. drawers (Blueline)
--	349264	x	Monteringssats kpl. lådor (Blackline)	Mounting kit cpl. drawers (Blackline)
126	317514	x	Låda 480x500	Drawer 480x500
127	317382	x	Glidskena låda H	Slide bar, drawer R
			M= Metervara	M= On the metre

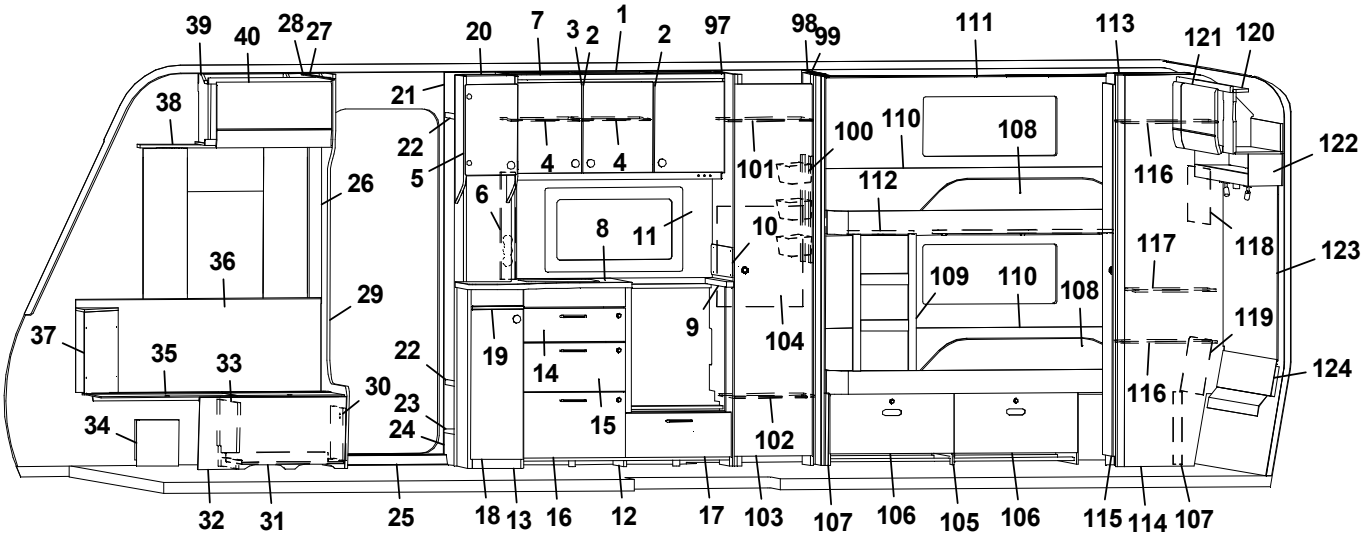
39 40 28 27 20 7 3 2 1 2 97 98 99 111 113 121 120
38 21 22 5 26 4 4 101 100 110 108 112 116 122
6 8 11 10 117 118 123
36 29 109 110 108 119
37 35 33 22 19 14 9 104 124
30 23 24 15 102 116
34
32 31 25 18 13 16 12 17 103 107 106 105 106 115 114 107

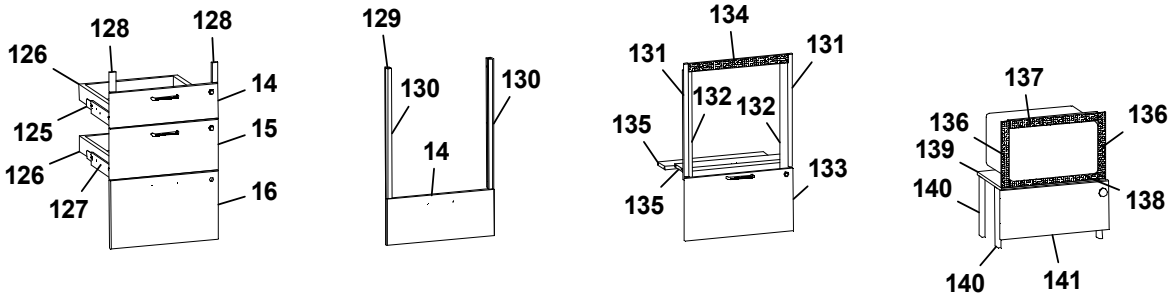
128 128 126 14 125 15 126 127 16
129 130 130 14
134 131 131 132 132 135 135 133
137 136 136 139 140 138 140 141

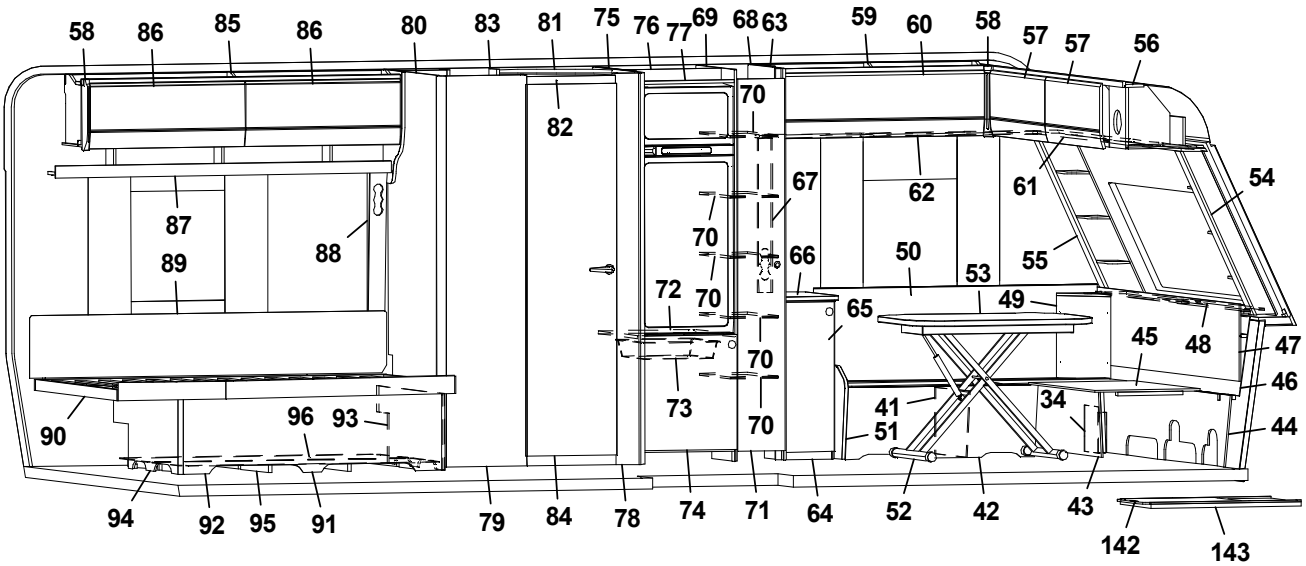
58 86 85 86 80 83 81 75 76 77 69 68 63 59 60 58 57 57 56
82 70 67 62 61 54
87 88 89 70 66 50 53 55
72 70 65 49 45 48 47
70 46
90 96 93 73 41 34 44
70 51
94 92 95 91 79 84 78 74 71 64 52 42 43 142 143

Pos Fig	Det. nr Part. No	Ingår Fitted	OBS!! Ange alltid årsmodell vid beställning av inredning Benämning	OBS!! Specify always year of model when ordering equipment Description
--	350221	x	Glidskena låda V	Slide bar, drawer L
--	801701	x	Skruv 6x16	Screw 6x16
128	349258	x	Passbit 16x30x95	Gauge block 16x30x95
129	349265	x	Monteringssats kpl. ugn (Blueline)	Mounting kit cpl. oven (Blueline)
--	349266	x	Monteringssats kpl. ugn (Blackline)	Mounting kit cpl. oven (Blackline)
130	348943	x	Passbit H/V	Gauge block R/L
131	348008	x	List L=538 (diskbänk induktion)	List L=538 (kitchen sink induction)
132	342140	x	List L=524 (diskbänk induktion)	List L=524 (diskbänk induktion)
133	349014	x	Lucka (diskb. induktion) (SGPT)	Door (kitch. sink induct.) 299x550 (SGPT)
--	348009	x	Lucka (diskb. induktion) (GPT)	Door (kitch. sink induct.) 299x550 (GPT)
--	20-900302	x	Pentrylåda 273x500	Drawer pentry 273x500
--	07-800039	x	Rullskena H	Roller rail R
--	07-800038	x	Rullskena V	Roller rail L
134	402107	x	Galler ugn (diskb. induktion) 35x503	Grating oven (kitch. sink induct.) 35x503
135	346863	x	Skiva distans 15x100x537,5	Sheet distance 15x100x537,5
136	402108	x	Galler vent. mikro 38x318	Grating vent. micro 38x318
137	402109	x	Galler vent. mikro 38x448	Grating vent. micro 38x448
138	402110	x	Galler vent. mikro 33x448	Grating vent. micro 33x448
139	348010	x	Hylla mikro	Shelf
140	348011	x	List L=283	List L=283
141	349845	x	Lucka (SGPT)	Door (SGPT)
--	349847	x	Lucka (GPT)	Door (GPT)
142	341192	x	Utdragsskiva bord 450x550	Sliding leaf 450x550
143	341193	x	Låda utdragsskiva	Box sliding leaf
--	350717	M	Golvmatta, antik planka	Carpet, antique plank
--	318657	M	Tapet vägg/tak	Wall paper
--	318584	M	Tejp tapet 20 mm	Tape, wall paper 20 mm
--	318585	M	Tejp tapet 60 mm	Tape, wall paper 60 mm
			(SGPT)=Stone Grey Perfect Touch (GPT)=Graphite Perfect Touch	
			M= Metervara	M= On the metre

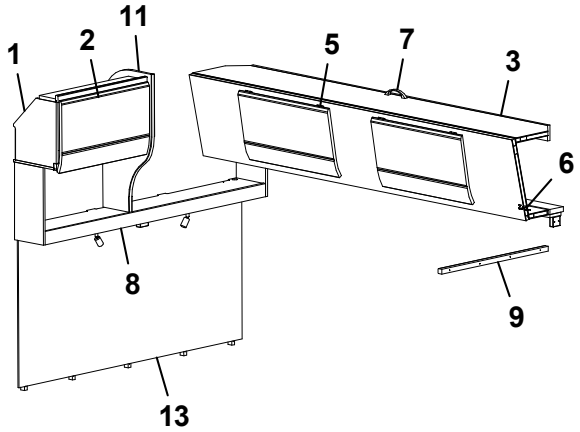
1
2
11
5
7
3
6
8
9
13

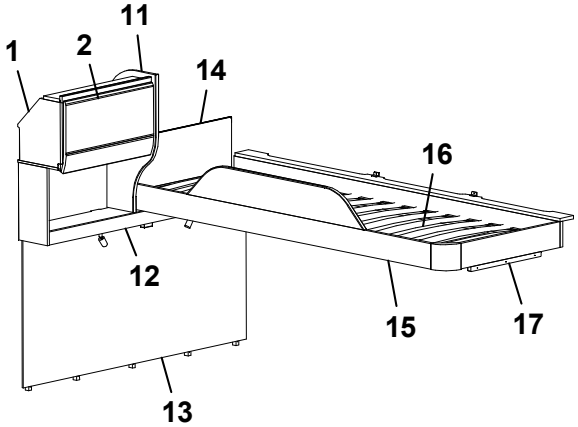
1
2
11
14
16
12
15
17
13

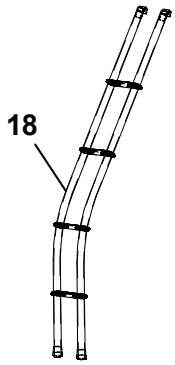
18

Pos Fig	Det. nr Part. No	Ingår Fitted	OBS!! Ange alltid årsmodell vid beställning av inredning Benämning	OBS!! Specify always year of model when ordering equipment Description
1	348482	x	Skåp gavel bak L=560 (Alpine white)	Cupboard upper L=560 (Alpinvit)
--	350571	x	Gångjärn	Hinge
2	347273	x	Lucka	Door
3	348525	x	Överbäddskåp L=1980 (Alpinvit)	Upper bed L=1980 (ALpine white)
--	339819	x	Regel låsning	Lock bar
--	348531	x	Rasskydd ö-bäddskåp	Protective plate
4	347273	x	Lucka	Door
5	860402	x	Gångjärn	Hinge
6	860405	x	Gångjärn	Hinge
7	350129	x	Handtag	Handle
8	348156	x	Hyllpaket L=1410 (u. högtalare)	Shelf L=1410 (without speakers)
--	348157	x	Hyllpaket L=1410 (m. högtalare)	Shelf L=1410 (with speakers)
9	348540	x	Bärregel	Bearing rail
10	348538	x	Kloss bärregel	Block bearing rail
11	348553	x	Gavel	Gable
12	348158	x	Hyllpaket L=1410 (u. högtalare)	Shelf L=1410 (without speakers)
--	348159	x	Hyllpaket L=1410 (m. högtalare)	Shelf L=1410 (with speakers)
13	349767	x	Sänggavel kpl. m. tyg (Livia)	Headboard cpl. with fabric (Livia)
14	321209M	x	Värmespalt	Air gap
--	350864	x	Tyg värmespalt (Livia)	Fabric air gap (Livia)
15	348606	x	Sängram vån.säng V u. ribbotten	Bed bottom L without laths
16	325430	x	Ribbotten kpl.	Laths bottom cpl.
--	311985	x	Ribba sängbotten L=820 B=63	Lath bed bottom L=820 B=63
--	312046	x	Band t. ribbotten	Band for laths bottom
17	348658	x	Bärregel L=440	Bearing rail L=440
18	350534	x	Stege ö-bäddsskåp kpl.	Ladder upper bed cpl.
			M= Metervara	M= On the metre

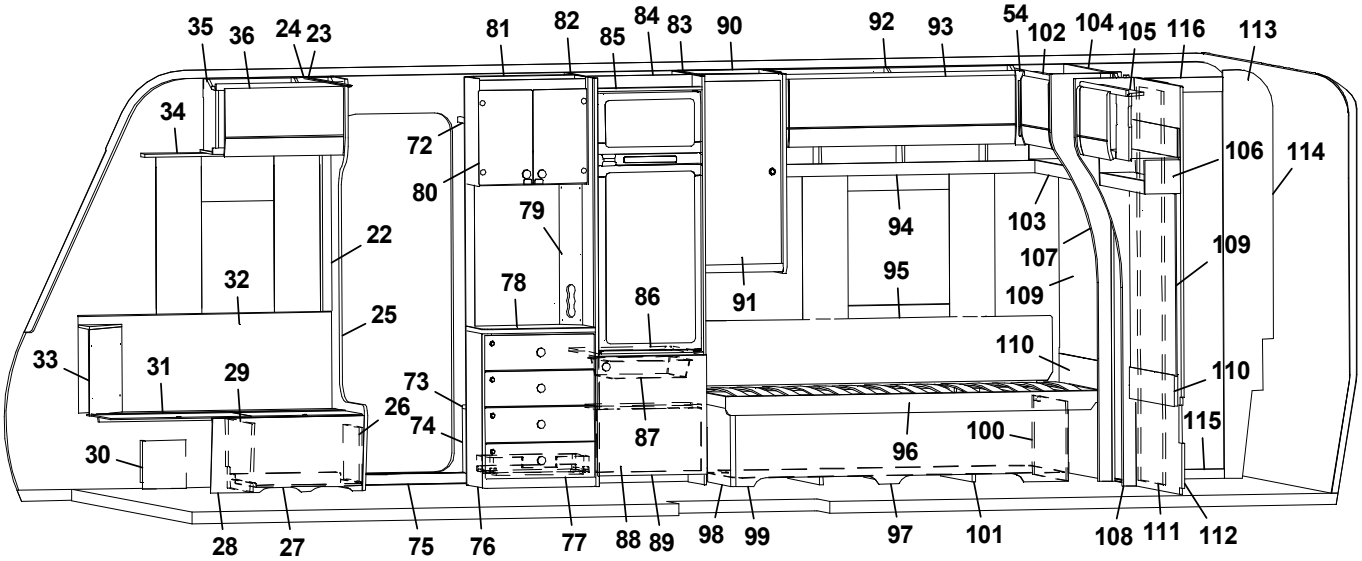
35 36 24 23 81 82 85 84 83 90 92 93 54 102 104 105 116 113
34 72 80 79 22 32 25 33 31 29 30 26 74 73 78 86 91 94 95 103 107 109 106 114 109 110 110 115 100 96 87
28 27 75 76 77 88 89 98 99 97 101 108 111 112

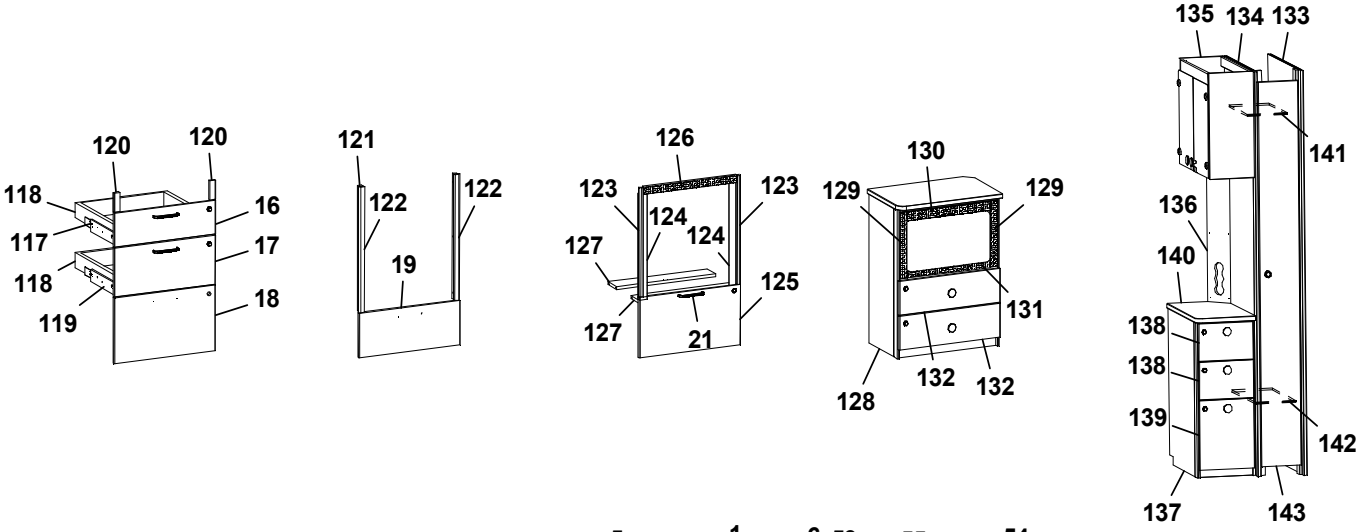
120 120 118 117 118 119 16 17 18
121 122 122 19
126 123 123 124 124 127 127 125 21
130 129 129 131 132 132 128
135 134 133 141 136 140 138 138 139 142 137 143

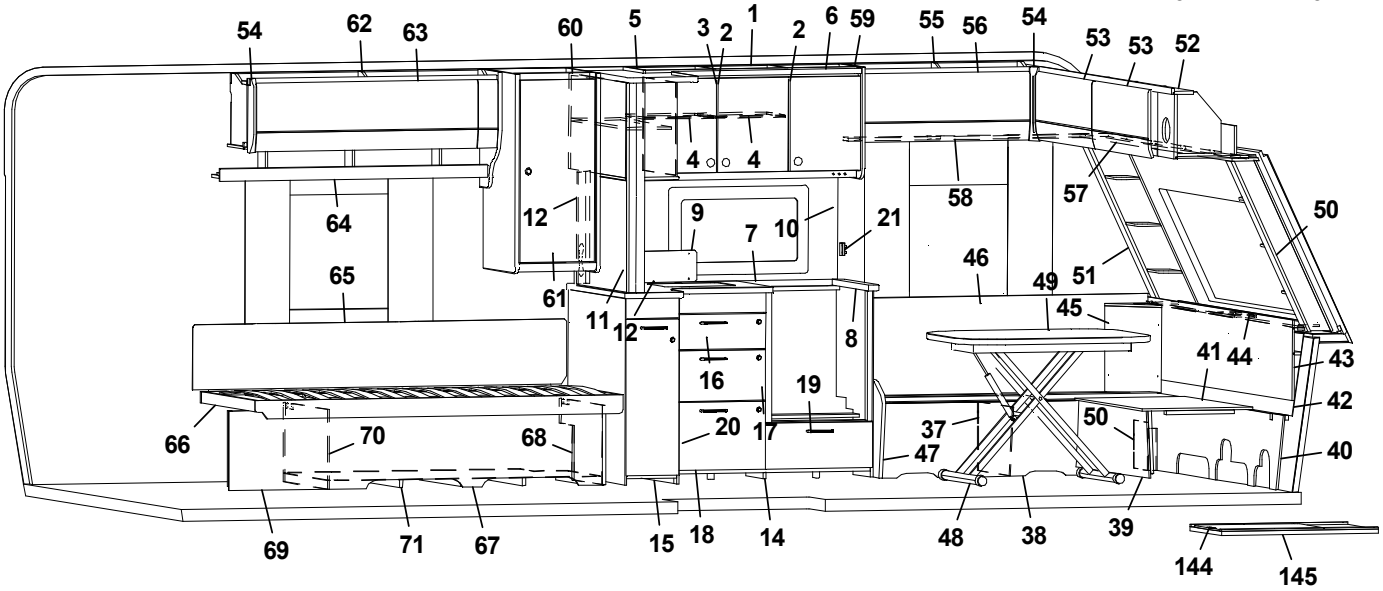
54 62 63 60 5 3 2 1 2 6 59 55 56 54 53 53 52
4 4 58 57 50 64 12 9 7 10 21 46 51 49 45 65 61 11 12 8 41 44 43 16 19 42 66 70 68 20 17 37 50 47 40
69 71 67 15 18 14 48 38 39 144 145

Pos Fig	Det. nr Part. No	Ingår Fitted	OBS!! Ange alltid årsmodell vid beställning av inredning Benämning	OBS!! Specify always year of model when ordering equipment Description
1	349268	x	Skåp kök L=1120 kpl. (Alpinvit)	Cupboard kitchen L=1120 cpl. (Alpine white)
--	350719	x	Knopp	Knob
--	311917	x	Gångjärn	Hinge
--	312588	x	Platta gångjärn	Plate hinge
--	319618	x	Magnetlås	Lock, magnet
2	347282	x	Lucka H	Door R
3	347281	x	Lucka V	Door L
4	346925	x	Hylla	Shelf
5	349255	x	Skåp kök L=885	Cupboard kitchen L=885
--	349727	x	Lucka	Door
--	349272	x	Hylla	Shelf
--	350719	x	Knopp	Knob
6	349377	x	Ljusramp köksskåp L=1390	Light holder kitchen L=1390
7	0000694	x	Skiva diskbänk 878x902	Board 878x902
--	348982	x	Skiva diskbänk induktion 902x1435	Board induction 902x1435
8	348991	x	Skiva diskbänk 61x561	Board 61x561
9	401715	x	Flamskydd	Flame guard
--	401996	x	Flamskydd induktion	Flame guard induction
10	346830-B	x	Köksskiva vägg, Fjäder	Protection kitchen, Feather
--	346830-M	x	Köksskiva vägg, Marmor	Protection kitchen, Marble
--	346830-S	x	Köksskiva vägg, Sten	Protection kitchen, Stone
11	346371-B	x	Köksskiva vägg, Fjäder	Protection kitchen, Feather
--	346371-M	x	Köksskiva vägg, Marmor	Protection kitchen, Marble
--	346371-S	x	Köksskiva vägg, Sten	Protection kitchen, Stone
12	349374	x	Stolpe utskjut	Support bar
13	349376	x	Front eluttag	Front outlet
14	349114	x	Diskbänk trädel u. skiva u. luckor	Kitchen sink, w/o board, w/o doors
--	349032	x	Diskbänk trädel u. skiva u. luckor (Induktion)	Kitchen sink, w/o board, w/o doors (Induction)
15	349023	x	Utskjut diskbänk u. lucka	Projection kitchen sink w/o door
16	348947	x	Lådförstycke (SGPT)	Drawer front (SGPT)
--	347293	x	Lådförstycke (GPT)	Drawer front (GPT)
--	350718	x	Handtag	Handle
--	317514	x	Låda 480x500	Drawer 480x500
--	317382	x	Glidskena låda H	Slide bar, drawer R
--	350221	x	Glidskena låda V	Slide bar, drawer L
17	348948	x	Lådförstycke (SGPT)	Drawer front (SGPT)
--	347294	x	Lådförstycke (GPT)	Drawer front (GPT)
--	350718	x	Handtag	Handle
--	317514	x	Låda 480x500	Drawer 480x500
--	317382	x	Glidskena låda H	Slide bar, drawer R
--	350221	x	Glidskena låda V	Slide bar, drawer L
18	349031	x	Lådförstycke (SGPT)	Drawer front (SGPT)
--	347295	x	Lådförstycke (GPT)	Drawer front (GPT)
--	350718	x	Handtag	Handle
--	20-900302	x	Pentrylåda 273x500	Drawer pentry 273x500
--	07-800039	x	Rullskena H	Roller rail R
--	07-800038	x	Rullskena V	Roller rail L
19	348945	x	Lådförstycke (SGPT)	Drawer front (SGPT)
--	348946	x	Lådförstycke (GPT)	Drawer front (GPT)
--	350718	x	Handtag	Handle
			M= Metervara	M= On the metre

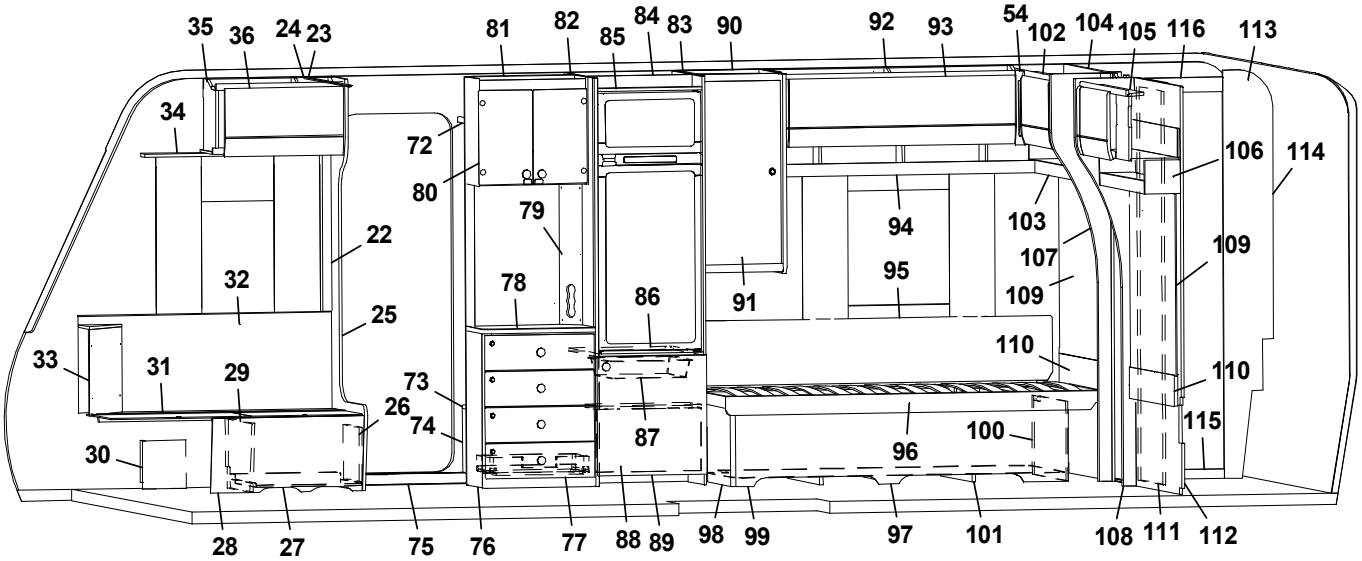
35 36 24 23 81 82 85 84 83 90 92 93 54 102 104 105 116 113
34 72 80 79 22 32 25 33 31 29 30 26 74 73 78 86 91 94 95 103 107 109 106 114 109 110 110 115 100 96 87
28 27 75 76 77 88 89 98 99 97 101 108 111 112

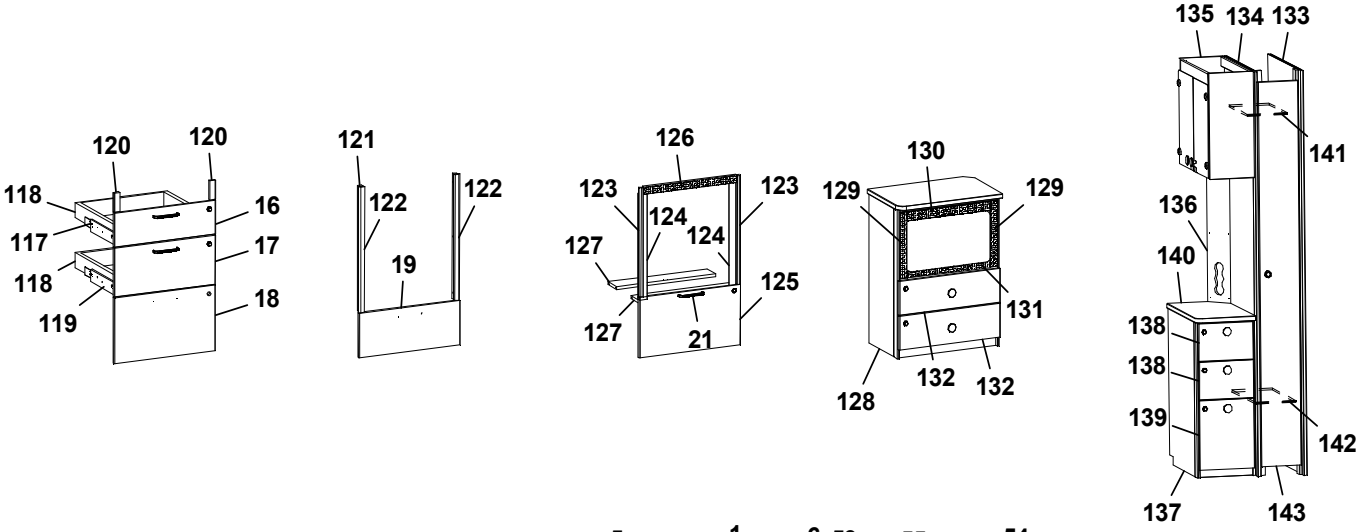
120 120 118 117 118 119 16 17 18
121 122 122 19
126 123 123 124 124 127 127 125 21
130 129 129 131 132 132 128
135 134 133 141 136 140 138 138 139 142 137 143

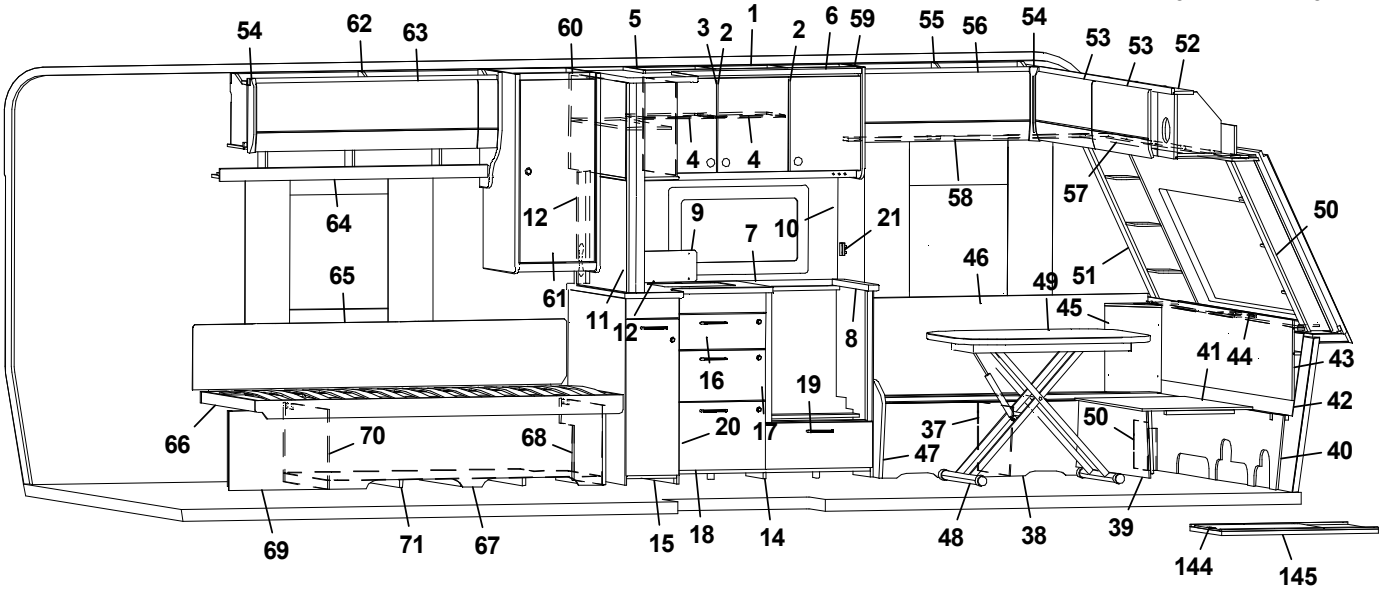
54 62 63 60 5 3 2 1 2 6 59 55 56 54 53 53 52
4 4 58 57 50 64 12 9 7 10 21 46 51 49 45 65 61 11 12 8 41 44 43 16 19 42 66 70 68 20 17 37 50 47 40
69 71 67 15 18 14 48 38 39 144 145

Pos Fig	Det. nr Part. No	Ingår Fitted	OBS!! Ange alltid årsmodell vid beställning av inredning Benämning	OBS!! Specify always year of model when ordering equipment Description
20	348965	x	Lådförstycke (SGPT)	Drawer front (SGPT)
--	348966	x	Lådförstycke (GPT)	Drawer front (GPT)
--	350718	x	Handtag	Handle
21	319174	x	Hållare skärbräda	Holder cuttingboard
22	318962	x	List täck el-kabel B=45 L=2100	Cover strip B=45 L=2100
23	316270	x	List snäpp undre L=2379	List lower L=2379
24	316268	x	List snäpp övre L=2379	List upper L=2379
25	348086	x	Stolpe först. kpl. m. lucka	Support bar cpl. with door
26	343731	x	Lucka	Door
--	312589	x	Gångjärn	Hinge
27	402122	x	Plåt skofack	Plate shoe compartment
28	348078	x	Front bäddlåda (Blueline)	Front bed box (Blueline)
--	348082	x	Front bäddlåda (centraldammsugare)	Front bed box (central vacuum cleaner)
--	0000263	x	Front bäddlåda (Blackline)	Front bed box (Blackline)
--	348084	x	Front bäddlåda (centraldammsugare)	Front bed box (central vacuum cleaner)
29	348095	x	Stöd bäddlåda	Support bed box
30	347726	x	Täckfront H/V	Cover front R/L
31	346012	x	Lock bäddlåda	Cover bedbox
--	319024	x	Matta grå textil m. tejp	Carpet gray textile with tape
32	348932	x	Värmespalt H fram	Air gap
--	350696	M	List kant mörkbrun	Strip, dark brown
33	0000333	x	Hörn sittgrupp H	Corner R
--	0000332	x	Hörn sittgrupp H med ø 61 urttag	Corner R with ø 61 hole
--	0000329	x	Hörn sittgrupp H med ø 85 urttag	Corner R with ø 85 hole
34	349296	x	Gardinupphängning med LED-list H kpl.	Curtin suspension with LED-stripe R cpl.
35	348052	x	Överskåp L=659 (Alpinvit)	Cupboard upper L=659 (Alpine white)
--	350571	x	Gångjärn	Hinge
36	348384	x	Lucka, överskåp	Door, cupboard upper
37	312825	x	Stöd bäddlåda	Support bed box
38	348076	x	Front bäddlåda	Front bed box
--	346014	x	Lock bäddlåda	Cover bedbox
39	348074	x	Front bäddlåda	Front bed box
40	348092	x	Stöd sittgrupp	Support
41	348090	x	Skiva rundsittgrupp	Sheet seat
42	347380	x	Värmespalt gavel fram	Air gap front
43	349187	x	Front/hylla kpl.	Front/shelf cpl.
44	347375	x	Hylla med Polarbjörn (Blackline)	Shelf with Polarbear (Blackline)
45	0000332	x	Hörn sittgrupp V med ø 61 urttag	Corner L with ø 61 hole
--	0000329	x	Hörn sittgrupp V med ø 85 urttag	Corner L with ø 85 hole
46	349178	x	Värmespalt V fram	Air gap L.F.
--	350696	M	List kant mörkbrun	Strip, dark brown
47	348080	x	Gavel bäddlåda	Gable bed box
48	310083	x	Bordsstativ	Table stand
--	350716	x	Bordsstativ enpelar	Table stand single pillar
49	349321	x	Bordsskiva 800x1000	Table top 800x1000
50	0000068	x	Hörnhylla H	Shelf R
51	0000067	x	Hörnhylla V	Shelf L
52	348045	x	Skåp gavel fram L=2360 (Alpinvit)	Cupboard front L=2360 (Alpine white)
--	350571	x	Gångjärn	Hinge
53	347276	x	Lucka överskåp	Door, cupboard upper
			M= Metervara	M= On the metre

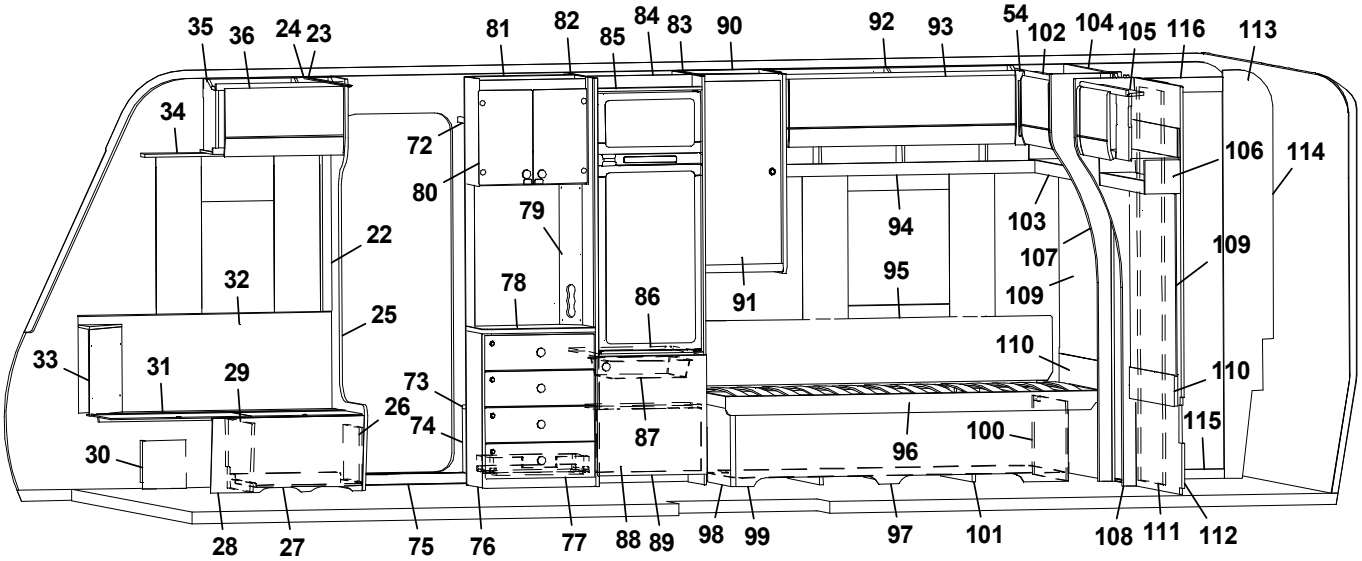
35 36 24 23 81 82 85 84 83 90 92 93 54 102 104 105 116 113
34 72 80 79 22 32 25 33 31 29 30 26 74 73 78 86 91 94 95 103 107 109 106 114 109 110 110 115 100 96 87
28 27 75 76 77 88 89 98 99 97 101 108 111 112

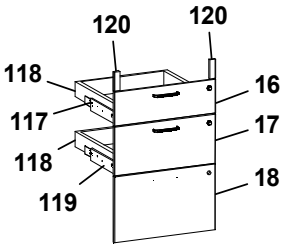
120 120 118 117 118 119 16 17 18

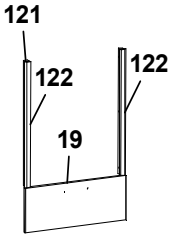
121 122 122 19

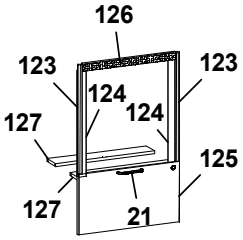
126 123 123 124 124 127 127 125 21

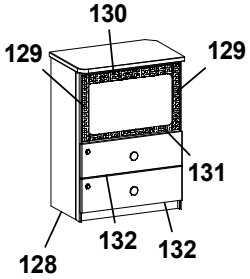
130 129 129 131 128 132 132

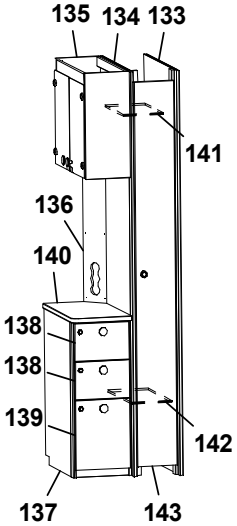
135 134 133 141 136 140 138 138 139 142 137 143

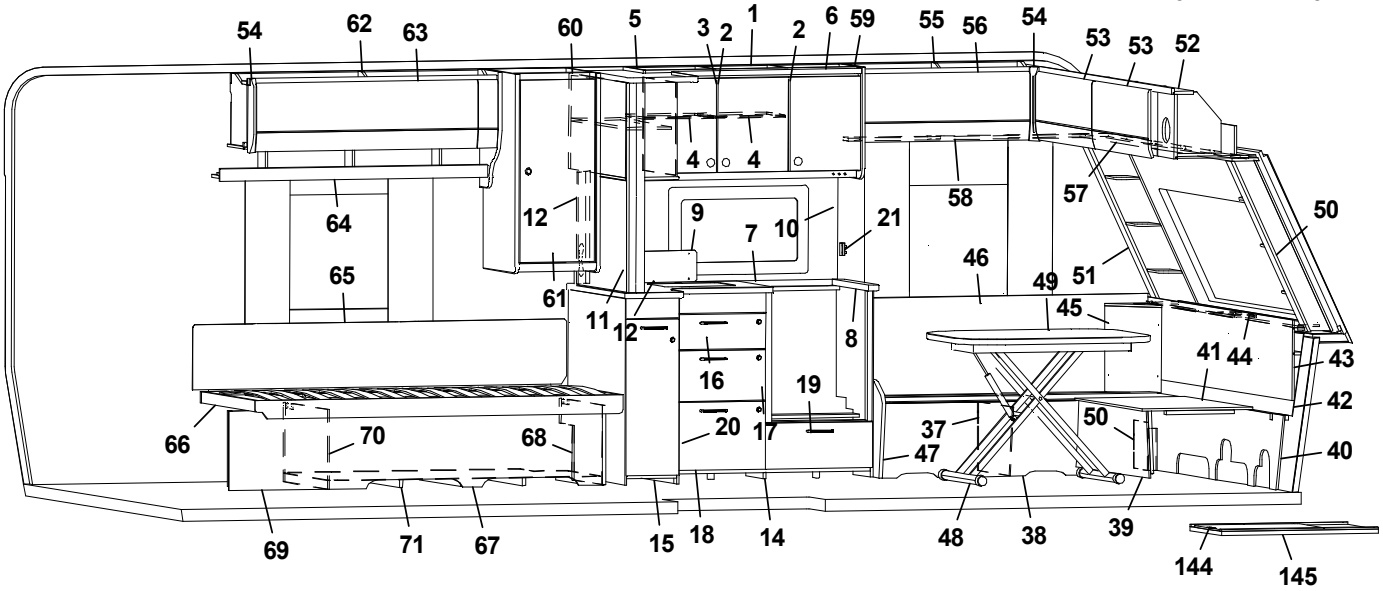
54 62 63 60 5 3 2 1 2 6 59 55 56 54 53 53 52
4 4 58 57 50 64 12 9 7 10 21 46 51 49 45 65 61 11 12 8 41 44 43 16 19 42 66 70 68 20 17 37 50 47 40
69 71 67 15 18 14 48 38 39 144 145

Pos Fig	Det. nr Part. No	Ingår Fitted	OBS!! Ange alltid årsmodell vid beställning av inredning Benämning	OBS!! Specify always year of model when ordering equipment Description
54	345869	x	Hörn inredning	Corner
55	348107	x	Överskåp L=922 (Alpinvit)	Cupboard upper L=922 (Alpine white)
--	350571	x	Gångjärn	Hinge
56	348386	x	Lucka	Door
57	347613	x	Gardinupphängning med LED-list fram kpl.	Curtin suspension with LED-stripe front cpl.
58	349295	x	Gardinupphängning med LED-list V kpl.	Curtin suspension with LED-stripe L cpl.
59	349725	x	Gavel kök	Gable, kitchen
60	349287	x	Garderob kpl.	Wardrobe cpl.
61	349367	x	Dörr garderob	Door wardrobe
62	348486	x	Överskåp L=1302 (Alpinvit)	Cupboard upper R L=1302 (Alpine white)
63	347853	x	Lucka	Door
64	349473	x	Hyllpaket kpl. L=1380	Shelf cpl. L=1380
65	338121	x	Värmespalt	Air gap
--	350740	x	Tyg värmespalt (Livia)	Fabric, air gap (Livia)
66	347680	x	Sängram V u. ribbotten	Bed bottom L without laths
--	325342	x	Ribbotten kpl.	Laths bottom cpl.
--	314211	x	Ribba sängbotten L=820 B=63	Lath bed bottom L=820 B=63
--	312046	x	Band t. ribbotten	Band for laths bottom
67	349393	x	Sänglåda kpl. V	Bed box cpl. L
--	347652	x	List hörn	List corner
--	315203	x	Regel 17,5x55x1415	Wood lath pine 17,5x55x1415
68	347678	x	Gavel säng främre	Gable bed front
69	349392	x	Front säng	Front bed
70	347663	x	Gavel säng bakre	Gable bed rear
71	346708	x	Luftspalt sänglåda	Air gap bed box
72	347528	x	Hylla insteg övre	Shelf upper
73	319866	x	Hylla nedre	Shelf lower
74	348761	x	Front hylla garderob	Front wardrobe
75	319871	x	Tröskel aluminium L=650	Threshold aluminium L=650
76	349248	x	TV-bänk kpl. u. skiva (SGPT)	TV-bench cpl. without board (SGPT)
--	349249	x	TV-bänk kpl. u. skiva (GPT)	TV-bench cpl. without board (GPT)
77	348840	x	Lådförstycke (SGPT)	Drawer front (SGPT)
--	348839	x	Lådförstycke (GPT)	Drawer front (GPT)
--	20-900302	x	Pentrylåda 273x500	Drawer pentry 273x500
--	07-800039	x	Rullskena H	Roller rail R
--	07-800038	x	Rullskena V	Roller rail L
78	349254	x	Skiva TV-bänk	Board TV-bench
79	348763	x	Front eluttag	Front outlet
80	348875	x	Skåp bar kpl. (Blueline)	Coctail cabinet cpl. (Blueline)
--	349460	x	Skåp bar kpl. (Blackline)	Coctail cabinet cpl. (Blackline)
--	348874	x	Lucka (Blueline)	Door (Blueline)
--	348883	x	Lucka (Blackline)	Door (Blackline)
81	349270	x	Vägg insteg	Wall
82	347935	x	Vägg kyl V kpl.	Wall refrigerator L cpl.
83	349292	x	Vägg kyl H kpl.	Wall refrigerator R cpl.
84	347937	x	Bakstycke stopp kyl	Back cupboard
85	347943	x	List folierad	List foiled
86	347944	x	Hylla under kyl	Shelf refrigerator
87	310325	x	Trådback vit 85x427x427	Tray 85x427x427
--	350760	x	Glidlist trådback (säljes i par)	Sliding strip tray (pair)
			M= Metervara	M= On the metre

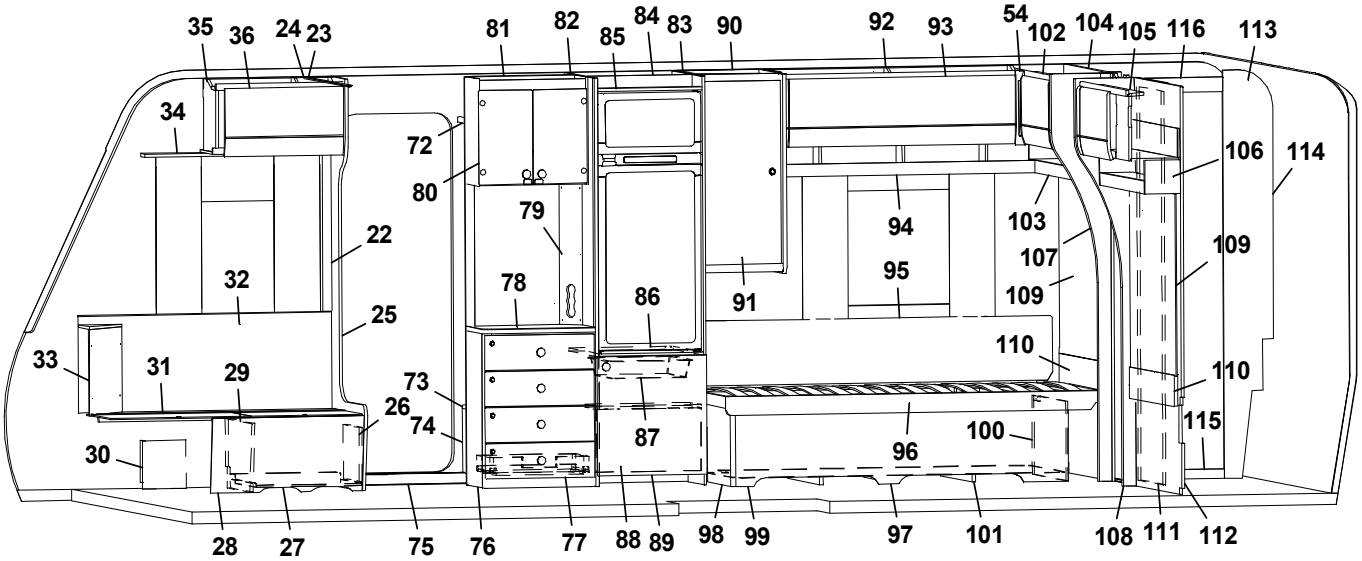
35 36 24 23 81 82 85 84 83 90 92 93 54 102 104 105 116 113
34 72 80 79 22 32 25 33 31 29 30 26 74 73 78 86 91 94 95 103 107 109 106 114 109 110 110 115 100 96 87
28 27 75 76 77 88 89 98 99 97 101 108 111 112

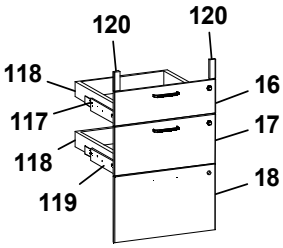
120 120 118 117 118 119 16 17 18

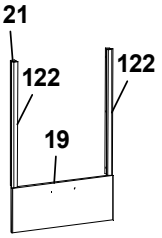
121 122 122 19

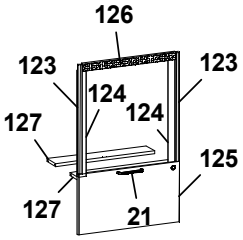
126 123 123 124 124 127 127 125 21

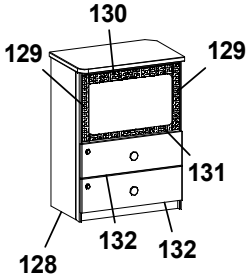
130 129 129 131 128 132 132

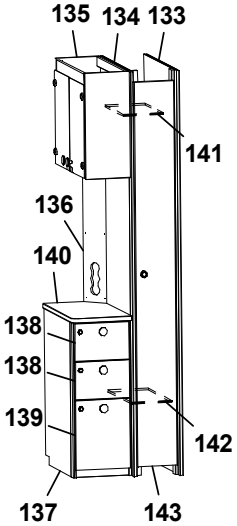
135 134 133 141 136 140 138 138 139 142 137 143

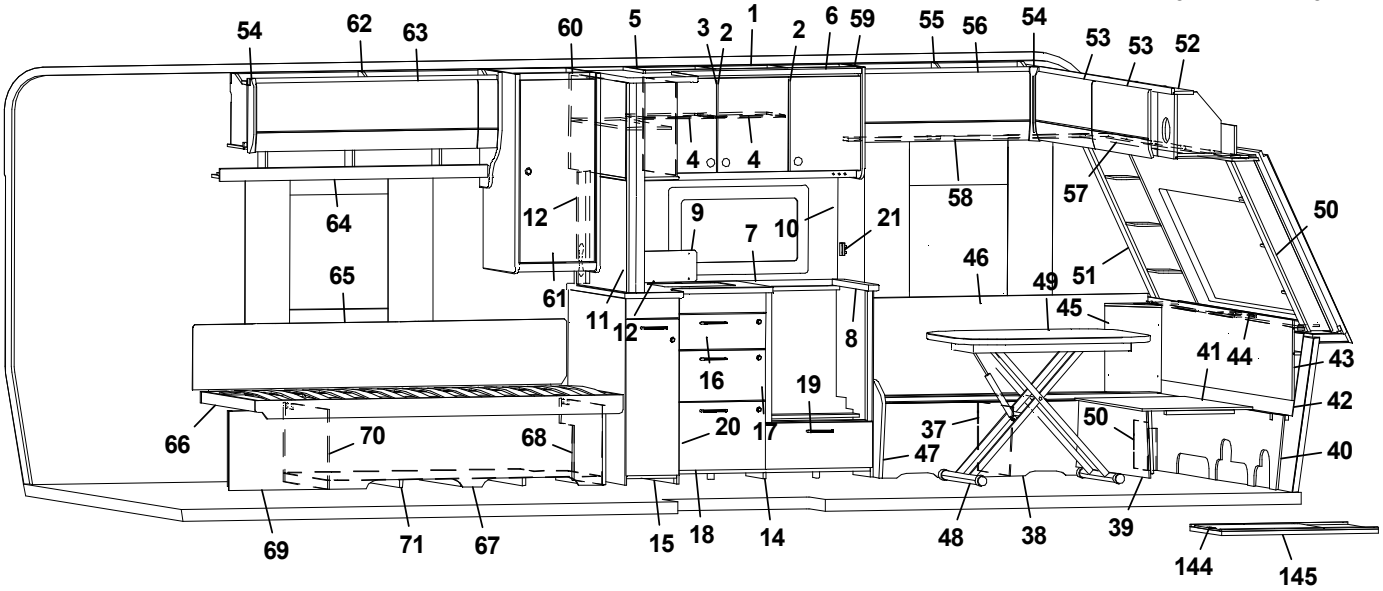
54 62 63 60 5 3 2 1 2 6 59 55 56 54 53 53 52
4 4 64 12 9 7 10 21 58 57 50 65 61 11 12 46 49 51 45 8 41 44 43 16 19 42 66 70 68 20 17 37 50 47 40
69 71 67 15 18 14 48 38 39 144 145

Pos Fig	Det. nr Part. No	Ingår Fitted	OBS!! Ange alltid årsmodell vid beställning av inredning Benämning	OBS!! Specify always year of model when ordering equipment Description
--	349361	x	List	List
88	349366	x	Täckfront	Front cover
--	349364	x	Tak, täckfront	Top, front cover
89	349228	x	Lucka u. kyl (SGPT)	Door, below refrigerator (SGPT)
--	348853	x	Lucka u. kyl (GPT)	Door, below refrigerator (GPT)
90	349288	x	Garderob kpl.	Wardrobe cpl.
91	349367	x	Dörr garderob	Door wardrobe
92	348484	x	Överskåp L=1982 (Alpinvit)	Cupboard upper R L=1982 (Alpine white)
--	350571	x	Gångjärn	Hinge
93	347853	x	Lucka överskåp	Door, cupboard upper
94	349474	x	Hyllpaket kpl. L=1982	Shelf cpl. L=1982
95	0000136	x	Värmespalt u. tyg	Air gap w/o fabric
--	350743	x	Tyg värmespalt (Livia)	Fabric air gap (Livia)
96	347657	x	Sängram H u. ribbotten	Bed bottom R without laths
--	325342	x	Ribbotten kpl.	Laths bottom cpl.
--	314211	x	Ribba sängbotten L=820 B=63	Lath bed bottom L=820 B=63
--	312046	x	Band t. ribbotten	Band for laths bottom
97	347649	x	Sänglåda kpl. H	Bed box cpl. R
--	347652	x	List hörn	List corner
--	167880	x	Regel 17,5x55x1680	Wood lath pine 17,5x55x1680
98	347653	x	Gavel säng främre	Gable bed front
99	347650	x	Front säng	Front bed
100	347665	x	Gavel säng bakre	Gable bed rear
101	346709	x	Luftspalt sänglåda	Air gap bed box
102	347147	x	Överskåp L=927 (Alpinvit)	Cupboard upper L=927 (Alpine white)
--	350571	x	Gångjärn	Hinge
--	347273	x	Lucka	Door
103	347198	x	Hyllpaket L=930	Shelf L=930
104	346941	x	Vägg tvättrum	Wall washroom
105	347242	x	Överskåp L=927 (Alpinvit)	Cupboard upper L=927 (Alpine white)
--	350571	x	Gångjärn	Hinge
--	347273	x	Lucka	Door
106	347206	x	Hyllpaket L=930	Shelf L=930
107	347684	x	Vägg front	Front wall
108	347682	x	Vägg front	Front wall
109	347688	x	Sänggavel kpl. m. tyg (Livia)	Headboard cpl. with fabric (Livia)
110	347686	x	Värmespalt	Air gap
111	347595	x	Skjutdörr tvättrum kpl.	Sliding door washroom cpl.
--	316030	x	Skena skjutdörr tvättrum	Rail sliding door washroom
--	347597	x	List skjutdörr	List sliding door
112	346937	x	Vägg tvättrum	Wall washroom
113	346933	x	Vägg tvättrum kpl.	Wall washroom cpl.
--	346934	x	List poppel 15x63x1948	List 15x63x1948
114	346935	x	Vägg tvättrum	Wall washroom
115	347186	x	Tröskel	Threshold
--	318654	x	Tröskel aluminium	Threshold aluminium
116	346936	x	Överbit tvättrum	Overlap washroom
117	349263	x	Monteringssats kpl. lådor (Blueline)	Mounting kit cpl. drawers (Blueline)
--	349264	x	Monteringssats kpl. lådor (Blackline)	Mounting kit cpl. drawers (Blackline)
118	317514	x	Låda 480x500	Drawer 480x500
			M= Metervara	M= On the metre

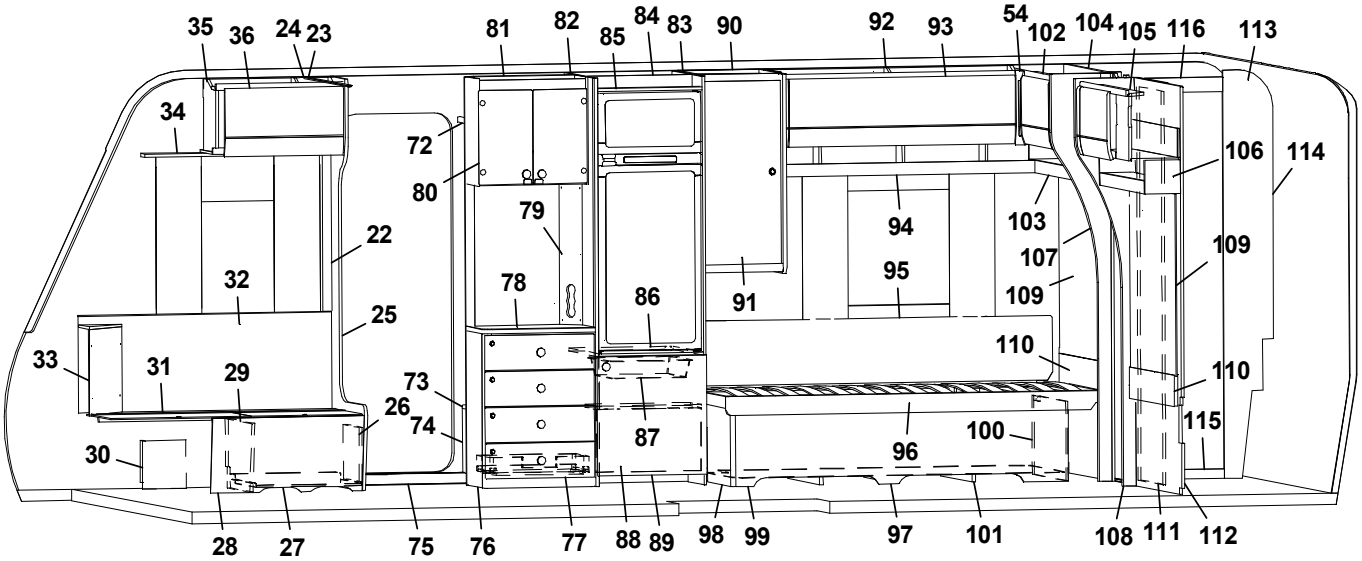
35 36 24 23 81 82 85 84 83 90 92 93 54 102 104 105 116 113
34
72
80
79
22
32
25
33 31 29
73
26
74
30
78
86
91
94
95
103
107
109
109
106
114
110
110
115
100
96
87
28 27 75 76 77 88 89 98 99 97 101 108 111 112

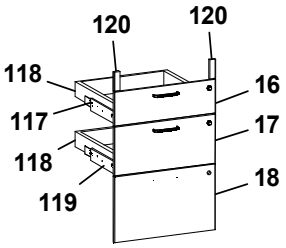
120 120
118
117
118
119
16
17
18

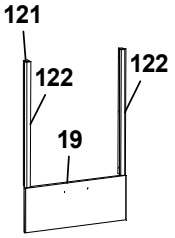
121
122
122
19

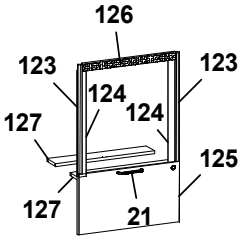
126
123
123
124
124
127
127
125
21

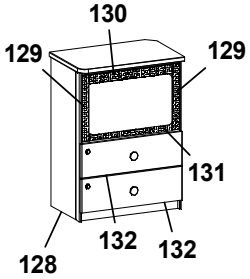
130
129
129
131
132
132
128

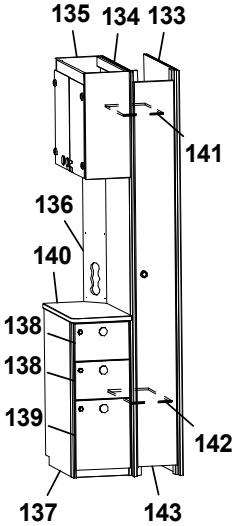
135 134 133
141
136
140
138
138
139
142
137 143

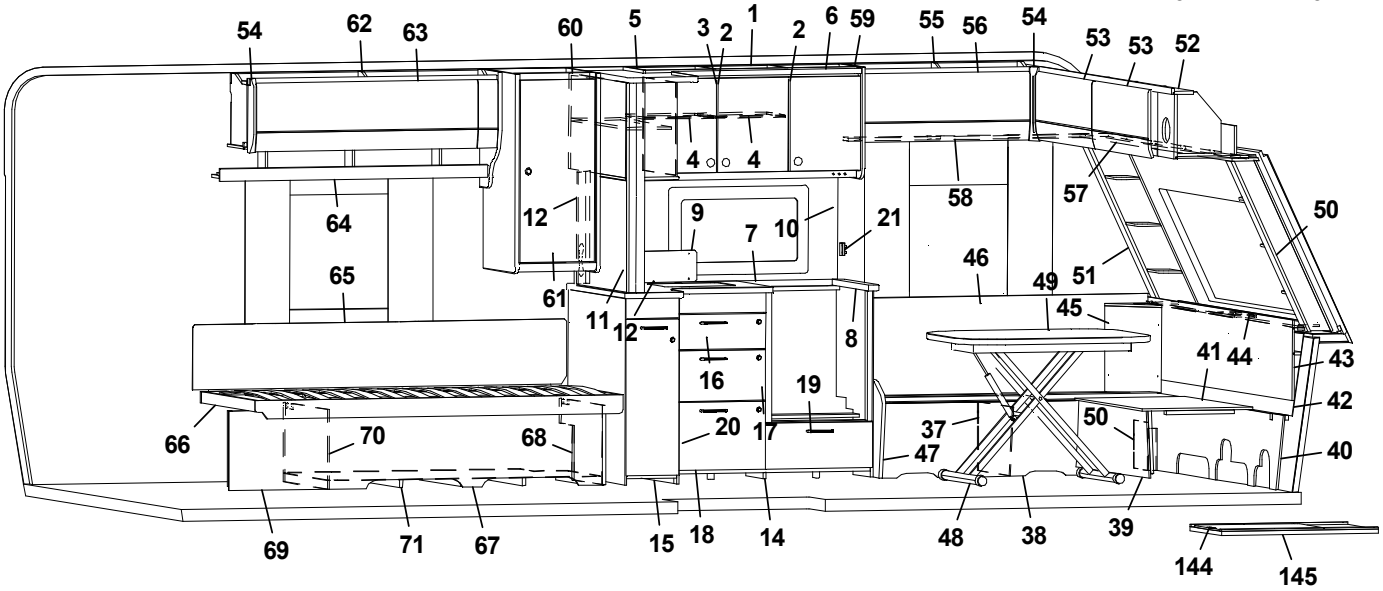
54 62 63 60 5 3 2 1 2 6 59 55 56 54 53 53 52
4 4
64
12
9
7
10
21
58
57
50
65
61
11
12
46
49
51
45
8
41
44
43
16
19
42
66
70
68
20
17
37
50
47
40
69 71 67 15 18 14 48 38 39 144 145

Pos Fig	Det. nr Part. No	Ingår Fitted	OBS!! Ange alltid årsmodell vid beställning av inredning Benämning	OBS!! Specify always year of model when ordering equipment Description
119	317382	x	Glidskena låda H	Slide bar, drawer R
--	350221	x	Glidskena låda V	Slide bar, drawer L
--	801701	x	Skruv 6x16	Screw 6x16
120	349258	x	Passbit 16x30x95	Gauge block 16x30x95
121	349265	x	Monteringssats kpl. ugn (Blueline)	Mounting kit cpl. oven (Blueline)
--	349266	x	Monteringssats kpl. ugn (Blackline)	Mounting kit cpl. oven (Blackline)
122	348943	x	Passbit H/V	Gauge block R/L
123	348008	x	List L=538 (diskbänk induktion)	List L=538 (kitchen sink induction)
124	342140	x	List L=524 (diskbänk induktion)	List L=524 (diskbänk induktion)
125	349014	x	Lucka (diskb. induktion) (SGPT)	Door (kitch. sink induct.) 299x550 (SGPT)
--	348009	x	Lucka (diskb. induktion) (GPT)	Door (kitch. sink induct.) 299x550 (GPT)
--	20-900302	x	Pentrylåda 273x500	Drawer pentry 273x500
--	07-800039	x	Rullskena H	Roller rail R
--	07-800038	x	Rullskena V	Roller rail L
126	402107	x	Galler ugn (diskb. induktion) 35x503	Grating oven (kitch. sink induct.) 35x503
127	346863	x	Skiva distans 15x100x537,5	Sheet distance 15x100x537,5
128	349670	x	Tv-bänk kpl. u skiva m. urtag för mikro	TV-bench cpl. without board. with socket for microwave
--	349671	x	Tv-bänk kpl. u skiva m. urtag för mikro	TV-bench cpl. without board. with socket for microwave
--	349254	x	Skiva Tv-bänk	Board, Tv-bench
129	350567	x	Galler vent. mikro 38x326	Grating vent. micro 38x326
130	350568	x	Galler vent. mikro 46x448	Grating vent. micro 46x448
131	402110	x	Galler vent. mikro 33x448	Grating vent. micro 33x448
132	348840	x	Lådförstycke (SGPT)	Drawer front (SGPT)
--	348839	x	Lådförstycke (GPT)	Drawer front (GPT)
133	349747	x	Vägg kyl	Wall refrigerator
134	348769	x	Vägg garderob	Wall wardrobe
135	349564	x	Vitrinskåp (Blueline)	Cupboard, vitrine (Blueline)
--	348874	x	Lucka (Blueline)	Door (Blueline)
--	349752	x	Vitrinskåp (Blackline)	Cupboard, vitrine (Blackline)
--	348883	x	Lucka (Blackline)	Door (Blackline)
136	349746	x	Elfront	Front outlet
137	349749	x	Hurst kpl. u. skiva (Blueline)	Hurst kpl. w/o board (Blueline)
--	349750	x	Hurst kpl. u. skiva (Blackline)	Hurst kpl. w/o board (Blackline)
138	349861	x	Lådförstycke övre (SGPT)	Drawer front upper (SGPT)
--	349862	x	Lådförstycke övre (GPT)	Drawer front upper (GPT)
139	349863	x	Lådförstycke nedre (SGPT)	Drawer front lower (SGPT)
--	349864	x	Lådförstycke nedre (GPT)	Drawer front lower (GPT)
140	349753	x	Skiva, hurst	Board, hurts
141	348774	x	Hylla garderob övre	Shelf wardrobe upper
142	348777	x	Hylla garderob nedre	Shelf wardrobe lower
143	349877	x	Dörr garderob (SGPT)	Door wardrobe (SGPT)
--	0000141	x	Dörr garderob (GPT)	Door wardrobe (GPT)
144	341192	x	Utdragsskiva bord 450x550	Sliding leaf 450x550
145	341193	x	Låda utdragsskiva	Box sliding leaf
--	350717	M	Golvmatta, antik planka	Carpet, antique plank
--	318657	M	Tapet vägg/tak	Wall paper
--	318584	M	Tejp tapet 20 mm	Tape, wall paper 20 mm
--	318585	M	Tejp tapet 60 mm	Tape, wall paper 60 mm
			(SGPT)=Stone Grey Perfect Touch (GPT)=Graphite Perfect Touch	
			M= Metervara	M= On the metre

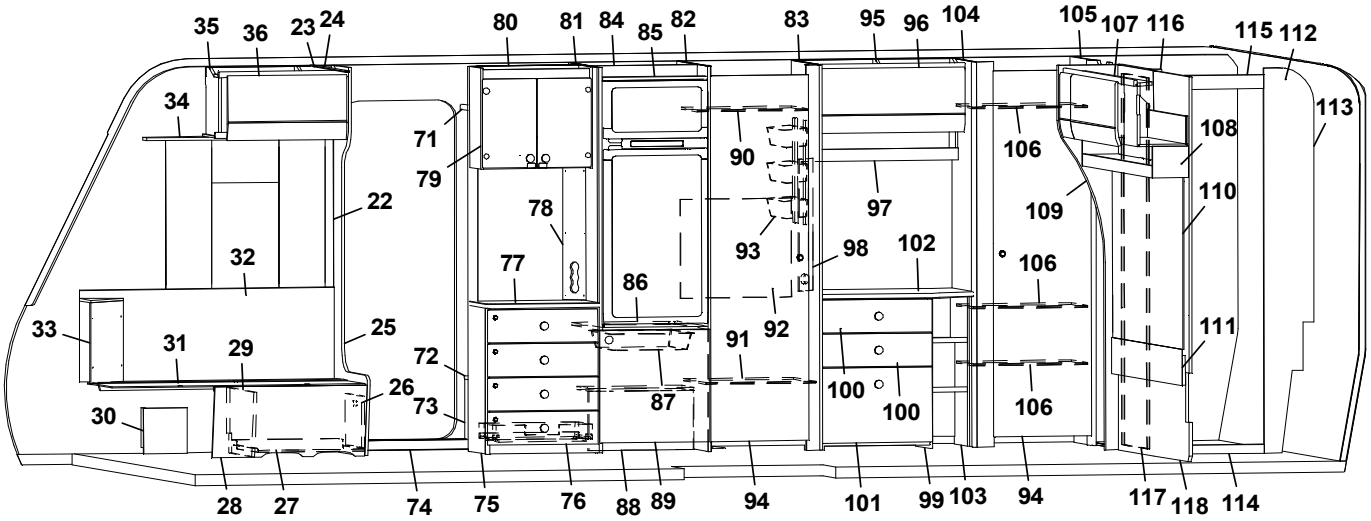
35 36 23 24 80 81 84 85 82 83 95 96 104 105 107 116 115 112
34 71 79 22 78 77 32 33 31 29 25 26 30 72 73 86 90 93 92 91 87 97 98 102 100 100 106 106 106 109 108 110 111 113
28 27 74 75 76 88 89 94 101 99 103 94 117 118 114

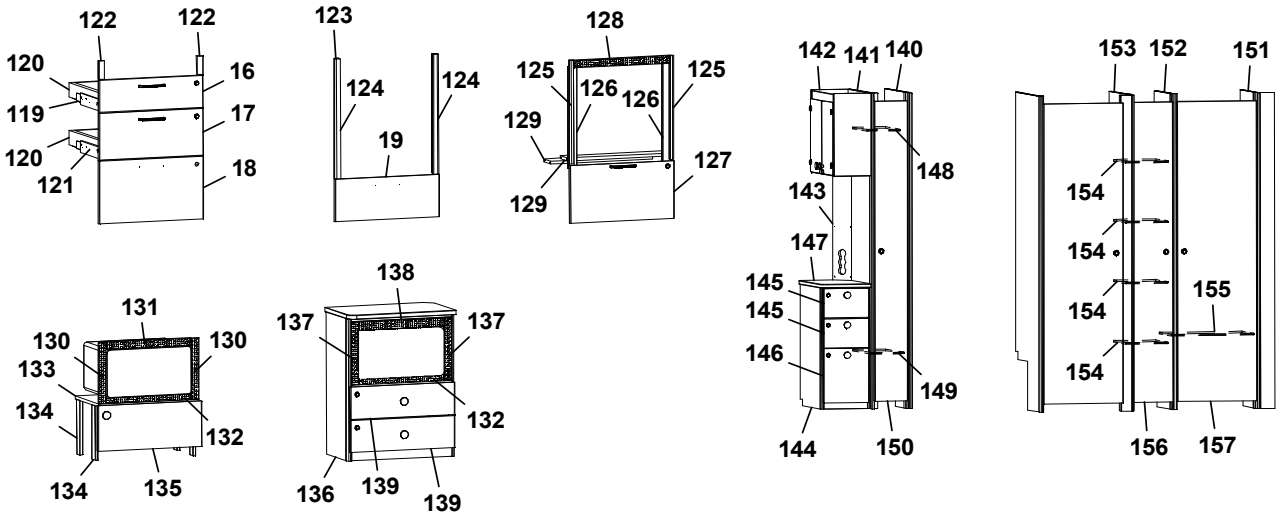
122 122 120 16 119 17 120 121 18
123 124 124 19
128 125 126 126 125 129 129 127
142 141 140 148 143 147 145 145 146 149 144 150
153 152 151 154 154 154 154 155 156 157
131 130 130 133 134 132 134 135
138 137 137 132 136 139 139

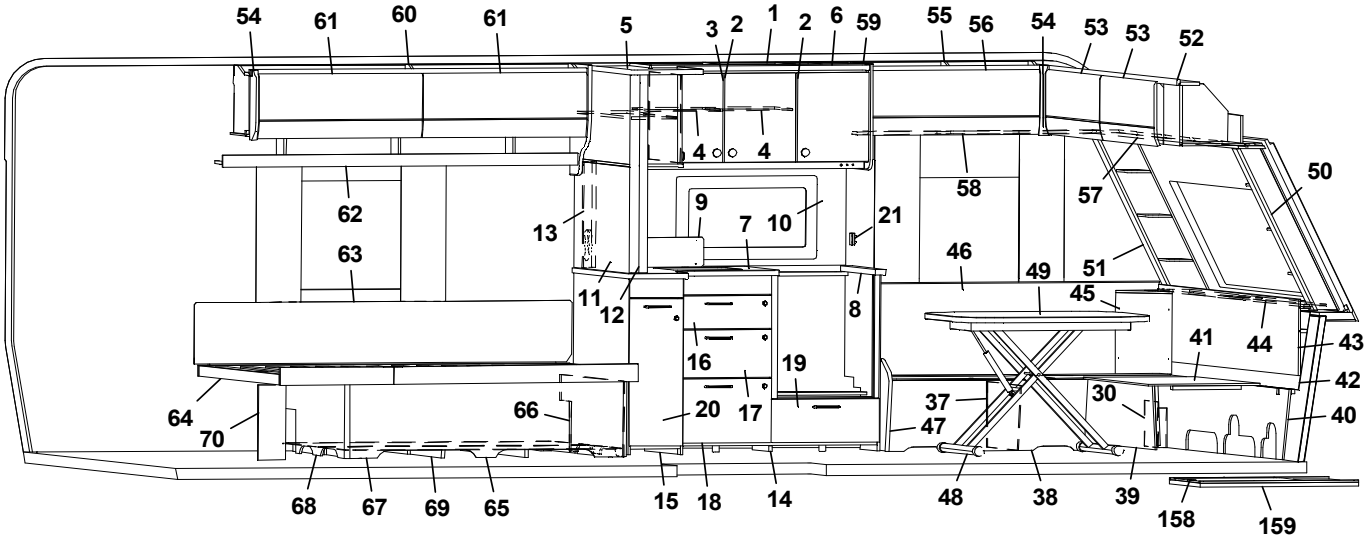
54 61 60 61 5 3 2 1 2 6 59 55 56 54 53 53 52
4 4 58 57 50
62 63 13 9 7 10 21 46 49 51 45
11 12 8 41 44 43
16 19 42
64 70 66 20 17 37 30 40
47
68 67 69 65 15 18 14 48 38 39 158 159

Pos Fig	Det. nr Part. No	Ingår Fitted	OBS!! Ange alltid årsmodell vid beställning av inredning Benämning	OBS!! Specify always year of model when ordering equipment Description
1	349268	x	Skåp kök L=1120 kpl. (Alpinvit)	Cupboard kitchen L=924 cpl. (Alpine white)
--	350719	x	Knopp	Knob
--	311917	x	Gångjärn	Hinge
--	312588	x	Platta gångjärn	Plate hinge
--	319618	x	Magnetlås	Lock, magnet
2	347282	x	Lucka H	Door R
3	347281	x	Lucka V	Door L
4	346925	x	Hylla	Shelf
5	349255	x	Skåp kök L=885	Cupboard kitchen L=885
--	349727	x	Lucka	Door
--	349272	x	Hylla	Shelf
--	350719	x	Knopp	Knob
6	349377	x	Ljusramp köksskåp L=1390	Light holder kitchen L=1390
7	0000694	x	Skiva diskbänk 878x902	Board 878x902
--	348982	x	Skiva diskbänk induktion 902x1435	Board induction 902x1435
8	348991	x	Skiva diskbänk 61x561	Board 61x561
9	401715	x	Flamskydd	Flame guard
--	401996	x	Flamskydd induktion	Flame guard induction
10	346830-B	x	Köksskiva vägg, Fjäder	Protection kitchen, Feather
--	346830-M	x	Köksskiva vägg, Marmor	Protection kitchen, Marble
--	346830-S	x	Köksskiva vägg, Sten	Protection kitchen, Stone
11	346371-B	x	Köksskiva vägg, Fjäder	Protection kitchen, Feather
--	346371-M	x	Köksskiva vägg, Marmor	Protection kitchen, Marble
--	346371-S	x	Köksskiva vägg, Sten	Protection kitchen, Stone
12	349374	x	Stolpe utskjut	Support bar
13	349376	x	Front eluttag	Front outlet
14	349114	x	Diskbänk trädel u. skiva u. luckor	Kitchen sink, w/o board, w/o doors
--	349032	x	Diskbänk trädel u. skiva u. luckor (Induktion)	Kitchen sink, w/o board, w/o doors (Induction)
15	349023	x	Utskjut diskbänk u. lucka	Projection kitchen sink w/o door
16	348947	x	Lådförstycke (SGPT)	Drawer front (SGPT)
--	347293	x	Lådförstycke (GPT)	Drawer front (GPT)
--	350718	x	Handtag	Handle
--	317514	x	Låda 480x500	Drawer 480x500
--	317382	x	Glidskena låda H	Slide bar, drawer R
--	350221	x	Glidskena låda V	Slide bar, drawer L
17	348948	x	Lådförstycke (SGPT)	Drawer front (SGPT)
--	347294	x	Lådförstycke (GPT)	Drawer front (GPT)
--	350718	x	Handtag	Handle
--	317514	x	Låda 480x500	Drawer 480x500
--	317382	x	Glidskena låda H	Slide bar, drawer R
--	350221	x	Glidskena låda V	Slide bar, drawer L
18	349031	x	Lådförstycke (SGPT)	Drawer front (SGPT)
--	347295	x	Lådförstycke (GPT)	Drawer front (GPT)
--	350718	x	Handtag	Handle
--	20-900302	x	Pentrylåda 273x500	Drawer pentry 273x500
--	07-800039	x	Rullskena H	Roller rail R
--	07-800038	x	Rullskena V	Roller rail L
19	348945	x	Lådförstycke (SGPT)	Drawer front (SGPT)
--	348946	x	Lådförstycke (GPT)	Drawer front (GPT)
--	350718	x	Handtag	Handle
			M= Metervara	M= On the metre

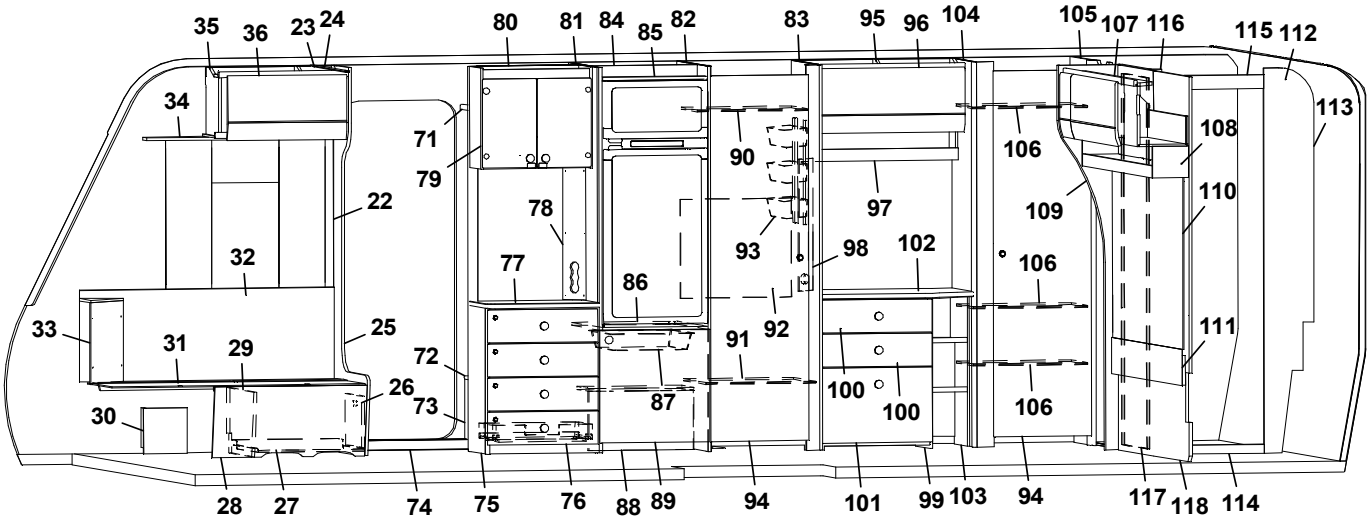
35 36 23 24 80 81 84 85 82 83 95 96 104 105 107 116 115 112
34 71 79 22 78 77 32 33 31 29 25 72 26 73 30 28 27 74 75 76 88 89 94 101 99 103 94 117 118 114
90 93 98 102 86 92 91 87 100 100 97 106 106 106 109 108 110 111 113

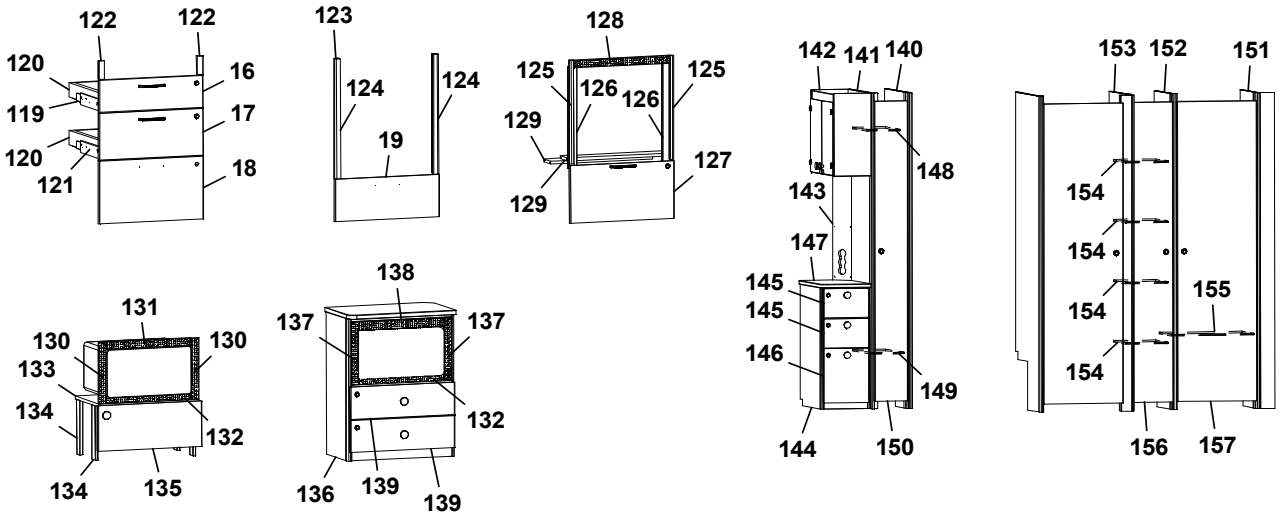
122 122 120 16 119 17 120 121 18
123 124 124 19
128 125 126 126 125 129 129 127
142 141 140 148 143 147 145 145 146 149 144 150
153 152 151 154 154 154 154 155 156 157
131 130 130 133 134 132 134 135
138 137 137 132 136 139 139

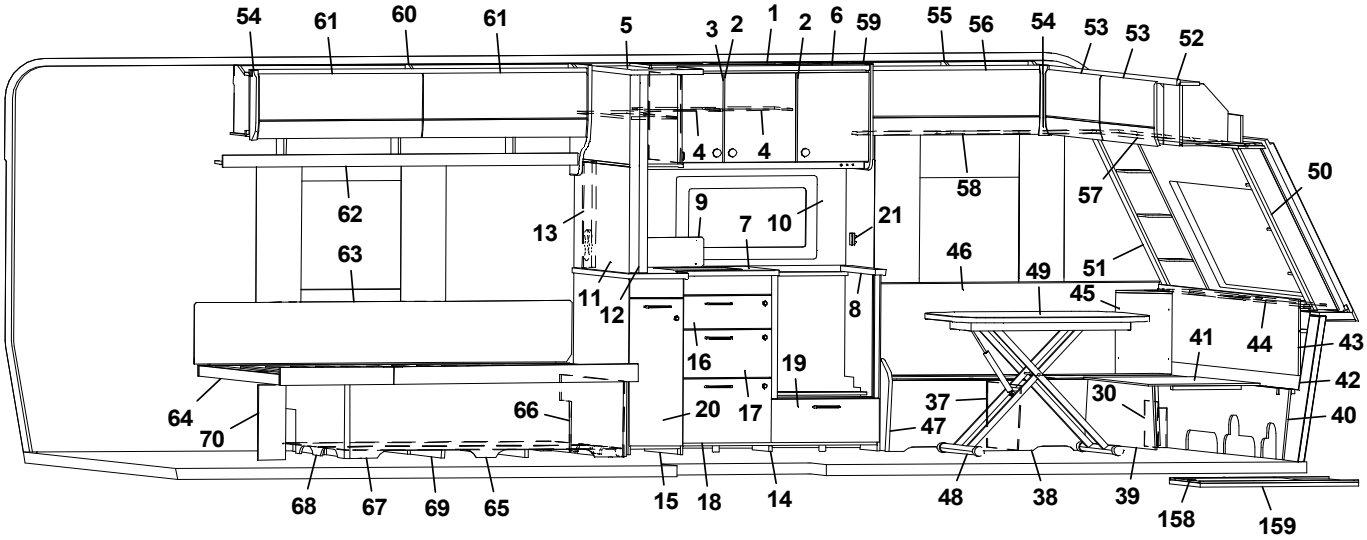
54 61 60 61 5 3 2 1 2 6 59 55 56 54 53 53 52
4 4 58 57 50
62 63 13 9 7 10 21 46 49 51 45 11 12 8 41 44 43 42 40
16 19 17 20 66 64 70 37 47 30 68 67 69 65 15 18 14 48 38 39 158 159

Pos Fig	Det. nr Part. No	Ingår Fitted	OBS!! Ange alltid årsmodell vid beställning av inredning Benämning	OBS!! Specify always year of model when ordering equipment Description
20	348965	x	Lådförstycke (SGPT)	Drawer front (SGPT)
--	348966	x	Lådförstycke (GPT)	Drawer front (GPT)
--	350718	x	Handtag	Handle
21	319174	x	Hållare skärbräda	Holder cuttingboard
22	318962	x	List täck el-kabel B=45 L=2100	Cover strip B=45 L=2100
23	316270	x	List snäpp undre L=2379	List lower L=2379
24	316268	x	List snäpp övre L=2379	List upper L=2379
25	348086	x	Stolpe först. kpl. m. lucka	Support bar cpl. with door
26	343731	x	Lucka	Door
--	312589	x	Gångjärn	Hinge
27	402122	x	Plåt skofack	Plate shoe compartment
28	348078	x	Front bäddlåda (Blueline)	Front bed box (Blueline)
--	348082	x	Front bäddlåda (centraldammsugare)	Front bed box (central vacuum cleaner)
--	0000263	x	Front bäddlåda (Blackline)	Front bed box (Blackline)
--	348084	x	Front bäddlåda (centraldammsugare)	Front bed box (central vacuum cleaner)
29	348095	x	Stöd bäddlåda	Support bed box
30	347726	x	Täckfront H/V	Cover front R/L
31	346012	x	Lock bäddlåda	Cover bedbox
--	319024	x	Matta grå textil m. tejp	Carpet gray textile with tape
32	348932	x	Värmespalt H fram	Air gap
--	350696	M	List kant mörkbrun	Strip, dark brown
33	0000333	x	Hörn sittgrupp H	Corner R
--	0000332	x	Hörn sittgrupp H med ø 61 urttag	Corner R with ø 61 hole
--	0000329	x	Hörn sittgrupp H med ø 85 urttag	Corner R with ø 85 hole
34	349296	x	Gardinupphängning med LED-list H kpl.	Curtin suspension with LED-stripe R cpl.
35	348052	x	Överskåp L=659 (Alpinvit)	Cupboard upper L=659 (Alpine white)
--	350571	x	Gångjärn	Hinge
36	348384	x	Lucka	Door
37	312825	x	Stöd bäddlåda	Support bed box
38	348076	x	Front bäddlåda	Front bed box
--	346014	x	Lock bäddlåda	Cover bedbox
39	348074	x	Front bäddlåda	Front bed box
40	348092	x	Stöd sittgrupp	Support
41	348090	x	Skiva rundsittgrupp	Sheet seat
42	347380	x	Värmespalt gavel fram	Air gap front
43	349187	x	Front/hylla kpl.	Front/shelf cpl.
44	347375	x	Hylla med Polarbjörn (Blackline)	Shelf with Polarbear (Blackline)
45	0000332	x	Hörn sittgrupp V med ø 61 urttag	Corner L with ø 61 hole
--	0000329	x	Hörn sittgrupp V med ø 85 urttag	Corner L with ø 85 hole
46	349178	x	Värmespalt V fram	Air gap L.F.
--	350696	M	List kant mörkbrun	Strip, dark brown
47	348080	x	Gavel bäddlåda	Gable bed box
48	310083	x	Bordsstativ	Table stand
--	350716	x	Bordsstativ enpelar	Table stand single pillar
49	349321	x	Bordsskiva 800x1000	Table top 800x1000
50	0000068	x	Hörnhylla H	Shelf R
51	0000067	x	Hörnhylla V	Shelf L
52	348045	x	Skåp gavel fram L=2360 (Alpinvit)	Cupboard front L=2360 (Alpine white)
--	350571	x	Gångjärn	Hinge
53	347276	x	Lucka överskåp	Door, cupboard upper
			M= Metervara	M= On the metre

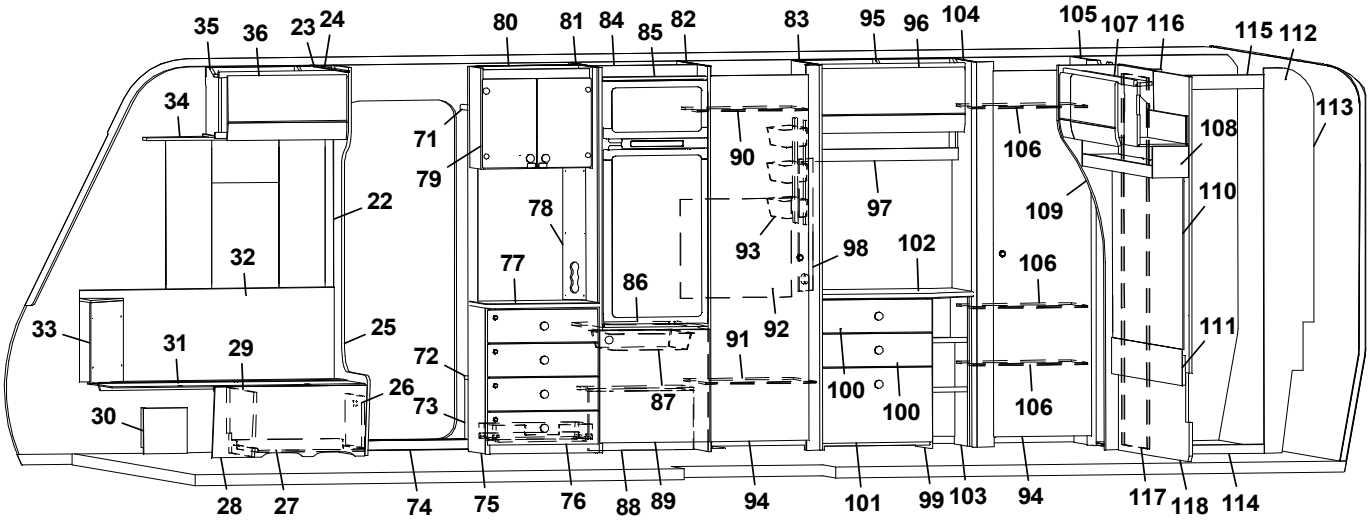
35 36 23 24 80 81 84 85 82 83 95 96 104 105 107 116 115 112
34 71 79 22 78 77 32 33 31 29 25 72 26 73 30 90 86 93 92 91 87 98 102 97 106 109 108 110 111 100 100 106 106 113
28 27 74 75 76 88 89 94 101 99 103 94 117 118 114

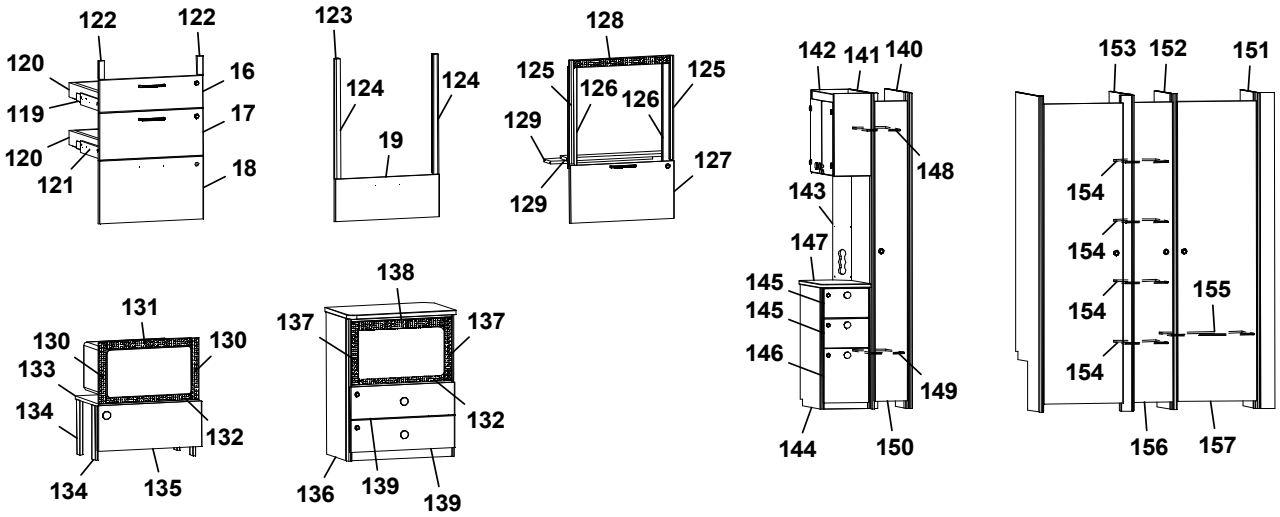
122 122 120 16 119 17 120 121 18
123 124 124 19
128 125 126 126 125 129 127 129
142 141 140 148 143 147 145 145 146 149 144 150
153 152 151 154 154 154 155 154 156 157
131 130 130 133 134 132 134 135
138 137 137 132 136 139 139

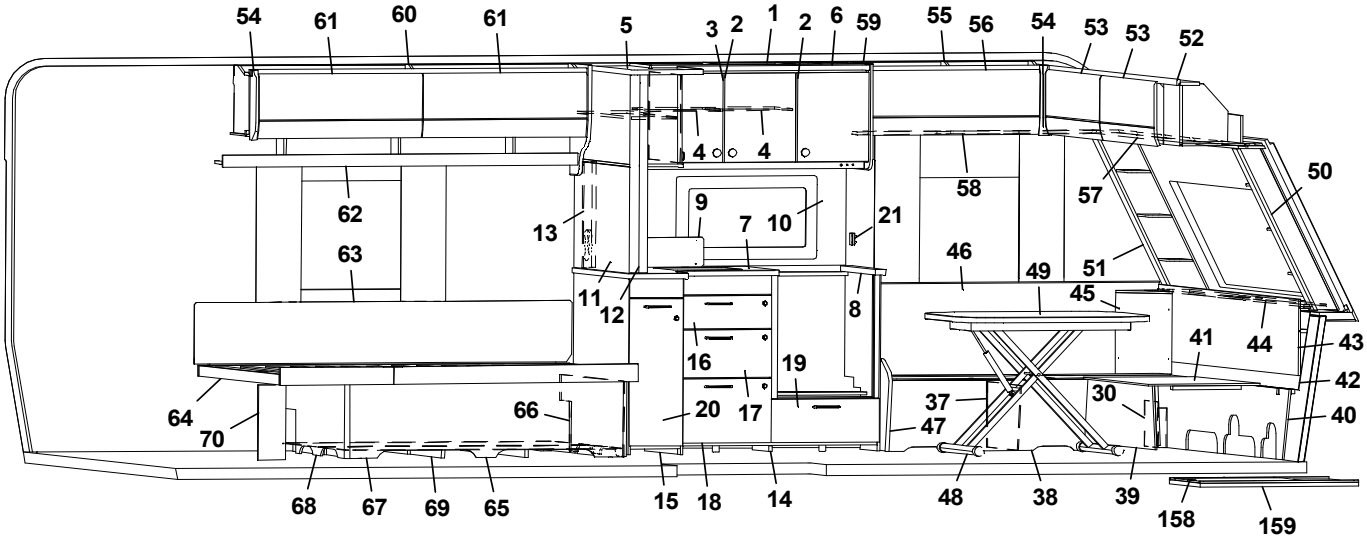
54 61 60 61 5 3 2 1 2 6 59 55 56 54 53 53 52
4 4 58 57 50
62 63 13 9 7 10 21 46 49 51 45
11 12 8 41 44 43
16 19 42
64 70 66 20 17 37 30 40
47
68 67 69 65 15 18 14 48 38 39 158 159

Pos Fig	Det. nr Part. No	Ingår Fitted	OBS!! Ange alltid årsmodell vid beställning av inredning Benämning	OBS!! Specify always year of model when ordering equipment Description
54	345869	x	Hörn inredning	Corner
55	348107	x	Överskåp L=922 (Alpinvit)	Cupboard upper L=922 (Alpine white)
--	350571	x	Gångjärn	Hinge
56	348386	x	Lucka	Door
57	347613	x	Gardinupphängning med LED-list fram kpl.	Curtin suspension with LED-stripe front cpl.
58	349295	x	Gardinupphängning med LED-list V kpl.	Curtin suspension with LED-stripe L cpl.
59	349725	x	Gavel kök	Gable, kitchen
60	347140	x	Överskåp L=1737 (Alpinvit)	Cupboard upper R L=1737 (Alpine white)
--	350571	x	Gångjärn	Hinge
61	347275	x	Lucka	Door
62	347674	x	Hyllpaket kpl. L=1815	Shelf cpl. L=1815
63	338121	x	Värmespalt	Air gap
--	350740	x	Tyg värmespalt (Livia)	Fabric, air gap (Livia)
64	349416	x	Sängram V u. ribbotten	Bed bottom L without laths
--	342685	x	Ribbotten kpl.	Laths bottom cpl.
--	311985	x	Ribba sängbotten L=820 B=63	Lath bed bottom L=820 B=63
--	312046	x	Band t. ribbotten	Band for laths bottom
65	349411	x	Sänglåda kpl. V	Bed box cpl. L
--	347652	x	List hörn	List corner
--	315203	x	Regel 17,5x55x1415	Wood lath pine 17,5x55x1415
66	349414	x	Gavel säng främre	Gable bed front
67	348827	x	Front säng	Front bed
68	349412	x	Gavel säng bakre	Gable bed rear
69	343621	x	Luftspalt sänglåda	Air gap bed box
70	349483	x	Stöd, säng	Bed support
71	349424	x	Hylla insteg övre	Shelf upper
72	319866	x	Hylla nedre	Shelf lower
73	348761	x	Front hylla garderob	Front wardrobe
74	319871	x	Tröskel aluminium L=650	Threshold aluminium L=650
75	349248	x	TV-bänk kpl. u. skiva (SGPT)	TV-bench cpl. without board (SGPT)
--	349249	x	TV-bänk kpl. u. skiva (GPT)	TV-bench cpl. without board (GPT)
76	348840	x	Lådförstycke (SGPT)	Drawer front (SGPT)
--	348839	x	Lådförstycke (GPT)	Drawer front (GPT)
--	20-900302	x	Pentrylåda 273x500	Drawer pentry 273x500
--	07-800039	x	Rullskena H	Roller rail R
--	07-800038	x	Rullskena V	Roller rail L
77	349254	x	Skiva TV-bänk	Board TV-bench
78	348763	x	Front eluttag	Front outlet
79	348875	x	Skåp bar kpl. (Blueline)	Coctail cabinet cpl. (Blueline)
--	349460	x	Skåp bar kpl. (Blackline)	Coctail cabinet cpl. (Blackline)
--	348874	x	Lucka (Blueline)	Door (Blueline)
--	348883	x	Lucka (Blackline)	Door (Blackline)
80	349270	x	Vägg insteg	Wall
81	347935	x	Vägg kyl V kpl.	Wall refrigerator L cpl.
82	349431	x	Vägg kyl H kpl.	Wall refrigerator R cpl.
83	349433	x	Vägg garderob	Wall wardrobe
84	347937	x	Bakstycke stopp kyl	Back cupboard
85	347943	x	List folierad	List foiled
86	347944	x	Hylla under kyl	Shelf refrigerator
87	310325	x	Trådback vit 85x427x427	Tray 85x427x427
			M= Metervara	M= On the metre

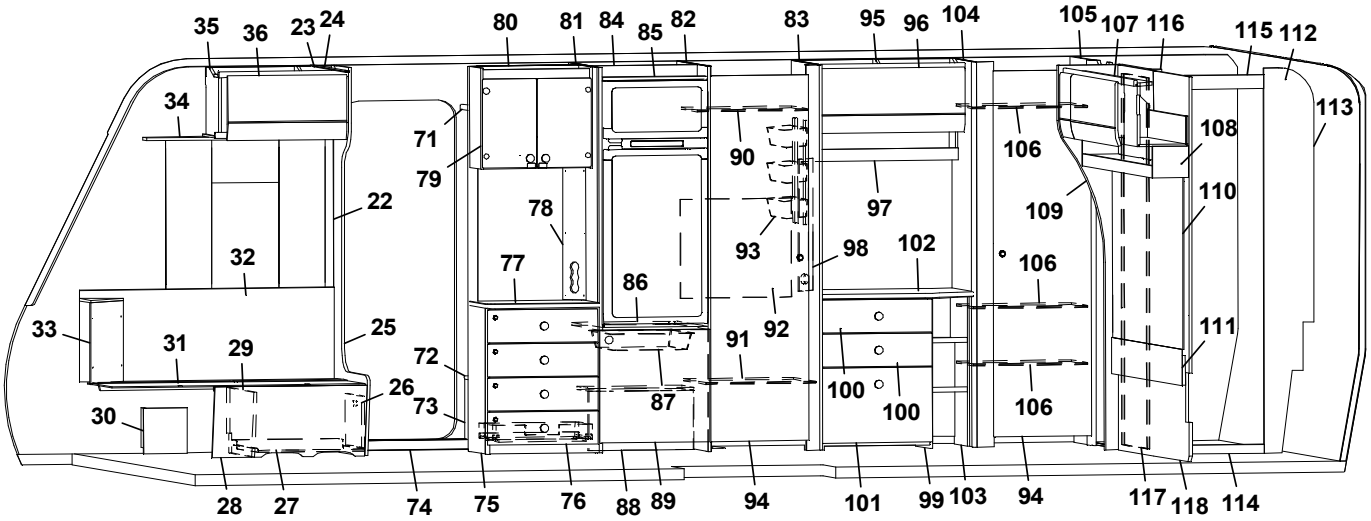
35 36 23 24 80 81 84 85 82 83 95 96 104 105 107 116 115 112
34 71 79 22 78 77 32 33 31 29 25 72 26 73 30 28 27 74 75 76 88 89 94 101 99 103 94 117 118 114
90 93 98 102 86 92 91 87 100 100 97 106 106 106 109 108 110 111 113

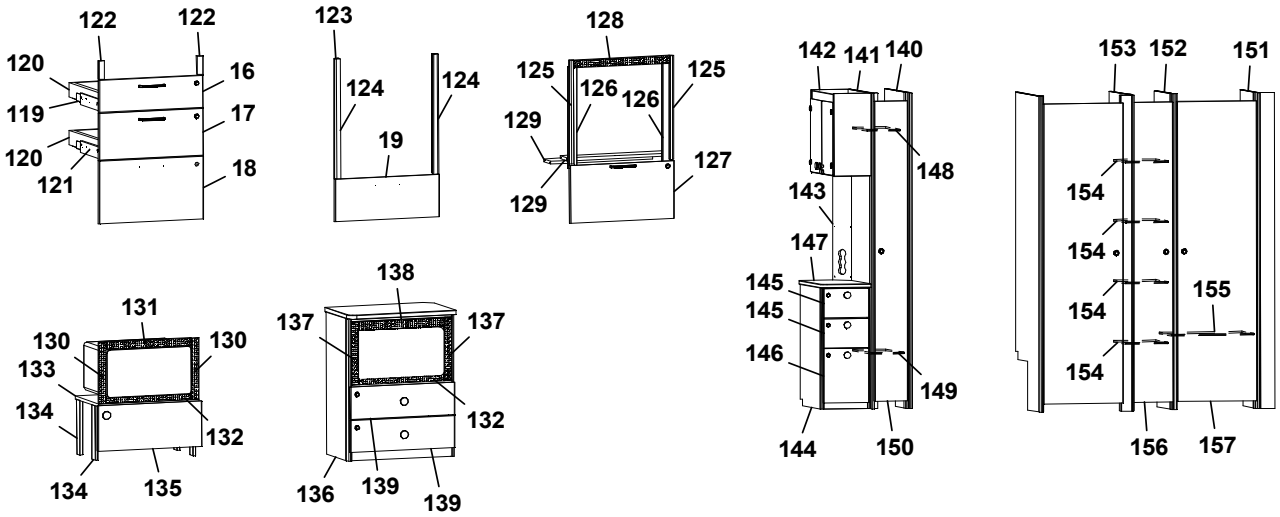
122 122 120 16 119 17 120 121 18
123 124 124 19
128 125 126 126 125 129 129 127
142 141 140 148 143 147 145 145 146 149 144 150
153 152 151 154 154 154 154 155 156 157
131 130 130 133 134 132 134 135
138 137 137 132 136 139 139

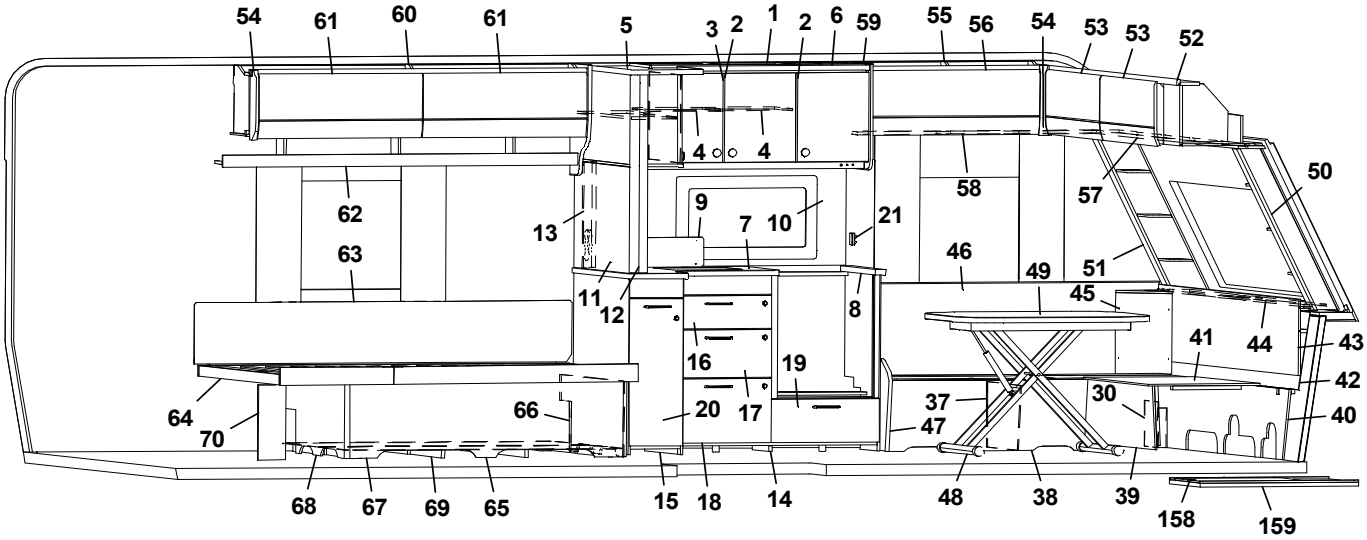
54 61 60 61 5 3 2 1 2 6 59 55 56 54 53 53 52
4 4 58 57 50
62 63 13 9 7 10 21 46 49 51 45 11 12 8 41 44 43 42 40
16 19 17 20 66 64 70 37 47 30
68 67 69 65 15 18 14 48 38 39 158 159

Pos Fig	Det. nr Part. No	Ingår Fitted	OBS!! Ange alltid årsmodell vid beställning av inredning Benämning	OBS!! Specify always year of model when ordering equipment Description
--	350760	x	Glidlist trådback (säljes i par)	Sliding strip tray (pair)
--	349361	x	List	List
88	349366	x	Täckfront	Front cover
--	349364	x	Tak, täckfront	Top, front cover
89	349228	x	Lucka u. kyl (SGPT)	Door, below refrigerator (SGPT)
--	348853	x	Lucka u. kyl (GPT)	Door, below refrigerator (GPT)
90	349464	x	Hylla garderob övre	Shelf wardrobe upper
91	349461	x	Hylla garderob nedre	Shelf wardrobe lower
92	336453	x	Täckskiva exp.kärl	Cover expansion vessel
93	319759	x	Korg, garderob	Basket, wardrobe
--	347725	x	List för korgar	List för baskets
94	349418	x	Dörr garderob (SGPT)	Door wardrobe (SGPT)
--	0000131	x	Dörr garderob (GPT)	Door wardrobe (GPT)
95	347946	x	Överskåp L=790 (Alpinvit)	Cupboard upper R L=790 (Alpine white)
--	350571	x	Gångjärn	Hinge
96	347951	x	Lucka	Door
97	347956	x	Hyllpaket L=790	Shelf L=790
98	347960	x	Front eluttag	Front outlet
99	349383	x	Byrå u. skiva (SGPT)	Dresser w/o board (SGPT)
--	347961	x	Byrå u. skiva (GPT)	Dresser w/o board (GPT)
100	349386	x	Lådförstycke (SGPT)	Drawer front (SGPT)
--	347975	x	Lådförstycke (GPT)	Drawer front (GPT)
101	349385	x	Lådförstycke (SGPT)	Drawer front (SGPT)
--	347974	x	Lådförstycke (GPT)	Drawer front (GPT)
102	347998	x	Skiva byrå	Board dresser
103	347980	x	Hylla	Shelf
104	349436	x	Vägg garderob V	Wall wardrobe L
105	348543	x	Vägg garderob H	Wall wardrobe R
106	349466	x	Hylla garderob	Shelf wardrobe
107	348488	x	Överskåp L=1410	Cupboard upper L=1410
--	350571	x	Gångjärn	Hinge
--	347277	x	Lucka	Door
108	348154	x	Hyllpaket L=1410	Shelf L=1410
109	348730	x	List tvättrum	List washroom
110	349724	x	Sänggavel kpl. m. tyg (Livia)	Headboard cpl. with fabric (Livia)
111	349389	x	Värmespalt	Air gap
112	348500	x	Vägg tvättrum kpl.	Wall washroom cpl.
113	348499	x	Vägg tvättrum	Wall washroom
114	347186	x	Tröskel	Threshold
--	318654	x	Tröskel aluminium	Threshold aluminium
115	346936	x	Överbit tvättrum	Overlap washroom
116	346934	x	List poppel 15x63x1948	List 15x63x1948
117	347595	x	Skjutdörr tvättrum kpl.	Sliding door washroom cpl.
--	316030	x	Skena skjutdörr tvättrum	Rail sliding door washroom
--	347597	x	List skjutdörr	List sliding door
118	348512	x	Vägg tvättrum	Wall washroom
119	349263	x	Monteringssats kpl. lådor (Blueline)	Mounting kit cpl. drawers (Blueline)
--	349264	x	Monteringssats kpl. lådor (Blackline)	Mounting kit cpl. drawers (Blackline)
120	317514	x	Låda 480x500	Drawer 480x500
121	317382	x	Glidskena låda H	Slide bar, drawer R
			M= Metervara	M= On the metre

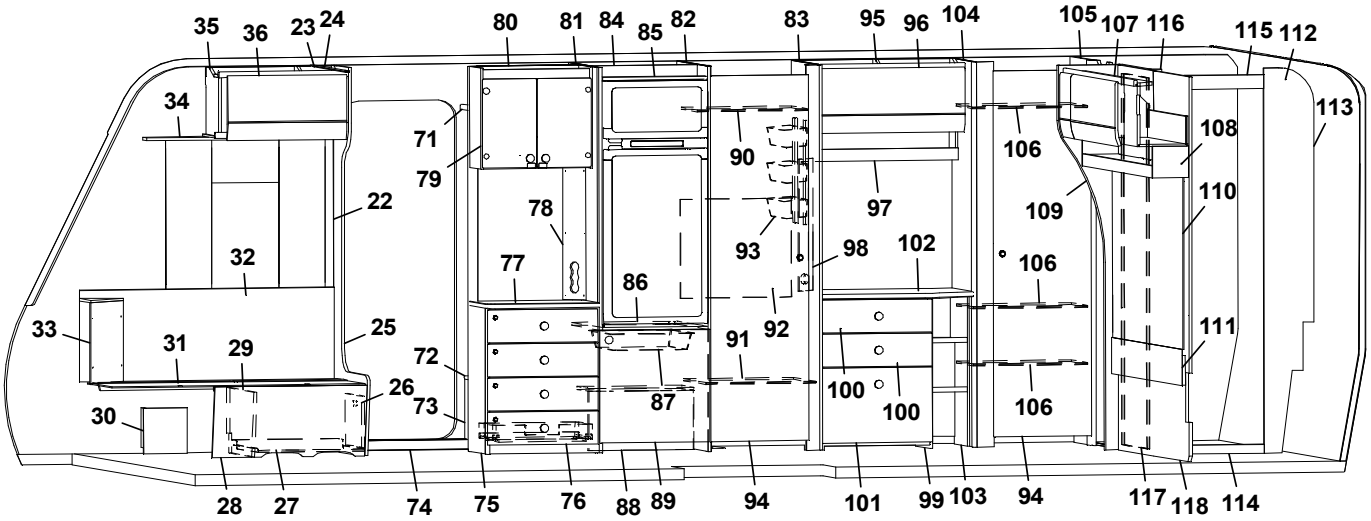
35 36 23 24 80 81 84 85 82 83 95 96 104 105 107 116 115 112
34 71 79 22 78 77 32 33 31 29 25 72 26 73 30 28 27 74 75 76 88 89 94 101 99 103 94 117 118 114
90 93 98 102 86 92 91 87 100 100 97 106 106 106 109 108 110 111 113

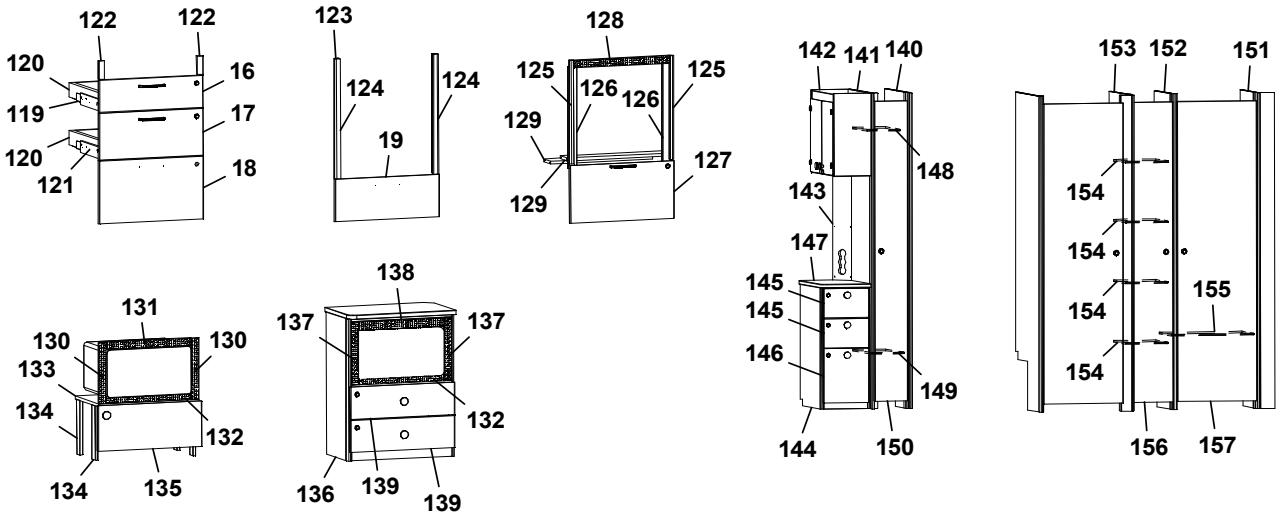
122 122 120 16 119 17 120 121 18
123 124 124 19
128 125 126 126 125 129 129 127
142 141 140 148 143 147 145 145 146 149 144 150
153 152 151 154 154 154 154 155 156 157
131 130 130 133 134 132 134 135
138 137 137 132 136 139 139

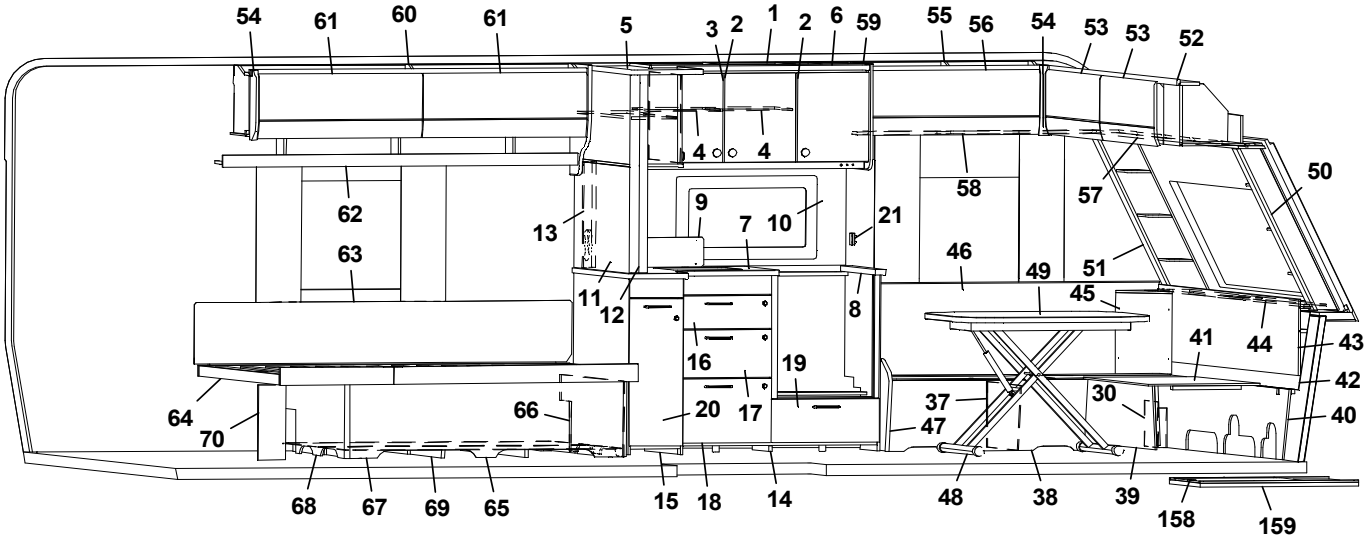
54 61 60 61 5 3 2 1 2 6 59 55 56 54 53 53 52
4 4 58 57 50
62 63 13 9 7 10 21 46 49 51 45 11 12 8 41 44 43 42 40
16 19 17 20 66 64 70 37 47 30
68 67 69 65 15 18 14 48 38 39 158 159

Pos Fig	Det. nr Part. No	Ingår Fitted	OBS!! Ange alltid årsmodell vid beställning av inredning Benämning	OBS!! Specify always year of model when ordering equipment Description
--	350221	x	Glidskena låda V	Slide bar, drawer L
--	801701	x	Skruv 6x16	Screw 6x16
122	349258	x	Passbit 16x30x95	Gauge block 16x30x95
123	349265	x	Monteringssats kpl. ugn (Blueline)	Mounting kit cpl. oven (Blueline)
--	349266	x	Monteringssats kpl. ugn (Blackline)	Mounting kit cpl. oven (Blackline)
124	348943	x	Passbit H/V	Gauge block R/L
125	348008	x	List L=538 (diskbänk induktion)	List L=538 (kitchen sink induction)
126	342140	x	List L=524 (diskbänk induktion)	List L=524 (diskbänk induktion)
127	349014	x	Lucka (diskb. induktion) (SGPT)	Door (kitch. sink induct.) 299x550 (SGPT)
--	348009	x	Lucka (diskb. induktion) (GPT)	Door (kitch. sink induct.) 299x550 (GPT)
--	20-900302	x	Pentrylåda 273x500	Drawer pentry 273x500
--	07-800039	x	Rullskena H	Roller rail R
--	07-800038	x	Rullskena V	Roller rail L
128	402107	x	Galler ugn (diskb. induktion) 35x503	Grating oven (kitch. sink induct.) 35x503
129	346863	x	Skiva distans 15x100x537,5	Sheet distance 15x100x537,5
130	402108	x	Galler vent. mikro 38x318	Grating vent. micro 38x318
131	402109	x	Galler vent. mikro 38x448	Grating vent. micro 38x448
132	402110	x	Galler vent. mikro 33x448	Grating vent. micro 33x448
133	348010	x	Hylla mikro	Shelf
134	348011	x	List L=283	List L=283
135	349844	x	Lucka (SGPT)	Door (SGPT)
--	349847	x	Lucka (GPT)	Door (GPT)
136	349670	x	Tv-bänk kpl. u skiva m. urtag för mikro	TV-bench cpl. without board. with socket for microwave
--	349671	x	Tv-bänk kpl. u skiva m. urtag för mikro	TV-bench cpl. without board. with socket for microwave
--	349254	x	Skiva Tv-bänk	Board, Tv-bench
137	350567	x	Galler vent. mikro 38x326	Grating vent. micro 38x326
138	350568	x	Galler vent. mikro 46x448	Grating vent. micro 46x448
139	348840	x	Lådförstycke (SGPT)	Drawer front (SGPT)
--	348839	x	Lådförstycke (GPT)	Drawer front (GPT)
140	349747	x	Vägg kyl	Wall refrigerator
141	348769	x	Vägg garderob	Wall wardrobe
142	349564	x	Vitrinskåp (Blueline)	Cupboard, vitrine (Blueline)
--	348874	x	Lucka (Blueline)	Door (Blueline)
--	349752	x	Vitrinskåp (Blackline)	Cupboard, vitrine (Blackline)
--	348883	x	Lucka (Blackline)	Door (Blackline)
143	349746	x	Elfront	Front outlet
144	349749	x	Hurst kpl. u. skiva (Blueline)	Hurst kpl. w/o board (Blueline)
--	349750	x	Hurst kpl. u. skiva (Blackline)	Hurst kpl. w/o board (Blackline)
145	349861	x	Lådförstycke övre (SGPT)	Drawer front upper (SGPT)
--	349862	x	Lådförstycke övre (GPT)	Drawer front upper (GPT)
146	349863	x	Lådförstycke nedre (SGPT)	Drawer front lower (SGPT)
--	349864	x	Lådförstycke nedre (GPT)	Drawer front lower (GPT)
147	349753	x	Skiva, hurst	Board, hurts
148	348774	x	Hylla garderob övre	Shelf wardrobe upper
149	348777	x	Hylla garderob nedre	Shelf wardrobe lower
150	349877	x	Dörr garderob (SGPT)	Door wardrobe (SGPT)
--	0000141	x	Dörr garderob (GPT)	Door wardrobe (GPT)
151	349824	x	Vägg garderob	Wall wardrobe
152	349809	x	Vägg garderob	Wall wardrobe
153	349825	x	Vägg garderob	Wall wardrobe
			M= Metervara	M= On the metre

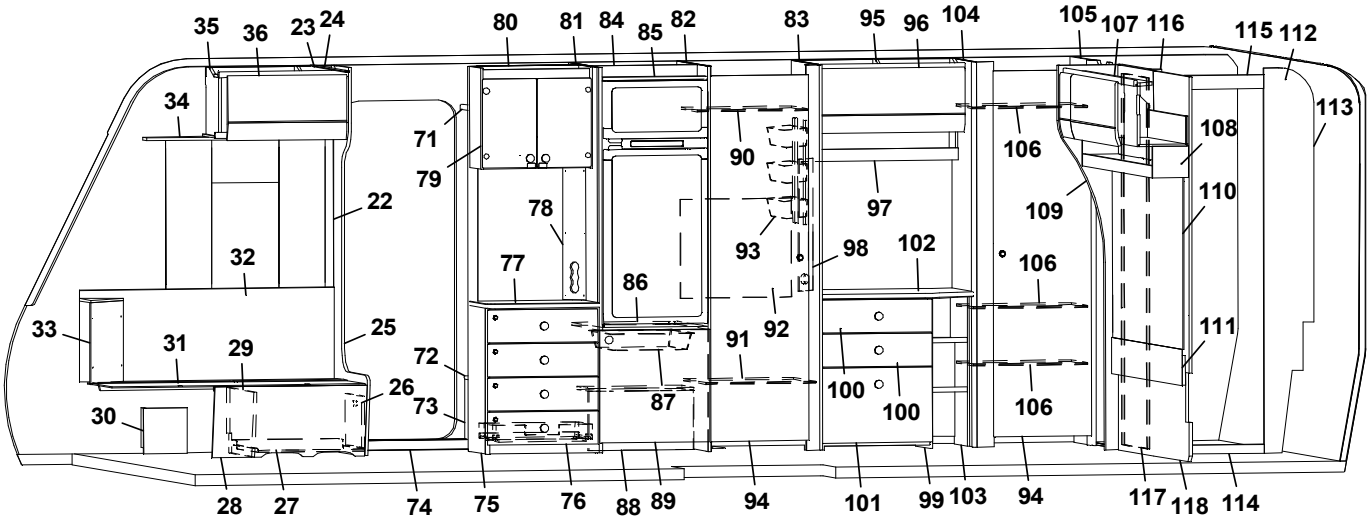
35 36 23 24 80 81 84 85 82 83 95 96 104 105 107 116 115 112
34 71 79 22 78 77 32 33 31 29 25 72 26 73 30 28 27 74 75 76 88 89 94 101 99 103 94 117 118 114
90 93 98 102 86 92 91 87 100 100 97 106 106 106 109 108 110 111 113

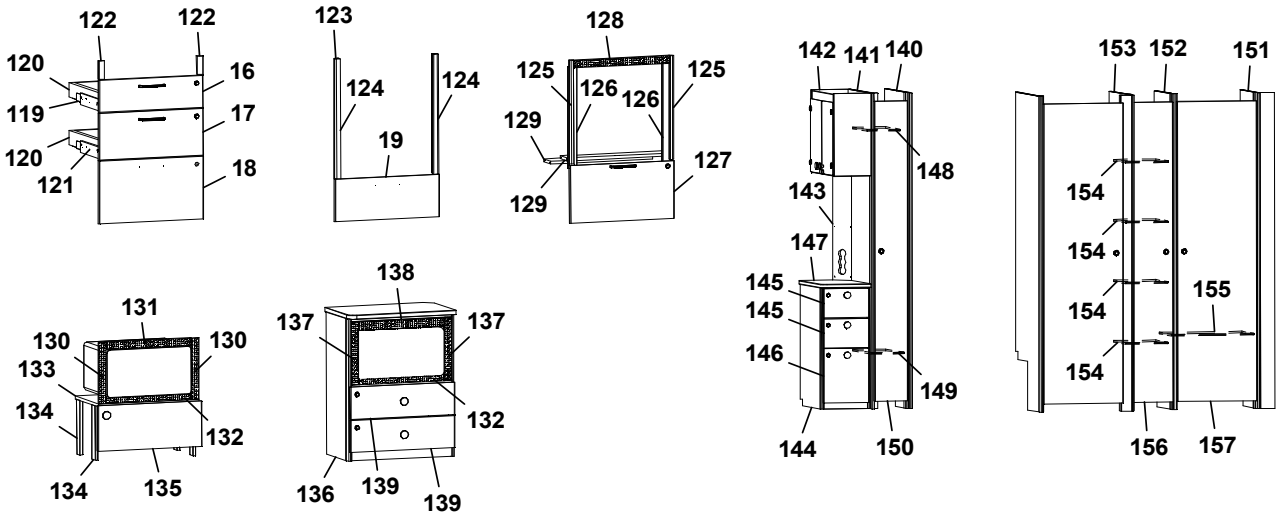
122 122 120 16 119 17 120 121 18
123 124 124 19
128 125 126 126 125 129 129 127
142 141 140 148 143 147 145 145 146 149 144 150
153 152 151 154 154 154 154 155 156 157
131 130 130 133 134 132 134 135
138 137 137 132 136 139 139

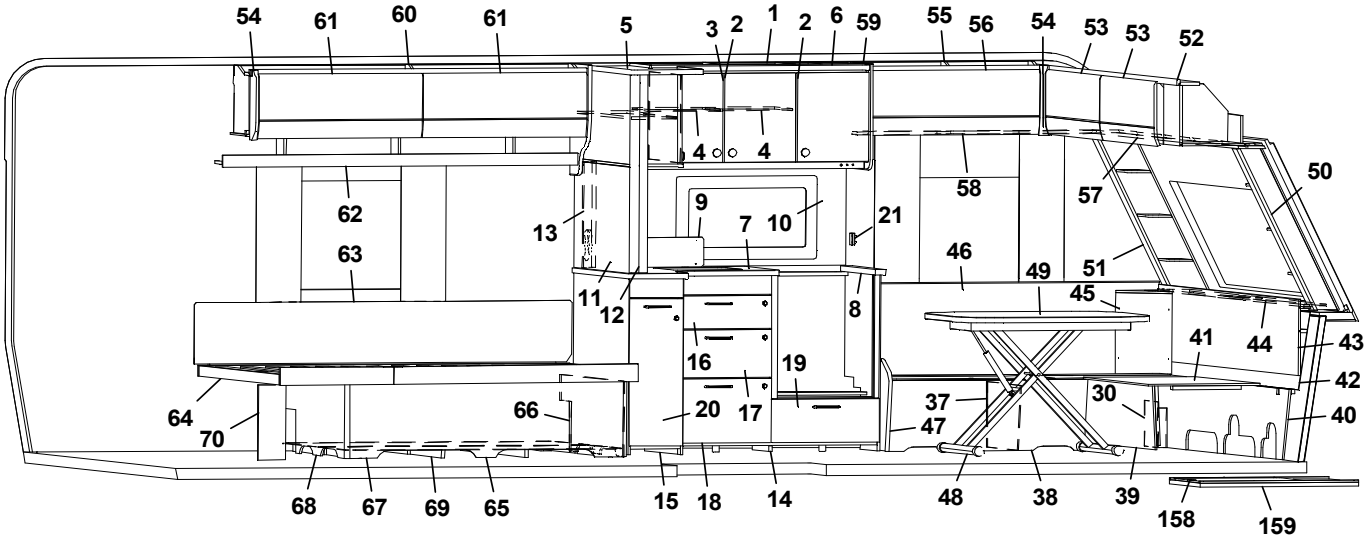
54 61 60 61 5 3 2 1 2 6 59 55 56 54 53 53 52
4 4 58 57 50
62 63 13 9 7 10 21 46 49 51 45 11 12 8 41 44 43 42 40
16 19 17 20 66 64 70 37 47 30
68 67 69 65 15 18 14 48 38 39 158 159

Pos Fig	Det. nr Part. No	Ingår Fitted	OBS!! Ange alltid årsmodell vid beställning av inredning Benämning	OBS!! Specify always year of model when ordering equipment Description
154	349818	x	Hylla garderob	Shelf wardrobe
155	349815	x	Hylla garderob	Shelf wardrobe
156	349579	x	Dörr garderob (SGPT)	Door wardrobe (SGPT)
--	349581	x	Dörr garderob (GPT)	Door wardrobe (GPT)
157	349418	x	Dörr garderob (SGPT)	Door wardrobe (SGPT)
--	349419	x	Dörr garderob (GPT)	Door wardrobe (GPT)
158	341192	x	Utdragsskiva bord 450x550	Sliding leaf 450x550
159	341193	x	Låda utdragsskiva	Box sliding leaf
--	350717	M	Golvmatta, antik planka	Carpet, antique plank
--	318657	M	Tapet vägg/tak	Wall paper
--	318584	M	Tejp tapet 20 mm	Tape, wall paper 20 mm
--	318585	M	Tejp tapet 60 mm	Tape, wall paper 60 mm
			(SGPT)=Stone Grey Perfect Touch (GPT)=Graphite Perfect Touch	
			M= Metervara	M= On the metre

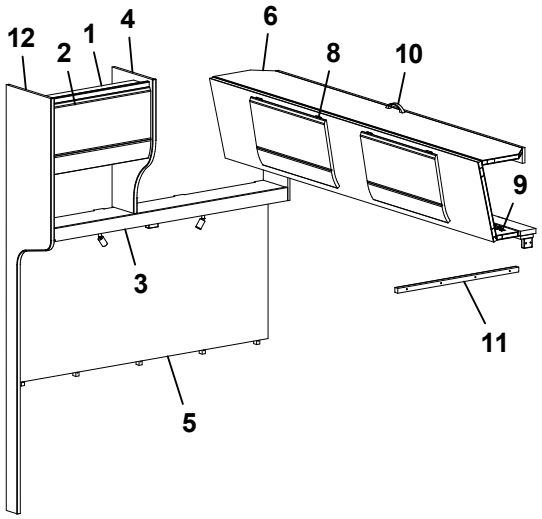
12
2
1
4
6
8
10
9
3
11
5

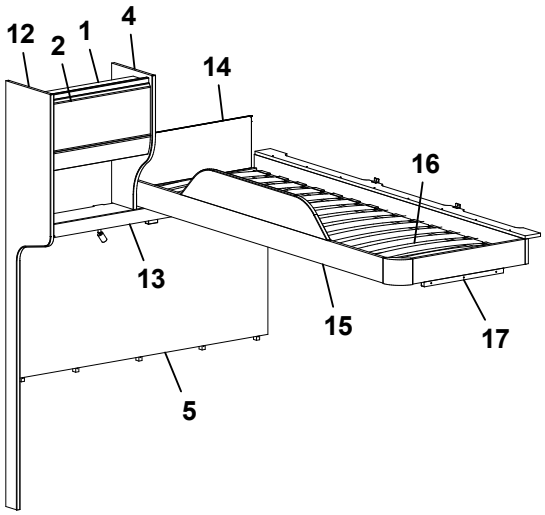
12
2
1
4
14
16
13
15
17
5

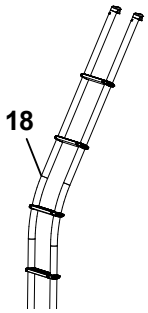
18

Pos Fig	Det. nr Part. No	Ingår Fitted	OBS!! Ange alltid årsmodell vid beställning av inredning Benämning	OBS!! Specify always year of model when ordering equipment Description
1	348482	x	Skåp gavel bak L=560 (Alpinvit)	Cupboard gable L=560 (Alpine white)
--	350571	x	Gångjärn	Hinge
2	347273	x	Lucka	Door
3	348156	x	Hyllpaket L=1410 (u. högtalare)	Shelf L=1410 (without speakers)
--	348157	x	Hyllpaket L=1410 (m. högtalare)	Shelf L=1410 (with speakers)
4	348747	x	Gavel	Gable
5	349767	x	Sänggavel kpl. med tyg (Livia)	Headboard cpl. with fabric (Livia)
6	348525	x	Överbäddskåp L=1980 (Alpinvit)	Upper bed L=1980 (Alpine white)
--	348531	x	Rasskydd ö-bäddskåp	Protective plate
--	348539	x	Regel låsning	Lock bar
7	347273	x	Lucka	Door
8	860402	x	Gångjärn	Hinge
9	860405	x	Gångjärn	Hinge
10	350129	x	Handtag	Handle
11	348540	x	Bärregel 22x22x670	Bearing rail 22x22x670
12	348749	x	Vägg front	Front wall
13	348158	x	Hyllpaket L=1410 (u. högtalare)	Shelf L=1410 (without speakers)
--	348159	x	Hyllpaket L=1410 (m. högtalare)	Shelf L=1410 (with speakers)
14	321209	x	Värmespalt gavel	Air gap gable
--	350864	x	Tyg värmespalt (Livia)	Fabric air gap (Livia)
15	348606	x	Sängram vån.säng V u. ribbotten	Bed bottom L without laths
16	325430	x	Ribbotten kpl.	Laths bottom cpl.
--	311985	x	Ribba sängbotten L=718 B=63	Lath bed bottom L=718 B=63
--	312046	x	Band t. ribbotten	Band for laths bottom
17	348658	x	Bärregel 440x22x22	Bearing rail 440x22x22
18	350534	x	Stege ö-bäddsskåp	Ladder upper bed
			M= Metervara	M= On the metre

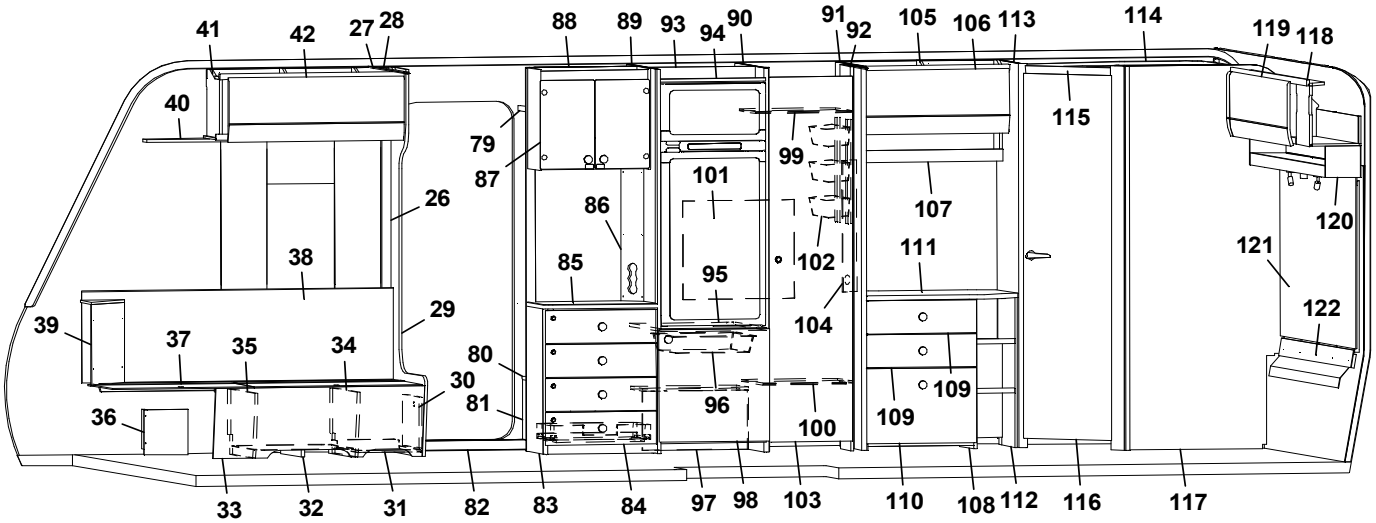
41 42 27 28 88 89 93 94 90 91 92 105 106 113 114 119 118
40 79 87 26 38 39 37 35 34 29 30 36 33 32 31 82 83 84 97 98 103 110 108 112 116 117
101 86 85 95 99 102 104 80 81 96 100 109 109 111 107 115 120 121 122

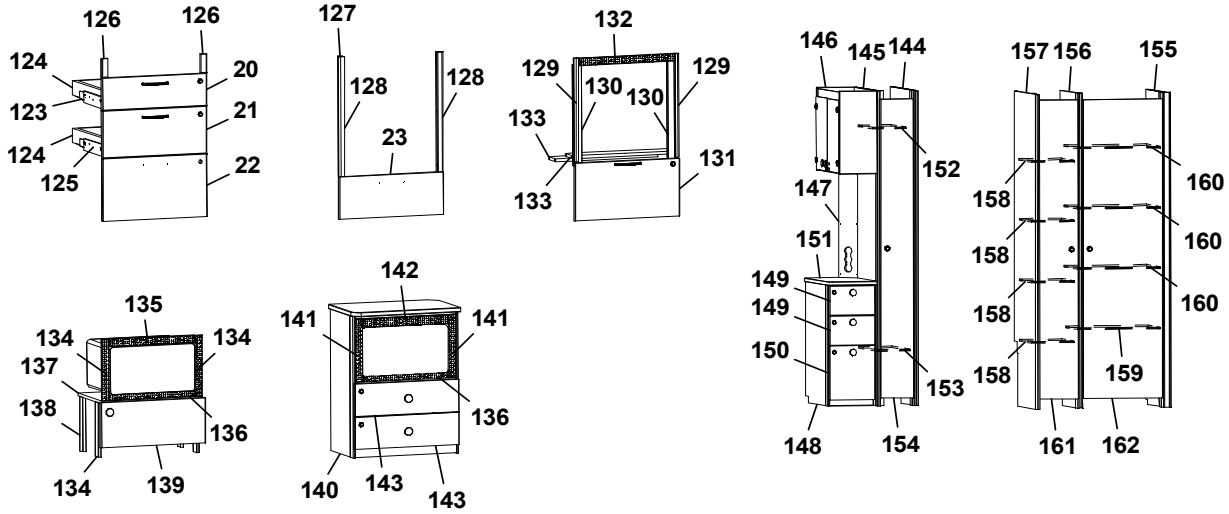
126 126 124 123 124 125 20 21 22
127 128 128 23
132 129 130 130 129 133 133 131
146 145 144 152 147 151 149 149 150 153 148 154
157 156 155 158 158 158 158 160 160 160 159 161 162
135 134 134 137 138 136 134 139
142 141 141 136 140 143 143

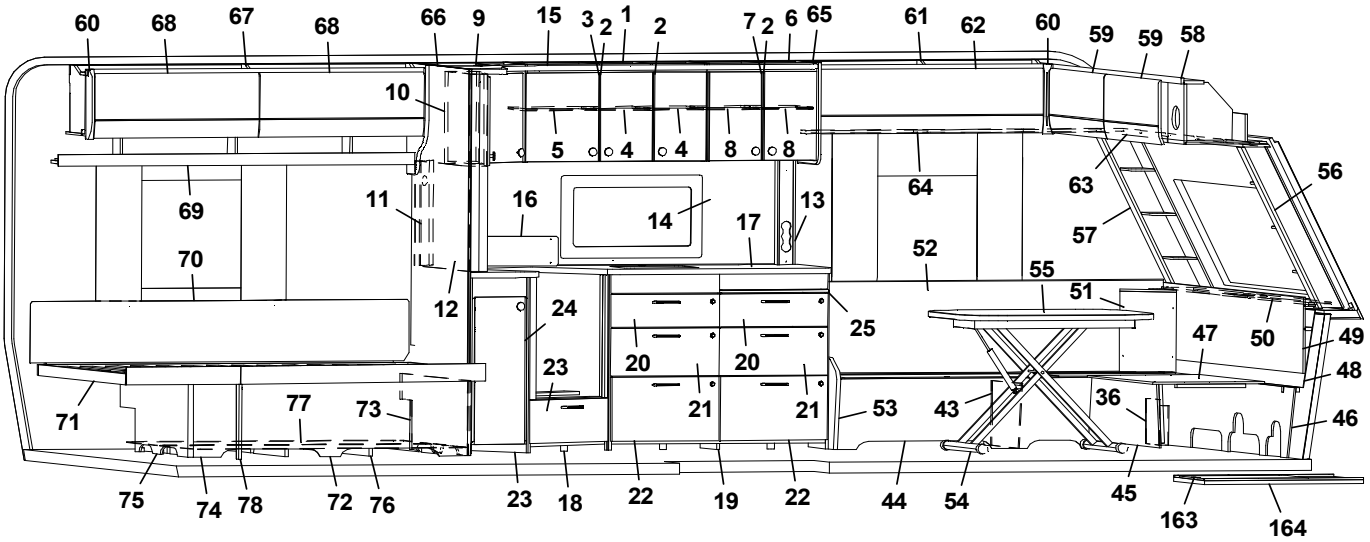
60 68 67 68 66 9 15 3 2 1 2 7 2 6 65 61 62 60 59 59 58
10 5 4 4 8 8 64 63 56 57
69 11 16 14 17 13 52 55 51 47 50 49 48
70 12 24 25 20 20 23 21 21 53 43 36 46
71 77 73 75 74 78 72 76 23 18 22 19 22 44 54 45 163 164

Pos Fig	Det. nr Part. No	Ingår Fitted	OBS!! Ange alltid årsmodell vid beställning av inredning Benämning	OBS!! Specify always year of model when ordering equipment Description
1	349734	x	Skåp kök L=924 kpl. (Alpinvit)	Cupboard kitchen L=924 cpl. (Alpine white)
--	350719	x	Knopp	Knob
--	311917	x	Gångjärn	Hinge
--	312588	x	Platta gångjärn	Plate hinge
--	319618	x	Magnetlås	Lock, magnet
2	347280	x	Lucka H	Door R
3	347281	x	Lucka V	Door L
4	349740	x	Hylla	Shelf
5	346925	x	Hylla	Shelf
6	347816	x	Skåp kök L=560	Cupboard kitchen L=560
7	347279	x	Lucka	Door
8	347553	x	Hylla	Shelf
9	348916	x	Hörnskåp (Alpinvit)	Corner cupboard (Alpine white)
--	347279	x	Lucka V	Door L
10	348927	x	Skåp utskjut kökskåp (Alpinvit)	Cupboard projection (Alpine white)
--	348930	x	Hylla	Shelf
--	347282	x	Lucka H	Door R
11	349730	x	Front eluttag	Front outlet
12	341710-B	x	Köksskiva vägg, Fjäder	Protection kitchen, Feather
--	341710-M	x	Köksskiva vägg, Marmor	Protection kitchen, Marble
--	341710-S	x	Köksskiva vägg, Sten	Protection kitchen, Stone
13	349175	x	Front eluttag	Front outlet
14	346333-B	x	Köksskiva vägg, Fjäder	Protection kitchen, Feather
--	346333-M	x	Köksskiva vägg, Marmor	Protection kitchen, Marble
--	346333-S	x	Köksskiva vägg, Sten	Protection kitchen, Stone
15	349806	x	Ljusramp köksskåp L=1928	Light holder kitchen L=1928
16	401715	x	Flamskydd	Flame guard
--	401996	x	Flamskydd induktion	Flame guard induction
17	0000523	x	Skiva diskbänk 902x1955	Board 902x1955
--	0000645	x	Skiva diskbänk induktion 902x1955	Board induction 902x1955
18	349070	x	Diskbänk vinklad	Kitchen sink, angled
--	349108	x	Diskbänk vinklad (Induktion)	Kitchen sink, angled (Induction)
19	349093	x	Diskbänk trädel u. skiva u. luckor	Kitchen sink, w/o board, w/o doors
20	348947	x	Lådförstycke (SGPT)	Drawer front (SGPT)
--	347293	x	Lådförstycke (GPT)	Drawer front (GPT)
--	350718	x	Handtag	Handle
--	317514	x	Låda 480x500	Drawer 480x500
--	317382	x	Glidskena låda H	Slide bar, drawer R
--	350221	x	Glidskena låda V	Slide bar, drawer L
21	348948	x	Lådförstycke (SGPT)	Drawer front (SGPT)
--	347294	x	Lådförstycke (GPT)	Drawer front (GPT)
--	350718	x	Handtag	Handle
--	317514	x	Låda 480x500	Drawer 480x500
--	317382	x	Glidskena låda H	Slide bar, drawer R
--	350221	x	Glidskena låda V	Slide bar, drawer L
22	349031	x	Lådförstycke (SGPT)	Drawer front (SGPT)
--	347295	x	Lådförstycke (GPT)	Drawer front (GPT)
--	350718	x	Handtag	Handle
--	20-900302	x	Pentrylåda 273x500	Drawer pentry 273x500
--	07-800039	x	Rullskena H	Roller rail R
			M= Metervara	M= On the metre

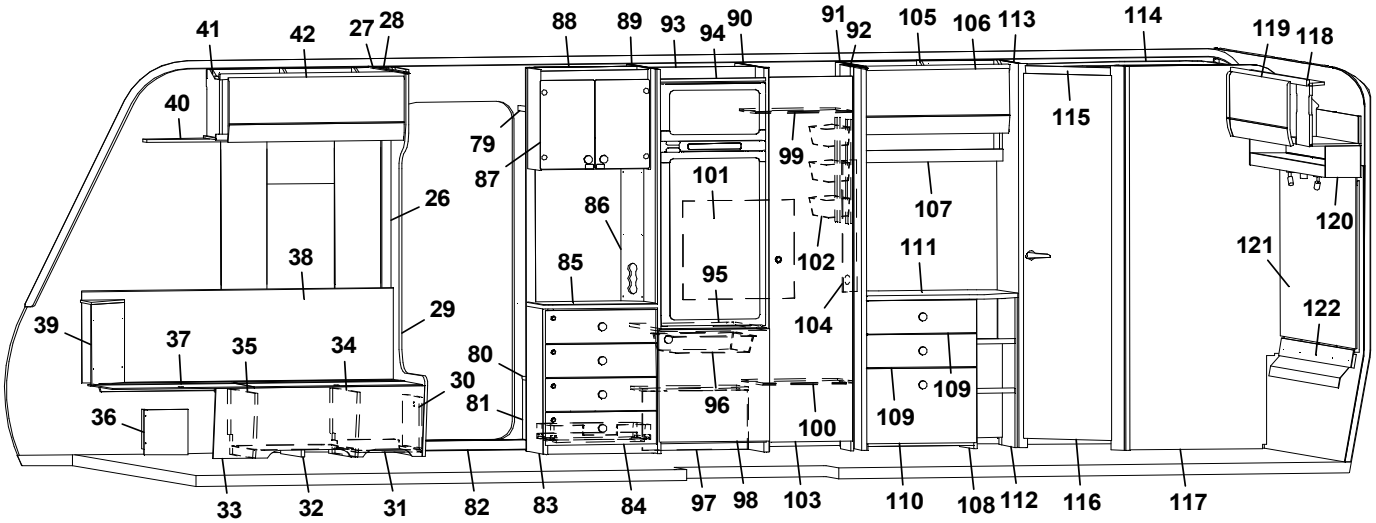
41 42 27 28 88 89 93 94 90 91 92 105 106 113 114 119 118
40 79 87 26 38 39 37 35 34 29 30 36 81 80 86 85 101 95 99 102 104 96 100 107 111 109 109 115 120 121 122
33 32 31 82 83 84 97 98 103 110 108 112 116 117

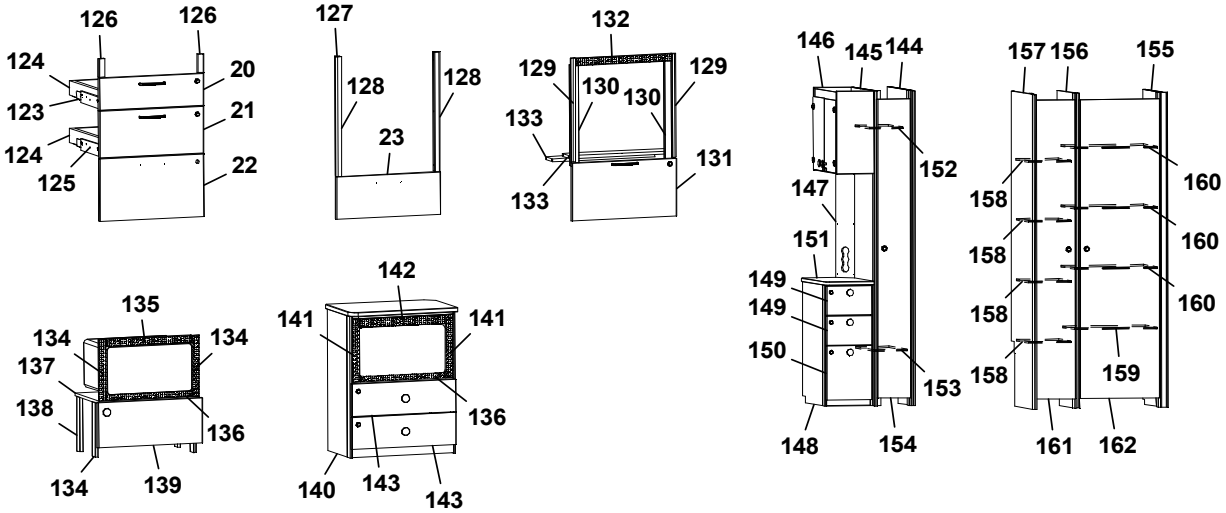
126 126 124 123 124 125 20 21 22
127 128 128 23
132 129 130 130 129 133 133 131
146 145 144 147 151 149 149 150 152 153 148 154
157 156 155 158 158 158 158 158 159 160 160 160 161 162
135 134 134 137 138 136 134 139
142 141 141 136 140 143 143

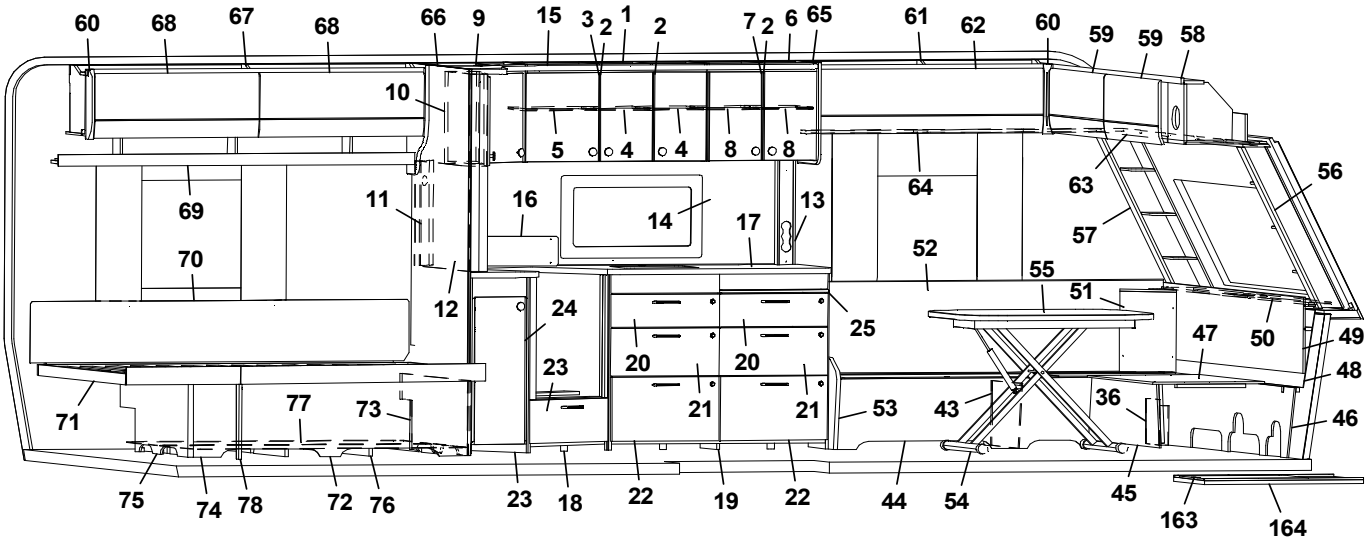
60 68 67 68 66 9 15 3 2 1 2 7 2 6 65 61 62 60 59 59 58
10 5 4 4 8 8 64 63 56 57
69 11 16 14 17 13 52 55 51 47 50 49 48
70 12 24 25 20 20 23 21 21 53 43 36 46
71 77 73
75 74 78 72 76 23 18 22 19 22 44 54 45 163 164

Pos Fig	Det. nr Part. No	Ingår Fitted	OBS!! Ange alltid årsmodell vid beställning av inredning Benämning	OBS!! Specify always year of model when ordering equipment Description
--	07-800038	x	Rullskena V	Roller rail L
23	349099	x	Utskjut diskbänk u. lucka	Projection kitchen sink w/o door
24	348967	x	Lucka (SGPT)	Door (SGPT)
--	347285	x	Lucka (GPT)	Door (GPT)
25	349097	x	Skärbräda	Cutting board
26	318962	x	List täck el-kabel B=45 L=2100	Cover strip B=45 L=2100
27	316270	x	List snäpp undre L=2379	List lower L=2379
28	316268	x	List snäpp övre L=2379	List upper L=2379
29	348086	x	Stolpe först. kpl. m. lucka	Support bar cpl. with door
30	343731	x	Lucka	Door
--	312589	x	Gångjärn	Hinge
31	402122	x	Plåt skofack	Plate shoe compartment
32	343594	x	Luftspalt	Air gap
33	348098	x	Front bäddlåda (Blueline)	Front bed box (Blueline)
--	348145	x	Front bäddlåda (centraldammsugare)	Front bed box (central vacuum cleaner)
--	0000262	x	Front bäddlåda (Blackline)	Front bed box (Blackline)
--	348100	x	Front bäddlåda (centraldammsugare)	Front bed box (central vacuum cleaner)
34	348102	x	Stöd bäddlåda	Support bed box
35	348095	x	Stöd bäddlåda	Support bed box
36	347726	x	Täckfront H/V	Cover front R/L
37	346011	x	Lock bäddlåda	Cover bedbox
--	319024	x	Matta grå textil m. tejp	Carpet gray textile with tape
38	0000229	x	Värmespalt H fram	Air gap
--	350696	M	List kant mörkbrun	Strip, dark brown
39	0000333	x	Hörn sittgrupp H	Corner R
--	0000332	x	Hörn sittgrupp H med ø 61 urttag	Corner R with ø 61 hole
--	0000329	x	Hörn sittgrupp H med ø 85 urttag	Corner R with ø 85 hole
40	349745	x	Gardinupphängning med LED-list H kpl.	Curtin suspension with LED-stripe R cpl.
41	348066	x	Överskåp L=939 (Alpinvit)	Cupboard upper L=939 (Alpine white)
--	350571	x	Gångjärn	Hinge
42	347277	x	Lucka	Door
43	312826	x	Stöd bäddlåda	Support bed box
44	348104	x	Front bäddlåda	Front bed box
--	346013	x	Lock bäddlåda	Cover bedbox
45	348074	x	Front bäddlåda	Front bed box
46	348092	x	Stöd sittgrupp	Support
47	348090	x	Skiva rundsittgrupp	Sheet seat
48	347380	x	Värmespalt gavel fram	Air gap front
49	349187	x	Front/hylla kpl.	Front/shelf cpl.
50	347375	x	Hylla med Polarbjörn (Blackline)	Shelf with Polarbear (Blackline)
51	0000332	x	Hörn sittgrupp V med ø 61 urttag	Corner L with ø 61 hole
--	0000329	x	Hörn sittgrupp V med ø 85 urttag	Corner L with ø 85 hole
52	349480	x	Värmespalt V fram	Air gap L.F.
--	350696	M	List kant mörkbrun	Strip, dark brown
53	348080	x	Gavel bäddlåda	Gable bed box
54	310083	x	Bordsstativ	Table stand
--	350716	x	Bordsstativ enpelar	Table stand single pillar
55	349321	x	Bordsskiva 800x1000	Table top 800x1000
56	0000068	x	Hörnhylla H	Shelf R
57	0000067	x	Hörnhylla V	Shelf L
			M= Metervara	M= On the metre

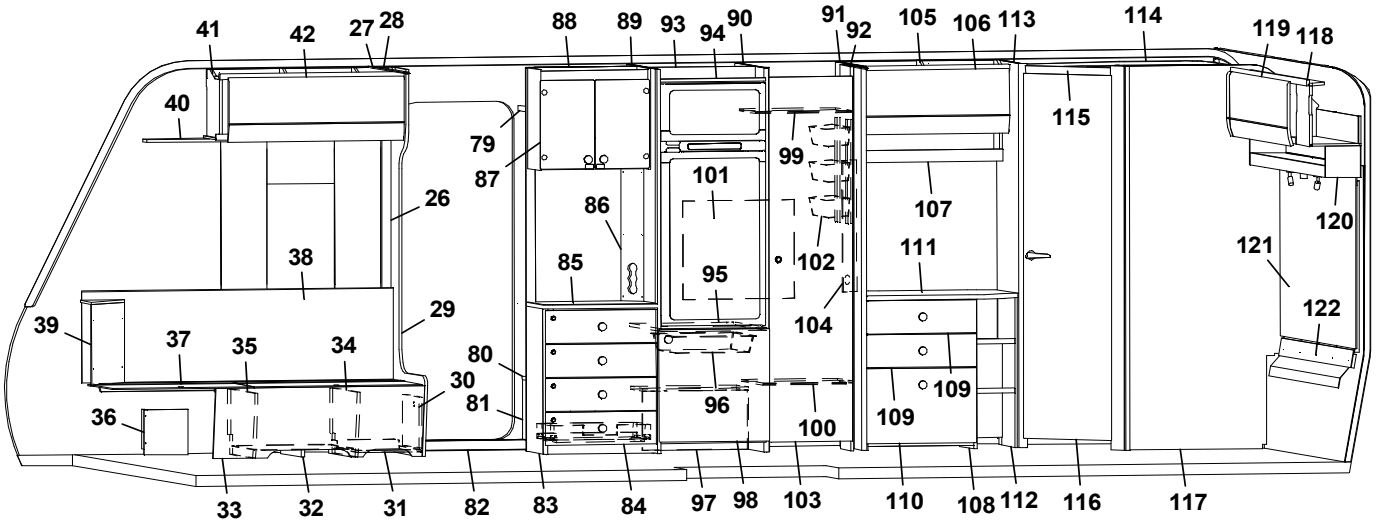
41 42 27 28 88 89 93 94 90 91 92 105 106 113 114 119 118
40 79 87 26 38 39 37 35 34 29 30 36 81 80 86 85 101 95 96 99 102 104 100 107 111 109 109 115 120 121 122
33 32 31 82 83 84 97 98 103 110 108 112 116 117

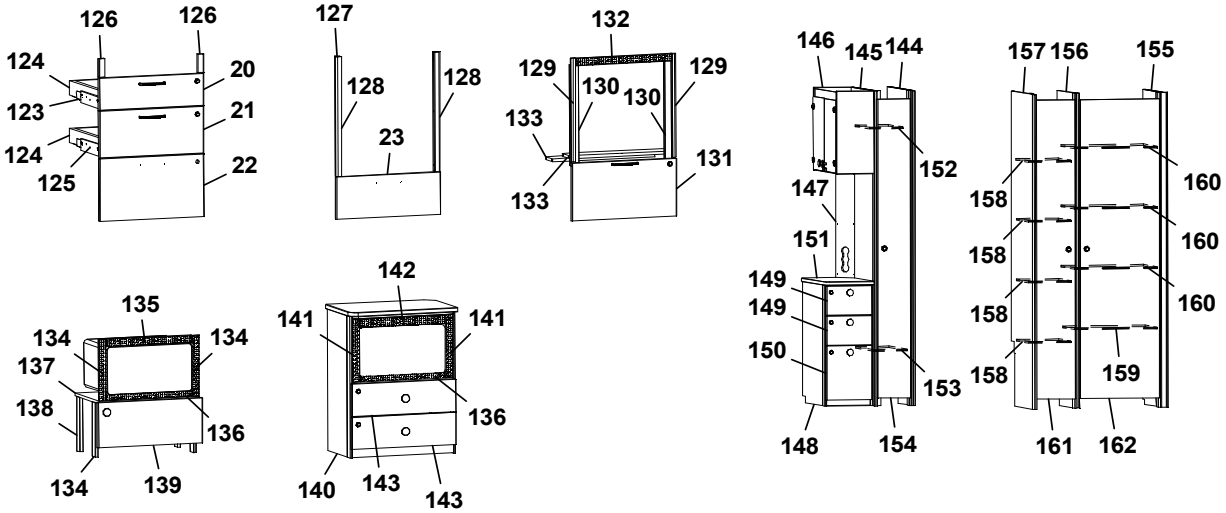
126 126 124 123 124 125 20 21 22
127 128 128 23
132 129 130 130 129 133 133 131
146 145 144 152 147 151 149 149 150 153 148 154
157 156 155 158 158 158 158 158 160 160 160 159 161 162
135 134 134 137 138 136 134 139
142 141 141 136 140 143 143

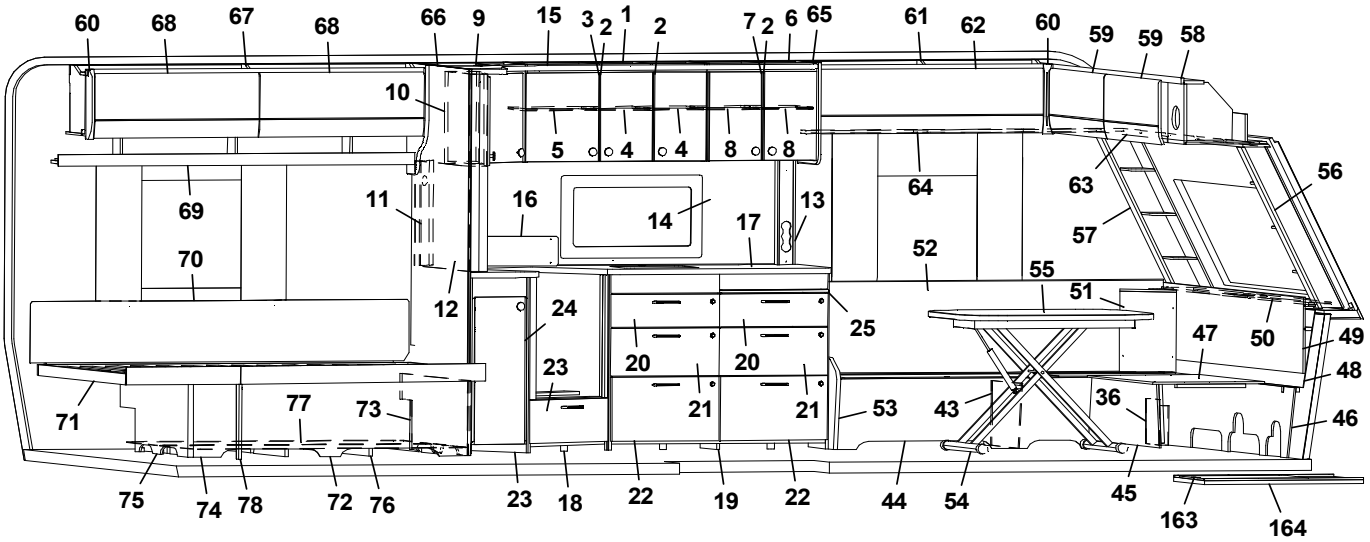
60 68 67 68 66 9 15 3 2 1 2 7 2 6 65 61 62 60 59 59 58
10 5 4 4 8 8 64 63 56 57
69 11 16 14 17 13 52 55 51 47 50 49 48
70 12 24 25 20 20 23 21 21 53 43 36 46
71 77 73
75 74 78 72 76 23 18 22 19 22 44 54 45 163 164

Pos Fig	Det. nr Part. No	Ingår Fitted	OBS!! Ange alltid årsmodell vid beställning av inredning Benämning	OBS!! Specify always year of model when ordering equipment Description
58	348045	x	Skåp gavel fram L=2360 (Alpinvit)	Cupboard front L=2360 (Alpine white)
--	350571	x	Gångjärn	Hinge
59	347276	x	Lucka överskåp	Door, cupboard upper
60	345869	x	Hörn inredning	Corner
61	348114	x	Överskåp L=1202 (Alpinvit)	Cupboard upper L=1202 (Alpine white)
--	350571	x	Gångjärn	Hinge
62	347853	x	Lucka	Door
63	347613	x	Gardinupphängning med LED-list fram kpl.	Curtin suspension with LED-stripe front cpl.
64	349561	x	Gardinupphängning med LED-list V kpl.	Curtin suspension with LED-stripe L cpl.
65	347579	x	Gavel kök	Gable, kitchen
66	0000197	x	Vägg kök	Wall kitchen
67	347140	x	Överskåp L=1737 (Alpinvit)	Cupboard upper R L=1737 (Alpine white)
--	350571	x	Gångjärn	Hinge
68	347275	x	Lucka	Door
69	347674	x	Hyllpaket kpl. L=1815	Shelf cpl. L=1815
70	338121	x	Värmespalt	Air gap
--	350740	x	Tyg värmespalt (Livia)	Fabric, air gap (Livia)
71	347914	x	Sängram V u. ribbotten	Bed bottom L without laths
--	342682	x	Ribbotten kpl.	Laths bottom cpl.
--	311985	x	Ribba sängbotten L=820 B=63	Lath bed bottom L=820 B=63
--	312046	x	Band t. ribbotten	Band for laths bottom
72	348826	x	Sänglåda kpl. V	Bed box cpl. L
--	347652	x	List hörn	List corner
--	315203	x	Regel 17,5x55x1415	Wood lath pine 17,5x55x1415
73	347869	x	Gavel säng främre	Gable bed front
74	348827	x	Front säng	Front bed
75	347912	x	Gavel säng bakre	Gable bed rear
76	343621	x	Luftspalt sänglåda	Air gap bed box
77	343620	x	Luftspalt sänglåda	Air gap bed box
78	348019	x	Stöd, säng	Bed support
79	349424	x	Hylla insteg övre	Shelf upper
80	319866	x	Hylla nedre	Shelf lower
81	348761	x	Front hylla garderob	Front wardrobe
82	319871	x	Tröskel aluminium L=650	Threshold aluminium L=650
83	349248	x	TV-bänk kpl. u. skiva (SGPT)	TV-bench cpl. without board (SGPT)
--	349249	x	TV-bänk kpl. u. skiva (GPT)	TV-bench cpl. without board (GPT)
84	348840	x	Lådförstycke (SGPT)	Drawer front (SGPT)
--	348839	x	Lådförstycke (GPT)	Drawer front (GPT)
--	20-900302	x	Pentrylåda 273x500	Drawer pentry 273x500
--	07-800039	x	Rullskena H	Roller rail R
--	07-800038	x	Rullskena V	Roller rail L
85	349254	x	Skiva TV-bänk	Board TV-bench
86	348763	x	Front eluttag	Front outlet
87	348875	x	Skåp bar kpl. (Blueline)	Coctail cabinet cpl. (Blueline)
--	349460	x	Skåp bar kpl. (Blackline)	Coctail cabinet cpl. (Blackline)
--	348874	x	Lucka (Blueline)	Door (Blueline)
--	348883	x	Lucka (Blackline)	Door (Blackline)
88	349270	x	Vägg insteg	Wall
89	347935	x	Vägg kyl V kpl.	Wall refrigerator L cpl.
90	349213	x	Vägg kyl H kpl.	Wall refrigerator R cpl.
			M= Metervara	M= On the metre

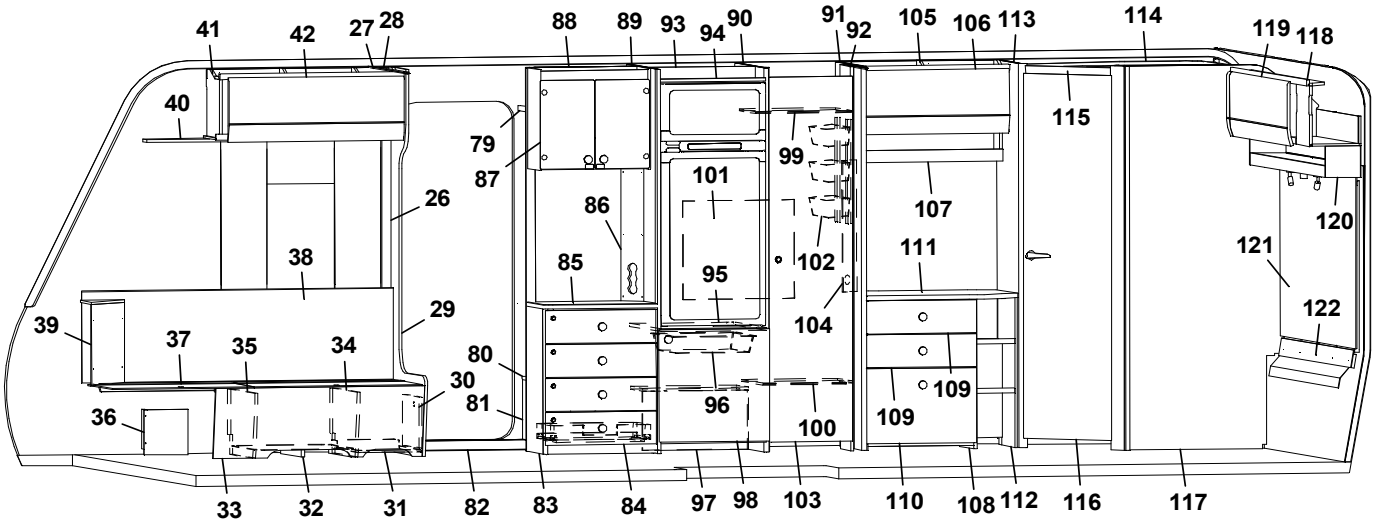
41 42 27 28 88 89 93 94 90 91 92 105 106 113 114 119 118
40
79 87 99 101 86 26 38 85 95 102 104 107 111 115 120 121 122
39 37 35 34 29 80 30 81 36 96 100 109 109
33 32 31 82 83 84 97 98 103 110 108 112 116 117

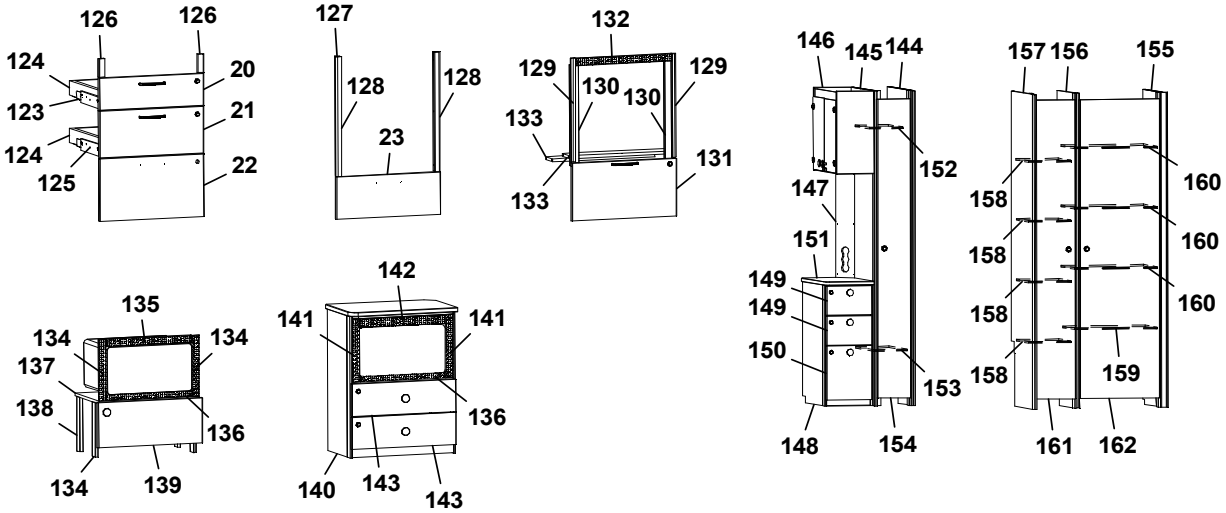
126 126 124 20 123 21 124 125 22
127 128 128 23
132 129 130 130 129 133 133 131
146 145 144 152 147 151 149 149 150 153 148 154
157 156 155 158 158 158 158 158 160 160 160 159 161 162
135 134 134 137 138 136 134 139
142 141 141 136 140 143 143

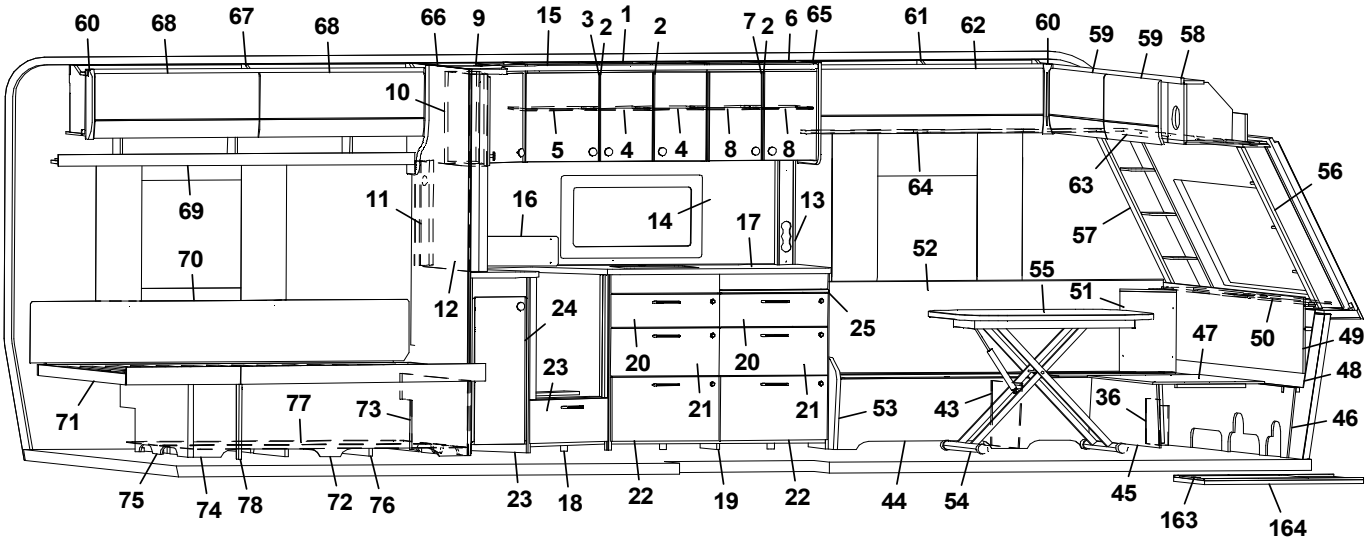
60 68 67 68 66 9 15 3 2 1 2 7 2 6 65 61 62 60 59 59 58
10 5 4 4 8 8 64 63 56
69 11 16 14 17 13 57
70 52 55 51
12 24 25 47 50 49
23 20 20 48
71 77 73 21 21 53 43 36 46
75 74 78 72 76 23 18 22 19 22 44 54 45 163 164

Pos Fig	Det. nr Part. No	Ingår Fitted	OBS!! Ange alltid årsmodell vid beställning av inredning Benämning	OBS!! Specify always year of model when ordering equipment Description
91	349965	x	Vägg garderob	Wall wardrobe
92	347999	x	Nisch	Nisch
--	314917	x	Skena draperi L=1190	Drapery rail L=1190
93	347937	x	Bakstycke stopp kyl	Back cupboard
94	347943	x	List folierad	List foiled
95	347944	x	Hylla under kyl	Shelf refrigerator
96	310325	x	Trådback vit 85x427x427	Tray 85x427x427
--	350760	x	Glidlist trådback (säljes i par)	Sliding strip tray (pair)
--	349361	x	List	List
97	349366	x	Täckfront	Front cover
--	349364	x	Tak, täckfront	Top, front cover
98	349228	x	Lucka u. kyl (SGPT)	Door, below refrigerator (SGPT)
--	348853	x	Lucka u. kyl (GPT)	Door, below refrigerator (GPT)
99	347991	x	Hylla garderob övre	Shelf wardrobe upper
100	349233	x	Hylla garderob nedre	Shelf wardrobe lower
101	336261	x	Täckskiva exp.kärl	Cover expansion vessel
102	319759	x	Korg, garderob	Basket, wardrobe
--	347725	x	List för korgar	List för baskets
103	349236	x	Dörr garderob (SGPT)	Door wardrobe (SGPT)
--	348002	x	Dörr garderob (GPT)	Door wardrobe (GPT)
104	347960	x	Front eluttag	Front outlet
105	347946	x	Överskåp L=790 (Alpinvit)	Cupboard upper R L=790 (Alpine white)
--	350571	x	Gångjärn	Hinge
106	347951	x	Lucka	Door
107	347956	x	Hyllpaket L=790	Shelf L=790
108	349383	x	Byrå u. skiva (SGPT)	Dresser w/o board (SGPT)
--	347961	x	Byrå u. skiva (GPT)	Dresser w/o board (GPT)
109	349386	x	Lådförstycke (SGPT)	Drawer front (SGPT)
--	347975	x	Lådförstycke (GPT)	Drawer front (GPT)
110	349385	x	Lådförstycke (SGPT)	Drawer front (SGPT)
--	347974	x	Lådförstycke (GPT)	Drawer front (GPT)
111	347998	x	Skiva byrå	Board dresser
112	347980	x	Hylla	Shelf
113	347910	x	Vägg tvättrum	Wall washroom
114	347905	x	Ljusramp tvättrum	Light holder washroom
115	347979	x	List dörr tvättrum	List door washroom
116	349763	x	Dörr tvättrum (SGPT)	Door washroom (SGPT)
--	347941	x	Dörr tvättrum (GPT)	Door washroom (GPT)
117	347924	x	Vägg tvättrum	Wall washroom
118	347845	x	Överskåp L=1510 (Alpinvit)	Cupboard upper R L=1510 (Alpine white)
--	350571	x	Gångjärn	Hinge
119	347853	x	Lucka	Door
120	347856	x	Hyllpaket L=1510	Shelf L=1510
121	348027	x	Sänggavel kpl. m. tyg (Livia)	Headboard cpl. with fabric (Livia)
122	348004	x	Värmespalt	Air gap
123	349263	x	Monteringssats kpl. lådor (Blueline)	Mounting kit cpl. drawers (Blueline)
--	349264	x	Monteringssats kpl. lådor (Blackline)	Mounting kit cpl. drawers (Blackline)
124	317514	x	Låda 480x500	Drawer 480x500
125	317382	x	Glidskena låda H	Slide bar, drawer R
--	350221	x	Glidskena låda V	Slide bar, drawer L
			M= Metervara	M= On the metre

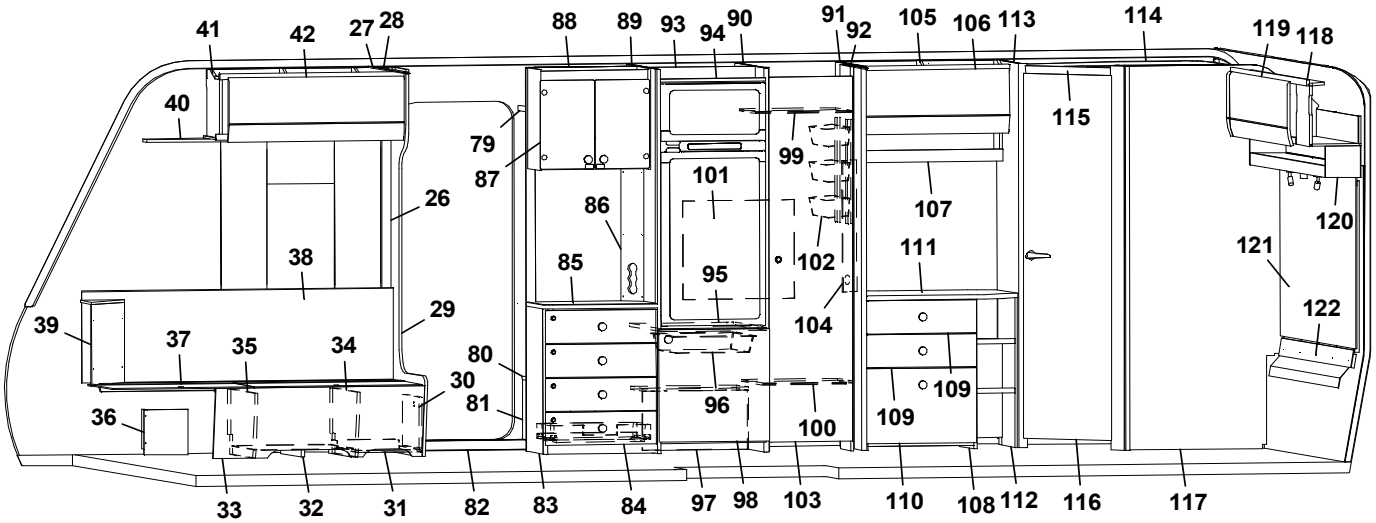
41 42 27 28 88 89 93 94 90 91 92 105 106 113 114 119 118
40 79 87 26 38 39 37 35 34 29 30 36 81 80 86 85 101 95 99 102 104 96 100 107 111 109 109 115 120 121 122
33 32 31 82 83 84 97 98 103 110 108 112 116 117

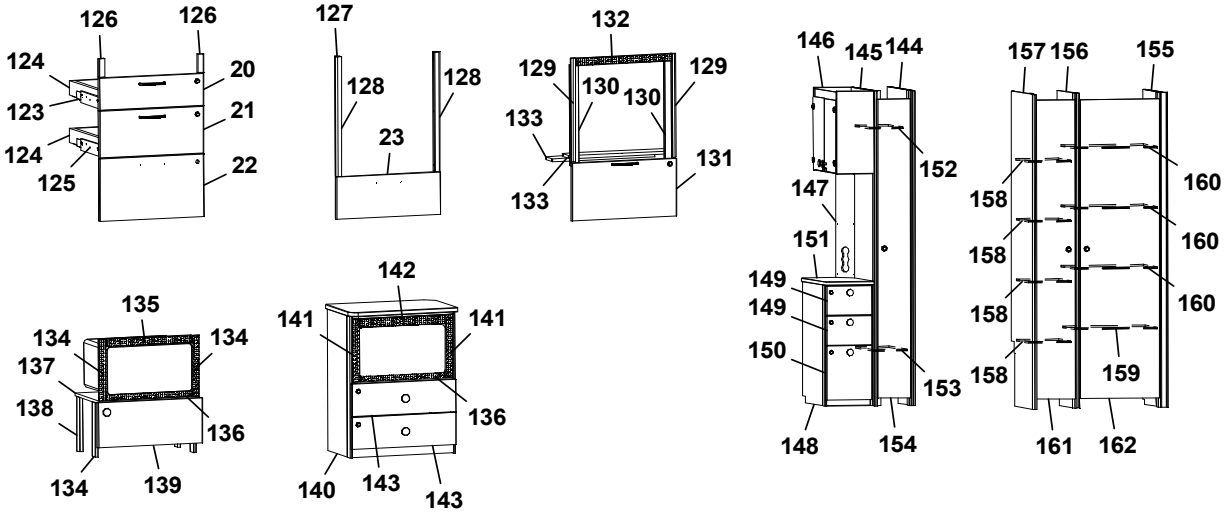
126 126 124 123 124 125 20 21 22
127 128 128 23
132 129 130 130 129 133 133 131
146 145 144 152 147 151 149 149 150 153 148 154
157 156 155 158 158 158 158 158 160 160 160 159 161 162
135 134 134 137 138 136 134 139
142 141 141 136 140 143 143

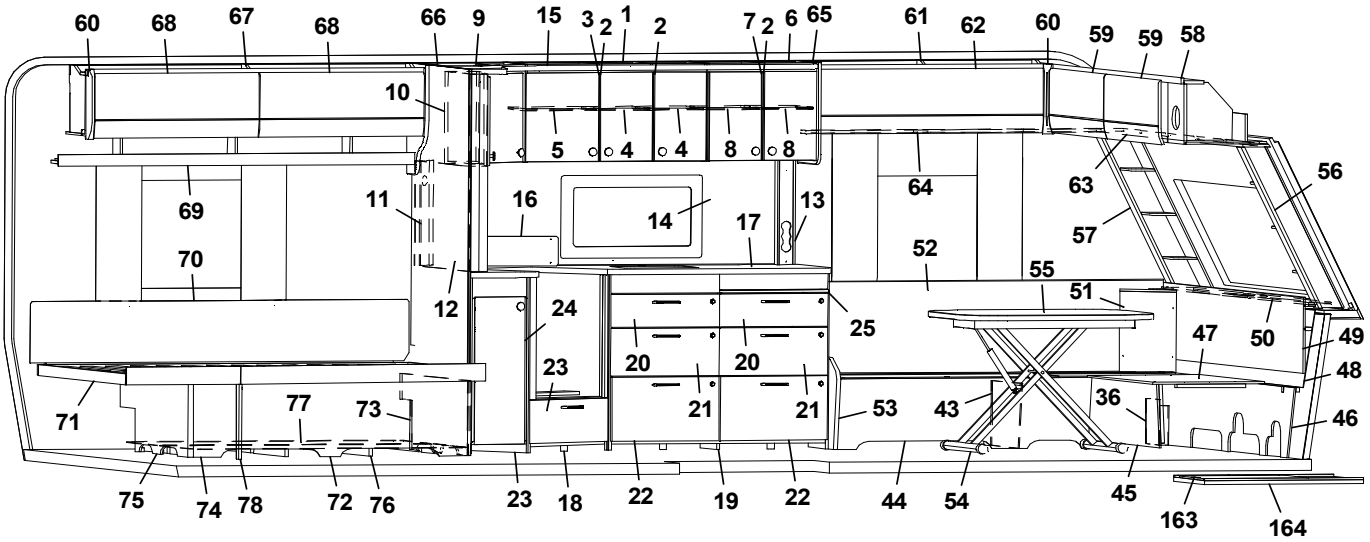
60 68 67 68 66 9 15 3 2 1 2 7 2 6 65 61 62 60 59 59 58
10 5 4 4 8 8 64 63 56 57
69 11 16 14 17 13 52 55 51 47 50 49 48
70 12 24 25 20 20 23 21 21 53 43 36 46
71 77 73
75 74 78 72 76 23 18 22 19 22 44 54 45 163 164

Pos Fig	Det. nr Part. No	Ingår Fitted	OBS!! Ange alltid årsmodell vid beställning av inredning Benämning	OBS!! Specify always year of model when ordering equipment Description
--	801701	x	Skruv 6x16	Screw 6x16
126	349258	x	Passbit 16x30x95	Gauge block 16x30x95
127	349265	x	Monteringssats kpl. ugn (Blueline)	Mounting kit cpl. oven (Blueline)
--	349266	x	Monteringssats kpl. ugn (Blackline)	Mounting kit cpl. oven (Blackline)
128	348943	x	Passbit H/V	Gauge block R/L
129	348008	x	List L=538 (diskbänk induktion)	List L=538 (kitchen sink induction)
130	342140	x	List L=524 (diskbänk induktion)	List L=524 (diskbänk induktion)
131	349014	x	Lucka (diskb. induktion) (SGPT)	Door (kitch. sink induct.) 299x550 (SGPT)
--	348009	x	Lucka (diskb. induktion) (GPT)	Door (kitch. sink induct.) 299x550 (GPT)
--	20-900302	x	Pentrylåda 273x500	Drawer pentry 273x500
--	07-800039	x	Rullskena H	Roller rail R
--	07-800038	x	Rullskena V	Roller rail L
132	402107	x	Galler ugn (diskb. induktion) 35x503	Grating oven (kitch. sink induct.) 35x503
133	346863	x	Skiva distans 15x100x537,5	Sheet distance 15x100x537,5
134	402108	x	Galler vent. mikro 38x318	Grating vent. micro 38x318
135	402109	x	Galler vent. mikro 38x448	Grating vent. micro 38x448
136	402110	x	Galler vent. mikro 33x448	Grating vent. micro 33x448
137	348010	x	Hylla mikro	Shelf
138	348011	x	List L=283	List L=283
139	349844	x	Lucka (SGPT)	Door (SGPT)
--	349847	x	Lucka (GPT)	Door (GPT)
140	349670	x	Tv-bänk kpl. u skiva m. urtag för mikro	TV-bench cpl. without board. with socket for microwave
--	349671	x	Tv-bänk kpl. u skiva m. urtag för mikro	TV-bench cpl. without board. with socket for microwave
--	349254	x	Skiva Tv-bänk	Board, Tv-bench
141	350567	x	Galler vent. mikro 38x326	Grating vent. micro 38x326
142	350568	x	Galler vent. mikro 46x448	Grating vent. micro 46x448
143	348840	x	Lådförstycke (SGPT)	Drawer front (SGPT)
--	348839	x	Lådförstycke (GPT)	Drawer front (GPT)
144	349747	x	Vägg kyl	Wall refrigerator
145	348769	x	Vägg garderob	Wall wardrobe
146	349564	x	Vitrinskåp (Blueline)	Cupboard, vitrine (Blueline)
--	348874	x	Lucka (Blueline)	Door (Blueline)
--	349752	x	Vitrinskåp (Blackline)	Cupboard, vitrine (Blackline)
--	348883	x	Lucka (Blackline)	Door (Blackline)
147	349746	x	Elfront	Front outlet
148	349749	x	Hurst kpl. u. skiva (Blueline)	Hurst kpl. w/o board (Blueline)
--	349750	x	Hurst kpl. u. skiva (Blackline)	Hurst kpl. w/o board (Blackline)
149	349861	x	Lådförstycke övre (SGPT)	Drawer front upper (SGPT)
--	349862	x	Lådförstycke övre (GPT)	Drawer front upper (GPT)
150	349863	x	Lådförstycke nedre (SGPT)	Drawer front lower (SGPT)
--	349864	x	Lådförstycke nedre (GPT)	Drawer front lower (GPT)
151	349753	x	Skiva, hurst	Board, hurts
152	348774	x	Hylla garderob övre	Shelf wardrobe upper
153	348777	x	Hylla garderob nedre	Shelf wardrobe lower
154	349877	x	Dörr garderob (SGPT)	Door wardrobe (SGPT)
--	0000141	x	Dörr garderob (GPT)	Door wardrobe (GPT)
155	0000198	x	Vägg garderob	Wall wardrobe
156	0000555	x	Vägg garderob	Wall wardrobe
157	0000201	x	Vägg garderob	Wall wardrobe
158	349818	x	Hylla garderob	Shelf wardrobe
			M= Metervara	M= On the metre

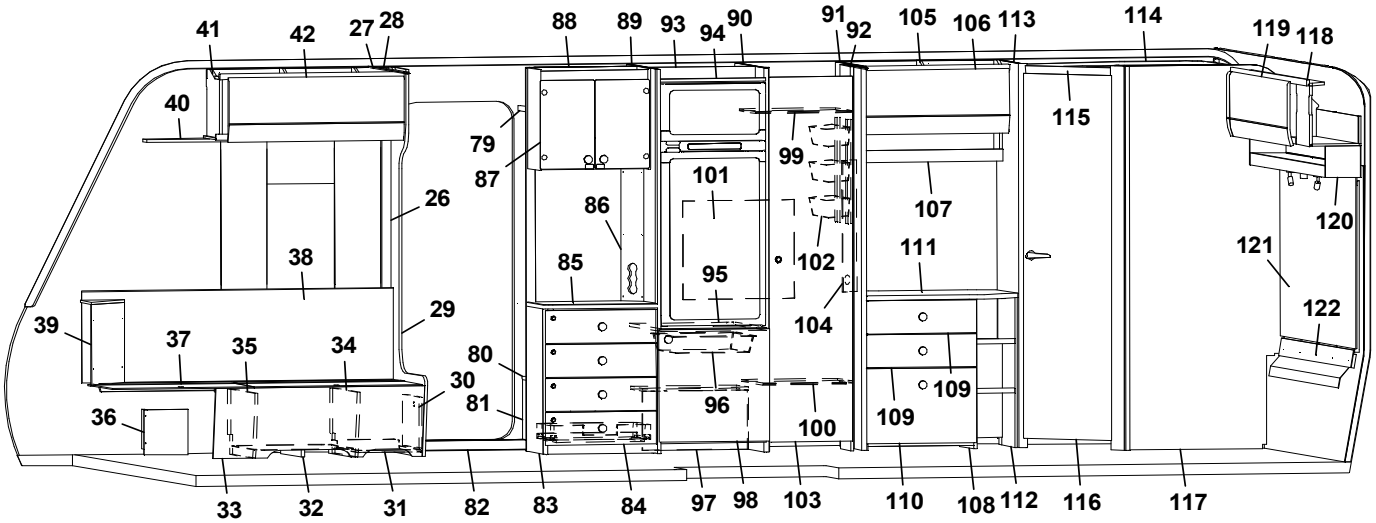
41 42 27 28 88 89 93 94 90 91 92 105 106 113 114 119 118
40
79 87 99 101 86 85 95 102 104 107 111 115 120 121 122
26 38 29 39 37 35 34 80 30 81 36 96 100 109 109
33 32 31 82 83 84 97 98 103 110 108 112 116 117

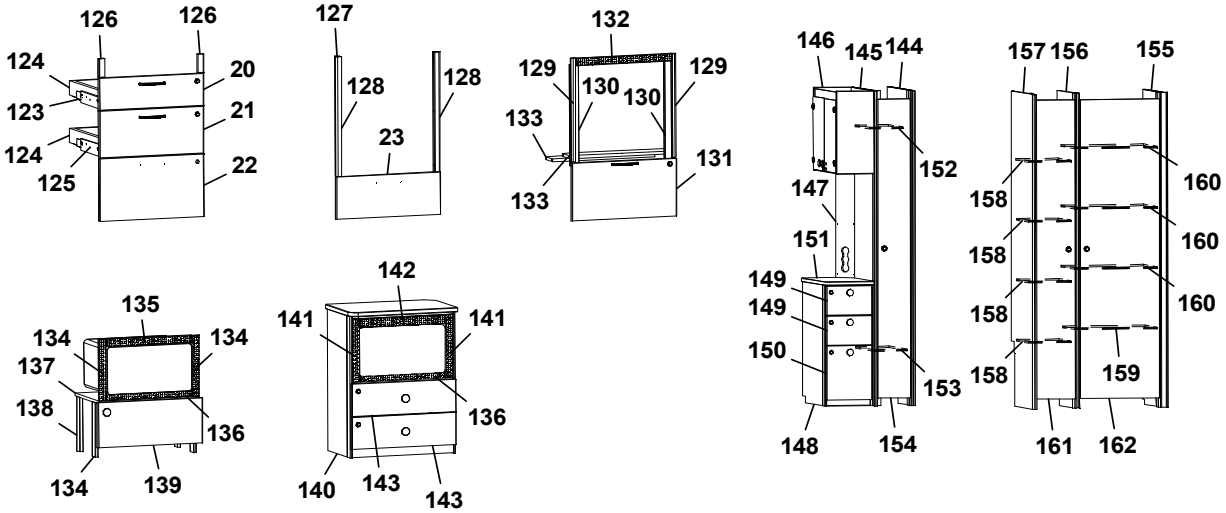
126 126 124 20 123 21 124 125 22
127 128 128 23
132 129 130 130 129 133 133 131
146 145 144 152 147 151 149 149 150 153 148 154
157 156 155 158 158 158 158 158 160 160 160 159 161 162
135 134 134 137 138 136 134 139
142 141 141 136 140 143 143

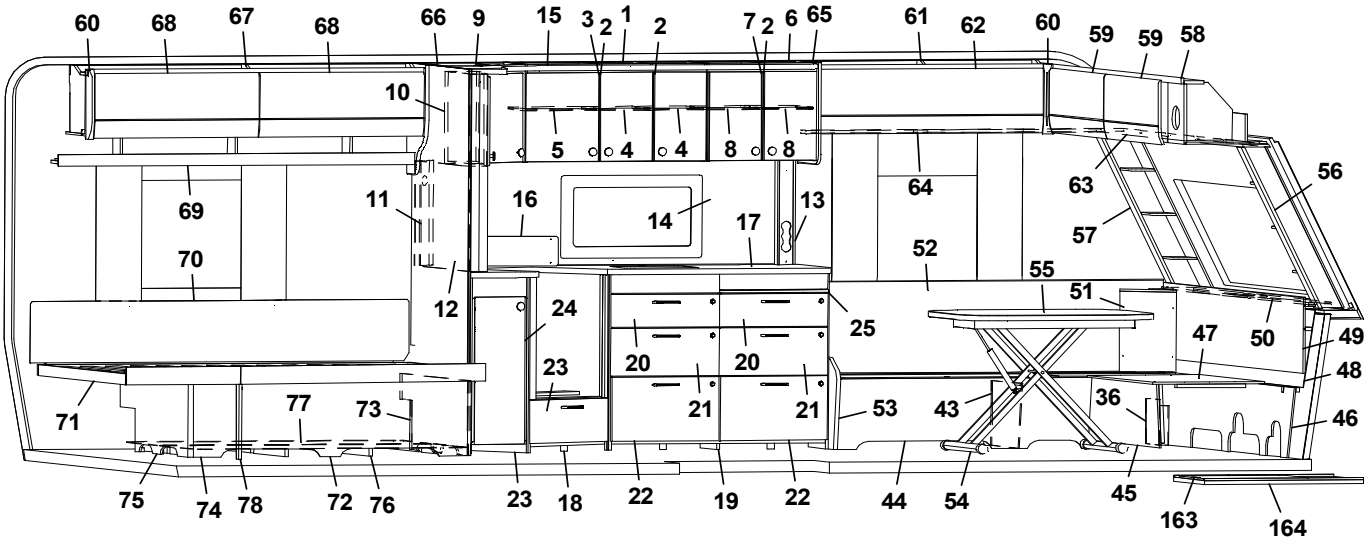
60 68 67 68 66 9 15 3 2 1 2 7 2 6 65 61 62 60 59 59 58
10 5 4 4 8 8 64 63 56
69 11 16 14 17 13 57
70 52 55 51
12 24 25 47 50 49
23 20 20 48
71 77 73 21 21 53 43 36 46
75 74 78 72 76 23 18 22 19 22 44 54 45 163 164

Pos Fig	Det. nr Part. No	Ingår Fitted	OBS!! Ange alltid årsmodell vid beställning av inredning Benämning	OBS!! Specify always year of model when ordering equipment Description
159	349815	x	Hylla garderob	Shelf wardrobe
160	0000279	x	Hylla garderob	Shelf wardrobe
161	349579	x	Dörr garderob (SGPT)	Door wardrobe (SGPT)
--	349581	x	Dörr garderob (GPT)	Door wardrobe (GPT)
162	349418	x	Dörr garderob (SGPT)	Door wardrobe (SGPT)
--	349419	x	Dörr garderob (GPT)	Door wardrobe (GPT)
163	341192	x	Utdragsskiva bord 450x550	Sliding leaf 450x550
164	341193	x	Låda utdragsskiva	Box sliding leaf
--	350717	M	Golvmatta, antik planka	Carpet, antique plank
--	318657	M	Tapet vägg/tak	Wall paper
--	318584	M	Tejp tapet 20 mm	Tape, wall paper 20 mm
--	318585	M	Tejp tapet 60 mm	Tape, wall paper 60 mm
			(SGPT)=Stone Grey Perfect Touch (GPT)=Graphite Perfect Touch	
			M= Metervara	M= On the metre

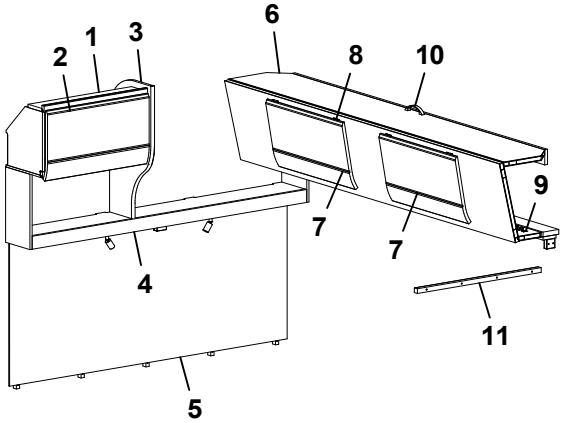
1
2
3
4
5
6
7
7
8
9
10
11

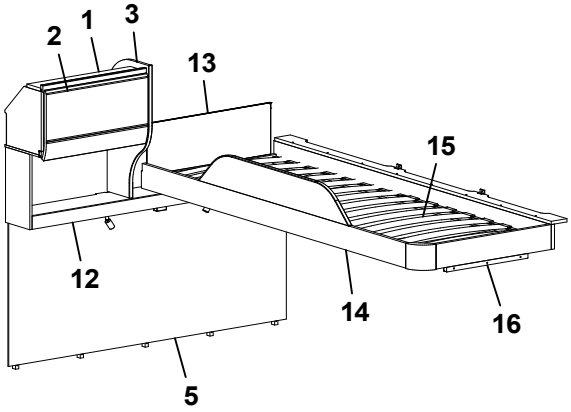
1
2
3
5
12
13
14
15
16

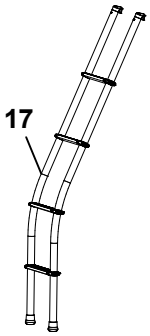
17

Pos Fig	Det. nr Part. No	Ingår Fitted	OBS!! Ange alltid årsmodell vid beställning av inredning Benämning	OBS!! Specify always year of model when ordering equipment Description
1	348482	x	Skåp gavel bak L=560 (Alpinvit)	Cupboard gable L=560 (Alpine white)
--	350571	x	Gångjärn	Hinge
2	347273	x	Lucka	Door
3	348553	x	Gavel	Gable
4	348170	x	Hyllpaket L=1510 (u. högtalare)	Shelf L=1510 (without speakers)
--	348171	x	Hyllpaket L=1510 (m. högtalare)	Shelf L=1510 (with speakers)
5	349728	x	Sänggavel kpl. m. tyg (Livia)	Headboard cpl. with fabric (Livia)
6	348525	x	Överbäddskåp L=1980	Upper bed L=1980
--	348531	x	Rasskydd ö-bäddskåp	Protective plate
--	331733	x	Regel låsning	Lock bar
7	347273	x	Lucka	Door
8	860402	x	Gångjärn	Hinge
9	860405	x	Gångjärn	Hinge
10	350129	x	Handtag	Handle
11	348540	x	Bärregel 22x22x670	Bearing rai 22x22x670
12	348172	x	Hyllpaket L=1510 (u. högtalare)	Shelf L=1510 (without speakers)
--	348173	x	Hyllpaket L=1510 (m. högtalare)	Shelf L=1510 (with speakers)
13	321209	x	Värmespalt gavel	Air gap gable
--	350864	x	Tyg värmespalt (Livia)	Fabric air gap (Livia)
14	348606	x	Sängram vån.säng V u. ribbotten	Bed bottom L without laths
15	325430	x	Ribbotten kpl.	Laths bottom cpl.
--	311985	x	Ribba sängbotten L=718 B=63	Lath bed bottom L=718 B=63
--	312046	x	Band t. ribbotten	Band for laths bottom
16	348658	x	Bärregel 22x22x440	Bearing rai 22x22x440
17	350545	x	Stege ö-bäddsskåp kpl.	Ladder upper bed cpl.
			M= Metervara	M= On the metre

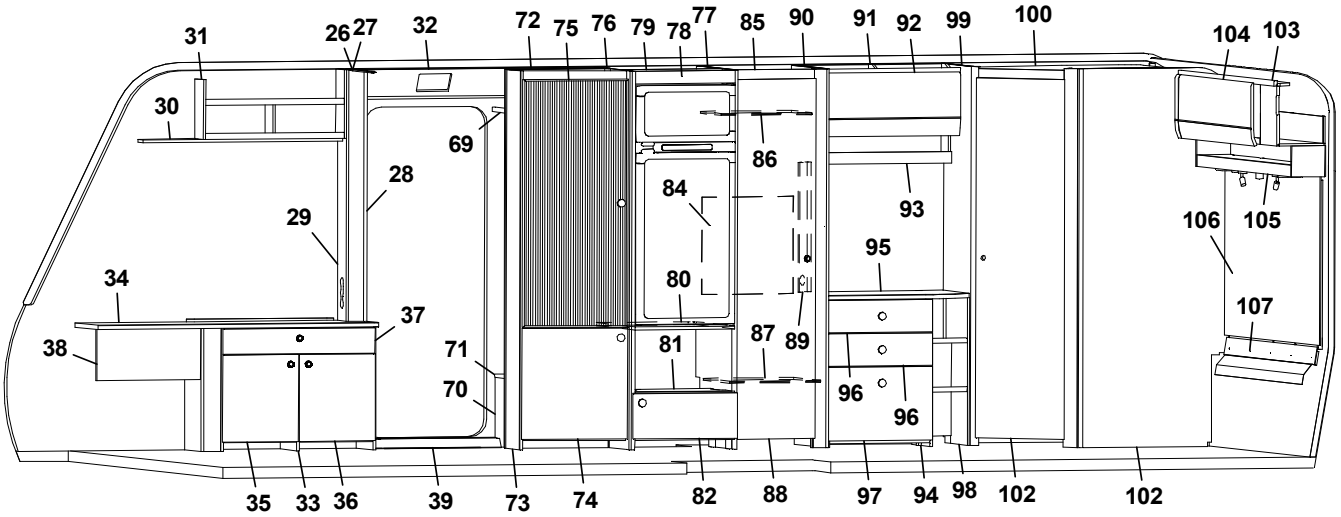
31
26
27
32
72
75
76
79
78
77
85
90
91
92
99
100
104
103
30
69
86
28
84
93
29
106
105
95
34
80
107
37
38
71
81
87
89
70
96
96
35
33
36
39
73
74
82
88
97
94
98
102
102

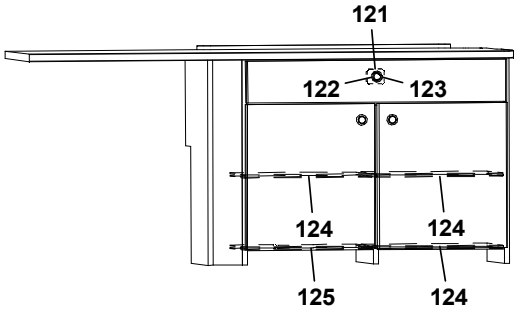
121
122
123
124
124
125
124

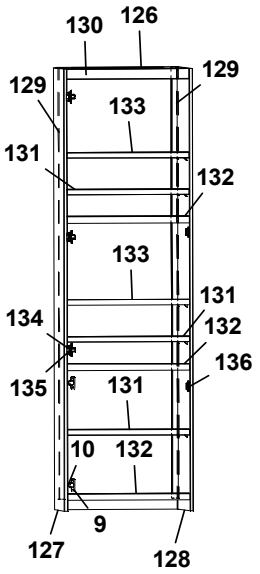
130
126
129
129
133
131
132
133
131
134
132
136
135
131
10
132
9
127
128

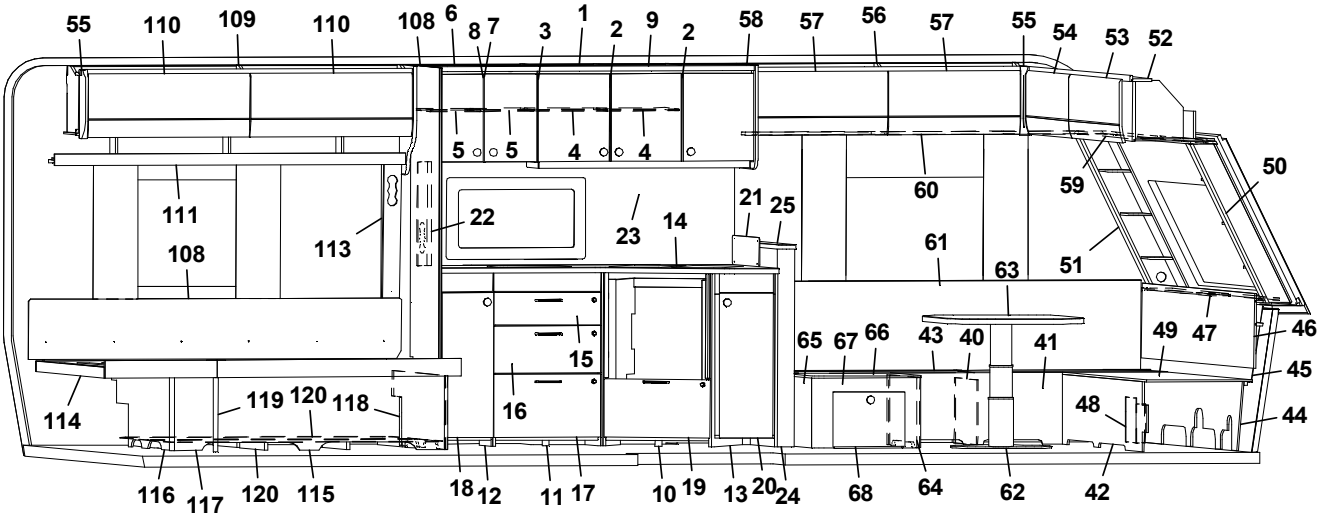
55
110
109
110
108
6
8
7
3
1
2
9
2
58
57
56
57
55
54
53
52
5
5
4
4
60
59
50
111
22
23
14
21
25
113
108
61
51
63
15
65
67
66
43
40
41
49
47
46
45
114
119
120
118
16
48
44
116
117
120
115
18
12
11
17
10
19
13
20
24
68
64
62
42

Pos Fig	Det. nr Part. No	Ingår Fitted	OBS!! Ange alltid årsmodell vid beställning av inredning Benämning	OBS!! Specify always year of model when ordering equipment Description
1	349002	x	Skåp kök L=1120 kpl. (Alpinvit)	Cupboard kitchen L=1120 cpl. (Alpine white)
2	347282	x	Lucka	Door
--	350798	x	Knopp	Knob
3	347281	x	Lucka	Door
--	350798	x	Knopp	Knob
4	346925	x	Hylla	Shelf
5	347553	x	Hylla	Shelf
6	347549	x	Skåp kök L=560 (Alpinvit)	Cupboard kitchen L=560 (Alpine white)
7	347280	x	Lucka	Door)
--	350798	x	Knopp	Knob
8	347279	x	Lucka	Door
--	350798	x	Knopp	Knob
9	347574	x	Ljusramp köksskåp L=1652	Light holder kitchen L=1652
10	349016	x	Diskbänk vinklad u. lucka	Kitchen sink angled w/o drawer
11	349006	x	Diskbänk utskjut u. luckor	Projection kitchen sink w/o drawers
12	349005	x	Diskbänk utskjut u. lucka	Projection kitchen sink w/o door
13	349008	x	Diskbänk utskjut u. lucka	Projection kitchen sink w/o door
14	347301	x	Skiva diskbänk 902x1665	Board 902x1665
15	347293	x	Lådförstycke (GPT)	Drawer front (GPT)
--	317514	x	Låda 480x500	Drawer 480x500
--	317382	x	Glidskena låda H	Slide bar, drawer R
--	350221	x	Glidskena låda V	Slide bar, drawer L
16	347294	x	Lådförstycke (GPT)	Drawer front (GPT)
--	317514	x	Låda 480x500	Drawer 480x500
--	317382	x	Glidskena låda H	Slide bar, drawer R
--	350221	x	Glidskena låda V	Slide bar, drawer L
17	347295	x	Lådförstycke (GPT)	Drawer front (GPT)
--	20-900302	x	Pentrylåda 273x500	Drawer pentry 273x500
--	07-800039	x	Rullskena H	Roller rail R
--	07-800038	x	Rullskena V	Roller rail L
18	347285	x	Lucka (GPT)	Door (GPT)
19	347285	x	Lådförstycke (GPT)	Drawer front (GPT)
20	347286	x	Lucka (GPT)	Door (GPT)
21	402178	x	Flamskydd	Flame guard
22	347601	x	Front eluttag kök	Front outlet kitchen
23	347599-B	x	Köksskiva vägg, Federa	Protection kitchen, Federa
24	347590	x	Barhylla kpl. med skiva	Bar shelf cpl. with board
25	347305	x	Skiva, barhylla	Board, bar shelf
26	316270	x	List snäpp undre L=2379	List lower L=2379
27	316268	x	List snäpp övre L=2379	List upper L=2379
28	347498	x	Stople vid dörr	Support bar
29	347571	x	Front eluttag	Front outlet
30	347617	x	Gardinupphängning med LED-list H kpl.	Curtin suspension with LED-stripe R cpl.
31	347424	x	Hylla	Shelf
32	347491	x	Front display	Front display
33	349003	x	Tv-bänk kpl. med skiva	Tv-bench cpl. with board
34	347408	x	Skiva Tv-bänk	Board Tv-bench
--	317369	x	Raskant tv-bänk	Plastic edge tv-bench
35	347435	x	Lucka V (GPT)	Door L (GPT)
--	311917	x	Gångjärn	Hinge
			M= Metervara	M= On the metre

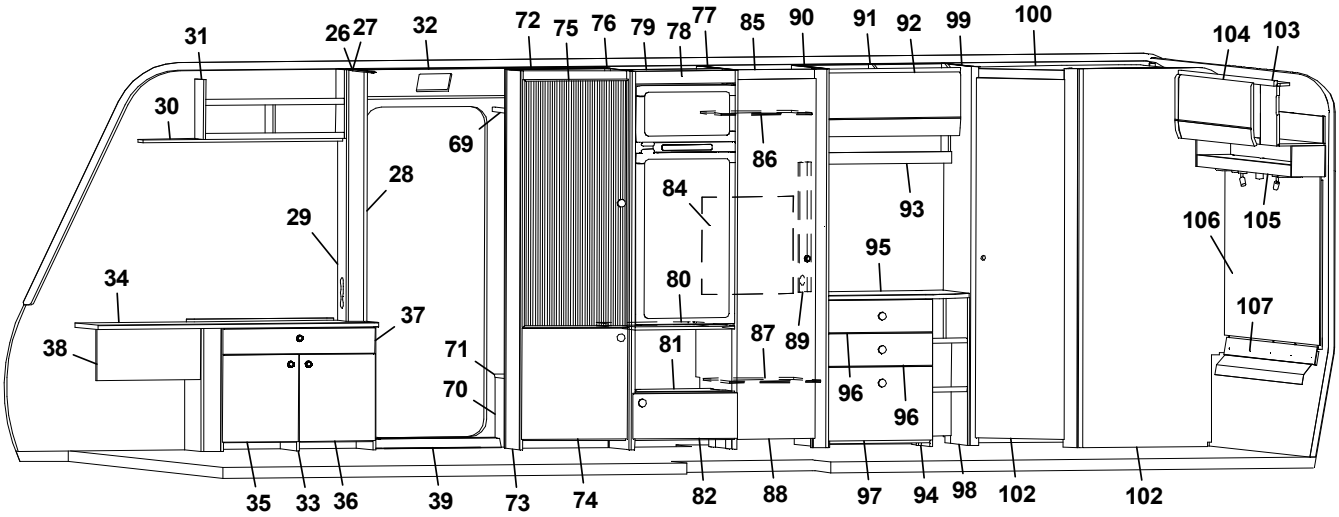
31
26
27
32
72
75
76
79
78
77
85
90
91
92
99
100
104
103
30
69
86
28
84
93
29
106
105
95
34
80
107
37
38
71
81
87
89
70
96
96
35
33
36
39
73
74
82
88
97
94
98
102
102

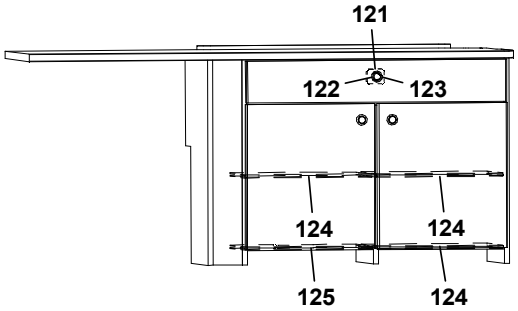
121
122
123
124
124
125
124

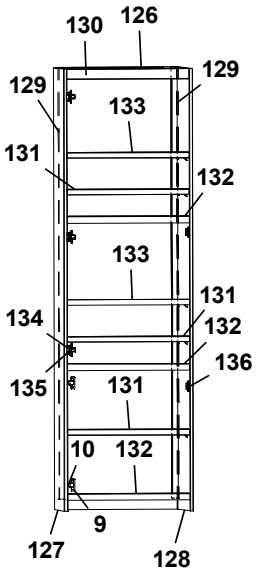
130
126
129
129
133
131
132
133
131
134
132
136
135
131
10
132
9
127
128

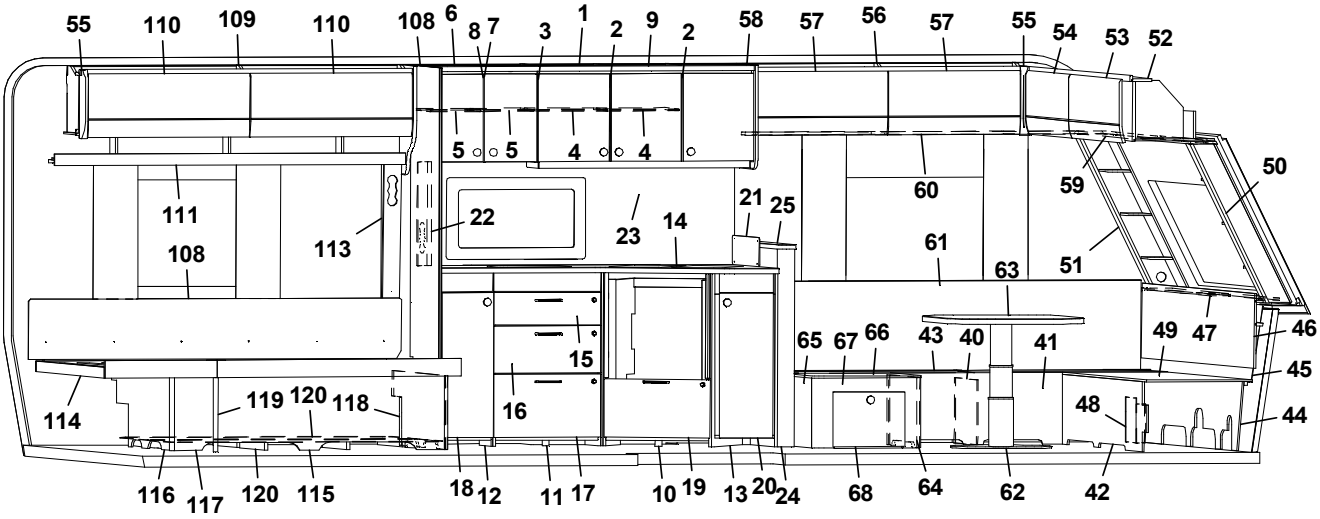
55
110
109
110
108
6
8
7
3
1
2
9
2
58
57
56
57
55
54
53
52
5
5
4
4
60
59
50
111
22
23
14
21
25
113
108
61
51
63
15
65
67
66
43
40
41
49
47
46
45
114
119
120
118
16
48
44
116
117
120
115
18
12
11
17
10
19
13
20
24
68
64
62
42

Pos Fig	Det. nr Part. No	Ingår Fitted	OBS!! Ange alltid årsmodell vid beställning av inredning Benämning	OBS!! Specify always year of model when ordering equipment Description
--	312588	x	Platta gångjärn	Plate hinge
36	347436	x	Lucka H (GPT)	Door R (GPT))
--	311917	x	Gångjärn	Hinge
--	312588	x	Platta gångjärn	Plate hinge
37	347439	x	Låda tv-bänk kpl.	Drawer Tv-bench kpl.
--	347434	x	Lådförstycke	Drawer
--	350724	x	Glidskena (säljes i par)	Sliding rail (sold in pairs)
38	347571	x	Täckfront	Front cover
39	350755	x	Tröskel L=740	Threshold L=740
40	347177	x	Stöd sittgrupp	Support bed box
41	0000203	x	Front sittgrupp	Front seating area
42	0000205	x	Front sittgrupp	Front seating area
43	347179	x	Lock sittgrupp fram	Top seating area front
44	347165	x	Stöd sittgrupp fram	Support seating area front
45	347380	x	Värmespalt gavel fram	Air gap front
46	347376	x	Front/hylla kpl.	Front/shelf cpl.
47	347375	x	Skiva fronthylla kpl. med belysning "Björn"	Board front shelf cpl. with lightning "Bear"
48	347726	x	Täckfront	Front cover
49	347175	x	Lock sittgrupp fram	Top seating area front
50	347371	x	Hylla sittgrupp H	Shelf R
51	347370	x	Hylla sittgrupp V	Shelf L
52	348472	x	Skåp gavel fram L=2360 (Alpinvit)	Cupboard upper, front L=2360 (Alpine white)
--	350571	x	Gångjärn	Hinge
53	348388	x	Lucka L=1038	Door L=1038
54	348396	x	Lucka L=868	Door L=868
55	345869	x	Hörn inredning	Corner
56	348473	x	Överskåp V L=1427 (Alpinvit)	Cupboard upper L L=1427 (Alpine white)
--	350571	x	Gångjärn	Hinge
57	348387	x	Lucka	Door
58	349725	x	Gavel kök	Gable kitchen
59	347613	x	Gardinupphängning med LED-list fram kpl.	Curtin suspension with LED-stripe front cpl.
60	347615	x	Gardinupphängning med LED-list V kpl.	Curtin suspension with LED-stripe L cpl.
61	347382	x	Värmespalt V fram	Air gap L.F.
--	350696	M	List kant mörkbrun	Strip, dark brown
62	350716	x	Bordsstativ	Table stand
63	347304	x	Bordsskiva 700x900	Table top 700x900
64	347171	x	Gavel H	Gable R
65	347173	x	Gavel V	Gable L
66	347176	x	Lock	Top
67	347182	x	Front	Front
68	348968	x	Låda kpl. med lådförstycke	Drawer cpl. with front
--	350748	x	Glidskena H/V (säljes i par)	Sliding rail R/L (sold in pairs)
--	350749	x	Hållare glidskena låda H	Holder sliding rail drawer R
--	350750	x	Hållare glidskena låda V	Holder sliding rail drawer L
69	347528	x	Hylla garderob övre	Shelf wardrobe upper
70	348761	x	Front garderob	Front wardrobe
71	319866	x	Hylla garderob	Shelf wardrobe
72	348762	x	Vägg garderob kpl.	Wall wardrobe cpl.
73	348850	x	Vitrinskåp kpl.	Display cabinet cpl.
74	348970	x	Lucka nedre	Door, lower
			M= Metervara	M= On the metre

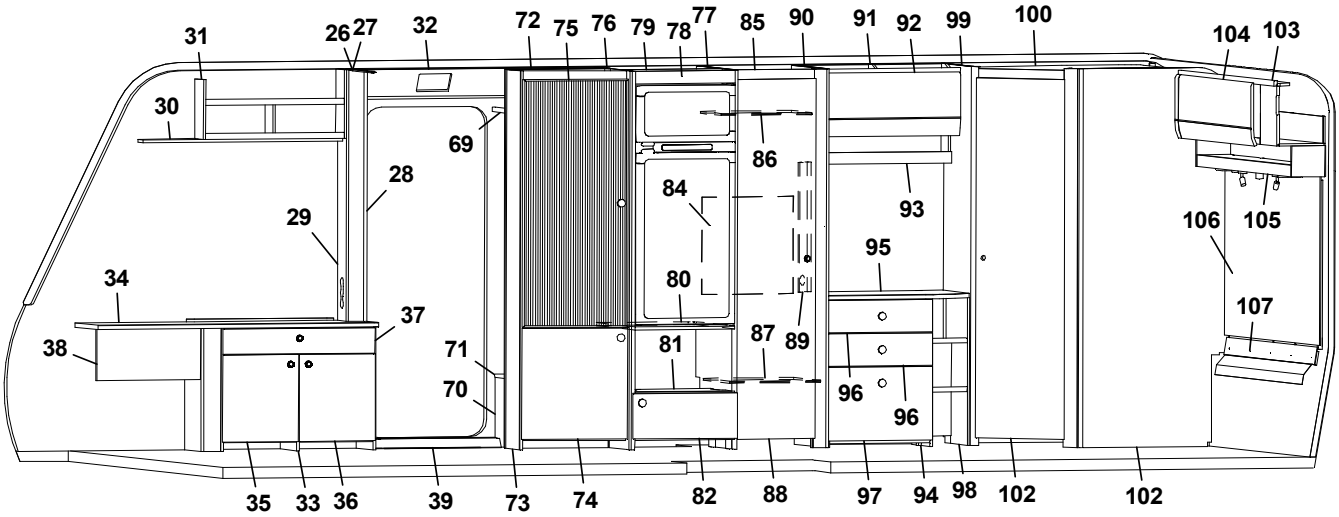
31
26
27
32
72
75
76
79
78
77
85
90
91
92
99
100
104
103
30
69
86
28
84
93
29
106
105
95
34
80
107
37
38
71
81
87
89
70
96
96
35
33
36
39
73
74
82
88
97
94
98
102
102

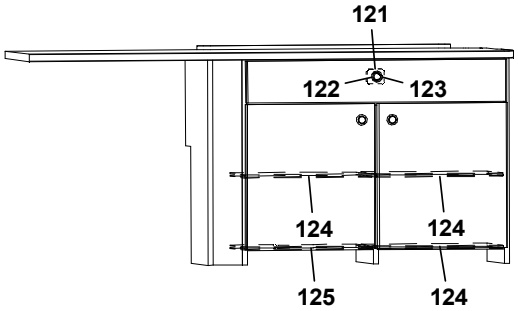
121
122
123
124
124
125
124

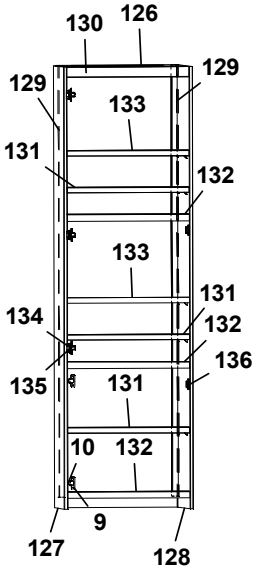
130
126
129
129
133
131
132
133
131
134
132
136
135
131
10
132
9
127
128

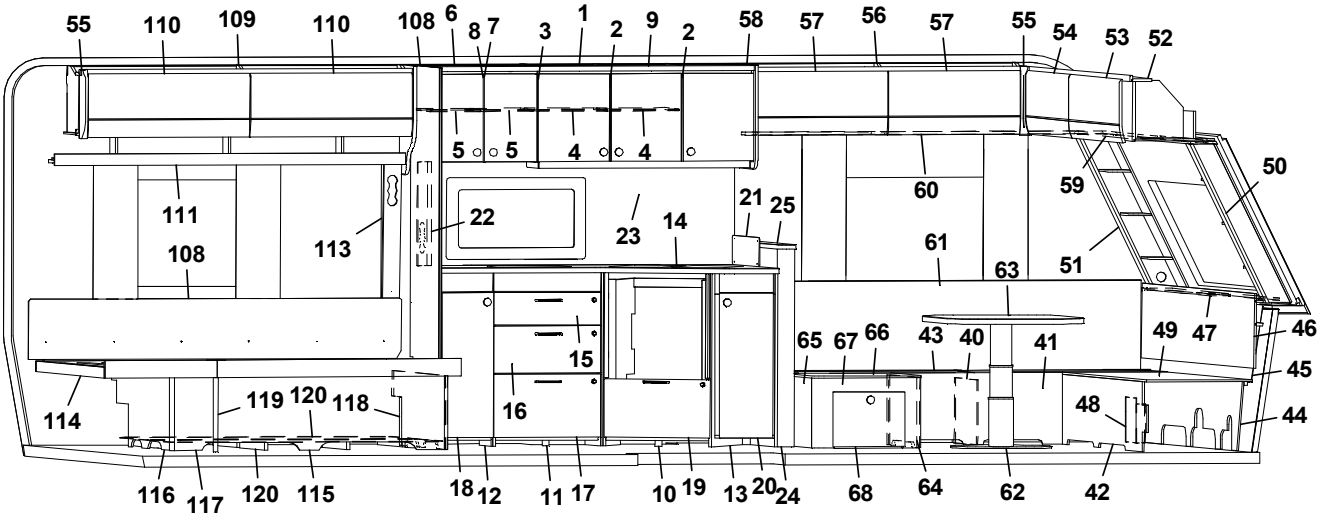
55
110
109
110
108
6
8
7
3
1
2
9
2
58
57
56
57
55
54
53
52
5
5
4
4
60
59
50
111
22
23
14
21
25
113
108
61
51
63
15
65
67
66
43
40
41
49
47
46
45
114
119
120
118
16
48
44
116
117
120
115
18
12
11
17
10
19
13
20
24
68
64
62
42

Pos Fig	Det. nr Part. No	Ingår Fitted	OBS!! Ange alltid årsmodell vid beställning av inredning Benämning	OBS!! Specify always year of model when ordering equipment Description
--	350789	x	Knopp	Knob
75	347804	x	Dörr vitrinskåp (akryl)	Door display cabinet (acrylic)
--	350798	x	Knopp	Knob
76	349552	x	Vägg kyl V	Wall refrigerator L
77	349554	x	Vägg kyl H	Wall refrigerator H
78	0000128	x	List folierad L=528	List foiled L=528
79	347937	x	Bakstycke stopp kyl	Back cupboard
80	347944	x	Hylla under kyl	Shelf refrigerator
81	348010	x	Hylla mikro	Shelf microwave
82	349388	x	Lucka (GPT)	Door (GPT)
--	350798	x	Knopp	Knob
84	336261	x	Täckskiva exp.kärl	Cover expansion vessel
85	348041	x	List övre	List upper
86	347991	x	Hylla garderob	Shelf wardrobe
87	347988	x	Hylla garderob	Shelf wardrobe
88	348873	x	Dörr garderob (GPT)	Door wardrobe (GPT)
89	347960	x	Elfront	Front outlet
90	347994	x	Vägg garderob H kpl.	Wall wardrobe R cpl.
--	319759	x	Korg, garderob	Basket, wardrobe
--	347725	x	List för korgar	List för baskets
91	348495	x	Överskåp L=790 (Alpinvit)	Cupboard upper L=790 (Alpinvit)
92	348393	x	Lucka	Door
93	347956	x	Hyllpaket L=790	Shelf L=790
94	349387	x	Byrå kpl. u. skiva	Dresser without board
--	347968	x	Hylla	Shelf
95	347998	x	Skiva byrå	Board dresser
96	347975	x	Lådförstycke (GPT)	Drawer front (GPT)
--	350798	x	Knopp	Knob
--	317514	x	Låda 480x500	Drawer 480x500
--	317382	x	Glidskena låda H	Slide bar, drawer R
--	350221	x	Glidskena låda V	Slide bar, drawer L
97	347974	x	Lådförstycke (GPT)	Drawer front (GPT)
98	347980	x	Hylla vid byrå kpl.	Shelf cpl.
99	347910	x	Vägg tvättrum	Wall washroom
100	347905	x	Ljusramp tvättrum	Light holder washroom
101	349075	x	Dörr kpl. (GPT)	Door cpl. (GPT)
--	347979	x	List övre	List upper
102	347924	x	Vägg tvättrum kpl.	Wall washroom cpl.
103	348475	x	Överskåp L=1510 (Alpinvit)	Cupboard upper L=1510 (Alpine white)
--	350571	x	Gångjärn	Hinge
104	348398	x	Lucka	Door
105	347864	x	Hyllpaket L=1510	Shelf rear L=1510
106	348027	x	Sänggavel kpl. u tyg	Headboard cpl. without fabric
--	350774	x	Tyg värmespalt (Livia)	Fabric headboard (Livia)
107	348004	x	Värmespalt	Air gap
108	348012	x	Vägg	Wall
109	348461	x	Överskåp L=1737 (Alpinvit)	Cupboard upper L=1737 (Alpine white)
110	348394	x	Lucka	Door
111	347674	x	Hyllpaket L=1815	Shelf L=1815
112	338121	x	Värmespalt	Air gap
			M= Metervara	M= On the metre

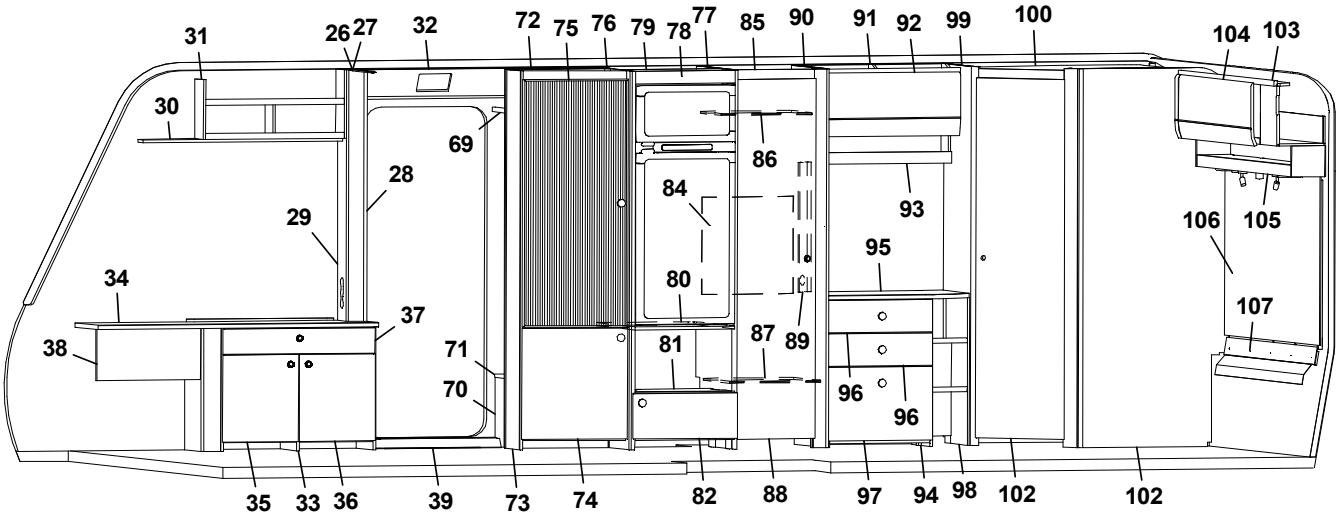
31
26
27
32
72
75
76
79
78
77
85
90
91
92
99
100
104
103
30
69
86
28
84
93
29
106
105
95
34
80
107
37
38
71
81
87
89
70
96
96
35
33
36
39
73
74
82
88
97
94
98
102
102

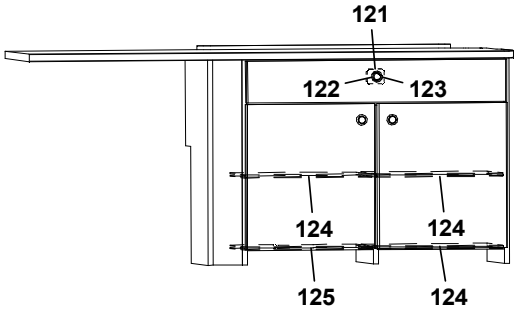
121
122
123
124
124
125
124

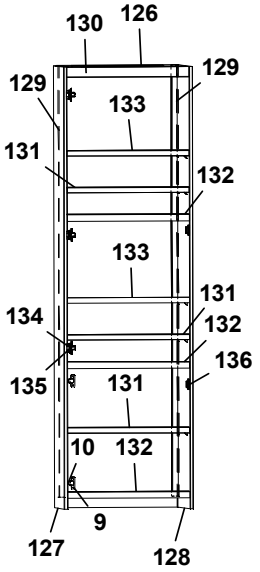
130
126
129
129
133
131
132
133
131
134
132
136
135
131
10
132
9
127
128

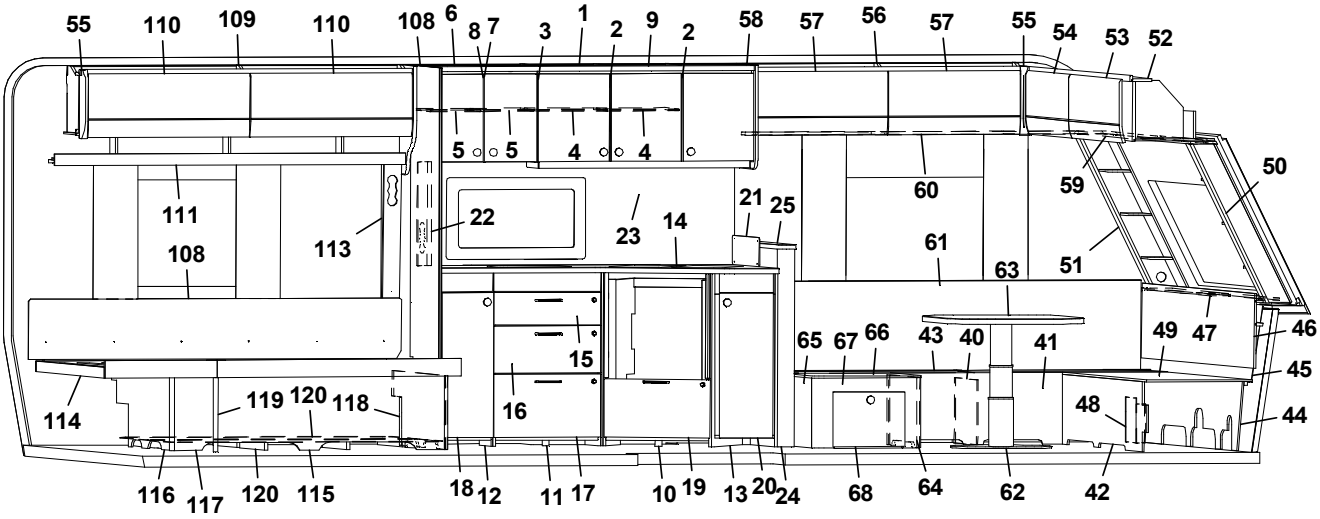
55
110
109
110
108
6
8
7
3
1
2
9
2
58
57
56
57
55
54
53
52
5
5
4
4
60
59
50
111
22
23
14
21
25
113
108
61
51
63
15
65
67
66
43
40
41
49
47
46
45
114
119
120
118
16
48
44
116
117
120
115
18
12
11
17
10
19
13
20
24
68
64
62
42

Pos Fig	Det. nr Part. No	Ingår Fitted	OBS!! Ange alltid årsmodell vid beställning av inredning Benämning	OBS!! Specify always year of model when ordering equipment Description
--	350740	x	Tyg värmespalt (Livia)	Fabric air gap (Livia)
113	347361	x	Front eluttag	Front outlet
114	347914	x	Sängram u. ribbotten	Bed bottom without laths
--	342682	x	Ribbotten kpl.	Laths bottom cpl.
--	311985	x	Ribba sängbotten L=718 B=63	Lath bed bottom L=718 B=63
--	312046	x	Band t. ribbotten	Band for laths bottom
115	349985	x	Sänglåda kpl.	Bed box cpl.
--	315203	x	Regel 17,5x55x1415	Wood lath pine 17,5x55x1415
--	347652	x	List hörn L=380	Corner strip L=380
116	347912	x	Gavel säng V	Gable bed L
117	348827	x	Front säng	Front bed
118	349986	x	Gavel säng H	Gable bed R
118	348019	x	Stöd säng	Bed support
120	343621	x	Luftspalt sänglåda	Air gap bed box
121	802371	x	Lås tv-bänk	Lock tv-bench
122	315196	x	Rosett till tryckknapp	Rosett for push button
123	315195	x	Tryckknapp	Push button
124	347420	x	Hylla Tv-bänk	Shelf Tv-bench
125	347422	x	Hylla Tv-bänk	Shelf Tv-bench
126	347607	x	Bakstycke vintrinskåp	Back piece vitrine
127	348950	x	Gavel V	Gable L
128	348951	x	Gavel H	Gable R
129	347608	x	List	List
130	347611	x	List övre	List, upper
131	347831	x	Hylla	Shelf
132	347833	x	Hylla	Shelf
133	348953	x	Hylla	Shelf
134	350762	x	Gångjärn	Hinge
135	350763	x	Platta gångjärn	Plate, higne
136	319618	x	Magnetlås	Lock, magnet
--	318381	x	Motstycke magnetlås	Companion part
--	350717	M	Golvmatta, antik planka	Carpet, antique plank
--	318657	M	Tapet vägg/tak	Wall paper
--	318584	M	Tejp tapet 20 mm	Tape, wall paper 20 mm
--	318585	M	Tejp tapet 60 mm	Tape, wall paper 60 mm
			(GPT)=Graphite perfect touch	(GPT)=Graphite perfect touch
			M= Metervara	M= On the metre

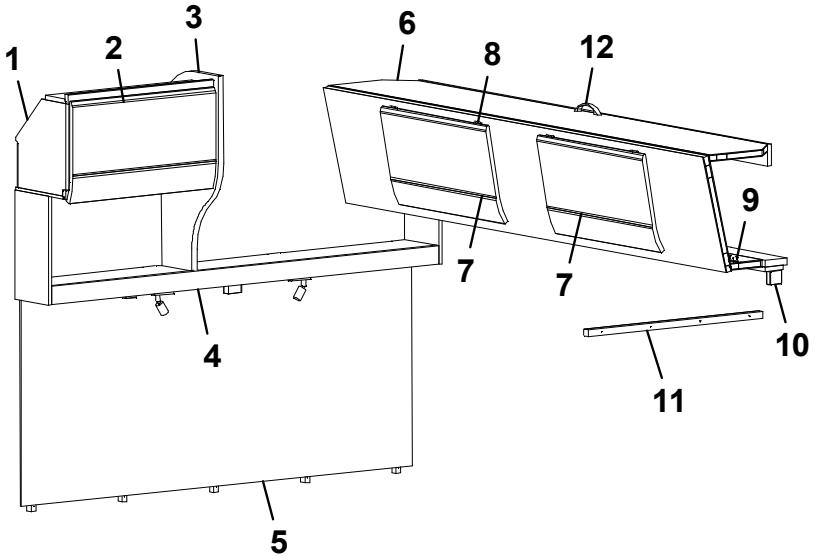
1
2
3
6
8
12
9
7
7
4
10
11
5

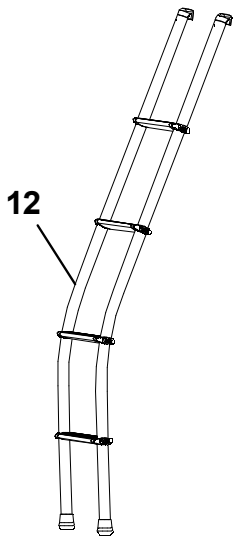
12

Pos Fig	Det. nr Part. No	Ingår Fitted	OBS!! Ange alltid årsmodell vid beställning av inredning Benämning	OBS!! Specify always year of model when ordering equipment Description
1	348483	x	Skåp gavel bak L=560 (Alpinvit)	Cupboard gable L=560 (Alpine white)
--	350571	x	Gångjärn	Hinge
2	348391	x	Lucka	Door
3	348553	x	Gavel	Gable
4	348171	x	Hyllpaket L=1510 (m. högtalare)	Shelf L=1510 (with speakers)
5	349728	x	Sänggavel kpl. m. tyg (Livia)	Headboard cpl. with fabric (Livia)
6	348755	x	Överbäddskåp L=1980	Upper bed L=1980
--	348531	x	Rasskydd ö-bäddskåp	Protective plate
--	331733	x	Regel låsning	Lock bar
7	348391	x	Lucka	Door
8	860402	x	Gångjärn	Hinge
9	860405	x	Gångjärn	Hinge
10	350129	x	Handtag	Handle
11	348540	x	Bärregel 22x22x670	Bearing rai 22x22x670
12	350545	x	Stege ö-bäddsskåp kpl.	Ladder upper bed cpl.
			M= Metervara	M= On the metre

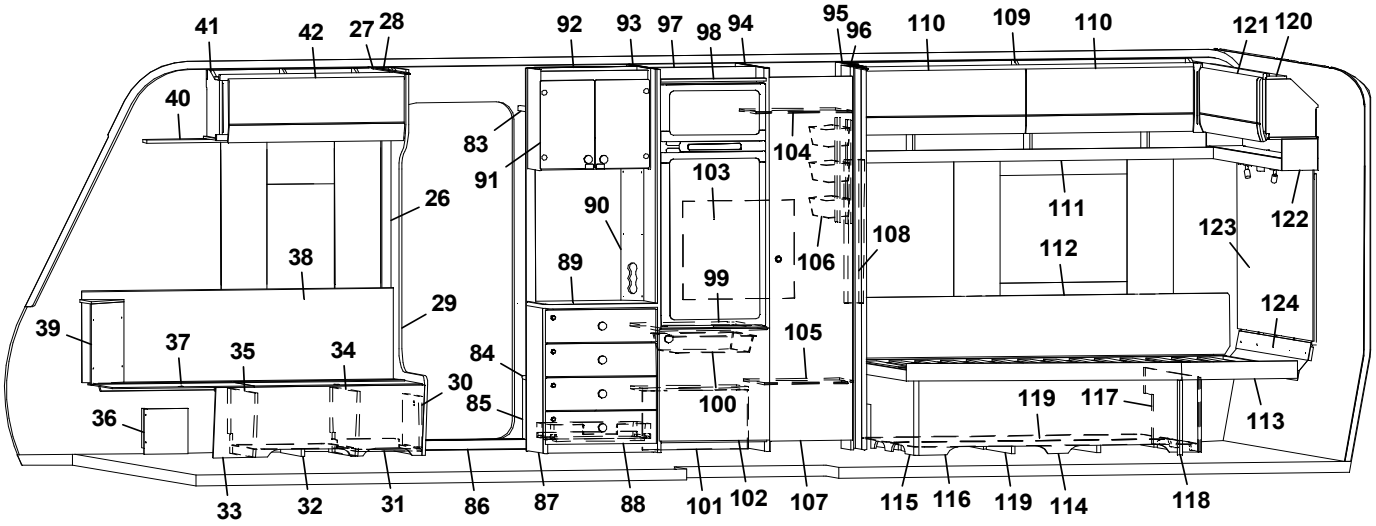
41 42 27 28 92 93 97 98 94 95 96 110 109 110 121 120
40
83 91 104 103 90 111 122 123 26 38 89 99 106 108 112 124 29 39 37 35 34 84 105 30 85 100 119 117 113 36
33 32 31 86 87 88 101 102 107 115 116 119 114 118

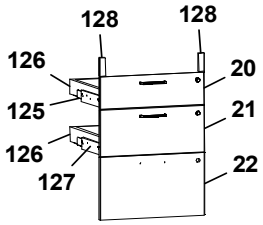
128 128
126 20
125 21
126 22
127

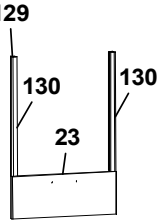
129
130 130
23

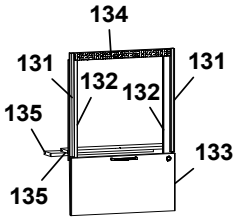
134
131 131
132 132
135 133
135

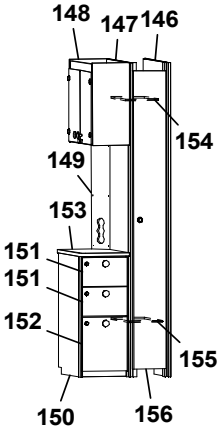
148 147 146
154
149
153
151
151
152
155
150 156

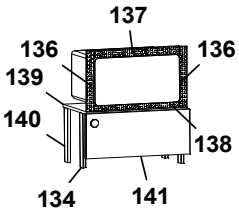
137
136 136
139
140 138
134 141

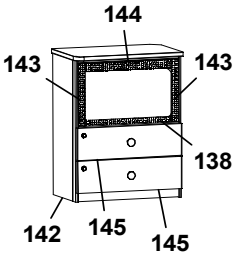
144
143 143
138
142 145 145

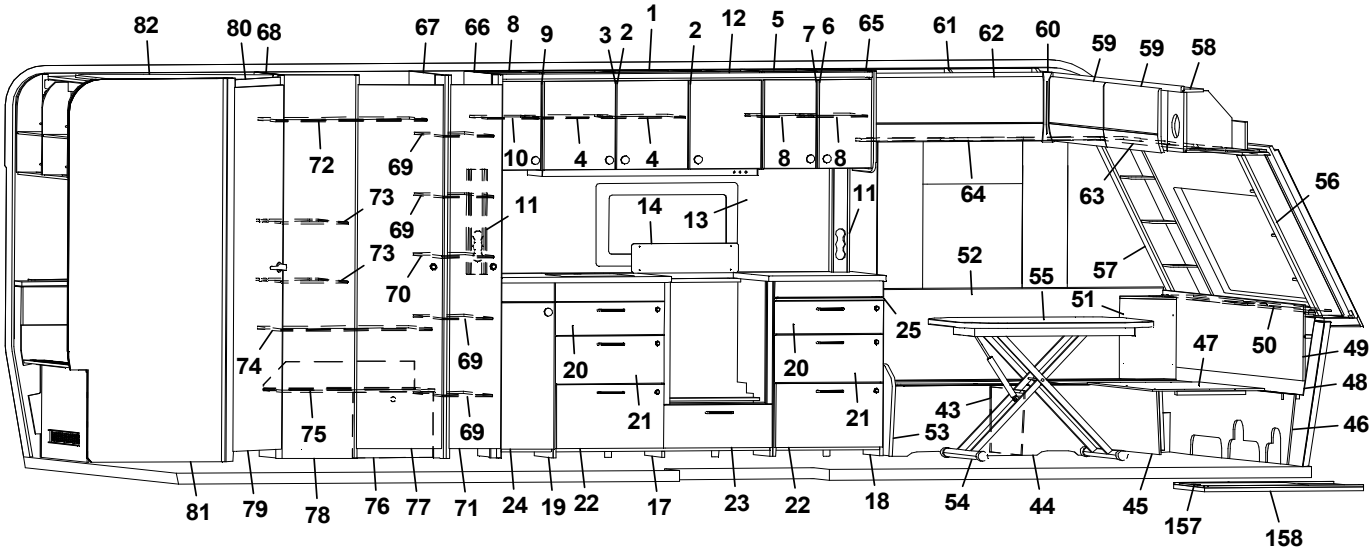
82 80 68 67 66 8 9 3 2 1 2 12 5 7 6 65 61 62 60 59 59 58
72 69 10 4 4 8 8 64 63 56
73 69 11 14 13 11
73 70 52 57
55 51
25 47 50 49
74 69 20 20 48
75 69 21 21 43 46
53
81 79 78 76 77 71 24 19 22 17 23 22 18 54 44 45 157 158

Pos Fig	Det. nr Part. No	Ingår Fitted	OBS!! Ange alltid årsmodell vid beställning av inredning Benämning	OBS!! Specify always year of model when ordering equipment Description
1	349268	x	Skåp kök L=1120 kpl. (Alpinvit)	Cupboard kitchen L=1120 cpl. (Alpine white)
--	350719	x	Knopp	Knob
--	311917	x	Gångjärn	Hinge
--	312588	x	Platta gångjärn	Plate hinge
--	319618	x	Magnetlås	Lock, magnet
2	347282	x	Lucka H	Door R
3	347281	x	Lucka V	Door L
4	346925	x	Hylla	Shelf
5	347816	x	Skåp kök L=560	Cupboard kitchen L=560
6	347280	x	Lucka H	Door R
7	347279	x	Lucka V	Door L
8	347553	x	Hylla	Shelf
9	0000056	x	Skåp kök L=280	Cupboard kitchen L=280
--	347279	x	Lucka V	Door L
10	349211	x	Hylla	Shelf
11	349730	x	Front eluttag	Front outlet
12	0000060	x	Ljusramp köksskåp L=1932	Light holder kitchen L=1932
13	346151-B	x	Köksskiva vägg, Fjäder	Protection kitchen, Feather
--	346151-M	x	Köksskiva vägg, Marmor	Protection kitchen, Marble
--	346151-S	x	Köksskiva vägg, Sten	Protection kitchen, Stone
14	401715	x	Flamskydd	Flame guard
--	401996	x	Flamskydd induktion	Flame guard induction
15	0000695	x	Skiva diskbänk 565x868	Board 565x868
--	348983	x	Skiva diskbänk induktion 565x1970	Board induction 565x1970
16	348994	x	Skiva diskbänk 565x868	Board 565x868
17	349021	x	Diskbänk trädel u. skiva u. luckor	Kitchen sink, w/o board, w/o doors
--	349032	x	Diskbänk trädel u. skiva u. luckor (Induktion)	Kitchen sink, w/o board, w/o doors (Induction)
18	349040	x	Utskjut diskbänk u. lucka	Projection kitchen sink w/o door
19	349116	x	Utskjut diskbänk u. lucka	Projection kitchen sink w/o door
20	348947	x	Lådförstycke (SGPT)	Drawer front (SGPT)
--	347293	x	Lådförstycke (GPT)	Drawer front (GPT)
--	350718	x	Handtag	Handle
--	317514	x	Låda 480x500	Drawer 480x500
--	317382	x	Glidskena låda H	Slide bar, drawer R
--	350221	x	Glidskena låda V	Slide bar, drawer L
21	348948	x	Lådförstycke (SGPT)	Drawer front (SGPT)
--	347294	x	Lådförstycke (GPT)	Drawer front (GPT)
--	350718	x	Handtag	Handle
--	317514	x	Låda 480x500	Drawer 480x500
--	317382	x	Glidskena låda H	Slide bar, drawer R
--	350221	x	Glidskena låda V	Slide bar, drawer L
22	349031	x	Lådförstycke (SGPT)	Drawer front (SGPT)
--	347295	x	Lådförstycke (GPT)	Drawer front (GPT)
--	350718	x	Handtag	Handle
--	20-900302	x	Pentrylåda 273x500	Drawer pentry 273x500
--	07-800039	x	Rullskena H	Roller rail R
--	07-800038	x	Rullskena V	Roller rail L
23	348945	x	Lådförstycke (SGPT)	Drawer front (SGPT)
--	348946	x	Lådförstycke (GPT)	Drawer front (GPT)
--	350718	x	Handtag	Handle
			M= Metervara	M= On the metre

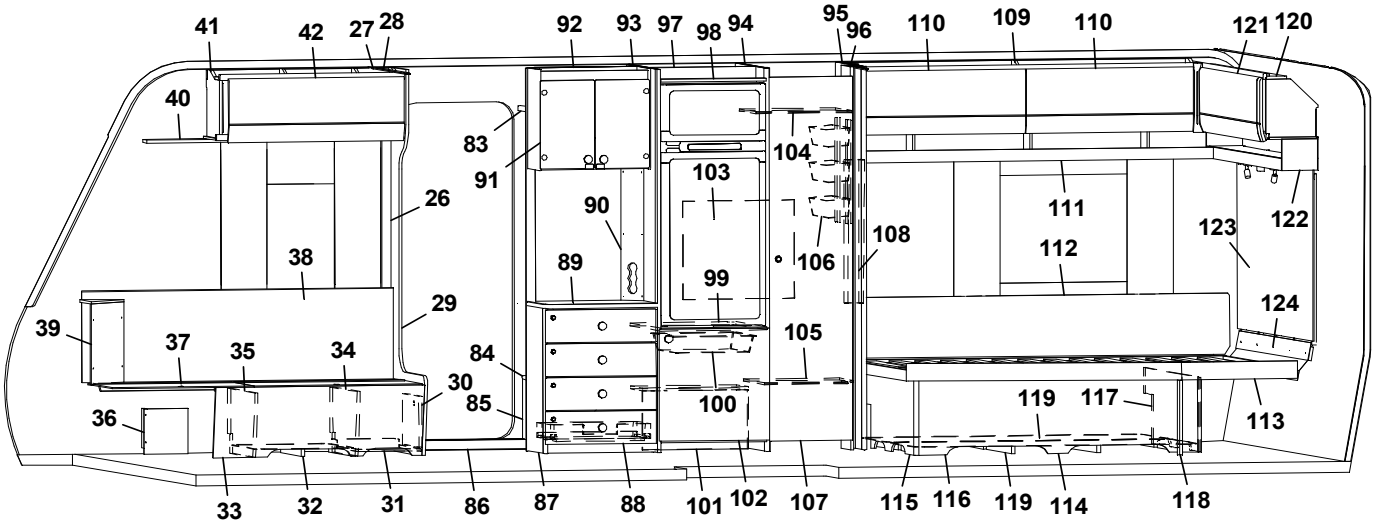
41 42 27 28 92 93 97 98 94 95 96 110 109 110 121 120
40
83 91 104 103 90 111 122 123 26 38 89 99 106 108 112 124 29 39 37 35 34 84 105 30 85 100 119 117 113 36
33 32 31 86 87 88 101 102 107 115 116 119 114 118

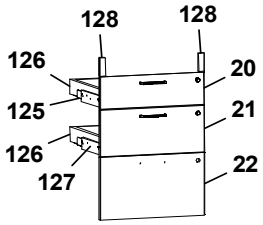
128 128
126 20
125 21
126 22
127

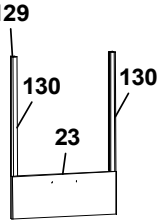
129
130 130
23

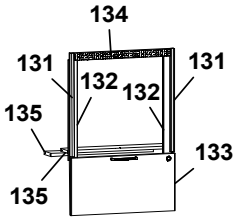
134
131 131
132 132
135 133
135

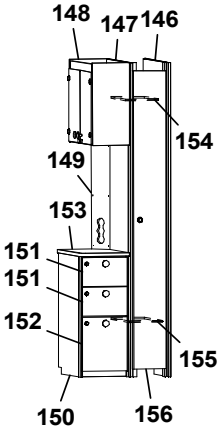
148 147 146
154
149
153
151
151
152
155
150 156

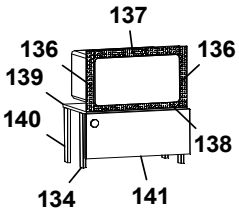
137
136 136
139
140 138
134 141

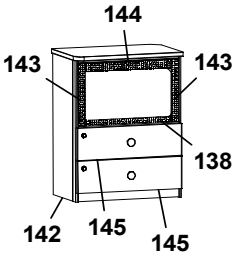
144
143 143
138
142 145 145

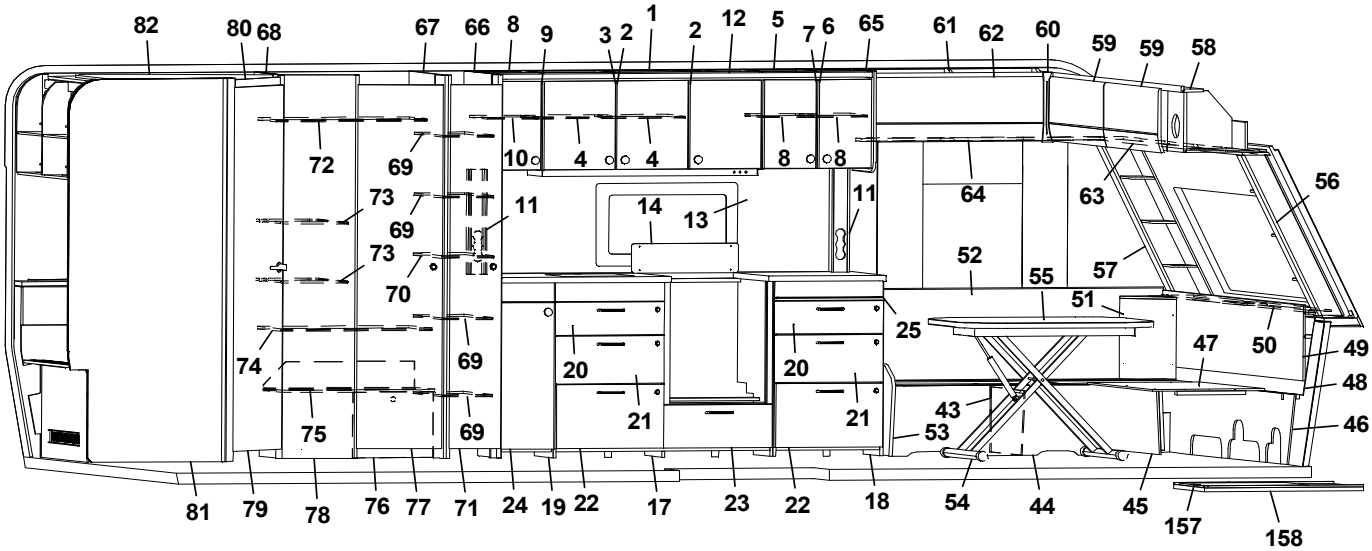
82 80 68 67 66 8 9 3 2 1 2 12 5 7 6 65 61 62 60 59 59 58
72 69 10 4 4 8 8 64 63 56
73 69 11 14 13 11
73 70 52 57
55 51
25 47 50 49
74 69 20 20 48
75 69 21 21 43 46
53
81 79 78 76 77 71 24 19 22 17 23 22 18 54 44 45 157 158

Pos Fig	Det. nr Part. No	Ingår Fitted	OBS!! Ange alltid årsmodell vid beställning av inredning Benämning	OBS!! Specify always year of model when ordering equipment Description
24	348967	x	Lucka (SGPT)	Door (SGPT)
--	347286	x	Lucka (GPT)	Door (GPT)
--	350719	x	Knopp	Knob
25	349043	x	Skärbräda	Cutting board
26	318962	x	List täck el-kabel B=45 L=2100	Cover strip B=45 L=2100
27	316270	x	List snäpp undre L=2379	List lower L=2379
28	316268	x	List snäpp övre L=2379	List upper L=2379
29	348086	x	Stolpe först. kpl. m. lucka	Support bar cpl. with door
30	343731	x	Lucka	Door
--	312589	x	Gångjärn	Hinge
31	350390	x	Plåt skofack	Plate shoe compartment
32	343594	x	Luftspalt	Air gap
33	348098	x	Front bäddlåda (Blueline)	Front bed box (Blueline)
--	348145	x	Front bäddlåda (centraldammsugare)	Front bed box (central vacuum cleaner)
--	0000262	x	Front bäddlåda (Blackline)	Front bed box (Blackline)
--	348100	x	Front bäddlåda (centraldammsugare)	Front bed box (central vacuum cleaner)
34	348102	x	Stöd bäddlåda	Support bed box
35	348095	x	Stöd bäddlåda	Support bed box
36	347726	x	Täckfront H/V	Cover front R/L
37	346011	x	Lock bäddlåda	Cover bedbox
--	319024	x	Matta grå textil m. tejp	Carpet gray textile with tape
38	0000229	x	Värmespalt H fram	Air gap
--	350696	M	List kant mörkbrun	Strip, dark brown
39	0000333	x	Hörn sittgrupp H	Corner R
--	0000332	x	Hörn sittgrupp H med ø 61 urttag	Corner R with ø 61 hole
--	0000329	x	Hörn sittgrupp H med ø 85 urttag	Corner R with ø 85 hole
40	349745	x	Gardinupphängning med LED-list H kpl.	Curtin suspension with LED-stripe R cpl.
41	348066	x	Överskåp L=939 (Alpinvit)	Cupboard upper L=939 (Alpine white)
--	350571	x	Gångjärn	Hinge
42	347277	x	Lucka	Door
43	312826	x	Stöd bäddlåda	Support bed box
44	348076	x	Front bäddlåda	Front bed box
--	346014	x	Lock bäddlåda	Cover bedbox
45	348074	x	Front bäddlåda	Front bed box
46	348092	x	Stöd sittgrupp	Support
47	348090	x	Skiva rundsittgrupp	Sheet seat
48	347380	x	Värmespalt gavel fram	Air gap front
49	349187	x	Front/hylla kpl.	Front/shelf cpl.
50	347375	x	Hylla med Polarbjörn (Blackline)	Shelf with Polarbear (Blackline)
51	0000332	x	Hörn sittgrupp V med ø 61 urttag	Corner L with ø 61 hole
--	0000329	x	Hörn sittgrupp V med ø 85 urttag	Corner L with ø 85 hole
52	349178	x	Värmespalt V fram	Air gap L.F.
--	350696	M	List kant mörkbrun	Strip, dark brown
53	348080	x	Gavel bäddlåda	Gable bed box
54	310083	x	Bordsstativ	Table stand
--	350716	x	Bordsstativ enpelar	Table stand single pillar
55	349321	x	Bordsskiva 800x1000	Table top 800x1000
56	0000068	x	Hörnhylla H	Shelf R
57	0000067	x	Hörnhylla V	Shelf L
58	348045	x	Skåp gavel fram L=2360 (Alpinvit)	Cupboard front L=2360 (Alpine white)
			M= Metervara	M= On the metre

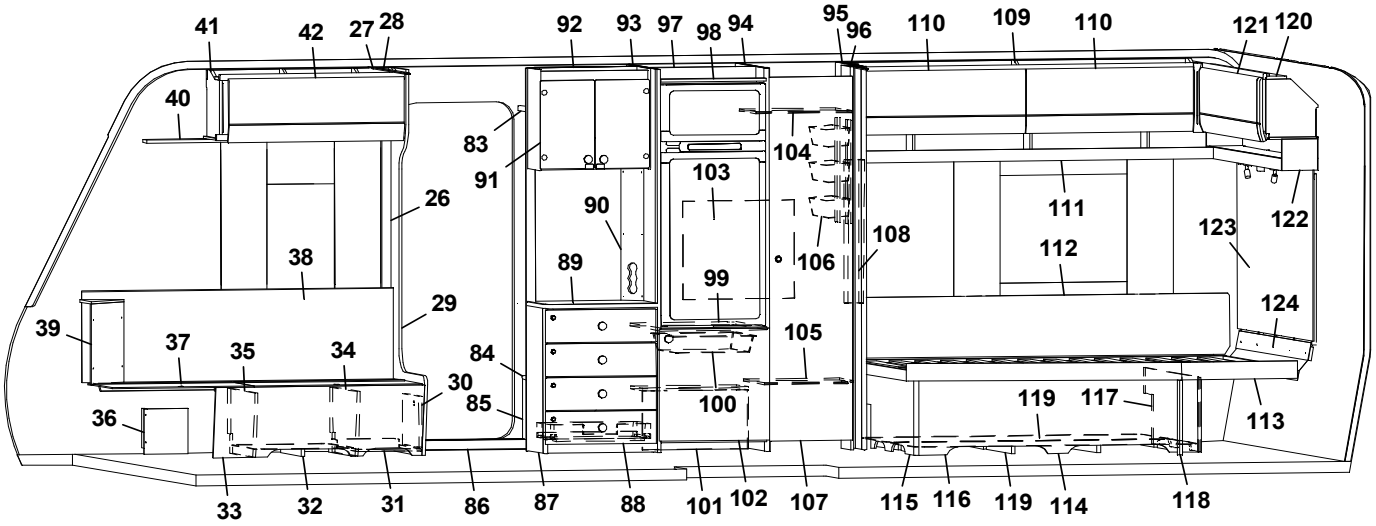
41 42 27 28 92 93 97 98 94 95 96 110 109 110 121 120
40
83 91 104 103 26 90 111 122 123 108 112 38 89 106 99 29 124 39 37 35 34 84 105 30 85 100 119 117 113 36
33 32 31 86 87 88 101 102 107 115 116 119 114 118

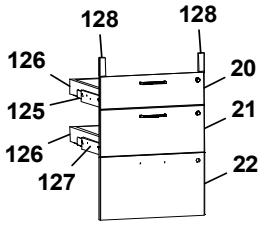
128 128
126 20
125 21
126 22
127

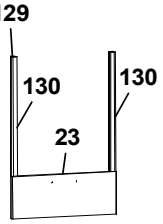
129
130 130
23

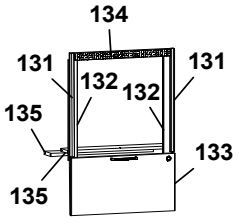
134
131 131
132 132
135 133
135

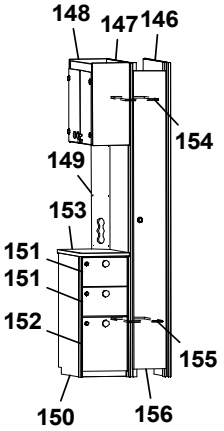
148 147 146
154
149
153
151
151
152
155
150 156

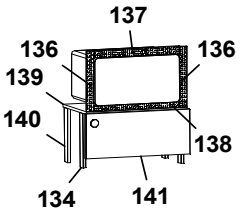
137
136 136
139
140 138
134 141

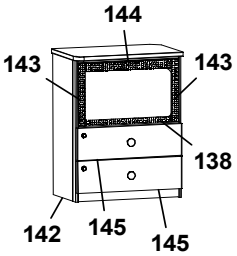
144
143 143
138
142 145 145

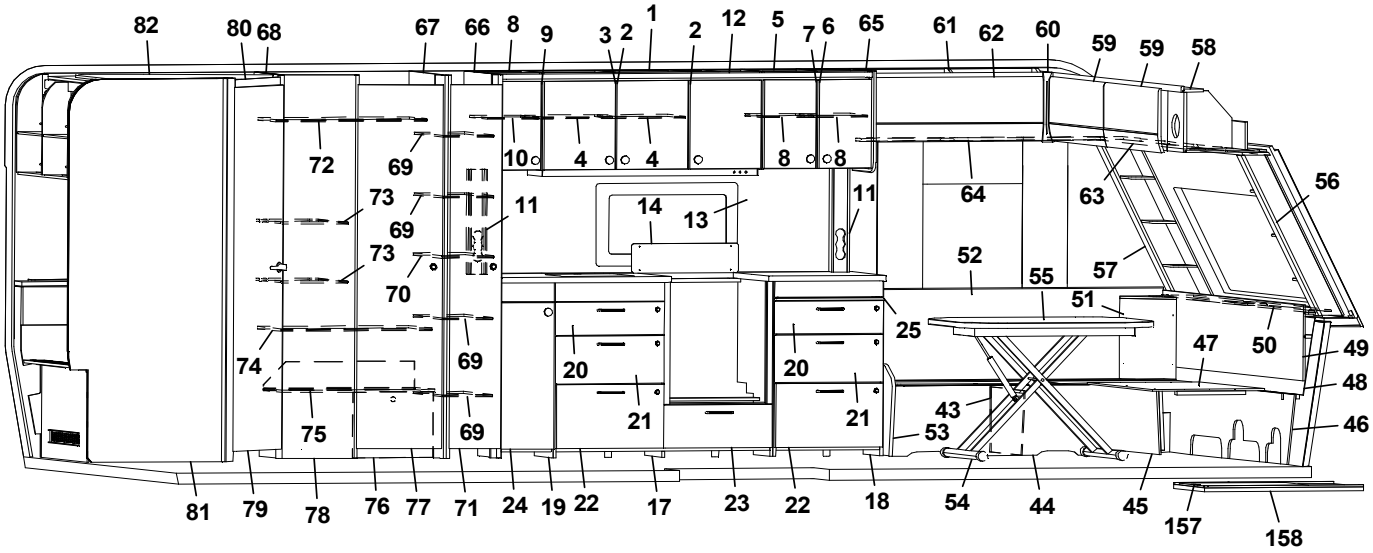
82 80 68 67 66 8 9 3 2 1 2 12 5 7 6 65 61 62 60 59 59 58
72 69 10 4 4 8 8 64 63 56
73 69 11 14 13 11
73 70 52 57
55 51
25 47 50 49
74 69 20 20 48
75 69 21 21 43 46
53
81 79 78 76 77 71 24 19 22 17 23 22 18 54 44 45 157 158

Pos Fig	Det. nr Part. No	Ingår Fitted	OBS!! Ange alltid årsmodell vid beställning av inredning Benämning	OBS!! Specify always year of model when ordering equipment Description
--	350571	x	Gångjärn	Hinge
59	347276	x	Lucka överskåp	Door, cupboard upper
60	345869	x	Hörn inredning	Corner
61	348107	x	Överskåp L=922 (Alpinvit)	Cupboard upper L=922 (Alpine white)
--	350571	x	Gångjärn	Hinge
62	348386	x	Lucka	Door
63	347613	x	Gardinupphängning med LED-list fram kpl.	Curtin suspension with LED-stripe front cpl.
64	349295	x	Gardinupphängning med LED-list V kpl.	Curtin suspension with LED-stripe L cpl.
65	347579	x	Gavel kök	Gable, kitchen
66	0000178	x	Vägg garderob	Wall wardrobe
67	0000174	x	Vägg garderob	Wall wardrobe
68	348358	x	Vägg tvättrum	Wall washroom
69	0000181	x	Hylla garderob	Shelf wardrobe
70	0000184	x	Hylla garderob	Shelf wardrobe
71	349579	x	Dörr garderob (SGPT)	Door wardrobe (SGPT)
--	349581	x	Dörr garderob (GPT)	Door wardrobe (GPT)
72	349528	x	Hylla garderob	Shelf wardrobe
73	348863	x	Hylla garderob	Shelf wardrobe
74	349797	x	Hylla garderob	Shelf wardrobe
75	349518	x	Hylla garderob kpl.	Shelf wardrob cpl.
76	348871	x	Täckfront kpl.	Front cover cpl.
77	349236	x	Dörr garderob (SGPT)	Door wardrobe (SGPT)
--	348002	x	Dörr garderob (GPT)	Door wardrobe (GPT)
78	349794	x	Front garderob	Front wardrobe
79	349602	x	Dörr tvättrum (SGPT)	Door washroom (SGPT)
--	348578	x	Dörr tvättrum (GPT)	Door washroom (GPT)
80	347979	x	List tvättrum	List washroom
81	348363	x	Vägg tvättrum	Wall washroom
82	348123	x	Ljusramp tvättrum	Light holder washroom
83	349424	x	Hylla insteg övre	Shelf upper
84	319866	x	Hylla nedre	Shelf lower
85	348761	x	Front hylla garderob	Front wardrobe
86	319871	x	Tröskel aluminium L=650	Threshold aluminium L=650
87	349248	x	TV-bänk kpl. u. skiva (SGPT)	TV-bench cpl. without board (SGPT)
--	349249	x	TV-bänk kpl. u. skiva (GPT)	TV-bench cpl. without board (GPT)
88	348840	x	Lådförstycke (SGPT)	Drawer front (SGPT)
--	348839	x	Lådförstycke (GPT)	Drawer front (GPT)
--	20-900302	x	Pentrylåda 273x500	Drawer pentry 273x500
--	07-800039	x	Rullskena H	Roller rail R
--	07-800038	x	Rullskena V	Roller rail L
89	349254	x	Skiva TV-bänk	Board TV-bench
90	348763	x	Front eluttag	Front outlet
91	348875	x	Skåp bar kpl. (Blueline)	Coctail cabinet cpl. (Blueline)
--	349460	x	Skåp bar kpl. (Blackline)	Coctail cabinet cpl. (Blackline)
--	348874	x	Lucka (Blueline)	Door (Blueline)
--	348883	x	Lucka (Blackline)	Door (Blackline)
92	349270	x	Vägg insteg	Wall
93	347935	x	Vägg kyl V kpl.	Wall refrigerator L cpl.
94	349213	x	Vägg kyl H kpl.	Wall refrigerator R cpl.
95	349588	x	Vägg garderob	Wall wardrobe
			M= Metervara	M= On the metre

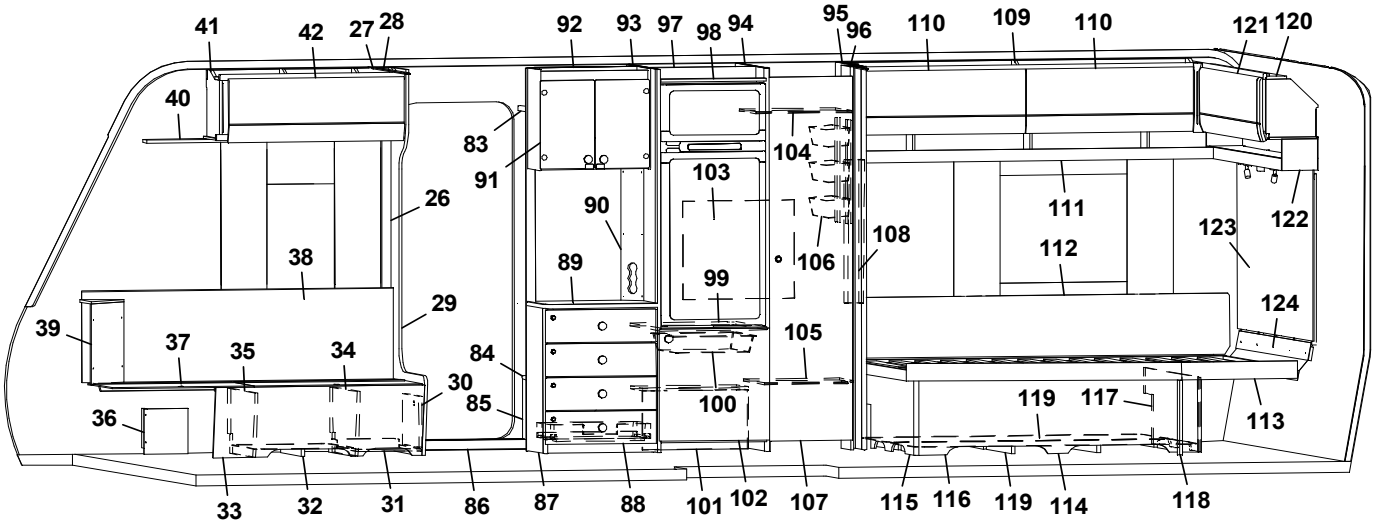
41 42 27 28 92 93 97 98 94 95 96 110 109 110 121 120
40
83 91 104 103 26 90 111 122 123 108 112 106 38 89 99 29 124 39 37 35 34 105 84 30 85 100 119 117 113 36
33 32 31 86 87 88 101 102 107 115 116 119 114 118

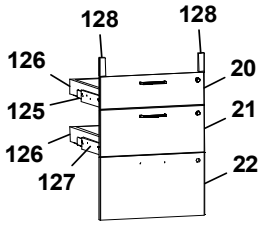
128 128
126 20
125 21
126 22
127

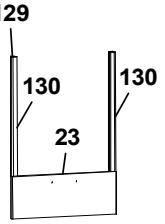
129
130 130
23

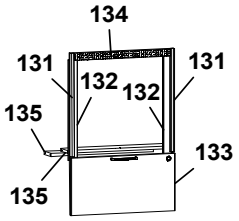
134
131 131
132 132
135 133
135

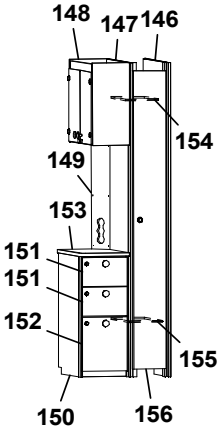
148 147 146
154
149
153
151
151
152
155
150 156

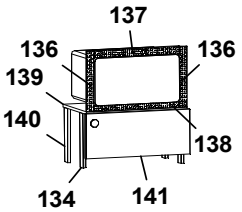
137
136 136
139
140 138
134 141

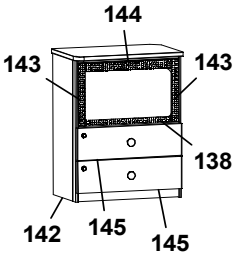
144
143 143
138
142 145 145

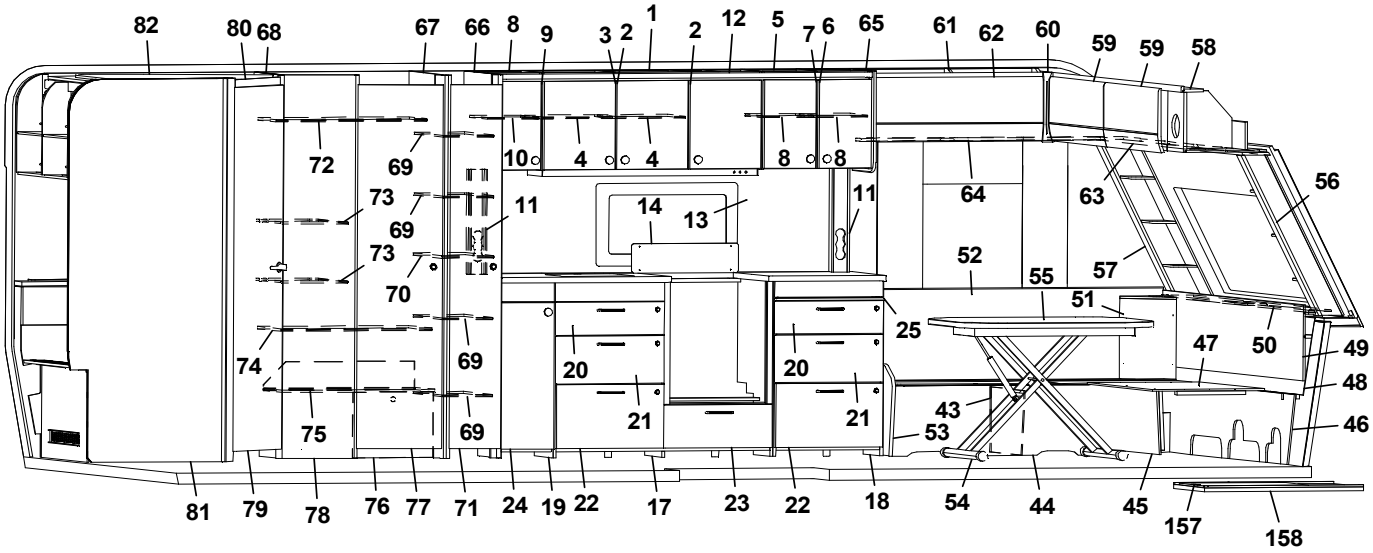
82 80 68 67 66 8 9 3 2 1 2 12 5 7 6 65 61 62 60 59 59 58
72 69 10 4 4 8 8 64 63 56
73 69 11 14 13 11
73 70 52 57
55 51
25 47 50 49
74 69 20 20 48
75 69 21 21 43 46
53
81 79 78 76 77 71 24 19 22 17 23 22 18 54 44 45 157 158

Pos Fig	Det. nr Part. No	Ingår Fitted	OBS!! Ange alltid årsmodell vid beställning av inredning Benämning	OBS!! Specify always year of model when ordering equipment Description
96	347999	x	Nisch	Nisch
--	314917	x	Skena draperi L=1190	Drapery rail L=1190
97	347937	x	Bakstycke stopp kyl	Back cupboard
98	347943	x	List folierad	List foiled
99	347944	x	Hylla under kyl	Shelf refrigerator
100	310325	x	Trådback vit 85x427x427	Tray 85x427x427
--	350760	x	Glidlist trådback (säljes i par)	Sliding strip tray (pair)
--	349361	x	List	List
101	349366	x	Täckfront	Front cover
--	349364	x	Tak, täckfront	Top, front cover
102	349228	x	Lucka u. kyl (SGPT)	Door, below refrigerator (SGPT)
--	348853	x	Lucka u. kyl (GPT)	Door, below refrigerator (GPT)
103	336261	x	Täckskiva exp.kärl	Cover expansion vessel
104	347991	x	Hylla garderob övre	Shelf wardrobe upper
105	349233	x	Hylla garderob nedre	Shelf wardrobe lower
106	319759	x	Korg, garderob	Basket, wardrobe
--	347725	x	List för korgar	List för baskets
107	349236	x	Dörr garderob (SGPT)	Door wardrobe (SGPT)
--	348002	x	Dörr garderob (GPT)	Door wardrobe (GPT)
108	347361	x	Front eluttag	Front outlet
109	347129	x	Överskåp L=1737 (Alpinvit)	Cupboard upper R L=1737 (Alpine white)
--	350571	x	Gångjärn	Hinge
110	347275	x	Lucka	Door
111	347675	x	Hyllpaket L=1815	Shelf L=1815
112	338121	x	Värmespalt	Air gap
--	350740	x	Tyg värmespalt (Livia)	Fabric air gap (Livia)
113	348815	x	Sängram u. ribbotten	Bedbottom without laths
--	342682	x	Ribbotten kpl.	Laths bottom cpl.
--	311985	x	Ribba sängbotten L=718 B=63	Lath bed bottom L=718 B=63
--	312046	x	Band t. ribbotten	Band for laths bottom
114	348826	x	Sänglåda kpl.	Bed box cpl.
--	315203	x	Regel 17,5x55x1415	Wood lath pine 17,5x55x1415
--	347652	x	List hörn L=380	Corner strip L=380
115	347912	x	Gavel säng V	Gable bed L
116	348827	x	Front säng	Front bed
117	347869	x	Gavel säng H	Gable bed R
118	348019	x	Stöd säng	Bed support
119	343621	x	Luftspalt sänglåda	Air gap bed box
120	348478	x	Överskåp L=1510 (Alpinvit)	Cupboard upper R L=1510 (Alpine white)
--	350571	x	Gångjärn	Hinge
121	347853	x	Lucka	Door
122	348148	x	Hyllpaket L=1510	Shelf L=1510
123	348027	x	Sänggavel kpl. m. tyg (Livia)	Headboard cpl. with fabric (Livia)
124	349833	x	Värmespalt	Air gap
125	349263	x	Monteringssats kpl. lådor (Blueline)	Mounting kit cpl. drawers (Blueline)
--	349264	x	Monteringssats kpl. lådor (Blackline)	Mounting kit cpl. drawers (Blackline)
126	317514	x	Låda 480x500	Drawer 480x500
127	317382	x	Glidskena låda H	Slide bar, drawer R
--	350221	x	Glidskena låda V	Slide bar, drawer L
--	801701	x	Skruv 6x16	Screw 6x16
			M= Metervara	M= On the metre

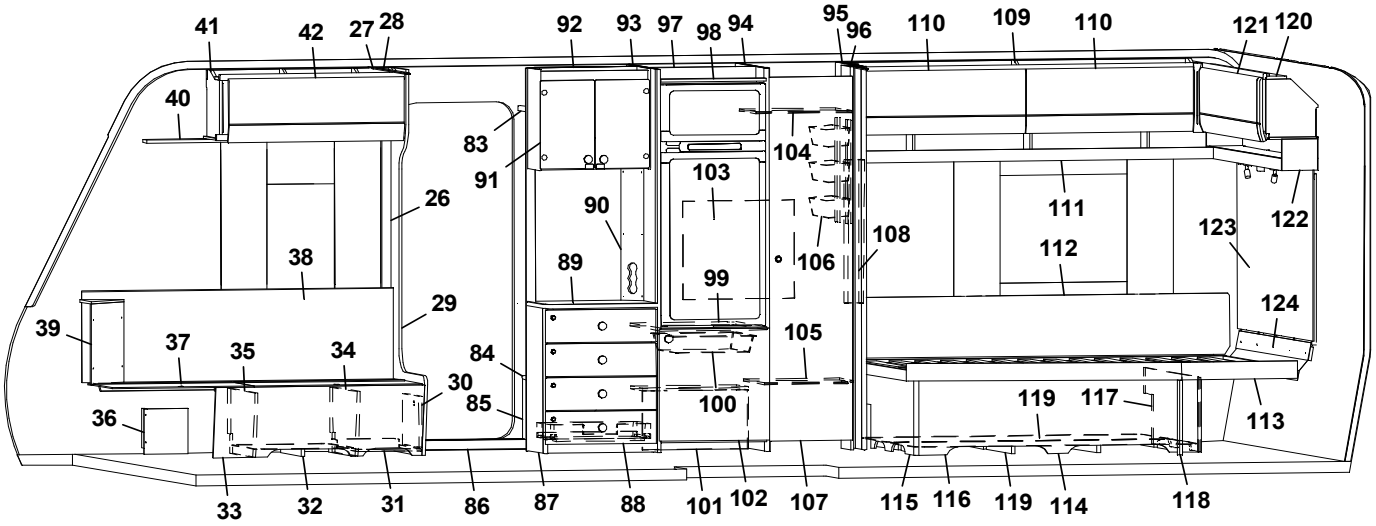
41 42 27 28 92 93 97 98 94 95 96 110 109 110 121 120
40
83 91 104 103 26 90 111 122 123 108 112 106 38 89 99 29 124 39 37 35 34 105 84 30 85 100 119 117 113 36
33 32 31 86 87 88 101 102 107 115 116 119 114 118

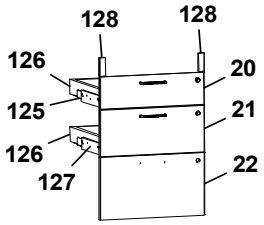
128 128
126 20
125 21
126 22
127

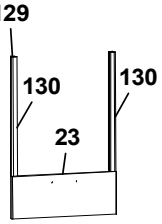
129
130 130
23

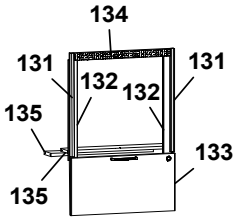
134
131 131
132 132
135 133
135

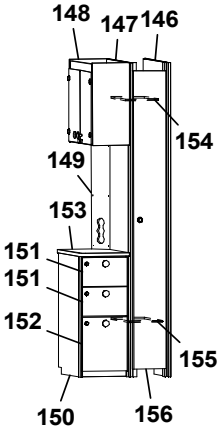
148 147 146
154
149
153
151
151
152
155
150 156

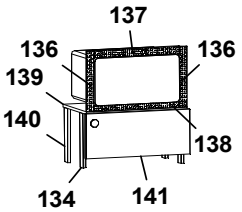
137
136 136
139
140 138
134 141

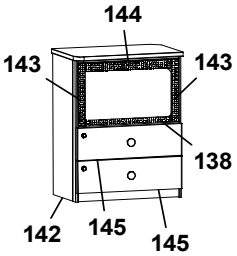
144
143 143
138
142 145 145

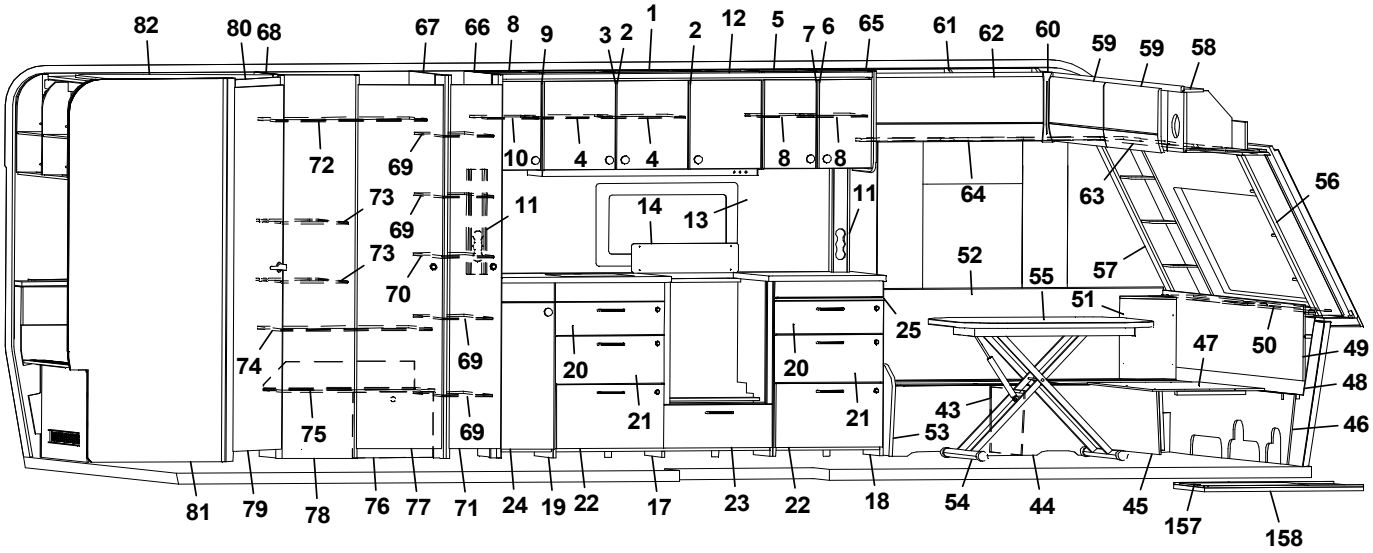
82 80 68 67 66 8 9 3 2 1 2 12 5 7 6 65 61 62 60 59 59 58
72 69 10 4 4 8 8 64 63 56
73 69 11 14 13 11
73 70 52 57
55 51
25 47 50 49
74 69 20 20 48
75 69 21 21 43 46
53
81 79 78 76 77 71 24 19 22 17 23 22 18 54 44 45 157 158

Pos Fig	Det. nr Part. No	Ingår Fitted	OBS!! Ange alltid årsmodell vid beställning av inredning Benämning	OBS!! Specify always year of model when ordering equipment Description
128	349258	x	Passbit 16x30x95	Gauge block 16x30x95
129	349265	x	Monteringssats kpl. ugn (Blueline)	Mounting kit cpl. oven (Blueline)
--	349266	x	Monteringssats kpl. ugn (Blackline)	Mounting kit cpl. oven (Blackline)
130	348943	x	Passbit H/V	Gauge block R/L
131	348008	x	List L=538 (diskbänk induktion)	List L=538 (kitchen sink induction)
132	342140	x	List L=524 (diskbänk induktion)	List L=524 (diskbänk induktion)
133	349014	x	Lucka (diskb. induktion) (SGPT)	Door (kitch. sink induct.) 299x550 (SGPT)
--	348009	x	Lucka (diskb. induktion) (GPT)	Door (kitch. sink induct.) 299x550 (GPT)
--	20-900302	x	Pentrylåda 273x500	Drawer pentry 273x500
--	07-800039	x	Rullskena H	Roller rail R
--	07-800038	x	Rullskena V	Roller rail L
134	402107	x	Galler ugn (diskb. induktion) 35x503	Grating oven (kitch. sink induct.) 35x503
135	346863	x	Skiva distans 15x100x537,5	Sheet distance 15x100x537,5
136	402108	x	Galler vent. mikro 38x318	Grating vent. micro 38x318
137	402109	x	Galler vent. mikro 38x448	Grating vent. micro 38x448
138	402110	x	Galler vent. mikro 33x448	Grating vent. micro 33x448
139	348010	x	Hylla mikro	Shelf
140	348011	x	List L=283	List L=283
141	349844	x	Lucka (SGPT)	Door (SGPT)
--	349847	x	Lucka (GPT)	Door (GPT)
142	349670	x	Tv-bänk kpl. u skiva m. urtag för mikro	TV-bench cpl. without board. with socket for microwave
--	349671	x	Tv-bänk kpl. u skiva m. urtag för mikro	TV-bench cpl. without board. with socket for microwave
--	349254	x	Skiva Tv-bänk	Board, Tv-bench
143	350567	x	Galler vent. mikro 38x326	Grating vent. micro 38x326
144	350568	x	Galler vent. mikro 46x448	Grating vent. micro 46x448
145	348840	x	Lådförstycke (SGPT)	Drawer front (SGPT)
--	348839	x	Lådförstycke (GPT)	Drawer front (GPT)
146	349747	x	Vägg kyl	Wall refrigerator
147	348769	x	Vägg garderob	Wall wardrobe
148	349564	x	Vitrinskåp (Blueline)	Cupboard, vitrine (Blueline)
--	348874	x	Lucka (Blueline)	Door (Blueline)
--	349752	x	Vitrinskåp (Blackline)	Cupboard, vitrine (Blackline)
--	348883	x	Lucka (Blackline)	Door (Blackline)
149	349746	x	Elfront	Front outlet
150	349749	x	Hurst kpl. u. skiva (Blueline)	Hurst kpl. w/o board (Blueline)
--	349750	x	Hurst kpl. u. skiva (Blackline)	Hurst kpl. w/o board (Blackline)
151	349861	x	Lådförstycke övre (SGPT)	Drawer front upper (SGPT)
--	349862	x	Lådförstycke övre (GPT)	Drawer front upper (GPT)
152	349863	x	Lådförstycke nedre (SGPT)	Drawer front lower (SGPT)
--	349864	x	Lådförstycke nedre (GPT)	Drawer front lower (GPT)
153	349753	x	Skiva, hurst	Board, hurts
154	348774	x	Hylla garderob övre	Shelf wardrobe upper
155	348777	x	Hylla garderob nedre	Shelf wardrobe lower
156	349877	x	Dörr garderob (SGPT)	Door wardrobe (SGPT)
--	0000141	x	Dörr garderob (GPT)	Door wardrobe (GPT)
157	341192	x	Utdragsskiva bord 450x550	Sliding leaf 450x550
158	341193	x	Låda utdragsskiva	Box sliding leaf
			M= Metervara	M= On the metre

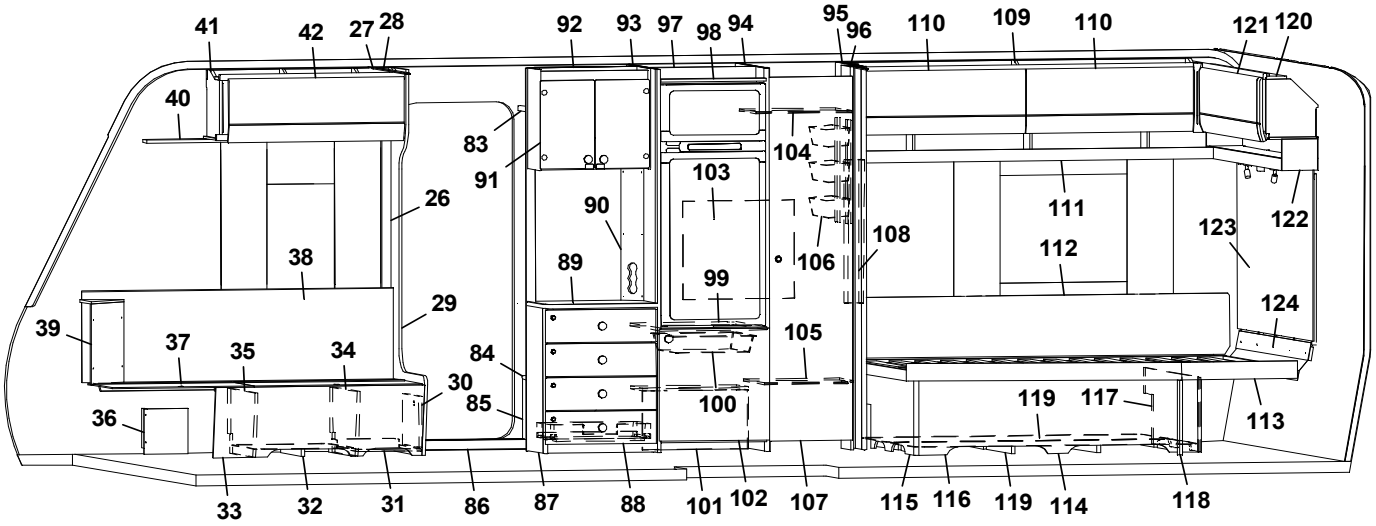
41 42 27 28 92 93 97 98 94 95 96 110 109 110 121 120
40
83 91 104 103 26 90 111 122 123 108 112 106 38 89 99 29 124 39 37 35 34 105 84 30 85 100 119 117 113 36
33 32 31 86 87 88 101 102 107 115 116 119 114 118

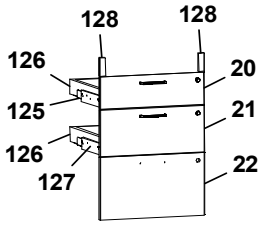
128 128
126 20
125 21
126 127 22

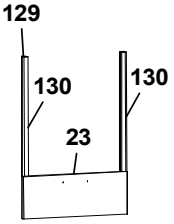
129
130 130
23

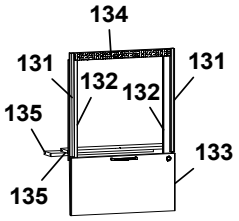
134
131 131
132 132
135 133
135

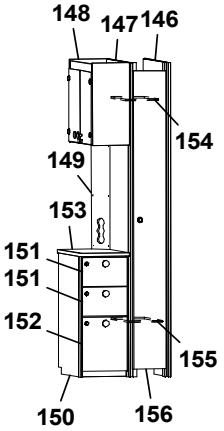
148 147 146
154
149
153
151
151
152
155
150 156

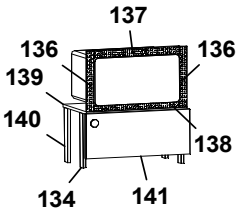
137
136 136
139
140 138
134 141

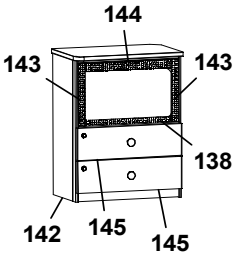
144
143 143
138
142 145 145

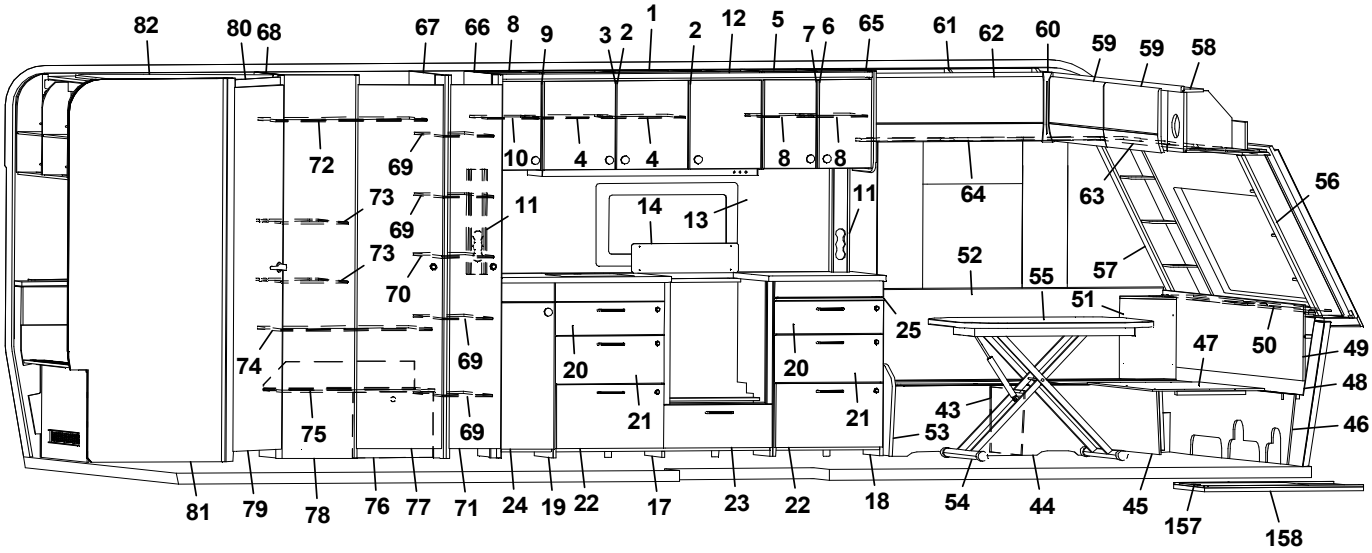
82 80 68 67 66 8 9 3 2 1 2 12 5 7 6 65 61 62 60 59 59 58
72 69 10 4 4 8 8 64 63 56
73 69 11 14 13 11
73 70 52 57
55 51
25 47 50 49
74 69 20 20 48
75 69 21 21 43 46
53
81 79 78 76 77 71 24 19 22 17 23 22 18 54 44 45 157 158

Pos Fig	Det. nr Part. No	Ingår Fitted	OBS!! Ange alltid årsmodell vid beställning av inredning Benämning	OBS!! Specify always year of model when ordering equipment Description
--	350717	M	Golvmatta, antik planka	Carpet, antique plank
--	318657	M	Tapet vägg/tak	Wall paper
--	318584	M	Tejp tapet 20 mm	Tape, wall paper 20 mm
--	318585	M	Tejp tapet 60 mm	Tape, wall paper 60 mm
			(SGPT)=Stone Grey Perfect Touch (GPT)=Graphite Perfect Touch	
			M= Metervara	M= On the metre

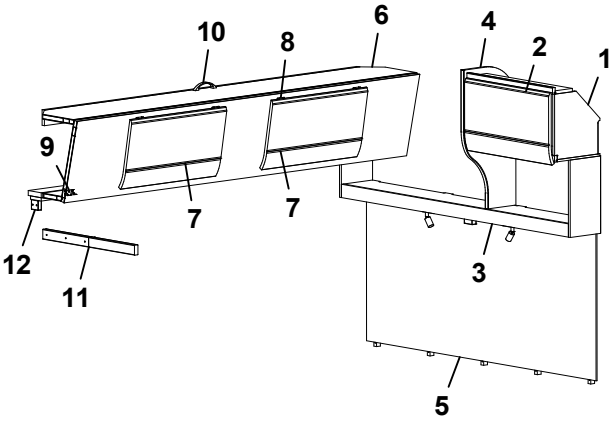
10
8
6
4
2
1
9
7
7
12
11
3
5

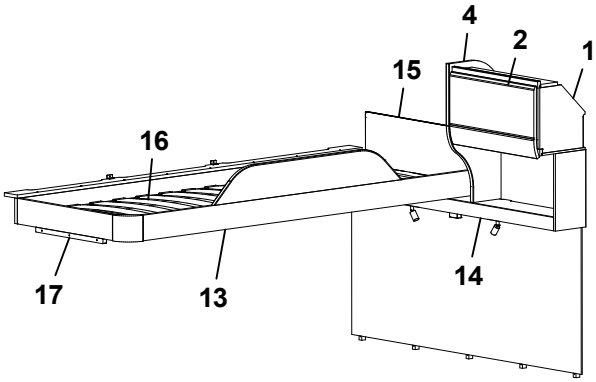
4
2
1
15
16
17
13
14

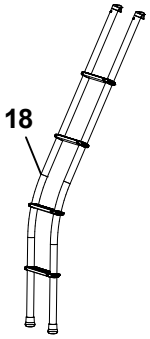
18

Pos Fig	Det. nr Part. No	Ingår Fitted	OBS!! Ange alltid årsmodell vid beställning av inredning Benämning	OBS!! Specify always year of model when ordering equipment Description
1	348482	x	Skåp gavel bak L=560 (Alpinvit)	Cupboard gable L=560 (Alpine white)
--	350571	x	Gångjärn	Hinge
2	347273	x	Lucka	Door
3	348150	x	Hyllpaket L=1510 (u. högtalare)	Shelf L=1510 (without speakers)
--	348151	x	HyllpaketL=1510 (m. högtalare)	Shelf L=1510 (with speakers)
4	348553	x	Gavel	Gable
5	349728	x	Sänggavel kpl. m. tyg (Livia)	Headboard cpl. with fabric (Livia)
6	348525	x	Överbäddskåp L=1980	Upper bed L1980
--	348539	x	Regel låsning	Lock bar
--	348531	x	Rasskydd ö-bäddskåp	Protective plate
7	347273	x	Lucka	Door
8	860402	x	Gångjärn	Hinge
9	860405	x	Gångjärn	Hinge
10	350129	x	Handtag	Handle
11	348558	x	Bärregel (vikbar)	Bearing rail
12	348538	x	Kloss bärregel	Block bearing rail
13	348619	x	Sängram vån.säng V u. ribbotten	Bed bottom L without laths
14	348152	x	Hyllpaket L=1510 (u. högtalare)	Shelf L=1510 (without speakers)
--	348153	x	HyllpaketL=1510 (m. högtalare)	Shelf L=1510 (with speakers)
15	321209	x	Värmespalt gavel	Air gap gable
--	350864	x	Tyg värmespalt (Livia)	Fabric air gap (Livia)
16	325430	x	Ribbotten kpl.	Laths bottom cpl.
--	311985	x	Ribba sängbotten L=718 B=63	Lath bed bottom L=718 B=63
--	312046	x	Band t. ribbotten	Band for laths bottom
17	348658	x	Bärregel 22x22x440	Bearing rail 22x22x440
18	350545	T	Stege ö-bäddsskåp	Ladder upper bed
			M= Metervara	M= On the metre

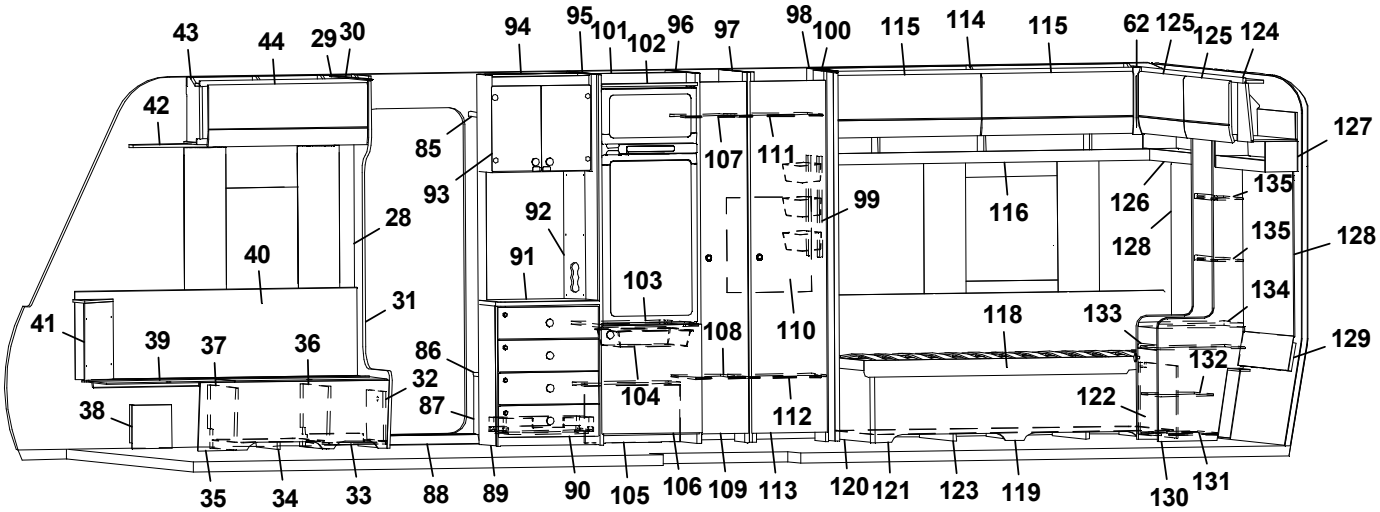
43 44 29 30 94 95 101 102 96 97 98 100 115 114 115 62 125 125 124
42 85 93 107 111 99 116 126 128 135 135 127 128
28 92 91 40 103 31 41 39 37 36 86 32 87 38 108 110 118 133 134 129 132 122 104 112
35 34 33 88 89 90 105 106 109 113 120 121 123 119 130 131

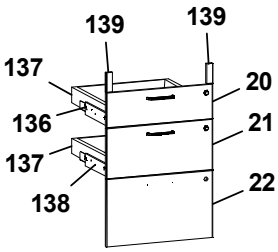
139 139
137 20
136 21
137
138 22

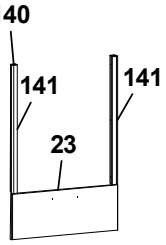
140
141 141
23

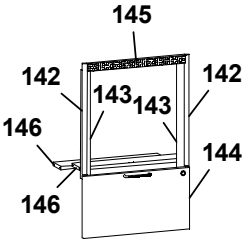
145
142 143 143 142
146 144
146

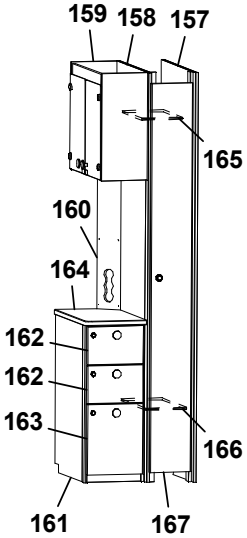
159 158 157
165
160
164
162
162
163 166
161 167

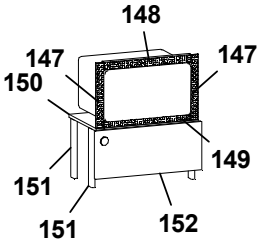
148
147 147
150
149
151
151 152

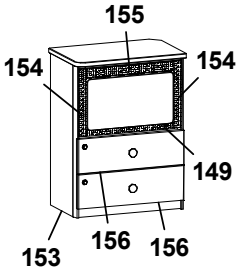
155
154 154
149
153 156 156

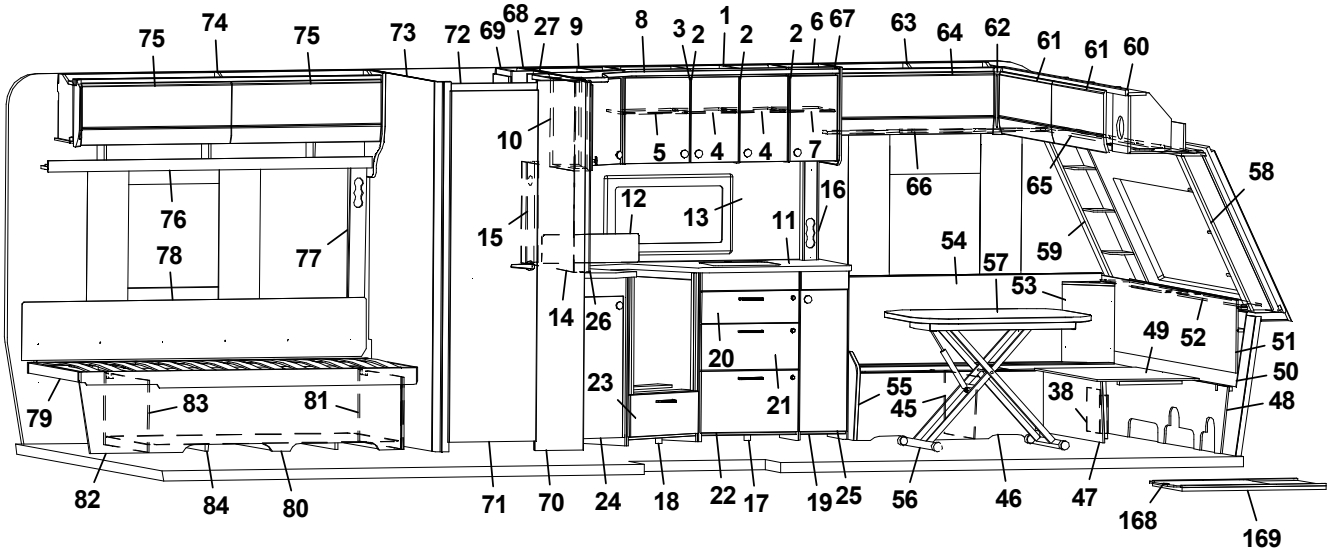
75 74 75 73 72 69 68 27 9 8 3 2 1 2 2 6 67 63 64 62 61 61 60
10 5 4 4 7 66 65 58
76 12 13 16
78 77 15 11 54 59
57 53
14 26 49 52 51
20 50
23 21 55 45 38 48
79 83 81
82 84 80 71 70 24 18 22 17 19 25 56 46 47 168 169

Pos Fig	Det. nr Part. No	Ingår Fitted	OBS!! Ange alltid årsmodell vid beställning av inredning Benämning	OBS!! Specify always year of model when ordering equipment Description
1	349734	x	Skåp kök L=924 kpl. (Alpinvit)	Cupboard kitchen L=924 cpl. (Alpine white)
--	350719	x	Knopp	Knob
--	311917	x	Gångjärn	Hinge
--	312588	x	Platta gångjärn	Plate hinge
--	319618	x	Magnetlås	Lock, magnet
2	347280	x	Lucka H	Door R
3	347281	x	Lucka V	Door L
4	349740	x	Hylla	Shelf
5	346925	x	Hylla	Shelf
6	349201	x	Skåp kök L=560 (Alpinvit)	Cupboard kitchen L=560 (Alpine white)
--	350719	x	Knopp	Knob
--	311917	x	Gångjärn	Hinge
--	312588	x	Platta gångjärn	Plate hinge
--	319618	x	Magnetlås	Lock, magnet
7	349211	x	Hylla	Shelf
8	349839	x	Ljusramp köksskåp L=1928	Light holder kitchen L=1928
9	348916	x	Hörnskåp (Alpinvit)	Corner cupboard (Alpine white)
--	347279	x	Lucka V	Door L
10	348927	x	Skåp utskjut kökskåp (Alpinvit)	Cupboard projection (Alpine white)
--	348930	x	Hylla	Shelf
--	347282	x	Lucka H	Door R
11	0000643	x	Skiva diskbänk 902x1675	Board 902x1675
--	0000644	x	Skiva diskbänk induktion 902x1675	Board induction 902x1675
12	401715	x	Flamskydd	Flame guard
--	401996	x	Flamskydd induktion	Flame guard induction
13	349018-B	x	Köksskiva vägg, Fjäder	Protection kitchen, Feather
--	349018-M	x	Köksskiva vägg, Marmor	Protection kitchen, Marble
--	349018-S	x	Köksskiva vägg, Sten	Protection kitchen, Stone
14	341710-B	x	Köksskiva vägg, Fjäder	Protection kitchen, Feather
--	341710-M	x	Köksskiva vägg, Marmor	Protection kitchen, Marble
--	341710-S	x	Köksskiva vägg, Sten	Protection kitchen, Stone
15	349730	x	Front eluttag	Front outlet
16	349175	x	Front eluttag	Front outlet
17	349114	x	Diskbänk trädel u. skiva u. luckor	Kitchen sink, w/o board, w/o doors
18	349070	x	Diskbänk vinklad	Kitchen sink, angled
--	349108	x	Diskbänk vinklad (Induktion)	Kitchen sink, angled (Induction)
19	348955	x	Utskjut diskbänk	Projection kitchen sink
20	348947	x	Lådförstycke (SGPT)	Drawer front (SGPT)
--	347293	x	Lådförstycke (GPT)	Drawer front (GPT)
--	350718	x	Handtag	Handle
--	317514	x	Låda 480x500	Drawer 480x500
--	317382	x	Glidskena låda H	Slide bar, drawer R
--	350221	x	Glidskena låda V	Slide bar, drawer L
21	348948	x	Lådförstycke (SGPT)	Drawer front (SGPT)
--	347294	x	Lådförstycke (GPT)	Drawer front (GPT)
--	350718	x	Handtag	Handle
--	317514	x	Låda 480x500	Drawer 480x500
--	317382	x	Glidskena låda H	Slide bar, drawer R
--	350221	x	Glidskena låda V	Slide bar, drawer L
22	349031	x	Lucka (SGPT)	Door (SGPT)
			M= Metervara	M= On the metre

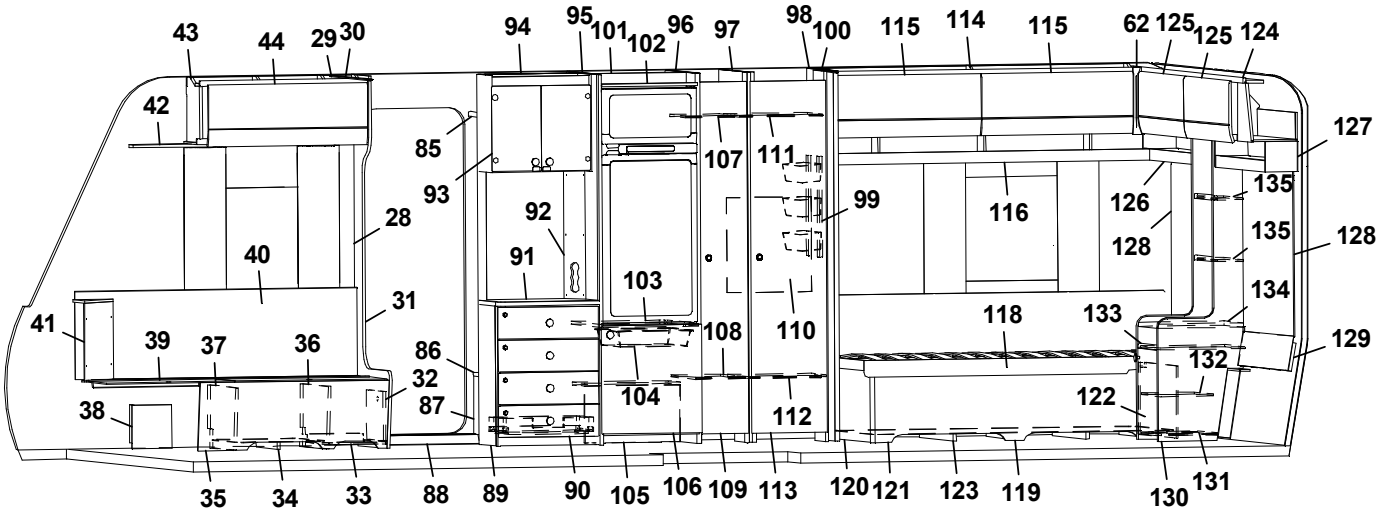
43 44 29 30 94 95 101 102 96 97 98 100 115 114 115 62 125 125 124
42 85 93 107 111 99 116 126 128 135 135 127 128
28 92 91 40 103 110 108 118 133 134 129
31 41 39 37 36 86 32 87 38 104 112 122 132
35 34 33 88 89 90 105 106 109 113 120 121 123 119 130 131

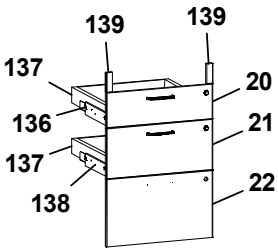
139 139
137 20
136 21
137
138 22

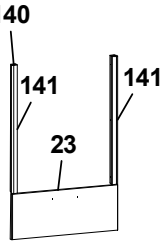
140
141 141
23

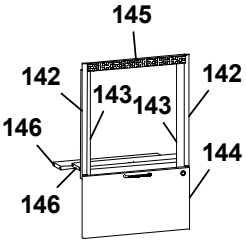
145
142 143 143 142
146 144
146

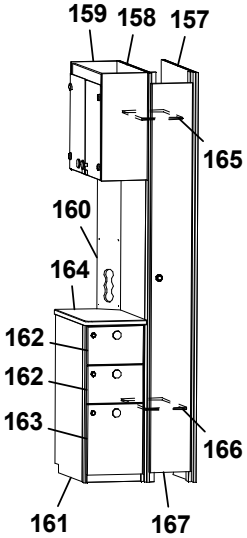
159 158 157
165
160
164
162
162
163 166
161 167

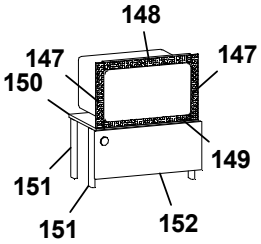
148
147 147
150
149
151
151 152

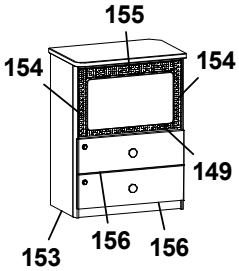
155
154 154
149
153 156 156

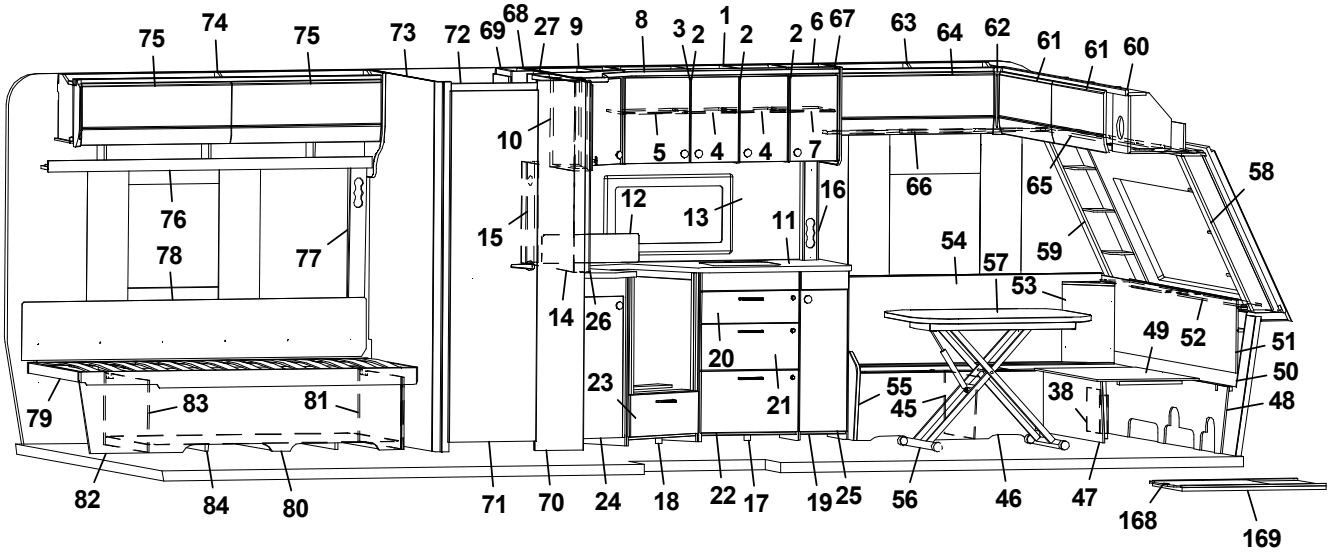
75 74 75 73 72 69 68 27 9 8 3 2 1 2 2 6 67 63 64 62 61 61 60
10 5 4 4 7 66 65 58
76 12 13 16
78 77 15 11 54 59
57 53
14 26 49 52 51
20 50
23 21 55 45 38 48
79 83 81
82 84 80 71 70 24 18 22 17 19 25 56 46 47 168 169

Pos Fig	Det. nr Part. No	Ingår Fitted	OBS!! Ange alltid årsmodell vid beställning av inredning Benämning	OBS!! Specify always year of model when ordering equipment Description
--	347295	x	Lucka (GPT)	Door (GPT)
--	350718	x	Handtag	Handle
--	20-900302	x	Pentrylåda 273x500	Drawer pentry 273x500
--	07-800039	x	Rullskena H	Roller rail R
--	07-800038	x	Rullskena V	Roller rail L
23	348945	x	Lådförstycke (SGPT)	Drawer front (SGPT)
--	348946	x	Lådförstycke (GPT)	Drawer front (GPT)
--	350718	x	Handtag	Handle
24	349099	x	Utskjut diskbänk	Projection kitchen sink
--	348967	x	Lucka (SGPT)	Door (SGPT)
--	347285	x	Lucka (GPT)	Door (GPT)
--	350719	x	Knopp	Knob
25	348962	x	Lucka (SGPT)	Door (SGPT)
--	347285	x	Lucka (GPT)	Door (GPT)
--	350719	x	Knopp	Knob
26	349731	x	Stolpe utskjut	Support bar
27	349838	x	Vägg, kök	Wall, kitchen
28	318962	x	List täck el-kabel B=45 L=2100	Cover strip B=45 L=2100
29	316270	x	List snäpp undre L=2379	List lower L=2379
30	316268	x	List snäpp övre L=2379	List upper L=2379
31	348086	x	Stolpe först. kpl. m. lucka	Support bar cpl. with door
32	343731	x	Lucka	Door
--	312589	x	Gångjärn	Hinge
33	350390	x	Plåt skofack	Plate shoe compartment
34	343594	x	Luftspalt	Air gap
35	348098	x	Front bäddlåda (Blueline)	Front bed box (Blueline)
--	348145	x	Front bäddlåda (centraldammsugare)	Front bed box (central vacuum cleaner)
--	0000262	x	Front bäddlåda (Blackline)	Front bed box (Blackline)
--	348100	x	Front bäddlåda (centraldammsugare)	Front bed box (central vacuum cleaner)
36	348102	x	Stöd bäddlåda	Support bed box
37	348095	x	Stöd bäddlåda	Support bed box
38	347726	x	Täckfront H/V	Cover front R/L
39	346011	x	Lock bäddlåda	Cover bedbox
--	319024	x	Matta grå textil m. tejp	Carpet gray textile with tape
40	0000229	x	Värmespalt H fram	Air gap
--	350696	M	List kant mörkbrun	Strip, dark brown
41	0000333	x	Hörn sittgrupp H	Corner R
--	0000332	x	Hörn sittgrupp H med ø 61 urttag	Corner R with ø 61 hole
--	0000329	x	Hörn sittgrupp H med ø 85 urttag	Corner R with ø 85 hole
42	349745	x	Gardinupphängning med LED-list H kpl.	Curtin suspension with LED-stripe R cpl.
43	348066	x	Överskåp L=939 (Alpinvit)	Cupboard upper L=939 (Alpine white)
--	350571	x	Gångjärn	Hinge
44	347277	x	Lucka, överskåp	Door, cupboard upper
45	312825	x	Stöd bäddlåda	Support bed box
46	348076	x	Front bäddlåda	Front bed box
--	346014	x	Lock bäddlåda	Cover bedbox
47	348074	x	Front bäddlåda	Front bed box
48	348092	x	Stöd sittgrupp	Support
49	348090	x	Skiva rundsittgrupp	Sheet seat
50	347380	x	Värmespalt gavel fram	Air gap front
			M= Metervara	M= On the metre

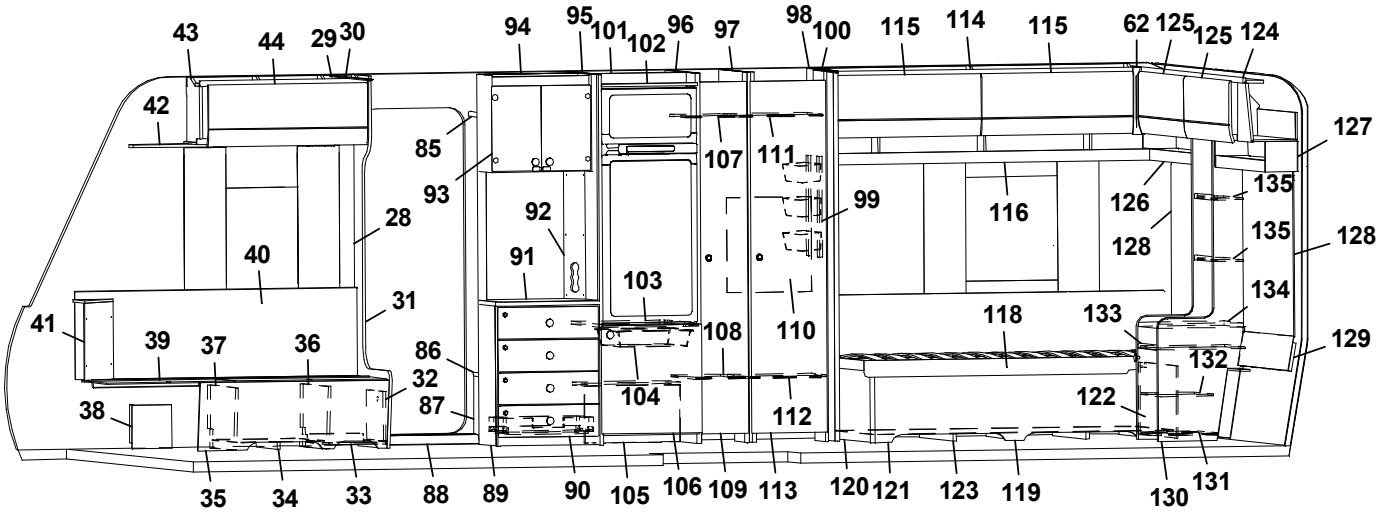
43
44
29
30
94
95
101
102
96
97
98
100
115
114
115
62
125
125
124
42
85
93
107
111
127
135
99
116
126
28
92
128
135
128
40
91
103
134
31
41
39
37
36
86
108
110
118
133
129
32
104
132
38
87
112
122
35
34
33
88
89
90
105
106
109
113
120
121
123
119
130
131
139
139
140
145
159
158
157
137
20
141
141
142
143
143
142
136
21
146
23
144
137
165
138
22
146
160
164
148
155
147
147
154
154
150
162
162
149
149
163
166
151
151
152
153
156
156
161
167
75
74
75
73
72
69
68
27
9
8
3
2
1
2
2
6
67
63
64
62
61
61
60
10
5
4
4
7
66
65
58
76
12
13
16
15
11
54
59
78
77
57
53
14
26
49
52
51
20
50
23
55
38
79
83
81
21
45
48
82
84
80
71
70
24
18
22
17
19
25
56
46
47
168
169

Pos Fig	Det. nr Part. No	Ingår Fitted	OBS!! Ange alltid årsmodell vid beställning av inredning Benämning	OBS!! Specify always year of model when ordering equipment Description
51	349187	x	Front/hylla kpl.	Front/shelf cpl.
52	347375	x	Hylla med Polarbjörn (Blackline)	Shelf with Polarbear (Blackline)
53	0000332	x	Hörn sittgrupp V med ø 61 urttag	Corner L with ø 61 hole
--	0000329	x	Hörn sittgrupp V med ø 85 urttag	Corner L with ø 85 hole
54	349178	x	Värmespalt V fram	Air gap L.F.
--	350696	M	List kant mörkbrun	Strip, dark brown
55	348080	x	Gavel bäddlåda	Gable bed box
56	310083	x	Bordsstativ	Table stand
--	350716	x	Bordsstativ enpelar	Table stand single pillar
57	349321	x	Bordsskiva 800x1000	Table top 800x1000
58	0000068	x	Hörnhylla H	Shelf R
59	0000067	x	Hörnhylla V	Shelf L
60	348045	x	Skåp gavel fram L=2360 (Alpinvit)	Cupboard front L=2360 (Alpine white)
--	350571	x	Gångjärn	Hinge
61	347276	x	Lucka överskåp	Door, cupboard upper
62	345869	x	Hörn inredning	Corner
63	348107	x	Överskåp L=922 (Alpinvit)	Cupboard upper L=922 (Alpine white)
--	350571	x	Gångjärn	Hinge
64	348386	x	Lucka	Door
65	347613	x	Gardinupphängning med LED-list fram kpl.	Curtin suspension with LED-stripe front cpl.
66	349295	x	Gardinupphängning med LED-list V kpl.	Curtin suspension with LED-stripe L cpl.
67	347579	x	Gavel kök	Gable, kitchen
68	348631	x	Vägg, tvättrum	Wall, washroom
69	348590	x	Hylla, tvättrum	Shelf, washroom
70	348633	x	Front, tvättrum	Front, washroom
71	349602	x	Dörr, tvättrum (SGPT)	Door, washroom (SGPT)
--	348578	x	Dörr, tvättrum (GPT)	Door, washroom (GPT)
72	347979	x	Tröskel	Threshold
73	348626	x	Vägg, tvättrum kpl.	Wall, washroom cpl.
74	347140	x	Överskåp L=1737 (Alpinvit)	Cupboard upper R L=1737 (Alpine white)
75	347275	x	Lucka	Door
76	347674	x	Hyllpaket kpl. L=1815	Shelf cpl. L=1815
77	347361	x	Elfront	Front outlet
78	339334	x	Värmespalt	Air gap
--	350850	x	Tyg värmespalt (Livia)	Fabric, air gap (Livia)
79	349679	x	Sängram V u. ribbotten	Bed bottom L without laths
--	325342	x	Ribbotten kpl.	Laths bottom cpl.
--	314211	x	Ribba sängbotten L=820 B=63	Lath bed bottom L=820 B=63
--	312046	x	Band t. ribbotten	Band for laths bottom
80	349672	x	Sänglåda kpl. V	Bed box cpl. L
--	347652	x	List hörn	List corner
--	315203	x	Regel 17,5x55x1415	Wood lath pine 17,5x55x1415
81	349675	x	Gavel säng främre	Gable bed front
82	349673	x	Front säng	Front bed
83	349677	x	Gavel säng bakre	Gable bed rear
84	346507	x	Luftspalt sänglåda	Air gap bed box
85	349424	x	Hylla insteg övre	Shelf upper
86	319866	x	Hylla nedre	Shelf lower
87	348761	x	Front hylla garderob	Front wardrobe
88	319871	x	Tröskel aluminium L=650	Threshold aluminium L=650
			M= Metervara	M= On the metre

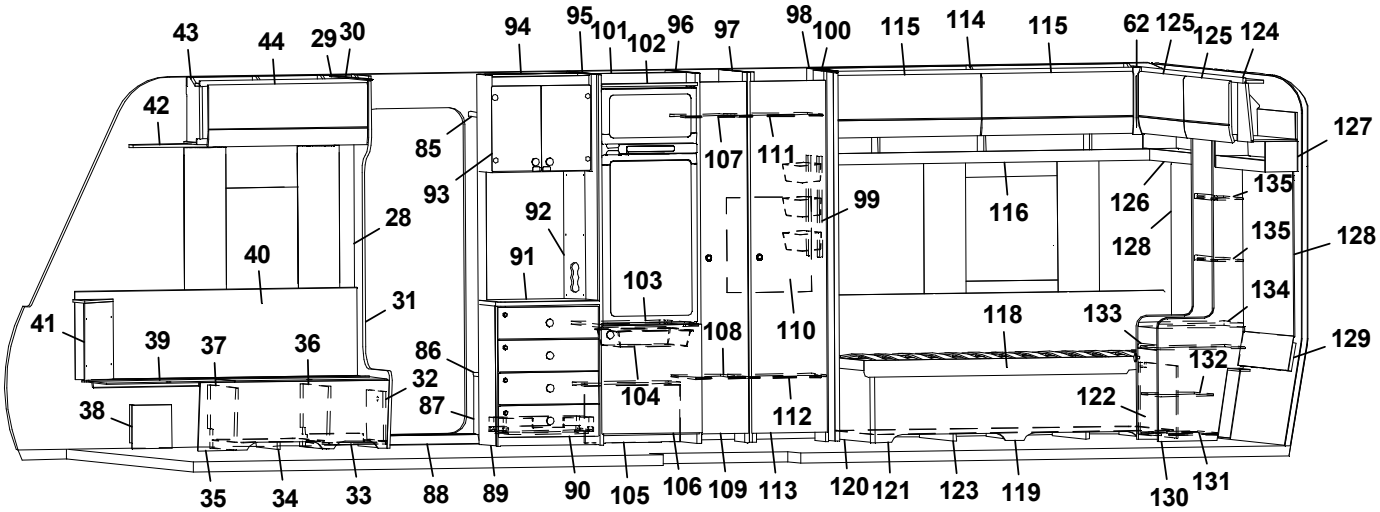
43 44 29 30 94 95 101 102 96 97 98 100 115 114 115 62 125 125 124
42 85 93 107 111 99 116 126 128 135 135 127 128
28 92 91 40 103 31 41 39 37 36 86 32 87 38 108 110 104 112 118 133 134 132 122 129
35 34 33 88 89 90 105 106 109 113 120 121 123 119 130 131

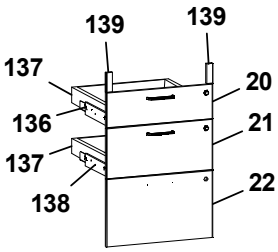
139 139
137 136 137 138
20 21 22

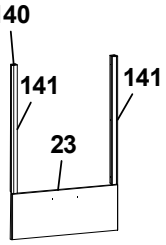
140
141 141
23

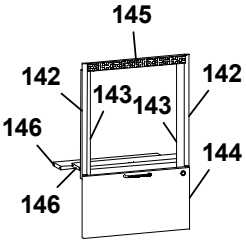
145
142 143 143 142
146 146
144

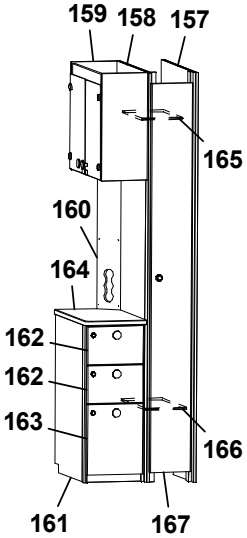
159 158 157
165
160
164
162 162 163
166
161 167

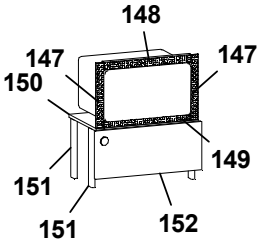
148
147 147
150
149
151 151 152

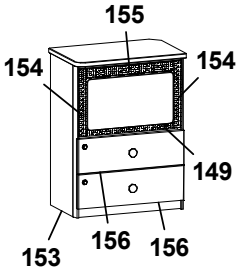
155
154 154
149
153 156 156

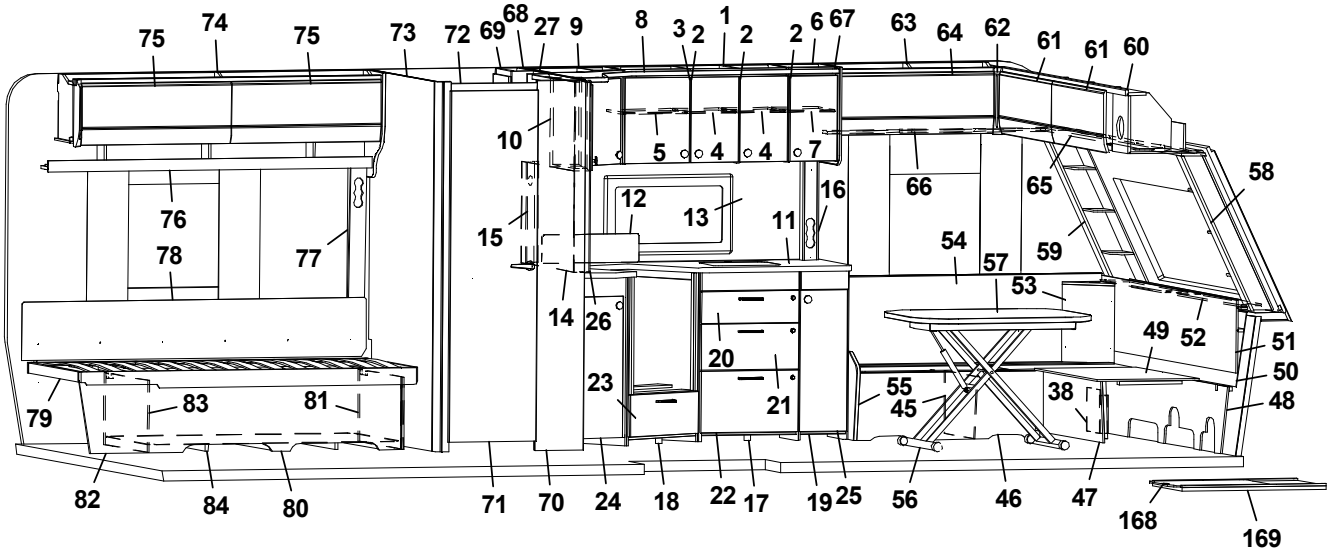
75 74 75 73 72 69 68 27 9 8 3 2 1 2 2 6 67 63 64 62 61 61 60
10 5 4 4 7 66 65 58
76 78 77 12 13 16 15 11 54 59 57 53
14 26 20 21 23 49 52 51 50 48 38 55 45
79 83 81
82 84 80 71 70 24 18 22 17 19 25 56 46 47 168 169

Pos Fig	Det. nr Part. No	Ingår Fitted	OBS!! Ange alltid årsmodell vid beställning av inredning Benämning	OBS!! Specify always year of model when ordering equipment Description
89	349248	x	TV-bänk kpl. u. skiva (SGPT)	TV-bench cpl. without board (SGPT)
--	349249	x	TV-bänk kpl. u. skiva (GPT)	TV-bench cpl. without board (GPT)
90	348840	x	Lådförstycke (SGPT)	Drawer front (SGPT)
--	348839	x	Lådförstycke (GPT)	Drawer front (GPT)
--	20-900302	x	Pentrylåda 273x500	Drawer pentry 273x500
--	07-800039	x	Rullskena H	Roller rail R
--	07-800038	x	Rullskena V	Roller rail L
91	349254	x	Skiva TV-bänk	Board TV-bench
92	348763	x	Front eluttag	Front outlet
93	348875	x	Skåp bar kpl. (Blueline)	Coctail cabinet cpl. (Blueline)
--	349460	x	Skåp bar kpl. (Blackline)	Coctail cabinet cpl. (Blackline)
--	348874	x	Lucka (Blueline)	Door (Blueline)
--	348883	x	Lucka (Blackline)	Door (Blackline)
94	349270	x	Vägg insteg	Wall
95	347935	x	Vägg kyl V kpl.	Wall refrigerator L cpl.
96	349213	x	Vägg kyl H kpl.	Wall refrigerator R cpl.
97	349999	x	Vägg garderob V	Wall wardrobe L
98	349588	x	Vägg garderob H	Wall wardrobe R
99	319759	x	Korg, garderob	Basket, wardrobe
--	347725	x	List för korgar	List för baskets
100	347999	x	Nisch	Nisch
--	314917	x	Skena draperi L=1190	Drapery rail L=1190
101	347937	x	Bakstycke stopp kyl	Back cupboard
102	347943	x	List folierad	List foiled
103	347944	x	Hylla under kyl	Shelf refrigerator
104	310325	x	Trådback vit 85x427x427	Tray 85x427x427
--	350760	x	Glidlist trådback (säljes i par)	Sliding strip tray (pair)
--	349361	x	List	List
105	349366	x	Täckfront	Front cover
--	349364	x	Tak, täckfront	Top, front cover
106	349228	x	Lucka u. kyl (SGPT)	Door, below refrigerator (SGPT)
--	348853	x	Lucka u. kyl (GPT)	Door, below refrigerator (GPT)
107	349994	x	Hylla garderob övre	Shelf wardrobe upper
108	349997	x	Hylla garderob nedre	Shelf wardrobe lower
109	349579	x	Dörr garderob (SGPT)	Door wardrobe (SGPT)
--	349581	x	Dörr garderob (GPT)	Door wardrobe (GPT)
110	336260	x	Täckskiva exp.kärl	Cover expansion vessel
111	349991	x	Hylla garderob övre	Shelf wardrobe upper
112	349988	x	Hylla garderob nedre	Shelf wardrobe lower
113	349236	x	Dörr garderob (SGPT)	Door wardrobe (SGPT)
--	348002	x	Dörr garderob (GPT)	Door wardrobe (GPT)
114	347129	x	Överskåp L=1982 (Alpinvit)	Cupboard upper R L=1982 (Alpine white)
--	350571	x	Gångjärn	Hinge
115	347275	x	Lucka överskåp	Door, cupboard upper
116	347675	x	Hyllpaket kpl. L=1982	Shelf cpl. L=1982
117	338121	x	Värmespalt	Air gap
--	350740	x	Tyg värmespalt (Livia)	Fabric, air gap (Livia)
118	349577	x	Sängram H u. ribbotten	Bed bottom R without laths
--	325342	x	Ribbotten kpl.	Laths bottom cpl.
--	314211	x	Ribba sängbotten L=820 B=63	Lath bed bottom L=820 B=63
			M= Metervara	M= On the metre

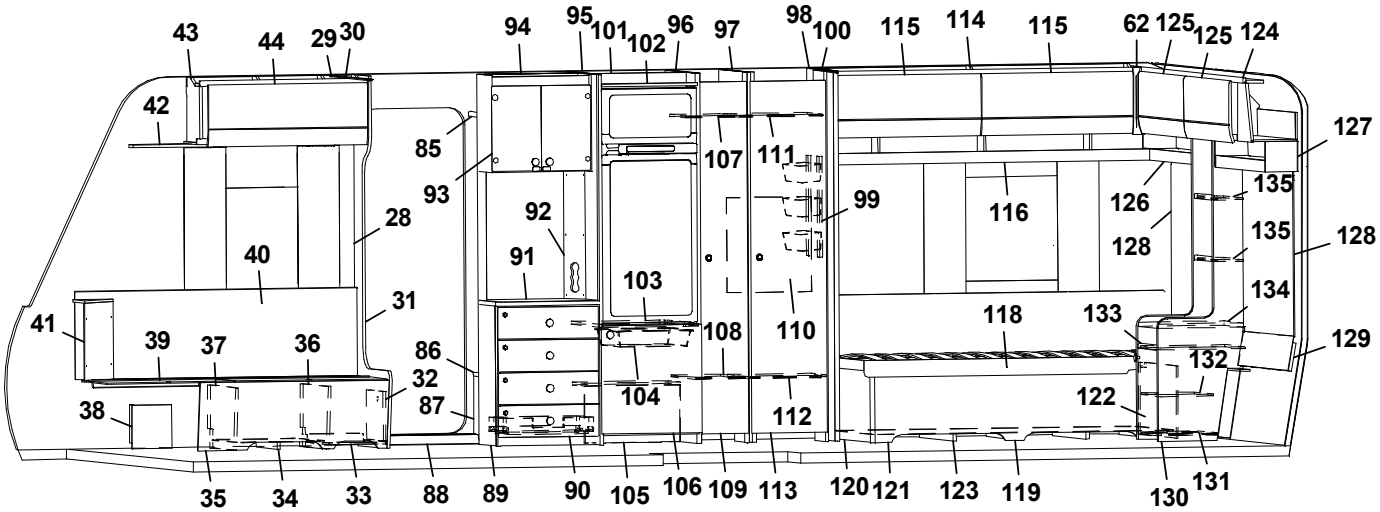
43 44 29 30 94 95 101 102 96 97 98 100 115 114 115 62 125 125 124
42 85 93 107 111 99 116 126 128 135 135 127 128
28 92 91 40 103 31 41 39 37 36 86 32 87 38 108 110 104 112 118 133 134 132 122 129
35 34 33 88 89 90 105 106 109 113 120 121 123 119 130 131

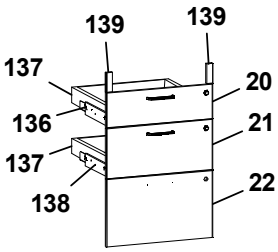
139 139
137 136 137 138
20 21 22

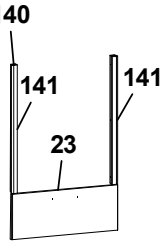
140
141 141
23

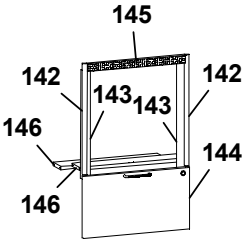
145
142 143 143 142
146 146
144

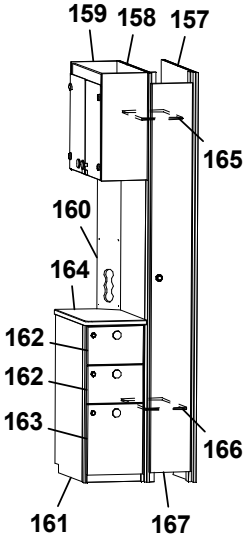
159 158 157
165
160
164
162 162 163
166
161 167

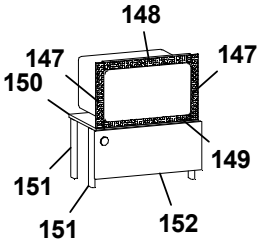
148
147 147
150
149
151 151 152

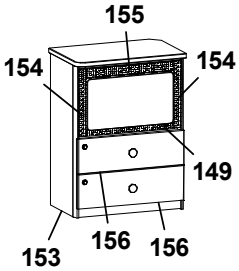
155
154 154
149
153 156 156

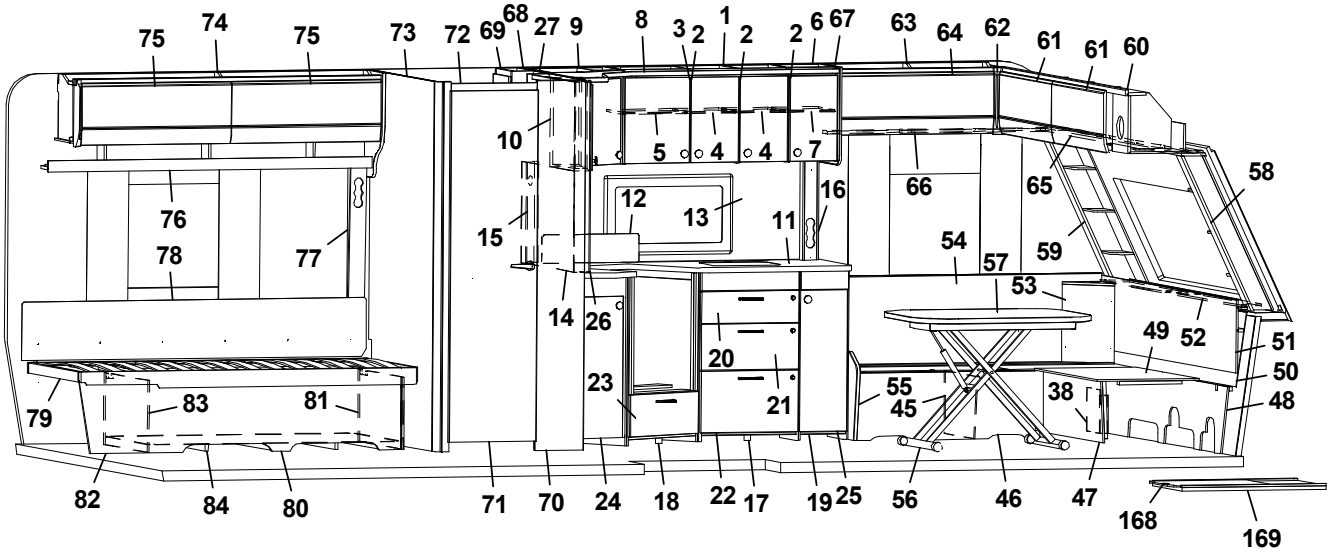
75 74 75 73 72 69 68 27 9 8 3 2 1 2 2 6 67 63 64 62 61 61 60
10 5 4 4 7 66 65 58
76 78 77 12 13 16 15 11 54 59 57 53
14 26 20 21 23 49 52 51 50 48 38 55 45
79 83 81
82 84 80 71 70 24 18 22 17 19 25 56 46 47 168 169

Pos Fig	Det. nr Part. No	Ingår Fitted	OBS!! Ange alltid årsmodell vid beställning av inredning Benämning	OBS!! Specify always year of model when ordering equipment Description
--	312046	x	Band t. ribbotten	Band for laths bottom
119	349623	x	Sänglåda kpl. H	Bed box cpl. R
--	347652	x	List hörn	List corner
--	167880	x	Regel 17,5x55x1680	Wood lath pine 17,5x55x1680
120	347626	x	Gavel säng främre	Gable bed front
121	349624	x	Front säng	Front bed
122	349628	x	Gavel säng bakre	Gable bed rear
123	346508	x	Luftspalt sänglåda	Air gap bed box
124	348480	x	Överskåp L=2360 (Alpinvit)	Cupboard upper L=2360 (Alpine white)
--	350571	x	Gångjärn	Hinge
125	347276	x	Lucka	Door
126	348176	x	Hyllpaket L=977	Shelf L=977
127	348177	x	Hyllpaket L=977	Shelf L=977
128	348361	x	Sänggavel kpl. m. tyg (Livia)	Headboard cpl. with fabric (Livia)
129	349606	x	Värmespalt	Air gap
130	349637	x	Hurts kpl.	Hurts cpl.
--	349638	x	Lucka (SGPT)	Door (SGPT)
--	349639	x	Lucka (GPT)	Door (GPT)
131	349645	x	Hylla, nedre	Shelf, lower
132	349650	x	Hylla	Shelf
133	349646	x	Hylla	Shelf
134	349649	x	Skiva	Board
135	349655	x	Hylla, övre	Shelf, upper
136	349263	x	Monteringssats kpl. lådor (Blueline)	Mounting kit cpl. drawers (Blueline)
--	349264	x	Monteringssats kpl. lådor (Blackline)	Mounting kit cpl. drawers (Blackline)
137	317514	x	Låda 480x500	Drawer 480x500
138	317382	x	Glidskena låda H	Slide bar, drawer R
--	350221	x	Glidskena låda V	Slide bar, drawer L
--	801701	x	Skruv 6x16	Screw 6x16
139	349258	x	Passbit 16x30x95	Gauge block 16x30x95
140	349265	x	Monteringssats kpl. ugn (Blueline)	Mounting kit cpl. oven (Blueline)
--	349266	x	Monteringssats kpl. ugn (Blackline)	Mounting kit cpl. oven (Blackline)
141	348943	x	Passbit H/V	Gauge block R/L
142	348008	x	List L=538 (diskbänk induktion)	List L=538 (kitchen sink induction)
143	342140	x	List L=524 (diskbänk induktion)	List L=524 (diskbänk induktion)
144	349014	x	Lucka (diskb. induktion) (SGPT)	Door (kitch. sink induct.) 299x550 (SGPT)
--	348009	x	Lucka (diskb. induktion) (GPT)	Door (kitch. sink induct.) 299x550 (GPT)
--	20-900302	x	Pentrylåda 273x500	Drawer pentry 273x500
--	07-800039	x	Rullskena H	Roller rail R
--	07-800038	x	Rullskena V	Roller rail L
145	402107	x	Galler ugn (diskb. induktion) 35x503	Grating oven (kitch. sink induct.) 35x503
146	346863	x	Skiva distans 15x100x537,5	Sheet distance 15x100x537,5
147	402108	x	Galler vent. mikro 38x318	Grating vent. micro 38x318
148	402109	x	Galler vent. mikro 38x448	Grating vent. micro 38x448
149	402110	x	Galler vent. mikro 33x448	Grating vent. micro 33x448
150	348010	x	Hylla mikro	Shelf
151	348011	x	List L=283	List L=283
152	349844	x	Lucka (SGPT)	Door (SGPT)
--	349847	x	Lucka (GPT)	Door (GPT)
153	349670	x	Tv-bänk kpl. u skiva m. urtag för mikro	TV-bench cpl. without board. with socket for microwave
			M= Metervara	M= On the metre

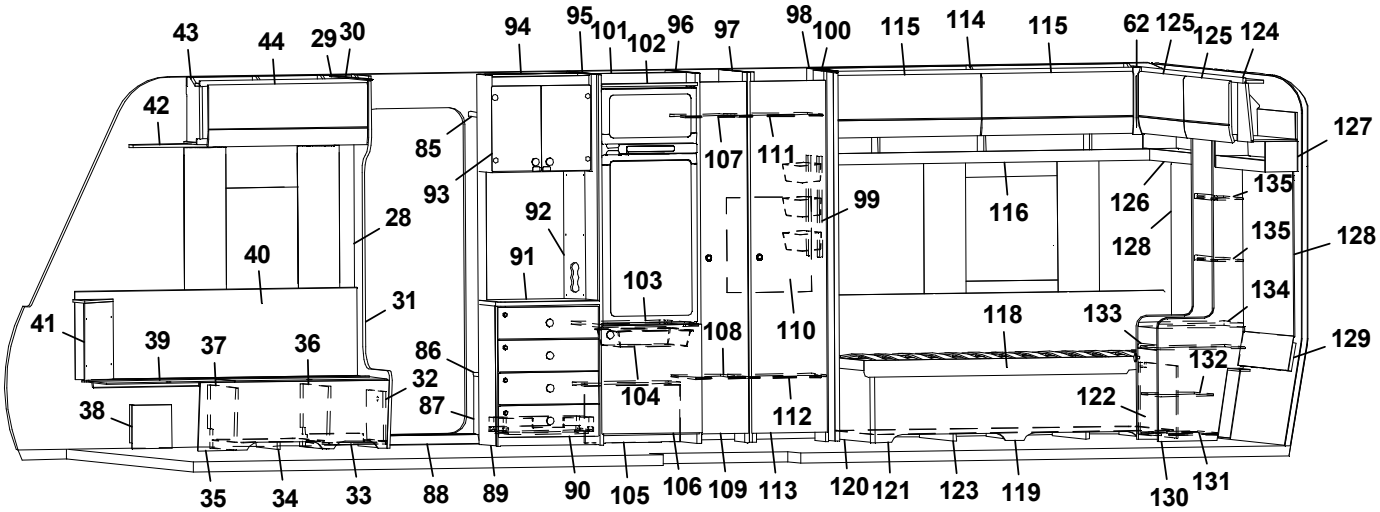
43
44
29
30
94
95
101
102
96
97
98
100
115
114
115
62
125
125
124
42
85
93
107
111
99
116
126
128
135
135
127
128
28
92
91
40
103
31
41
39
37
36
86
32
87
38
108
110
118
133
134
132
129
122
104
112
35
34
33
88
89
90
105
106
109
113
120
121
123
119
130
131

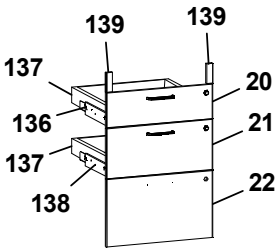
139
139
137
20
136
21
137
138
22

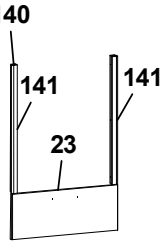
140
141
141
23

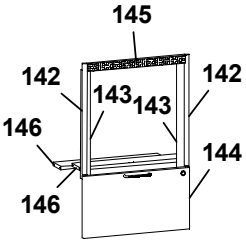
145
142
143
143
142
146
144
146

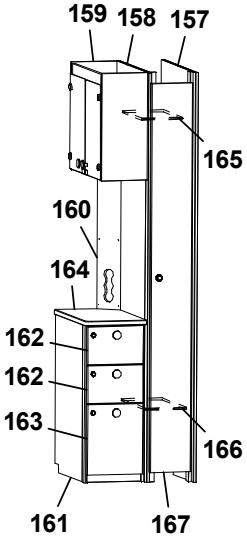
159
158
157
165
160
164
162
162
163
166
161
167

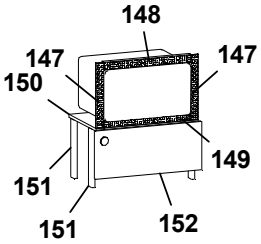
148
147
147
150
149
151
151
152

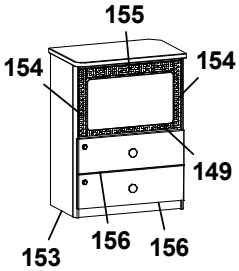
155
154
154
149
153
156
156

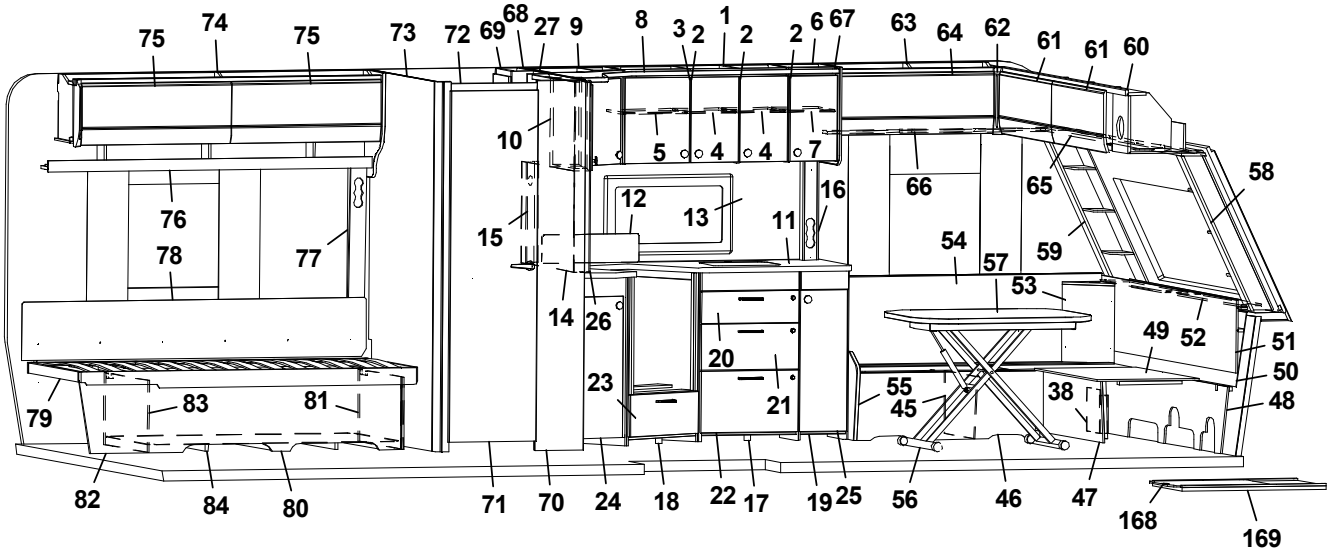
75
74
75
73
72
69
68
27
9
8
3
2
1
2
2
6
67
63
64
62
61
61
60
10
5
4
4
7
66
65
58
76
12
13
16
15
11
54
59
78
77
57
53
14
26
49
52
51
20
50
23
55
38
48
79
83
81
21
45
82
84
80
71
70
24
18
22
17
19
25
56
46
47
168
169

Pos Fig	Det. nr Part. No	Ingår Fitted	OBS!! Ange alltid årsmodell vid beställning av inredning Benämning	OBS!! Specify always year of model when ordering equipment Description
--	349671	x	Tv-bänk kpl. u skiva m. urtag för mikro	TV-bench cpl. without board. with socket for microwave
--	349254	x	Skiva Tv-bänk	Board, Tv-bench
154	350567	x	Galler vent. mikro 38x326	Grating vent. micro 38x326
155	350568	x	Galler vent. mikro 46x448	Grating vent. micro 46x448
156	348840	x	Lådförstycke (SGPT)	Drawer front (SGPT)
--	348839	x	Lådförstycke (GPT)	Drawer front (GPT)
157	349747	x	Vägg kyl	Wall refrigerator
158	348769	x	Vägg garderob	Wall wardrobe
159	349564	x	Vitrinskåp (Blueline)	Cupboard, vitrine (Blueline)
--	348874	x	Lucka (Blueline)	Door (Blueline)
--	349752	x	Vitrinskåp (Blackline)	Cupboard, vitrine (Blackline)
--	348883	x	Lucka (Blackline)	Door (Blackline)
160	349746	x	Elfront	Front outlet
161	349749	x	Hurst kpl. u. skiva (Blueline)	Hurst kpl. w/o board (Blueline)
--	349750	x	Hurst kpl. u. skiva (Blackline)	Hurst kpl. w/o board (Blackline)
162	349861	x	Lådförstycke övre (SGPT)	Drawer front upper (SGPT)
--	349862	x	Lådförstycke övre (GPT)	Drawer front upper (GPT)
163	349863	x	Lådförstycke nedre (SGPT)	Drawer front lower (SGPT)
--	349864	x	Lådförstycke nedre (GPT)	Drawer front lower (GPT)
164	349753	x	Skiva, hurst	Board, hurts
165	348774	x	Hylla garderob övre	Shelf wardrobe upper
166	348777	x	Hylla garderob nedre	Shelf wardrobe lower
167	349877	x	Dörr garderob (SGPT)	Door wardrobe (SGPT)
--	0000141	x	Dörr garderob (GPT)	Door wardrobe (GPT)
168	341192	x	Utdragsskiva bord 450x550	Sliding leaf 450x550
169	341193	x	Låda utdragsskiva	Box sliding leaf
--	350717	M	Golvmatta, antik planka	Carpet, antique plank
--	318657	M	Tapet vägg/tak	Wall paper
--	318584	M	Tejp tapet 20 mm	Tape, wall paper 20 mm
--	318585	M	Tejp tapet 60 mm	Tape, wall paper 60 mm
			(SGPT)=Stone Grey Perfect Touch (GPT)=Graphite Perfect Touch	
			M= Metervara	M= On the metre

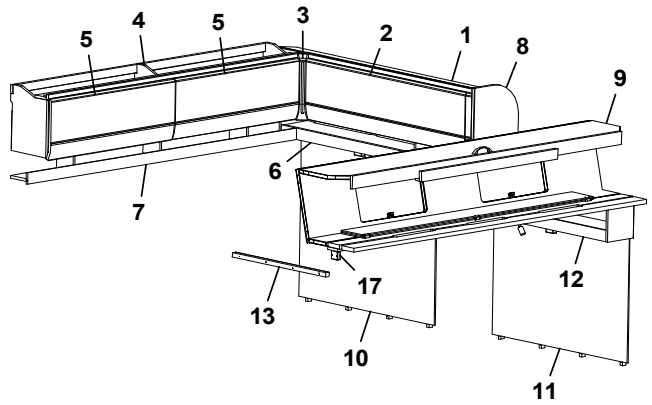
5
4
5
3
2
1
8
9
6
7
17
13
10
12
11

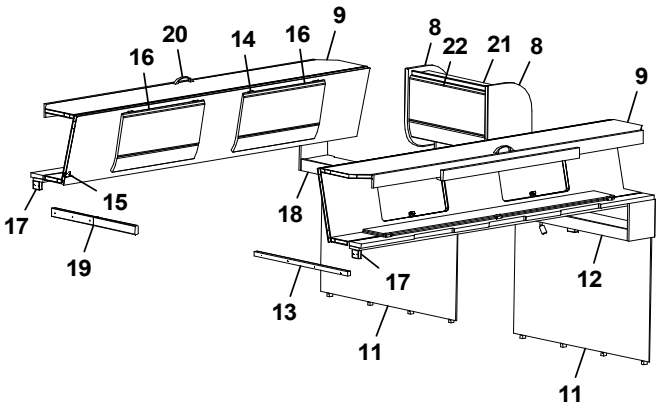
20
14
16
9
16
8
22
21
8
9
15
17
19
18
17
13
11
12
11

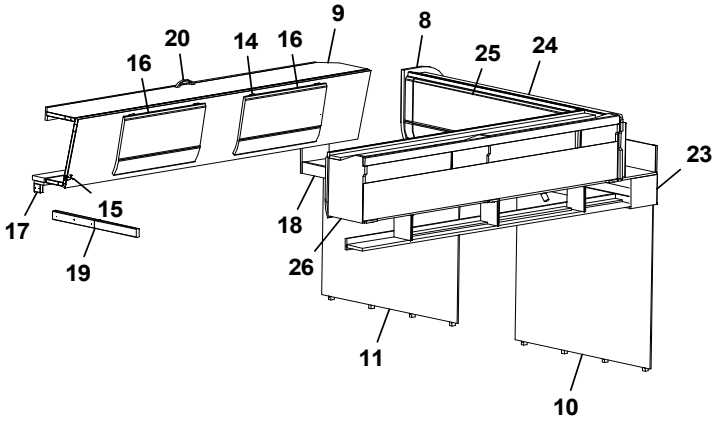
9
20
14
16
16
8
25
24
23
15
17
19
18
26
11
10

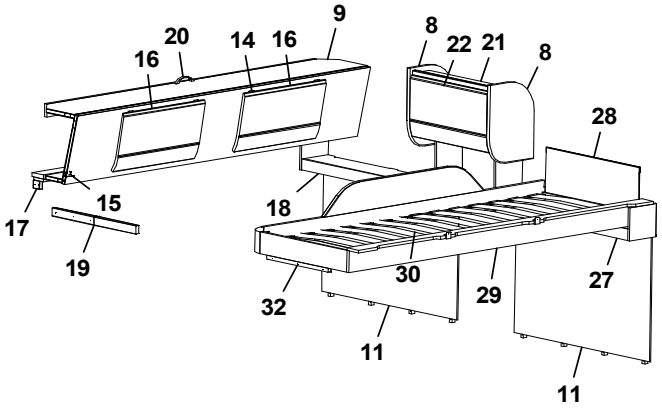
9
20
14
16
16
8
22
21
8
28
15
17
19
18
30
32
29
27
11
11

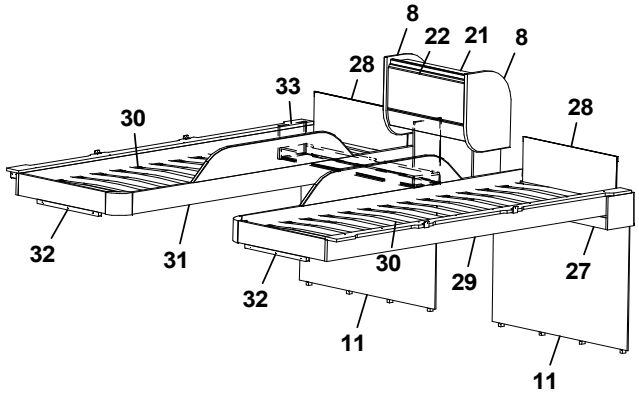
8
22
21
8
28
33
30
28
32
31
32
30
29
27
11
11

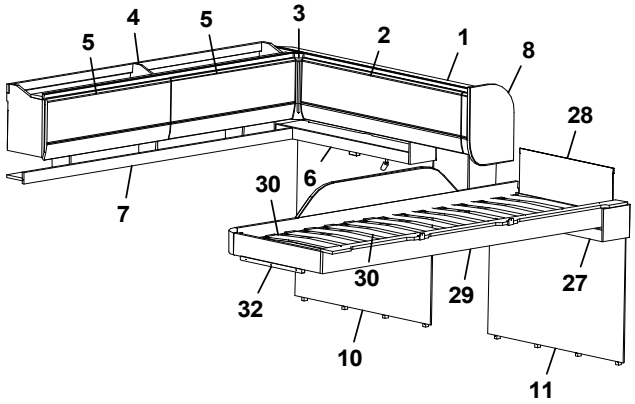
5
4
5
3
2
1
8
28
30
6
7
32
30
29
27
10
11

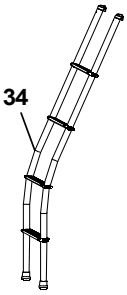
34

Pos Fig	Det. nr Part. No	Ingår Fitted	OBS!! Ange alltid årsmodell vid beställning av inredning Benämning	OBS!! Specify always year of model when ordering equipment Description
1	348478	x	Skåp gavel bak L=1510 (Alpinvit)	Cupboard gable L=1510 (Alpine white)
--	350571	x	Gångjärn	Hinge
2	347853	x	Lucka	Door
3	345869	x	Hörn inredning	Corner
4	347129	x	Skåp H B L=1737 (Alpinvit)	Cupboard rear R L=1737 (Alpine white)
--	350571	x	Gångjärn	Hinge
5	347275	x	Lucka	Door
6	348176	x	Hyllpaket L=977 (u. högtalare)	Shelf L=977 (without speaker)
--	348178	x	Hyllpaket L=977 (m. högtalare)	Shelf L=977 (with speaker)
7	347675	x	Hyllpaket L=1815	Shelf L=1815
8	348556	x	Gavel	Gable
9	348525	x	Överbäddskåp L=1980	Upper bed L=1980
--	348539	x	Regel låsning	Lock bar
--	348531	x	Rasskydd ö-bäddskåp	Protective plate
10	346172	x	Sänggavel kpl. m. tyg (Livia)	Headboard cpl. with fabric (Livia)
11	348361	x	Sänggavel kpl. m. tyg (Livia)	Headboard cpl. with fabric (Livia)
12	348181	x	Hyllpaket L=977 (u. högtalare)	Shelf L=977 (without speaker)
--	348183	x	Hyllpaket L=977 (m. högtalare)	Shelf L=977 (with speaker)
13	348540	x	Bärregel 22x22x670	Bearing rail 22x22x670
14	860402	x	Gångjärn	Hinge
15	860405	x	Gångjärn	Hinge
16	347273	x	Lucka	Door
17	348538	x	Kloss bärregel	Block bearing rail
18	348180	x	Hyllpaket L=977 (u. högtalare)	Shelf L=977 (without speaker)
--	348182	x	Hyllpaket L=977 (m. högtalare)	Shelf L=977 (with speaker)
19	348558	x	Bärregel (vikbar)	Bearing rail
20	350129	x	Handtag	Handle
21	348482	x	Skåp gavel bak L=560 (Alpinvit)	Cupboard gable L=560 (Alpine white)
--	350571	x	Gångjärn	Hinge
22	347273	x	Lucka	Door
23	348177	x	Hyllpaket L=977 (u. högtalare)	Shelf L=977 (without speaker)
--	348179	x	Hyllpaket L=977 (m. högtalare)	Shelf L=977 (with speaker)
24	347845	x	Skåp gavel bak L=1510 (Alpinvit)	Cupboard gable L=1510 (Alpine white)
--	350571	x	Gångjärn	Hinge
25	347853	x	Lucka	Door
26	347140	x	Överskåp L=1737 (Alpinvit)	Cupboard upper L=1737 (Alpine white)
--	350571	x	Gångjärn	Hinge
--	347275	x	Lucka	Door
27	348185	x	Hyllpaket L=977 (u. högtalare)	Shelf L=977 (without speaker)
--	348187	x	Hyllpaket L=977 (m. högtalare)	Shelf L=977 (with speaker)
28	321209	x	Värmespalt u. tyg	Air gap, w/o fabric
--	350864	x	Tyg värmespalt (Sara Greige)	Fabric air gap (Sara Greige)
29	348606	x	Sängram vån.säng V u. ribbotten	Bed bottom L without laths
30	325430	x	Ribbotten kpl.	Laths bottom cpl.
--	311985	x	Ribba sängbotten L=718 B=63	Lath bed bottom L=718 B=63
--	312046	x	Band t. ribbotten	Band for laths bottom
31	348619	x	Sängram vån.säng H u. ribbotten	Bed bottom
--	311985	x	Ribba sängbotten L=718 B=63	Lath bed bottom L=718 B=63
--	312046	x	Band t. ribbotten	Band for laths bottom
32	348658	x	Bärregel L=440	Bearing rail L=440
			M= Metervara	M= On the metre

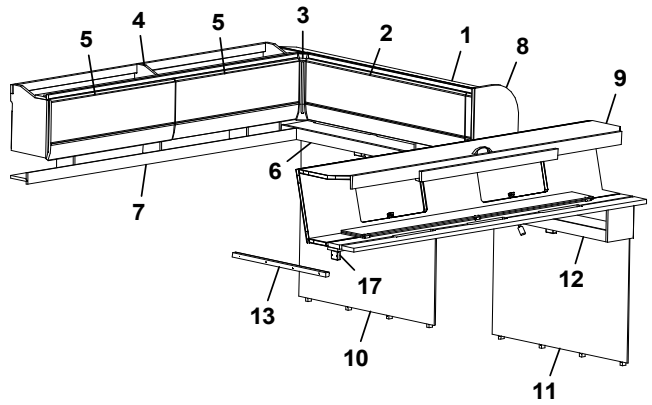
5
4
5
3
2
1
8
9
6
7
17
13
10
12
11

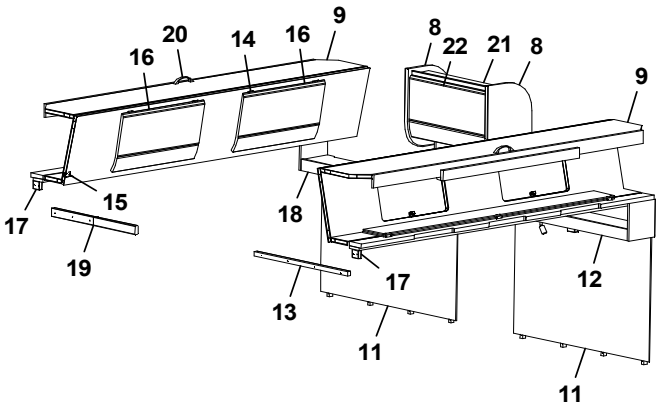
20
14
16
9
16
8
22
21
8
9
15
17
19
18
17
13
11
12
11

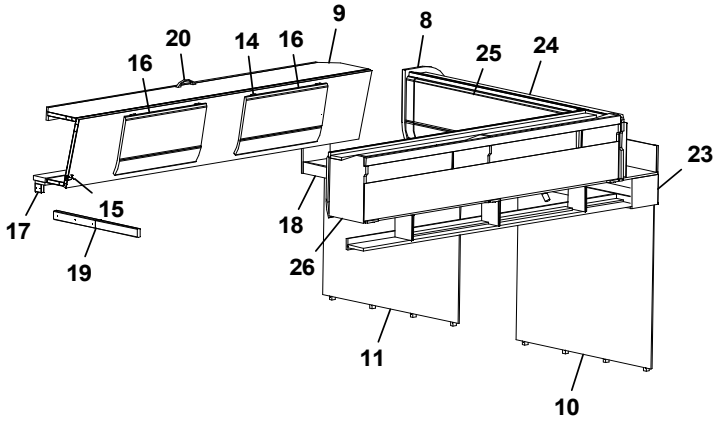
9
20
14
16
16
8
25
24
23
15
17
19
18
26
11
10

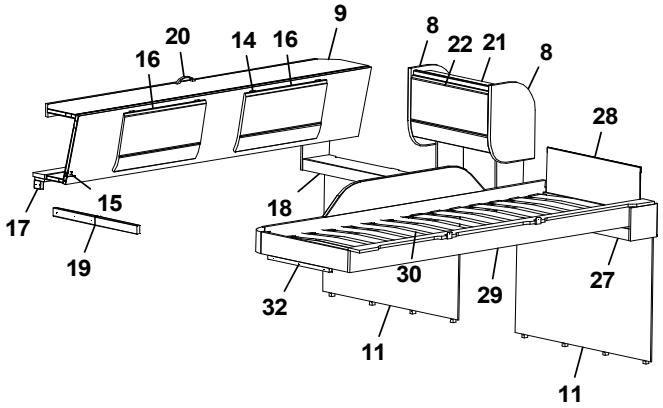
9
20
14
16
16
8
22
21
8
28
15
17
19
18
30
32
29
27
11
11

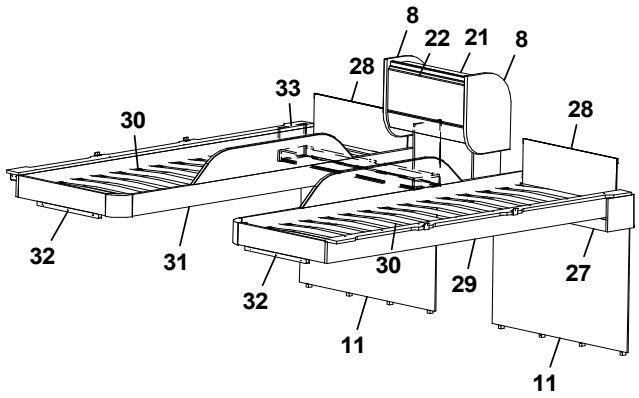
8
22
21
8
28
33
30
28
32
31
32
30
29
27
11
11

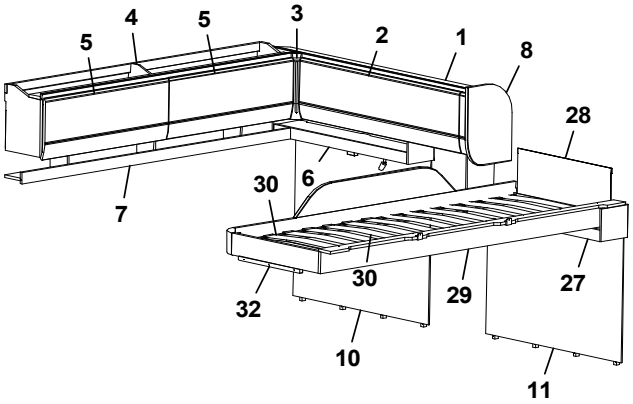
5
4
5
3
2
1
8
28
30
6
7
32
30
29
27
10
11

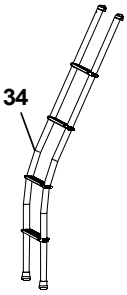
34

Pos Fig	Det. nr Part. No	Ingår Fitted	OBS!! Ange alltid årsmodell vid beställning av inredning Benämning	OBS!! Specify always year of model when ordering equipment Description
33	348184	x	Hyllpaket L=977 (u. högtalare)	Shelf L=977 (without speaker)
--	348186	x	Hyllpaket L=977 (m. högtalare)	Shelf L=977 (with speaker)
34	350534	T	Stege ö-bäddsskåp	Ladder upper bed
			M= Metervara	M= On the metre

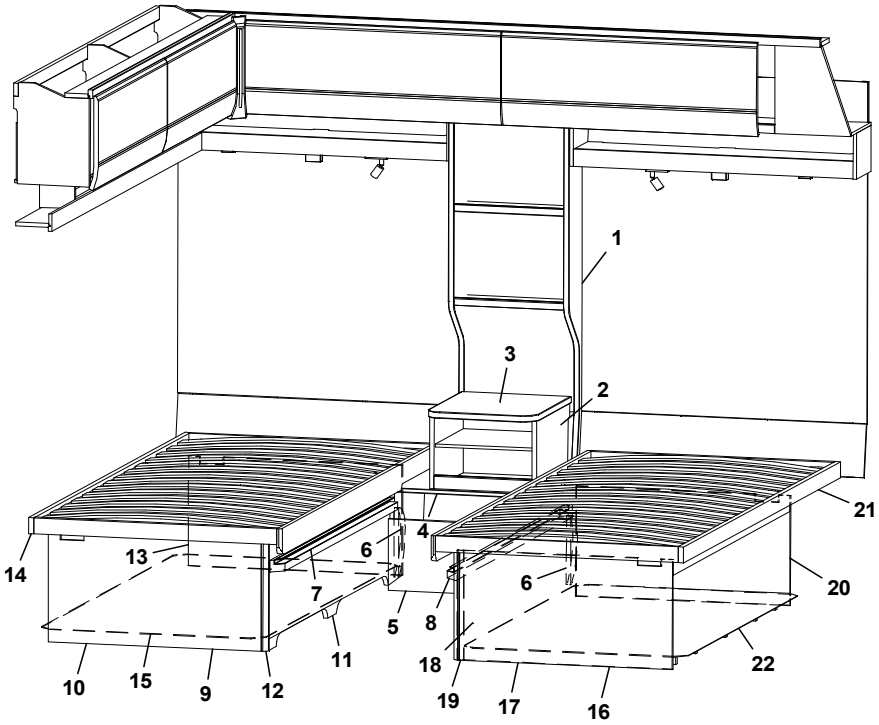
1
2
3
4
5
6
6
7
8
9
10
11
12
13
14
15
16
17
18
19
20
21
22

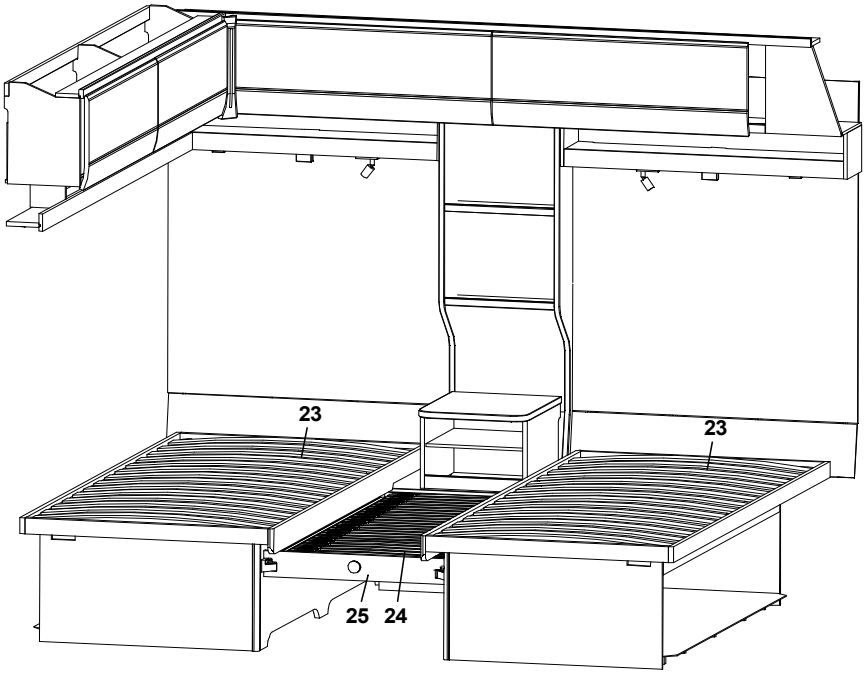
23
23
24
25

Pos Fig	Det. nr Part. No	Ingår Fitted	OBS!! Ange alltid årsmodell vid beställning av inredning Benämning	OBS!! Specify always year of model when ordering equipment Description
1	0000041	x	Hylla kpl.	Shelf cpl.
2	0000017	x	Låda övre	Drawer upper
--	0000022	x	Hylla	Shelf
3	0000023	x	Skiva låda övre	Board drawer upper
4	0000004	x	Låda nedre kpl.	Drawer lower cpl.
5	0000009	x	Front hylla nedre	Front drawer lower
6	0000049	x	Radiekloss	Radius block
7	0000054	x	List H kpl.	List right cpl.
8	0000051	x	List V kpl.	List left cpl.
9	349623	x	Sänglåda H kpl.	Bed box R cpl.
--	167880	x	Regel 17,5x55x1415	Wood lath pine 17,5x55x1415
10	349626	x	Gavel främre	Front gable
11	349624	x	Front sänglåda	Front bedbox
12	347652	x	List hörn L=380	Corner strip L=380
13	349628	x	Gavel bakre	Rear gable
14	349577	x	Sängram H u. ribbotten	Bed bottom L without laths
--	325342	x	Ribbotten kpl.	Laths bottom cpl.
--	314211	x	Ribba sängbotten L=820 B=63	Lath bed bottom L=820 B=63
--	312046	x	Band t. ribbotten	Band for laths bottom
15	346508	x	Luftspalt sänglåda	Air gap bed box
16	349672	x	Sänglåda V kpl.	Bed box L cpl.
--	315203	x	Regel 17,5x55x1415	Wood lath pine 17,5x55x1415
17	349675	x	Gavel främre	Front gable
18	349673	x	Front sänglåda	Front bedbox
19	347652	x	List hörn L=380	Corner strip L=380
20	349677	x	Gavel bakre	Rear gable
21	349577	x	Sängram H u. ribbotten	Bed bottom L without laths
--	325342	x	Ribbotten kpl.	Laths bottom cpl.
--	314211	x	Ribba sängbotten L=820 B=63	Lath bed bottom L=820 B=63
--	312046	x	Band t. ribbotten	Band for laths bottom
22	346507	x	Luftspalt sänglåda	Air gap bedbox
23	325342	x	Ribbotten kpl.	Laths bottom cpl.
--	314211	x	Ribba sängbotten L=820 B=63	Lath bed bottom L=820 B=63
--	312046	x	Band t. ribbotten	Band for laths bottom
24	346556	x	Ribbotten kpl.	Laths bottom cpl.
25	0000048	x	Front	Front
--	350719	x	Handtag knopp	Handle knob

M= Metervara

M= On the metre

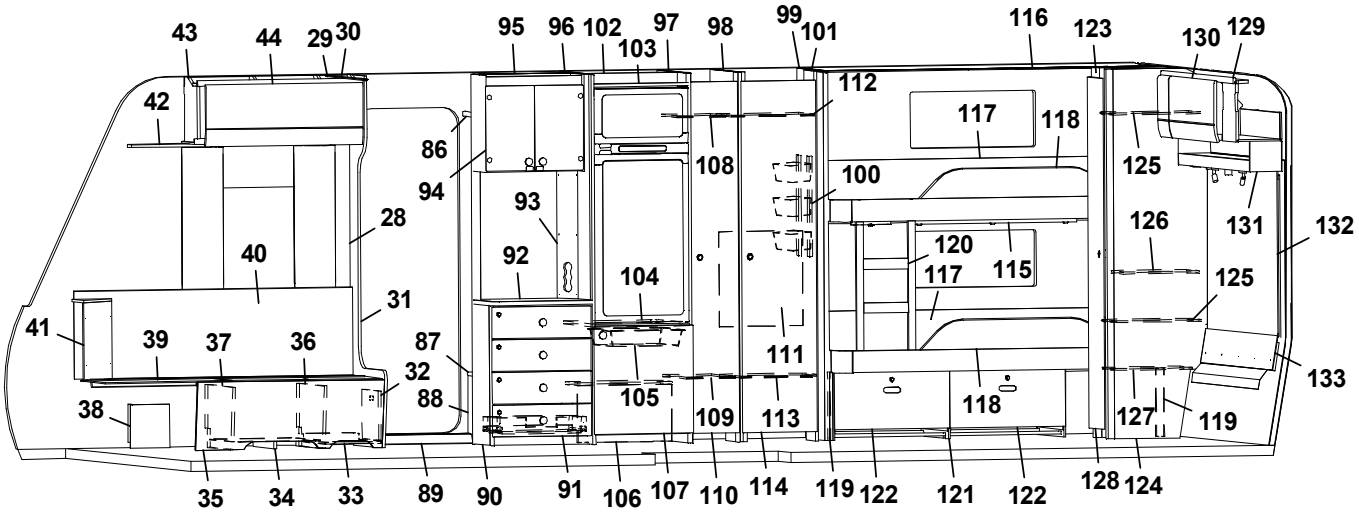
43 44 29 30 95 96 102 97 98 99 101 116 123 130 129
42 103 112 117 118 125 131 132
86 94 108 100 93 28 40 92 104 120 115 126 125
41 39 37 36 31 87 32 88 111 105 109 113 118 127 119 133
38
35 34 33 89 90 91 106 107 110 114 119 122 121 122 128 124

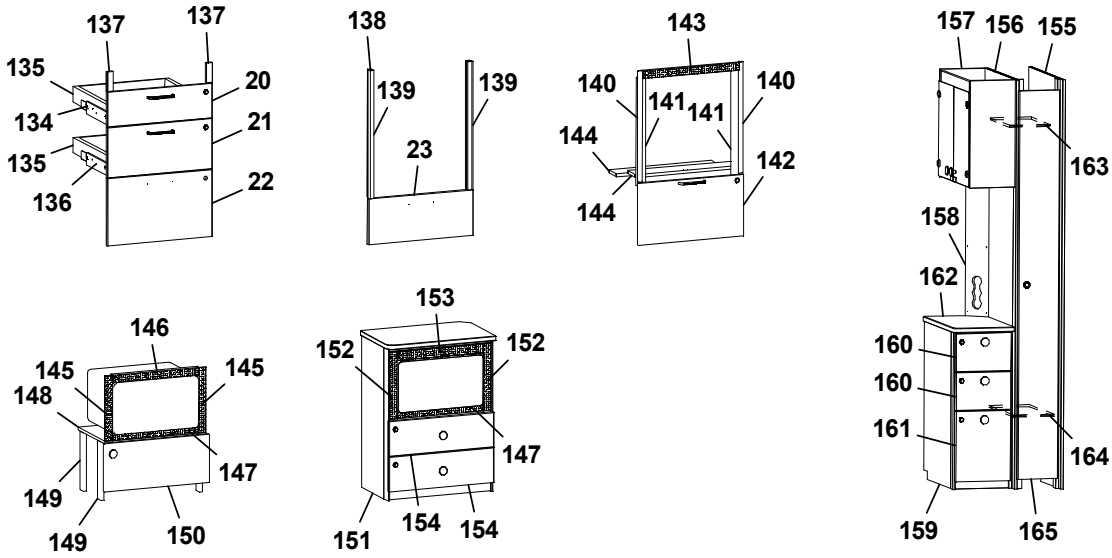
137 137 135 20 134 21 135 136 22
138 139 139 23
143 140 141 141 140 144 142 144
157 156 155 163 158 162 160 160 161 164 159 165
146 145 145 148 147 149 149 150
153 152 152 147 151 154 154

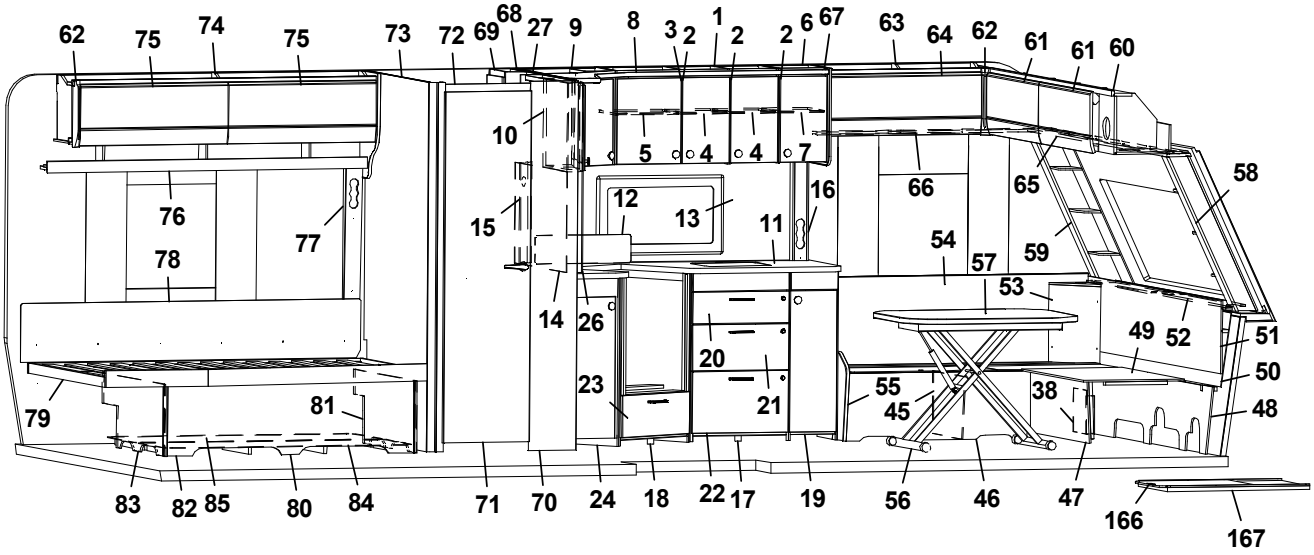
62 75 74 75 73 72 69 68 27 9 8 3 2 1 2 2 6 67 63 64 62 61 61 60
10 5 4 4 7 66 65 58
76 77 15 12 13 16 11 54 59
78 57 53
14 26 49 52 51
20 50
23 21 55 45 38 48
79 81
83 82 85 80 84 71 70 24 18 22 17 19 56 46 47 166 167

Pos Fig	Det. nr Part. No	Ingår Fitted	OBS!! Ange alltid årsmodell vid beställning av inredning Benämning	OBS!! Specify always year of model when ordering equipment Description
1	349734	x	Skåp kök L=924 kpl. (Alpinvit)	Cupboard kitchen L=924 cpl. (Alpine white)
--	350719	x	Knopp	Knob
--	311917	x	Gångjärn	Hinge
--	312588	x	Platta gångjärn	Plate hinge
--	319618	x	Magnetlås	Lock, magnet
2	347280	x	Lucka H	Door R
3	347281	x	Lucka V	Door L
4	349740	x	Hylla	Shelf
5	346925	x	Hylla	Shelf
6	349201	x	Skåp kök L=560 (Alpinvit)	Cupboard kitchen L=560 (Alpine white)
--	350719	x	Knopp	Knob
--	311917	x	Gångjärn	Hinge
--	312588	x	Platta gångjärn	Plate hinge
--	319618	x	Magnetlås	Lock, magnet
7	349211	x	Hylla	Shelf
8	349839	x	Ljusramp köksskåp L=1928	Light holder kitchen L=1928
9	348916	x	Hörnskåp (Alpinvit)	Corner cupboard (Alpine white)
--	347279	x	Lucka V	Door L
10	348927	x	Skåp utskjut kökskåp (Alpinvit)	Cupboard projection (Alpine white)
--	348930	x	Hylla	Shelf
--	347282	x	Lucka H	Door R
11	0000643	x	Skiva diskbänk 902x1675	Board 902x1675
--	0000644	x	Skiva diskbänk induktion 902x1675	Board induction 902x1675
12	401715	x	Flamskydd	Flame guard
--	401996	x	Flamskydd induktion	Flame guard induction
13	349018-B	x	Köksskiva vägg, Fjäder	Protection kitchen, Feather
--	349018-M	x	Köksskiva vägg, Marmor	Protection kitchen, Marble
--	349018-S	x	Köksskiva vägg, Sten	Protection kitchen, Stone
14	341710-B	x	Köksskiva vägg, Fjäder	Protection kitchen, Feather
--	341710-M	x	Köksskiva vägg, Marmor	Protection kitchen, Marble
--	341710-S	x	Köksskiva vägg, Sten	Protection kitchen, Stone
15	349730	x	Front eluttag	Front outlet
16	349175	x	Front eluttag	Front outlet
17	349114	x	Diskbänk trädel u. skiva u. luckor	Kitchen sink, w/o board, w/o doors
18	349070	x	Diskbänk vinklad	Kitchen sink, angled
--	349108	x	Diskbänk vinklad (Induktion)	Kitchen sink, angled (Induction)
19	348955	x	Utskjut diskbänk u. lucka	Projection kitchen sink w/o door
--	348962	x	Lucka (SGPT)	Door (SGPT)
--	347285	x	Lucka (GPT)	Door (GPT)
--	350719	x	Knopp	Knob
20	348947	x	Lådförstycke (SGPT)	Drawer front (SGPT)
--	347293	x	Lådförstycke (GPT)	Drawer front (GPT)
--	350718	x	Handtag	Handle
--	317514	x	Låda 480x500	Drawer 480x500
--	317382	x	Glidskena låda H	Slide bar, drawer R
--	350221	x	Glidskena låda V	Slide bar, drawer L
21	348948	x	Lådförstycke (SGPT)	Drawer front (SGPT)
--	347294	x	Lådförstycke (GPT)	Drawer front (GPT)
--	350718	x	Handtag	Handle
--	317514	x	Låda 480x500	Drawer 480x500
			M= Metervara	M= On the metre

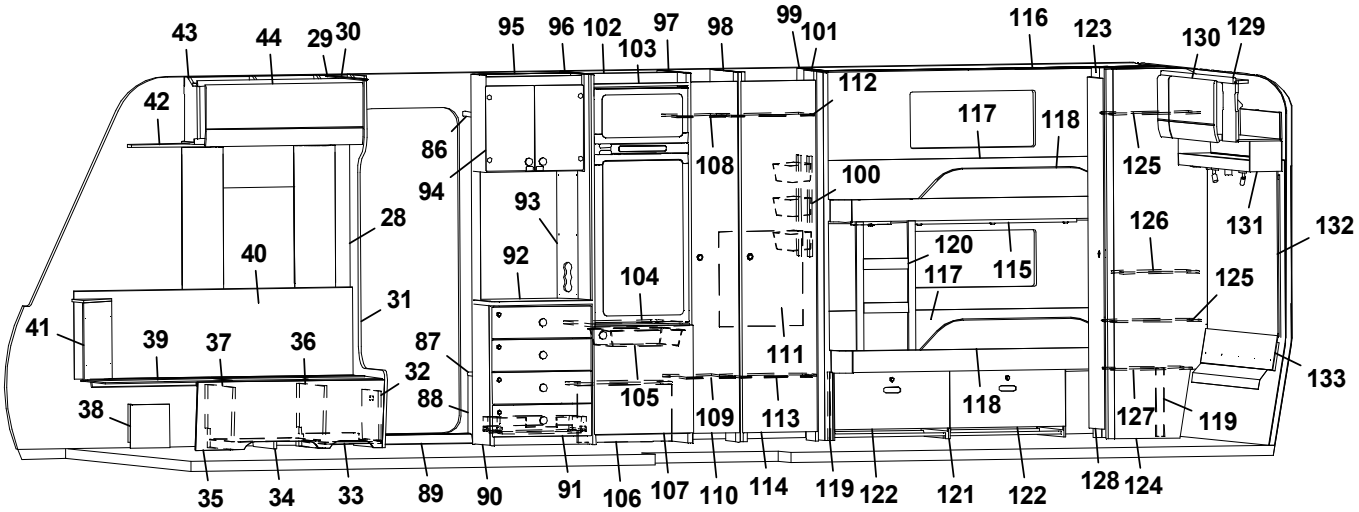
43 44 29 30 95 96 102 97 98 99 101 116 123 130 129
42 103 112 117 118 125 131 132
86 94 108 100 93 28 40 92 104 120 115 126 125
41 39 37 36 31 87 32 88 111 105 109 113 118 127 119 133
38
35 34 33 89 90 91 106 107 110 114 119 122 121 122 128 124

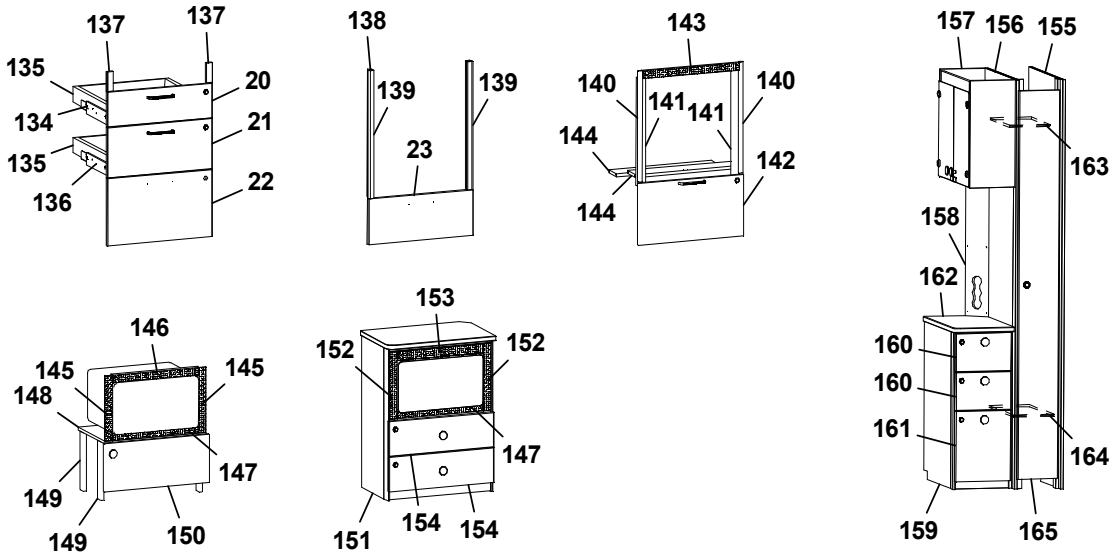
137 137 135 20 134 21 135 136 22
138 139 139 23
143 140 141 141 140 144 142 144
157 156 155 163 158 162 160 160 161 164 159 165
146 145 145 148 147 149 149 150
153 152 152 147 151 154 154

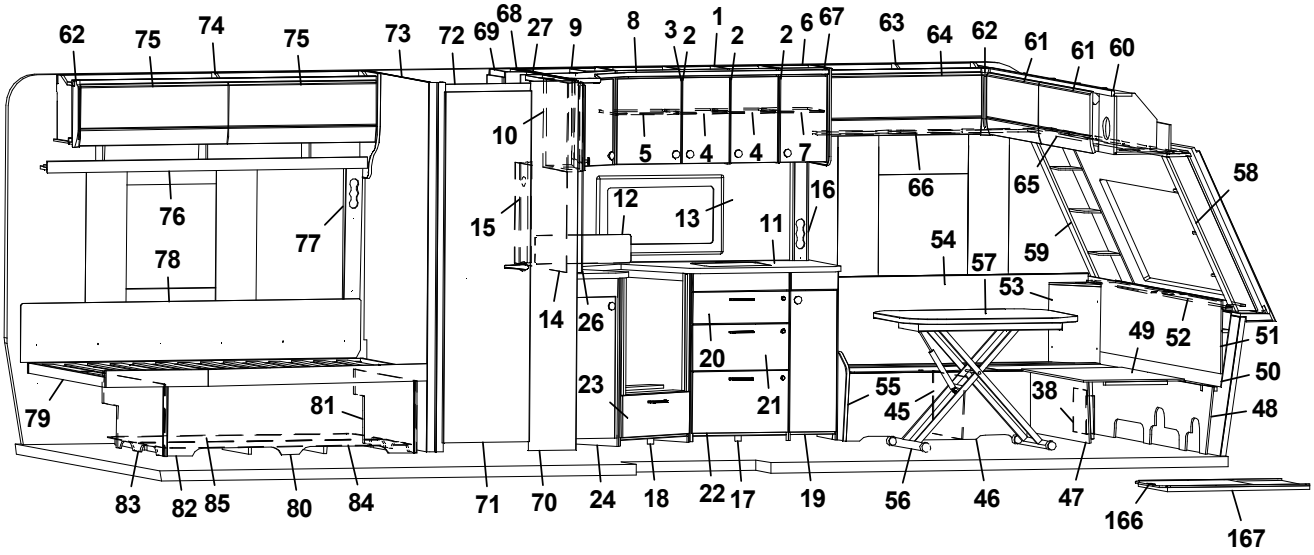
62 75 74 75 73 72 69 68 27 9 8 3 2 1 2 2 6 67 63 64 62 61 61 60
10 5 4 4 7 66 65 58
76 77 15 12 13 16 11 54 59
78 57 53
14 26 49 52 51
20 50
23 21 55 45 38 48
79 81
83 82 85 80 84 71 70 24 18 22 17 19 56 46 47 166 167

Pos Fig	Det. nr Part. No	Ingår Fitted	OBS!! Ange alltid årsmodell vid beställning av inredning Benämning	OBS!! Specify always year of model when ordering equipment Description
--	317382	x	Glidskena låda H	Slide bar, drawer R
--	350221	x	Glidskena låda V	Slide bar, drawer L
22	349031	x	Lucka (SGPT)	Door (SGPT)
--	347295	x	Lucka (GPT)	Door (GPT)
--	350718	x	Handtag	Handle
--	20-900302	x	Pentrylåda 273x500	Drawer pentry 273x500
--	07-800039	x	Rullskena H	Roller rail R
--	07-800038	x	Rullskena V	Roller rail L
23	348945	x	Lådförstycke (SGPT)	Drawer front (SGPT)
--	348946	x	Lådförstycke (GPT)	Drawer front (GPT)
--	350718	x	Handtag	Handle
24	349099	x	Utskjut diskbänk u. lucka	Projection kitchen sink w/o door
--	348967	x	Lucka (SGPT)	Door (SGPT)
--	347286	x	Lucka (GPT)	Door (GPT)
--	350719	x	Knopp	Knob
26	349731	x	Stolpe utskjut	Support bar
27	349838	x	Vägg, kök	Wall, kitchen
28	318962	x	List täck el-kabel B=45 L=2100	Cover strip B=45 L=2100
29	316270	x	List snäpp undre L=2379	List lower L=2379
30	316268	x	List snäpp övre L=2379	List upper L=2379
31	348086	x	Stolpe först. kpl. m. lucka	Support bar cpl. with door
32	343731	x	Lucka	Door
--	312589	x	Gångjärn	Hinge
33	350390	x	Plåt skofack	Plate shoe compartment
34	343594	x	Luftspalt	Air gap
35	348098	x	Front bäddlåda (Blueline)	Front bed box (Blueline)
--	348145	x	Front bäddlåda (centraldammsugare)	Front bed box (central vacuum cleaner)
--	0000262	x	Front bäddlåda (Blackline)	Front bed box (Blackline)
--	348100	x	Front bäddlåda (centraldammsugare)	Front bed box (central vacuum cleaner)
36	348102	x	Stöd bäddlåda	Support bed box
37	348095	x	Stöd bäddlåda	Support bed box
38	347726	x	Täckfront H/V	Cover front R/L
39	346011	x	Lock bäddlåda	Cover bedbox
--	319024	x	Matta grå textil m. tejp	Carpet gray textile with tape
40	0000229	x	Värmespalt H fram	Air gap
--	350696	M	List kant mörkbrun	Strip, dark brown
41	0000333	x	Hörn sittgrupp H	Corner R
--	0000332	x	Hörn sittgrupp H med ø 61 urttag	Corner R with ø 61 hole
--	0000329	x	Hörn sittgrupp H med ø 85 urttag	Corner R with ø 85 hole
42	349745	x	Gardinupphängning med LED-list H kpl.	Curtin suspension with LED-stripe R cpl.
43	348066	x	Överskåp L=939 (Alpinvit)	Cupboard upper L=939 (Alpine white)
--	350571	x	Gångjärn	Hinge
44	347277	x	Lucka, överskåp	Door, cupboard upper
45	312825	x	Stöd bäddlåda	Support bed box
46	348076	x	Front bäddlåda	Front bed box
--	346014	x	Lock bäddlåda	Cover bedbox
47	348074	x	Front bäddlåda	Front bed box
48	348092	x	Stöd sittgrupp	Support
49	348090	x	Skiva rundsittgrupp	Sheet seat
50	347380	x	Värmespalt gavel fram	Air gap front
			M= Metervara	M= On the metre

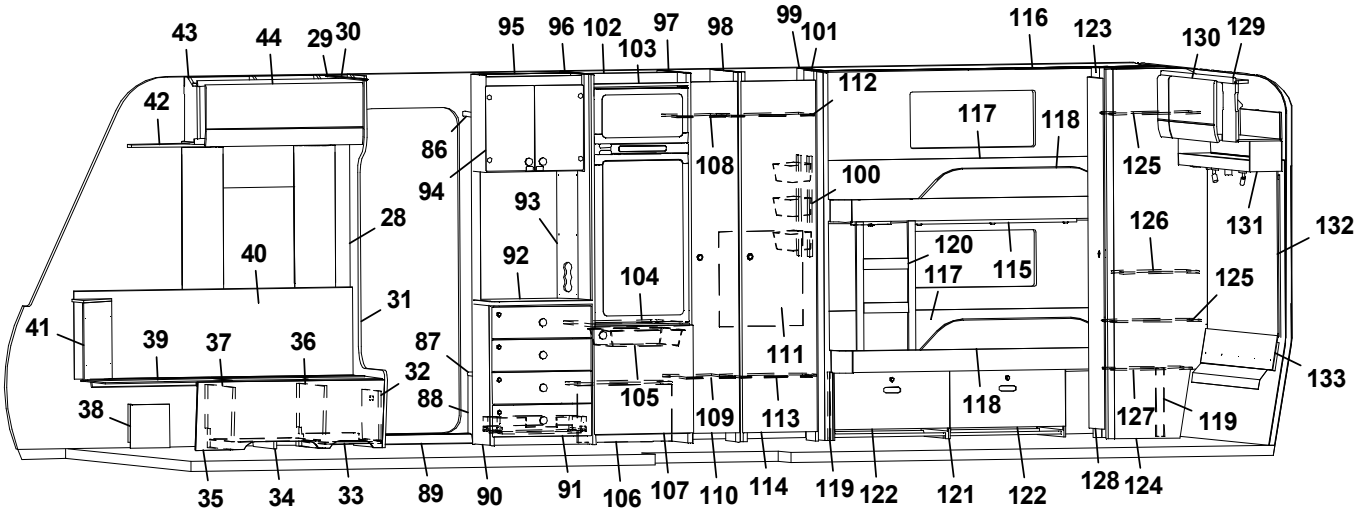
43 44 29 30 95 96 102 97 98 99 101 116 123 130 129
42 103 112 117 118 125 131 132
86 108 100
94 93 28 126
40 92 104 120 115 117 125
31 111
41 39 37 36 87 32 133
38 88 105 109 113 118 127 119
35 34 33 89 90 91 106 107 110 114 119 122 121 122 128 124

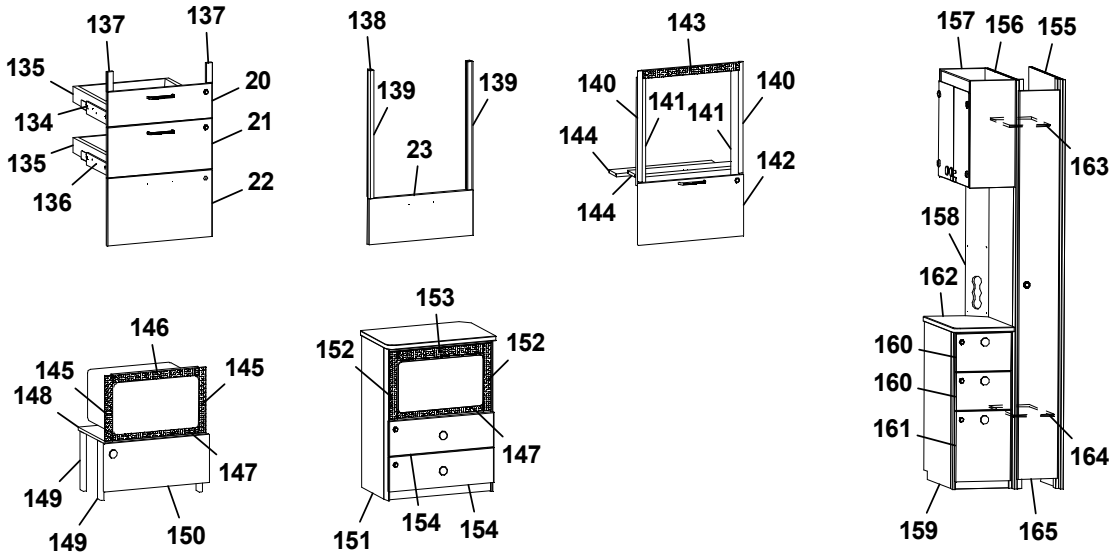
137 137 138 143 157 156 155
135 20 139 139 140 141 141 140 163
134 21 144 142
135 23 144
136 22 158
162
146 153
145 145 152 152 160
148 160
147 161 164
149 147 154 154
149 150 151 159 165

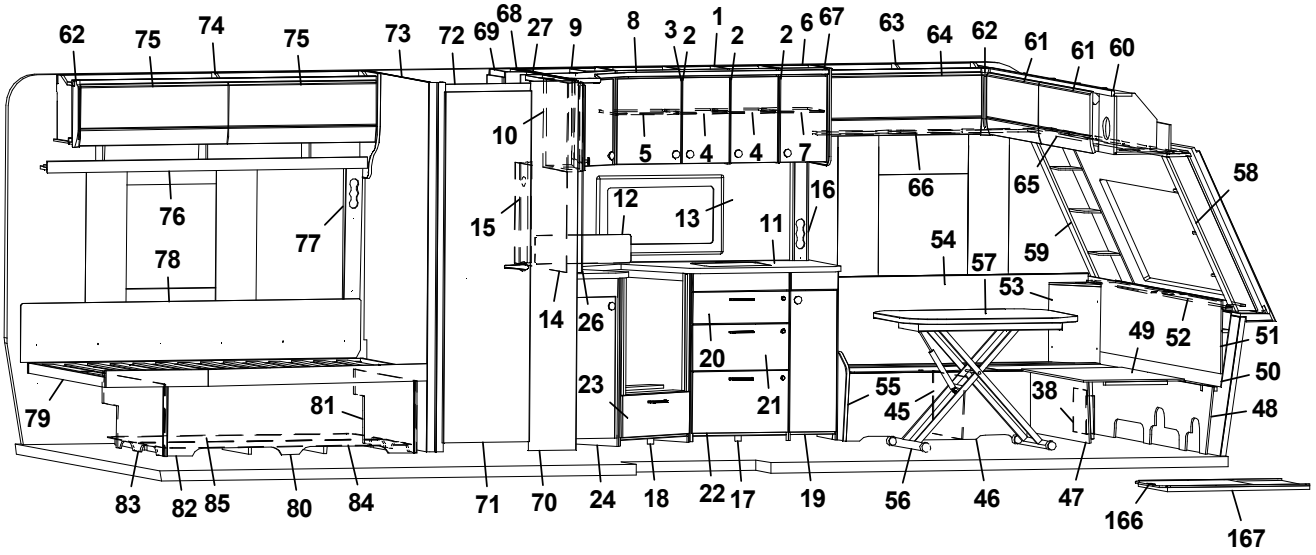
62 75 74 75 73 72 69 68 27 9 8 3 2 1 2 2 6 67 63 64 62 61 61 60
10 5 4 4 7 66 65 58
76 12 13 16
15 11 54 59
77 57
78 53
14 26 49 52 51
20 50
23 21 55 38
79 81 45 48
83 82 85 80 84 71 70 24 18 22 17 19 56 46 47 166 167

Pos Fig	Det. nr Part. No	Ingår Fitted	OBS!! Ange alltid årsmodell vid beställning av inredning Benämning	OBS!! Specify always year of model when ordering equipment Description
51	349187	x	Front/hylla kpl.	Front/shelf cpl.
52	347375	x	Hylla med Polarbjörn (Blackline)	Shelf with Polarbear (Blackline)
53	0000332	x	Hörn sittgrupp V med ø 61 urttag	Corner L with ø 61 hole
--	0000329	x	Hörn sittgrupp V med ø 85 urttag	Corner L with ø 85 hole
54	349178	x	Värmespalt V fram	Air gap L.F.
--	350696	M	List kant mörkbrun	Strip, dark brown
55	348080	x	Gavel bäddlåda	Gable bed box
56	310083	x	Bordsstativ	Table stand
--	350716	x	Bordsstativ enpelar	Table stand single pillar
57	349321	x	Bordsskiva 800x1000	Table top 800x1000
58	0000068	x	Hörnhylla H	Shelf R
59	0000067	x	Hörnhylla V	Shelf L
60	348045	x	Skåp gavel fram L=2360 (Alpinvit)	Cupboard front L=2360 (Alpine white)
--	350571	x	Gångjärn	Hinge
61	347276	x	Lucka överskåp	Door, cupboard upper
62	345869	x	Hörn inredning	Corner
63	348107	x	Överskåp L=922 (Alpinvit)	Cupboard upper L=922 (Alpine white)
--	350571	x	Gångjärn	Hinge
64	348386	x	Lucka	Door
65	347613	x	Gardinupphängning med LED-list fram kpl.	Curtin suspension with LED-stripe front cpl.
66	349295	x	Gardinupphängning med LED-list V kpl.	Curtin suspension with LED-stripe L cpl.
67	347579	x	Gavel kök	Gable, kitchen
68	348631	x	Vägg, tvättrum	Wall, washroom
69	348590	x	Hylla, tvättrum	Shelf, washroom
70	348633	x	Front, tvättrum	Front, washroom
71	349602	x	Dörr, tvättrum (SGPT)	Door, washroom (SGPT)
--	348578	x	Dörr, tvättrum (GPT)	Door, washroom (GPT)
72	347979	x	Tröskel	Threshold
73	348626	x	Vägg, tvättrum kpl.	Wall, washroom cpl.
74	347140	x	Överskåp L=1737 (Alpinvit)	Cupboard upper R L=1737 (Alpine white)
75	347275	x	Lucka	Door
76	347674	x	Hyllpaket kpl. L=1815	Shelf cpl. L=1815
77	347361	x	Elfront	Front outlet
78	339334	x	Värmespalt	Air gap
--	350850	x	Tyg värmespalt (Livia)	Fabric, air gap (Livia)
79	349416	x	Sängram V u. ribbotten	Bed bottom L without laths
--	325432	x	Ribbotten kpl.	Laths bottom cpl.
--	311985	x	Ribba sängbotten L=820 B=63	Lath bed bottom L=820 B=63
--	312046	x	Band t. ribbotten	Band for laths bottom
80	349411	x	Sänglåda kpl. V	Bed box cpl. L
--	347652	x	List hörn	List corner
--	315203	x	Regel 17,5x55x1415	Wood lath pine 17,5x55x1415
81	349414	x	Gavel säng främre	Gable bed front
82	348827	x	Front säng	Front bed
83	349412	x	Gavel säng bakre	Gable bed rear
84	343600	x	Luftspalt sänglåda	Air gap bed box
85	343620	x	Luftspalt sänglåda	Air gap bed box
86	349424	x	Hylla insteg övre	Shelf upper
87	319866	x	Hylla nedre	Shelf lower
88	348761	x	Front hylla garderob	Front wardrobe
			M= Metervara	M= On the metre

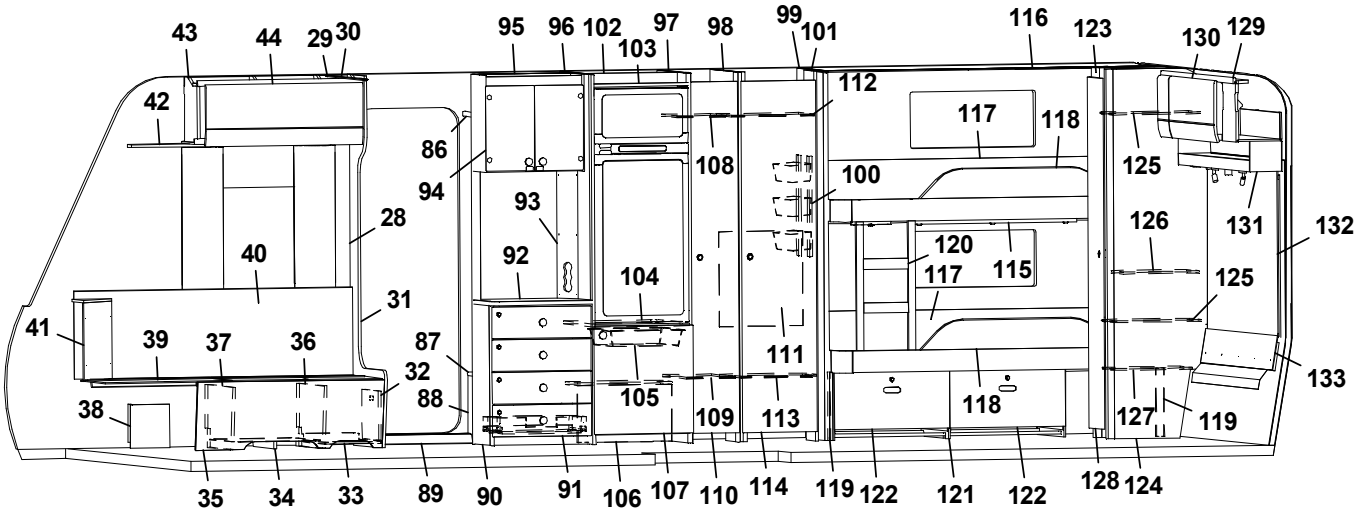
43 44 29 30 95 96 102 97 98 99 101 116 123 130 129
42 103 112 117 118 125 131 132
86 94 108 100 93 28 40 92 104 120 115 126 125
41 39 37 36 31 87 32 88 111 105 109 113 118 127 119 133
38 35 34 33 89 90 91 106 107 110 114 119 122 121 122 128 124

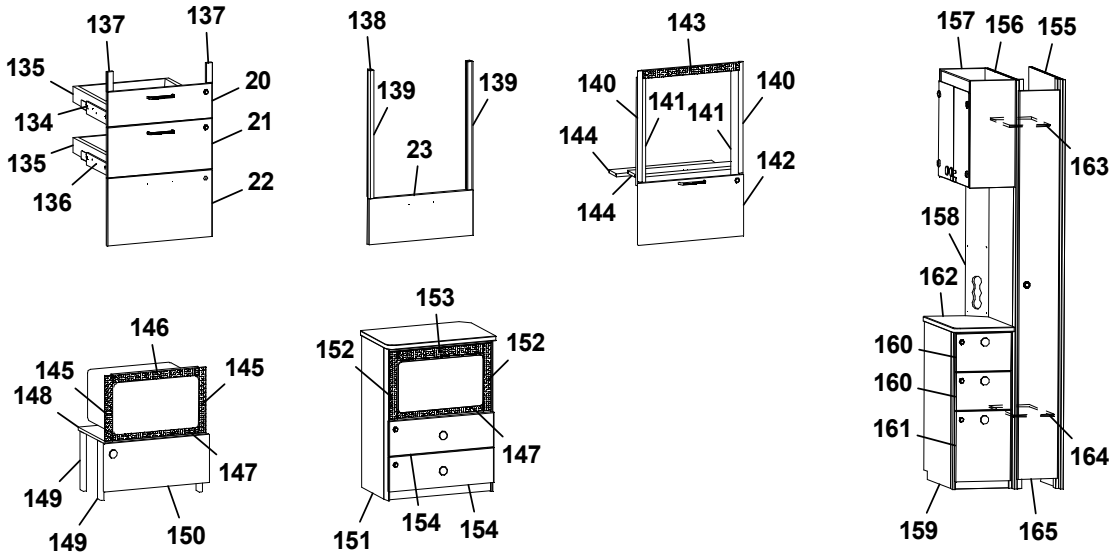
137 137 135 20 134 21 135 136 22
138 139 139 23
143 140 141 141 140 144 142 144
157 156 155 163 158 162 160 160 161 164 159 165
146 145 145 148 147 149 149 150
153 152 152 147 151 154 154

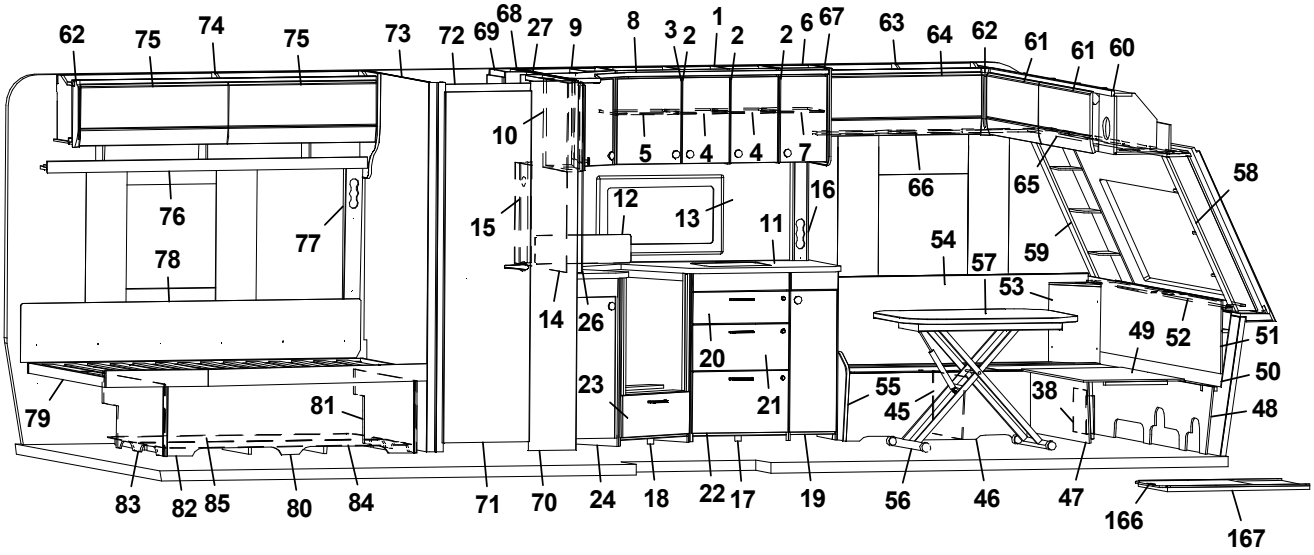
62 75 74 75 73 72 69 68 27 9 8 3 2 1 2 2 6 67 63 64 62 61 61 60
10 5 4 4 7 66 65 58
76 77 15 12 13 16 11 54 59
78 57 53
14 26 49 52 51
20 50
23 21 55 45 38 48
79 81
83 82 85 80 84 71 70 24 18 22 17 19 56 46 47 166 167

Pos Fig	Det. nr Part. No	Ingår Fitted	OBS!! Ange alltid årsmodell vid beställning av inredning Benämning	OBS!! Specify always year of model when ordering equipment Description
89	319871	x	Tröskel aluminium L=650	Threshold aluminium L=650
90	349248	x	TV-bänk kpl. u. skiva (SGPT)	TV-bench cpl. without board (SGPT)
--	349249	x	TV-bänk kpl. u. skiva (GPT)	TV-bench cpl. without board (GPT)
91	348840	x	Lådförstycke (SGPT)	Drawer front (SGPT)
--	348839	x	Lådförstycke (GPT)	Drawer front (GPT)
--	20-900302	x	Pentrylåda 273x500	Drawer pentry 273x500
--	07-800039	x	Rullskena H	Roller rail R
--	07-800038	x	Rullskena V	Roller rail L
92	349254	x	Skiva TV-bänk	Board TV-bench
93	348763	x	Front eluttag	Front outlet
94	348875	x	Skåp bar kpl. (Blueline)	Coctail cabinet cpl. (Blueline)
--	349460	x	Skåp bar kpl. (Blackline)	Coctail cabinet cpl. (Blackline)
--	348874	x	Lucka (Blueline)	Door (Blueline)
--	348883	x	Lucka (Blackline)	Door (Blackline)
95	349270	x	Vägg insteg	Wall
96	347935	x	Vägg kyl V kpl.	Wall refrigerator L cpl.
97	349213	x	Vägg kyl H kpl.	Wall refrigerator R cpl.
98	349999	x	Vägg garderob	Wall wardrobe
99	0000273	x	Vägg garderob H	Wall wardrobe R
100	319759	x	Korg, garderob	Basket, wardrobe
--	347725	x	List för korgar	List för baskets
101	0000137	x	Nisch	Nisch
--	314917	x	Skena draperi L=1190	Drapery rail L=1190
102	347937	x	Bakstycke stopp kyl	Back cupboard
103	347943	x	List folierad	List foiled
104	347944	x	Hylla under kyl	Shelf refrigerator
105	310325	x	Trådback vit 85x427x427	Tray 85x427x427
--	350760	x	Glidlist trådback (säljes i par)	Sliding strip tray (pair)
--	349361	x	List	List
106	349366	x	Täckfront	Front cover
--	349364	x	Tak, täckfront	Top, front cover
107	349228	x	Lucka u. kyl (SGPT)	Door, below refrigerator (SGPT)
--	348853	x	Lucka u. kyl (GPT)	Door, below refrigerator (GPT)
108	349994	x	Hylla garderob övre	Shelf wardrobe upper
109	349997	x	Hylla garderob nedre	Shelf wardrobe lower
110	349579	x	Dörr garderob (SGPT)	Door wardrobe (SGPT)
--	349581	x	Dörr garderob (GPT)	Door wardrobe (GPT)
111	336260	x	Täckskiva exp.kärl	Cover expansion vessel
112	349991	x	Hylla garderob övre	Shelf wardrobe upper
113	349988	x	Hylla garderob nedre	Shelf wardrobe lower
114	349236	x	Dörr garderob (SGPT)	Door wardrobe (SGPT)
--	348002	x	Dörr garderob (GPT)	Door wardrobe (GPT)
115	0000012	x	List draperiskena 3-del	List drapery rail 3-parts
--	315907	x	Skena draperi L=1920	Drapery rail L=1920
116	315907	x	Skena draperi L=1920	Drapery rail L=1920
117	0000101	x	Värmespalt u. tyg	Air gap w/o fabric
--	350744	x	Tyg, värmespalt (Livia)	Fabric, air gap (Livia)
118	349684	x	Sängram u. ribbotten	Bed bottom without laths
--	325432	x	Ribbotten kpl.	Bed laths cpl.
--	311985	x	Ribba sängbotten	Lath bed bottom
			M= Metervara	M= On the metre

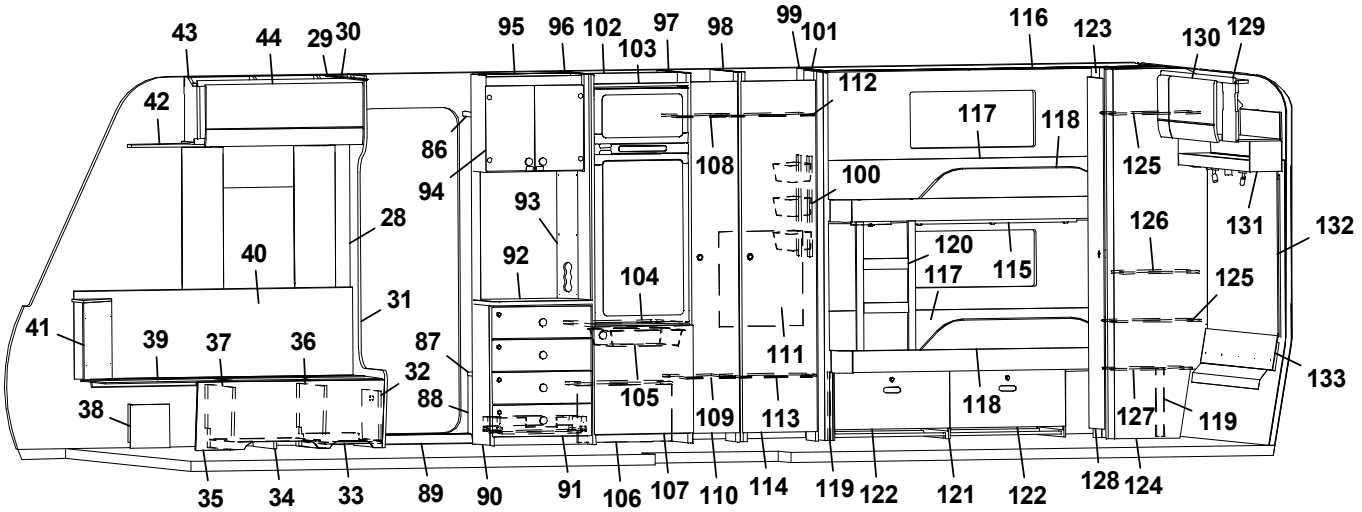
43 44 29 30 95 96 102 97 98 99 101 116 123 130 129
42 103 112 117 118 125 131 132
86 94 108 100 93 28 40 92 104 120 115 126 125
41 39 37 36 31 87 32 88 111 105 109 113 118 127 119 133
38 35 34 33 89 90 91 106 107 110 114 119 122 121 122 128 124

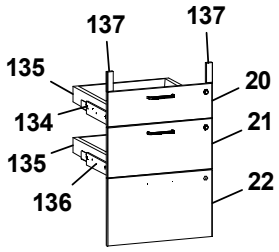
137 137
135 20
134 21
135
136 22

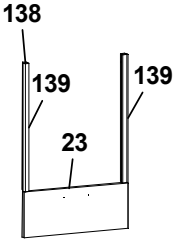
138
139 139
23

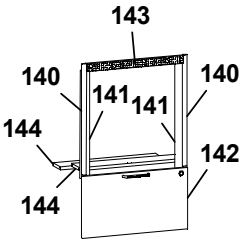
143
140 140
141 141
144 142
144

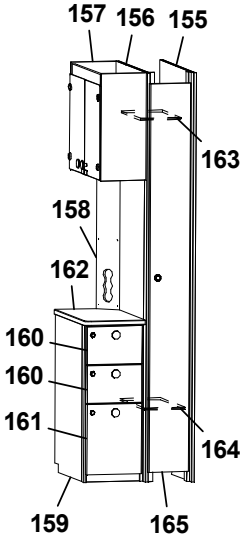
157 156 155
163
158
162
160
160
161 164
159 165

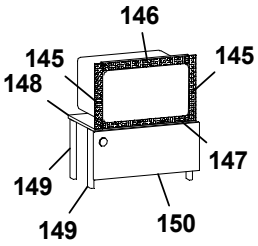
146
145 145
148
147
149
149 150

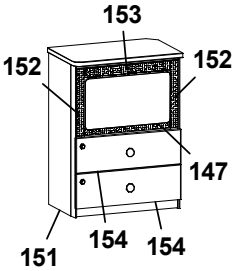
153
152 152
147
151 154 154

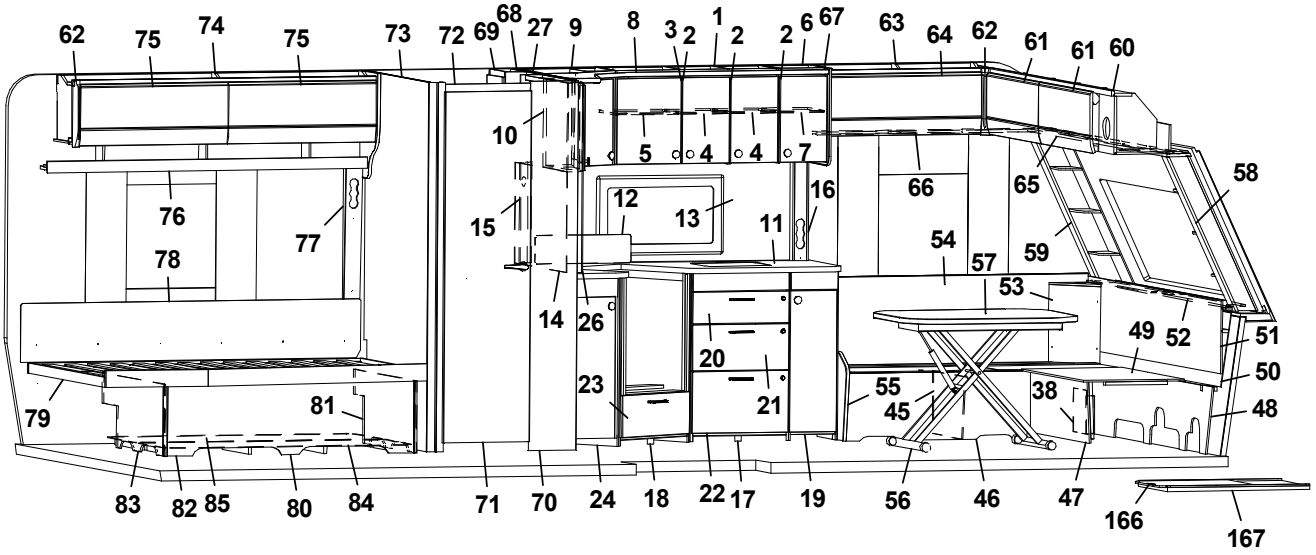
62 75 74 75 73 72 69 68 27 9 8 3 2 1 2 2 6 67 63 64 62 61 61 60
10 5 4 4 7 66 65 58
76 77 15 12 13 16 11 54 59
78 57 53
14 26 49 52 51
20 50
23 21 55 45 38 48
79 81
83 82 85 80 84 71 70 24 18 22 17 19 56 46 47 166 167

Pos Fig	Det. nr Part. No	Ingår Fitted	OBS!! Ange alltid årsmodell vid beställning av inredning Benämning	OBS!! Specify always year of model when ordering equipment Description
--	312046	x	Band t. ribbotten	Band for laths bottom
119	349691	x	Stöd säng	Bed support
120	348766	x	Stege	Ladder
121	349692	x	Lådor under säng kpl. sats	Drawers bed cpl. kit
122	349703	x	Låda kpl.	Drawer cpl.
--	315215	x	Glidskena låda (säljes i par)	Slide bar (exp. in pair)
123	349716	x	Vägg garderob	Wall wardrobe
124	349694	x	Vägg garerob	Wall wardrobe
125	349714	x	Hylla garderob	Shelf wardrobe
126	349718	x	Hylla garderob mellan	Shelf wardrobe middle
127	349697	x	Hylla garderob nedre	Shelf wardrobe lower
128	349722	x	Dörr garderob (SGPT)	Door wardrobe (SGPT)
--	349723	x	Dörr garderob (GPT)	Door wardrobe (GPT)
129	348488	x	Överskåp gavel bak L=1410	Cupboard upper rear L=1410
--	350571	x	Gångjärn	Hinge
130	347277	x	Lucka, överskåp	Door, cupboard upper
131	348154	x	Hyllpaket bak L=1410	Shelf rear L=1410
132	349724	x	Sänggavel kpl. m. tyg (Livia)	Headboard cpl. with fabric (Livia)
133	349693	x	Värmespalt	Air gap
134	349263	x	Monteringssats kpl. lådor (Blueline)	Mounting kit cpl. drawers (Blueline)
--	349264	x	Monteringssats kpl. lådor (Blackline)	Mounting kit cpl. drawers (Blackline)
135	317514	x	Låda 480x500	Drawer 480x500
136	317382	x	Glidskena låda H	Slide bar, drawer R
--	350221	x	Glidskena låda V	Slide bar, drawer L
--	801701	x	Skruv 6x16	Screw 6x16
137	349258	x	Passbit 16x30x95	Gauge block 16x30x95
138	349265	x	Monteringssats kpl. ugn (Blueline)	Mounting kit cpl. oven (Blueline)
--	349266	x	Monteringssats kpl. ugn (Blackline)	Mounting kit cpl. oven (Blackline)
139	348943	x	Passbit H/V	Gauge block R/L
140	348008	x	List L=538 (diskbänk induktion)	List L=538 (kitchen sink induction)
141	342140	x	List L=524 (diskbänk induktion)	List L=524 (diskbänk induktion)
142	349014	x	Lucka (diskb. induktion) (SGPT)	Door (kitch. sink induct.) 299x550 (SGPT)
--	348009	x	Lucka (diskb. induktion) (GPT)	Door (kitch. sink induct.) 299x550 (GPT)
--	20-900302	x	Pentrylåda 273x500	Drawer pentry 273x500
--	07-800039	x	Rullskena H	Roller rail R
--	07-800038	x	Rullskena V	Roller rail L
143	402107	x	Galler ugn (diskb. induktion) 35x503	Grating oven (kitch. sink induct.) 35x503
144	346863	x	Skiva distans 15x100x537,5	Sheet distance 15x100x537,5
145	402108	x	Galler vent. mikro 38x318	Grating vent. micro 38x318
146	402109	x	Galler vent. mikro 38x448	Grating vent. micro 38x448
147	402110	x	Galler vent. mikro 33x448	Grating vent. micro 33x448
148	348010	x	Hylla mikro	Shelf
149	348011	x	List L=283	List L=283
150	349844	x	Lucka (SGPT)	Door (SGPT)
--	349847	x	Lucka (GPT)	Door (GPT)
151	349670	x	Tv-bänk kpl. u skiva m. urtag för mikro	TV-bench cpl. without board. with socket for microwave
--	349671	x	Tv-bänk kpl. u skiva m. urtag för mikro	TV-bench cpl. without board. with socket for microwave
--	349254	x	Skiva Tv-bänk	Board, Tv-bench
152	350567	x	Galler vent. mikro 38x326	Grating vent. micro 38x326
153	350568	x	Galler vent. mikro 46x448	Grating vent. micro 46x448
			M= Metervara	M= On the metre

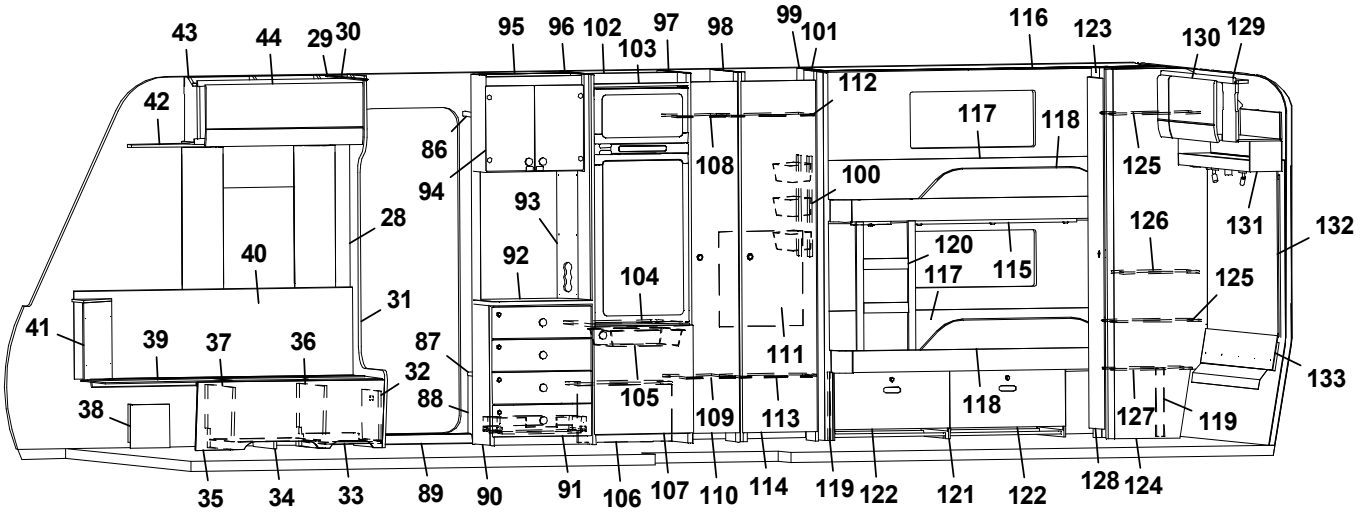
43 44 29 30 95 96 102 97 98 99 101 116 123 130 129
42 103 112 117 118 125 131 132
86 94 108 100 93 28 40 92 104 120 115 126 125
41 39 37 36 31 87 32 88 111 105 109 113 118 127 119 133
38 35 34 33 89 90 91 106 107 110 114 119 122 121 122 128 124

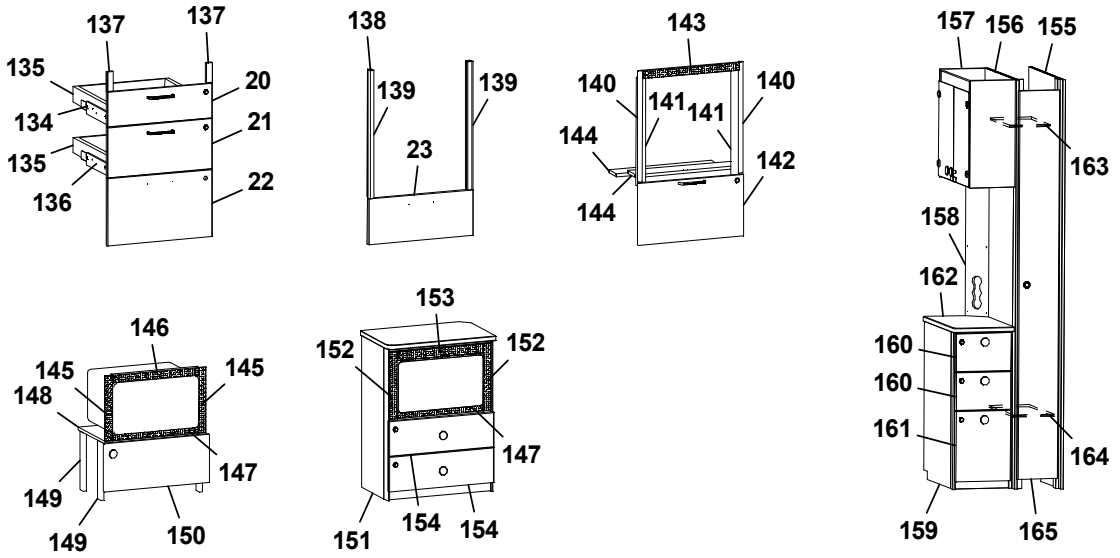
137 137 135 20 134 21 135 136 22
138 139 139 23
143 140 141 141 140 144 142 144
157 156 155 163 158 162 160 160 161 164 159 165
146 145 145 148 147 149 149 150
153 152 152 147 151 154 154

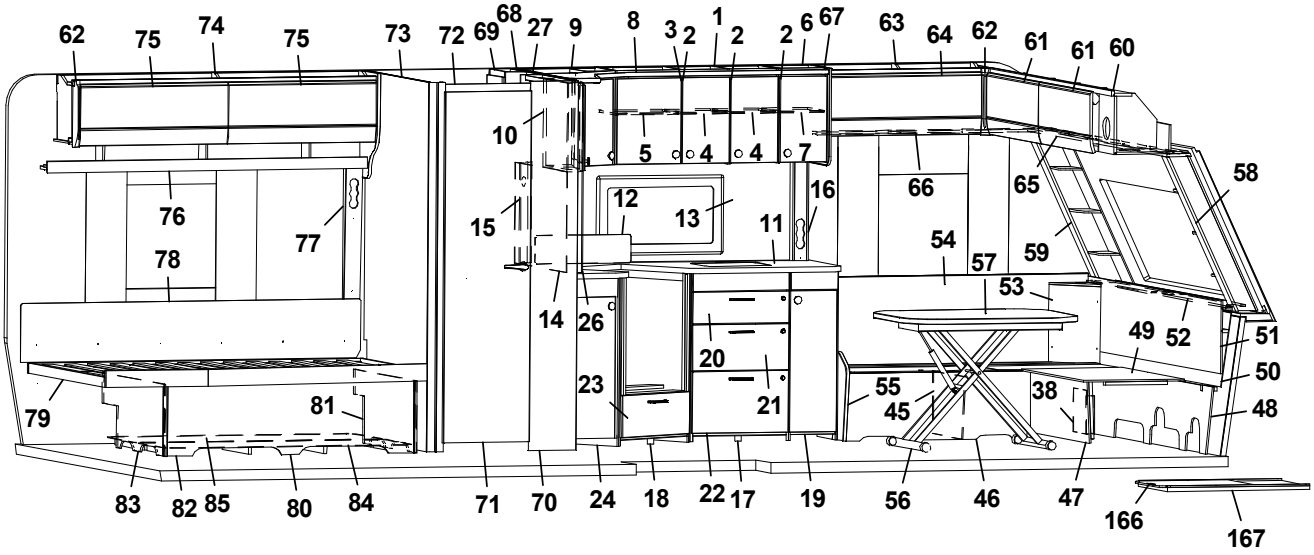
62 75 74 75 73 72 69 68 27 9 8 3 2 1 2 2 6 67 63 64 62 61 61 60
10 5 4 4 7 66 65 58
76 77 15 12 13 16 11 54 59
78 57 53
14 26 49 52 51
20 50
23 21 55 45 38 48
79 81
83 82 85 80 84 71 70 24 18 22 17 19 56 46 47 166 167

Pos Fig	Det. nr Part. No	Ingår Fitted	OBS!! Ange alltid årsmodell vid beställning av inredning Benämning	OBS!! Specify always year of model when ordering equipment Description
154	348840	x	Lådförstycke (SGPT)	Drawer front (SGPT)
--	348839	x	Lådförstycke (GPT)	Drawer front (GPT)
155	349747	x	Vägg kyl	Wall refrigerator
156	348769	x	Vägg garderob	Wall wardrobe
157	349564	x	Vitrinskåp (Blueline)	Cupboard, vitrine (Blueline)
--	348874	x	Lucka (Blueline)	Door (Blueline)
--	349752	x	Vitrinskåp (Blackline)	Cupboard, vitrine (Blackline)
--	348883	x	Lucka (Blackline)	Door (Blackline)
158	349746	x	Elfront	Front outlet
159	349749	x	Hurst kpl. u. skiva (Blueline)	Hurst kpl. w/o board (Blueline)
--	349750	x	Hurst kpl. u. skiva (Blackline)	Hurst kpl. w/o board (Blackline)
160	349861	x	Lådförstycke övre (SGPT)	Drawer front upper (SGPT)
--	349862	x	Lådförstycke övre (GPT)	Drawer front upper (GPT)
161	349863	x	Lådförstycke nedre (SGPT)	Drawer front lower (SGPT)
--	349864	x	Lådförstycke nedre (GPT)	Drawer front lower (GPT)
162	349753	x	Skiva, hurst	Board, hurts
163	348774	x	Hylla garderob övre	Shelf wardrobe upper
164	348777	x	Hylla garderob nedre	Shelf wardrobe lower
165	349877	x	Dörr garderob (SGPT)	Door wardrobe (SGPT)
--	0000141	x	Dörr garderob (GPT)	Door wardrobe (GPT)
166	341192	x	Utdragsskiva bord 450x550	Sliding leaf 450x550
167	341193	x	Låda utdragsskiva	Box sliding leaf
--	350717	M	Golvmatta, antik planka	Carpet, antique plank
--	318657	M	Tapet vägg/tak	Wall paper
--	318584	M	Tejp tapet 20 mm	Tape, wall paper 20 mm
--	318585	M	Tejp tapet 60 mm	Tape, wall paper 60 mm
			(SGPT)=Stone Grey Perfect Touch (GPT)=Graphite Perfect Touch	
			M= Metervara	M= On the metre

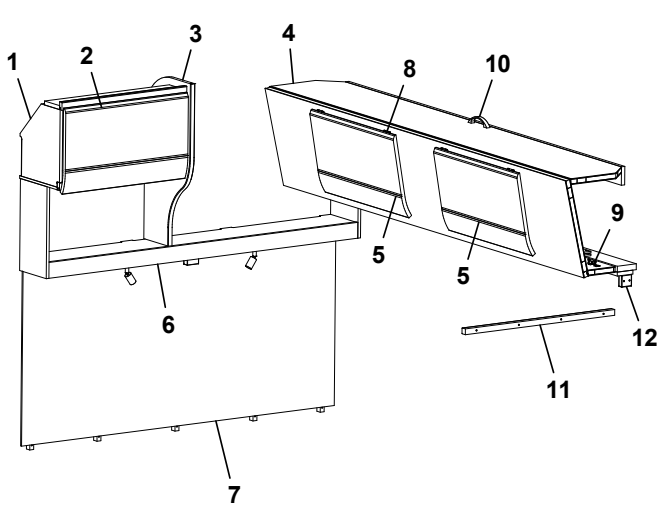
1
2
3
4
8
10
5
5
9
6
12
11
7

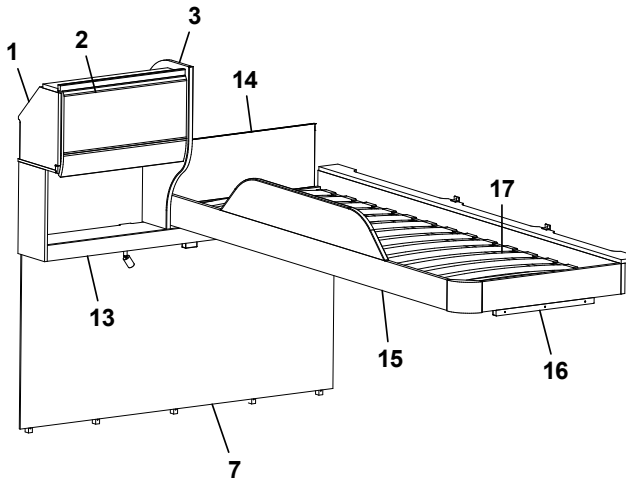
1
2
3
14
17
13
15
16
7

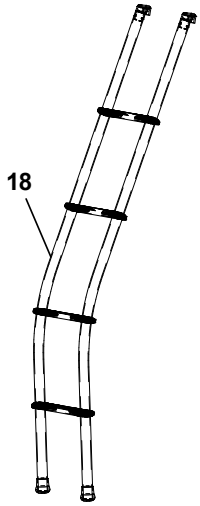
18

Pos Fig	Det. nr Part. No	Ingår Fitted	OBS!! Ange alltid årsmodell vid beställning av inredning Benämning	OBS!! Specify always year of model when ordering equipment Description
1	348482	x	Skåp gavel bak L=560 (Alpinvit)	Cupboard gable L=560 (Alpine white)
--	350571	x	Gångjärn	Hinge
2	347273	x	Lucka	Door
3	348553	x	Gavel	Gable
4	348525	x	Överbäddskåp L=1980	Upper bed L=1980
--	348539	x	Regel låsning	Lock bar
--	348531	x	Rasskydd ö-bäddskåp	Protective plate
5	347273	x	Lucka	Door
6	348156	x	Hyllpaket L=1410 (u. högtalare)	Shelf L=1410 (without speakers)
--	348157	x	Hyllpaket L=1410 (m. högtalare)	Shelf L=1410 (with speakers)
7	349767	x	Sänggavel kpl. med tyg (Livia)	Headboard cpl. with fabric (Livia)
8	860402	x	Gångjärn	Hinge
9	860405	x	Gångjärn	Hinge
10	350129	x	Handtag	Handle
11	348540	x	Bärregel L=670	Bearing rail L=670
12	348538	x	Kloss bärregel	Block bearing rail
13	348158	x	Hyllpaket L=1410 (u. högtalare)	Shelf L=1410 (without speakers)
--	348159	x	Hyllpaket L=1410 (m. högtalare)	Shelf L=1410 (with speakers)
14	321209	x	Värmespalt	Air gap
--	350864	x	Tyg värmespalt (Livia)	Fabric air gap (Livia)
15	348606	x	Sängram vån.säng V u. ribbotten	Bed bottom L without laths
16	325430	x	Ribbotten kpl.	Laths bottom cpl.
--	311985	x	Ribba sängbotten L=718 B=63	Lath bed bottom L=718 B=63
17	348658	x	Bärregel L=440	Bearing rail L=440
18	350534	T	Stege ö-bäddsskåp	Ladder upper bed
			M= Metervara	M= On the metre

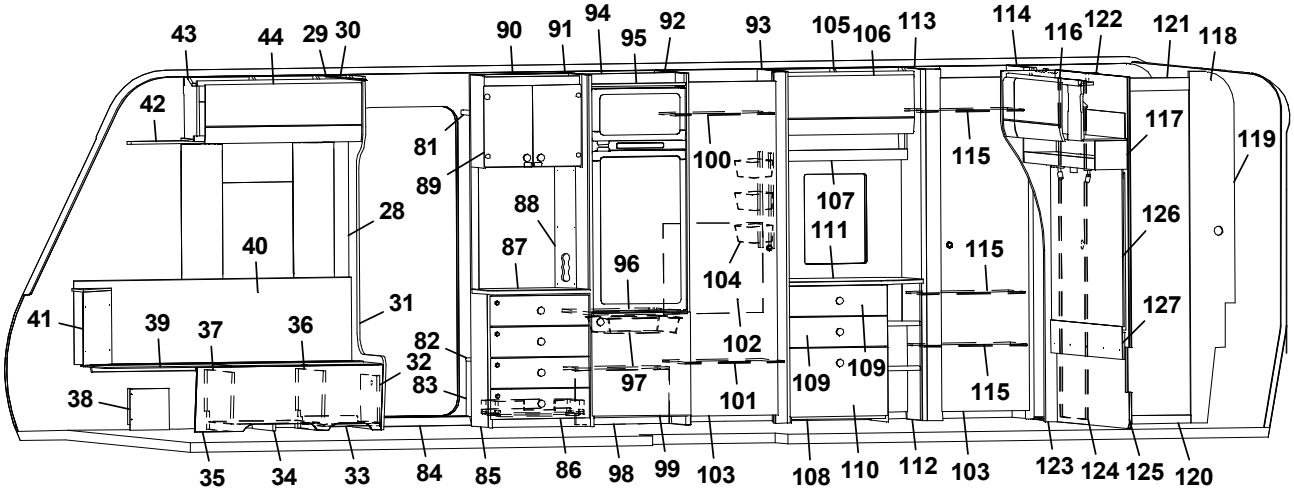
43 44 29 30 90 91 94 95 92 93 105 106 113 114 116 122 121 118
42 81 89 28 40 41 39 37 36 31 32 82 83 38 88 87 96 100 104 102 97 101 107 111 109 109 115 115 115 117 119 126 127
35 34 33 84 85 86 98 99 103 108 110 112 103 123 124 125 120

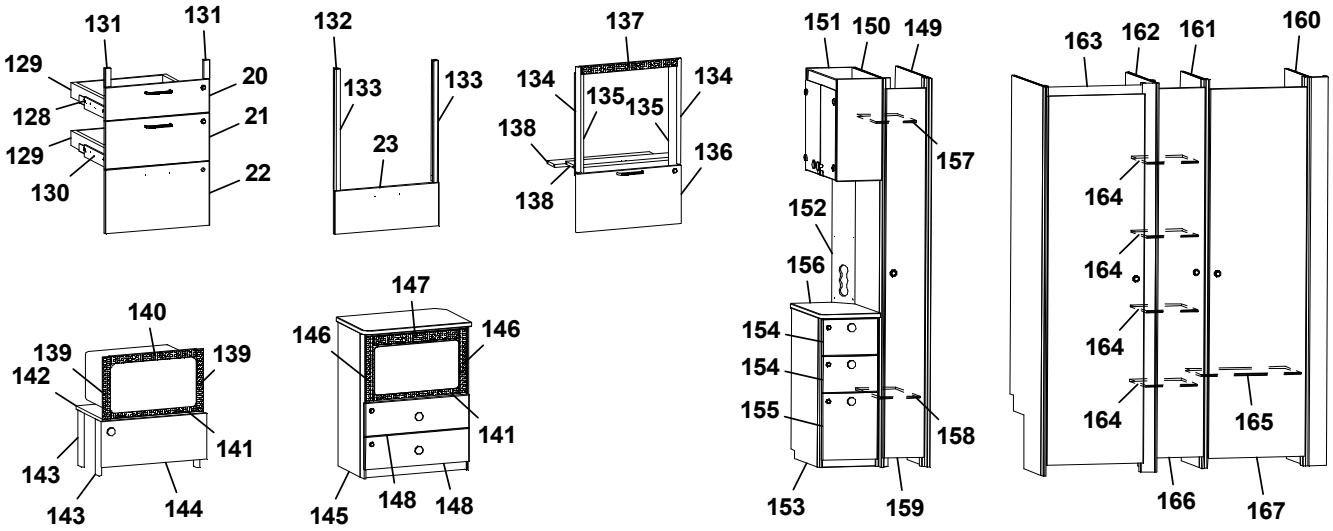
131 131 129 128 129 130 20 21 22
132 133 133 23
137 134 135 135 134 138 138 136
151 150 149 157 152 156 154 154 155 158 153 159
163 162 161 160 164 164 164 164 165 166 167
140 139 139 142 141 143 143 144
147 146 146 141 145 148 148

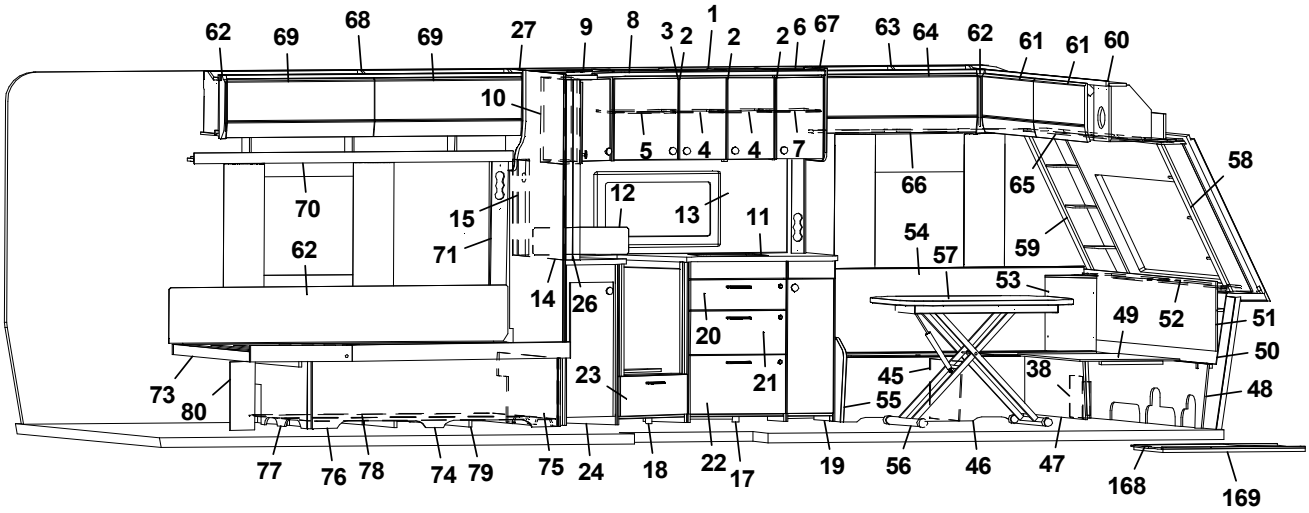
62 69 68 69 27 9 8 3 2 1 2 2 6 67 63 64 62 61 61 60
10 5 4 4 7 58 66 65 70 15 12 13 11 54 57 59 62 71 14 26 53 49 52 51 50 20 21 23 45 55 38 48 73 80
77 76 78 74 79 75 24 18 22 17 19 56 46 47 168 169

Pos Fig	Det. nr Part. No	Ingår Fitted	OBS!! Ange alltid årsmodell vid beställning av inredning Benämning	OBS!! Specify always year of model when ordering equipment Description
1	349734	x	Skåp kök L=924 kpl. (Alpinvit)	Cupboard kitchen L=924 cpl. (Alpine white)
--	350719	x	Knopp	Knob
--	311917	x	Gångjärn	Hinge
--	312588	x	Platta gångjärn	Plate hinge
--	319618	x	Magnetlås	Lock, magnet
2	347280	x	Lucka H	Door R
3	347281	x	Lucka V	Door L
4	349740	x	Hylla	Shelf
5	346925	x	Hylla	Shelf
6	349201	x	Skåp kök L=560 (Alpinvit)	Cupboard kitchen L=560 (Alpine white)
--	350719	x	Knopp	Knob
--	311917	x	Gångjärn	Hinge
--	312588	x	Platta gångjärn	Plate hinge
--	319618	x	Magnetlås	Lock, magnet
7	349211	x	Hylla	Shelf
8	349839	x	Ljusramp köksskåp L=1928	Light holder kitchen L=1928
9	348916	x	Hörnskåp (Alpinvit)	Corner cupboard (Alpine white)
--	347279	x	Lucka V	Door L
10	348927	x	Skåp utskjut kökskåp (Alpinvit)	Cupboard projection (Alpine white)
--	348930	x	Hylla	Shelf
--	347282	x	Lucka H	Door R
11	0000643	x	Skiva diskbänk 902x1675	Board 902x1675
--	0000644	x	Skiva diskbänk induktion 902x1675	Board induction 902x1675
12	401715	x	Flamskydd	Flame guard
--	401996	x	Flamskydd induktion	Flame guard induction
13	349018-B	x	Köksskiva vägg, Fjäder	Protection kitchen, Feather
--	349018-M	x	Köksskiva vägg, Marmor	Protection kitchen, Marble
--	349018-S	x	Köksskiva vägg, Sten	Protection kitchen, Stone
14	341710-B	x	Köksskiva vägg, Fjäder	Protection kitchen, Feather
--	341710-M	x	Köksskiva vägg, Marmor	Protection kitchen, Marble
--	341710-S	x	Köksskiva vägg, Sten	Protection kitchen, Stone
15	349730	x	Front eluttag	Front outlet
16	349175	x	Front eluttag	Front outlet
17	349114	x	Diskbänk trädel u. skiva u. luckor	Kitchen sink, w/o board, w/o doors
18	349070	x	Diskbänk vinklad	Kitchen sink, angled
--	349108	x	Diskbänk vinklad (Induktion)	Kitchen sink, angled (Induction)
19	348955	x	Utskjut diskbänk u. lucka	Projection kitchen sink w/o door
--	348962	x	Lucka (SGPT)	Door (SGPT)
--	347285	x	Lucka (GPT)	Door (GPT)
--	350719	x	Knopp	Knob
20	348947	x	Lådförstycke (SGPT)	Drawer front (SGPT)
--	347293	x	Lådförstycke (GPT)	Drawer front (GPT)
--	350718	x	Handtag	Handle
--	317514	x	Låda 480x500	Drawer 480x500
--	317382	x	Glidskena låda H	Slide bar, drawer R
--	350221	x	Glidskena låda V	Slide bar, drawer L
21	348948	x	Lådförstycke (SGPT)	Drawer front (SGPT)
--	347294	x	Lådförstycke (GPT)	Drawer front (GPT)
--	350718	x	Handtag	Handle
--	317514	x	Låda 480x500	Drawer 480x500
			M= Metervara	M= On the metre

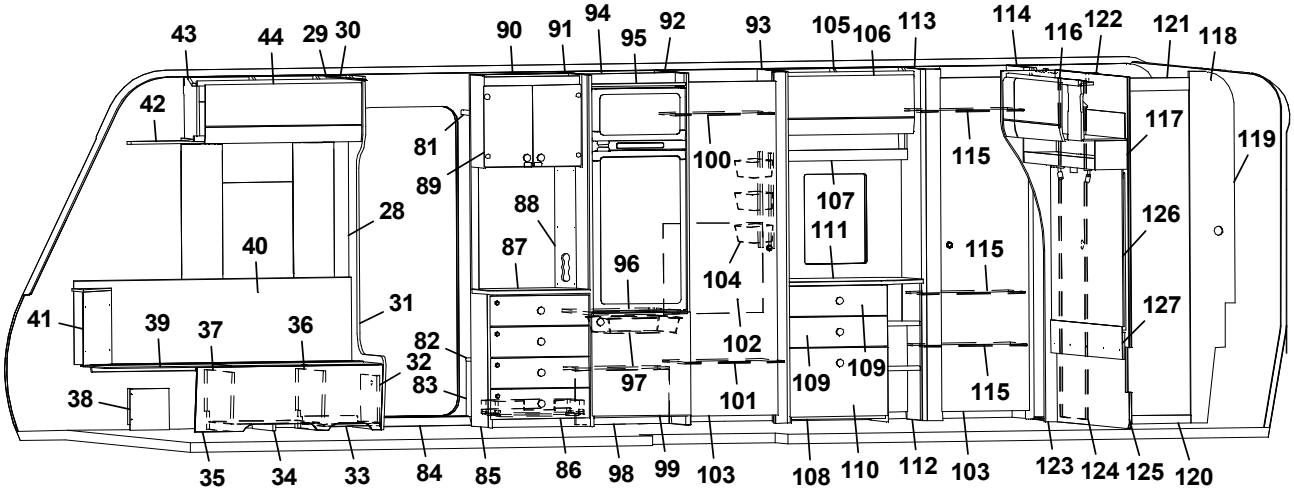
43 44 29 30 90 91 94 95 92 93 105 106 113 114 116 122 121 118
42 81 89 28 40 41 39 37 36 31 82 32 83 38 88 87 96 100 104 102 97 101 107 111 109 109 115 115 115 117 119 126 127
35 34 33 84 85 86 98 99 103 108 110 112 103 123 124 125 120

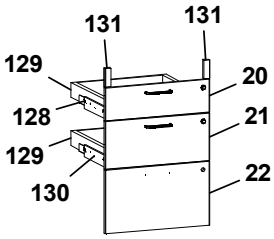
131 131 129 128 129 130 20 21 22

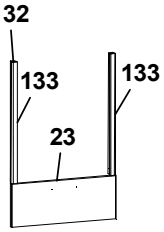
132 133 133 23

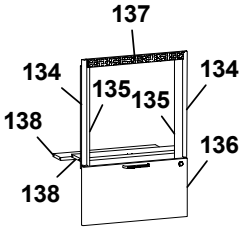
137 134 135 135 134 138 138 136

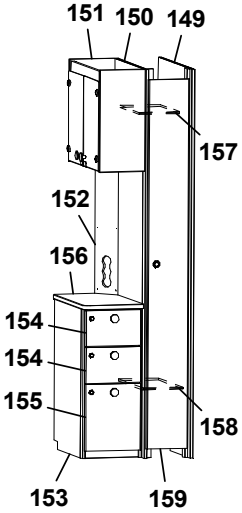
151 150 149 157 152 156 154 154 155 158 153 159

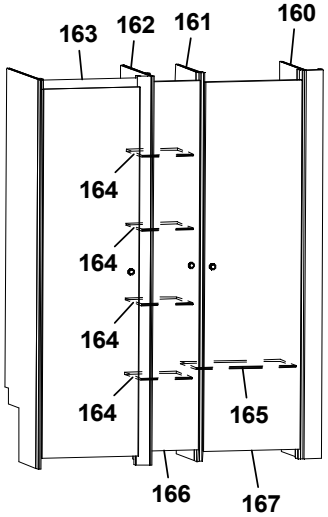
163 162 161 160 164 164 164 164 165 166 167

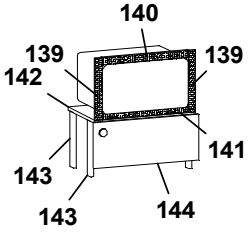
140 139 139 142 141 143 143 144

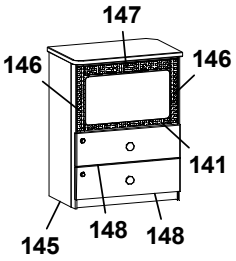
147 146 146 141 145 148 148

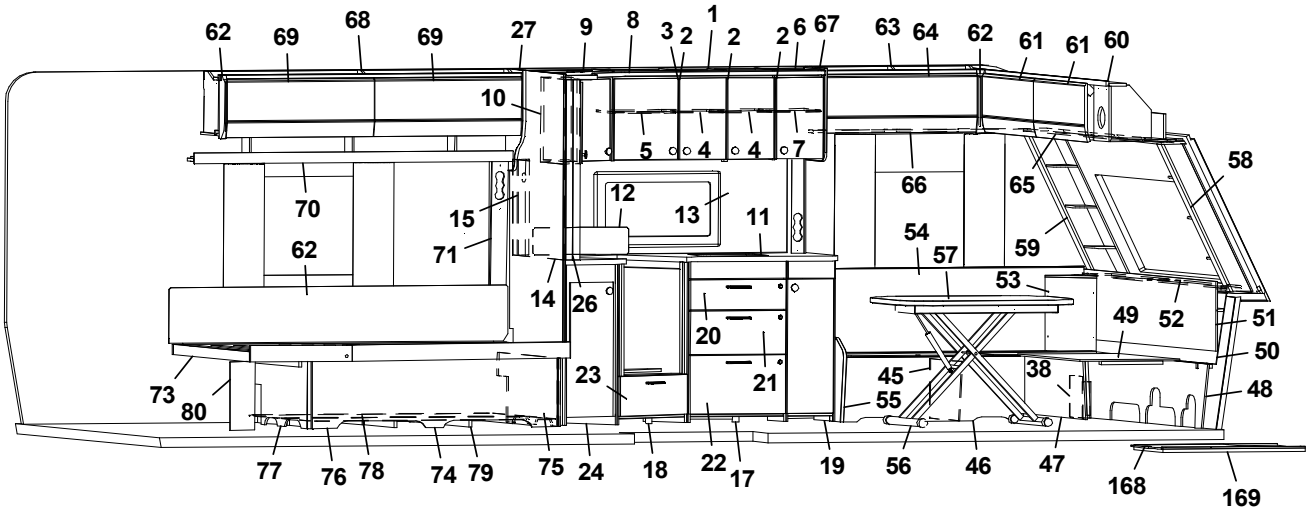
62 69 68 69 27 9 8 3 2 1 2 2 6 67 63 64 62 61 61 60
10 5 4 4 7 58 66 65 70 15 12 13 11 54 57 59 62 71 14 26 53 49 52 51 50 20 21 23 45 38 48 73 80 55
77 76 78 74 79 75 24 18 22 17 19 56 46 47 168 169

Pos Fig	Det. nr Part. No	Ingår Fitted	OBS!! Ange alltid årsmodell vid beställning av inredning Benämning	OBS!! Specify always year of model when ordering equipment Description
--	317382	x	Glidskena låda H	Slide bar, drawer R
--	350221	x	Glidskena låda V	Slide bar, drawer L
22	349031	x	Lucka (SGPT)	Door (SGPT)
--	347295	x	Lucka (GPT)	Door (GPT)
--	350718	x	Handtag	Handle
--	20-900302	x	Pentrylåda 273x500	Drawer pentry 273x500
--	07-800039	x	Rullskena H	Roller rail R
--	07-800038	x	Rullskena V	Roller rail L
23	348945	x	Lådförstycke (SGPT)	Drawer front (SGPT)
--	348946	x	Lådförstycke (GPT)	Drawer front (GPT)
--	350718	x	Handtag	Handle
24	349099	x	Utskjut diskbänk u. lucka	Projection kitchen sink w/o door
--	348967	x	Lucka (SGPT)	Door (SGPT)
--	347286	x	Lucka (GPT)	Door (GPT)
--	350719	x	Knopp	Knob
26	349731	x	Stolpe utskjut	Support bar
27	349766	x	Vägg, kök	Wall, kitchen
28	318962	x	List täck el-kabel B=45 L=2100	Cover strip B=45 L=2100
29	316270	x	List snäpp undre L=2379	List lower L=2379
30	316268	x	List snäpp övre L=2379	List upper L=2379
31	348086	x	Stolpe först. kpl. m. lucka	Support bar cpl. with door
32	343731	x	Lucka	Door
--	312589	x	Gångjärn	Hinge
33	350390	x	Plåt skofack	Plate shoe compartment
34	343594	x	Luftspalt	Air gap
35	348098	x	Front bäddlåda (Blueline)	Front bed box (Blueline)
--	348145	x	Front bäddlåda (centraldammsugare)	Front bed box (central vacuum cleaner)
--	0000262	x	Front bäddlåda (Blackline)	Front bed box (Blackline)
--	348100	x	Front bäddlåda (centraldammsugare)	Front bed box (central vacuum cleaner)
36	348102	x	Stöd bäddlåda	Support bed box
37	348095	x	Stöd bäddlåda	Support bed box
38	347726	x	Täckfront H/V	Cover front R/L
39	346011	x	Lock bäddlåda	Cover bedbox
--	319024	x	Matta grå textil m. tejp	Carpet gray textile with tape
40	0000229	x	Värmespalt H fram	Air gap
--	350696	M	List kant mörkbrun	Strip, dark brown
41	0000333	x	Hörn sittgrupp H	Corner R
--	0000332	x	Hörn sittgrupp H med ø 61 urttag	Corner R with ø 61 hole
--	0000329	x	Hörn sittgrupp H med ø 85 urttag	Corner R with ø 85 hole
42	349745	x	Gardinupphängning med LED-list H kpl.	Curtin suspension with LED-stripe R cpl.
43	348066	x	Överskåp L=939 (Alpinvit)	Cupboard upper L=939 (Alpine white)
--	350571	x	Gångjärn	Hinge
44	347277	x	Lucka, överskåp	Door, cupboard upper
45	312825	x	Stöd bäddlåda	Support bed box
46	348076	x	Front bäddlåda	Front bed box
--	346014	x	Lock bäddlåda	Cover bedbox
47	348074	x	Front bäddlåda	Front bed box
48	348092	x	Stöd sittgrupp	Support
49	348090	x	Skiva rundsittgrupp	Sheet seat
50	347380	x	Värmespalt gavel fram	Air gap front
			M= Metervara	M= On the metre

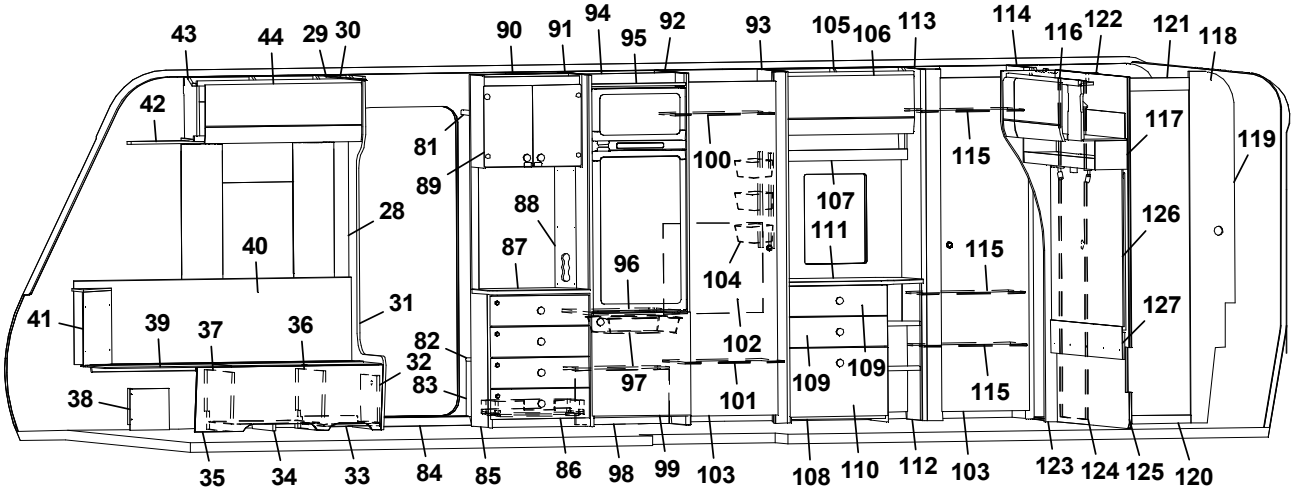
43 44 29 30 90 91 94 95 92 93 105 106 113 114 116 122 121 118
42 81 89 28 40 41 39 37 36 31 82 32 83 38 88 87 96 100 104 102 97 101 107 111 109 109 115 115 115 117 119 126 127
35 34 33 84 85 86 98 99 103 108 110 112 103 123 124 125 120

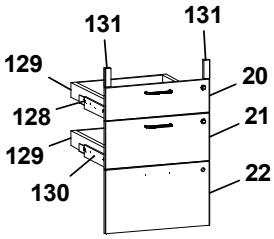
131 131 129 128 129 130 20 21 22

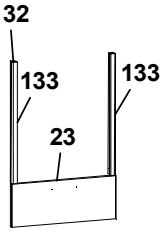
132 133 133 23

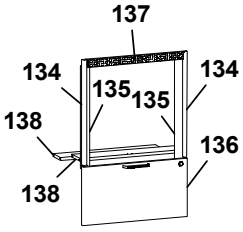
137 134 135 135 134 138 138 136

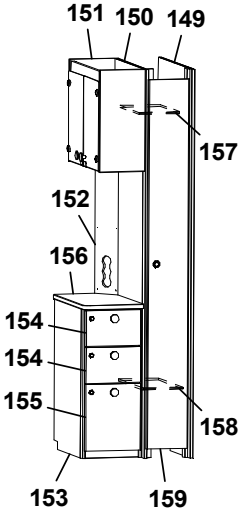
151 150 149 157 152 156 154 154 155 158 153 159

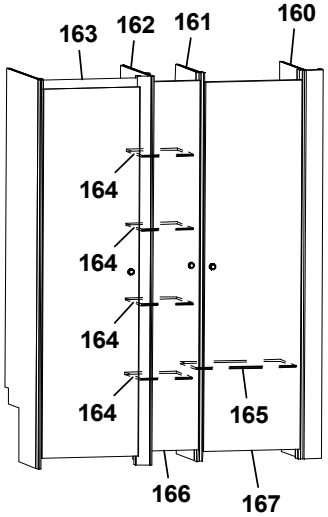
163 162 161 160 164 164 164 164 165 166 167

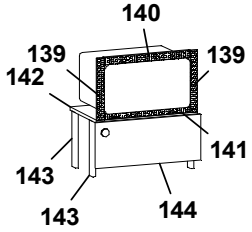
140 139 139 142 141 143 143 144

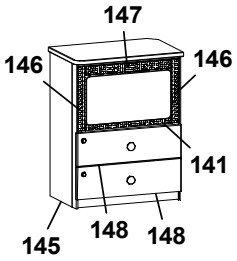
147 146 146 141 145 148 148

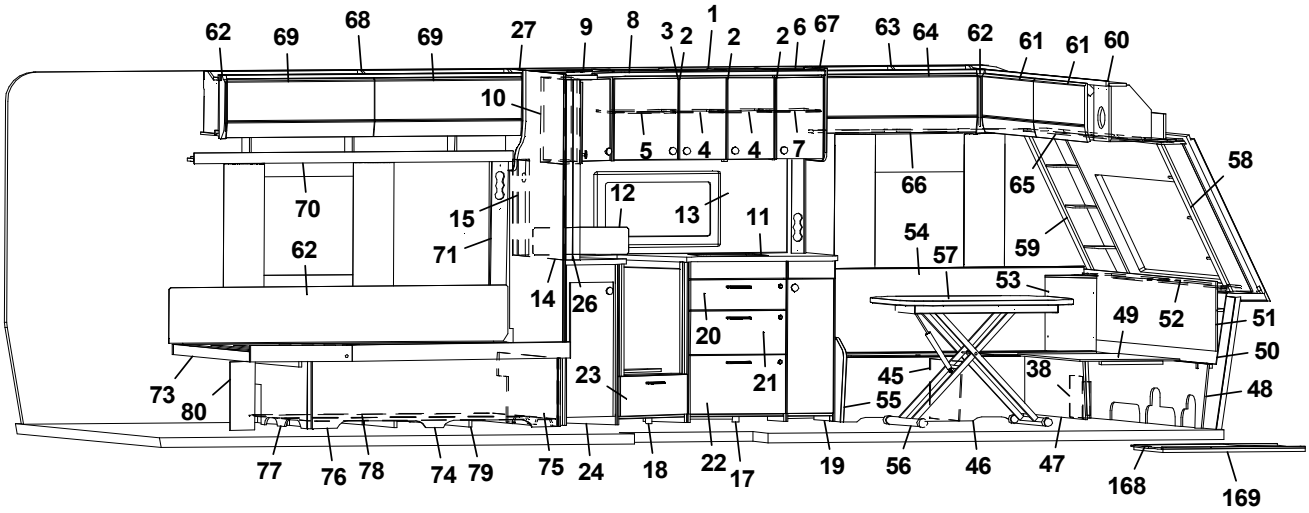
62 69 68 69 27 9 8 3 2 1 2 2 6 67 63 64 62 61 61 60
10 5 4 4 7 58 66 65 70 15 12 13 11 54 57 59 62 71 14 26 53 49 52 51 20 50 23 21 45 38 48 73 80 55
77 76 78 74 79 75 24 18 22 17 19 56 46 47 168 169

Pos Fig	Det. nr Part. No	Ingår Fitted	OBS!! Ange alltid årsmodell vid beställning av inredning Benämning	OBS!! Specify always year of model when ordering equipment Description
51	349187	x	Front/hylla kpl.	Front/shelf cpl.
52	347375	x	Hylla med Polarbjörn (Blackline)	Shelf with Polarbear (Blackline)
53	0000332	x	Hörn sittgrupp V med ø 61 urttag	Corner L with ø 61 hole
--	0000329	x	Hörn sittgrupp V med ø 85 urttag	Corner L with ø 85 hole
54	349178	x	Värmespalt V fram	Air gap L.F.
--	350696	M	List kant mörkbrun	Strip, dark brown
55	348080	x	Gavel bäddlåda	Gable bed box
56	310083	x	Bordsstativ	Table stand
--	350716	x	Bordsstativ enpelar	Table stand single pillar
57	349321	x	Bordsskiva 800x1000	Table top 800x1000
58	0000068	x	Hörnhylla H	Shelf R
59	0000067	x	Hörnhylla V	Shelf L
60	348045	x	Skåp gavel fram L=2360 (Alpinvit)	Cupboard front L=2360 (Alpine white)
--	350571	x	Gångjärn	Hinge
61	347276	x	Lucka överskåp	Door, cupboard upper
62	345869	x	Hörn inredning	Corner
63	348107	x	Överskåp L=922 (Alpinvit)	Cupboard upper L=922 (Alpine white)
--	350571	x	Gångjärn	Hinge
64	348386	x	Lucka	Door
65	347613	x	Gardinupphängning med LED-list fram kpl.	Curtin suspension with LED-stripe front cpl.
66	349295	x	Gardinupphängning med LED-list V kpl.	Curtin suspension with LED-stripe L cpl.
67	347579	x	Gavel kök	Gable, kitchen
68	347140	x	Överskåp L=1737 (Alpinvit)	Cupboard upper R L=1737 (Alpine white)
--	350571	x	Gångjärn	Hinge
69	347275	x	Lucka	Door
70	347674	x	Hyllpaket kpl. L=1815	Shelf cpl. L=1815
71	347361	x	Elfront	Front outlet
72	338121	x	Värmespalt	Air gap
--	350740	x	Tyg värmespalt (Livia)	Fabric, air gap (Livia)
73	349416	x	Sängram V u. ribbotten	Bed bottom L without laths
--	342685	x	Ribbotten kpl.	Laths bottom cpl.
--	311985	x	Ribba sängbotten L=820 B=63	Lath bed bottom L=820 B=63
--	312046	x	Band t. ribbotten	Band for laths bottom
74	349411	x	Sänglåda kpl. V	Bed box cpl. L
--	347652	x	List hörn	List corner
--	315203	x	Regel 17,5x55x1415	Wood lath pine 17,5x55x1415
75	349414	x	Gavel säng främre	Gable bed front
76	348827	x	Front säng	Front bed
77	349412	x	Gavel säng bakre	Gable bed rear
78	343621	x	Luftspalt sänglåda	Air gap bed box
79	343620	x	Luftspalt sänglåda	Air gap bed box
80	349483	x	Stöd, säng	Bed support
81	349424	x	Hylla insteg övre	Shelf upper
82	319866	x	Hylla nedre	Shelf lower
83	348761	x	Front hylla garderob	Front wardrobe
84	319871	x	Tröskel aluminium L=650	Threshold aluminium L=650
85	349248	x	TV-bänk kpl. u. skiva (SGPT)	TV-bench cpl. without board (SGPT)
--	349249	x	TV-bänk kpl. u. skiva (GPT)	TV-bench cpl. without board (GPT)
86	348840	x	Lådförstycke (SGPT)	Drawer front (SGPT)
--	348839	x	Lådförstycke (GPT)	Drawer front (GPT)
			M= Metervara	M= On the metre

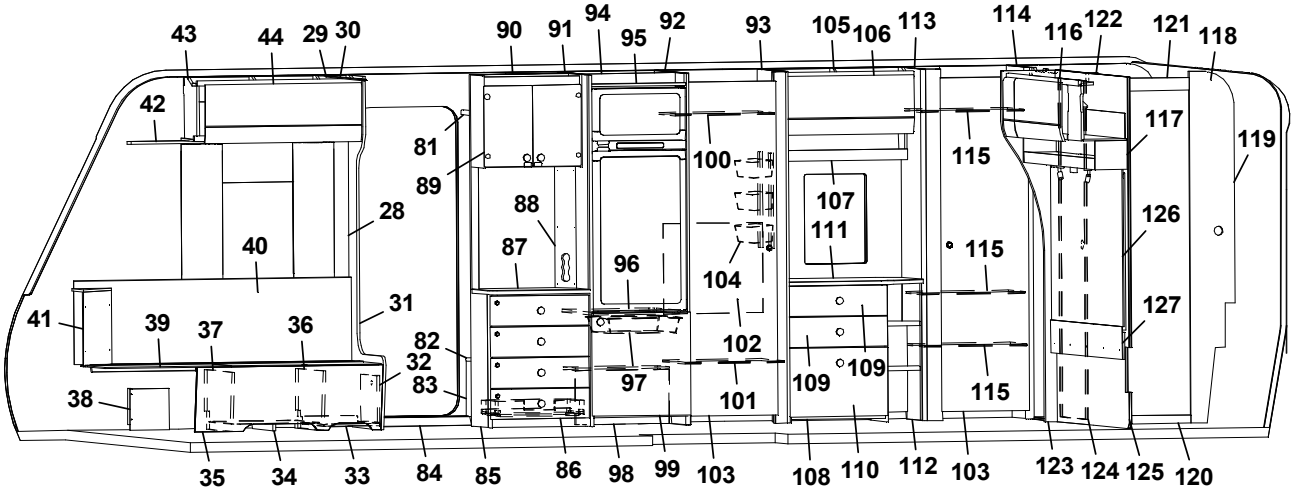
43 44 29 30 90 91 94 95 92 93 105 106 113 114 116 122 121 118
42 81 89 28 40 41 39 37 36 31 82 32 83 38 88 87 96 100 104 102 97 101 107 111 109 109 115 115 115 117 119 126 127
35 34 33 84 85 86 98 99 103 108 110 112 103 123 124 125 120

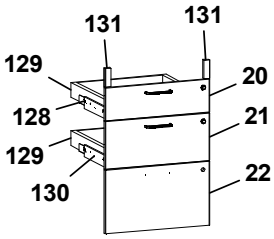
131 131 129 128 129 130 20 21 22

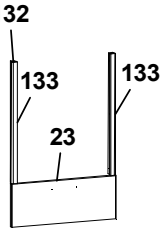
132 133 133 23

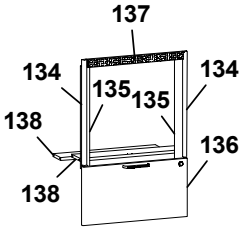
137 134 135 135 134 138 138 136

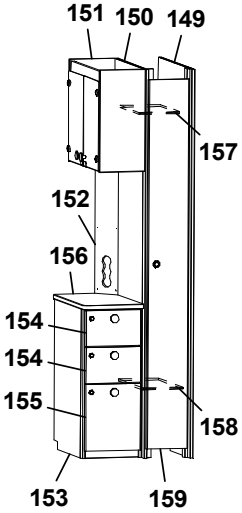
151 150 149 157 152 156 154 154 155 158 153 159

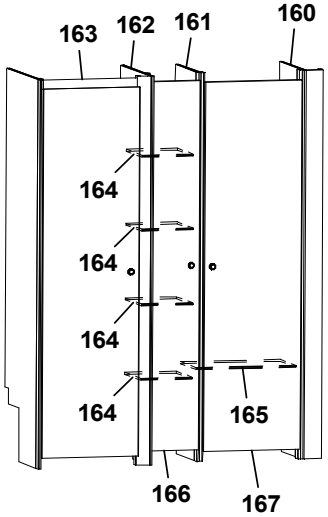
163 162 161 160 164 164 164 164 165 166 167

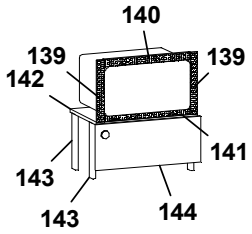
140 139 139 142 141 143 143 144

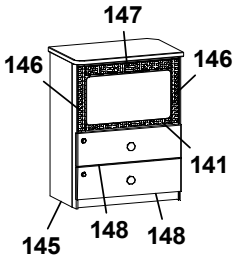
147 146 146 141 145 148 148

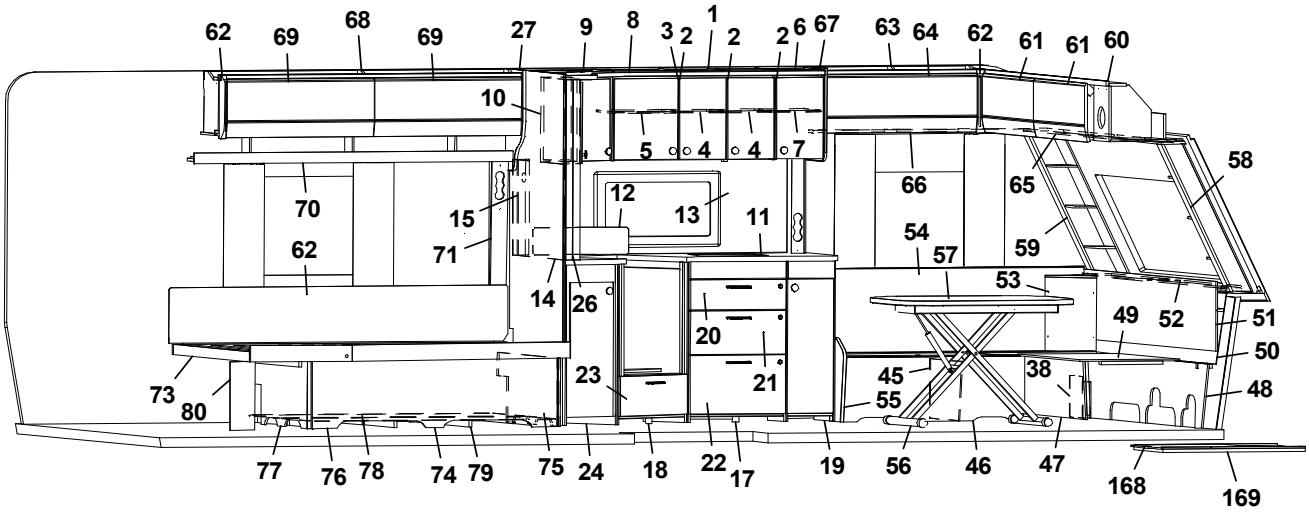
62 69 68 69 27 9 8 3 2 1 2 2 6 67 63 64 62 61 61 60
10 5 4 4 7 58 66 65 70 12 13 15 11 54 59 62 71 57 53 14 26 20 49 52 51 50 21 23 45 38 48 73 80 55
77 76 78 74 79 75 24 18 22 17 19 56 46 47 168 169

Pos Fig	Det. nr Part. No	Ingår Fitted	OBS!! Ange alltid årsmodell vid beställning av inredning Benämning	OBS!! Specify always year of model when ordering equipment Description
--	20-900302	x	Pentrylåda 273x500	Drawer pentry 273x500
--	07-800039	x	Rullskena H	Roller rail R
--	07-800038	x	Rullskena V	Roller rail L
87	349254	x	Skiva TV-bänk	Board TV-bench
88	348763	x	Front eluttag	Front outlet
89	348875	x	Skåp bar kpl. (Blueline)	Coctail cabinet cpl. (Blueline)
--	349460	x	Skåp bar kpl. (Blackline)	Coctail cabinet cpl. (Blackline)
--	348874	x	Lucka (Blueline)	Door (Blueline)
--	348883	x	Lucka (Blackline)	Door (Blackline)
90	349270	x	Vägg insteg	Wall
91	347935	x	Vägg kyl V kpl.	Wall refrigerator L cpl.
92	349431	x	Vägg kyl H kpl.	Wall refrigerator R cpl.
93	349433	x	Vägg garderob	Wall wardrobe
94	347937	x	Bakstycke stopp kyl	Back cupboard
95	347943	x	List folierad	List foiled
96	347944	x	Hylla under kyl	Shelf refrigerator
97	310325	x	Trådback vit 85x427x427	Tray 85x427x427
--	350760	x	Glidlist trådback (säljes i par)	Sliding strip tray (pair)
--	349361	x	List	List
98	349366	x	Täckfront	Front cover
--	349364	x	Tak, täckfront	Top, front cover
99	349228	x	Lucka u. kyl (SGPT)	Door, below refrigerator (SGPT)
--	348853	x	Lucka u. kyl (GPT)	Door, below refrigerator (GPT)
100	349464	x	Hylla garderob övre	Shelf wardrobe upper
101	349461	x	Hylla garderob nedre	Shelf wardrobe lower
102	336453	x	Täckskiva exp.kärl	Cover expansion vessel
103	349418	x	Dörr garderob (SGPT)	Door wardrobe (SGPT)
--	0000131	x	Dörr garderob (GPT)	Door wardrobe (GPT)
104	319759	x	Korg, garderob	Basket, wardrobe
--	347725	x	List för korgar	List för baskets
105	347946	x	Överskåp L=790 (Alpinvit)	Cupboard upper R L=790 (Alpine white)
--	350571	x	Gångjärn	Hinge
106	347951	x	Lucka	Door
107	347956	x	Hyllpaket L=790	Shelf L=790
108	349383	x	Byrå u. skiva (SGPT)	Dresser w/o board (SGPT)
--	347961	x	Byrå u. skiva (GPT)	Dresser w/o board (GPT)
109	349386	x	Lådförstycke (SGPT)	Drawer front (SGPT)
--	347975	x	Lådförstycke (GPT)	Drawer front (GPT)
110	349385	x	Lådförstycke (SGPT)	Drawer front (SGPT)
--	347974	x	Lådförstycke (GPT)	Drawer front (GPT)
111	347998	x	Skiva byrå	Board dresser
112	347980	x	Hylla	Shelf
113	349436	x	Vägg garderob V	Wall wardrobe L
114	348543	x	Vägg garderob H	Wall wardrobe R
115	349466	x	Hylla garderob	Shelf wardrobe
116	348488	x	Överskåp L=1410	Cupboard upper L=1410
--	347277	x	Lucka	Door
117	348154	x	Hyllpaket L=1410	Shelf L=1410
118	346933	x	Vägg tvättrum kpl.	Wall washroom cpl.
119	346935	x	Vägg tvättrum	Wall washroom
			M= Metervara	M= On the metre

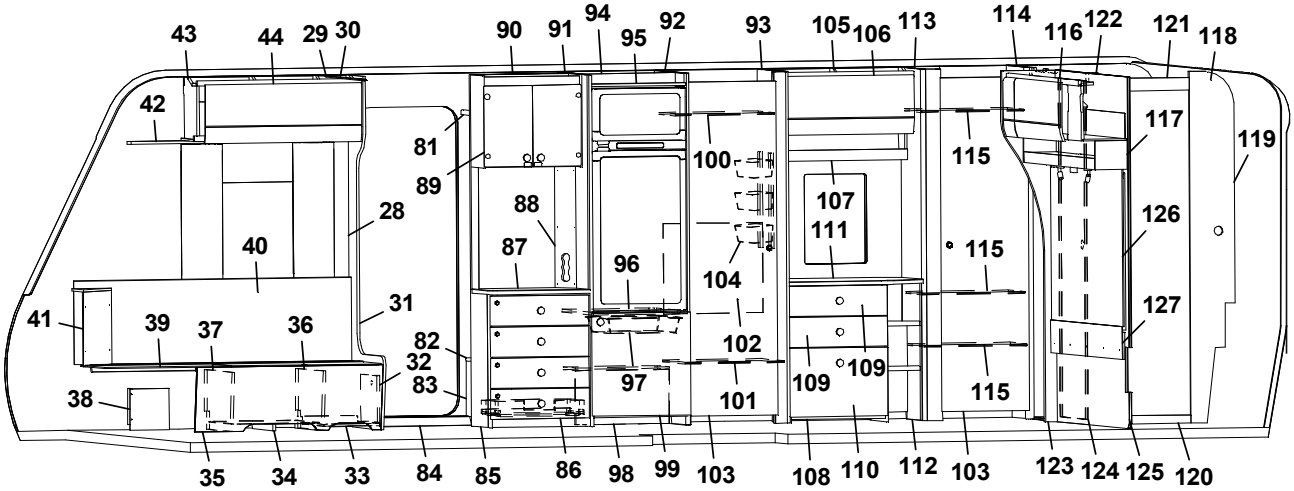
43 44 29 30 90 91 94 95 92 93 105 106 113 114 116 122 121 118
42 81 89 100 115 117 119
28 88 107 111 126
40 87 96 104 115
41 39 37 36 31 82 102 127
32 83 97 101 109 109 115
38
35 34 33 84 85 86 98 99 103 108 110 112 103 123 124 125 120

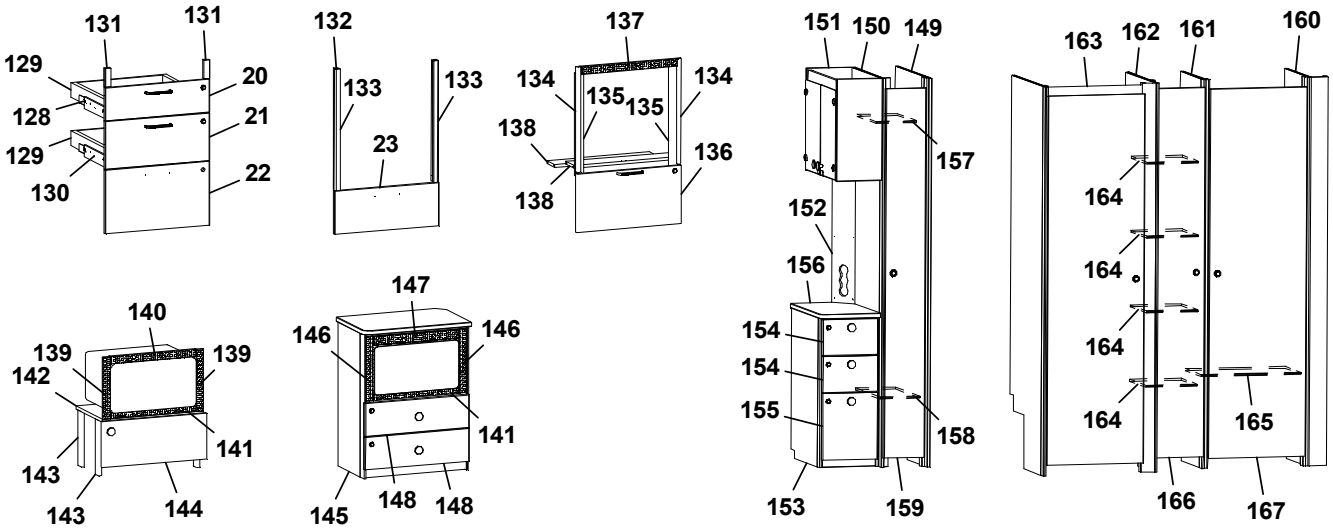
131 131 132 137 151 150 149 163 162 161 160
129 20 133 133 134 135 135 134 157 164
128 21 23 138 136 152 164
129 22 138 156 164
130 154 164
154 165
155 158 164
140 147 153 159 166 167
139 139 146 146
142 141 141
143 148 148
143 144 145

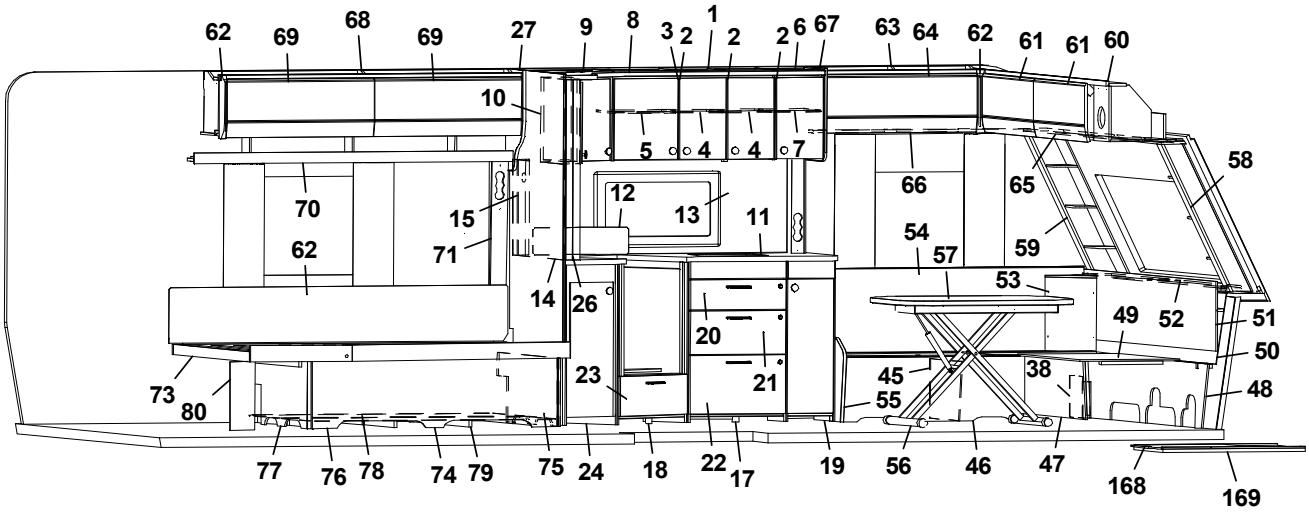
62 69 68 69 27 9 8 3 2 1 2 2 6 67 63 64 62 61 61 60
10 5 4 4 7 58
70 15 12 13 11 66 65 54 59
62 71 14 26 57 53
20 21 49 52 51
73 80 23 45 38 50
55 48
77 76 78 74 79 75 24 18 22 17 19 56 46 47 168 169

Pos Fig	Det. nr Part. No	Ingår Fitted	OBS!! Ange alltid årsmodell vid beställning av inredning Benämning	OBS!! Specify always year of model when ordering equipment Description
120	347186	x	Tröskel	Threshold
--	318654	x	Tröskel aluminium	Threshold aluminium
121	346936	x	Överbit tvättrum	Overlap washroom
122	346934	x	List poppel 15x63x1948	List 15x63x1948
123	347730	x	List tvättrum	List washroom
124	347595	x	Skjutdörr tvättrum kpl.	Sliding door washroom cpl.
--	316030	x	Skena skjutdörr tvättrum	Rail sliding door washroom
--	347597	x	List skjutdörr	List sliding door
125	348512	x	Vägg tvättrum	Wall washroom
126	349724	x	Sänggavel kpl. m. tyg (Livia)	Headboard cpl. with fabric (Livia)
127	349389	x	Värmespalt	Air gap
128	349263	x	Monteringssats kpl. lådor (Blueline)	Mounting kit cpl. drawers (Blueline)
--	349264	x	Monteringssats kpl. lådor (Blackline)	Mounting kit cpl. drawers (Blackline)
129	317514	x	Låda 480x500	Drawer 480x500
130	317382	x	Glidskena låda H	Slide bar, drawer R
--	350221	x	Glidskena låda V	Slide bar, drawer L
--	801701	x	Skruv 6x16	Screw 6x16
131	349258	x	Passbit 16x30x95	Gauge block 16x30x95
132	349265	x	Monteringssats kpl. ugn (Blueline)	Mounting kit cpl. oven (Blueline)
--	349266	x	Monteringssats kpl. ugn (Blackline)	Mounting kit cpl. oven (Blackline)
133	348943	x	Passbit H/V	Gauge block R/L
134	348008	x	List L=538 (diskbänk induktion)	List L=538 (kitchen sink induction)
135	342140	x	List L=524 (diskbänk induktion)	List L=524 (diskbänk induktion)
136	349014	x	Lucka (diskb. induktion) (SGPT)	Door (kitch. sink induct.) 299x550 (SGPT)
--	348009	x	Lucka (diskb. induktion) (GPT)	Door (kitch. sink induct.) 299x550 (GPT)
--	20-900302	x	Pentrylåda 273x500	Drawer pentry 273x500
--	07-800039	x	Rullskena H	Roller rail R
--	07-800038	x	Rullskena V	Roller rail L
137	402107	x	Galler ugn (diskb. induktion) 35x503	Grating oven (kitch. sink induct.) 35x503
138	346863	x	Skiva distans 15x100x537,5	Sheet distance 15x100x537,5
139	402108	x	Galler vent. mikro 38x318	Grating vent. micro 38x318
140	402109	x	Galler vent. mikro 38x448	Grating vent. micro 38x448
141	402110	x	Galler vent. mikro 33x448	Grating vent. micro 33x448
142	348010	x	Hylla mikro	Shelf
143	348011	x	List L=283	List L=283
144	349844	x	Lucka (SGPT)	Door (SGPT)
--	349847	x	Lucka (GPT)	Door (GPT)
145	349670	x	Tv-bänk kpl. u skiva m. urtag för mikro	TV-bench cpl. without board. with socket for microwave
--	349671	x	Tv-bänk kpl. u skiva m. urtag för mikro	TV-bench cpl. without board. with socket for microwave
--	349254	x	Skiva Tv-bänk	Board, Tv-bench
146	350567	x	Galler vent. mikro 38x326	Grating vent. micro 38x326
147	350568	x	Galler vent. mikro 46x448	Grating vent. micro 46x448
148	348840	x	Lådförstycke (SGPT)	Drawer front (SGPT)
--	348839	x	Lådförstycke (GPT)	Drawer front (GPT)
149	349747	x	Vägg kyl	Wall refrigerator
150	348769	x	Vägg garderob	Wall wardrobe
151	349564	x	Vitrinskåp (Blueline)	Cupboard, vitrine (Blueline)
--	348874	x	Lucka (Blueline)	Door (Blueline)
--	349752	x	Vitrinskåp (Blackline)	Cupboard, vitrine (Blackline)
--	348883	x	Lucka (Blackline)	Door (Blackline)
			M= Metervara	M= On the metre

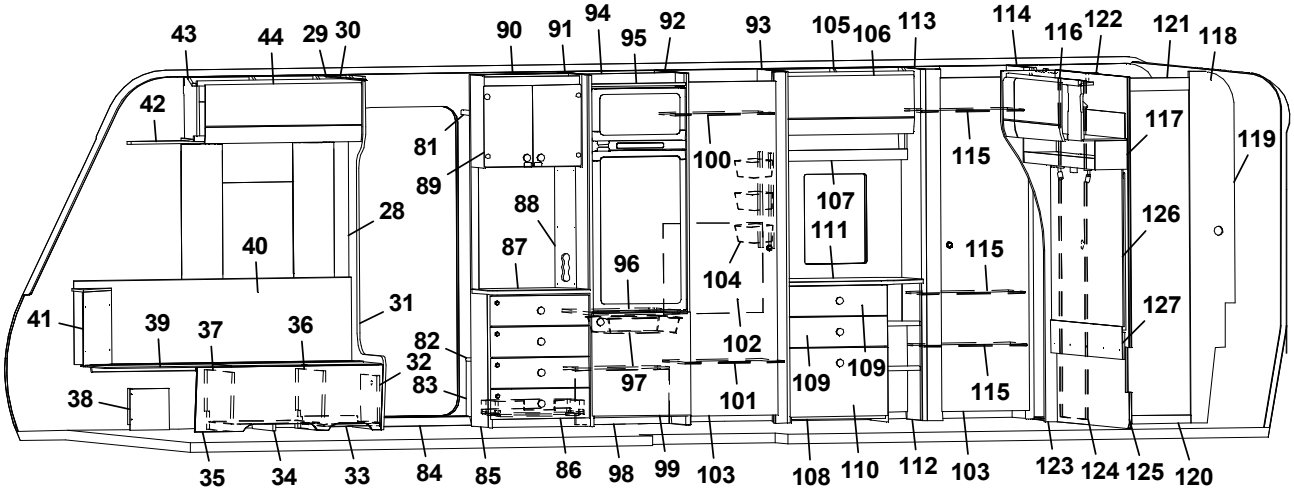
43 44 29 30 90 91 94 95 92 93 105 106 113 114 116 122 121 118
42 81 89 28 40 41 39 37 36 31 32 82 83 38 88 87 96 97 100 104 102 101 107 111 109 109 115 115 115 117 119 126 127
35 34 33 84 85 86 98 99 103 108 110 112 103 123 124 125 120

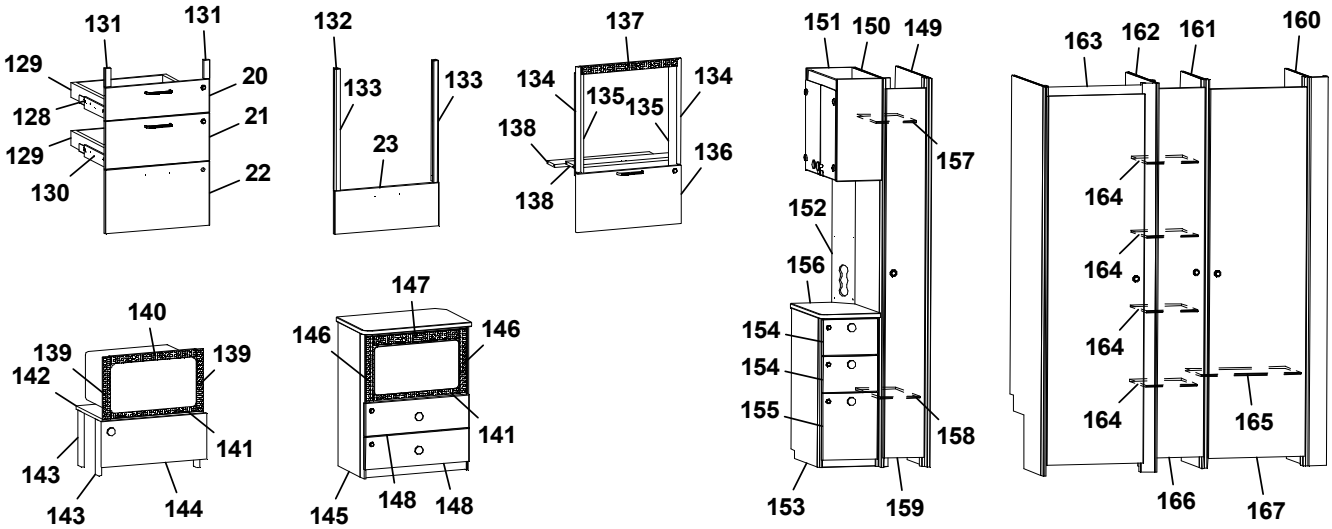
131 131 129 128 129 130 20 21 22
132 133 133 23
137 134 135 135 134 138 138 136
151 150 149 157 152 156 154 154 155 158 153 159
163 162 161 160 164 164 164 164 165 166 167
140 139 139 142 141 143 143 144
147 146 146 141 145 148 148

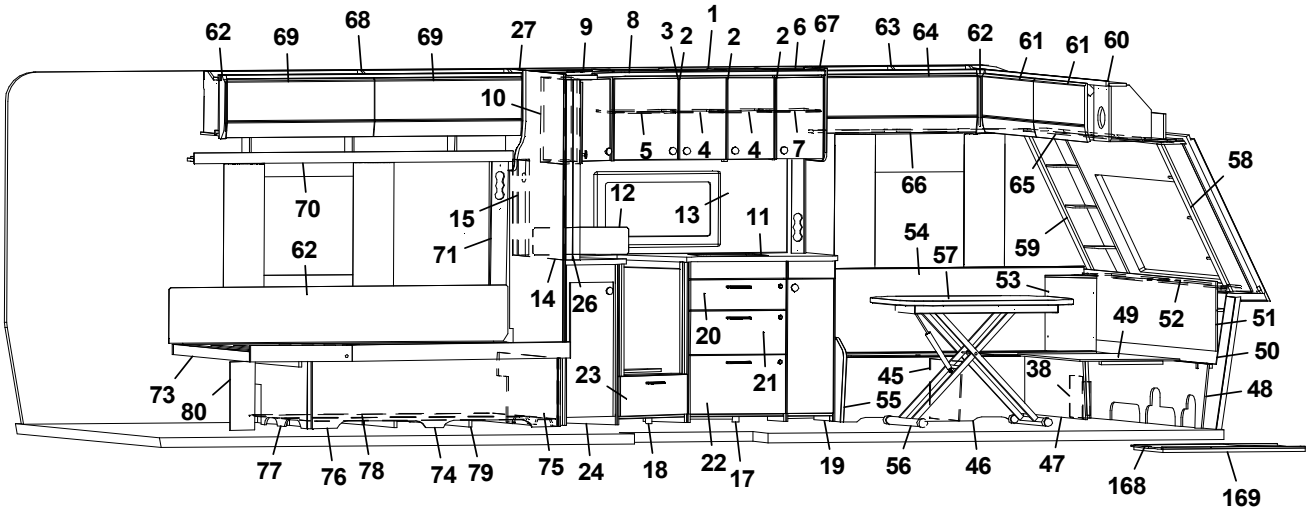
62 69 68 69 27 9 8 3 2 1 2 2 6 67 63 64 62 61 61 60
10 5 4 4 7 58 66 65 70 62 15 71 12 13 11 54 57 59 53 14 26 20 21 23 49 52 51 50 38 48 45 55 73 80
77 76 78 74 79 75 24 18 22 17 19 56 46 47 168 169

Pos Fig	Det. nr Part. No	Ingår Fitted	OBS!! Ange alltid årsmodell vid beställning av inredning Benämning	OBS!! Specify always year of model when ordering equipment Description
152	349746	x	Elfront	Front outlet
153	349749	x	Hurst kpl. u. skiva (Blueline)	Hurst kpl. w/o board (Blueline)
--	349750	x	Hurst kpl. u. skiva (Blackline)	Hurst kpl. w/o board (Blackline)
154	349861	x	Lådförstycke övre (SGPT)	Drawer front upper (SGPT)
--	349862	x	Lådförstycke övre (GPT)	Drawer front upper (GPT)
155	349863	x	Lådförstycke nedre (SGPT)	Drawer front lower (SGPT)
--	349864	x	Lådförstycke nedre (GPT)	Drawer front lower (GPT)
156	349753	x	Skiva, hurst	Board, hurts
157	348774	x	Hylla garderob övre	Shelf wardrobe upper
158	348777	x	Hylla garderob nedre	Shelf wardrobe lower
159	349877	x	Dörr garderob (SGPT)	Door wardrobe (SGPT)
--	0000141	x	Dörr garderob (GPT)	Door wardrobe (GPT)
160	349824	x	Vägg garderob	Wall wardrobe
161	349809	x	Vägg garderob	Wall wardrobe
162	349825	x	Vägg garderob	Wall wardrobe
163	349814	x	List	List
164	349818	x	Hylla garderob	Shelf wardrobe
165	349815	x	Hylla garderob	Shelf wardrobe
166	349579	x	Dörr garderob (SGPT)	Door wardrobe (SGPT)
--	349581	x	Dörr garderob (GPT)	Door wardrobe (GPT)
167	349418	x	Dörr garderob (SGPT)	Door wardrobe (SGPT)
--	349419	x	Dörr garderob (GPT)	Door wardrobe (GPT)
168	341192	x	Utdragsskiva bord 450x550	Sliding leaf 450x550
169	341193	x	Låda utdragsskiva	Box sliding leaf
--	350717	M	Golvmatta, antik planka	Carpet, antique plank
--	318657	M	Tapet vägg/tak	Wall paper
--	318584	M	Tejp tapet 20 mm	Tape, wall paper 20 mm
--	318585	M	Tejp tapet 60 mm	Tape, wall paper 60 mm
			(SGPT)=Stone Grey Perfect Touch (GPT)=Graphite Perfect Touch	
			M= Metervara	M= On the metre

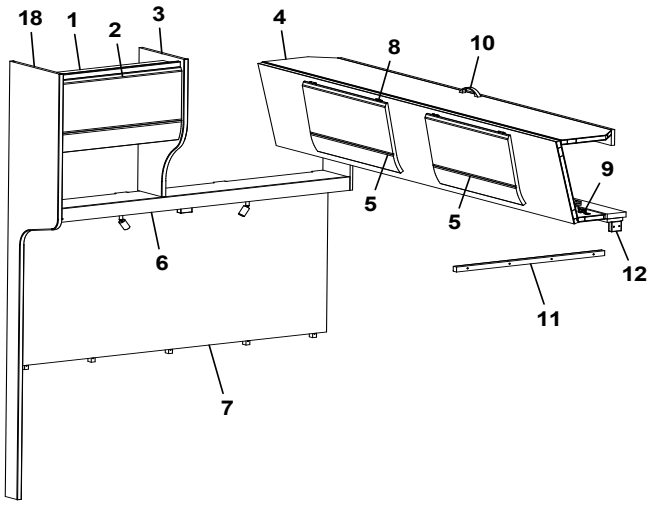
18
1
2
3
4
8
10
5
5
9
6
12
11
7

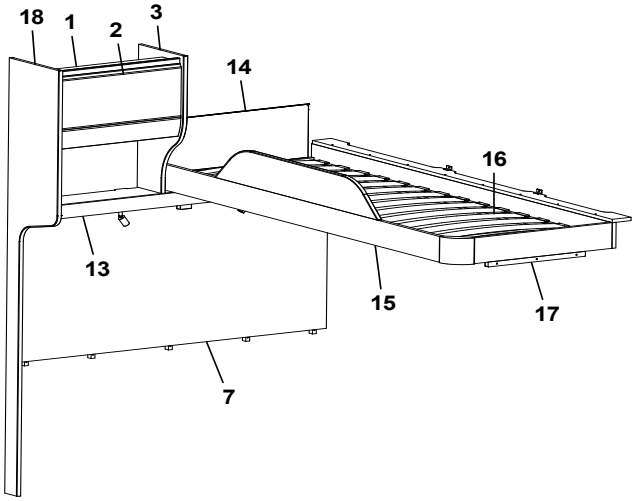
18
1
2
3
14
16
13
15
17
7

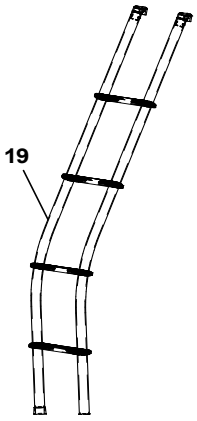
19

Pos Fig	Det. nr Part. No	Ingår Fitted	OBS!! Ange alltid årsmodell vid beställning av inredning Benämning	OBS!! Specify always year of model when ordering equipment Description
1	348482	x	Skåp gavel bak L=560 (Alpinvit)	Cupboard gable L=560 (Alpine white)
--	350571	x	Gångjärn	Hinge
2	347273	x	Lucka	Door
3	348747	x	Gavel	Gable
4	348525	x	Överbäddskåp L=1980	Upper bed L=1980
--	348539	x	Regel låsning	Lock bar
--	348531	x	Rasskydd ö-bäddskåp	Protective plate
5	347273	x	Lucka	Door
6	348156	x	Hyllpaket L=1410 (u. högtalare)	Shelf L=1410 (without speakers)
--	348157	x	Hyllpaket L=1410 (m. högtalare)	Shelf L=1410 (with speakers)
7	349767	x	Sänggavel kpl. med tyg (Livia)	Headboard cpl. with fabric (Livia)
8	860402	x	Gångjärn	Hinge
9	860405	x	Gångjärn	Hinge
10	350129	x	Handtag	Handle
11	348540	x	Bärregel L=670	Bearing rail L=670
12	348538	x	Kloss bärregel	Block bearing rail
13	348158	x	Hyllpaket L=1410 (u. högtalare)	Shelf L=1410 (without speakers)
--	348159	x	Hyllpaket L=1410 (m. högtalare)	Shelf L=1410 (with speakers)
14	321209	x	Värmespalt	Air gap
--	350864	x	Tyg värmespalt (Livia)	Fabric air gap (Livia)
15	348606	x	Sängram vån.säng V u. ribbotten	Bed bottom L without laths
16	325430	x	Ribbotten kpl.	Laths bottom cpl.
--	311985	x	Ribba sängbotten L=718 B=63	Lath bed bottom L=718 B=63
17	348658	x	Bärregel L=440	Bearing rail L=440
18	348749	x	Front vägg	Front wall
19	350534	T	Stege ö-bäddsskåp	Ladder upper bed
			M= Metervara	M= On the metre

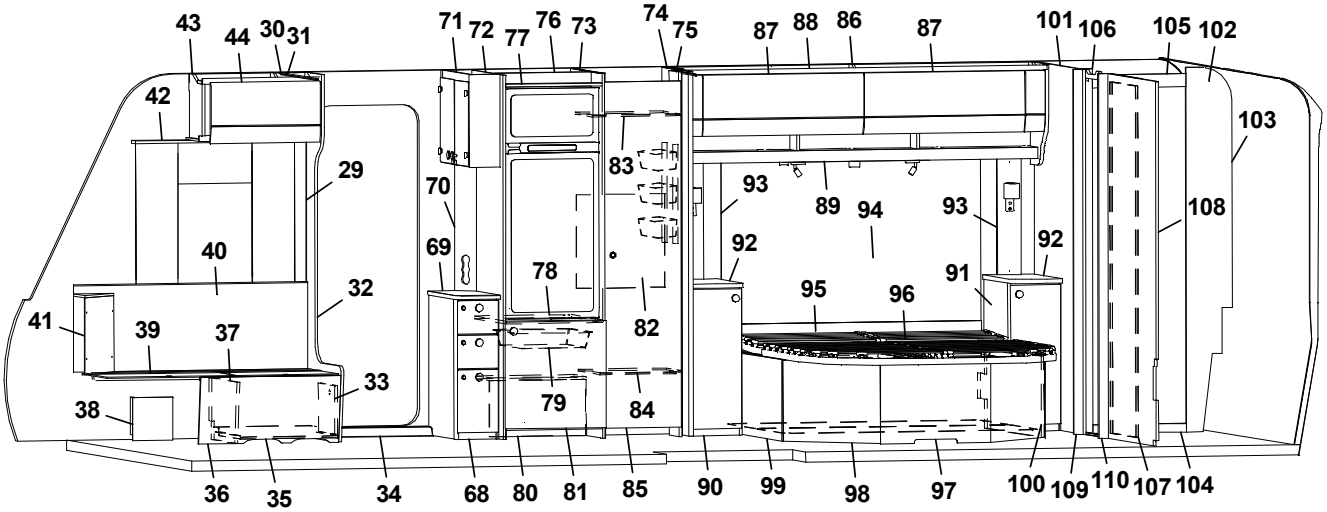
43 44 30 31 71 72 77 76 73 74 75 87 88 86 87 101 106 105 102
42 29 70 69 40 32 41 39 37 33 38 36 35 34 68 80 81 78 79 83 82 84 85 90 99 98 97 100 109 110 107 104
93 89 94 93 92 92 91 95 96 108 103

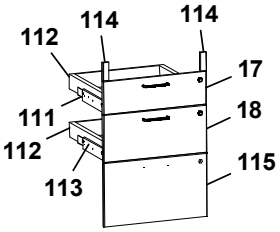
112 114 114 17 111 18 112 113 115

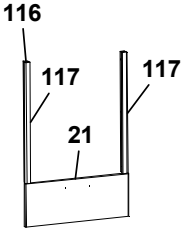
116 117 117 21

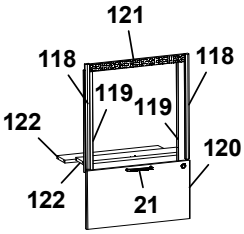
121 118 118 119 119 122 122 120 21

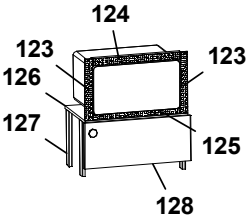
124 123 123 126 127 125 128

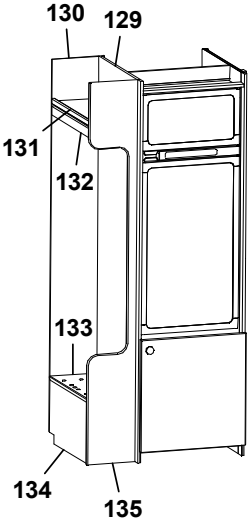
130 129 131 132 133 134 135

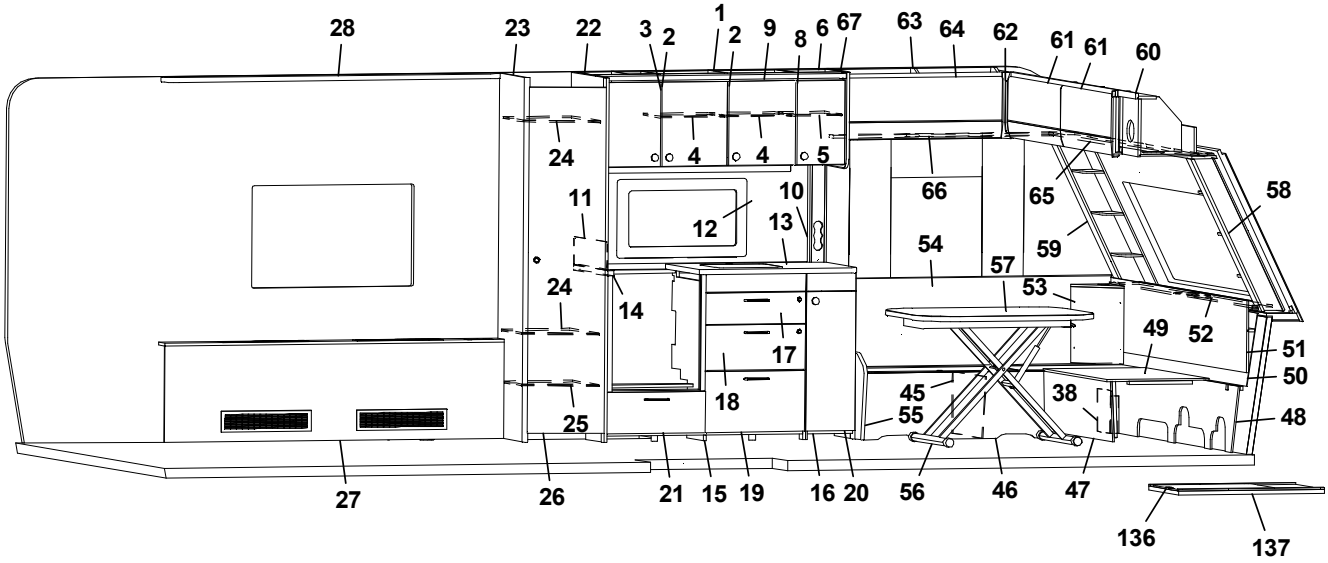
28 23 22 3 2 1 2 9 8 6 67 63 64 62 61 61 60
24 4 4 5 66 65 58 11 12 10 13 54 59 57 53 24 14 17 18 49 52 51 50 45 38 48 25 55 27 26 21 15 19 16 20 56 46 47 136 137

Pos Fig	Det. nr Part. No	Ingår Fitted	OBS!! Ange alltid årsmodell vid beställning av inredning Benämning	OBS!! Specify always year of model when ordering equipment Description
1	349200	x	Skåp kök L=924 kpl. (Alpinvit)	Cupboard kitchen L=924 cpl. (Alpine white)
--	350719	x	Knopp	Knob
--	311917	x	Gångjärn	Hinge
--	312588	x	Platta gångjärn	Plate hinge
--	319618	x	Magnetlås	Lock, magnet
2	347282	x	Lucka H	Door R
3	347281	x	Lucka V	Door L
4	346925	x	Hylla	Shelf
5	349211	x	Hylla	Shelf
6	349201	x	Skåp kök L=560 (Alpinvit)	Cupboard kitchen L=560 (Alpine white)
--	350719	x	Knopp	Knob
--	311917	x	Gångjärn	Hinge
--	312588	x	Platta gångjärn	Plate hinge
--	319618	x	Magnetlås	Lock, magnet
8	347280	x	Lucka V	Door L
9	349261	x	Ljusramp köksskåp L=1372	Light holder kitchen L=1372
10	349175	x	Front eluttag	Front outlet
11	401715	x	Flamskydd	Flame guard
--	401996	x	Flamskydd induktion	Flame guard induction
12	349389-B	x	Köksskiva vägg, Fjäder	Protection kitchen, Feather
--	349389-M	x	Köksskiva vägg, Marmor	Protection kitchen, Marble
--	349389-S	x	Köksskiva vägg, Sten	Protection kitchen, Stone
13	0000683	x	Skiva diskbänk 883x565	Board 883x565
--	348981	x	Skiva diskbänk induktion 573x1423	Board induction 573x1423
14	348963	x	Skiva diskbänk 36x561	Board 36x561
15	348936	x	Diskbänk trädel u. skiva u. luckor	Kitchen sink, w/o board, w/o doors
--	349011	x	Diskbänk trädel u. skiva u. luckor (Induktion)	Kitchen sink, w/o board, w/o doors (Induction)
16	348955	x	Utskjut diskbänk u. lucka	Projection kitchen sink w/o door
17	348947	x	Lådförstycke (SGPT)	Drawer front (SGPT)
--	347293	x	Lådförstycke (GPT)	Drawer front (GPT)
--	350718	x	Handtag	Handle
--	317514	x	Låda 480x500	Drawer 480x500
--	317382	x	Glidskena låda H	Slide bar, drawer R
--	350221	x	Glidskena låda V	Slide bar, drawer L
18	348948	x	Lådförstycke (SGPT)	Drawer front (SGPT)
--	347294	x	Lådförstycke (GPT)	Drawer front (GPT)
--	350718	x	Handtag	Handle
--	317514	x	Låda 480x500	Drawer 480x500
--	317382	x	Glidskena låda H	Slide bar, drawer R
--	350221	x	Glidskena låda V	Slide bar, drawer L
19	348949	x	Lucka (SGPT)	Door (SGPT)
--	348954	x	Lucka (GPT)	Door (GPT)
--	350718	x	Handtag	Handle
--	315202	x	Gångjärn	Hinge
--	312588	x	Platta gångjärn	Plate hinge
20	348962	x	Lucka (SGPT)	Door (SGPT)
--	347286	x	Lucka (GPT)	Door (GPT)
--	350719	x	Knopp	Knob
21	348945	x	Lådförstycke (SGPT)	Drawer front (SGPT)
--	348946	x	Lådförstycke (GPT)	Drawer front (GPT)
			M= Metervara	M= On the metre

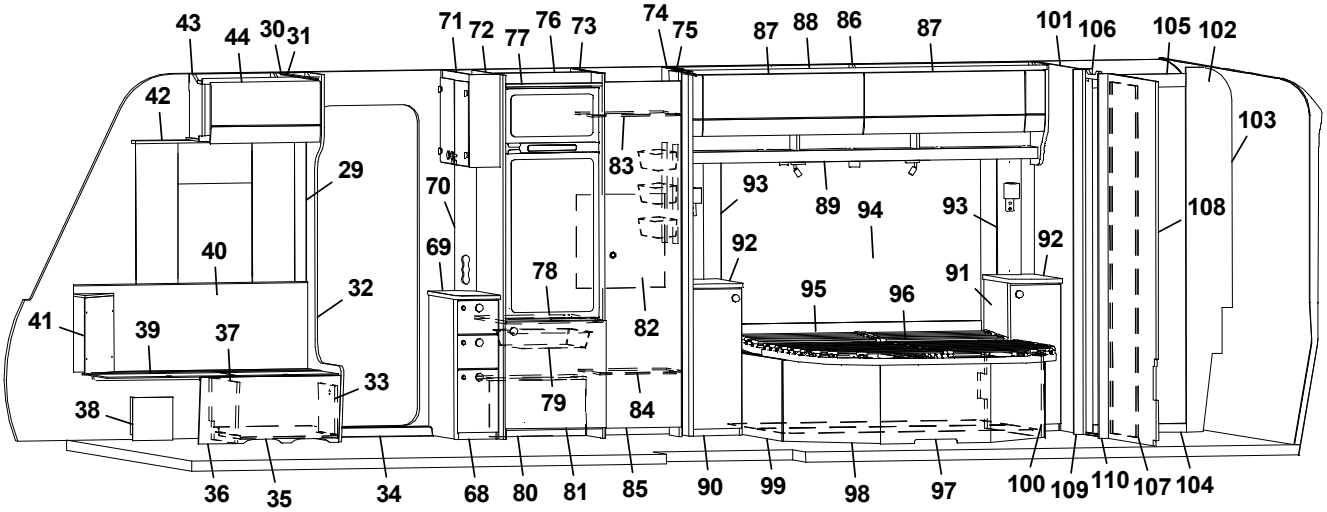
43 44 30 31 71 72 77 76 73 74 75 87 88 86 87 101 106 105 102
42 29 70 69 40 32 41 39 37 33 38 36 35 34 68 80 81 78 79 83 82 84 85 90 99 98 97 100 109 110 107 104
93 89 94 93 92 92 91 95 96 108 103

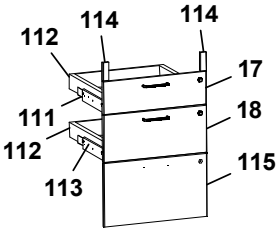
112 114 114 17 111 18 112 113 115

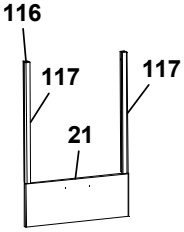
116 117 117 21

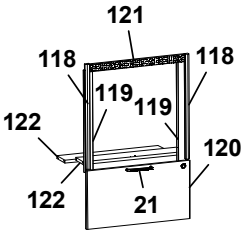
121 118 118 119 119 122 122 120 21

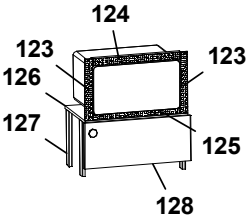
124 123 123 126 127 125 128

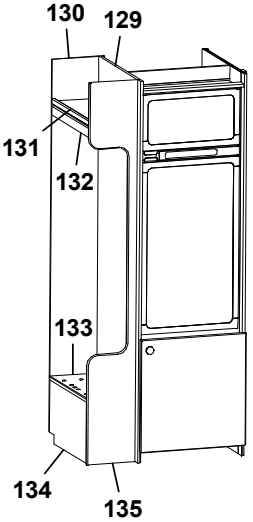
130 129 131 132 133 134 135

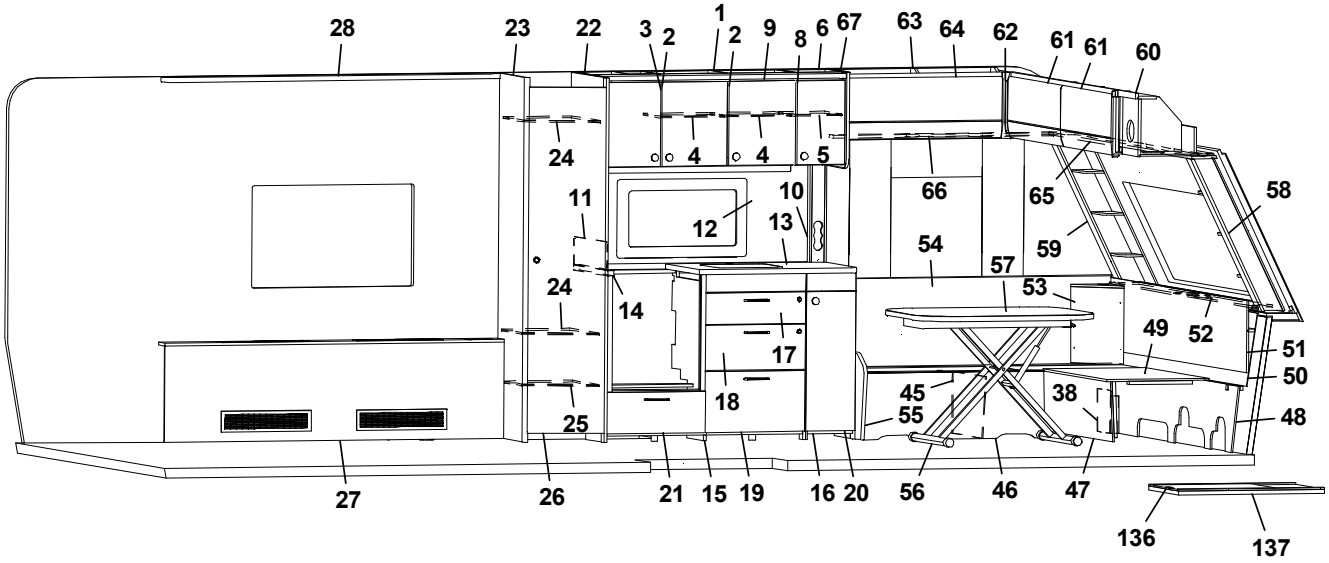
28 23 22 3 2 1 2 9 8 6 67 63 64 62 61 61 60
24 4 4 5 66 65 58 11 12 10 13 54 59 57 53 24 14 17 18 49 52 51 50 45 38 48 25 55 27 26 21 15 19 16 20 56 46 47 136 137

Pos Fig	Det. nr Part. No	Ingår Fitted	OBS!! Ange alltid årsmodell vid beställning av inredning Benämning	OBS!! Specify always year of model when ordering equipment Description
--	350718	x	Handtag	Handle
--	315202	x	Gångjärn	Hinge
--	312588	x	Platta gångjärn	Plate hinge
22	349168	x	Vägg garderob	Wall wardrobe
23	349166	x	Vägg garderob	Wall wardrobe
24	349161	x	Hylla garderob	Shelf wardrobe
25	349164	x	Hylla garderob	Shelf wardrobe
26	349173	x	Dörr garderob (SGPT)	Door wardrobe (SGPT)
--	349174	x	Dörr garderob (GPT)	Door wardrobe (GPT)
27	349158	x	Front cpl.	Front cpl.
--	319018	x	Galler ventilation 110x500	Ventilation grille al. 110x500
--	319198	x	Galler ventilation 80x480	Ventilation grille al 80x480
28	349194	x	Ljusramp L=1875	Light holder L=1875
29	318962	x	List täck el-kabel B=45 L=2100	Cover strip B=45 L=2100
30	316270	x	List snäpp undre L=2379	List lower L=2379
31	316268	x	List snäpp övre L=2379	List upper L=2379
32	348086	x	Stolpe först. kpl. m. lucka	Support bar cpl. with door
33	343731	x	Lucka	Door
--	312589	x	Gångjärn	Hinge
34	319891	x	Tröskel aluminium L=665	Threshold aluminium L=665
35	402122	x	Plåt skofack	Plate shoe compartment
36	348078	x	Front bäddlåda (Blueline)	Front bed box (Blueline)
--	348082	x	Front bäddlåda (centraldammsugare)	Front bed box (central vacuum cleaner)
--	0000263	x	Front bäddlåda (Blackline)	Front bed box (Blackline)
--	348084	x	Front bäddlåda (centraldammsugare)	Front bed box (central vacuum cleaner)
37	348095	x	Stöd bäddlåda H F	Support bed box
38	347726	x	Täckfront H/V	Cover front R/L
39	346012	x	Lock bäddlåda H F	Cover bedbox R.F.
--	319024	x	Matta grå textil m. tejp	Carpet gray textile with tape
40	348932	x	Värmespalt H fram	Air gap R.F.
--	350696	M	List kant mörkbrun	Strip, dark brown
41	0000333	x	Hörn sittgrupp H	Corner R
--	0000332	x	Hörn sittgrupp H med ø 61 urttag	Corner R with ø 61 hole
--	0000329	x	Hörn sittgrupp H med ø 85 urttag	Corner R with ø 85 hole
42	349296	x	Gardinupphängning med LED-list H kpl.	Curtin suspension with LED-stripe R cpl.
43	348052	x	Överskåp L=939 (Alpinvit)	Cupboard upper L=939 (Alpine white)
--	350571	x	Gångjärn	Hinge
44	348384	x	Lucka, överskåp	Door, cupboard upper
45	312825	x	Stöd bäddlåda	Support bed box
46	348076	x	Front bäddlåda	Front bed box
--	346014	x	Lock bäddlåda	Cover bedbox
47	348074	x	Front bäddlåda	Front bed box
48	348092	x	Stöd sittgrupp	Support
49	348090	x	Skiva rundsittgrupp	Sheet seat
50	347380	x	Värmespalt gavel fram	Air gap front
51	349187	x	Front/hylla kpl.	Front/shelf cpl.
52	347375	x	Hylla med Polarbjörn (Blackline)	Shelf with Polarbear (Blackline)
53	0000332	x	Hörn sittgrupp V med ø 61 urttag	Corner L with ø 61 hole
--	0000329	x	Hörn sittgrupp V med ø 85 urttag	Corner L with ø 85 hole
54	349178	x	Värmespalt V fram	Air gap L.F.
			M= Metervara	M= On the metre

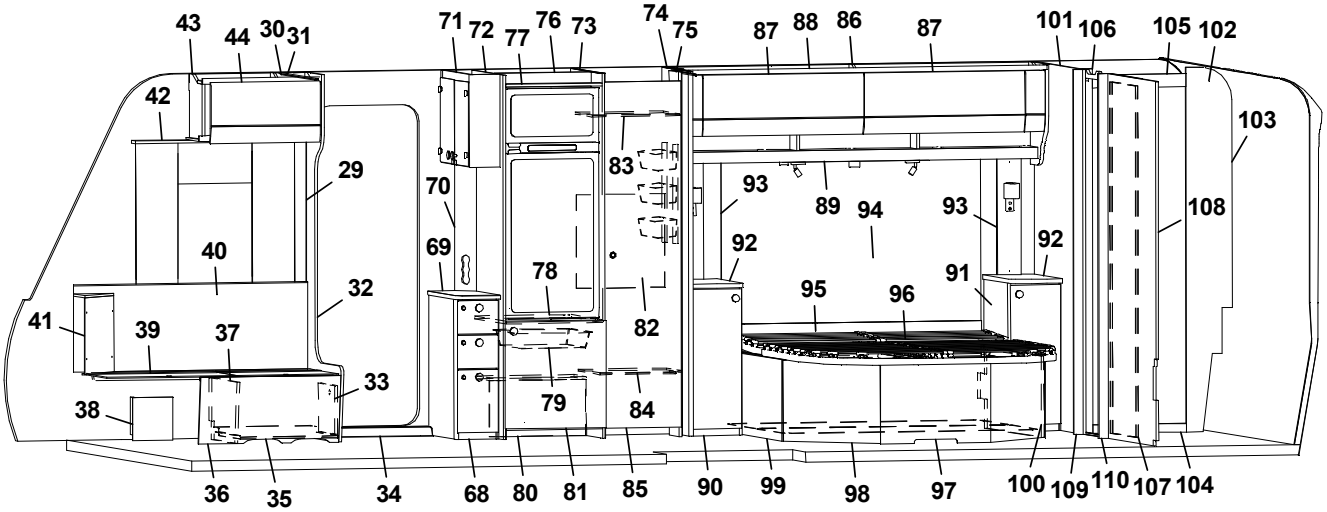
43 44 30 31 71 72 77 76 73 74 75 87 88 86 87 101 106 105 102
42 29 70 69 40 32 41 39 37 33 38 36 35 34 68 80 81 85 90 99 98 97 100 109 110 107 104
83 78 82 79 84 93 89 94 93 92 92 91 95 96 108 103

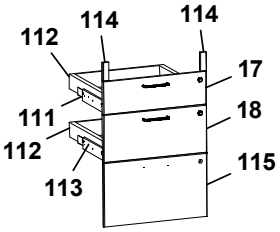
112 114 114 17 111 18 112 113 115

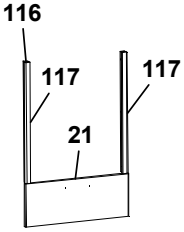
116 117 117 21

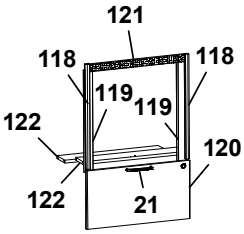
121 118 118 119 119 122 122 120 21

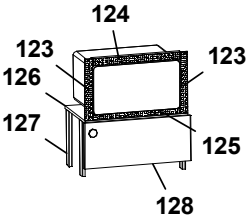
124 123 123 126 127 125 128

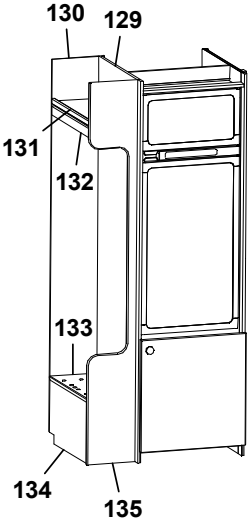
130 129 131 132 133 134 135

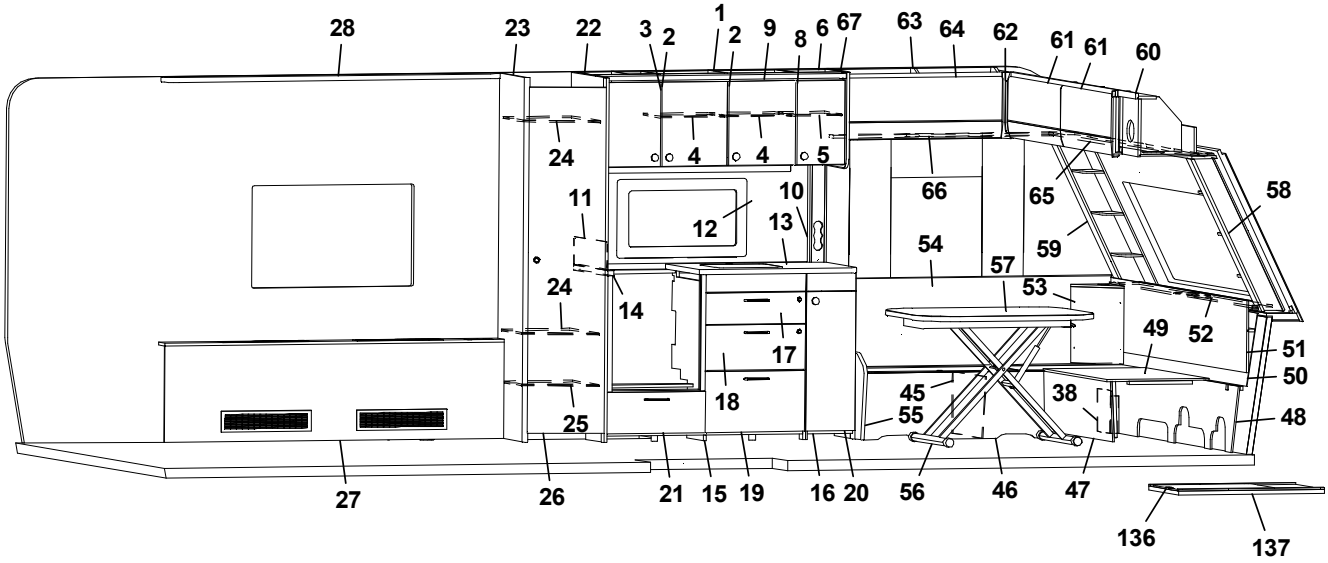
28 23 22 3 2 1 2 9 8 6 67 63 64 62 61 61 60
24 4 4 5 66 65 58 11 12 10 13 54 59 57 53 24 14 17 49 52 51 50 18 45 38 48 25 55 27 26 21 15 19 16 20 56 46 47 136 137

Pos Fig	Det. nr Part. No	Ingår Fitted	OBS!! Ange alltid årsmodell vid beställning av inredning Benämning	OBS!! Specify always year of model when ordering equipment Description
--	350696	M	List kant mörkbrun	Strip, dark brown
55	348080	x	Gavel bäddlåda	Gable bed box
56	310083	x	Bordsstativ	Table stand
--	350716	x	Bordsstativ enpelar	Table stand single pillar
57	349321	x	Bordsskiva 800x1000	Table top 800x1000
58	0000068	x	Hörnhylla H	Shelf R
59	0000067	x	Hörnhylla V	Shelf L
60	348045	x	Skåp gavel fram L=2360 (Alpinvit)	Cupboard front L=2360 (Alpine white)
--	350571	x	Gångjärn	Hinge
61	347276	x	Lucka överskåp	Door, cupboard upper
62	345869	x	Hörn inredning	Corner
63	348107	x	Överskåp L=922 (Alpinvit)	Cupboard upper L=922 (Alpine white)
--	350571	x	Gångjärn	Hinge
64	348386	x	Lucka	Door
65	347613	x	Gardinupphängning med LED-list fram kpl.	Curtin suspension with LED-stripe front cpl.
66	349295	x	Gardinupphängning med LED-list V kpl.	Curtin suspension with LED-stripe L cpl.
67	347579	x	Gavel kök	Gable, kitchen
68	349395	x	TV-bänk kpl. u. skiva (SGPT)	TV-bench cpl. without board (SGPT)
--	349443	x	TV-bänk kpl. u. skiva (GPT)	TV-bench cpl. without board (GPT)
--	349405	x	Lådförstycke övre (SGPT)	Drawer front upper (SGPT)
--	349406	x	Lådförstycke övre (GPT)	Drawer front upper (GPT)
--	349441	x	Lådförstycke nedre (SGPT)	Drawer front lower (SGPT)
	349442	x	Lådförstycke övre (GPT)	Drawer front upper (GPT)
69	349401	x	Skiva TV-bänk	Board TV-bench
70	349453	x	Front eluttag	Front outlet
71	349446	x	Skåp bar kpl. (Blueline)	Coctail cabinet cpl. (Blueline)
--	349447	x	Skåp bar kpl. (Blackline)	Coctail cabinet cpl. (Blackline)
--	348874	x	Lucka (Blueline)	Door (Blueline)
--	348883	x	Lucka (Blackline)	Door (Blackline)
72	349451	x	Vägg kyl V kpl.	Wall refrigerator L cpl.
73	349213	x	Vägg kyl H kpl.	Wall refrigerator R cpl.
74	0000139	x	Vägg garderob H	Wall wardrobe R
--	319759	x	Korg, garderob	Basket, wardrobe
--	347725	x	List för korgar	List för baskets
75	0000137	x	Nisch	Nisch
--	314917	x	Skena draperi L=1190	Drapery rail L=1190
76	347937	x	Bakstycke stopp kyl	Back cupboard
77	347943	x	List folierad	List foiled
78	347944	x	Hylla under kyl	Shelf refrigerator
79	310325	x	Trådback vit 85x427x427	Tray 85x427x427
--	350760	x	Glidlist trådback (säljes i par)	Sliding strip tray (pair)
--	349361	x	List	List
80	349366	x	Täckfront	Front cover
--	349364	x	Tak, täckfront	Top, front cover
81	349228	x	Lucka u. kyl (SGPT)	Door, below refrigerator (SGPT)
--	348853	x	Lucka u. kyl (GPT)	Door, below refrigerator (GPT)
82	336261	x	Täckskiva exp.kärl	Cover expansion vessel
83	347991	x	Hylla garderob	Shelf wardrobe
84	349233	x	Hylla garderob	Shelf wardrobe
85	349236	x	Dörr garderob (SGPT)	Door wardrobe (SGPT)
			M= Metervara	M= On the metre

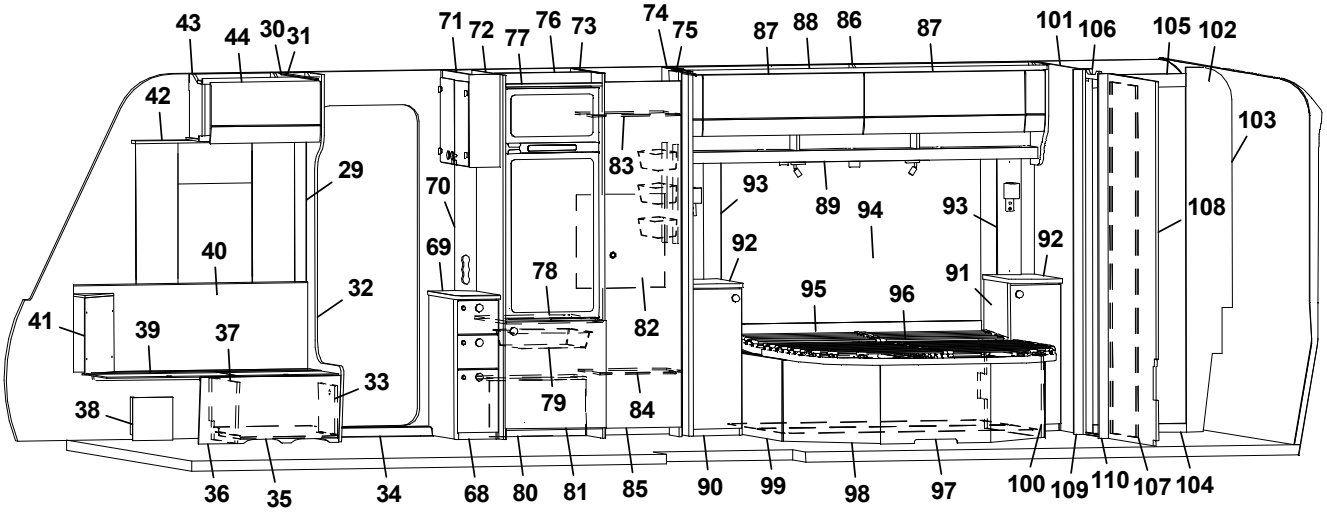
43 44 30 31 71 72 77 76 73 74 75 87 88 86 87 101 106 105 102
42 29 70 69 40 32 41 39 37 33 38 36 35 34 68 80 81 85 90 99 98 97 100 109 110 107 104
83 78 82 79 84 93 89 94 93 92 92 91 95 96 108 103

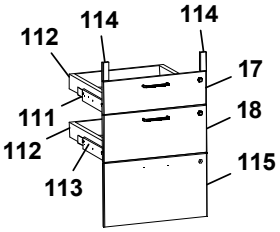
112 114 114 17 111 18 112 113 115

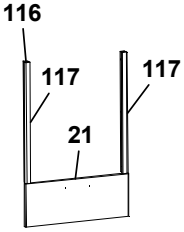
116 117 117 21

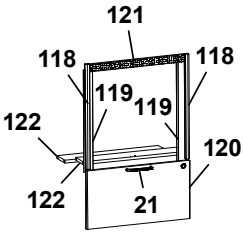
121 118 118 119 119 122 122 120 21

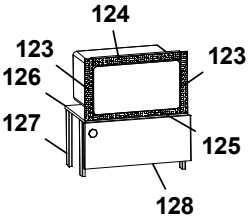
124 123 123 126 127 125 128

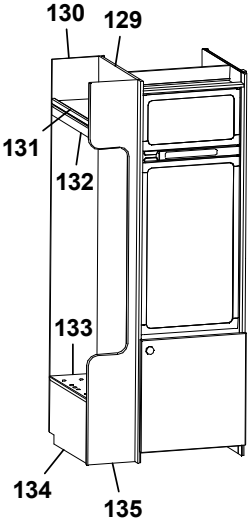
130 129 131 132 133 134 135

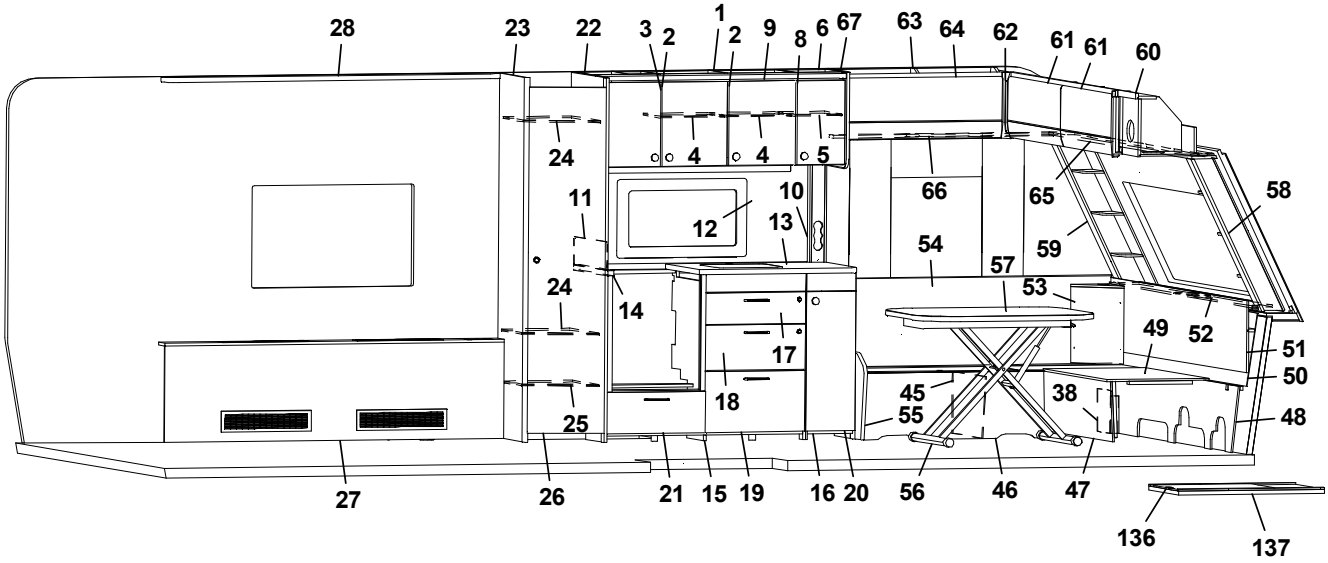
28 23 22 3 2 1 2 9 8 6 67 63 64 62 61 61 60
24 4 4 5 66 65 58 11 10 12 13 54 59 57 53 24 14 17 49 52 51 50 18 45 38 48 25 55 27 26 21 15 19 16 20 56 46 47 136 137

Pos Fig	Det. nr Part. No	Ingår Fitted	OBS!! Ange alltid årsmodell vid beställning av inredning Benämning	OBS!! Specify always year of model when ordering equipment Description
--	348002	x	Dörr garderob (GPT)	Door wardrobe (GPT)
86	347247	x	Överskåp L=1982 (Alpinvit)	Cupboard upper R L=1982 (Alpine white)
--	350571	x	Gångjärn	Hinge
87	347277	x	Lucka överskåp	Door, cupboard upper
88	347338	x	Ljusramp L=1970	Light holder L=1970
89	349086	x	Hyllpaket kpl. L=1982	Shelf cpl. L=1982
90	349132	x	Hurts kpl. u. skiva (Blueline)	Cupboard cpl. without board (Blueline)
--	348967	x	Lucka (SGPT)	Door (SGPT)
--	0000116	x	Hurts kpl. u. skiva (Blackline)	Cupboard cpl. without board (Blackline)
--	347285	x	Lucka (GPT)	Door (GPT)
91	349131	x	Hurts kpl. u. skiva (Blueline)	Cupboard cpl. without board (Blueline)
--	348962	x	Lucka (SGPT)	Door (SGPT)
--	0000117	x	Hurts kpl. u. skiva (Blackline)	Cupboard cpl. without board (Blackline)
--	347286	x	Lucka (GPT)	Door (GPT)
92	349051	x	Skiva hurst	Board, hurst
93	349842	x	Skiva vägg	Board, wall
94	347583	x	Sänggavel kpl. m. tyg (Livia)	Headboard cpl. with fabric (Livia)
95	347581	x	Värmespalt	Air gap
96	09-210228	x	Sängram kpl. m ribbotten	Bed bottom cpl. with laths
--	09-210228A	x	Fjärrstyrning	Remote control
--	09-210228B	x	Fjärrkontroll	Remote
--	09-210228C	x	Motor	Electric motor
--	09-210228D	x	Plast till ribbotten	Plastic, laths
97	349089	x	Sänglåda kpl.	Bed box cpl.
--	345149	x	Luftspalt sänglåda	Air gap, bed box
98	346902	x	Front sänglåda	Front bed box
99	346898	x	Gavel sänglåda V	Gable bed box L
100	347838	x	Gavel sänglåda H	Gable bed box R
101	346941	x	Vägg tvättrum	Wall washroom
102	346933	x	Vägg tvättrum kpl.	Wall washroom cpl.
103	346935	x	Vägg tvättrum	Wall washroom
104	347186	x	Tröskel	Threshold
--	318654	x	Tröskel aluminium	Threshold aluminium
105	346936	x	Överbit tvättrum	Overlap washroom
106	346934	x	List poppel 15x63x1948	List 15x63x1948
107	347595	x	Skjutdörr tvättrum kpl.	Sliding door washroom cpl.
--	316030	x	Skena skjutdörr tvättrum	Rail sliding door washroom
--	347597	x	List skjutdörr	List sliding door
108	346937	x	Vägg tvättrum	Wall washroom
109	347577	x	List	List
110	347575	x	List	List
111	349263	x	Monteringssats kpl. lådor (Blueline)	Mounting kit cpl. drawers (Blueline)
--	349264	x	Monteringssats kpl. lådor (Blackline)	Mounting kit cpl. drawers (Blackline)
112	317514	x	Låda 480x500	Drawer 480x500
113	317382	x	Glidskena låda H	Slide bar, drawer R
--	350221	x	Glidskena låda V	Slide bar, drawer L
--	801701	x	Skruv 6x16	Screw 6x16
114	349258	x	Passbit 16x30x95	Gauge block 16x30x95
115	349031	x	Lådförstycke (SGPT)	Drawer front (SGPT)
--	347295	x	Lådförstycke (GPT)	Drawer front (GPT)
			M= Metervara	M= On the metre

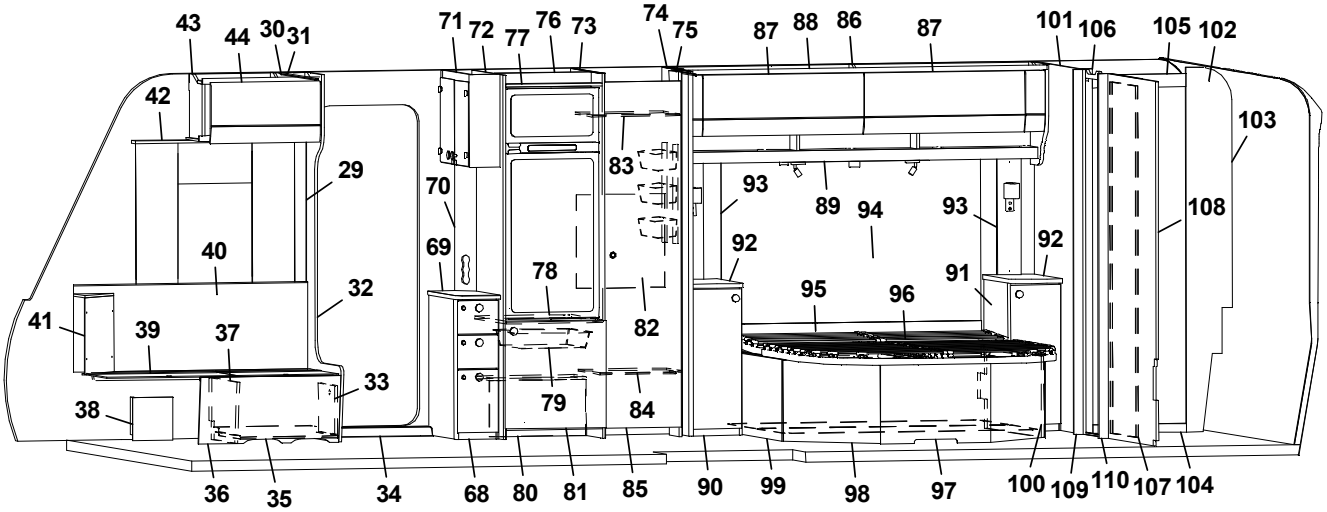
43 44 30 31 71 72 77 76 73 74 75 87 88 86 87 101 106 105 102
42 29 70 69 40 32 41 39 37 33 38 36 35 34 68 80 81 78 79 83 82 84 85 90 99 98 97 100 109 110 107 104
93 89 94 93 92 92 91 95 96 108 103

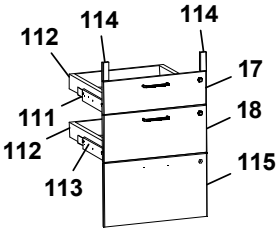
112 114 114 17 111 18 112 113 115

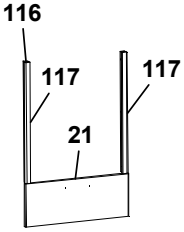
116 117 117 21

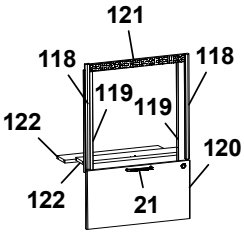
121 118 118 119 119 122 122 120 21

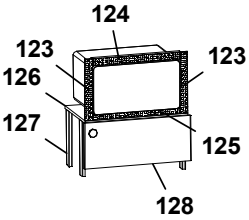
124 123 123 126 127 125 128

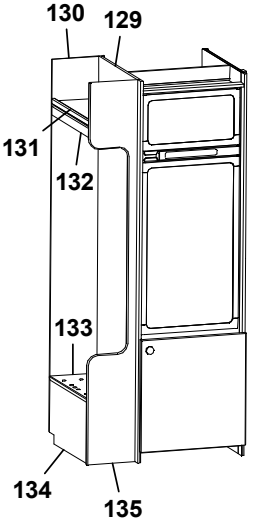
130 129 131 132 133 134 135

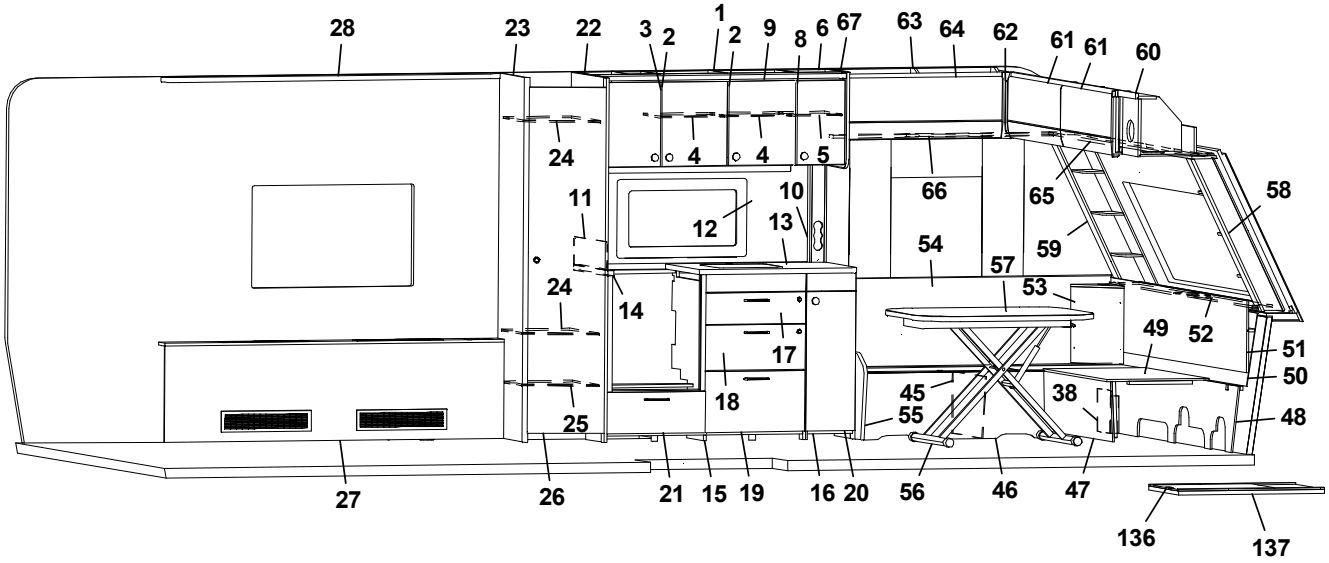
28 23 22 3 2 1 2 9 8 6 67 63 64 62 61 61 60
24 4 4 5 66 65 58
11 12 10 13 54 59
24 14 57 53 49 52 51
17 50
18 45 38 48
25 55
27 26 21 15 19 16 20 56 46 47 136 137

Pos Fig	Det. nr Part. No	Ingår Fitted	OBS!! Ange alltid årsmodell vid beställning av inredning Benämning	OBS!! Specify always year of model when ordering equipment Description
116	349265	x	Monteringssats kpl. ugn (Blueline)	Mounting kit cpl. oven (Blueline)
--	349266	x	Monteringssats kpl. ugn (Blackline)	Mounting kit cpl. oven (Blackline)
117	348943	x	Passbit H/V	Gauge block R/L
118	348008	x	List L=538 (diskbänk induktion)	List L=538 (kitchen sink induction)
119	342140	x	List L=524 (diskbänk induktion)	List L=524 (diskbänk induktion)
120	349014	x	Lucka (diskb. induktion) (SGPT)	Door (kitch. sink induct.) 299x550 (SGPT)
--	348009	x	Lucka (diskb. induktion) (GPT)	Door (kitch. sink induct.) 299x550 (GPT)
--	20-900302	x	Pentrylåda 273x500	Drawer pentry 273x500
--	07-800039	x	Rullskena H	Roller rail R
--	07-800038	x	Rullskena V	Roller rail L
121	402107	x	Galler ugn (diskb. induktion) 35x503	Grating oven (kitch. sink induct.) 35x503
122	346863	x	Skiva distans 15x100x537,5	Sheet distance 15x100x537,5
123	402108	x	Galler vent. mikro 38x318	Grating vent. micro 38x318
124	402109	x	Galler vent. mikro 38x448	Grating vent. micro 38x448
125	402110	x	Galler vent. mikro 33x448	Grating vent. micro 33x448
126	348010	x	Hylla mikro	Shelf
127	348011	x	List L=283	List L=283
128	349844	x	Lucka (SGPT)	Door (SGPT)
--	349847	x	Lucka (GPT)	Door (GPT)
129	349214	x	Vägg kyl	Wall refrigerator
130	349218	x	Vägg garderob	Wall wardrobe
131	349222	x	Hylla kpl.	Shelf cpl.
132	349225	x	Front	Front
133	319881	x	Hylla	Shelf
134	349226	x	Front	Front
135	349220	x	Vägg	Wall
136	341192	x	Utdragsskiva bord 450x550	Sliding leaf 450x550
137	341193	x	Låda utdragsskiva	Box sliding leaf
--	350717	M	Golvmatta, antik planka	Carpet, antique plank
--	318657	M	Tapet vägg/tak	Wall paper
--	318584	M	Tejp tapet 20 mm	Tape, wall paper 20 mm
--	318585	M	Tejp tapet 60 mm	Tape, wall paper 60 mm
			(SGPT)=Stone Grey Perfect Touch (GPT)=Graphite Perfect Touch	
			M= Metervara	M= On the metre

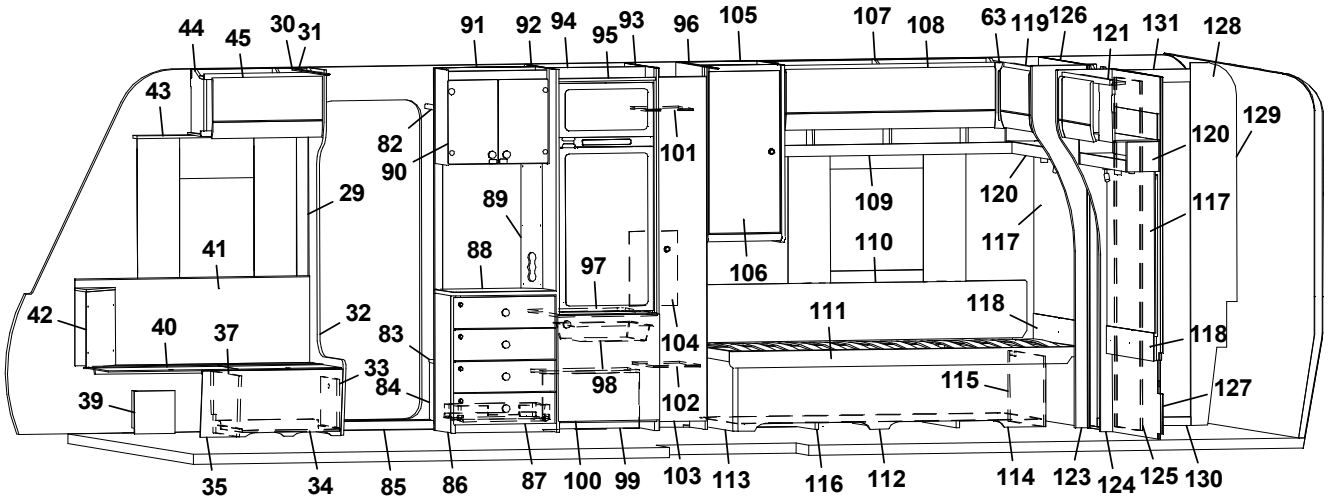
44 45 30 31 91 92 94 95 93 96 105 107 108 63 119 126 121 131 128
43 82 90 101 120 129
29 89 109 120 117
41 88 97 106 110 117
42 40 37 32 83 104 111 118 118
33 84 98 115 127
39 102
35 34 85 86 87 100 99 103 113 116 112 114 123 124 125 130

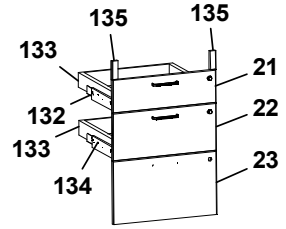
135 135
133 21
132 22
133
134 23

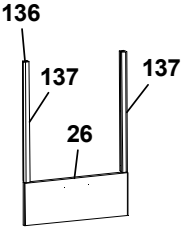
136
137 137
26

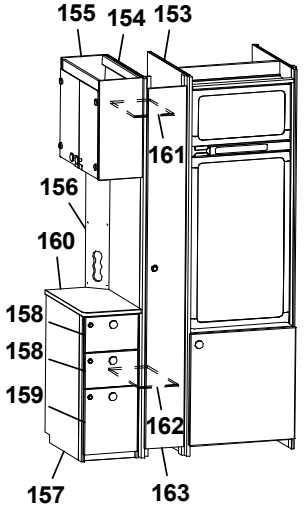
155 154 153
161
156
160
158
158
159
162
157 163

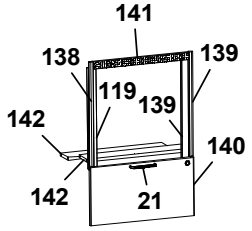
141
138 139
119 139
142 140
142 21

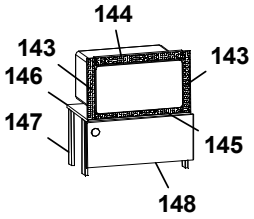
144
143 143
146
147 145
148

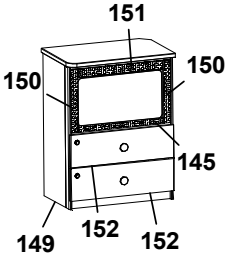
151
150 150
145
149 152 152

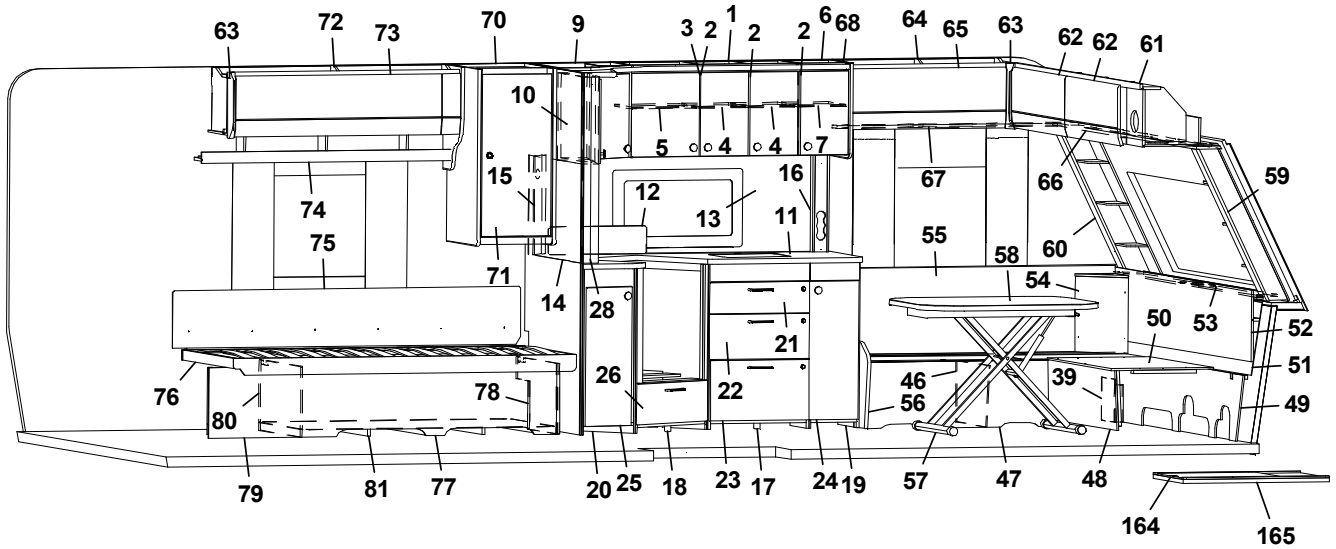
63 72 73 70 9 3 2 1 2 2 6 68 64 65 63 62 62 61
10 5 4 4 7
15 12 16 67 66 59
74 13 11 55 60
75 71 14 28 58 54
21 50 53 52
76 26 22 46 39 51
78 56 49
80
79 81 77 20 25 18 23 17 24 19 57 47 48
164 165

Pos Fig	Det. nr Part. No	Ingår Fitted	OBS!! Ange alltid årsmodell vid beställning av inredning Benämning	OBS!! Specify always year of model when ordering equipment Description
1	349734	x	Skåp kök L=924 kpl. (Alpinvit)	Cupboard kitchen L=924 cpl. (Alpine white)
--	350719	x	Knopp	Knob
--	311917	x	Gångjärn	Hinge
--	312588	x	Platta gångjärn	Plate hinge
--	319618	x	Magnetlås	Lock, magnet
2	347280	x	Lucka H	Door R
3	347281	x	Lucka V	Door L
4	349740	x	Hylla	Shelf
5	346925	x	Hylla	Shelf
6	349201	x	Skåp kök L=560 (Alpinvit)	Cupboard kitchen L=560 (Alpine white)
--	350719	x	Knopp	Knob
--	311917	x	Gångjärn	Hinge
--	312588	x	Platta gångjärn	Plate hinge
--	319618	x	Magnetlås	Lock, magnet
7	349211	x	Hylla	Shelf
8	349839	x	Ljusramp köksskåp L=1650	Light holder kitchen L=1650
9	348916	x	Hörnskåp (Alpinvit)	Corner cupboard (Alpine white)
--	347279	x	Lucka V	Door L
10	348927	x	Skåp utskjut kökskåp (Alpinvit)	Cupboard projection (Alpine white)
--	348930	x	Hylla	Shelf
--	347282	x	Lucka H	Door R
11	0000643	x	Skiva diskbänk 902x1675	Board 902x1675
--	0000643	x	Skiva diskbänk induktion 902x1675	Board induction 902x1675
12	401715	x	Flamskydd	Flame guard
--	401996	x	Flamskydd induktion	Flame guard induction
13	346018-B	x	Köksskiva vägg, Fjäder	Protection kitchen, Feather
--	346018-M	x	Köksskiva vägg, Marmor	Protection kitchen, Marble
--	346018-S	x	Köksskiva vägg, Sten	Protection kitchen, Stone
14	341710-B	x	Köksskiva vägg, Fjäder	Protection kitchen, Feather
--	341710-M	x	Köksskiva vägg, Marmor	Protection kitchen, Marble
--	341710-S	x	Köksskiva vägg, Sten	Protection kitchen, Stone
15	349730	x	Front eluttag	Front outlet
16	349175	x	Front eluttag	Front outlet
17	349114	x	Diskbänk trädel u. skiva u. luckor	Kitchen sink, w/o board, w/o doors
18	349070	x	Diskbänk vinklad	Kitchen sink, angled
--	349108	x	Diskbänk vinklad (Induktion)	Kitchen sink, angled (Induction)
19	348955	x	Utskjut diskbänk	Projection kitchen sink
20	349099	x	Utskjut diskbänk	Projection kitchen sink
21	348947	x	Lådförstycke (SGPT)	Drawer front (SGPT)
--	347293	x	Lådförstycke (GPT)	Drawer front (GPT)
--	350718	x	Handtag	Handle
--	317514	x	Låda 480x500	Drawer 480x500
--	317382	x	Glidskena låda H	Slide bar, drawer R
--	350221	x	Glidskena låda V	Slide bar, drawer L
22	348948	x	Lådförstycke (SGPT)	Drawer front (SGPT)
--	347294	x	Lådförstycke (GPT)	Drawer front (GPT)
--	350718	x	Handtag	Handle
--	317514	x	Låda 480x500	Drawer 480x500
--	317382	x	Glidskena låda H	Slide bar, drawer R
--	350221	x	Glidskena låda V	Slide bar, drawer L
			M= Metervara	M= On the metre

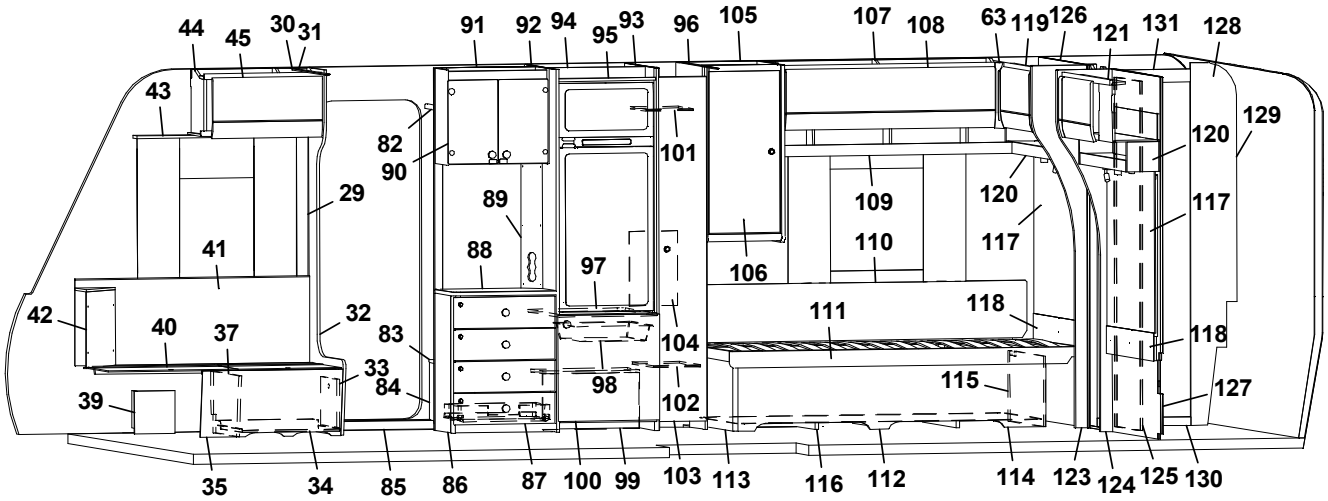
44 45 30 31 91 92 94 95 93 96 105 107 108 63 119 126 121 131 128
43 82 90 101 129 120
29 89 109 120 117
41 88 97 106 110 117
42 40 37 32 83 104 111 118 118
33 84 98 115 127
39 102
35 34 85 86 87 100 99 103 113 116 112 114 123 124 125 130

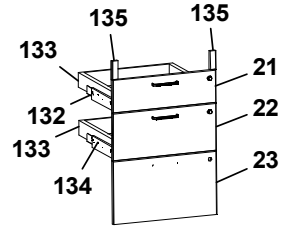
135 135
133 21
132 22
133
134 23

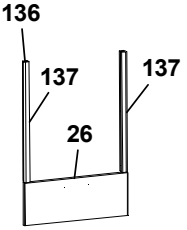
136
137 137
26

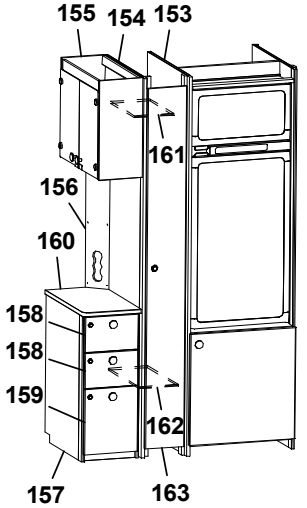
155 154 153
161
156
160
158
158
159
162
157 163

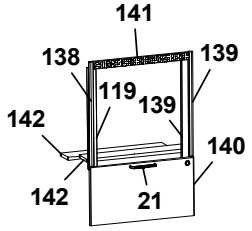
141
138 139
119 139
142 140
142 21

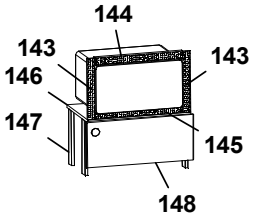
144
143 143
146
147 145
148

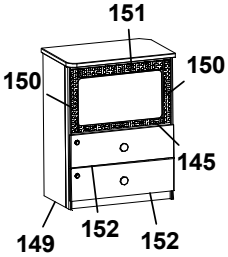
151
150 150
145
149 152 152

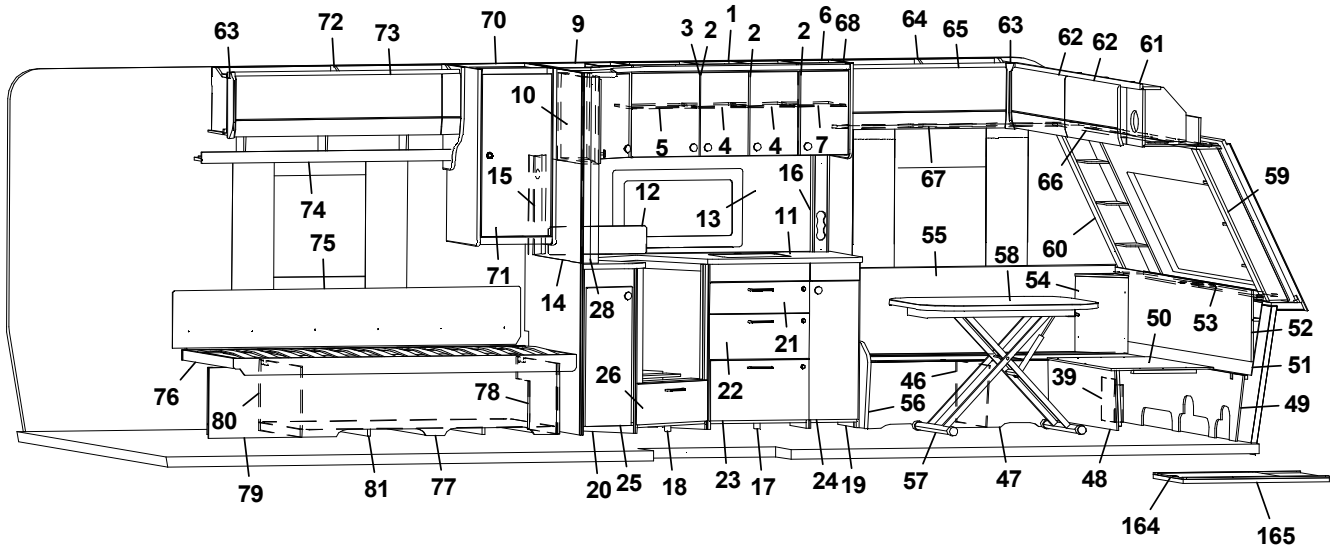
63 72 73 70 9 3 2 1 2 2 6 68 64 65 63 62 62 61
10
5 4 4 7
15 12 16 67 66 59
74 13 11
75 55 60
71 58 54
14 28 50 53 52
21 51
76 26 22 46 39 49
78 56
80
79 81 77 20 25 18 23 17 24 19 57 47 48
164 165

Pos Fig	Det. nr Part. No	Ingår Fitted	OBS!! Ange alltid årsmodell vid beställning av inredning Benämning	OBS!! Specify always year of model when ordering equipment Description
23	349031	x	Lådförstycke (SGPT)	Drawer front (SGPT)
--	347295	x	Lådförstycke (GPT)	Drawer front (GPT)
--	350718	x	Handtag	Handle
--	20-900302	x	Pentrylåda 273x500	Drawer pentry 273x500
--	07-800039	x	Rullskena H	Roller rail R
--	07-800038	x	Rullskena V	Roller rail L
24	348962	x	Lucka (SGPT)	Door (SGPT)
--	347286	x	Lucka (GPT)	Door (GPT)
--	350719	x	Knopp	Knob
25	348967	x	Lucka (SGPT)	Door (SGPT)
--	347285	x	Lucka (GPT)	Door (GPT)
--	350719	x	Knopp	Knob
26	348945	x	Lådförstycke (SGPT)	Drawer front (SGPT)
--	348946	x	Lådförstycke (GPT)	Drawer front (GPT)
--	350718	x	Handtag	Handle
28	349731	x	Stolpe utskjut	Support bar
29	318962	x	List täck el-kabel B=45 L=2100	Cover strip B=45 L=2100
30	316270	x	List snäpp undre L=2379	List lower L=2379
31	316268	x	List snäpp övre L=2379	List upper L=2379
32	348086	x	Stolpe först. kpl. m. lucka	Support bar cpl. with door
33	343731	x	Lucka	Door
--	312589	x	Gångjärn	Hinge
34	350390	x	Plåt skofack	Plate shoe compartment
35	348078	x	Front bäddlåda (Blueline)	Front bed box (Blueline)
--	348082	x	Front bäddlåda (centraldammsugare)	Front bed box (central vacuum cleaner)
--	0000263	x	Front bäddlåda (Blackline)	Front bed box (Blackline)
--	348084	x	Front bäddlåda (centraldammsugare)	Front bed box (central vacuum cleaner)
37	348095	x	Stöd bäddlåda	Support bed box
39	347726	x	Täckfront H/V	Cover front R/L
40	346012	x	Lock bäddlåda	Cover bedbox
--	319024	x	Matta grå textil m. tejp	Carpet gray textile with tape
41	348932	x	Värmespalt H fram	Air gap
--	350696	M	List kant mörkbrun	Strip, dark brown
42	0000333	x	Hörn sittgrupp H	Corner R
--	0000332	x	Hörn sittgrupp H med ø 61 urttag	Corner R with ø 61 hole
--	0000329	x	Hörn sittgrupp H med ø 85 urttag	Corner R with ø 85 hole
43	349296	x	Gardinupphängning med LED-list H kpl.	Curtin suspension with LED-stripe R cpl.
44	348052	x	Överskåp L=659 (Alpinvit)	Cupboard upper L=659 (Alpine white)
--	350571	x	Gångjärn	Hinge
45	348384	x	Lucka, överskåp	Door, cupboard upper
46	312825	x	Stöd bäddlåda	Support bed box
47	348076	x	Front bäddlåda	Front bed box
--	346014	x	Lock bäddlåda	Cover bedbox
48	348074	x	Front bäddlåda	Front bed box
49	348092	x	Stöd sittgrupp	Support
50	348090	x	Skiva rundsittgrupp	Sheet seat
51	347380	x	Värmespalt gavel fram	Air gap front
52	349187	x	Front/hylla kpl.	Front/shelf cpl.
53	347375	x	Hylla med Polarbjörn (Blackline)	Shelf with Polarbear (Blackline)
54	0000332	x	Hörn sittgrupp V med ø 61 urttag	Corner L with ø 61 hole
			M= Metervara	M= On the metre

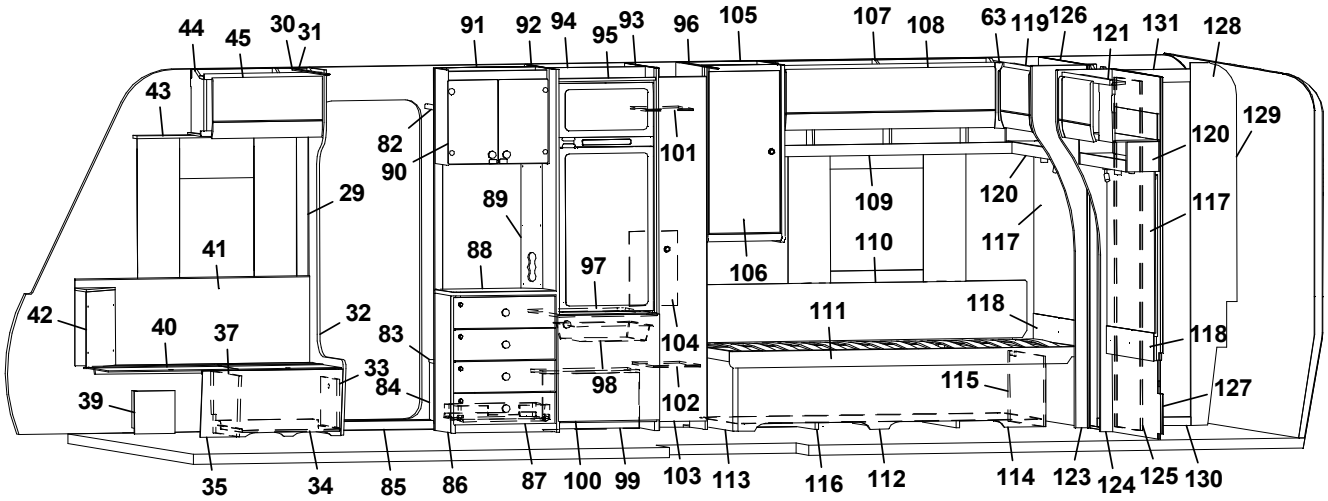
44 45 30 31 91 92 94 95 93 96 105 107 108 63 119 126 121 131 128
43 82 90 101 120 129
29 89 109 120 117
41 88 97 106 110 117
42 40 37 32 83 104 111 118 118
33 84 98 115 127
39 102
35 34 85 86 87 100 99 103 113 116 112 114 123 124 125 130

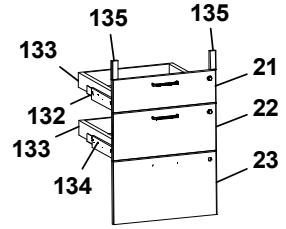
135 135
133 21
132 22
133
134 23

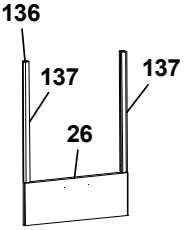
136
137 137
26

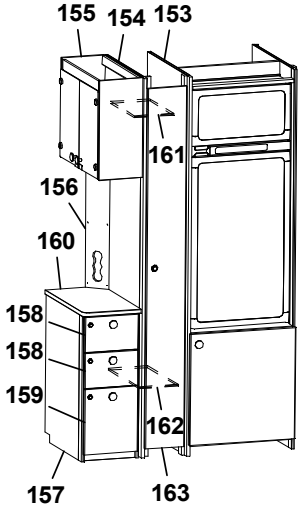
155 154 153
161
156
160
158
158
159
162
157 163

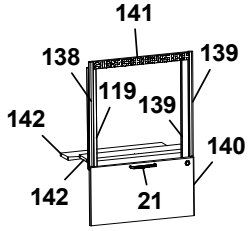
141
138 139
119 139
142 140
142 21

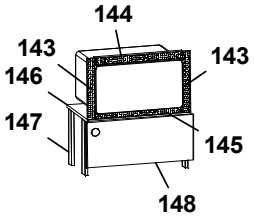
144
143 143
146
147 145
148

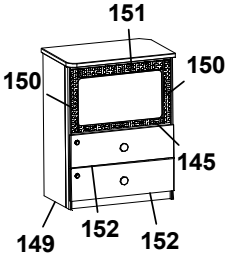
151
150 150
145
149 152 152

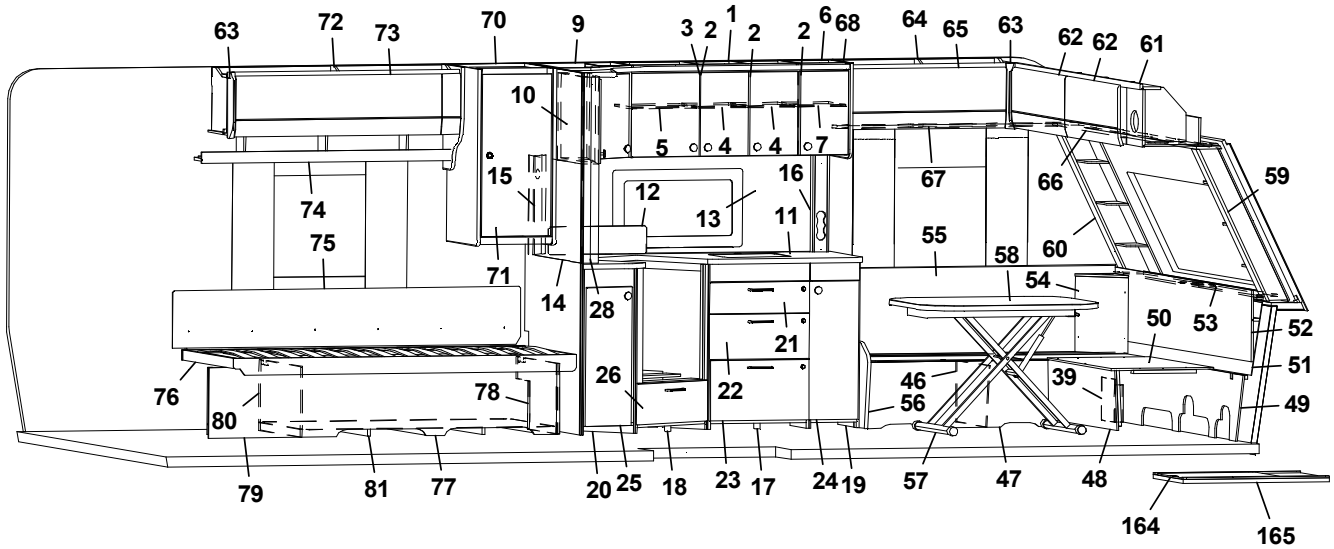
63 72 73 70 9 3 2 1 2 2 6 68 64 65 63 62 62 61
10 5 4 4 7
15 12 16 67 66 59
74 13 11
75 55 60
71 58 54
14 28 50 53 52
21 51
76 26 22 46 39 49
78 56
80
79 81 77 20 25 18 23 17 24 19 57 47 48
164 165

Pos Fig	Det. nr Part. No	Ingår Fitted	OBS!! Ange alltid årsmodell vid beställning av inredning Benämning	OBS!! Specify always year of model when ordering equipment Description
--	0000329	x	Hörn sittgrupp V med ø 85 urttag	Corner L with ø 85 hole
55	349178	x	Värmespalt V fram	Air gap L.F.
--	350696	M	List kant mörkbrun	Strip, dark brown
56	348080	x	Gavel bäddlåda	Gable bed box
57	310083	x	Bordsstativ	Table stand
--	350716	x	Bordsstativ enpelar	Table stand single pillar
58	349321	x	Bordsskiva 800x1000	Table top 800x1000
59	0000068	x	Hörnhylla H	Shelf R
60	0000067	x	Hörnhylla V	Shelf L
61	348045	x	Skåp gavel fram L=2360 (Alpinvit)	Cupboard front L=2360 (Alpine white)
--	350571	x	Gångjärn	Hinge
62	347276	x	Lucka överskåp	Door, cupboard upper
63	345869	x	Hörn inredning	Corner
64	348107	x	Överskåp L=922 (Alpinvit)	Cupboard upper L=922 (Alpine white)
--	350571	x	Gångjärn	Hinge
65	348386	x	Lucka	Door
66	347613	x	Gardinupphängning med LED-list fram kpl.	Curtin suspension with LED-stripe front cpl.
67	349295	x	Gardinupphängning med LED-list V kpl.	Curtin suspension with LED-stripe L cpl.
68	347579	x	Gavel kök	Gable, kitchen
69	349766	x	Vägg kök	Wall kitchen
70	349287	x	Garderob kpl.	Wardrobe cpl.
71	349367	x	Dörr garderob	Door wardrobe
72	348486	x	Överskåp L=1302 (Alpinvit)	Cupboard upper R L=1302 (Alpine white)
73	347853	x	Lucka	Door
74	349473	x	Hyllpaket kpl. L=1380	Shelf cpl. L=1380
75	338121	x	Värmespalt	Air gap
--	350740	x	Tyg värmespalt (Livia)	Fabric, air gap (Livia)
76	347680	x	Sängram V u. ribbotten	Bed bottom L without laths
--	325342	x	Ribbotten kpl.	Laths bottom cpl.
--	314211	x	Ribba sängbotten L=820 B=63	Lath bed bottom L=820 B=63
--	312046	x	Band t. ribbotten	Band for laths bottom
77	349393	x	Sänglåda kpl. V	Bed box cpl. L
--	347652	x	List hörn	List corner
--	315203	x	Regel 17,5x55x1415	Wood lath pine 17,5x55x1415
78	347678	x	Gavel säng främre	Gable bed front
79	349392	x	Front säng	Front bed
80	347663	x	Gavel säng bakre	Gable bed rear
81	346710	x	Luftspalt sänglåda	Air gap bed box
82	349424	x	Hylla insteg övre	Shelf upper
83	319866	x	Hylla nedre	Shelf lower
84	348761	x	Front hylla garderob	Front wardrobe
85	319871	x	Tröskel aluminium L=650	Threshold aluminium L=650
86	349248	x	TV-bänk kpl. u. skiva (SGPT)	TV-bench cpl. without board (SGPT)
--	349249	x	TV-bänk kpl. u. skiva (GPT)	TV-bench cpl. without board (GPT)
87	348840	x	Lådförstycke (SGPT)	Drawer front (SGPT)
--	348839	x	Lådförstycke (GPT)	Drawer front (GPT)
--	20-900302	x	Pentrylåda 273x500	Drawer pentry 273x500
--	07-800039	x	Rullskena H	Roller rail R
--	07-800038	x	Rullskena V	Roller rail L
88	349254	x	Skiva TV-bänk	Board TV-bench
			M= Metervara	M= On the metre

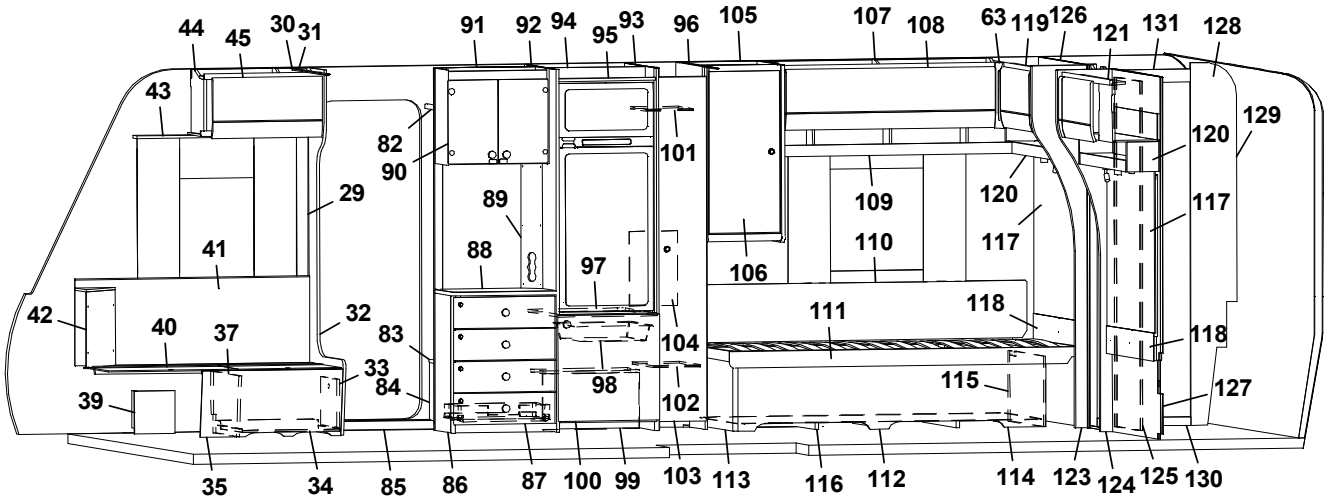
44 45 30 31 91 92 94 95 93 96 105 107 108 63 119 126 121 131 128
43 82 90 101 120 129
29 89 109 120 117
41 88 97 106 110 117
42 40 37 32 83 104 111 118 118
33 84 98 115 127
39 102
35 34 85 86 87 100 99 103 113 116 112 114 123 124 125 130

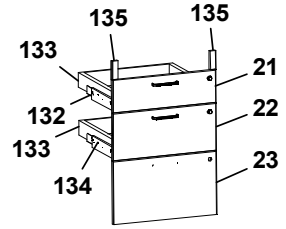
135 135
133 21
132 22
133
134 23

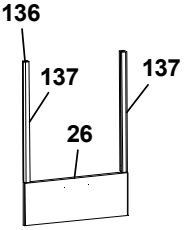
136
137 137
26

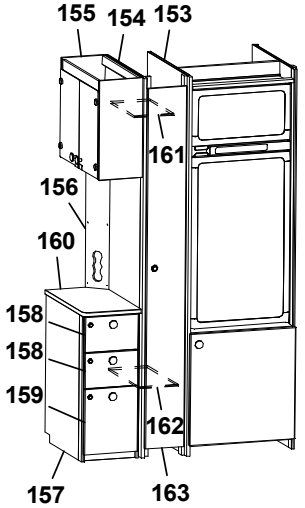
155 154 153
161
156
160
158
158
159
162
157 163

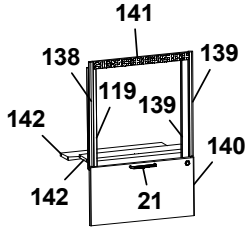
141
138 139
119 139
142 140
142 21

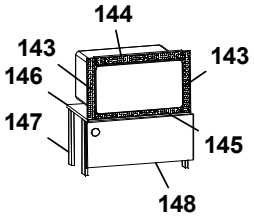
144
143 143
146
147 145
148

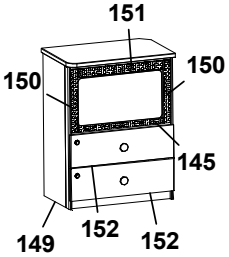
151
150 150
145
149 152 152

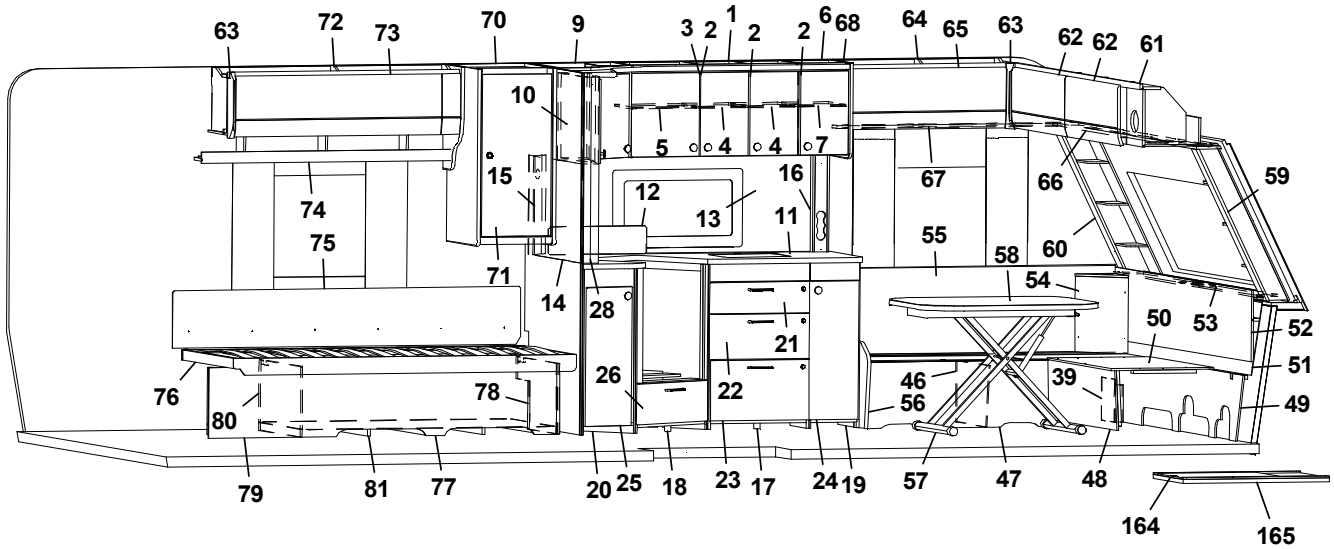
63 72 73 70 9 3 2 1 2 2 6 68 64 65 63 62 62 61
10 5 4 4 7
15 12 16 67 66 59
74 13 11 55 60
75 71 14 28 58 54
21 50 53 52
76 26 22 46 39 51
78 56 49
80
79 81 77 20 25 18 23 17 24 19 57 47 48
164 165

Pos Fig	Det. nr Part. No	Ingår Fitted	OBS!! Ange alltid årsmodell vid beställning av inredning Benämning	OBS!! Specify always year of model when ordering equipment Description
89	348763	x	Front eluttag	Front outlet
90	348875	x	Skåp bar kpl. (Blueline)	Coctail cabinet cpl. (Blueline)
--	349460	x	Skåp bar kpl. (Blackline)	Coctail cabinet cpl. (Blackline)
--	348874	x	Lucka (Blueline)	Door (Blueline)
--	348883	x	Lucka (Blackline)	Door (Blackline)
91	349270	x	Vägg insteg	Wall
92	347935	x	Vägg kyl V kpl.	Wall refrigerator L cpl.
93	349213	x	Vägg kyl H kpl.	Wall refrigerator R cpl.
94	347937	x	Bakstycke stopp kyl	Back cupboard
95	347943	x	List folierad	List foiled
96	349800	x	Vägg garderob	Wall wardrobe
--	314917	x	Skena draperi L=1190	Drapery rail L=1190
97	347944	x	Hylla under kyl	Shelf refrigerator
98	310325	x	Trådback vit 85x427x427	Tray 85x427x427
--	350760	x	Glidlist trådback (säljes i par)	Sliding strip tray (pair)
--	349361	x	List	List
99	349366	x	Täckfront	Front cover
--	349364	x	Tak, täckfront	Top, front cover
100	349228	x	Lucka u. kyl (SGPT)	Door, below refrigerator (SGPT)
--	348853	x	Lucka u. kyl (GPT)	Door, below refrigerator (GPT)
101	349818	x	Hylla garderob övre	Shelf wardrobe upper
102	349871	x	Hylla garderob nedre	Shelf wardrobe lower
103	349579	x	Dörr garderob (SGPT)	Door wardrobe (SGPT)
--	349581	x	Dörr garderob (GPT)	Door wardrobe (GPT)
104	336392	x	Täckskiva exp.kärl	Cover expansion vessel
105	349288	x	Garderob kpl.	Wardrobe cpl.
106	349367	x	Dörr garderob	Door wardrobe
107	348484	x	Överskåp L=1982 (Alpinvit)	Cupboard upper R L=1982 (Alpine white)
--	350571	x	Gångjärn	Hinge
108	347853	x	Lucka överskåp	Door, cupboard upper
109	349474	x	Hyllpaket kpl. L=1982	Shelf cpl. L=1982
110	345202	x	Värmespalt u. tyg	Air gap w/o fabric
--	350743	x	Tyg värmespalt (Livia)	Fabric air gap (Livia)
111	347657	x	Sängram H u. ribbotten	Bed bottom R without laths
--	325342	x	Ribbotten kpl.	Laths bottom cpl.
--	314211	x	Ribba sängbotten L=820 B=63	Lath bed bottom L=820 B=63
--	312046	x	Band t. ribbotten	Band for laths bottom
112	347649	x	Sänglåda kpl. H	Bed box cpl. R
--	347652	x	List hörn	List corner
--	167880	x	Regel 17,5x55x1680	Wood lath pine 17,5x55x1680
113	347653	x	Gavel säng främre	Gable bed front
114	347650	x	Front säng	Front bed
115	347665	x	Gavel säng bakre	Gable bed rear
116	343596	x	Luftspalt sänglåda	Air gap bed box
117	347688	x	Sänggavel kpl. m. tyg (Livia)	Headboard cpl. with fabric (Livia)
118	347686	x	Värmespalt	Air gap
119	347147	x	Överskåp L=927 (Alpinvit)	Cupboard upper L=927 (Alpine white)
--	350571	x	Gångjärn	Hinge
--	347273	x	Lucka	Door
120	347198	x	Hyllpaket L=930	Shelf L=930
			M= Metervara	M= On the metre

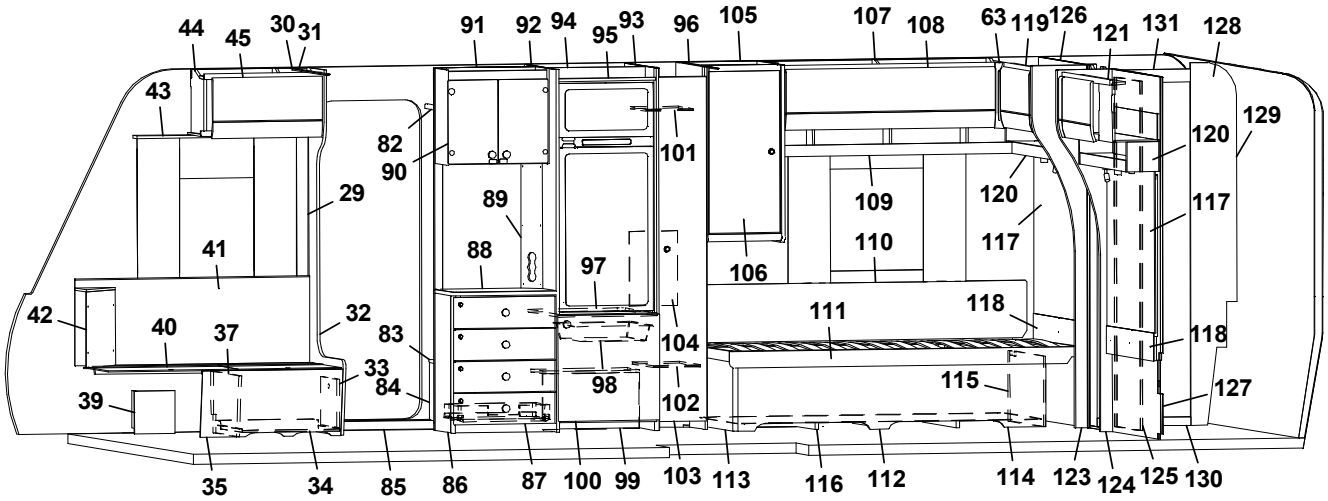
44 45 30 31 91 92 94 95 93 96 105 107 108 63 119 126 121 131 128
43 82 90 101 129 120
29 89 109 120 117
41 88 97 106 110 117
42 40 37 32 83 104 111 118 118
33 84 98 115 127
39 102
35 34 85 86 87 100 99 103 113 116 112 114 123 124 125 130

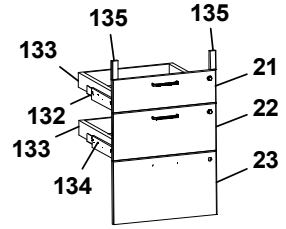
135 135
133 21
132 22
133
134 23

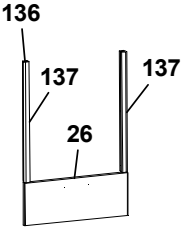
136
137 137
26

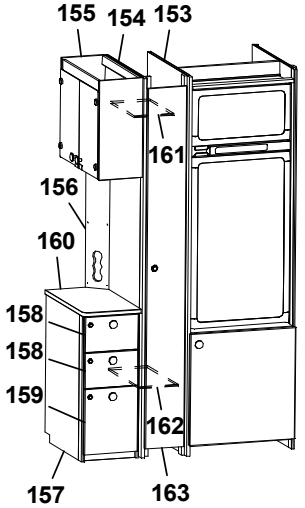
155 154 153
161
156
160
158
158
159
162
157 163

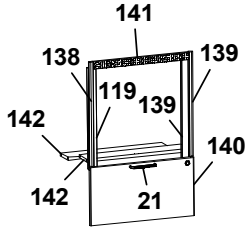
141
138 139
119 139
142 140
142 21

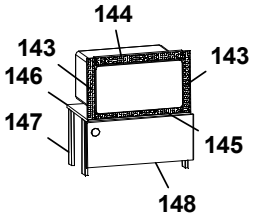
144
143 143
146
147 145
148

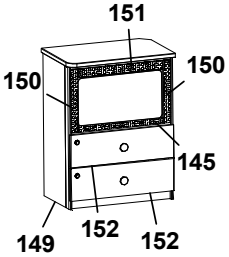
151
150 150
145
149 152 152

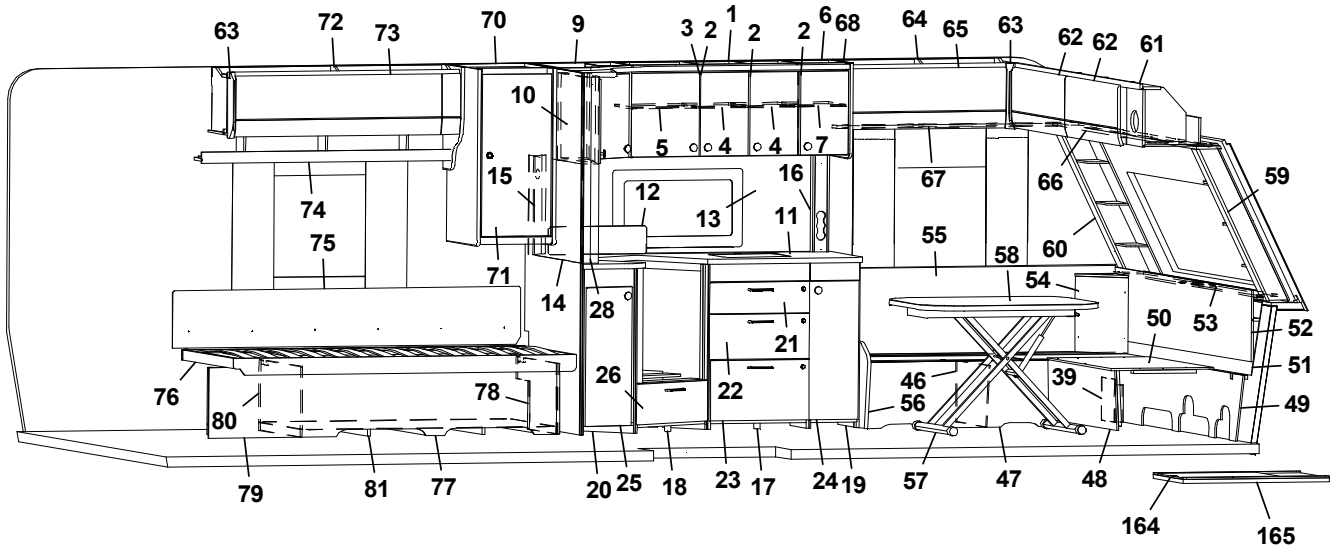
63 72 73 70 9 3 2 1 2 2 6 68 64 65 63 62 62 61
10 5 4 4 7
15 12 16 67 66 59
74 13 11 55 60
75 71 14 28 58 54
21 50 53 52
76 26 22 46 39 51
78 56 49
80
79 81 77 20 25 18 23 17 24 19 57 47 48
164 165

Pos Fig	Det. nr Part. No	Ingår Fitted	OBS!! Ange alltid årsmodell vid beställning av inredning Benämning	OBS!! Specify always year of model when ordering equipment Description
121	347242	x	Överskåp L=927 (Alpinvit)	Cupboard upper L=927 (Alpine white)
--	350571	x	Gångjärn	Hinge
--	347273	x	Lucka	Door
122	347206	x	Hyllpaket L=930	Shelf L=930
123	347684	x	Vägg front	Front wall
124	347682	x	Vägg front	Front wall
125	347595	x	Skjutdörr tvättrum kpl.	Sliding door washroom cpl.
--	316030	x	Skena skjutdörr tvättrum	Rail sliding door washroom
--	347597	x	List skjutdörr	List sliding door
126	346941	x	Vägg tvättrum	Wall washroom
127	346937	x	Vägg tvättrum	Wall washroom
128	346933	x	Vägg tvättrum kpl.	Wall washroom cpl.
--	346934	x	List poppel 15x63x1948	List 15x63x1948
129	346935	x	Vägg tvättrum	Wall washroom
130	347186	x	Tröskel	Threshold
--	318654	x	Tröskel aluminium	Threshold aluminium
131	346936	x	Överbit tvättrum	Overlap washroom
132	349263	x	Monteringssats kpl. lådor (Blueline)	Mounting kit cpl. drawers (Blueline)
--	349264	x	Monteringssats kpl. lådor (Blackline)	Mounting kit cpl. drawers (Blackline)
133	317514	x	Låda 480x500	Drawer 480x500
134	317382	x	Glidskena låda H	Slide bar, drawer R
--	350221	x	Glidskena låda V	Slide bar, drawer L
--	801701	x	Skruv 6x16	Screw 6x16
135	349258	x	Passbit 16x30x95	Gauge block 16x30x95
136	349265	x	Monteringssats kpl. ugn (Blueline)	Mounting kit cpl. oven (Blueline)
--	349266	x	Monteringssats kpl. ugn (Blackline)	Mounting kit cpl. oven (Blackline)
137	348943	x	Passbit H/V	Gauge block R/L
138	348008	x	List L=538 (diskbänk induktion)	List L=538 (kitchen sink induction)
139	342140	x	List L=524 (diskbänk induktion)	List L=524 (diskbänk induktion)
140	349014	x	Lucka (diskb. induktion) (SGPT)	Door (kitch. sink induct.) 299x550 (SGPT)
--	348009	x	Lucka (diskb. induktion) (GPT)	Door (kitch. sink induct.) 299x550 (GPT)
--	20-900302	x	Pentrylåda 273x500	Drawer pentry 273x500
--	07-800039	x	Rullskena H	Roller rail R
--	07-800038	x	Rullskena V	Roller rail L
141	402107	x	Galler ugn (diskb. induktion) 35x503	Grating oven (kitch. sink induct.) 35x503
142	346863	x	Skiva distans 15x100x537,5	Sheet distance 15x100x537,5
143	402108	x	Galler vent. mikro 38x318	Grating vent. micro 38x318
144	402109	x	Galler vent. mikro 38x448	Grating vent. micro 38x448
145	402110	x	Galler vent. mikro 33x448	Grating vent. micro 33x448
146	348010	x	Hylla mikro	Shelf
147	348011	x	List L=283	List L=283
148	349844	x	Lucka (SGPT)	Door (SGPT)
--	349847	x	Lucka (GPT)	Door (GPT)
149	349670	x	Tv-bänk kpl. u skiva m. urtag för mikro	TV-bench cpl. without board. with socket for microwave
--	349671	x	Tv-bänk kpl. u skiva m. urtag för mikro	TV-bench cpl. without board. with socket for microwave
--	349254	x	Skiva Tv-bänk	Board, Tv-bench
150	350567	x	Galler vent. mikro 38x326	Grating vent. micro 38x326
151	350568	x	Galler vent. mikro 46x448	Grating vent. micro 46x448
152	348840	x	Lådförstycke (SGPT)	Drawer front (SGPT)
--	348839	x	Lådförstycke (GPT)	Drawer front (GPT)
			M= Metervara	M= On the metre

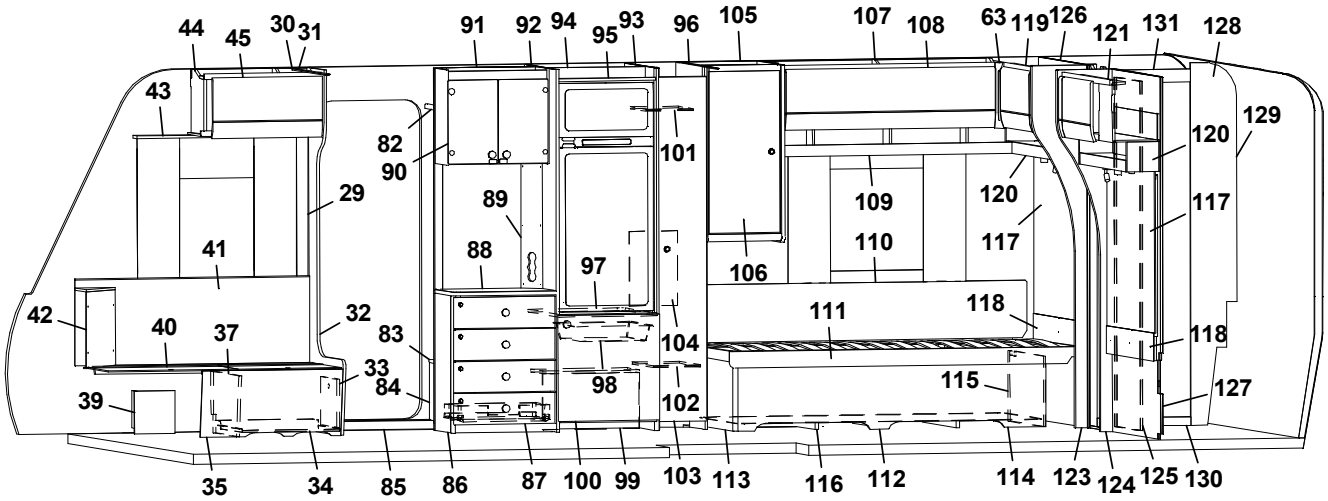
44 45 30 31 91 92 94 95 93 96 105 107 108 63 119 126 121 131 128
43 82 90 101 129 120
29 89 109 120 117
41 88 97 106 110 117
42 40 37 32 83 104 111 118 118
33 84 98 115 127
39 102
35 34 85 86 87 100 99 103 113 116 112 114 123 124 125 130

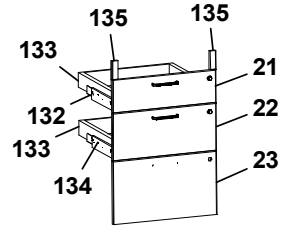
135 135
133 21
132 22
133
134 23

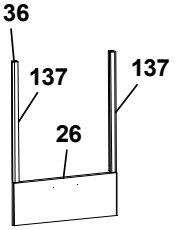
136
137 137
26

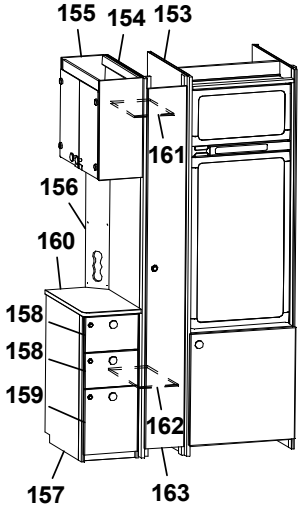
155 154 153
161
156
160
158
158
159
162
157 163

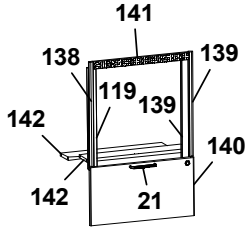
141
138 139
119 139
142 140
142 21

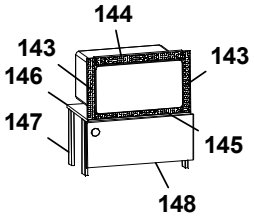
144
143 143
146
147 145
148

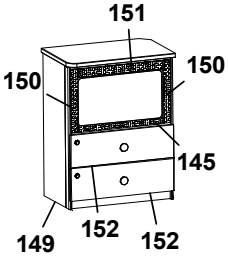
151
150 150
145
149 152 152

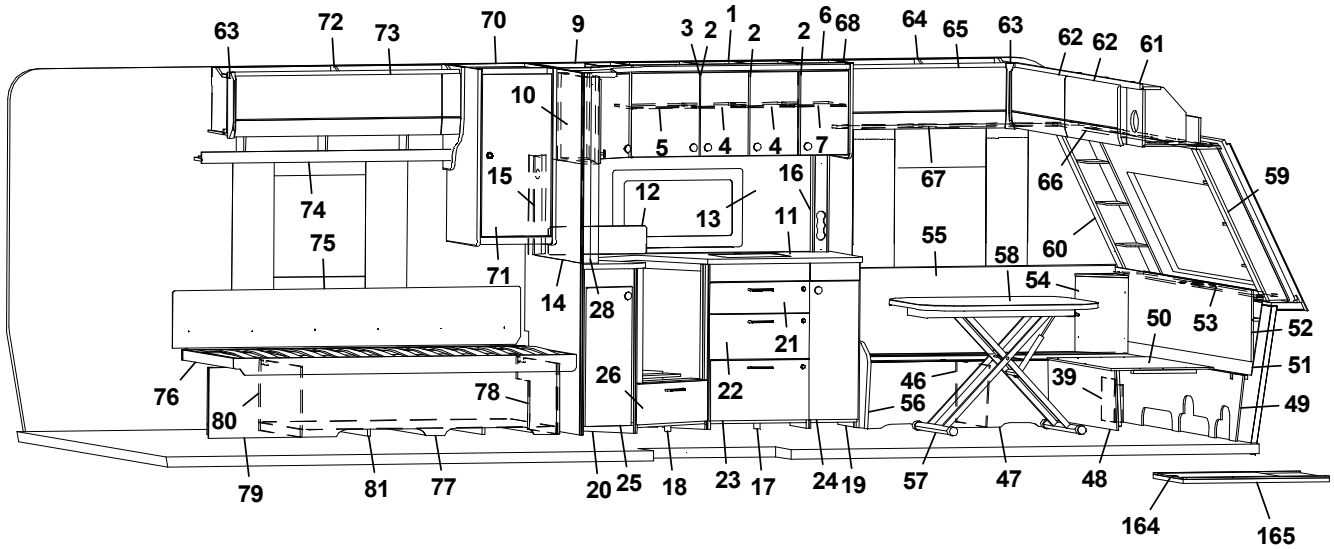
63 72 73 70 9 3 2 1 2 2 6 68 64 65 63 62 62 61
10
5 4 4 7
15 16 67 66 59
12 13 11
74 55 60
75 58
71 54
14 28 50 53 52
21 51
76 26 22 46 39
78 56 49
80
79 81 77 20 25 18 23 17 24 19 57 47 48
164 165

Pos Fig	Det. nr Part. No	Ingår Fitted	OBS!! Ange alltid årsmodell vid beställning av inredning Benämning	OBS!! Specify always year of model when ordering equipment Description
153	349747	x	Vägg kyl	Wall refrigerator
154	348769	x	Vägg garderob	Wall wardrobe
155	349564	x	Vitrinskåp (Blueline)	Cupboard, vitrine (Blueline)
--	348874	x	Lucka (Blueline)	Door (Blueline)
--	349752	x	Vitrinskåp (Blackline)	Cupboard, vitrine (Blackline)
--	348883	x	Lucka (Blackline)	Door (Blackline)
156	349746	x	Elfront	Front outlet
157	349749	x	Hurst kpl. u. skiva (Blueline)	Hurst kpl. w/o board (Blueline)
--	349750	x	Hurst kpl. u. skiva (Blackline)	Hurst kpl. w/o board (Blackline)
158	349861	x	Lådförstycke övre (SGPT)	Drawer front upper (SGPT)
--	349862	x	Lådförstycke övre (GPT)	Drawer front upper (GPT)
159	349863	x	Lådförstycke nedre (SGPT)	Drawer front lower (SGPT)
--	349864	x	Lådförstycke nedre (GPT)	Drawer front lower (GPT)
160	349753	x	Skiva, hurst	Board, hurts
161	348774	x	Hylla garderob övre	Shelf wardrobe upper
162	348777	x	Hylla garderob nedre	Shelf wardrobe lower
163	349877	x	Dörr garderob (SGPT)	Door wardrobe (SGPT)
--	0000141	x	Dörr garderob (GPT)	Door wardrobe (GPT)
164	341192	x	Utdragsskiva bord 450x550	Sliding leaf 450x550
165	341193	x	Låda utdragsskiva	Box sliding leaf
--	350717	M	Golvmatta, antik planka	Carpet, antique plank
--	318657	M	Tapet vägg/tak	Wall paper
--	318584	M	Tejp tapet 20 mm	Tape, wall paper 20 mm
--	318585	M	Tejp tapet 60 mm	Tape, wall paper 60 mm
			(SGPT)=Stone Grey Perfect Touch (GPT)=Graphite Perfect Touch	
			M= Metervara	M= On the metre

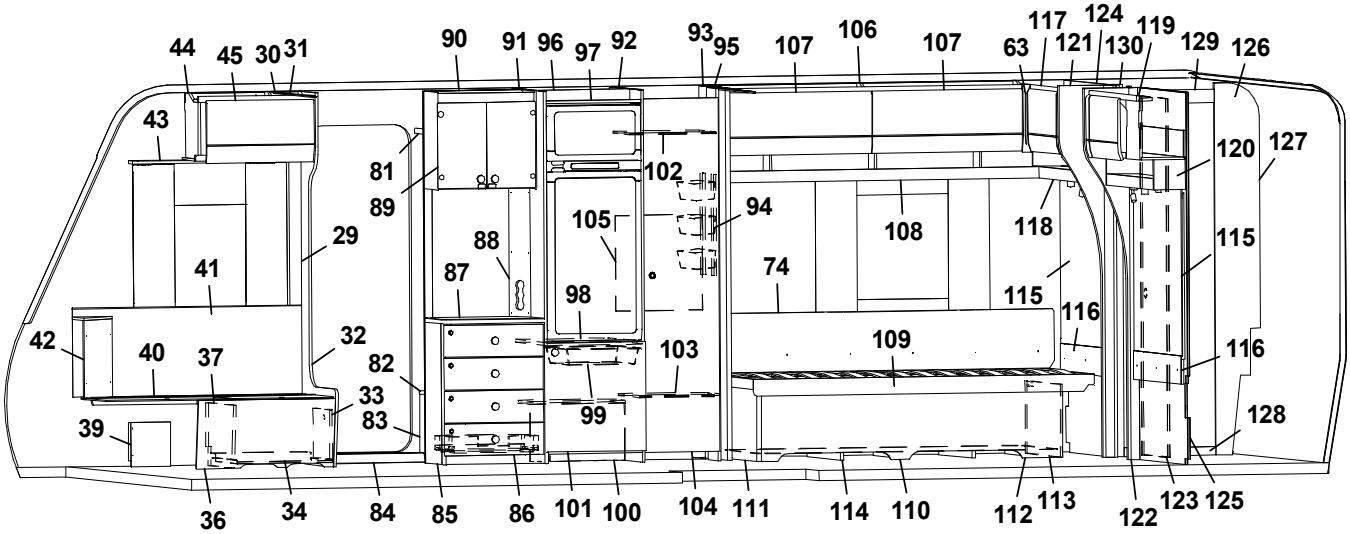
44 45 30 31 90 91 96 97 92 93 95 107 106 107 63 117 121 124 130 119 129 126
43 81 89 102 105 94 108 118 120 127
29 88 87 98 74 115 115 116
41 42 40 37 32 82 33 83 103 109 116
39 99 128
36 34 84 85 86 101 100 104 111 114 110 112 113 122 123 125

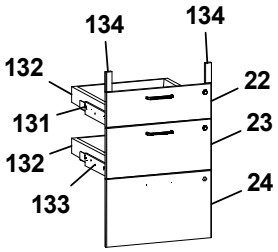
134 134
132 22
131 23
132
133 24

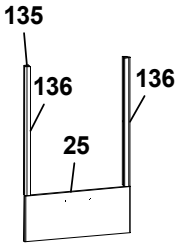
135 136 136
25

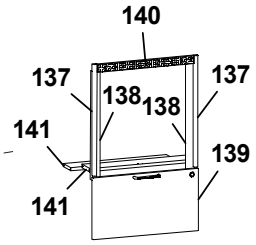
140
137 138 138 137
141 139
141

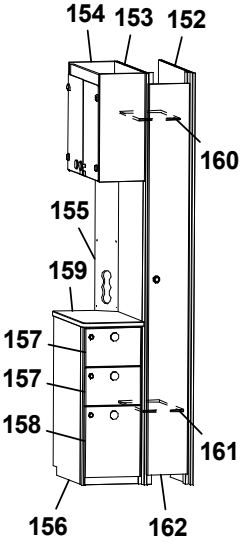
154 153 152
160
155
159
157
157
158 161
156 162

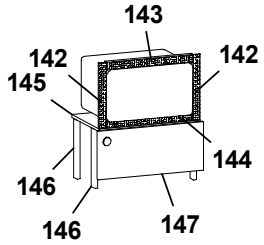
143
142 142
145
144
146
146 147

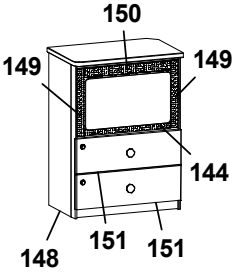
150
149 149
144
148 151 151

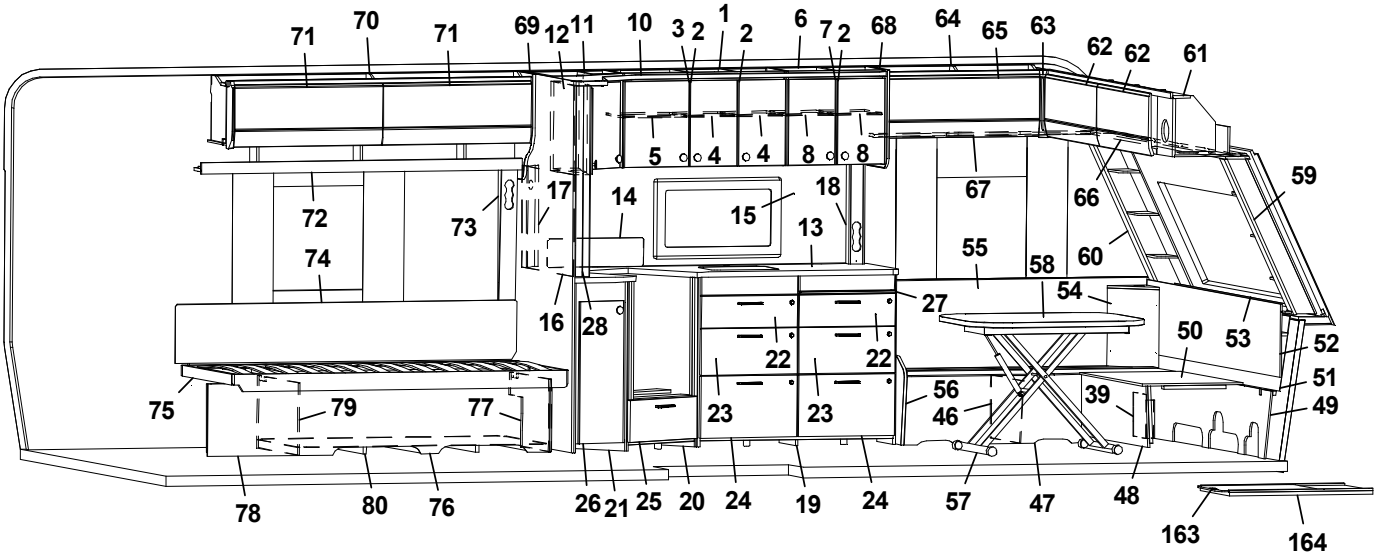
71 70 71 69 12 11 10 3 2 1 2 6 7 2 68 64 65 63 62 62 61
5 4 4 8 8
72 73 17 14 15 18 13 67 66 59
74 55 58 60
16 28 27 54
22 22 50 53 52
75 79 77 23 23 56 46 39 51 49
78 80 76 26 21 25 20 24 19 24 57 47 48 163 164

Pos Fig	Det. nr Part. No	Ingår Fitted	OBS!! Ange alltid årsmodell vid beställning av inredning Benämning	OBS!! Specify always year of model when ordering equipment Description
1	349734	x	Skåp kök L=924 kpl. (Alpinvit)	Cupboard kitchen L=924 cpl. (Alpine white)
--	350719	x	Knopp	Knob
--	311917	x	Gångjärn	Hinge
--	312588	x	Platta gångjärn	Plate hinge
--	319618	x	Magnetlås	Lock, magnet
2	347280	x	Lucka H	Door R
3	347281	x	Lucka V	Door L
4	349740	x	Hylla	Shelf
5	346925	x	Hylla	Shelf
6	347816	x	Skåp kök L=560 (Alpinvit)	Cupboard kitchen L=560 (Alpine white)
--	350719	x	Knopp	Knob
--	311917	x	Gångjärn	Hinge
--	312588	x	Platta gångjärn	Plate hinge
--	319618	x	Magnetlås	Lock, magnet
7	347279	x	Lucka V	Door L
8	347553	x	Hylla	Shelf
10	349806	x	Ljusramp köksskåp L=1928	Light holder kitchen L=1928
11	348916	x	Hörnskåp (Alpinvit)	Corner cupboard (Alpine white)
--	347279	x	Lucka V	Door L
12	348927	x	Skåp utskjut kökskåp (Alpinvit)	Cupboard projection (Alpine white)
--	348930	x	Hylla	Shelf
--	347282	x	Lucka H	Door R
13	0000523	x	Skiva diskbänk 902x1955	Board 902x1955
--	0000645	x	Skiva diskbänk induktion 902x1955	Board induction 902x1955
14	401715	x	Flamskydd	Flame guard
--	401996	x	Flamskydd induktion	Flame guard induction
15	346333-B	x	Köksskiva vägg, Fjäder	Protection kitchen, Feather
--	346333-M	x	Köksskiva vägg, Marmor	Protection kitchen, Marble
--	346333-S	x	Köksskiva vägg, Sten	Protection kitchen, Stone
16	341710-B	x	Köksskiva vägg, Fjäder	Protection kitchen, Feather
--	341710-M	x	Köksskiva vägg, Marmor	Protection kitchen, Marble
--	341710-S	x	Köksskiva vägg, Sten	Protection kitchen, Stone
17	349730	x	Front eluttag	Front outlet
18	349175	x	Front eluttag	Front outlet
19	349093	x	Diskbänk trädel u. skiva u. luckor	Kitchen sink, w/o board, w/o doors
20	349070	x	Diskbänk vinklad	Kitchen sink, angled
--	349108	x	Diskbänk vinklad (Induktion)	Kitchen sink, angled (Induction)
21	349099	x	Utskjut diskbänk	Projection kitchen sink
22	348947	x	Lådförstycke (SGPT)	Drawer front (SGPT)
--	347293	x	Lådförstycke (GPT)	Drawer front (GPT)
--	350718	x	Handtag	Handle
--	317514	x	Låda 480x500	Drawer 480x500
--	317382	x	Glidskena låda H	Slide bar, drawer R
--	350221	x	Glidskena låda V	Slide bar, drawer L
23	348948	x	Lådförstycke (SGPT)	Drawer front (SGPT)
--	347294	x	Lådförstycke (GPT)	Drawer front (GPT)
--	350718	x	Handtag	Handle
--	317514	x	Låda 480x500	Drawer 480x500
--	317382	x	Glidskena låda H	Slide bar, drawer R
--	350221	x	Glidskena låda V	Slide bar, drawer L
			M= Metervara	M= On the metre

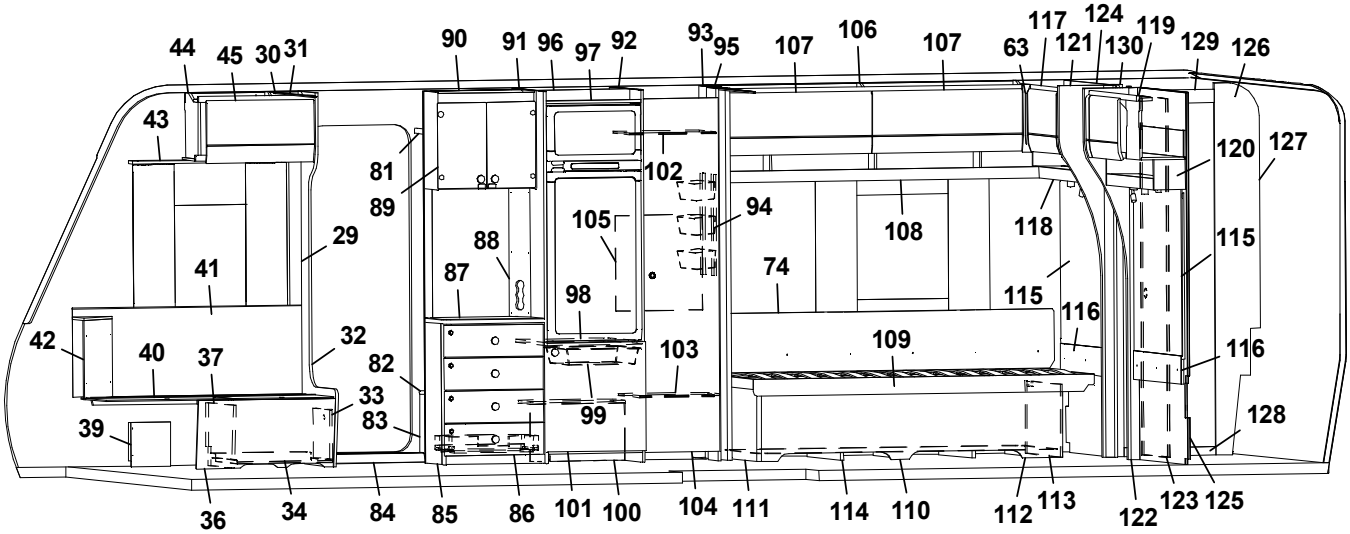
44 45 30 31 90 91 96 97 92 93 95 107 106 107 63 117 121 124 130 119 129 126
43 81 89 102 105 94 108 118 120 127
29 88 87 98 74 115 115 116
41 42 40 37 32 82 33 83 103 109 116
39 99 128
36 34 84 85 86 101 100 104 111 114 110 112 113 122 123 125

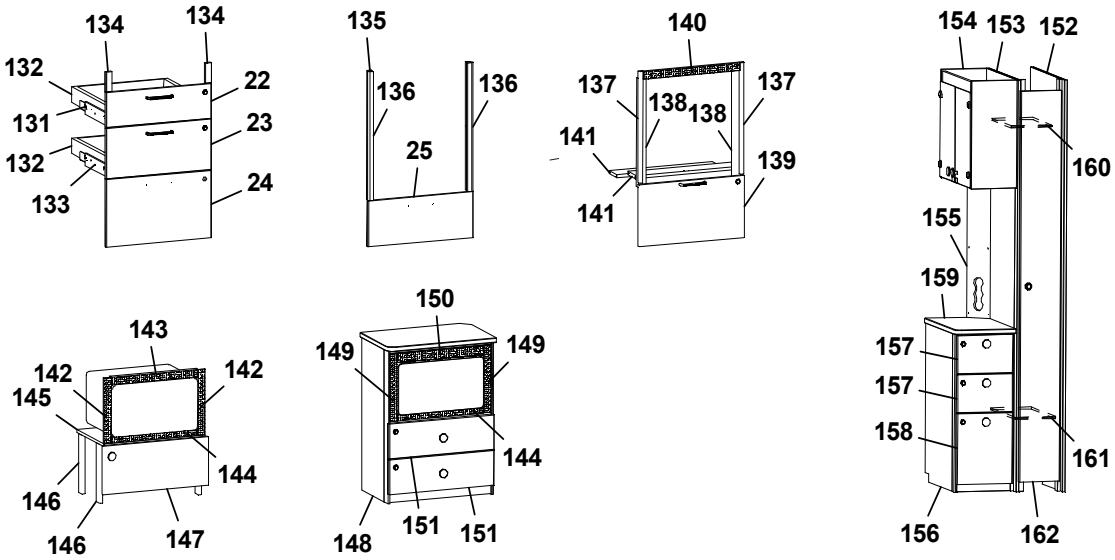
134 134 132 131 132 133 22 23 24
135 136 136 25
140 137 138 138 137 141 141 139
154 153 152 160 155 159 157 157 158 161 156 162
143 142 142 145 144 146 146 147
150 149 149 144 148 151 151

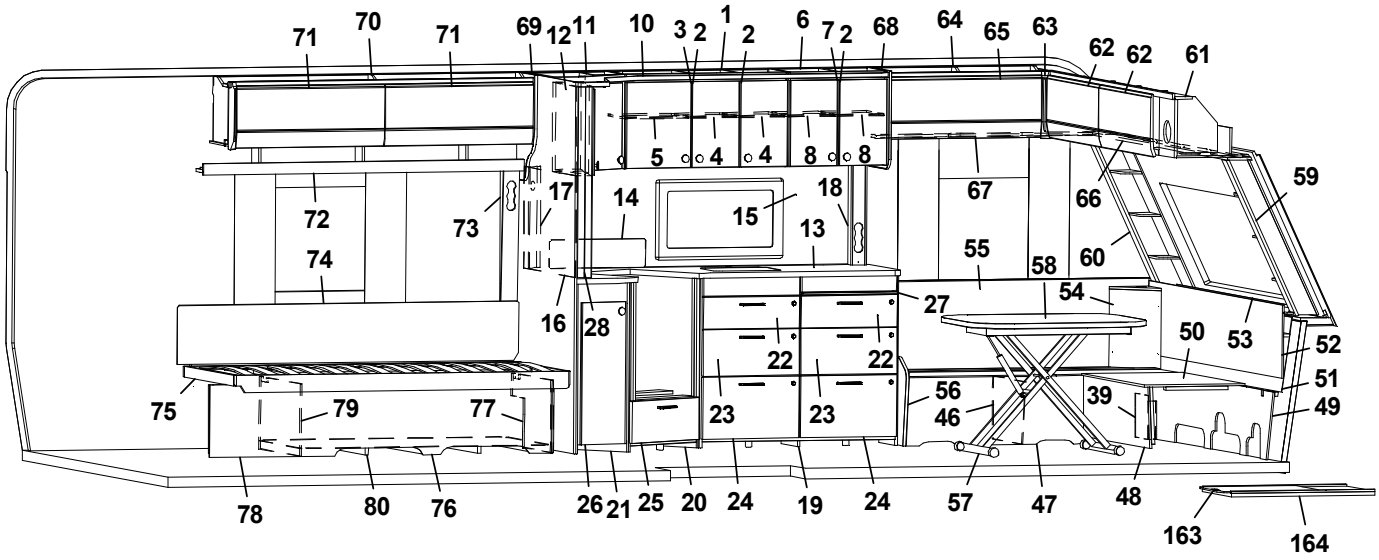
71 70 71 69 12 11 10 3 2 1 2 6 7 2 68 64 65 63 62 62 61
5 4 4 8 8 67 66 59
72 73 17 14 15 18 13 55 60
74 58 54 27
16 28 22 22 50 53 52
51
75 79 77 23 23 56 46 39 49
78 80 76 26 21 25 20 24 19 24 57 47 48 163 164

Pos Fig	Det. nr Part. No	Ingår Fitted	OBS!! Ange alltid årsmodell vid beställning av inredning Benämning	OBS!! Specify always year of model when ordering equipment Description
24	349031	x	Lucka (SGPT)	Door (SGPT)
--	347295	x	Lucka (GPT)	Door (GPT)
--	350718	x	Handtag	Handle
--	20-900302	x	Pentrylåda 273x500	Drawer pentry 273x500
--	07-800039	x	Rullskena H	Roller rail R
--	07-800038	x	Rullskena V	Roller rail L
25	348945	x	Lådförstycke (SGPT)	Drawer front (SGPT)
--	348946	x	Lådförstycke (GPT)	Drawer front (GPT)
--	350718	x	Handtag	Handle
26	348967	x	Lucka (SGPT)	Door (SGPT)
--	347285	x	Lucka (GPT)	Door (GPT)
--	350719	x	Knopp	Knob
27	349097	x	Skärbräda	Cutting board
28	349731	x	Stolpe utskjut	Support bar
29	318962	x	List täck el-kabel B=45 L=2100	Cover strip B=45 L=2100
30	316270	x	List snäpp undre L=2379	List lower L=2379
31	316268	x	List snäpp övre L=2379	List upper L=2379
32	348086	x	Stolpe först. kpl. m. lucka	Support bar cpl. with door
33	343731	x	Lucka	Door
--	312589	x	Gångjärn	Hinge
34	350390	x	Plåt skofack	Plate shoe compartment
36	348078	x	Front bäddlåda (Blueline)	Front bed box (Blueline)
--	348082	x	Front bäddlåda (centraldammsugare)	Front bed box (central vacuum cleaner)
--	0000263	x	Front bäddlåda (Blackline)	Front bed box (Blackline)
--	348084	x	Front bäddlåda (centraldammsugare)	Front bed box (central vacuum cleaner)
37	348095	x	Stöd bäddlåda	Support bed box
39	347726	x	Täckfront H/V	Cover front R/L
40	346012	x	Lock bäddlåda	Cover bedbox
--	319024	x	Matta grå textil m. tejp	Carpet gray textile with tape
41	348932	x	Värmespalt H fram	Air gap
--	350696	M	List kant mörkbrun	Strip, dark brown
42	0000333	x	Hörn sittgrupp H	Corner R
--	0000332	x	Hörn sittgrupp H med ø 61 urttag	Corner R with ø 61 hole
--	0000329	x	Hörn sittgrupp H med ø 85 urttag	Corner R with ø 85 hole
43	349296	x	Gardinupphängning med LED-list H kpl.	Curtin suspension with LED-stripe R cpl.
44	348052	x	Överskåp L=659 (Alpinvit)	Cupboard upper L=659 (Alpine white)
--	350571	x	Gångjärn	Hinge
45	348384	x	Lucka, överskåp	Door, cupboard upper
46	312825	x	Stöd bäddlåda	Support bed box
47	348076	x	Front bäddlåda	Front bed box
--	346014	x	Lock bäddlåda	Cover bedbox
48	348074	x	Front bäddlåda	Front bed box
49	348092	x	Stöd sittgrupp	Support
50	348090	x	Skiva rundsittgrupp	Sheet seat
51	347380	x	Värmespalt gavel fram	Air gap front
52	349187	x	Front/hylla kpl.	Front/shelf cpl.
53	347375	x	Hylla med Polarbjörn (Blackline)	Shelf with Polarbear (Blackline)
54	0000332	x	Hörn sittgrupp V med ø 61 urttag	Corner L with ø 61 hole
--	0000329	x	Hörn sittgrupp V med ø 85 urttag	Corner L with ø 85 hole
55	349178	x	Värmespalt V fram	Air gap L.F.
			M= Metervara	M= On the metre

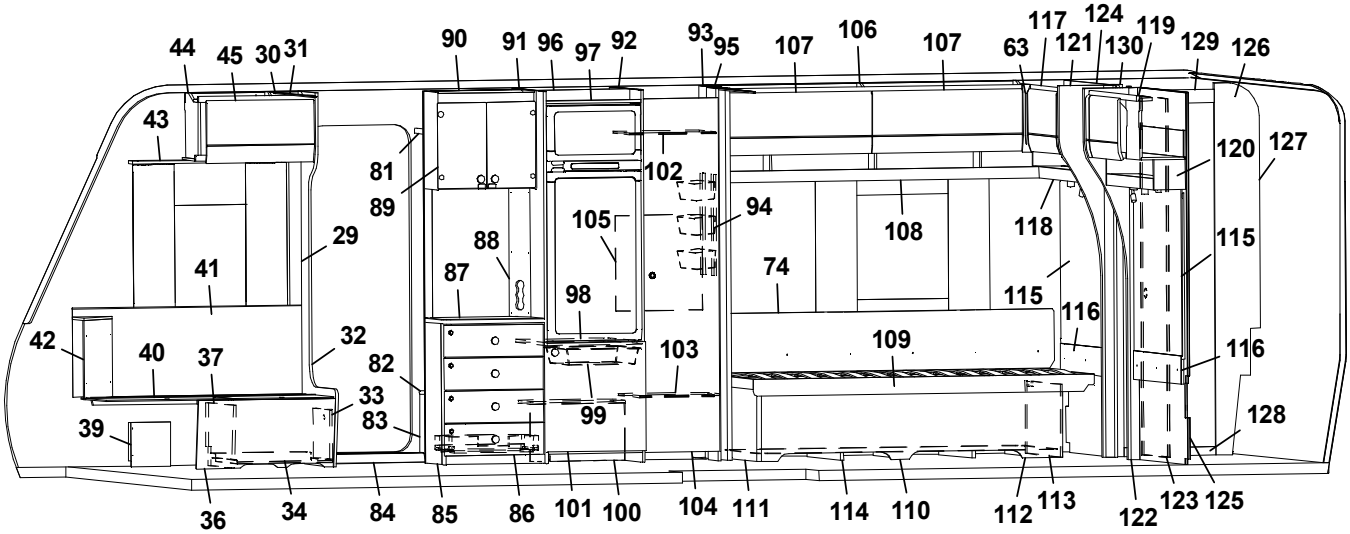
44 45 30 31 90 91 96 97 92 93 95 107 106 107 63 117 121 124 130 119 129 126
43 81 89 102 105 94 108 118 120 127
29 88 87 98 74 115 115 116
41 42 40 37 32 82 33 83 103 109 116
39 99 128
36 34 84 85 86 101 100 104 111 114 110 112 113 122 123 125

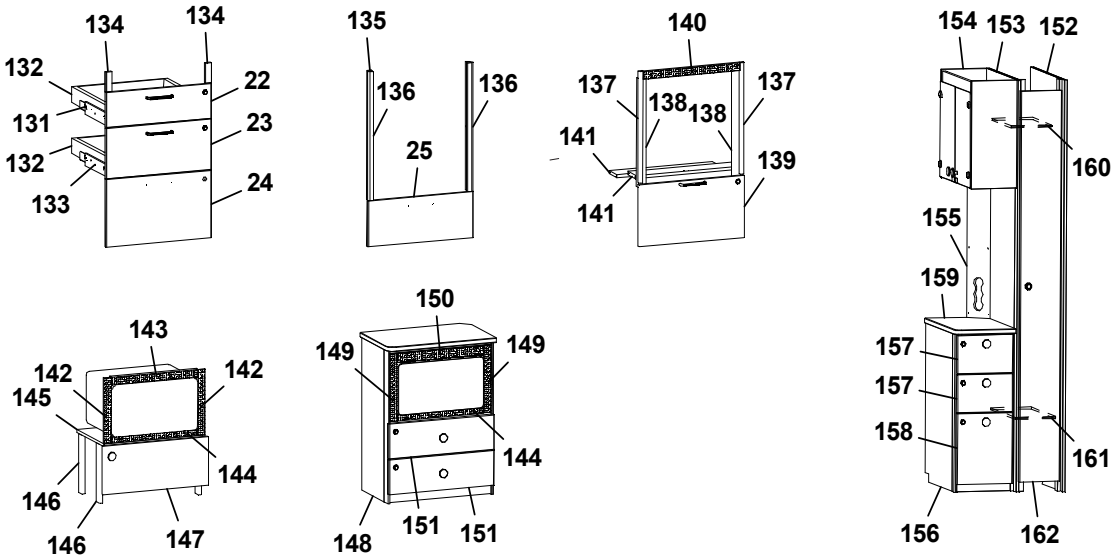
134 134 132 131 132 133 22 23 24
135 136 136 25
140 137 138 138 137 141 141 139
154 153 152 160 155 159 157 157 158 161 156 162
143 142 142 145 144 146 146 147
150 149 149 144 148 151 151

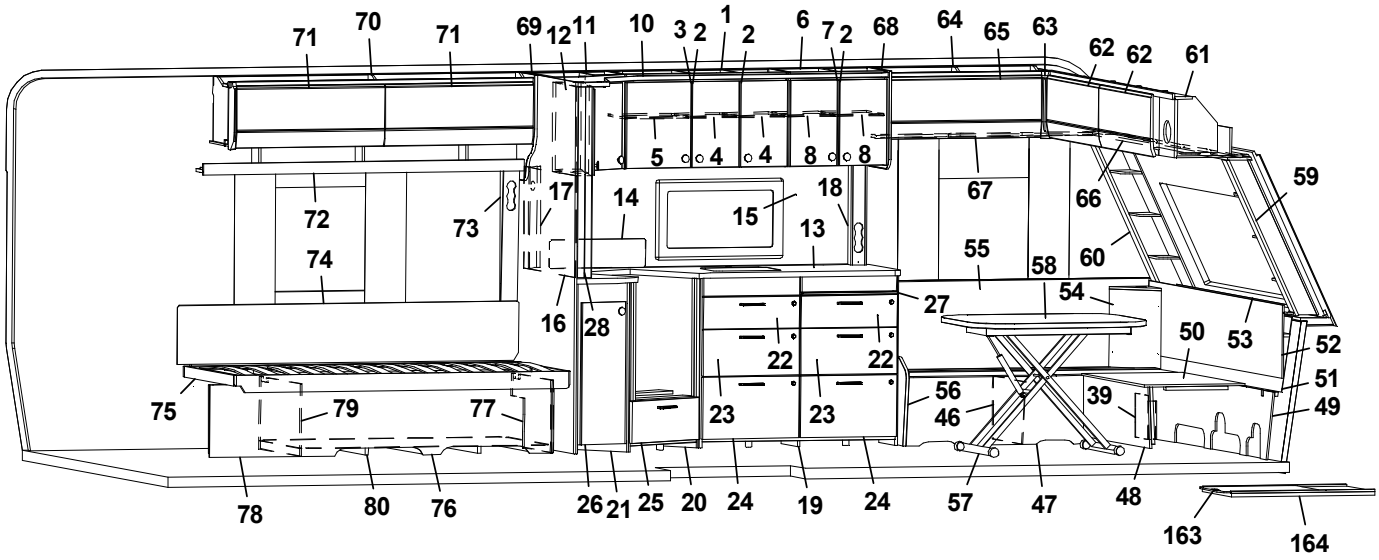
71 70 71 69 12 11 10 3 2 1 2 6 7 2 68 64 65 63 62 62 61
5 4 4 8 8 67 66 59
72 73 17 14 15 18 13 55 58 60
74 16 28 27 54 50 53 52
22 22 51
75 79 77 23 23 56 46 39 49
78 80 76 26 21 25 20 24 19 24 57 47 48 163 164

Pos Fig	Det. nr Part. No	Ingår Fitted	OBS!! Ange alltid årsmodell vid beställning av inredning Benämning	OBS!! Specify always year of model when ordering equipment Description
--	350696	M	List kant mörkbrun	Strip, dark brown
56	348080	x	Gavel bäddlåda	Gable bed box
57	310083	x	Bordsstativ	Table stand
--	350716	x	Bordsstativ enpelar	Table stand single pillar
58	349321	x	Bordsskiva 800x1000	Table top 800x1000
59	0000068	x	Hörnhylla H	Shelf R
60	0000067	x	Hörnhylla V	Shelf L
61	348045	x	Skåp gavel fram L=2360 (Alpinvit)	Cupboard front L=2360 (Alpine white)
--	350571	x	Gångjärn	Hinge
62	347276	x	Lucka överskåp	Door, cupboard upper
63	345869	x	Hörn inredning	Corner
64	348107	x	Överskåp L=922 (Alpinvit)	Cupboard upper L=922 (Alpine white)
--	350571	x	Gångjärn	Hinge
65	348386	x	Lucka	Door
66	347613	x	Gardinupphängning med LED-list fram kpl.	Curtin suspension with LED-stripe front cpl.
67	349295	x	Gardinupphängning med LED-list V kpl.	Curtin suspension with LED-stripe L cpl.
68	347579	x	Gavel kök	Gable, kitchen
69	349766	x	Vägg kök	Wall kitchen
70	347140	x	Överskåp L=1737 (Alpinvit)	Cupboard upper R L=1737 (Alpine white)
71	347275	x	Lucka	Door
72	347674	x	Hyllpaket kpl. L=1815	Shelf cpl. L=1815
73	347361	x	Elfront	Front outlet
74	338121	x	Värmespalt	Air gap
--	350740	x	Tyg värmespalt (Livia)	Fabric, air gap (Livia)
75	347680	x	Sängram V u. ribbotten	Bed bottom L without laths
--	325342	x	Ribbotten kpl.	Laths bottom cpl.
--	314211	x	Ribba sängbotten L=820 B=63	Lath bed bottom L=820 B=63
--	312046	x	Band t. ribbotten	Band for laths bottom
76	349393	x	Sänglåda kpl. V	Bed box cpl. L
--	347652	x	List hörn	List corner
--	315203	x	Regel 17,5x55x1415	Wood lath pine 17,5x55x1415
77	347678	x	Gavel säng främre	Gable bed front
78	349392	x	Front säng	Front bed
79	347663	x	Gavel säng bakre	Gable bed rear
80	346710	x	Luftspalt sänglåda	Air gap bed box
81	349424	x	Hylla insteg övre	Shelf upper
82	319866	x	Hylla nedre	Shelf lower
83	348761	x	Front hylla garderob	Front wardrobe
84	319871	x	Tröskel aluminium L=650	Threshold aluminium L=650
85	349248	x	TV-bänk kpl. u. skiva (SGPT)	TV-bench cpl. without board (SGPT)
--	349249	x	TV-bänk kpl. u. skiva (GPT)	TV-bench cpl. without board (GPT)
86	348840	x	Lådförstycke (SGPT)	Drawer front (SGPT)
--	348839	x	Lådförstycke (GPT)	Drawer front (GPT)
--	20-900302	x	Pentrylåda 273x500	Drawer pentry 273x500
--	07-800039	x	Rullskena H	Roller rail R
--	07-800038	x	Rullskena V	Roller rail L
87	349254	x	Skiva TV-bänk	Board TV-bench
88	348763	x	Front eluttag	Front outlet
89	348875	x	Skåp bar kpl. (Blueline)	Coctail cabinet cpl. (Blueline)
--	349460	x	Skåp bar kpl. (Blackline)	Coctail cabinet cpl. (Blackline)
			M= Metervara	M= On the metre

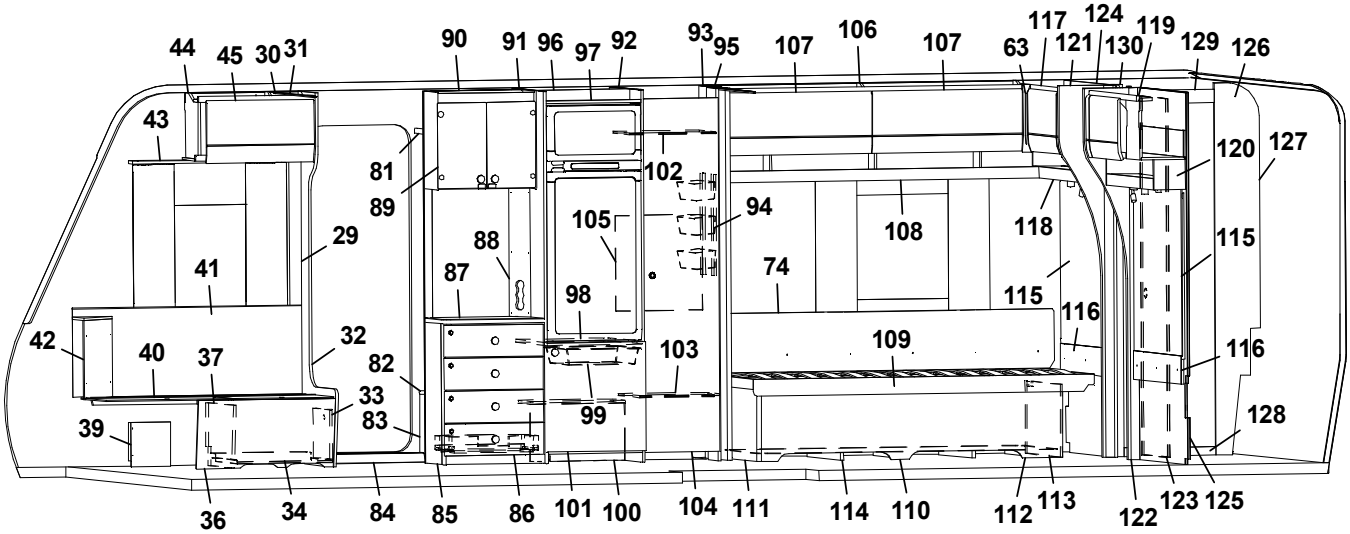
44 45 30 31 90 91 96 97 92 93 95 107 106 107 63 117 121 124 130 119 129 126
43 81 89 102 105 94 108 118 120 127
29 88 87 98 74 115 115 116
41 42 40 37 32 82 33 83 103 109 116
39 99 128
36 34 84 85 86 101 100 104 111 114 110 112 113 122 123 125

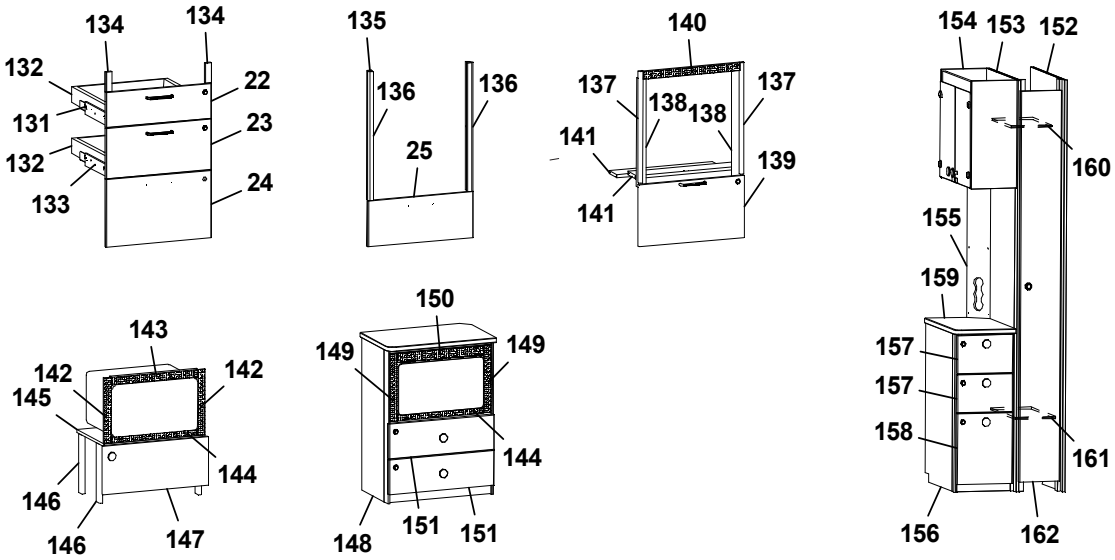
134 134 132 131 132 133 22 23 24
135 136 136 25
140 137 138 138 137 141 141 139
154 153 152 160 155 159 157 157 158 161 156 162
143 142 142 145 144 146 146 147
150 149 149 144 148 151 151

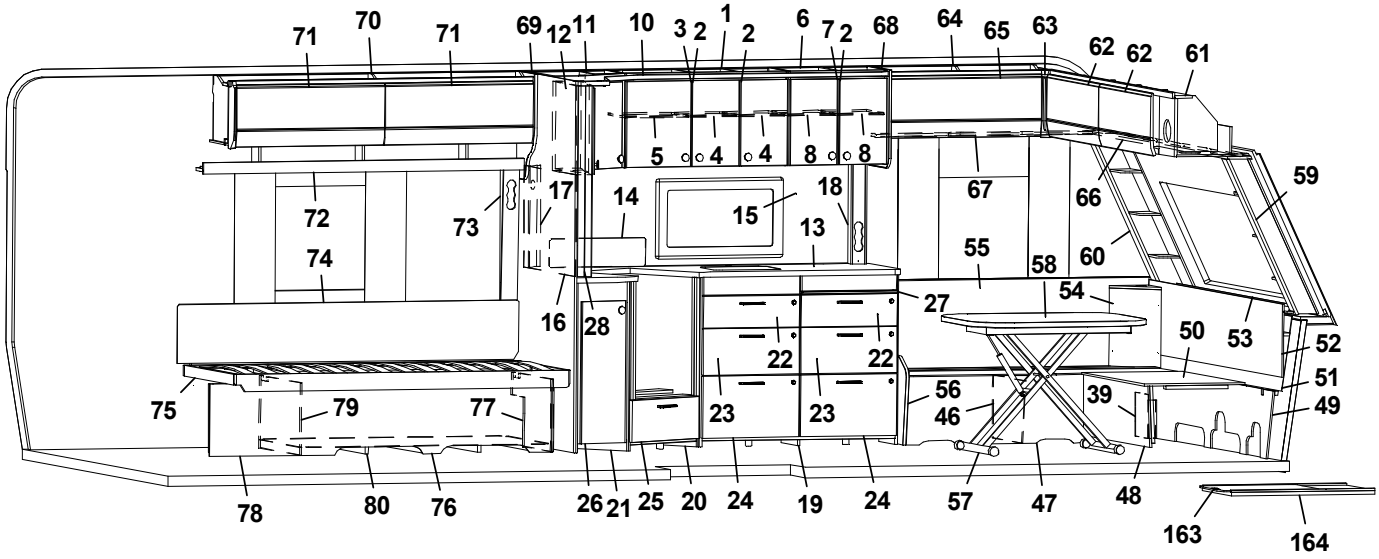
71 70 71 69 12 11 10 3 2 1 2 6 7 2 68 64 65 63 62 62 61
5 4 4 8 8 67 66 59
72 73 17 14 15 18 13 55 58 60
74 16 28 27 54 50 53 52
22 22 51
75 79 77 23 23 56 46 39 49
78 80 76 26 21 25 20 24 19 24 57 47 48 163 164

Pos Fig	Det. nr Part. No	Ingår Fitted	OBS!! Ange alltid årsmodell vid beställning av inredning Benämning	OBS!! Specify always year of model when ordering equipment Description
--	348874	x	Lucka (Blueline)	Door (Blueline)
--	348883	x	Lucka (Blackline)	Door (Blackline)
90	349270	x	Vägg insteg	Wall
91	347935	x	Vägg kyl V kpl.	Wall refrigerator L cpl.
92	349213	x	Vägg kyl H kpl.	Wall refrigerator R cpl.
93	0000385	x	Vägg garderob	Wall wardrobe
94	319759	x	Korg, garderob	Basket, wardrobe
--	347725	x	List för korgar	List för baskets
95	0000137	x	Nisch	Nisch
--	314917	x	Skena draperi L=1190	Drapery rail L=1190
96	347937	x	Bakstycke stopp kyl	Back cupboard
97	347943	x	List folierad	List foiled
98	347944	x	Hylla under kyl	Shelf refrigerator
99	310325	x	Trådback vit 85x427x427	Tray 85x427x427
--	350760	x	Glidlist trådback (säljes i par)	Sliding strip tray (pair)
--	349361	x	List	List
100	349366	x	Täckfront	Front cover
--	349364	x	Tak, täckfront	Top, front cover
101	349228	x	Lucka u. kyl (SGPT)	Door, below refrigerator (SGPT)
--	348853	x	Lucka u. kyl (GPT)	Door, below refrigerator (GPT)
102	347991	x	Hylla garderob övre	Shelf wardrobe upper
103	349233	x	Hylla garderob nedre	Shelf wardrobe lower
104	349236	x	Dörr garderob (SGPT)	Door wardrobe (SGPT)
--	348002	x	Dörr garderob (GPT)	Door wardrobe (GPT)
105	336261	x	Täckskiva exp.kärl	Cover expansion vessel
106	347129	x	Överskåp L=1982 (Alpinvit)	Cupboard upper R L=1982 (Alpine white)
--	350571	x	Gångjärn	Hinge
107	347275	x	Lucka överskåp	Door, cupboard upper
108	347675	x	Hyllpaket kpl. L=1982	Shelf cpl. L=1982
109	347657	x	Sängram H u. ribbotten	Bed bottom R without laths
--	325342	x	Ribbotten kpl.	Laths bottom cpl.
--	314211	x	Ribba sängbotten L=820 B=63	Lath bed bottom L=820 B=63
--	312046	x	Band t. ribbotten	Band for laths bottom
110	347649	x	Sänglåda kpl. H	Bed box cpl. R
--	347652	x	List hörn	List corner
--	167880	x	Regel 17,5x55x1680	Wood lath pine 17,5x55x1680
111	347653	x	Gavel säng främre	Gable bed front
112	347650	x	Front säng	Front bed
113	347665	x	Gavel säng bakre	Gable bed rear
114	343596	x	Luftspalt sänglåda	Air gap bed box
115	347688	x	Sänggavel kpl. m. tyg (Livia)	Headboard cpl. with fabric (Livia)
116	347686	x	Värmespalt	Air gap
117	347147	x	Överskåp L=927 (Alpinvit)	Cupboard upper L=927 (Alpine white)
--	350571	x	Gångjärn	Hinge
--	347273	x	Lucka	Door
118	347198	x	Hyllpaket L=930	Shelf L=930
119	347242	x	Överskåp L=927 (Alpinvit)	Cupboard upper L=927 (Alpine white)
--	350571	x	Gångjärn	Hinge
--	347273	x	Lucka	Door
120	347206	x	Hyllpaket L=930	Shelf L=930
			M= Metervara	M= On the metre

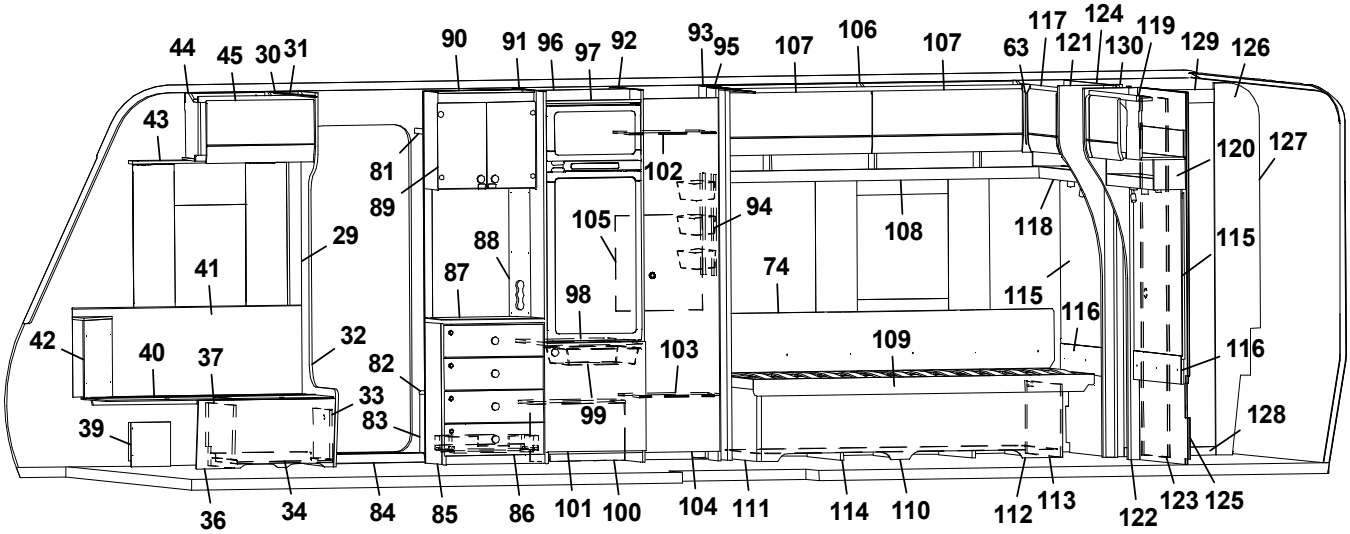
44 45 30 31 90 91 96 97 92 93 95 107 106 107 63 117 121 124 130 119 129 126
43 81 89 102 105 94 108 118 120 127
29 88 87 98 74 115 115 116
41 42 40 37 32 82 33 83 103 109 116
39 99 128
36 34 84 85 86 101 100 104 111 114 110 112 113 122 123 125

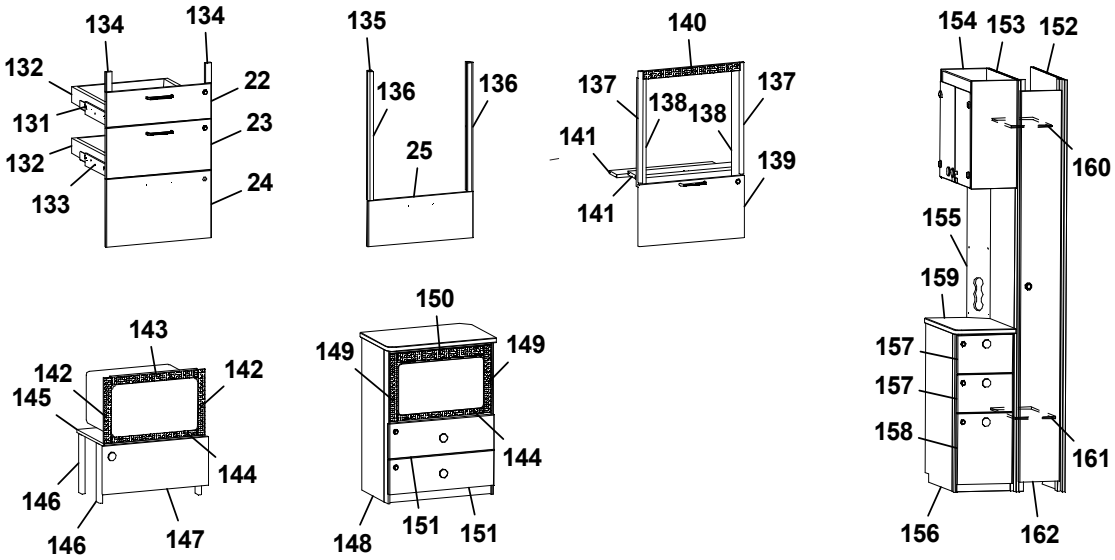
134 134 132 131 132 133 22 23 24
135 136 136 25
140 137 138 138 137 141 141 139
154 153 152 160 155 159 157 157 158 161 156 162
143 142 142 145 144 146 146 147
150 149 149 144 148 151 151

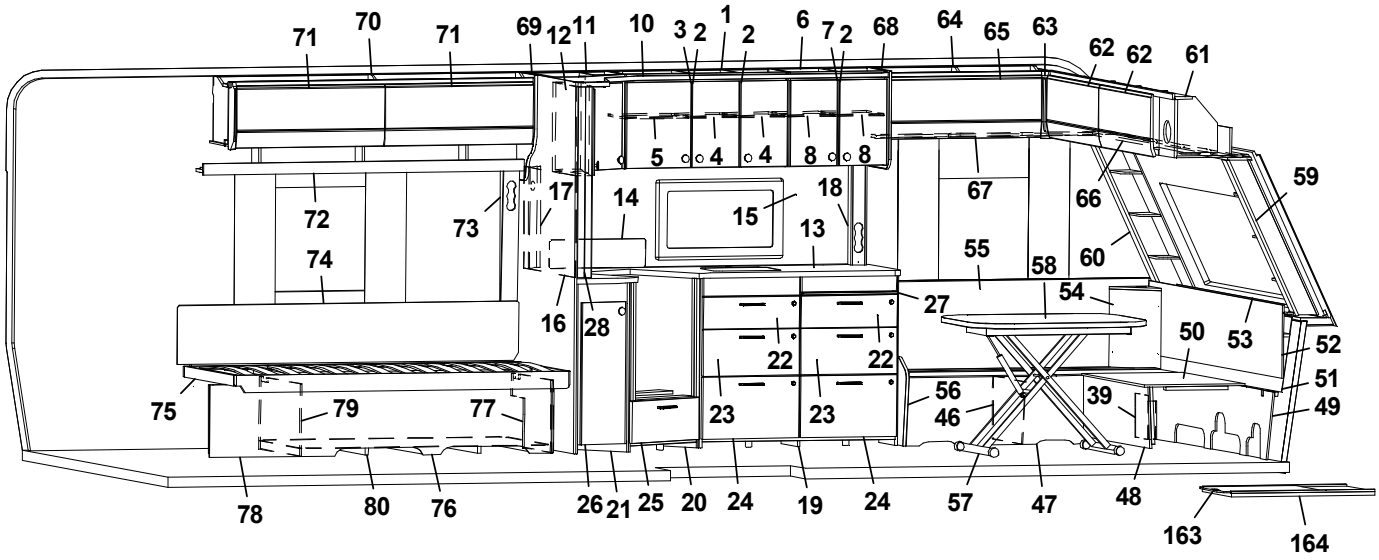
71 70 71 69 12 11 10 3 2 1 2 6 7 2 68 64 65 63 62 62 61
5 4 4 8 8
72 73 17 14 15 18 13 67 66 59
74 55 58 60
16 28 27 54 50 53 52
22 22 51
75 79 77 23 23 56 46 39 49
78 80 76 26 21 25 20 24 19 24 57 47 48 163 164

Pos Fig	Det. nr Part. No	Ingår Fitted	OBS!! Ange alltid årsmodell vid beställning av inredning Benämning	OBS!! Specify always year of model when ordering equipment Description
121	347684	x	Vägg front	Front wall
122	347682	x	Vägg front	Front wall
123	347595	x	Skjutdörr tvättrum kpl.	Sliding door washroom cpl.
--	316030	x	Skena skjutdörr tvättrum	Rail sliding door washroom
--	347597	x	List skjutdörr	List sliding door
124	346941	x	Vägg tvättrum	Wall washroom
125	346937	x	Vägg tvättrum	Wall washroom
126	346933	x	Vägg tvättrum kpl.	Wall washroom cpl.
127	346935	x	Vägg tvättrum	Wall washroom
128	347186	x	Tröskel	Threshold
--	318654	x	Tröskel aluminium	Threshold aluminium
129	346936	x	Överbit tvättrum	Overlap washroom
130	346934	x	List poppel 15x63x1948	List 15x63x1948
131	349263	x	Monteringssats kpl. lådor (Blueline)	Mounting kit cpl. drawers (Blueline)
--	349264	x	Monteringssats kpl. lådor (Blackline)	Mounting kit cpl. drawers (Blackline)
132	317514	x	Låda 480x500	Drawer 480x500
133	317382	x	Glidskena låda H	Slide bar, drawer R
--	350221	x	Glidskena låda V	Slide bar, drawer L
--	801701	x	Skruv 6x16	Screw 6x16
134	349258	x	Passbit 16x30x95	Gauge block 16x30x95
135	349265	x	Monteringssats kpl. ugn (Blueline)	Mounting kit cpl. oven (Blueline)
--	349266	x	Monteringssats kpl. ugn (Blackline)	Mounting kit cpl. oven (Blackline)
136	348943	x	Passbit H/V	Gauge block R/L
137	348008	x	List L=538 (diskbänk induktion)	List L=538 (kitchen sink induction)
138	342140	x	List L=524 (diskbänk induktion)	List L=524 (diskbänk induktion)
139	349014	x	Lucka (diskb. induktion) (SGPT)	Door (kitch. sink induct.) 299x550 (SGPT)
--	348009	x	Lucka (diskb. induktion) (GPT)	Door (kitch. sink induct.) 299x550 (GPT)
--	20-900302	x	Pentrylåda 273x500	Drawer pentry 273x500
--	07-800039	x	Rullskena H	Roller rail R
--	07-800038	x	Rullskena V	Roller rail L
140	402107	x	Galler ugn (diskb. induktion) 35x503	Grating oven (kitch. sink induct.) 35x503
141	346863	x	Skiva distans 15x100x537,5	Sheet distance 15x100x537,5
142	402108	x	Galler vent. mikro 38x318	Grating vent. micro 38x318
143	402109	x	Galler vent. mikro 38x448	Grating vent. micro 38x448
144	402110	x	Galler vent. mikro 33x448	Grating vent. micro 33x448
145	348010	x	Hylla mikro	Shelf
146	348011	x	List L=283	List L=283
147	349844	x	Lucka (SGPT)	Door (SGPT)
--	349847	x	Lucka (GPT)	Door (GPT)
148	349670	x	Tv-bänk kpl. u skiva m. urtag för mikro	TV-bench cpl. without board. with socket for microwave
--	349671	x	Tv-bänk kpl. u skiva m. urtag för mikro	TV-bench cpl. without board. with socket for microwave
--	349254	x	Skiva Tv-bänk	Board, Tv-bench
149	350567	x	Galler vent. mikro 38x326	Grating vent. micro 38x326
150	350568	x	Galler vent. mikro 46x448	Grating vent. micro 46x448
151	348840	x	Lådförstycke (SGPT)	Drawer front (SGPT)
--	348839	x	Lådförstycke (GPT)	Drawer front (GPT)
152	349747	x	Vägg kyl	Wall refrigerator
153	348769	x	Vägg garderob	Wall wardrobe
154	349564	x	Vitrinskåp (Blueline)	Cupboard, vitrine (Blueline)
--	348874	x	Lucka (Blueline)	Door (Blueline)
			M= Metervara	M= On the metre

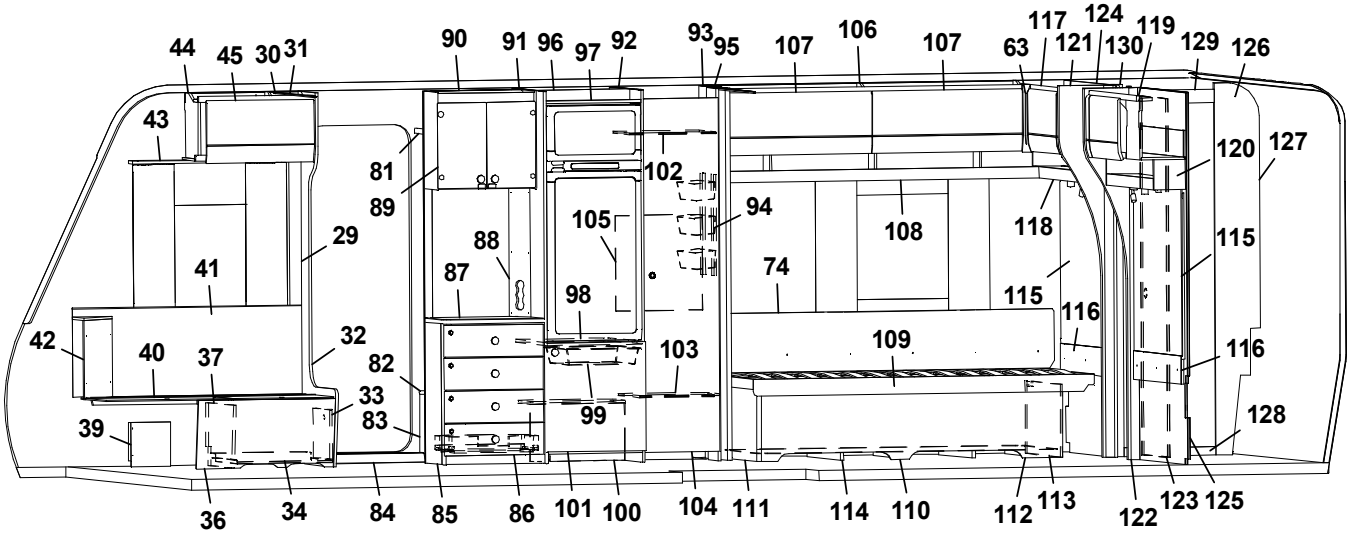
44 45 30 31 90 91 96 97 92 93 95 107 106 107 63 117 121 124 130 119 129 126
43 81 89 102 105 94 108 118 120 127
29 88 87 98 74 115 115 116
41 42 40 37 32 82 33 83 103 109 116
39 99 128
36 34 84 85 86 101 100 104 111 114 110 112 113 122 123 125

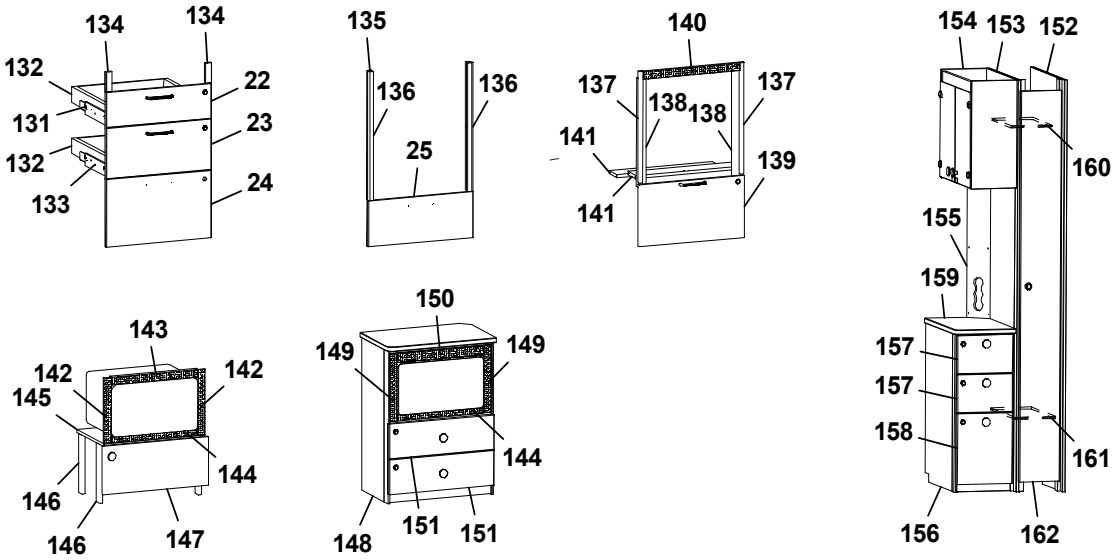
134 134 132 131 132 133 22 23 24
135 136 136 25
140 137 138 138 137 141 141 139
154 153 152 160 155 159 157 157 158 161 156 162
143 142 142 145 144 146 146 147
150 149 149 144 148 151 151

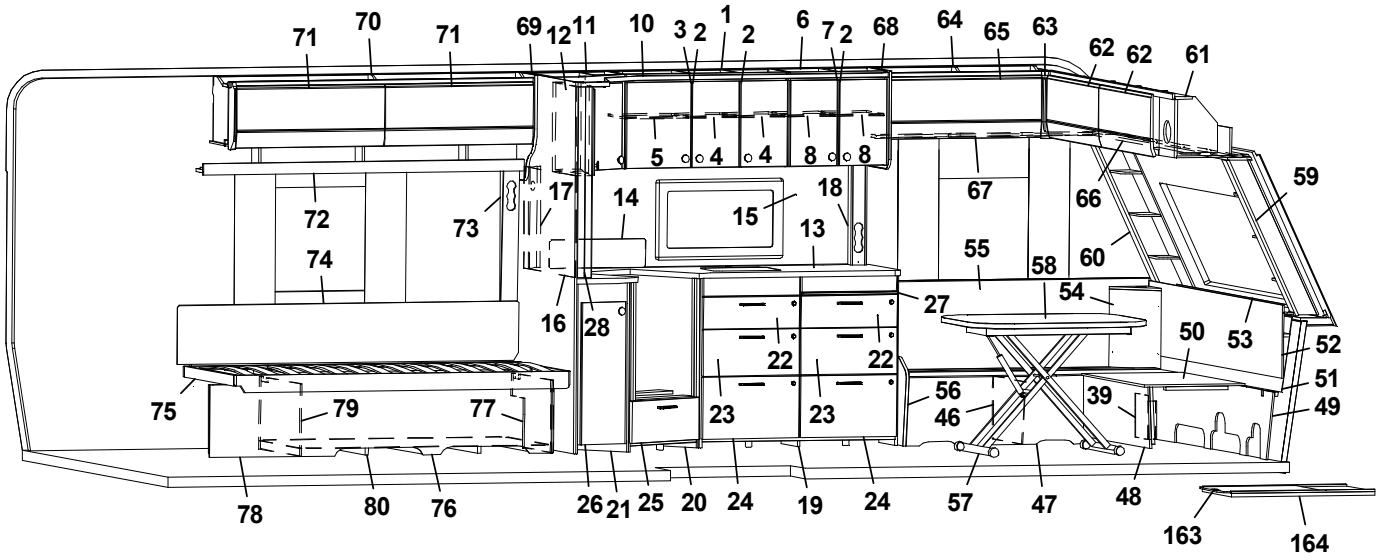
71 70 71 69 12 11 10 3 2 1 2 6 7 2 68 64 65 63 62 62 61
5 4 4 8 8 67 66 59
72 73 17 14 15 18 13 55 58 60
74 16 28 27 54 50 53 52
22 22 51
75 79 77 23 23 56 46 39 49
78 80 76 26 21 25 20 24 19 24 57 47 48 163 164

Pos Fig	Det. nr Part. No	Ingår Fitted	OBS!! Ange alltid årsmodell vid beställning av inredning Benämning	OBS!! Specify always year of model when ordering equipment Description
--	349752	x	Vitrinskåp (Blackline)	Cupboard, vitrine (Blackline)
--	348883	x	Lucka (Blackline)	Door (Blackline)
155	349746	x	Elfront	Front outlet
156	349749	x	Hurst kpl. u. skiva (Blueline)	Hurst kpl. w/o board (Blueline)
--	349750	x	Hurst kpl. u. skiva (Blackline)	Hurst kpl. w/o board (Blackline)
157	349861	x	Lådförstycke övre (SGPT)	Drawer front upper (SGPT)
--	349862	x	Lådförstycke övre (GPT)	Drawer front upper (GPT)
158	349863	x	Lådförstycke nedre (SGPT)	Drawer front lower (SGPT)
--	349864	x	Lådförstycke nedre (GPT)	Drawer front lower (GPT)
159	349753	x	Skiva, hurst	Board, hurts
160	348774	x	Hylla garderob övre	Shelf wardrobe upper
161	348777	x	Hylla garderob nedre	Shelf wardrobe lower
162	349877	x	Dörr garderob (SGPT)	Door wardrobe (SGPT)
--	0000141	x	Dörr garderob (GPT)	Door wardrobe (GPT)
163	341192	x	Utdragsskiva bord 450x550	Sliding leaf 450x550
164	341193	x	Låda utdragsskiva	Box sliding leaf
--	350717	M	Golvmatta, antik planka	Carpet, antique plank
--	318657	M	Tapet vägg/tak	Wall paper
--	318584	M	Tejp tapet 20 mm	Tape, wall paper 20 mm
--	318585	M	Tejp tapet 60 mm	Tape, wall paper 60 mm
			(SGPT)=Stone Grey Perfect Touch (GPT)=Graphite Perfect Touch	
			M= Metervara	M= On the metre

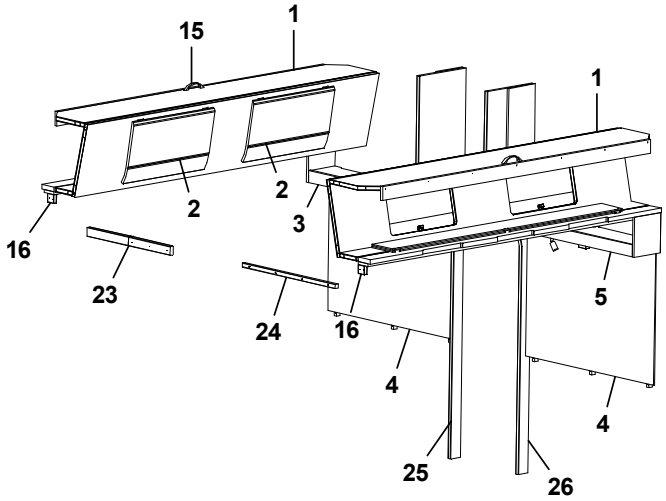
15
1
1
2
2
3
16
23
24
16
5
4
4
25
26

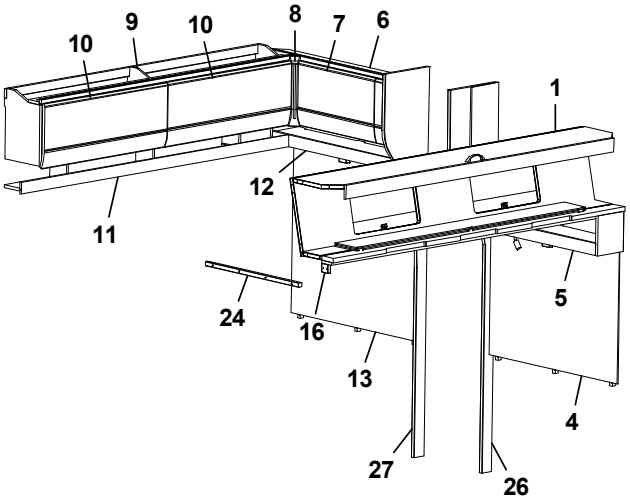
10
9
10
8
7
6
1
12
11
24
16
5
13
4
27
26

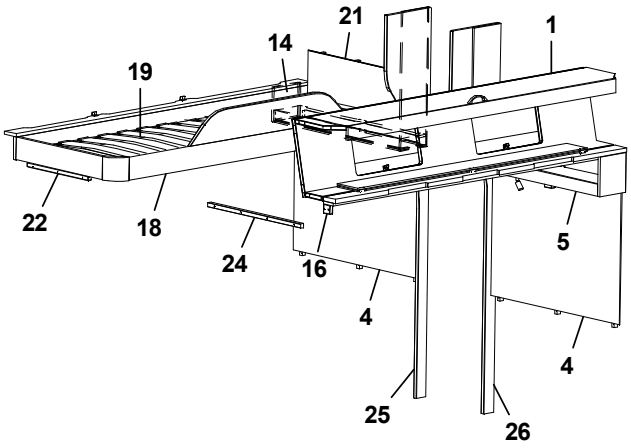
21
14
1
19
22
18
24
16
5
4
4
25
26

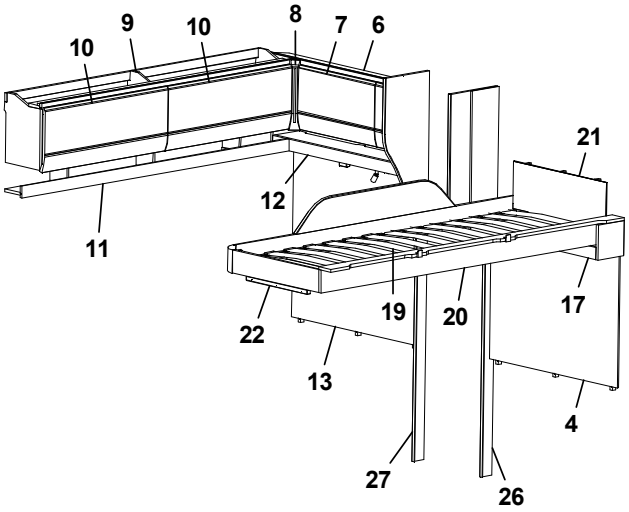
10
9
10
8
7
6
21
12
11
22
19
20
17
13
4
27
26

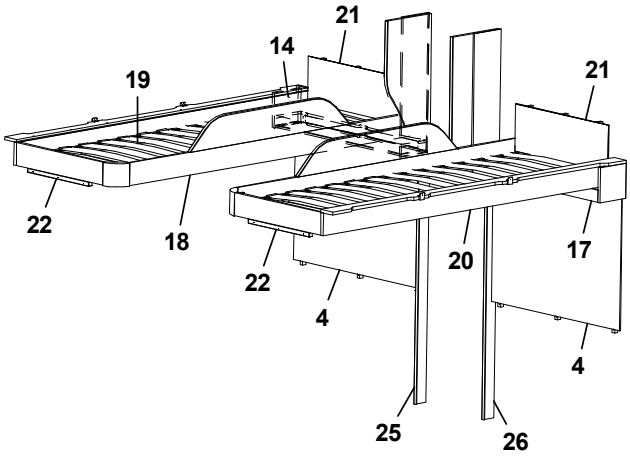
21
14
19
21
22
18
22
20
17
4
4
25
26

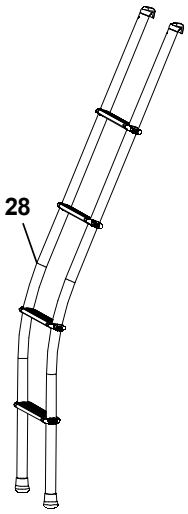
28

Pos Fig	Det. nr Part. No	Ingår Fitted	OBS!! Ange alltid årsmodell vid beställning av inredning Benämning	OBS!! Specify always year of model when ordering equipment Description
1	348525	x	Överbäddskåp L=1980	Upper bed L=1980
--	348531	x	Rasskydd ö-bäddskåp	Protective plate
--	348539	x	Regel låsning	Lock bar
2	347273	x	Lucka	Door
3	348162	x	Hyllpaket L=927 (u. högtalare)	Shelf L=927 (without speaker)
--	348164	x	Hyllpaket L=927 (m. högtalare)	Shelf L=927 (with speaker)
4	348106	x	Sänggavel kpl. med tyg (Livia)	Headboard cpl. with fabric (Livia)
5	348163	x	Hyllpaket L=927 (u. högtalare)	Shelf L=927 (without speaker)
--	348165	x	Hyllpaket L=927 (m. högtalare)	Shelf L=927 (with speaker)
6	348463	x	Skåp gavel bak H L=927 (Alpinvit)	Cupboard upper R L=927 (Alpine white)
--	350571	x	Gångjärn	Hinge
7	348391	x	Lucka	Door
8	345869	x	Hörn inredning	Corner
9	348462	x	Överskåp L=1737 (Alpine white)	Cupboard upper L=1737 (Alpine white)
--	350571	x	Gångjärn	Hinge
10	348394	x	Lucka	Door
11	347675	x	Hyllpaket L=1815	Shelf L=1815
12	347198	x	Hyllpaket L=927 (u. högtalare)	Shelf L=927 (without speaker)
--	348719	x	Hyllpaket L=927 (m. högtalare)	Shelf L=927 (with speaker)
13	347688	x	Sänggavel kpl. med tyg (Livia)	Headboard cpl. with fabric (Livia)
14	348166	x	Hyllpaket L=927 (u. högtalare)	Shelf L=927 (without speaker)
--	348168	x	Hyllpaket L=927 (m. högtalare)	Shelf L=927 (with speaker)
15	350129	x	Handtag	Handle
16	348538	x	Kloss bärregel	Block bearing rail
17	348167	x	Hyllpaket L=927 (u. högtalare)	Shelf L=927 (without speaker)
--	348165	x	Hyllpaket L=927 (m. högtalare)	Shelf L=927 (with speaker)
18	348619	x	Sängram vån.säng H u. ribbotten	Bed bottom
19	325430	x	Ribbotten kpl.	Laths bottom cpl.
--	311985	x	Ribba sängbotten L=718 B=63	Lath bed bottom L=718 B=63
--	312046	x	Band t. ribbotten	Band for laths bottom
20	348606	x	Sängram vån.säng V u. ribbotten	Bed bottom L without laths
--	325430	x	Ribbotten kpl.	Laths bottom cpl.
--	311985	x	Ribba sängbotten L=718 B=63	Lath bed bottom L=718 B=63
--	312046	x	Band t. ribbotten	Band for laths bottom
21	321209	x	Värmespalt gavel	Air gap gable
--	350864	x	Tyg värmespalt (Livia)	Fabric air gap (Livia)
22	348658	x	Bärregel L=440	Bearing rail L=440
23	348558	x	Bärregel vikbar	Bearing rail foldable
24	348540	x	Bärregel 22x22x670	Bearing rail 22x22x670
25	348661	x	Front vägg H	Front wall R
26	348659	x	Front vägg V	Font wall L
27	347684	x	Front vägg H	Front wall R
28	350534	x	Stege	Ladder
			M= Metervara	M= On the metre

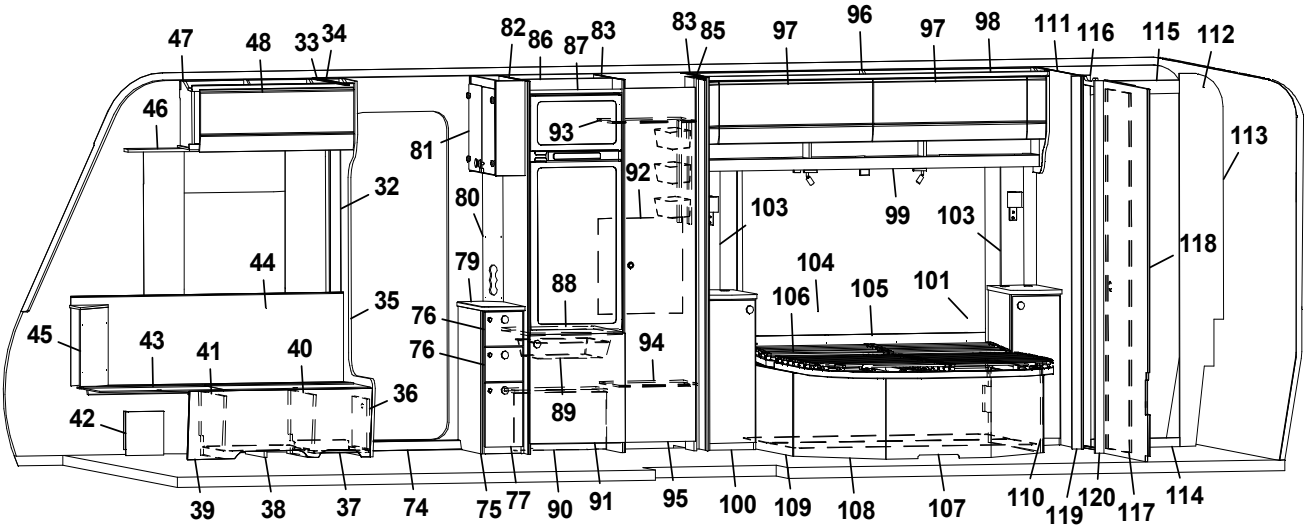
47 48 33 34 82 86 87 83 83 85 97 96 97 98 111 116 115 112
46 81 93 113
32 80 92 103 99 103 118
44 79 88 104 106 105 101
35 76 76 94
45 43 41 40 36
42 89
39 38 37 74 75 77 90 91 95 100 109 108 107 110 119 120 117 114

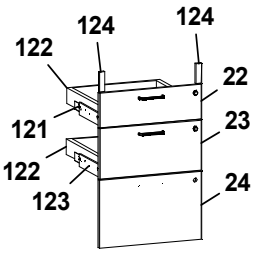
124 124
122 22
121 23
122 24
123

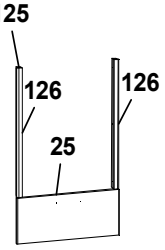
125
126 126
25

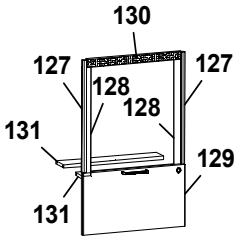
130
127 127
128 128
131 129
131

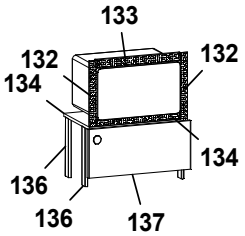
133
132 132
134 134
136 136 137

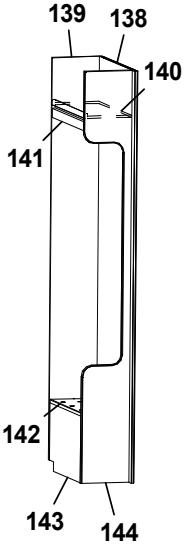
139 138
140
141
142
143 144

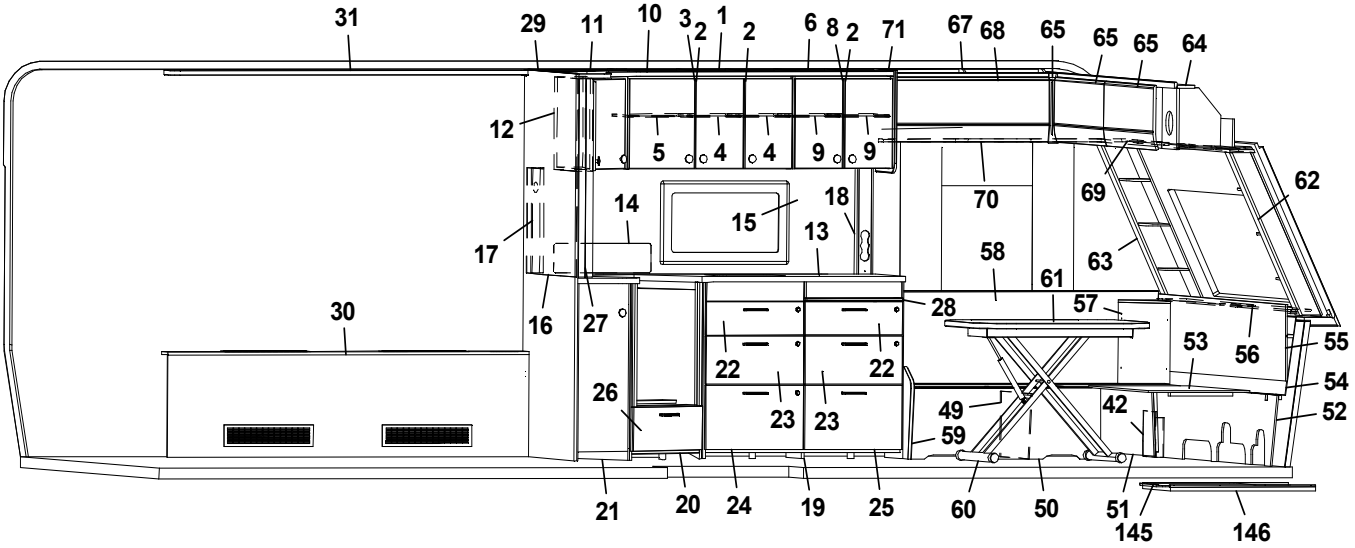
31 29 11 10 3 2 1 2 6 8 2 71 67 68 65 65 65 64
12 5 4 4 9 9 69 62
14 15 18 70
17 13 58 63
61
30 16 27 28 57
53 56 55
22 22 54
26 23 23 49 42 52
59
21 20 24 19 25 60 50 51 145 146

Pos Fig	Det. nr Part. No	Ingår Fitted	OBS!! Ange alltid årsmodell vid beställning av inredning Benämning	OBS!! Specify always year of model when ordering equipment Description
1	349734	x	Skåp kök L=924 kpl. (Alpinvit)	Cupboard kitchen L=924 cpl. (Alpine white)
--	350719	x	Knopp	Knob
--	311917	x	Gångjärn	Hinge
--	312588	x	Platta gångjärn	Plate hinge
--	319618	x	Magnetlås	Lock, magnet
2	347280	x	Lucka H	Door R
3	347281	x	Lucka V	Door L
4	349740	x	Hylla	Shelf
5	346925	x	Hylla	Shelf
6	347816	x	Skåp kök L=560 (Alpinvit)	Cupboard kitchen L=560 (Alpine white)
--	350719	x	Knopp	Knob
--	311917	x	Gångjärn	Hinge
--	312588	x	Platta gångjärn	Plate hinge
--	319618	x	Magnetlås	Lock, magnet
8	347279	x	Lucka V	Door L
9	347553	x	Hylla	Shelf
10	349806	x	Ljusramp köksskåp L=1928	Light holder kitchen L=1928
11	348916	x	Hörnskåp (Alpinvit)	Corner cupboard (Alpine white)
--	347279	x	Lucka V	Door L
12	348927	x	Skåp utskjut köksskåp (Alpinvit)	Cupboard projection (Alpine white)
--	348930	x	Hylla	Shelf
--	347282	x	Lucka H	Door R
13	0000523	x	Skiva diskbänk 902x1955	Board 902x1955
--	0000645	x	Skiva diskbänk induktion 902x1955	Board induction 902x1955
14	401715	x	Flamskydd	Flame guard
--	401996	x	Flamskydd induktion	Flame guard induction
15	346333-B	x	Köksskiva vägg, Fjäder	Protection kitchen, Feather
--	346333-M	x	Köksskiva vägg, Marmor	Protection kitchen, Marble
--	346333-S	x	Köksskiva vägg, Sten	Protection kitchen, Stone
16	341710-B	x	Köksskiva vägg, Fjäder	Protection kitchen, Feather
--	341710-M	x	Köksskiva vägg, Marmor	Protection kitchen, Marble
--	341710-S	x	Köksskiva vägg, Sten	Protection kitchen, Stone
17	349730	x	Front eluttag	Front outlet
18	349175	x	Front eluttag	Front outlet
19	349119	x	Diskbänk trädel u. skiva u. luckor	Kitchen sink, w/o board, w/o doors
20	349070	x	Diskbänk vinklad	Kitchen sink, angled
--	349108	x	Diskbänk vinklad (Induktion)	Kitchen sink, angled (Induction)
21	349099	x	Utskjut diskbänk	Projection kitchen sink
--	348967	x	Lucka (SGPT)	Door (SGPT)
--	347285	x	Lucka (GPT)	Door (GPT)
22	348947	x	Lådförstycke (SGPT)	Drawer front (SGPT)
--	347293	x	Lådförstycke (GPT)	Drawer front (GPT)
--	350718	x	Handtag	Handle
--	317514	x	Låda 480x500	Drawer 480x500
--	317382	x	Glidskena låda H	Slide bar, drawer R
--	350221	x	Glidskena låda V	Slide bar, drawer L
23	348948	x	Lådförstycke (SGPT)	Drawer front (SGPT)
--	347294	x	Lådförstycke (GPT)	Drawer front (GPT)
--	350718	x	Handtag	Handle
--	317514	x	Låda 480x500	Drawer 480x500
			M= Metervara	M= On the metre

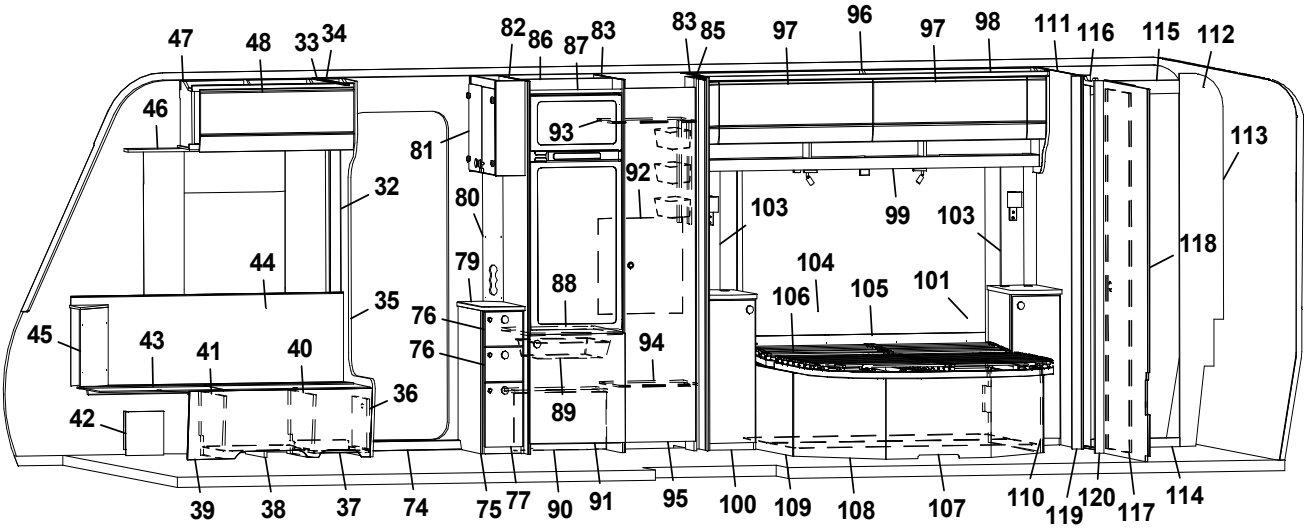
47 48 33 34 82 86 87 83 83 85 97 96 97 98 111 116 115 112
46 81 93 113
32 80 92 103 99 103 118
44 79 88 104 106 105 101
35 76 76 94
45 43 41 40 36
42 89
39 38 37 74 75 77 90 91 95 100 109 108 107 110 119 120 117 114

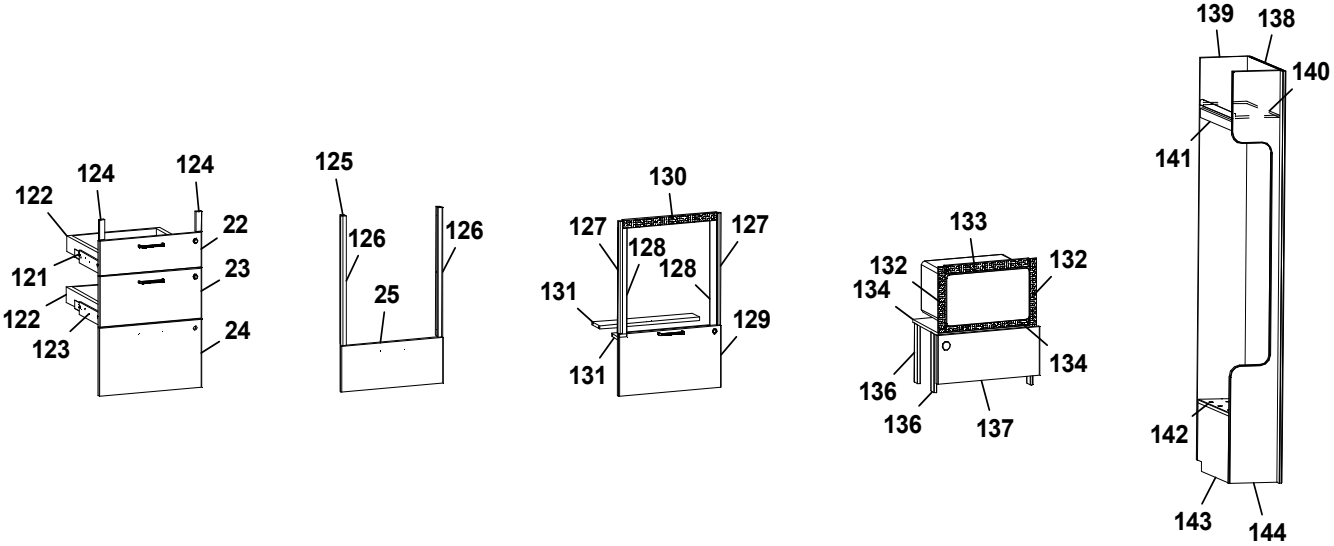
124 124 122 22 121 23 122 123 24
125 126 126 25
130 127 127 128 128 131 129 131
133 132 132 134 134 136 136 137
139 138 140 141 142 143 144

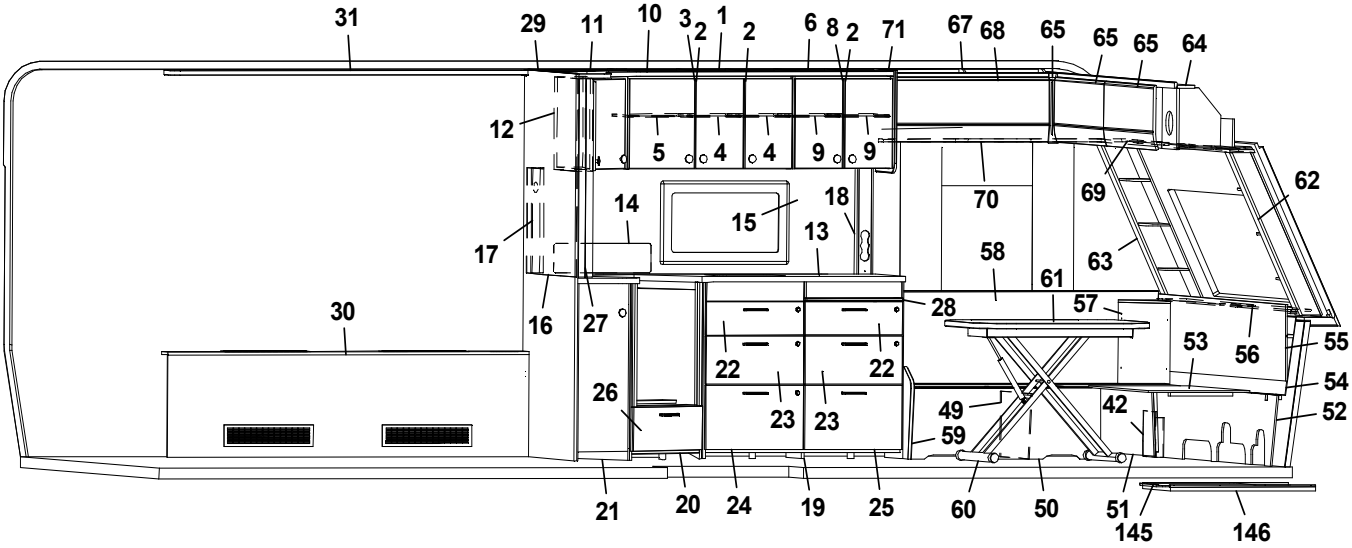
31 29 11 10 3 2 1 2 6 8 2 71 67 68 65 65 65 64
12 5 4 4 9 9 69 62
14 15 18 70 17 13 58 63
61 28 57 30 16 27 53 56 55
22 22 54
26 23 23 49 42 52
59
21 20 24 19 25 60 50 51 145 146

Pos Fig	Det. nr Part. No	Ingår Fitted	OBS!! Ange alltid årsmodell vid beställning av inredning Benämning	OBS!! Specify always year of model when ordering equipment Description
--	317382	x	Glidskena låda H	Slide bar, drawer R
--	350221	x	Glidskena låda V	Slide bar, drawer L
24	348949	x	Lucka (SGPT)	Door (SGPT)
--	348954	x	Lucka (GPT)	Door (GPT)
--	350718	x	Handtag	Handle
--	20-900302	x	Pentrylåda 273x500	Drawer pentry 273x500
--	07-800039	x	Rullskena H	Roller rail R
--	07-800038	x	Rullskena V	Roller rail L
25	348967	x	Lucka (SGPT)	Door (SGPT)
--	347285	x	Lucka (GPT)	Door (GPT)
26	348945	x	Lådförstycke (SGPT)	Drawer front (SGPT)
--	348946	x	Lådförstycke (GPT)	Drawer front (GPT)
--	350718	x	Handtag	Handle
27	349731	x	Stolpe utskjut	Support bar
28	349097	x	Skärbräda	Cutting board
29	349967	x	Vägg kök	Wall kitchen
30	0000270	x	Front cpl.	Front cpl.
--	319018	x	Galler ventilation 110x500	Ventilation grille al. 110x500
--	319198	x	Galler ventilation 80x480	Ventilation grille al 80x480
31	347335	x	Ljusramp	Light holder
32	318962	x	List täck el-kabel B=45 L=2100	Cover strip B=45 L=2100
33	316270	x	List snäpp undre L=2379	List lower L=2379
34	316268	x	List snäpp övre L=2379	List upper L=2379
35	348086	x	Stolpe först. kpl. m. lucka	Support bar cpl. with door
36	343731	x	Lucka	Door
--	312589	x	Gångjärn	Hinge
37	350390	x	Plåt skofack	Plate shoe compartment
38	343594	x	Luftspalt	Air gap
39	348098	x	Front bäddlåda (Blueline)	Front bed box (Blueline)
--	348145	x	Front bäddlåda (centraldammsugare)	Front bed box (central vacuum cleaner)
--	0000262	x	Front bäddlåda (Blackline)	Front bed box (Blackline)
--	348100	x	Front bäddlåda (centraldammsugare)	Front bed box (central vacuum cleaner)
40	348102	x	Stöd bäddlåda H F	Support bed box
41	348095	x	Stöd bäddlåda H F	Support bed box
42	347726	x	Täckfront H/V	Cover front R/L
43	346011	x	Lock bäddlåda H F	Cover bedbox R.F.
--	319024	x	Matta grå textil m. tejp	Carpet gray textile with tape
44	0000229	x	Värmespalt H fram	Air gap R.F.
--	350696	M	List kant mörkbrun	Strip, dark brown
45	0000333	x	Hörn sittgrupp H	Corner R
--	0000332	x	Hörn sittgrupp H med ø 61 urttag	Corner R with ø 61 hole
--	0000329	x	Hörn sittgrupp H med ø 85 urttag	Corner R with ø 85 hole
46	349745	x	Gardinupphängning med LED-list H kpl.	Curtin suspension with LED-stripe R cpl.
47	348066	x	Överskåp L=939 (Alpinvit)	Cupboard upper L=939 (Alpine white)
--	350571	x	Gångjärn	Hinge
48	348384	x	Lucka, överskåp	Door, cupboard upper
49	312825	x	Stöd bäddlåda	Support bed box
50	348076	x	Front bäddlåda	Front bed box
--	346014	x	Lock bäddlåda	Cover bedbox
51	348074	x	Front bäddlåda	Front bed box
			M= Metervara	M= On the metre

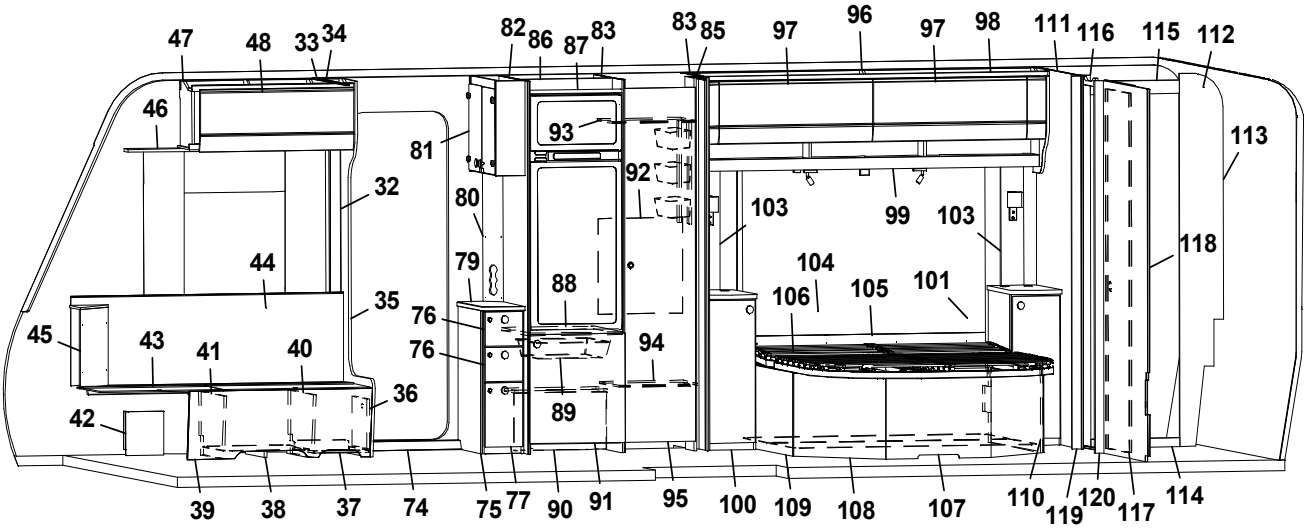
47 48 33 34 82 86 87 83 83 85 97 96 97 98 111 116 115 112
46 81 93 113
32 80 92 103 99 103 118
44 79 88 104 106 105 101
35 76 76 94
45 43 41 40 36
42 89
39 38 37 74 75 77 90 91 95 100 109 108 107 110 119 120 117 114

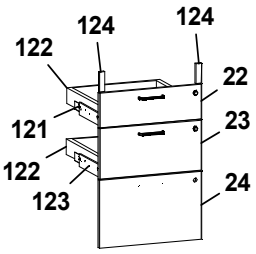
124 124
122 22
121 23
122 24
123

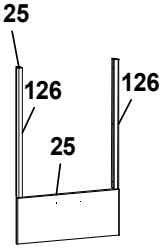
125
126 126
25

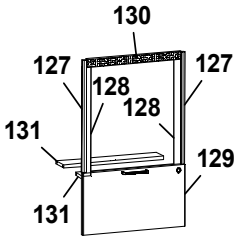
130
127 127
128 128
131 129
131

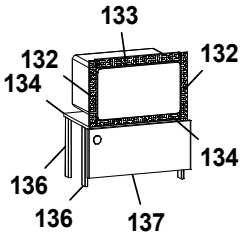
133
132 132
134 134
136 136 137

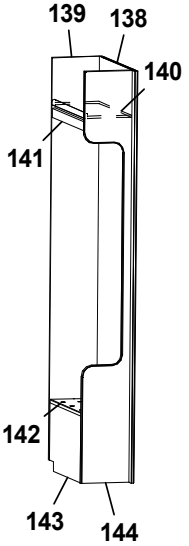
139 138
140
141
142
143 144

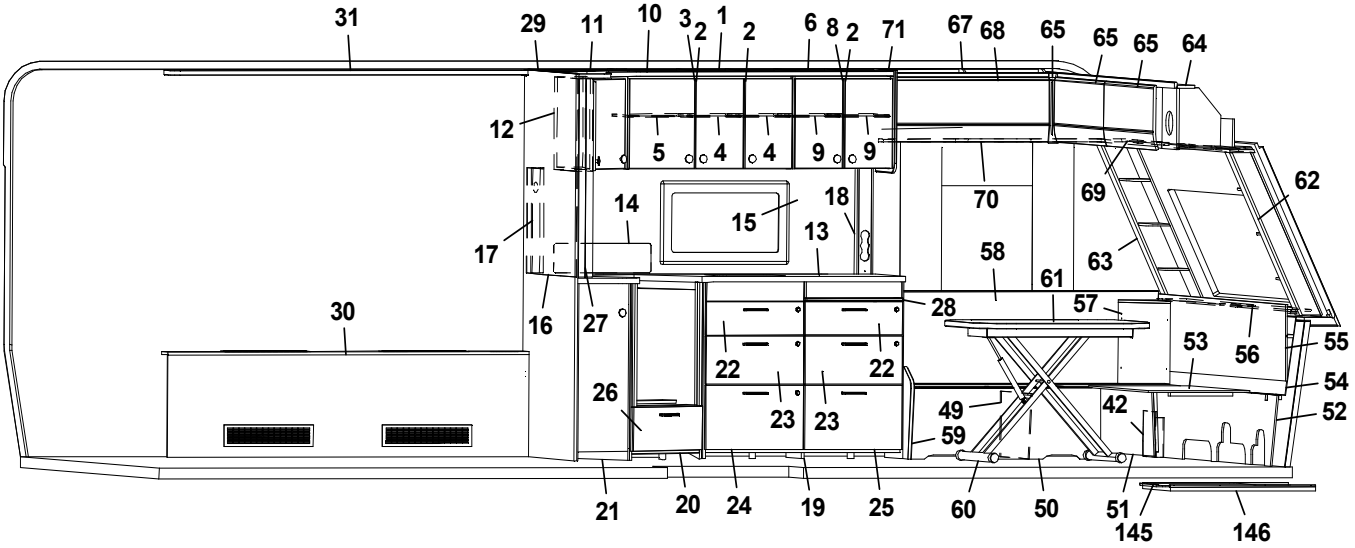
31 29 11 10 3 2 1 2 6 8 2 71 67 68 65 65 65 64
12 5 4 4 9 9 69 62
14 15 18 70
17 13 58 63
61
30 16 27 28 57
53 56 55
22 22 54
26 23 23 49 42 52
59
21 20 24 19 25 60 50 51 145 146

Pos Fig	Det. nr Part. No	Ingår Fitted	OBS!! Ange alltid årsmodell vid beställning av inredning Benämning	OBS!! Specify always year of model when ordering equipment Description
52	348092	x	Stöd sittgrupp	Support
53	348090	x	Skiva rundsittgrupp	Sheet seat
54	347380	x	Värmespalt gavel fram	Air gap front
55	349187	x	Front/hylla kpl.	Front/shelf cpl.
56	347375	x	Hylla med Polarbjörn (Blackline)	Shelf with Polarbear (Blackline)
57	0000332	x	Hörn sittgrupp V med ø 61 urttag	Corner L with ø 61 hole
--	0000329	x	Hörn sittgrupp V med ø 85 urttag	Corner L with ø 85 hole
58	349178	x	Värmespalt V fram	Air gap L.F.
--	350696	M	List kant mörkbrun	Strip, dark brown
59	348080	x	Gavel bäddlåda	Gable bed box
60	310083	x	Bordsstativ	Table stand
--	350716	x	Bordsstativ enpelar	Table stand single pillar
61	349321	x	Bordsskiva 800x1000	Table top 800x1000
62	0000068	x	Hörnhylla H	Shelf R
63	0000067	x	Hörnhylla V	Shelf L
64	348045	x	Skåp gavel fram L=2360 (Alpinvit)	Cupboard front L=2360 (Alpine white)
--	350571	x	Gångjärn	Hinge
65	347276	x	Lucka överskåp	Door, cupboard upper
66	345869	x	Hörn inredning	Corner
67	348107	x	Överskåp L=922 (Alpinvit)	Cupboard upper L=922 (Alpine white)
--	350571	x	Gångjärn	Hinge
68	348386	x	Lucka	Door
69	347613	x	Gardinupphängning med LED-list fram kpl.	Curtin suspension with LED-stripe front cpl.
70	349295	x	Gardinupphängning med LED-list V kpl.	Curtin suspension with LED-stripe L cpl.
71	347579	x	Gavel kök	Gable, kitchen
74	319891	x	Tröskel aluminium L=665	Threshold aluminium L=665
75	349395	x	TV-bänk kpl. u. skiva (SGPT)	TV-bench cpl. without board (SGPT)
--	349443	x	TV-bänk kpl. u. skiva (GPT)	TV-bench cpl. without board (GPT)
76	349405	x	Lådförstycke övre (SGPT)	Drawer front upper (SGPT)
--	349406	x	Lådförstycke övre (GPT)	Drawer front upper (GPT)
77	349441	x	Lådförstycke nedre (SGPT)	Drawer front lower (SGPT)
--	349442	x	Lådförstycke övre (GPT)	Drawer front upper (GPT)
79	349401	x	Skiva TV-bänk	Board TV-bench
80	349453	x	Front eluttag	Front outlet
81	349446	x	Skåp bar kpl. (Blueline)	Coctail cabinet cpl. (Blueline)
--	349447	x	Skåp bar kpl. (Blackline)	Coctail cabinet cpl. (Blackline)
--	348874	x	Lucka (Blueline)	Door (Blueline)
--	348883	x	Lucka (Blackline)	Door (Blackline)
82	349451	x	Vägg kyl V kpl.	Wall refrigerator L cpl.
83	349213	x	Vägg kyl H kpl.	Wall refrigerator R cpl.
84	0000308	x	Vägg garderob H	Wall wardrobe R
--	319759	x	Korg, garderob	Basket, wardrobe
--	347725	x	List för korgar	List för baskets
85	0000307	x	Nisch	Nisch
--	314917	x	Skena draperi L=1190	Drapery rail L=1190
86	347937	x	Bakstycke stopp kyl	Back cupboard
87	347943	x	List folierad	List foiled
88	347944	x	Hylla under kyl	Shelf refrigerator
89	310325	x	Trådback vit 85x427x427	Tray 85x427x427
--	350760	x	Glidlist trådback (säljes i par)	Sliding strip tray (pair)
			M= Metervara	M= On the metre

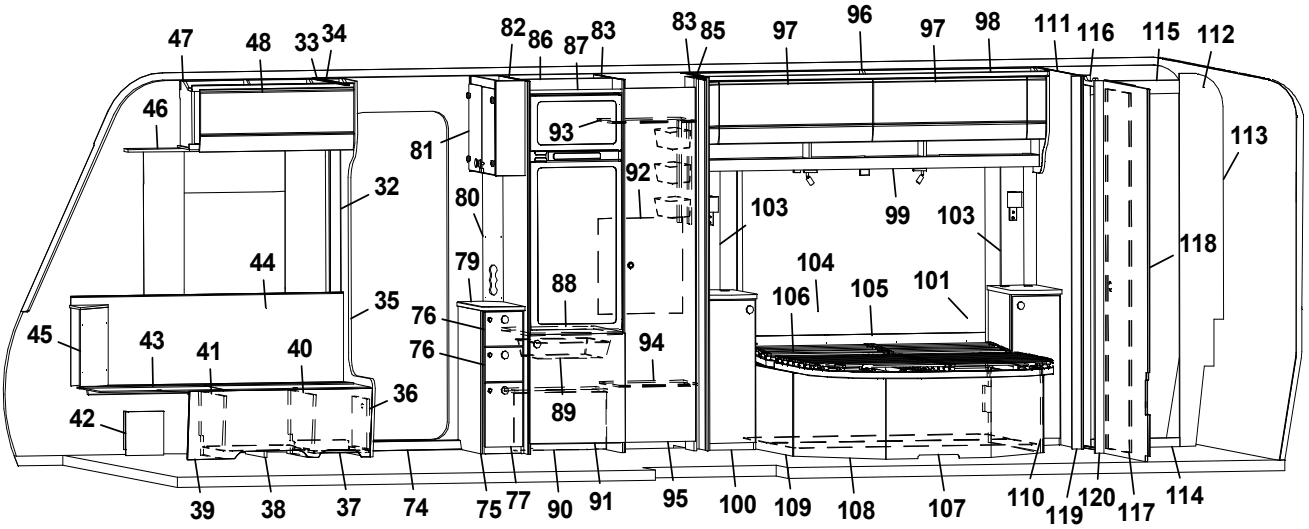
47 48 33 34 82 86 87 83 83 85 97 96 97 98 111 116 115 112
46 81 93 113
32 80 92 103 99 103 118
44 79 88 104 106 105 101
35 76 76 94
45 43 41 40 36
42 89
39 38 37 74 75 77 90 91 95 100 109 108 107 110 119 120 117 114

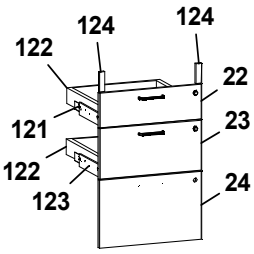
124 124
122 22
121 23
122 24
123

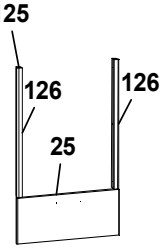
125
126 126
25

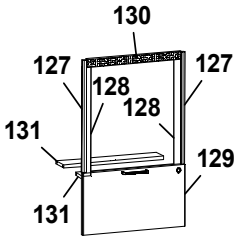
130
127 127
128 128
131 129
131

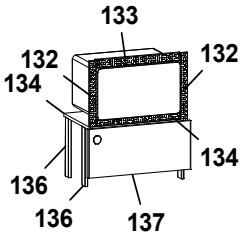
133
132 132
134 134
136 136 137

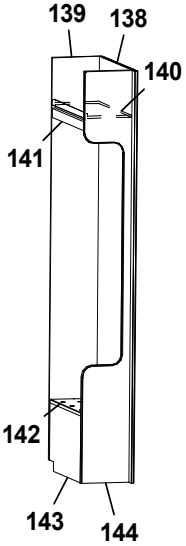
139 138
140
141
142
143 144

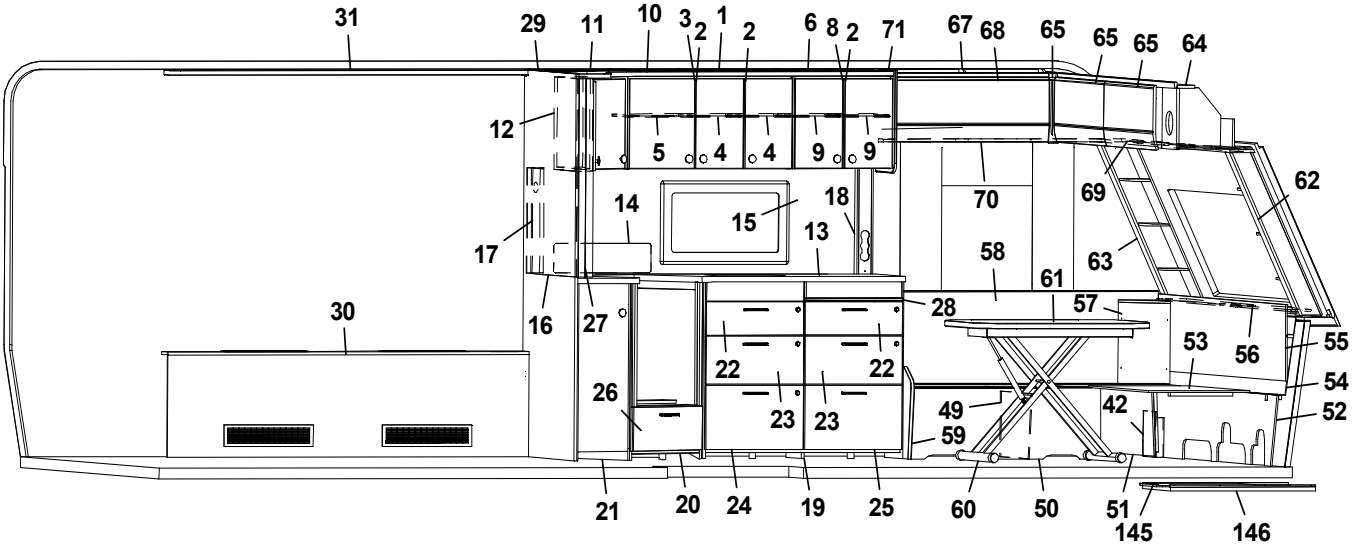
31 29 11 10 3 2 1 2 6 8 2 71 67 68 65 65 65 64
12 5 4 4 9 9 69 62
14 15 18 70
17 13 58 63
61
30 16 27 28 57
22 22 53 56 55
26 23 23 49 42 54
59 52
21 20 24 19 25 60 50 51 145 146

Pos Fig	Det. nr Part. No	Ingår Fitted	OBS!! Ange alltid årsmodell vid beställning av inredning Benämning	OBS!! Specify always year of model when ordering equipment Description
--	349361	x	List	List
90	349366	x	Täckfront	Front cover
--	349364	x	Tak, täckfront	Top, front cover
91	349228	x	Lucka u. kyl (SGPT)	Door, below refrigerator (SGPT)
--	348853	x	Lucka u. kyl (GPT)	Door, below refrigerator (GPT)
92	336261	x	Täckskiva exp.kärl	Cover expansion vessel
93	0000026	x	Hylla garderob	Shelf wardrobe
94	0000029	x	Hylla garderob	Shelf wardrobe
95	349236	x	Dörr garderob (SGPT)	Door wardrobe (SGPT)
--	348002	x	Dörr garderob (GPT)	Door wardrobe (GPT)
96	347247	x	Överskåp L=1982 (Alpinvit)	Cupboard upper R L=1982 (Alpine white)
--	350571	x	Gångjärn	Hinge
97	347277	x	Lucka överskåp	Door, cupboard upper
98	347338	x	Ljusramp L=1970	Light holder L=1970
99	349086	x	Hyllpaket kpl. L=1982	Shelf cpl. L=1982
100	349132	x	Hurts kpl. u. skiva (Blueline)	Cupboard cpl. without board (Blueline)
--	348967	x	Lucka (SGPT)	Door (SGPT)
--	0000116	x	Hurts kpl. u. skiva (Blackline)	Cupboard cpl. without board (Blackline)
--	347285	x	Lucka (GPT)	Door (GPT)
101	349131	x	Hurts kpl. u. skiva (Blueline)	Cupboard cpl. without board (Blueline)
--	348962	x	Lucka (SGPT)	Door (SGPT)
--	0000117	x	Hurts kpl. u. skiva (Blackline)	Cupboard cpl. without board (Blackline)
--	347286	x	Lucka (GPT)	Door (GPT)
102	349051	x	Skiva hurst	Board, hurst
103	349842	x	Skiva vägg	Board, wall
--	0000120	x	Ribbor vägg (Blackline)	Wall ribbon (Blackline)
104	347583	x	Sänggavel kpl. m. tyg (Livia)	Headboard cpl. with fabric (Livia)
105	347581	x	Värmespalt	Air gap
106	09-210228	x	Sängram kpl. m ribbotten	Bed bottom cpl. with laths
--	09-210228A	x	Fjärrstyrning	Remote control
--	09-210228B	x	Fjärrkontroll	Remote
--	09-210228C	x	Motor	Electric motor
--	09-210228D	x	Plast till ribbotten	Plastic, laths
107	349089	x	Sänglåda kpl.	Bed box cpl.
--	345149	x	Värmespalt sänglåda	Air gap, bed box
108	346902	x	Front sänglåda	Front bed box
109	346898	x	Gavel sänglåda V	Gable bed box L
110	347838	x	Gavel sänglåda H	Gable bed box R
111	346941	x	Vägg tvättrum	Wall washroom
112	346933	x	Vägg tvättrum kpl.	Wall washroom cpl.
113	346935	x	Vägg tvättrum	Wall washroom
114	347186	x	Tröskel	Threshold
--	318654	x	Tröskel aluminium	Threshold aluminium
115	346936	x	Överbit tvättrum	Overlap washroom
116	346934	x	List poppel 15x63x1948	List 15x63x1948
117	347595	x	Skjutdörr tvättrum kpl.	Sliding door washroom cpl.
--	316030	x	Skena skjutdörr tvättrum	Rail sliding door washroom
--	347597	x	List skjutdörr	List sliding door
118	346937	x	Vägg tvättrum	Wall washroom
119	347577	x	List	List
			M= Metervara	M= On the metre

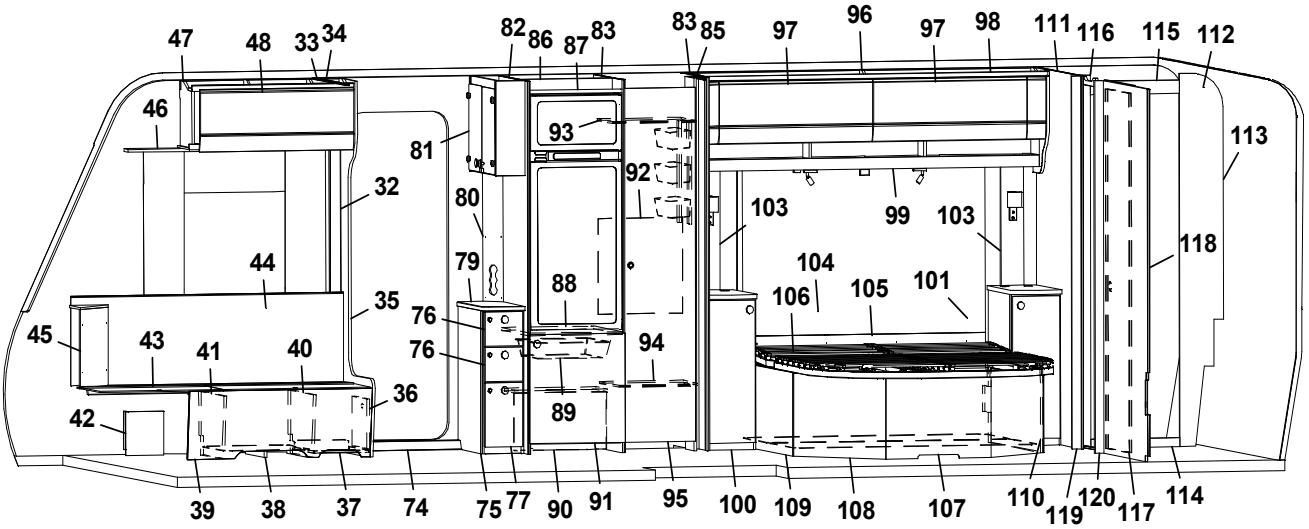
47 48 33 34 82 86 87 83 83 85 97 96 97 98 111 116 115 112
46 81 93 113
32 80 92 103 99 103 118
44 79 88 104 106 105 101
35 76 76 94
45 43 41 40 36
42 89
39 38 37 74 75 77 90 91 95 100 109 108 107 110 119 120 117 114

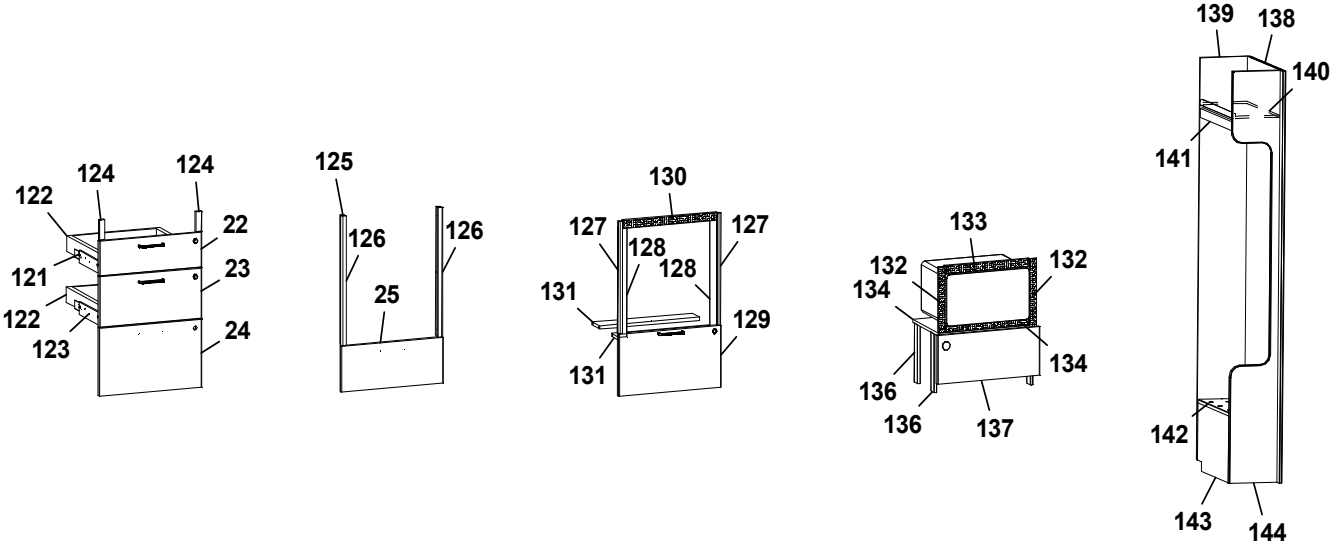
124 124 122 22 121 23 122 123 24
125 126 126 25
130 127 127 128 128 131 129 131
133 132 132 134 134 136 136 137
139 138 140 141 142 143 144

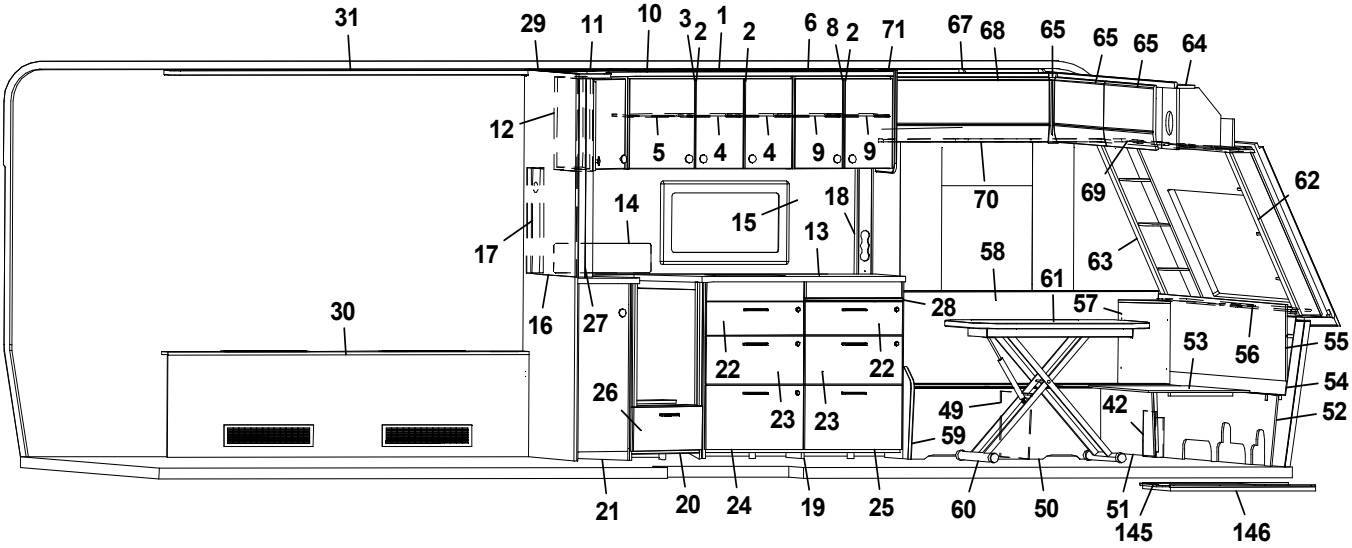
31 29 11 10 3 2 1 2 6 8 2 71 67 68 65 65 65 64
12 5 4 4 9 9 69 62
14 15 18 70 17 13 58 63
61 28 57 30 16 27 53 56 55
22 22 54
26 23 23 49 42 52
59
21 20 24 19 25 60 50 51 145 146

Pos Fig	Det. nr Part. No	Ingår Fitted	OBS!! Ange alltid årsmodell vid beställning av inredning Benämning	OBS!! Specify always year of model when ordering equipment Description
120	347575	x	List	List
121	349263	x	Monteringssats kpl. lådor (Blueline)	Mounting kit cpl. drawers (Blueline)
--	349264	x	Monteringssats kpl. lådor (Blackline)	Mounting kit cpl. drawers (Blackline)
122	317514	x	Låda 480x500	Drawer 480x500
123	317382	x	Glidskena låda H	Slide bar, drawer R
--	350221	x	Glidskena låda V	Slide bar, drawer L
--	801701	x	Skruv 6x16	Screw 6x16
124	349258	x	Passbit 16x30x95	Gauge block 16x30x95
125	349265	x	Monteringssats kpl. ugn (Blueline)	Mounting kit cpl. oven (Blueline)
--	349266	x	Monteringssats kpl. ugn (Blackline)	Mounting kit cpl. oven (Blackline)
126	348943	x	Passbit H/V	Gauge block R/L
127	348008	x	List L=538 (diskbänk induktion)	List L=538 (kitchen sink induction)
128	342140	x	List L=524 (diskbänk induktion)	List L=524 (diskbänk induktion)
129	349014	x	Lucka (diskb. induktion) (SGPT)	Door (kitch. sink induct.) 299x550 (SGPT)
--	348009	x	Lucka (diskb. induktion) (GPT)	Door (kitch. sink induct.) 299x550 (GPT)
--	20-900302	x	Pentrylåda 273x500	Drawer pentry 273x500
--	07-800039	x	Rullskena H	Roller rail R
--	07-800038	x	Rullskena V	Roller rail L
130	402107	x	Galler ugn (diskb. induktion) 35x503	Grating oven (kitch. sink induct.) 35x503
131	346863	x	Skiva distans 15x100x537,5	Sheet distance 15x100x537,5
132	402108	x	Galler vent. mikro 38x318	Grating vent. micro 38x318
133	402109	x	Galler vent. mikro 38x448	Grating vent. micro 38x448
134	402110	x	Galler vent. mikro 33x448	Grating vent. micro 33x448
135	348010	x	Hylla mikro	Shelf
136	348011	x	List L=283	List L=283
137	349844	x	Lucka (SGPT)	Door (SGPT)
--	349847	x	Lucka (GPT)	Door (GPT)
138	349214	x	Vägg kyl	Wall refrigerator
139	349218	x	Vägg garderob	Wall wardrobe
140	349222	x	Hylla kpl.	Shelf cpl.
141	349225	x	Front	Front
142	319881	x	Hylla	Shelf
143	349227	x	Front	Front
144	349221	x	Vägg	Wall
145	341192	x	Utdragsskiva bord 450x550	Sliding leaf 450x550
146	341193	x	Låda utdragsskiva	Box sliding leaf
--	350717	M	Golvmatta, antik planka	Carpet, antique plank
--	318657	M	Tapet vägg/tak	Wall paper
--	318584	M	Tejp tapet 20 mm	Tape, wall paper 20 mm
--	318585	M	Tejp tapet 60 mm	Tape, wall paper 60 mm
			(SGPT)=Stone Grey Perfect Touch (GPT)=Graphite Perfect Touch	
			M= Metervara	M= On the metre

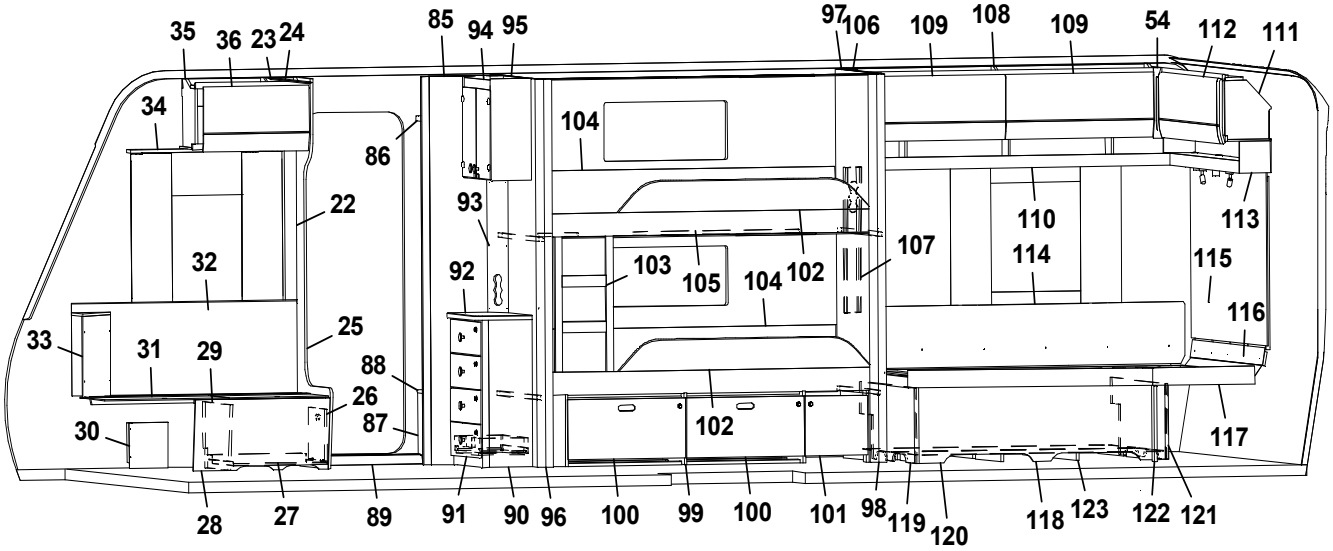
35 36 23 24 85 94 95 97 106 109 108 109 54 112 111
34 86 104 22 93 110 113 32 92 103 105 104 102 107 114 115 116 33 31 29 25 88 26 87 30 102 117
28 27 89 91 90 96 100 99 100 101 98 119 120 118 123 122 121

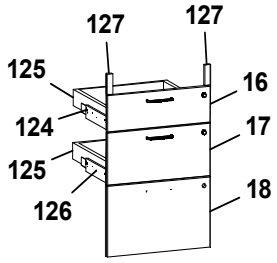
127 127
125 16
124 17
125
126 18

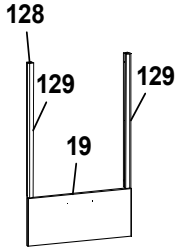
128
129 129
19

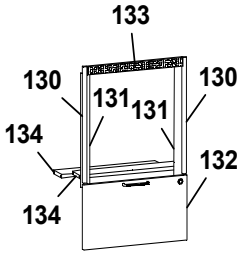
133
130 130
131 131
134 132
134

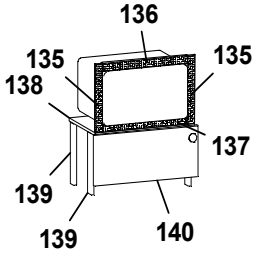
136
135 135
138 137
139
139 140

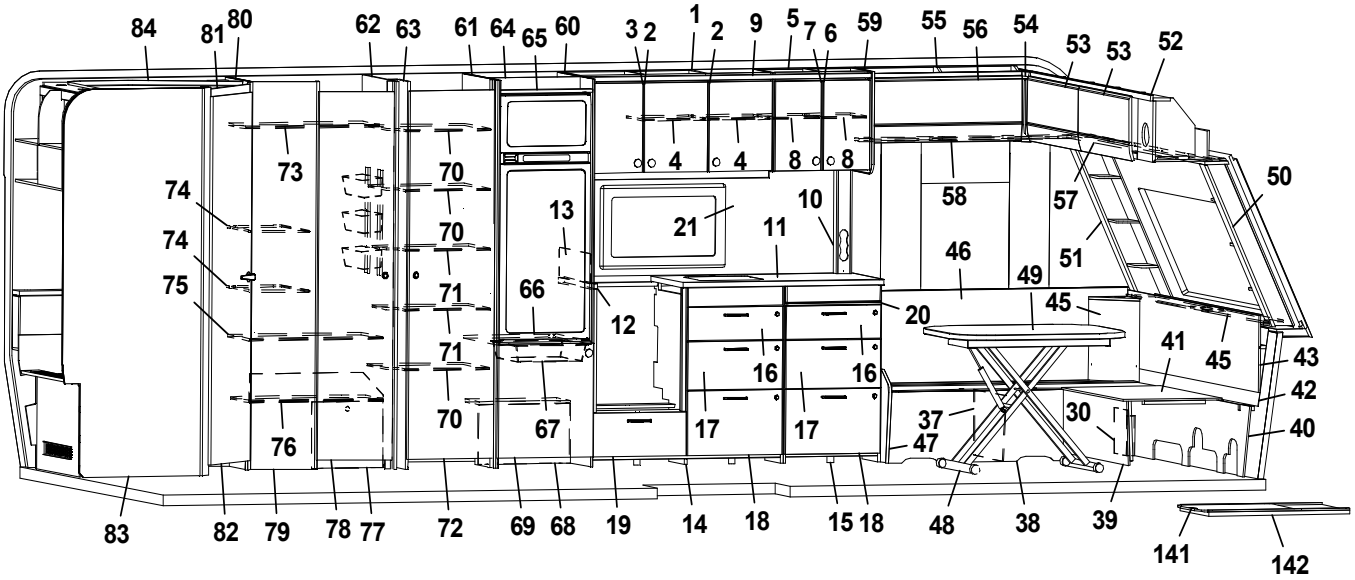
84 81 80 62 63 61 64 65 60 3 2 1 2 9 5 7 6 59 55 56 54 53 53 52
73 70 4 4 8 8 58 57 50
74 70 13 21 10 11 46 51
74 71 66 12 49 20 45
75 71 16 16 41 45 43
70 67 17 17 37 30 42
76 47 40
83 82 79 78 77 72 69 68 19 14 18 15 18 48 38 39 141 142

Pos Fig	Det. nr Part. No	Ingår Fitted	OBS!! Ange alltid årsmodell vid beställning av inredning Benämning	OBS!! Specify always year of model when ordering equipment Description
1	349200	x	Skåp kök L=1120 kpl. (Alpinvit)	Cupboard kitchen L=1120 cpl. (Alpine white)
2	347282	x	Lucka H	Door R
3	347281	x	Lucka V	Door L
--	350719	x	Knopp	Knob
--	311917	x	Gångjärn	Hinge
--	312588	x	Platta gångjärn	Plate hinge
--	319618	x	Magnetlås	Lock, magnet
4	346925	x	Hylla	Shelf
5	347816	x	Skåp kök L=560 (Alpinvit)	Cupboard kitchen L=560 (Alpine white)
6	347279	x	Lucka V	Door L
7	347280	x	Lucka H	Door R
--	350719	x	Knopp	Knob
--	311917	x	Gångjärn	Hinge
--	312588	x	Platta gångjärn	Plate hinge
--	319618	x	Magnetlås	Lock, magnet
8	347553	x	Hylla	Shelf
9	349496	x	Ljusramp köksskåp L=1652	Light holder kitchen L=1652
10	349175	x	Front eluttag	Front outlet
11	0000685	x	Skiva diskbänk 565x1167	Board 565x1167
--	348988	x	Skiva diskbänk induktion 565x1695	Board induction 565x1695
12	348963	x	Skiva diskbänk 40x560	Board 40x560
13	401715	x	Flamskydd	Flame guard
--	401996	x	Flamskydd induktion	Flame guard induction
14	349013	x	Diskbänk trädel u. skiva u. luckor	Kitchen sink, w/o board, w/o doors
--	349046	x	Diskbänk induktion trädel u. skiva u. luckor	Kitchen sink induction w/o board, w/o doors
15	349040	x	Utskjut diskbänk	Projection kitchen sink
16	348947	x	Lådförstycke (SGPT)	Drawer front (SGPT)
--	347293	x	Lådförstycke (GPT)	Drawer front (GPT)
--	350718	x	Handtag	Handle
--	317514	x	Låda 480x500	Drawer 480x500
--	317382	x	Glidskena låda H	Slide bar, drawer R
--	350221	x	Glidskena låda V	Slide bar, drawer L
17	348948	x	Lådförstycke (SGPT)	Drawer front (SGPT)
--	347294	x	Lådförstycke (GPT)	Drawer front (GPT)
--	350718	x	Handtag	Handle
--	317514	x	Låda 480x500	Drawer 480x500
--	317382	x	Glidskena låda H	Slide bar, drawer R
--	350221	x	Glidskena låda V	Slide bar, drawer L
18	349031	x	Lucka (SGPT)	Door (SGPT)
--	347295	x	Lucka (GPT)	Door (GPT)
--	350718	x	Handtag	Handle
--	20-900302	x	Pentrylåda 273x500	Drawer pentry 273x500
--	07-800039	x	Rullskena H	Roller rail R
--	07-800038	x	Rullskena V	Roller rail L
19	348945	x	Lådförstycke (SGPT)	Drawer front (SGPT)
--	348946	x	Lådförstycke (GPT)	Drawer front (GPT)
--	350718	x	Handtag	Handle
20	349043	x	Skärbräda	Cutting board
21	346303-B	x	Köksskiva vägg, Fjäder	Protection kitchen, Feather
--	346303-M	x	Köksskiva vägg, Marmor	Protection kitchen, Marble
			M= Metervara	M= On the metre

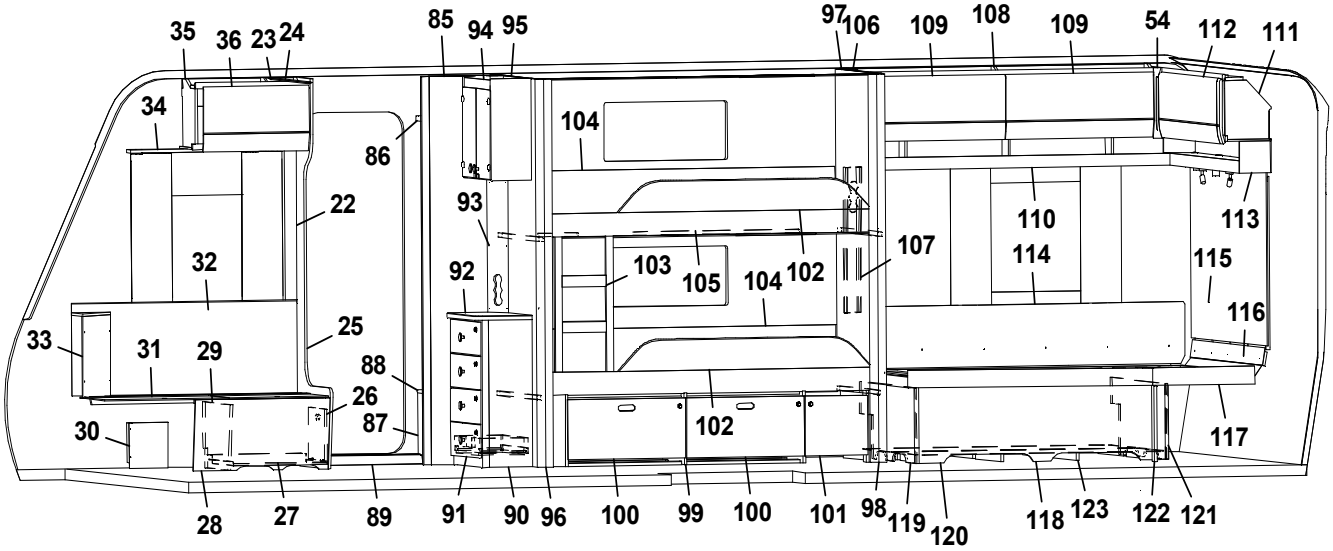
35 36 23 24 85 94 95 97 106 109 108 109 54 112 111
34 86 104 22 93 110 113 32 92 103 105 104 102 107 114 115 116 33 31 29 25 88 26 87 30 102 117
28 27 89 91 90 96 100 99 100 101 98 119 120 118 123 122 121

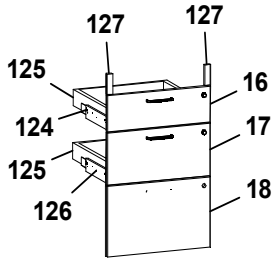
127 127
125 16
124 17
125 18
126

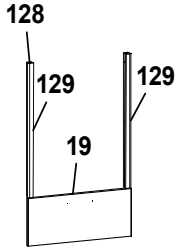
128
129 129
19

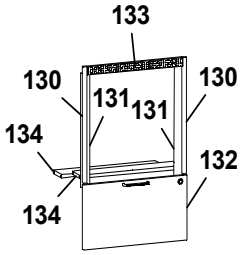
133
130 130
131 131
134 132
134

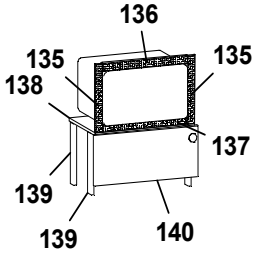
136
135 135
138 137
139
139 140

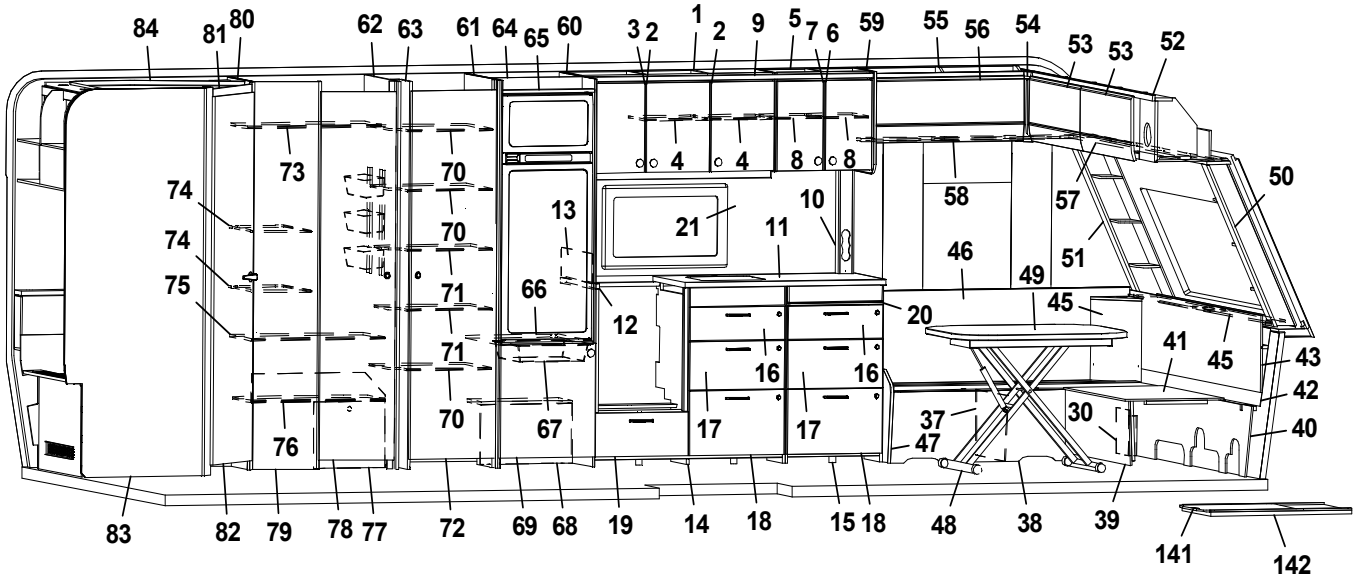
84 81 80 62 63 61 64 65 60 3 2 1 2 9 5 7 6 59 55 56 54 53 53 52
73 70 4 4 8 8 58 57 50
74 70 13 21 10 11 46 51
74 71 66 12 49 20 45
75 71 16 16 41 45 43
70 67 17 17 37 30 42
76 47 40
83 82 79 78 77 72 69 68 19 14 18 15 18 48 38 39 141 142

Pos Fig	Det. nr Part. No	Ingår Fitted	OBS!! Ange alltid årsmodell vid beställning av inredning Benämning	OBS!! Specify always year of model when ordering equipment Description
--	346303-S	x	Köksskiva vägg, Sten	Protection kitchen, Stone
22	318962	x	List täck el-kabel B=45 L=2100	Cover strip B=45 L=2100
23	316270	x	List snäpp undre L=2379	List lower L=2379
24	316268	x	List snäpp övre L=2379	List upper L=2379
25	348086	x	Stolpe först. kpl. m. lucka	Support bar cpl. with door
26	343731	x	Lucka	Door
--	312589	x	Gångjärn	Hinge
27	402122	x	Plåt skofack	Plate shoe compartment
28	348078	x	Front bäddlåda (Blueline)	Front bed box (Blueline)
--	348082	x	Front bäddlåda (centraldammsugare)	Front bed box (central vacuum cleaner)
--	0000263	x	Front bäddlåda (Blackline)	Front bed box (Blackline)
--	348084	x	Front bäddlåda (centraldammsugare)	Front bed box (central vacuum cleaner)
29	348095	x	Stöd bäddlåda H F	Support bed box
30	347726	x	Täckfront H/V	Cover front R/L
31	346012	x	Lock bäddlåda H F	Cover bedbox R.F.
--	319024	x	Matta grå textil m. tejp	Carpet gray textile with tape
32	348932	x	Värmespalt H fram	Air gap R.F.
--	350696	M	List kant mörkbrun	Strip, dark brown
33	0000333	x	Hörn sittgrupp H	Corner R
--	0000332	x	Hörn sittgrupp H med ø 61 urttag	Corner R with ø 61 hole
--	0000329	x	Hörn sittgrupp H med ø 85 urttag	Corner R with ø 85 hole
34	349296	x	Gardinupphängning med LED-list H kpl.	Curtin suspension with LED-stripe R cpl.
35	348052	x	Överskåp L=659 (Alpinvit)	Cupboard upper L=659 (Alpine white)
--	350571	x	Gångjärn	Hinge
36	348384	x	Lucka	Door
37	312825	x	Stöd bäddlåda	Support bed box
38	348076	x	Front bäddlåda	Front bed box
--	346014	x	Lock bäddlåda	Cover bedbox
39	348074	x	Front bäddlåda gavel	Front bed box gable
40	348092	x	Stöd sittgrupp	Support
41	348090	x	Skiva rundsittgrupp	Sheet seat
42	347380	x	Värmespalt gavel fram	Air gap front
43	349187	x	Front/hylla kpl.	Front/shelf cpl.
44	347375	x	Hylla med Polarbjörn (Blackline)	Shelf with Polarbear (Blackline)
45	0000332	x	Hörn sittgrupp V med ø 61 urttag	Corner L with ø 61 hole
--	0000329	x	Hörn sittgrupp V med ø 85 urttag	Corner L with ø 85 hole
46	349178	x	Värmespalt V fram	Air gap L.F.
--	350696	M	List kant mörkbrun	Strip, dark brown
47	348080	x	Gavel bäddlåda	Gable bed box
48	310083	x	Bordsstativ	Table stand
--	350716	x	Bordsstativ enpelar	Table stand single pillar
49	349321	x	Bordsskiva 800x1000	Table top 800x1000
50	0000068	x	Hörnhylla H	Shelf R
51	0000067	x	Hörnhylla V	Shelf L
52	348045	x	Skåp gavel fram L=2360 (Alpinvit)	Cupboard front L=2360 (Alpine white)
--	350571	x	Gångjärn	Hinge
53	347276	x	Lucka	Door
54	345869	x	Hörn inredning	Corner
55	348107	x	Överskåp L=922 (Alpinvit)	Cupboard upper L=922 (Alpine white)
--	350571	x	Gångjärn	Hinge
			M= Metervara	M= On the metre

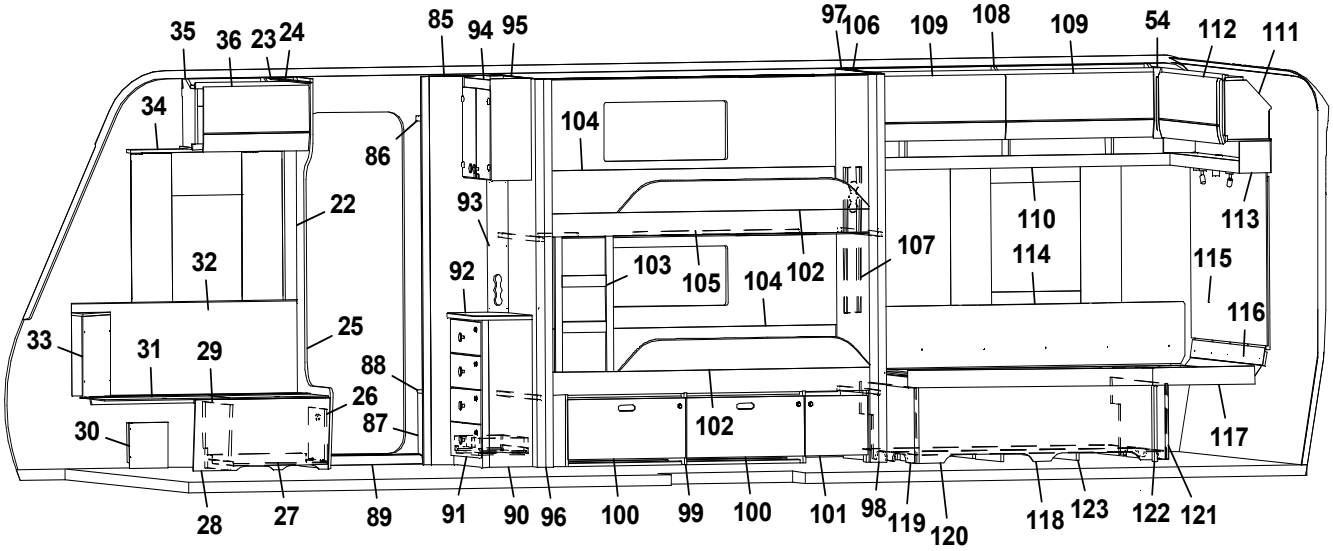
35 36 23 24 85 94 95 97 106 109 108 109 54 112 111
34 86 104 22 93 110 113 32 92 103 105 104 102 107 114 115 116 33 31 29 25 88 26 87 30 102 117
28 27 89 91 90 96 100 99 100 101 98 119 120 118 123 122 121

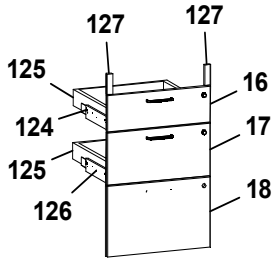
127 127 125 16 124 17 125 126 18

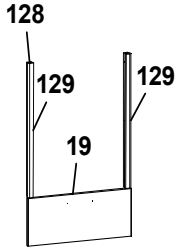
128 129 129 19

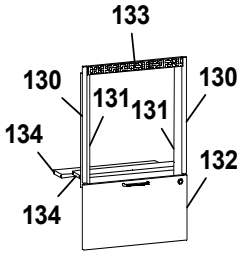
133 130 131 131 130 134 132 134

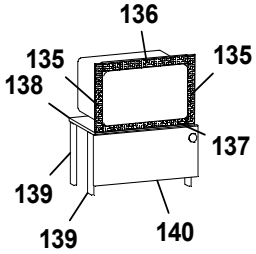
136 135 135 138 137 139 139 140

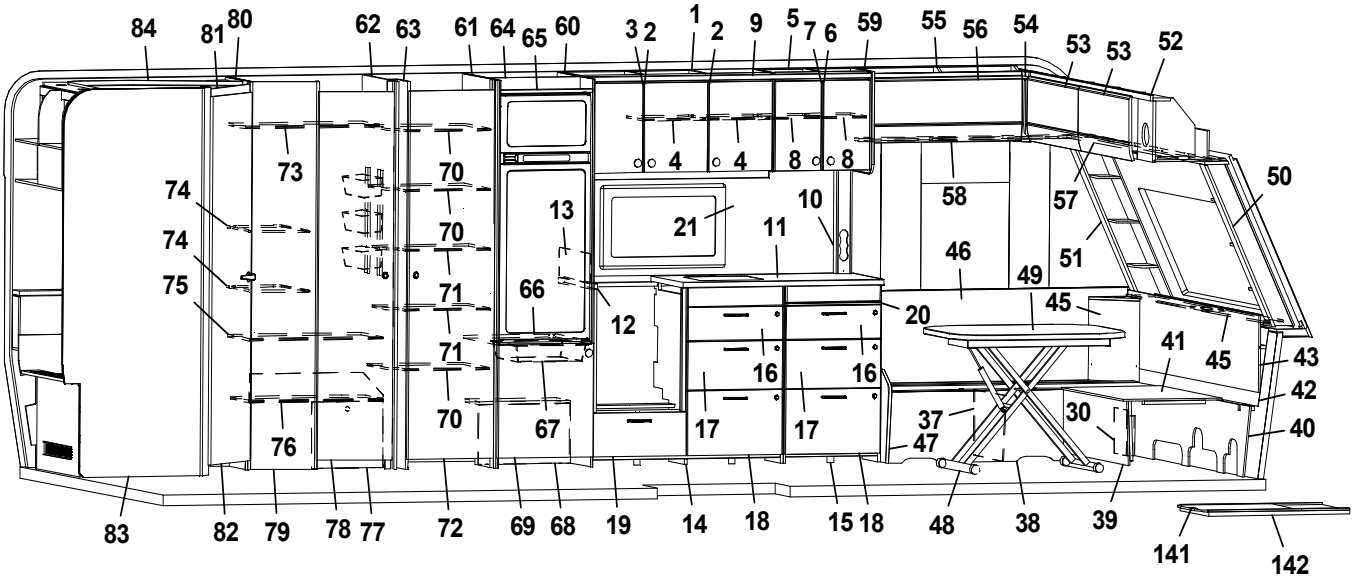
84 81 80 62 63 61 64 65 60 3 2 1 2 9 5 7 6 59 55 56 54 53 53 52
73 70 4 4 8 8 58 57 50
74 70 13 21 10 11 46 51
74 71 66 12 49 20 45
75 71 16 16 41 45 43
70 67 17 17 37 30 42
76 47 40
83 82 79 78 77 72 69 68 19 14 18 15 18 48 38 39 141 142

Pos Fig	Det. nr Part. No	Ingår Fitted	OBS!! Ange alltid årsmodell vid beställning av inredning Benämning	OBS!! Specify always year of model when ordering equipment Description
56	348386	x	Lucka	Door
57	347613	x	Gardinupphängning med LED-list fram kpl.	Curtin suspension with LED-stripe front cpl.
58	349295	x	Gardinupphängning med LED-list V kpl.	Curtin suspension with LED-stripe L cpl.
59	347579	x	Gavel kök	Gable, kitchen
60	349514	x	Vägg kyl H kpl.	Wall refrigerator R cpl.
61	349948	x	Vägg kyl V kpl.	Wall refrigerator L cpl.
62	0000268	x	Vägg garderob	Wall wardrobe
--	319759	x	Korg, garderob	Basket, wardrobe
--	347725	x	List för korgar	List för baskets
63	0000266	x	Nisch kpl.	Nisch cpl.
64	347937	x	Bakstycke stopp kyl	Back cupboard
65	347943	x	List folierad	List foiled
66	347944	x	Hylla under kyl	Shelf refrigerator
67	310325	x	Trådback vit 85x427x427	Tray 85x427x427
--	350760	x	Glidlist trådback (säljes i par)	Sliding strip tray (pair)
--	349361	x	List	List
68	349366	x	Täckfront	Front cover
--	349364	x	Tak, täckfront	Top, front cover
69	349536	x	Lucka u. kyl (SGPT)	Door, below refrigerator (SGPT)
--	349538	x	Lucka u. kyl (GPT)	Door, below refrigerator (GPT)
70	349958	x	Hylla garderob	Shelf wardrobe
71	349955	x	Hylla garderob	Shelf wardrobe
72	349418	x	Dörr garderob (SGPT)	Door wardrobe (SGPT)
--	0000131	x	Dörr garderob (GPT)	Door wardrobe (GPT)
73	349528	x	Hylla garderob	Shelf wardrobe
74	348863	x	Hylla garderob	Shelf wardrobe
75	349797	x	Hylla garderob	Shelf wardrobe
76	349518	x	Hylla garderob kpl.	Shelf wardrobe cpl.
77	348871	x	Täckfront	Front cover
78	349236	x	Dörr garderob (SGPT)	Door wardrobe (SGPT)
--	348002	x	Dörr garderob (GPT)	Door wardrobe (GPT)
79	349794	x	Front garderob	Front wardrobe
80	348358	x	Vägg tvättrum	Wall washroom
81	347979	x	Tröskel tvättrum	Threshold wasroom
82	349602	x	Dörr tvättrum (SGPT)	Door washroom (SGPT)
--	348578	x	Dörr tvättrum (GPT)	Door washroom (GPT)
83	348363	x	Vägg tvättrum	Wall washroom
84	348123	x	Ljusramp tvättrum L=1070	Light holder washroom L=1070
85	349540	x	Vägg garderob	Wall wardrobe
86	349556	x	Hylla garderob, övre	Shelf wardrobe, upper
87	348761	x	Front hylla garderob	Front wardrobe
88	350520	x	Hylla garderob, nedre	Shelf wardrobe, lower
89	318378	x	Tröskel aluminium L=680	Threshold aluminium L=680
90	349544	x	TV-bänk kpl. u. skiva (SGPT)	TV-bench cpl. without board (SGPT)
--	349545	x	TV-bänk kpl. u. skiva (GPT)	TV-bench cpl. without board (GPT)
91	349549	x	Lådförstycke (SGPT)	Drawer front (SGPT)
--	349550	x	Lådförstycke (GPT)	Drawer front (GPT)
--	20-900302	x	Pentrylåda 273x500	Drawer pentry 273x500
--	07-800039	x	Rullskena H	Roller rail R
--	07-800038	x	Rullskena V	Roller rail L
			M= Metervara	M= On the metre

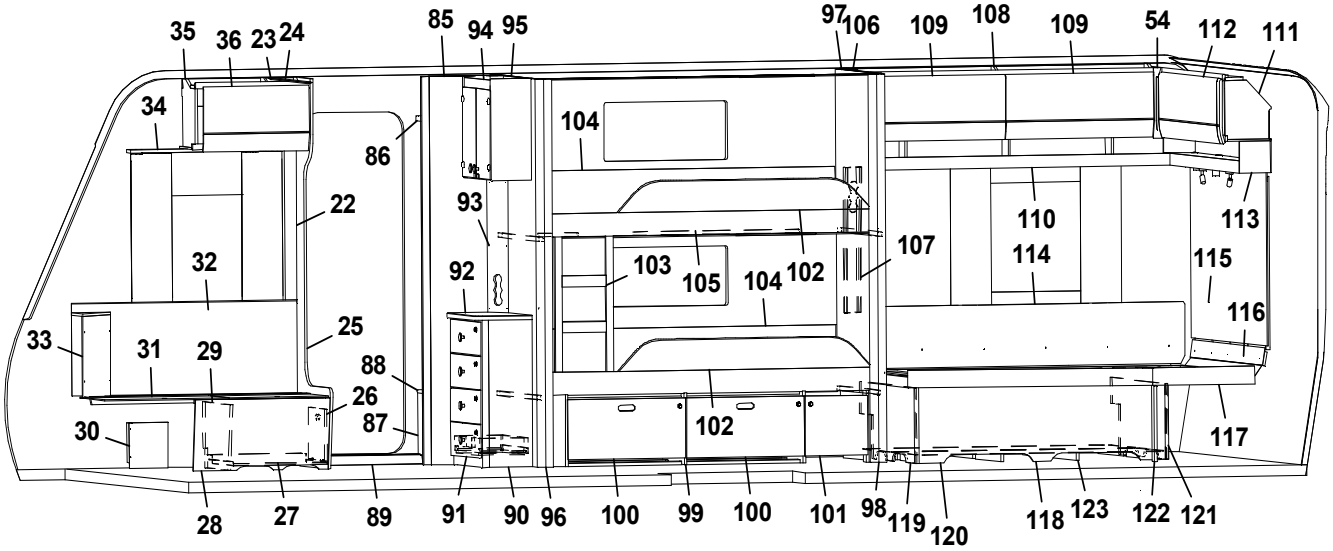
35 36 23 24 85 94 95 97 106 109 108 109 54 112 111
34 86 104 22 93 110 113 32 92 103 105 104 102 107 114 115 116 33 31 29 25 88 26 87 30 102 117
28 27 89 91 90 96 100 99 100 101 98 119 120 118 123 122 121

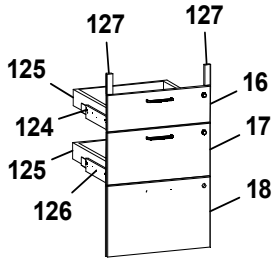
127 127
125 16
124 17
125
126 18

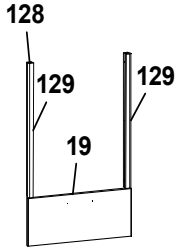
128
129 129
19

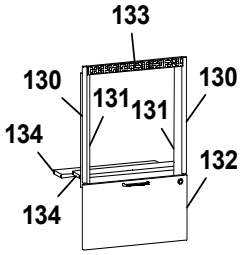
133
130 130
131 131
134 132
134

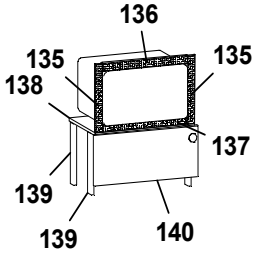
136
135 135
138 137
139
139 140

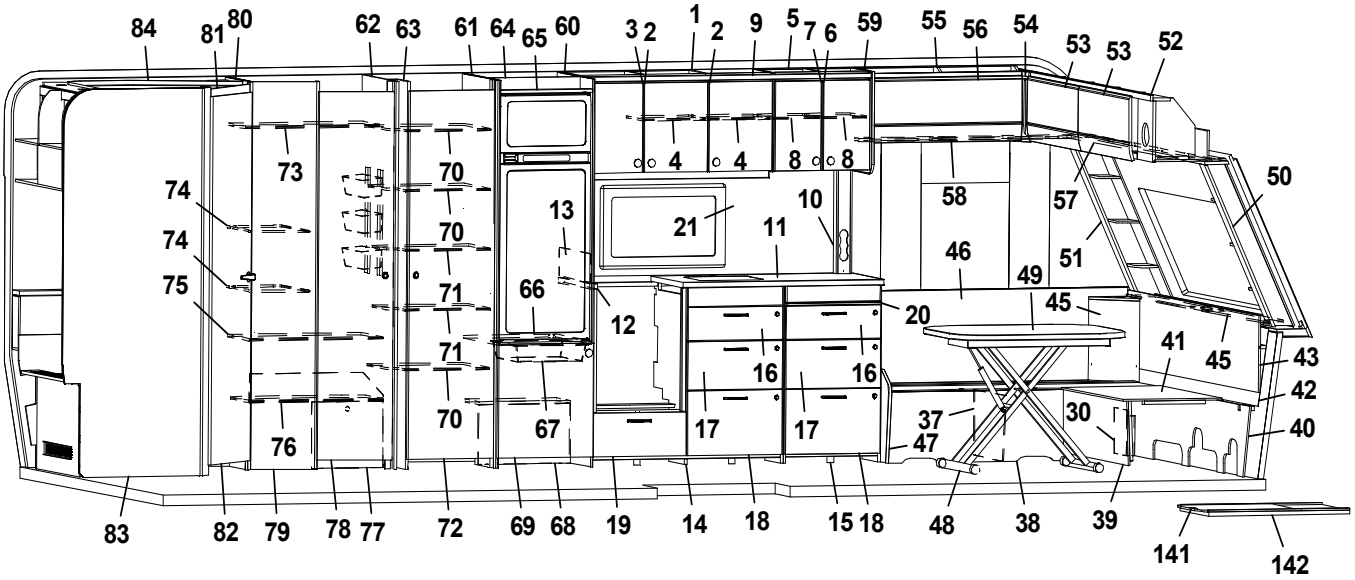
84 81 80 62 63 61 64 65 60 3 2 1 2 9 5 7 6 59 55 56 54 53 53 52
73 70 4 4 8 8 58 57 50
74 13 10
74 70 21 11 46 51
75 71 66 12 49 20 45
71 16 16 41 45 43
70 67 17 17 37 30 42
76 47 40
83 82 79 78 77 72 69 68 19 14 18 15 18 48 38 39 141 142

Pos Fig	Det. nr Part. No	Ingår Fitted	OBS!! Ange alltid årsmodell vid beställning av inredning Benämning	OBS!! Specify always year of model when ordering equipment Description
92	349555	x	Skiva TV-bänk	Board TV-bench
93	348763	x	Front eluttag	Front outlet
94	349564	x	Skåp bar kpl. (Blueline)	Coctail cabinet cpl. (Blueline)
--	349752	x	Skåp bar kpl. (Blackline)	Coctail cabinet cpl. (Blackline)
--	348874	x	Lucka (Blueline)	Door (Blueline)
--	348883	x	Lucka (Blackline)	Door (Blackline)
95	348321	x	Vägg	Wall
96	348323	x	Stolpe utskjut	Support bar
97	348320	x	Vägg	Wall
98	348324	x	Stolpe utskjut	Support bar
99	348912	x	Lådor under säng kpl. sats	Drawers bed cpl. kit
100	348898	x	Låda	Drawer
--	315215	x	Glidskena (säljes i par)	Sliding rail (sold in pairs)
101	348908	x	Lucka	Door
102	349491	x	Sängram u. ribbotten	Bedbottom without laths
--	326474	x	Ribbotten kpl.	Laths cpl.
--	349495	x	Bärregel övre 22x22x898	Bearing rail upper 22x22x898
--	168135	x	Bärrregel nedre 17,5x22x800	Bearing rail lower 17,5x22x800
103	348766	x	Stege	Ladder
104	0000101	x	Värmespalt u. tyg	Air gap without fabric
--	350744	x	Tyg värmespalt (Livia)	Fabric air gap (Livia)
105	0000012	x	List draperiskena 3-del	List drapery rail 3-parts
--	315907	x	Skena draperi L=1920	Drapery rail L=1920
106	348021	x	Gavel	Gable
107	347361	x	Front eluttag	Front outlet
108	347129	x	Överskåp L=1737 (Alpinvit)	Cupboard upper R L=1737 (Alpine white)
--	350571	x	Gångjärn	Hinge
109	347275	x	Lucka överskåp	Door, cupboard upper
110	347675	x	Hyllpaket kpl. L=1815	Shelf rear cpl. L=1815
111	348478	x	Överskåp bak L=1510 (Alpinvit)	Cupboard upper rear L=1510 (Alpine white)
112	347853	x	Lucka överskåp	Door, cupboard upper
113	347856	x	Hyllpaket bak kpl. L=1510	Shelf rear cpl. L=1510
114	338121	x	Värmespalt	Air gap
--	350740	x	Tyg värmespalt (Livia)	Fabric air gap (Livia)
115	348027	x	Sänggavel kpl. m. tyg (Livia)	Headboard cpl. with fabric (Livia)
116	349833	x	Värmespalt	Air gap
117	348815	x	Sängram u. ribbotten	Bedbottom without laths
--	342682	x	Ribbotten kpl.	Laths bottom cpl.
--	311985	x	Ribba sängbotten L=718 B=63	Lath bed bottom L=718 B=63
--	312046	x	Band t. ribbotten	Band for laths bottom
118	348826	x	Sänglåda kpl.	Bed box cpl.
--	315203	x	Regel 17,5x55x1415	Wood lath pine 17,5x55x1415
--	347652	x	List hörn L=380	Corner strip L=380
119	347912	x	Gavel säng V	Gable bed L
120	348827	x	Front säng	Front bed
121	347869	x	Gavel säng H	Gable bed R
122	348019	x	Stöd säng	Bed support
123	343621	x	Luftspalt sänglåda	Air gap bed box
124	349263	x	Monteringssats kpl. lådor (Blueline)	Mounting kit cpl. drawers (Blueline)
--	349264	x	Monteringssats kpl. lådor (Blackline)	Mounting kit cpl. drawers (Blackline)
			M= Metervara	M= On the metre

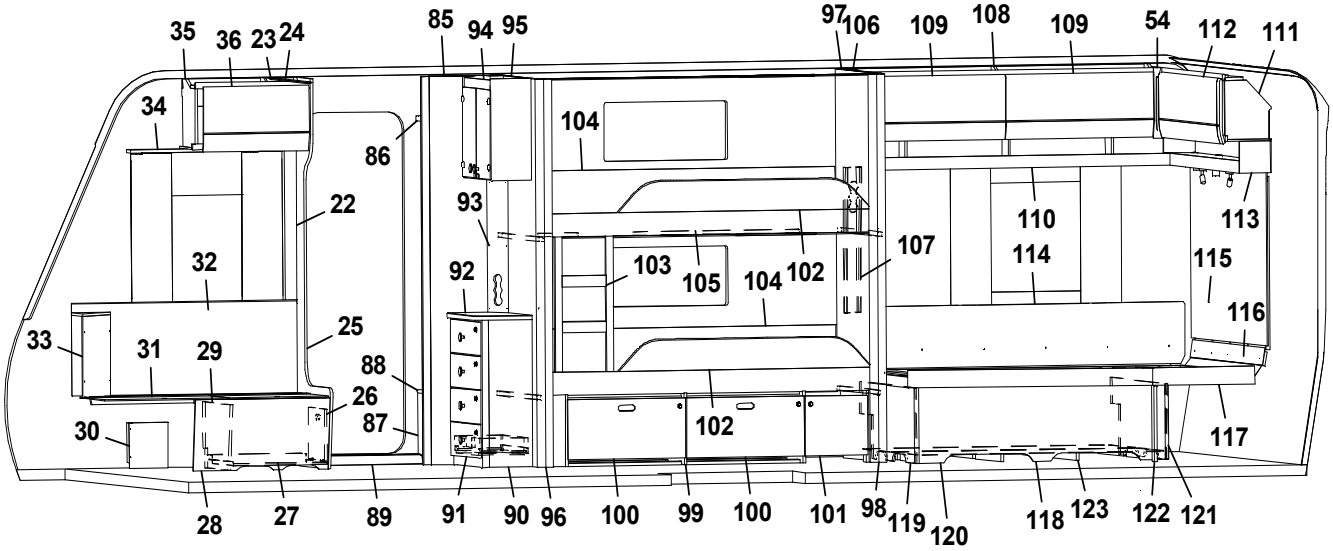
35 36 23 24 85 94 95 97 106 109 108 109 54 112 111
34 86 104 22 93 110 113 32 92 103 105 104 102 107 114 115 116 33 31 29 25 88 26 87 30 102 117
28 27 89 91 90 96 100 99 100 101 98 119 120 118 123 122 121

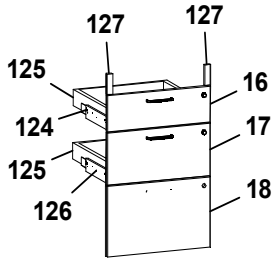
127 127
125 16
124 17
125
126 18

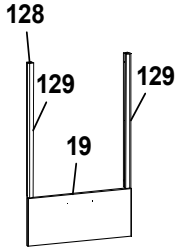
128
129 129
19

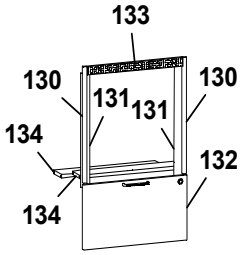
133
130 130
131 131
134 132
134

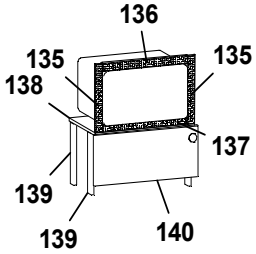
136
135 135
138 137
139
139 140

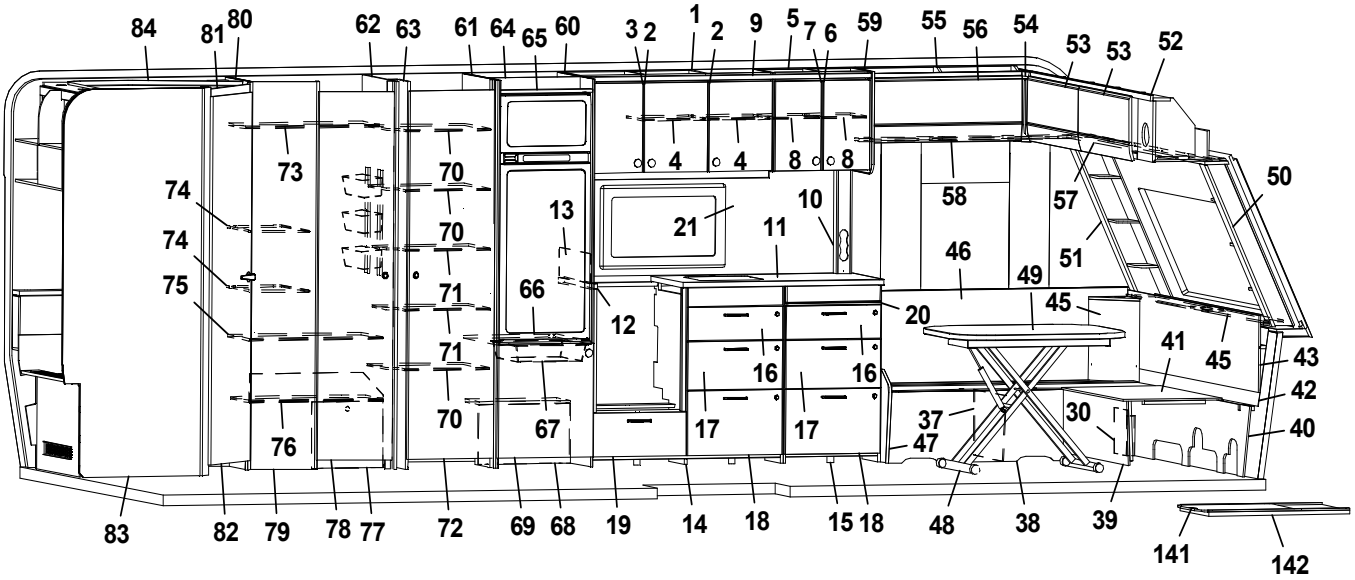
84 81 80 62 63 61 64 65 60 3 2 1 2 9 5 7 6 59 55 56 54 53 53 52
73 70 4 4 8 8 58 57 50
74 70 13 21 10 11 46 51
74 71 66 12 49 20 45
75 71 16 16 41 45 43
70 67 17 17 37 30 42
76 47 40
83 82 79 78 77 72 69 68 19 14 18 15 18 48 38 39 141 142

Pos Fig	Det. nr Part. No	Ingår Fitted	OBS!! Ange alltid årsmodell vid beställning av inredning Benämning	OBS!! Specify always year of model when ordering equipment Description
125	317514	x	Låda 480x500	Drawer 480x500
126	317382	x	Glidskena låda H	Slide bar, drawer R
--	350221	x	Glidskena låda V	Slide bar, drawer L
--	801701	x	Skruv 6x16	Screw 6x16
127	349258	x	Passbit 16x30x95	Gauge block 16x30x95
128	349265	x	Monteringssats kpl. ugn (Blueline)	Mounting kit cpl. oven (Blueline)
--	349266	x	Monteringssats kpl. ugn (Blackline)	Mounting kit cpl. oven (Blackline)
129	348943	x	Passbit H/V	Gauge block R/L
130	348008	x	List L=538 (diskbänk induktion)	List L=538 (kitchen sink induction)
131	342140	x	List L=524 (diskbänk induktion)	List L=524 (diskbänk induktion)
132	349014	x	Lucka (diskb. induktion) (SGPT)	Door (kitch. sink induct.) 299x550 (SGPT)
--	348009	x	Lucka (diskb. induktion) (GPT)	Door (kitch. sink induct.) 299x550 (GPT)
--	20-900302	x	Pentrylåda 273x500	Drawer pentry 273x500
--	07-800039	x	Rullskena H	Roller rail R
--	07-800038	x	Rullskena V	Roller rail L
133	402107	x	Galler ugn (diskb. induktion) 35x503	Grating oven (kitch. sink induct.) 35x503
134	346863	x	Skiva distans 15x100x537,5	Sheet distance 15x100x537,5
135	402108	x	Galler vent. mikro 38x318	Grating vent. micro 38x318
136	402109	x	Galler vent. mikro 38x448	Grating vent. micro 38x448
137	402110	x	Galler vent. mikro 33x448	Grating vent. micro 33x448
138	348010	x	Hylla mikro	Shelf
139	348011	x	List L=283	List L=283
140	349845	x	Lucka (SGPT)	Door (SGPT)
--	349847	x	Lucka (GPT)	Door (GPT)
141	341192	x	Utdragsskiva bord 450x550	Sliding leaf 450x550
142	341193	x	Låda utdragsskiva	Box sliding leaf
--	318657	M	Tapet vägg/tak	Wall paper
--	318584	M	Tejp tapet 20 mm	Tape, wall paper 20 mm
--	318585	M	Tejp tapet 60 mm	Tape, wall paper 60 mm
			(SGPT)=Stone Grey Perfect Touch (GPT)=Graphite Perfect Touch	
			M= Metervara	M= On the metre

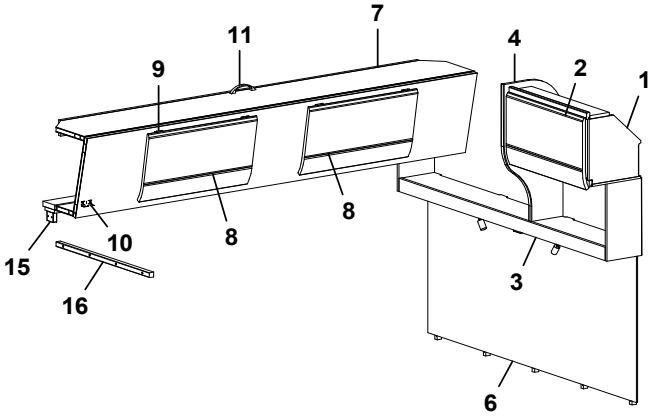
7
11
9
4
2
1
8
8
10
15
16
3
6

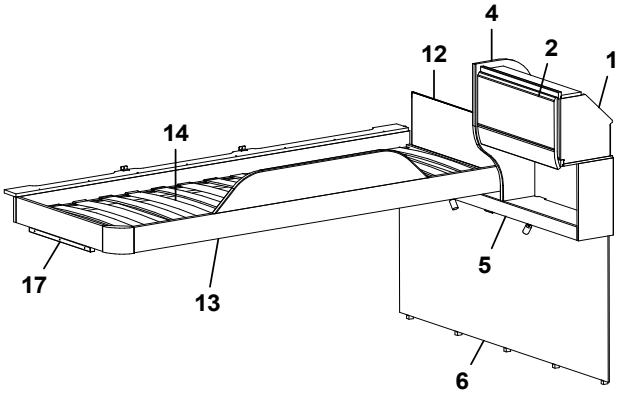
4
12
2
1
14
17
13
5
6

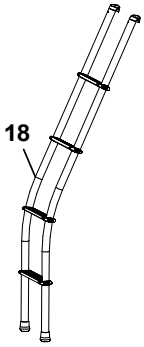
18

Pos Fig	Det. nr Part. No	Ingår Fitted	OBS!! Ange alltid årsmodell vid beställning av inredning Benämning	OBS!! Specify always year of model when ordering equipment Description
1	348482	x	Skåp gavel bak L=560	Cupboard gable L=560
--	350571	x	Gångjärn	Hinge
2	347273	x	Lucka	Door
3	348150	x	Hyllpaket L=1510 (u. högtalare)	Shelf L=1510 (without speakers)
--	348151	x	Hyllpaket L=1510 (m. högtalare)	Shelf L=1510 (with speakers)
4	348553	x	Gavel	Gable
5	348152	x	Hyllpaket L=1510 (u. högtalare)	Shelf L=1510 (without speakers)
--	348153	x	Hyllpaket L=1510 (m. högtalare)	Shelf L=1510 (with speakers)
6	349728	x	Sänggavel kpl. med tyg (Livia)	Headboard cpl. with fabric (Livia)
7	348525	x	Överbäddskåp L=1980	Upper bed L=1980
--	348539	x	Regel låsning	Lock bar
--	348531	x	Rasskydd ö-bäddskåp	Protective plate
8	347273	x	Lucka	Door
9	860402	x	Gångjärn	Hinge
10	860405	x	Gångjärn	Hinge
11	350129	x	Handtag	Handle
12	321209	x	Värmespalt gavel	Air gap gable
--	350864	x	Tyg värmespalt (Livia)	Fabric air gap (Livia)
13	348619	x	Sängram vån.säng V u. ribbotten	Bed bottom L without laths
14	325430	x	Ribbotten kpl.	Laths bottom cpl.
--	311985	x	Ribba sängbotten L=718 B=63	Lath bed bottom L=718 B=63
--	312046	x	Band t. ribbotten	Band for laths bottom
15	348538	x	Kloss bärregel	Block bearing rail
16	348540	x	Bärregel 22x22x670	Bearing rail 22x22x670
17	348658	x	Bärregel 22x22x440	Bearing rail 22x22x440
18	350545	x	Stege ö-bäddsskåp	Ladder upper bed
			M= Metervara	M= On the metre

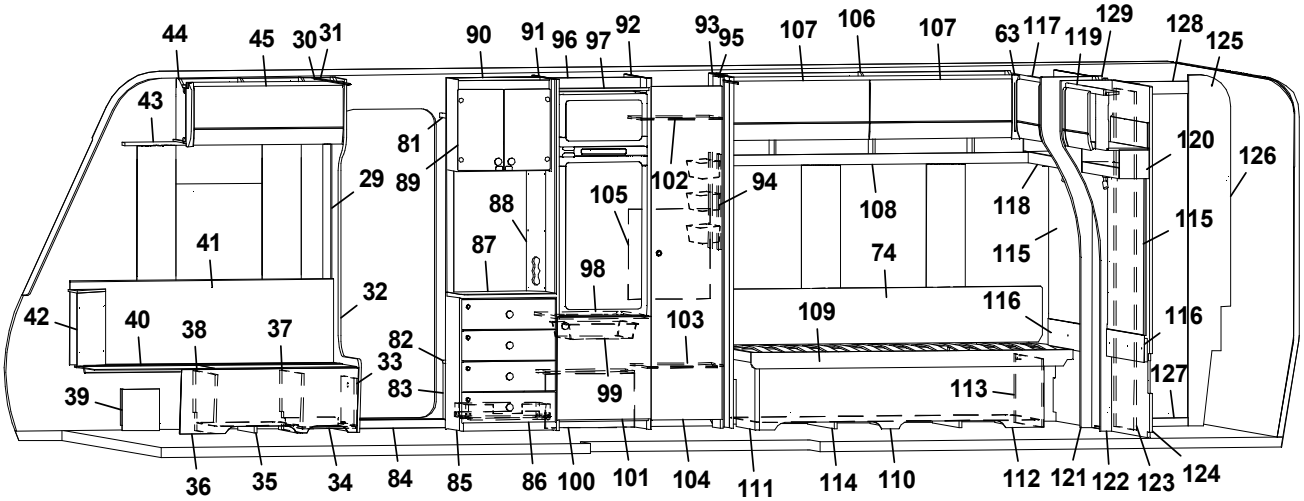
44 45 30 31 90 91 96 97 92 93 95 107 106 107 63 117 119 129 128 125
43 81 89 29 88 105 102 94 108 118 120 126 115
41 87 98 74 115
32 42 40 38 37 82 33 83 103 109 116 116
39 99 113 127
36 35 34 84 85 86 100 101 104 111 114 110 112 121 122 123 124

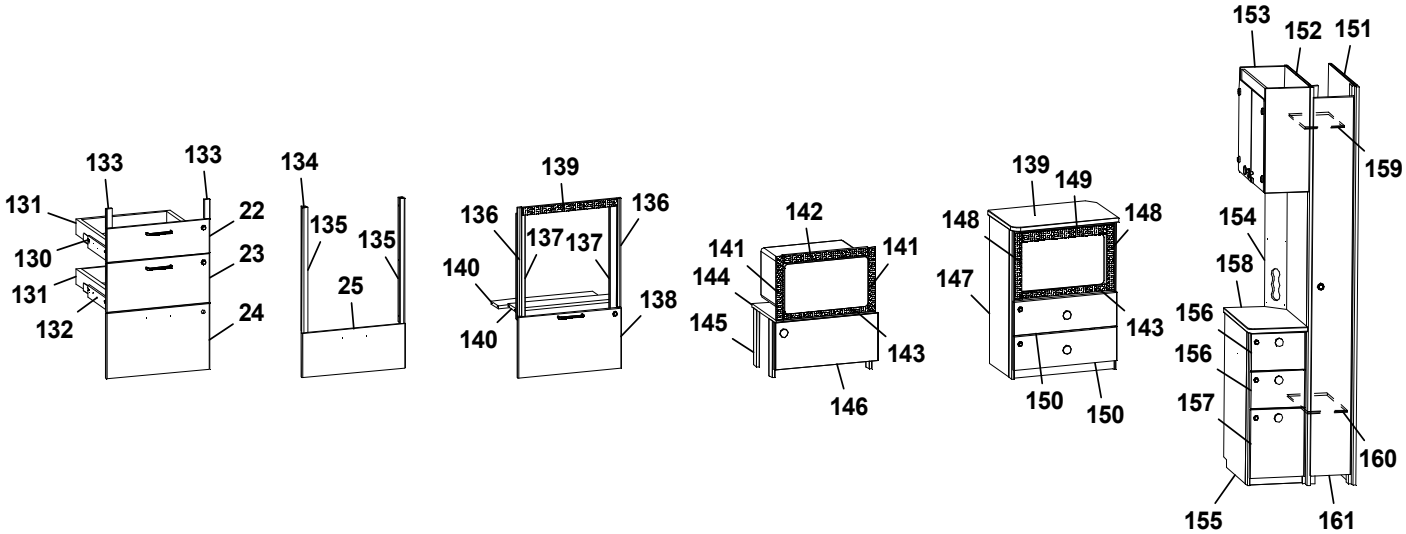
133 133 134 139 139 149 153 152 151
131 22 135 135 136 137 137 136 142 141 141 148 148 154 159
130 23 140 144 147 158
131 25 145 143 143 156
132 24 140 138 146 150 150 156
157 160
155 161

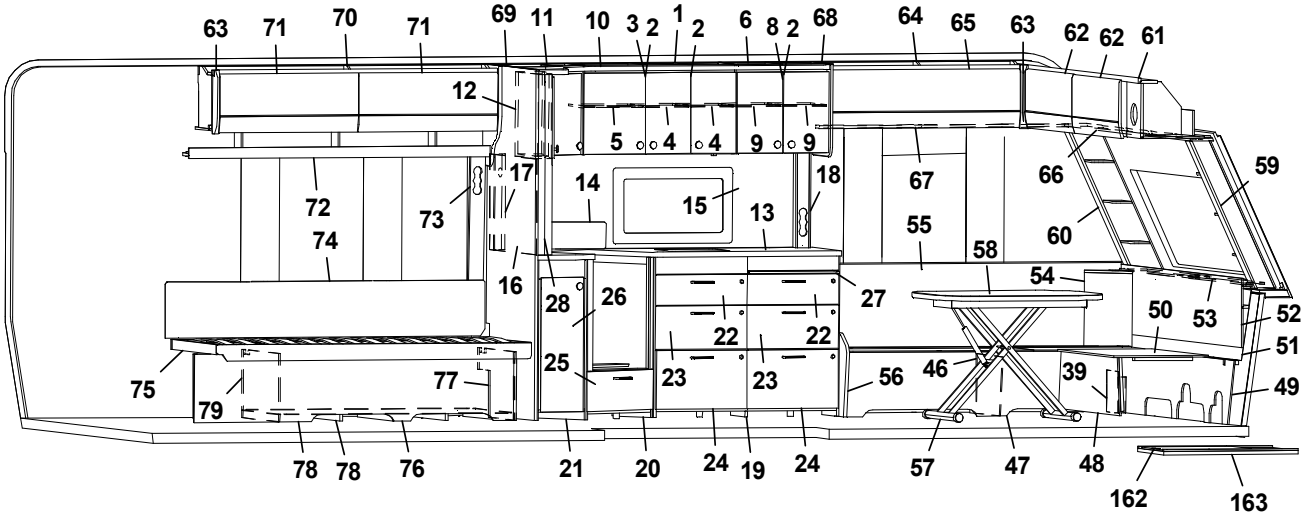
63 71 70 71 69 11 10 3 2 1 2 6 8 2 68 64 65 63 62 62 61
12 5 4 4 9 9 67 66 59
17 14 18 72 73 15 13 55 60
74 16 28 26 27 58 54 50 53 52
22 22 51
75 77 25 23 23 56 46 39 49
79
78 78 76 21 20 24 19 24 57 47 48 162 163

Pos Fig	Det. nr Part. No	Ingår Fitted	OBS!! Ange alltid årsmodell vid beställning av inredning Benämning	OBS!! Specify always year of model when ordering equipment Description
1	349734	x	Skåp kök L=924 kpl. (Alpinvit)	Cupboard kitchen L=924 cpl. (Alpine white)
--	350719	x	Knopp	Knob
--	311917	x	Gångjärn	Hinge
--	312588	x	Platta gångjärn	Plate hinge
--	319618	x	Magnetlås	Lock, magnet
2	347280	x	Lucka H	Door R
3	347281	x	Lucka V	Door L
4	349740	x	Hylla	Shelf
5	346925	x	Hylla	Shelf
6	347816	x	Skåp kök L=560 (Alpinvit)	Cupboard kitchen L=560 (Alpine white)
--	350719	x	Knopp	Knob
--	311917	x	Gångjärn	Hinge
--	312588	x	Platta gångjärn	Plate hinge
--	319618	x	Magnetlås	Lock, magnet
8	347279	x	Lucka V	Door L
9	347553	x	Hylla	Shelf
10	349806	x	Ljusramp köksskåp L=1928	Light holder kitchen L=1928
11	348916	x	Hörnskåp (Alpinvit)	Corner cupboard (Alpine white)
--	347279	x	Lucka V	Door L
12	348927	x	Skåp utskjut kökskåp (Alpinvit)	Cupboard projection (Alpine white)
--	348930	x	Hylla	Shelf
--	347282	x	Lucka H	Door R
13	0000523	x	Skiva diskbänk 902x1955	Board 902x1955
--	0000645	x	Skiva diskbänk induktion 902x1955	Board induction 902x1955
14	401715	x	Flamskydd	Flame guard
--	401996	x	Flamskydd induktion	Flame guard induction
15	346333-B	x	Köksskiva vägg, Fjäder	Protection kitchen, Feather
--	346333-M	x	Köksskiva vägg, Marmor	Protection kitchen, Marble
--	346333-S	x	Köksskiva vägg, Sten	Protection kitchen, Stone
16	341710-B	x	Köksskiva vägg, Fjäder	Protection kitchen, Feather
--	341710-M	x	Köksskiva vägg, Marmor	Protection kitchen, Marble
--	341710-S	x	Köksskiva vägg, Sten	Protection kitchen, Stone
17	349730	x	Front eluttag	Front outlet
18	349175	x	Front eluttag	Front outlet
19	349093	x	Diskbänk trädel u. skiva u. luckor	Kitchen sink, w/o board, w/o doors
20	349070	x	Diskbänk vinklad	Kitchen sink, angled
--	349108	x	Diskbänk vinklad (Induktion)	Kitchen sink, angled (Induction)
21	349099	x	Utskjut diskbänk	Projection kitchen sink
22	348947	x	Lådförstycke (SGPT)	Drawer front (SGPT)
--	347293	x	Lådförstycke (GPT)	Drawer front (GPT)
--	350718	x	Handtag	Handle
--	317514	x	Låda 480x500	Drawer 480x500
--	317382	x	Glidskena låda H	Slide bar, drawer R
--	350221	x	Glidskena låda V	Slide bar, drawer L
23	348948	x	Lådförstycke (SGPT)	Drawer front (SGPT)
--	347294	x	Lådförstycke (GPT)	Drawer front (GPT)
--	350718	x	Handtag	Handle
--	317514	x	Låda 480x500	Drawer 480x500
--	317382	x	Glidskena låda H	Slide bar, drawer R
--	350221	x	Glidskena låda V	Slide bar, drawer L
			M= Metervara	M= On the metre

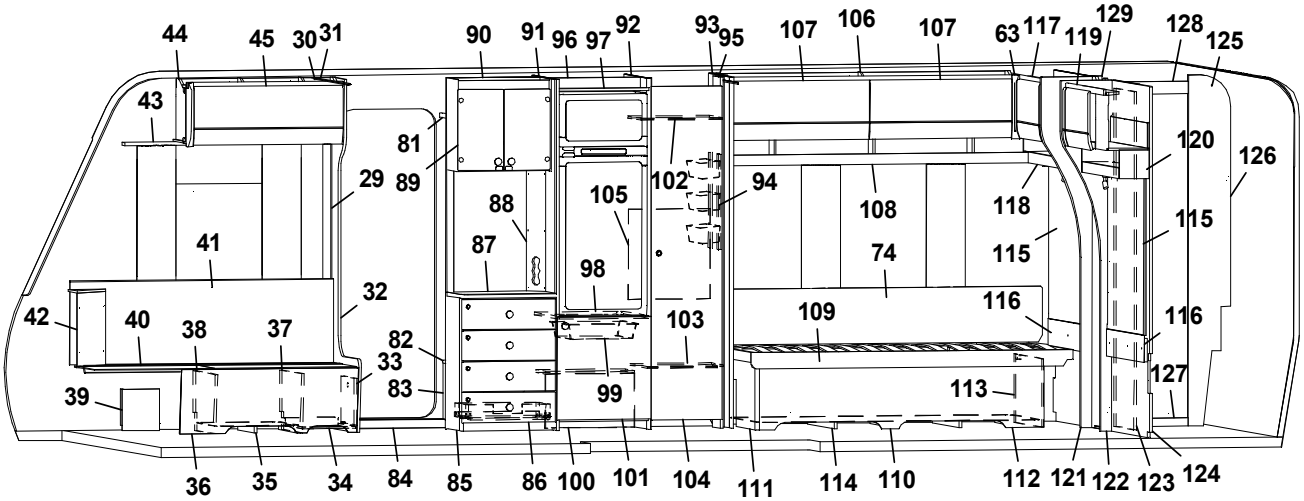
44 45 30 31 90 91 96 97 92 93 95 107 106 107 63 117 119 129 128 125
43 81 89 29 88 105 102 94 108 118 120 126 115
41 87 98 74 115
32 42 40 38 37 82 33 83 103 109 116 116
39 99 113 127
36 35 34 84 85 86 100 101 104 111 114 110 112 121 122 123 124

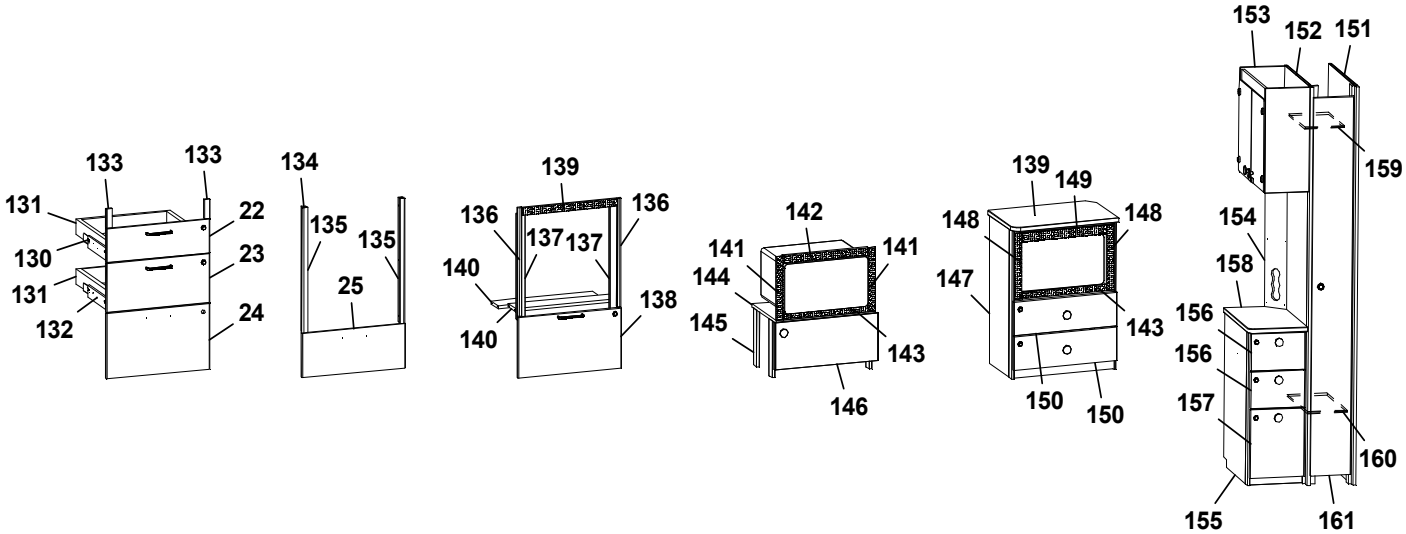
133 133 134 139 139 149 153 152 151
131 22 135 135 136 137 137 136 142 141 141 148 148 154 159
130 23 140 144 147 158
131 25 145 143 143 156
132 24 140 138 146 150 150 156
157 160
155 161

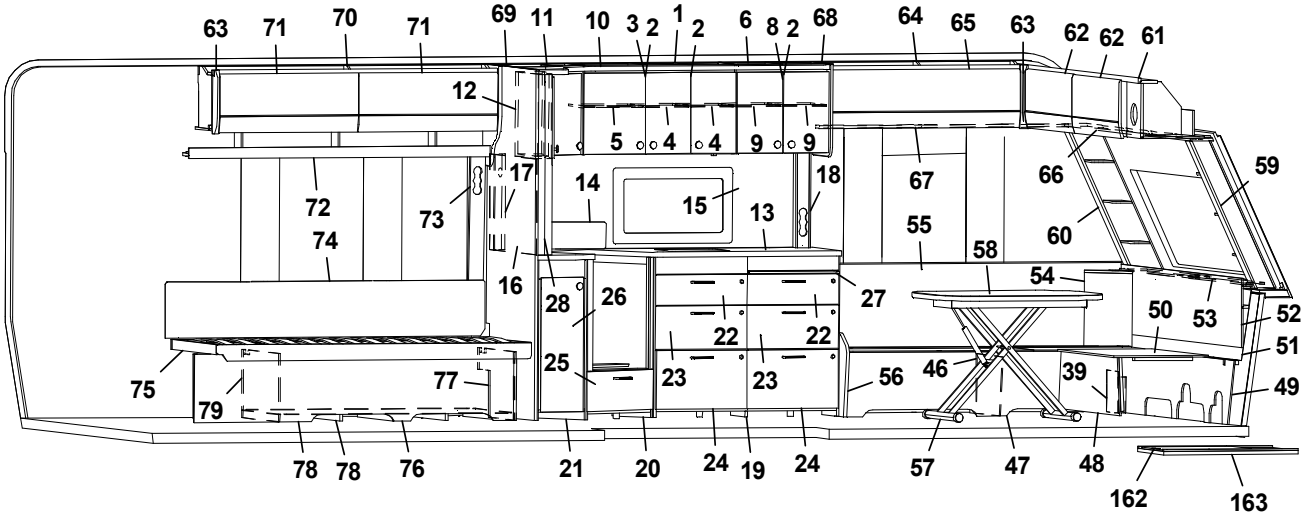
63 71 70 71 69 11 10 3 2 1 2 6 8 2 68 64 65 63 62 62 61
12 5 4 4 9 9 67 66 59
17 14 15 18 13 55 60
72 73 74 58 54
16 28 26 27 50 53 52
22 22 51
75 77 25 23 23 56 46 39 49
79
78 78 76 21 20 24 19 24 57 47 48 162 163

Pos Fig	Det. nr Part. No	Ingår Fitted	OBS!! Ange alltid årsmodell vid beställning av inredning Benämning	OBS!! Specify always year of model when ordering equipment Description
24	349031	x	Lucka (SGPT)	Door (SGPT)
--	347295	x	Lucka (GPT)	Door (GPT)
--	350718	x	Handtag	Handle
--	20-900302	x	Pentrylåda 273x500	Drawer pentry 273x500
--	07-800039	x	Rullskena H	Roller rail R
--	07-800038	x	Rullskena V	Roller rail L
25	348945	x	Lådförstycke (SGPT)	Drawer front (SGPT)
--	348946	x	Lådförstycke (GPT)	Drawer front (GPT)
--	350718	x	Handtag	Handle
26	348967	x	Lucka (SGPT)	Door (SGPT)
--	347285	x	Lucka (GPT)	Door (GPT)
--	350719	x	Knopp	Knob
27	349097	x	Skärbräda	Cutting board
28	349731	x	Stolpe utskjut	Support bar
29	318962	x	List täck el-kabel B=45 L=2100	Cover strip B=45 L=2100
30	316270	x	List snäpp undre L=2379	List lower L=2379
31	316268	x	List snäpp övre L=2379	List upper L=2379
32	348086	x	Stolpe först. kpl. m. lucka	Support bar cpl. with door
33	343731	x	Lucka	Door
--	312589	x	Gångjärn	Hinge
34	350390	x	Plåt skofack	Plate shoe compartment
35	343594	x	Luftspalt	Air gap
36	348098	x	Front bäddlåda (Blueline)	Front bed box (Blueline)
--	348145	x	Front bäddlåda (centraldammsugare)	Front bed box (central vacuum cleaner)
--	0000262	x	Front bäddlåda (Blackline)	Front bed box (Blackline)
--	348100	x	Front bäddlåda (centraldammsugare)	Front bed box (central vacuum cleaner)
37	348102	x	Stöd bäddlåda	Support bed box
38	348095	x	Stöd bäddlåda	Support bed box
39	347726	x	Täckfront H/V	Cover front R/L
40	346011	x	Lock bäddlåda	Cover bedbox
--	319024	x	Matta grå textil m. tejp	Carpet gray textile with tape
41	0000229	x	Värmespalt H fram	Air gap R.F.
--	350696	M	List kant mörkbrun	Strip, dark brown
42	0000333	x	Hörn sittgrupp H	Corner R
--	0000332	x	Hörn sittgrupp H med ø 61 urttag	Corner R with ø 61 hole
--	0000329	x	Hörn sittgrupp H med ø 85 urttag	Corner R with ø 85 hole
43	349745	x	Gardinupphängning med LED-list H kpl.	Curtin suspension with LED-stripe R cpl.
44	348066	x	Överskåp L=939 (Alpinvit)	Cupboard upper L=939 (Alpine white)
--	350571	x	Gångjärn	Hinge
45	348384	x	Lucka, överskåp	Door, cupboard upper
46	312826	x	Stöd bäddlåda	Support bed box
47	348104	x	Front bäddlåda	Front bed box
--	346013	x	Lock bäddlåda	Cover bedbox
48	348074	x	Front bäddlåda	Front bed box
49	348092	x	Stöd sittgrupp	Support
50	348090	x	Skiva rundsittgrupp	Sheet seat
51	347380	x	Värmespalt gavel fram	Air gap front
52	349187	x	Front/hylla kpl.	Front/shelf cpl.
53	347375	x	Hylla med Polarbjörn (Blackline)	Shelf with Polarbear (Blackline)
54	0000332	x	Hörn sittgrupp V med ø 61 urttag	Corner L with ø 61 hole
			M= Metervara	M= On the metre

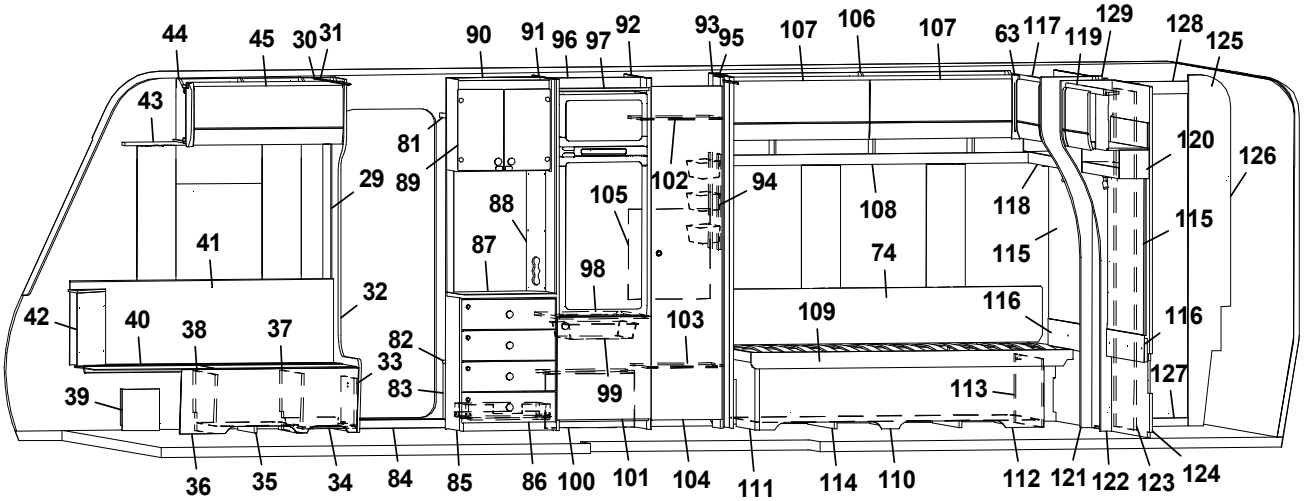
44 45 30 31 90 91 96 97 92 93 95 107 106 107 63 117 119 129 128 125
43 81 89 29 88 105 102 94 108 118 120 126 115
41 87 98 74 115
32 42 40 38 37 82 33 83 103 109 116 116
39 99 113 127
36 35 34 84 85 86 100 101 104 111 114 110 112 121 122 123 124

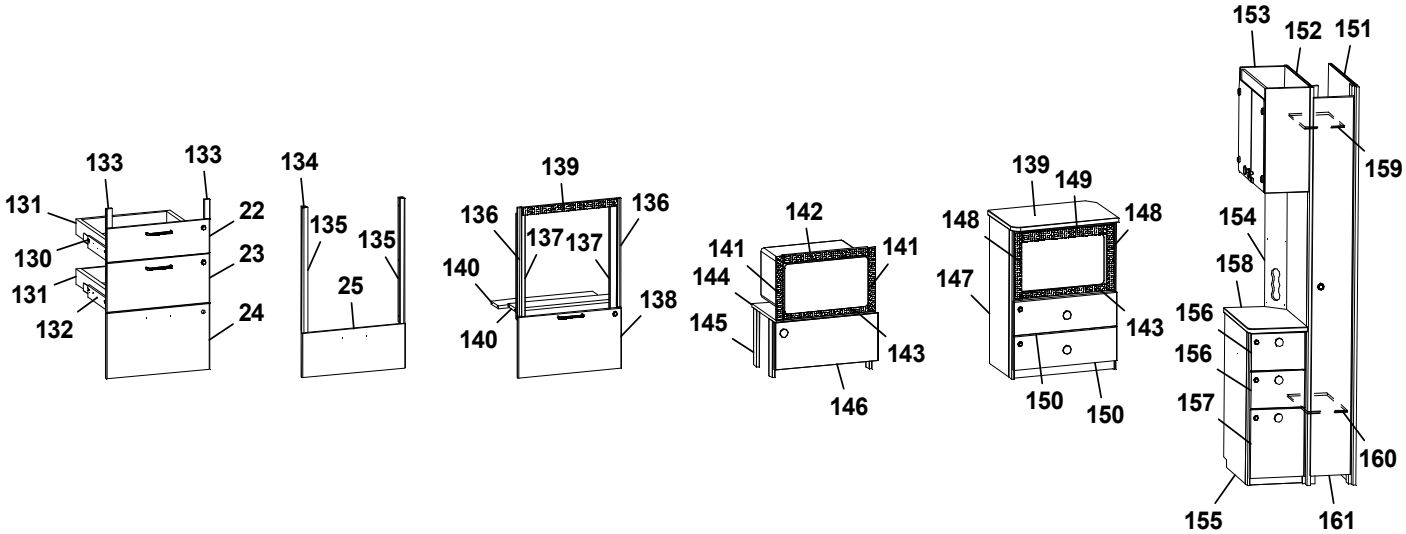
133 133 134 139 139 149 153 152 151
131 22 135 135 136 137 137 136 142 141 141 148 148 154 159
130 23 140 144 147 158
131 25 145 143 143 156
132 24 140 138 146 150 150 156
157 160
155 161

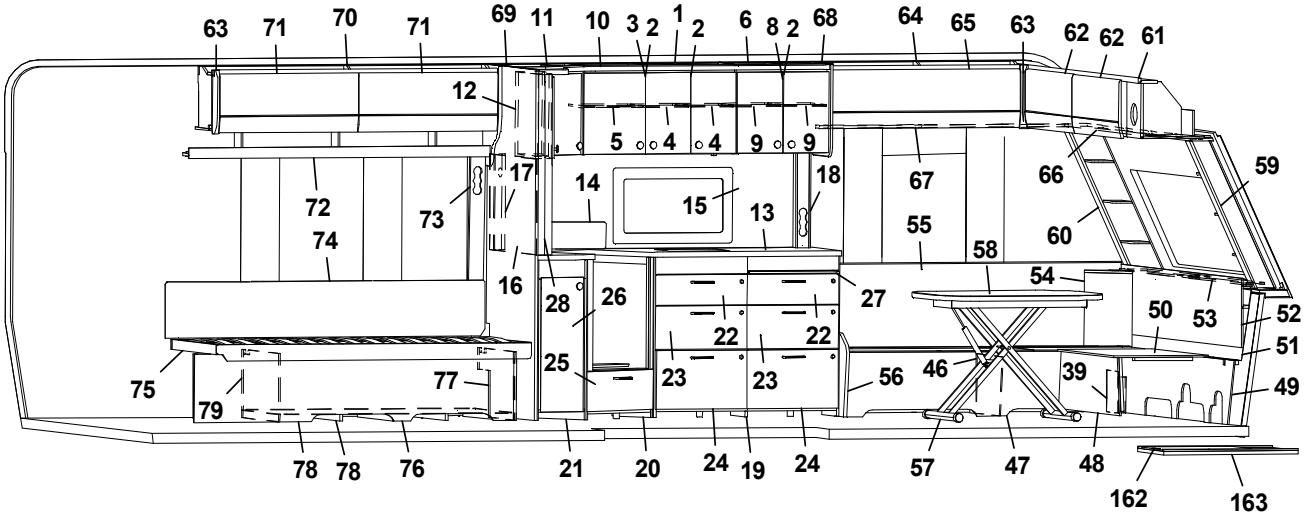
63 71 70 71 69 11 10 3 2 1 2 6 8 2 68 64 65 63 62 62 61
12 5 4 4 9 9 67 66 59
17 14 18 72 73 15 13 55 60
74 16 28 26 27 58 54 50 53 52
22 22 51
75 77 25 23 23 56 46 39 49
79
78 78 76 21 20 24 19 24 57 47 48 162 163

Pos Fig	Det. nr Part. No	Ingår Fitted	OBS!! Ange alltid årsmodell vid beställning av inredning Benämning	OBS!! Specify always year of model when ordering equipment Description
--	0000329	x	Hörn sittgrupp V med ø 85 urttag	Corner L with ø 85 hole
55	349480	x	Värmespalt V fram	Air gap L.F.
--	350696	M	List kant mörkbrun	Strip, dark brown
56	348080	x	Gavel bäddlåda	Gable bed box
57	310083	x	Bordsstativ	Table stand
--	350716	x	Bordsstativ enpelar	Table stand single pillar
58	349321	x	Bordsskiva 800x1000	Table top 800x1000
59	0000068	x	Hörnhylla H	Shelf R
60	0000067	x	Hörnhylla V	Shelf L
61	348045	x	Skåp gavel fram L=2360 (Alpinvit)	Cupboard front L=2360 (Alpine white)
--	350571	x	Gångjärn	Hinge
62	347276	x	Lucka överskåp	Door, cupboard upper
63	345869	x	Hörn inredning	Corner
64	348114	x	Överskåp L=1202 (Alpinvit)	Cupboard upper L=1202 (Alpine white)
--	350571	x	Gångjärn	Hinge
65	347853	x	Lucka	Door
66	347613	x	Gardinupphängning med LED-list fram kpl.	Curtin suspension with LED-stripe front cpl.
67	349561	x	Gardinupphängning med LED-list V kpl.	Curtin suspension with LED-stripe L cpl.
68	347579	x	Gavel kök	Gable, kitchen
69	349766	x	Vägg kök	Wall kitchen
70	347140	x	Överskåp L=1737 (Alpinvit)	Cupboard upper R L=1737 (Alpine white)
71	347275	x	Lucka	Door
72	347674	x	Hyllpaket kpl. L=1815	Shelf cpl. L=1815
73	347361	x	Elfront	Front outlet
74	338121	x	Värmespalt	Air gap
--	350740	x	Tyg värmespalt (Livia)	Fabric, air gap (Livia)
75	347680	x	Sängram V u. ribbotten	Bed bottom L without laths
--	325342	x	Ribbotten kpl.	Laths bottom cpl.
--	314211	x	Ribba sängbotten L=820 B=63	Lath bed bottom L=820 B=63
--	312046	x	Band t. ribbotten	Band for laths bottom
76	349393	x	Sänglåda kpl. V	Bed box cpl. L
--	347652	x	List hörn	List corner
--	315203	x	Regel 17,5x55x1415	Wood lath pine 17,5x55x1415
77	347678	x	Gavel säng främre	Gable bed front
78	349392	x	Front säng	Front bed
79	347663	x	Gavel säng bakre	Gable bed rear
80	346710	x	Luftspalt sänglåda	Air gap bed box
81	349424	x	Hylla insteg övre	Shelf upper
82	319866	x	Hylla nedre	Shelf lower
83	348761	x	Front hylla garderob	Front wardrobe
84	319891	x	Tröskel aluminium L=665	Threshold aluminium L=665
85	349248	x	TV-bänk kpl. u. skiva (SGPT)	TV-bench cpl. without board (SGPT)
--	349249	x	TV-bänk kpl. u. skiva (GPT)	TV-bench cpl. without board (GPT)
86	348840	x	Lådförstycke (SGPT)	Drawer front (SGPT)
--	348839	x	Lådförstycke (GPT)	Drawer front (GPT)
--	20-900302	x	Pentrylåda 273x500	Drawer pentry 273x500
--	07-800039	x	Rullskena H	Roller rail R
--	07-800038	x	Rullskena V	Roller rail L
87	349254	x	Skiva TV-bänk	Board TV-bench
88	348763	x	Front eluttag	Front outlet
			M= Metervara	M= On the metre

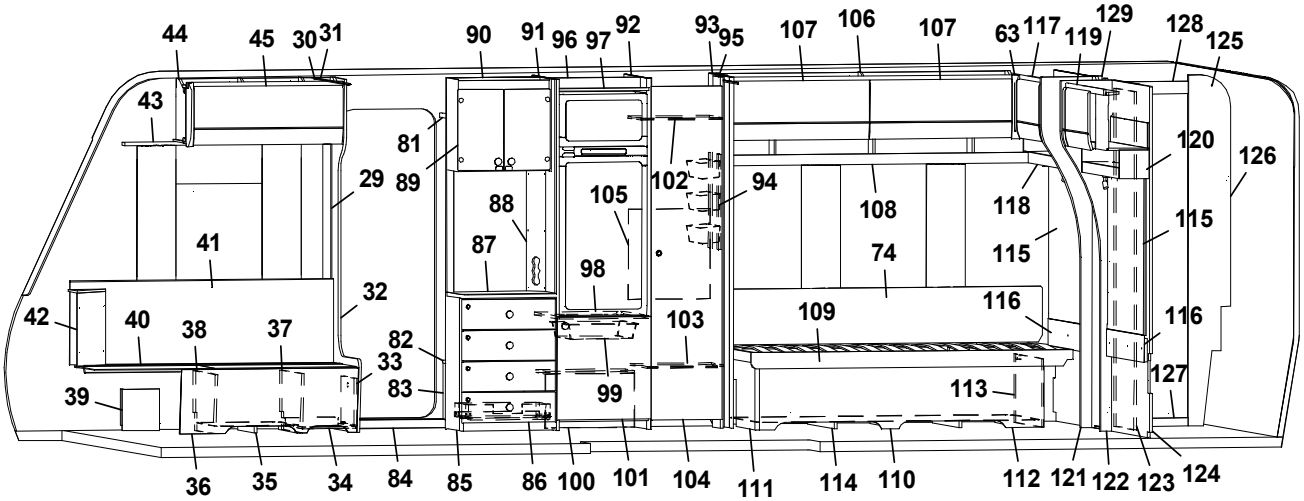
44 45 30 31 90 91 96 97 92 93 95 107 106 107 63 117 119 129 128 125
43 81 89 29 88 105 102 94 108 118 120 126 115
41 87 98 74 115
32 42 40 38 37 82 33 83 103 109 116 116
39 99 113 127
36 35 34 84 85 86 100 101 104 111 114 110 112 121 122 123 124

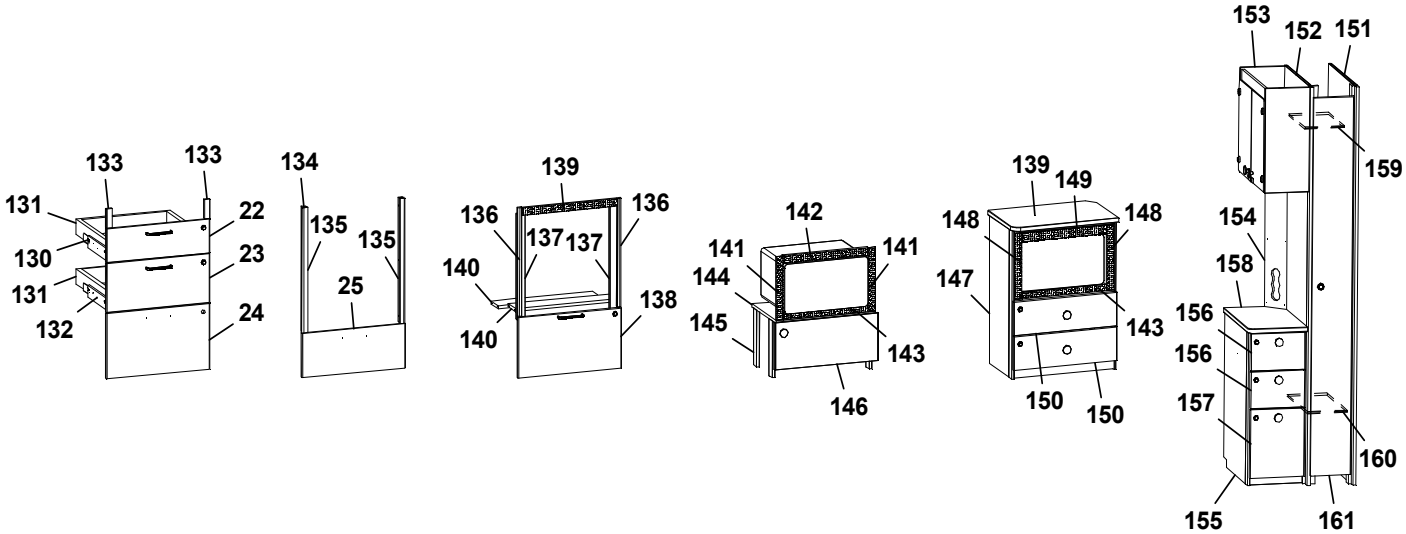
133 133 134 139 139 149 153 152 151
131 22 135 135 136 137 137 136 142 141 141 148 148 154 159
130 23 140 144 147 158
131 25 145 143 143 156
132 24 140 138 146 150 150 156
157 160
155 161

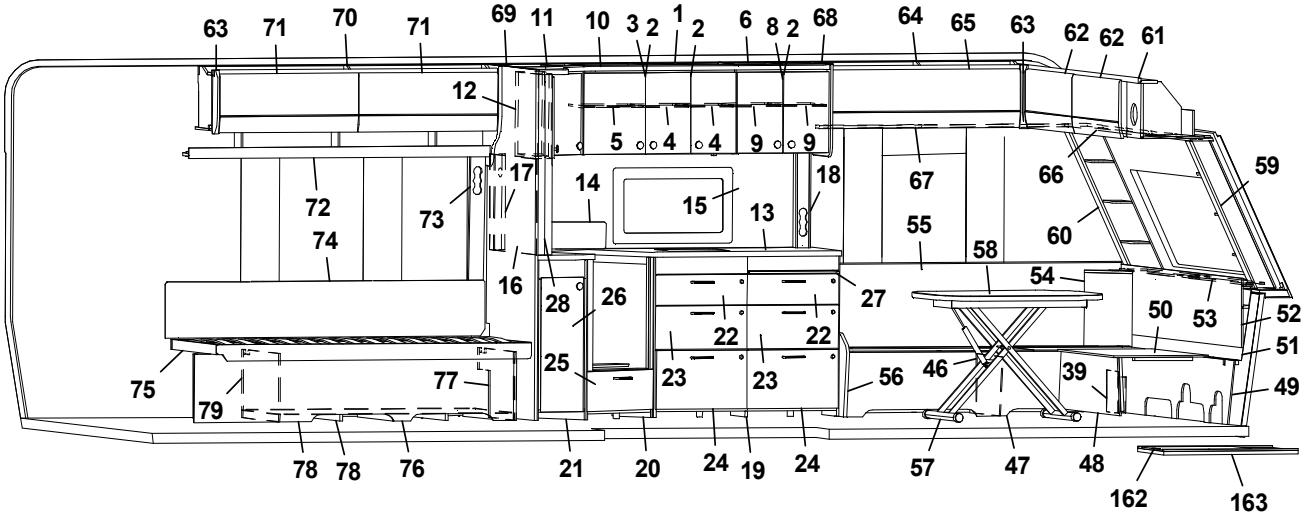
63 71 70 71 69 11 10 3 2 1 2 6 8 2 68 64 65 63 62 62 61
12 5 4 4 9 9 67 66 59
17 14 15 18 13 55 60
72 73 74 58 54
16 28 26 27 50 53 52
22 22 51
75 77 25 23 23 56 46 39 49
79
78 78 76 21 20 24 19 24 57 47 48 162 163

Pos Fig	Det. nr Part. No	Ingår Fitted	OBS!! Ange alltid årsmodell vid beställning av inredning Benämning	OBS!! Specify always year of model when ordering equipment Description
89	348875	x	Skåp bar kpl. (Blueline)	Coctail cabinet cpl. (Blueline)
--	349460	x	Skåp bar kpl. (Blackline)	Coctail cabinet cpl. (Blackline)
--	348874	x	Lucka (Blueline)	Door (Blueline)
--	348883	x	Lucka (Blackline)	Door (Blackline)
90	349270	x	Vägg insteg	Wall
91	347935	x	Vägg kyl V kpl.	Wall refrigerator L cpl.
92	349213	x	Vägg kyl H kpl.	Wall refrigerator R cpl.
93	0000273	x	Vägg garderob	Wall wardrobe
94	319759	x	Korg, garderob	Basket, wardrobe
--	347725	x	List för korgar	List för baskets
95	0000137	x	Nisch	Nisch
--	314917	x	Skena draperi L=1190	Drapery rail L=1190
96	347937	x	Bakstycke stopp kyl	Back cupboard
97	347943	x	List folierad	List foiled
98	347944	x	Hylla under kyl	Shelf refrigerator
99	310325	x	Trådback vit 85x427x427	Tray 85x427x427
--	350760	x	Glidlist trådback (säljes i par)	Sliding strip tray (pair)
--	349361	x	List	List
100	349366	x	Täckfront	Front cover
--	349364	x	Tak, täckfront	Top, front cover
101	349228	x	Lucka u. kyl (SGPT)	Door, below refrigerator (SGPT)
--	348853	x	Lucka u. kyl (GPT)	Door, below refrigerator (GPT)
102	347991	x	Hylla garderob övre	Shelf wardrobe upper
103	349233	x	Hylla garderob nedre	Shelf wardrobe lower
104	349236	x	Dörr garderob (SGPT)	Door wardrobe (SGPT)
--	348002	x	Dörr garderob (GPT)	Door wardrobe (GPT)
105	336261	x	Täckskiva exp.kärl	Cover expansion vessel
106	347129	x	Överskåp L=1982 (Alpinvit)	Cupboard upper R L=1982 (Alpine white)
--	350571	x	Gångjärn	Hinge
107	347275	x	Lucka överskåp	Door, cupboard upper
108	347675	x	Hyllpaket kpl. L=1982	Shelf cpl. L=1982
109	347657	x	Sängram H u. ribbotten	Bed bottom R without laths
--	325342	x	Ribbotten kpl.	Laths bottom cpl.
--	314211	x	Ribba sängbotten L=820 B=63	Lath bed bottom L=820 B=63
--	312046	x	Band t. ribbotten	Band for laths bottom
110	347649	x	Sänglåda kpl. H	Bed box cpl. R
--	347652	x	List hörn	List corner
--	167880	x	Regel 17,5x55x1680	Wood lath pine 17,5x55x1680
111	347653	x	Gavel säng främre	Gable bed front
112	347650	x	Front säng	Front bed
113	347665	x	Gavel säng bakre	Gable bed rear
114	343596	x	Luftspalt sänglåda	Air gap bed box
115	347688	x	Sänggavel kpl. m. tyg (Livia)	Headboard cpl. with fabric (Livia)
116	347686	x	Värmespalt	Air gap
117	347147	x	Överskåp L=927 (Alpinvit)	Cupboard upper L=927 (Alpine white)
--	350571	x	Gångjärn	Hinge
--	347273	x	Lucka	Door
118	347198	x	Hyllpaket L=930	Shelf L=930
119	347242	x	Överskåp L=927 (Alpinvit)	Cupboard upper L=927 (Alpine white)
--	350571	x	Gångjärn	Hinge
			M= Metervara	M= On the metre

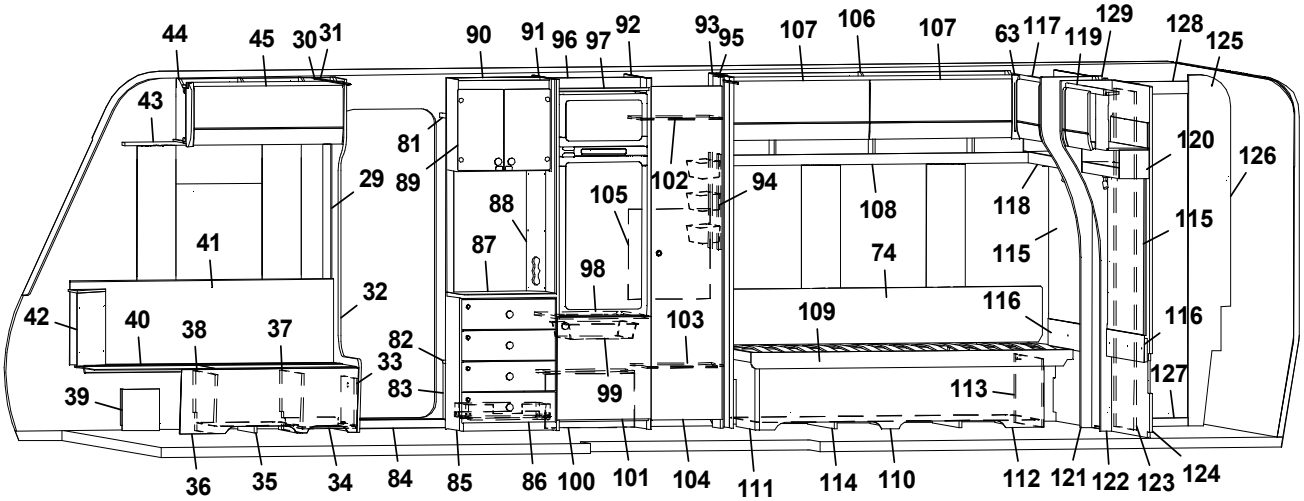
44 45 30 31 90 91 96 97 92 93 95 107 106 107 63 117 119 129 128 125
43 81 89 29 88 105 102 94 108 118 120 126 115
41 87 98 74 115
32 42 40 38 37 82 33 83 103 109 116 116
39 99 113 127
36 35 34 84 85 86 100 101 104 111 114 110 112 121 122 123 124

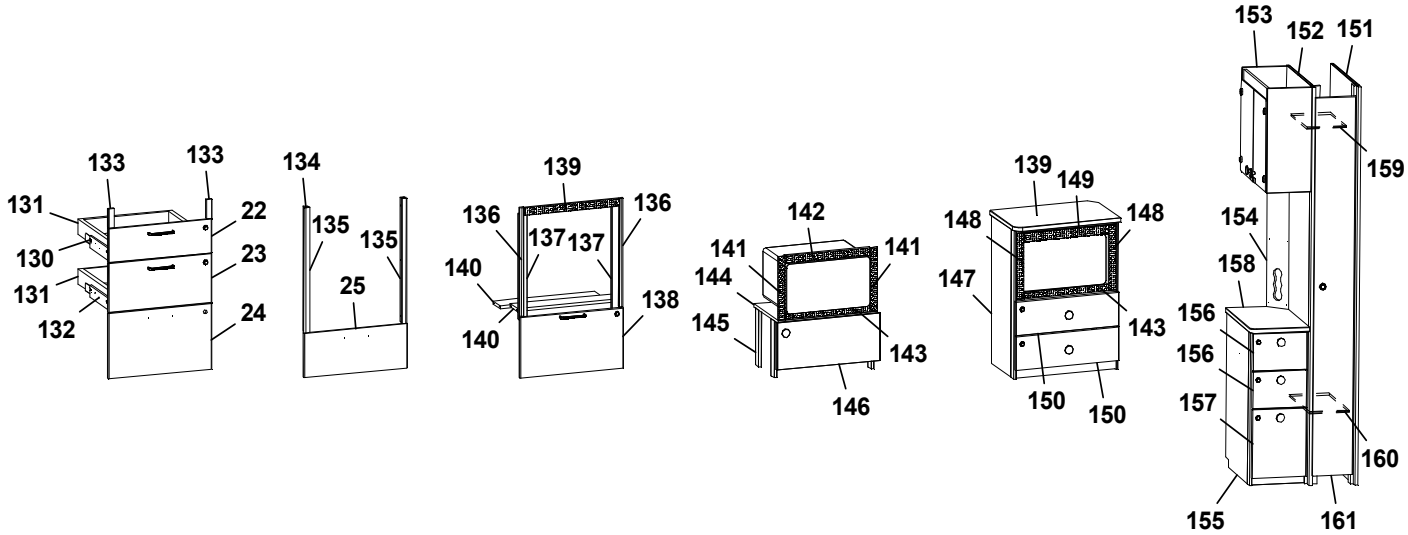
133 133 134 139 139 149 153 152 151
131 22 135 135 136 137 137 136 142 141 141 148 148 154 159
130 23 140 144 147 158
131 25 145 143 143 156
132 24 140 138 146 150 150 156
157 160
155 161

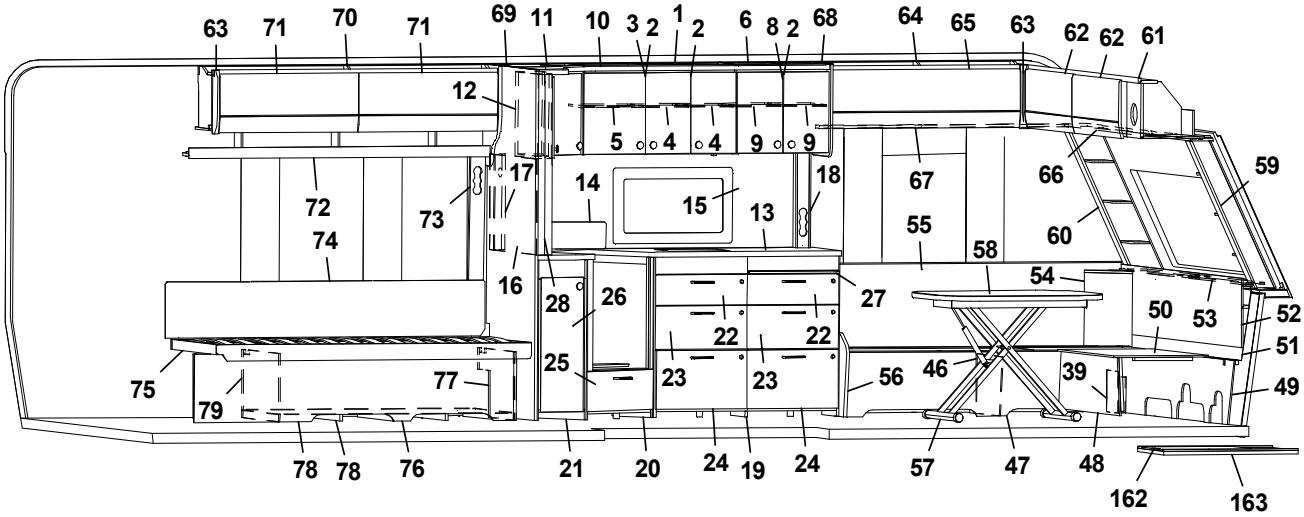
63 71 70 71 69 11 10 3 2 1 2 6 8 2 68 64 65 63 62 62 61
12 5 4 4 9 9 67 66 59
17 14 18 72 73 15 13 55 60
74 16 28 26 27 58 54 50 53 52
22 22 51
75 25 23 23 56 46 39 49
79 77
78 78 76 21 20 24 19 24 57 47 48 162 163

Pos Fig	Det. nr Part. No	Ingår Fitted	OBS!! Ange alltid årsmodell vid beställning av inredning Benämning	OBS!! Specify always year of model when ordering equipment Description
--	347273	x	Lucka	Door
120	347206	x	Hyllpaket L=930	Shelf L=930
121	347684	x	List	List
122	347682	x	List	List
123	347595	x	Skjutdörr tvättrum kpl.	Sliding door washroom cpl.
--	316030	x	Skena skjutdörr tvättrum	Rail sliding door washroom
--	347597	x	List skjutdörr	List sliding door
124	346937	x	Vägg tvättrum	Wall washroom
125	346933	x	Vägg tvättrum kpl.	Wall washroom cpl.
126	346935	x	Vägg tvättrum	Wall washroom
127	347186	x	Tröskel	Threshold
--	318654	x	Tröskel aluminium	Threshold aluminium
128	346936	x	Överbit tvättrum	Overlap washroom
129	346934	x	List poppel 15x63x1948	List 15x63x1948
130	349263	x	Monteringssats kpl. lådor (Blueline)	Mounting kit cpl. drawers (Blueline)
--	349264	x	Monteringssats kpl. lådor (Blackline)	Mounting kit cpl. drawers (Blackline)
131	317514	x	Låda 480x500	Drawer 480x500
132	317382	x	Glidskena låda H	Slide bar, drawer R
--	350221	x	Glidskena låda V	Slide bar, drawer L
--	801701	x	Skruv 6x16	Screw 6x16
133	349258	x	Passbit 16x30x95	Gauge block 16x30x95
134	349265	x	Monteringssats kpl. ugn (Blueline)	Mounting kit cpl. oven (Blueline)
--	349266	x	Monteringssats kpl. ugn (Blackline)	Mounting kit cpl. oven (Blackline)
135	348943	x	Passbit H/V	Gauge block R/L
136	348008	x	List L=538 (diskbänk induktion)	List L=538 (kitchen sink induction)
137	342140	x	List L=524 (diskbänk induktion)	List L=524 (diskbänk induktion)
138	349014	x	Lucka (diskb. induktion) (SGPT)	Door (kitch. sink induct.) 299x550 (SGPT)
--	348009	x	Lucka (diskb. induktion) (GPT)	Door (kitch. sink induct.) 299x550 (GPT)
--	20-900302	x	Pentrylåda 273x500	Drawer pentry 273x500
--	07-800039	x	Rullskena H	Roller rail R
--	07-800038	x	Rullskena V	Roller rail L
139	402107	x	Galler ugn (diskb. induktion) 35x503	Grating oven (kitch. sink induct.) 35x503
140	346863	x	Skiva distans 15x100x537,5	Sheet distance 15x100x537,5
141	402108	x	Galler vent. mikro 38x318	Grating vent. micro 38x318
142	402109	x	Galler vent. mikro 38x448	Grating vent. micro 38x448
143	402110	x	Galler vent. mikro 33x448	Grating vent. micro 33x448
144	348010	x	Hylla mikro	Shelf
145	348011	x	List L=283	List L=283
146	349844	x	Lucka (SGPT)	Door (SGPT)
--	349847	x	Lucka (GPT)	Door (GPT)
147	349670	x	Tv-bänk kpl. u skiva m. urtag för mikro	TV-bench cpl. without board. with socket for microwave
--	349671	x	Tv-bänk kpl. u skiva m. urtag för mikro	TV-bench cpl. without board. with socket for microwave
--	349254	x	Skiva Tv-bänk	Board, Tv-bench
148	350567	x	Galler vent. mikro 38x326	Grating vent. micro 38x326
149	350568	x	Galler vent. mikro 46x448	Grating vent. micro 46x448
150	348840	x	Lådförstycke (SGPT)	Drawer front (SGPT)
--	348839	x	Lådförstycke (GPT)	Drawer front (GPT)
151	349747	x	Vägg kyl	Wall refrigerator
152	348769	x	Vägg garderob	Wall wardrobe
153	349564	x	Vitrinskåp (Blueline)	Cupboard, vitrine (Blueline)
			M= Metervara	M= On the metre

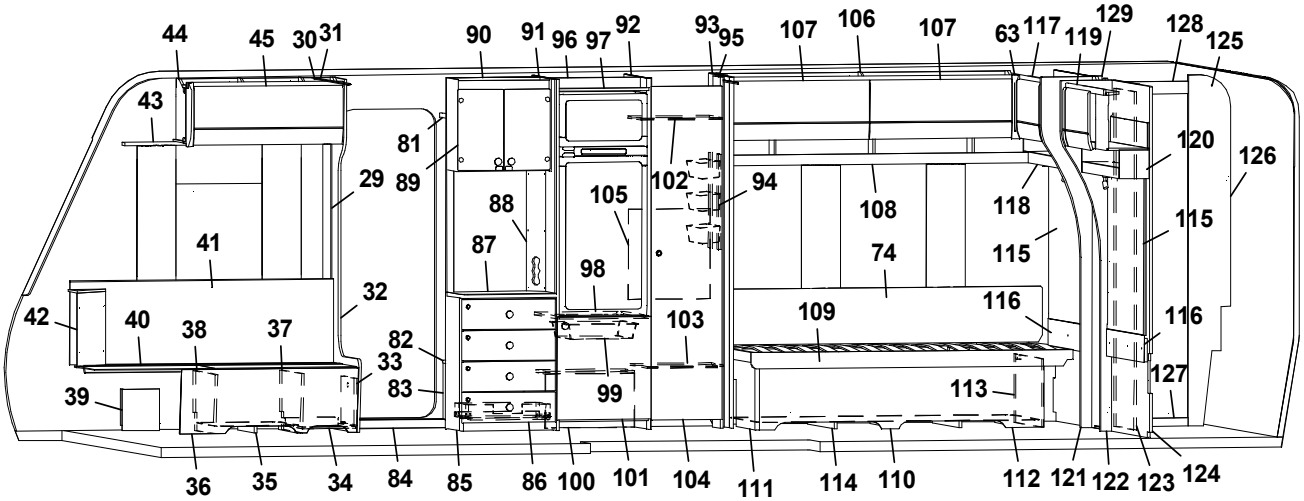
44 45 30 31 90 91 96 97 92 93 95 107 106 107 63 117 119 129 128 125
43 81 89 29 88 105 102 94 108 118 120 126 115
41 87 98 74 115
32 42 40 38 37 82 33 83 103 109 116 116
39 99 113 127
36 35 34 84 85 86 100 101 104 111 114 110 112 121 122 123 124

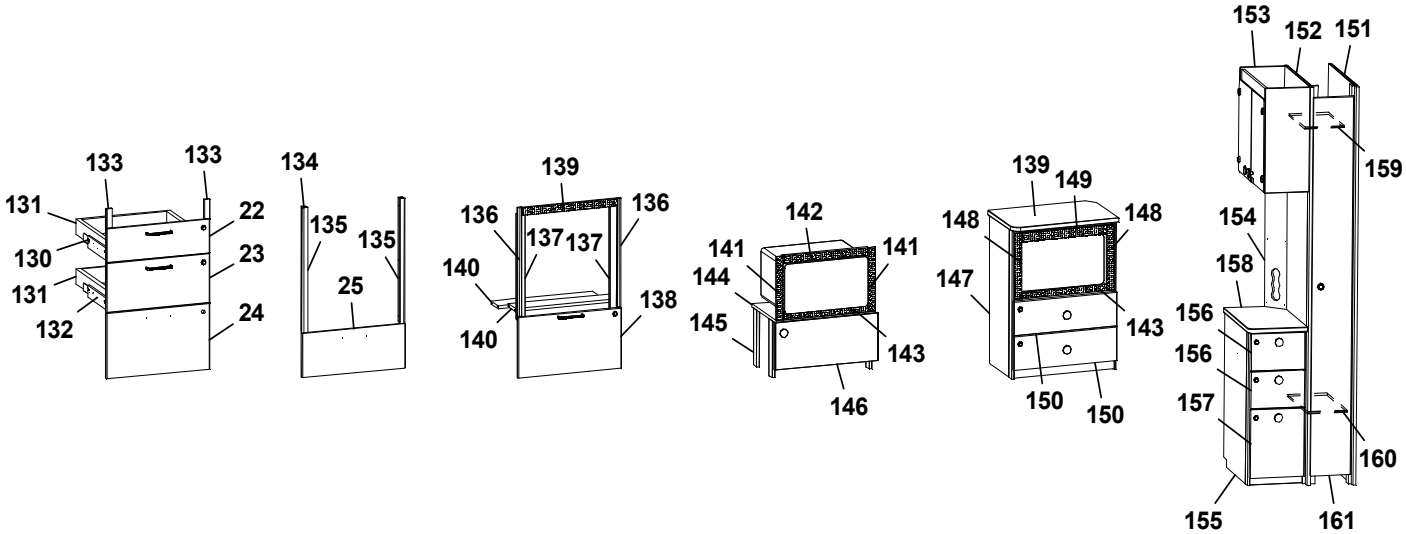
133 133 134 139 139 149 153 152 151
131 22 135 135 136 137 137 136 142 141 141 148 148 154 159
130 23 140 144 147 158
131 25 145 143 143 156
132 24 140 138 146 150 150 156
157 160
155 161

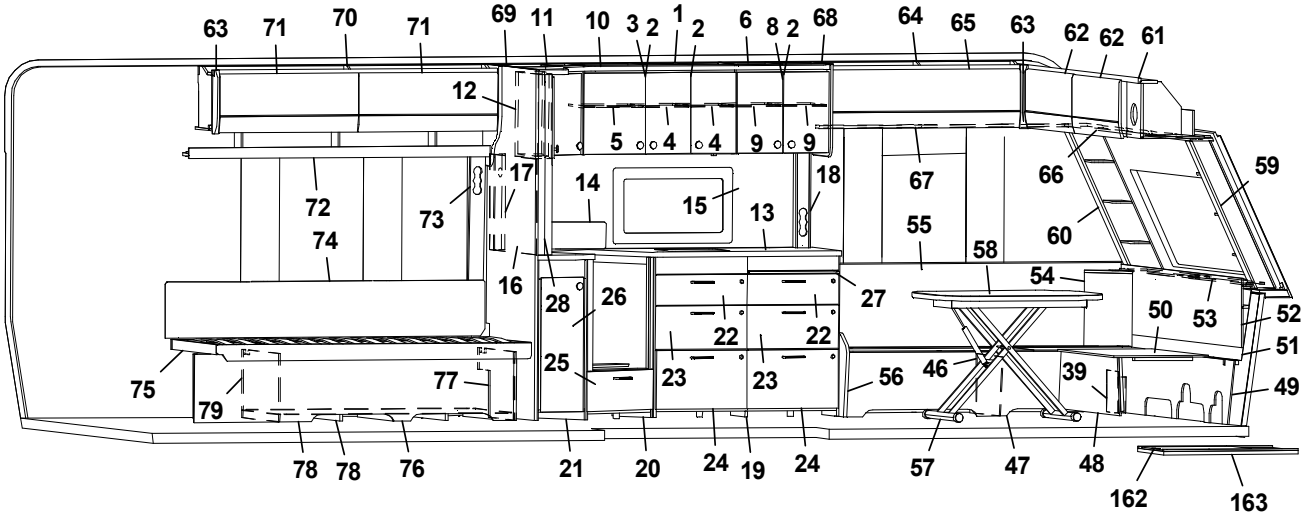
63 71 70 71 69 11 10 3 2 1 2 6 8 2 68 64 65 63 62 62 61
12 5 4 4 9 9 67 66 59
17 14 18 72 73 15 13 55 60
74 16 28 26 27 58 54 50 53 52
22 22 51
75 77 25 23 23 56 46 39 49
79
78 78 76 21 20 24 19 24 57 47 48 162 163

Pos Fig	Det. nr Part. No	Ingår Fitted	OBS!! Ange alltid årsmodell vid beställning av inredning Benämning	OBS!! Specify always year of model when ordering equipment Description
--	348874	x	Lucka (Blueline)	Door (Blueline)
--	349752	x	Vitrinskåp (Blackline)	Cupboard, vitrine (Blackline)
--	348883	x	Lucka (Blackline)	Door (Blackline)
154	349746	x	Elfront	Front outlet
155	349749	x	Hurst kpl. u. skiva (Blueline)	Hurst kpl. w/o board (Blueline)
--	349750	x	Hurst kpl. u. skiva (Blackline)	Hurst kpl. w/o board (Blackline)
156	349861	x	Lådförstycke övre (SGPT)	Drawer front upper (SGPT)
--	349862	x	Lådförstycke övre (GPT)	Drawer front upper (GPT)
157	349863	x	Lådförstycke nedre (SGPT)	Drawer front lower (SGPT)
--	349864	x	Lådförstycke nedre (GPT)	Drawer front lower (GPT)
158	349753	x	Skiva, hurst	Board, hurts
159	348774	x	Hylla garderob övre	Shelf wardrobe upper
160	348777	x	Hylla garderob nedre	Shelf wardrobe lower
161	349877	x	Dörr garderob (SGPT)	Door wardrobe (SGPT)
--	0000141	x	Dörr garderob (GPT)	Door wardrobe (GPT)
162	341192	x	Utdragsskiva bord 450x550	Sliding leaf 450x550
163	341193	x	Låda utdragsskiva	Box sliding leaf
--	350717	M	Golvmatta, antik planka	Carpet, antique plank
--	318657	M	Tapet vägg/tak	Wall paper
--	318584	M	Tejp tapet 20 mm	Tape, wall paper 20 mm
--	318585	M	Tejp tapet 60 mm	Tape, wall paper 60 mm
			(SGPT)=Stone Grey Perfect Touch (GPT)=Graphite Perfect Touch	
			M= Metervara	M= On the metre

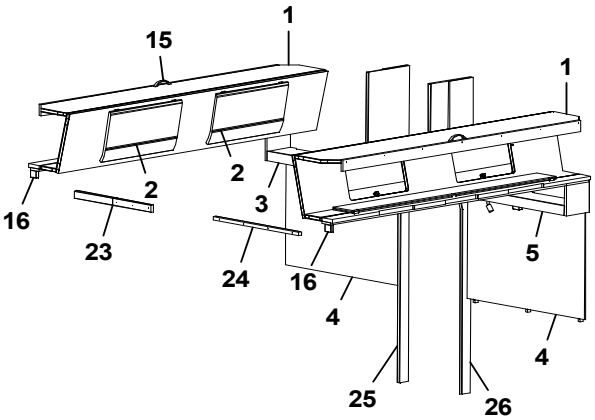
1
15
1
2
2
3
16
23
24
16
5
4
4
25
26

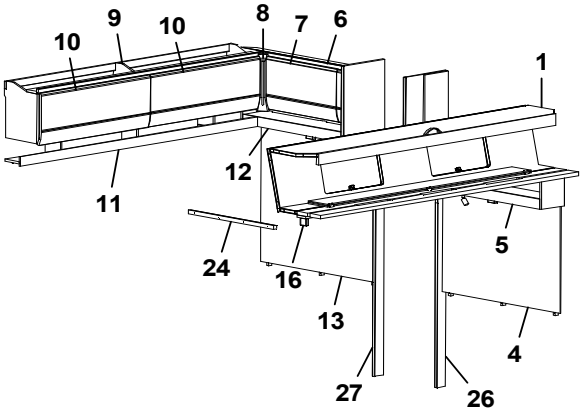
9
10
10
8
7
6
1
12
11
24
16
5
13
4
27
26

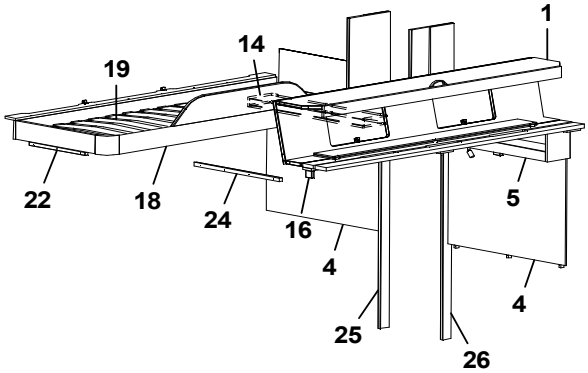
1
14
19
22
18
24
16
5
4
4
25
26

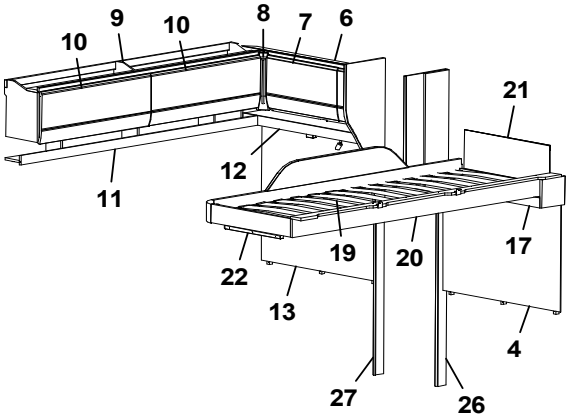
9
10
10
8
7
6
21
12
11
19
20
17
22
13
4
27
26

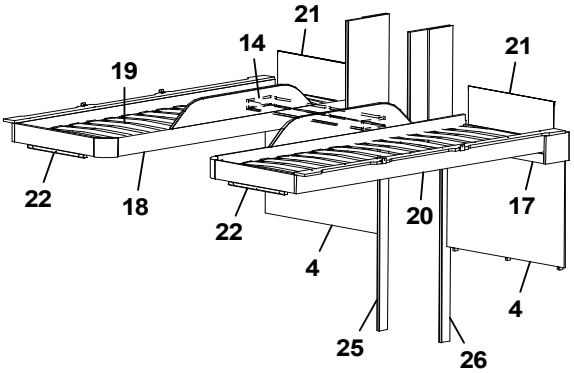
21
14
21
19
22
18
22
20
17
4
4
25
26

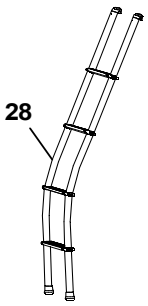
28

Pos Fig	Det. nr Part. No	Ingår Fitted	OBS!! Ange alltid årsmodell vid beställning av inredning Benämning	OBS!! Specify always year of model when ordering equipment Description
1	348525	x	Överbäddskåp L=1980	Upper bed L=1980
--	348531	x	Rasskydd ö-bäddskåp	Protective plate
--	348539	x	Regel låsning	Lock bar
2	347273	x	Lucka	Door
3	348162	x	Hyllpaket L=927 (u. högtalare)	Shelf L=927 (without speaker)
--	348164	x	Hyllpaket L=927 (m. högtalare)	Shelf L=927 (with speaker)
4	348106	x	Sänggavel kpl. med tyg (Livia)	Headboard cpl. with fabric (Livia)
5	348163	x	Hyllpaket L=927 (u. högtalare)	Shelf L=927 (without speaker)
--	348165	x	Hyllpaket L=927 (m. högtalare)	Shelf L=927 (with speaker)
6	348463	x	Skåp gavel bak H L=927 (Alpinvit)	Cupboard upper R L=927 (Alpine white)
--	350571	x	Gångjärn	Hinge
7	348391	x	Lucka	Door
8	345869	x	Hörn inredning	Corner
9	348462	x	Överskåp L=1737 (Alpine white)	Cupboard upper L=1737 (Alpine white)
--	350571	x	Gångjärn	Hinge
10	348394	x	Lucka	Door
11	347675	x	Hyllpaket L=1815	Shelf L=1815
12	347198	x	Hyllpaket L=927 (u. högtalare)	Shelf L=927 (without speaker)
--	348719	x	Hyllpaket L=927 (m. högtalare)	Shelf L=927 (with speaker)
13	347688	x	Sänggavel kpl. med tyg (Livia)	Headboard cpl. with fabric (Livia)
14	348166	x	Hyllpaket L=927 (u. högtalare)	Shelf L=927 (without speaker)
--	348168	x	Hyllpaket L=927 (m. högtalare)	Shelf L=927 (with speaker)
15	350129	x	Handtag	Handle
16	348538	x	Kloss bärregel	Block bearing rail
17	348167	x	Hyllpaket L=927 (u. högtalare)	Shelf L=927 (without speaker)
--	348165	x	Hyllpaket L=927 (m. högtalare)	Shelf L=927 (with speaker)
18	348619	x	Sängram vån.säng H u. ribbotten	Bed bottom
19	325430	x	Ribbotten kpl.	Laths bottom cpl.
--	311985	x	Ribba sängbotten L=718 B=63	Lath bed bottom L=718 B=63
--	312046	x	Band t. ribbotten	Band for laths bottom
20	348606	x	Sängram vån.säng V u. ribbotten	Bed bottom L without laths
--	325430	x	Ribbotten kpl.	Laths bottom cpl.
--	311985	x	Ribba sängbotten L=718 B=63	Lath bed bottom L=718 B=63
--	312046	x	Band t. ribbotten	Band for laths bottom
21	321209	x	Värmespalt gavel	Air gap gable
--	350864	x	Tyg värmespalt (Livia)	Fabric air gap (Livia)
22	348658	x	Bärregel L=440	Bearing rail L=440
23	348558	x	Bärregel vikbar	Bearing rail foldable
24	348540	x	Bärregel 22x22x670	Bearing rail 22x22x670
25	348661	x	Front vägg H	Front wall R
26	348659	x	Front vägg V	Font wall L
27	347684	x	Front vägg H	Front wall R
28	350534	x	Stege	Ladder
			M= Metervara	M= On the metre

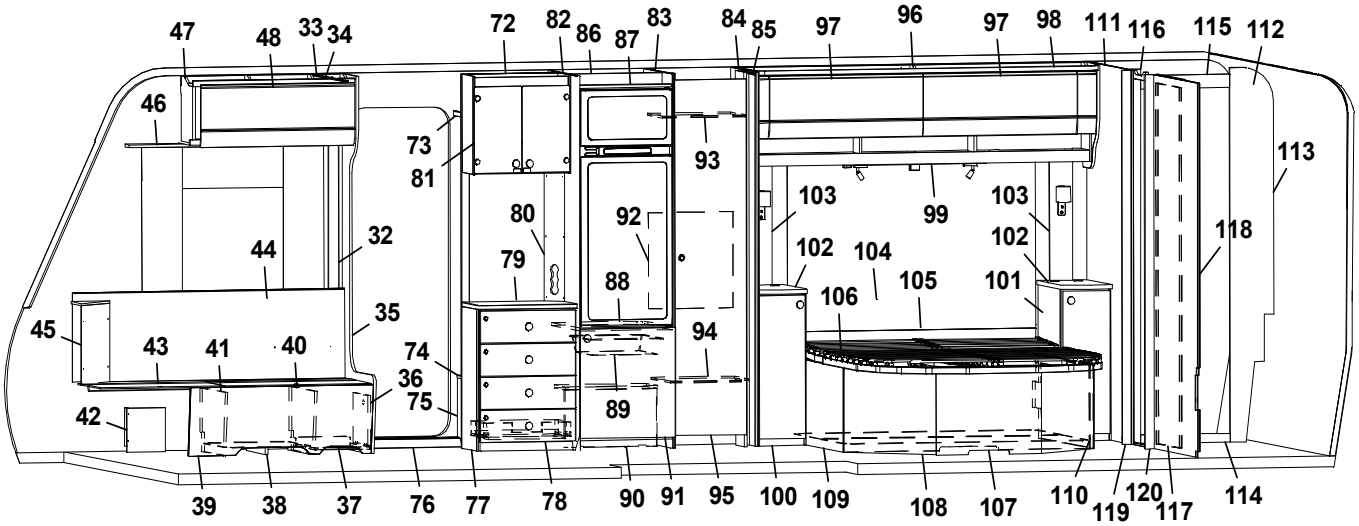
47 48 33 34 72 82 86 87 83 84 85 97 96 97 98 111 116 115 112
46 73 81 93 113
80 92 103 99 103 118
44 32 79 102 104 102
88 105 101
106
45 35 94
43 41 40 74 36
42 75 89
39 38 37 76 77 78 90 91 95 100 109 108 107 110 119 120 117 114

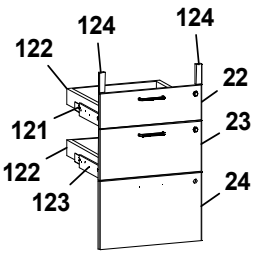
124 124
122 22
121 23
122 24
123

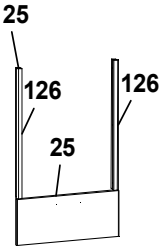
125
126 126
25

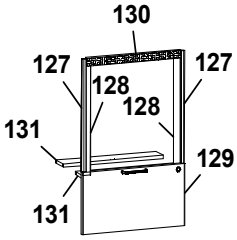
130
127 127
128 128
131 129
131

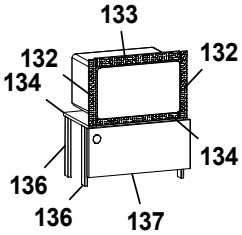
133
132 132
134 134
136 136 137

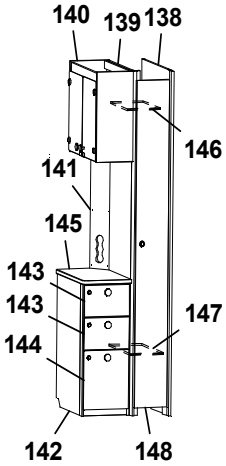
140 139 138
146
141
145
143
143 147
144
142 148

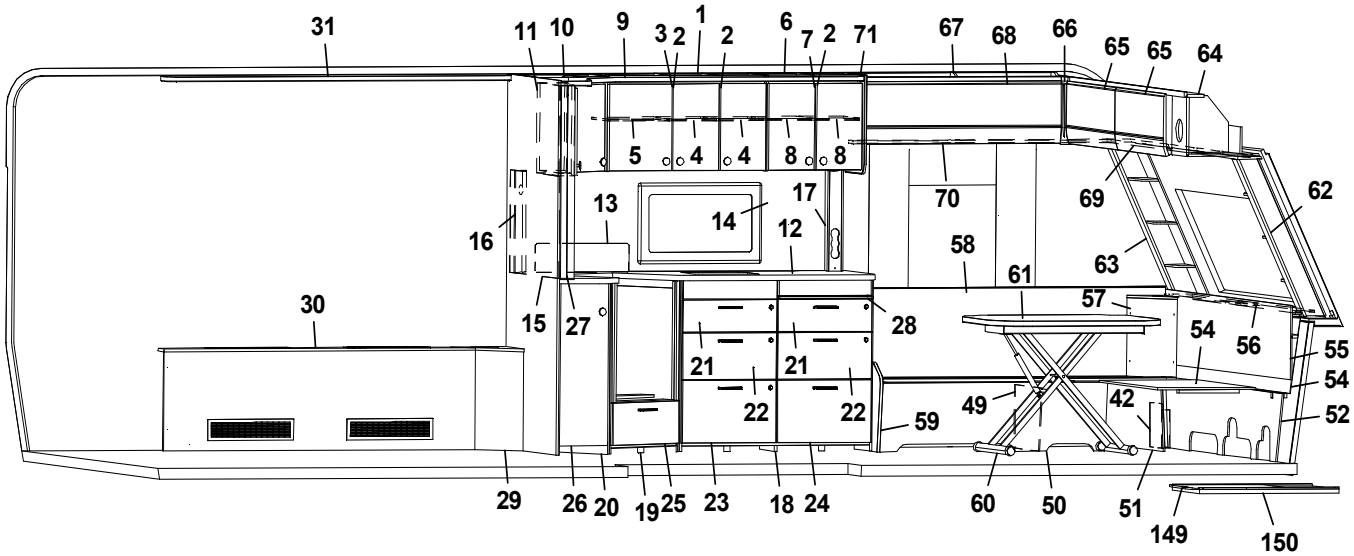
31 11 10 9 3 2 1 2 6 7 2 71 67 68 66 65 65 64
5 4 4 8 8
70 69 62
13 17
14 12
16 58 63
61
30 15 27 28 57
54 56 55
21 21 54
22 22 49 42
59 52
29 26 20 19 25 23 18 24 60 50 51 149 150

Pos Fig	Det. nr Part. No	Ingår Fitted	OBS!! Ange alltid årsmodell vid beställning av inredning Benämning	OBS!! Specify always year of model when ordering equipment Description
1	349734	x	Skåp kök L=924 kpl. (Alpinvit)	Cupboard kitchen L=924 cpl. (Alpine white)
--	350719	x	Knopp	Knob
--	311917	x	Gångjärn	Hinge
--	312588	x	Platta gångjärn	Plate hinge
--	319618	x	Magnetlås	Lock, magnet
2	347280	x	Lucka H	Door R
3	347281	x	Lucka V	Door L
4	349740	x	Hylla	Shelf
5	346925	x	Hylla	Shelf
6	347816	x	Skåp kök L=560 (Alpinvit)	Cupboard kitchen L=560 (Alpine white)
--	350719	x	Knopp	Knob
--	311917	x	Gångjärn	Hinge
--	312588	x	Platta gångjärn	Plate hinge
--	319618	x	Magnetlås	Lock, magnet
7	347279	x	Lucka V	Door L
8	347553	x	Hylla	Shelf
9	349806	x	Ljusramp köksskåp L=1928	Light holder kitchen L=1928
10	348916	x	Hörnskåp (Alpinvit)	Corner cupboard (Alpine white)
--	347279	x	Lucka V	Door L
11	348927	x	Skåp utskjut kökskåp (Alpinvit)	Cupboard projection (Alpine white)
--	348930	x	Hylla	Shelf
--	347282	x	Lucka H	Door R
12	0000523	x	Skiva diskbänk 902x1955	Board 902x1955
--	0000645	x	Skiva diskbänk induktion 902x1955	Board induction 902x1955
13	401715	x	Flamskydd	Flame guard
--	401996	x	Flamskydd induktion	Flame guard induction
14	346333-B	x	Köksskiva vägg, Fjäder	Protection kitchen, Feather
--	346333-M	x	Köksskiva vägg, Marmor	Protection kitchen, Marble
--	346333-S	x	Köksskiva vägg, Sten	Protection kitchen, Stone
15	341710-B	x	Köksskiva vägg, Fjäder	Protection kitchen, Feather
--	341710-M	x	Köksskiva vägg, Marmor	Protection kitchen, Marble
--	341710-S	x	Köksskiva vägg, Sten	Protection kitchen, Stone
16	349730	x	Front eluttag	Front outlet
17	349175	x	Front eluttag	Front outlet
18	349119	x	Diskbänk trädel u. skiva u. luckor	Kitchen sink, w/o board, w/o doors
19	349070	x	Diskbänk vinklad	Kitchen sink, angled
--	349108	x	Diskbänk vinklad (Induktion)	Kitchen sink, angled (Induction)
20	349099	x	Utskjut diskbänk	Projection kitchen sink
21	348947	x	Lådförstycke (SGPT)	Drawer front (SGPT)
--	347293	x	Lådförstycke (GPT)	Drawer front (GPT)
--	350718	x	Handtag	Handle
--	317514	x	Låda 480x500	Drawer 480x500
--	317382	x	Glidskena låda H	Slide bar, drawer R
--	350221	x	Glidskena låda V	Slide bar, drawer L
22	348948	x	Lådförstycke (SGPT)	Drawer front (SGPT)
--	347294	x	Lådförstycke (GPT)	Drawer front (GPT)
--	350718	x	Handtag	Handle
--	317514	x	Låda 480x500	Drawer 480x500
--	317382	x	Glidskena låda H	Slide bar, drawer R
--	350221	x	Glidskena låda V	Slide bar, drawer L
			M= Metervara	M= On the metre

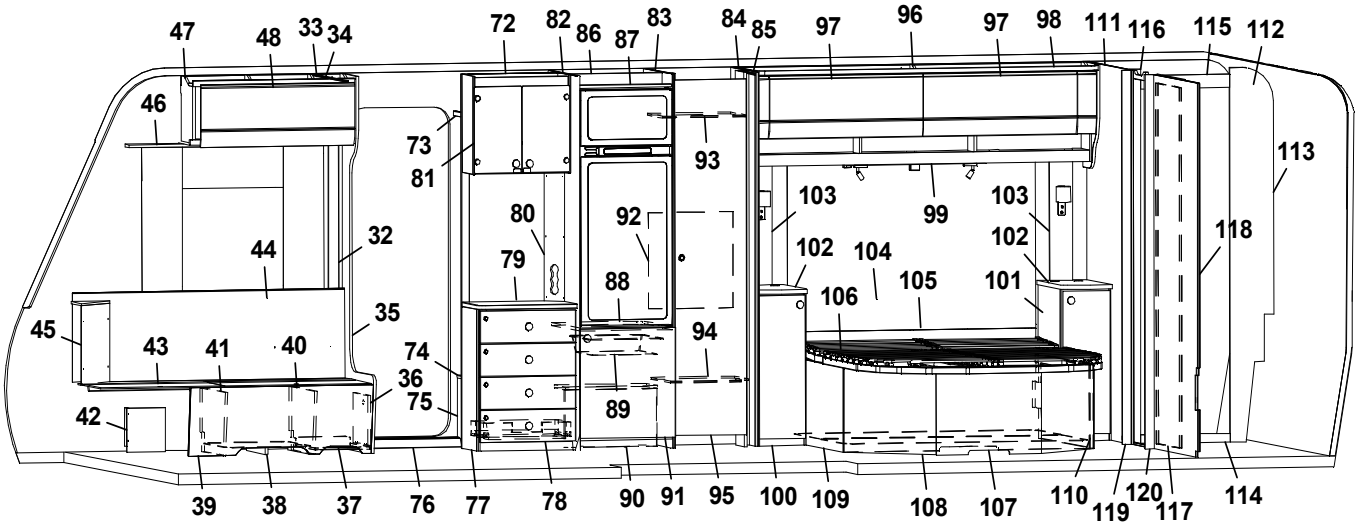
47 48 33 34 72 82 86 87 83 84 85 97 96 97 98 111 116 115 112
46 73 81 93 113
80 92 103 99 103 118
44 32 79 102 104 102
88 105 101
106
45 35 94
43 41 40 74
36
42 75 89
39 38 37 76 77 78 90 91 95 100 109 108 107 110 119 120 117 114

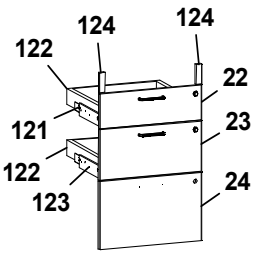
124 124
122 22
121 23
122 24
123

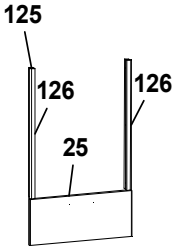
125
126 126
25

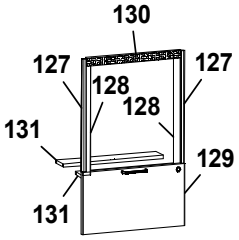
130
127 127
128 128
131 129
131

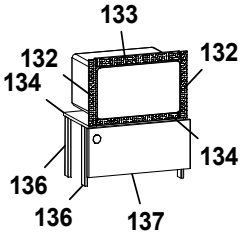
133
132 132
134 134
136 136 137

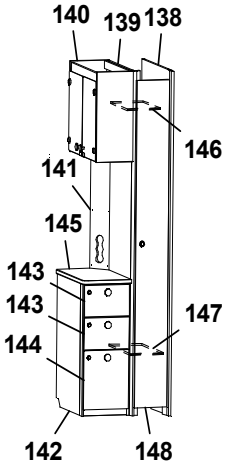
140 139 138
146
141
145
143
143 147
144
142 148

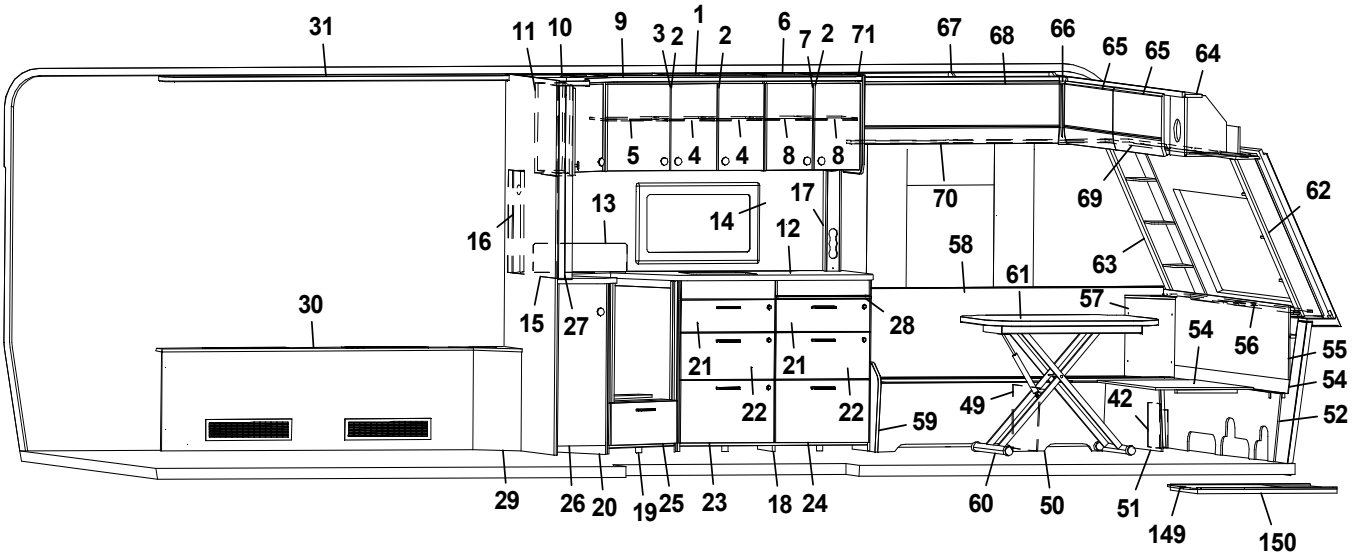
31 11 10 9 3 2 1 2 6 7 2 71 67 68 66 65 65 64
5 4 4 8 8
70 69 62
13 17
16 14 12 58 63
61
30 15 27 28 57
54 56 55
21 21 54
22 22 49 42 52
59
29 26 20 19 25 23 18 24 60 50 51 149 150

Pos Fig	Det. nr Part. No	Ingår Fitted	OBS!! Ange alltid årsmodell vid beställning av inredning Benämning	OBS!! Specify always year of model when ordering equipment Description
23	349031	x	Lucka (SGPT)	Door (SGPT)
--	347295	x	Lucka (GPT)	Door (GPT)
--	350718	x	Handtag	Handle
--	20-900302	x	Pentrylåda 273x500	Drawer pentry 273x500
24	348949	x	Lucka (SGPT)	Door (SGPT)
--	348954	x	Lucka (GPT)	Door (GPT)
--	350718	x	Handtag	Handle
--	07-800039	x	Rullskena H	Roller rail R
--	07-800038	x	Rullskena V	Roller rail L
25	348945	x	Lådförstycke (SGPT)	Drawer front (SGPT)
--	348946	x	Lådförstycke (GPT)	Drawer front (GPT)
--	350718	x	Handtag	Handle
26	348967	x	Lucka (SGPT)	Door (SGPT)
--	347285	x	Lucka (GPT)	Door (GPT)
--	350719	x	Knopp	Knob
27	349731	x	Stolpe utskjut	Support bar
28	349097	x	Skärbräda	Cutting board
29	347328	x	Front	Front
30	347325	x	Front cpl.	Front cpl.
--	319018	x	Galler ventilation 110x500	Ventilation grille al. 110x500
--	319198	x	Galler ventilation 80x480	Ventilation grille al 80x480
31	347335	x	Ljusramp	Light holder
32	318962	x	List täck el-kabel B=45 L=2100	Cover strip B=45 L=2100
33	316270	x	List snäpp undre L=2379	List lower L=2379
34	316268	x	List snäpp övre L=2379	List upper L=2379
35	348086	x	Stolpe först. kpl. m. lucka	Support bar cpl. with door
36	343731	x	Lucka	Door
--	312589	x	Gångjärn	Hinge
37	402122	x	Plåt skofack	Plate shoe compartment
38	343594	x	Luftspalt	Air gap
39	348098	x	Front bäddlåda (Blueline)	Front bed box (Blueline)
--	348145	x	Front bäddlåda (centraldammsugare)	Front bed box (central vacuum cleaner)
--	0000262	x	Front bäddlåda (Blackline)	Front bed box (Blackline)
--	348100	x	Front bäddlåda (centraldammsugare)	Front bed box (central vacuum cleaner)
40	348102	x	Stöd bäddlåda H F	Support bed box
41	348095	x	Stöd bäddlåda H F	Support bed box
42	347726	x	Täckfront H/V	Cover front R/L
43	346011	x	Lock bäddlåda H F	Cover bedbox R.F.
--	319024	x	Matta grå textil m. tejp	Carpet gray textile with tape
44	0000229	x	Värmespalt H fram	Air gap R.F.
--	350696	M	List kant mörkbrun	Strip, dark brown
45	0000333	x	Hörn sittgrupp H	Corner R
--	0000332	x	Hörn sittgrupp H med ø 61 urttag	Corner R with ø 61 hole
--	0000329	x	Hörn sittgrupp H med ø 85 urttag	Corner R with ø 85 hole
46	349745	x	Gardinupphängning med LED-list H kpl.	Curtin suspension with LED-stripe R cpl.
47	348066	x	Överskåp L=939 (Alpinvit)	Cupboard upper L=939 (Alpine white)
--	350571	x	Gångjärn	Hinge
48	348384	x	Lucka, överskåp	Door, cupboard upper
49	312826	x	Stöd bäddlåda	Support bed box
50	348104	x	Front bäddlåda	Front bed box
			M= Metervara	M= On the metre

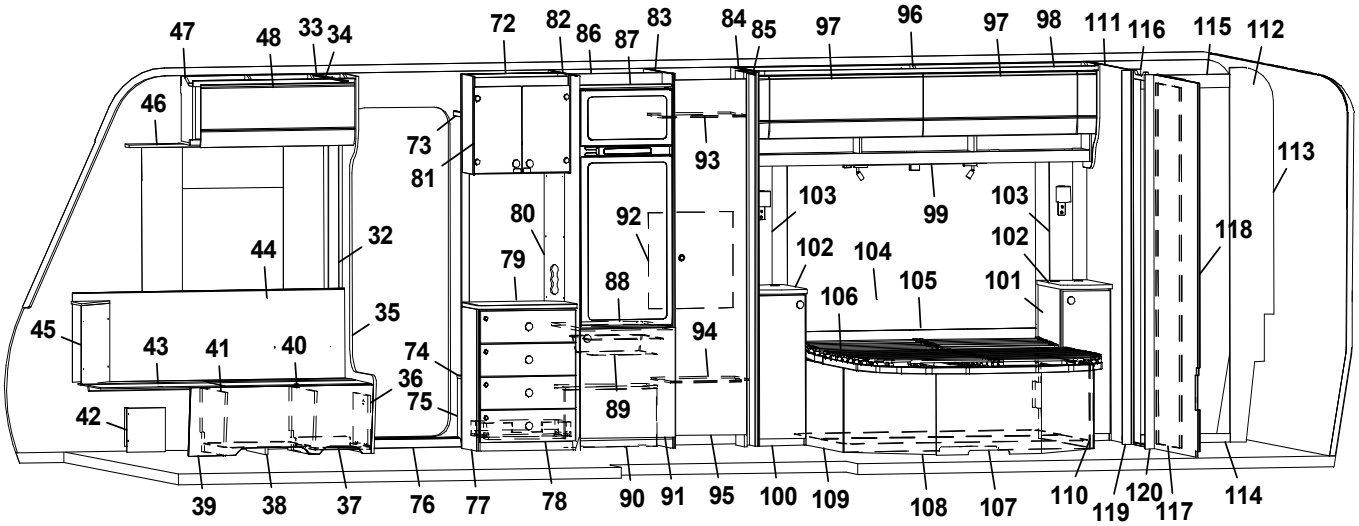
47 48 33 34 72 82 86 87 83 84 85 97 96 97 98 111 116 115 112
46 73 81 93 113
80 92 103 99 103 118
44 32 79 102 104 102
88 105 101
106
45 35 94
43 41 40 74
36 75 89
42
39 38 37 76 77 78 90 91 95 100 109 108 107 110 119 120 117 114

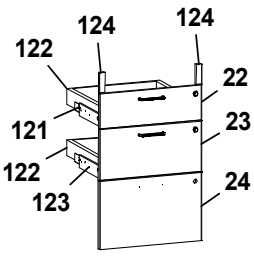
124 124
122 22
121 23
122 24
123

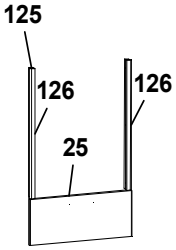
125
126 126
25

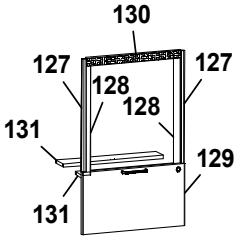
130
127 127
128 128
131 129
131

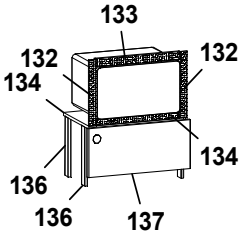
133
132 132
134 134
136
136 137

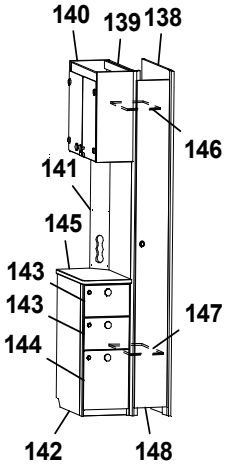
140 139 138
146
141
145
143
143 147
144
142 148

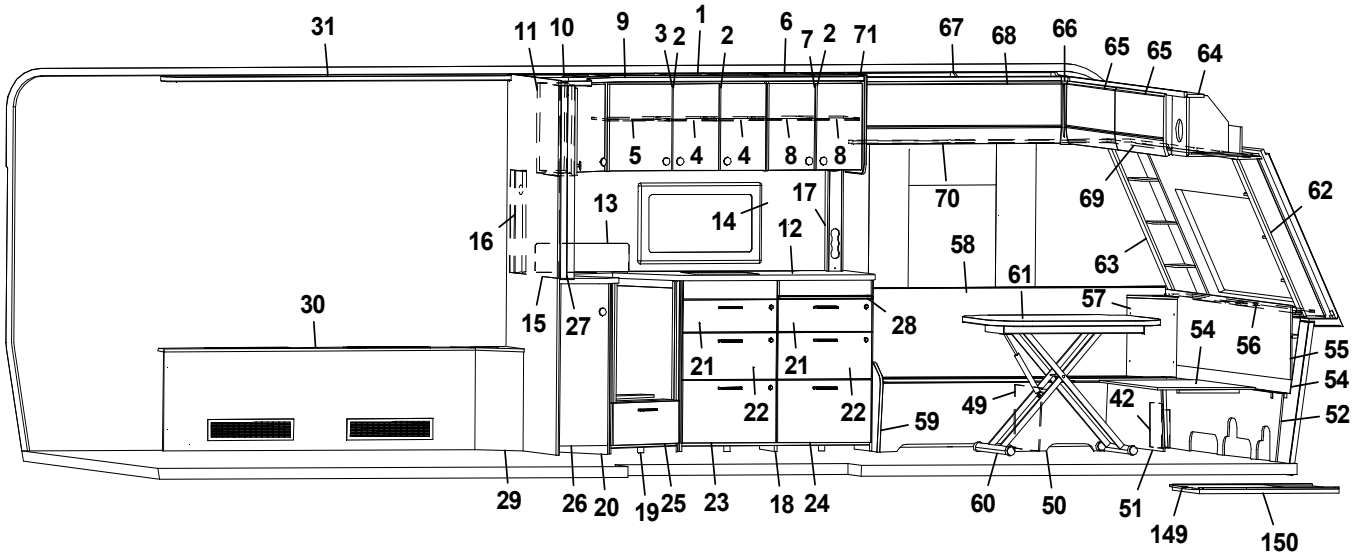
31 11 10 9 3 2 1 2 6 7 2 71 67 68 66 65 65 64
5 4 4 8 8
70 69 62
13 17
14 12
16 58 63
61
30 15 27 28 57
54 56 55
21 21 54
22 22 49 42 52
59
29 26 20 19 25 23 18 24 60 50 51 149 150

Pos Fig	Det. nr Part. No	Ingår Fitted	OBS!! Ange alltid årsmodell vid beställning av inredning Benämning	OBS!! Specify always year of model when ordering equipment Description
--	346013	x	Lock bäddlåda	Cover bedbox
51	348074	x	Front bäddlåda	Front bed box
52	348092	x	Stöd sittgrupp	Support
53	348090	x	Skiva rundsittgrupp	Sheet seat
54	347380	x	Värmespalt gavel fram	Air gap front
55	349187	x	Front/hylla kpl.	Front/shelf cpl.
56	347375	x	Hylla med Polarbjörn (Blackline)	Shelf with Polarbear (Blackline)
57	0000332	x	Hörn sittgrupp V med ø 61 urttag	Corner L with ø 61 hole
--	0000329	x	Hörn sittgrupp V med ø 85 urttag	Corner L with ø 85 hole
58	349480	x	Värmespalt V fram	Air gap L.F.
--	350696	M	List kant mörkbrun	Strip, dark brown
59	348080	x	Gavel bäddlåda	Gable bed box
60	310083	x	Bordsstativ	Table stand
--	350716	x	Bordsstativ enpelar	Table stand single pillar
61	349321	x	Bordsskiva 800x1000	Table top 800x1000
62	0000068	x	Hörnhylla H	Shelf R
63	0000067	x	Hörnhylla V	Shelf L
64	348045	x	Skåp gavel fram L=2360 (Alpinvit)	Cupboard front L=2360 (Alpine white)
--	350571	x	Gångjärn	Hinge
65	347276	x	Lucka överskåp	Door, cupboard upper
66	345869	x	Hörn inredning	Corner
67	348114	x	Överskåp L=1202 (Alpinvit)	Cupboard upper L=1202 (Alpine white)
--	350571	x	Gångjärn	Hinge
68	347853	x	Lucka	Door
69	347613	x	Gardinupphängning med LED-list fram kpl.	Curtin suspension with LED-stripe front cpl.
70	349561	x	Gardinupphängning med LED-list V kpl.	Curtin suspension with LED-stripe L cpl.
71	347579	x	Gavel kök	Gable, kitchen
72	349270	x	Vägg garderob	Wall wardrobe
73	349424	x	Hylla garderob övre	Shelf wardrobe upper
74	319866	x	Hylla insteg	Shelf
75	348761	x	Front hylla garderob	Front wardrobe
76	319891	x	Tröskel aluminium L=665	Threshold aluminium L=665
77	349248	x	TV-bänk kpl. u. skiva (SGPT)	TV-bench cpl. without board (SGPT)
--	349249	x	TV-bänk kpl. u. skiva (GPT)	TV-bench cpl. without board (GPT)
78	348840	x	Lådförstycke (SGPT)	Drawer front (SGPT)
--	348839	x	Lådförstycke (GPT)	Drawer front (GPT)
--	20-900302	x	Pentrylåda 273x500	Drawer pentry 273x500
--	07-800039	x	Rullskena H	Roller rail R
--	07-800038	x	Rullskena V	Roller rail L
79	349254	x	Skiva TV-bänk	Board TV-bench
80	348763	x	Front eluttag	Front outlet
81	348875	x	Skåp bar kpl. (Blueline)	Coctail cabinet cpl. (Blueline)
--	349460	x	Skåp bar kpl. (Blackline)	Coctail cabinet cpl. (Blackline)
--	348874	x	Lucka (Blueline)	Door (Blueline)
--	348883	x	Lucka (Blackline)	Door (Blackline)
82	347935	x	Vägg kyl V kpl.	Wall refrigerator L cpl.
83	349213	x	Vägg kyl H kpl.	Wall refrigerator R cpl.
84	0000139	x	Vägg garderob H	Wall wardrobe R
--	319759	x	Korg, garderob	Basket, wardrobe
--	347725	x	List för korgar	List för baskets
			M= Metervara	M= On the metre

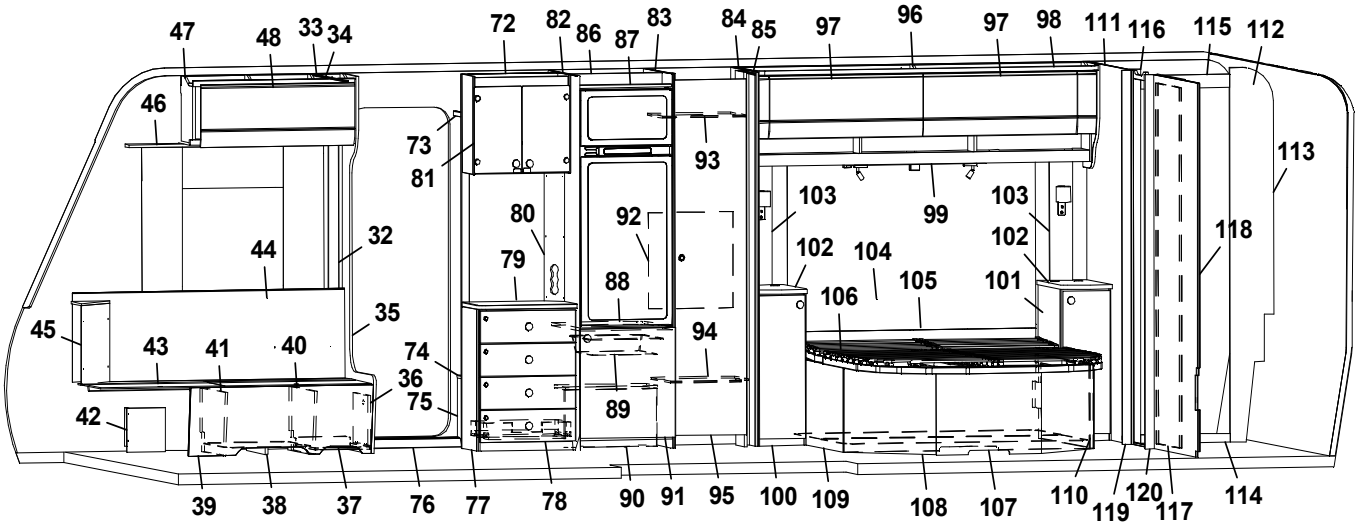
47 48 33 34 72 82 86 87 83 84 85 97 96 97 98 111 116 115 112
46 73 81 93 113
80 92 103 99 103 118
44 32 79 102 104 102
88 105 101
106
45 35 94
43 41 40 74 36
42 75 89
39 38 37 76 77 78 90 91 95 100 109 108 107 110 119 120 117 114

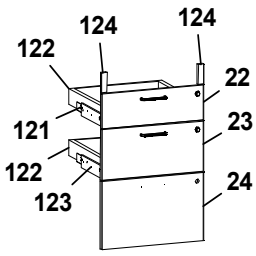
124 124
122 22
121 23
122 24
123

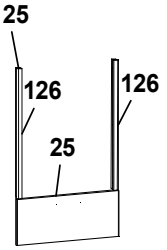
125
126 126
25

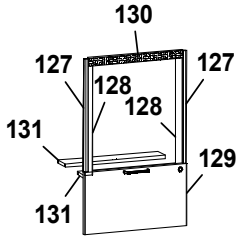
130
127 127
128 128
131 129
131

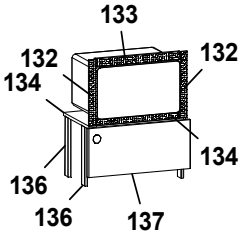
133
132 132
134 134
136 136 137

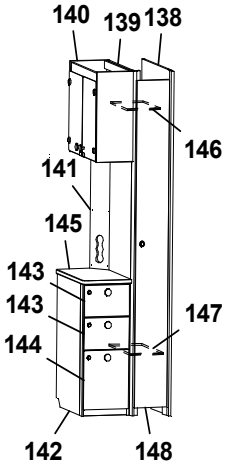
140 139 138
146
141
145
143
143 147
144
142 148

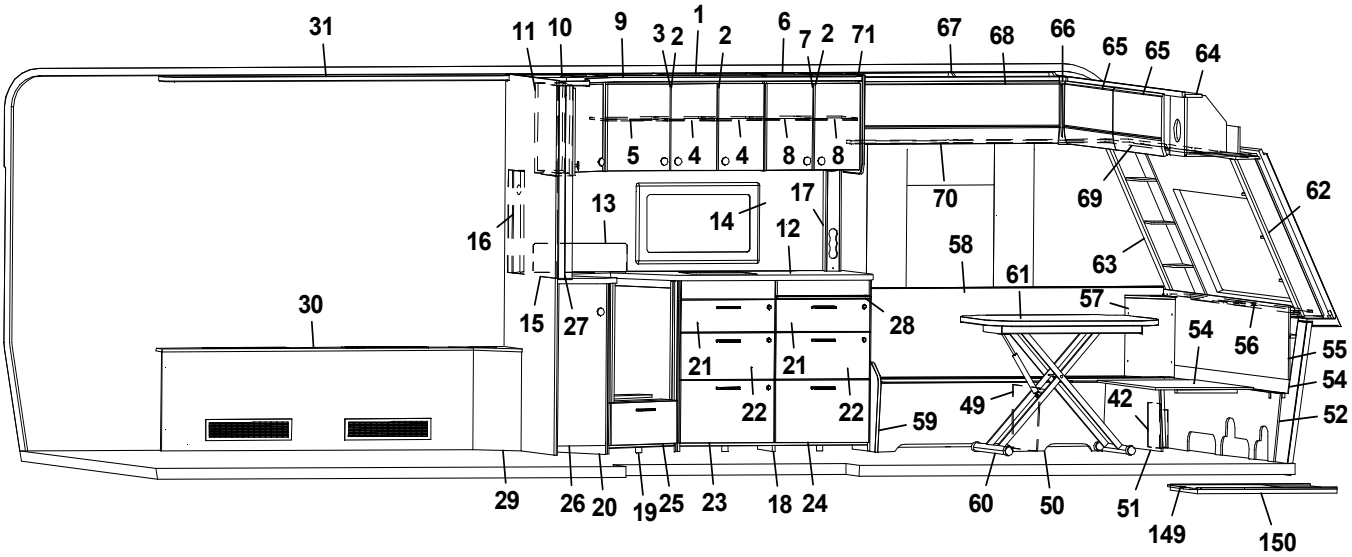
31 11 10 9 3 2 1 2 6 7 2 71 67 68 66 65 65 64
5 4 4 8 8
70 69 62
13 17
14 12
16 58 63
61
30 15 27 28 57
54 56 55
21 21 54
22 22 49 42
59 52
29 26 20 19 25 23 18 24 60 50 51 149 150

Pos Fig	Det. nr Part. No	Ingår Fitted	OBS!! Ange alltid årsmodell vid beställning av inredning Benämning	OBS!! Specify always year of model when ordering equipment Description
85	0000307	x	Nisch	Nisch
--	314917	x	Skena draperi L=1190	Drapery rail L=1190
86	347937	x	Bakstycke stopp kyl	Back cupboard
87	347943	x	List folierad	List foiled
88	347944	x	Hylla under kyl	Shelf refrigerator
89	310325	x	Trådback vit 85x427x427	Tray 85x427x427
--	350760	x	Glidlist trådback (säljes i par)	Sliding strip tray (pair)
--	349361	x	List	List
90	349366	x	Täckfront	Front cover
--	349364	x	Tak, täckfront	Top, front cover
91	349228	x	Lucka u. kyl (SGPT)	Door, below refrigerator (SGPT)
--	348853	x	Lucka u. kyl (GPT)	Door, below refrigerator (GPT)
92	336261	x	Täckskiva exp.kärl	Cover expansion vessel
93	0000026	x	Hylla garderob	Shelf wardrobe
94	0000029	x	Hylla garderob	Shelf wardrobe
95	349236	x	Dörr garderob (SGPT)	Door wardrobe (SGPT)
--	348002	x	Dörr garderob (GPT)	Door wardrobe (GPT)
96	347247	x	Överskåp L=1982 (Alpinvit)	Cupboard upper R L=1982 (Alpine white)
--	350571	x	Gångjärn	Hinge
97	347277	x	Lucka överskåp	Door, cupboard upper
98	347338	x	Ljusramp L=1970	Light holder L=1970
99	349086	x	Hyllpaket kpl. L=1982	Shelf cpl. L=1982
100	349132	x	Hurts kpl. u. skiva (Blueline)	Cupboard cpl. without board (Blueline)
--	348967	x	Lucka (SGPT)	Door (SGPT)
--	0000116	x	Hurts kpl. u. skiva (Blackline)	Cupboard cpl. without board (Blackline)
--	347285	x	Lucka (GPT)	Door (GPT)
101	349131	x	Hurts kpl. u. skiva (Blueline)	Cupboard cpl. without board (Blueline)
--	348962	x	Lucka (SGPT)	Door (SGPT)
--	0000117	x	Hurts kpl. u. skiva (Blackline)	Cupboard cpl. without board (Blackline)
--	347286	x	Lucka (GPT)	Door (GPT)
102	349051	x	Skiva hurst	Board, hurst
103	349842	x	Skiva	Board
--	0000120	x	Ribbor vägg (Blackline)	Wall ribbon (Blackline)
104	347583	x	Sänggavel kpl. m. tyg (Livia)	Headboard cpl. with fabric (Livia)
105	347581	x	Värmespalt	Air gap
106	09-210228	x	Sängram kpl. m ribbotten	Bed bottom cpl. with laths
--	09-210228A	x	Fjärrstyrning	Remote control
--	09-210228B	x	Fjärrkontroll	Remote
--	09-210228C	x	Motor	Electric motor
--	09-210228D	x	Plast till ribbotten	Plastic, laths
107	349089	x	Sänglåda kpl.	Bed box cpl.
--	345149	x	Värmespalt sänglåda	Air gap, bed box
108	346902	x	Front sänglåda	Front bed box
109	346898	x	Gavel sänglåda V	Gable bed box L
110	347838	x	Gavel sänglåda H	Gable bed box R
111	346941	x	Vägg tvättrum	Wall washroom
112	346933	x	Vägg tvättrum kpl.	Wall washroom cpl.
113	346935	x	Vägg tvättrum	Wall washroom
114	347186	x	Tröskel	Threshold
--	318654	x	Tröskel aluminium	Threshold aluminium
			M= Metervara	M= On the metre

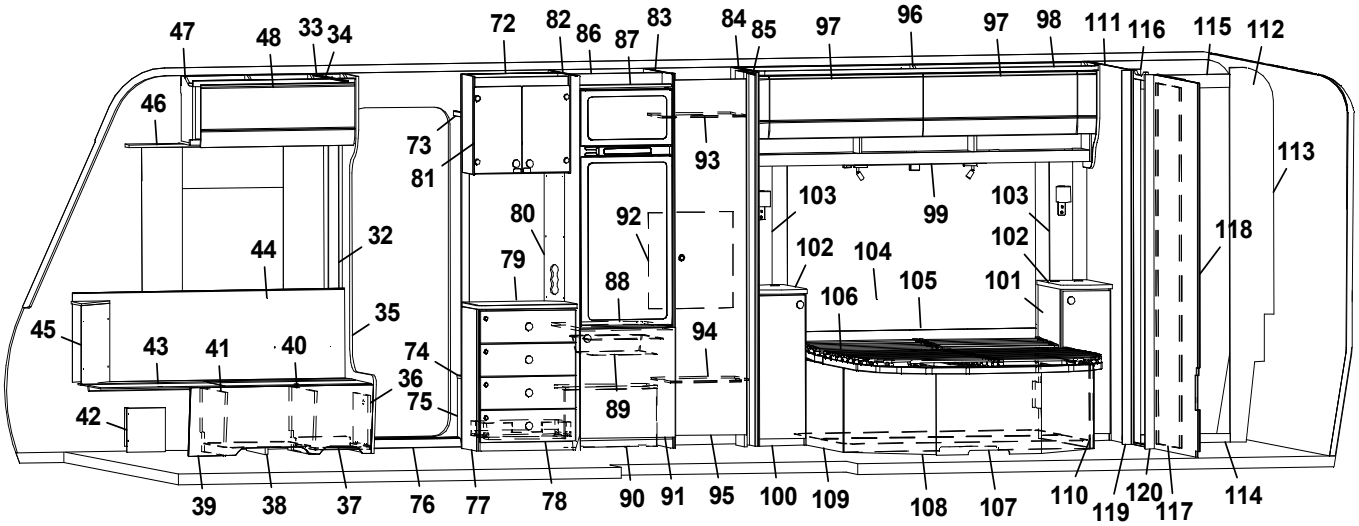
47 48 33 34 72 82 86 87 83 84 85 97 96 97 98 111 116 115 112
46 73 81 93 113
80 92 103 99 103 118
44 32 79 102 104 102
88 105 101
106
45 35 94
43 41 40 74 36
42 75 89
39 38 37 76 77 78 90 91 95 100 109 108 107 110 119 120 117 114

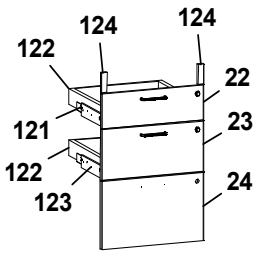
124 124
122 22
121 23
122 24
123

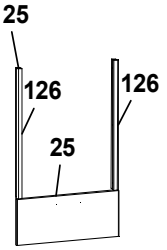
125
126 126
25

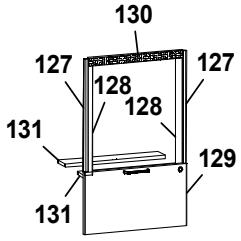
130
127 127
128 128
131 129
131

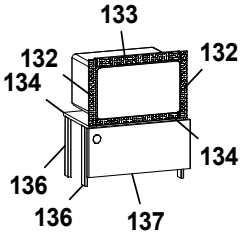
133
132 132
134 134
136 136 137

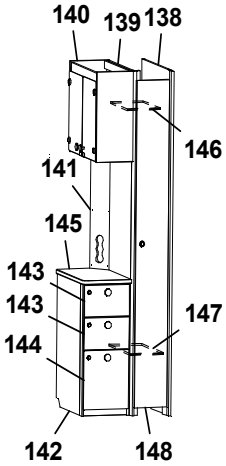
140 139 138
146
141
145
143
143 147
144
142 148

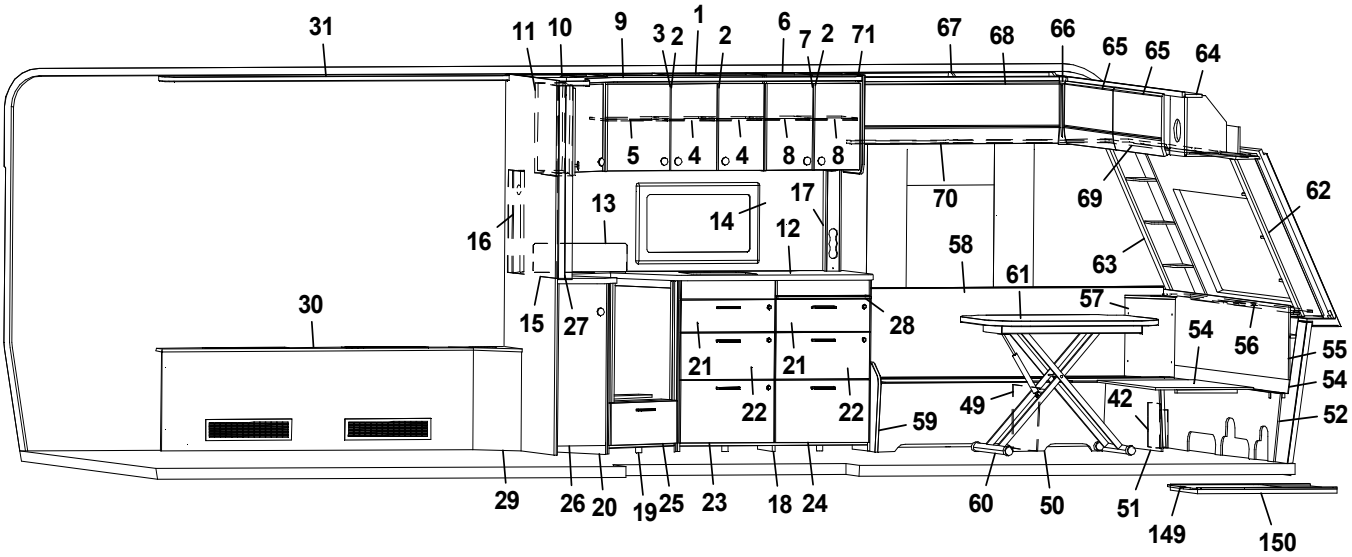
31 11 10 9 3 2 1 2 6 7 2 71 67 68 66 65 65 64
5 4 4 8 8
70 69 62
13 17
16 14 12 58 63
61
30 15 27 28 57 54 56 55
21 21 54
22 22 49 42 52
59
29 26 20 19 25 23 18 24 60 50 51 149 150

Pos Fig	Det. nr Part. No	Ingår Fitted	OBS!! Ange alltid årsmodell vid beställning av inredning Benämning	OBS!! Specify always year of model when ordering equipment Description
115	346936	x	Överbit tvättrum	Overlap washroom
116	346934	x	List poppel 15x63x1948	List 15x63x1948
117	347595	x	Skjutdörr tvättrum kpl.	Sliding door washroom cpl.
--	316030	x	Skena skjutdörr tvättrum	Rail sliding door washroom
--	347597	x	List skjutdörr	List sliding door
118	346937	x	Vägg tvättrum	Wall washroom
119	347577	x	List	List
120	347575	x	List	List
121	349263	x	Monteringssats kpl. lådor (Blueline)	Mounting kit cpl. drawers (Blueline)
--	349264	x	Monteringssats kpl. lådor (Blackline)	Mounting kit cpl. drawers (Blackline)
122	317514	x	Låda 480x500	Drawer 480x500
123	317382	x	Glidskena låda H	Slide bar, drawer R
--	350221	x	Glidskena låda V	Slide bar, drawer L
--	801701	x	Skruv 6x16	Screw 6x16
124	349258	x	Passbit 16x30x95	Gauge block 16x30x95
125	349265	x	Monteringssats kpl. ugn (Blueline)	Mounting kit cpl. oven (Blueline)
--	349266	x	Monteringssats kpl. ugn (Blackline)	Mounting kit cpl. oven (Blackline)
126	348943	x	Passbit H/V	Gauge block R/L
127	348008	x	List L=538 (diskbänk induktion)	List L=538 (kitchen sink induction)
128	342140	x	List L=524 (diskbänk induktion)	List L=524 (diskbänk induktion)
129	349014	x	Lucka (diskb. induktion) (SGPT)	Door (kitch. sink induct.) 299x550 (SGPT)
--	348009	x	Lucka (diskb. induktion) (GPT)	Door (kitch. sink induct.) 299x550 (GPT)
--	20-900302	x	Pentrylåda 273x500	Drawer pentry 273x500
--	07-800039	x	Rullskena H	Roller rail R
--	07-800038	x	Rullskena V	Roller rail L
130	402107	x	Galler ugn (diskb. induktion) 35x503	Grating oven (kitch. sink induct.) 35x503
131	346863	x	Skiva distans 15x100x537,5	Sheet distance 15x100x537,5
132	402108	x	Galler vent. mikro 38x318	Grating vent. micro 38x318
133	402109	x	Galler vent. mikro 38x448	Grating vent. micro 38x448
134	402110	x	Galler vent. mikro 33x448	Grating vent. micro 33x448
135	348010	x	Hylla mikro	Shelf
136	348011	x	List L=283	List L=283
137	349844	x	Lucka (SGPT)	Door (SGPT)
--	349847	x	Lucka (GPT)	Door (GPT)
138	349747	x	Vägg kyl	Wall refrigerator
139	348769	x	Vägg garderob	Wall wardrobe
140	349564	x	Vitrinskåp (Blueline)	Cupboard, vitrine (Blueline)
--	348874	x	Lucka (Blueline)	Door (Blueline)
--	349752	x	Vitrinskåp (Blackline)	Cupboard, vitrine (Blackline)
--	348883	x	Lucka (Blackline)	Door (Blackline)
141	349746	x	Elfront	Front outlet
142	349749	x	Hurst kpl. u. skiva (Blueline)	Hurst kpl. w/o board (Blueline)
--	349750	x	Hurst kpl. u. skiva (Blackline)	Hurst kpl. w/o board (Blackline)
143	349861	x	Lådförstycke övre (SGPT)	Drawer front upper (SGPT)
--	349862	x	Lådförstycke övre (GPT)	Drawer front upper (GPT)
144	349863	x	Lådförstycke nedre (SGPT)	Drawer front lower (SGPT)
--	349864	x	Lådförstycke nedre (GPT)	Drawer front lower (GPT)
145	349753	x	Skiva, hurst	Board, hurts
146	348774	x	Hylla garderob övre	Shelf wardrobe upper
147	348777	x	Hylla garderob nedre	Shelf wardrobe lower
			M= Metervara	M= On the metre

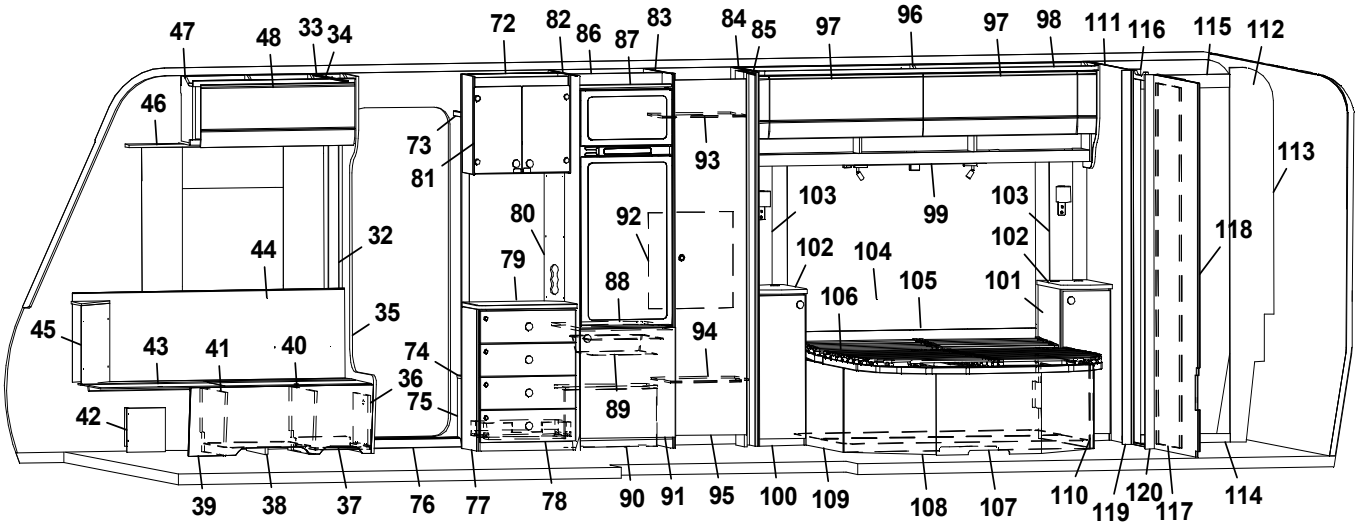
47 48 33 34 72 82 86 87 83 84 85 97 96 97 98 111 116 115 112
46 73 81 93 113
80 92 103 99 103 118
44 32 79 102 104 102
88 105 101
106
45 35 94
43 41 40 74
36 75 89
42
39 38 37 76 77 78 90 91 95 100 109 108 107 110 119 120 117 114

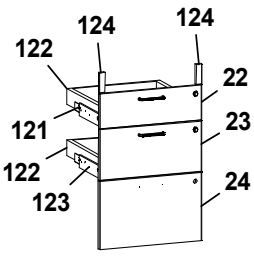
124 124
122 22
121 23
122 24
123

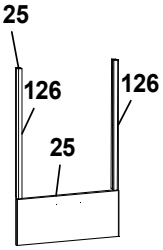
125
126 126
25

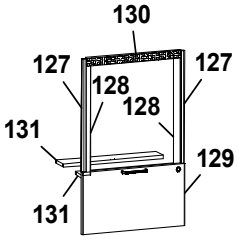
130
127 127
128 128
131 129
131

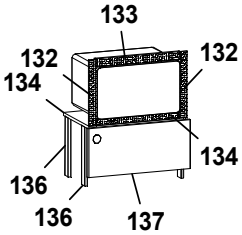
133
132 132
134
134
136
136 137

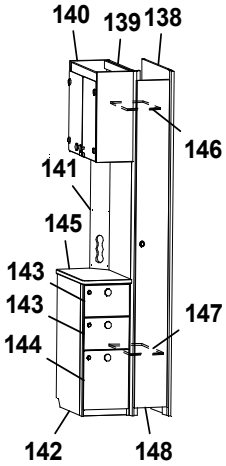
140 139 138
146
141
145
143
143 147
144
142 148

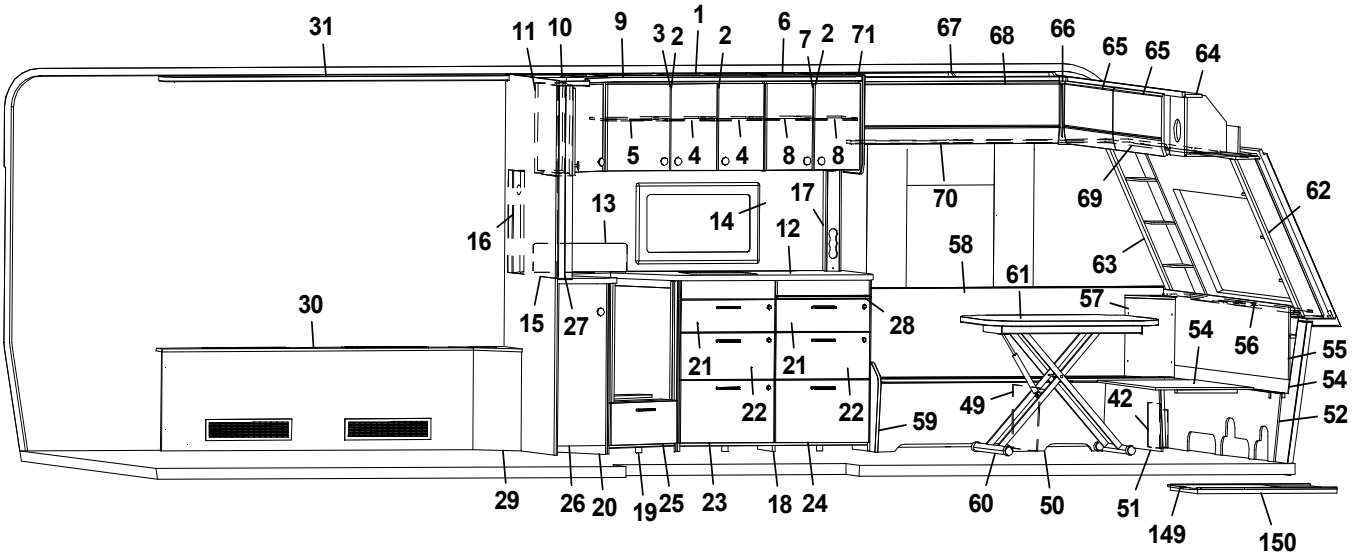
31 11 10 9 3 2 1 2 6 7 2 71 67 68 66 65 65 64
5 4 4 8 8
70 69 62
13 17
14 12
16 58 63
61
30 15 27 28 57
54 56 55
21 21 54
22 22 49 42 52
59
29 26 20 19 25 23 18 24 60 50 51 149 150

Pos Fig	Det. nr Part. No	Ingår Fitted	OBS!! Ange alltid årsmodell vid beställning av inredning Benämning	OBS!! Specify always year of model when ordering equipment Description
148	349877	x	Dörr garderob (SGPT)	Door wardrobe (SGPT)
--	0000141	x	Dörr garderob (GPT)	Door wardrobe (GPT)
149	341192	x	Utdragsskiva bord 450x550	Sliding leaf 450x550
150	341193	x	Låda utdragsskiva	Box sliding leaf
--	350717	M	Golvmatta, antik planka	Carpet, antique plank
--	318657	M	Tapet vägg/tak	Wall paper
--	318584	M	Tejp tapet 20 mm	Tape, wall paper 20 mm
--	318585	M	Tejp tapet 60 mm	Tape, wall paper 60 mm
			(SGPT)=Stone Grey Perfect Touch (GPT)=Graphite Perfect Touch	
			M= Metervara	M= On the metre

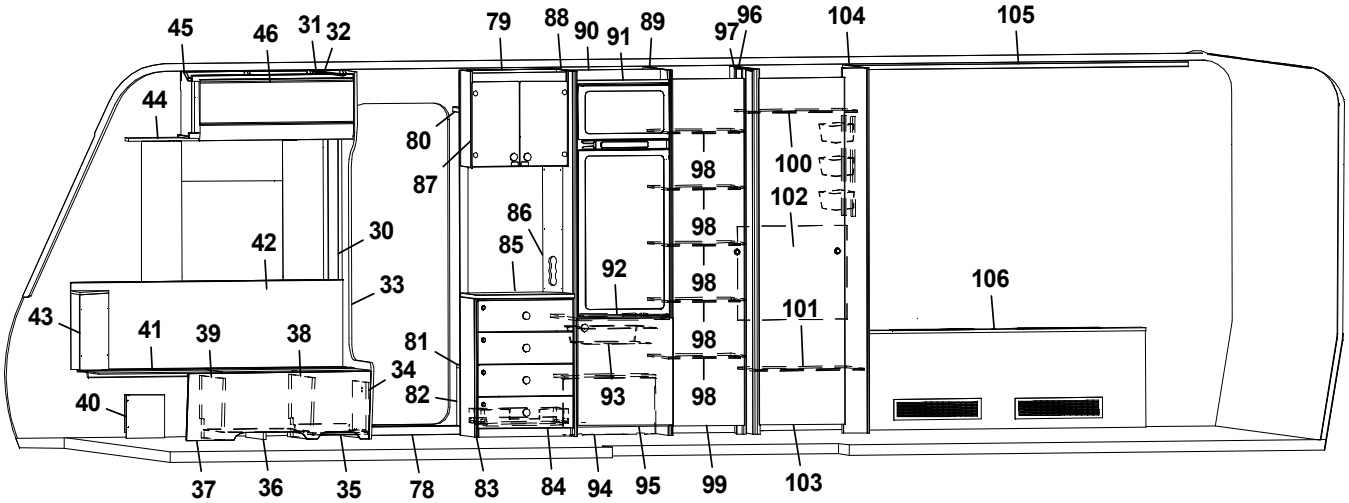
45
46
31
32
79
88
90
91
89
97
96
104
105
44
80
87
98
100
102
86
85
30
42
92
33
106
43
41
39
38
81
101
34
40
82
93
98
37
36
35
78
83
84
94
95
99
103

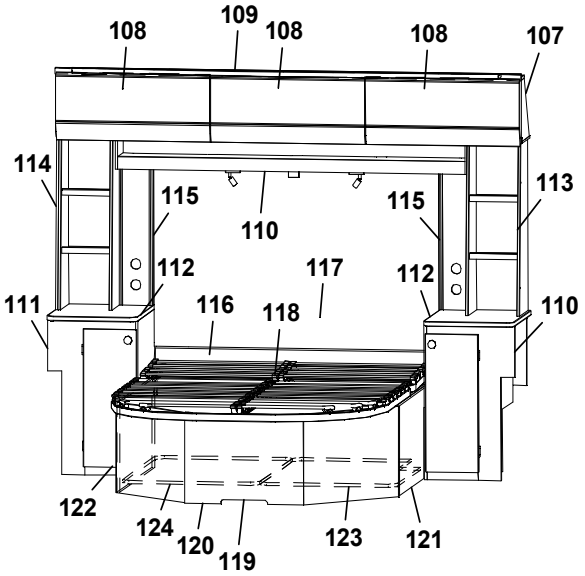
108
109
108
108
107
114
115
110
115
113
112
117
112
111
116
118
110
122
124
120
119
123
121

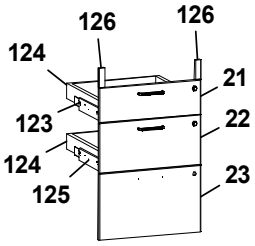
126
126
124
21
123
22
124
125
23

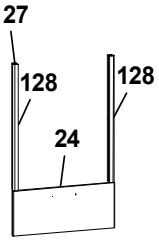
127
128
128
24

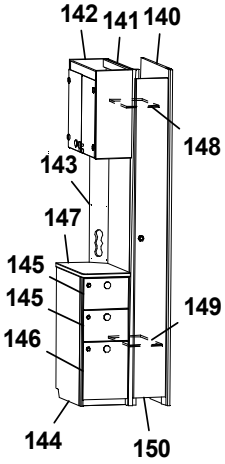
142
141
140
148
143
147
145
145
149
146
144
150

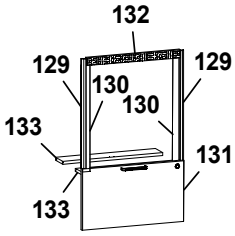
132
129
129
130
130
133
131
133

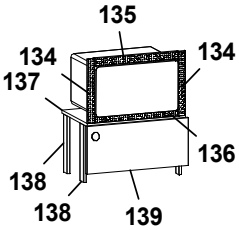
135
134
134
137
136
138
138
139

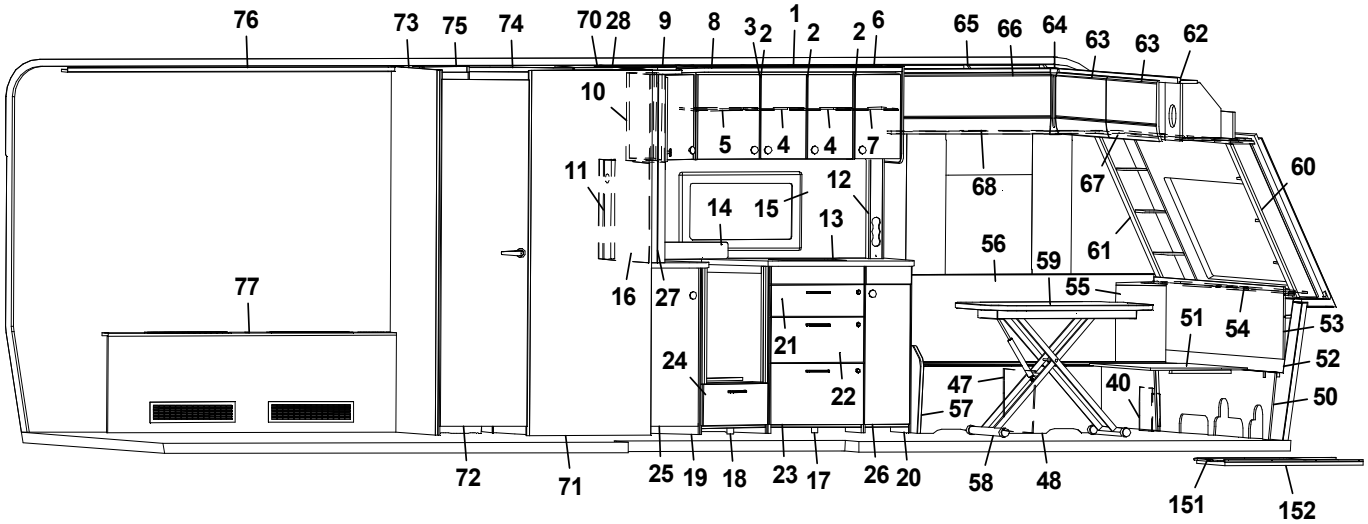
76
73
75
74
70
28
9
8
3
2
1
2
2
6
65
66
64
63
63
62
10
5
4
4
7
11
12
68
67
60
14
15
13
61
56
59
16
27
55
77
51
54
53
21
52
24
22
47
40
50
57
72
71
25
19
18
23
17
26
20
58
48
151
152

Pos Fig	Det. nr Part. No	Ingår Fitted	OBS!! Ange alltid årsmodell vid beställning av inredning Benämning	OBS!! Specify always year of model when ordering equipment Description
1	349734	x	Skåp kök L=924 kpl. (Alpinvit)	Cupboard kitchen L=924 cpl. (Alpine white)
--	350719	x	Knopp	Knob
--	311917	x	Gångjärn	Hinge
--	312588	x	Platta gångjärn	Plate hinge
--	319618	x	Magnetlås	Lock, magnet
2	347280	x	Lucka H	Door R
3	347281	x	Lucka V	Door L
4	349740	x	Hylla	Shelf
5	346925	x	Hylla	Shelf
6	349201	x	Skåp kök L=560 (Alpinvit)	Cupboard kitchen L=560 (Alpine white)
--	350719	x	Knopp	Knob
--	311917	x	Gångjärn	Hinge
--	312588	x	Platta gångjärn	Plate hinge
--	319618	x	Magnetlås	Lock, magnet
7	349211	x	Hylla	Shelf
8	349839	x	Ljusramp köksskåp L=1928	Light holder kitchen L=1928
9	348916	x	Hörnskåp (Alpinvit)	Corner cupboard (Alpine white)
--	347279	x	Lucka V	Door L
10	348927	x	Skåp utskjut kökskåp (Alpinvit)	Cupboard projection (Alpine white)
--	348930	x	Hylla	Shelf
--	347282	x	Lucka H	Door R
11	349730	x	Front eluttag	Front outlet
12	349175	x	Front eluttag	Front outlet
13	0000643	x	Skiva diskbänk 902x1675	Board 902x1675
--	0000644	x	Skiva diskbänk induktion 902x1675	Board induction 902x1675
14	401715	x	Flamskydd	Flame guard
--	401996	x	Flamskydd (Induktion)	Flame guard (Induction)
15	346018-B	x	Köksskiva vägg, Fjäder	Protection kitchen, Feather
--	346018-M	x	Köksskiva vägg, Marmor	Protection kitchen, Marble
--	346018-S	x	Köksskiva vägg, Sten	Protection kitchen, Stone
16	341710-B	x	Köksskiva vägg, Fjäder	Protection kitchen, Feather
--	341710-M	x	Köksskiva vägg, Marmor	Protection kitchen, Marble
--	341710-S	x	Köksskiva vägg, Sten	Protection kitchen, Stone
17	349114	x	Diskbänk trädel u. skiva u. luckor	Kitchen sink, w/o board, w/o doors
18	349070	x	Diskbänk vinklad	Kitchen sink, angled
--	349108	x	Diskbänk vinklad (Induktion)	Kitchen sink, angled (Induction)
19	349099	x	Utskjut diskbänk	Projection kitchen sink
20	348955	x	Utskjut diskbänk	Projection kitchen sink
21	348947	x	Lådförstycke (SGPT)	Drawer front (SGPT)
--	347293	x	Lådförstycke (GPT)	Drawer front (GPT)
--	350718	x	Handtag	Handle
--	317514	x	Låda 480x500	Drawer 480x500
--	317382	x	Glidskena låda H	Slide bar, drawer R
--	350221	x	Glidskena låda V	Slide bar, drawer L
22	348948	x	Lådförstycke (SGPT)	Drawer front (SGPT)
--	347294	x	Lådförstycke (GPT)	Drawer front (GPT)
--	350718	x	Handtag	Handle
--	317514	x	Låda 480x500	Drawer 480x500
--	317382	x	Glidskena låda H	Slide bar, drawer R
--	350221	x	Glidskena låda V	Slide bar, drawer L
			M= Metervara	M= On the metre

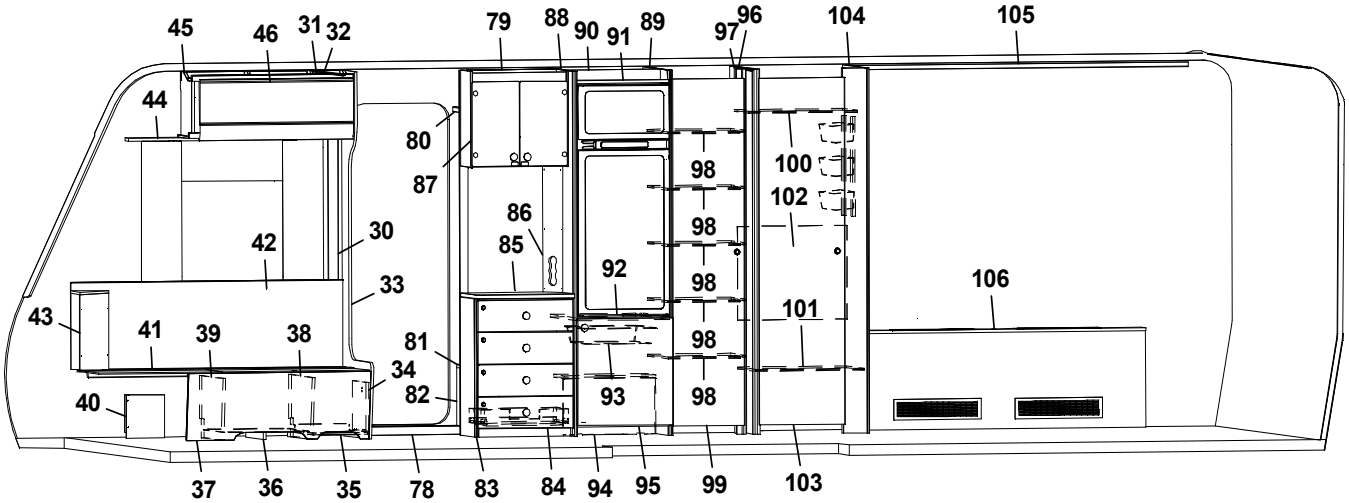
45 46 31 32 79 88 90 91 89 97 96 104 105
44
80
87
86
85
42
30
33
43
41 39 38
81
34
82
40
92
93
98
100
102
101
106
37 36 35 78 83 84 94 95 99 103

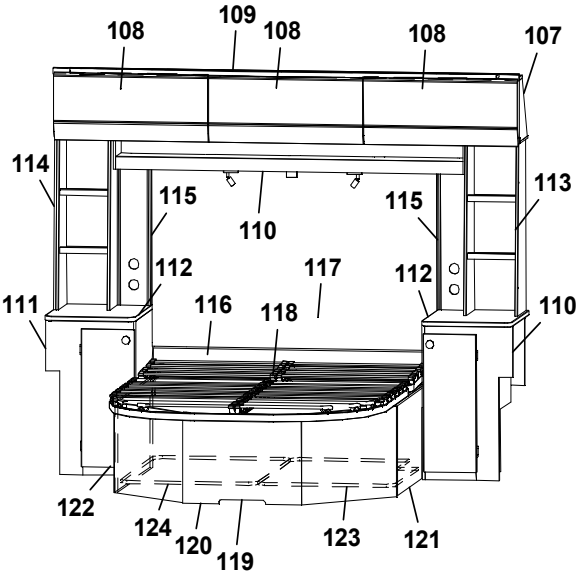
108 109 108 108 107
114
115 110 115
113
112 117 112
111 116 118 110
122 124 120 119 123 121

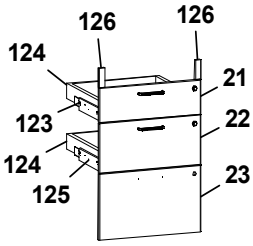
126 126
124
21
123
22
124
125
23

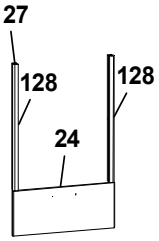
127
128 128
24

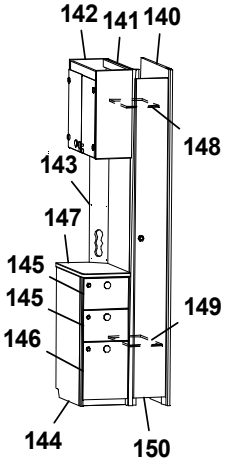
142 141 140
148
143
147
145
145
146
149
144 150

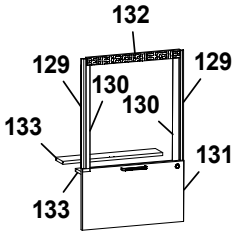
132
129 129
130 130
133
131
133

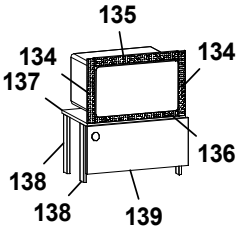
135
134 134
137
136
138 138 139

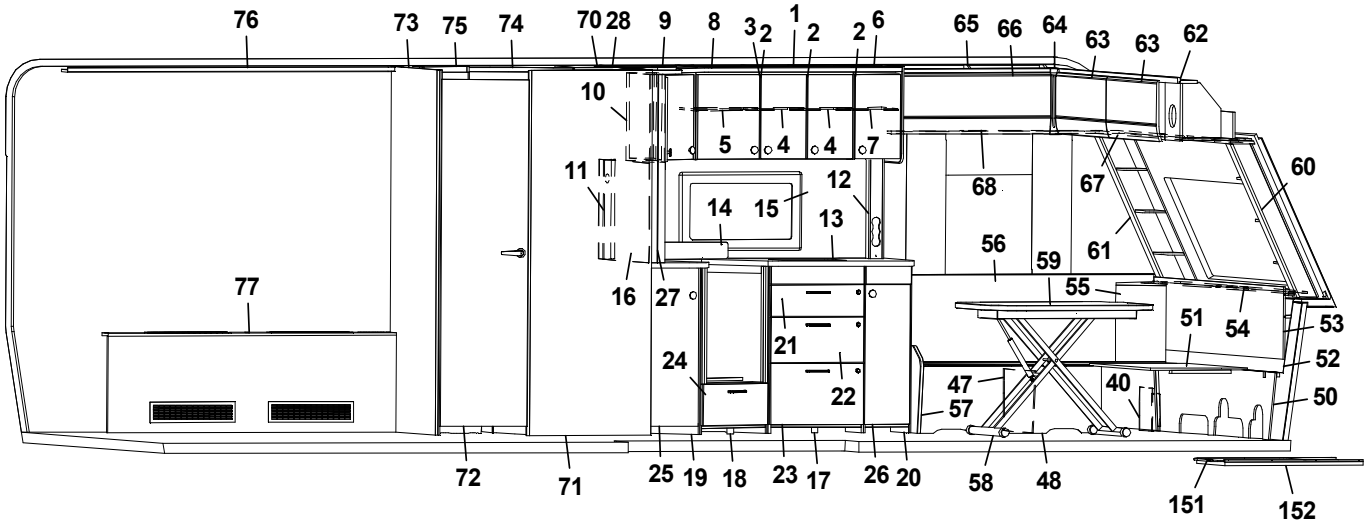
76 73 75 74 70 28 9 8 3 2 1 2 2 6 65 66 64 63 63 62
10
5 4 4 7
11
12
68
67
60
14 15
13
61
56
59
16 27
55
77
51 54 53
21
52
24
47
40
22
57
50
72 71 25 19 18 23 17 26 20 58 48 151 152

Pos Fig	Det. nr Part. No	Ingår Fitted	OBS!! Ange alltid årsmodell vid beställning av inredning Benämning	OBS!! Specify always year of model when ordering equipment Description
23	349031	x	Lucka (SGPT)	Door (SGPT)
--	347295	x	Lucka (GPT)	Door (GPT)
--	350718	x	Handtag	Handle
--	20-900302	x	Pentrylåda 273x500	Drawer pentry 273x500
--	07-800039	x	Rullskena H	Roller rail R
--	07-800038	x	Rullskena V	Roller rail L
24	348945	x	Lådförstycke (SGPT)	Drawer front (SGPT)
--	348946	x	Lådförstycke (GPT)	Drawer front (GPT)
--	350718	x	Handtag	Handle
25	348967	x	Lucka (SGPT)	Door (SGPT)
--	347285	x	Lucka (GPT)	Door (GPT)
--	350719	x	Knopp	Knob
26	348962	x	Lucka (SGPT)	Door (SGPT)
--	347286	x	Lucka (GPT)	Door (GPT)
--	350719	x	Knopp	Knob
27	349731	x	Stolpe utskjut	Support bar
28	349838	x	Vägg kök	Wall kitchen
30	318962	x	List täck el-kabel B=45 L=2100	Cover strip B=45 L=2100
31	316270	x	List snäpp undre L=2379	List lower L=2379
32	316268	x	List snäpp övre L=2379	List upper L=2379
33	348086	x	Stolpe först. kpl. m. lucka	Support bar cpl. with door
34	343731	x	Lucka	Door
--	312589	x	Gångjärn	Hinge
35	350390	x	Plåt skofack	Plate shoe compartment
36	343594	x	Luftspalt	Air gap
37	348098	x	Front bäddlåda (Blueline)	Front bed box (Blueline)
--	348145	x	Front bäddlåda (centraldammsugare)	Front bed box (central vacuum cleaner)
--	0000262	x	Front bäddlåda (Blackline)	Front bed box (Blackline)
--	348100	x	Front bäddlåda (centraldammsugare)	Front bed box (central vacuum cleaner)
38	348102	x	Stöd bäddlåda H F	Support bed box
39	348095	x	Stöd bäddlåda H F	Support bed box
40	347726	x	Täckfront H/V	Cover front R/L
41	346011	x	Lock bäddlåda H F	Cover bedbox R.F.
--	319024	x	Matta grå textil m. tejp	Carpet gray textile with tape
42	0000229	x	Värmespalt H fram	Air gap R.F.
--	350696	M	List kant mörkbrun	Strip, dark brown
43	0000333	x	Hörn sittgrupp H	Corner R
--	0000332	x	Hörn sittgrupp H med ø 61 urttag	Corner R with ø 61 hole
--	0000329	x	Hörn sittgrupp H med ø 85 urttag	Corner R with ø 85 hole
44	349745	x	Gardinupphängning med LED-list H kpl.	Curtin suspension with LED-stripe R cpl.
45	348066	x	Överskåp L=939 (Alpinvit)	Cupboard upper L=939 (Alpine white)
--	350571	x	Gångjärn	Hinge
46	348384	x	Lucka, överskåp	Door, cupboard upper
47	312826	x	Stöd bäddlåda	Support bed box
48	348076	x	Front bäddlåda	Front bed box
--	346014	x	Lock bäddlåda	Cover bedbox
49	348074	x	Front bäddlåda	Front bed box
50	348092	x	Stöd sittgrupp	Support
51	348090	x	Skiva rundsittgrupp	Sheet seat
52	347380	x	Värmespalt gavel fram	Air gap front
			M= Metervara	M= On the metre

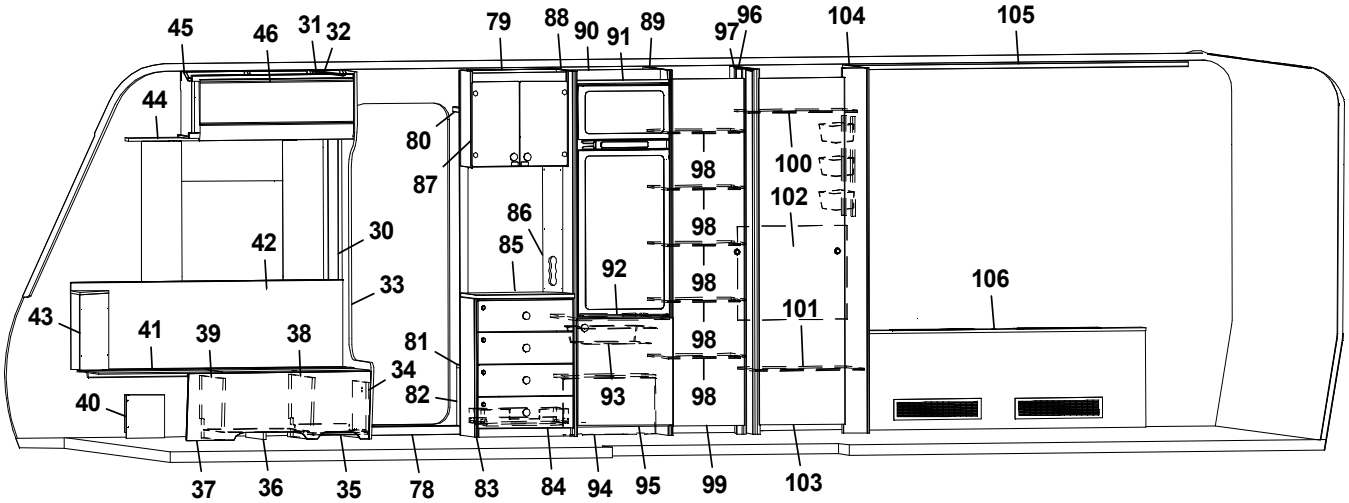
45 46 31 32 79 88 90 91 89 97 96 104 105
44
80
87
86
85
42
30
33
43
41 39 38
81
34
82
40
92
93
98
100
102
101
106
37 36 35 78 83 84 94 95 99 103

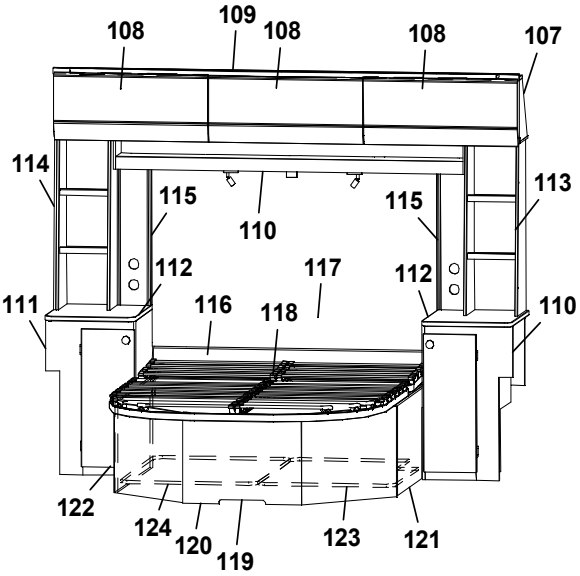
108 109 108 108 107
114
115 110 115
113
112 117 112
111 116 118 110
122 124 120 119 123 121

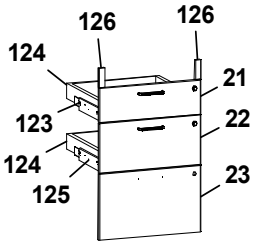
126 126
124
21
123
22
124
125
23

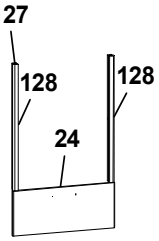
127
128 128
24

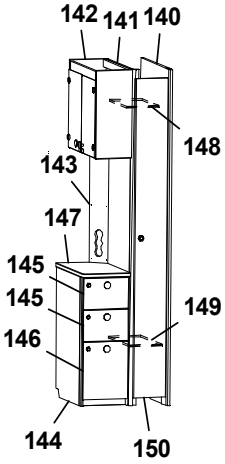
142 141 140
148
143
147
145
145
146
149
144 150

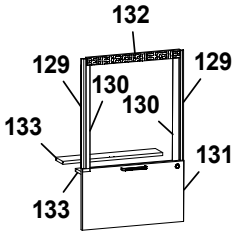
132
129 129
130 130
133
131
133

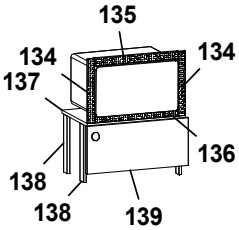
135
134 134
137
136
138 138 139

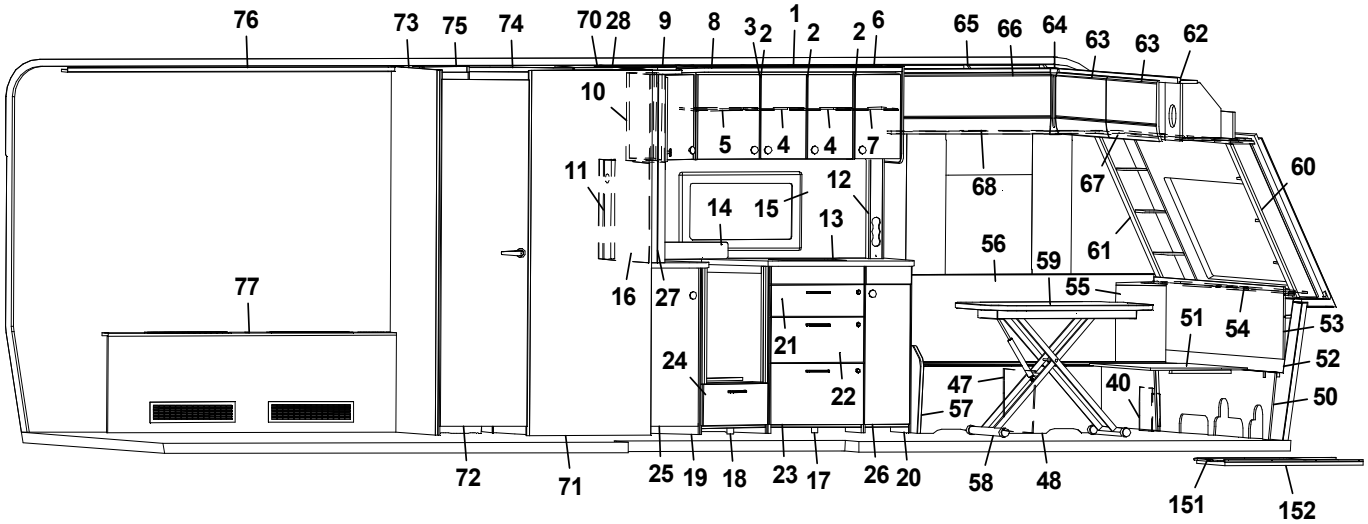
76 73 75 74 70 28 9 8 3 2 1 2 2 6 65 66 64 63 63 62
10
5 4 4 7
11
12
68
67
60
14 15
13
61
56
59
16 27
55
77
51 54
53
21
52
24
47
40
22
57
50
72 71 25 19 18 23 17 26 20 58 48 151 152

Pos Fig	Det. nr Part. No	Ingår Fitted	OBS!! Ange alltid årsmodell vid beställning av inredning Benämning	OBS!! Specify always year of model when ordering equipment Description
53	349187	x	Front/hylla kpl.	Front/shelf cpl.
54	347375	x	Hylla med Polarbjörn (Blackline)	Shelf with Polarbear (Blackline)
55	0000332	x	Hörn sittgrupp V med ø 61 urttag	Corner L with ø 61 hole
--	0000329	x	Hörn sittgrupp V med ø 85 urttag	Corner L with ø 85 hole
56	349178	x	Värmespalt V fram	Air gap L.F.
--	350696	M	List kant mörkbrun	Strip, dark brown
57	348080	x	Gavel bäddlåda	Gable bed box
58	310083	x	Bordsstativ	Table stand
--	350716	x	Bordsstativ enpelar	Table stand single pillar
59	349321	x	Bordsskiva 800x1000	Table top 800x1000
60	0000068	x	Hörnhylla H	Shelf R
61	0000067	x	Hörnhylla V	Shelf L
62	348045	x	Skåp gavel fram L=2360 (Alpinvit)	Cupboard front L=2360 (Alpine white)
--	350571	x	Gångjärn	Hinge
63	347276	x	Lucka överskåp	Door, cupboard upper
64	345869	x	Hörn inredning	Corner
65	348107	x	Överskåp L=922 (Alpinvit)	Cupboard upper L=922 (Alpine white)
--	350571	x	Gångjärn	Hinge
66	348386	x	Lucka	Door
67	347613	x	Gardinupphängning med LED-list fram kpl.	Curtin suspension with LED-stripe front cpl.
68	349295	x	Gardinupphängning med LED-list V kpl.	Curtin suspension with LED-stripe L cpl.
69	347579	x	Gavel kök	Gable, kitchen
70	349270	x	Vägg tvättrum	Wall washroom
71	348511	x	Front tvättrum	Front washroom
72	349602	x	Dörr tvättrum (SGPT)	Door washroom (SGPT)
--	348578	x	Dörr tvättrum (GPT)	Door washroom (GPT)
73	348508	x	Vägg tvättrum	Wall washroom
74	348258	x	Ljusramp tvättrum L=544	Light holder washroom L=544
75	348306	x	Skåp tvättrum	Cupboard washroom
76	349938	x	Ljusramp L=1933	Light holder L=1933
77	349848	x	Front cpl.	Front cpl.
--	319018	x	Galler ventilation 110x500	Ventilation grille al. 110x500
--	319198	x	Galler ventilation 80x480	Ventilation grille al 80x480
78	319891	x	Tröskel aluminium L=665	Threshold aluminium L=665
79	349270	x	Vägg garderob	Wall wardrobe
80	349424	x	Hylla garderob övre	Shelf wardrobe upper
81	319866	x	Hylla insteg	Shelf
82	348761	x	Front hylla garderob	Front wardrobe
83	349248	x	TV-bänk kpl. u. skiva (SGPT)	TV-bench cpl. without board (SGPT)
--	349249	x	TV-bänk kpl. u. skiva (GPT)	TV-bench cpl. without board (GPT)
84	348840	x	Lådförstycke (SGPT)	Drawer front (SGPT)
--	348839	x	Lådförstycke (GPT)	Drawer front (GPT)
--	20-900302	x	Pentrylåda 273x500	Drawer pentry 273x500
--	07-800039	x	Rullskena H	Roller rail R
--	07-800038	x	Rullskena V	Roller rail L
85	349254	x	Skiva TV-bänk	Board TV-bench
86	348763	x	Front eluttag	Front outlet
87	348875	x	Skåp bar kpl. (Blueline)	Coctail cabinet cpl. (Blueline)
--	349460	x	Skåp bar kpl. (Blackline)	Coctail cabinet cpl. (Blackline)
--	348874	x	Lucka (Blueline)	Door (Blueline)
			M= Metervara	M= On the metre

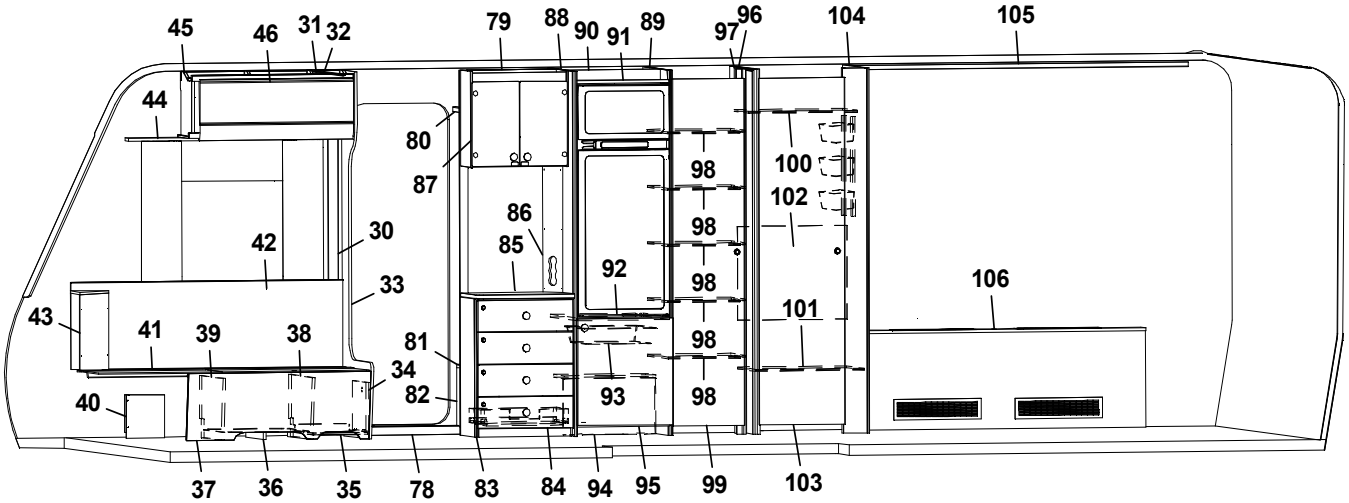
45
46
31
32
79
88
90
91
89
97
96
104
105
44
80
87
98
100
102
86
85
30
42
92
33
106
43
41
39
38
81
101
34
40
82
93
98
37
36
35
78
83
84
94
95
99
103

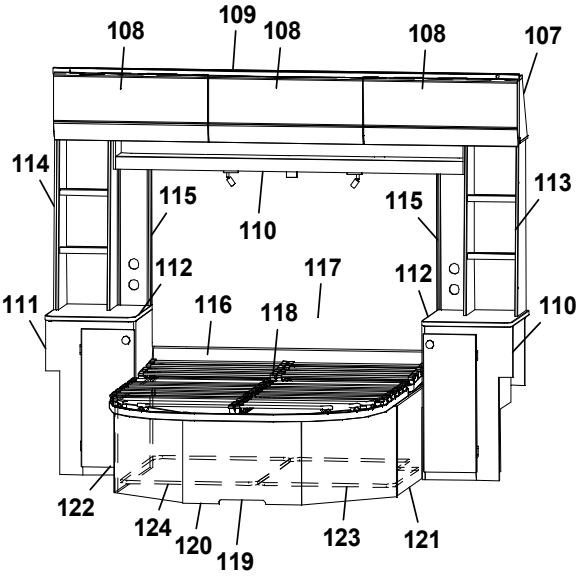
108
109
108
108
107
114
113
115
110
115
112
117
112
111
116
118
110
122
124
120
119
123
121

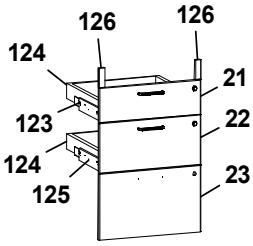
126
126
124
21
123
22
124
125
23

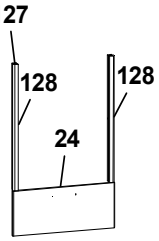
127
128
128
24

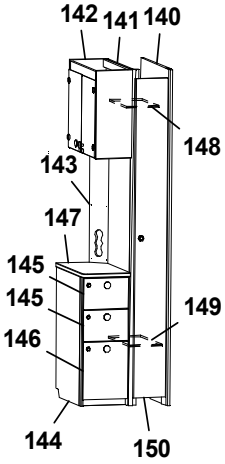
142
141
140
148
143
147
145
145
149
146
144
150

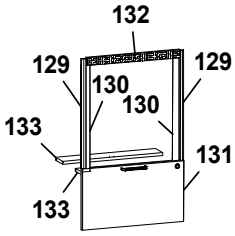
132
129
129
130
130
133
131
133

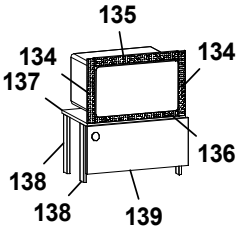
135
134
134
137
136
138
138
139

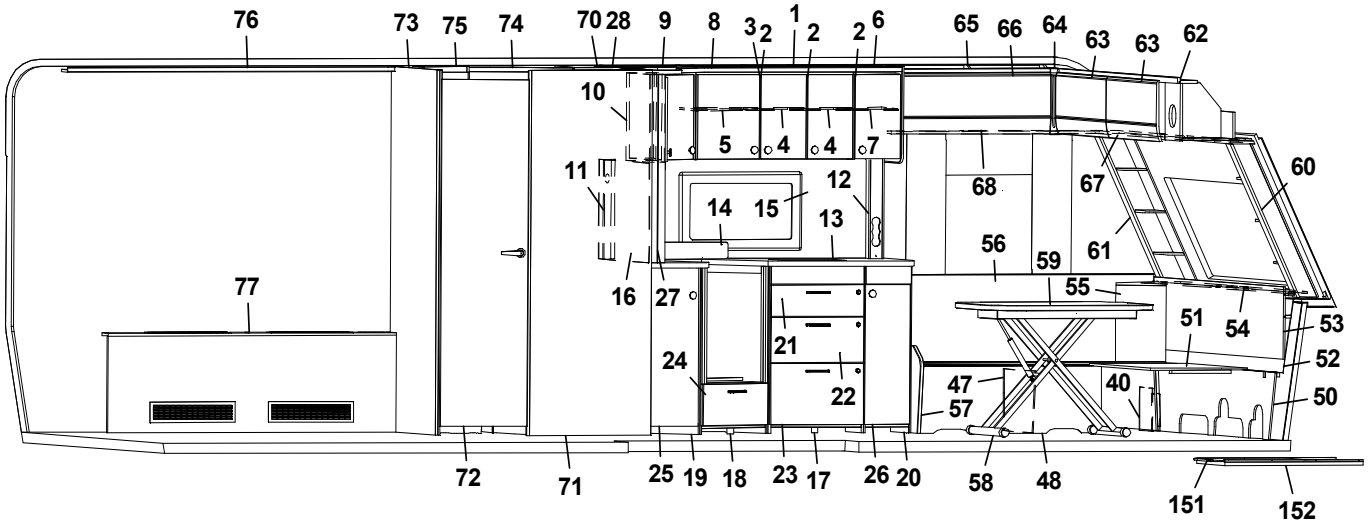
76
73
75
74
70
28
9
8
3
2
1
2
2
6
65
66
64
63
63
62
10
5
4
4
7
11
12
68
67
60
14
15
13
61
56
59
77
16
27
55
51
54
53
21
52
24
47
40
22
57
50
72
71
25
19
18
23
17
26
20
58
48
151
152

Pos Fig	Det. nr Part. No	Ingår Fitted	OBS!! Ange alltid årsmodell vid beställning av inredning Benämning	OBS!! Specify always year of model when ordering equipment Description
--	348883	x	Lucka (Blackline)	Door (Blackline)
88	347935	x	Vägg kyl V kpl.	Wall refrigerator L cpl.
89	349572	x	Vägg kyl H kpl.	Wall refrigerator R cpl.
90	347937	x	Bakstycke stopp kyl	Back cupboard
91	347943	x	List folierad	List foiled
92	347944	x	Hylla under kyl	Shelf refrigerator
93	310325	x	Trådback vit 85x427x427	Tray 85x427x427
--	350760	x	Glidlist trådback (säljes i par)	Sliding strip tray (pair)
--	349361	x	List	List
94	349366	x	Täckfront	Front cover
--	349364	x	Tak, täckfront	Top, front cover
95	349228	x	Lucka u. kyl (SGPT)	Door, below refrigerator (SGPT)
--	348853	x	Lucka u. kyl (GPT)	Door, below refrigerator (GPT)
96	349923	x	Vägg garderob	Wall wardrobe
97	349925	x	Nisch	Nisch
--	314917	x	Skena draperi L=1190	Drapery rail L=1190
--	319759	x	Korg, garderob	Basket, wardrobe
--	347725	x	List för korgar	List för baskets
98	349935	x	Hylla garderob	Shelf wardrobe
99	349236	x	Dörr garderob (SGPT)	Door wardrobe (SGPT)
--	348002	x	Dörr garderob (GPT)	Door wardrobe (GPT)
100	349933	x	Hylla garderob övre	Shelf wardrobe upper
101	349930	x	Hylla garderob nedre	Shelf wardrobe lower
102	345001	x	Täckskiva exp.kärl	Cover expansion vessel
103	349418	x	Dörr garderob (SGPT)	Door wardrobe (SGPT)
--	0000131	x	Dörr garderob (GPT)	Door wardrobe (GPT)
104	349927	x	Vägg garderob kpl.	Wall wardrobe cpl.
105	349944	x	Ljusramp L=1933	Light holder L=1933
106	349851	x	Front cpl.	Front cpl.
--	319018	x	Galler ventilation 110x500	Ventilation grille al. 110x500
--	319198	x	Galler ventilation 80x480	Ventilation grille al 80x480
107	348476	x	Överskåp L=2360 (Alpinvit)	Cupboard upper L=2360(Alpine white)
--	350571	x	Gångjärn	Hinge
108	347951	x	Lucka överskåp	Door, cupboard upper
109	349977	x	Ljusramp L=2162	Light holder L=2162
110	348160	x	Hyllpaket kpl. L=1786	Shelf cpl. L=1786
110	349879	x	Hurts H kpl. (Blueline)	Cupboard R cpl. (Blueline)
--	349884	x	Lucka (SGPT)	Door (SGPT)
--	349881	x	Hurts kpl. (Blackline)	Cupboard cpl. (Blackline)
--	349885	x	Lucka (GPT)	Door (GPT)
111	349878	x	Hurts V kpl. (Blueline)	Cupboard L cpl. (Blueline)
--	349882	x	Lucka (SGPT)	Door (SGPT)
--	349880	x	Hurts kpl. (Blackline)	Cupboard cpl. (Blackline)
--	349883	x	Lucka (GPT)	Door (GPT)
112	349886	x	Skiva hurst	Board, hurst
113	349885	x	Hylla H	Shelf R
114	349854	x	Hylla V	Shelf L
115	349915	x	Front eluttag	Front outlet
116	349833	x	Värmespalt	Air gap
117	349918	x	Sänggavel kpl. m. tyg (Livia)	Headboard cpl. with fabric (Livia)
			M= Metervara	M= On the metre

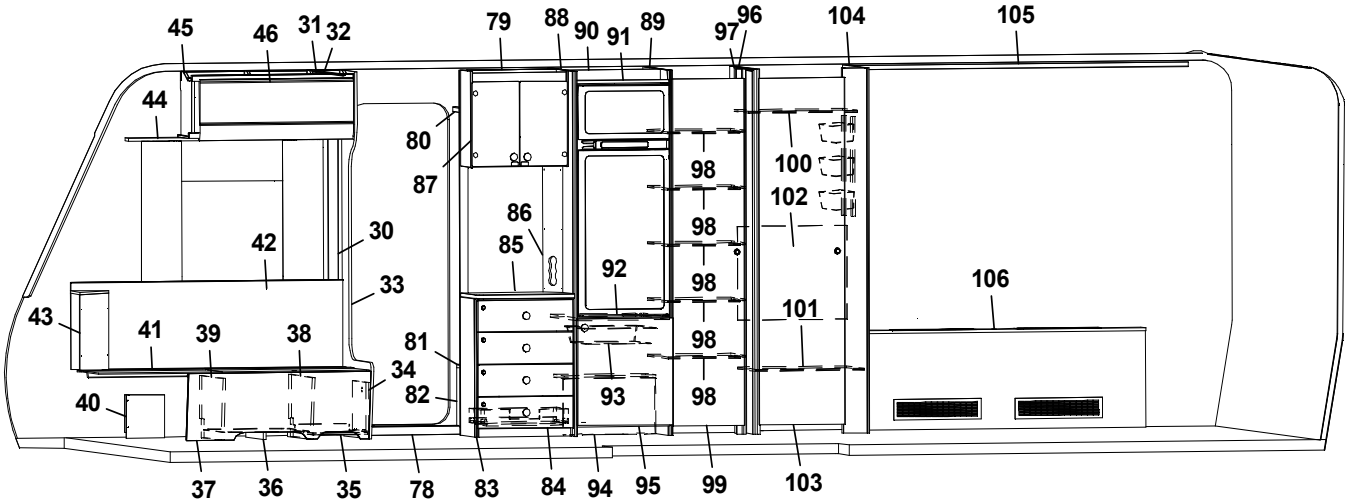
45
46
31
32
79
88
90
91
89
97
96
104
105
44
80
87
98
100
102
86
85
30
42
92
33
106
43
41
39
38
81
101
34
40
82
93
98
37
36
35
78
83
84
94
95
99
103

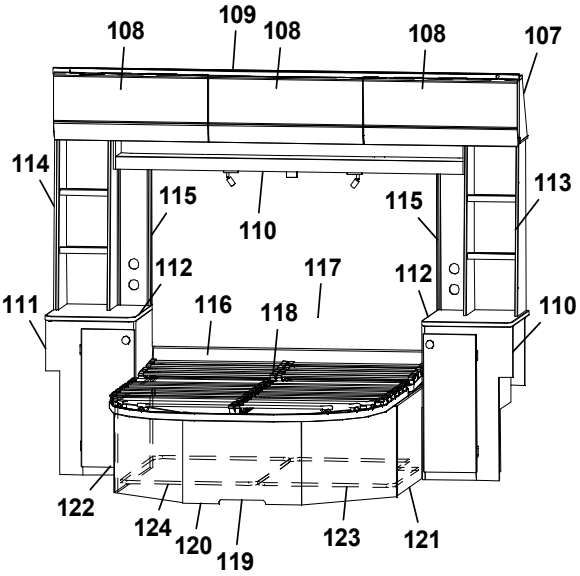
108
109
108
108
107
114
113
115
110
115
112
117
112
111
116
118
110
122
124
120
119
123
121

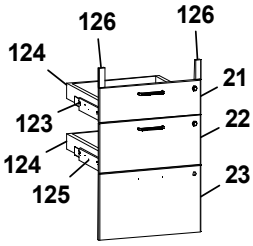
126
126
124
21
123
22
124
125
23

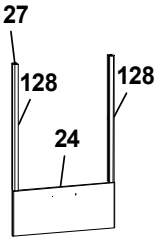
127
128
128
24

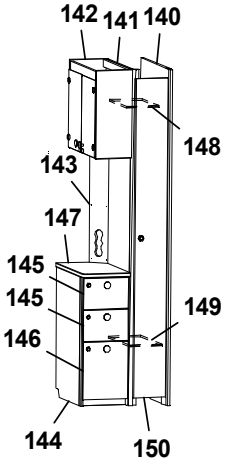
142
141
140
148
143
147
145
145
149
146
144
150

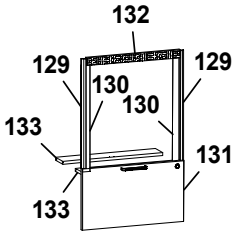
132
129
129
130
130
133
131
133

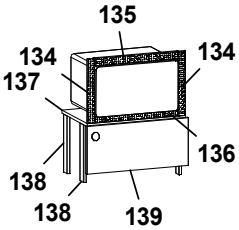
135
134
134
137
136
138
138
139

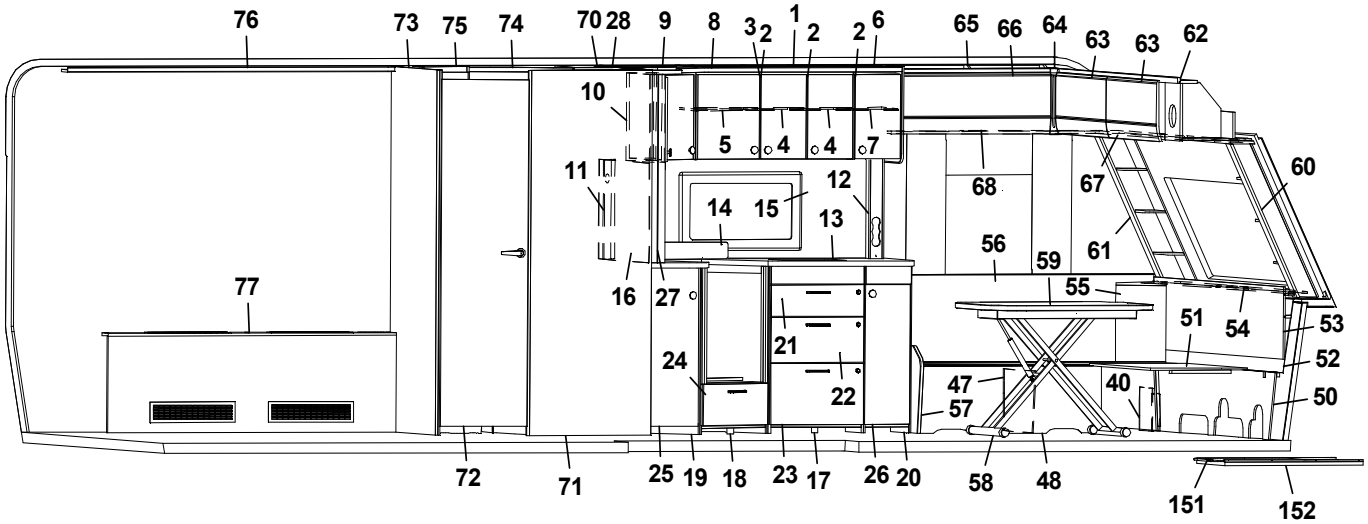
76
73
75
74
70
28
9
8
3
2
1
2
2
6
65
66
64
63
63
62
10
5
4
4
7
11
12
68
67
60
14
15
13
61
56
59
16
27
55
77
51
54
53
21
52
24
47
40
22
57
50
72
71
25
19
18
23
17
26
20
58
48
151
152

Pos Fig	Det. nr Part. No	Ingår Fitted	OBS!! Ange alltid årsmodell vid beställning av inredning Benämning	OBS!! Specify always year of model when ordering equipment Description
118	09-210228	x	Sängram kpl. m ribbotten	Bed bottom cpl. with laths
--	09-210228A	x	Fjärrstyrning	Remote control
--	09-210228B	x	Fjärrkontroll	Remote
--	09-210228C	x	Motor	Electric motor
--	09-210228D	x	Plast till ribbotten	Plastic, laths
119	349971	x	Sänglåda kpl.	Bed box cpl.
120	346902	x	Front sänglåda	Front bed box
121	349975	x	Gavel sänglåda H	Gable bed box R
122	349973	x	Gavel sänglåda V	Gable bed box L
123	349263	x	Monteringssats kpl. lådor (Blueline)	Mounting kit cpl. drawers (Blueline)
--	349264	x	Monteringssats kpl. lådor (Blackline)	Mounting kit cpl. drawers (Blackline)
124	317514	x	Låda 480x500	Drawer 480x500
125	317382	x	Glidskena låda H	Slide bar, drawer R
--	350221	x	Glidskena låda V	Slide bar, drawer L
--	801701	x	Skruv 6x16	Screw 6x16
126	349258	x	Passbit 16x30x95	Gauge block 16x30x95
127	349265	x	Monteringssats kpl. ugn (Blueline)	Mounting kit cpl. oven (Blueline)
--	349266	x	Monteringssats kpl. ugn (Blackline)	Mounting kit cpl. oven (Blackline)
128	348943	x	Passbit H/V	Gauge block R/L
129	348008	x	List L=538 (diskbänk induktion)	List L=538 (kitchen sink induction)
130	342140	x	List L=524 (diskbänk induktion)	List L=524 (diskbänk induktion)
131	349014	x	Lucka (diskb. induktion) (SGPT)	Door (kitch. sink induct.) 299x550 (SGPT)
--	348009	x	Lucka (diskb. induktion) (GPT)	Door (kitch. sink induct.) 299x550 (GPT)
--	20-900302	x	Pentrylåda 273x500	Drawer pentry 273x500
--	07-800039	x	Rullskena H	Roller rail R
--	07-800038	x	Rullskena V	Roller rail L
132	402107	x	Galler ugn (diskb. induktion) 35x503	Grating oven (kitch. sink induct.) 35x503
133	346863	x	Skiva distans 15x100x537,5	Sheet distance 15x100x537,5
134	402108	x	Galler vent. mikro 38x318	Grating vent. micro 38x318
135	402109	x	Galler vent. mikro 38x448	Grating vent. micro 38x448
136	402110	x	Galler vent. mikro 33x448	Grating vent. micro 33x448
137	348010	x	Hylla mikro	Shelf
138	348011	x	List L=283	List L=283
139	349844	x	Lucka (SGPT)	Door (SGPT)
--	349847	x	Lucka (GPT)	Door (GPT)
140	349747	x	Vägg kyl	Wall refrigerator
141	348769	x	Vägg garderob	Wall wardrobe
142	349564	x	Vitrinskåp (Blueline)	Cupboard, vitrine (Blueline)
--	348874	x	Lucka (Blueline)	Door (Blueline)
--	349752	x	Vitrinskåp (Blackline)	Cupboard, vitrine (Blackline)
--	348883	x	Lucka (Blackline)	Door (Blackline)
143	349746	x	Elfront	Front outlet
144	349749	x	Hurst kpl. u. skiva (Blueline)	Hurst kpl. w/o board (Blueline)
--	349750	x	Hurst kpl. u. skiva (Blackline)	Hurst kpl. w/o board (Blackline)
145	349861	x	Lådförstycke övre (SGPT)	Drawer front upper (SGPT)
--	349862	x	Lådförstycke övre (GPT)	Drawer front upper (GPT)
146	349863	x	Lådförstycke nedre (SGPT)	Drawer front lower (SGPT)
--	349864	x	Lådförstycke nedre (GPT)	Drawer front lower (GPT)
147	349753	x	Skiva, hurst	Board, hurts
148	348774	x	Hylla garderob övre	Shelf wardrobe upper
			M= Metervara	M= On the metre

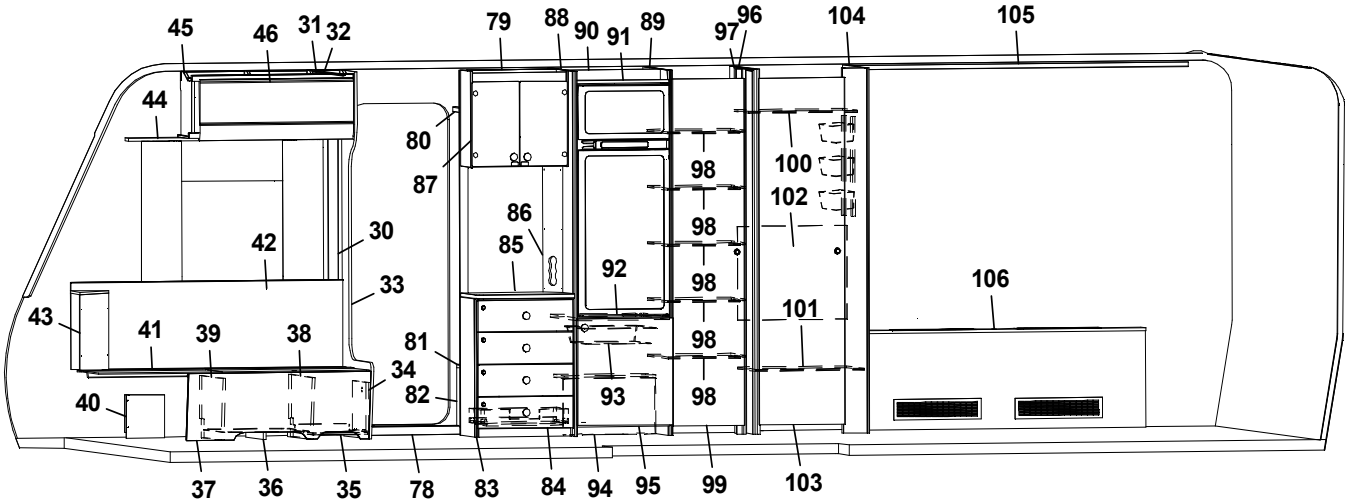
45 46 31 32 79 88 90 91 89 97 96 104 105
44
80
87
86
85
42
30
33
43
41 39 38
81
34
82
40
92
93
98
100
102
101
106
37 36 35 78 83 84 94 95 99 103

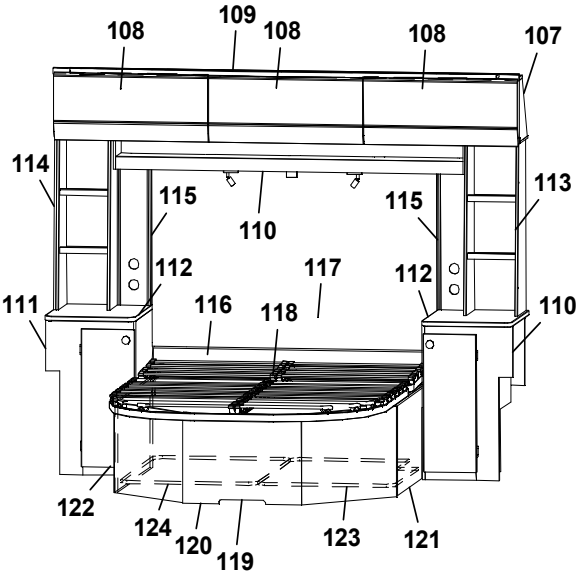
108 109 108 108 107
114
115 110 115
113
112 117 112
111 116 118 110
122 124 120 119 123 121

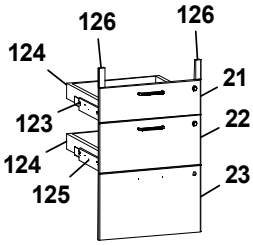
126 126
124
21
123
22
124
125
23

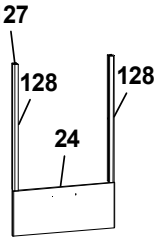
127
128 128
24

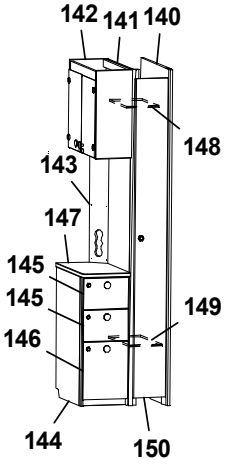
142 141 140
148
143
147
145
145
146
149
144 150

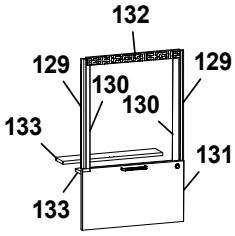
132
129 129
130 130
133
131
133

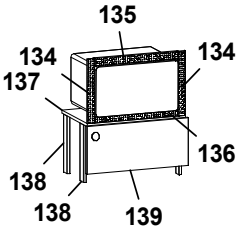
135
134 134
137
136
138 138 139

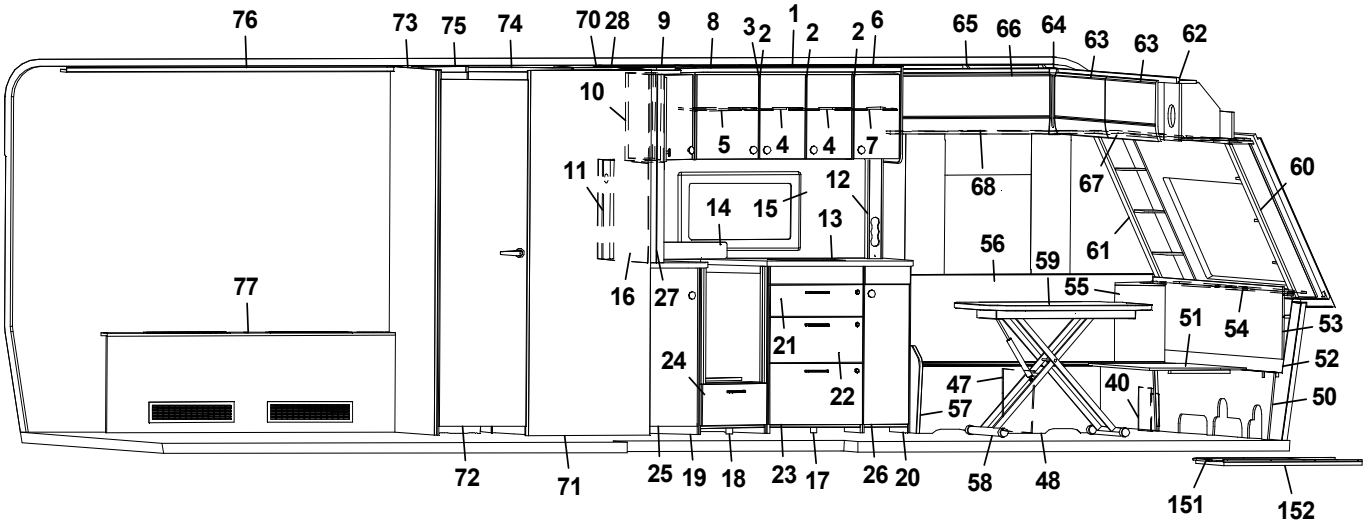
76 73 75 74 70 28 9 8 3 2 1 2 2 6 65 66 64 63 63 62
10
5 4 4 7
11
12
14 15 13
68
67
60
61
56
59
55
77
16 27
51 54 53
21
52
24
22
47
40
50
57
72 71 25 19 18 23 17 26 20 58 48 151 152

Pos Fig	Det. nr Part. No	Ingår Fitted	OBS!! Ange alltid årsmodell vid beställning av inredning Benämning	OBS!! Specify always year of model when ordering equipment Description
149	348777	x	Hylla garderob nedre	Shelf wardrobe lower
150	349877	x	Dörr garderob (SGPT)	Door wardrobe (SGPT)
--	0000141	x	Dörr garderob (GPT)	Door wardrobe (GPT)
151	341192	x	Utdragsskiva bord 450x550	Sliding leaf 450x550
152	341193	x	Låda utdragsskiva	Box sliding leaf
--	350717	M	Golvmatta, antik planka	Carpet, antique plank
--	318657	M	Tapet vägg/tak	Wall paper
--	318584	M	Tejp tapet 20 mm	Tape, wall paper 20 mm
--	318585	M	Tejp tapet 60 mm	Tape, wall paper 60 mm
			(SGPT)=Stone Grey Perfect Touch (GPT)=Graphite Perfect Touch	
			M= Metervara	M= On the metre

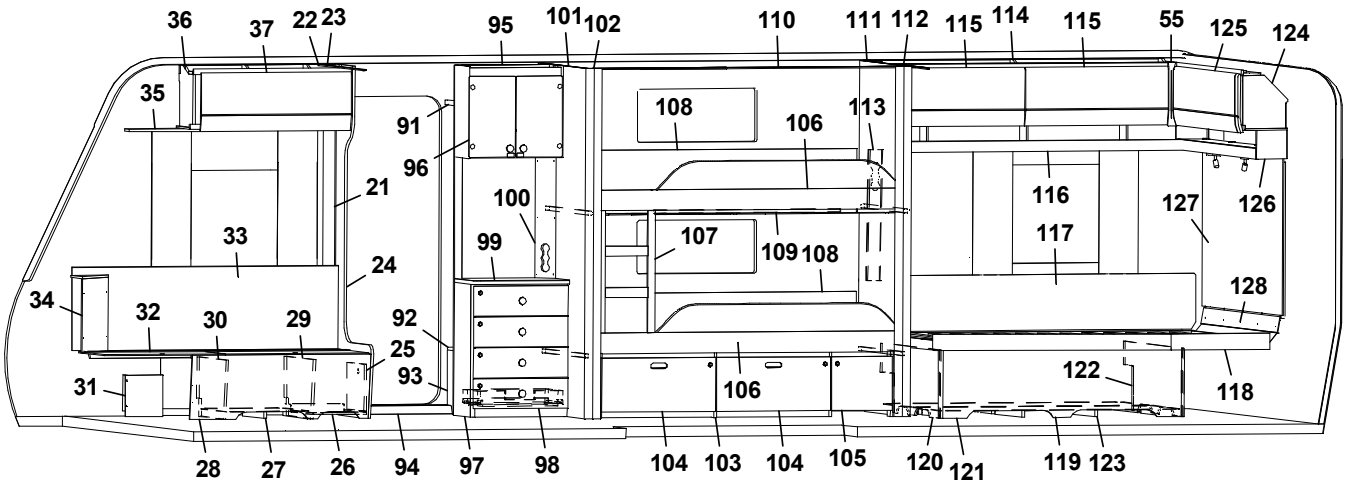
36 37 22 23 95 101 102 110 111 112 115 114 115 55 125 124
35 91 96 21 33 24 34 32 30 29 92 25 93 31
108 106 113 100 99 107 109 108 106
116 117 127 126 128 122 118
28 27 26 94 97 98 104 103 104 105 120 121 119 123

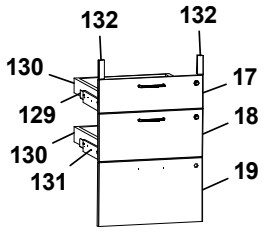
132 132
130 17
129 18
130 19
131

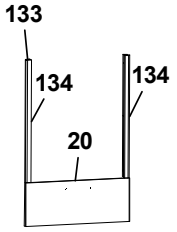
133
134 134
20

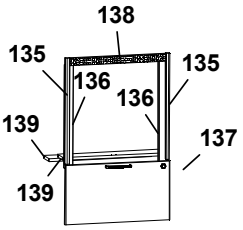
138
135 136 136 135
139 137
139

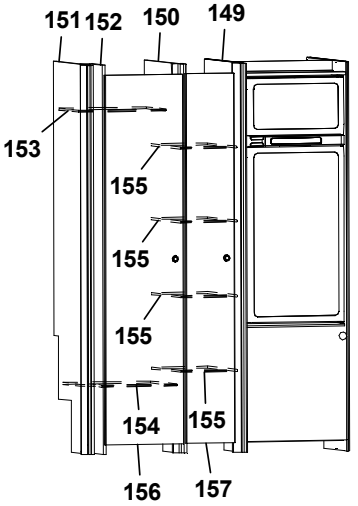
151 152 150 149
153
155
155
155
154 155
156 157

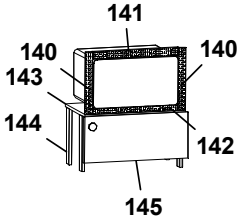
141
140 140
143
144 142
145

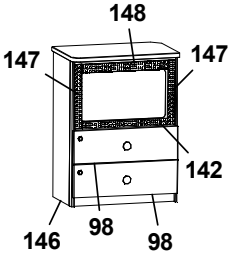
148
147 147
142
146 98 98

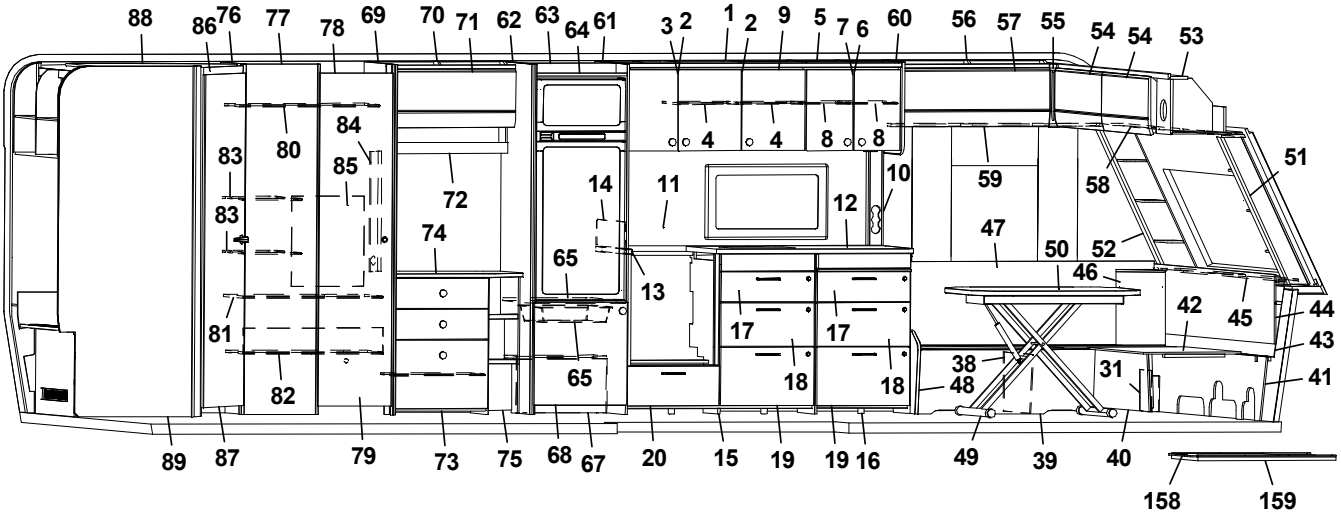
88 86 76 77 78 69 70 71 62 63 64 61 3 2 1 2 9 5 7 6 60 56 57 55 54 54 53
83 80 84 85 83 81 82 72 74 65 65 14 11 13 4 4 8 8 10 12 17 17 18 18 59 58 51 47 50 52 46 42 45 44 43 41 38 48 31
89 87 79 73 75 68 67 20 15 19 19 16 49 39 40 158 159

Pos Fig	Det. nr Part. No	Ingår Fitted	OBS!! Ange alltid årsmodell vid beställning av inredning Benämning	OBS!! Specify always year of model when ordering equipment Description
1	349200	x	Skåp kök L=924 kpl. (Alpinvit)	Cupboard kitchen L=924 cpl. (Alpine white)
--	350719	x	Knopp	Knob
--	311917	x	Gångjärn	Hinge
--	312588	x	Platta gångjärn	Plate hinge
--	319618	x	Magnetlås	Lock, magnet
2	347282	x	Lucka H	Door R
3	347281	x	Lucka V	Door L
4	346925	x	Hylla	Shelf
5	347816	x	Skåp kök L=560 (Alpinvit)	Cupboard kitchen L=560 (Alpine white)
--	350719	x	Knopp	Knob
--	311917	x	Gångjärn	Hinge
--	312588	x	Platta gångjärn	Plate hinge
--	319618	x	Magnetlås	Lock, magnet
6	347280	x	Lucka H	Door R
7	347279	x	Lucka V	Door L
8	347553	x	Hylla	Shelf
9	349496	x	Ljusramp köksskåp L=1652	Light holder kitchen L=1652
10	349175	x	Front eluttag	Front outlet
11	346569-B	x	Köksskiva vägg, Fjäder	Protection kitchen, Feather
--	346569-M	x	Köksskiva vägg, Marmor	Protection kitchen, Marble
--	346569-S	x	Köksskiva vägg, Sten	Protection kitchen, Stone
12	0000685	x	Skiva diskbänk 565x1163	Board 565x1163
--	348988	x	Skiva diskbänk induktion 565x1695	Board induction 565x1695
13	348963	x	Skiva diskbänk 36,5x561	Board 36,5x561
14	401715	x	Flamskydd	Flame guard
--	401996	x	Flamskydd induktion	Flame guard induction
15	349013	x	Diskbänk	Kitchen sink, angled
--	349046	x	Diskbänk (Induktion)	Kitchen sink, angled (Induction)
16	349114	x	Utskjut diskbänk u. luckor	Projection kitchen sink w/o drawer front
17	348947	x	Lådförstycke (SGPT)	Drawer front (SGPT)
--	347293	x	Lådförstycke (GPT)	Drawer front (GPT)
--	350718	x	Handtag	Handle
--	317514	x	Låda 480x500	Drawer 480x500
--	317382	x	Glidskena låda H	Slide bar, drawer R
--	350221	x	Glidskena låda V	Slide bar, drawer L
18	348948	x	Lådförstycke (SGPT)	Drawer front (SGPT)
--	347294	x	Lådförstycke (GPT)	Drawer front (GPT)
--	350718	x	Handtag	Handle
--	317514	x	Låda 480x500	Drawer 480x500
--	317382	x	Glidskena låda H	Slide bar, drawer R
--	350221	x	Glidskena låda V	Slide bar, drawer L
19	349031	x	Lucka (SGPT)	Door (SGPT)
--	347295	x	Lucka (GPT)	Door (GPT)
--	350718	x	Handtag	Handle
--	20-900302	x	Pentrylåda 273x500	Drawer pentry 273x500
--	07-800039	x	Rullskena H	Roller rail R
--	07-800038	x	Rullskena V	Roller rail L
20	348945	x	Lucka (SGPT)	Door (SGPT)
--	348946	x	Lucka (GPT)	Door (GPT
21	318962	x	List täck el-kabel B=45 L=2100	Cover strip B=45 L=2100
			M= Metervara	M= On the metre

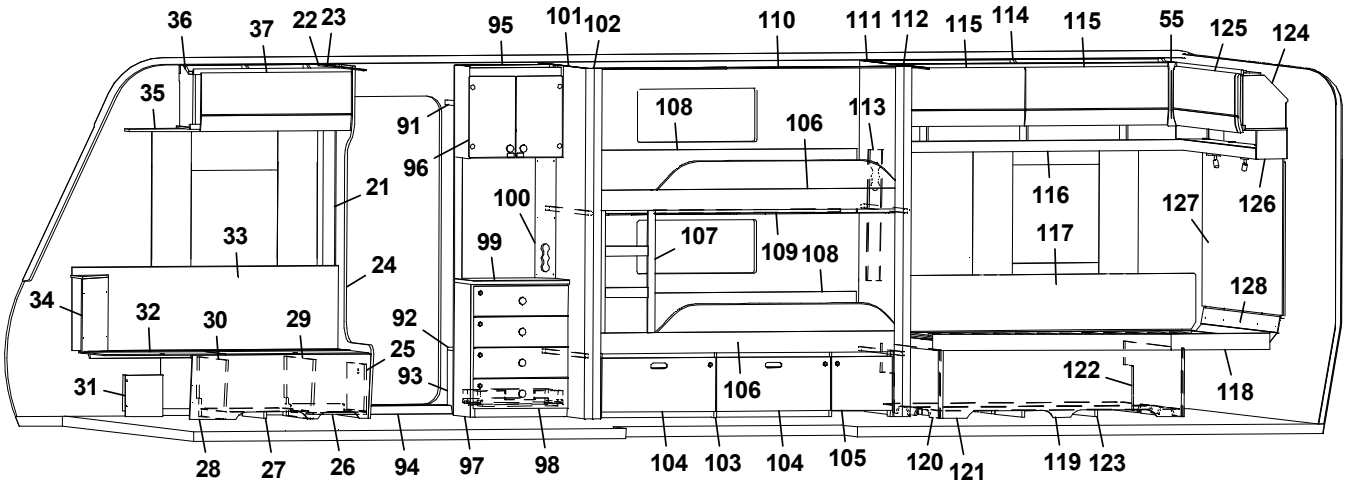
36 37 22 23 95 101 102 110 111 112 115 114 115 55 125 124
35 91 96 21 33 24 34 32 30 29 92 25 93 31
100 99 108 106 113 107 109 108 106
116 117 127 126 128 122 118
28 27 26 94 97 98 104 103 104 105 120 121 119 123

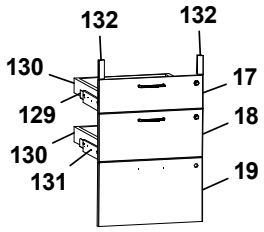
132 132
130 17
129 18
130 19
131

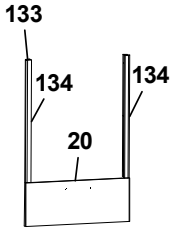
133
134 134
20

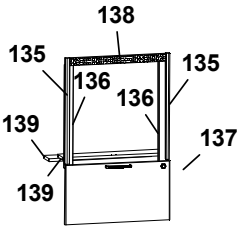
138
135 136 136 135
139 137
139

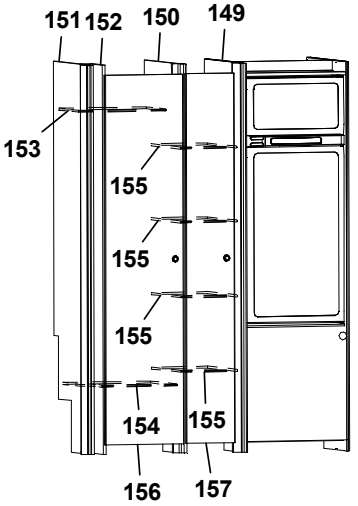
151 152 150 149
153
155 155 155
154 155
156 157

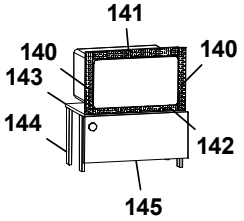
141
140 140
143
144 142
145

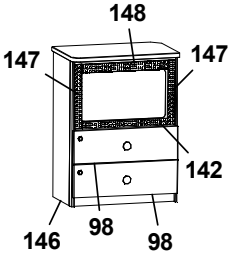
148
147 147
142
146 98 98

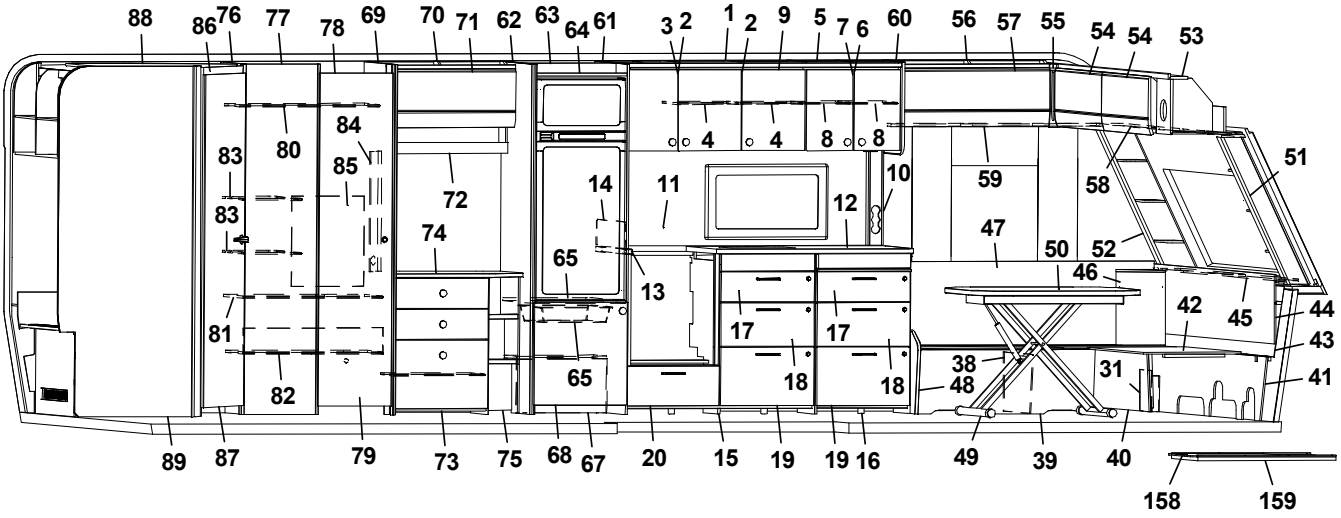
88 86 76 77 78 69 70 71 62 63 64 61 3 2 1 2 9 5 7 6 60 56 57 55 54 54 53
84 80 83 85 83 72 74 81 82
14 11 65 13 65 4 4 8 8 10 12 17 17 18 18
59 58 51 47 50 52 46 42 45 44 43 41 38 48 31
89 87 79 73 75 68 67 20 15 19 19 16 49 39 40 158 159

Pos Fig	Det. nr Part. No	Ingår Fitted	OBS!! Ange alltid årsmodell vid beställning av inredning Benämning	OBS!! Specify always year of model when ordering equipment Description
22	316270	x	List snäpp undre L=2379	List lower L=2379
23	316268	x	List snäpp övre L=2379	List upper L=2379
24	348086	x	Stolpe först. kpl. m. lucka	Support bar cpl. with door
25	343731	x	Lucka	Door
--	312589	x	Gångjärn	Hinge
26	350390	x	Plåt skofack	Plate shoe compartment
27	343594	x	Luftspalt	Air gap
28	348098	x	Front bäddlåda (Blueline)	Front bed box (Blueline)
--	348145	x	Front bäddlåda (centraldammsugare)	Front bed box (central vacuum cleaner)
--	0000262	x	Front bäddlåda (Blackline)	Front bed box (Blackline)
--	348100	x	Front bäddlåda (centraldammsugare)	Front bed box (central vacuum cleaner)
29	348102	x	Stöd bäddlåda	Support bed box
30	348095	x	Stöd bäddlåda	Support bed box
31	347726	x	Täckfront H/V	Cover front R/L
32	346011	x	Lock bäddlåda	Cover bedbox
--	319024	x	Matta grå textil m. tejp	Carpet gray textile with tape
33	0000229	x	Värmespalt H fram	Air gap R.F.
--	350696	M	List kant mörkbrun	Strip, dark brown
34	0000333	x	Hörn sittgrupp H	Corner R
--	0000332	x	Hörn sittgrupp H med ø 61 urttag	Corner R with ø 61 hole
--	0000329	x	Hörn sittgrupp H med ø 85 urttag	Corner R with ø 85 hole
35	349745	x	Gardinupphängning med LED-list H kpl.	Curtin suspension with LED-stripe R cpl.
36	348066	x	Överskåp L=939 (Alpinvit)	Cupboard upper L=939 (Alpine white)
--	350571	x	Gångjärn	Hinge
37	348384	x	Lucka, överskåp	Door, cupboard upper
38	312825	x	Stöd bäddlåda	Support bed box
39	348076	x	Front bäddlåda	Front bed box
--	346014	x	Lock bäddlåda	Cover bedbox
40	348074	x	Front bäddlåda	Front bed box
41	348092	x	Stöd sittgrupp	Support
42	348090	x	Skiva rundsittgrupp	Sheet seat
43	347380	x	Värmespalt gavel fram	Air gap front
44	349187	x	Front/hylla kpl.	Front/shelf cpl.
45	347375	x	Hylla med Polarbjörn (Blackline)	Shelf with Polarbear (Blackline)
46	0000332	x	Hörn sittgrupp V med ø 61 urttag	Corner L with ø 61 hole
--	0000329	x	Hörn sittgrupp V med ø 85 urttag	Corner L with ø 85 hole
47	349178	x	Värmespalt V fram	Air gap L.F.
--	350696	M	List kant mörkbrun	Strip, dark brown
48	348080	x	Gavel bäddlåda	Gable bed box
49	310083	x	Bordsstativ	Table stand
--	350716	x	Bordsstativ enpelar	Table stand single pillar
50	349321	x	Bordsskiva 800x1000	Table top 800x1000
51	0000068	x	Hörnhylla H	Shelf R
52	0000067	x	Hörnhylla V	Shelf L
53	348045	x	Skåp gavel fram L=2360 (Alpinvit)	Cupboard front L=2360 (Alpine white)
--	350571	x	Gångjärn	Hinge
54	347276	x	Lucka överskåp	Door, cupboard upper
55	345869	x	Hörn inredning	Corner
56	348107	x	Överskåp L=922 (Alpinvit)	Cupboard upper L=922 (Alpine white)
--	350571	x	Gångjärn	Hinge
			M= Metervara	M= On the metre

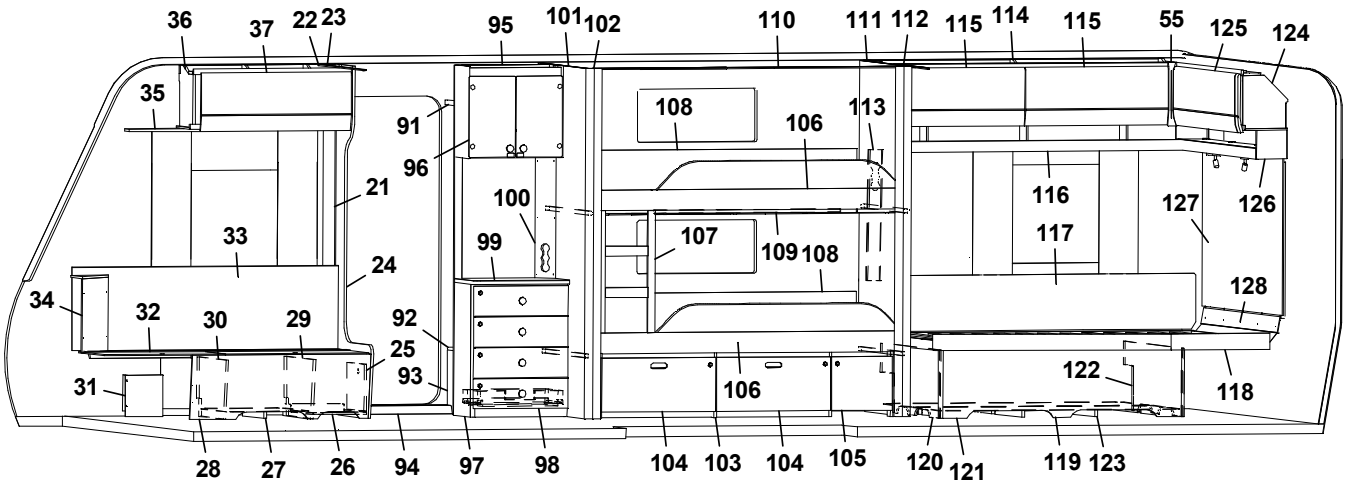
36 37 22 23 95 101 102 110 111 112 115 114 115 55 125 124
35 91 96 21 33 24 34 32 30 29 92 25 93 31
108 106 113 100 99 107 109 108 106
116 117 127 126 128 122 118
28 27 26 94 97 98 104 103 104 105 120 121 119 123

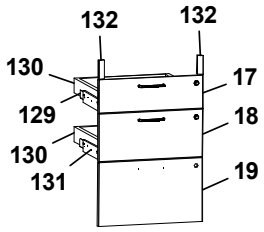
132 132
130 17
129 18
130 19
131

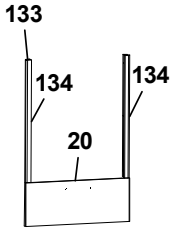
133
134 134
20

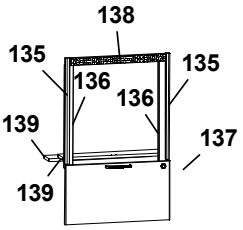
138
135 136 136 135
139 137
139

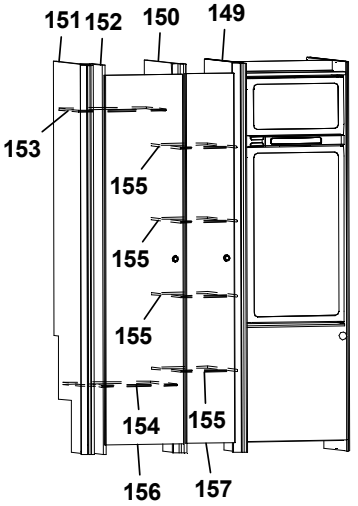
151 152 150 149
153
155 155 155
154 155
156 157

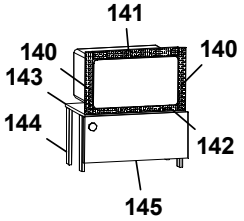
141
140 140
143
144 142
145

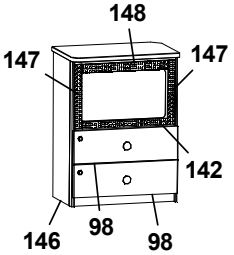
148
147 147
142
146 98 98

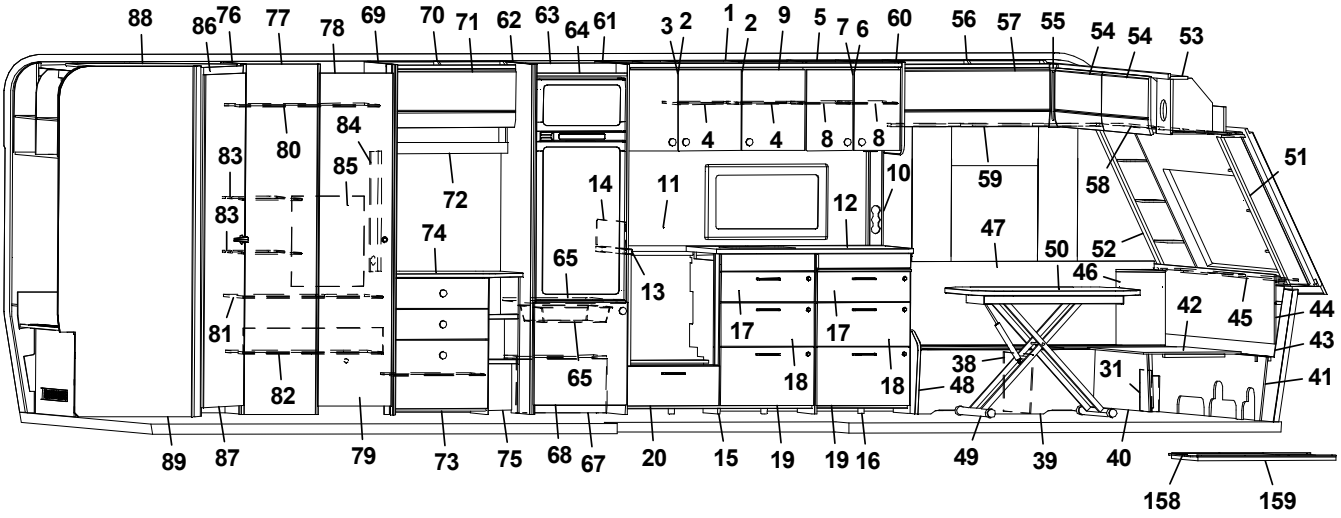
88 86 76 77 78 69 70 71 62 63 64 61 3 2 1 2 9 5 7 6 60 56 57 55 54 54 53
84 80 83 85 83 72 74 81 82
14 11 12 10 4 4 8 8 65 13 65
59 58 51 47 50 52 46 42 45 44 43 41 38 48 31
17 17 18 18
89 87 79 73 75 68 67 20 15 19 19 16 49 39 40 158 159

Pos Fig	Det. nr Part. No	Ingår Fitted	OBS!! Ange alltid årsmodell vid beställning av inredning Benämning	OBS!! Specify always year of model when ordering equipment Description
57	348386	x	Lucka	Door
58	347613	x	Gardinupphängning med LED-list fram kpl.	Curtin suspension with LED-stripe front cpl.
59	349295	x	Gardinupphängning med LED-list V kpl.	Curtin suspension with LED-stripe L cpl.
60	347579	x	Gavel kök	Gable, kitchen
61	349514	x	Vägg kyl H kpl.	Wall refrigerator R cpl.
62	0000207	x	Vägg kyl V kpl.	Wall refrigerator L cpl.
63	347937	x	Bakstycke stopp kyl	Back cupboard
64	347943	x	List folierad	List foiled
65	347944	x	Hylla under kyl	Shelf refrigerator
66	310325	x	Trådback vit 85x427x427	Tray 85x427x427
--	350760	x	Glidlist trådback (säljes i par)	Sliding strip tray (pair)
--	349361	x	List	List
67	349366	x	Täckfront	Front cover
--	349364	x	Tak, täckfront	Top, front cover
68	349536	x	Lucka u. kyl (SGPT)	Door, below refrigerator (SGPT)
--	349538	x	Lucka u. kyl (GPT)	Door, below refrigerator (GPT)
69	0000207	x	Vägg garderob kpl.	Wall wardrobe cpl.
70	347946	x	Överskåp L=790 (Alpinvit)	Cupboard upper L=790 (Alpine white)
71	347951	x	Lucka	Door
72	347956	x	Hyllpaket L=790	Shelf L=790
73	349383	x	Byrå kpl. u. skiva (SGPT)	Dresser cpl. without board (SGPT)
--	347961	x	Byrå kpl. u. skiva (GPT)	Dresser cpl. without board (GPT)
74	347998	x	Skiva byrå	Board
75	0000209	x	Hylla	Shelf
76	348358	x	Vägg tvättrum	Wall washroom
77	348854	x	Front garderob	Front wardrobe
78	349236	x	Dörr garderob (SGPT)	Door wardrobe (SGPT)
--	348002	x	Dörr garderob (GPT)	Door wardrobe (GPT)
79	348871	x	Täckfront	Front cover
80	348860	x	Hylla garderob övre	Shelf wardrobe upper
81	348866	x	Hylla garderob	Shelf wardrobe
82	348868	x	Hylla garderob	Shelf wardrobe
83	348863	x	Hylla garderob	Shelf wardrobe
84	347960	x	Front eluttag	Front outlet
85	339298	x	Täckskiva exp.kärl	Cover expansion vessel
86	347979	x	Tröskel tvättrum	Threshold wasroom
87	349602	x	Dörr tvättrum (SGPT)	Door washroom (SGPT)
--	348578	x	Dörr tvättrum (GPT)	Door washroom(GPT)
88	348123	x	Ljusramp tvättrum	Light holder washroom
89	348363	x	Vägg tvättrum	Wall washroom
90	350717	x	Matta golv, antik planka	Carpet floor, antique plank
91	349424	x	Hylla insteg övre	Shelf upper
92	319866	x	Hylla nedre	Shelf lower
93	348761	x	Front hylla garderob	Front wardrobe
94	319871	x	Tröskel aluminium L=650	Threshold aluminium L=650
95	349270	x	Vägg	Wall
96	348875	x	Skåp bar kpl. (Blueline)	Coctail cabinet cpl. (Blueline)
--	349460	x	Skåp bar kpl. (Blackline)	Coctail cabinet cpl. (Blackline)
--	348874	x	Lucka (Blueline)	Door (Blueline)
--	348883	x	Lucka (Blackline)	Door (Blackline)
			M= Metervara	M= On the metre

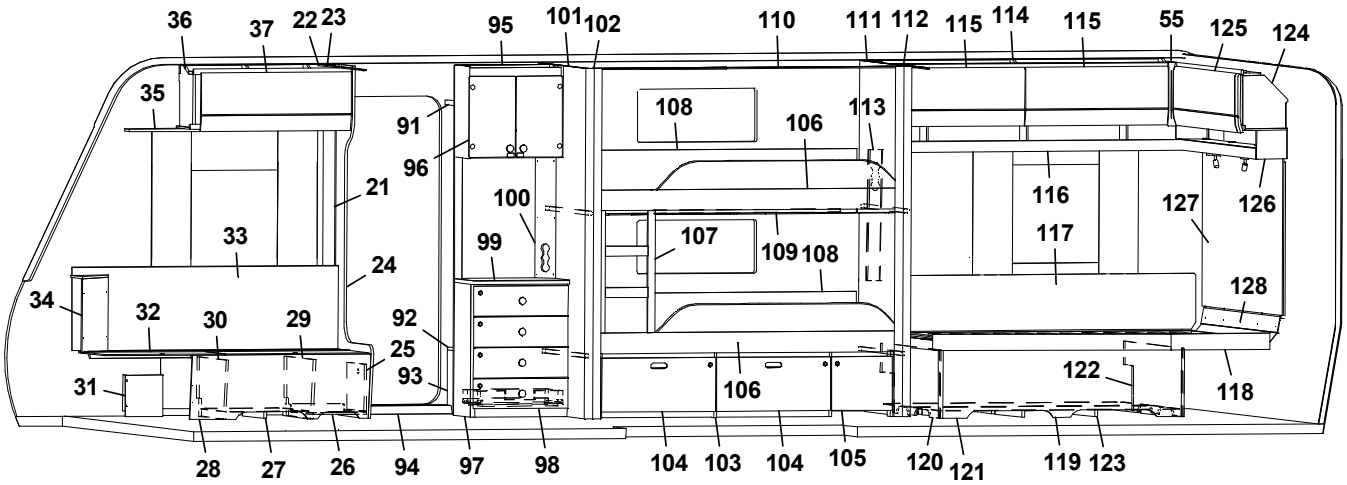
36 37 22 23 95 101 102 110 111 112 115 114 115 55 125 124
35 91 96 21 33 34 32 30 29 24 92 25 93 31 28 27 26 94 97 98
100 99 108 106 113 107 109 108 106 104 103 104 105 120 121
116 117 127 126 128 122 118 119 123

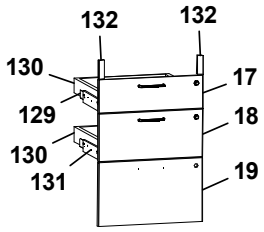
132 132 130 17 129 18 130 131 19

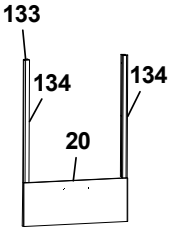
133 134 134 20

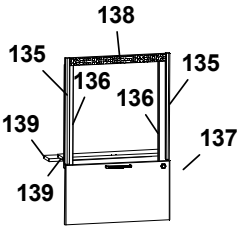
138 135 136 136 135 139 137 139

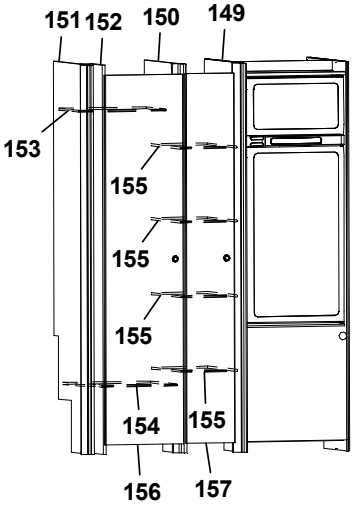
151 152 150 149 153 155 155 155 154 155 156 157

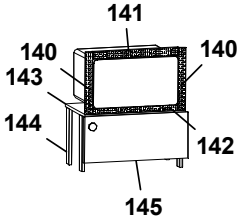
141 140 140 143 144 142 145

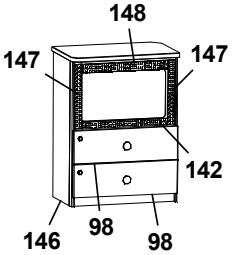
148 147 147 142 146 98 98

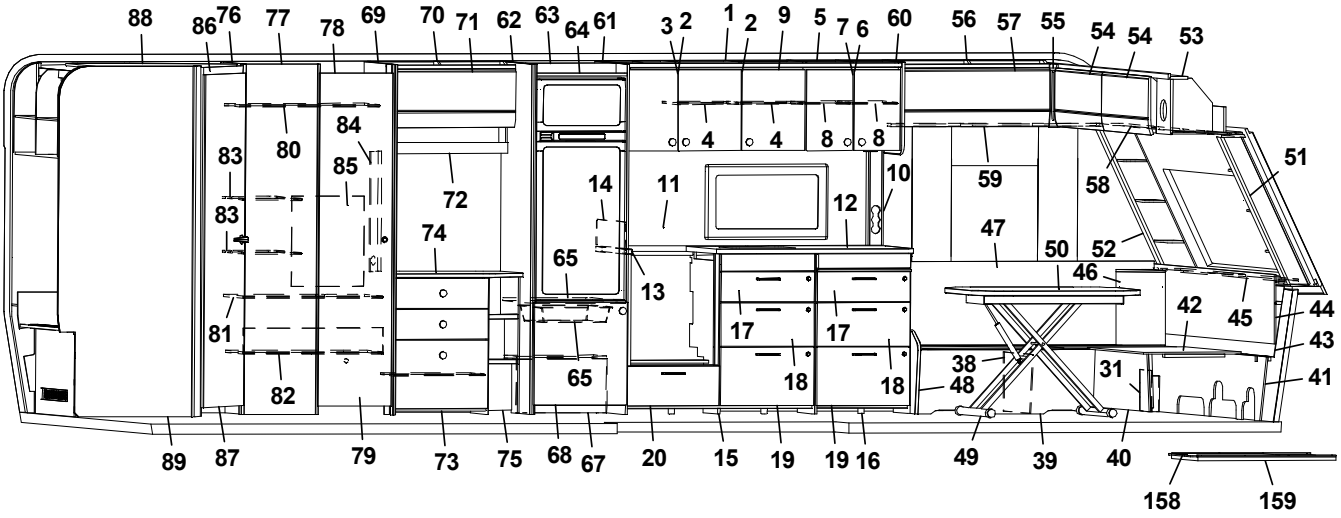
88 86 76 77 78 69 70 71 62 63 64 61 3 2 1 2 9 5 7 6 60 56 57 55 54 54 53
83 80 84 85 83 72 74 81 82 14 11 65 13 65 4 4 8 8 10 12 17 17 18 18 59 58 51 47 50 52 46 42 45 44 43 41 38 48 31
89 87 79 73 75 68 67 20 15 19 19 16 49 39 40 158 159

Pos Fig	Det. nr Part. No	Ingår Fitted	OBS!! Ange alltid årsmodell vid beställning av inredning Benämning	OBS!! Specify always year of model when ordering equipment Description
97	349248	x	TV-bänk kpl. u. skiva (SGPT)	TV-bench cpl. without board (SGPT)
--	349249	x	TV-bänk kpl. u. skiva (GPT)	TV-bench cpl. without board (GPT)
--	349254	x	Skiva TV-bänk	Board TV-bench
98	348840	x	Lådförstycke (SGPT)	Drawer front (SGPT)
--	348839	x	Lådförstycke (GPT)	Drawer front (GPT)
--	20-900302	x	Pentrylåda 273x500	Drawer pentry 273x500
--	07-800039	x	Rullskena H	Roller rail R
--	07-800038	x	Rullskena V	Roller rail L
100	348763	x	Front eluttag	Front outlet
101	348321	x	Vägg	Wall
102	348323	x	Stolpte utskjut	Support bar
103	348891	x	Lådor under säng kpl. sats	Drawers bed cpl. kit
104	348898	x	Låda	Drawer
--	315215	x	Glidskena (säljes i par)	Sliding rail (sold in pairs)
105	348908	x	Lucka	Door
106	348818	x	Sängram u. ribbotten	Bedbottom without laths
--	349947	x	Bärregel övre	Bearing rail, upper
--	168135	x	Bärregel nedre	Bearing rail, lower
--	326474	x	Ribbotten kpl.	Laths cpl.
107	348766	x	Stege	Ladder
108	0000129	x	Värmespalt	Air gap
--	350803	x	Tyg värmespalt (Livia)	Fabric air gap (Livia)
109	0000012	x	List draperiskena 3-del	List drapery rail 3-parts
--	315907	x	Skena draperi L=1920	Drapery rail L=1920
110	315907	x	Skena draperi L=1920	Drapery rail L=1920
111	348320	x	Vägg	Wall
112	348324	x	Stolpte utskjut	Support bar
113	347361	x	Front eluttag	Front outlet
114	347129	x	Överskåp L=1737 (Alpinvit)	Cupboard upper L=1737(Alpine white)
--	350571	x	Gångjärn	Hinge
115	347275	x	Lucka	Door
116	347675	x	Hyllpaket kpl. L=1815	Shelf cpl. L=1815
117	338121	x	Värmespalt	Air gap
--	350740	x	Tyg värmespalt (Livia)	Fabric, air gap (Livia)
118	348815	x	Sängram u. ribbotten	Bed bottom without laths
--	342683	x	Ribbotten kpl.	Laths bottom cpl.
--	311985	x	Ribba sängbotten L=718 B=63	Lath bed bottom L=718 B=63
--	312046	x	Band t. ribbotten	Band for laths bottom
119	348826	x	Sänglåda kpl. H	Bed box cpl. R
--	347652	x	List hörn	List corner
--	315203	x	Regel 17,5x55x1415	Wood lath pine 17,5x55x1415
120	347912	x	Gavel säng främre	Gable bed front
121	348827	x	Front säng	Front bed
122	347869	x	Gavel säng bakre	Gable bed rear
123	343621	x	Luftspalt sänglåda	Air gap bed box
124	348478	x	Överskåp L=1510 (Alpinvit)	Cupboard upper L=1510 (Alpine white)
--	350571	x	Gångjärn	Hinge
125	347853	x	Lucka	Door
126	348148	x	Hyllpaket kpl. L=1510	Shelf cpl. L=1510
127	348027	x	Sänggavel kpl. m. tyg (Livia)	Headboard cpl. with fabric (Livia)
			M= Metervara	M= On the metre

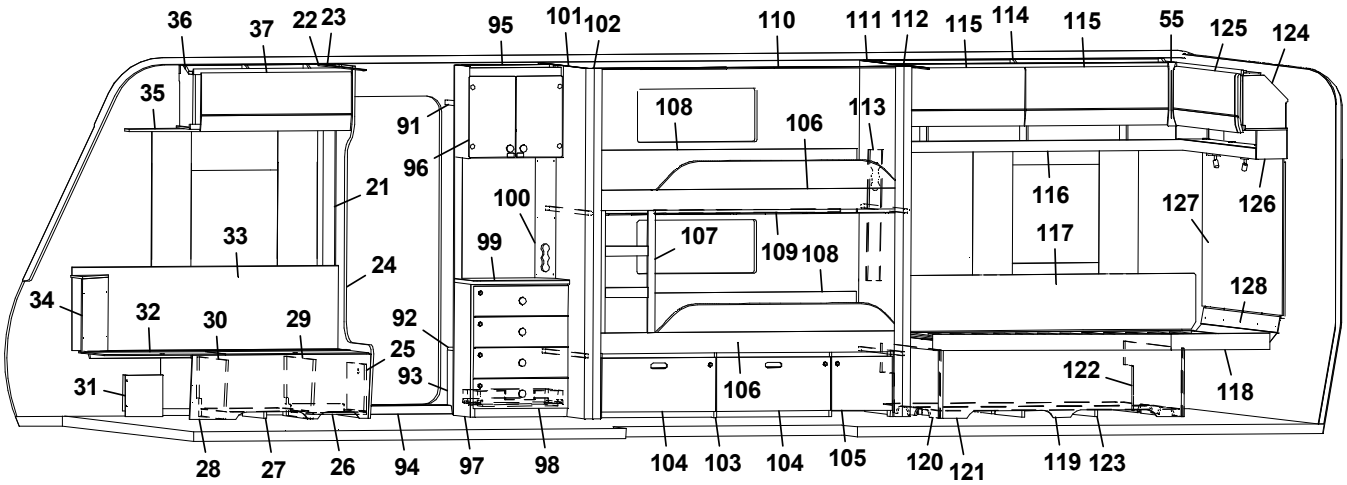
36 37 22 23 95 101 102 110 111 112 115 114 115 55 125 124
35 91 96 21 33 24 34 32 30 29 92 25 93 31
108 106 113 100 99 107 109 108 106
116 117 127 126 128 122 118
28 27 26 94 97 98 104 103 104 105 120 121 119 123

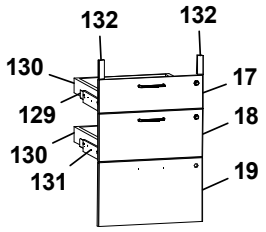
132 132
130 17
129 18
130 19
131

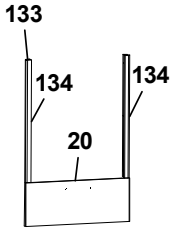
133
134 134
20

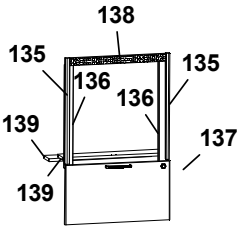
138
135 136 136 135
139 137
139

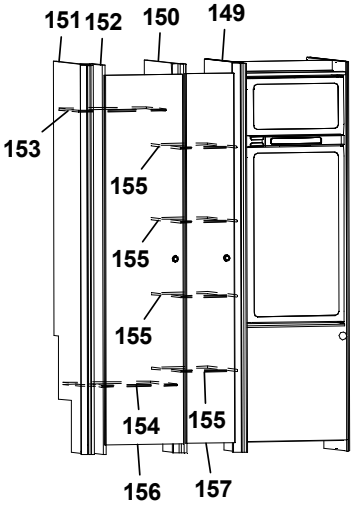
151 152 150 149
153
155
155
155
154 155
156 157

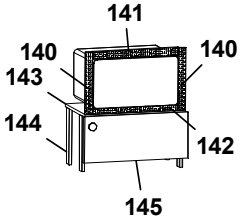
141
140 140
143
144 142
145

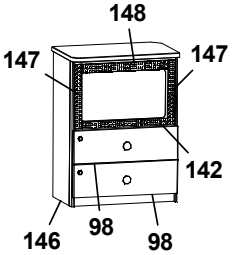
148
147 147
142
146 98 98

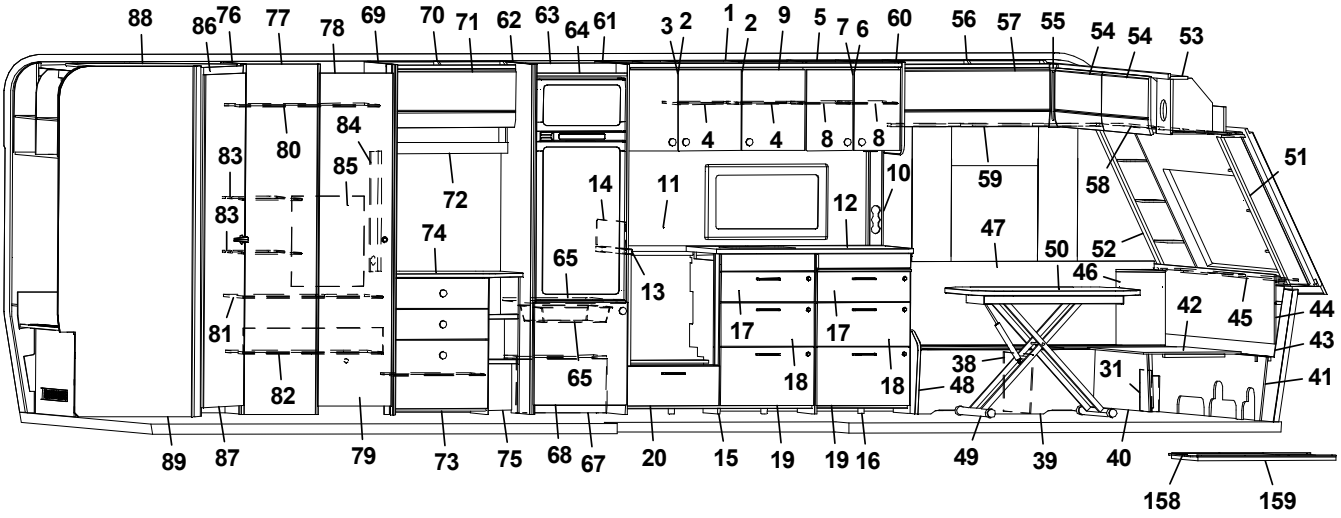
88 86 76 77 78 69 70 71 62 63 64 61 3 2 1 2 9 5 7 6 60 56 57 55 54 54 53
83 80 84 85 83 81 82 72 74 65 65 14 13 11 12 10 4 4 8 8 59 58 51 47 50 52 46 42 45 44 43 41 38 48 31 17 17 18 18
89 87 79 73 75 68 67 20 15 19 19 16 49 39 40 158 159

Pos Fig	Det. nr Part. No	Ingår Fitted	OBS!! Ange alltid årsmodell vid beställning av inredning Benämning	OBS!! Specify always year of model when ordering equipment Description
128	349833	x	Värmespalt	Air gap
129	349263	x	Monteringssats kpl. lådor (Blueline)	Mounting kit cpl. drawers (Blueline)
--	349264	x	Monteringssats kpl. lådor (Blackline)	Mounting kit cpl. drawers (Blackline)
130	317514	x	Låda 480x500	Drawer 480x500
131	317382	x	Glidskena låda H	Slide bar, drawer R
--	350221	x	Glidskena låda V	Slide bar, drawer L
--	801701	x	Skruv 6x16	Screw 6x16
132	349258	x	Passbit 16x30x95	Gauge block 16x30x95
133	349265	x	Monteringssats kpl. ugn (Blueline)	Mounting kit cpl. oven (Blueline)
--	349266	x	Monteringssats kpl. ugn (Blackline)	Mounting kit cpl. oven (Blackline)
134	348943	x	Passbit H/V	Gauge block R/L
135	348008	x	List L=538 (diskbänk induktion)	List L=538 (kitchen sink induction)
136	342140	x	List L=524 (diskbänk induktion)	List L=524 (diskbänk induktion)
137	349014	x	Lucka (diskb. induktion) (SGPT)	Door (kitch. sink induct.) 299x550 (SGPT)
--	348009	x	Lucka (diskb. induktion) (GPT)	Door (kitch. sink induct.) 299x550 (GPT)
--	20-900302	x	Pentrylåda 273x500	Drawer pentry 273x500
--	07-800039	x	Rullskena H	Roller rail R
--	07-800038	x	Rullskena V	Roller rail L
138	402107	x	Galler ugn (diskb. induktion) 35x503	Grating oven (kitch. sink induct.) 35x503
139	346863	x	Skiva distans 15x100x537,5	Sheet distance 15x100x537,5
140	402108	x	Galler vent. mikro 38x318	Grating vent. micro 38x318
141	402109	x	Galler vent. mikro 38x448	Grating vent. micro 38x448
142	402110	x	Galler vent. mikro 33x448	Grating vent. micro 33x448
143	348010	x	Hylla mikro	Shelf
144	348011	x	List L=283	List L=283
145	349844	x	Lucka (SGPT)	Door (SGPT)
--	349847	x	Lucka (GPT)	Door (GPT)
146	349670	x	Tv-bänk kpl. u skiva m. urtag för mikro	TV-bench cpl. without board. with socket for microwave
--	349671	x	Tv-bänk kpl. u skiva m. urtag för mikro	TV-bench cpl. without board. with socket for microwave
147	350567	x	Galler vent. mikro 38x326	Grating vent. micro 38x326
148	350568	x	Galler vent. mikro 46x448	Grating vent. micro 46x448
149	0000217	x	Vägg kyl	Wall refrigerator
150	0000213	x	Vägg garderob	Wall wardrobe
151	0000215	x	Vägg garderob	Wall wardrobe
152	0000220	x	Nisch	Nisch
153	349991	x	Hylla garderob övre	Shelf wardrobe upper
154	0000222	x	Hylla garderob nedre	Shelf wardrobe lower
155	0000223	x	Hylla garderob	Shelf wardrobe
156	349579	x	Dörr garderob (SGPT)	Door wardrobe (SGPT)
--	349581	x	Dörr garderob (GPT)	Door wardrobe (GPT)
157	349236	x	Dörr garderob (SGPT)	Door wardrobe (SGPT)
--	348002	x	Dörr garderob (GPT)	Door wardrobe (GPT)
158	341192	x	Utdragsskiva bord 450x550	Sliding leaf 450x550
159	341193	x	Låda utdragsskiva	Box sliding leaf
--	318657	M	Tapet vägg/tak	Wall paper
--	318584	M	Tejp tapet 20 mm	Tape, wall paper 20 mm
--	318585	M	Tejp tapet 60 mm	Tape, wall paper 60 mm
			(SGPT)=Stone Grey Perfect Touch (GPT)=Graphite Perfect Touch	
			M= Metervara	M= On the metre

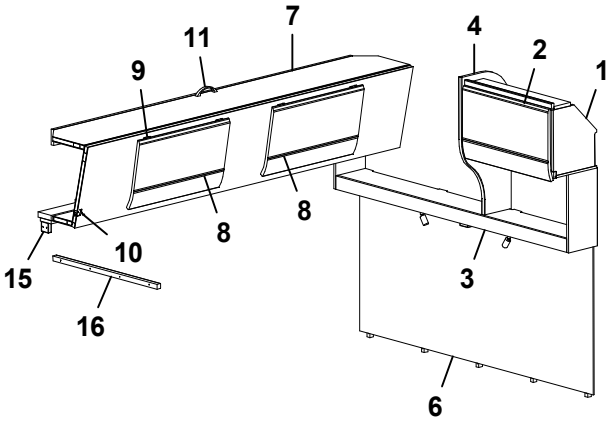
7
11
9
4
2
1
8
8
10
15
16
3
6

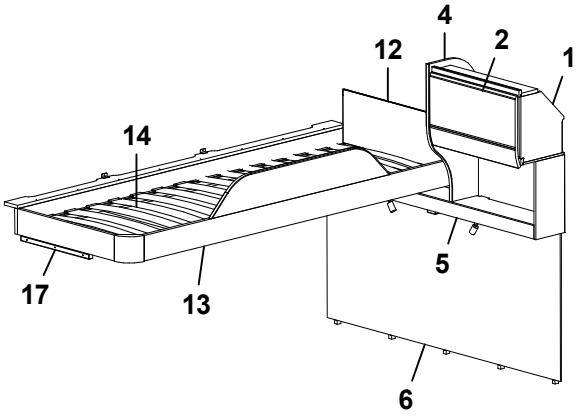
4
2
12
1
14
5
17
13
6

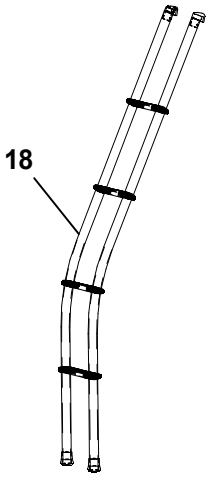
18

Pos Fig	Det. nr Part. No	Ingår Fitted	OBS!! Ange alltid årsmodell vid beställning av inredning Benämning	OBS!! Specify always year of model when ordering equipment Description
1	348482	x	Skåp gavel bak L=560	Cupboard gable L=560
--	350571	x	Gångjärn	Hinge
2	347273	x	Lucka	Door
3	348150	x	Hyllpaket L=1510 (u. högtalare)	Shelf L=1510 (without speakers)
--	348151	x	Hyllpaket L=1510 (m. högtalare)	Shelf L=1510 (with speakers)
4	348553	x	Gavel	Gable
5	348152	x	Hyllpaket L=1510 (u. högtalare)	Shelf L=1510 (without speakers)
--	348153	x	Hyllpaket L=1510 (m. högtalare)	Shelf L=1510 (with speakers)
6	349728	x	Sänggavel kpl. med tyg (Livia)	Headboard cpl. with fabric (Livia)
7	348525	x	Överbäddskåp L=1980	Upper bed L=1980
--	348539	x	Regel låsning	Lock bar
--	348531	x	Rasskydd ö-bäddskåp	Protective plate
8	347273	x	Lucka	Door
9	860402	x	Gångjärn	Hinge
10	860405	x	Gångjärn	Hinge
11	350129	x	Handtag	Handle
12	321209	x	Värmespalt gavel	Air gap gable
--	350864	x	Tyg värmespalt (Livia)	Fabric air gap (Livia)
13	348619	x	Sängram vån.säng V u. ribbotten	Bed bottom L without laths
14	325430	x	Ribbotten kpl.	Laths bottom cpl.
--	311985	x	Ribba sängbotten L=718 B=63	Lath bed bottom L=718 B=63
--	312046	x	Band t. ribbotten	Band for laths bottom
15	348538	x	Kloss bärregel	Block bearing rail
16	348540	x	Bärregel 22x22x670	Bearing rail 22x22x670
17	348658	x	Bärregel 22x22x440	Bearing rail 22x22x440
18	350545	x	Stege ö-bäddsskåp	Ladder upper bed
			M= Metervara	M= On the metre

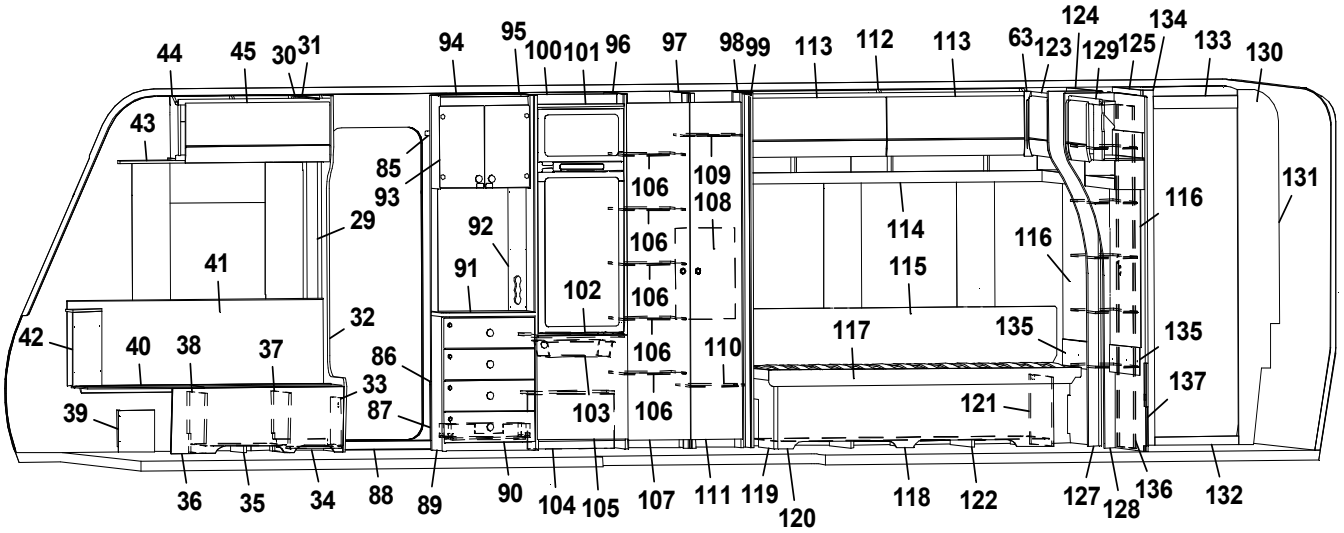
44 45 30 31 94 95 100 101 96 97 98 99 113 112 113 63 123 124 129 125 134 133 130
43 85 93 29 92 91 41 42 40 38 37 32 33 39 86 87 102 103 106 109 108 110 114 115 116 117 135 121 137 131
36 35 34 88 89 90 104 105 107 111 119 120 118 122 127 128 136 132

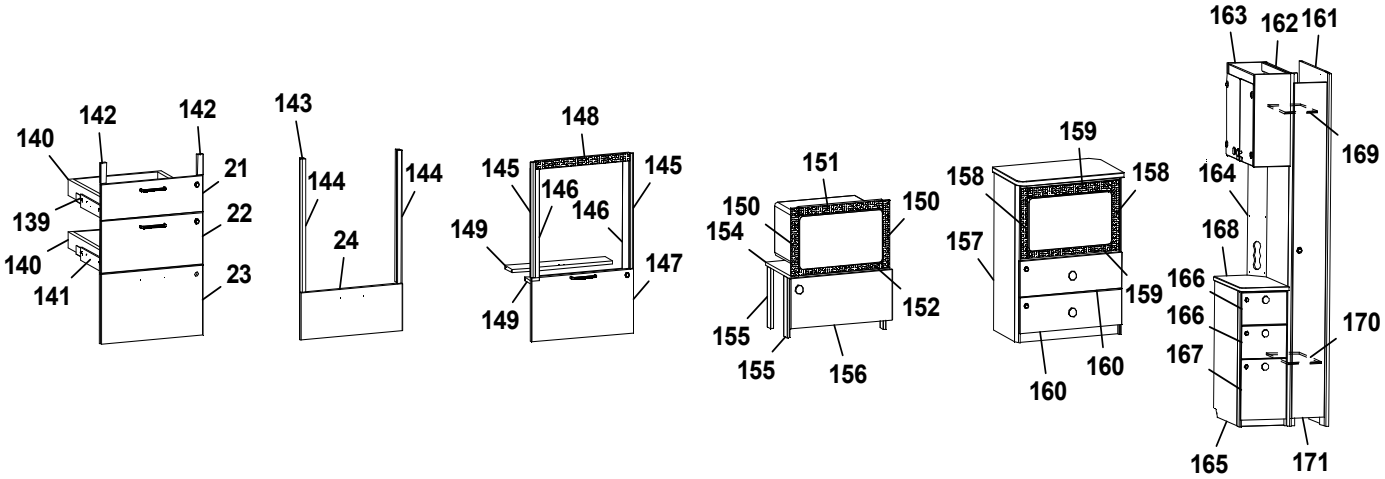
140 142 142 21 139 22 140 141 23
143 144 144 24
148 145 146 146 145 149 149 147
151 150 150 154 152 155 155 156
159 158 158 157 159 160 160 160
163 162 161 169 164 168 166 166 167 170 165 171

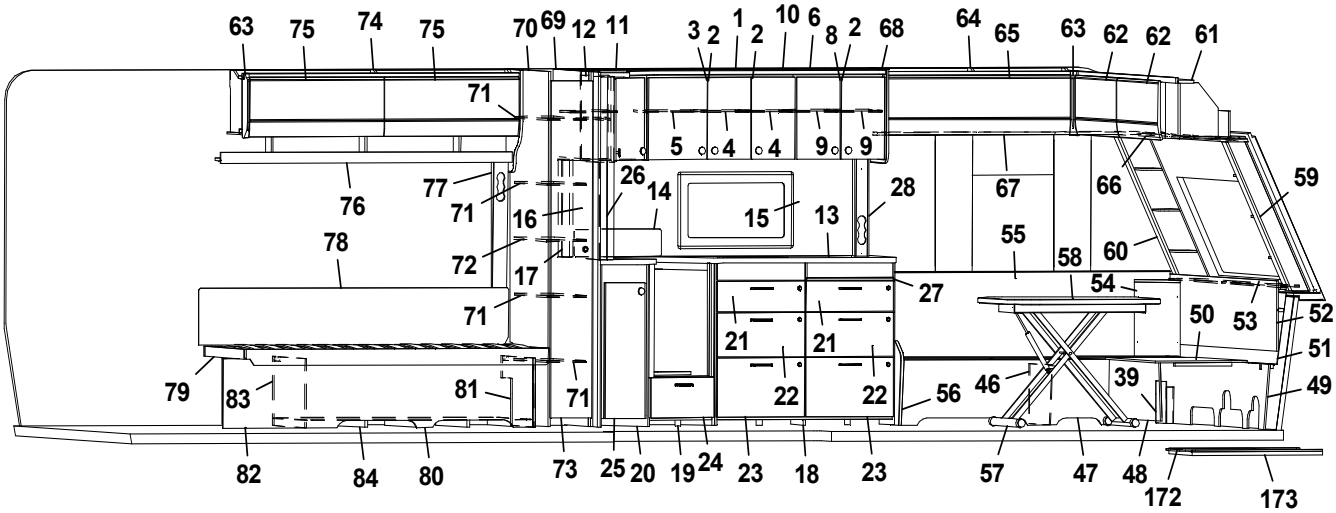
63 75 74 75 70 69 12 11 3 2 1 2 10 6 8 2 68 64 65 63 62 62 61
71 5 4 4 9 9 76 77 71 26 14 16 15 13 28 67 66 59 78 72 17 55 58 60 54 27 71 21 21 22 22 50 53 52 51 79 83 81 71 56 46 39 49
82 84 80 73 25 20 19 24 23 18 23 57 47 48 172 173

Pos Fig	Det. nr Part. No	Ingår Fitted	OBS!! Ange alltid årsmodell vid beställning av inredning Benämning	OBS!! Specify always year of model when ordering equipment Description
1	349734	x	Skåp kök L=924 kpl. (Alpinvit)	Cupboard kitchen L=924 cpl. (Alpine white)
--	350719	x	Knopp	Knob
--	311917	x	Gångjärn	Hinge
--	312588	x	Platta gångjärn	Plate hinge
--	319618	x	Magnetlås	Lock, magnet
2	347280	x	Lucka H	Door R
3	347281	x	Lucka V	Door L
4	349740	x	Hylla	Shelf
5	346925	x	Hylla	Shelf
6	347816	x	Skåp kök L=560 (Alpinvit)	Cupboard kitchen L=560 (Alpine white)
--	350719	x	Knopp	Knob
--	311917	x	Gångjärn	Hinge
--	312588	x	Platta gångjärn	Plate hinge
--	319618	x	Magnetlås	Lock, magnet
8	347279	x	Lucka V	Door L
9	347553	x	Hylla	Shelf
10	349806	x	Ljusramp köksskåp L=1928	Light holder kitchen L=1928
11	348916	x	Hörnskåp (Alpinvit)	Corner cupboard (Alpine white)
--	347279	x	Lucka V	Door L
12	348927	x	Skåp utskjut kökskåp (Alpinvit)	Cupboard projection (Alpine white)
--	348930	x	Hylla	Shelf
--	347282	x	Lucka H	Door R
13	0000523	x	Skiva diskbänk 902x1955	Board 902x1955
--	0000645	x	Skiva diskbänk induktion 902x1955	Board induction 902x1955
14	401715	x	Flamskydd	Flame guard
--	401996	x	Flamskydd induktion	Flame guard induction
15	346333-B	x	Köksskiva vägg, Fjäder	Protection kitchen, Feather
--	346333-M	x	Köksskiva vägg, Marmor	Protection kitchen, Marble
--	346333-S	x	Köksskiva vägg, Sten	Protection kitchen, Stone
16	341710-B	x	Köksskiva vägg, Fjäder	Protection kitchen, Feather
--	341710-M	x	Köksskiva vägg, Marmor	Protection kitchen, Marble
--	341710-S	x	Köksskiva vägg, Sten	Protection kitchen, Stone
17	349730	x	Front eluttag	Front outlet
18	349093	x	Diskbänk trädel u. skiva u. luckor	Kitchen sink, w/o board, w/o doors
19	349070	x	Diskbänk vinklad	Kitchen sink, angled
--	349108	x	Diskbänk vinklad (Induktion)	Kitchen sink, angled (Induction)
20	349099	x	Utskjut diskbänk	Projection kitchen sink
21	348947	x	Lådförstycke (SGPT)	Drawer front (SGPT)
--	347293	x	Lådförstycke (GPT)	Drawer front (GPT)
--	350718	x	Handtag	Handle
--	317514	x	Låda 480x500	Drawer 480x500
--	317382	x	Glidskena låda H	Slide bar, drawer R
--	350221	x	Glidskena låda V	Slide bar, drawer L
22	348948	x	Lådförstycke (SGPT)	Drawer front (SGPT)
--	347294	x	Lådförstycke (GPT)	Drawer front (GPT)
--	350718	x	Handtag	Handle
--	317514	x	Låda 480x500	Drawer 480x500
--	317382	x	Glidskena låda H	Slide bar, drawer R
--	350221	x	Glidskena låda V	Slide bar, drawer L
23	349031	x	Lucka (SGPT)	Door (SGPT)
			M= Metervara	M= On the metre

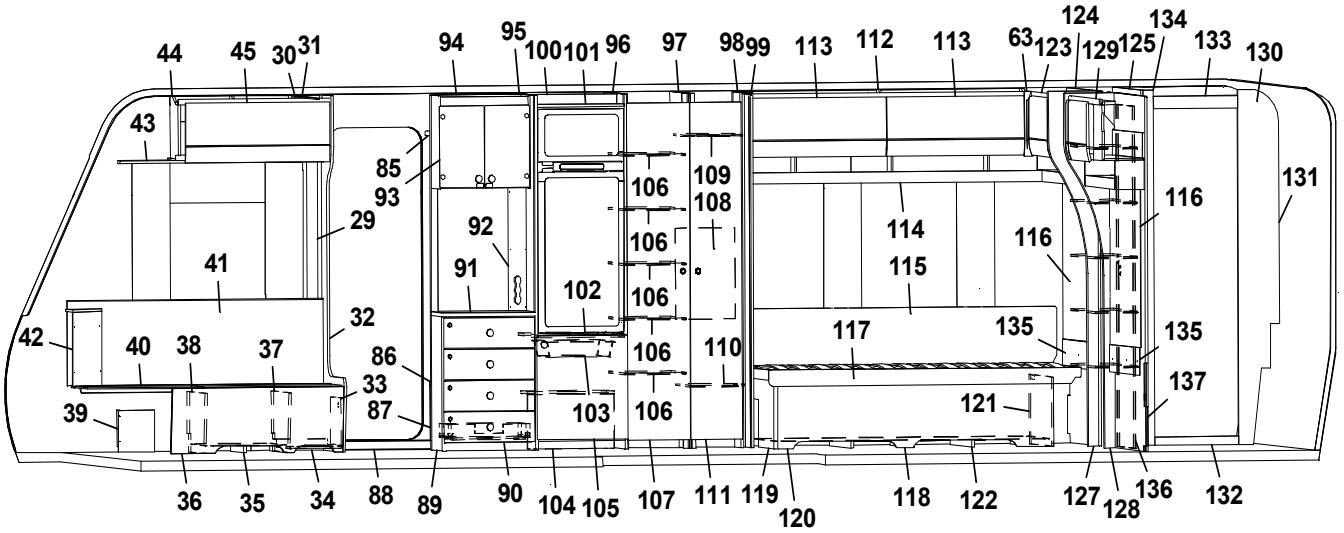
44 45 30 31 94 95 100 101 96 97 98 99 113 112 113 63 123 124 129 125 134 133 130
43 85 93 29 92 91 41 42 40 38 37 32 33 39 86 87 102 103 106 109 108 110 114 115 116 117 135 121 137 131
36 35 34 88 89 90 104 105 107 111 119 120 118 122 127 128 136 132

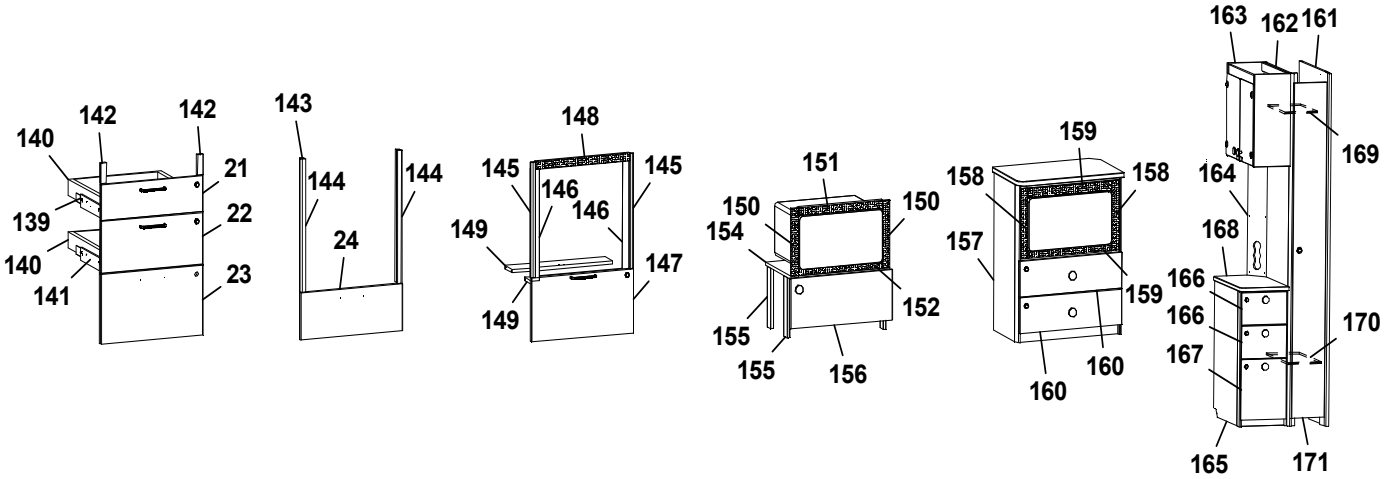
140 142 142 21 139 22 140 141 23
143 144 144 24
148 145 146 146 145 149 149 147
151 150 150 154 152 155 155 156
159 158 158 157 159 160 160 160
163 162 161 169 164 168 166 166 167 170 165 171

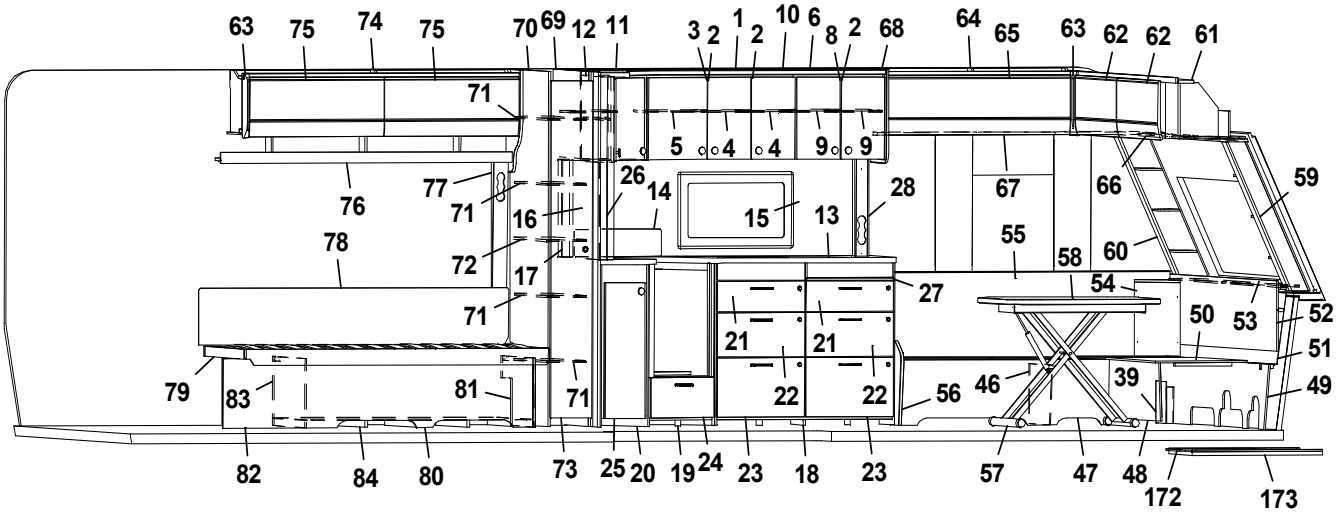
63 75 74 75 70 69 12 11 3 2 1 2 10 6 8 2 68 64 65 63 62 62 61
71 5 4 4 9 9 76 77 71 26 14 16 15 13 28 67 66 59 78 72 17 55 58 60 54 27 71 21 21 22 22 50 53 52 51 79 83 81 71 56 46 39 49
82 84 80 73 25 20 19 24 23 18 23 57 47 48 172 173

Pos Fig	Det. nr Part. No	Ingår Fitted	OBS!! Ange alltid årsmodell vid beställning av inredning Benämning	OBS!! Specify always year of model when ordering equipment Description
--	347295	x	Lucka (GPT)	Door (GPT)
--	350718	x	Handtag	Handle
--	20-900302	x	Pentrylåda 273x500	Drawer pentry 273x500
--	07-800039	x	Rullskena H	Roller rail R
--	07-800038	x	Rullskena V	Roller rail L
24	348945	x	Lådförstycke (SGPT)	Drawer front (SGPT)
--	348946	x	Lådförstycke (GPT)	Drawer front (GPT)
--	350718	x	Handtag	Handle
25	348967	x	Lucka (SGPT)	Door (SGPT)
--	347285	x	Lucka (GPT)	Door (GPT)
--	350719	x	Knopp	Knob
26	349731	x	Stolpe utskjut	Support bar
27	349097	x	Skärbräda	Cutting board
28	349175	x	Front eluttag	Front outlet
29	318962	x	List täck el-kabel B=45 L=2100	Cover strip B=45 L=2100
30	316270	x	List snäpp undre L=2379	List lower L=2379
31	316268	x	List snäpp övre L=2379	List upper L=2379
32	348086	x	Stolpe först. kpl. m. lucka	Support bar cpl. with door
33	343731	x	Lucka	Door
--	312589	x	Gångjärn	Hinge
34	350390	x	Plåt skofack	Plate shoe compartment
35	343594	x	Luftspalt	Air gap
36	348098	x	Front bäddlåda (Blueline)	Front bed box (Blueline)
--	348145	x	Front bäddlåda (centraldammsugare)	Front bed box (central vacuum cleaner)
--	0000262	x	Front bäddlåda (Blackline)	Front bed box (Blackline)
--	348100	x	Front bäddlåda (centraldammsugare)	Front bed box (central vacuum cleaner)
37	348102	x	Stöd bäddlåda	Support bed box
38	348095	x	Stöd bäddlåda	Support bed box
39	347726	x	Täckfront H/V	Cover front R/L
40	346011	x	Lock bäddlåda	Cover bedbox
--	319024	x	Matta grå textil m. tejp	Carpet gray textile with tape
41	0000229	x	Värmespalt H fram	Air gap R.F.
--	350696	M	List kant mörkbrun	Strip, dark brown
42	0000333	x	Hörn sittgrupp H	Corner R
--	0000332	x	Hörn sittgrupp H med ø 61 urttag	Corner R with ø 61 hole
--	0000329	x	Hörn sittgrupp H med ø 85 urttag	Corner R with ø 85 hole
43	349745	x	Gardinupphängning med LED-list H kpl.	Curtin suspension with LED-stripe R cpl.
44	348066	x	Överskåp L=939 (Alpinvit)	Cupboard upper L=939 (Alpine white)
--	350571	x	Gångjärn	Hinge
45	348384	x	Lucka, överskåp	Door, cupboard upper
46	312826	x	Stöd bäddlåda	Support bed box
47	348104	x	Front bäddlåda	Front bed box
--	346013	x	Lock bäddlåda	Cover bedbox
48	348074	x	Front bäddlåda	Front bed box
49	348092	x	Stöd sittgrupp	Support
50	348090	x	Skiva rundsittgrupp	Sheet seat
51	347380	x	Värmespalt gavel fram	Air gap front
52	349187	x	Front/hylla kpl.	Front/shelf cpl.
53	347375	x	Hylla med Polarbjörn (Blackline)	Shelf with Polarbear (Blackline)
54	0000332	x	Hörn sittgrupp V med ø 61 urttag	Corner L with ø 61 hole
			M= Metervara	M= On the metre

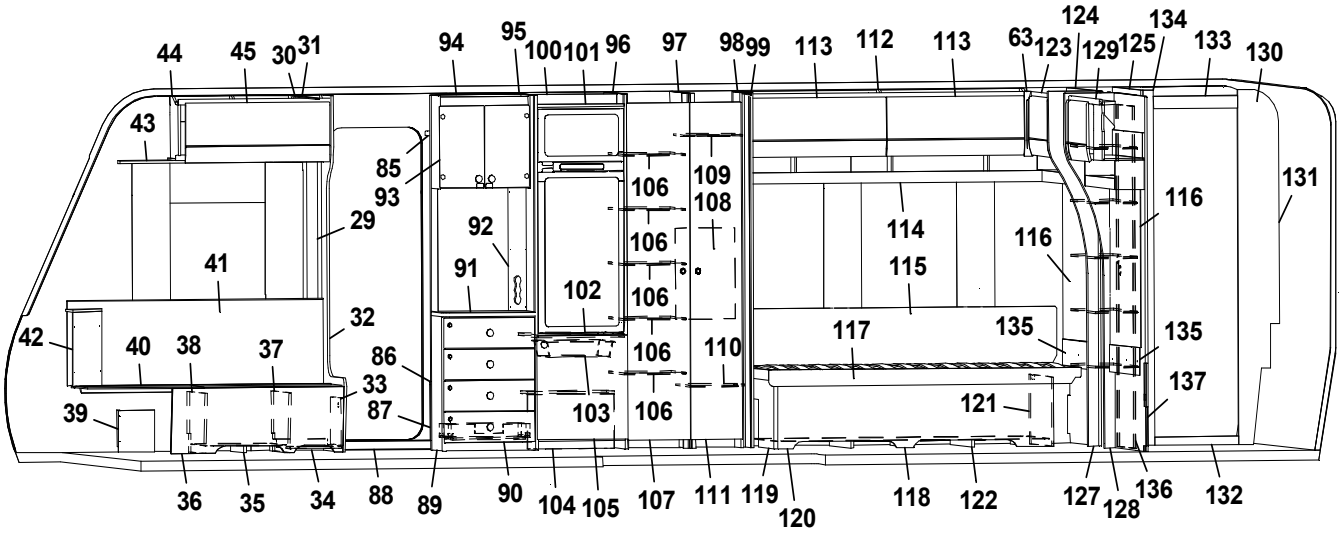
44 45 30 31 94 95 100 101 96 97 98 99 113 112 113 63 123 124 129 125 134 133 130
43
85 93 29 92 91 102 106 109 108 114 115 116 131
41 32 42 40 38 37 33 39 86 87 103 110 117 135 121 137
36 35 34 88 89 90 104 105 107 111 119 120 118 122 127 128 136 132

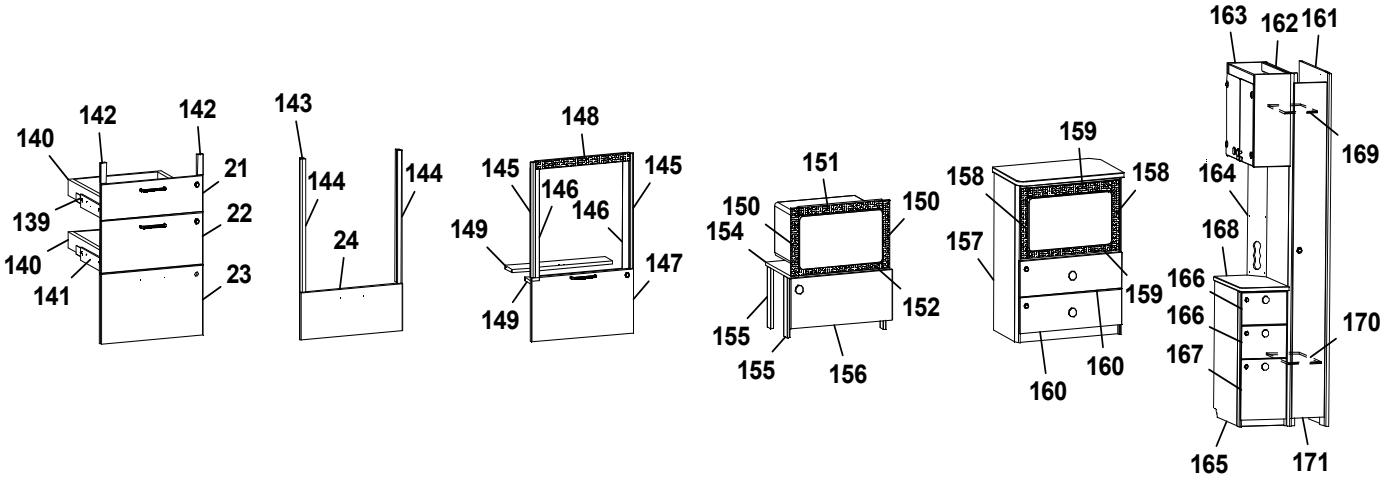
140 142 142 21 139 22 140 141 23
143 144 144 24
148 145 146 146 145 149 149 147
151 150 150 154 152 155 155 156
159 158 158 157 159 160 160 160
163 162 161 169 164 168 166 166 167 170 165 171

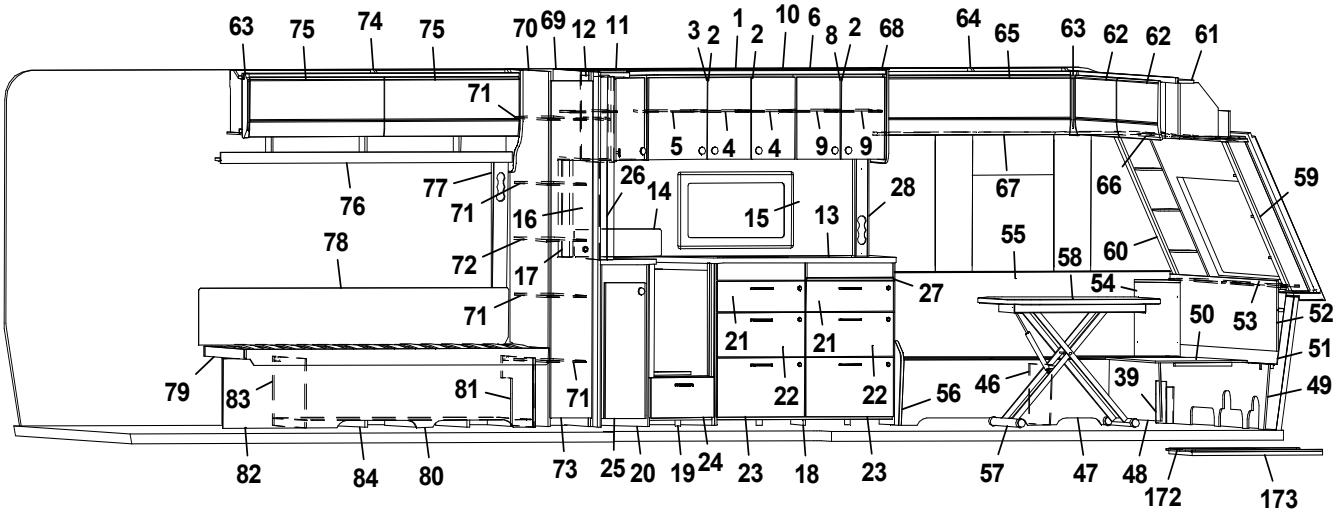
63 75 74 75 70 69 12 11 3 2 1 2 10 6 8 2 68 64 65 63 62 62 61
71 5 4 4 9 9 76 77 71 26 14 16 15 13 28 67 66 59 78 72 17 55 58 60 54 27 71 21 21 22 22 50 53 52 51 79 83 81 71 56 46 39 49
82 84 80 73 25 20 19 24 23 18 23 57 47 48 172 173

Pos Fig	Det. nr Part. No	Ingår Fitted	OBS!! Ange alltid årsmodell vid beställning av inredning Benämning	OBS!! Specify always year of model when ordering equipment Description
--	0000329	x	Hörn sittgrupp V med ø 85 urttag	Corner L with ø 85 hole
55	349480	x	Värmespalt V fram	Air gap L.F.
--	350696	M	List kant mörkbrun	Strip, dark brown
56	348080	x	Gavel bäddlåda	Gable bed box
57	310083	x	Bordsstativ	Table stand
--	350716	x	Bordsstativ enpelar	Table stand single pillar
58	349321	x	Bordsskiva 800x1000	Table top 800x1000
59	0000068	x	Hörnhylla H	Shelf R
60	0000067	x	Hörnhylla V	Shelf L
61	348045	x	Skåp gavel fram L=2360 (Alpinvit)	Cupboard front L=2360 (Alpine white)
--	350571	x	Gångjärn	Hinge
62	347276	x	Lucka överskåp	Door, cupboard upper
63	345869	x	Hörn inredning	Corner
64	348114	x	Överskåp L=1202 (Alpinvit)	Cupboard upper L=1202 (Alpine white)
--	350571	x	Gångjärn	Hinge
65	347853	x	Lucka	Door
66	347613	x	Gardinupphängning med LED-list fram kpl.	Curtin suspension with LED-stripe front cpl.
67	349561	x	Gardinupphängning med LED-list V kpl.	Curtin suspension with LED-stripe L cpl.
68	347579	x	Gavel kök	Gable, kitchen
69	0000236	x	Vägg garderob	Wall wardrobe
70	0000227	x	Vägg garderob	Wall wardrobe
71	0000233	x	Hylla garderob	Shelf wardrobe
72	0000230	x	Hylla garderob	Shelf wardrobe
73	349579	x	Dörr garderob (SGPT)	Door wardrobe (SGPT)
--	349581	x	Dörr garderob (GPT)	Door wardrobe (GPT)
74	347140	x	Överskåp L=1737 (Alpinvit)	Cupboard upper R L=1737 (Alpine white)
75	347275	x	Lucka	Door
76	347674	x	Hyllpaket kpl. L=1815	Shelf cpl. L=1815
77	347361	x	Elfront	Front outlet
78	338121	x	Värmespalt	Air gap
--	350740	x	Tyg värmespalt (Livia)	Fabric, air gap (Livia)
79	347680	x	Sängram V u. ribbotten	Bed bottom L without laths
--	325342	x	Ribbotten kpl.	Laths bottom cpl.
--	314211	x	Ribba sängbotten L=820 B=63	Lath bed bottom L=820 B=63
--	312046	x	Band t. ribbotten	Band for laths bottom
80	349393	x	Sänglåda kpl. V	Bed box cpl. L
--	347652	x	List hörn	List corner
--	315203	x	Regel 17,5x55x1415	Wood lath pine 17,5x55x1415
81	347678	x	Gavel säng främre	Gable bed front
82	349392	x	Front säng	Front bed
83	347663	x	Gavel säng bakre	Gable bed rear
84	346710	x	Luftspalt sänglåda	Air gap bed box
85	349424	x	Hylla insteg övre	Shelf upper
86	319866	x	Hylla nedre	Shelf lower
87	348761	x	Front hylla garderob	Front wardrobe
88	319871	x	Tröskel aluminium L=650	Threshold aluminium L=650
89	349248	x	TV-bänk kpl. u. skiva (SGPT)	TV-bench cpl. without board (SGPT)
--	349249	x	TV-bänk kpl. u. skiva (GPT)	TV-bench cpl. without board (GPT)
90	348840	x	Lådförstycke (SGPT)	Drawer front (SGPT)
--	348839	x	Lådförstycke (GPT)	Drawer front (GPT)
			M= Metervara	M= On the metre

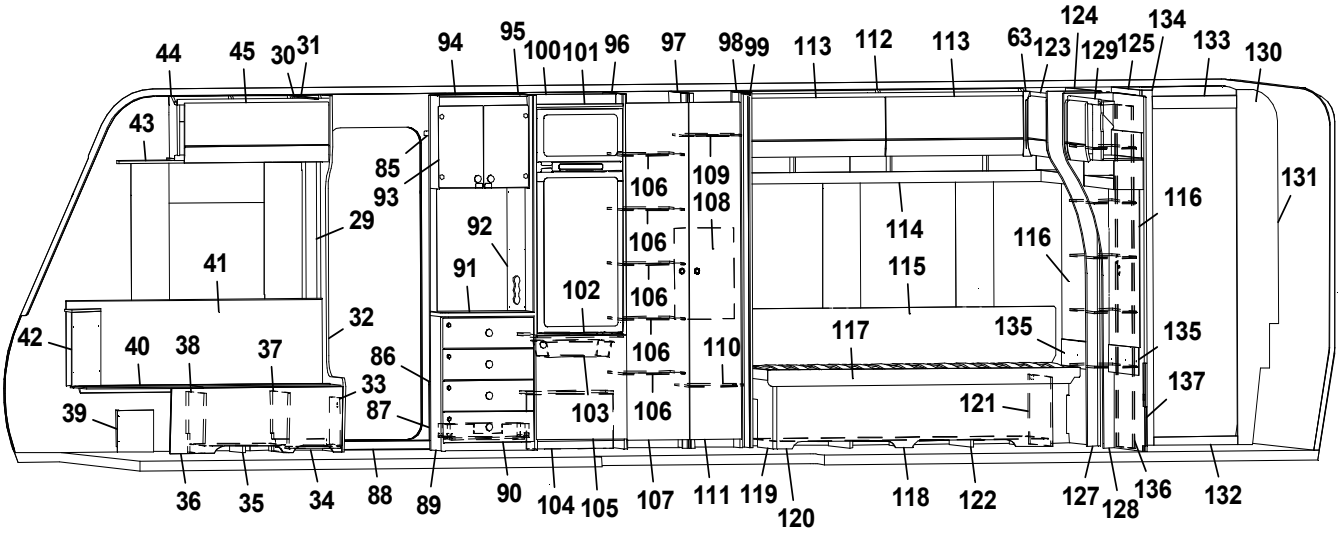
44 45 30 31 94 95 100 101 96 97 98 99 113 112 113 63 123 124 129 125 134 133 130
43 85 93 29 92 91 41 42 40 38 37 32 33 39 86 87 102 103 106 109 108 110 114 115 116 117 135 121 137 131
36 35 34 88 89 90 104 105 107 111 119 120 118 122 127 128 136 132

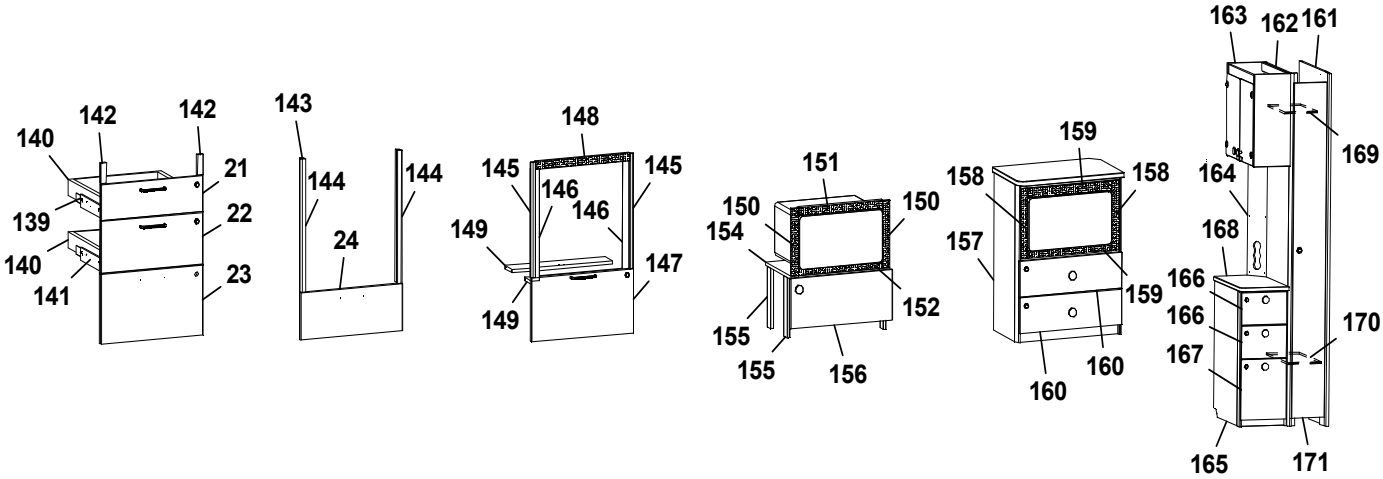
140 142 142 21 139 22 140 141 23
143 144 144 24
148 145 145 146 146 149 149 147
151 150 150 154 152 155 155 156
159 158 158 157 159 160 160
163 162 161 169 164 168 166 166 167 170 165 171

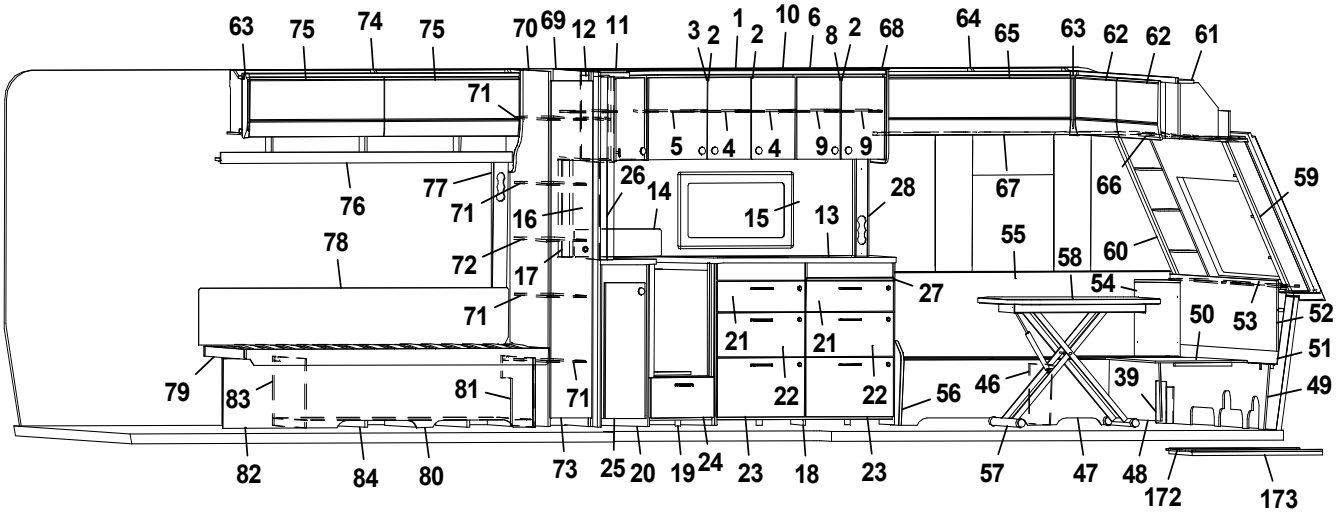
63 75 74 75 70 69 12 11 3 2 1 2 10 6 8 2 68 64 65 63 62 62 61
71 5 4 4 9 9 76 77 71 26 14 16 15 13 28 67 66 59 78 72 17 55 60 58 54 27 71 21 21 22 22 50 53 52 51 79 83 81 71 56 46 39 49
82 84 80 73 25 20 19 24 23 18 23 57 47 48 172 173

Pos Fig	Det. nr Part. No	Ingår Fitted	OBS!! Ange alltid årsmodell vid beställning av inredning Benämning	OBS!! Specify always year of model when ordering equipment Description
--	20-900302	x	Pentrylåda 273x500	Drawer pentry 273x500
--	07-800039	x	Rullskena H	Roller rail R
--	07-800038	x	Rullskena V	Roller rail L
91	349254	x	Skiva TV-bänk	Board TV-bench
92	348763	x	Front eluttag	Front outlet
93	348875	x	Skåp bar kpl. (Blueline)	Coctail cabinet cpl. (Blueline)
--	349460	x	Skåp bar kpl. (Blackline)	Coctail cabinet cpl. (Blackline)
--	348874	x	Lucka (Blueline)	Door (Blueline)
--	348883	x	Lucka (Blackline)	Door (Blackline)
94	349270	x	Vägg insteg	Wall
95	347935	x	Vägg kyl V kpl.	Wall refrigerator L cpl.
96	349572	x	Vägg kyl H kpl.	Wall refrigerator R cpl.
97	0000245	x	Vägg garderob	Wall wardrobe
98	349588	x	Vägg garderob H	Wall wardrobe R
--	319759	x	Korg, garderob	Basket, wardrobe
--	347725	x	List för korgar	List för baskets
99	347999	x	Nisch	Nisch
--	314917	x	Skena draperi L=1190	Drapery rail L=1190
100	347937	x	Bakstycke stopp kyl	Back cupboard
101	347943	x	List folierad	List foiled
102	347944	x	Hylla under kyl	Shelf refrigerator
103	310325	x	Trådback vit 85x427x427	Tray 85x427x427
--	350760	x	Glidlist trådback (säljes i par)	Sliding strip tray (pair)
--	349361	x	List	List
104	349366	x	Täckfront	Front cover
--	349364	x	Tak, täckfront	Top, front cover
105	349228	x	Lucka u. kyl (SGPT)	Door, below refrigerator (SGPT)
--	348853	x	Lucka u. kyl (GPT)	Door, below refrigerator (GPT)
106	0000248	x	Hylla garderob	Shelf wardrobe
107	0000250	x	Dörr garderob (SGPT)	Door wardrobe (SGPT)
--	0000252	x	Dörr garderob (GPT)	Door wardrobe (GPT)
108	339298	x	Täckskiva exp.kärl	Cover expansion vessel
109	0000239	x	Hylla garderob	Shelf wardrobe
110	0000242	x	Hylla garderob	Shelf wardrobe
111	0000254	x	Dörr garderob (SGPT)	Door wardrobe (SGPT)
--	0000256	x	Dörr garderob (GPT)	Door wardrobe (GPT)
112	347129	x	Överskåp L=1982 (Alpinvit)	Cupboard upper R L=1982 (Alpine white)
--	350571	x	Gångjärn	Hinge
113	347275	x	Lucka överskåp	Door, cupboard upper
114	347675	x	Hyllpaket kpl. L=1982	Shelf cpl. L=1982
115	338121	x	Värmespalt	Air gap
--	350740	x	Tyg värmespalt (Livia)	Fabric, air gap (Livia)
116	347688	x	Sänggavel kpl. m. tyg (Livia)	Headboard cpl. with fabric (Livia)
117	347657	x	Sängram H u. ribbotten	Bed bottom R without laths
--	325342	x	Ribbotten kpl.	Laths bottom cpl.
--	314211	x	Ribba sängbotten L=820 B=63	Lath bed bottom L=820 B=63
--	312046	x	Band t. ribbotten	Band for laths bottom
118	347649	x	Sänglåda kpl. H	Bed box cpl. R
--	347652	x	List hörn	List corner
--	167880	x	Regel 17,5x55x1680	Wood lath pine 17,5x55x1680
			M= Metervara	M= On the metre

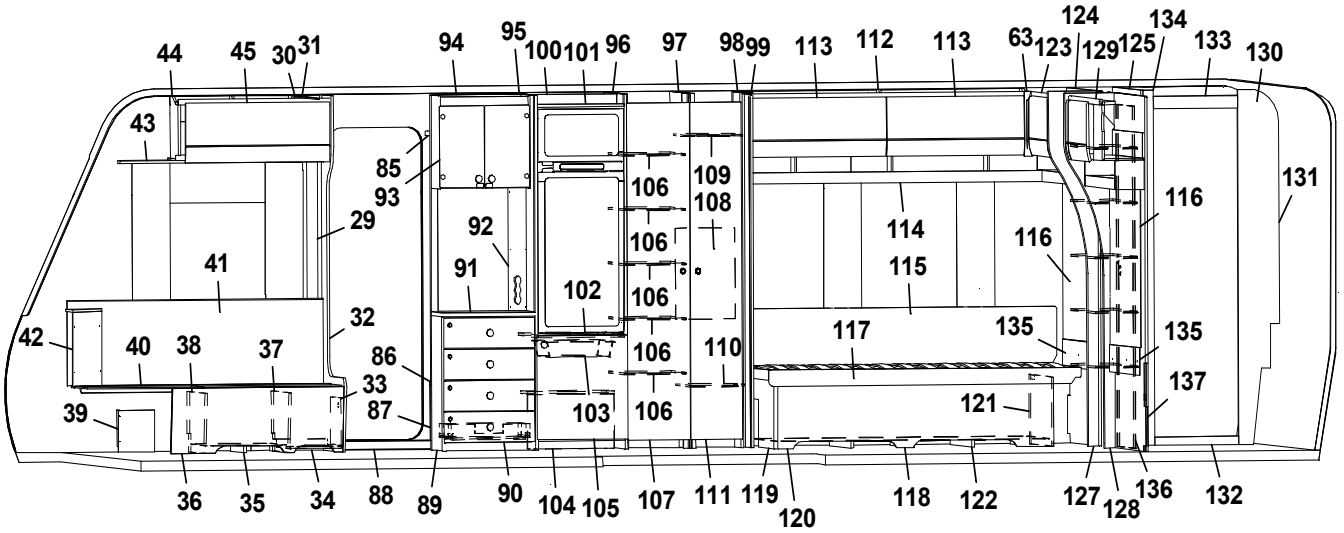
44 45 30 31 94 95 100 101 96 97 98 99 113 112 113 63 123 124 129 125 134 133 130
43 85 93 29 92 91 41 42 40 38 37 32 33 39 86 87 102 103 106 109 108 110 114 115 116 117 135 121 137 131
36 35 34 88 89 90 104 105 107 111 119 120 118 122 127 128 136 132

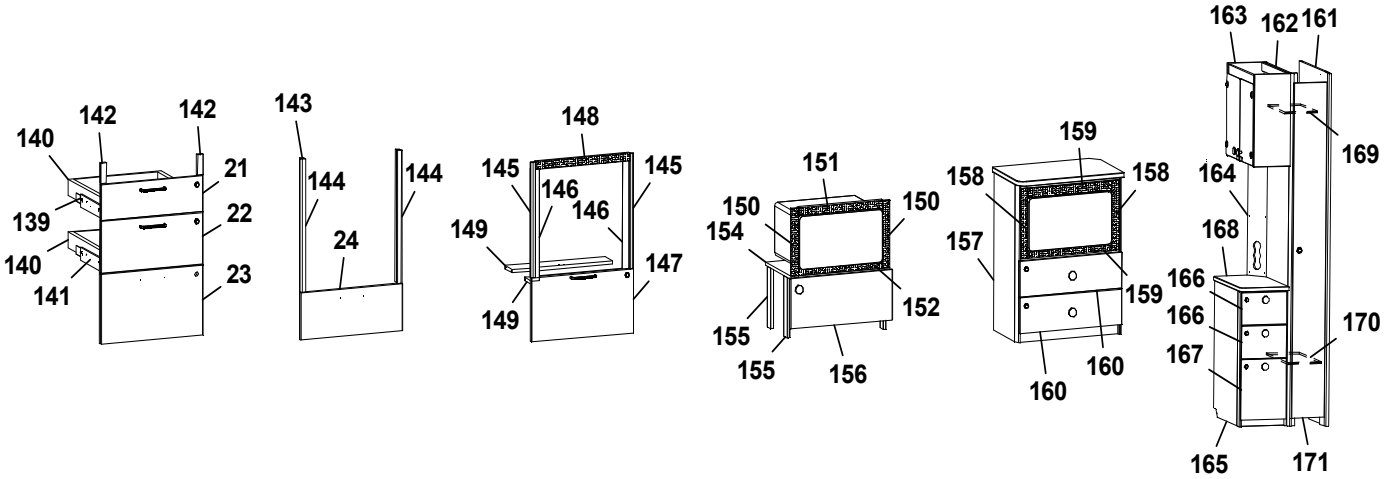
140 142 142 21 139 22 140 141 23
143 144 144 24
148 145 146 146 145 149 149 147
151 150 150 154 152 155 155 156
159 158 158 157 159 160 160 160
163 162 161 169 164 168 166 166 167 170 165 171

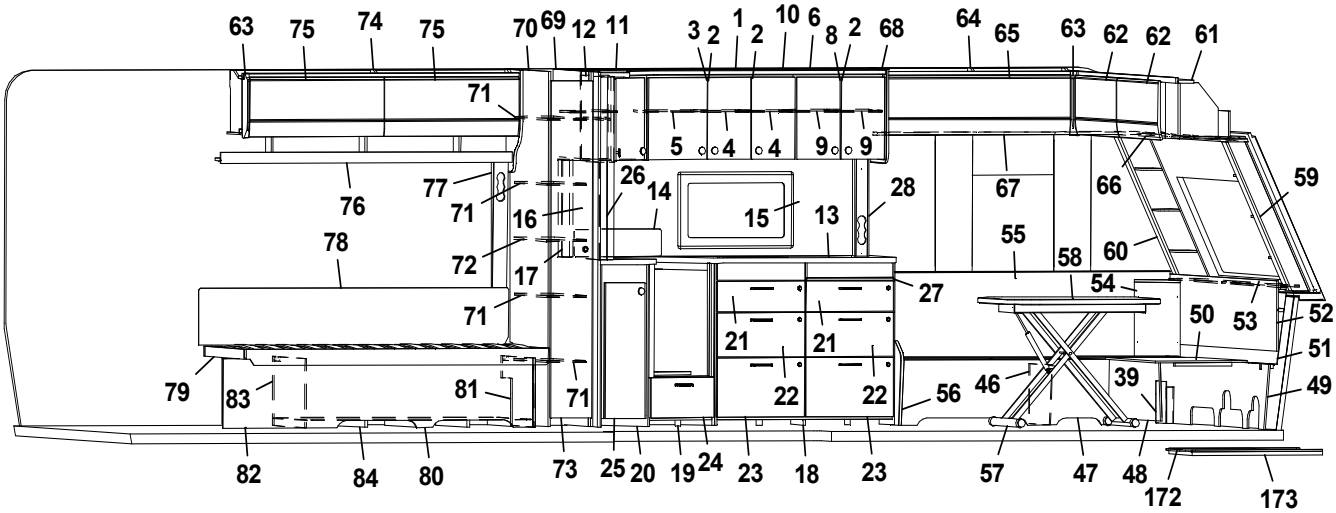
63 75 74 75 70 69 12 11 3 2 1 2 10 6 8 2 68 64 65 63 62 62 61
71 5 4 4 9 9 76 77 71 26 14 16 15 13 28 67 66 59 78 72 17 55 58 60 54 27 71 21 21 22 22 50 53 52 51 79 83 81 71 56 46 39 49
82 84 80 73 25 20 19 24 23 18 23 57 47 48 172 173

Pos Fig	Det. nr Part. No	Ingår Fitted	OBS!! Ange alltid årsmodell vid beställning av inredning Benämning	OBS!! Specify always year of model when ordering equipment Description
119	347653	x	Gavel säng främre	Gable bed front
120	349392	x	Front säng	Front bed
121	347663	x	Gavel säng bakre	Gable bed rear
122	343596	x	Luftspalt sänglåda	Air gap bed box
123	347147	x	Överskåp L=927 (Alpinvit)	Cupboard upper L=927 (Alpine white)
--	350571	x	Gångjärn	Hinge
--	347273	x	Lucka	Door
124	348698	x	Vägg garderob	Wall wardrobe
--	348703	x	Hylla garderob	Shelf wardrobe
125	348700	x	Vägg garderob	Wall wardrobe
126	349961	x	Dörr garderob (SGPT)	Door wardrobe (SGPT)
--	348705	x	Dörr garderob (GPT)	Door wardrobe (GPT)
127	347684	x	List	List
128	347682	x	List	List
129	347242	x	Överskåp L=927 (Alpinvit)	Cupboard upper L=927 (Alpine white)
--	347273	x	Lucka	Door
130	346933	x	Vägg tvättrum kpl.	Wall washroom cpl.
131	346935	x	Vägg tvättrum	Wall washroom
132	347186	x	Tröskel	Threshold
--	318654	x	Tröskel aluminium	Threshold aluminium
133	346936	x	Överbit tvättrum	Overlap washroom
134	346934	x	List poppel 15x63x1948	List 15x63x1948
135	347686	x	Värmespalt	Air gap
136	347595	x	Skjutdörr tvättrum kpl.	Sliding door washroom cpl.
--	316030	x	Skena skjutdörr tvättrum	Rail sliding door washroom
--	347597	x	List skjutdörr	List sliding door
137	348697	x	Vägg tvättrum	Wall washroom
138	350717	x	Matta golv, antik planka	Carpet floor, antique plank
139	349263	x	Monteringssats kpl. lådor (Blueline)	Mounting kit cpl. drawers (Blueline)
--	349264	x	Monteringssats kpl. lådor (Blackline)	Mounting kit cpl. drawers (Blackline)
140	317514	x	Låda 480x500	Drawer 480x500
141	317382	x	Glidskena låda H	Slide bar, drawer R
--	350221	x	Glidskena låda V	Slide bar, drawer L
--	801701	x	Skruv 6x16	Screw 6x16
142	349258	x	Passbit 16x30x95	Gauge block 16x30x95
143	349265	x	Monteringssats kpl. ugn (Blueline)	Mounting kit cpl. oven (Blueline)
--	349266	x	Monteringssats kpl. ugn (Blackline)	Mounting kit cpl. oven (Blackline)
144	348943	x	Passbit H/V	Gauge block R/L
145	348008	x	List L=538 (diskbänk induktion)	List L=538 (kitchen sink induction)
146	342140	x	List L=524 (diskbänk induktion)	List L=524 (diskbänk induktion)
147	349014	x	Lucka (diskb. induktion) (SGPT)	Door (kitch. sink induct.) 299x550 (SGPT)
--	348009	x	Lucka (diskb. induktion) (GPT)	Door (kitch. sink induct.) 299x550 (GPT)
--	20-900302	x	Pentrylåda 273x500	Drawer pentry 273x500
--	07-800039	x	Rullskena H	Roller rail R
--	07-800038	x	Rullskena V	Roller rail L
148	402107	x	Galler ugn (diskb. induktion) 35x503	Grating oven (kitch. sink induct.) 35x503
149	346863	x	Skiva distans 15x100x537,5	Sheet distance 15x100x537,5
151	402108	x	Galler vent. mikro 38x318	Grating vent. micro 38x318
152	402109	x	Galler vent. mikro 38x448	Grating vent. micro 38x448
153	402110	x	Galler vent. mikro 33x448	Grating vent. micro 33x448
			M= Metervara	M= On the metre

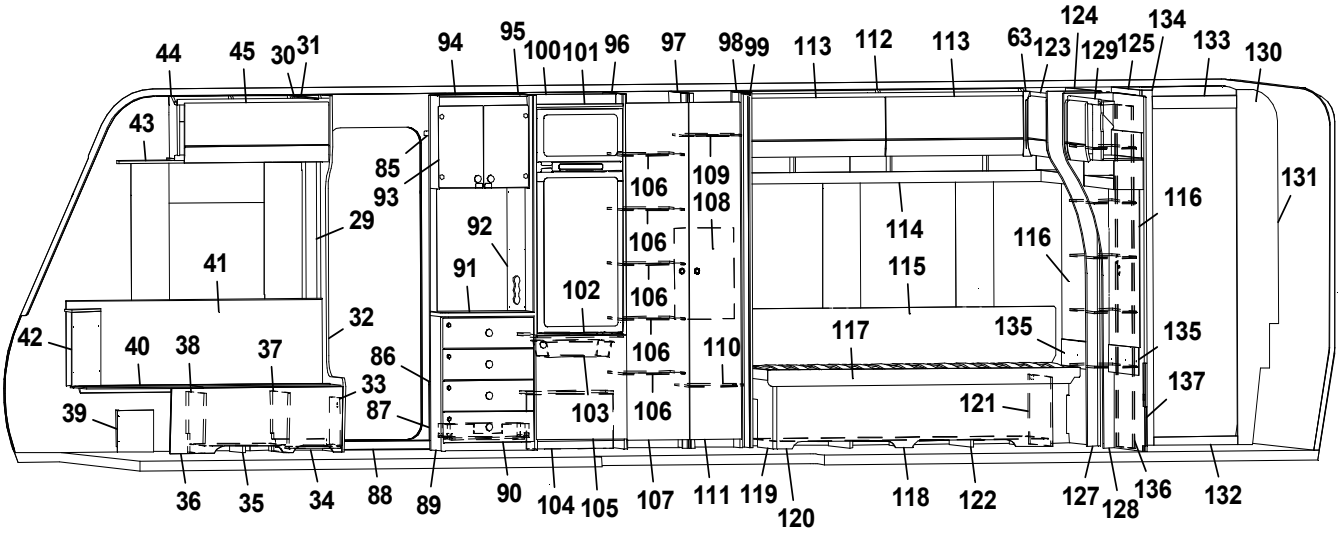
44 45 30 31 94 95 100 101 96 97 98 99 113 112 113 63 123 124 129 125 134 133 130
43 85 93 29 92 91 41 42 40 38 37 32 33 39 86 87 102 103 106 109 108 110 114 115 116 117 135 121 137 131
36 35 34 88 89 90 104 105 107 111 119 120 118 122 127 128 136 132

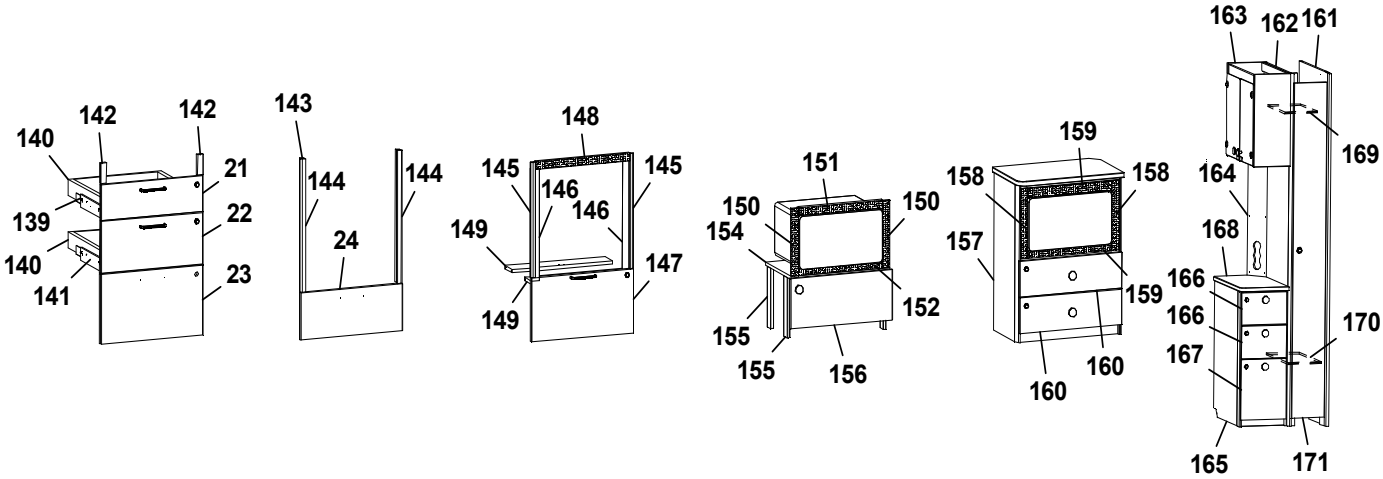
140 142 142 21 139 22 140 141 23
143 144 144 24
148 145 146 146 145 149 149 147
151 150 150 154 152 155 155 156
159 158 158 157 159 160 160 160
163 162 161 169 164 168 166 166 167 170 165 171

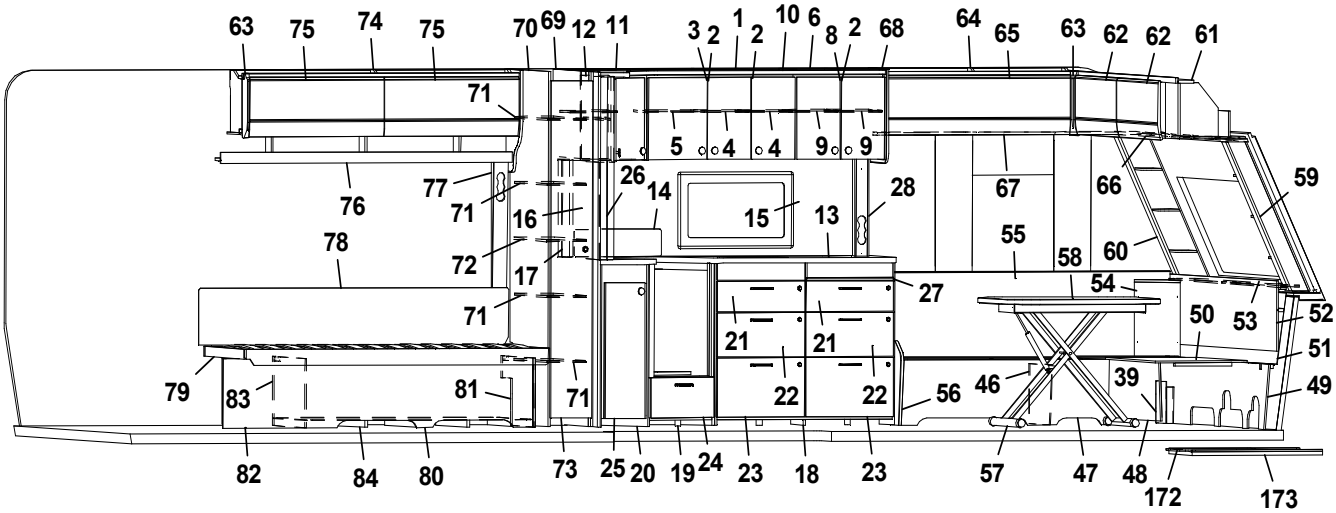
63 75 74 75 70 69 12 11 3 2 1 2 10 6 8 2 68 64 65 63 62 62 61
71 5 4 4 9 9 76 77 71 26 14 16 15 13 28 67 66 59 78 72 17 55 58 60 54 27 71 21 21 22 22 50 53 52 51 79 83 81 71 56 46 39 49
82 84 80 73 25 20 19 24 23 18 23 57 47 48 172 173

Pos Fig	Det. nr Part. No	Ingår Fitted	OBS!! Ange alltid årsmodell vid beställning av inredning Benämning	OBS!! Specify always year of model when ordering equipment Description
154	348010	x	Hylla mikro	Shelf
155	348011	x	List L=283	List L=283
156	349844	x	Lucka (SGPT)	Door (SGPT)
--	349847	x	Lucka (GPT)	Door (GPT)
157	349670	x	Tv-bänk kpl. u skiva m. urtag för mikro	TV-bench cpl. without board. with socket for microwave
--	349671	x	Tv-bänk kpl. u skiva m. urtag för mikro	TV-bench cpl. without board. with socket for microwave
--	349254	x	Skiva Tv-bänk	Board, Tv-bench
158	350567	x	Galler vent. mikro 38x326	Grating vent. micro 38x326
159	350568	x	Galler vent. mikro 46x448	Grating vent. micro 46x448
160	348840	x	Lådförstycke (SGPT)	Drawer front (SGPT)
--	348839	x	Lådförstycke (GPT)	Drawer front (GPT)
161	349747	x	Vägg kyl	Wall refrigerator
162	348769	x	Vägg garderob	Wall wardrobe
163	349564	x	Vitrinskåp (Blueline)	Cupboard, vitrine (Blueline)
--	348874	x	Lucka (Blueline)	Door (Blueline)
--	349752	x	Vitrinskåp (Blackline)	Cupboard, vitrine (Blackline)
--	348883	x	Lucka (Blackline)	Door (Blackline)
164	349746	x	Elfront	Front outlet
165	349749	x	Hurst kpl. u. skiva (Blueline)	Hurst kpl. w/o board (Blueline)
--	349750	x	Hurst kpl. u. skiva (Blackline)	Hurst kpl. w/o board (Blackline)
166	349861	x	Lådförstycke övre (SGPT)	Drawer front upper (SGPT)
--	349862	x	Lådförstycke övre (GPT)	Drawer front upper (GPT)
167	349863	x	Lådförstycke nedre (SGPT)	Drawer front lower (SGPT)
--	349864	x	Lådförstycke nedre (GPT)	Drawer front lower (GPT)
168	349753	x	Skiva, hurst	Board, hurts
169	348774	x	Hylla garderob övre	Shelf wardrobe upper
170	348777	x	Hylla garderob nedre	Shelf wardrobe lower
171	349877	x	Dörr garderob (SGPT)	Door wardrobe (SGPT)
--	0000141	x	Dörr garderob (GPT)	Door wardrobe (GPT)
172	341192	x	Utdragsskiva bord 450x550	Sliding leaf 450x550
173	341193	x	Låda utdragsskiva	Box sliding leaf
--	318657	M	Tapet vägg/tak	Wall paper
--	318584	M	Tejp tapet 20 mm	Tape, wall paper 20 mm
--	318585	M	Tejp tapet 60 mm	Tape, wall paper 60 mm
			(SGPT)=Stone Grey Perfect Touch (GPT)=Graphite Perfect Touch	
			M= Metervara	M= On the metre

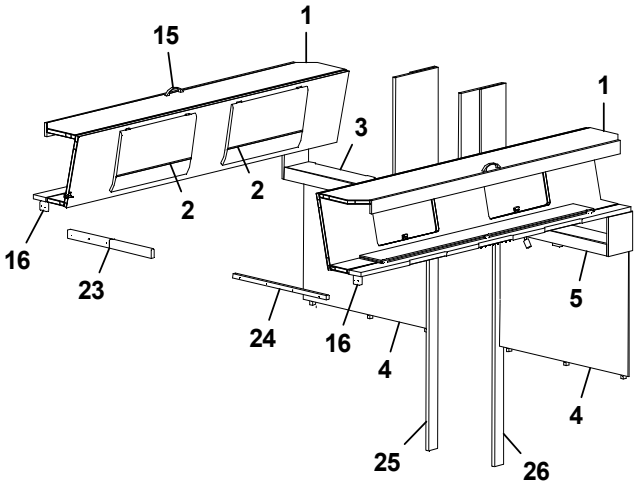
15
1
1
3
2
2
16
23
24
16
4
5
4
25
26

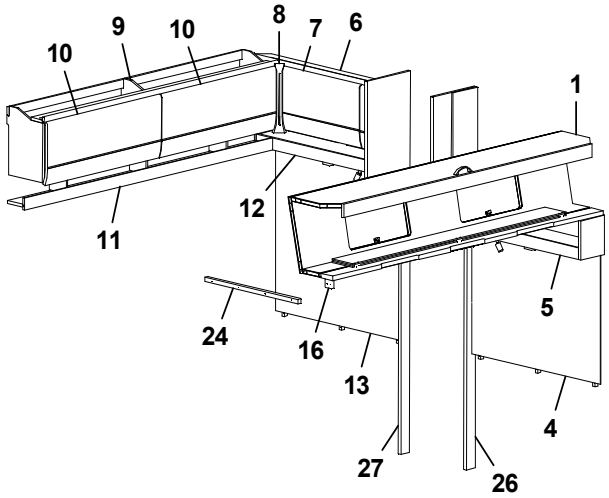
10
9
10
8
7
6
1
12
11
24
16
13
5
4
27
26

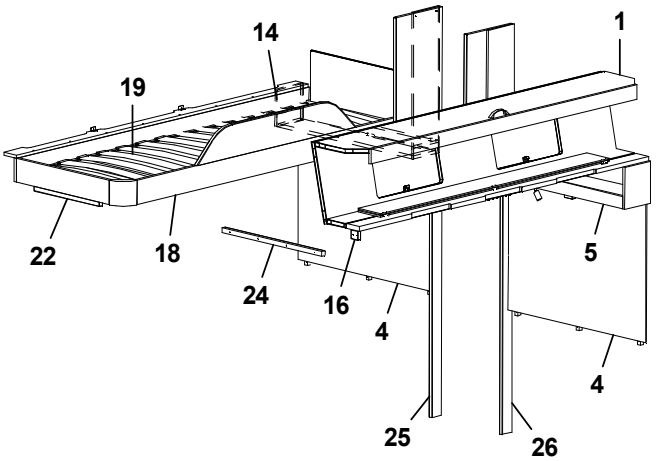
14
1
19
22
18
24
16
4
5
4
25
26

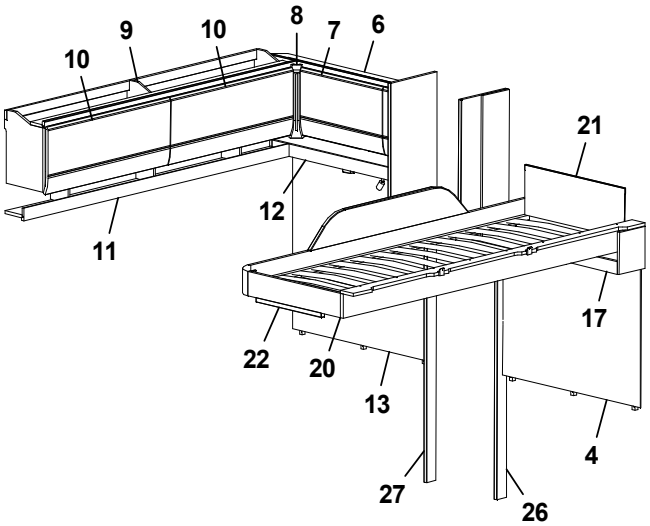
10
9
10
8
7
6
21
12
11
17
22
20
13
4
27
26

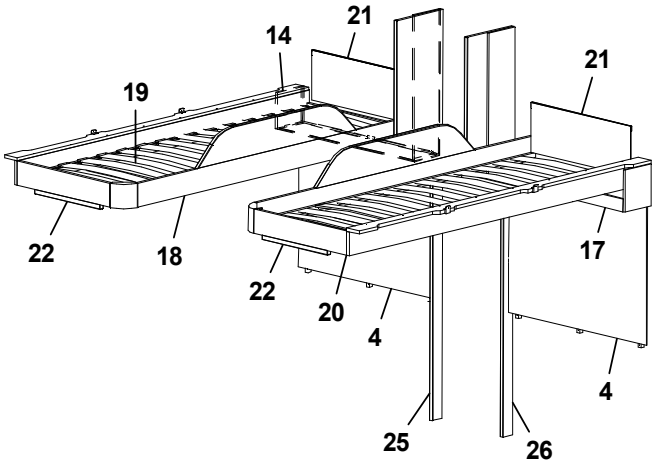
21
14
21
19
22
18
17
22
20
4
4
25
26

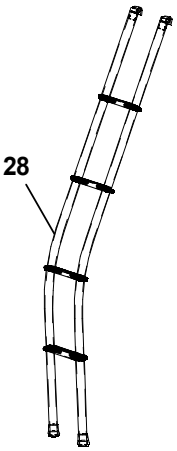
28

Pos Fig	Det. nr Part. No	Ingår Fitted	OBS!! Ange alltid årsmodell vid beställning av inredning Benämning	OBS!! Specify always year of model when ordering equipment Description
1	348525	x	Överbäddskåp L=1980	Upper bed L=1980
--	348531	x	Rasskydd ö-bäddskåp	Protective plate
--	348539	x	Regel låsning	Lock bar
2	347273	x	Lucka	Door
3	348162	x	Hyllpaket L=927 (u. högtalare)	Shelf L=927 (without speaker)
--	348164	x	Hyllpaket L=927 (m. högtalare)	Shelf L=927 (with speaker)
4	348106	x	Sänggavel kpl. med tyg (Livia)	Headboard cpl. with fabric (Livia)
5	348163	x	Hyllpaket L=927 (u. högtalare)	Shelf L=927 (without speaker)
--	348165	x	Hyllpaket L=927 (m. högtalare)	Shelf L=927 (with speaker)
6	348463	x	Skåp gavel bak H L=927 (Alpinvit)	Cupboard upper R L=927 (Alpine white)
--	350571	x	Gångjärn	Hinge
7	348391	x	Lucka	Door
8	345869	x	Hörn inredning	Corner
9	348462	x	Överskåp L=1737 (Alpine white)	Cupboard upper L=1737 (Alpine white)
--	350571	x	Gångjärn	Hinge
10	348394	x	Lucka	Door
11	347675	x	Hyllpaket L=1815	Shelf L=1815
12	347198	x	Hyllpaket L=927 (u. högtalare)	Shelf L=927 (without speaker)
--	348719	x	Hyllpaket L=927 (m. högtalare)	Shelf L=927 (with speaker)
13	347688	x	Sänggavel kpl. med tyg (Livia)	Headboard cpl. with fabric (Livia)
14	348166	x	Hyllpaket L=927 (u. högtalare)	Shelf L=927 (without speaker)
--	348168	x	Hyllpaket L=927 (m. högtalare)	Shelf L=927 (with speaker)
15	350129	x	Handtag	Handle
16	348538	x	Kloss bärregel	Block bearing rail
17	348167	x	Hyllpaket L=927 (u. högtalare)	Shelf L=927 (without speaker)
--	348165	x	Hyllpaket L=927 (m. högtalare)	Shelf L=927 (with speaker)
18	348619	x	Sängram vån.säng H u. ribbotten	Bed bottom
19	325430	x	Ribbotten kpl.	Laths bottom cpl.
--	311985	x	Ribba sängbotten L=718 B=63	Lath bed bottom L=718 B=63
--	312046	x	Band t. ribbotten	Band for laths bottom
20	348606	x	Sängram vån.säng V u. ribbotten	Bed bottom L without laths
--	325430	x	Ribbotten kpl.	Laths bottom cpl.
--	311985	x	Ribba sängbotten L=718 B=63	Lath bed bottom L=718 B=63
--	312046	x	Band t. ribbotten	Band for laths bottom
21	321209	x	Värmespalt gavel	Air gap gable
--	350864	x	Tyg värmespalt (Livia)	Fabric air gap (Livia)
22	348658	x	Bärregel L=440	Bearing rail L=440
23	348558	x	Bärregel vikbar	Bearing rail foldable
24	348540	x	Bärregel 22x22x670	Bearing rail 22x22x670
25	348661	x	Front vägg H	Front wall R
26	348659	x	Front vägg V	Font wall L
27	347684	x	Front vägg H	Front wall R
28	350534	x	Stege	Ladder
			M= Metervara	M= On the metre

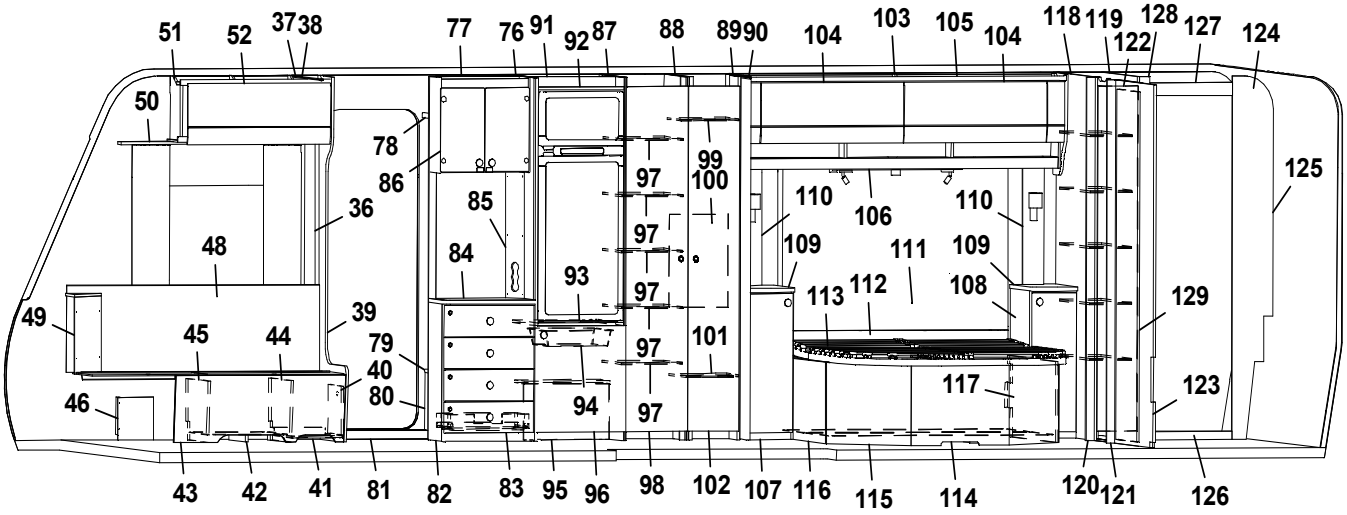
51 52 37 38 77 76 91 92 87 88 89 90 104 103 105 104 118 119 128 127 124
122
50
78
86
36
48
49
45 44
39
79
40
80
46
85
84
93
94
97 97 97 97 97
99
100
101
110 106 110
109 111 109
113 112 108
117
129
123
125
43 42 41 81 82 83 95 96 98 102 107 116 115 114 120 121 126

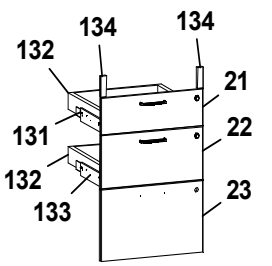
134 134
132
21
131
22
132
133
23

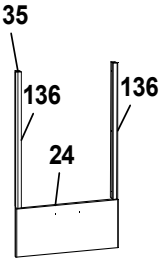
135
136 136
24

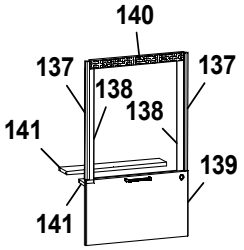
140
137 137
138 138
141
139
141

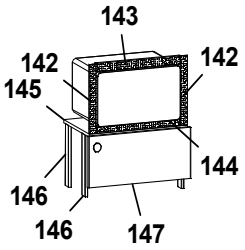
143
142 142
145
144
146
146
147

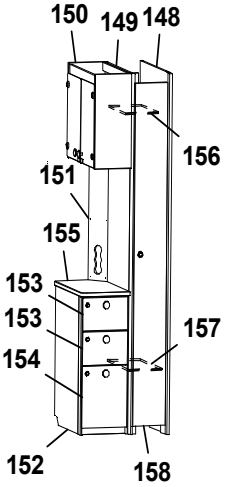
150 149 148
156
151
155
153
153
154
157
152
158

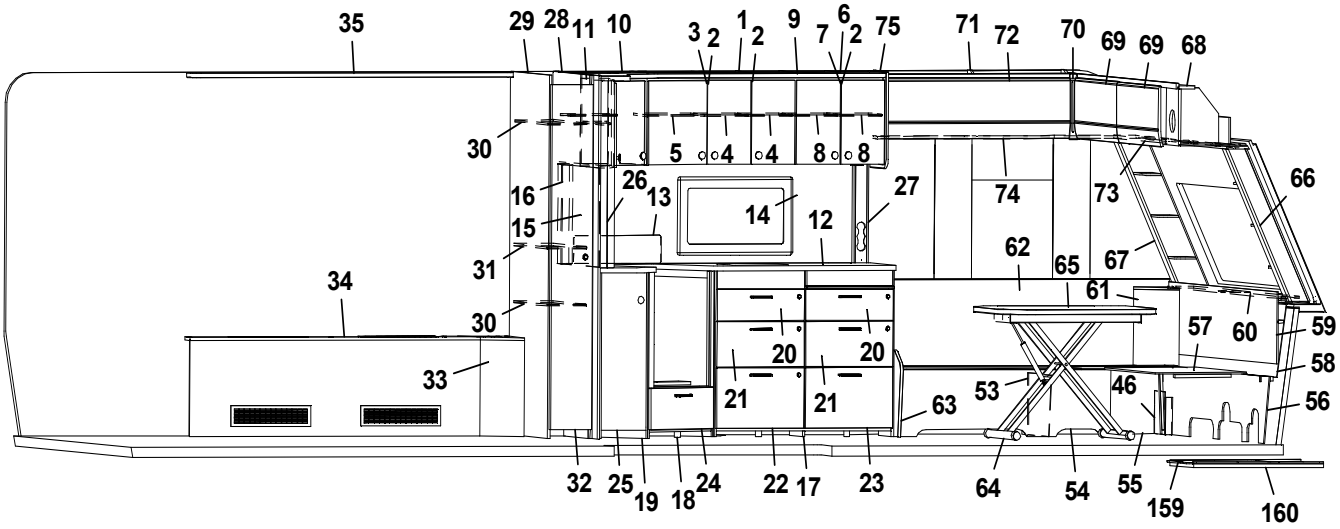
35
29 28 11 10
3 2 1 2 9 7 6 2 75
71 72 70 69 69 68
30
5 4 4 8 8
16
26
13
14
12
27
74
73
66
15
31
62
65
67
34
61
30
57 60
59
20 20
58
33
21 21
53
46
56
63
32 25 19 18 24 22 17 23 64 54 55 159 160

Pos Fig	Det. nr Part. No	Ingår Fitted	OBS!! Ange alltid årsmodell vid beställning av inredning Benämning	OBS!! Specify always year of model when ordering equipment Description
1	349734	x	Skåp kök L=924 kpl. (Alpinvit)	Cupboard kitchen L=924 cpl. (Alpine white)
--	350719	x	Knopp	Knob
--	311917	x	Gångjärn	Hinge
--	312588	x	Platta gångjärn	Plate hinge
--	319618	x	Magnetlås	Lock, magnet
2	347280	x	Lucka H	Door R
3	347281	x	Lucka V	Door L
4	349740	x	Hylla	Shelf
5	346925	x	Hylla	Shelf
6	347816	x	Skåp kök L=560 (Alpinvit)	Cupboard kitchen L=560 (Alpine white)
--	350719	x	Knopp	Knob
--	311917	x	Gångjärn	Hinge
--	312588	x	Platta gångjärn	Plate hinge
--	319618	x	Magnetlås	Lock, magnet
7	347279	x	Lucka V	Door L
8	347553	x	Hylla	Shelf
9	349806	x	Ljusramp köksskåp L=1928	Light holder kitchen L=1928
10	348916	x	Hörnskåp (Alpinvit)	Corner cupboard (Alpine white)
--	347279	x	Lucka V	Door L
11	348927	x	Skåp utskjut kökskåp (Alpinvit)	Cupboard projection (Alpine white)
--	348930	x	Hylla	Shelf
--	347282	x	Lucka H	Door R
12	0000523	x	Skiva diskbänk 902x1955	Board 902x1955
--	0000645	x	Skiva diskbänk induktion 902x1955	Board induction 902x1955
13	401715	x	Flamskydd	Flame guard
--	401996	x	Flamskydd induktion	Flame guard induction
14	346333-B	x	Köksskiva vägg, Fjäder	Protection kitchen, Feather
--	346333-M	x	Köksskiva vägg, Marmor	Protection kitchen, Marble
--	346333-S	x	Köksskiva vägg, Sten	Protection kitchen, Stone
15	341710-B	x	Köksskiva vägg, Fjäder	Protection kitchen, Feather
--	341710-M	x	Köksskiva vägg, Marmor	Protection kitchen, Marble
--	341710-S	x	Köksskiva vägg, Sten	Protection kitchen, Stone
16	349730	x	Front eluttag	Front outlet
17	349119	x	Diskbänk trädel u. skiva u. luckor	Kitchen sink, w/o board, w/o doors
18	349070	x	Diskbänk vinklad	Kitchen sink, angled
--	349108	x	Diskbänk vinklad (Induktion)	Kitchen sink, angled (Induction)
19	349099	x	Utskjut diskbänk u. lucka	Projection kitchen sink w/o door
20	348947	x	Lådförstycke (SGPT)	Drawer front (SGPT)
--	347293	x	Lådförstycke (GPT)	Drawer front (GPT)
--	350718	x	Handtag	Handle
--	317514	x	Låda 480x500	Drawer 480x500
--	317382	x	Glidskena låda H	Slide bar, drawer R
--	350221	x	Glidskena låda V	Slide bar, drawer L
21	348948	x	Lådförstycke (SGPT)	Drawer front (SGPT)
--	347294	x	Lådförstycke (GPT)	Drawer front (GPT)
--	350718	x	Handtag	Handle
--	317514	x	Låda 480x500	Drawer 480x500
--	317382	x	Glidskena låda H	Slide bar, drawer R
--	350221	x	Glidskena låda V	Slide bar, drawer L
22	349031	x	Lådförstycke (SGPT)	Drawer front (SGPT)
			M= Metervara	M= On the metre

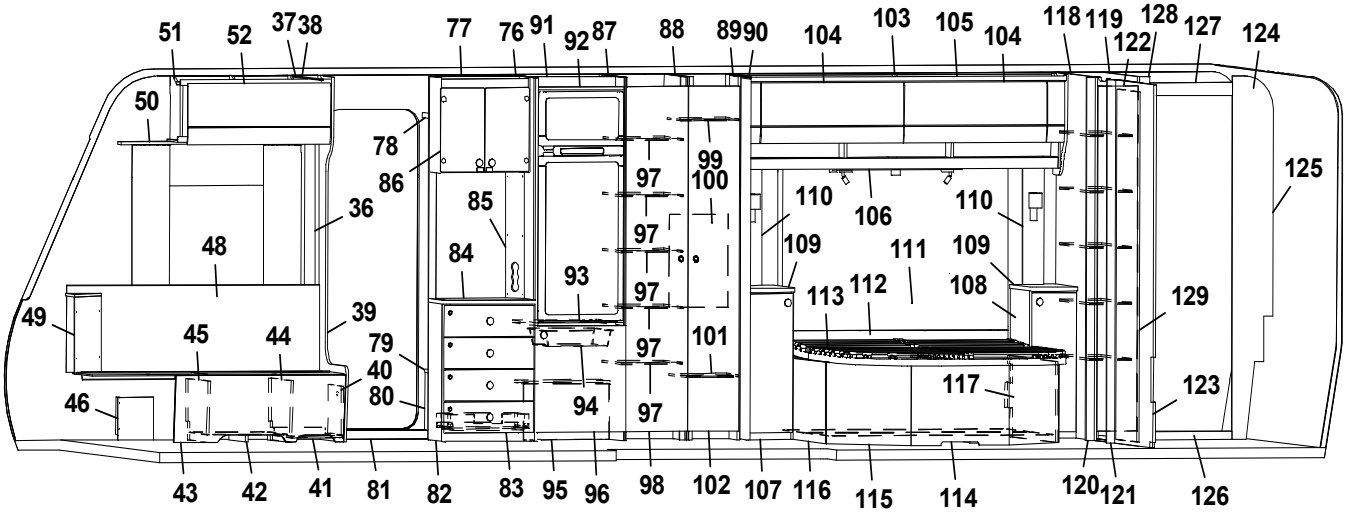
51 52 37 38 77 76 91 92 87 88 89 90 104 103 105 104 118 119 128 127 124
122
50
78
86
36
48
49
45 44
39
79
40
80
46
85
84
93
94
97
99
100
101
110
106
109
111
112
113
108
117
125
129
123
43 42 41 81 82 83 95 96 98 102 107 116 115 114 120 121 126

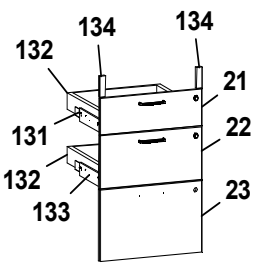
134 134
132
21
131
22
132
133
23

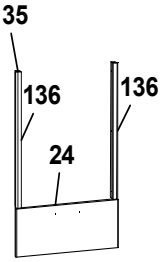
135
136 136
24

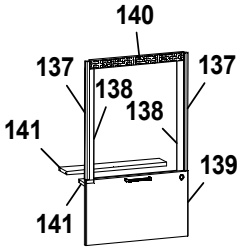
140
137 137
138 138
141
139
141

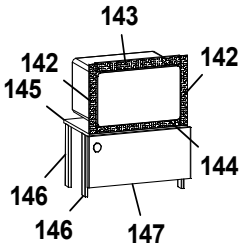
143
142 142
145
144
146
146
147

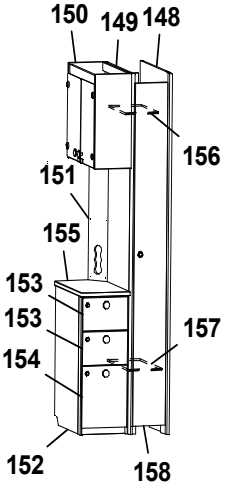
150 149 148
156
151
155
153
153
154
157
152
158

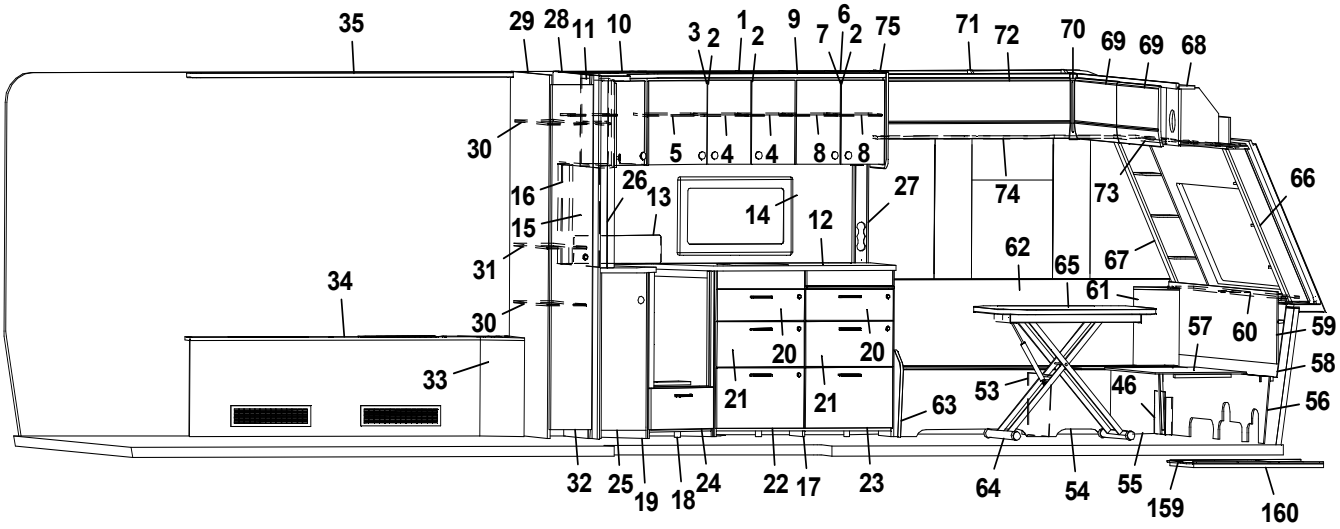
35
29 28 11 10
3 2 1 2 9 7 6 2 75
71 72 70 69 69 68
30
5 4 4 8 8
16
26
13
14
12
27
74
73
66
15
31
62
65
67
34
61
30
57
60
59
20 20
58
33
21 21
53
46
56
63
32 25 19 18 24 22 17 23 64 54 55 159 160

Pos Fig	Det. nr Part. No	Ingår Fitted	OBS!! Ange alltid årsmodell vid beställning av inredning Benämning	OBS!! Specify always year of model when ordering equipment Description
--	348954	x	Lådförstycke (GPT) 347295	Drawer front (GPT)
--	350718	x	Handtag	Handle
--	20-900302	x	Pentrylåda 273x500	Drawer pentry 273x500
--	07-800039	x	Rullskena H	Roller rail R
--	07-800038	x	Rullskena V	Roller rail L
23	348949	x	Lucka (SGPT)	Door (SGPT)
--	348954	x	Lucka (GPT) 347295	Door (GPT)
--	350718	x	Handtag	Handle
24	348945	x	Lådförstycke (SGPT)	Drawer front (SGPT)
--	348946	x	Lådförstycke (GPT)	Drawer front (GPT)
--	350718	x	Handtag	Handle
25	348967	x	Lucka (SGPT)	Door (SGPT)
--	347285	x	Lucka (GPT)	Door (GPT)
--	350719	x	Knopp	Knob
26	349731	x	Stolpe utskjut	Support bar
27	349175	x	Front eluttag	Front outlet
28	0000236	x	Vägg garderob	Wall wardrobe
29	0000227	x	Vägg garderob	Wall wardrobe
30	0000233	x	Hylla garderob	Shelf wardrobe
31	0000230	x	Hylla garderob mellan	Shelf wardrobe middle
32	349579	x	Dörr garderob (SGPT)	Door wardrobe (SGPT)
--	349581	x	Dörr garderob (GPT)	Door wardrobe (GPT)
33	347328	x	Front	Front
34	347325	x	Front cpl.	Front cpl.
--	319018	x	Galler ventilation 110x500	Ventilation grille al. 110x500
--	319198	x	Galler ventilation 80x480	Ventilation grille al 80x480
35	347335	x	Ljusramp	Light holder
36	318962	x	List täck el-kabel B=45 L=2100	Cover strip B=45 L=2100
37	316270	x	List snäpp undre L=2379	List lower L=2379
38	316268	x	List snäpp övre L=2379	List upper L=2379
39	348086	x	Stolpe först. kpl. m. lucka	Support bar cpl. with door
40	343731	x	Lucka	Door
--	312589	x	Gångjärn	Hinge
41	402122	x	Plåt skofack	Plate shoe compartment
42	343594	x	Luftspalt	Air gap
43	348098	x	Front bäddlåda (Blueline)	Front bed box (Blueline)
--	348145	x	Front bäddlåda (centraldammsugare)	Front bed box (central vacuum cleaner)
--	0000262	x	Front bäddlåda (Blackline)	Front bed box (Blackline)
--	348100	x	Front bäddlåda (centraldammsugare)	Front bed box (central vacuum cleaner)
44	348102	x	Stöd bäddlåda H F	Support bed box
45	348095	x	Stöd bäddlåda H F	Support bed box
46	347726	x	Täckfront H/V	Cover front R/L
47	346011	x	Lock bäddlåda H F	Cover bedbox R.F.
--	319024	x	Matta grå textil m. tejp	Carpet gray textile with tape
48	0000229	x	Värmespalt H fram	Air gap R.F.
--	350696	M	List kant mörkbrun	Strip, dark brown
49	0000333	x	Hörn sittgrupp H	Corner R
--	0000332	x	Hörn sittgrupp H med ø 61 urttag	Corner R with ø 61 hole
--	0000329	x	Hörn sittgrupp H med ø 85 urttag	Corner R with ø 85 hole
50	349745	x	Gardinupphängning med LED-list H kpl.	Curtin suspension with LED-stripe R cpl.
			M= Metervara	M= On the metre

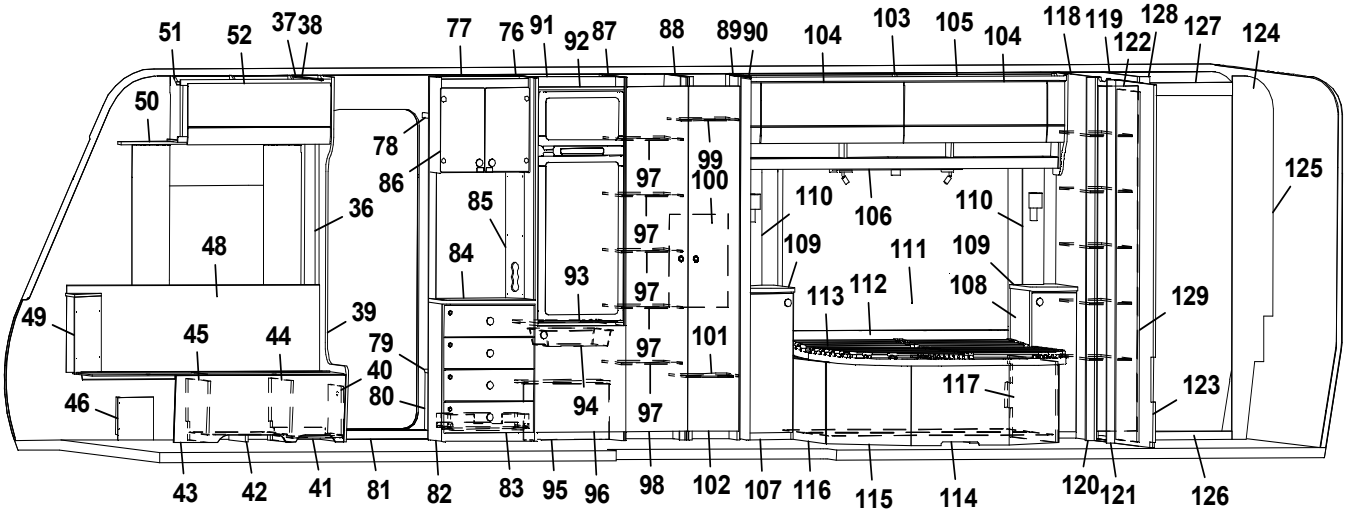
51 52 37 38 77 76 91 92 87 88 89 90 104 103 105 104 118 119 128 127 124
122
50
78
86
36
48
49
45 44
39
79
40
80
46
85
84
93
94
97
99
100
101
110
106
109
111
112
113
108
117
125
129
123
43 42 41 81 82 83 95 96 98 102 107 116 115 114 120 121 126

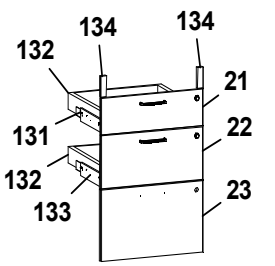
134 134
132
21
131
22
132
133
23

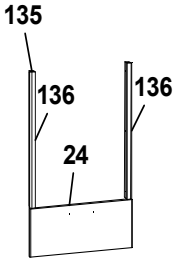
135
136 136
24

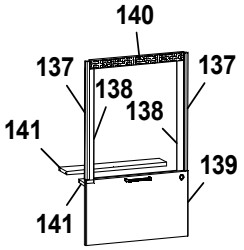
140
137 137
138 138
141
139
141

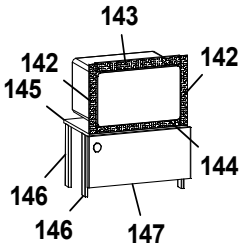
143
142 142
145
144
146
146
147

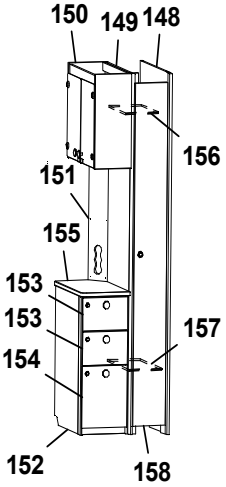
150 149 148
156
151
155
153
153
154
157
152
158

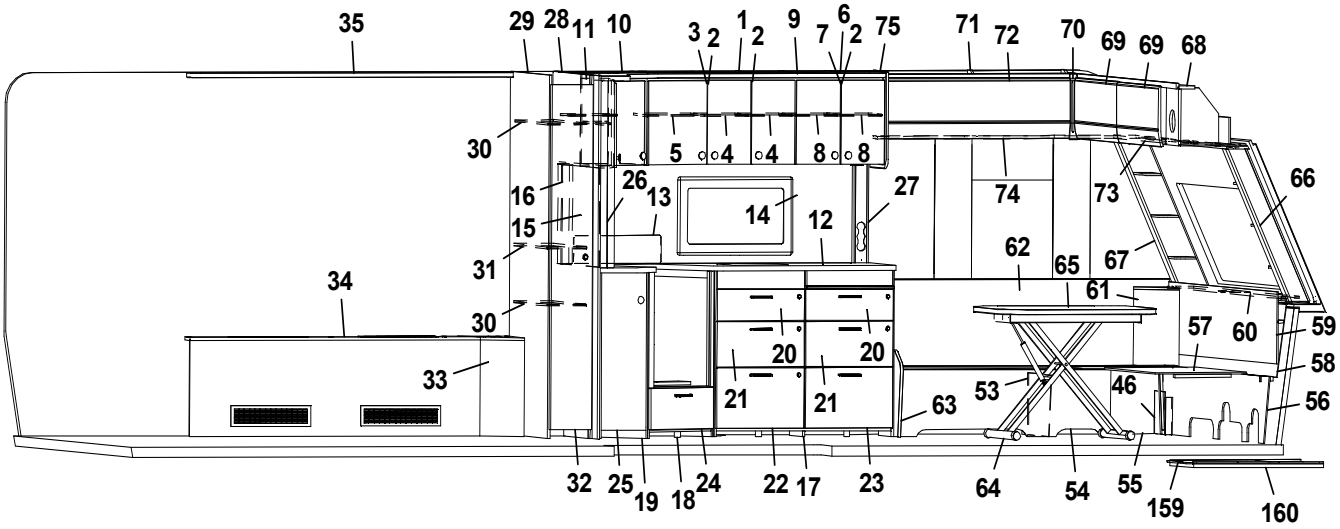
35
29 28 11 10
3 2 1 2 9 7 6 2 75
71 72 70 69 69 68
30
5 4 4 8 8
16
26
13
14
12
27
74
73
66
15
31
62
65
67
34
61
30
57
60
59
20 20
58
33
21 21
53
46
56
63
32 25 19 18 24 22 17 23 64 54 55 159 160

Pos Fig	Det. nr Part. No	Ingår Fitted	OBS!! Ange alltid årsmodell vid beställning av inredning Benämning	OBS!! Specify always year of model when ordering equipment Description
51	348066	x	Överskåp L=939 (Alpinvit)	Cupboard upper L=939 (Alpine white)
--	350571	x	Gångjärn	Hinge
52	348384	x	Lucka, överskåp	Door, cupboard upper
53	312826	x	Stöd bäddlåda	Support bed box
54	348104	x	Front bäddlåda	Front bed box
55	348074	x	Front bäddlåda	Front bed box
56	348092	x	Stöd sittgrupp	Support
57	348090	x	Skiva rundsittgrupp	Sheet seat
58	347380	x	Värmespalt gavel fram	Air gap front
59	349187	x	Front/hylla kpl.	Front/shelf cpl.
60	347375	x	Hylla med Polarbjörn (Blackline)	Shelf with Polarbear (Blackline)
61	0000332	x	Hörn sittgrupp V med ø 61 urttag	Corner L with ø 61 hole
--	0000329	x	Hörn sittgrupp V med ø 85 urttag	Corner L with ø 85 hole
62	349480	x	Värmespalt V fram	Air gap L.F.
--	350696	M	List kant mörkbrun	Strip, dark brown
63	348080	x	Gavel bäddlåda	Gable bed box
64	310083	x	Bordsstativ	Table stand
--	350716	x	Bordsstativ enpelar	Table stand single pillar
65	349321	x	Bordsskiva 800x1000	Table top 800x1000
66	0000068	x	Hörnhylla H	Shelf R
67	0000067	x	Hörnhylla V	Shelf L
68	348045	x	Skåp gavel fram L=2360 (Alpinvit)	Cupboard front L=2360 (Alpine white)
--	350571	x	Gångjärn	Hinge
69	347276	x	Lucka överskåp	Door, cupboard upper
70	345869	x	Hörn inredning	Corner
71	348114	x	Överskåp L=1202 (Alpinvit)	Cupboard upper L=1202 (Alpine white)
--	350571	x	Gångjärn	Hinge
72	347853	x	Lucka	Door
73	347613	x	Gardinupphängning med LED-list fram kpl.	Curtin suspension with LED-stripe front cpl.
74	349561	x	Gardinupphängning med LED-list V kpl.	Curtin suspension with LED-stripe L cpl.
75	347579	x	Gavel kök	Gable, kitchen
76	347935	x	Vägg kyl V kpl.	Wall refrigerator L cpl.
77	349270	x	Vägg garderob	Wall wardrobe
78	349424	x	Hylla garderob övre	Shelf wardrobe upper
79	319866	x	Hylla insteg	Shelf
80	348761	x	Front hylla garderob	Front wardrobe
81	319871	x	Tröskel aluminium L=650	Threshold aluminium L=650
82	349248	x	TV-bänk kpl. u. skiva (SGPT)	TV-bench cpl. without board (SGPT)
--	349249	x	TV-bänk kpl. u. skiva (GPT)	TV-bench cpl. without board (GPT)
83	348840	x	Lådförstycke (SGPT)	Drawer front (SGPT)
--	348839	x	Lådförstycke (GPT)	Drawer front (GPT)
--	20-900302	x	Pentrylåda 273x500	Drawer pentry 273x500
--	07-800039	x	Rullskena H	Roller rail R
--	07-800038	x	Rullskena V	Roller rail L
84	349254	x	Skiva TV-bänk	Board TV-bench
85	348763	x	Front eluttag	Front outlet
86	348875	x	Skåp bar kpl. (Blueline)	Coctail cabinet cpl. (Blueline)
--	349460	x	Skåp bar kpl. (Blackline)	Coctail cabinet cpl. (Blackline)
--	348874	x	Lucka (Blueline)	Door (Blueline)
--	348883	x	Lucka (Blackline)	Door (Blackline)
			M= Metervara	M= On the metre

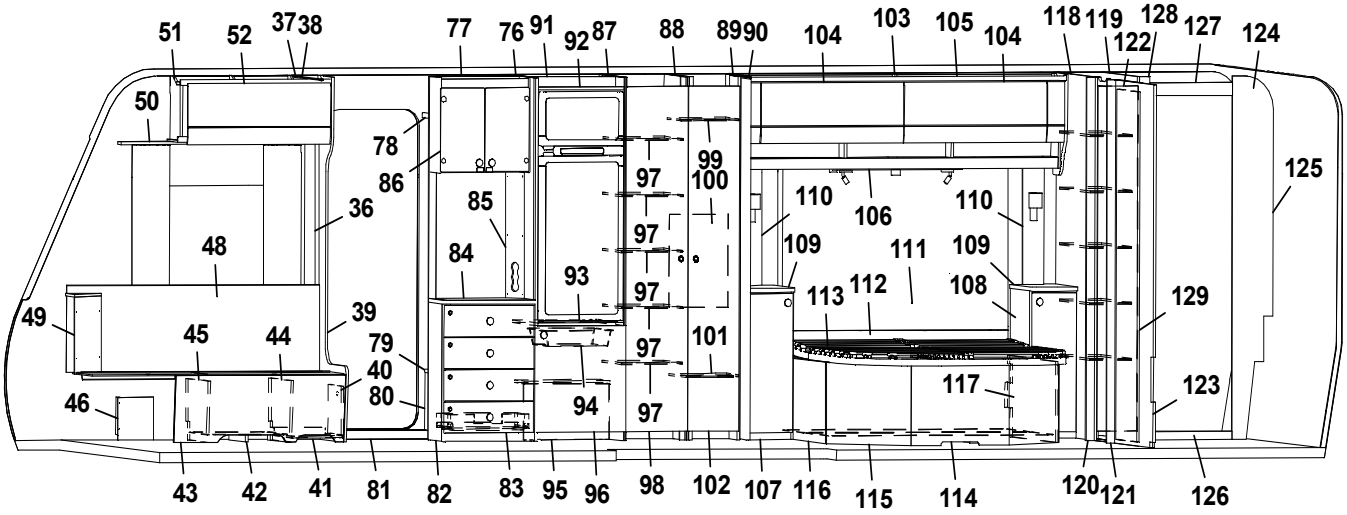
51 52 37 38 77 76 91 92 87 88 89 90 104 103 105 104 118 119 128 127 124
122
50
78
86
36
48
49
45 44
39
79
40
80
46
85
84
93
94
97
99
100
101
110
106
109
111
112
113
108
117
125
129
123
43 42 41 81 82 83 95 96 98 102 107 116 115 114 120 121 126

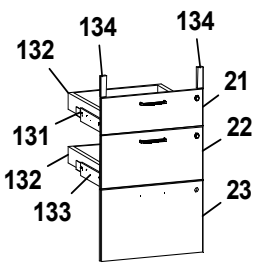
134 134
132
21
131
22
132
133
23

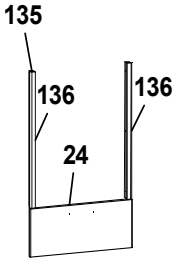
135
136 136
24

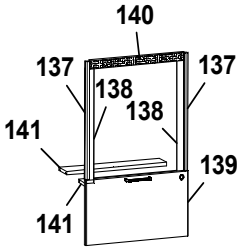
140
137 137
138 138
141
139
141

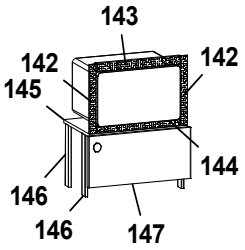
143
142 142
145
144
146
146
147

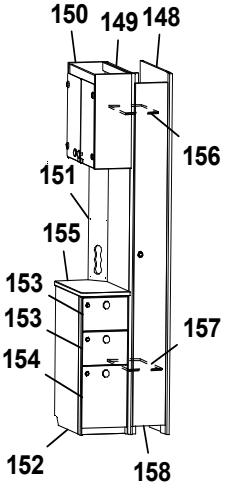
150 149 148
156
151
155
153
153
154
157
152
158

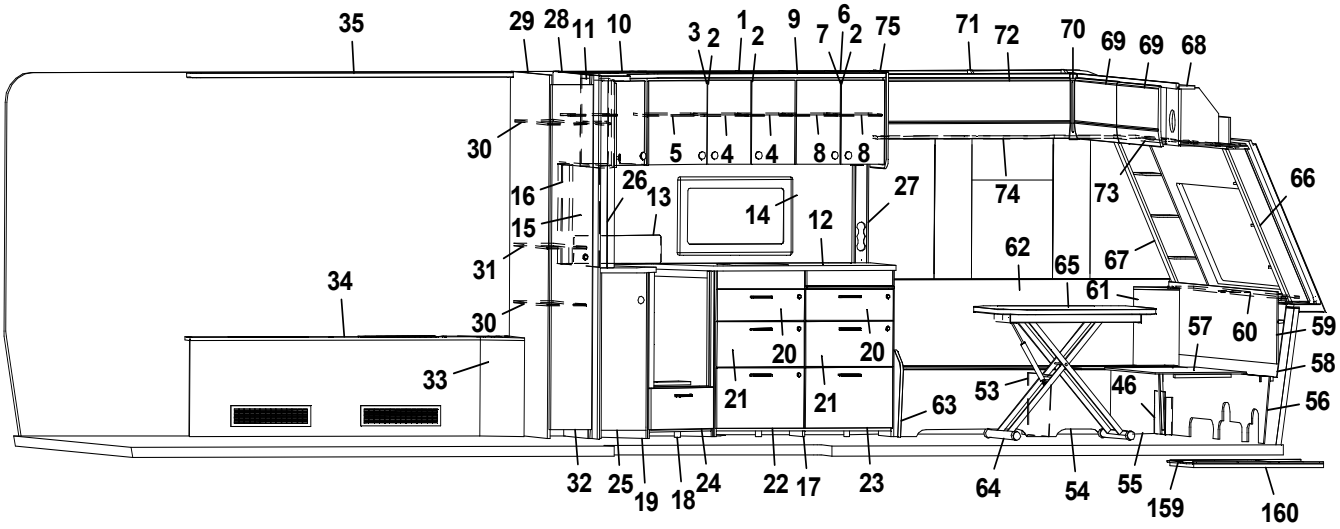
35
29 28 11 10
3 2 1 2 9 7 6 2 75
71 72 70 69 69 68
30
5 4 4 8 8
16
26
13
14
12
27
74
73
66
15
31
62
65
67
34
61
30
57
60
59
20 20
58
33
21 21
53
46
56
63
32 25 19 18 24 22 17 23 64 54 55 159 160

Pos Fig	Det. nr Part. No	Ingår Fitted	OBS!! Ange alltid årsmodell vid beställning av inredning Benämning	OBS!! Specify always year of model when ordering equipment Description
87	349572	x	Vägg kyl H kpl.	Wall refrigerator R cpl.
88	0000245	x	Vägg garderob	Wall wardrobe
89	349588	x	Vägg garderob H	Wall wardrobe R
--	319759	x	Korg, garderob	Basket, wardrobe
--	347725	x	List för korgar	List för baskets
90	347999	x	Nisch	Nisch
--	314917	x	Skena draperi L=1190	Drapery rail L=1190
91	347937	x	Bakstycke stopp kyl	Back cupboard
92	347943	x	List folierad	List foiled
93	347944	x	Hylla under kyl	Shelf refrigerator
94	310325	x	Trådback vit 85x427x427	Tray 85x427x427
--	350760	x	Glidlist trådback (säljes i par)	Sliding strip tray (pair)
--	349361	x	List	List
95	349366	x	Täckfront	Front cover
--	349364	x	Tak, täckfront	Top, front cover
96	349228	x	Lucka u. kyl (SGPT)	Door, below refrigerator (SGPT)
--	348853	x	Lucka u. kyl (GPT)	Door, below refrigerator (GPT)
97	0000248	x	Hylla garderob	Shelf wardrobe
98	0000250	x	Dörr garderob (SGPT)	Door wardrobe (SGPT)
--	0000252	x	Dörr garderob (GPT)	Door wardrobe (GPT)
99	339298	x	Täckskiva exp.kärl	Cover expansion vessel
100	0000239	x	Hylla garderob	Shelf wardrobe
101	0000242	x	Hylla garderob	Shelf wardrobe
102	0000254	x	Dörr garderob (SGPT)	Door wardrobe (SGPT)
--	0000256	x	Dörr garderob (GPT)	Door wardrobe (GPT)
103	347247	x	Överskåp L=1982 (Alpinvit)	Cupboard upper R L=1982 (Alpine white)
--	350571	x	Gångjärn	Hinge
104	347277	x	Lucka överskåp	Door, cupboard upper
105	347338	x	Ljusramp L=1970	Light holder L=1970
106	349086	x	Hyllpaket kpl. L=1982	Shelf cpl. L=1982
107	349132	x	Hurts kpl. u. skiva (Blueline)	Cupboard cpl. without board (Blueline)
--	348967	x	Lucka (SGPT)	Door (SGPT)
--	0000116	x	Hurts kpl. u. skiva (Blackline)	Cupboard cpl. without board (Blackline)
--	347285	x	Lucka (GPT)	Door (GPT)
108	349131	x	Hurts kpl. u. skiva (Blueline)	Cupboard cpl. without board (Blueline)
--	348962	x	Lucka (SGPT)	Door (SGPT)
--	0000117	x	Hurts kpl. u. skiva (Blackline)	Cupboard cpl. without board (Blackline)
--	347286	x	Lucka (GPT)	Door (GPT)
109	349051	x	Skiva hurst	Board, hurst
110	349843	x	Skiva med lampa kpl.	Board with lamp cpl.
--	0000120	x	Ribbor vägg (Blackline)	Wall ribbon (Blackline)
111	347583	x	Sänggavel kpl. m. tyg (Livia)	Headboard cpl. with fabric (Livia)
112	347581	x	Värmespalt	Air gap
113	09-210228	x	Sängram kpl. m ribbotten	Bed bottom cpl. with laths
--	09-210228A	x	Fjärrstyrning	Remote control
--	09-210228B	x	Fjärrkontroll	Remote
--	09-210228C	x	Motor	Electric motor
--	09-210228D	x	Plast till ribbotten	Plastic, laths
114	349089	x	Sänglåda kpl.	Bed box cpl.
--	345149	x	Värmespalt sänglåda	Air gap, bed box
			M= Metervara	M= On the metre

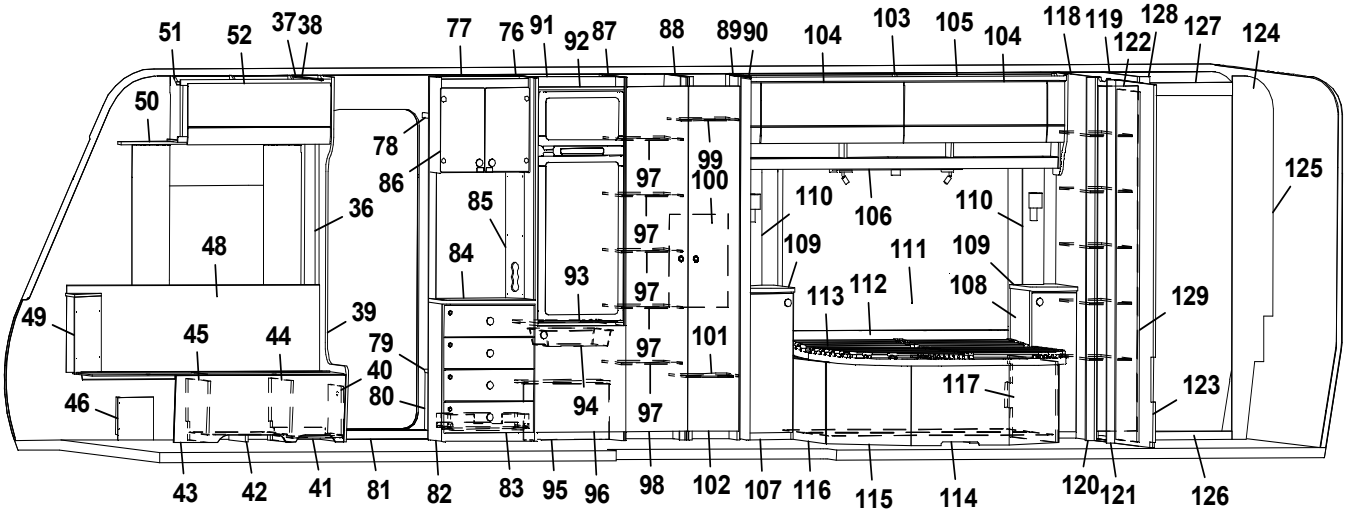
51 52 37 38 77 76 91 92 87 88 89 90 104 103 105 104 118 119 128 127 124
122
50
78
86
36
48
49
45 44
39
79
40
80
46
85
84
93
94
99
100
97
101
110
106
109
111
112
113
108
117
125
129
123
43 42 41 81 82 83 95 96 98 102 107 116 115 114 120 121 126

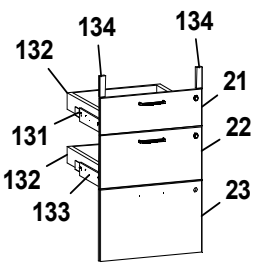
134 134
132
21
131
22
132
133
23

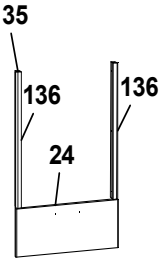
135
136 136
24

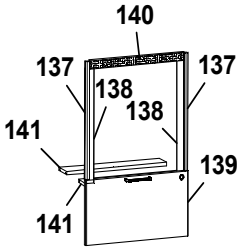
140
137 137
138 138
141
139
141

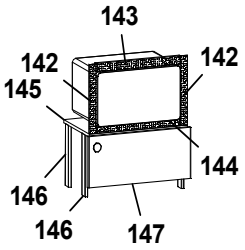
143
142 142
145
144
146
146
147

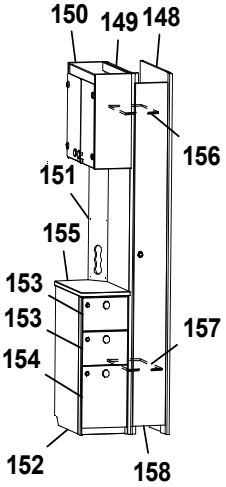
150 149 148
156
151
155
153
153
154
157
152
158

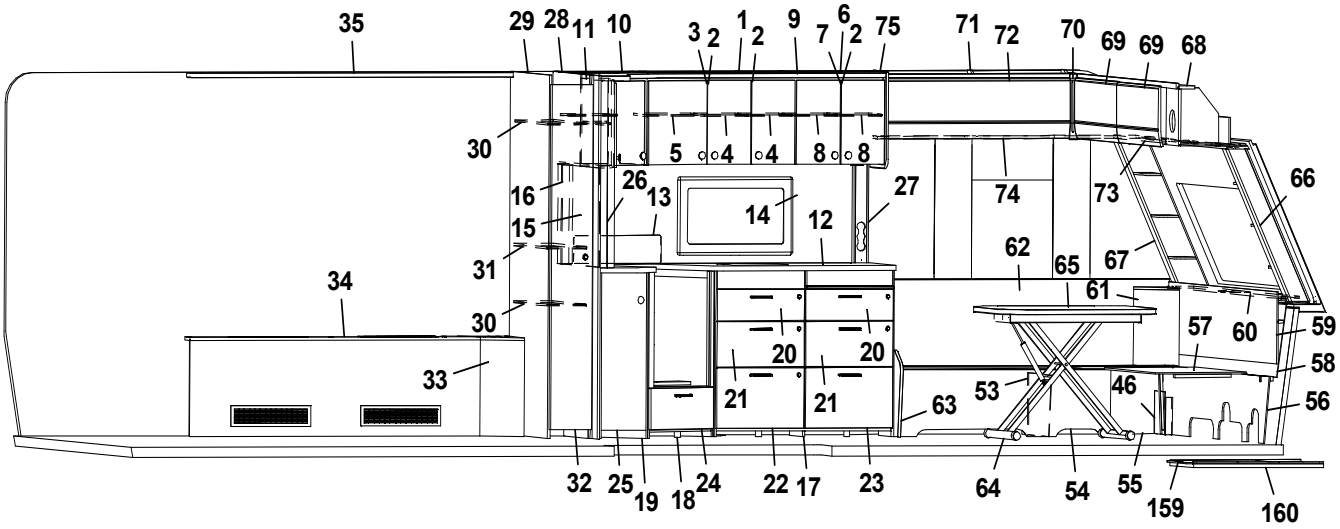
35
29 28 11 10
3 2 1 2 9 7 6 2 75
71 72 70 69 69 68
30
5 4 4 8 8
16
26
13
14
12
27
74
73
66
15
31
62
65
67
34
61
30
57
60
59
20 20
58
33
21 21
53
46
56
63
32 25 19 18 24 22 17 23 64 54 55 159 160

Pos Fig	Det. nr Part. No	Ingår Fitted	OBS!! Ange alltid årsmodell vid beställning av inredning Benämning	OBS!! Specify always year of model when ordering equipment Description
115	346902	x	Front sänglåda	Front bed box
116	346898	x	Gavel sänglåda V	Gable bed box L
117	347838	x	Gavel sänglåda H	Gable bed box R
118	348698	x	Vägg tvättrum	Wall washroom
--	348703	x	Hylla garderob	Shelf wardrobe
119	348700	x	Vägg tvättrum	Wall washroom
120	347577	x	List	List
121	347575	x	List	List
122	349961	x	Dörr garderob (SGPT)	Door wardrobe (SGPT)
--	348705	x	Dörr garderob (GPT)	Door wardrobe (GPT)
123	348697	x	Vägg tvättrum	Wall washroom
124	346933	x	Vägg tvättrum kpl.	Wall washroom cpl.
125	346935	x	Vägg tvättrum	Wall washroom
126	347186	x	Tröskel	Threshold
--	318654	x	Tröskel aluminium	Threshold aluminium
127	346936	x	Överbit tvättrum	Overlap washroom
128	346934	x	List poppel 15x63x1948	List 15x63x1948
129	347595	x	Skjutdörr tvättrum kpl.	Sliding door washroom cpl.
--	316030	x	Skena skjutdörr tvättrum	Rail sliding door washroom
--	347597	x	List skjutdörr	List sliding door
131	349263	x	Monteringssats kpl. lådor (Blueline)	Mounting kit cpl. drawers (Blueline)
--	349264	x	Monteringssats kpl. lådor (Blackline)	Mounting kit cpl. drawers (Blackline)
132	317514	x	Låda 480x500	Drawer 480x500
133	317382	x	Glidskena låda H	Slide bar, drawer R
--	350221	x	Glidskena låda V	Slide bar, drawer L
--	801701	x	Skruv 6x16	Screw 6x16
134	349258	x	Passbit 16x30x95	Gauge block 16x30x95
135	349265	x	Monteringssats kpl. ugn (Blueline)	Mounting kit cpl. oven (Blueline)
--	349266	x	Monteringssats kpl. ugn (Blackline)	Mounting kit cpl. oven (Blackline)
136	348943	x	Passbit H/V	Gauge block R/L
137	348008	x	List L=538 (diskbänk induktion)	List L=538 (kitchen sink induction)
138	342140	x	List L=524 (diskbänk induktion)	List L=524 (diskbänk induktion)
139	349014	x	Lucka (diskb. induktion) (SGPT)	Door (kitch. sink induct.) 299x550 (SGPT)
--	348009	x	Lucka (diskb. induktion) (GPT)	Door (kitch. sink induct.) 299x550 (GPT)
--	20-900302	x	Pentrylåda 273x500	Drawer pentry 273x500
--	07-800039	x	Rullskena H	Roller rail R
--	07-800038	x	Rullskena V	Roller rail L
140	402107	x	Galler ugn (diskb. induktion) 35x503	Grating oven (kitch. sink induct.) 35x503
141	346863	x	Skiva distans 15x100x537,5	Sheet distance 15x100x537,5
142	402108	x	Galler vent. mikro 38x318	Grating vent. micro 38x318
143	402109	x	Galler vent. mikro 38x448	Grating vent. micro 38x448
144	402110	x	Galler vent. mikro 33x448	Grating vent. micro 33x448
145	348010	x	Hylla mikro	Shelf
146	348011	x	List L=283	List L=283
147	349844	x	Lucka (SGPT)	Door (SGPT)
--	349847	x	Lucka (GPT)	Door (GPT)
148	349747	x	Vägg kyl	Wall refrigerator
149	348769	x	Vägg garderob	Wall wardrobe
150	349564	x	Vitrinskåp (Blueline)	Cupboard, vitrine (Blueline)
--	348874	x	Lucka (Blueline)	Door (Blueline)
			M= Metervara	M= On the metre

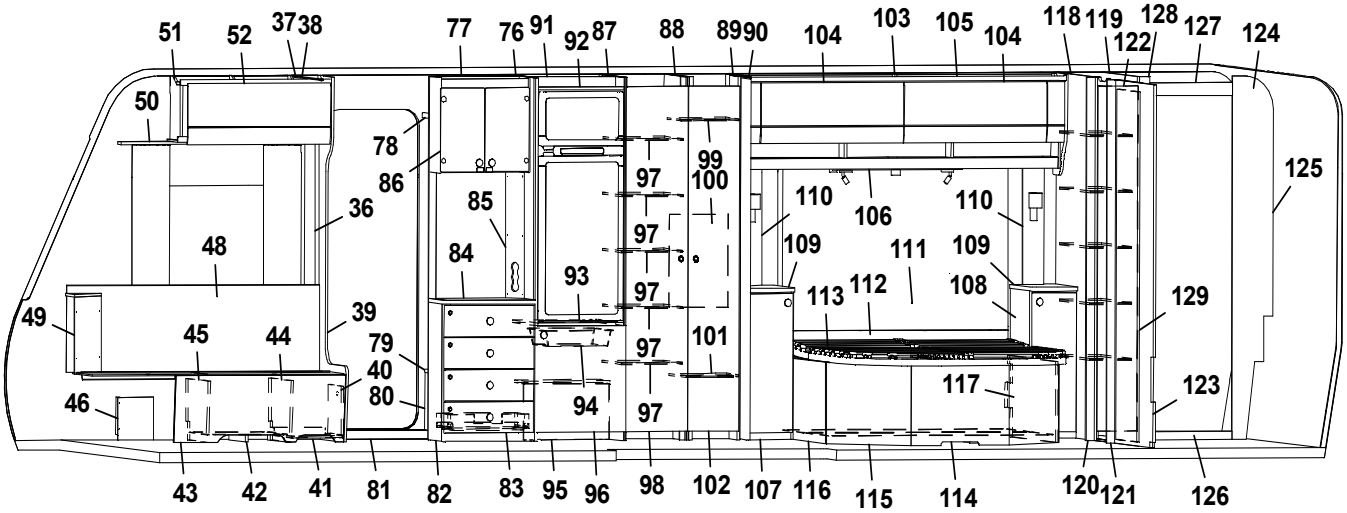
51 52 37 38 77 76 91 92 87 88 89 90 104 103 105 104 118 119 128 127 124
122
50
78
86
36
48
49
45 44
39
79
40
80
46
85
84
93
94
99
100
97
101
110
106
109
111
112
113
108
117
125
129
123
43 42 41 81 82 83 95 96 98 102 107 116 115 114 120 121 126

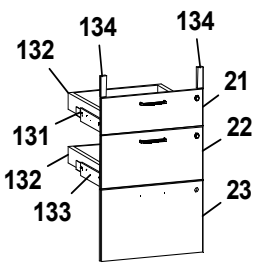
134 134
132
21
131
22
132
133
23

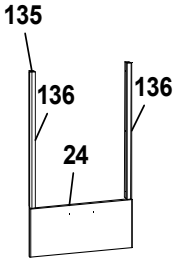
135
136 136
24

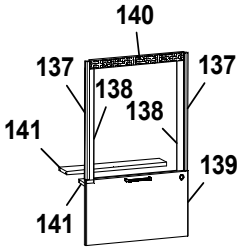
140
137 137
138 138
141
139
141

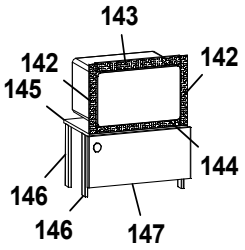
143
142 142
145
144
146
146
147

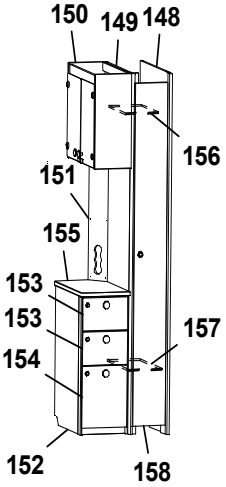
150 149 148
156
151
155
153
153
154
157
152
158

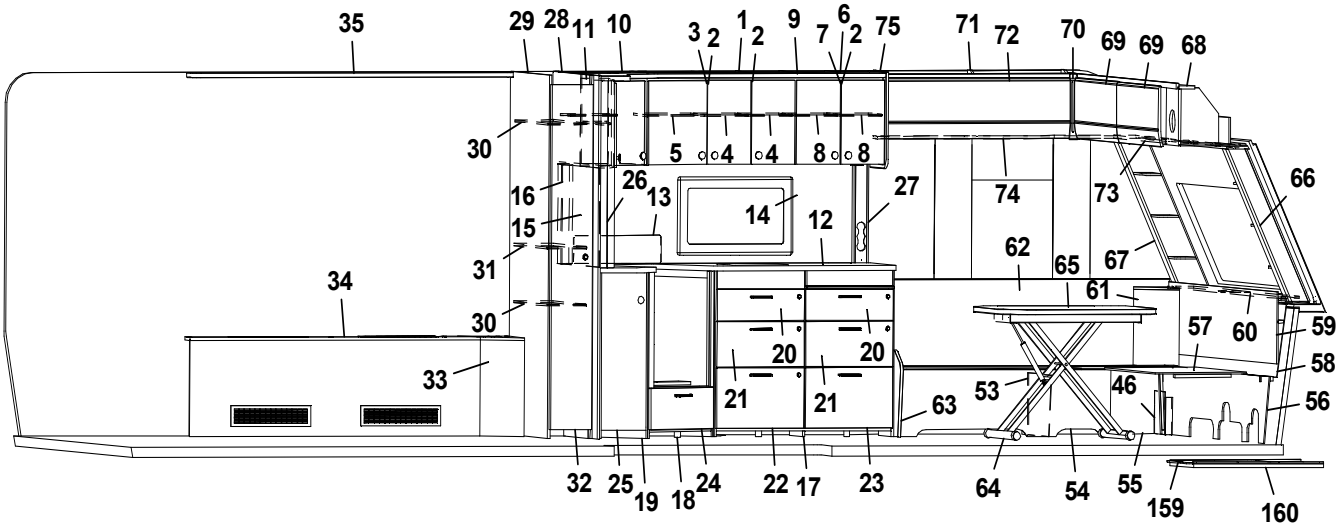
35
29 28 11 10
3 2 1 2 9 7 6 2 75
71 72 70 69 69 68
30
5 4 4 8 8
16
26
13
14
12
27
74
73
66
15
31
62
65
67
34
61
30
57
60
59
20 20
58
33
21 21
53
46
56
63
32 25 19 18 24 22 17 23 64 54 55 159 160

Pos Fig	Det. nr Part. No	Ingår Fitted	OBS!! Ange alltid årsmodell vid beställning av inredning Benämning	OBS!! Specify always year of model when ordering equipment Description
--	349752	x	Vitrinskåp (Blackline)	Cupboard, vitrine (Blackline)
--	348883	x	Lucka (Blackline)	Door (Blackline)
151	349746	x	Elfront	Front outlet
152	349749	x	Hurst kpl. u. skiva (Blueline)	Hurst kpl. w/o board (Blueline)
--	349750	x	Hurst kpl. u. skiva (Blackline)	Hurst kpl. w/o board (Blackline)
153	349861	x	Lådförstycke övre (SGPT)	Drawer front upper (SGPT)
--	349862	x	Lådförstycke övre (GPT)	Drawer front upper (GPT)
154	349863	x	Lådförstycke nedre (SGPT)	Drawer front lower (SGPT)
--	349864	x	Lådförstycke nedre (GPT)	Drawer front lower (GPT)
155	349753	x	Skiva, hurst	Board, hurts
156	348774	x	Hylla garderob övre	Shelf wardrobe upper
157	348777	x	Hylla garderob nedre	Shelf wardrobe lower
158	349877	x	Dörr garderob (SGPT)	Door wardrobe (SGPT)
--	0000141	x	Dörr garderob (GPT)	Door wardrobe (GPT)
159	341192	x	Utdragsskiva bord 450x550	Sliding leaf 450x550
160	341193	x	Låda utdragsskiva	Box sliding leaf
--	350717	M	Golvmatta, antik planka	Carpet, antique plank
--	318657	M	Tapet vägg/tak	Wall paper
--	318584	M	Tejp tapet 20 mm	Tape, wall paper 20 mm
--	318585	M	Tejp tapet 60 mm	Tape, wall paper 60 mm
			(SGPT)=Stone Grey Perfect Touch (GPT)=Graphite Perfect Touch	
			M= Metervara	M= On the metre

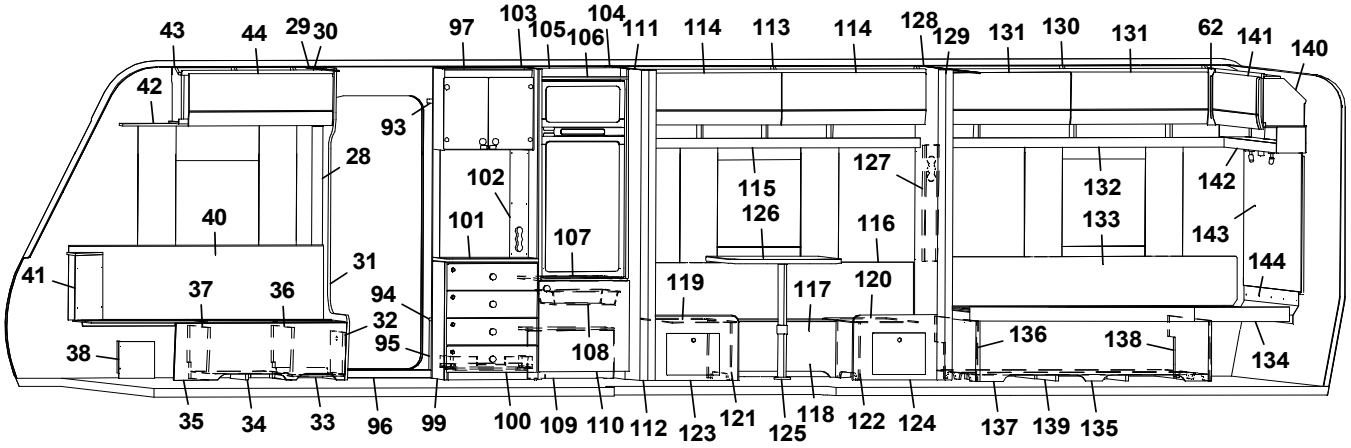
43 44 29 30 97 103 105 106 104 111 114 113 114 128 129 131 130 131 62 141 140
42 93 28 102 101 107 40 41 31 37 36 94 32 95 38 108 115 126 127 116 119 117 120 132 133 142 143 144 136 138 134
35 34 33 96 99 100 109 110 112 123 121 125 118 122 124 137 139 135

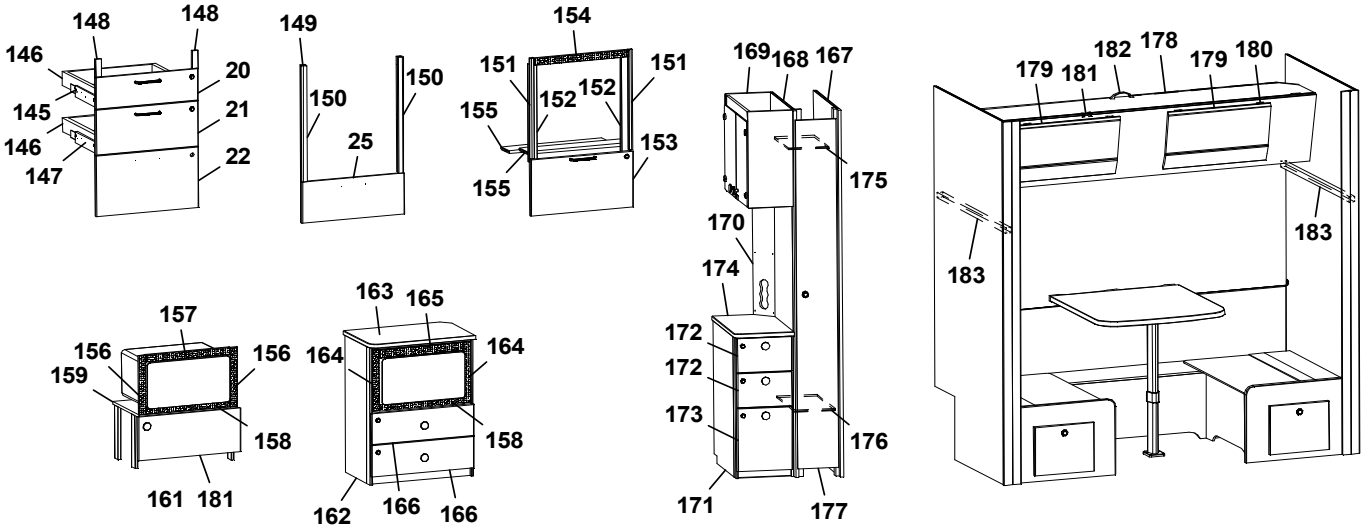
148 148 146 20 145 21 146 147 22
149 150 150 25
154 151 151 152 152 155 155 153
169 168 167 175 170 174 172 172 173 176 171 177
179 181 182 178 179 180 183 183
157 156 156 159 158 161 181
163 165 164 164 158 162 166 166

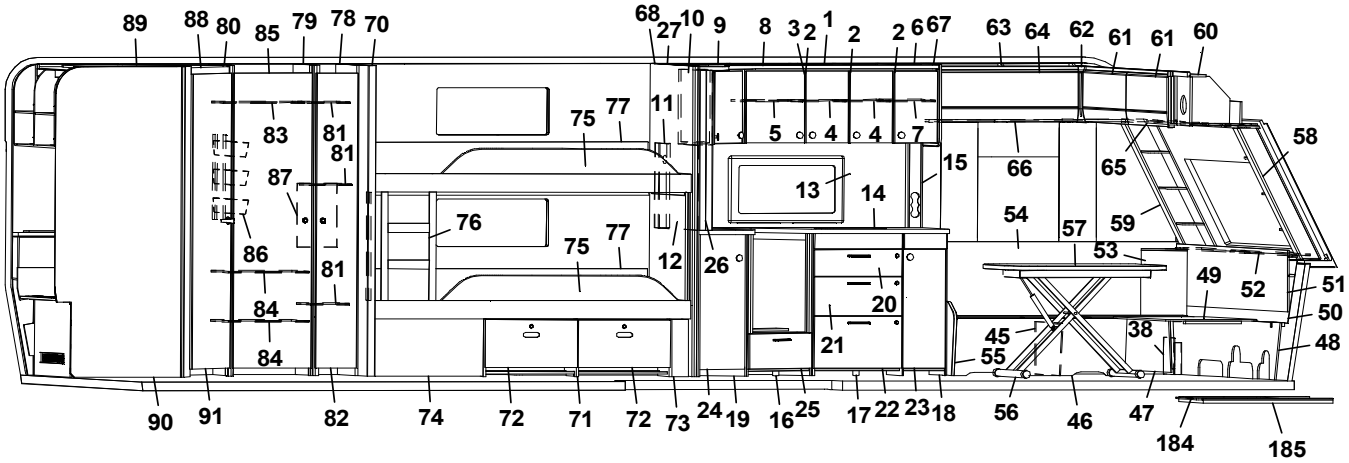
89 88 80 85 79 78 70 68 27 10 9 8 3 2 1 2 2 6 67 63 64 62 61 61 60
83 81 81 87 86 81 84 84 75 77 11 5 4 4 7 13 14 15 66 65 58 76 75 77 12 26 54 57 59 53 49 52 51 20 21 45 55 38 50 48
90 91 82 74 72 71 72 73 24 19 16 25 17 22 23 18 56 46 47 184 185

Pos Fig	Det. nr Part. No	Ingår Fitted	OBS!! Ange alltid årsmodell vid beställning av inredning Benämning	OBS!! Specify always year of model when ordering equipment Description
1	349734	x	Skåp kök L=924 kpl. (Alpinvit)	Cupboard kitchen L=924 cpl. (Alpine white)
--	350719	x	Knopp	Knob
--	311917	x	Gångjärn	Hinge
--	312588	x	Platta gångjärn	Plate hinge
--	319618	x	Magnetlås	Lock, magnet
2	347280	x	Lucka H	Door R
3	347281	x	Lucka V	Door L
4	349740	x	Hylla	Shelf
5	346925	x	Hylla	Shelf
6	349201	x	Skåp kök L=280 (Alpinvit)	Cupboard kitchen L=280 (Alpine white)
--	350719	x	Knopp	Knob
--	311917	x	Gångjärn	Hinge
--	312588	x	Platta gångjärn	Plate hinge
--	319618	x	Magnetlås	Lock, magnet
7	349211	x	Hylla	Shelf
8	349839	x	Ljusramp köksskåp L=1650	Light holder kitchen L=1650
9	348916	x	Hörnskåp (Alpinvit)	Corner cupboard (Alpine white)
--	347279	x	Lucka V	Door L
10	348927	x	Skåp utskjut kökskåp (Alpinvit)	Cupboard projection (Alpine white)
--	348930	x	Hylla	Shelf
--	347282	x	Lucka H	Door R
11	349730	x	Front eluttag	Front outlet
12	341710-B	x	Köksskiva vägg, Fjäder	Protection kitchen, Feather
--	341710-M	x	Köksskiva vägg, Marmor	Protection kitchen, Marble
--	341710-S	x	Köksskiva vägg, Sten	Protection kitchen, Stone
13	346018-B	x	Köksskiva vägg, Fjäder	Protection kitchen, Feather
--	346018-M	x	Köksskiva vägg, Marmor	Protection kitchen, Marble
--	346018-S	x	Köksskiva vägg, Sten	Protection kitchen, Stone
14	0000643	x	Skiva diskbänk 902x1955	Board 902x1955
--	0000644	x	Skiva diskbänk induktion 902x1955	Board induction 902x1955
15	349175	x	Front eluttag	Front outlet
16	349070	x	Diskbänk vinklad	Kitchen sink, angled
--	349108	x	Diskbänk vinklad (Induktion)	Kitchen sink, angled (Induction)
17	349114	x	Utskjut diskbänk u. luckor	Projection kitchen sink w/o drawer front
18	348955	x	Utskjut diskbänk u. luckor	Projection kitchen sink w/o drawer front
19	349099	x	Utskjut diskbänk u. lucka	Projection kitchen sink w/o door
20	348947	x	Lådförstycke (SGPT)	Drawer front (SGPT)
--	347293	x	Lådförstycke (GPT)	Drawer front (GPT)
--	350718	x	Handtag	Handle
--	317514	x	Låda 480x500	Drawer 480x500
--	317382	x	Glidskena låda H	Slide bar, drawer R
--	350221	x	Glidskena låda V	Slide bar, drawer L
21	348948	x	Lådförstycke (SGPT)	Drawer front (SGPT)
--	347294	x	Lådförstycke (GPT)	Drawer front (GPT)
--	350718	x	Handtag	Handle
--	317514	x	Låda 480x500	Drawer 480x500
--	317382	x	Glidskena låda H	Slide bar, drawer R
--	350221	x	Glidskena låda V	Slide bar, drawer L
22	349031	x	Lucka (SGPT)	Door (SGPT)
--	347295	x	Lucka (GPT)	Door (GPT)
			M= Metervara	M= On the metre

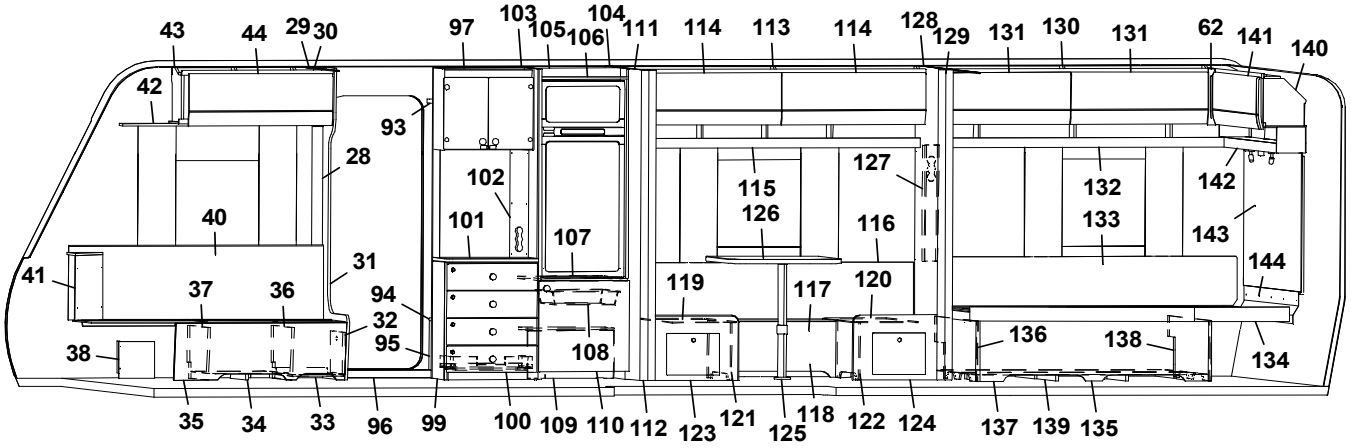
43 44 29 30 97 103 105 106 104 111 114 113 114 128 129 131 130 131 62 141 140
42 93 28 102 101 107 115 126 127 116 132 133 142 143 144
40 41 31 37 36 94 32 95 38 119 117 120 136 138 134
35 34 33 96 99 100 109 110 112 123 121 125 118 122 124 137 139 135

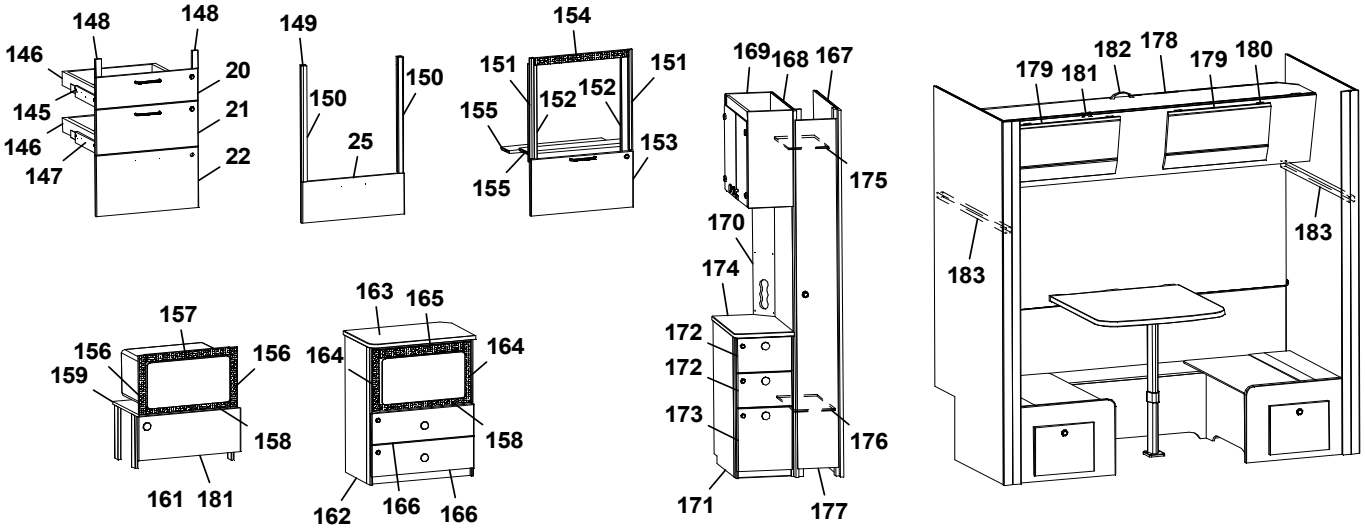
148 148 146 20 145 21 146 147 22
149 150 150 25
154 151 151 152 152 155 155 153
169 168 167 175 170 174 172 172 173 176 171 177
179 181 182 178 179 180 183 183
157 156 156 159 158 161 181
163 165 164 164 158 162 166 166

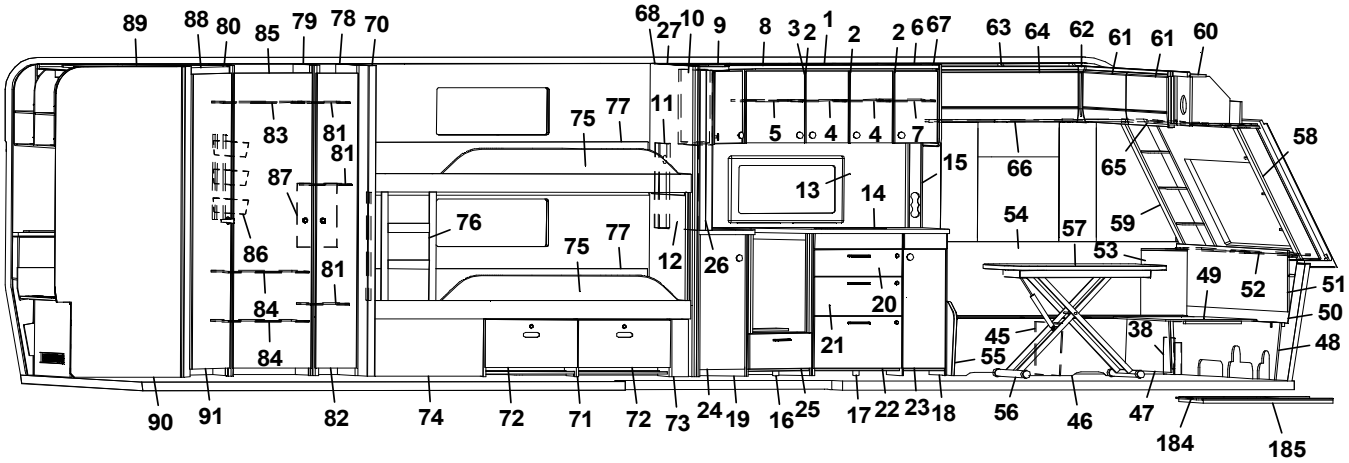
89 88 80 85 79 78 70 68 27 10 9 8 3 2 1 2 2 6 67 63 64 62 61 61 60
83 81 81 87 86 81 84 84 75 77 11 5 4 4 7 15 66 65 58
76 75 77 12 26 13 14 54 57 59 53 49 52 51 50 48
20 21 45 55 38
90 91 82 74 72 71 72 73 24 19 16 25 17 22 23 18 56 46 47 184 185

Pos Fig	Det. nr Part. No	Ingår Fitted	OBS!! Ange alltid årsmodell vid beställning av inredning Benämning	OBS!! Specify always year of model when ordering equipment Description
--	350718	x	Handtag	Handle
--	20-900302	x	Pentrylåda 273x500	Drawer pentry 273x500
--	07-800039	x	Rullskena H	Roller rail R
--	07-800038	x	Rullskena V	Roller rail L
23	348962	x	Lucka (SGPT)	Door (SGPT)
--	347286	x	Lucka (GPT)	Door (GPT)
--	350718	x	Handtag	Handle
24	348967	x	Lucka (SGPT)	Door (SGPT)
--	347285	x	Lucka (GPT)	Door (GPT)
--	350719	x	Knopp	Knob
25	348945	x	Lucka (SGPT)	Door (SGPT)
--	348946	x	Lucka (GPT)	Door (GPT
26	349731	x	Stolpe utskjut	Support bar
27	0000035	x	Vägg kök	Wall, kitchen
28	318962	x	List täck el-kabel B=45 L=2100	Cover strip B=45 L=2100
29	316270	x	List snäpp undre L=2379	List lower L=2379
30	316268	x	List snäpp övre L=2379	List upper L=2379
31	348086	x	Stolpe först. kpl. m. lucka	Support bar cpl. with door
32	343731	x	Lucka	Door
--	312589	x	Gångjärn	Hinge
33	350390	x	Plåt skofack	Plate shoe compartment
34	343594	x	Luftspalt	Air gap
35	348098	x	Front bäddlåda (Blueline)	Front bed box (Blueline)
--	348145	x	Front bäddlåda (centraldammsugare)	Front bed box (central vacuum cleaner)
--	0000262	x	Front bäddlåda (Blackline)	Front bed box (Blackline)
--	348100	x	Front bäddlåda (centraldammsugare)	Front bed box (central vacuum cleaner)
36	348102	x	Stöd bäddlåda	Support bed box
37	348095	x	Stöd bäddlåda	Support bed box
38	347726	x	Täckfront H/V	Cover front R/L
39	346011	x	Lock bäddlåda	Cover bedbox
--	319024	x	Matta grå textil m. tejp	Carpet gray textile with tape
40	0000229	x	Värmespalt H fram	Air gap R.F.
--	350696	M	List kant mörkbrun	Strip, dark brown
41	0000333	x	Hörn sittgrupp H	Corner R
--	0000332	x	Hörn sittgrupp H med ø 61 urttag	Corner R with ø 61 hole
--	0000329	x	Hörn sittgrupp H med ø 85 urttag	Corner R with ø 85 hole
42	349745	x	Gardinupphängning med LED-list H kpl.	Curtin suspension with LED-stripe R cpl.
43	348066	x	Överskåp L=939 (Alpinvit)	Cupboard upper L=939 (Alpine white)
--	350571	x	Gångjärn	Hinge
44	348384	x	Lucka, överskåp	Door, cupboard upper
45	312825	x	Stöd bäddlåda	Support bed box
46	348104	x	Front bäddlåda	Front bed box
--	346014	x	Lock bäddlåda	Cover bedbox
47	348074	x	Front bäddlåda	Front bed box
48	348092	x	Stöd sittgrupp	Support
49	348090	x	Skiva rundsittgrupp	Sheet seat
50	347380	x	Värmespalt gavel fram	Air gap front
51	349187	x	Front/hylla kpl.	Front/shelf cpl.
52	347375	x	Hylla med Polarbjörn (Blackline)	Shelf with Polarbear (Blackline)
53	0000332	x	Hörn sittgrupp V med ø 61 urttag	Corner L with ø 61 hole
			M= Metervara	M= On the metre

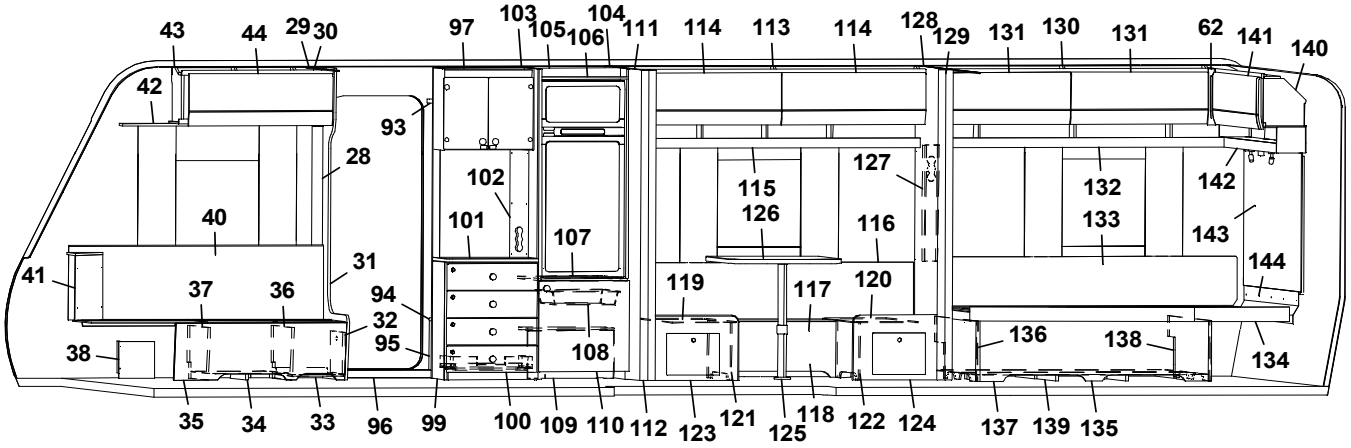
43 44 29 30 97 103 105 106 104 111 114 113 114 128 129 131 130 131 62 141 140
42 93 28 102 101 107 115 126 127 116 132 133 142 143 144
40 41 31 37 36 94 32 95 38 119 117 120 136 138 134
35 34 33 96 99 100 109 110 112 123 121 125 118 122 124 137 139 135

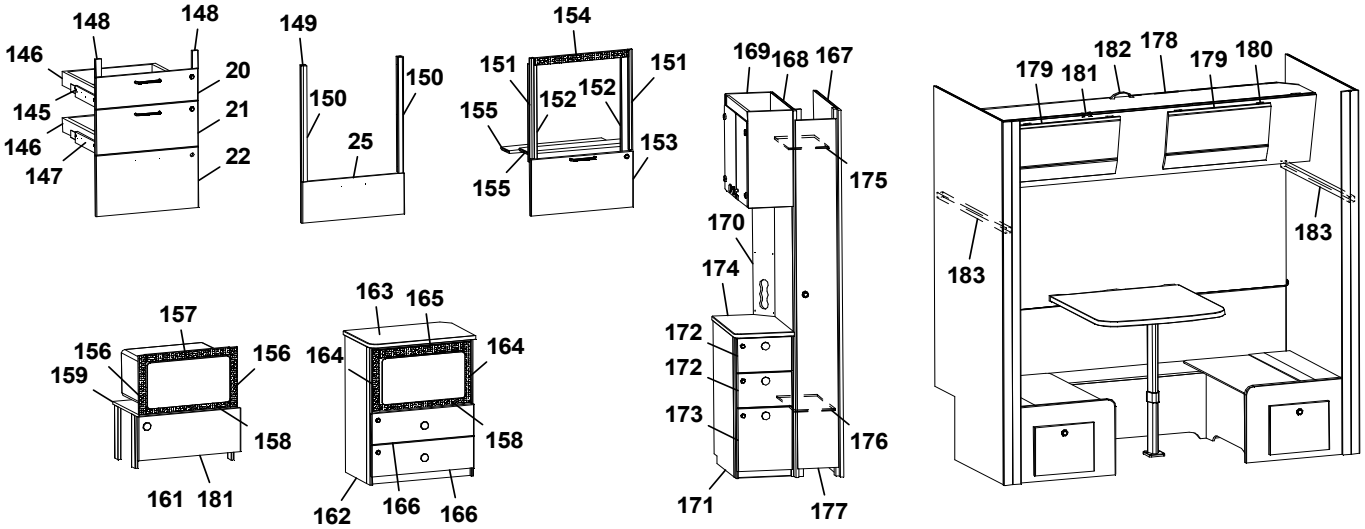
148 148 146 20 145 21 146 147 22
149 150 150 25
154 151 151 152 152 155 155 153
169 168 167 175 170 174 172 172 173 176 171 177
179 181 182 178 179 180 183 183
157 156 156 159 158 161 181
163 165 164 164 158 162 166 166

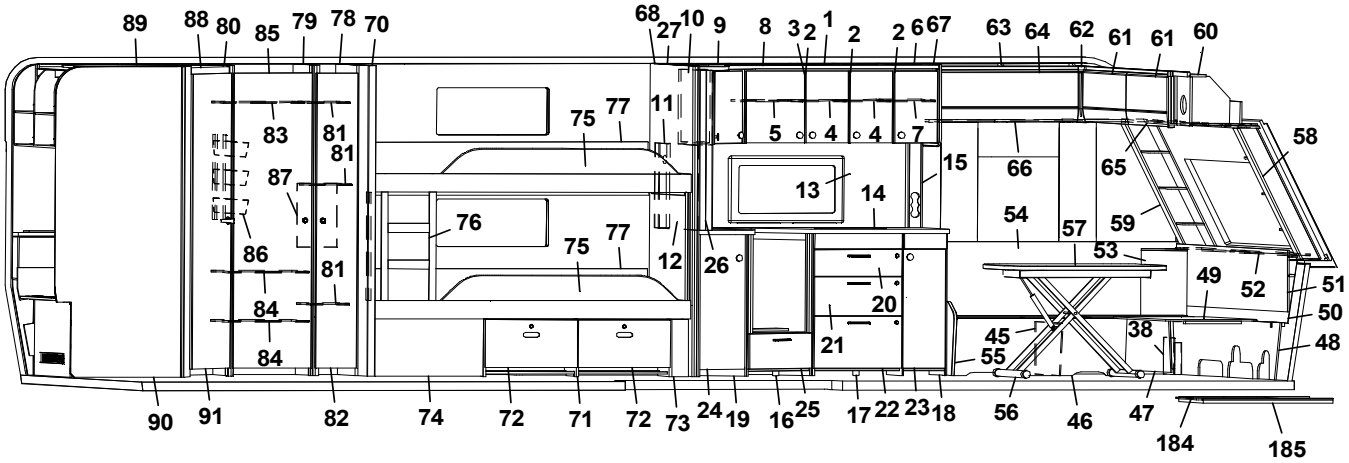
89 88 80 85 79 78 70 68 27 10 9 8 3 2 1 2 2 6 67 63 64 62 61 61 60
83 81 81 87 86 81 84 84 75 77 11 5 4 4 7 15 13 14 66 65 58
76 75 77 12 26 54 57 59 53 49 52 51 50 20 21 45 55 38 48
90 91 82 74 72 71 72 73 24 19 16 25 17 22 23 18 56 46 47 184 185

Pos Fig	Det. nr Part. No	Ingår Fitted	OBS!! Ange alltid årsmodell vid beställning av inredning Benämning	OBS!! Specify always year of model when ordering equipment Description
--	0000329	x	Hörn sittgrupp V med ø 85 urttag	Corner L with ø 85 hole
54	349178	x	Värmespalt V fram	Air gap L.F.
--	350696	M	List kant mörkbrun	Strip, dark brown
55	348080	x	Gavel bäddlåda	Gable bed box
56	310083	x	Bordsstativ	Table stand
--	350716	x	Bordsstativ enpelar	Table stand single pillar
57	349321	x	Bordsskiva 800x1000	Table top 800x1000
58	0000068	x	Hörnhylla H	Shelf R
59	0000067	x	Hörnhylla V	Shelf L
60	348045	x	Skåp gavel fram L=2360 (Alpinvit)	Cupboard front L=2360 (Alpine white)
--	350571	x	Gångjärn	Hinge
61	347276	x	Lucka överskåp	Door, cupboard upper
62	345869	x	Hörn inredning	Corner
63	348107	x	Överskåp L=922 (Alpinvit)	Cupboard upper L=922 (Alpine white)
--	350571	x	Gångjärn	Hinge
64	348386	x	Lucka	Door
65	347613	x	Gardinupphängning med LED-list fram kpl.	Curtin suspension with LED-stripe front cpl.
66	349295	x	Gardinupphängning med LED-list V kpl.	Curtin suspension with LED-stripe L cpl.
67	347579	x	Gavel kök	Gable, kitchen
68	0000036	x	Vägg	Wall
69	0000075	x	Vägg	Wall
70	0000110	x	List vägg	List wall
71	0000085	x	Lådor under säng kpl. sats	Drawers bed cpl. kit
72	0000090	x	Låda	Drawer
--	315215	x	Glidskena (säljes i par)	Sliding rail (sold in pairs)
73	0000100	x	Front	Front
74	0000085	x	Front	Front
75	0000039	x	Sängram u. ribbotten	Bedbottom without laths
--	342892	x	Ribbotten kpl.	Laths cpl.
--	0000011	x	Stöd, säng	Support, bed
76	348766	x	Stege	Ladder
77	0000101	x	Värmespalt kpl. u tyg	Air gap cpl. w/o fabric
--	350744	x	Tyg värmespalt (Livia)	Fabric air gap (Livia)
78	0000079	x	Vägg garderob	Wall wardrobe
79	0000081	x	Vägg garderob mitten	Wall wardrobe middle
80	0000156	x	Vägg garderob	Wall wardrobe
81	0000107	x	Hylla garderob övre	Shelf wardrobe upper
82	349579	x	Dörr garderob (SGPT)	Door wardrobe (SGPT)
--	349581	x	Dörr garderob (GPT)	Door wardrobe (GPT)
83	0000103	x	Hylla garderob	Shelf wardrobe
84	0000105	x	Hylla garderob	Shelf wardrobe
85	349418	x	Dörr garderob (SGPT)	Door wardrobe (SGPT)
--	0000131	x	Dörr garderob (GPT)	Door wardrobe (GPT)
86	319759	x	Korg, garderob	Basket, wardrobe
--	347725	x	List för korgar	List för baskets
87	338385	x	Täckskiva exp.kärl	Cover expansion vessel
88	347979	x	Tröskel tvättrum	Threshold wasroom
89	348123	x	Ljusramp tvättrum	Light holder washroom
90	348363	x	Vägg tvättrum	Wall washroom
91	349602	x	Dörr tvättrum (SGPT)	Door washroom (SGPT)
			M= Metervara	M= On the metre

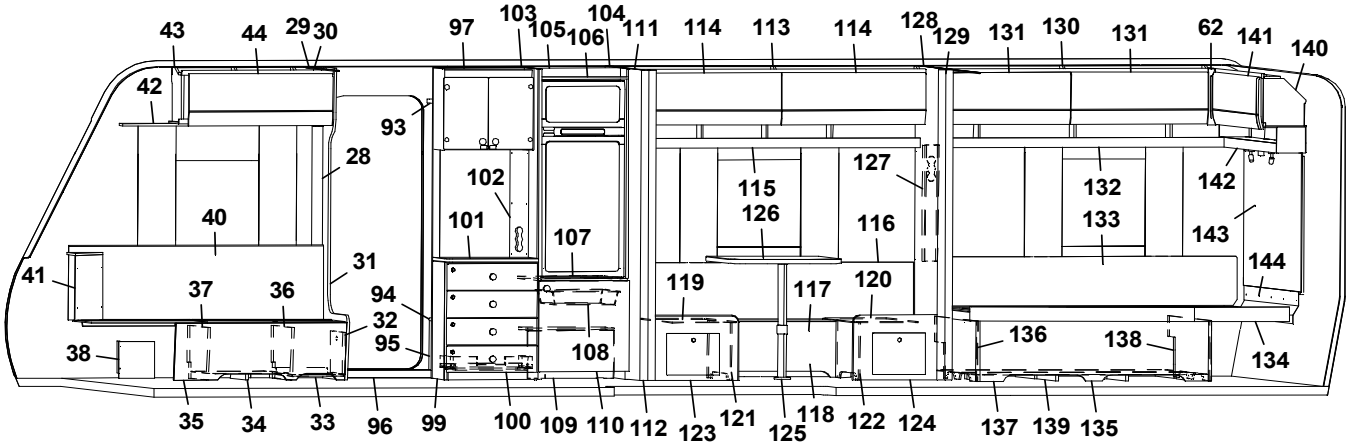
43 44 29 30 97 103 105 106 104 111 114 113 114 128 129 131 130 131 62 141 140
42 93 28 102 101 107 115 126 127 116 132 133 142 143 144
40 41 31 37 36 94 32 95 38 108 119 117 120 136 138 134
35 34 33 96 99 100 109 110 112 123 121 125 118 122 124 137 139 135

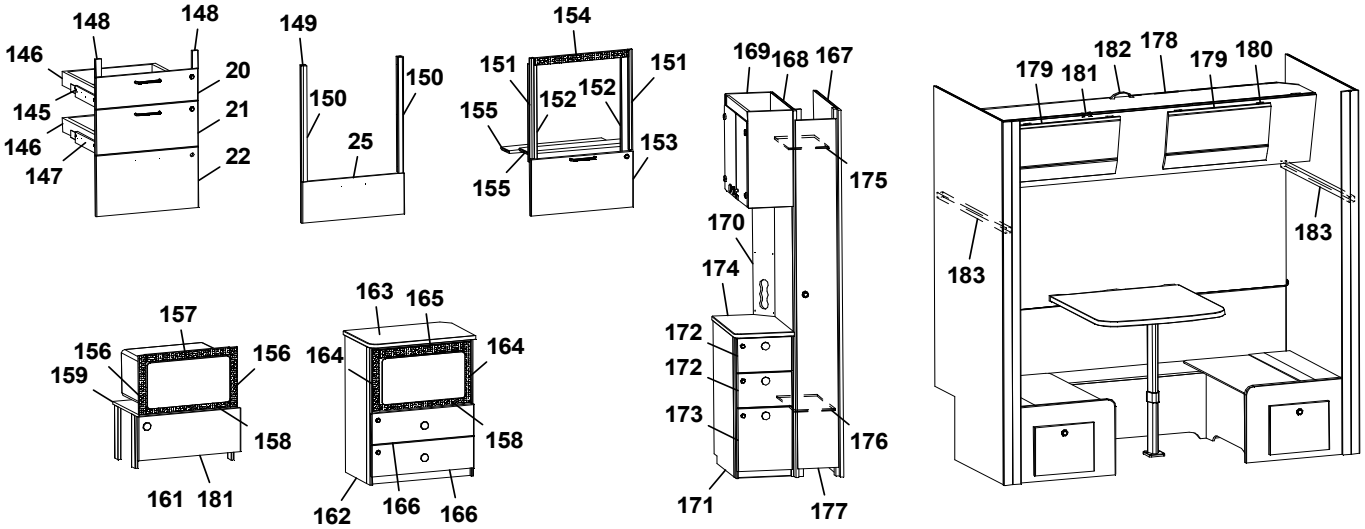
148 148 146 20 145 21 146 147 22
149 150 150 25
154 151 151 152 152 155 155 153
169 168 167 175 170 174 172 172 173 176 171 177
179 181 182 178 179 180 183 183
157 156 156 159 158 161 181
163 165 164 164 158 162 166 166

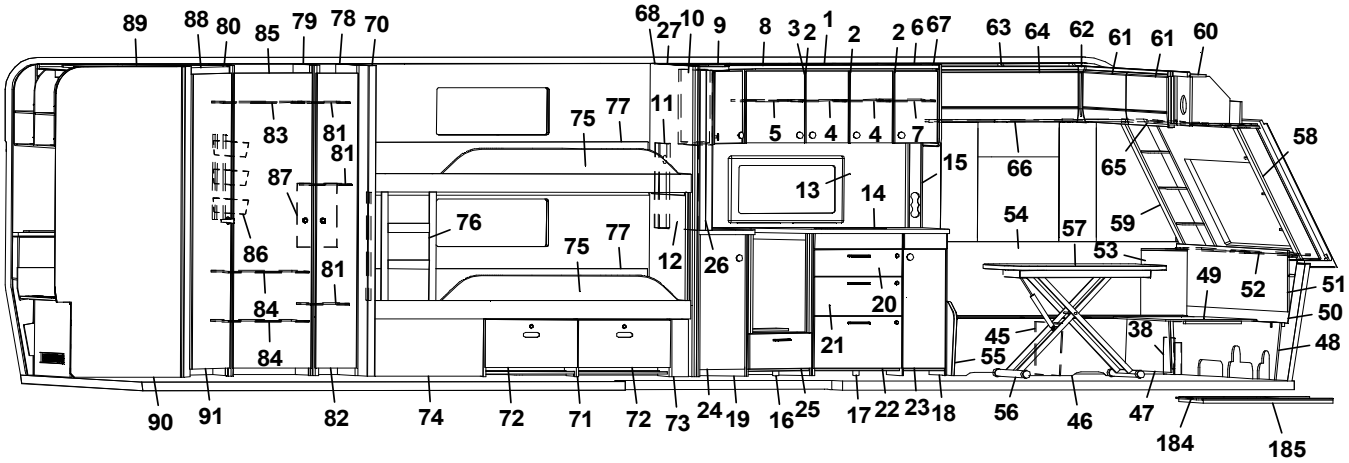
89 88 80 85 79 78 70 68 27 10 9 8 3 2 1 2 2 6 67 63 64 62 61 61 60
83 81 81 87 86 81 84 84 75 77 11 5 4 4 7 15 13 14 66 65 58
76 75 77 12 26 54 57 59 53 49 52 51 50 20 21 45 55 38 48
90 91 82 74 72 71 72 73 24 19 16 25 17 22 23 18 56 46 47 184 185

Pos Fig	Det. nr Part. No	Ingår Fitted	OBS!! Ange alltid årsmodell vid beställning av inredning Benämning	OBS!! Specify always year of model when ordering equipment Description
--	348578	x	Dörr tvättrum (GPT)	Door washroom(GPT)
93	349424	x	Hylla insteg övre	Shelf upper
94	319866	x	Hylla nedre	Shelf lower
95	348761	x	Front hylla garderob	Front wardrobe
96	319871	x	Tröskel aluminium L=650	Threshold aluminium L=650
97	349270	x	Vägg	Wall
98	348875	x	Skåp bar kpl. (Blueline)	Coctail cabinet cpl. (Blueline)
--	349460	x	Skåp bar kpl. (Blackline)	Coctail cabinet cpl. (Blackline)
--	348874	x	Lucka (Blueline)	Door (Blueline)
--	348883	x	Lucka (Blackline)	Door (Blackline)
99	349248	x	TV-bänk kpl. u. skiva (SGPT)	TV-bench cpl. without board (SGPT)
--	349249	x	TV-bänk kpl. u. skiva (GPT)	TV-bench cpl. without board (GPT)
100	348840	x	Lådförstycke (SGPT)	Drawer front (SGPT)
--	348839	x	Lådförstycke (GPT)	Drawer front (GPT)
--	20-900302	x	Pentrylåda 273x500	Drawer pentry 273x500
--	07-800039	x	Rullskena H	Roller rail R
--	07-800038	x	Rullskena V	Roller rail L
101	349254	x	Skiva TV-bänk	Board TV-bench
102	348763	x	Front eluttag	Front outlet
103	347935	x	Vägg kyl V kpl.	Wall refrigerator L cpl.
104	0000148	x	Vägg kyl H kpl.	Wall refrigerator R cpl.
105	347937	x	Bakstycke stopp kyl	Back cupboard
106	347943	x	List folierad	List foiled
107	347944	x	Hylla under kyl	Shelf refrigerator
108	310325	x	Trådback vit 85x427x427	Tray 85x427x427
--	350760	x	Glidlist trådback (säljes i par)	Sliding strip tray (pair)
--	349361	x	List	List
109	349366	x	Täckfront	Front cover
--	349364	x	Tak, täckfront	Top, front cover
110	349228	x	Lucka u. kyl (SGPT)	Door, below refrigerator (SGPT)
--	348853	x	Lucka u. kyl (GPT)	Door, below refrigerator (GPT)
111	0000114	x	Vägg	Wall
112	348323	x	Stolpte utskjut	Support bar
113	348227	x	Överskåp L=1870 (Alpinvit)	Cupboard upper R L=1870 (Alpine white)
--	350571	x	Gångjärn	Hinge
114	347277	x	Lucka överskåp	Door, cupboard upper
115	0000149	x	Hyllpaket kpl. L=1870	Shelf cpl. L=1870
116	0000111	x	Värmespalt	Air gap
117	0000115	x	Skiva sittgrupp	Board, seating area
118	0000121	x	Front sittgrupp	Front, seating area
119	333915	x	Lock sittgrupp V	Lid, seating area L
120	333914	x	Lock sittgrupp H	Lid, seating area R
121	348328	x	Front sittgrupp V	Front, seating area L
122	348330	x	Front sittgrupp H	Front, seating area R
123	348326	x	Gavel sittgrupp kpl. m lucka	Gable, seating area cpl. with door
124	348327	x	Gavel sittgrupp kpl. m lucka	Gable, seating area cpl. with door
125	315565	x	Bordsben	Table leg
126	0000125	x	Boardsskiva	Table top
--	0000124	x	Fästregel bord	Braket
			M= Metervara	M= On the metre

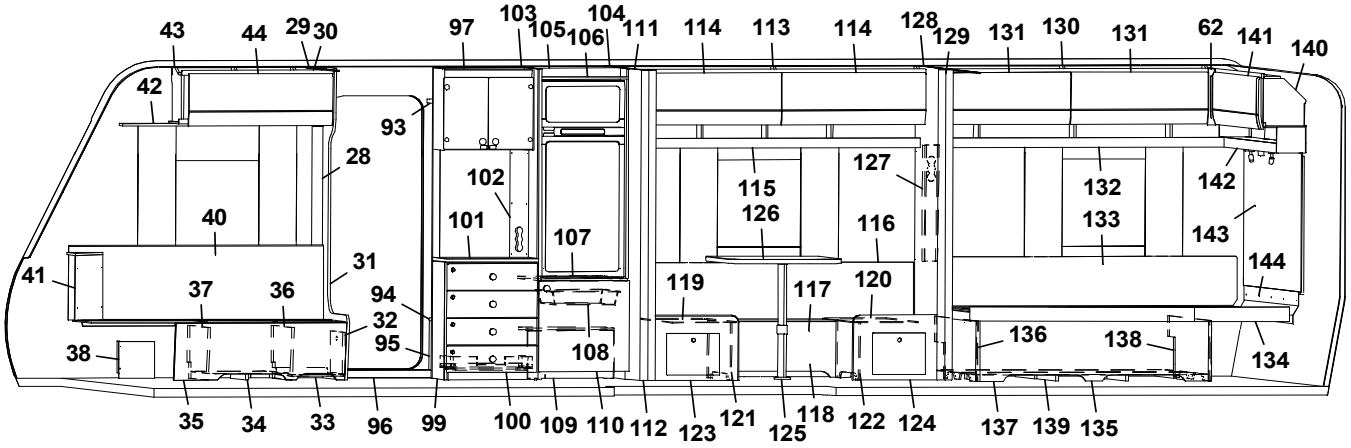
43 44 29 30 97 103 105 106 104 111 114 113 114 128 129 131 130 131 62 141 140
42 93 28 102 101 107 115 126 127 116 132 133 142 143 144
40 41 31 37 36 94 32 95 38 119 117 120 136 138 134
35 34 33 96 99 100 109 110 112 123 121 125 118 122 124 137 139 135

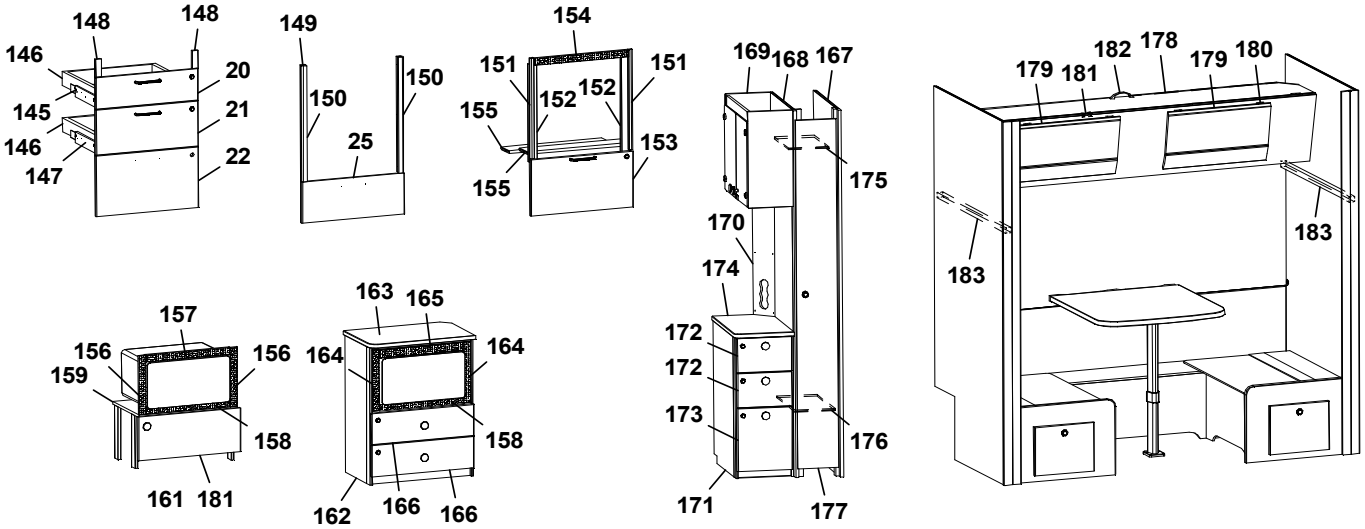
148 148 146 20 145 21 146 147 22
149 150 150 25
154 151 151 152 152 155 155 153
169 168 167 175 170 174 172 172 173 176 171 177
179 181 182 178 179 180 183 183
157 156 156 159 158 161 181
163 165 164 164 158 162 166 166

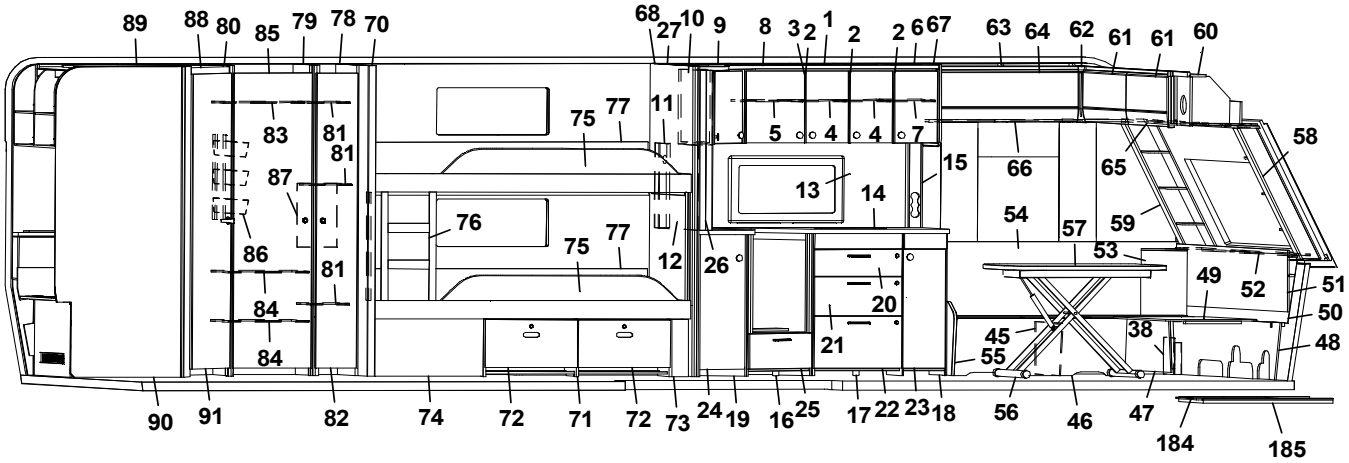
89 88 80 85 79 78 70 68 27 10 9 8 3 2 1 2 2 6 67 63 64 62 61 61 60
83 81 81 87 86 81 84 84 75 77 11 5 4 4 7 15 66 65 58
76 75 77 12 26 13 14 54 57 59 53 49 52 51 50 48
20 21 45 55 38
90 91 82 74 72 71 72 73 24 19 16 25 17 22 23 18 56 46 47 184 185

Pos Fig	Det. nr Part. No	Ingår Fitted	OBS!! Ange alltid årsmodell vid beställning av inredning Benämning	OBS!! Specify always year of model when ordering equipment Description
--	318574	x	List vägg	List wall
--	318575	x	List bord	List board
127	347361	x	Elfront	Front outlet
128	348320	x	Vägg	Wall
--	314917	x	Skena draperi L=1190	Drapery rail L=1190
129	348324	x	Stolpte utskjut	Support bar
130	347129	x	Överskåp L=1737 (Alpinvit)	Cupboard upper R L=1737 (Alpine white)
--	350571	x	Gångjärn	Hinge
131	347275	x	Lucka överskåp	Door, cupboard upper
132	347675	x	Hyllpaket kpl. L=1815	Shelf cpl. L=1815
133	338121	x	Värmespalt	Air gap
--	350740	x	Tyg värmespalt (Livia)	Fabric, air gap (Livia)
134	348815	x	Sängram u. ribbotten	Bed bottom without laths
--	342683	x	Ribbotten kpl.	Laths bottom cpl.
--	311985	x	Ribba sängbotten L=718 B=63	Lath bed bottom L=718 B=63
--	312046	x	Band t. ribbotten	Band for laths bottom
135	348826	x	Sänglåda kpl. H	Bed box cpl. R
--	347652	x	List hörn	List corner
--	315203	x	Regel 17,5x55x1415	Wood lath pine 17,5x55x1415
136	347912	x	Gavel säng främre	Gable bed front
137	348827	x	Front säng	Front bed
138	347869	x	Gavel säng bakre	Gable bed rear
139	343621	x	Luftspalt sänglåda	Air gap bed box
140	348478	x	Överskåp L=1510 (Alpinvit)	Cupboard upper L=1510 (Alpine white)
--	350571	x	Gångjärn	Hinge
141	347853	x	Lucka	Door
142	348148	x	Hyllpaket kpl. L=1510	Shelf cpl. L=1510
143	348027	x	Sänggavel kpl. m. tyg (Livia)	Headboard cpl. with fabric (Livia)
144	349833	x	Värmespalt	Air gap
145	349263	x	Monteringssats kpl. lådor (Blueline)	Mounting kit cpl. drawers (Blueline)
--	349264	x	Monteringssats kpl. lådor (Blackline)	Mounting kit cpl. drawers (Blackline)
146	317514	x	Låda 480x500	Drawer 480x500
147	317382	x	Glidskena låda H	Slide bar, drawer R
--	350221	x	Glidskena låda V	Slide bar, drawer L
--	801701	x	Skruv 6x16	Screw 6x16
148	349258	x	Passbit 16x30x95	Gauge block 16x30x95
149	349265	x	Monteringssats kpl. ugn (Blueline)	Mounting kit cpl. oven (Blueline)
--	349266	x	Monteringssats kpl. ugn (Blackline)	Mounting kit cpl. oven (Blackline)
150	348943	x	Passbit H/V	Gauge block R/L
151	348008	x	List L=538 (diskbänk induktion)	List L=538 (kitchen sink induction)
152	342140	x	List L=524 (diskbänk induktion)	List L=524 (diskbänk induktion)
153	349014	x	Lucka (diskb. induktion) (SGPT)	Door (kitch. sink induct.) 299x550 (SGPT)
--	348009	x	Lucka (diskb. induktion) (GPT)	Door (kitch. sink induct.) 299x550 (GPT)
--	20-900302	x	Pentrylåda 273x500	Drawer pentry 273x500
--	07-800039	x	Rullskena H	Roller rail R
--	07-800038	x	Rullskena V	Roller rail L
154	402107	x	Galler ugn (diskb. induktion) 35x503	Grating oven (kitch. sink induct.) 35x503
155	346863	x	Skiva distans 15x100x537,5	Sheet distance 15x100x537,5
156	402108	x	Galler vent. mikro 38x318	Grating vent. micro 38x318
157	402109	x	Galler vent. mikro 38x448	Grating vent. micro 38x448
			M= Metervara	M= On the metre

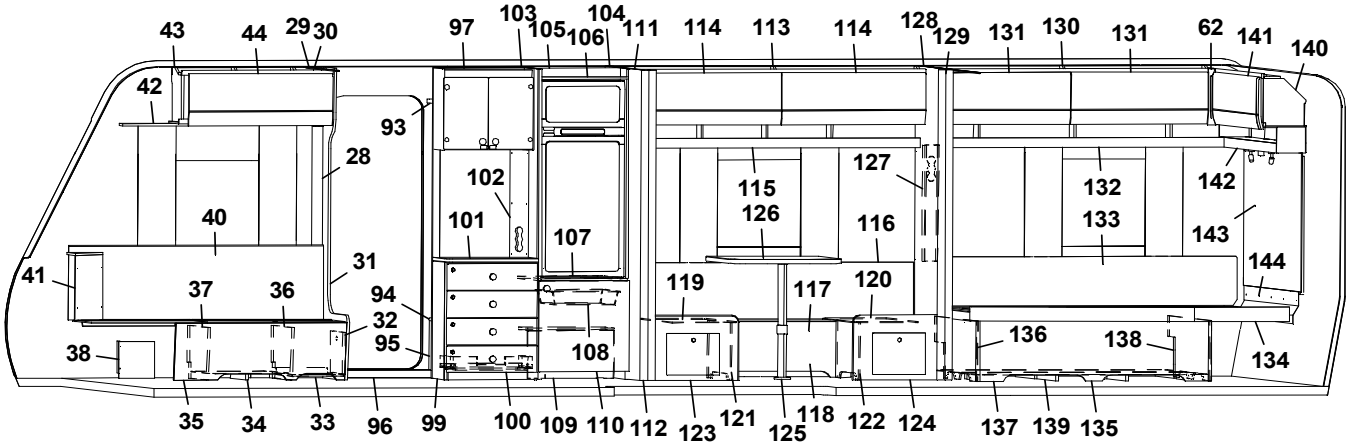
43 44 29 30 97 103 105 106 104 111 114 113 114 128 129 131 130 131 62 141 140
42 93 28 102 101 107 115 126 127 116 132 133 142 143 144
40 41 31 37 36 94 32 95 38 119 117 120 136 138 134
35 34 33 96 99 100 109 110 112 123 121 125 118 122 124 137 139 135

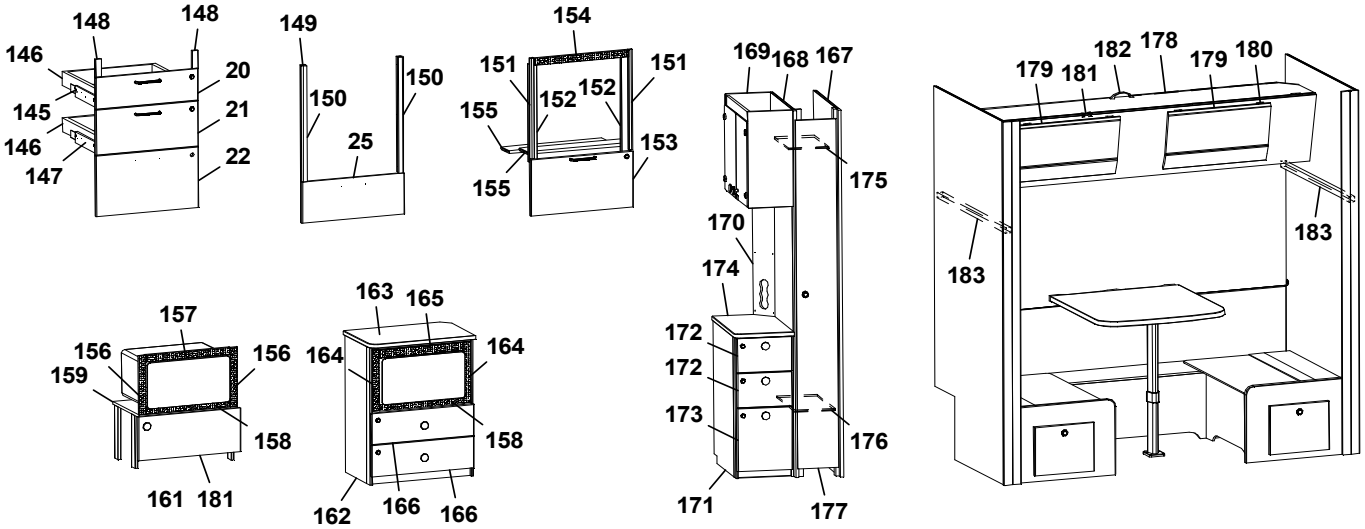
148 148 146 20 145 21 146 147 22
149 150 150 25
154 151 151 152 152 155 155 153
169 168 167 175 170 174 172 172 173 176 171 177
179 181 182 178 179 180 183 183
157 156 156 159 158 161 181
163 165 164 164 158 162 166 166

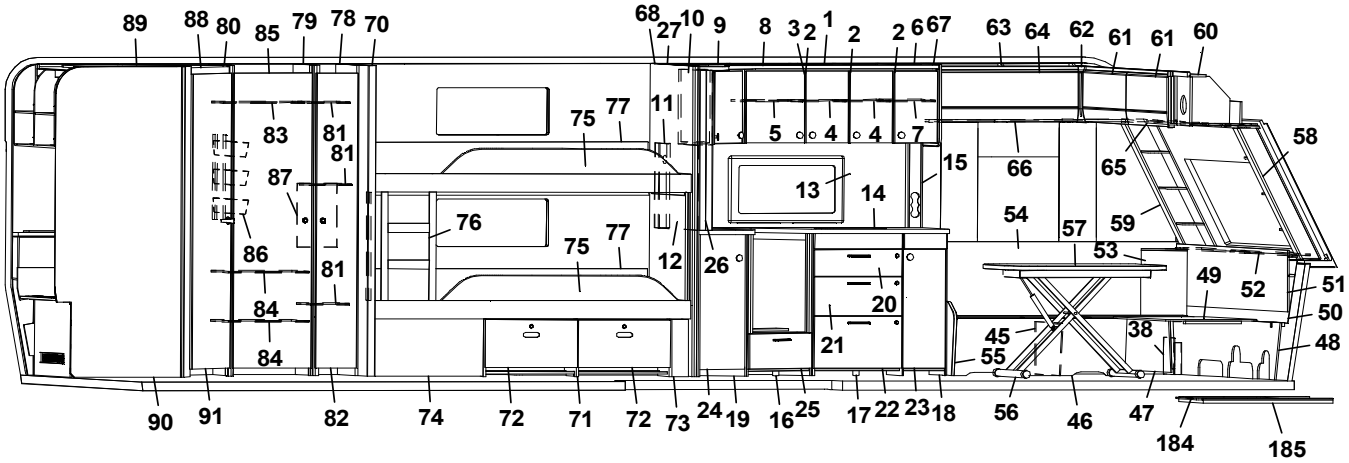
89 88 80 85 79 78 70 68 27 10 9 8 3 2 1 2 2 6 67 63 64 62 61 61 60
83 81 81 87 86 81 84 84 75 77 11 5 4 4 7 15 66 65 58
76 75 77 12 26 13 14 54 57 59 53 49 52 51 50 48
20 21 45 55 38
90 91 82 74 72 71 72 73 24 19 16 25 17 22 23 18 56 46 47 184 185

Pos Fig	Det. nr Part. No	Ingår Fitted	OBS!! Ange alltid årsmodell vid beställning av inredning Benämning	OBS!! Specify always year of model when ordering equipment Description
158	402110	x	Galler vent. mikro 33x448	Grating vent. micro 33x448
159	348010	x	Hylla mikro	Shelf
160	348011	x	List L=283	List L=283
161	349844	x	Lucka (SGPT)	Door (SGPT)
--	349847	x	Lucka (GPT)	Door (GPT)
162	349670	x	Tv-bänk kpl. u skiva m. urtag för mikro	TV-bench cpl. without board. with socket for microwave
--	349671	x	Tv-bänk kpl. u skiva m. urtag för mikro	TV-bench cpl. without board. with socket for microwave
163	349254	x	Skiva Tv-bänk	Board, Tv-bench
164	350567	x	Galler vent. mikro 38x326	Grating vent. micro 38x326
165	350568	x	Galler vent. mikro 46x448	Grating vent. micro 46x448
166	348840	x	Lådförstycke (SGPT)	Drawer front (SGPT)
--	348839	x	Lådförstycke (GPT)	Drawer front (GPT)
167	349747	x	Vägg kyl	Wall refrigerator
168	348769	x	Vägg garderob	Wall wardrobe
169	349564	x	Vitrinskåp (Blueline)	Cupboard, vitrine (Blueline)
--	348874	x	Lucka (Blueline)	Door (Blueline)
--	349752	x	Vitrinskåp (Blackline)	Cupboard, vitrine (Blackline)
--	348883	x	Lucka (Blackline)	Door (Blackline)
170	349746	x	Elfront	Front outlet
171	349749	x	Hurst kpl. u. skiva (Blueline)	Hurst kpl. w/o board (Blueline)
--	349750	x	Hurst kpl. u. skiva (Blackline)	Hurst kpl. w/o board (Blackline)
172	349861	x	Lådförstycke övre (SGPT)	Drawer front upper (SGPT)
--	349862	x	Lådförstycke övre (GPT)	Drawer front upper (GPT)
173	349863	x	Lådförstycke nedre (SGPT)	Drawer front lower (SGPT)
--	349864	x	Lådförstycke nedre (GPT)	Drawer front lower (GPT)
174	349753	x	Skiva, hurst	Board, hurts
175	348774	x	Hylla garderob övre	Shelf wardrobe upper
176	348777	x	Hylla garderob nedre	Shelf wardrobe lower
177	349877	x	Dörr garderob (SGPT)	Door wardrobe (SGPT)
--	0000141	x	Dörr garderob (GPT)	Door wardrobe (GPT)
178	348663	x	Överbäddskåp L=1850	Upper bed L=1850
--	348539	x	Regel låsning	Lock bar
--	348531	x	Rasskydd ö-bäddskåp	Protective plate
179	347273	x	Lucka	Door
180	860402	x	Gångjärn	Hinge
181	860405	x	Gångjärn	Hinge
182	350129	x	Handtag	Handle
183	348729	x	Bärregel 30x30x898	Bearing rail 30x30x898
184	341192	x	Utdragsskiva bord 450x550	Sliding leaf 450x550
185	341193	x	Låda utdragsskiva	Box sliding leaf
--	318657	M	Tapet vägg/tak	Wall paper
--	318584	M	Tejp tapet 20 mm	Tape, wall paper 20 mm
--	318585	M	Tejp tapet 60 mm	Tape, wall paper 60 mm
			(SGPT)=Stone Grey Perfect Touch (GPT)=Graphite Perfect Touch	
			M= Metervara	M= On the metre

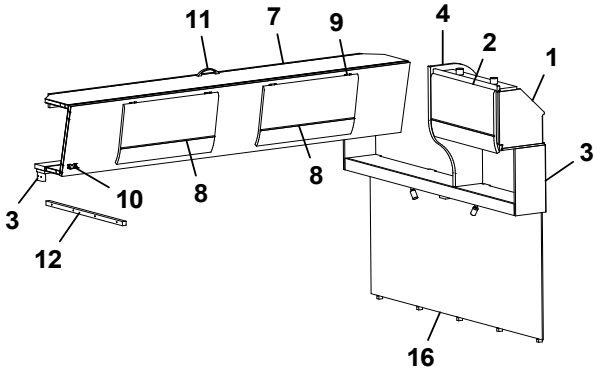
11
7
9
4
2
1
3
10
8
8
3
12
16

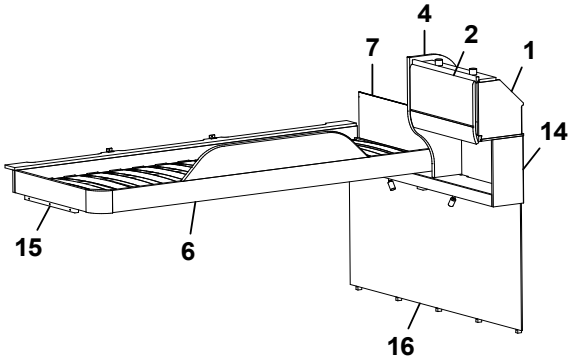
4
2
7
1
14
15
6
16

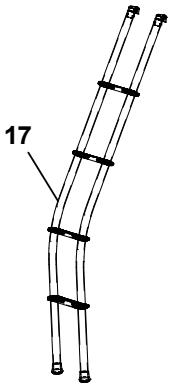
17

Pos Fig	Det. nr Part. No	Ingår Fitted	OBS!! Ange alltid årsmodell vid beställning av inredning Benämning	OBS!! Specify always year of model when ordering equipment Description
1	348482	x	Skåp gavel bak L=560 (Alpinvit)	Cupboard gable L=560 (Alpine white)
--	350571	x	Gångjärn	Hinge
2	347273	x	Lucka	Door
3	348150	x	Hyllpaket L=1510 (u. högatalare)	Shelf L=1510 (without speakers)
--	348151	x	Hyllpaket L=1510 (m. högtalare)	Shelf L=1510 (with speakers)
4	348553	x	Gavel	Gable
5	321209	x	Värmespalt	Air gap
--	350864	x	Tyg (Livia)	Fabric (Livia)
6	348619	x	Sängram u. ribbotten	Bed bottom without laths
--	325430	x	Ribbotten kpl.	Bed laths cpl.
7	348525	x	Överbäddskåp L=1980	Upper bed L=1980
--	348539	x	Regel låsning	Lock bar
--	348531	x	Rasskydd ö-bäddskåp	Protective plate
8	347273	x	Lucka	Door
9	860402	x	Gångjärn	Hinge
10	860405	x	Gångjärn	Hinge
11	350129	x	Handtag	Handle
12	348540	x	Bärregel 22x22x670	Bearing rail 22x22x670
13	348538	x	Kloss bärregel	Block bearing rail
14	348152	x	Hyllpaket L=1510 (u. högatalare)	Shelf L=1510 (without speakers)
--	348153	x	Hyllpaket L=1510 (m. högtalare)	Shelf L=1510 (with speakers)
15	348658	x	Bärregel 22x22x440	Supportbar 22x22x440
16	349728	x	Sänggavel kpl. med tyg (Livia)	Headboard cpl. with fabric (Livia)
--	350829	x	Tyg sänggavel (Livia)	Fabric headboard (Livia)
17	350545	x	Stege ö-bäddsskåp	Ladder upper bed
			M= Metervara	M= On the metre

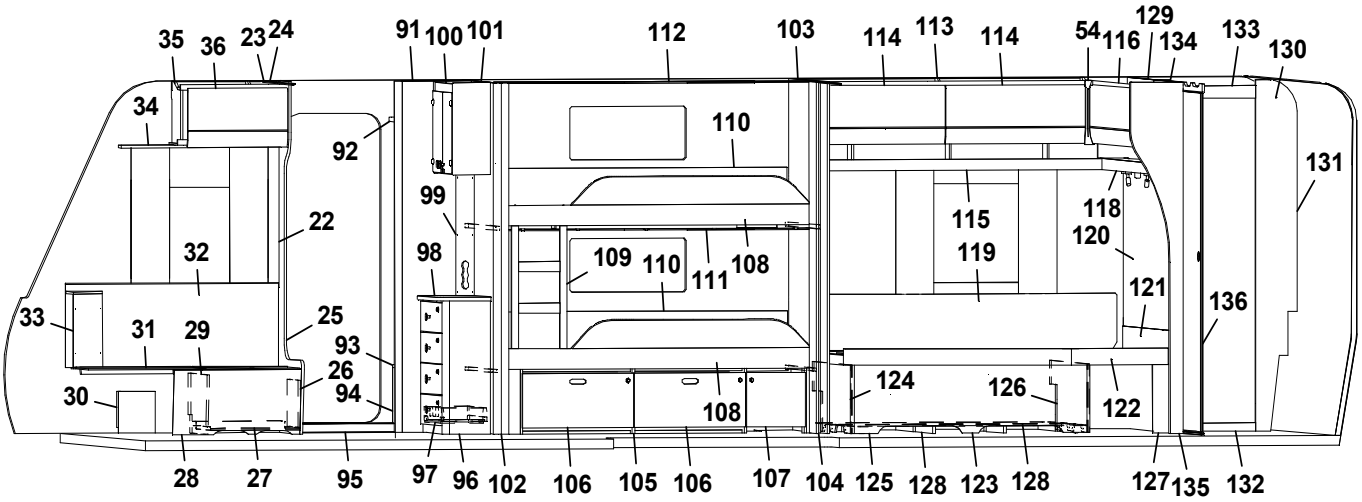
35 36 23 24 91 100 101 112 103 114 113 114 54 116 129 134 133 130
34
92
110
131
99
22
32
98
109 110 111 108
115
118
120
119
121
136
33
31 29
25
93
26
94
30
124
126
122
108
28 27 95 97 96 102 106 105 106 107 104 125 128 123 128 127 135 132

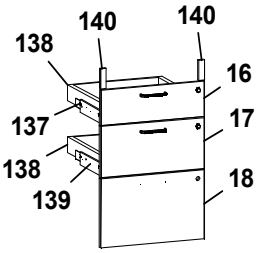
140 140
138
16
137
17
138
139
18

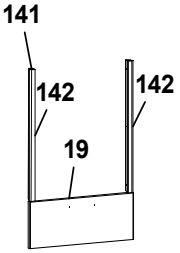
141
142 142
19

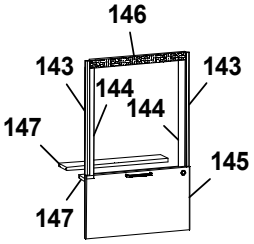
146
143 143
144 144
147
145
147

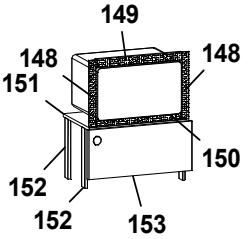
149
148 148
151
150
152
152 153

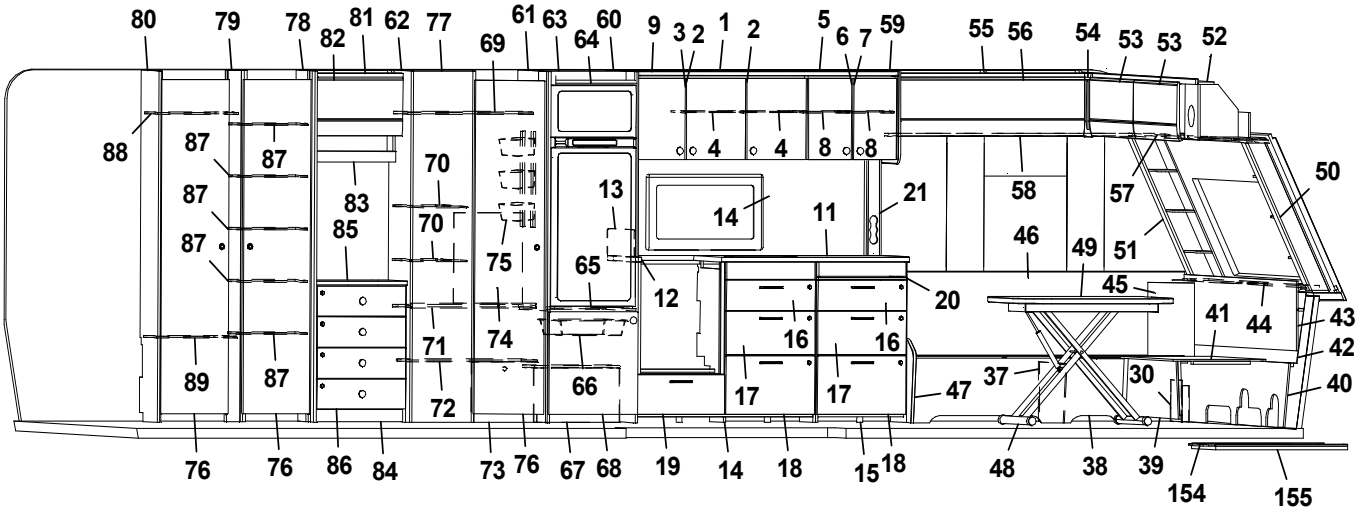
80 79 78 82 81 62 77 69 61 63 64 60 9 3 2 1 2 5 6 7 59 55 56 54 53 53 52
88
87 87 87 87
83 85
70 70
75
74
71 72
89 87
76 76 86 84
73 76 67 68 19 14 18 15 18
13
65
12
66
4 4 8 8
14
11
21
20
16 16
17 17
47
48 38 39 154 155
58
46
49
51
57
50
45
41 44
43
42
40
37
30

Pos Fig	Det. nr Part. No	Ingår Fitted	OBS!! Ange alltid årsmodell vid beställning av inredning Benämning	OBS!! Specify always year of model when ordering equipment Description
1	349200	x	Skåp kök L=1120 kpl. (Alpinvit)	Cupboard kitchen L=1120 cpl. (Alpine white)
2	347282	x	Lucka H	Door R
3	347281	x	Lucka V	Door L
--	350719	x	Knopp	Knob
--	311917	x	Gångjärn	Hinge
--	312588	x	Platta gångjärn	Plate hinge
--	319618	x	Magnetlås	Lock, magnet
4	346925	x	Hylla	Shelf
5	347816	x	Skåp kök L=560 (Alpinvit)	Cupboard kitchen L=560 (Alpine white)
6	347279	x	Lucka V	Door L
7	347280	x	Lucka H	Door R
--	350719	x	Knopp	Knob
--	311917	x	Gångjärn	Hinge
--	312588	x	Platta gångjärn	Plate hinge
--	319618	x	Magnetlås	Lock, magnet
8	347553	x	Hylla	Shelf
9	349496	x	Ljusramp köksskåp L=1652	Light holder kitchen L=1652
11	0000685	x	Skiva diskbänk 565x1167	Board 565x1167
--	348988	x	Skiva diskbänk induktion 565x1695	Board induction 565x1695
12	348963	x	Skiva diskbänk 40x560	Board 40x560
13	401715	x	Flamskydd	Flame guard
--	401996	x	Flamskydd induktion	Flame guard induction
14	349013	x	Diskbänk trädel u. skiva u. luckor	Kitchen sink, w/o board, w/o doors
--	349046	x	Diskbänk induktion trädel u. skiva u. luckor	Kitchen sink induction w/o board, w/o doors
15	349040	x	Utskjut diskbänk u. luckor	Projection kitchen sink w/o drawers
16	348947	x	Lådförstycke (SGPT)	Drawer front (SGPT)
--	347293	x	Lådförstycke (GPT)	Drawer front (GPT)
--	350718	x	Handtag	Handle
--	317514	x	Låda 480x500	Drawer 480x500
--	317382	x	Glidskena låda H	Slide bar, drawer R
--	350221	x	Glidskena låda V	Slide bar, drawer L
17	348948	x	Lådförstycke (SGPT)	Drawer front (SGPT)
--	347294	x	Lådförstycke (GPT)	Drawer front (GPT)
--	350718	x	Handtag	Handle
--	317514	x	Låda 480x500	Drawer 480x500
--	317382	x	Glidskena låda H	Slide bar, drawer R
--	350221	x	Glidskena låda V	Slide bar, drawer L
18	349031	x	Lådförstycke (SGPT)	Drawer front (SGPT)
--	347295	x	Lådförstycke (GPT)	Drawer front (GPT)
--	350718	x	Handtag	Handle
--	20-900302	x	Pentrylåda 273x500	Drawer pentry 273x500
--	07-800039	x	Rullskena H	Roller rail R
--	07-800038	x	Rullskena V	Roller rail L
19	348945	x	Lådförstycke (SGPT)	Drawer front (SGPT)
--	348946	x	Lådförstycke (GPT)	Drawer front (GPT)
--	350718	x	Handtag	Handle
20	349043	x	Skärbräda	Cutting board
21	349175	x	Front eluttag	Front outlet
22	318962	x	List täck el-kabel B=45 L=2100	Cover strip B=45 L=2100
23	316270	x	List snäpp undre L=2379	List lower L=2379
			M= Metervara	M= On the metre

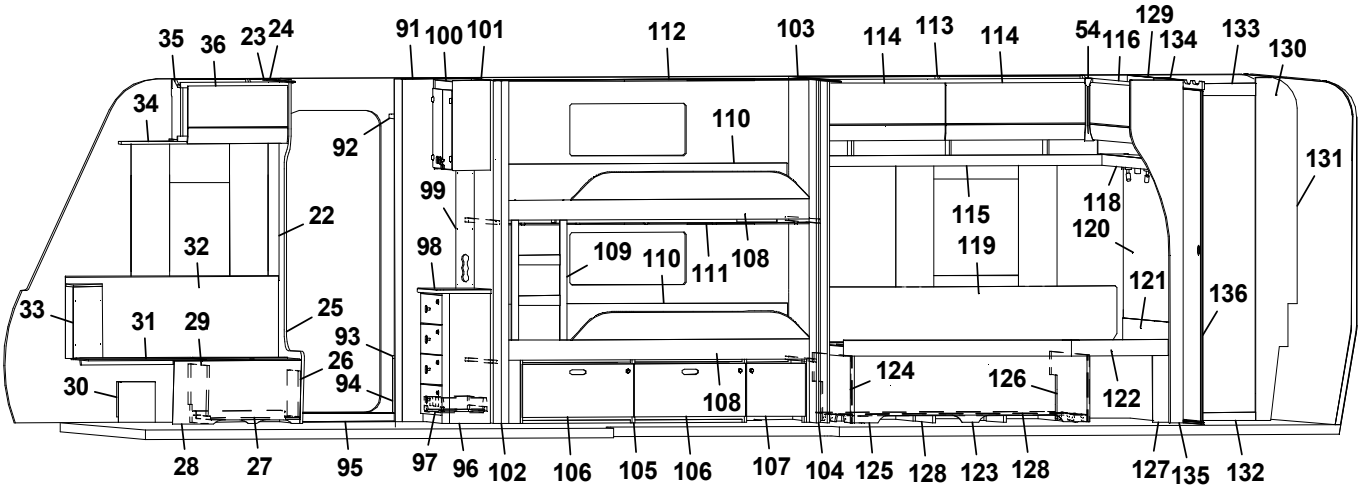
35 36 23 24 91 100 101 112 103 114 113 114 54 116 129 134 133 130
34
92
110
131
99
22
32
98
109 110 111 108
115
119
118
120
121
136
33
31 29
25
93
26
94
30
124
126
122
108
28 27 95 97 96 102 106 105 106 107 104 125 128 123 128 127 135 132

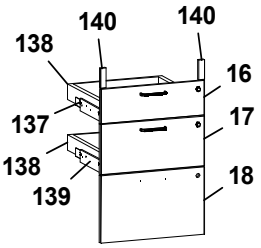
140 140
138
16
137
17
138
139
18

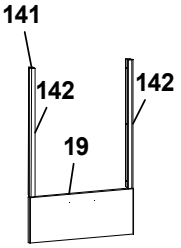
141
142 142
19

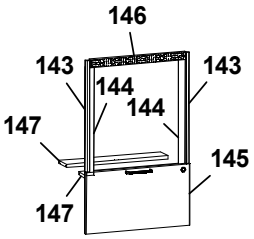
146
143 143
144
144
147
145
147

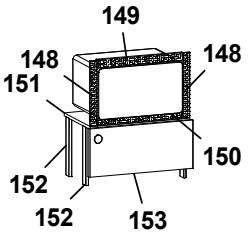
149
148 148
151
150
152
152 153

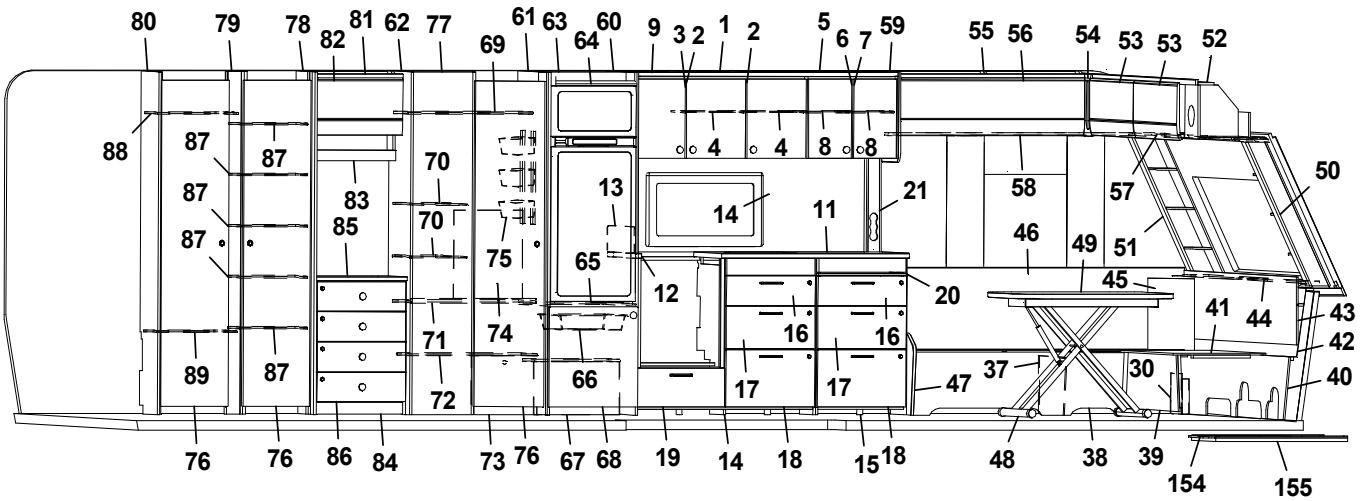
80 79 78 82 81 62 77 69 61 63 64 60 9 3 2 1 2 5 6 7 59 55 56 54 53 53 52
88
87 87 87 87
83 85
70 70
75
13
65
12
14
11
21
20
4 4 8 8
58
46
49
57
51
50
45
41 44
43
42
40
71 74
16 16
17 17
47
37
30
89 87
72
66
76 76 86 84 73 76 67 68 19 14 18 15 18 48 38 39 154 155

Pos Fig	Det. nr Part. No	Ingår Fitted	OBS!! Ange alltid årsmodell vid beställning av inredning Benämning	OBS!! Specify always year of model when ordering equipment Description
24	316268	x	List snäpp övre L=2379	List upper L=2379
25	348086	x	Stolpe först. kpl. m. lucka	Support bar cpl. with door
26	343731	x	Lucka	Door
--	312589	x	Gångjärn	Hinge
27	402122	x	Plåt skofack	Plate shoe compartment
28	348078	x	Front bäddlåda (Blueline)	Front bed box (Blueline)
--	348082	x	Front bäddlåda (centraldammsugare)	Front bed box (central vacuum cleaner)
--	0000263	x	Front bäddlåda (Blackline)	Front bed box (Blackline)
--	348084	x	Front bäddlåda (centraldammsugare)	Front bed box (central vacuum cleaner)
29	348095	x	Stöd bäddlåda H F	Support bed box
30	347726	x	Täckfront H/V	Cover front R/L
31	346012	x	Lock bäddlåda H F	Cover bedbox R.F.
--	319024	x	Matta grå textil m. tejp	Carpet gray textile with tape
32	348932	x	Värmespalt H fram	Air gap R.F.
--	350696	M	List kant mörkbrun	Strip, dark brown
33	0000333	x	Hörn sittgrupp H	Corner R
--	0000332	x	Hörn sittgrupp H med ø 61 urttag	Corner R with ø 61 hole
--	0000329	x	Hörn sittgrupp H med ø 85 urttag	Corner R with ø 85 hole
34	349296	x	Gardinupphängning med LED-list H kpl.	Curtin suspension with LED-stripe R cpl.
35	348052	x	Överskåp L=659 (Alpinvit)	Cupboard upper L=659 (Alpine white)
--	350571	x	Gångjärn	Hinge
36	348384	x	Lucka, överskåp (Alpinvit)	Door, cupboard upper (Alpine white)
37	312825	x	Stöd bäddlåda VF	Support bed box
38	348104	x	Front bäddlåda	Front bed box
--	346013	x	Lock bäddlåda	Cover bedbox
39	348074	x	Front bäddlåda gavel	Front bed box gable
40	348092	x	Stöd sittgrupp	Support
41	348090	x	Skiva rundsittgrupp	Sheet seat
42	347380	x	Värmespalt gavel fram	Air gap front
43	349187	x	Front/hylla kpl.	Front/shelf cpl.
44	347375	x	Hylla med Polarbjörn (Blackline)	Shelf with Polarbear (Blackline)
45	0000332	x	Hörn sittgrupp V med ø 61 urttag	Corner L with ø 61 hole
--	0000329	x	Hörn sittgrupp V med ø 85 urttag	Corner L with ø 85 hole
46	349480	x	Värmespalt V fram	Air gap L.F.
--	350696	M	List kant mörkbrun	Strip, dark brown
47	348080	x	Gavel bäddlåda	Gable bed box
48	310083	x	Bordsstativ	Table stand
--	350716	x	Bordsstativ enpelar	Table stand single pillar
49	349321	x	Bordsskiva 800x1000	Table top 800x1000
50	0000068	x	Hörnhylla H	Shelf R
51	0000067	x	Hörnhylla V	Shelf L
52	348045	x	Skåp gavel fram L=2360 (Alpinvit)	Cupboard front L=2360 (Alpine white)
--	350571	x	Gångjärn	Hinge
53	347276	x	Lucka överskåp	Door, cupboard upper
54	345869	x	Hörn inredning	Corner
55	348107	x	Överskåp L=922 (Alpinvit)	Cupboard upper L=922 (Alpine white)
--	350571	x	Gångjärn	Hinge
56	348386	x	Lucka	Door
57	347613	x	Gardinupphängning med LED-list fram kpl.	Curtin suspension with LED-stripe front cpl.
58	349295	x	Gardinupphängning med LED-list V kpl.	Curtin suspension with LED-stripe L cpl.
			M= Metervara	M= On the metre

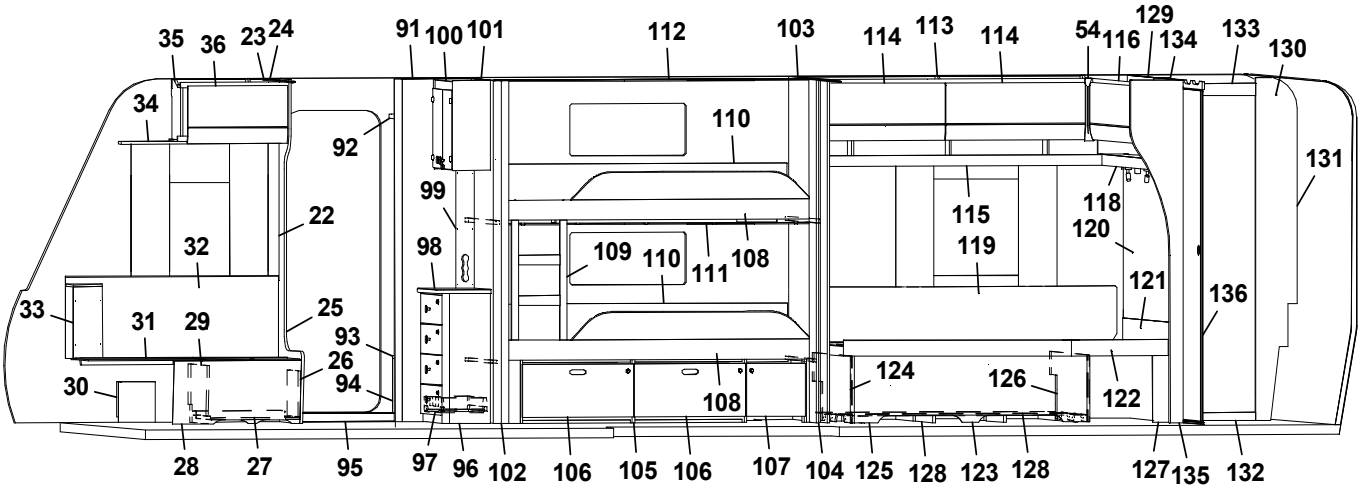
35 36 23 24 91 100 101 112 103 114 113 114 54 116 129 134 133 130
34
92
110
131
99
22
32
98
109 110 111 108
115
119
118
120
121
136
33
31 29
25
93
26
94
30
124
126
122
108
28 27 95 97 96 102 106 105 106 107 104 125 128 123 128 127 135 132

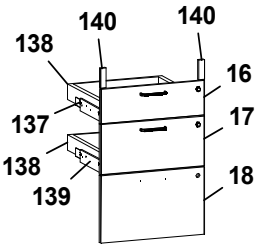
140 140
138
16
137
17
138
139
18

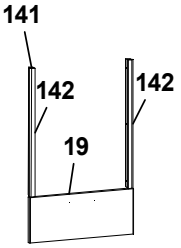
141
142 142
19

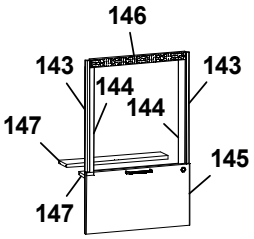
146
143 143
144
144
147
145
147

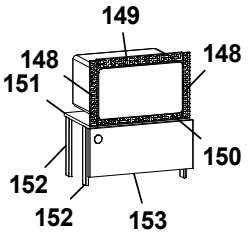
149
148 148
151
150
152
152 153

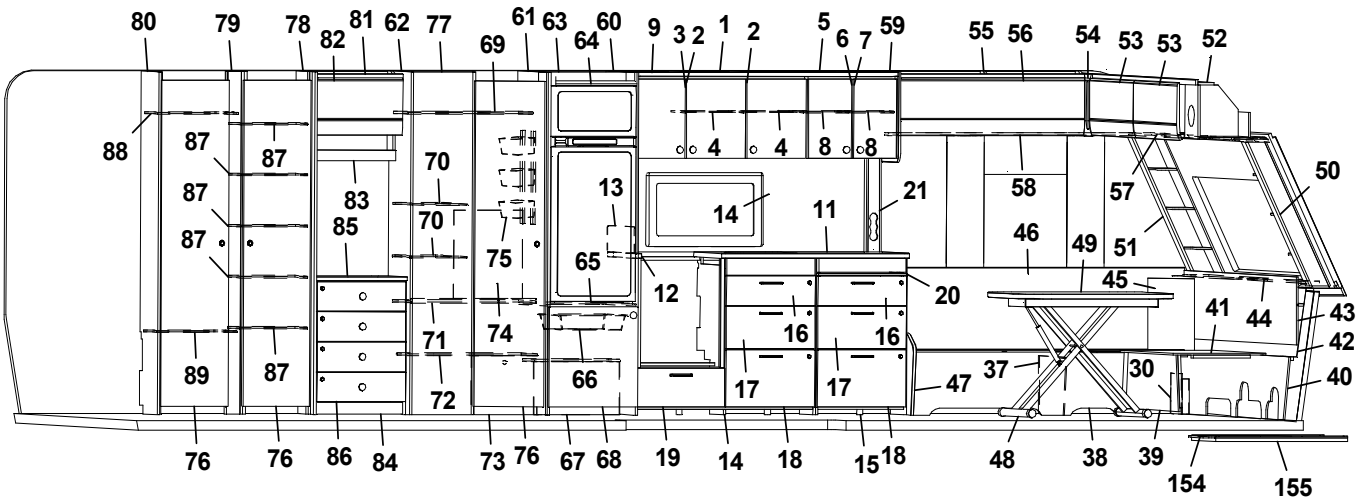
80 79 78 82 81 62 77 69 61 63 64 60 9 3 2 1 2 5 6 7 59 55 56 54 53 53 52
88
87 87 87 87
83 85
70 70
75
13
65
12
14
11
21
4 4 8 8
58
57
50
46
49
51
45
20
41 44
43
42
40
16 16
17 17
71 74
72
66
47
37
30
89 87
76 76 86 84 73 76 67 68 19 14 18 15 18 48 38 39 154 155

Pos Fig	Det. nr Part. No	Ingår Fitted	OBS!! Ange alltid årsmodell vid beställning av inredning Benämning	OBS!! Specify always year of model when ordering equipment Description
59	347579	x	Gavel kök	Gable, kitchen
60	349514	x	Vägg kyl H kpl.	Wall refrigerator R cpl.
61	349512	x	Vägg kyl V kpl.	Wall refrigerator L cpl.
62	349510	x	Vägg garderob	Wall wardrobe
63	347937	x	Bakstycke stopp kyl	Back cupboard
64	347943	x	List folierad	List foiled
65	347944	x	Hylla under kyl	Shelf refrigerator
66	310325	x	Trådback vit 85x427x427	Tray 85x427x427
--	350760	x	Glidlist trådback (säljes i par)	Sliding strip tray (pair)
--	349361	x	List	List
67	349366	x	Täckfront	Front cover
--	349364	x	Tak, täckfront	Top, front cover
68	349536	x	Lucka u. kyl (SGPT)	Door, below refrigerator (SGPT)
--	349538	x	Lucka u. kyl (GPT)	Door, below refrigerator (GPT)
69	349528	x	Hylla garderob övre	Shelf wardrobe upper
70	349525	x	Hylla garderob	Shelf wardrobe
71	349521	x	Hylla garderob	Shelf wardrobe
72	349518	x	Hylla garderob nedre	Shelf wardrobe lower
73	348871	x	Täckfront	Front cover
74	339298	x	Täckskiva exp.kärl	Cover expansion vessel
75	319759	x	Korg, garderob	Basket, wardrobe
--	347725	x	List för korgar	List för baskets
76	349236	x	Dörr garderob (SGPT)	Door wardrobe (SGPT)
--	348002	x	Dörr garderob (GPT)	Door wardrobe (GPT)
77	349516	x	Front vägg garderob	Front wall wardrobe
78	349505	x	Vägg garderob	Wall wardrobe
79	349502	x	Vägg garderob kpl.	Wall wardrobe cpl.
80	348653	x	Vägg garderob kpl.	Wall wardrobe cpl.
81	348492	x	Överskåp L=560 (Alpinvit)	Cupboard upper L=560 (Alpine white)
82	347273	x	Lucka överskåp	Door, cupboard upper
83	348829	x	Hyllpaket L=560	Shelf L=560
84	349530	x	Byrå kpl. u. skiva (SGPT)	Dresser cpl. without board (SGPT)
--	349531	x	Byrå kpl. u. skiva (GPT)	Dresser cpl. without board (GPT)
85	349535	x	Skiva byrå	Board
86	348840	x	Lådförstycke (SGPT)	Drawer front (SGPT)
--	348839	x	Lådförstycke (GPT)	Drawer front (GPT)
87	349507	x	Hylla garderob	Shelf wardrobe
88	0000166	x	Hylla garderob, övre	Shelf wardrobe, upper
89	349499	x	Hylla garderob, nedre	Shelf wardrobe, lower
91	349540	x	Vägg garderob	Wall wardrobe
92	349556	x	Hylla garderob övre	Shelf wardrobe upper
93	350520	x	Hylla insteg	Shelf
94	348761	x	Front hylla garderob	Front wardrobe
95	318378	x	Tröskel aluminium L=680	Threshold aluminium L=680
96	349544	x	TV-bänk kpl. u. skiva (SGPT)	TV-bench cpl. without board (SGPT)
--	349545	x	TV-bänk kpl. u. skiva (GPT)	TV-bench cpl. without board (GPT)
97	349549	x	Lådförstycke (SGPT)	Drawer front (SGPT)
--	349550	x	Lådförstycke (GPT)	Drawer front (GPT)
--	20-900302	x	Pentrylåda 273x500	Drawer pentry 273x500
--	07-800039	x	Rullskena H	Roller rail R
			M= Metervara	M= On the metre

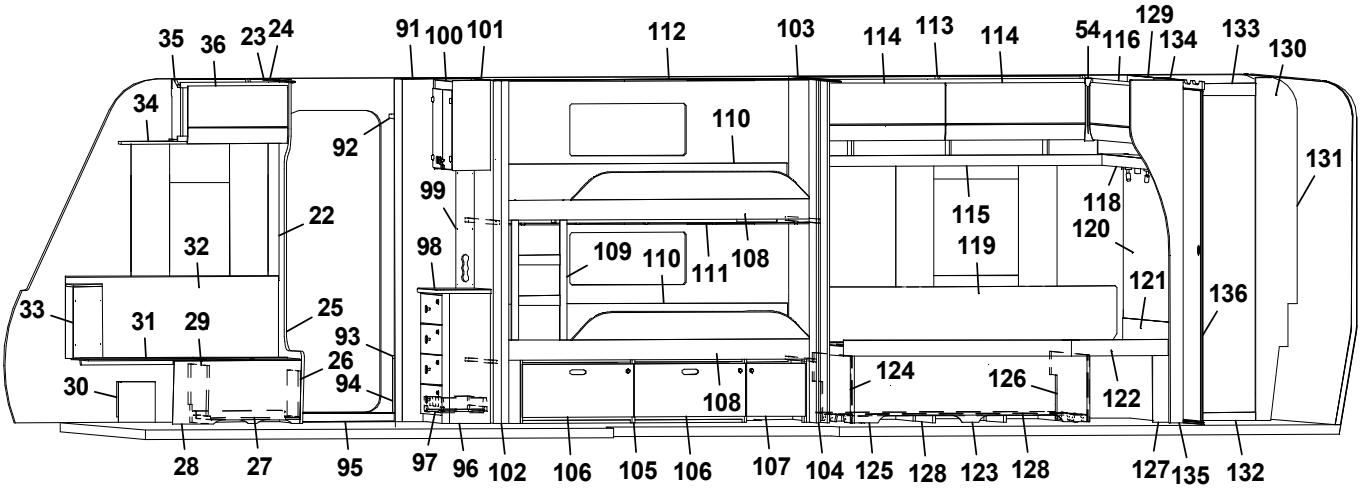
35 36 23 24 91 100 101 112 103 114 113 114 54 116 129 134 133 130
34
92
110
131
99
22
115
118
120
32
98
109 110 111 108
119
121
136
33
31 29
25
93
26
94
30
124
126
122
108
28 27 95 97 96 102 106 105 106 107 104 125 128 123 128 127 135 132

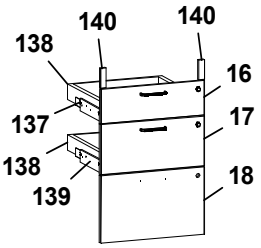
140 140
138
16
137
17
138
139
18

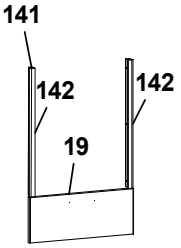
141
142 142
19

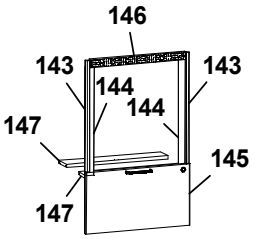
146
143 143
144
144
147
145
147

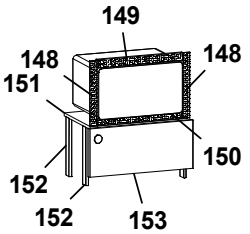
149
148 148
151
150
152
152 153

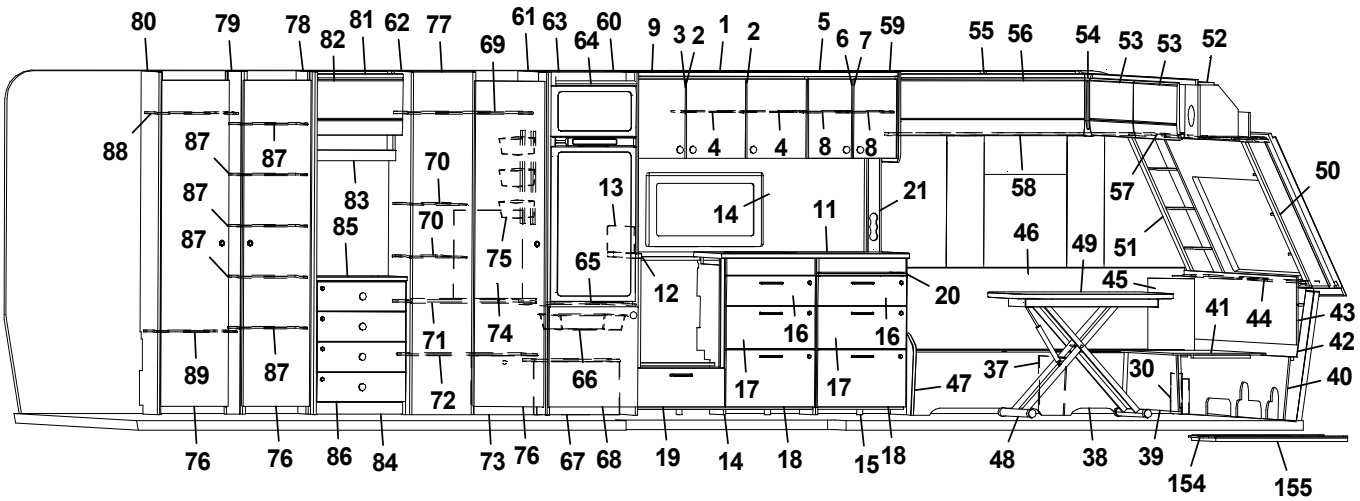
80 79 78 82 81 62 77 69 61 63 64 60 9 3 2 1 2 5 6 7 59 55 56 54 53 53 52
88
87 87 87 87
83 85
70 70
75
13
65
12
14
11
21
4 4 8 8
58
57
50
46 49 51
45
20
41 44
43
42
40
16 16
17 17
71 74
72
66
89 87
47
37
30
76 76 86 84 73 76 67 68 19 14 18 15 18 48 38 39 154 155

Pos Fig	Det. nr Part. No	Ingår Fitted	OBS!! Ange alltid årsmodell vid beställning av inredning Benämning	OBS!! Specify always year of model when ordering equipment Description
--	07-800038	x	Rullskena V	Roller rail L
98	349555	x	Skiva TV-bänk	Board TV-bench
99	348763	x	Front eluttag	Front outlet
100	349564	x	Skåp bar kpl. (Blueline)	Coctail cabinet cpl. (Blueline)
--	349752	x	Skåp bar kpl. (Blackline)	Coctail cabinet cpl. (Blackline)
--	348874	x	Lucka (Blueline)	Door (Blueline)
--	348883	x	Lucka (Blackline)	Door (Blackline)
101	348321	x	Vägg	Wall
102	348323	x	Stolpe utskjut	Support bar
103	349487	x	Vägg kpl.	Wall kpl.
104	349488	x	Nisch kpl.	Nisch cpl.
105	348912	x	Lådor under säng kpl. sats	Drawers bed cpl. kit
106	348898	x	Låda	Drawer
--	315215	x	Glidskena (säljes i par)	Sliding rail (sold in pairs)
107	348908	x	Lucka	Door
108	349491	x	Sängram u. ribbotten	Bedbottom without laths
--	326474	x	Ribbotten kpl.	Laths cpl.
--	349495	x	Bärregel övre 22x22x898	Bearing rail upper 22x22x898
--	168135	x	Bärrregel nedre 17,5x22x800	Bearing rail lower 17,5x22x800
109	348766	x	Stege	Ladder
110	0000101	x	Värmespalt u. tyg	Air gap without fabric
--	350744	x	Tyg värmespalt (Livia)	Fabric air gap (Livia)
111	0000012	x	List draperiskena 3-del	List drapery rail 3-parts
112	315907	x	Skena draperi L=1920	Drapery rail L=1920
113	347129	x	Överskåp L=1737 (Alpinvit)	Cupboard upper R L=1737 (Alpine white)
--	350571	x	Gångjärn	Hinge
114	347275	x	Lucka överskåp	Door, cupboard upper
115	347675	x	Hyllpaket kpl. L=1510	Shelf rear cpl. L=1510
116	348478	x	Överskåp bak L=1510 (Alpinvit)	Cupboard upper rear L=1510 (Alpine white)
--	347853	x	Lucka överskåp	Door, cupboard upper
118	348148	x	Hyllpaket bak kpl. L=1510	Shelf rear cpl. L=1510
119	338121	x	Värmespalt	Air gap
--	350740	x	Tyg värmespalt (Livia)	Fabric air gap (Livia)
120	348027	x	Sänggavel kpl. m. tyg (Livia)	Headboard cpl. with fabric (Livia)
121	349484	x	Värmespalt	Air gap
122	348815	x	Sängram u. ribbotten	Bedbottom without laths
--	342682	x	Ribbotten kpl.	Laths bottom cpl.
--	311985	x	Ribba sängbotten L=718 B=63	Lath bed bottom L=718 B=63
--	312046	x	Band t. ribbotten	Band for laths bottom
123	348826	x	Sänglåda kpl.	Bed box cpl.
--	315203	x	Regel 17,5x55x1415	Wood lath pine 17,5x55x1415
--	347652	x	List hörn L=380	Corner strip L=380
124	347912	x	Gavel säng V	Gable bed L
125	348827	x	Front säng	Front bed
126	347869	x	Gavel säng H	Gable bed R
127	349483	x	Stöd säng	Bed support
128	343621	x	Luftspalt sänglåda	Air gap bed box
129	348651	x	Vägg tvättrum	Wall washroom
130	346933	x	Vägg tvättrum kpl.	Wall washroom cpl.
131	346935	x	Vägg tvättrum	Wall washroom
			M= Metervara	M= On the metre

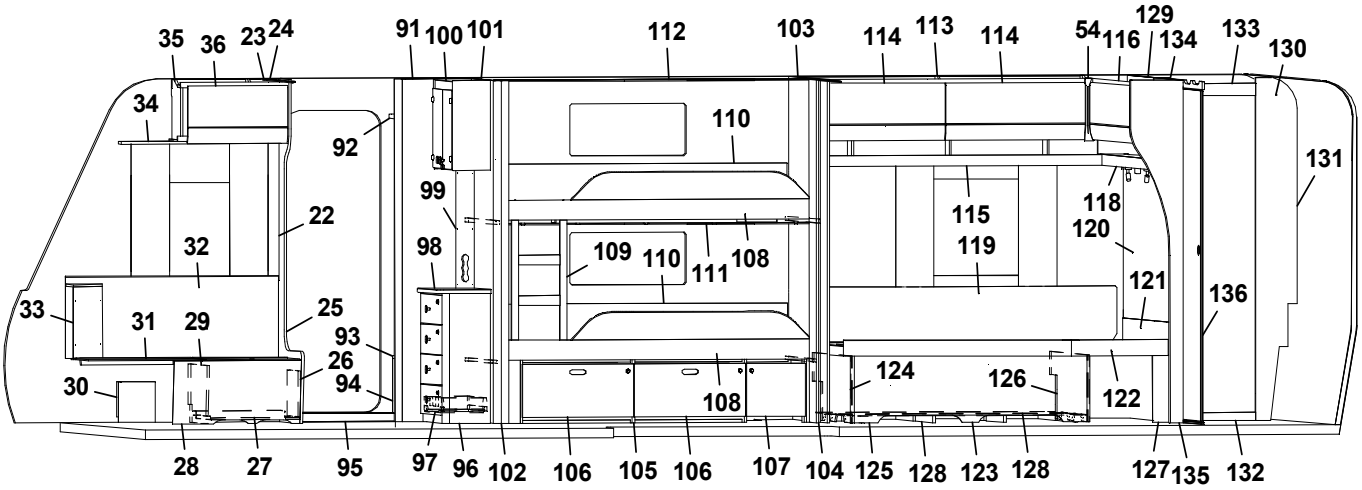
35 36 23 24 91 100 101 112 103 114 113 114 54 116 129 134 133 130
34
92
110
131
99
22
32
98
109 110 111 108
115
119
118
120
121
136
33
31 29
25
93
26
94
30
124
126
122
108
28 27 95 97 96 102 106 105 106 107 104 125 128 123 128 127 135 132

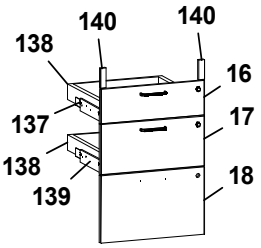
140 140
138
16
137
17
138
139
18

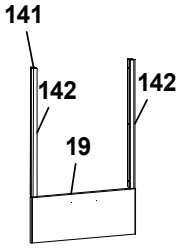
141
142 142
19

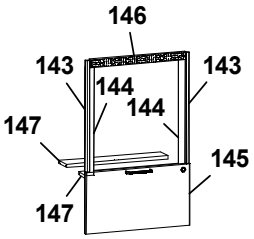
146
143 143
144
144
147
145
147

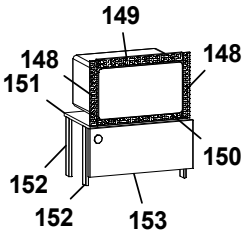
149
148 148
151
150
152
152 153

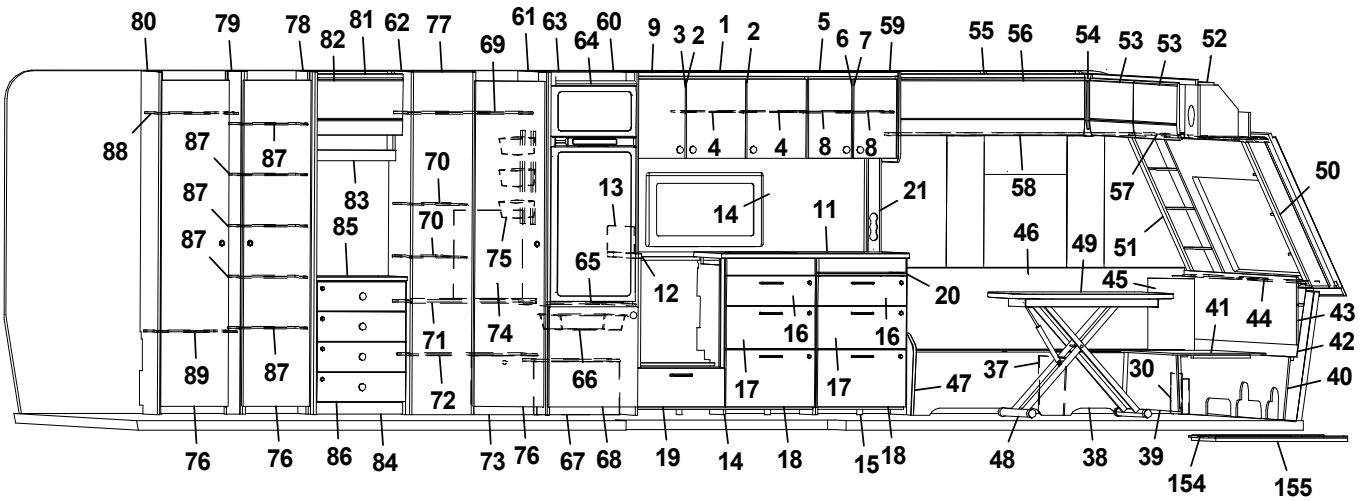
80 79 78 82 81 62 77 69 61 63 64 60 9 3 2 1 2 5 6 7 59 55 56 54 53 53 52
88
87 87 87 87
83 85
70 70
75
13
65
12
14
11
21
20
4 4 8 8
58
46
49
57
51
50
45
41 44
43
42
40
71 74
72
66
16 16
17 17
47
37
30
89 87
76 76 86 84 73 76 67 68 19 14 18 15 18 48 38 39 154 155

Pos Fig	Det. nr Part. No	Ingår Fitted	OBS!! Ange alltid årsmodell vid beställning av inredning Benämning	OBS!! Specify always year of model when ordering equipment Description
132	347186	x	Tröskel	Threshold
--	318654	x	Tröskel aluminium	Threshold aluminium
133	346936	x	Överbit tvättrum	Overlap washroom
134	346934	x	List poppel 15x63x1948	List 15x63x1948
135	348751	x	Front vägg	Front wall
136	347595	x	Skjutdörr tvättrum kpl.	Sliding door washroom cpl.
--	316030	x	Skena skjutdörr tvättrum	Rail sliding door washroom
--	347597	x	List skjutdörr	List sliding door
137	349263	x	Monteringssats kpl. lådor (Blueline)	Mounting kit cpl. drawers (Blueline)
--	349264	x	Monteringssats kpl. lådor (Blackline)	Mounting kit cpl. drawers (Blackline)
138	317514	x	Låda 480x500	Drawer 480x500
139	317382	x	Glidskena låda H	Slide bar, drawer R
--	350221	x	Glidskena låda V	Slide bar, drawer L
--	801701	x	Skruv 6x16	Screw 6x16
140	349258	x	Passbit 16x30x95	Gauge block 16x30x95
141	349265	x	Monteringssats kpl. ugn (Blueline)	Mounting kit cpl. oven (Blueline)
--	349266	x	Monteringssats kpl. ugn (Blackline)	Mounting kit cpl. oven (Blackline)
142	348943	x	Passbit H/V	Gauge block R/L
143	348008	x	List L=538 (diskbänk induktion)	List L=538 (kitchen sink induction)
144	342140	x	List L=524 (diskbänk induktion)	List L=524 (diskbänk induktion)
145	349014	x	Lucka (diskb. induktion) (SGPT)	Door (kitch. sink induct.) 299x550 (SGPT)
--	348009	x	Lucka (diskb. induktion) (GPT)	Door (kitch. sink induct.) 299x550 (GPT)
--	20-900302	x	Pentrylåda 273x500	Drawer pentry 273x500
--	07-800039	x	Rullskena H	Roller rail R
--	07-800038	x	Rullskena V	Roller rail L
146	402107	x	Galler ugn (diskb. induktion) 35x503	Grating oven (kitch. sink induct.) 35x503
147	346863	x	Skiva distans 15x100x537,5	Sheet distance 15x100x537,5
148	402108	x	Galler vent. mikro 38x318	Grating vent. micro 38x318
149	402109	x	Galler vent. mikro 38x448	Grating vent. micro 38x448
150	402110	x	Galler vent. mikro 33x448	Grating vent. micro 33x448
151	348010	x	Hylla mikro	Shelf
152	348011	x	List L=283	List L=283
153	349844	x	Lucka (SGPT)	Door (SGPT)
--	349847	x	Lucka (GPT)	Door (GPT)
154	341192	x	Utdragsskiva bord 450x550	Sliding leaf 450x550
155	341193	x	Låda utdragsskiva	Box sliding leaf
--	350717	M	Golvmatta, antik planka	Carpet, antique plank
--	318657	M	Tapet vägg/tak	Wall paper
--	318584	M	Tejp tapet 20 mm	Tape, wall paper 20 mm
--	318585	M	Tejp tapet 60 mm	Tape, wall paper 60 mm
			(SGPT)=Stone Grey Perfect Touch (GPT)=Graphite Perfect Touch	
			M= Metervara	M= On the metre

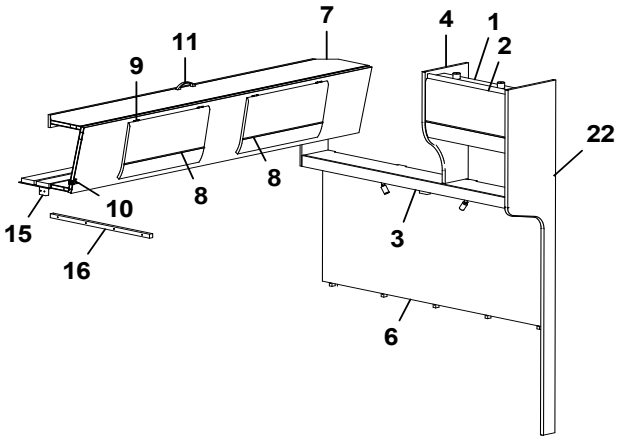
7
4
1
2
11
9
22
8
8
10
15
16
3
6

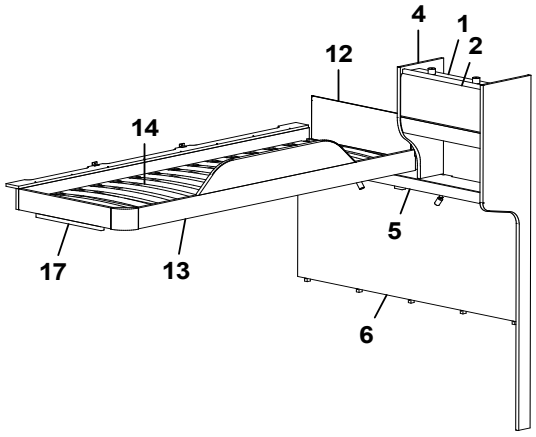
4
1
2
12
14
5
17
13
6

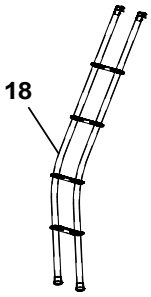
18

Pos Fig	Det. nr Part. No	Ingår Fitted	OBS!! Ange alltid årsmodell vid beställning av inredning Benämning	OBS!! Specify always year of model when ordering equipment Description
1	348482	x	Skåp gavel bak L=560	Cupboard gable L=560
--	350571	x	Gångjärn	Hinge
2	347273	x	Lucka	Door
3	348150	x	Hyllpaket L=1510 (u. högtalare)	Shelf L=1510 (without speakers)
--	348151	x	Hyllpaket L=1510 (m. högtalare)	Shelf L=1510 (with speakers)
4	348747	x	Gavel	Gable
5	348152	x	Hyllpaket L=1510 (u. högtalare)	Shelf L=1510 (without speakers)
--	348153	x	Hyllpaket L=1510 (m. högtalare)	Shelf L=1510 (with speakers)
6	349728	x	Sänggavel kpl. med tyg (Livia)	Headboard cpl. with fabric (Livia)
7	348525	x	Överbäddskåp L=1980	Upper bed L=1980
--	348539	x	Regel låsning	Lock bar
--	348531	x	Rasskydd ö-bäddskåp	Protective plate
8	347273	x	Lucka	Door
9	860402	x	Gångjärn	Hinge
10	860405	x	Gångjärn	Hinge
11	350129	x	Handtag	Handle
12	321209	x	Värmespalt gavel	Air gap gable
--	350864	x	Tyg värmespalt (Livia)	Fabric air gap (Livia)
13	348619	x	Sängram vån.säng V u. ribbotten	Bed bottom L without laths
14	325430	x	Ribbotten kpl.	Laths bottom cpl.
--	311985	x	Ribba sängbotten L=718 B=63	Lath bed bottom L=718 B=63
--	312046	x	Band t. ribbotten	Band for laths bottom
15	348538	x	Kloss bärregel	Block bearing rail
16	348540	x	Bärregel 22x22x670	Bearing rail 22x22x670
17	348658	x	Bärregel 22x22x440	Bearing rail 22x22x440
18	350545	x	Stege ö-bäddsskåp	Ladder upper bed
			M= Metervara	M= On the metre

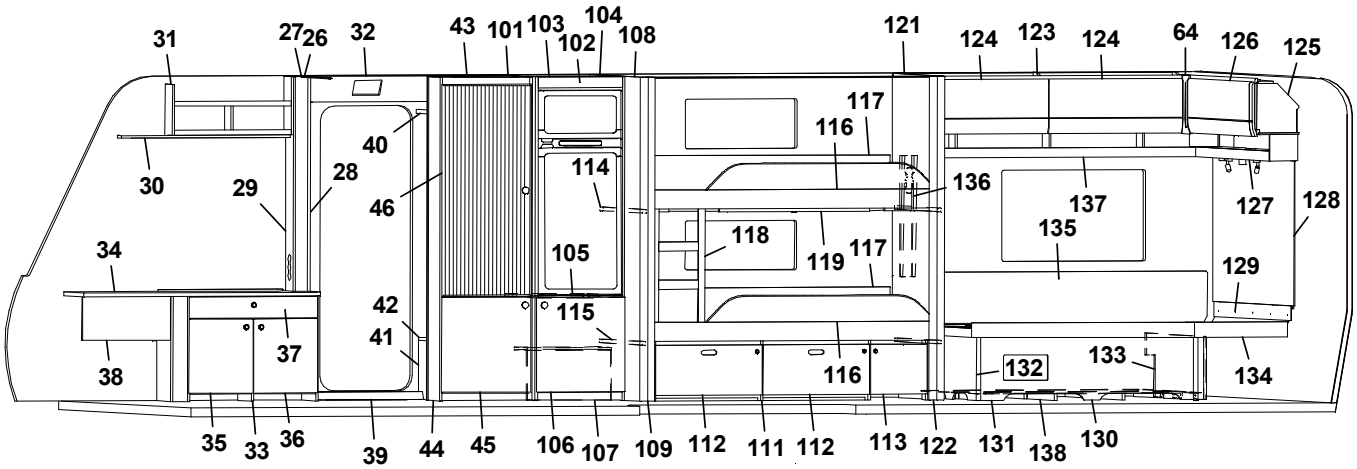
31
27
26
32
43
101
103
104
102
108
121
124
123
124
64
126
125
117
116
40
30
29
28
46
114
136
137
127
128
135
118
119
117
34
105
129
42
115
41
37
38
116
132
133
134
35
33
36
39
44
45
106
107
109
112
111
112
113
122
131
138
130

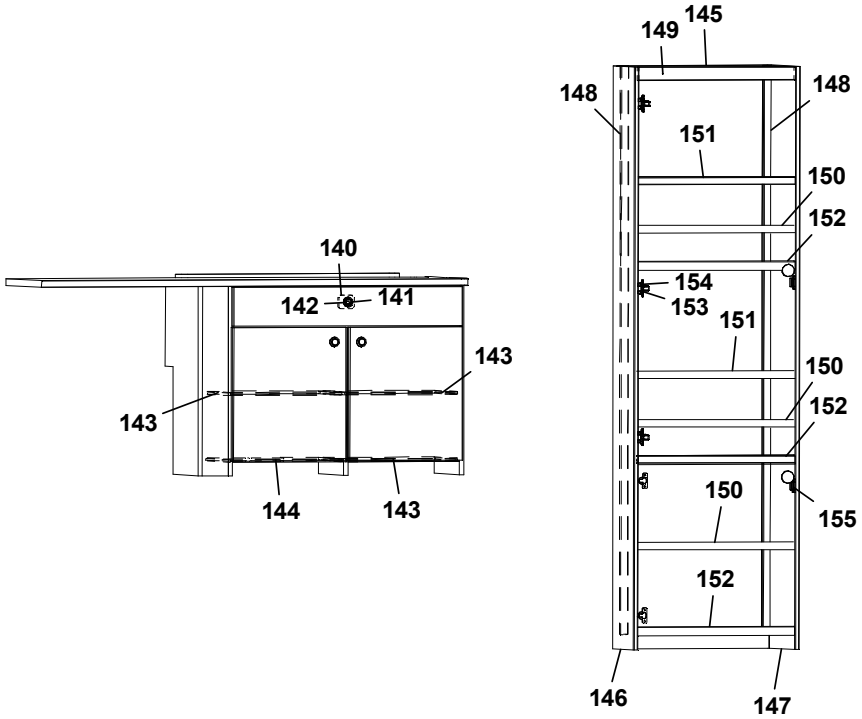
149
145
148
148
151
150
152
140
154
153
142
141
151
143
150
143
152
144
143
150
155
152
146
147

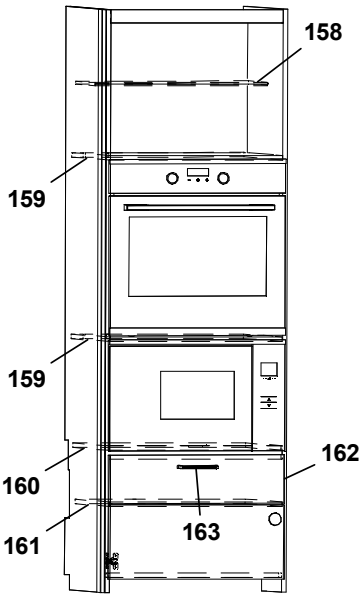
158
159
159
160
162
161
163

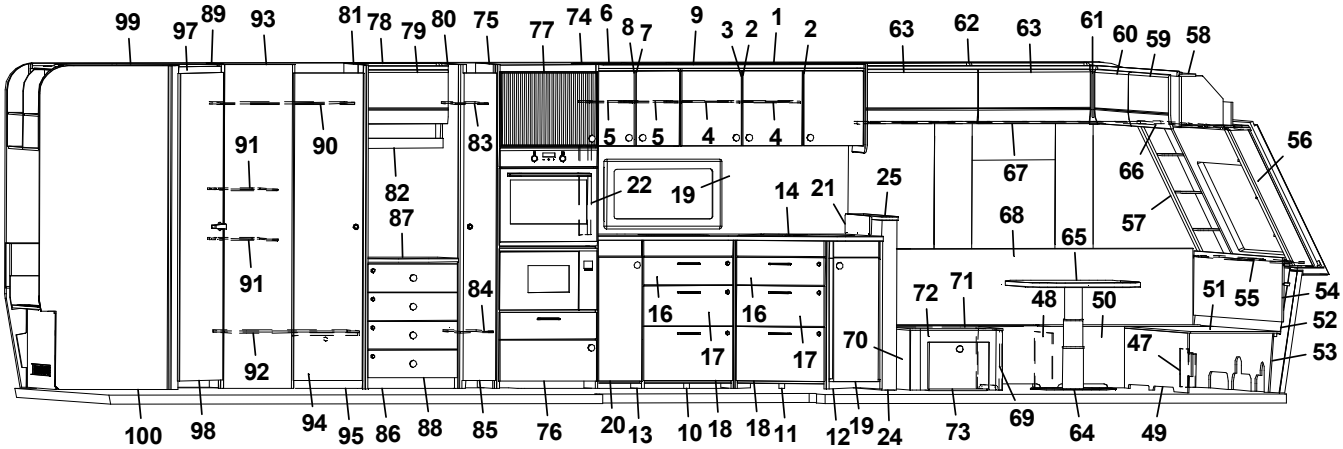
99
97
89
93
81
78
79
80
75
77
74
6
8
7
9
3
2
1
2
63
62
63
61
60
59
58
91
90
83
5
5
4
4
67
66
56
82
22
19
14
21
25
57
87
68
65
91
84
16
16
72
71
48
50
51
55
54
52
17
17
70
47
53
92
100
98
94
95
86
88
85
76
20
13
10
18
18
11
12
19
24
73
69
64
49

Pos Fig	Det. nr Part. No	Ingår Fitted	OBS!! Ange alltid årsmodell vid beställning av inredning Benämning	OBS!! Specify always year of model when ordering equipment Description
1	349002	x	Skåp kök L=1120 kpl. (Alpinvit)	Cupboard kitchen L=1120 cpl. (Alpine white)
2	347282	x	Lucka	Door
--	350798	x	Knopp	Knob
3	347281	x	Lucka	Door
--	350798	x	Knopp	Knob
4	346925	x	Hylla	Shelf
5	347553	x	Hylla	Shelf
6	349001	x	Skåp kök L=560 (Alpinvit)	Cupboard kitchen L=560 (Alpine white)
7	347280	x	Lucka	Door)
--	350798	x	Knopp	Knob
8	347279	x	Lucka	Door
--	350798	x	Knopp	Knob
9	347574	x	Ljusramp köksskåp L=1652	Light holder kitchen L=1652
10	349006	x	Diskbänk utskjut u. luckor	Projection kitchen sink w/o drawers
11	349007	x	Diskbänk utskjut u. luckor	Projection kitchen sink w/o drawers
12	349008	x	Diskbänk utskjut u. lucka	Projection kitchen sink w/o door
13	349005	x	Diskbänk utskjut u. lucka	Projection kitchen sink w/o door
14	347301	x	Skiva diskbänk 902x1665	Board 902x1665
15	347293	x	Lådförstycke (GPT)	Drawer front (GPT)
--	317514	x	Låda 480x500	Drawer 480x500
--	317382	x	Glidskena låda H	Slide bar, drawer R
--	350221	x	Glidskena låda V	Slide bar, drawer L
16	347294	x	Lådförstycke (GPT)	Drawer front (GPT)
--	317514	x	Låda 480x500	Drawer 480x500
--	317382	x	Glidskena låda H	Slide bar, drawer R
--	350221	x	Glidskena låda V	Slide bar, drawer L
17	347295	x	Lådförstycke (GPT)	Drawer front (GPT)
--	20-900302	x	Pentrylåda 273x500	Drawer pentry 273x500
--	07-800039	x	Rullskena H	Roller rail R
--	07-800038	x	Rullskena V	Roller rail L
18	347286	x	Lådförstycke (GPT)	Drawer front (GPT)
19	347285	x	Lucka (GPT)	Door (GPT)
20	347285	x	Lucka (GPT)	Door (GPT)
21	402178	x	Flamskydd	Flame guard
22	347601	x	Front eluttag kök	Front outlet kitchen
23	347599-B	x	Köksskiva vägg, Federa	Protection kitchen, Federa
24	347590	x	Barhylla kpl. med skiva	Bar shelf cpl. with board
25	347305	x	Skiva, barhylla	Board, bar shelf
26	316270	x	List snäpp undre L=2379	List lower L=2379
27	316268	x	List snäpp övre L=2379	List upper L=2379
28	347498	x	Stople vid dörr	Support bar
29	347571	x	Front eluttag	Front outlet
30	347617	x	Gardinupphängning med LED-list H kpl.	Curtin suspension with LED-stripe R cpl.
31	347424	x	Hylla	Shelf
32	347491	x	Front display	Front display
33	349003	x	Tv-bänk kpl. med skiva	Tv-bench cpl. with board
34	347408	x	Skiva Tv-bänk	Board Tv-bench
--	317369	x	Raskant tv-bänk	Plastic edge tv-bench
35	347435	x	Lucka V (GPT)	Door L (GPT)
--	311917	x	Gångjärn	Hinge
			M= Metervara	M= On the metre

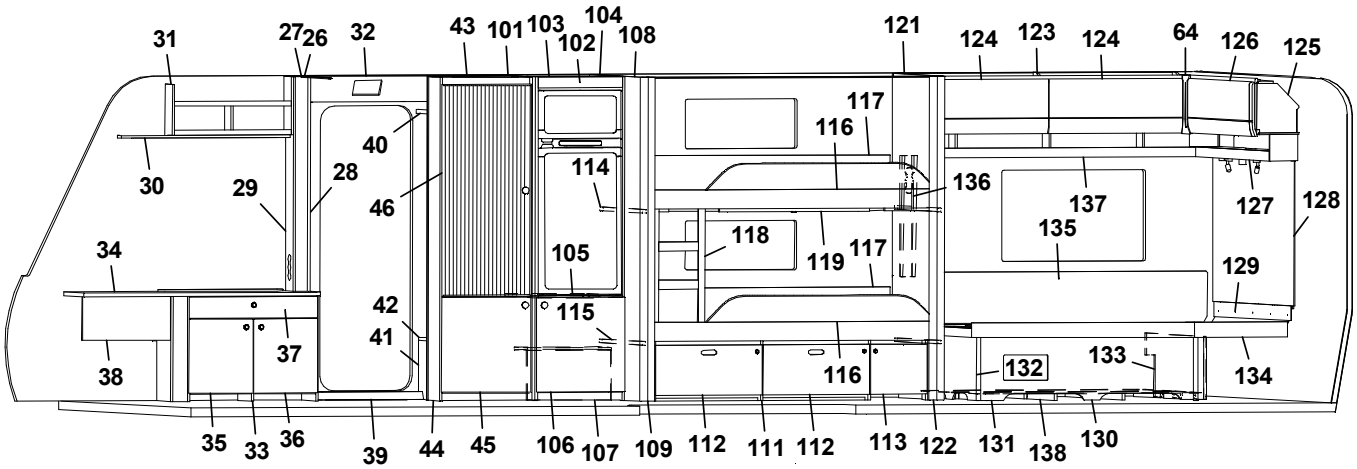
31
27
26
32
43
101
103
104
102
108
121
124
123
124
64
126
125
117
116
40
30
29
28
46
114
136
137
127
128
135
118
119
117
34
105
129
42
115
41
37
38
116
132
133
134
35
33
36
39
44
45
106
107
109
112
111
112
113
122
131
138
130

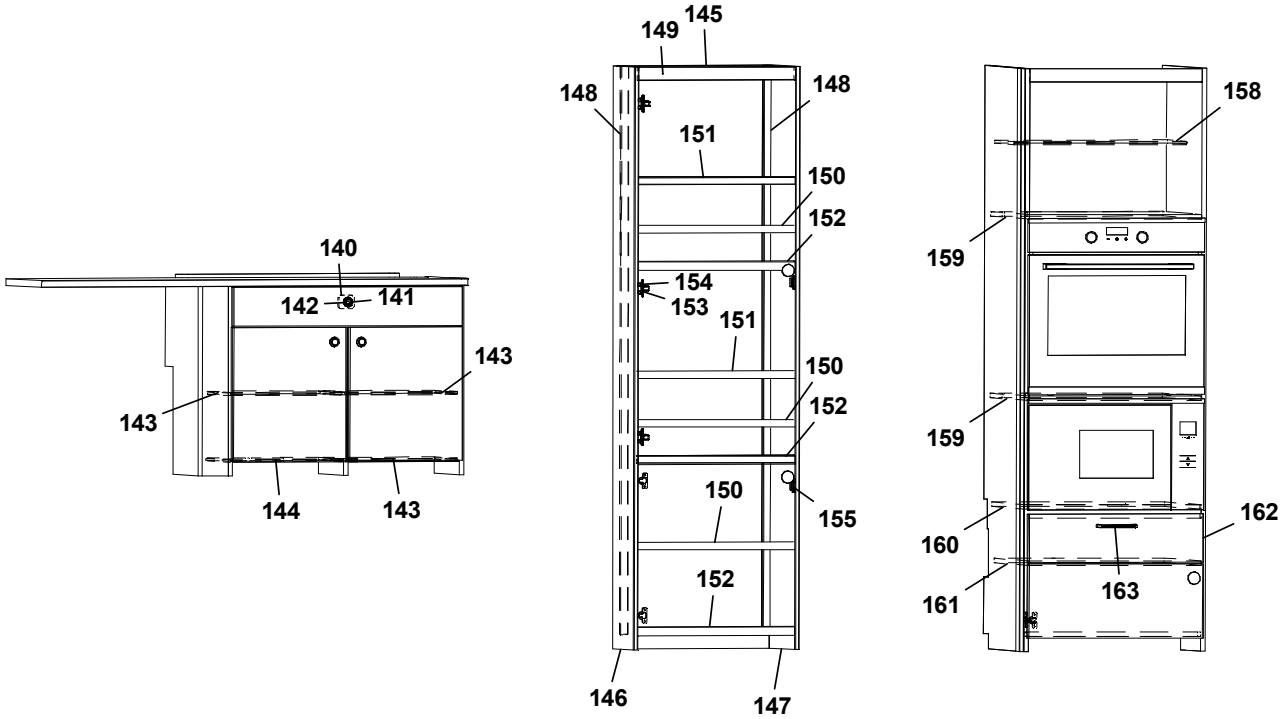
149
145
148
148
151
150
152
154
153
151
150
152
150
155
152
146
147
140
142
141
143
143
144
143
158
159
159
160
162
161
163

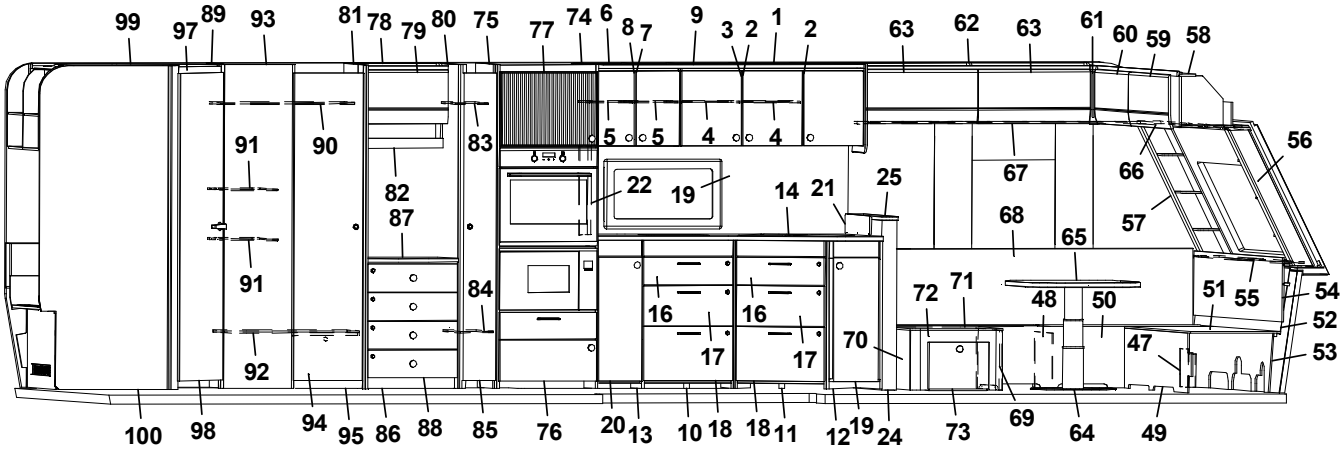
99
97
89
93
81
78
79
80
75
77
74
6
8
7
9
3
2
1
2
63
62
63
61
60
59
58
91
90
83
5
5
4
4
67
66
56
82
87
22
19
14
21
25
68
57
65
91
84
16
16
72
71
48
50
51
55
54
52
17
17
70
47
53
92
100
98
94
95
86
88
85
76
20
13
10
18
18
11
12
19
24
73
69
64
49

Pos Fig	Det. nr Part. No	Ingår Fitted	OBS!! Ange alltid årsmodell vid beställning av inredning Benämning	OBS!! Specify always year of model when ordering equipment Description
--	312588	x	Platta gångjärn	Plate hinge
36	347436	x	Lucka H (GPT)	Door R (GPT))
--	311917	x	Gångjärn	Hinge
--	312588	x	Platta gångjärn	Plate hinge
37	347439	x	Låda tv-bänk kpl.	Drawer Tv-bench kpl.
--	347434	x	Lådförstycke	Drawer
--	350724	x	Glidskena (säljes i par)	Sliding rail (sold in pairs)
38	347571	x	Täckfront	Front cover
39	350755	x	Tröskel L=740	Threshold L=740
40	347528	x	Hylla garderob övre	Shelf wardrobe upper
41	348761	x	Front garderob	Front wardrobe
42	319866	x	Hylla garderob	Shelf wardrobe
43	348762	x	Vägg garderob kpl.	Wall wardrobe cpl.
44	348850	x	Vitrinskåp kpl.	Display cabinet cpl.
45	348970	x	Lucka nedre, vitrinskåp (GPT)	Door, lower display cabinet (GPT)
46	347804	x	Dörr vitrinskåp kpl. (Akryl)	Door, display cabinet cpl. (Acrylic)
--	350762	x	Gångjärn	Hinge
--	350763	x	Platta gångjärn	Plate, hinge
47	347726	x	Täckfront	Cover front
48	347177	x	Stöd sittgrupp VF	Support bed box front L
49	0000205	x	Front sittgrupp	Front seating area
50	0000203	x	Front sittgrupp	Front seating area
--	347179	x	Lock bäddlåda	Cover bed box
51	347175	x	Lock sittgrupp fram	Top seating area front
52	347380	x	Värmespalt gavel fram	Air gap front
53	347165	x	Stöd sittgrupp fram	Support seating area front
54	347376	x	Fronthylla kpl.	Front shelf cpl.
55	347375	x	Skiva fronthylla kpl. med belysning "Björn"	Board front shelf cpl. with lightning "Bear"
56	347371	x	Hylla sittgrupp H	Shelf R
57	347370	x	Hylla sittgrupp V	Shelf L
58	348472	x	Skåp gavel fram L=2360 (Alpinvit)	Cupboard upper, front L=2360 (Alpine white)
--	350571	x	Gångjärn	Hinge
59	348388	x	Lucka, överskåp L=1038	Door L=1038
60	348396	x	Lucka, överskåp L=868	Door L=868
61	345869	x	Hörn inredning	Corner
62	348473	x	Överskåp V L=1427 (Alpinvit)	Cupboard upper L L=1427 (Alpine white)
--	350571	x	Gångjärn	Hinge
63	348387	x	Lucka	Door
64	350716	x	Bordsstativ	Table stand
65	347304	x	Bordsskiva 700x885	Table top 700x885
66	347613	x	Gardinupphängning fram kpl. m. LED-list	Curtin suspension front cpl. with LED-stripe
67	347615	x	Gardinupphängning kpl. m. LED-list	Curtin suspension cpl. with LED-stripe
68	347382	x	Värmespalt V fram	Air gap front L
69	347171	x	Gavel H	Gable R
70	347173	x	Gavel V	Gable L
71	347176	x	Lock	Top
72	347182	x	Front	Front
73	348968	x	Låda kpl. med lådförstycke	Drawer cpl. with front
--	350748	x	Glidskena H/V (säljes i par)	Sliding rail R/L (sold in pairs)
--	350749	x	Hållare glidskena låda H	Holder sliding rail drawer R
			M= Metervara	M= On the metre

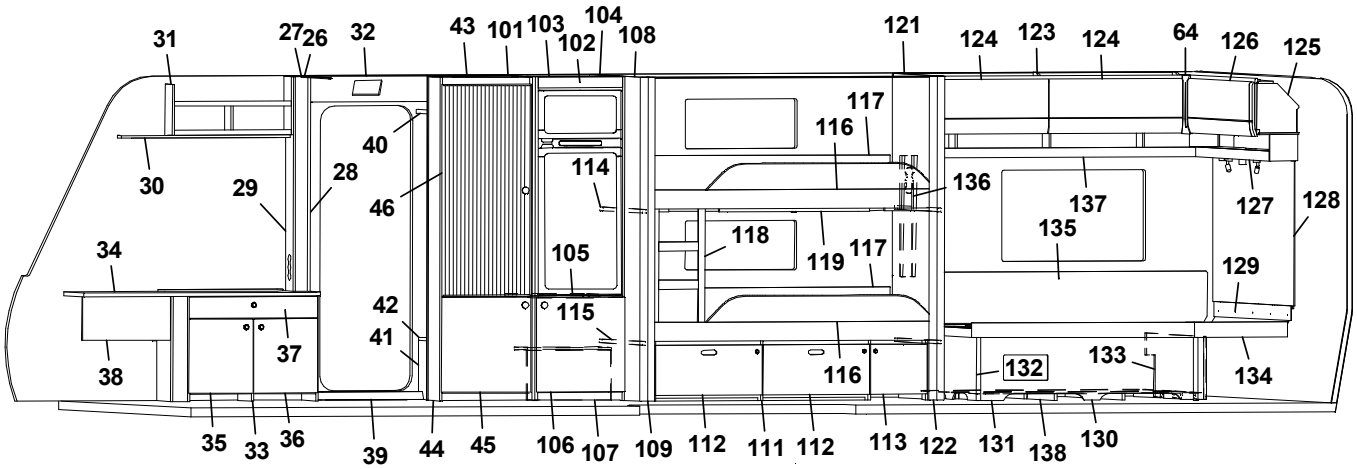
31
27
26
32
43
101
103
104
102
108
121
124
123
124
64
126
125
117
116
40
30
29
28
46
114
136
137
127
128
135
118
119
117
34
105
129
42
115
41
37
38
116
132
133
134
35
33
36
39
44
45
106
107
109
112
111
112
113
122
131
138
130

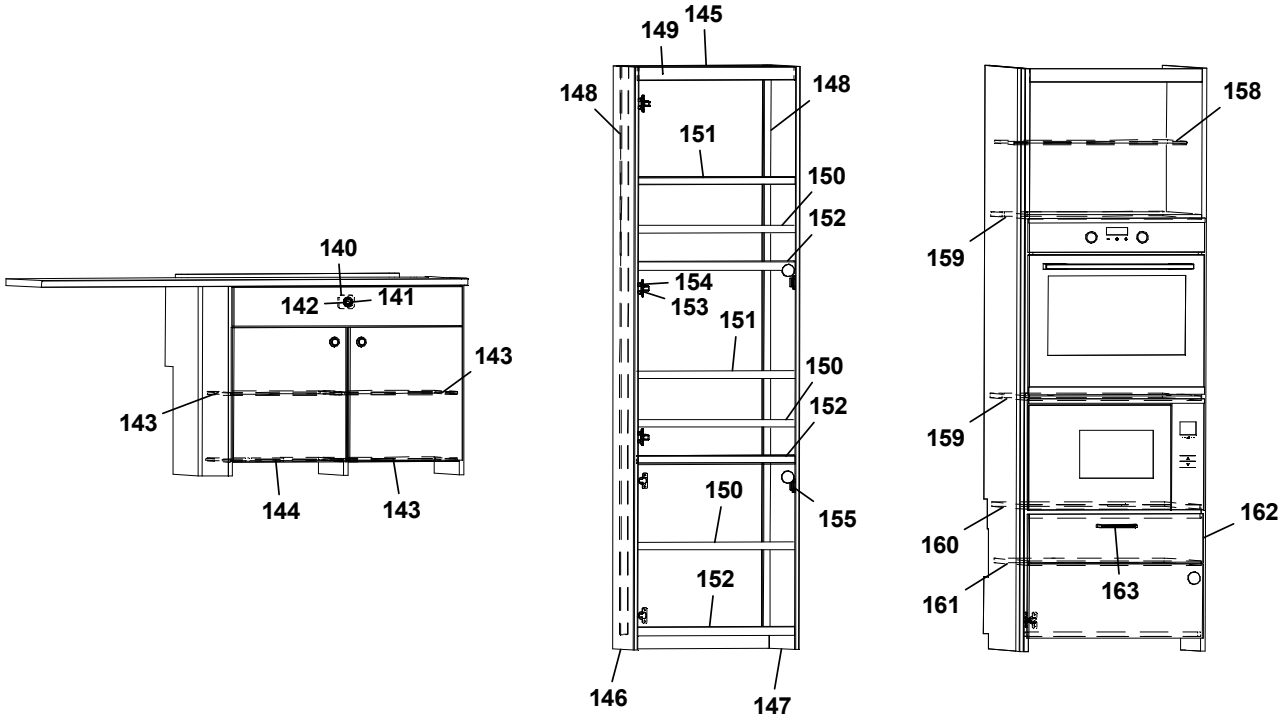
149
145
148
148
151
150
152
154
153
151
150
152
150
155
152
146
147
158
159
159
160
161
162
163
140
142
141
143
143
144
143

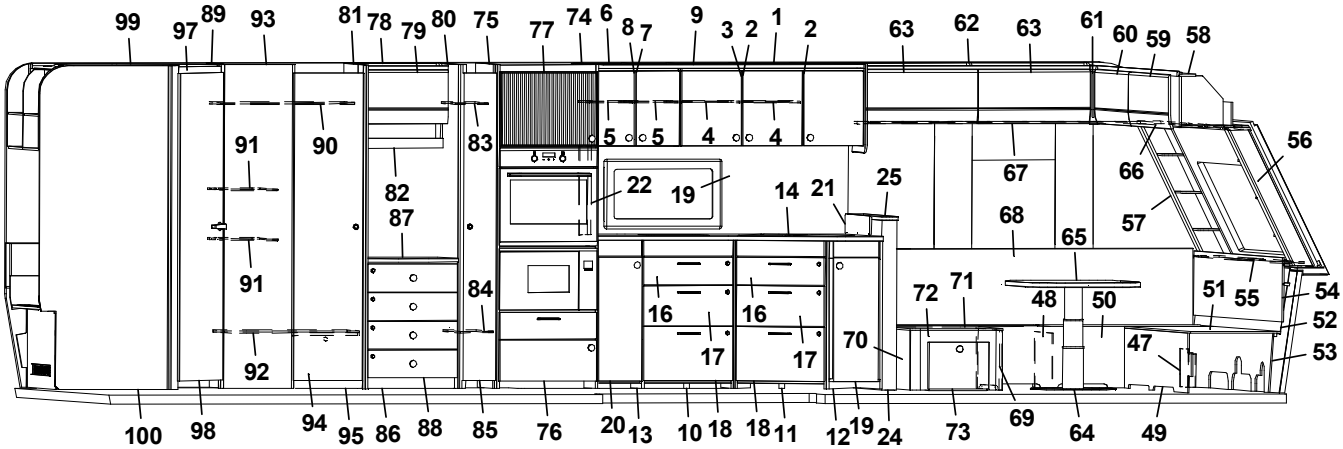
99
97
89
93
81
78
79
80
75
77
74
6
8
7
9
3
2
1
2
63
62
63
61
60
59
58
91
90
83
5
5
4
4
67
66
56
82
87
22
19
14
21
25
68
57
65
91
84
16
16
72
71
48
50
51
55
54
52
17
17
70
47
53
92
100
98
94
95
86
88
85
76
20
13
10
18
18
11
12
19
24
73
69
64
49

Pos Fig	Det. nr Part. No	Ingår Fitted	OBS!! Ange alltid årsmodell vid beställning av inredning Benämning	OBS!! Specify always year of model when ordering equipment Description
--	350750	x	Hållare glidskena låda V	Holder sliding rail drawer L
74	349145	x	Vägg H "Utility tower"	Wall R "Utility tower"
75	349154	x	Vägg V "Utility tower"	Wall L "Utility tower"
76	349152	x	Lucka nedre 248x595 (GPT)	Door lower 248x595 (GPT)
77	348884	x	Lucka övre 595x450 (Akryl)	Door upper 595x450 (Acrylic)
78	348493	x	Överskåp L=560 (Alpinvit)	Cupboard upper, L=560 (Alpine white)
--	350571	x	Gångjärn	Hinge
79	348391	x	Lucka	Door
80	348769	x	Vägg garderob H kpl.	Wall wardrobe R cpl.
81	348857	x	Vägg garderob V kpl.	Wall wardrobe L cpl.
82	348829	x	Hyllpaket L=560	Shelf L=560
83	348774	x	Hylla garderob övre	Shelf wardrobe upper
84	348777	x	Hylla garderob nedre	Shelf wardrobe lower
85	348851	x	Dörr garderob 205x1850 (GPT)	Door wardrobe 205x1850 (GPT)
--	802371	x	Lås	Lock
--	350791	x	Tryckknapp (svart)	Push button (black)
--	350792	x	Rosett tryckknapp (svart)	Rosett push button (black)
86	348833	x	Byrå kpl. u skiva	Dresser cpl. without board
87	348837	x	Skiva byrå	Board, dresser
88	348839	x	Lådförstycke (GPT)	Drawer front (GPT)
89	348358	x	Vägg tvättrum	Wall washroom
90	348860	x	Hylla garderob övre	Shelf wardrobe upper
91	348863	x	Hylla garderob mellan	Shelf wardrobe middle
92	348866	x	Hylla garderob nedre	Shelf wardrobe lower
93	348854	x	Front garderob	Front wardrobe
94	348871	x	Täckfront	Front cover
95	348873	x	Dörr garderob kpl. 415x1850 (GPT)	Door wardrobe cpl. 4515x1850 (GPT)
97	347979	x	Tröskel, tvättrum	Threshold, washroom
98	349075	x	Dörr tvättrum	Door washroom
--	350851	x	Handtag	Handle
99	348123	x	Ljusramp tvättrum	Light holder washroom
100	348363	x	Vägg tvättrum	Wall washroom
101	349552	x	Vägg kyl	Wall refrigerator
102	0000128	x	List folierad L = 528	List foiled L = 528
103	347937	x	Bakstycke stopp kyl	Back cupboard
104	348764	x	Vägg kyl	Wall refrigerator
105	347944	x	Hylla under kyl	Self, below refrigerator
106	348977	x	Lucka (GPT)	Door (GPT)
107	0000097	x	Täckfront	Front cover
--	349364	x	Tak, täckfront	Top, front cover
108	348321	x	Vägg	Wall
110	348323	x	Stople utskjut	Support bar
111	348911	x	Lådor under säng kpl. sats	Drawers bed cpl. kit
112	348909	x	Lucka	Door
113	348910	x	Låda	Drawer
114	660819	x	Bärregel övre 22x22x800	Bearing rail upper 22x22x800
115	168135	x	Bärrregel nedre 17,5x22x800	Bearing rail lower 17,5x22x800
116	348818	x	Sängram u. ribbotten	Bedbottom without laths
--	326474	x	Ribbotten kpl.	Laths cpl.
117	339434	x	Värmespalt	Air gap
			M= Metervara	M= On the metre

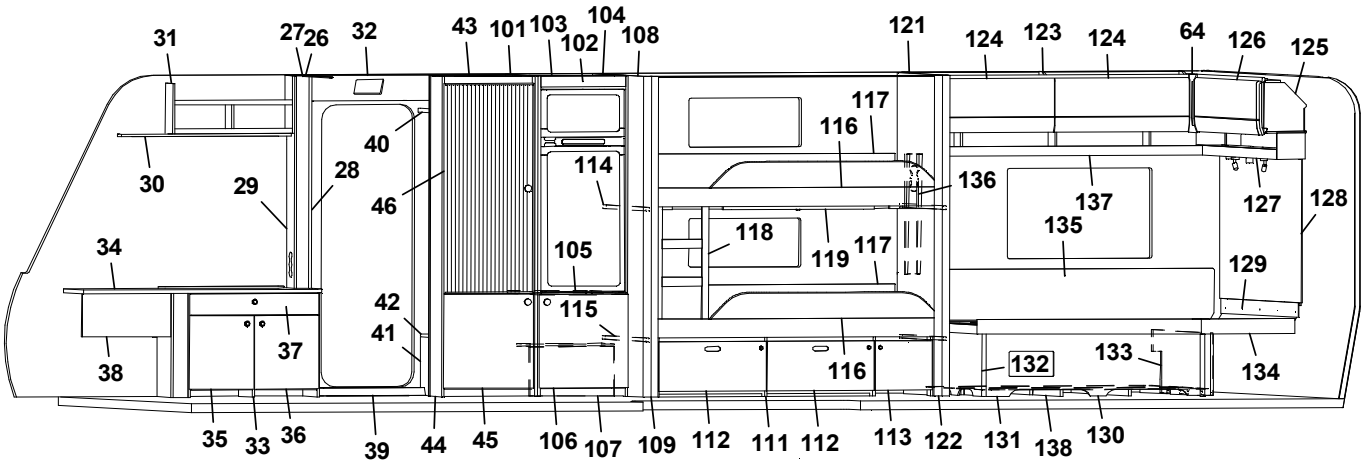
31
27
26
32
43
101
103
104
102
108
121
124
123
124
64
126
125
30
29
28
40
46
114
117
116
136
137
135
127
128
34
105
118
119
117
129
42
41
115
116
132
133
134
38
37
35
33
36
39
44
45
106
107
109
112
111
112
113
122
131
138
130

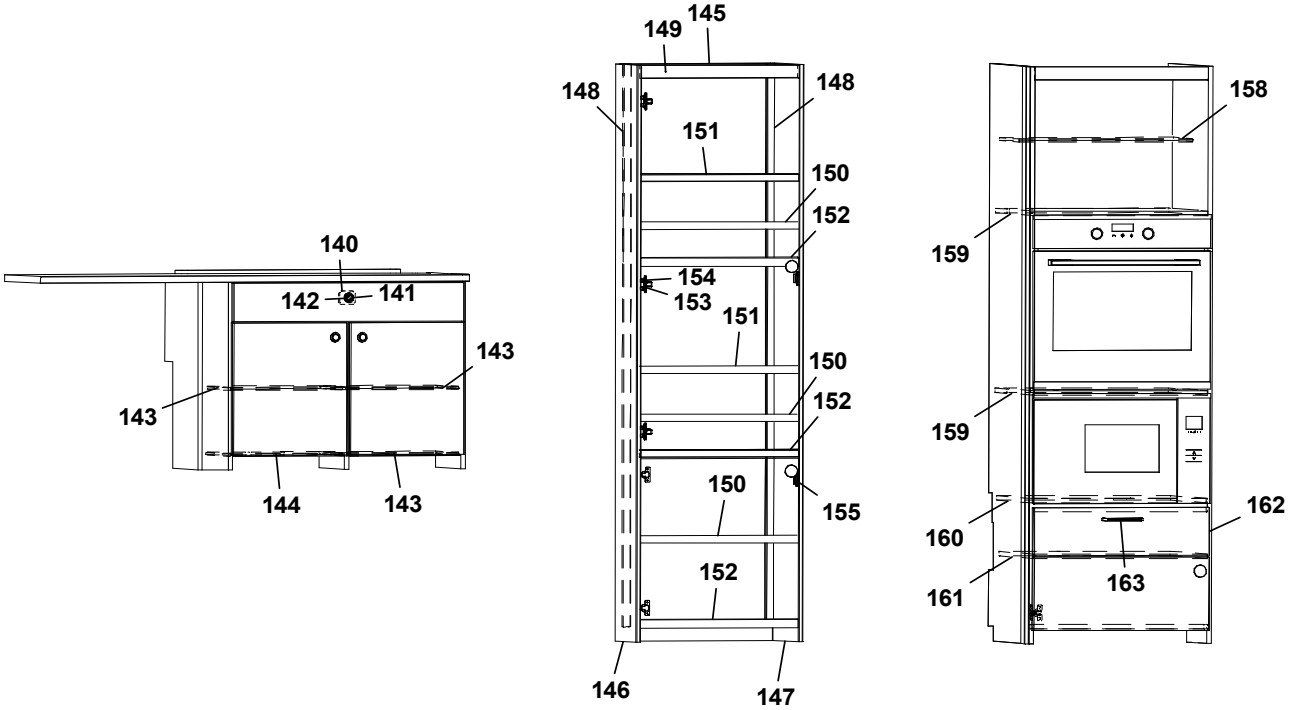
149
145
148
148
151
150
152
154
153
151
150
152
150
155
152
146
147
140
142
141
143
143
144
143
158
159
159
160
161
162
163

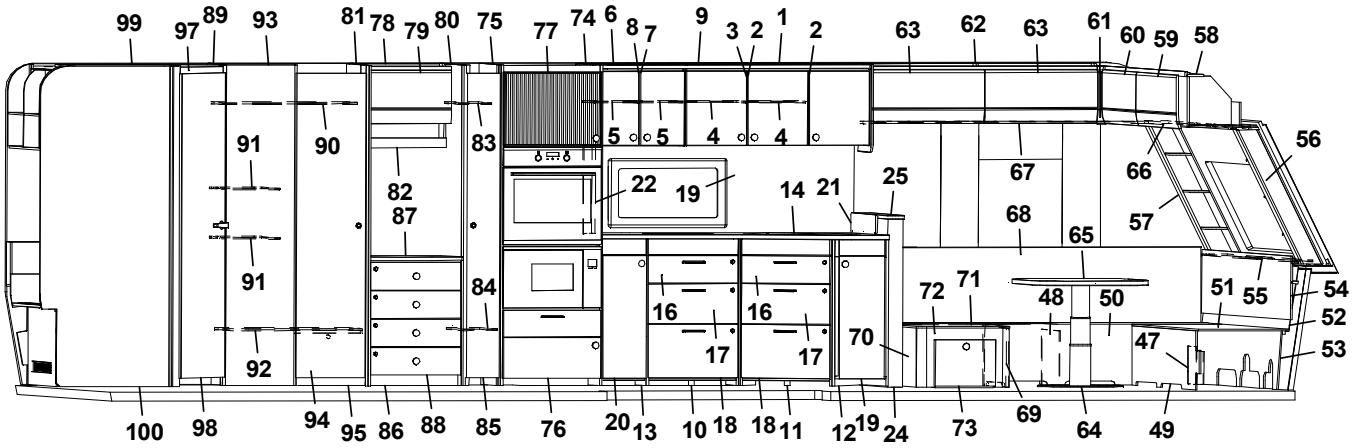
99
97
89
93
81
78
79
80
75
77
74
6
8
7
9
3
2
1
2
63
62
63
61
60
59
58
91
90
83
5
5
4
4
56
82
87
22
19
14
21
25
67
66
57
68
65
91
84
16
16
17
17
70
72
71
48
50
51
55
54
52
53
47
92
100
98
94
95
86
88
85
76
20
13
10
18
18
11
12
19
24
73
69
64
49

Pos Fig	Det. nr Part. No	Ingår Fitted	OBS!! Ange alltid årsmodell vid beställning av inredning Benämning	OBS!! Specify always year of model when ordering equipment Description
--	350803	x	Tyg, värmespalt (Livia)	Fabric, air gap (Livia)
118	348766	x	Stege kpl.	Ladder cpl.
119	0000012	x	List draperiskena 3-del	List drapery rail 3-parts
120	350349	x	Skena draperi L=1920	Drapery rail L=1920
121	348320	x	Vägg	Wall
122	348324	x	Stolpe utskjut	Support bar
123	348462	x	Överskåp V B L=1737 (Alpinvit)	Cupboard upper L=1737 (Alpine white)
124	348394	x	Lucka	Door
125	348479	x	Överskåp gavel bak L=1510 (Alpinvit)	Cupboard upper rear L=1510 (Alpine white)
126	348398	x	Lucka	Door
127	348149	x	Hyllpaket bak kpl. m. högtalare L=1510	Shlef rear cpl. with speakers L=1510
128	348027	x	Sänggavel	Headboard
--	350774	x	Tyg sänggavel (Livia)	Fabric headboard (Livia)
129	348004	x	Värmespalt	Air gap
130	348758	x	Sänglåda kpl.	Bed box cpl.
--	315203	x	Regel 17,5,x55x1415	Wood lath pine 17,5x55x1415
--	347652	x	Hörn sänglåda	Corner bed box
131	348759	x	Front sänglåda kpl. (centraldammsugare)	Front bed box cpl. (central vacuum cleaner)
132	347912	x	Gavel sänglåda V	Gable bedbox L
133	347869	x	Gavel sänglåda H	Gable bedbox R
134	348815	x	Sängram u. ribbotten	Bedbottom without laths
--	342683	x	Ribbotten kpl.	Laths bottom cpl.
--	311985	x	Ribba sängbotten L=718 B=63	Lath bed bottom L=718
--	312046	x	Band t. ribbotten	Band for laths bottom
135	338121	x	Värmespalt	Air gap
--	350740	x	Tyg värmespalt (Livia)	Fabric, air gap (Livia)
136	347361	x	Elfront	Front outlet
137	347675	x	Hyllpaket V B kpl. L=1815	Shelf cpl. Rear R L=1815
138	343621	x	Värmespalt sänglåda	Air cap, bed box
140	802371	x	Lås tv-bänk	Lock tv-bench
141	350792	x	Rosett till tryckknapp	Rosett for push button
142	350791	x	Tryckknapp	Push button
143	347420	x	Hylla Tv-bänk	Shelf Tv-bench
144	347422	x	Hylla Tv-bänk	Shelf Tv-bench
145	347607	x	Bakstycke vintrinskåp	Back piece vitrine
146	348950	x	Gavel V	Gable L
147	348951	x	Gavel H	Gable R
148	347608	x	List	List
149	347611	x	List övre	List, upper
150	347831	x	Hylla	Shelf
151	348953	x	Hylla	Shelf
152	347833	x	Hylla	Shelf
153	350762	x	Gångjärn	Hinge
154	350763	x	Platta gångjärn	Plate, hinge
155	319618	x	Magnetlås	Lock, magnet
158	348849	x	Hylla övre	Shelf, upper
159	347157	x	Hylla mellan	Shelf middle
160	347159	x	Hylla nedre	Shelf lower
161	349147	x	Hylla vinkyl	Shelf wine cooler
162	349149	x	Lådförstycke (GPT)	Drawer front (GPT)
			M= Metervara	M= On the metre

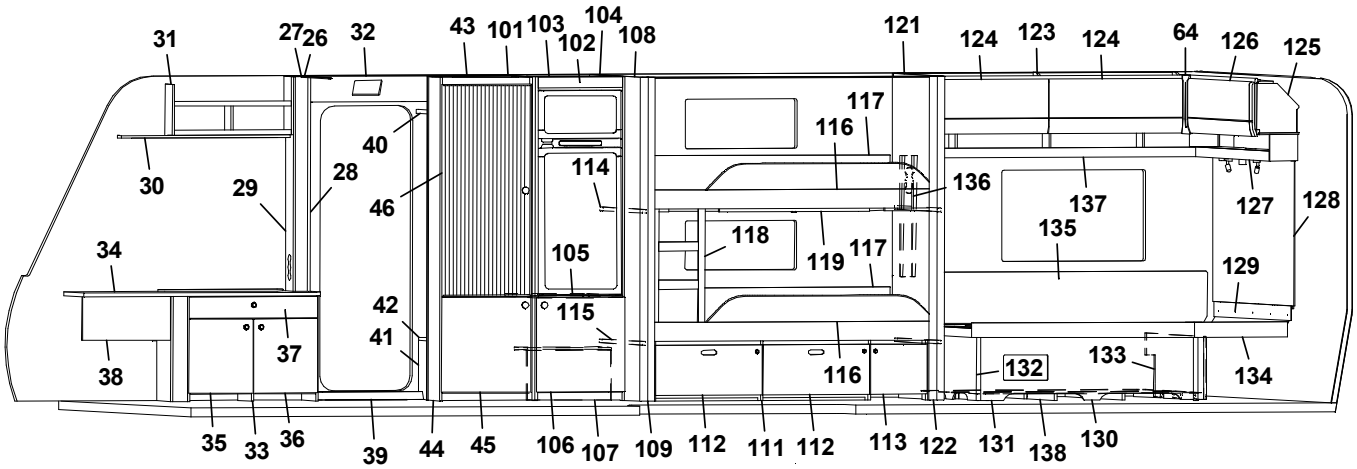
31
27
26
32
43
101
103
104
102
108
121
124
123
124
64
126
125
117
116
40
30
29
28
46
114
136
137
127
128
135
118
119
117
34
105
129
42
115
41
37
38
116
132
133
134
35
33
36
39
44
45
106
107
109
112
111
112
113
122
131
138
130

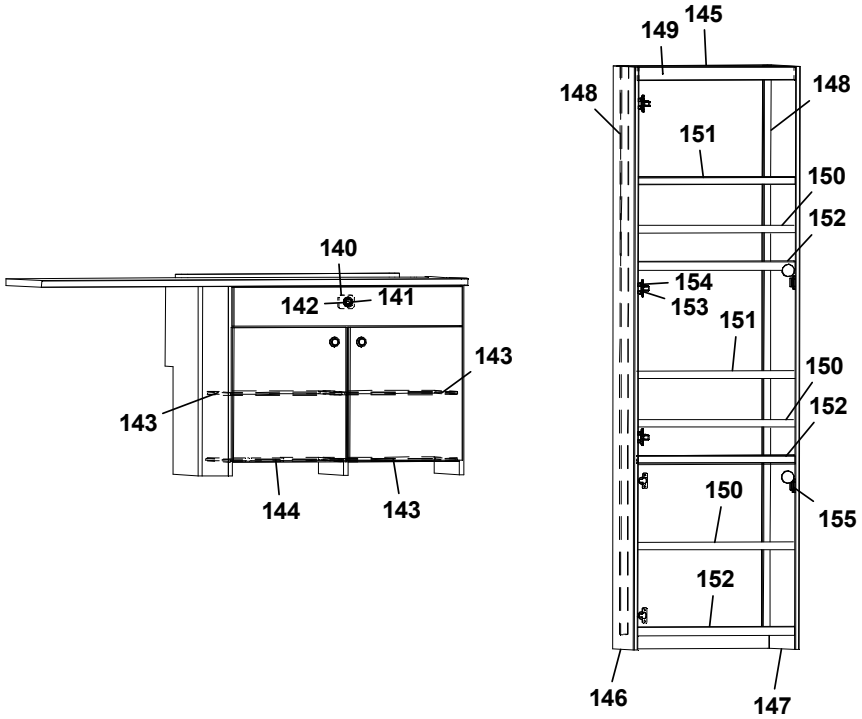
149
145
148
148
151
150
152
140
154
153
142
141
151
143
150
143
152
144
143
150
155
152
146
147

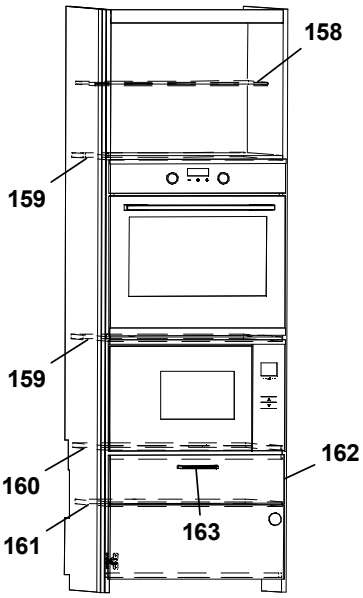
158
159
159
162
160
163
161

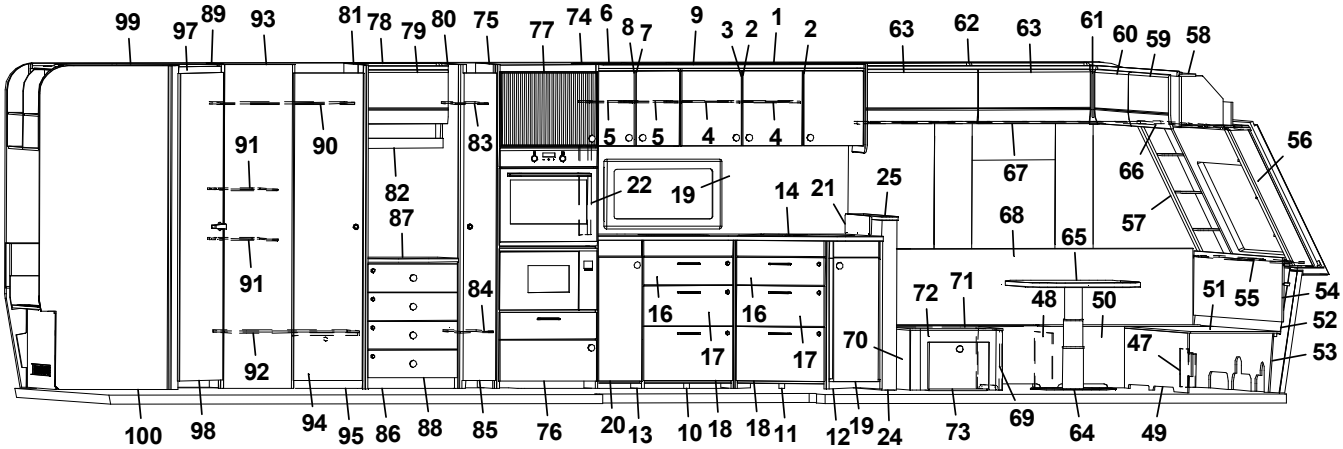
99
97
89
93
81
78
79
80
75
77
74
6
8
7
9
3
2
1
2
63
62
63
61
60
59
58
91
90
83
5
5
4
4
56
67
66
82
22
19
14
21
25
87
68
57
65
91
84
16
16
72
71
48
50
51
55
54
52
17
17
70
47
53
92
100
98
94
95
86
88
85
76
20
13
10
18
18
11
12
19
24
73
69
64
49

Pos Fig	Det. nr Part. No	Ingår Fitted	OBS!! Ange alltid årsmodell vid beställning av inredning Benämning	OBS!! Specify always year of model when ordering equipment Description
163	350797	x	Handtag	Handle
--	350717	M	Golvmatta, antik planka	Carpet, antique plank
--	318657	M	Tapet vägg/tak	Wall paper
--	318584	M	Tejp tapet 20 mm	Tape, wall paper 20 mm
--	318585	M	Tejp tapet 60 mm	Tape, wall paper 60 mm
			M= Metervara	M= On the metre

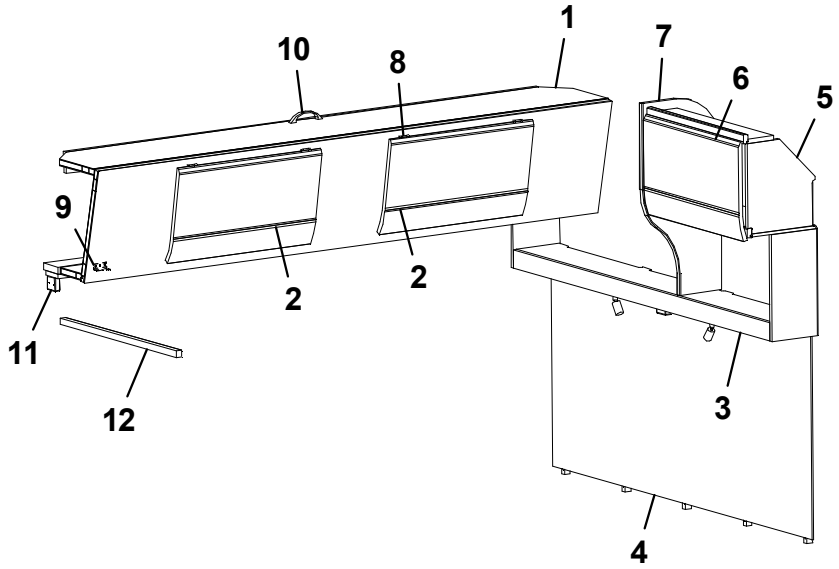
1
10
8
7
6
5
9
2
2
11
12
3
4

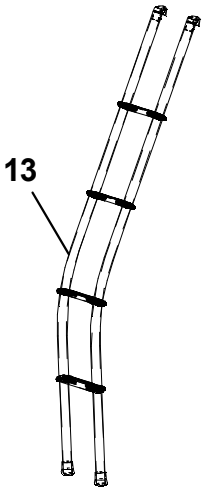
13

Pos Fig	Det. nr Part. No	Ingår Fitted	OBS!! Ange alltid årsmodell vid beställning av inredning Benämning	OBS!! Specify always year of model when ordering equipment Description
1	348755	x	Överbäddskåp L=1980	Upper bed L=1980
--	348531	x	Rasskydd ö-bäddskåp	Protective plate
--	348539	x	Regel låsning	Lock bar
2	348391	x	Lucka	Door
3	348151	x	Hyllpaket L=1510 (m. högtalare)	Shelf L=1510 (with speaker)
4	349728	x	Sänggavel kpl. med tyg (Livia)	Headboard cpl. with fabric (Livia)
5	348483	x	Skåp gavel bak H L=560 (Alpinvit)	Cupboard upper R L=560 (Alpine white)
--	350571	x	Gångjärn	Hinge
6	348391	x	Lucka	Door
7	348553	x	Gavel	Gable
8	860402	x	Gångjärn	Hinge
9	860405	x	Gångjärn	Hinge
10	350129	x	Handtag	Handle
11	348538	x	Kloss bärregel	Block bearing rail
12	348540	x	Bärregel 22x22x670	Bearing rail 22x22x670
13	350545	x	Stege ö-bäddsskåp	Ladder upper bed
			M= Metervara	M= On the metre

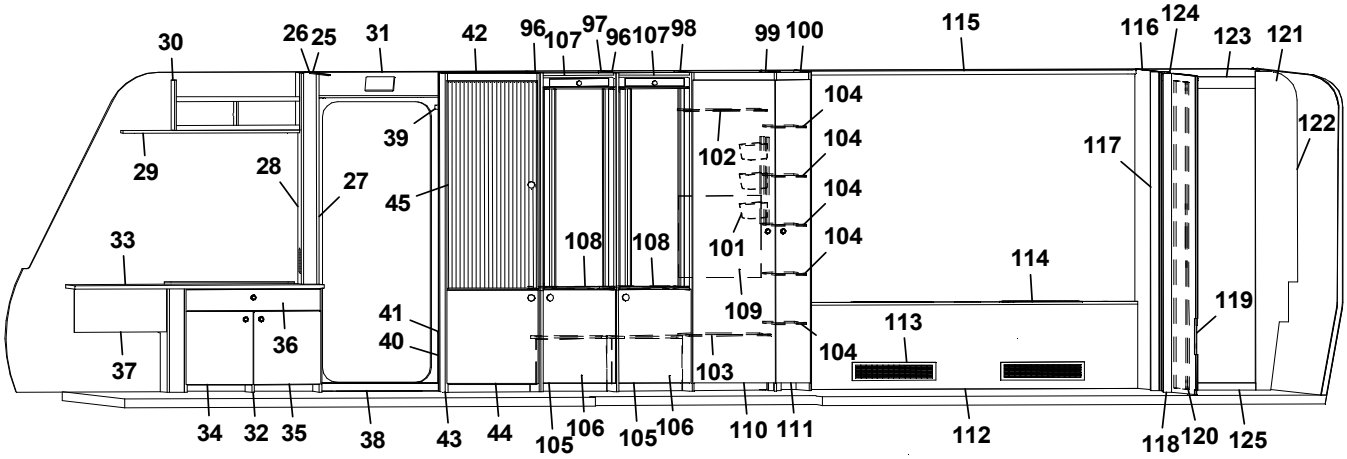
30
26
25
31
42
96
107
97
96
107
98
99
100
115
116
124
123
121
104
104
104
104
39
102
117
122
29
28
27
45
33
108
108
101
114
41
109
113
119
36
40
104
37
103
34
32
35
38
43
44
105
106
105
106
110
111
112
118
120
125

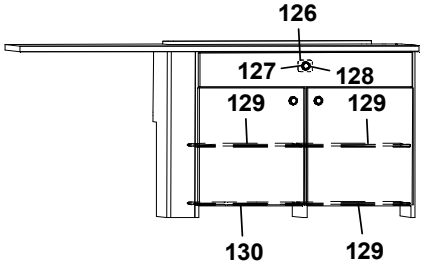
126
127
128
129
129
130
129

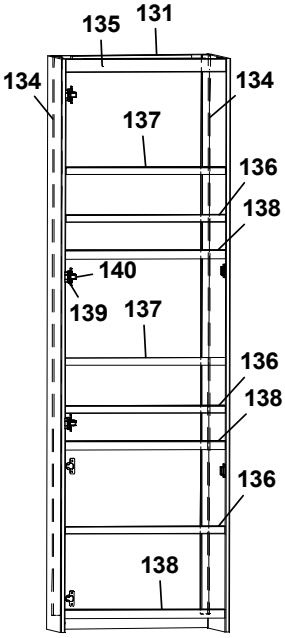
135
131
134
134
137
136
138
140
139
137
136
138
136
138

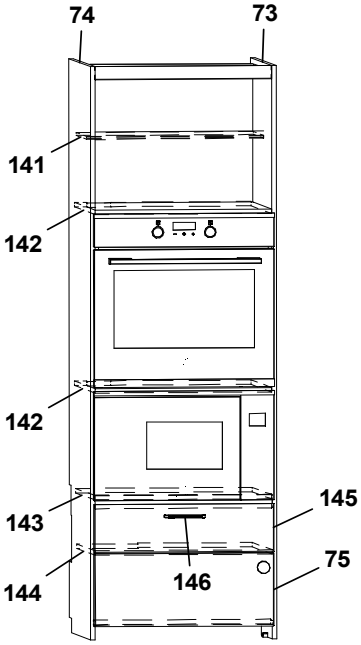
74
73
141
142
142
143
145
144
146
75

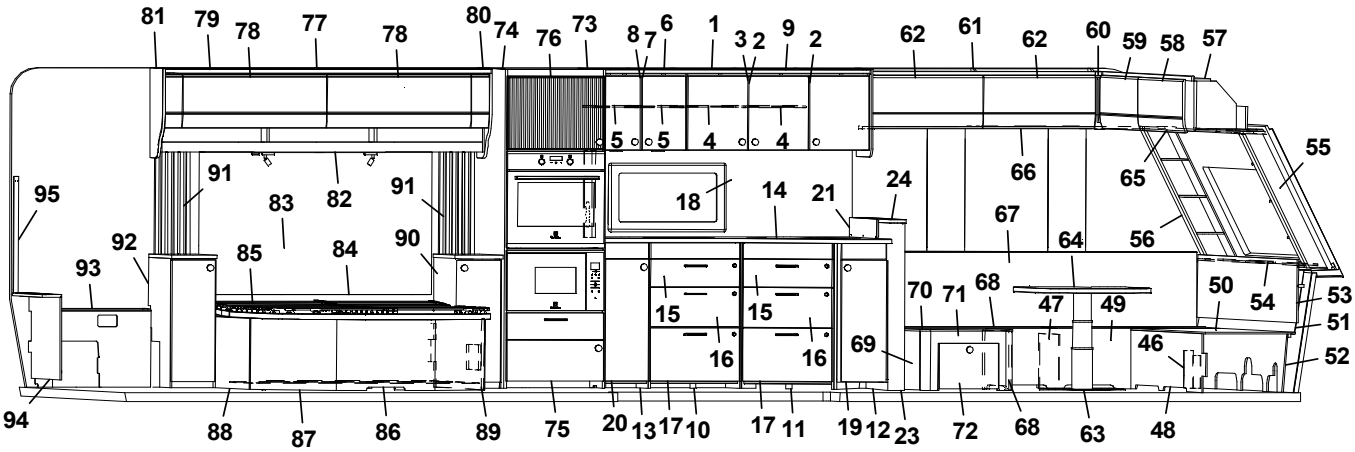
81
79
78
77
78
80
74
76
73
8
7
6
1
3
2
9
2
62
61
62
60
59
58
57
5
5
4
4
55
91
66
65
95
83
82
91
18
14
21
24
67
92
85
84
90
64
56
93
15
15
70
71
68
47
49
50
54
53
51
16
16
69
46
52
94
88
87
86
89
75
20
13
17
10
17
11
19
12
23
72
68
63
48

Pos Fig	Det. nr Part. No	Ingår Fitted	OBS!! Ange alltid årsmodell vid beställning av inredning Benämning	OBS!! Specify always year of model when ordering equipment Description
1	349002	x	Skåp kök L=1120 kpl. (Alpinvit)	Cupboard kitchen L=1120 cpl. (Alpine white)
2	347282	x	Lucka H	Door R
--	350798	x	Knopp	Knob
3	347281	x	Lucka V	Door L
--	350798	x	Knopp	Knob
4	346925	x	Hylla	Shelf
5	347553	x	Hylla	Shelf
6	349001	x	Skåp kök L=560 (Alpinvit)	Cupboard kitchen L=560 (Alpine white)
7	347280	x	Lucka	Door
--	350798	x	Knopp	Knob
8	347279	x	Lucka	Door
--	350798	x	Knopp	Knob
9	347574	x	Ljusramp köksskåp L=1652	Light holder kitchen L=1652
10	349006	x	Diskbänk utskjut u. luckor	Projection kitchen sink w/o drawers
11	349007	x	Diskbänk utskjut u. luckor	Projection kitchen sink w/o drawers
12	349008	x	Diskbänk utskjut u. lucka	Projection kitchen sink w/o door
13	349005	x	Diskbänk utskjut u. lucka	Projection kitchen sink w/o door
14	347301	x	Skiva diskbänk 902x1665	Board 902x1665
15	347293	x	Lådförstycke (GPT)	Drawer front (GPT)
--	317514	x	Låda 480x500	Drawer 480x500
--	317382	x	Glidskena låda H	Slide bar, drawer R
--	350221	x	Glidskena låda V	Slide bar, drawer L
16	347294	x	Lådförstycke (GPT)	Drawer front (GPT)
--	317514	x	Låda 480x500	Drawer 480x500
--	317382	x	Glidskena låda H	Slide bar, drawer R
--	350221	x	Glidskena låda V	Slide bar, drawer L
17	347295	x	Lådförstycke (GPT)	Drawer front (GPT)
--	20-900302	x	Pentrylåda 273x500	Drawer pentry 273x500
--	07-800039	x	Rullskena H	Roller rail R
--	07-800038	x	Rullskena V	Roller rail L
18	347599-B	x	Köksskiva vägg, (Federa)	Protection kitchen, (Federa)
19	347286	x	Lucka (GPT)	Door (GPT)
20	347285	x	Lucka (GPT)	Door (GPT)
21	402178	x	Flamskydd	Flame guard
22	347601	x	Front eluttag kök	Front outlet kitchen
23	347590	x	Barhylla kpl. med skiva	Bar shelf cpl. with board
24	347305	x	Skiva, barhylla	Board, bar shelf
25	316270	x	List snäpp undre L=2379	List lower L=2379
26	316268	x	List snäpp övre L=2379	List upper L=2379
27	347498	x	Stople vid dörr	Support bar
28	347571	x	Front eluttag	Front outlet
29	347617	x	Gardinupphängning med LED-list H kpl.	Curtin suspension with LED-stripe R cpl.
30	347424	x	Hylla	Shelf
31	347491	x	Front display	Front display
32	349003	x	Tv-bänk kpl. med skiva	Tv-bench cpl. with board
33	347408	x	Skiva Tv-bänk	Board Tv-bench
--	317369	x	Raskant tv-bänk	Plastic edge tv-bench
34	347435	x	Lucka V (GPT)	Door L (GPT)
--	311917	x	Gångjärn	Hinge
--	312588	x	Platta gångjärn	Plate hinge
			M= Metervara	M= On the metre

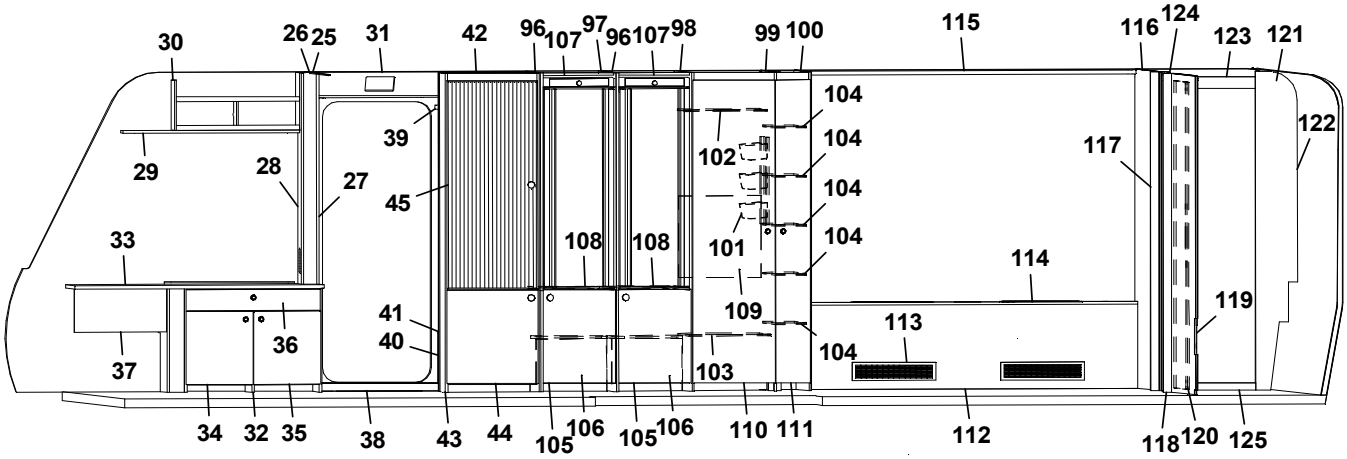
30
26
25
31
42
96
107
97
96
107
98
99
100
115
116
124
123
121
104
104
104
104
39
102
117
122
29
28
27
45
33
108
108
101
114
41
109
113
119
36
40
104
37
103
34
32
35
38
43
44
105
106
105
106
110
111
112
118
120
125

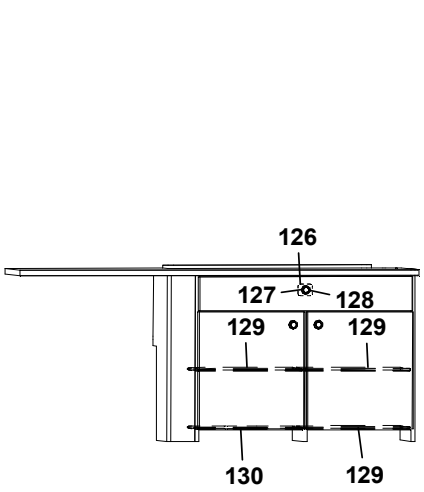
126
127
128
129
129
130
129

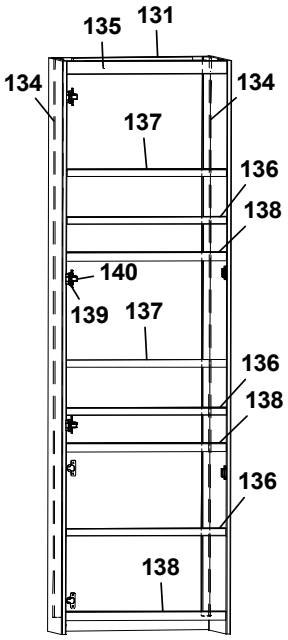
135
131
134
134
137
136
138
140
139
137
136
138
136
138

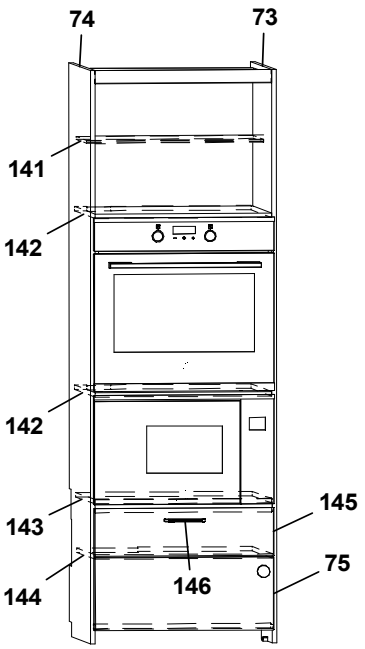
74
73
141
142
142
143
145
144
146
75

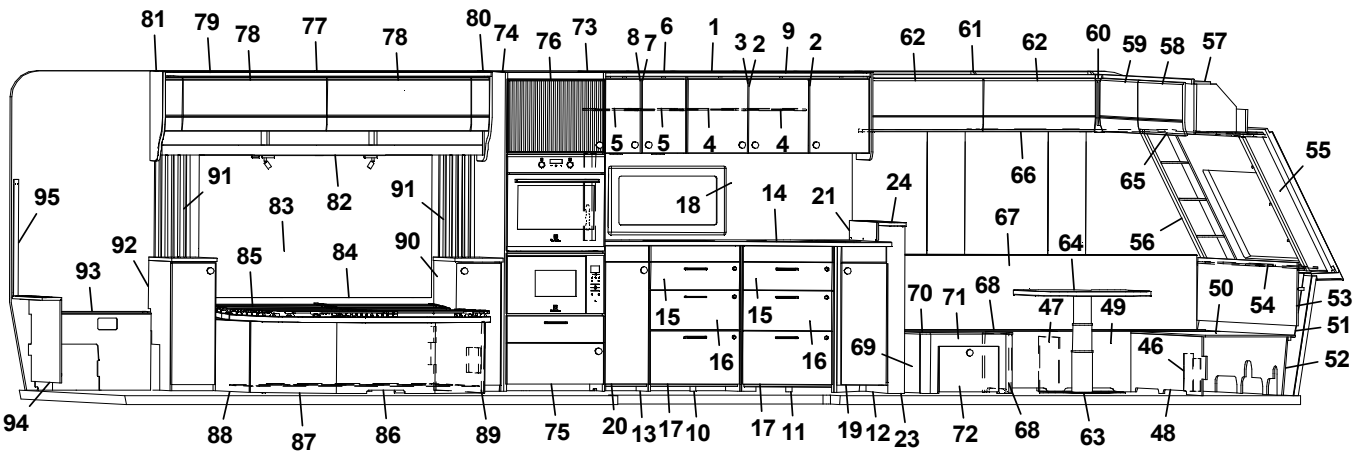
81
79
78
77
78
80
74
76
73
8
7
6
1
3
2
9
2
62
61
62
60
59
58
57
5
5
4
4
55
91
66
65
95
83
82
91
18
14
21
24
67
92
85
84
90
64
56
93
15
15
70
71
68
47
49
50
54
53
51
16
16
69
46
52
94
88
87
86
89
75
20
13
17
10
17
11
19
12
23
72
68
63
48

Pos Fig	Det. nr Part. No	Ingår Fitted	OBS!! Ange alltid årsmodell vid beställning av inredning Benämning	OBS!! Specify always year of model when ordering equipment Description
35	347436	x	Lucka H (GPT)	Door R (GPT))
--	311917	x	Gångjärn	Hinge
--	312588	x	Platta gångjärn	Plate hinge
36	347439	x	Låda tv-bänk kpl.	Drawer Tv-bench kpl.
--	347434	x	Lådförstycke	Drawer
--	350724	x	Glidskena (säljes i par)	Sliding rail (sold in pairs)
37	347571	x	Täckfront	Front cover
38	350755	x	Tröskel L=740	Threshold L=740
39	347528	x	Hylla garderob övre	Shelf wardrobe upper
40	348761	x	Front garderob	Front wardrobe
41	319866	x	Hylla garderob	Shelf wardrobe
42	348762	x	Vägg garderob kpl.	Wall wardrobe cpl.
43	348850	x	Vitrinskåp kpl.	Display cabinet cpl.
44	348970	x	Lucka nedre, vitrinskåp (GPT)	Door, lower display cabinet (GPT)
45	347804	x	Dörr vitrinskåp kpl. (Akryl)	Door, display cabinet cpl. (Acrylic)
--	350762	x	Gångjärn	Hinge
--	350763	x	Platta gångjärn	Plate, hinge
46	347726	x	Täckfront	Cover front
47	347177	x	Stöd sittgrupp VF	Support bed box front L
48	0000205	x	Front sittgrupp	Front seating area
49	0000203	x	Front sittgrupp	Front seating area
--	347179	x	Lock bäddlåda	Cover bed box
50	347175	x	Lock sittgrupp fram	Top seating area front
51	347380	x	Värmespalt gavel fram	Air gap front
52	347165	x	Stöd sittgrupp fram	Support seating area front
53	347376	x	Fronthylla kpl.	Front shelf cpl.
54	347375	x	Skiva fronthylla kpl. med belysning "Björn"	Board front shelf cpl. with lightning "Bear"
55	347371	x	Hylla sittgrupp H	Shelf R
56	347370	x	Hylla sittgrupp V	Shelf L
57	348472	x	Skåp gavel fram L=2360 (Alpinvit)	Cupboard upper, front L=2360 (Alpine white)
--	350571	x	Gångjärn	Hinge
58	348388	x	Lucka, överskåp L=1038	Door L=1038
59	348396	x	Lucka, överskåp L=868	Door L=868
60	345869	x	Hörn inredning	Corner
61	348473	x	Överskåp V L=1427 (Alpinvit)	Cupboard upper L L=1427 (Alpine white)
--	350571	x	Gångjärn	Hinge
62	348387	x	Lucka	Door
63	350716	x	Bordsstativ	Table stand
64	347304	x	Bordsskiva 700x885	Table top 700x885
65	347613	x	Gardinupphängning fram kpl. m. LED-list	Curtin suspension front cpl. with LED-stripe
66	347615	x	Gardinupphängning kpl. m. LED-list	Curtin suspension cpl. with LED-stripe
67	347382	x	Värmespalt V fram	Air gap front L
68	347171	x	Gavel H	Gable R
69	347173	x	Gavel V	Gable L
70	347176	x	Lock	Top
71	347182	x	Front	Front
72	348968	x	Låda kpl. med lådförstycke	Drawer cpl. with front
--	350748	x	Glidskena H/V (säljes i par)	Sliding rail R/L (sold in pairs)
--	350749	x	Hållare glidskena låda H	Holder sliding rail drawer R
--	350750	x	Hållare glidskena låda V	Holder sliding rail drawer L
			M= Metervara	M= On the metre

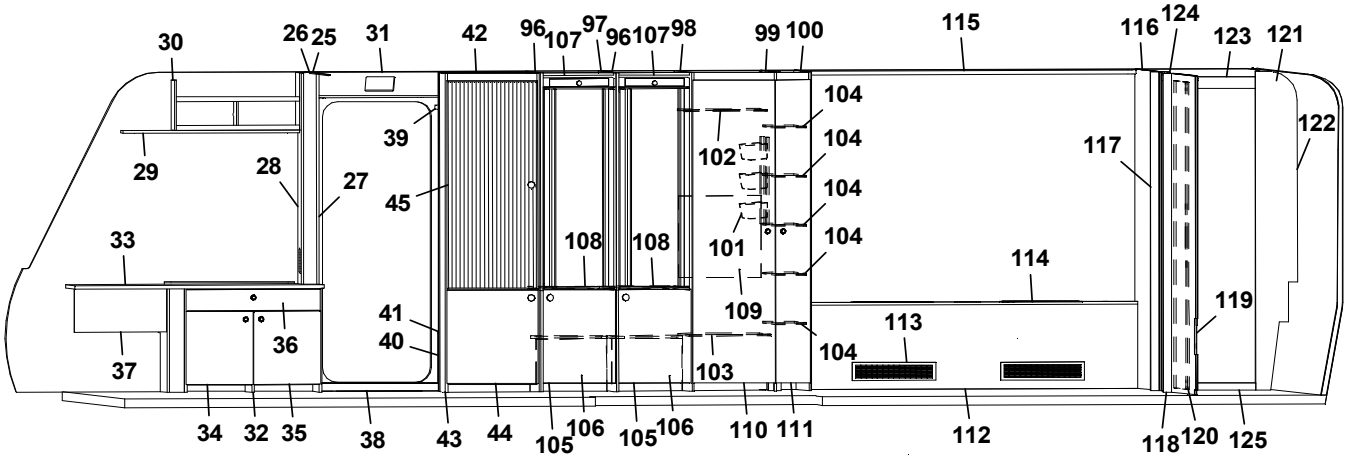
30
26
25
31
42
96
107
97
96
107
98
99
100
115
116
124
123
121
104
104
104
104
39
102
117
122
29
28
27
45
33
108
108
101
114
41
109
113
119
36
40
104
37
103
34
32
35
38
43
44
105
106
105
106
110
111
112
118
120
125

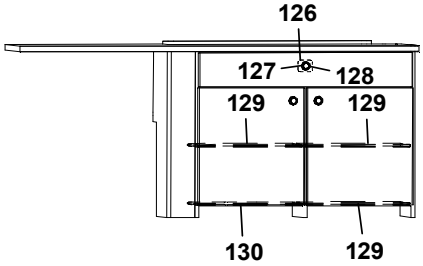
126
127
128
129
129
130
129

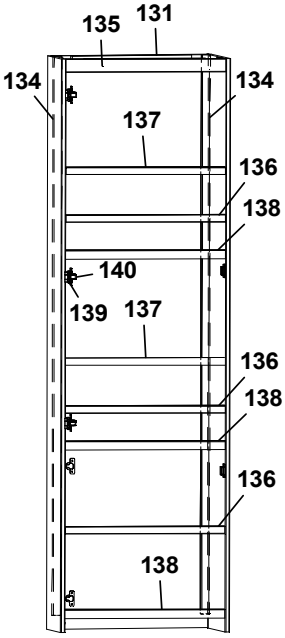
135
131
134
134
137
136
138
140
139
137
136
138
136
138

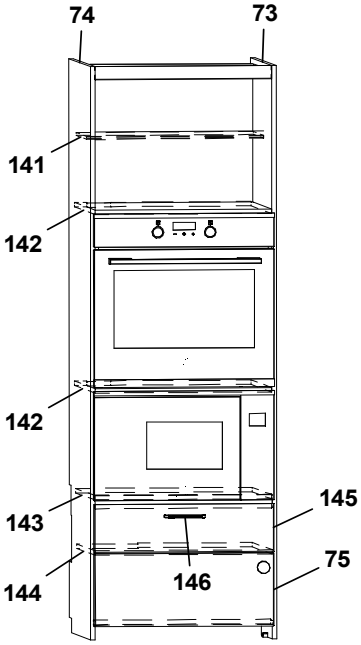
74
73
141
142
142
143
145
144
146
75

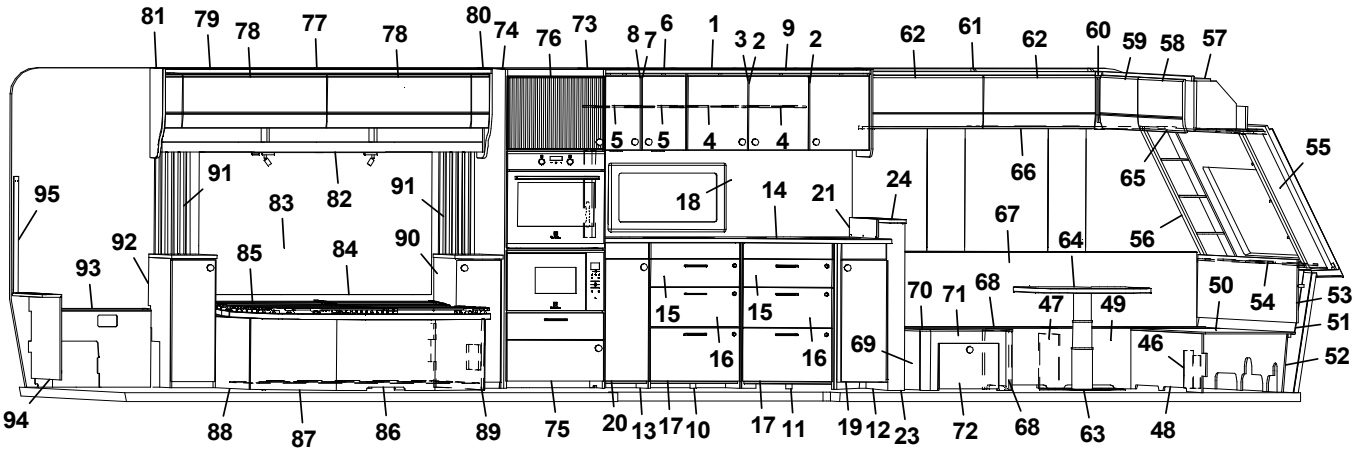
81
79
78
77
78
80
74
76
73
8
7
6
1
3
2
9
2
62
61
62
60
59
58
57
5
5
4
4
55
91
95
83
82
91
18
14
21
24
66
65
67
56
92
93
85
84
90
64
70
71
68
47
49
50
54
53
51
15
15
16
16
69
46
52
94
88
87
86
89
75
20
13
17
10
17
11
19
12
23
72
68
63
48

Pos Fig	Det. nr Part. No	Ingår Fitted	OBS!! Ange alltid årsmodell vid beställning av inredning Benämning	OBS!! Specify always year of model when ordering equipment Description
73	349145	x	Vägg H "Utility tower"	Wall R "Utility tower"
74	349156	x	Vägg V "Utility tower"	Wall L "Utility tower"
75	349152	x	Lucka nedre 248x595 (GPT)	Door lower 248x595 (GPT)
76	348884	x	Lucka övre 595x450 (Akryl)	Door upper 595x450 (Acrylic)
77	348471	x	Överskåp V B L=1982 (Alpinvit)	Cupboard upper, rear L L=1982 (Alpine white)
--	350571	x	Gångjärn	Hinge
78	348397	x	Lucka	Door
79	347338	x	Ljusramp L=1970	Light holder L=1970
80	347258	x	Gavel överskåp	Gable cupboard
81	347257	x	Gavel överskåp	Gable cupboard
82	347260	x	Hyllpaket kpl. m. högtalare L=1982	Shelf cpl. with speakers L=1982
83	347583	x	Sänggavel kpl. m. tyg (Livia)	Headboard cpl. with fabric (Livia)
--	350742	x	Tyg sänggavel (Livia)	Fabric headboard (Livia)
84	347581	x	Värmespalt	Air gap
85	09-210228	x	Sängram kpl. m ribbotten	Bed bottom cpl. with laths
--	09-210228A	x	Fjärrstyrning	Remote control
--	09-210228B	x	Fjärrkontroll	Remote
--	09-210228C	x	Motor	Electric motor
--	09-210228D	x	Plast till ribbotten	Plastic, laths
86	346897	x	Sänglåda kpl.	Bed box cpl.
87	346902	x	Front sänglåda kpl.	Front bed box cpl.
88	346898	x	Gavel sänglåda V	Gable bedbox L
89	346900	x	Gavel bäddlåda H (centraldammsugare)	Gable bed box R (central vacuum cleaner)
90	349078	x	Hurts H kpl. u. skiva	Cupboard R cpl. without board
--	349051	x	Skiva hurts	Board, cupboard
91	0000120	x	Ribbor vägg	Wall ribbon
92	349079	x	Hurts V kpl. u. skiva	Cupboard L cpl. without board
--	349051	x	Skiva hurts	Board, cupboard
93	347212	x	Täckfront	Cover front
94	347217	x	Täckfront gavel	Cover front, gable
95	347324	x	Hörn	Corner
96	348971	x	Vägg kylskåp	Wall refrigerator
97	348973	x	Vägg kylskåp	Wall refrigerator
98	348975	x	Vägg kyl/garderob	Wall refrigerator/wardrobe
99	347485	x	Vägg garderob kpl.	Wall wardrobe cpl.
100	347487	x	Vägg garderob	Wall wardrobe
101	319759	x	Korg, garderob	Basket, wardrobe
--	347725	x	List för korgar	List för baskets
102	347523	x	Hylla garderob övre	Shelf wardrobe upper
103	347520	x	Hylla garderob nedre	Shelf wardrobe lower
104	347525	x	Hylla garderob	Shelf wardrobe
105	349076	x	Lucka under kyl (GPT)	Door below refrigerator (GPT)
106	348296	x	Täckfront	Front cover
--	348297	x	Tak täckfront	Top cover
107	347490	x	List, kyl	List, refrigerator
108	347489	x	Hylla under kyl	Shelf, refrigerator
109	347602	x	Täckskiva exp.kärl	Cover expansion vessel
110	349419	x	Dörr garderob kpl. 490x1850 (GPT)	Door wardrobe cpl. 490x1850 (GPT)
--	347752	x	List övre	List upper
111	348851	x	Dörr garderob kpl. 205x1850 (GPT)	Door wardrobe cpl. 205x1850 (GPT)
			M= Metervara	M= On the metre

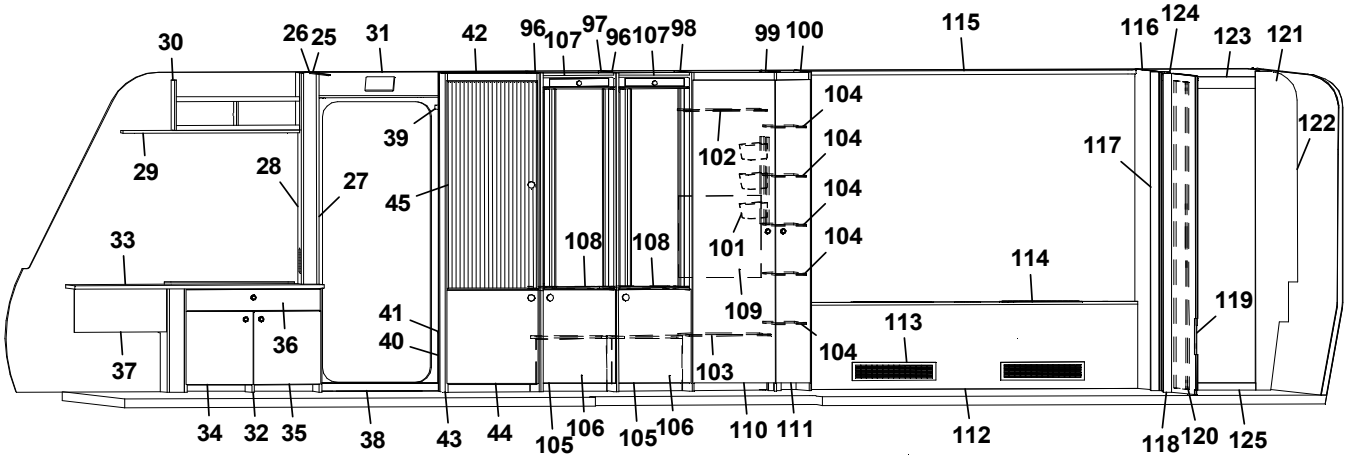
30
26
25
31
42
96
107
97
96
107
98
99
100
115
116
124
123
121
104
104
104
104
39
102
117
122
29
28
27
45
33
108
108
101
114
41
109
113
119
36
40
104
37
103
34
32
35
38
43
44
105
106
105
106
110
111
112
118
120
125

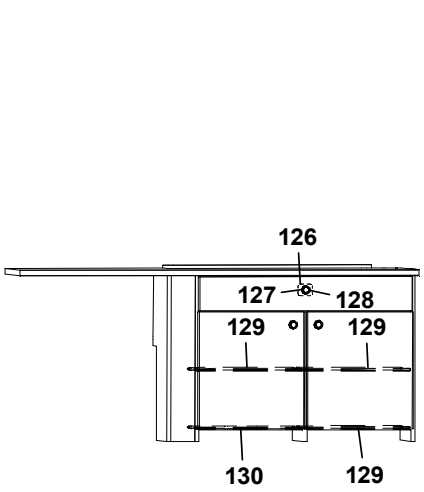
126
127
128
129
129
130
129

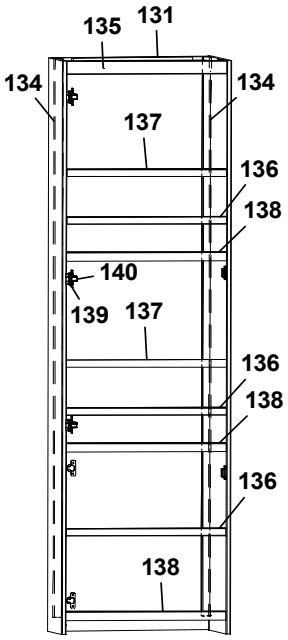
135
131
134
134
137
136
138
140
139
137
136
138
136
138

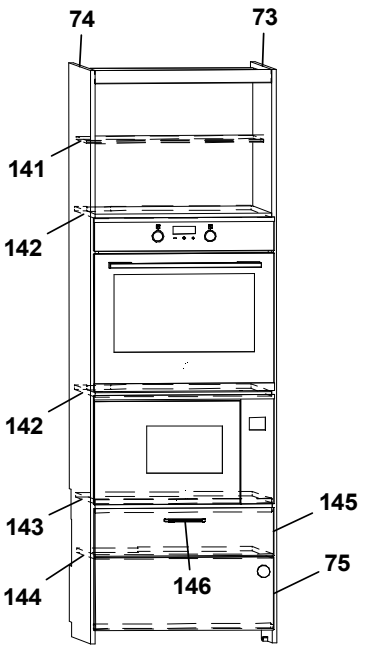
74
73
141
142
142
143
145
144
146
75

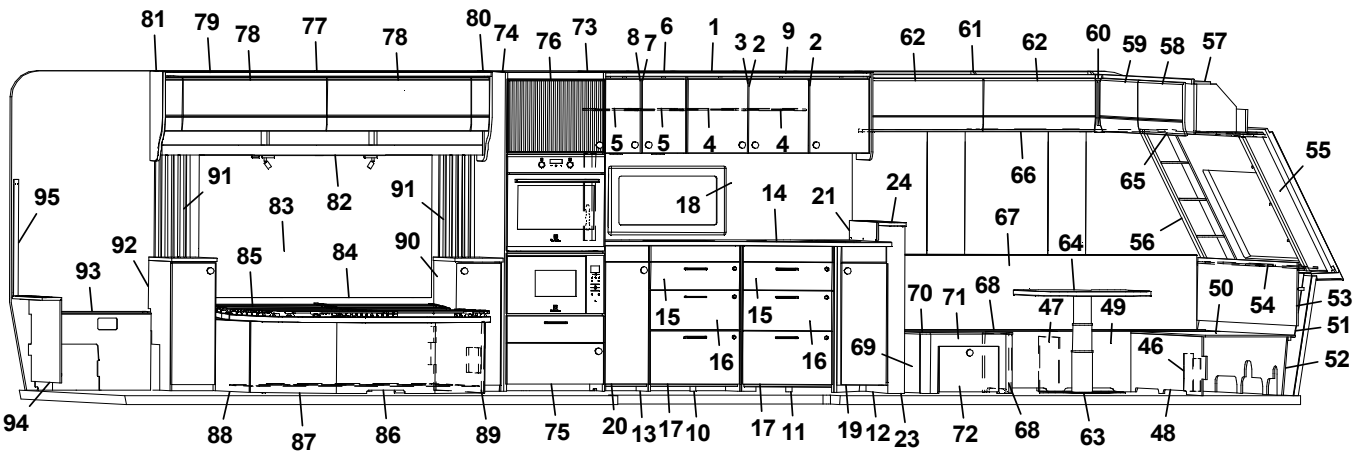
81
79
78
77
78
80
74
76
73
8
7
6
1
3
2
9
2
62
61
62
60
59
58
57
5
5
4
4
55
91
66
65
95
83
82
91
18
14
21
24
67
92
85
84
90
64
56
93
15
15
70
71
68
47
49
50
54
53
51
16
16
69
46
52
94
88
87
86
89
75
20
13
17
10
17
11
19
12
23
72
68
63
48

Pos Fig	Det. nr Part. No	Ingår Fitted	OBS!! Ange alltid årsmodell vid beställning av inredning Benämning	OBS!! Specify always year of model when ordering equipment Description
--	347753	x	List övre	List upper
112	347440	x	Front kpl.	Front cpl.
113	319018	x	Galler ventilation al. 110x500	Ventilation grille al. 110x500
114	319198	x	Galler ventilation al. 80x480	Ventilation grille al. 80x480
115	347335	x	Ljusramp kpl.	Lightholder cpl.
--	347711	x	Skena gardin	Rail, curtain
--	509053	x	LED-list	LED-stripe
116	346941	x	Vägg tvättrum	Wall washroom
117	347577	x	List front tvättrum	List front washroom
118	347575	x	List front tvättrum	List front washroom
119	346937	x	Vägg tvättrum	Wall washroom
120	347595	x	Skjutdörr tvättrum	Sliding door washroom
--	316030	x	Skena skjutdörr	Rail sliding door
--	347597	x	List skjutdörr	List sliding door
--	350695	x	Kloss	Block
121	346933	x	Vägg tvättrum kpl.	Wall washroom cpl.
122	346935	x	Vägg tvättrum	Wall washroom
123	346936	x	Överbit tvättrum	Overlap washroom
124	346934	x	List tvättrum	List washroom
125	347186	x	Tröskel tvättrum	Treshold washroom
--	318654	x	Tröskel aluminium	Treshold aluminium
126	802371	x	Lås tv-bänk	Lock tv-bench
127	350792	x	Rosett till tryckknapp	Rosett for push button
128	350791	x	Tryckknapp	Push button
129	347420	x	Hylla Tv-bänk	Shelf Tv-bench
130	347422	x	Hylla Tv-bänk	Shelf Tv-bench
131	347607	x	Bakstycke vintrinskåp	Back piece vitrine
132	348950	x	Gavel V	Gable L
133	348951	x	Gavel H	Gable R
134	347608	x	List	List
135	347611	x	List övre	List, upper
136	347831	x	Hylla	Shelf
137	348953	x	Hylla	Shelf
138	347833	x	Hylla	Shelf
139	350762	x	Gångjärn	Hinge
140	350763	x	Platta gångjärn	Plate, hinge
141	348849	x	Hylla övre	Shelf, upper
142	347157	x	Hylla mellan	Shelf middle
143	347159	x	Hylla nedre	Shelf lower
144	349147	x	Hylla vinkyl	Shelf wine cooler
145	349149	x	Lådförstycke (GPT)	Drawer front (GPT)
146	350797	x	Handtag	Handle
			(GPT)=Graphite Perfect Touch	(GPT)=Graphite Perfect Touch
--	350717	M	Golvmatta, antik planka	Carpet, antique plank
--	318657	M	Tapet vägg/tak	Wall paper
--	318584	M	Tejp tapet 20 mm	Tape, wall paper 20 mm
--	318585	M	Tejp tapet 60 mm	Tape, wall paper 60 mm
			M= Metervara	M= On the metre

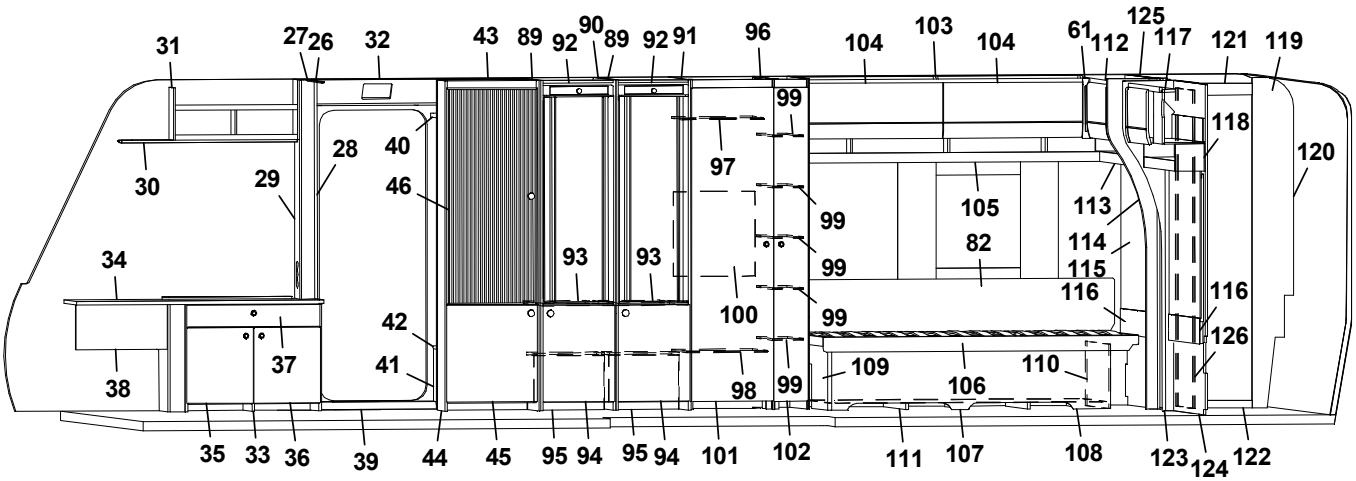
31 27 26 32 43 89 92 90 89 92 91 96 104 103 104 61 112 125 117 121 119
30 29 28 40 46 97 99 99 99 99 105 82 113 114 115 116 118 120
34 38 37 42 41 93 93 100 98 99 109 106 110 116 126
35 33 36 39 44 45 95 94 95 94 101 102 111 107 108 123 124 122

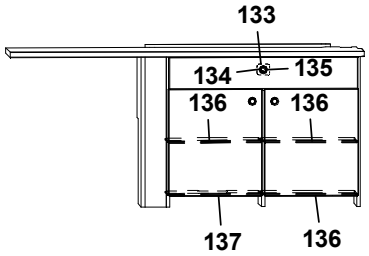
133
134 135
136 136
137 136

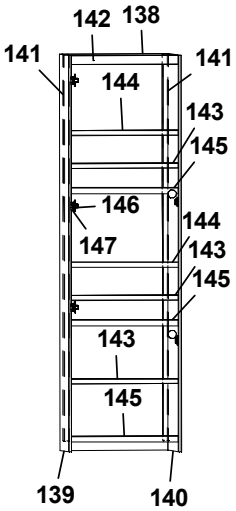
142 138
141 141
144
143
145
146
147
144
143
145
143
145
139 140

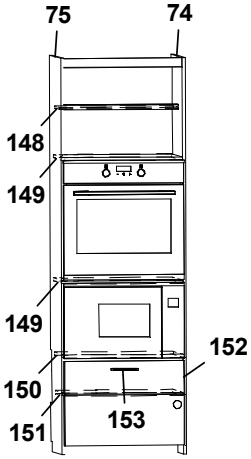
75 74
148
149
149
152
150
151 153

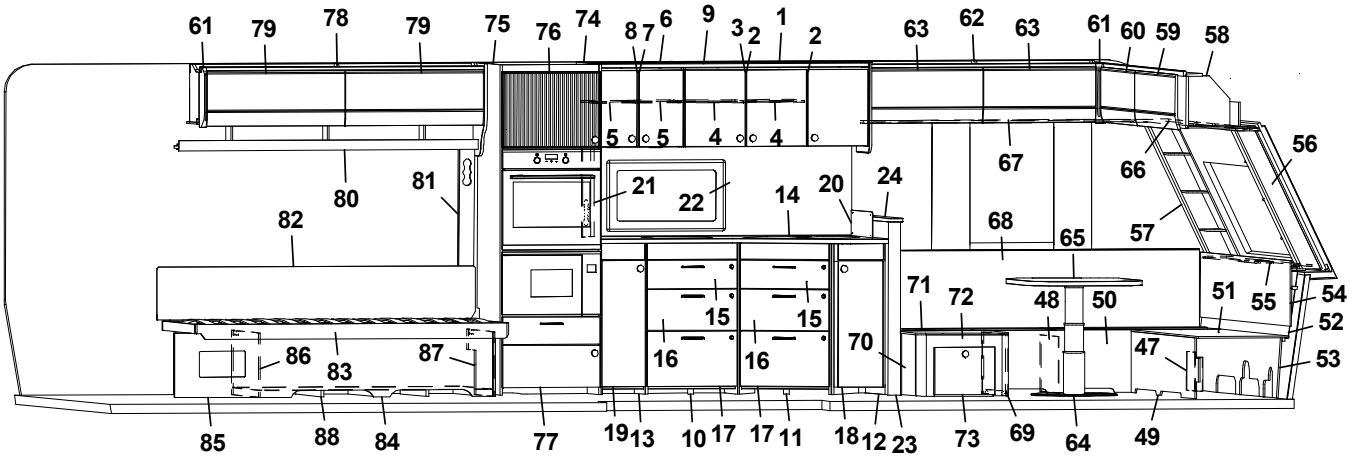
61 79 78 79 75 76 74 8 7 6 9 3 2 1 2 63 62 63 61 60 59 58
5 5 4 4
80 81 21 22 14 20 24 67 66 56
82 68 65 57
15 15 71 72 48 50 51 55 54
86 83 87 16 16 70 47 52 53
85 88 84 77 19 13 10 17 17 11 18 12 23 73 69 64 49

Pos Fig	Det. nr Part. No	Ingår Fitted	OBS!! Ange alltid årsmodell vid beställning av inredning Benämning	OBS!! Specify always year of model when ordering equipment Description
1	349002	x	Skåp kök L=1120 kpl. (Alpinvit)	Cupboard kitchen L=1120 cpl. (Alpine white)
2	347282	x	Lucka	Door
--	350798	x	Knopp	Knob
3	347281	x	Lucka	Door
--	350798	x	Knopp	Knob
4	346925	x	Hylla	Shelf
5	347553	x	Hylla	Shelf
6	349001	x	Skåp kök L=560 (Alpinvit)	Cupboard kitchen L=560 (Alpine white)
7	347280	x	Lucka	Door)
--	350798	x	Knopp	Knob
8	347279	x	Lucka	Door
--	350798	x	Knopp	Knob
9	347574	x	Ljusramp köksskåp L=1652	Light holder kitchen L=1652
10	349006	x	Diskbänk utskjut u. luckor	Projection kitchen sink w/o drawers
11	349007	x	Diskbänk utskjut u. luckor	Projection kitchen sink w/o drawers
12	349008	x	Diskbänk utskjut u. lucka	Projection kitchen sink w/o door
13	349005	x	Diskbänk utskjut u. lucka	Projection kitchen sink w/o door
14	347301	x	Skiva diskbänk 902x1665	Board 902x1665
15	347293	x	Lådförstycke (GPT)	Drawer front (GPT)
--	317514	x	Låda 480x500	Drawer 480x500
--	317382	x	Glidskena låda H	Slide bar, drawer R
--	350221	x	Glidskena låda V	Slide bar, drawer L
16	347294	x	Lådförstycke (GPT)	Drawer front (GPT)
--	317514	x	Låda 480x500	Drawer 480x500
--	317382	x	Glidskena låda H	Slide bar, drawer R
--	350221	x	Glidskena låda V	Slide bar, drawer L
17	347295	x	Lådförstycke (GPT)	Drawer front (GPT)
--	20-900302	x	Pentrylåda 273x500	Drawer pentry 273x500
--	07-800039	x	Rullskena H	Roller rail R
--	07-800038	x	Rullskena V	Roller rail L
18	347286	x	Lucka (GPT)	Door (GPT)
19	347285	x	Lucka (GPT)	Door (GPT)
20	402178	x	Flamskydd	Flame guard
21	347601	x	Front eluttag	Front outlet
22	347599-B	x	Köksskiva vägg, Federa	Protection kitchen, Federa
23	347590	x	Barhylla kpl. med skiva	Bar shelf cpl. with board
24	347305	x	Skiva, barhylla	Board, bar shelf
26	316270	x	List snäpp undre L=2379	List lower L=2379
27	316268	x	List snäpp övre L=2379	List upper L=2379
28	347498	x	Stople vid dörr	Support bar
29	347571	x	Front eluttag	Front outlet
30	347617	x	Gardinupphängning med LED-list H kpl.	Curtin suspension with LED-stripe R cpl.
31	347424	x	Hylla	Shelf
32	347491	x	Front display	Front display
33	349003	x	Tv-bänk kpl. med skiva	Tv-bench cpl. with board
34	347408	x	Skiva Tv-bänk	Board Tv-bench
--	317369	x	Raskant tv-bänk	Plastic edge tv-bench
35	347435	x	Lucka V (GPT)	Door L (GPT)
--	311917	x	Gångjärn	Hinge
--	312588	x	Platta gångjärn	Plate hinge
			M= Metervara	M= On the metre

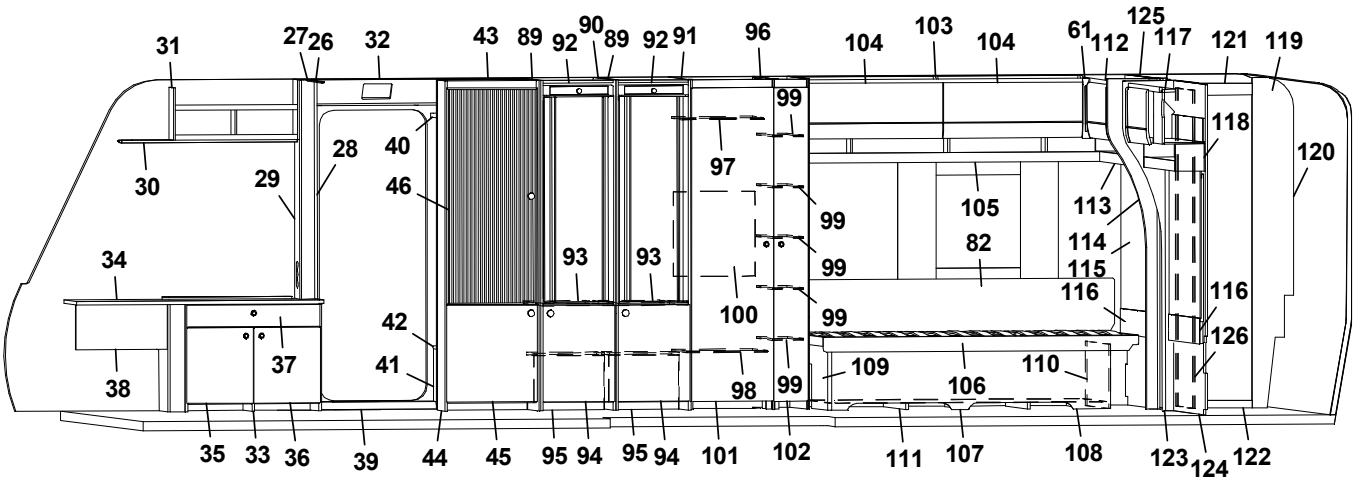
31 27 26 32 43 89 92 90 89 92 91 96 104 103 104 61 112 125 117 121 119
30 29 28 40 46 97 99 99 99 99 105 82 113 114 115 116 118 120
34 38 37 42 41 93 93 100 98 99 109 106 110 116 126
35 33 36 39 44 45 95 94 95 94 101 102 111 107 108 123 124 122

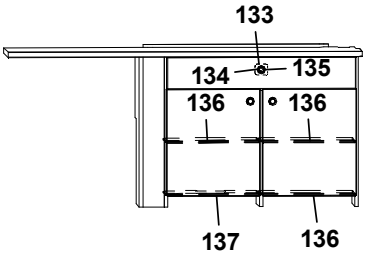
133
134 135
136 136
137 136

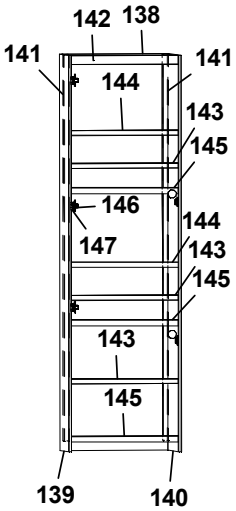
142 138
141 141
144
143
145
146
147
144
143
145
143
145
139 140

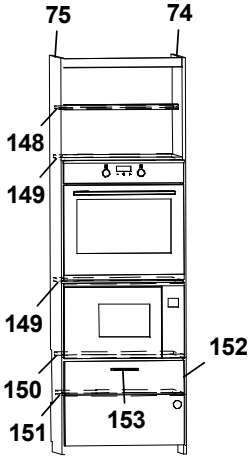
75 74
148
149
149
152
150
151 153

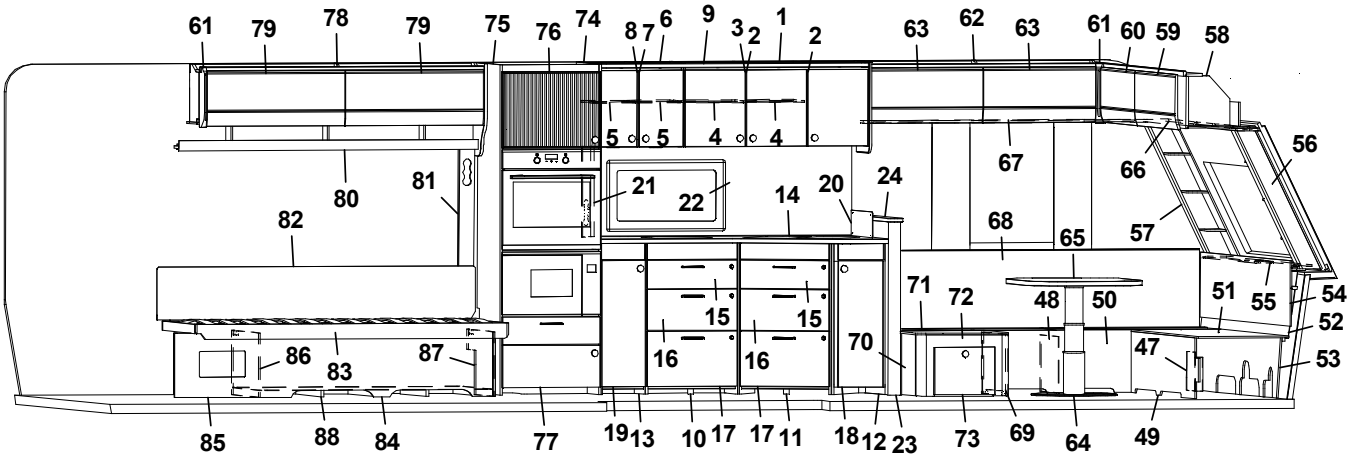
61 79 78 79 75 76 74 8 7 6 9 3 2 1 2 63 62 63 61 60 59 58
5 5 4 4
80 81 21 22 14 20 24 67 66 56
82 68 65 57
15 15 71 72 48 50 51 55 54
52
86 83 87 16 16 70 47 53
85 88 84 77 19 13 10 17 17 11 18 12 23 73 69 64 49

Pos Fig	Det. nr Part. No	Ingår Fitted	OBS!! Ange alltid årsmodell vid beställning av inredning Benämning	OBS!! Specify always year of model when ordering equipment Description
36	347436	x	Lucka H (GPT)	Door R (GPT))
--	311917	x	Gångjärn	Hinge
--	312588	x	Platta gångjärn	Plate hinge
37	347439	x	Låda tv-bänk kpl.	Drawer Tv-bench kpl.
--	347434	x	Lådförstycke	Drawer
--	350724	x	Glidskena (säljes i par)	Sliding rail (sold in pairs)
38	347571	x	Täckfront	Front cover
39	350755	x	Tröskel L=740	Threshold L=740
40	347528	x	Hylla garderob övre	Shelf wardrobe upper
41	348761	x	Front garderob	Front wardrobe
42	319866	x	Hylla garderob	Shelf wardrobe
43	348762	x	Vägg garderob kpl.	Wall wardrobe cpl.
44	348850	x	Vitrinskåp kpl.	Display cabinet cpl.
45	348970	x	Lucka nedre, vitrinskåp (GPT)	Door, lower display cabinet (GPT)
46	347804	x	Dörr vitrinskåp kpl. (Akryl)	Door, display cabinet cpl. (Acrylic)
--	350762	x	Gångjärn	Hinge
--	350763	x	Platta gångjärn	Plate, hinge
47	347726	x	Täckfront	Cover front
48	347177	x	Stöd sittgrupp VF	Support bed box front L
49	0000205	x	Front sittgrupp	Front seating area
50	0000203	x	Front sittgrupp	Front seating area
--	347179	x	Lock bäddlåda	Cover bed box
51	347175	x	Lock sittgrupp fram	Top seating area front
52	347380	x	Värmespalt gavel fram	Air gap front
53	347165	x	Stöd sittgrupp fram	Support seating area front
54	347376	x	Fronthylla kpl.	Front shelf cpl.
55	347375	x	Skiva fronthylla kpl. med belysning "Björn"	Board front shelf cpl. with lightning "Bear"
56	347371	x	Hylla sittgrupp H	Shelf R
57	347370	x	Hylla sittgrupp V	Shelf L
58	348472	x	Skåp gavel fram L=2360 (Alpinvit)	Cupboard upper, front L=2360 (Alpine white)
--	350571	x	Gångjärn	Hinge
59	348388	x	Lucka, L=1038	Door L=1038
60	348396	x	Lucka, L=868	Door L=868
61	345869	x	Hörn inredning	Corner
62	348473	x	ÖverskåpL=1427 (Alpinvit)	Cupboard L=1427 (Alpine white)
--	350571	x	Gångjärn	Hinge
63	348387	x	Lucka	Door
64	350716	x	Bordsstativ	Table stand
65	347304	x	Bordsskiva 700x885	Table top 700x885
66	347613	x	Gardinupphängning fram kpl. m. LED-list	Curtin suspension front cpl. with LED-stripe
67	347615	x	Gardinupphängning kpl. m. LED-list	Curtin suspension cpl. with LED-stripe
68	347382	x	Värmespalt V fram	Air gap front L
69	347171	x	Gavel H	Gable R
70	347173	x	Gavel V	Gable L
71	347176	x	Lock	Top
72	347182	x	Front	Front
73	348968	x	Låda kpl. med lådförstycke	Drawer cpl. with front
--	350748	x	Glidskena H/V (säljes i par)	Sliding rail R/L (sold in pairs)
--	350749	x	Hållare glidskena låda H	Holder sliding rail drawer R
--	350750	x	Hållare glidskena låda V	Holder sliding rail drawer L
			M= Metervara	M= On the metre

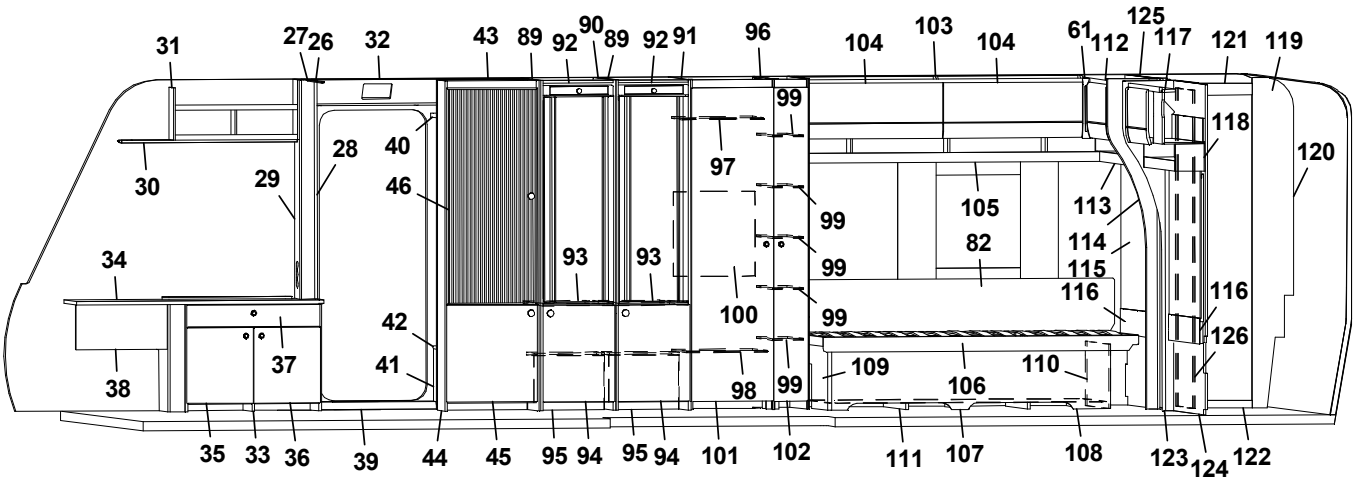
31 27 26 32 43 89 92 90 89 92 91 96 104 103 104 61 112 125 117 121 119
30 28 40 29 46 97 99 99 99 99 99 105 82 113 114 115 116 118 120 116 126
34 93 93 100 42 37 41 38 98 99 109 106 110
35 33 36 39 44 45 95 94 95 94 101 102 111 107 108 123 124 122

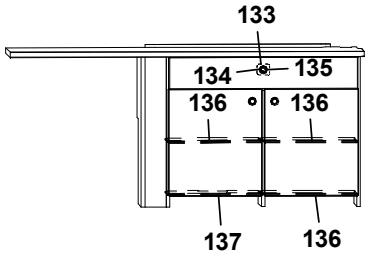
133
134 135
136 136
137 136

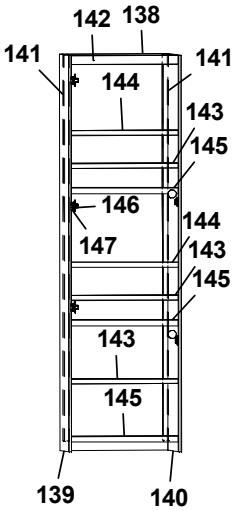
142 138
141 141
144
143
145
146
147
144
143
145
143
145
139 140

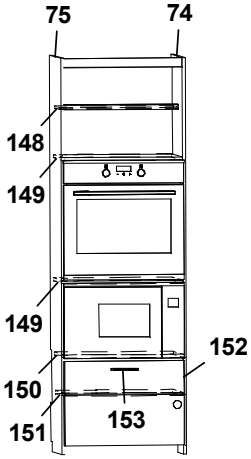
75 74
148
149
149
152
150
151 153

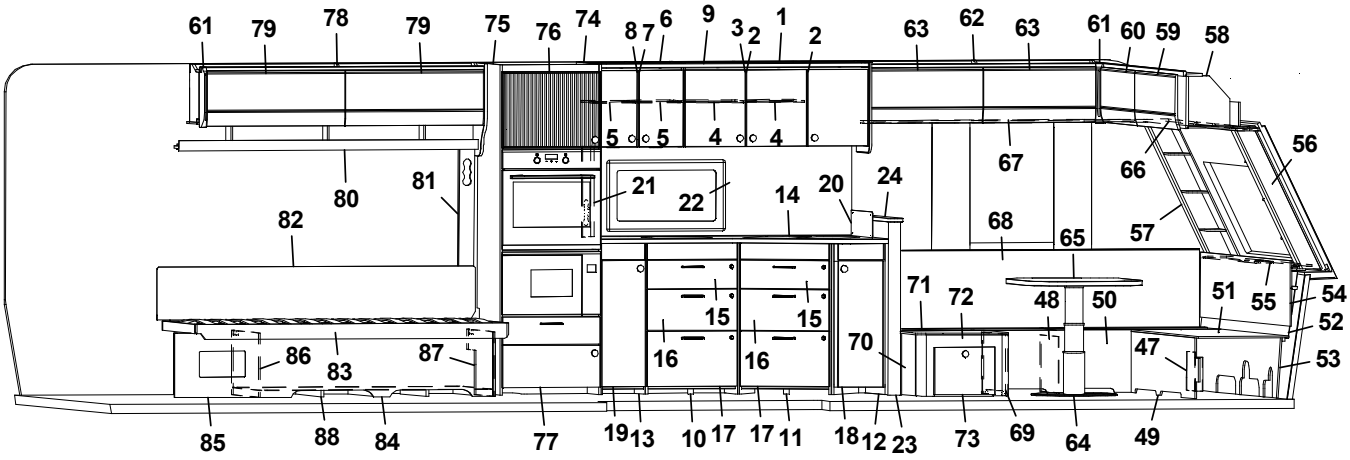
61 79 78 79 75 76 74 8 7 6 9 3 2 1 2 63 62 63 61 60 59 58
5 5 4 4
80 81 21 22 14 20 24 67 66 56
82 68 65 57
15 15 71 72 48 50 51 55 54
52
86 83 87 16 16 70 47 53
85 88 84 77 19 13 10 17 17 11 18 12 23 73 69 64 49

Pos Fig	Det. nr Part. No	Ingår Fitted	OBS!! Ange alltid årsmodell vid beställning av inredning Benämning	OBS!! Specify always year of model when ordering equipment Description
74	349145	x	Vägg H "Utility tower"	Wall R "Utility tower"
75	349156	x	Vägg V "Utility tower"	Wall L "Utility tower"
76	349152	x	Lucka nedre 248x595 (GPT)	Door lower 248x595 (GPT)
77	348884	x	Lucka övre 595x450 (Akryl)	Door upper 595x450 (Acrylic)
78	348461	x	Överskåp L=1737 (Alpinvit)	Cupboard upper, L=1737(Alpine white)
--	350571	x	Gångjärn	Hinge
79	348394	x	Lucka	Door
80	347674	x	Hyllpaket L=1815	Shelf L=1815
81	347361	x	Front eluttag	Front outlet
82	338121	x	Värmespalt	Air gap
--	350740	x	Tyg värmespalt (Livia)	Fabric, air gap (Livia)
83	347680	x	Sängram u. ribbotten	Bedbottom without laths
--	325342	x	Ribbotten kpl.	Laths bottom cpl.
--	314211	x	Ribba sängbotten L=820	Lath bed bottom L=820
--	312046	x	Band t. ribbotten	Band for laths bottom
84	347660	x	Sänglåda kpl.	Bed box cpl.
--	315203	x	Regel 17,5,x55x1415	Wood lath pine 17,5x55x1415
--	347652	x	Hörn sänglåda	Corner bed box
85	347661	x	Front sänglåda kpl. (centraldammsugare)	Front bed box cpl. (central vacuum cleaner)
86	347663	x	Gavel sänglåda V	Gable bedbox L
87	347678	x	Gavel sänglåda H	Gable bedbox R
88	346710	x	Luftspalt	Air gap
89	348971	x	Vägg kyl	Wall refrigerator
90	348973	x	Vägg kyl	Wall refrigerator
91	348975	x	Vägg kyl/garderob	Wall refrigerator/wardrobe
92	347490	x	List, kyl	List, refrigerator
93	347489	x	Hylla under kyl	Self, below refrigerator
94	349076	x	Lucka (GPT)	Door (GPT)
95	348296	x	Täckfront	Front cover
--	348297	x	Tak, täckfront	Top, front cover
96	347485	x	Vägg garderob	Wall wardrobe
97	347523	x	Hylla garderob övre	Shelf wardrobe upper
98	347520	x	Hylla garderob nedre	Shelf wardrobe lower
99	347525	x	Hylla garderob	Shelf wardrobe
100	347602	x	Täckskiva exp.kärl	Cover expansion vessel
101	349419	x	Dörr garderob (GPT)	Door wardrobe (GPT)
102	348851	x	Dörr garderob (GPT)	Door wardrobe (GPT)
103	348462	x	Överskåp L=1737 (Alpinvit)	Cupboard upper L=1737 (Alpine white)
--	350571	x	Gångjärn	Hinge
104	348394	x	Lucka	Door
105	347675	x	Hyllpaket L=1815	Shelf L=1815
106	347657	x	Sängram u. ribbotten	Bedbottom without laths
--	325342	x	Ribbotten kpl.	Laths bottom cpl.
--	314211	x	Ribba sängbotten L=820	Lath bed bottom L=820
--	312046	x	Band t. ribbotten	Band for laths bottom
107	347649	x	Sänglåda kpl.	Bed box cpl.
--	167880	x	Regel 17,5,x55x1680	Wood lath pine 17,5x55x1680
--	347652	x	Hörn sänglåda	Corner bed box
108	347650	x	Front sänglåda kpl.	Front bed box cpl.
109	347653	x	Gavel sänglåda V	Gable bedbox L
			M= Metervara	M= On the metre

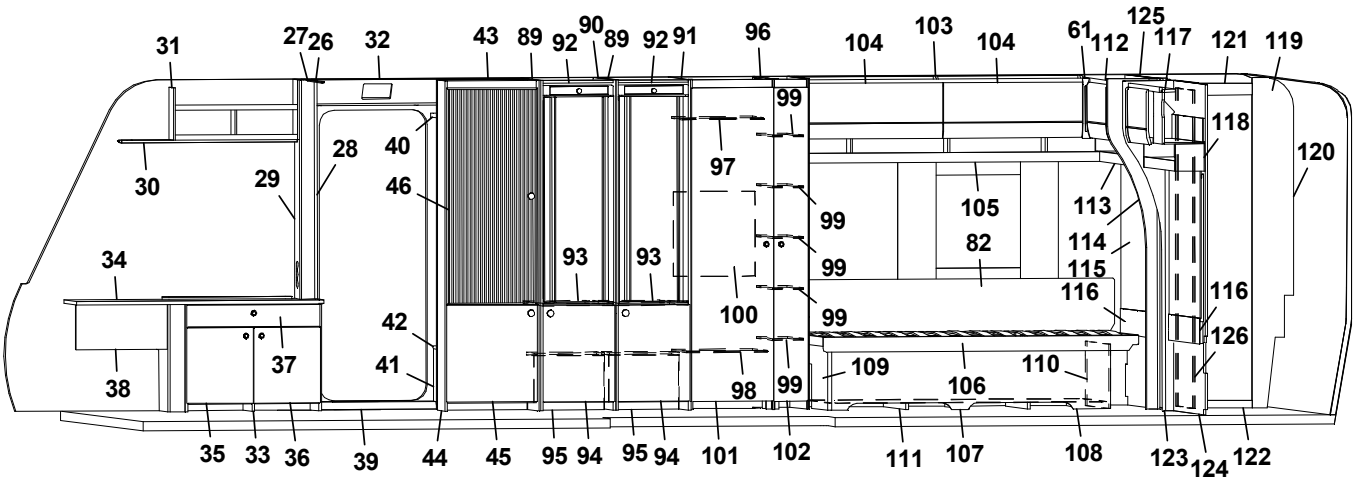
31 27 26 32 43 89 92 90 89 92 91 96 104 103 104 61 112 125 117 121 119
30 29 28 40 46 97 99 99 99 99 105 82 113 114 115 116 118 120
34 38 37 42 41 93 93 100 98 99 109 106 110 116 126
35 33 36 39 44 45 95 94 95 94 101 102 111 107 108 123 124 122

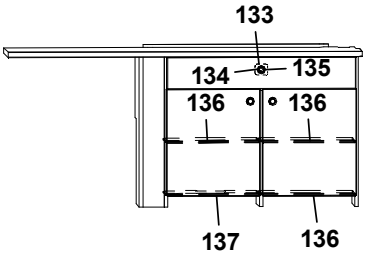
133
134 135
136 136
137 136

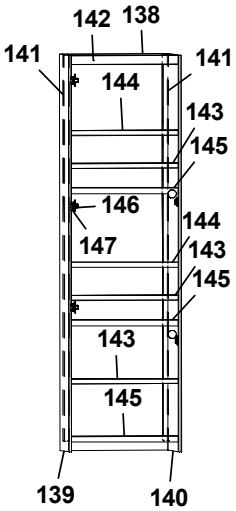
142 138
141 141
144
143
145
146
147
144
143
145
143
145
139 140

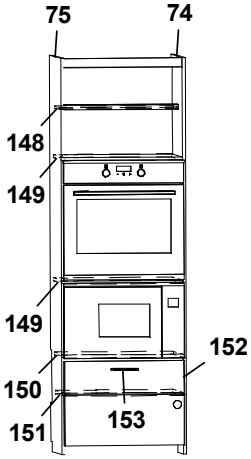
75 74
148
149
149
152
150
151 153

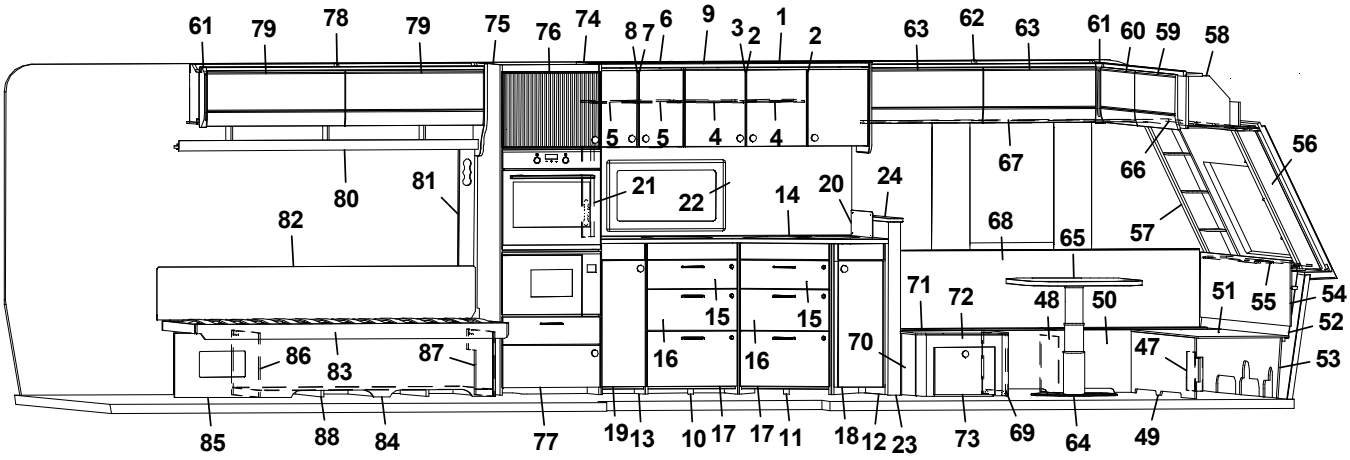
61 79 78 79 75 76 74 8 7 6 9 3 2 1 2 63 62 63 61 60 59 58
5 5 4 4
80 81 21 22 14 20 24 67 66 56
82 68 65 57
15 15 71 72 48 50 51 55 54
52
86 83 87 16 16 70 47 53
85 88 84 77 19 13 10 17 17 11 18 12 23 73 69 64 49

Pos Fig	Det. nr Part. No	Ingår Fitted	OBS!! Ange alltid årsmodell vid beställning av inredning Benämning	OBS!! Specify always year of model when ordering equipment Description
110	347655	x	Gavel sänglåda H	Gable bedbox R
111	343596	x	Luftspalt	Air gap
112	348463	x	Överskåp L=927 (Alpinvit)	Cupboard upper L=927 (Alpine white)
--	350571	x	Gångjärn	Hinge
--	348391	x	Lucka	Door
113	347691	x	Hyllpaket L=930	Shelf L=930
114	347684	x	List front tvättrum	List front washroom
115	347688	x	Sänggavel kpl. m. tyg (Livia)	Headboard cpl. with fabric (Livia)
--	350741	x	Tyg (Livia)	Fabric (Livia)
116	347686	x	Värmespalt	Air gap
117	348464	x	Överskåp L=927 (Alpinvit)	Cupboard upper L=927 (Alpine white)
--	350571	x	Gångjärn	Hinge
--	348391	x	Lucka	Door
118	347694	x	Hyllpaket L=930	Shelf L=930
119	346933	x	Vägg tvättrum kpl.	Wall washroom cpl.
120	346935	x	Vägg tvättrum	Wall washroom
121	346936	x	Överbit tvättrum	Overlap washroom
--	346934	x	List tvättrum	List washroom
122	347186	x	Tröskel tvättrum	Treshold washroom
--	318654	x	Tröskel aluminium	Treshold aluminium
123	347682	x	List front tvättrum	List front washroom
124	346937	x	Vägg tvättrum kpl.	Wall washroom cpl.
125	346941	x	Vägg tvättrum kpl.	Wall washroom cpl.
126	347595	x	Skjutdörr tvättrum	Sliding door washroom
--	316030	x	Skena skjutdörr	Rail sliding door
--	347597	x	List skjutdörr	List sliding door
--	350695	x	Kloss	Block
133	802371	x	Lås tv-bänk	Lock tv-bench
134	350792	x	Rosett till tryckknapp	Rosett for push button
135	350791	x	Tryckknapp	Push button
136	347420	x	Hylla Tv-bänk	Shelf Tv-bench
137	347422	x	Hylla Tv-bänk	Shelf Tv-bench
138	347607	x	Bakstycke vintrinskåp	Back piece vitrine
139	348950	x	Gavel V	Gable L
140	348951	x	Gavel H	Gable R
141	347608	x	List	List
142	347611	x	List övre	List, upper
143	347831	x	Hylla	Shelf
144	348953	x	Hylla	Shelf
145	347833	x	Hylla	Shelf
146	350762	x	Gångjärn	Hinge
147	350763	x	Platta gångjärn	Plate, hinge
148	348849	x	Hylla övre	Shelf, upper
149	347157	x	Hylla mellan	Shelf middle
150	347159	x	Hylla nedre	Shelf lower
151	349147	x	Hylla vinkyl	Shelf wine cooler
152	349149	x	Lådförstycke (GPT)	Drawer front (GPT)
153	350797	x	Handtag	Handle
			M= Metervara	M= On the metre

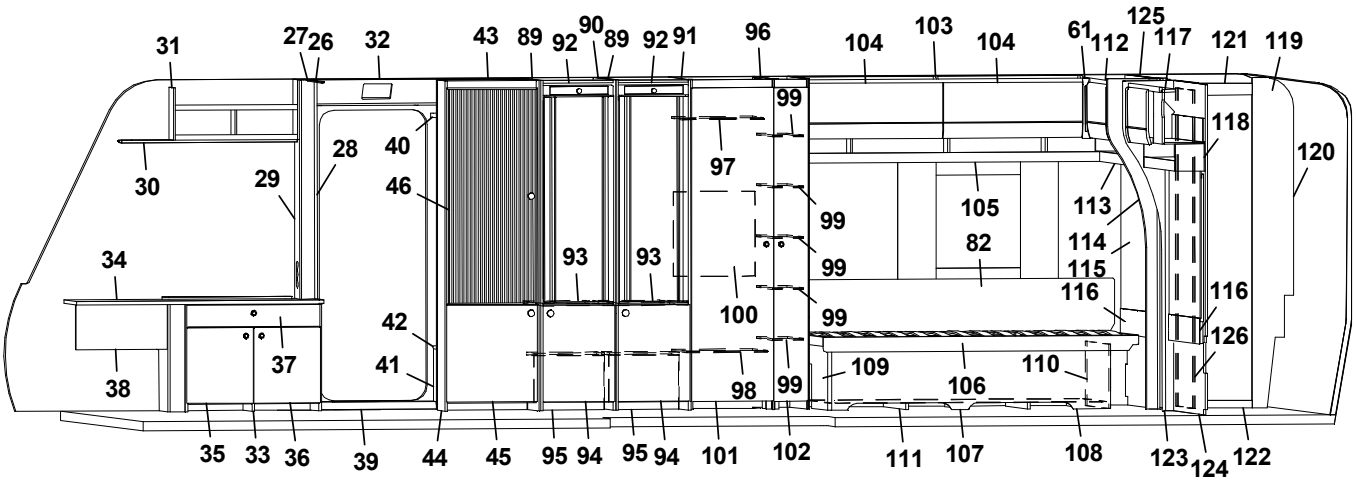
31 27 26 32 43 89 92 90 89 92 91 96 104 103 104 61 112 125 117 121 119
30 29 28 40 46 97 99 99 99 99 105 82 113 114 115 116 118 120
34 93 93 100 42 41 37 38 98 99 109 106 110 116 126
35 33 36 39 44 45 95 94 95 94 101 102 111 107 108 123 124 122

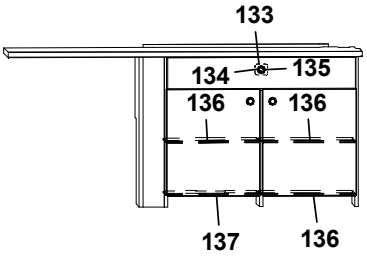
133
134 135
136 136
137 136

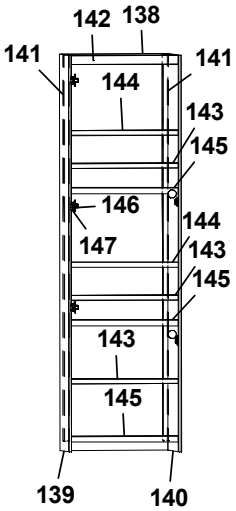
142 138
141 141
144
143
145
146
147
144
143
145
143
145
139 140

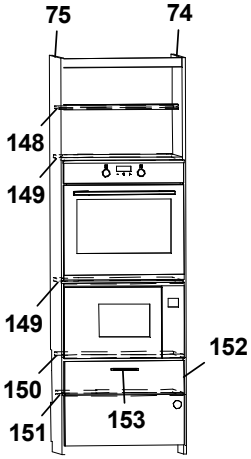
75 74
148
149
149
152
150
151 153

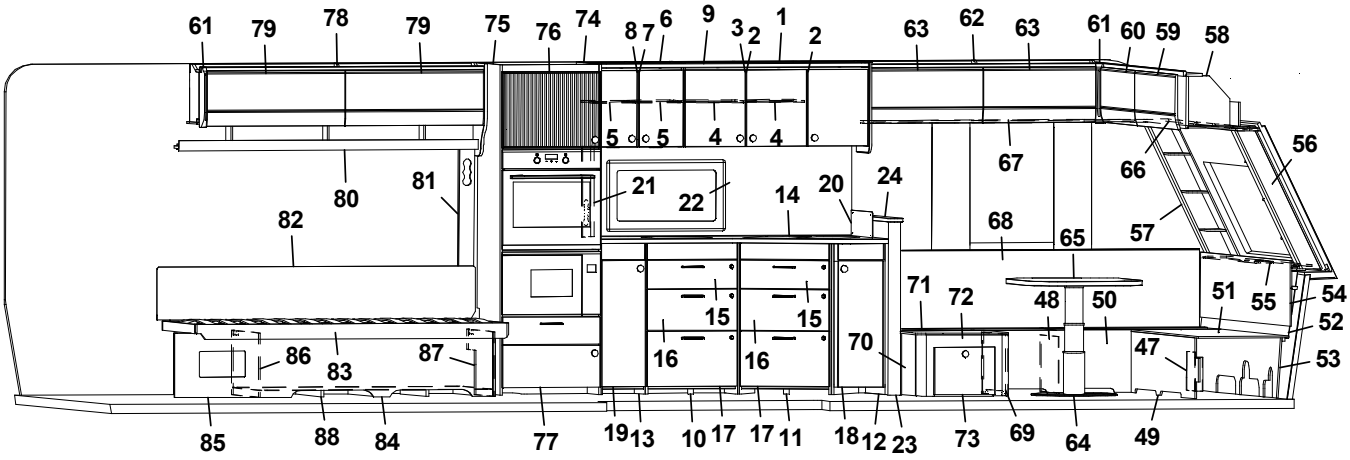
61 79 78 79 75 76 74 8 7 6 9 3 2 1 2 63 62 63 61 60 59 58
5 5 4 4
80 81 21 22 14 20 24 67 66 56
82 68 65 57
15 15 71 72 48 50 51 55 54
86 83 87 16 16 70 47 52 53
85 88 84 77 19 13 10 17 17 11 18 12 23 73 69 64 49

Pos Fig	Det. nr Part. No	Ingår Fitted	OBS!! Ange alltid årsmodell vid beställning av inredning Benämning	OBS!! Specify always year of model when ordering equipment Description
			(GPT)=Graphite Perfect Touch	(GPT)=Graphite Perfect Touch
--	350717	M	Golvmatta, antik planka	Carpet, antique plank
--	318657	M	Tapet vägg/tak	Wall paper
--	318584	M	Tejp tapet 20 mm	Tape, wall paper 20 mm
--	318585	M	Tejp tapet 60 mm	Tape, wall paper 60 mm
			M= Metervara	M= On the metre

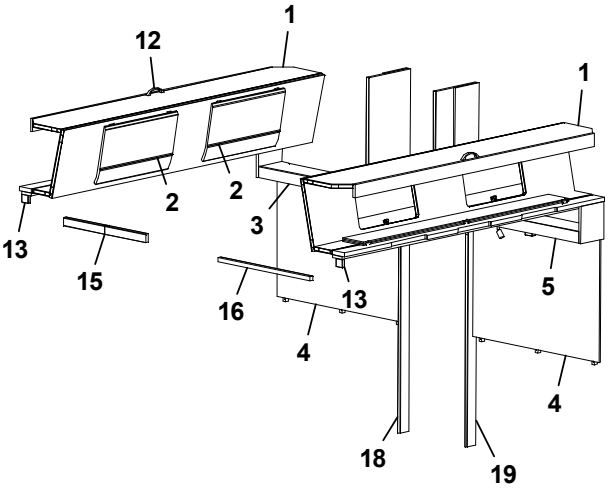
1
12
1
2
2
3
13
15
16
13
5
4
4
18
19

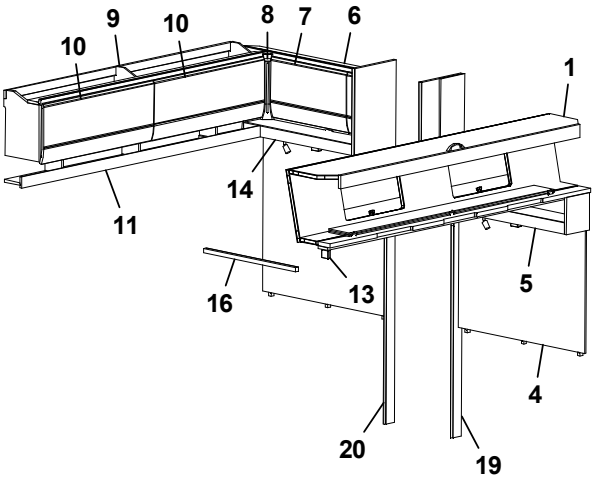
9
10
10
8
7
6
1
14
11
16
13
5
4
20
19

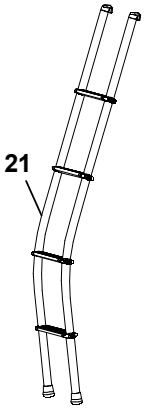
21

Pos Fig	Det. nr Part. No	Ingår Fitted	OBS!! Ange alltid årsmodell vid beställning av inredning Benämning	OBS!! Specify always year of model when ordering equipment Description
1	348755	x	Överbäddskåp L=1980	Upper bed L=1980
--	348531	x	Rasskydd ö-bäddskåp	Protective plate
--	348539	x	Regel låsning	Lock bar
2	348391	x	Lucka	Door
3	348164	x	Hyllpaket L=930 (m. högtalare)	Shelf L=930 (with speaker)
4	348106	x	Sänggavel kpl. med tyg (Livia)	Headboard cpl. with fabric (Livia)
5	348165	x	Hyllpaket L=930 (m. högtalare)	Shelf L=930 (with speaker)
6	348463	x	Skåp gavel bak H L=927 (Alpinvit)	Cupboard upper R L=927 (Alpine white)
--	350571	x	Gångjärn	Hinge
7	348391	x	Lucka	Door
8	345869	x	Hörn inredning	Corner
9	348462	x	Överskåp L=1737 (Alpine white)	Cupboard upper L=1737 (Alpine white)
--	350571	x	Gångjärn	Hinge
10	348394	x	Lucka	Door
11	0000404	x	Hyllpaket L=1815	Shelf L=1815
12	350129	x	Handtag	Handle
13	348538	x	Kloss bärregel	Block bearing rail
14	347694	x	Hyllpaket L=930 (m. högtalare)	Shelf L=930 (with speaker)
15	348558	x	Bärregel vikbar	Bearing rail foldable
16	348540	x	Bärregel 22x22x670	Bearing rail 22x22x670
17	347688	x	Sänggavel kpl. med tyg (Livia)	Headboard cpl. with fabric (Livia)
18	348661	x	Front vägg H	Front wall R
19	348659	x	Front vägg V	Font wall L
20	347684	x	Front vägg H	Front wall R
21	350534	x	Stege	Ladder
			M= Metervara	M= On the metre

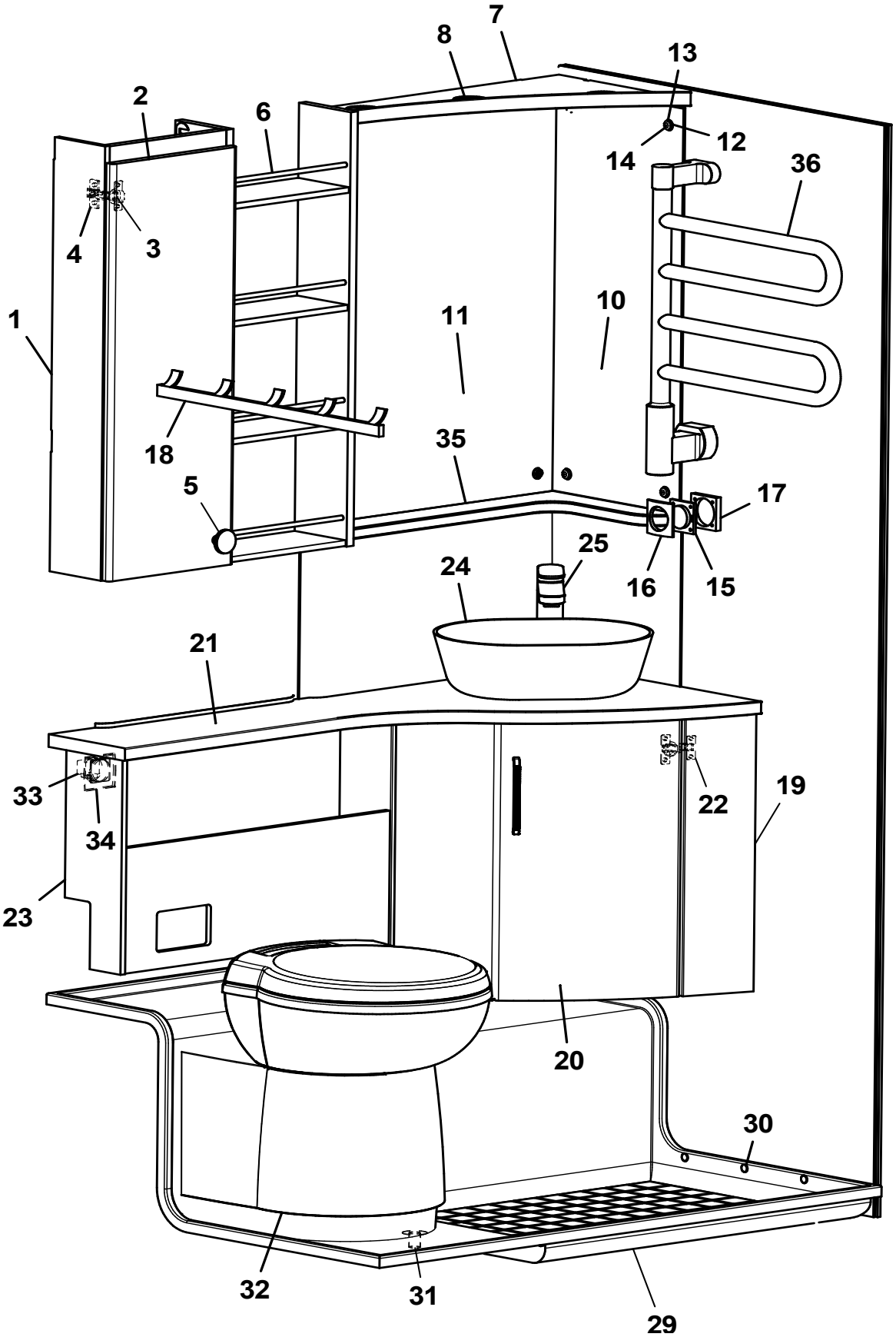
7
8
13
2
6
12
14
36
4
3
1
11
10
18
35
5
17
25
24
16
15
21
33
22
19
34
23
20
30
32
31
29

Pos Fig	Det. nr Part. No	Ingår Fitted	OBS!! Ange alltid årsmodell vid beställning av inredning Benämning	OBS!! Specify always year of model when ordering equipment Description
1	348255	x	Skåp tvättrum kpl.	Cupboard cpl.
2	346815	x	Lucka	Door
3	311917	x	Gångjärn	Hinge
4	312588	x	Platta gångjärn	Plate hinge
5	350719	x	Handtag knopp	Handle knob
6	314580	x	Rasskydd al. Ø=8 L=265	Pipe al. Ø=8 L=265
7	348258	x	Ljusramp tvättrum	Lightholder
8	505849	x	Belysning ljusramp	Illumination light holder
10	316039	x	Spegel 3x300x725	Mirror 3x300x725
11	316038	x	Spegel 3x543x725	Mirror 3x543x725
12	800343	x	Kabelgenomföring	Rubber bushing
13	801506	x	Rosetthatt, förnicklad	Cap, nickel-plated
14	801109	x	Rosettskruv	Screw
15	504985	x	Strömbrytare 1-polig	Switch 1-pol
16	504982	x	Ram strömbrytare	Frame switch
17	504983	x	Distans strömbrytare	Distance switch
18	316003	x	Hängare 5-krok silver L=440	Hanger 5-hook silver L=440
--	316002	x	Hängare 3-krok silver L=240	Hanger 3-hook silver L=240
19	349604	x	Skåp tvättställ kpl. u. skiva (Blueline)	Cupboard cpl. without board (Blueline)
--	348245	x	Skåp tvättställ kpl. u. skiva (Blackline)	Cupboard cpl. without board (Blackline)
20	349605	x	Lucka (SGPT)	Door (SGPT)
--	348244	x	Lucka (GPT)	Door (SGPT)
21	348599	x	Skiva tvättställ	Board
22	348014-B	x	Tvättrumsskiva vägg, Fjäder	Protection washroom, Feather
--	348014-M	x	Tvättrumsskiva vägg, Marmor	Protection washroom Marble
--	348014-S	x	Tvättrumsskiva vägg, Sten	Protection washroom Stone
23	348015-B	x	Tvättrumsskiva vägg, Fjäder	Protection washroom, Feather
--	348015-M	x	Tvättrumsskiva vägg, Marmor	Protection washroom Marble
--	348015-S	x	Tvättrumsskiva vägg, Sten	Protection washroom Stone
24	314663	x	Gångjärn	Hinge
25	348240	x	Hylla kpl.	Shelf cpl.
26	350722	x	Tvättställ	Wash basin
--	350722A	x	Avloppsförskruvning 90° kpl. m. propp	Sewage connection 90° cpl. w. plug
27	350246	x	Blandare m. utkastarrör	Mixer with pipe
30	350553	x	Duschkar	Shower floor
31	314508	x	Plugg täck	Plug
32	302302	x	Avloppsförskruvning rak 19 mm	Sewage connection straight 19 mm
33	319218	x	Kassettoa kpl.	Cassette toilet cpl.
34	504994	x	Eluttag 230 V m. lock	El connection 230 V with cover
35	504993	x	Ram uttag	Frame connection
36	348141	x	Hylla	Shelf
37	509247	T	Handdukstork	Towel dryer
			M= Metervara T= Tillbehör	M= On the metre T= Accessory

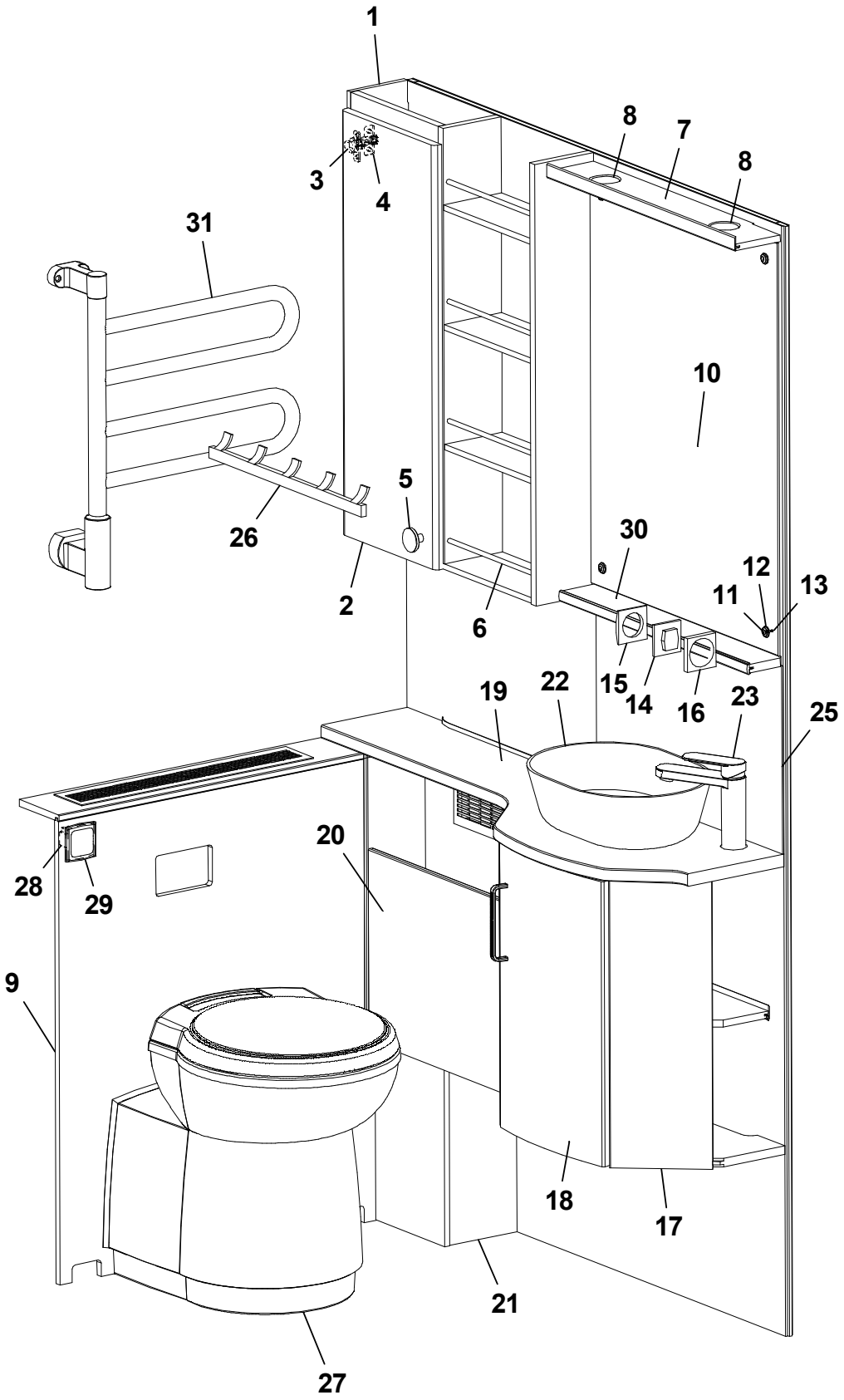
1
8
7
8
3
4
31
10
5
26
30
12
13
11
2
6
15
14
16
19
22
23
25
20
28
29
9
18
17
21
27

Pos Fig	Det. nr Part. No	Ingår Fitted	OBS!! Ange alltid årsmodell vid beställning av inredning Benämning	OBS!! Specify always year of model when ordering equipment Description
1	348255	x	Skåp tvättrum	Cupboard
2	346815	x	Lucka V	Door L
3	311917	x	Gångjärn	Hinge
4	312588	x	Platta gångjärn	Plate hinge
5	350719	x	Handtag knopp	Handle knob
6	314580	x	Rasskydd al. Ø=8 L=265	Pipe al. Ø=8 L=265
7	348623	x	Ljusramp tvättrum	Lightholder
8	505849	x	Belysning ljusramp	Illumination light holder
9	348581	x	Täckfront	Front
--	319198	x	Galler ventilation al. d:o	Grid ventilation al. d:o
10	316038	x	Spegel 3x543x725	Mirror 3x543x725
11	800343	x	Kabelgenomföring	Rubber bushing
12	801506	x	Rosetthatt, förnicklad	Cap, nickel-plated
13	801109	x	Rosettskruv	Screw
14	504985	x	Strömbrytare 1-polig	Switch 1-pol
15	504982	x	Ram strömbrytare	Frame switch
16	504983	x	Distans strömbrytare	Distance switch
17	343890	x	Skåp tvättställ kpl. u. skiva (Blueline)	Cupboard cpl. without board (Blueline)
--	0000002	x	Skåp tvättställ kpl. u. skiva (Blackline)	Cupboard cpl. without board (Blackline)
18	349605	x	Lucka (SGPT)	Door (SGPT)
--	348244	x	Lucka (GPT)	Door (GPT)
19	348599	x	Skiva skåp tvättställ	Board
20	348590	x	Hylla kpl.	Shelf cpl.
21	348584	x	Täckfront kpl.	Front cpl.
22	350722	x	Tvättställ	Wash basin
--	350722A	x	Avloppsförskruvning 90° kpl. m. propp	Sewage connection 90° cpl. w. plug
23	350246	x	Blandare m. utkastarrör	Mixer with pipe
25	0000163-B	x	Tvättrumsskiva vägg, Fjäder	Protection washroom, Feather
--	0000163-M	x	Tvättrumsskiva vägg, Marmor	Protection washroom Marble
--	0000163-S	x	Tvättrumsskiva vägg, Sten	Protection washroom Stone
26	316003	x	Hängare 5-krok silver L=440	Hanger 5-hook silver L=440
--	316002	x	Hängare 3-krok silver L=240	Hanger 3-hook silver L=240
27	319218	x	Kassettoa kpl.	Cassette toilet cpl.
28	504994	x	Eluttag 230 V m. lock	El connection 230 V with cover
29	504993	x	Ram uttag	Frame connection
30	348603	x	Hylla	Shelf
31	509247	T	Handdukstork	Towel dryer
			M= Metervara T= Tillbehör	M= On the metre T= Accessory

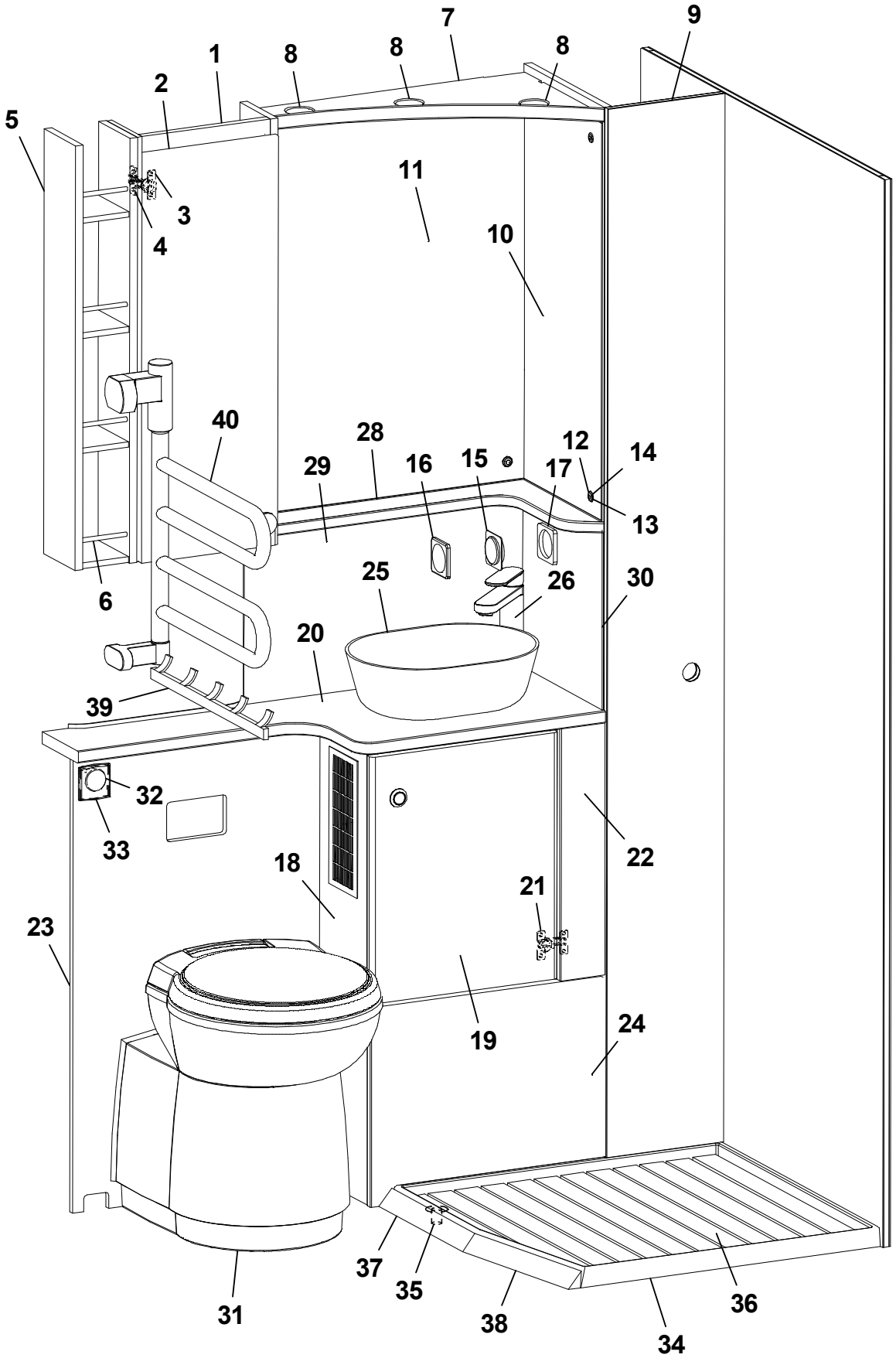
1
2
3
4
5
6
7
8
8
8
9
10
11
12
13
14
15
16
17
18
19
20
21
22
23
24
25
26
28
29
30
31
32
33
34
35
36
37
38
39
40

Pos Fig	Det. nr Part. No	Ingår Fitted	OBS!! Ange alltid årsmodell vid beställning av inredning Benämning	OBS!! Specify always year of model when ordering equipment Description
1	348306	x	Skåp tvättrum	Cupboard
2	348254	x	Lucka V	Door L
--	350719	x	Handtag knopp	Handle knob
3	311917	x	Gångjärn	Hinge
4	312588	x	Platta gångjärn	Plate hinge
5	349899	x	Hylla kpl.	Shelf cpl.
6	350073	x	Rasskydd al. Ø=8 L=108	Pipe al. Ø=8 L=108
7	348258	x	Ljusramp tvättrum	Lightholder
8	505849	x	Belysning ljusramp	Illumination light holder
9	349905	x	Vägg tvättrum kpl.	Wall washroom cpl.
10	316039	x	Spegel 3x300x725	Mirror 3x300x725
11	316038	x	Spegel 3x543x725	Mirror 3x543x725
12	801506	x	Rosetthatt, förnicklad	Cap, nickel-plated
13	801109	x	Rosettskruv	Screw
14	800343	x	Kabelgenomföring	Rubber bushing
15	504985	x	Strömbrytare 1-polig	Switch 1-pol
16	504982	x	Ram strömbrytare	Frame switch
17	504983	x	Distans strömbrytare	Distance switch
18	348301	x	Skåp tvättställ kpl. u. skiva (Blueline)	Cupboard cpl. without board (Blueline)
--	349904	x	Skåp tvättställ kpl. u. skiva (Blackline)	Cupboard cpl. without board (Blackline)
19	349903	x	Lucka (SGPT)	Door (SGPT)
--	348300	x	Lucka (GPT)	Door (GPT)
--	350109	x	Galler ventilation al. d:o	Grid ventilation al. d:o
20	348307	x	Skiva skåp tvättställ	Board
21	314663	x	Gångjärn	Hinge
22	348261	x	Front	Front
23	348142	x	Skiva mot toa 485x826	Board 485x826
24	348304	x	Front kpl.	Front cpl.
25	350722	x	Tvättställ	Wash basin
--	350722A	x	Avloppsförskruvning 90° kpl. m. propp	Sewage connection 90° cpl. w. plug
26	350246	x	Blandare m. utkastarrör	Mixer with pipe
28	348141	x	Hylla	Shelf
29	0000118-B	x	Tvättrumsskiva vägg, Fjäder	Protection washroom, Feather
--	0000118-M	x	Tvättrumsskiva vägg, Marmor	Protection washroom Marble
--	0000118-S	x	Tvättrumsskiva vägg, Sten	Protection washroom Stone
30	0000119-B	x	Tvättrumsskiva vägg, Fjäder	Protection washroom, Feather
--	0000119-M	x	Tvättrumsskiva vägg, Marmor	Protection washroom Marble
--	0000119-S	x	Tvättrumsskiva vägg, Sten	Protection washroom Stone
31	319218	x	Kassettoa kpl.	Cassette toilet cpl.
32	504994	x	Eluttag 230 V m. lock	El connection 230 V with cover
33	504993	x	Ram uttag	Frame connection
34	350008	x	Duschkar	Shower floor
35	302302	x	Avloppsförskruvning rak 19 mm	Sewage connection straight 19 mm
36	0000226		Trallgolv	Decking floor
37	349941	x	List duschkar L=327	List shower floor L=327
38	349942	x	List duschkar L=308	List shower floor L=308
39	316003	x	Hängare 5-krok silver L=440	Hanger 5-hook silver L=440
--	316002	x	Hängare 3-krok silver L=240	Hanger 3-hook silver L=240
40	509247	T	Handdukstork	Towel dryer
			M= Metervara T= Tillbehör	M= On the metre T= Accessory

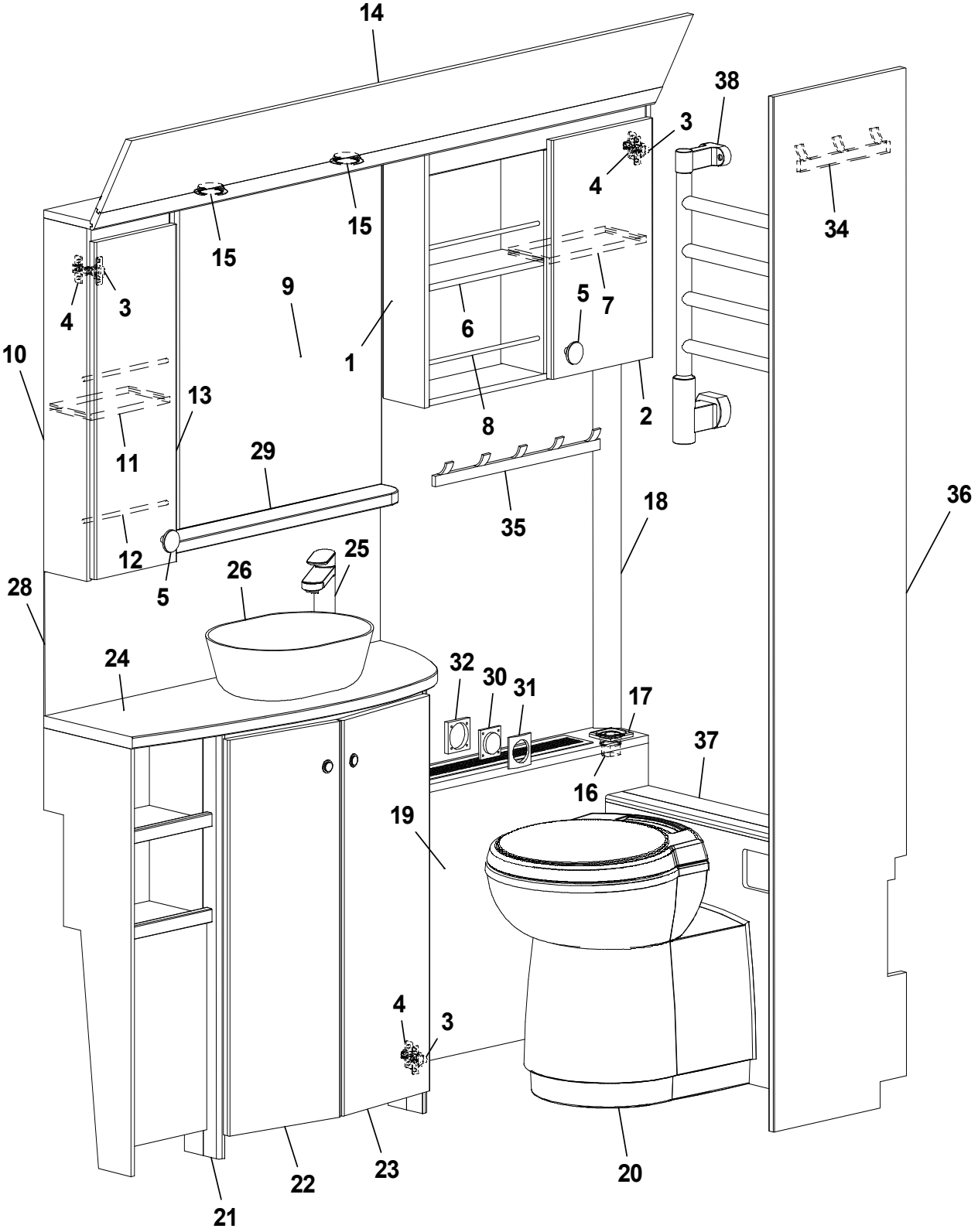
14
38
3
4
15
15
34
9
5
7
4
3
6
1
10
13
8
2
11
29
35
18
36
12
25
26
5
28
24
32
30
31
17
37
16
19
4
3
22
23
20
21

Pos Fig	Det. nr Part. No	Ingår Fitted	OBS!! Ange alltid årsmodell vid beställning av inredning Benämning	OBS!! Specify always year of model when ordering equipment Description
1	347349	x	Skåp tvättrum H kpl.	Cupboard washroom R cpl.
2	347280	x	Lucka	Door
3	311917	x	Gångjärn	Hinge
4	312588	x	Platta gångjärn	Plate hinge
5	350719	x	Handtag knopp	Handle knob
6	347357	x	Hylla	Shelf
7	347358	x	Hylla	Shelf
8	347360	x	Rasskydd al. Ø=8	Pipe al. Ø=8
9	350723	x	Spegel 3x644x665	Mirror 3x644x665
10	347343	x	Skåp tvättrum V kpl.	Cupboard washroom L cpl.
11	347347	x	Hylla	Shelf
12	347348	x	Rasskydd al. Ø=8	Pipe al. Ø=8
13	347284	x	Lucka	Door
14	347308	x	Ljusramp	Light holder
15	505849	x	Belysning ljusramp	Illumination light holder
16	504994	x	Eluttag 230 V m. lock	El connection 230 V with cover
17	504993	x	Ram Eluttag	Frame el connection
18	347324	x	Front hörn	Front
19	347217	x	Front kpl.	Front cpl.
--	319198	x	Galler ventilation al. d:o	Grid ventilation al. d:o
20	319218	x	Kassettoa kpl.	Cassette toilet cpl.
21	349083	x	Skåp tvättställ kpl. u. skiva (Blueline)	Cupboard washroom cpl. without board (Blueline)
--	347091	x	Skåp tvättställ kpl. u. skiva (Blackline)	Cupboard washroom cpl. without board (Blackline)
22	349084	x	Lucka V (SGPT)	Door L (SGPT)
--	347287	x	Lucka V (GPT)	Door L (GPT)
23	349085	x	Lucka H (SGPT)	Door R (SGPT)
--	347288	x	Lucka H (GPT)	Door R (GPT)
24	347302	x	Skiva tvättställ	Board cupboard
25	350246	x	Blandare m. utkastarrör	Mixer with pipe
26	350722	x	Tvättställ	Wash basin
--	350722A	x	Avloppsförskruvning 90° kpl. m. propp	Sewage connection 90° cpl. w. plug
28	347600-B	x	Tvättrumsskiva vägg, Fjäder	Protection washroom, Feather
--	347600-M	x	Tvättrumsskiva vägg, Marmor	Protection washroom Marble
--	347600-S	x	Tvättrumsskiva vägg, Sten	Protection washroom Stone
29	347355	x	Hylla	Shelf
30	504985	x	Strömbrytare 1-polig	Switch 1-pol
31	504982	x	Ram strömbrytare	Frame switch
32	504983	x	Distans strömbrytare	Distance switch
34	316002	x	Hängare 3-krok silver L=240	Hanger 3-hook silver L=240
35	316003	x	Hängare 5-krok silver L=440	Hanger 5-hook silver L=440
36	348653	x	Vägg tvättrum kpl.	Wall washroom cpl.
37	0000189	x	Täckfront kpl.	Front cpl.
38	509247	T	Handdukstork	Towel dryer
			M= Metervara T= Tillbehör	M= On the metre T= Accessory

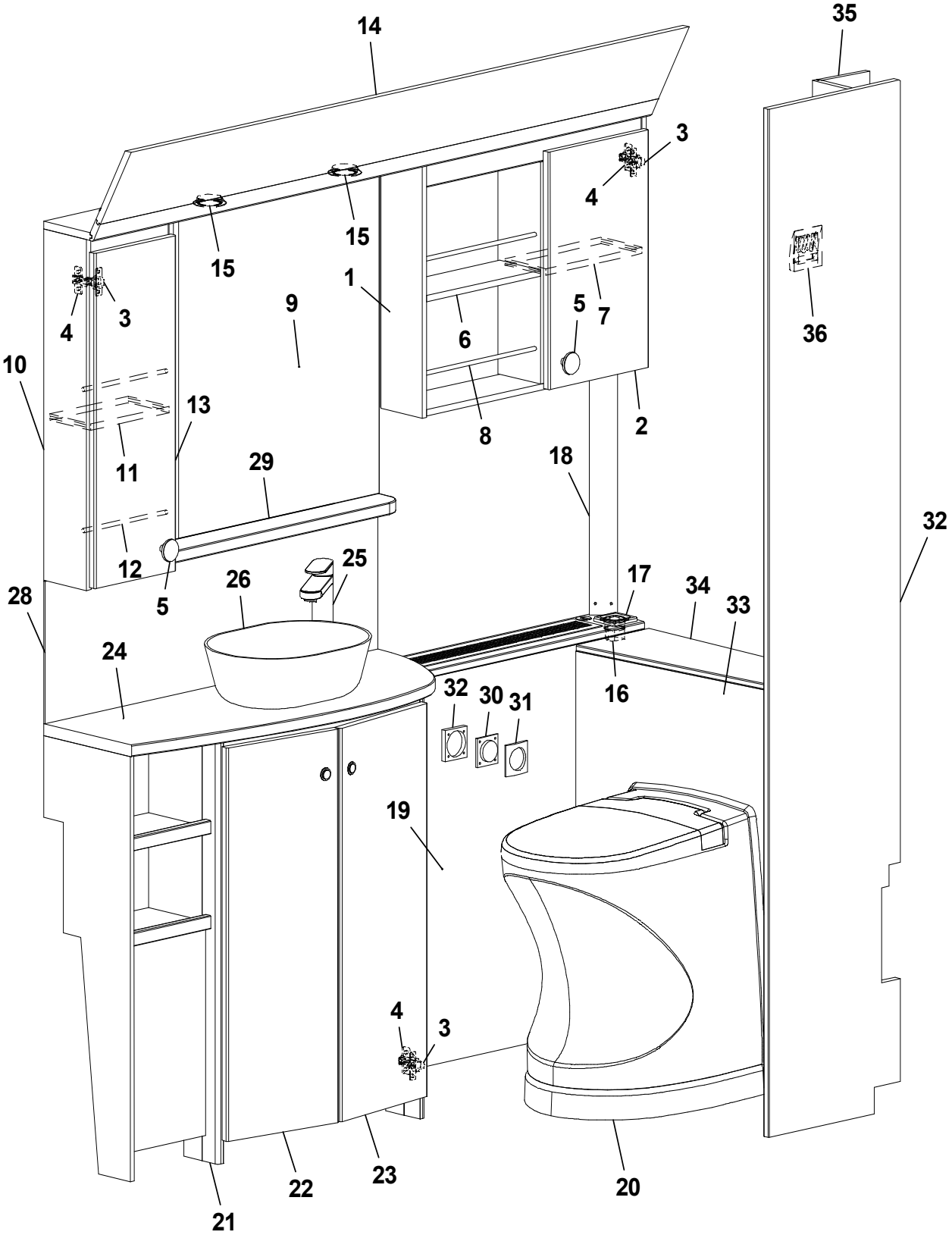
14
35
3
4
15
15
1
9
5
7
4
3
6
36
10
13
8
2
11
29
18
32
12
25
17
34
28
26
5
33
24
16
32
30
31
19
4
3
22
23
20
21

Pos Fig	Det. nr Part. No	Ingår Fitted	OBS!! Ange alltid årsmodell vid beställning av inredning Benämning	OBS!! Specify always year of model when ordering equipment Description
1	347349	x	Skåp tvättrum H kpl.	Cupboard washroom R cpl.
2	347280	x	Lucka	Door
3	311917	x	Gångjärn	Hinge
4	312588	x	Platta gångjärn	Plate hinge
5	350719	x	Handtag knopp	Handle knob
6	347357	x	Hylla	Shelf
7	347358	x	Hylla	Shelf
8	347360	x	Rasskydd al. Ø=8	Pipe al. Ø=8
9	350723	x	Spegel 3x644x665	Mirror 3x644x665
10	347343	x	Skåp tvättrum V kpl.	Cupboard washroom L cpl.
11	347347	x	Hylla	Shelf
12	347348	x	Rasskydd al. Ø=8	Pipe al. Ø=8
13	347284	x	Lucka	Door
14	347308	x	Ljusramp	Light holder
15	505849	x	Belysning ljusramp	Illumination light holder
16	504994	x	Eluttag 230 V m. lock	El connection 230 V with cover
17	504993	x	Ram Eluttag	Frame el connection
18	347818	x	Front hörn	Front
19	347819	x	Front kpl.	Front cpl.
--	319198	x	Galler ventilation al. d:o	Grid ventilation al. d:o
20	319923	x	Toa, Cinderella	Cinderella toilet cpl.
21	349083	x	Skåp tvättställ kpl. u. skiva (Blueline)	Cupboard washroom cpl. without board (Blueline)
--	347091	x	Skåp tvättställ kpl. u. skiva (Blackline)	Cupboard washroom cpl. without board (Blackline)
22	349084	x	Lucka V (SGPT)	Door L (SGPT)
--	347287	x	Lucka V (GPT)	Door L (GPT)
23	349085	x	Lucka H (Blueline)	Door R (Blueline)
--	347288	x	Lucka H (Blackline)	Door R (Blackline)
24	347302	x	Skiva tvättställ	Board cupboard
25	350246	x	Blandare m. utkastarrör	Mixer with pipe
26	350722	x	Tvättställ	Wash basin
--	350722A	x	Avloppsförskruvning 90° kpl. m. propp	Sewage connection 90° cpl. w. plug
28	347600-B	x	Tvättrumsskiva vägg, Fjäder	Protection washroom, Feather
--	347600-M	x	Tvättrumsskiva vägg, Marmor	Protection washroom Marble
--	347600-S	x	Tvättrumsskiva vägg, Sten	Protection washroom Stone
29	347355	x	Hylla	Shelf
30	504985	x	Strömbrytare 1-polig	Switch 1-pol
31	504982	x	Ram strömbrytare	Frame switch
32	504983	x	Distans strömbrytare	Distance switch
32	348653	x	Vägg tvättrum kpl.	Wall washroom cpl.
33	0000189	x	Täckfront kpl.	Front cpl.
34	347826	x	Skiva övre, täckfront	Board upper front
35	347822	x	Nisch kpl.	Nisch cpl.
36	319382	x	Handdukshängare	Hanger, towel
			M= Metervara T= Tillbehör	M= On the metre T= Accessory

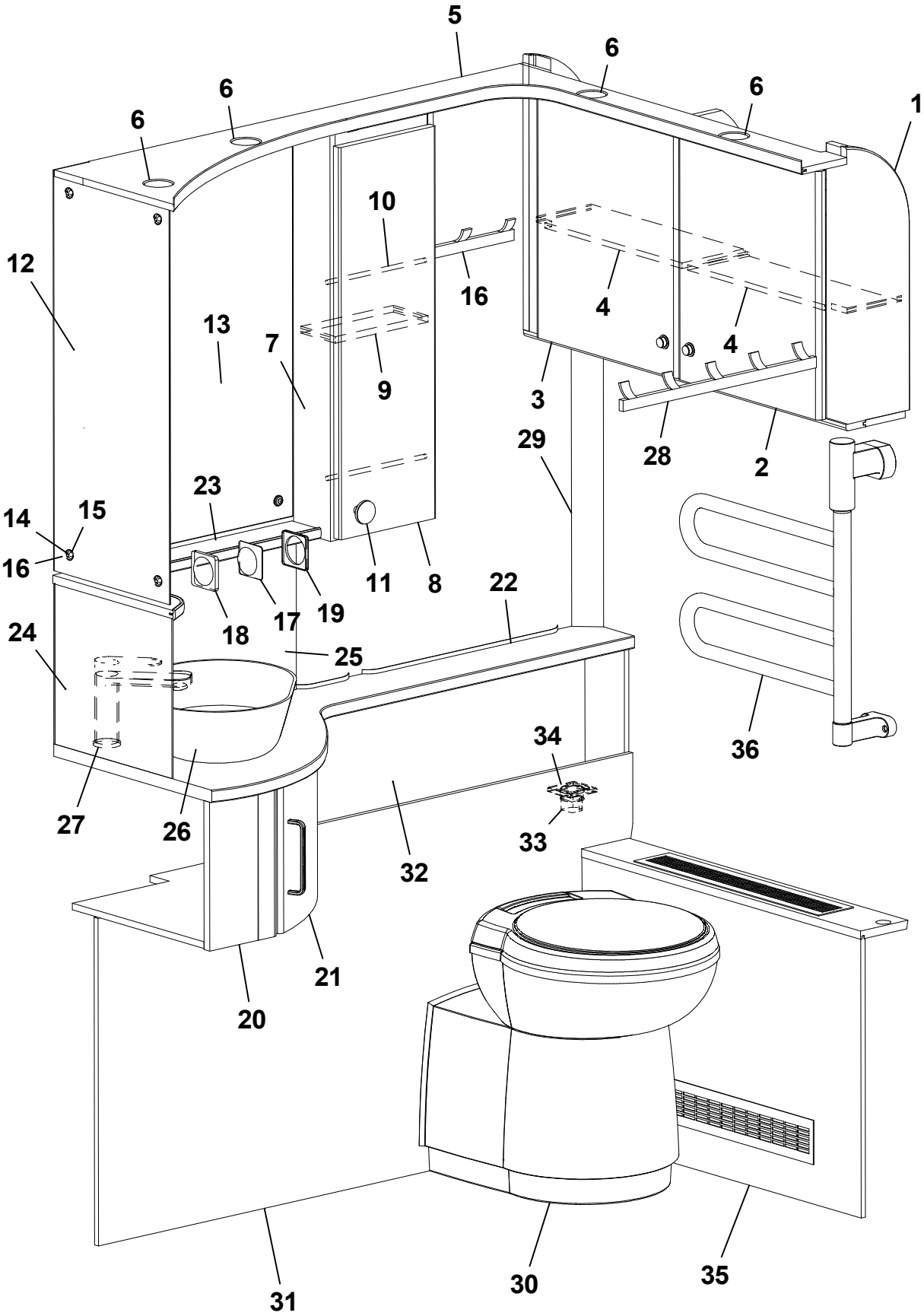
5
6
6
6
6
1
10
12
16
4
13
7
4
9
3
29
28
2
23
14
15
16
11
8
22
18
17
19
24
25
36
34
27
26
33
32
21
20
31
30
35

Pos Fig	Det. nr Part. No	Ingår Fitted	OBS!! Ange alltid årsmodell vid beställning av inredning Benämning	OBS!! Specify always year of model when ordering equipment Description
1	347899	x	Skåp tvättrum	Cupboard
2	345920	x	Lucka H	Door R
3	345921	x	Lucka V	Door L
4	347888	x	Hylla	Shelf
5	347905	x	Ljusramp tvättrum	Light holder
6	505849	x	Belysning ljusramp	Illumination light holder
7	347921	x	Skåp tvättrum	Cupboard
8	347920	x	Lucka	Door
9	347929	x	Hylla	Shelf
10	347348	x	Rasskydd al. Ø=8	Pipe al. Ø=8
11	350719	x	Hantag knopp	Handle knob
12	316039	x	Spegel 3x300x725	Mirror 3x300x725
13	316038	x	Spegel 3x453x725	Mirror 3x453x725
14	800343	x	Kabelgenomföring	Rubber bushing
15	801506	x	Rosetthatt, förnicklad	Cap, nickel-plated
16	801109	x	Rosettskruv	Screw
17	504985	x	Strömbrytare 1-polig	Switch 1-pol
18	504982	x	Ram strömbrytare	Frame switch
19	504983	x	Distans strömbrytare	Distance switch
20	349635	x	Skåp tvättställ kpl. u. skiva (Blueline)	Cupboard cpl. without board (Blueline)
--	347886	x	Skåp tvättställ kpl. u. skiva (Blackline)	Cupboard cpl. without board (Blackline)
21	349903	x	Lucka (SGPT)	Door (SGPT)
--	348300	x	Lucka (GPT)	Door (GPT)
--	350718	x	Handtag	Handle
22	349133	x	Skiva tvättställ	Board
23	348141	x	Hylla kpl.	Shelf cpl.
24	348015-B	x	Tvättrumsskiva vägg, Fjäder	Protection washroom, Feather
--	348015-M	x	Tvättrumsskiva vägg, Marmor	Protection washroom Marble
--	348015-S	x	Tvättrumsskiva vägg, Sten	Protection washroom Stone
25	348014-B	x	Tvättrumsskiva vägg, Fjäder	Protection washroom, Feather
--	348014-M	x	Tvättrumsskiva vägg, Marmor	Protection washroom Marble
--	348014-S	x	Tvättrumsskiva vägg, Sten	Protection washroom Stone
26	350722	x	Tvättställ	Wash basin
27	350246	x	Blandare m. utkastarrör	Mixer with pipe
28	316003	x	Hängare 5-krok silver L=440	Hanger 5-hook silver L=440
29	347901	x	Front hörn	Front corner
30	319218	x	Kassettoa kpl.	Cassette toilet cpl.
31	347875	x	Front	Front
32	347880	x	Hylla	Shelf
33	504994	x	Eluttag 230 V m. lock	El connection 230 V with cover
34	504993	x	Ram uttag	Frame connection
35	347873	x	Front gavel bak kpl.	Front gable rear cpl.
--	319198	x	Galler ventilation al.	Grid ventilation al.
36	509247	T	Handdukstork	Towel dryer
			M= Metervara T= Tillbehör	M= On the metre T= Accessory

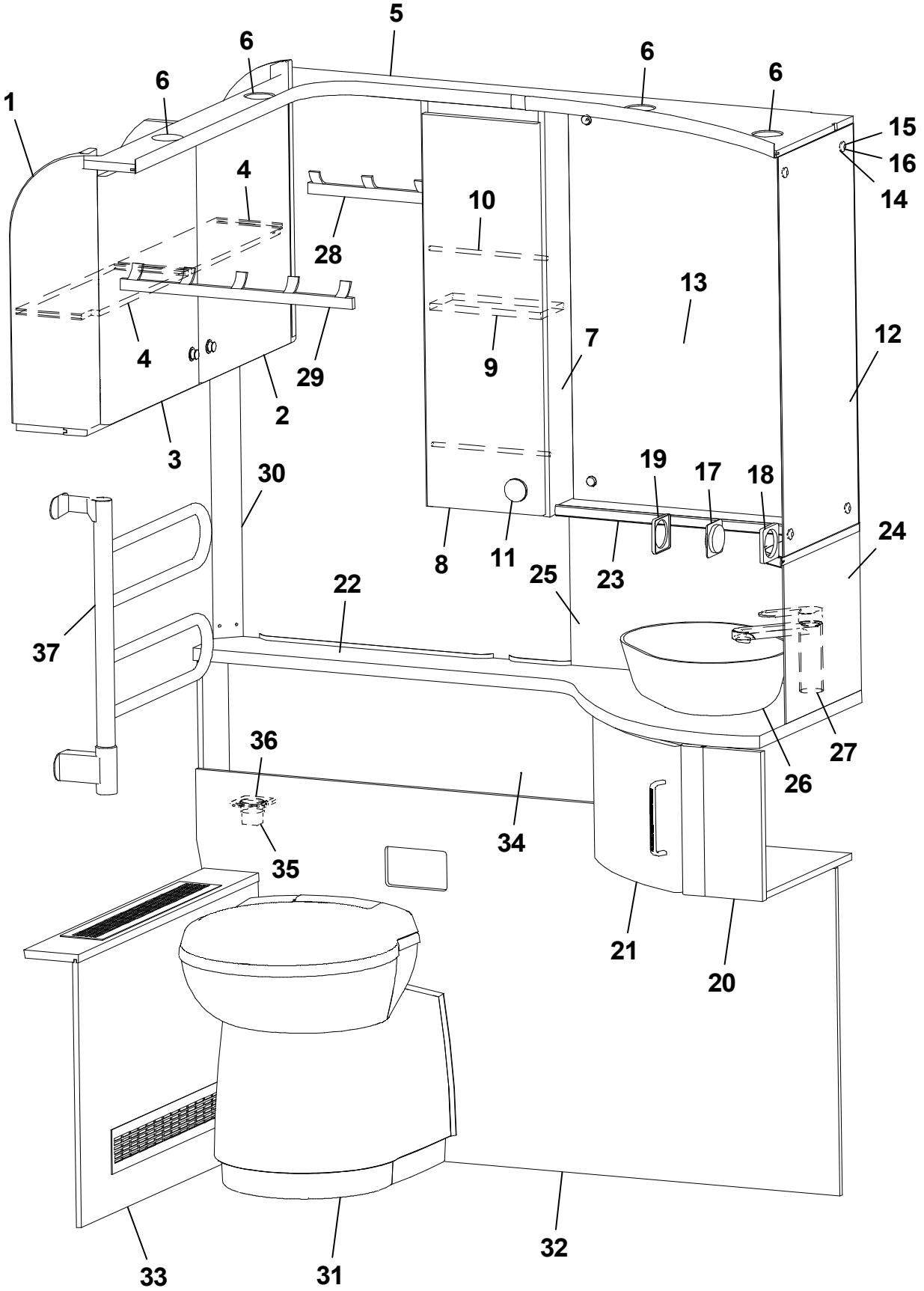
5
6
6
6
6
1
15
16
14
4
10
28
13
4
29
9
7
12
2
3
30
19
17
18
24
8
11
25
23
22
37
36
27
26
34
35
21
20
33
31
32

Pos Fig	Det. nr Part. No	Ingår Fitted	OBS!! Ange alltid årsmodell vid beställning av inredning Benämning	OBS!! Specify always year of model when ordering equipment Description
1	347899	x	Skåp tvättrum	Cupboard
2	345920	x	Lucka H	Door R
3	345921	x	Lucka V	Door L
4	347888	x	Hylla	Shelf
5	348123	x	Ljusramp tvättrum	Light holder
6	505849	x	Belysning ljusramp	Illumination light holder
7	348138	x	Skåp tvättrum	Cupboard
8	348137	x	Lucka	Door
9	347929	x	Hylla	Shelf
10	347348	x	Rasskydd al. Ø=8	Pipe al. Ø=8
11	350719	x	Hantag knopp	Handle knob
12	316039	x	Spegel 3x300x725	Mirror 3x300x725
13	316038	x	Spegel 3x453x725	Mirror 3x453x725
14	800343	x	Kabelgenomföring	Rubber bushing
15	801506	x	Rosetthatt, förnicklad	Cap, nickel-plated
16	801109	x	Rosettskruv	Screw
17	504985	x	Strömbrytare 1-polig	Switch 1-pol
18	504982	x	Ram strömbrytare	Frame switch
19	504983	x	Distans strömbrytare	Distance switch
20	348135	x	Skåp tvättställ kpl. u. skiva (Blueline)	Cupboard cpl. without board (Blueline)
--	0000162	x	Skåp tvättställ kpl. u. skiva (Blackline)	Cupboard cpl. without board (Blackline)
21	349636	x	Lucka (SGPT)	Door (SGPT)
--	347967	x	Lucka (GPT)	Door (GPT)
--	350718	x	Handtag	Handle
22	349133	x	Skiva tvättställ	Board
23	348141	x	Hylla kpl.	Shelf cpl.
24	348015-B	x	Tvättrumsskiva vägg, Fjäder	Protection washroom, Feather
--	348015-M	x	Tvättrumsskiva vägg, Marmor	Protection washroom Marble
--	348015-S	x	Tvättrumsskiva vägg, Sten	Protection washroom Stone
25	348014-B	x	Tvättrumsskiva vägg, Fjäder	Protection washroom, Feather
--	348014-M	x	Tvättrumsskiva vägg, Marmor	Protection washroom Marble
--	348014-S	x	Tvättrumsskiva vägg, Sten	Protection washroom Stone
26	350722	x	Tvättställ	Wash basin
27	350246	x	Blandare m. utkastarrör	Mixer with pipe
28	316002	x	Hängare 3-krok silver L=240	Hanger 3-hook silver L=240
29	316003	x	Hängare 5-krok silver L=440	Hanger 5-hook silver L=440
30	347901	x	Front hörn	Front corner
31	319218	x	Kassettoa kpl.	Cassette toilet cpl.
32	348126	x	Front	Front
33	347875	x	Front gavel bak kpl.	Front gable rear cpl.
--	319198	x	Galler ventilation al.	Grid ventilation al.
34	348130	x	Hylla	Shelf
35	504994	x	Eluttag 230 V m. lock	El connection 230 V with cover
36	504993	x	Ram uttag	Frame connection
37	509247	T	Handdukstork	Towel dryer
			M= Metervara T= Tillbehör	M= On the metre T= Accessory

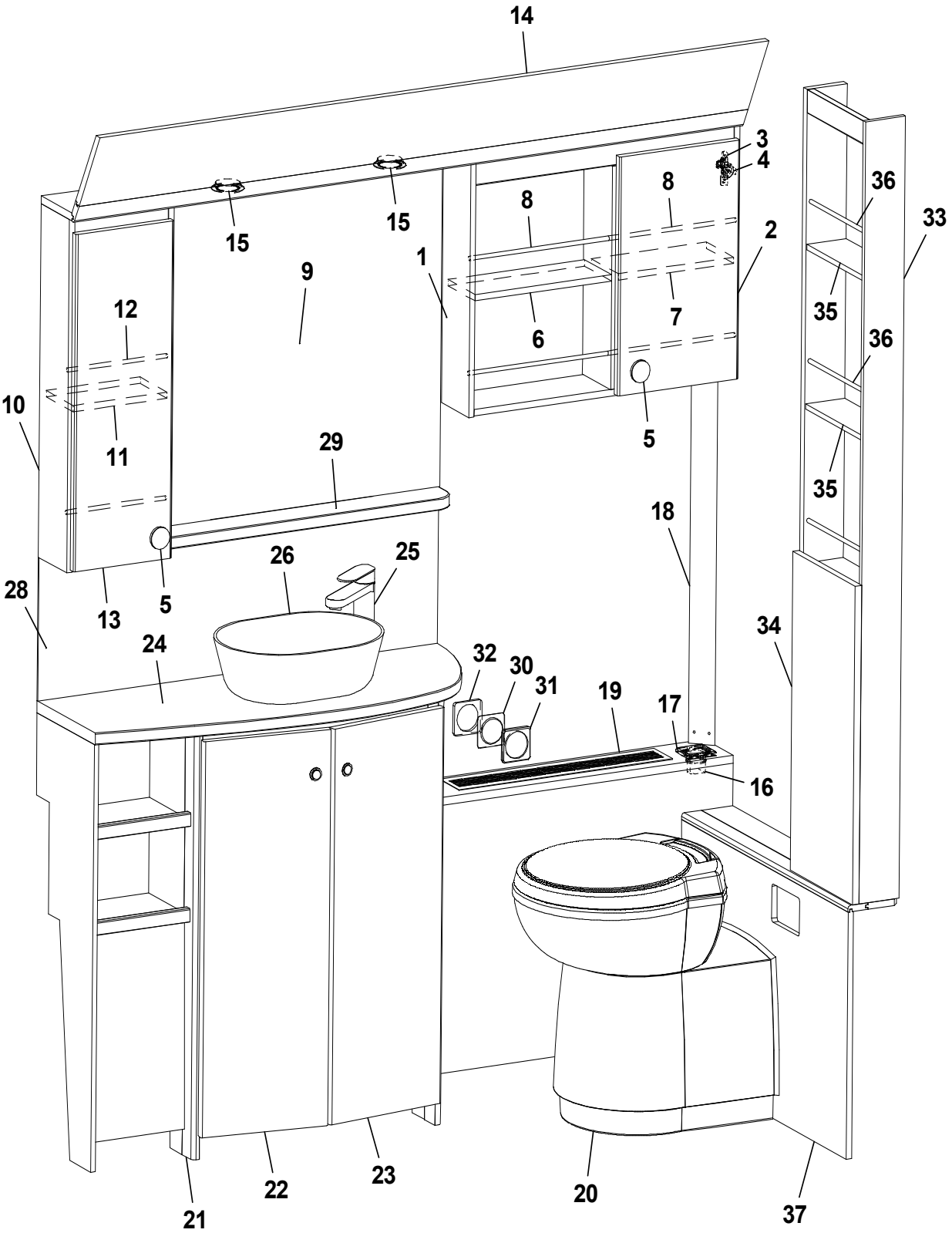
14
3
4
36
33
8
8
15
15
2
1
9
35
12
7
6
36
10
5
11
29
35
18
26
25
28
5
13
34
24
32
30
31
19
17
16
21
22
23
20
37

Pos Fig	Det. nr Part. No	Ingår Fitted	OBS!! Ange alltid årsmodell vid beställning av inredning Benämning	OBS!! Specify always year of model when ordering equipment Description
1	347349	x	Skåp tvättrum H kpl.	Cupboard washroom R cpl.
2	347280	x	Lucka	Door
3	311917	x	Gångjärn	Hinge
4	312588	x	Platta gångjärn	Plate hinge
5	350719	x	Handtag knopp	Handle knob
6	347357	x	Hylla	Shelf
7	347358	x	Hylla	Shelf
8	347360	x	Rasskydd al. Ø=8	Pipe al. Ø=8
9	350723	x	Spegel 3x644x665	Mirror 3x644x665
10	347343	x	Skåp tvättrum V kpl.	Cupboard washroom L cpl.
11	347347	x	Hylla	Shelf
12	347348	x	Rasskydd al. Ø=8	Pipe al. Ø=8
13	347284	x	Lucka	Door
14	347308	x	Ljusramp	Light holder
15	505849	x	Belysning ljusramp	Illumination light holder
16	504994	x	Eluttag 230 V m. lock	El connection 230 V with cover
17	504993	x	Ram Eluttag	Frame el connection
18	347324	x	Front hörn	Front corner
19	347217	x	Front kpl.	Front cpl.
--	319198	x	Galler ventilation al. d:o	Grid ventilation al. d:o
20	319218	x	Kassettoa kpl.	Cassette toilet cpl.
21	349083	x	Skåp tvättställ kpl. u. skiva (Blueline)	Cupboard washroom cpl. without board (Blueline)
--	347091	x	Skåp tvättställ kpl. u. skiva (Blackline)	Cupboard washroom cpl. without board (Blackline)
22	349084	x	Lucka V (SGPT)	Door L (SGPT)
--	347287	x	Lucka V (GPT)	Door L (GPT)
23	349085	x	Lucka H (Blueline)	Door R (Blueline)
--	347288	x	Lucka H (Blackline)	Door R (Blackline)
24	347302	x	Skiva tvättställ	Board cupboard
25	350246	x	Blandare m. utkastarrör	Mixer with pipe
26	350722	x	Tvättställ	Wash basin
--	350722A	x	Avloppsförskruvning 90° kpl. m. propp	Sewage connection 90° cpl. w. plug
28	347600-B	x	Tvättrumsskiva vägg, Fjäder	Protection washroom, Feather
--	347600-M	x	Tvättrumsskiva vägg, Marmor	Protection washroom Marble
--	347600-S	x	Tvättrumsskiva vägg, Sten	Protection washroom Stone
29	347355	x	Hylla	Shelf
30	504985	x	Strömbrytare 1-polig	Switch 1-pol
31	504982	x	Ram strömbrytare	Frame switch
32	504983	x	Distans strömbrytare	Distance switch
33	0000142	x	Hylla kpl.	Shelf cpl.
34	0000145	x	Front, hylla	Front shelf
35	347358	x	Hylla	Shelf
36	347360	x	Rasskydd al. Ø=8	Pipe al. Ø=8
37	0000188	x	Täckfront [1]	Front [1]
--	0000189	x	Täckfront [2]	Front [2]
			[1] = 590 BS [2] = 650-680 BS / BSA / 620-680 BQD / BQDA	[1] = 590 BS [2] = 650-608 BS / BSA / 620-680 BQD / BQDA
			M= Metervara T= Tillbehör	M= On the metre T= Accessory

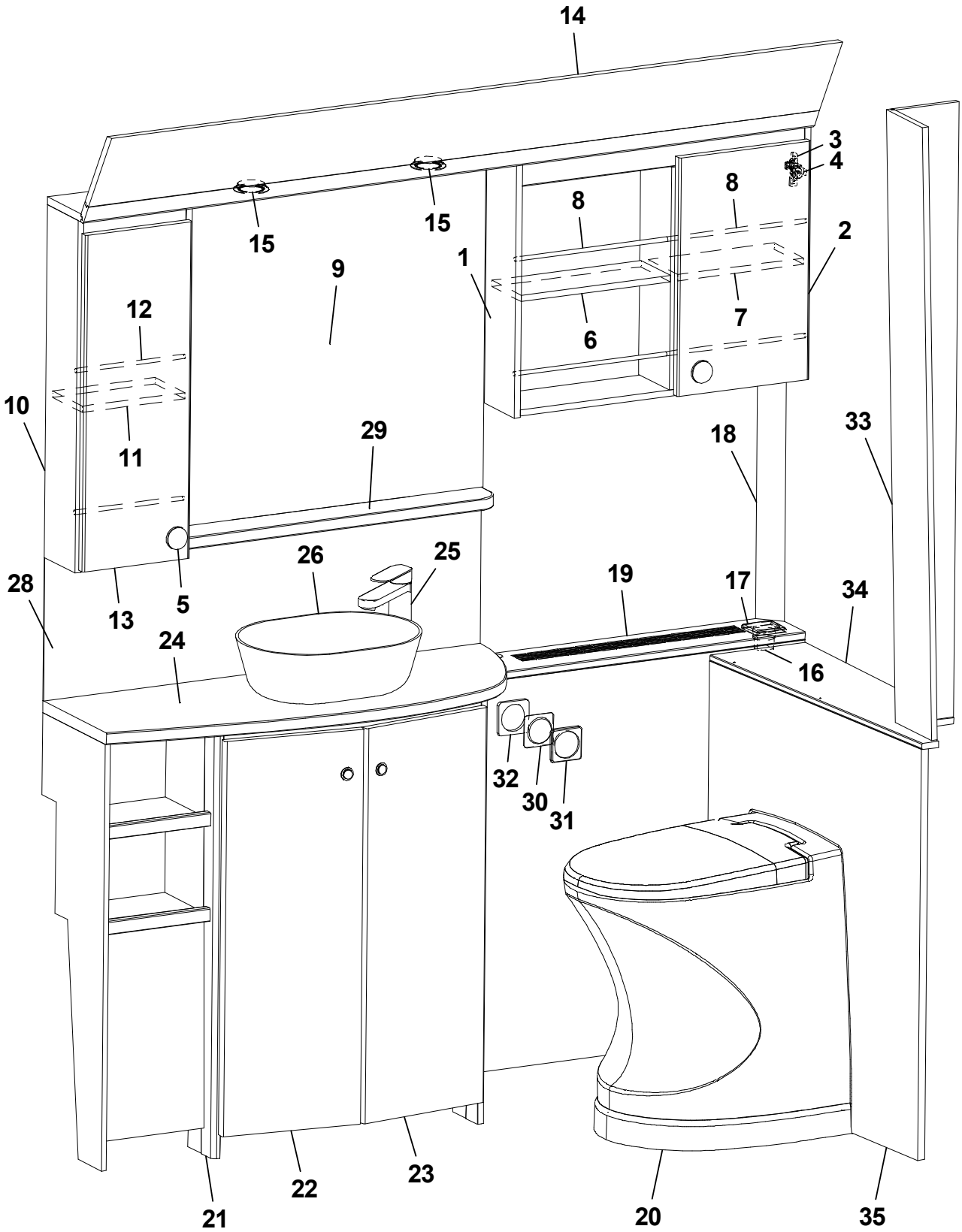
14
3
4
8
8
15
15
2
9
1
12
7
6
10
11
29
18
33
26
25
28
19
17
34
13
5
24
16
32
30
31
21
22
23
20
35

Pos Fig	Det. nr Part. No	Ingår Fitted	OBS!! Ange alltid årsmodell vid beställning av inredning Benämning	OBS!! Specify always year of model when ordering equipment Description
1	347349	x	Skåp tvättrum H kpl.	Cupboard washroom R cpl.
2	347280	x	Lucka	Door
3	311917	x	Gångjärn	Hinge
4	312588	x	Platta gångjärn	Plate hinge
5	350719	x	Handtag knopp	Handle knob
6	347357	x	Hylla	Shelf
7	347358	x	Hylla	Shelf
8	347360	x	Rasskydd al. Ø=8	Pipe al. Ø=8
9	350723	x	Spegel 3x644x665	Mirror 3x644x665
10	347343	x	Skåp tvättrum V kpl.	Cupboard washroom L cpl.
11	347347	x	Hylla	Shelf
12	347348	x	Rasskydd al. Ø=8	Pipe al. Ø=8
13	347284	x	Lucka	Door
14	347308	x	Ljusramp	Light holder
15	505849	x	Belysning ljusramp	Illumination light holder
16	504994	x	Eluttag 230 V m. lock	El connection 230 V with cover
17	504993	x	Ram Eluttag	Frame el connection
18	347818	x	Front hörn	Front corner
19	347819	x	Front kpl.	Front cpl.
--	319198	x	Galler ventilation al.	Grid ventilation al.
20	319923	x	Toa, Cinderella	Cinderella toilet cpl.
21	349083	x	Skåp tvättställ kpl. u. skiva (Blueline)	Cupboard washroom cpl. without board (Blueline)
--	347091	x	Skåp tvättställ kpl. u. skiva (Blackline)	Cupboard washroom cpl. without board (Blackline)
22	349084	x	Lucka V (SGPT)	Door L (SGPT)
--	347287	x	Lucka V (GPT)	Door L (GPT)
23	349085	x	Lucka H (Blueline)	Door R (Blueline)
--	347288	x	Lucka H (Blackline)	Door R (Blackline)
24	347302	x	Skiva tvättställ	Board cupboard
25	350246	x	Blandare m. utkastarrör	Mixer with pipe
26	350722	x	Tvättställ	Wash basin
--	350722A	x	Avloppsförskruvning 90° kpl. m. propp	Sewage connection 90° cpl. w. plug
28	347600-B	x	Tvättrumsskiva vägg, Fjäder	Protection washroom, Feather
--	347600-M	x	Tvättrumsskiva vägg, Marmor	Protection washroom Marble
--	347600-S	x	Tvättrumsskiva vägg, Sten	Protection washroom Stone
29	347355	x	Hylla	Shelf
30	504985	x	Strömbrytare 1-polig	Switch 1-pol
31	504982	x	Ram strömbrytare	Frame switch
32	504983	x	Distans strömbrytare	Distance switch
33	347822	x	Nisch	Nisch
34	347826	x	Skiva täckfront	Board front cover
35	348295	x	Täckfront	Front cover
			M= Metervara	M= On the metre
			T= Tillbehör	T= Accessory

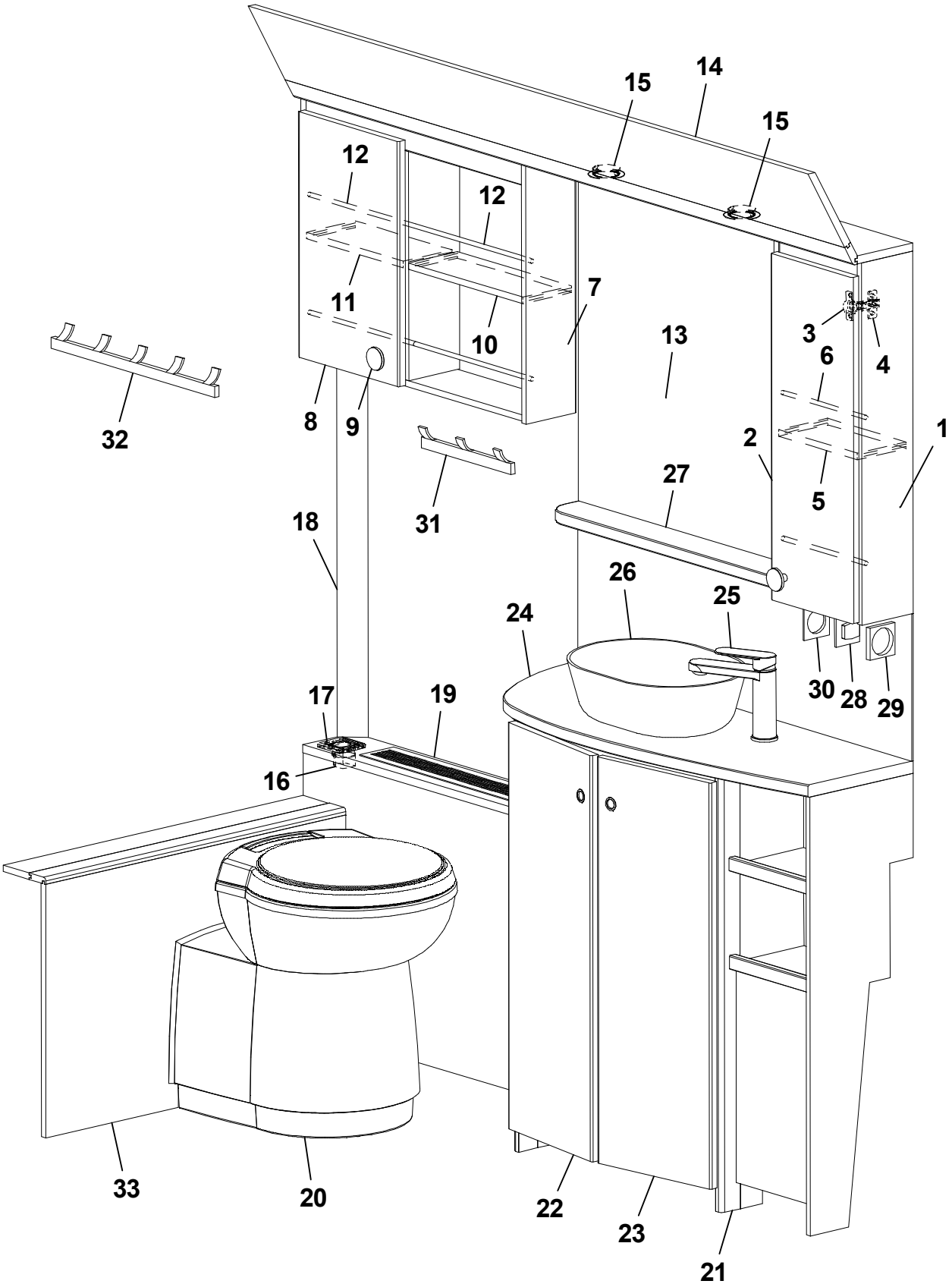
14
15
15
12
12
11
10
7
13
3
6
4
32
8
9
2
1
5
27
31
18
26
25
24
30
28
29
17
19
16
33
20
22
23
21

Pos Fig	Det. nr Part. No	Ingår Fitted	OBS!! Ange alltid årsmodell vid beställning av inredning Benämning	OBS!! Specify always year of model when ordering equipment Description
1	348347	x	Skåp tvättrum H kpl.	Cupboard washroom R cpl.
2	348346	x	Lucka	Door
3	311917	x	Gångjärn	Hinge
4	312588	x	Platta gångjärn	Plate hinge
5	347347	x	Hylla	Shelf
6	347348	x	Rasskydd al. Ø=8	Pipe al. Ø=8
7	348343	x	Skåp tvättrum V kpl.	Cupboard washroom L cpl.
8	347279	x	Lucka	Door
9	350719	x	Handtag knopp	Handle knob
10	347357	x	Hylla	Shelf
11	347358	x	Hylla	Shelf
12	347360	x	Rasskydd al. Ø=8	Pipe al. Ø=8
13	350723	x	Spegel 3x644x665	Mirror 3x644x665
14	348353	x	Ljusramp	Light holder
15	505849	x	Belysning ljusramp	Illumination light holder
16	504994	x	Eluttag 230 V m. lock	El connection 230 V with cover
17	504993	x	Ram Eluttag	Frame el connection
18	347324	x	Front hörn	Front corner
19	348314	x	Front kpl.	Front cpl.
--	319198	x	Galler ventilation al.	Grid ventilation al.
20	319218	x	Kassettoa kpl.	Cassette toilet cpl.
21	348317	x	Skåp tvättställ kpl. u. skiva (Blueline)	Cupboard washroom cpl. without board (Blueline)
--	349870	x	Skåp tvättställ kpl. u. skiva (Blackline)	Cupboard washroom cpl. without board (Blackline)
22	349084	x	Lucka V (SGPT)	Door L (SGPT)
--	347287	x	Lucka V (GPT)	Door L (GPT)
23	349085	x	Lucka H (Blueline)	Door R (Blueline)
--	347288	x	Lucka H (Blackline)	Door R (Blackline)
24	348316	x	Skiva tvättställ	Board cupboard
25	350246	x	Blandare m. utkastarrör	Mixer with pipe
26	350722	x	Tvättställ	Wash basin
--	350722A	x	Avloppsförskruvning 90° kpl. m. propp	Sewage connection 90° cpl. w. plug
27	347355	x	Hylla	Shelf
28	504985	x	Strömbrytare 1-polig	Switch 1-pol
29	504982	x	Ram strömbrytare	Frame switch
30	504983	x	Distans strömbrytare	Distance switch
31	316002	x	Hängare 3-krok silver L=240 (Blueline)	Hanger 3-hook silver L=240 (Blueline)
32	316003	x	Hängare 5-krok silver L=440 (Blueline)	Hanger 5-hook silver L=440 (Blueline)
33	348312	x	Täckfront kpl.	Front cpl.
			M= Metervara T= Tillbehör	M= On the metre T= Accessory

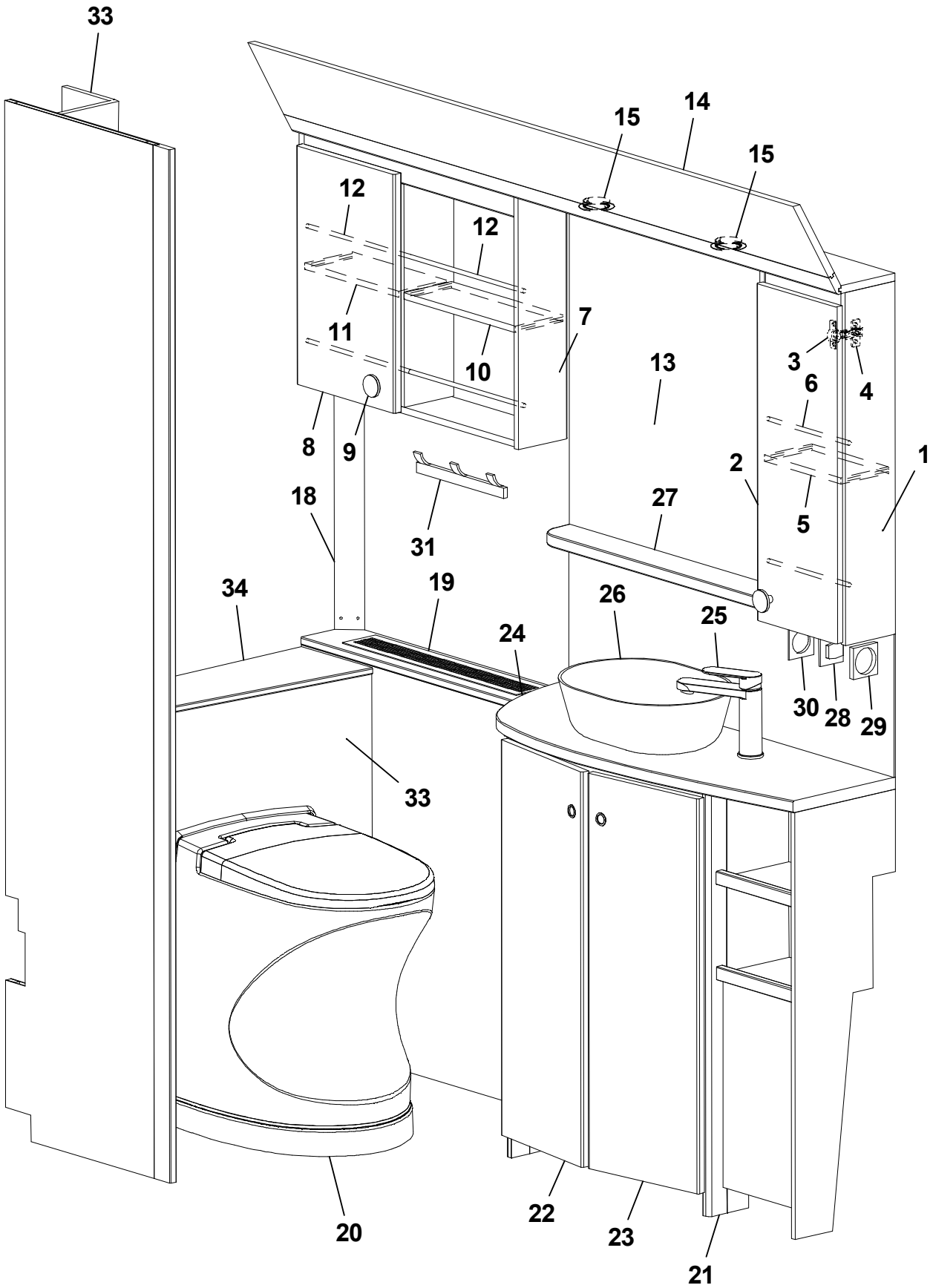
33
15
14
15
12
12
11
7
10
13
3
6
4
8
9
2
1
18
27
5
31
34
19
26
25
24
30
28
29
33
20
22
23
21

Pos Fig	Det. nr Part. No	Ingår Fitted	OBS!! Ange alltid årsmodell vid beställning av inredning Benämning	OBS!! Specify always year of model when ordering equipment Description
1	348347	x	Skåp tvättrum H kpl.	Cupboard washroom R cpl.
2	348346	x	Lucka	Door
3	311917	x	Gångjärn	Hinge
4	312588	x	Platta gångjärn	Plate hinge
5	347347	x	Hylla	Shelf
6	347348	x	Rasskydd al. Ø=8	Pipe al. Ø=8
7	348343	x	Skåp tvättrum V kpl.	Cupboard washroom L cpl.
8	347279	x	Lucka	Door
9	350719	x	Handtag knopp	Handle knob
10	347357	x	Hylla	Shelf
11	347358	x	Hylla	Shelf
12	347360	x	Rasskydd al. Ø=8	Pipe al. Ø=8
13	350723	x	Spegel 3x644x665	Mirror 3x644x665
14	348353	x	Ljusramp	Light holder
15	505849	x	Belysning ljusramp	Illumination light holder
18	347818	x	Front hörn	Front corner
19	0000289	x	Front kpl.	Front cpl.
--	319198	x	Galler ventilation al.	Grid ventilation al.
20	319923	x	Toa, Cinderella	Cinderella toilet cpl.
21	348317	x	Skåp tvättställ kpl. u. skiva (Blueline)	Cupboard washroom cpl. without board (Blueline)
--	349870	x	Skåp tvättställ kpl. u. skiva (Blackline)	Cupboard washroom cpl. without board (Blackline)
22	349084	x	Lucka V (SGPT)	Door L (SGPT)
--	347287	x	Lucka V (GPT)	Door L (GPT)
23	349085	x	Lucka H (Blueline)	Door R (Blueline)
--	347288	x	Lucka H (Blackline)	Door R (Blackline)
24	348316	x	Skiva tvättställ	Board cupboard
25	350246	x	Blandare m. utkastarrör	Mixer with pipe
26	350722	x	Tvättställ	Wash basin
--	350722A	x	Avloppsförskruvning 90° kpl. m. propp	Sewage connection 90° cpl. w. plug
27	347355	x	Hylla	Shelf
28	504985	x	Strömbrytare 1-polig	Switch 1-pol
29	504982	x	Ram strömbrytare	Frame switch
30	504983	x	Distans strömbrytare	Distance switch
31	316002	x	Hängare 3-krok silver L=240 (Blueline)	Hanger 3-hook silver L=240 (Blueline)
32	316003	x	Hängare 5-krok silver L=440 (Blueline)	Hanger 5-hook silver L=440 (Blueline)
33	0000286	x	Täckfront kpl.	Front cpl.
34	0000288	x	Skiva, täckfront	Board, front
35	0000284	x	Nisch kpl.	Nisch cpl.
			M= Metervara T= Tillbehör	M= On the metre T= Accessory

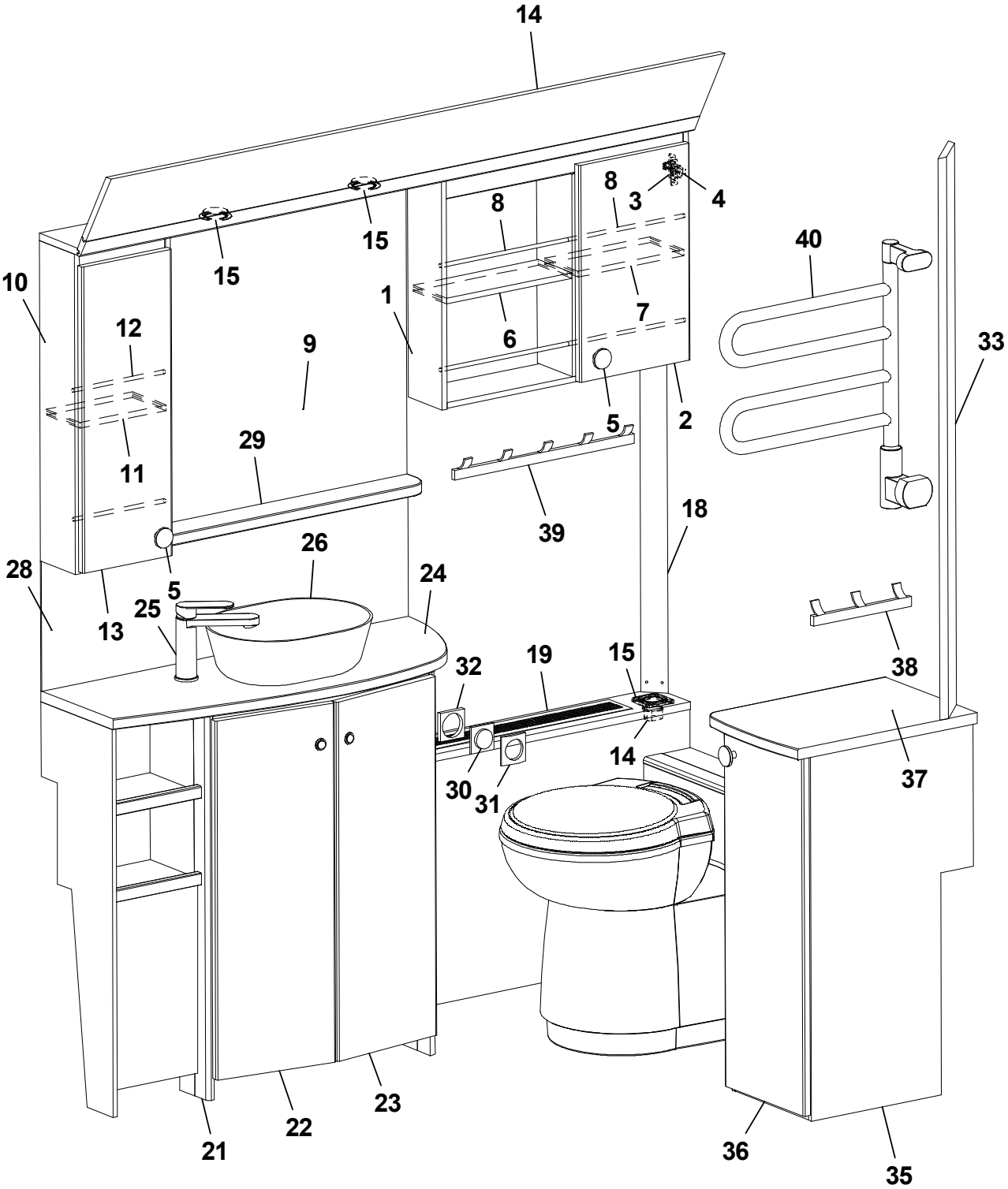
14
15
15
8
8
3
4
40
10
1
12
9
6
7
33
5
2
29
11
39
18
26
28
24
5
25
13
32
19
15
38
14
30
31
37
21
22
23
36
35

Pos Fig	Det. nr Part. No	Ingår Fitted	OBS!! Ange alltid årsmodell vid beställning av inredning Benämning	OBS!! Specify always year of model when ordering equipment Description
1	347349	x	Skåp tvättrum H kpl.	Cupboard washroom R cpl.
2	347280	x	Lucka	Door
3	311917	x	Gångjärn	Hinge
4	312588	x	Platta gångjärn	Plate hinge
5	350719	x	Handtag knopp	Handle knob
6	347357	x	Hylla	Shelf
7	347358	x	Hylla	Shelf
8	347360	x	Rasskydd al. Ø=8	Pipe al. Ø=8
9	350723	x	Spegel 3x644x665	Mirror 3x644x665
10	347343	x	Skåp tvättrum V kpl.	Cupboard washroom L cpl.
11	347347	x	Hylla	Shelf
12	347348	x	Rasskydd al. Ø=8	Pipe al. Ø=8
13	347284	x	Lucka	Door
14	347308	x	Ljusramp	Light holder
15	505849	x	Belysning ljusramp	Illumination light holder
16	504994	x	Eluttag 230 V m. lock	El connection 230 V with cover
17	504993	x	Ram Eluttag	Frame el connection
18	347324	x	Front hörn	Front corner
19	347217	x	Front kpl.	Front cpl.
--	319198	x	Galler ventilation al. d:o	Grid ventilation al. d:o
20	319218	x	Kassettoa kpl.	Cassette toilet cpl.
21	349083	x	Skåp tvättställ kpl. u. skiva (Blueline)	Cupboard washroom cpl. without board (Blueline)
--	347091	x	Skåp tvättställ kpl. u. skiva (Blackline)	Cupboard washroom cpl. without board (Blackline)
22	349084	x	Lucka V (SGPT)	Door L (SGPT)
--	347287	x	Lucka V (GPT)	Door L (GPT)
23	349085	x	Lucka H (Blueline)	Door R (Blueline)
--	347288	x	Lucka H (Blackline)	Door R (Blackline)
24	347302	x	Skiva tvättställ	Board cupboard
25	350246	x	Blandare m. utkastarrör	Mixer with pipe
26	350722	x	Tvättställ	Wash basin
--	350722A	x	Avloppsförskruvning 90° kpl. m. propp	Sewage connection 90° cpl. w. plug
28	347600-B	x	Tvättrumsskiva vägg, Fjäder	Protection washroom, Feather
--	347600-M	x	Tvättrumsskiva vägg, Marmor	Protection washroom Marble
--	347600-S	x	Tvättrumsskiva vägg, Sten	Protection washroom Stone
29	347355	x	Hylla	Shelf
30	504985	x	Strömbrytare 1-polig	Switch 1-pol
31	504982	x	Ram strömbrytare	Frame switch
32	504983	x	Distans strömbrytare	Distance switch
33	348695	x	Front hörn	Front corner
34	348685	x	Täckfront	Front cover
35	348686	x	Skåp tvättrum (Blueline)	Cupboard, washroom (Blueline)
--	0000272	x	Skåp tvättrum (Blackline)	Cupboard, washroom (Blackline)
36	348962	x	Lucka (SGPT)	Door (SGPT)
--	347286	x	Lucka (GPT)	Door (GPT)
37	348694	x	Skiva skåp	Board, cupboard
38	316002	x	Hängare 3-krok silver L=240 (Blueline)	Hanger 3-hook silver L=240 (Blueline)
39	316003	x	Hängare 5-krok silver L=440 (Blueline)	Hanger 5-hook silver L=440 (Blueline)
40	509247	T	Handdukstork	Towel dryer
			M= Metervara T= Tillbehör	M= On the metre T= Accessory

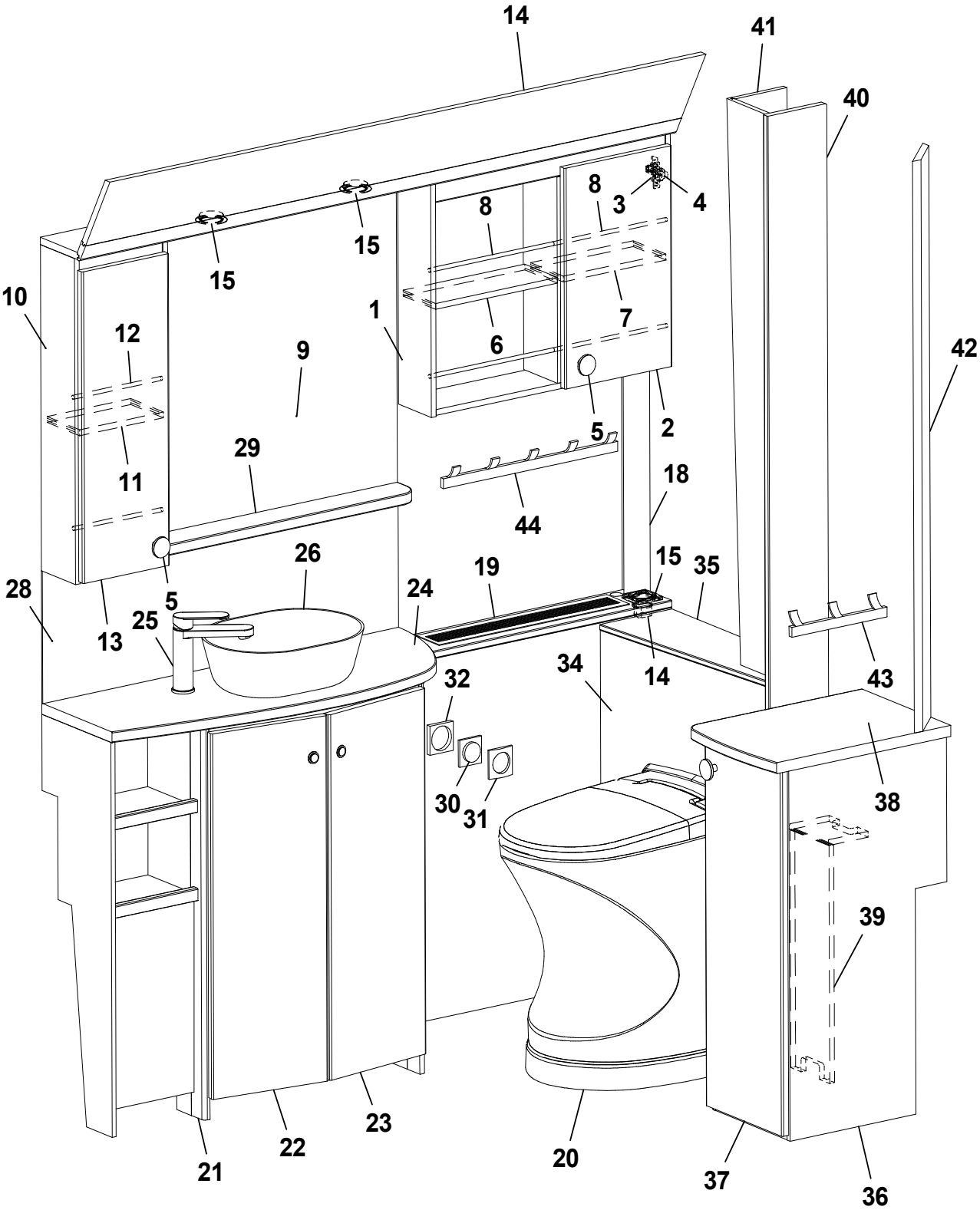
14
41
40
8
3
4
8
15
15
10
1
7
12
6
9
42
5
2
29
11
18
44
26
15
35
19
28
24
5
25
13
14
43
34
32
38
30
31
39
23
22
21
20
37
36

Pos Fig	Det. nr Part. No	Ingår Fitted	OBS!! Ange alltid årsmodell vid beställning av inredning Benämning	OBS!! Specify always year of model when ordering equipment Description
1	347349	x	Skåp tvättrum H kpl.	Cupboard washroom R cpl.
2	347280	x	Lucka	Door
3	311917	x	Gångjärn	Hinge
4	312588	x	Platta gångjärn	Plate hinge
5	350719	x	Handtag knopp	Handle knob
6	347357	x	Hylla	Shelf
7	347358	x	Hylla	Shelf
8	347360	x	Rasskydd al. Ø=8	Pipe al. Ø=8
9	350723	x	Spegel 3x644x665	Mirror 3x644x665
10	347343	x	Skåp tvättrum V kpl.	Cupboard washroom L cpl.
11	347347	x	Hylla	Shelf
12	347348	x	Rasskydd al. Ø=8	Pipe al. Ø=8
13	347284	x	Lucka	Door
14	347308	x	Ljusramp	Light holder
15	505849	x	Belysning ljusramp	Illumination light holder
16	504994	x	Eluttag 230 V m. lock	El connection 230 V with cover
17	504993	x	Ram Eluttag	Frame el connection
18	347818	x	Front hörn	Front corner
19	347819	x	Front kpl.	Front cpl.
--	319198	x	Galler ventilation al. d:o	Grid ventilation al. d:o
20	319923	x	Toa, Cinderella	Cinderella toilet cpl.
21	349083	x	Skåp tvättställ kpl. u. skiva (Blueline)	Cupboard washroom cpl. without board (Blueline)
--	347091	x	Skåp tvättställ kpl. u. skiva (Blackline)	Cupboard washroom cpl. without board (Blackline)
22	349084	x	Lucka V (SGPT)	Door L (SGPT)
--	347287	x	Lucka V (GPT)	Door L (GPT)
23	349085	x	Lucka H (Blueline)	Door R (Blueline)
--	347288	x	Lucka H (Blackline)	Door R (Blackline)
24	347302	x	Skiva tvättställ	Board cupboard
25	350246	x	Blandare m. utkastarrör	Mixer with pipe
26	350722	x	Tvättställ	Wash basin
--	350722A	x	Avloppsförskruvning 90° kpl. m. propp	Sewage connection 90° cpl. w. plug
28	347600-B	x	Tvättrumsskiva vägg, Fjäder	Protection washroom, Feather
--	347600-M	x	Tvättrumsskiva vägg, Marmor	Protection washroom Marble
--	347600-S	x	Tvättrumsskiva vägg, Sten	Protection washroom Stone
29	347355	x	Hylla	Shelf
30	504985	x	Strömbrytare 1-polig	Switch 1-pol
31	504982	x	Ram strömbrytare	Frame switch
32	504983	x	Distans strömbrytare	Distance switch
34	0000865	x	Täckfront	Front cover
35	0000866	x	Skiva täckfront	Board, front cover
36	348686	x	Skåp tvättrum (Blueline)	Cupboard, washroom (Blueline)
--	0000272	x	Skåp tvättrum (Blackline)	Cupboard, washroom (Blackline)
37	348962	x	Lucka (SGPT)	Door (SGPT)
--	347286	x	Lucka (GPT)	Door (GPT)
38	348694	x	Skiva skåp	Board, cupboard
39	0000276	x	Täckfront	Front cover
40	0000279	x	Vägg	Wall
41	347822	x	Nisch	Nisch
42	348695	x	Front hörn	Front corner
43	316002	x	Hängare 3-krok silver L=240 (Blueline)	Hanger 3-hook silver L=240 (Blueline)
44	316003	x	Hängare 5-krok silver L=440 (Blueline)	Hanger 5-hook silver L=440 (Blueline)
			M= Metervara T= Tillbehör	M= On the metre T= Accessory

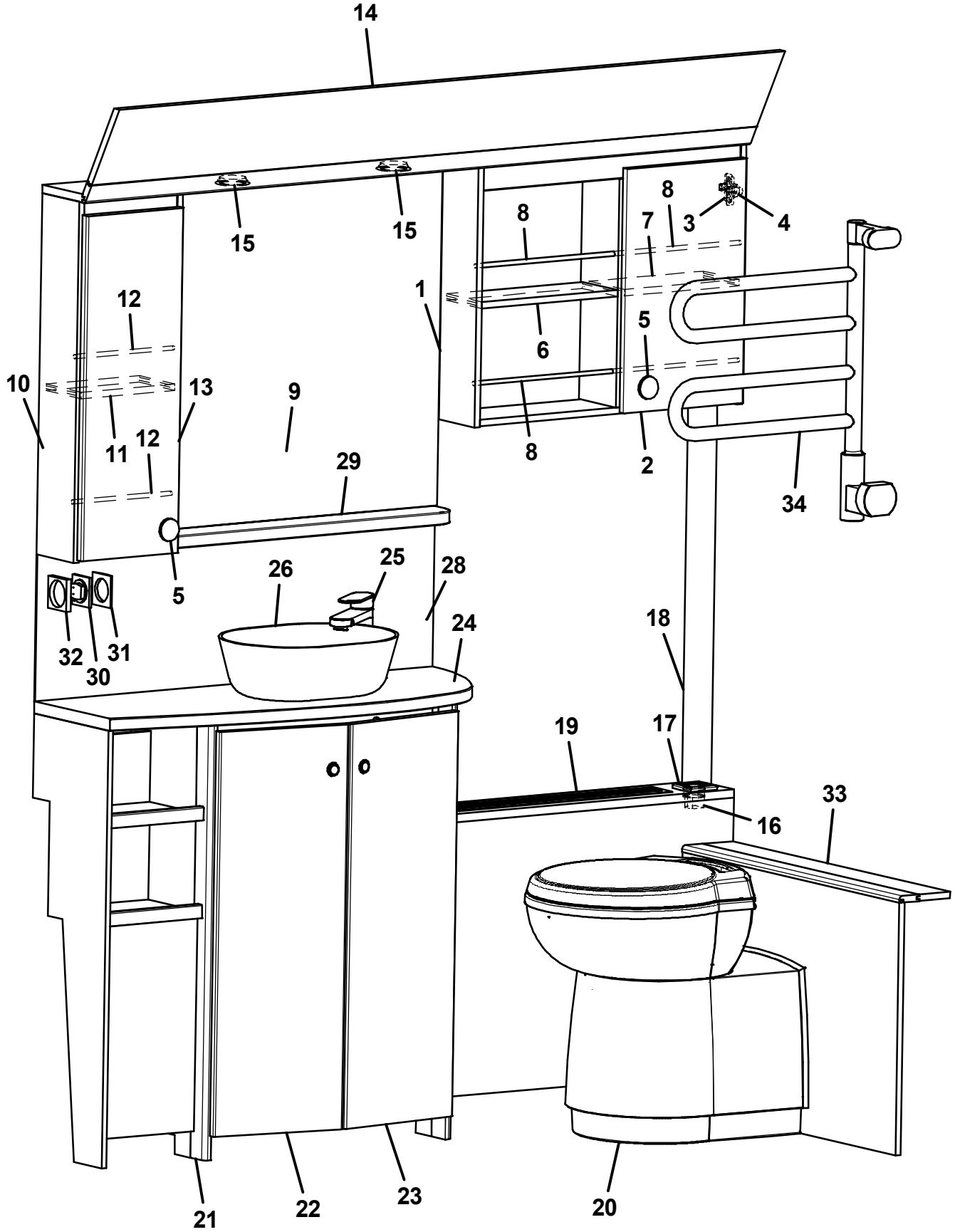
14
15
15
8
8
7
3
4
12
1
6
5
10
13
9
11
12
8
2
29
34
5
26
25
28
32
30
31
24
18
19
17
16
33
21
22
23
20

Pos Fig	Det. nr Part. No	Ingår Fitted	OBS!! Ange alltid årsmodell vid beställning av inredning Benämning	OBS!! Specify always year of model when ordering equipment Description
1	349080	x	Skåp tvättrum H kpl.	Cupboard washroom R cpl.
2	347280	x	Lucka	Door
3	311917	x	Gångjärn	Hinge
4	312588	x	Platta gångjärn	Plate hinge
5	350798	x	Handtag knopp	Handle knob
6	347357	x	Hylla	Shelf
7	347358	x	Hylla	Shelf
8	347360	x	Rasskydd al. Ø=8	Pipe al. Ø=8
9	350723	x	Spegel 3x644x665	Mirror 3x644x665
10	349081	x	Skåp tvättrum V kpl.	Cupboard washroom L cpl.
11	347347	x	Hylla	Shelf
12	347348	x	Rasskydd al. Ø=8	Pipe al. Ø=8
13	347284	x	Lucka	Door
14	347308	x	Ljusramp	Light holder
15	505849	x	Belysning ljusramp	Illumination light holder
16	504994	x	Eluttag 230 V m. lock	El connection 230 V with cover
17	504993	x	Ram Eluttag	Frame el connection
18	347324	x	Front hörn	Front corner
19	347217	x	Front kpl.	Front cpl.
--	319198	x	Galler ventilation al. d:o	Grid ventilation al. d:o
20	319218	x	Kassettoa kpl.	Cassette toilet cpl.
21	349082	x	Skåp tvättställ kpl. u. skiva	Cupboard washroom cpl. without board
22	347287	x	Lucka V (GPT)	Door L (GPT)
23	347288	x	Lucka H (GPT)	Door R (GPT)
24	347302	x	Skiva tvättställ	Board cupboard
25	350246	x	Blandare m. utkastarrör	Mixer with pipe
26	350722	x	Tvättställ	Wash basin
--	350722A	x	Avloppsförskruvning 90° kpl. m. propp	Sewage connection 90° cpl. w. plug
28	347600-B	x	Tvättrumsskiva vägg, Fjäder	Protection washroom, Feather
--	347600-M	x	Tvättrumsskiva vägg, Marmor	Protection washroom Marble
--	347600-S	x	Tvättrumsskiva vägg, Sten	Protection washroom Stone
29	347355	x	Hylla	Shelf
30	504985	x	Strömbrytare 1-polig	Switch 1-pol
31	504982	x	Ram strömbrytare	Frame switch
32	504983	x	Distans strömbrytare	Distance switch
33	347212	x	Täckfront kpl.	Front cover cpl.
34	509247	T	Handdukstork	Towel dryer

M= Metervara
T= Tillbehör

M= On the metre
T= Accessory

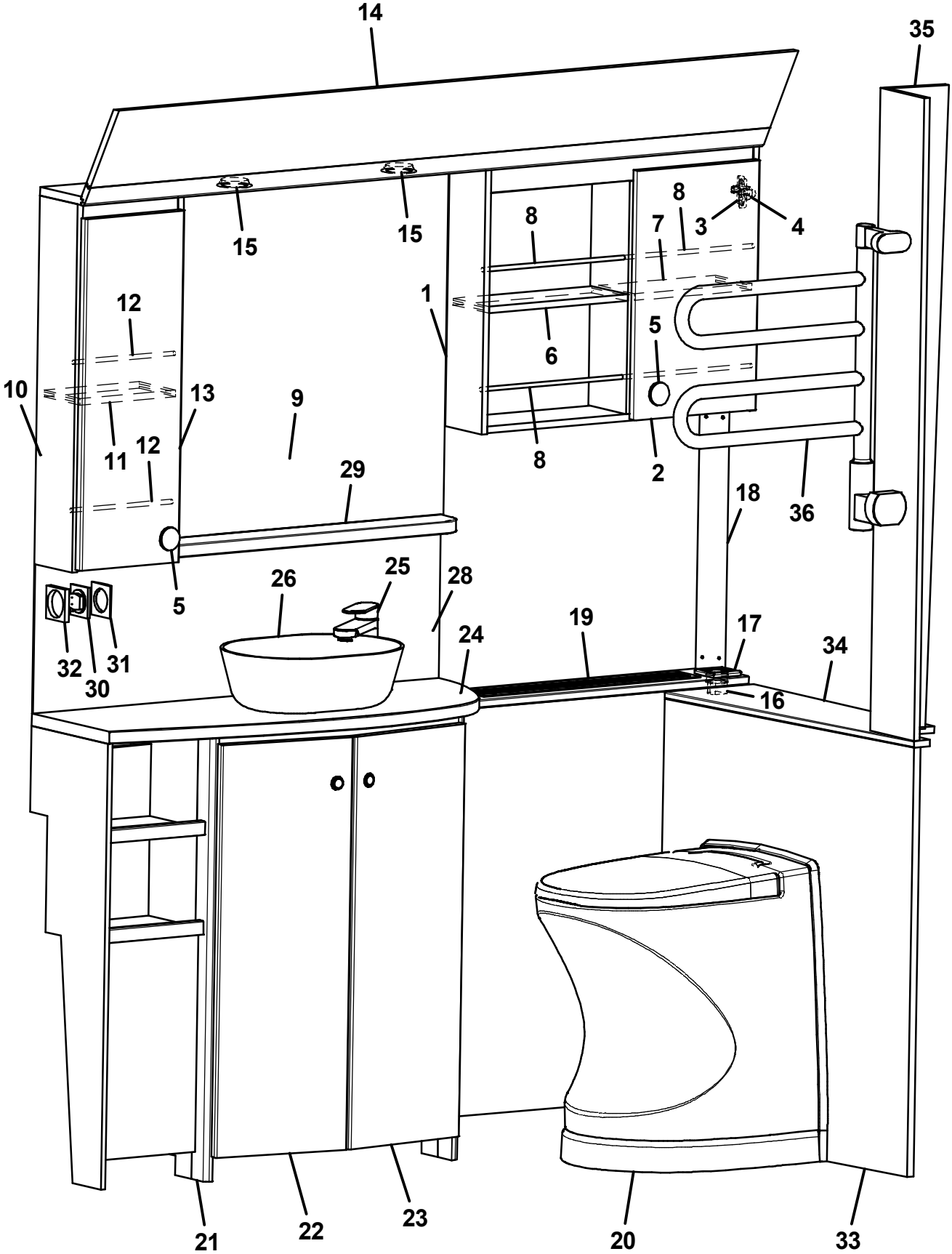
14
35
15
15
8
8
7
3
4
12
1
5
6
10
13
9
11
12
8
2
29
18
36
5
26
25
28
19
17
24
34
32
30
31
16
21
22
23
20
33

Pos Fig	Det. nr Part. No	Ingår Fitted	OBS!! Ange alltid årsmodell vid beställning av inredning Benämning	OBS!! Specify always year of model when ordering equipment Description
1	349080	x	Skåp tvättrum H kpl.	Cupboard washroom R cpl.
2	347280	x	Lucka	Door
3	311917	x	Gångjärn	Hinge
4	312588	x	Platta gångjärn	Plate hinge
5	350798	x	Handtag knopp	Handle knob
6	347357	x	Hylla	Shelf
7	347358	x	Hylla	Shelf
8	347360	x	Rasskydd al. Ø=8	Pipe al. Ø=8
9	350723	x	Spegel 3x644x665	Mirror 3x644x665
10	349081	x	Skåp tvättrum V kpl.	Cupboard washroom L cpl.
11	347347	x	Hylla	Shelf
12	347348	x	Rasskydd al. Ø=8	Pipe al. Ø=8
13	347284	x	Lucka	Door
14	347308	x	Ljusramp	Light holder
15	505849	x	Belysning ljusramp	Illumination light holder
16	504994	x	Eluttag 230 V m. lock	El connection 230 V with cover
17	504993	x	Ram Eluttag	Frame el connection
18	347818	x	Front hörn	Front corner
19	347819	x	Front kpl.	Front cpl.
--	319198	x	Galler ventilation al. d:o	Grid ventilation al. d:o
20	319923	x	Toa, Cinderella	Cinderella toilet cpl.
21	349082	x	Skåp tvättställ kpl. u. skiva	Cupboard washroom cpl. without board
22	347287	x	Lucka V (GPT)	Door L (GPT)
23	347288	x	Lucka H (GPT)	Door R (GPT)
24	347302	x	Skiva tvättställ	Board cupboard
25	350246	x	Blandare m. utkastarrör	Mixer with pipe
26	350722	x	Tvättställ	Wash basin
27	350722A	x	Avloppsförskruvning 90° kpl. m. propp	Sewage connection 90° cpl. w. plug
28	347600-B	x	Tvättrumsskiva vägg, Fjäder	Protection washroom, Feather
--	347600-M	x	Tvättrumsskiva vägg, Marmor	Protection washroom Marble
--	347600-S	x	Tvättrumsskiva vägg, Sten	Protection washroom Stone
29	347355	x	Hylla	Shelf
30	504985	x	Strömbrytare 1-polig	Switch 1-pol
31	504982	x	Ram strömbrytare	Frame switch
32	504983	x	Distans strömbrytare	Distance switch
33	348295	x	Täckfront	Front cover
34	347826	x	Skiva täckfront	Board, front cover
35	347822	x	Nisch	Nisch
36	509247	T	Handdukstork	Towel dryer
			M= Metervara	M= On the metre
			T= Tillbehör	T= Accessory

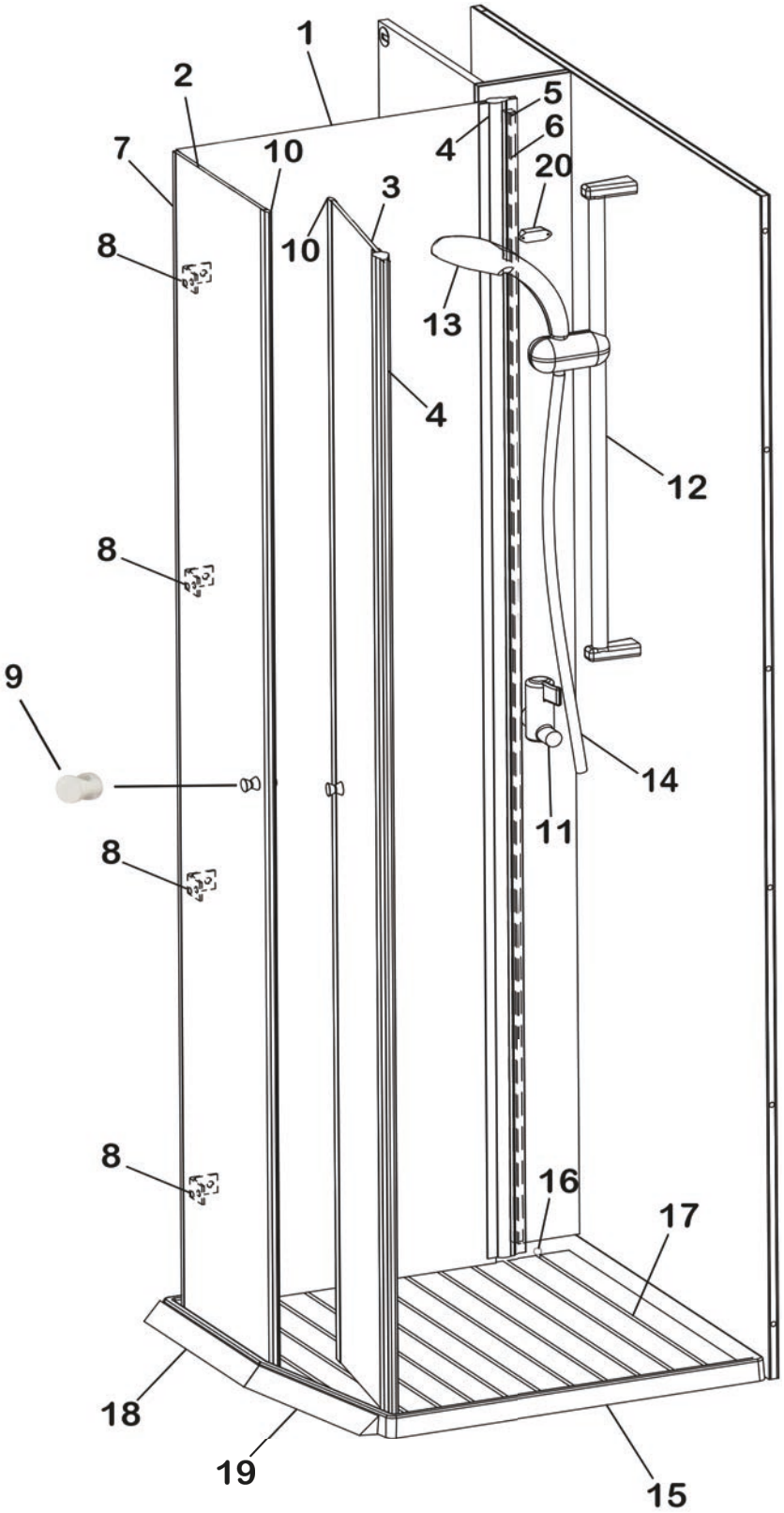
1
2
7
10
3
10
8
4
5
6
4
20
13
12
8
9
14
11
8
8
16
17
18
19
15

Pos Fig	Det. nr Part. No	Ingår Fitted	OBS!! Ange alltid årsmodell vid beställning av inredning Benämning	OBS!! Specify always year of model when ordering equipment Description
1	350048	x	Duschdörr 483x1910	Shower door 483x1910
2	350047	x	Duschdörr 293x1910	Shower door 293x1910
3	350046	x	Duschdörr 240x1910	Shower door 240x1910
4	350049	x	Gångjärn L=1900	Hinge L=1900
5	350067	x	Distans 1860x15x12	Distance 1860x15x12
6	350066	x	Distans 1860x11x6	Distance 1860x11x6
7	350062	x	List U 8x8 L=2000	List U 8x8 L=2000
8	350050	x	Gångjärn	Hinge
9	350486	x	Hängare	Clothes hanger
10	319618	x	Lås magnet	Lock magnet
11	350039	x	Blandare	Mixer
12	318609	x	Duschstång L=850	Shower bar L=850
13	319363	x	Duschmunstycke	Shower head
14	318612	x	Duschslang 1/2"-1/2"	Shower hose 1/2"-1/2"
15	350008	x	Duschkar	Shower floor
16	314508	x	Plugg täck	Plug
17	0000226	x	Trall duschrum	Duckboard shower room
18	349941	x	List duschkar L=327	List shower floor L=327
19	349942	x	List duschkar L=308	List shower floor L=308
20	319618	x	Lås magnet	Lock magnet
--	350345	x	Lås transport	Transportation lock

M= Metervara
T= Tillbehör

M= On the metre
T= Accessory

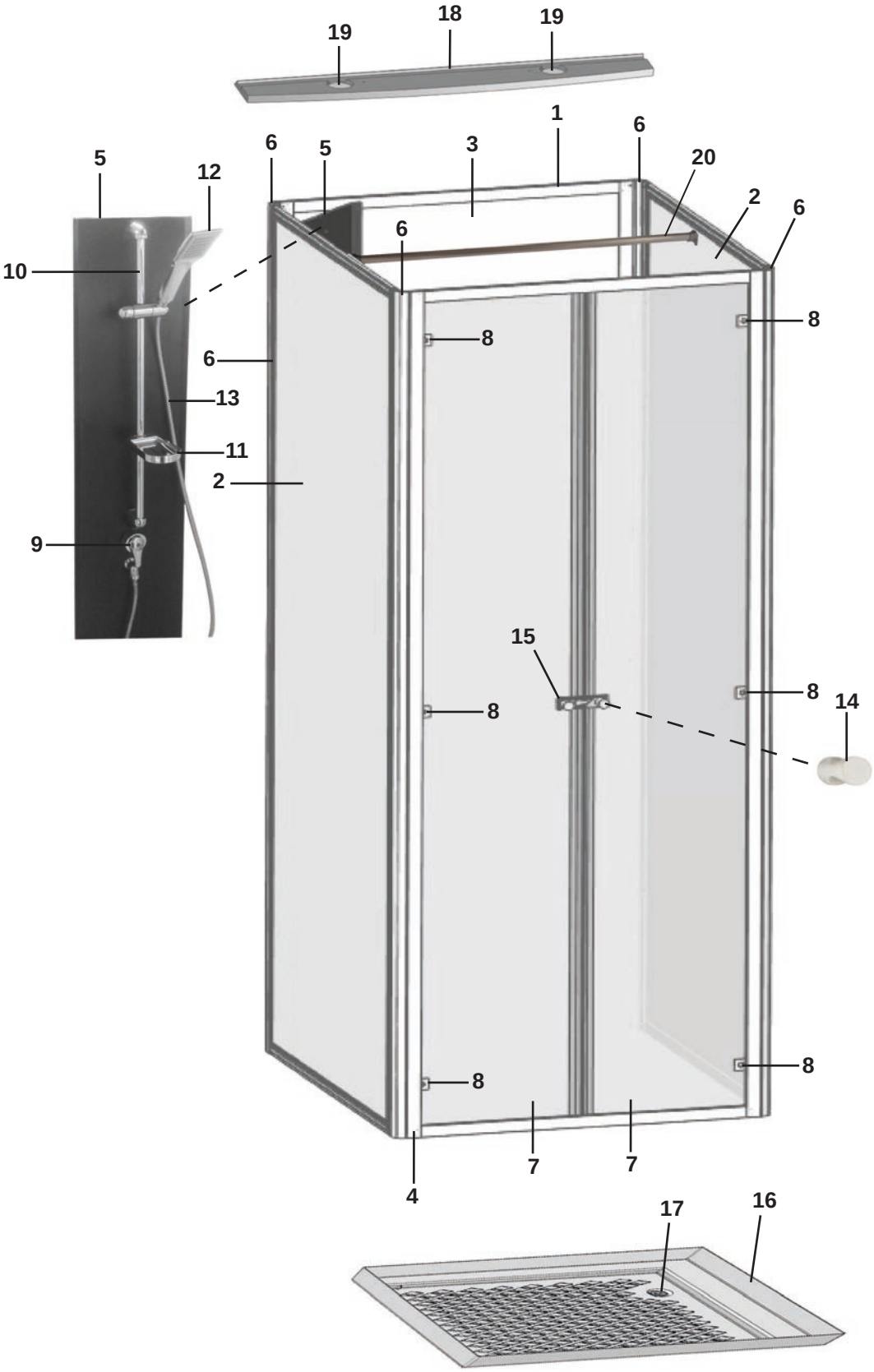
19
18
19
1
6
5
3
6
20
5
12
2
6
6
10
8
8
6
13
11
2
9
15
8
8
14
8
8
4
7
7
17
16

Pos Fig	Det. nr Part. No	Ingår Fitted	OBS!! Ange alltid årsmodell vid beställning av inredning Benämning	OBS!! Specify always year of model when ordering equipment Description
1	350190	x	Duschkabin kpl. [1]	Shower cabin cpl. [1]
--	350149	x	Duschkabin kpl. [2]	Shower cabin cpl. [2]
2	350150	x	Vägg sida duschkabin	Wall side shower cabin
3	350151	x	Vägg bak duschkabin	Wall rear shower cabin
4	350152	x	Vägg front duschkabin	Wall front shower cabin
5	350153	x	Hörn plast duschkabin	Corner plastic shower cabin
6	350112	x	List al dusch hörn	List al shower corner
7	350154	x	Dörr duschkabin	Door shower cabin
--	350051	x	List magnet duschdörr	List magnet shower door
8	350166	x	Gångjärn krom 25x30 mm kpl.	Hinge chrome 25x30 mm cpl.
9	350039	x	Blandare	Mixer
10	318609	x	Duschstång L=850	Shower bar L=850
11	318610	x	Tvålkopp	Soap dish
12	319363	x	Duschmunstycke	Shower head
13	318612	x	Duschslang 1/2"-1/2"	Shower hose 1/2"-1/2"
14	350486	x	Hängare	Clothes hanger
15	350216	x	Låshake duschkabin	Locking hook shower cabin
16	317584	x	Duschkar	Shower floor
17	302302	x	Avloppsförskruvning rak 19 mm	Sewage connection straight 19 mm
18	347341	x	Ljusramp	Light holder
19	505849	x	Belysning ljusramp	Illumination light holder
20	350731	x	Galgstång vit L=825	Drying rod, white L=825
--	350699	x	Hållare d:o	Holder d:o
			[1] = BS / BSA / BQD / BQDA / BFDC [2] = BFW / BFWA	[1] = BS / BSA / BQD / BQDA / BFDC [2] = BFW / BFWA
			M= Metervara T= Tillbehör	M= On the metre T= Accessory

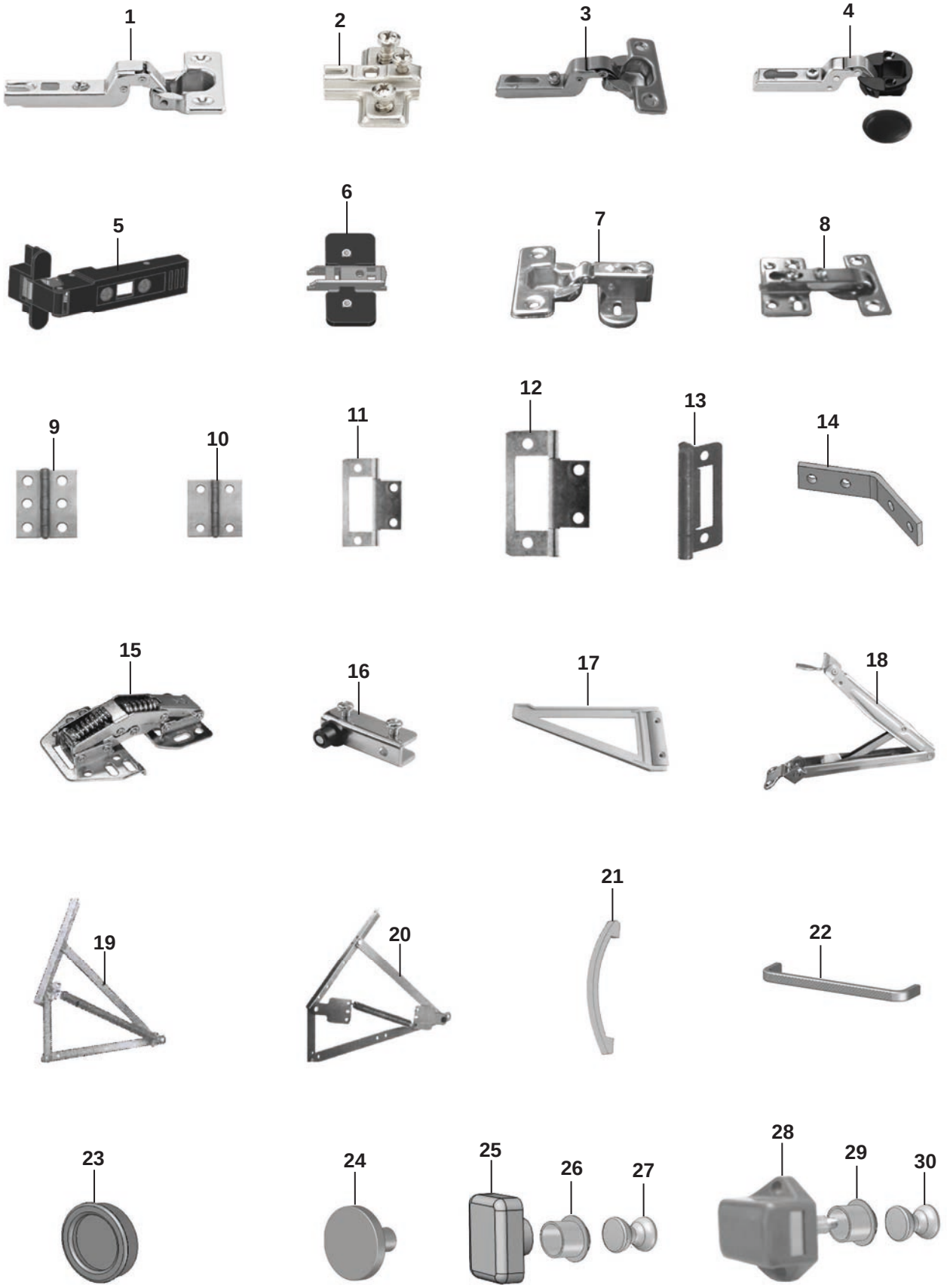
1
2
3
4
5
6
7
8
9
10
11
12
13
14
15
16
17
18
19
20
21
22
23
24
25
26
27
28
29
30

Pos Fig	Det. nr Part. No	Ingår Fitted	OBS!! Ange alltid årsmodell vid beställning av inredning Benämning	OBS!! Specify always year of model when ordering equipment Description
1	311917	x	Gångjärn	Hinge
--	316799	x	Gångjärn (under kyl/frys)	Hinge (below refrigerator)
2	312588	x	Platta gångjärn	Plate hinge
3	315202	x	Gångjärn	Hinge
4	318379	x	Gångjärn (skåp vintrin)	Hinge (vintrine)
--	318380	x	Täckhatt d:o	Cover d:o
5	350762	x	Gångjärn (skåp vitrin Blackline)	Hinge (vitrine Blackline)
6	350763	x	Platta gångjärn (skåp vitrin Blackline)	Plate hinge (vitrine Blackline)
7	316037	x	Gångjärn (dörr/skåp tvättrum)	Hinge (door/cabinet washroom)
8	314663	x	Gångjärn (skåp nedre tvättrum)	Hinge (lower washroom cabinet)
9	860405	x	Gångjärn (överbäddskåp)	Hinge (upper bed)
10	300354	x	Gångjärn (överbäddskåp)	Hinge (upper bed)
11	860402	x	Gångjärn (lucka överbäddskåp)	Hinge (door upper bed)
12	860621	x	Gångjärn (vikbar skiva kök)	Hinge (foldable kitchen board)
13	312589	x	Gångjärn (skåp tvättrum)	Hinge (washroom cupboard)
14	302980	x	Vinkeljärn (våningssäng)	Angle iron (childrens bed)
15	350571	x	Gångjärn (överskåp)	Hinge (cupboard upper)
16	314351	x	Gångjärn (köksskåp, säljes i par)	Hinge, kitchen cabinet (sold in pair)
17	315749	x	Stöd skiva kök	Kitchen board support
18	350393	x	Beslag justerbart (säng)	Adjustable fitting (bed)
19	860626	x	Gångjärn enkelsäng (säljes i par)	Hinge single bed (exp. in pair)
--	860627	x	Fjäder d:o	Spring d:o
20	314589	x	Gångjärn dubbelsäng (säljes i par)	Hinge double bed (exp. in pair)
--	314590	x	Fjäder d:o	Spring d:o
21	350129	x	Handtag c/c 96 mm	Handle c/c 96 mm
22	350718	x	Handtag c/c 128 mm (silver)	Handle c/c 128 mm (silver)
--	350797	x	Handtag c/c 128 mm (koppar)	Handle c/c 128 mm (copper)
23	316018	x	Handtag skjutdörr	Handle sliding door
24	350719	x	Knopp (silver)	Knob (silver)
--	350798	x	Knopp (koppar)	Knob (copper)
25	802371	x	Lås inredning exkl. tryckknapp (garderob)	Lock without push button (wardrobe)
26	315196	x	Rosett till tryckknapp (silver)	Rosett for push button (silver)
--	350792	x	Rosett till tryckknapp (svart)	Rosett for push button (black)
27	315195	x	Tryckknapp (silver)	Push button(silver)
--	350791	x	Tryckknapp (svart)	Push button(black)
28	801315	x	Lås inredning exkl. tryckknapp (kök)	Lock without push button (kitchen)
29	315198	x	Rosett tryckknapp (silver)	Rosett push button (silver)
--	350792	x	Rosett tryckknapp (svart)	Rosett push button (black)
30	315197	x	Tryckknapp (silver)	Push button (silver)
--	350793	x	Tryckknapp (svart)	Push button (black)
31	350577	x	Handtag H	Handle R
32	350578	x	Handtag V	Handle L
33	316877	x	Lås inredning tvättrum	Lock washroom
34	316878	x	Rosett dörr tvättrum	Rosett washroom door
35	350579	x	Fyrkantstång dörr tvättrum L=85	Square shaft washroom door L=85
36	350851	x	Handtag H/V	Handle R/L
37	350852	x	Lås inredning tvättrum	Lock washroom
38	350853	x	Rosett dörr tvättrum	Rosett washroom door
39	314952	x	Låsbleck	Securing plate
40	800639	x	Snäppare mässing	Snap locking
			M= Metervara T= Tillbehör	M= On the metre T= Accessory

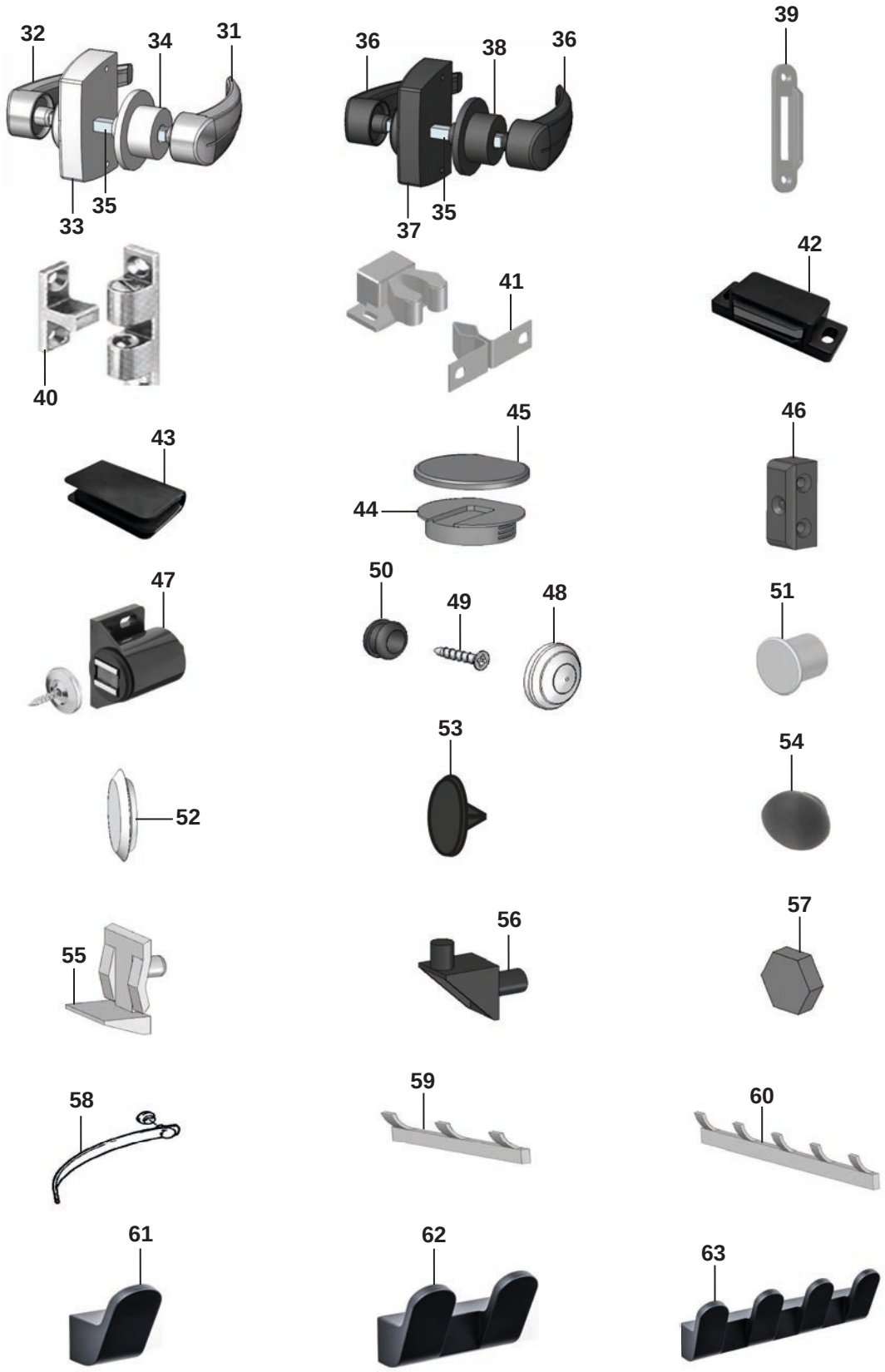
32
34
31
33
35
36
38
36
37
35
39
40
41
42
43
45
44
46
47
50
49
48
51
52
53
54
55
56
57
58
59
60
61
62
63

Pos Fig	Det. nr Part. No	Ingår Fitted	OBS!! Ange alltid årsmodell vid beställning av inredning Benämning	OBS!! Specify always year of model when ordering equipment Description
41	801346	x	Snäppare, 2-delad	Snap locking, 2-devided
42	314350	x	Lås magnet	Lock magnet
43	318381	x	Motstycke magnetlås	Companion part
44	860197	x	Monteringskloss, beige	Mounting block, beige
45	319761	x	Lock d:o, brun	Cap d:o, beige
--	312327	x	Lock d:o, vit	Cap d:o, white
--	350692	x	Lock d:o, mörkbrun	Cap d:o, dark brown
46	303335	x	Monteringskloss, beige	Mounting beige
--	350693	x	Monteringskloss, mörkbrun	Mounting block, dark brown
47	318630	x	Lås magnet	Lock magnet
48	801506	x	Rosetthatt, förnicklad	Cap, nickel-plated
49	801109	x	Rosettskruv	Screw
50	800343	x	Kabelgenomföring	Rubber bushing
51	801515	x	Plugg 12-10 mm, vit	Plug 12-10 mm, white
--	350753	x	Plugg 12-10 mm, brun	Plug 12-10 mm, brown
--	314508	x	Plugg 12-10 mm, grå	Plug 12-10 mm, grey
--	800242	x	Plugg 12-8 mm, svart	Plug 12-8 mm, black
--	319815	x	Plugg 15-10 mm, brun	Plug 15-10 mm, brown
52	314353	x	Täckplugg plast vit Ø = 29 mm	Plug cover plastic white Ø = 29 mm
--	318637	x	Täckplugg plast svart Ø = 29 mm	Plug cover plastic black Ø = 29 mm
53	319828	x	Täckhatt för skruv, mörkbrun	Cover screw, dark brown
54	319815	x	Plugg 15/10, mörkbrun	Plug 15/10, dark brown
55	318382	x	Hyllbärare plast	Shelf holder plastic
56	312133	x	Hyllbärare plast	Shelf holder plastic
57	801100	x	Dämpare	Damper
58	303140	x	Omtag läder med tryckknapp	Leather strap with button
59	316002	x	Hängare 3-krok silver	Hanger 3-hook silver
60	316003	x	Hängare 5-krok silver	Hanger 5-hook silver
61	350800	x	Hängare 1-krok svart	Hanger 1-hook black
62	350801	x	Hängare 2-krok svart	Hanger 2-hook black
63	350802	x	Hängare 4-krok svart	Hanger 4-hook black
64	350485	x	Hängare 2-krok silver	Hanger 2-hook silver
65	319382	x	Handukshängare	Towel hanger
66	315939	x	Rör plast (skjutdörr)	Plastic pipe (sliding door)
67	315940	x	Bricka plast 6,4x12,5x1,6 (skjutdörr)	Washer plastic 6,4x12,5x1,6 (sliding door)
68	316268	x	List snäpp övre L=2379	List upper L=2379
69	316270	x	List snäpp nedre L=2379	List lower L=2379
70	216961	M	Knacklist, plast 12 mm	Edge list, plastic 12 mm
--	216962	M	Knacklist, plast 15 mm	Edge list, plastic 15 mm
--	216963	M	Knacklist, plast 25 mm	Edge list, plastic 25 mm
71	350702	x	List hörn, plast L=2500	Corner strip, L=2500
72	350348	x	Gardin och draperi-skena kpl. m. fäste L=1020	Curtain and drapery-rod cpl. with attachment L=1020
--	350349	x	Gardin och draperi-skena kpl. m. fäste L=1920	Curtain and drapery-rod cpl. with attachment L=1920
73	319908	x	Skena gardin/draperi L=490	Curtain/drapery rod L=490
--	350438	x	Skena gardin/draperi L=570	Curtain/drapery rod L=570
--	314721	x	Skena gardin/draperi L=1100	Curtain/drapery rod L=1100
--	350671	x	Skena gardin/draperi L=1450	Curtain/drapery rod L=1450
--	315907	x	Skena gardin/draperi L=1920	Curtain/drapery rod L=1920
74	315193	x	Ändstopp gardin-/draperiskena	End stop, roof strip
75	317637	x	Glid för gardin	Glide for curtain
			M= Metervara T= Tillbehör	M= On the metre T= Accessory

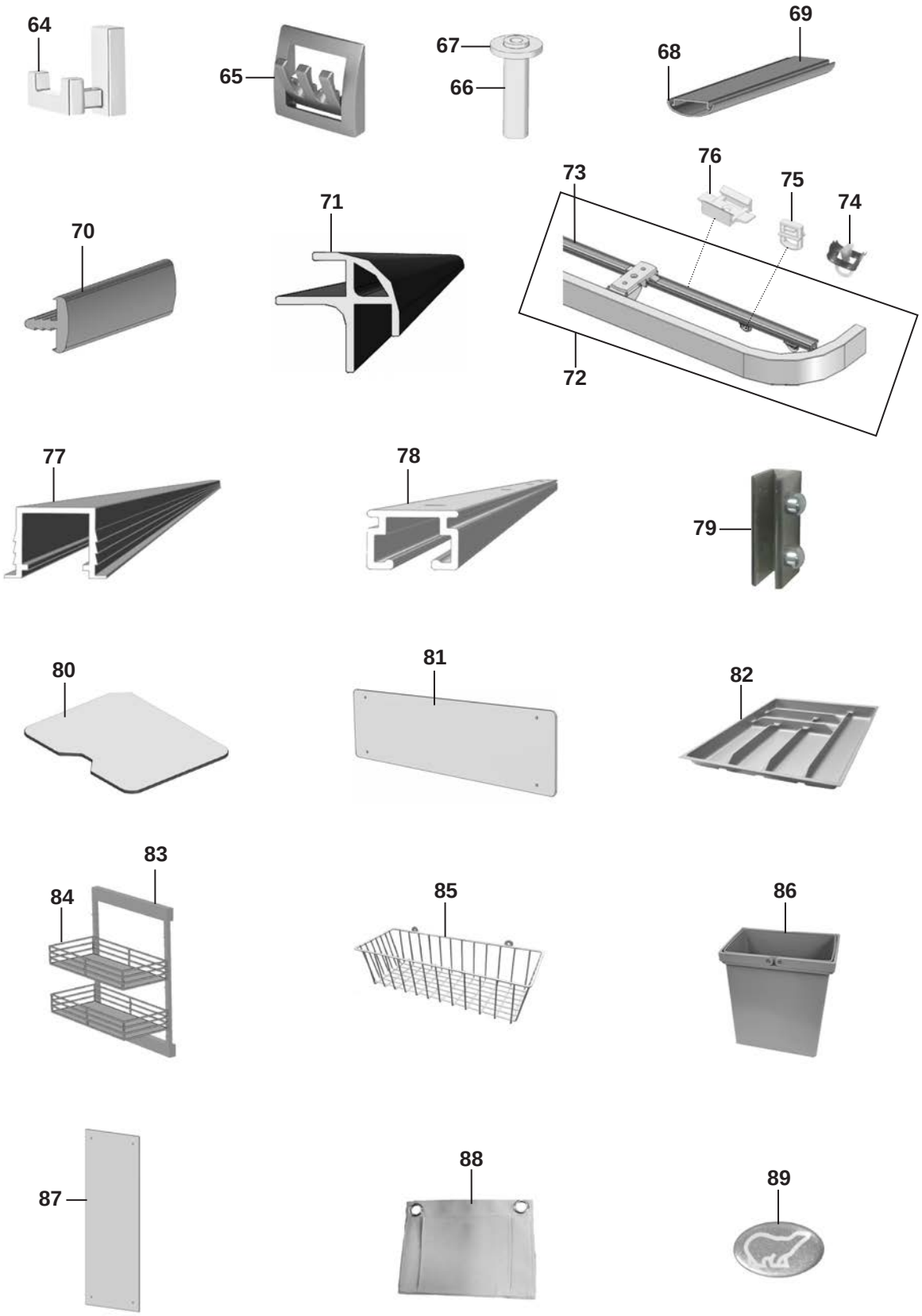
64
65
67
66
68
69
70
71
73
76
75
74
72
77
78
79
80
81
82
83
84
85
86
87
88
89

Pos Fig	Det. nr Part. No	Ingår Fitted	OBS!! Ange alltid årsmodell vid beställning av inredning Benämning	OBS!! Specify always year of model when ordering equipment Description
76	315975	x	Takfäste draperiskena	Holder roof strip
77	350732	x	Skena LED-list L=3000	Rail, LED-stripe L= 3000
--	347709	x	Skena LED-list L=1837	Rail, LED-stripe L= 1837
--	347701	x	Skena LED-list L=1583	Rail, LED-stripe L= 1583
--	349317	x	Skena LED-list L=1079	Rail, LED-stripe L= 1079
--	347704	x	Skena LED-list L=915	Rail, LED-stripe L= 915
--	349318	x	Skena LED-list L=816	Rail, LED-stripe L= 816
--	347676	x	Skena LED-list L=779,4	Rail, LED-stripe L= 779,4
78	350737	x	Skena gardin L=2000	Curtain rod L= L=2000
--	347711	x	Skena gardin L=1908	Curtain rod L= L=1908
--	347710	x	Skena gardin L=1837	Curtain rod L= L=1837
--	349195	x	Skena gardin L=1772	Curtain rod L= L=1772
--	347702	x	Skena gardin L=1583	Curtain rod L= L=1583
--	0000261	x	Skena gardin L=1425	Curtain rod L= L=1425
--	347677	x	Skena gardin L=1197	Curtain rod L= L=1197
--	349319	x	Skena gardin L=1079	Curtain rod L= L=1079
--	349320	x	Skena gardin L=816	Curtain rod L= L=816
--	349259	x	Skena gardin L=697	Curtain rod L= L=697
--	348050	x	Skena gardin L=497	Curtain rod L= L=497
79	319174	x	Hållare skärbräda	Holder cutting board
80	347801	x	Skärbräda	Cutting board
--	0000840	x	Skärbräda	Cutting board
81	401715	x	Flamskydd, glas 545x150	Flame guard, glass 545x150
--	401996	x	Flamskydd induktion, plåt 650x90	Flame guard induction, sheet metal 650x90
--	402178	x	Flamskydd, plåt 650x120	Flame guard, sheet metal 650x120
82	317515	x	Bestickslåda 450x450	Case for cutlery 450x450
83	319558	x	Bänkutdrag V	Extract L
84	319559	x	Korg	Basket
85	319759	x	Korg, garderob	Basket, wardrobe
--	347725	x	List för korgar	List baskets
86	350549	x	Avfallshink 7 liter	Refuse bucket 7 litre
87	316039	x	Spegel 300x725	Mirror 300x725
--	316038	x	Spegel 543x725	Mirror 543x725
--	350723	x	Spegel 644x665	Mirror 644x665
88	350483	x	Tygförvaring 250x320	Locker fabric 250x320
89	209060	x	Emblem	Emblem

M= Metervara
T= Tillbehör

M= On the metre
T= Accessory

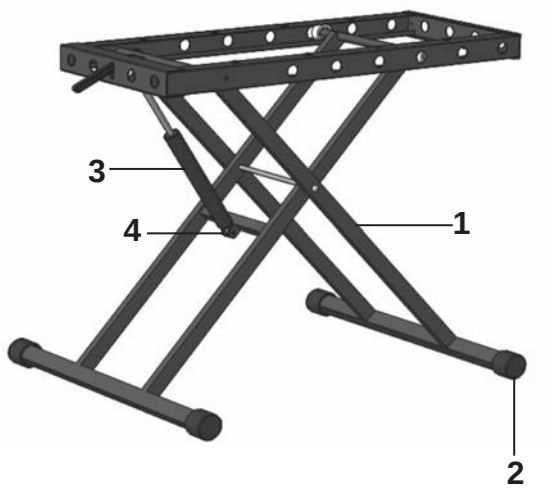
3
4
1
2

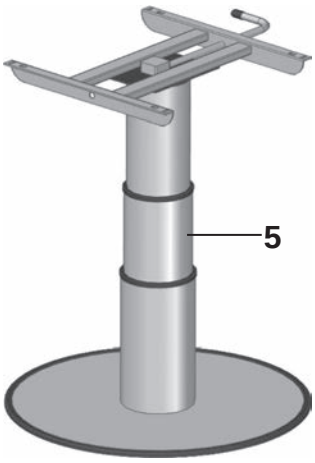
5

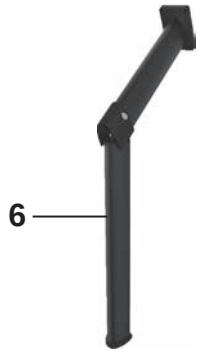
6

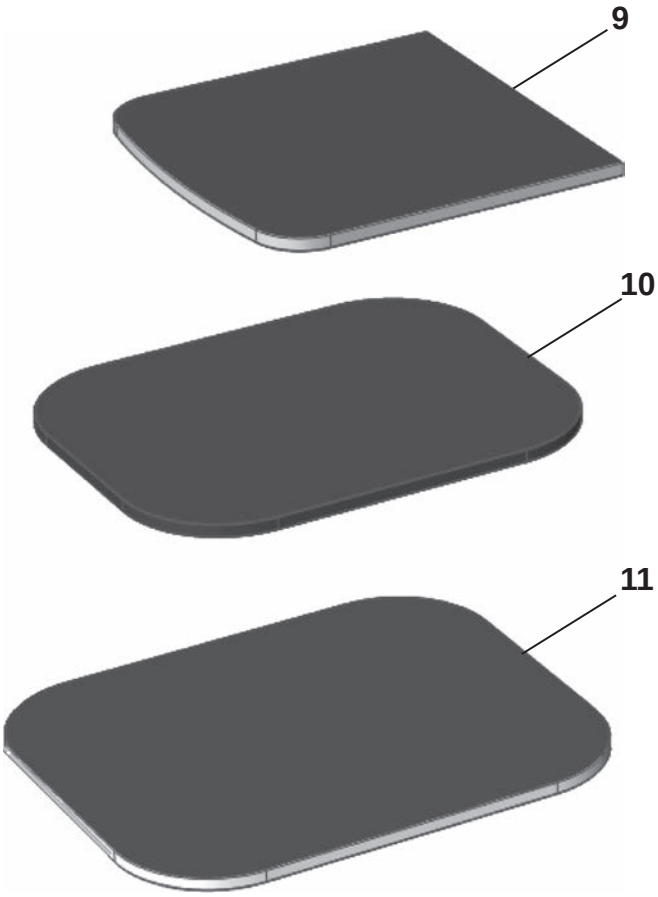
9
10
11

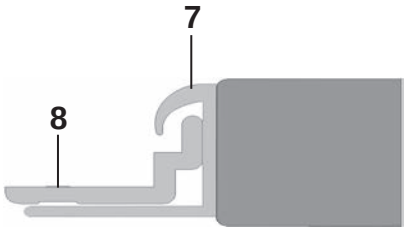
7
8

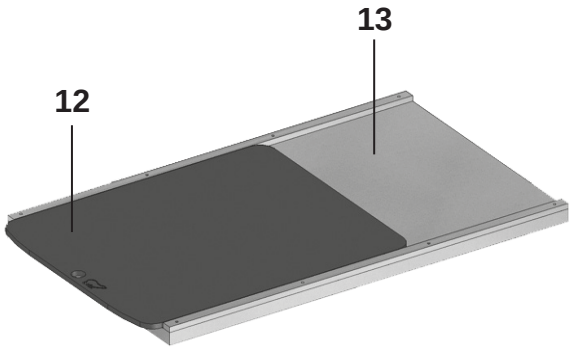
13
12

Pos Fig	Det. nr Part. No	Ingår/Fitted 520 FD	560 S	560 FWA	560 FD	OBS!! Ange alltid årsmodell vid beställning av inredning Benämning	OBS!! Specify always year of model when ordering equipment Description
1	310083	x	x	x	x	Bordsstativ kpl.	Table stand cpl.
2	301642	x	x	x	x	Fot	Foot
3	310827	x	x	x	x	Gasdämpare	Gas spring
4	311299	x	x	x	x	Bussning stötdämpare	Bushing shock absorber
5	350716	T	T	T	T	Bordsstativ enpelar kpl.	Table stand single pillar cpl.
6	315565					Bordsben fällbart	Table leg foldable
7	318574					List upphängning väggdel	List wall
8	318575					List upphängning bordsdel	List table
9	0000125					Bordsskiva 690x700 mittsittgr.	Table top 690x700 middle couch gr.
10	347304					Bordsskiva 700x900	Table top 700x900
11	349321	x	x	x	x	Bordsskiva 800x1000	Table top 800x1000
12	341192	T	T	T	T	Utdragsskiva bord 450x550	Sliding leaf 450x550
13	341193	T	T	T	T	Låda utdragsskiva	Box sliding leaf

T= Tillbehör

T= Accessory

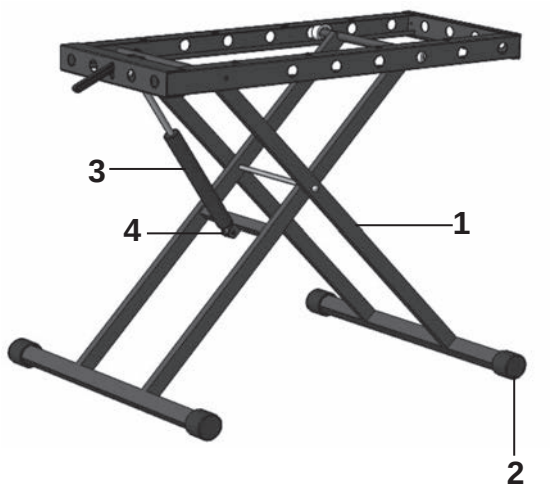
3
4
1
2

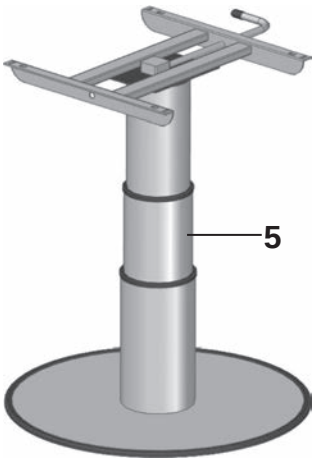
5

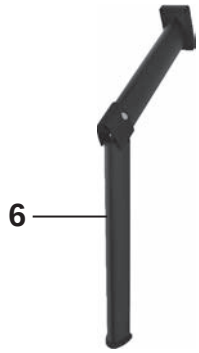
6

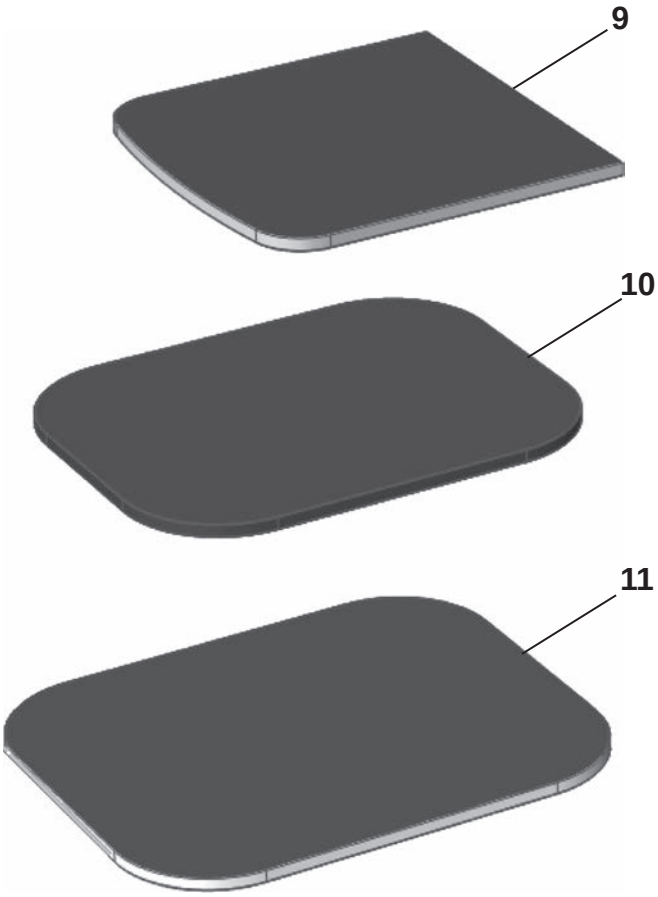
9
10
11

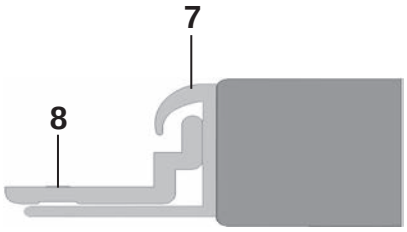
7
8

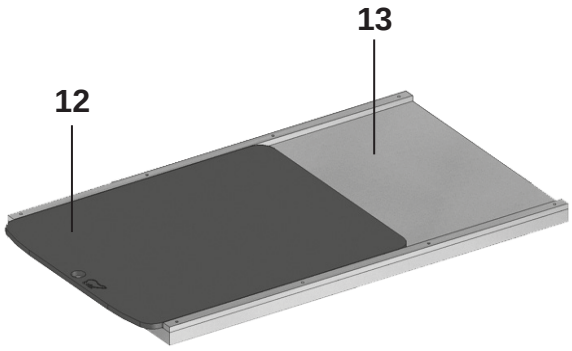
13
12

Pos Fig	Det. nr Part. No	Ingår/Fitted 590 S / FWC	590 FD / FWA	590 FWL	590 BS	590 BFW	OBS!! Ange alltid årsmodell vid beställning av inredning Benämning	OBS!! Specify always year of model when ordering equipment Description
1	310083	x	x		x	x	Bordsstativ kpl.	Table stand cpl.
2	301642	x	x		x	x	Fot	Foot
3	310827	x	x		x	x	Gasdämpare	Gas spring
4	311299	x	x		x	x	Bussning stötdämpare	Bushing shock absorber
5	350716	T	T	x	T	T	Bordsstativ enpelar kpl.	Table stand single pillar cpl.
6	315565						Bordsben fällbart	Table leg foldable
7	318574						List upphängning väggdel	List wall
8	318575						List upphängning bordsdel	List table
9	0000125						Bordsskiva 690x700 mittsittgr.	Table top 690x700 middle couch gr.
10	347304			x			Bordsskiva 700x900	Table top 700x900
11	349321	x	x		x	x	Bordsskiva 800x1000	Table top 800x1000
12	341192	T	T	T	T	T	Utdragsskiva bord 450x550	Sliding leaf 450x550
13	341193	T	T	T	T	T	Låda utdragsskiva	Box sliding leaf

T= Tillbehör

T= Accessory

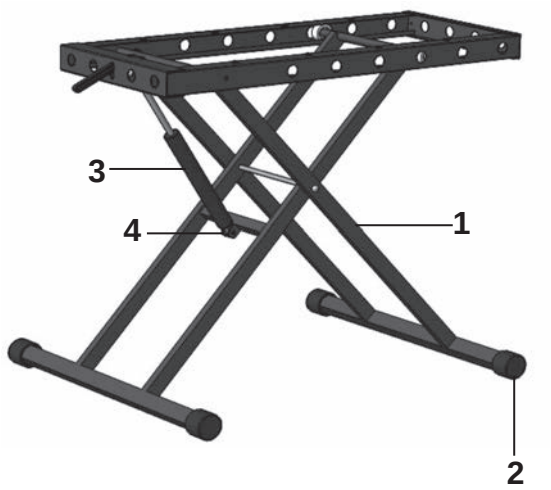
3
4
1
2

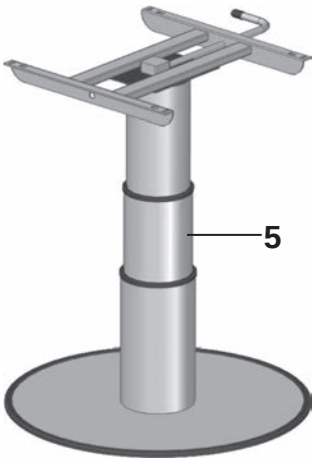
5

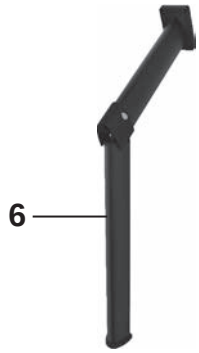
6

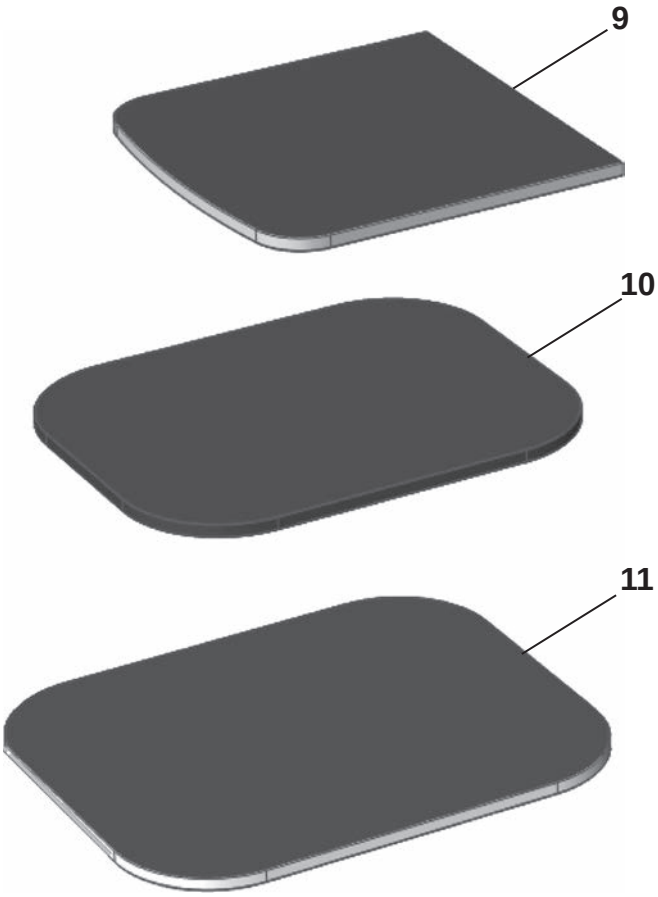
9
10
11

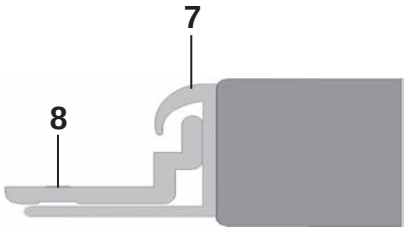
7
8

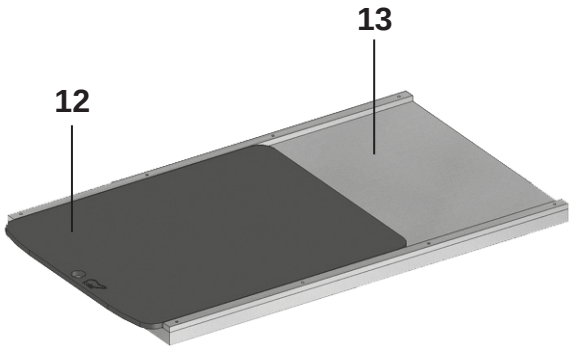
13
12

Pos Fig	Det. nr Part. No	Ingår/Fitted 620 SA	620 BQD	620 BFWA	620 FWCA	620 BSA	OBS!! Ange alltid årsmodell vid beställning av inredning Benämning	OBS!! Specify always year of model when ordering equipment Description
1	310083	x	x	x	x	x	Bordsstativ kpl.	Table stand cpl.
2	301642	x	x	x	x	x	Fot	Foot
3	310827	x	x	x	x	x	Gasdämpare	Gas spring
4	311299	x	x	x	x	x	Bussning stötdämpare	Bushing shock absorber
5	350716	T	T	T	T	T	Bordsstativ enpelar kpl.	Table stand single pillar cpl.
6	315565						Bordsben fällbart	Table leg foldable
7	318574						List upphängning väggdel	List wall
8	318575						List upphängning bordsdel	List table
9	0000125						Bordsskiva 690x700 mittsittgr.	Table top 690x700 middle couch gr.
10	347304						Bordsskiva 700x900	Table top 700x900
11	349321	x	x	x	x	x	Bordsskiva 800x1000	Table top 800x1000
12	341192	T	T	T	T	T	Utdragsskiva bord 450x550	Sliding leaf 450x550
13	341193	T	T	T	T	T	Låda utdragsskiva	Box sliding leaf

T= Tillbehör

T= Accessory

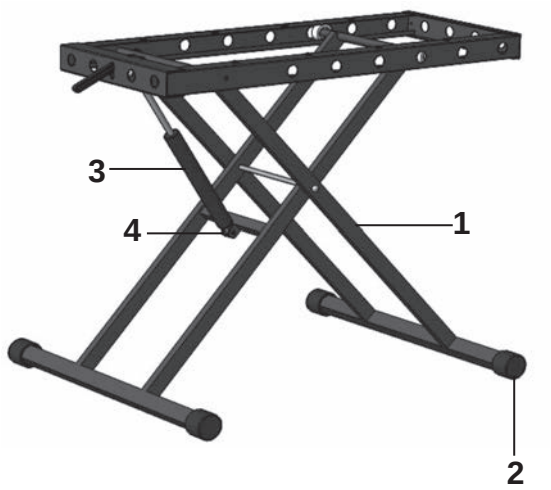
3
4
1
2

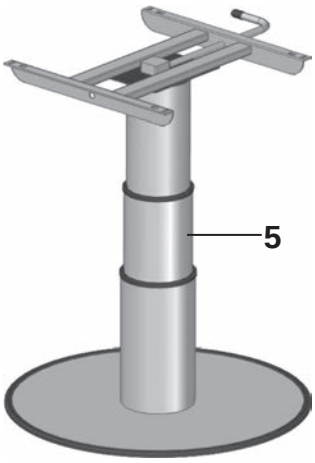
5

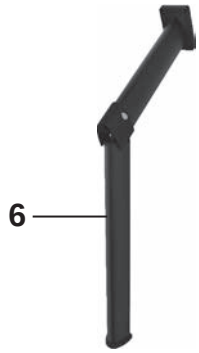
6

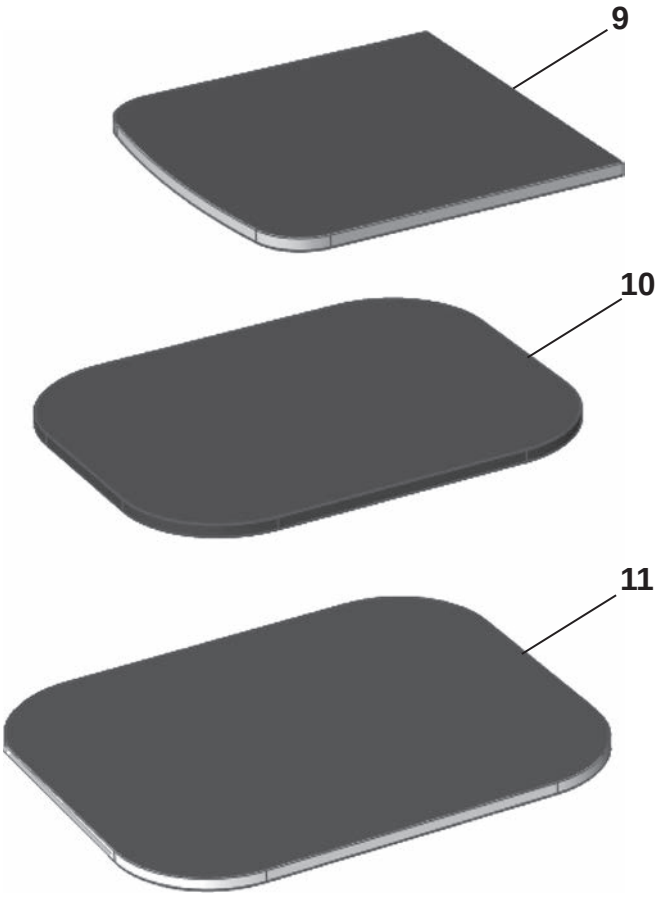
9
10
11

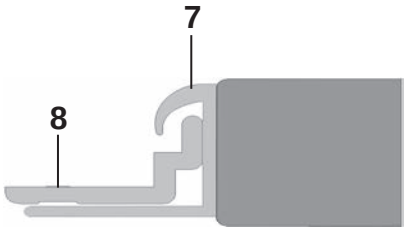
7
8

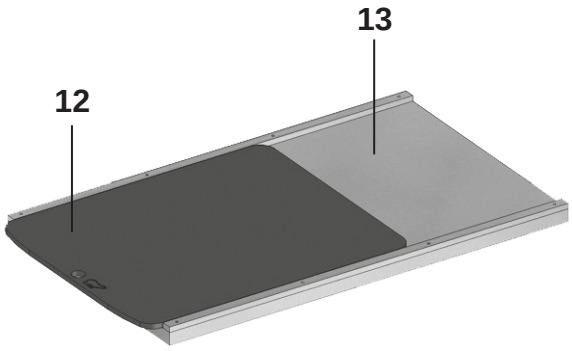
13
12

Pos Fig	Det. nr Part. No	Ingår/Fitted 650 BQDA	650 BSA	650 FDC	OBS!! Ange alltid årsmodell vid beställning av inredning Benämning	OBS!! Specify always year of model when ordering equipment Description
1	310083	x	x	x	Bordsstativ kpl.	Table stand cpl.
2	301642	x	x	x	Fot	Foot
3	310827	x	x	x	Gasdämpare	Gas spring
4	311299	x	x	x	Bussning stötdämpare	Bushing shock absorber
5	350716	T	T	T	Bordsstativ enpelar kpl.	Table stand single pillar cpl.
6	315565				Bordsben fällbart	Table leg foldable
7	318574				List upphängning väggdel	List wall
8	318575				List upphängning bordsdel	List table
9	0000125				Bordsskiva 690x700 mittsittgr.	Table top 690x700 middle couch gr.
10	347304				Bordsskiva 700x900	Table top 700x900
11	349321	x	x	x	Bordsskiva 800x1000	Table top 800x1000
12	341192	T	T	T	Utdragsskiva bord 450x550	Sliding leaf 450x550
13	341193	T	T	T	Låda utdragsskiva	Box sliding leaf

T= Tillbehör

T= Accessory

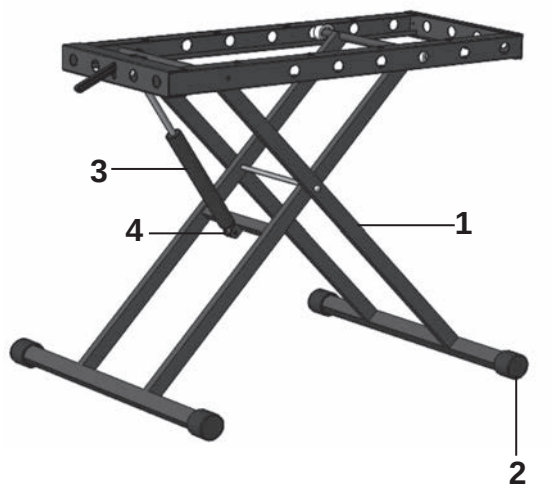
3
4
1
2

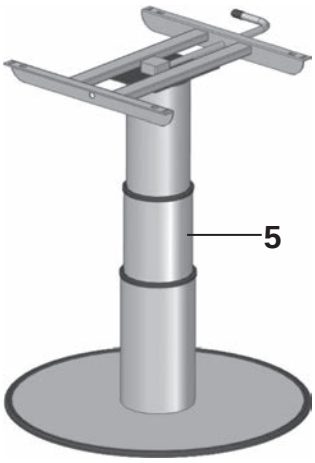
5

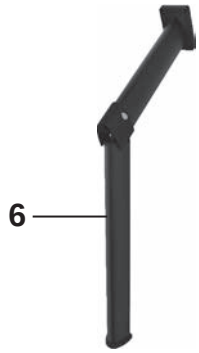
6

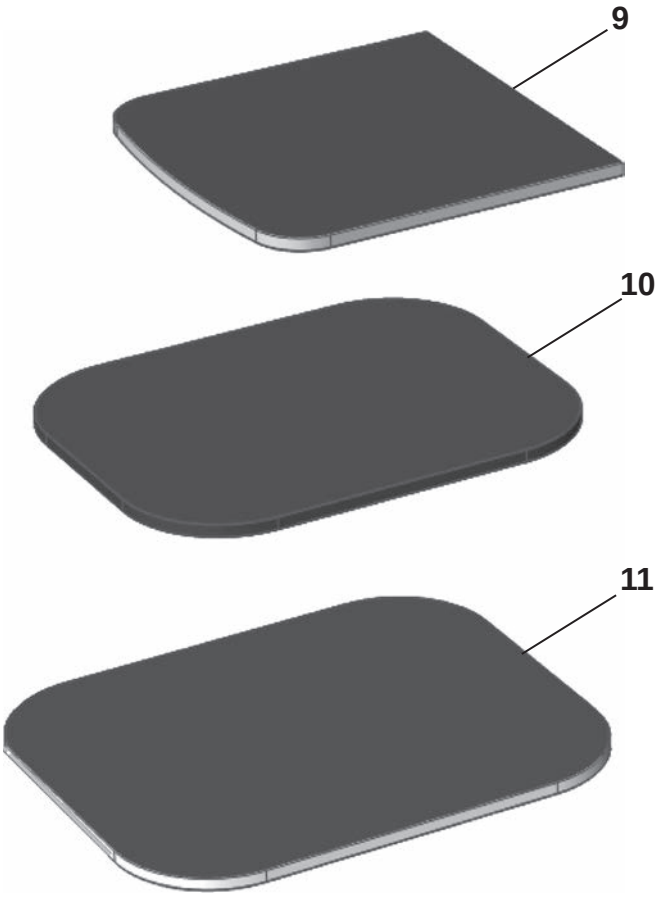
9
10
11

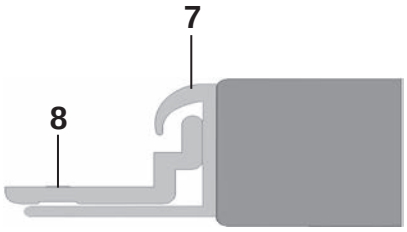
7
8

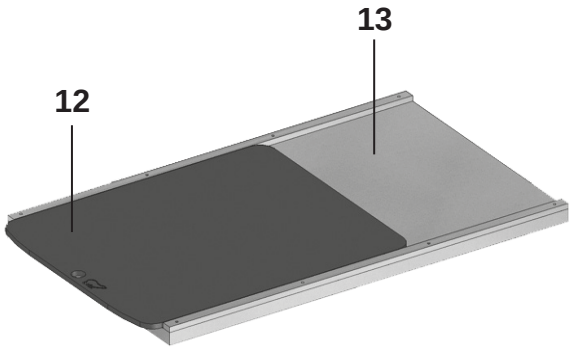
13
12

Pos Fig	Det. nr Part. No	Ingår/Fitted 680 FDC	680 BSA	680 QA	680 BQDA	OBS!! Ange alltid årsmodell vid beställning av inredning Benämning	OBS!! Specify always year of model when ordering equipment Description
1	310083	x	x	x	x	Bordsstativ kpl.	Table stand cpl.
2	301642	x	x	x	x	Fot	Foot
3	310827	x	x	x	x	Gasdämpare	Gas spring
4	311299	x	x	x	x	Bussning stötdämpare	Bushing shock absorber
5	350716	T	T	T	T	Bordsstativ enpelar kpl.	Table stand single pillar cpl.
6	315565					Bordsben fällbart	Table leg foldable
7	318574					List upphängning väggdel	List wall
8	318575					List upphängning bordsdel	List table
9	0000125					Bordsskiva 690x700 mittsittgr.	Table top 690x700 middle couch gr.
10	347304					Bordsskiva 700x900	Table top 700x900
11	349321	x	x	x	x	Bordsskiva 800x1000	Table top 800x1000
12	341192	T	T	T	T	Utdragsskiva bord 450x550	Sliding leaf 450x550
13	341193	T	T	T	T	Låda utdragsskiva	Box sliding leaf

T= Tillbehör

T= Accessory

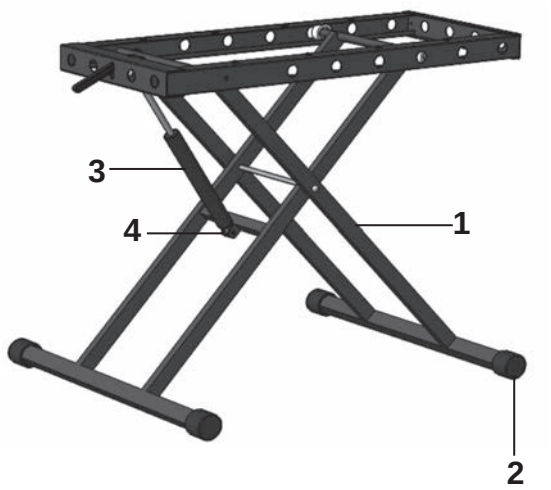
3
4
1
2

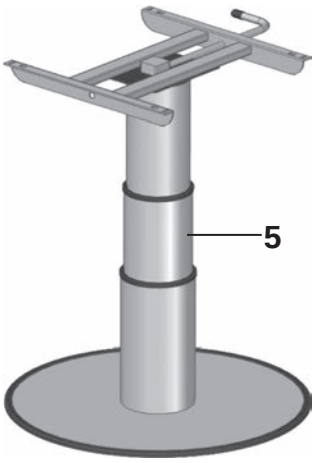
5

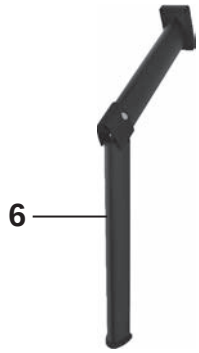
6

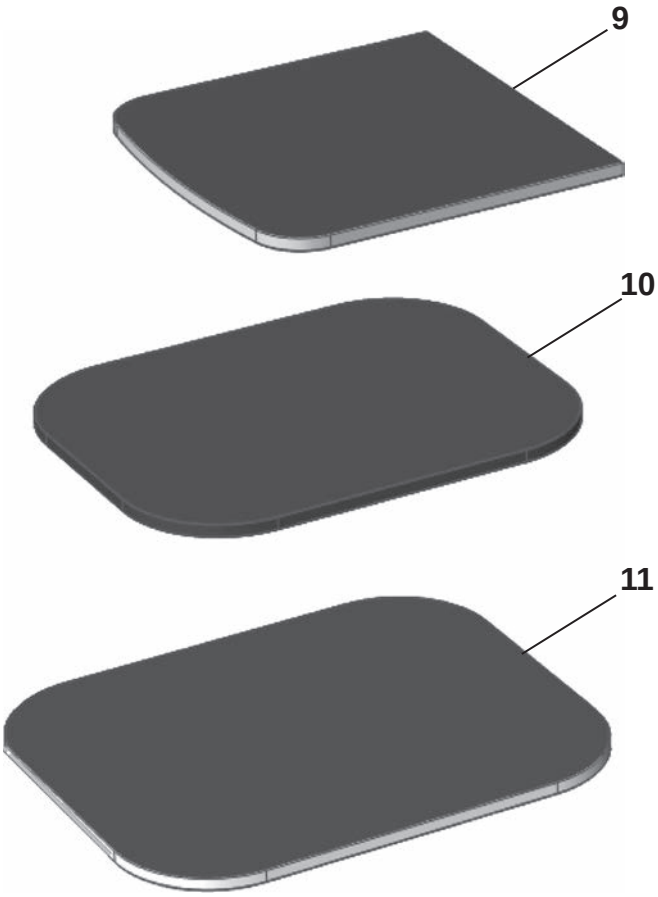
9
10
11

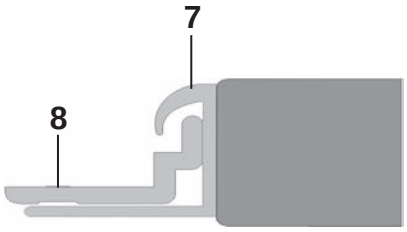
7
8

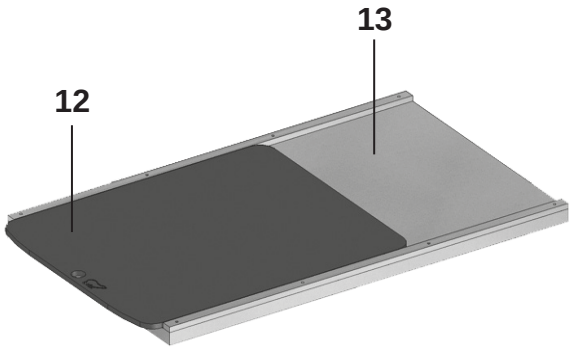
13
12

Pos Fig	Det. nr Part. No	Ingår/Fitted 730 FDCXA	730 BFDC	730 BQDA / BSA	730 BQWL	730 BSL	730 FDCL	OBS!! Ange alltid årsmodell vid beställning av inredning Benämning	OBS!! Specify always year of model when ordering equipment Description
1	310083	x	x	x				Bordsstativ kpl.	Table stand cpl.
2	301642	x	x	x				Fot	Foot
3	310827	x	x	x				Gasdämpare	Gas spring
4	311299	x	x	x				Bussning stötdämpare	Bushing shock absorber
5	350716	T	T	T	x	x	x	Bordsstativ enpelar kpl.	Table stand single pillar cpl.
6	315565	x						Bordsben fällbart	Table leg foldable
7	318574	x						List upphängning väggdel	List wall
8	318575	x						List upphängning bordsdel	List table
9	0000125	x						Bordsskiva 690x700 mittsittgr.	Table top 690x700 middle couch gr.
10	347304				x	x	x	Bordsskiva 700x900	Table top 700x900
11	349321	x	x	x				Bordsskiva 800x1000	Table top 800x1000
12	341192	T	T	T				Utdragsskiva bord 450x550	Sliding leaf 450x550
13	341193	T	T	T				Låda utdragsskiva	Box sliding leaf

T= Tillbehör

T= Accessory

Vagnsmodell	Dynsats sittgrupp fram	Dynsats BK-sängar	Dynsats Mitt-grupp
520 FD	350826F23, L23, C25, Y25, E23, S23		
560 S	350826F23, L23, C25, Y25, E23, S23		
560 FWA	350847F23, L23, C25, Y25, E23, S23		
560 FD	350847F23, L23, C25, Y25, E23, S23		
590 FD	350583F23, L23, M23, S23, E23		
590 S	350826F23, L23, C25, Y25, E23, S23		
590 FWC	350826F23, L23, C25, Y25, E23, S23	315229x2	
590 FWA	350849F23, L23, C25, Y25, E23, S23		
590 BFW	350826F23, L23, C25, Y25, E23, S23		
590 BS	350826F23, L23, C25, Y25, E23, S23		
590 FWL	350823H25, E23		
620 FWCA	350847F23, L23, C25, Y25, E23, S23	315229x2	
620 SA	350847F23, L23, C25, Y25, E23, S23		
620 BFWA	350847F23, L23, C25, Y25, E23, S23		
620 BQD	350826F23, L23, C25, Y25, E23, S23		
620 BSA	350826F23, L23, C25, Y25, E23, S23		
650 FDC	350826F23, L23, C25, Y25, E23, S23	350347x2	
650 BSA	350826F23, L23, C25, Y25, E23, S23		
650 BQDA	350847F23, L23, C25, Y25, E23, S23		
680 QA	350847F23, L23, C25, Y25, E23, S23		
680 BSA	350849F23, L23, C25, Y25, E23, S23		
680 BQDA	350849F23, L23, C25, Y25, E23, S23		
680 FDC	350847F23, L23, C25, Y25, E23, S23	350177x2	
730 BSA	350849F23, L23, C25, Y25, E23, S23		
730 BQDA	350849F23, L23, C25, Y25, E23, S23		
730 FDCXA	350847F23, L23, C25, Y25, E23, S23	350422x2	350854F23, L23, C25, Y25, E23, S23
730 BFDC	350827F23, L23, C25, Y25, E23, S23	350347x2	
730 FDCL	350823H25, E23	350177x2	
730 BSL	350823H25, E23		
730 BQWL	350823H25, E23		

Tyg	Nackkudde/Armstöd	Pölkudde
HERMINE/ASTRID	350821F23	3100798
LINNEA/SALLY	350821L23	3100799
CHARLIE/MEJA	350821C25	3100800
EMMY	350821Y25	3100801
ELLY	350821E23	3100802
LOVA/ELLEN	350821S23	3100803
HILDA	350821H25	3100804

Vagnsmodell	Madrass Vänster	Madrass Höger	Bäddmadrass Vänster	Bäddmadrass Höger
520 FD		350398		350400
560 S	350396	350396	314540	314540
560 FWA	350398		350400	
560 FD		350398		350400
590 FD		350398		350400
590 S	350396	350396	314540	314540
590 FWC	350399		350403	
590 FWA	350398		350400	
590 BFW	350399		350403	
590 BS	350396	350397	314540	315658
590 FWL	350398		350401	
620 FWCA	350399		350403	
620 SA	350396	350396	314540	314540
620 BFWA	350399		350403	
620 BQD		350860 (elsäng)		350564 (elsäng)
620 BSA	350396	350397	314540	315658
650 FDC		350398		350400
650 BSA	350396	350396	314540	314540
650 BQDA		350860 (elsäng)		350564 (elsäng)
680 QA	350861		350526	
680 BSA	350396	350396	314540	
680 BQDA		350860 (elsäng)		350654 (elsäng)
680 FDC		350398		350400
730 BSA	350396	350396	314540	314540
730 BQDA		350860 (elsäng)		350564 (elsäng)
730 FDCXA		350398		350400
730 BFDC		350398		350400
730 FDCL		350398	350401	
730 BSL	350396	350396	316733	
730 BQWL		350860 (elsäng)		350565 (elsäng)

Kylskåp, front - Refrigerator, front

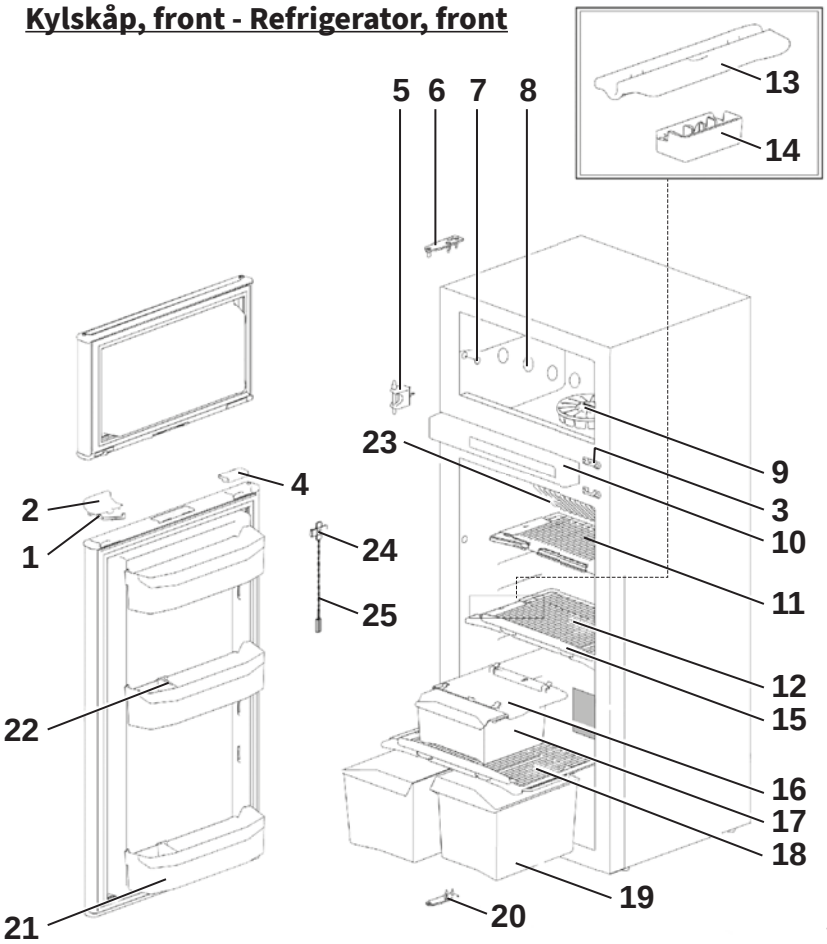

Kylskåp, bak - Refrigerator, back

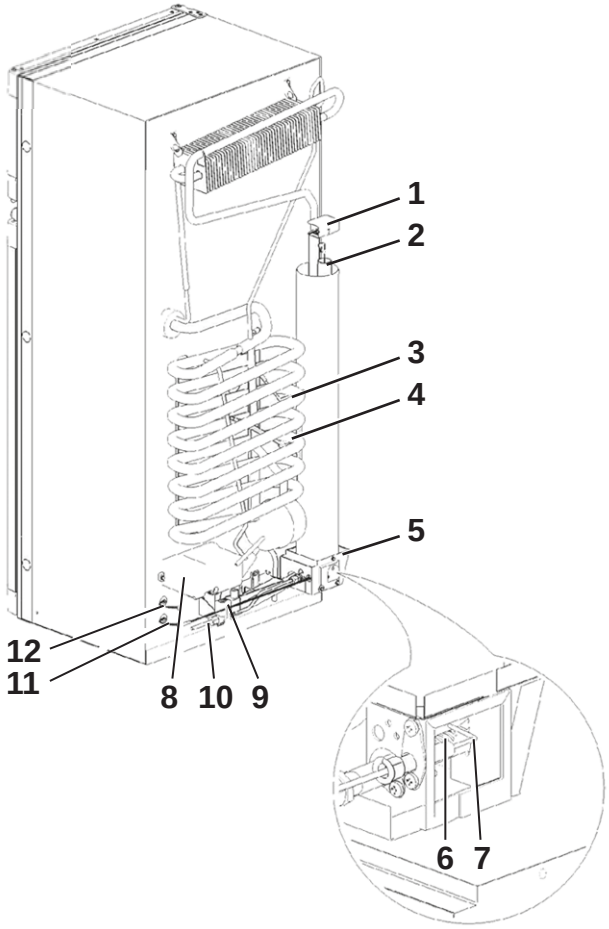

Kylskåp, kontrollpanel - Refrigerator, control panel

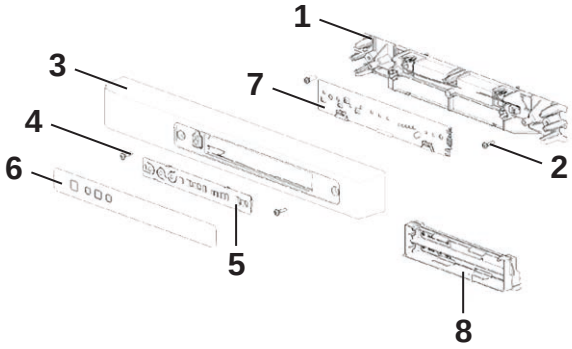

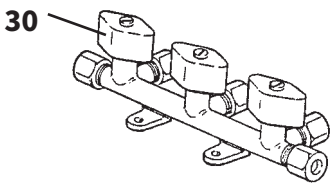

Pos Fig	Det. nr Part. No	Ingår/Fitted			Benämning	Description
					OBS! Uppge alltid Serie No, del av kylskåpet och positionsnummer vid beställning av reservdelar. T.ex. : E311V1001274, Kylskåp bak, pos.nr. 3	**NOTE! Always state Serie No, part of the refrigerator and position number when ordering spare parts. E.g. : E311V1001274, Refrigerator back, pos.nr. 3**
	402101	x	x	x	Kylskåp kpl. (H-hängd dörr)	Refrigerator cpl. (R-hanged door)
--		x	x	x	Dörr frys d:o	Door freezer d:o
--	402104	x	x	x	Skiva dörr frys	Front door freezer
--		x	x	x	Dörr kyl d:o	Door fridge d:o
--	402103	x	x	x	Skiva dörr kyl	Front door fridge
					Kylskåp, front	**Refrigerator, front**
1		x	x	x	Bygel [1]	Storage strap [1]
2		x	x	x	Spärrhake [1]	Latch [1]
3		x	x	x	Fästhake [1]	Strike plate [1]
4		x	x	x	Täcklock [1]	Pocket cover [1]
5		x	x	x	Gångjärn mellan	Hinge middle
6		x	x	x	Gångjärn övre	Hinge, upper
7		x	x	x	Täckhatt	Cap
8		x	x	x	Täckhatt	Cap freezer bolt
9		x	x	x	Iskubs låda	Ice cube tray
10		x	x	x	Kontrollpanel (se "Kylskåp, kontrollpanel")	Control panel, (see" Refrigerator, control panel")
11		x	x	x	Hylla 415 x 200	Shelf rack 415 x 200
12		x	x	x	Hylla 415 x 250	Shelf rack 415 x 250
13		x	x	x	Hållare hylla hylla, liten	Clip shelf rack small
14		x	x	x	Hållare hylla, säkerhetslås	Clip rack safety lock
15		x	x	x	Hållare hylla, stor	Clip shelf rack large
16		x	x	x	Glidskena låda	Slide out box guide
17		x	x	x	Låda utdragbar	Slide out box
18		x	x	x	Hylla 415 x 250	Shelf rack 415 x 250
19		x	x	x	Grönsakslåda, vändbar	Vegetable bin reversible
20		x	x	x	Gångjärn undre	Hinge, under
21		x	x	x	Dörrfack böjd	Door bin curved
22		x	x	x	Flaskhållare	Bottle retainer
23		x	x	x	Kylfläns	Fin
24		x	x	x	Klämma kylfläns	Fin clip
25		x	x	x	Temperatur sensor	Thermistor
					Kylskåp, bak	**Refrigerator, back**
1		x	x	x	Värmekåpa	Heat cap
2		x	x	x	Värme diffusor	Heat diffuser
3		x	x	x	Elpatron 230 V	Heater AC
4		x	x	x	Elpatron 12 V	Heater DC
5		x	x	x	Värmebox	Heater box
6		x	x	x	Brännarenhet	Burner assembly
7		x	x	x	Tändelektrod	Spark electrode
8		x	x	x	Strömstyrningskort	Power control board
9		x	x	x	Ventil gas	Gas valve
10		x	x	x	Gasrör	Gas pipe
11		x	x	x	Termistor kabel	Thermistor cable
12		x	x	x	Kommunikationskabel	Communication cable
					[1] = Säljes som sats	[1] = For sale as a kit
					M= Metervara T= Tillbehör	M= On the metre T= Accessory

Kylskåp, front - Refrigerator, front

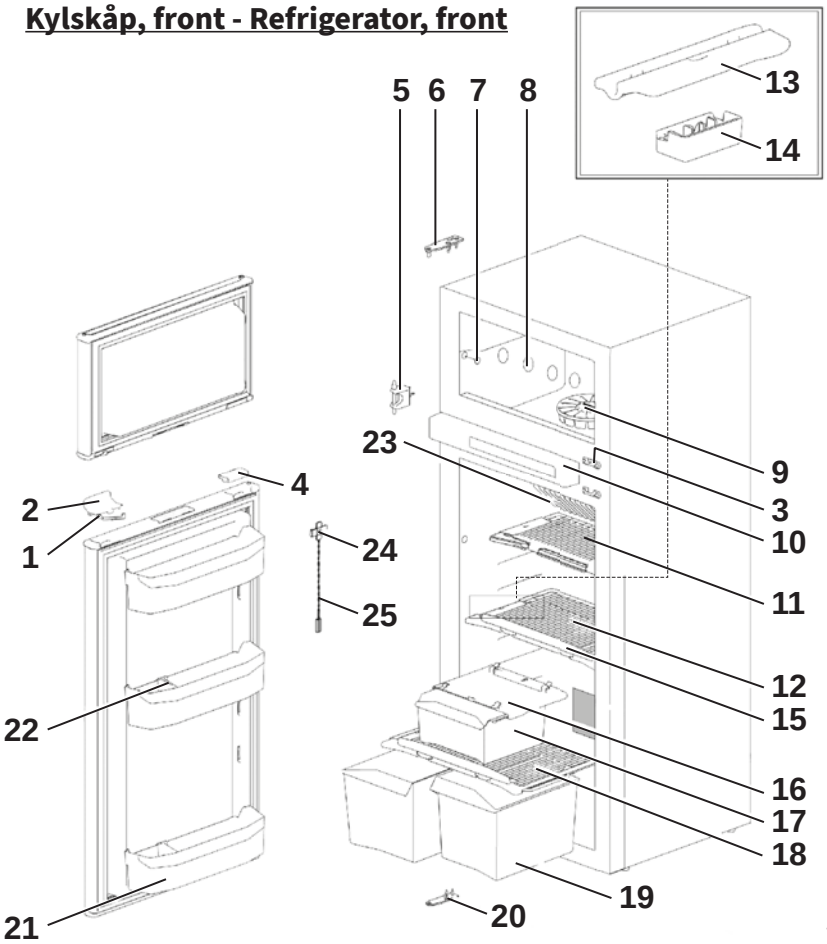

Kylskåp, bak - Refrigerator, back

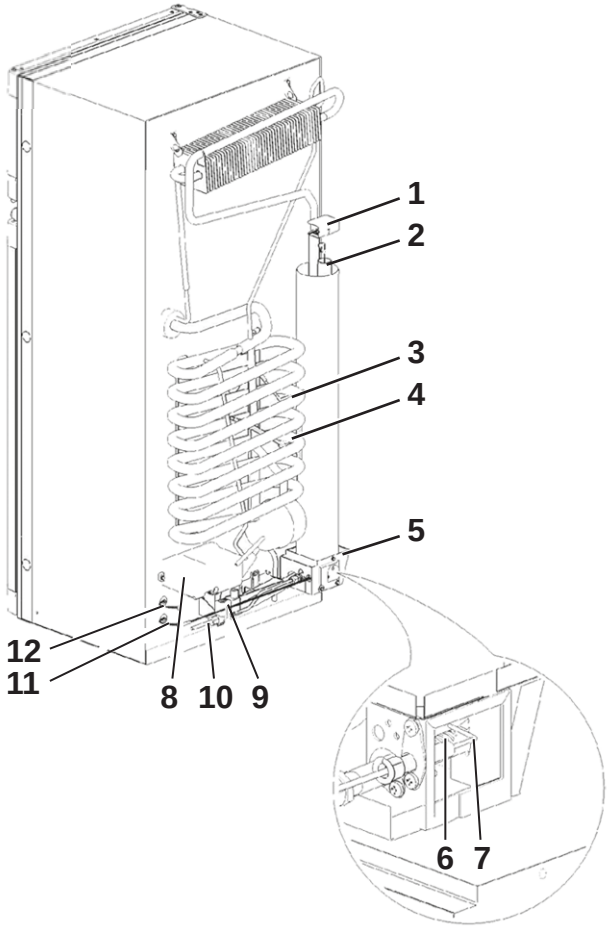

Kylskåp, kontrollpanel - Refrigerator, control panel

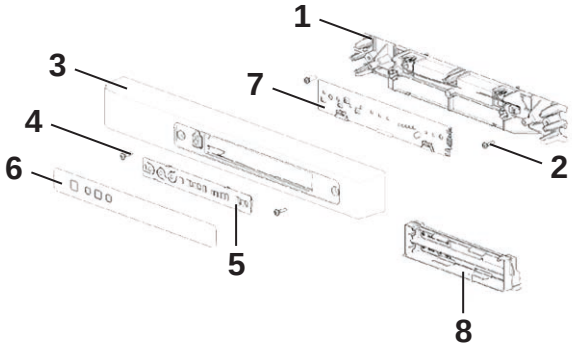

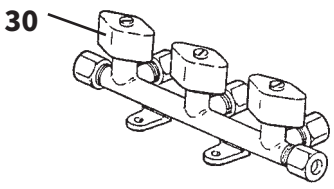

Pos Fig	Det. nr Part. No	Ingår/Fitted			Benämning	Description
					OBS! Uppge alltid Serie No, del av kylskåpet och positionsnummer vid beställning av reservdelar. T.ex. : E311V1001274, Kylskåp bak, pos.nr. 3	**NOTE! Always state Serie No, part of the refrigerator and position number when ordering spare parts. E.g. : E311V1001274, Refrigerator back, pos.nr. 3**
					Kylskåp, kontrollpanel	**Refrigerator, control panel**
1		x	x	x	Teknisk panel böjd	Technical panel curved
2		x	x	x	Skruvar	Screws
3		x	x	x	Front kontrollpanel, H-hängd dörr	Housing control panel, R-hanged door
4		x	x	x	Skruvar	Screws
5		x	x	x	Panel kretskort LED	Overlay LED
6		x	x	x	Dekal kontrollpanel LED	Sticker LED
7		x	x	x	Kretskort LED	PCB LED DM
8		x	x	x	Batteripaket	Battery pack
30	504960	x	x	x	Ventil block 3-vägs (10 mm:s ingång)	Valve 3-way (10 mm:s input)

M= Metervara
T= Tillbehör

M= On the metre
T= Accessory

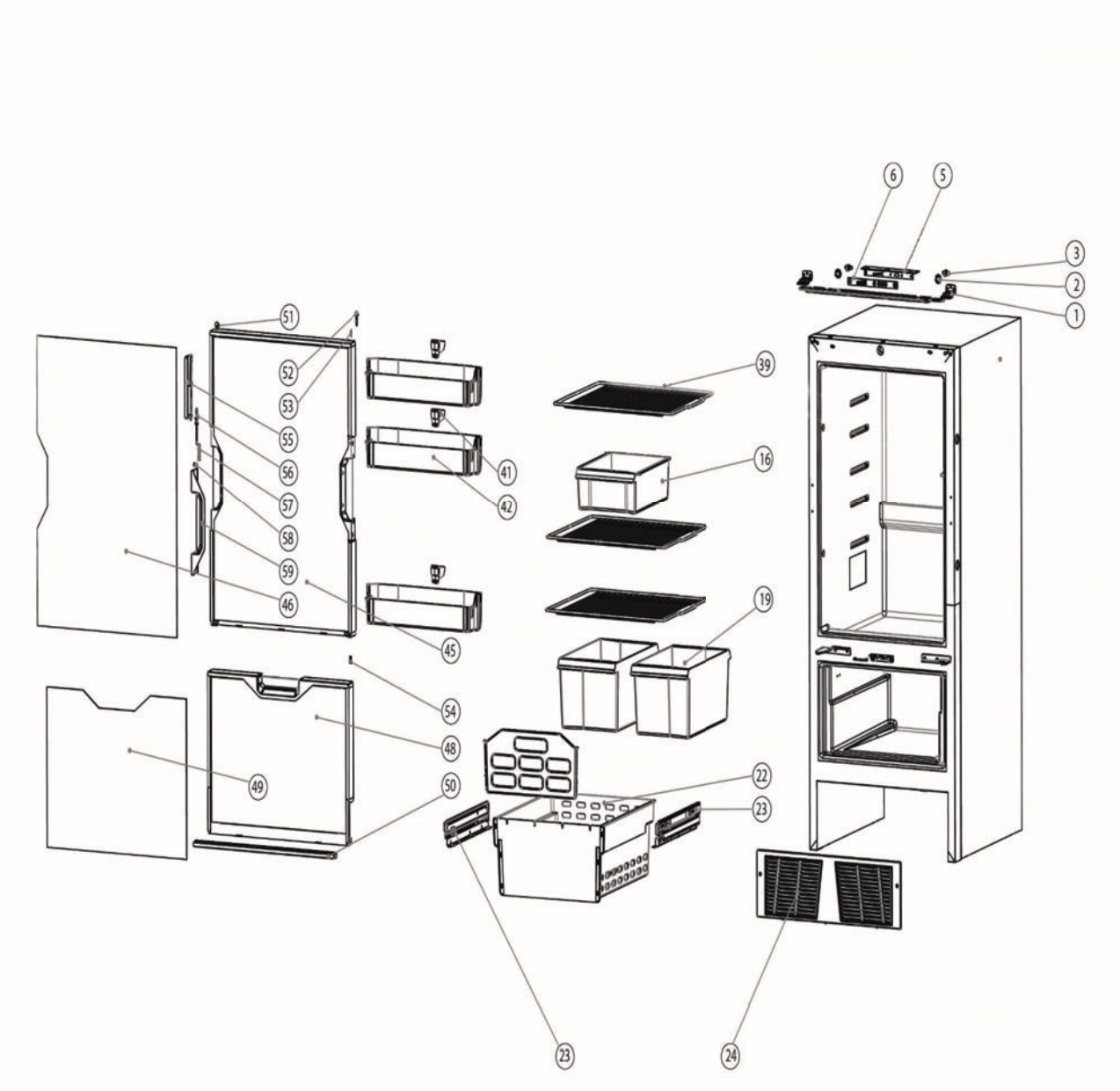
6
5
3
2
1
51
52
53
55
56
57
58
59
46
45
41
42
39
16
19
54
48
49
50
22
23
23
24

Pos Fig	Det. nr Part. No	Ingår/Fitted			Benämning	Description
	402121	T	T	T	Kylskåp kpl. (H-hängd dörr)	Refrigerator cpl. (R-hanged door)
1	402123	T	T	T	Gångjärnssats med fästmutter	Hingeset with fixing nut and leg
2	--	T	T	T	(Ingår i 402123)	(Included in 402123)
3	--	T	T	T	(Ingår i 402123)	(Included in 402123)
4	--	T	T	T	(Ingår i 402123)	(Included in 402123)
5	402124	T	T	T	Krestkort	Circuit board
6	--	T	T	T	Ljusskydd (Ingår i 402124)	Lightprotection (Included in 402124)
16	402125	T	T	T	Frukostbricka	Breakfast tray
19	402126	T	T	T	Grönsakslåda	Vegetable bin
22	402136	T	T	T	Lådkorg	Drawer bin
23	402127	T	T	T	Glidskena H/V	Drawer guide right/left
24	402128	T	T	T	Skydd nedre	Bottom cover
39	402129	T	T	T	Hylla	Shelf
41	402130	T	T	T	Flaskdelare	Bottle divider
42	402131	T	T	T	Dörrfack	Doorbin
45	402132	T	T	T	Dörr	Door
46	--	T	T	T	Panel (Ingår i 402132)	Panel (Included in 402132)
48	402133	T	T	T	Dörr frys	Freezer door
49	--	T	T	T	Panel (Ingår i 402133)	Panel (Included in 402133)
51	402134	T	T	T	Gångjärnsats	Higneset
52	--	T	T	T	(Ingår i 402134)	(Included in 402134)
53	--	T	T	T	(Ingår i 402134)	(Included in 402134)
54	--	T	T	T	(Ingår i 402134)	(Included in 402134)
55	402135	T	T	T	Sats handtag	Handleset
56	--	T	T	T	(Ingår i 402135)	(Included in 402135)
57	--	T	T	T	(Ingår i 402135)	(Included in 402135)
58	--	T	T	T	(Ingår i 402135)	(Included in 402135)
59	--	T	T	T	(Ingår i 402135)	(Included in 402135)

M= Metervara
T= Tillbehör

M= On the metre
T= Accessory

Kylskåp, front - Refrigerator, front

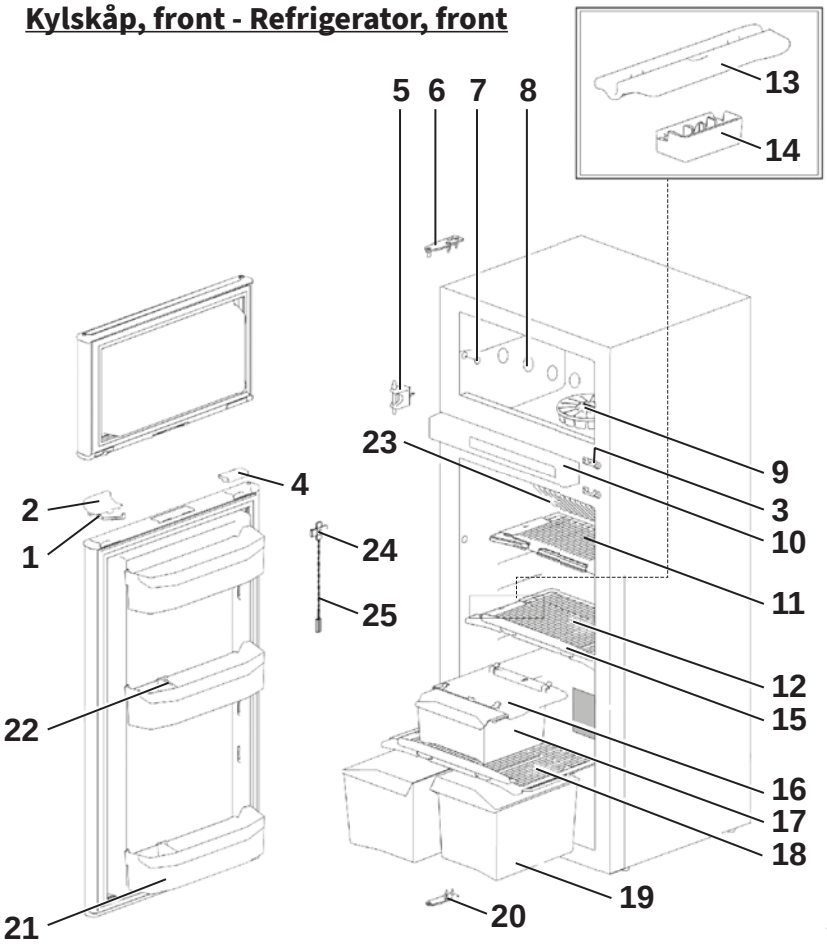

Kylskåp, bak - Refrigerator, back

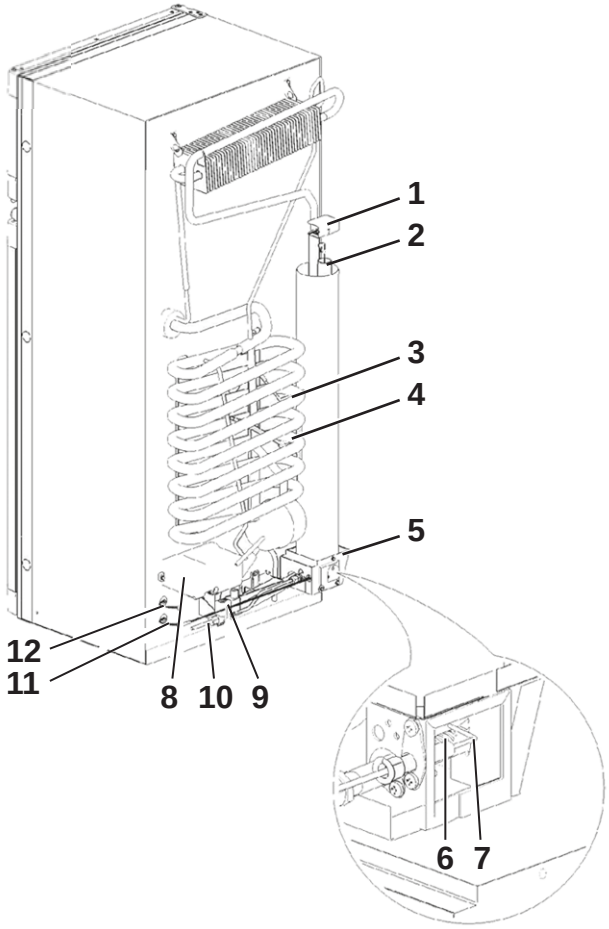

Kylskåp, kontrollpanel - Refrigerator, control panel

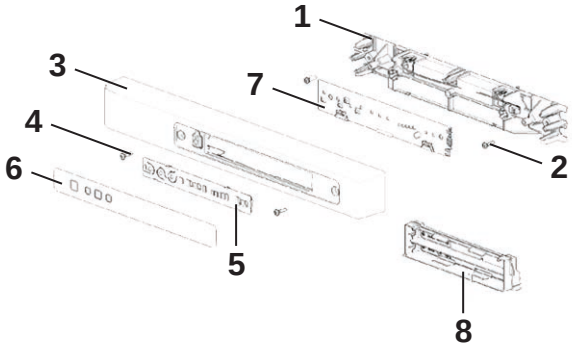

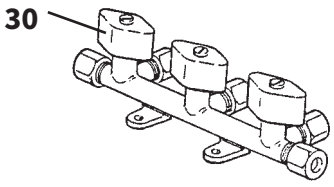

Pos Fig	Det. nr Part. No	Ingår/Fitted 620 alla mod.	650 alla mod.	680 alla mod.	730 alla mod.	Benämning	Description
						OBS! Uppge alltid Serie No, del av kylskåpet och positionsnummer vid beställning av reservdelar. T.ex. : E311V1001274, Kylskåp bak, pos.nr. 3	NOTE! Always state Serie No, part of the refrigerator and position number when ordering spare parts. E.g. : E311V1001274, Refrigerator back, pos.nr. 3
	402101	x	x	x	x	Kylskåp kpl. (H-hängd dörr)	Refrigerator cpl. (R-hanged door)
	402102	x		x		Kylskåp kpl. (V-hängd dörr) *	Refrigerator cpl. (L-hanged door) *
--		x	x	x	x	Dörr frys d:o	Door freezer d:o
--	402104	x	x	x	x	Skiva dörr frys	Front door freezer
--		x	x	x	x	Dörr kyl d:o	Door fridge d:o
--	402103	x	x	x	x	Skiva dörr kyl	Front door fridge
						Kylskåp, front	Refrigerator, front
1		x	x	x	x	Bygel ¹	Storage strap ¹
2		x	x	x	x	Spärrhake ¹	Latch ¹
3		x	x	x	x	Fästhake ¹	Strike plate ¹
4		x	x	x	x	Täcklock ¹	Pocket cover ¹
5		x	x	x	x	Gångjärn mellan	Hinge middle
6		x	x	x	x	Gångjärn övre	Hinge, upper
7		x	x	x	x	Täckhatt	Cap
8		x	x	x	x	Täckhatt	Cap freezer bolt
9		x	x	x	x	Iskubs låda	Ice cube tray
10		x	x	x	x	Kontrollpanel (se "Kylskåp, kontrollpanel")	Control panel, (see "Refrigerator, control panel")
11		x	x	x	x	Hylla 415 x 200	Shelf rack 415 x 200
12		x	x	x	x	Hylla 415 x 250	Shelf rack 415 x 250
13		x	x	x	x	Hållare hylla hylla, liten	Clip shelf rack small
14		x	x	x	x	Hållare hylla, säkerhetslås	Clip rack safety lock
15		x	x	x	x	Hållare hylla, stor	Clip shelf rack large
16		x	x	x	x	Glidskena låda	Slide out box guide
17		x	x	x	x	Låda utdragbar	Slide out box
18		x	x	x	x	Hylla 415 x 250	Shelf rack 415 x 250
19		x	x	x	x	Grönsakslåda, vändbar	Vegetable bin reversible
20		x	x	x	x	Gångjärn undre	Hinge, under
21		x	x	x	x	Dörrfack böjd	Door bin curved
22		x	x	x	x	Flaskhållare	Bottle retainer
23		x	x	x	x	Kylfläns	Fin
24		x	x	x	x	Klämma kylfläns	Fin clip
25		x	x	x	x	Temperatur sensor	Thermistor
						Kylskåp, bak	Refrigerator, back
1		x	x	x	x	Värmekåpa	Heat cap
2		x	x	x	x	Värme diffusor	Heat diffuser
3		x	x	x	x	Elpatron 230 V	Heater AC
4		x	x	x	x	Elpatron 12 V	Heater DC
5		x	x	x	x	Värmebox	Heater box
6		x	x	x	x	Brännarenhet	Burner assembly
7		x	x	x	x	Tändelektrod	Spark electrode
8		x	x	x	x	Strömstyrningskort	Power control board
9		x	x	x	x	Ventil gas	Gas valve
10		x	x	x	x	Gasrör	Gas pipe
						M= Metervara T= Tillbehör	M= On the metre T= Accessory

Kylskåp, front - Refrigerator, front

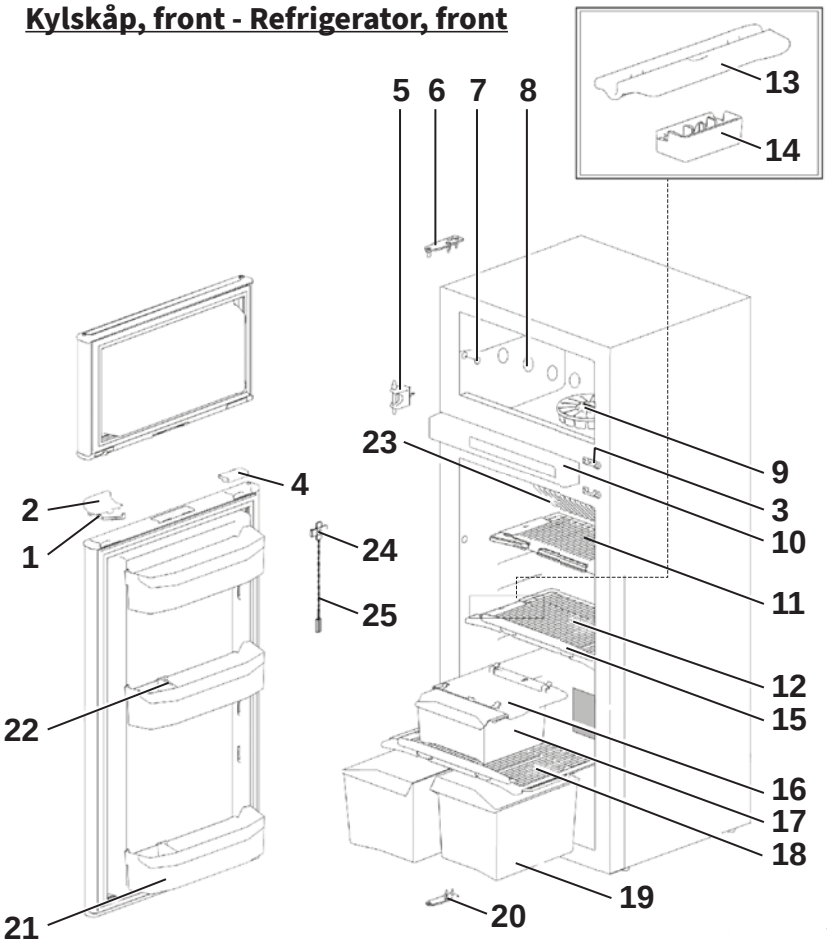

Kylskåp, bak - Refrigerator, back

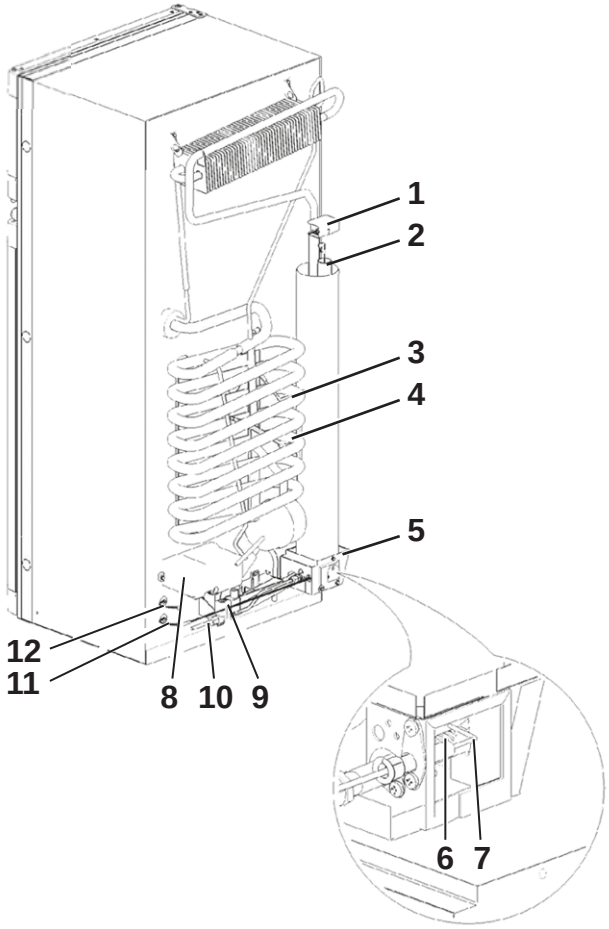

Kylskåp, kontrollpanel - Refrigerator, control panel

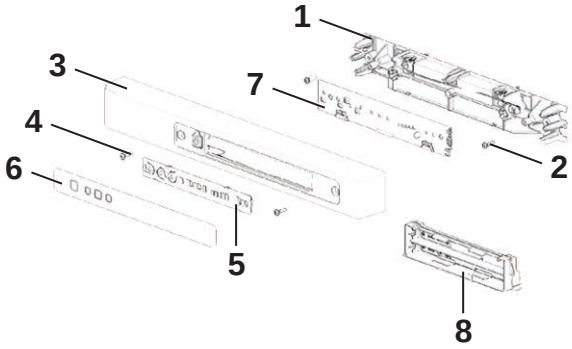

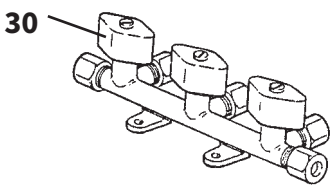

Pos Fig	Det. nr Part. No	Ingår/Fitted 620 alla mod.	650 alla mod.	680 alla mod.	730 alla mod.	Benämning	Description
						OBS! Uppge alltid Serie No, del av kylskåpet och positionsnummer vid beställning av reservdelar. T.ex. : E311V1001274, Kylskåp bak, pos.nr. 3	**NOTE! Always state Serie No, part of the refrigerator and position number when ordering spare parts. E.g. : E311V1001274, Refrigerator back, pos.nr. 3**
11		x	x	x	x	Termistor kabel	Thermistor cable
12		x	x	x	x	Kommunikationskabel	Communication cable
						[1] =Säljes som sats	[1] =For sale as a kit
						Kylskåp, kontrollpanel	**Refrigerator, control panel**
1		x	x	x	x	Teknisk panel böjd	Technical panel curved
2		x	x	x	x	Skruvar	Screws
3		x	x	x	x	Front kontrollpanel, H-hängd dörr	Housing control panel, R-hanged door
--		x	x	x	x	Front kontrollpanel, V-hängd dörr *	Housing control panel, L-hanged door *
4		x	x	x	x	Skruvar	Screws
5		x	x	x	x	Panel kretskort LED	Overlay LED
6		x	x	x	x	Dekal kontrollpanel LED	Sticker LED
7		x	x	x	x	Kretskort LED	PCB LED DM
8		x	x	x	x	Batteripaket	Battery pack
30	504960	x	x	x	x	Ventil block 3-vägs (10 mm:s ingång)	Valve 3-way (10 mm:s input)
						* =Ingår i FDC, FDX, BFDC	* =Used in FDC, FDX, BFDC

M= Metervara
T= Tillbehör

M= On the metre
T= Accessory

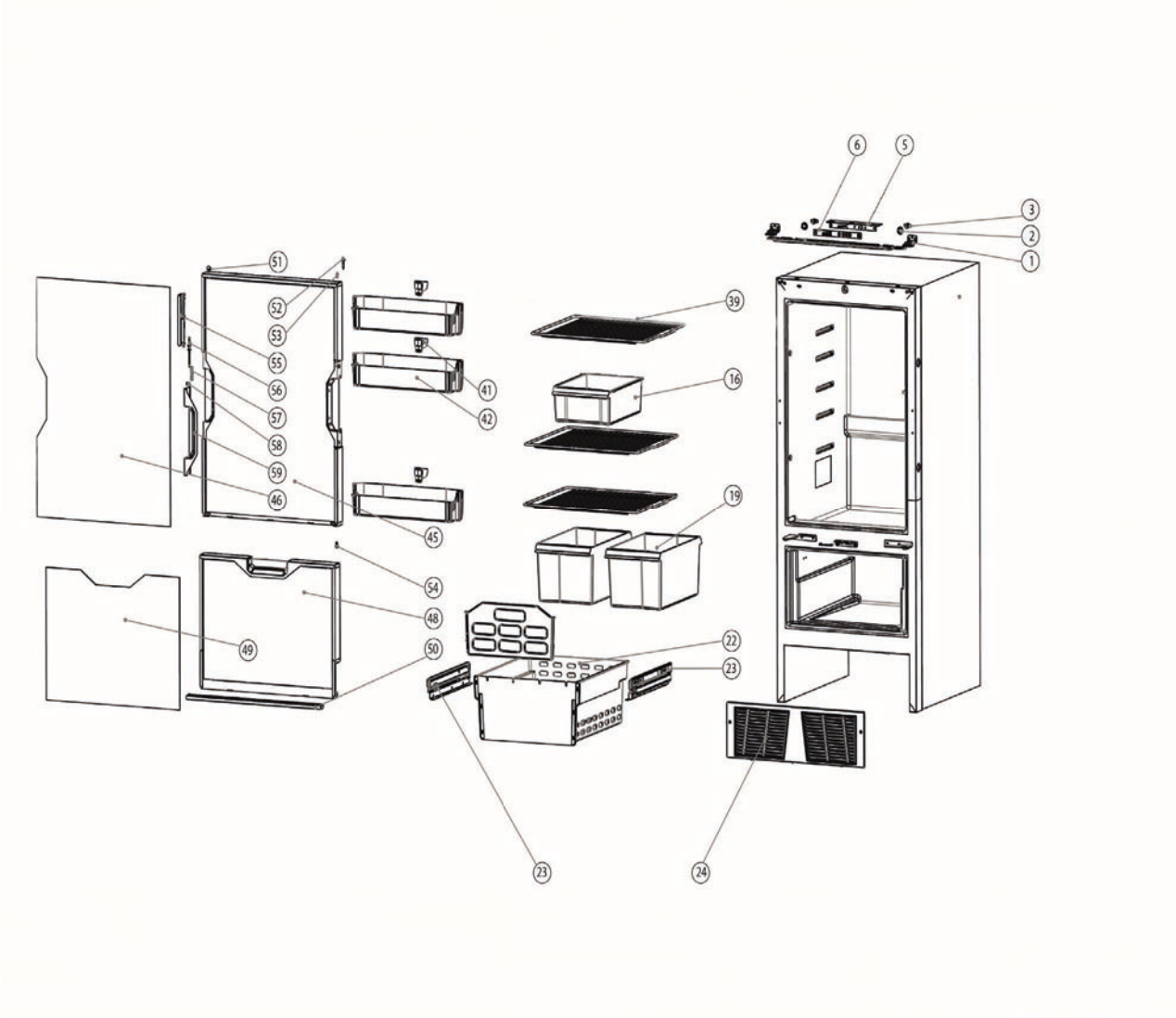
6
5
3
2
1
51
52
53
55
56
57
58
59
46
45
41
42
39
16
19
54
48
49
50
22
23
23
24

Pos Fig	Det. nr Part. No	Ingår/Fitted 620 alla mod.	650 alla mod.	680 alla mod.	730 alla mod.	Benämning	Description
	402121	T	T	T	T	Kylskåp kpl. (H-hängd dörr)	Refrigerator cpl. (R-hanged door)
1	402123	T	T	T	T	Gångjärnssats med fästmutter	Hingeset with fixing nut and leg
2	--	T	T	T	T	(Ingår i 402123)	(Included in 402123)
3	--	T	T	T	T	(Ingår i 402123)	(Included in 402123)
4	--	T	T	T	T	(Ingår i 402123)	(Included in 402123)
5	402124	T	T	T	T	Krestkort	Circuit board
6	--	T	T	T	T	Ljusskydd (Ingår i 402124)	Lightprotection (Included in 402124)
16	402125	T	T	T	T	Frukostbricka	Breakfast tray
19	402126	T	T	T	T	Grönsakslåda	Vegetable bin
22	402136	T	T	T	T	Lådkorg	Drawer bin
23	402127	T	T	T	T	Glidskena H/V	Drawer guide right/left
24	402128	T	T	T	T	Skydd nedre	Bottom cover
39	402129	T	T	T	T	Hylla	Shelf
41	402130	T	T	T	T	Flaskdelare	Bottle divider
42	402131	T	T	T	T	Dörrfack	Doorbin
45	402132	T	T	T	T	Dörr	Door
46	--	T	T	T	T	Panel (Ingår i 402132)	Panel (Included in 402132)
48	402133	T	T	T	T	Dörr frys	Freezer door
49	--	T	T	T	T	Panel (Ingår i 402133)	Panel (Included in 402133)
51	402134	T	T	T	T	Gångjärnsats	Higneset
52	--	T	T	T	T	(Ingår i 402134)	(Included in 402134)
53	--	T	T	T	T	(Ingår i 402134)	(Included in 402134)
54	--	T	T	T	T	(Ingår i 402134)	(Included in 402134)
55	402135	T	T	T	T	Sats handtag	Handleset
56	--	T	T	T	T	(Ingår i 402135)	(Included in 402135)
57	--	T	T	T	T	(Ingår i 402135)	(Included in 402135)
58	--	T	T	T	T	(Ingår i 402135)	(Included in 402135)
59	--	T	T	T	T	(Ingår i 402135)	(Included in 402135)

M= Metervara
T= Tillbehör

M= On the metre
T= Accessory

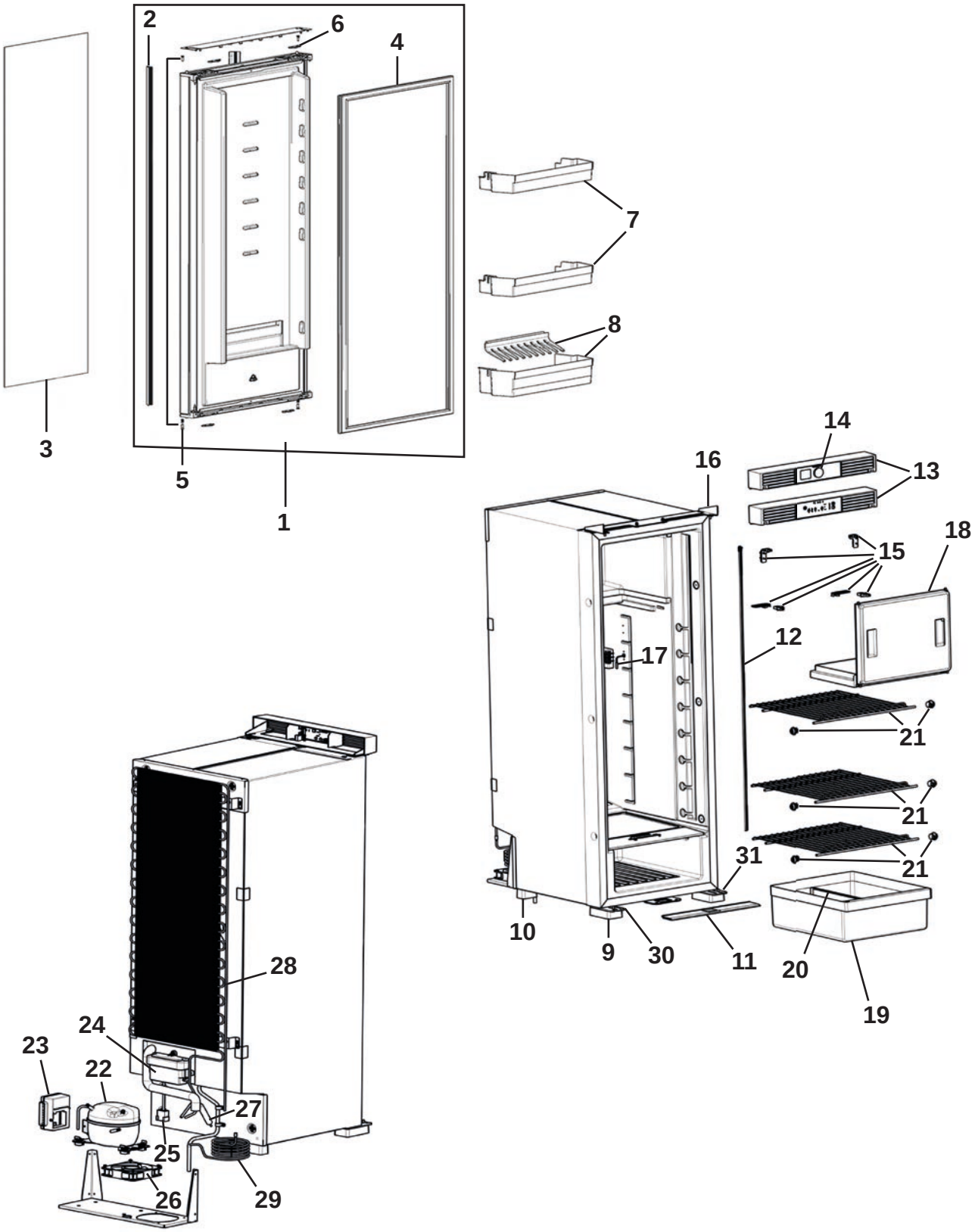
2
6
4
7
8
3
5
1
14
13
16
18
15
12
17
21
21
21
31
10
9
30
11
20
19
28
24
23
22
27
25
26
29

Pos Fig	Det. nr Part. No	Ingår/Fitted 730 BQWL	Ingår/Fitted 730 BSL	Benämning	Description
	402173	x	x	Kylskåp kompressor kpl.	Compressor refrigerator cpl.
1	402176a	x	x	Dörr kpl.	Door cpl.
2	402176b	x	x	Skyddslist (säljes i par)	Protective strip (sold in pairs)
3	402176c	x	x	Dekorplatta	Decorative plate
4	402176d	x	x	Tätningslist	Sealing strip
5	402176e	x	x	Gångjärnskit (10 st)	Hinge kit (10 pcs)
6	402176f	x	x	Hållare (4 st)	Holder (4 pcs)
7	402176g	x	x	Hylla dörr övre (säljes i par)	Shelf door upper (sold in pairs)
8	402176h	x	x	Hylla dörr nedre	Shelf door lower
9	402176i	x	x	Fot främre (säljes i par)	Front foot (sold in pairs)
10	402176j	x	x	Fot bakre (säljes i par)	Back foot (sold in pairs)
11	402176k	x	x	Täckskiva gångjärn	Cover plate hinge
12	402176l	x	x	Belysning LED	LED bar
13	402176m	x	x	Kontrollpanel	Control panel
14	402176n	x	x	Kontrollvred	Control knob
15	402176o	x	x	Gångjärn + kullager dörr	Door hinges + bearings
16	402176p	x	x	Passbit	Fixing sheet
17	402176q	x	x	Termisk sensor	Thermal sensor
18	402176r	x	x	Lucka frysfack	Door freezer compartment
19	402176s	x	x	Låda	Drawer
20	402176t	x	x	Avskiljare låda	Separator drawer
21	402176u	x	x	Hylla galler	Shelf grid
22	402176v	x	x	Kompressor	Compressor
23	402176w	x	x	Elektronik kompressor	Electronics compressor
24	402176x	x	x	Styrsystem	Control system
25	402176y	x	x	Inkoppling CI-BUS	Connection CI-BUS
26	402176z	x	x	Fläkt	Fan
27	402177a	x	x	Torkare	Dryer
28	402177b	x	x	Kondensor	Condenser
29	402177c	x	x	Kondensor	Condenser
30	402177d	x	x	Gångjärn höger	Hinge right
31	402177e	x	x	Gångjärn vänster	Hinge left

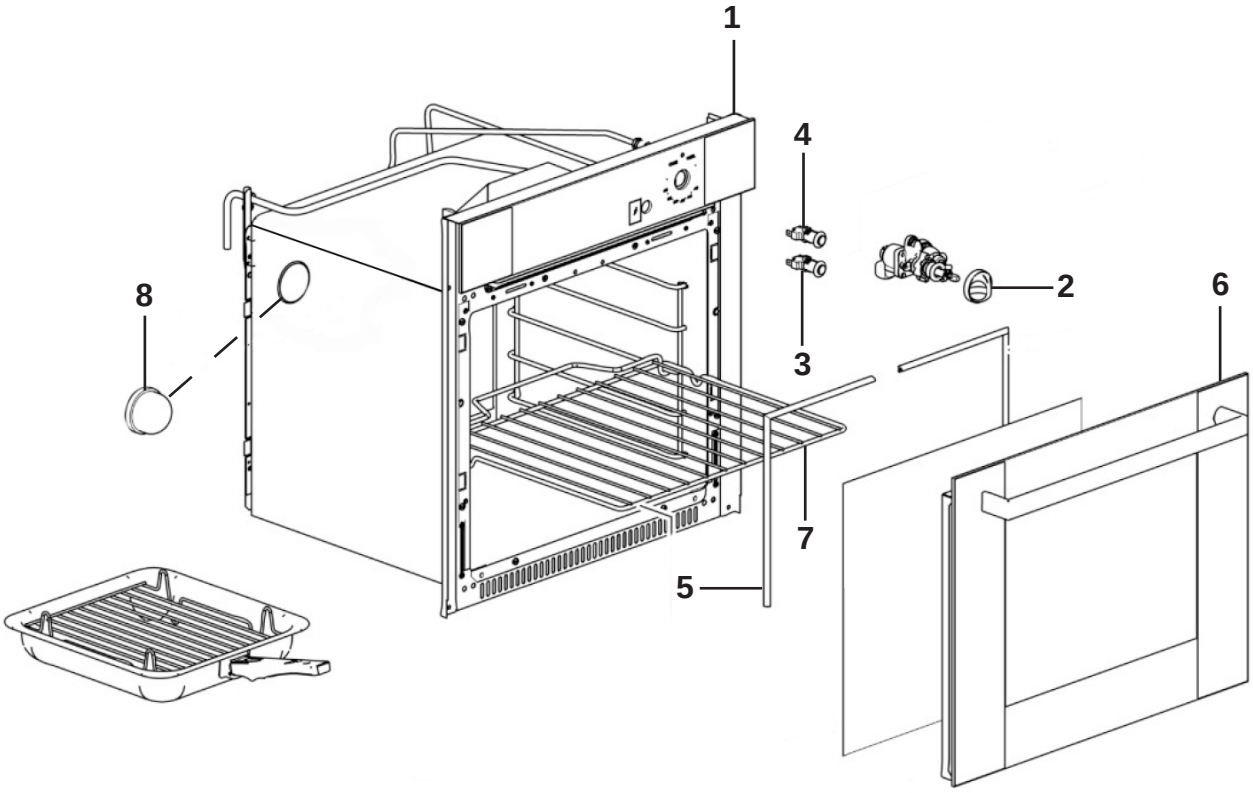
1
4
2
6
8
3
7
5

Pos Fig	Det. nr Part. No	Ingår/Fitted 520 alla mod	560, 590 alla mod	620, 650 alla mod	680 alla mod	730 alla mod	Benämning	Description
							OBS! Uppge alltid PNC nr. vid beställning av reservdelar.	**NOTE! Always state the PNC no. when ordering spare parts.**
1	402105	x	x	x	x	x	Ugn kpl.	Oven cpl.
2	402105A	x	x	x	x	x	Vred	Knob
3	402142R	x	x	x	x	x	Tändningslås	Spark ignition switch
4	402142S	x	x	x	x	x	Brytare lampa, ugn	Oven lamps switch
5	402105D	x	x	x	x	x	Tätning lucka	Seal, door
6	402105E	x	x	x	x	x	Lucka	Door
7	402105F	x	x	x	x	x	Galler ugn	Oven grate

M= Metervara
T= Tillbehör

M= On the metre
T= Accessory

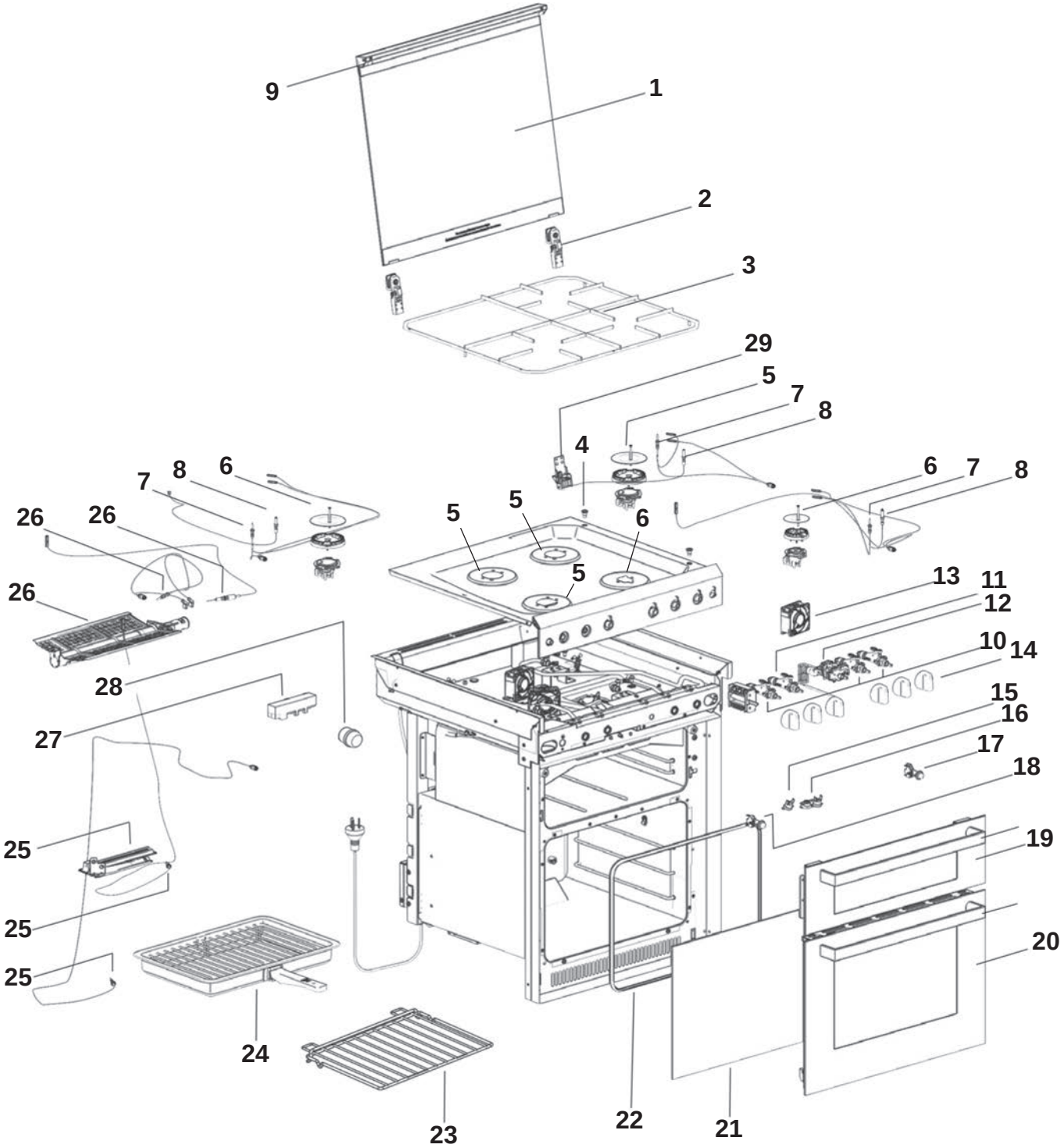
9
1
2
3
29
5
7
8
4
6
7
8
6
7
8
26
26
26
5
5
6
5
13
11
12
10
14
28
27
15
16
17
18
25
19
25
20
25
24
23
22
21

Pos Fig	Det. nr Part. No	Ingår/Fitted 520 alla mod	560, 590 alla mod	620, 650 alla mod	680 alla mod	730 alla mod	Benämning	Description
	402140	T	T	T	T	T	4-lågig spis med ugn	4-burner stove with oven
1	402142	T	T	T	T	T	Glaslock	Glass lid
2	402142A	T	T	T	T	T	Gångjärn	Hinges
3	402142B	T	T	T	T	T	Galler	Pan support
4	402142C	T	T	T	T	T	Clips, galler (6st)	Pan support clips (6 pcs)
5	402142D	T	T	T	T	T	Brännare, medium	Burner, medium
6	402142E	T	T	T	T	T	Brännare, liten	Burner, small
7	402142F	T	T	T	T	T	Thermoelement höger fram	Thermocouples, Front right
--	402142G	T	T	T	T	T	Thermoelement vänster fram	Thermocouples, Front left
--	402142H	T	T	T	T	T	Thermoelement höger bak	Thermocouples, Rear right
8	402142I	T	T	T	T	T	Gnistelektrod (4st)	Spark electrode (4 pcs)
9	402142J	T	T	T	T	T	Gummibuffert (2st)	Bump stops (2 pcs)
10	402142K	T	T	T	T	T	Kran, gasbrännare	Gas tap burner
11	402142L	T	T	T	T	T	Kran, grill	Gas tap, grill
12	402142M	T	T	T	T	T	Kran, ugn	Gas tap, oven
13	402142N	T	T	T	T	T	Fläkt	Fan
14	402142O	T	T	T	T	T	Funktionsvred	Control knobs
15	402142P	T	T	T	T	T	Brytare, grill	Thermal switch, grill
16	402142Q	T	T	T	T	T	Brytare, fläkt	Thermal switches, fan
17	402142R	T	T	T	T	T	Tändningslås	Spark ignition switch
18	402142S	T	T	T	T	T	Brytare lampa, ugn	Oven lamps switch
19	402142T	T	T	T	T	T	Lucka med handtag, grill	Door with handle, grill
20	402142U	T	T	T	T	T	Lucka med handtag, ugn	Oven door with handle
21	402142V	T	T	T	T	T	Glas, innerdörr	Glass, inner door
22	402142W	T	T	T	T	T	Tätning, lucka ugn	Oven door seal
23	402142X	T	T	T	T	T	Hylla, ugn	Oven shelf
24	402142Y	T	T	T	T	T	Panna, grill	Pan, grill
25	402142Z	T	T	T	T	T	Brännare, ugn	Oven burner
--		T	T	T	T	T	Elektrod, ugn	Electrode, oven
--		T	T	T	T	T	Thermoelement, ugn	Thermocouples, oven
26	402143	T	T	T	T	T	Brännare, grill	Burner, grill
--		T	T	T	T	T	Elektrod, grill	Electrode, grill
--		T	T	T	T	T	Thermoelement, grill	Thermocouples, grill
27	402143A	T	T	T	T	T	Tändare, grill	Spark generator
28	402143B	T	T	T	T	T	Lampa, ugn	Oven lamp
29	402143C	T	T	T	T	T	Avstängsnings kit	Shuf off assembly

M= Metervara
T= Tillbehör

M= On the metre
T= Accessory

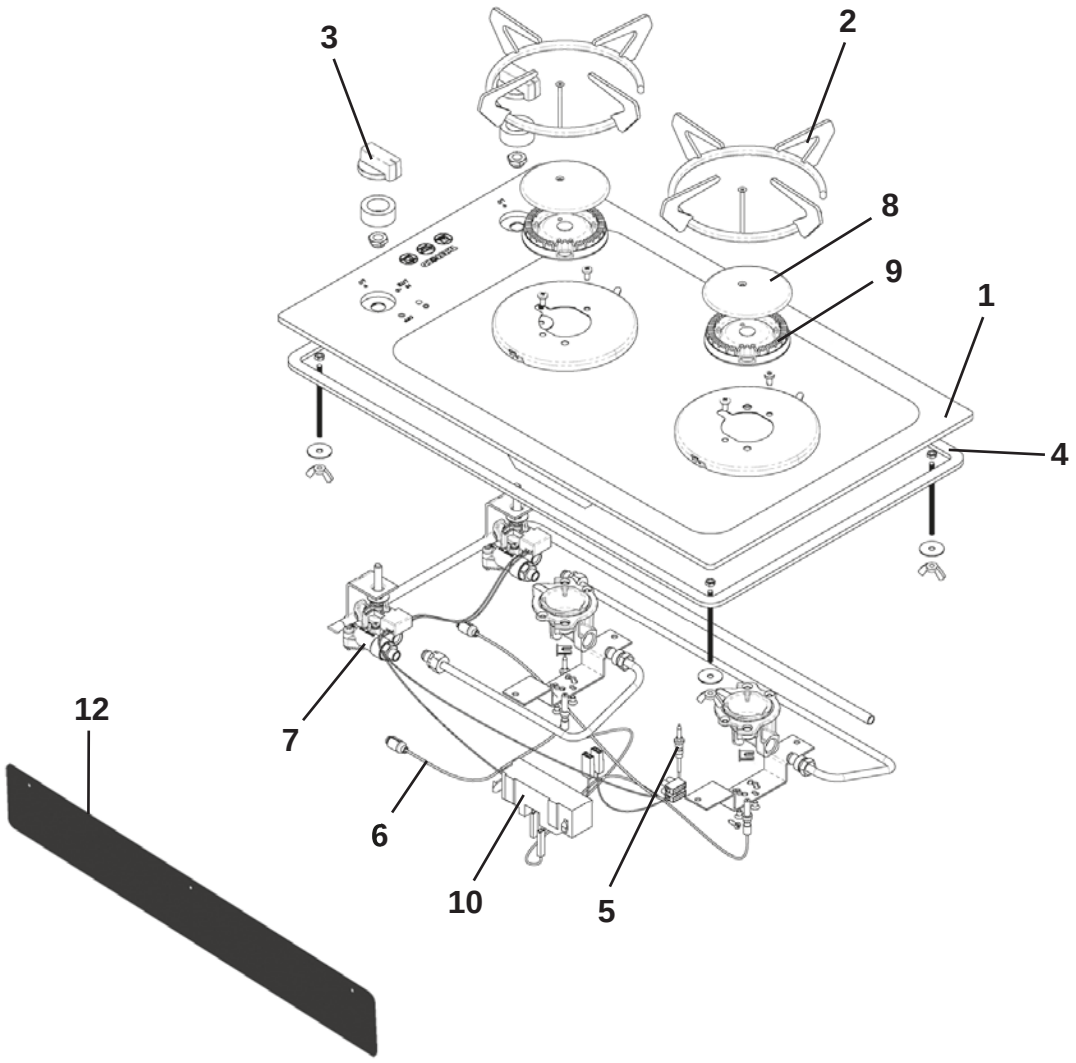
3
2
8
9
1
4
12
7
6
10
5

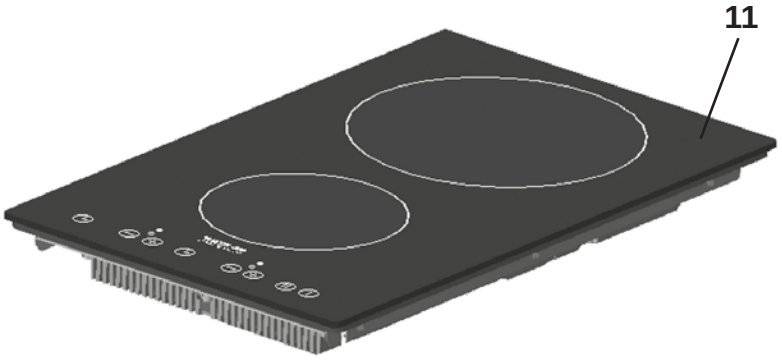
11

Pos Fig	Det. nr Part. No	Ingår/Fitted 520 alla mod	560, 590 alla mod	620, 650 alla mod	680 alla mod	730 alla mod	Benämning	Description
1	401848	T	T	T	T	T	Spis gasol *	Cooker LPG *
2	402010	T	T	T	T	T	Rostgaller	Grate
3	402011	T	T	T	T	T	Vred	Knob
4	402012	M	M	M	M	M	List tätning	Seal strip
5	402013	T	T	T	T	T	Termoelement L=450 mm	Thermocouple L=450 mm
6	402014	T	T	T	T	T	Termoelement L=250 mm	Thermocouple L=250 mm
7	402015	T	T	T	T	T	Gasventil	Gas valve
8	402016	T	T	T	T	T	Brännarlock	Burner lid
9	402017	T	T	T	T	T	Lågspridare	Flame spreader
10	402018	T	T	T	T	T	Tändenhet	Ignition unit
11	401847	T	T	T	T	T	Spis induktion *	Induction hob *
12	401996	T	T	T	T	T	Flamskydd 650x90 *	Flame guard *
							*=Endast i vissa modeller	*=Only in some models

M= Metervara
T= Tillbehör

M= On the metre
T= Accessory

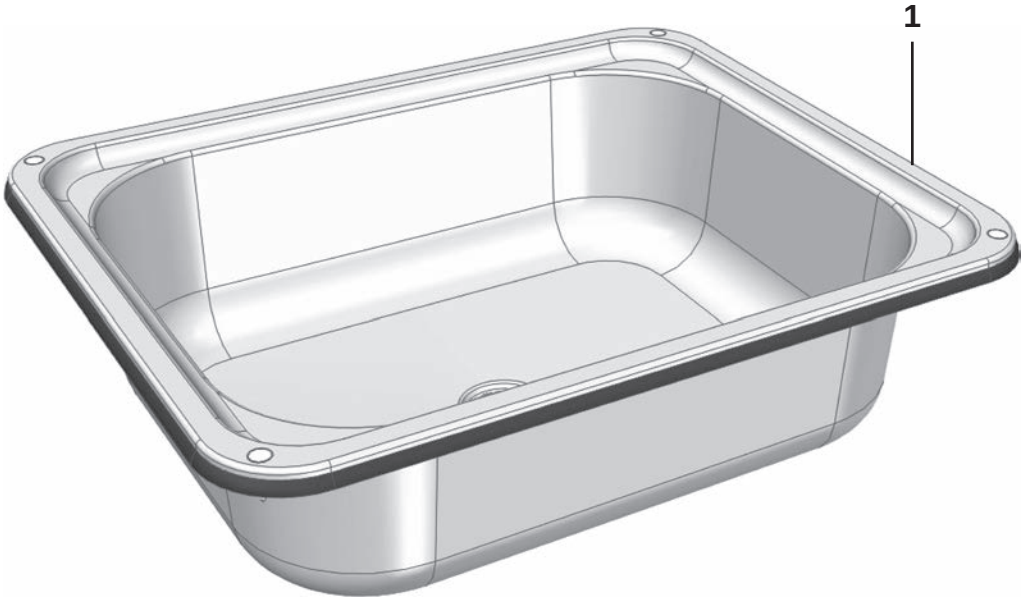
1

3

2

4

5

Pos Fig	Det. nr Part. No	Ingår/Fitted 520 alla mod	560, 590 alla mod	620, 650 alla mod	680 alla mod	730 alla mod	Benämning	Description
1	401777	x	x	x	x	x	Diskho, rundad	Sink, rounded
--	402179	x	x	x	x	x	Diskho, kvadrat	Sink, square
--	402180	x	x	x	x	x	Diskho, kvadrat (svart)	Sink, square (black)
2	310084	x	x	x	x	x	Avloppsförskruvning 90˚ kpl.	Sewage connection 90˚ cpl.
--	402197A	x	x	x	x	x	Avloppsförskruvning kpl.	Sewage connection cpl.
3	313017	x	x	x	x	x	Propp utan kedja	Plug without chain
4	350246	x	x	x	x	x	Kökskran	Kitchen faucet
5	350573	T	T	T	T	T	Kökskran	Kitchen faucet
--	350799	T	T	T	T	T	Kökskran koppar	Kitchen faucet, copper

M= Metervara
T= Tillbehör

M= On the metre
T= Accessory

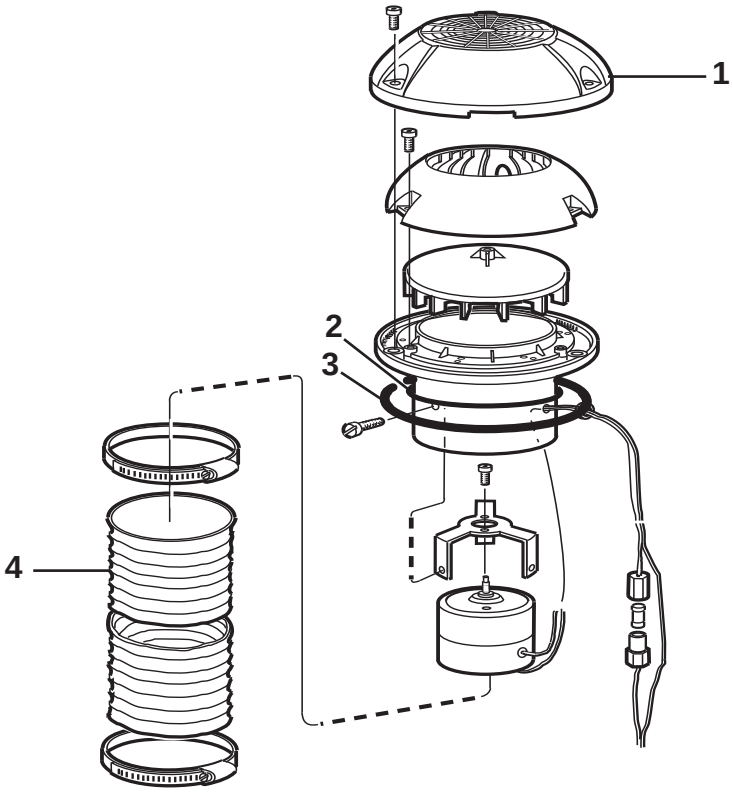
1
2
3
4

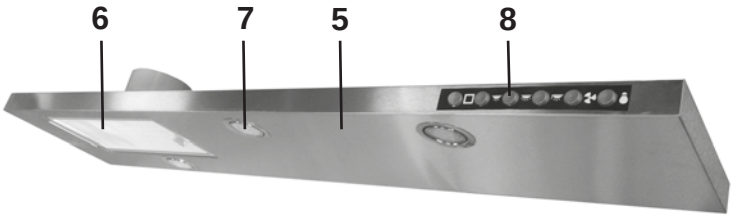
6
7
5
8

Pos Fig	Det. nr Part. No	Ingår/Fitted 520 alla mod	560, 590 alla mod	620, 650 alla mod	680 alla mod	730 alla mod	Benämning	Description
	401495	x	x	x	x	x	Motor fläkt kpl. m. slang och klammer	Motor fan cpl. with hose and clip
1	400492	x	x	x	x	x	Ventilatorkåpa	Ventilator cap
2	801009	x	x	x	x	x	Tätning O-ring	Sealing, O-ring
3	200156	x	x	x	x	x	Tätning ventilator	Sealing ventilator
4	400323	x	x	x	x	x	Slang fläkt	Hose fan
5	505683	x	x	x	x	x	Köksfläkt V inkl. belysning	Kitchen fan L incl. illumination
--	505684	x	x	x	x	x	Köksfläkt H inkl. belysning	Kitchen fan L incl. illumination
6	401885	x	x	x	x	x	Fläktfilter	Filter
7	401886	x	x	x	x	x	Lampa kpl.	Illumination cpl.
--	506951	x	x	x	x	x	Glödlampa LED G4 1,7 W d:o	Bulb LED G4 1,7 W d:o
8	504777	x	x	x	x	x	Strömbrytare u. knapp	Switch without button
--	504778	x	x	x	x	x	Knapp strömbrytare	Button for switch

M= Metervara
T= Tillbehör

M= On the metre
T= Accessory

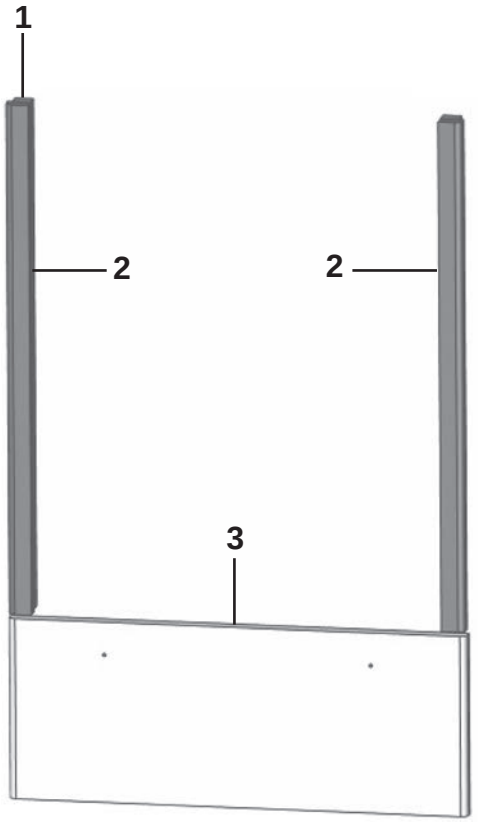
1
2
2
3

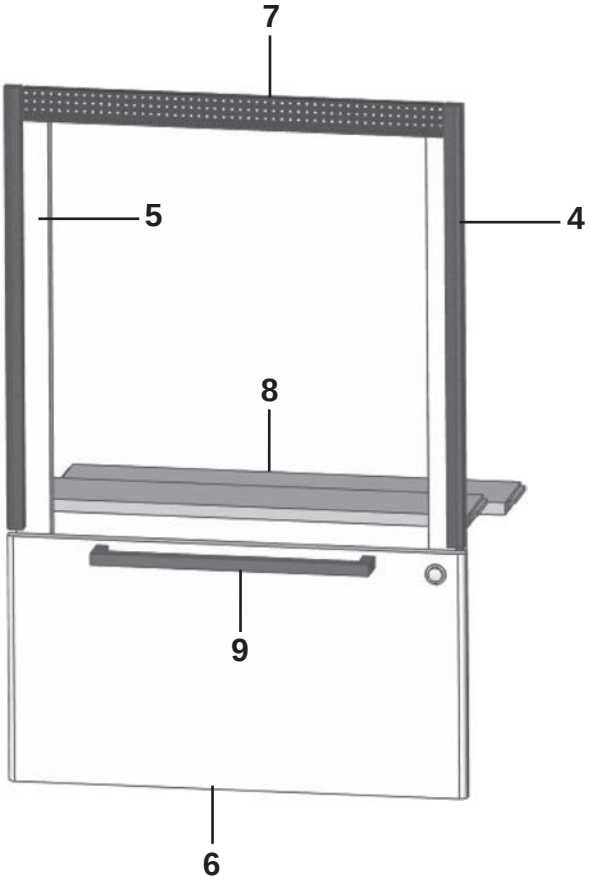
7
5
4
8
9
6

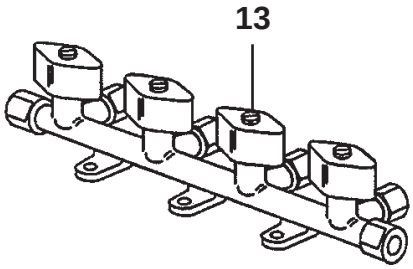
13

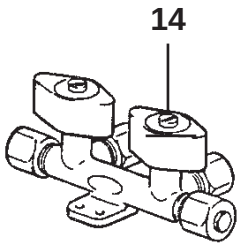
14

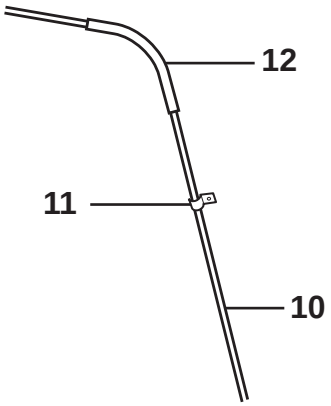
12
11
10

Pos Fig	Det. nr Part. No	Ingår/Fitted 520 FD	560 FD	560 FWA	560 S	Benämning	Description
1	349265	T	T	T	T	Monteringssats kpl. (Blueline)	Mounting kit cpl. (Alpine white)
--	349266	T	T	T	T	Monteringssats kpl. (Blackline)	Mounting kit cpl. (Mekong)
2	348943	T	T	T	T	Passbit V/H 17,5x22x621	List L/R 17,5x22x621
3	346971	T	T	T	T	Lucka 220x550 (SGPT)	Door 220x550 (SGPT)
--	376972	T	T	T	T	Lucka 220x550 (GPT)	Door 220x550 (GPT)
4	348008	T	T	T	T	List L=538 (diskbänk induktion)	List (sink induction) L=538
5	342140	T	T	T	T	List L=524 (diskbänk induktion)	List (sink induction) L=524
6	349014	T	T	T	T	Lucka 299x550 (SGPT)	Door 299x550 (SGPT)
--	348009	T	T	T	T	Lucka 299x550 (GPT)	Door 299x550 (GPT)
7	402107	T	T	T	T	Galler ugn 503x35	Grating oven 503x35
8	346863	T	T	T	T	Skiva 15x100x547,5	Board 15x100x547,5
9	350718	x	x	x	x	Handtag lucka	Handle door
10	500279	M	M	M	M	Rör koppar Ø = 8 mm	Pipe Ø = 8 mm
--	504794	T	T	T	T	Instickshylsa Ø = 6,4 mm d:o	Cage Ø = 6,4 mm d:o
11	800448	T	T	T	T	Klammer gummi	Clip
12	300654	M	M	M	M	Slang	Hose
13	504961	T	T	T	T	Ventil block 4-vägs (10 mm:s ingång) *	Valve 4-way (10 mm:s input) *
14	507670	T	T	T	T	Ventil block 2-vägs (8 mm:s ingång) *	Valve 2-way (8 mm:s input) *
						*=När spis induktion med ugn är monterat. (2 olika ventiler kan förekomma)	*=When induction hob with oven is mounted. (2 different valves can exist)

M= Metervara
T= Tillbehör

M= On the metre
T= Accessory

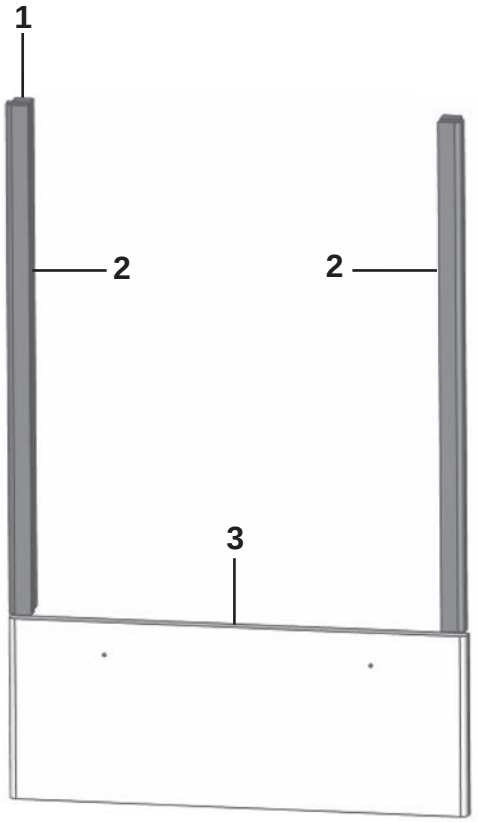
1
2
2
3

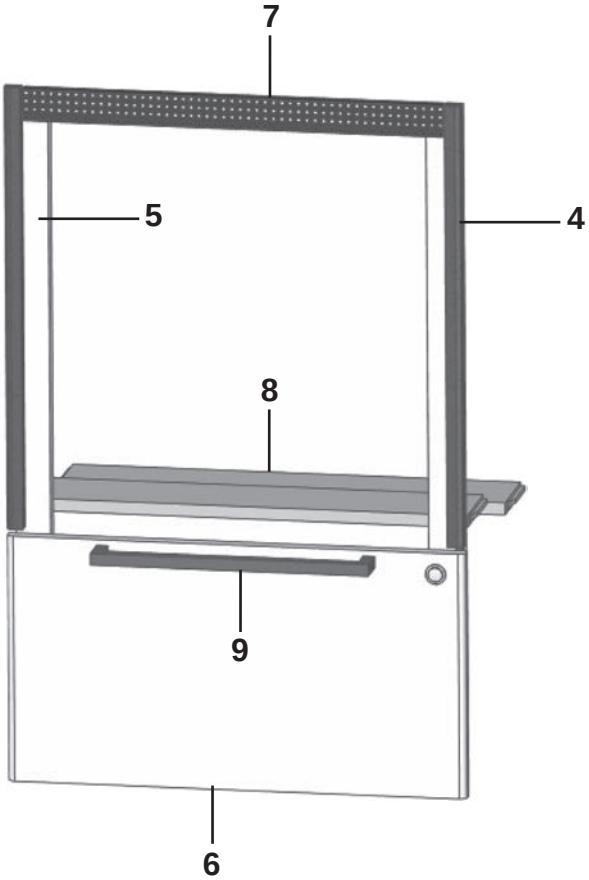
7
5
4
8
9
6

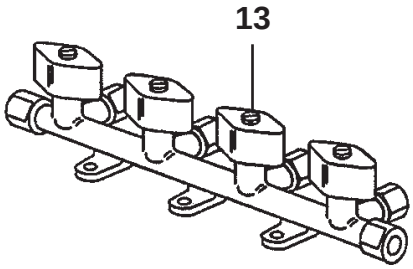
13

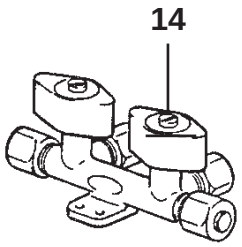
14

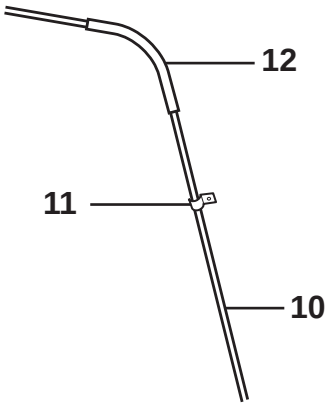
12
11
10

Pos Fig	Det. nr Part. No	Ingår/Fitted 590 S/BS	590 BFW	590 FWC	590 FD	590 FWA	590 FWL	Benämning	Description
1	349265	T	T	T	T	T		Monteringssats kpl. (Blueline)	Mounting kit cpl. (Alpine white)
--	349266	T	T	T	T	T		Monteringssats kpl. (Blackline)	Mounting kit cpl. (Mekong)
2	348943	T	T	T	T	T		Passbit V/H 17,5x22x621	List L/R 17,5x22x621
3	346971	T	T	T	T	T		Lucka 220x550 (SGPT)	Door 220x550 (SGPT)
--	376972	T	T	T	T	T		Lucka 220x550 (GPT)	Door 220x550 (GPT)
4	348008	T	T	T	T	T		List L=538 (diskbänk induktion)	List (sink induction) L=538
5	342140	T	T	T	T	T		List L=524 (diskbänk induktion)	List (sink induction) L=524
6	349014	T	T	T	T	T		Lucka 299x550 (SGPT)	Door 299x550 (SGPT)
--	348009	T	T	T	T	T		Lucka 299x550 (GPT)	Door 299x550 (GPT)
7	402107	T	T	T	T	T		Galler ugn 503x35	Grating oven 503x35
8	346863	T	T	T	T	T		Skiva 15x100x547,5	Board 15x100x547,5
9	350718	x	x	x	x	x		Handtag lucka	Handle door
10	500279	M	M	M	M	M		Rör koppar Ø = 8 mm	Pipe Ø = 8 mm
--	504794	T	T	T	T	T		Instickshylsa Ø = 6,4 mm d:o	Cage Ø = 6,4 mm d:o
11	800448	T	T	T	T	T		Klammer gummi	Clip
12	300654	M	M	M	M	M		Slang	Hose
13	504961	T	T	T	T	T		Ventil block 4-vägs (10 mm:s ingång) *	Valve 4-way (10 mm:s input) *
14	507670	T	T	T	T	T		Ventil block 2-vägs (8 mm:s ingång) *	Valve 2-way (8 mm:s input) *
								*=När spis induktion med ugn är monterat. (2 olika ventiler kan förekomma)	*=When induction hob with oven is mounted. (2 different valves can exist)
								M= Metervara T= Tillbehör	M= On the metre T= Accessory

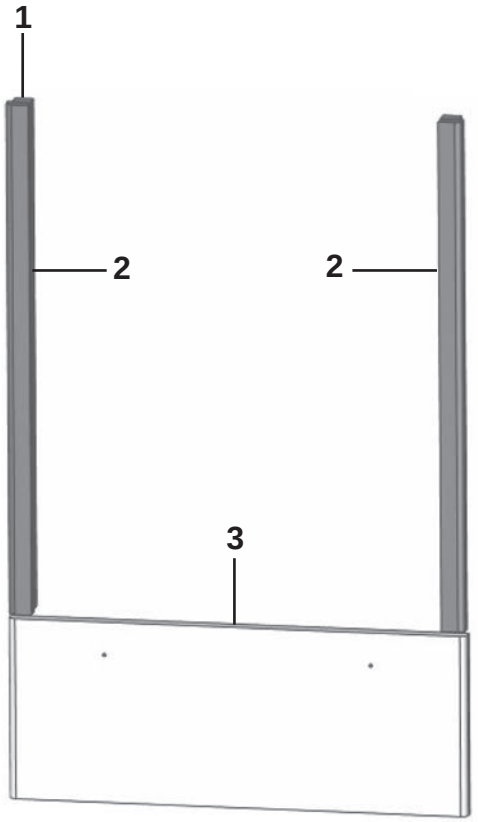
1
2
2
3

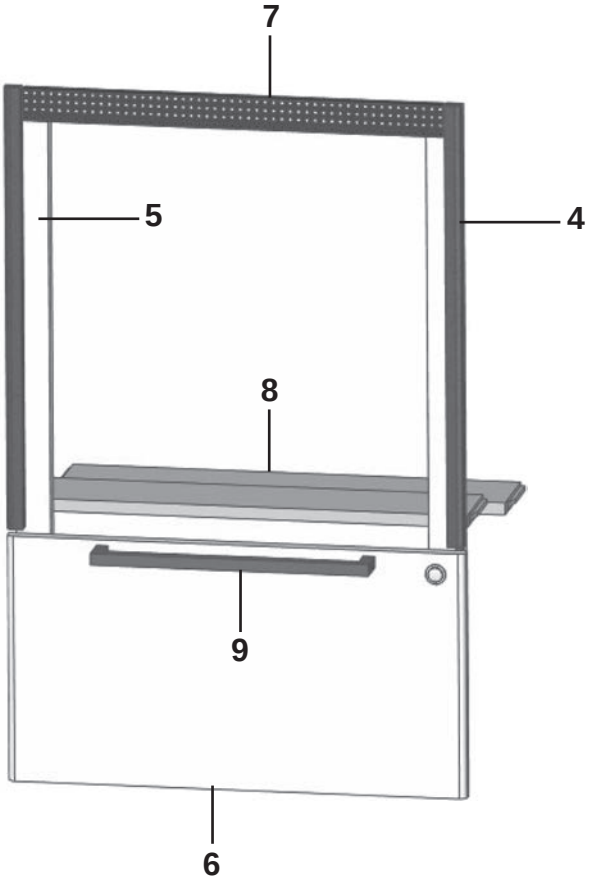
7
5
4
8
9
6

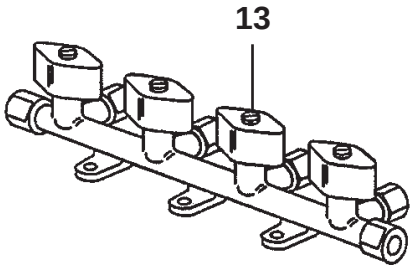
13

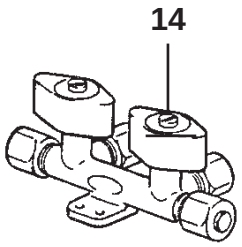
14

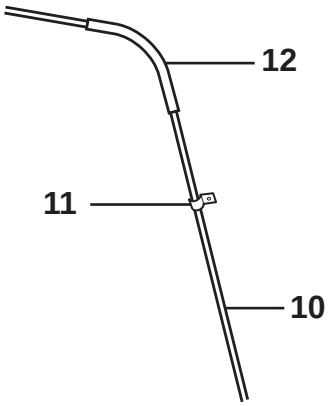
12
11
10

Pos Fig	Det. nr Part. No	Ingår/Fitted 620 SA	620 BFWA	620 BQD	620 FWCA	620 BSA	Benämning	Description
1	349265	T	T	T	T	T	Monteringssats kpl. (Blueline)	Mounting kit cpl. (Alpine white)
--	349266	T	T	T	T	T	Monteringssats kpl. (Blackline)	Mounting kit cpl. (Mekong)
2	348943	T	T	T	T	T	Passbit V/H 17,5x22x621	List L/R 17,5x22x621
3	346971	T	T	T	T	T	Lucka 220x550 (SGPT)	Door 220x550 (SGPT)
--	376972	T	T	T	T	T	Lucka 220x550 (GPT)	Door 220x550 (GPT)
4	348008	T	T	T	T	T	List L=538 (diskbänk induktion)	List (sink induction) L=538
5	342140	T	T	T	T	T	List L=524 (diskbänk induktion)	List (sink induction) L=524
6	349014	T	T	T	T	T	Lucka 299x550 (SGPT)	Door 299x550 (SGPT)
--	348009	T	T	T	T	T	Lucka 299x550 (GPT)	Door 299x550 (GPT)
7	402107	T	T	T	T	T	Galler ugn 503x35	Grating oven 503x35
8	346863	T	T	T	T	T	Skiva 15x100x547,5	Board 15x100x547,5
9	350718	x	x	x	x	x	Handtag lucka	Handle door
10	500279	M	M	M	M	M	Rör koppar Ø = 8 mm	Pipe Ø = 8 mm
--	504794	T	T	T	T	T	Instickshylsa Ø = 6,4 mm d:o	Cage Ø = 6,4 mm d:o
11	800448	T	T	T	T	T	Klammer gummi	Clip
12	300654	M	M	M	M	M	Slang	Hose
13	504961	T	T	T	T	T	Ventil block 4-vägs (10 mm:s ingång) *	Valve 4-way (10 mm:s input) *
14	507670	T	T	T	T	T	Ventil block 2-vägs (8 mm:s ingång) *	Valve 2-way (8 mm:s input) *
							*=När spis induktion med ugn är monterat. (2 olika ventiler kan förekomma)	*=When induction hob with oven is mounted. (2 different valves can exist)
							M= Metervara T= Tillbehör	M= On the metre T= Accessory

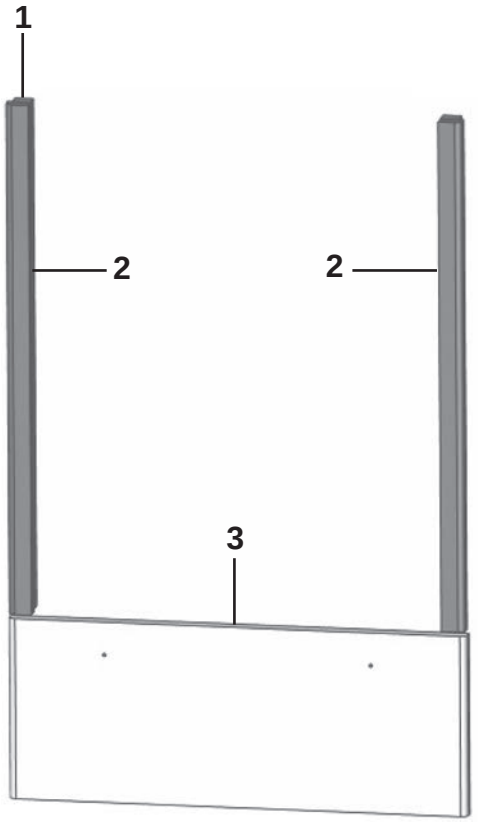
1
2
2
3

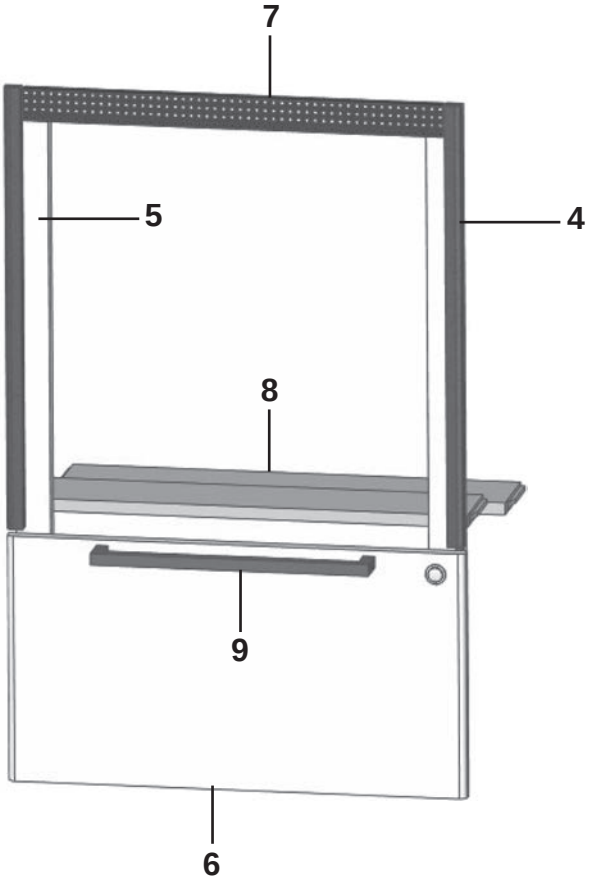
7
5
4
8
9
6

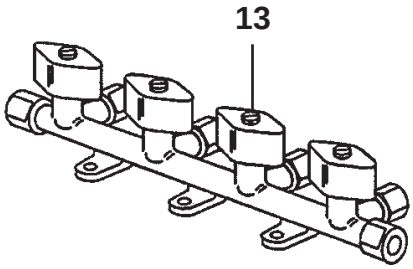
13

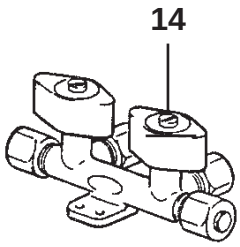
14

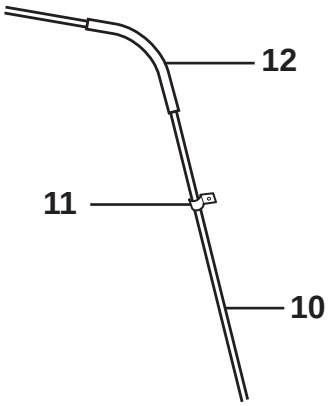
12
11
10

Pos Fig	Det. nr Part. No	Ingår/Fitted 650 BQDA	650 BSA	650 FDC	Benämning	Description
1	349265	T	T	T	Monteringssats kpl. (Blueline)	Mounting kit cpl. (Alpine white)
--	349266	T	T	T	Monteringssats kpl. (Blackline)	Mounting kit cpl. (Mekong)
2	348943	T	T	T	Passbit V/H 17,5x22x621	List L/R 17,5x22x621
3	346971	T	T	T	Lucka 220x550 (SGPT)	Door 220x550 (SGPT)
--	376972	T	T	T	Lucka 220x550 (GPT)	Door 220x550 (GPT)
4	348008	T	T	T	List L=538 (diskbänk induktion)	List (sink induction) L=538
5	342140	T	T	T	List L=524 (diskbänk induktion)	List (sink induction) L=524
6	349014	T	T	T	Lucka 299x550 (SGPT)	Door 299x550 (SGPT)
--	348009	T	T	T	Lucka 299x550 (GPT)	Door 299x550 (GPT)
7	402107	T	T	T	Galler ugn 503x35	Grating oven 503x35
8	346863	T	T	T	Skiva 15x100x547,5	Board 15x100x547,5
9	350718	x	x	x	Handtag lucka	Handle door
10	500279	M	M	M	Rör koppar Ø = 8 mm	Pipe Ø = 8 mm
--	504794	T	T	T	Instickshylsa Ø = 6,4 mm d:o	Cage Ø = 6,4 mm d:o
11	800448	T	T	T	Klammer gummi	Clip
12	300654	M	M	M	Slang	Hose
13	504961	T	T	T	Ventil block 4-vägs (10 mm:s ingång) *	Valve 4-way (10 mm:s input) *
14	507670	T	T	T	Ventil block 2-vägs (8 mm:s ingång) *	Valve 2-way (8 mm:s input) *
					*=När spis induktion med ugn är monterat. (2 olika ventiler kan förekomma)	*=When induction hob with oven is mounted. (2 different valves can exist)

M= Metervara
T= Tillbehör

M= On the metre
T= Accessory

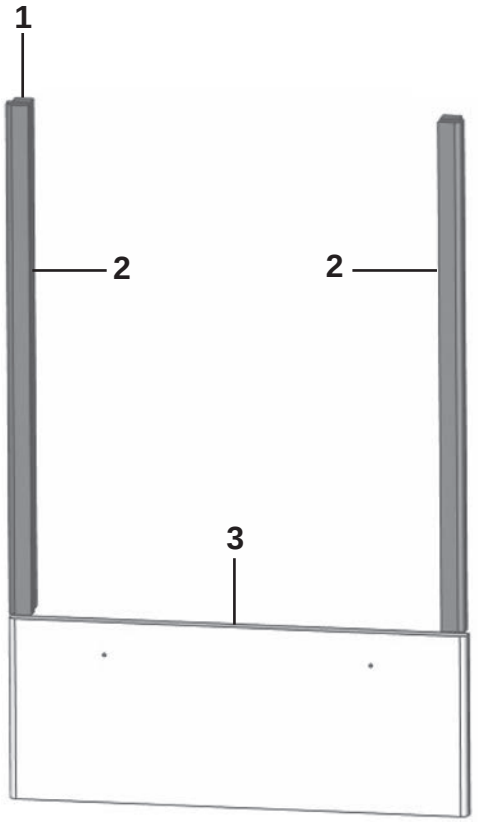
1
2
2
3

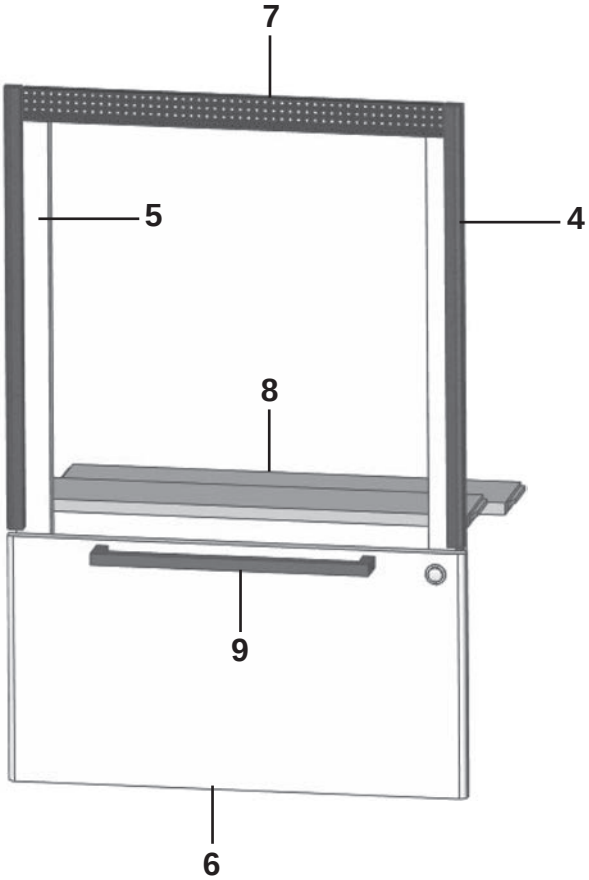
7
5
4
8
9
6

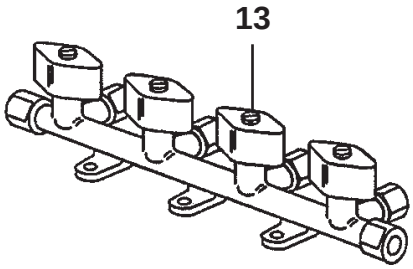
13

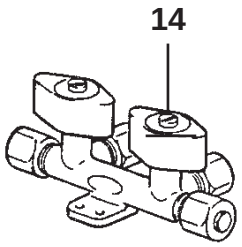
14

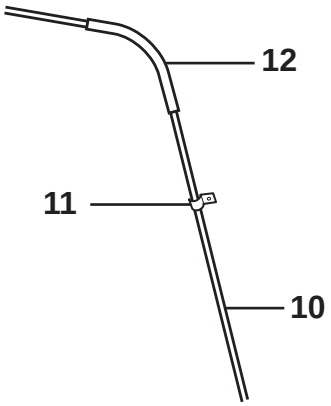
12
11
10

Pos Fig	Det. nr Part. No	Ingår/Fitted 680 BQDA	680 BSA	680 FDC	680 QA	Benämning	Description
1	349265	T	T	T	T	Monteringssats kpl. (Blueline)	Mounting kit cpl. (Alpine white)
--	349266	T	T	T	T	Monteringssats kpl. (Blackline)	Mounting kit cpl. (Mekong)
2	348943	T	T	T	T	Passbit V/H 17,5x22x621	List L/R 17,5x22x621
3	346971	T	T	T	T	Lucka 220x550 (SGPT)	Door 220x550 (SGPT)
--	376972	T	T	T	T	Lucka 220x550 (GPT)	Door 220x550 (GPT)
4	348008	T	T	T	T	List L=538 (diskbänk induktion)	List (sink induction) L=538
5	342140	T	T	T	T	List L=524 (diskbänk induktion)	List (sink induction) L=524
6	349014	T	T	T	T	Lucka 299x550 (SGPT)	Door 299x550 (SGPT)
--	348009	T	T	T	T	Lucka 299x550 (GPT)	Door 299x550 (GPT)
7	402107	T	T	T	T	Galler ugn 503x35	Grating oven 503x35
8	346863	T	T	T	T	Skiva 15x100x547,5	Board 15x100x547,5
9	350718	x	x	x	x	Handtag lucka	Handle door
10	500279	M	M	M	M	Rör koppar Ø = 8 mm	Pipe Ø = 8 mm
--	504794	T	T	T	T	Instickshylsa Ø = 6,4 mm d:o	Cage Ø = 6,4 mm d:o
11	800448	T	T	T	T	Klammer gummi	Clip
12	300654	M	M	M	M	Slang	Hose
13	504961	T	T	T	T	Ventil block 4-vägs (10 mm:s ingång) *	Valve 4-way (10 mm:s input) *
14	507670	T	T	T	T	Ventil block 2-vägs (8 mm:s ingång) *	Valve 2-way (8 mm:s input) *
						*=När spis induktion med ugn är monterat. (2 olika ventiler kan förekomma)	*=When induction hob with oven is mounted. (2 different valves can exist)

M= Metervara
T= Tillbehör

M= On the metre
T= Accessory

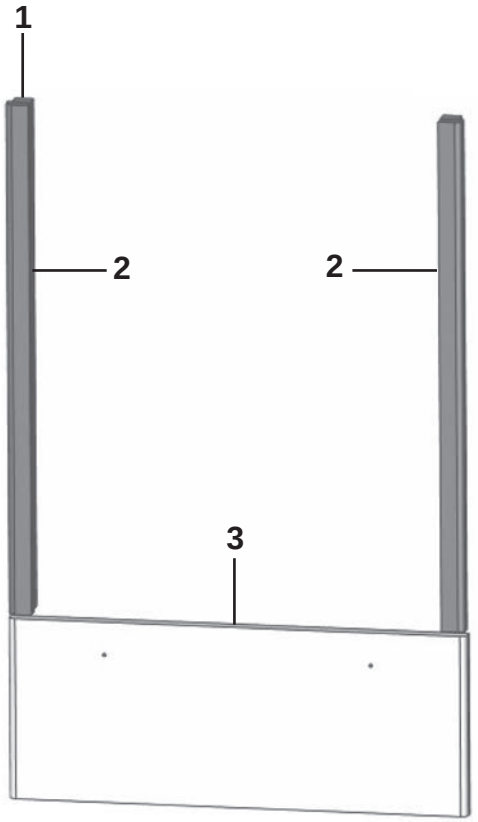
1
2
2
3

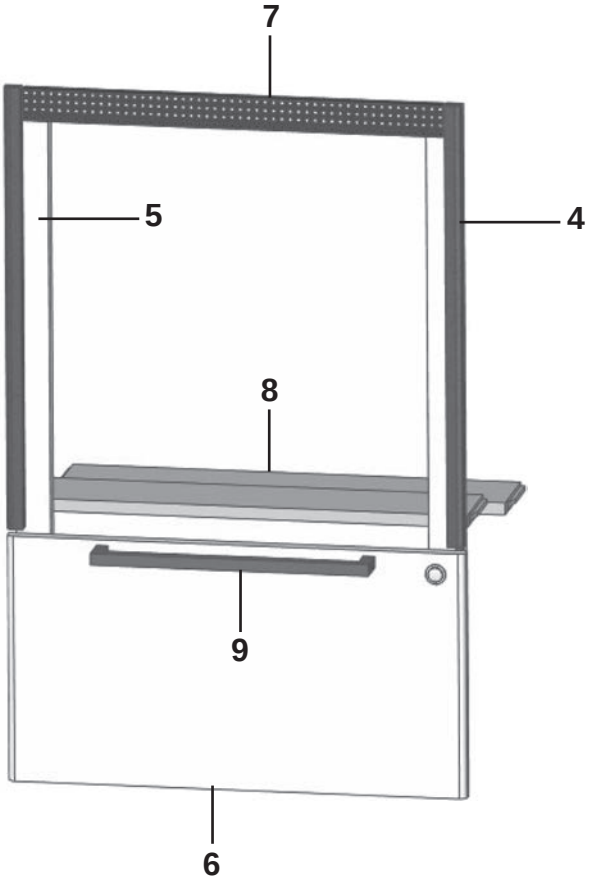
7
5
4
8
9
6

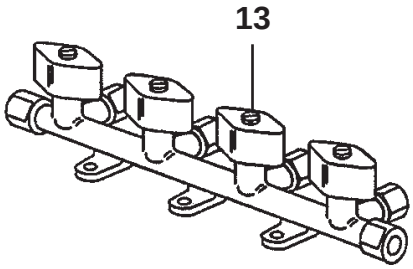
13

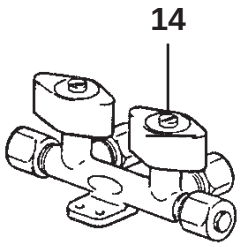
14

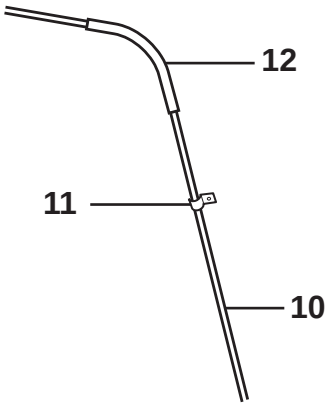
12
11
10

Pos Fig	Det. nr Part. No	Ingår/Fitted 730 BQDA/BSA	730 BFDC	730 FDCXA	730 BQWL	730 BSL	730 FDCL	Benämning	Description
1	349265	T	T	T				Monteringssats kpl. (Blueline)	Mounting kit cpl. (Alpine white)
--	349266	T	T	T				Monteringssats kpl. (Blackline)	Mounting kit cpl. (Mekong)
2	348943	T	T	T				Passbit V/H 17,5x22x621	List L/R 17,5x22x621
3	346971	T	T	T				Lucka 220x550 (SGPT)	Door 220x550 (SGPT)
--	376972	T	T	T				Lucka 220x550 (GPT)	Door 220x550 (GPT)
4	348008	T	T	T				List L=538 (diskbänk induktion)	List (sink induction) L=538
5	342140	T	T	T				List L=524 (diskbänk induktion)	List (sink induction) L=524
6	349014	T	T	T				Lucka 299x550 (SGPT)	Door 299x550 (SGPT)
--	348009	T	T	T				Lucka 299x550 (GPT)	Door 299x550 (GPT)
7	402107	T	T	T				Galler ugn 503x35	Grating oven 503x35
8	346863	T	T	T				Skiva 15x100x547,5	Board 15x100x547,5
9	350718	x	x	x				Handtag lucka	Handle door
10	500279	M	M	M				Rör koppar Ø = 8 mm	Pipe Ø = 8 mm
--	504794	T	T	T				Instickshylsa Ø = 6,4 mm d:o	Cage Ø = 6,4 mm d:o
11	800448	T	T	T				Klammer gummi	Clip
12	300654	M	M	M				Slang	Hose
13	504961	T	T	T				Ventil block 4-vägs (10 mm:s ingång) *	Valve 4-way (10 mm:s input) *
14	507670	T	T	T				Ventil block 2-vägs (8 mm:s ingång) *	Valve 2-way (8 mm:s input) *
								*=När spis induktion med ugn är monterat. (2 olika ventiler kan förekomma)	*=When induction hob with oven is mounted. (2 different valves can exist)

M= Metervara
T= Tillbehör

M= On the metre
T= Accessory

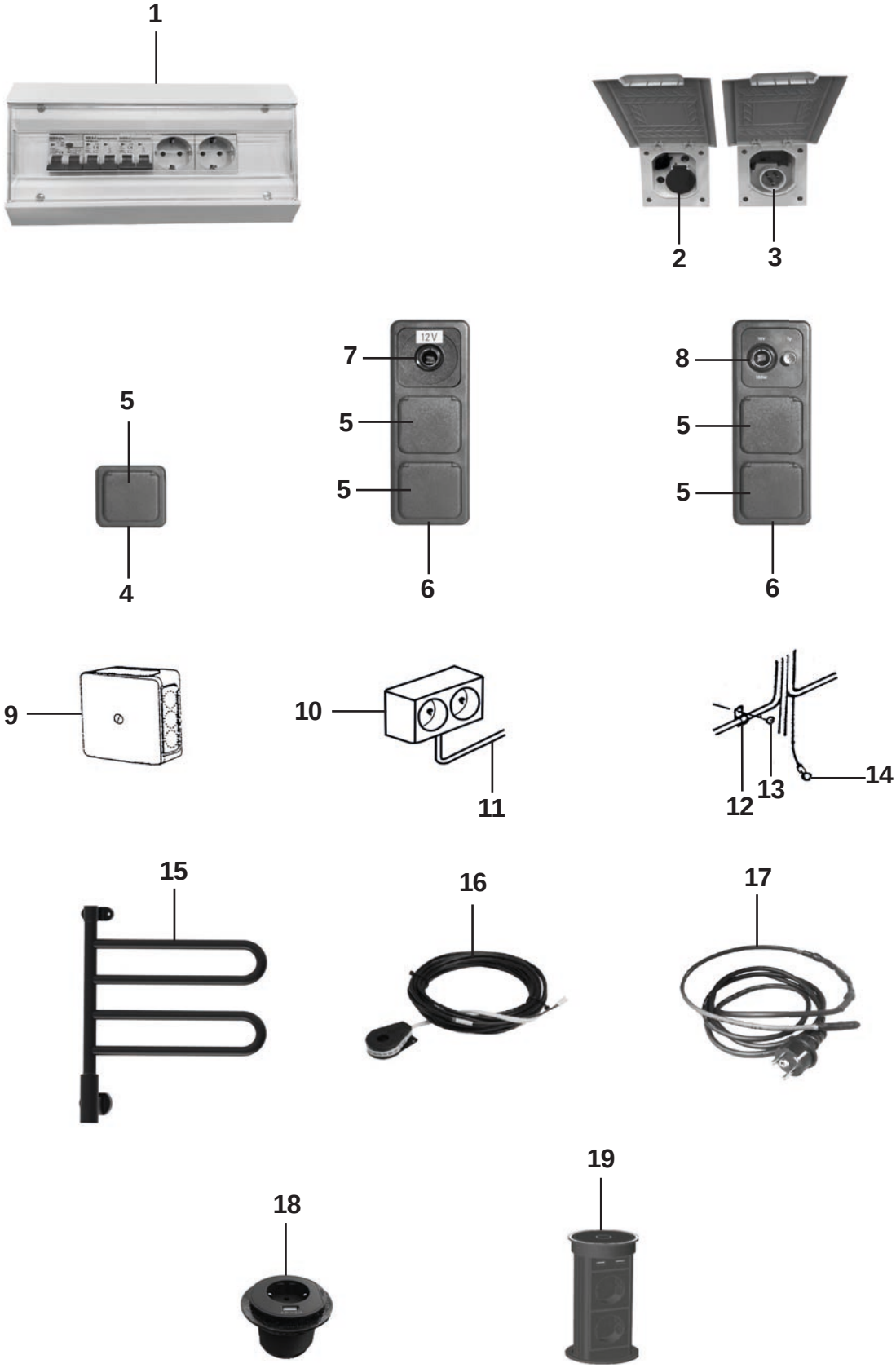
1
2
3
5
4
7
12V
5
5
6
8
5
5
6
9
10
11
12
13
14
15
16
17
18
19

Pos Fig	Det. nr Part. No	Ingår Fitted	Benämning	Description
1	508108	x	Elcentral 230 V	Distribution box 230 V
--		x	Säkring automat 10 A	Automatic fuse 10 A
--		x	Säkring automat 16 A	Automatic fuse 16 A
		x	Jordfelsbrytare	Earth leakage protection
2	509323	x	Eluttag 230 V	El. connection 230 V
--		x	Tältservice	Tentservice
--		x	Eluttag 12 V	El. connection 12 V
--		x	TV-antenn in/ut	TV-aerial in/out
3	509322	x	Elintag 230 V	El. connection 230 V
4	504993	x	Ram uttag	Frame connection
5	504994	x	Eluttag 230 V m. lock	El. connection 230 V with cover
6	504995	x	Ram uttag	Frame connection
7	504986	x	Eluttag 12 V	El. connection 12 V
8	504992	x	Eluttag 12 V / TV-antenn	El. connection 12 V / TV-aerial
9	500459	x	Dosa, koppling	Connection box
10	503110	x	Eluttag 230 V dubbel	El. connection 230 V double
11	503734	M	Elkabel RKK 3x1,5	El. cable RKK 3x1,5
--	503964	M	Elkabel RKK 3x2,5	El. cable RKK 3x2,5
12	800223	x	Klammer SC 10-14	Clip SC 10-14
--	800324	x	Klammer SC 14-20	Clip SC 14-20
--	801204	x	Klammer SC 20-26	Clip SC 20-26
13	800163	x	Skruv B8x16	Screw B8x16
14	800862	x	Kabelsko	Cable shoe
15	509247	T	Handdukstork (1,1 m. kabel)	Towel drier (1,1 m. cable)
--	509248	T	Handdukstork (3,6 m. kabel)	Towel drier (3,6 m. cable)
16	508883	T	Belastningsvakt Alde-panna	Overload protection Alde heating boiler
17	507627	x	Kabel värme avlopp kpl. m. stickpropp	Cable heat drain kpl. m. plug
18	508862	x	Eluttag enkel m. USB	Outlet single with USB
19	508861	x	Pop-up uttag m. USB	Pop-up outlet with USB

M= Metervara
T= Tillbehör

M= On the metre
T= Accessory

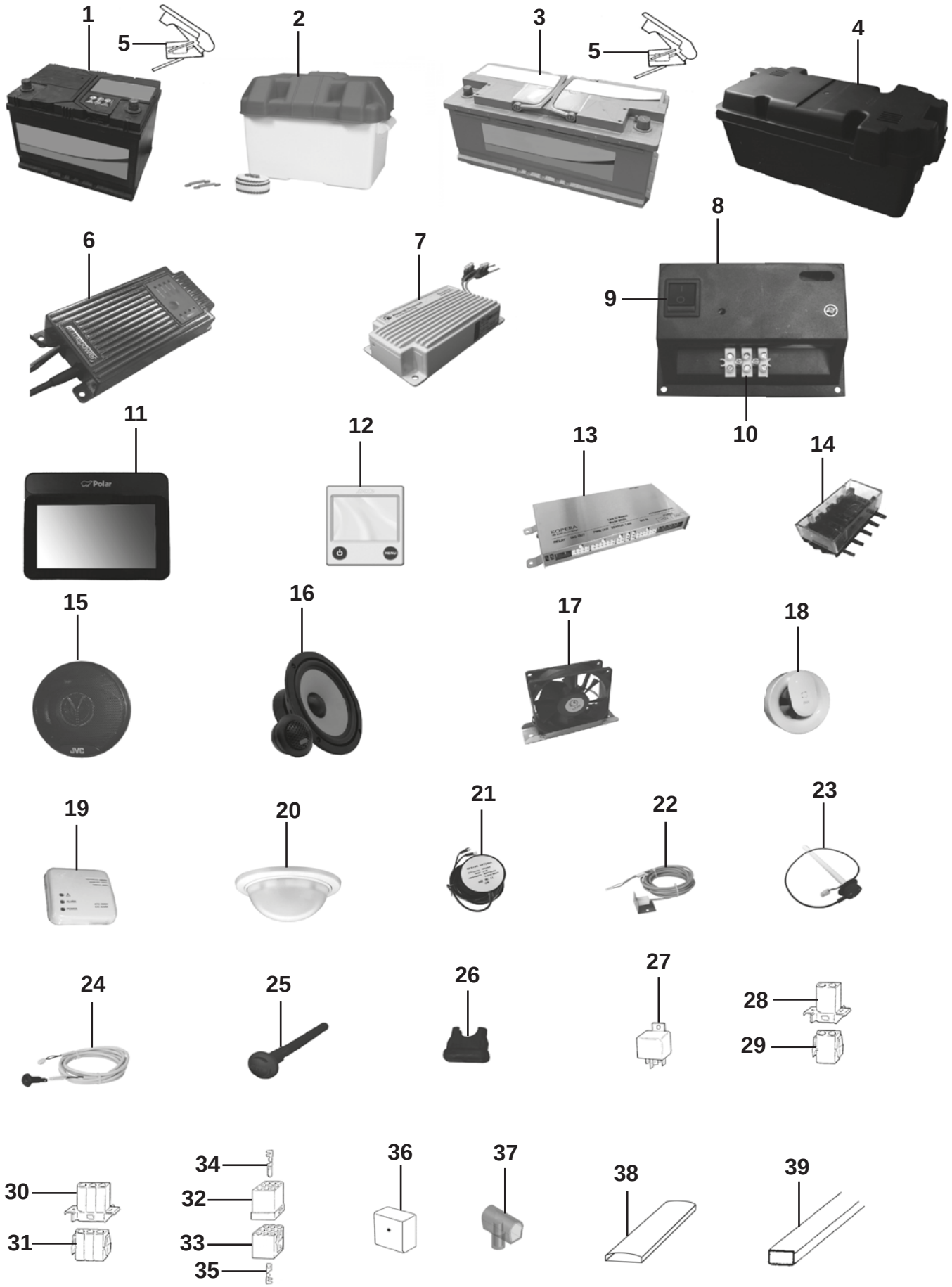
1
5
2
3
5
4
6
7
8
9
10
11
Polar
12
13
KOPERA
14
15
JVC
16
17
18
19
20
21
22
23
24
25
26
27
28
29
30
31
34
32
33
35
36
37
38
39

Pos Fig	Det. nr Part. No	Ingår Fitted	Benämning	Description
1	503168	x	Batteri 12 V 75 Ah	Battery 12 V 75 Ah
--	600013	M	Slang plast d:o	Plastic hose d:o
2	500031	x	Batterilåda 12 V 75 Ah	Battery box 12 V 75 Ah
3	508826	x	Batteri 12 V 100 Ah	Battery 12 V 100 Ah
--	600013	M	Slang plast d:o	Plastic hose d:o
4	508827	x	Batterilåda 12 V 100 Ah	Battery box 12 V 100 Ah
5	800738	x	Kabelsko +	Cable shoe +
--	800739	x	Kabelsko -	Cable shoe -
6	505272	x	Batteriladdare 12 V 30 A	Battery charger 12 V 30 A
7	504428	x	Batteribooster	Battery booster
8	504504	x	Konsol	Console
9	504503	x	Strömbrytare	Switch
10	800236	x	Kopplingslist 4 mm	List 4 mm
11	508871	x	Display MK II	Display MK II
12	603385	x	Manöverpanel Alde	Control panel Alde
--	506728	x	Elkabel panna L=9 m	Electric cable boiler L=9 m
--	506729	x	Elkabel panna L=12 m	Electric cable boiler L=12 m
13	507822	x	Nod	Node
14	504924	x	Säkringshållare 5-pol	Fuse box 5-pol
--	504502	x	Säkring 10 A	Fuse 10 A
--	504501	x	Säkring 20 A	Fuse 20 A
15	507549	x	Högtalare 4"	Speaker 4"
16	509255	x	Högtalare 5,25 m. diskant (säljes i par)	Speaker 5,25 with tweeter (sold in pairs)
--	509106	x	Högtalare 5,25 m. diskant (säljes i par)[1]	Speaker 5,25 with tweeter (sold in pairs)[1]
17	504737	x	Fläkt	Fan
18	507554	x	Fläkt	Fan
19	902069	x	Gasvarnare	Gas detector
20	506664	x	Rörelsedetektor	Movement detector
21	508049	x	Komboantenn GPS	Aerial GPS
22	504595	x	Givare temp ute	Outer temperature sensor
23	507836	x	Givare färskvatten / gråvatten	Sensor freshwater / waste water
24	505799	x	Fjärrgivare	Distance control sensor
--	505547	x	Kabel fjärrgivare L=2 m	Cable distance control sensor L=2 m
--	506765	x	Kabel fjärrgivare L=12 m	Cable distance control sensor L=12 m
25	508703	x	Tempgivare kpl.	Temp sensor cpl.
26	504555	x	Säkringshållare	Fuse holder
--	506003	x	Säkring 5 A d:o	Fuse 5 A d:o
27	502647	x	Relä	Relay
28	502312	x	Kontakthus 2-pol	Housing 2-pol
29	502311	x	Kontakthus 2-pol	Housing 2-pol
30	502958	x	Kontakthus 3-pol	Housing 3-pol
31	502957	x	Kontakthus 3-pol	Housing 3-pol
32	502299	x	Kontakthus 9-pol	Housing 9-pol
33	502310	x	Kontakthus 9-pol	Housing 9-pol
34	800596	x	Kabelsko stift 2-4 mm	Cable shoe pin 2-4 mm
--	800598	x	Kabelsko stift 0,5-2 mm	Cable shoe pin 0,5-2 mm
35	800595	x	Kabelsko hylsa 2-4 mm	Cable shoe sleeve 2-4 mm
--	800597	x	Kabelsko hylsa 0,5-2 mm	Cable shoe sleeve 0,5-2 mm
36	503749	x	Dosa, koppling	Connection box
37	504797	x	Toppklämma 3x2,5 mm	Top clamp 3x2,5 mm
			M= Metervara T= Tillbehör	M= On the metre T= Accessory

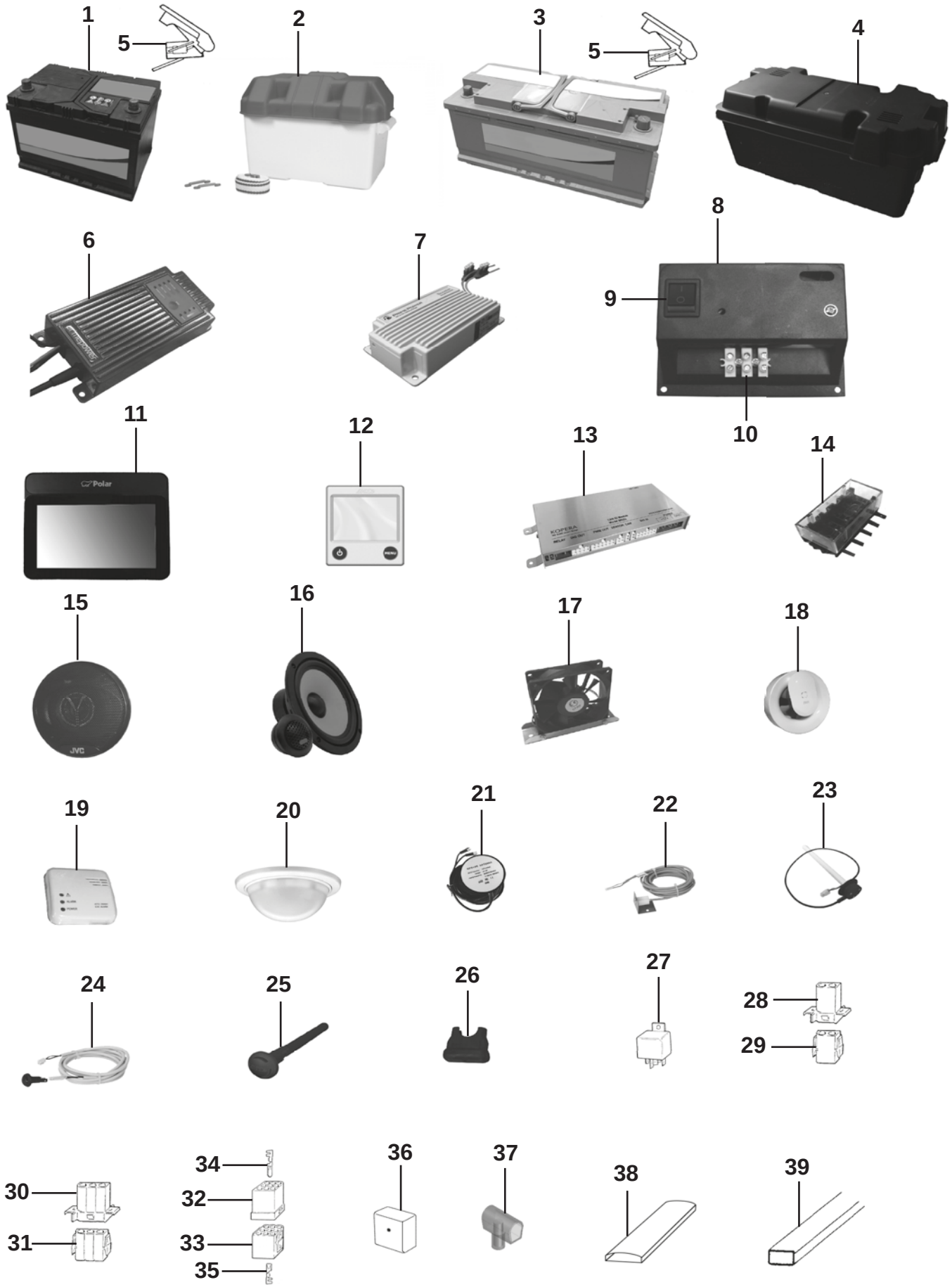
1
2
3
4
5
5
6
7
8
9
10
11
12
13
14
15
16
17
18
19
20
21
22
23
24
25
26
27
28
29
30
31
32
33
34
35
36
37
38
39

Pos Fig	Det. nr Part. No	Ingår Fitted	Benämning	Description
--	504798	x	Toppklämma 2x6 mm	Top clamp 2x6 mm
38	318962	x	List täck el-kabel B=45 L=2100	Cover strip B=45 L=2100
39	503495	x	Kabelkanal B=13 vit L=2000	Cable pit B=13 white L=2000
--	506659	x	Kabelkanal B=13 mörkbrun L=2000	Cable pit B=13 dark brown L=2000
			[1] = Endast i Chimera	[1]=Only in Chimera
			M= Metervara T= Tillbehör	M= On the metre T= Accessory

8

1
2
1
3
4
MLB 80P
5
5
6
6
7
Polar

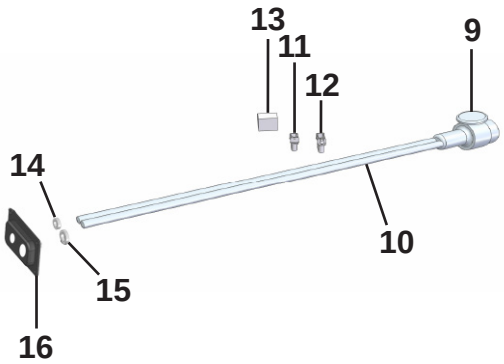
13
11
12
9
14
10
15
16

Pos Fig	Det. nr Part. No	Ingår Fitted	Benämning	Description
1	508385	x	Lampa breddmarkering bak	Lamp width marking rear
2	508386	x	Lampa bromsljus bak	Lamp break light rear
3	508380	x	Kombinationslampa bak V	Combination lamp rear L
--	508382	x	Dekorlist, silver	Decorative strip, silver
--	508383	x	Dekorlist, svart	Decorative strip, black
4	508381	x	Kombinationslampa bak H	Combination lamp rear R
--	508382	x	Dekorlist, silver	Decorative strip, silver
--	508383	x	Dekorlist, svart	Decorative strip, black
5	505651	x	Belysning skylt	Plate lamp
6	215499	x	Reflex bumper bak	Reflex bumper rear
7	506506	x	Belysning sidomarkering	Light, side marking
8	508061	x	Belysning tält	Tent lamp
9	508459	x	13-polig kontakt kpl. sats	Contact 13-pol cpl. set
10	508458	x	13-polig kontakt med kabel L=4400	Contact 13-pol with cable L=4400
11	502312	x	Kontakthus 2-pol	Contact house 2-pol
12	502957	x	Kontakthus 3-pol	Contact house 2-pol
13	502299	x	Kontakthus 9-pol	Contact house 9-pol
14	800822	x	Kabelgenomföring D13/17	Cable inlet D13/17
15	800789	x	Kabelgenomföring vattenslang	Cable inlet water
16	204523	x	Genomföring gavel	Inlet gable

M= Metervara
T= Tillbehör

M= On the metre
T= Accessory

1
2
3
4
5
6
7
8
9
10
11
12
13
14
15
16

Pos Fig	Det. nr Part. No	Ingår Fitted	Benämning	Description
1	508863	x	Belysning, tak fram	Illumination, roof front
2	508860	x	Belysning tak LED	Illumination roof LED
3	508864	x	Läslampa med USB	Reading light with USB
4	509099	x	Läslampa	Reading light
5	505849	x	Belysning ljusramp, tvättrum	Illumination light holder, washroom
6	508859	x	Belysning, ljusramp, kök	Illumination light holder kitchen
7	505852	x	Belysning, gasolkoffert	Illumination, LPG-compartment
8	504889	x	Strömbrytare garderobsbelysning	Switch wardrobe lightning
9	504983	x	Distans strömbrytare	Distance switch
10	504985	x	Strömbrytare 1-polig	Switch 1-pol
--	506020	x	Strömbrytare 1-polig, återfjädrande	Switch 1-pol, non-locking
11	504982	x	Ram strömbrytare	Frame switch
12	509049	x	LED-stripe L=300	LED-stripe L=300
--	509050	x	LED-stripe L=800	LED-stripe L=800
--	509051	x	LED-stripe L=1200	LED-stripe L=1200
--	509052	x	LED-stripe L=1800	LED-stripe L=1800
--	509053	x	LED-stripe L=2100	LED-stripe L=2100
--	801754	x	Kabelsko	Cable lugs
--	505742	x	Kontakthus 2-pol	Contact housing 2-pole
13	507500	x	Belysning ledlist sänglåda L=550	Lighting LED bed box L=550
14	508819	x	Skena läslampa L=3000	Rail, reading lamp L=3000
--	508870	x	Skena läslampa L=800	Rail, reading lamp L=800
--	508954	x	Skena läslampa L=600	Rail, reading lamp L=600
--	508896	x	Skena läslampa L=575	Rail, reading lamp L=575
--	508824	x	Ledlist till skena d:o L=470	LED-stripe rail d:o L=470
--	508825	x	Ledlist till skena d:o L=325	LED-stripe rail d:o L=325
--	508823	x	Strömmatning d:o	Power supply d:o
15	508820	x	Läslampa, hyllpaket	Reading light, shelf
16	508821	x	USB uttag	USB-port

M= Metervara
T= Tillbehör

M= On the metre
T= Accessory

2

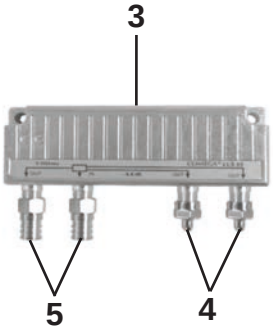
3
5
4

1

6

7

8

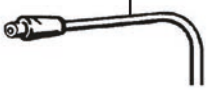
9

10
HI ISOLATION
CABLE SWITCH
A
B

11

Pos Fig	Det. nr Part. No	Ingår Fitted	Benämning	Description
1	503817	T	Fäste elektr. TV-antenn	Bracket electr. TV-aerial
2	505149	T	Antenn TV elektronisk m. förstärkare kpl.	Aerial TV electronic with amplifier cpl.
--	509233	T	Antenn TV 4G kpl.	Aerial TV electronic 4G cpl.
3	504168	x	Dosa förgrening	Junction box
4	504169	x	Motstånd	Resistance
5	508068	x	Kontakt	Contact
6	504171	x	Kontakt TV hane	Contact pin
7	504286	x	Kontakt TV hona	Contact plug
8	507839	x	Adapter FM/DAB antenn	Adapter FM / DAB aerial
9	505001	M	Koaxialkabel	Coaxial cable
10	506065	x	Omkopplare antennkabel	Switch aerial cable
11	506093	T	Subwoofer	Subwoofer
--	509110	T	Adapter subwoofer	Adapter subwoofer
--	509319	T	Subwoofer kablage	Subwoofer cabling
--	506801	T	SUB-bas kablage	Subwoofer bass cabling

M= Metervara
T= Tillbehör

M= On the metre
T= Accessory

1
2
3
4
5
6
7

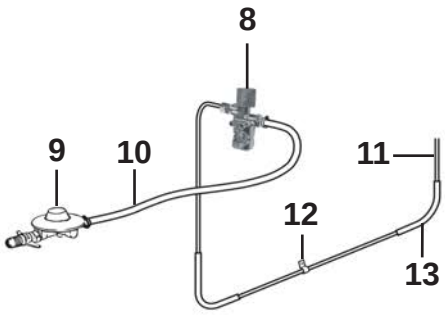
8
9
10
11
12
13

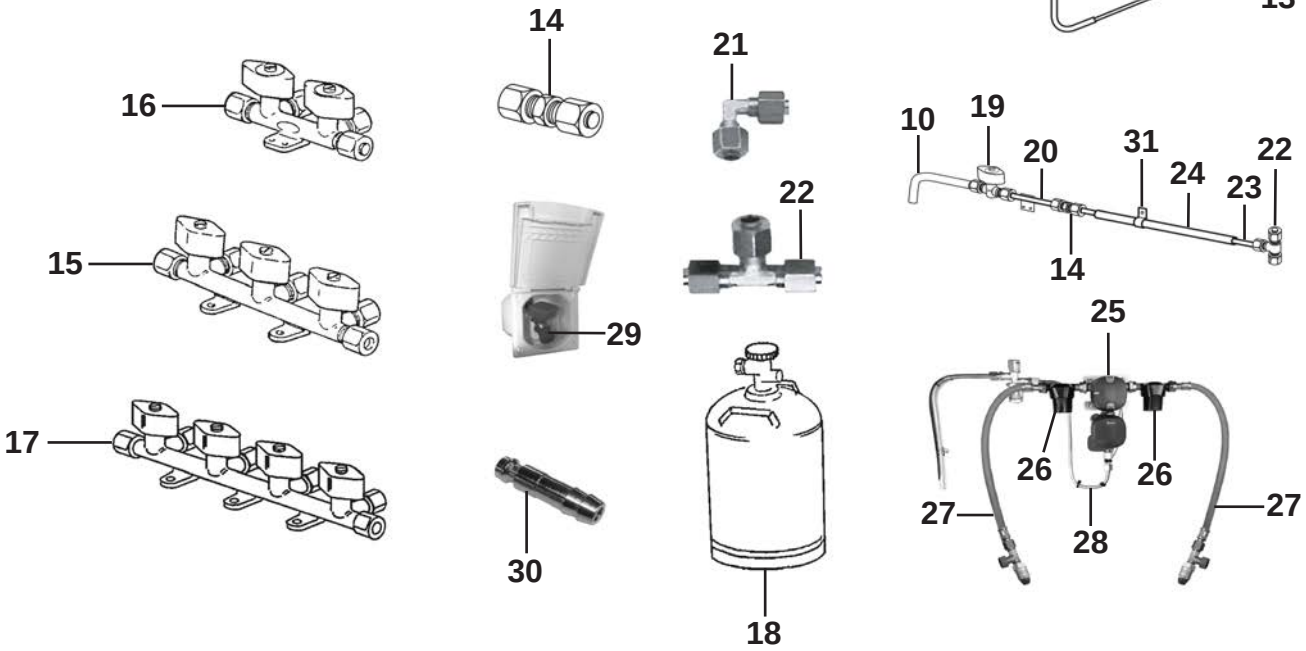
14
21
16
10
19
20
31
24
23
22
14
22
15
29
25
17
26
26
27
27
28
30
18

Pos Fig	Det. nr Part. No	Ingår Fitted	Benämning	Description
1	215832	x	Lucka gasolkoffert ink. handtag (Blueline)	Lid LPG compartment inc. handle (Blueline)
--	217813	x	Lucka gasolkoffert ink. handtag (Blackline)	Lid LPG compartment inc. handle (Blackline)
--	205142	x	Dammskydd koffertlås Ø=24	Dust guard compartment lock Ø=24
--	210383	x	Låshus u. låskolv	Locking device without cylinder
	210377	x	Låsregel	Securing plate
	---	x	Nyckel; se "Nycklar" grp. 2	Key; see "Keys" grp. 2
	---	x	Låskolv; se "Lås" grp. 2	Lock cylinder; see "Locks" grp. 2
2	215581	x	Kofferkmekanism kpl.	Mechanism cpl.
--	210293	x	Dämpare	Damper
3	505268	x	Gasolställ	Bracket
4	505291	x	Hållare gasolflaska	Bottle-holder plastic
--	504182	x	Rem med spänne	Strap
5	215599	x	Gasolplatta	Bottom
--	508489	x	Stag gasolplatta	Support bottom
6	209248	M	Tätningslist gasolkoffert	Sealing strip LPG compartment
7	215604	x	Gavelplåt	Gable plate L/R
8	504970	x	Läckindikator (8/10 mm)	Indicator leakage (8/10 mm)
--	504789	x	Mutter och kona	Nut and cone
9	504971	x	Ventil reducering (1/4"-8 mm)	Reducing valve (1/4"-8 mm)
--	703971	x	Packning konisk	Gasket conical
10	504973	x	Slang gas (rör 8 mm) L=450 mm	Hose gas (pipe 8 mm) L=450 mm
11	504956	M	Rör koppar Ø = 10 mm	Pipe Ø = 10 mm
--	504958	x	Instickshylsa Ø = 8 mm	Cage Ø = 8 mm
12	800448	x	Klammer	Clamp
13	504957	M	Slang 16/12	Hose 16/12
14	500847	x	Koppling skarv rak 8-8 mm	Connection 8-8 mm
--	505820	T	Koppling skarv rak 10-10 mm	Connection 10-10 mm
15	504960	x	Ventil block 3-vägs (10 mm:s ingång)	Valve 3-way (10 mm:s input)
16	503068	T	Ventil block 2-vägs (10 mm:s ingång)	Valve 2-way (10 mm:s input)
--	507670	T	Ventil block 2-vägs (8 mm:s ingång)	Valve 2-way (8 mm:s input)
17	504961	T	Ventil block 4-vägs (10 mm:s ingång)	Valve 4-way (10 mm:s input)
18	500204	x	Gasolflaska P11	Bottle of LPG P11
19	504131	T	Gaskran utv. uttag	Gas tap
20	506279	T	Gasolrör L=980	Gas pipe L=980
21	504981	x	Koppling vinkel	Angled connection
22	504967	T	T-Koppling (10 mm)	T-connection (10 mm)
23	500279	M	Rör koppar Ø = 8 mm	Pipe Ø = 8 mm
--	504794	x	Instickshylsa Ø = 6,4 mm	Cage Ø = 6,4 mm
24	300654	M	Slang 13/10	Hose 13/10
25	505854	T	Gasolomkopplare	Gas switch
--	508028	T	Givare d:o	Sensor d:o
--	505856	T	Kabel defroster	Cable defroster
--	506730	T	Kabel Alde manöverpanel	Cable Alde control panel
--	602664	T	Optionskort till panna	Option card for boiler
26	507800	T	Gasfilter	Gas filter
27	505453	T	Slang gasolomkopplare	Hose gas switch
--	500279	M	Rör koppar Ø = 8 mm	Pipe Ø = 8 mm
--	300654	M	Slang plast 13/10	Hose, plastic 13/10
--	504794	T	Instickshylsa Ø = 6,4 mm	Cage Ø = 6,4 mm
29	505853	T	Gasoluttag kpl.	Gas connection cpl.
			M= Metervara T= Tillbehör	M= On the metre T= Accessory

1
2
3
4
5
6
7

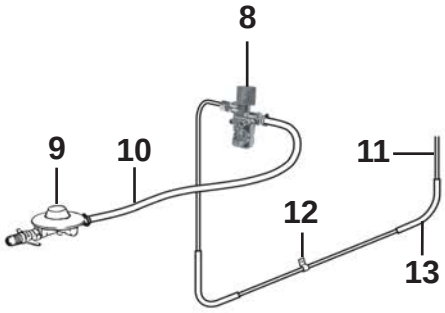
8
9
10
11
12
13

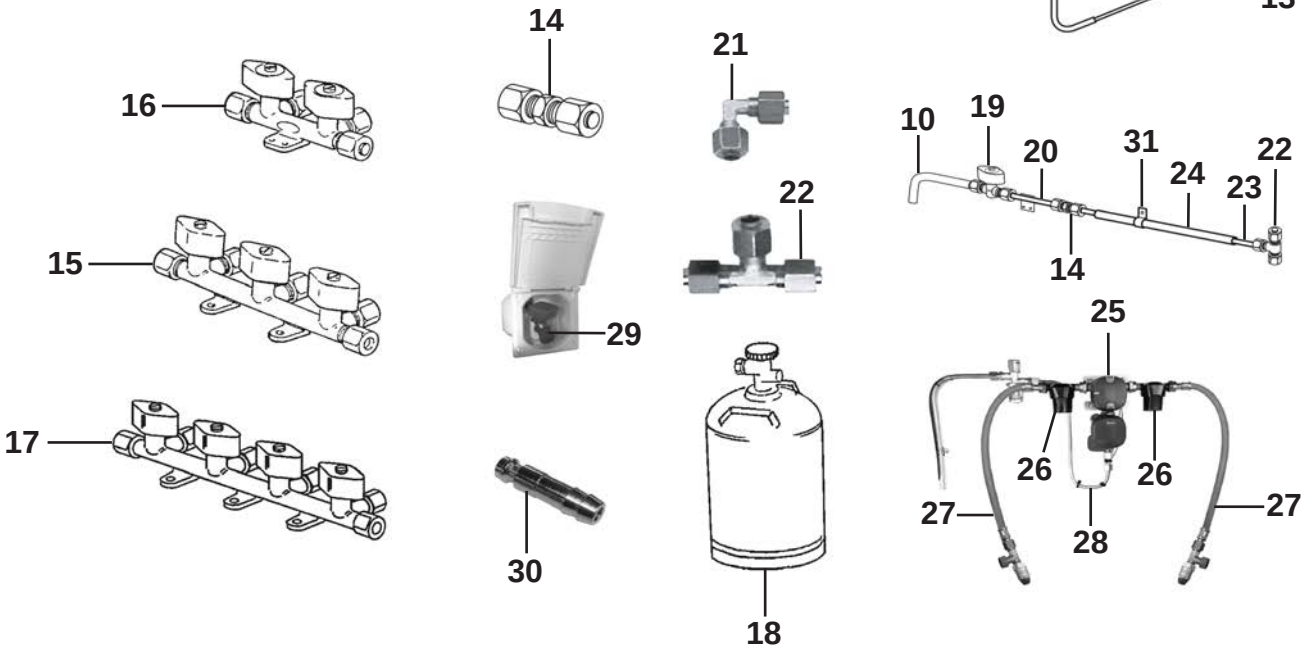
14
21
16
10
19
20
31
24
23
22
14
22
15
29
25
17
26
26
27
27
28
30
18

Pos Fig	Det. nr Part. No	Ingår Fitted	Benämning	Description
30	506437	T	Gasolkoppling	Gas connection
31	800448	x	Klammer gummi	Clamp

M= Metervara
T= Tillbehör

M= On the metre
T= Accessory

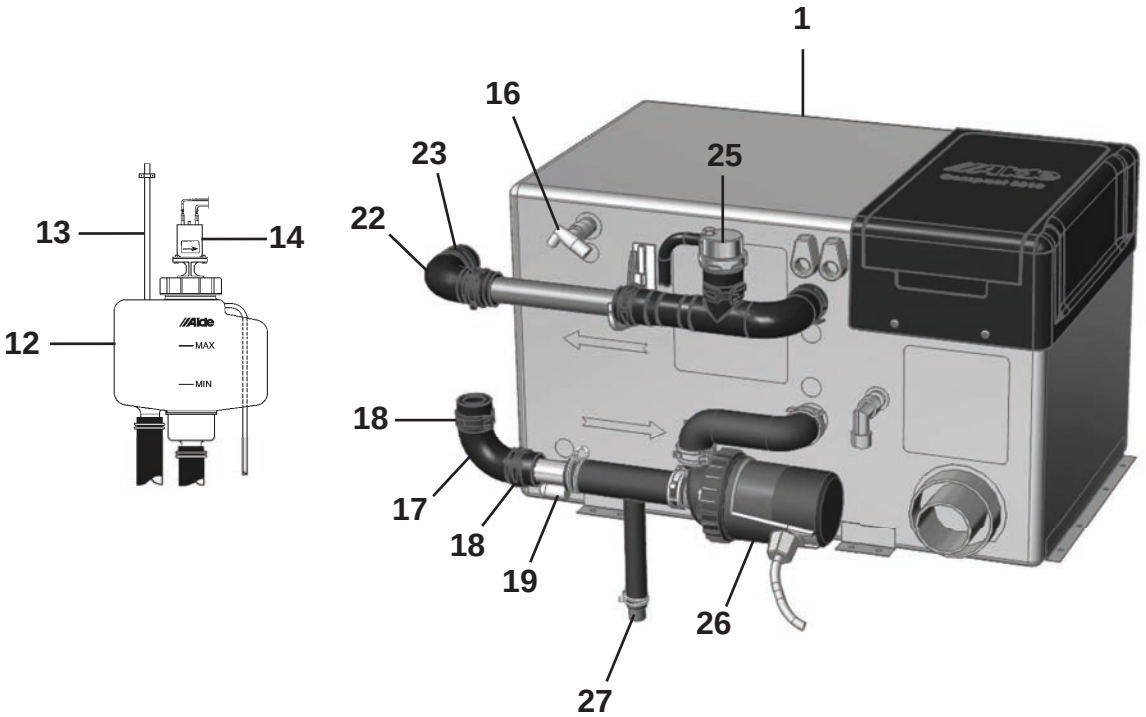
1
16
23
25
22
13
14
12
MAX
MIN
18
17
18
19
26
27

15

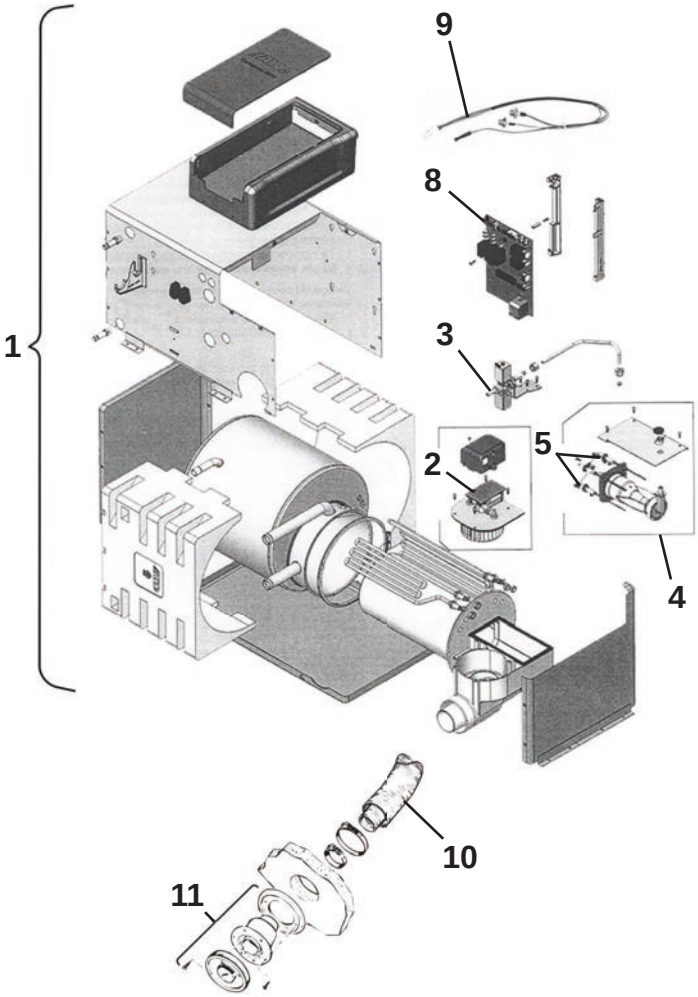
1
9
8
3
2
5
4
10
11

28
29
31
30

Pos Fig	Det. nr Part. No	Ingår Fitted	Benämning	Description
1	603384	x	Panna kpl.	Boiler cpl.
2	602138	x	Fläkt	Fan
3	602139	x	Magnetventil kpl.	Magnetic valve cpl.
4	602142	x	Brännare kpl.	Burner cpl.
5	602143	x	Tändsats kpl.	Firing pin cpl.
--	602144	x	Tändstift	Sparking plug
--	602145	x	Sensor	Sensor
8	603426	x	Kretskort	Circuit card
9	602790	x	Givare termostat	Sensor thermostat
10	602620	x	Slangsats L=970 Ø=75/50 kpl. m. klammer	Hose kit L=970 Ø=75 cpl. with camps
11	601486	x	Skorsten kpl. väggmontage	Chimney cpl.
--	602093	x	Hatt d:o	Hood d:o
12	601485	x	Expansionskärl kpl. m. lock	Expansion tank cpl. with cover
13	600013	M	Slang ø = 6 mm	Hose ø = 6 mm
14	601488	T	Cirkulationspump 12 V kpl.	Circulating pump 12 V cpl.
15	506728	x	Elkabel panna L=9000	Electric cable boiler L=9000
--	506729	x	Elkabel panna L=12000 (ACC)	Electric cable boiler L=12000 (ACC)
16	602791	x	Nippel	Nipple
17	903006	x	Slang vinkel (gummi)	Hose elbow (rubber)
18	801730	x	Klammer	Clamp
19	602792	x	Nippel	Nipple
25	602322	x	Automatisk avluftare	Automatic valve
26	602922	x	Cirkulationspump 12 V kpl.	Circulating pump 12 V cpl.
27	601800	x	Slang avtappning	Drain tube
28	601531	x	Ventil avtappning	Drain valve
29	301400	M	Slang	Hose
--	800166	x	Klammer d:o	Hose clamp
30	313199	x	Backventil	Non-return valve
31	310204	x	Nippel slang	Hose nipple

M= Metervara
T= Tillbehör

M= On the metre
T= Accessory

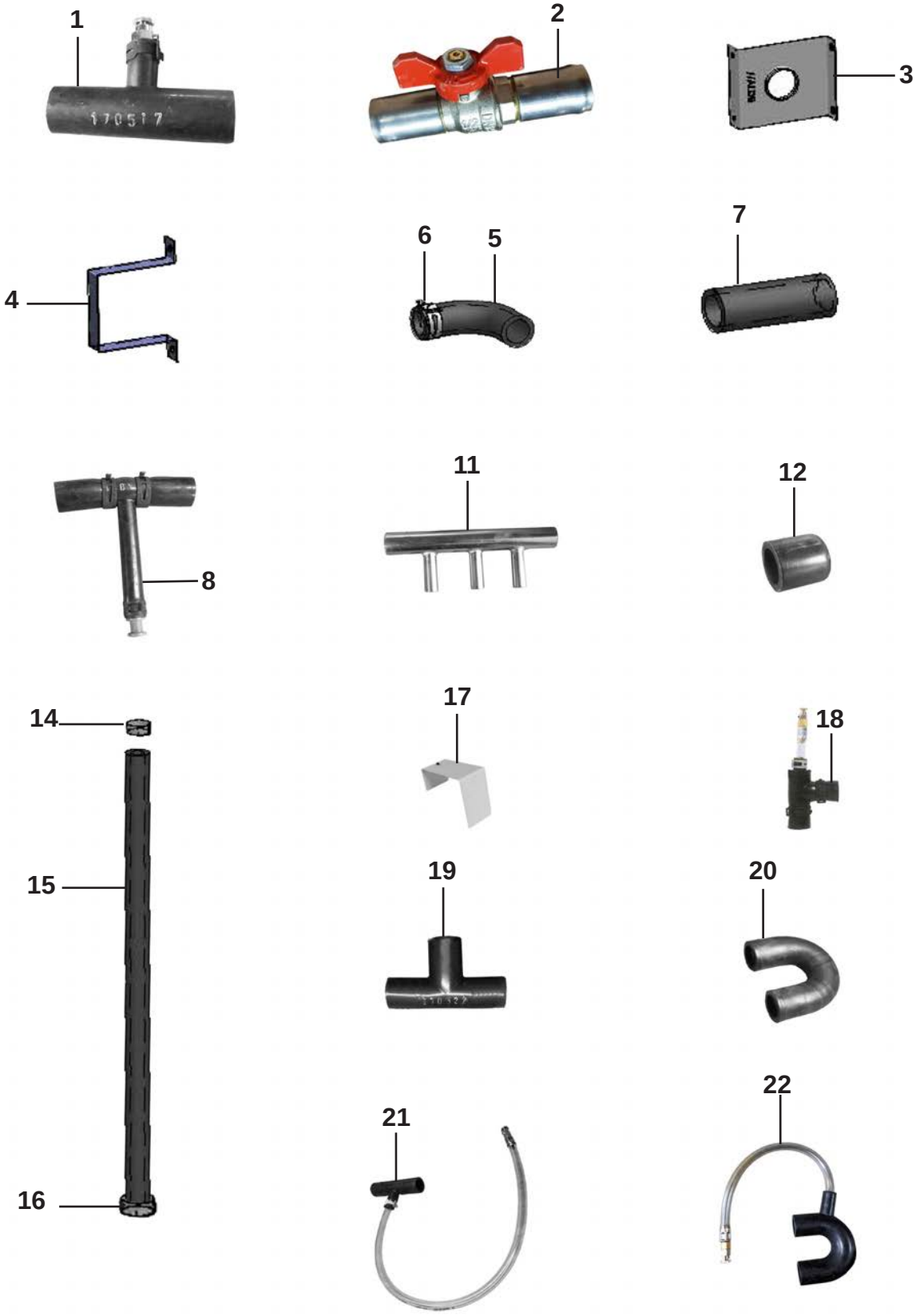
1
2
3
4
6
5
7
8
11
12
14
17
18
15
19
20
16
21
22

Pos Fig	Det. nr Part. No	Ingår Fitted	Benämning	Description
1	602906	x	Gummiförbindning m luftnippel	Rubber with venting
2	603180	x	Kulventil	Ball valve
3	601227	x	Fäste konvektor	Bracket
4	600801	x	Fäste konvektor	Bracket
5	903006	x	Slang vinkel gummi	Hose elbow rubber
6	801730	x	Klammer	Clamp
7	600183	x	Slang gummi L=70 mm	Hose rubber L=70 mm
8	601800	x	Slang avtappning	Hose drainage
11	602904	x	Rör anslutning Ø = 22 mm	Pipe Ø = 22 mm
12	600947	x	Hylsa gummi	Rubber sleeve
14	801326	x	Klammer "Oetiker" 15,7	Clamp "Oetiker" 15,7
15	602905	M	Slang, gummi	Hose, rubber
16	801329	x	Klammer "Oetiker" 18,5	Clamp "Oetiker" 18,5
17	602654	x	Hållare konvektor	Bracket
18	602761	x	Gummivinkel m. luftnippel	Elbow rubber with venting
19	602323	x	Gummiförbindning T	Rubber T
20	602497	x	Gummiförbindning U	Rubber U
21	603038	x	Gummiförbindning T m. avluftningsslang och luftnippel	Rubber T with vent hose and air nipple
22	603431	x	Gummiförbindning U m. avluftningsslang och luftnippel	Rubber U with vent hose and air nipple

M= Metervara
T= Tillbehör

M= On the metre
T= Accessory

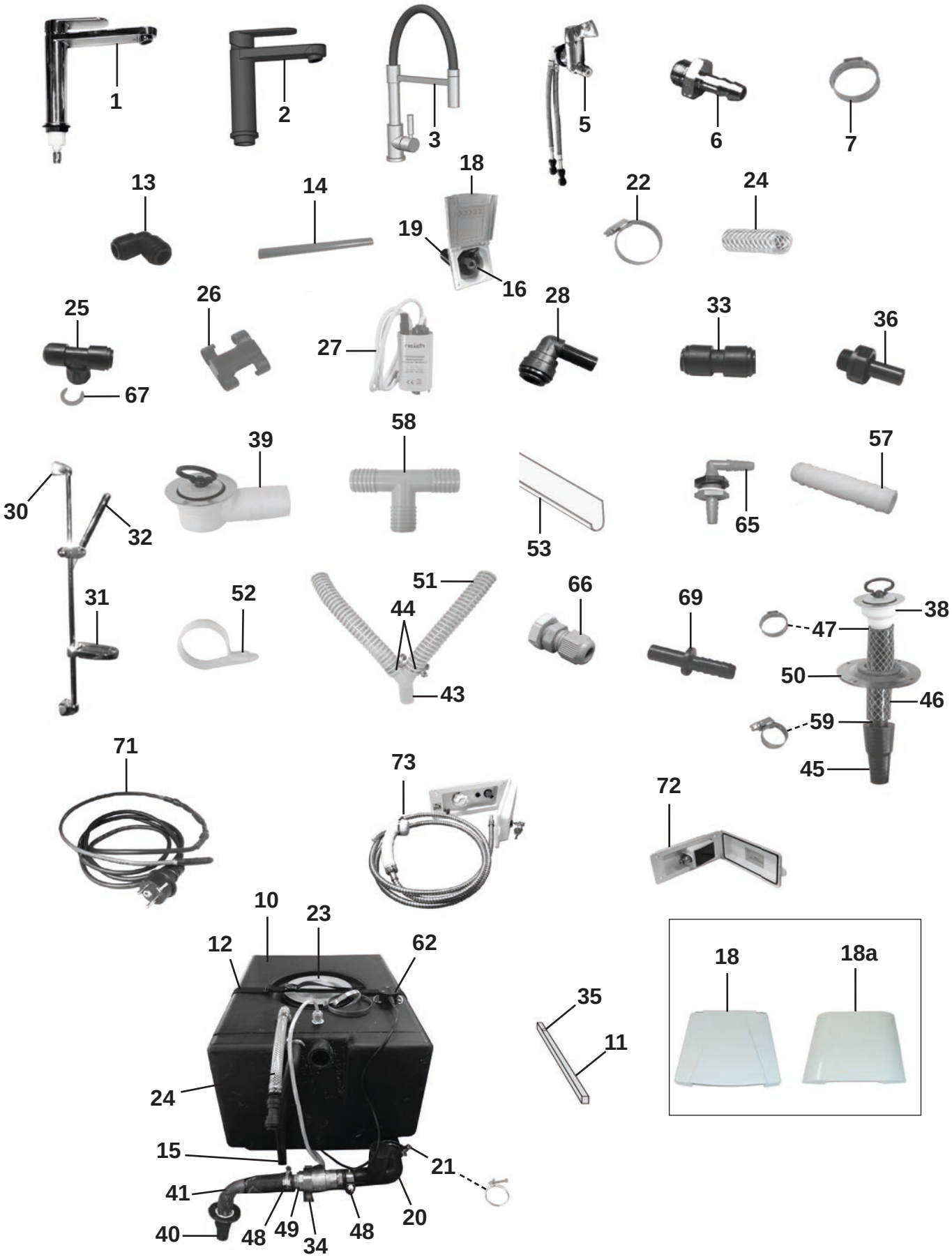
1
2
3
5
6
7
13
14
18
19
16
22
24
25
67
26
27
28
33
36
30
32
39
58
53
65
57
31
52
51
44
43
66
69
38
47
50
46
59
45
71
73
72
10
23
12
62
24
15
41
40
48
49
34
48
20
21
35
11
18
18a

Pos Fig	Det. nr Part. No	Ingår Fitted	Benämning	Description
1	350246	x	Blandare kök m. utkastarrör	Mixer kitchen with pipe
2	350736	x	Blandare toa m. utkastarrör (Svart)	Mixer washroom with pipe (Black)
3	350573	x	Blandare kök. utkaströr (Blackline)	Mixer kitchen with pipe (Blackline)
--	350799	x	Blandare kök. utkaströr (Chimera)	Mixer kitchen with pipe (Chimera)
5	350039	x	Blandare, dusch	Mixer, shower
6	310204	x	Nippel slang	Hose nipple
7	801326	x	Klammer "Oetiker" 15,7 mm	Clamp "Oetiker" 15,7 mm
--	800868	x	Klammer "Oetiker" 17 mm	Clamp "Oetiker" 17 mm
--	801329	x	Klammer "Oetiker" 18,5 mm	Clamp "Oetiker" 18,5 mm
10	314666	x	Vatten-/Avloppstank (40 L)	Water-/Sewage tank (40 L)
--	350452	T	Vattentank (60 L)	Watertank (60 L)
--	306634	T	Plugg vatten/avloppstank	Plug, water/sewage tank
11	321998	x	Regel, vattentank	Rail, watertank
12	201657	x	Rem med spänne L=1400 mm	Strap L=1400 mm
13	314695	x	Koppling	Connection
14	318648	M	Slang blå 8x10	Hose blue 8x10
--	318649	M	Slang röd 8x10	Hose red 8x10
15	601361	x	Slang gummi Ø = 10 mm	Hose rubber Ø = 10 mm
16	319023	x	Vattenpåfyllning m. lock	Water filler with cap
17	319901	x	Lock d:o	Cap d:o
--	---	x	Låskolv; se "Lås" grp. 2	Lock cylinder; see "Locks" grp. 2
--	---	x	Nyckel; se "Nycklar" grp. 2	Key; see "Keys" grp. 2
18	350016	x	Lucka kpl m. pinne	Door cpl. with pin
18a	350218	x	Lucka kpl u. pinne	Door cpl. without pin
19	309630	M	Slang plast	Hose plastic
20	314701	x	Slang gummi	Hose rubber
21	801227	x	Klammer slang 38-42 mm	Hose clamp 38-42 mm
22	800522	x	Klammer slang 32-50 mm	Hose clamp 32-50 mm
23	315199	x	Lock vattentank	Cap water tank
24	301400	M	Slang 15,5/10 mm	Hose 15,5/10 mm
25	314694	x	Koppling T	T-connection
26	800780	x	Klammer	Clamp
27	318845	x	Vattenpump	Water pump
28	319151	x	Koppling	Connection
30	318609	x	Duschstång L=850	Shower bar L=850
31	318610	x	Tvålkopp	Soap dish
32	319363	x	Duschmunstycke	Shower head
--	318612	x	Duschslang 1/2"-1/2"	Shower hose 1/2"-1/2"
33	315187	x	Koppling rak	Connection straight
34	800699	x	Klammer	Clamp
35	316895	x	Möbeltass tankregel	Distance batten tank
36	316804	x	Adapter	Adapter
38	302302	x	Avloppsförskruvning rak 19 mm	Sewage connection straight 19 mm
39	310084	x	Avloppsförskruvning 90° kpl. 25 mm	Sewage connection 90° cpl. 25 mm
40	302954	x	Kona med fläns	Cone
41	600982	x	Slang gummi	Hose
43	307984	x	Rör Y plast 25 mm	Y-pipe 25mm
44	801127	x	Klammer slang 28-31 mm	Hose clamp 28-31 mm
45	300768	x	Kona utan fläns duschkar	Cone, shower
46	301418	M	Slang	Hose
			M= Metervara	M= On the metre
			T= Tillbehör	T= Accessory

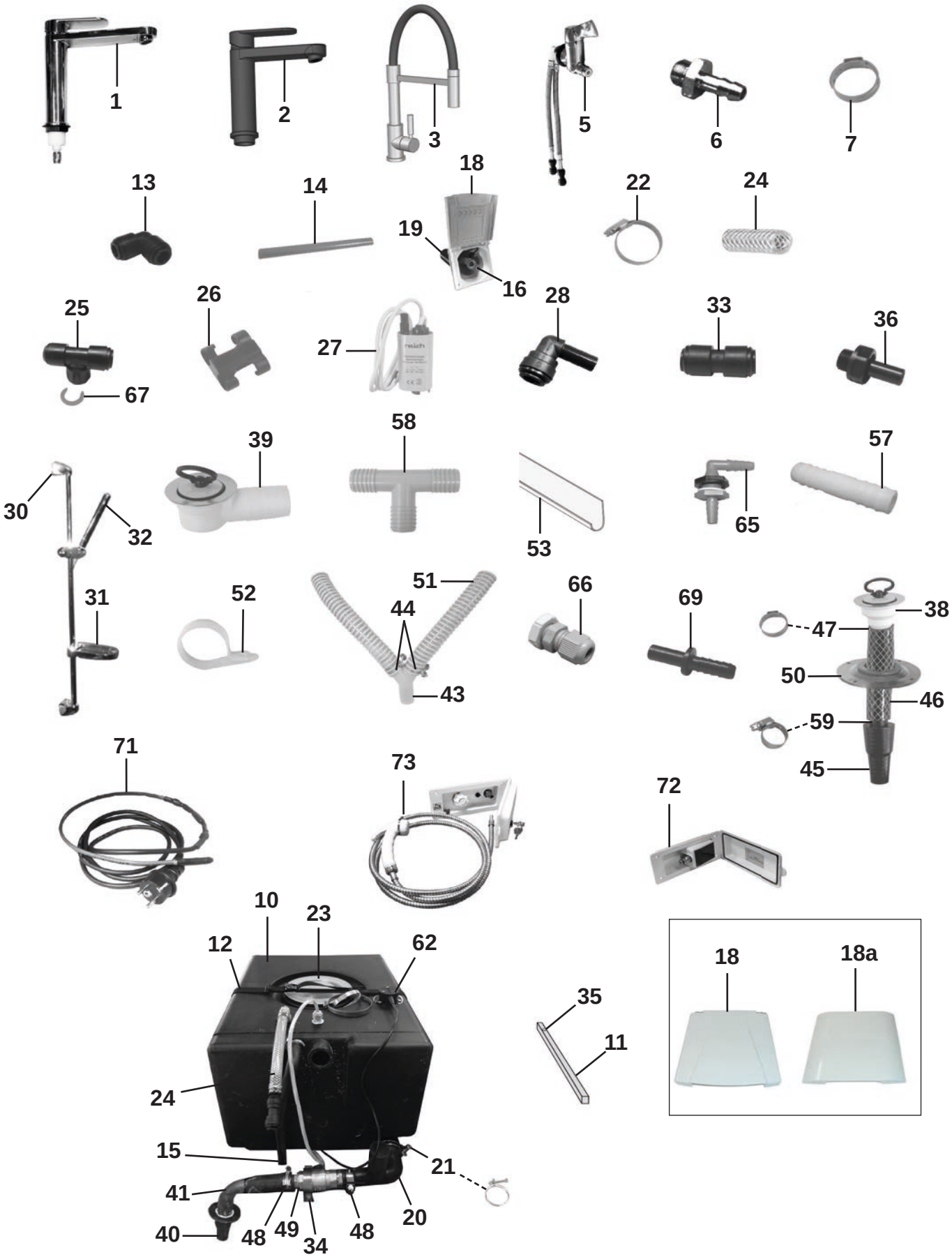
1
2
3
5
6
7
13
14
18
19
16
22
24
25
67
26
27
28
33
36
30
32
39
58
53
65
57
31
52
51
44
43
66
69
38
47
50
46
59
45
71
73
72
10
23
12
62
24
15
41
40
48
49
34
48
20
21
35
11
18
18a

Pos Fig	Det. nr Part. No	Ingår Fitted	Benämning	Description
47	800869	x	Klammer "Oetiker" 25,6 mm	Hose clamp 25,6 mm
48	800157	x	Klammer slang 22-32mm	Hose clamp 22-32mm
49	307986	x	Ventil 19-25mm	Valve 19-25mm
50	204294	x	Täckbricka plast	Washer plastic
--	800617	x	Kabelgenomföring	Rubber protection
51	307977	M	Slang plast Ø = 25mm	Hose plastic Ø = 25mm
52	800924	x	Klammer avloppsslang	Clamp sewage hose
53	307980	x	Hållare avloppsslang L=3000	Holder sewage hose L=3000
57	310487	x	Skarvnippel	Connection
58	312433	x	Rör T plast 24-26mm	T-pipe 24-26mm
59	800268	x	Klammer slang 15-24mm	Hose clamp 15-24mm
62	507836	x	Givare färskvatten / gråvatten	Sensor freshwater / waste water
65	316803	x	Tankgenomföring	Inlet water tank
66	801549	x	Kabelgenomföring	Rubber protection
--	801550	x	Mutter	Nut
67	317357	x	Låsclips röd 3/8-10 mm	Locking clip red 3/8-10 mm
69	317358	x	Slanganslutning 10-10 mm	Hose coupling nipple 10-10 mm
71	507627	x	Kabel värme avlopp kpl. m. stickpropp	Cable heat drain kpl. m. plug
72	314925	T	Vattenintag m. regulator	Water inlet with regulator
73	314928	T	Duschuttag utv. kpl.	Shower outlet cpl.

M= Metervara
T= Tillbehör

M= On the metre
T= Accessory

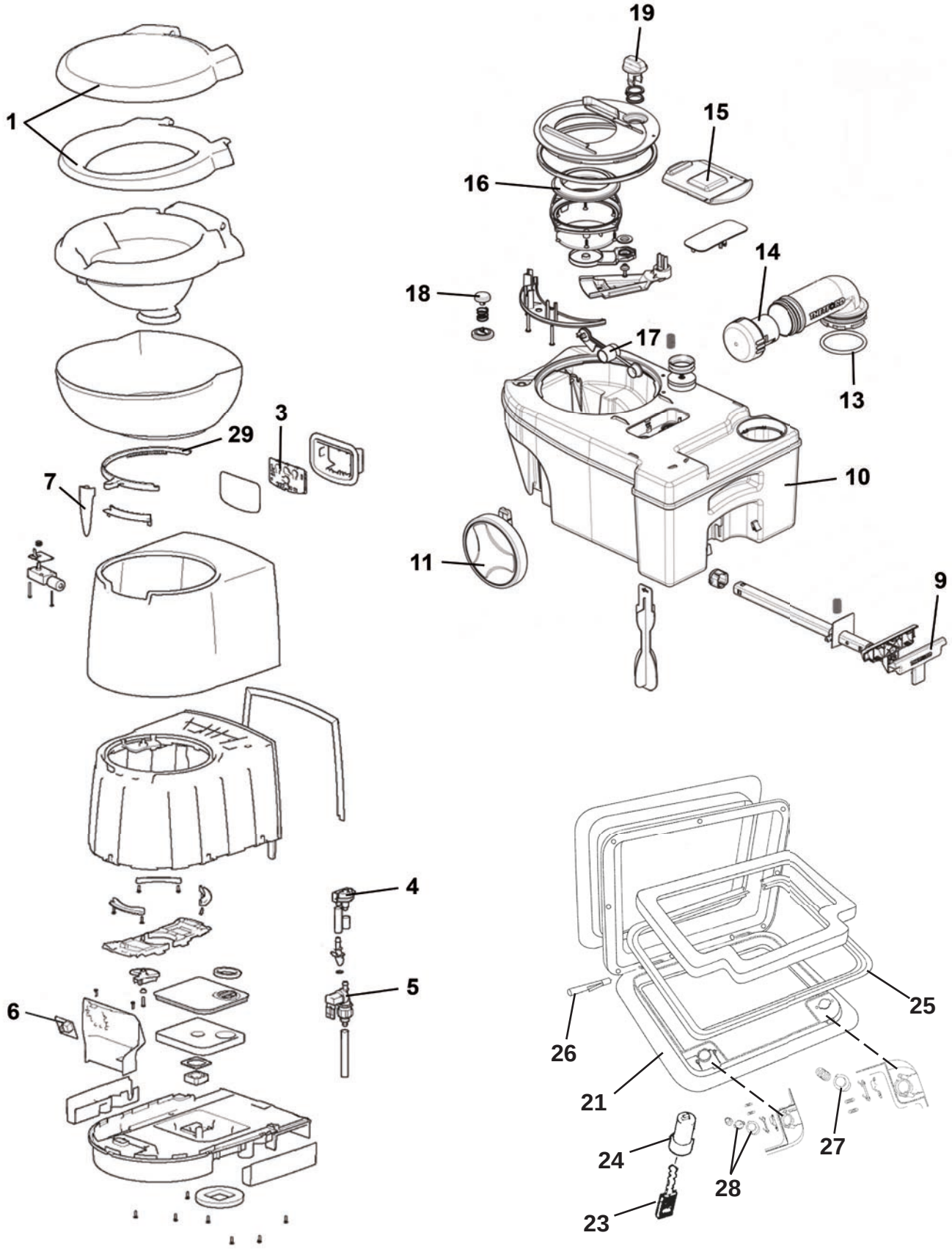
1
19
15
16
14
18
17
13
3
29
7
10
11
9
4
5
6
25
26
21
27
24
28
23

Pos Fig	Det. nr Part. No	Ingår Fitted	Benämning	Description
	319218	x	Kassettoa kpl.	Cassette toilet cpl.
1	319902	x	Lock med sittring	Seat and cover assembly
3	318107	x	Strömbrytare spolning	Flush switch
4	313002	x	Vakuumbrytare	Vacuum breaker assembly
5	319992	x	Ventil elektrisk, vinkel	Electric valve, elbow
6	319903	x	Kretskort	Printed circuit card
7	318108	x	Handtag bladventil	Valve-blade handle
9	318110	x	Handtag med teleskoparm	Handle with telescope arm
10	318111	x	Avfallstank	Sewage reservoir
11	318112	x	Hjul	Wheel
13	308304	x	Packning till tömningsrör	Gasket
14	900774	x	Doseringskopp	Measuring cup
15	318115	x	Glidlock	Sliding cover
16	313009	x	Packning spjäll	Seal
17	318116	x	Flottör	Float
18	313011	x	Avluftningsknapp kpl.	Vent button cpl.
19	318117	x	Ventilbladsöppnare kpl.	Blade opener cpl.
21	207759	x	Lucka m. innerram, utan spegel	Door with frame inner, without plate
23	---	x	Nyckel; se "lås" grp. 2	Key; see "locks" grp. 2
24	---	x	Låskolv; se "lås" grp. 2	Lock cylinder; see "locks" grp. 2
25	314548	x	Packning lucka	Gasket
26	314549	x	Pinne gångjärn	Pin
27	314550	x	Tryckknapp	Push botton
28	315442	x	Låshus kpl. utan låskolv	Locking device without lock cylinder
29	319933	x	Kuggkrans bladventil	Ring blade mechanism

1
2

Pos Fig	Det. nr Part. No	Ingår Fitted	Benämning	Description
	350451	x	Kassettoa keramisk kpl.	Cassette toilet ceramic cpl.
1	350697	x	Lock, sittring med täckfront	Toilet seat with cover
--		x	Skruv M6x50	Screw M6x50
--		x	Gångjärn H	Hinge R
--		x	Gångjärn V	Hinge L
--		x	Fäste sittring med täckfront	Bracket seat and cover
--		x	Självhäftande o-ring	Adhesive ring
--		x	Plastring M6	Plastic ring M6
--		x	Mutter M6	Nut M6
--		x	Serviceskydd	Service cover
2	350698	x	Munstycke	Nozzle
--		x	Tätning	Seal
--		x	Bricka M17	Washer M17
--		x	Flänsmutter M16	Pal nut M16

Cinderella
1

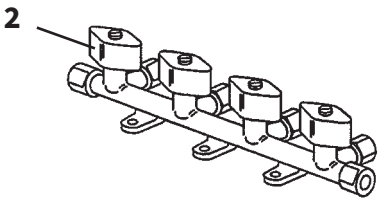
2

Pos Fig	Det. nr Part. No	Ingår Fitted	Benämning	Description
1	319923	T	Toalett Cinderella Motion	Toilet Cinderella Motion
--	507407	T	Mikrobrytare d:o	Micro switch d:o
--	319956	T	Monteringskit d:o	Mounting kit d:o
--	319994	T	Påsar d:o (500 st/kartong)	Bags d: o (500 pcs / carton)
2	504961	T	Ventil block 4-vägs (10 mm:s ingång)	Valve 4-way (10 mm:s input)

T= Tillbehör

T= Accessory

1

2

3

5

7

8

9

11

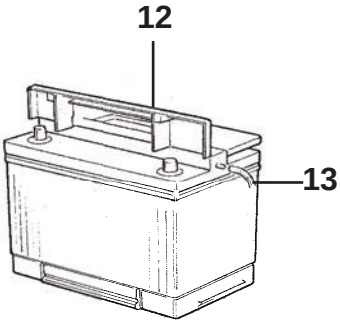
12
13

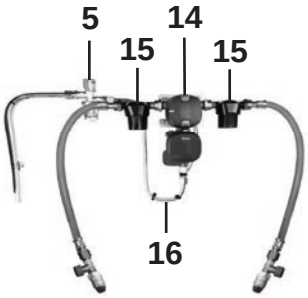
5
14
15
15
16

Pos Fig	Det. nr Part. No	Ingår/Fitted Danmark Denmark	Finland Finland	Holland Holland	Norge Norway	Schweiz Switzerl.	Tyskland Germany	Benämning	Description
1	508034	x						Ventil reducering "click-on"	Reducing valve "click-on"
--	506430	T						Ventil "Click-on"	Valve "Click-on"
2	504972		x	x			x	Ventil reducering (1/4"-8 mm)	Reducing valve (1/4"-8 mm)
--	509154					x		Ventil reducering (1/4"-8 mm)	Reducing valve (1/4"-8 mm)
3	504971				x			Ventil reducering (1/4"-8 mm)	Reducing valve (1/4"-8 mm)
--	703971				x			Packning konisk	Gasket conical
5	504970	x	x	x	x	x	x	Läckindikator (8/10 mm)	Indicator leakage (8/10 mm)
--	503781	x	x	x	x	x	x	Glas	Glass
--	505974	x	x	x	x	x	x	Mutter m. kona 10 mm rör	Nut with taper 10 mm pipe
7	504973	x	x	x	x	x	x	Slang gas (rör 8 mm) L=450 mm	Hose gas (pipe 8 mm) L=450 mm
8	500204				x			Gasolflaska P11	Bottle of LPG P11
9	207569		x					Varningstriangel	Triangular warning sign
11	505117			x				Adapter f-hona/koax hane	Adapter
12	503168	x	x	x	x	x	x	Batteri 12 V 75 Ah	Battery 12 V 75 Ah
--	508826	T	T	T	T	T	T	Batteri 12 V 100 Ah	Battery 12 V 100 Ah
13	600013	M	M	M	M	M	M	Slang plast	Plastic hose
14	505854	T	T	T		T	T	Gasolomkopplare	Gas switch
--	508810				T			Gasolomkopplare	Gas switch
--	508028	T	T	T	T	T	T	Givare	Sensor
--	505856	T	T	T	T	T	T	Kabel defroster	Cable defroster
--	506730	T	T	T	T	T	T	Kabel Alde manöverpanel	Cable Alde control panel
--	602664	T	T	T	T	T	T	Optionskort till panna	Option card for boiler
15	507800	T	T	T	T	T	T	Gasfilter	Gas filter
16	508502	T	T	T	T	T	T	Gasolrör L=405	Gas pipe L=405
--	508503	T	T	T	T	T	T	Gasolrör L=790	Gas pipe L=790
--	504956	M	M	M	M	M	M	Rör koppar Ø =10mm	Pipe Ø =10mm
--	504958	x	x	x	x	x	x	Instickshylsa Ø =8mm	Cage Ø =8mm
--	500279	M	M	M	M	M	M	Rör koppar Ø =8mm	Pipe Ø =8mm
--	504794	x	x	x	x	x	x	Instickshylsa Ø = 6,4 mm	Cage Ø = 6,4 mm
--	300654	M	M	M	M	M	M	Slang 13/10	Hose 13/10

M= Metervara — M= On the metre

T= Tillbehör — T= Accessory