RESERVDELAR

SPARE PARTS

Polar



2024

Art.nr. ------

	Sid.nr.	
CHASSI, CHASSIE	1-4	
PÅSKJUTSBROMS, BRAKE GEAR	5-8	
AXEL, AXLE	9-12	1
BROMS, BRAKES	13-16	
ÖVRIG UTRUSTNING, OTHER EQUIPMENT	17-20	
EXTERIÖR, EXTERIOR	1-228	
YTTERDÖRR, EXTERIOR DOOR	229-234	
MYGGDÖRR, MOSQUITO DOOR	235-236	
FÖNSTER, WINDOW	237-238	2
TAKLUCKA, ROOF HATCH	239-246	
VENTILATION, VENTILATION	247-248	
EXTERIÖR ÖVRIGT, EXTERIOR OTHERS	249-250	
LÅS / NYCKLAR, LOCKS / KEYS	251-252	
INTERIÖR 520, INTERIOR 520	1-24	
INTERIÖR 560, INTERIOR 560	27-66	
INTERIÖR 590, INTERIOR 590	69-156	
INTERIÖR 620, INTERIOR 620	159-226	
INTERIÖR 650, INTERIOR 650	229-281	3
INTERIÖR 680, INTERIOR 680	284-349	
INTERIÖR 730, INTERIOR 730	352-455	
TVÄTTRUM, WASHROOM	458-497	
DETALJER, COMPONENTS	498-503	
BORD/BORDSSTATIV, TABLE/TABLE STAND	504-515	
KYLSKÅP, REFRIGERATOR	1-14	
GASOLSPIS, COOKING RANGE	15-20	
DISKHO, SINK	21-22	
KÖKSFLÄKT, KITCHEN FAN	23-24	4
UGN, OVEN	25-36	
MIKROVÅGSUNG, MICROVAVE OVEN	37-48	
ELEKTRISK UTRUSTNING 230 V, ELECTRIC EQUIPMENT 230 V	1-2	
ELEKTRISK UTRUSTNING 12 V, ELECTRIC EQUIPMENT 12 V	3-6	
UTVÄNDIG BELYSNING, OUTSIDE ILLUMINATION	7-8	5
INVÄNDIG BELYSNING, INSIDE ILLUMINATION	9-10	
RADIO, TV	11-12	
GASOLKOFFERT, GAS BOX	1-4	
VÄRMEPANNA, BOILER	5-6	
VÄRMESYST. , HEATING SYSTEM	7-8	
VATTENSYSTEM, WATER SYSTEM	9-12	
AVLOPPSSYSTEM, SEWAGE SYSTEM	9-12	6
KASSETTOA, CASSETTE TOILET	13-14	
KASSETTOA, KERAMISK, CASSETTE TOILET CERAMIC	15-16	
TOALETT CINDERELLA, TOILET CINDERELLA	17-18	
EXPORTUTRUSTNING	19-20	

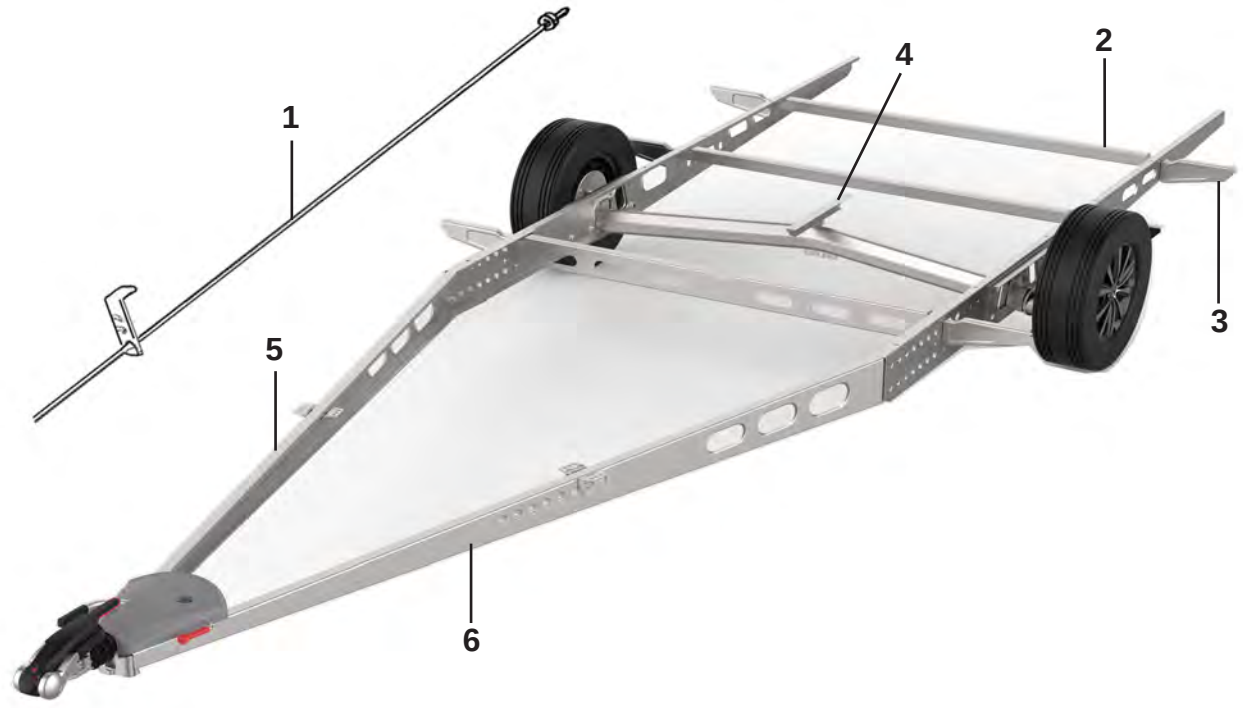
1
2
3
4
5
6

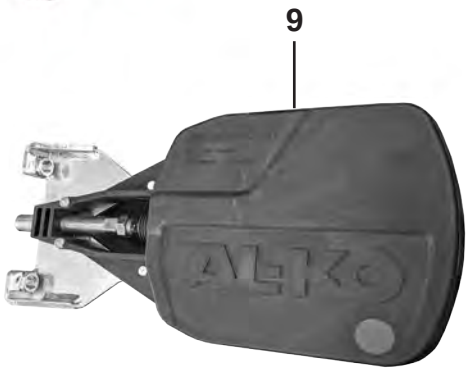
9

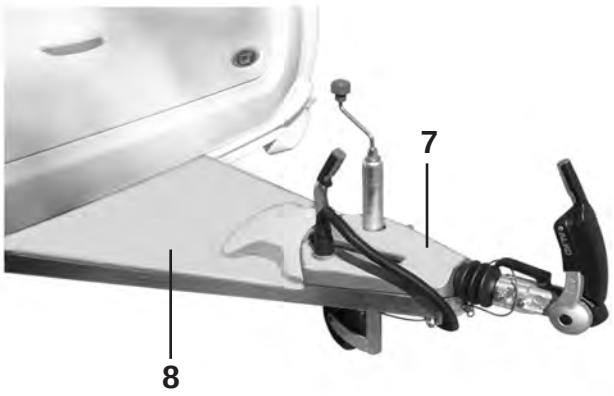
7
8

Pos Fig	Det. nr Part. No	Ingår/Fitted 520 alla mod.	560 alla mod.	590 alla mod.	620 alla mod.	650 alla mod.	Benämning OBS! Uppge alltid chassinummer vid beställning av reservdelar.	Description NOTE! Always state the chassi number when ordering spare parts.
	102632	x					Chassisats kpl.	Chassis kit cpl.
	102633		x				Chassisats kpl.	Chassis kit cpl.
	102634			x			Chassisats kpl.	Chassis kit cpl.
	102630				x		Chassisats kpl.	Chassis kit cpl.
	102635					x	Chassisats kpl.	Chassis kit cpl.
1	102647	x					Bromsstång kpl. L=3590	Brake rod cpl. L=3590
--	102648		x				Bromsstång kpl. L=3855	Brake rod cpl. L=3855
--	102649			x			Bromsstång kpl. L=3995	Brake rod cpl. L=3995
--	102650				x		Bromsstång kpl. L=4130	Brake rod cpl. L=4130
--	102651					x	Bromsstång kpl. L=4275	Brake rod cpl. L=4275
2	102641			x*	x*	x*	Balk förstärkning	Girder reinforcement
--	102642	x	x				Balk förstärkning	Girder reinforcement
3	102643	x	x	x	x	x	Utliggare V	Cantilever L
--	102644	x	x	x	x	x	Utliggare H	Cantilever R
--	102645	x	x	x	x	x	Montagesats utliggare	Mounting set cantilevers
4	102695	x	x	x	x	x	Balk längsgående L=500	Frame longitudinal L=500
5	102716	x	x	x	x	x	Draggrimma H	Drawbar R
6	102717	x	x	x	x	x	Draggrimma V	Drawbar L
7	102707	x	x	x	x	x	Kåpa täck påskjutsbroms	Cover brake gear
--	102734			T			Kåpa täck påskjutsbroms (Blackline)	Cover brake gear (Blackline)
--	102709	T	T	T	T	T	Kåpa täck påskjutsbroms ATC	Cover brake gear ATC
--	102736			T			Kåpa täck påskjutsbroms ATC (Blackline)	Cover brake gear ATC (Blackline)
8	102708	x	x	x	x	x	Kåpa täck draggrimma	Cover tension bat
--	102735			T			Kåpa täck draggrimma (Blackline)	Cover tension bat (Blackline)
--	208236	M	M	M	M	M	Butyl profil d:o 15x2 (30 m/rulle)	Seal strip d:o 15x2 (30 m/roll)
9	102665	T	T	T	T	T	ATC enkelaaxel 1801-2000 kg	ATC single axle 1801-2000 kg
--	507399	T	T	T	T	T	Kabel kit ATC	Cable kit ATC
--	507395	T	T	T	T	T	ATC- inkoppling	ATC connection
							* = Ingår endast i B-planlösningar	* = Included only in B-floorplans
							M= Metervara T= Tillbehör	M= On the metre T= Accessory

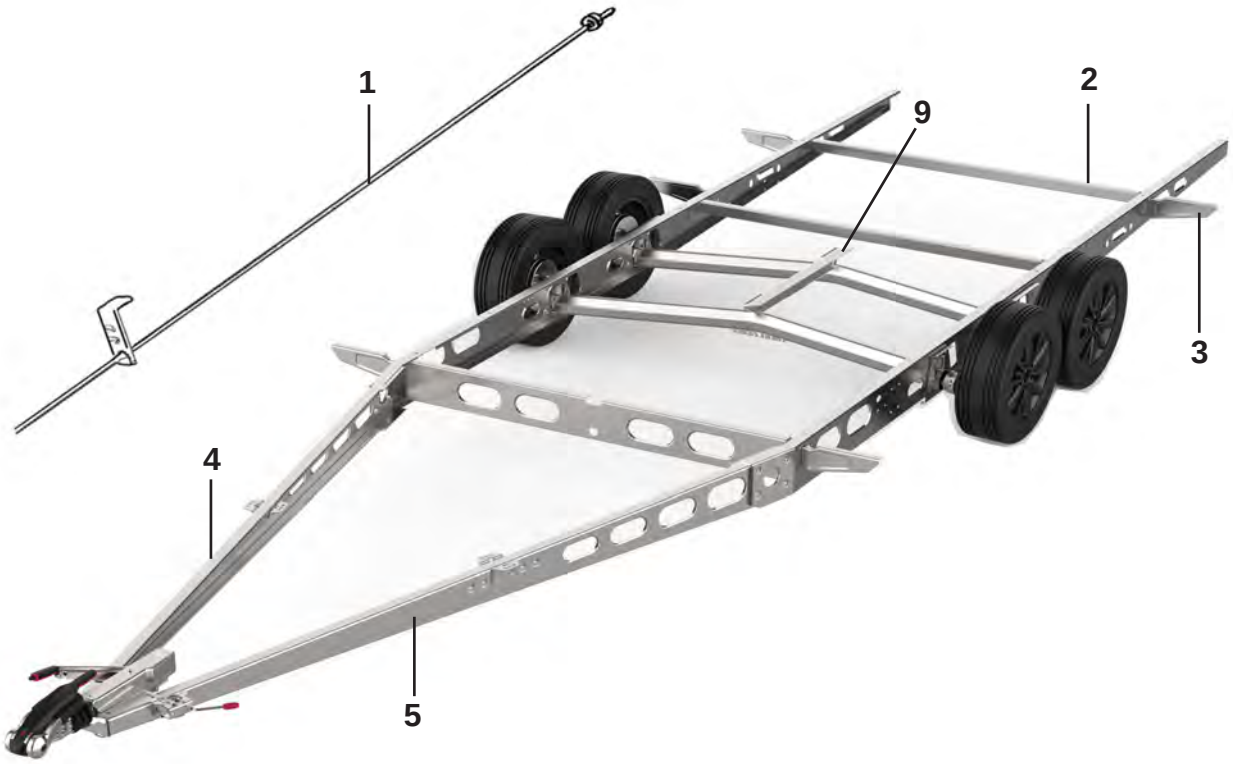
1
2
9
3
4
5


8
AL-KO

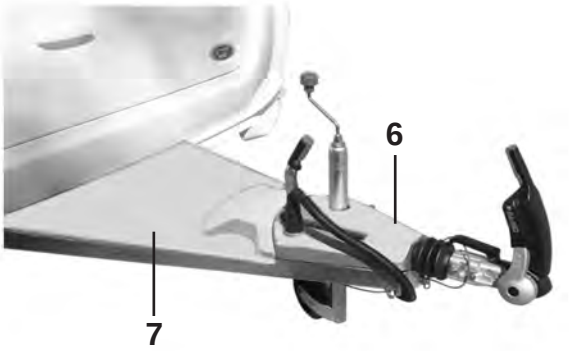
6
7

Pos Fig	Det. nr Part. No	Ingår/Fitted 680 alla mod.	Ingår/Fitted 730 alla mod.	Benämning OBS! Uppge alltid chassinummer vid beställning av reservdelar.	Description NOTE! Always state the chassi number when ordering spare parts.
	102631	x		Chassisats kpl.	Chassis kit cpl.
	102636		x	Chassisats kpl.	Chassis kit cpl.
1	102652	x		Bromsstång kpl. L=3965	Brake rod cpl. L=3965
--	102653		x	Bromsstång kpl. L=4235	Brake rod cpl. L=4235
2	102641	x*	x*	Balk förstärkning	Girder reinforcemen
3	102643	x	x	Utliggare V	Cantilever L
--	102644	x	x	Utliggare H	Cantilever R
--	102645	x	x	Montagesats utliggare	Mounting set cantilevers
4	102718	x	x	Draggrimma H	Drawbar R
5	102719	x	x	Draggrimma V	Drawbar L
6	102658	x	x	Kåpa täck påskjutsbroms	Cover brake gear
--	102671	T	T	Kåpa täck påskjutsbroms ATC (svart)	Cover brake gear ATC
--	102731	T	T	Kåpa täck påskjutsbroms (Blackline)	Cover brake gear (Blackline)
7	102660	x	x	Kåpa täck draggrimma	Cover tension bat
--	102732	T	T	Kåpa täck draggrimma ATC (Blackline)	Cover tension bat (Blackline)
--	102730	T	T	Kåpa täck draggrimma (Blackline)	Cover tension bat (Blackline)
--	208236	M	M	Butyl profil d:o 15x2 (30 m/rulle)	Seal strip d:o 15x2 (30 m/roll)
8	102666	T	T	ATC boggiaxel 2501-2800 kg	ATC bogi axle 2501-2800 kg
--	507400	T	T	Kabel kit ATC	Cable kit ATC
--	507395	T	T	ATC- inkoppling	ATC connection
9	102696	x	x	Balk längsgående L=1150	Frame longitudinal L=1150
				*=Ingår endast i B-planlösningar	*=Included only in B-floorplans

M= Metervara
T= Tillbehör

M= On the metre
T= Accessory

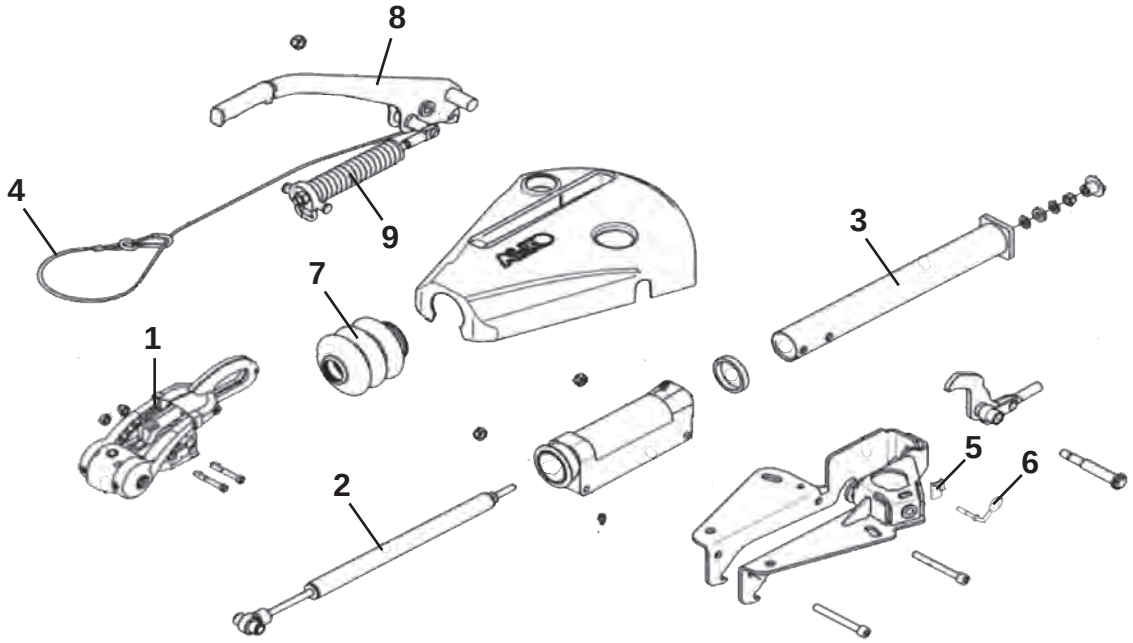
8
4
9
7
3
1
2
5
6

Pos Fig	Det. nr Part. No	Ingår/Fitted 520 alla mod.	560 alla mod.	590 alla mod.	620 alla mod.	650 alla mod.	Benämning OBS! Uppge alltid chassinummer vid beställning av reservdelar.	Description NOTE! Always state the chassi number when ordering spare parts.
	102655	x	x	x	x	x	Påskjutsbroms EA 2000 kg:s axel	Brake gear EA 2000 kg:s axel
1	102673	x	x	x	x	x	Säkerhetskoppling AKS 3004	Safety connection AKS 3004
--	102677	T	T	T	T	T	Lås d:o	Lock d:o
--	102674	x	x	x	x	x	Bromsbelägg, sats med fram och bak	Brake pads, kit with front and rear
--	102675	x	x	x	x	x	Bromsbelägg, sats sidan med 2 st	Brake pads, kit side with 2 pcs
2	102678	x	x	x	x	x	Stötdämpare påskjut	Shock absorber
3	102679	x	x	x	x	x	Dragrör	Draw tube
4	102676	x	x	x	x	x	Säkerhetsvajer	Brake away cable
5	01-096103	x	x	x	x	x	Klämplåt stödhjul	Clamp trailing wheel
6	01-096104	x	x	x	x	x	Vinkelskruv	Elbow screw
7	101345	x	x	x	x	x	Bälg gummi	Rubber
8	102680	x	x	x	x	x	Handbromsspak	Hand brake lever
9	102681	x	x	x	x	x	Cylinder handbromsspak	Cylinder hand brake lever

M= Metervara
T= Tillbehör

M= On the metre
T= Accessory

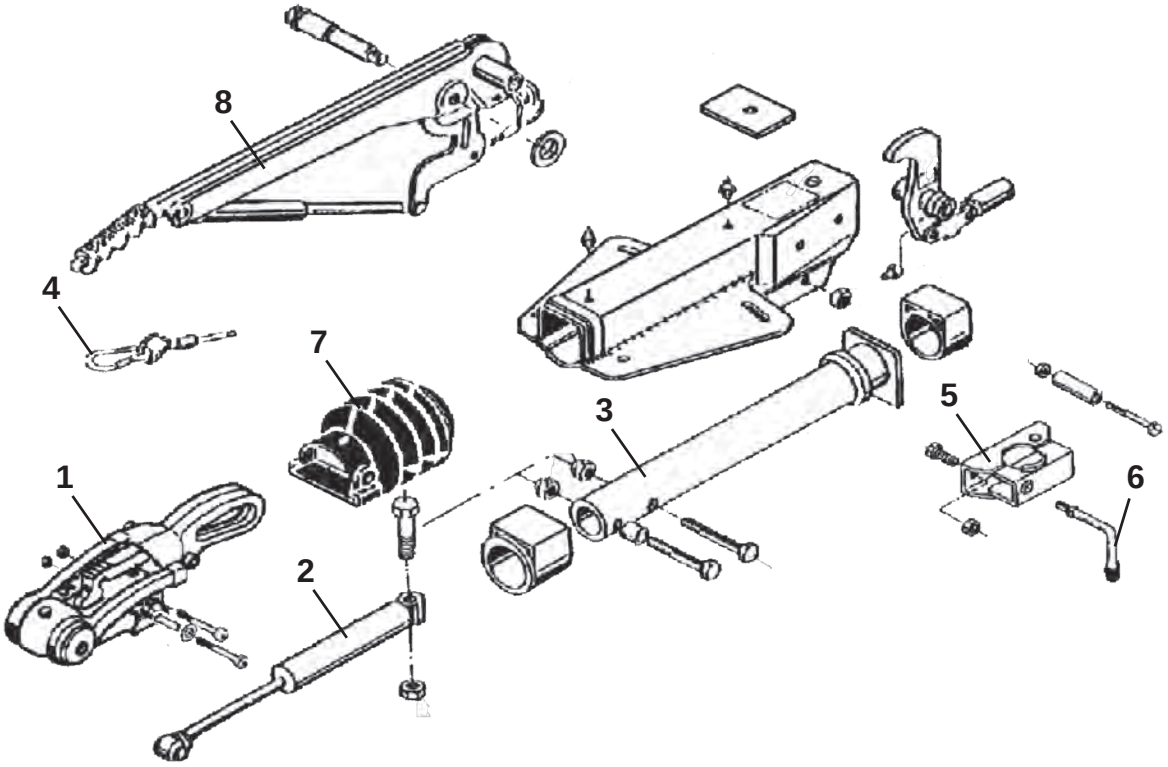
8
4
7
3
5
6
1
2

Pos Fig	Det. nr Part. No	Ingår/Fitted 680 alla mod.	Ingår/Fitted 730 alla mod.	Benämning OBS! Uppge alltid chassinummer vid beställning av reservdelar.	Description NOTE! Always state the chassi number when ordering spare parts.
	102656	x	x	Påskjutsbroms EA 2800 kg:s axel	Brake gear EA 2800 kg:s axel
1	102673	x	x	Säkerhetskoppling AKS 3004	Safety connecto AKS 3004
--	102677	T	T	Lås d:o	Lock d:o
--	102674	x	x	Bromsbelägg: sats med fram och bak	Brake pads, kit with front and rear
--	102675	x	x	Bromsbelägg: sidan sats med 2 st	Brake pads, kit side with 2 pcs
2	102689	x	x	Stötdämpare påskjut	Shock absorber
3	102690	x	x	Dragrör	Draw tube
4	102676	x	x	Säkerhetsvajer	Brake away cable
5	102691	x	x	Klämplåt stödhjul	Clamp trailing wheel
6	102692	x	x	Vinkelskruv	Elbow screw
7	01-096114	x	x	Bälg gummi	Rubber
8	102693	x	x	Handbromsspak	Hand brake lever

M= Metervara
T= Tillbehör

M= On the metre
T= Accessory

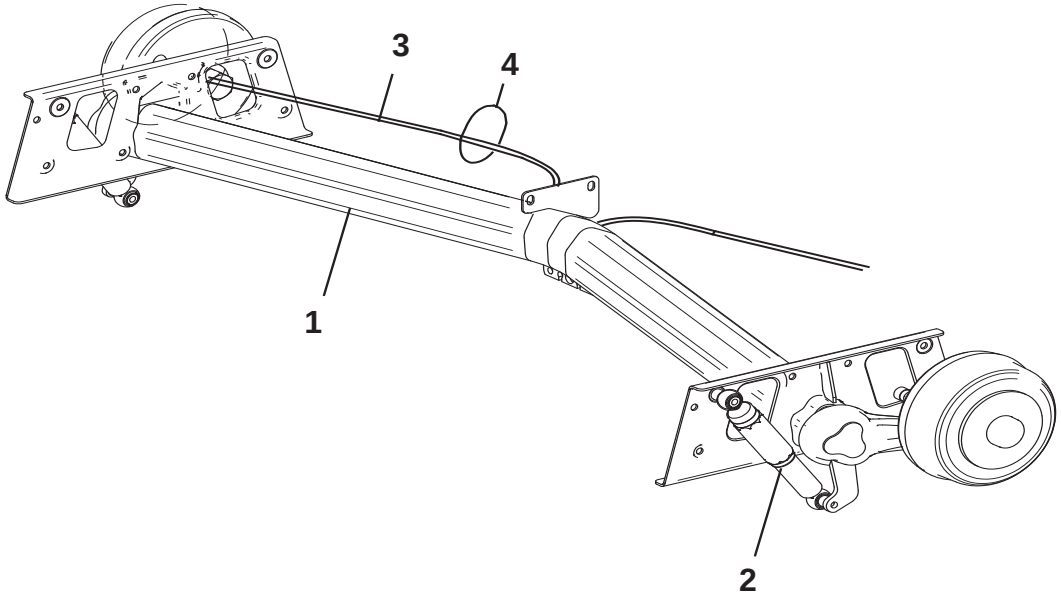
3
4
1
2


5


9


6


10


7


8

Pos Fig	Det. nr Part. No	Ingår/Fitted 520 alla mod.	560 alla mod.	590 alla mod.	620 alla mod.	650 alla mod.	Benämning OBS! Uppge alltid chassinummer vid beställning av reservdelar.	Description NOTE! Always state the chassi number when ordering spare parts.
1	102639	X	x	x	x	x	Axel kpl. 2000 kg	Axle cpl. 2000 kg
2	102668	x	x	x	x	x	Stötdämpare	Shock absorber
3	102682	x	x	x	x	x	Bromsvajer 1130 / 1326	Brake wire 1130 / 1326
4	102285	x	x	x	x	x	Rem L=430	Belt L=430
5	102720	x	x	x	x	x	Hjul kpl. 215/65R 16”C svart al. fälg	Wheel cpl. 215/65R 16”C black, rim al.
--	102724	x	x	x	x	x	Fälg aluminium 5 hål 16” svart	Rim aluminium 5 bolt 16” black
6	102706	x	x	x	x	x	Hjul kpl. 205/75R 14”C svart al. fälg	Wheel cpl. 205/70R 14”C black, rim al.
--	102704	x	x	x	x	x	Fälg aluminium 5 hål 14” svart	Rim aluminium 5 bolt 14” black
7	102722	x	x	x	x	x	Hjul kpl. 215/65R 16”C svart al. fälg	Wheel cpl. 215/65R 16”C black, rim al.
--	102725	x	x	x	x	x	Fälg aluminium 5 hål 16” svart	Rim aluminium 5 bolt 16” black
8	102733			T			Hjul kpl. 215/65R 16” (Blackline)	Wheel cpl. 205/55R 16” (Blackline)
--	102729			T			Fälg aluminium 5 hål 16” (Blackline)	Rim aluminum 5 bolt 16” (Blackline)
9	102700	x	x	x	x	x	Dekal navkåpa ”Polar”	Decal cap ”Polar”
10	102701	x	x	x	x	x	Hjulskruv	Wheel screw

M= Metervara
T= Tillbehör

M= On the metre
T= Accessory

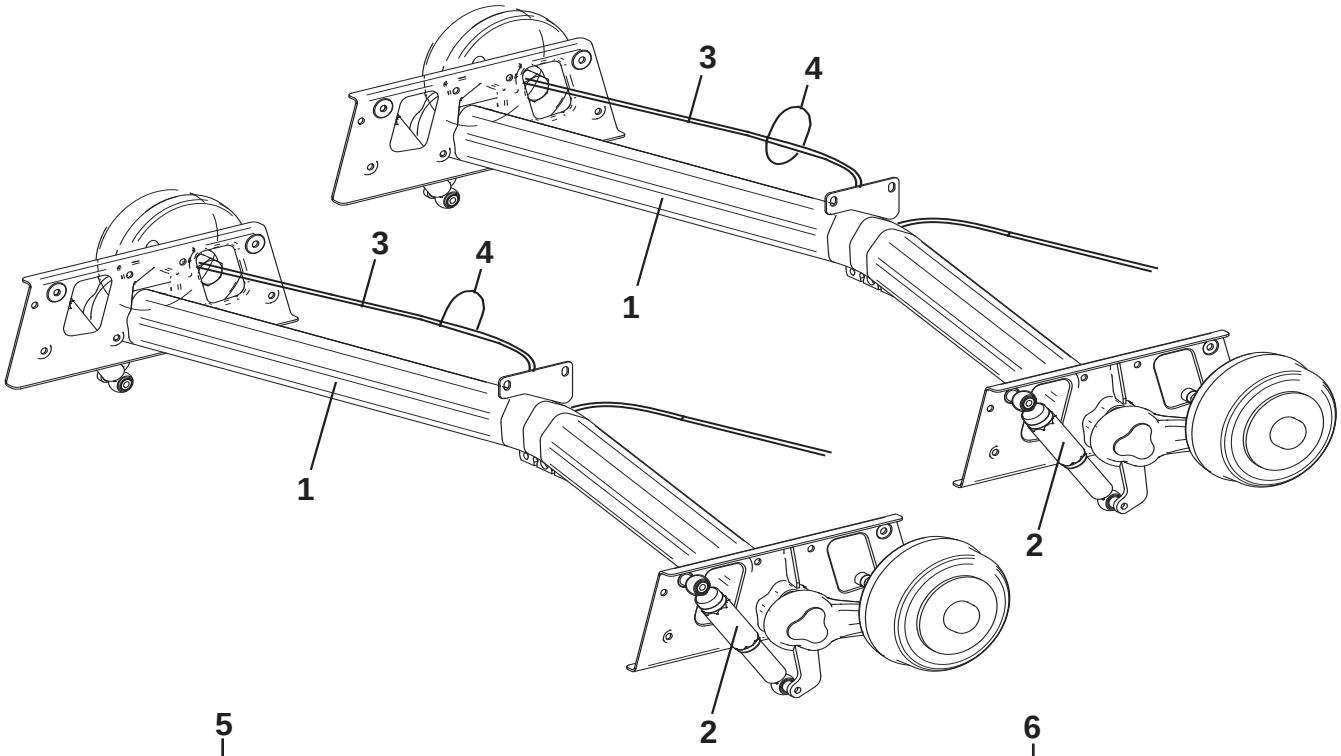
3
4
1
2

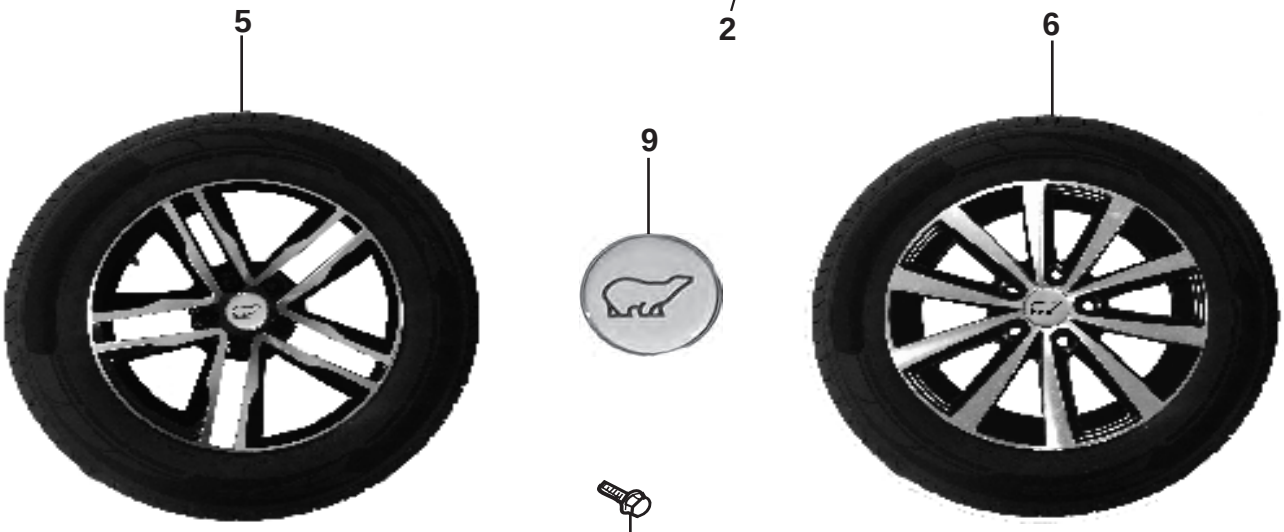
5
6
9

10

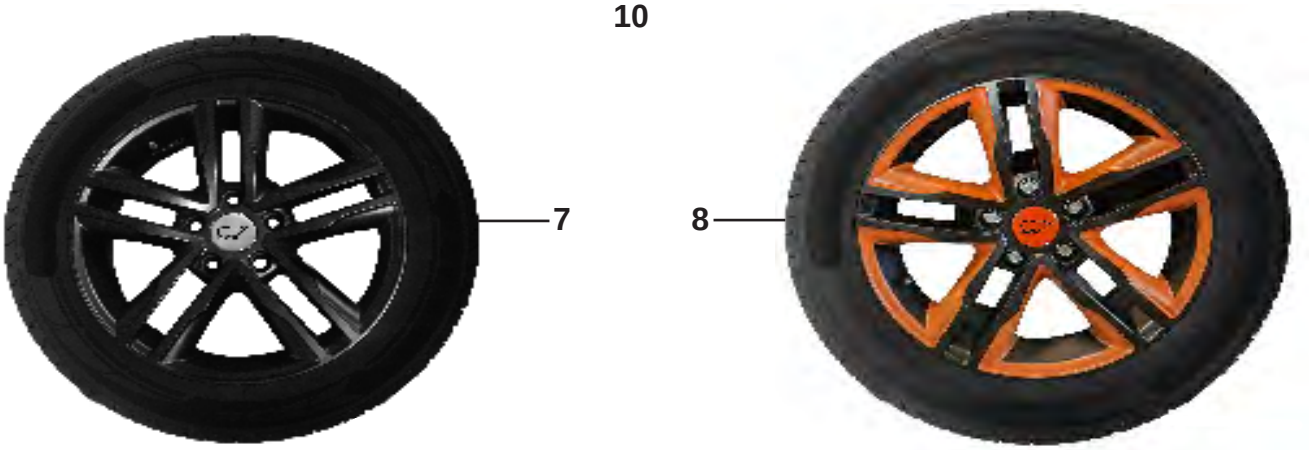
7
8

Pos Fig	Det. nr Part. No	Ingår/Fitted 680 alla mod.	Ingår/Fitted 730 alla mod.	Benämning OBS! Uppge alltid chassinummer vid beställning av reservdelar.	Description NOTE! Always state the chassi number when ordering spare parts.
1	102640	x	x	Axel 2800 kg (kpl. sats fram + bak)	Axle 2800 kg (cpl. kit front + rear)
2	102667	x	x	Stötdämpare	Shock absorber
--	102669	x	x	Fäste stötdämpare	Bracket shock absorber
3	102682	x	x	Bromsvajer främre 1130 / 1326	Brake wire front 1130 / 1326
--	102683	x	x	Bromsvajer bakre 1430 / 1626	Brake wire rear 1430 / 1626
4	102285	x	x	Rem L=430	Belt L=430
5	102720	x	x	Hjul kpl. 215/65R 16”C svart al. fälg	Wheel cpl. 215/65R 16”C black, rim al.
--	102724	x	x	Fälg aluminium 5 hål 16” svart	Rim aluminium 5 bolt 16” black
6	102706	x	x	Hjul kpl. 205/75R 14”C svart al. fälg	Wheel cpl. 205/70R 14”C black, rim al.
--	102703	x	x	Fälg aluminium 5 hål 14” svart	Rim aluminium 5 bolt 14” black
7	102722	x	x	Hjul kpl. 215/65R 16”C svart al. fälg	Wheel cpl. 215/65R 16”C black, rim al.
--	102725	x	x	Fälg aluminium 5 hål 16” svart	Rim aluminium 5 bolt 16” black
8	102728		T	Hjul kpl. 205/55R 16” (Blackline)	Wheel cpl. 205/55R 16” (Blackline)
--	102729		T	Fälg aluminium 5 hål 16” (Blackline)	Rim aluminum 5 bolt 16” (Blackline)
9	102700	x	x	Dekal navkåpa ”Polar”	Decal cap ”Polar”
10	102701	x	x	Hjulskruv	Wheel screw

M= Metervara
T= Tillbehör

M= On the metre
T= Accessory

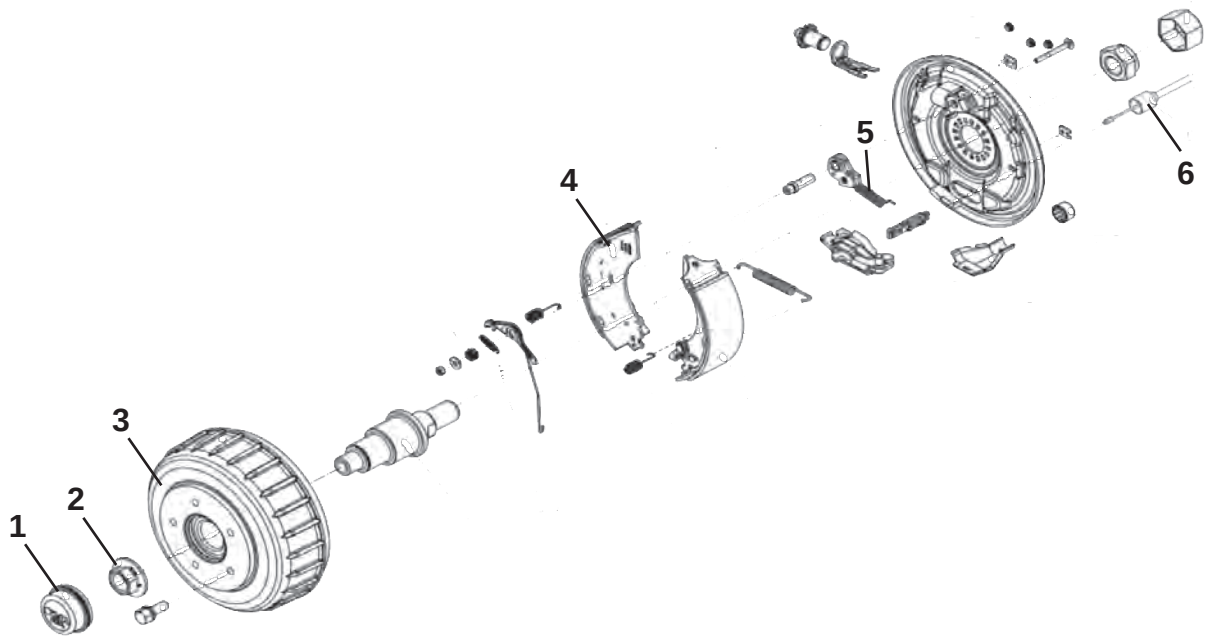
1
2
3
4
5
6

Pos Fig	Det. nr Part. No	Ingår/Fitted 520 alla mod.	560 alla mod.	590 alla mod.	620 alla mod.	650 alla mod.	Benämning OBS! Uppge alltid chassinummer vid beställning av reservdelar.	Description NOTE! Always state the chassi number when ordering spare parts.
1	102684	x	x	x	x	x	Navkåpa Ø=65	End cap Ø=65
2	01-096575	x	x	x	x	x	Flänsmutter M27x2	Flange nut M27x2
3	01-096573	x	x	x	x	x	Bromstrumma kpl. m. lager	Brake drum complete with bearings
--	01-096596	x	x	x	x	x	Lager m. fjäderring och flänsmutter	Bearing with circlip and flange nut
4	102686	x	x	x	x	x	Bromsbacksats inkl fjädrar	Brake block kit incl. springs
5	102688	x	x	x	x	x	Returfjäder backautomatik	Tension spring
6	102682	x	x	x	x	x	Bromsvajer 1130 / 1326	Brake wire 1130 / 1326

M= Metervara
T= Tillbehör

M= On the metre
T= Accessory

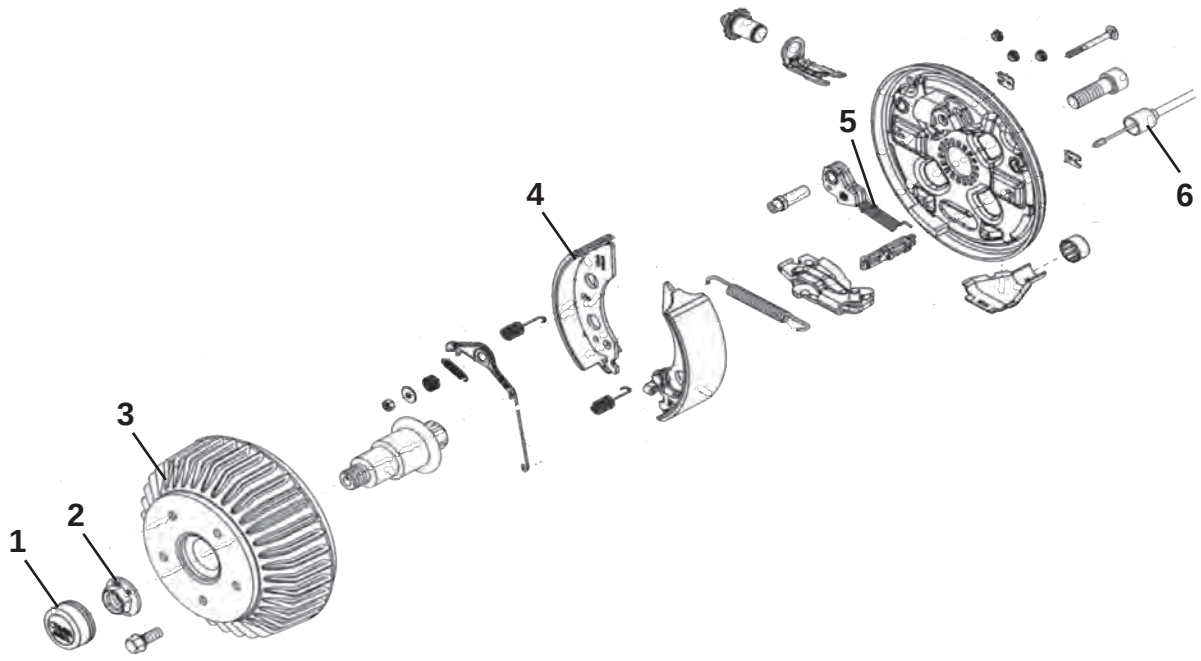
1
2
3
4
5
6

Pos Fig	Det. nr Part. No	Ingår/Fitted 680 alla mod.	Ingår/Fitted 730 alla mod.	Benämning OBS! Uppge alltid chassinummer vid beställning av reservdelar.	Description NOTE! Always state the chassi number when ordering spare parts.
1	102685	x	x	Navkåpa Ø=57	End cap Ø=57
2	102694	x	x	Flänsmutter M24x1.5	Flange nut M24x1
3	01-096572	x	x	Bromstrumma kpl. m. lager	Brake drum complete with bearings
--	01-083177	x	x	Lager m. fjäderring och flänsmutter	Bearing with circlip and flange nut
4	01-096515A	x	x	Bromsbacksats inkl fjädrar	Brake block kit incl. springs
5	102688	x	x	Returfjäder backautomatik	Tension spring
6	102682	x	x	Bromsvajer främre 1130 / 1326	Brake wire front 1130 / 1326
--	102683	x	x	Bromsvajer bakre 1430 / 1626	Brake wire rear 1430 / 1626

M= Metervara
T= Tillbehör

M= On the metre
T= Accessory

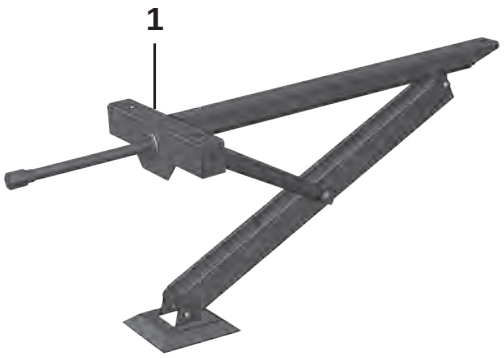
1

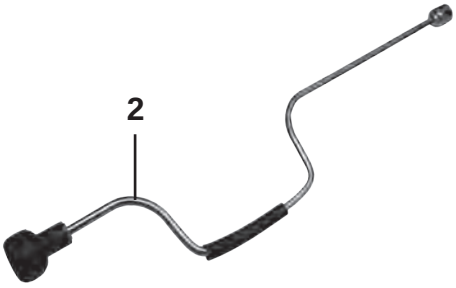
2

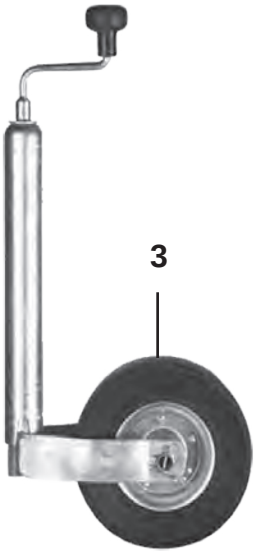
3

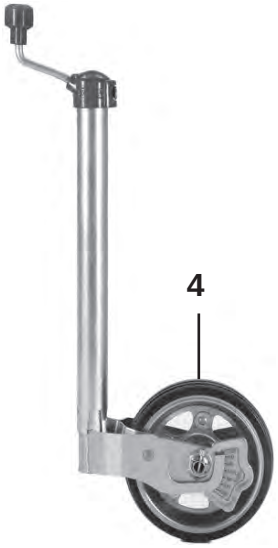
4

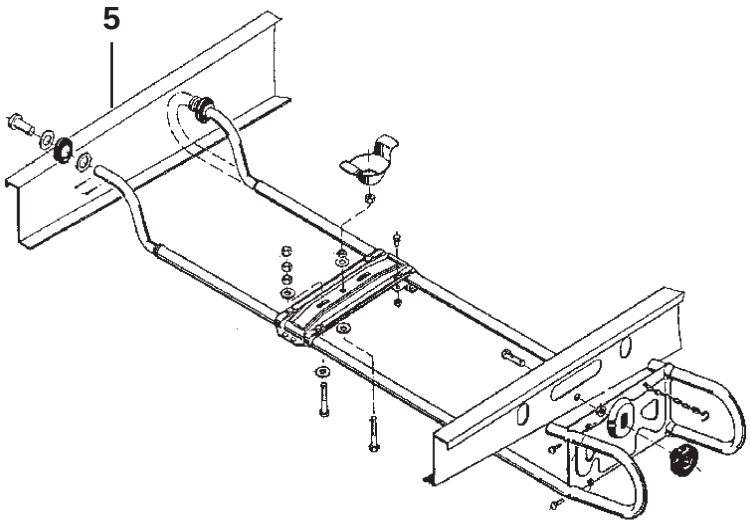
5

Pos Fig	Det. nr Part. No	Ingår/Fitted 520 alla mod.	560 alla mod.	590 alla mod.	620 alla mod.	650 alla mod.	Benämning OBS! Uppge alltid chassinummer vid beställning av reservdelar.	Description NOTE! Always state the chassi number when ordering spare parts.
1	344996	x	x	x	x	x	Stödben kpl. bak	Brace cpl. rear
--	344997	x	x	x	x	x	Stödben kpl. fram	Brace cpl. front
2	102358	x	x	x	x	x	Stödbensvev	Brace crank
3	102662	x	x	x	x	x	Stödhjul kpl.	Trailing wheel cpl.
4	102663	T	T	T	T	T	Stödhjul premium	Trailing wheel premium
5	101731	T	T	T	T	T	Reservhjulshållare	Spare wheel holder

M= Metervara
T= Tillbehör

M= On the metre
T= Accessory

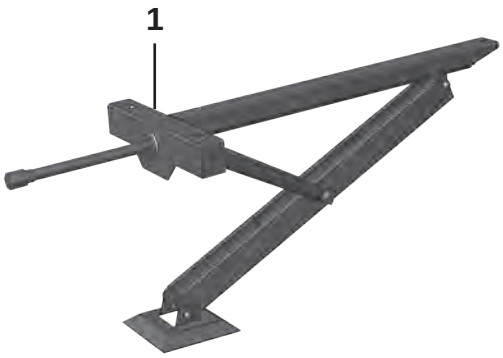
1

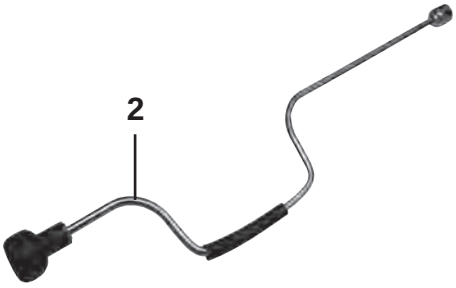
2

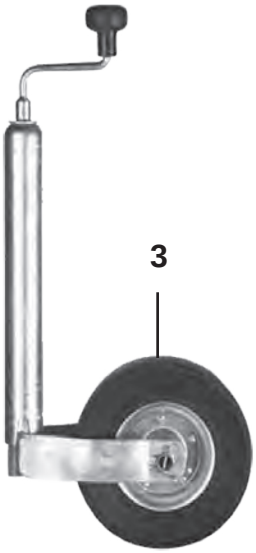
3

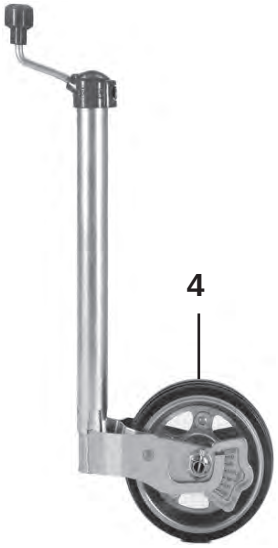
4

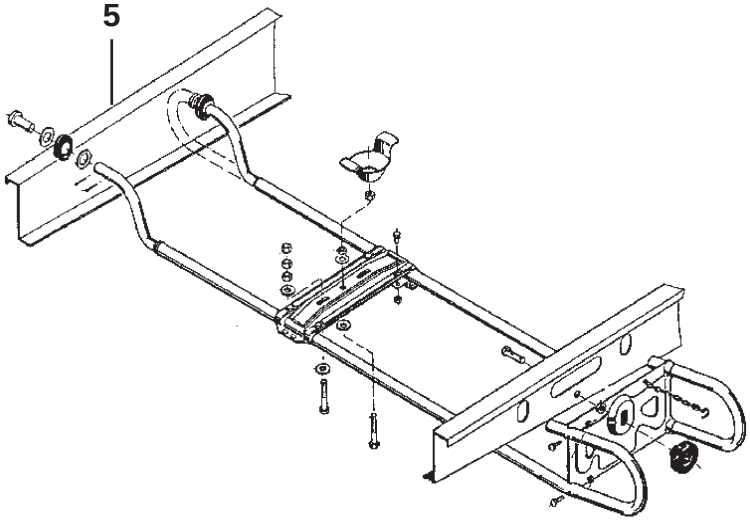
5

Pos Fig	Det. nr Part. No	Ingår/Fitted 680 alla mod.	Ingår/Fitted 730 alla mod.	Benämning OBS! Uppge alltid chassinummer vid beställning av reservdelar.	Description NOTE! Always state the chassi number when ordering spare parts.
1	344996	x	x	Stödben kpl. bak	Brace cpl. rear
--	344997	x	x	Stödben kpl. fram	Brace cpl. front
2	102358	x	x	Stödbensvev	Brace crank
3	102662	x	x	Stödhjul kpl.	Trailing wheel cpl.
4	102663	T	T	Stödhjul premium kpl.	Trailing wheel premium cpl.
5	101731	T	T	Reservhjulshållare kpl.	Spare wheel holder cpl.

M= Metervara
T= Tillbehör

M= On the metre
T= Accessory

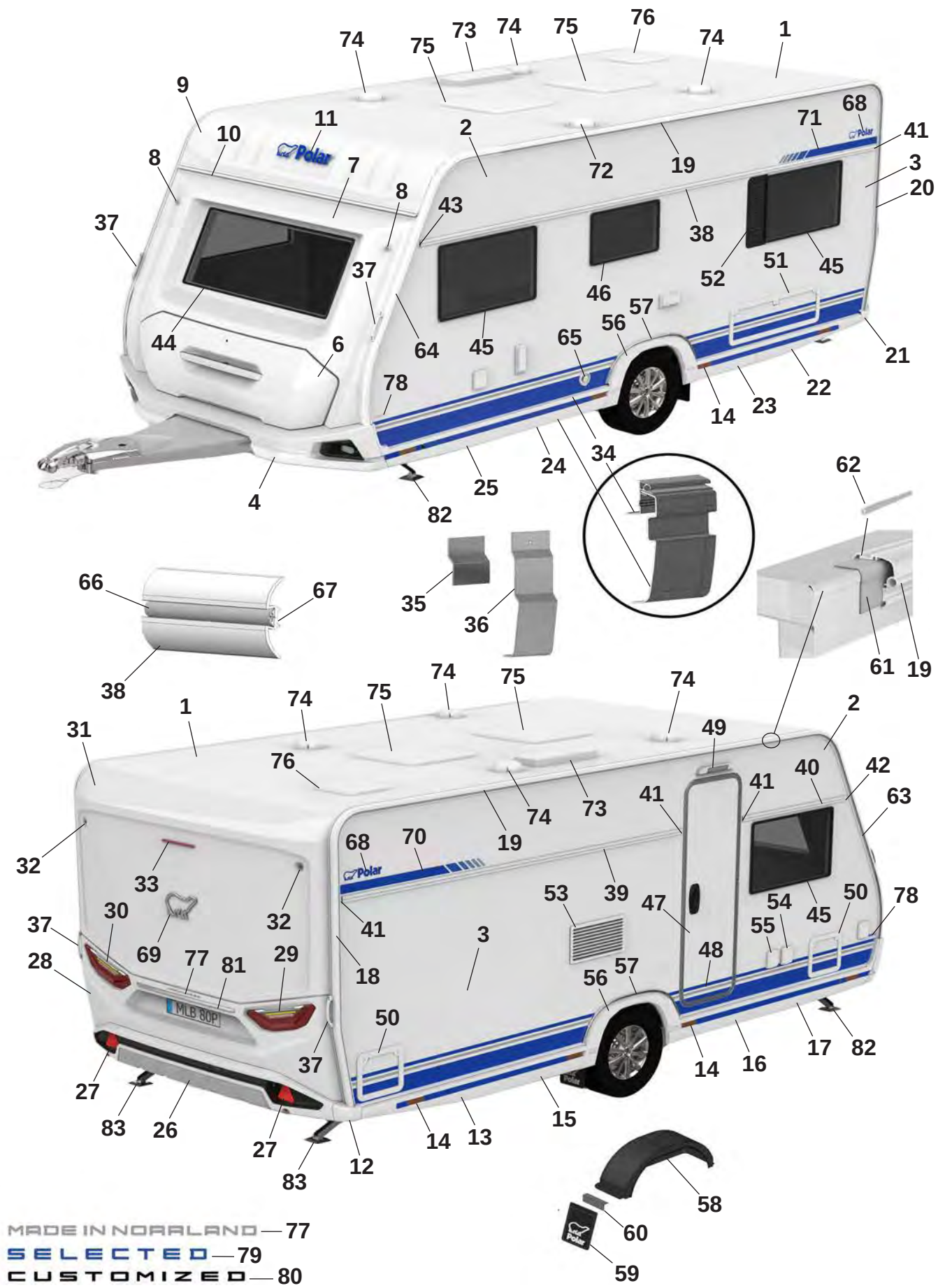
MADE IN NORRLAND — 77
SELECTED — 79
CUSTOMIZED — 80

Pos Fig	Det. nr Part. No	520 FW	Benämning	Description
1	213254	x	Plåt tak 8100x2475	Roofing plate 8100x2475
2	212830	x	Plåt sida övre 6800x605	Side plate upper 6800x605
--	215157	x	Plåt sida övre 6800x605 (Custom.), sl. plåt	Side plate upper 6800x605 (Custom.), fl. plate
3	216133	x	Plåt sida undre 6800x1475	Side plate lower 6800x1475
--	216135	x	Plåt sida undre 6800x1475 (Custom.), sl. plåt	Side plate lower 6800x1475 (Customi.) fl. plate
4	216073	x	Front spoiler kpl.	Front spoiler cpl.
--	508425	x	Positionsljus	Position light
6	215832	x	Lucka gasolkoffert ink. handtag	Lid LPG compartment inc. handle
--	216968	x	Handtag kpl. m. dekorlist	Handle cpl. with decorative strip
7	215563	x	Plast gavel främre mittdel	Plastic gable front middle
8	508424	x	Lampa breddmarkering fram	Lamp width marking front
9	215564	x	Gavel främre överdel	Gable front upper
10	215528	x	List markis fram L=2371	List front L=2371
11	210539	x	Dekal, blå	Decal, blue
--	214216	x	Dekal, svart (Customized)	Decal, black (Customized)
12	215527	x	Hörn gavel bak	Corner rear gable
13	215545	x	Sidokjol höger bak	Side skirt rear right
--	217192	x	Dekal sidokjol	Decal side skirt rear
--	215550	x	Dekal sidokjol (Customized)	Decal side skirt rear (Customized)
--	215490	x	Clips sidokjol	Clips side skirt
14	506506	x	Belysning sidomarkering	Light, side marking
15	216017	x	Sidokjol förlängare L=790	Side skirt extention L=790
--	217192	M	Dekal sidokjol	Decal side skirt rear
--	215550	M	Dekal sidokjol (Customized)	Decal side skirt rear (Customized)
--	215490	x	Clips sidokjol	Clips side skirt
16	216012	x	Sidokjol förlängare L=885	Side skirt extention L=885
--	217192	M	Dekal sidokjol	Decal side skirt rear
--	215550	M	Dekal sidokjol (Customized)	Decal side skirt rear (Customized)
--	215490	x	Clips sidokjol	Clips side skirt
17	215543	x	Sidokjol höger fram	Side skirt front right
--	217192	M	Dekal sidokjol	Decal side skirt rear
--	215550	M	Dekal sidokjol (Customized)	Decal side skirt rear (Customized)
--	215490	x	Clips sidokjol	Clips side skirt
18	215494	x	List höger bak	List rear right
19	215859	x	List L=3673	List L=3673
20	215495	x	List vänster bak	List rear left
21	215526	x	Hörn gavel bak	Corner rear gable
22	215546	x	Sidokjol vänster bak	Side skirt rear left
--	217192	M	Dekal sidokjol	Decal side skirt rear
--	215550	M	Dekal sidokjol (Customized)	Decal side skirt rear (Customized)
--	215490	x	Clips sidokjol	Clips side skirt
23	216016	x	Sidokjol förlängare L=790	Side skirt extention L=790
--	217192	M	Dekal sidokjol	Decal side skirt rear
--	215550	M	Dekal sidokjol (Customized)	Decal side skirt rear (Customized)
--	215490	x	Clips sidokjol	Clips side skirt
24	216013	x	Sidokjol förlängare L=885	Side skirt extention L=885
--	217192	M	Dekal sidokjol	Decal side skirt rear
--	215550	M	Dekal sidokjol (Customized)	Decal side skirt rear (Customized)
--	215490	x	Clips sidokjol	Clips side skirt
25	215544	x	Sidokjol vänster fram	Side skirt front left

M= Metervara
T= Tillbehör

M= On the metre
T= Accessory

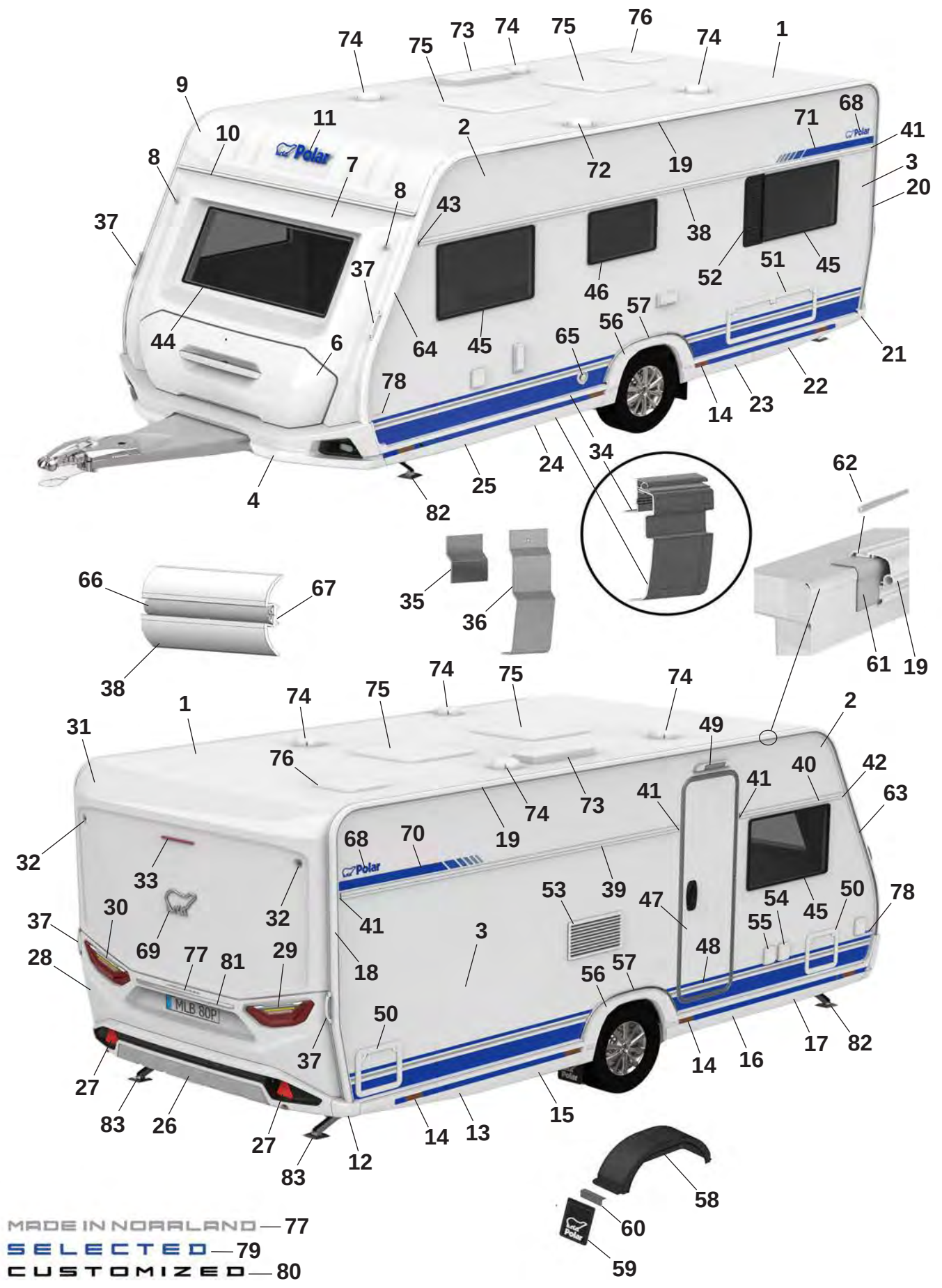
MADE IN NORRLAND — 77
SELECTED — 79
CUSTOMIZED — 80

Pos Fig	Det. nr Part. No	520 FW	Benämning	Description
--	217192	M	Dekal sidokjol	Decal side skirt rear
--	215550	M	Dekal sidokjol (Customized)	Decal side skirt rear (Customized)
--	215490	x	Clips sidokjol	Clips side skirt
26	215925	x	Bumper bak kpl.	Bumper rear cpl.
27	215499	x	Reflex bumper bak	Reflex bumper rear
28	215522	x	Plast gavel bak mittdel	Plastic gable rear middle
--	505651	x	Belysning skylt	Plate lamp
29	508381	x	Kombinationslampa bak H	Combination lamp rear R
30	508380	x	Kombinationslampa bak V	Combination lamp rear L
31	215521	x	Plast gavel bak överdel	Plastic gable rear upper
32	508385	x	Lampa breddmarkering bak	Lamp width marking rear
33	508386	x	Lampa bromsljus bak	Lamp break light rear
34	215884	x	Avbärarlist L=2240 (Framför hjulhus)	Carrier list L=2240 (In front of wheelhouse)
--	215883	x	Avbärarlist L=2080 (Bakom hjulhus)	Carrier list L=2240 (Behind the wheelhouse)
35	215917	x	Stöd sidokjol 69,5x100	Support side skirt 69,5x100
36	216272	x	Stöd sidokjol 60x173,5	Support side skirt 60x173,5
37	216428	x	Draghandtag	Handle
38	215875	x	Midjelist V L=4833	List middle Left L=4833
39	215868	x	Midjelist H bak L=3033	List middle Right rear L=3033
40	215866	x	Midjelist H fram L=1165	List middle Right front L=1165
41	215072	x	Ändavslut rak	End protection straight
42	215078	x	Ändavslut H fram	End protection front R
43	215079	x	Ändavslut V fram	End protection front L
44	215598	x	Fönster front 600x1450 kpl.	Front window 600x1450 cpl.
45	212413	x	Fönster öppningsbart 550x900 kpl.	Window openable 550x900 cpl.
46	212411	x	Fönster öppningsbart 400x700 kpl.	Window openable 400x700 cpl.
47	213052	T	Dörr ytter u. fönster kpl.	Outer door without window kpl.
48	215638	x	Dekal dörr blå	Door decal blue
--	215639	x	Dekal dörr svart (Customized)	Door decal black (Customized)
49	508061	x	Belysning utvändigt	Outer light
50	207759	x	Lucka m. innerram, utan spegel	Door with frame inner, without plate
51	14-701045	x	Lucka m innerram, utan spegel	Door with frame inner, without plate
52	212476	T	Ventilationsgaller V	Ventilator grill L
53	214773	x	Galler ventilation kyl	Grill ventilation refrigerator
54	508106	x	Elintag 230 V	El. connection 230 V
55	508107	x	Eluttag 230 V	El connection 230 V
--		x	Tältservice	Tentservice
--		x	Eluttag 12 V	El connection 12 V
--		x	TV-antenn in/ut	TV-aerial in/out
56	215541	x	Hjulhusbräddare	Mudguard
--	801539	x	Skruv 3,5x25	Screw 3,5x25
--	215918	x	Täckhatt för skruv (vit)	Cover cap for screw (white)
--	801991	x	Täckhatt för skruv (svart)	Cover cap for screw (black)
57	215551	x	List al. hjulhusbräddare	List al. mudguard
--	801529	x	Skruv 4,2x16	Screw 4,2x16
58	212894	x	Hjulhus	Wheel housing
--	212895	x	Isolering hjulhus	Insulation wheel housing
59	102470	x	Stänkskydd	Splash guard
60	101223	x	Fäste stänkskydd	Bracket splash guard
--	800118	x	Skruv	Screw
			M= Metervara T= Tillbehör	M= On the metre T= Accessory

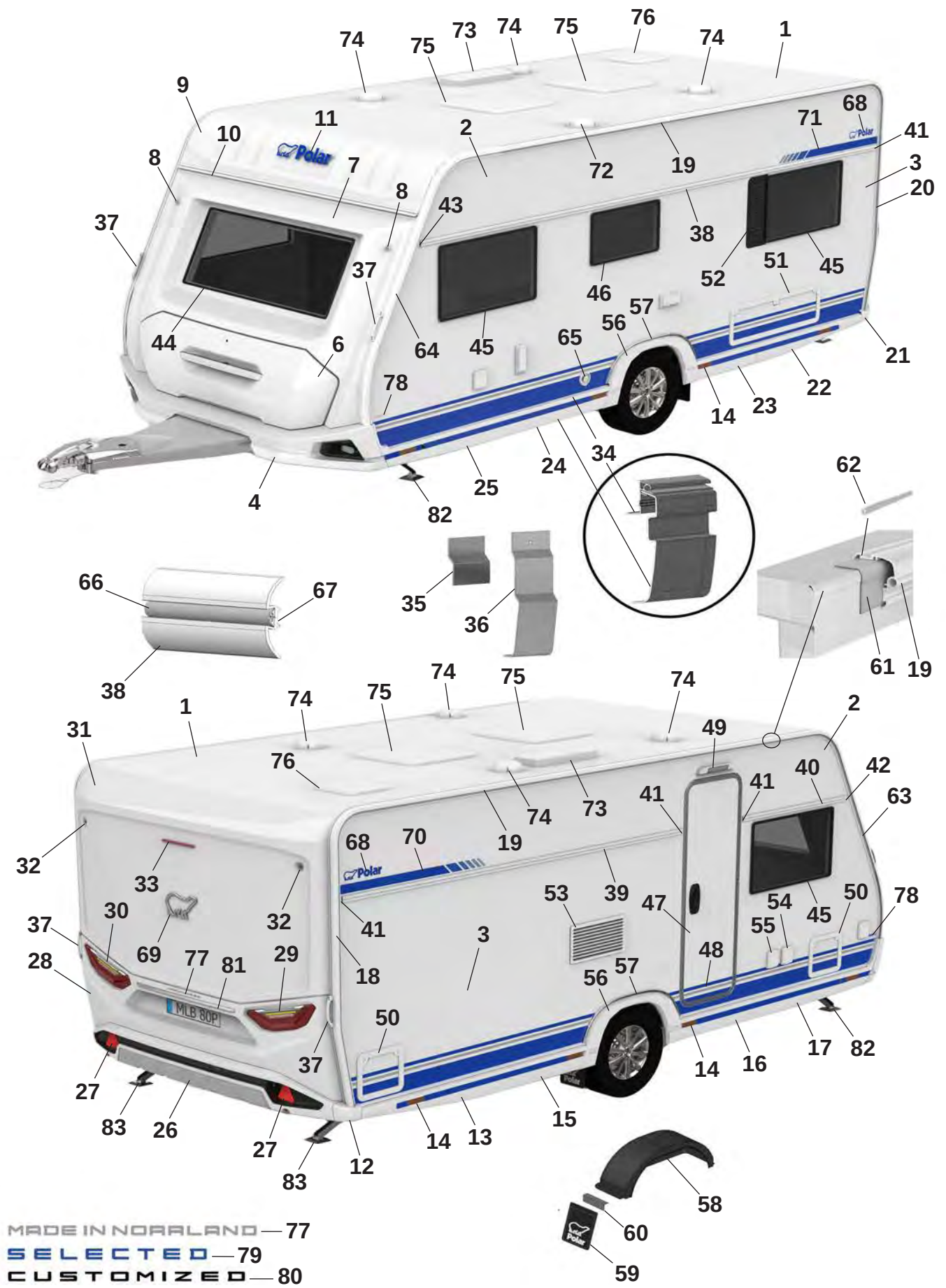
MADE IN NORRLAND — 77
SELECTED — 79
CUSTOMIZED — 80

Pos Fig	Det. nr Part. No	520 FW	Benämning	Description
61	215491	M	List tätning 74mm	Seal strip 74mm
62	208323	x	Styrstift list tält 50x3,5 mm	Pin for list 50x6,5 mm
63	215493	x	List höger fram	List front right
64	215492	x	List vänster fram	List front left
65	601486	x	Skorsten väggmontage kpl.	Chimney kpl.
66	210364	M	List dekor plast	List decor plastic
67	208236-R	M	Butyl profil 15x2 (30 m/rulle)	Seal strip 15x2 (30 m/roll)
68	212558	x	Emblem blå	Emblem blue
--	214211	x	Emblem blå (Selected)	Emblem blue (Selected)
--	214212	x	Emblem svart (Customized)	Emblem black (Customized)
69	212557	x	Emblem chrome	Emblem chrome
--	214217	x	Emblem svart (Customized)	Emblem black (Customized)
70	216001	x	Dekal H blå	Decal R blue
--	216003	x	Dekal H svart (Customized)	Decal R black (Customized)
71	216000	x	Dekal V blå	Decal L Blue
--	216002	x	Dekal V svart (Customized)	Decal L black (Customized)
72	401495	x	Motor köksfläkt kpl.	Motor kitchen fan cpl.
73	208023	x	Ventil tak för (kyl/frys)	Ventilator roof for refrigerator (refr./freeze)
74	00970024	x	Ventilator kpl.	Ventilator cpl.
75	208690	x	Taklucka 400x400 Mini-Heki kpl. rumsdel	Roof hatch 400x400 Mini-Heki cpl. room
--	211846	T	Taklucka 400x400 Omnivent kpl. vit	Roof hatch 400x400 Omnivent cpl. white
--	08-030921	T	Taklucka 500x700 Midi-Heki kpl.	Taklucka 500x700 Midi-Heki cpl.
--	207780	T	Taklucka 655x960 Heki de Lux kpl.	Roof hatch 655x960 Heki de Lux cpl.
76	215045	x	Taklucka 280x280 kpl. tvättrum	Roof hatch 280x280 cpl. washroom
77	215375	x	Dekal "Made in Norrland"	Decal "Made in Norrland"
78	216548	x	Dekal "520" blå	Decal "520" blue
--	216541	x	Dekal "520" svart (Customized)	Dekal "520" svart (Customized)
79	216018	x	Emblem "Selected"	Emblem "Selected"
80	214215	x	Emblem "Customized"	Emblem "Customized"
81	215539	x	Dekorlist	Decor list
--	215540	x	Dekorlist (Customized)	Decor list (Customized)
82	344997	x	Stödben fram	Support legs front
83	344996	x	Stödben bak	Support legs rear

M= Metervara
T= Tillbehör

M= On the metre
T= Accessory

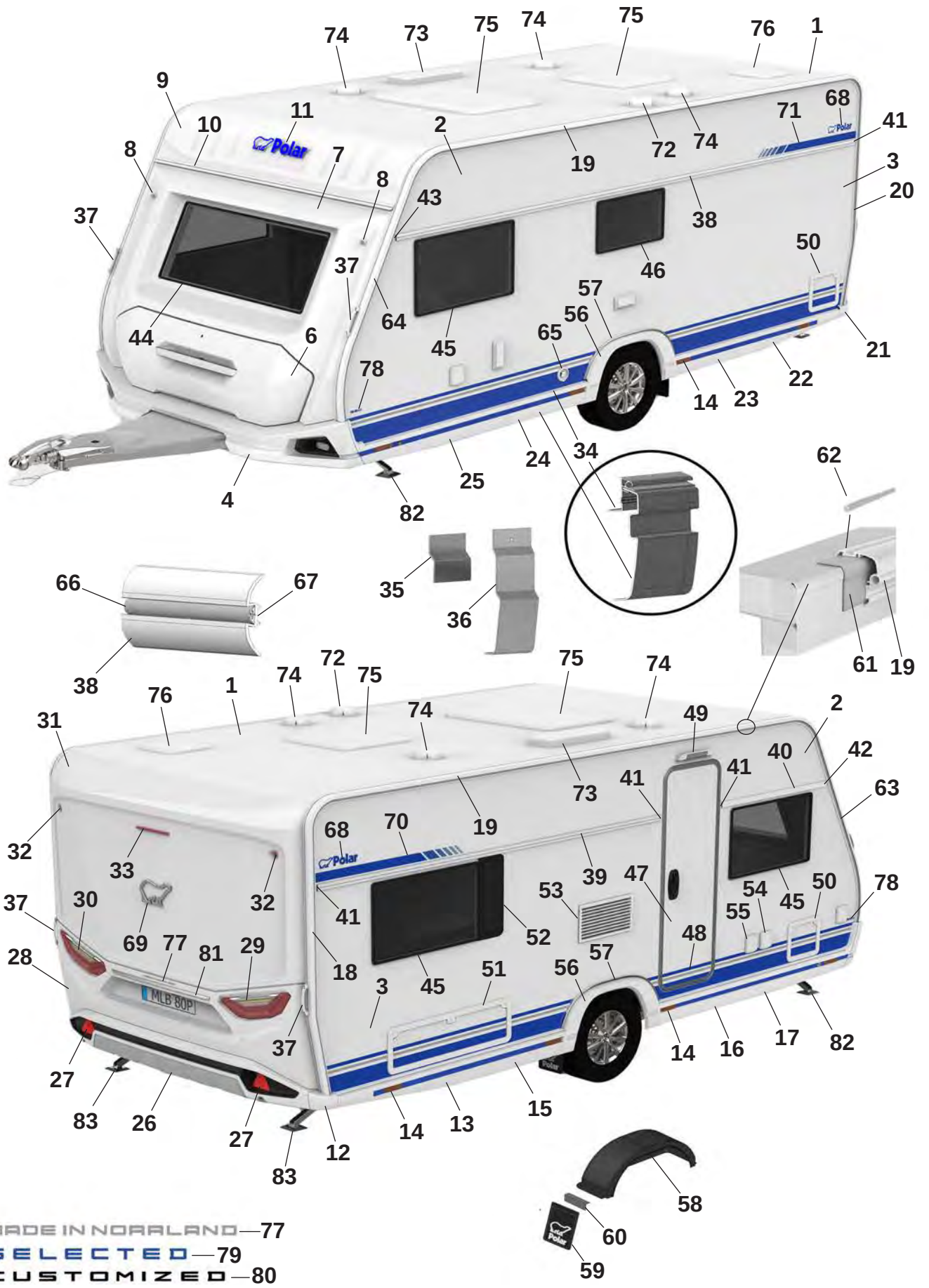
MADE IN NORRLAND—77
SELECTED—79
CUSTOMIZED—80

Pos Fig	Det. nr Part. No	520 FD	Benämning	Description
1	213254	x	Plåt tak 8100x2475	Roofing plate 8100x2475
2	212830	x	Plåt sida övre 6800x605	Side plate upper 6800x605
--	215157	x	Plåt sida övre 6800x605 (Custom.), sl. plåt	Side plate upper 6800x605 (Custom.), fl. plate
3	216133	x	Plåt sida undre 6800x1475	Side plate lower 6800x1475
--	216135	x	Plåt sida undre 6800x1475 (Custom.), sl. plåt	Side plate lower 6800x1475 (Customi.) fl. plate
4	216073	x	Front spoiler kpl.	Front spoiler cpl.
--	508425	x	Positionsljus	Position light
6	215832	x	Lucka gasolkoffert ink. handtag	Lid LPG compartment inc. handle
--	216968	x	Handtag kpl. m. dekorlist	Handle cpl. with decorative strip
7	215563	x	Plast gavel främre mittdel	Plastic gable front middle
8	508424	x	Lampa breddmarkering fram	Lamp width marking front
9	215564	x	Gavel främre överdel	Gable front upper
10	215528	x	List markis fram L=2371	List front L=2371
11	210539	x	Dekal, blå	Decal, blue
--	214216	x	Dekal, svart (Customized)	Decal, black (Customized)
12	215527	x	Hörn gavel bak	Corner rear gable
13	215545	x	Sidokjol höger bak	Side skirt rear right
--	217192	M	Dekal sidokjol	Decal side skirt rear
--	215550	M	Dekal sidokjol (Customized)	Decal side skirt rear (Customized)
--	215490	x	Clips sidokjol	Clips side skirt
14	506506	x	Belysning sidomarkering	Light, side marking
15	216017	x	Sidokjol förlängare L=790	Side skirt extention L=790
--	217192	M	Dekal sidokjol	Decal side skirt rear
--	215550	M	Dekal sidokjol (Customized)	Decal side skirt rear (Customized)
--	215490	x	Clips sidokjol	Clips side skirt
16	216012	x	Sidokjol förlängare L=885	Side skirt extention L=885
--	217192	M	Dekal sidokjol	Decal side skirt rear
--	215550	M	Dekal sidokjol (Customized)	Decal side skirt rear (Customized)
--	215490	x	Clips sidokjol	Clips side skirt
17	215543	x	Sidokjol höger fram	Side skirt front right
--	217192	M	Dekal sidokjol	Decal side skirt rear
--	215550	M	Dekal sidokjol (Customized)	Decal side skirt rear (Customized)
--	215490	x	Clips sidokjol	Clips side skirt
18	215494	x	List höger bak	List rear right
19	215859	x	List L=3673	List L=3673
20	215495	x	List vänster bak	List rear left
21	215526	x	Hörn gavel bak	Corner rear gable
22	215546	x	Sidokjol vänster bak	Side skirt rear left
--	217192	M	Dekal sidokjol	Decal side skirt rear
--	215550	M	Dekal sidokjol (Customized)	Decal side skirt rear (Customized)
--	215490	x	Clips sidokjol	Clips side skirt
23	216016	x	Sidokjol förlängare L=790	Side skirt extention L=790
--	217192	M	Dekal sidokjol	Decal side skirt rear
--	215550	M	Dekal sidokjol (Customized)	Decal side skirt rear (Customized)
--	215490	x	Clips sidokjol	Clips side skirt
24	216013	x	Sidokjol förlängare L=885	Side skirt extention L=885
--	217192	M	Dekal sidokjol	Decal side skirt rear
--	215550	M	Dekal sidokjol (Customized)	Decal side skirt rear (Customized)
--	215490	x	Clips sidokjol	Clips side skirt
25	215544	x	Sidokjol vänster fram	Side skirt front left
			M= Metervara T= Tillbehör	M= On the metre T= Accessory

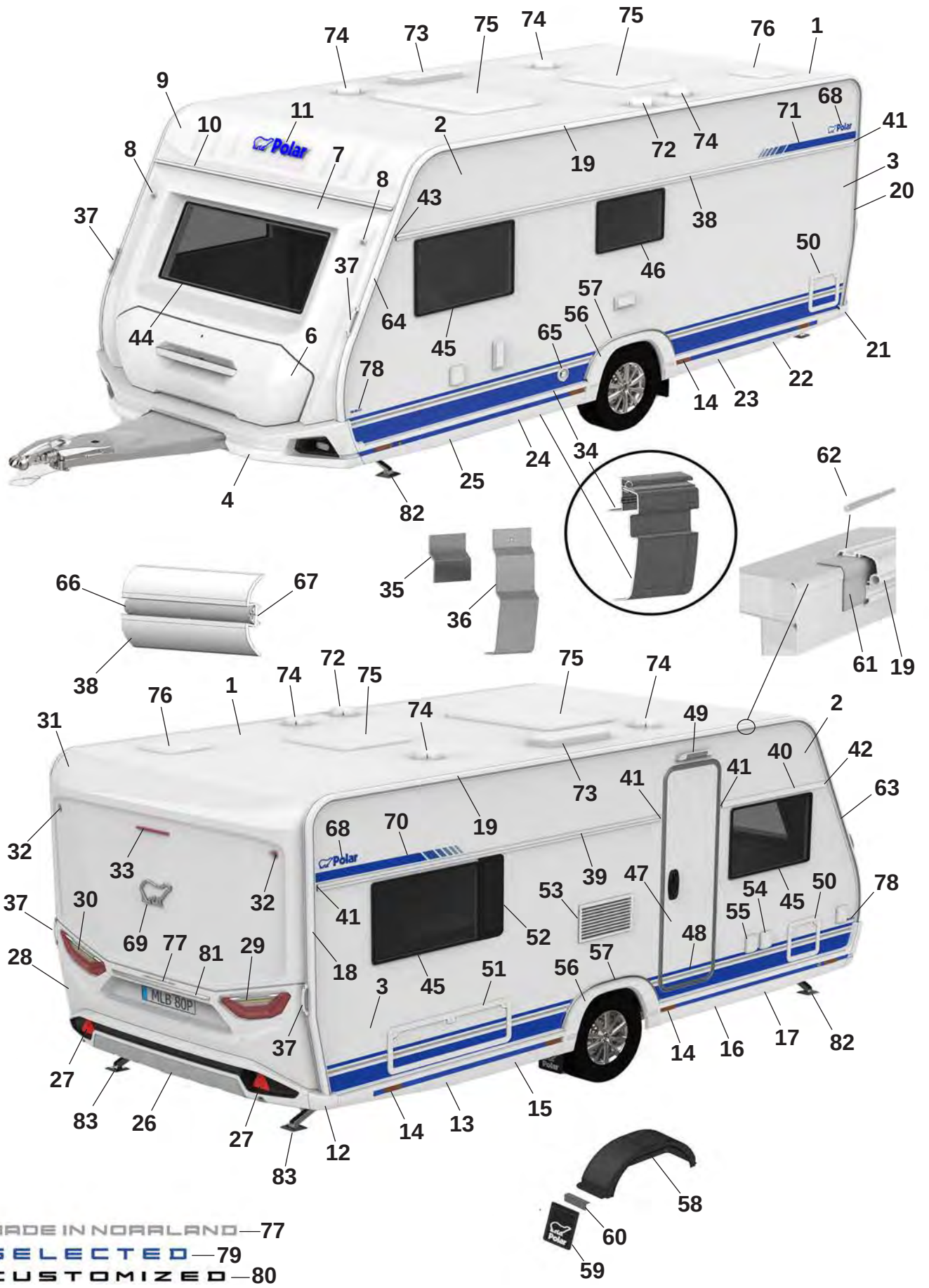
MADE IN NORRLAND—77
SELECTED—79
CUSTOMIZED—80

Pos Fig	Det. nr Part. No	520 FD	Benämning	Description
--	217192	M	Dekal sidokjol	Decal side skirt rear
--	215550	M	Dekal sidokjol (Customized)	Decal side skirt rear (Customized)
--	215490	x	Clips sidokjol	Clips side skirt
26	215925	x	Bumper bak kpl.	Bumper rear cpl.
27	215499	x	Reflex bumper bak	Reflex bumper rear
28	215522	x	Plast gavel bak mittdel	Plastic gable rear middle
--	505651	x	Belysning skylt	Plate lamp
29	508381	x	Kombinationslampa bak H	Combination lamp rear R
30	508380	x	Kombinationslampa bak V	Combination lamp rear L
31	215521	x	Plast gavel bak överdel	Plastic gable rear upper
32	508385	x	Lampa breddmarkering bak	Lamp width marking rear
33	508386	x	Lampa bromsljus bak	Lamp break light rear
34	215884	x	Avbärarlist L=2240 (Framför hjulhus)	Carrier list L=2240 (In front of wheelhouse)
--	215883	x	Avbärarlist L=2080 (Bakom hjulhus)	Carrier list L=2240 (Behind the wheelhouse)
35	215917	x	Stöd sidokjol 69,5x100	Support side skirt 69,5x100
36	216272	x	Stöd sidokjol 60x173,5	Support side skirt 60x173,5
37	216428	x	Draghandtag	Handle
38	215875	x	Midjelist V L=4833	List middle Left L=4833
39	215868	x	Midjelist H bak L=3033	List middle Right rear L=3033
40	215866	x	Midjelist H fram L=1165	List middle Right front L=1165
41	215072	x	Ändavslut rak	End protection straight
42	215078	x	Ändavslut H fram	End protection front R
43	215079	x	Ändavslut V fram	End protection front L
44	215598	x	Fönster front 600x1450 kpl.	Front window 600x1450 cpl.
45	212413	x	Fönster öppningsbart 550x900 kpl.	Window openable 550x900 cpl.
46	212411	x	Fönster öppningsbart 400x700 kpl.	Window openable 400x700 cpl.
47	213052	T	Dörr ytter u. fönster kpl.	Outer door without window kpl.
48	215638	x	Dekal dörr blå	Door decal blue
--	215639	x	Dekal dörr svart (Customized)	Door decal black (Customized)
49	508061	x	Belysning utvändigt	Outer light
50	207759	x	Lucka m. innerram, utan spegel	Door with frame inner, without plate
51	14-701045	x	Lucka m innerram, utan spegel	Door with frame inner, without plate
52	212477	T	Ventilationsgaller H	Ventilator grill L
53	214773	x	Galler ventilation kyl	Grill ventilation refrigerator
54	508106	x	Elintag 230 V	El. connection 230 V
55	508107	x	Eluttag 230 V	El connection 230 V
--		x	Tältservice	Tentservice
--		x	Eluttag 12 V	El connection 12 V
--		x	TV-antenn in/ut	TV-aerial in/out
56	215541	x	Hjulhusbräddare	Mudguard
--	801539	x	Skruv 3,5x25	Screw 3,5x25
--	215918	x	Täckhatt för skruv (vit)	Cover cap for screw (white)
--	801991	x	Täckhatt för skruv (svart)	Cover cap for screw (black)
57	215551	x	List al. hjulhusbräddare	List al. mudguard
--	801529	x	Skruv 4,2x16	Screw 4,2x16
58	212894	x	Hjulhus	Wheel housing
--	212895	x	Isolering hjulhus	Insulation wheel housing
59	102470	x	Stänkskydd	Splash guard
60	101223	x	Fäste stänkskydd	Bracket splash guard
--	800118	x	Skruv	Screw
			M= Metervara T= Tillbehör	M= On the metre T= Accessory

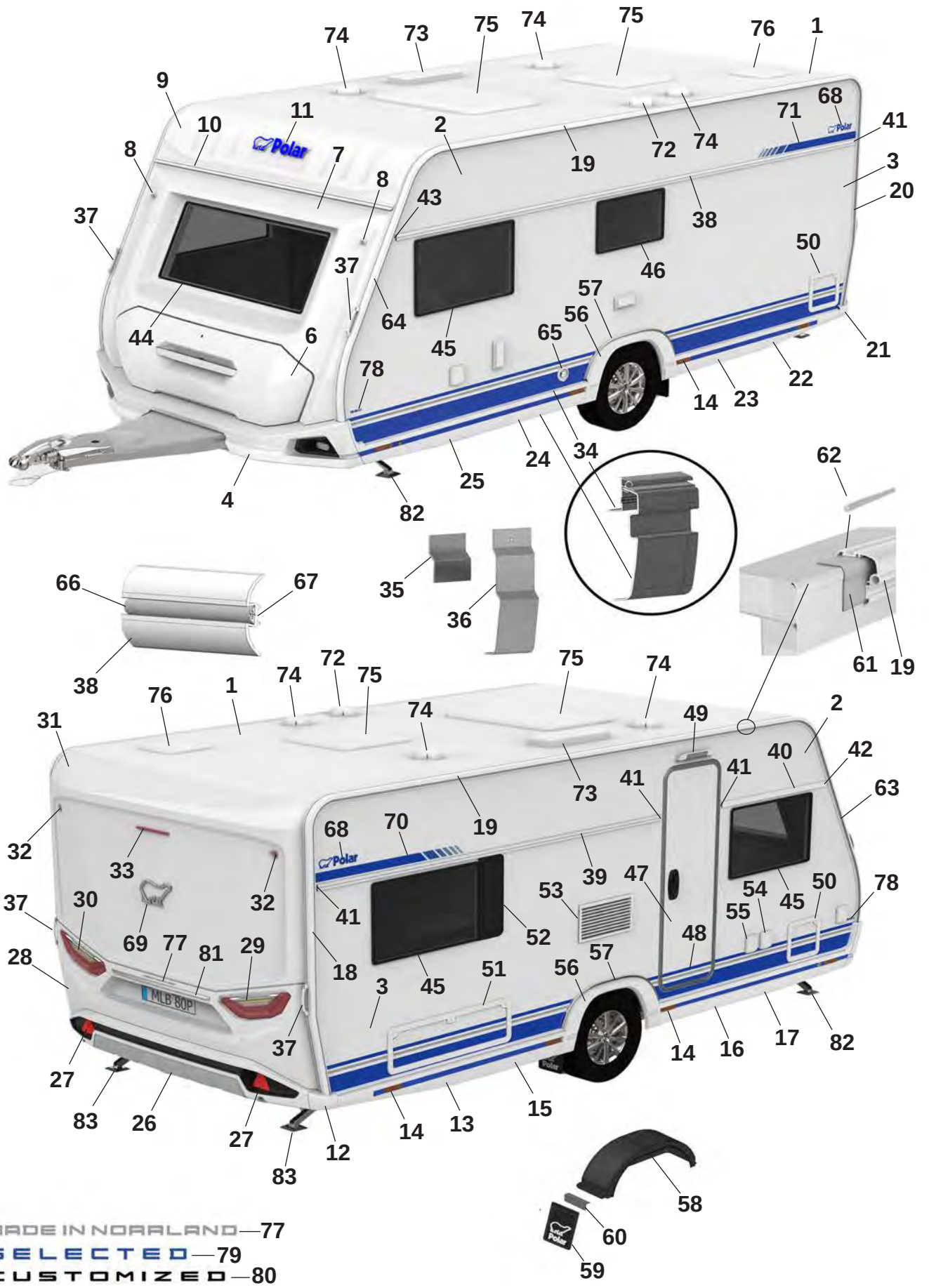
MADE IN NORRLAND—77
SELECTED—79
CUSTOMIZED—80

Pos Fig	Det. nr Part. No	520 FD	Benämning	Description
61	215491	M	List tätning 74mm	Seal strip 74mm
62	208323	x	Styrstift list tält 50x3,5 mm	Pin for list 50x6,5 mm
63	215493	x	List höger fram	List front right
64	215492	x	List vänster fram	List front left
65	601486	x	Skorsten väggmontage kpl.	Chimney kpl.
66	210364	M	List dekor plast	List decor plastic
67	208236	M	Butyl profil 15x2 (30 m/rulle)	Seal strip 15x2 (30 m/roll)
68	212558	x	Emblem blå	Emblem blue
--	214211	x	Emblem blå (Selected)	Emblem blue (Selected)
--	214212	x	Emblem svart (Customized)	Emblem black (Customized)
69	212557	x	Emblem chrome	Emblem chrome
--	214217	x	Emblem svart (Customized)	Emblem black (Customized)
70	216001	x	Dekal H blå	Decal R blue
--	216003	x	Dekal H svart (Customized)	Decal R black (Customized)
71	216000	x	Dekal V blå	Decal L Blue
--	216002	x	Dekal V svart (Customized)	Decal L black (Customized)
72	401495	x	Motor köksfläkt kpl.	Motor kitchen fan cpl.
73	208023	x	Ventil tak för (kyl/frys)	Ventilator roof for refrigerator (refr./freeze)
74	00970024	x	Ventilator kpl.	Ventilator cpl.
75	208690	x	Taklucka 400x400 Mini-Heki kpl. rumsdel	Roof hatch 400x400 Mini-Heki cpl. room
--	211846	T	Taklucka 400x400 Omnivent kpl. vit	Roof hatch 400x400 Omnivent cpl. white
--	08-030921	T	Taklucka 500x700 Midi-Heki kpl.	Taklucka 500x700 Midi-Heki cpl.
--	207780	T	Taklucka 655x960 Heki de Lux kpl.	Roof hatch 655x960 Heki de Lux cpl.
76	215045	x	Taklucka 280x280 kpl. tvättrum	Roof hatch 280x280 cpl. washroom
77	215375	x	Dekal "Made in Norrland"	Decal "Made in Norrland"
78	216548	x	Dekal "520" blå	Decal "520" blue
--	216541	x	Dekal "520" svart (Customized)	Dekal "520" svart (Customized)
79	216018	x	Emblem "Selected"	Emblem "Selected"
80	214215	x	Emblem "Customized"	Emblem "Customized"
81	215539	x	Dekorlist	Decor list
--	215540	x	Dekorlist (Customized)	Decor list (Customized)
82	344997	x	Stödben fram	Support legs front
83	344996	x	Stödben bak	Support legs rear

M= Metervara
T= Tillbehör

M= On the metre
T= Accessory

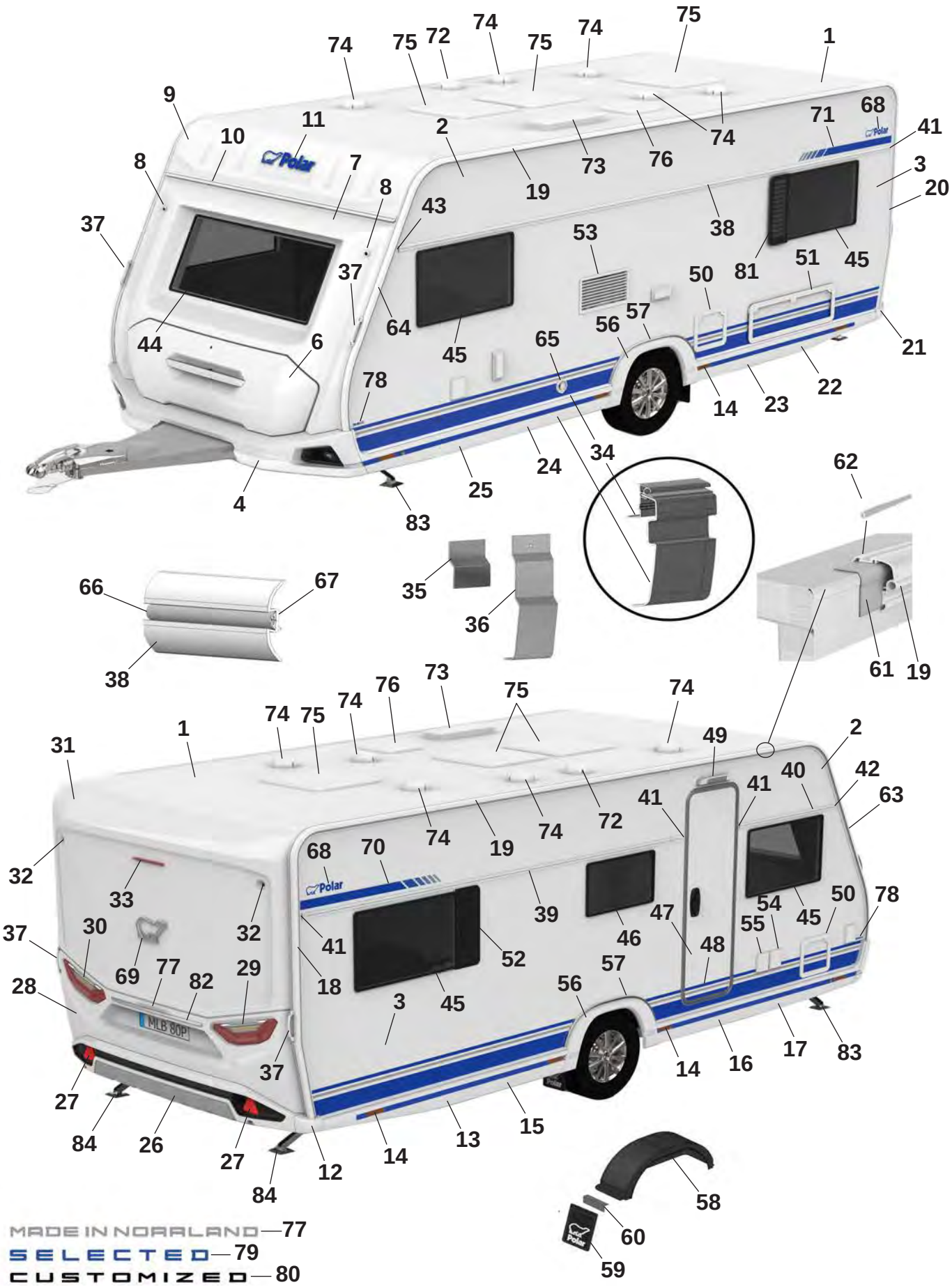
MADE IN NORRLAND—77
SELECTED—79
CUSTOMIZED—80

Pos Fig	Det. nr Part. No	560 S	Benämning	Description
1	213254	x	Plåt tak 8100x2475	Roofing plate 8100x2475
2	212830	x	Plåt sida övre 6800x605	Side plate upper 6800x605
--	215157	x	Plåt sida övre 6800x605 (Custom.), sl. plåt	Side plate upper 6800x605 (Custom.), fl. plate
3	216133	x	Plåt sida undre 6800x1475	Side plate lower 6800x1475
--	216135	x	Plåt sida undre 6800x1475 (Custom.), sl. plåt	Side plate lower 6800x1475 (Customi.) fl. plate
4	216073	x	Front spoiler kpl.	Front spoiler cpl.
--	508425	x	Positionsljus	Position light
6	215832	x	Lucka gasolkoffert ink. handtag	Lid LPG compartment inc. handle
--	216968	x	Handtag kpl. m. dekorlist	Handle cpl. with decorative strip
7	215563	x	Plast gavel främre mittdel	Plastic gable front middle
8	508424	x	Lampa breddmarkering fram	Lamp width marking front
9	215564	x	Gavel främre överdel	Gable front upper
10	215528	x	List markis fram L=2371	List front L=2371
11	210539	x	Dekal, blå	Decal, blue
--	214216	x	Dekal, svart (Customized)	Decal, black (Customized)
12	215527	x	Hörn gavel bak	Corner rear gable
13	215545	x	Sidokjol höger bak	Side skirt rear right
--	217192	M	Dekal sidokjol	Decal side skirt rear
--	215550	M	Dekal sidokjol (Customized)	Decal side skirt rear (Customized)
--	215490	x	Clips sidokjol	Clips side skirt
14	506506	x	Belysning sidomarkering	Light, side marking
15	216007	x	Sidokjol förlängare L=1070	Side skirt extention L=1070
--	217192	M	Dekal sidokjol	Decal side skirt rear
--	215550	M	Dekal sidokjol (Customized)	Decal side skirt rear (Customized)
--	215490	x	Clips sidokjol	Clips side skirt
16	216004	x	Sidokjol förlängare L=1165	Side skirt extention L=1165
--	217192	M	Dekal sidokjol	Decal side skirt rear
--	215550	M	Dekal sidokjol (Customized)	Decal side skirt rear (Customized)
--	215490	x	Clips sidokjol	Clips side skirt
17	215543	x	Sidokjol höger fram	Side skirt front right
--	217192	M	Dekal sidokjol	Decal side skirt rear
--	215550	M	Dekal sidokjol (Customized)	Decal side skirt rear (Customized)
--	215490	x	Clips sidokjol	Clips side skirt
18	215494	x	List tält höger bak	List rear right
19	215497	x	List tält rak L=4233	List straight L=4233
20	215495	x	List tält vänster bak	List rear left
21	215526	x	Hörn gavel bak	Corner rear gable
22	215546	x	Sidokjol vänster bak	Side skirt rear left
--	217192	M	Dekal sidokjol	Decal side skirt rear
--	215550	M	Dekal sidokjol (Customized)	Decal side skirt rear (Customized)
--	215490	x	Clips sidokjol	Clips side skirt
23	216006	x	Sidokjol förlängare L=1070	Side skirt extention L=1070
--	217192	M	Dekal sidokjol	Decal side skirt rear
--	215550	M	Dekal sidokjol (Customized)	Decal side skirt rear (Customized)
--	215490	x	Clips sidokjol	Clips side skirt
24	216005	x	Sidokjol förlängare L=1165	Side skirt extention L=1165
--	217192	M	Dekal sidokjol	Decal side skirt rear
--	215550	M	Dekal sidokjol (Customized)	Decal side skirt rear (Customized)
--	215490	x	Clips sidokjol	Clips side skirt
25	215544	x	Sidokjol vänster fram	Side skirt front left

M= Metervara
T= Tillbehör

M= On the metre
T= Accessory

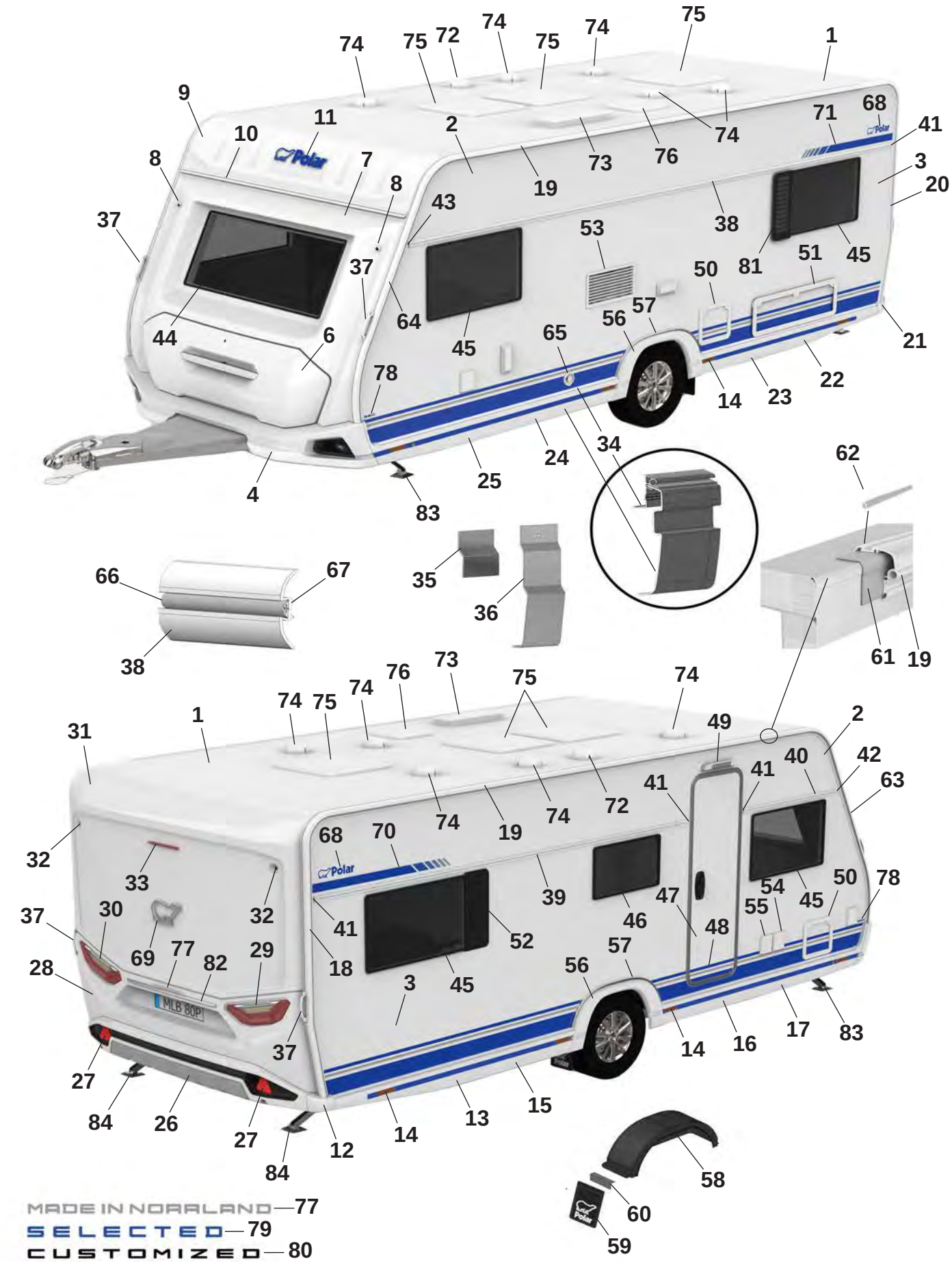
MADE IN NORRLAND—77
SELECTED—79
CUSTOMIZED—80

Pos Fig	Det. nr Part. No	560 S	Benämning	Description
--	217192	M	Dekal sidokjol	Decal side skirt rear
--	215550	M	Dekal sidokjol (Customized)	Decal side skirt rear (Customized)
--	215490	x	Clips sidokjol	Clips side skirt
26	215925	x	Bumper bak kpl.	Bumper rear cpl.
27	215499	x	Reflex bumper bak	Reflex bumper rear
28	215522	x	Plast gavel bak mittdel	Plastic gable rear middle
--	505651	x	Belysning skylt	Plate lamp
29	508381	x	Kombinationslampa bak H	Combination lamp rear R
30	508380	x	Kombinationslampa bak V	Combination lamp rear L
31	215521	x	Plast gavel bak överdel	Plastic gable rear upper
32	508385	x	Lampa breddmarkering bak	Lamp width marking rear
33	508386	x	Lampa bromsljus bak	Lamp break light rear
34	215886	x	Avbärarlist L=2500 (Framför hjulhus)	Carrier list L=2500 (In front of wheelhouse)
--	215885	x	Avbärarlist L=2367 (Bakom hjulhus)	Carrier list L=2367 (Behind the wheelhouse)
35	215917	x	Stöd sidokjol 69,5x100	Support side skirt 69,5x100
36	216272	x	Stöd sidokjol 60x173,5	Support side skirt 60x173,5
37	216428	x	Draghandtag	Handle
38	215876	x	Midjelist V L=5393	List middle Left L=5393
39	215870	x	Midjelist H bak L=3593	List middle Right rear L=3593
40	215866	x	Midjelist H fram L=1165	List middle Right front L=1165
41	215072	x	Ändavslut rak	End protection straight
42	215078	x	Ändavslut H fram	End protection front R
43	215079	x	Ändavslut V fram	End protection front L
44	215598	x	Fönster front 600x1450 kpl.	Front window 600x1450 cpl.
45	212413	x	Fönster öppningsbart 550x900 kpl.	Window openable 550x900 cpl.
46	212411	x	Fönster öppningsbart 400x700 kpl.	Window openable 400x700 cpl.
47	213052	T	Dörr ytter u. fönster kpl.	Outer door without window kpl.
48	215638	x	Dekal dörr blå	Door decal blue
--	215639	x	Dekal dörr svart (Customized)	Door decal black (Customized)
49	508061	x	Belysning utvändigt	Outer light
50	207759	x	Lucka m. innerram, utan spegel	Door with frame inner, without plate
51	14-701045	x	Lucka m innerram, utan spegel	Door with frame inner, without plate
52	212477	T	Ventilationsgaller H	Ventilator grill L
53	214773	x	Galler ventilation kyl	Grill ventilation refrigerator
54	508106	x	Elintag 230 V	El. connection 230 V
55	508107	x	Eluttag 230 V	El connection 230 V
--		x	Tältservice	Tentservice
--		x	Eluttag 12 V	El connection 12 V
--		x	TV-antenn in/ut	TV-aerial in/out
56	215541	x	Hjulhusbräddare	Mudguard
--	801539	x	Skruv 3,5x25	Screw 3,5x25
--	215918	x	Täckhatt för skruv (vit)	Cover cap for screw (white)
--	801991	x	Täckhatt för skruv (svart)	Cover cap for screw (black)
57	215551	x	List al. hjulhusbräddare	List al. mudguard
--	801529	x	Skruv 4,2x16	Screw 4,2x16
58	212894	x	Hjulhus	Wheel housing
--	212895	x	Isolering hjulhus	Insulation wheel housing
59	102470	x	Stänkskydd	Splash guard
60	101223	x	Fäste stänkskydd	Bracket splash guard
--	800118	x	Skruv	Screw
			M= Metervara T= Tillbehör	M= On the metre T= Accessory

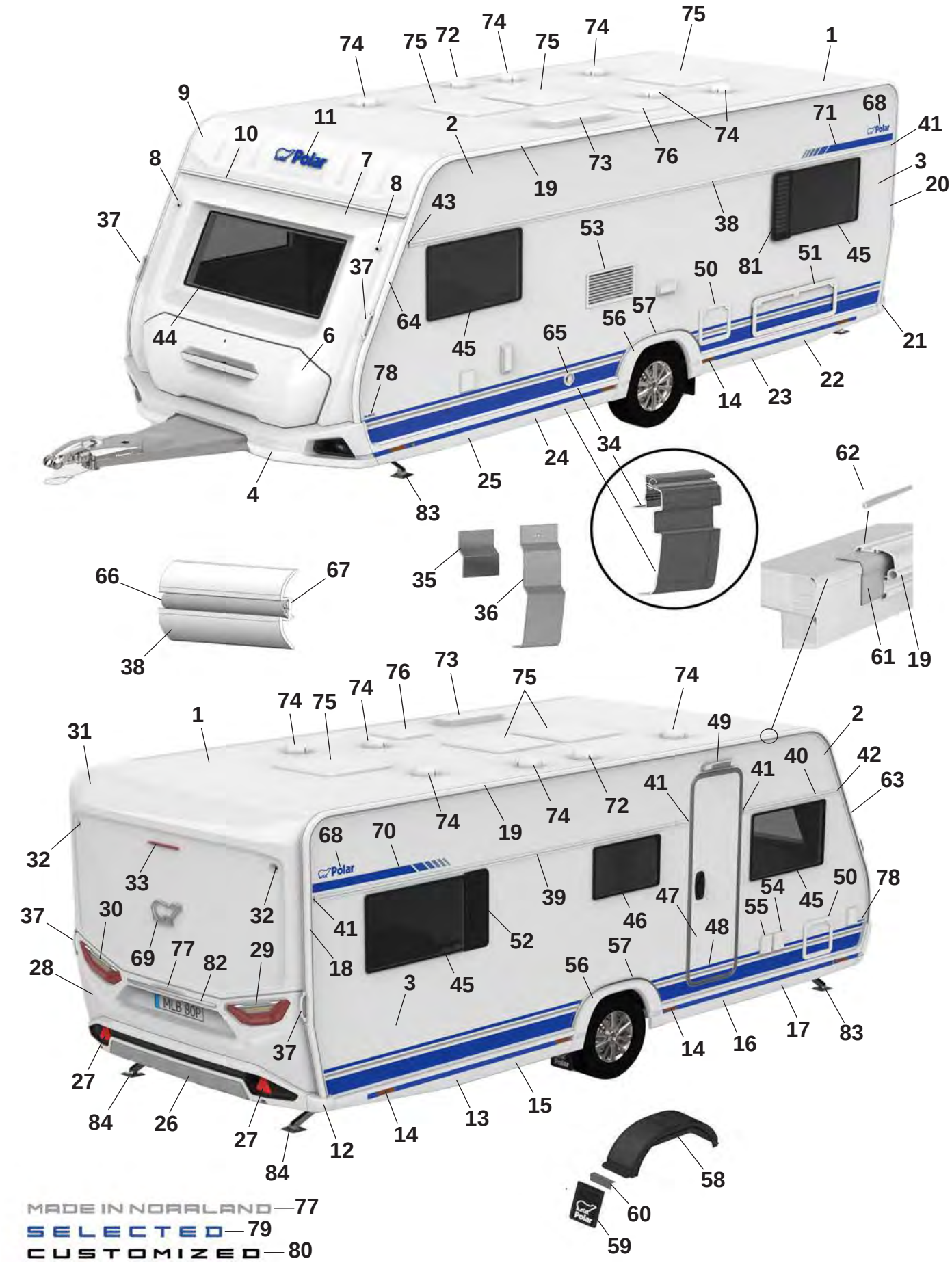
MADE IN NORRLAND—77
SELECTED—79
CUSTOMIZED—80

Pos Fig	Det. nr Part. No	560 S	Benämning	Description
61	215491	M	List tätning 74mm	Seal strip 74mm
62	208323	x	Styrstift list tält 50x3,5 mm	Pin for list 50x6,5 mm
63	215493	x	List höger fram	List front right
64	215492	x	List vänster fram	List front left
65	601486	x	Skorsten väggmontage kpl.	Chimney kpl.
66	210364	M	List dekor plast	List decor plastic
67	208236	M	Butyl profil 15x2 (30 m/rulle)	Seal strip 15x2 (30 m/roll)
68	212558	x	Emblem blå	Emblem blue
--	214211	x	Emblem blå (Selected)	Emblem blue (Selected)
--	214212	x	Emblem svart (Customized)	Emblem black (Customized)
69	212557	x	Emblem chrome	Emblem chrome
--	214217	x	Emblem svart (Customized)	Emblem black (Customized)
70	216001	x	Dekal H blå	Decal R blue
--	216003	x	Dekal H svart (Customized)	Decal R black (Customized)
71	216000	x	Dekal V blå	Decal L Blue
--	216002	x	Dekal V svart (Customized)	Decal L black (Customized)
72	401495	x	Motor köksfläkt kpl.	Motor kitchen fan cpl.
73	208023	x	Ventil tak för (kyl/frys)	Ventilator roof for refrigerator (refr./freeze)
74	00970024	x	Ventilator kpl.	Ventilator cpl.
75	208690	x	Taklucka 400x400 Mini-Heki kpl. rumsdel	Roof hatch 400x400 Mini-Heki cpl. room
--	211846	T	Taklucka 400x400 Omnivent kpl. vit	Roof hatch 400x400 Omnivent cpl. white
--	08-030921	T	Taklucka 500x700 Midi-Heki kpl.	Taklucka 500x700 Midi-Heki cpl.
--	207780	T	Taklucka 655x960 Heki de Lux kpl.	Roof hatch 655x960 Heki de Lux cpl.
76	215045	x	Taklucka 280x280 kpl. tvättrum	Roof hatch 280x280 cpl. washroom
77	215375	x	Dekal "Made in Norrland"	Decal "Made in Norrland"
78	216549	x	Dekal "560" blå	Decal "560" blue
--	216542	x	Dekal "560" svart (Customized)	Dekal "560" svart (Customized)
79	216018	x	Emblem "Selected"	Emblem "Selected"
80	214215	x	Emblem "Customized"	Emblem "Customized"
81	212476	T	Ventilationsgaller V	Ventilator grill L
82	215539	x	Dekorlist	Decor list
--	215540	x	Dekorlist (Customized)	Decor list (Customized)
83	344997	x	Stödben fram	Support legs front
84	344996	x	Stödben bak	Support legs rear

M= Metervara
T= Tillbehör

M= On the metre
T= Accessory

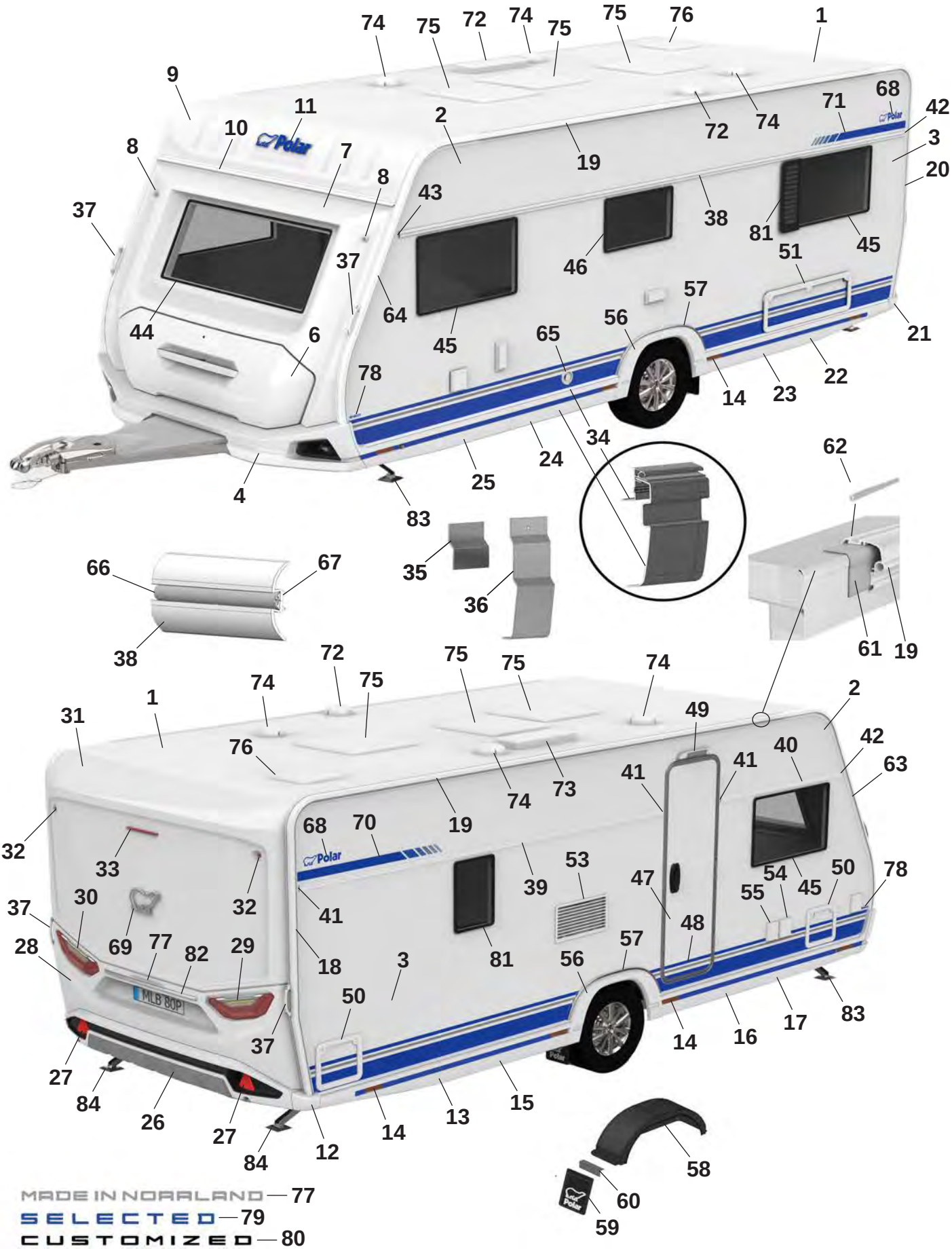
MADE IN NORRLAND — 77
SELECTED — 79
CUSTOMIZED — 80

Pos Fig	Det. nr Part. No	560 FW	Benämning	Description
1	213254	x	Plåt tak 8100x2475	Roofing plate 8100x2475
2	212830	x	Plåt sida övre 6800x605	Side plate upper 6800x605
--	215157	x	Plåt sida övre 6800x605 (Custom.), sl. plåt	Side plate upper 6800x605 (Custom.), fl. plate
3	216133	x	Plåt sida undre 6800x1475	Side plate lower 6800x1475
--	216135	x	Plåt sida undre 6800x1475 (Custom.), sl. plåt	Side plate lower 6800x1475 (Custom.) fl. plate
4	216073	x	Front spoiler kpl.	Front spoiler cpl.
--	508425	x	Positionsljus	Position light
6	215832	x	Lucka gasolkoffert ink. handtag	Lid LPG compartment inc. handle
--	216968	x	Handtag kpl. m. dekorlist	Handle cpl. with decorative strip
7	215563	x	Plast gavel främre mittdel	Plastic gable front middle
8	508424	x	Lampa breddmarkering fram	Lamp width marking front
9	215564	x	Gavel främre överdel	Gable front upper
10	215528	x	List markis fram L=2371	List front L=2371
11	210539	x	Dekal, blå	Decal, blue
--	214216	x	Dekal, svart (Customized)	Decal, black (Customized)
12	215527	x	Hörn gavel bak	Corner rear gable
13	215545	x	Sidokjol höger bak	Side skirt rear right
--	217192	M	Dekal sidokjol	Decal side skirt rear
--	215550	M	Dekal sidokjol (Customized)	Decal side skirt rear (Customized)
--	215490	x	Clips sidokjol	Clips side skirt
14	506506	x	Belysning sidomarkering	Light, side marking
15	216007	x	Sidokjol förlängare L=1070	Side skirt extention L=1070
--	217192	M	Dekal sidokjol	Decal side skirt rear
--	215550	M	Dekal sidokjol (Customized)	Decal side skirt rear (Customized)
--	215490	x	Clips sidokjol	Clips side skirt
16	216004	x	Sidokjol förlängare L=1165	Side skirt extention L=1165
--	217192	M	Dekal sidokjol	Decal side skirt rear
--	215550	M	Dekal sidokjol (Customized)	Decal side skirt rear (Customized)
--	215490	x	Clips sidokjol	Clips side skirt
17	215543	x	Sidokjol höger fram	Side skirt front right
--	217192	M	Dekal sidokjol	Decal side skirt rear
--	215550	M	Dekal sidokjol (Customized)	Decal side skirt rear (Customized)
--	215490	x	Clips sidokjol	Clips side skirt
18	215494	x	List tält höger bak	List rear right
19	215497	x	List tält rak L=4233	List straight L=4233
20	215495	x	List tält vänster bak	List rear left
21	215526	x	Hörn gavel bak	Corner rear gable
22	215546	x	Sidokjol vänster bak	Side skirt rear left
--	217192	M	Dekal sidokjol	Decal side skirt rear
--	215550	M	Dekal sidokjol (Customized)	Decal side skirt rear (Customized)
--	215490	x	Clips sidokjol	Clips side skirt
23	216006	x	Sidokjol förlängare L=1070	Side skirt extention L=1070
--	217192	M	Dekal sidokjol	Decal side skirt rear
--	215550	M	Dekal sidokjol (Customized)	Decal side skirt rear (Customized)
--	215490	x	Clips sidokjol	Clips side skirt
24	216005	x	Sidokjol förlängare L=1165	Side skirt extention L=1165
--	217192	M	Dekal sidokjol	Decal side skirt rear
--	215550	M	Dekal sidokjol (Customized)	Decal side skirt rear (Customized)
--	215490	x	Clips sidokjol	Clips side skirt
25	215544	x	Sidokjol vänster fram	Side skirt front left

M= Metervara
T= Tillbehör

M= On the metre
T= Accessory

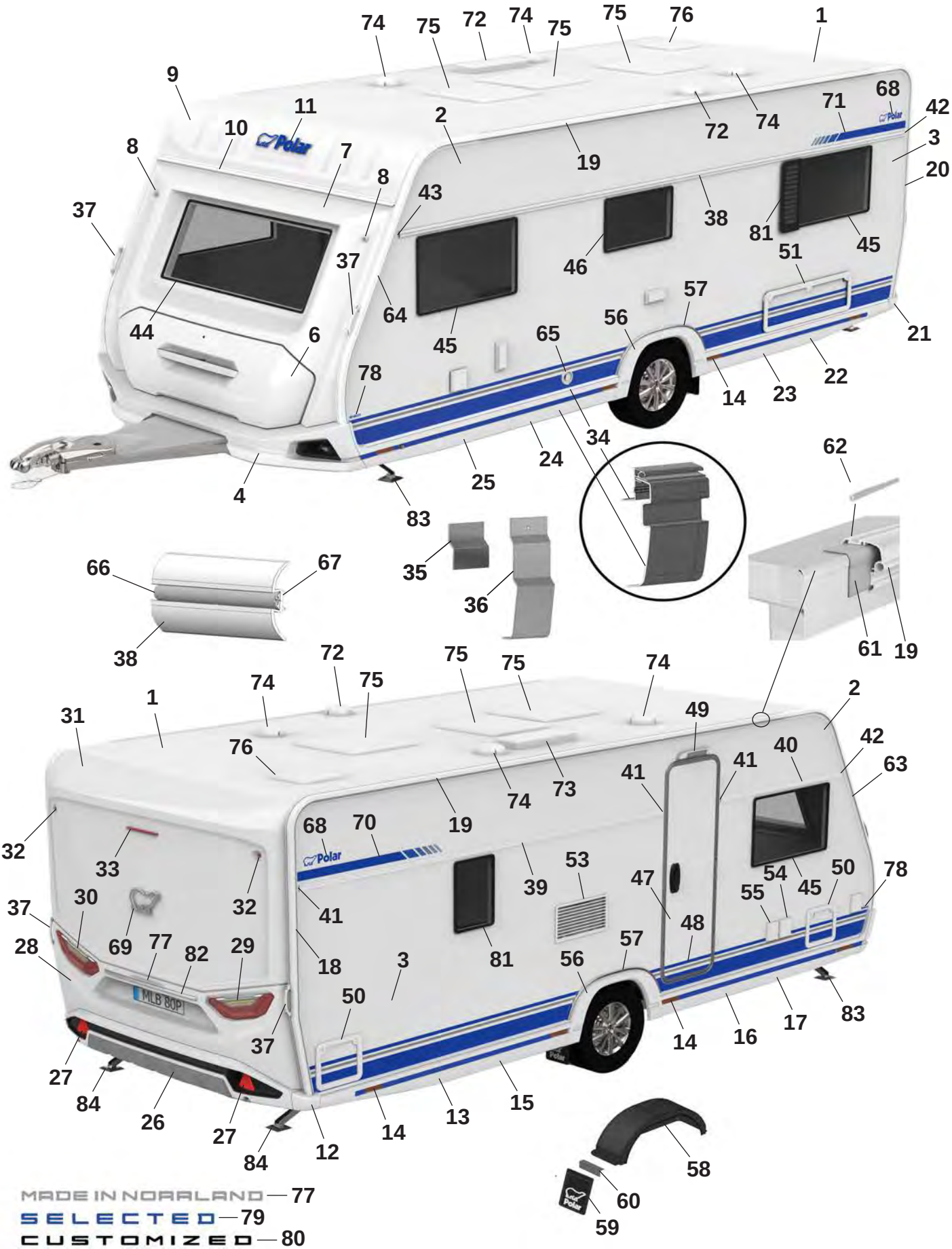
MADE IN NORRLAND — 77
SELECTED — 79
CUSTOMIZED — 80

Pos Fig	Det. nr Part. No	560 FW	Benämning	Description
--	217192	M	Dekal sidokjol	Decal side skirt rear
--	215550	M	Dekal sidokjol (Customized)	Decal side skirt rear (Customized)
--	215490	x	Clips sidokjol	Clips side skirt
26	215925	x	Bumper bak kpl.	Bumper rear cpl.
27	215499	x	Reflex bumper bak	Reflex bumper rear
28	215522	x	Plast gavel bak mittdel	Plastic gable rear middle
--	505651	x	Belysning skylt	Plate lamp
29	508381	x	Kombinationslampa bak H	Combination lamp rear R
30	508380	x	Kombinationslampa bak V	Combination lamp rear L
31	215521	x	Plast gavel bak överdel	Plastic gable rear upper
32	508385	x	Lampa breddmarkering bak	Lamp width marking rear
33	508386	x	Lampa bromsljus bak	Lamp break light rear
34	215886	x	Avbärarlist L=2500 (Framför hjulhus)	Carrier list L=2500 (In front of wheelhouse)
--	215885	x	Avbärarlist L=2367 (Bakom hjulhus)	Carrier list L=2367 (Behind the wheelhouse)
35	215917	x	Stöd sidokjol 69,5x100	Support side skirt 69,5x100
36	216272	x	Stöd sidokjol 60x173,5	Support side skirt 60x173,5
37	216428	x	Draghandtag	Handle
38	215876	x	Midjelist V L=5393	List middle Left L=5393
39	215869	x	Midjelist H bak L=3313	List middle Right rear L=3313
40	215867	x	Midjelist H fram L=1445	List middle Right front L=1445
41	215072	x	Ändavslut rak	End protection straight
42	215078	x	Ändavslut H fram	End protection front R
43	215079	x	Ändavslut V fram	End protection front L
44	215598	x	Fönster front 600x1450 kpl.	Front window 600x1450 cpl.
45	212413	x	Fönster öppningsbart 550x900 kpl.	Window openable 550x900 cpl.
46	212411	x	Fönster öppningsbart 400x700 kpl.	Window openable 400x700 cpl.
47	213052	T	Dörr ytter u. fönster kpl.	Outer door without window kpl.
48	215638	x	Dekal dörr blå	Door decal blue
--	215639	x	Dekal dörr svart (Customized)	Door decal black (Customized)
49	508061	x	Belysning utvändigt	Outer light
50	207759	x	Lucka m. innerram, utan spegel	Door with frame inner, without plate
51	14-701045	x	Lucka m innerram, utan spegel	Door with frame inner, without plate
52	212476	T	Ventilationsgaller V	Ventilator grill L
53	214773	x	Galler ventilation kyl	Grill ventilation refrigerator
54	508106	x	Elintag 230 V	El. connection 230 V
55	508107	x	Eluttag 230 V	El connection 230 V
--		x	Tältservice	Tentservice
--		x	Eluttag 12 V	El connection 12 V
--		x	TV-antenn in/ut	TV-aerial in/out
56	215541	x	Hjulhusbräddare	Mudguard
--	801539	x	Skruv 3,5x25	Screw 3,5x25
--	215918	x	Täckhatt för skruv (vit)	Cover cap for screw (white)
--	801991	x	Täckhatt för skruv (svart)	Cover cap for screw (black)
57	215551	x	List al. hjulhusbräddare	List al. mudguard
--	801529	x	Skruv 4,2x16	Screw 4,2x16
58	212894	x	Hjulhus	Wheel housing
--	212895	x	Isolering hjulhus	Insulation wheel housing
59	102470	x	Stänkskydd	Splash guard
60	101223	x	Fäste stänkskydd	Bracket splash guard
--	800118	x	Skruv	Screw
			M= Metervara T= Tillbehör	M= On the metre T= Accessory

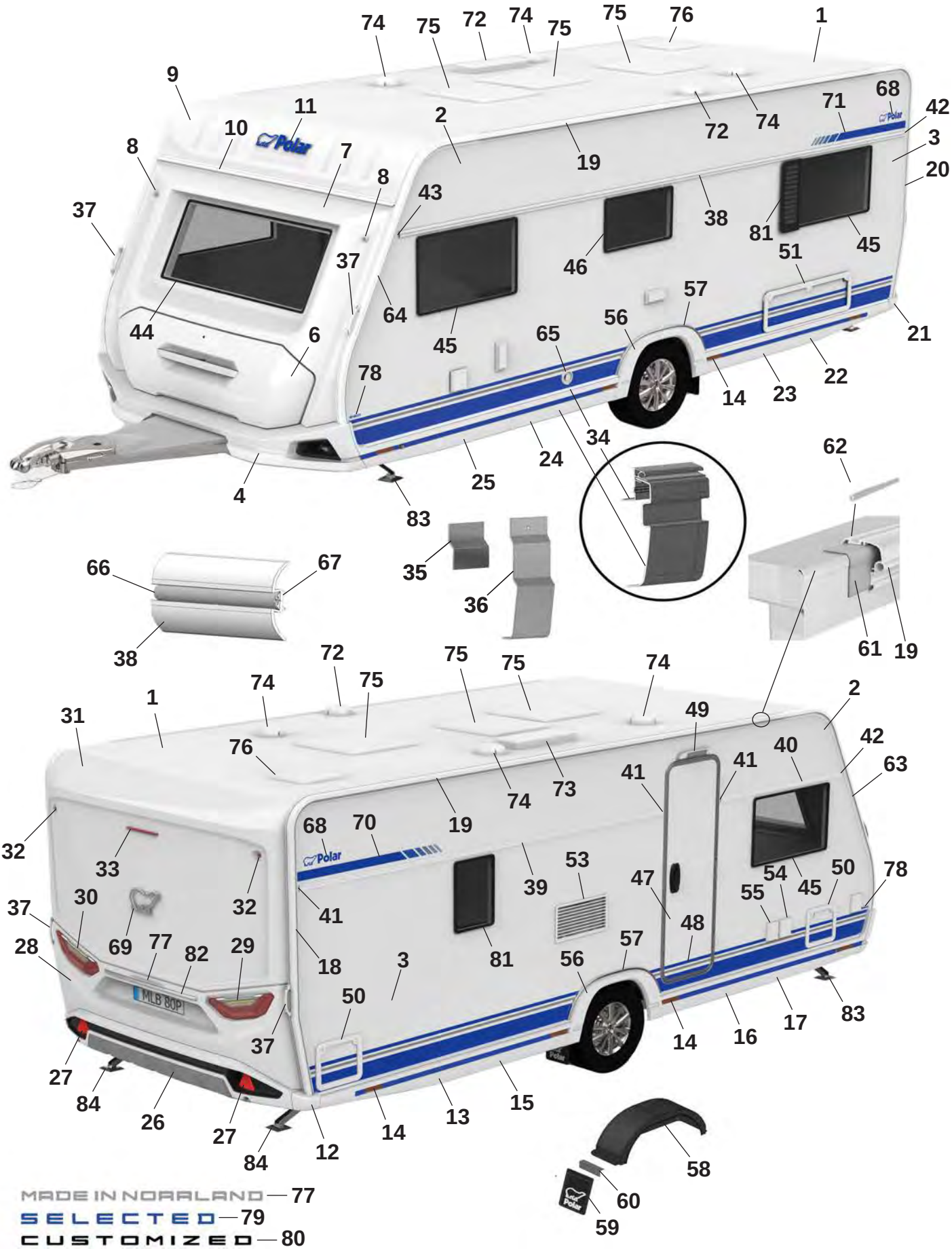
MADE IN NORRLAND — 77
SELECTED — 79
CUSTOMIZED — 80

Pos Fig	Det. nr Part. No	560 FW	Benämning	Description
61	215491	M	List tätning 74mm	Seal strip 74mm
62	208323	x	Styrstift list tält 50x3,5 mm	Pin for list 50x6,5 mm
63	215493	x	List höger fram	List front right
64	215492	x	List vänster fram	List front left
65	601486	x	Skorsten väggmontage kpl.	Chimney kpl.
66	210364	M	List dekor plast	List decor plastic
67	208236	M	Butyl profil 15x2 (30 m/rulle)	Seal strip 15x2 (30 m/roll)
68	212558	x	Emblem blå	Emblem blue
--	214211	x	Emblem blå (Selected)	Emblem blue (Selected)
--	214212	x	Emblem svart (Customized)	Emblem black (Customized)
69	212557	x	Emblem chrome	Emblem chrome
--	214217	x	Emblem svart (Customized)	Emblem black (Customized)
70	216001	x	Dekal H blå	Decal R blue
--	216003	x	Dekal H svart (Customized)	Decal R black (Customized)
71	216000	x	Dekal V blå	Decal L Blue
--	216002	x	Dekal V svart (Customized)	Decal L black (Customized)
72	401495	x	Motor köksfläkt kpl.	Motor kitchen fan cpl.
73	208023	x	Ventil tak för (kyl/frys)	Ventilator roof for refrigerator (refr./freeze)
74	00970024	x	Ventilator kpl.	Ventilator cpl.
75	208690	x	Taklucka 400x400 Mini-Heki kpl. rumsdel	Roof hatch 400x400 Mini-Heki cpl. room
--	211846	T	Taklucka 400x400 Omnivent kpl. vit	Roof hatch 400x400 Omnivent cpl. white
--	08-030921	T	Taklucka 500x700 Midi-Heki kpl.	Taklucka 500x700 Midi-Heki cpl.
--	207780	T	Taklucka 655x960 Heki de Lux kpl.	Roof hatch 655x960 Heki de Lux cpl.
76	215045	x	Taklucka 280x280 kpl. tvättrum	Roof hatch 280x280 cpl. washroom
77	215375	x	Dekal "Made in Norrland"	Decal "Made in Norrland"
78	216549	x	Dekal "560" blå	Decal "560" blue
--	216542	x	Dekal "560" svart (Customized)	Dekal "560" svart (Customized)
79	216018	x	Emblem "Selected"	Emblem "Selected"
80	214215	x	Emblem "Customized"	Emblem "Customized"
81	212409	x	Fönster öppningsbart 350x500 kpl.	Window openable 350x500 cpl.
82	215539	x	Dekorlist	Decor list
--	215540	x	Dekorlist (Customized)	Decor list (Customized)
83	344997	x	Stödben fram	Support legs front
84	344996	x	Stödben bak	Support legs rear

M= Metervara
T= Tillbehör

M= On the metre
T= Accessory

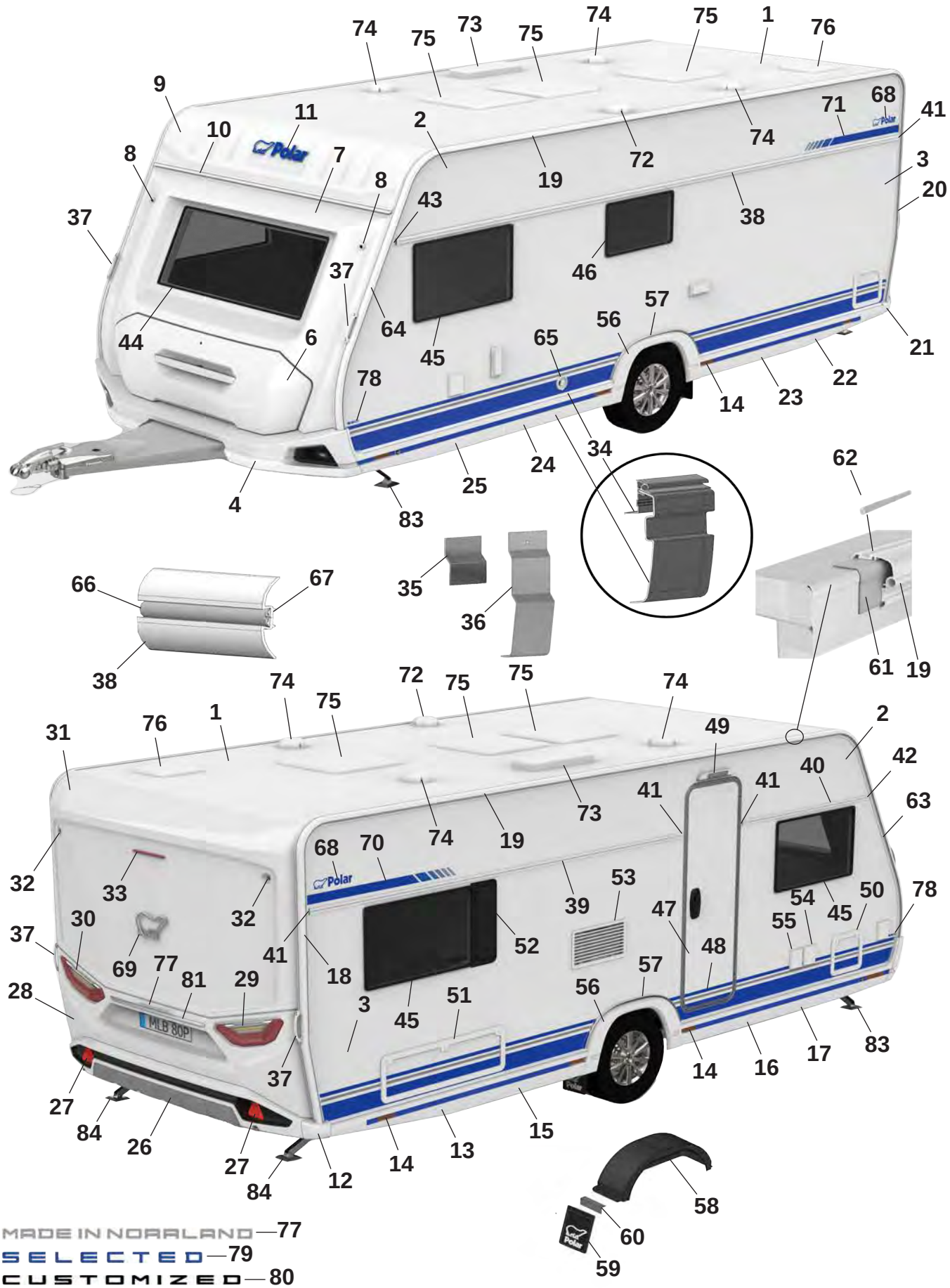
MADE IN NORRLAND —77
SELECTED —79
CUSTOMIZED —80

Pos Fig	Det. nr Part. No	560 FD	Benämning	Description
1	213254	x	Plåt tak 8100x2475	Roofing plate 8100x2475
2	212830	x	Plåt sida övre 6800x605	Side plate upper 6800x605
--	215157	x	Plåt sida övre 6800x605 (Custom.), sl. plåt	Side plate upper 6800x605 (Custom.), fl. plate
3	216133	x	Plåt sida undre 6800x1475	Side plate lower 6800x1475
--	216135	x	Plåt sida undre 6800x1475 (Custom.), sl. plåt	Side plate lower 6800x1475 (Custom.) fl. plate
4	216073	x	Front spoiler kpl.	Front spoiler cpl.
--	508425	x	Positionsljus	Position light
6	215832	x	Lucka gasolkoffert ink. handtag	Lid LPG compartment inc. handle
--	216968	x	Handtag kpl. m. dekorlist	Handle cpl. with decorative strip
7	215563	x	Plast gavel främre mittdel	Plastic gable front middle
8	508424	x	Lampa breddmarkering fram	Lamp width marking front
9	215564	x	Gavel främre överdel	Gable front upper
10	215528	x	List markis fram L=2371	List front L=2371
11	210539	x	Dekal, blå	Decal, blue
--	214216	x	Dekal, svart (Customized)	Decal, black (Customized)
12	215527	x	Hörn gavel bak	Corner rear gable
13	215545	x	Sidokjol höger bak	Side skirt rear right
--	217192	M	Dekal sidokjol	Decal side skirt rear
--	215550	M	Dekal sidokjol (Customized)	Decal side skirt rear (Customized)
--	215490	x	Clips sidokjol	Clips side skirt
14	506506	x	Belysning sidomarkering	Light, side marking
15	216007	x	Sidokjol förlängare L=1070	Side skirt extention L=1070
--	217192	M	Dekal sidokjol	Decal side skirt rear
--	215550	M	Dekal sidokjol (Customized)	Decal side skirt rear (Customized)
--	215490	x	Clips sidokjol	Clips side skirt
16	216004	x	Sidokjol förlängare L=1165	Side skirt extention L=1165
--	217192	M	Dekal sidokjol	Decal side skirt rear
--	215550	M	Dekal sidokjol (Customized)	Decal side skirt rear (Customized)
--	215490	x	Clips sidokjol	Clips side skirt
17	215543	x	Sidokjol höger fram	Side skirt front right
--	217192	M	Dekal sidokjol	Decal side skirt rear
--	215550	M	Dekal sidokjol (Customized)	Decal side skirt rear (Customized)
--	215490	x	Clips sidokjol	Clips side skirt
18	215494	x	List tält höger bak	List rear right
19	215497	x	List tält rak L=4233	List straight L=4233
20	215495	x	List tält vänster bak	List rear left
21	215526	x	Hörn gavel bak	Corner rear gable
22	215546	x	Sidokjol vänster bak	Side skirt rear left
--	217192	M	Dekal sidokjol	Decal side skirt rear
--	215550	M	Dekal sidokjol (Customized)	Decal side skirt rear (Customized)
--	215490	x	Clips sidokjol	Clips side skirt
23	216006	x	Sidokjol förlängare L=1070	Side skirt extention L=1070
--	217192	M	Dekal sidokjol	Decal side skirt rear
--	215550	M	Dekal sidokjol (Customized)	Decal side skirt rear (Customized)
--	215490	x	Clips sidokjol	Clips side skirt
24	216005	x	Sidokjol förlängare L=1165	Side skirt extention L=1165
--	217192	M	Dekal sidokjol	Decal side skirt rear
--	215550	M	Dekal sidokjol (Customized)	Decal side skirt rear (Customized)
--	215490	x	Clips sidokjol	Clips side skirt
25	215544	x	Sidokjol vänster fram	Side skirt front left
			M= Metervara T= Tillbehör	M= On the metre T= Accessory

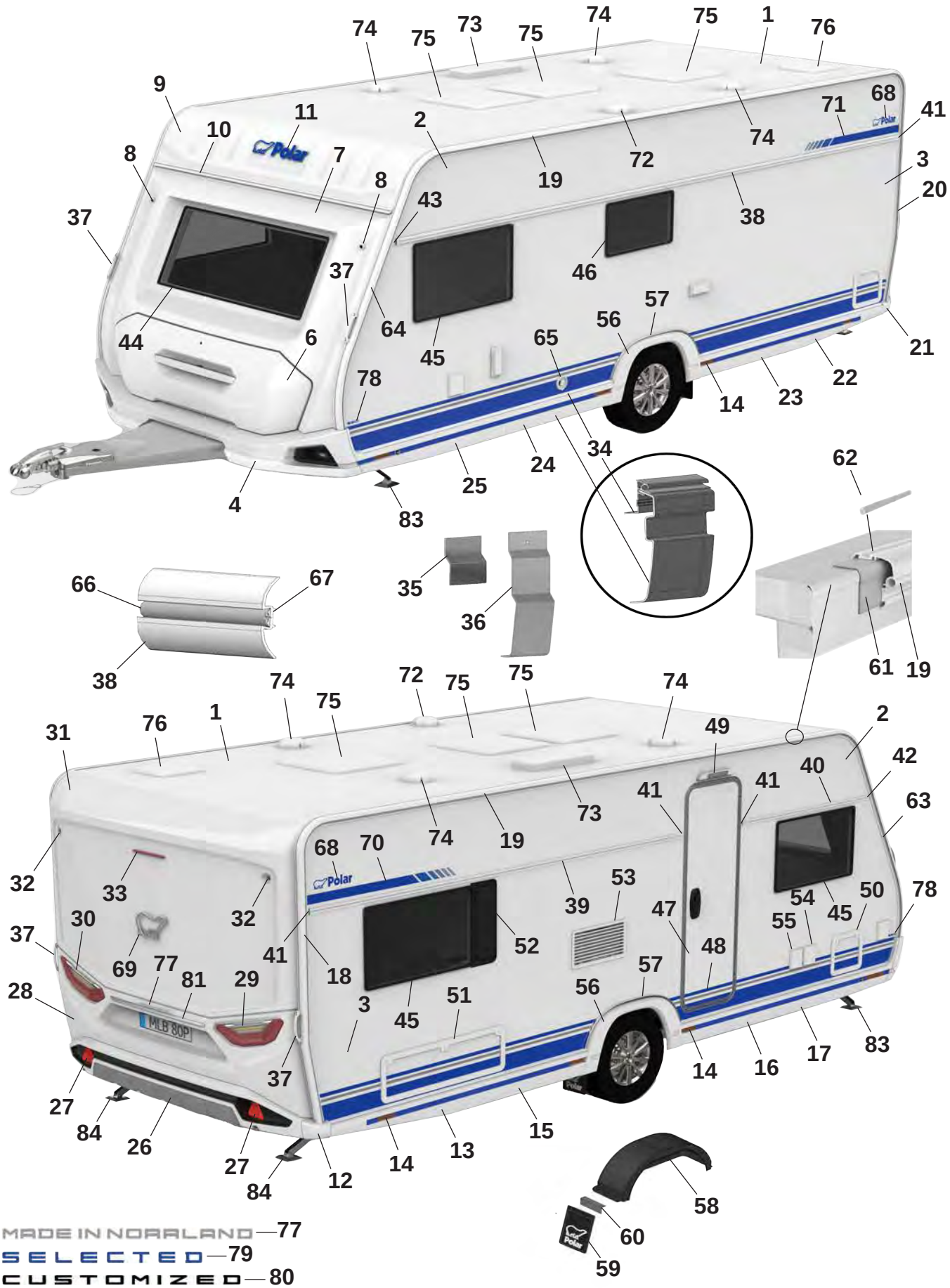
MADE IN NORRLAND —77
SELECTED —79
CUSTOMIZED —80

Pos Fig	Det. nr Part. No	560 FD	Benämning	Description
--	217192	M	Dekal sidokjol	Decal side skirt rear
--	215550	M	Dekal sidokjol (Customized)	Decal side skirt rear (Customized)
--	215490	x	Clips sidokjol	Clips side skirt
26	215925	x	Bumper bak kpl.	Bumper rear cpl.
27	215499	x	Reflex bumper bak	Reflex bumper rear
28	215522	x	Plast gavel bak mittdel	Plastic gable rear middle
--	505651	x	Belysning skylt	Plate lamp
29	508381	x	Kombinationslampa bak H	Combination lamp rear R
30	508380	x	Kombinationslampa bak V	Combination lamp rear L
31	215521	x	Plast gavel bak överdel	Plastic gable rear upper
32	508385	x	Lampa breddmarkering bak	Lamp width marking rear
33	508386	x	Lampa bromsljus bak	Lamp break light rear
34	215886	x	Avbärarlist L=2500 (Framför hjulhus)	Carrier list L=2500 (In front of wheelhouse)
--	215885	x	Avbärarlist L=2367 (Bakom hjulhus)	Carrier list L=2367 (Behind the wheelhouse)
35	215917	x	Stöd sidokjol 69,5x100	Support side skirt 69,5x100
36	216272	x	Stöd sidokjol 60x173,5	Support side skirt 60x173,5
37	216428	x	Draghandtag	Handle
38	215876	x	Midjelist V L=5393	List middle Left L=5393
39	215869	x	Midjelist H bak L=3313	List middle Right rear L=3313
40	215867	x	Midjelist H fram L=1445	List middle Right front L=1445
41	215072	x	Ändavslut rak	End protection straight
42	215078	x	Ändavslut H fram	End protection front R
43	215079	x	Ändavslut V fram	End protection front L
44	215598	x	Fönster front 600x1450 kpl.	Front window 600x1450 cpl.
45	212413	x	Fönster öppningsbart 550x900 kpl.	Window openable 550x900 cpl.
46	212411	x	Fönster öppningsbart 400x700 kpl.	Window openable 400x700 cpl.
47	213052	T	Dörr ytter u. fönster kpl.	Outer door without window kpl.
48	215638	x	Dekal dörr blå	Door decal blue
--	215639	x	Dekal dörr svart (Customized)	Door decal black (Customized)
49	508061	x	Belysning utvändigt	Outer light
50	207759	x	Lucka m. innerram, utan spegel	Door with frame inner, without plate
51	14-701045	x	Lucka m innerram, utan spegel	Door with frame inner, without plate
52	212477	T	Ventilationsgaller H	Ventilator grill L
53	214773	x	Galler ventilation kyl	Grill ventilation refrigerator
54	508106	x	Elintag 230 V	El. connection 230 V
55	508107	x	Eluttag 230 V	El connection 230 V
--		x	Tältservice	Tentservice
--		x	Eluttag 12 V	El connection 12 V
--		x	TV-antenn in/ut	TV-aerial in/out
56	215541	x	Hjulhusbräddare	Mudguard
--	801539	x	Skruv 3,5x25	Screw 3,5x25
--	215918	x	Täckhatt för skruv (vit)	Cover cap for screw (white)
--	801991	x	Täckhatt för skruv (svart)	Cover cap for screw (black)
57	215551	x	List al. hjulhusbräddare	List al. mudguard
--	801529	x	Skruv 4,2x16	Screw 4,2x16
59	102470	x	Stänkskydd	Splash guard
60	101223	x	Fäste stänkskydd	Bracket splash guard
--	800118	x	Skruv	Screw
61	215491	M	List tätning 74mm	Seal strip 74mm
62	208323	x	Styrstift list tält 50x3,5 mm	Pin for list 50x6,5 mm
			M= Metervara T= Tillbehör	M= On the metre T= Accessory

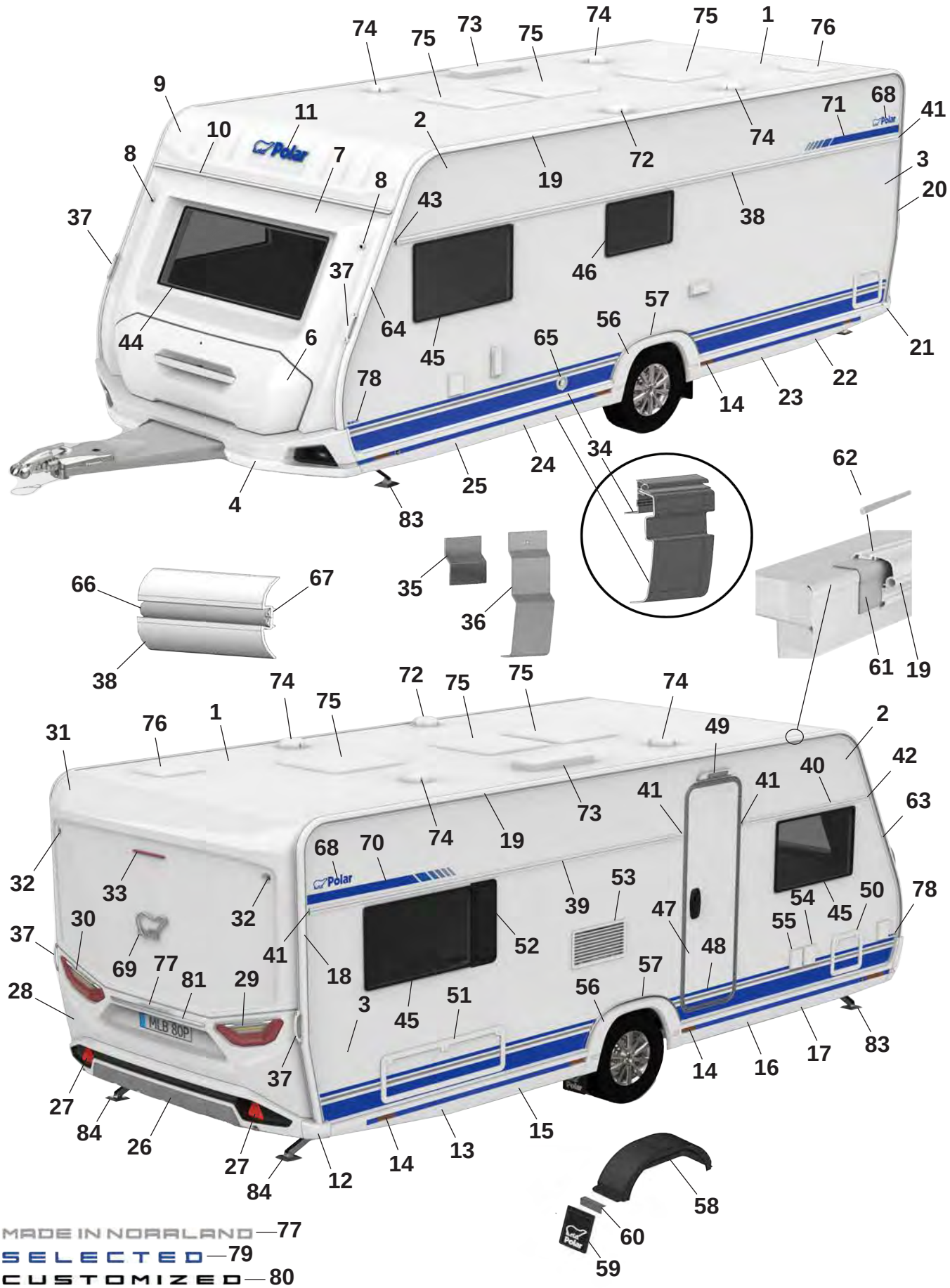
MADE IN NORRLAND —77
SELECTED —79
CUSTOMIZED —80

Pos Fig	Det. nr Part. No	560 FD	Benämning	Description
63	215493	x	List höger fram	List front right
64	215492	x	List vänster fram	List front left
65	601486	x	Skorsten väggmontage kpl.	Chimney kpl.
66	210364	M	List dekor plast	List decor plastic
67	208236	M	Butyl profil 15x2 (30 m/rulle)	Seal strip 15x2 (30 m/roll)
68	212558	x	Emblem blå	Emblem blue
--	214211	x	Emblem blå (Selected)	Emblem blue (Selected)
--	214212	x	Emblem svart (Customized)	Emblem black (Customized)
69	212557	x	Emblem chrome	Emblem chrome
--	214217	x	Emblem svart (Customized)	Emblem black (Customized)
70	216001	x	Dekal H blå	Decal R blue
--	216003	x	Dekal H svart (Customized)	Decal R black (Customized)
71	216000	x	Dekal V blå	Decal L Blue
--	216002	x	Dekal V svart (Customized)	Decal L black (Customized)
72	401495	x	Motor köksfläkt kpl.	Motor kitchen fan cpl.
73	208023	x	Ventil tak för (kyl/frys)	Ventilator roof for refrigerator (refr./freeze)
74	00970024	x	Ventilator kpl.	Ventilator cpl.
75	208690	x	Taklucka 400x400 Mini-Heki kpl. rumsdel	Roof hatch 400x400 Mini-Heki cpl. room
--	211846	T	Taklucka 400x400 Omnivent kpl. vit	Roof hatch 400x400 Omnivent cpl. white
--	08-030921	T	Taklucka 500x700 Midi-Heki kpl.	Taklucka 500x700 Midi-Heki cpl.
--	207780	T	Taklucka 655x960 Heki de Lux kpl.	Roof hatch 655x960 Heki de Lux cpl.
76	215045	x	Taklucka 280x280 kpl. tvättrum	Roof hatch 280x280 cpl. washroom
77	215375	x	Dekal "Made in Norrland"	Decal "Made in Norrland"
78	216549	x	Dekal "560" blå	Decal "560" blue
--	216542	x	Dekal "560" svart (Customized)	Dekal "560" svart (Customized)
79	216018	x	Emblem "Selected"	Emblem "Selected"
80	214215	x	Emblem "Customized"	Emblem "Customized"
81	215539	x	Dekorlist	Decor list
--	215540	x	Dekorlist (Customized)	Decor list (Customized)
82	344997	x	Stödben fram	Support legs front
83	344996	x	Stödben bak	Support legs rear

M= Metervara
T= Tillbehör

M= On the metre
T= Accessory

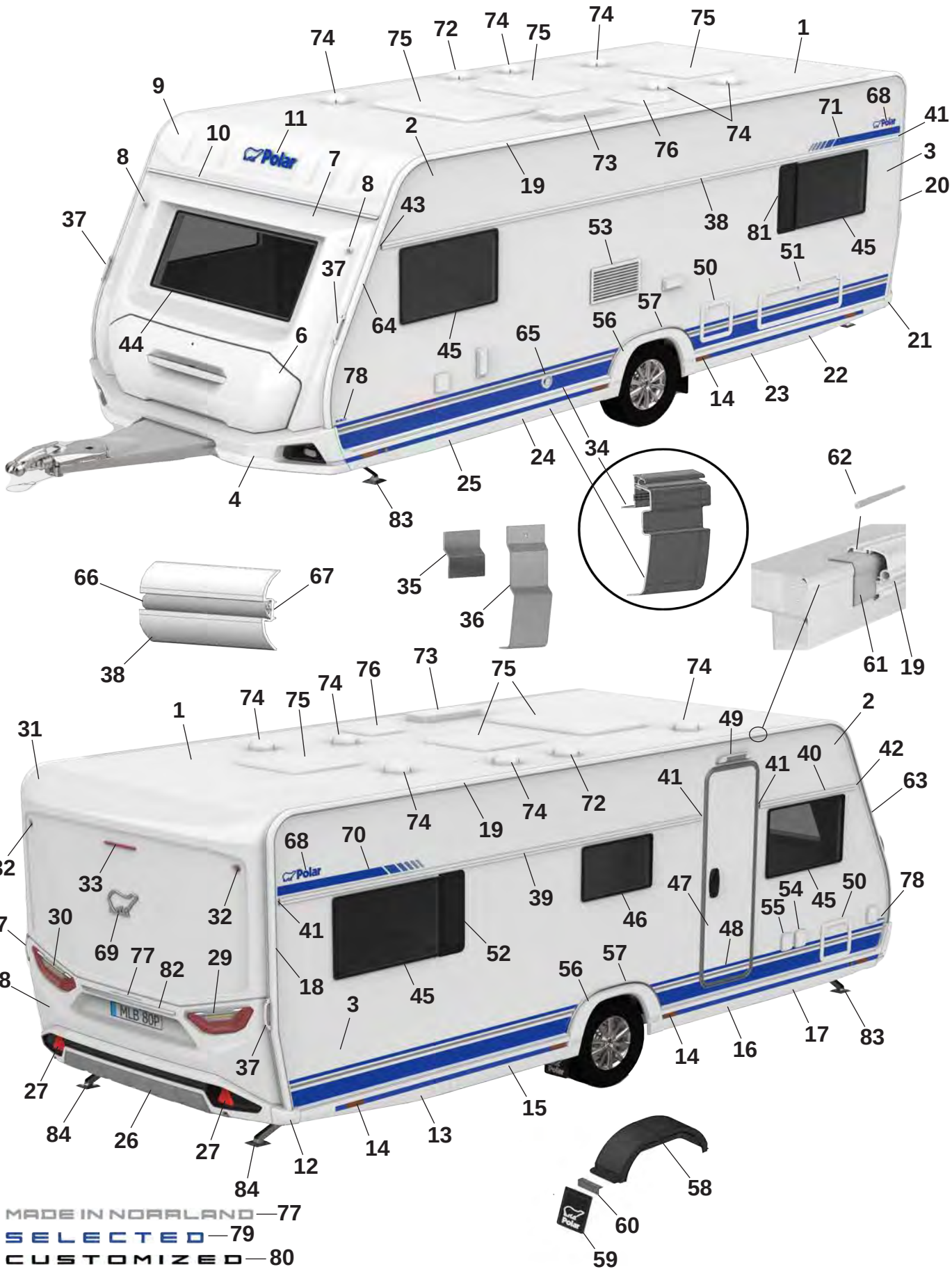
MADE IN NORRLAND — 77
SELECTED — 79
CUSTOMIZED — 80

Pos Fig	Det. nr Part. No	590 S	Benämning	Description
1	213254	x	Plåt tak 8100x2475	Roofing plate 8100x2475
2	212830	x	Plåt sida övre 6800x605	Side plate upper 6800x605
--	215157	x	Plåt sida övre 6800x605 (Custom.), sl. plåt	Side plate upper 6800x605 (Custom.), fl. plate
3	216133	x	Plåt sida undre 6800x1475	Side plate lower 6800x1475
--	216135	x	Plåt sida undre 6800x1475 (Custom.), sl. plåt	Side plate lower 6800x1475 (Custom.) fl. plate
4	216073	x	Front spoiler kpl.	Front spoiler cpl.
--	508425	x	Positionsljus	Position light
6	215832	x	Lucka gasolkoffert ink. handtag	Lid LPG compartment inc. handle
--	216968	x	Handtag kpl. m. dekorlist	Handle cpl. with decorative strip
7	215563	x	Plast gavel främre mittdel	Plastic gable front middle
8	508424	x	Lampa breddmarkering fram	Lamp width marking front
9	215564	x	Gavel främre överdel	Gable front upper
10	215528	x	List markis fram L=2371	List front L=2371
11	210539	x	Dekal, blå	Decal, blue
--	214216	x	Dekal, svart (Customized)	Decal, black (Customized)
12	215527	x	Hörn gavel bak	Corner rear gable
13	215545	x	Sidokjol höger bak	Side skirt rear right
--	217192	M	Dekal sidokjol	Decal side skirt rear
--	215550	M	Dekal sidokjol (Customized)	Decal side skirt rear (Customized)
--	215490	x	Clips sidokjol	Clips side skirt
14	506506	x	Belysning sidomarkering	Light, side marking
15	216015	x	Sidokjol förlängare L=1210	Side skirt extention L=1210
--	217192	M	Dekal sidokjol	Decal side skirt rear
--	215550	M	Dekal sidokjol (Customized)	Decal side skirt rear (Customized)
--	215490	x	Clips sidokjol	Clips side skirt
16	216010	x	Sidokjol förlängare L=1305	Side skirt extention L=1305
--	217192	M	Dekal sidokjol	Decal side skirt rear
--	215550	M	Dekal sidokjol (Customized)	Decal side skirt rear (Customized)
--	215490	x	Clips sidokjol	Clips side skirt
17	215543	x	Sidokjol höger fram	Side skirt front right
--	217192	M	Dekal sidokjol	Decal side skirt rear
--	215550	M	Dekal sidokjol (Customized)	Decal side skirt rear (Customized)
--	215490	x	Clips sidokjol	Clips side skirt
18	215494	x	List tält höger bak	List rear right
19	215860	x	List tält rak L=4512	List straight L=4512
20	215495	x	List tält vänster bak	List rear left
21	215526	x	Hörn gavel bak	Corner rear gable
22	215546	x	Sidokjol vänster bak	Side skirt rear left
--	217192	M	Dekal sidokjol	Decal side skirt rear
--	215550	M	Dekal sidokjol (Customized)	Decal side skirt rear (Customized)
--	215490	x	Clips sidokjol	Clips side skirt
23	216014	x	Sidokjol förlängare L=1210	Side skirt extention L=1210
--	217192	M	Dekal sidokjol	Decal side skirt rear
--	215550	M	Dekal sidokjol (Customized)	Decal side skirt rear (Customized)
--	215490	x	Clips sidokjol	Clips side skirt
24	216011	x	Sidokjol förlängare L=1305	Side skirt extention L=1305
--	217192	M	Dekal sidokjol	Decal side skirt rear
--	215550	M	Dekal sidokjol (Customized)	Decal side skirt rear (Customized)
--	215490	x	Clips sidokjol	Clips side skirt
25	215544	x	Sidokjol vänster fram	Side skirt front left

M= Metervara
T= Tillbehör

M= On the metre
T= Accessory

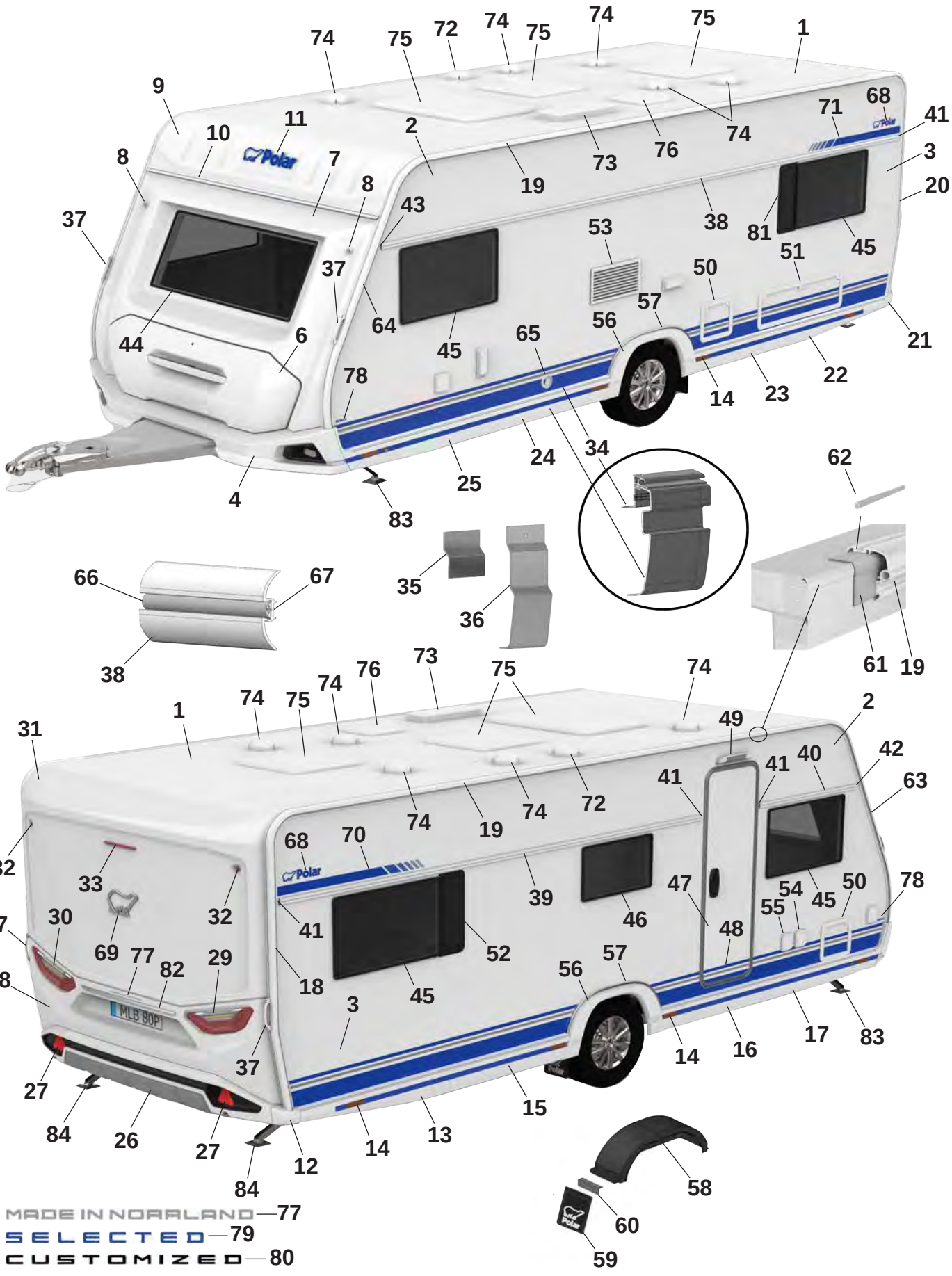
MADE IN NORRLAND — 77
SELECTED — 79
CUSTOMIZED — 80

Pos Fig	Det. nr Part. No	590 S	Benämning	Description
--	217192	M	Dekal sidokjol	Decal side skirt rear
--	215550	M	Dekal sidokjol (Customized)	Decal side skirt rear (Customized)
--	215490	x	Clips sidokjol	Clips side skirt
26	215925	x	Bumper bak kpl.	Bumper rear cpl.
27	215499	x	Reflex bumper bak	Reflex bumper rear
28	215522	x	Plast gavel bak mittdel	Plastic gable rear middle
--	505651	x	Belysning skylt	Plate lamp
29	508381	x	Kombinationslampa bak H	Combination lamp rear R
30	508380	x	Kombinationslampa bak V	Combination lamp rear L
31	215521	x	Plast gavel bak överdel	Plastic gable rear upper
32	508385	x	Lampa breddmarkering bak	Lamp width marking rear
33	508386	x	Lampa bromsljus bak	Lamp break light rear
34	215887	x	Avbärarlist L=2650 (Framför hjulhus)	Carrier list L=2650 (In front of wheelhouse)
--	215886	x	Avbärarlist L=2500 (Bakom hjulhus)	Carrier list L=2500 (Behind the wheelhouse)
35	215917	x	Stöd sidokjol 69,5x100	Support side skirt 69,5x100
36	216272	x	Stöd sidokjol 60x173,5	Support side skirt 60x173,5
37	216428	x	Draghandtag	Handle
38	215877	x	Midjelist V L=5673	List middle Left L=5673
39	215871	x	Midjelist H bak L=3873	List middle Right rear L=3873
40	215866	x	Midjelist H fram L=1165	List middle Right front L=1165
41	215072	x	Ändavslut rak	End protection straight
42	215078	x	Ändavslut H fram	End protection front R
43	215079	x	Ändavslut V fram	End protection front L
44	215598	x	Fönster front 600x1450 kpl.	Front window 600x1450 cpl.
45	212413	x	Fönster öppningsbart 550x900 kpl.	Window openable 550x900 cpl.
46	212411	x	Fönster öppningsbart 400x700 kpl.	Window openable 400x700 cpl.
47	213052	T	Dörr ytter u. fönster kpl.	Outer door without window kpl.
48	215638	x	Dekal dörr blå	Door decal blue
--	215639	x	Dekal dörr svart (Customized)	Door decal black (Customized)
49	508061	x	Belysning utvändigt	Outer light
50	207759	x	Lucka m. innerram, utan spegel	Door with frame inner, without plate
51	14-701045	x	Lucka m innerram, utan spegel	Door with frame inner, without plate
52	212477	T	Ventilationsgaller H	Ventilator grill R
53	214773	x	Galler ventilation kyl	Grill ventilation refrigerator
54	508106	x	Elintag 230 V	El. connection 230 V
55	508107	x	Eluttag 230 V	El connection 230 V
--		x	Tältservice	Tentservice
--		x	Eluttag 12 V	El connection 12 V
--		x	TV-antenn in/ut	TV-aerial in/out
56	215541	x	Hjulhusbräddare	Mudguard
--	801539	x	Skruv 3,5x25	Screw 3,5x25
--	215918	x	Täckhatt för skruv (vit)	Cover cap for screw (white)
--	801991	x	Täckhatt för skruv (svart)	Cover cap for screw (black)
57	215551	x	List al. hjulhusbräddare	List al. mudguard
--	801529	x	Skruv 4,2x16	Screw 4,2x16
59	102470	x	Stänkskydd	Splash guard
60	101223	x	Fäste stänkskydd	Bracket splash guard
--	800118	x	Skruv	Screw
61	215491	M	List tätning 74mm	Seal strip 74mm
62	208323	x	Styrstift list tält 50x3,5 mm	Pin for list 50x6,5 mm
			M= Metervara T= Tillbehör	M= On the metre T= Accessory

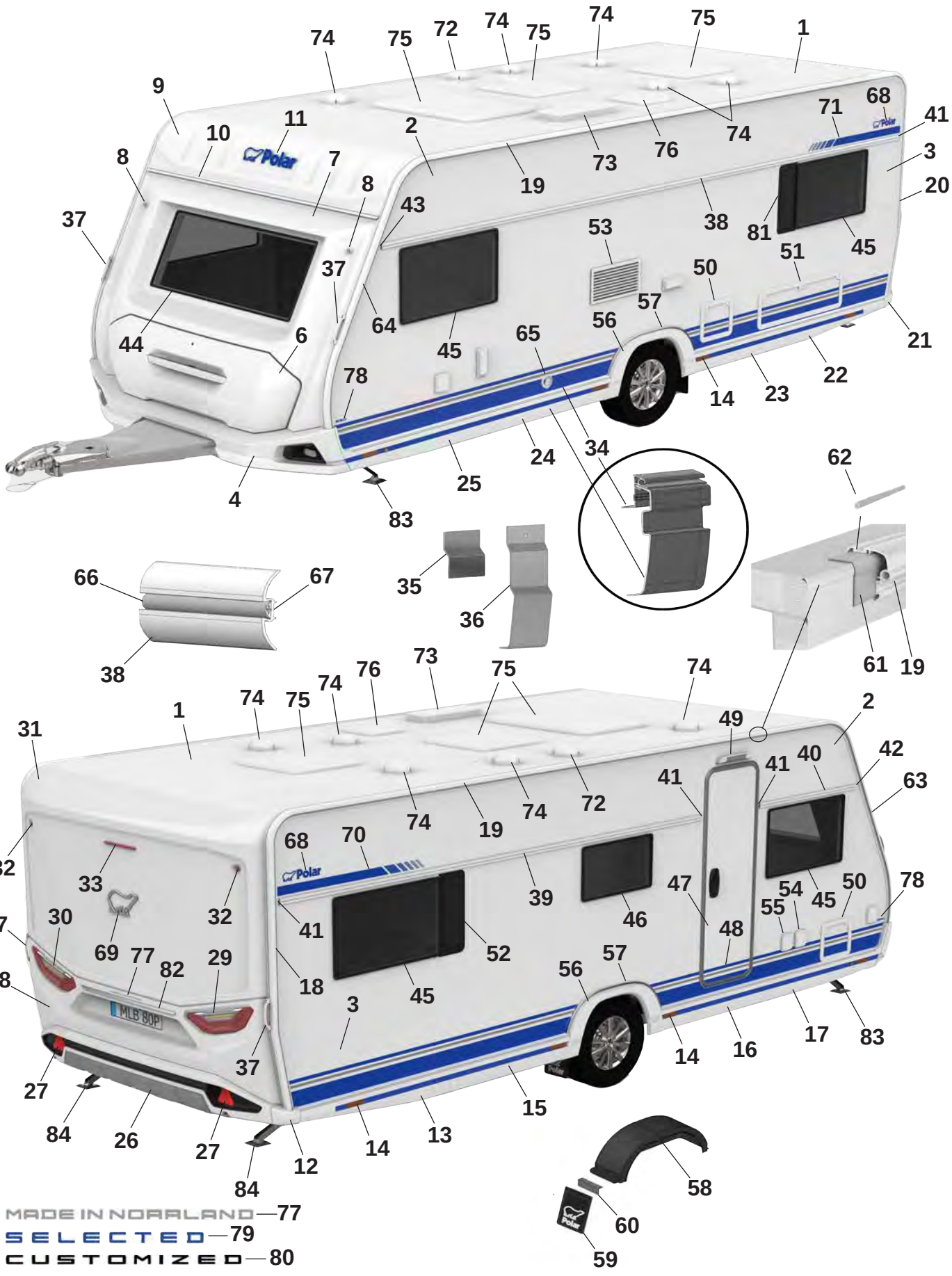
MADE IN NORRLAND — 77
SELECTED — 79
CUSTOMIZED — 80

Pos Fig	Det. nr Part. No	590 S	Benämning	Description
63	215493	x	List höger fram	List front right
64	215492	x	List vänster fram	List front left
65	601486	x	Skorsten väggmontage kpl.	Chimney kpl.
66	210364	M	List dekor plast	List decor plastic
67	208236	M	Butyl profil 15x2 (30 m/rulle)	Seal strip 15x2 (30 m/roll)
68	212558	x	Emblem blå	Emblem blue
--	214211	x	Emblem blå (Selected)	Emblem blue (Selected)
--	214212	x	Emblem svart (Customized)	Emblem black (Customized)
69	212557	x	Emblem chrome	Emblem chrome
--	214217	x	Emblem svart (Customized)	Emblem black (Customized)
70	216001	x	Dekal H blå	Decal R blue
--	216003	x	Dekal H svart (Customized)	Decal R black (Customized)
71	216000	x	Dekal V blå	Decal L Blue
--	216002	x	Dekal V svart (Customized)	Decal L black (Customized)
72	401495	x	Motor köksfläkt kpl.	Motor kitchen fan cpl.
73	208023	x	Ventil tak för (kyl/frys)	Ventilator roof for refrigerator (refr./freeze)
74	00970024	x	Ventilator kpl.	Ventilator cpl.
75	208690	x	Taklucka 400x400 Mini-Heki kpl. rumsdel	Roof hatch 400x400 Mini-Heki cpl. room
--	211846	T	Taklucka 400x400 Omnivent kpl. vit	Roof hatch 400x400 Omnivent cpl. white
--	08-030921	T	Taklucka 500x700 Midi-Heki kpl.	Taklucka 500x700 Midi-Heki cpl.
--	207780	T	Taklucka 655x960 Heki de Lux kpl.	Roof hatch 655x960 Heki de Lux cpl.
76	215045	x	Taklucka 280x280 kpl. tvättrum	Roof hatch 280x280 cpl. washroom
77	215375	x	Dekal "Made in Norrland"	Decal "Made in Norrland"
78	216550	x	Dekal "590" blå	Decal "590" blue
--	216543	x	Dekal "590" svart (Customized)	Dekal "590" svart (Customized)
79	216018	x	Emblem "Selected"	Emblem "Selected"
80	214215	x	Emblem "Customized"	Emblem "Customized"
81	212476	T	Ventilationsgaller V	Ventilator grill L
82	215539	x	Dekorlist	Decor list
--	215540	x	Dekorlist (Customized)	Decor list (Customized)
83	344997	x	Stödben fram	Support legs front
84	344996	x	Stödben bak	Support legs rear

M= Metervara
T= Tillbehör

M= On the metre
T= Accessory

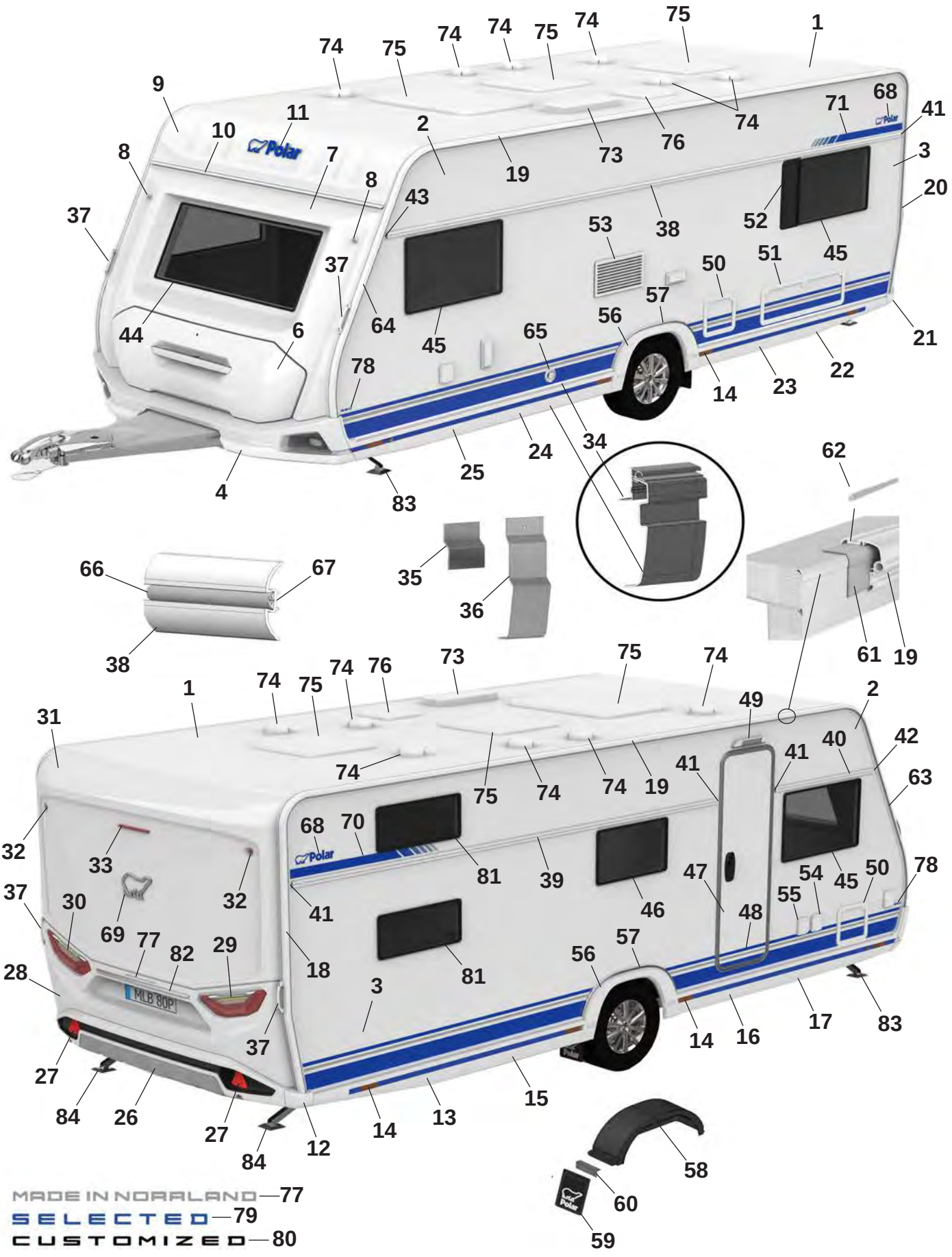
MADE IN NORRLAND—77
SELECTED—79
CUSTOMIZED—80

Pos Fig	Det. nr Part. No	590 FWC	Benämning	Description
1	213254	x	Plåt tak 8100x2475	Roofing plate 8100x2475
2	212830	x	Plåt sida övre 6800x605	Side plate upper 6800x605
--	215157	x	Plåt sida övre 6800x605 (Custom.), sl. plåt	Side plate upper 6800x605 (Custom.), fl. plate
3	216133	x	Plåt sida undre 6800x1475	Side plate lower 6800x1475
--	216135	x	Plåt sida undre 6800x1475 (Custom.), sl. plåt	Side plate lower 6800x1475 (Custom.) fl. plate
4	216073	x	Front spoiler kpl.	Front spoiler cpl.
--	508425	x	Positionsljus	Position light
6	215832	x	Lucka gasolkoffert ink. handtag	Lid LPG compartment inc. handle
--	216968	x	Handtag kpl. m. dekorlist	Handle cpl. with decorative strip
7	215563	x	Plast gavel främre mittdel	Plastic gable front middle
8	508424	x	Lampa breddmarkering fram	Lamp width marking front
9	215564	x	Gavel främre överdel	Gable front upper
10	215528	x	List markis fram L=2371	List front L=2371
11	210539	x	Dekal, blå	Decal, blue
--	214216	x	Dekal, svart (Customized)	Decal, black (Customized)
12	215527	x	Hörn gavel bak	Corner rear gable
13	215545	x	Sidokjol höger bak	Side skirt rear right
--	217192	M	Dekal sidokjol	Decal side skirt rear
--	215550	M	Dekal sidokjol (Customized)	Decal side skirt rear (Customized)
--	215490	x	Clips sidokjol	Clips side skirt
14	506506	x	Belysning sidomarkering	Light, side marking
15	216015	x	Sidokjol förlängare L=1210	Side skirt extention L=1210
--	217192	M	Dekal sidokjol	Decal side skirt rear
--	215550	M	Dekal sidokjol (Customized)	Decal side skirt rear (Customized)
--	215490	x	Clips sidokjol	Clips side skirt
16	216010	x	Sidokjol förlängare L=1305	Side skirt extention L=1305
--	217192	M	Dekal sidokjol	Decal side skirt rear
--	215550	M	Dekal sidokjol (Customized)	Decal side skirt rear (Customized)
--	215490	x	Clips sidokjol	Clips side skirt
17	215543	x	Sidokjol höger fram	Side skirt front right
--	217192	M	Dekal sidokjol	Decal side skirt rear
--	215550	M	Dekal sidokjol (Customized)	Decal side skirt rear (Customized)
--	215490	x	Clips sidokjol	Clips side skirt
18	215494	x	List tält höger bak	List rear right
19	215860	x	List tält rak L=4512	List straight L=4512
20	215495	x	List tält vänster bak	List rear left
21	215526	x	Hörn gavel bak	Corner rear gable
22	215546	x	Sidokjol vänster bak	Side skirt rear left
--	217192	M	Dekal sidokjol	Decal side skirt rear
--	215550	M	Dekal sidokjol (Customized)	Decal side skirt rear (Customized)
--	215490	x	Clips sidokjol	Clips side skirt
23	216014	x	Sidokjol förlängare L=1210	Side skirt extention L=1210
--	217192	M	Dekal sidokjol	Decal side skirt rear
--	215550	M	Dekal sidokjol (Customized)	Decal side skirt rear (Customized)
--	215490	x	Clips sidokjol	Clips side skirt
24	216011	x	Sidokjol förlängare L=1305	Side skirt extention L=1305
--	217192	M	Dekal sidokjol	Decal side skirt rear
--	215550	M	Dekal sidokjol (Customized)	Decal side skirt rear (Customized)
--	215490	x	Clips sidokjol	Clips side skirt
25	215544	x	Sidokjol vänster fram	Side skirt front left
			M= Metervara T= Tillbehör	M= On the metre T= Accessory

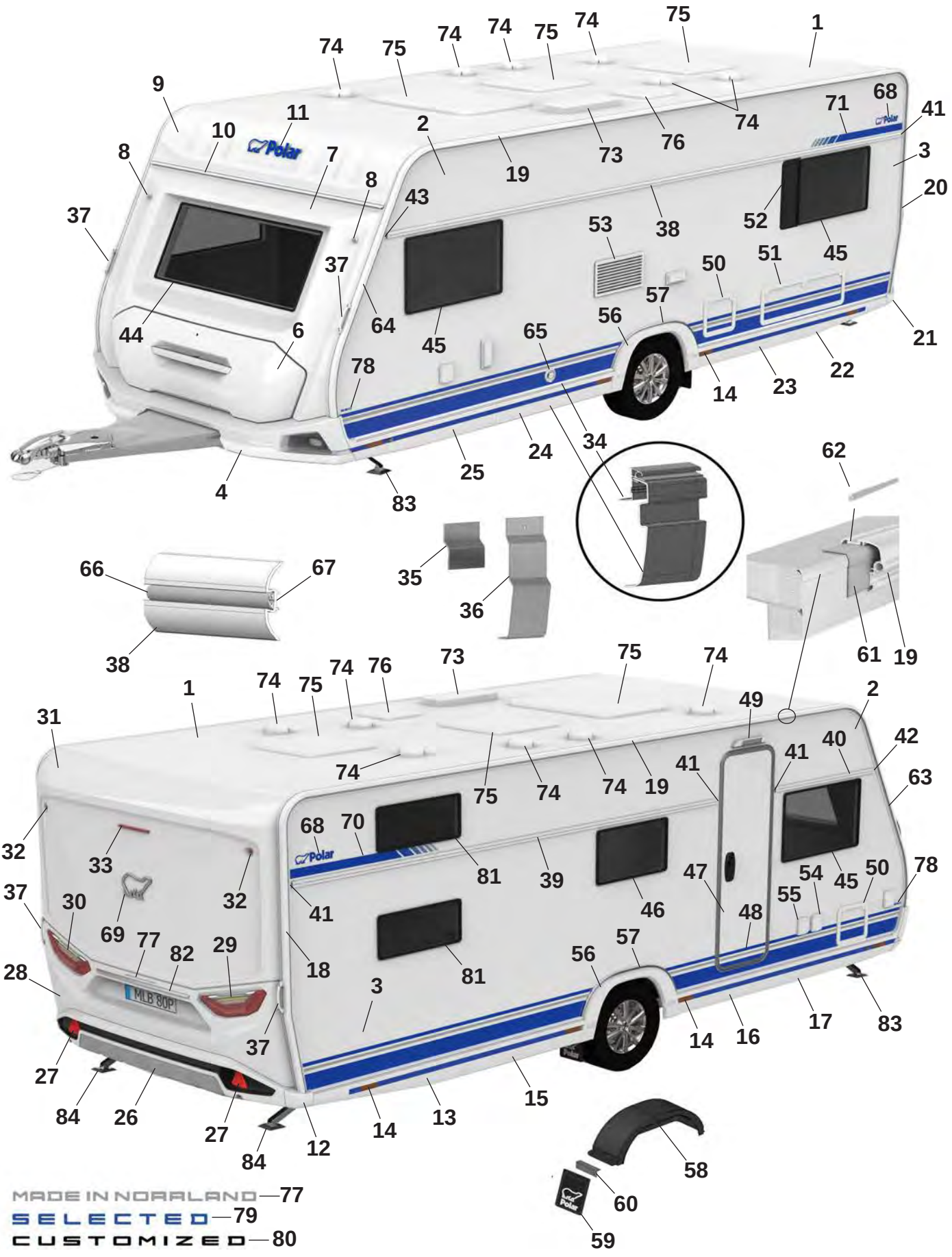
MADE IN NORRLAND — 77
SELECTED — 79
CUSTOMIZED — 80

Pos Fig	Det. nr Part. No	590 FWC	Benämning	Description
--	217192	M	Dekal sidokjol	Decal side skirt rear
--	215550	M	Dekal sidokjol (Customized)	Decal side skirt rear (Customized)
--	215490	x	Clips sidokjol	Clips side skirt
26	215925	x	Bumper bak kpl.	Bumper rear cpl.
27	215499	x	Reflex bumper bak	Reflex bumper rear
28	215522	x	Plast gavel bak mittdel	Plastic gable rear middle
--	505651	x	Belysning skylt	Plate lamp
29	508381	x	Kombinationslampa bak H	Combination lamp rear R
30	508380	x	Kombinationslampa bak V	Combination lamp rear L
31	215521	x	Plast gavel bak överdel	Plastic gable rear upper
32	508385	x	Lampa breddmarkering bak	Lamp width marking rear
33	508386	x	Lampa bromsljus bak	Lamp break light rear
34	215887	x	Avbärarlist L=2650 (Framför hjulhus)	Carrier list L=2650 (In front of wheelhouse)
--	215886	x	Avbärarlist L=2500 (Bakom hjulhus)	Carrier list L=2500 (Behind the wheelhouse)
35	215917	x	Stöd sidokjol 69,5x100	Support side skirt 69,5x100
36	216272	x	Stöd sidokjol 60x173,5	Support side skirt 60x173,5
37	216428	x	Draghandtag	Handle
38	215877	x	Midjelist V L=5673	List middle Left L=5673
39	215871	x	Midjelist H bak L=3873	List middle Right rear L=3873
40	215866	x	Midjelist H fram L=1165	List middle Right front L=1165
41	215072	x	Ändavslut rak	End protection straight
42	215078	x	Ändavslut H fram	End protection front R
43	215079	x	Ändavslut V fram	End protection front L
44	215598	x	Fönster front 600x1450 kpl.	Front window 600x1450 cpl.
45	212413	x	Fönster öppningsbart 550x900 kpl.	Window openable 550x900 cpl.
46	212411	x	Fönster öppningsbart 400x700 kpl.	Window openable 400x700 cpl.
47	213052	T	Dörr ytter u. fönster kpl.	Outer door without window kpl.
48	215638	x	Dekal dörr blå	Door decal blue
--	215639	x	Dekal dörr svart (Customized)	Door decal black (Customized)
49	508061	x	Belysning utvändigt	Outer light
50	207759	x	Lucka m. innerram, utan spegel	Door with frame inner, without plate
51	14-701045	x	Lucka m innerram, utan spegel	Door with frame inner, without plate
52	212476	T	Ventilationsgaller V	Ventilator grill L
53	214773	x	Galler ventilation kyl	Grill ventilation refrigerator
54	508106	x	Elintag 230 V	El. connection 230 V
55	508107	x	Eluttag 230 V	El connection 230 V
--		x	Tältservice	Tentservice
--		x	Eluttag 12 V	El connection 12 V
--		x	TV-antenn in/ut	TV-aerial in/out
56	215541	x	Hjulhusbräddare	Mudguard
--	801539	x	Skruv 3,5x25	Screw 3,5x25
--	215918	x	Täckhatt för skruv (vit)	Cover cap for screw (white)
--	801991	x	Täckhatt för skruv (svart)	Cover cap for screw (black)
57	215551	x	List al. hjulhusbräddare	List al. mudguard
--	801529	x	Skruv 4,2x16	Screw 4,2x16
59	102470	x	Stänkskydd	Splash guard
60	101223	x	Fäste stänkskydd	Bracket splash guard
--	800118	x	Skruv	Screw
61	215491	M	List tätning 74mm	Seal strip 74mm
62	208323	x	Styrstift list tält 50x3,5 mm	Pin for list 50x6,5 mm
			M= Metervara T= Tillbehör	M= On the metre T= Accessory

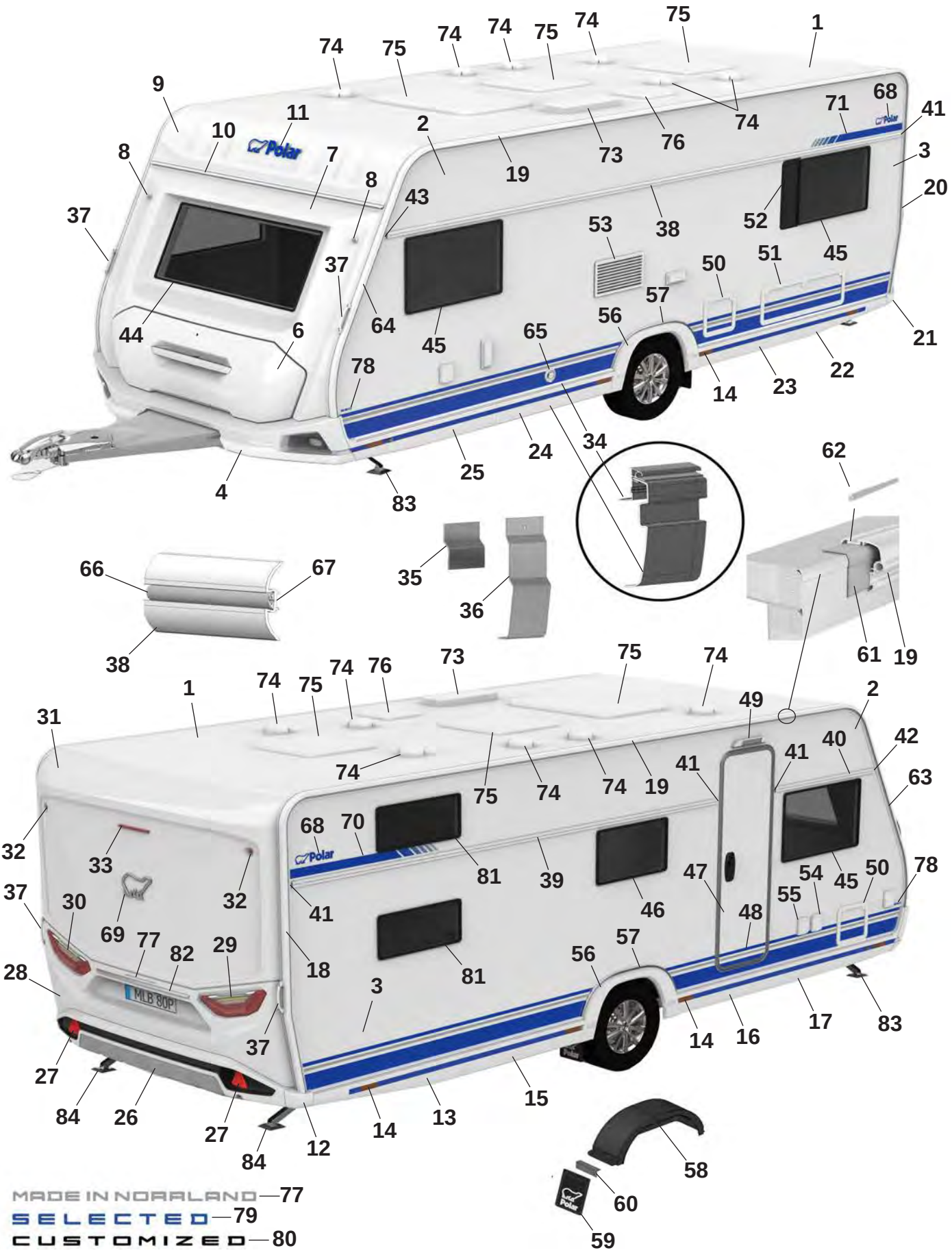
MADE IN NORRLAND — 77
SELECTED — 79
CUSTOMIZED — 80

Pos Fig	Det. nr Part. No	590 FWC	Benämning	Description
63	215493	x	List höger fram	List front right
64	215492	x	List vänster fram	List front left
65	601486	x	Skorsten väggmontage kpl.	Chimney kpl.
66	210364	M	List dekor plast	List decor plastic
67	208236	M	Butyl profil 15x2 (30 m/rulle)	Seal strip 15x2 (30 m/roll)
68	212558	x	Emblem blå	Emblem blue
--	214211	x	Emblem blå (Selected)	Emblem blue (Selected)
--	214212	x	Emblem svart (Customized)	Emblem black (Customized)
69	212557	x	Emblem chrome	Emblem chrome
--	214217	x	Emblem svart (Customized)	Emblem black (Customized)
70	216001	x	Dekal H blå	Decal R blue
--	216003	x	Dekal H svart (Customized)	Decal R black (Customized)
71	216000	x	Dekal V blå	Decal L Blue
--	216002	x	Dekal V svart (Customized)	Decal L black (Customized)
72	401495	x	Motor köksfläkt kpl.	Motor kitchen fan cpl.
73	208023	x	Ventil tak för (kyl/frys)	Ventilator roof for refrigerator (refr./freeze)
74	00970024	x	Ventilator kpl.	Ventilator cpl.
75	208690	x	Taklucka 400x400 Mini-Heki kpl. rumsdel	Roof hatch 400x400 Mini-Heki cpl. room
--	211846	T	Taklucka 400x400 Omnivent kpl. vit	Roof hatch 400x400 Omnivent cpl. white
--	08-030921	T	Taklucka 500x700 Midi-Heki kpl.	Taklucka 500x700 Midi-Heki cpl.
--	207780	T	Taklucka 655x960 Heki de Lux kpl.	Roof hatch 655x960 Heki de Lux cpl.
76	215045	x	Taklucka 280x280 kpl. tvättrum	Roof hatch 280x280 cpl. washroom
77	215375	x	Dekal "Made in Norrland"	Decal "Made in Norrland"
78	216550	x	Dekal "590" blå	Decal "590" blue
--	216543	x	Dekal "590" svart (Customized)	Dekal "590" svart (Customized)
79	216018	x	Emblem "Selected"	Emblem "Selected"
80	214215	x	Emblem "Customized"	Emblem "Customized"
81	212410	x	Fönster öppningsbart 300x700 kpl.	Window openable 300x700 cpl.
82	215539	x	Dekorlist	Decor list
--	215540	x	Dekorlist (Customized)	Decor list (Customized)
83	344997	x	Stödben fram	Support legs front
84	344996	x	Stödben bak	Support legs rear

M= Metervara
T= Tillbehör

M= On the metre
T= Accessory

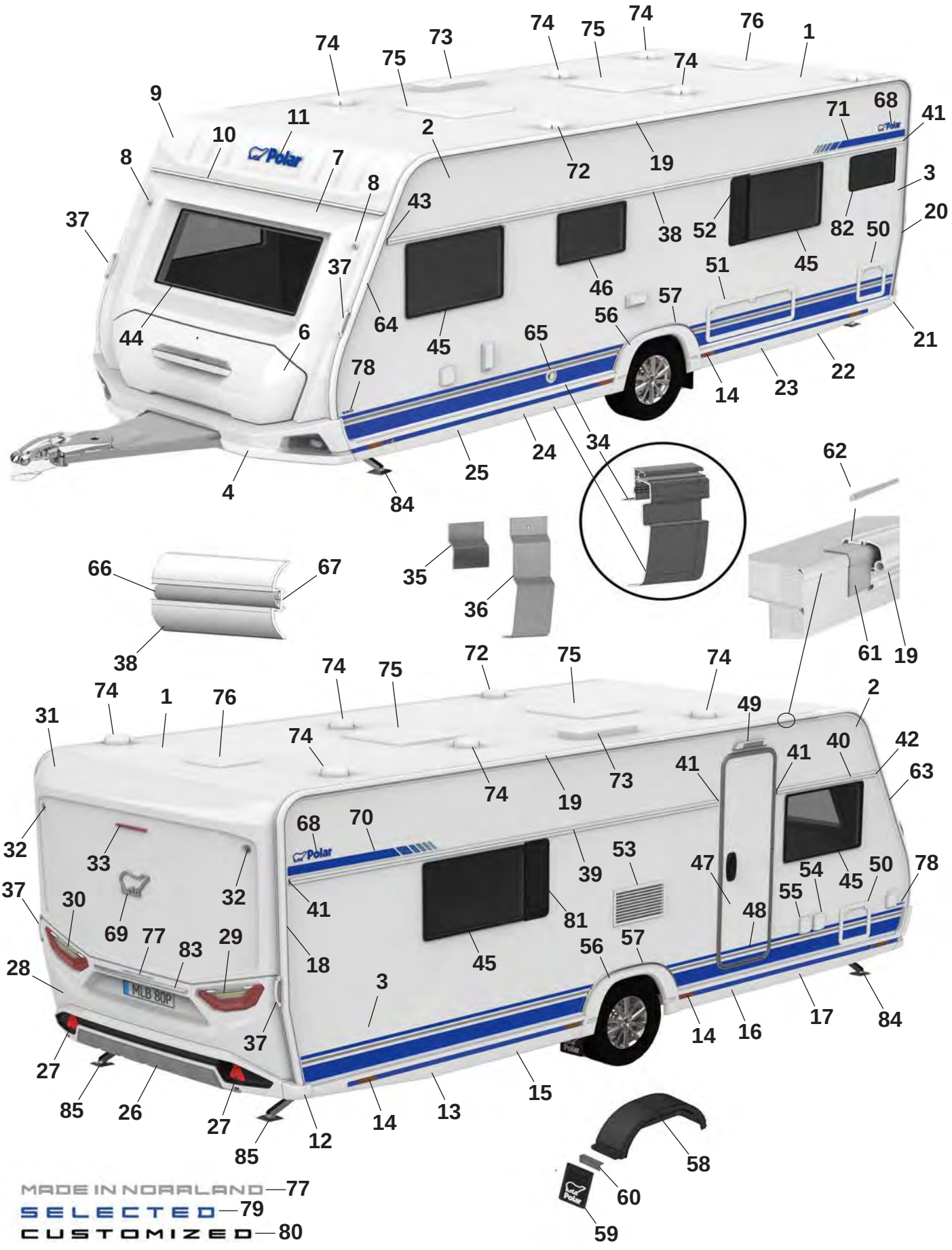
MADE IN NORRLAND—77
SELECTED—79
CUSTOMIZED—80

Pos Fig	Det. nr Part. No	590 BS	Benämning	Description
1	213254	x	Plåt tak 8100x2475	Roofing plate 8100x2475
2	212830	x	Plåt sida övre 6800x605	Side plate upper 6800x605
--	215157	x	Plåt sida övre 6800x605 (Custom.), sl. plåt	Side plate upper 6800x605 (Custom.), fl. plate
3	216133	x	Plåt sida undre 6800x1475	Side plate lower 6800x1475
--	216135	x	Plåt sida undre 6800x1475 (Custom.), sl. plåt	Side plate lower 6800x1475 (Custom.) fl. plate
4	216073	x	Front spoiler kpl.	Front spoiler cpl.
--	508425	x	Positionsljus	Position light
6	215832	x	Lucka gasolkoffert ink. handtag	Lid LPG compartment inc. handle
--	216968	x	Handtag kpl. m. dekorlist	Handle cpl. with decorative strip
7	215563	x	Plast gavel främre mittdel	Plastic gable front middle
8	508424	x	Lampa breddmarkering fram	Lamp width marking front
9	215564	x	Gavel främre överdel	Gable front upper
10	215528	x	List markis fram L=2371	List front L=2371
11	210539	x	Dekal, blå	Decal, blue
--	214216	x	Dekal, svart (Customized)	Decal, black (Customized)
12	215527	x	Hörn gavel bak	Corner rear gable
13	215545	x	Sidokjol höger bak	Side skirt rear right
--	217192	M	Dekal sidokjol	Decal side skirt rear
--	215550	M	Dekal sidokjol (Customized)	Decal side skirt rear (Customized)
--	215490	x	Clips sidokjol	Clips side skirt
14	506506	x	Belysning sidomarkering	Light, side marking
15	216015	x	Sidokjol förlängare L=1210	Side skirt extention L=1210
--	217192	M	Dekal sidokjol	Decal side skirt rear
--	215550	M	Dekal sidokjol (Customized)	Decal side skirt rear (Customized)
--	215490	x	Clips sidokjol	Clips side skirt
16	216010	x	Sidokjol förlängare L=1305	Side skirt extention L=1305
--	217192	M	Dekal sidokjol	Decal side skirt rear
--	215550	M	Dekal sidokjol (Customized)	Decal side skirt rear (Customized)
--	215490	x	Clips sidokjol	Clips side skirt
17	215543	x	Sidokjol höger fram	Side skirt front right
--	217192	M	Dekal sidokjol	Decal side skirt rear
--	215550	M	Dekal sidokjol (Customized)	Decal side skirt rear (Customized)
--	215490	x	Clips sidokjol	Clips side skirt
18	215494	x	List tält höger bak	List rear right
19	215860	x	List tält rak L=4512	List straight L=4512
20	215495	x	List tält vänster bak	List rear left
21	215526	x	Hörn gavel bak	Corner rear gable
22	215546	x	Sidokjol vänster bak	Side skirt rear left
--	217192	M	Dekal sidokjol	Decal side skirt rear
--	215550	M	Dekal sidokjol (Customized)	Decal side skirt rear (Customized)
--	215490	x	Clips sidokjol	Clips side skirt
23	216014	x	Sidokjol förlängare L=1210	Side skirt extention L=1210
--	217192	M	Dekal sidokjol	Decal side skirt rear
--	215550	M	Dekal sidokjol (Customized)	Decal side skirt rear (Customized)
--	215490	x	Clips sidokjol	Clips side skirt
24	216011	x	Sidokjol förlängare L=1305	Side skirt extention L=1305
--	217192	M	Dekal sidokjol	Decal side skirt rear
--	215550	M	Dekal sidokjol (Customized)	Decal side skirt rear (Customized)
--	215490	x	Clips sidokjol	Clips side skirt
25	215544	x	Sidokjol vänster fram	Side skirt front left

M= Metervara
T= Tillbehör

M= On the metre
T= Accessory

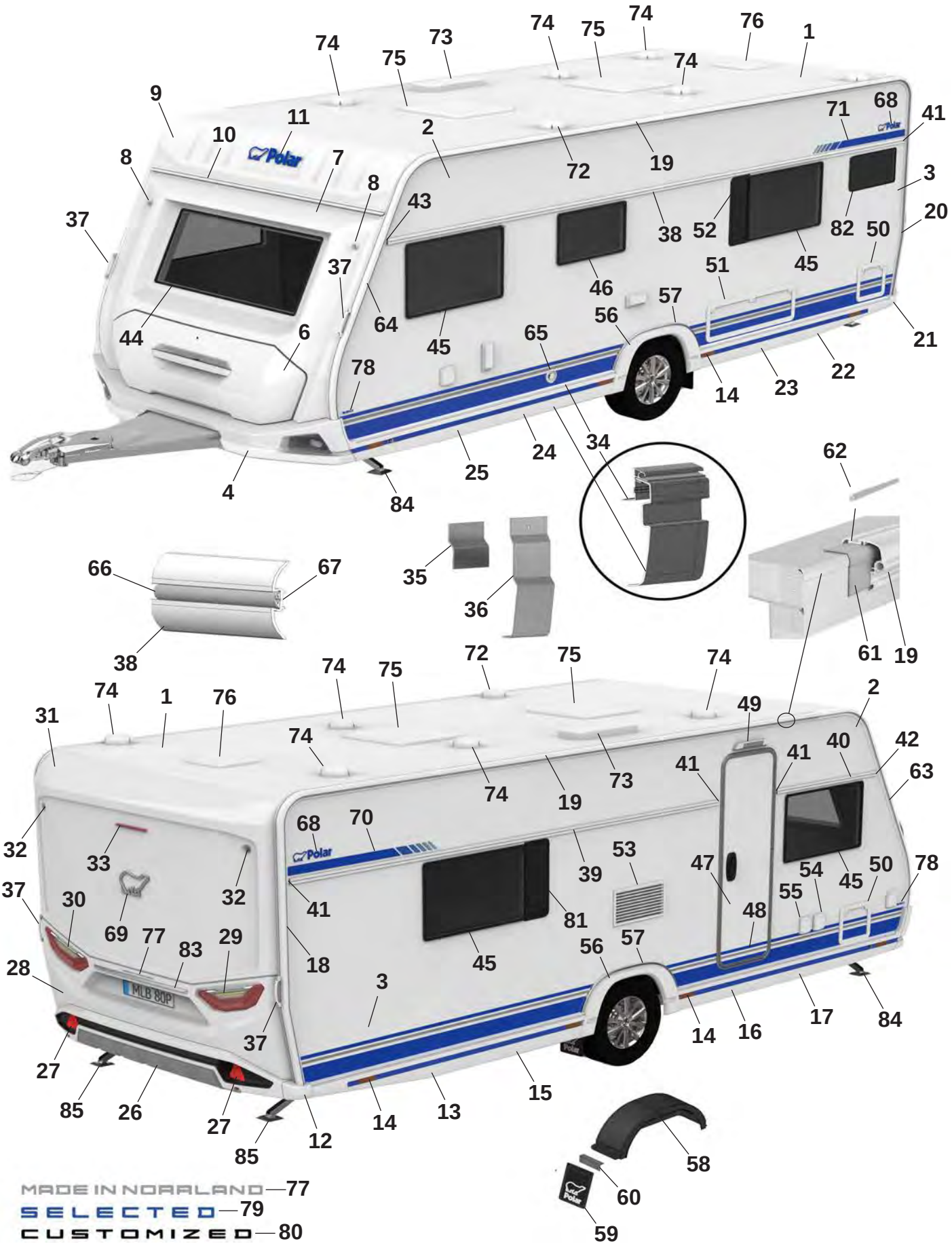
MADE IN NORRLAND—77
SELECTED—79
CUSTOMIZED—80

Pos Fig	Det. nr Part. No	590 BS	Benämning	Description
--	217192	M	Dekal sidokjol	Decal side skirt rear
--	215550	M	Dekal sidokjol (Customized)	Decal side skirt rear (Customized)
--	215490	x	Clips sidokjol	Clips side skirt
26	215925	x	Bumper bak kpl.	Bumper rear cpl.
27	215499	x	Reflex bumper bak	Reflex bumper rear
28	215522	x	Plast gavel bak mittdel	Plastic gable rear middle
--	505651	x	Belysning skylt	Plate lamp
29	508381	x	Kombinationslampa bak H	Combination lamp rear R
30	508380	x	Kombinationslampa bak V	Combination lamp rear L
31	215521	x	Plast gavel bak överdel	Plastic gable rear upper
32	508385	x	Lampa breddmarkering bak	Lamp width marking rear
33	508386	x	Lampa bromsljus bak	Lamp break light rear
34	215887	x	Avbärarlist L=2650 (Framför hjulhus)	Carrier list L=2650 (In front of wheelhouse)
--	215886	x	Avbärarlist L=2500 (Bakom hjulhus)	Carrier list L=2500 (Behind the wheelhouse)
35	215917	x	Stöd sidokjol 69,5x100	Support side skirt 69,5x100
36	216272	x	Stöd sidokjol 60x173,5	Support side skirt 60x173,5
37	216428	x	Draghandtag	Handle
38	215877	x	Midjelist V L=5673	List middle Left L=5673
39	215871	x	Midjelist H bak L=3873	List middle Right rear L=3873
40	215866	x	Midjelist H fram L=1165	List middle Right front L=1165
41	215072	x	Ändavslut rak	End protection straight
42	215078	x	Ändavslut H fram	End protection front R
43	215079	x	Ändavslut V fram	End protection front L
44	215598	x	Fönster front 600x1450 kpl.	Front window 600x1450 cpl.
45	212413	x	Fönster öppningsbart 550x900 kpl.	Window openable 550x900 cpl.
46	212411	x	Fönster öppningsbart 400x700 kpl.	Window openable 400x700 cpl.
47	213052	T	Dörr ytter u. fönster kpl.	Outer door without window kpl.
48	215638	x	Dekal dörr blå	Door decal blue
--	215639	x	Dekal dörr svart (Customized)	Door decal black (Customized)
49	508061	x	Belysning utvändigt	Outer light
50	207759	x	Lucka m. innerram, utan spegel	Door with frame inner, without plate
51	14-701045	x	Lucka m innerram, utan spegel	Door with frame inner, without plate
52	212476	T	Ventilationsgaller V	Ventilator grill L
53	214773	x	Galler ventilation kyl	Grill ventilation refrigerator
54	508106	x	Elintag 230 V	El. connection 230 V
55	508107	x	Eluttag 230 V	El connection 230 V
--		x	Tältservice	Tentservice
--		x	Eluttag 12 V	El connection 12 V
--		x	TV-antenn in/ut	TV-aerial in/out
56	215541	x	Hjulhusbräddare	Mudguard
--	801539	x	Skruv 3,5x25	Screw 3,5x25
--	215918	x	Täckhatt för skruv (vit)	Cover cap for screw (white)
--	801991	x	Täckhatt för skruv (svart)	Cover cap for screw (black)
57	215551	x	List al. hjulhusbräddare	List al. mudguard
--	801529	x	Skruv 4,2x16	Screw 4,2x16
59	102470	x	Stänkskydd	Splash guard
60	101223	x	Fäste stänkskydd	Bracket splash guard
--	800118	x	Skruv	Screw
61	215491	M	List tätning 74mm	Seal strip 74mm
62	208323	x	Styrstift list tält 50x3,5 mm	Pin for list 50x6,5 mm
			M= Metervara T= Tillbehör	M= On the metre T= Accessory

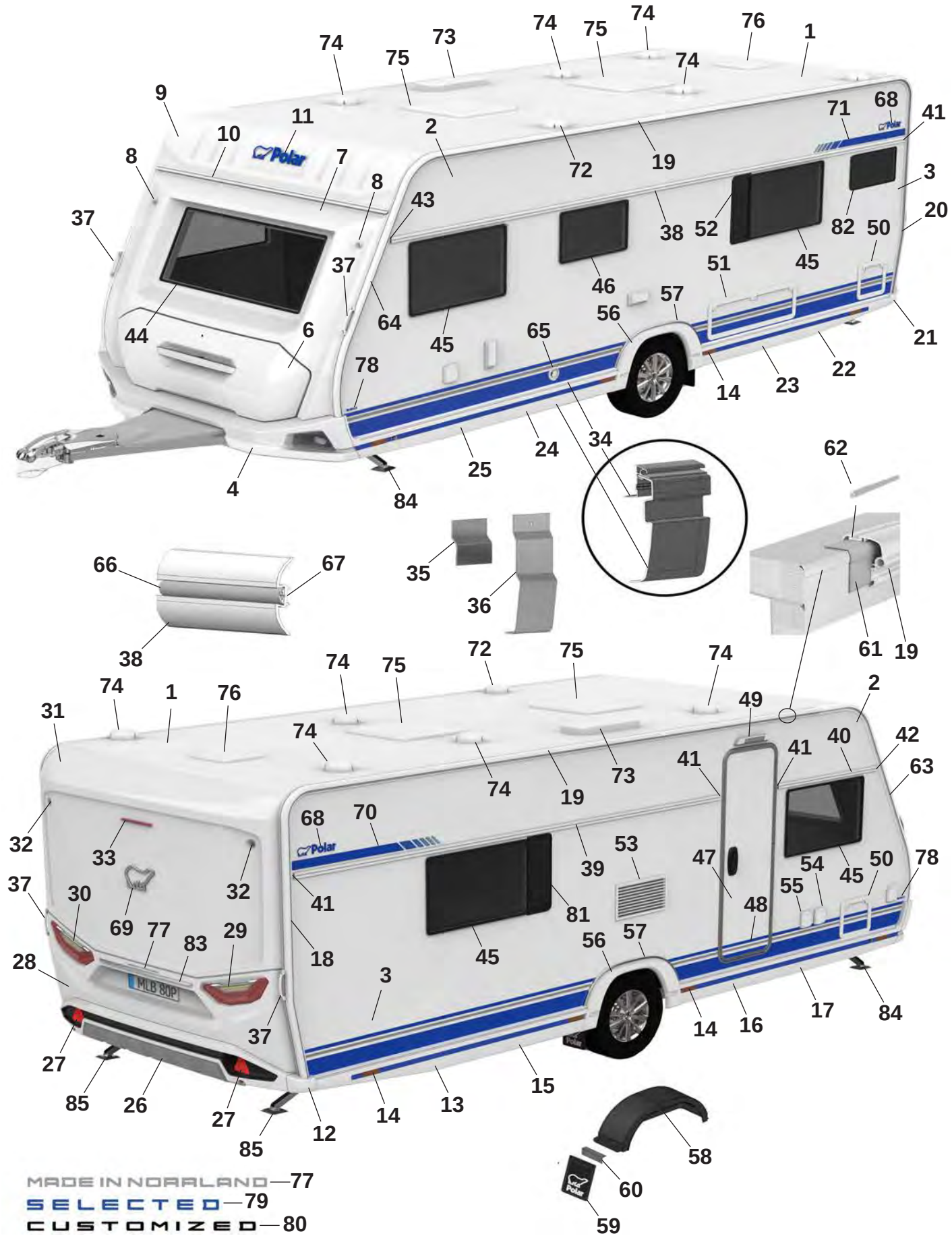
MADE IN NORRLAND—77
SELECTED—79
CUSTOMIZED—80

Pos Fig	Det. nr Part. No	590 BS	Benämning	Description
63	215493	x	List höger fram	List front right
64	215492	x	List vänster fram	List front left
65	601486	x	Skorsten väggmontage kpl.	Chimney kpl.
66	210364	M	List dekor plast	List decor plastic
67	208236	M	Butyl profil 15x2 (30 m/rulle)	Seal strip 15x2 (30 m/roll)
68	212558	x	Emblem blå	Emblem blue
--	214211	x	Emblem blå (Selected)	Emblem blue (Selected)
--	214212	x	Emblem svart (Customized)	Emblem black (Customized)
69	212557	x	Emblem chrome	Emblem chrome
--	214217	x	Emblem svart (Customized)	Emblem black (Customized)
70	216001	x	Dekal H blå	Decal R blue
--	216003	x	Dekal H svart (Customized)	Decal R black (Customized)
71	216000	x	Dekal V blå	Decal L Blue
--	216002	x	Dekal V svart (Customized)	Decal L black (Customized)
72	401495	x	Motor köksfläkt kpl.	Motor kitchen fan cpl.
73	208023	x	Ventil tak för (kyl/frys)	Ventilator roof for refrigerator (refr./freeze)
74	00970024	x	Ventilator kpl.	Ventilator cpl.
75	208690	x	Taklucka 400x400 Mini-Heki kpl. rumsdel	Roof hatch 400x400 Mini-Heki cpl. room
--	211846	T	Taklucka 400x400 Omnivent kpl. vit	Roof hatch 400x400 Omnivent cpl. white
--	08-030921	T	Taklucka 500x700 Midi-Heki kpl.	Taklucka 500x700 Midi-Heki cpl.
--	207780	T	Taklucka 655x960 Heki de Lux kpl.	Roof hatch 655x960 Heki de Lux cpl.
76	215045	x	Taklucka 280x280 kpl. tvättrum	Roof hatch 280x280 cpl. washroom
77	215375	x	Dekal "Made in Norrland"	Decal "Made in Norrland"
78	216550	x	Dekal "590" blå	Decal "590" blue
--	216543	x	Dekal "590" svart (Customized)	Dekal "590" svart (Customized)
79	216018	x	Emblem "Selected"	Emblem "Selected"
80	214215	x	Emblem "Customized"	Emblem "Customized"
81	212477	T	Ventilationsgaller H	Ventilator grill R
82	214065	T	Fönster öppningsbart 300x500 kpl.	Window openable 300x500 cpl.
83	215539	x	Dekorlist	Decor list
--	215540	x	Dekorlist (Customized)	Decor list (Customized)
84	344997	x	Stödben fram	Support legs front
85	344996	x	Stödben bak	Support legs rear

M= Metervara
T= Tillbehör

M= On the metre
T= Accessory

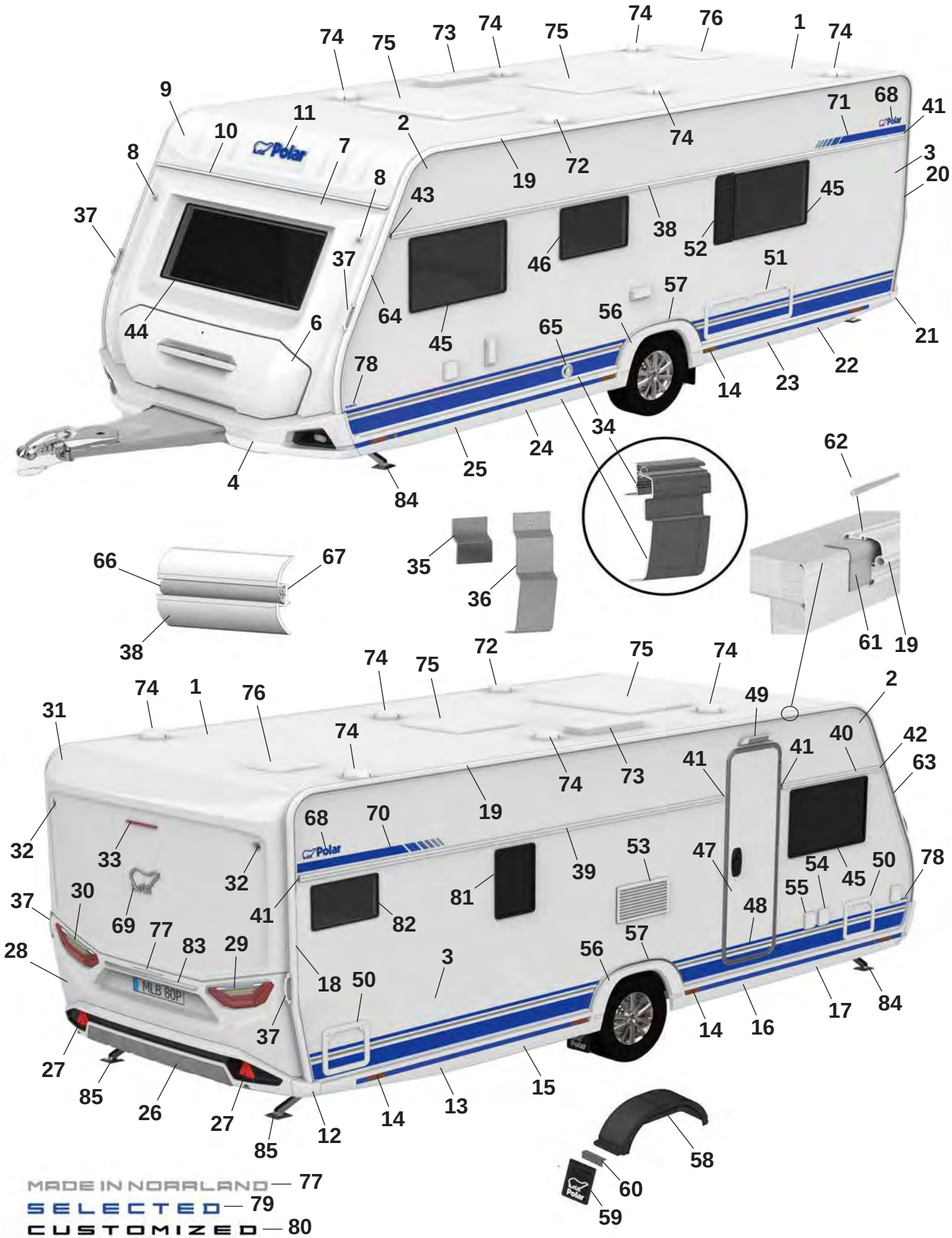
MADE IN NORRLAND — 77
SELECTED — 79
CUSTOMIZED — 80

Pos Fig	Det. nr Part. No	590 BFW	Benämning	Description
1	213254	x	Plåt tak 8100x2475	Roofing plate 8100x2475
2	212830	x	Plåt sida övre 6800x605	Side plate upper 6800x605
--	215157	x	Plåt sida övre 6800x605 (Custom.), sl. plåt	Side plate upper 6800x605 (Custom.), fl. plate
3	216133	x	Plåt sida undre 6800x1475	Side plate lower 6800x1475
--	216135	x	Plåt sida undre 6800x1475 (Custom.), sl. plåt	Side plate lower 6800x1475 (Custom.) fl. plate
4	216073	x	Front spoiler kpl.	Front spoiler cpl.
--	508425	x	Positionsljus	Position light
6	215832	x	Lucka gasolkoffert ink. handtag	Lid LPG compartment inc. handle
--	216968	x	Handtag kpl. m. dekorlist	Handle cpl. with decorative strip
7	215563	x	Plast gavel främre mittdel	Plastic gable front middle
8	508424	x	Lampa breddmarkering fram	Lamp width marking front
9	215564	x	Gavel främre överdel	Gable front upper
10	215528	x	List markis fram L=2371	List front L=2371
11	210539	x	Dekal, blå	Decal, blue
--	214216	x	Dekal, svart (Customized)	Decal, black (Customized)
12	215527	x	Hörn gavel bak	Corner rear gable
13	215545	x	Sidokjol höger bak	Side skirt rear right
--	217192	M	Dekal sidokjol	Decal side skirt rear
--	215550	M	Dekal sidokjol (Customized)	Decal side skirt rear (Customized)
--	215490	x	Clips sidokjol	Clips side skirt
14	506506	x	Belysning sidomarkering	Light, side marking
15	216015	x	Sidokjol förlängare L=1210	Side skirt extention L=1210
--	217192	M	Dekal sidokjol	Decal side skirt rear
--	215550	M	Dekal sidokjol (Customized)	Decal side skirt rear (Customized)
--	215490	x	Clips sidokjol	Clips side skirt
16	216010	x	Sidokjol förlängare L=1305	Side skirt extention L=1305
--	217192	M	Dekal sidokjol	Decal side skirt rear
--	215550	M	Dekal sidokjol (Customized)	Decal side skirt rear (Customized)
--	215490	x	Clips sidokjol	Clips side skirt
17	215543	x	Sidokjol höger fram	Side skirt front right
--	217192	M	Dekal sidokjol	Decal side skirt rear
--	215550	M	Dekal sidokjol (Customized)	Decal side skirt rear (Customized)
--	215490	x	Clips sidokjol	Clips side skirt
18	215494	x	List tält höger bak	List rear right
19	215860	x	List tält rak L=4512	List straight L=4512
20	215495	x	List tält vänster bak	List rear left
21	215526	x	Hörn gavel bak	Corner rear gable
22	215546	x	Sidokjol vänster bak	Side skirt rear left
--	217192	M	Dekal sidokjol	Decal side skirt rear
--	215550	M	Dekal sidokjol (Customized)	Decal side skirt rear (Customized)
--	215490	x	Clips sidokjol	Clips side skirt
23	216014	x	Sidokjol förlängare L=1210	Side skirt extention L=1210
--	217192	M	Dekal sidokjol	Decal side skirt rear
--	215550	M	Dekal sidokjol (Customized)	Decal side skirt rear (Customized)
--	215490	x	Clips sidokjol	Clips side skirt
24	216011	x	Sidokjol förlängare L=1305	Side skirt extention L=1305
--	217192	M	Dekal sidokjol	Decal side skirt rear
--	215550	M	Dekal sidokjol (Customized)	Decal side skirt rear (Customized)
--	215490	x	Clips sidokjol	Clips side skirt
25	215544	x	Sidokjol vänster fram	Side skirt front left

M= Metervara
T= Tillbehör

M= On the metre
T= Accessory

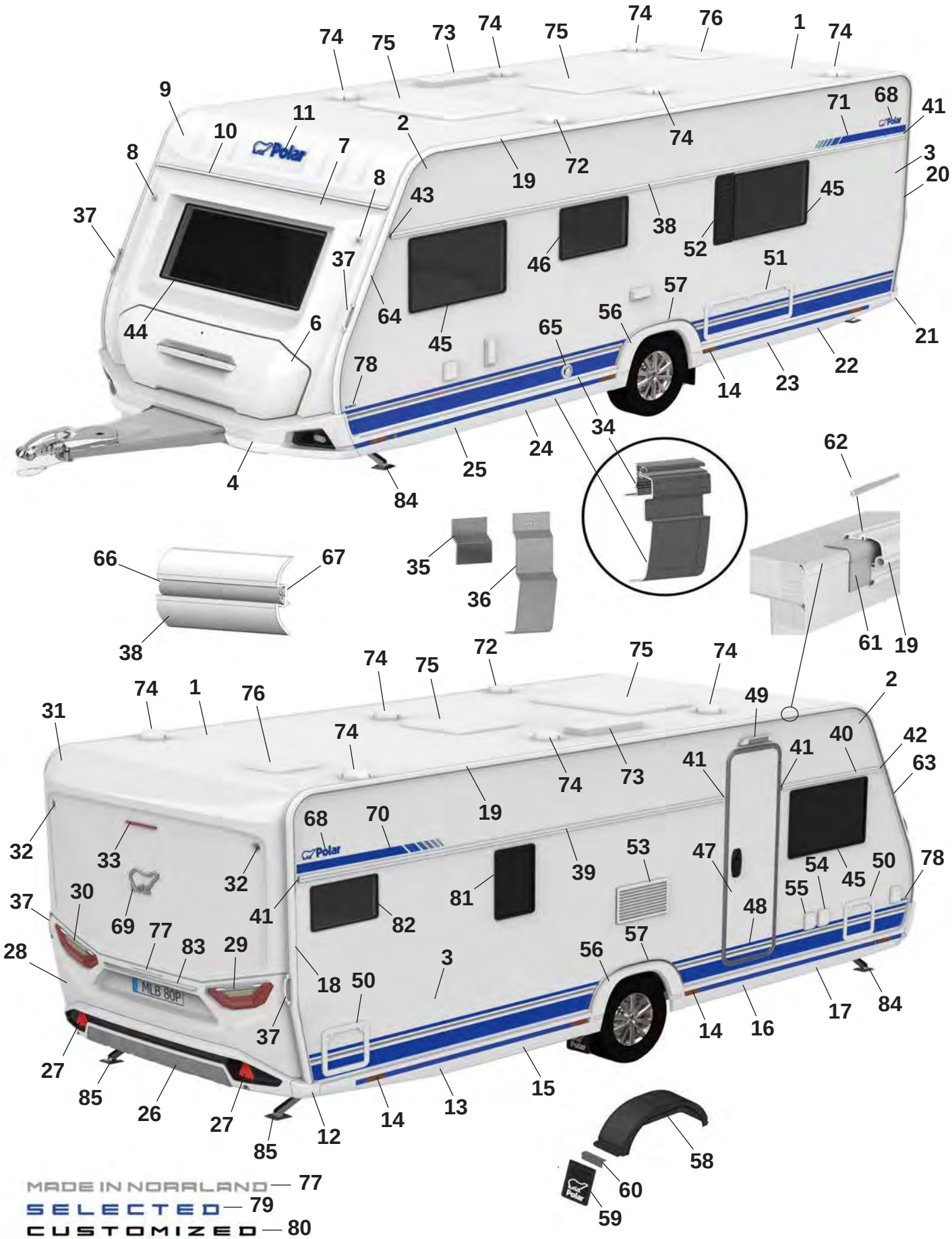
MADE IN NORRLAND — 77
SELECTED — 79
CUSTOMIZED — 80

Pos Fig	Det. nr Part. No	590 BFW	Benämning	Description
--	217192	M	Dekal sidokjol	Decal side skirt rear
--	215550	M	Dekal sidokjol (Customized)	Decal side skirt rear (Customized)
--	215490	x	Clips sidokjol	Clips side skirt
26	215925	x	Bumper bak kpl.	Bumper rear cpl.
27	215499	x	Reflex bumper bak	Reflex bumper rear
28	215522	x	Plast gavel bak mittdel	Plastic gable rear middle
--	505651	x	Belysning skylt	Plate lamp
29	508381	x	Kombinationslampa bak H	Combination lamp rear R
30	508380	x	Kombinationslampa bak V	Combination lamp rear L
31	215521	x	Plast gavel bak överdel	Plastic gable rear upper
32	508385	x	Lampa breddmarkering bak	Lamp width marking rear
33	508386	x	Lampa bromsljus bak	Lamp break light rear
34	215887	x	Avbärarlist L=2650 (Framför hjulhus)	Carrier list L=2650 (In front of wheelhouse)
--	215886	x	Avbärarlist L=2500 (Bakom hjulhus)	Carrier list L=2500 (Behind the wheelhouse)
35	215917	x	Stöd sidokjol 69,5x100	Support side skirt 69,5x100
36	216272	x	Stöd sidokjol 60x173,5	Support side skirt 60x173,5
37	216428	x	Draghandtag	Handle
38	215577	x	Midjelist V L=5673	List middle Left L=5673
39	215871	x	Midjelist H bak L=3873	List middle Right rear L=3873
40	215866	x	Midjelist H fram L=1165	List middle Right front L=1165
41	215072	x	Ändavslut rak	End protection straight
42	215078	x	Ändavslut H fram	End protection front R
43	215079	x	Ändavslut V fram	End protection front L
44	215598	x	Fönster front 600x1450 kpl.	Front window 600x1450 cpl.
45	212413	x	Fönster öppningsbart 550x900 kpl.	Window openable 550x900 cpl.
46	212411	x	Fönster öppningsbart 400x700 kpl.	Window openable 400x700 cpl.
47	213052	T	Dörr ytter u. fönster kpl.	Outer door without window kpl.
48	215638	x	Dekal dörr blå	Door decal blue
--	215639	x	Dekal dörr svart (Customized)	Door decal black (Customized)
49	508061	x	Belysning utvändigt	Outer light
50	207759	x	Lucka m. innerram, utan spegel	Door with frame inner, without plate
51	14-701045	x	Lucka m innerram, utan spegel	Door with frame inner, without plate
52	212476	T	Ventilationsgaller V	Ventilator grill L
53	214773	x	Galler ventilation kyl	Grill ventilation refrigerator
54	508106	x	Elintag 230 V	El. connection 230 V
55	508107	x	Eluttag 230 V	El connection 230 V
--		x	Tältservice	Tentservice
--		x	Eluttag 12 V	El connection 12 V
--		x	TV-antenn in/ut	TV-aerial in/out
56	215541	x	Hjulhusbräddare	Mudguard
--	801539	x	Skruv 3,5x25	Screw 3,5x25
--	215918	x	Täckhatt för skruv (vit)	Cover cap for screw (white)
--	801991	x	Täckhatt för skruv (svart)	Cover cap for screw (black)
57	215551	x	List al. hjulhusbräddare	List al. mudguard
--	801529	x	Skruv 4,2x16	Screw 4,2x16
59	102470	x	Stänkskydd	Splash guard
60	101223	x	Fäste stänkskydd	Bracket splash guard
--	800118	x	Skruv	Screw
61	215491	M	List tätning 74mm	Seal strip 74mm
62	208323	x	Styrstift list tält 50x3,5 mm	Pin for list 50x6,5 mm
			M= Metervara T= Tillbehör	M= On the metre T= Accessory

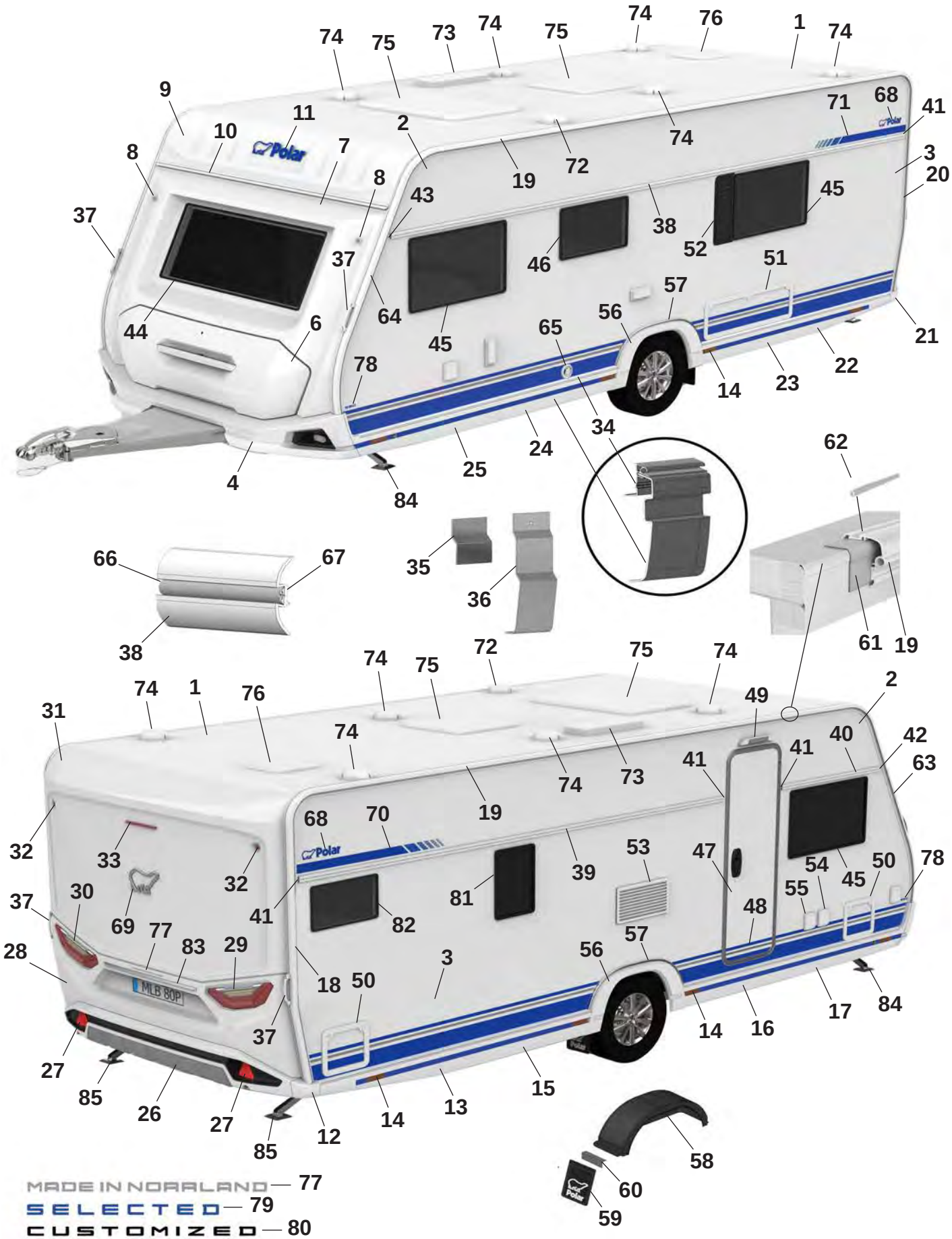
MADE IN NORRLAND — 77
SELECTED — 79
CUSTOMIZED — 80

Pos Fig	Det. nr Part. No	590 BFW	Benämning	Description
63	215493	x	List höger fram	List front right
64	215492	x	List vänster fram	List front left
65	601486	x	Skorsten väggmontage kpl.	Chimney kpl.
66	210364	M	List dekor plast	List decor plastic
67	208236	M	Butyl profil 15x2 (30 m/rulle)	Seal strip 15x2 (30 m/roll)
68	212558	x	Emblem blå	Emblem blue
--	214211	x	Emblem blå (Selected)	Emblem blue (Selected)
--	214212	x	Emblem svart (Customized)	Emblem black (Customized)
69	212557	x	Emblem chrome	Emblem chrome
--	214217	x	Emblem svart (Customized)	Emblem black (Customized)
70	216001	x	Dekal H blå	Decal R blue
--	216003	x	Dekal H svart (Customized)	Decal R black (Customized)
71	216000	x	Dekal V blå	Decal L Blue
--	216002	x	Dekal V svart (Customized)	Decal L black (Customized)
72	401495	x	Motor köksfläkt kpl.	Motor kitchen fan cpl.
73	208023	x	Ventil tak för (kyl/frys)	Ventilator roof for refrigerator (refr./freeze)
74	00970024	x	Ventilator kpl.	Ventilator cpl.
75	208690	x	Taklucka 400x400 Mini-Heki kpl. rumsdel	Roof hatch 400x400 Mini-Heki cpl. room
--	211846	T	Taklucka 400x400 Omnivent kpl. vit	Roof hatch 400x400 Omnivent cpl. white
--	08-030921	T	Taklucka 500x700 Midi-Heki kpl.	Taklucka 500x700 Midi-Heki cpl.
--	207780	T	Taklucka 655x960 Heki de Lux kpl.	Roof hatch 655x960 Heki de Lux cpl.
76	215045	x	Taklucka 280x280 kpl. tvättrum	Roof hatch 280x280 cpl. washroom
77	215375	x	Dekal "Made in Norrland"	Decal "Made in Norrland"
78	216550	x	Dekal "590" blå	Decal "590" blue
--	216543	x	Dekal "590" svart (Customized)	Dekal "590" svart (Customized)
79	216018	x	Emblem "Selected"	Emblem "Selected"
80	214215	x	Emblem "Customized"	Emblem "Customized"
81	212409	T	Fönster öppningsbart 350x500 kpl.	Window openable 350x500 cpl.
82	214065	T	Fönster öppningsbart 300x500	Window openable 300x500
83	215539	x	Dekorlist	Decor list
--	215540	x	Dekorlist (Customized)	Decor list (Customized)
84	344997	x	Stödben fram	Support legs front
85	344996	x	Stödben bak	Support legs rear

M= Metervara
T= Tillbehör

M= On the metre
T= Accessory

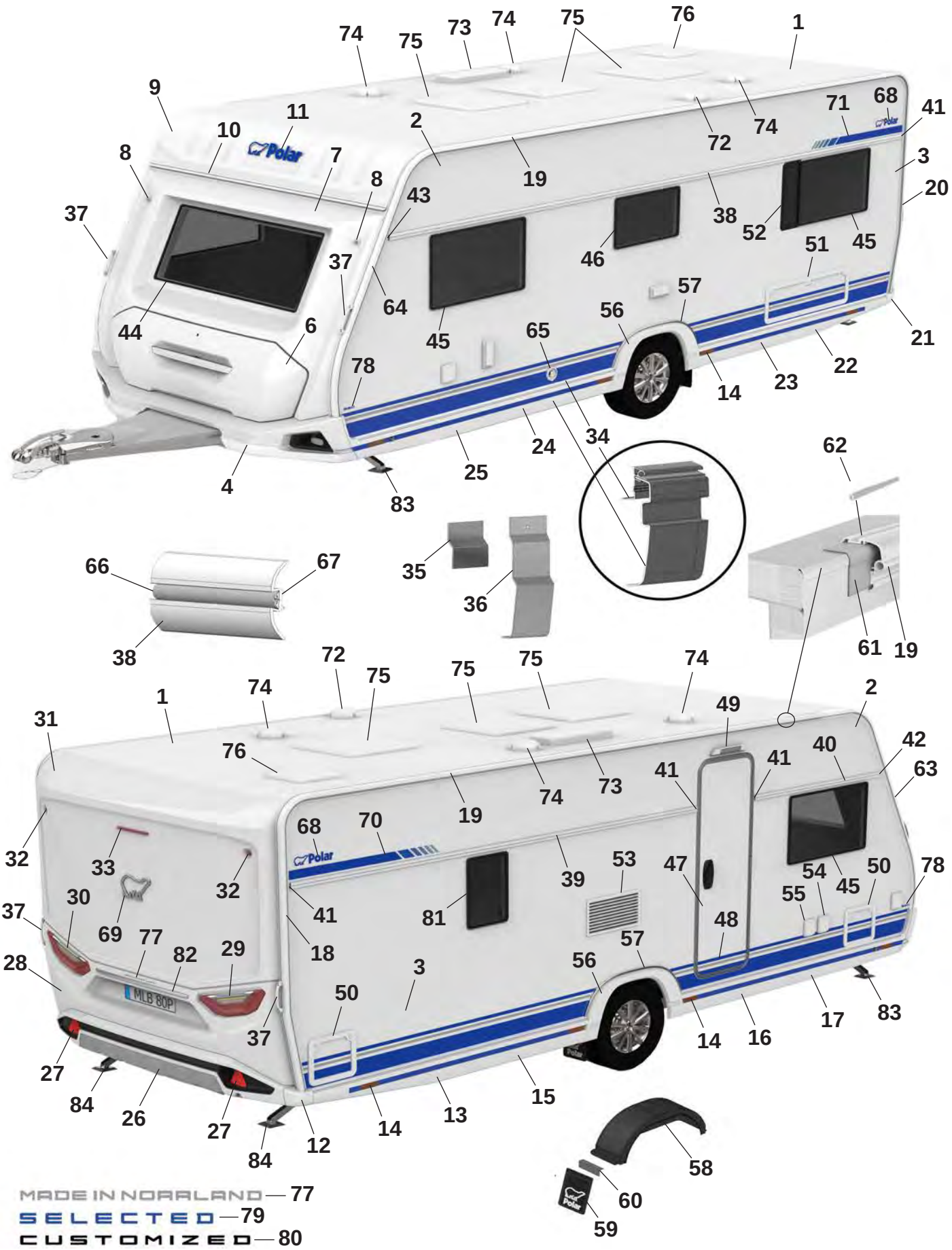
MADE IN NORRLAND — 77
SELECTED — 79
CUSTOMIZED — 80

Pos Fig	Det. nr Part. No	590 FW	Benämning	Description
1	213254	x	Plåt tak 8100x2475	Roofing plate 8100x2475
2	212830	x	Plåt sida övre 6800x605	Side plate upper 6800x605
--	215157	x	Plåt sida övre 6800x605 (Custom.), sl. plåt	Side plate upper 6800x605 (Custom.), fl. plate
3	216133	x	Plåt sida undre 6800x1475	Side plate lower 6800x1475
--	216135	x	Plåt sida undre 6800x1475 (Custom.), sl. plåt	Side plate lower 6800x1475 (Custom.) fl. plate
4	216073	x	Front spoiler kpl.	Front spoiler cpl.
--	508425	x	Positionsljus	Position light
6	215832	x	Lucka gasolkoffert ink. handtag	Lid LPG compartment inc. handle
--	216968	x	Handtag kpl. m. dekorlist	Handle cpl. with decorative strip
7	215563	x	Plast gavel främre mittdel	Plastic gable front middle
8	508424	x	Lampa breddmarkering fram	Lamp width marking front
9	215564	x	Gavel främre överdel	Gable front upper
10	215528	x	List markis fram L=2371	List front L=2371
11	210539	x	Dekal, blå	Decal, blue
--	214216	x	Dekal, svart (Customized)	Decal, black (Customized)
12	215527	x	Hörn gavel bak	Corner rear gable
13	215545	x	Sidokjol höger bak	Side skirt rear right
--	217192	M	Dekal sidokjol	Decal side skirt rear
--	215550	M	Dekal sidokjol (Customized)	Decal side skirt rear (Customized)
--	215490	x	Clips sidokjol	Clips side skirt
14	506506	x	Belysning sidomarkering	Light, side marking
15	216015	x	Sidokjol förlängare L=1210	Side skirt extention L=1210
--	217192	M	Dekal sidokjol	Decal side skirt rear
--	215550	M	Dekal sidokjol (Customized)	Decal side skirt rear (Customized)
--	215490	x	Clips sidokjol	Clips side skirt
16	216010	x	Sidokjol förlängare L=1305	Side skirt extention L=1305
--	217192	M	Dekal sidokjol	Decal side skirt rear
--	215550	M	Dekal sidokjol (Customized)	Decal side skirt rear (Customized)
--	215490	x	Clips sidokjol	Clips side skirt
17	215543	x	Sidokjol höger fram	Side skirt front right
--	217192	M	Dekal sidokjol	Decal side skirt rear
--	215550	M	Dekal sidokjol (Customized)	Decal side skirt rear (Customized)
--	215490	x	Clips sidokjol	Clips side skirt
18	215494	x	List tält höger bak	List rear right
19	215860	x	List tält rak L=4512	List straight L=4512
20	215495	x	List tält vänster bak	List rear left
21	215526	x	Hörn gavel bak	Corner rear gable
22	215546	x	Sidokjol vänster bak	Side skirt rear left
--	217192	M	Dekal sidokjol	Decal side skirt rear
--	215550	M	Dekal sidokjol (Customized)	Decal side skirt rear (Customized)
--	215490	x	Clips sidokjol	Clips side skirt
23	216014	x	Sidokjol förlängare L=1210	Side skirt extention L=1210
--	217192	M	Dekal sidokjol	Decal side skirt rear
--	215550	M	Dekal sidokjol (Customized)	Decal side skirt rear (Customized)
--	215490	x	Clips sidokjol	Clips side skirt
24	216011	x	Sidokjol förlängare L=1305	Side skirt extention L=1305
--	217192	M	Dekal sidokjol	Decal side skirt rear
--	215550	M	Dekal sidokjol (Customized)	Decal side skirt rear (Customized)
--	215490	x	Clips sidokjol	Clips side skirt
25	215544	x	Sidokjol vänster fram	Side skirt front left

M= Metervara
T= Tillbehör

M= On the metre
T= Accessory

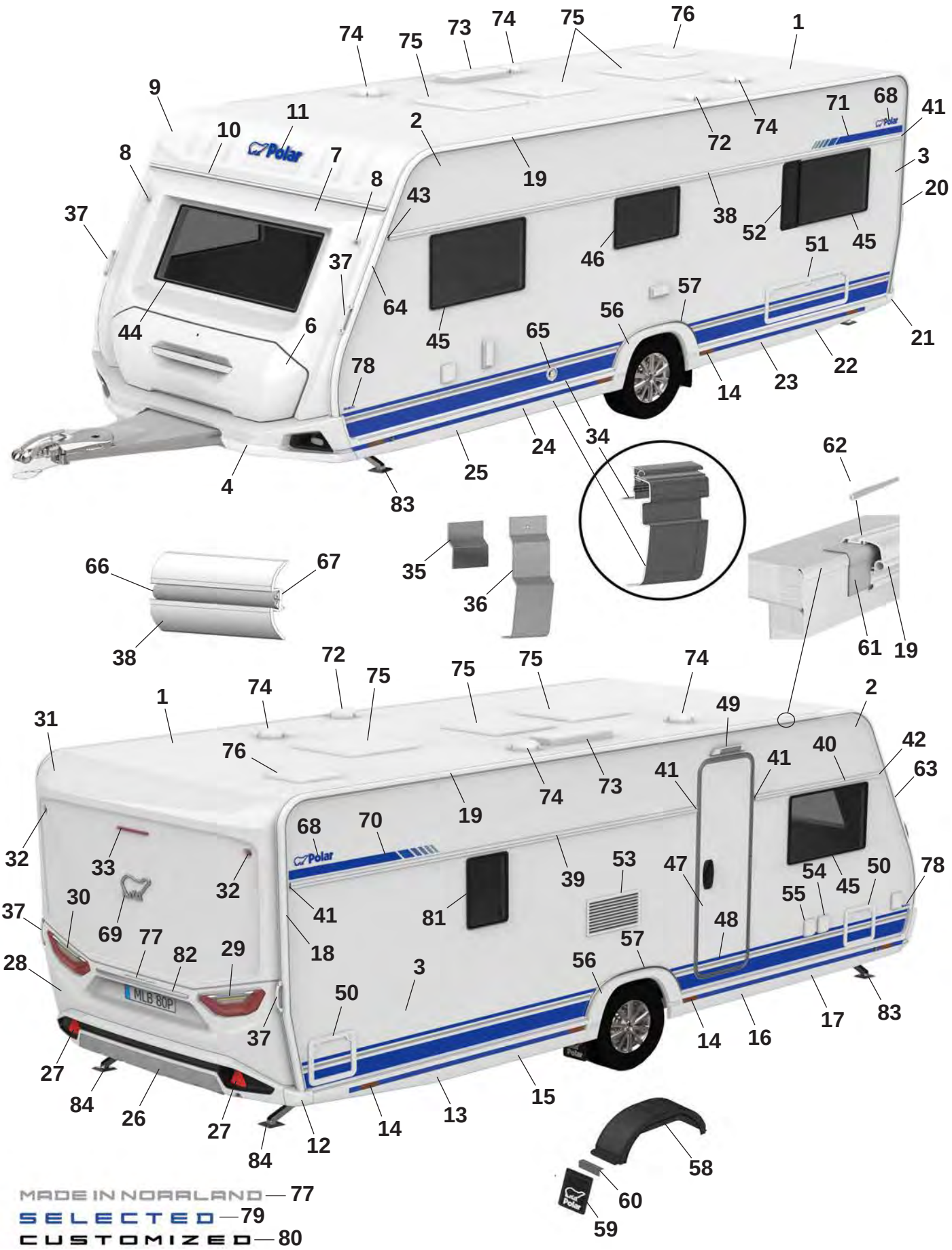
MADE IN NORRLAND — 77
SELECTED — 79
CUSTOMIZED — 80

Pos Fig	Det. nr Part. No	590 FW	Benämning	Description
--	217192	M	Dekal sidokjol	Decal side skirt rear
--	215550	M	Dekal sidokjol (Customized)	Decal side skirt rear (Customized)
--	215490	x	Clips sidokjol	Clips side skirt
26	215925	x	Bumper bak kpl.	Bumper rear cpl.
27	215499	x	Reflex bumper bak	Reflex bumper rear
28	215522	x	Plast gavel bak mittdel	Plastic gable rear middle
--	505651	x	Belysning skylt	Plate lamp
29	508381	x	Kombinationslampa bak H	Combination lamp rear R
30	508380	x	Kombinationslampa bak V	Combination lamp rear L
31	215521	x	Plast gavel bak överdel	Plastic gable rear upper
32	508385	x	Lampa breddmarkering bak	Lamp width marking rear
33	508386	x	Lampa bromsljus bak	Lamp break light rear
34	215887	x	Avbärarlist L=2650 (Framför hjulhus)	Carrier list L=2650 (In front of wheelhouse)
--	215886	x	Avbärarlist L=2500 (Bakom hjulhus)	Carrier list L=2500 (Behind the wheelhouse)
35	215917	x	Stöd sidokjol 69,5x100	Support side skirt 69,5x100
36	216272	x	Stöd sidokjol 60x173,5	Support side skirt 60x173,5
37	216428	x	Draghandtag	Handle
38	215877	x	Midjelist V L=5673	List middle Left L=5673
39	215870	x	Midjelist H bak L=3593	List middle Right rear L=3593
40	215867	x	Midjelist H fram L=1445	List middle Right front L=1445
41	215072	x	Ändavslut rak	End protection straight
42	215078	x	Ändavslut H fram	End protection front R
43	215079	x	Ändavslut V fram	End protection front L
44	215598	x	Fönster front 600x1450 kpl.	Front window 600x1450 cpl.
45	212413	x	Fönster öppningsbart 550x900 kpl.	Window openable 550x900 cpl.
46	212411	x	Fönster öppningsbart 400x700 kpl.	Window openable 400x700 cpl.
47	213052	T	Dörr ytter u. fönster kpl.	Outer door without window kpl.
48	215638	x	Dekal dörr blå	Door decal blue
--	215639	x	Dekal dörr svart (Customized)	Door decal black (Customized)
49	508061	x	Belysning utvändigt	Outer light
50	207759	x	Lucka m. innerram, utan spegel	Door with frame inner, without plate
51	14-701045	x	Lucka m innerram, utan spegel	Door with frame inner, without plate
52	212476	T	Ventilationsgaller V	Ventilator grill L
53	214773	x	Galler ventilation kyl	Grill ventilation refrigerator
54	508106	x	Elintag 230 V	El. connection 230 V
55	508107	x	Eluttag 230 V	El connection 230 V
--		x	Tältservice	Tentservice
--		x	Eluttag 12 V	El connection 12 V
--		x	TV-antenn in/ut	TV-aerial in/out
56	215541	x	Hjulhusbräddare	Mudguard
--	801539	x	Skruv 3,5x25	Screw 3,5x25
--	215918	x	Täckhatt för skruv (vit)	Cover cap for screw (white)
--	801991	x	Täckhatt för skruv (svart)	Cover cap for screw (black)
57	215551	x	List al. hjulhusbräddare	List al. mudguard
--	801529	x	Skruv 4,2x16	Screw 4,2x16
59	102470	x	Stänkskydd	Splash guard
60	101223	x	Fäste stänkskydd	Bracket splash guard
--	800118	x	Skruv	Screw
61	215491	M	List tätning 74mm	Seal strip 74mm
62	208323	x	Styrstift list tält 50x3,5 mm	Pin for list 50x6,5 mm
			M= Metervara T= Tillbehör	M= On the metre T= Accessory

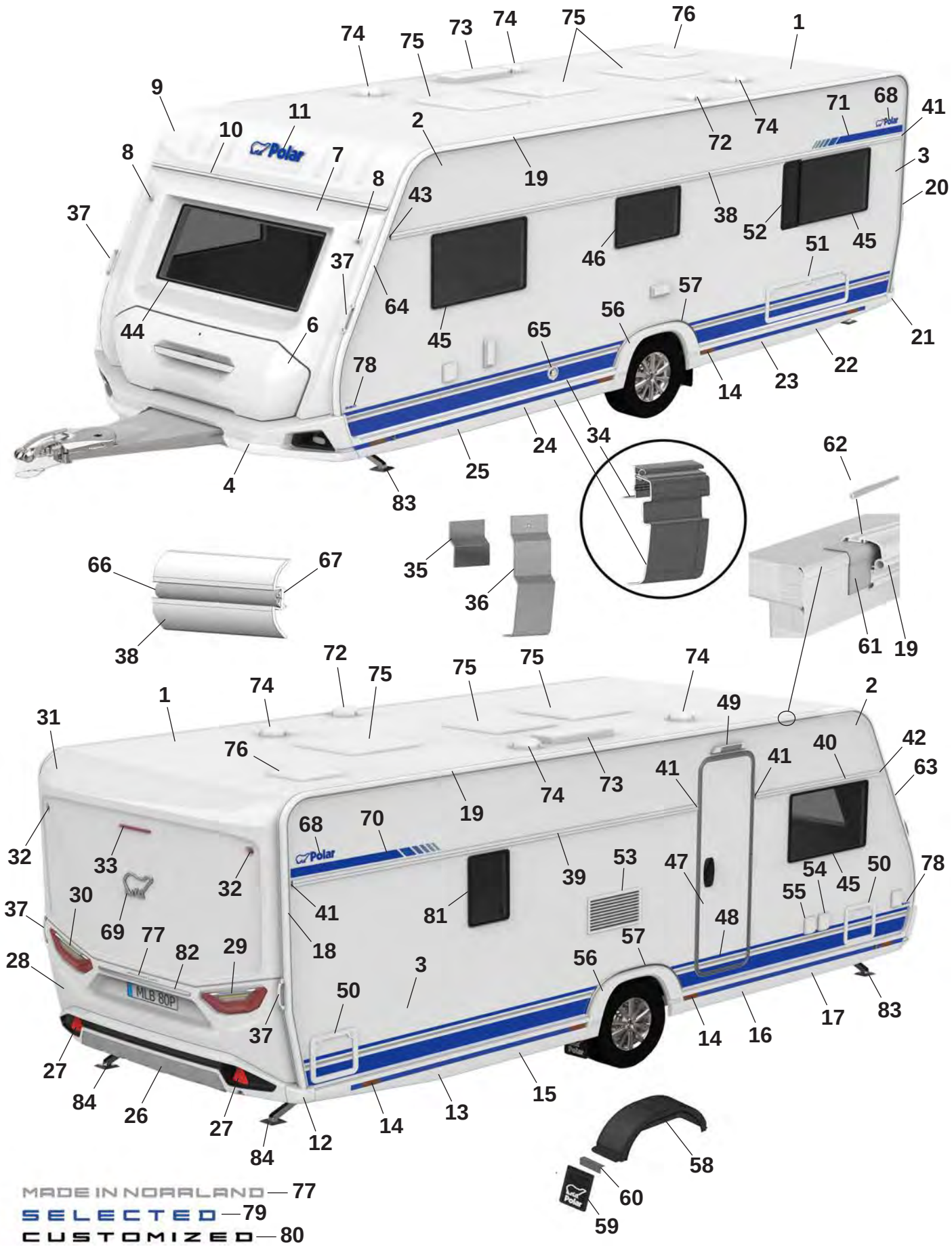
MADE IN NORRLAND — 77
SELECTED — 79
CUSTOMIZED — 80

Pos Fig	Det. nr Part. No	590 FW	Benämning	Description
63	215493	x	List höger fram	List front right
64	215492	x	List vänster fram	List front left
65	601486	x	Skorsten väggmontage kpl.	Chimney kpl.
66	210364	M	List dekor plast	List decor plastic
67	208236	M	Butyl profil 15x2 (30 m/rulle)	Seal strip 15x2 (30 m/roll)
68	212558	x	Emblem blå	Emblem blue
--	214211	x	Emblem blå (Selected)	Emblem blue (Selected)
--	214212	x	Emblem svart (Customized)	Emblem black (Customized)
69	212557	x	Emblem chrome	Emblem chrome
--	214217	x	Emblem svart (Customized)	Emblem black (Customized)
70	216001	x	Dekal H blå	Decal R blue
--	216003	x	Dekal H svart (Customized)	Decal R black (Customized)
71	216000	x	Dekal V blå	Decal L Blue
--	216002	x	Dekal V svart (Customized)	Decal L black (Customized)
72	401495	x	Motor köksfläkt kpl.	Motor kitchen fan cpl.
73	208023	x	Ventil tak för (kyl/frys)	Ventilator roof for refrigerator (refr./freeze)
74	00970024	x	Ventilator kpl.	Ventilator cpl.
75	208690	x	Taklucka 400x400 Mini-Heki kpl. rumsdel	Roof hatch 400x400 Mini-Heki cpl. room
--	211846	T	Taklucka 400x400 Omnivent kpl. vit	Roof hatch 400x400 Omnivent cpl. white
--	08-030921	T	Taklucka 500x700 Midi-Heki kpl.	Taklucka 500x700 Midi-Heki cpl.
--	207780	T	Taklucka 655x960 Heki de Lux kpl.	Roof hatch 655x960 Heki de Lux cpl.
76	215045	x	Taklucka 280x280 kpl. tvättrum	Roof hatch 280x280 cpl. washroom
77	215375	x	Dekal "Made in Norrland"	Decal "Made in Norrland"
78	216550	x	Dekal "590" blå	Decal "590" blue
--	216543	x	Dekal "590" svart (Customized)	Dekal "590" svart (Customized)
79	216018	x	Emblem "Selected"	Emblem "Selected"
80	214215	x	Emblem "Customized"	Emblem "Customized"
81	212409	T	Fönster öppningsbart 350x500 kpl.	Window openable 350x500 cpl.
82	215539	x	Dekorlist	Decor list
--	215540	x	Dekorlist (Customized)	Decor list (Customized)
83	344997	x	Stödben fram	Support legs front
84	344996	x	Stödben bak	Support legs rear

M= Metervara
T= Tillbehör

M= On the metre
T= Accessory

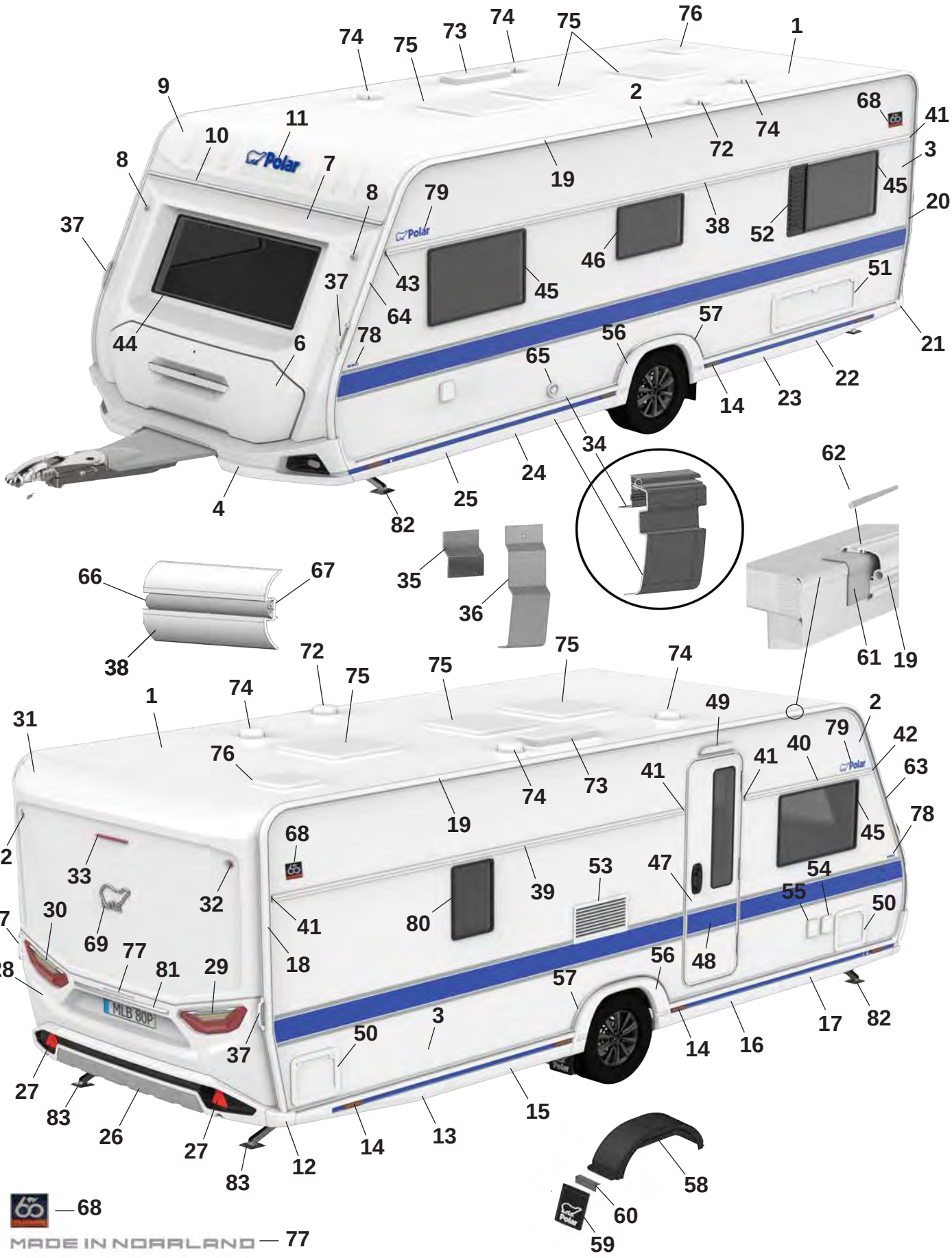
MLB 80P
MADE IN NORRLAND

Pos Fig	Det. nr Part. No		Benämning	Description
1	213254	x	Plåt tak 8100x2475	Roofing plate 8100x2475
2	215157	x	Plåt sida övre 6800x605	Side plate upper 6800x605
3	217375	x	Plåt sida undre 6800x1475	Side plate lower 6800x1475
4	216073	x	Front spoiler kpl.	Front spoiler cpl.
--	508425	x	Positionsljus	Position light
6	215832	x	Lucka gasolkoffert ink. handtag	Lid LPG compartment inc. handle
--	216968	x	Handtag kpl. m. dekorlist	Handle cpl. with decorative strip
7	215563	x	Plast gavel främre mittdel	Plastic gable front middle
8	508424	x	Lampa breddmarkering fram	Lamp width marking front
9	215564	x	Gavel främre överdel	Gable front upper
10	215528	x	List markis fram L=2371	List front L=2371
11	210539	x	Dekal, blå	Decal, blue
12	215527	x	Hörn gavel bak	Corner rear gable
13	215545	x	Sidokjol höger bak	Side skirt rear right
--	217192	M	Dekal sidokjol, blå	Decal side skirt rear, blue
--	215490	x	Clips sidokjol	Clips side skirt
14	506506	x	Belysning sidomarkering	Light, side marking
15	216015	x	Sidokjol förlängare L=1210	Side skirt extention L=1210
--	217192	M	Dekal sidokjol	Decal side skirt rear
--	215490	x	Clips sidokjol	Clips side skirt
16	216010	x	Sidokjol förlängare L=1305	Side skirt extention L=1305
--	217192	M	Dekal sidokjol	Decal side skirt rear
--	215490	x	Clips sidokjol	Clips side skirt
17	215543	x	Sidokjol höger fram	Side skirt front right
--	217192	M	Dekal sidokjol	Decal side skirt rear
--	215490	x	Clips sidokjol	Clips side skirt
18	215494	x	List tält höger bak	List rear right
19	215860	x	List tält rak L=4512	List straight L=4512
20	215495	x	List tält vänster bak	List rear left
21	215526	x	Hörn gavel bak	Corner rear gable
22	215546	x	Sidokjol vänster bak	Side skirt rear left
--	217192	M	Dekal sidokjol	Decal side skirt rear
--	215490	x	Clips sidokjol	Clips side skirt
23	216014	x	Sidokjol förlängare L=1210	Side skirt extention L=1210
--	217192	M	Dekal sidokjol	Decal side skirt rear
--	215490	x	Clips sidokjol	Clips side skirt
24	216011	x	Sidokjol förlängare L=1305	Side skirt extention L=1305
--	217192	M	Dekal sidokjol	Decal side skirt rear
--	215490	x	Clips sidokjol	Clips side skirt
25	215544	x	Sidokjol vänster fram	Side skirt front left
--	217192	M	Dekal sidokjol	Decal side skirt rear
--	215490	x	Clips sidokjol	Clips side skirt
26	215925	x	Bumper bak kpl.	Bumper rear cpl.
27	215499	x	Reflex bumper bak	Reflex bumper rear
28	215522	x	Plast gavel bak mittdel	Plastic gable rear middle
--	505651	x	Belysning skylt	Plate lamp
29	508381	x	Kombinationslampa bak H	Combination lamp rear R
30	508380	x	Kombinationslampa bak V	Combination lamp rear L
31	215521	x	Plast gavel bak överdel	Plastic gable rear upper
32	508385	x	Lampa breddmarkering bak	Lamp width marking rear

M= Metervara
T= Tillbehör

M= On the metre
T= Accessory

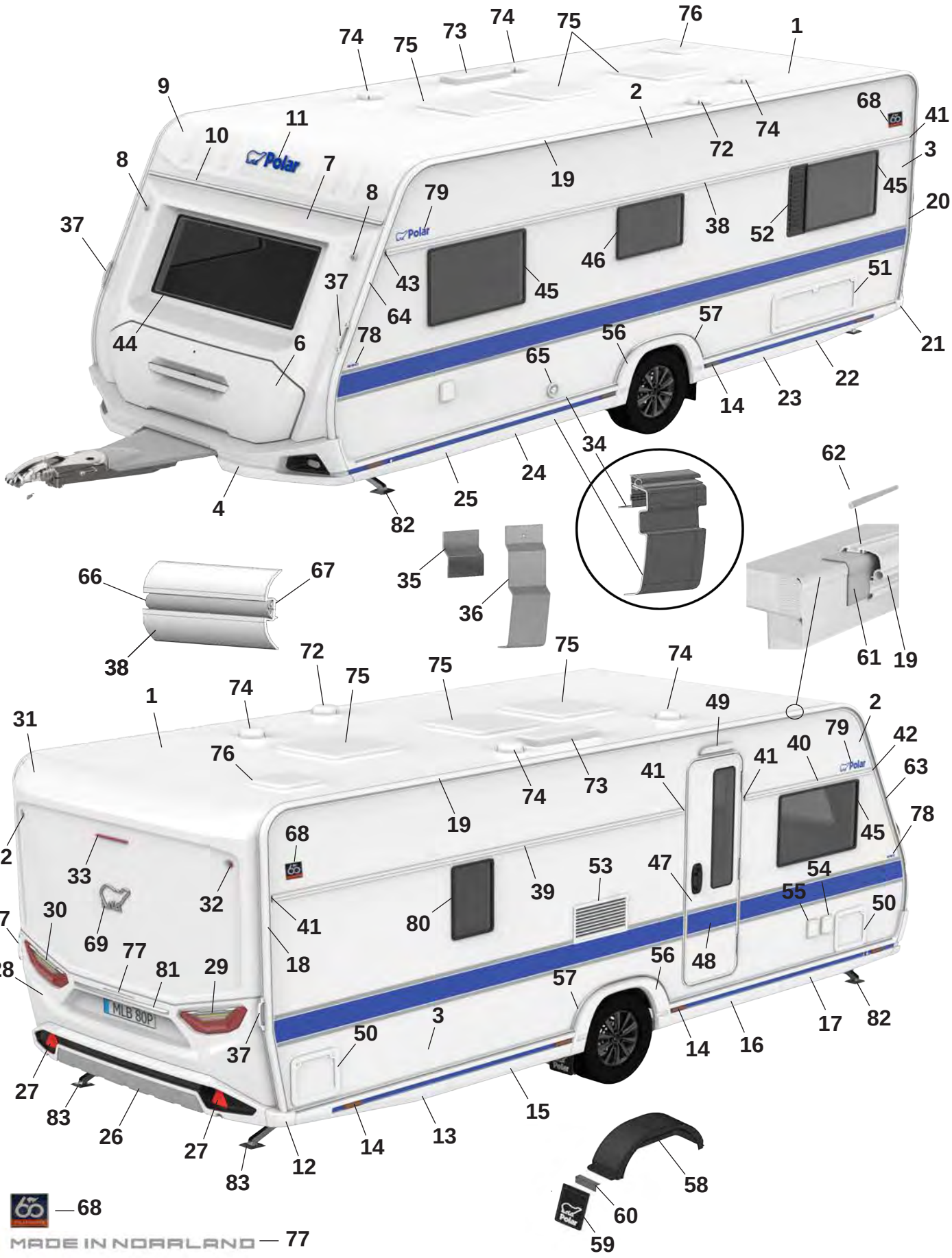
MLB 80P
MADE IN NORRLAND

Pos Fig	Det. nr Part. No		Benämning	Description
33	508386	x	Lampa bromsljus bak	Lamp break light rear
34	215887	x	Avbärarlist L=2650 (Framför hjulhus)	Carrier list L=2650 (In front of wheelhouse)
--	215886	x	Avbärarlist L=2500 (Bakom hjulhus)	Carrier list L=2500 (Behind the wheelhouse)
35	215917	x	Stöd sidokjol 69,5x100	Support side skirt 69,5x100
36	216272	x	Stöd sidokjol 60x173,5	Support side skirt 60x173,5
37	216428	x	Draghandtag	Handle
38	215877	x	Midjelist V L=5673	List middle Left L=5673
39	215870	x	Midjelist H bak L=3593	List middle Right rear L=3593
40	215867	x	Midjelist H fram L=1445	List middle Right front L=1445
41	215072	x	Ändavslut rak	End protection straight
42	215078	x	Ändavslut H fram	End protection front R
43	215079	x	Ändavslut V fram	End protection front L
44	215598	x	Fönster front 600x1450 kpl.	Front window 600x1450 cpl.
45	212413	x	Fönster öppningsbart 550x900 kpl.	Window openable 550x900 cpl.
46	212411	x	Fönster öppningsbart 400x700 kpl.	Window openable 400x700 cpl.
47	214963	x	Dörr ytter m. fönster kpl. (slätplåt)	Outer door with window kpl. (Flt.plate)
48	217108	x	Dekal dörr blå	Door decal blue
49	508061	x	Belysning utvändigt	Outer light
50	207759	x	Lucka m. innerram, utan spegel	Door with frame inner, without plate
51	14-701045	x	Lucka m innerram, utan spegel	Door with frame inner, without plate
52	212476	T	Ventilationsgaller V	Ventilator grill L
53	214773	x	Galler ventilation kyl	Grill ventilation refrigerator
54	508106	x	Elintag 230 V	El. connection 230 V
55	508107	x	Eluttag 230 V	El connection 230 V
--		x	Tältservice	Tentservice
--		x	Eluttag 12 V	El connection 12 V
--		x	TV-antenn in/ut	TV-aerial in/out
56	215541	x	Hjulhusbräddare	Mudguard
--	215918	x	Täckhatt för skruv (vit)	Cover cap for screw (white)
57	215551	x	List al. hjulhusbräddare	List al. mudguard
--	801539	x	Skruv 3,5x25	Screw 3,5x25
58	212894	x	Hjulhus	Wheel housing
--	212895	x	Isolering hjulhus	Insulation wheel housing
59	102470	x	Stänkskydd	Splash guard
60	101223	x	Fäste stänkskydd	Bracket splash guard
--	800118	x	Skruv	Screw
61	215491	M	List tätning 74mm	Seal strip 74mm
62	208323	x	Styrstift list tält 50x3,5 mm	Pin for list 50x6,5 mm
63	215493	x	List höger fram	List front right
64	215492	x	List vänster fram	List front left
65	601486	x	Skorsten väggmontage kpl.	Chimney kpl.
66	210364	M	List dekor plast	List decor plastic
67	208236	M	Butyl profil 15x2 (30 m/rulle)	Seal strip 15x2 (30 m/roll)
68	217209	x	Emblem blå, 60 års jubileum	Emblem blue, 60 year anniversary
69	212557	x	Emblem chrome	Emblem chrome
72	401495	x	Motor köksfläkt kpl.	Motor kitchen fan cpl.
73	208023	x	Ventil tak för (kyl/frys)	Ventilator roof for refrigerator (refr./freeze)
74	00970024	x	Ventilator kpl.	Ventilator cpl.
75	208690	x	Taklucka 400x400 Mini-Heki kpl. rumsdel	Roof hatch 400x400 Mini-Heki cpl. room
--	350635	T	Taklucka 500x700 Midi-Heki kpl. u belysning	Taklucka 500x700 Midi-Heki cpl. without illumination

M= Metervara
T= Tillbehör

M= On the metre
T= Accessory

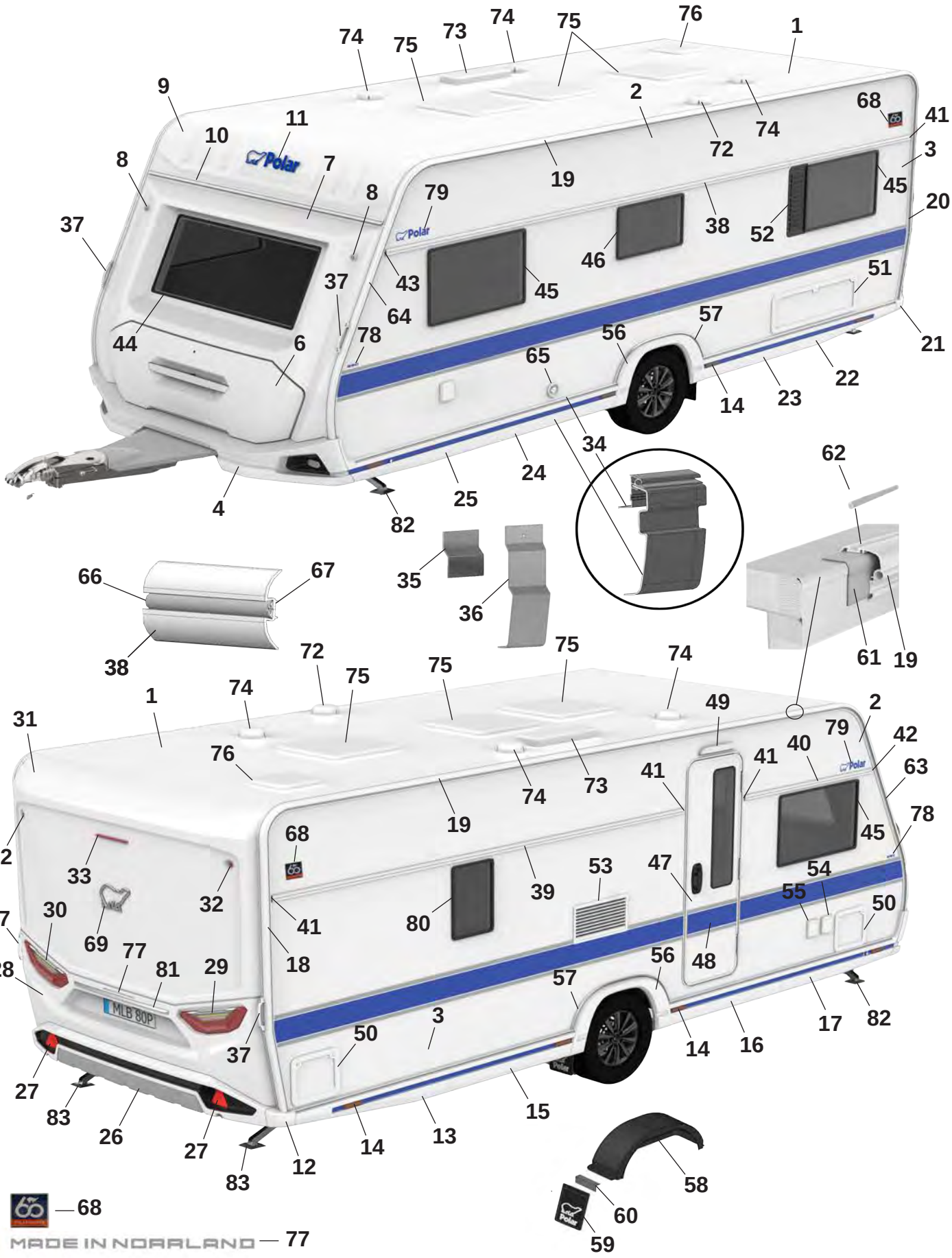
1
2
3
4
6
7
8
9
10
11
19
20
21
22
23
24
25
31
32
33
34
35
36
37
38
41
42
43
44
45
46
47
48
49
50
51
52
53
54
55
56
57
58
59
60
61
62
63
64
65
66
67
68
69
72
73
74
75
76
77
78
79
80
81
82
83
Polar
MLB 80P
MADE IN NORRLAND — 77
68

Pos Fig	Det. nr Part. No		Benämning	Description
76	215045	x	Taklucka 280x280 kpl. tvättrum	Roof hatch 280x280 cpl. washroom
77	215375	x	Dekal "Made in Norrland"	Decal "Made in Norrland"
78	216550	x	Dekal "590" blå	Decal "590" blue
79	212558	x	Emblem "Polar" blå	Emblem "Polar" blue
80	212409	x	Fönster öppningsbart 350x500 kpl.	Window openable 350x500 cpl.
81	215539	x	Dekorlist	Decor list
82	344997	x	Stödben fram	Support legs front
83	344996	x	Stödben bak	Support legs rear

M= Metervara
T= Tillbehör

M= On the metre
T= Accessory


1
2
3
4
6
7
8
9
10
11
12
13
14
15
16
17
18
19
20
21
22
23
24
25
26
27
28
29
30
31
32
33
34
35
36
37
38
39
40
41
42
43
44
45
46
47
48
49
50
51
52
53
54
55
56
57
58
59
60
61
62
63
64
65
66
67
68
69
70
71
72
73
74
75
76
77
78
80
81
82
83
Polar
MLB 80P
68 — 68
MADE IN NORRLAND — 77

Pos Fig	Det. nr Part. No		Benämning	Description
1	213254	x	Plåt tak 8100x2475	Roofing plate 8100x2475
2	215157	x	Plåt sida övre 6800x605	Side plate upper 6800x605
3	217429	x	Plåt sida undre 6800x1475	Side plate lower 6800x1475
4	217029	x	Front spoiler kpl.	Front spoiler cpl.
--	508425	x	Positionsljus	Position light
6	215832	x	Lucka gasolkoffert ink. handtag	Lid LPG compartment inc. handle
--	216968	x	Handtag kpl. m. dekorlist	Handle cpl. with decorative strip
7	215563	x	Plast gavel främre mittdel	Plastic gable front middle
8	508424	x	Lampa breddmarkering fram	Lamp width marking front
9	215564	x	Gavel främre överdel	Gable front upper
10	215528	x	List markis fram L=2371	List front L=2371
11	214216	x	Dekal, svart	Decal, black
12	216979	x	Hörn gavel bak	Corner rear gable
13	216982	x	Sidokjol höger bak	Side skirt rear right
--	217031	M	Dekal sidokjol, (Orange)	Decal side skirt rear, (Orange)
--	215490	x	Clips sidokjol	Clips side skirt
14	506506	x	Belysning sidomarkering	Light, side marking
15	217427	x	Sidokjol förlängare	Side skirt extention
--	217031	M	Dekal sidokjol, (Orange)	Decal side skirt rear, (Orange)
--	215490	x	Clips sidokjol	Clips side skirt
16	217424	x	Sidokjol förlängare	Side skirt extention
--	217031	M	Dekal sidokjol, (Orange)	Decal side skirt rear, (Orange)
--	215490	x	Clips sidokjol	Clips side skirt
17	216986	x	Sidokjol höger fram	Side skirt front right
--	217031	M	Dekal sidokjol, (Orange)	Decal side skirt rear, (Orange)
--	215490	x	Clips sidokjol	Clips side skirt
18	217024	x	List tält höger bak	List rear right
19	217402	x	List tält rak L=4512	List straight L=4512
20	217025	x	List tält vänster bak	List rear left
21	216980	x	Hörn gavel bak	Corner rear gable
22	216988	x	Sidokjol vänster bak	Side skirt rear left
--	217031	M	Dekal sidokjol, (Orange)	Decal side skirt rear, (Orange)
--	215490	x	Clips sidokjol	Clips side skirt
23	217428	x	Sidokjol förlängare	Side skirt extention
--	217031	M	Dekal sidokjol, (Orange)	Decal side skirt rear, (Orange)
--	215490	x	Clips sidokjol	Clips side skirt
24	217426	x	Sidokjol förlängare	Side skirt extention
--	217031	M	Dekal sidokjol, (Orange)	Decal side skirt rear, (Orange)
--	215490	x	Clips sidokjol	Clips side skirt
25	216990	x	Sidokjol vänster fram	Side skirt front left
--	217031	M	Dekal sidokjol, (Orange)	Decal side skirt rear, (Orange)
--	215490	x	Clips sidokjol	Clips side skirt
26	217030	x	Bumper bak kpl.	Bumper rear cpl.
27	215499	x	Reflex bumper bak	Reflex bumper rear
28	215522	x	Plast gavel bak mittdel	Plastic gable rear middle
--	505651	x	Belysning skylt	Plate lamp
29	508381	x	Kombinationslampa bak H	Combination lamp rear R
30	508380	x	Kombinationslampa bak V	Combination lamp rear L
31	215521	x	Plast gavel bak överdel	Plastic gable rear upper
32	508385	x	Lampa breddmarkering bak	Lamp width marking rear

M= Metervara
T= Tillbehör

M= On the metre
T= Accessory

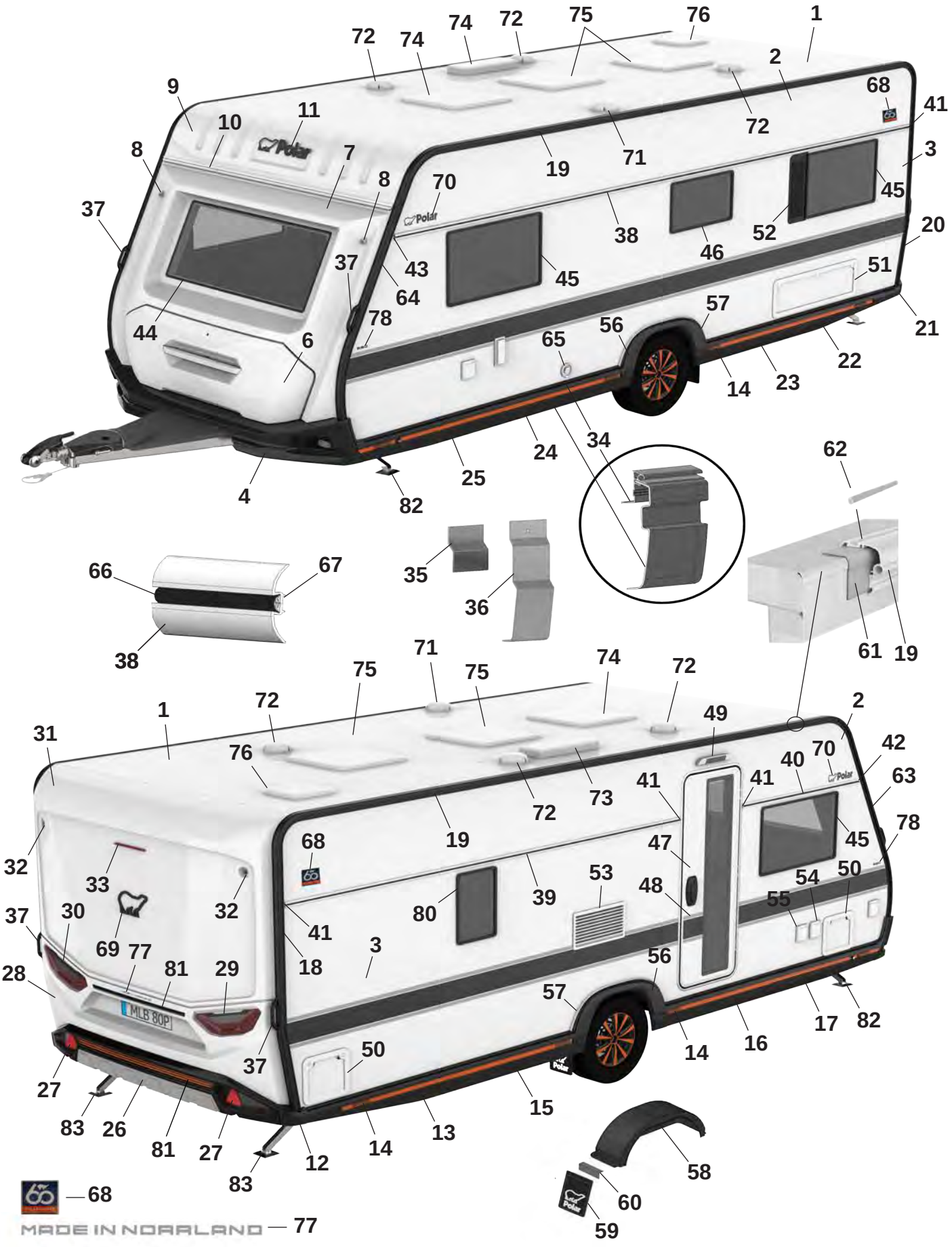
1
2
3
4
6
7
8
9
10
11
12
13
14
15
16
17
18
19
20
21
22
23
24
25
26
27
28
29
30
31
32
33
34
35
36
37
38
39
40
41
42
43
44
45
46
47
48
49
50
51
52
53
54
55
56
57
58
59
60
61
62
63
64
65
66
67
68
69
70
71
72
73
74
75
76
77
78
80
81
82
83
Polar
MLB 80P
68 — 68
MADE IN NORRLAND — 77

Pos Fig	Det. nr Part. No		Benämning	Description
33	508386	x	Lampa bromsljus bak	Lamp break light rear
34	217439	x	Avbärarlist L=2650 (Framför hjulhus)	Carrier list L=2650 (In front of wheelhouse)
--	217434	x	Avbärarlist L=2500 (Bakom hjulhus)	Carrier list L=2925 (Behind the wheelhouse)
35	215917	x	Stöd sidokjol 69,5x100	Support side skirt 69,5x100
36	216272	x	Stöd sidokjol 60x173,5	Support side skirt 60x173,5
37	217021	x	Draghandtag	Handle
38	215877	x	Midjelist V L=5673	List middle Left L=5673
39	215870	x	Midjelist H bak L=3593	List middle Right rear L=3593
40	217377	x	Midjelist H fram L=1375	List middle Right front L=1375
41	215072	x	Ändavslut rak	End protection straight
42	215078	x	Ändavslut H fram	End protection front R
43	215079	x	Ändavslut V fram	End protection front L
44	215598	x	Fönster front 600x1450 kpl.	Front window 600x1450 cpl.
45	212413	x	Fönster öppningsbart 550x900 kpl.	Window openable 550x900 cpl.
46	212411	x	Fönster öppningsbart 400x700 kpl.	Window openable 400x700 cpl.
47	217109	x	Dörr ytter m. fönster kpl.	Outer door with window kpl.
48	217374	x	Dekal dörr	Door decal
49	508061	x	Belysning utvändigt	Outer light
50	207759	x	Lucka m. innerram, utan spegel	Door with frame inner, without plate
51	14-701045	x	Lucka m innerram, utan spegel	Door with frame inner, without plate
52	212476	T	Ventilationsgaller V	Ventilator grill L
53	214773	x	Galler ventilation kyl	Grill ventilation refrigerator
54	508106	x	Elintag 230 V	El. connection 230 V
55	508107	x	Eluttag 230 V	El connection 230 V
--		x	Tältservice	Tentservice
--		x	Eluttag 12 V	El connection 12 V
--		x	TV-antenn in/ut	TV-aerial in/out
56	217396	x	Hjulhusbräddare	Mudguard
--	801539	x	Skruv 3,5x25	Screw 3,5x25
--	801991	x	Täckhatt för skruv (svart)	Cover cap for screw (black)
57	215552	x	List al. hjulhusbräddare	List al. mudguard
--	801529	x	Skruv 4,2x16	Screw 4,2x16
58	212894	x	Hjulhus	Wheel housing
--	212895	x	Isolering hjulhus	Insulation wheel housing
59	102470	x	Stänkskydd	Splash guard
60	101223	x	Fäste stänkskydd	Bracket splash guard
--	800118	x	Skruv	Screw
61	215491	M	List tätning 74mm	Seal strip 74mm
62	208323	x	Styrstift list tält 50x3,5 mm	Pin for list 50x6,5 mm
63	217023	x	List höger fram	List front right
64	217022	x	List vänster fram	List front left
65	601486	x	Skorsten väggmontage kpl.	Chimney kpl.
66	202656	M	List dekor plast, svart	List decor plastic, black
67	208236	M	Butyl profil 15x2 (30 m/rulle)	Seal strip 15x2 (30 m/roll)
68	217210	x	Emblem, 60 års jubileum (svart)	Emblem, 60 year anniversary (black)
69	214217	x	Emblem, svart	Emblem, black
70	214212	x	Emblem, svart	Emblem, black
71	401495	x	Motor köksfläkt kpl.	Motor kitchen fan cpl.
72	00970024	x	Ventilator kpl.	Ventilator cpl.
73	208023	x	Ventil tak för (kyl/frys)	Ventilator roof for refrigerator (refr./freeze)

M= Metervara
T= Tillbehör

M= On the metre
T= Accessory

	Exteriör, 590 FWL BLACKLINE Exterior, 590 FWL BLACKLINE	2024	Grupp Group 2	Sida Page 71

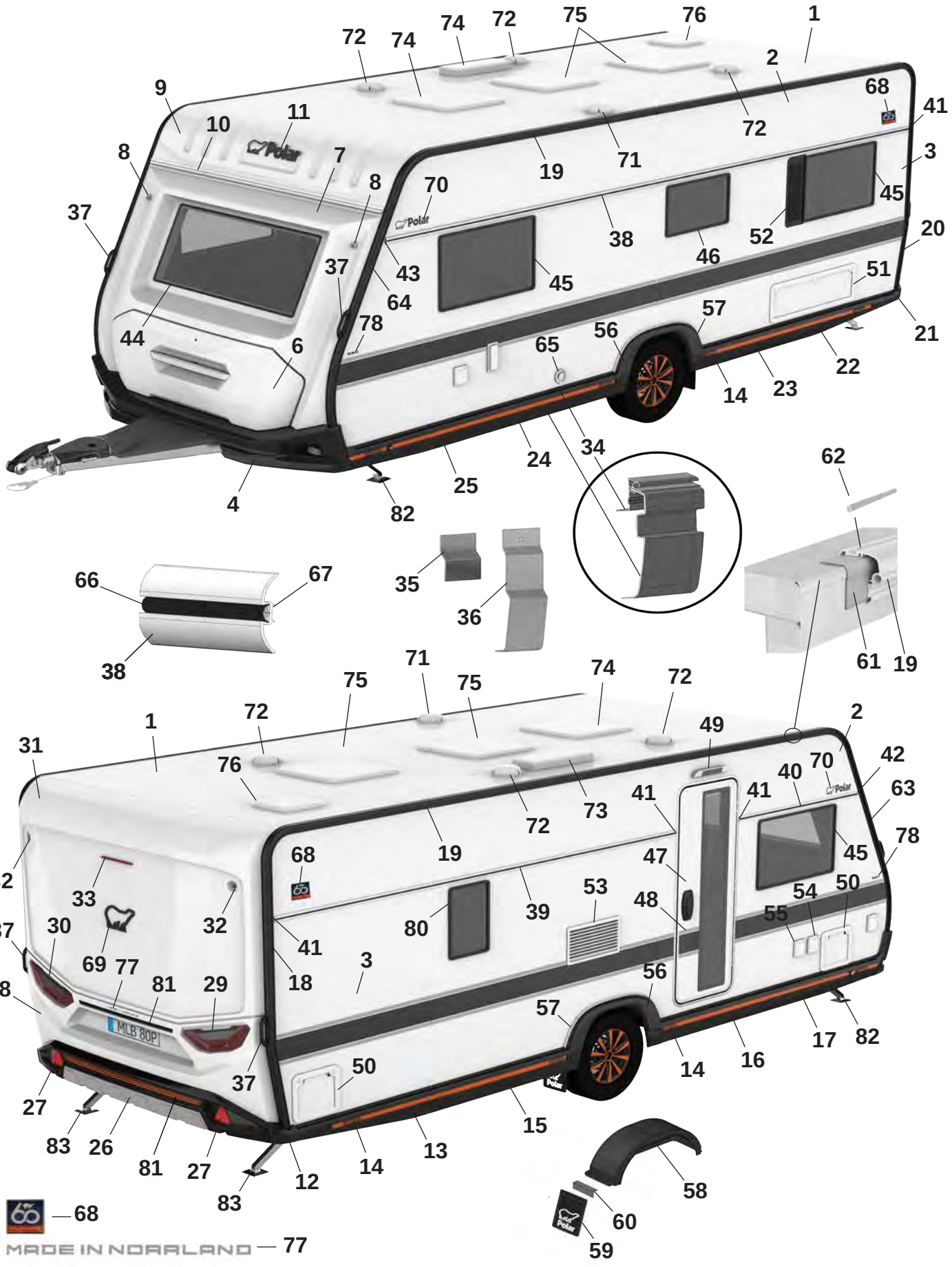

Pos Fig	Det. nr Part. No		Benämning	Description
74	08-030921	T	Taklucka 500x700 Midi-Heki kpl.	Taklucka 500x700 Midi-Heki cpl.
--	207780	T	Taklucka 655x960 Heki de Lux kpl.	Roof hatch 655x960 Heki de Lux cpl.
75	208690	x	Taklucka 400x400 Mini-Heki kpl. rumsdel	Roof hatch 400x400 Mini-Heki cpl. room
--	211846	T	Taklucka 400x400 Omnivent kpl. vit	Roof hatch 400x400 Omnivent cpl. white
76	215045	x	Taklucka 280x280 kpl. tvättrum	Roof hatch 280x280 cpl. washroom
77	215375	x	Dekal "Made in Norrland"	Decal "Made in Norrland"
78	216543	x	Dekal "590" svart	Decal "590" black
80	212409	x	Fönster öppningsbart 350x500 kpl.	Window openable 350x500 cpl.
81	350759	M	Dekal, bumper bak	Decal, bumper rear
83	215540	x	Dekorlist	Decor list
84	344997	x	Stödben fram	Support legs front
85	344996	x	Stödben bak	Support legs rear

M= Metervara
T= Tillbehör

M= On the metre
T= Accessory

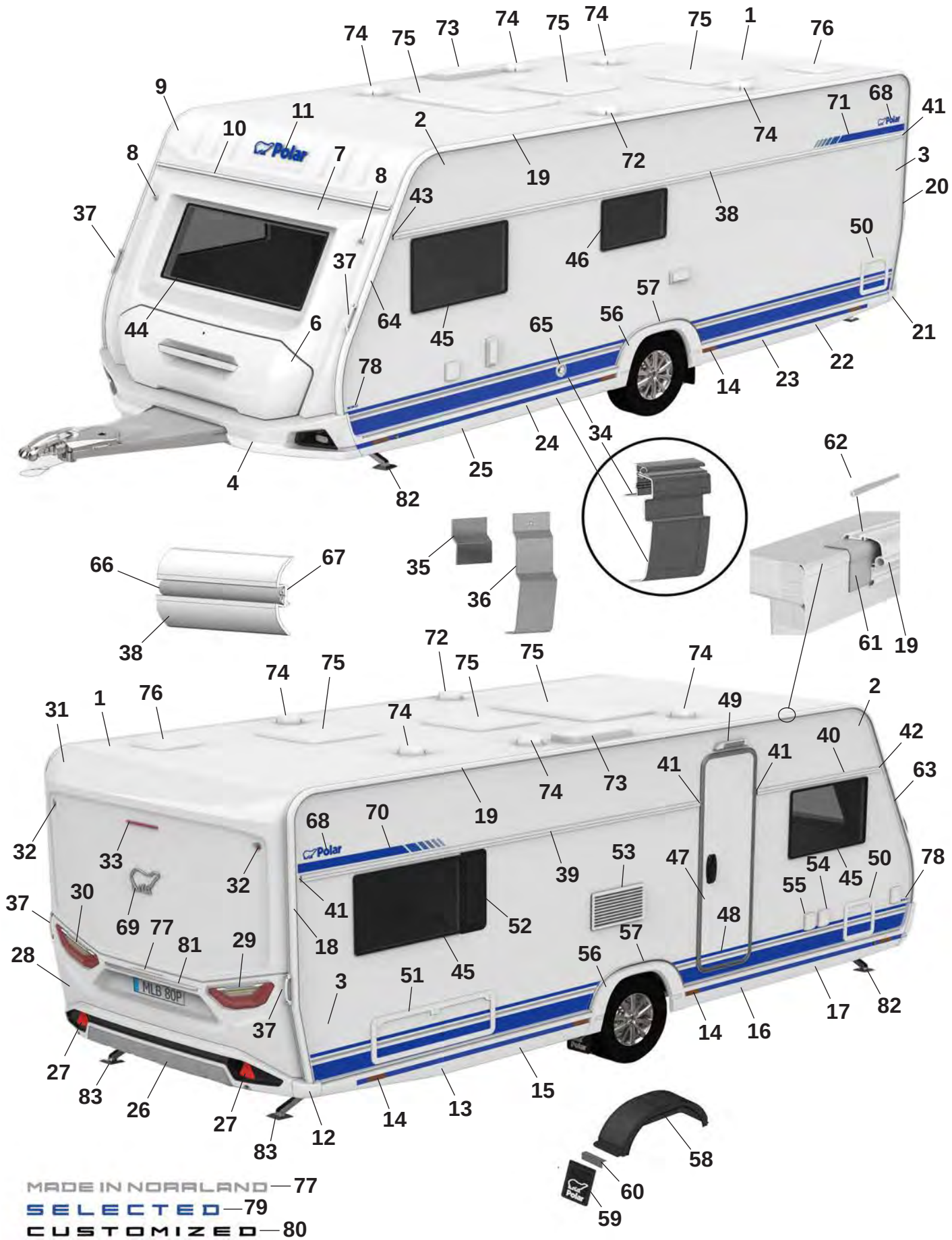
MADE IN NORRLAND — 77
SELECTED — 79
CUSTOMIZED — 80

Pos Fig	Det. nr Part. No	590 FD	Benämning	Description
1	213254	x	Plåt tak 8100x2475	Roofing plate 8100x2475
2	212830	x	Plåt sida övre 6800x605	Side plate upper 6800x605
--	215157	x	Plåt sida övre 6800x605 (Custom.), sl. plåt	Side plate upper 6800x605 (Custom.), fl. plate
3	216133	x	Plåt sida undre 6800x1475	Side plate lower 6800x1475
--	216135	x	Plåt sida undre 6800x1475 (Custom.), sl. plåt	Side plate lower 6800x1475 (Custom.) fl. plate
4	216073	x	Front spoiler kpl.	Front spoiler cpl.
--	508425	x	Positionsljus	Position light
6	215832	x	Lucka gasolkoffert ink. handtag	Lid LPG compartment inc. handle
--	216968	x	Handtag kpl. m. dekorlist	Handle cpl. with decorative strip
7	215563	x	Plast gavel främre mittdel	Plastic gable front middle
8	508424	x	Lampa breddmarkering fram	Lamp width marking front
9	215564	x	Gavel främre överdel	Gable front upper
10	215528	x	List markis fram L=2371	List front L=2371
11	210539	x	Dekal, blå	Decal, blue
--	214216	x	Dekal, svart (Customized)	Decal, black (Customized)
12	215527	x	Hörn gavel bak	Corner rear gable
13	215545	x	Sidokjol höger bak	Side skirt rear right
--	217192	M	Dekal sidokjol	Decal side skirt rear
--	215550	M	Dekal sidokjol (Customized)	Decal side skirt rear (Customized)
--	215490	x	Clips sidokjol	Clips side skirt
14	506506	x	Belysning sidomarkering	Light, side marking
15	216015	x	Sidokjol förlängare L=1210	Side skirt extention L=1210
--	217192	M	Dekal sidokjol	Decal side skirt rear
--	215550	M	Dekal sidokjol (Customized)	Decal side skirt rear (Customized)
--	215490	x	Clips sidokjol	Clips side skirt
16	216010	x	Sidokjol förlängare L=1305	Side skirt extention L=1305
--	217192	M	Dekal sidokjol	Decal side skirt rear
--	215550	M	Dekal sidokjol (Customized)	Decal side skirt rear (Customized)
--	215490	x	Clips sidokjol	Clips side skirt
17	215543	x	Sidokjol höger fram	Side skirt front right
--	217192	M	Dekal sidokjol	Decal side skirt rear
--	215550	M	Dekal sidokjol (Customized)	Decal side skirt rear (Customized)
--	215490	x	Clips sidokjol	Clips side skirt
18	215494	x	List tält höger bak	List rear right
19	215860	x	List tält rak L=4512	List straight L=4512
20	215495	x	List tält vänster bak	List rear left
21	215526	x	Hörn gavel bak	Corner rear gable
22	215546	x	Sidokjol vänster bak	Side skirt rear left
--	217192	M	Dekal sidokjol	Decal side skirt rear
--	215550	M	Dekal sidokjol (Customized)	Decal side skirt rear (Customized)
--	215490	x	Clips sidokjol	Clips side skirt
23	216014	x	Sidokjol förlängare L=1210	Side skirt extention L=1210
--	217192	M	Dekal sidokjol	Decal side skirt rear
--	215550	M	Dekal sidokjol (Customized)	Decal side skirt rear (Customized)
--	215490	x	Clips sidokjol	Clips side skirt
24	216011	x	Sidokjol förlängare L=1305	Side skirt extention L=1305
--	217192	M	Dekal sidokjol	Decal side skirt rear
--	215550	M	Dekal sidokjol (Customized)	Decal side skirt rear (Customized)
--	215490	x	Clips sidokjol	Clips side skirt
25	215544	x	Sidokjol vänster fram	Side skirt front left

M= Metervara
T= Tillbehör

M= On the metre
T= Accessory

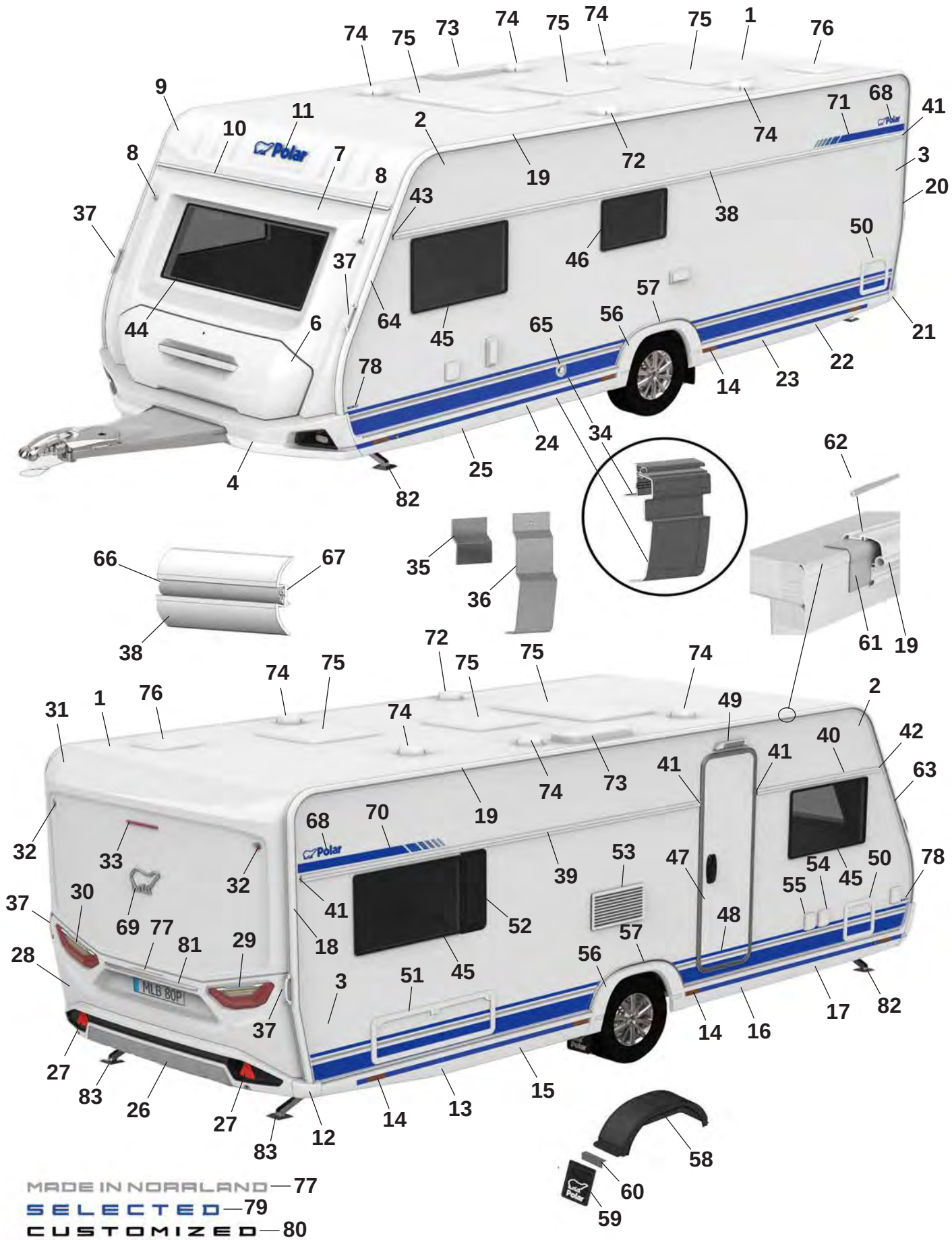
MADE IN NORRLAND — 77
SELECTED — 79
CUSTOMIZED — 80

Pos Fig	Det. nr Part. No	590 FD	Benämning	Description
--	217192	M	Dekal sidokjol	Decal side skirt rear
--	215550	M	Dekal sidokjol (Customized)	Decal side skirt rear (Customized)
--	215490	x	Clips sidokjol	Clips side skirt
26	215925	x	Bumper bak kpl.	Bumper rear cpl.
27	215499	x	Reflex bumper bak	Reflex bumper rear
28	215522	x	Plast gavel bak mittdel	Plastic gable rear middle
--	505651	x	Belysning skylt	Plate lamp
29	508381	x	Kombinationslampa bak H	Combination lamp rear R
30	508380	x	Kombinationslampa bak V	Combination lamp rear L
31	215521	x	Plast gavel bak överdel	Plastic gable rear upper
32	508385	x	Lampa breddmarkering bak	Lamp width marking rear
33	508386	x	Lampa bromsljus bak	Lamp break light rear
34	215887	x	Avbärarlist L=2650 (Framför hjulhus)	Carrier list L=2650 (In front of wheelhouse)
--	215886	x	Avbärarlist L=2500 (Bakom hjulhus)	Carrier list L=2500 (Behind the wheelhouse)
35	215917	x	Stöd sidokjol 69,5x100	Support side skirt 69,5x100
36	216272	x	Stöd sidokjol 60x173,5	Support side skirt 60x173,5
37	216428	x	Draghandtag	Handle
38	215877	x	Midjelist V L=5673	List middle Left L=5673
39	215870	x	Midjelist H bak L=3593	List middle Right rear L=3593
40	215867	x	Midjelist H fram L=1445	List middle Right front L=1445
41	215072	x	Ändavslut rak	End protection straight
42	215078	x	Ändavslut H fram	End protection front R
43	215079	x	Ändavslut V fram	End protection front L
44	215598	x	Fönster front 600x1450 kpl.	Front window 600x1450 cpl.
45	212413	x	Fönster öppningsbart 550x900 kpl.	Window openable 550x900 cpl.
46	212411	x	Fönster öppningsbart 400x700 kpl.	Window openable 400x700 cpl.
47	213052	T	Dörr ytter u. fönster kpl.	Outer door without window kpl.
48	215638	x	Dekal dörr blå	Door decal blue
--	215639	x	Dekal dörr svart (Customized)	Door decal black (Customized)
49	508061	x	Belysning utvändigt	Outer light
50	207759	x	Lucka m. innerram, utan spegel	Door with frame inner, without plate
51	14-701045	x	Lucka m innerram, utan spegel	Door with frame inner, without plate
52	212477	T	Ventilationsgaller H	Ventilator grill R
53	214773	x	Galler ventilation kyl	Grill ventilation refrigerator
54	508106	x	Elintag 230 V	El. connection 230 V
55	508107	x	Eluttag 230 V	El connection 230 V
--		x	Tältservice	Tentservice
--		x	Eluttag 12 V	El connection 12 V
--		x	TV-antenn in/ut	TV-aerial in/out
56	215541	x	Hjulhusbräddare	Mudguard
--	801539	x	Skruv 3,5x25	Screw 3,5x25
--	215918	x	Täckhatt för skruv (vit)	Cover cap for screw (white)
--	801991	x	Täckhatt för skruv (svart)	Cover cap for screw (black)
57	215551	x	List al. hjulhusbräddare	List al. mudguard
--	801529	x	Skruv 4,2x16	Screw 4,2x16
58	212894	x	Hjulhus	Wheel housing
--	212895	x	Isolering hjulhus	Insulation wheel housing
59	102470	x	Stänkskydd	Splash guard
60	101223	x	Fäste stänkskydd	Bracket splash guard
--	800118	x	Skruv	Screw
			M= Metervara T= Tillbehör	M= On the metre T= Accessory

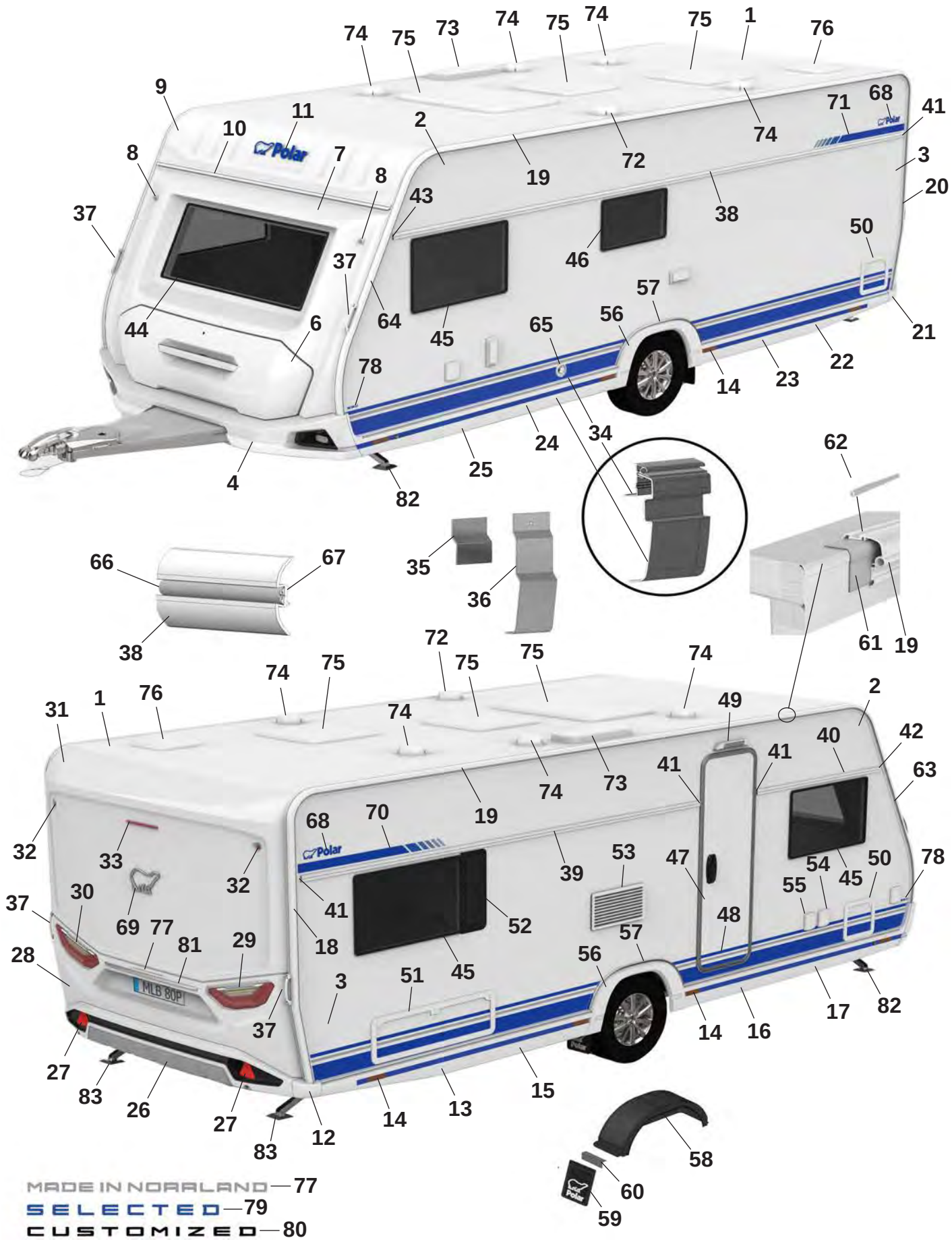
MADE IN NORRLAND — 77
SELECTED — 79
CUSTOMIZED — 80

Pos Fig	Det. nr Part. No	590 FD	Benämning	Description
61	215491	M	List tätning 74mm	Seal strip 74mm
62	208323	x	Styrstift list tält 50x3,5 mm	Pin for list 50x6,5 mm
63	215493	x	List höger fram	List front right
64	215492	x	List vänster fram	List front left
65	601486	x	Skorsten väggmontage kpl.	Chimney kpl.
66	210364	M	List dekor plast	List decor plastic
67	208236	M	Butyl profil 15x2 (30 m/rulle)	Seal strip 15x2 (30 m/roll)
68	212558	x	Emblem blå	Emblem blue
--	214211	x	Emblem blå (Selected)	Emblem blue (Selected)
--	214212	x	Emblem svart (Customized)	Emblem black (Customized)
69	212557	x	Emblem chrome	Emblem chrome
--	214217	x	Emblem svart (Customized)	Emblem black (Customized)
70	216001	x	Dekal H blå	Decal R blue
--	216003	x	Dekal H svart (Customized)	Decal R black (Customized)
71	216000	x	Dekal V blå	Decal L Blue
--	216002	x	Dekal V svart (Customized)	Decal L black (Customized)
72	401495	x	Motor köksfläkt kpl.	Motor kitchen fan cpl.
73	208023	x	Ventil tak för (kyl/frys)	Ventilator roof for refrigerator (refr./freeze)
74	00970024	x	Ventilator kpl.	Ventilator cpl.
75	208690	x	Taklucka 400x400 Mini-Heki kpl. rumsdel	Roof hatch 400x400 Mini-Heki cpl. room
--	211846	T	Taklucka 400x400 Omnivent kpl. vit	Roof hatch 400x400 Omnivent cpl. white
--	08-030921	T	Taklucka 500x700 Midi-Heki kpl.	Taklucka 500x700 Midi-Heki cpl.
--	207780	T	Taklucka 655x960 Heki de Lux kpl.	Roof hatch 655x960 Heki de Lux cpl.
76	215045	x	Taklucka 280x280 kpl. tvättrum	Roof hatch 280x280 cpl. washroom
77	215375	x	Dekal "Made in Norrland"	Decal "Made in Norrland"
78	216550	x	Dekal "590" blå	Decal "590" blue
--	216543	x	Dekal "590" svart (Customized)	Dekal "590" svart (Customized)
79	216018	x	Emblem "Selected"	Emblem "Selected"
80	214215	x	Emblem "Customized"	Emblem "Customized"
81	215539	x	Dekorlist	Decor list
--	215540	x	Dekorlist (Customized)	Decor list (Customized)
82	344997	x	Stödben fram	Support legs front
83	344996	x	Stödben bak	Support legs rear

M= Metervara
T= Tillbehör

M= On the metre
T= Accessory

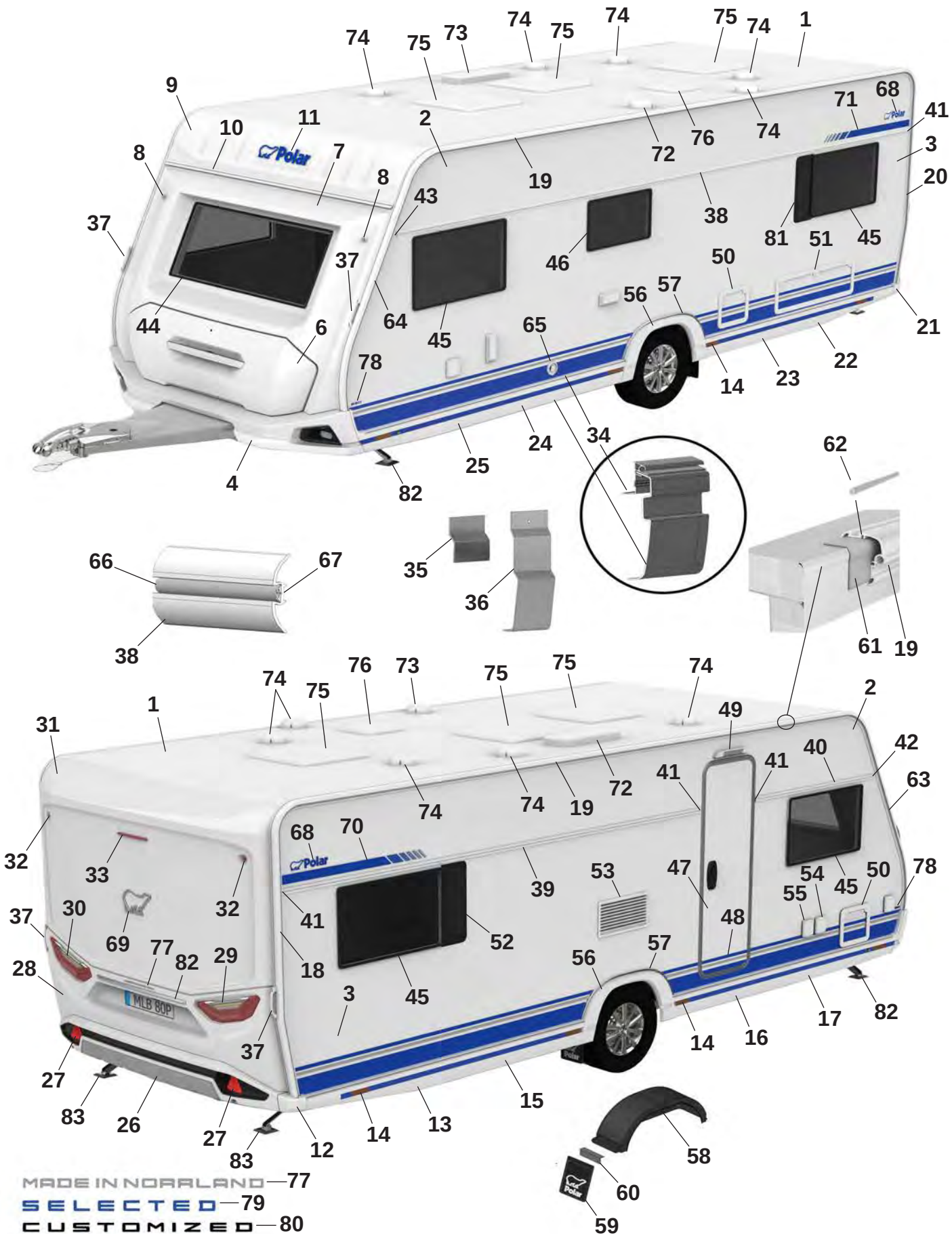
MADE IN NORRLAND — 77
SELECTED — 79
CUSTOMIZED — 80

Pos Fig	Det. nr Part. No	620 SA	Benämning	Description
1	213254	x	Plåt tak 8100x2475	Roofing plate 8100x2475
2	212830	x	Plåt sida övre 6800x605	Side plate upper 6800x605
--	215157	x	Plåt sida övre 6800x605 (Custom.), sl. plåt	Side plate upper 6800x605 (Custom.), fl. plate
3	216133	x	Plåt sida undre 6800x1475	Side plate lower 6800x1475
--	216135	x	Plåt sida undre 6800x1475 (Custom.), sl. plåt	Side plate lower 6800x1475 (Custom.) fl. plate
4	216073	x	Front spoiler kpl.	Front spoiler cpl.
--	508425	x	Positionsljus	Position light
6	215832	x	Lucka gasolkoffert ink. handtag	Lid LPG compartment inc. handle
--	216968	x	Handtag kpl. m. dekorlist	Handle cpl. with decorative strip
7	215563	x	Plast gavel främre mittdel	Plastic gable front middle
8	508424	x	Lampa breddmarkering fram	Lamp width marking front
9	215564	x	Gavel främre överdel	Gable front upper
10	215528	x	List markis fram L=2371	List front L=2371
11	210539	x	Dekal, blå	Decal, blue
--	214216	x	Dekal, svart (Customized)	Decal, black (Customized)
12	215527	x	Hörn gavel bak	Corner rear gable
13	215545	x	Sidokjol höger bak	Side skirt rear right
--	217192	M	Dekal sidokjol	Decal side skirt rear
--	215550	M	Dekal sidokjol (Customized)	Decal side skirt rear (Customized)
--	215490	x	Clips sidokjol	Clips side skirt
14	506506	x	Belysning sidomarkering	Light, side marking
15	215844	x	Sidokjol förlängare L=1350	Side skirt extention L=1350
--	217192	M	Dekal sidokjol	Decal side skirt rear
--	215550	M	Dekal sidokjol (Customized)	Decal side skirt rear (Customized))
--	215490	x	Clips sidokjol	Clips side skirt
16	215845	x	Sidokjol förlängare L=1445	Side skirt extention L=1445
--	217192	M	Dekal sidokjol	Decal side skirt rear
--	215550	M	Dekal sidokjol (Customized)	Decal side skirt rear (Customized)
--	215490	x	Clips sidokjol	Clips side skirt
17	215543	x	Sidokjol höger fram	Side skirt front right
--	217192	M	Dekal sidokjol	Decal side skirt rear
--	215550	M	Dekal sidokjol (Customized)	Decal side skirt rear (Customized)
--	215490	x	Clips sidokjol	Clips side skirt
18	215494	x	List tält höger bak	List rear right
19	215861	x	List tält rak L=4792	List straight L=4792
20	215495	x	List tält vänster bak	List rear left
21	215526	x	Hörn gavel bak	Corner rear gable
22	215546	x	Sidokjol vänster bak	Side skirt rear left
--	217192	M	Dekal sidokjol	Decal side skirt rear
--	215550	M	Dekal sidokjol (Customized)	Decal side skirt rear (Customized)
--	215490	x	Clips sidokjol	Clips side skirt
23	215846	x	Sidokjol förlängare L=1350	Side skirt extention L=1350
--	217192	M	Dekal sidokjol	Decal side skirt rear
--	215550	M	Dekal sidokjol (Customized)	Decal side skirt rear (Customized)
--	215490	x	Clips sidokjol	Clips side skirt
24	215847	x	Sidokjol förlängare L=1445	Side skirt extention L=1445
--	217192	M	Dekal sidokjol	Decal side skirt rear
--	215550	M	Dekal sidokjol (Customized)	Decal side skirt rear (Customized)
--	215490	x	Clips sidokjol	Clips side skirt
25	215544	x	Sidokjol vänster fram	Side skirt front left

M= Metervara
T= Tillbehör

M= On the metre
T= Accessory

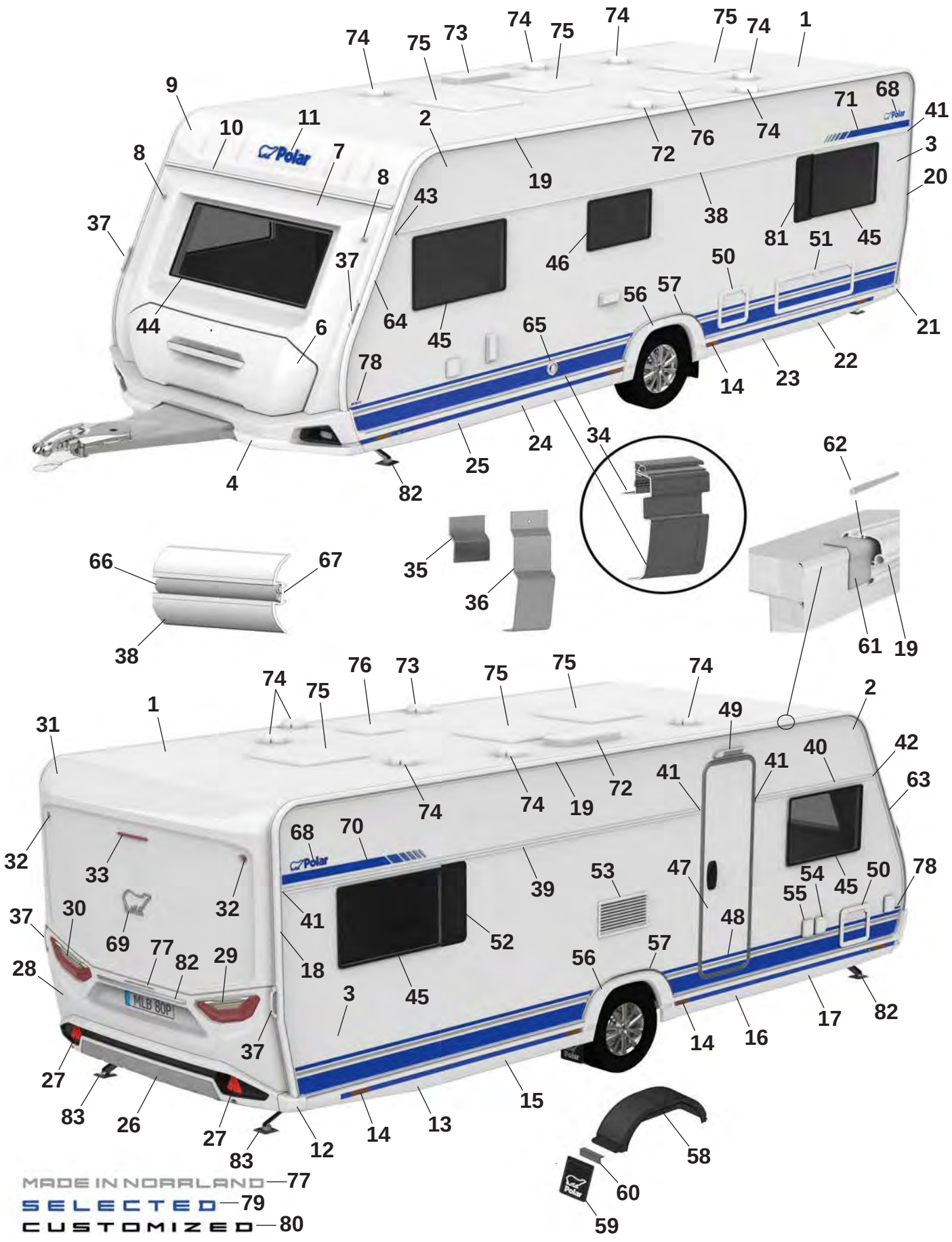
MADE IN NORRLAND — 77
SELECTED — 79
CUSTOMIZED — 80

Pos Fig	Det. nr Part. No	620 SA	Benämning	Description
--	217192	M	Dekal sidokjol	Decal side skirt rear
--	215550	M	Dekal sidokjol (Customized)	Decal side skirt rear (Customized)
--	215490	x	Clips sidokjol	Clips side skirt
26	215925	x	Bumper bak kpl.	Bumper rear cpl.
27	215499	x	Reflex bumper bak	Reflex bumper rear
28	215522	x	Plast gavel bak mittdel	Plastic gable rear middle
--	505651	x	Belysning skylt	Plate lamp
29	508381	x	Kombinationslampa bak H	Combination lamp rear R
30	508380	x	Kombinationslampa bak V	Combination lamp rear L
31	215521	x	Plast gavel bak överdel	Plastic gable rear upper
32	508385	x	Lampa breddmarkering bak	Lamp width marking rear
33	508386	x	Lampa bromsljus bak	Lamp break light rear
34	215891	x	Avbärarlist L=2780 (Framför hjulhus)	Carrier list L=2780 (In front of wheelhouse)
--	215887	x	Avbärarlist L=2650 (Bakom hjulhus)	Carrier list L=2650 (Behind the wheelhouse)
35	215917	x	Stöd sidokjol 69,5x100	Support side skirt 69,5x100
36	216272	x	Stöd sidokjol 60x173,5	Support side skirt 60x173,5
37	216428	x	Draghandtag	Handle
38	215878	x	Midjelist V L=5953	List middle Left L=5953
39	215871	x	Midjelist H bak L=3873	List middle Right rear L=3873
40	215867	x	Midjelist H fram L=1445	List middle Right front L=1445
41	215072	x	Ändavslut rak	End protection straight
42	215078	x	Ändavslut H fram	End protection front R
43	215079	x	Ändavslut V fram	End protection front L
44	215598	x	Fönster front 600x1450 kpl.	Front window 600x1450 cpl.
45	212413	x	Fönster öppningsbart 550x900 kpl.	Window openable 550x900 cpl.
46	212411	x	Fönster öppningsbart 400x700 kpl.	Window openable 400x700 cpl.
47	213052	T	Dörr ytter u. fönster kpl.	Outer door without window kpl.
48	215638	x	Dekal dörr blå	Door decal blue
--	215639	x	Dekal dörr svart (Customized)	Door decal black (Customized)
49	508061	x	Belysning utvändigt	Outer light
50	207759	x	Lucka m. innerram, utan spegel	Door with frame inner, without plate
51	14-701045	x	Lucka m innerram, utan spegel	Door with frame inner, without plate
52	212477	T	Ventilationsgaller H	Ventilator grill R
53	214773	x	Galler ventilation kyl	Grill ventilation refrigerator
54	508106	x	Elintag 230 V	El. connection 230 V
55	508107	x	Eluttag 230 V	El connection 230 V
--		x	Tältservice	Tentservice
--		x	Eluttag 12 V	El connection 12 V
--		x	TV-antenn in/ut	TV-aerial in/out
56	215541	x	Hjulhusbräddare	Mudguard
--	801539	x	Skruv 3,5x25	Screw 3,5x25
--	215918	x	Täckhatt för skruv (vit)	Cover cap for screw (white)
--	801991	x	Täckhatt för skruv (svart)	Cover cap for screw (black)
57	215551	x	List al. hjulhusbräddare	List al. mudguard
--	801529	x	Skruv 4,2x16	Screw 4,2x16
58	212894	x	Hjulhus	Wheel housing
--	212895	x	Isolering hjulhus	Insulation wheel housing
59	102470	x	Stänkskydd	Splash guard
60	101223	x	Fäste stänkskydd	Bracket splash guard
--	800118	x	Skruv	Screw
			M= Metervara T= Tillbehör	M= On the metre T= Accessory

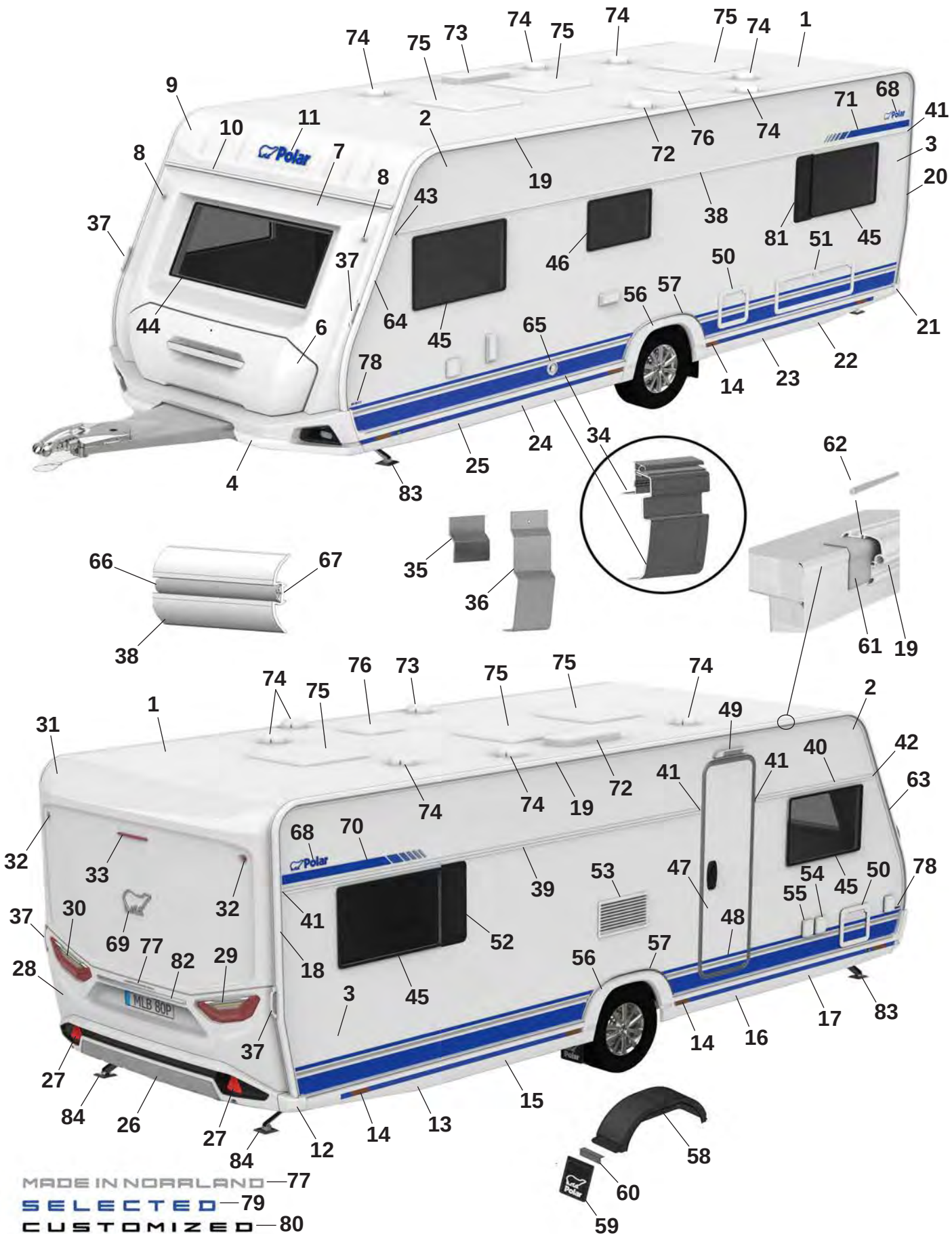
MADE IN NORRLAND — 77
SELECTED — 79
CUSTOMIZED — 80

Pos Fig	Det. nr Part. No	620 SA	Benämning	Description
61	215491	M	List tätning 74mm	Seal strip 74mm
62	208323	x	Styrstift list tält 50x3,5 mm	Pin for list 50x6,5 mm
63	215493	x	List höger fram	List front right
64	215492	x	List vänster fram	List front left
65	601486	x	Skorsten väggmontage kpl.	Chimney kpl.
66	210364	M	List dekor plast	List decor plastic
67	208236	M	Butyl profil 15x2 (30 m/rulle)	Seal strip 15x2 (30 m/roll)
68	212558	x	Emblem blå	Emblem blue
--	214211	x	Emblem blå (Selected)	Emblem blue (Selected)
--	214212	x	Emblem svart (Customized)	Emblem black (Customized)
69	212557	x	Emblem chrome	Emblem chrome
--	214217	x	Emblem svart (Customized)	Emblem black (Customized)
70	216001	x	Dekal H blå	Decal R blue
--	216003	x	Dekal H svart (Customized)	Decal R black (Customized)
71	216000	x	Dekal V blå	Decal L Blue
--	216002	x	Dekal V svart (Customized)	Decal L black (Customized)
72	401495	x	Motor köksfläkt kpl.	Motor kitchen fan cpl.
73	208023	x	Ventil tak för (kyl/frys)	Ventilator roof for refrigerator (refr./freeze)
74	00970024	x	Ventilator kpl.	Ventilator cpl.
75	208690	x	Taklucka 400x400 Mini-Heki kpl. rumsdel	Roof hatch 400x400 Mini-Heki cpl. room
--	211846	T	Taklucka 400x400 Omnivent kpl. vit	Roof hatch 400x400 Omnivent cpl. white
--	08-030921	T	Taklucka 500x700 Midi-Heki kpl.	Taklucka 500x700 Midi-Heki cpl.
--	207780	T	Taklucka 655x960 Heki de Lux kpl.	Roof hatch 655x960 Heki de Lux cpl.
76	215045	x	Taklucka 280x280 kpl. tvättrum	Roof hatch 280x280 cpl. washroom
77	215375	x	Dekal "Made in Norrland"	Decal "Made in Norrland"
78	216551	x	Dekal "620" blå	Decal "620" blue
--	216544	x	Dekal "620" svart (Customized)	Dekal "620" svart (Customized)
79	216018	x	Emblem "Selected"	Emblem "Selected"
80	214215	x	Emblem "Customized"	Emblem "Customized"
81	212476	T	Ventilationsgaller V	Ventilator grill L
82	215539	x	Dekorlist	Decor list
--	215540	x	Dekorlist (Customized)	Decor list (Customized)
83	344997	x	Stödben fram	Support legs front
84	344996	x	Stödben bak	Support legs rear

M= Metervara
T= Tillbehör

M= On the metre
T= Accessory

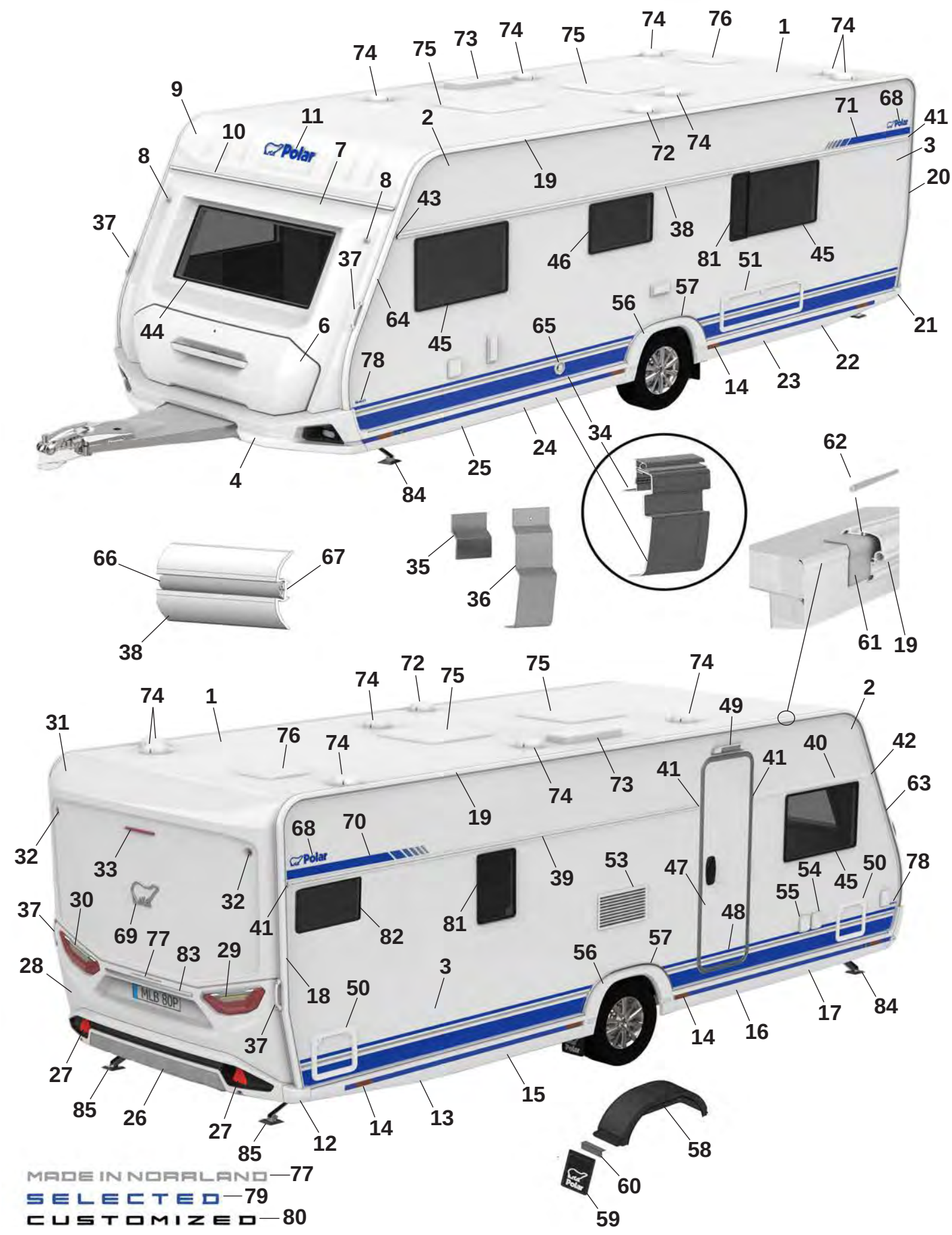
MADE IN NORRLAND—77
SELECTED—79
CUSTOMIZED—80

Pos Fig	Det. nr Part. No	620 BFWA	Benämning	Description
1	213254	x	Plåt tak 8100x2475	Roofing plate 8100x2475
2	212830	x	Plåt sida övre 6800x605	Side plate upper 6800x605
--	215157	x	Plåt sida övre 6800x605 (Custom.), sl. plåt	Side plate upper 6800x605 (Custom.), fl. plate
3	216133	x	Plåt sida undre 6800x1475	Side plate lower 6800x1475
--	216135	x	Plåt sida undre 6800x1475 (Custom.), sl. plåt	Side plate lower 6800x1475 (Custom.) fl. plate
4	216073	x	Front spoiler kpl.	Front spoiler cpl.
--	508425	x	Positionsljus	Position light
6	215832	x	Lucka gasolkoffert ink. handtag	Lid LPG compartment inc. handle
--	216968	x	Handtag kpl. m. dekorlist	Handle cpl. with decorative strip
7	215563	x	Plast gavel främre mittdel	Plastic gable front middle
8	508424	x	Lampa breddmarkering fram	Lamp width marking front
9	215564	x	Gavel främre överdel	Gable front upper
10	215528	x	List markis fram L=2371	List front L=2371
11	210539	x	Dekal, blå	Decal, blue
--	214216	x	Dekal, svart (Customized)	Decal, black (Customized)
12	215527	x	Hörn gavel bak	Corner rear gable
13	215545	x	Sidokjol höger bak	Side skirt rear right
--	217192	M	Dekal sidokjol	Decal side skirt rear
--	215550	M	Dekal sidokjol (Customized)	Decal side skirt rear (Customized)
--	215490	x	Clips sidokjol	Clips side skirt
14	506506	x	Belysning sidomarkering	Light, side marking
15	215844	x	Sidokjol förlängare L=1350	Side skirt extention L=1350
--	217192	M	Dekal sidokjol	Decal side skirt rear
--	215550	M	Dekal sidokjol (Customized)	Decal side skirt rear (Customized))
--	215490	x	Clips sidokjol	Clips side skirt
16	215845	x	Sidokjol förlängare L=1445	Side skirt extention L=1445
--	217192	M	Dekal sidokjol	Decal side skirt rear
--	215550	M	Dekal sidokjol (Customized)	Decal side skirt rear (Customized)
--	215490	x	Clips sidokjol	Clips side skirt
17	215543	x	Sidokjol höger fram	Side skirt front right
--	217192	M	Dekal sidokjol	Decal side skirt rear
--	215550	M	Dekal sidokjol (Customized)	Decal side skirt rear (Customized)
--	215490	x	Clips sidokjol	Clips side skirt
18	215494	x	List tält höger bak	List rear right
19	215861	x	List tält rak L=4792	List straight L=4792
20	215495	x	List tält vänster bak	List rear left
21	215526	x	Hörn gavel bak	Corner rear gable
22	215546	x	Sidokjol vänster bak	Side skirt rear left
--	217192	M	Dekal sidokjol	Decal side skirt rear
--	215550	M	Dekal sidokjol (Customized)	Decal side skirt rear (Customized)
--	215490	x	Clips sidokjol	Clips side skirt
23	215846	x	Sidokjol förlängare L=1350	Side skirt extention L=1350
--	217192	M	Dekal sidokjol	Decal side skirt rear
--	215550	M	Dekal sidokjol (Customized)	Decal side skirt rear (Customized)
--	215490	x	Clips sidokjol	Clips side skirt
24	215847	x	Sidokjol förlängare L=1445	Side skirt extention L=1445
--	217192	M	Dekal sidokjol	Decal side skirt rear
--	215550	M	Dekal sidokjol (Customized)	Decal side skirt rear (Customized)
--	215490	x	Clips sidokjol	Clips side skirt
25	215544	x	Sidokjol vänster fram	Side skirt front left

M= Metervara
T= Tillbehör

M= On the metre
T= Accessory

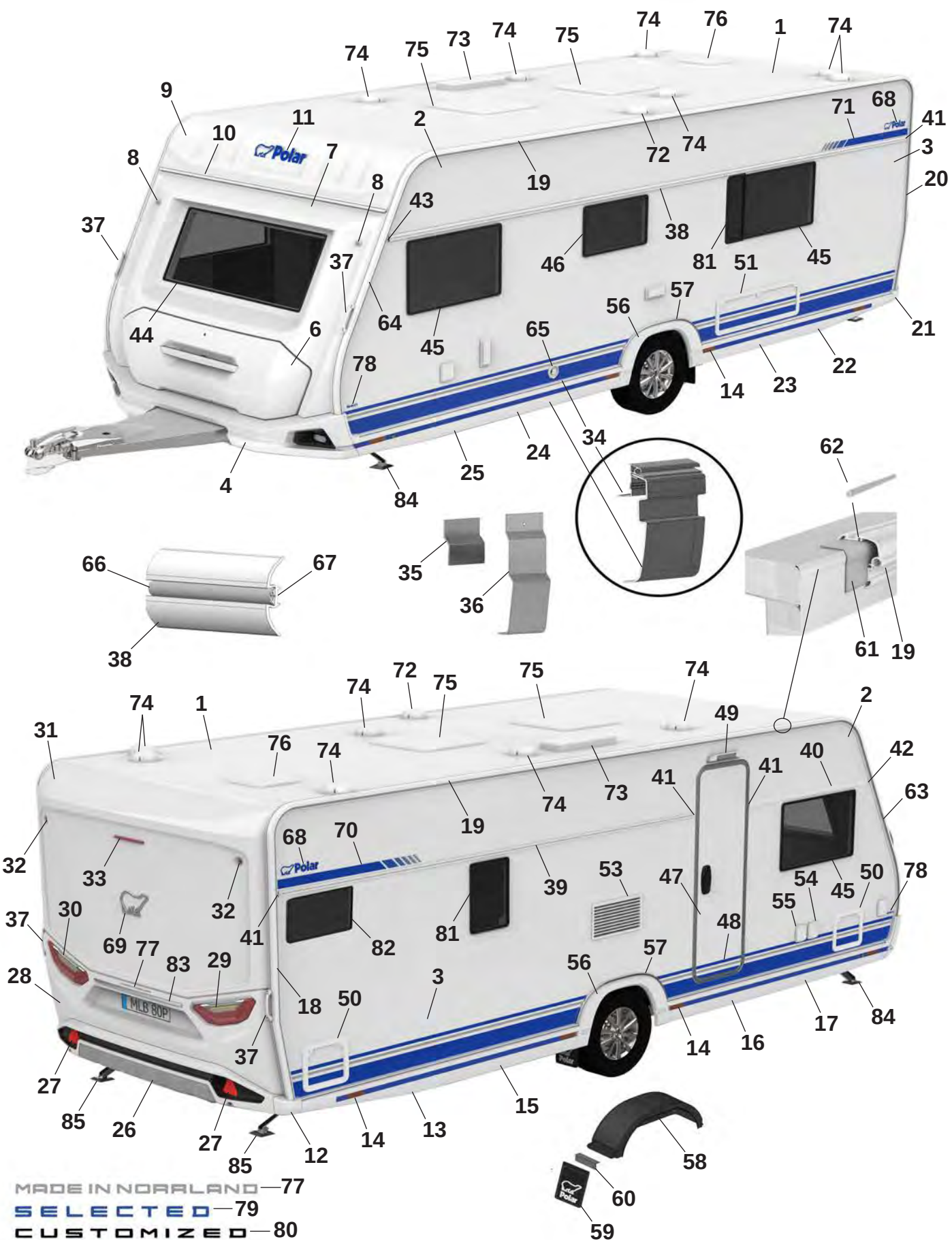
MADE IN NORRLAND — 77
SELECTED — 79
CUSTOMIZED — 80

Pos Fig	Det. nr Part. No	620 BFWA	Benämning	Description
--	217192	M	Dekal sidokjol	Decal side skirt rear
--	215550	M	Dekal sidokjol (Customized)	Decal side skirt rear (Customized)
--	215490	x	Clips sidokjol	Clips side skirt
26	215925	x	Bumper bak kpl.	Bumper rear cpl.
27	215499	x	Reflex bumper bak	Reflex bumper rear
28	215522	x	Plast gavel bak mittdel	Plastic gable rear middle
--	505651	x	Belysning skylt	Plate lamp
29	508381	x	Kombinationslampa bak H	Combination lamp rear R
30	508380	x	Kombinationslampa bak V	Combination lamp rear L
31	215521	x	Plast gavel bak överdel	Plastic gable rear upper
32	508385	x	Lampa breddmarkering bak	Lamp width marking rear
33	508386	x	Lampa bromsljus bak	Lamp break light rear
34	215891	x	Avbärarlist L=2780 (Framför hjulhus)	Carrier list L=2780 (In front of wheelhouse)
--	215887	x	Avbärarlist L=2650 (Bakom hjulhus)	Carrier list L=2650 (Behind the wheelhouse)
35	215917	x	Stöd sidokjol 69,5x100	Support side skirt 69,5x100
36	216272	x	Stöd sidokjol 60x173,5	Support side skirt 60x173,5
37	216428	x	Draghandtag	Handle
38	215878	x	Midjelist V L=5953	List middle Left L=5953
39	215871	x	Midjelist H bak L=3873	List middle Right rear L=3873
40	215867	x	Midjelist H fram L=1445	List middle Right front L=1445
41	215072	x	Ändavslut rak	End protection straight
42	215078	x	Ändavslut H fram	End protection front R
43	215079	x	Ändavslut V fram	End protection front L
44	215598	x	Fönster front 600x1450 kpl.	Front window 600x1450 cpl.
45	212413	x	Fönster öppningsbart 550x900 kpl.	Window openable 550x900 cpl.
46	212411	x	Fönster öppningsbart 400x700 kpl.	Window openable 400x700 cpl.
47	213052	T	Dörr ytter u. fönster kpl.	Outer door without window kpl.
48	215638	x	Dekal dörr blå	Door decal blue
--	215639	x	Dekal dörr svart (Customized)	Door decal black (Customized)
49	508061	x	Belysning utvändigt	Outer light
50	207759	x	Lucka m. innerram, utan spegel	Door with frame inner, without plate
51	14-701045	x	Lucka m innerram, utan spegel	Door with frame inner, without plate
52	212476	T	Ventilationsgaller V	Ventilator grill L
53	214773	x	Galler ventilation kyl	Grill ventilation refrigerator
54	508106	x	Elintag 230 V	El. connection 230 V
55	508107	x	Eluttag 230 V	El connection 230 V
--		x	Tältservice	Tentservice
--		x	Eluttag 12 V	El connection 12 V
--		x	TV-antenn in/ut	TV-aerial in/out
56	215541	x	Hjulhusbräddare	Mudguard
--	801539	x	Skruv 3,5x25	Screw 3,5x25
--	215918	x	Täckhatt för skruv (vit)	Cover cap for screw (white)
--	801991	x	Täckhatt för skruv (svart)	Cover cap for screw (black)
57	215551	x	List al. hjulhusbräddare	List al. mudguard
--	801529	x	Skruv 4,2x16	Screw 4,2x16
58	212894	x	Hjulhus	Wheel housing
--	212895	x	Isolering hjulhus	Insulation wheel housing
59	102470	x	Stänkskydd	Splash guard
60	101223	x	Fäste stänkskydd	Bracket splash guard
--	800118	x	Skruv	Screw
			M= Metervara T= Tillbehör	M= On the metre T= Accessory

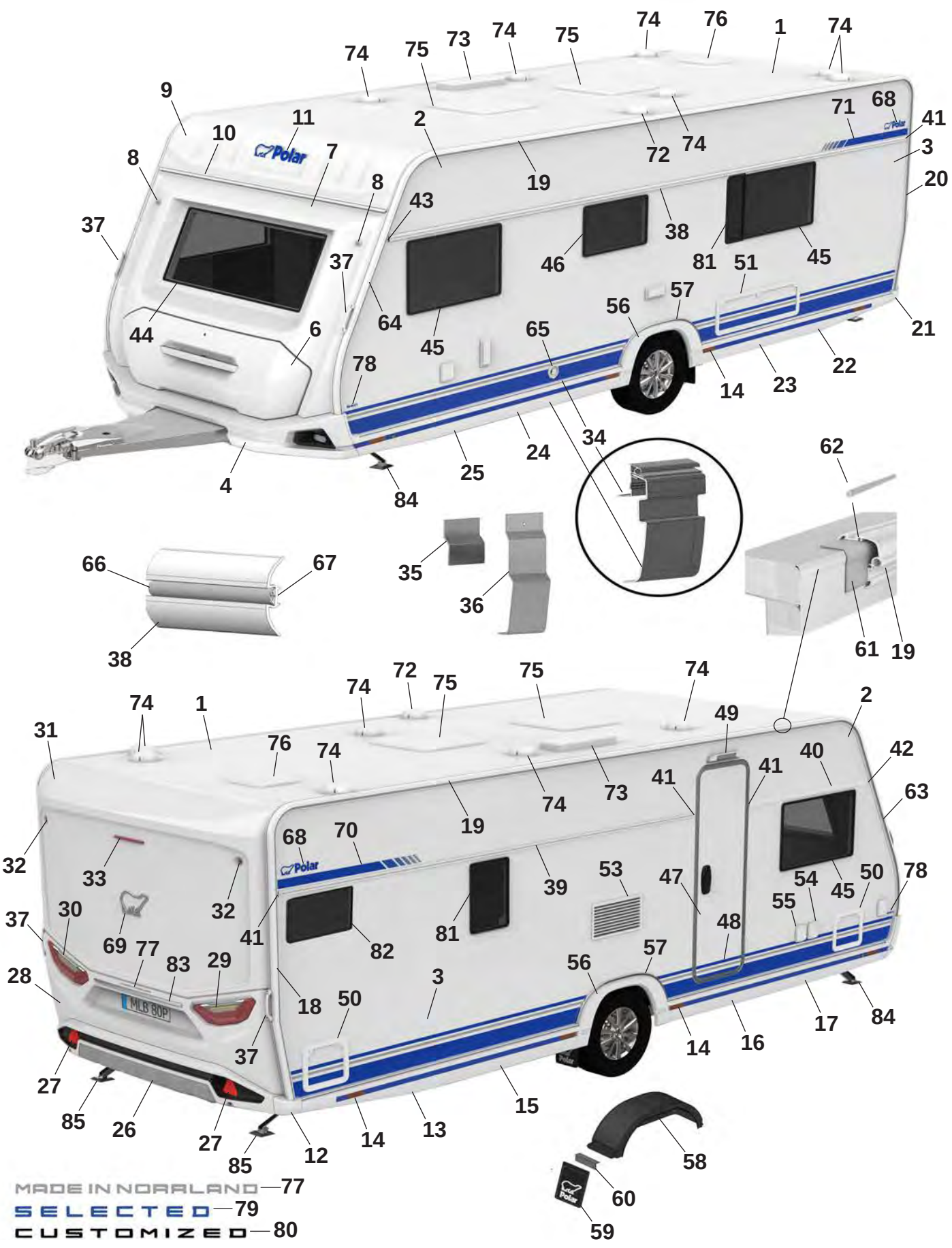
MADE IN NORRLAND — 77
SELECTED — 79
CUSTOMIZED — 80

Pos Fig	Det. nr Part. No	620 BFWA	Benämning	Description
61	215491	M	List tätning 74mm	Seal strip 74mm
62	208323	x	Styrstift list tält 50x3,5 mm	Pin for list 50x6,5 mm
63	215493	x	List höger fram	List front right
64	215492	x	List vänster fram	List front left
65	601486	x	Skorsten väggmontage kpl.	Chimney kpl.
66	210364	M	List dekor plast	List decor plastic
67	208236	M	Butyl profil 15x2 (30 m/rulle)	Seal strip 15x2 (30 m/roll)
68	212558	x	Emblem blå	Emblem blue
--	214211	x	Emblem blå (Selected)	Emblem blue (Selected)
--	214212	x	Emblem svart (Customized)	Emblem black (Customized)
69	212557	x	Emblem chrome	Emblem chrome
--	214217	x	Emblem svart (Customized)	Emblem black (Customized)
70	216001	x	Dekal H blå	Decal R blue
--	216003	x	Dekal H svart (Customized)	Decal R black (Customized)
71	216000	x	Dekal V blå	Decal L Blue
--	216002	x	Dekal V svart (Customized)	Decal L black (Customized)
72	401495	x	Motor köksfläkt kpl.	Motor kitchen fan cpl.
73	208023	x	Ventil tak för (kyl/frys)	Ventilator roof for refrigerator (refr./freeze)
74	00970024	x	Ventilator kpl.	Ventilator cpl.
75	208690	x	Taklucka 400x400 Mini-Heki kpl. rumsdel	Roof hatch 400x400 Mini-Heki cpl. room
--	211846	T	Taklucka 400x400 Omnivent kpl. vit	Roof hatch 400x400 Omnivent cpl. white
--	08-030921	T	Taklucka 500x700 Midi-Heki kpl.	Taklucka 500x700 Midi-Heki cpl.
--	207780	T	Taklucka 655x960 Heki de Lux kpl.	Roof hatch 655x960 Heki de Lux cpl.
76	215045	x	Taklucka 280x280 kpl. tvättrum	Roof hatch 280x280 cpl. washroom
77	215375	x	Dekal "Made in Norrland"	Decal "Made in Norrland"
78	216551	x	Dekal "620" blå	Decal "620" blue
--	216544	x	Dekal "620" svart (Customized)	Dekal "620" svart (Customized)
79	216018	x	Emblem "Selected"	Emblem "Selected"
80	214215	x	Emblem "Customized"	Emblem "Customized"
81	212409	T	Fönster öppningsbart 350x500 kpl.	Window openable 350x500 cpl.
82	214065	T	Fönster öppningsbart 300x500	Window openable 300x500
83	215539	x	Dekorlist	Decor list
--	215540	x	Dekorlist (Customized)	Decor list (Customized)
84	344997	x	Stödben fram	Support legs front
85	344996	x	Stödben bak	Support legs rear

M= Metervara
T= Tillbehör

M= On the metre
T= Accessory

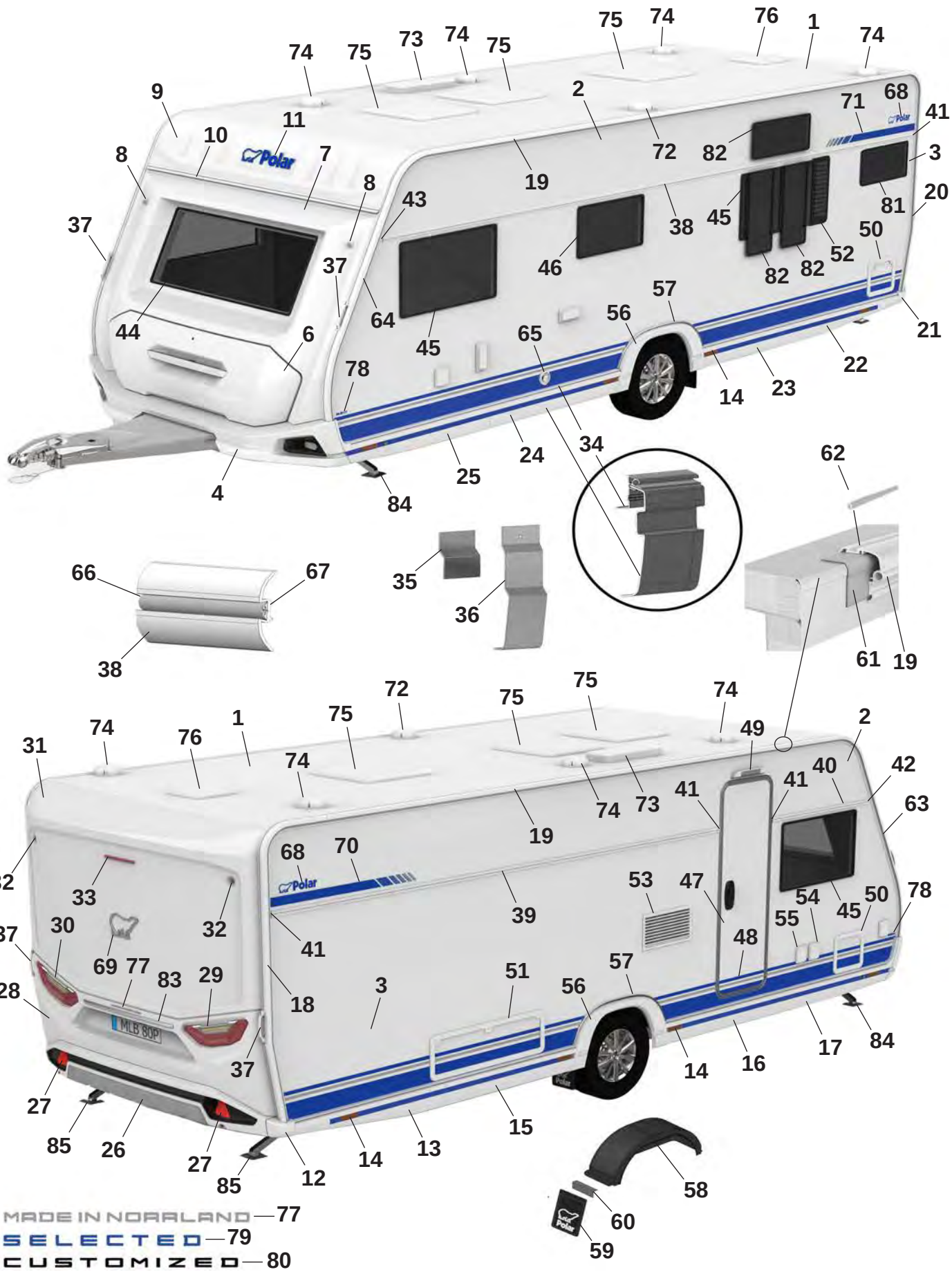
MADE IN NORRLAND — 77
SELECTED — 79
CUSTOMIZED — 80

Pos Fig	Det. nr Part. No	620 BQD	Benämning	Description
1	213254	x	Plåt tak 8100x2475	Roofing plate 8100x2475
2	212830	x	Plåt sida övre 6800x605	Side plate upper 6800x605
--	215157	x	Plåt sida övre 6800x605 (Custom.), sl. plåt	Side plate upper 6800x605 (Custom.), fl. plate
3	216133	x	Plåt sida undre 6800x1475	Side plate lower 6800x1475
--	216135	x	Plåt sida undre 6800x1475 (Custom.), sl. plåt	Side plate lower 6800x1475 (Custom.) fl. plate
4	216073	x	Front spoiler kpl.	Front spoiler cpl.
--	508425	x	Positionsljus	Position light
6	215832	x	Lucka gasolkoffert ink. handtag	Lid LPG compartment inc. handle
--	216968	x	Handtag kpl. m. dekorlist	Handle cpl. with decorative strip
7	215563	x	Plast gavel främre mittdel	Plastic gable front middle
8	508424	x	Lampa breddmarkering fram	Lamp width marking front
9	215564	x	Gavel främre överdel	Gable front upper
10	215528	x	List markis fram L=2371	List front L=2371
11	210539	x	Dekal, blå	Decal, blue
--	214216	x	Dekal, svart (Customized)	Decal, black (Customized)
12	215527	x	Hörn gavel bak	Corner rear gable
13	215545	x	Sidokjol höger bak	Side skirt rear right
--	217192	M	Dekal sidokjol	Decal side skirt rear
--	215550	M	Dekal sidokjol (Customized)	Decal side skirt rear (Customized)
--	215490	x	Clips sidokjol	Clips side skirt
14	506506	x	Belysning sidomarkering	Light, side marking
15	215844	x	Sidokjol förlängare L=1350	Side skirt extention L=1350
--	217192	M	Dekal sidokjol	Decal side skirt rear
--	215550	M	Dekal sidokjol (Customized)	Decal side skirt rear (Customized))
--	215490	x	Clips sidokjol	Clips side skirt
16	215845	x	Sidokjol förlängare L=1445	Side skirt extention L=1445
--	217192	M	Dekal sidokjol	Decal side skirt rear
--	215550	M	Dekal sidokjol (Customized)	Decal side skirt rear (Customized)
--	215490	x	Clips sidokjol	Clips side skirt
17	215543	x	Sidokjol höger fram	Side skirt front right
--	217192	M	Dekal sidokjol	Decal side skirt rear
--	215550	M	Dekal sidokjol (Customized)	Decal side skirt rear (Customized)
--	215490	x	Clips sidokjol	Clips side skirt
18	215494	x	List tält höger bak	List rear right
19	215861	x	List tält rak L=4792	List straight L=4792
20	215495	x	List tält vänster bak	List rear left
21	215526	x	Hörn gavel bak	Corner rear gable
22	215546	x	Sidokjol vänster bak	Side skirt rear left
--	217192	M	Dekal sidokjol	Decal side skirt rear
--	215550	M	Dekal sidokjol (Customized)	Decal side skirt rear (Customized)
--	215490	x	Clips sidokjol	Clips side skirt
23	215846	x	Sidokjol förlängare L=1350	Side skirt extention L=1350
--	217192	M	Dekal sidokjol	Decal side skirt rear
--	215550	M	Dekal sidokjol (Customized)	Decal side skirt rear (Customized)
--	215490	x	Clips sidokjol	Clips side skirt
24	215847	x	Sidokjol förlängare L=1445	Side skirt extention L=1445
--	217192	M	Dekal sidokjol	Decal side skirt rear
--	215550	M	Dekal sidokjol (Customized)	Decal side skirt rear (Customized)
--	215490	x	Clips sidokjol	Clips side skirt
25	215544	x	Sidokjol vänster fram	Side skirt front left

M= Metervara
T= Tillbehör

M= On the metre
T= Accessory

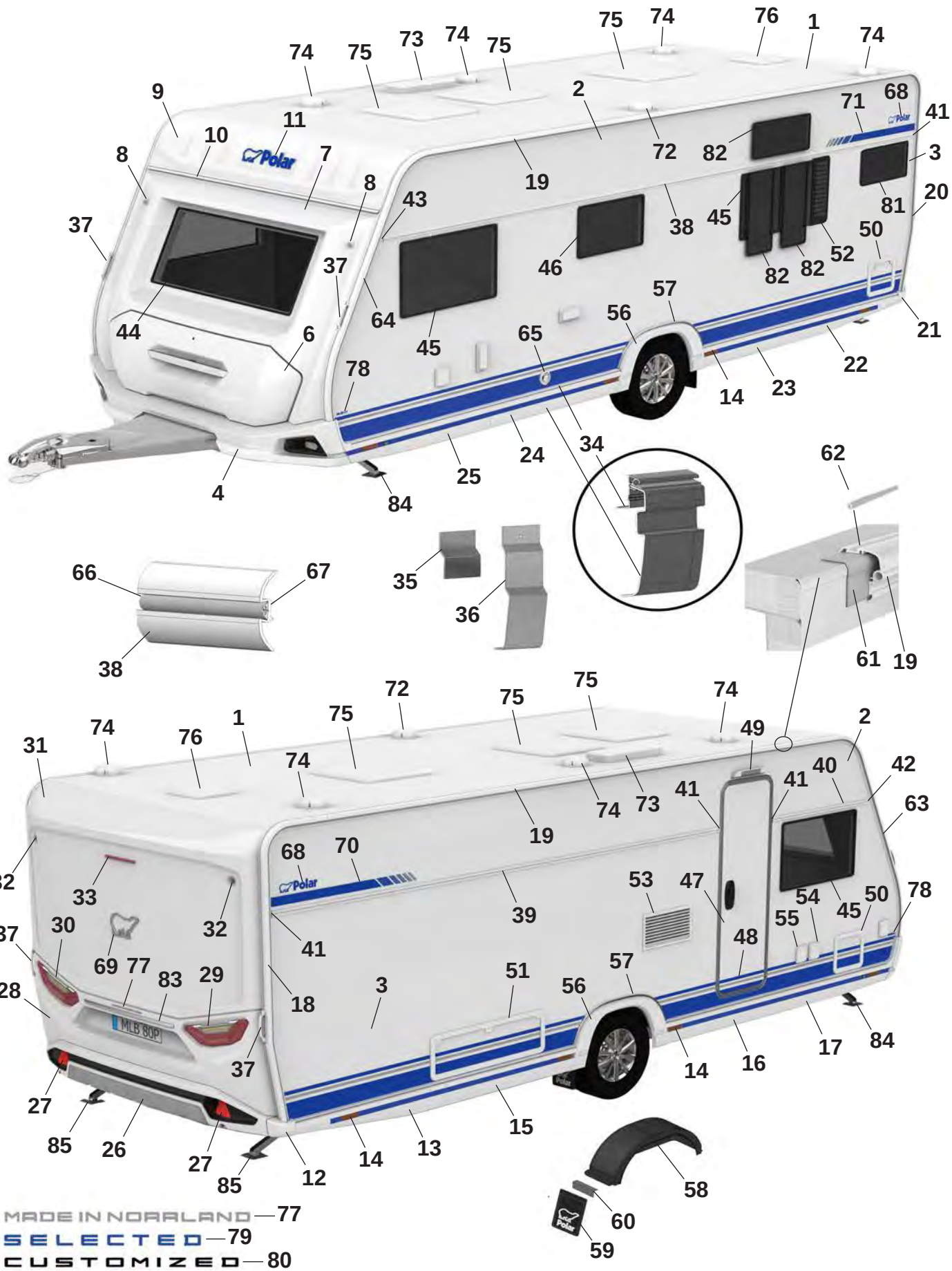
MADE IN NORRLAND — 77
SELECTED — 79
CUSTOMIZED — 80

Pos Fig	Det. nr Part. No	620 BQD	Benämning	Description
--	217192	M	Dekal sidokjol	Decal side skirt rear
--	215550	M	Dekal sidokjol (Customized)	Decal side skirt rear (Customized)
--	215490	x	Clips sidokjol	Clips side skirt
26	215925	x	Bumper bak kpl.	Bumper rear cpl.
27	215499	x	Reflex bumper bak	Reflex bumper rear
28	215522	x	Plast gavel bak mittdel	Plastic gable rear middle
--	505651	x	Belysning skylt	Plate lamp
29	508381	x	Kombinationslampa bak H	Combination lamp rear R
30	508380	x	Kombinationslampa bak V	Combination lamp rear L
31	215521	x	Plast gavel bak överdel	Plastic gable rear upper
32	508385	x	Lampa breddmarkering bak	Lamp width marking rear
33	508386	x	Lampa bromsljus bak	Lamp break light rear
34	215891	x	Avbärarlist L=2780 (Framför hjulhus)	Carrier list L=2780 (In front of wheelhouse)
--	215887	x	Avbärarlist L=2650 (Bakom hjulhus)	Carrier list L=2650 (Behind the wheelhouse)
35	215917	x	Stöd sidokjol 69,5x100	Support side skirt 69,5x100
36	216272	x	Stöd sidokjol 60x173,5	Support side skirt 60x173,5
37	216428	x	Draghandtag	Handle
38	215878	x	Midjelist V L=5953	List middle Left L=5953
39	215872	x	Midjelist H bak L=4153	List middle Right rear L=4153
40	215866	x	Midjelist H fram L=1165	List middle Right front L=1165
41	215072	x	Ändavslut rak	End protection straight
42	215078	x	Ändavslut H fram	End protection front R
43	215079	x	Ändavslut V fram	End protection front L
44	215598	x	Fönster front 600x1450 kpl.	Front window 600x1450 cpl.
45	212413	x	Fönster öppningsbart 550x900 kpl.	Window openable 550x900 cpl.
46	212411	x	Fönster öppningsbart 400x700 kpl.	Window openable 400x700 cpl.
47	213052	T	Dörr ytter u. fönster kpl.	Outer door without window kpl.
48	215638	x	Dekal dörr blå	Door decal blue
--	215639	x	Dekal dörr svart (Customized)	Door decal black (Customized)
49	508061	x	Belysning utvändigt	Outer light
50	207759	x	Lucka m. innerram, utan spegel	Door with frame inner, without plate
51	14-701045	x	Lucka m innerram, utan spegel	Door with frame inner, without plate
52	212476	T	Ventilationsgaller V	Ventilator grill L
53	214773	x	Galler ventilation kyl	Grill ventilation refrigerator
54	508106	x	Elintag 230 V	El. connection 230 V
55	508107	x	Eluttag 230 V	El connection 230 V
--		x	Tältservice	Tentservice
--		x	Eluttag 12 V	El connection 12 V
--		x	TV-antenn in/ut	TV-aerial in/out
56	215541	x	Hjulhusbräddare	Mudguard
--	801539	x	Skruv 3,5x25	Screw 3,5x25
--	215918	x	Täckhatt för skruv (vit)	Cover cap for screw (white)
--	801991	x	Täckhatt för skruv (svart)	Cover cap for screw (black)
57	215551	x	List al. hjulhusbräddare	List al. mudguard
--	801529	x	Skruv 4,2x16	Screw 4,2x16
58	212894	x	Hjulhus	Wheel housing
--	212895	x	Isolering hjulhus	Insulation wheel housing
59	102470	x	Stänkskydd	Splash guard
60	101223	x	Fäste stänkskydd	Bracket splash guard
--	800118	x	Skruv	Screw
			M= Metervara T= Tillbehör	M= On the metre T= Accessory

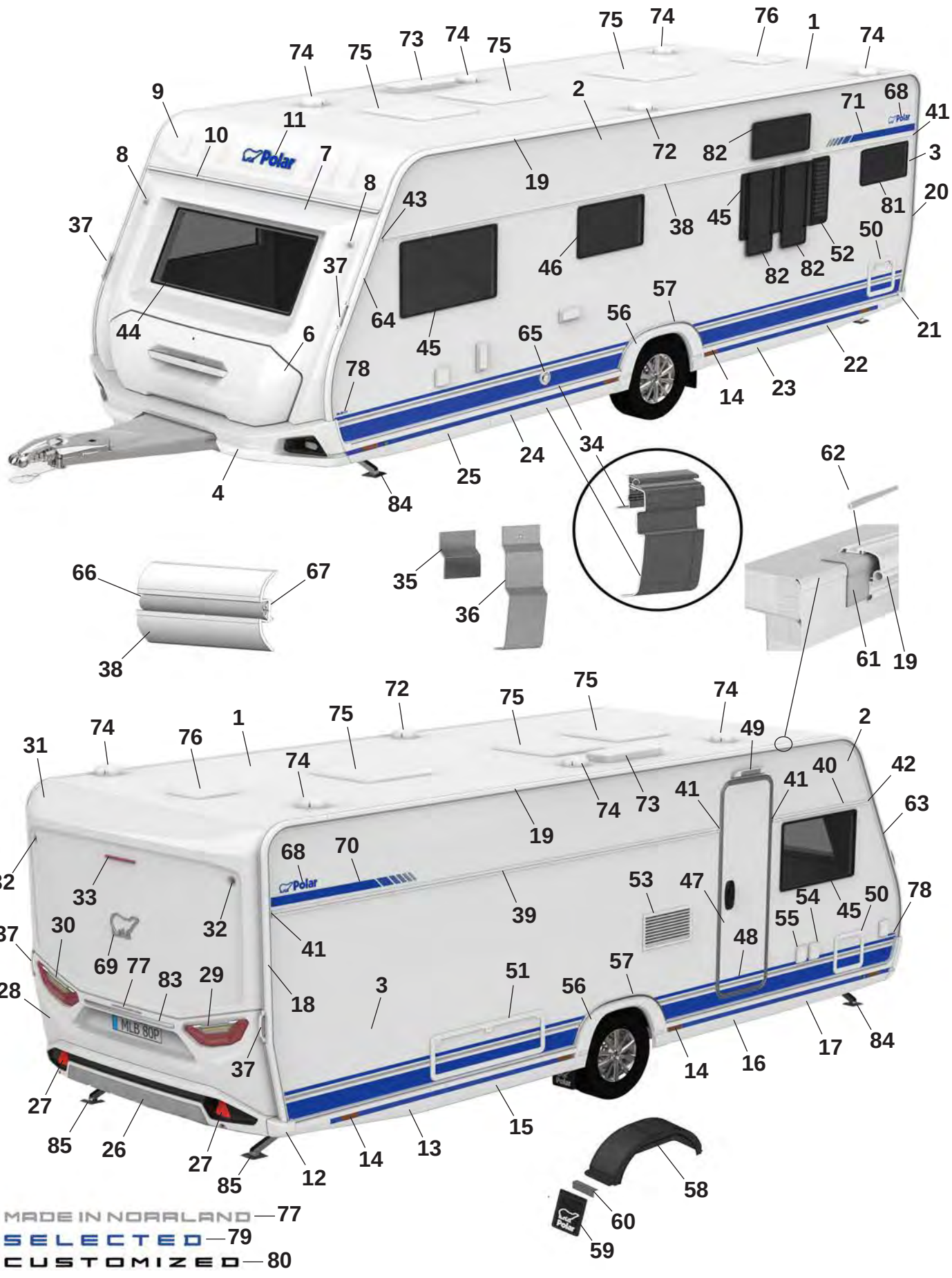
MADE IN NORRLAND — 77
SELECTED — 79
CUSTOMIZED — 80

Pos Fig	Det. nr Part. No	620 BQD	Benämning	Description
61	215491	M	List tätning 74mm	Seal strip 74mm
62	208323	x	Styrstift list tält 50x3,5 mm	Pin for list 50x6,5 mm
63	215493	x	List höger fram	List front right
64	215492	x	List vänster fram	List front left
65	601486	x	Skorsten väggmontage kpl.	Chimney kpl.
66	210364	M	List dekor plast	List decor plastic
67	208236	M	Butyl profil 15x2 (30 m/rulle)	Seal strip 15x2 (30 m/roll)
68	212558	x	Emblem blå	Emblem blue
--	214211	x	Emblem blå (Selected)	Emblem blue (Selected)
--	214212	x	Emblem svart (Customized)	Emblem black (Customized)
69	212557	x	Emblem chrome	Emblem chrome
--	214217	x	Emblem svart (Customized)	Emblem black (Customized)
70	216001	x	Dekal H blå	Decal R blue
--	216003	x	Dekal H svart (Customized)	Decal R black (Customized)
71	216000	x	Dekal V blå	Decal L Blue
--	216002	x	Dekal V svart (Customized)	Decal L black (Customized)
72	401495	x	Motor köksfläkt kpl.	Motor kitchen fan cpl.
73	208023	x	Ventil tak för (kyl/frys)	Ventilator roof for refrigerator (refr./freeze)
74	00970024	x	Ventilator kpl.	Ventilator cpl.
75	208690	x	Taklucka 400x400 Mini-Heki kpl. rumsdel	Roof hatch 400x400 Mini-Heki cpl. room
--	211846	T	Taklucka 400x400 Omnivent kpl. vit	Roof hatch 400x400 Omnivent cpl. white
--	08-030921	T	Taklucka 500x700 Midi-Heki kpl.	Taklucka 500x700 Midi-Heki cpl.
--	207780	T	Taklucka 655x960 Heki de Lux kpl.	Roof hatch 655x960 Heki de Lux cpl.
76	215045	x	Taklucka 280x280 kpl. tvättrum	Roof hatch 280x280 cpl. washroom
77	215375	x	Dekal "Made in Norrland"	Decal "Made in Norrland"
78	216551	x	Dekal "620" blå	Decal "620" blue
--	216544	x	Dekal "620" svart (Customized)	Dekal "620" svart (Customized)
79	216018	x	Emblem "Selected"	Emblem "Selected"
80	214215	x	Emblem "Customized"	Emblem "Customized"
81	214065	T	Fönster öppningsbart 300x500 kpl.	Window openable 350x500 cpl.
82	212410	T	Fönster öppningsbart 300x700 kpl.	Window openable 300x700 cpl.
83	215539	x	Dekorlist	Decor list
--	215540	x	Dekorlist (Customized)	Decor list (Customized)
84	344997	x	Stödben fram	Support legs front
85	344996	x	Stödben bak	Support legs rear

M= Metervara
T= Tillbehör

M= On the metre
T= Accessory

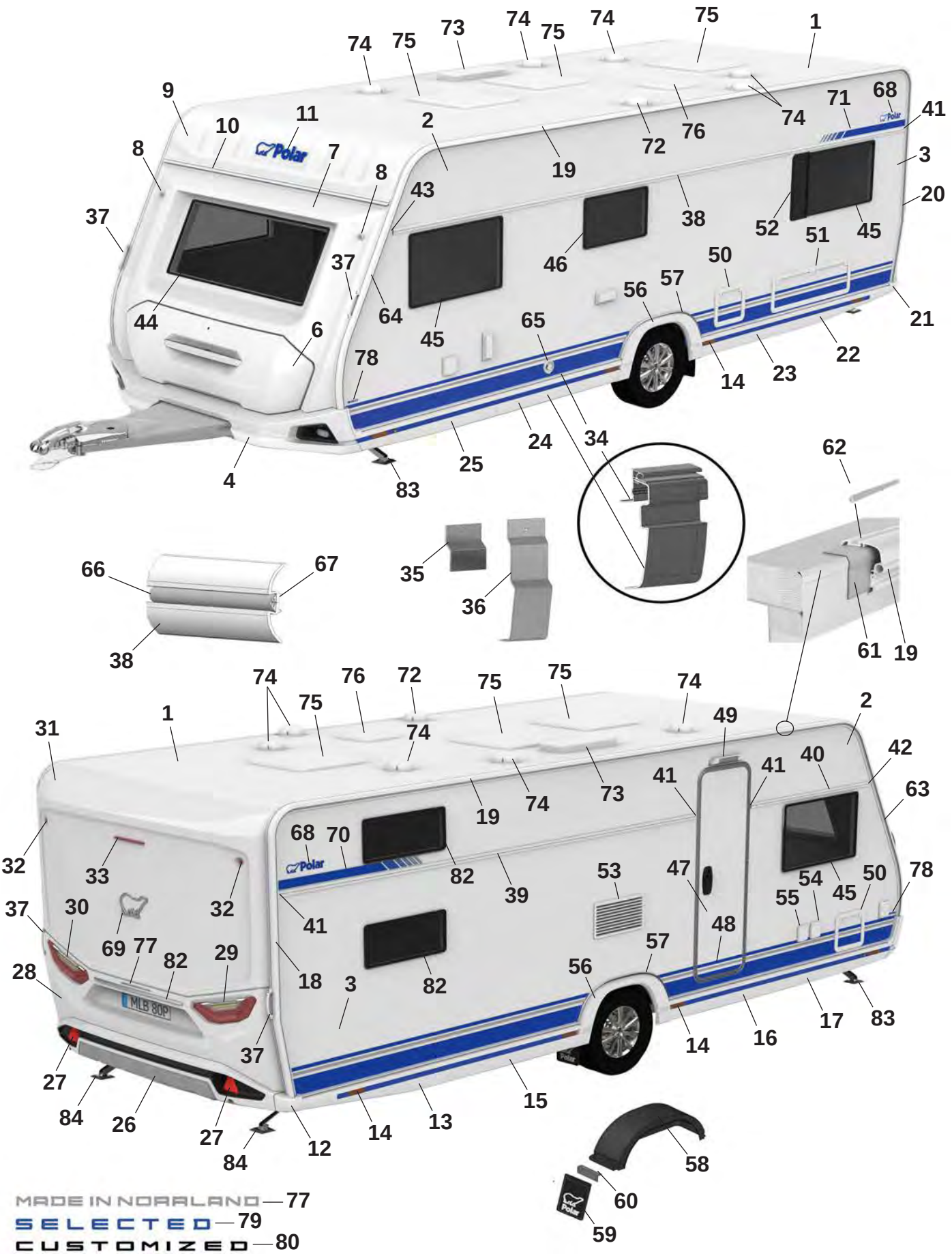
MADE IN NORRLAND — 77
SELECTED — 79
CUSTOMIZED — 80

Pos Fig	Det. nr Part. No	620 FWCA	Benämning	Description
1	213254	x	Plåt tak 8100x2475	Roofing plate 8100x2475
2	212830	x	Plåt sida övre 6800x605	Side plate upper 6800x605
--	215157	x	Plåt sida övre 6800x605 (Custom.), sl. plåt	Side plate upper 6800x605 (Custom.), fl. plate
3	216133	x	Plåt sida undre 6800x1475	Side plate lower 6800x1475
--	216135	x	Plåt sida undre 6800x1475 (Custom.), sl. plåt	Side plate lower 6800x1475 (Custom.) fl. plate
4	216073	x	Front spoiler kpl.	Front spoiler cpl.
--	508425	x	Positionsljus	Position light
6	215832	x	Lucka gasolkoffert ink. handtag	Lid LPG compartment inc. handle
--	216968	x	Handtag kpl. m. dekorlist	Handle cpl. with decorative strip
7	215563	x	Plast gavel främre mittdel	Plastic gable front middle
8	508424	x	Lampa breddmarkering fram	Lamp width marking front
9	215564	x	Gavel främre överdel	Gable front upper
10	215528	x	List markis fram L=2371	List front L=2371
11	210539	x	Dekal, blå	Decal, blue
--	214216	x	Dekal, svart (Customized)	Decal, black (Customized)
12	215527	x	Hörn gavel bak	Corner rear gable
13	215545	x	Sidokjol höger bak	Side skirt rear right
--	217192	M	Dekal sidokjol	Decal side skirt rear
--	215550	M	Dekal sidokjol (Customized)	Decal side skirt rear (Customized)
--	215490	x	Clips sidokjol	Clips side skirt
14	506506	x	Belysning sidomarkering	Light, side marking
15	215844	x	Sidokjol förlängare L=1350	Side skirt extention L=1350
--	217192	M	Dekal sidokjol	Decal side skirt rear
--	215550	M	Dekal sidokjol (Customized)	Decal side skirt rear (Customized))
--	215490	x	Clips sidokjol	Clips side skirt
16	215845	x	Sidokjol förlängare L=1445	Side skirt extention L=1445
--	217192	M	Dekal sidokjol	Decal side skirt rear
--	215550	M	Dekal sidokjol (Customized)	Decal side skirt rear (Customized)
--	215490	x	Clips sidokjol	Clips side skirt
17	215543	x	Sidokjol höger fram	Side skirt front right
--	217192	M	Dekal sidokjol	Decal side skirt rear
--	215550	M	Dekal sidokjol (Customized)	Decal side skirt rear (Customized)
--	215490	x	Clips sidokjol	Clips side skirt
18	215494	x	List tält höger bak	List rear right
19	215861	x	List tält rak L=4792	List straight L=4792
20	215495	x	List tält vänster bak	List rear left
21	215526	x	Hörn gavel bak	Corner rear gable
22	215546	x	Sidokjol vänster bak	Side skirt rear left
--	217192	M	Dekal sidokjol	Decal side skirt rear
--	215550	M	Dekal sidokjol (Customized)	Decal side skirt rear (Customized)
--	215490	x	Clips sidokjol	Clips side skirt
23	215846	x	Sidokjol förlängare L=1350	Side skirt extention L=1350
--	217192	M	Dekal sidokjol	Decal side skirt rear
--	215550	M	Dekal sidokjol (Customized)	Decal side skirt rear (Customized)
--	215490	x	Clips sidokjol	Clips side skirt
24	215847	x	Sidokjol förlängare L=1445	Side skirt extention L=1445
--	217192	M	Dekal sidokjol	Decal side skirt rear
--	215550	M	Dekal sidokjol (Customized)	Decal side skirt rear (Customized)
--	215490	x	Clips sidokjol	Clips side skirt
25	215544	x	Sidokjol vänster fram	Side skirt front left
			M= Metervara T= Tillbehör	M= On the metre T= Accessory

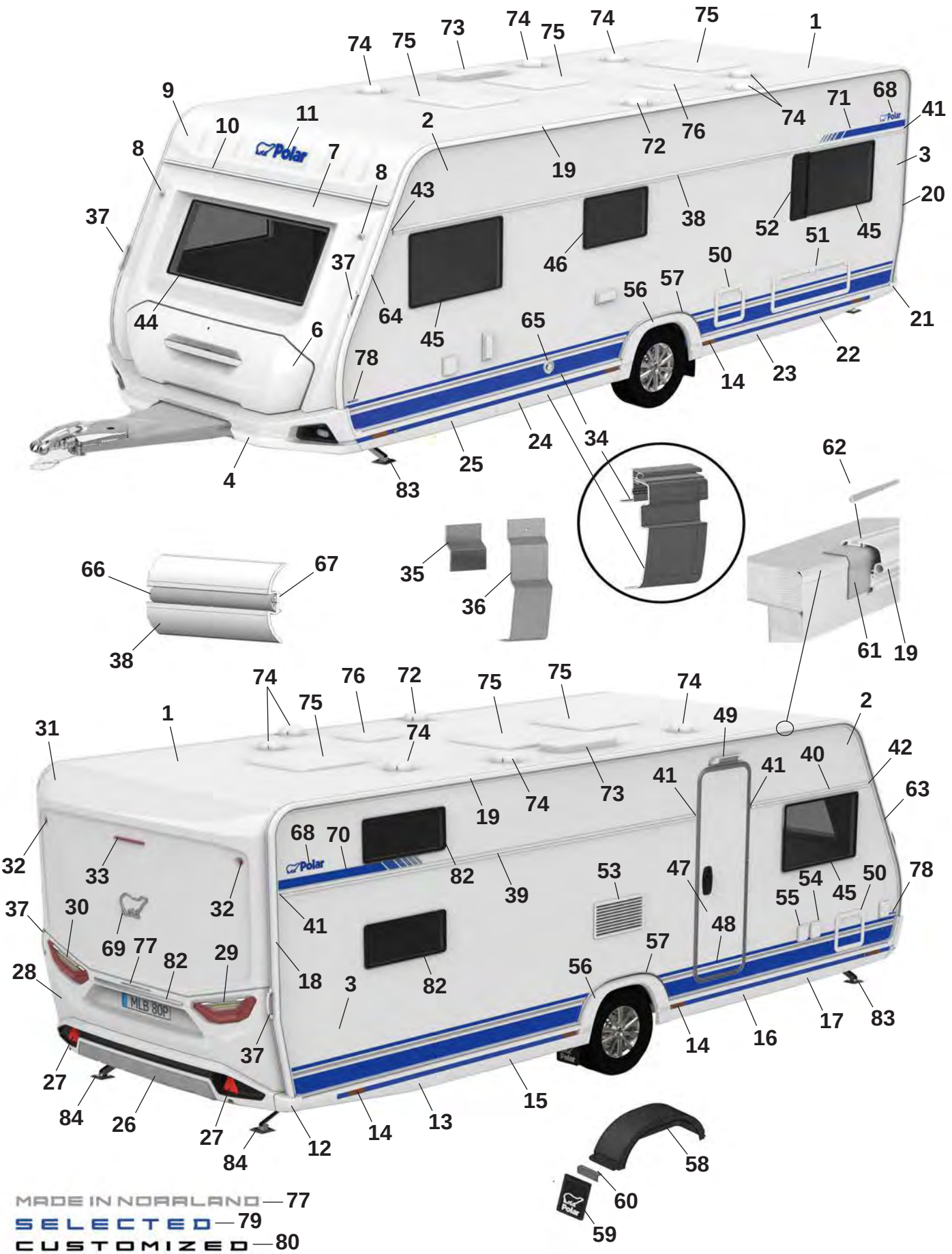
MADE IN NORRLAND — 77
SELECTED — 79
CUSTOMIZED — 80

Pos Fig	Det. nr Part. No	620 FWCA	Benämning	Description
--	217192	M	Dekal sidokjol	Decal side skirt rear
--	215550	M	Dekal sidokjol (Customized)	Decal side skirt rear (Customized)
--	215490	x	Clips sidokjol	Clips side skirt
26	215925	x	Bumper bak kpl.	Bumper rear cpl.
27	215499	x	Reflex bumper bak	Reflex bumper rear
28	215522	x	Plast gavel bak mittdel	Plastic gable rear middle
--	505651	x	Belysning skylt	Plate lamp
29	508381	x	Kombinationslampa bak H	Combination lamp rear R
30	508380	x	Kombinationslampa bak V	Combination lamp rear L
31	215521	x	Plast gavel bak överdel	Plastic gable rear upper
32	508385	x	Lampa breddmarkering bak	Lamp width marking rear
33	508386	x	Lampa bromsljus bak	Lamp break light rear
34	215891	x	Avbärarlist L=2780 (Framför hjulhus)	Carrier list L=2780 (In front of wheelhouse)
--	215887	x	Avbärarlist L=2650 (Bakom hjulhus)	Carrier list L=2650 (Behind the wheelhouse)
35	215917	x	Stöd sidokjol 69,5x100	Support side skirt 69,5x100
36	216272	x	Stöd sidokjol 60x173,5	Support side skirt 60x173,5
37	216428	x	Draghandtag	Handle
38	215878	x	Midjelist V L=5953	List middle Left L=5953
39	215871	x	Midjelist H bak L=3873	List middle Right rear L=4153
40	215867	x	Midjelist H fram L=1445	List middle Right front L=1445
41	215072	x	Ändavslut rak	End protection straight
42	215078	x	Ändavslut H fram	End protection front R
43	215079	x	Ändavslut V fram	End protection front L
44	215598	x	Fönster front 600x1450 kpl.	Front window 600x1450 cpl.
45	212413	x	Fönster öppningsbart 550x900 kpl.	Window openable 550x900 cpl.
46	212411	x	Fönster öppningsbart 400x700 kpl.	Window openable 400x700 cpl.
47	213052	T	Dörr ytter u. fönster kpl.	Outer door without window kpl.
48	215638	x	Dekal dörr blå	Door decal blue
--	215639	x	Dekal dörr svart (Customized)	Door decal black (Customized)
49	508061	x	Belysning utvändigt	Outer light
50	207759	x	Lucka m. innerram, utan spegel	Door with frame inner, without plate
51	14-701045	x	Lucka m innerram, utan spegel	Door with frame inner, without plate
52	212476	T	Ventilationsgaller V	Ventilator grill L
53	214773	x	Galler ventilation kyl	Grill ventilation refrigerator
54	508106	x	Elintag 230 V	El. connection 230 V
55	508107	x	Eluttag 230 V	El connection 230 V
--		x	Tältservice	Tentservice
--		x	Eluttag 12 V	El connection 12 V
--		x	TV-antenn in/ut	TV-aerial in/out
56	215541	x	Hjulhusbräddare	Mudguard
--	801539	x	Skruv 3,5x25	Screw 3,5x25
--	215918	x	Täckhatt för skruv (vit)	Cover cap for screw (white)
--	801991	x	Täckhatt för skruv (svart)	Cover cap for screw (black)
57	215551	x	List al. hjulhusbräddare	List al. mudguard
--	801529	x	Skruv 4,2x16	Screw 4,2x16
58	212894	x	Hjulhus	Wheel housing
--	212895	x	Isolering hjulhus	Insulation wheel housing
59	102470	x	Stänkskydd	Splash guard
60	101223	x	Fäste stänkskydd	Bracket splash guard
--	800118	x	Skruv	Screw
			M= Metervara T= Tillbehör	M= On the metre T= Accessory

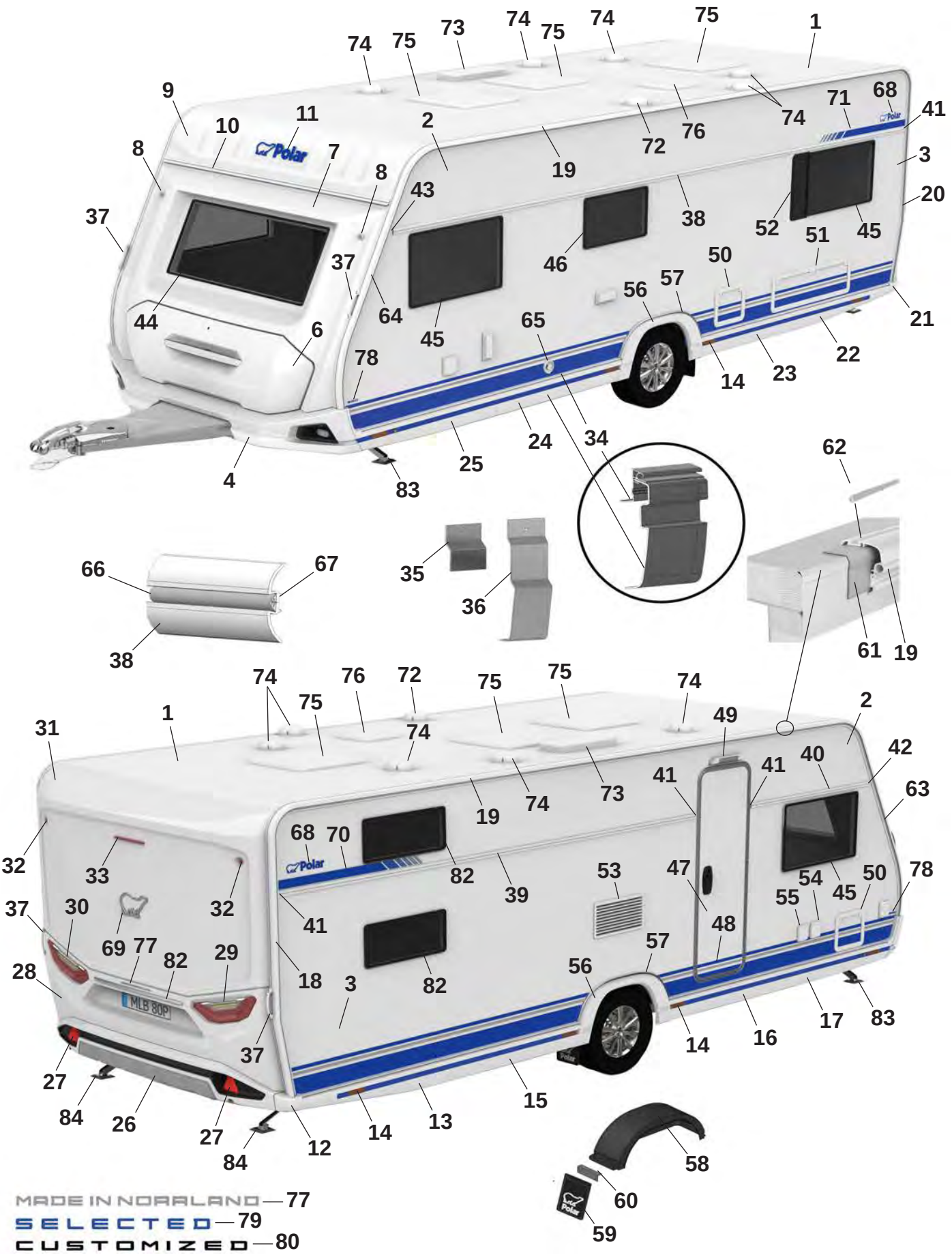
MADE IN NORRLAND — 77
SELECTED — 79
CUSTOMIZED — 80

Pos Fig	Det. nr Part. No	620 FWCA	Benämning	Description
61	215491	M	List tätning 74mm	Seal strip 74mm
62	208323	x	Styrstift list tält 50x3,5 mm	Pin for list 50x6,5 mm
63	215493	x	List höger fram	List front right
64	215492	x	List vänster fram	List front left
65	601486	x	Skorsten väggmontage kpl.	Chimney kpl.
66	210364	M	List dekor plast	List decor plastic
67	208236	M	Butyl profil 15x2 (30 m/rulle)	Seal strip 15x2 (30 m/roll)
68	212558	x	Emblem blå	Emblem blue
--	214211	x	Emblem blå (Selected)	Emblem blue (Selected)
--	214212	x	Emblem svart (Customized)	Emblem black (Customized)
69	212557	x	Emblem chrome	Emblem chrome
--	214217	x	Emblem svart (Customized)	Emblem black (Customized)
70	216001	x	Dekal H blå	Decal R blue
--	216003	x	Dekal H svart (Customized)	Decal R black (Customized)
71	216000	x	Dekal V blå	Decal L Blue
--	216002	x	Dekal V svart (Customized)	Decal L black (Customized)
72	401495	x	Motor köksfläkt kpl.	Motor kitchen fan cpl.
73	208023	x	Ventil tak för (kyl/frys)	Ventilator roof for refrigerator (refr./freeze)
74	00970024	x	Ventilator kpl.	Ventilator cpl.
75	208690	x	Taklucka 400x400 Mini-Heki kpl. rumsdel	Roof hatch 400x400 Mini-Heki cpl. room
--	211846	T	Taklucka 400x400 Omnivent kpl. vit	Roof hatch 400x400 Omnivent cpl. white
--	08-030921	T	Taklucka 500x700 Midi-Heki kpl.	Taklucka 500x700 Midi-Heki cpl.
--	207780	T	Taklucka 655x960 Heki de Lux kpl.	Roof hatch 655x960 Heki de Lux cpl.
76	215045	x	Taklucka 280x280 kpl. tvättrum	Roof hatch 280x280 cpl. washroom
77	215375	x	Dekal "Made in Norrland"	Decal "Made in Norrland"
78	216551	x	Dekal "620" blå	Decal "620" blue
--	216544	x	Dekal "620" svart (Customized)	Dekal "620" svart (Customized)
79	216018	x	Emblem "Selected"	Emblem "Selected"
80	214215	x	Emblem "Customized"	Emblem "Customized"
81	212410	T	Fönster öppningsbart 300x700 kpl.	Window openable 300x700 cpl.
82	215539	x	Dekorlist	Decor list
--	215540	x	Dekorlist (Customized)	Decor list (Customized)
83	344997	x	Stödben fram	Support legs front
84	344996	x	Stödben bak	Support legs rear

M= Metervara
T= Tillbehör

M= On the metre
T= Accessory

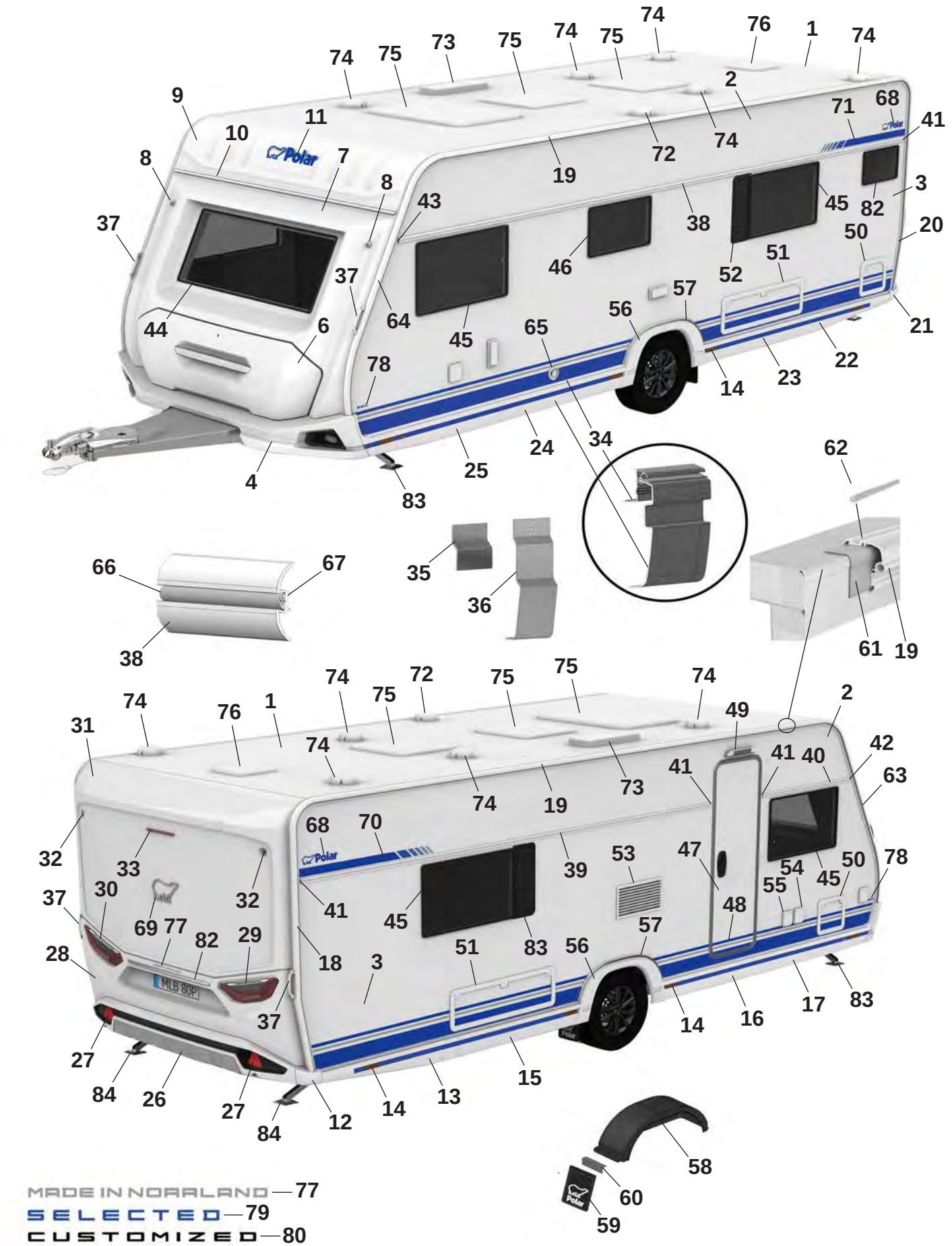
MADE IN NORRLAND — 77
SELECTED — 79
CUSTOMIZED — 80

Pos Fig	Det. nr Part. No	620 BSA	Benämning	Description
1	213254	x	Plåt tak 8100x2475	Roofing plate 8100x2475
2	212830	x	Plåt sida övre 6800x605	Side plate upper 6800x605
--	215157	x	Plåt sida övre 6800x605 (Custom.), sl. plåt	Side plate upper 6800x605 (Custom.), fl. plate
3	216133	x	Plåt sida undre 6800x1475	Side plate lower 6800x1475
--	216135	x	Plåt sida undre 6800x1475 (Custom.), sl. plåt	Side plate lower 6800x1475 (Custom.) fl. plate
4	216073	x	Front spoiler kpl.	Front spoiler cpl.
--	508425	x	Positionsljus	Position light
6	215832	x	Lucka gasolkoffert ink. handtag	Lid LPG compartment inc. handle
--	216968	x	Handtag kpl. m. dekorlist	Handle cpl. with decorative strip
7	215563	x	Plast gavel främre mittdel	Plastic gable front middle
8	508424	x	Lampa breddmarkering fram	Lamp width marking front
9	215564	x	Gavel främre överdel	Gable front upper
10	215528	x	List markis fram L=2371	List front L=2371
11	210539	x	Dekal, blå	Decal, blue
--	214216	x	Dekal, svart (Customized)	Decal, black (Customized)
12	215527	x	Hörn gavel bak	Corner rear gable
13	215545	x	Sidokjol höger bak	Side skirt rear right
--	217192	M	Dekal sidokjol	Decal side skirt rear
--	215550	M	Dekal sidokjol (Customized)	Decal side skirt rear (Customized)
--	215490	x	Clips sidokjol	Clips side skirt
14	506506	x	Belysning sidomarkering	Light, side marking
15	215844	x	Sidokjol förlängare L=1350	Side skirt extention L=1350
--	217192	M	Dekal sidokjol	Decal side skirt rear
--	215550	M	Dekal sidokjol (Customized)	Decal side skirt rear (Customized))
--	215490	x	Clips sidokjol	Clips side skirt
16	215845	x	Sidokjol förlängare L=1445	Side skirt extention L=1445
--	217192	M	Dekal sidokjol	Decal side skirt rear
--	215550	M	Dekal sidokjol (Customized)	Decal side skirt rear (Customized)
--	215490	x	Clips sidokjol	Clips side skirt
17	215543	x	Sidokjol höger fram	Side skirt front right
--	217192	M	Dekal sidokjol	Decal side skirt rear
--	215550	M	Dekal sidokjol (Customized)	Decal side skirt rear (Customized)
--	215490	x	Clips sidokjol	Clips side skirt
18	215494	x	List tält höger bak	List rear right
19	215861	x	List tält rak L=4792	List straight L=4792
20	215495	x	List tält vänster bak	List rear left
21	215526	x	Hörn gavel bak	Corner rear gable
22	215546	x	Sidokjol vänster bak	Side skirt rear left
--	217192	M	Dekal sidokjol	Decal side skirt rear
--	215550	M	Dekal sidokjol (Customized)	Decal side skirt rear (Customized)
--	215490	x	Clips sidokjol	Clips side skirt
23	215846	x	Sidokjol förlängare L=1350	Side skirt extention L=1350
--	217192	M	Dekal sidokjol	Decal side skirt rear
--	215550	M	Dekal sidokjol (Customized)	Decal side skirt rear (Customized)
--	215490	x	Clips sidokjol	Clips side skirt
24	215847	x	Sidokjol förlängare L=1445	Side skirt extention L=1445
--	217192	M	Dekal sidokjol	Decal side skirt rear
--	215550	M	Dekal sidokjol (Customized)	Decal side skirt rear (Customized)
--	215490	x	Clips sidokjol	Clips side skirt
25	215544	x	Sidokjol vänster fram	Side skirt front left

M= Metervara
T= Tillbehör

M= On the metre
T= Accessory

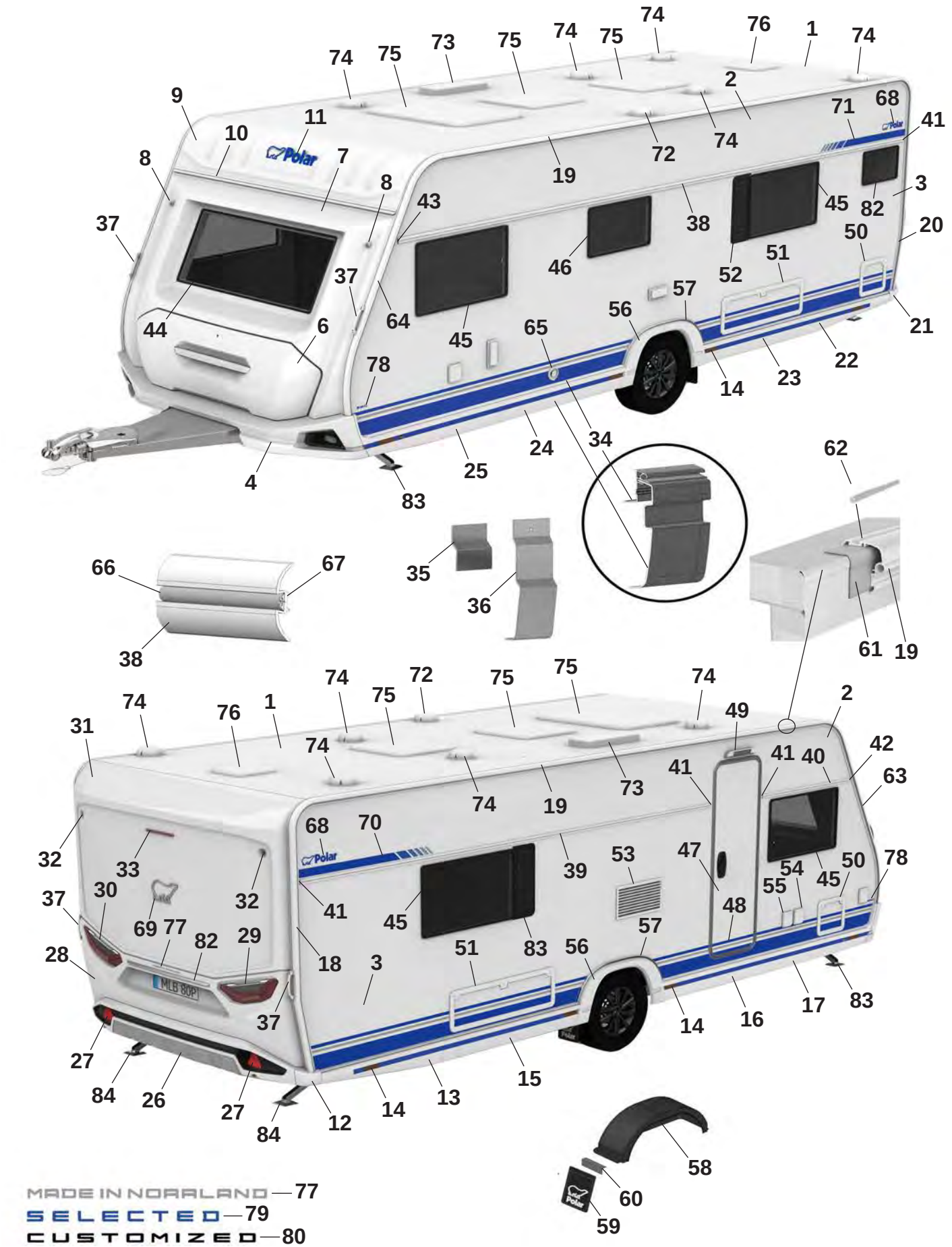
MADE IN NORRLAND — 77
SELECTED — 79
CUSTOMIZED — 80

Pos Fig	Det. nr Part. No	620 BSA	Benämning	Description
--	217192	M	Dekal sidokjol	Decal side skirt rear
--	215550	M	Dekal sidokjol (Customized)	Decal side skirt rear (Customized)
--	215490	x	Clips sidokjol	Clips side skirt
26	215925	x	Bumper bak kpl.	Bumper rear cpl.
27	215499	x	Reflex bumper bak	Reflex bumper rear
28	215522	x	Plast gavel bak mittdel	Plastic gable rear middle
--	505651	x	Belysning skylt	Plate lamp
29	508381	x	Kombinationslampa bak H	Combination lamp rear R
30	508380	x	Kombinationslampa bak V	Combination lamp rear L
31	215521	x	Plast gavel bak överdel	Plastic gable rear upper
32	508385	x	Lampa breddmarkering bak	Lamp width marking rear
33	508386	x	Lampa bromsljus bak	Lamp break light rear
34	215891	x	Avbärarlist L=2780 (Framför hjulhus)	Carrier list L=2780 (In front of wheelhouse)
--	215887	x	Avbärarlist L=2650 (Bakom hjulhus)	Carrier list L=2650 (Behind the wheelhouse)
35	215917	x	Stöd sidokjol 69,5x100	Support side skirt 69,5x100
36	216272	x	Stöd sidokjol 60x173,5	Support side skirt 60x173,5
37	216428	x	Draghandtag	Handle
38	215878	x	Midjelist V L=5953	List middle Left L=5953
39	215872	x	Midjelist H bak L=4153	List middle Right rear L=4153
40	215866	x	Midjelist H fram L=1165	List middle Right front L=1165
41	215072	x	Ändavslut rak	End protection straight
42	215078	x	Ändavslut H fram	End protection front R
43	215079	x	Ändavslut V fram	End protection front L
44	215598	x	Fönster front 600x1450 kpl.	Front window 600x1450 cpl.
45	212413	x	Fönster öppningsbart 550x900 kpl.	Window openable 550x900 cpl.
46	212411	x	Fönster öppningsbart 400x700 kpl.	Window openable 400x700 cpl.
47	213052	T	Dörr ytter u. fönster kpl.	Outer door without window kpl.
48	215638	x	Dekal dörr blå	Door decal blue
--	215639	x	Dekal dörr svart (Customized)	Door decal black (Customized)
49	508061	x	Belysning utvändigt	Outer light
50	207759	x	Lucka m. innerram, utan spegel	Door with frame inner, without plate
51	14-701045	x	Lucka m innerram, utan spegel	Door with frame inner, without plate
52	212476	T	Ventilationsgaller V	Ventilator grill L
53	214773	x	Galler ventilation kyl	Grill ventilation refrigerator
54	508106	x	Elintag 230 V	El. connection 230 V
55	508107	x	Eluttag 230 V	El connection 230 V
--		x	Tältservice	Tentservice
--		x	Eluttag 12 V	El connection 12 V
--		x	TV-antenn in/ut	TV-aerial in/out
56	215541	x	Hjulhusbräddare	Mudguard
--	801539	x	Skruv 3,5x25	Screw 3,5x25
--	215918	x	Täckhatt för skruv (vit)	Cover cap for screw (white)
--	801991	x	Täckhatt för skruv (svart)	Cover cap for screw (black)
57	215551	x	List al. hjulhusbräddare	List al. mudguard
--	801529	x	Skruv 4,2x16	Screw 4,2x16
58	212894	x	Hjulhus	Wheel housing
--	212895	x	Isolering hjulhus	Insulation wheel housing
59	102470	x	Stänkskydd	Splash guard
60	101223	x	Fäste stänkskydd	Bracket splash guard
--	800118	x	Skruv	Screw
			M= Metervara T= Tillbehör	M= On the metre T= Accessory

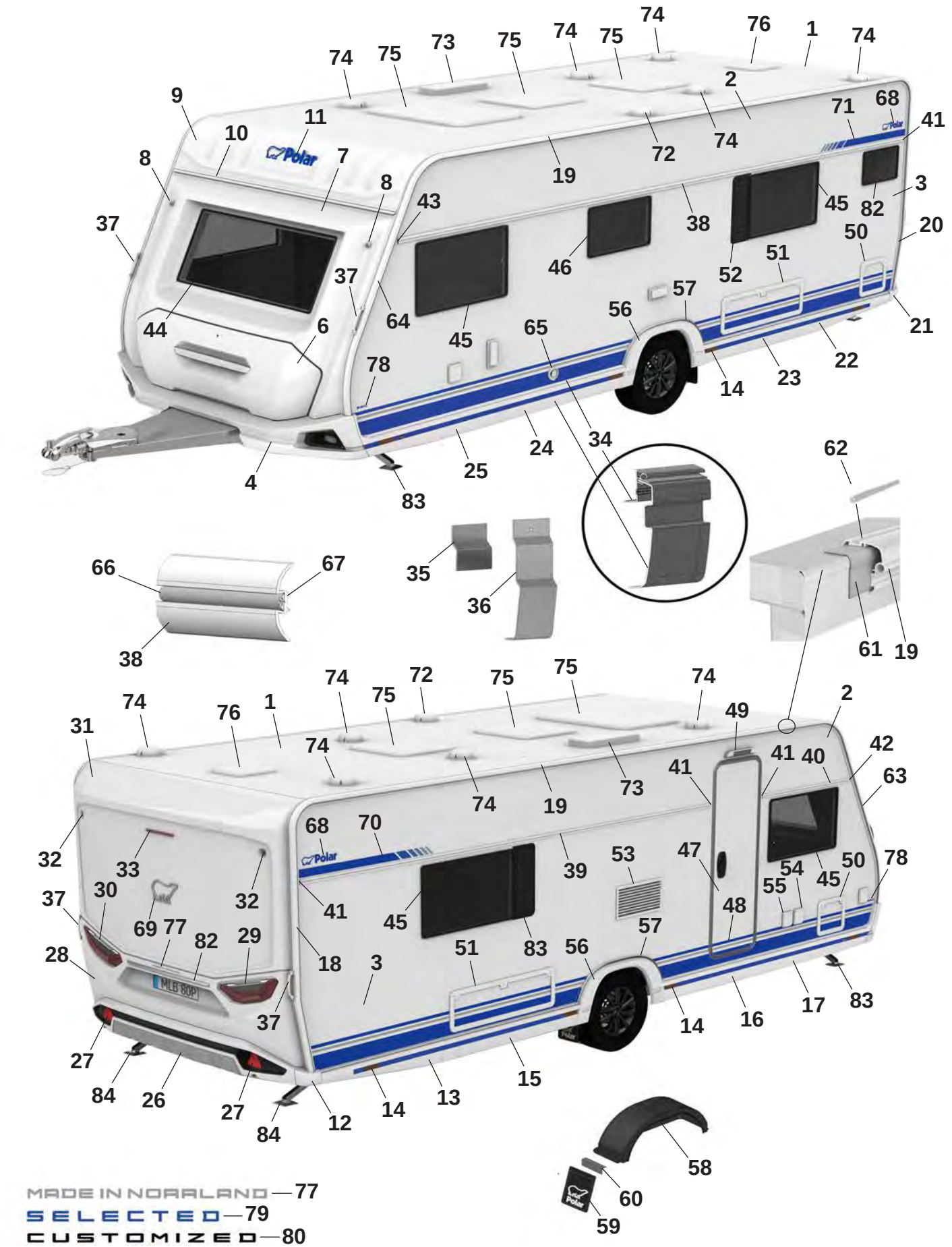
MADE IN NORRLAND — 77
SELECTED — 79
CUSTOMIZED — 80

Pos Fig	Det. nr Part. No	620 BSA	Benämning	Description
61	215491	M	List tätning 74mm	Seal strip 74mm
62	208323	x	Styrstift list tält 50x3,5 mm	Pin for list 50x6,5 mm
63	215493	x	List höger fram	List front right
64	215492	x	List vänster fram	List front left
65	601486	x	Skorsten väggmontage kpl.	Chimney kpl.
66	210364	M	List dekor plast	List decor plastic
67	208236	M	Butyl profil 15x2 (30 m/rulle)	Seal strip 15x2 (30 m/roll)
68	212558	x	Emblem blå	Emblem blue
--	214211	x	Emblem blå (Selected)	Emblem blue (Selected)
--	214212	x	Emblem svart (Customized)	Emblem black (Customized)
69	212557	x	Emblem chrome	Emblem chrome
--	214217	x	Emblem svart (Customized)	Emblem black (Customized)
70	216001	x	Dekal H blå	Decal R blue
--	216003	x	Dekal H svart (Customized)	Decal R black (Customized)
71	216000	x	Dekal V blå	Decal L Blue
--	216002	x	Dekal V svart (Customized)	Decal L black (Customized)
72	401495	x	Motor köksfläkt kpl.	Motor kitchen fan cpl.
73	208023	x	Ventil tak för (kyl/frys)	Ventilator roof for refrigerator (refr./freeze)
74	00970024	x	Ventilator kpl.	Ventilator cpl.
75	208690	x	Taklucka 400x400 Mini-Heki kpl. rumsdel	Roof hatch 400x400 Mini-Heki cpl. room
--	211846	T	Taklucka 400x400 Omnivent kpl. vit	Roof hatch 400x400 Omnivent cpl. white
--	08-030921	T	Taklucka 500x700 Midi-Heki kpl.	Taklucka 500x700 Midi-Heki cpl.
--	207780	T	Taklucka 655x960 Heki de Lux kpl.	Roof hatch 655x960 Heki de Lux cpl.
76	215045	x	Taklucka 280x280 kpl. tvättrum	Roof hatch 280x280 cpl. washroom
77	215375	x	Dekal "Made in Norrland"	Decal "Made in Norrland"
78	216551	x	Dekal "620" blå	Decal "620" blue
--	216544	x	Dekal "620" svart (Customized)	Dekal "620" svart (Customized)
79	216018	x	Emblem "Selected"	Emblem "Selected"
80	214215	x	Emblem "Customized"	Emblem "Customized"
81	212410	T	Fönster öppningsbart 300x700 kpl.	Window openable 300x700 cpl.
82	214065	T	Fönster öppningsbart 300x500 kpl.	Window openable 350x500 cpl.
83	212477	T	Ventilationsgaller H	Ventilator grill R
84	215539	x	Dekorlist	Decor list
--	215540	x	Dekorlist (Customized)	Decor list (Customized)
85	344997	x	Stödben fram	Support legs front
86	344996	x	Stödben bak	Support legs rear

M= Metervara
T= Tillbehör

M= On the metre
T= Accessory

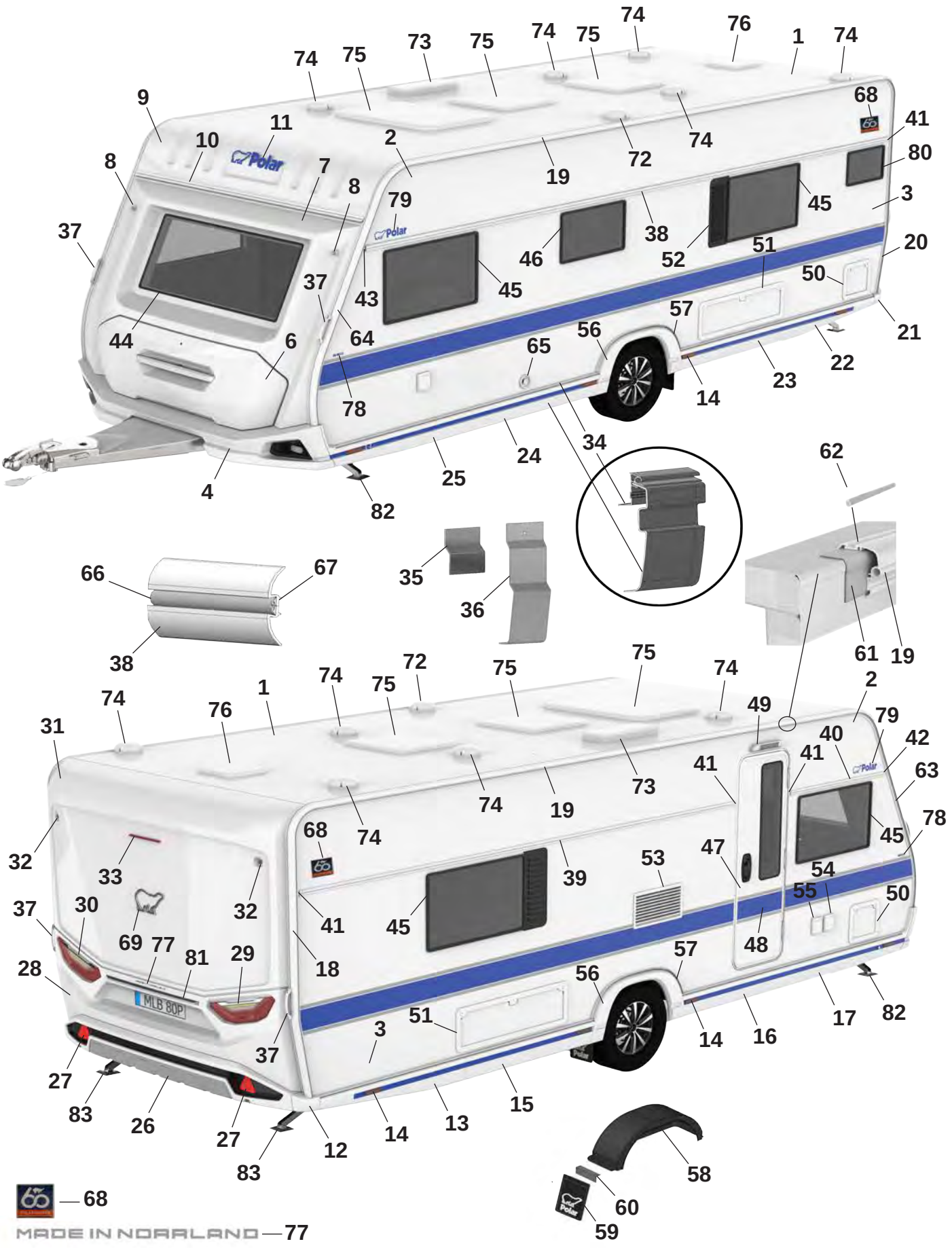
68 — 60
MADE IN NORRLAND — 77

Pos Fig	Det. nr Part. No		Benämning	Description
1	213254	x	Plåt tak 8100x2475	Roofing plate 8100x2475
2	212830	x	Plåt sida övre 6800x605	Side plate upper 6800x605
3	217375	x	Plåt sida undre 6800x1475	Side plate lower 6800x1475
4	216073	x	Front spoiler kpl.	Front spoiler cpl.
--	508425	x	Positionsljus	Position light
6	215832	x	Lucka gasolkoffert ink. handtag	Lid LPG compartment inc. handle
--	216968	x	Handtag kpl. m. dekorlist	Handle cpl. with decorative strip
7	215563	x	Plast gavel främre mittdel	Plastic gable front middle
8	508424	x	Lampa breddmarkering fram	Lamp width marking front
9	215564	x	Gavel främre överdel	Gable front upper
10	215528	x	List markis fram L=2371	List front L=2371
11	210539	x	Dekal, blå	Decal, blue
12	215527	x	Hörn gavel bak	Corner rear gable
13	215545	x	Sidokjol höger bak	Side skirt rear right
--	217192	M	Dekal sidokjol, blå	Decal side skirt rear, blue
--	215490	x	Clips sidokjol	Clips side skirt
14	506506	x	Belysning sidomarkering	Light, side marking
15	216015	x	Sidokjol förlängare L=1210	Side skirt extention L=1210
--	217192	M	Dekal sidokjol	Decal side skirt rear
--	215490	x	Clips sidokjol	Clips side skirt
16	216010	x	Sidokjol förlängare L=1305	Side skirt extention L=1305
--	217192	M	Dekal sidokjol	Decal side skirt rear
--	215490	x	Clips sidokjol	Clips side skirt
17	215543	x	Sidokjol höger fram	Side skirt front right
--	217192	M	Dekal sidokjol	Decal side skirt rear
--	215490	x	Clips sidokjol	Clips side skirt
18	215494	x	List tält höger bak	List rear right
19	215860	x	List tält rak L=4512	List straight L=4512
20	215495	x	List tält vänster bak	List rear left
21	215526	x	Hörn gavel bak	Corner rear gable
22	215546	x	Sidokjol vänster bak	Side skirt rear left
--	217192	M	Dekal sidokjol	Decal side skirt rear
--	215490	x	Clips sidokjol	Clips side skirt
23	216014	x	Sidokjol förlängare L=1210	Side skirt extention L=1210
--	217192	M	Dekal sidokjol	Decal side skirt rear
--	215490	x	Clips sidokjol	Clips side skirt
24	216011	x	Sidokjol förlängare L=1305	Side skirt extention L=1305
--	217192	M	Dekal sidokjol	Decal side skirt rear
--	215490	x	Clips sidokjol	Clips side skirt
25	215544	x	Sidokjol vänster fram	Side skirt front left
--	217192	M	Dekal sidokjol	Decal side skirt rear
--	215490	x	Clips sidokjol	Clips side skirt
26	215925	x	Bumper bak kpl.	Bumper rear cpl.
27	215499	x	Reflex bumper bak	Reflex bumper rear
28	215522	x	Plast gavel bak mittdel	Plastic gable rear middle
--	505651	x	Belysning skylt	Plate lamp
29	508381	x	Kombinationslampa bak H	Combination lamp rear R
30	508380	x	Kombinationslampa bak V	Combination lamp rear L
31	215521	x	Plast gavel bak överdel	Plastic gable rear upper
32	508385	x	Lampa breddmarkering bak	Lamp width marking rear

M= Metervara
T= Tillbehör

M= On the metre
T= Accessory

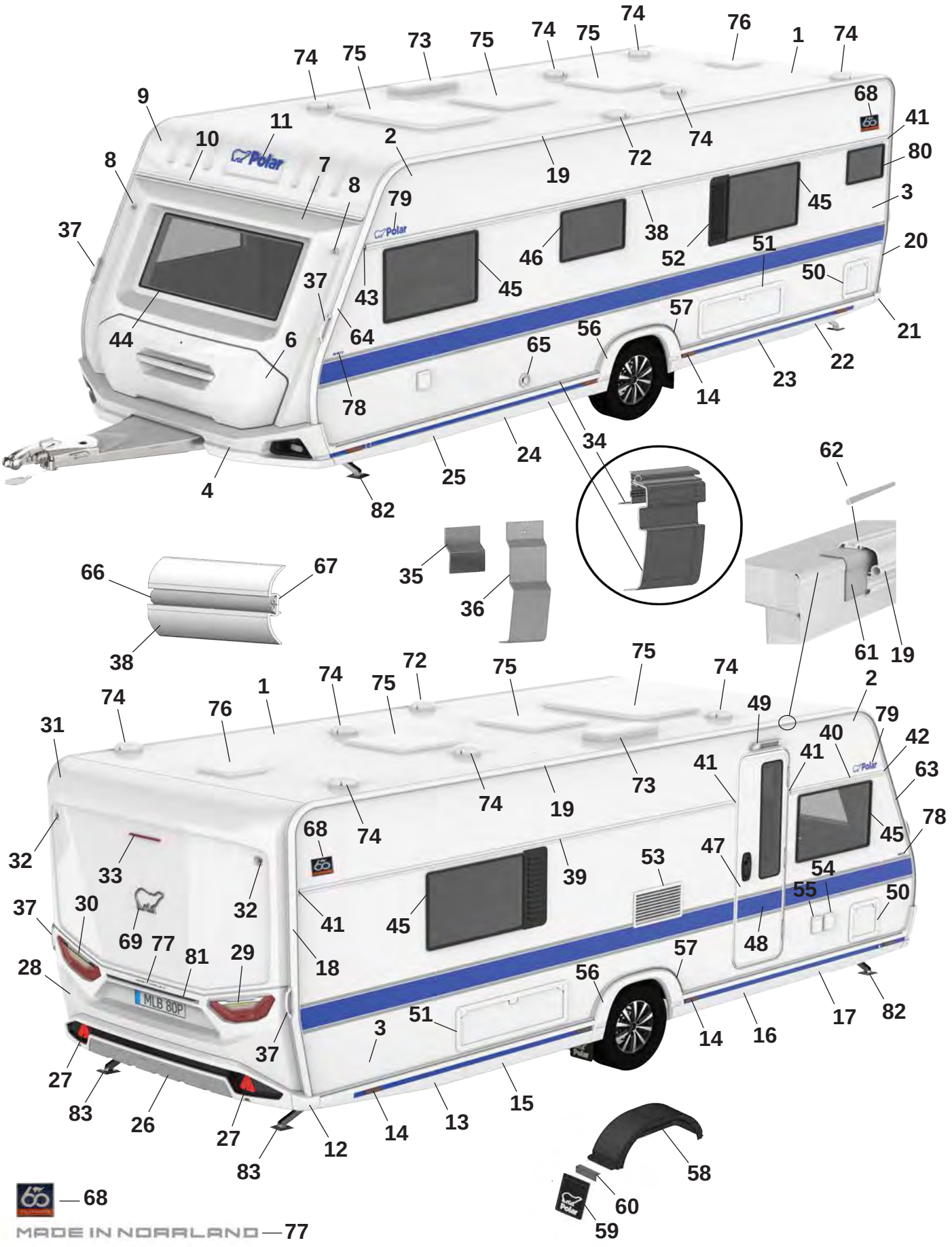
68
MADE IN NORRLAND
77

Pos Fig	Det. nr Part. No		Benämning	Description
33	508386	x	Lampa bromsljus bak	Lamp break light rear
34	215887	x	Avbärarlist L=2650 (Framför hjulhus)	Carrier list L=2650 (In front of wheelhouse)
--	215886	x	Avbärarlist L=2500 (Bakom hjulhus)	Carrier list L=2500 (Behind the wheelhouse)
35	215917	x	Stöd sidokjol 69,5x100	Support side skirt 69,5x100
36	216272	x	Stöd sidokjol 60x173,5	Support side skirt 60x173,5
37	216428	x	Draghandtag	Handle
38	215878	x	Midjelist V L=5953	List middle Left L=5953
39	215872	x	Midjelist H bak L=4153	List middle Right rear L=4153
40	215866	x	Midjelist H fram L=1165	List middle Right front L=1165
41	215072	x	Ändavslut rak	End protection straight
42	215078	x	Ändavslut H fram	End protection front R
43	215079	x	Ändavslut V fram	End protection front L
44	215598	x	Fönster front 600x1450 kpl.	Front window 600x1450 cpl.
45	212413	x	Fönster öppningsbart 550x900 kpl.	Window openable 550x900 cpl.
46	212411	x	Fönster öppningsbart 400x700 kpl.	Window openable 400x700 cpl.
47	214963	x	Dörr ytter m. fönster kpl.	Outer door with window kpl.
48	217108	x	Dekal dörr blå	Door decal blue
49	508061	x	Belysning utvändigt	Outer light
50	207759	x	Lucka m. innerram, utan spegel	Door with frame inner, without plate
51	14-701045	x	Lucka m innerram, utan spegel	Door with frame inner, without plate
52	212476	T	Ventilationsgaller V	Ventilator grill L
53	214773	x	Galler ventilation kyl	Grill ventilation refrigerator
54	508106	x	Elintag 230 V	El. connection 230 V
55	508107	x	Eluttag 230 V	El connection 230 V
--		x	Tältservice	Tentservice
--		x	Eluttag 12 V	El connection 12 V
--		x	TV-antenn in/ut	TV-aerial in/out
56	215541	x	Hjulhusbräddare	Mudguard
--	801539	x	Skruv 3,5x25	Screw 3,5x25
--	215918	x	Täckhatt för skruv (vit)	Cover cap for screw (white)
57	215551	x	List al. hjulhusbräddare	List al. mudguard
--	801529	x	Skruv 4,2x16	Screw 4,2x16
58	212894	x	Hjulhus	Wheel housing
--	212895	x	Isolering hjulhus	Insulation wheel housing
59	102470	x	Stänkskydd	Splash guard
60	101223	x	Fäste stänkskydd	Bracket splash guard
--	800118	x	Skruv	Screw
61	215491	M	List tätning 74mm	Seal strip 74mm
62	208323	x	Styrstift list tält 50x3,5 mm	Pin for list 50x6,5 mm
63	215493	x	List höger fram	List front right
64	215492	x	List vänster fram	List front left
65	601486	x	Skorsten väggmontage kpl.	Chimney kpl.
66	210364	M	List dekor plast	List decor plastic
67	208236	M	Butyl profil 15x2 (30 m/rulle)	Seal strip 15x2 (30 m/roll)
68	217209	x	Emblem blå, 60 års jubileum	Emblem blue, 60 year anniversary
69	212557	x	Emblem chrome	Emblem chrome
72	401495	x	Motor köksfläkt kpl.	Motor kitchen fan cpl.
73	208023	x	Ventil tak för (kyl/frys)	Ventilator roof for refrigerator (refr./freeze)
74	00970024	x	Ventilator kpl.	Ventilator cpl.
75	208690	x	Taklucka 400x400 Mini-Heki kpl. rumsdel	Roof hatch 400x400 Mini-Heki cpl. room

M= Metervara
T= Tillbehör

M= On the metre
T= Accessory

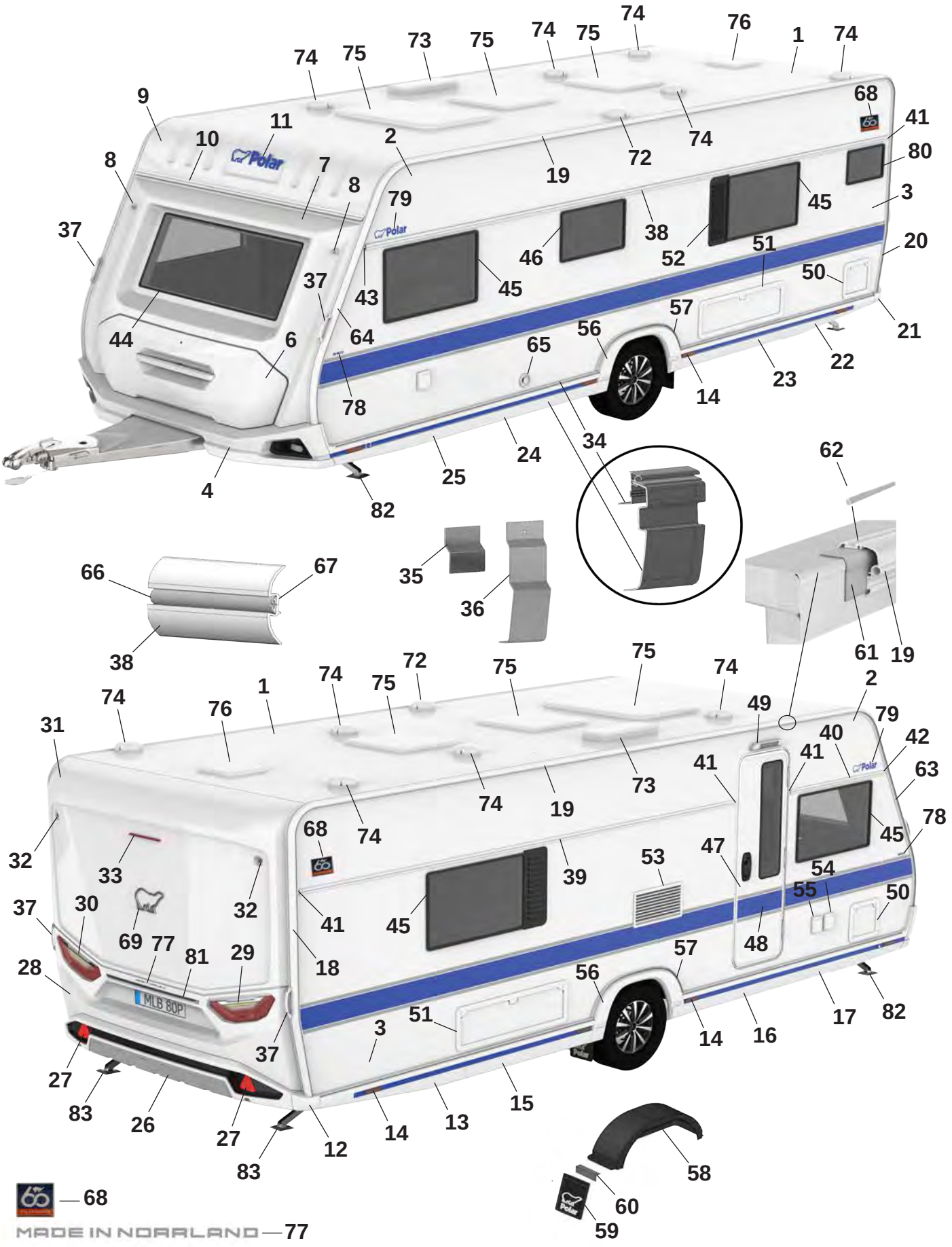
MLB 80P
MADE IN NORRLAND

Pos Fig	Det. nr Part. No		Benämning	Description
--	350635	T	Taklucka 500x700 Midi-Heki kpl. u belysning	Taklucka 500x700 Midi-Heki cpl. without illumination
76	215045	x	Taklucka 280x280 kpl. tvättrum	Roof hatch 280x280 cpl. washroom
77	215375	x	Dekal "Made in Norrland"	Decal "Made in Norrland"
78	216551	x	Dekal "620" blå	Decal "620" blue
79	212558	x	Emblem "Polar" blå	Emblem "Polar" blue
80	212409	x	Fönster öppningsbart 350x500 kpl.	Window openable 350x500 cpl.
81	215539	x	Dekorlist	Decor list
82	344997	x	Stödben fram	Support legs front
83	344996	x	Stödben bak	Support legs rear

M= Metervara
T= Tillbehör

M= On the metre
T= Accessory

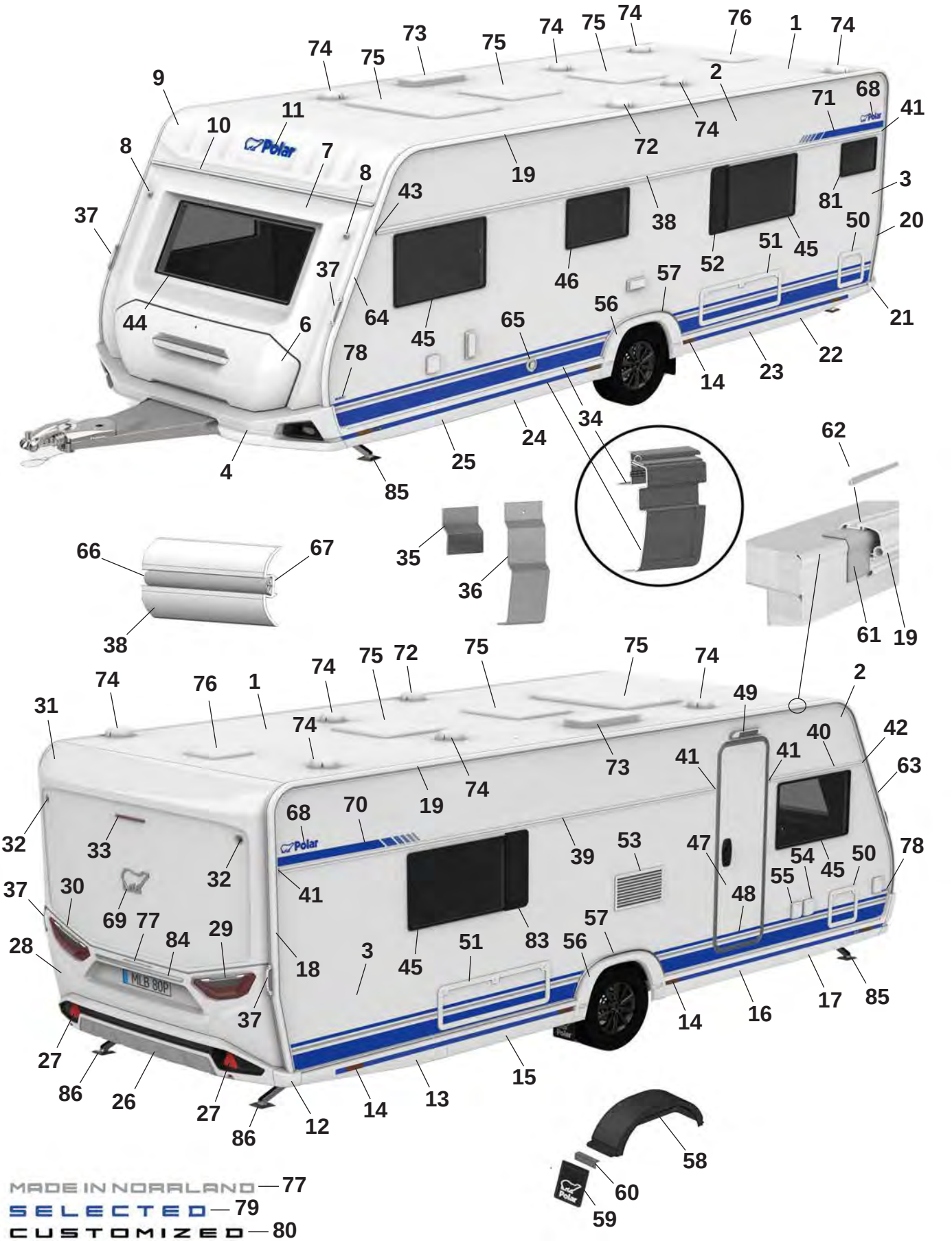
MADE IN NORRLAND — 77
SELECTED — 79
CUSTOMIZED — 80

Pos Fig	Det. nr Part. No	650 BSA	Benämning	Description
1	213254	x	Plåt tak 8100x2475	Roofing plate 8100x2475
2	212830	x	Plåt sida övre 6800x605	Side plate upper 6800x605
--	215157	x	Plåt sida övre 6800x605 (Custom.), sl. plåt	Side plate upper 6800x605 (Custom.), fl. plate
3	216133	x	Plåt sida undre 6800x1475	Side plate lower 6800x1475
--	216135	x	Plåt sida undre 6800x1475 (Custom.), sl. plåt	Side plate lower 6800x1475 (Custom.) fl. plate
4	216073	x	Front spoiler kpl.	Front spoiler cpl.
--	508425	x	Positionsljus	Position light
6	215832	x	Lucka gasolkoffert ink. handtag	Lid LPG compartment inc. handle
--	216968	x	Handtag kpl. m. dekorlist	Handle cpl. with decorative strip
7	215563	x	Plast gavel främre mittdel	Plastic gable front middle
8	508424	x	Lampa breddmarkering fram	Lamp width marking front
9	215564	x	Gavel främre överdel	Gable front upper
10	215528	x	List markis fram L=2371	List front L=2371
11	210539	x	Dekal, blå	Decal, blue
--	214216	x	Dekal, svart (Customized)	Decal, black (Customized)
12	215527	x	Hörn gavel bak	Corner rear gable
13	215545	x	Sidokjol höger bak	Side skirt rear right
--	217192	M	Dekal sidokjol	Decal side skirt rear
--	215550	M	Dekal sidokjol (Customized)	Decal side skirt rear (Customized)
--	215490	x	Clips sidokjol	Clips side skirt
14	506506	x	Belysning sidomarkering	Light, side marking
15	215943	x	Sidokjol förlängare L=1490	Side skirt extention L=1490
--	217192	M	Dekal sidokjol	Decal side skirt rear
--	215550	M	Dekal sidokjol (Customized)	Decal side skirt rear (Customized)
--	215490	x	Clips sidokjol	Clips side skirt
16	215942	x	Sidokjol förlängare L=1585	Side skirt extention L=1585
--	217192	M	Dekal sidokjol	Decal side skirt rear
--	215550	M	Dekal sidokjol (Customized)	Decal side skirt rear (Customized)
--	215490	x	Clips sidokjol	Clips side skirt
17	215543	x	Sidokjol höger fram	Side skirt front right
--	217192	M	Dekal sidokjol	Decal side skirt rear
--	215550	M	Dekal sidokjol (Customized)	Decal side skirt rear (Customized)
--	215490	x	Clips sidokjol	Clips side skirt
18	215494	x	List tält höger bak	List rear right
19	215862	x	List tält rak L=5072	List straight L=5072
20	215495	x	List tält vänster bak	List rear left
21	215526	x	Hörn gavel bak	Corner rear gable
22	215546	x	Sidokjol vänster bak	Side skirt rear left
--	217192	M	Dekal sidokjol	Decal side skirt rear
--	215550	M	Dekal sidokjol (Customized)	Decal side skirt rear (Customized)
--	215490	x	Clips sidokjol	Clips side skirt
23	215998	x	Sidokjol förlängare L=1490	Side skirt extention L=1490
--	217192	M	Dekal sidokjol	Decal side skirt rear
--	215550	M	Dekal sidokjol (Customized)	Decal side skirt rear (Customized)
--	215490	x	Clips sidokjol	Clips side skirt
24	215999	x	Sidokjol förlängare L=1585	Side skirt extention L=1585
--	217192	M	Dekal sidokjol	Decal side skirt rear
--	215550	M	Dekal sidokjol (Customized)	Decal side skirt rear (Customized)
--	215490	x	Clips sidokjol	Clips side skirt
25	215544	x	Sidokjol vänster fram	Side skirt front left

M= Metervara
T= Tillbehör

M= On the metre
T= Accessory

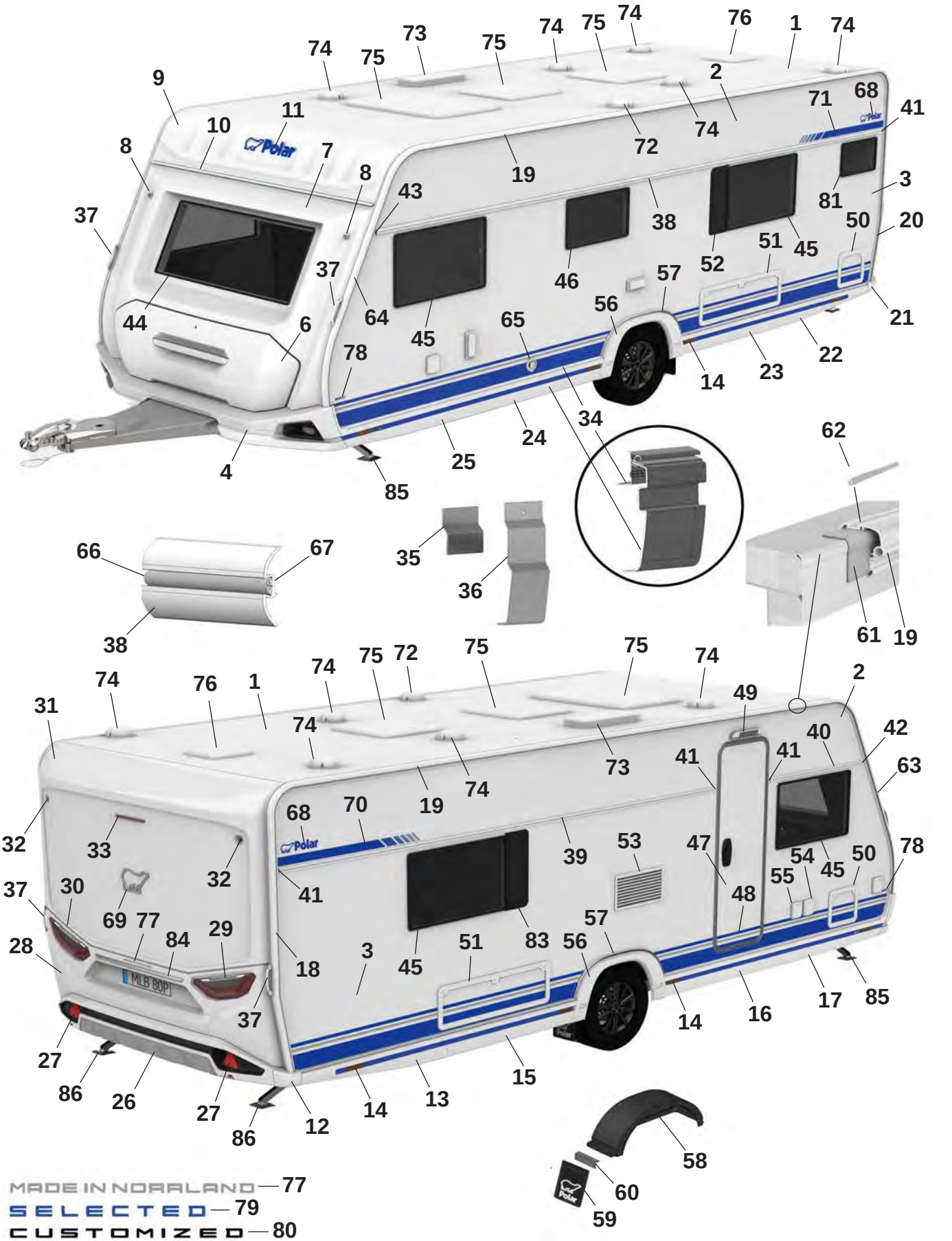
MADE IN NORRLAND — 77
SELECTED — 79
CUSTOMIZED — 80

Pos Fig	Det. nr Part. No	650 BSA	Benämning	Description
--	217192	M	Dekal sidokjol	Decal side skirt rear
--	215550	M	Dekal sidokjol (Customized)	Decal side skirt rear (Customized)
--	215490	x	Clips sidokjol	Clips side skirt
26	215925	x	Bumper bak kpl.	Bumper rear cpl.
27	215499	x	Reflex bumper bak	Reflex bumper rear
28	215522	x	Plast gavel bak mittdel	Plastic gable rear middle
--	505651	x	Belysning skylt	Plate lamp
29	508381	x	Kombinationslampa bak H	Combination lamp rear R
30	508380	x	Kombinationslampa bak V	Combination lamp rear L
31	215521	x	Plast gavel bak överdel	Plastic gable rear upper
32	508385	x	Lampa breddmarkering bak	Lamp width marking rear
33	508386	x	Lampa bromsljus bak	Lamp break light rear
34	215888	x	Avbärarlist L=2925 (Framför hjulhus)	Carrier list L=2925 (In front of wheelhouse)
--	216586	x	Avbärarlist L=2790 (Bakom hjulhus)	Carrier list L=2790 (Behind the wheelhouse)
35	215917	x	Stöd sidokjol 69,5x100	Support side skirt 69,5x100
36	216272	x	Stöd sidokjol 60x173,5	Support side skirt 60x173,5
37	216428	x	Draghandtag	Handle
38	215879	x	Midjelist V L=6233	List middle Left L=6233
39	215873	x	Midjelist H bak L=4433	List middle Right rear L=4433
40	215866	x	Midjelist H fram L=1165	List middle Right front L=1165
41	215072	x	Ändavslut rak	End protection straight
42	215078	x	Ändavslut H fram	End protection front R
43	215079	x	Ändavslut V fram	End protection front L
44	215598	x	Fönster front 600x1450 kpl.	Front window 600x1450 cpl.
45	212413	x	Fönster öppningsbart 550x900 kpl.	Window openable 550x900 cpl.
46	212411	x	Fönster öppningsbart 400x700 kpl.	Window openable 400x700 cpl.
47	213052	T	Dörr ytter u. fönster kpl.	Outer door without window kpl.
48	215638	x	Dekal dörr blå	Door decal blue
--	215639	x	Dekal dörr svart (Customized)	Door decal black (Customized)
49	508061	x	Belysning utvändigt	Outer light
50	207759	x	Lucka m. innerram, utan spegel	Door with frame inner, without plate
51	14-701045	x	Lucka m innerram, utan spegel	Door with frame inner, without plate
52	212476	T	Ventilationsgaller V	Ventilator grill L
53	214773	x	Galler ventilation kyl	Grill ventilation refrigerator
54	508106	x	Elintag 230 V	El. connection 230 V
55	508107	x	Eluttag 230 V	El connection 230 V
--		x	Tältservice	Tentservice
--		x	Eluttag 12 V	El connection 12 V
--		x	TV-antenn in/ut	TV-aerial in/out
56	215541	x	Hjulhusbräddare	Mudguard
--	801539	x	Skruv 3,5x25	Screw 3,5x25
--	215918	x	Täckhatt för skruv (vit)	Cover cap for screw (white)
--	801991	x	Täckhatt för skruv (svart)	Cover cap for screw (black)
57	215551	x	List al. hjulhusbräddare	List al. mudguard
--	801529	x	Skruv 4,2x16	Screw 4,2x16
58	212894	x	Hjulhus	Wheel housing
--	212895	x	Isolering hjulhus	Insulation wheel housing
59	102470	x	Stänkskydd	Splash guard
60	101223	x	Fäste stänkskydd	Bracket splash guard
--	800118	x	Skruv	Screw
			M= Metervara T= Tillbehör	M= On the metre T= Accessory

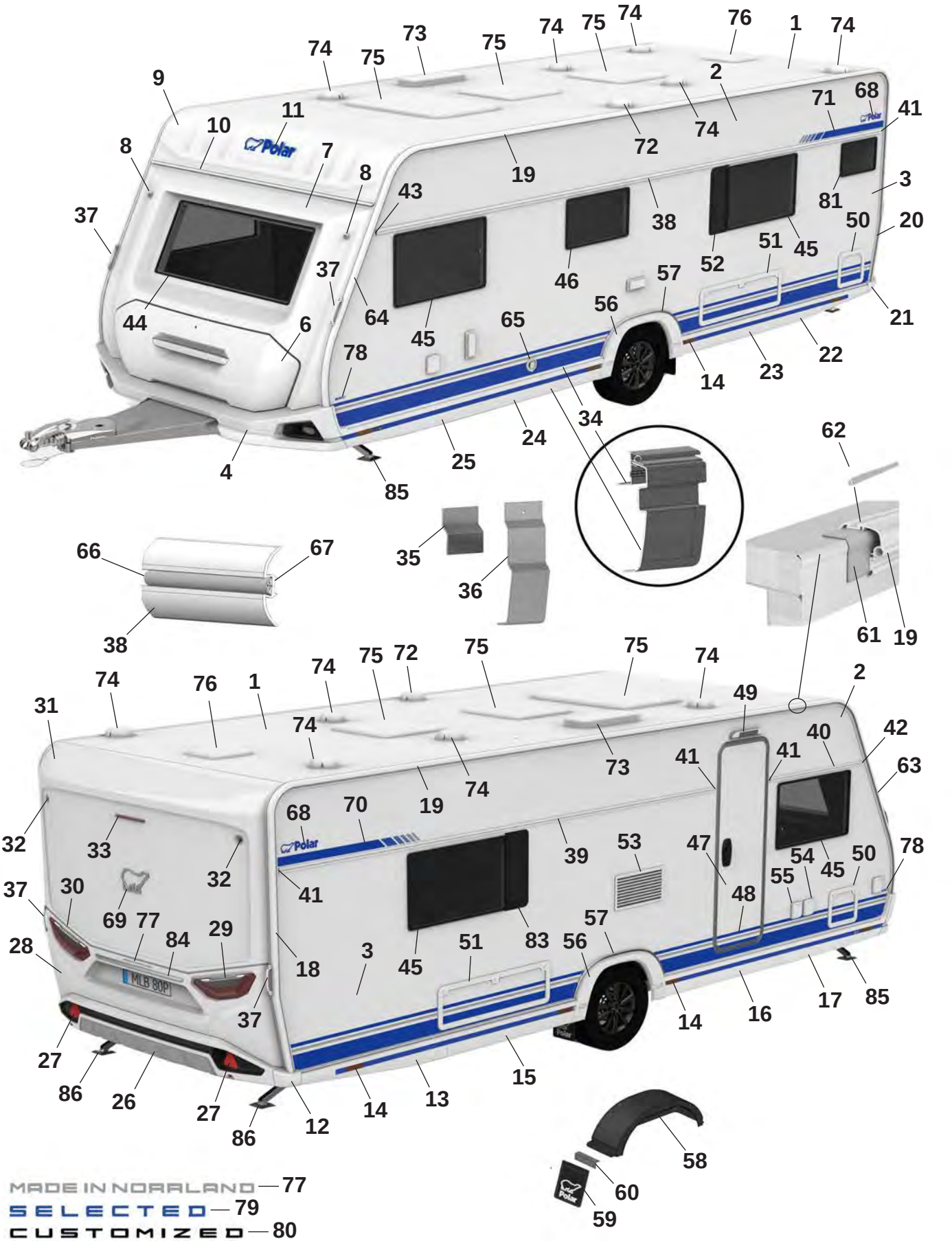
MADE IN NORRLAND — 77
SELECTED — 79
CUSTOMIZED — 80

Pos Fig	Det. nr Part. No	650 BSA	Benämning	Description
61	215491	M	List tätning 74mm	Seal strip 74mm
62	208323	x	Styrstift list tält 50x3,5 mm	Pin for list 50x6,5 mm
63	215493	x	List höger fram	List front right
64	215492	x	List vänster fram	List front left
65	601486	x	Skorsten väggmontage kpl.	Chimney kpl.
66	210364	M	List dekor plast	List decor plastic
67	208236	M	Butyl profil 15x2 (30 m/rulle)	Seal strip 15x2 (30 m/roll)
68	212558	x	Emblem blå	Emblem blue
--	214211	x	Emblem blå (Selected)	Emblem blue (Selected)
--	214212	x	Emblem svart (Customized)	Emblem black (Customized)
69	212557	x	Emblem chrome	Emblem chrome
--	214217	x	Emblem svart (Customized)	Emblem black (Customized)
70	216001	x	Dekal H blå	Decal R blue
--	216003	x	Dekal H svart (Customized)	Decal R black (Customized)
71	216000	x	Dekal V blå	Decal L Blue
--	216002	x	Dekal V svart (Customized)	Decal L black (Customized)
72	401495	x	Motor köksfläkt kpl.	Motor kitchen fan cpl.
73	208023	x	Ventil tak för (kyl/frys)	Ventilator roof for refrigerator (refr./freeze)
74	00970024	x	Ventilator kpl.	Ventilator cpl.
75	208690	x	Taklucka 400x400 Mini-Heki kpl. rumsdel	Roof hatch 400x400 Mini-Heki cpl. room
--	211846	T	Taklucka 400x400 Omnivent kpl. vit	Roof hatch 400x400 Omnivent cpl. white
--	08-030921	T	Taklucka 500x700 Midi-Heki kpl.	Taklucka 500x700 Midi-Heki cpl.
--	207780	T	Taklucka 655x960 Heki de Lux kpl.	Roof hatch 655x960 Heki de Lux cpl.
76	215045	x	Taklucka 280x280 kpl. tvättrum	Roof hatch 280x280 cpl. washroom
77	215375	x	Dekal "Made in Norrland"	Decal "Made in Norrland"
78	216552	x	Dekal "650" blå	Decal "650" blue
--	216545	x	Dekal "650" svart (Customized)	Dekal "650" svart (Customized)
79	216018	x	Emblem "Selected"	Emblem "Selected"
80	214215	x	Emblem "Customized"	Emblem "Customized"
81	214065	T	Fönster öppningsbart 300x500 kpl.	Window openable 300x500 cpl.
82	212477	T	Ventilationsgaller H	Ventilator grill R
83	215539	x	Dekorlist	Decor list
--	215540	x	Dekorlist (Customized)	Decor list (Customized)
84	344997	x	Stödben fram	Support legs front
85	344996	x	Stödben bak	Support legs rear

M= Metervara
T= Tillbehör

M= On the metre
T= Accessory

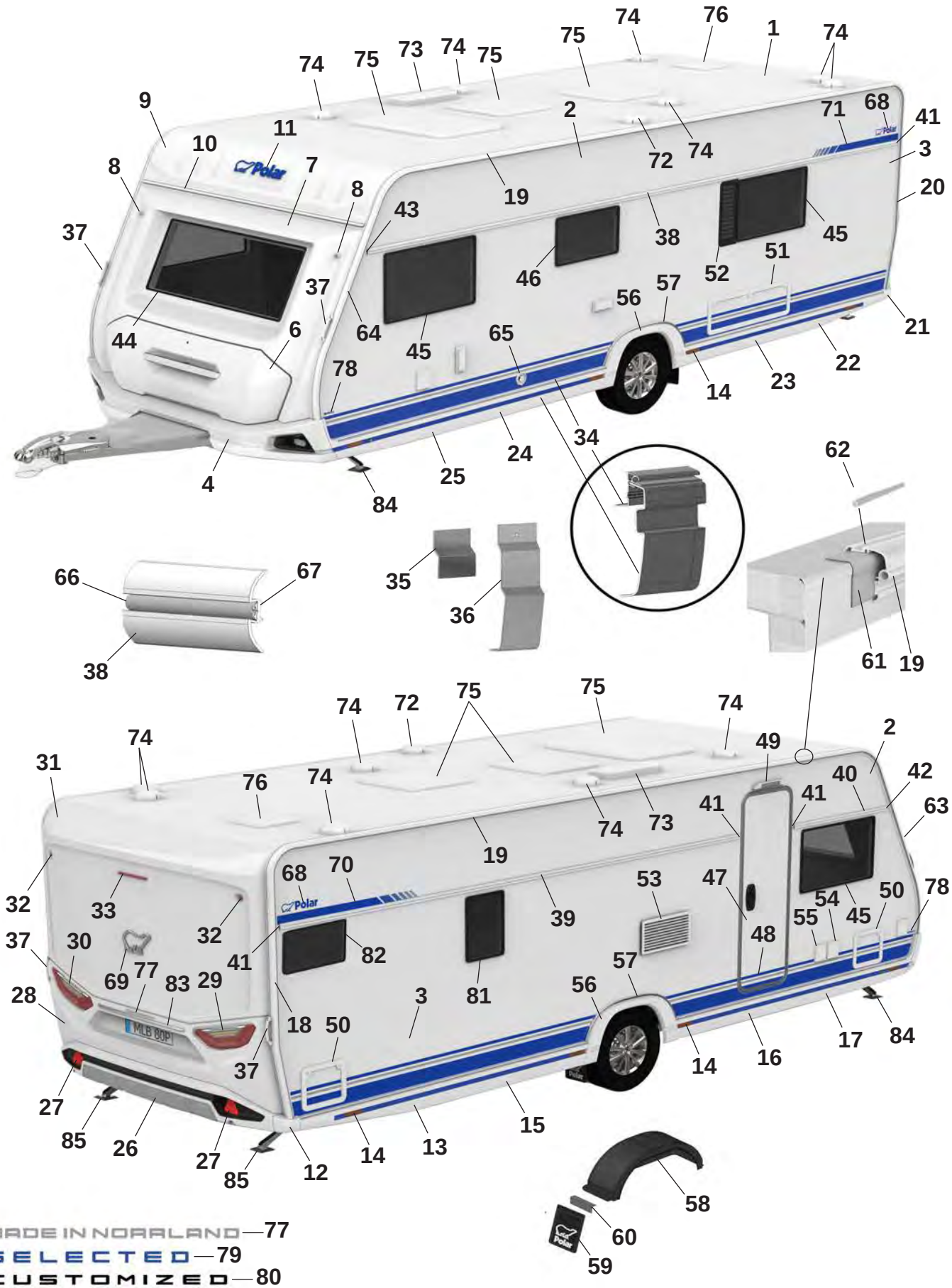
MADE IN NORRLAND—77
SELECTED—79
CUSTOMIZED—80

Pos Fig	Det. nr Part. No	650 BFWA	Benämning	Description
1	213254	x	Plåt tak 8100x2475	Roofing plate 8100x2475
2	212830	x	Plåt sida övre 6800x605	Side plate upper 6800x605
--	215157	x	Plåt sida övre 6800x605 (Custom.), sl. plåt	Side plate upper 6800x605 (Custom.), fl. plate
3	216133	x	Plåt sida undre 6800x1475	Side plate lower 6800x1475
--	216135	x	Plåt sida undre 6800x1475 (Custom.), sl. plåt	Side plate lower 6800x1475 (Custom.) fl. plate
4	216073	x	Front spoiler kpl.	Front spoiler cpl.
--	508425	x	Positionsljus	Position light
6	215832	x	Lucka gasolkoffert ink. handtag	Lid LPG compartment inc. handle
--	216968	x	Handtag kpl. m. dekorlist	Handle cpl. with decorative strip
7	215563	x	Plast gavel främre mittdel	Plastic gable front middle
8	508424	x	Lampa breddmarkering fram	Lamp width marking front
9	215564	x	Gavel främre överdel	Gable front upper
10	215528	x	List markis fram L=2371	List front L=2371
11	210539	x	Dekal, blå	Decal, blue
--	214216	x	Dekal, svart (Customized)	Decal, black (Customized)
12	215527	x	Hörn gavel bak	Corner rear gable
13	215545	x	Sidokjol höger bak	Side skirt rear right
--	217192	M	Dekal sidokjol	Decal side skirt rear
--	215550	M	Dekal sidokjol (Customized)	Decal side skirt rear (Customized)
--	215490	x	Clips sidokjol	Clips side skirt
14	506506	x	Belysning sidomarkering	Light, side marking
15	215943	x	Sidokjol förlängare L=1490	Side skirt extention L=1490
--	217192	M	Dekal sidokjol	Decal side skirt rear
--	215550	M	Dekal sidokjol (Customized)	Decal side skirt rear (Customized)
--	215490	x	Clips sidokjol	Clips side skirt
16	215942	x	Sidokjol förlängare L=1585	Side skirt extention L=1585
--	217192	M	Dekal sidokjol	Decal side skirt rear
--	215550	M	Dekal sidokjol (Customized)	Decal side skirt rear (Customized)
--	215490	x	Clips sidokjol	Clips side skirt
17	215543	x	Sidokjol höger fram	Side skirt front right
--	217192	M	Dekal sidokjol	Decal side skirt rear
--	215550	M	Dekal sidokjol (Customized)	Decal side skirt rear (Customized)
--	215490	x	Clips sidokjol	Clips side skirt
18	215494	x	List tält höger bak	List rear right
19	215862	x	List tält rak L=5072	List straight L=5072
20	215495	x	List tält vänster bak	List rear left
21	215526	x	Hörn gavel bak	Corner rear gable
22	215546	x	Sidokjol vänster bak	Side skirt rear left
--	217192	M	Dekal sidokjol	Decal side skirt rear
--	215550	M	Dekal sidokjol (Customized)	Decal side skirt rear (Customized)
--	215490	x	Clips sidokjol	Clips side skirt
23	215998	x	Sidokjol förlängare L=1490	Side skirt extention L=1490
--	217192	M	Dekal sidokjol	Decal side skirt rear
--	215550	M	Dekal sidokjol (Customized)	Decal side skirt rear (Customized)
--	215490	x	Clips sidokjol	Clips side skirt
24	215999	x	Sidokjol förlängare L=1585	Side skirt extention L=1585
--	217192	M	Dekal sidokjol	Decal side skirt rear
--	215550	M	Dekal sidokjol (Customized)	Decal side skirt rear (Customized)
--	215490	x	Clips sidokjol	Clips side skirt
25	215544	x	Sidokjol vänster fram	Side skirt front left

M= Metervara
T= Tillbehör

M= On the metre
T= Accessory

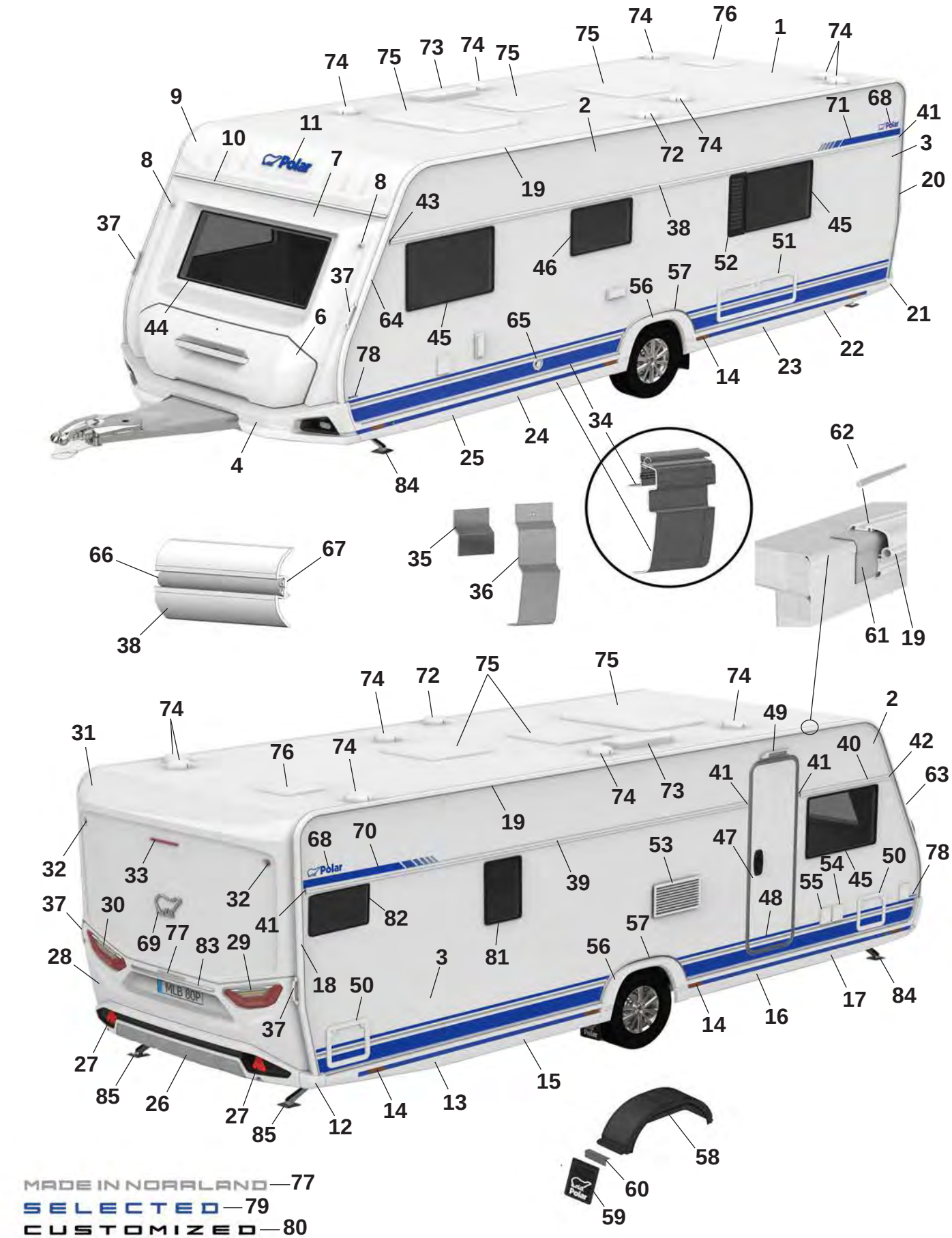
MADE IN NORRLAND—77
SELECTED—79
CUSTOMIZED—80

Pos Fig	Det. nr Part. No	650 BFWA	Benämning	Description
--	217192	M	Dekal sidokjol	Decal side skirt rear
--	215550	M	Dekal sidokjol (Customized)	Decal side skirt rear (Customized)
--	215490	x	Clips sidokjol	Clips side skirt
26	215925	x	Bumper bak kpl.	Bumper rear cpl.
27	215499	x	Reflex bumper bak	Reflex bumper rear
28	215522	x	Plast gavel bak mittdel	Plastic gable rear middle
--	505651	x	Belysning skylt	Plate lamp
29	508381	x	Kombinationslampa bak H	Combination lamp rear R
30	508380	x	Kombinationslampa bak V	Combination lamp rear L
31	215521	x	Plast gavel bak överdel	Plastic gable rear upper
32	508385	x	Lampa breddmarkering bak	Lamp width marking rear
33	508386	x	Lampa bromsljus bak	Lamp break light rear
34	215888	x	Avbärarlist L=2925 (Framför hjulhus)	Carrier list L=2925 (In front of wheelhouse)
--	216586	x	Avbärarlist L=2790 (Bakom hjulhus)	Carrier list L=2790 (Behind the wheelhouse)
35	215917	x	Stöd sidokjol 69,5x100	Support side skirt 69,5x100
36	216272	x	Stöd sidokjol 60x173,5	Support side skirt 60x173,5
37	216428	x	Draghandtag	Handle
38	215879	x	Midjelist V L=6233	List middle Left L=6233
39	215873	x	Midjelist H bak L=4433	List middle Right rear L=4433
40	215866	x	Midjelist H fram L=1165	List middle Right front L=1165
41	215072	x	Ändavslut rak	End protection straight
42	215078	x	Ändavslut H fram	End protection front R
43	215079	x	Ändavslut V fram	End protection front L
44	215598	x	Fönster front 600x1450 kpl.	Front window 600x1450 cpl.
45	212413	x	Fönster öppningsbart 550x900 kpl.	Window openable 550x900 cpl.
46	212411	x	Fönster öppningsbart 400x700 kpl.	Window openable 400x700 cpl.
47	213052	T	Dörr ytter u. fönster kpl.	Outer door without window kpl.
48	215638	x	Dekal dörr blå	Door decal blue
--	215639	x	Dekal dörr svart (Customized)	Door decal black (Customized)
49	508061	x	Belysning utvändigt	Outer light
50	207759	x	Lucka m. innerram, utan spegel	Door with frame inner, without plate
51	14-701045	x	Lucka m innerram, utan spegel	Door with frame inner, without plate
52	212476	T	Ventilationsgaller V	Ventilator grill L
53	214773	x	Galler ventilation kyl	Grill ventilation refrigerator
54	508106	x	Elintag 230 V	El. connection 230 V
55	508107	x	Eluttag 230 V	El connection 230 V
--		x	Tältservice	Tentservice
--		x	Eluttag 12 V	El connection 12 V
--		x	TV-antenn in/ut	TV-aerial in/out
56	215541	x	Hjulhusbräddare	Mudguard
--	801539	x	Skruv 3,5x25	Screw 3,5x25
--	215918	x	Täckhatt för skruv (vit)	Cover cap for screw (white)
--	801991	x	Täckhatt för skruv (svart)	Cover cap for screw (black)
57	215551	x	List al. hjulhusbräddare	List al. mudguard
--	801529	x	Skruv 4,2x16	Screw 4,2x16
58	212894	x	Hjulhus	Wheel housing
--	212895	x	Isolering hjulhus	Insulation wheel housing
59	102470	x	Stänkskydd	Splash guard
60	101223	x	Fäste stänkskydd	Bracket splash guard
--	800118	x	Skruv	Screw
			M= Metervara T= Tillbehör	M= On the metre T= Accessory

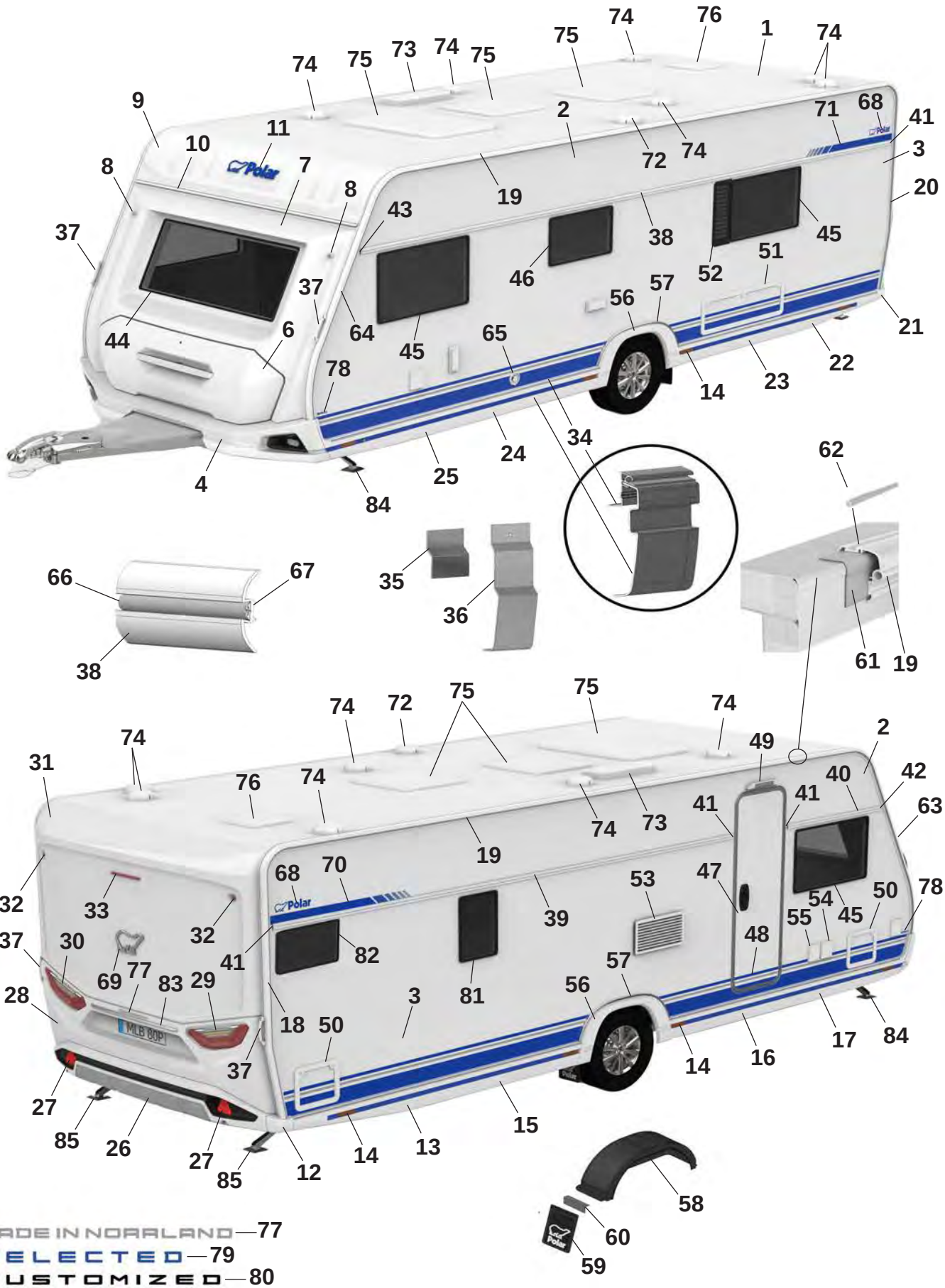
MADE IN NORRLAND—77
SELECTED—79
CUSTOMIZED—80

Pos Fig	Det. nr Part. No	650 BFWA	Benämning	Description
61	215491	M	List tätning 74mm	Seal strip 74mm
62	208323	x	Styrstift list tält 50x3,5 mm	Pin for list 50x6,5 mm
63	215493	x	List höger fram	List front right
64	215492	x	List vänster fram	List front left
65	601486	x	Skorsten väggmontage kpl.	Chimney kpl.
66	210364	M	List dekor plast	List decor plastic
67	208236	M	Butyl profil 15x2 (30 m/rulle)	Seal strip 15x2 (30 m/roll)
68	212558	x	Emblem blå	Emblem blue
--	214211	x	Emblem blå (Selected)	Emblem blue (Selected)
--	214212	x	Emblem svart (Customized)	Emblem black (Customized)
69	212557	x	Emblem chrome	Emblem chrome
--	214217	x	Emblem svart (Customized)	Emblem black (Customized)
70	216001	x	Dekal H blå	Decal R blue
--	216003	x	Dekal H svart (Customized)	Decal R black (Customized)
71	216000	x	Dekal V blå	Decal L Blue
--	216002	x	Dekal V svart (Customized)	Decal L black (Customized)
72	401495	x	Motor köksfläkt kpl.	Motor kitchen fan cpl.
73	208023	x	Ventil tak för (kyl/frys)	Ventilator roof for refrigerator (refr./freeze)
74	00970024	x	Ventilator kpl.	Ventilator cpl.
75	208690	x	Taklucka 400x400 Mini-Heki kpl. rumsdel	Roof hatch 400x400 Mini-Heki cpl. room
--	211846	T	Taklucka 400x400 Omnivent kpl. vit	Roof hatch 400x400 Omnivent cpl. white
--	08-030921	T	Taklucka 500x700 Midi-Heki kpl.	Taklucka 500x700 Midi-Heki cpl.
--	207780	T	Taklucka 655x960 Heki de Lux kpl.	Roof hatch 655x960 Heki de Lux cpl.
76	215045	x	Taklucka 280x280 kpl. tvättrum	Roof hatch 280x280 cpl. washroom
77	215375	x	Dekal "Made in Norrland"	Decal "Made in Norrland"
78	216552	x	Dekal "650" blå	Decal "650" blue
--	216545	x	Dekal "650" svart (Customized)	Dekal "650" svart (Customized)
79	216018	x	Emblem "Selected"	Emblem "Selected"
80	214215	x	Emblem "Customized"	Emblem "Customized"
81	212409	T	Fönster öppningsbart 350x500 kpl.	Window openable 350x500 cpl.
82	214065	T	Fönster öppningsbart 300x500 kpl.	Window openable 300x500 cpl.
83	215539	x	Dekorlist	Decor list
--	215540	x	Dekorlist (Customized)	Decor list (Customized)
84	344997	x	Stödben fram	Support legs front
85	344996	x	Stödben bak	Support legs rear

M= Metervara
T= Tillbehör

M= On the metre
T= Accessory

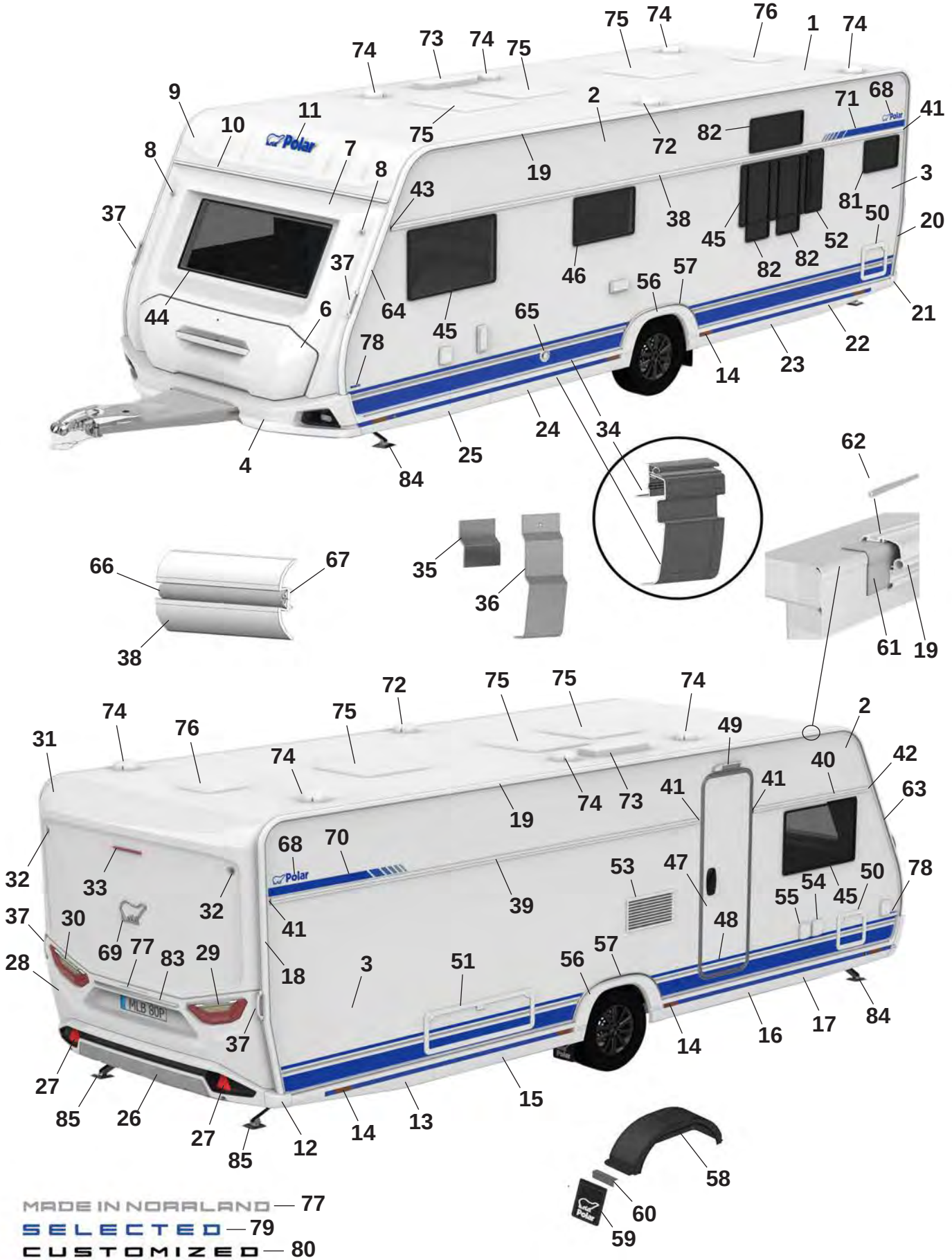
MADE IN NORRLAND — 77
SELECTED — 79
CUSTOMIZED — 80

Pos Fig	Det. nr Part. No	650 BQDA	Benämning	Description
1	213254	x	Plåt tak 8100x2475	Roofing plate 8100x2475
2	212830	x	Plåt sida övre 6800x605	Side plate upper 6800x605
--	215157	x	Plåt sida övre 6800x605 (Custom.), sl. plåt	Side plate upper 6800x605 (Custom.), fl. plate
3	216133	x	Plåt sida undre 6800x1475	Side plate lower 6800x1475
--	216135	x	Plåt sida undre 6800x1475 (Custom.), sl. plåt	Side plate lower 6800x1475 (Custom.) fl. plate
4	216073	x	Front spoiler kpl.	Front spoiler cpl.
--	508425	x	Positionsljus	Position light
6	215832	x	Lucka gasolkoffert ink. handtag	Lid LPG compartment inc. handle
--	216968	x	Handtag kpl. m. dekorlist	Handle cpl. with decorative strip
7	215563	x	Plast gavel främre mittdel	Plastic gable front middle
8	508424	x	Lampa breddmarkering fram	Lamp width marking front
9	215564	x	Gavel främre överdel	Gable front upper
10	215528	x	List markis fram L=2371	List front L=2371
11	210539	x	Dekal, blå	Decal, blue
--	214216	x	Dekal, svart (Customized)	Decal, black (Customized)
12	215527	x	Hörn gavel bak	Corner rear gable
13	215545	x	Sidokjol höger bak	Side skirt rear right
--	217192	M	Dekal sidokjol	Decal side skirt rear
--	215550	M	Dekal sidokjol (Customized)	Decal side skirt rear (Customized)
--	215490	x	Clips sidokjol	Clips side skirt
14	506506	x	Belysning sidomarkering	Light, side marking
15	215943	x	Sidokjol förlängare L=1490	Side skirt extention L=1490
--	217192	M	Dekal sidokjol	Decal side skirt rear
--	215550	M	Dekal sidokjol (Customized)	Decal side skirt rear (Customized)
--	215490	x	Clips sidokjol	Clips side skirt
16	215942	x	Sidokjol förlängare L=1585	Side skirt extention L=1585
--	217192	M	Dekal sidokjol	Decal side skirt rear
--	215550	M	Dekal sidokjol (Customized)	Decal side skirt rear (Customized)
--	215490	x	Clips sidokjol	Clips side skirt
17	215543	x	Sidokjol höger fram	Side skirt front right
--	217192	M	Dekal sidokjol	Decal side skirt rear
--	215550	M	Dekal sidokjol (Customized)	Decal side skirt rear (Customized)
--	215490	x	Clips sidokjol	Clips side skirt
18	215494	x	List tält höger bak	List rear right
19	215862	x	List tält rak L=5072	List straight L=5072
20	215495	x	List tält vänster bak	List rear left
21	215526	x	Hörn gavel bak	Corner rear gable
22	215546	x	Sidokjol vänster bak	Side skirt rear left
--	217192	M	Dekal sidokjol	Decal side skirt rear
--	215550	M	Dekal sidokjol (Customized)	Decal side skirt rear (Customized)
--	215490	x	Clips sidokjol	Clips side skirt
23	215998	x	Sidokjol förlängare L=1490	Side skirt extention L=1490
--	217192	M	Dekal sidokjol	Decal side skirt rear
--	215550	M	Dekal sidokjol (Customized)	Decal side skirt rear (Customized)
--	215490	x	Clips sidokjol	Clips side skirt
24	215999	x	Sidokjol förlängare L=1585	Side skirt extention L=1585
--	217192	M	Dekal sidokjol	Decal side skirt rear
--	215550	M	Dekal sidokjol (Customized)	Decal side skirt rear (Customized)
--	215490	x	Clips sidokjol	Clips side skirt
25	215544	x	Sidokjol vänster fram	Side skirt front left

M= Metervara
T= Tillbehör

M= On the metre
T= Accessory

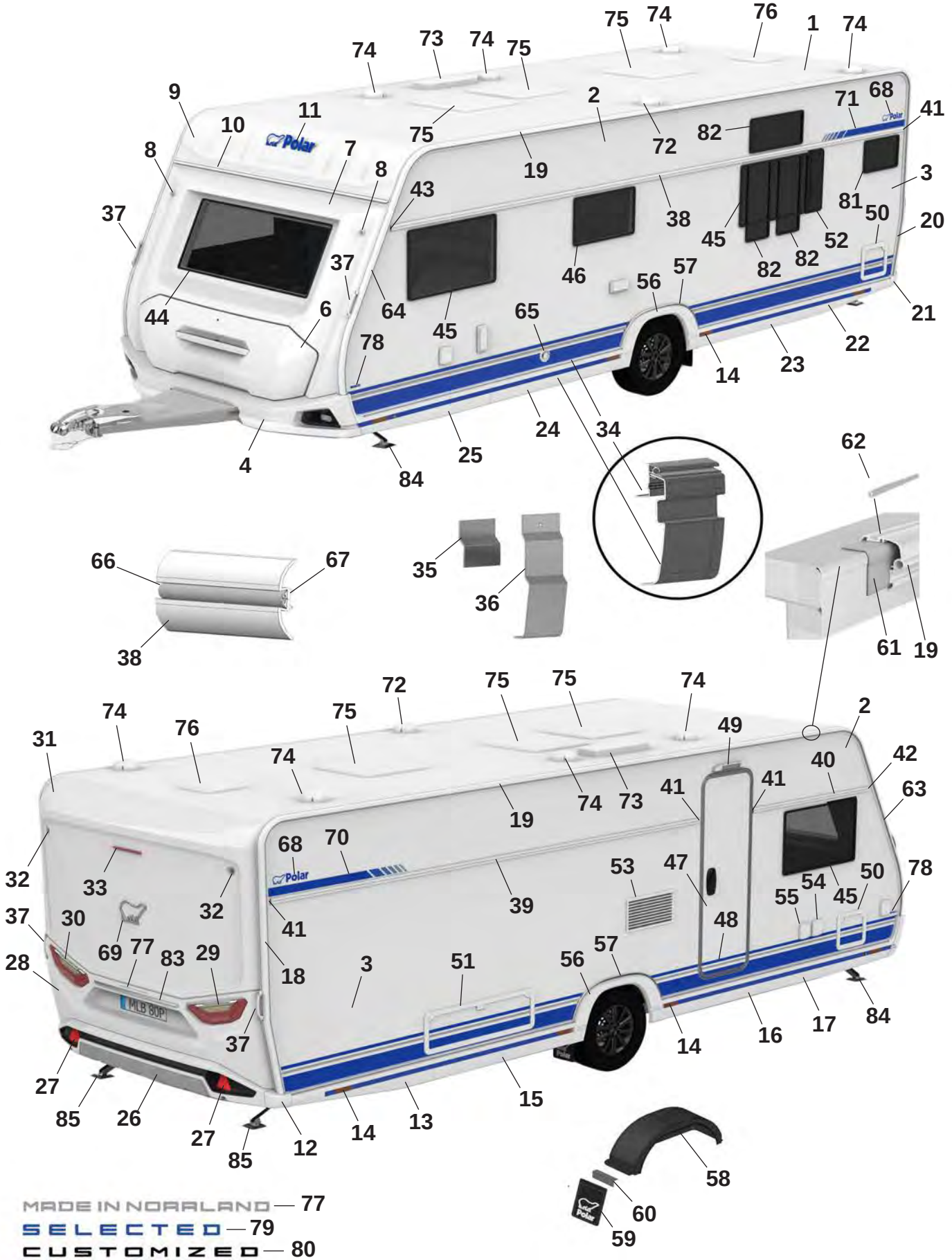
MADE IN NORRLAND — 77
SELECTED — 79
CUSTOMIZED — 80

Pos Fig	Det. nr Part. No	650 BQDA	Benämning	Description
--	217192	M	Dekal sidokjol	Decal side skirt rear
--	215550	M	Dekal sidokjol (Customized)	Decal side skirt rear (Customized)
--	215490	x	Clips sidokjol	Clips side skirt
26	215925	x	Bumper bak kpl.	Bumper rear cpl.
27	215499	x	Reflex bumper bak	Reflex bumper rear
28	215522	x	Plast gavel bak mittdel	Plastic gable rear middle
--	505651	x	Belysning skylt	Plate lamp
29	508381	x	Kombinationslampa bak H	Combination lamp rear R
30	508380	x	Kombinationslampa bak V	Combination lamp rear L
31	215521	x	Plast gavel bak överdel	Plastic gable rear upper
32	508385	x	Lampa breddmarkering bak	Lamp width marking rear
33	508386	x	Lampa bromsljus bak	Lamp break light rear
34	215888	x	Avbärarlist L=2925 (Framför hjulhus)	Carrier list L=2925 (In front of wheelhouse)
--	216586	x	Avbärarlist L=2790 (Bakom hjulhus)	Carrier list L=2790 (Behind the wheelhouse)
35	215917	x	Stöd sidokjol 69,5x100	Support side skirt 69,5x100
36	216272	x	Stöd sidokjol 60x173,5	Support side skirt 60x173,5
37	216428	x	Draghandtag	Handle
38	215879	x	Midjelist V L=6233	List middle Left L=6233
39	215872	x	Midjelist H bak L=4153	List middle Right rear L=4153
40	215867	x	Midjelist H fram L=1445	List middle Right front L=1445
41	215072	x	Ändavslut rak	End protection straight
42	215078	x	Ändavslut H fram	End protection front R
43	215079	x	Ändavslut V fram	End protection front L
44	215598	x	Fönster front 600x1450 kpl.	Front window 600x1450 cpl.
45	212413	x	Fönster öppningsbart 550x900 kpl.	Window openable 550x900 cpl.
46	212411	x	Fönster öppningsbart 400x700 kpl.	Window openable 400x700 cpl.
47	213052	T	Dörr ytter u. fönster kpl.	Outer door without window kpl.
48	215638	x	Dekal dörr blå	Door decal blue
--	215639	x	Dekal dörr svart (Customized)	Door decal black (Customized)
49	508061	x	Belysning utvändigt	Outer light
50	207759	x	Lucka m. innerram, utan spegel	Door with frame inner, without plate
51	14-701045	x	Lucka m innerram, utan spegel	Door with frame inner, without plate
52	212476	T	Ventilationsgaller V	Ventilator grill L
53	214773	x	Galler ventilation kyl	Grill ventilation refrigerator
54	508106	x	Elintag 230 V	El. connection 230 V
55	508107	x	Eluttag 230 V	El connection 230 V
--		x	Tältservice	Tentservice
--		x	Eluttag 12 V	El connection 12 V
--		x	TV-antenn in/ut	TV-aerial in/out
56	215541	x	Hjulhusbräddare	Mudguard
--	801539	x	Skruv 3,5x25	Screw 3,5x25
--	215918	x	Täckhatt för skruv (vit)	Cover cap for screw (white)
--	801991	x	Täckhatt för skruv (svart)	Cover cap for screw (black)
57	215551	x	List al. hjulhusbräddare	List al. mudguard
--	801529	x	Skruv 4,2x16	Screw 4,2x16
58	212894	x	Hjulhus	Wheel housing
--	212895	x	Isolering hjulhus	Insulation wheel housing
59	102470	x	Stänkskydd	Splash guard
60	101223	x	Fäste stänkskydd	Bracket splash guard
--	800118	x	Skruv	Screw
			M= Metervara T= Tillbehör	M= On the metre T= Accessory

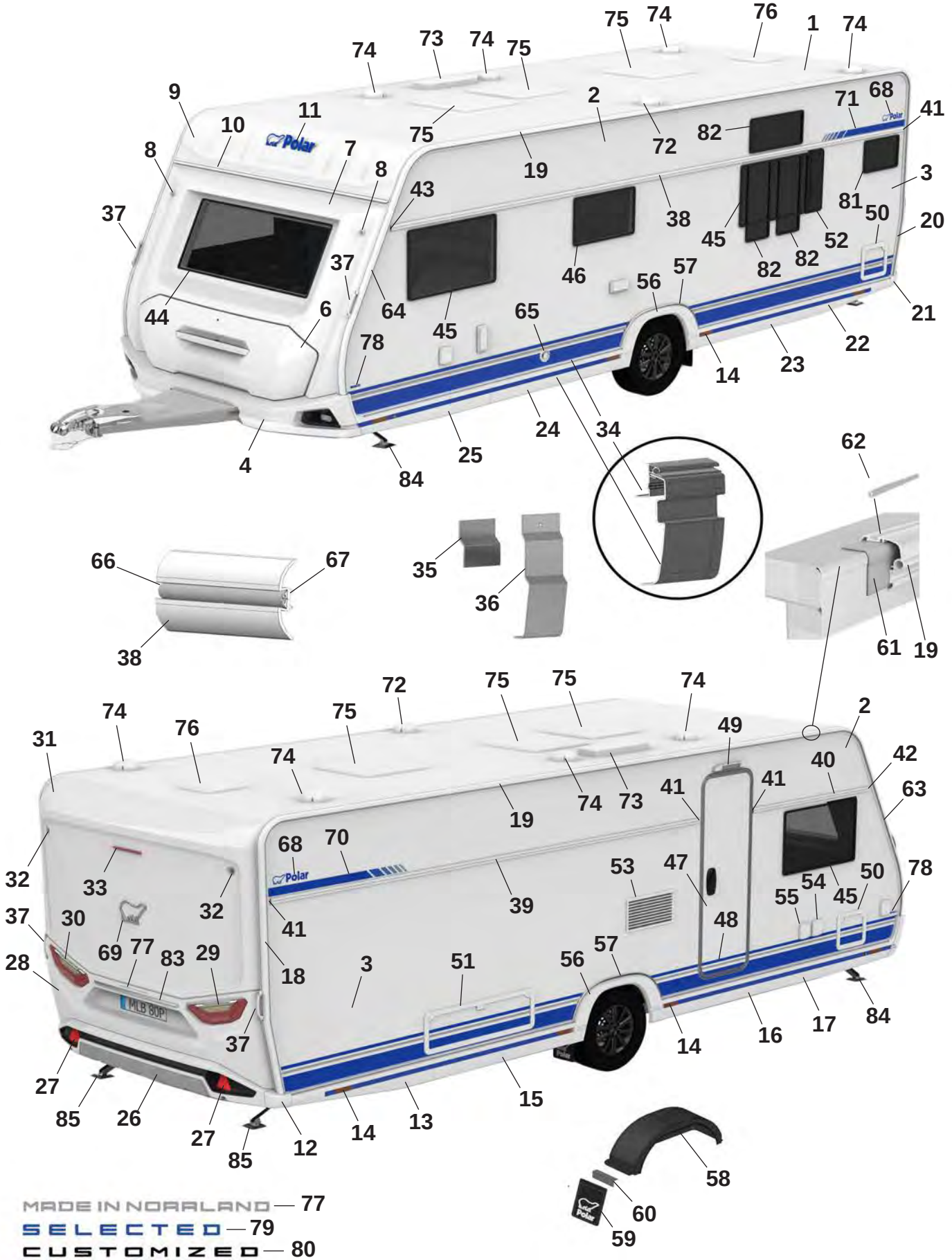
MADE IN NORRLAND — 77
SELECTED — 79
CUSTOMIZED — 80

Pos Fig	Det. nr Part. No	650 BQDA	Benämning	Description
61	215491	M	List tätning 74mm	Seal strip 74mm
62	208323	x	Styrstift list tält 50x3,5 mm	Pin for list 50x6,5 mm
63	215493	x	List höger fram	List front right
64	215492	x	List vänster fram	List front left
65	601486	x	Skorsten väggmontage kpl.	Chimney kpl.
66	210364	M	List dekor plast	List decor plastic
67	208236	M	Butyl profil 15x2 (30 m/rulle)	Seal strip 15x2 (30 m/roll)
68	212558	x	Emblem blå	Emblem blue
--	214211	x	Emblem blå (Selected)	Emblem blue (Selected)
--	214212	x	Emblem svart (Customized)	Emblem black (Customized)
69	212557	x	Emblem chrome	Emblem chrome
--	214217	x	Emblem svart (Customized)	Emblem black (Customized)
70	216001	x	Dekal H blå	Decal R blue
--	216003	x	Dekal H svart (Customized)	Decal R black (Customized)
71	216000	x	Dekal V blå	Decal L Blue
--	216002	x	Dekal V svart (Customized)	Decal L black (Customized)
72	401495	x	Motor köksfläkt kpl.	Motor kitchen fan cpl.
73	208023	x	Ventil tak för (kyl/frys)	Ventilator roof for refrigerator (refr./freeze)
74	00970024	x	Ventilator kpl.	Ventilator cpl.
75	208690	x	Taklucka 400x400 Mini-Heki kpl. rumsdel	Roof hatch 400x400 Mini-Heki cpl. room
--	211846	T	Taklucka 400x400 Omnivent kpl. vit	Roof hatch 400x400 Omnivent cpl. white
--	08-030921	T	Taklucka 500x700 Midi-Heki kpl.	Taklucka 500x700 Midi-Heki cpl.
--	207780	T	Taklucka 655x960 Heki de Lux kpl.	Roof hatch 655x960 Heki de Lux cpl.
76	215045	x	Taklucka 280x280 kpl. tvättrum	Roof hatch 280x280 cpl. washroom
77	215375	x	Dekal "Made in Norrland"	Decal "Made in Norrland"
78	216552	x	Dekal "650" blå	Decal "650" blue
--	216545	x	Dekal "650" svart (Customized)	Dekal "650" svart (Customized)
79	216018	x	Emblem "Selected"	Emblem "Selected"
80	214215	x	Emblem "Customized"	Emblem "Customized"
81	212409	T	Fönster öppningsbart 350x500 kpl.	Window openable 350x500 cpl.
82	212410	T	Fönster öppningsbart 300x700 kpl.	Window openable 300x700 cpl.
83	215539	x	Dekorlist	Decor list
--	215540	x	Dekorlist (Customized)	Decor list (Customized)
84	344997	x	Stödben fram	Support legs front
85	344996	x	Stödben bak	Support legs rear

M= Metervara
T= Tillbehör

M= On the metre
T= Accessory

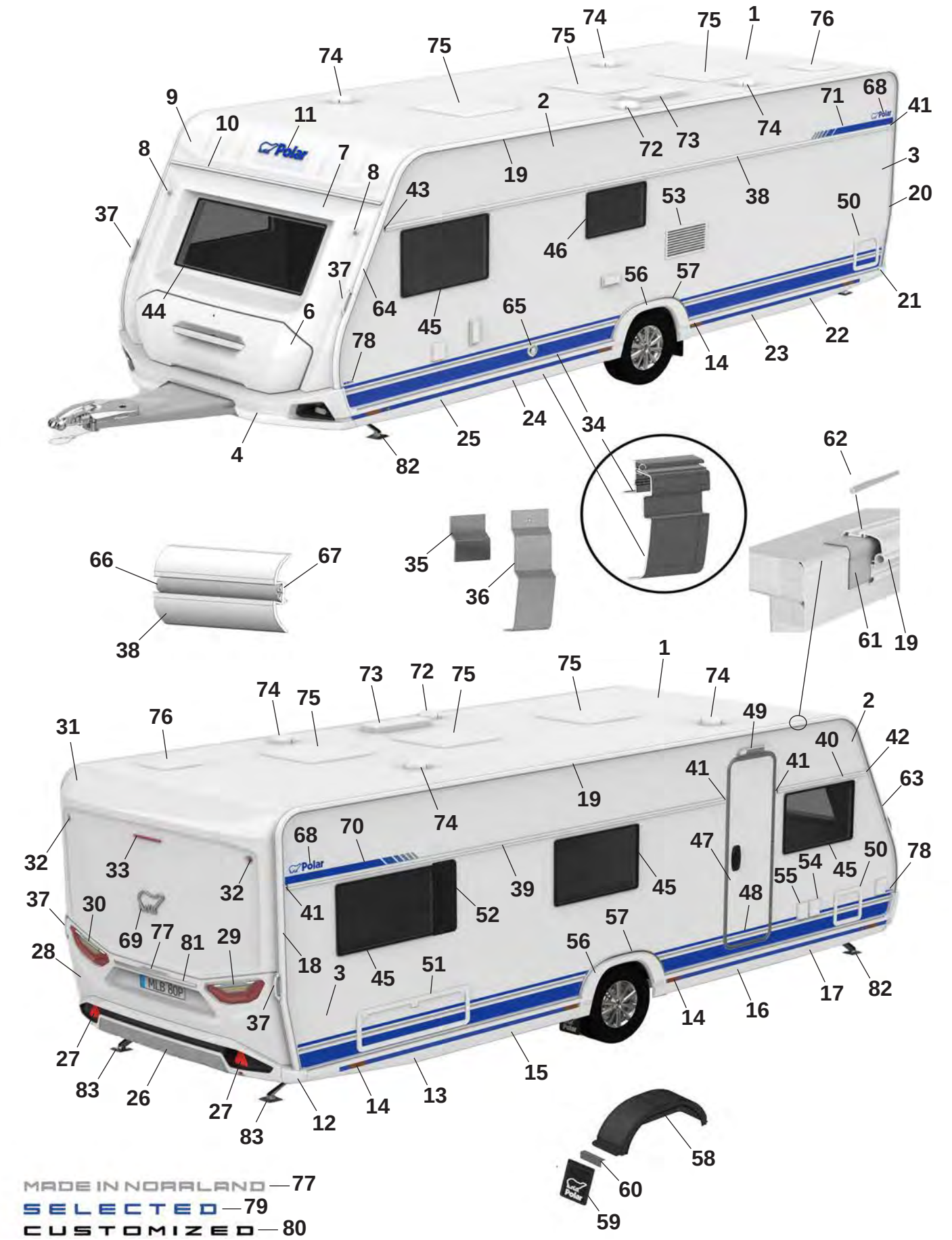
MADE IN NORRLAND — 77
SELECTED — 79
CUSTOMIZED — 80

Pos Fig	Det. nr Part. No	650 FDX	Benämning	Description
1	213254	x	Plåt tak 8100x2475	Roofing plate 8100x2475
2	212830	x	Plåt sida övre 6800x605	Side plate upper 6800x605
--	215157	x	Plåt sida övre 6800x605 (Custom.), sl. plåt	Side plate upper 6800x605 (Custom.), fl. plate
3	216133	x	Plåt sida undre 6800x1475	Side plate lower 6800x1475
--	216135	x	Plåt sida undre 6800x1475 (Custom.), sl. plåt	Side plate lower 6800x1475 (Custom.) fl. plate
4	216073	x	Front spoiler kpl.	Front spoiler cpl.
--	508425	x	Positionsljus	Position light
6	215832	x	Lucka gasolkoffert ink. handtag	Lid LPG compartment inc. handle
--	216968	x	Handtag kpl. m. dekorlist	Handle cpl. with decorative strip
7	215563	x	Plast gavel främre mittdel	Plastic gable front middle
8	508424	x	Lampa breddmarkering fram	Lamp width marking front
9	215564	x	Gavel främre överdel	Gable front upper
10	215528	x	List markis fram L=2371	List front L=2371
11	210539	x	Dekal, blå	Decal, blue
--	214216	x	Dekal, svart (Customized)	Decal, black (Customized)
12	215527	x	Hörn gavel bak	Corner rear gable
13	215545	x	Sidokjol höger bak	Side skirt rear right
--	217192	M	Dekal sidokjol	Decal side skirt rear
--	215550	M	Dekal sidokjol (Customized)	Decal side skirt rear (Customized)
--	215490	x	Clips sidokjol	Clips side skirt
14	506506	x	Belysning sidomarkering	Light, side marking
15	215943	x	Sidokjol förlängare L=1490	Side skirt extention L=1490
--	217192	M	Dekal sidokjol	Decal side skirt rear
--	215550	M	Dekal sidokjol (Customized)	Decal side skirt rear (Customized)
--	215490	x	Clips sidokjol	Clips side skirt
16	215942	x	Sidokjol förlängare L=1585	Side skirt extention L=1585
--	217192	M	Dekal sidokjol	Decal side skirt rear
--	215550	M	Dekal sidokjol (Customized)	Decal side skirt rear (Customized)
--	215490	x	Clips sidokjol	Clips side skirt
17	215543	x	Sidokjol höger fram	Side skirt front right
--	217192	M	Dekal sidokjol	Decal side skirt rear
--	215550	M	Dekal sidokjol (Customized)	Decal side skirt rear (Customized)
--	215490	x	Clips sidokjol	Clips side skirt
18	215494	x	List tält höger bak	List rear right
19	215862	x	List tält rak L=5072	List straight L=5072
20	215495	x	List tält vänster bak	List rear left
21	215526	x	Hörn gavel bak	Corner rear gable
22	215546	x	Sidokjol vänster bak	Side skirt rear left
--	217192	M	Dekal sidokjol	Decal side skirt rear
--	215550	M	Dekal sidokjol (Customized)	Decal side skirt rear (Customized)
--	215490	x	Clips sidokjol	Clips side skirt
23	215998	x	Sidokjol förlängare L=1490	Side skirt extention L=1490
--	217192	M	Dekal sidokjol	Decal side skirt rear
--	215550	M	Dekal sidokjol (Customized)	Decal side skirt rear (Customized)
--	215490	x	Clips sidokjol	Clips side skirt
24	215999	x	Sidokjol förlängare L=1585	Side skirt extention L=1585
--	217192	M	Dekal sidokjol	Decal side skirt rear
--	215550	M	Dekal sidokjol (Customized)	Decal side skirt rear (Customized)
--	215490	x	Clips sidokjol	Clips side skirt
25	215544	x	Sidokjol vänster fram	Side skirt front left

M= Metervara
T= Tillbehör

M= On the metre
T= Accessory

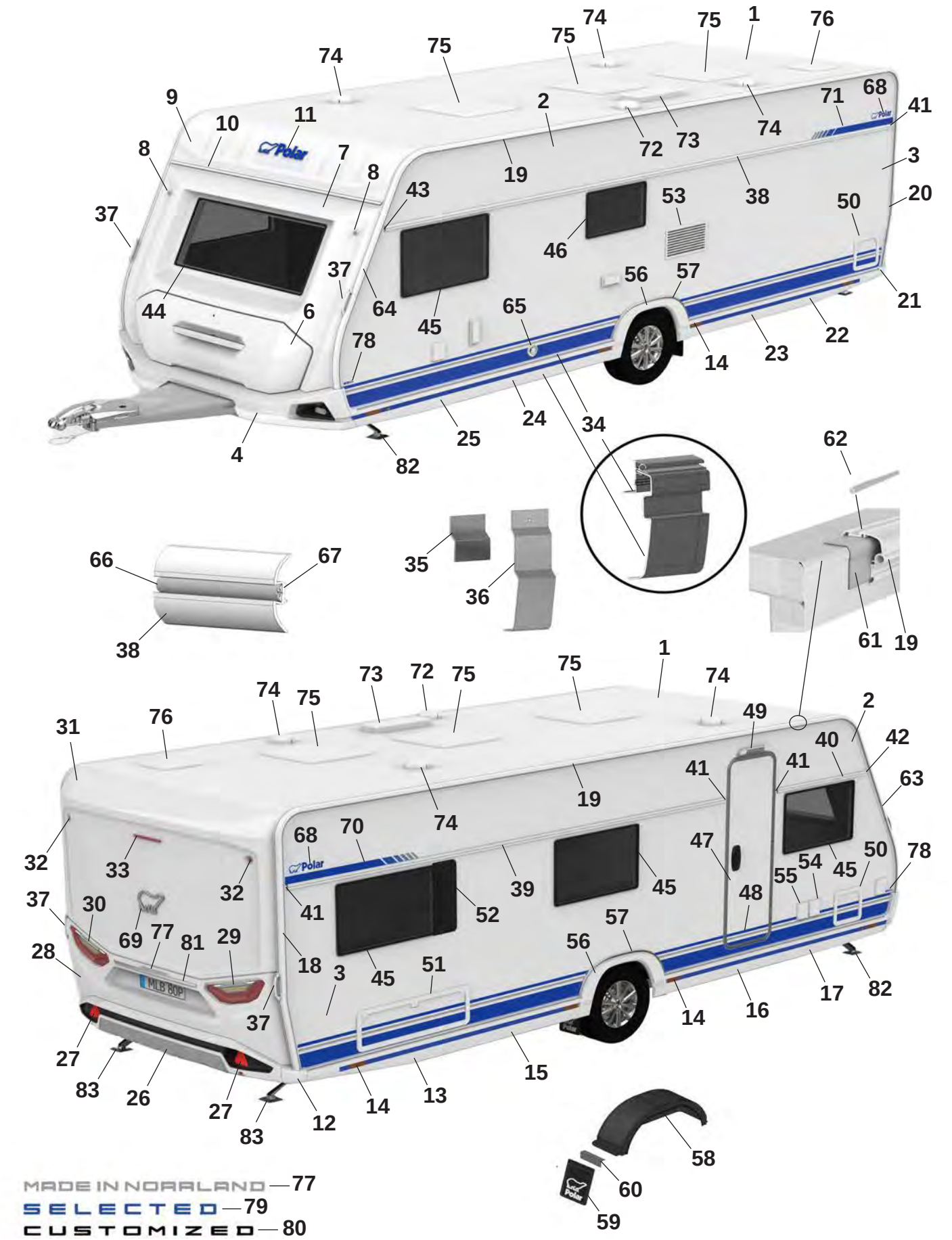
MADE IN NORRLAND — 77
SELECTED — 79
CUSTOMIZED — 80

Pos Fig	Det. nr Part. No	650 FDX	Benämning	Description
--	217192	M	Dekal sidokjol	Decal side skirt rear
--	215550	M	Dekal sidokjol (Customized)	Decal side skirt rear (Customized)
--	215490	x	Clips sidokjol	Clips side skirt
26	215925	x	Bumper bak kpl.	Bumper rear cpl.
27	215499	x	Reflex bumper bak	Reflex bumper rear
28	215522	x	Plast gavel bak mittdel	Plastic gable rear middle
--	505651	x	Belysning skylt	Plate lamp
29	508381	x	Kombinationslampa bak H	Combination lamp rear R
30	508380	x	Kombinationslampa bak V	Combination lamp rear L
31	215521	x	Plast gavel bak överdel	Plastic gable rear upper
32	508385	x	Lampa breddmarkering bak	Lamp width marking rear
33	508386	x	Lampa bromsljus bak	Lamp break light rear
34	215888	x	Avbärarlist L=2925 (Framför hjulhus)	Carrier list L=2925 (In front of wheelhouse)
--	216586	x	Avbärarlist L=2790 (Bakom hjulhus)	Carrier list L=2790 (Behind the wheelhouse)
35	215917	x	Stöd sidokjol 69,5x100	Support side skirt 69,5x100
36	216272	x	Stöd sidokjol 60x173,5	Support side skirt 60x173,5
37	216428	x	Draghandtag	Handle
38	215879	x	Midjelist V L=6233	List middle Left L=6233
39	215873	x	Midjelist H bak L=4433	List middle Right rear L=4433
40	215866	x	Midjelist H fram L=1165	List middle Right front L=1165
41	215072	x	Ändavslut rak	End protection straight
42	215078	x	Ändavslut H fram	End protection front R
43	215079	x	Ändavslut V fram	End protection front L
44	215598	x	Fönster front 600x1450 kpl.	Front window 600x1450 cpl.
45	212413	x	Fönster öppningsbart 550x900 kpl.	Window openable 550x900 cpl.
46	212411	x	Fönster öppningsbart 400x700 kpl.	Window openable 400x700 cpl.
47	213052	T	Dörr ytter u. fönster kpl.	Outer door without window kpl.
48	215638	x	Dekal dörr blå	Door decal blue
--	215639	x	Dekal dörr svart (Customized)	Door decal black (Customized)
49	508061	x	Belysning utvändigt	Outer light
50	207759	x	Lucka m. innerram, utan spegel	Door with frame inner, without plate
51	14-701045	x	Lucka m innerram, utan spegel	Door with frame inner, without plate
52	212477	T	Ventilationsgaller H	Ventilator grill R
53	214773	x	Galler ventilation kyl	Grill ventilation refrigerator
54	508106	x	Elintag 230 V	El. connection 230 V
55	508107	x	Eluttag 230 V	El connection 230 V
--		x	Tältservice	Tentservice
--		x	Eluttag 12 V	El connection 12 V
--		x	TV-antenn in/ut	TV-aerial in/out
56	215541	x	Hjulhusbräddare	Mudguard
--	801539	x	Skruv 3,5x25	Screw 3,5x25
--	215918	x	Täckhatt för skruv (vit)	Cover cap for screw (white)
--	801991	x	Täckhatt för skruv (svart)	Cover cap for screw (black)
57	215551	x	List al. hjulhusbräddare	List al. mudguard
--	801529	x	Skruv 4,2x16	Screw 4,2x16
58	212894	x	Hjulhus	Wheel housing
--	212895	x	Isolering hjulhus	Insulation wheel housing
59	102470	x	Stänkskydd	Splash guard
60	101223	x	Fäste stänkskydd	Bracket splash guard
--	800118	x	Skruv	Screw
			M= Metervara T= Tillbehör	M= On the metre T= Accessory

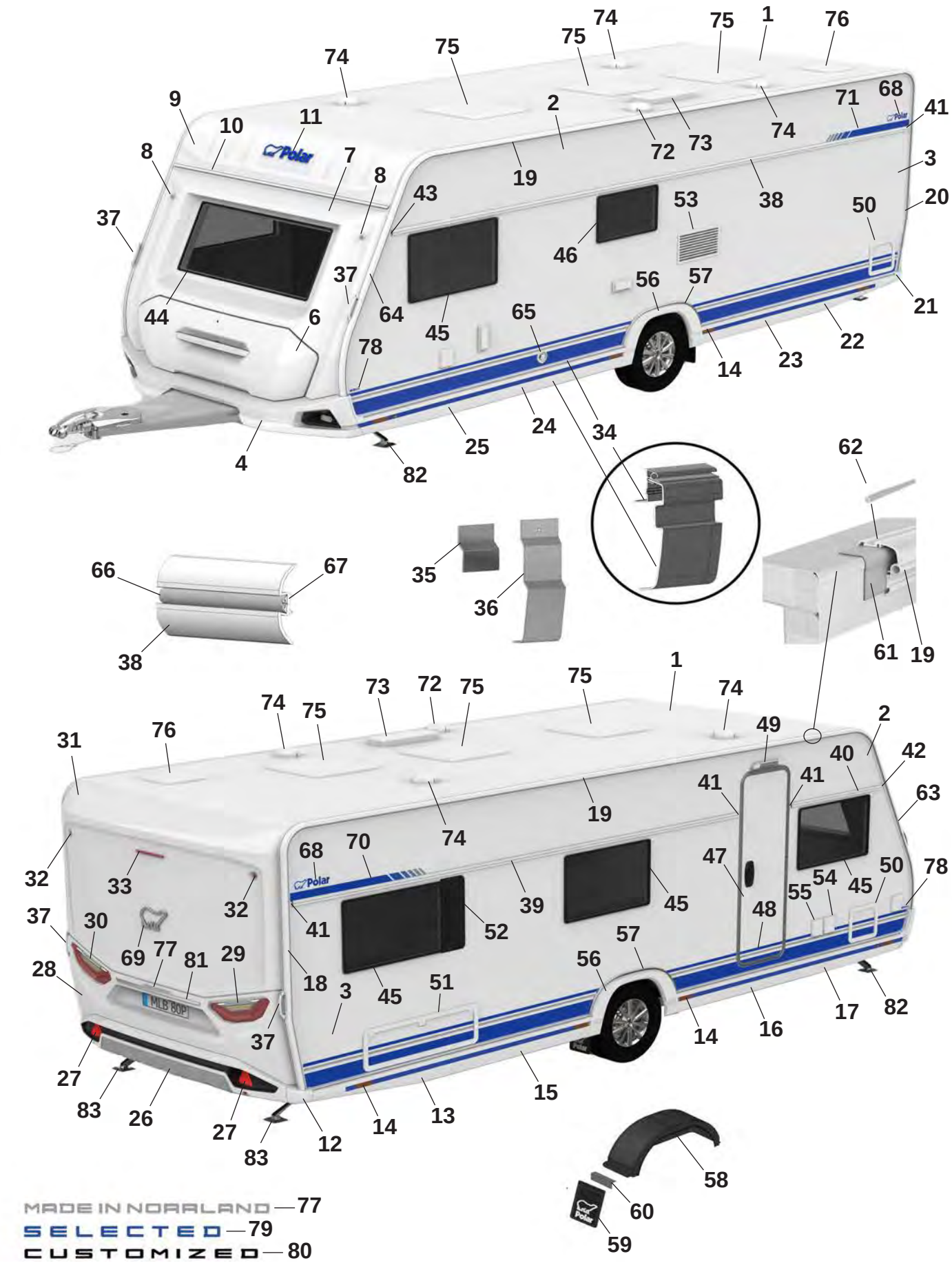
MADE IN NORRLAND — 77
SELECTED — 79
CUSTOMIZED — 80

Pos Fig	Det. nr Part. No	650 FDX	Benämning	Description
61	215491	M	List tätning 74mm	Seal strip 74mm
62	208323	x	Styrstift list tält 50x3,5 mm	Pin for list 50x6,5 mm
63	215493	x	List höger fram	List front right
64	215492	x	List vänster fram	List front left
65	601486	x	Skorsten väggmontage kpl.	Chimney kpl.
66	210364	M	List dekor plast	List decor plastic
67	208236	M	Butyl profil 15x2 (30 m/rulle)	Seal strip 15x2 (30 m/roll)
68	212558	x	Emblem blå	Emblem blue
--	214211	x	Emblem blå (Selected)	Emblem blue (Selected)
--	214212	x	Emblem svart (Customized)	Emblem black (Customized)
69	212557	x	Emblem chrome	Emblem chrome
--	214217	x	Emblem svart (Customized)	Emblem black (Customized)
70	216001	x	Dekal H blå	Decal R blue
--	216003	x	Dekal H svart (Customized)	Decal R black (Customized)
71	216000	x	Dekal V blå	Decal L Blue
--	216002	x	Dekal V svart (Customized)	Decal L black (Customized)
72	401495	x	Motor köksfläkt kpl.	Motor kitchen fan cpl.
73	208023	x	Ventil tak för (kyl/frys)	Ventilator roof for refrigerator (refr./freeze)
74	00970024	x	Ventilator kpl.	Ventilator cpl.
75	208690	x	Taklucka 400x400 Mini-Heki kpl. rumsdel	Roof hatch 400x400 Mini-Heki cpl. room
--	211846	T	Taklucka 400x400 Omnivent kpl. vit	Roof hatch 400x400 Omnivent cpl. white
--	08-030921	T	Taklucka 500x700 Midi-Heki kpl.	Taklucka 500x700 Midi-Heki cpl.
--	207780	T	Taklucka 655x960 Heki de Lux kpl.	Roof hatch 655x960 Heki de Lux cpl.
76	215045	x	Taklucka 280x280 kpl. tvättrum	Roof hatch 280x280 cpl. washroom
77	215375	x	Dekal "Made in Norrland"	Decal "Made in Norrland"
78	216552	x	Dekal "650" blå	Decal "650" blue
--	216545	x	Dekal "650" svart (Customized)	Dekal "650" svart (Customized)
79	216018	x	Emblem "Selected"	Emblem "Selected"
80	214215	x	Emblem "Customized"	Emblem "Customized"
81	215539	x	Dekorlist	Decor list
--	215540	x	Dekorlist (Customized)	Decor list (Customized)
82	344997	x	Stödben fram	Support legs front
83	344996	x	Stödben bak	Support legs rear

M= Metervara
T= Tillbehör

M= On the metre
T= Accessory

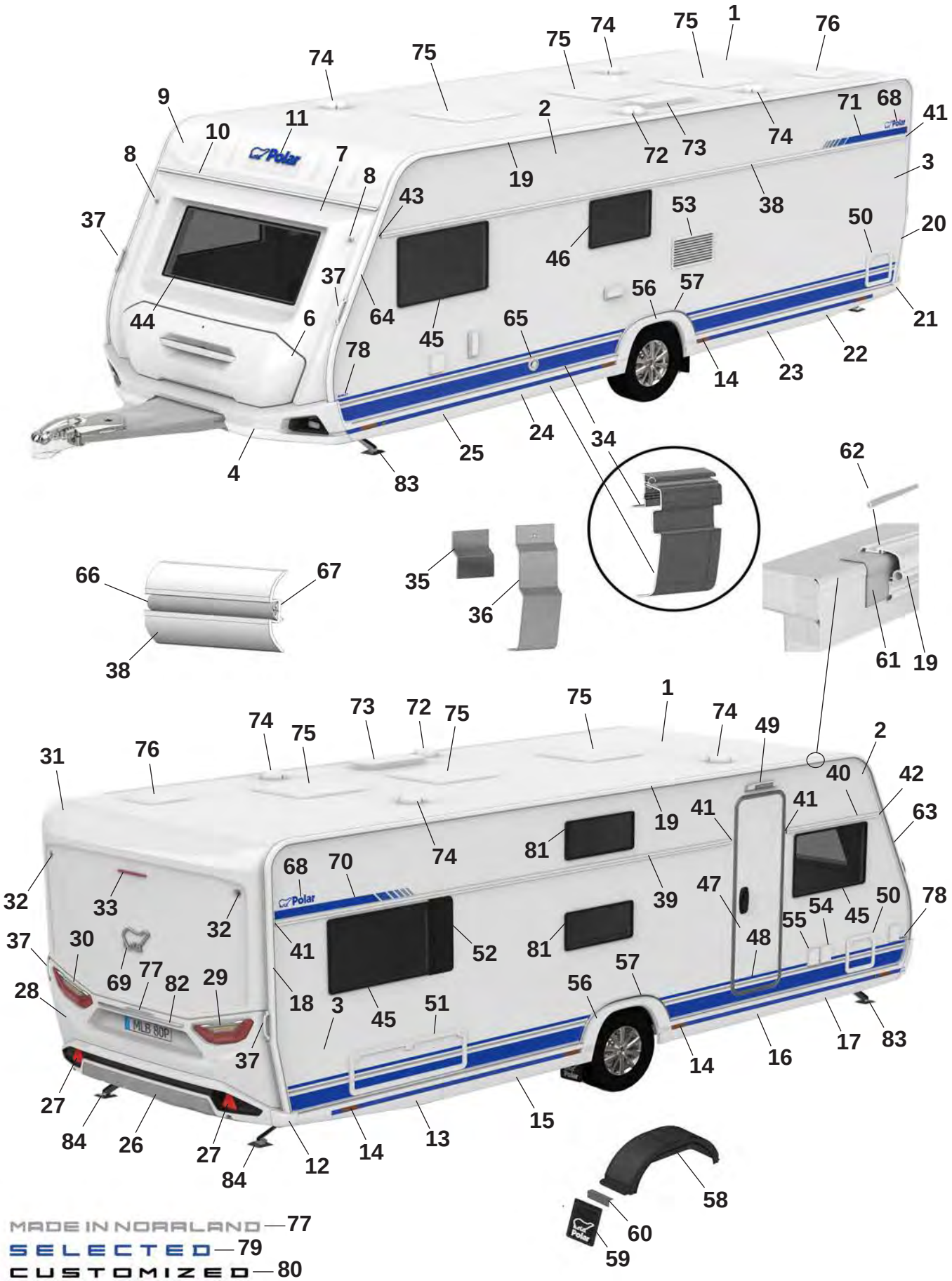
MADE IN NORRLAND — 77
SELECTED — 79
CUSTOMIZED — 80

Pos Fig	Det. nr Part. No	650 FDC	Benämning	Description
1	213254	x	Plåt tak 8100x2475	Roofing plate 8100x2475
2	212830	x	Plåt sida övre 6800x605	Side plate upper 6800x605
--	215157	x	Plåt sida övre 6800x605 (Custom.), sl. plåt	Side plate upper 6800x605 (Custom.), fl. plate
3	216133	x	Plåt sida undre 6800x1475	Side plate lower 6800x1475
--	216135	x	Plåt sida undre 6800x1475 (Custom.), sl. plåt	Side plate lower 6800x1475 (Custom.) fl. plate
4	216073	x	Front spoiler kpl.	Front spoiler cpl.
--	508425	x	Positionsljus	Position light
6	215832	x	Lucka gasolkoffert ink. handtag	Lid LPG compartment inc. handle
--	216968	x	Handtag kpl. m. dekorlist	Handle cpl. with decorative strip
7	215563	x	Plast gavel främre mittdel	Plastic gable front middle
8	508424	x	Lampa breddmarkering fram	Lamp width marking front
9	215564	x	Gavel främre överdel	Gable front upper
10	215528	x	List markis fram L=2371	List front L=2371
11	210539	x	Dekal, blå	Decal, blue
--	214216	x	Dekal, svart (Customized)	Decal, black (Customized)
12	215527	x	Hörn gavel bak	Corner rear gable
13	215545	x	Sidokjol höger bak	Side skirt rear right
--	217192	M	Dekal sidokjol	Decal side skirt rear
--	215550	M	Dekal sidokjol (Customized)	Decal side skirt rear (Customized)
--	215490	x	Clips sidokjol	Clips side skirt
14	506506	x	Belysning sidomarkering	Light, side marking
15	215943	x	Sidokjol förlängare L=1490	Side skirt extention L=1490
--	217192	M	Dekal sidokjol	Decal side skirt rear
--	215550	M	Dekal sidokjol (Customized)	Decal side skirt rear (Customized)
--	215490	x	Clips sidokjol	Clips side skirt
16	215942	x	Sidokjol förlängare L=1585	Side skirt extention L=1585
--	217192	M	Dekal sidokjol	Decal side skirt rear
--	215550	M	Dekal sidokjol (Customized)	Decal side skirt rear (Customized)
--	215490	x	Clips sidokjol	Clips side skirt
17	215543	x	Sidokjol höger fram	Side skirt front right
--	217192	M	Dekal sidokjol	Decal side skirt rear
--	215550	M	Dekal sidokjol (Customized)	Decal side skirt rear (Customized)
--	215490	x	Clips sidokjol	Clips side skirt
18	215494	x	List tält höger bak	List rear right
19	215862	x	List tält rak L=5072	List straight L=5072
20	215495	x	List tält vänster bak	List rear left
21	215526	x	Hörn gavel bak	Corner rear gable
22	215546	x	Sidokjol vänster bak	Side skirt rear left
--	217192	M	Dekal sidokjol	Decal side skirt rear
--	215550	M	Dekal sidokjol (Customized)	Decal side skirt rear (Customized)
--	215490	x	Clips sidokjol	Clips side skirt
23	215998	x	Sidokjol förlängare L=1490	Side skirt extention L=1490
--	217192	M	Dekal sidokjol	Decal side skirt rear
--	215550	M	Dekal sidokjol (Customized)	Decal side skirt rear (Customized)
--	215490	x	Clips sidokjol	Clips side skirt
24	215999	x	Sidokjol förlängare L=1585	Side skirt extention L=1585
--	217192	M	Dekal sidokjol	Decal side skirt rear
--	215550	M	Dekal sidokjol (Customized)	Decal side skirt rear (Customized)
--	215490	x	Clips sidokjol	Clips side skirt
25	215544	x	Sidokjol vänster fram	Side skirt front left

M= Metervara
T= Tillbehör

M= On the metre
T= Accessory

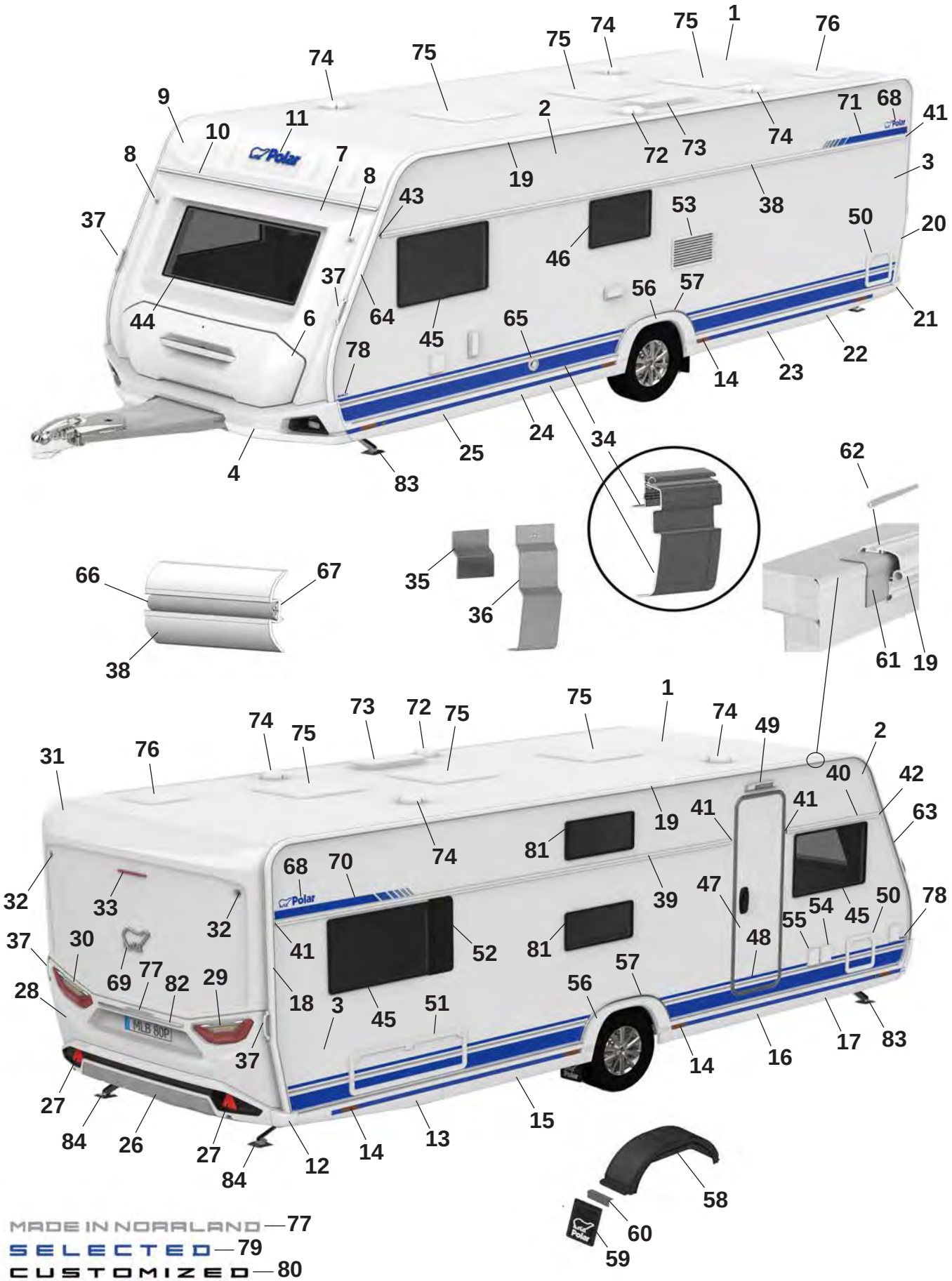
1
2
3
4
6
7
8
9
10
11
19
20
21
22
23
24
25
31
32
33
34
35
36
37
38
40
41
42
43
44
45
46
47
48
49
50
51
52
53
54
55
56
57
58
59
60
61
62
63
64
65
66
67
68
69
70
71
72
73
74
75
76
77
78
81
82
83
84
MADE IN NORRLAND — 77
SELECTED — 79
CUSTOMIZED — 80

Pos Fig	Det. nr Part. No	650 FDC	Benämning	Description
--	217192	M	Dekal sidokjol	Decal side skirt rear
--	215550	M	Dekal sidokjol (Customized)	Decal side skirt rear (Customized)
--	215490	x	Clips sidokjol	Clips side skirt
26	215925	x	Bumper bak kpl.	Bumper rear cpl.
27	215499	x	Reflex bumper bak	Reflex bumper rear
28	215522	x	Plast gavel bak mittdel	Plastic gable rear middle
--	505651	x	Belysning skylt	Plate lamp
29	508381	x	Kombinationslampa bak H	Combination lamp rear R
30	508380	x	Kombinationslampa bak V	Combination lamp rear L
31	215521	x	Plast gavel bak överdel	Plastic gable rear upper
32	508385	x	Lampa breddmarkering bak	Lamp width marking rear
33	508386	x	Lampa bromsljus bak	Lamp break light rear
34	215888	x	Avbärarlist L=2925 (Framför hjulhus)	Carrier list L=2925 (In front of wheelhouse)
--	216586	x	Avbärarlist L=2790 (Bakom hjulhus)	Carrier list L=2790 (Behind the wheelhouse)
35	215917	x	Stöd sidokjol 69,5x100	Support side skirt 69,5x100
36	216272	x	Stöd sidokjol 60x173,5	Support side skirt 60x173,5
37	216428	x	Draghandtag	Handle
38	215879	x	Midjelist V L=6233	List middle Left L=6233
39	215873	x	Midjelist H bak L=4433	List middle Right rear L=4433
40	215866	x	Midjelist H fram L=1165	List middle Right front L=1165
41	215072	x	Ändavslut rak	End protection straight
42	215078	x	Ändavslut H fram	End protection front R
43	215079	x	Ändavslut V fram	End protection front L
44	215598	x	Fönster front 600x1450 kpl.	Front window 600x1450 cpl.
45	212413	x	Fönster öppningsbart 550x900 kpl.	Window openable 550x900 cpl.
46	212411	x	Fönster öppningsbart 400x700 kpl.	Window openable 400x700 cpl.
47	213052	T	Dörr ytter u. fönster kpl.	Outer door without window kpl.
48	215638	x	Dekal dörr blå	Door decal blue
--	215639	x	Dekal dörr svart (Customized)	Door decal black (Customized)
49	508061	x	Belysning utvändigt	Outer light
50	207759	x	Lucka m. innerram, utan spegel	Door with frame inner, without plate
51	14-701045	x	Lucka m innerram, utan spegel	Door with frame inner, without plate
52	212477	T	Ventilationsgaller H	Ventilator grill R
53	214773	x	Galler ventilation kyl	Grill ventilation refrigerator
54	508106	x	Elintag 230 V	El. connection 230 V
55	508107	x	Eluttag 230 V	El connection 230 V
--		x	Tältservice	Tentservice
--		x	Eluttag 12 V	El connection 12 V
--		x	TV-antenn in/ut	TV-aerial in/out
56	215541	x	Hjulhusbräddare	Mudguard
--	801539	x	Skruv 3,5x25	Screw 3,5x25
--	215918	x	Täckhatt för skruv (vit)	Cover cap for screw (white)
--	801991	x	Täckhatt för skruv (svart)	Cover cap for screw (black)
57	215551	x	List al. hjulhusbräddare	List al. mudguard
--	801529	x	Skruv 4,2x16	Screw 4,2x16
58	212894	x	Hjulhus	Wheel housing
--	212895	x	Isolering hjulhus	Insulation wheel housing
59	102470	x	Stänkskydd	Splash guard
60	101223	x	Fäste stänkskydd	Bracket splash guard
--	800118	x	Skruv	Screw
			M= Metervara T= Tillbehör	M= On the metre T= Accessory

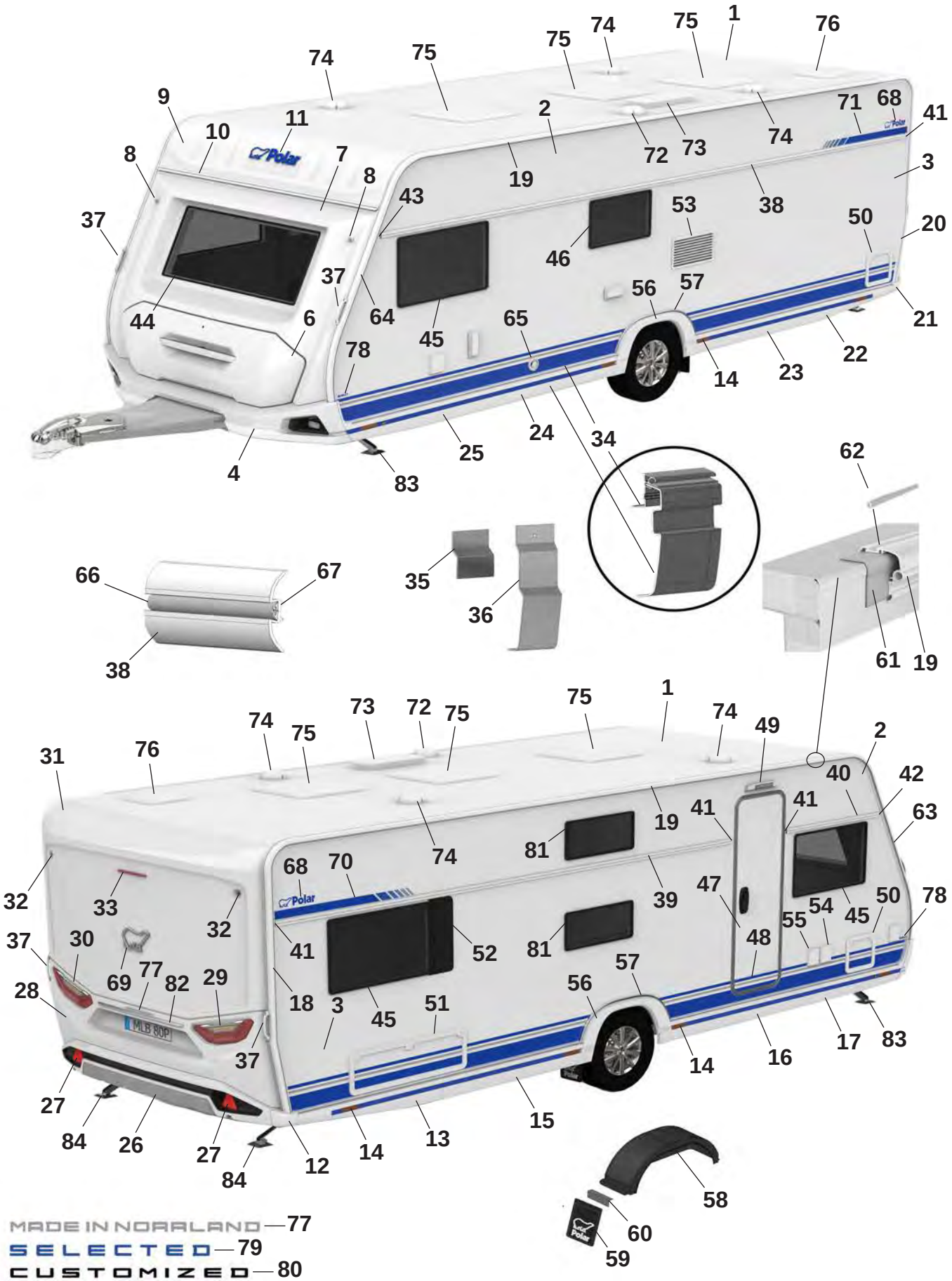
MADE IN NORRLAND — 77
SELECTED — 79
CUSTOMIZED — 80

Pos Fig	Det. nr Part. No	650 FDC	Benämning	Description
61	215491	M	List tätning 74mm	Seal strip 74mm
62	208323	x	Styrstift list tält 50x3,5 mm	Pin for list 50x6,5 mm
63	215493	x	List höger fram	List front right
64	215492	x	List vänster fram	List front left
65	601486	x	Skorsten väggmontage kpl.	Chimney kpl.
66	210364	M	List dekor plast	List decor plastic
67	208236	M	Butyl profil 15x2 (30 m/rulle)	Seal strip 15x2 (30 m/roll)
68	212558	x	Emblem blå	Emblem blue
--	214211	x	Emblem blå (Selected)	Emblem blue (Selected)
--	214212	x	Emblem svart (Customized)	Emblem black (Customized)
69	212557	x	Emblem chrome	Emblem chrome
--	214217	x	Emblem svart (Customized)	Emblem black (Customized)
70	216001	x	Dekal H blå	Decal R blue
--	216003	x	Dekal H svart (Customized)	Decal R black (Customized)
71	216000	x	Dekal V blå	Decal L Blue
--	216002	x	Dekal V svart (Customized)	Decal L black (Customized)
72	401495	x	Motor köksfläkt kpl.	Motor kitchen fan cpl.
73	208023	x	Ventil tak för (kyl/frys)	Ventilator roof for refrigerator (refr./freeze)
74	00970024	x	Ventilator kpl.	Ventilator cpl.
75	208690	x	Taklucka 400x400 Mini-Heki kpl. rumsdel	Roof hatch 400x400 Mini-Heki cpl. room
--	211846	T	Taklucka 400x400 Omnivent kpl. vit	Roof hatch 400x400 Omnivent cpl. white
--	08-030921	T	Taklucka 500x700 Midi-Heki kpl.	Taklucka 500x700 Midi-Heki cpl.
--	207780	T	Taklucka 655x960 Heki de Lux kpl.	Roof hatch 655x960 Heki de Lux cpl.
76	215045	x	Taklucka 280x280 kpl. tvättrum	Roof hatch 280x280 cpl. washroom
77	215375	x	Dekal "Made in Norrland"	Decal "Made in Norrland"
78	216552	x	Dekal "650" blå	Decal "650" blue
--	216545	x	Dekal "650" svart (Customized)	Dekal "650" svart (Customized)
79	216018	x	Emblem "Selected"	Emblem "Selected"
80	214215	x	Emblem "Customized"	Emblem "Customized"
81	212410	x	Fönster öppningsbart 300x700 kpl.	Window openable 300x700 cpl.
82	215539	x	Dekorlist	Decor list
--	215540	x	Dekorlist (Customized)	Decor list (Customized)
83	344997	x	Stödben fram	Support legs front
84	344996	x	Stödben bak	Support legs rear

M= Metervara
T= Tillbehör

M= On the metre
T= Accessory

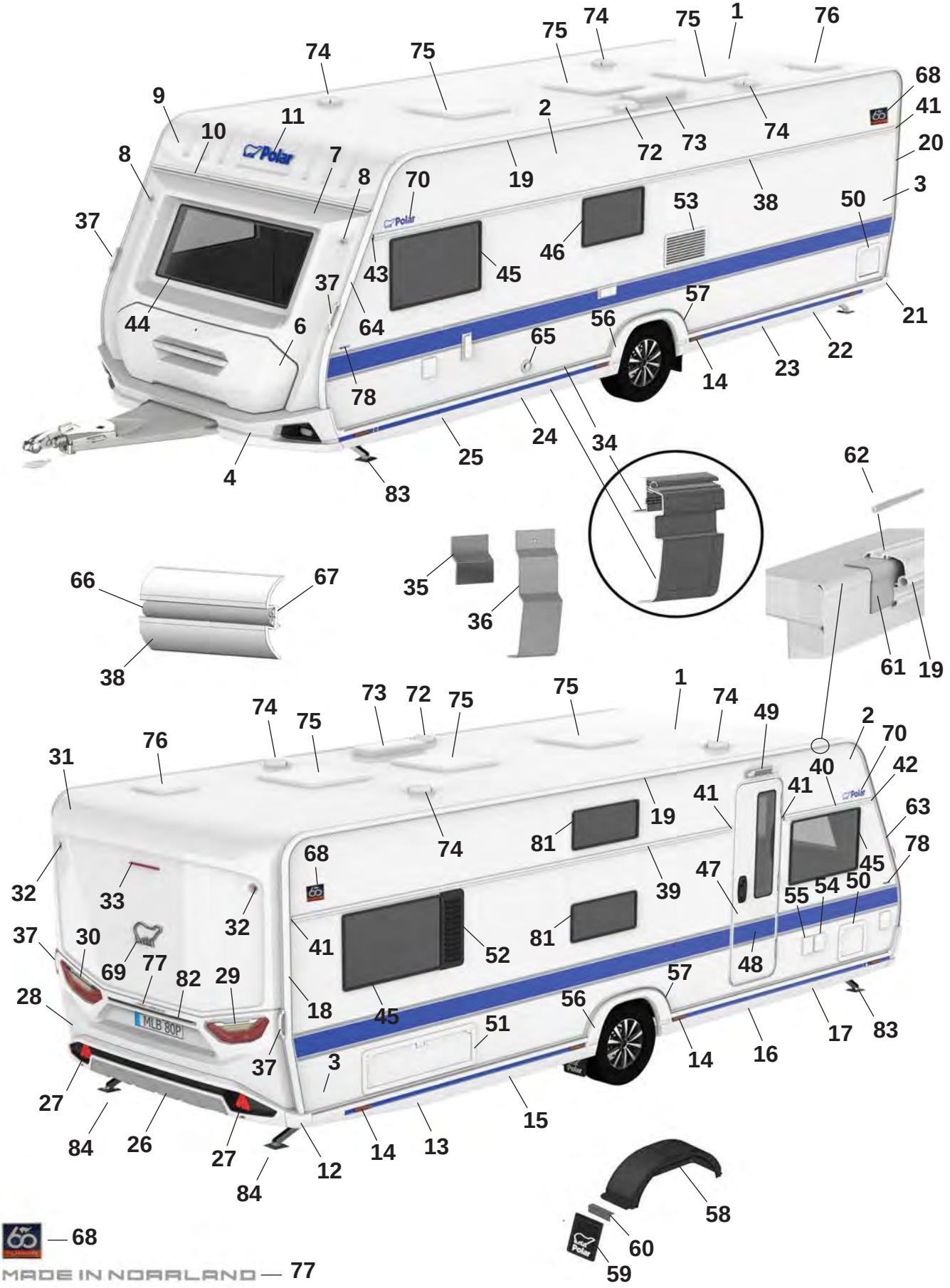
1
2
3
4
6
7
8
9
10
11
19
20
21
22
23
24
25
31
32
33
34
35
36
37
38
40
41
42
43
44
45
46
47
48
49
50
51
52
53
54
55
56
57
58
59
60
61
62
63
64
65
66
67
68
69
70
72
73
74
75
76
77
78
81
82
83
84
MLB 80P
MADE IN NORRLAND — 77
68

Pos Fig	Det. nr Part. No		Benämning	Description
1	213254	x	Plåt tak 8100x2475	Roofing plate 8100x2475
2	212830	x	Plåt sida övre 6800x605	Side plate upper 6800x605
3	217375	x	Plåt sida undre 6800x1475	Side plate lower 6800x1475
4	216073	x	Front spoiler kpl.	Front spoiler cpl.
--	508425	x	Positionsljus	Position light
6	215832	x	Lucka gasolkoffert ink. handtag	Lid LPG compartment inc. handle
--	216968	x	Handtag kpl. m. dekorlist	Handle cpl. with decorative strip
7	215563	x	Plast gavel främre mittdel	Plastic gable front middle
8	508424	x	Lampa breddmarkering fram	Lamp width marking front
9	215564	x	Gavel främre överdel	Gable front upper
10	215528	x	List markis fram L=2371	List front L=2371
11	210539	x	Dekal, blå	Decal, blue
12	215527	x	Hörn gavel bak	Corner rear gable
13	215545	x	Sidokjol höger bak	Side skirt rear right
--	217192	M	Dekal sidokjol	Decal side skirt rear
--	215490	x	Clips sidokjol	Clips side skirt
14	506506	x	Belysning sidomarkering	Light, side marking
15	215943	x	Sidokjol förlängare L=1490	Side skirt extention L=1490
--	217192	M	Dekal sidokjol	Decal side skirt rear
--	215490	x	Clips sidokjol	Clips side skirt
16	215942	x	Sidokjol förlängare L=1585	Side skirt extention L=1585
--	217192	M	Dekal sidokjol	Decal side skirt rear
--	215490	x	Clips sidokjol	Clips side skirt
17	215543	x	Sidokjol höger fram	Side skirt front right
--	217192	M	Dekal sidokjol	Decal side skirt rear
--	215490	x	Clips sidokjol	Clips side skirt
18	215494	x	List tält höger bak	List rear right
19	215862	x	List tält rak L=5072	List straight L=5072
20	215495	x	List tält vänster bak	List rear left
21	215526	x	Hörn gavel bak	Corner rear gable
22	215546	x	Sidokjol vänster bak	Side skirt rear left
--	217192	M	Dekal sidokjol	Decal side skirt rear
--	215490	x	Clips sidokjol	Clips side skirt
23	215998	x	Sidokjol förlängare L=1490	Side skirt extention L=1490
--	217192	M	Dekal sidokjol	Decal side skirt rear
--	215490	x	Clips sidokjol	Clips side skirt
24	215999	x	Sidokjol förlängare L=1585	Side skirt extention L=1585
--	217192	M	Dekal sidokjol	Decal side skirt rear
--	215490	x	Clips sidokjol	Clips side skirt
25	215544	x	Sidokjol vänster fram	Side skirt front left
--	217192	M	Dekal sidokjol	Decal side skirt rear
--	215490	x	Clips sidokjol	Clips side skirt
26	215925	x	Bumper bak kpl.	Bumper rear cpl.
27	215499	x	Reflex bumper bak	Reflex bumper rear
28	215522	x	Plast gavel bak mittdel	Plastic gable rear middle
--	505651	x	Belysning skylt	Plate lamp
29	508381	x	Kombinationslampa bak H	Combination lamp rear R
30	508380	x	Kombinationslampa bak V	Combination lamp rear L
31	215521	x	Plast gavel bak överdel	Plastic gable rear upper
32	508385	x	Lampa breddmarkering bak	Lamp width marking rear

M= Metervara
T= Tillbehör

M= On the metre
T= Accessory

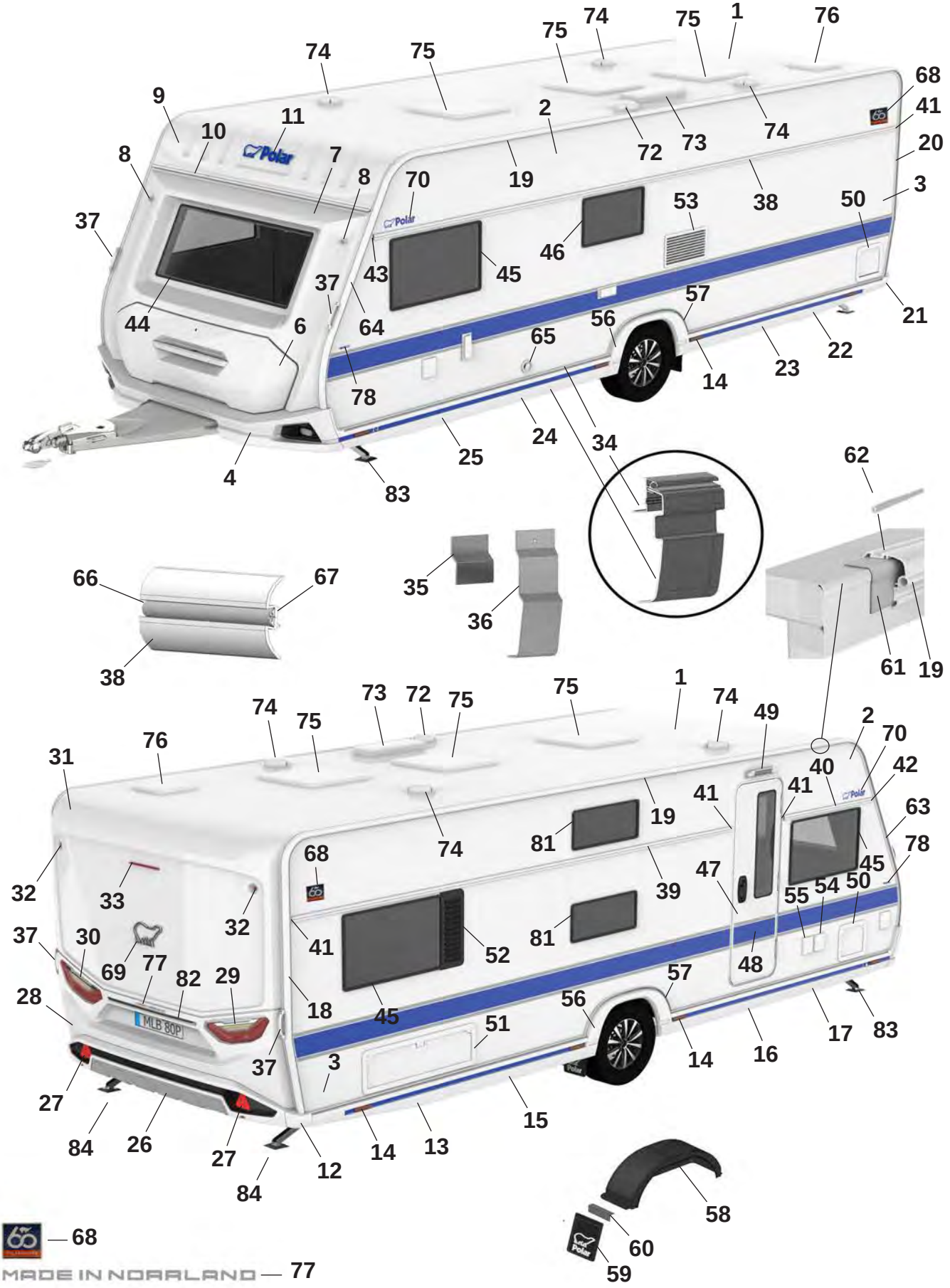
68
MADE IN NORRLAND — 77

Pos Fig	Det. nr Part. No		Benämning	Description
33	508386	x	Lampa bromsljus bak	Lamp break light rear
34	215888	x	Avbärarlist L=2925 (Framför hjulhus)	Carrier list L=2925 (In front of wheelhouse)
--	216586	x	Avbärarlist L=2790 (Bakom hjulhus)	Carrier list L=2790 (Behind the wheelhouse)
35	215917	x	Stöd sidokjol 69,5x100	Support side skirt 69,5x100
36	216272	x	Stöd sidokjol 60x173,5	Support side skirt 60x173,5
37	216428	x	Draghandtag	Handle
38	215879	x	Midjelist V L=6233	List middle Left L=6233
39	215873	x	Midjelist H bak L=4433	List middle Right rear L=4433
40	215866	x	Midjelist H fram L=1165	List middle Right front L=1165
41	215072	x	Ändavslut rak	End protection straight
42	215078	x	Ändavslut H fram	End protection front R
43	215079	x	Ändavslut V fram	End protection front L
44	215598	x	Fönster front 600x1450 kpl.	Front window 600x1450 cpl.
45	212413	x	Fönster öppningsbart 550x900 kpl.	Window openable 550x900 cpl.
46	212411	x	Fönster öppningsbart 400x700 kpl.	Window openable 400x700 cpl.
47	214963	x	Dörr ytter m. fönster kpl.	Outer door with window kpl.
48	217108	x	Dekal dörr blå	Door decal blue
49	508061	x	Belysning utvändigt	Outer light
50	207759	x	Lucka m. innerram, utan spegel	Door with frame inner, without plate
51	14-701045	x	Lucka m innerram, utan spegel	Door with frame inner, without plate
52	212477	T	Ventilationsgaller H	Ventilator grill R
53	214773	x	Galler ventilation kyl	Grill ventilation refrigerator
54	508106	x	Elintag 230 V	El. connection 230 V
55	508107	x	Eluttag 230 V	El connection 230 V
--		x	Tältservice	Tentservice
--		x	Eluttag 12 V	El connection 12 V
--		x	TV-antenn in/ut	TV-aerial in/out
56	215541	x	Hjulhusbräddare	Mudguard
--	801539	x	Skruv 3,5x25	Screw 3,5x25
--	215918	x	Täckhatt för skruv (vit)	Cover cap for screw (white)
57	215551	x	List al. hjulhusbräddare	List al. mudguard
--	801529	x	Skruv 4,2x16	Screw 4,2x16
58	212894	x	Hjulhus	Wheel housing
--	212895	x	Isolering hjulhus	Insulation wheel housing
59	102470	x	Stänkskydd	Splash guard
60	101223	x	Fäste stänkskydd	Bracket splash guard
--	800118	x	Skruv	Screw
61	215491	M	List tätning 74mm	Seal strip 74mm
62	208323	x	Styrstift list tält 50x3,5 mm	Pin for list 50x6,5 mm
63	215493	x	List höger fram	List front right
64	215492	x	List vänster fram	List front left
65	601486	x	Skorsten väggmontage kpl.	Chimney kpl.
66	210364	M	List dekor plast	List decor plastic
67	208236	M	Butyl profil 15x2 (30 m/rulle)	Seal strip 15x2 (30 m/roll)
68	217209	x	Emblem blå, 60 års jubileum	Emblem blue, 60 year anniversary
69	212557	x	Emblem chrome	Emblem chrome
70	212558	x	Emblem blå	Emblem blue
72	401495	x	Motor köksfläkt kpl.	Motor kitchen fan cpl.
73	208023	x	Ventil tak för (kyl/frys)	Ventilator roof for refrigerator (refr./freeze)
74	00970024	x	Ventilator kpl.	Ventilator cpl.

M= Metervara
T= Tillbehör

M= On the metre
T= Accessory

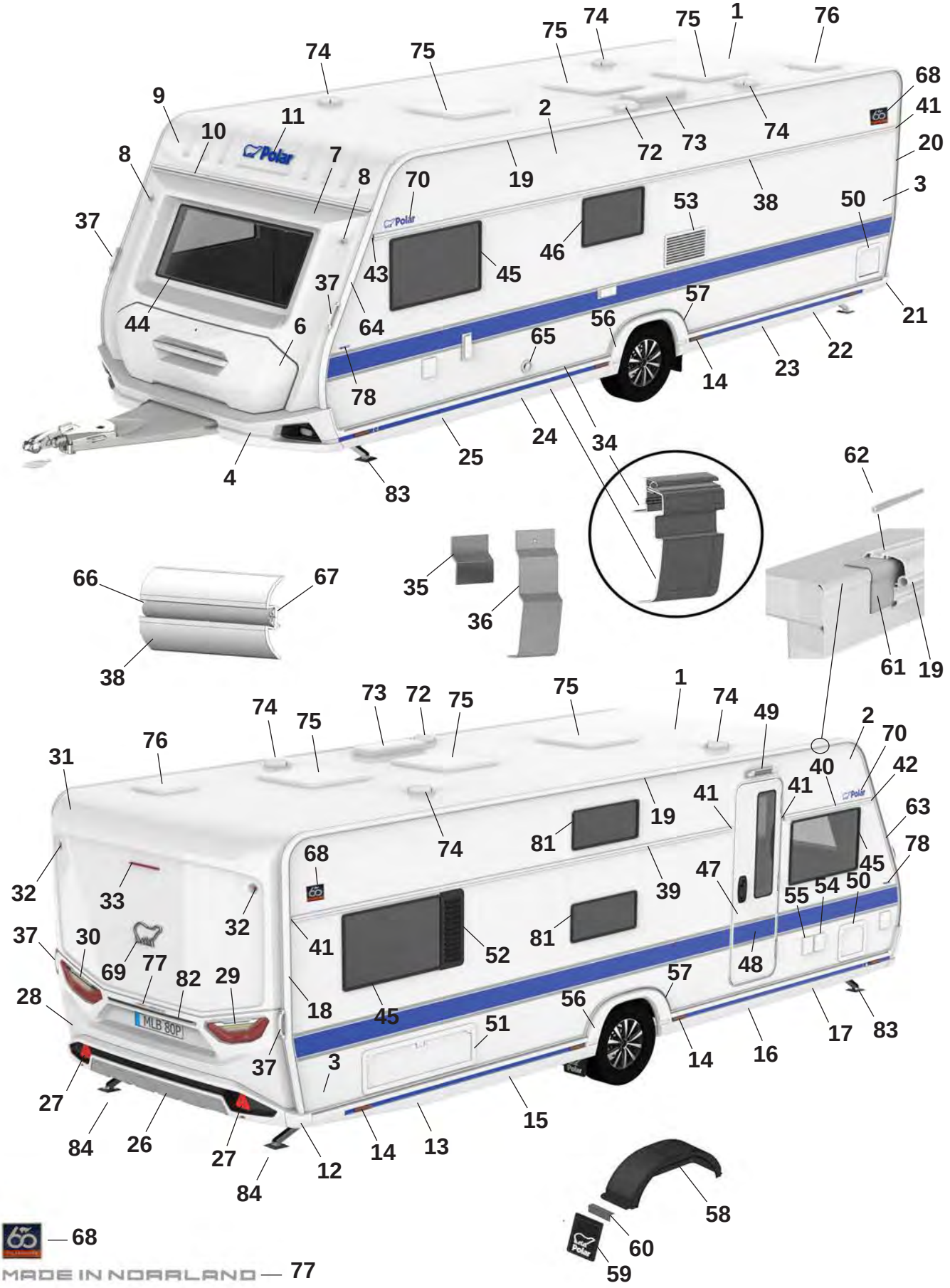
1
2
3
4
6
7
8
9
10
11
19
20
21
22
23
24
25
31
32
33
34
35
36
37
38
40
41
42
43
44
45
46
47
48
49
50
51
52
53
54
55
56
57
58
59
60
61
62
63
64
65
66
67
68
69
70
72
73
74
75
76
77
78
81
82
83
84
MLB 80P
MADE IN NORRLAND — 77
68

Pos Fig	Det. nr Part. No		Benämning	Description
75	208690	x	Taklucka 400x400 Mini-Heki kpl. rumsdel	Roof hatch 400x400 Mini-Heki cpl. room
--	350635	T	Taklucka 500x700 Midi-Heki kpl.	Taklucka 500x700 Midi-Heki cpl.
76	215045	x	Taklucka 280x280 kpl. tvättrum	Roof hatch 280x280 cpl. washroom
77	215375	x	Dekal "Made in Norrland"	Decal "Made in Norrland"
78	216552	x	Dekal "650" blå	Decal "650" blue
81	212410	x	Fönster öppningsbart 300x700 kpl.	Window openable 300x700 cpl.
82	215539	x	Dekorlist	Decor list
83	344997	x	Stödben fram	Support legs front
84	344996	x	Stödben bak	Support legs rear

M= Metervara
T= Tillbehör

M= On the metre
T= Accessory

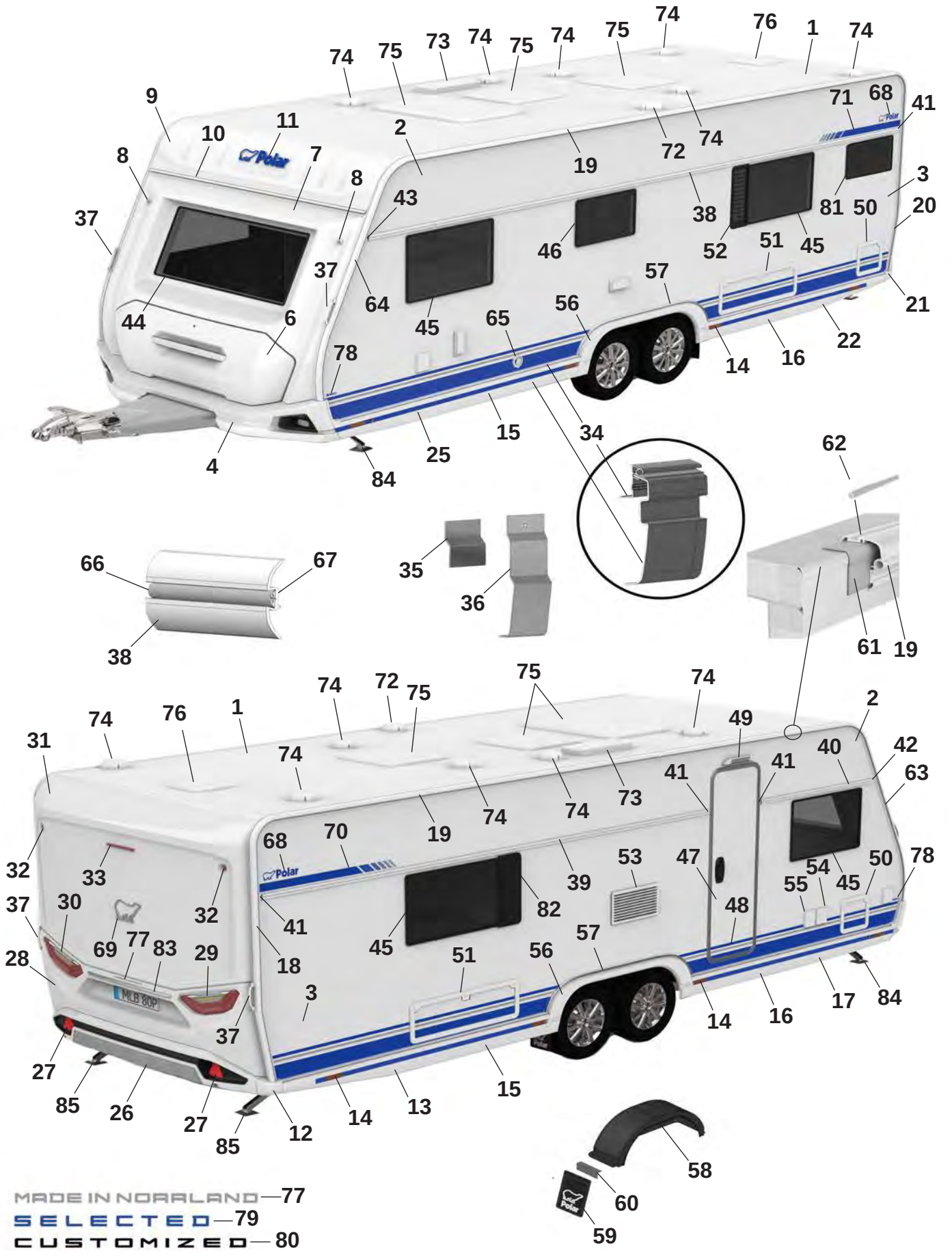
MADE IN NORRLAND—77
SELECTED—79
CUSTOMIZED—80

Pos Fig	Det. nr Part. No	680 BSA	Benämning	Description
1	213254	x	Plåt tak 8100x2475	Roofing plate 8100x2475
2	212831	x	Plåt sida övre 8900x605	Side plate upper 6800x605
--	215158	x	Plåt sida övre 8900x605 (Custom.), sl. plåt	Side plate upper 6800x605 (Custom.), fl. plate
3	216134	x	Plåt sida undre 8900x1475	Side plate lower 6800x1475
--	216136	x	Plåt sida undre 8900x1475 (Custom.), sl. plåt	Side plate lower 6800x1475 (Custom.) fl. plate
4	216073	x	Front spoiler kpl.	Front spoiler cpl.
--	508425	x	Positionsljus	Position light
6	215832	x	Lucka gasolkoffert ink. handtag	Lid LPG compartment inc. handle
--	216968	x	Handtag kpl. m. dekorlist	Handle cpl. with decorative strip
7	215563	x	Plast gavel främre mittdel	Plastic gable front middle
8	508424	x	Lampa breddmarkering fram	Lamp width marking front
9	215564	x	Gavel främre överdel	Gable front upper
10	215528	x	List markis fram L=2371	List front L=2371
11	210539	x	Dekal, blå	Decal, blue
--	214216	x	Dekal, svart (Customized)	Decal, black (Customized)
12	215527	x	Hörn gavel bak	Corner rear gable
13	215545	x	Sidokjol höger bak	Side skirt rear right
--	217192	M	Dekal sidokjol	Decal side skirt rear
--	215550	M	Dekal sidokjol (Customized)	Decal side skirt rear (Customized)
--	215490	x	Clips sidokjol	Clips side skirt
14	506506	x	Belysning sidomarkering	Light, side marking
15	215844	x	Sidokjol förlängare L=1350	Side skirt extention L=1350
--	217192	M	Dekal sidokjol	Decal side skirt rear
--	215550	M	Dekal sidokjol (Customized)	Decal side skirt rear (Customized)
--	215490	x	Clips sidokjol	Clips side skirt
16	215846	x	Sidokjol förlängare L=1350	Side skirt extention L=1350
--	217192	M	Dekal sidokjol	Decal side skirt rear
--	215550	M	Dekal sidokjol (Customized)	Decal side skirt rear (Customized)
--	215490	x	Clips sidokjol	Clips side skirt
17	215543	x	Sidokjol höger fram	Side skirt front right
--	217192	M	Dekal sidokjol	Decal side skirt rear
--	215550	M	Dekal sidokjol (Customized)	Decal side skirt rear (Customized)
--	215490	x	Clips sidokjol	Clips side skirt
18	215494	x	List tält höger bak	List rear right
19	215498	x	List tält rak L=5352	List straight L=5352
20	215495	x	List tält vänster bak	List rear left
21	215526	x	Hörn gavel bak	Corner rear gable
22	215546	x	Sidokjol vänster bak	Side skirt rear left
--	217192	M	Dekal sidokjol	Decal side skirt rear
--	215550	M	Dekal sidokjol (Customized)	Decal side skirt rear (Customized)
--	215490	x	Clips sidokjol	Clips side skirt
25	215544	x	Sidokjol vänster fram	Side skirt front left
--	217192	M	Dekal sidokjol	Decal side skirt rear
--	215550	M	Dekal sidokjol (Customized)	Decal side skirt rear (Customized)
--	215490	x	Clips sidokjol	Clips side skirt
26	215925	x	Bumper bak kpl.	Bumper rear cpl.
27	215499	x	Reflex bumper bak	Reflex bumper rear
28	215522	x	Plast gavel bak mittdel	Plastic gable rear middle
--	505651	x	Belysning skylt	Plate lamp
29	508381	x	Kombinationslampa bak H	Combination lamp rear R

M= Metervara
T= Tillbehör

M= On the metre
T= Accessory

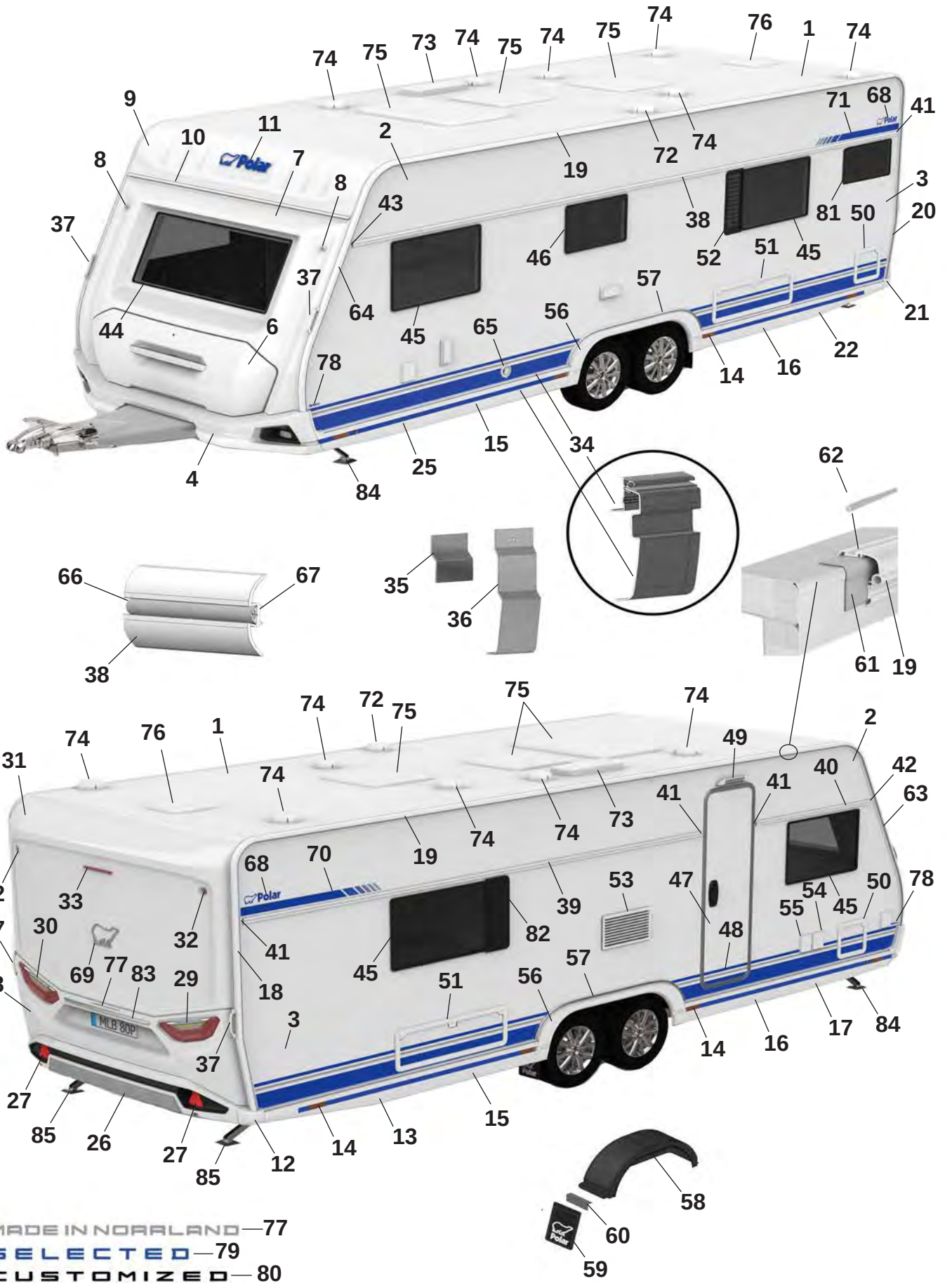
MADE IN NORRLAND—77
SELECTED—79
CUSTOMIZED—80

Pos Fig	Det. nr Part. No	680 BSA	Benämning	Description
30	508380	x	Kombinationslampa bak V	Combination lamp rear L
31	215521	x	Plast gavel bak överdel	Plastic gable rear upper
32	508385	x	Lampa breddmarkering bak	Lamp width marking rear
33	508386	x	Lampa bromsljus bak	Lamp break light rear
34	215890	x	Avbärarlist L=2715 (Framför hjulhus)	Carrier list L=2715 (In front of wheelhouse)
--	215887	x	Avbärarlist L=2650 (Bakom hjulhus)	Carrier list L=2650 (Behind the wheelhouse)
35	215917	x	Stöd sidokjol 69,5x100	Support side skirt 69,5x100
36	216272	x	Stöd sidokjol 60x173,5	Support side skirt 60x173,5
37	216428	x	Draghandtag	Handle
38	215880	x	Midjelist V L=6513	List middle Left L=6513
39	215873	x	Midjelist H bak L=4433	List middle Right rear L=4433
40	215867	x	Midjelist H fram L=1445	List middle Right front L=1445
41	215072	x	Ändavslut rak	End protection straight
42	215078	x	Ändavslut H fram	End protection front R
43	215079	x	Ändavslut V fram	End protection front L
44	215598	x	Fönster front 600x1450 kpl.	Front window 600x1450 cpl.
45	212413	x	Fönster öppningsbart 550x900 kpl.	Window openable 550x900 cpl.
46	212411	x	Fönster öppningsbart 400x700 kpl.	Window openable 400x700 cpl.
47	213052	T	Dörr ytter u. fönster kpl.	Outer door without window kpl.
48	215638	x	Dekal dörr blå	Door decal blue
--	215639	x	Dekal dörr svart (Customized)	Door decal black (Customized)
49	508061	x	Belysning utvändigt	Outer light
50	207759	x	Lucka m. innerram, utan spegel	Door with frame inner, without plate
51	14-701045	x	Lucka m innerram, utan spegel	Door with frame inner, without plate
52	212476	T	Ventilationsgaller V	Ventilator grill L
53	214773	x	Galler ventilation kyl	Grill ventilation refrigerator
54	508106	x	Elintag 230 V	El. connection 230 V
55	508107	x	Eluttag 230 V	El connection 230 V
--		x	Tältservice	Tentservice
--		x	Eluttag 12 V	El connection 12 V
--		x	TV-antenn in/ut	TV-aerial in/out
56	215542	x	Hjulhusbräddare	Mudguard
--	801539	x	Skruv 3,5x25	Screw 3,5x25
--	215918	x	Täckhatt för skruv (vit)	Cover cap for screw (white)
--	801991	x	Täckhatt för skruv (svart)	Cover cap for screw (black)
57	215552	x	List al. hjulhusbräddare	List al. mudguard
--	801529	x	Skruv 4,2x16	Screw 4,2x16
58	212378	x	Hjulhus	Wheel housing
--	212442	x	Isolering hjulhus	Insulation wheel housing
59	102470	x	Stänkskydd	Splash guard
60	101223	x	Fäste stänkskydd	Bracket splash guard
--	800118	x	Skruv	Screw
61	215491	M	List tätning 74mm	Seal strip 74mm
62	208323	x	Styrstift list tält 50x3,5 mm	Pin for list 50x6,5 mm
63	215493	x	List höger fram	List front right
64	215492	x	List vänster fram	List front left
65	601486	x	Skorsten väggmontage kpl.	Chimney kpl.
66	210364	M	List dekor plast	List decor plastic
67	208236	M	Butyl profil 15x2 (30 m/rulle)	Seal strip 15x2 (30 m/roll)
68	212558	x	Emblem blå	Emblem blue
			M= Metervara T= Tillbehör	M= On the metre T= Accessory

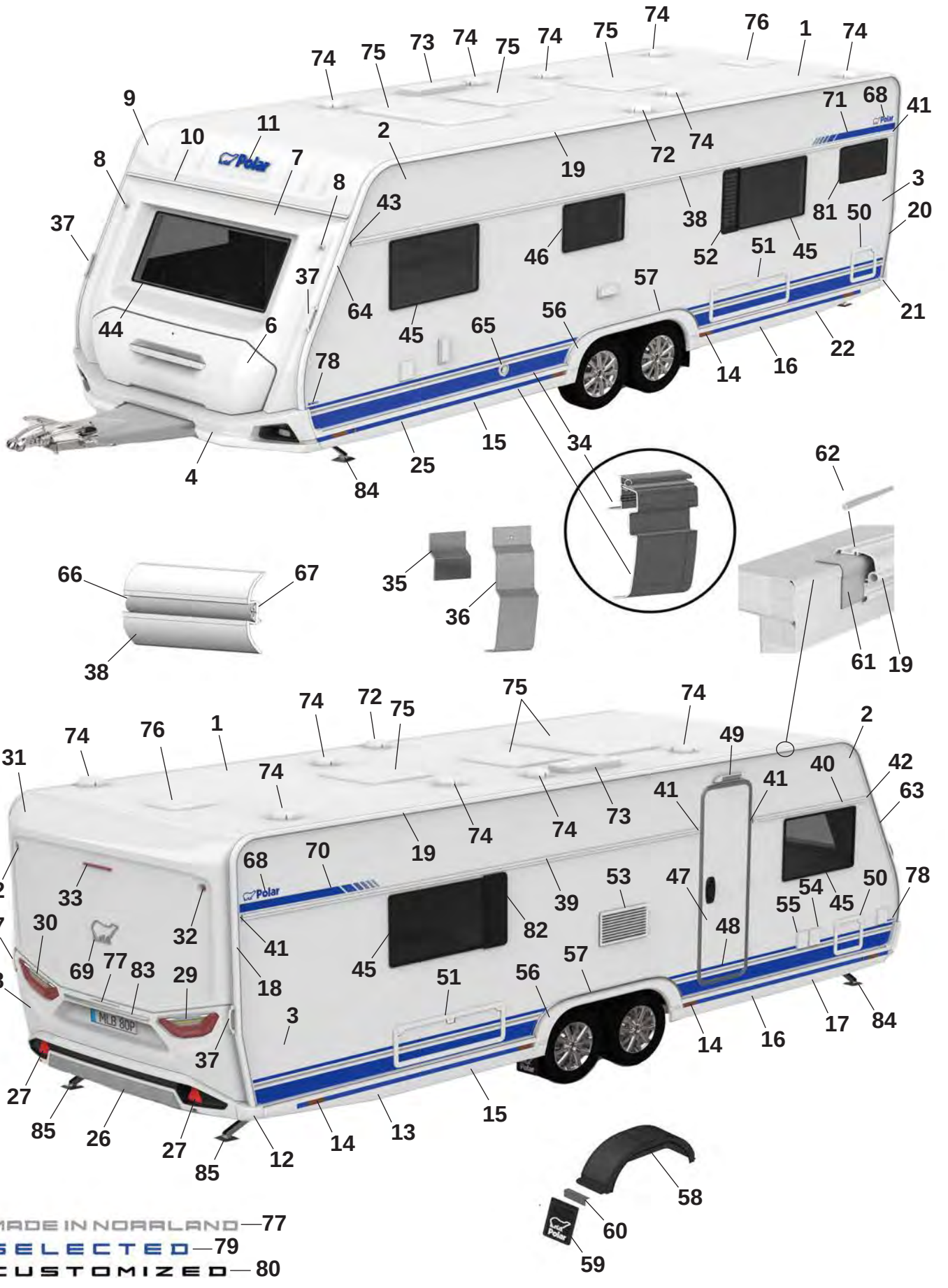
MADE IN NORRLAND—77
SELECTED—79
CUSTOMIZED—80

Pos Fig	Det. nr Part. No	680 BSA	Benämning	Description
--	214211	x	Emblem blå (Selected)	Emblem blue (Selected)
--	214212	x	Emblem svart (Customized)	Emblem black (Customized)
69	212557	x	Emblem chrome	Emblem chrome
--	214217	x	Emblem svart (Customized)	Emblem black (Customized)
70	216001	x	Dekal H blå	Decal R blue
--	216003	x	Dekal H svart (Customized)	Decal R black (Customized)
71	216000	x	Dekal V blå	Decal L Blue
--	216002	x	Dekal V svart (Customized)	Decal L black (Customized)
72	401495	x	Motor köksfläkt kpl.	Motor kitchen fan cpl.
73	208023	x	Ventil tak för (kyl/frys)	Ventilator roof for refrigerator (refr./freeze)
74	00970024	x	Ventilator kpl.	Ventilator cpl.
75	208690	x	Taklucka 400x400 Mini-Heki kpl. rumsdel	Roof hatch 400x400 Mini-Heki cpl. room
--	211846	T	Taklucka 400x400 Omnivent kpl. vit	Roof hatch 400x400 Omnivent cpl. white
--	08-030921	T	Taklucka 500x700 Midi-Heki kpl.	Taklucka 500x700 Midi-Heki cpl.
--	207780	T	Taklucka 655x960 Heki de Lux kpl.	Roof hatch 655x960 Heki de Lux cpl.
76	215045	x	Taklucka 280x280 kpl. tvättrum	Roof hatch 280x280 cpl. washroom
77	215375	x	Dekal "Made in Norrland"	Decal "Made in Norrland"
78	216553	x	Dekal "680" blå	Decal "680" blue
--	216546	x	Dekal "680" svart (Customized)	Dekal "680" svart (Customized)
79	216018	x	Emblem "Selected"	Emblem "Selected"
80	214215	x	Emblem "Customized"	Emblem "Customized"
81	214065	T	Fönster öppningsbart 300x500 kpl.	Window openable 300x500 cpl.
82	212477	T	Ventilationsgaller H	Ventilator grill R
83	215539	x	Dekorlist	Decor list
--	215540	x	Dekorlist (Customized)	Decor list (Customized)
84	344997	x	Stödben fram	Support legs front
85	344996	x	Stödben bak	Support legs rear

M= Metervara
T= Tillbehör

M= On the metre
T= Accessory

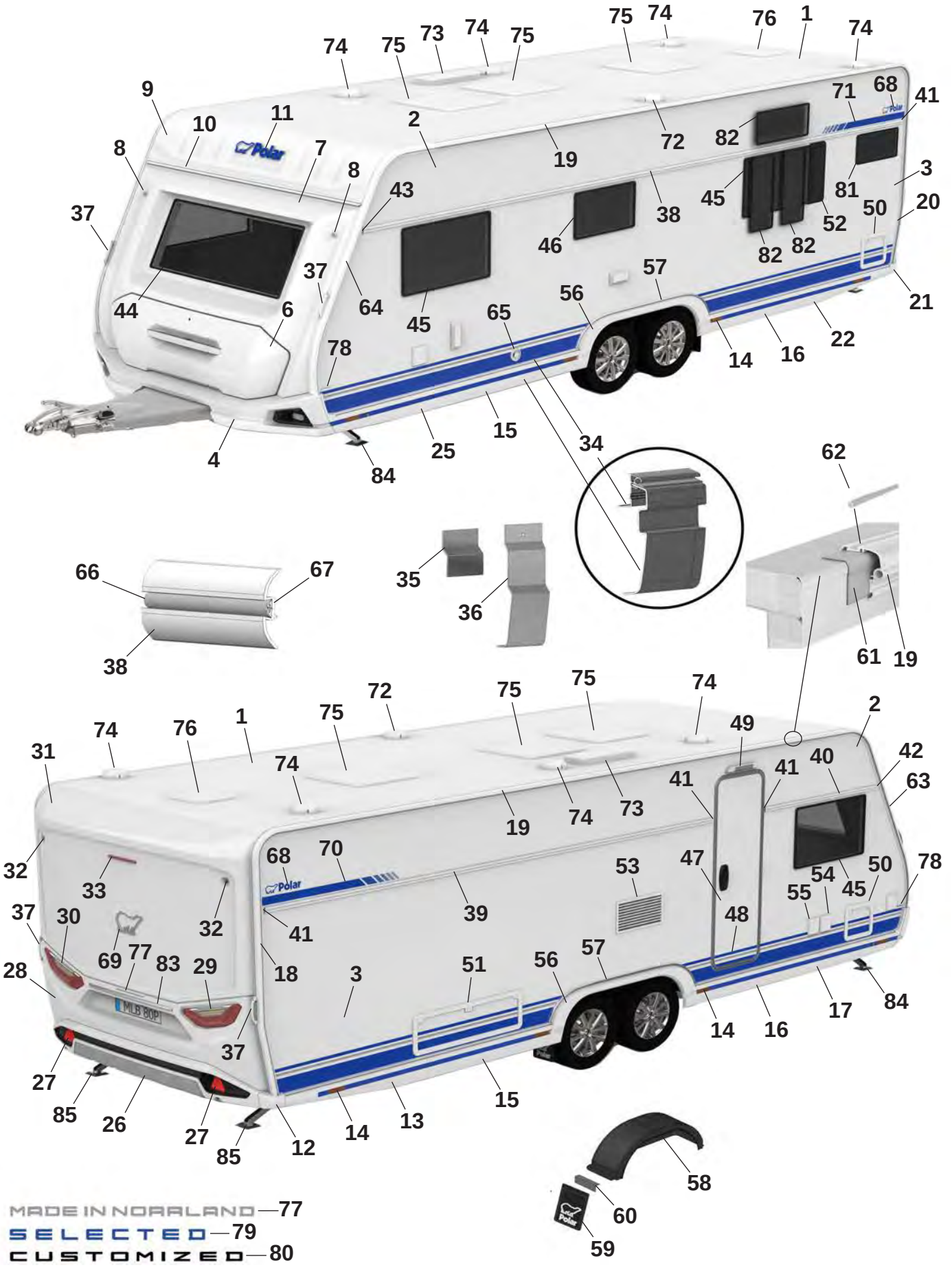
MADE IN NORRLAND — 77
SELECTED — 79
CUSTOMIZED — 80

Pos Fig	Det. nr Part. No	680 BQDA	Benämning	Description
1	213254	x	Plåt tak 8100x2475	Roofing plate 8100x2475
2	212831	x	Plåt sida övre 8900x605	Side plate upper 6800x605
--	215158	x	Plåt sida övre 8900x605 (Custom.), sl. plåt	Side plate upper 6800x605 (Custom.), fl. plate
3	216134	x	Plåt sida undre 8900x1475	Side plate lower 6800x1475
--	216136	x	Plåt sida undre 8900x1475 (Custom.), sl. plåt	Side plate lower 6800x1475 (Custom.) fl. plate
4	216073	x	Front spoiler kpl.	Front spoiler cpl.
--	508425	x	Positionsljus	Position light
6	215832	x	Lucka gasolkoffert ink. handtag	Lid LPG compartment inc. handle
--	216968	x	Handtag kpl. m. dekorlist	Handle cpl. with decorative strip
7	215563	x	Plast gavel främre mittdel	Plastic gable front middle
8	508424	x	Lampa breddmarkering fram	Lamp width marking front
9	215564	x	Gavel främre överdel	Gable front upper
10	215528	x	List markis fram L=2371	List front L=2371
11	210539	x	Dekal, blå	Decal, blue
--	214216	x	Dekal, svart (Customized)	Decal, black (Customized)
12	215527	x	Hörn gavel bak	Corner rear gable
13	215545	x	Sidokjol höger bak	Side skirt rear right
--	217192	M	Dekal sidokjol	Decal side skirt rear
--	215550	M	Dekal sidokjol (Customized)	Decal side skirt rear (Customized)
--	215490	x	Clips sidokjol	Clips side skirt
14	506506	x	Belysning sidomarkering	Light, side marking
15	215844	x	Sidokjol förlängare L=1350	Side skirt extention L=1350
--	217192	M	Dekal sidokjol	Decal side skirt rear
--	215550	M	Dekal sidokjol (Customized)	Decal side skirt rear (Customized)
--	215490	x	Clips sidokjol	Clips side skirt
16	215846	x	Sidokjol förlängare L=1350	Side skirt extention L=1350
--	217192	M	Dekal sidokjol	Decal side skirt rear
--	215550	M	Dekal sidokjol (Customized)	Decal side skirt rear (Customized)
--	215490	x	Clips sidokjol	Clips side skirt
17	215543	x	Sidokjol höger fram	Side skirt front right
--	217192	M	Dekal sidokjol	Decal side skirt rear
--	215550	M	Dekal sidokjol (Customized)	Decal side skirt rear (Customized)
--	215490	x	Clips sidokjol	Clips side skirt
18	215494	x	List tält höger bak	List rear right
19	215498	x	List tält rak L=5352	List straight L=5352
20	215495	x	List tält vänster bak	List rear left
21	215526	x	Hörn gavel bak	Corner rear gable
22	215546	x	Sidokjol vänster bak	Side skirt rear left
--	217192	M	Dekal sidokjol	Decal side skirt rear
--	215550	M	Dekal sidokjol (Customized)	Decal side skirt rear (Customized)
--	215490	x	Clips sidokjol	Clips side skirt
25	215544	x	Sidokjol vänster fram	Side skirt front left
--	217192	M	Dekal sidokjol	Decal side skirt rear
--	215550	M	Dekal sidokjol (Customized)	Decal side skirt rear (Customized)
--	215490	x	Clips sidokjol	Clips side skirt
26	215925	x	Bumper bak kpl.	Bumper rear cpl.
27	215499	x	Reflex bumper bak	Reflex bumper rear
28	215522	x	Plast gavel bak mittdel	Plastic gable rear middle
--	505651	x	Belysning skylt	Plate lamp
29	508381	x	Kombinationslampa bak H	Combination lamp rear R

M= Metervara
T= Tillbehör

M= On the metre
T= Accessory

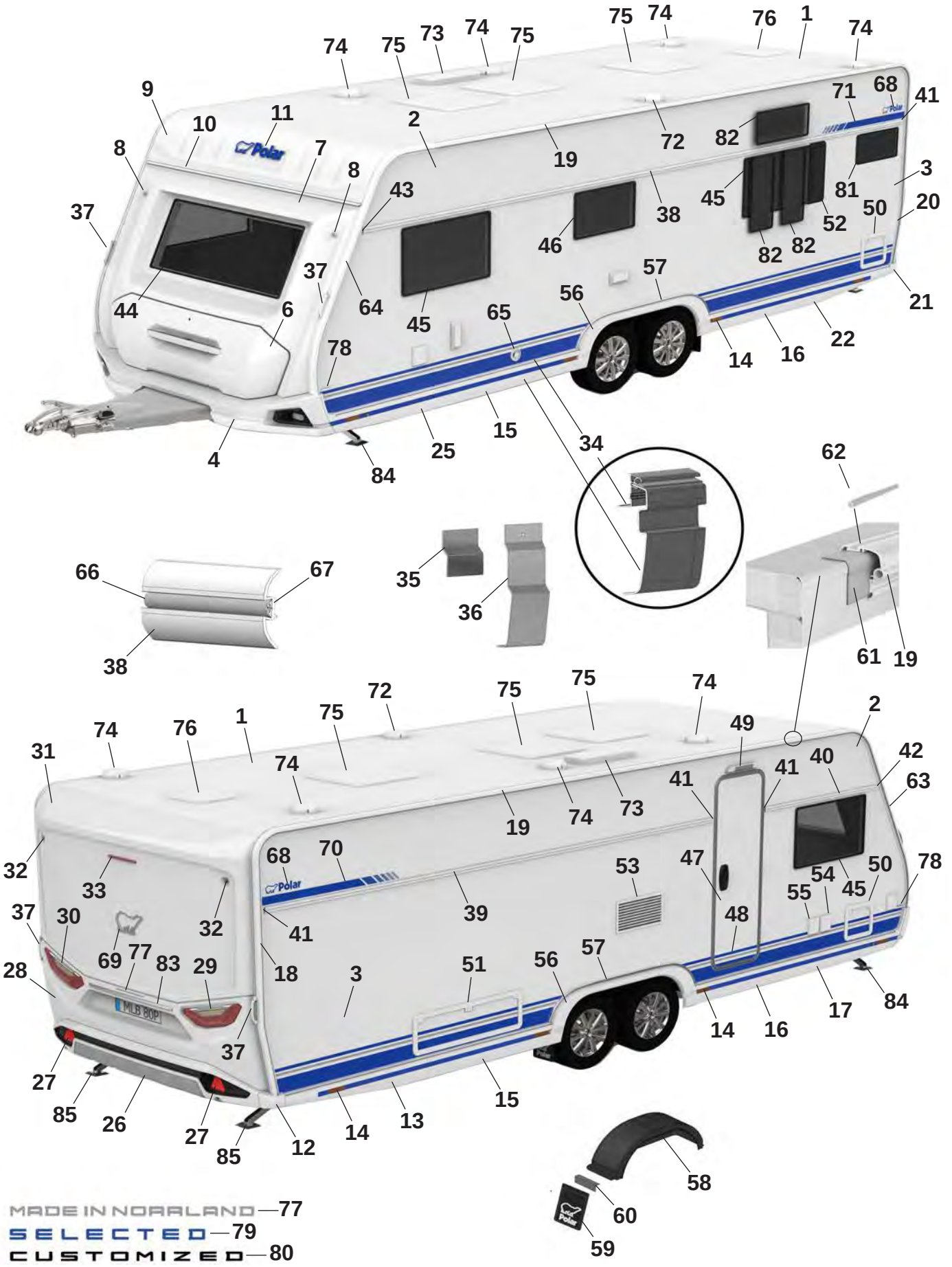
MADE IN NORRLAND — 77
SELECTED — 79
CUSTOMIZED — 80

Pos Fig	Det. nr Part. No	680 BQDA	Benämning	Description
30	508380	x	Kombinationslampa bak V	Combination lamp rear L
31	215521	x	Plast gavel bak överdel	Plastic gable rear upper
32	508385	x	Lampa breddmarkering bak	Lamp width marking rear
33	508386	x	Lampa bromsljus bak	Lamp break light rear
34	215890	x	Avbärarlist L=2715 (Framför hjulhus)	Carrier list L=2715 (In front of wheelhouse)
--	215887	x	Avbärarlist L=2650 (Bakom hjulhus)	Carrier list L=2650 (Behind the wheelhouse)
35	215917	x	Stöd sidokjol 69,5x100	Support side skirt 69,5x100
36	216272	x	Stöd sidokjol 60x173,5	Support side skirt 60x173,5
37	216428	x	Draghandtag	Handle
38	215880	x	Midjelist V L=6513	List middle Left L=6513
39	215873	x	Midjelist H bak L=4433	List middle Right rear L=4433
40	215867	x	Midjelist H fram L=1445	List middle Right front L=1445
41	215072	x	Ändavslut rak	End protection straight
42	215078	x	Ändavslut H fram	End protection front R
43	215079	x	Ändavslut V fram	End protection front L
44	215598	x	Fönster front 600x1450 kpl.	Front window 600x1450 cpl.
45	212413	x	Fönster öppningsbart 550x900 kpl.	Window openable 550x900 cpl.
46	212411	x	Fönster öppningsbart 400x700 kpl.	Window openable 400x700 cpl.
47	213052	T	Dörr ytter u. fönster kpl.	Outer door without window kpl.
48	215638	x	Dekal dörr blå	Door decal blue
--	215639	x	Dekal dörr svart (Customized)	Door decal black (Customized)
49	508061	x	Belysning utvändigt	Outer light
50	207759	x	Lucka m. innerram, utan spegel	Door with frame inner, without plate
51	14-701045	x	Lucka m innerram, utan spegel	Door with frame inner, without plate
52	212476	T	Ventilationsgaller V	Ventilator grill L
53	214773	x	Galler ventilation kyl	Grill ventilation refrigerator
54	508106	x	Elintag 230 V	El. connection 230 V
55	508107	x	Eluttag 230 V	El connection 230 V
--		x	Tältservice	Tentservice
--		x	Eluttag 12 V	El connection 12 V
--		x	TV-antenn in/ut	TV-aerial in/out
56	215542	x	Hjulhusbräddare	Mudguard
--	801539	x	Skruv 3,5x25	Screw 3,5x25
--	215918	x	Täckhatt för skruv (vit)	Cover cap for screw (white)
--	801991	x	Täckhatt för skruv (svart)	Cover cap for screw (black)
57	215552	x	List al. hjulhusbräddare	List al. mudguard
--	801529	x	Skruv 4,2x16	Screw 4,2x16
58	212378	x	Hjulhus	Wheel housing
--	212442	x	Isolering hjulhus	Insulation wheel housing
59	102470	x	Stänkskydd	Splash guard
60	101223	x	Fäste stänkskydd	Bracket splash guard
--	800118	x	Skruv	Screw
61	215491	M	List tätning 74mm	Seal strip 74mm
62	208323	x	Styrstift list tält 50x3,5 mm	Pin for list 50x6,5 mm
63	215493	x	List höger fram	List front right
64	215492	x	List vänster fram	List front left
65	601486	x	Skorsten väggmontage kpl.	Chimney kpl.
66	210364	M	List dekor plast	List decor plastic
67	208236	M	Butyl profil 15x2 (30 m/rulle)	Seal strip 15x2 (30 m/roll)
68	212558	x	Emblem blå	Emblem blue
			M= Metervara T= Tillbehör	M= On the metre T= Accessory

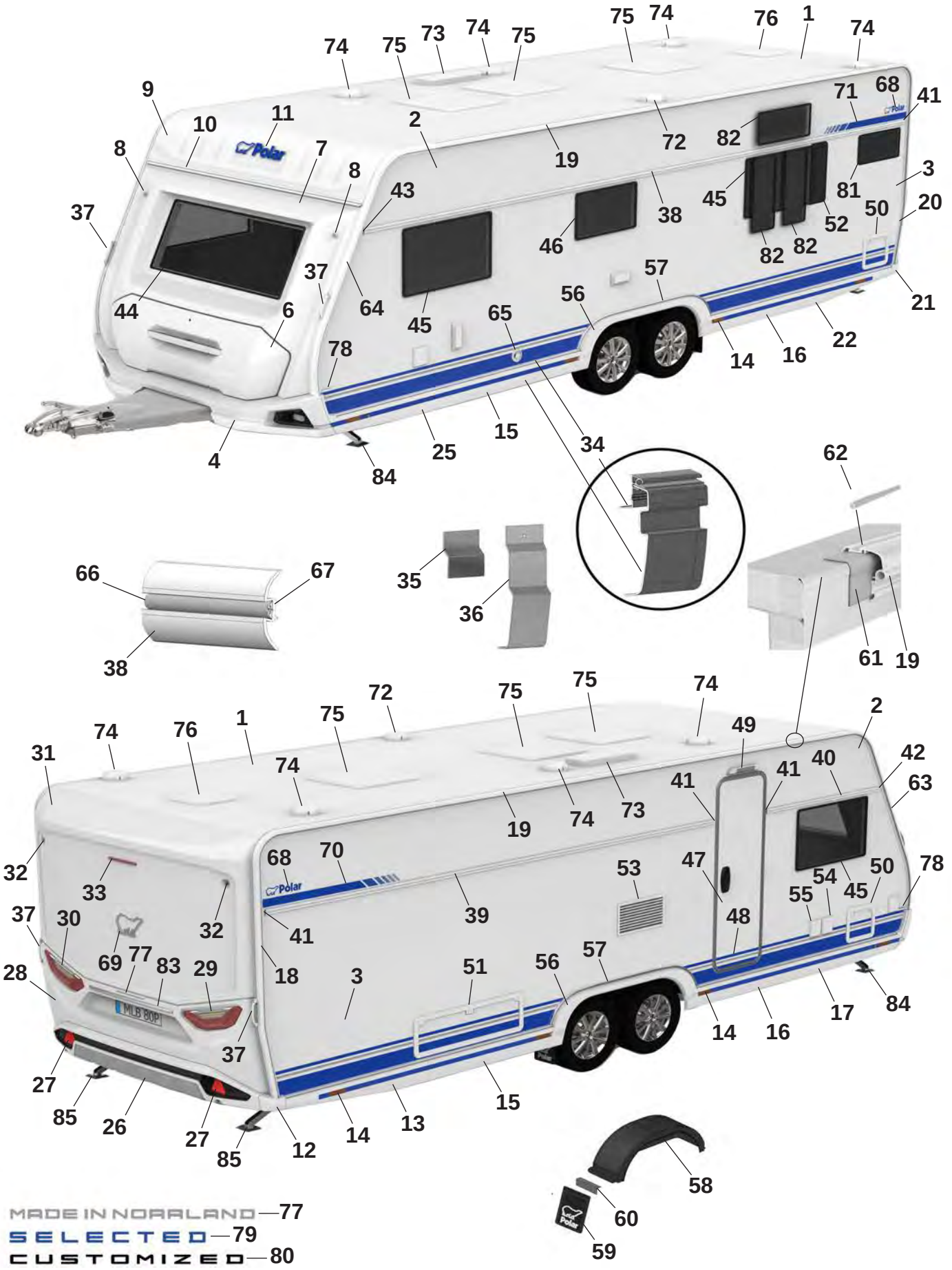
MADE IN NORRLAND — 77
SELECTED — 79
CUSTOMIZED — 80

Pos Fig	Det. nr Part. No	680 BQDA	Benämning	Description
--	214211	x	Emblem blå (Selected)	Emblem blue (Selected)
--	214212	x	Emblem svart (Customized)	Emblem black (Customized)
69	212557	x	Emblem chrome	Emblem chrome
--	214217	x	Emblem svart (Customized)	Emblem black (Customized)
70	216001	x	Dekal H blå	Decal R blue
--	216003	x	Dekal H svart (Customized)	Decal R black (Customized)
71	216000	x	Dekal V blå	Decal L Blue
--	216002	x	Dekal V svart (Customized)	Decal L black (Customized)
72	401495	x	Motor köksfläkt kpl.	Motor kitchen fan cpl.
73	208023	x	Ventil tak för (kyl/frys)	Ventilator roof for refrigerator (refr./freeze)
74	00970024	x	Ventilator kpl.	Ventilator cpl.
75	208690	x	Taklucka 400x400 Mini-Heki kpl. rumsdel	Roof hatch 400x400 Mini-Heki cpl. room
--	211846	T	Taklucka 400x400 Omnivent kpl. vit	Roof hatch 400x400 Omnivent cpl. white
--	08-030921	T	Taklucka 500x700 Midi-Heki kpl.	Taklucka 500x700 Midi-Heki cpl.
--	207780	T	Taklucka 655x960 Heki de Lux kpl.	Roof hatch 655x960 Heki de Lux cpl.
76	215045	x	Taklucka 280x280 kpl. tvättrum	Roof hatch 280x280 cpl. washroom
77	215375	x	Dekal "Made in Norrland"	Decal "Made in Norrland"
78	216553	x	Dekal "680" blå	Decal "680" blue
--	216546	x	Dekal "680" svart (Customized)	Dekal "680" svart (Customized)
79	216018	x	Emblem "Selected"	Emblem "Selected"
80	214215	x	Emblem "Customized"	Emblem "Customized"
81	214065	T	Fönster öppningsbart 300x500 kpl.	Window openable 300x500 cpl.
82	212410	T	Fönster öppningsbart 300x700 kpl.	Window openable 300x700 cpl.
83	215539	x	Dekorlist	Decor list
--	215540	x	Dekorlist (Customized)	Decor list (Customized)
84	344997	x	Stödben fram	Support legs front
85	344996	x	Stödben bak	Support legs rear

M= Metervara
T= Tillbehör

M= On the metre
T= Accessory

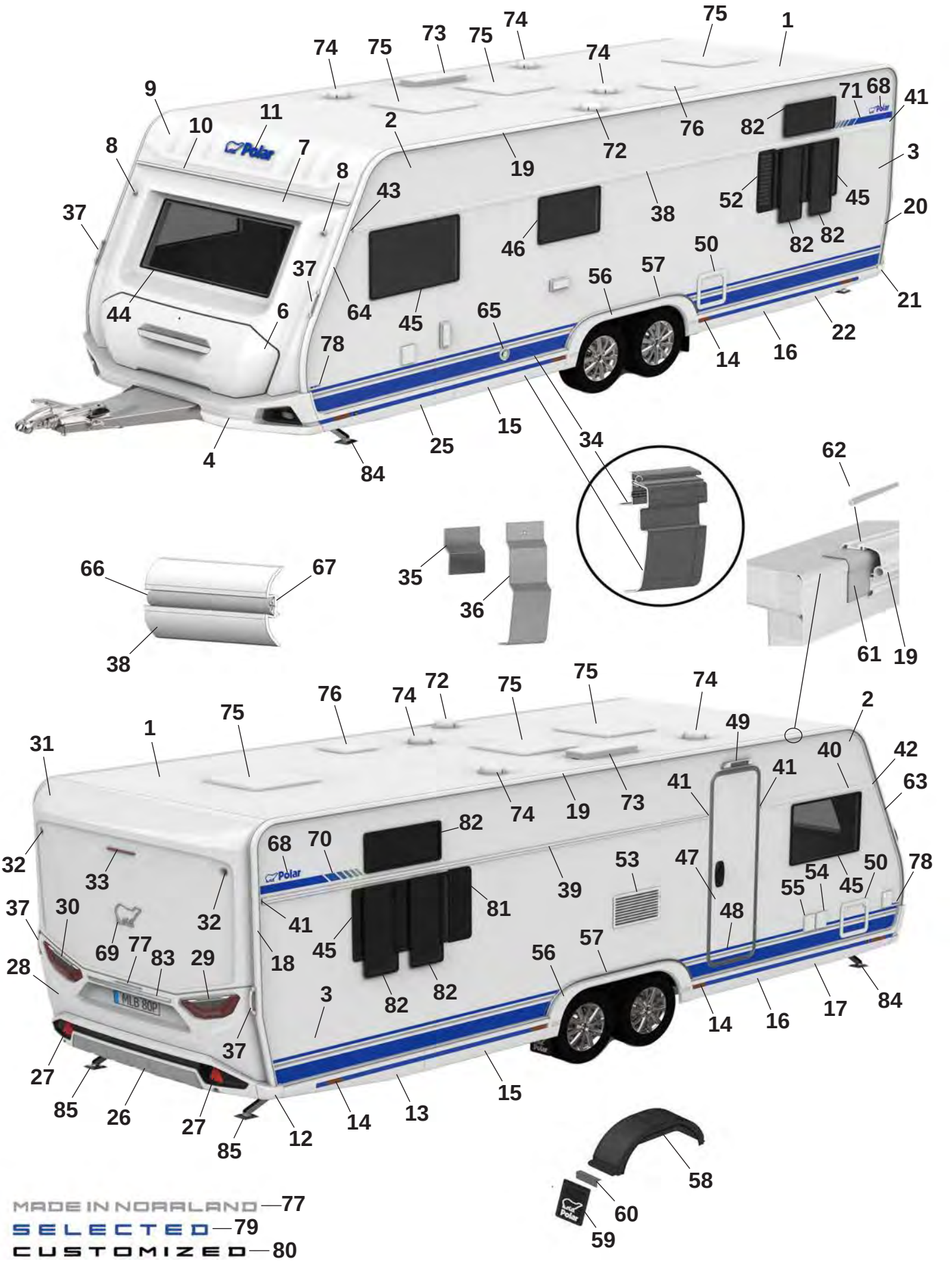
MADE IN NORRLAND —77
SELECTED —79
CUSTOMIZED —80

Pos Fig	Det. nr Part. No	680 QA	Benämning	Description
1	213254	x	Plåt tak 8100x2475	Roofing plate 8100x2475
2	212831	x	Plåt sida övre 8900x605	Side plate upper 6800x605
--	215158	x	Plåt sida övre 8900x605 (Custom.), sl. plåt	Side plate upper 6800x605 (Custom.), fl. plate
3	216134	x	Plåt sida undre 8900x1475	Side plate lower 6800x1475
--	216136	x	Plåt sida undre 8900x1475 (Custom.), sl. plåt	Side plate lower 6800x1475 (Custom.) fl. plate
4	216073	x	Front spoiler kpl.	Front spoiler cpl.
--	508425	x	Positionsljus	Position light
6	215832	x	Lucka gasolkoffert ink. handtag	Lid LPG compartment inc. handle
--	216968	x	Handtag kpl. m. dekorlist	Handle cpl. with decorative strip
7	215563	x	Plast gavel främre mittdel	Plastic gable front middle
8	508424	x	Lampa breddmarkering fram	Lamp width marking front
9	215564	x	Gavel främre överdel	Gable front upper
10	215528	x	List markis fram L=2371	List front L=2371
11	210539	x	Dekal, blå	Decal, blue
--	214216	x	Dekal, svart (Customized)	Decal, black (Customized)
12	215527	x	Hörn gavel bak	Corner rear gable
13	215545	x	Sidokjol höger bak	Side skirt rear right
--	217192	M	Dekal sidokjol	Decal side skirt rear
--	215550	M	Dekal sidokjol (Customized)	Decal side skirt rear (Customized)
--	215490	x	Clips sidokjol	Clips side skirt
14	506506	x	Belysning sidomarkering	Light, side marking
15	215844	x	Sidokjol förlängare L=1350	Side skirt extention L=1350
--	217192	M	Dekal sidokjol	Decal side skirt rear
--	215550	M	Dekal sidokjol (Customized)	Decal side skirt rear (Customized)
--	215490	x	Clips sidokjol	Clips side skirt
16	215846	x	Sidokjol förlängare L=1350	Side skirt extention L=1350
--	217192	M	Dekal sidokjol	Decal side skirt rear
--	215550	M	Dekal sidokjol (Customized)	Decal side skirt rear (Customized)
--	215490	x	Clips sidokjol	Clips side skirt
17	215543	x	Sidokjol höger fram	Side skirt front right
--	217192	M	Dekal sidokjol	Decal side skirt rear
--	215550	M	Dekal sidokjol (Customized)	Decal side skirt rear (Customized)
--	215490	x	Clips sidokjol	Clips side skirt
18	215494	x	List tält höger bak	List rear right
19	215498	x	List tält rak L=5352	List straight L=5352
20	215495	x	List tält vänster bak	List rear left
21	215526	x	Hörn gavel bak	Corner rear gable
22	215546	x	Sidokjol vänster bak	Side skirt rear left
--	217192	M	Dekal sidokjol	Decal side skirt rear
--	215550	M	Dekal sidokjol (Customized)	Decal side skirt rear (Customized)
--	215490	x	Clips sidokjol	Clips side skirt
25	215544	x	Sidokjol vänster fram	Side skirt front left
--	217192	M	Dekal sidokjol	Decal side skirt rear
--	215550	M	Dekal sidokjol (Customized)	Decal side skirt rear (Customized)
--	215490	x	Clips sidokjol	Clips side skirt
26	215925	x	Bumper bak kpl.	Bumper rear cpl.
27	215499	x	Reflex bumper bak	Reflex bumper rear
28	215522	x	Plast gavel bak mittdel	Plastic gable rear middle
--	505651	x	Belysning skylt	Plate lamp
29	508381	x	Kombinationslampa bak H	Combination lamp rear R

M= Metervara
T= Tillbehör

M= On the metre
T= Accessory

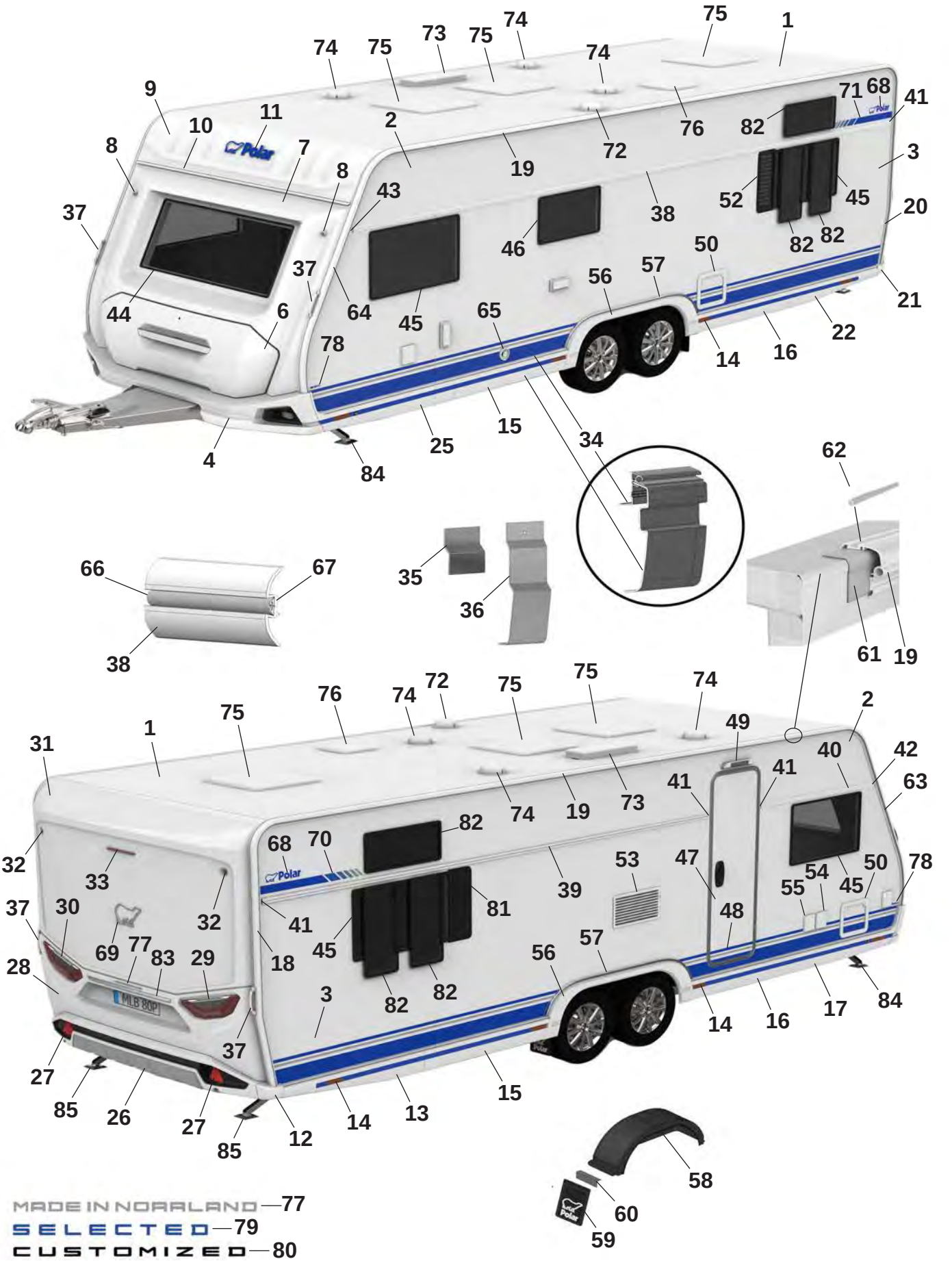
MADE IN NORRLAND —77
SELECTED —79
CUSTOMIZED —80

Pos Fig	Det. nr Part. No	680 QA	Benämning	Description
30	508380	x	Kombinationslampa bak V	Combination lamp rear L
31	215521	x	Plast gavel bak överdel	Plastic gable rear upper
32	508385	x	Lampa breddmarkering bak	Lamp width marking rear
33	508386	x	Lampa bromsljus bak	Lamp break light rear
34	215890	x	Avbärarlist L=2715 (Framför hjulhus)	Carrier list L=2715 (In front of wheelhouse)
--	215887	x	Avbärarlist L=2650 (Bakom hjulhus)	Carrier list L=2650 (Behind the wheelhouse)
35	215917	x	Stöd sidokjol 69,5x100	Support side skirt 69,5x100
36	216272	x	Stöd sidokjol 60x173,5	Support side skirt 60x173,5
37	216428	x	Draghandtag	Handle
38	215880	x	Midjelist V L=6513	List middle Left L=6513
39	215873	x	Midjelist H bak L=4433	List middle Right rear L=4433
40	215867	x	Midjelist H fram L=1445	List middle Right front L=1445
41	215072	x	Ändavslut rak	End protection straight
42	215078	x	Ändavslut H fram	End protection front R
43	215079	x	Ändavslut V fram	End protection front L
44	215598	x	Fönster front 600x1450 kpl.	Front window 600x1450 cpl.
45	212413	x	Fönster öppningsbart 550x900 kpl.	Window openable 550x900 cpl.
46	212411	x	Fönster öppningsbart 400x700 kpl.	Window openable 400x700 cpl.
47	213052	T	Dörr ytter u. fönster kpl.	Outer door without window kpl.
48	215638	x	Dekal dörr blå	Door decal blue
--	215639	x	Dekal dörr svart (Customized)	Door decal black (Customized)
49	508061	x	Belysning utvändigt	Outer light
50	207759	x	Lucka m. innerram, utan spegel	Door with frame inner, without plate
52	212476	T	Ventilationsgaller V	Ventilator grill L
53	214773	x	Galler ventilation kyl	Grill ventilation refrigerator
54	508106	x	Elintag 230 V	El. connection 230 V
55	508107	x	Eluttag 230 V	El connection 230 V
--		x	Tältservice	Tentservice
--		x	Eluttag 12 V	El connection 12 V
--		x	TV-antenn in/ut	TV-aerial in/out
56	215542	x	Hjulhusbräddare	Mudguard
--	801539	x	Skruv 3,5x25	Screw 3,5x25
--	215918	x	Täckhatt för skruv (vit)	Cover cap for screw (white)
--	801991	x	Täckhatt för skruv (svart)	Cover cap for screw (black)
57	215552	x	List al. hjulhusbräddare	List al. mudguard
--	801529	x	Skruv 4,2x16	Screw 4,2x16
58	212378	x	Hjulhus	Wheel housing
--	212442	x	Isolering hjulhus	Insulation wheel housing
59	102470	x	Stänkskydd	Splash guard
60	101223	x	Fäste stänkskydd	Bracket splash guard
--	800118	x	Skruv	Screw
61	215491	M	List tätning 74mm	Seal strip 74mm
62	208323	x	Styrstift list tält 50x3,5 mm	Pin for list 50x6,5 mm
63	215493	x	List höger fram	List front right
64	215492	x	List vänster fram	List front left
65	601486	x	Skorsten väggmontage kpl.	Chimney kpl.
66	210364	M	List dekor plast	List decor plastic
67	208236	M	Butyl profil 15x2 (30 m/rulle)	Seal strip 15x2 (30 m/roll)
68	212558	x	Emblem blå	Emblem blue
--	214211	x	Emblem blå (Selected)	Emblem blue (Selected)

M= Metervara
T= Tillbehör

M= On the metre
T= Accessory

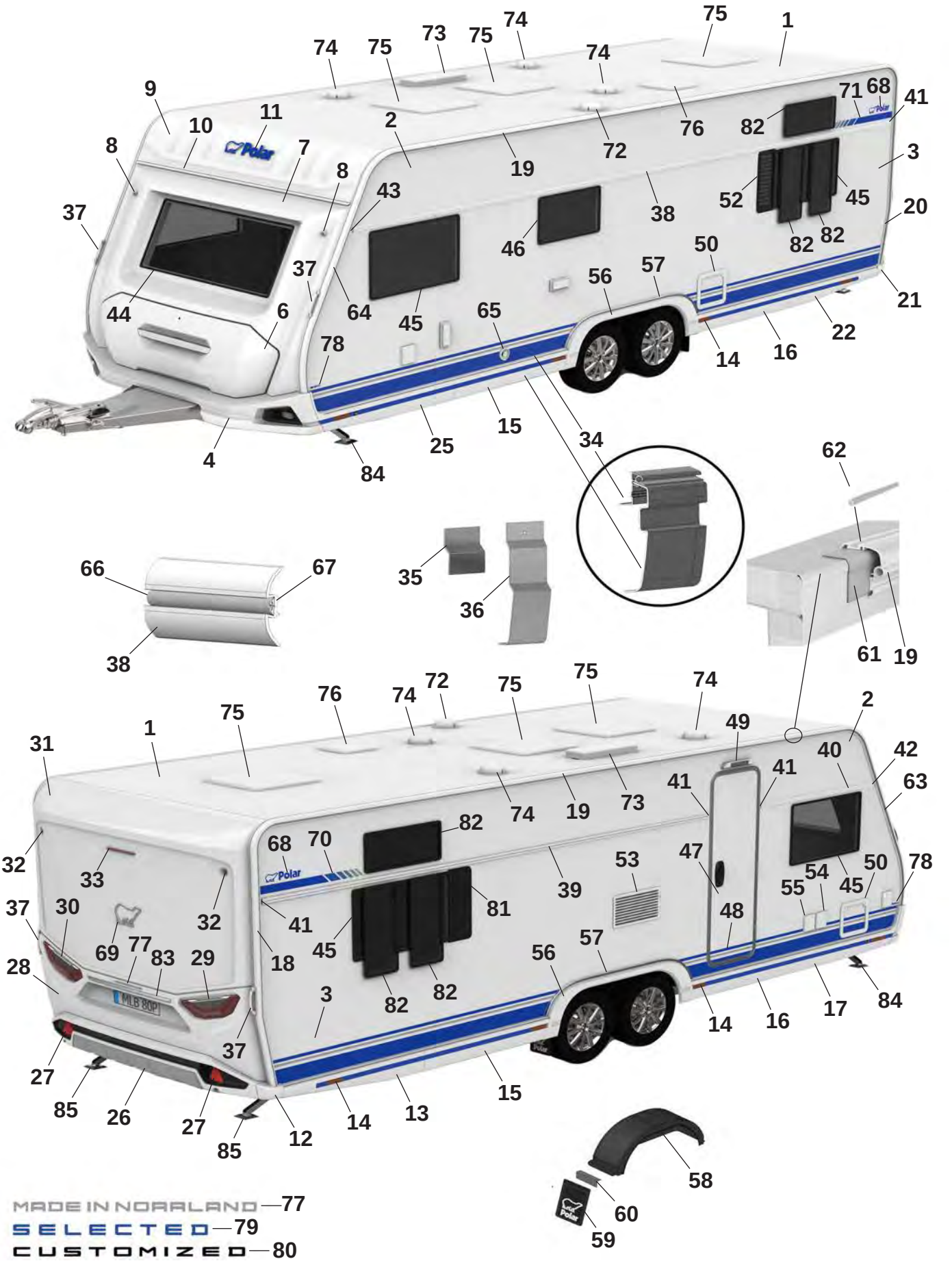
MADE IN NORRLAND —77
SELECTED —79
CUSTOMIZED —80

Pos Fig	Det. nr Part. No	680 QA	Benämning	Description
--	214212	x	Emblem svart (Customized)	Emblem black (Customized)
69	212557	x	Emblem chrome	Emblem chrome
--	214217	x	Emblem svart (Customized)	Emblem black (Customized)
70	216001	x	Dekal H blå	Decal R blue
--	216003	x	Dekal H svart (Customized)	Decal R black (Customized)
71	216000	x	Dekal V blå	Decal L Blue
--	216002	x	Dekal V svart (Customized)	Decal L black (Customized)
72	401495	x	Motor köksfläkt kpl.	Motor kitchen fan cpl.
73	208023	x	Ventil tak för (kyl/frys)	Ventilator roof for refrigerator (refr./freeze)
74	00970024	x	Ventilator kpl.	Ventilator cpl.
75	208690	x	Taklucka 400x400 Mini-Heki kpl. rumsdel	Roof hatch 400x400 Mini-Heki cpl. room
--	211846	T	Taklucka 400x400 Omnivent kpl. vit	Roof hatch 400x400 Omnivent cpl. white
--	08-030921	T	Taklucka 500x700 Midi-Heki kpl.	Taklucka 500x700 Midi-Heki cpl.
--	207780	T	Taklucka 655x960 Heki de Lux kpl.	Roof hatch 655x960 Heki de Lux cpl.
76	215045	x	Taklucka 280x280 kpl. tvättrum	Roof hatch 280x280 cpl. washroom
77	215375	x	Dekal "Made in Norrland"	Decal "Made in Norrland"
78	216553	x	Dekal "680" blå	Decal "680" blue
--	216546	x	Dekal "680" svart (Customized)	Dekal "680" svart (Customized)
79	216018	x	Emblem "Selected"	Emblem "Selected"
80	214215	x	Emblem "Customized"	Emblem "Customized"
81	212477	T	Ventilationsgaller H	Ventilator grill R
82	212410	T	Fönster öppningsbart 300x700 kpl.	Window openable 300x700 cpl.
83	215539	x	Dekorlist	Decor list
--	215540	x	Dekorlist (Customized)	Decor list (Customized)
84	344997	x	Stödben fram	Support legs front
85	344996	x	Stödben bak	Support legs rear

M= Metervara
T= Tillbehör

M= On the metre
T= Accessory

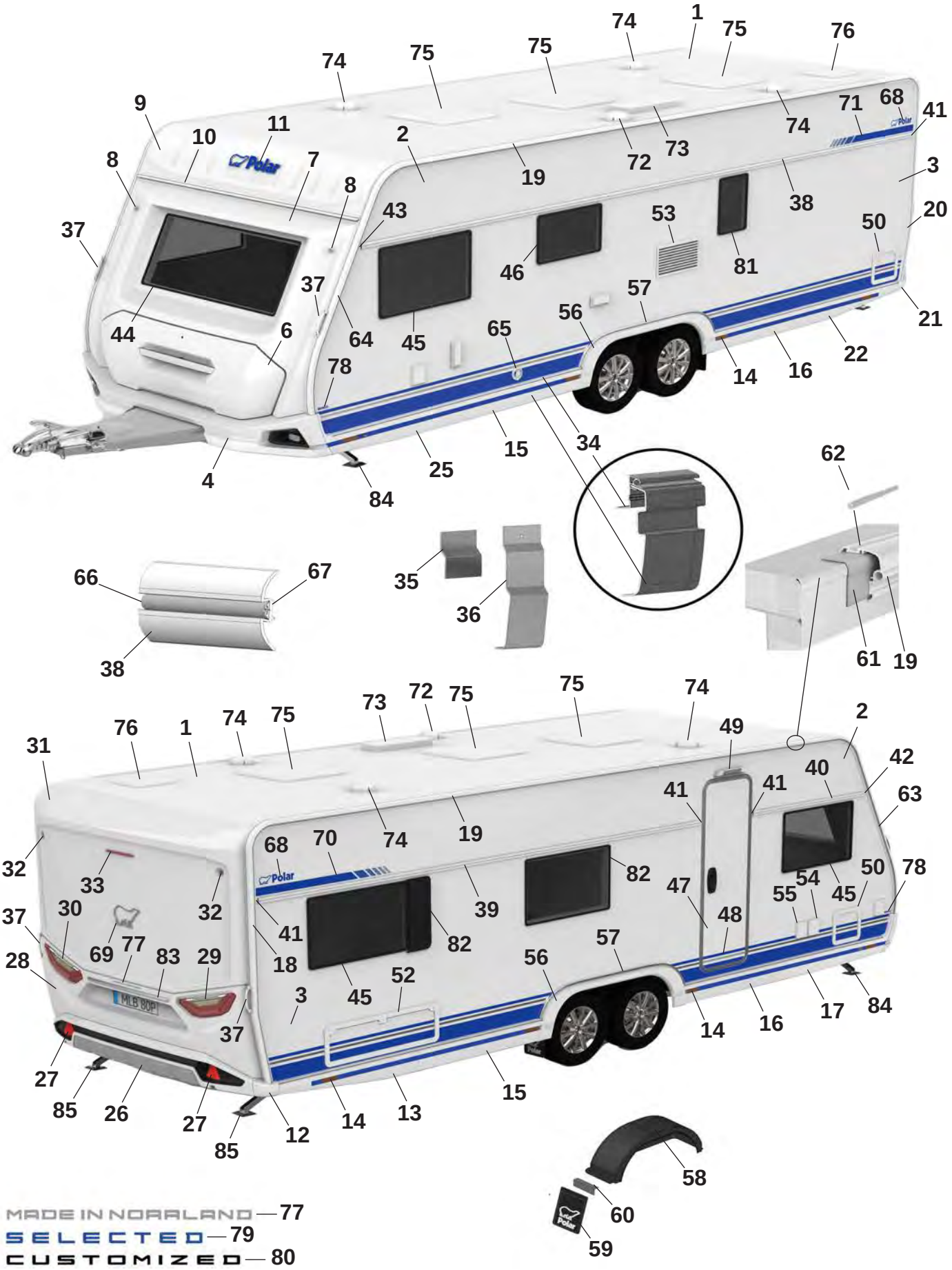
MADE IN NORRLAND — 77
SELECTED — 79
CUSTOMIZED — 80

Pos Fig	Det. nr Part. No	680 FDX	Benämning	Description
1	213254	x	Plåt tak 8100x2475	Roofing plate 8100x2475
2	212831	x	Plåt sida övre 8900x605	Side plate upper 6800x605
--	215158	x	Plåt sida övre 8900x605 (Custom.), sl. plåt	Side plate upper 6800x605 (Custom.), fl. plate
3	216134	x	Plåt sida undre 8900x1475	Side plate lower 6800x1475
--	216136	x	Plåt sida undre 8900x1475 (Custom.), sl. plåt	Side plate lower 6800x1475 (Custom.) fl. plate
4	216073	x	Front spoiler kpl.	Front spoiler cpl.
--	508425	x	Positionsljus	Position light
6	215832	x	Lucka gasolkoffert ink. handtag	Lid LPG compartment inc. handle
--	216968	x	Handtag kpl. m. dekorlist	Handle cpl. with decorative strip
7	215563	x	Plast gavel främre mittdel	Plastic gable front middle
8	508424	x	Lampa breddmarkering fram	Lamp width marking front
9	215564	x	Gavel främre överdel	Gable front upper
10	215528	x	List markis fram L=2371	List front L=2371
11	210539	x	Dekal, blå	Decal, blue
--	214216	x	Dekal, svart (Customized)	Decal, black (Customized)
12	215527	x	Hörn gavel bak	Corner rear gable
13	215545	x	Sidokjol höger bak	Side skirt rear right
--	217192	M	Dekal sidokjol	Decal side skirt rear
--	215550	M	Dekal sidokjol (Customized)	Decal side skirt rear (Customized)
--	215490	x	Clips sidokjol	Clips side skirt
14	506506	x	Belysning sidomarkering	Light, side marking
15	215844	x	Sidokjol förlängare L=1350	Side skirt extention L=1350
--	217192	M	Dekal sidokjol	Decal side skirt rear
--	215550	M	Dekal sidokjol (Customized)	Decal side skirt rear (Customized)
--	215490	x	Clips sidokjol	Clips side skirt
16	215846	x	Sidokjol förlängare L=1350	Side skirt extention L=1350
--	217192	M	Dekal sidokjol	Decal side skirt rear
--	215550	M	Dekal sidokjol (Customized)	Decal side skirt rear (Customized)
--	215490	x	Clips sidokjol	Clips side skirt
17	215543	x	Sidokjol höger fram	Side skirt front right
--	217192	M	Dekal sidokjol	Decal side skirt rear
--	215550	M	Dekal sidokjol (Customized)	Decal side skirt rear (Customized)
--	215490	x	Clips sidokjol	Clips side skirt
18	215494	x	List tält höger bak	List rear right
19	215498	x	List tält rak L=5352	List straight L=5352
20	215495	x	List tält vänster bak	List rear left
21	215526	x	Hörn gavel bak	Corner rear gable
22	215546	x	Sidokjol vänster bak	Side skirt rear left
--	217192	M	Dekal sidokjol	Decal side skirt rear
--	215550	M	Dekal sidokjol (Customized)	Decal side skirt rear (Customized)
--	215490	x	Clips sidokjol	Clips side skirt
25	215544	x	Sidokjol vänster fram	Side skirt front left
--	217192	M	Dekal sidokjol	Decal side skirt rear
--	215550	M	Dekal sidokjol (Customized)	Decal side skirt rear (Customized)
--	215490	x	Clips sidokjol	Clips side skirt
26	215925	x	Bumper bak kpl.	Bumper rear cpl.
27	215499	x	Reflex bumper bak	Reflex bumper rear
28	215522	x	Plast gavel bak mittdel	Plastic gable rear middle
--	505651	x	Belysning skylt	Plate lamp
29	508381	x	Kombinationslampa bak H	Combination lamp rear R

M= Metervara
T= Tillbehör

M= On the metre
T= Accessory

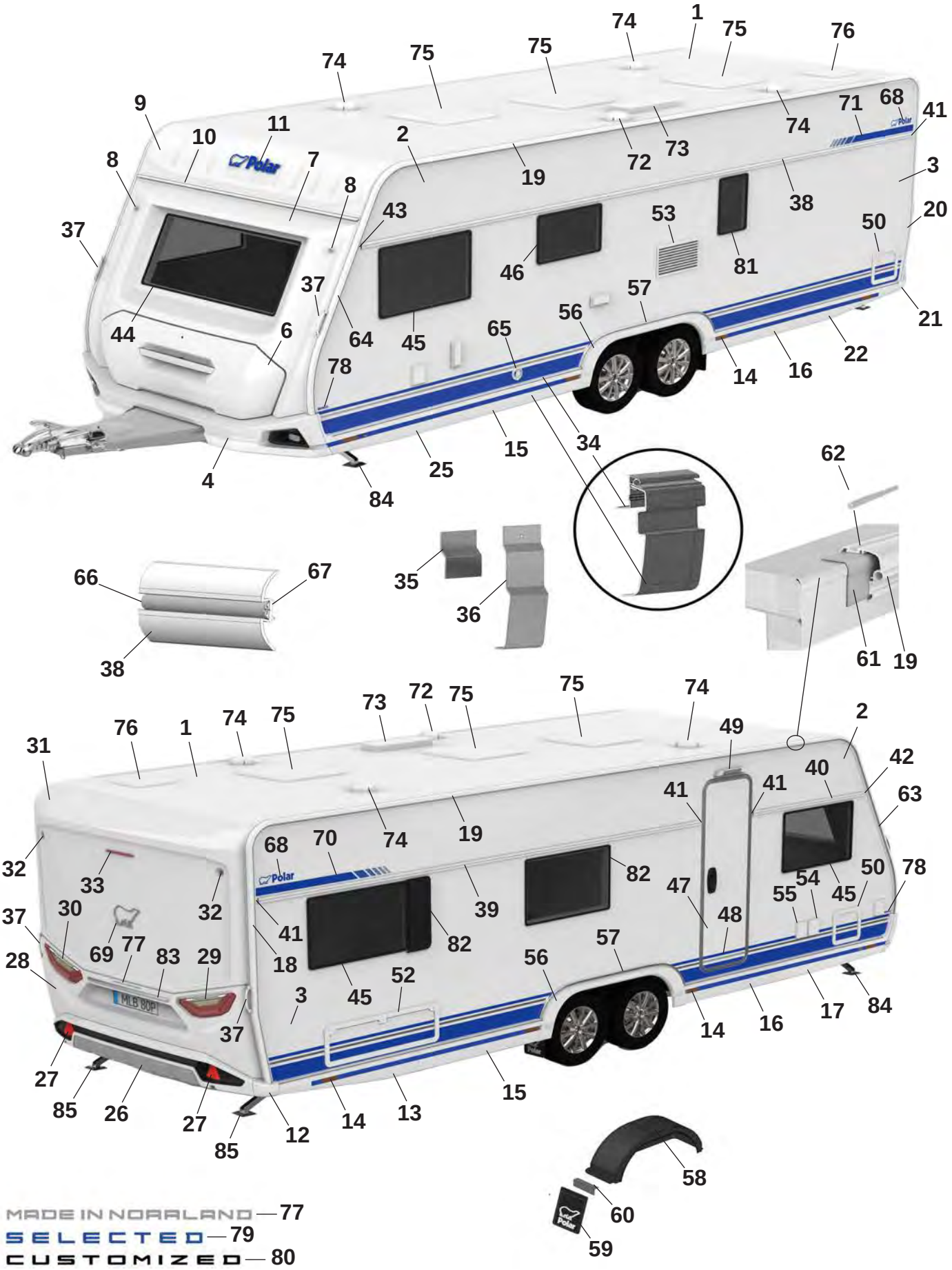
MADE IN NORRLAND — 77
SELECTED — 79
CUSTOMIZED — 80

Pos Fig	Det. nr Part. No	680 FDX	Benämning	Description
30	508380	x	Kombinationslampa bak V	Combination lamp rear L
31	215521	x	Plast gavel bak överdel	Plastic gable rear upper
32	508385	x	Lampa breddmarkering bak	Lamp width marking rear
33	508386	x	Lampa bromsljus bak	Lamp break light rear
34	215890	x	Avbärarlist L=2715 (Framför hjulhus)	Carrier list L=2715 (In front of wheelhouse)
--	215887	x	Avbärarlist L=2650 (Bakom hjulhus)	Carrier list L=2650 (Behind the wheelhouse)
35	215917	x	Stöd sidokjol 69,5x100	Support side skirt 69,5x100
36	216272	x	Stöd sidokjol 60x173,5	Support side skirt 60x173,5
37	216428	x	Draghandtag	Handle
38	215880	x	Midjelist V L=6513	List middle Left L=6513
39	215873	x	Midjelist H bak L=4433	List middle Right rear L=4433
40	215867	x	Midjelist H fram L=1445	List middle Right front L=1445
41	215072	x	Ändavslut rak	End protection straight
42	215078	x	Ändavslut H fram	End protection front R
43	215079	x	Ändavslut V fram	End protection front L
44	215598	x	Fönster front 600x1450 kpl.	Front window 600x1450 cpl.
45	212413	x	Fönster öppningsbart 550x900 kpl.	Window openable 550x900 cpl.
46	212411	x	Fönster öppningsbart 400x700 kpl.	Window openable 400x700 cpl.
47	213052	T	Dörr ytter u. fönster kpl.	Outer door without window kpl.
48	215638	x	Dekal dörr blå	Door decal blue
--	215639	x	Dekal dörr svart (Customized)	Door decal black (Customized)
49	508061	x	Belysning utvändigt	Outer light
50	207759	x	Lucka m. innerram, utan spegel	Door with frame inner, without plate
51	14-701045	x	Lucka m innerram, utan spegel	Door with frame inner, without plate
52	212477	T	Ventilationsgaller H	Ventilator grill R
53	214773	x	Galler ventilation kyl	Grill ventilation refrigerator
54	508106	x	Elintag 230 V	El. connection 230 V
55	508107	x	Eluttag 230 V	El connection 230 V
--		x	Tältservice	Tentservice
--		x	Eluttag 12 V	El connection 12 V
--		x	TV-antenn in/ut	TV-aerial in/out
56	215542	x	Hjulhusbräddare	Mudguard
--	801539	x	Skruv 3,5x25	Screw 3,5x25
--	215918	x	Täckhatt för skruv (vit)	Cover cap for screw (white)
--	801991	x	Täckhatt för skruv (svart)	Cover cap for screw (black)
57	215552	x	List al. hjulhusbräddare	List al. mudguard
--	801529	x	Skruv 4,2x16	Screw 4,2x16
58	212378	x	Hjulhus	Wheel housing
--	212442	x	Isolering hjulhus	Insulation wheel housing
59	102470	x	Stänkskydd	Splash guard
60	101223	x	Fäste stänkskydd	Bracket splash guard
--	800118	x	Skruv	Screw
61	215491	M	List tätning 74mm	Seal strip 74mm
62	208323	x	Styrstift list tält 50x3,5 mm	Pin for list 50x6,5 mm
63	215493	x	List höger fram	List front right
64	215492	x	List vänster fram	List front left
65	601486	x	Skorsten väggmontage kpl.	Chimney kpl.
66	210364	M	List dekor plast	List decor plastic
67	208236	M	Butyl profil 15x2 (30 m/rulle)	Seal strip 15x2 (30 m/roll)
68	212558	x	Emblem blå	Emblem blue

M= Metervara
T= Tillbehör

M= On the metre
T= Accessory

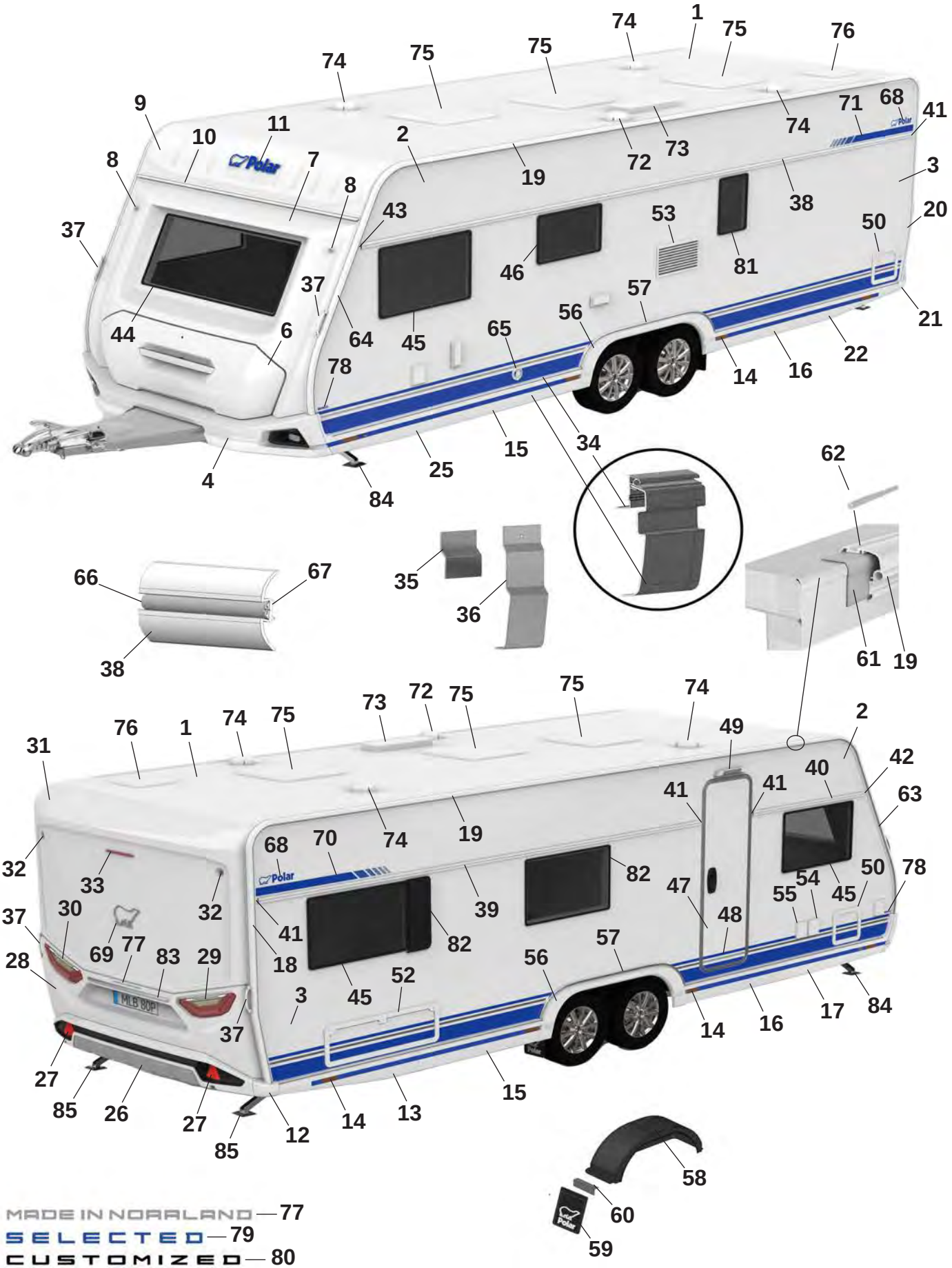
MADE IN NORRLAND — 77
SELECTED — 79
CUSTOMIZED — 80

Pos Fig	Det. nr Part. No	680 FDX	Benämning	Description
--	214211	x	Emblem blå (Selected)	Emblem blue (Selected)
--	214212	x	Emblem svart (Customized)	Emblem black (Customized)
69	212557	x	Emblem chrome	Emblem chrome
--	214217	x	Emblem svart (Customized)	Emblem black (Customized)
70	216001	x	Dekal H blå	Decal R blue
--	216003	x	Dekal H svart (Customized)	Decal R black (Customized)
71	216000	x	Dekal V blå	Decal L Blue
--	216002	x	Dekal V svart (Customized)	Decal L black (Customized)
72	401495	x	Motor köksfläkt kpl.	Motor kitchen fan cpl.
73	208023	x	Ventil tak för (kyl/frys)	Ventilator roof for refrigerator (refr./freeze)
74	00970024	x	Ventilator kpl.	Ventilator cpl.
75	208690	x	Taklucka 400x400 Mini-Heki kpl. rumsdel	Roof hatch 400x400 Mini-Heki cpl. room
--	211846	T	Taklucka 400x400 Omnivent kpl. vit	Roof hatch 400x400 Omnivent cpl. white
--	08-030921	T	Taklucka 500x700 Midi-Heki kpl.	Taklucka 500x700 Midi-Heki cpl.
--	207780	T	Taklucka 655x960 Heki de Lux kpl.	Roof hatch 655x960 Heki de Lux cpl.
76	215045	x	Taklucka 280x280 kpl. tvättrum	Roof hatch 280x280 cpl. washroom
77	215375	x	Dekal "Made in Norrland"	Decal "Made in Norrland"
78	216553	x	Dekal "680" blå	Decal "680" blue
--	216546	x	Dekal "680" svart (Customized)	Dekal "680" svart (Customized)
79	216018	x	Emblem "Selected"	Emblem "Selected"
80	214215	x	Emblem "Customized"	Emblem "Customized"
81	212409	T	Fönster öppningsbart 350x500 kpl.	Window openable 350x500 cpl.
82	212410	x	Fönster öppningsbart 300x700 kpl.	Window openable 300x700 cpl.
83	215539	x	Dekorlist	Decor list
--	215540	x	Dekorlist (Customized)	Decor list (Customized)
84	344997	x	Stödben fram	Support legs front
85	344996	x	Stödben bak	Support legs rear

M= Metervara
T= Tillbehör

M= On the metre
T= Accessory

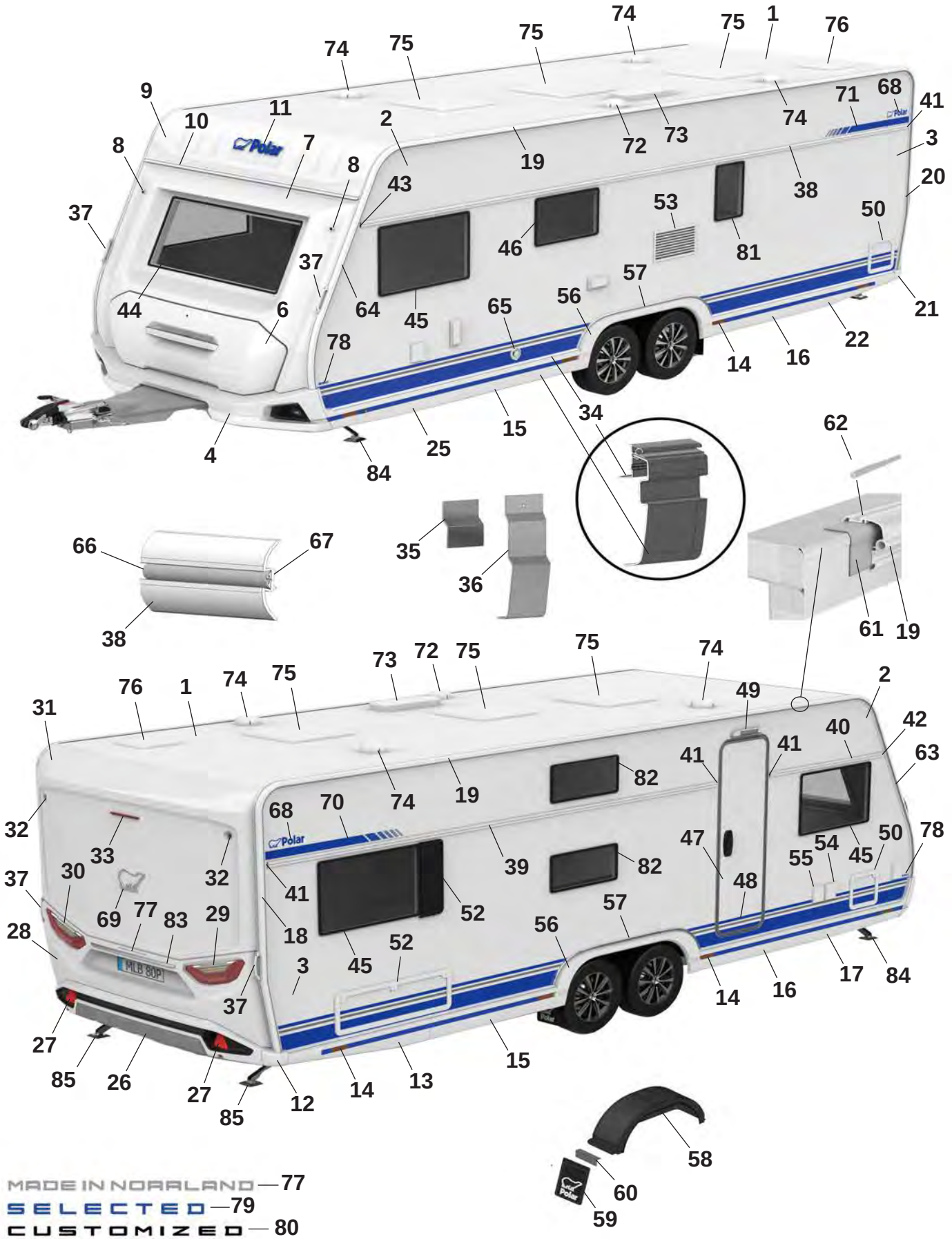
MADE IN NORRLAND — 77
SELECTED — 79
CUSTOMIZED — 80

Pos Fig	Det. nr Part. No	680 FDC	Benämning	Description
1	213254	x	Plåt tak 8100x2475	Roofing plate 8100x2475
2	212831	x	Plåt sida övre 8900x605	Side plate upper 6800x605
--	215158	x	Plåt sida övre 8900x605 (Custom.), sl. plåt	Side plate upper 6800x605 (Custom.), fl. plate
3	216134	x	Plåt sida undre 8900x1475	Side plate lower 6800x1475
--	216136	x	Plåt sida undre 8900x1475 (Custom.), sl. plåt	Side plate lower 6800x1475 (Custom.) fl. plate
4	216073	x	Front spoiler kpl.	Front spoiler cpl.
--	508425	x	Positionsljus	Position light
6	215832	x	Lucka gasolkoffert ink. handtag	Lid LPG compartment inc. handle
--	216968	x	Handtag kpl. m. dekorlist	Handle cpl. with decorative strip
7	215563	x	Plast gavel främre mittdel	Plastic gable front middle
8	508424	x	Lampa breddmarkering fram	Lamp width marking front
9	215564	x	Gavel främre överdel	Gable front upper
10	215528	x	List markis fram L=2371	List front L=2371
11	210539	x	Dekal, blå	Decal, blue
--	214216	x	Dekal, svart (Customized)	Decal, black (Customized)
12	215527	x	Hörn gavel bak	Corner rear gable
13	215545	x	Sidokjol höger bak	Side skirt rear right
--	217192	M	Dekal sidokjol	Decal side skirt rear
--	215550	M	Dekal sidokjol (Customized)	Decal side skirt rear (Customized)
--	215490	x	Clips sidokjol	Clips side skirt
14	506506	x	Belysning sidomarkering	Light, side marking
15	215844	x	Sidokjol förlängare L=1350	Side skirt extention L=1350
--	217192	M	Dekal sidokjol	Decal side skirt rear
--	215550	M	Dekal sidokjol (Customized)	Decal side skirt rear (Customized)
--	215490	x	Clips sidokjol	Clips side skirt
16	215846	x	Sidokjol förlängare L=1350	Side skirt extention L=1350
--	217192	M	Dekal sidokjol	Decal side skirt rear
--	215550	M	Dekal sidokjol (Customized)	Decal side skirt rear (Customized)
--	215490	x	Clips sidokjol	Clips side skirt
17	215543	x	Sidokjol höger fram	Side skirt front right
--	217192	M	Dekal sidokjol	Decal side skirt rear
--	215550	M	Dekal sidokjol (Customized)	Decal side skirt rear (Customized)
--	215490	x	Clips sidokjol	Clips side skirt
18	215494	x	List tält höger bak	List rear right
19	215498	x	List tält rak L=5352	List straight L=5352
20	215495	x	List tält vänster bak	List rear left
21	215526	x	Hörn gavel bak	Corner rear gable
22	215546	x	Sidokjol vänster bak	Side skirt rear left
--	217192	M	Dekal sidokjol	Decal side skirt rear
--	215550	M	Dekal sidokjol (Customized)	Decal side skirt rear (Customized)
--	215490	x	Clips sidokjol	Clips side skirt
25	215544	x	Sidokjol vänster fram	Side skirt front left
--	217192	M	Dekal sidokjol	Decal side skirt rear
--	215550	M	Dekal sidokjol (Customized)	Decal side skirt rear (Customized)
--	215490	x	Clips sidokjol	Clips side skirt
26	215925	x	Bumper bak kpl.	Bumper rear cpl.
27	215499	x	Reflex bumper bak	Reflex bumper rear
28	215522	x	Plast gavel bak mittdel	Plastic gable rear middle
--	505651	x	Belysning skylt	Plate lamp
29	508381	x	Kombinationslampa bak H	Combination lamp rear R

M= Metervara
T= Tillbehör

M= On the metre
T= Accessory

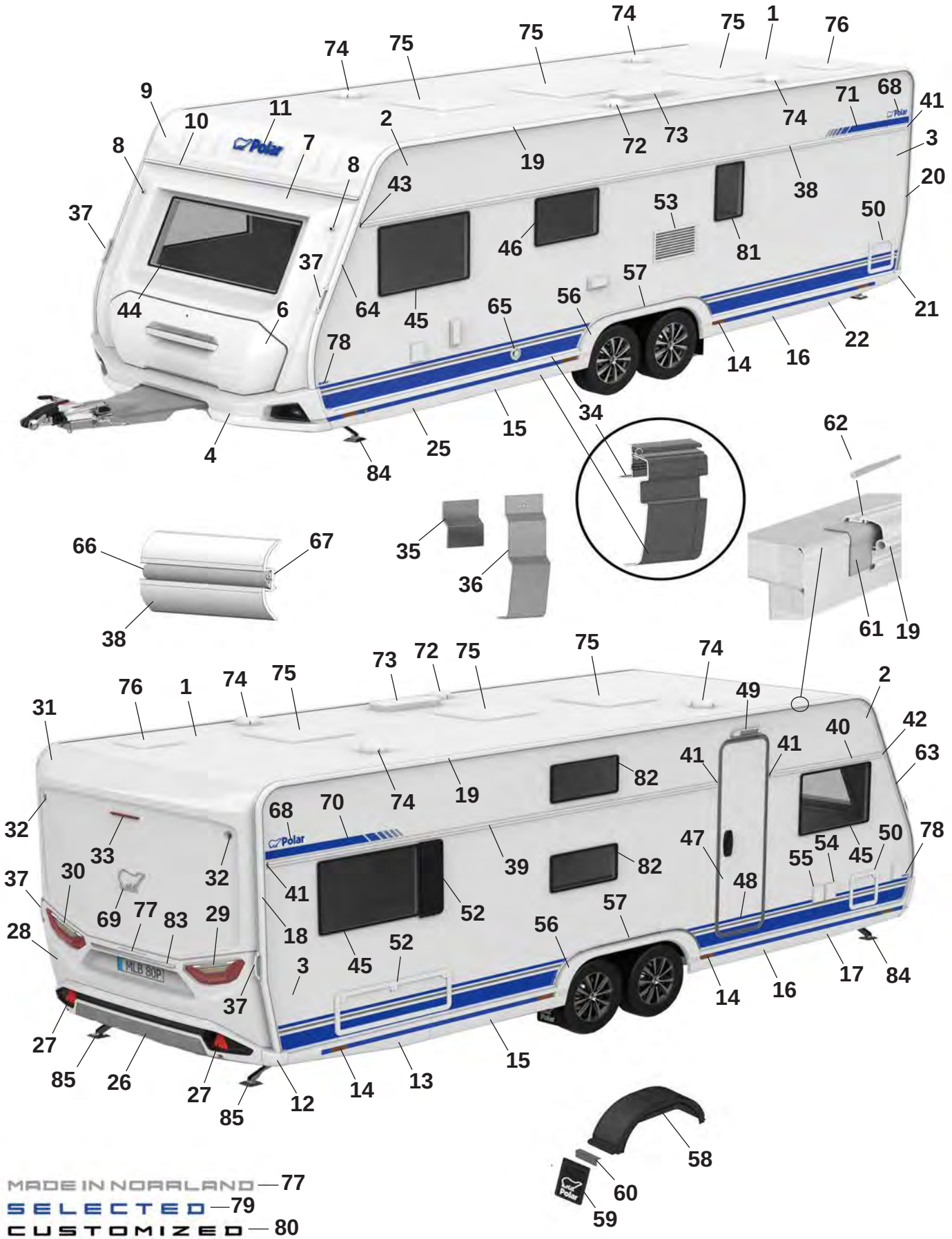
MADE IN NORRLAND — 77
SELECTED — 79
CUSTOMIZED — 80

Pos Fig	Det. nr Part. No	680 FDC	Benämning	Description
30	508380	x	Kombinationslampa bak V	Combination lamp rear L
31	215521	x	Plast gavel bak överdel	Plastic gable rear upper
32	508385	x	Lampa breddmarkering bak	Lamp width marking rear
33	508386	x	Lampa bromsljus bak	Lamp break light rear
34	215890	x	Avbärarlist L=2715 (Framför hjulhus)	Carrier list L=2715 (In front of wheelhouse)
--	215887	x	Avbärarlist L=2650 (Bakom hjulhus)	Carrier list L=2650 (Behind the wheelhouse)
35	215917	x	Stöd sidokjol 69,5x100	Support side skirt 69,5x100
36	216272	x	Stöd sidokjol 60x173,5	Support side skirt 60x173,5
37	216428	x	Draghandtag	Handle
38	215880	x	Midjelist V L=6513	List middle Left L=6513
39	215873	x	Midjelist H bak L=4433	List middle Right rear L=4433
40	215867	x	Midjelist H fram L=1445	List middle Right front L=1445
41	215072	x	Ändavslut rak	End protection straight
42	215078	x	Ändavslut H fram	End protection front R
43	215079	x	Ändavslut V fram	End protection front L
44	215598	x	Fönster front 600x1450 kpl.	Front window 600x1450 cpl.
45	212413	x	Fönster öppningsbart 550x900 kpl.	Window openable 550x900 cpl.
46	212411	x	Fönster öppningsbart 400x700 kpl.	Window openable 400x700 cpl.
47	213052	T	Dörr ytter u. fönster kpl.	Outer door without window kpl.
48	215638	x	Dekal dörr blå	Door decal blue
--	215639	x	Dekal dörr svart (Customized)	Door decal black (Customized)
49	508061	x	Belysning utvändigt	Outer light
50	207759	x	Lucka m. innerram, utan spegel	Door with frame inner, without plate
51	14-701045	x	Lucka m innerram, utan spegel	Door with frame inner, without plate
52	212477	T	Ventilationsgaller H	Ventilator grill R
53	214773	x	Galler ventilation kyl	Grill ventilation refrigerator
54	508106	x	Elintag 230 V	El. connection 230 V
55	508107	x	Eluttag 230 V	El connection 230 V
--		x	Tältservice	Tentservice
--		x	Eluttag 12 V	El connection 12 V
--		x	TV-antenn in/ut	TV-aerial in/out
56	215542	x	Hjulhusbräddare	Mudguard
--	801539	x	Skruv 3,5x25	Screw 3,5x25
--	215918	x	Täckhatt för skruv (vit)	Cover cap for screw (white)
--	801991	x	Täckhatt för skruv (svart)	Cover cap for screw (black)
57	215552	x	List al. hjulhusbräddare	List al. mudguard
--	801529	x	Skruv 4,2x16	Screw 4,2x16
58	212378	x	Hjulhus	Wheel housing
--	212442	x	Isolering hjulhus	Insulation wheel housing
59	102470	x	Stänkskydd	Splash guard
60	101223	x	Fäste stänkskydd	Bracket splash guard
--	800118	x	Skruv	Screw
61	215491	M	List tätning 74mm	Seal strip 74mm
62	208323	x	Styrstift list tält 50x3,5 mm	Pin for list 50x6,5 mm
63	215493	x	List höger fram	List front right
64	215492	x	List vänster fram	List front left
65	601486	x	Skorsten väggmontage kpl.	Chimney kpl.
66	210364	M	List dekor plast	List decor plastic
67	208236	M	Butyl profil 15x2 (30 m/rulle)	Seal strip 15x2 (30 m/roll)
68	212558	x	Emblem blå	Emblem blue

M= Metervara
T= Tillbehör

M= On the metre
T= Accessory

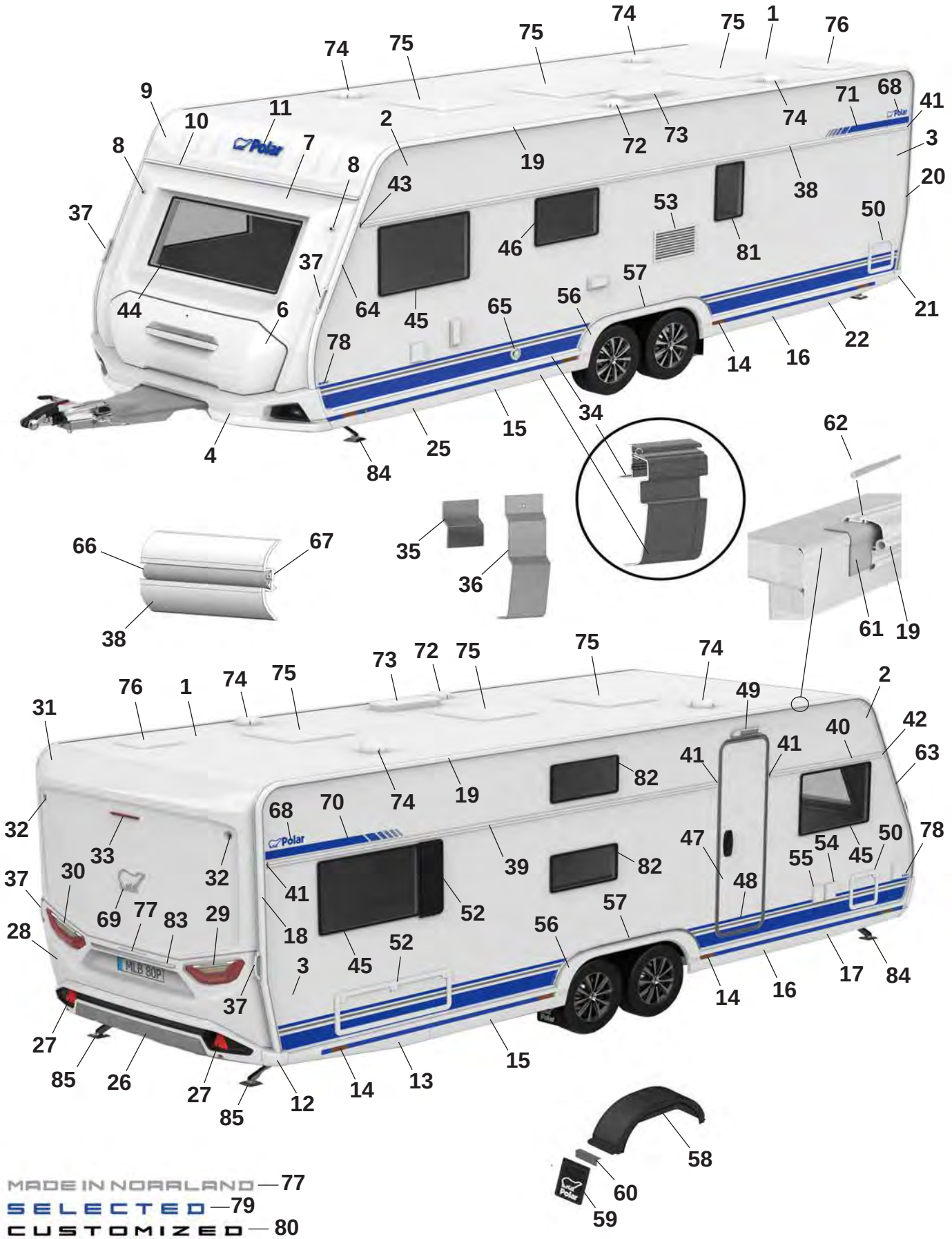
MADE IN NORRLAND — 77
SELECTED — 79
CUSTOMIZED — 80

Pos Fig	Det. nr Part. No	680 FDC	Benämning	Description
--	214211	x	Emblem blå (Selected)	Emblem blue (Selected)
--	214212	x	Emblem svart (Customized)	Emblem black (Customized)
69	212557	x	Emblem chrome	Emblem chrome
--	214217	x	Emblem svart (Customized)	Emblem black (Customized)
70	216001	x	Dekal H blå	Decal R blue
--	216003	x	Dekal H svart (Customized)	Decal R black (Customized)
71	216000	x	Dekal V blå	Decal L Blue
--	216002	x	Dekal V svart (Customized)	Decal L black (Customized)
72	401495	x	Motor köksfläkt kpl.	Motor kitchen fan cpl.
73	208023	x	Ventil tak för (kyl/frys)	Ventilator roof for refrigerator (refr./freeze)
74	00970024	x	Ventilator kpl.	Ventilator cpl.
75	208690	x	Taklucka 400x400 Mini-Heki kpl. rumsdel	Roof hatch 400x400 Mini-Heki cpl. room
--	211846	T	Taklucka 400x400 Omnivent kpl. vit	Roof hatch 400x400 Omnivent cpl. white
--	08-030921	T	Taklucka 500x700 Midi-Heki kpl.	Taklucka 500x700 Midi-Heki cpl.
--	207780	T	Taklucka 655x960 Heki de Lux kpl.	Roof hatch 655x960 Heki de Lux cpl.
76	215045	x	Taklucka 280x280 kpl. tvättrum	Roof hatch 280x280 cpl. washroom
77	215375	x	Dekal "Made in Norrland"	Decal "Made in Norrland"
78	216553	x	Dekal "680" blå	Decal "680" blue
--	216546	x	Dekal "680" svart (Customized)	Dekal "680" svart (Customized)
79	216018	x	Emblem "Selected"	Emblem "Selected"
80	214215	x	Emblem "Customized"	Emblem "Customized"
81	212409	T	Fönster öppningsbart 350x500 kpl.	Window openable 350x500 cpl.
82	212410	x	Fönster öppningsbart 300x700 kpl.	Window openable 300x700 cpl.
83	215539	x	Dekorlist	Decor list
--	215540	x	Dekorlist (Customized)	Decor list (Customized)
84	344997	x	Stödben fram	Support legs front
85	344996	x	Stödben bak	Support legs rear

M= Metervara
T= Tillbehör

M= On the metre
T= Accessory

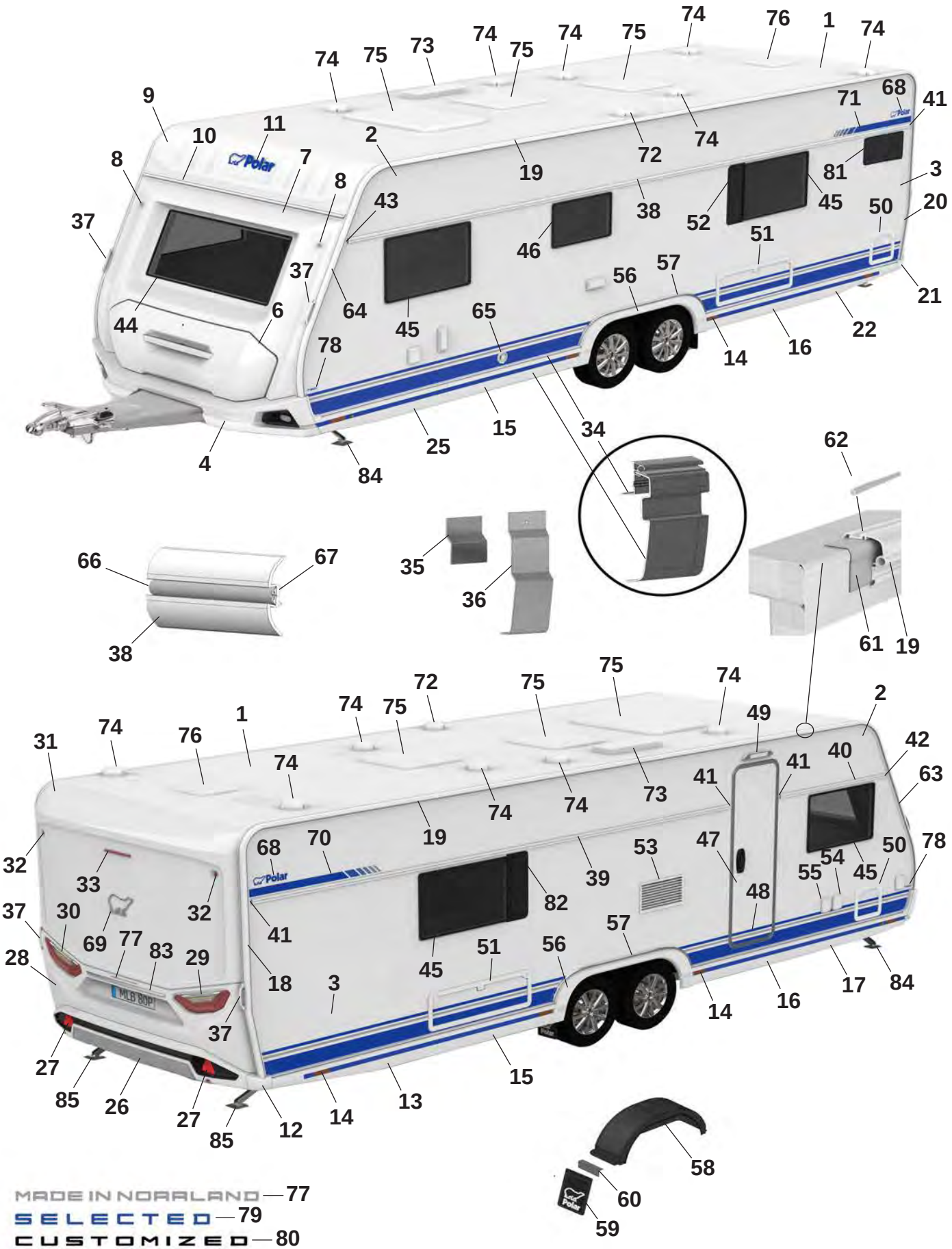
MADE IN NORRLAND — 77
SELECTED — 79
CUSTOMIZED — 80

Pos Fig	Det. nr Part. No	730 BSA	Benämning	Description
1	213254	x	Plåt tak 8100x2475	Roofing plate 8100x2475
2	212831	x	Plåt sida övre 8900x605	Side plate upper 6800x605
--	215158	x	Plåt sida övre 8900x605 (Custom.), sl. plåt	Side plate upper 6800x605 (Custom.), fl. plate
3	216134	x	Plåt sida undre 8900x1475	Side plate lower 6800x1475
--	216136	x	Plåt sida undre 8900x1475 (Custom.), sl. plåt	Side plate lower 6800x1475 (Custom.) fl. plate
4	216073	x	Front spoiler kpl.	Front spoiler cpl.
--	508425	x	Positionsljus	Position light
6	215832	x	Lucka gasolkoffert ink. handtag	Lid LPG compartment inc. handle
--	216968	x	Handtag kpl. m. dekorlist	Handle cpl. with decorative strip
7	215563	x	Plast gavel främre mittdel	Plastic gable front middle
8	508424	x	Lampa breddmarkering fram	Lamp width marking front
9	215564	x	Gavel främre överdel	Gable front upper
10	215528	x	List markis fram L=2371	List front L=2371
11	210539	x	Dekal, blå	Decal, blue
--	214216	x	Dekal, svart (Customized)	Decal, black (Customized)
12	215527	x	Hörn gavel bak	Corner rear gable
13	215545	x	Sidokjol höger bak	Side skirt rear right
--	217192	M	Dekal sidokjol	Decal side skirt rear
--	215550	M	Dekal sidokjol (Customized)	Decal side skirt rear (Customized)
--	215490	x	Clips sidokjol	Clips side skirt
14	506506	x	Belysning sidomarkering	Light, side marking
15	215548	x	Sidokjol förlängare	Side skirt extention
--	217192	M	Dekal sidokjol	Decal side skirt rear
--	215550	M	Dekal sidokjol (Customized)	Decal side skirt rear (Customized)
--	215490	x	Clips sidokjol	Clips side skirt
16	215547	x	Sidokjol förlängare	Side skirt extention
--	217192	M	Dekal sidokjol	Decal side skirt rear
--	215550	M	Dekal sidokjol (Customized)	Decal side skirt rear (Customized)
--	215490	x	Clips sidokjol	Clips side skirt
17	215543	x	Sidokjol höger fram	Side skirt front right
--	217192	M	Dekal sidokjol	Decal side skirt rear
--	215550	M	Dekal sidokjol (Customized)	Decal side skirt rear (Customized)
--	215490	x	Clips sidokjol	Clips side skirt
18	215494	x	List tält höger bak	List rear right
19	215501	x	List tält rak L=5912	List straight L=5915
20	215495	x	List tält vänster bak	List rear left
21	215526	x	Hörn gavel bak	Corner rear gable
22	215546	x	Sidokjol vänster bak	Side skirt rear left
--	217192	M	Dekal sidokjol	Decal side skirt rear
--	215550	M	Dekal sidokjol (Customized)	Decal side skirt rear (Customized)
--	215490	x	Clips sidokjol	Clips side skirt
25	215544	x	Sidokjol vänster fram	Side skirt front left
--	217192	M	Dekal sidokjol	Decal side skirt rear
--	215550	M	Dekal sidokjol (Customized)	Decal side skirt rear (Customized)
--	215490	x	Clips sidokjol	Clips side skirt
26	215925	x	Bumper bak kpl.	Bumper rear cpl.
27	215499	x	Reflex bumper bak	Reflex bumper rear
28	215522	x	Plast gavel bak mittdel	Plastic gable rear middle
--	505651	x	Belysning skylt	Plate lamp
29	508381	x	Kombinationslampa bak H	Combination lamp rear R

M= Metervara
T= Tillbehör

M= On the metre
T= Accessory

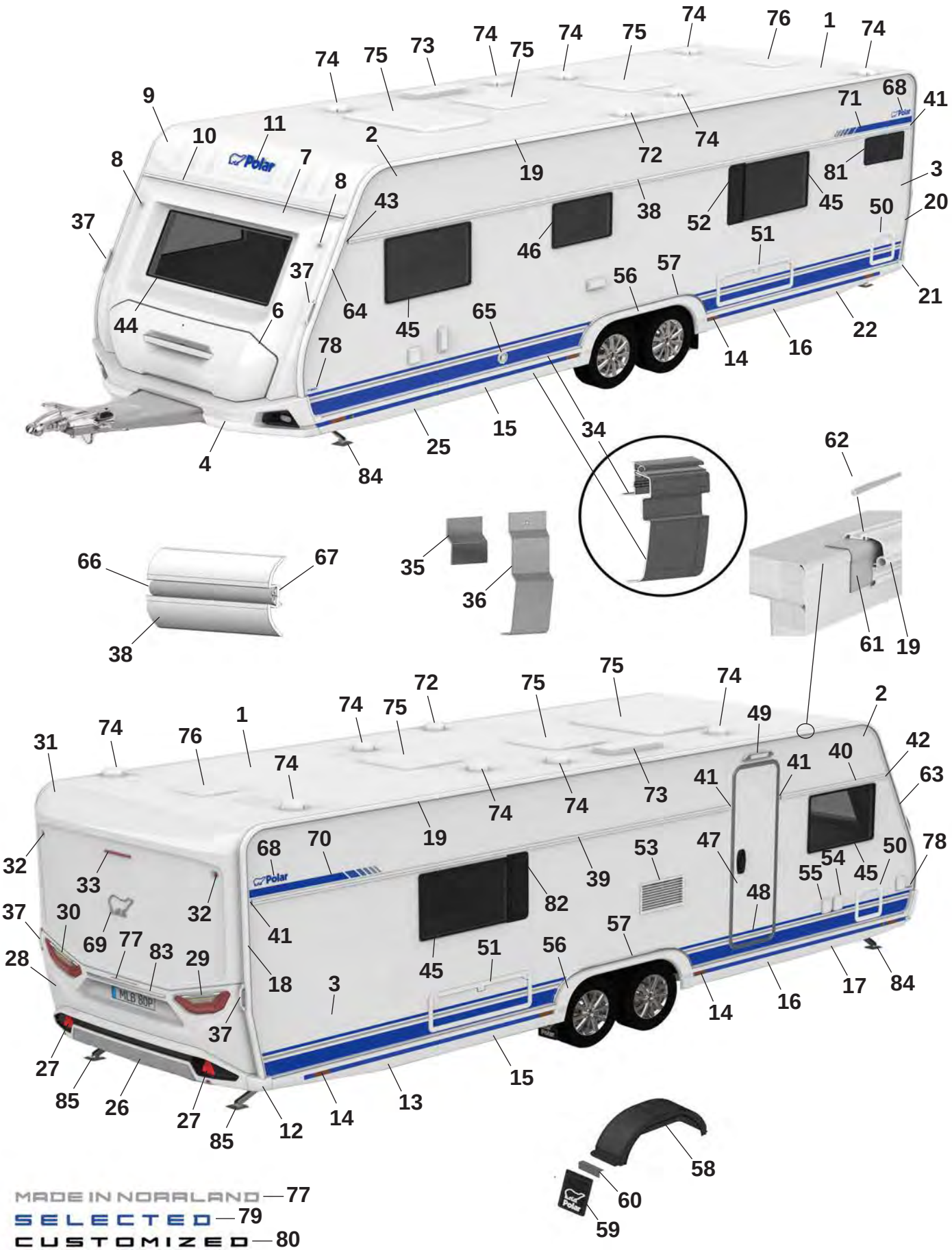
MADE IN NORRLAND — 77
SELECTED — 79
CUSTOMIZED — 80

Pos Fig	Det. nr Part. No	730 BSA	Benämning	Description
30	508380	x	Kombinationslampa bak V	Combination lamp rear L
31	215521	x	Plast gavel bak överdel	Plastic gable rear upper
32	508385	x	Lampa breddmarkering bak	Lamp width marking rear
33	508386	x	Lampa bromsljus bak	Lamp break light rear
34	216117	x	Avbärarlist L=2990 (Framför hjulhus)	Carrier list L=2990 (In front of wheelhouse)
--	215888	x	Avbärarlist L=2925 (Bakom hjulhus)	Carrier list L=2925 (Behind the wheelhouse)
35	215917	x	Stöd sidokjol 69,5x100	Support side skirt 69,5x100
36	216272	x	Stöd sidokjol 60x173,5	Support side skirt 60x173,5
37	216428	x	Draghandtag	Handle
38	215077	x	Midjelist V L=7073	List middle Left L=7073
39	215874	x	Midjelist H bak L=4993	List middle Right rear L=4993
40	215867	x	Midjelist H fram L=1445	List middle Right front L=1445
41	215072	x	Ändavslut rak	End protection straight
42	215078	x	Ändavslut H fram	End protection front R
43	215079	x	Ändavslut V fram	End protection front L
44	215598	x	Fönster front 600x1450 kpl.	Front window 600x1450 cpl.
45	212413	x	Fönster öppningsbart 550x900 kpl.	Window openable 550x900 cpl.
46	212411	x	Fönster öppningsbart 400x700 kpl.	Window openable 400x700 cpl.
47	213052	T	Dörr ytter u. fönster kpl.	Outer door without window kpl.
48	215638	x	Dekal dörr blå	Door decal blue
--	215639	x	Dekal dörr svart (Customized)	Door decal black (Customized)
49	508061	x	Belysning utvändigt	Outer light
50	207759	x	Lucka m. innerram, utan spegel	Door with frame inner, without plate
51	14-701045	x	Lucka m innerram, utan spegel	Door with frame inner, without plate
52	212476	T	Ventilationsgaller V	Ventilator grill L
53	214773	x	Galler ventilation kyl	Grill ventilation refrigerator
54	508106	x	Elintag 230 V	El. connection 230 V
55	508107	x	Eluttag 230 V	El connection 230 V
--		x	Tältservice	Tentservice
--		x	Eluttag 12 V	El connection 12 V
--		x	TV-antenn in/ut	TV-aerial in/out
56	215542	x	Hjulhusbräddare	Mudguard
--	801539	x	Skruv 3,5x25	Screw 3,5x25
--	215918	x	Täckhatt för skruv (vit)	Cover cap for screw (white)
--	801991	x	Täckhatt för skruv (svart)	Cover cap for screw (black)
57	215552	x	List al. hjulhusbräddare	List al. mudguard
--	801529	x	Skruv 4,2x16	Screw 4,2x16
58	212378	x	Hjulhus	Wheel housing
--	212442	x	Isolering hjulhus	Insulation wheel housing
59	102470	x	Stänkskydd	Splash guard
60	101223	x	Fäste stänkskydd	Bracket splash guard
--	800118	x	Skruv	Screw
61	215491	M	List tätning 74mm	Seal strip 74mm
62	208323	x	Styrstift list tält 50x3,5 mm	Pin for list 50x6,5 mm
63	215493	x	List höger fram	List front right
64	215492	x	List vänster fram	List front left
65	601486	x	Skorsten väggmontage kpl.	Chimney kpl.
66	210364	M	List dekor plast	List decor plastic
67	208236	M	Butyl profil 15x2 (30 m/rulle)	Seal strip 15x2 (30 m/roll)
68	212558	x	Emblem blå	Emblem blue
			M= Metervara T= Tillbehör	M= On the metre T= Accessory

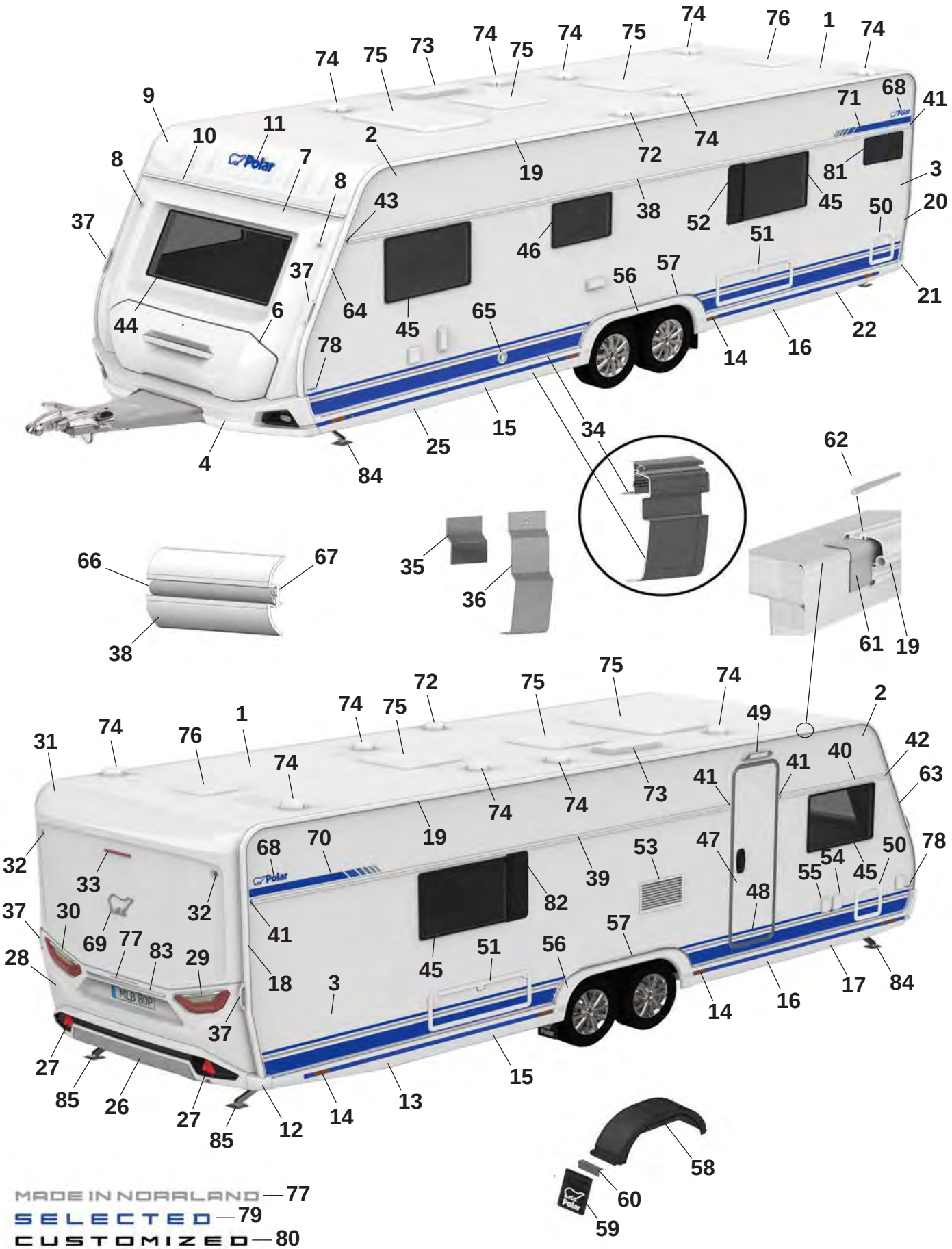
MADE IN NORRLAND — 77
SELECTED — 79
CUSTOMIZED — 80

Pos Fig	Det. nr Part. No	730 BSA	Benämning	Description
--	214211	x	Emblem blå (Selected)	Emblem blue (Selected)
--	214212	x	Emblem svart (Customized)	Emblem black (Customized)
69	212557	x	Emblem chrome	Emblem chrome
--	214217	x	Emblem svart (Customized)	Emblem black (Customized)
70	216001	x	Dekal H blå	Decal R blue
--	216003	x	Dekal H svart (Customized)	Decal R black (Customized)
71	216000	x	Dekal V blå	Decal L Blue
--	216002	x	Dekal V svart (Customized)	Decal L black (Customized)
72	401495	x	Motor köksfläkt kpl.	Motor kitchen fan cpl.
73	208023	x	Ventil tak för (kyl/frys)	Ventilator roof for refrigerator (refr./freeze)
74	00970024	x	Ventilator kpl.	Ventilator cpl.
75	208690	x	Taklucka 400x400 Mini-Heki kpl. rumsdel	Roof hatch 400x400 Mini-Heki cpl. room
--	211846	T	Taklucka 400x400 Omnivent kpl. vit	Roof hatch 400x400 Omnivent cpl. white
--	08-030921	T	Taklucka 500x700 Midi-Heki kpl.	Taklucka 500x700 Midi-Heki cpl.
--	207780	T	Taklucka 655x960 Heki de Lux kpl.	Roof hatch 655x960 Heki de Lux cpl.
76	215045	x	Taklucka 280x280 kpl. tvättrum	Roof hatch 280x280 cpl. washroom
77	215375	x	Dekal "Made in Norrland"	Decal "Made in Norrland"
78	216554	x	Dekal "730" blå	Decal "730" blue
--	216547	x	Dekal "730" svart (Customized)	Dekal "730" svart (Customized)
79	216018	x	Emblem "Selected"	Emblem "Selected"
80	214215	x	Emblem "Customized"	Emblem "Customized"
81	214065	T	Fönster öppningsbart 300x500 kpl.	Window openable 300x500 cpl.
82	212477	T	Ventilationsgaller H	Ventilator grill R
83	215539	x	Dekorlist	Decor list
--	215540	x	Dekorlist (Customized)	Decor list (Customized)
84	344997	x	Stödben fram	Support legs front
85	344996	x	Stödben bak	Support legs rear

M= Metervara
T= Tillbehör

M= On the metre
T= Accessory

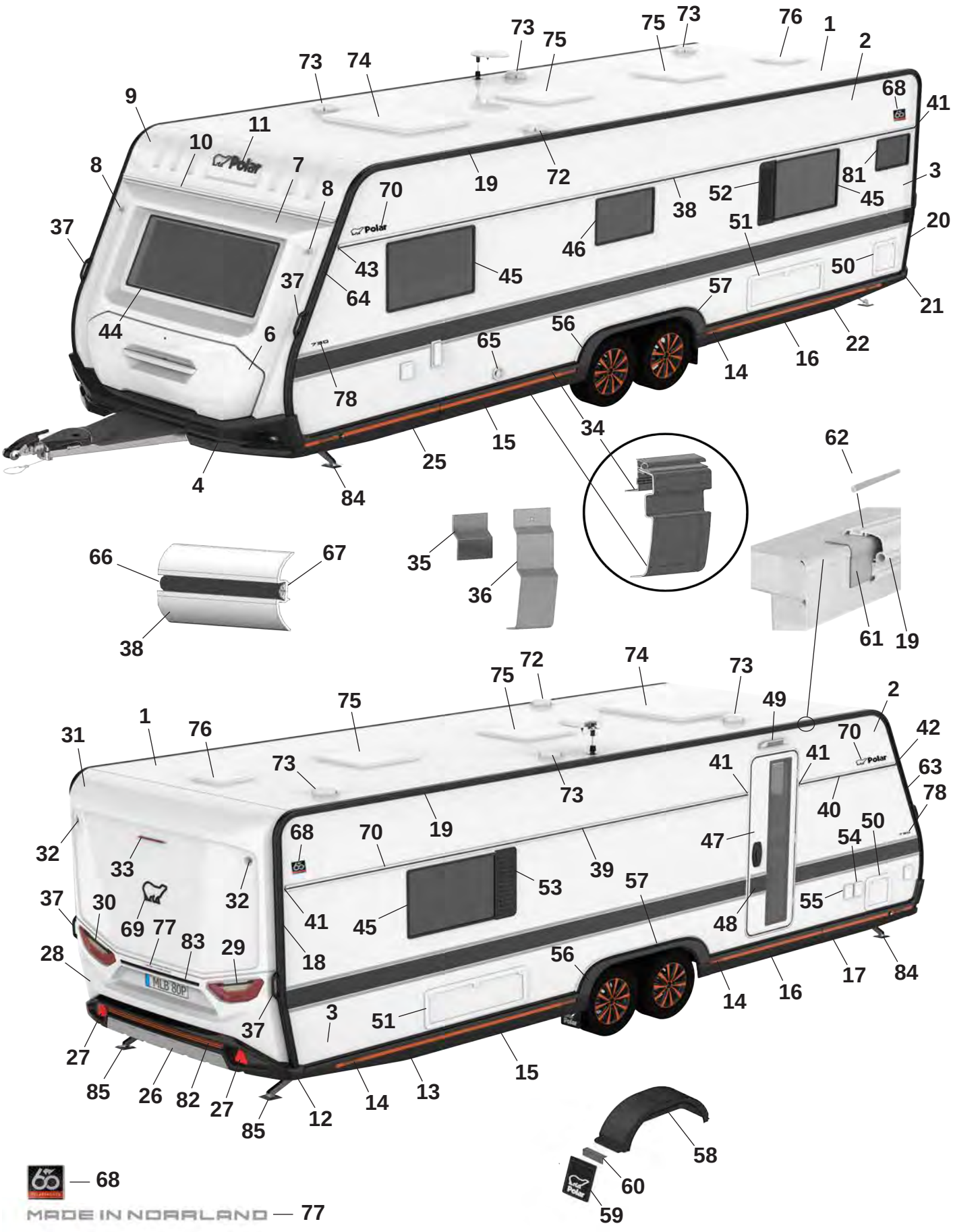
73
75
75
73
76
1
2
73
74
68
41
9
11
10
Polar
7
8
19
72
81
3
8
70
52
45
38
37
Polar
51
20
46
43
45
50
37
64
57
21
44
6
56
65
22
16
14
78
34
15
25
4
84
62
66
67
35
36
38
61
19
72
74
73
75
75
49
2
1
76
70
42
31
73
41
41
Polar
63
73
78
40
19
68
70
47
50
54
32
33
39
53
57
37
30
32
55
69
77
41
45
48
83
29
28
18
56
17
84
MLB 80P
14
16
3
51
37
27
15
85
26
82
27
14
13
85
12
58
60
59
68
MADE IN NORRLAND
77

Pos Fig	Det. nr Part. No	730 BSL	Benämning	Description
1	213254	x	Plåt tak 8100x2475	Roofing plate 8100x2475
2	215158	x	Plåt sida övre 8900x605	Side plate upper 6800x605
3	217376	x	Plåt sida undre 8900x1475	Side plate lower 6800x1475
4	217029	x	Front spoiler kpl.	Front spoiler cpl.
--	508425	x	Positionsljus	Position light
6	215832	x	Lucka gasolkoffert ink. handtag	Lid LPG compartment inc. handle
--	216968	x	Handtag kpl. m. dekorlist	Handle cpl. with decorative strip
7	215563	x	Plast gavel främre mittdel	Plastic gable front middle
8	508424	x	Lampa breddmarkering fram	Lamp width marking front
9	215564	x	Gavel främre överdel	Gable front upper
10	215528	x	List markis fram L=2371	List front L=2371
11	214216	x	Dekal, svart	Decal, black
12	216979	x	Hörn gavel bak	Corner rear gable
13	216982	x	Sidokjol höger bak	Side skirt rear right
--	217031	M	Dekal sidokjol, (Orange)	Decal side skirt rear, (Orange)
--	215490	x	Clips sidokjol	Clips side skirt
14	506506	x	Belysning sidomarkering	Light, side marking
15	216984	x	Sidokjol förlängare	Side skirt extention
--	217031	M	Dekal sidokjol, (Orange)	Decal side skirt rear, (Orange)
--	215490	x	Clips sidokjol	Clips side skirt
16	216985	x	Sidokjol förlängare	Side skirt extention
--	217031	M	Dekal sidokjol, (Orange)	Decal side skirt rear, (Orange)
--	215490	x	Clips sidokjol	Clips side skirt
17	216986	x	Sidokjol höger fram	Side skirt front right
--	217031	M	Dekal sidokjol, (Orange)	Decal side skirt rear, (Orange)
--	215490	x	Clips sidokjol	Clips side skirt
18	217024	x	List tält höger bak	List rear right
19	215501	x	List tält rak L=5912	List straight L=5915
20	217025	x	List tält vänster bak	List rear left
21	216980	x	Hörn gavel bak	Corner rear gable
22	216988	x	Sidokjol vänster bak	Side skirt rear left
--	217031	M	Dekal sidokjol, (Orange)	Decal side skirt rear, (Orange)
--	215490	x	Clips sidokjol	Clips side skirt
25	216990	x	Sidokjol vänster fram	Side skirt front left
--	217031	M	Dekal sidokjol, (Orange)	Decal side skirt rear, (Orange)
--	215490	x	Clips sidokjol	Clips side skirt
26	217030	x	Bumper bak kpl.	Bumper rear cpl.
27	215499	x	Reflex bumper bak	Reflex bumper rear
28	215522	x	Plast gavel bak mittdel	Plastic gable rear middle
--	505651	x	Belysning skylt	Plate lamp
29	508381	x	Kombinationslampa bak H	Combination lamp rear R
30	508380	x	Kombinationslampa bak V	Combination lamp rear L
31	215521	x	Plast gavel bak överdel	Plastic gable rear upper
32	508385	x	Lampa breddmarkering bak	Lamp width marking rear
33	508386	x	Lampa bromsljus bak	Lamp break light rear
34	217120	x	Avbärarlist L=2990 (Framför hjulhus)	Carrier list L=2990 (In front of wheelhouse)
--	217028	x	Avbärarlist L=2925 (Bakom hjulhus)	Carrier list L=2925 (Behind the wheelhouse)
35	215917	x	Stöd sidokjol 69,5x100	Support side skirt 69,5x100
36	216272	x	Stöd sidokjol 60x173,5	Support side skirt 60x173,5
37	217021	x	Draghandtag	Handle
			M= Metervara T= Tillbehör	M= On the metre T= Accessory

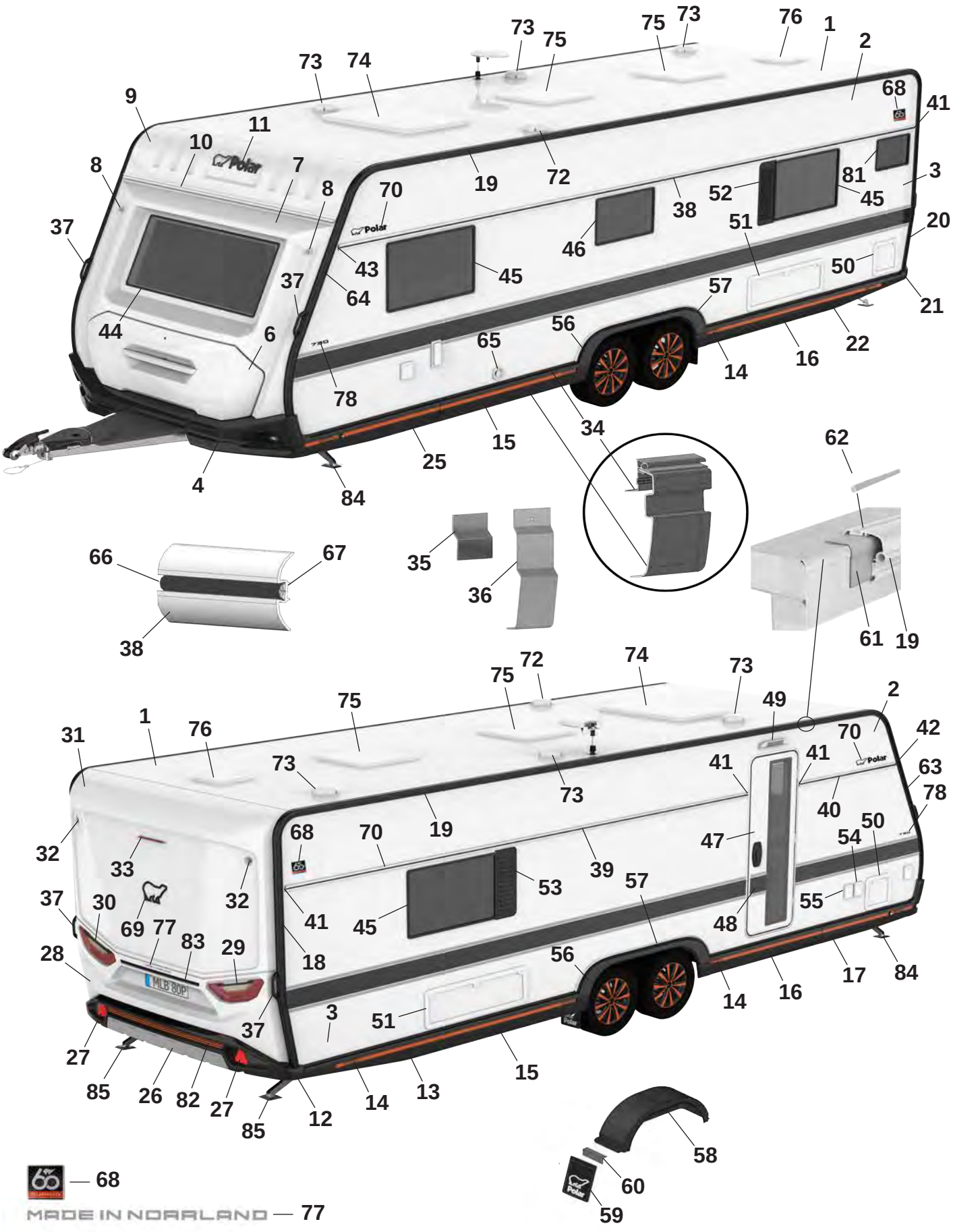
1
2
3
4
6
7
8
9
10
11
19
20
21
22
25
34
37
38
41
42
43
44
45
46
47
48
49
50
51
52
53
54
55
56
57
58
59
60
61
62
63
64
65
66
67
68
69
70
72
73
74
75
76
77
78
81
82
83
84
85
Polar
MADE IN NORRLAND — 77

Pos Fig	Det. nr Part. No	730 BSL	Benämning	Description
38	215077	x	Midjelist V L=7073	List middle Left L=7073
39	215874	x	Midjelist H bak L=4993	List middle Right rear L=4993
40	217377	x	Midjelist H fram L=1375	List middle Right front L=1375
41	215072	x	Ändavslut rak	End protection straight
42	215078	x	Ändavslut H fram	End protection front R
43	215079	x	Ändavslut V fram	End protection front L
44	215598	x	Fönster front 600x1450 kpl.	Front window 600x1450 cpl.
45	212413	x	Fönster öppningsbart 550x900 kpl.	Window openable 550x900 cpl.
46	212411	x	Fönster öppningsbart 400x700 kpl.	Window openable 400x700 cpl.
47	217109	x	Dörr ytter m. fönster kpl.	Outer door with window kpl.
48	217374	x	Dekal dörr	Door decal
49	508061	x	Belysning utvändigt	Outer light
50	207759	x	Lucka m. innerram, utan spegel	Door with frame inner, without plate
51	14-701045	x	Lucka m innerram, utan spegel	Door with frame inner, without plate
52	212476	x	Ventilationsgaller V	Ventilator grill L
53	212477	x	Ventilationsgaller H	Ventilator grill R
54	508106	x	Elintag 230 V	El. connection 230 V
55	508107	x	Eluttag 230 V	El connection 230 V
--		x	Tältservice	Tentservice
--		x	Eluttag 12 V	El connection 12 V
--		x	TV-antenn in/ut	TV-aerial in/out
56	216993	x	Hjulhusbräddare	Mudguard
--	801539	x	Skruv 3,5x25	Screw 3,5x25
--	801991	x	Täckhatt för skruv (svart)	Cover cap for screw (black)
57	215552	x	List al. hjulhusbräddare	List al. mudguard
--	801529	x	Skruv 4,2x16	Screw 4,2x16
58	212378	x	Hjulhus	Wheel housing
--	212442	x	Isolering hjulhus	Insulation wheel housing
59	102470	x	Stänkskydd	Splash guard
60	101223	x	Fäste stänkskydd	Bracket splash guard
--	800118	x	Skruv	Screw
61	215491	M	List tätning 74mm	Seal strip 74mm
62	208323	x	Styrstift list tält 50x3,5 mm	Pin for list 50x6,5 mm
63	217023	x	List höger fram	List front right
64	217022	x	List vänster fram	List front left
65	601486	x	Skorsten väggmontage kpl.	Chimney kpl.
66	202656	M	List dekor plast, svart	List decor plastic, black
67	208236	M	Butyl profil 15x2 (30 m/rulle)	Seal strip 15x2 (30 m/roll)
68	217210	x	Emblem svart, 60 års jubileum	Emblem black, 60 year anniversary
69	214217	x	Emblem, svart	Emblem, black
70	214212	x	Emblem, svart	Emblem, black
72	401495	x	Motor köksfläkt kpl.	Motor kitchen fan cpl.
73	00970024	x	Ventilator kpl.	Ventilator cpl.
74	08-030921	x	Taklucka 500x700 Midi-Heki kpl.	Taklucka 500x700 Midi-Heki cpl.
75	208690	x	Taklucka 400x400 Mini-Heki kpl. rumsdel	Roof hatch 400x400 Mini-Heki cpl. room
--	211846	T	Taklucka 400x400 Omnivent kpl. vit	Roof hatch 400x400 Omnivent cpl. white
76	215045	x	Taklucka 280x280 kpl. tvättrum	Roof hatch 280x280 cpl. washroom
77	215375	x	Dekal "Made in Norrland"	Decal "Made in Norrland"
78	216547	x	Dekal "730" svart	Decal "730" black
81	214065	x	Fönster öppningsbart 300x500 kpl.	Window openable 300x500 cpl.
			M= Metervara T= Tillbehör	M= On the metre T= Accessory

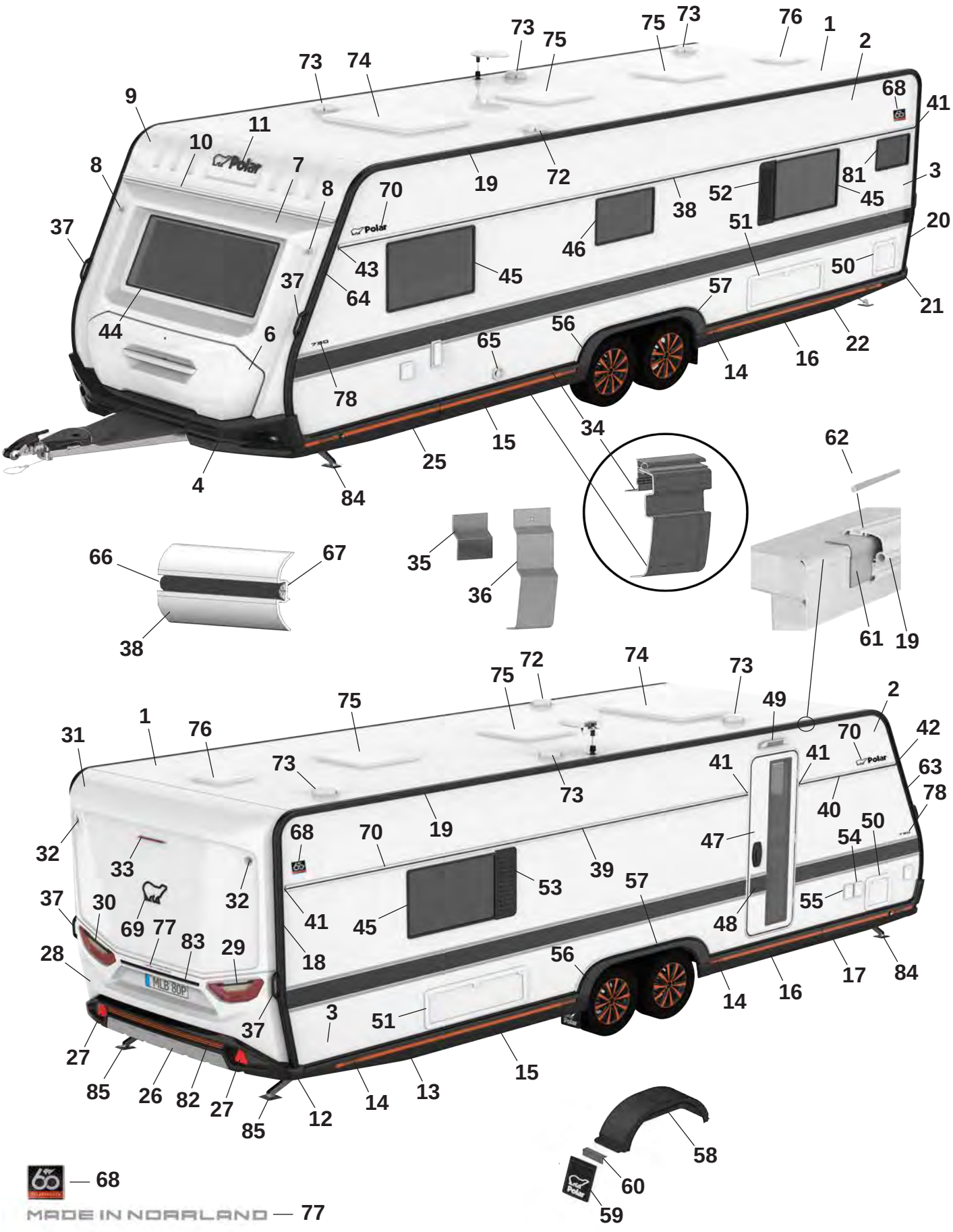
1
2
3
4
6
7
8
9
10
11
19
20
21
22
25
31
32
33
34
35
36
37
38
41
42
43
44
45
46
47
48
49
50
51
52
53
54
55
56
57
58
59
60
61
62
63
64
65
66
67
68
69
70
72
73
74
75
76
77
78
81
82
83
84
85
Polar
MADE IN NORRLAND — 77

Pos Fig	Det. nr Part. No	730 BSL	Benämning	Description
82	350759	M	Dekal, bumper bak	Decal, bumper rear
83	215540	x	Dekorlist	Decor list
84	344997	x	Stödben fram	Support legs front
85	344996	x	Stödben bak	Support legs rear

M= Metervara
T= Tillbehör

M= On the metre
T= Accessory

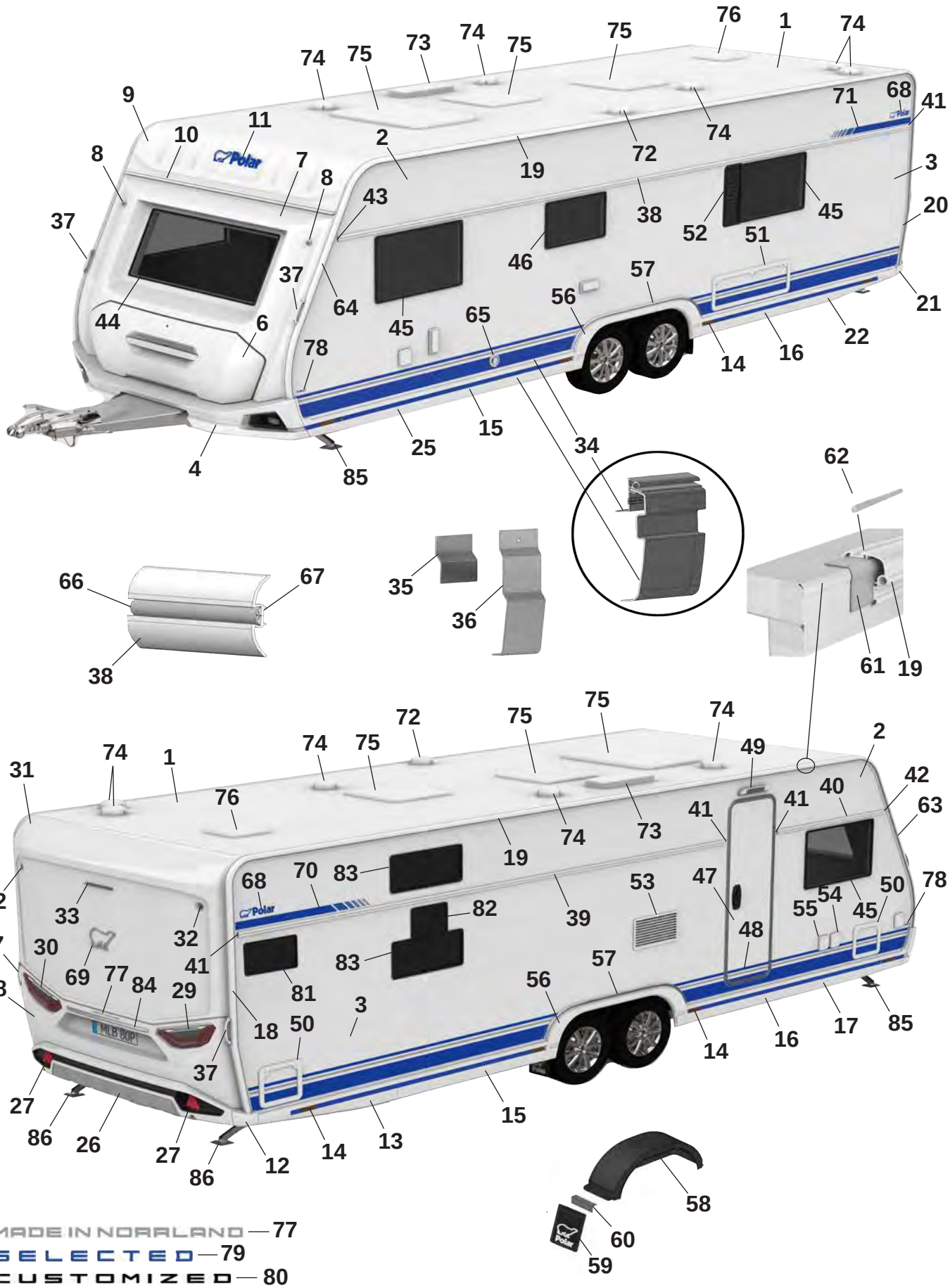
MADE IN NORRLAND — 77
SELECTED — 79
CUSTOMIZED — 80

Pos Fig	Det. nr Part. No	730 BFWA	Benämning	Description
1	213254	x	Plåt tak 8100x2475	Roofing plate 8100x2475
2	212831	x	Plåt sida övre 8900x605	Side plate upper 6800x605
--	215158	x	Plåt sida övre 8900x605 (Custom.), sl. plåt	Side plate upper 6800x605 (Custom.), fl. plate
3	216134	x	Plåt sida undre 8900x1475	Side plate lower 6800x1475
--	216136	x	Plåt sida undre 8900x1475 (Custom.), sl. plåt	Side plate lower 6800x1475 (Custom.) fl. plate
4	216073	x	Front spoiler kpl.	Front spoiler cpl.
--	508425	x	Positionsljus	Position light
6	215832	x	Lucka gasolkoffert ink. handtag	Lid LPG compartment inc. handle
--	216968	x	Handtag kpl. m. dekorlist	Handle cpl. with decorative strip
7	215563	x	Plast gavel främre mittdel	Plastic gable front middle
8	508424	x	Lampa breddmarkering fram	Lamp width marking front
9	215564	x	Gavel främre överdel	Gable front upper
10	215528	x	List markis fram L=2371	List front L=2371
11	210539	x	Dekal, blå	Decal, blue
--	214216	x	Dekal, svart (Customized)	Decal, black (Customized)
12	215527	x	Hörn gavel bak	Corner rear gable
13	215545	x	Sidokjol höger bak	Side skirt rear right
--	217192	M	Dekal sidokjol	Decal side skirt rear
--	215550	M	Dekal sidokjol (Customized)	Decal side skirt rear (Customized)
--	215490	x	Clips sidokjol	Clips side skirt
14	506506	x	Belysning sidomarkering	Light, side marking
15	215548	x	Sidokjol förlängare	Side skirt extention
--	217192	M	Dekal sidokjol	Decal side skirt rear
--	215550	M	Dekal sidokjol (Customized)	Decal side skirt rear (Customized)
--	215490	x	Clips sidokjol	Clips side skirt
16	215547	x	Sidokjol förlängare	Side skirt extention
--	217192	M	Dekal sidokjol	Decal side skirt rear
--	215550	M	Dekal sidokjol (Customized)	Decal side skirt rear (Customized)
--	215490	x	Clips sidokjol	Clips side skirt
17	215543	x	Sidokjol höger fram	Side skirt front right
--	217192	M	Dekal sidokjol	Decal side skirt rear
--	215550	M	Dekal sidokjol (Customized)	Decal side skirt rear (Customized)
--	215490	x	Clips sidokjol	Clips side skirt
18	215494	x	List tält höger bak	List rear right
19	215501	x	List tält rak L=5912	List straight L=5915
20	215495	x	List tält vänster bak	List rear left
21	215526	x	Hörn gavel bak	Corner rear gable
22	215546	x	Sidokjol vänster bak	Side skirt rear left
--	217192	M	Dekal sidokjol	Decal side skirt rear
--	215550	M	Dekal sidokjol (Customized)	Decal side skirt rear (Customized)
--	215490	x	Clips sidokjol	Clips side skirt
25	215544	x	Sidokjol vänster fram	Side skirt front left
--	217192	M	Dekal sidokjol	Decal side skirt rear
--	215550	M	Dekal sidokjol (Customized)	Decal side skirt rear (Customized)
--	215490	x	Clips sidokjol	Clips side skirt
26	215925	x	Bumper bak kpl.	Bumper rear cpl.
27	215499	x	Reflex bumper bak	Reflex bumper rear
28	215522	x	Plast gavel bak mittdel	Plastic gable rear middle
--	505651	x	Belysning skylt	Plate lamp
29	508381	x	Kombinationslampa bak H	Combination lamp rear R

M= Metervara
T= Tillbehör

M= On the metre
T= Accessory

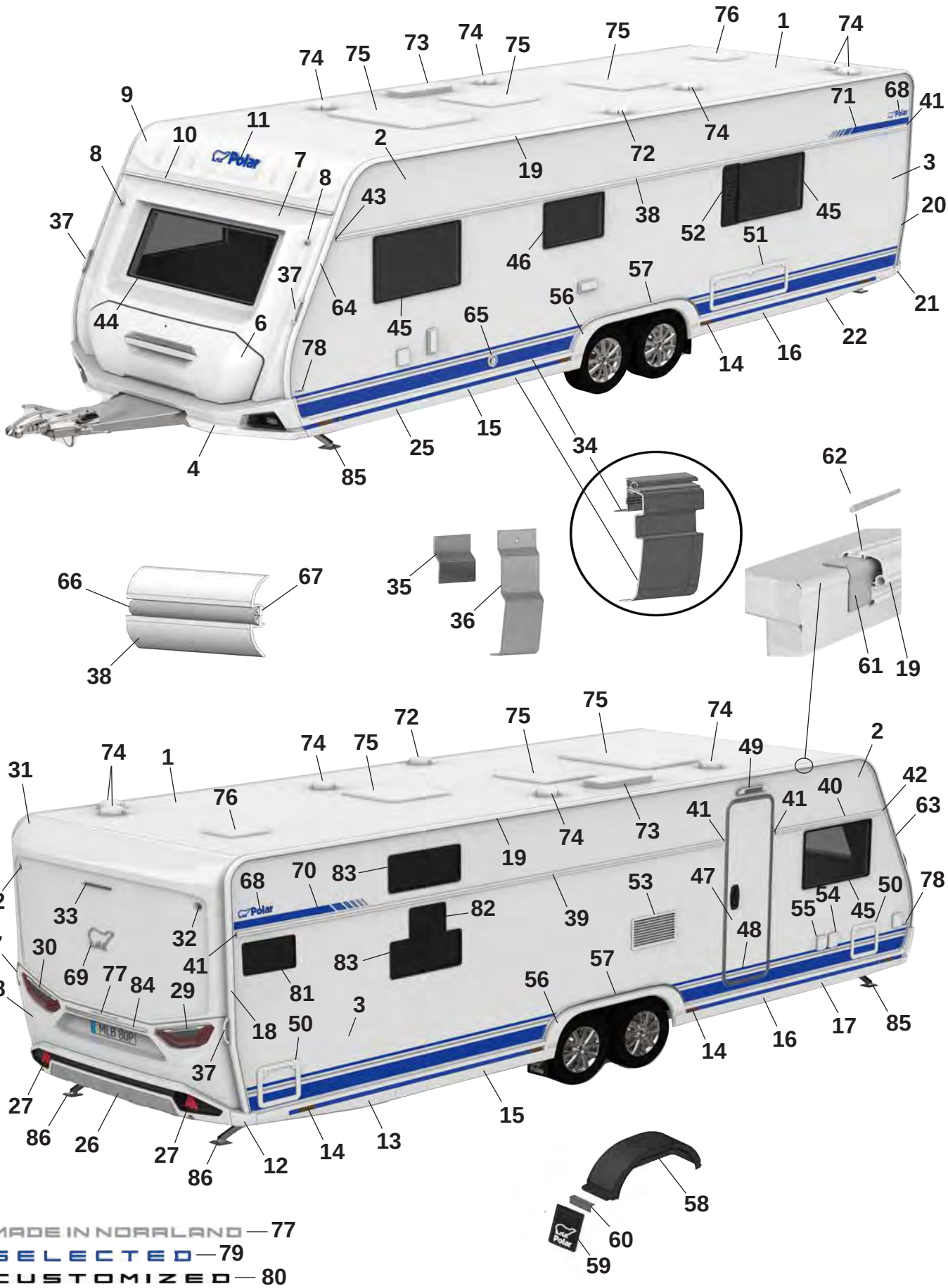
MADE IN NORRLAND — 77
SELECTED — 79
CUSTOMIZED — 80

Pos Fig	Det. nr Part. No	730 BFWA	Benämning	Description
30	508380	x	Kombinationslampa bak V	Combination lamp rear L
31	215521	x	Plast gavel bak överdel	Plastic gable rear upper
32	508385	x	Lampa breddmarkering bak	Lamp width marking rear
33	508386	x	Lampa bromsljus bak	Lamp break light rear
34	216117	x	Avbärarlist L=2990 (Framför hjulhus)	Carrier list L=2990 (In front of wheelhouse)
--	215888	x	Avbärarlist L=2925 (Bakom hjulhus)	Carrier list L=2925 (Behind the wheelhouse)
35	215917	x	Stöd sidokjol 69,5x100	Support side skirt 69,5x100
36	216272	x	Stöd sidokjol 60x173,5	Support side skirt 60x173,5
37	216428	x	Draghandtag	Handle
38	215077	x	Midjelist V L=7073	List middle Left L=7073
39	215874	x	Midjelist H bak L=4993	List middle Right rear L=4993
40	215867	x	Midjelist H fram L=1445	List middle Right front L=1445
41	215072	x	Ändavslut rak	End protection straight
42	215078	x	Ändavslut H fram	End protection front R
43	215079	x	Ändavslut V fram	End protection front L
44	215598	x	Fönster front 600x1450 kpl.	Front window 600x1450 cpl.
45	212413	x	Fönster öppningsbart 550x900 kpl.	Window openable 550x900 cpl.
46	212411	x	Fönster öppningsbart 400x700 kpl.	Window openable 400x700 cpl.
47	213052	T	Dörr ytter u. fönster kpl.	Outer door without window kpl.
48	215638	x	Dekal dörr blå	Door decal blue
--	215639	x	Dekal dörr svart (Customized)	Door decal black (Customized)
49	508061	x	Belysning utvändigt	Outer light
50	207759	x	Lucka m. innerram, utan spegel	Door with frame inner, without plate
51	14-701045	x	Lucka m innerram, utan spegel	Door with frame inner, without plate
52	212476	T	Ventilationsgaller V	Ventilator grill L
53	214773	x	Galler ventilation kyl	Grill ventilation refrigerator
54	508106	x	Elintag 230 V	El. connection 230 V
55	508107	x	Eluttag 230 V	El connection 230 V
--		x	Tältservice	Tentservice
--		x	Eluttag 12 V	El connection 12 V
--		x	TV-antenn in/ut	TV-aerial in/out
56	215542	x	Hjulhusbräddare	Mudguard
--	801539	x	Skruv 3,5x25	Screw 3,5x25
--	215918	x	Täckhatt för skruv (vit)	Cover cap for screw (white)
--	801991	x	Täckhatt för skruv (svart)	Cover cap for screw (black)
57	215552	x	List al. hjulhusbräddare	List al. mudguard
--	801529	x	Skruv 4,2x16	Screw 4,2x16
58	212378	x	Hjulhus	Wheel housing
--	212442	x	Isolering hjulhus	Insulation wheel housing
59	102470	x	Stänkskydd	Splash guard
60	101223	x	Fäste stänkskydd	Bracket splash guard
--	800118	x	Skruv	Screw
61	215491	M	List tätning 74mm	Seal strip 74mm
62	208323	x	Styrstift list tält 50x3,5 mm	Pin for list 50x6,5 mm
63	215493	x	List höger fram	List front right
64	215492	x	List vänster fram	List front left
65	601486	x	Skorsten väggmontage kpl.	Chimney kpl.
66	210364	M	List dekor plast	List decor plastic
67	208236	M	Butyl profil 15x2 (30 m/rulle)	Seal strip 15x2 (30 m/roll)
68	212558	x	Emblem blå	Emblem blue
			M= Metervara T= Tillbehör	M= On the metre T= Accessory

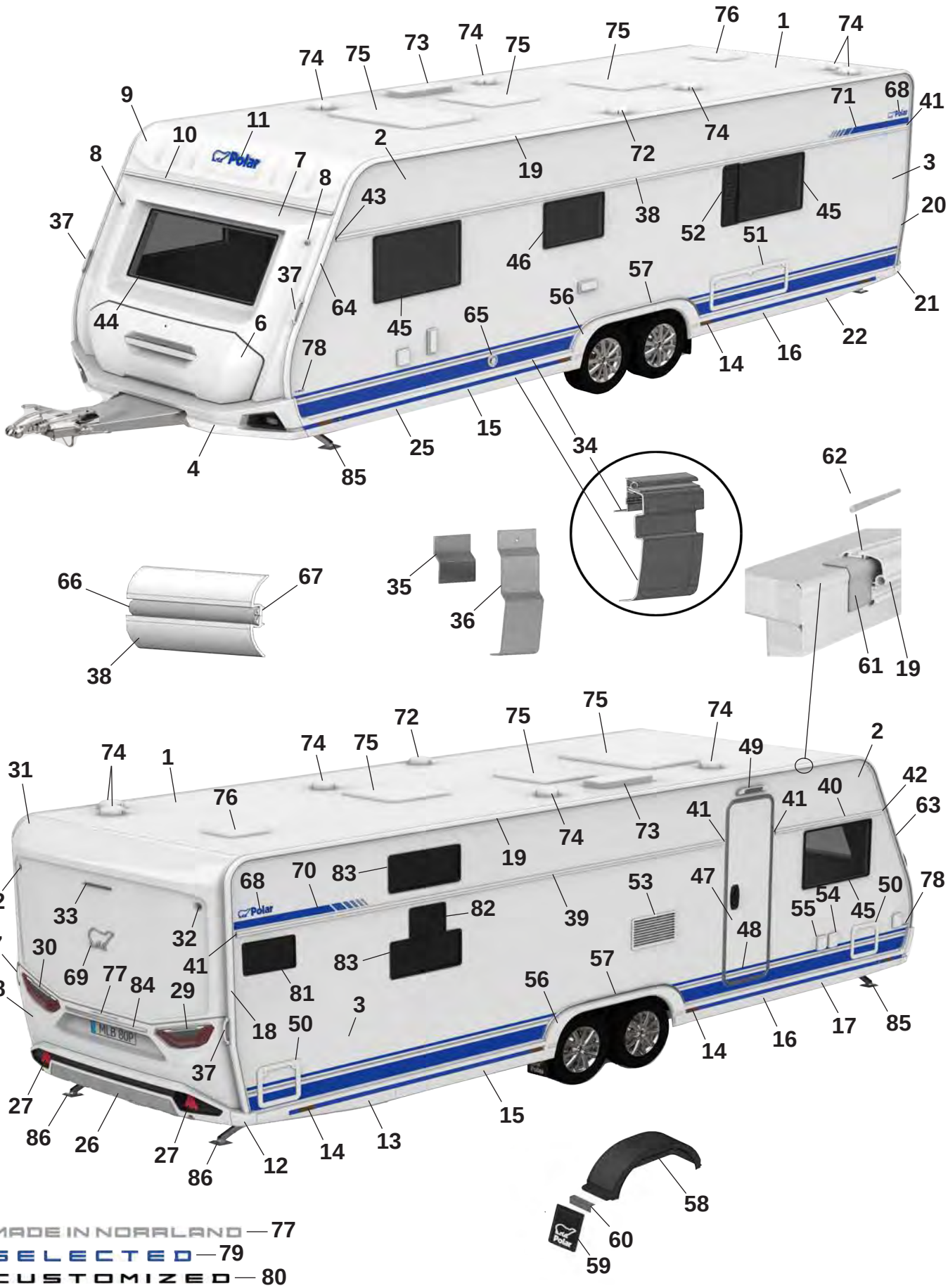
MADE IN NORRLAND — 77
SELECTED — 79
CUSTOMIZED — 80

Pos Fig	Det. nr Part. No	730 BFWA	Benämning	Description
--	214211	x	Emblem blå (Selected)	Emblem blue (Selected)
--	214212	x	Emblem svart (Customized)	Emblem black (Customized)
69	212557	x	Emblem chrome	Emblem chrome
--	214217	x	Emblem svart (Customized)	Emblem black (Customized)
70	216001	x	Dekal H blå	Decal R blue
--	216003	x	Dekal H svart (Customized)	Decal R black (Customized)
71	216000	x	Dekal V blå	Decal L Blue
--	216002	x	Dekal V svart (Customized)	Decal L black (Customized)
72	401495	x	Motor köksfläkt kpl.	Motor kitchen fan cpl.
73	208023	x	Ventil tak för (kyl/frys)	Ventilator roof for refrigerator (refr./freeze)
74	00970024	x	Ventilator kpl.	Ventilator cpl.
75	208690	x	Taklucka 400x400 Mini-Heki kpl. rumsdel	Roof hatch 400x400 Mini-Heki cpl. room
--	211846	T	Taklucka 400x400 Omnivent kpl. vit	Roof hatch 400x400 Omnivent cpl. white
--	08-030921	T	Taklucka 500x700 Midi-Heki kpl.	Taklucka 500x700 Midi-Heki cpl.
--	207780	T	Taklucka 655x960 Heki de Lux kpl.	Roof hatch 655x960 Heki de Lux cpl.
76	215045	x	Taklucka 280x280 kpl. tvättrum	Roof hatch 280x280 cpl. washroom
77	215375	x	Dekal "Made in Norrland"	Decal "Made in Norrland"
78	216554	x	Dekal "730" blå	Decal "730" blue
--	216547	x	Dekal "730" svart (Customized)	Dekal "730" svart (Customized)
79	216018	x	Emblem "Selected"	Emblem "Selected"
80	214215	x	Emblem "Customized"	Emblem "Customized"
81	214065	T	Fönster öppningsbart 300x500 kpl.	Window openable 300x500 cpl.
82	212409	T	Fönster öppningsbart 350x500 kpl.	Window openable 350x500 cpl.
83	212410	T	Fönster öppningsbart 300x700 kpl.	Window openable 300x700 cpl.
84	215539	x	Dekorlist	Decor list
--	215540	x	Dekorlist (Customized)	Decor list (Customized)
85	344997	x	Stödben fram	Support legs front
86	344996	x	Stödben bak	Support legs rear

M= Metervara
T= Tillbehör

M= On the metre
T= Accessory

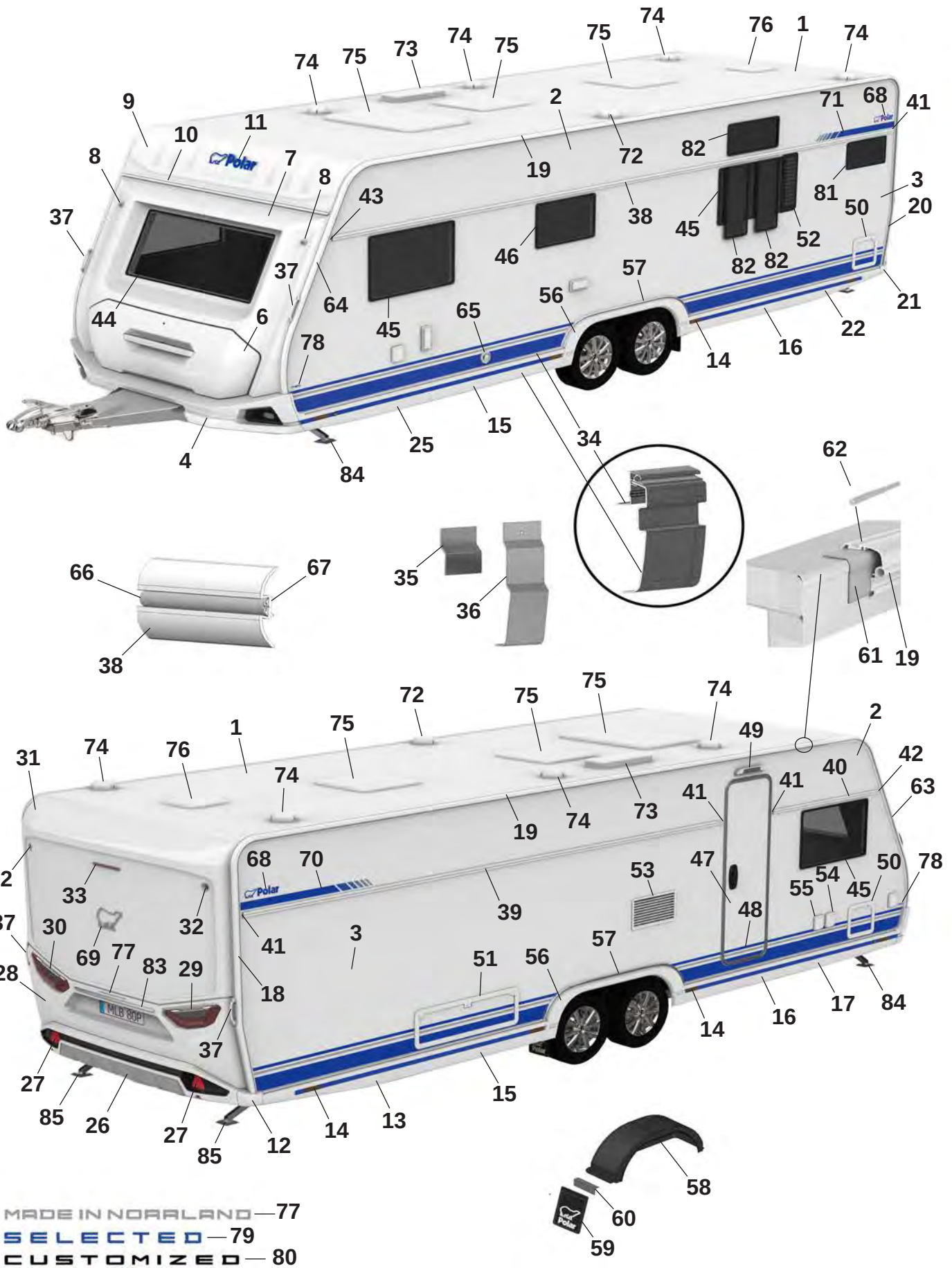
MADE IN NORRLAND — 77
SELECTED — 79
CUSTOMIZED — 80

Pos Fig	Det. nr Part. No	730 BQDA	Benämning	Description
1	213254	x	Plåt tak 8100x2475	Roofing plate 8100x2475
2	212831	x	Plåt sida övre 8900x605	Side plate upper 6800x605
--	215158	x	Plåt sida övre 8900x605 (Custom.), sl. plåt	Side plate upper 6800x605 (Custom.), fl. plate
3	216134	x	Plåt sida undre 8900x1475	Side plate lower 6800x1475
--	216136	x	Plåt sida undre 8900x1475 (Custom.), sl. plåt	Side plate lower 6800x1475 (Custom.) fl. plate
4	216073	x	Front spoiler kpl.	Front spoiler cpl.
--	508425	x	Positionsljus	Position light
6	215832	x	Lucka gasolkoffert ink. handtag	Lid LPG compartment inc. handle
--	216968	x	Handtag kpl. m. dekorlist	Handle cpl. with decorative strip
7	215563	x	Plast gavel främre mittdel	Plastic gable front middle
8	508424	x	Lampa breddmarkering fram	Lamp width marking front
9	215564	x	Gavel främre överdel	Gable front upper
10	215528	x	List markis fram L=2371	List front L=2371
11	210539	x	Dekal, blå	Decal, blue
--	214216	x	Dekal, svart (Customized)	Decal, black (Customized)
12	215527	x	Hörn gavel bak	Corner rear gable
13	215545	x	Sidokjol höger bak	Side skirt rear right
--	217192	M	Dekal sidokjol	Decal side skirt rear
--	215550	M	Dekal sidokjol (Customized)	Decal side skirt rear (Customized)
--	215490	x	Clips sidokjol	Clips side skirt
14	506506	x	Belysning sidomarkering	Light, side marking
15	215548	x	Sidokjol förlängare	Side skirt extention
--	217192	M	Dekal sidokjol	Decal side skirt rear
--	215550	M	Dekal sidokjol (Customized)	Decal side skirt rear (Customized)
--	215490	x	Clips sidokjol	Clips side skirt
16	215547	x	Sidokjol förlängare	Side skirt extention
--	217192	M	Dekal sidokjol	Decal side skirt rear
--	215550	M	Dekal sidokjol (Customized)	Decal side skirt rear (Customized)
--	215490	x	Clips sidokjol	Clips side skirt
17	215543	x	Sidokjol höger fram	Side skirt front right
--	217192	M	Dekal sidokjol	Decal side skirt rear
--	215550	M	Dekal sidokjol (Customized)	Decal side skirt rear (Customized)
--	215490	x	Clips sidokjol	Clips side skirt
18	215494	x	List tält höger bak	List rear right
19	215501	x	List tält rak L=5912	List straight L=5915
20	215495	x	List tält vänster bak	List rear left
21	215526	x	Hörn gavel bak	Corner rear gable
22	215546	x	Sidokjol vänster bak	Side skirt rear left
--	217192	M	Dekal sidokjol	Decal side skirt rear
--	215550	M	Dekal sidokjol (Customized)	Decal side skirt rear (Customized)
--	215490	x	Clips sidokjol	Clips side skirt
25	215544	x	Sidokjol vänster fram	Side skirt front left
--	217192	M	Dekal sidokjol	Decal side skirt rear
--	215550	M	Dekal sidokjol (Customized)	Decal side skirt rear (Customized)
--	215490	x	Clips sidokjol	Clips side skirt
26	215925	x	Bumper bak kpl.	Bumper rear cpl.
27	215499	x	Reflex bumper bak	Reflex bumper rear
28	215522	x	Plast gavel bak mittdel	Plastic gable rear middle
--	505651	x	Belysning skylt	Plate lamp
29	508381	x	Kombinationslampa bak H	Combination lamp rear R

M= Metervara
T= Tillbehör

M= On the metre
T= Accessory

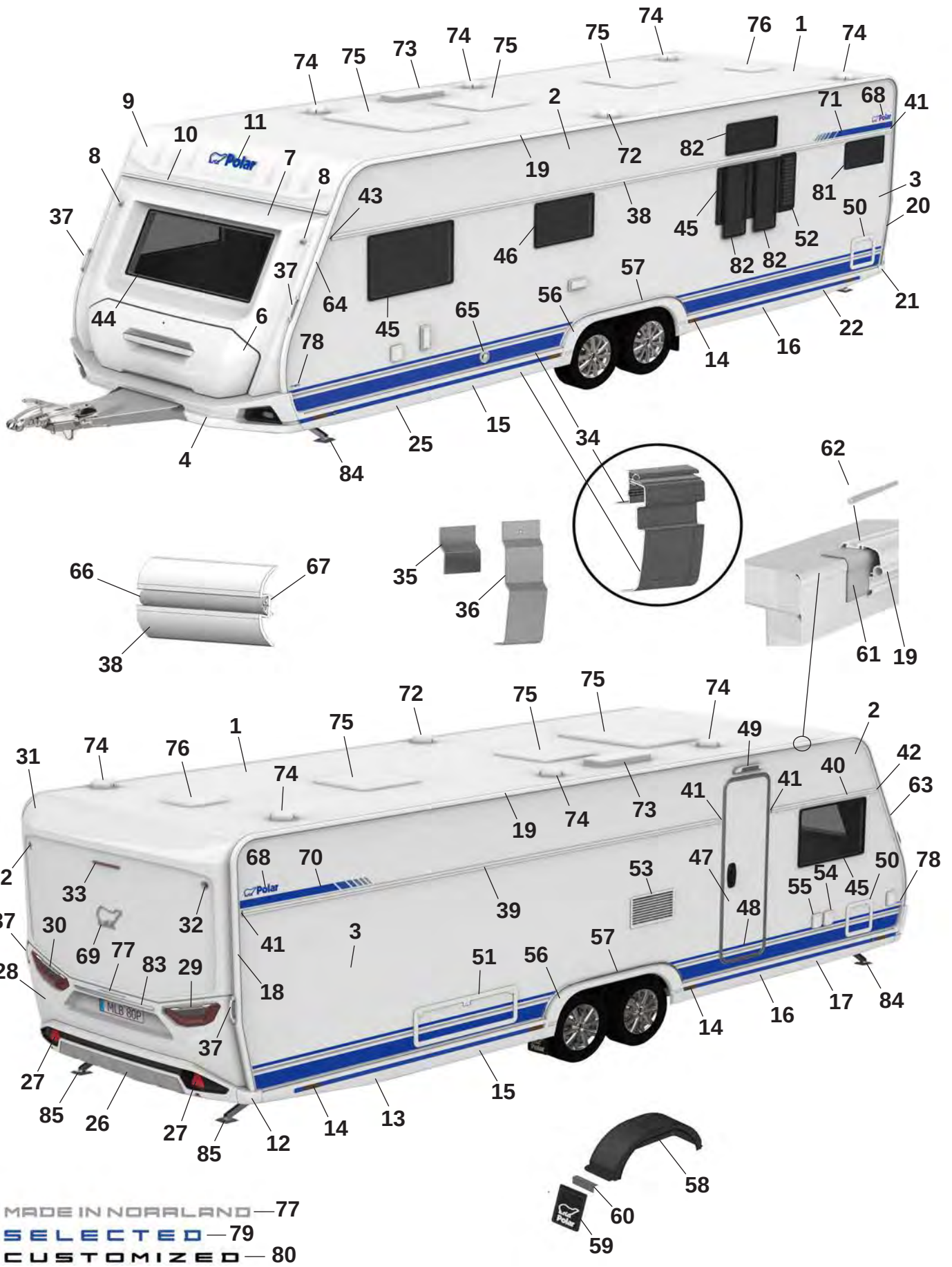
MADE IN NORRLAND — 77
SELECTED — 79
CUSTOMIZED — 80

Pos Fig	Det. nr Part. No	730 BQDA	Benämning	Description
30	508380	x	Kombinationslampa bak V	Combination lamp rear L
31	215521	x	Plast gavel bak överdel	Plastic gable rear upper
32	508385	x	Lampa breddmarkering bak	Lamp width marking rear
33	508386	x	Lampa bromsljus bak	Lamp break light rear
34	216117	x	Avbärarlist L=2990 (Framför hjulhus)	Carrier list L=2990 (In front of wheelhouse)
--	215888	x	Avbärarlist L=2925 (Bakom hjulhus)	Carrier list L=2925 (Behind the wheelhouse)
35	215917	x	Stöd sidokjol 69,5x100	Support side skirt 69,5x100
36	216272	x	Stöd sidokjol 60x173,5	Support side skirt 60x173,5
37	216428	x	Draghandtag	Handle
38	215077	x	Midjelist V L=7073	List middle Left L=7073
39	215874	x	Midjelist H bak L=4993	List middle Right rear L=4993
40	215867	x	Midjelist H fram L=1445	List middle Right front L=1445
41	215072	x	Ändavslut rak	End protection straight
42	215078	x	Ändavslut H fram	End protection front R
43	215079	x	Ändavslut V fram	End protection front L
44	215598	x	Fönster front 600x1450 kpl.	Front window 600x1450 cpl.
45	212413	x	Fönster öppningsbart 550x900 kpl.	Window openable 550x900 cpl.
46	212411	x	Fönster öppningsbart 400x700 kpl.	Window openable 400x700 cpl.
47	213052	T	Dörr ytter u. fönster kpl.	Outer door without window kpl.
48	215638	x	Dekal dörr blå	Door decal blue
--	215639	x	Dekal dörr svart (Customized)	Door decal black (Customized)
49	508061	x	Belysning utvändigt	Outer light
50	207759	x	Lucka m. innerram, utan spegel	Door with frame inner, without plate
51	14-701045	x	Lucka m innerram, utan spegel	Door with frame inner, without plate
52	212476	T	Ventilationsgaller V	Ventilator grill L
53	214773	x	Galler ventilation kyl	Grill ventilation refrigerator
54	508106	x	Elintag 230 V	El. connection 230 V
55	508107	x	Eluttag 230 V	El connection 230 V
--		x	Tältservice	Tentservice
--		x	Eluttag 12 V	El connection 12 V
--		x	TV-antenn in/ut	TV-aerial in/out
56	215542	x	Hjulhusbräddare	Mudguard
--	801539	x	Skruv 3,5x25	Screw 3,5x25
--	215918	x	Täckhatt för skruv (vit)	Cover cap for screw (white)
--	801991	x	Täckhatt för skruv (svart)	Cover cap for screw (black)
57	215552	x	List al. hjulhusbräddare	List al. mudguard
--	801529	x	Skruv 4,2x16	Screw 4,2x16
58	212378	x	Hjulhus	Wheel housing
--	212442	x	Isolering hjulhus	Insulation wheel housing
59	102470	x	Stänkskydd	Splash guard
60	101223	x	Fäste stänkskydd	Bracket splash guard
--	800118	x	Skruv	Screw
61	215491	M	List tätning 74mm	Seal strip 74mm
62	208323	x	Styrstift list tält 50x3,5 mm	Pin for list 50x6,5 mm
63	215493	x	List höger fram	List front right
64	215492	x	List vänster fram	List front left
65	601486	x	Skorsten väggmontage kpl.	Chimney kpl.
66	210364	M	List dekor plast	List decor plastic
67	208236	M	Butyl profil 15x2 (30 m/rulle)	Seal strip 15x2 (30 m/roll)
68	212558	x	Emblem blå	Emblem blue
			M= Metervara T= Tillbehör	M= On the metre T= Accessory

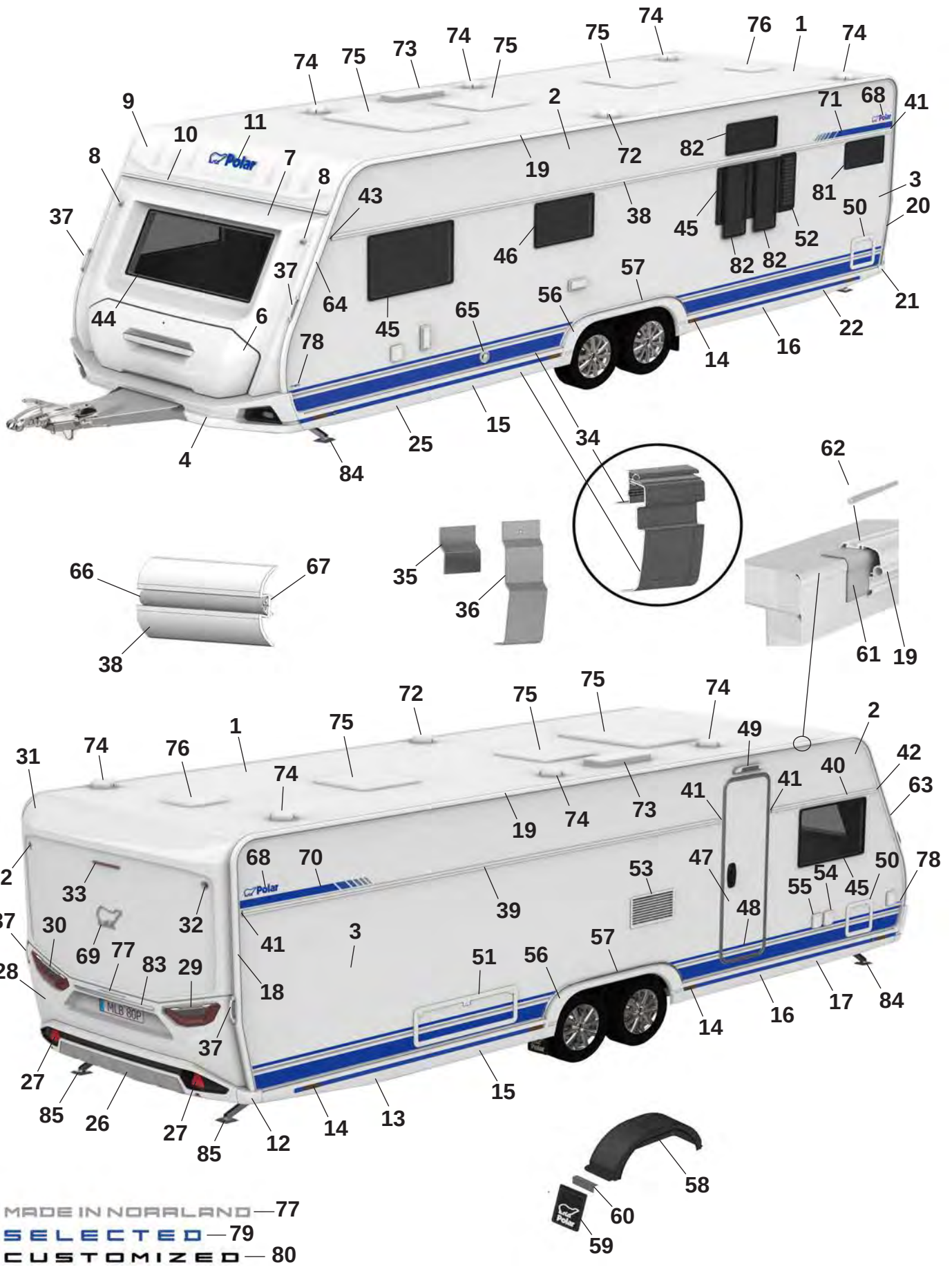
MADE IN NORRLAND — 77
SELECTED — 79
CUSTOMIZED — 80

Pos Fig	Det. nr Part. No	730 BQDA	Benämning	Description
--	214211	x	Emblem blå (Selected)	Emblem blue (Selected)
--	214212	x	Emblem svart (Customized)	Emblem black (Customized)
69	212557	x	Emblem chrome	Emblem chrome
--	214217	x	Emblem svart (Customized)	Emblem black (Customized)
70	216001	x	Dekal H blå	Decal R blue
--	216003	x	Dekal H svart (Customized)	Decal R black (Customized)
71	216000	x	Dekal V blå	Decal L Blue
--	216002	x	Dekal V svart (Customized)	Decal L black (Customized)
72	401495	x	Motor köksfläkt kpl.	Motor kitchen fan cpl.
73	208023	x	Ventil tak för (kyl/frys)	Ventilator roof for refrigerator (refr./freeze)
74	00970024	x	Ventilator kpl.	Ventilator cpl.
75	208690	x	Taklucka 400x400 Mini-Heki kpl. rumsdel	Roof hatch 400x400 Mini-Heki cpl. room
--	211846	T	Taklucka 400x400 Omnivent kpl. vit	Roof hatch 400x400 Omnivent cpl. white
--	08-030921	T	Taklucka 500x700 Midi-Heki kpl.	Taklucka 500x700 Midi-Heki cpl.
--	207780	T	Taklucka 655x960 Heki de Lux kpl.	Roof hatch 655x960 Heki de Lux cpl.
76	215045	x	Taklucka 280x280 kpl. tvättrum	Roof hatch 280x280 cpl. washroom
77	215375	x	Dekal "Made in Norrland"	Decal "Made in Norrland"
78	216554	x	Dekal "730" blå	Decal "730" blue
--	216547	x	Dekal "730" svart (Customized)	Dekal "730" svart (Customized)
79	216018	x	Emblem "Selected"	Emblem "Selected"
80	214215	x	Emblem "Customized"	Emblem "Customized"
81	214065	T	Fönster öppningsbart 300x500 kpl.	Window openable 300x500 cpl.
82	212410	T	Fönster öppningsbart 300x700 kpl.	Window openable 300x700 cpl.
83	215539	x	Dekorlist	Decor list
--	215540	x	Dekorlist (Customized)	Decor list (Customized)
84	344997	x	Stödben fram	Support legs front
85	344996	x	Stödben bak	Support legs rear

M= Metervara
T= Tillbehör

M= On the metre
T= Accessory

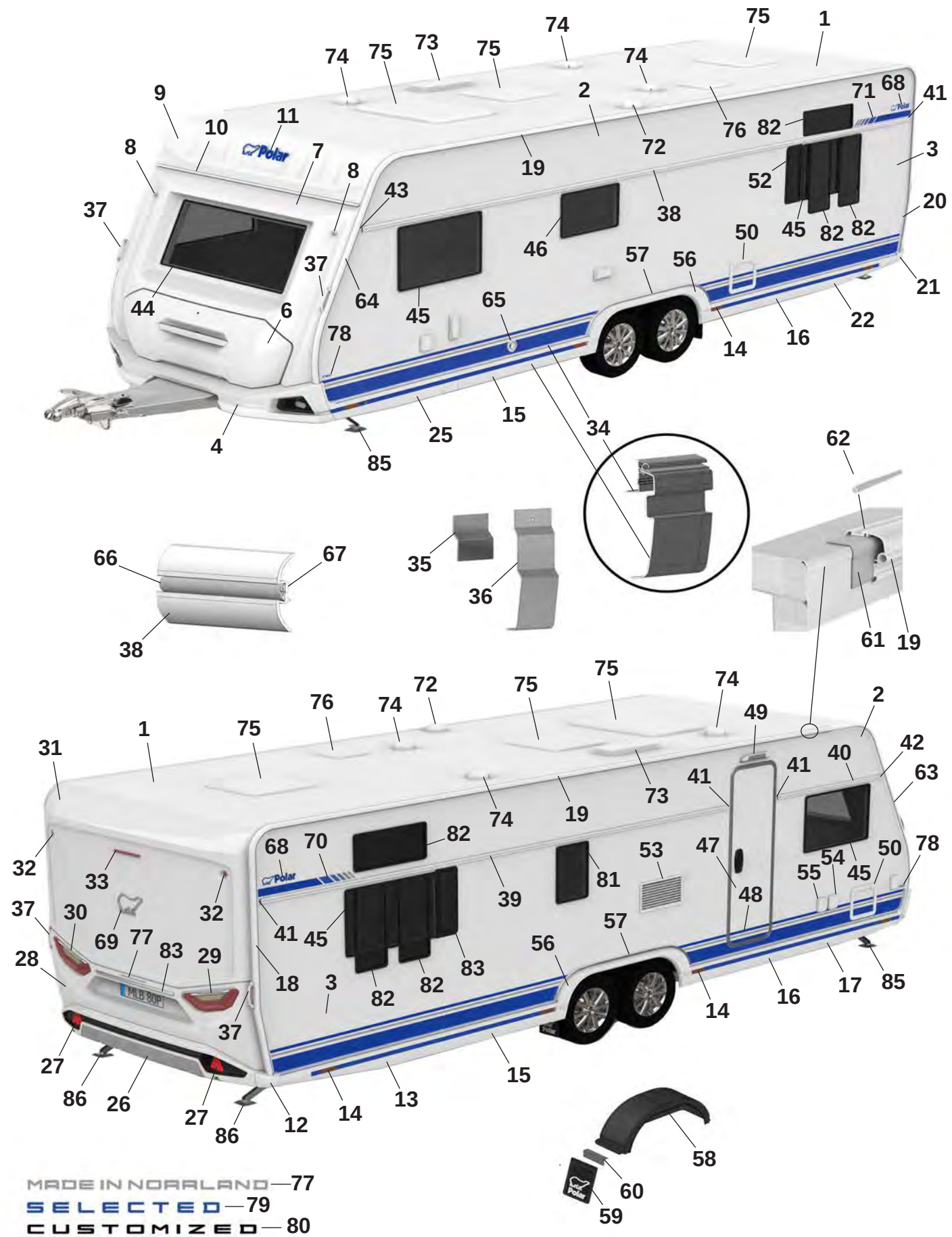
MADE IN NORRLAND — 77
SELECTED — 79
CUSTOMIZED — 80

Pos Fig	Det. nr Part. No	730 QA	Benämning	Description
1	213254	x	Plåt tak 8100x2475	Roofing plate 8100x2475
2	212831	x	Plåt sida övre 8900x605	Side plate upper 6800x605
--	215158	x	Plåt sida övre 8900x605 (Custom.), sl. plåt	Side plate upper 6800x605 (Custom.), fl. plate
3	216134	x	Plåt sida undre 8900x1475	Side plate lower 6800x1475
--	216136	x	Plåt sida undre 8900x1475 (Custom.), sl. plåt	Side plate lower 6800x1475 (Custom.) fl. plate
4	216073	x	Front spoiler kpl.	Front spoiler cpl.
--	508425	x	Positionsljus	Position light
6	215832	x	Lucka gasolkoffert ink. handtag	Lid LPG compartment inc. handle
--	216968	x	Handtag kpl. m. dekorlist	Handle cpl. with decorative strip
7	215563	x	Plast gavel främre mittdel	Plastic gable front middle
8	508424	x	Lampa breddmarkering fram	Lamp width marking front
9	215564	x	Gavel främre överdel	Gable front upper
10	215528	x	List markis fram L=2371	List front L=2371
11	210539	x	Dekal, blå	Decal, blue
--	214216	x	Dekal, svart (Customized)	Decal, black (Customized)
12	215527	x	Hörn gavel bak	Corner rear gable
13	215545	x	Sidokjol höger bak	Side skirt rear right
--	217192	M	Dekal sidokjol	Decal side skirt rear
--	215550	M	Dekal sidokjol (Customized)	Decal side skirt rear (Customized)
--	215490	x	Clips sidokjol	Clips side skirt
14	506506	x	Belysning sidomarkering	Light, side marking
15	215548	x	Sidokjol förlängare	Side skirt extention
--	217192	M	Dekal sidokjol	Decal side skirt rear
--	215550	M	Dekal sidokjol (Customized)	Decal side skirt rear (Customized)
--	215490	x	Clips sidokjol	Clips side skirt
16	215547	x	Sidokjol förlängare	Side skirt extention
--	217192	M	Dekal sidokjol	Decal side skirt rear
--	215550	M	Dekal sidokjol (Customized)	Decal side skirt rear (Customized)
--	215490	x	Clips sidokjol	Clips side skirt
17	215543	x	Sidokjol höger fram	Side skirt front right
--	217192	M	Dekal sidokjol	Decal side skirt rear
--	215550	M	Dekal sidokjol (Customized)	Decal side skirt rear (Customized)
--	215490	x	Clips sidokjol	Clips side skirt
18	215494	x	List tält höger bak	List rear right
19	215501	x	List tält rak L=5912	List straight L=5915
20	215495	x	List tält vänster bak	List rear left
21	215526	x	Hörn gavel bak	Corner rear gable
22	215546	x	Sidokjol vänster bak	Side skirt rear left
--	217192	M	Dekal sidokjol	Decal side skirt rear
--	215550	M	Dekal sidokjol (Customized)	Decal side skirt rear (Customized)
--	215490	x	Clips sidokjol	Clips side skirt
25	215544	x	Sidokjol vänster fram	Side skirt front left
--	217192	M	Dekal sidokjol	Decal side skirt rear
--	215550	M	Dekal sidokjol (Customized)	Decal side skirt rear (Customized)
--	215490	x	Clips sidokjol	Clips side skirt
26	215925	x	Bumper bak kpl.	Bumper rear cpl.
27	215499	x	Reflex bumper bak	Reflex bumper rear
28	215522	x	Plast gavel bak mittdel	Plastic gable rear middle
--	505651	x	Belysning skylt	Plate lamp
29	508381	x	Kombinationslampa bak H	Combination lamp rear R

M= Metervara
T= Tillbehör

M= On the metre
T= Accessory

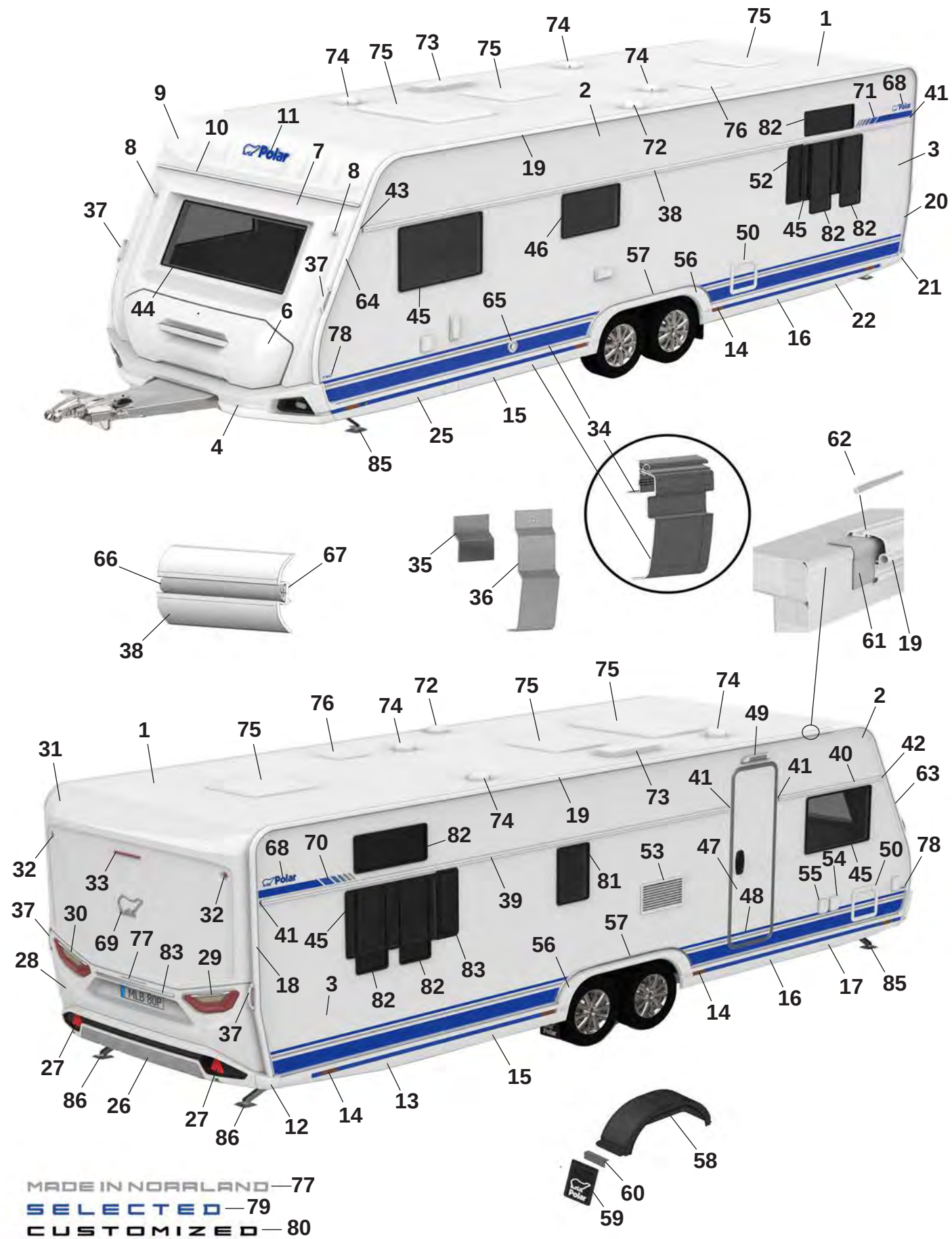
1
2
3
4
6
7
8
9
10
11
12
13
14
15
16
17
18
19
20
21
22
25
26
27
28
29
30
31
32
33
34
35
36
37
38
40
41
42
43
44
45
46
47
48
49
50
52
53
54
55
56
57
58
59
60
61
62
63
64
65
66
67
68
69
70
71
72
73
74
75
76
77
78
81
82
83
85
86
Polar
MLB 80P
MADE IN NORRLAND — 77
SELECTED — 79
CUSTOMIZED — 80

Pos Fig	Det. nr Part. No	730 QA	Benämning	Description
30	508380	x	Kombinationslampa bak V	Combination lamp rear L
31	215521	x	Plast gavel bak överdel	Plastic gable rear upper
32	508385	x	Lampa breddmarkering bak	Lamp width marking rear
33	508386	x	Lampa bromsljus bak	Lamp break light rear
34	216117	x	Avbärarlist L=2990 (Framför hjulhus)	Carrier list L=2990 (In front of wheelhouse)
--	215888	x	Avbärarlist L=2925 (Bakom hjulhus)	Carrier list L=2925 (Behind the wheelhouse)
35	215917	x	Stöd sidokjol 69,5x100	Support side skirt 69,5x100
36	216272	x	Stöd sidokjol 60x173,5	Support side skirt 60x173,5
37	216428	x	Draghandtag	Handle
38	215077	x	Midjelist V L=7073	List middle Left L=7073
39	215874	x	Midjelist H bak L=4993	List middle Right rear L=4993
40	215867	x	Midjelist H fram L=1445	List middle Right front L=1445
41	215072	x	Ändavslut rak	End protection straight
42	215078	x	Ändavslut H fram	End protection front R
43	215079	x	Ändavslut V fram	End protection front L
44	215598	x	Fönster front 600x1450 kpl.	Front window 600x1450 cpl.
45	212413	x	Fönster öppningsbart 550x900 kpl.	Window openable 550x900 cpl.
46	212411	x	Fönster öppningsbart 400x700 kpl.	Window openable 400x700 cpl.
47	213052	T	Dörr ytter u. fönster kpl.	Outer door without window kpl.
48	215638	x	Dekal dörr blå	Door decal blue
--	215639	x	Dekal dörr svart (Customized)	Door decal black (Customized)
49	508061	x	Belysning utvändigt	Outer light
50	207759	x	Lucka m. innerram, utan spegel	Door with frame inner, without plate
51	14-701045	x	Lucka m innerram, utan spegel	Door with frame inner, without plate
52	212476	T	Ventilationsgaller V	Ventilator grill L
53	214773	x	Galler ventilation kyl	Grill ventilation refrigerator
54	508106	x	Elintag 230 V	El. connection 230 V
55	508107	x	Eluttag 230 V	El connection 230 V
--		x	Tältservice	Tentservice
--		x	Eluttag 12 V	El connection 12 V
--		x	TV-antenn in/ut	TV-aerial in/out
56	215542	x	Hjulhusbräddare	Mudguard
--	801539	x	Skruv 3,5x25	Screw 3,5x25
--	215918	x	Täckhatt för skruv (vit)	Cover cap for screw (white)
--	801991	x	Täckhatt för skruv (svart)	Cover cap for screw (black)
57	215552	x	List al. hjulhusbräddare	List al. mudguard
--	801529	x	Skruv 4,2x16	Screw 4,2x16
58	212378	x	Hjulhus	Wheel housing
--	212442	x	Isolering hjulhus	Insulation wheel housing
59	102470	x	Stänkskydd	Splash guard
60	101223	x	Fäste stänkskydd	Bracket splash guard
--	800118	x	Skruv	Screw
61	215491	M	List tätning 74mm	Seal strip 74mm
62	208323	x	Styrstift list tält 50x3,5 mm	Pin for list 50x6,5 mm
63	215493	x	List höger fram	List front right
64	215492	x	List vänster fram	List front left
65	601486	x	Skorsten väggmontage kpl.	Chimney kpl.
66	210364	M	List dekor plast	List decor plastic
67	208236	M	Butyl profil 15x2 (30 m/rulle)	Seal strip 15x2 (30 m/roll)
68	212558	x	Emblem blå	Emblem blue
			M= Metervara T= Tillbehör	M= On the metre T= Accessory

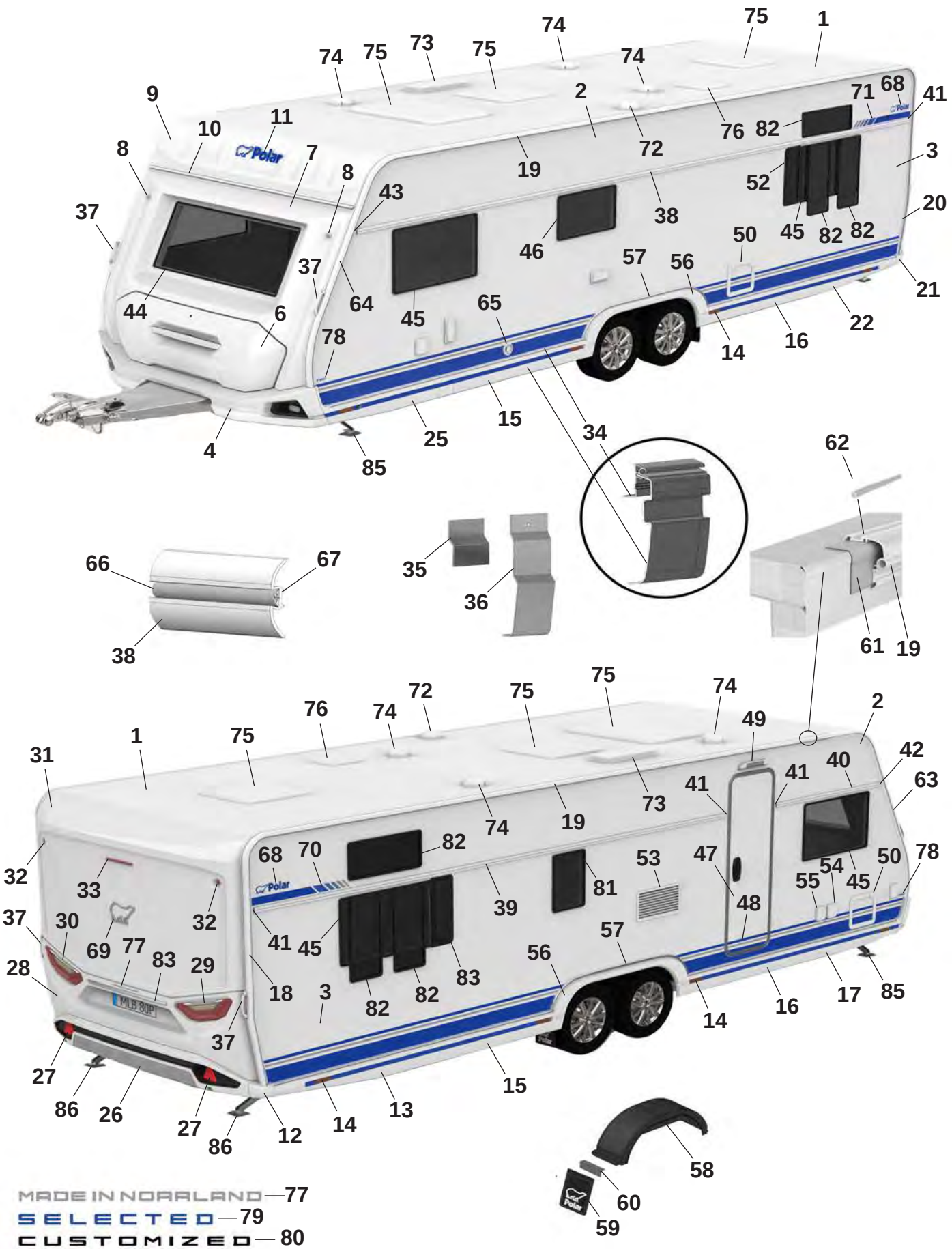
MADE IN NORRLAND —77
SELECTED —79
CUSTOMIZED — 80

Pos Fig	Det. nr Part. No	730 QA	Benämning	Description
--	214211	x	Emblem blå (Selected)	Emblem blue (Selected)
--	214212	x	Emblem svart (Customized)	Emblem black (Customized)
69	212557	x	Emblem chrome	Emblem chrome
--	214217	x	Emblem svart (Customized)	Emblem black (Customized)
70	216001	x	Dekal H blå	Decal R blue
--	216003	x	Dekal H svart (Customized)	Decal R black (Customized)
71	216000	x	Dekal V blå	Decal L Blue
--	216002	x	Dekal V svart (Customized)	Decal L black (Customized)
72	401495	x	Motor köksfläkt kpl.	Motor kitchen fan cpl.
73	208023	x	Ventil tak för (kyl/frys)	Ventilator roof for refrigerator (refr./freeze)
74	00970024	x	Ventilator kpl.	Ventilator cpl.
75	208690	x	Taklucka 400x400 Mini-Heki kpl. rumsdel	Roof hatch 400x400 Mini-Heki cpl. room
--	211846	T	Taklucka 400x400 Omnivent kpl. vit	Roof hatch 400x400 Omnivent cpl. white
--	08-030921	T	Taklucka 500x700 Midi-Heki kpl.	Taklucka 500x700 Midi-Heki cpl.
--	207780	T	Taklucka 655x960 Heki de Lux kpl.	Roof hatch 655x960 Heki de Lux cpl.
76	215045	x	Taklucka 280x280 kpl. tvättrum	Roof hatch 280x280 cpl. washroom
77	215375	x	Dekal "Made in Norrland"	Decal "Made in Norrland"
78	216554	x	Dekal "730" blå	Decal "730" blue
--	216547	x	Dekal "730" svart (Customized)	Dekal "730" svart (Customized)
79	216018	x	Emblem "Selected"	Emblem "Selected"
80	214215	x	Emblem "Customized"	Emblem "Customized"
81	212409	x	Fönster öppningsbart 350x500 kpl.	Window openable 350x500 cpl.
82	212410	T	Fönster öppningsbart 300x700 kpl.	Window openable 300x700 cpl.
83	212477	T	Ventilationsgaller H	Ventilator grill R
84	215539	x	Dekorlist	Decor list
--	215540	x	Dekorlist (Customized)	Decor list (Customized)
85	344997	x	Stödben fram	Support legs front
86	344996	x	Stödben bak	Support legs rear

M= Metervara
T= Tillbehör

M= On the metre
T= Accessory

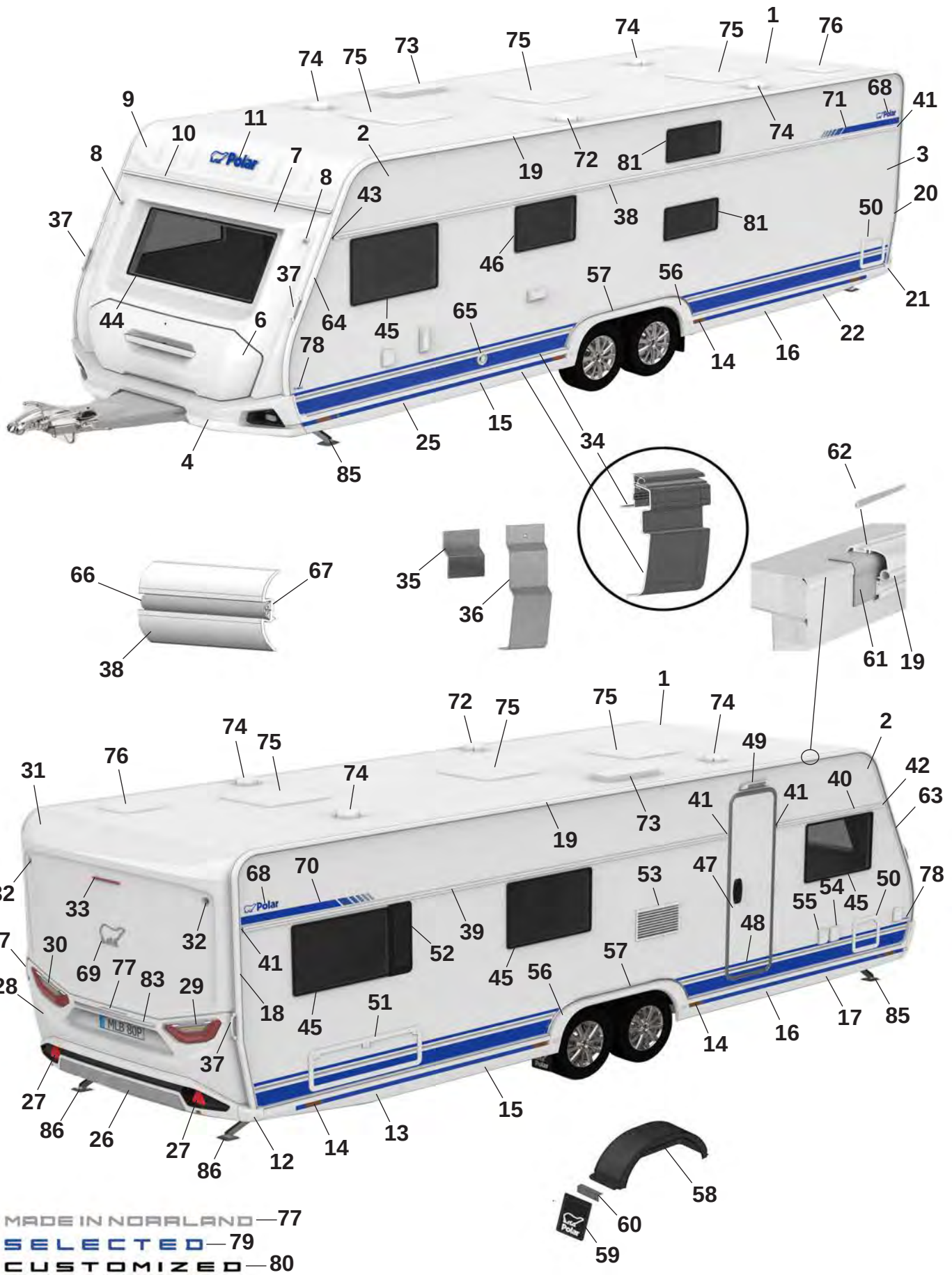
1
2
3
4
6
7
8
9
10
11
14
15
16
17
19
20
21
22
25
27
28
29
30
31
32
33
34
35
36
37
38
39
40
41
42
43
44
45
46
47
48
49
50
51
52
53
54
55
56
57
58
59
60
61
62
63
64
65
66
67
68
69
70
71
72
73
74
75
76
77
78
81
83
85
86
MLB 80P
Polar
MADE IN NORRLAND — 77
SELECTED — 79
CUSTOMIZED — 80

Pos Fig	Det. nr Part. No	730 FDCXA	Benämning	Description
1	213254	x	Plåt tak 8100x2475	Roofing plate 8100x2475
2	212831	x	Plåt sida övre 8900x605	Side plate upper 6800x605
--	215158	x	Plåt sida övre 8900x605 (Custom.), sl. plåt	Side plate upper 6800x605 (Custom.), fl. plate
3	216134	x	Plåt sida undre 8900x1475	Side plate lower 6800x1475
--	216136	x	Plåt sida undre 8900x1475 (Custom.), sl. plåt	Side plate lower 6800x1475 (Custom.) fl. plate
4	216073	x	Front spoiler kpl.	Front spoiler cpl.
--	508425	x	Positionsljus	Position light
6	215832	x	Lucka gasolkoffert ink. handtag	Lid LPG compartment inc. handle
--	216968	x	Handtag kpl. m. dekorlist	Handle cpl. with decorative strip
7	215563	x	Plast gavel främre mittdel	Plastic gable front middle
8	508424	x	Lampa breddmarkering fram	Lamp width marking front
9	215564	x	Gavel främre överdel	Gable front upper
10	215528	x	List markis fram L=2371	List front L=2371
11	210539	x	Dekal, blå	Decal, blue
--	214216	x	Dekal, svart (Customized)	Decal, black (Customized)
12	215527	x	Hörn gavel bak	Corner rear gable
13	215545	x	Sidokjol höger bak	Side skirt rear right
--	217192	M	Dekal sidokjol	Decal side skirt rear
--	215550	M	Dekal sidokjol (Customized)	Decal side skirt rear (Customized)
--	215490	x	Clips sidokjol	Clips side skirt
14	506506	x	Belysning sidomarkering	Light, side marking
15	215548	x	Sidokjol förlängare	Side skirt extention
--	217192	M	Dekal sidokjol	Decal side skirt rear
--	215550	M	Dekal sidokjol (Customized)	Decal side skirt rear (Customized)
--	215490	x	Clips sidokjol	Clips side skirt
16	215547	x	Sidokjol förlängare	Side skirt extention
--	217192	M	Dekal sidokjol	Decal side skirt rear
--	215550	M	Dekal sidokjol (Customized)	Decal side skirt rear (Customized)
--	215490	x	Clips sidokjol	Clips side skirt
17	215543	x	Sidokjol höger fram	Side skirt front right
--	217192	M	Dekal sidokjol	Decal side skirt rear
--	215550	M	Dekal sidokjol (Customized)	Decal side skirt rear (Customized)
--	215490	x	Clips sidokjol	Clips side skirt
18	215494	x	List tält höger bak	List rear right
19	215501	x	List tält rak L=5912	List straight L=5915
20	215495	x	List tält vänster bak	List rear left
21	215526	x	Hörn gavel bak	Corner rear gable
22	215546	x	Sidokjol vänster bak	Side skirt rear left
--	217192	M	Dekal sidokjol	Decal side skirt rear
--	215550	M	Dekal sidokjol (Customized)	Decal side skirt rear (Customized)
--	215490	x	Clips sidokjol	Clips side skirt
25	215544	x	Sidokjol vänster fram	Side skirt front left
--	217192	M	Dekal sidokjol	Decal side skirt rear
--	215550	M	Dekal sidokjol (Customized)	Decal side skirt rear (Customized)
--	215490	x	Clips sidokjol	Clips side skirt
26	215925	x	Bumper bak kpl.	Bumper rear cpl.
27	215499	x	Reflex bumper bak	Reflex bumper rear
28	215522	x	Plast gavel bak mittdel	Plastic gable rear middle
--	505651	x	Belysning skylt	Plate lamp
29	508381	x	Kombinationslampa bak H	Combination lamp rear R

M= Metervara
T= Tillbehör

M= On the metre
T= Accessory

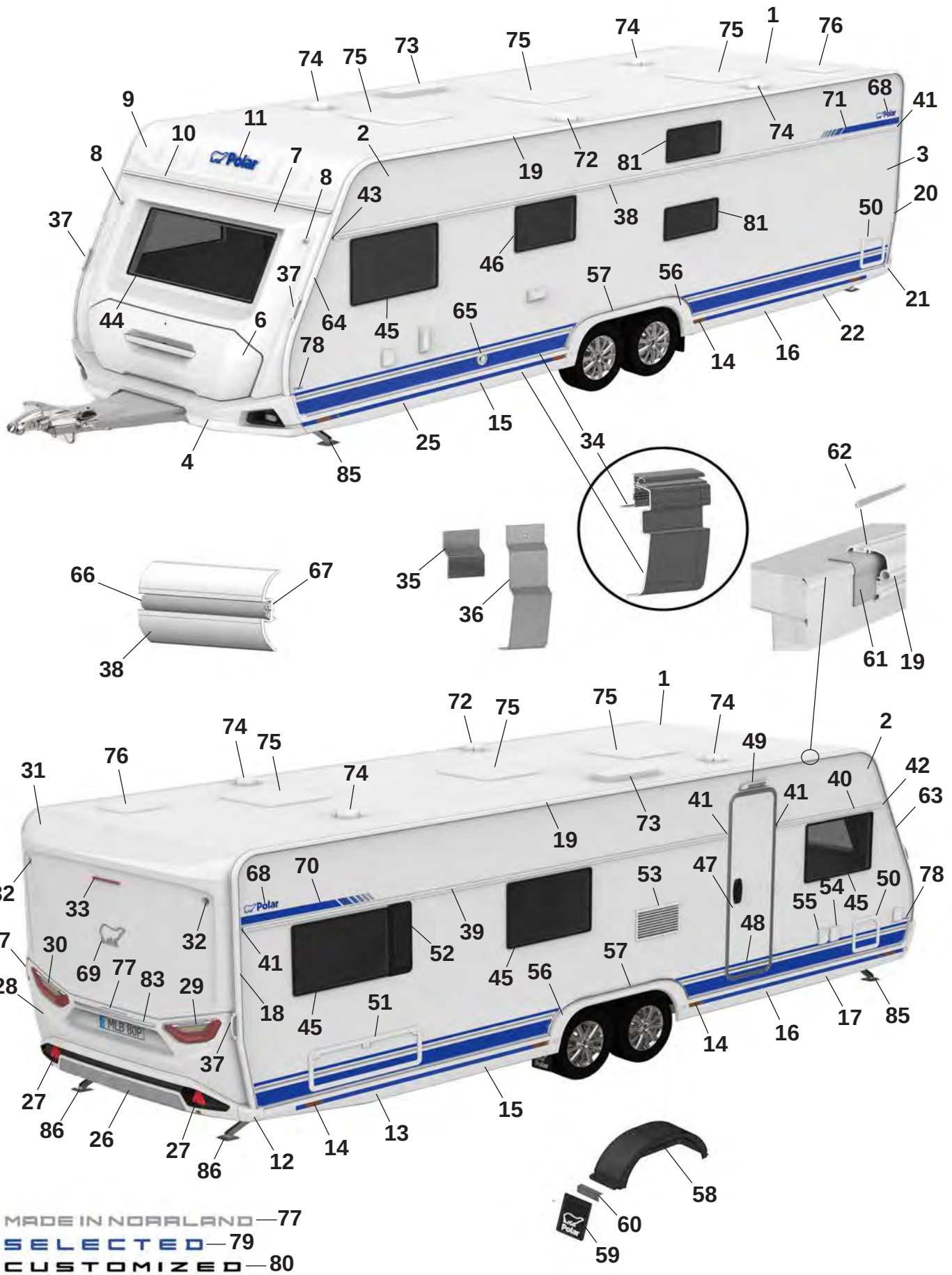
MADE IN NORRLAND — 77
SELECTED — 79
CUSTOMIZED — 80

Pos Fig	Det. nr Part. No	730 FDCXA	Benämning	Description
30	508380	x	Kombinationslampa bak V	Combination lamp rear L
31	215521	x	Plast gavel bak överdel	Plastic gable rear upper
32	508385	x	Lampa breddmarkering bak	Lamp width marking rear
33	508386	x	Lampa bromsljus bak	Lamp break light rear
34	216117	x	Avbärarlist L=2990 (Framför hjulhus)	Carrier list L=2990 (In front of wheelhouse)
--	215888	x	Avbärarlist L=2925 (Bakom hjulhus)	Carrier list L=2925 (Behind the wheelhouse)
35	215917	x	Stöd sidokjol 69,5x100	Support side skirt 69,5x100
36	216272	x	Stöd sidokjol 60x173,5	Support side skirt 60x173,5
37	216428	x	Draghandtag	Handle
38	215077	x	Midjelist V L=7073	List middle Left L=7073
39	215874	x	Midjelist H bak L=4993	List middle Right rear L=4993
40	215867	x	Midjelist H fram L=1445	List middle Right front L=1445
41	215072	x	Ändavslut rak	End protection straight
42	215078	x	Ändavslut H fram	End protection front R
43	215079	x	Ändavslut V fram	End protection front L
44	215598	x	Fönster front 600x1450 kpl.	Front window 600x1450 cpl.
45	212413	x	Fönster öppningsbart 550x900 kpl.	Window openable 550x900 cpl.
46	212411	x	Fönster öppningsbart 400x700 kpl.	Window openable 400x700 cpl.
47	213052	T	Dörr ytter u. fönster kpl.	Outer door without window kpl.
48	215638	x	Dekal dörr blå	Door decal blue
--	215639	x	Dekal dörr svart (Customized)	Door decal black (Customized)
49	508061	x	Belysning utvändigt	Outer light
50	207759	x	Lucka m. innerram, utan spegel	Door with frame inner, without plate
51	14-701045	x	Lucka m innerram, utan spegel	Door with frame inner, without plate
52	212476	T	Ventilationsgaller V	Ventilator grill L
53	214773	x	Galler ventilation kyl	Grill ventilation refrigerator
54	508106	x	Elintag 230 V	El. connection 230 V
55	508107	x	Eluttag 230 V	El connection 230 V
--		x	Tältservice	Tentservice
--		x	Eluttag 12 V	El connection 12 V
--		x	TV-antenn in/ut	TV-aerial in/out
56	215542	x	Hjulhusbräddare	Mudguard
--	801539	x	Skruv 3,5x25	Screw 3,5x25
--	215918	x	Täckhatt för skruv (vit)	Cover cap for screw (white)
--	801991	x	Täckhatt för skruv (svart)	Cover cap for screw (black)
57	215552	x	List al. hjulhusbräddare	List al. mudguard
--	801529	x	Skruv 4,2x16	Screw 4,2x16
58	212378	x	Hjulhus	Wheel housing
--	212442	x	Isolering hjulhus	Insulation wheel housing
59	102470	x	Stänkskydd	Splash guard
60	101223	x	Fäste stänkskydd	Bracket splash guard
--	800118	x	Skruv	Screw
61	215491	M	List tätning 74mm	Seal strip 74mm
62	208323	x	Styrstift list tält 50x3,5 mm	Pin for list 50x6,5 mm
63	215493	x	List höger fram	List front right
64	215492	x	List vänster fram	List front left
65	601486	x	Skorsten väggmontage kpl.	Chimney kpl.
66	210364	M	List dekor plast	List decor plastic
67	208236	M	Butyl profil 15x2 (30 m/rulle)	Seal strip 15x2 (30 m/roll)
68	212558	x	Emblem blå	Emblem blue
			M= Metervara T= Tillbehör	M= On the metre T= Accessory

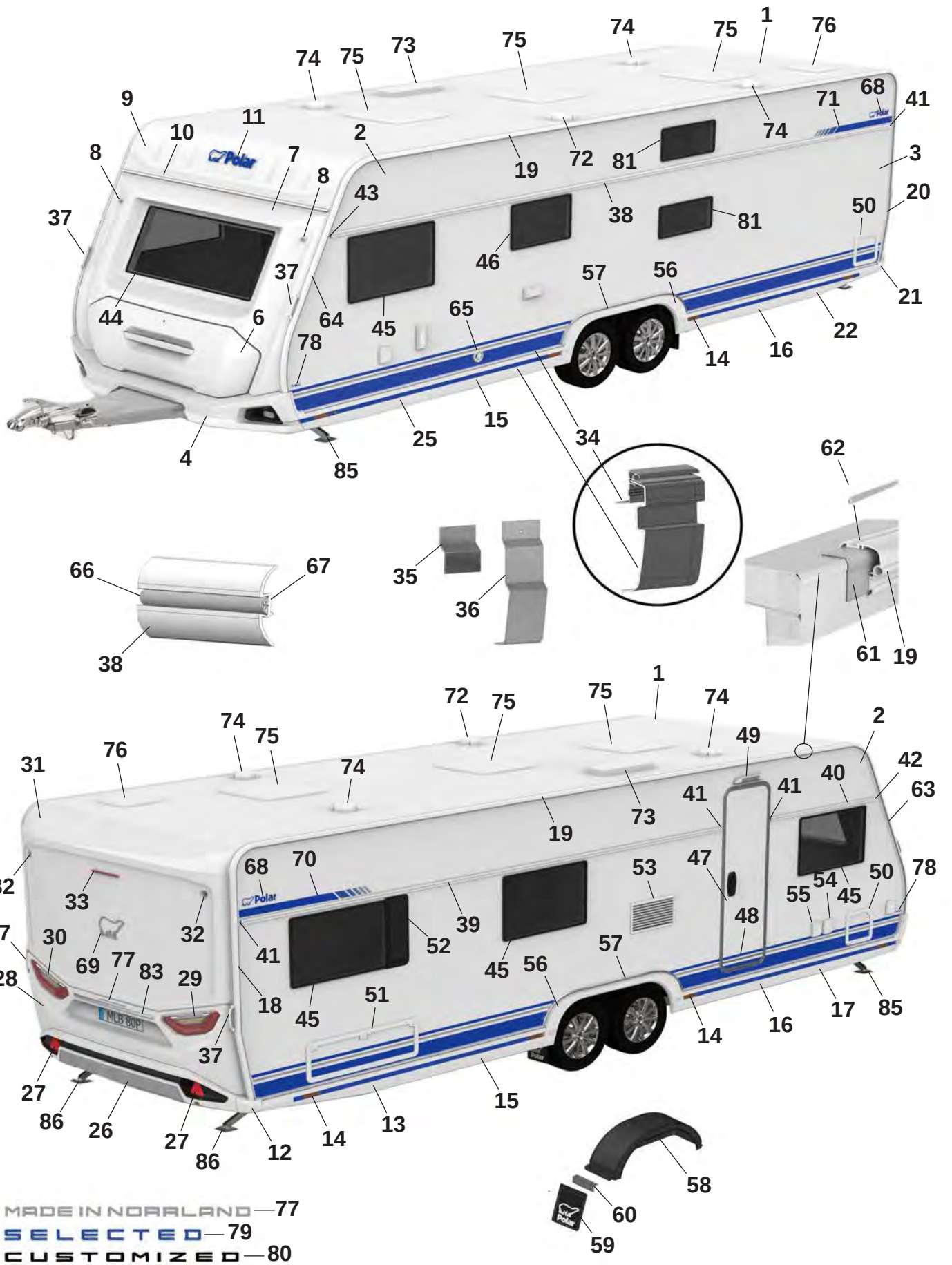
MADE IN NORRLAND — 77
SELECTED — 79
CUSTOMIZED — 80

Pos Fig	Det. nr Part. No	730 FDCXA	Benämning	Description
--	214211	x	Emblem blå (Selected)	Emblem blue (Selected)
--	214212	x	Emblem svart (Customized)	Emblem black (Customized)
69	212557	x	Emblem chrome	Emblem chrome
--	214217	x	Emblem svart (Customized)	Emblem black (Customized)
70	216001	x	Dekal H blå	Decal R blue
--	216003	x	Dekal H svart (Customized)	Decal R black (Customized)
71	216000	x	Dekal V blå	Decal L Blue
--	216002	x	Dekal V svart (Customized)	Decal L black (Customized)
72	401495	x	Motor köksfläkt kpl.	Motor kitchen fan cpl.
73	208023	x	Ventil tak för (kyl/frys)	Ventilator roof for refrigerator (refr./freeze)
74	00970024	x	Ventilator kpl.	Ventilator cpl.
75	208690	x	Taklucka 400x400 Mini-Heki kpl. rumsdel	Roof hatch 400x400 Mini-Heki cpl. room
--	211846	T	Taklucka 400x400 Omnivent kpl. vit	Roof hatch 400x400 Omnivent cpl. white
--	08-030921	T	Taklucka 500x700 Midi-Heki kpl.	Taklucka 500x700 Midi-Heki cpl.
--	207780	T	Taklucka 655x960 Heki de Lux kpl.	Roof hatch 655x960 Heki de Lux cpl.
76	215045	x	Taklucka 280x280 kpl. tvättrum	Roof hatch 280x280 cpl. washroom
77	215375	x	Dekal "Made in Norrland"	Decal "Made in Norrland"
78	216554	x	Dekal "730" blå	Decal "730" blue
--	216547	x	Dekal "730" svart (Customized)	Dekal "730" svart (Customized)
79	216018	x	Emblem "Selected"	Emblem "Selected"
80	214215	x	Emblem "Customized"	Emblem "Customized"
81	212410	x	Fönster öppningsbart 300x700kpl.	Window openable 300x700 cpl.
83	215539	x	Dekorlist	Decor list
--	215540	x	Dekorlist (Customized)	Decor list (Customized)
84	344997	x	Stödben fram	Support legs front
85	344996	x	Stödben bak	Support legs rear

M= Metervara
T= Tillbehör

M= On the metre
T= Accessory

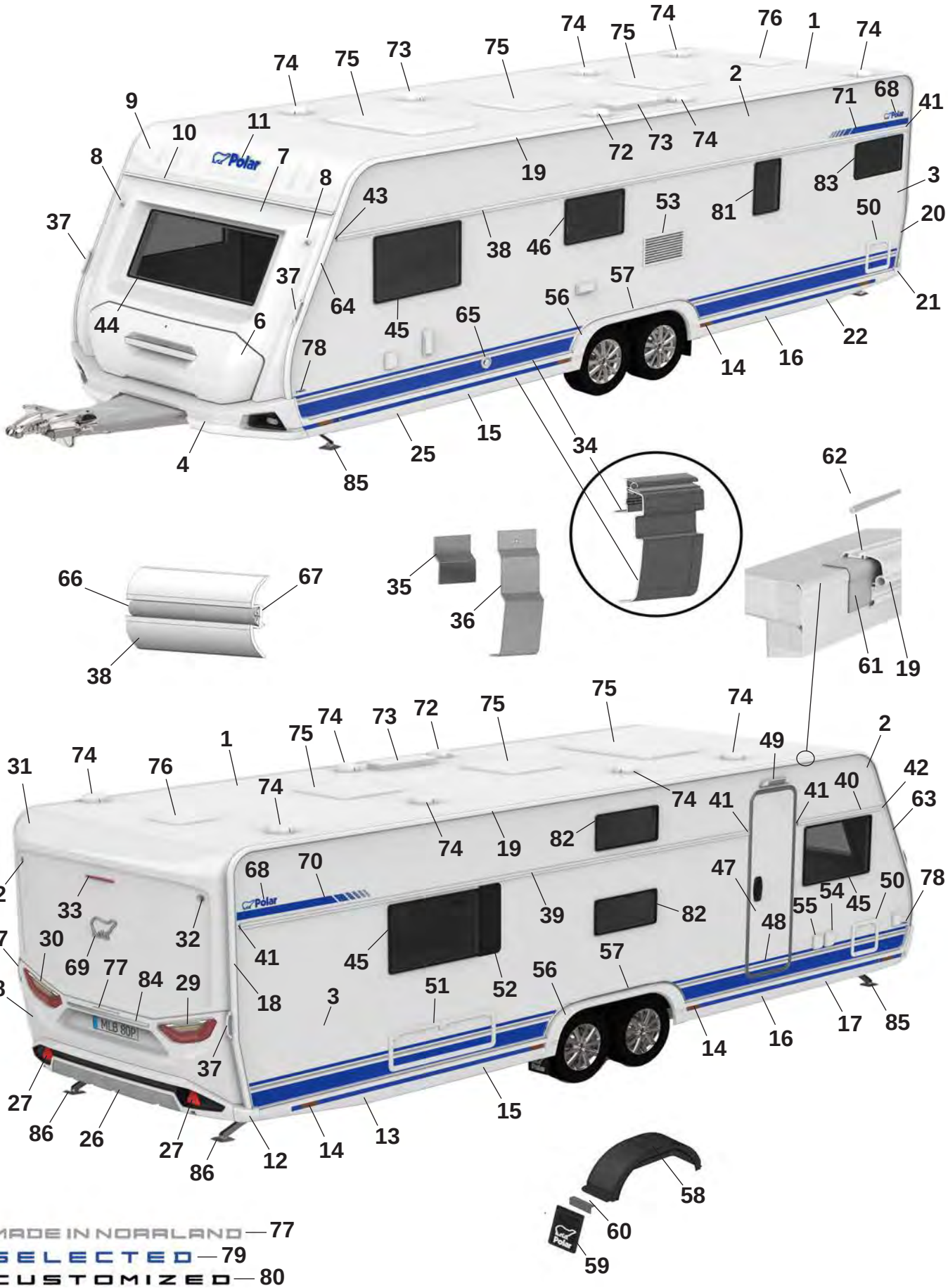
MADE IN NORRLAND — 77
SELECTED — 79
CUSTOMIZED — 80

Pos Fig	Det. nr Part. No	730 BFDC	Benämning	Description
1	213254	x	Plåt tak 8100x2475	Roofing plate 8100x2475
2	212831	x	Plåt sida övre 8900x605	Side plate upper 6800x605
--	215158	x	Plåt sida övre 8900x605 (Custom.), sl. plåt	Side plate upper 6800x605 (Custom.), fl. plate
3	216134	x	Plåt sida undre 8900x1475	Side plate lower 6800x1475
--	216136	x	Plåt sida undre 8900x1475 (Custom.), sl. plåt	Side plate lower 6800x1475 (Custom.) fl. plate
4	216073	x	Front spoiler kpl.	Front spoiler cpl.
--	508425	x	Positionsljus	Position light
6	215832	x	Lucka gasolkoffert ink. handtag	Lid LPG compartment inc. handle
--	216968	x	Handtag kpl. m. dekorlist	Handle cpl. with decorative strip
7	215563	x	Plast gavel främre mittdel	Plastic gable front middle
8	508424	x	Lampa breddmarkering fram	Lamp width marking front
9	215564	x	Gavel främre överdel	Gable front upper
10	215528	x	List markis fram L=2371	List front L=2371
11	210539	x	Dekal, blå	Decal, blue
--	214216	x	Dekal, svart (Customized)	Decal, black (Customized)
12	215527	x	Hörn gavel bak	Corner rear gable
13	215545	x	Sidokjol höger bak	Side skirt rear right
--	217192	M	Dekal sidokjol	Decal side skirt rear
--	215550	M	Dekal sidokjol (Customized)	Decal side skirt rear (Customized)
--	215490	x	Clips sidokjol	Clips side skirt
14	506506	x	Belysning sidomarkering	Light, side marking
15	215548	x	Sidokjol förlängare	Side skirt extention
--	217192	M	Dekal sidokjol	Decal side skirt rear
--	215550	M	Dekal sidokjol (Customized)	Decal side skirt rear (Customized)
--	215490	x	Clips sidokjol	Clips side skirt
16	215547	x	Sidokjol förlängare	Side skirt extention
--	217192	M	Dekal sidokjol	Decal side skirt rear
--	215550	M	Dekal sidokjol (Customized)	Decal side skirt rear (Customized)
--	215490	x	Clips sidokjol	Clips side skirt
17	215543	x	Sidokjol höger fram	Side skirt front right
--	217192	M	Dekal sidokjol	Decal side skirt rear
--	215550	M	Dekal sidokjol (Customized)	Decal side skirt rear (Customized)
--	215490	x	Clips sidokjol	Clips side skirt
18	215494	x	List tält höger bak	List rear right
19	215501	x	List tält rak L=5912	List straight L=5915
20	215495	x	List tält vänster bak	List rear left
21	215526	x	Hörn gavel bak	Corner rear gable
22	215546	x	Sidokjol vänster bak	Side skirt rear left
--	217192	M	Dekal sidokjol	Decal side skirt rear
--	215550	M	Dekal sidokjol (Customized)	Decal side skirt rear (Customized)
--	215490	x	Clips sidokjol	Clips side skirt
25	215544	x	Sidokjol vänster fram	Side skirt front left
--	217192	M	Dekal sidokjol	Decal side skirt rear
--	215550	M	Dekal sidokjol (Customized)	Decal side skirt rear (Customized)
--	215490	x	Clips sidokjol	Clips side skirt
26	215925	x	Bumper bak kpl.	Bumper rear cpl.
27	215499	x	Reflex bumper bak	Reflex bumper rear
28	215522	x	Plast gavel bak mittdel	Plastic gable rear middle
--	505651	x	Belysning skylt	Plate lamp
29	508381	x	Kombinationslampa bak H	Combination lamp rear R

M= Metervara
T= Tillbehör

M= On the metre
T= Accessory

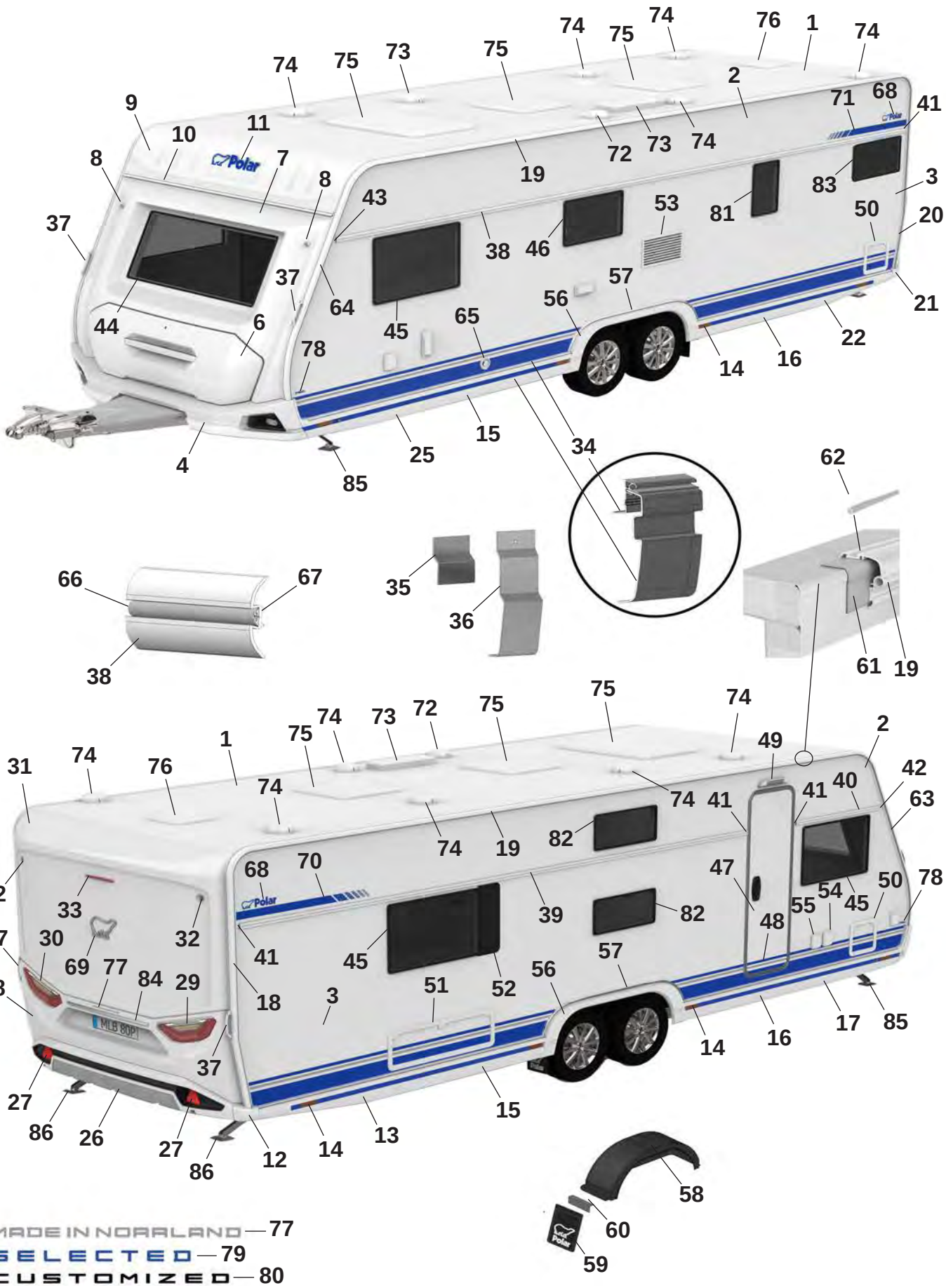
MADE IN NORRLAND — 77
SELECTED — 79
CUSTOMIZED — 80

Pos Fig	Det. nr Part. No	730 BFDC	Benämning	Description
30	508380	x	Kombinationslampa bak V	Combination lamp rear L
31	215521	x	Plast gavel bak överdel	Plastic gable rear upper
32	508385	x	Lampa breddmarkering bak	Lamp width marking rear
33	508386	x	Lampa bromsljus bak	Lamp break light rear
34	216117	x	Avbärarlist L=2990 (Framför hjulhus)	Carrier list L=2990 (In front of wheelhouse)
--	215888	x	Avbärarlist L=2925 (Bakom hjulhus)	Carrier list L=2925 (Behind the wheelhouse)
35	215917	x	Stöd sidokjol 69,5x100	Support side skirt 69,5x100
36	216272	x	Stöd sidokjol 60x173,5	Support side skirt 60x173,5
37	216428	x	Draghandtag	Handle
38	215077	x	Midjelist V L=7073	List middle Left L=7073
39	216223	x	Midjelist H bak L=5273	List middle Right rear L=5273
40	215866	x	Midjelist H fram L=1165	List middle Right front L=1445
41	215072	x	Ändavslut rak	End protection straight
42	215078	x	Ändavslut H fram	End protection front R
43	215079	x	Ändavslut V fram	End protection front L
44	215598	x	Fönster front 600x1450 kpl.	Front window 600x1450 cpl.
45	212413	x	Fönster öppningsbart 550x900 kpl.	Window openable 550x900 cpl.
46	212411	x	Fönster öppningsbart 400x700 kpl.	Window openable 400x700 cpl.
47	213052	T	Dörr ytter u. fönster kpl.	Outer door without window kpl.
48	215638	x	Dekal dörr blå	Door decal blue
--	215639	x	Dekal dörr svart (Customized)	Door decal black (Customized)
49	508061	x	Belysning utvändigt	Outer light
50	207759	x	Lucka m. innerram, utan spegel	Door with frame inner, without plate
51	14-701045	x	Lucka m innerram, utan spegel	Door with frame inner, without plate
52	212477	T	Ventilationsgaller H	Ventilator grill R
53	214773	x	Galler ventilation kyl	Grill ventilation refrigerator
54	508106	x	Elintag 230 V	El. connection 230 V
55	508107	x	Eluttag 230 V	El connection 230 V
--		x	Tältservice	Tentservice
--		x	Eluttag 12 V	El connection 12 V
--		x	TV-antenn in/ut	TV-aerial in/out
56	215542	x	Hjulhusbräddare	Mudguard
--	801539	x	Skruv 3,5x25	Screw 3,5x25
--	215918	x	Täckhatt för skruv (vit)	Cover cap for screw (white)
--	801991	x	Täckhatt för skruv (svart)	Cover cap for screw (black)
57	215552	x	List al. hjulhusbräddare	List al. mudguard
--	801529	x	Skruv 4,2x16	Screw 4,2x16
58	212378	x	Hjulhus	Wheel housing
--	212442	x	Isolering hjulhus	Insulation wheel housing
59	102470	x	Stänkskydd	Splash guard
60	101223	x	Fäste stänkskydd	Bracket splash guard
--	800118	x	Skruv	Screw
61	215491	M	List tätning 74mm	Seal strip 74mm
62	208323	x	Styrstift list tält 50x3,5 mm	Pin for list 50x6,5 mm
63	215493	x	List höger fram	List front right
64	215492	x	List vänster fram	List front left
65	601486	x	Skorsten väggmontage kpl.	Chimney kpl.
66	210364	M	List dekor plast	List decor plastic
67	208236	M	Butyl profil 15x2 (30 m/rulle)	Seal strip 15x2 (30 m/roll)
68	212558	x	Emblem blå	Emblem blue
			M= Metervara T= Tillbehör	M= On the metre T= Accessory

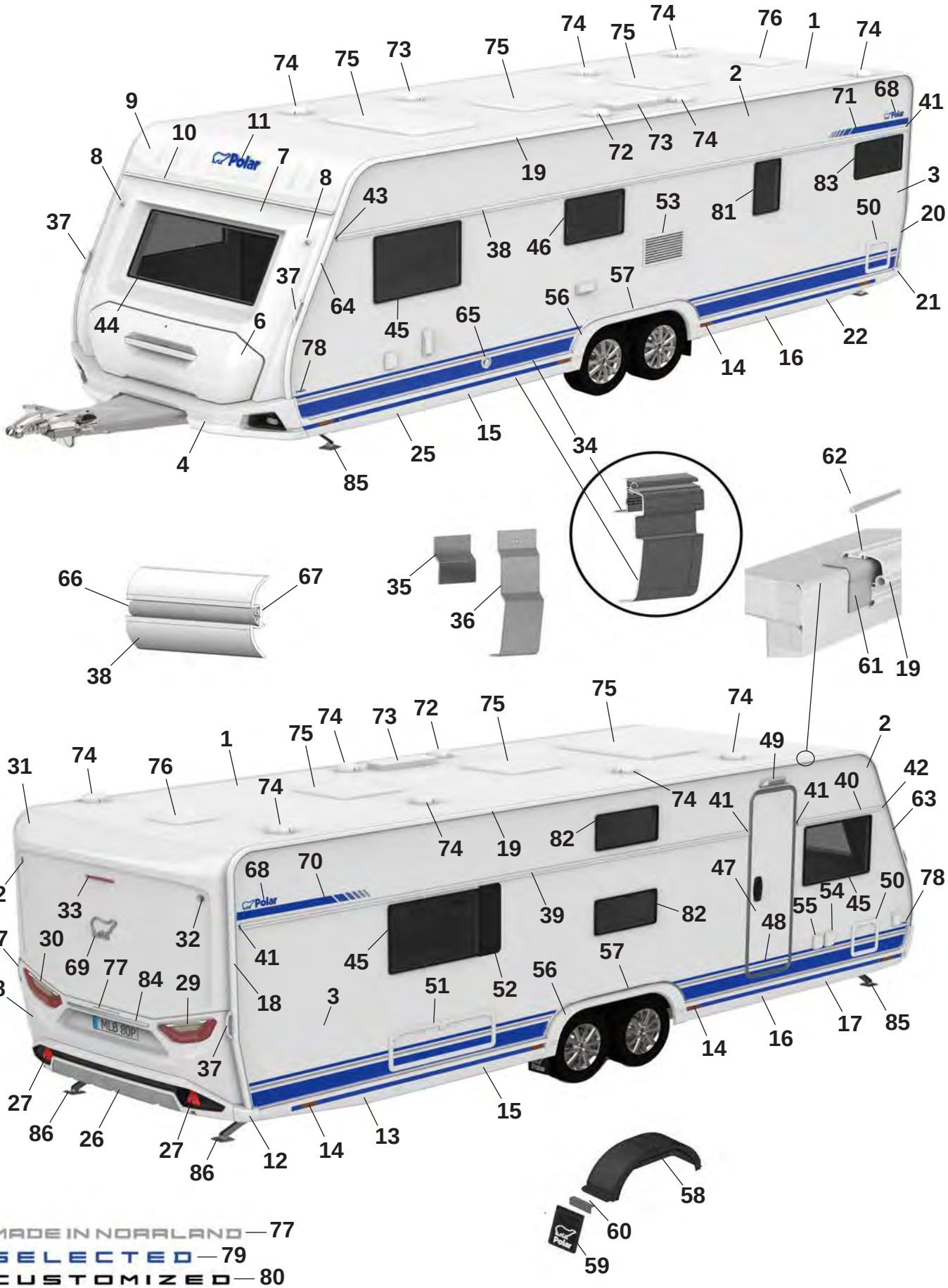
MADE IN NORRLAND — 77
SELECTED — 79
CUSTOMIZED — 80

Pos Fig	Det. nr Part. No	730 BFDC	Benämning	Description
--	214211	x	Emblem blå (Selected)	Emblem blue (Selected)
--	214212	x	Emblem svart (Customized)	Emblem black (Customized)
69	212557	x	Emblem chrome	Emblem chrome
--	214217	x	Emblem svart (Customized)	Emblem black (Customized)
70	216001	x	Dekal H blå	Decal R blue
--	216003	x	Dekal H svart (Customized)	Decal R black (Customized)
71	216000	x	Dekal V blå	Decal L Blue
--	216002	x	Dekal V svart (Customized)	Decal L black (Customized)
72	401495	x	Motor köksfläkt kpl.	Motor kitchen fan cpl.
73	208023	x	Ventil tak för (kyl/frys)	Ventilator roof for refrigerator (refr./freeze)
74	00970024	x	Ventilator kpl.	Ventilator cpl.
75	208690	x	Taklucka 400x400 Mini-Heki kpl. rumsdel	Roof hatch 400x400 Mini-Heki cpl. room
--	211846	T	Taklucka 400x400 Omnivent kpl. vit	Roof hatch 400x400 Omnivent cpl. white
--	08-030921	T	Taklucka 500x700 Midi-Heki kpl.	Taklucka 500x700 Midi-Heki cpl.
--	207780	T	Taklucka 655x960 Heki de Lux kpl.	Roof hatch 655x960 Heki de Lux cpl.
76	215045	x	Taklucka 280x280 kpl. tvättrum	Roof hatch 280x280 cpl. washroom
77	215375	x	Dekal "Made in Norrland"	Decal "Made in Norrland"
78	216554	x	Dekal "730" blå	Decal "730" blue
--	216547	x	Dekal "730" svart (Customized)	Dekal "730" svart (Customized)
79	216018	x	Emblem "Selected"	Emblem "Selected"
80	214215	x	Emblem "Customized"	Emblem "Customized"
81	212409	x	Fönster öppningsbart 350x500 kpl.	Window openable 350x500 cpl.
82	212410	x	Fönster öppningsbart 300x700 kpl.	Window openable 300x700 cpl.
83	214065	T	Fönster öppningsbart 300x500 kpl.	Window openable 300x500 cpl.
84	215539	x	Dekorlist	Decor list
--	215540	x	Dekorlist (Customized)	Decor list (Customized)
85	344997	x	Stödben fram	Support legs front
86	344996	x	Stödben bak	Support legs rear

M= Metervara
T= Tillbehör

M= On the metre
T= Accessory

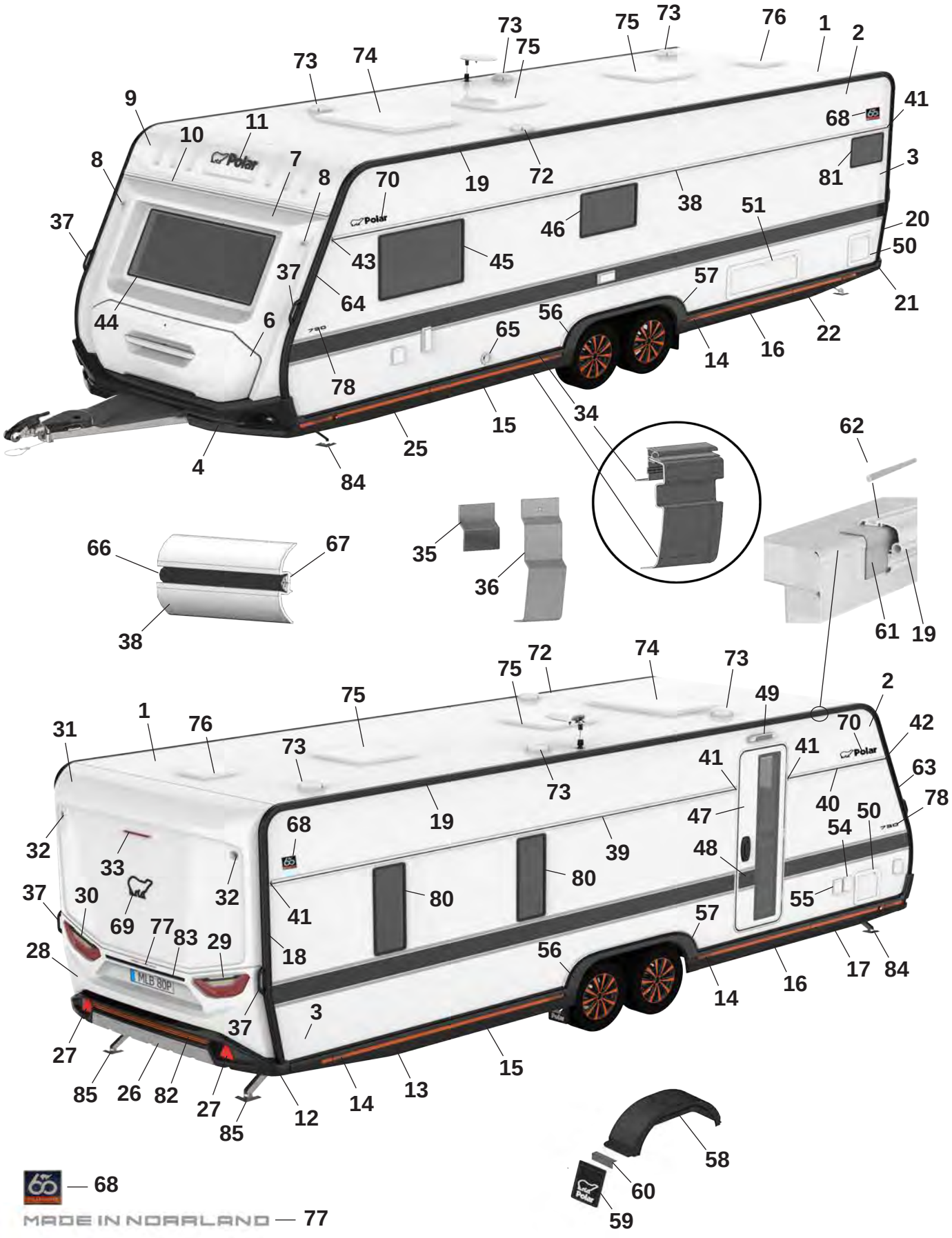
1
2
3
4
6
7
8
9
10
11
15
16
17
18
19
20
21
22
25
26
27
28
29
30
31
32
33
34
35
36
37
38
39
40
41
42
43
44
45
46
47
48
49
50
51
54
55
56
57
58
59
60
61
62
63
64
65
66
67
68
69
70
72
73
74
75
76
77
78
80
81
82
83
84
85
Polar
MLB 80P
68 — 68
MADE IN NORRLAND — 77

Pos Fig	Det. nr Part. No		Benämning	Description
1	213254	x	Plåt tak 8100x2475	Roofing plate 8100x2475
2	215158	x	Plåt sida övre 8900x605	Side plate upper 6800x605
3	217376	x	Plåt sida undre 8900x1475	Side plate lower 6800x1475
4	217029	x	Front spoiler kpl.	Front spoiler cpl.
--	508425	x	Positionsljus	Position light
6	215832	x	Lucka gasolkoffert ink. handtag	Lid LPG compartment inc. handle
--	216968	x	Handtag kpl. m. dekorlist	Handle cpl. with decorative strip
7	215563	x	Plast gavel främre mittdel	Plastic gable front middle
8	508424	x	Lampa breddmarkering fram	Lamp width marking front
9	215564	x	Gavel främre överdel	Gable front upper
10	215528	x	List markis fram L=2371	List front L=2371
11	214216	x	Dekal, svart	Decal, black
12	216979	x	Hörn gavel bak	Corner rear gable
13	216982	x	Sidokjol höger bak	Side skirt rear right
--	217031	M	Dekal sidokjol, (Orange)	Decal side skirt rear, (Orange)
--	215490	x	Clips sidokjol	Clips side skirt
14	506506	x	Belysning sidomarkering	Light, side marking
15	216984	x	Sidokjol förlängare	Side skirt extention
--	217031	M	Dekal sidokjol, (Orange)	Decal side skirt rear, (Orange)
--	215490	x	Clips sidokjol	Clips side skirt
16	216985	x	Sidokjol förlängare	Side skirt extention
--	217031	M	Dekal sidokjol, (Orange)	Decal side skirt rear, (Orange)
--	215490	x	Clips sidokjol	Clips side skirt
17	216986	x	Sidokjol höger fram	Side skirt front right
--	217031	M	Dekal sidokjol, (Orange)	Decal side skirt rear, (Orange)
--	215490	x	Clips sidokjol	Clips side skirt
18	217024	x	List tält höger bak	List rear right
19	215501	x	List tält rak L=5912	List straight L=5915
20	217025	x	List tält vänster bak	List rear left
21	216980	x	Hörn gavel bak	Corner rear gable
22	216988	x	Sidokjol vänster bak	Side skirt rear left
--	217031	M	Dekal sidokjol, (Orange)	Decal side skirt rear, (Orange)
--	215490	x	Clips sidokjol	Clips side skirt
25	216990	x	Sidokjol vänster fram	Side skirt front left
--	217031	M	Dekal sidokjol, (Orange)	Decal side skirt rear, (Orange)
--	215490	x	Clips sidokjol	Clips side skirt
26	217030	x	Bumper bak kpl.	Bumper rear cpl.
27	215499	x	Reflex bumper bak	Reflex bumper rear
28	215522	x	Plast gavel bak mittdel	Plastic gable rear middle
--	505651	x	Belysning skylt	Plate lamp
29	508381	x	Kombinationslampa bak H	Combination lamp rear R
30	508380	x	Kombinationslampa bak V	Combination lamp rear L
31	215521	x	Plast gavel bak överdel	Plastic gable rear upper
32	508385	x	Lampa breddmarkering bak	Lamp width marking rear
33	508386	x	Lampa bromsljus bak	Lamp break light rear
34	217120	x	Avbärarlist L=2990 (Framför hjulhus)	Carrier list L=2990 (In front of wheelhouse)
--	217028	x	Avbärarlist L=2925 (Bakom hjulhus)	Carrier list L=2925 (Behind the wheelhouse)
35	215917	x	Stöd sidokjol 69,5x100	Support side skirt 69,5x100
36	216272	x	Stöd sidokjol 60x173,5	Support side skirt 60x173,5
37	217021	x	Draghandtag	Handle

M= Metervara
T= Tillbehör

M= On the metre
T= Accessory

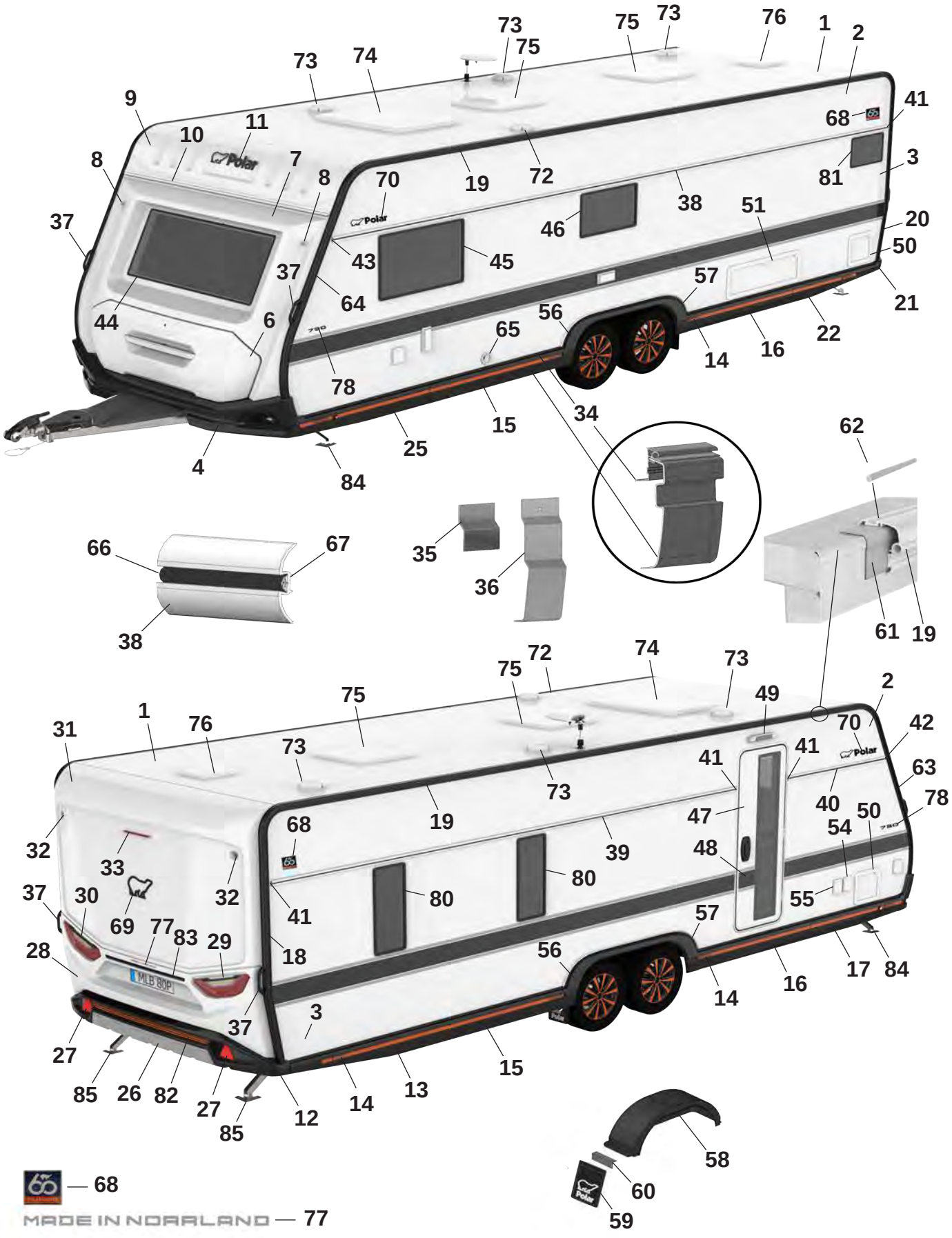
73
75
73
76
1
2
73
74
9
11
10
8
7
8
70
19
72
68
41
81
3
38
51
20
50
37
46
43
45
37
64
57
21
44
6
56
65
22
14
16
78
15
34
25
4
84
62
66
67
35
36
38
61
19
72
74
73
75
75
49
2
31
1
76
73
70
42
41
41
63
73
19
47
40
50
78
32
68
39
54
33
48
80
80
37
30
32
41
55
69
77
83
29
57
28
18
56
17
84
14
16
3
37
27
15
85
26
82
27
12
14
13
85
58
60
59
68
MADE IN NORRLAND
77

Pos Fig	Det. nr Part. No		Benämning	Description
38	215077	x	Midjelist V L=7073	List middle Left L=7073
39	215874	x	Midjelist H bak L=4993	List middle Right rear L=4993
40	217377	x	Midjelist H fram L=1375	List middle Right front L=1375
41	215072	x	Ändavslut rak	End protection straight
42	215078	x	Ändavslut H fram	End protection front R
43	215079	x	Ändavslut V fram	End protection front L
44	215598	x	Fönster front 600x1450 kpl.	Front window 600x1450 cpl.
45	212413	x	Fönster öppningsbart 550x900 kpl.	Window openable 550x900 cpl.
46	212411	x	Fönster öppningsbart 400x700 kpl.	Window openable 400x700 cpl.
47	217109	x	Dörr ytter m. fönster kpl.	Outer door with window kpl.
48	217374	x	Dekal dörr	Door decal
49	508061	x	Belysning utvändigt	Outer light
50	207759	x	Lucka m. innerram, utan spegel	Door with frame inner, without plate
51	14-701045	x	Lucka m innerram, utan spegel	Door with frame inner, without plate
54	508106	x	Elintag 230 V	El. connection 230 V
55	508107	x	Eluttag 230 V	El connection 230 V
--		x	Tältservice	Tentservice
--		x	Eluttag 12 V	El connection 12 V
--		x	TV-antenn in/ut	TV-aerial in/out
56	216993	x	Hjulhusbräddare	Mudguard
--	801539	x	Skruv 3,5x25	Screw 3,5x25
--	801991	x	Täckhatt för skruv (svart)	Cover cap for screw (black)
57	215552	x	List al. hjulhusbräddare	List al. mudguard
--	801529	x	Skruv 4,2x16	Screw 4,2x16
58	212378	x	Hjulhus	Wheel housing
--	212442	x	Isolering hjulhus	Insulation wheel housing
59	102470	x	Stänkskydd	Splash guard
60	101223	x	Fäste stänkskydd	Bracket splash guard
--	800118	x	Skruv	Screw
61	215491	M	List tätning 74mm	Seal strip 74mm
62	208323	x	Styrstift list tält 50x3,5 mm	Pin for list 50x6,5 mm
63	217023	x	List höger fram	List front right
64	217022	x	List vänster fram	List front left
65	601486	x	Skorsten väggmontage kpl.	Chimney kpl.
66	202656	M	List dekor plast, svart	List decor plastic, black
67	208236	M	Butyl profil 15x2 (30 m/rulle)	Seal strip 15x2 (30 m/roll)
68	217210	x	Emblem svart, 60 års jubileum	Emblem black, 60 year anniversary
69	214217	x	Emblem, svart	Emblem, black
70	214212	x	Emblem, svart	Emblem, black
72	401495	x	Motor köksfläkt kpl.	Motor kitchen fan cpl.
73	00970024	x	Ventilator kpl.	Ventilator cpl.
74	08-030921	x	Taklucka 500x700 Midi-Heki kpl.	Taklucka 500x700 Midi-Heki cpl.
75	208690	x	Taklucka 400x400 Mini-Heki kpl. rumsdel	Roof hatch 400x400 Mini-Heki cpl. room
--	211846	T	Taklucka 400x400 Omnivent kpl. vit	Roof hatch 400x400 Omnivent cpl. white
76	215045	x	Taklucka 280x280 kpl. tvättrum	Roof hatch 280x280 cpl. washroom
77	215375	x	Dekal "Made in Norrland"	Decal "Made in Norrland"
78	216547	x	Dekal "730" svart	Decal "730" black
80	212410	x	Fönster öppningsbart 300x700 kpl.	Window openable 300x700 cpl.
81	214065	x	Fönster öppningsbart 300x500 kpl.	Window openable 300x500 cpl.
82	350759	M	Dekal, bumper bak	Decal, bumper rear

M= Metervara
T= Tillbehör

M= On the metre
T= Accessory

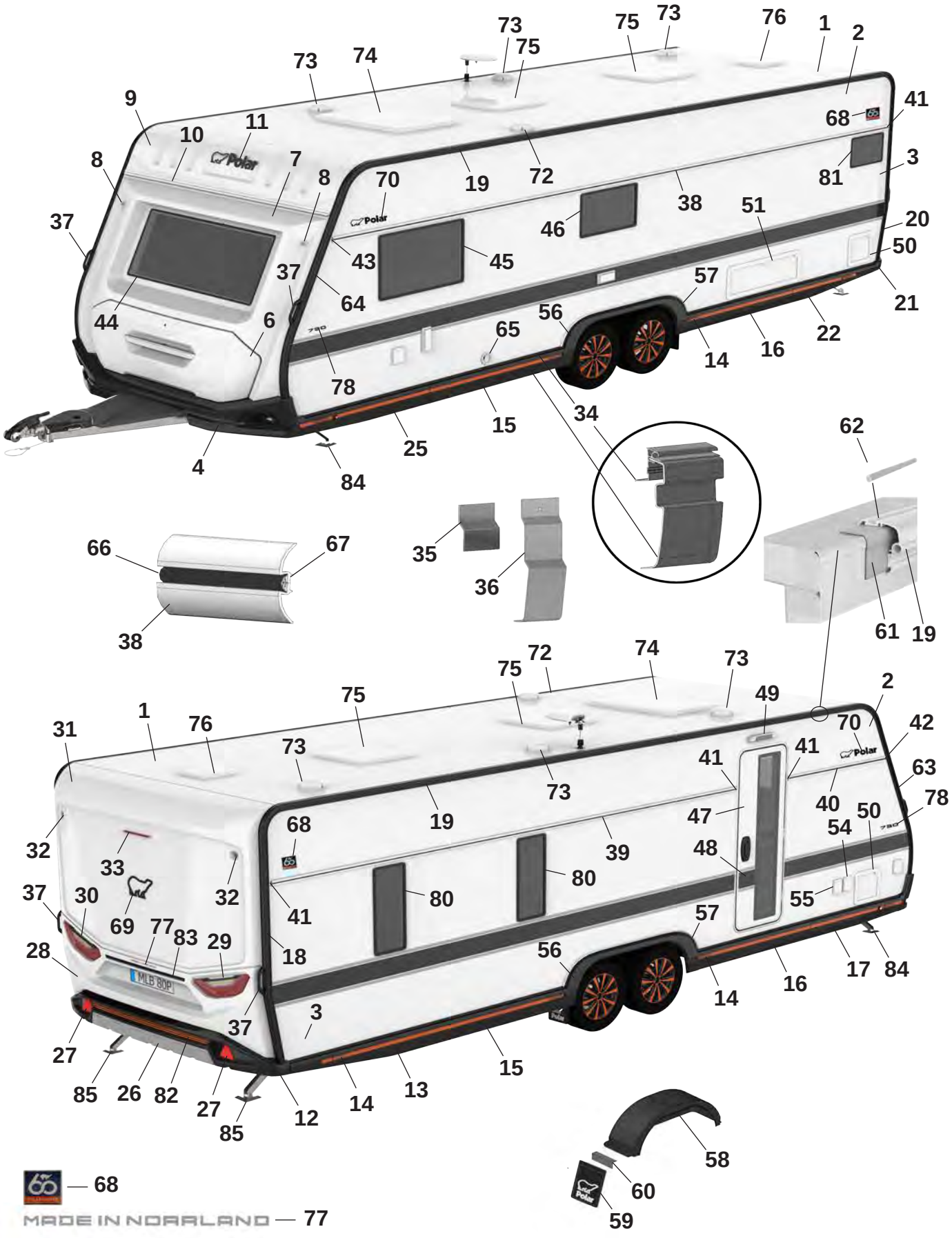
73
75
73
76
1
2
73
74
9
11
10
8
7
8
70
19
72
68
41
81
3
38
51
20
50
37
46
43
45
37
64
57
21
44
6
56
65
22
14
16
78
15
34
25
4
84
62
66
67
35
36
38
61
19
72
74
73
75
75
49
2
31
1
76
73
70
42
41
41
63
73
19
47
40
50
78
32
68
39
54
33
48
80
80
37
30
32
41
55
69
77
83
29
57
28
18
56
17
84
14
16
3
37
27
15
85
26
82
27
12
14
13
85
58
60
59
68
MADE IN NORRLAND
77

Pos Fig	Det. nr Part. No		Benämning	Description
83	215540	x	Dekorlist	Decor list
84	344997	x	Stödben fram	Support legs front
85	344996	x	Stödben bak	Support legs rear

M= Metervara
T= Tillbehör

M= On the metre
T= Accessory

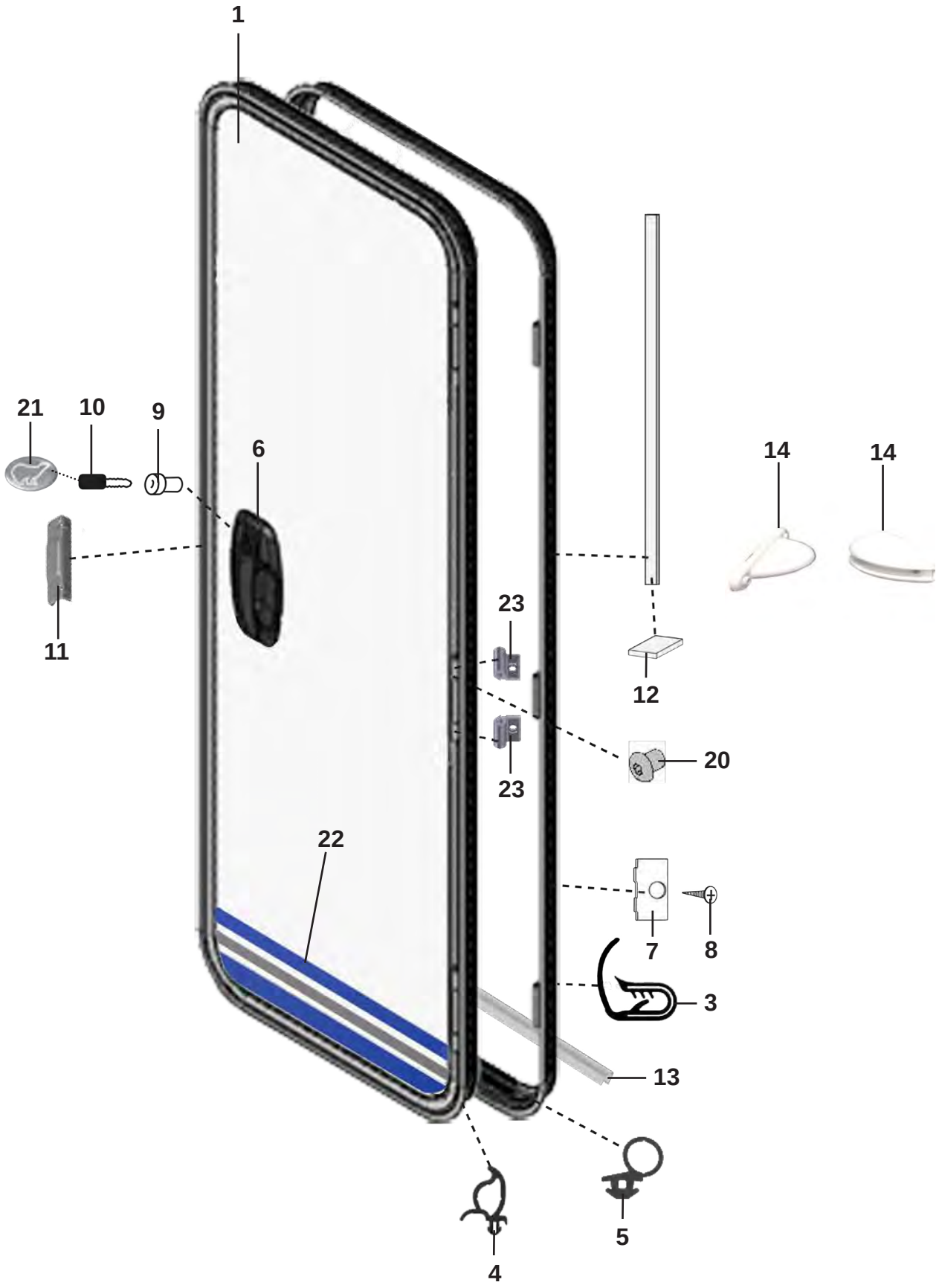
1
21
10
9
6
14
14
11
23
12
23
20
22
7
8
3
13
4
5

Pos Fig	Det. nr Part. No		Benämning	Description
1	213052	x	Dörr yttre kpl. H	Outer door cpl. R
3	207673	x	List dörrfoder L=4620 mm	Strip L=4620 mm
4	207674	M	List tätning dörrblad	Seal strip door
5	209504	M	List tätning	Seal strip
6	213253	x	Lås ytterdörr H-hängd	Lock outer door R
7	207676	x	Fästbleck	Bracket
8	800152	x	Skruv fästbleck	Screw bracket
9	---	x	Låskolv; se "Lås"	Lock cylinder; see "Locks"
10	---	x	Nyckel; se "Nycklar"	Key; see "Keys"
11	213526	x	Låsbleck	Securing plate
12	207678	M	List tätning	Seal strip
13	213054	x	Aluminiumprofil	Aluminiumprofile
14	215842	x	Dörrstopp 2-del kpl.	Door holder 2-part cpl.
19	800631	x	Skruv B6x25 rostfri	Screw B6x25 stainless
20	209503	x	Skruv gångjärn insex M6x7	Socket head cap screw M6x7
21	209060	x	Emblem	Emblem
22	215638	x	Dekal dörr blå	Door decal blue
--	215639	x	Dekal dörr svart (Customized)	Door decal black (Customized)
23	214848	x	Gångjärn dörr (säljes i par)	Hinge door (exp. in pair)

M= Metervara
T= Tillbehör

M= On the metre
T= Accessory

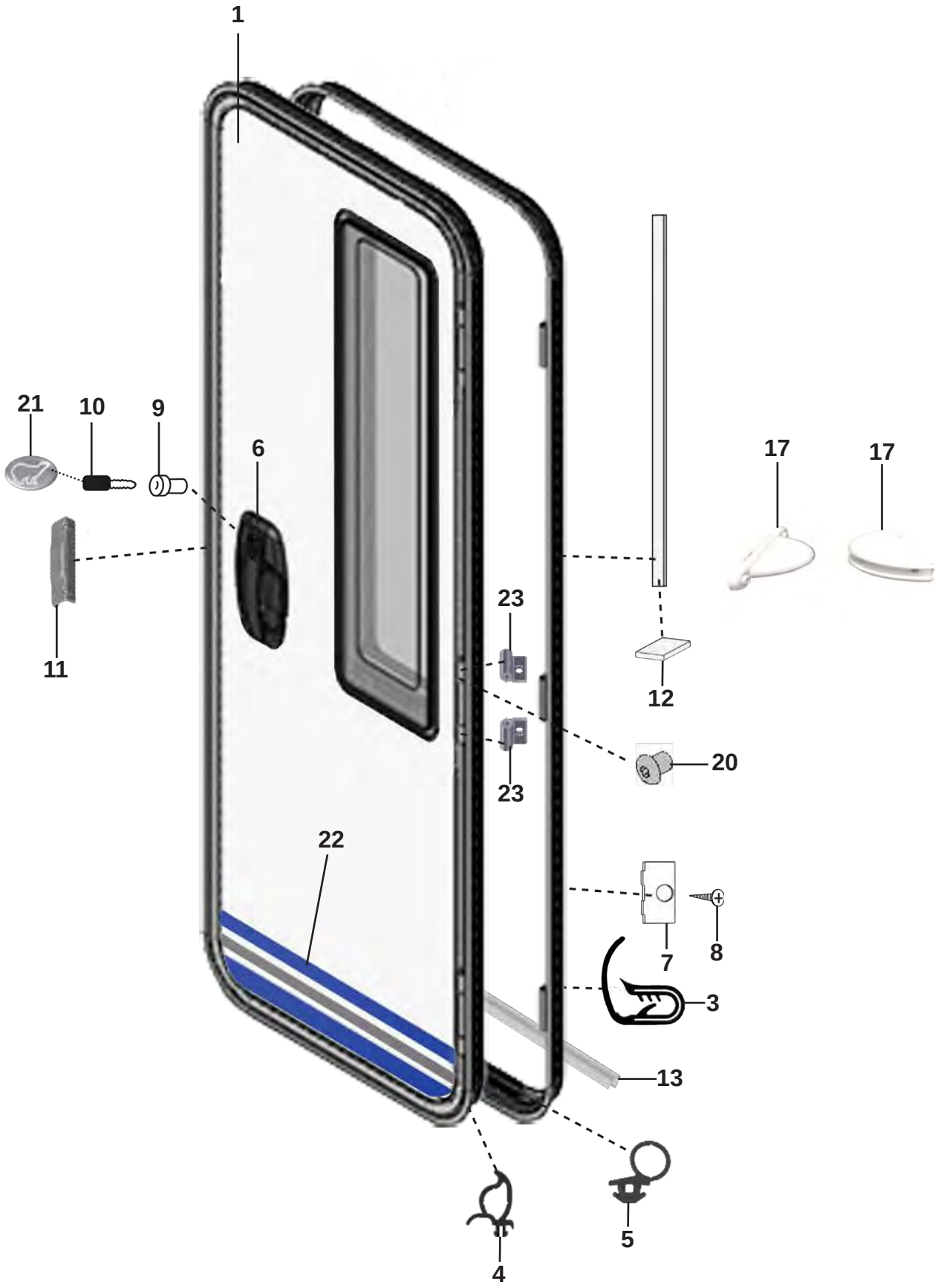
1
21
10
9
6
11
23
23
12
20
17
17
22
7
8
3
13
5
4

Pos Fig	Det. nr Part. No		Benämning	Description
1	217212	x	Dörr yttre kpl. H	Outer door cpl. R
--	217213	x	Dörr yttre kpl. H sl. plåt	Outer door cpl. R fl. plate
3	207673	x	List dörrfoder L=4620 mm	Strip L=4620 mm
4	207674	M	List tätning dörrblad	Seal strip door
5	209504	M	List tätning	Seal strip
6	213253	x	Lås ytterdörr H-hängd	Lock outer door R
7	207676	x	Fästbleck	Bracket
8	800152	x	Skruv fästbleck	Screw bracket
9	---	x	Låskolv; se "Lås"	Lock cylinder; see "Locks"
10	---	x	Nyckel; se "Nycklar"	Key; see "Keys"
11	213526	x	Låsbleck	Securing plate
12	207678	M	List tätning	Seal strip
13	213054	x	Aluminiumprofil	Aluminiumprofile
17	215842	x	Dörrstopp 2-del kpl.	Door holder 2-part cpl.
19	800631	x	Skruv B6x25 rostfri	Screw B6x25 stainless
20	209503	x	Skruv gångjärn insex M6x7	Socket head cap screw M6x7
21	209060	x	Emblem	Emblem
22	215638	x	Dekal dörr blå	Door decal blue
--	215639	x	Dekal dörr svart (Customized)	Door decal black (Customized)
--	217108	x	Dekal dörr (Blueline)	Door decal (Blueline)
23	214848	x	Gångjärn dörr (säljes i par)	Hinge door (exp. in pair)

M= Metervara
T= Tillbehör

M= On the metre
T= Accessory

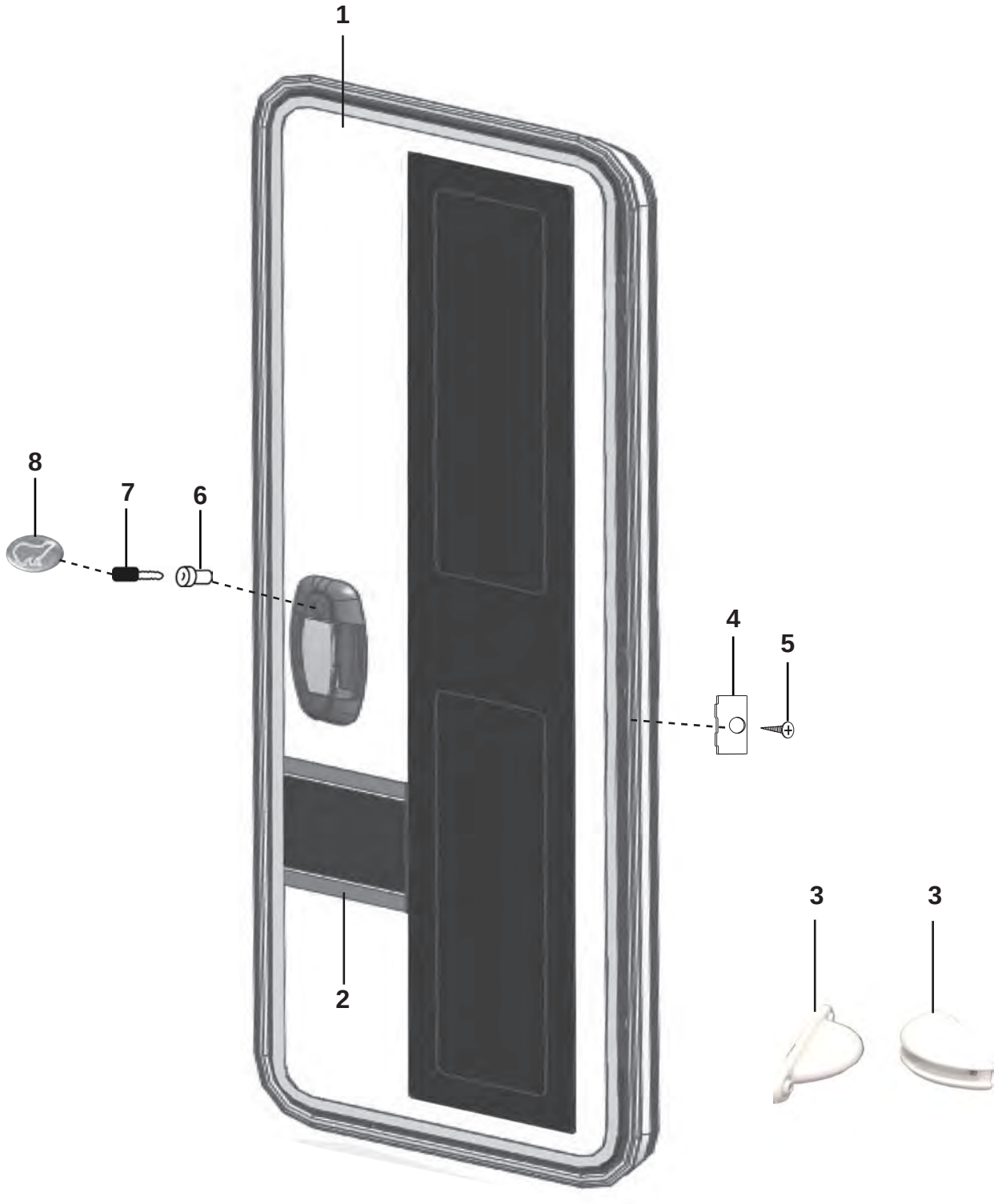
1
2
3
3
4
5
6
7
8

Pos Fig	Det. nr Part. No		Benämning	Description
1	217109	x	Dörr yttre kpl.	Outer door cpl.
2	217374	x	Dekal dörr blackline	Door decal, blackline
3	215842	x	Dörrstopp 2-del kpl.	Door holder 2-part cpl.
4	207676	x	Fästbleck	Bracket
5	800152	x	Skruv fästbleck	Screw bracket
6	---	x	Låskolv; se "Lås"	Lock cylinder; see "Locks"
7	---	x	Nyckel; se "Nycklar"	Key; see "Keys"
8	209060	x	Emblem	Emblem

M= Metervara
T= Tillbehör

M= On the metre
T= Accessory

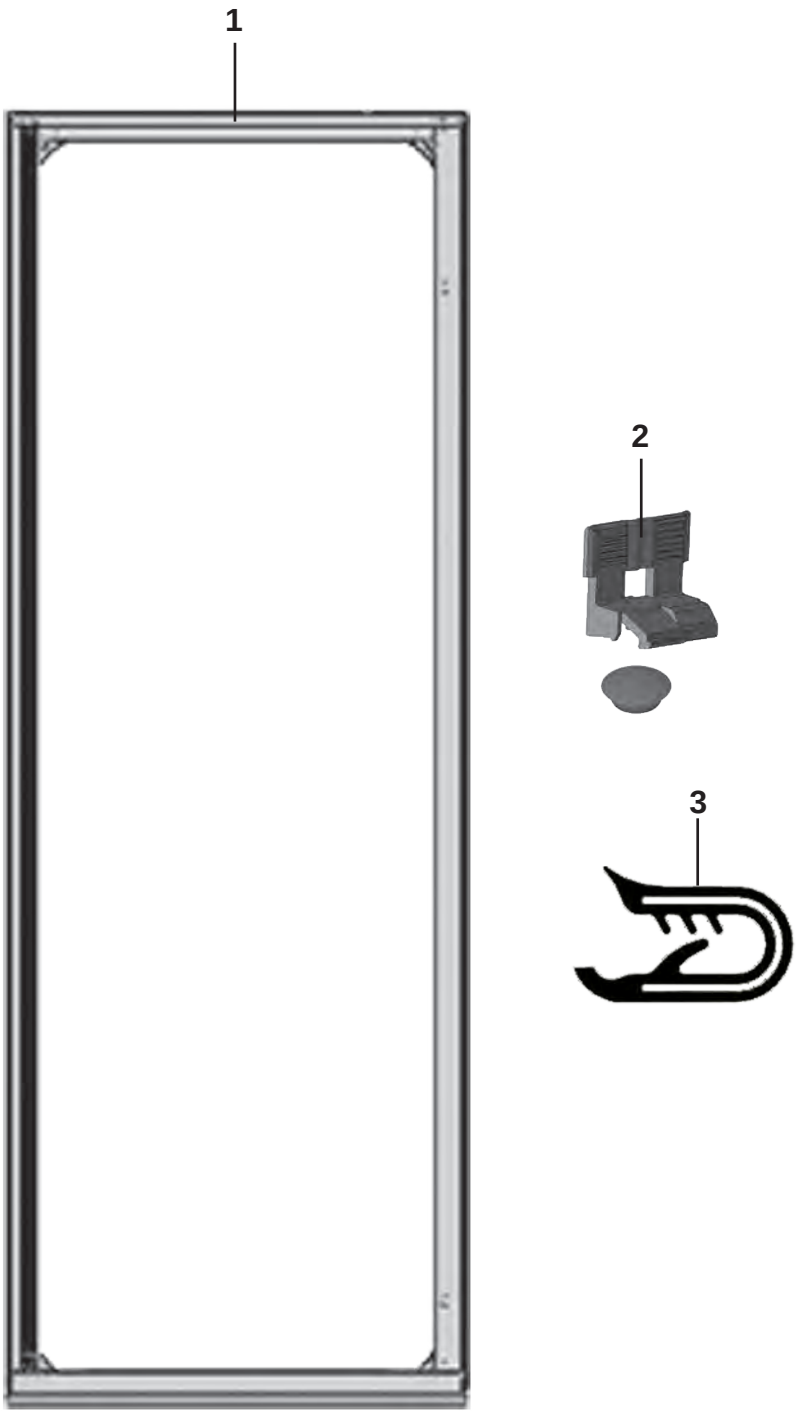
1
2
3

Pos Fig	Det. nr Part. No		Benämning	Description
1	213055	T	Myggdörr inre	Mosquito door inner
--	217279	T	Myggdörr inre	Mosquito door inner
--	217211	T	Myggdörr inre (Blackline)	Mosquito door inner (Blackline)
2	213861	T	Fästclips myggdörr	Bracket mosquito door
3	216923	x	List dörrfoder d:o	Strip d:o

M= Metervara
T= Tillbehör

M= On the metre
T= Accessory

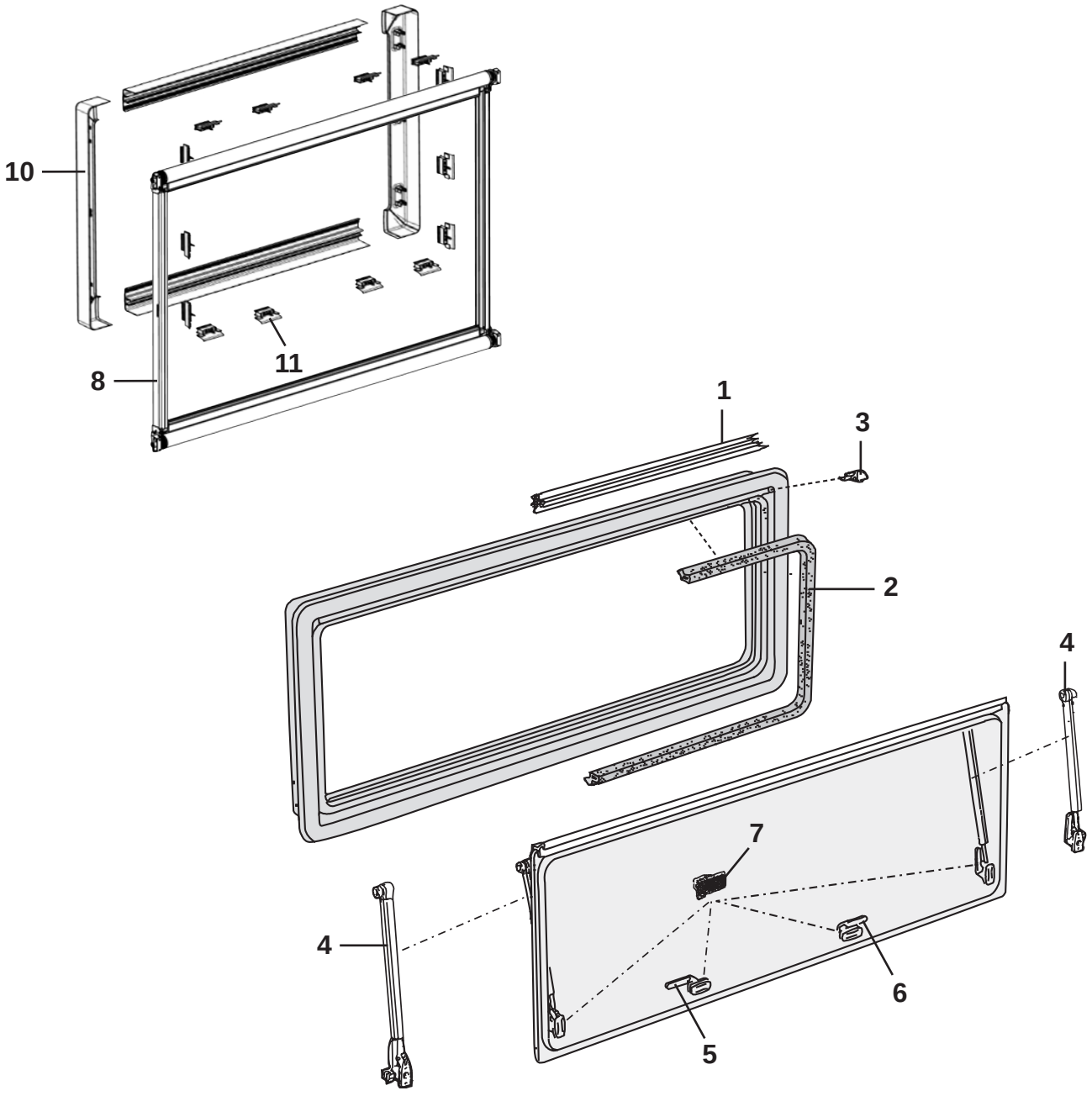
10
11
8
1
3
2
4
7
4
6
5

Pos Fig	Det. nr Part. No		Benämning	Description
	215598	x	Fönster fast 1450x600 kpl.	Window fixed 1450x600 cpl.
	215598A	x	Ytterram med ruta 1450x600	Outer frame with window 1450x600
	215598C	x	Innerram fönster 1450x550	Inner frame window 1450x550
	212413	x	Fönster öppn.bart 900x550 kpl.	Window 900x550 cpl.
	212868	x	Ruta lös 900x550 d:o	Pane 900x550 d:o
	212412	x	Fönster öppn.bart 700x550 kpl.	Window 700x550 cpl.
	212869	x	Ruta lös 700x550 d:o	Pane 700x550 d:o
	212411	x	Fönster öppn.bart 700x400 kpl.	Window 700x400 cpl.
	212870	x	Ruta lös 700x400 d:o	Pane 700x400 d:o
	212410	x	Fönster öppn.bart 700x300 kpl.	Window 700x300 cpl.
	212871	x	Ruta lös 700x300 d:o	Pane 700x300 d:o
	214065	x	Fönster öppn.bart 500x300 kpl.	Window 500x300 cpl.
	214846	x	Ruta lös u. karm 500x300 d:o	Pane without frame 500x300
	212409	x	Fönster öppn.bart 350x500 kpl.	Window tinted 350x500 cpl.
1	208066	x	List tätning L=5000 mm	Sealing strip L=5000 mm
2	208067	x	List tätning L=5000 mm	Sealing strip L=5000 mm
3	208068	x	Ändstycke (säljes i par)	Ending part (exp. in pair)
4	213114	x	Hållare fönster L=324 (säljes i par) [1]	Bracket window L=324 (exp. in pair) [1]
--	212873	x	Hållare fönster L=274 (säljes i par) [2]	Bracket window L=274 (exp. in pair) [2]
--	212874	x	Hållare fönster L=251 (säljes i par) [3]	Bracket window L=251 (exp. in pair) [3]
--	212875	x	Hållare fönster L=175 (säljes i par) [4]	Bracket window L=175 (exp. in pair) [4]
--	212876	x	Hållare fönster L=78,5 (säljes i par) [5]	Bracket window L=78,5 (exp. in pair) [5]
5	212877	x	Lås fönster H	Lock R
6	212878	x	Lås fönster V	Lock L
7	212879	x	Fästhake, fönster fast (5 st/sats)	Bracket, window fixed (5 st/kit)
8	215598B	x	Gardinsystem kpl. 1450x600	Blind system cpl. 1450x600
--	212881	x	Gardinsystem kpl. 900x550	Blind system cpl. 900x550
--	212882	x	Gardinsystem kpl. 700x550	Blind system cpl. 700x550
--	212883	x	Gardinsystem kpl. 700x400	Blind system cpl. 700x400
--	212884	x	Gardinsystem kpl. 700x300	Blind system cpl. 700x300
--	214847	x	Gardinsystem kpl. 500x300	Blind system cpl. 500x300
--	212885	x	Gardinsystem kpl. 350x500	Blind system cpl. 350x500
9	212886	x	Kassettprofil bredd =1600 mm (sats)	Cassette profile width =1600 mm (set)
10	213115	x	Sidoprofl höjd =600 mm (sats)	Side parts height =600 mm (set)
--	212887	x	Sidoprofl höjd =550 mm (sats)	Side parts height =550 mm (set)
--	212888	x	Sidoprofl höjd =500 mm (sats)	Side parts height =500 mm (set)
--	212889	x	Sidoprofl höjd =400 mm (sats)	Side parts height =400 mm (set)
--	212890	x	Sidoprofl höjd =300 mm (sats)	Side parts height =300 mm (set)
11	212891	x	Fäste (sats 5 st)	Fixing bracket (set 5 pcs)
			[1] = För fönster höjd = 600 mm	[1] = For window height = 600 mm
			[2] = För fönster höjd = 550 mm	[2] = For window height = 550 mm
			[3] = För fönster höjd = 500 mm	[3] = For window height = 500 mm
			[4] = För fönster höjd = 400 mm	[4] = For window height = 400 mm
			[5] = För fönster höjd = 300 mm	[5] = For window height = 300 mm
			M= Metervara T= Tillbehör	M= On the metre T= Accessory

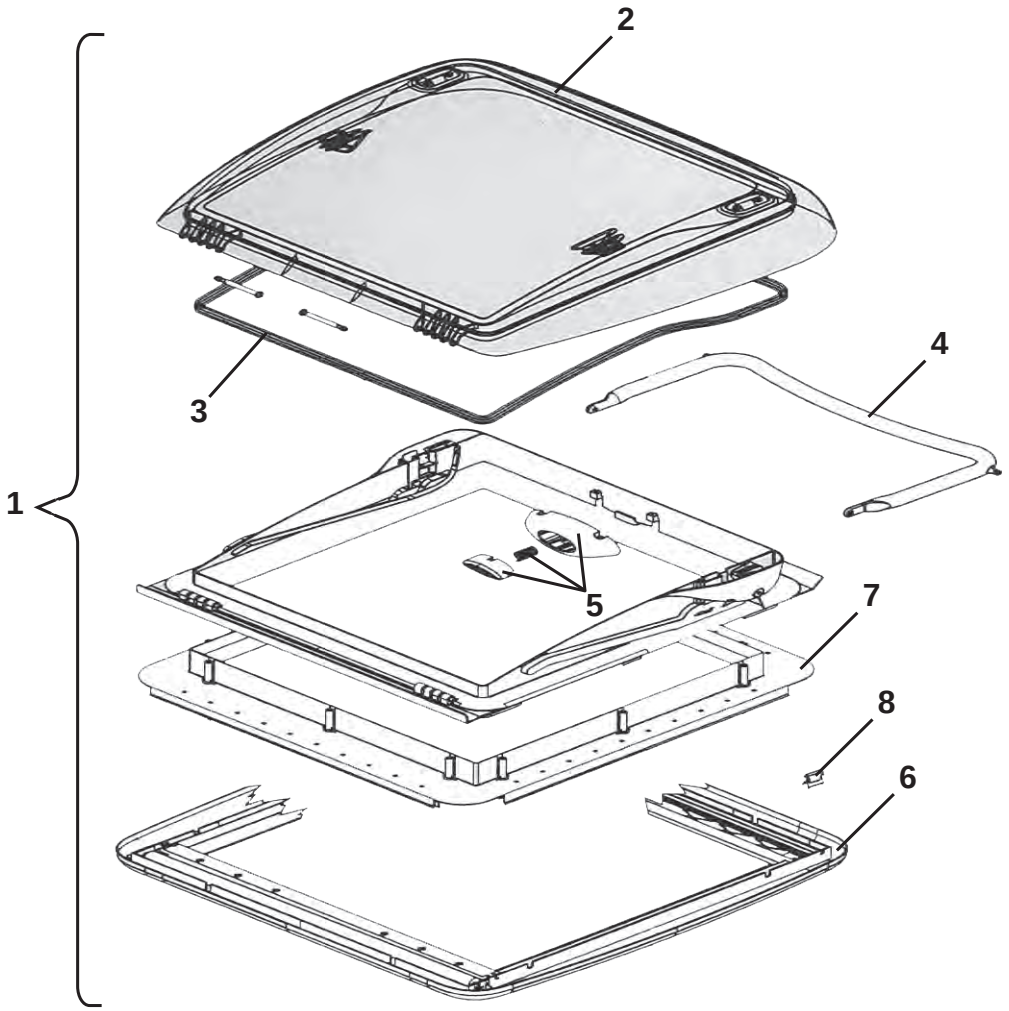
1
2
3
4
5
6
7
8

Pos Fig	Det. nr Part. No		Benämning	Description
1	208690	x	Taklucka 400x400 kpl.	Roof hatch 400x400 cpl.
2	209555	x	Huv taklucka	Hood roof hattch
3	209556	x	Packning	Seal
4	209557	x	Bygel kpl.	Clamp cpl.
5	209558	x	Tryckknapp	Push button
6	209559	x	Ram inre kpl. m. rullgardin	Frame inner cpl. with roller blind
7	209560	x	Monteringsram kpl.	Mounting frame cpl.
8	209561	x	Fjäderklämma ram inre	Spring clip frame inner

M= Metervara
T= Tillbehör

M= On the metre
T= Accessory

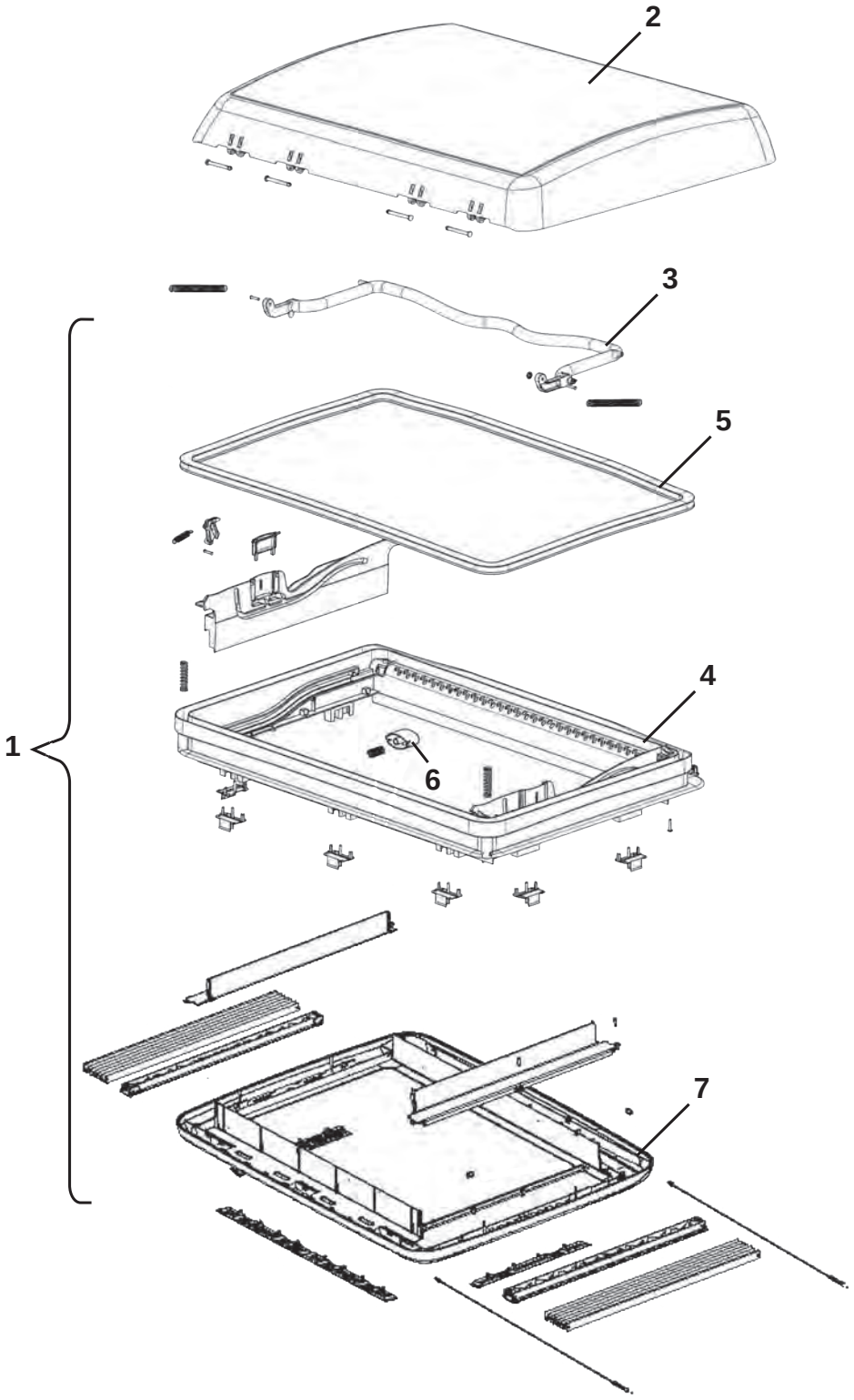
2
3
5
4
6
1
7

Pos Fig	Det. nr Part. No		Benämning	Description
1	08-030921	x	Taklucka 700x500 kpl.	Roof hatch 700x500 cpl.
--	08-030921B	x	Monteringsbeslag Midi Heki (sats)	Mounting bracket Midi Heki (kit)
2	214826V	x	Huv inkl. gångjärnsbult	Hood incl. hinge bolt
3	214827	x	Bygel kpl.	Clamp cpl.
4	214828	x	Ram yttre kpl.	Frame outer cpl.
5	214829	x	Packning	Seal
6	214830	x	Tryckknapp med fjäder	Push button with spring
7	214820	x	Ram inre kpl. m. myggnät/rullgardin/belysning	Frame inner cpl. with mosquito net/blind/lighting

M= Metervara
T= Tillbehör

M= On the metre
T= Accessory

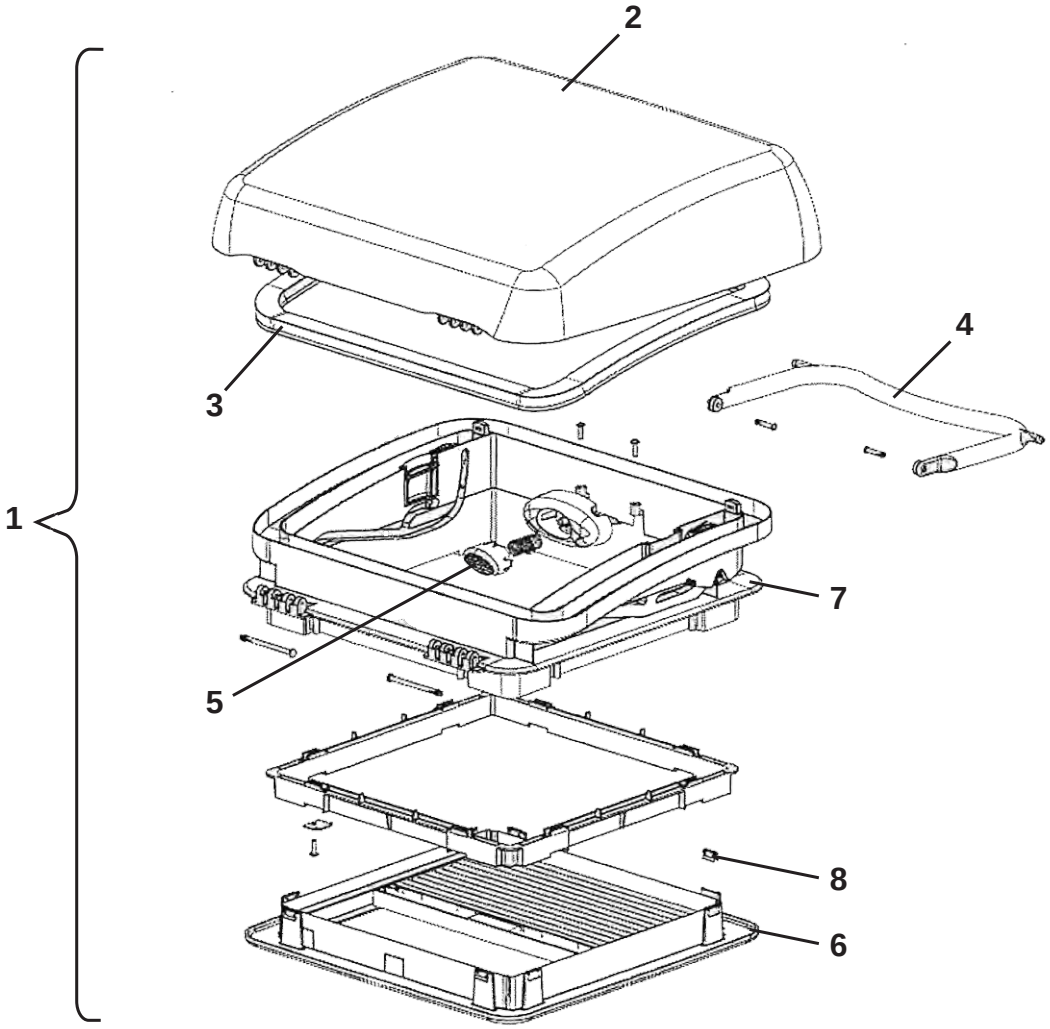
1
2
3
4
5
6
7
8

Pos Fig	Det. nr Part. No		Benämning	Description
1	215045	x	Taklucka 280x280 kpl. tvättrum	Roof hatch 280x280 cpl. washroom
2	215184	x	Huv taklucka	Hood roof hattch
3	215185	x	Packning	Seal
4	215186	x	Bygel kpl.	Clamp cpl.
5	215187	x	Tryckknapp	Push button
6	215188	x	Ram inre kpl. m. myggnät	Frame inner cpl. with mosquito net
7	215189	x	Ram yttre kpl.	Frame outer cpl.
8	215190	x	Klammer ram inre	Clamp frame inner

M= Metervara
T= Tillbehör

M= On the metre
T= Accessory

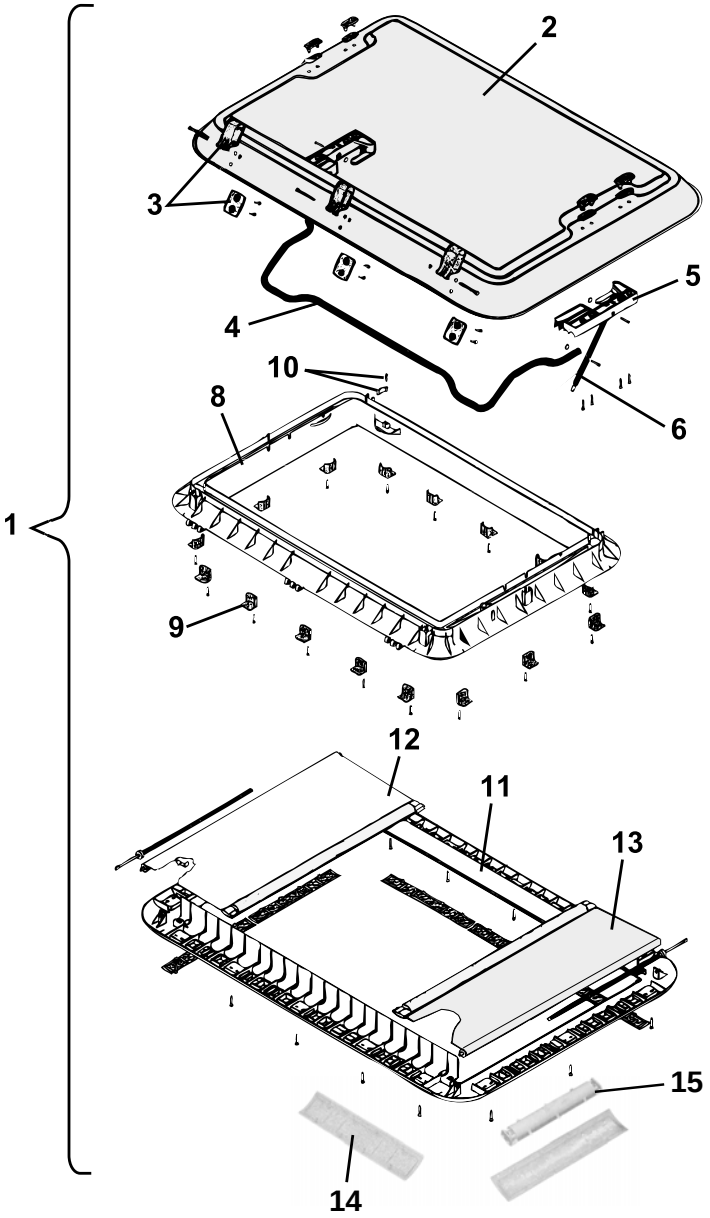
1
2
3
4
5
6
8
9
10
11
12
13
14
15

Pos Fig	Det. nr Part. No		Benämning	Description
1	207780	T	Taklucka 960x655 kpl.	Roof hatch 960x655 cpl.
2	207463	T	Huv taklucka	Hood roof hattch
3	207464	T	Gångjärn kpl.	Hinge cpl.
4	207465	T	Bygel kpl.	Clamp cpl.
5	207466	T	Hållare V-H kpl. u. dämpare	Holder L-R cpl. without damper
6	207467	T	Dämpare kpl.	Damper cpl.
8	207469	T	Ram yttre	Frame outer
9	208219	T	Monteringsbeslag m. skruv	Mounting bracket with screw
10	207471	T	Låshake	Lock fittings
11	208381	T	Ram inre kpl. m. myggnät och gardin	Frame inner cpl. with mosquito net and curtain
12	208382	T	Myggnät rullgardin kpl.	Mosquito net roller blind cpl.
13	208383	T	Rullgardin kpl.	Roller blind cpl.
14	208384	T	Galler ventilation	Ventilator grill
15	208385	T	Lamphållare	Lamp-holder

M= Metervara
T= Tillbehör

M= On the metre
T= Accessory

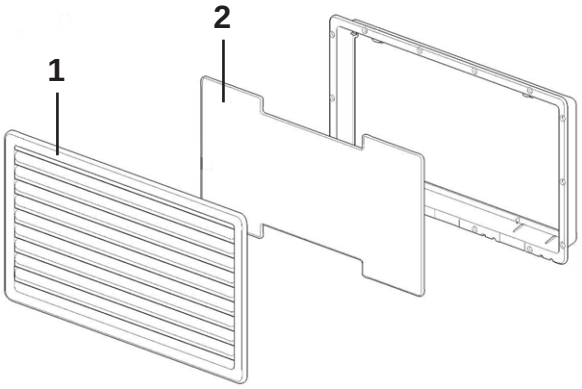
1
2

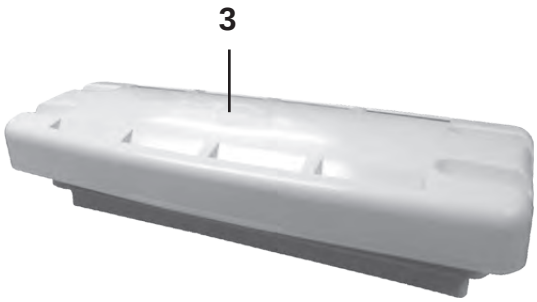
3

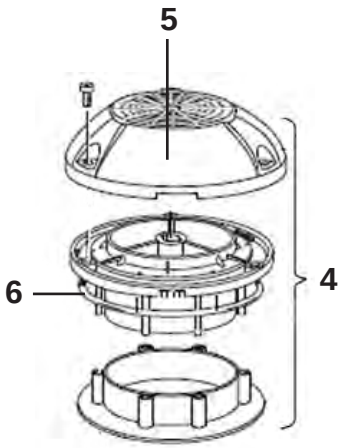
5
6
4

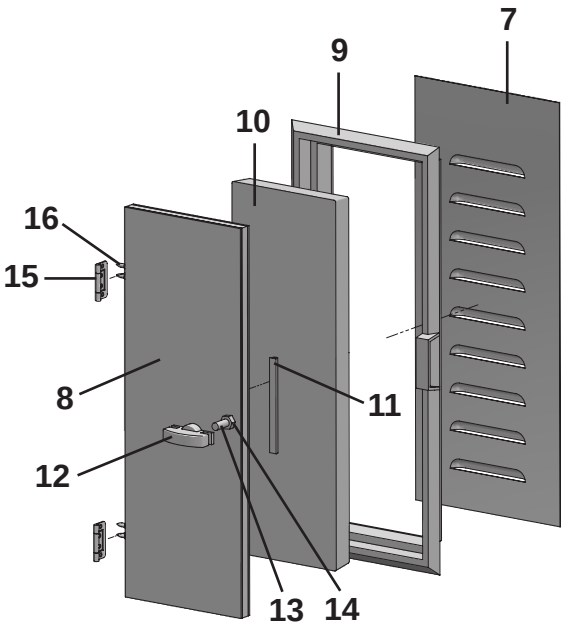
7
9
10
16
15
8
11
12
13
14

Pos Fig	Det. nr Part. No		Benämning	Description
1	214773	x	Galler ventilation kyl	Louvre ventilation
--	214845	x	Sarg d:o	Rim d:o
--	801090	x	Skruv d:o 4.2x25	Screw d:o 4.2x25
2	214774	x	Lucka vinter	Cover winter
3	208023	x	Ventil tak för kyl	Ventilator roof for refrigerator
4	00970024	x	Ventilator kpl.	Ventilator cpl.
5	400492	x	Ventilatorkåpa	Cap ventilator
6	200156	x	Tätning ventilator	Sealing ventilator
7	209523	T	Ventil gäl	Ventilator
8	211102	T	Ventilationslucka kpl.	Door ventilation cpl.
9	90003536	T	Karm ventilationslucka	Frame ventilation door
10	00369110	T	Isolering	Isolation
11	00653000	M	List tätning	Sealing strip
12	90003537	T	Beslag ventilationslucka	Hold ventilation door
13	801328	T	Skruv MFX M8x40	Screw MFX M8x40
14	800769	T	Mutter M8x6,5	Nut M8x6,5
15	860402	T	Gångjärn	Hinge
16	801706	T	Skruv d:o	Screw d:o

M= Metervara
T= Tillbehör

M= On the metre
T= Accessory


1


2


3


4

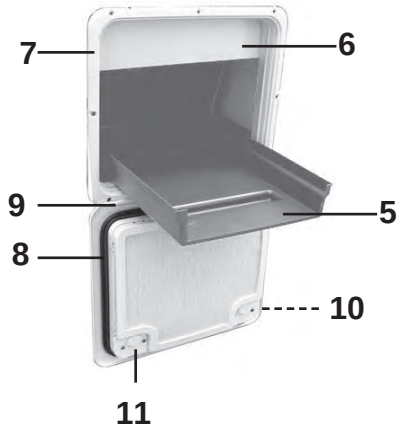
7
6
9
5
8
10
11

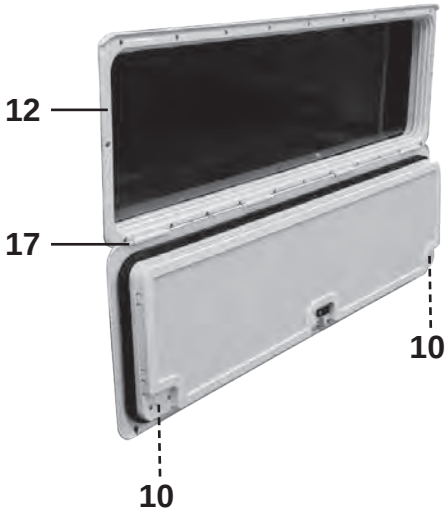
12
17
10
10

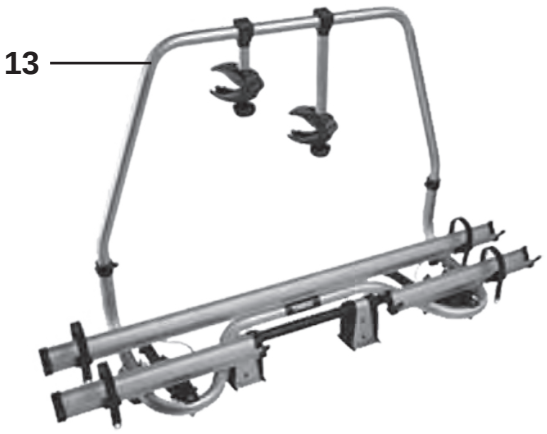
13

Pos Fig	Det. nr Part. No		Benämning	Description
1	215072	x	Ändavslutning rak	End protection straight
2	215078	x	Ändavslutning H	End protection R
3	215079	x	Ändavslutning V	End protection L
4	216428	x	Draghandtag (Vit)	Draw handle (White)
--	216428A	x	Täckbricka d:o	Cover plate d:o
--	217021	x	Draghandtag (Svart)	Draw handle (Black)
--	801715	T	Skruv TFT 5x50/30 d:o	Screw TFT 5x50/30 d:o
5	315132	x	Balja lastlucka	Tub loading hatch
--	337414	x	Glidskenor lastlucka	Slide rails loading hatch
--	337328	x	Skiva balja d:o	Board d:o
6	210092	x	Konvektorskydd lastlucka	Protection convector
7	207759	x	Lucka m. innerram, utan spegel	Door with frame inner, without plate
8	314548	x	Packning lucka	Gasket
9	314549	x	Pinne gångjärn	Pin
10	314550	x	Tryckknapp	Push botton
11	315442	x	Låshus kpl. utan låskolv	Locking device cpl. without cylinder
--	---	T	Låskolv; se "Lås"	Lock cylinder; see "Locks"
--	---	T	Nyckel; se "Nycklar"	Key; see "Keys"
12	14-701045	T	Lucka m innerram, utan spegel	Door with frame inner, without plate
13	14-820150	T	Cykelställ	Bicycle rack
--	14-820150A	T	Låsbeslagset d:o	Lock fittings kit d:o

M= Metervara
T= Tillbehör

M= On the metre
T= Accessory

Pos Fig	Det. nr Part. No		Benämning	Description
	801551	x	Låskolv nr. 51 *	Lock cylinder No. 51 *
	801552	x	Låskolv nr. 52 *	Lock cylinder No. 52 *
	801553	x	Låskolv nr. 53 *	Lock cylinder No. 53 *
	801554	x	Låskolv nr. 54 *	Lock cylinder No. 54 *
	801555	x	Låskolv nr. 55 *	Lock cylinder No. 55 *
	801556	x	Låskolv nr. 56 *	Lock cylinder No. 56 *
	801557	x	Låskolv nr. 57 *	Lock cylinder No. 57 *
	801558	x	Låskolv nr. 58 *	Lock cylinder No. 58 *
	801559	x	Låskolv nr. 59 *	Lock cylinder No. 59 *
	801560	x	Låskolv nr. 60 *	Lock cylinder No. 60 *
	801561	x	Låskolv nr. 61 *	Lock cylinder No. 61 *
	801562	x	Låskolv nr. 62 *	Lock cylinder No. 62 *
	801563	x	Låskolv nr. 63 *	Lock cylinder No. 63 *
	801564	x	Låskolv nr. 64 *	Lock cylinder No. 64 *
	801565	x	Låskolv nr. 65 *	Lock cylinder No. 65 *
	801566	x	Låskolv nr. 66 *	Lock cylinder No. 66 *
	801567	x	Låskolv nr. 67 *	Lock cylinder No. 67 *
	801568	x	Låskolv nr. 68 *	Lock cylinder No. 68 *
	801569	x	Låskolv nr. 69 *	Lock cylinder No. 69 *
	801570	x	Låskolv nr. 70 *	Lock cylinder No. 70 *
	801571	x	Låskolv nr. 71 *	Lock cylinder No. 71 *
	801572	x	Låskolv nr. 72 *	Lock cylinder No. 72 *
	801573	x	Låskolv nr. 73 *	Lock cylinder No. 73 *
	801574	x	Låskolv nr. 74 *	Lock cylinder No. 74 *
	801575	x	Låskolv nr. 75 *	Lock cylinder No. 75 *
	801576	x	Låskolv nr. 76 *	Lock cylinder No. 76 *
	801577	x	Låskolv nr. 77 *	Lock cylinder No. 77 *
	801578	x	Låskolv nr. 78 *	Lock cylinder No. 78 *
	801579	x	Låskolv nr. 79 *	Lock cylinder No. 79 *
	801580	x	Låskolv nr. 80 *	Lock cylinder No. 80 *
	801581	x	Låskolv nr. 81 *	Lock cylinder No. 81 *
	801582	x	Låskolv nr. 82 *	Lock cylinder No. 82 *
	801583	x	Låskolv nr. 83 *	Lock cylinder No. 83 *
	801584	x	Låskolv nr. 84 *	Lock cylinder No. 84 *
	801585	x	Låskolv nr. 85 *	Lock cylinder No. 85 *
	801586	x	Låskolv nr. 86 *	Lock cylinder No. 86 *
	801587	x	Låskolv nr. 87 *	Lock cylinder No. 87 *
	801588	x	Låskolv nr. 88 *	Lock cylinder No. 88 *
	801589	x	Låskolv nr. 89 *	Lock cylinder No. 89 *
	801590	x	Låskolv nr. 90 *	Lock cylinder No. 90 *
	801591	x	Låskolv nr. 91 *	Lock cylinder No. 91 *
	801592	x	Låskolv nr. 92 *	Lock cylinder No. 92 *
	801593	x	Låskolv nr. 93 *	Lock cylinder No. 93 *
	801594	x	Låskolv nr. 94 *	Lock cylinder No. 94 *
	801595	x	Låskolv nr. 95 *	Lock cylinder No. 95 *
	801596	x	Låskolv nr. 96 *	Lock cylinder No. 96 *
	801597	x	Låskolv nr. 97 *	Lock cylinder No. 97 *
	801598	x	Låskolv nr. 98 *	Lock cylinder No. 98 *
	801599	x	Låskolv nr. 99 *	Lock cylinder No. 99 *
	801600	x	Låskolv nr. 100 *	Lock cylinder No. 100 *
			*= Ange nummer vid order	*= State No. when ordering

Pos Fig	Det. nr Part. No		Benämning	Description
	801651	x	Nyckel nr. 51 *	Key No. 51 *
	801652	x	Nyckel nr. 52 *	Key No. 52 *
	801653	x	Nyckel nr. 53 *	Key No. 53 *
	801654	x	Nyckel nr. 54 *	Key No. 54 *
	801655	x	Nyckel nr. 55 *	Key No. 55 *
	801656	x	Nyckel nr. 56 *	Key No. 56 *
	801657	x	Nyckel nr. 57 *	Key No. 57 *
	801658	x	Nyckel nr. 58 *	Key No. 58 *
	801659	x	Nyckel nr. 59 *	Key No. 59 *
	801660	x	Nyckel nr. 60 *	Key No. 60 *
	801661	x	Nyckel nr. 61 *	Key No. 61 *
	801662	x	Nyckel nr. 62 *	Key No. 62 *
	801663	x	Nyckel nr. 63 *	Key No. 63 *
	801664	x	Nyckel nr. 64 *	Key No. 64 *
	801665	x	Nyckel nr. 65 *	Key No. 65 *
	801666	x	Nyckel nr. 66 *	Key No. 66 *
	801667	x	Nyckel nr. 67 *	Key No. 67 *
	801668	x	Nyckel nr. 68 *	Key No. 68 *
	801669	x	Nyckel nr. 69 *	Key No. 69 *
	801670	x	Nyckel nr. 70 *	Key No. 70 *
	801671	x	Nyckel nr. 71 *	Key No. 71 *
	801672	x	Nyckel nr. 72 *	Key No. 72 *
	801673	x	Nyckel nr. 73 *	Key No. 73 *
	801674	x	Nyckel nr. 74 *	Key No. 74 *
	801675	x	Nyckel nr. 75 *	Key No. 75 *
	801676	x	Nyckel nr. 76 *	Key No. 76 *
	801677	x	Nyckel nr. 77 *	Key No. 77 *
	801678	x	Nyckel nr. 78 *	Key No. 78 *
	801679	x	Nyckel nr. 79 *	Key No. 79 *
	801680	x	Nyckel nr. 80 *	Key No. 80 *
	801681	x	Nyckel nr. 81 *	Key No. 81 *
	801682	x	Nyckel nr. 82 *	Key No. 82 *
	801683	x	Nyckel nr. 83 *	Key No. 83 *
	801684	x	Nyckel nr. 84 *	Key No. 84 *
	801685	x	Nyckel nr. 85 *	Key No. 85 *
	801686	x	Nyckel nr. 86 *	Key No. 86 *
	801687	x	Nyckel nr. 87 *	Key No. 87 *
	801688	x	Nyckel nr. 88 *	Key No. 88 *
	801689	x	Nyckel nr. 89 *	Key No. 89 *
	801690	x	Nyckel nr. 90 *	Key No. 90 *
	801691	x	Nyckel nr. 91 *	Key No. 91 *
	801692	x	Nyckel nr. 92 *	Key No. 92 *
	801693	x	Nyckel nr. 93 *	Key No. 93 *
	801694	x	Nyckel nr. 94 *	Key No. 94 *
	801695	x	Nyckel nr. 95 *	Key No. 95 *
	801696	x	Nyckel nr. 96 *	Key No. 96 *
	801697	x	Nyckel nr. 97 *	Key No. 97 *
	801698	x	Nyckel nr. 98 *	Key No. 98 *
	801699	x	Nyckel nr. 99 *	Key No. 99 *
	801700	x	Nyckel nr. 100 *	Key No. 100 *

M= Metervara
T= Tillbehör

M= On the metre
T= Accessory

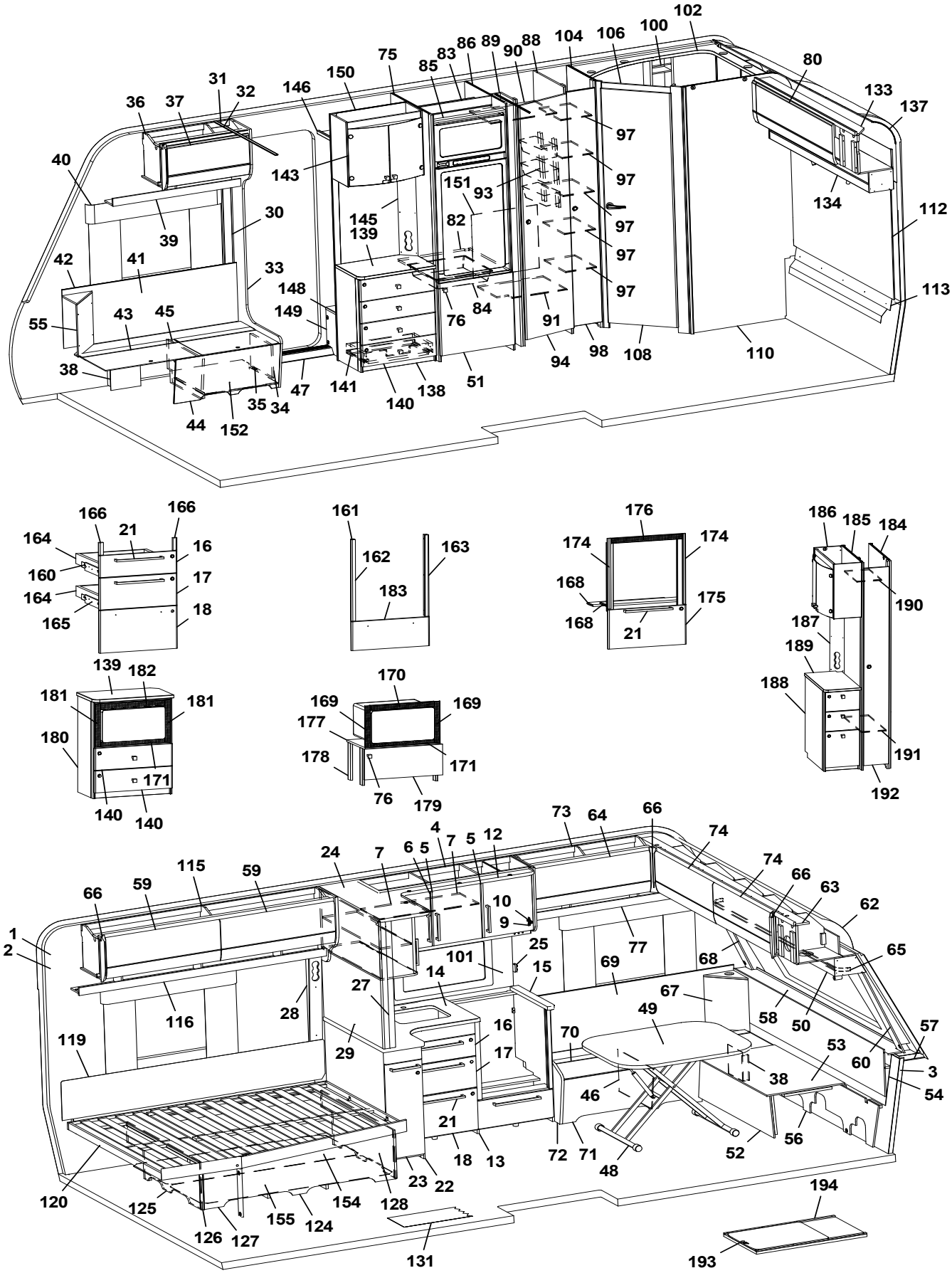
102
100
106
104
88
90
89
86
83
85
75
150
146
31
32
36
37
40
143
151
93
97
97
97
97
97
97
80
133
137
134
112
113
30
39
145
139
82
42
41
33
148
149
76
84
91
55
43
45
38
47
141
140
138
51
94
98
108
110
35
34
44
152
166
166
21
164
16
160
17
164
18
165
161
162
163
183
176
174
174
168
175
168
21
186
185
184
190
187
189
188
191
192
139
182
181
181
180
171
140
140
170
169
169
177
178
171
76
179
73
64
66
74
4
7
5
12
24
7
6
5
115
59
59
66
10
9
74
66
63
62
1
2
25
101
15
77
69
68
65
14
27
67
116
28
49
58
50
57
119
16
70
53
60
3
29
17
38
54
46
21
18
13
72
71
48
52
56
120
125
23
22
154
128
155
124
126
127
131
194
193

Pos Fig	Det. nr Part. No	Ingår Fitted	OBS!! Ange alltid årsmodell vid beställning av inredning Benämning	OBS!! Specify always year of model when ordering equipment Description
1	318657	M	Tapet vägg/tak	Wall paper
2	318584	M	Tejp tapet 20 mm	Tape, wall paper 20 mm
3	318585	M	Tejp tapet 60 mm	Tape, wall paper 60 mm
4	346163	x	Skåp kök L=1120 kpl. (Alpinvit)	Cupboard kitchen L=1120 cpl. (Alpine white)
--	343686	x	Skåp kök L=1120 kpl. (Mekong)	Cupboard kitchen L=1120 cpl. (Mekong)
5	346818	x	Lucka H (Alpinvit)	Door R (Alpine white)
--	343443	x	Lucka H (Mekong)	Door R (Mekong)
--	350471	x	Handtag d:o	Handle d:o
6	346819	x	Lucka V (Alpinvit)	Door L (Alpine white)
--	343455	x	Lucka V (Mekong)	Door L (Mekong)
--	350471	x	Handtag d:o	Handle d:o
7	331385M	x	Hylla	Shelf
9	311917	x	Gångjärn	Hinge
10	312588	x	Platta gångjärn	Plate hinge
12	346392	x	Ljusramp köksskåp L=1390	Light holder kitchen L=1390
13	347017	x	Diskbänk trädel u. skiva (Alpinvit)	Kitchen sink without board (Alpine white)
--	347022	x	Diskbänk trädel u. skiva (Mekong)	Kitchen sink without board (Mekong)
--	347054	x	Diskbänk induktion trädel u. skiva (Alpinvit)	Kitchen sink induction w/o board (Alpine white)
--	347064	x	Diskbänk induktion trädel u. skiva (Mekong)	Kitchen sink induction w/o board (Mekong)
14	346980	x	Skiva diskbänk 878x902	Board 882x902
--	344202-S	x	Skiva diskbänk induktion 902x1435	Board induction 902x1435
15	346979	x	Skiva diskbänk 65x560	Board 65x560
16	346799	x	Lådförstycke (Alpinvit)	Drawer front (Alpinewhite)
--	343412	x	Lådförstycke (Mekong)	Drawer front (Mekong)
--	317514	x	Låda 480x500 d:o	Drawer 480x500 d:o
--	317382	x	Glidskena låda H d:o	Slide bar, drawer R d:o
--	350221	x	Glidskena låda V d:o	Slide bar, drawer L d:o
17	346801	x	Lådförstycke (Alpinvit)	Drawer front (Alpine white)
--	343413	x	Lådförstycke (Mekong)	Drawer front (Mekong)
--	317514	x	Låda 480x500 d:o	Drawer 480x500 d:o
--	317382	x	Glidskena låda H d:o	Slide bar, drawer R d:o
--	350221	x	Glidskena låda V d:o	Slide bar, drawer L d:o
18	346802	x	Lucka (Alpinvit)	Door (Alpine white)
--	343414	x	Lucka (Mekong)	Door (Mekong)
--	20-900302	x	Pentrylåda 273x500 d:o	Drawer pentry 273x500 d:o
--	07-800039	x	Rullskena H d:o	Roller rail R d:o
--	07-800038	x	Rullskena V d:o	Roller rail L d:o
21	350472	x	Handtag	Handle
22	347038	x	Utskjut diskbänk (Alpinvit)	Projection kitchen sink (Alpine white)
--	346677	x	Utskjut diskbänk (Mekong)	Projection kitchen sink (Mekong)
--	319558	x	Bänkutdrag V d:o	Extract L d:o
--	319559	x	Korg d:o	Basket d:o
--	346676-S	x	Skärbräda bänkutdrag	Cutting board extract
23	346816	x	Lucka (Alpinvit)	Door (Alpine white)
--	343503	x	Lucka (Mekong)	Door (Mekong)
--	350471	x	Handtag d:o	Handle d:o
24	346369	x	Skåp utskjut kökskåp	Cupboard projection kitchen
--	346068	x	Lucka acrylplast	Door acryl
--	331220M	x	Hylla	Shelf
--	314350	x	Lås magnet d:o	Lock magnet d:o
			M= Metervara	M= On the metre

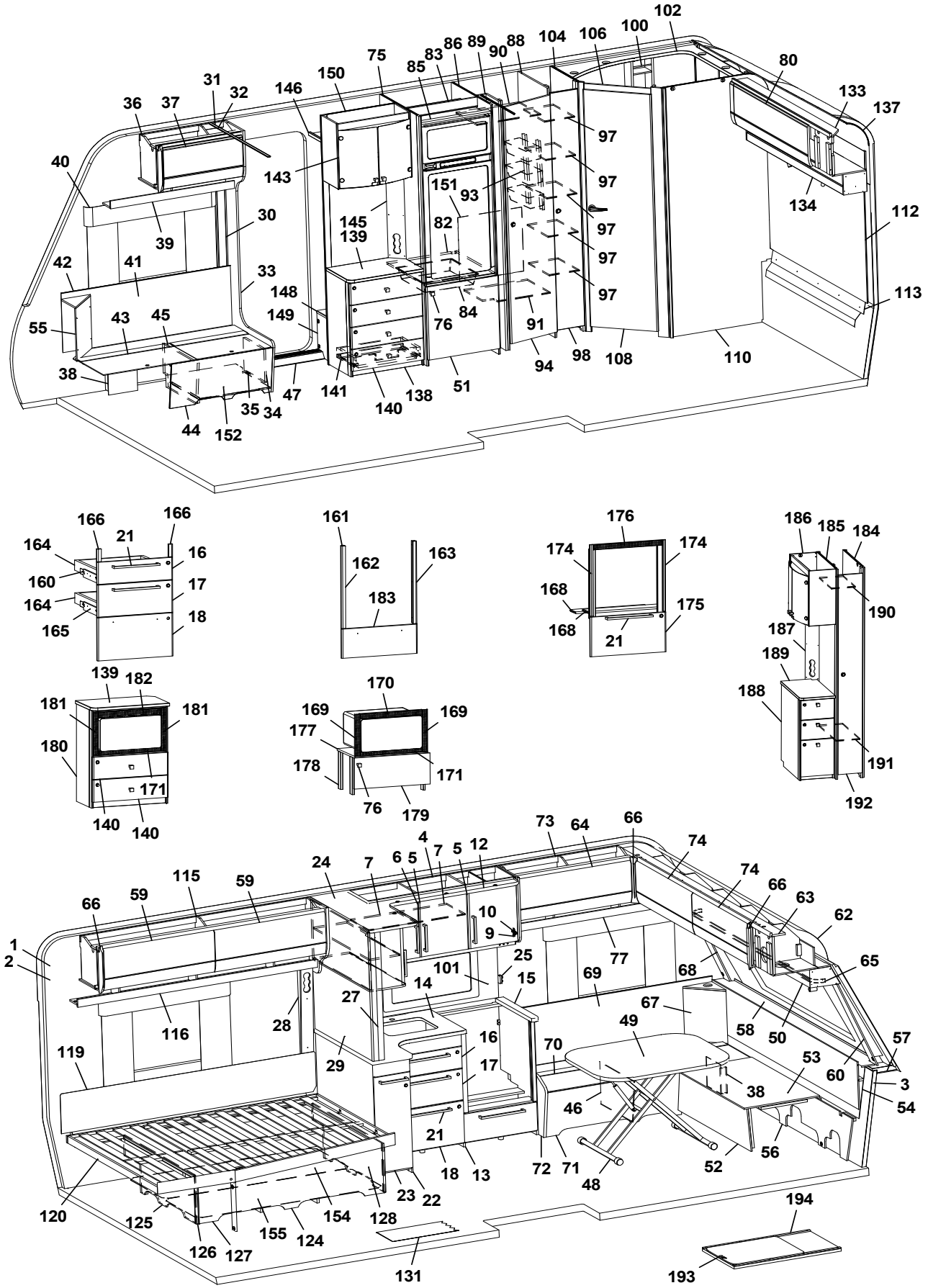
102
100
106
104
88
90
89
86
83
85
75
150
146
31
32
36
37
40
143
151
93
97
97
97
97
97
97
80
133
137
134
112
113
30
39
145
139
82
42
41
33
148
149
76
84
91
55
43
45
38
47
141
140
138
51
94
98
108
110
35
34
44
152
166
166
21
164
16
160
17
164
18
165
161
162
163
183
176
174
174
168
175
168
21
186
185
184
190
187
189
188
191
192
139
182
181
181
180
171
140
140
170
169
169
177
178
171
76
179
73
64
66
74
4
7
5
12
24
7
6
5
115
59
59
66
10
9
74
66
63
62
1
2
25
101
15
77
69
68
65
14
27
67
116
28
49
58
50
57
119
16
70
53
60
3
29
17
38
54
46
21
18
13
72
71
48
52
56
120
125
23
22
154
128
155
124
126
127
131
194
193

Pos Fig	Det. nr Part. No	Ingår Fitted	OBS!! Ange alltid årsmodell vid beställning av inredning Benämning	OBS!! Specify always year of model when ordering equipment Description
--	318381	x	Motstycke magnetlås	Companion part
--	314351	x	Gångjärn d:o	Hinge d:o
25	319174	x	Hållare skärbräda	Holder cutting board
27	334341M	x	Stolpe utskjut	Support bar
28	343352	x	Front eluttag	Front outlet
29	346371-F	x	Köksskiva vägg, Svart fiskben	Protection kitchen, Black fishbone
--	346371-M	x	Köksskiva vägg, Marmor	Protection kitchen, Marble
--	346371-S	x	Köksskiva vägg, Sten	Protection kitchen, Stone
30	318962	x	List täck el-kabel B=45 L=2100	Cover strip B=45 L=2100
31	316270	x	List snäpp undre L=2379	List lower L=2379
32	316268	x	List snäpp övre L=2379	List upper L=2379
33	346566	x	Stolpe först. kpl. m. lucka	Support bar cpl. with door
34	343731	x	Lucka	Door
35	312589	x	Gångjärn	Hinge
36	346238	x	Överskåp H F L=659 (Alpinvit)	Cupboard upper, front R L=659 (Alpine white)
--	350571	x	Gångjärn	Hinge
37	345775	x	Lucka överskåp (Alpinvit)	Door, cupboard upper (Alpine white)
38	346080	x	Täckfront	Cover front
39	346255	x	Hyllpaket H F L=938	Shelf Front R L=938
40	350348	x	Skena gardin L=1020	Curtain rod L=1020
41	346249	x	Värmespalt H fram	Air gap R.F.
42	319821	M	List kant mörkbrun	Strip, dark brown
43	346012	x	Lock bäddlåda H F	Cover bedbox R.F.
--	319024	x	Matta grå textil m. tejp d:o	Carpet gray textile with tape d:o
44	343825	x	Front bäddlåda H F	Front bed box R.F.
--	346005	x	Front bäddlåda H F (centraldammsugare)	Front bed box R.F. (central vacuum cleaner)
45	342495	x	Stöd bäddlåda H F	Support bed box
46	312825	x	Stöd bäddlåda V F	Support bed box
47	319891	x	Tröskel aluminium L=665	Threshold aluminium L=665
48	310083	x	Bordsstativ	Table stand
--	350716	x	Bordsstativ enpelar	Table stand single pillar
49	345945	x	Bordsskiva 800x1000	Table top 800x1000
50	345930	x	Hyllpaket fram L=2360	Shelf front L=2360
51	343736	x	Lucka H 550x570	Door R 550x570
--	316799	x	Gångjärn d:o	Hinge d:o
--	312588	x	Platta gångjärn d:o	Plate hinge d:o
52	331245M	x	Front bäddlåda gavel	Front bed box gable
53	345923	x	Skiva rundsittgrupp	Sheet seat
54	340578	x	Värmespalt gavel fram	Air gap
55	345953	x	Hörn sittgrupp H	Corner R
--	345951	x	Hörn sittgrupp H med ø 60 urttag	Corner R with ø 60 hole
--	345949	x	Hörn sittgrupp H med ø 85 urttag	Corner R with ø 85 hole
56	340520	x	Stöd sittgrupp	Support
57	215275	x	Hylla front kpl. L=2366	Shelf front cpl. L=2366
58	345285	x	Front/hylla kpl.	Front/shelf cpl.
--	345362	x	Front/hylla kpl. med belysning "Björn"	Front/shelf cpl. with lightning "Bear"
59	345777	x	Lucka överskåp (Alpinvit)	Door, cupboard upper (Alpine white)
60	345085	x	Hörn front H	Front corner R
62	316067	x	Täckskiva radie fram 1x380x2360	Cover plate radius front 1x380x2360
--	313884	x	List plast radie L=2379	List L=2379
			M= Metervara	M= On the metre

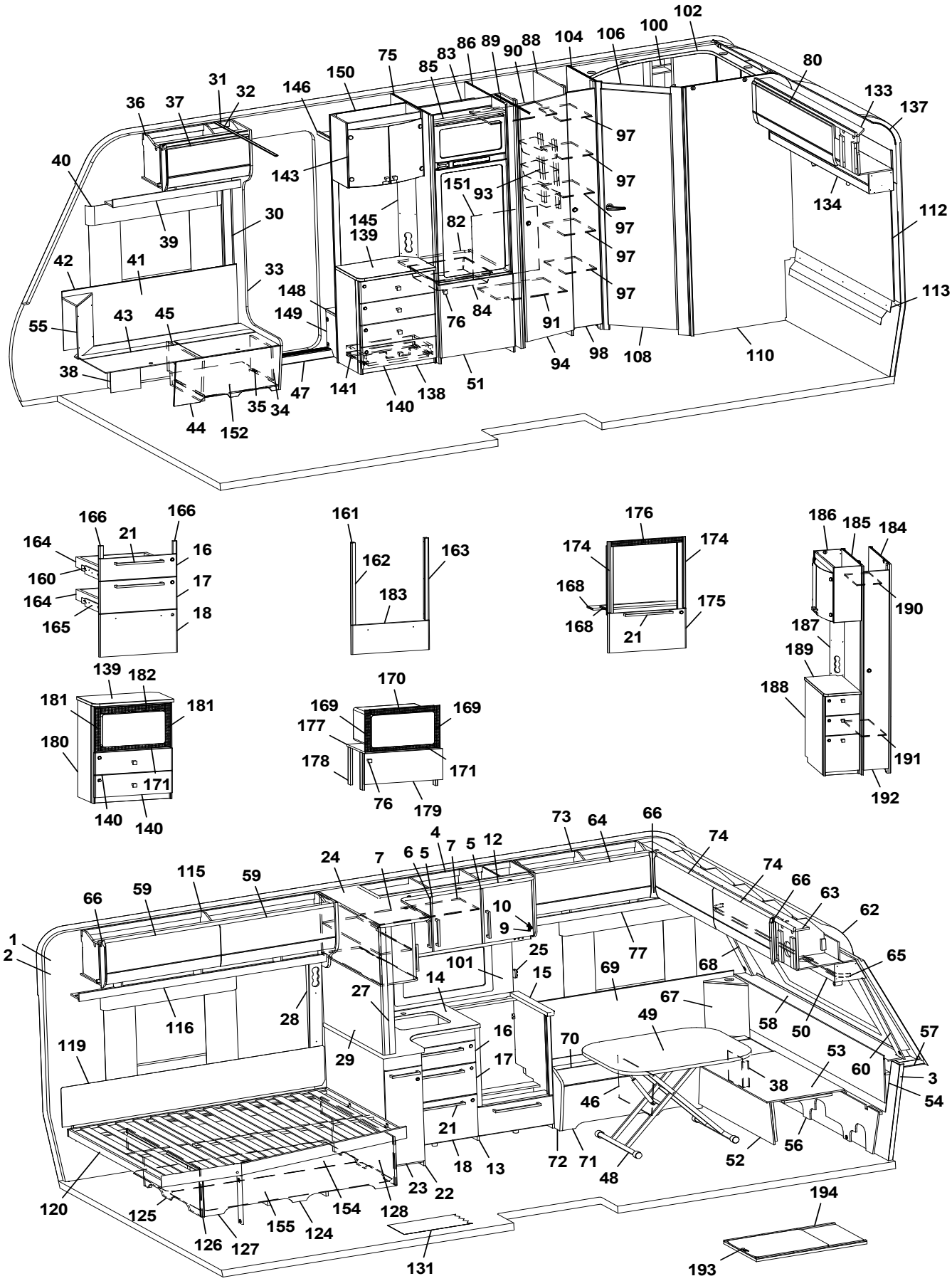
102
100
106
104
88
90
89
86
83
85
75
150
146
31
32
36
37
40
143
151
93
97
97
97
97
97
97
80
133
137
134
112
113
30
39
145
139
82
42
41
33
148
149
76
84
91
55
43
45
38
47
141
140
138
51
94
98
108
110
35
34
44
152
166
166
164
21
16
160
17
164
18
165
161
162
163
183
176
174
174
168
175
168
21
186
185
184
190
187
189
188
191
192
139
182
181
181
180
171
140
140
170
169
169
177
178
171
76
179
73
64
66
74
74
66
63
62
65
4
7
5
12
24
7
6
5
115
59
59
66
10
9
1
2
25
101
15
14
77
69
68
67
116
28
27
49
58
50
57
119
29
16
17
70
53
60
3
54
38
46
21
18
13
72
71
48
52
56
120
125
126
127
155
124
154
128
23
22
131
194
193

Pos Fig	Det. nr Part. No	Ingår Fitted	OBS!! Ange alltid årsmodell vid beställning av inredning Benämning	OBS!! Specify always year of model when ordering equipment Description
63	345727	x	Överskåp fram L=2360 (Alpinvit)	Cupboard upper front L=2360 (Alpine white)
--	350571	x	Gångjärn d:o	Hinge d:o
64	345778	x	Lucka överskåp (Alpinvit)	Door, cupboard upper (Alpine white)
65	350349	x	Skena gardin L=1920	Curtain rod L=1920
66	345869	x	Ljushörn	Light corner
67	345951	x	Hörn sittgrupp V med ø 60 urttag	Corner L with ø 60 hole
--	345949	x	Hörn sittgrupp V med ø 85 urttag	Corner L with ø 85 hole
68	345084	x	Hörn front V	Front corner L
69	345929	x	Värmespalt V fram	Air gap L.F.
70	346014	x	Lock bäddlåda V F	Cover bed box L.F
--	319024	x	Matta grå textil m. tejp d:o	Carpet gray textile with tape d:o
71	339504	x	Front bäddlåda V F	Front bed box L.F.
72	345933	x	Gavel bäddlåda V F	Gable bed box L.F
73	345766	x	Överskåp V F L=922 (Alpinvit)	Cupboard upper Front L L=922 (Alpine white)
--	350571	x	Gångjärn d:o	Hinge d:o
74	345779	x	Lucka överskåp (Alpinvit)	Door, cupboard upper (Alpine white)
75	347502	x	Vägg kyl V	Wall refrigerator L
76	350473	x	Handtag knopp	Handle knob
77	345795	x	Hyllpaket V fram L=1201	Shelf Front L L=1201
80	345781	x	Lucka överskåp (Alpinvit)	Door, cupboard upper (Alpine white)
82	347505	x	Hylla under kyl	Shelf refrigerator
83	342309	x	Bakstycke stopp kyl	Back cupboard
84	310325	x	Trådback vit 85x427x427	Tray 85x427x427
--	350760	x	Glidlist trådback (säljes i par)	Sliding strip tray (pair)
--	347802	x	List d:o	List d:o
85	342306	x	List folierad	List foiled L
86	347713	x	Vägg kyl H	Wall refrigerator R
88	339622	x	Vägg garderob	Wall wardrobe
--	339636	x	Vägg garderob m. LED-list	Wall wardrobe with LED-stripe
89	339626	x	Nisch, vikdörr	Niche folding door
--	339635	x	Nisch, vikdörr m. LED-list	Niche folding door with LED-stripe
--	314917	x	Skena draperi L=1190	Drapery rail L=1190
90	331279M	x	Hylla garderob övre	Shelf wardrobe upper
91	339624	x	Hylla garderob nedre	Shelf wardrobe lower
93	319759	x	Korg, garderob	Basket, wardrobe
--	335802	x	List för korgar	List för baskets
94	342832	x	Dörr kpl. m. tryckknapp 415x1850	Door cpl. with pushlock 415x1850
--	342833	x	Dörr kpl. m. vridknopp 415x1850	Door cpl. with twistknob 415x1850
97	339630	x	Hylla garderob	Shelf wardrobe
98	339633	x	Dörr kpl. m. tryckknapp 210x1850	Door cpl. pushlock 210x1850
--	339897	x	Dörr kpl. m. vridknopp 210x1850	Door cpl. twistknob 210x1850
100	337131	x	Hylla tvättrum	Shelf washroom
101	346830-F	x	Köksskiva vägg, Svart fiskben	Protection kitchen, Black fishbone
--	346830-M	x	Köksskiva vägg, Marmor	Protection kitchen, Marble
--	346830-S	x	Köksskiva vägg, Sten	Protection kitchen, Stone
102	337128	x	Ljusramp tvättrum	Light holder washroom
104	345498	x	Vägg tvättrum kpl.	Wall washroom kpl.
106	331248M	x	Tröskel 60x480	Threshold 60x480
108	346225	x	Dörr tvättrum kpl. 490x1850	Door washroom cpl. 490x1850
110	345312	x	Vägg tvättrum bakre kpl.	Wall washroom rear cpl.
			M= Metervara	M= On the metre

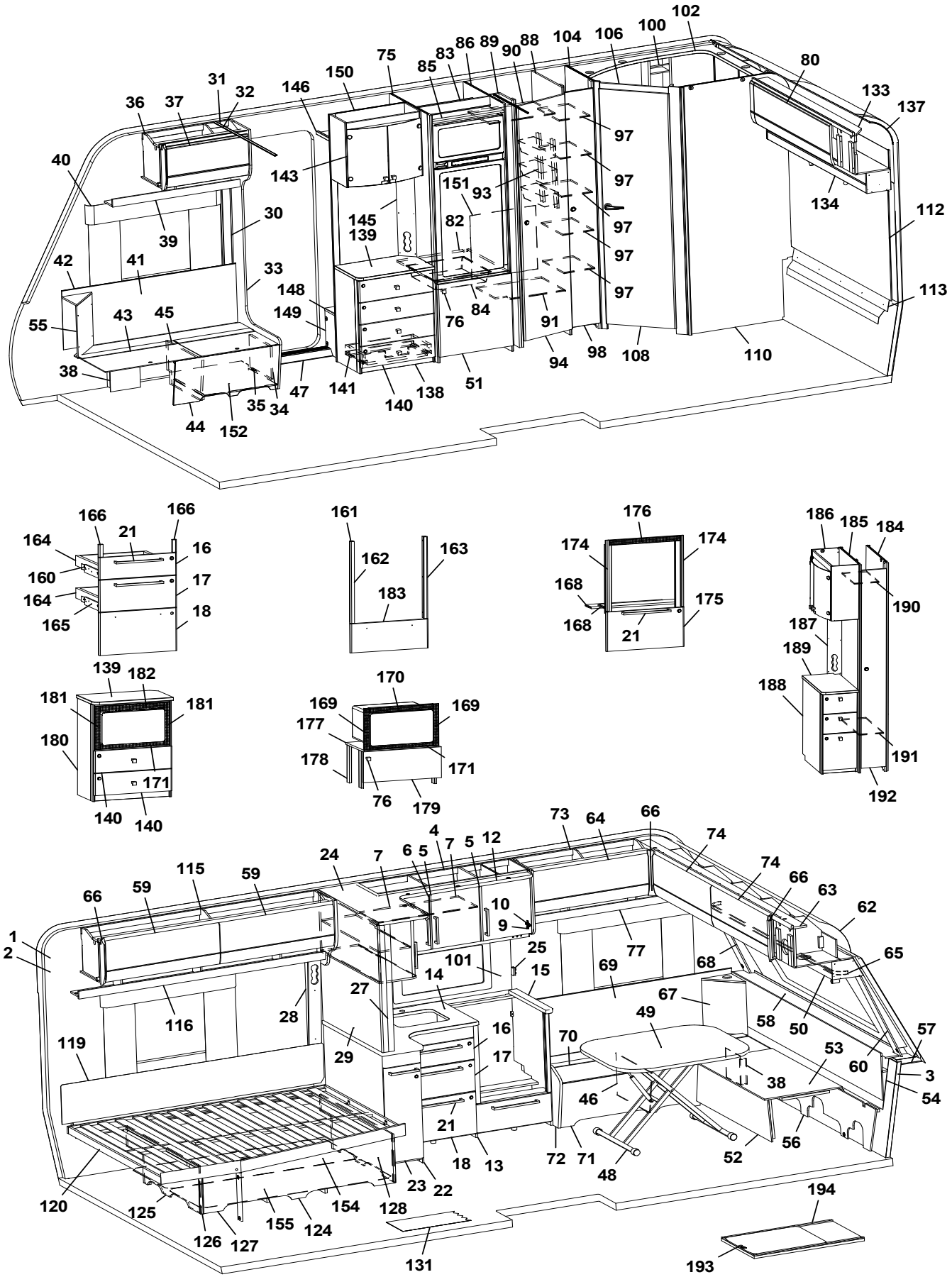
102
100
106
104
88
90
89
86
83
85
75
150
146
31
32
36
37
40
143
151
93
82
145
139
30
39
42
41
33
148
149
55
43
45
38
35
34
44
152
47
141
140
138
51
76
84
91
94
98
108
110
97
97
97
97
97
80
133
137
134
112
113
166
166
164
21
16
160
17
164
18
165
161
162
163
183
176
174
174
168
175
168
21
186
185
184
190
187
189
188
191
192
139
182
181
181
180
171
140
140
170
169
169
177
178
171
76
179
73
64
66
74
74
66
63
62
65
4
7
5
12
24
7
6
5
115
59
59
66
10
9
1
2
25
101
15
14
77
69
68
67
49
58
50
57
53
60
3
54
38
46
56
52
27
28
116
119
29
16
17
70
21
18
13
72
71
48
23
22
120
125
126
127
155
124
154
128
131
194
193

Pos Fig	Det. nr Part. No	Ingår Fitted	OBS!! Ange alltid årsmodell vid beställning av inredning Benämning	OBS!! Specify always year of model when ordering equipment Description
112	346166	x	Sänggavel kpl. m. tyg (Sara Greige)	Headboard cpl. with fabric (SaraGreige)
--	346167	x	Sänggavel kpl. m. tyg (Velvet Greige)	Headboard cpl. with fabric (Velvet Greige)
113	346823	x	Värmespalt	Air gap
115	346126	x	Överskåp V bak L=1737 (Alpinvit)	Cupboard upper Rear L L=1737 (Alpine white)
--	350571	x	Gångjärn d:o	Hinge d:o
116	343213	x	Hyllpaket V bak L=1815	Shelf Rear L L=1815
119	338121	x	Värmespalt u. tyg	Air gap without fabric
--	350593	x	Tyg värmespalt d:o (Sara Greige)	Fabric air gap d:o (Sara Greige)
--	350602	x	Tyg värmespalt d:o (Valvet Greige)	Fabric air gap d:o (Velvet Greige)
120	342636	x	Sängram u. ribbotten	Bed bottom without laths
--	342682	x	Ribbotten kpl.	Laths bottom cpl.
--	311985	x	Ribba sängbotten L=718 B=63	Lath bed bottom L=718 B=63
--	312046	x	Band t. ribbotten	Band for laths bottom
124	340187	x	Sänglåda kpl.	Bed box cpl.
--	315203	x	Regel 17,5x55x1415	Wood lath pine 17,5x55x1415
125	340197	x	Gavel säng V	Gable bed L
126	319863	x	List hörn L=380	Corner strip L=380
127	339426	x	Front säng	Front bed
128	340195	x	Gavel säng H	Gable bed R
131	319393	x	Matta golv, antik planka	Carpet floor, antique plank
133	346373	x	Överskåp gavel bak L=1510 (Alpinvit)	Cupboard upper, rear L=1510 (Alpine white)
--	350571	x	Gångjärn d:o	Hinge d:o
134	346382	x	Hyllpaket bak L=1486	Shelf rear L=1486
137	216066	x	Täckskiva radie bak 1x275x2360	Cover plate radius back 1x275x2360
138	346037	x	TV-bänk kpl. u. skiva	TV-bench cpl. without board
139	347507	x	Skiva TV-bänk	Board, TV-bench
140	347083	x	Lådförstycke	Drawer front
141	20-900302	x	Pentrylåda 273x500 d:o	Drawer pentry 273x500 d:o
--	07-800039	x	Rullskena H d:o	Roller rail R d:o
--	07-800038	x	Rullskena V d:o	Roller rail L d:o
143	345981	x	Skåp bar kpl.	Coctail cabinet cpl.
--	330180	x	Hylla hållare flaskor	Shelf bottle holder
--	345998	x	Lucka H d:o	Door R d:o
--	345997	x	Lucka V d:o	Door L d:o
--	318379	x	Gångjärn d:o	Hinge d:o
--	318380	x	Täckhatt d:o	Cover d:o
--	312588	x	Platta gångjärn d:o	Plate hinge d:o
145	343721	x	Front eluttag	Front outlet
146	331910M	x	Hylla garderob övre	Shelf wardrobe
148	319866	x	Hylla insteg	Shelf
149	336618	x	Front hylla garderob	Front wardrobe
150	343654	x	Vägg instegsgarderob kpl.	Wall wardrobe cpl.
151	336261	x	Täckskiva exp.kärl	Cover expansion vessel
152	402122	x	Plåt skofack	Plate shoe compartment
154	343621	x	Luftspalt sänglåda	Air gap bed box
155	343620	x	Luftspalt sänglåda	Air gap bed box
160	347012	x	Monteringssats kpl. lådor (Alpinvit)	Mounting kit cpl. drawers (Alpine white)
--	343471	x	Monteringssats kpl. lådor (Mekong)	Mounting kit cpl. drawers (Mekong)
161	347075	x	Monteringssats kpl. ugn (Alpinvit)	Mounting kit cpl. oven (Alpine white)
--	347076	x	Monteringssats kpl. ugn (Mekong)	Mounting kit cpl. oven (Mekong)
			M= Metervara	M= On the metre

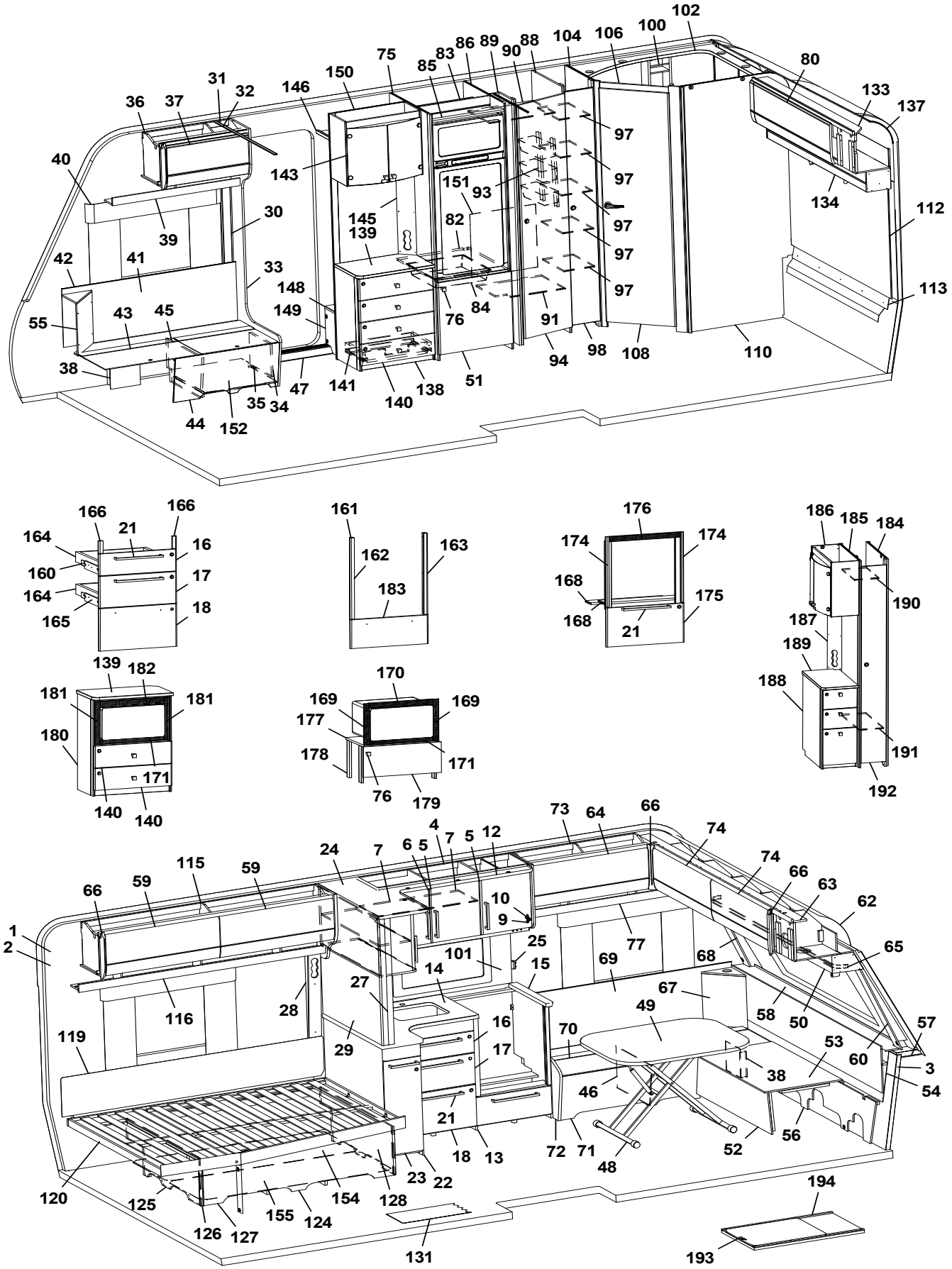
102
100
106
104
88
90
89
86
83
85
75
150
146
31
32
36
37
40
143
151
93
97
97
97
97
97
97
80
133
137
134
112
113
30
39
145
139
82
42
41
33
148
149
76
84
91
55
43
45
38
47
141
140
138
51
94
98
108
110
35
34
44
152
166
166
21
164
16
160
17
164
18
165
161
162
163
183
176
174
174
168
175
168
21
186
185
184
190
187
189
188
191
192
139
182
181
181
180
171
140
140
170
169
169
177
178
171
76
179
73
64
66
74
4
7
5
12
24
7
6
5
115
59
59
66
10
9
74
66
63
62
1
2
25
101
15
77
69
68
65
14
27
67
116
28
49
58
50
57
119
16
70
53
60
3
29
17
38
54
46
21
18
13
72
71
48
52
56
120
125
23
22
154
128
155
124
126
127
131
194
193

Pos Fig	Det. nr Part. No	Ingår Fitted	OBS!! Ange alltid årsmodell vid beställning av inredning Benämning	OBS!! Specify always year of model when ordering equipment Description
162	346950	x	Passbit V	Gauge block L
163	346949	x	Passbit H	Gauge block R
164	317514	x	Låda 480x500	Drawer 480x500
165	317382	x	Glidskena låda H	Slide bar, drawer R
--	350221	x	Glidskena låda V	Slide bar, drawer L
--	801701	x	Skruv 6x16 d:o	Screw 6x16 d:o
166	336092	x	Passbit 16x30x95 (Mekong)	Gauge block 16x30x95 (Mekong)
168	346947	x	Skiva distans	Sheet distance
169	402108	x	Galler vent. mikro 38x318	Grating vent. micro 38x318
170	402109	x	Galler vent. mikro 38x448	Grating vent. micro 38x448
171	402110	x	Galler vent. mikro 33x448	Grating vent. micro 33x448
174	342139	x	List L=538 (diskbänk induktion)	List (kitchen sink induction) L=538
175	346803	x	Lucka (diskb. induktion) 299x550 (Alpinvit)	Door (kitch. sink induct.) 299x550 (Alpine white)
--	343392	x	Lucka (diskb. induktion) 299x550 (Mekong)	Door (kitch. sink induct.) 299x550 (Mekong)
--	20-900302	x	Pentrylåda 273x500 d:o	Drawer pentry 273x500 d:o
--	07-800039	x	Rullskena H d:o	Roller rail R d:o
--	07-800038	x	Rullskena V d:o	Roller rail L d:o
176	402107	x	Galler ugn (diskb. induktion) 35x503	Grating oven (kitch. sink induct.) 35x503
177	342316	x	Hylla mikro	Shelf
178	342315	x	List folierad L=283	List folierad L=283
179	343880	x	Lucka 228x550	Door 228x550
--	316799	x	Gångjärn d:o	Hinge d:o
--	312588	x	Platta gångjärn d:o	Plate hinge d:o
180	347533	x	Tv-bänk kpl. m. urtag för mikro	TV-bench cpl. with socket for microwave
181	350567	x	Galler vent. mikro 38x326	Grating vent. micro 38x326
182	350568	x	Galler vent. mikro 46x448	Grating vent. micro 46x448
183	346971	x	Lucka (Alpinvit)	Door (Alpine white)
--	346972	x	Lucka (Mekong)	Door (Mekong)
184	344383	x	Vägg garderob kpl.	Wall wardrobe cpl.
185	344384	x	Vägg garderob kpl.	Wall wardrobe cpl.
186	345982	x	Skåp bar kpl.	Coctail cabinet cpl.
--	330180	x	Hylla hållare flaskor	Shelf bottle holder
--	345998	x	Lucka H d:o	Door R d:o
--	345997	x	Lucka V d:o	Door L d:o
--	318379	x	Gångjärn d:o	Hinge d:o
--	318380	x	Täckhatt d:o	Cover d:o
--	312588	x	Platta gångjärn d:o	Plate hinge d:o
187	344387	x	Front eluttag	Front outlet
188	346256	x	Hurts kpl. m skiva	Cupboard cpl. with board
189	346074	x	Skiva hurts	Board cupboard
190	343092	x	Hylla garderob övre	Shelf wardrobe upper
191	343089	x	Hylla garderob nedre	Shelf wardrobe lower
192	344385	x	Dörr garderob 205x1850	Door wardrobe 205x1850
193	341192	x	Utdragsskiva bord 450x550	Sliding leaf 450x550
194	341193	x	Låda utdragsskiva	Box sliding leaf
			M= Metervara	M= On the metre

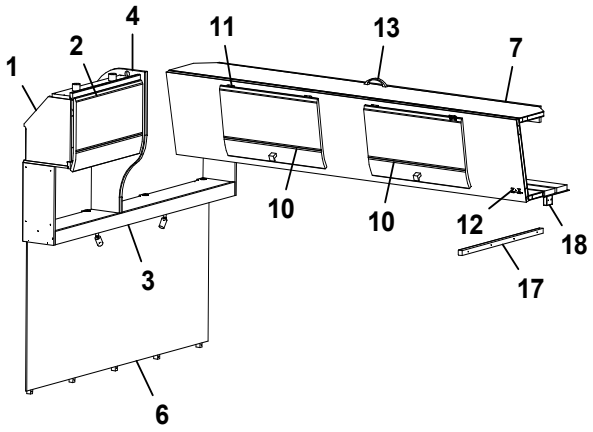
1
2
4
11
13
7
10
10
12
18
3
17
6

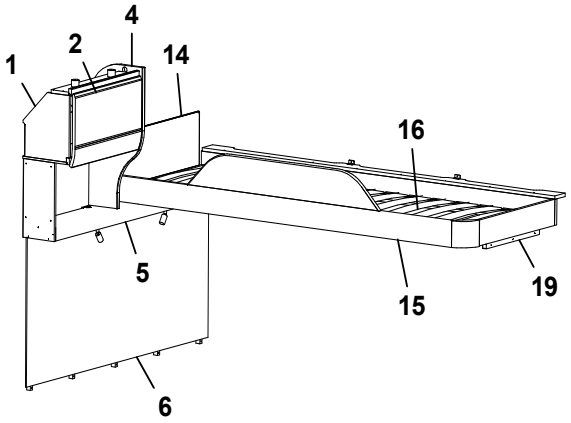
1
2
4
14
16
5
15
19
6

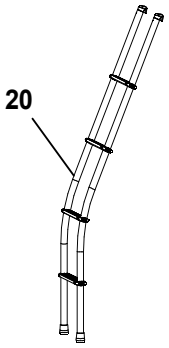
20

Pos Fig	Det. nr Part. No	Ingår Fitted	OBS!! Ange alltid årsmodell vid beställning av inredning Benämning	OBS!! Specify always year of model when ordering equipment Description
1	346228	x	Skåp gavel bak L=560 (Alpinvit)	Cupboard gable L=560 (Alpine white)
--	350571	x	Gångjärn	Hinge
2	345774	x	Lucka (Alpinvit)	Door (Alpine white)
3	346384	x	Hyllpaket L=1510 (u. högtalare)	Shelf L=1510 (without speakers)
--	346385	x	Hyllpaket L=1510 (m. högtalare)	Shelf L=1510 (with speakers)
4	346655	x	Gavel rundad	Gable
5	346386	x	Hyllpaket L=1510 (u. högtalare)	Shelf L=1510 (without speakers)
--	346387	x	Hyllpaket L=1510 (m. högtalare)	Shelf L=1510 (with speakers)
6	346180	x	Sänggavel kpl. med tyg (Sara Greige)	Headboard cpl. with fabric (Sara Greige)
--	346181	x	Sänggavel kpl. med tyg (Velvet Greige)	Headboard cpl. with fabric (Velvet Greige)
7	346226	x	Överbäddskåp L=1980	Upper bed L=1980
--	339839M	x	Regel låsning	Lock bar
--	375813	x	Rasskydd ö-bäddskåp	Protective plate
10	346227	x	Lucka (Alpinvit)	Door (Alpine white)
11	860402	x	Gångjärn	Hinge
12	860405	x	Gångjärn	Hinge
13	350129	x	Handtag	Handle
14	321209	x	Värmespalt gavel	Air gap gable
--	350594	x	Tyg värmespalt (Sara Greige)	Fabric air gap (Sara Greige)
	350603	x	Tyg värmespalt (Velvet Greige)	Fabric air gap (Velvet Greige)
15	336381	x	Sängram vån.säng V u. ribbotten	Bed bottom L without laths
16	325430	x	Ribbotten kpl.	Laths bottom cpl.
--	311985	x	Ribba sängbotten L=718 B=63	Lath bed bottom L=718 B=63
--	312046	x	Band t. ribbotten	Band for laths bottom
17	331698M	x	Bärregel 670x22x22	Bearing rail 670x22x22
18	331701M	x	Kloss bärregel	Block bearing rail
19	331961M	x	Bärregel 440x22x22	Bearing rail 440x22x22
20	350534	T	Stege ö-bäddsskåp böjd	Ladder upper bed bent
			M= Metervara	M= On the metre

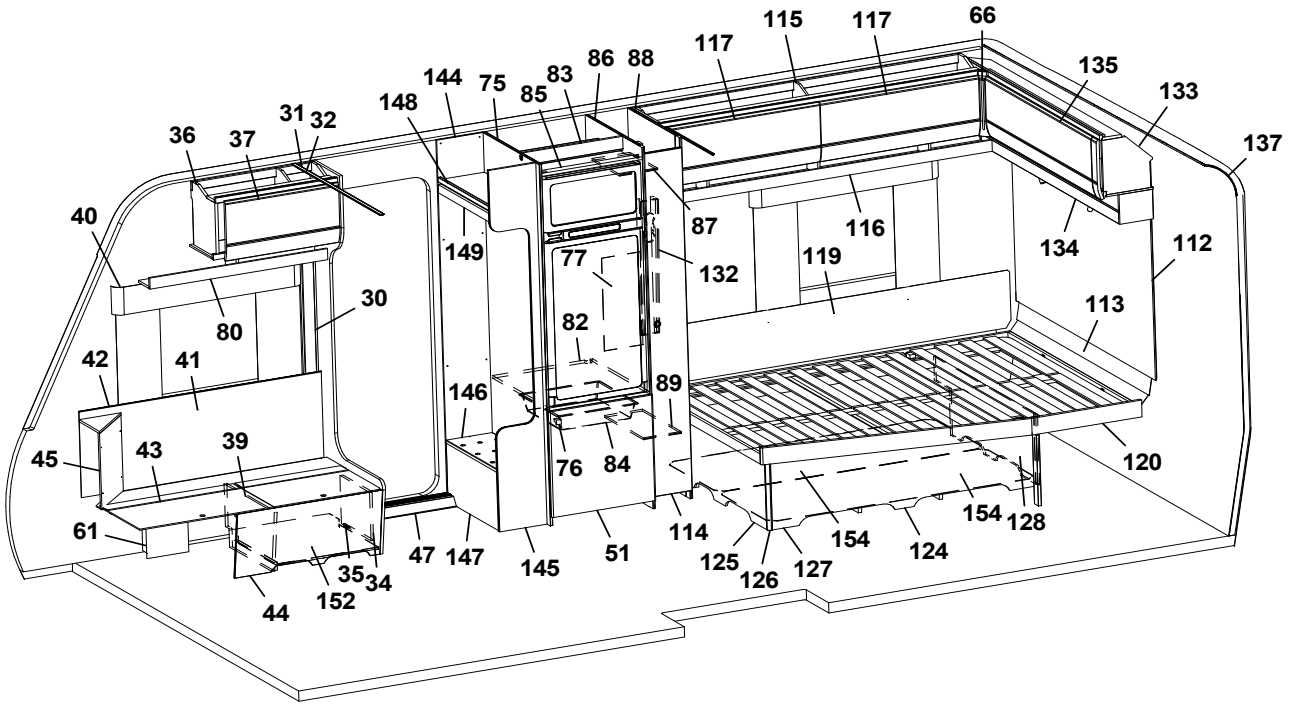
115
117
66
117
135
133
137
144
75
83
86
88
85
148
31
32
36
37
40
87
116
134
112
149
77
132
119
113
30
80
82
42
41
146
89
45
43
39
76
84
120
61
47
147
145
51
114
125
126
127
154
124
154
128
35
34
152
44

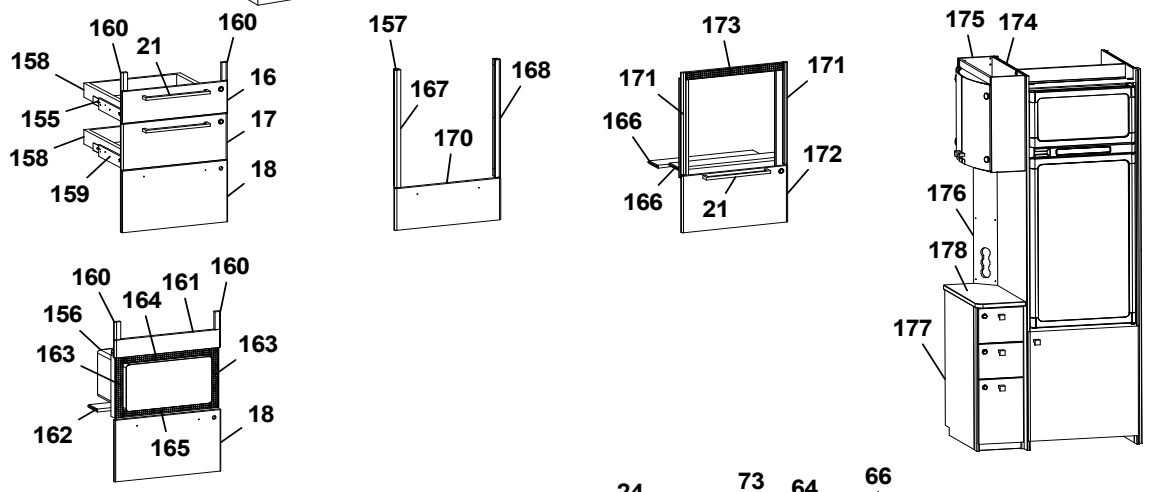
160
21
160
158
16
155
17
158
18
159
157
167
168
170
173
171
171
166
172
166
21
175
174
176
178
177
160
161
160
156
164
163
163
162
165
18

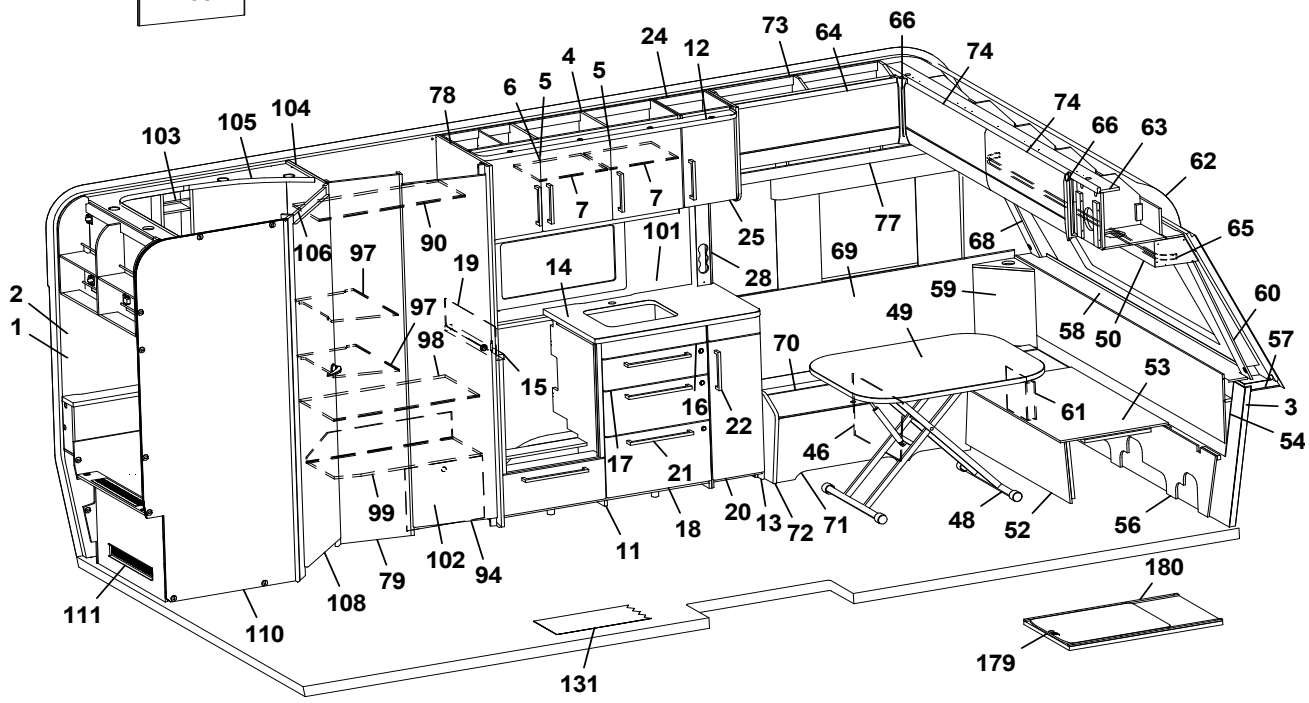
24
12
73
64
66
74
4
5
5
6
78
74
66
63
62
103
105
104
7
7
25
77
65
106
97
90
101
68
19
14
28
69
2
1
97
98
59
49
60
58
50
57
15
70
53
16
22
61
3
54
17
21
46
99
20
13
72
71
48
52
56
18
11
102
94
79
108
111
110
180
179
131

Pos Fig	Det. nr Part. No	Ingår Fitted	OBS!! Ange alltid årsmodell vid beställning av inredning Benämning	OBS!! Specify always year of model when ordering equipment Description
1	318657	M	Tapet vägg/tak	Wall paper
2	318584	M	Tejp tapet 20 mm	Tape, wall paper 20 mm
3	318585	M	Tejp tapet 60 mm	Tape, wall paper 60 mm
4	346300	x	Skåp kök L=1120 kpl. (Alpinvit)	Cupboard kitchen L=1120 cpl. (Alpine white)
--	343689	x	Skåp kök L=1120 kpl. (Mekong)	Cupboard kitchen L=1120 cpl. (Mekong)
5	346818	x	Lucka H (Alpinvit)	Door R (Alpine white)
--	343443	x	Lucka H (Mekong)	Door R (Mekong)
--	350471	x	Handtag d:o	Handle d:o
6	346819	x	Lucka V (Alpinvit)	Door L (Alpine white)
--	343455	x	Lucka V (Mekong)	Door L (Mekong)
--	350471	x	Handtag d:o	Handle d:o
7	331385M	x	Hylla	Shelf
8	343479	x	Hylla	Shelf
9	311917	x	Gångjärn	Hinge
10	312588	x	Platta gångjärn	Plate hinge
11	347016	x	Diskbänk trädel u. skiva (Alpinvit)	Kitchen sink without board (Alpine white)
--	347021	x	Diskbänk trädel u. skiva (Mekong)	Kitchen sink without board (Mekong)
--	347049	x	Diskbänk induktion trädel u. skiva (Alpinvit)	Kitchen sink induction w/o board (Alpine white)
--	347050	x	Diskbänk induktion trädel u. skiva (Mekong)	Kitchen sink induction w/o board (Mekong)
12	346563	x	Ljusramp köksskåp L=1372	Light holder kitchen L=1372
13	346993	x	Utskjut diskbänk (Alpinvit)	Projection kitchen sink (Alpine white)
--	343400	x	Utskjut diskbänk (Mekong)	Projection kitchen sink (Mekong)
14	346984	x	Skiva diskbänk 565x883	Board 565x883
--	339978-S	x	Skiva diskbänk induktion 565x1415	Board induction 565x1415
15	346977	x	Skiva diskbänk 40x560	Board 40x560
16	346799	x	Lådförstycke (Alpinvit)	Drawer front (Alpine white)
--	343412	x	Lådförstycke (Mekong)	Drawer front (Mekong)
--	317514	x	Låda 480x500 d:o	Drawer 480x500 d:o
--	317382	x	Glidskena låda H d:o	Slide bar, drawer R d:o
--	350221	x	Glidskena låda V d:o	Slide bar, drawer L d:o
17	346801	x	Lådförstycke (Alpinvit)	Drawer front (Alpine white)
--	343413	x	Lådförstycke (Mekong)	Drawer front (Mekong)
--	317514	x	Låda 480x500 d:o	Drawer 480x500 d:o
--	317382	x	Glidskena låda H d:o	Slide bar, drawer R d:o
--	350221	x	Glidskena låda V d:o	Slide bar, drawer L d:o
18	346802	x	Lucka (Alpinvit)	Door (Alpine white)
--	343414	x	Lucka (Mekong)	Door (Mekong)
--	20-900302	x	Pentrylåda 273x500 d:o	Drawer pentry 273x500 d:o
--	07-800039	x	Rullskena H d:o	Roller rail R d:o
--	07-800038	x	Rullskena V d:o	Roller rail L d:o
19	401715	x	Flamskydd	Flame guard
--	401996	x	Flamskydd induktion	Flame guard induction
20	346810	x	Lucka (Alpinvit)	Door(Alpine white)
--	343398	x	Lucka (Mekong)	Door (Mekong)
21	350472	x	Handtag	Handle
22	350471	x	Handtag	Handle
24	346016	x	Skåp kpl. (Alpinvit)	Cupboard cpl. (Alpine white)
--	346572	x	Skåp kpl. (Mekong)	Cupboard cpl. (Mekong)
25	346808	x	Lucka (Alpinvit)	Door (White)
--	343458	x	Lucka (Mekong)	Door (Mekong)
			M= Metervara	M= On the metre

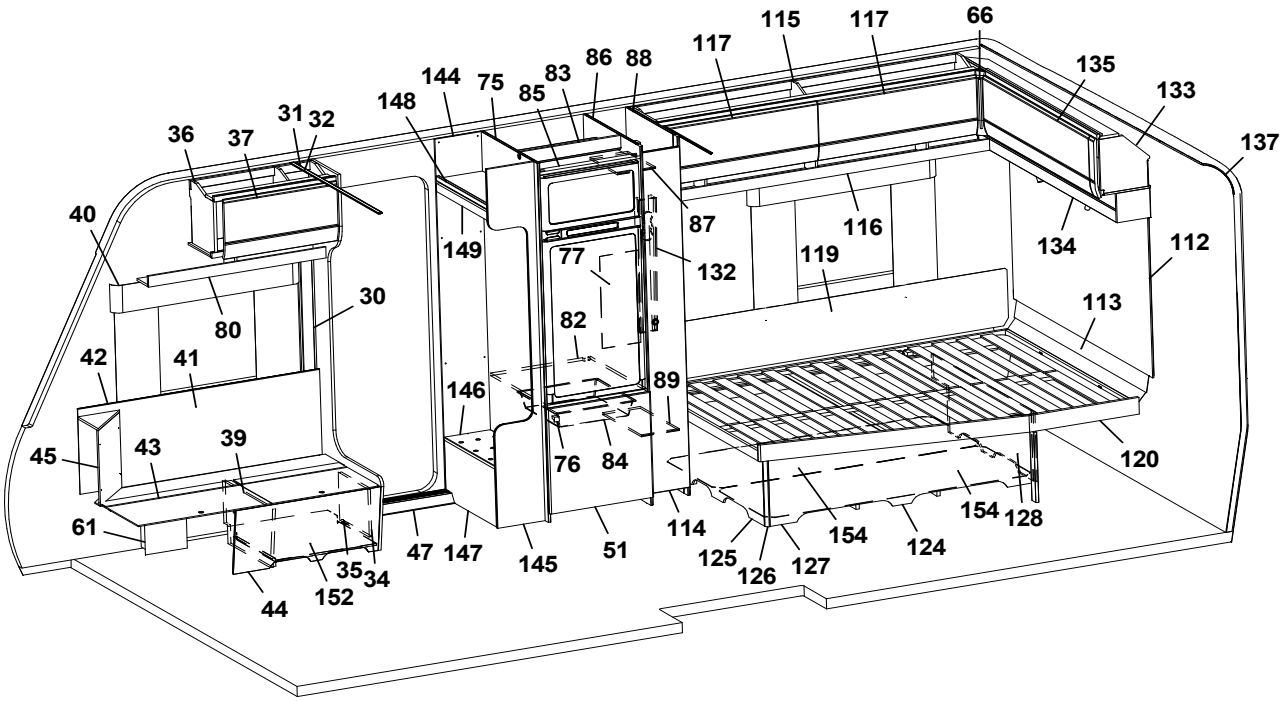
115
117
66
117
135
133
137
144
75
83
86
88
85
148
31
32
36
37
40
87
116
134
112
149
77
132
119
113
30
80
82
42
41
146
89
45
43
39
76
84
120
61
47
147
145
51
114
125
126
127
154
124
154
128
35
34
44
152

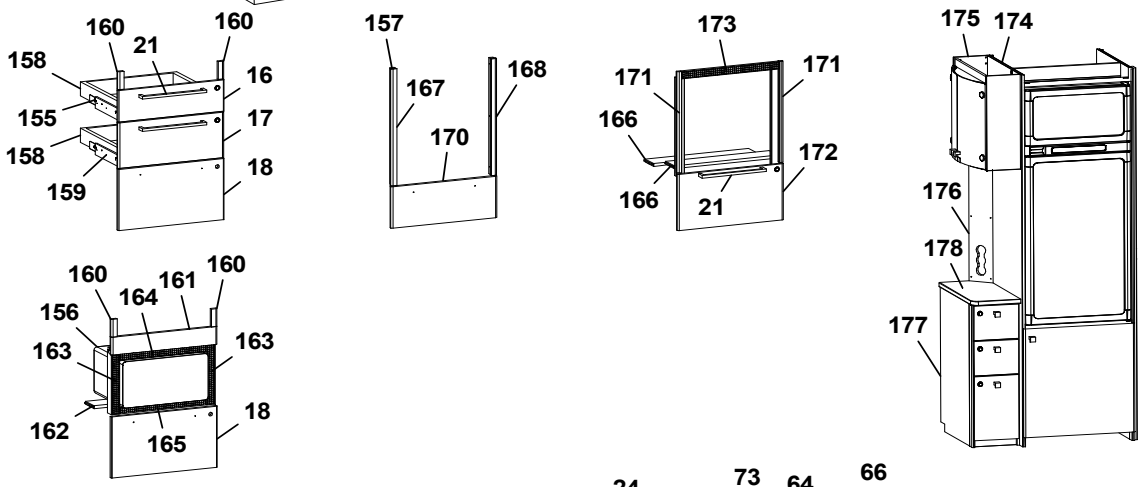
160
21
160
158
16
155
17
158
159
18
157
167
168
170
173
171
171
166
172
166
21
175
174
176
178
177
160
161
160
164
156
163
163
162
165
18

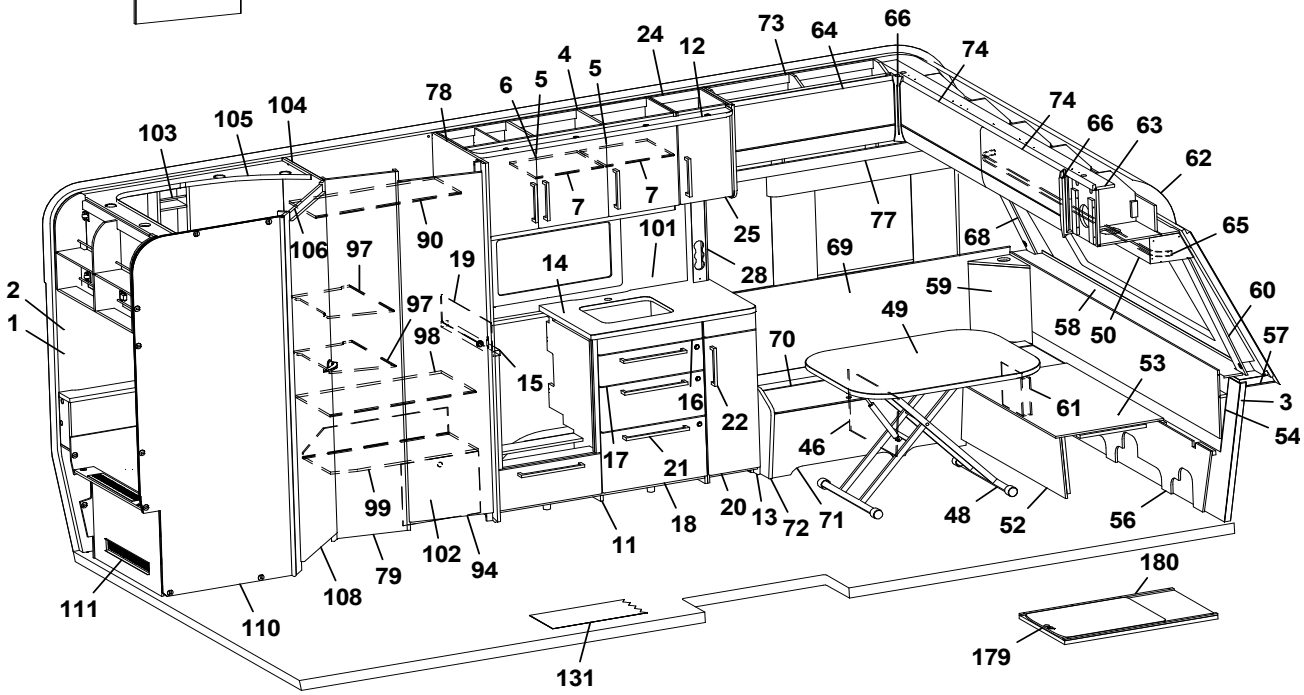
24
12
73
64
66
74
4
5
6
5
78
104
105
103
74
66
63
62
7
7
77
25
101
68
65
106
97
90
19
14
28
69
59
60
2
1
97
98
49
58
50
57
15
70
53
16
22
61
3
54
17
21
46
99
20
13
72
71
48
52
56
18
11
102
94
79
108
111
110
180
131
179

Pos Fig	Det. nr Part. No	Ingår Fitted	OBS!! Ange alltid årsmodell vid beställning av inredning Benämning	OBS!! Specify always year of model when ordering equipment Description
28	333289	x	Front eluttag	Front outlet
30	318962	x	List täck el-kabel B=45 L=2100	Cover strip B=45 L=2100
31	316270	x	List snäpp undre L=2379	List lower L=2379
32	316268	x	List snäpp övre L=2379	List upper L=2379
33	346566	x	Stolpe först. kpl. m. lucka	Support bar cpl. with door
34	343731	x	Lucka	Door
35	312589	x	Gångjärn	Hinge
36	346238	x	Överskåp V F L=659 (Alpinvit)	Cupboard upper front L L=659 (Alpine white)
--	350571	x	Gångjärn d:o	Hinge d:o
37	345755	x	Lucka, överskåp (Alpinvit)	Door, cupboard upper (Alpine white)
39	342495	x	Stöd bäddlåda H F	Support bed box
40	350348	x	Skena gardin L=1020	Curtain rod L=1020
41	346249	x	Värmespalt H fram	Air gap R.F.
42	319821	M	List kant mörkbrun	Strip, dark brown
43	346012	x	Lock bäddlåda H F	Cover bedbox R.F.
--	319024	x	Matta grå textil m. tejp d:o	Carpet gray textile with tape d:o
44	343825	x	Front bäddlåda H F	Front bed box R.F.
--	346005	x	Front bäddlåda H F (centraldammsugare)	Front bed box R.F. (central vacuum cleaner)
45	345953	x	Hörn sittgrupp H	Corner R
--	345951	x	Hörn sittgrupp H med ø 60 urttag	Corner R with ø 60 hole
--	345949	x	Hörn sittgrupp H med ø 85 urttag	Corner R with ø 85 hole
46	312825	x	Stöd bäddlåda V F	Support bed box
47	314687	x	Tröskel aluminium L=850	Threshold aluminium L=850
48	310083	x	Bordsstativ	Table stand
--	350716	x	Bordsstativ enpelar	Table stand single pillar
49	345945	x	Bordsskiva 800x1000	Table top 800x1000
50	345930	x	Hyllpaket fram L=2360	Shelf front L=2360
51	343736	x	Lucka H 550x570	Door R 550x570
--	316799	x	Gångjärn d:o	Hinge d:o
--	312588	x	Platta gångjärn d:o	Plate hinge d:o
52	331245M	x	Front bäddlåda gavel	Front bed box gable
53	345923	x	Skiva rundsittgrupp	Sheet seat
54	340578	x	Värmespalt gavel fram	Air gap
56	340520	x	Stöd sittgrupp	Support
57	215275	x	Hylla front kpl. L=2366	Shelf front cpl. L=2366
58	345285	x	Front/hylla kpl.	Front/shelf cpl.
--	345362	x	Front/hylla kpl. med belysning "Björn"	Front/shelf cpl. with lightning "Bear"
59	345951	x	Hörn sittgrupp V med ø 60 urttag	Corner L with ø 60 hole
--	345949	x	Hörn sittgrupp V med ø 85 urttag	Corner L with ø 85 hole
60	345085	x	Hörn Front H	Front corner R
61	346080	x	Täckfront	Cover front
62	216067	x	Täckskiva radie fram 1x380x2360	Cover plate radius front 1x380x2360
--	313884	x	List plast radie L=2379	List L=2379
63	345727	x	Skåp gavel fram L=2360 (Alpinvit)	Cupboard front L=2360 (Alpine white)
--	350571	x	Gångjärn d:o	Hinge d:o
64	345778	x	Lucka överskåp (Alpinvit)	Door, cupboard upper (Alpine white)
65	350349	x	Skena gardin L=1920	Curtain rod L=1920
66	345869	x	Hörn inredning	Corner
68	345084	x	Hörn front V	Front corner L
69	345929	x	Värmespalt V fram	Air gap L.F.
			M= Metervara	M= On the metre

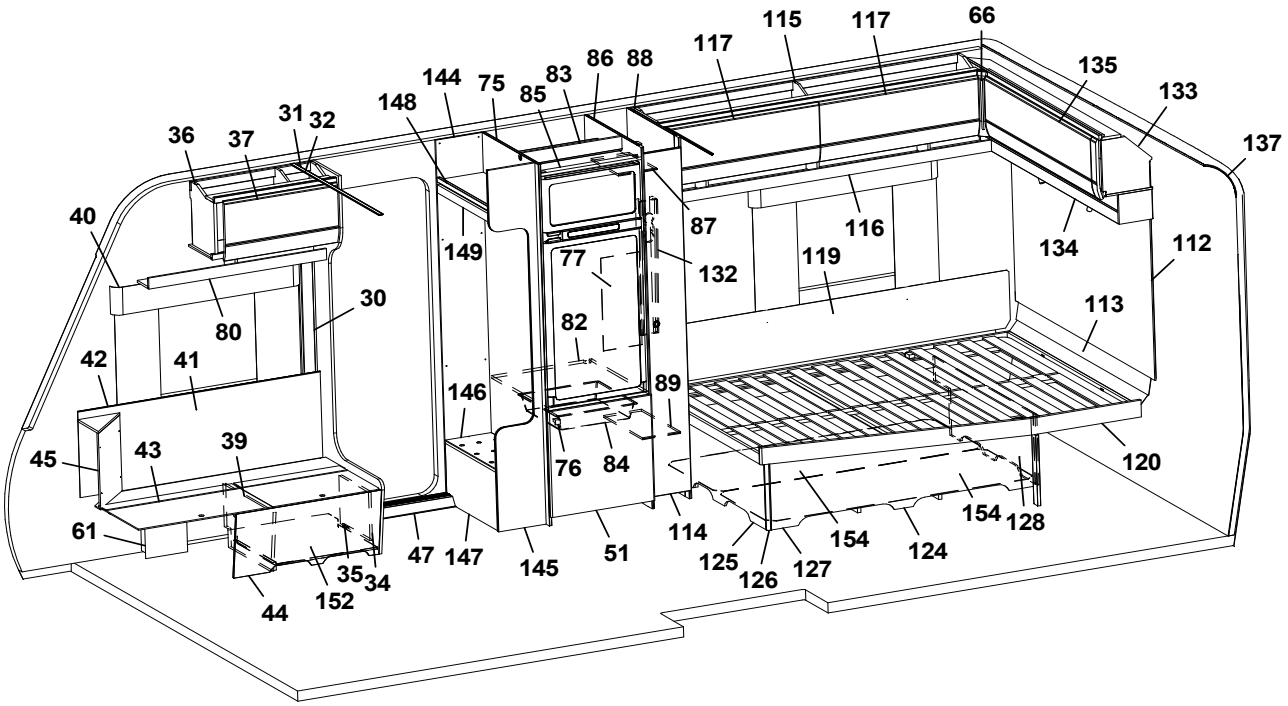
66
115
117
117
135
133
137
144
75
83
86
88
85
148
31
32
36
37
40
87
116
134
112
149
77
132
119
113
30
80
82
42
41
146
89
45
43
39
76
84
120
61
47
147
145
51
114
125
126
127
154
124
154
128
35
34
152
44

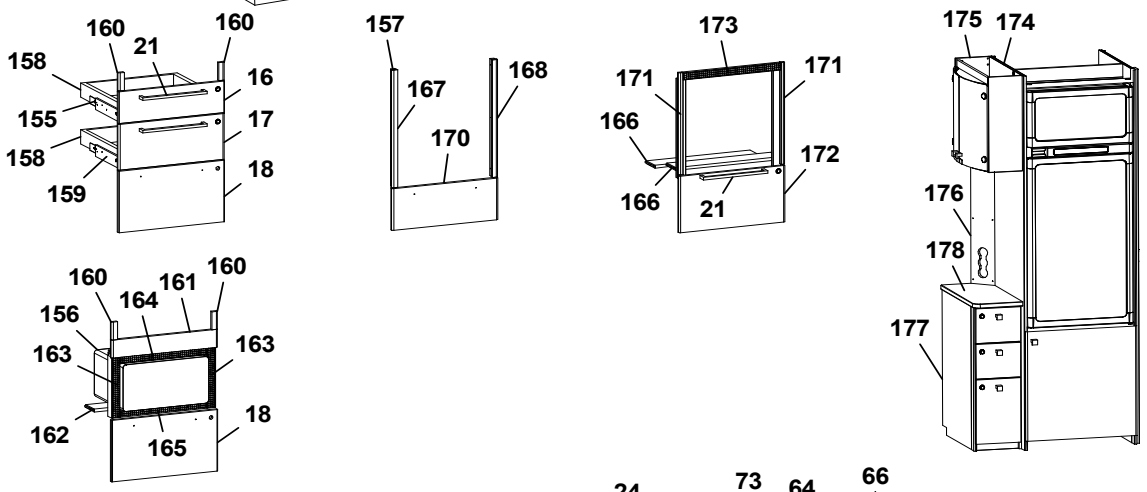
160
21
160
158
16
155
17
158
159
18
157
167
168
170
173
171
171
166
172
166
21
175
174
176
178
177
160
161
160
156
164
163
163
162
165
18

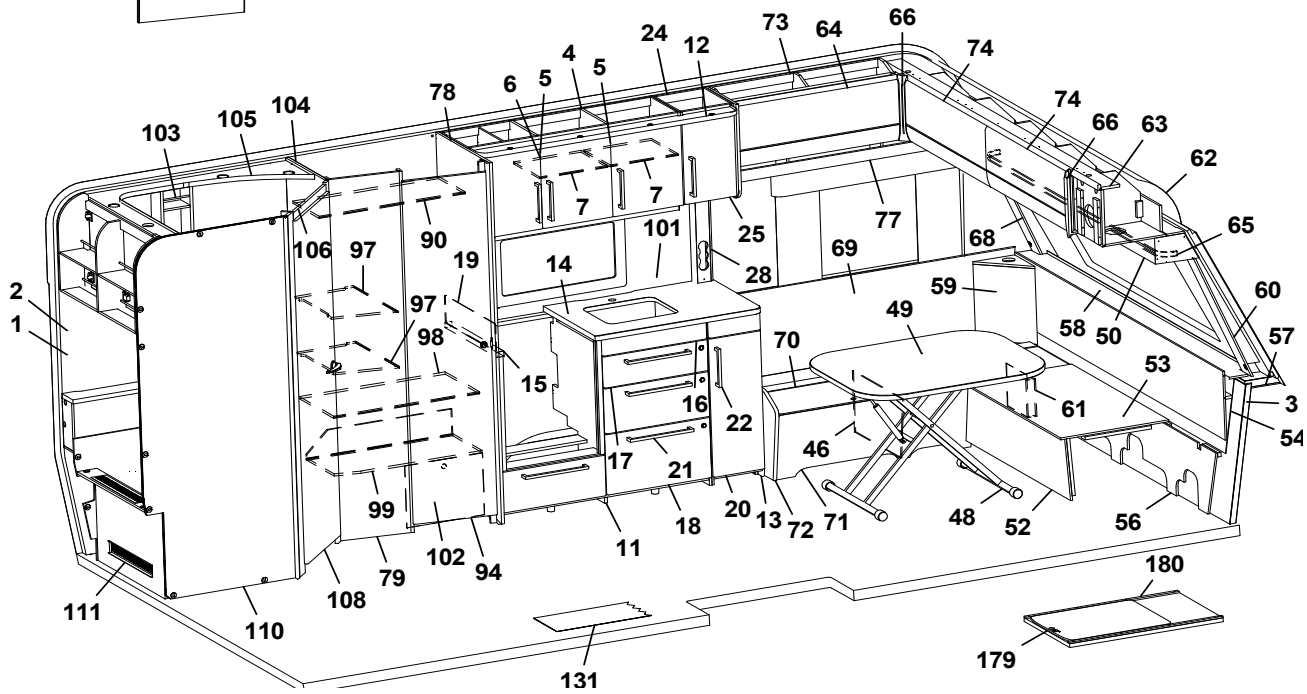
24
12
73
64
66
74
4
5
5
6
78
104
105
103
74
66
63
62
7
7
25
77
65
106
97
90
101
68
19
14
28
69
2
1
97
98
59
49
60
58
50
57
15
70
53
16
22
61
3
54
17
21
46
99
20
13
72
71
48
52
56
18
11
102
94
79
108
111
110
180
179
131

Pos Fig	Det. nr Part. No	Ingår Fitted	OBS!! Ange alltid årsmodell vid beställning av inredning Benämning	OBS!! Specify always year of model when ordering equipment Description
70	346014	x	Lock bäddlåda V F	Cover bed box L.F
--	319024	x	Matta grå textil m. tejp d:o	Carpet gray textile with tape d:o
71	339504	x	Front bäddlåda V F	Front bed box L.F.
72	345933	x	Gavel bäddlåda V F	Gable bed box L.F
73	345766	x	Överskåp V F L=922	Cupboard upper front L L=922
--	350571	x	Gångjärn d:o	Hinge d:o
74	345778	x	Lucka, överskåp (Alpinvit)	Door, cupboard upper (Alpine white)
75	347630	x	Vägg kyl V	Wall refrigerator L
76	350473	x	Handtag knopp	Handle knob
77	340042	x	Täckskiva exp.kärl	Cover expansion vessel
78	340329	x	Vägg garderob H	Wall wardrobe R
79	347797	x	Front garderob	Front wardrobe
80	346255	x	Hyllpaket H F L=938	Shelf Front R L=938
82	347505	x	Hylla under kyl	Shelf refrigerator
83	342309	x	Bakstycke stopp kyl	Back cupboard
80	310325	x	Trådback vit 85x427x427	Tray 85x427x427
--	350760	x	Glidlist trådback (säljes i par)	Sliding strip tray (pair)
--	347802	x	List d:o	List d:o
85	342306	x	List folierad	List foiled
86	347500	x	Vägg kyl H	Wall refrigerator R
--	347566	x	Vägg kyl H m. LED-list	Wall refrigerator R with LED-stripe
87	340135	x	Hylla garderob övre	Shelf wardrobe upper
88	331898M	x	Vägg garderob	Wall wardrobe
89	340134	x	Hylla garderob nedre	Shelf wardrobe lower
90	340155	x	Hylla garderob övre	Shelf wardrobe upper
94	342702	x	Dörr kpl. m. tryckknapp 415x1850	Door cpl. with pushlock 415x1850
--	342705	x	Dörr kpl. m. vridknopp	Door cpl. with knob 415x1850
97	347794	x	Hylla garderob	Shelf wardrobe
98	340152	x	Hylla garderob mellan	Shelf wardrobe middle
99	340151	x	Hylla garderob nedre kpl.	Shelf wardrobe lower cpl.
101	346389-F	x	Köksskiva vägg, Svart fiskben	Protection kitchen, Black fishbone
--	346389-M	x	Köksskiva vägg, Marmor	Protection kitchen, Marble
--	346389-S	x	Köksskiva vägg, Sten	Protection kitchen, Stone
102	340330	x	Täckfront garderob	Cover wardrobe
103	337131	x	Hylla tvättrum	Shelf washroom
104	347796	x	Vägg tvättrum främre	Wall washroom
105	338356	x	Ljusramp tvättrum	Light holder washroom
106	331248M	x	Tröskel 60x480	Threshold 60x480
108	346017	x	Dörr 490x1850	Door 490x1850
110	345190	x	Vägg tvättrum bakre	Wall washroom rear
111	345192	x	Front tvättrum kpl.	Front washroom cpl.
--	319198	x	Galler ventilation d:o	Ventilation grille d:o
112	346166	x	Sänggavel kpl. m. tyg (Sara Greige)	Headboard cpl. with fabric (Sara Greige)
--	346167	x	Sänggavel kpl. m. tyg (Velvet Greige)	Headboard cpl. with fabric (Velvet Greige)
113	344424	x	Värmespalt	Air gap
114	340133	x	Dörr garderob kpl. m. tryckknapp 200x1850	Door wardrobe cpl. with pushlock 200x1850
--	340016	x	Dörr garderob kpl. m. vridknopp 200x1850	Door wardrobe cpl. with knob 200x1850
115	345959	x	Överskåp H B L=1737	Cupboard upper rear R L=1737
--	350571	x	Gångjärn d:o	Hinge d:o
116	343213	x	Hyllpaket H B L=1815	Shelf rear R L=1815
			M= Metervara	M= On the metre

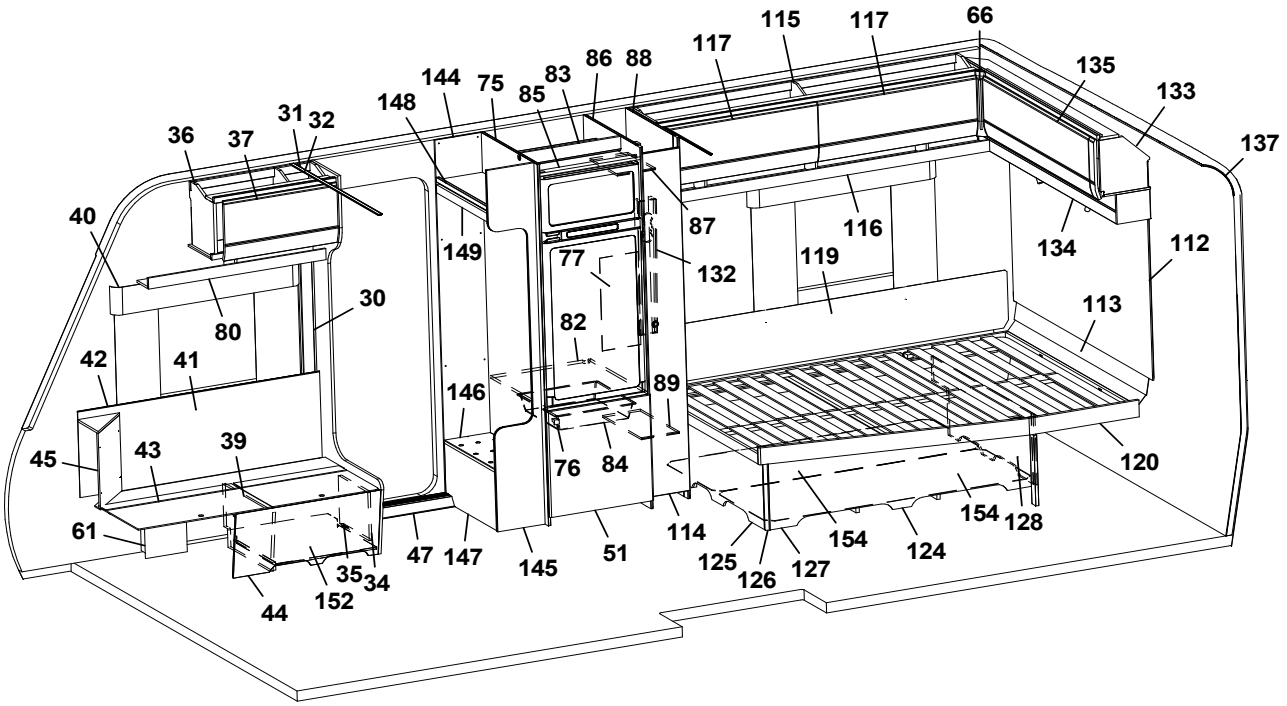
66
115
117
117
135
133
137
144
75
83
86
88
85
148
31
32
36
37
40
87
116
134
112
149
77
132
119
113
30
80
82
42
41
146
89
45
43
39
76
84
120
61
47
147
145
51
114
125
126
127
154
124
154
128
35
34
152
44

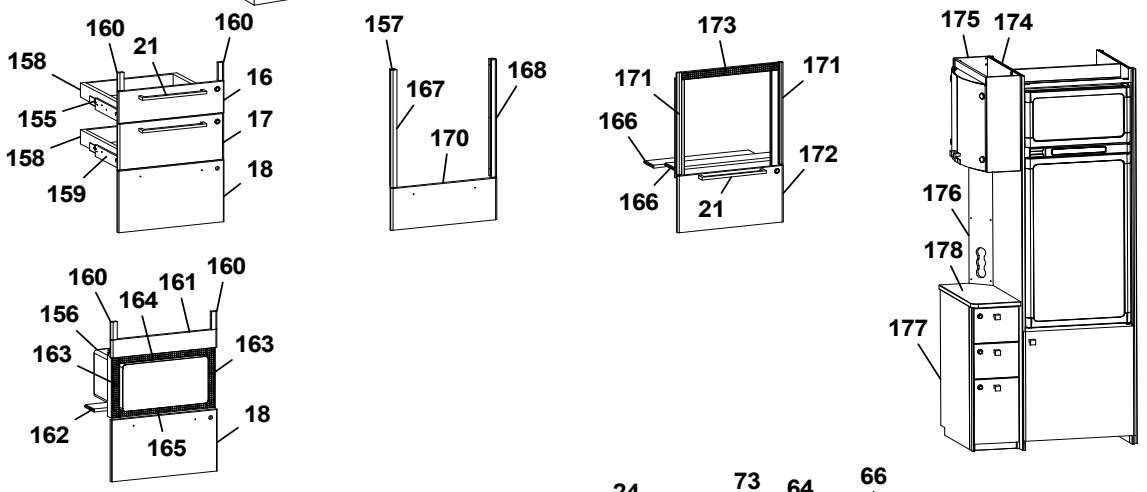
160
21
160
158
16
155
17
158
18
159
157
167
168
170
173
171
171
166
172
166
21
175
174
176
178
177
160
161
160
156
164
163
163
162
18
165

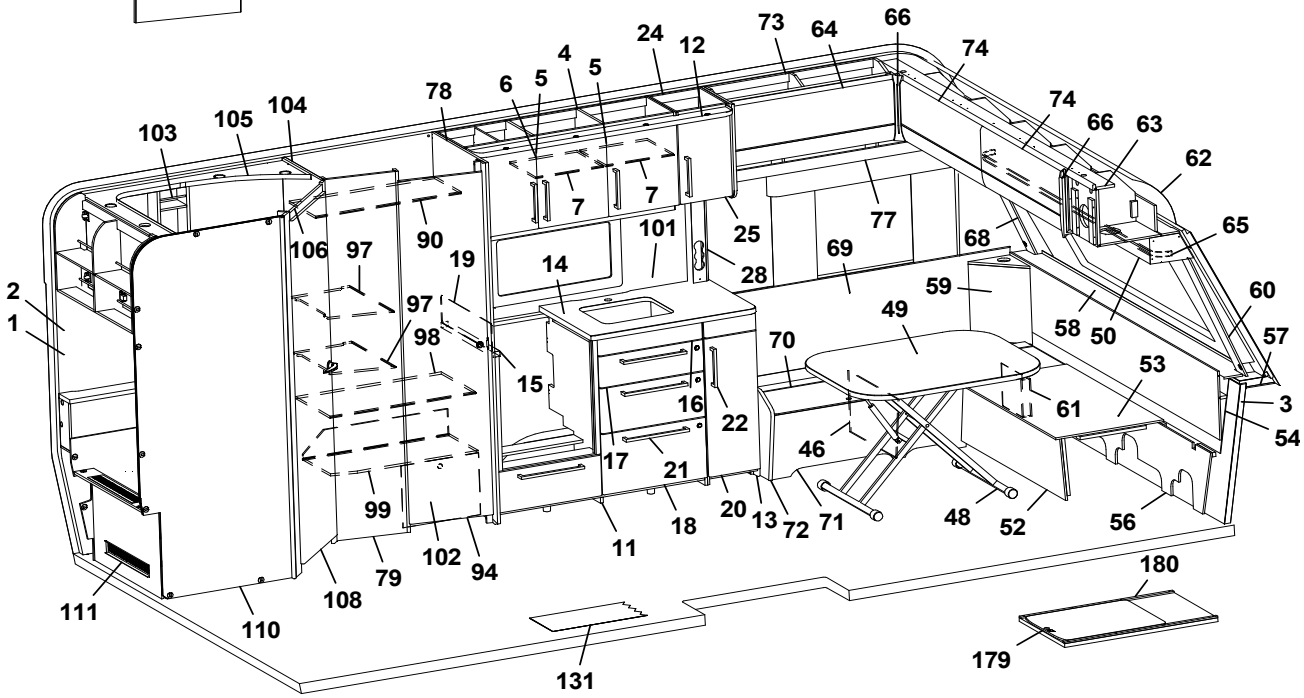
24
12
73
64
66
74
4
5
5
6
78
74
66
63
62
103
105
104
7
7
25
77
65
106
97
90
101
68
19
14
28
69
2
1
97
98
59
60
49
58
50
57
15
70
53
16
22
61
3
54
17
21
46
99
20
13
72
71
48
52
56
18
11
102
94
79
108
111
110
180
179
131

Pos Fig	Det. nr Part. No	Ingår Fitted	OBS!! Ange alltid årsmodell vid beställning av inredning Benämning	OBS!! Specify always year of model when ordering equipment Description
117	345777	x	Lucka överskåp (Alpinvit)	Door, cupboard upper (Alpine white)
119	338121	x	Värmespalt	Air gap
--	350593	x	Tyg värmespalt (Sara Greige)	Fabric air gap (Sara Greige)
--	350602	x	Tyg värmespalt (Velvet Greige)	Fabric air gap (Velvet Greige)
120	342654	x	Sängram u. ribbotten	Bed bottom without laths
--	342683	x	Ribbotten kpl.	Laths bottom cpl.
--	311985	x	Ribba sängbotten L=718 B=63	Lath bed bottom L=718 B=63
--	312046	x	Band t. ribbotten	Band for laths bottom
124	340187	x	Sänglåda kpl.	Bed box cpl.
--	315203	x	Regel 17,5x55x1415	Wood lath pine 17,5x55x1415
125	340197	x	Gavel säng V	Gable bed L
126	319863	x	List hörn L=380	Corner strip L=380
127	339426	x	Front säng	Front bed
128	340195	x	Gavel säng H	Gable bed R
131	319393	x	Matta golv, antik planka	Carpet floor, antique plank
132	343352	x	Front eluttag	Front outlet
133	345967	x	Skåp gavel bak L=1510 (Alpinvit)	Cupboard gable rear L=1510 (Alpine white)
--	350571	x	Gångjärn d:o	Hinge d:o
134	346382	x	Hyllpaket bak L=1510	Shelf rear L=1510
135	345781	x	Lucka överskåp (Alpinvit)	Door, cupboard upper (Alpine white)
137	216066	x	Täckskiva radie bak 1x275x2360	Cover plate radius back 1x275x2360
--	313884	x	List plast radie L=2379	List L=2379
144	337314	x	Vägg instegsgarderob V	Wall wardrobe L
145	337168	x	Vägg instegsgarderob H	Wall wardrobe R
146	319881	x	Hylla insteg	Shelf
147	337317	x	Front instegsgarderob	Front
148	337315	x	Hylla	Shelf
149	331242M	x	Front övre	Front upper
152	402122	x	Plåt skofack	Plate shoe compartment
154	343621	x	Luftspalt sänglåda	Air gap bed box
155	347012	x	Monteringssats kpl. lådor (Alpinvit)	Mounting kit cpl. drawers (Alpine white)
--	343471	x	Monteringssats kpl. lådor (Mekong)	Mounting kit cpl. drawers (Mekong)
156	346213	x	Monteringssats kpl. mikro (Alpinvit)	Mounting kit cpl. micro (Alpine white)
--	343485	x	Monteringssats kpl. mikro (Mekong)	Mounting kit cpl. micro (Mekong)
157	347075	x	Monteringssats kpl. ugn (Alpinvit)	Mounting kit cpl. oven (Alpine white)
--	347076	x	Monteringssats kpl. ugn (Mekong)	Mounting kit cpl. oven (Mekong)
158	317514	x	Låda 480x500	Drawer 480x500
159	317382	x	Glidskena låda H	Slide bar, drawer R
--	350221	x	Glidskena låda V	Slide bar, drawer L
--	801701	x	Skruv 6x16 d:o	Screw 6x16 d:o
160	336092	x	Passbit 16x30x95 (Mekong)	Gauge block 16x30x95 (Mekong)
161	335936	x	Front	Front
162	347843	x	Skiva distans	Sheet distance
163	402108	x	Galler vent. mikro 38x318	Grating vent. micro 38x318
164	402109	x	Galler vent. mikro 38x448	Grating vent. micro 38x448
165	402110	x	Galler vent. mikro 33x448	Grating vent. micro 33x448
166	346947	x	Skiva distans	Sheet distance
167	346950	x	Passbit H 16x30x460	Gauge block R 16x30x460
168	346949	x	Passbit V 16x30x460	Gauge block L 16x30x460
170	346971	x	Lucka (Alpinvit)	Door (Alpine white)
			M= Metervara	M= On the metre

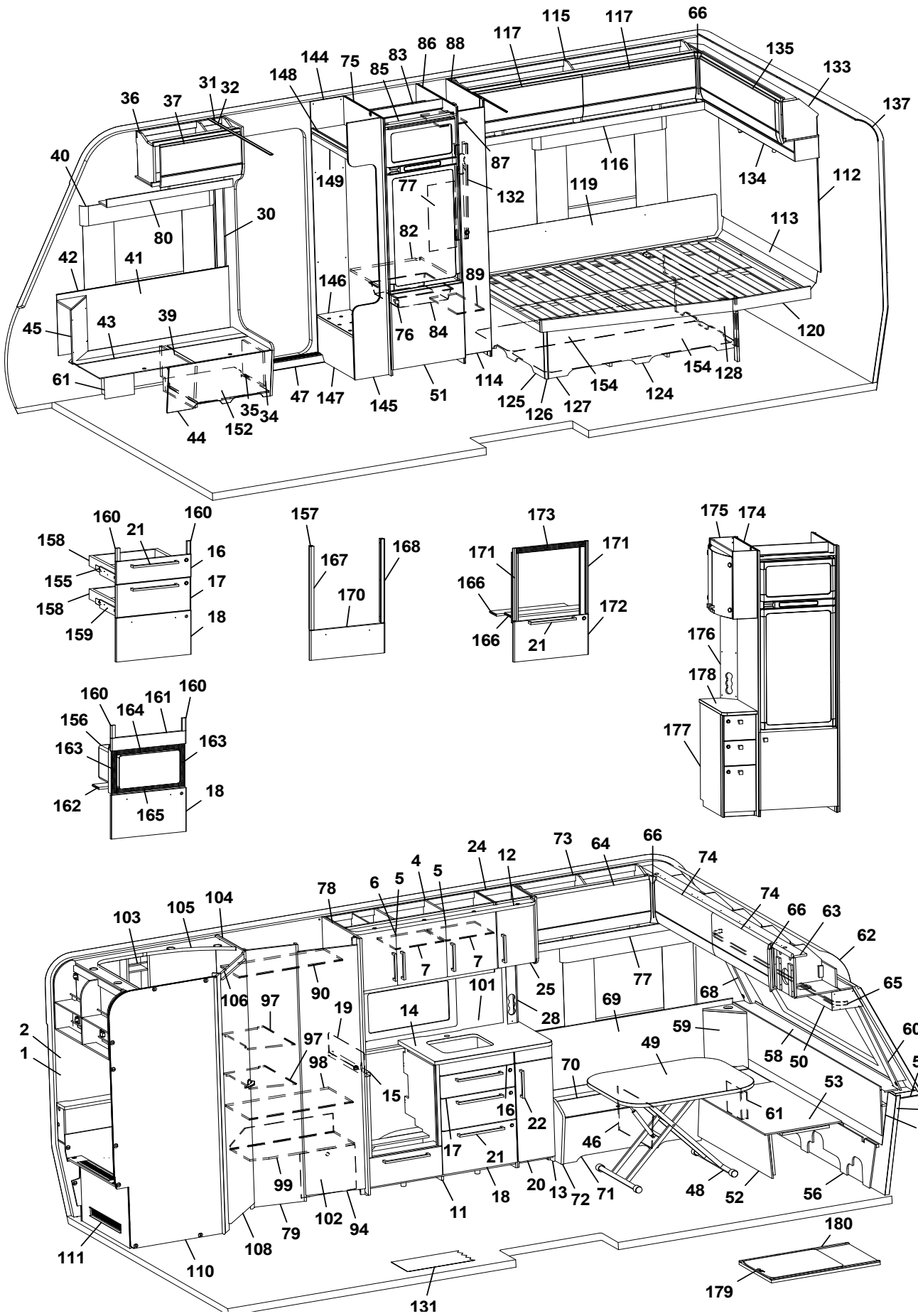
66
115
117
117
135
133
137
144
75
83
86
88
85
148
31
32
36
37
40
87
116
134
112
149
77
132
119
113
30
80
82
42
41
146
89
45
43
39
76
84
120
61
47
147
145
51
114
125
126
127
154
124
154
128
35
34
152
44
160
21
160
158
16
155
17
158
18
159
157
167
168
170
173
171
171
166
172
166
21
175
174
176
178
177
160
161
160
156
164
163
163
162
165
18
24
12
73
64
66
74
4
5
5
78
6
74
66
63
62
103
105
104
7
7
25
77
65
106
97
90
101
68
19
14
28
69
59
60
2
97
49
58
50
57
1
98
70
53
15
16
22
61
3
54
17
21
46
99
20
13
72
71
48
52
56
18
11
102
94
79
108
111
110
180
179
131

Pos Fig	Det. nr Part. No	Ingår Fitted	OBS!! Ange alltid årsmodell vid beställning av inredning Benämning	OBS!! Specify always year of model when ordering equipment Description
--	346972	x	Lucka (Mekong)	Door (Mekong)
171	342139	x	List L=538 (diskbänk induktion)	List (kitchen sink induction) L=538
172	346803	x	Lucka (diskb. induktion) 299x550 (Alpinvit)	Door (kitch. sink induct.) 299x550 (Alpine white)
--	343392	x	Lucka (diskb. induktion) 299x550 (Mekong)	Door (kitch. sink induct.) 299x550 (Mekong)
--	20-900302	x	Pentrylåda 273x500 d:o	Drawer pentry 273x500 d:o
--	07-800039	x	Rullskena H d:o	Roller rail R d:o
--	07-800038	x	Rullskena V d:o	Roller rail L d:o
173	402107	x	Galler ugn (diskb. induktion) 35x503	Grating oven (kitch. sink induct.) 35x503
174	342735	x	Vägg kyl V	Wall refrigerator L
175	345989	x	Skåp bar kpl.	Coctail cabinet cpl.
--	339975	x	Hylla hållare flaskor	Shelf bottle holder
--	345998	x	Lucka H d:o	Door R d:o
--	345997	x	Lucka V d:o	Door L d:o
--	318379	x	Gångjärn d:o	Hinge d:o
--	318380	x	Täckhatt d:o	Cover d:o
--	312588	x	Platta gångjärn d:o	Plate hinge d:o
176	344082	x	Front eluttag	Front outlet
177	346492	x	TV-bänk kpl. u. skiva	TV-bench cpl. without board
178	346084	x	Skiva TV-bänk	Board TV-bench
179	341192	x	Utdragsskiva bord 450x550	Sliding leaf 450x550
180	341193	x	Låda utdragsskiva	Box sliding leaf
			M= Metervara	M= On the metre

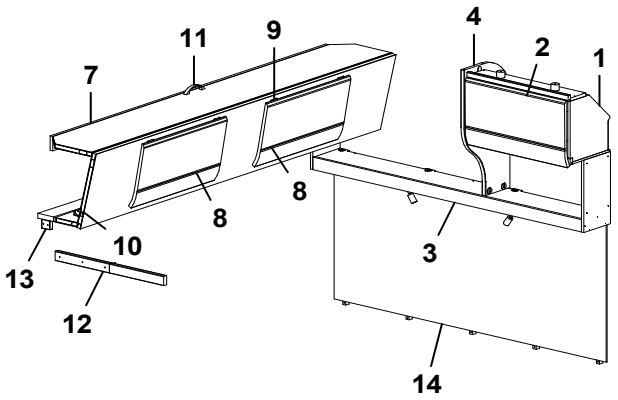
11
9
4
2
1
7
8
8
10
13
12
3
14

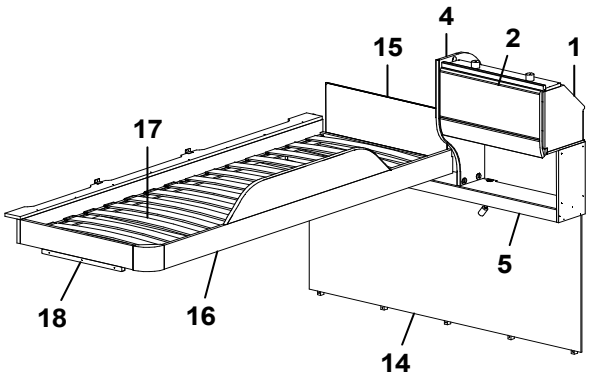
4
15
2
1
17
5
18
16
14

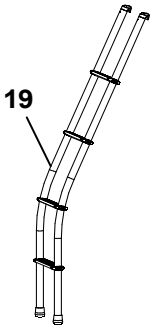
19

Pos Fig	Det. nr Part. No	Ingår Fitted	OBS!! Ange alltid årsmodell vid beställning av inredning Benämning	OBS!! Specify always year of model when ordering equipment Description
1	346228	x	Skåp gavel bak L=560 (Alpinvit)	Cupboard gable L=560 (Alpine white)
2	345774	x	Lucka (Alpinvit)	Door (Alpine white)
--	350571	x	Gångjärn	Hinge
3	346058	x	Hyllpaket L=1510 (u. högtalare)	Shelf L=1510 (without speakers)
--	346059	x	Hyllpaket L= 1510 (m. högtalare)	Shelf L=1510 (with speakers)
4	346655	x	Gavel	Gable
5	346060	x	Hyllpaket L=1510 (u. högtalare)	Shelf L=1510 (without speakers)
--	346061	x	Hyllpaket L= 1510 (m. högtalare)	Shelf L=1510 (with speakers)
6	343956	x	Gavel rundad	Gable
7	346226	x	Överbäddskåp L=1980	Upper bed L=1980
--	375813	x	Rasskydd ö-bäddskåp	Protective plate
--	339839M	x	Regel låsning	Lock bar
8	345774	x	Lucka (Alpinvit)	Door (Alpine white)
9	860402	x	Gångjärn	Hinge
10	860405	x	Gångjärn	Hinge
11	350129	x	Handtag	Handle
12	332661M	x	Bärregel (vikbar)	Bearing rail
13	331701M	x	Kloss bärregel	Block bearing rail
14	346180	x	Sänggavel kpl. med tyg (Sara Greige)	Headboard cpl. with fabric (Sara Greige)
--	346181	x	Sänggavel kpl. med tyg (Velvet Greige)	Headboard cpl. with fabric (Velvet Greige)
15	321209	x	Värmespalt gavel	Air gap gable
--	350594	x	Tyg värmespalt gavel (Sara Greige)	Fabric air gap (Sara Greige)
--	350603	x	Tyg värmespalt gavel (Velvet Greige)	Fabric air gap (Velvet Greige)
16	336714	x	Sängram vån.säng V u. ribbotten	Bed bottom L without laths
17	325430	x	Ribbotten kpl.	Laths bottom cpl.
--	311985	x	Ribba sängbotten L=718 B=63	Lath bed bottom L=718 B=63
--	312046	x	Band t. ribbotten	Band for laths bottom
18	331961M	x	Bärregel 22x22x440	Bearing rail 22x22x440
19	350545	T	Stege ö-bäddsskåp kpl.	Ladder upper bed cpl.
			M= Metervara	M= On the metre

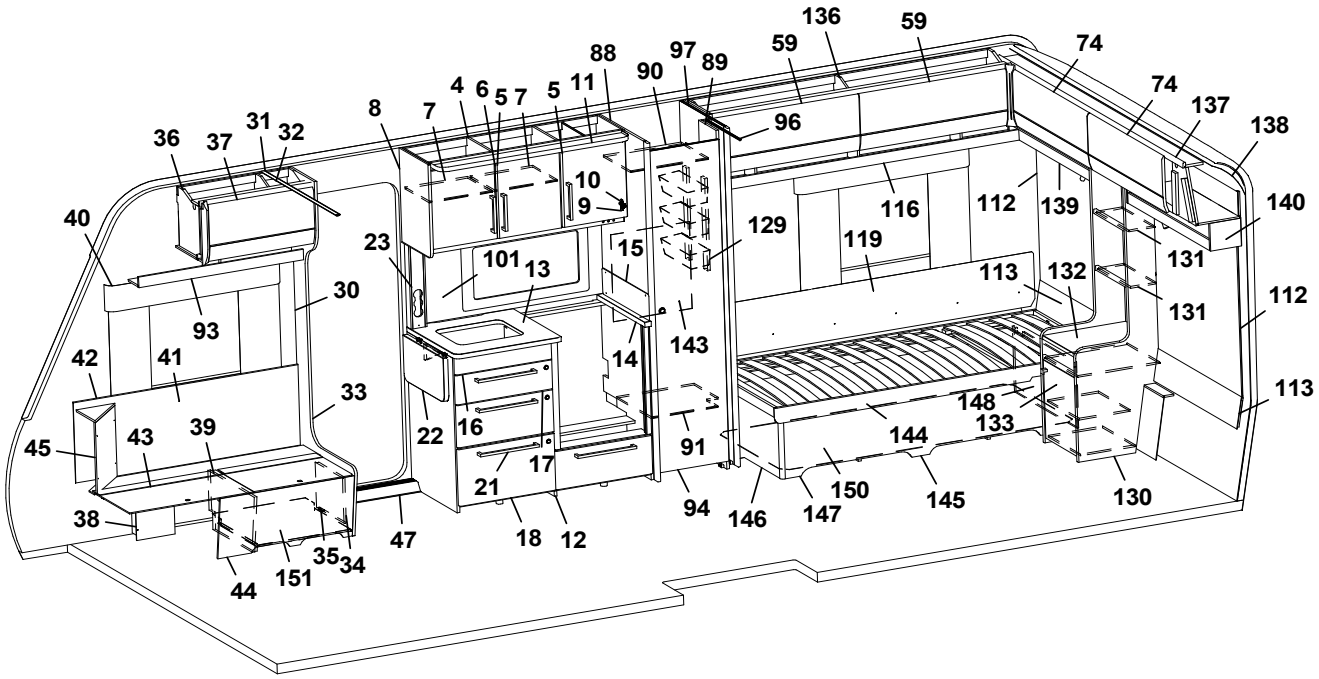
136
59
74
74
137
138
140
131
131
112
113
88
97
89
90
59
96
4
6
5
7
5
11
8
7
31
32
36
37
10
9
116
112
139
129
119
40
23
101
13
15
113
132
30
93
143
14
42
41
33
148
133
144
45
43
39
22
16
91
17
21
150
145
130
38
47
18
12
94
146
147
35
34
44
151

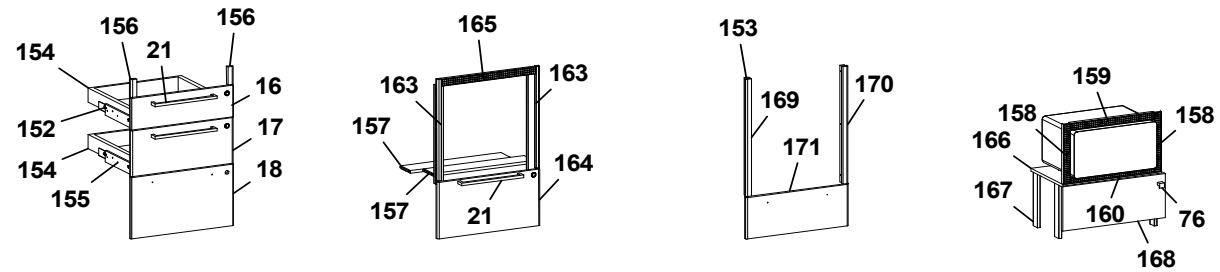
156
156
154
21
16
152
17
154
18
155
165
163
163
157
164
157
21
153
169
170
171
159
158
158
166
167
160
76
168

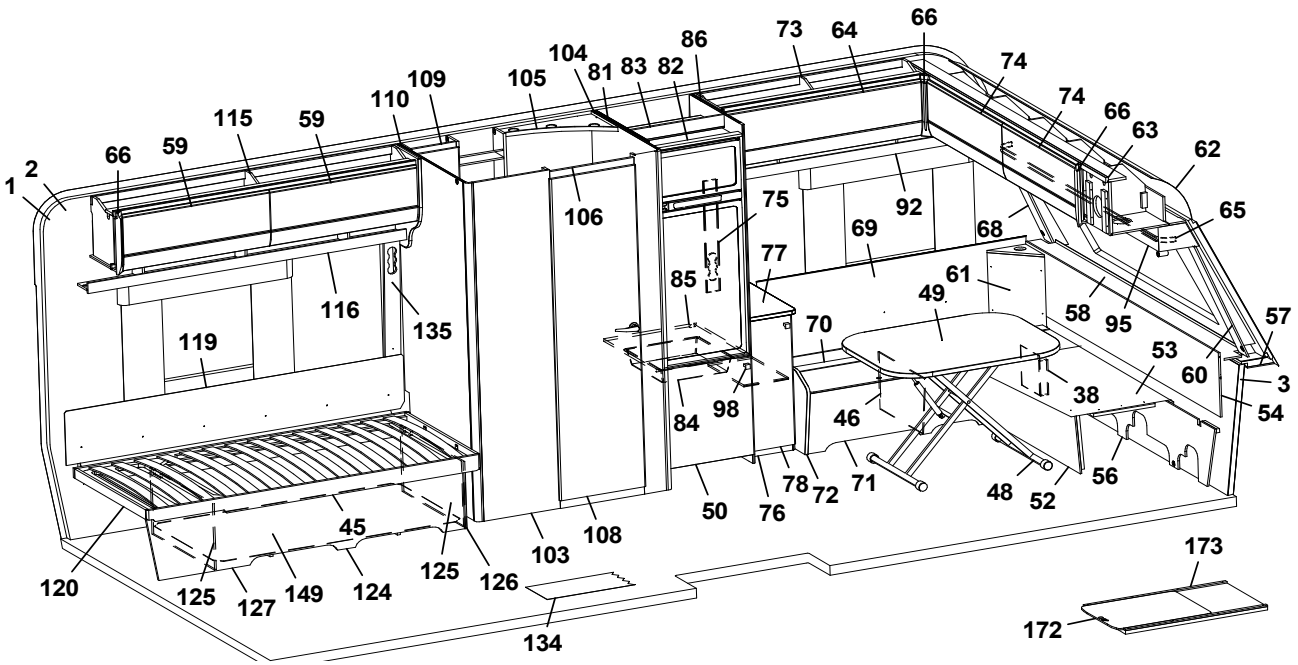
66
73
64
86
104
81
83
82
74
109
105
74
66
63
62
115
59
110
66
59
1
2
106
75
92
69
68
65
77
85
61
49
58
95
57
116
135
119
70
53
60
3
38
54
84
98
46
56
78
72
71
48
52
50
76
45
108
103
120
125
127
149
124
125
126
134
173
172

Pos Fig	Det. nr Part. No	Ingår Fitted	OBS!! Ange alltid årsmodell vid beställning av inredning Benämning	OBS!! Specify always year of model when ordering equipment Description
1	318657	M	Tapet vägg/tak	Wall paper
2	318584	M	Tejp tapet 20 mm	Tape, wall paper 20 mm
3	318585	M	Tejp tapet 60 mm	Tape, wall paper 60 mm
4	346163	x	Skåp kök L=1120 kpl. (Alpinvit)	Cupboard kitchen L=1120 cpl. (Alpine white)
--	343686	x	Skåp kök L=1120 kpl. (Mekong)	Cupboard kitchen L=1120 cpl. (Mekong)
5	346818	x	Lucka H (Alpinvit)	Door R (Alpine white)
--	343443	x	Lucka H (Mekong)	Door R (Mekong)
--	350471	x	Handtag d:o	Handle d:o
6	346819	x	Lucka V (Alpinvit)	Door L(Alpine white)
--	343455	x	Lucka V (Mekong)	Door L (Mekong)
--	350471	x	Handtag d:o	Handle d:o
7	331385M	x	Hylla	Shelf
8	336284	x	Gavel	Gable
9	311917	x	Gångjärn	Hinge
10	312588	x	Platta gångjärn	Plate hinge
11	346599	x	Ljusramp köksskåp L=1092	Light holder L=1092
12	347014	x	Diskbänk trädel u. skiva (Alpinvit)	Kitchen sink without board (Alpine white)
--	347019	x	Diskbänk trädel u. skiva (Mekong)	Kitchen sink without board (Mekong)
--	347057	x	Diskbänk induktion trädel u. skiva (Vit)	Kitchen sink induction w/o board (White)
--	347067	x	Diskbänk induktion trädel u. skiva (Mekong)	Kitchen sink induction w/o board (Mekong)
13	346982	x	Skiva diskbänk 565x610	Board 565x610
--	346981	x	Skiva diskbänk 565x610 (vid tillval myggdörr)	Board 565x610 (w. option mosquito door)
--	341814-S	x	Skiva diskbänk induktion 565x1138	Board induction 565x1138
14	346977	x	Skiva diskbänk 40x560	Board 40x560
15	401715	x	Flamskydd	Flame guard
--	401996	x	Flamskydd induktion	Flame guard induction
16	346799	x	Lådförstycke (Alpinvit)	Drawer front (Alpine white)
--	343412	x	Lådförstycke (Mekong)	Drawer front (Mekong)
--	317514	x	Låda 480x500 d:o	Drawer 480x500 d:o
--	317382	x	Glidskena låda H d:o	Slide bar, drawer R d:o
--	350221	x	Glidskena låda V d:o	Slide bar, drawer L d:o
17	346801	x	Lådförstycke (Alpinvit)	Drawer front (Alpine white)
--	343413	x	Lådförstycke (Mekong)	Drawer front (Mekong)
--	317514	x	Låda 480x500 d:o	Drawer 480x500 d:o
--	317382	x	Glidskena låda H d:o	Slide bar, drawer R d:o
--	350221	x	Glidskena låda V d:o	Slide bar, drawer L d:o
18	346802	x	Lucka (Alpin vit)	Door (Alpine white)
--	343414	x	Lucka (Mekong)	Door (Mekong)
--	20-900302	x	Pentrylåda 273x500 d:o	Drawer pentry 273x500 d:o
--	07-800039	x	Rullskena H d:o	Roller rail R d:o
--	07-800038	x	Rullskena V d:o	Roller rail L d:o
21	350472	x	Handtag	Handle
22	346489	x	Vikskiva diskbänk	Board kitchen
--	860621	x	Gångjärn	Hinge
--	315145	x	Distans vikskiva	Distance
--	800639	x	Snäppare mässing	Snap brass
--	315749	x	Stöd	Support board
23	333289M	x	Front eluttag	Front outlet
30	318962	x	List täck el-kabel B=45 L=2100	Cover strip B=45 L=2100
31	316270	x	List snäpp undre L=2379	List lower L=2379
			M= Metervara	M= On the metre

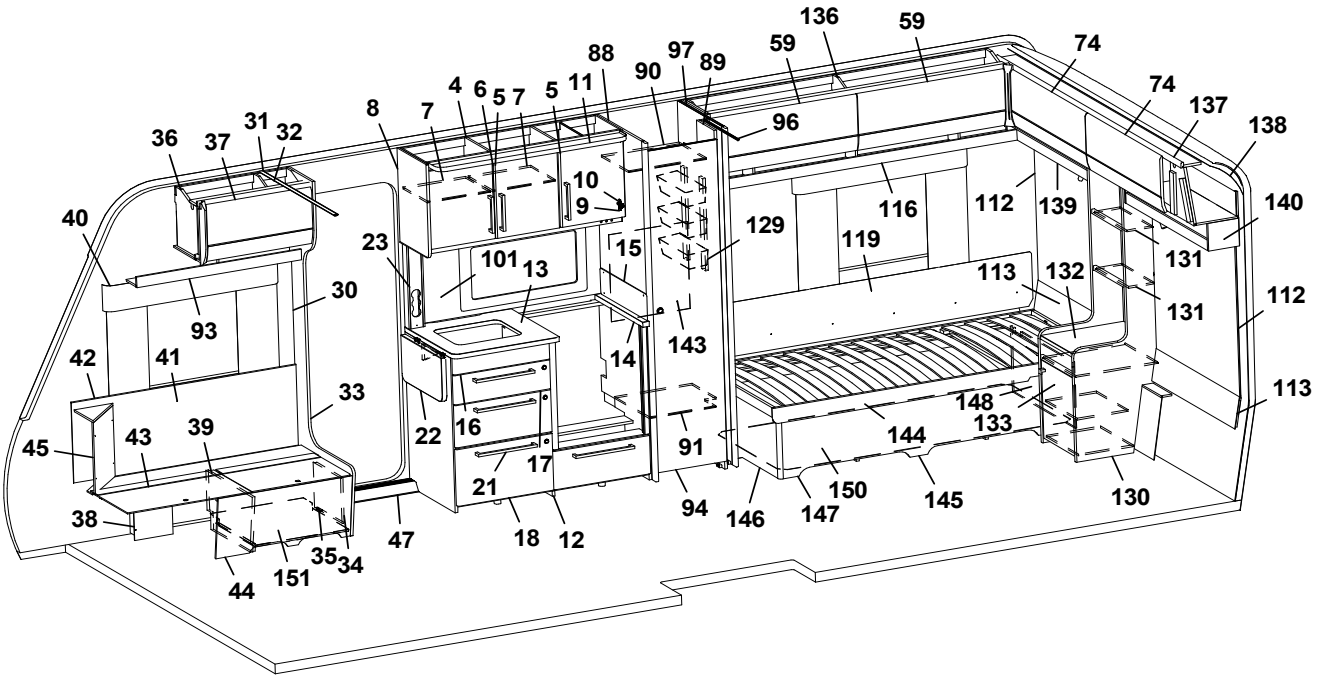
136
59
74
74
137
138
140
131
131
112
113
88
97
89
90
59
96
4
6
5
7
5
11
8
7
31
32
36
37
10
9
116
112
139
129
119
40
23
101
13
15
113
132
30
93
143
14
42
41
33
148
133
144
45
43
39
22
16
91
17
21
150
145
130
38
47
18
12
94
146
147
35
34
44
151

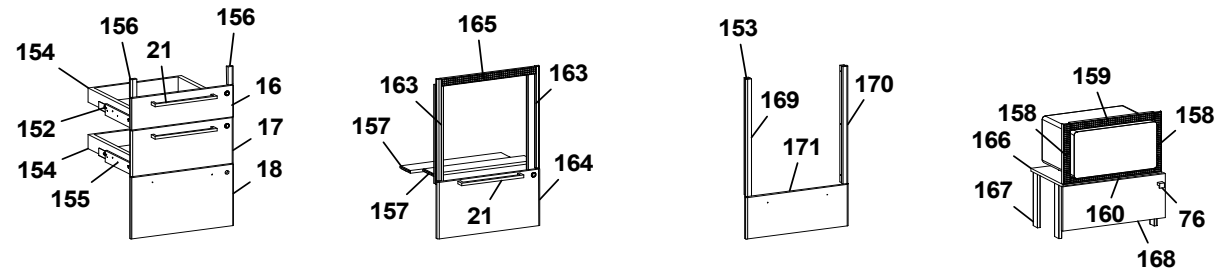
156
156
154
21
16
152
17
154
18
155
165
163
163
157
164
157
21
153
169
170
171
159
158
158
166
167
160
76
168

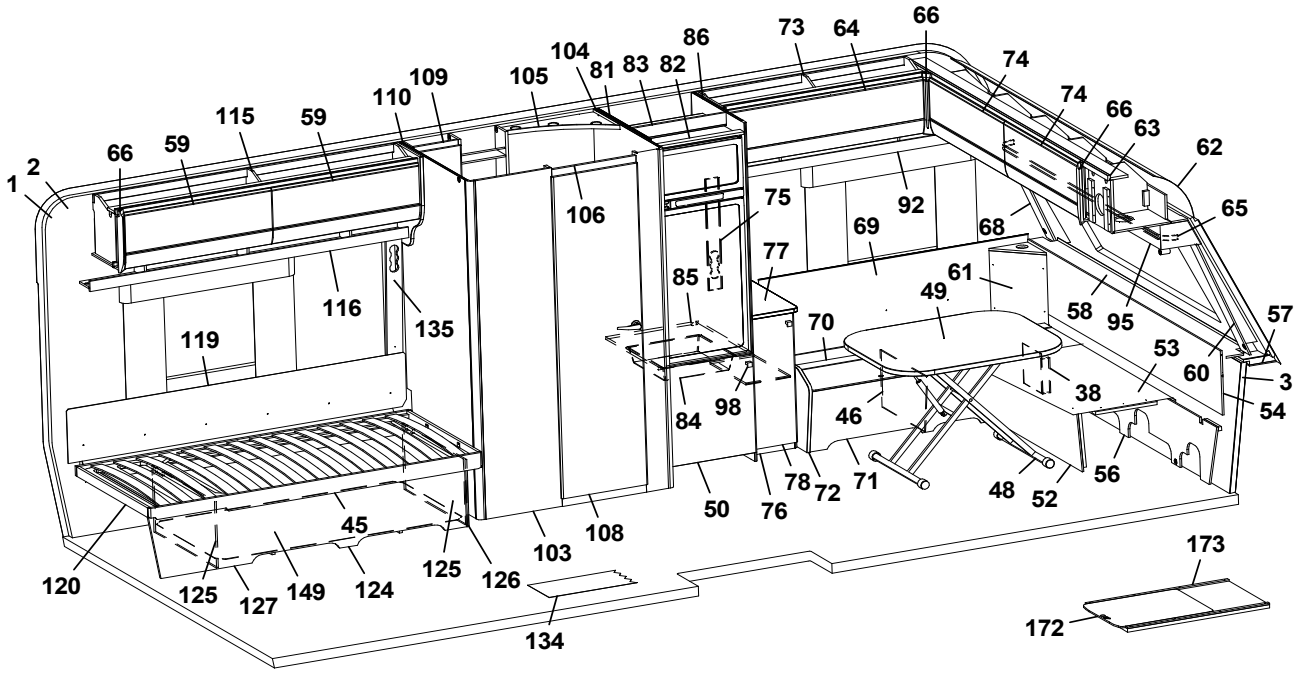
66
73
64
86
104
81
83
82
74
109
105
74
66
63
110
115
59
62
66
59
1
2
106
75
92
65
69
68
77
85
61
49
116
135
58
95
57
119
70
53
60
3
38
54
84
98
46
56
78
72
71
48
52
50
76
45
108
103
120
125
127
149
124
125
126
173
134
172

Pos Fig	Det. nr Part. No	Ingår Fitted	OBS!! Ange alltid årsmodell vid beställning av inredning Benämning	OBS!! Specify always year of model when ordering equipment Description
32	316268	x	List snäpp övre L=2379	List upper L=2379
33	346566	x	Stolpe först. kpl. m. lucka	Support bar cpl. with door
34	343731	x	Lucka	Door
35	312589	x	Gångjärn	Hinge
36	346238	x	Överskåp H F L=659 (Alpinvit)	Cupboard upper front R L=659 (Alpine white)
--	350571	x	Gångjärn	Hinge
37	345775	x	Lucka överskåp (Alpinvit)	Door, cupboard upper (Alpine white)
38	346080	x	Täckfront	Cover front
39	342495	x	Stöd bäddlåda HF	Support bed box
40	350348	x	Skena gardin L=1020	Curtain rod L=1020
41	346249	x	Värmespalt H fram	Air gap R.F.
42	319821	M	List kant mörkbrun	Strip, dark brown
43	346012	x	Lock bäddlåda H F	Cover bedbox R.F.
--	319024	x	Matta grå textil m. tejp d:o	Carpet gray textile with tape d:o
44	343825	x	Front bäddlåda H F	Front bed box R.F.
--	346005	x	Front bäddlåda H F (centraldammsugare)	Front bed box R.F. (central vacuum cleaner)
45	345953	x	Hörn sittgrupp H	Corner R
--	345951	x	Hörn sittgrupp H med ø 60 urttag	Corner R with ø 60 hole
--	345949	x	Hörn sittgrupp H med ø 85 urttag	Corner R with ø 85 hole
46	312825	x	Stöd bäddlåda VF	Support bed box
47	319871	x	Tröskel aluminium L=650	Threshold aluminium L=650
48	310083	x	Bordsstativ	Table stand
--	350716	x	Bordsstativ enpelar	Table stand single pillar
49	345945	x	Bordsskiva 800x1000	Table top 800x1000
50	343835	x	Lucka V 550x570	Door L 550x570
--	316799	x	Gångjärn d:o	Hinge d:o
--	312588	x	Platta gångjärn d:o	Plate hinge d:o
52	331245M	x	Front bäddlåda gavel	Front bed box gable
53	345923	x	Skiva rundsittgrupp	Sheet seat
54	340578	x	Värmespalt gavel fram	Air gap
56	340520	x	Stöd sittgrupp	Support
57	215275	x	Hylla front kpl. L=2366	Shelf front cpl. L=2366
58	345285	x	Front/hylla kpl.	Front/shelf cpl.
--	345362	x	Front/hylla kpl. med belysning "Björn"	Front/shelf cpl. with lightning "Bear"
59	345777	x	Lucka överskåp (Alpinvit)	Door, cupboard upper (Alpine white)
60	345085	x	Hörn front H	Front Corner R
61	345951	x	Hörn sittgrupp V med ø 60 urttag	Corner L with ø 60 hole
--	345949	x	Hörn sittgrupp V med ø 85 urttag	Corner L with ø 85 hole
62	216067	x	Täckskiva radie fram 1x380x2360	Cover plate radius front 1x380x2360
--	313884	x	List plast radie L=2379	List L=2379
63	345727	x	Skåp gavel fram L=2360 (Alpinvit)	Cupboard upper L=2360 (Alpine white)
--	350571	x	Gångjärn d:o	Hinge d:o
64	345781	x	Lucka överskåp (Alpinvit)	Door, cupboard upper (Alpine white)
65	350349	x	Skena gardin L=1920	Curtain rod L=1920
66	345869	x	Hörn inredning	Corner
68	345084	x	Hörn front V	Front Corner L
69	346574	x	Värmespalt V fram	Air gap L.F.
70	346014	x	Lock bäddlåda V F	Cover bed box L.F
--	319024	x	Matta grå textil m. tejp d:o	Carpet gray textile with tape d:o
71	339504	x	Front bäddlåda V F	Front bed box L.F.
			M= Metervara	M= On the metre

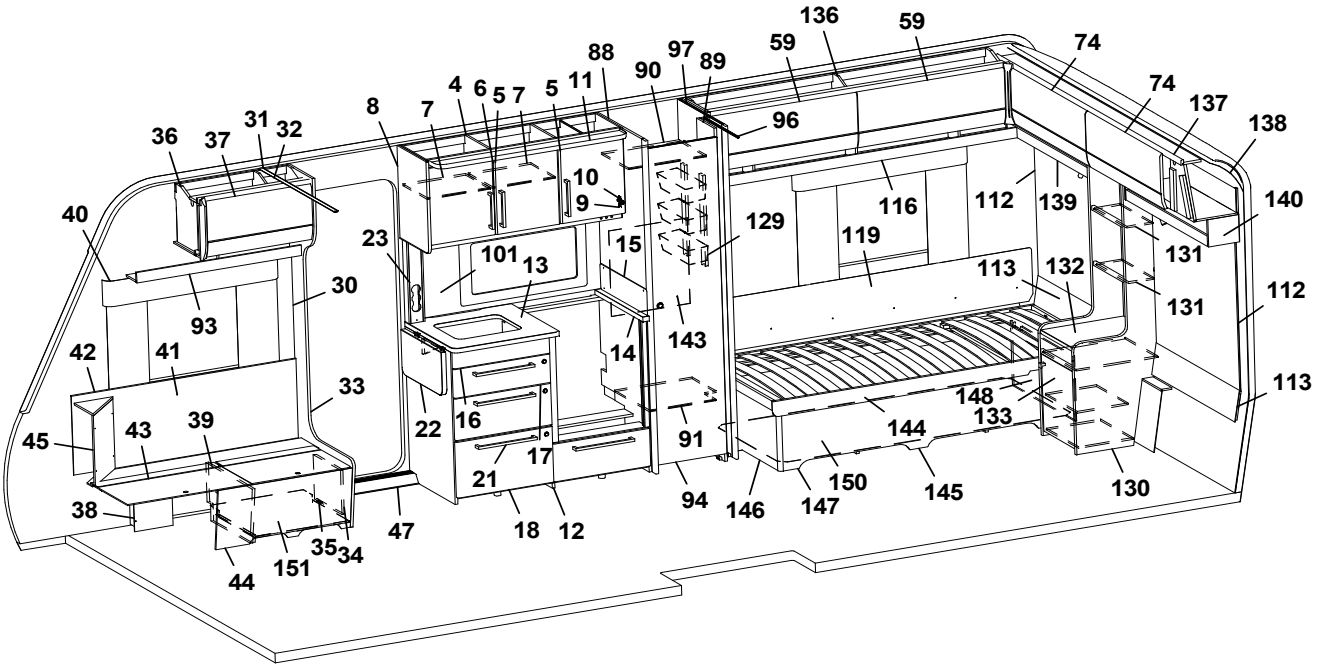
136
59
74
74
137
138
140
112
113
131
131
112
113
130
145
147
146
150
144
148
133
132
139
116
119
129
143
91
94
88
97
89
90
96
11
5
7
5
6
4
7
8
10
9
15
14
13
101
23
30
93
41
42
33
22
16
17
21
18
12
47
45
43
39
38
44
151
35
34
36
37
31
32
40

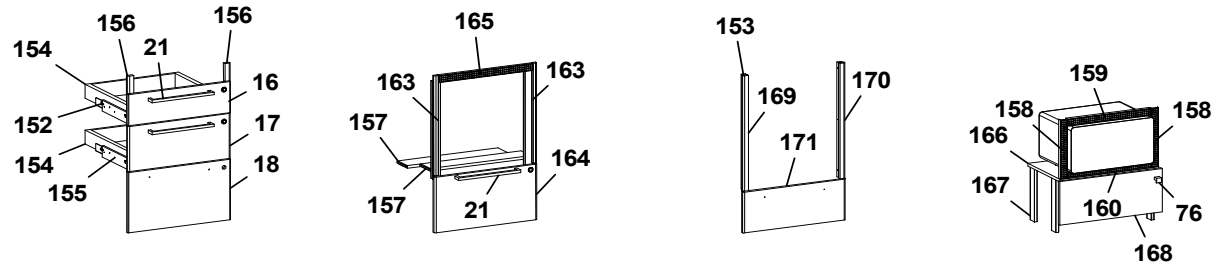
156
156
154
21
16
152
17
154
18
155
165
163
163
157
164
157
21
153
169
170
171
159
158
158
166
167
160
76
168

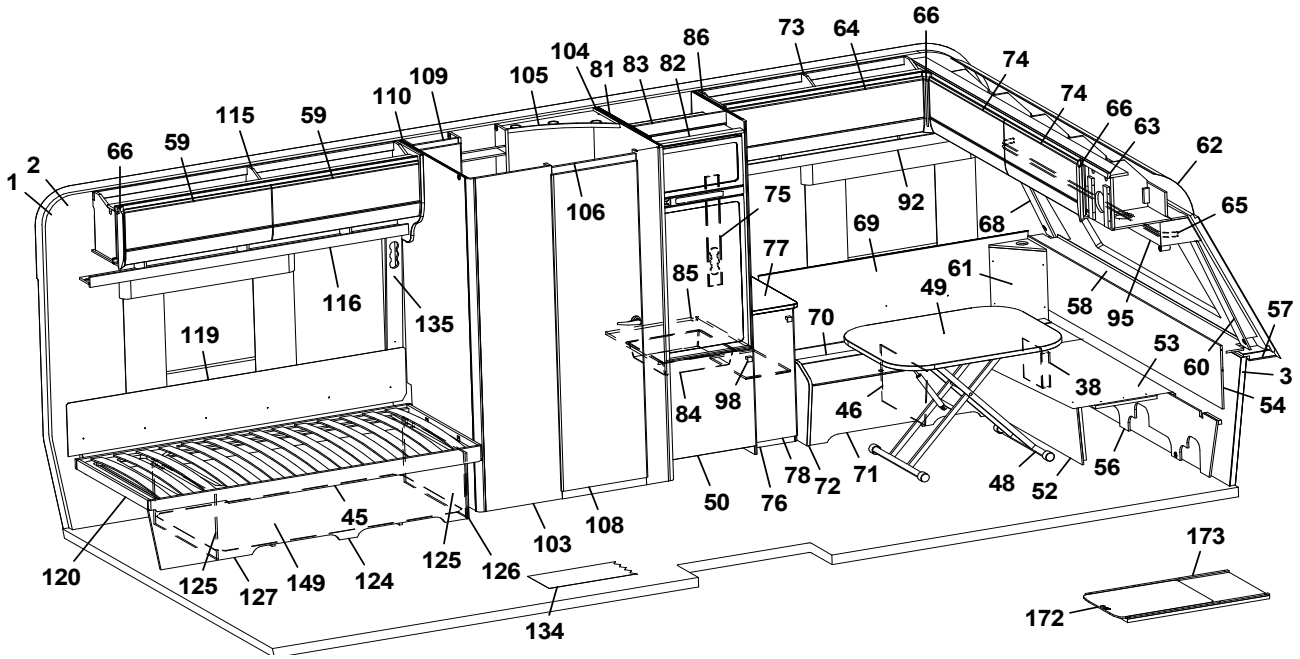
66
73
64
66
74
74
66
63
62
65
104
81
83
82
86
105
109
110
115
59
59
66
2
1
106
75
92
69
68
77
85
61
49
58
95
57
53
60
3
54
38
70
46
98
84
116
135
119
45
120
125
127
149
124
125
126
103
108
50
76
78
72
71
48
52
56
134
173
172

Pos Fig	Det. nr Part. No	Ingår Fitted	OBS!! Ange alltid årsmodell vid beställning av inredning Benämning	OBS!! Specify always year of model when ordering equipment Description
72	345933	x	Gavel bäddlåda V F	Gable bed box L.F
73	346315	x	Överskåp V F L=1202 (Alpinvit)	Cupboard upper front L L=1202 (Alpine white)
74	345779	x	Lucka överskåp (Alpinvit)	Door, cupboard upper (Alpine white)
75	346603	x	Front el-uttag	Front outlet
76	346612	x	Hurts kpl. u. skiva	Cupboard cpl. without board
77	346085	x	Skiva hurts 295x550	Board cupboard 295x550
78	346817	x	Lucka (Alpinvit) d:o	Door (Alpine white) d:o
79	332508	x	Hylla d:o	Shelf d:o
81	347738	x	Vägg kyl V	Wall refrigerator L
82	342306	x	List folierad L=528	List foiled L=528
83	342309	x	Bakstycke stopp kyl	Back cupboard
84	310325	x	Trådback vit 85x427x427	Tray 85x427x427
--	350760	x	Glidlist trådback (säljes i par)	Sliding strip tray (pair)
--	347802	x	List d:o	List d:o
85	347505	x	Hylla under kyl	Shelf refrigerator
86	347628	x	Vägg kyl H	Wall refrigerator R
88	340090	x	Vägg garderob V	Wall wardrobe L
89	331238M	x	Nisch, vikdörr	Niche folding door
90	337214	x	Hylla garderob övre	Shelf wardrobe upper
91	337215	x	Hylla garderob nedre	Shelf wardrobe lower
92	346833	x	Hyllpaket V F L=1481	Shelf front L L=1481
93	346255	x	Hyllpaket H F L=938	Shelft front R L=938
94	337217	x	Dörr garderob kpl. m. tryckknapp 395x1850	Door wardrobe cpl. with pushlock 395x1850
--	339883	x	Dörr garderob kpl. m. vridknopp 395x1850	Door wardrobe cpl. with knob 395x1850
95	345930	x	Hyllpaket fram L=2360	Shelf front L=2360
96	314917	x	Skena draperi L=1190	Drapery rail L=1190
97	331593M	x	Vägg garderob H	Wall wardrobe R
98	350473	x	Handtag knopp	Handle knob
101	346688-F	x	Köksskiva vägg, Svart fiskben	Protection kitchen, Black fishbone
--	346688-M	x	Köksskiva vägg, Marmor	Protection kitchen, Marble
--	346688-S	x	Köksskiva vägg, Sten	Protection kitchen, Stone
103	346595	x	Front tvättrum	Front washroom
104	346593	x	Vägg tvättrum H	Wall washroom R
105	336140	x	Ljusramp tvättrum	Light holder
106	331248	x	Tröskel 60x580	Threshold 60x580
108	346017	x	Dörr 490x1850 kpl.	Door 490x1850 kpl.
--	350574	x	Handtag d:o	Handle d:o
109	346404	x	Skåp tvättrum	Cupboard washroom
110	337243	x	Vägg tvättrum kpl.	Wall washroom cpl.
112	346172	x	Sänggavel kpl. m. tyg (Sara Greige)	Headboard cpl. with fabric (Sara Greige)
--	346173	x	Sänggavel kpl. m. tyg (Velvet Greige)	Headboard cpl. with fabric (Velvet Greige)
113	343849	x	Värmespalt	Air gap
115	346126	x	Överskåp V B L=1737 (Alpine white)	Cupboard rear L L=1737 (Alpine white)
---	350571	x	Gångjärn	Hinge
116	343213	x	Hyllpaket V B L=1815	Shelf rear L L=1815
119	338121	x	Värmespalt	Air gap
--	350593	x	Tyg värmespalt (Sara Greige)	Fabric air gap (Sara Greige)
--	350602	x	Tyg värmespalt (Velvet Greige)	Fabric air gap (Velvet Greige)
120	346539	x	Sängram V u. ribbotten	Bed bottom L without laths
--	325342	x	Ribbotten kpl.	Laths bottom cpl.
			M= Metervara	M= On the metre

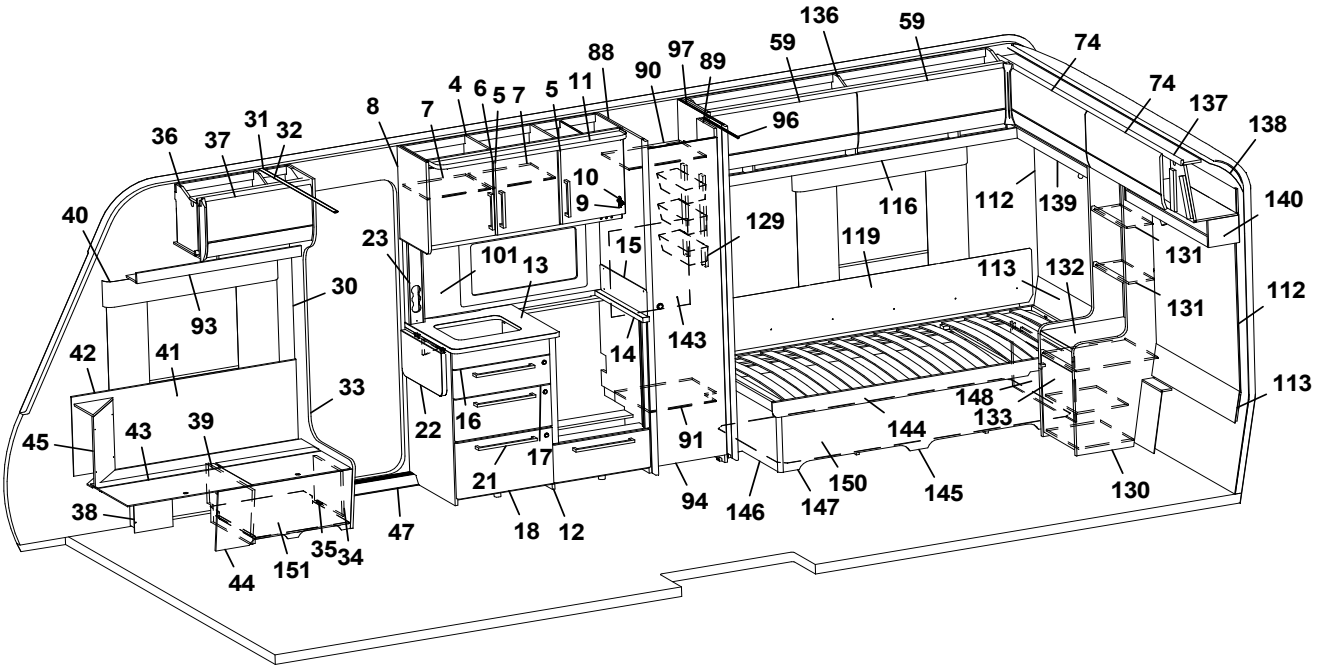
136
59
74
88
97
89
90
59
4
6
5
7
5
11
74
137
138
8
7
96
31
32
36
37
10
9
116
112
139
140
40
23
129
119
131
101
13
15
113
132
30
131
112
93
143
42
41
14
33
148
113
22
16
133
45
43
39
91
144
17
21
150
145
130
94
146
147
38
47
18
12
35
34
151
44

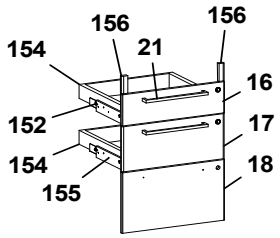
156
156
154
21
16
152
17
154
18
155

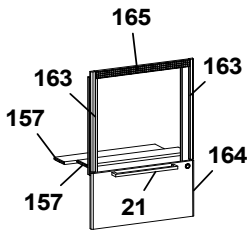
165
163
163
157
164
157
21

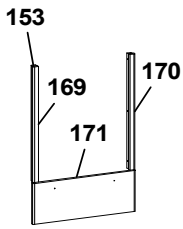
153
169
170
171

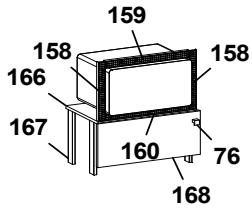
159
158
158
166
167
160
76
168

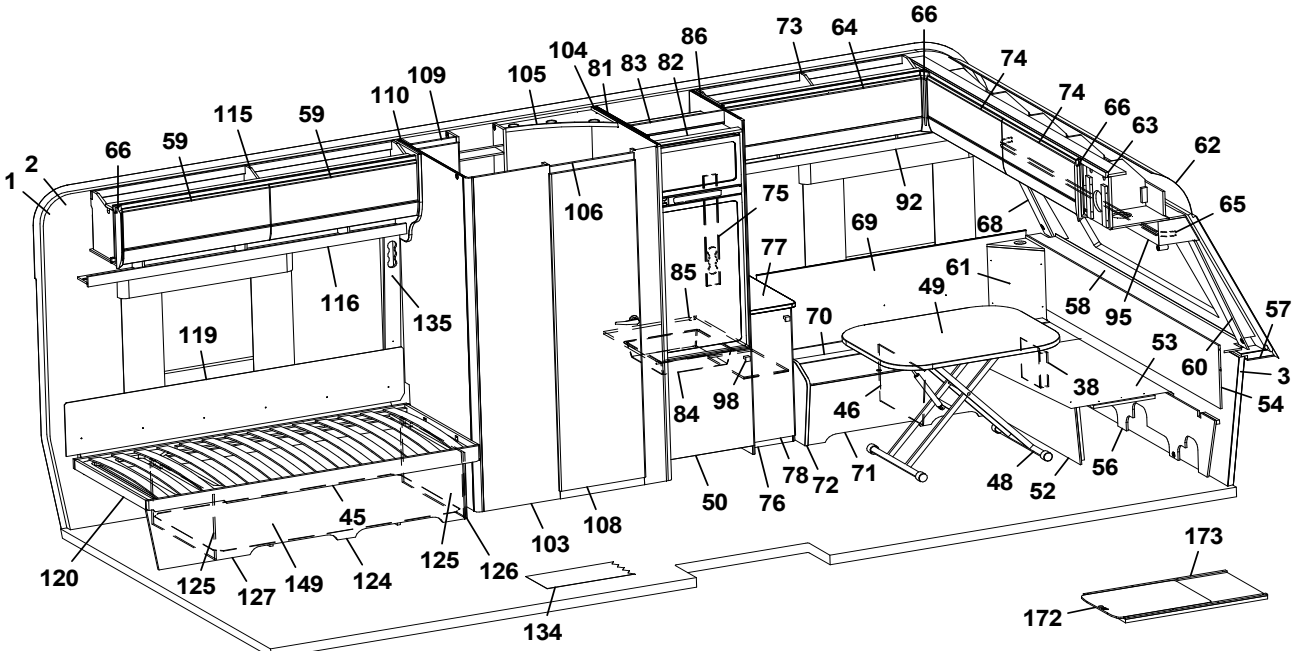
66
73
64
86
104
81
83
82
74
109
105
74
110
66
63
115
59
62
1
2
66
59
106
75
92
65
69
68
77
61
85
49
58
95
57
116
135
70
53
119
60
3
38
54
84
98
46
56
78
72
71
48
52
50
76
45
108
103
173
120
125
127
149
124
125
126
172
134

Pos Fig	Det. nr Part. No	Ingår Fitted	OBS!! Ange alltid årsmodell vid beställning av inredning Benämning	OBS!! Specify always year of model when ordering equipment Description
--	314211	x	Ribba sängbotten L=820 B=63	Lath bed bottom L=820 B=63
--	312046	x	Band t. ribbotten	Band for laths bottom
124	346497	x	Sänglåda kpl. V	Bed box cpl. L
--	315203	x	Regel 17,5x55x1415	Wood lath pine 17,5x55x1415
125	346498	x	Gavel säng främre	Gable bed front
126	319863	x	List hörn L=380	Corner strip L=380
127	346502	x	Front säng	Front bed
128	346500	x	Gavel säng bakre	Gable bed rear
129	319759	x	Korg, garderob	Basket, wardrobe
--	335802	x	List för korgar	List för baskets
130	346478	x	Hurts kpl.	Hurts cpl.
--	343790	x	Hylla övre d:o	Shelf upper d:o
--	343798	x	Hylla mitten d:o	Shelf middle d:o
--	343787	x	Hylla nedre	Shelf lower
131	343788	x	Hylla, hurts	Shelf hurts
132	346091	x	Skiva, hurts	Board, hurts
133	346822	x	Lucka, hurts (Alpinvit)	Door, hurts (Alpine white)
--	315202	x	Gångjärn d:o	Hinge d:o
--	315747	x	Platta gångjärn d:o	Plate hinge d:o
134	319393	x	Matta golv, antik planka	Carpet floor, antique plank
135	343352	x	Front eluttag	Front outlet
136	345959	x	Överskåp H B L=1737 (Alpinvit)	Cupboard upper rear R L=1737 (Alpine white)
--	350571	x	Gångjärn d:o	Hinge d:o
137	346439	x	Överskåp gavel bak L=2360 (Alpinvit)	Cupboard upper rear L=2360 (Alpine white)
138	216066	x	Täckskiva radie bak 1x275x2360	Cover plate radius 1x275x2360
--	313884	x	List plast radie L=2379	List L=2379
139	346582	x	Hyllpaket H B L=977	Shelf rear R L=977
140	346580	x	Hyllpaket V B L=977	Shlef rear L L=977
143	337216	x	Täckskiva exp.kärl	Cover expansion vessel
144	346537	x	Sängram H u. ribbotten	Bed bottom R without laths
--	325342	x	Ribbotten kpl. d:o	Laths bottom cpl.
--	314211	x	Ribba sängbotten L=820 B=63	Lath bed bottom L=820 B=63
--	312046	x	Band t. ribbotten	Band for laths bottom
145	346481	x	Sänglåda kpl. H	Bed box cpl. d:o
--	167800	x	Regel 17,5x55x1680	Wood lath pine 17,5x55x1680
146	346482	x	Gavel säng främre	Gable bed front
147	346486	x	Front säng	Front bed
148	346484	x	Gavel säng bakre	Gable bed rear
149	346507	x	Luftspalt sänglåda H	Air gap bed box R
150	346508	x	Luftspalt sänglåda V	Air gap bed box L
151	402122	x	Plåt skofack	Plate shoe compartment
152	347012	x	Monteringssats kpl. lådor (Alpinvit)	Mounting kit cpl. drawers (Alpine white)
--	343471	x	Monteringssats kpl. lådor (Mekong)	Mounting kit cpl. drawers (Mekong)
153	347075	x	Monteringssats kpl. ugn (Vit)	Mounting kit cpl. oven (White)
--	347076	x	Monteringssats kpl. ugn (Mekong)	Mounting kit cpl. oven (Mekong)
154	317514	x	Låda 480x500	Drawer 480x500
155	317382	x	Glidskena låda H	Slide bar, drawer R
--	350221	x	Glidskena låda V	Slide bar, drawer L
--	801701	x	Skruv 6x16 d:o	Screw 6x16 d:o
156	336092	x	Passbit 16x30x95 (Mekong)	Gauge block 16x30x95 (Mekong)
			M= Metervara	M= On the metre

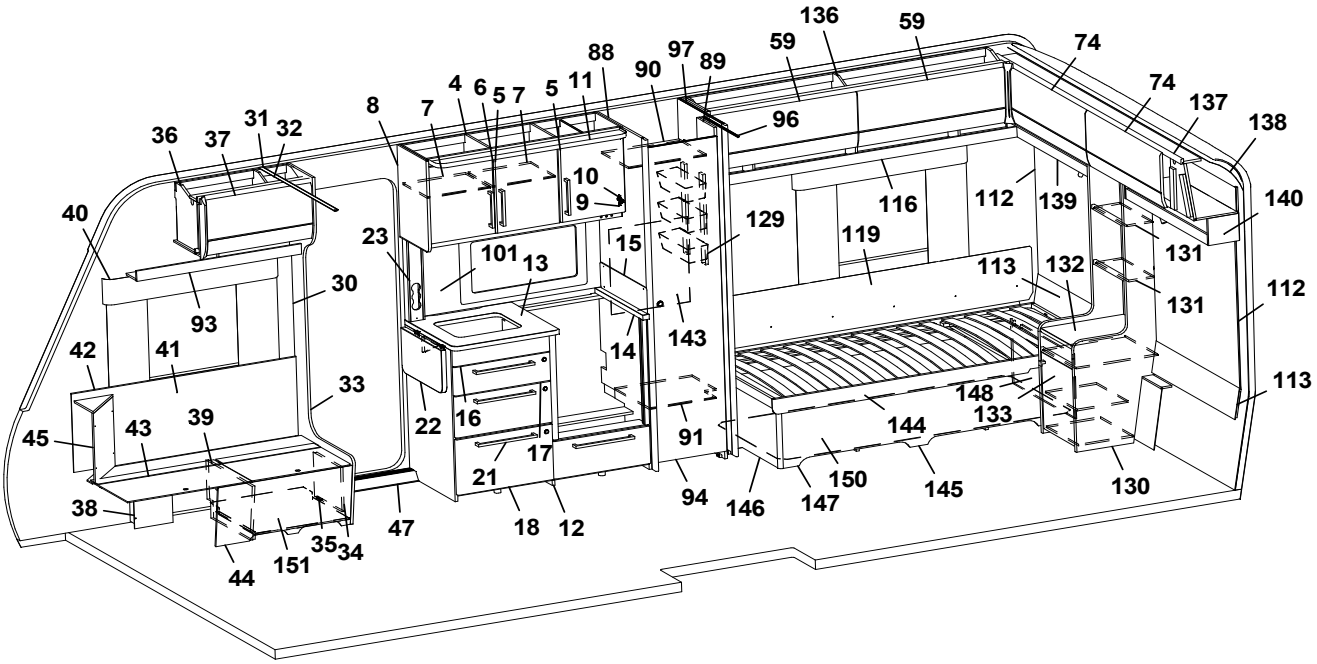
136
59
74
74
137
138
140
112
113
131
131
112
113
139
112
116
119
129
143
91
94
146
147
150
145
144
148
133
130
88
97
89
90
96
11
5
7
5
6
4
7
8
10
9
15
13
101
23
14
16
17
21
18
12
22
47
36
37
31
32
40
30
93
41
42
33
45
43
39
38
44
151
35
34

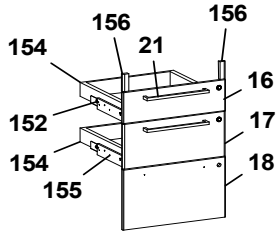
156
156
154
21
16
152
17
154
18
155

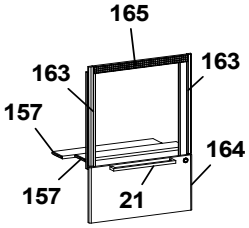
165
163
163
157
164
157
21

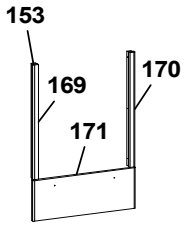
153
169
170
171

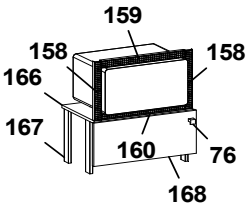
159
158
158
166
167
160
76
168

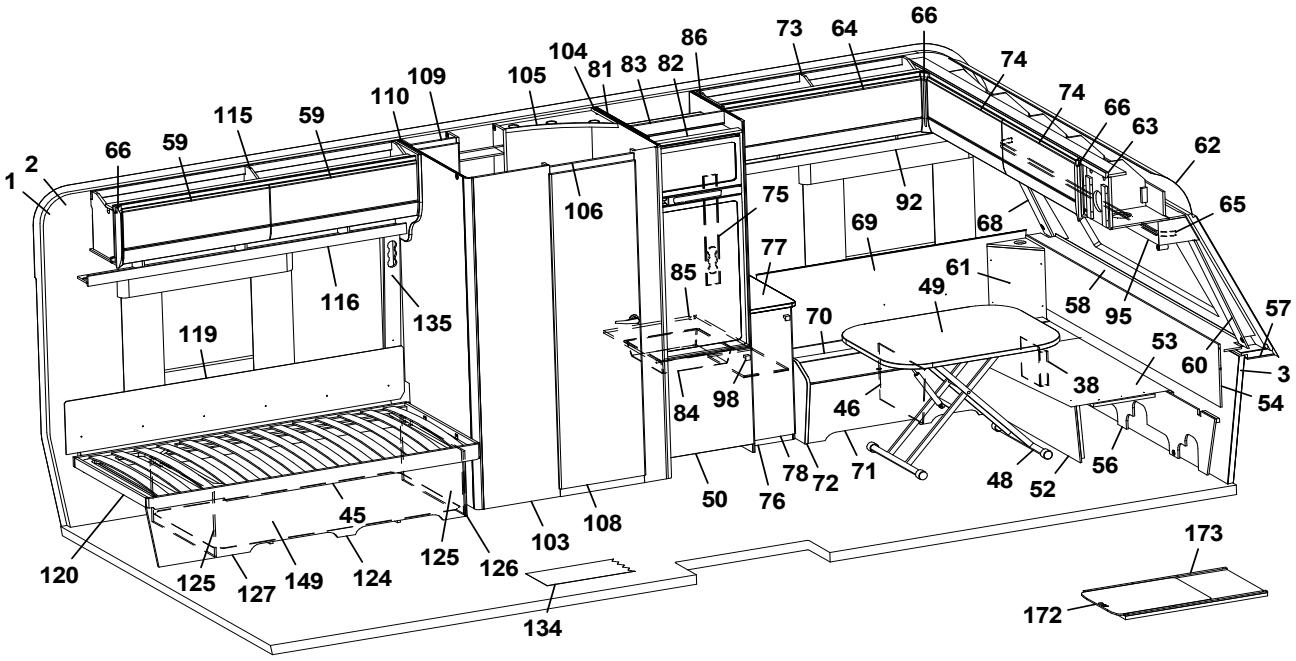
1
2
66
59
115
59
110
109
105
104
81
83
82
86
73
64
66
74
74
66
63
62
65
106
75
92
69
68
77
85
61
49
58
95
57
60
3
54
53
38
70
46
98
84
116
135
119
45
120
125
127
149
124
125
126
103
108
50
76
78
72
71
48
52
56
134
173
172

Pos Fig	Det. nr Part. No	Ingår Fitted	OBS!! Ange alltid årsmodell vid beställning av inredning Benämning	OBS!! Specify always year of model when ordering equipment Description
157	346947	x	Skiva distans	Sheet distance
158	402108	x	Galler vent. mikro 38x318	Grating vent. micro 38x318
159	402109	x	Galler vent. mikro 38x440	Grating vent. micro 38x440
160	402110	x	Galler vent. mikro 33x448	Grating vent. micro 33x448
163	342139	x	List L=538 (diskbänk induktion)	List (kitchen sink induction) L=538
164	346803	x	Lucka (diskb. induktion) 299x550 (Alpinvit)	Door (kitch. sink induct.) 299x550 (Alpine white)
--	343392	x	Lucka (diskb. induktion) 299x550 (Mekong)	Door (kitch. sink induct.) 299x550 (Mekong)
--	20-900302	x	Pentrylåda 273x500 d:o	Drawer pentry 273x500 d:o
--	07-800039	x	Rullskena H d:o	Roller rail R d:o
--	07-800038	x	Rullskena V d:o	Roller rail L d:o
165	402107	x	Galler ugn (diskb. induktion) 35x503	Grating oven (kitch. sink induct.) 35x503
166	342316	x	Hylla mikro	Shelf
167	342315	x	List folierad L=283	List folierad L=283
168	343911	x	Lucka 234x550	Door 234x550
--	316799	x	Gångjärn d:o	Hinge d:o
--	312588	x	Platta gångjärn d:o	Plate hinge d:o
169	346950	x	Passbit V	Gauge block L
170	346949	x	Passbit H	Gauge block R
171	346971	x	Lucka (Alpinvit)	Door (Alpine white)
--	346972	x	Lucka (Mekong)	Door (Mekong)
172	341192	x	Utdragsskiva bord 450x550	Sliding leaf 450x550
173	341193	x	Låda utdragsskiva	Box sliding leaf

M= Metervara

M= On the metre

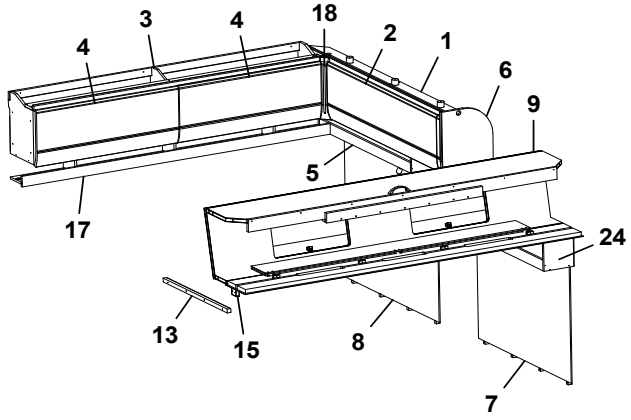
4
3
4
18
2
1
6
9
5
17
24
13
15
8
7

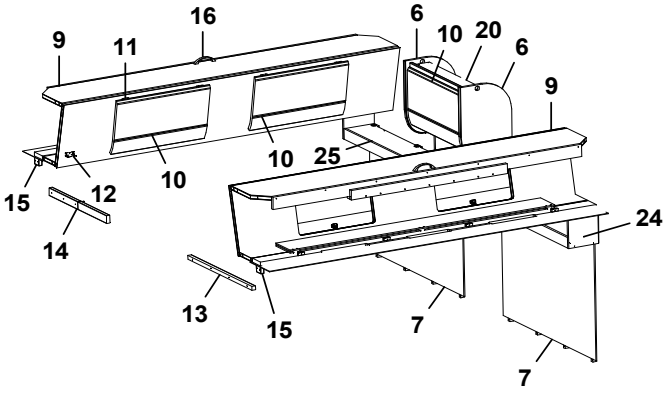
9
11
16
6
10
20
6
9
15
12
10
10
25
14
24
13
15
7
7

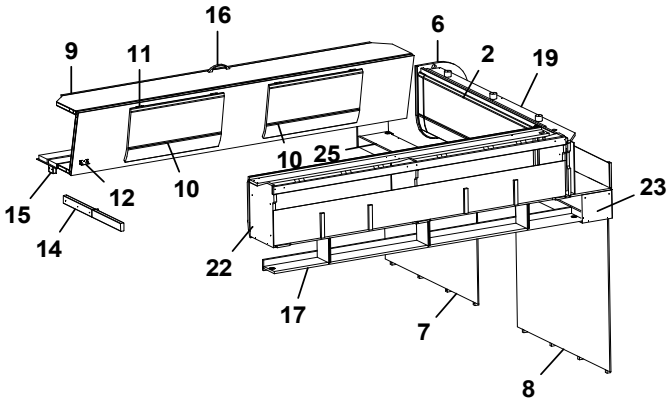
9
11
16
6
2
19
15
12
10
10
25
14
23
22
17
7
8

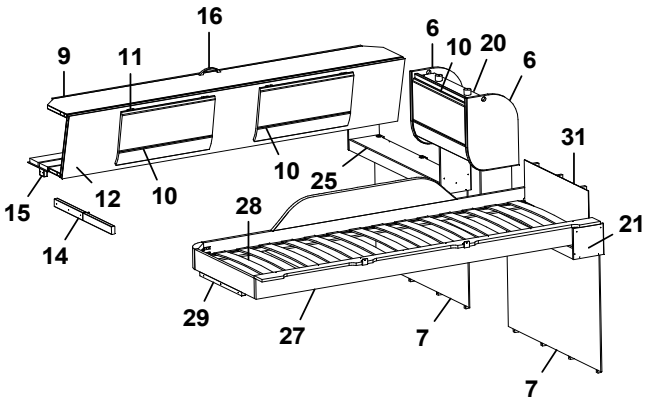
9
11
16
6
10
20
6
15
12
10
10
25
31
14
28
21
29
27
7
7

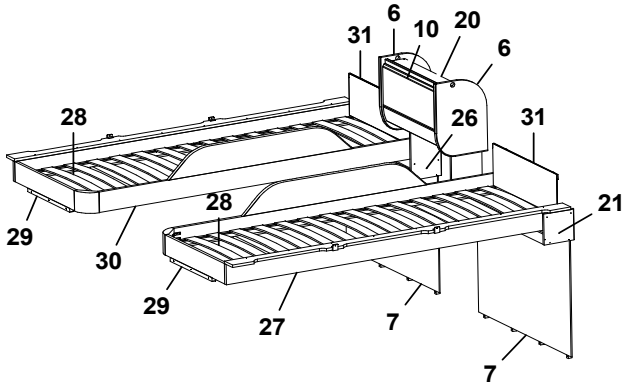
6
31
10
20
6
28
26
31
29
28
21
30
29
27
7
7

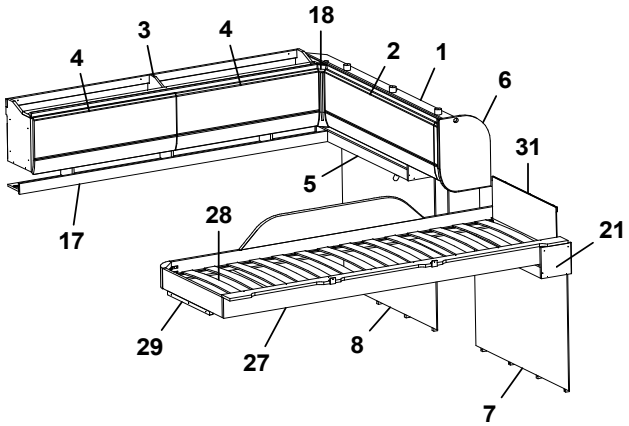
4
3
4
18
2
1
6
5
31
17
28
21
29
27
8
7

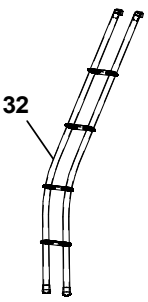
32

Pos Fig	Det. nr Part. No	Ingår Fitted	OBS!! Ange alltid årsmodell vid beställning av inredning Benämning	OBS!! Specify always year of model when ordering equipment Description
1	345967	x	Skåp gavel bak L=1510 (Alpinvit)	Cupboard gable L=1510 (Alpine white)
--	350571	x	Gångjärn	Hinge
2	345781	x	Lucka (Alpinvit)	Door (Alpine white)
3	345959	x	Överskåp L=1737 (Alpinvit)	Cupboard upper L=1737 (Alpine white)
--	350571	x	Gångjärn	Hinge
4	345777	x	Lucka (Alpinvite)	Door (Alpine white)
5	346582	x	Hyllpaket L=977 (u. högtalare)	Shelf L=977 (without speakers)
--	346583	x	Hyllpaket L=977 (m. högtalare)	Shelf L=977 (with speakers)
6	346657	x	Gavel rundad	Gable
7	346184	x	Sänggavel kpl. m. tyg (Sara Griege)	Headboard cpl. with fabric (Sara Griege)
--	346185	x	Sänggavel kpl. m. tyg (Velvet Griege)	Headboard cpl. with fabric (Velvet Griege)
8	346172	x	Sänggavel kpl. m. tyg (Sara Griege)	Headboard cpl. with fabric (Sara Griege)
--	346173	x	Sänggavel kpl. m. tyg (Velvet Griege)	Headboard cpl. with fabric (Velvet Griege)
9	346226	x	Överbäddskåp L=1980 (Alpinvit)	Upper bed L=1980 (ALpine white)
--	339819	x	Regel låsning	Lock bar
--	375813	x	Rasskydd ö-bäddskåp	Protective plate
10	345774	x	Lucka (Alpinvit)	Door (Alpine white)
11	860402	x	Gångjärn	Hinge
12	860405	x	Gångjärn	Hinge
13	331698M	x	Bärregel 22x22x670	Bearing rail 22x22x670
14	332661M	x	Bärregel (vikbar)	Bearing rail
16	350129	x	Handtag	Handle
15	331701M	x	Kloss bärregel	Block bearing rail
17	343213	x	Hyllpaket L=1815	Shelf L=1815
18	345869	x	Hörn inredning	Corner
19	346373	x	Skåp gavel bak L=1510	Cupboard gable L=1510
20	346228	x	Skåp gavel bak L=560 (Alpinvit)	Cupboard gable L=560 (Alpine white)
21	346588	x	Hyllpaket L=977 (u. högtalare)	Shelf L=977 (without speakers)
--	346589	x	Hyllpaket L=977 (m. högtalare)	Shelf L=977 (with speakers)
22	346126	x	Överskåp L=1737 (Alpinvit)	Cupboard upper L=1737 (Alpine white)
--	350571	x	Gångjärn	Hinge
23	346580	x	Hyllpaket L=977 (u. högtalare)	Shelf L=977 (without speakers)
--	346581	x	Hyllpaket L=977 (m. högtalare)	Shelf L=977 (with speakers)
24	346584	x	Hyllpaket L=977 (u. högatalre)	Shelf L977 (without speakers)
--	346585	x	Hyllpaket L=977 (m. högatalre)	Shelf L977 (with speakers)
25	346586	x	Hyllpaket L=977(u. högatalre)	Shelf L977 (without speakers)
--	346587	x	Hyllpaket L=977 (m. högatalre)	Shelf L977 (with speakers)
26	346590	x	Hyllpaket L=977(u. högatalre)	Shelf L977 (without speakers)
--	346591	x	Hyllpaket L=977 (m. högatalre)	Shelf L977 (with speakers)
27	336381	x	Sängram vån.säng V u. ribbotten	Bed bottom L without laths
28	325430	x	Ribbotten kpl.	Laths bottom cpl.
--	311985	x	Ribba sängbotten L=718 B=63	Lath bed bottom L=718 B=63
--	312046	x	Band t. ribbotten	Band for laths bottom
29	331961M	x	Bärregel L=440	Bearing rail L=440
30	336714	x	Sängram vån.säng H u. ribbotten	Bed bottom R without laths
31	321209	x	Värmespalt	Air gap
--	350594	x	Tyg värmespalt (Sara Greige)	Fabric air gap (Sara Greige)
--	350603	x	Tyg värmespalt (Velvet Greige)	Fabric air gap (Velvet Greige)
32	350534	x	Stege ö-bäddsskåp kpl.	Ladder upper bed cpl.
			M= Metervara	M= On the metre

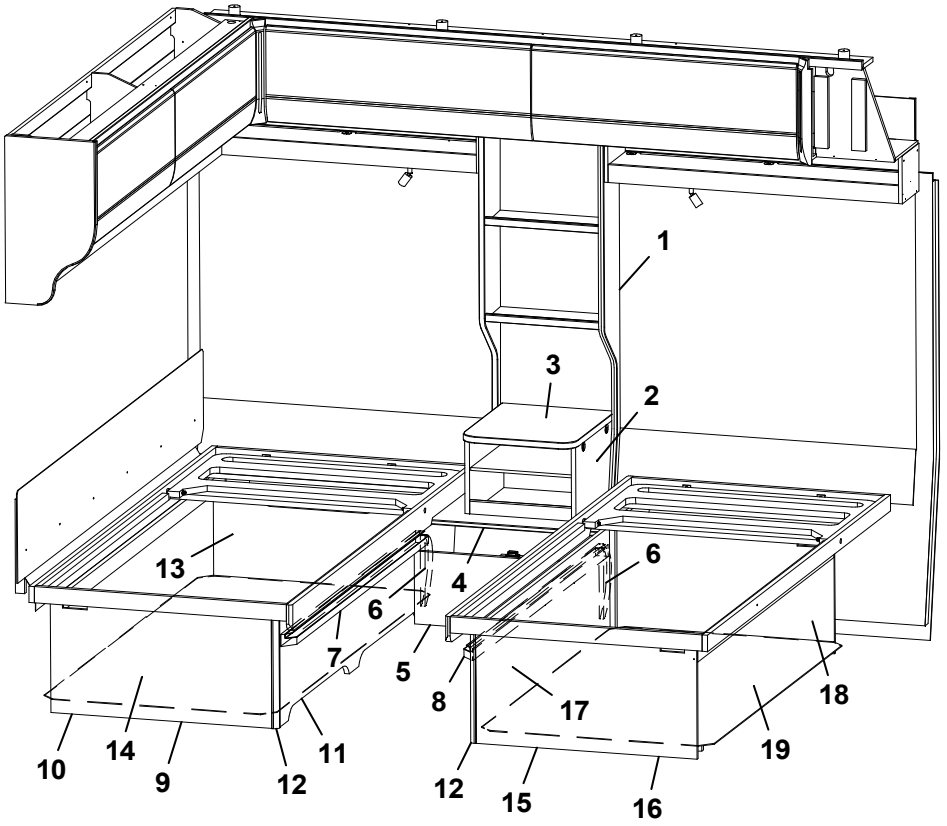
1
3
2
13
4
6
6
7
5
8
17
18
10
14
9
12
11
12
15
16
19

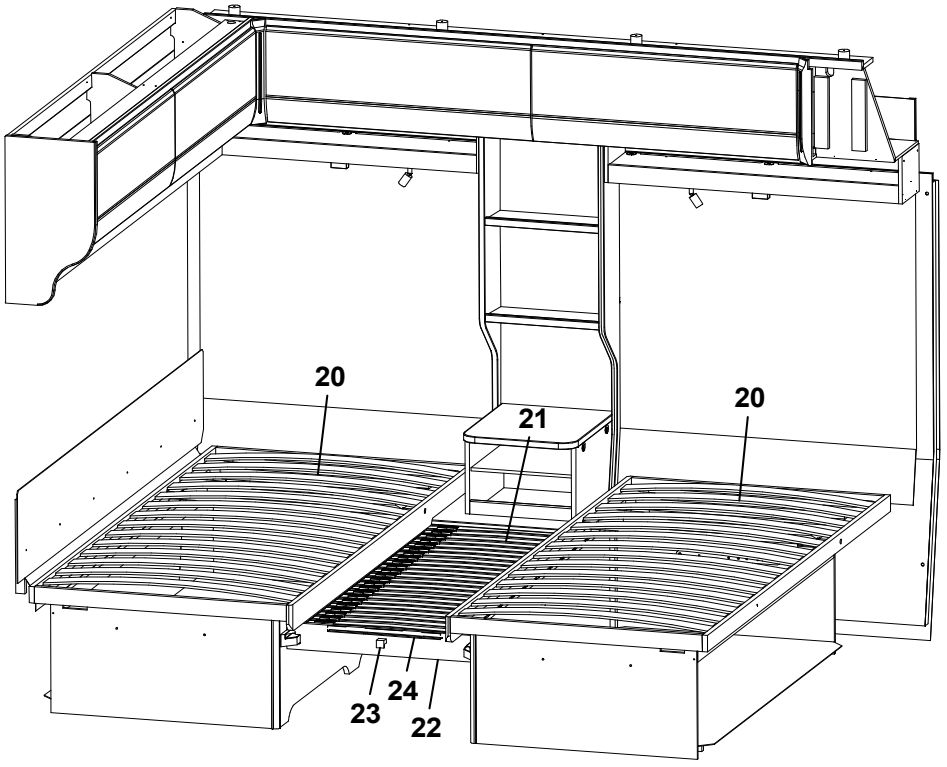
20
21
20
23
24
22

Pos Fig	Det. nr Part. No	Ingår Fitted	OBS!! Ange alltid årsmodell vid beställning av inredning Benämning	OBS!! Specify always year of model when ordering equipment Description
1	346522	x	Hylla kpl.	Shelf cpl.
2	346512	x	Låda övre	Drawer upper
--	346513	x	Hylla d:o	Shelf d:o
3	346515	x	Skiva låda övre	Board drawer upper
4	346529	x	Låda nedre kpl.	Drawer lower cpl.
5	346526	x	Front hylla nedre	Front drawer lower
6	346544	x	Radiekloss	Radius block
7	346695	x	Glidskena H kpl.	Sliding rail right cpl.
8	346696	x	Glidskena V kpl.	Sliding rail left cpl.
9	346481	x	Sänglåda H kpl.	Bed box R cpl.
--	167880	x	Regel 17,5x55x1680	Wood lath pine 17,5x55x1415
10	346482	x	Gavel främre	Front gable
11	346486	x	Front sänglåda	Front bedbox
12	319863	x	List hörn L=380	Corner strip L=380
13	346484	x	Gavel bakre	Rear gable
14	346508	x	Luftspalt sänglåda	Air gap bed box
15	346497	x	Sänglåda V kpl.	Bed box L cpl.
--	315203	x	Regel 17,5x55x1415	Wood lath pine 17,5x55x1415
16	346498	x	Gavel främre	Front gable
17	346502	x	Front sänglåda	Front bedbox
18	346500	x	Gavel bakre	Rear gable
19	346507	x	Luftspalt sänglåda	Air gap bedbox
20	325342	x	Ribbotten kpl.	Laths bottom cpl.
--	314211	x	Ribba sängbotten L=820 B=63	Lath bed bottom L=820 B=63
--	312046	x	Band t. ribbotten	Band for laths bottom
21	346556	x	Ribbotten kpl.	Laths bottom cpl.
22	346528	x	Front	Front
23	350473	x	Handtag knopp	Handle knob
24	346705	x	List front	List front
			M= Metervara	M= On the metre

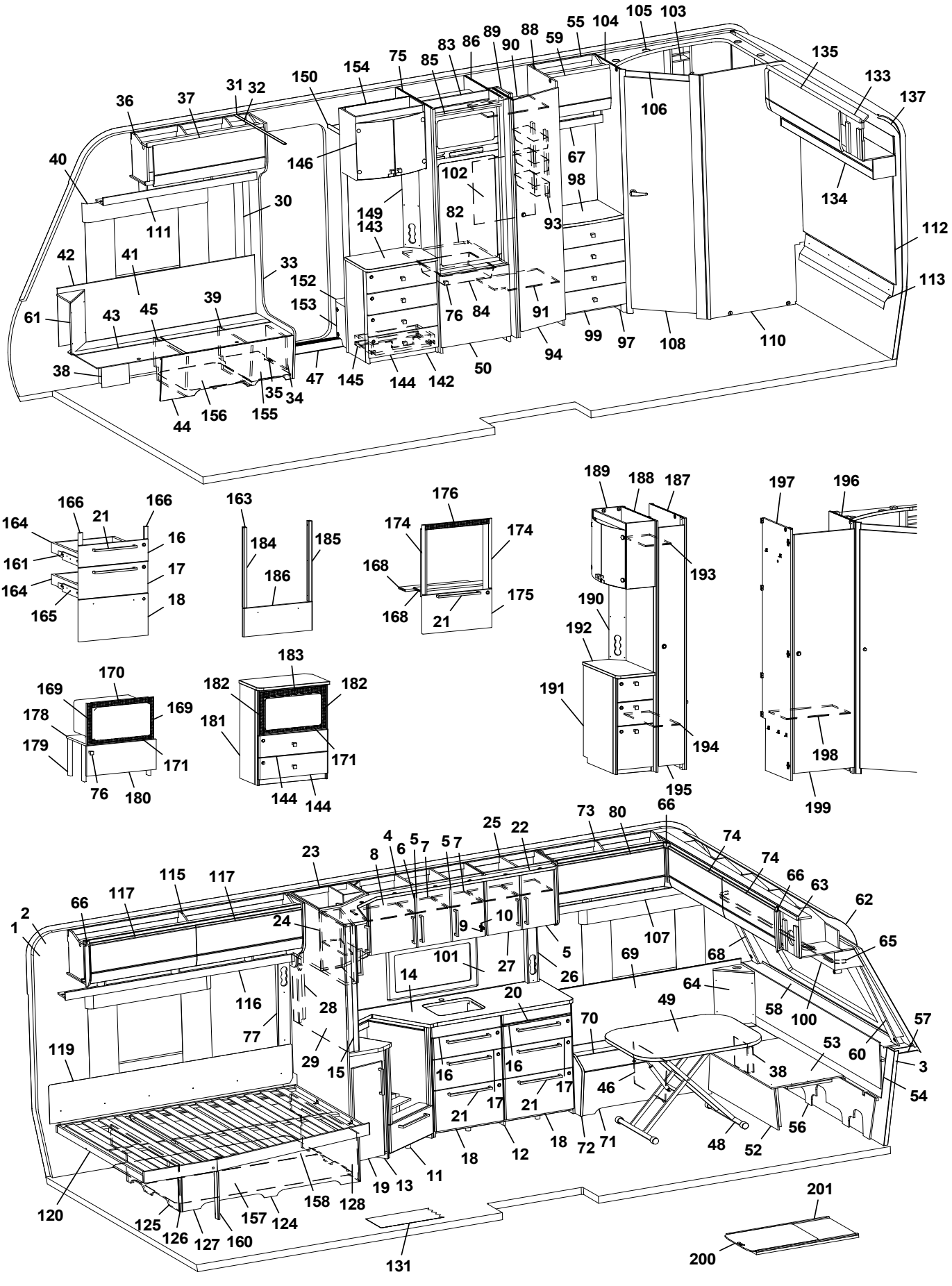
1 2 3 4 5 6 7 8 9 10 11 12 13 14 15 16 17 18 19 20 21 22 23 24 25 26 27 28 29 30 31 32 33 34 35 36 37 38 39 40 41 42 43 44 45 46 47 48 49 50 52 53 54 55 56 57 58 59 60 61 62 63 64 65 66 67 68 69 70 71 72 73 74 75 76 77 80 82 83 84 85 86 88 89 90 91 93 94 97 98 99 100 101 102 103 104 105 106 107 108 110 111 112 113 116 117 119 120 124 125 126 127 128 131 133 134 135 137 142 143 144 145 146 149 150 152 153 154 155 156 157 158 160 163 164 165 166 168 169 170 171 174 175 176 178 179 180 181 182 183 184 185 186 187 188 189 190 191 192 193 194 195 196 197 198 199 200 201

Pos Fig	Det. nr Part. No	Ingår Fitted	OBS!! Ange alltid årsmodell vid beställning av inredning Benämning	OBS!! Specify always year of model when ordering equipment Description
1	318657	M	Tapet vägg/tak	Wall paper
2	318584	M	Tejp tapet 20 mm	Tape, wall paper 20 mm
3	318585	M	Tejp tapet 60 mm	Tape, wall paper 60 mm
4	345986	x	Skåp kök L=924 kpl. (Alpinvit)	Cupboard kitchen L=924 cpl. (Alpine white)
--	343452	x	Skåp kök L=924 kpl. (Mekong)	Cupboard kitchen L=924 cpl. (Mekong)
5	346808	x	Lucka H (Alpinvit)	Door R (Alpine white)
--	343458	x	Lucka H (Mekong)	Door R (Mekong)
--	350471	x	Handtag d:o	Handle d:o
6	346819	x	Lucka V (Alpinvit)	Door L (Alpine white)
--	343455	x	Lucka V (Mekong)	Door L (Mekong)
--	350471	x	Handtag d:o	Handle d:o
7	341681	x	Hylla	Shelf
8	331385	x	Hylla	Shelf
9	311917	x	Gångjärn	Hinge
10	312588	x	Platta gångjärn	Plate hinge
11	346969	x	Diskbänk, vinklad (Alpinvit)	Kitchen sink, angled (Alpine white)
--	346970	x	Diskbänk, vinklad (Mekong)	Kitchen sink, angled (Mekong)
--	346998	x	Diskbänk, vinklad induktion (Alpinvit)	Kitchen sink, angled induction (Alpine white)
--	346999	x	Diskbänk, vinklad induktion (Mekong)	Kitchen sink, angled induction (Mekong)
12	346994	x	Diskbänk trädel u. skiva (Alpinvit)	Kitchen sink without board (Alpine white)
--	347007	x	Diskbänk trädel u. skiva (Mekong)	Kitchen sink without board (Mekong)
13	346991	x	Utskjut diskbänk (Alpinvit)	Projection kitchen sink (Alpine white)
--	343406	x	Utskjut diskbänk (Mekong)	Projection kitchen sink (Mekong)
14	346974	x	Skiva diskbänk 902x1955	Board 902x1955
--	345803	x	Skiva diskbänk induktion 902x1955	Board induction 902x1955
15	341727	x	Stolpe utskjut	Support bar
16	346799	x	Lådförstycke (Alpinvit)	Drawer front (Alpine white)
--	343412	x	Lådförstycke (Mekong)	Drawer front (Mekong)
--	317514	x	Låda 480x500 d:o	Drawer 480x500 d:o
--	317382	x	Glidskena låda H d:o	Slide bar, drawer R d:o
--	350221	x	Glidskena låda V d:o	Slide bar, drawer L d:o
17	346801	x	Lådförstycke (Alpinvit)	Drawer front (Alpine white)
--	343413	x	Lådförstycke (Mekong)	Drawer front (Mekong)
--	317514	x	Låda 480x500 d:o	Drawer 480x500 d:o
--	317382	x	Glidskena låda H d:o	Slide bar, drawer R d:o
--	350221	x	Glidskena låda V d:o	Slide bar, drawer L d:o
18	346802	x	Lucka (Alpinvit)	Door (Alpine white)
--	343414	x	Lucka (Mekong)	Door (Mekong)
--	20-900302	x	Pentrylåda 273x500 d:o	Drawer pentry 273x500 d:o
--	07-800039	x	Rullskena H d:o	Roller rail R d:o
--	07-800038	x	Rullskena V d:o	Roller rail L d:o
19	346809	x	Lucka (Alpinvit)	Door (Alpine white)
--	343380	x	Lucka (Mekong)	Door (Mekong)
20	341954	x	Skärbräda	Cutting board
21	350472	x	Handtag	Handle
22	346380	x	Ljusramp kök L=1928	Light holder, kitchen L=1928
23	346030	x	Skåp hörn (Alpinvit)	Cupboard corner (Alpine white)
--	346443	x	Skåp hörn (Mekong)	Cupboard corner (Mekong)
--	346807	x	Lucka d:o (Alpinvit)	Door d:o (Alpin white)
--	343427	x	Lucka d:o (Mekong)	Door d:o (Mekong)
			M= Metervara	M= On the metre

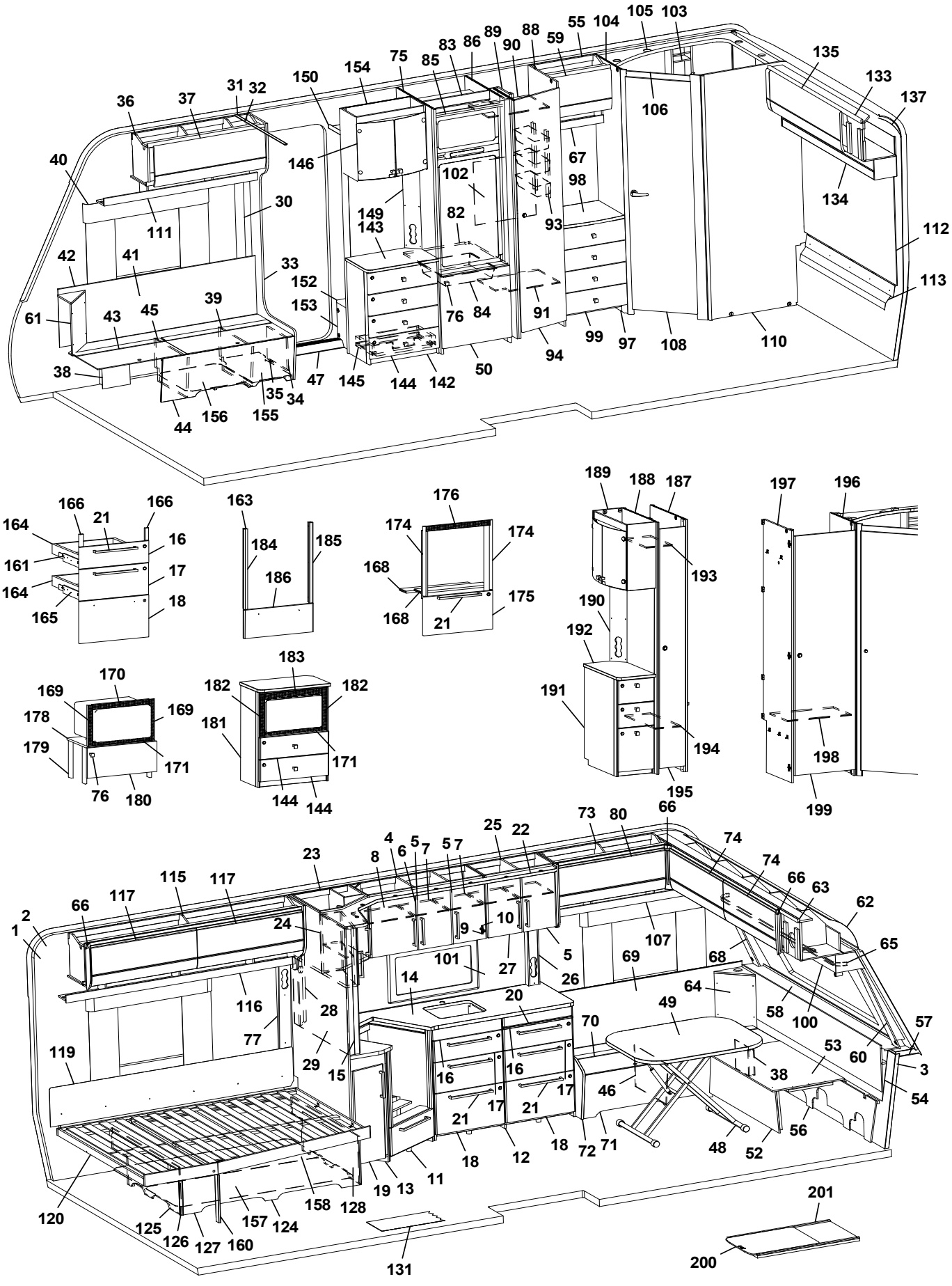
105 103
55 104
89 88
83 86 90 59
75 85
154
150
31 32
36 37
135
133
137
106
146
67
40
102
98
134
30
149
143
82
93
111
112
42 41
33
152
113
39
153
61 43 45
76 84
91
99 97 108 110
38
47 145 144 142 50
94
35 34
44 156 155
166 166
164 21
16
161
17
164
18
165
163
184 185
186
176
174 174
168
168 21
175
189 188 187
193
190
192
191
194
195
197 196
198
199
170
169 169
178
179
171
76 180
183
182 182
181
171
144 144
73 80 66
25 22
4 5 7 5 7
8 6
23
74
74
66 63
62
115 117
117
66
2
1
24
9 10
107
65
101
27
5
69
68
14
26
64
116
28
20
49
58 100
57
77
70
53
60
119
29
15
16 16
38
3
17
46
54
21 17 21
18 72 71
48 52 56
18 12
11
19 13
120
158 128
201
125 157 124
126 127 160
131
200

Pos Fig	Det. nr Part. No	Ingår Fitted	OBS!! Ange alltid årsmodell vid beställning av inredning Benämning	OBS!! Specify always year of model when ordering equipment Description
--	346038	x	Hylla d:o	Shelf d:o
24	346028	x	Skåp utskjut (Alpinvit)	Cupboard projection (Alpine white)
--	346444	x	Skåp utskjut (Mekong)	Cupboard projection (Mekong)
--	346818	x	Lucka V d:o (Alpinvit)	Door L d:o (Alpine white)
--	343443	x	Lucka V d:o (Mekong)	Door L d:o (Mekong)
--	341856	x	Hylla d:o	Shelf d:o
25	346157	x	Skåp kök (Alpinvit)	Cupboard kitchen (Alpine white)
--	346479	x	Skåp kök (Mekong	Cupboard kitchen (Mekong)
--	346808	x	Lucka V d:o (Alpinvit)	Door L d:o (Alpin white)
--	343427	x	Lucka V d:o (Mekong)	Door L d:o (Mekong)
26	333289	x	Front eluttag	Front outlet
27	346807	x	Lucka V d:o (Alpinvit)	Door L d:o (Alpin white)
--	343427	x	Lucka V d:o (Mekong)	Door L d:o (Mekong
--	350471	x	Handtag d:o	Handle d:o
28	341985	x	Front eluttag	Front outlet
29	341710-F	x	Köksskiva vägg, Svart fiskben	Köksskiva vägg, Svart fiskben
--	341710-M	x	Köksskiva vägg, Marmor	Köksskiva vägg, Marmor
--	341710-S	x	Köksskiva vägg, Sten	Köksskiva vägg, Sten
30	318962	x	List täck el-kabel B=45 L=2100	Cover strip B=45 L=2100
31	316270	x	List snäpp undre L=2379	List lower L=2379
32	316268	x	List snäpp övre L=2379	List upper L=2379
33	346566	x	Stolpe först. kpl. m. lucka	Support bar cpl. with door
34	343731	x	Lucka	Door
35	312589	x	Gångjärn	Hinge
36	345738	x	Överskåp H F L=939 (Alpinvit)	Cupboard upper front R L=939 (Alpine white)
--	350571	x	Gångjärn d:o	Hinge d:o
37	345780	x	Lucka överskåp (Alpinvit)	Door, cupboard upper (Alpine white)
38	346080	x	Täckfront	Cover plate
39	342494	x	Stöd bäddlåda HF	Support bed box
40	350348	x	Skena gardin L=1020	Curtain rod L=1020
41	345928	x	Värmespalt H fram	Air gap R.F.
42	319821	M	List kant mörkbrun	Strip, dark brown
43	346011	x	Lock bäddlåda H F	Cover bedbox R.F.
--	319024	x	Matta grå textil m. tejp d:o	Carpet gray textile with tape d:o
44	343085	x	Front bäddlåda H F	Front bed box R.F.
--	346003	x	Front bäddlåda H F (centraldammsugare)	Front bed box R.F. (central vacuum cleaner)
45	342495	x	Stöd bäddlåda HF	Support bed box
46	312825	x	Stöd bäddlåda VF	Support bed box
47	319871	x	Tröskel aluminium L=650	Threshold aluminium L=650
48	310083	x	Bordsstativ	Table stand
--	350716	x	Bordsstativ enpelar	Table stand single pillar
49	345945	x	Bordsskiva 800x1000	Table top 800x1000
51	343736	x	Lucka H 550x570	Door R 550x570
--	316799	x	Gångjärn d:o	Hinge d:o
--	312588	x	Platta gångjärn d:o	Plate hinge d:o
52	331245M	x	Front bäddlåda gavel	Front bed box gable
53	345923	x	Skiva rundsittgrupp	Sheet seat
54	340578	x	Värmespalt gavel fram	Air gap
55	346420	x	Överskåp L=511 (Alpinvit)	Cupboard upper L=511 (Alpine white)
--	350571	x	Gångjärn d:o	Hinge d:o
			M= Metervara	M= On the metre

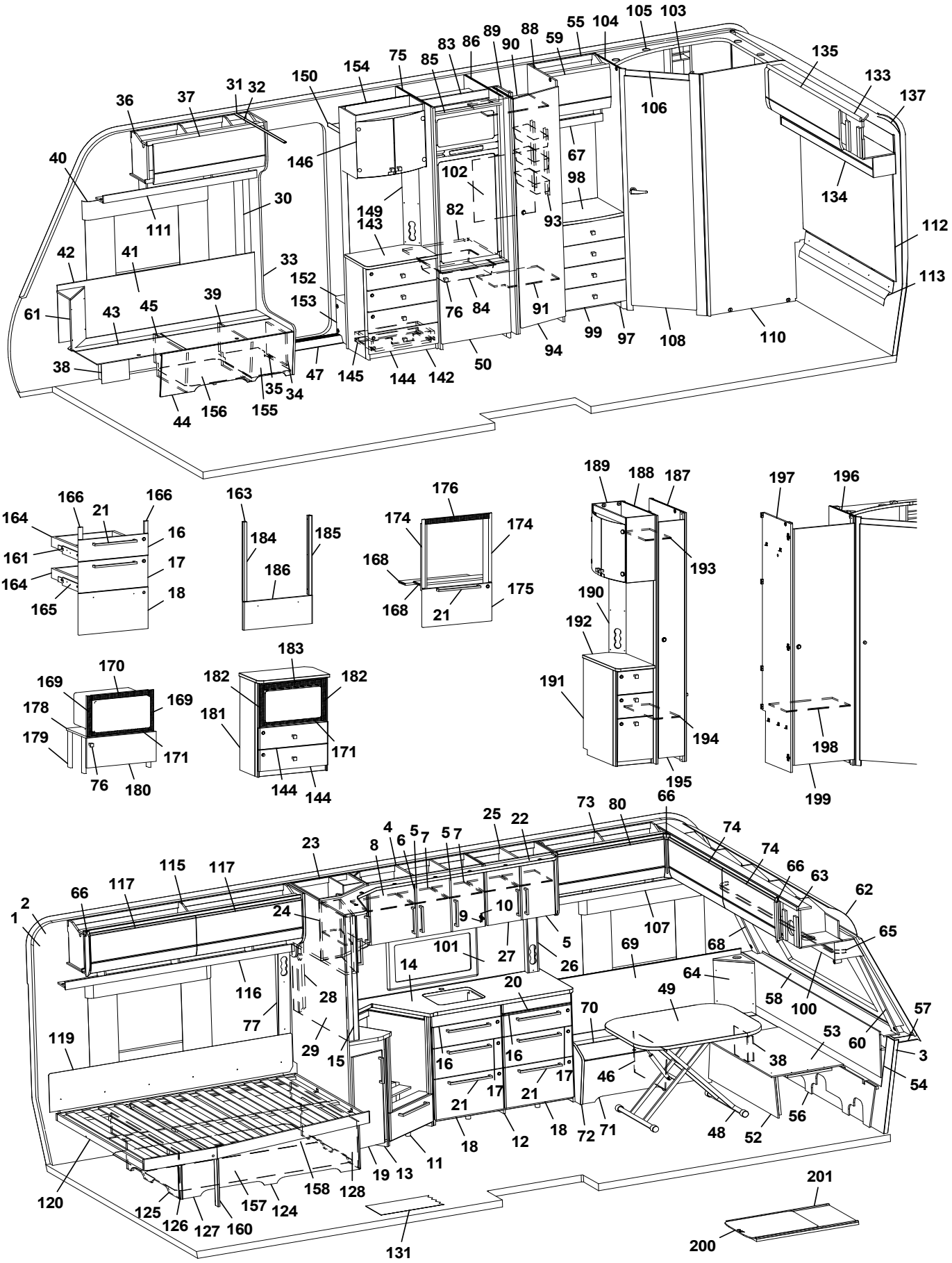
105 103
55 104
89 88
83 86 90 59
75 85
154
150
31 32
36 37
135
133
137
106
40
146
67
102
98
134
30
149
143
82
93
111
112
42 41
33
152
113
39
153
61 43 45
76 84
91
99 97 108 110
94
38
47 145 144 142 50
35 34
44 156 155
166 21 166
164
16
161
17
164
18
165
163
184 185
186
176
174 174
168
175
168 21
189 188 187
193
190
192
191
194
195
197 196
198
199
170
169
169
178
179
171
76 180
183
182 182
181
171
144 144
73 80 66
25 22
4 6 5 7 5 7
23
8
74
74
66 63
62
115 117
117
66
2
1
24
9 10
107
65
101
27
5
69
68
14
26
64
116
28
20
49
58 100
57
77
70
53
60
119
29
15
16 16
38
3
17
46
54
21 17 21
56
18 12 18 72 71
48 52
19 13 11
120
158 128
201
125 126 127 160 157 124
131
200

Pos Fig	Det. nr Part. No	Ingår Fitted	OBS!! Ange alltid årsmodell vid beställning av inredning Benämning	OBS!! Specify always year of model when ordering equipment Description
56	340520	x	Stöd sittgrupp	Support
57	215275	x	Hylla front kpl. L=2366	Shelf front cpl. L=2366
58	345285	x	Front/hylla kpl.	Front/shelf cpl.
--	345362	x	Front/hylla kpl. med belysning "Björn"	Front/shelf cpl. with lightning "Bear"
59	345773	x	Lucka överskåp (Alpinvit)	Door, cupboard upper (Alpine white)
60	345085	x	Hörn front H	Front Corner R
61	345953	x	Hörn sittgrupp H	Corner R
--	345951	x	Hörn sittgrupp H med ø 60 urttag	Corner R with ø 60 hole
--	345949	x	Hörn sittgrupp H med ø 85 urttag	Corner R with ø 85 hole
62	216067	x	Täckskiva radie fram 1x380x2360	Cover plate radius front 1x380x2360
--	313884	x	List plast radie L=2379	List L=2379
63	345727	x	Skåp gavel fram L=2360	Cupboard front L=2360
--	350571	x	Gångjärn d:o	Hinge d:o
64	345951	x	Hörn sittgrupp V med ø 60 urttag	Corner L with ø 60 hole
--	345949	x	Hörn sittgrupp V med ø 85 urttag	Corner L with ø 85 hole
65	350349	x	Skena gardin L=1920	Curtain rod L=1920
66	345869	x	Hörn inredning	Corner
67	345353	x	Hyllpaket L=511	Shelf L=511
68	345084	x	Hörn front V	Front Corner L
69	345929	x	Värmespalt V fram	Air gap L.F.
70	346014	x	Lock bäddlåda V F	Cover bed box L.F
--	319024	x	Matta grå textil m. tejp d:o	Carpet gray textile with tape d:o
71	339504	x	Front bäddlåda V F	Front bed box L.F.
72	345933	x	Gavel bäddlåda V F	Gable bed box L.F
73	345766	x	Överskåp V F L=922 (Alpinvit)	Cupboard upper front L L=922 (Alpine white)
--	350571	x	Gångjärn d:o	Hinge d:o
74	345779	x	Lucka överskåp (Alpinvit)	Door, cupboard upper (Alpine white)
75	347502	x	Vägg kyl V	Wall refrigerator L
76	350473	x	Handtag knopp	Handle knob
77	343352	x	Front eluttag	Front outlet
80	345778	x	Lucka överskåp (Alpinvit)	Door, cupboard upper (Alpine white)
82	347505	x	Hylla under kyl	Shelf refrigerator
83	342309	x	Bakstycke stopp kyl	Back cupboard
80	310325	x	Trådback vit 85x427x427	Tray 85x427x427
--	350760	x	Glidlist trådback (säljes i par)	Sliding strip tray (pair)
--	347802	x	List d:o	List d:o
85	342306	x	List folierad L=528	List foiled L=528
86	347713	x	Vägg kyl H	Wall refrigerator R
88	339620	x	Vägg garderob	Wall wardrobe
89	339626	x	Nisch, vikdörr	Niche folding door
--	339635	x	Nisch, vikdörr m. LED-list	Niche folding door with LED-stripe
--	314917	x	Skena draperi L=1190	Drapery rail L=1190
90	331279M	x	Hylla garderob övre	Shelf wardrobe upper
91	339624	x	Hylla garderob nedre	Shelf wardrobe lower
93	319759	x	Korg, garderob	Basket, wardrobe
--	335802	x	List för korgar	List för baskets
94	342832	x	Dörr kpl. m. tryckknapp 415x1850	Door cpl. with pushlock 415x1850
--	342833	x	Dörr kpl. m. vridknopp 415x1850	Door cpl. with knob 415x1850
97	346421	x	Byrå kpl. u. skiva	Dresser without board
98	346089	x	Skiva byrå	Board, dresser
			M= Metervara	M= On the metre

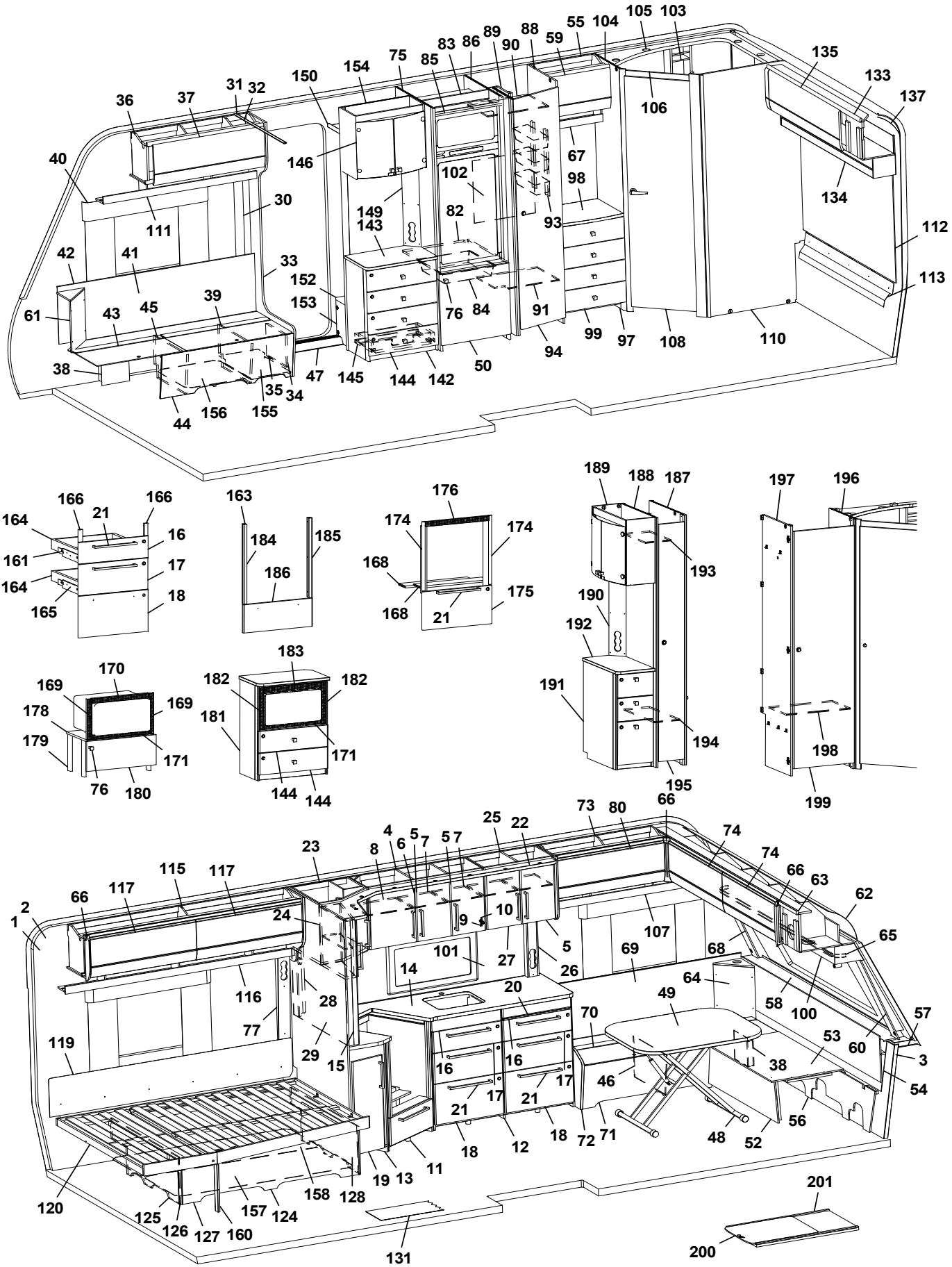
1 2 3 4 5 6 7 8 9 10 11 12 13 14 15 16 17 18 19 20 21 22 23 24 25 26 27 28 29 30 31 32 33 34 35 36 37 38 39 40 41 42 43 44 45 46 47 48 49 50 52 53 54 55 56 57 58 59 60 61 62 63 64 65 66 67 68 69 70 71 72 73 74 75 76 77 80 82 83 84 85 86 88 89 90 91 93 94 97 98 99 100 101 102 103 104 105 106 107 108 110 111 112 113 115 116 117 119 120 125 126 127 128 131 133 134 135 137 142 143 144 145 146 149 150 152 153 154 155 156 157 158 160 163 164 165 166 168 169 170 171 174 175 176 178 179 180 181 182 183 184 185 186 187 188 189 190 191 192 193 194 195 196 197 198 199 200 201

Pos Fig	Det. nr Part. No	Ingår Fitted	OBS!! Ange alltid årsmodell vid beställning av inredning Benämning	OBS!! Specify always year of model when ordering equipment Description
99	344110	x	Låda byrå kpl.	Drawer cpl.
--	344111	x	Lådförstycke d:o	Drawer front d:o
--	315953	x	Glidskena låda (säljes i par)	Slide bar (exp. in pair)
100	345930	x	Hyllpaket fram L=2360	Shelf front L=2360
101	346333-F	x	Köksskiva vägg, Svart fiskben	Protection kitchen, Black fishbone
--	346333-M	x	Köksskiva vägg, Marmor	Protection kitchen, Marble
--	346333-S	x	Köksskiva vägg, Sten	Protection kitchen, Stone
102	336261	x	Täckskiva exp.kärl	Cover expansion vessel
103	337131	x	Hylla tvättrum	Shelf washroom
104	345484	x	Vägg tvättrum främre kpl.	Wall washroom cpl.
105	337128	x	Ljusramp tvättrum	Light holder
106	331248M	x	Tröskel 60x480	Threshold 60x480
107	345795	x	Hyllpaket V fram L=1201	Shelf front left L=1201
108	346225	x	Dörr 490x1850 kpl.	Door 490x1850 cpl.
110	345312	x	Vägg tvättrum bakre kpl.	Wall washroom rear cpl.
111	345792	x	Hyllpaket H F L=1218	Shelf front right L=1218
112	346166	x	Sänggavel kpl. m. tyg (Sara Greige)	Headboard cpl. with fabric (Sara Greige)
--	346167	x	Sänggavel kpl. m. tyg (Velvet Greige)	Headboard cpl. with fabric (Velvet Greige)
113	346823	x	Värmespalt	Air gap
115	346126	x	Överskåp V B L=1737 (Alpinvit)	Cupboard upper rear L L=1737 (Alpine white)
--	350571	x	Gångjärn d:o	Hinge d:o
116	343213	x	Hyllpaket V B L=1815	Shelf rear L L=1815
117	345777	x	Lucka överskåp (Alpinvit)	Door, cupboard upper (Alpine white)
119	338121	x	Värmespalt u. tyg	Air gap without fabric
--	350593	x	Tyg värmespalt (Sara Greige)	Fabric air gap (Sara Greige)
--	350602	x	Tyg värmespalt (Velvet Greige)	Fabric air gap (Velvet Greige)
120	342636	x	Sängram u. ribbotten	Bed bottom without laths
--	342682	x	Ribbotten kpl.	Laths bottom cpl.
--	311985	x	Ribba sängbotten L=718 B=63	Lath bed bottom L=718 B=63
--	312046	x	Band t. ribbotten	Band for laths bottom
124	340187	x	Sänglåda kpl.	Bed box cpl.
--	315203	x	Regel 17,5x55x1415	Wood lath pine 17,5x55x1415
125	340197	x	Gavel säng V	Gable bed L
126	319863	x	List hörn L=380	Corner strip L=380
127	339426	x	Front säng	Front bed
128	340195	x	Gavel säng H	Gable bed R
131	319393	x	Matta golv, antik planka	Carpet floor, antique plank
133	346373	x	Överskåp bak L=1510 (Alpinvit)	Cupboard upper rear L=1510 (Alpine white)
--	350571	x	Gångjärn d:o	Hinge d:o
134	346382	x	Hyllpaket L=1510	Shelf L=1510
135	345781	x	Lucka överskåp (Alpinvit)	Door, cupboard upper (Alpine white)
137	216066	x	Täckskiva radie bak 1x275x2360	Cover plate radius back 1x275x2360
--	313884	x	List plast radie L=2379	List L=2379
142	347532	x	TV-bänk kpl. u. skiva	TV-bench cpl. without board
143	347507	x	Skiva TV-bänk	Board, TV-bench
144	347083	x	Lådförstycke	Drawer front
145	20-900302	x	Pentrylåda 273x500 d:o	Drawer pentry 273x500 d:o
--	07-800039	x	Rullskena H d:o	Roller rail R d:o
--	07-800038	x	Rullskena V d:o	Roller rail L d:o
146	345981	x	Skåp bar kpl.	Coctail cabinet cpl.
			M= Metervara	M= On the metre

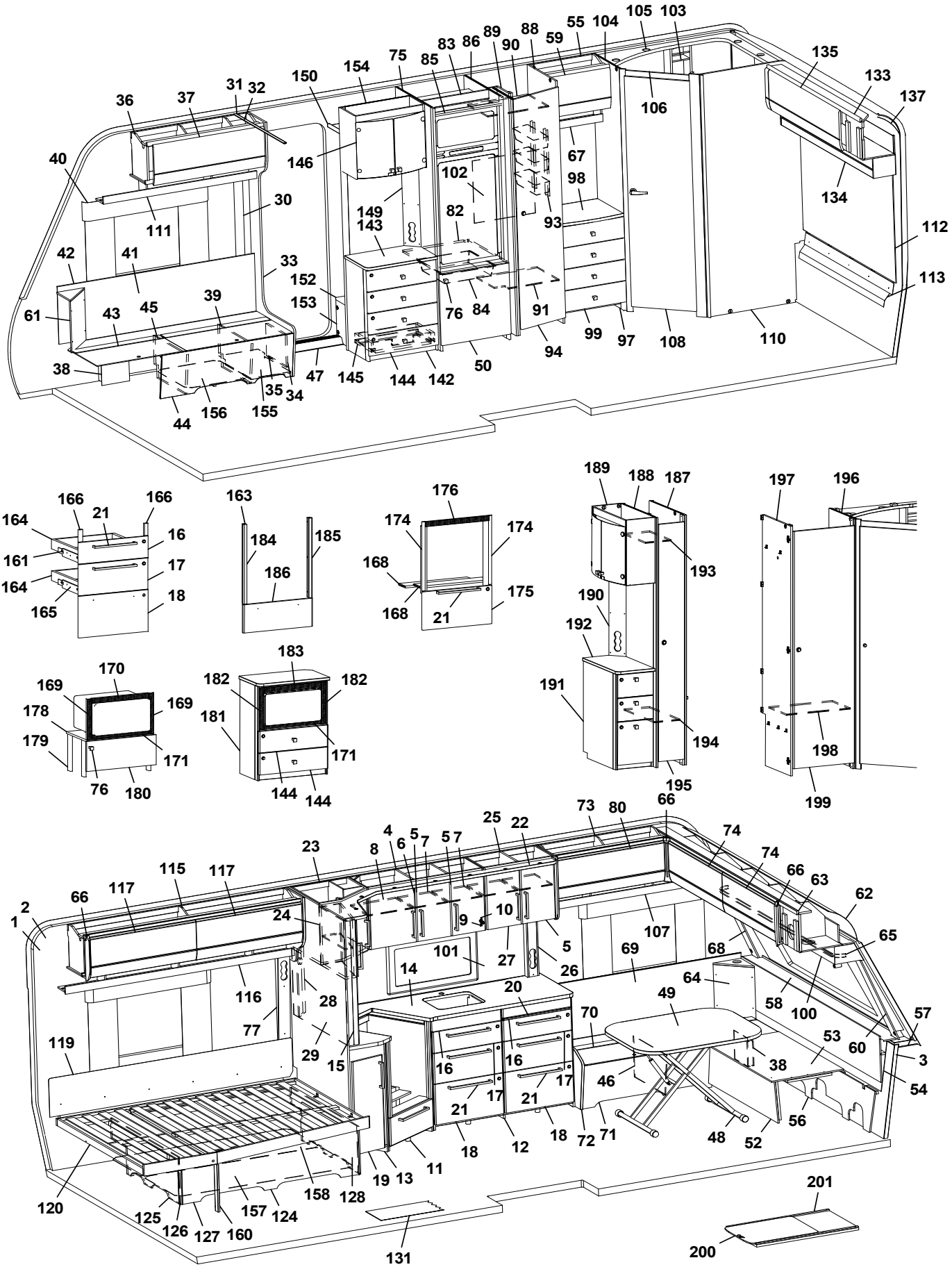
1 2 3 4 5 6 7 8 9 10 11 12 13 14 15 16 17 18 19 20 21 22 23 24 25 26 27 28 29 30 31 32 33 34 35 36 37 38 39 40 41 42 43 44 45 46 47 48 49 50 52 53 54 55 56 57 58 59 60 61 62 63 64 65 66 67 68 69 70 71 72 73 74 75 76 77 80 82 83 84 85 86 88 89 90 91 93 94 97 98 99 100 101 102 103 104 105 106 107 108 110 111 112 113 115 116 117 119 120 124 125 126 127 128 131 133 134 135 137 142 143 144 145 146 149 150 152 153 154 155 156 157 158 160 161 163 164 165 166 168 169 170 171 174 175 176 178 179 180 181 182 183 184 185 186 187 188 189 190 191 192 193 194 195 196 197 198 199 200 201

Pos Fig	Det. nr Part. No	Ingår Fitted	OBS!! Ange alltid årsmodell vid beställning av inredning Benämning	OBS!! Specify always year of model when ordering equipment Description
--	330180	x	Hylla hållare flaskor	Shelf bottle holder
--	345998	x	Lucka H d:o	Door R d:o
--	345997	x	Lucka V d:o	Door L d:o
--	318379	x	Gångjärn d:o	Hinge d:o
--	318380	x	Täckhatt d:o	Cover d:o
--	312588	x	Platta gångjärn d:o	Plate hinge d:o
149	343721	x	Front eluttag	Front outlet
150	331910M	x	Hylla garderob övre	Shelf wardrobe
152	319866	x	Hylla insteg	Shelf
153	336618	x	Front hylla garderob	Front wardrobe
154	343654	x	Vägg instegsgarderob	Wall wardrobe
155	350390	x	Plåt skofack	Plate shoe compartment
156	343594	x	Luftspalt H-fram	Air gap R front
157	343621	x	Luftspalt sänglåda	Air gap bed box
158	343620	x	Luftspalt sänglåda	Air gap bed box
160	342731	x	Stöd säng 15,5x45x380	Bed support 15,5x45x380
161	347012	x	Monteringssats kpl. lådor (Alpinvit)	Mounting kit cpl. drawers (Alpine white)
--	343471	x	Monteringssats kpl. lådor (Mekong)	Mounting kit cpl. drawers (Mekong)
163	347075	x	Monteringssats kpl. ugn (Alpinvit)	Mounting kit cpl. oven (Alpine white)
--	347076	x	Monteringssats kpl. ugn (Mekong)	Mounting kit cpl. oven (Mekong)
164	317514	x	Låda 480x500	Drawer 480x500
165	317382	x	Glidskena låda H	Slide bar, drawer R
--	350221	x	Glidskena låda V	Slide bar, drawer L
--	801701	x	Skruv 6x16 d:o	Screw 6x16 d:o
166	336092	x	Passbit 16x30x95 (Mekong)	Gauge block 16x30x95 (Mekong)
168	346947	x	Skiva distans	Sheet distance
169	402108	x	Galler vent. mikro 38x318	Grating vent. micro 38x318
170	402109	x	Galler vent. mikro 38x448	Grating vent. micro 38x448
171	402110	x	Galler vent. mikro 33x448	Grating vent. micro 33x448
174	342139	x	List L=538 (diskbänk induktion)	List (kitchen sink induction) L=538
175	346803	x	Lucka (diskb. induktion) 299x550 (Alpinvit)	Door (kitch. sink induct.) 299x550 (Alpine white)
--	343392	x	Lucka (diskb. induktion) 299x550 (Mekong)	Door (kitch. sink induct.) 299x550 (Mekong)
--	20-900302	x	Pentrylåda 273x500 d:o	Drawer pentry 273x500 d:o
--	07-800039	x	Rullskena H d:o	Roller rail R d:o
--	07-800038	x	Rullskena V d:o	Roller rail L d:o
176	402107	x	Galler ugn (diskb. induktion) 35x503	Grating oven (kitch. sink induct.) 35x503
178	342316	x	Hylla mikro	Shelf
179	342315	x	List folierad L=283	List folierad L=283
180	343880	x	Lucka 228x550	Door 228x550
--	316799	x	Gångjärn d:o	Hinge d:o
--	312588	x	Platta gångjärn d:o	Plate hinge d:o
181	347533	x	Tv-bänk kpl. m. urtag för mikro	TV-bench cpl. with socket for microwave
--	347536	x	Skiva Tv-bänk d:o	Board, Tv-bench d:o
182	350567	x	Galler vent. mikro 38x326	Grating vent. micro 38x326
183	350568	x	Galler vent. mikro 46x448	Grating vent. micro 46x448
184	346950	x	Passbit V	Gauge block L
185	346949	x	Passbit H	Gauge block R
186	346971	x	Lucka (Alpinvit)	Door (Alpine white)
--	346972	x	Lucka (Mekong)	Door (Mekong)
187	344383	x	Vägg garderob kpl.	Wall wardrobe cpl.
			M= Metervara	M= On the metre

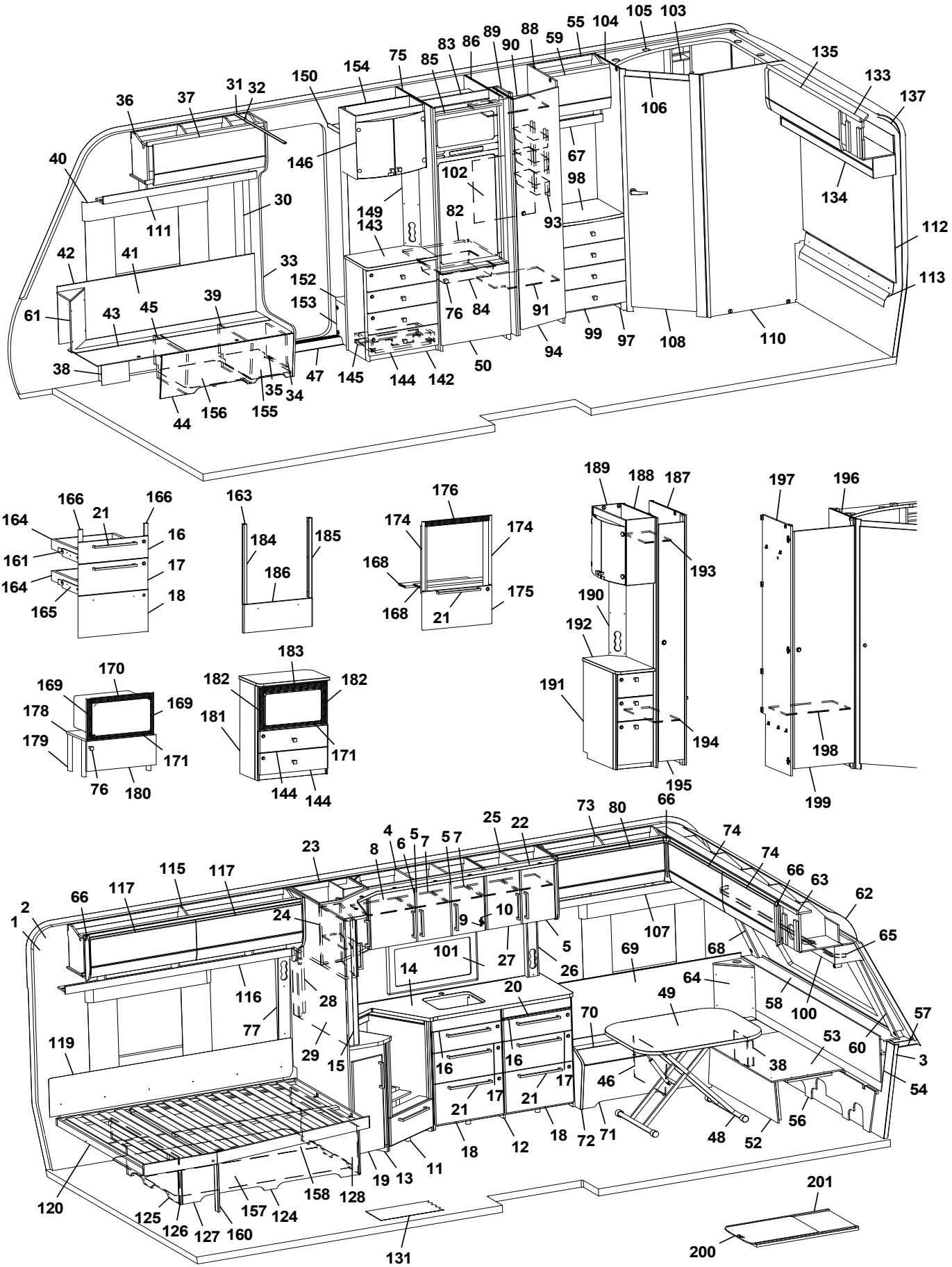
1 2 3 4 5 6 7 8 9 10 11 12 13 14 15 16 17 18 19 20 21 22 23 24 25 26 27 28 29 30 31 32 33 34 35 36 37 38 39 40 41 42 43 44 45 46 47 48 49 50 52 53 54 55 56 57 58 59 60 61 62 63 64 65 66 67 68 69 70 71 72 73 74 75 76 77 80 82 83 84 85 86 88 89 90 91 93 94 97 98 99 100 101 102 103 104 105 106 107 108 110 111 112 113 115 116 117 119 120 124 125 126 127 128 131 133 134 135 137 142 143 144 145 146 149 150 152 153 154 155 156 157 158 160 161 163 164 165 166 168 169 170 171 174 175 176 178 179 180 181 182 183 184 185 186 187 188 189 190 191 192 193 194 195 196 197 198 199 200 201

Pos Fig	Det. nr Part. No	Ingår Fitted	OBS!! Ange alltid årsmodell vid beställning av inredning Benämning	OBS!! Specify always year of model when ordering equipment Description
188	344384	x	Vägg garderob kpl.	Wall wardrobe cpl.
189	345982	x	Skåp bar kpl.	Coctail cabinet cpl.
--	330180	x	Hylla hållare flaskor	Shelf bottle holder
--	345998	x	Lucka H d:o	Door R d:o
--	345997	x	Lucka V d:o	Door L d:o
--	318379	x	Gångjärn d:o	Hinge d:o
--	318380	x	Täckhatt d:o	Cover d:o
190	344387	x	Front eluttag	Front outlet
191	346256	x	Hurts kpl. m skiva	Cupboard cpl. with board
192	346074	x	Skiva hurts	Board cupboard
193	343092	x	Hylla garderob övre	Shelf wardrobe upper
194	343089	x	Hylla garderob nedre	Shelf wardrobe lower
195	344385	x	Dörr garderob 205x1850	Door wardrobe 205x1850
196	331235M	x	Vägg tvättrum	Wall washroom
197	339637	x	Vägg garderob	Wall wardrobe
198	331287M	x	Hylla garderob	Shelf wardrobe
199	342705	x	Dörr garderob	Door wardrobe
200	341192	x	Utdragsskiva bord 450x550	Sliding leaf 450x550
201	341193	x	Låda utdragsskiva	Box sliding leaf

M= Metervara

M= On the metre

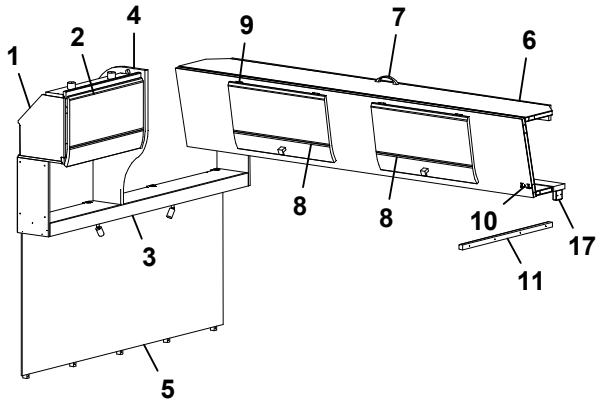
1
2
4
9
7
6
8
8
10
17
3
11
5

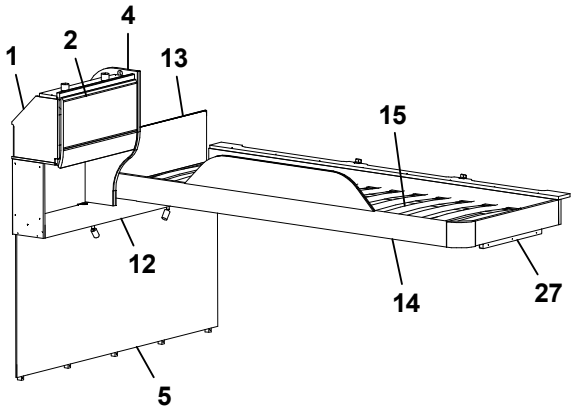
1
2
4
13
15
12
14
27
5

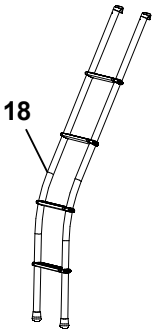
18

Pos Fig	Det. nr Part. No	Ingår Fitted	OBS!! Ange alltid årsmodell vid beställning av inredning Benämning	OBS!! Specify always year of model when ordering equipment Description
1	346228	x	Skåp gavel bak L=560 (Alpinvit)	Cupboard gable L=560 (Alpine white)
--	350571	x	Gångjärn	Hinge
2	345774	x	Lucka (Alpinvit)	Door (Alpine white)
3	346384	x	Hyllpaket L=1510 (u. högtalare)	Shelf L=1510 (without speakers)
--	346385	x	Hyllpaket L=1510 (m. högtalare)	Shelf L=1510 (with speakers)
4	346655	x	Gavel rundad	Gable
5	346180	x	Sänggavel kpl. m. tyg (Sara Greige)	Headboard cpl. with fabric (Sara Greige)
--	346181	x	Sänggavel kpl. m. tyg (Velvet Greige)	Headboard cpl. with fabric (Velvet Greige)
6	346226	x	Överbäddskåp L=1980 (Alpinvit)	Upper bed L=1980 (Alpine white)
--	375813	x	Rasskydd ö-bäddskåp	Protective plate
7	350129	x	Handtag	Handle
8	346227	x	Lucka (Alpinvit)	Door (Alpine white)
9	860402	x	Gångjärn	Hinge
10	860405	x	Gångjärn	Hinge
11	331698M	x	Bärregel 22x22x670	Bearing rail 22x22x670
12	346386	x	Hyllpaket L=1510 (u. högtalare)	Shelf L=1510 (without speakers)
--	346387	x	Hyllpaket L=1510 (m. högtalare)	Shelf L=1510 (with speakers)
13	321209	x	Värmespalt	Air gap
--	350594	x	Tyg värmespalt (Sara Greige)	Fabric air gap (Sara Greige)
--	350603	x	Tyg värmespalt (Velvet Greige)	Fabric air gap (Velvet Greige)
14	336381	x	Sängram vån.säng V u. ribbotten	Bed bottom L without laths
15	325430	x	Ribbotten kpl.	Laths bottom cpl.
--	311985	x	Ribba sängbotten L=718 B=63	Lath bed bottom L=718 B=63
--	312046	x	Band t. ribbotten	Band for laths bottom
16	331961M	x	Bärregel 22x22x440	Bearing rail 22x22x440
17	331701M	x	Kloss bärregel	Block bearing rail
18	350534	T	Stege ö-bäddsskåp kpl.	Ladder upper bed cpl.
			M= Metervara	M= On the metre

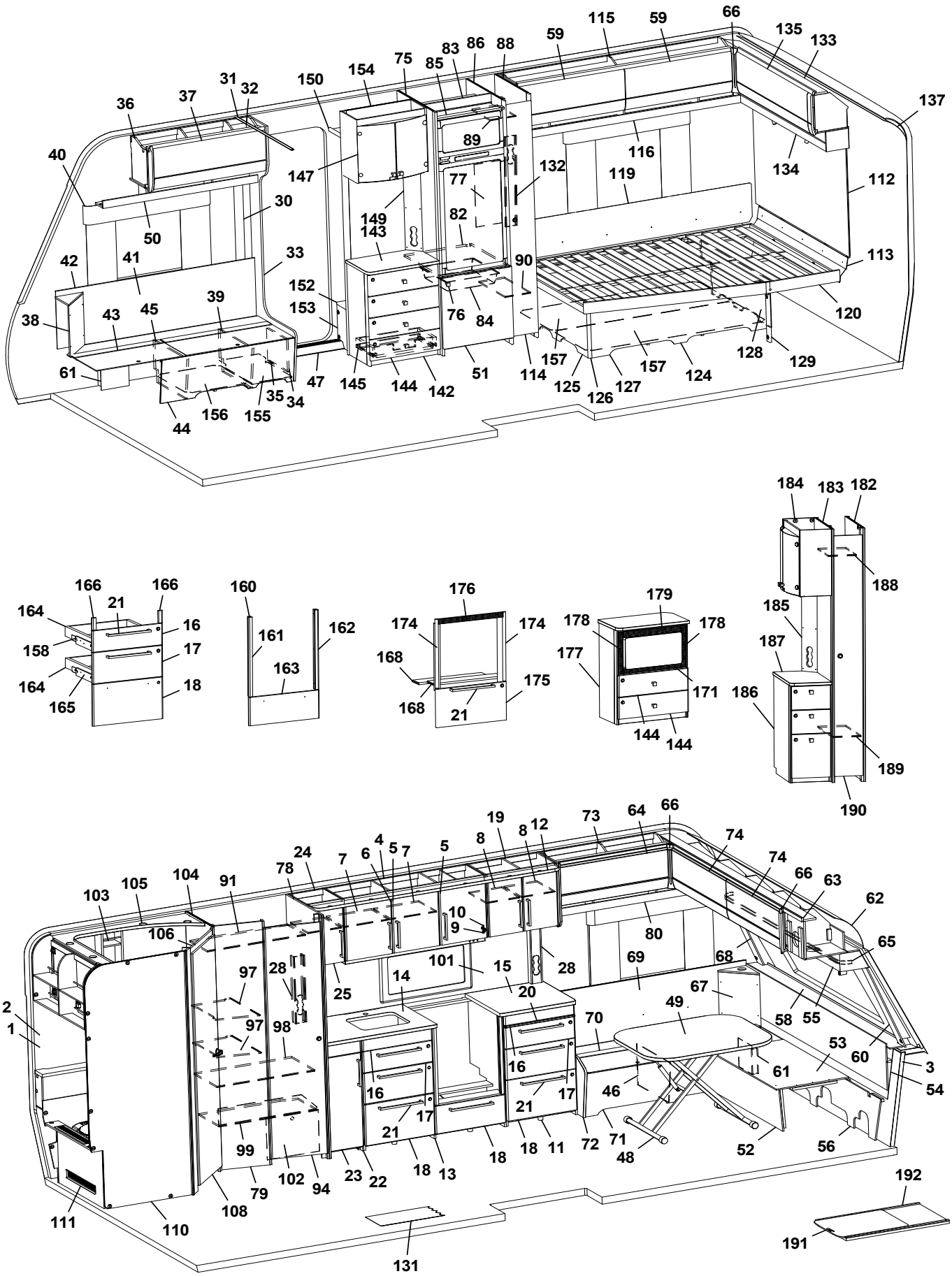
66
115
59
135
133
59
83
86
88
75
85
154
150
31
32
37
36
137
89
116
134
40
147
132
119
112
77
30
149
143
82
50
42
41
33
90
113
152
39
153
76
84
120
38
43
45
128
129
61
47
145
144
142
51
114
157
125
126
127
157
124
35
34
156
155
44
184
183
182
188
166
166
21
164
16
158
17
164
18
165
160
161
162
163
176
174
174
168
175
168
21
179
178
178
177
171
144
144
185
187
186
189
190
19
8
12
73
64
66
74
24
4
5
7
5
8
74
78
7
6
66
63
103
105
104
91
62
10
9
80
106
65
101
15
28
69
68
97
28
14
25
20
67
2
1
97
98
49
70
58
55
53
60
16
61
3
16
17
46
54
21
17
21
99
18
11
72
71
48
52
56
102
94
23
22
18
13
18
79
108
192
111
110
131
191

Pos Fig	Det. nr Part. No	Ingår Fitted	OBS!! Ange alltid årsmodell vid beställning av inredning Benämning	OBS!! Specify always year of model when ordering equipment Description
1	318657	M	Tapet vägg/tak	Wall paper
2	318584	M	Tejp tapet 20 mm	Tape, wall paper 20 mm
3	318585	M	Tejp tapet 60 mm	Tape, wall paper 60 mm
4	346163	x	Skåp kök L=1120 kpl. (Alpinvit)	Cupboard kitchen L=1120 cpl. (Alpine white)
--	343686	x	Skåp kök L=1120 kpl. (Mekong)	Cupboard kitchen L=1120 cpl. (Mekong)
5	346818	x	Lucka H (Alpinvit)	Door R (Alpine white)
--	343443	x	Lucka H (Mekong)	Door R (Mekong)
--	350471	x	Handtag d:o	Handle d:o
6	346819	x	Lucka V (Alpinvit)	Door L (Alpine white)
--	343455	x	Lucka V (Mekong)	Door L (Mekong)
--	350471	x	Handtag d:o	Handle d:o
7	331385M	x	Hylla	Shelf
8	343479	x	Hylla	Shelf
9	311917	x	Gångjärn	Hinge
10	312588	x	Platta gångjärn	Plate hinge
11	347036	x	Utskjut diskbänk (Alpinvit)	Projection kitchen sink (Alpine white)
--	345342	x	Utskjut diskbänk (Mekong)	Projection kitchen sink (Mekong)
12	346187	x	Ljusramp köksskåp L=1932	Light holder kitchen L=1932
13	347017	x	Diskbänk trädel u. skiva (Alpinvit)	Kitchen sink without board (Alpine white)
--	347022	x	Diskbänk trädel u. skiva (Mekong)	Kitchen sink without board (Mekong)
--	347054	x	Diskbänk induktion trädel u. skiva (Alpinvit)	Kitchen sink induction w/o board (Alpine white)
--	347064	x	Diskbänk induktion trädel u. skiva (Mekong)	Kitchen sink induction w/o board (Mekong)
14	346975	x	Skiva diskbänk 565x868	Board 565x868
--	341462-S	x	Skiva diskbänk induktion 565x1970	Board induction 565x1970
15	346976	x	Skiva diskbänk 565x610	Board 565x610
16	346799	x	Lådförstycke (Alpinvit)	Drawer front (Alpine white)
--	343412	x	Lådförstycke (Mekong)	Drawer front (Mekong)
--	317514	x	Låda 480x500 d:o	Drawer 480x500 d:o
--	317382	x	Glidskena låda H d:o	Slide bar, drawer R d:o
--	350221	x	Glidskena låda V d:o	Slide bar, drawer L d:o
17	346801	x	Lådförstycke (Alpinvit)	Drawer front (Alpine white)
--	343413	x	Lådförstycke (Mekong)	Drawer front (Mekong)
--	317514	x	Låda 480x500 d:o	Drawer 480x500 d:o
--	317382	x	Glidskena låda H d:o	Slide bar, drawer R d:o
--	350221	x	Glidskena låda V d:o	Slide bar, drawer L d:o
18	346802	x	Lucka (Alpinvit)	Door (Alpine white)
--	343414	x	Lucka (Mekong)	Door (Mekong)
--	20-900302	x	Pentrylåda 273x500 d:o	Drawer pentry 273x500 d:o
--	07-800039	x	Rullskena H d:o	Roller rail R d:o
--	07-800038	x	Rullskena V d:o	Roller rail L d:o
19	346157	x	Skåp kök L=560 (Alpinvit)	Cupboard kitchen L=560 (Alpine white)
--	346479	x	Skåp kök L=560 (Mekong)	Cupboard kitchen L=560 (Mekong)
--	346807	x	Lucka V (Alpinvit)	Door L (Alpine white)
--	343427	x	Lucka V (Mekong)	Door L (Mekong)
--	346808	x	Lucka H (Alpinvit)	Door R (Alpine white)
--	343458	x	Lucka H (Mekong)	Door R (Mekong)
20	336675	x	Skärbräda	Cutting board
21	350472	x	Handtag	Handle
22	347037	x	Utskjut diskbänk (Alpinvit)	Projection kitchen sink (Alpine white)
--	343435	x	Utskjut diskbänk (Mekong)	Projection kitchen sink (Mekong)
			M= Metervara	M= On the metre

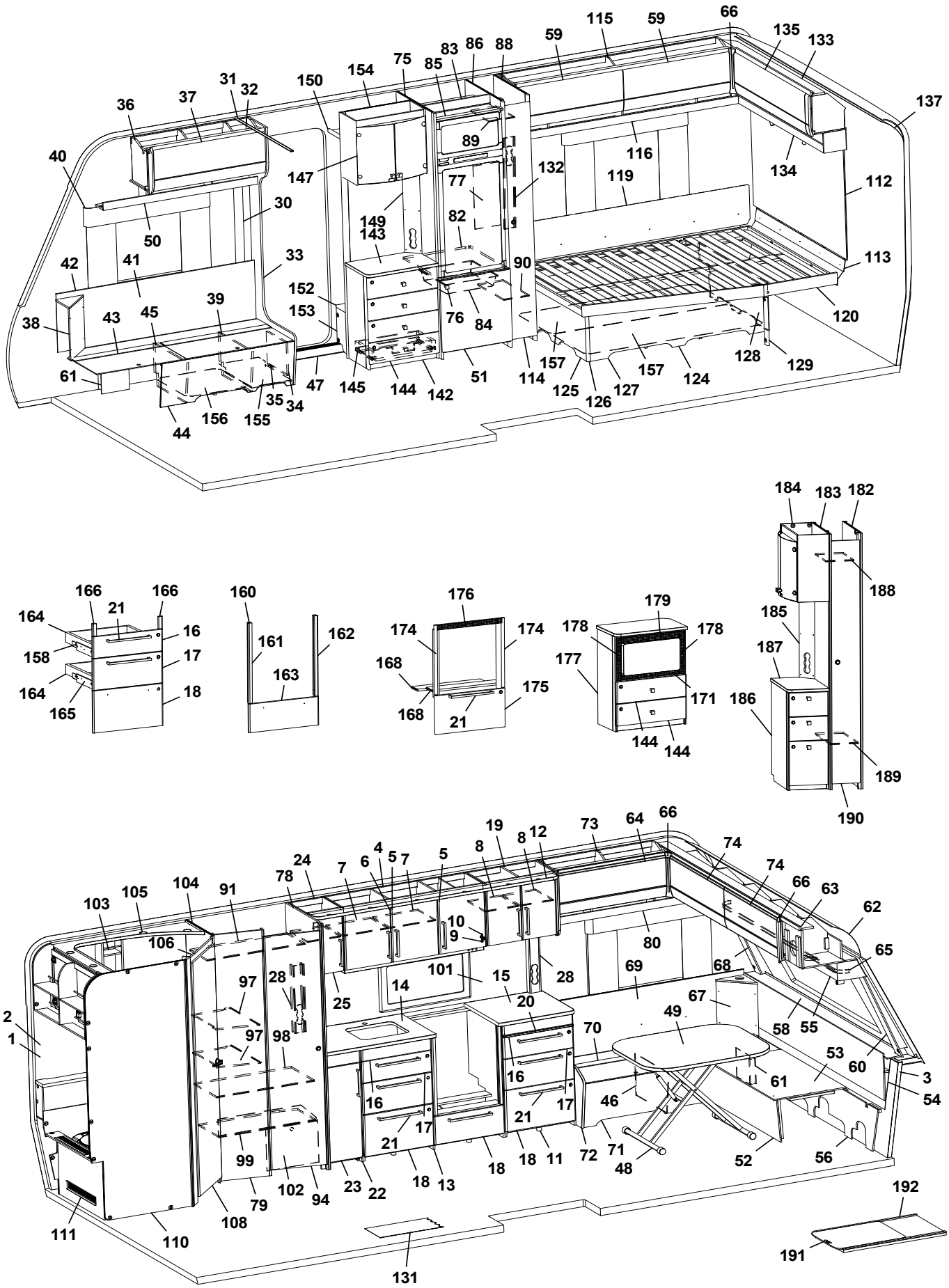
66
115
59
135
133
59
88
86
83
75
85
154
150
31
32
37
36
137
89
116
134
40
147
132
119
112
77
30
149
143
82
50
42
41
33
90
113
152
39
153
76
84
120
38
43
45
61
47
145
144
142
51
114
157
125
126
127
157
124
128
129
35
34
156
155
44
184
183
182
188
166
166
21
164
16
158
17
164
18
165
160
161
162
163
176
174
174
168
175
168
21
179
178
178
177
171
144
144
185
187
186
189
190
19
8
12
73
64
66
74
74
66
63
62
65
24
4
5
7
5
8
78
7
6
103
105
104
91
106
10
9
80
101
15
28
69
68
97
28
25
14
20
67
49
58
55
2
1
97
98
70
53
60
3
54
16
16
17
21
17
21
61
46
99
102
94
23
22
18
13
18
18
11
72
71
48
52
56
79
108
111
110
131
192
191

Pos Fig	Det. nr Part. No	Ingår Fitted	OBS!! Ange alltid årsmodell vid beställning av inredning Benämning	OBS!! Specify always year of model when ordering equipment Description
--	332122M	x	Hylla d:o	Shelf d:o
23	346809	x	Lucka (Alpinvit)	Door (Alpine white)
--	343380	x	Lucka (Mekong)	Door (Mekong)
--	350471	x	Handtag d:o	Handle d:o
24	346164	x	Skåp kök (Alpinvit)	Cupboard kitchen (Alpine white)
--	343762	x	Skåp kök (Mekong)	Cupboard kitchen (Mekong)
--	343479	x	Hylla d:o	Shelf d:o
25	346807	x	Lucka (Alpinvit)	Door L (Alpine white)
--	343427	x	Lucka (Mekong)	Door L (Mekong)
28	333289M	x	Front eluttag	Front outlet
30	318962	x	List täck el-kabel B=45 L=2100	Cover strip B=45 L=2100
31	316270	x	List snäpp undre L=2379	List lower L=2379
32	316268	x	List snäpp övre L=2379	List upper L=2379
33	346566	x	Stolpe först. kpl. m. lucka	Support bar cpl. with door
34	343731	x	Lucka	Door
35	312589	x	Gångjärn	Hinge
36	345738	x	Överskåp H F L=939 (Alpinvit)	Cupboard upper Front R L=939 (Alpine white)
--	350571	x	Gångjärn d:o	Hinge d:o
37	345780	x	Lucka, överskåp (Alpinvit)	Door, cupboard upper (Alpine white)
38	345953	x	Hörn sittgrupp H	Corner R
--	345951	x	Hörn sittgrupp H med ø 60 urttag	Corner R with ø 60 hole
--	345949	x	Hörn sittgrupp H med ø 85 urttag	Corner R with ø 85 hole
39	342494	x	Stöd bäddlåda HF	Support bed box
40	350348	x	Skena gardin L=1020	Curtain rod L=1020
41	345928	x	Värmespalt H fram	Air gap R.F.
42	319821	M	List kant mörkbrun	Strip, dark brown
43	346011	x	Lock bäddlåda H F	Cover bedbox R.F.
--	319024	x	Matta grå textil m. tejp d:o	Carpet gray textile with tape d:o
44	343085	x	Front bäddlåda H F	Front bed box R.F.
--	346003	x	Front bäddlåda H F (centraldammsugare)	Front bed box R.F. (central vacuum cleaner)
45	342495	x	Stöd bäddlåda H F	Support bed box
46	312825	x	Stöd bäddlåda V F	Support bed box
47	319871	x	Tröskel aluminium L=650	Threshold aluminium L=650
48	310083	x	Bordsstativ	Table stand
--	350716	x	Bordsstativ enpelar	Table stand single pillar
49	345945	x	Bordsskiva 800x1000	Table top 800x1000
50	345792	x	Hyllpaket H F L=1218	Shelf front R L=1218
51	343736	x	Lucka H 550x570	Door R 550x570
--	316799	x	Gångjärn d:o	Hinge d:o
--	312588	x	Platta gångjärn d:o	Plate hinge d:o
52	331245M	x	Front bäddlåda gavel	Front bed box gable
53	345923	x	Skiva rundsittgrupp	Sheet seat
54	340578	x	Värmespalt gavel fram	Air gap front
55	345930	x	Hyllpaket fram L=2360	Shelf front L=2360
56	340520	x	Stöd sittgrupp	Support
57	215275	x	Hylla front kpl. L=2366	Shelf front cpl. L=2366
58	345285	x	Front/hylla kpl.	Front/shelf cpl.
--	345362	x	Front/hylla kpl. med belysning "Björn"	Front/shelf cpl. with lightning "Bear"
59	345777	x	Lucka överskåp (Alpinvit)	Door, cupboard upper (Alpine white)
60	345085	x	Hörn front H	Front corner R
			M= Metervara	M= On the metre

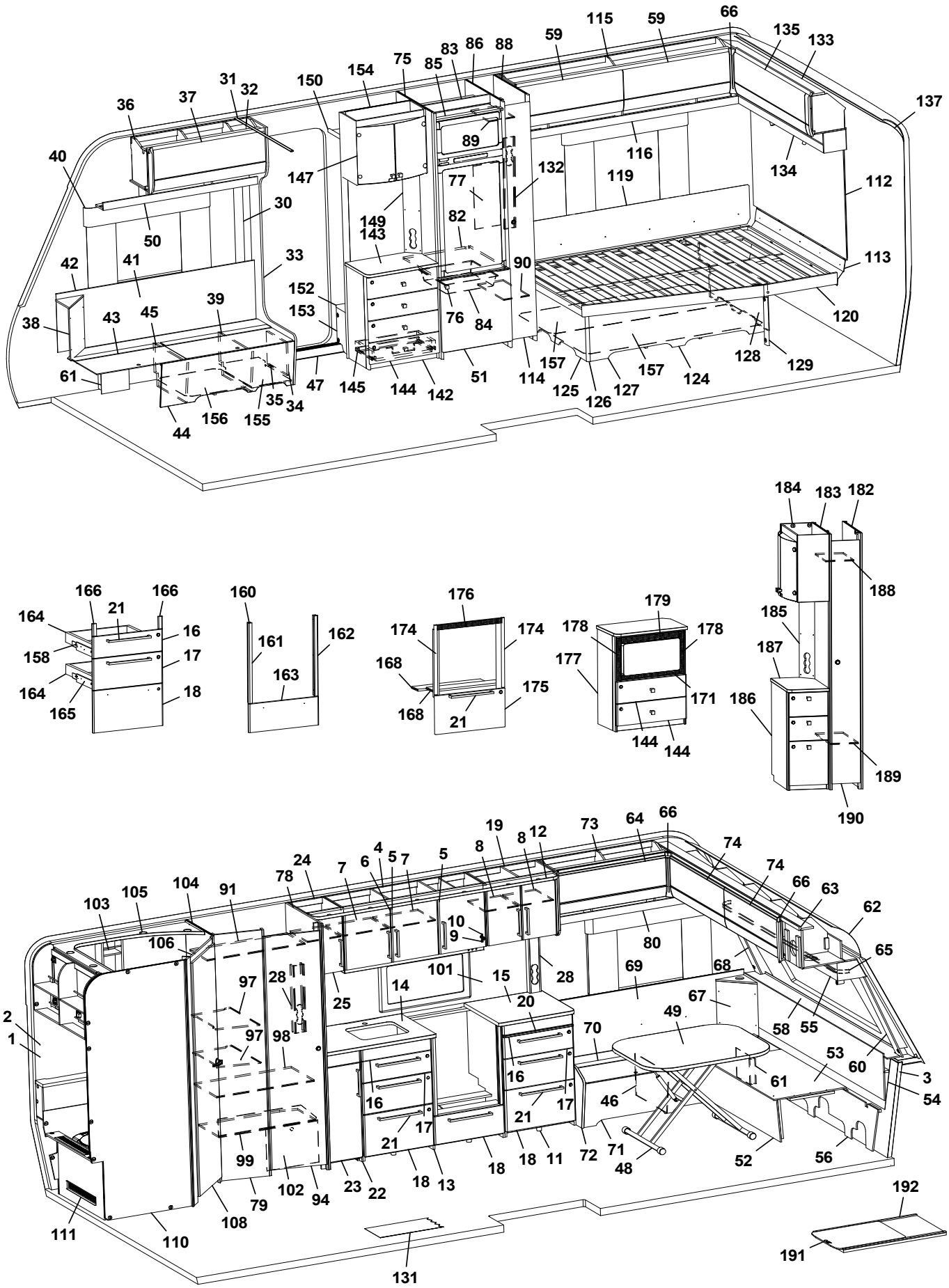
66
115
59
135
133
137
59
83
86
88
75
85
154
150
31
32
37
36
40
89
116
134
112
147
132
119
77
30
149
143
82
50
42
41
33
90
113
152
39
153
76
84
120
38
43
45
61
47
145
144
142
51
114
157
125
126
127
157
124
128
129
35
34
156
155
44
184
183
182
188
166
166
21
164
16
158
17
164
18
165
160
161
162
163
176
174
174
168
175
168
21
179
178
178
177
171
144
144
185
187
186
189
190
19
8
12
73
64
66
74
74
66
63
62
65
24
7
6
4
5
7
5
8
78
104
91
103
105
106
10
9
80
101
15
28
69
68
97
28
25
14
20
67
49
58
55
2
1
97
98
70
53
60
3
54
16
16
17
21
17
21
61
46
99
102
94
23
22
18
13
18
18
11
72
71
48
52
56
79
108
111
110
131
192
191

Pos Fig	Det. nr Part. No	Ingår Fitted	OBS!! Ange alltid årsmodell vid beställning av inredning Benämning	OBS!! Specify always year of model when ordering equipment Description
61	346080	x	Täckfront	Cover front
62	216067	x	Täckskiva radie fram 1x380x2360	Cover plate radius front 1x380x2360
--	313884	x	List plast radie L=2379	List L=2379
63	345727	x	Skåp gavel fram L=2360 (Alpinvit)	Cupboard front L=2360 (Alpine white)
--	350571	x	Gångjärn d:o	Hinge d:o
64	345778	x	Lucka överskåp (Alpinvit)	Door, cupboard upper (Alpine white)
65	350349	x	Skena gardin L=1920	Curtain rod L=1920
66	345869	x	Hörn inredning	Corner
67	345951	x	Hörn sittgrupp V med ø 60 urttag	Corner L with ø 60 hole
--	345949	x	Hörn sittgrupp V med ø 85 urttag	Corner L with ø 85 hole
68	345084	x	Hörn front V	Front croner L
69	345929	x	Värmespalt V F	Air gap L.F.
70	346014	x	Lock bäddlåda V F	Cover bed box L.F
--	319024	x	Matta grå textil m. tejp d:o	Carpet gray textile with tape d:o
71	339504	x	Front bäddlåda V F	Front bed box L.F.
72	345933	x	Gavel bäddlåda V F	Gable bed box L.F
73	345766	x	Överskåp V F L=922 (Alpinvit)	Cupboard upper front L L=922 (Alpine white)
--	350571	x	Gångjärn d:o	Hinge d:o
74	345779	x	Lucka överskåp (Alpinvit)	Door, cupboard upper (Alpine white)
75	347502	x	Vägg kyl V	Wall refrigerator L
76	350473	x	Handtag knopp	Handle knob
77	340042	x	Täckskiva exp.kärl	Cover expansion vessel
78	340329	x	Vägg garderob H	Wall wardrobe R
79	347797	x	Vägg front garderob	Wall front wardrobe
80	345795	x	Hyllpaket V F L=1201	Shelf front L L=1201
82	347505	x	Hylla under kyl	Shelf refrigerator
83	342309	x	Bakstycke stopp kyl	Back cupboard
80	310325	x	Trådback vit 85x427x427	Tray 85x427x427
--	350760	x	Glidlist trådback (säljes i par)	Sliding strip tray (pair)
--	347802	x	List d:o	List d:o
85	342306	x	List folierad L=528	List foiled L=528
86	347500	x	Vägg kyl H	Wall refrigerator R
--	347566	x	Vägg kyl H m. LED-list	Wall refrigerator R with LED-stripe
88	331898M	x	Vägg garderob	Wall wardrobe
89	340135	x	Hylla garderob övre	Shelf wardrobe upper
90	340134	x	Hylla garderob nedre	Shelf wardrobe lower
91	340155	x	Hylla garderob övre	Shelf wardrobe upper
94	342702	x	Dörr m. trycklås 415x1850 kpl.	Door with pushlock 415x1850 cpl.
--	342703	x	Dörr m. vridknopp 415x1850 kpl.	Door with knob 415x1850 cpl.
97	347794	x	Hylla garderob	Shelf wardrobe
98	340152	x	Hylla garderob mellan	Shelf wardrobe middle
99	340151	x	Hylla garderob nedre	Shelf wardrobe lower
101	346565-F	x	Köksskiva vägg, Svart fiskben	Protection kitchen, Black fishbone
--	346565-M	x	Köksskiva vägg, Marmor	Protection kitchen, Marble
--	346565-S	x	Köksskiva vägg, Sten	Protection kitchen, Stone
102	340330	x	Täckfront garderob	Cover wardrobe
103	337131	x	Hylla tvättrum	Shelf washroom
104	347796	x	Vägg tvättrum främre kpl.	Wall washroom cpl.
105	338356	x	Ljusramp tvättrum	Light holder washroom
106	331248M	x	Tröskel 60x480	Threshold 60x480
			M= Metervara	M= On the metre

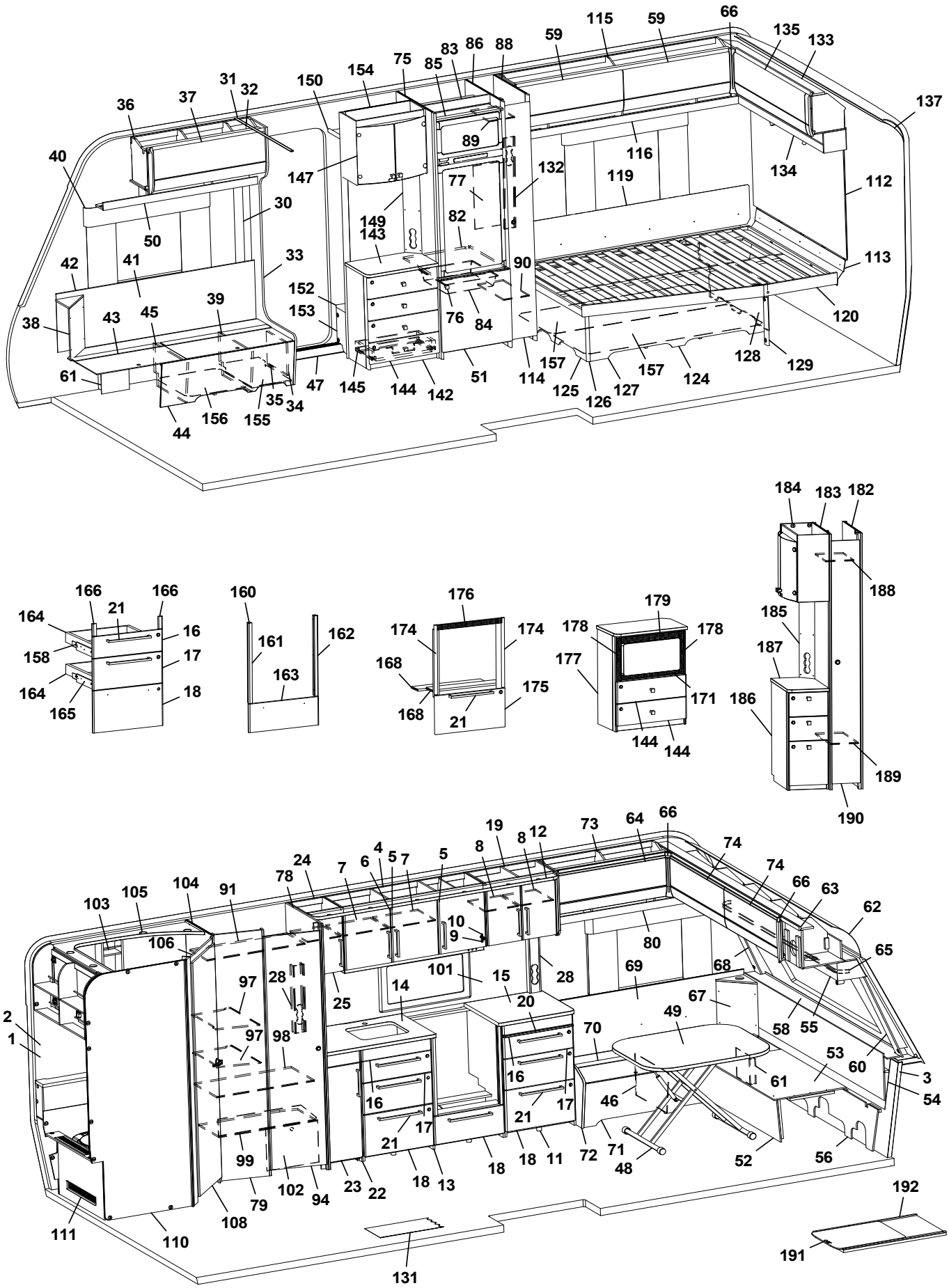
66
115
59
59
135
133
137
83
86
88
75
85
154
150
31
32
37
36
40
89
116
134
112
147
132
119
77
30
149
143
82
50
33
90
113
42
41
152
39
153
76
84
120
38
43
45
61
47
145
144
142
51
114
157
125
126
127
157
124
128
129
35
34
156
155
44
184
183
182
188
166
166
21
164
16
158
17
164
18
165
160
161
162
163
176
174
174
168
175
168
21
179
178
178
177
171
144
144
185
187
186
189
190
19
8
12
73
64
66
74
74
24
7
6
4
5
7
5
8
78
104
91
103
105
106
10
9
80
66
63
62
65
101
15
28
69
68
97
28
25
14
20
67
49
58
55
2
1
97
98
70
53
60
3
54
16
16
17
21
17
21
61
46
99
102
94
23
22
18
13
18
18
11
72
71
48
52
56
79
108
111
110
131
192
191

Pos Fig	Det. nr Part. No	Ingår Fitted	OBS!! Ange alltid årsmodell vid beställning av inredning Benämning	OBS!! Specify always year of model when ordering equipment Description
108	346017	x	Dörr tvättrum 490x1850 kpl.	Door washroom 490x1850 cpl.
110	345190	x	Vägg tvättrum bakre	Wall washroom rear
111	345192	x	Front tvättrum	Front washroom
--	319198	x	Galler ventilation d:o	Ventilation grille d:o
112	346166	x	Sänggavel kpl. m. tyg (Sara Greige)	Headboard cpl. with fabric (Sara Greige)
--	346167	x	Sänggavel kpl. m. tyg (Velvet Greige)	Headboard cpl. with fabric (Velvet Greige)
113	344424	x	Värmespalt	Air gap
114	340133	x	Dörr kpl. m. tryckknapp 200x1850	Door cpl. with pushlock 200x1850
--	340016	x	Dörr kpl. m. vridknopp 200x1850	Door cpl. with knob 200x1850
115	345959	x	Överskåp H B L=1737 (Alpinvit)	Cupboard rear R L=1737 (Alpine white)
--	350571	x	Gångjärn d:o	Hinge d:o
116	343213	x	Hyllpaket H B L=1815	Shelf rear R L=1815
119	338121	x	Värmespalt	Air gap
--	350593	x	Tyg värmespalt d:o (Sara Grige)	Fabric air gap d:o (Sara Grige)
--	350602	x	Tyg värmespalt d:o (Velvet Grige)	Fabric air gap d:o (Velvet Grige)
120	342654	x	Sängram u. ribbotten	Bed bottom without laths
--	342683	x	Ribbotten kpl.	Laths bottom cpl.
--	311985	x	Ribba sängbotten L=718 B=63	Lath bed bottom L=718 B=63
--	312046	x	Band t. ribbotten	Band for laths bottom
124	340187	x	Sänglåda kpl.	Bed box cpl.
--	315203	x	Regel 17,5x55x1415	Wood lath pine 17,5x55x1415
125	340197	x	Gavel säng V	Gable bed L
126	319863	x	List hörn L=380	Corner strip L=380
127	339426	x	Front säng	Front bed
128	340195	x	Gavel säng H	Gable bed R
129	342731	x	Stöd säng	Bed support
131	319393	x	Matta golv, antik planka	Carpet floor, antique plank
132	343352	x	Front eluttag	Front outlet
133	345967	x	Överskåp gavel bak L=1510 (Alpinvit)	Cupboard upper rear L=1510 (Alpine white)
--	350571	x	Gångjärn d:o	Hinge d:o
134	346382	x	Hyllpaket bak L=1510	Shelf rear L=1510
135	345781	x	Lucka överskåp (Alpinvit)	Door, cupboard upper (Alpine white)
137	216066	x	Täckskiva radie bak 1x275x2360	Cover plate radius back 1x275x2360
--	313884	x	List plast radie L=2379	List L=2379
142	347532	x	TV-bänk kpl. u. skiva	TV-bench cpl. without board
143	347507	x	Skiva, TV-bänk	Board, TV-bench
144	347083	x	Lådförstycke	Drawer front
145	20-900302	x	Pentrylåda 273x500 d:o	Drawer pentry 273x500 d:o
--	07-800039	x	Rullskena H d:o	Roller rail R d:o
--	07-800038	x	Rullskena V d:o	Roller rail L d:o
147	345981	x	Skåp bar kpl.	Coctail cabinet cpl.
--	330180	x	Hylla hållare flaskor	Shelf bottle holder
--	345998	x	Lucka H d:o	Door R d:o
--	345997	x	Lucka V d:o	Door L d:o
--	318379	x	Gångjärn d:o	Hinge d:o
--	318380	x	Täckhatt d:o	Cover d:o
--	312588	x	Platta gångjärn d:o	Plate hinge d:o
149	343721	x	Front eluttag	Front outlet
150	331910M	x	Hylla garderob övre	Shelf wardrobe upper
152	319866	x	Hylla insteg	Shelf
			M= Metervara	M= On the metre

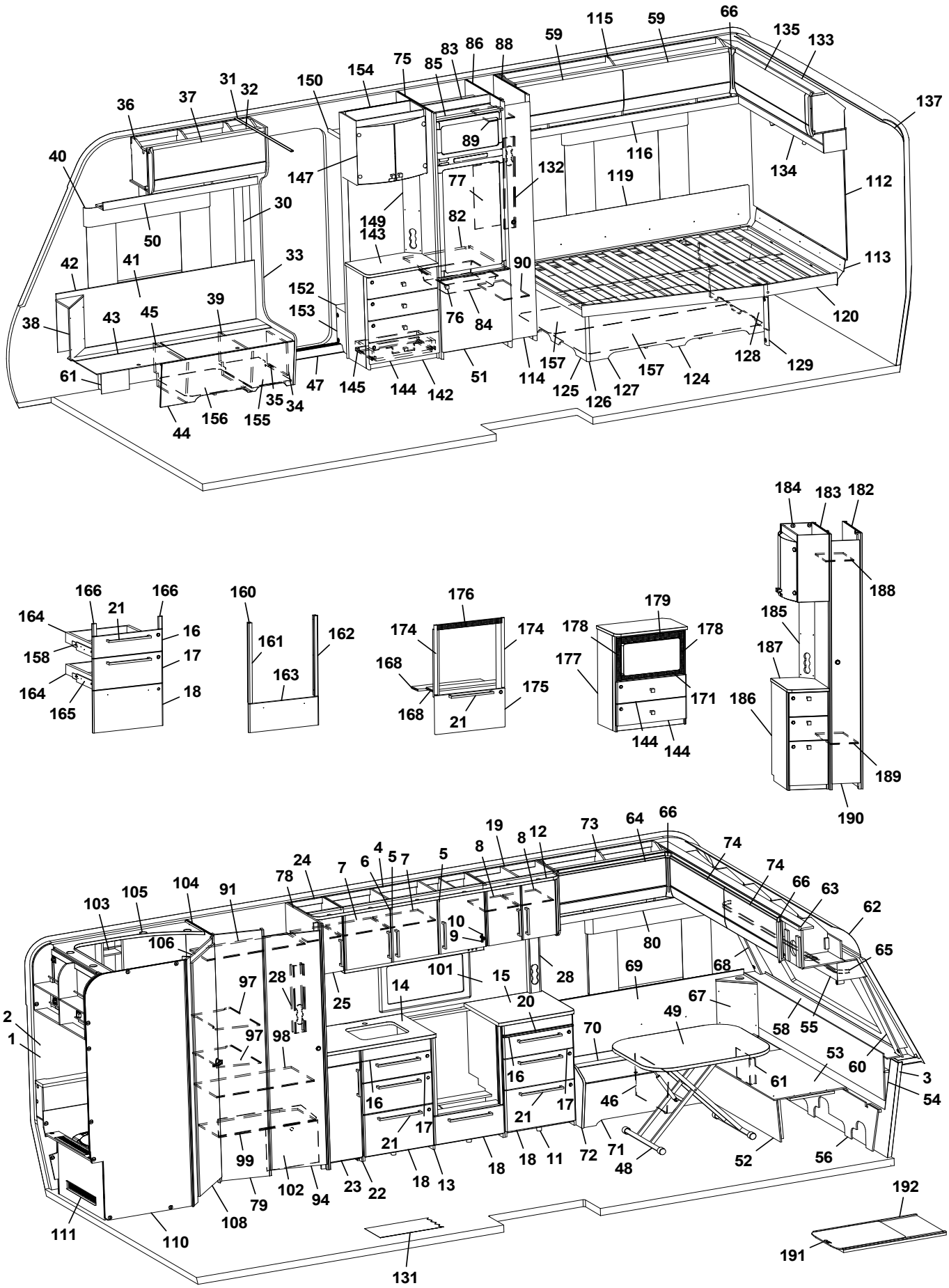
66
115
59
135
133
59
88
86
83
75
85
154
150
31
32
37
36
137
89
116
134
40
147
132
119
112
77
30
149
143
82
50
42
41
33
90
113
152
39
153
76
84
120
38
43
45
61
47
145
144
142
51
114
157
125
126
127
157
124
128
129
35
34
156
155
44
184
183
182
188
166
166
21
164
16
158
17
164
18
165
160
161
162
163
176
174
174
168
175
168
21
179
178
178
177
171
144
144
185
187
186
189
190
19
8
12
73
64
66
74
24
4
5
7
5
8
74
78
7
6
66
63
62
103
105
104
91
10
9
80
65
106
101
15
28
69
68
97
28
14
25
20
67
2
1
97
98
49
58
55
70
53
60
16
61
3
54
16
17
46
21
17
21
99
18
11
72
71
48
52
56
18
13
23
22
102
94
79
108
111
110
131
192
191

Pos Fig	Det. nr Part. No	Ingår Fitted	OBS!! Ange alltid årsmodell vid beställning av inredning Benämning	OBS!! Specify always year of model when ordering equipment Description
153	336618	x	Front hylla garderob	Front
154	343654	x	Vägg instegsgarderob	Wall wardrobe
155	350390	x	Plåt skofack	Plate shoe compartment
156	343594	x	Luftspalt H-fram	Air gap R front
157	343621	x	Luftspalt sänglåda	Air gap bed box
158	347012	x	Monteringssats kpl. lådor (Alpinvit)	Mounting kit cpl. drawers (Alpine white)
--	343471	x	Monteringssats kpl. lådor (Mekong)	Mounting kit cpl. drawers (Mekong)
160	347075	x	Monteringssats kpl. ugn (Alpinvit)	Mounting kit cpl. oven (Alpine white)
--	347076	x	Monteringssats kpl. ugn (Mekong)	Mounting kit cpl. oven (Mekong)
161	346950	x	Passbit V	Gauge block L
162	346949	x	Passbit H	Gauge block R
163	346971	x	Lucka (Alpinvit)	Door (Alpine white)
--	346972	x	Lucka (Mekong)	Door (Mekong)
164	317514	x	Låda 480x500	Drawer 480x500
165	317382	x	Glidskena låda H	Slide bar, drawer R
--	350221	x	Glidskena låda V	Slide bar, drawer L
--	801701	x	Skruv 6x16 d:o	Screw 6x16 d:o
166	336092	x	Passbit 16x30x95 (Mekong)	Gauge block 16x30x95 (Mekong)
168	346947	x	Skiva distans	Sheet distance 15x100x547,5
169	402108	x	Galler vent. mikro 38x318	Grating vent. micro 38x318
170	402109	x	Galler vent. mikro 38x448	Grating vent. micro 38x448
171	402110	x	Galler vent. mikro 33x448	Grating vent. micro 33x448
174	342139	x	List L=538 (diskbänk induktion)	List (kitchen sink induction) L=538
175	346803	x	Lucka (diskb. induktion) 299x550 (Alpinvit)	Door (kitch. sink induct.) 299x550 (Alpine white)
--	343392	x	Lucka (diskb. induktion) 299x550 (Mekong)	Door (kitch. sink induct.) 299x550 (Mekong)
--	20-900302	x	Pentrylåda 273x500 d:o	Drawer pentry 273x500 d:o
--	07-800039	x	Rullskena H d:o	Roller rail R d:o
--	07-800038	x	Rullskena V d:o	Roller rail L d:o
176	402107	x	Galler ugn (diskb. induktion) 35x503	Grating oven (kitch. sink induct.) 35x503
177	347533	x	Tv-bänk kpl. m. urtag för mikro	TV-bench cpl. with socket for microwave
--	347536	x	Skiva tv-bänk d:o	Board tv-bench d:o
178	350567	x	Galler vent. mikro 38x326	Grating vent. micro 38x326
179	350568	x	Galler vent. mikro 46x448	Grating vent. micro 46x448
182	344383	x	Vägg garderob kpl.	Wall wardrobe cpl.
183	344384	x	Vägg garderob kpl.	Wall wardrobe cpl.
184	345982	x	Skåp bar kpl.	Coctail cabinet cpl.
--	330180	x	Hylla hållare flaskor	Shelf bottle holder
--	345998	x	Lucka H d:o	Door R d:o
--	345997	x	Lucka V d:o	Door L d:o
--	318379	x	Gångjärn d:o	Hinge d:o
--	318380	x	Täckhatt d:o	Cover d:o
--	312588	x	Platta gångjärn d:o	Plate hinge d:o
185	344387	x	Front eluttag	Front outlet
186	346256	x	Hurts kpl. u skiva	Cupboard cpl. without board
187	346074	x	Skiva hurts	Board cupboard
188	343092	x	Hylla garderob övre	Shelf wardrobe upper
189	343089	x	Hylla garderob nedre	Shelf wardrobe lower
190	344385	x	Dörr garderob 205x1850	Door wardrobe 205x1850
191	341192	x	Utdragsskiva bord 450x550	Sliding leaf 450x550
192	341193	x	Låda utdragsskiva	Box sliding leaf
			M= Metervara	M= On the metre

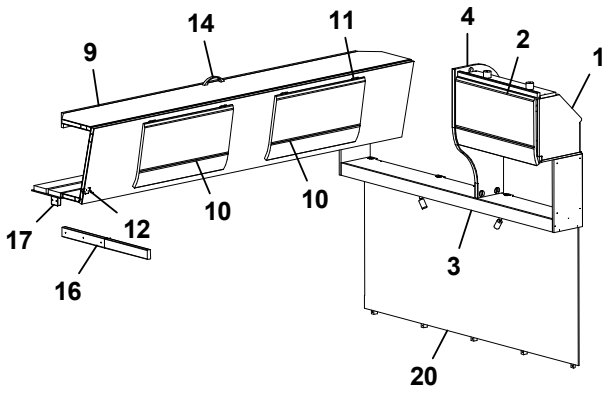
9
14
11
4
2
1
17
12
10
10
16
3
20

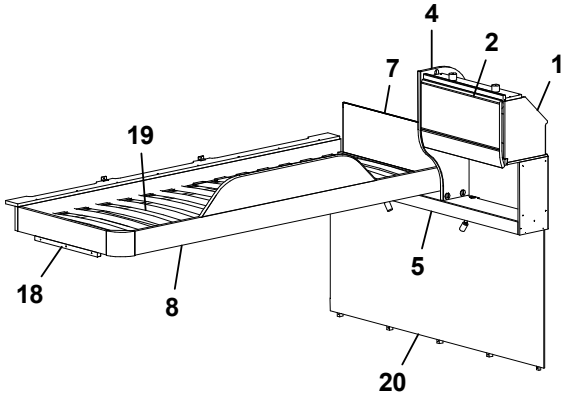
4
2
7
1
19
18
8
5
20

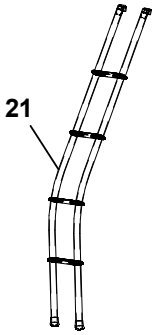
21

Pos Fig	Det. nr Part. No	Ingår Fitted	OBS!! Ange alltid årsmodell vid beställning av inredning Benämning	OBS!! Specify always year of model when ordering equipment Description
1	346228	x	Skåp gavel bak L=560 (Alpinvit)	Cupboard gable L=560 (Alpine white)
2	345774	x	Lucka (Alpinvit)	Door (Aline white)
--	350571	x	Gångjärn	Hinge
3	346058	x	Hyllpaket L=1510 (u. högtalare)	Shelf L=1510 (without speakers)
--	346059	x	Hyllpaket L=1510 (m. högtalare)	Shelf L=1510 (with speakers)
4	346655	x	Gavel rundad	Gable
5	346060	x	Hyllpaket L=1510 (u. högtalare)	Shelf L=1510 (without speakers)
--	346061	x	Hyllpaket L=1510 (m. högtalare)	Shelf L=1510 (with speakers)
7	321209	x	Värmespalt	Air gap
--	350594	x	Tyg värmespalt (Sara Grige)	Fabric air gap (Sara Grige)
--	350603	x	Tyg värmespalt (Velvet Grige)	Fabric air gap (Velvet Grige)
8	336714	x	Sängram u. ribbotten	Bed bottom without laths
9	346226	x	Överbäddskåp L=1980	Upper bed L=1980
--	375813	x	Rasskydd ö-bäddskåp	Protective plate
10	345774	x	Lucka (Alpinvit)	Door (Alpine white)
11	860402	x	Gångjärn	Hinge
12	860405	x	Gångjärn	Hinge
14	350129	x	Handtag	Handle
16	332661M	x	Bärregel ö-bädd 20x45x600	Bearing rail upper bed 20x45x600
17	331701M	x	Kloss bärregel	Block bearing rail
18	331961	x	Bärregel 22x22x440	Supportbar 22x22x440
19	325430	x	Ribbotten	Laths
20	346180	x	Sänggavel kpl. med tyg (Sara Greige)	Headboard cpl. with fabric (Sara Greige)
--	346181	x	Sänggavel kpl. med tyg (Velvet Greige)	Headboard cpl. with fabric (Velvet Greige)
21	350545	x	Stege ö-bäddsskåp	Ladder upper bed
			M= Metervara	M= On the metre

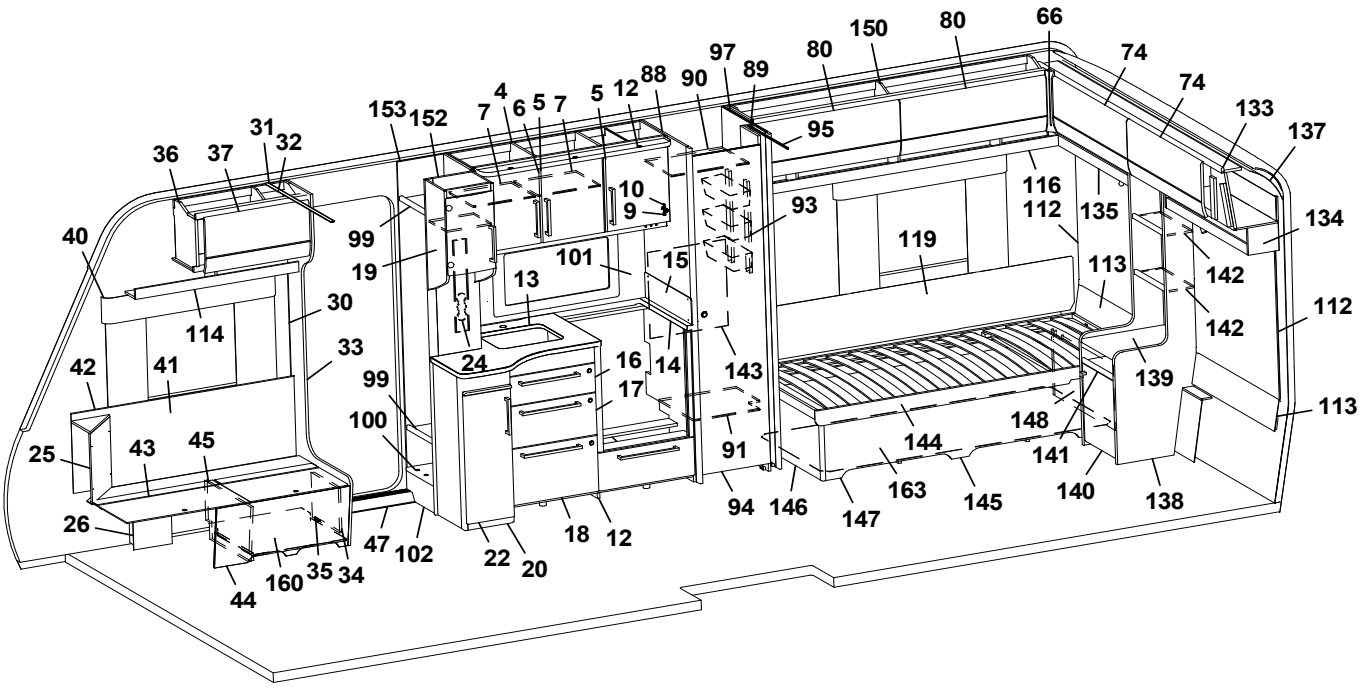
66
80
150
80
74
74
133
137
97
89
88
90
12
5
7
6
5
4
7
153
152
31
32
36
37
95
10
9
93
116
112
135
134
40
99
19
101
15
119
113
142
142
112
30
114
13
33
24
16
14
143
139
42
41
99
17
113
100
148
25
43
45
91
144
141
26
94
146
147
163
145
140
138
47
102
22
20
18
12
44
160
35
34

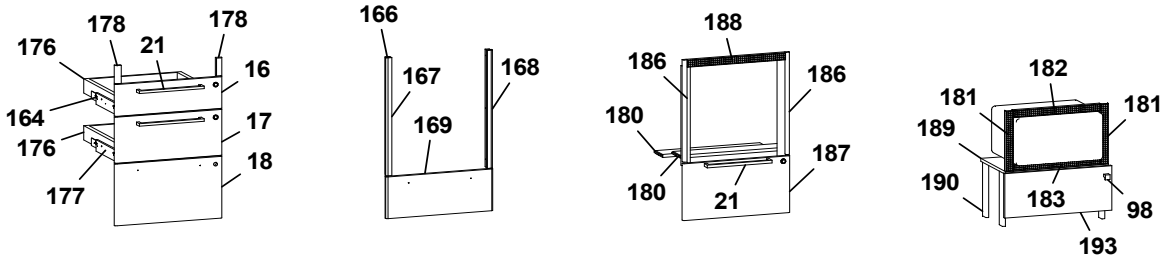
178
178
176
21
16
164
17
176
18
177
166
167
168
169
188
186
186
180
187
180
21
182
181
181
189
190
183
98
193

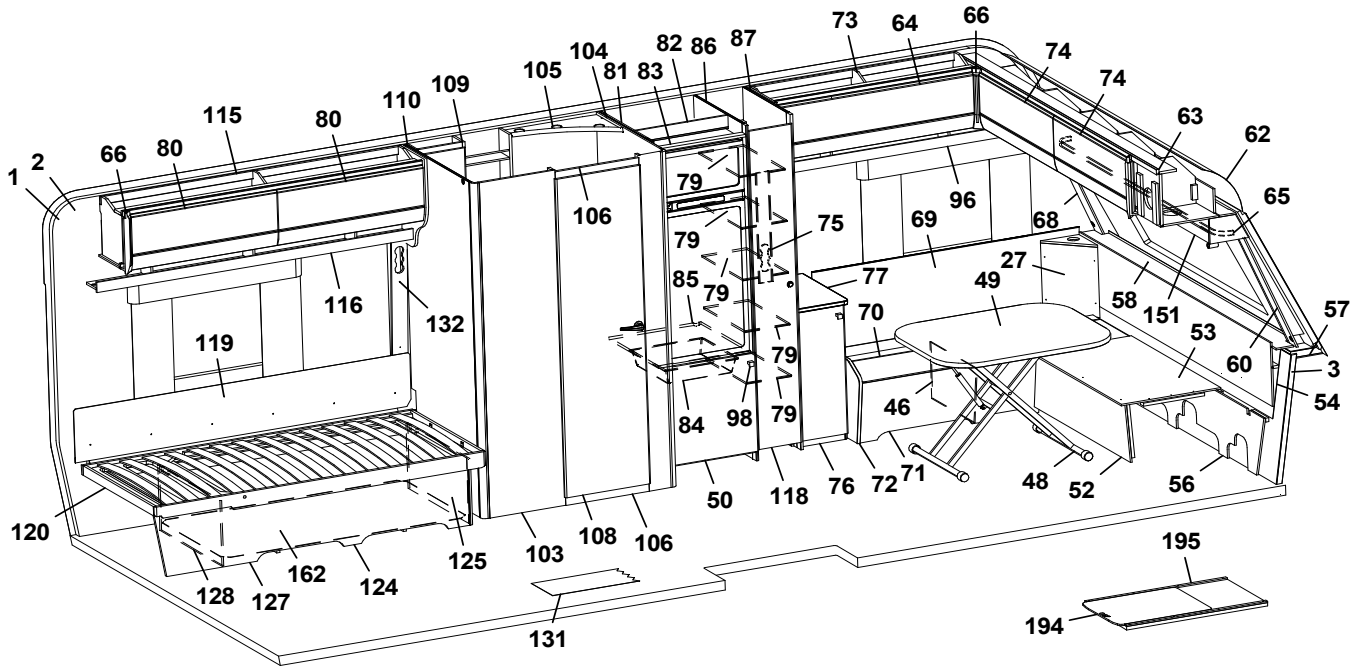
73
64
66
104
82
86
87
74
74
105
81
83
109
110
115
80
63
62
1
2
66
80
79
96
65
106
75
69
68
79
27
85
79
77
49
58
151
57
116
132
70
53
119
79
60
3
54
84
98
79
46
50
118
76
72
71
48
52
56
120
125
103
108
106
162
124
128
127
131
195
194

Pos Fig	Det. nr Part. No	Ingår Fitted	OBS!! Ange alltid årsmodell vid beställning av inredning Benämning	OBS!! Specify always year of model when ordering equipment Description
1	318657	M	Tapet vägg/tak	Wall paper
2	318584	M	Tejp tapet 20 mm	Tape, wall paper 20 mm
3	318585	M	Tejp tapet 60 mm	Tape, wall paper 60 mm
4	346163	x	Skåp kök L=1120 kpl. (Alpinvit)	Cupboard kitchen L=1120 cpl. (Alpine white)
--	343686	x	Skåp kök L=1120 kpl. (Mekong)	Cupboard kitchen L=1120 cpl. (Mekong)
5	346818	x	Lucka H (Alpinvit)	Door R (Alpine white)
--	343443	x	Lucka H (Mekong)	Door R (Mekong)
--	350471	x	Handtag d:o	Handle d:o
6	346819	x	Lucka V (Alpinvit)	Door L (Alpine white)
--	343455	x	Lucka V (Mekong)	Door L (Mekong)
--	350471	x	Handtag d:o	Handle d:o
7	331385M	x	Hylla	Shelf
9	311917	x	Gångjärn	Hinge
10	312588	x	Platta gångjärn	Plate hinge
11	346599	x	Ljusramp köksskåp L=1092	Light holder L=1092
12	347018	x	Diskbänk trädel u. skiva (Alpinvit)	Kitchen sink without board (Alpine white)
--	347023	x	Diskbänk trädel u. skiva (Mekong)	Kitchen sink without board (Mekong)
--	347058	x	Diskbänk induktion trädel u. skiva (Alpinvit)	Kitchen sink induction w/o board (Alpine white)
--	347069	x	Diskbänk induktion trädel u. skiva (Mekong)	Kitchen sink induction w/o board (Mekong)
13	346983	x	Skiva diskbänk 730x883	Board 730x883
--	340652-S	x	Skiva diskbänk induktion 730x1415	Board induction 730x1415
14	346977	x	Skiva diskbänk 40x560	Board 40x560
15	401715	x	Flamskydd	Flame guard
--	401996	x	Flamskydd induktion	Flame guard induction
16	346799	x	Lådförstycke (Alpinvit)	Drawer front (Alpine white)
--	343412	x	Lådförstycke (Mekong)	Drawer front (Mekong)
--	317514	x	Låda 480x500 d:o	Drawer 480x500 d:o
--	317382	x	Glidskena låda H d:o	Slide bar, drawer R d:o
--	350221	x	Glidskena låda V d:o	Slide bar, drawer L d:o
17	346801	x	Lådförstycke (Alpinvit)	Drawer front (Alpine white)
--	343413	x	Lådförstycke (Mekong)	Drawer front (Mekong)
--	317514	x	Låda 480x500 d:o	Drawer 480x500 d:o
--	317382	x	Glidskena låda H d:o	Slide bar, drawer R d:o
--	350221	x	Glidskena låda V d:o	Slide bar, drawer L d:o
18	346802	x	Lucka (Alpinvit)	Door (Alpine white)
--	343414	x	Lucka (Mekong)	Door (Mekong)
--	20-900302	x	Pentrylåda 273x500 d:o	Drawer pentry 273x500 d:o
--	07-800039	x	Rullskena H d:o	Roller rail R d:o
--	07-800038	x	Rullskena V d:o	Roller rail L d:o
19	346610	x	Skåp vintrin	Vitrine
--	346611	x	Lucka d:o	Door d:o
--	331872M	x	Hylla d:o	Shelf d:o
20	347047	x	Utskjut diskbänk (Alpinvit)	Projection kitchen sink (Alpine white)
--	343568	x	Utskjut diskbänk (Mekong)	Projection kitchen sink (Mekong)
--	336674	x	Skärbräda d:o	Cutting board d:o
21	350472	x	Handtag	Handle
22	346809	x	Lucka (Alpinvit)	Door (Alpine white)
--	343380	x	Lucka (Mekong)	Door (Mekong)
24	333289M	x	Front eluttag	Front outlet
25	345953	x	Hörn sittgrupp H	Corner R
			M= Metervara	M= On the metre

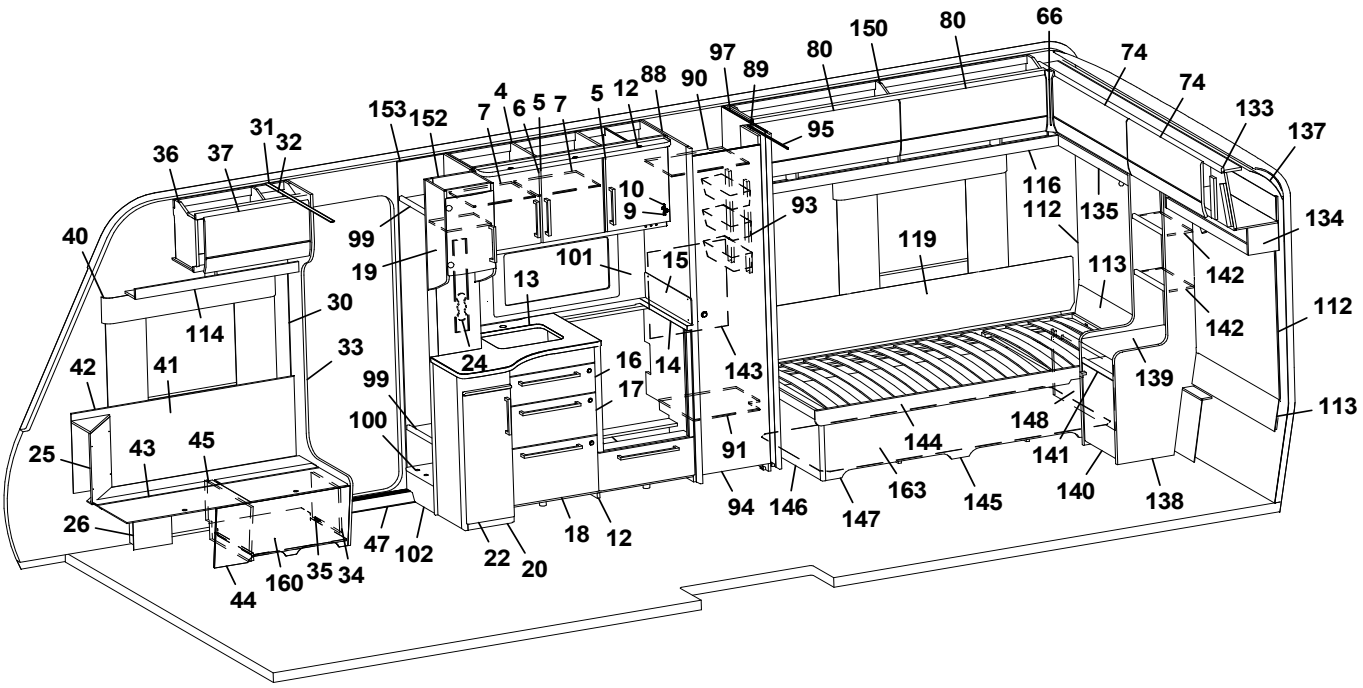
66
80
150
80
97
89
88
90
12
5
7
6
5
4
7
153
152
31
32
37
36
40
99
19
10
9
93
95
101
15
13
119
116
112
135
113
134
142
142
112
114
30
33
42
41
24
16
14
143
17
99
100
91
139
113
25
43
45
148
144
141
26
47
102
22
20
18
12
94
146
147
163
145
140
138
44
160
35
34

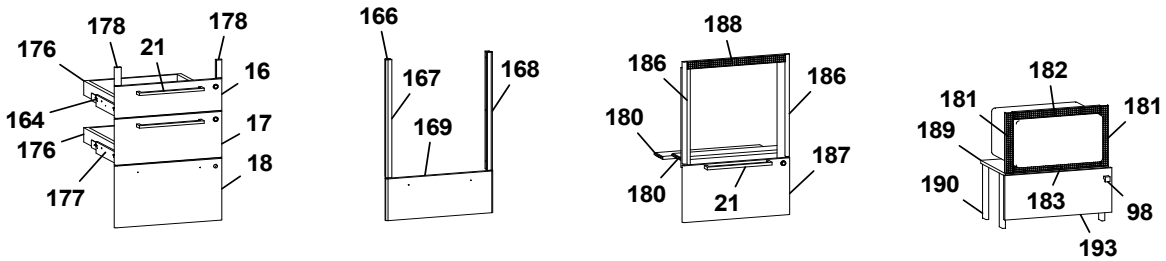
178
178
176
21
16
164
17
176
18
177
166
167
168
169
188
186
186
180
187
180
21
182
181
181
189
190
183
98
193

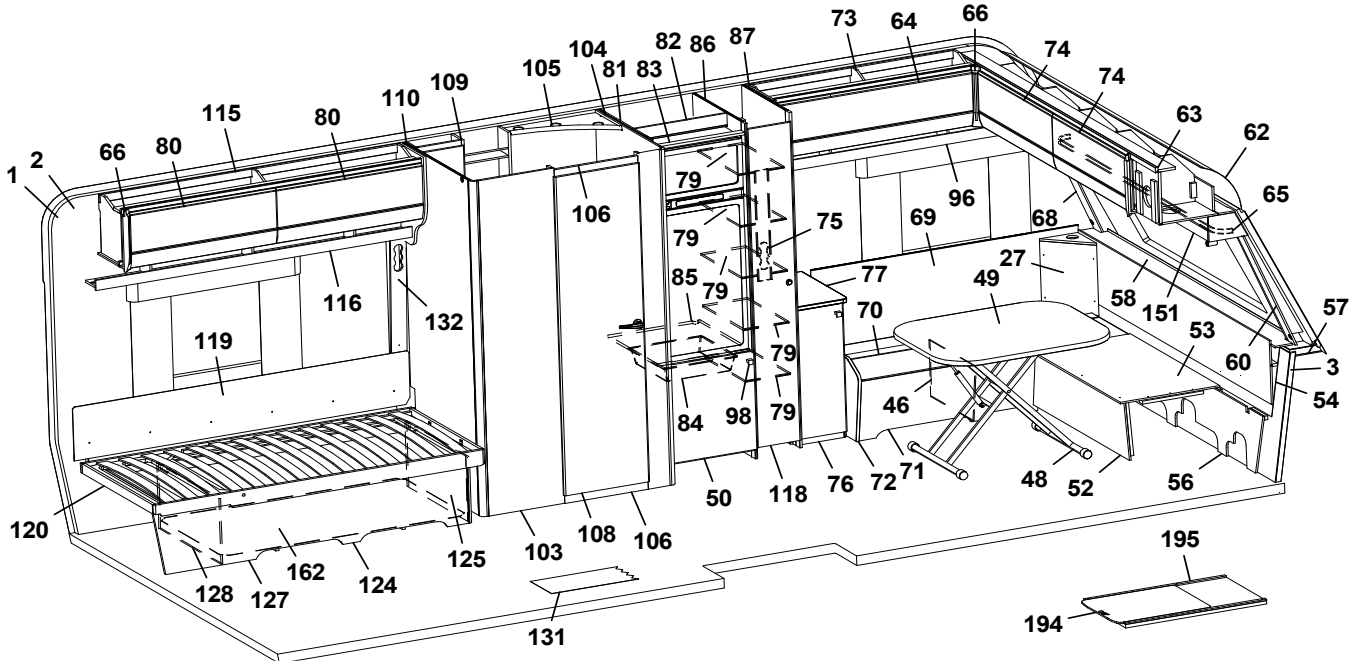
73
64
66
74
74
104
82
86
87
105
81
83
109
110
115
80
80
66
1
2
63
62
65
79
106
96
69
68
75
79
27
49
77
85
79
58
151
57
116
132
70
53
119
79
60
3
54
84
98
79
46
120
50
118
76
72
71
48
52
56
125
103
108
106
162
124
128
127
131
195
194

Pos Fig	Det. nr Part. No	Ingår Fitted	OBS!! Ange alltid årsmodell vid beställning av inredning Benämning	OBS!! Specify always year of model when ordering equipment Description
--	345951	x	Hörn sittgrupp H med ø 60 urttag	Corner R with ø 60 hole
--	345949	x	Hörn sittgrupp H med ø 85 urttag	Corner R with ø 85 hole
26	346080	x	Täckfront	Cover front
27	345951	x	Hörn sittgrupp V med ø 60 urttag	Corner L with ø 60 hole
--	345949	x	Hörn sittgrupp V med ø 85 urttag	Corner L with ø 85 hole
30	318962	x	List täck el-kabel B=45 L=2100	Cover strip B=45 L=2100
31	316270	x	List snäpp undre L=2379	List lower L=2379
32	316268	x	List snäpp övre L=2379	List upper L=2379
33	346566	x	Stolpe först. kpl. m. lucka	Support bar cpl. with door
34	343731	x	Lucka	Door
35	312589	x	Gångjärn	Hinge
36	346238	x	Överskåp H F L=659 (Alpinvit)	Cupboard upper front R L=659 (Alpine white)
--	350571	x	Gångjärn d:o	Hinge d:o
37	345775	x	Lucka överskåp (Alpinvit)	Door, cupboard upper (Alpine white)
40	350348	x	Skena gardin L=1020	Curtain rod L=1020
41	346249	x	Värmespalt H fram	Air gap R.F.
42	319821	M	List kant mörkbrun	Strip, dark brown
43	346012	x	Lock bäddlåda H F	Cover bedbox R.F.
--	319024	x	Matta grå textil m. tejp d:o	Carpet gray textile with tape d:o
44	343825	x	Front bäddlåda H F	Front bed box R.F.
--	346005	x	Front bäddlåda H F (centraldammsugare)	Front bed box R.F. (central vacuum cleaner)
45	342495	x	Stöd bäddlåda HF	Support bed box
46	312825	x	Stöd bäddlåda VF	Support bed box
47	319871	x	Tröskel aluminium L=650	Threshold aluminium L=650
48	310083	x	Bordsstativ	Table stand
--	350716	x	Bordsstativ enpelar	Table stand single pillar
49	345945	x	Bordsskiva 800x1000	Table top 800x1000
50	343835	x	Lucka V 550x570	Door L 550x570
--	316799	x	Gångjärn d:o	Hinge d:o
--	312588	x	Platta gångjärn d:o	Plate hinge d:o
52	331245M	x	Front bäddlåda gavel	Front bed box gable
53	345923	x	Skiva rundsittgrupp	Sheet seat
54	340578	x	Värmespalt gavel fram	Air gap
56	340520	x	Stöd sittgrupp	Support
57	215275	x	Hylla front kpl. L=2366	Shelf front cpl. L=2366
58	345285	x	Front/hylla kpl.	Front/shelf cpl.
--	345362	x	Front/hylla kpl. med belysning "Björn"	Front/shelf cpl. with lightning "Bear"
60	345085	x	Hörn front H	Front corner R
62	216067	x	Täckskiva radie fram 1x380x2360	Cover plate radius front 1x380x2360
--	313884	x	List plast radie L=2379	List L=2379
63	345727	x	Skåp gavel fram L=2360 (Alpinvit)	Cupboard front L=2360 (Alpine white)
--	350571	x	Gångjärn d:o	Hinge d:o
64	345781	x	Lucka överskåp (Alpinvit)	Door, cupboard upper (Alpine white)
65	350349	x	Skena gardin L=1920	Curtain rod L=1920
66	345869	x	Hörn inredning	Corner
68	345084	x	Hörn front V	Front corner L
69	346574	x	Värmespalt V fram	Air gap L.F.
70	346014	x	Lock bäddlåda V F	Cover bed box L.F
--	319024	x	Matta grå textil m. tejp d:o	Carpet gray textile with tape d:o
71	339504	x	Front bäddlåda V F	Front bed box L.F.
			M= Metervara	M= On the metre

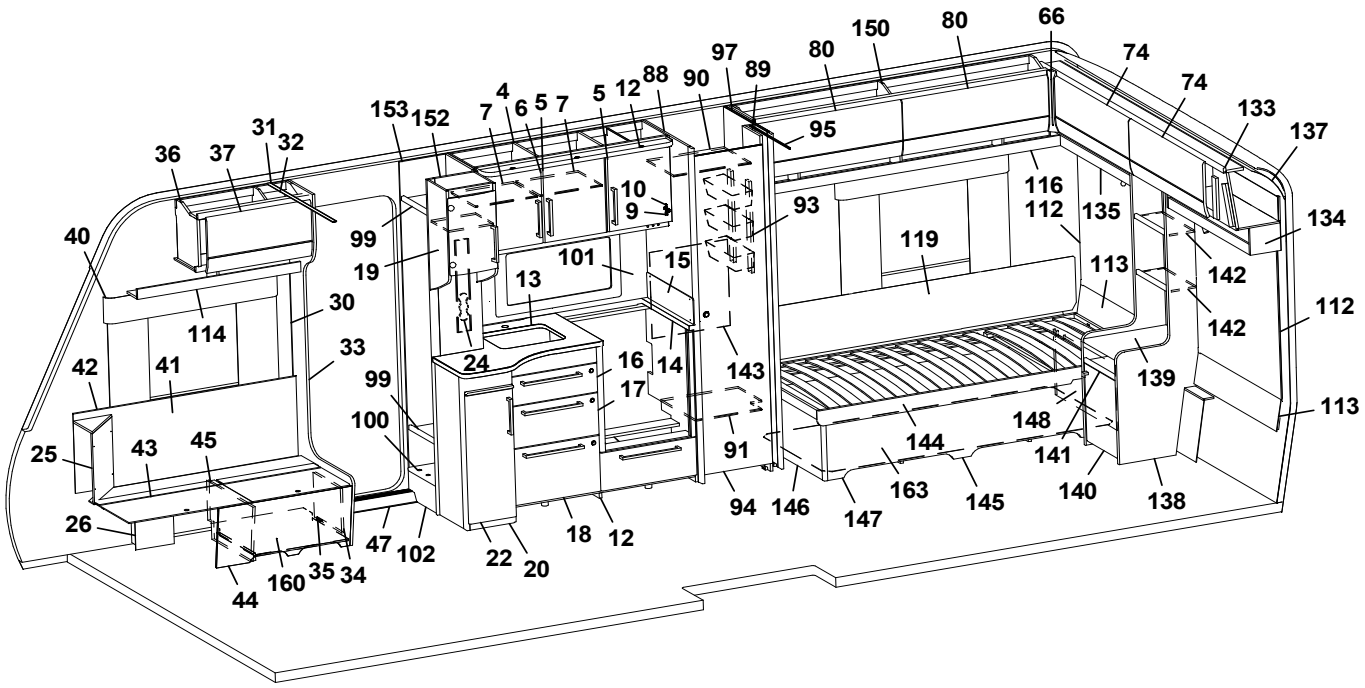
66
150
80
74
74
133
137
134
112
113
139
138
140
141
148
145
163
147
146
94
91
143
14
16
17
18
12
20
22
102
47
34
35
160
44
26
25
43
45
42
41
33
30
114
40
36
37
31
32
153
152
7
4
6
5
7
5
12
88
90
97
89
95
10
9
93
101
15
13
99
19
24
99
100
116
112
135
119
113
142
142
144

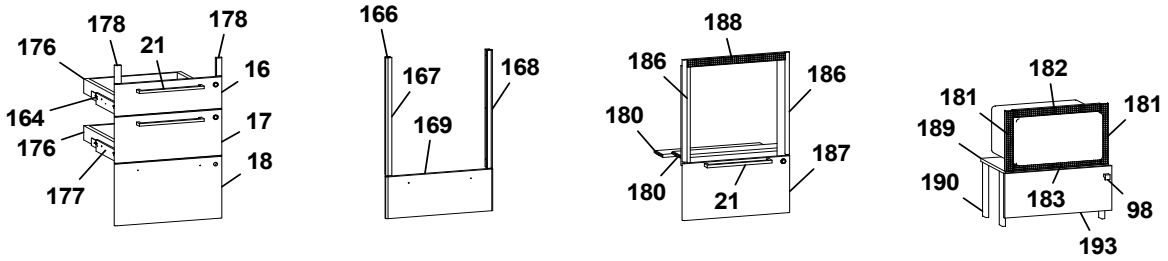
178
178
176
21
16
164
17
176
18
177
166
167
168
169
188
186
186
180
187
180
21
182
181
181
189
190
183
98
193

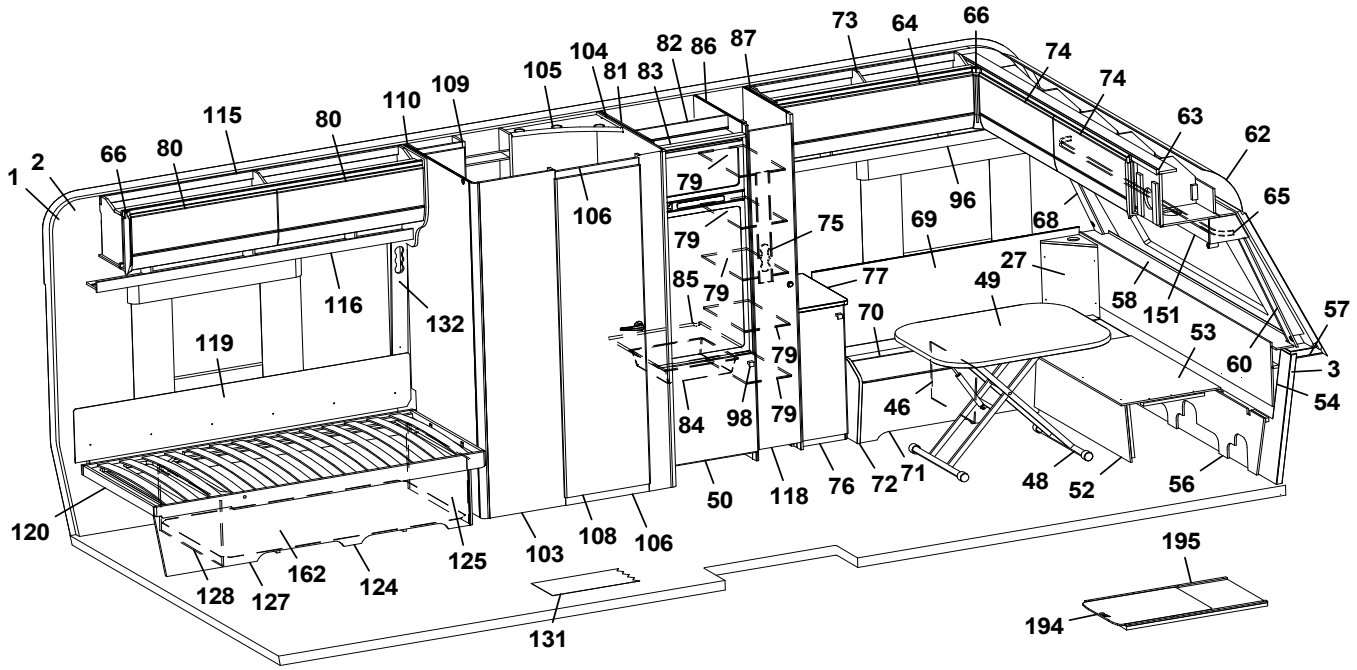
73
64
66
74
74
63
62
65
57
3
54
60
53
151
58
68
27
49
96
69
77
75
79
79
79
79
79
85
84
98
70
46
71
72
76
118
50
48
52
56
1
2
66
80
115
80
110
109
105
104
81
83
82
86
87
106
116
132
119
120
128
127
162
124
125
103
108
106
131
195
194

Pos Fig	Det. nr Part. No	Ingår Fitted	OBS!! Ange alltid årsmodell vid beställning av inredning Benämning	OBS!! Specify always year of model when ordering equipment Description
72	345933	x	Gavel bäddlåda V F	Gable bed box L.F
73	346315	x	Överskåp V F L=1202 (Alpinvit)	Cupboard upper front L L=1202 (Alpine white)
--	350571	x	Gångjärn d:o	Hinge d:o
74	345779	x	Lucka överskåp (Alpinvit)	Door, cupboard upper (Alpine white)
75	346603	x	Front eluttag	Front outlet
76	346612	x	Hurts kpl. u. skiva	Cupboard cpl. without board
--	346817	x	Lucka d:o (Alpinvit)	Door d:o (Alpine white)
77	346085	x	Skiva hurts	Board, cupboard
79	342129	x	Hylla garderob	Shelf wardrobe
80	345777	x	Lucka överskåp (Alpinvit)	Door, cupboard upper (Alpine white)
81	347738	x	Vägg kyl V	Wall refrigerator L
82	342309	x	Bakstycke stopp kyl	Back cupboard
83	342306	x	List folierad L = 528	List foiled L = 528
80	310325	x	Trådback vit 85x427x427	Tray 85x427x427
--	350760	x	Glidlist trådback (säljes i par)	Sliding strip tray (pair)
--	347802	x	List d:o	List d:o
85	347505	x	Hylla under kyl	Shelf refrigerator
86	347708	x	Vägg kyl H	Wall refrigerator R
87	344639	x	Vägg garderob H	Wall wardrobe R
--	344707	x	Vägg garderob H m. LED-list	Wall wardrobe R with LED-stripe
88	340090	x	Vägg garderob V	Wall wardrobe L
--	340091	x	Vägg garderob V m. LED-list	Wall wardrobe L with LED-stripe
89	331238M	x	Nisch, vikdörr	Niche folding door
90	337214	x	Hylla garderob övre	Shelf wardrobe upper
91	337215	x	Hylla garderob nedre	Shelf wardrobe lower
93	319759	x	Korg, garderob	Basket, wardrobe
--	335802	x	List för korgar	List för baskets
94	337217	x	Dörr 395x1850 kpl. m. tryckknapp	Door 395x1850 cpl. with pushlock
--	339883	x	Dörr 395x1850 kpl. m. vridknopp	Door 395x1850 cpl. with knob
95	314917	x	Skena draperi L=1190	Drapery rail L=1190
96	346833	x	Hyllpaket V F L=1481	Shelf front L L=1481
97	331593M	x	Vägg garderob H	Wall wardrobe R
98	350473	x	Handtag knopp	Handle knob
99	337483	x	Hylla insteg	Shelf
100	319893	x	Hylla insteg	Shelf
101	346689-F	x	Köksskiva vägg, Svart fiskben	Protection kitchen, Black fishbone
--	346689-M	x	Köksskiva vägg, Marmor	Protection kitchen, Marble
--	346689-S	x	Köksskiva vägg, Sten	Protection kitchen, Stone
102	331604M	x	Front instegsgarderob	Front
103	346595	x	Vägg tvättrum yttre	Wall washroom
104	346593	x	Vägg tvättrum H	Wall washroom R
105	336140	x	Ljusramp tvättrum	Light holder
106	331248	x	Tröskel 60x580	Threshold 60x580
108	346017	x	Dörr 570x1820 kpl.	Door 570x1820 cpl.
109	346404	x	Skåp tvättrum	Cupboard washroom
110	337243	x	Vägg tvättrum V	Wall washroom L
112	346172	x	Sänggavel kpl. m. tyg (Sara Greige)	Headboard cpl. with fabric (Sara Greige)
--	346173	x	Sänggavel kpl. m. tyg (Velvet Greige)	Headboard cpl. with fabric (Velvet Greige)
113	343849	x	Värmespalt	Air gap
114	346255	x	Hyllpaket H F L=938	Shelf front R L=938
			M= Metervara	M= On the metre

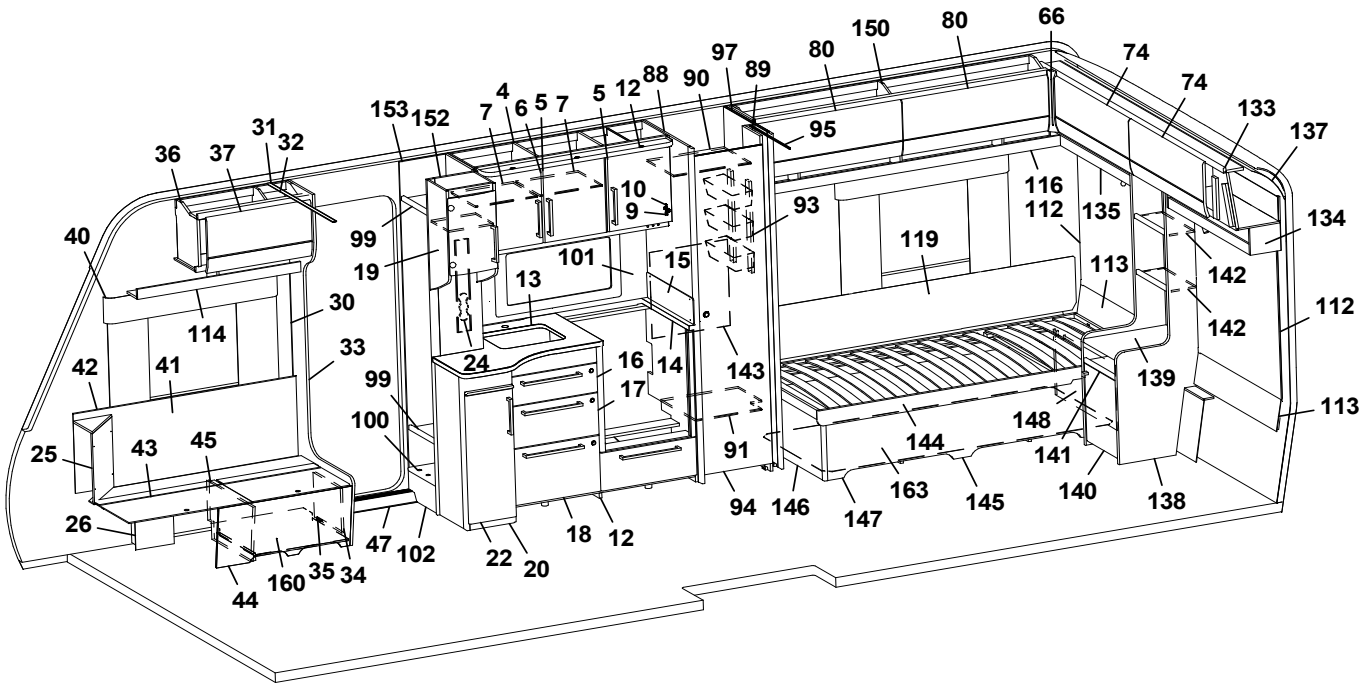
66
80
150
80
97
89
90
88
12
5
7
5
6
4
7
152
153
31
32
37
36
40
99
19
10
9
93
95
101
15
13
119
116
112
135
113
134
142
142
112
114
30
33
42
41
24
16
14
17
143
139
113
99
100
91
148
144
141
25
43
45
26
47
102
22
20
18
12
94
146
147
163
145
140
138
44
160
35
34

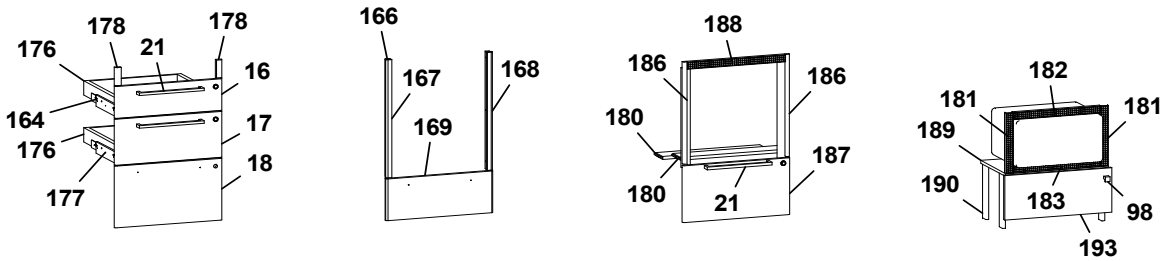
178
178
176
21
16
164
17
176
18
177
166
167
168
169
188
186
186
180
187
180
21
182
181
181
189
190
183
98
193

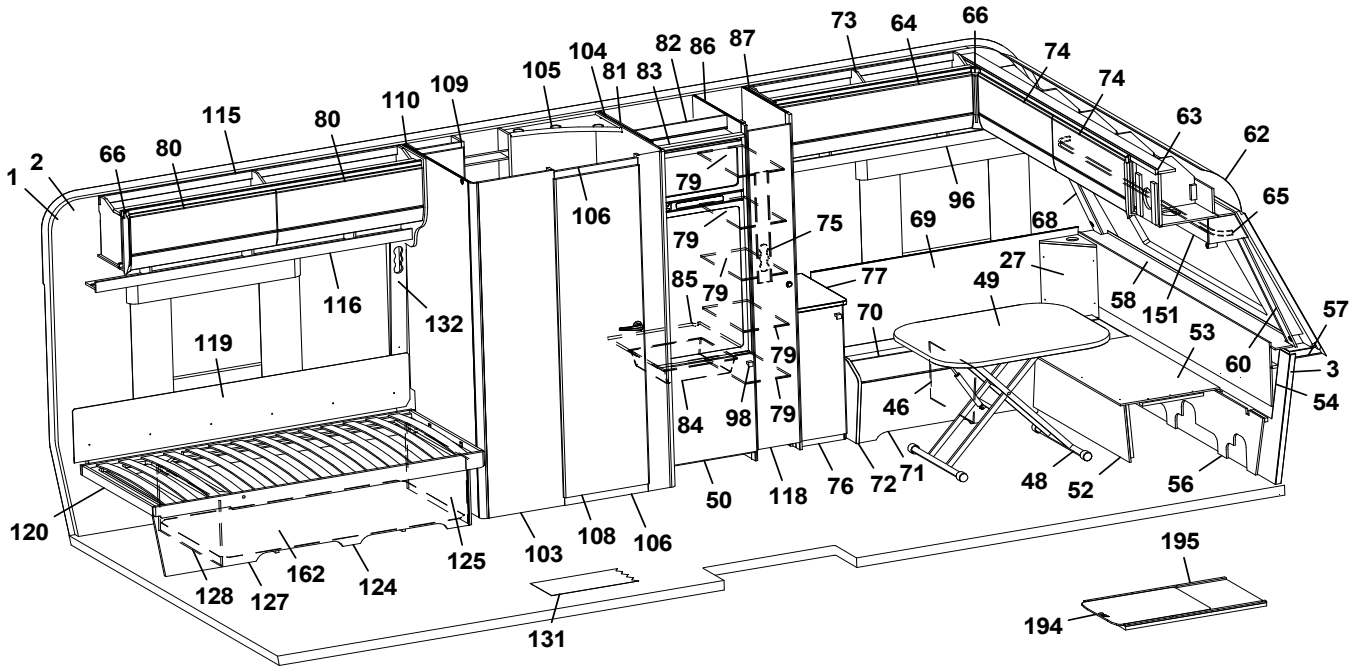
73
64
66
74
74
104
82
86
87
105
81
83
109
110
80
115
80
66
1
2
63
62
65
79
106
96
69
68
75
79
27
49
77
85
79
58
151
57
116
132
70
53
60
3
119
79
54
84
98
79
46
120
50
118
76
72
71
48
52
56
125
103
108
106
162
124
128
127
131
195
194

Pos Fig	Det. nr Part. No	Ingår Fitted	OBS!! Ange alltid årsmodell vid beställning av inredning Benämning	OBS!! Specify always year of model when ordering equipment Description
115	346126	x	Överskåp V B L=1737 (Alpinvit)	Cupboard upper rear L L=1737 (Alpine white)
--	350571	x	Gångjärn	Hinge
116	343213	x	Hyllpaket V B L=1815	Shelf rear R L=1815
118	336043	x	Dörr 260x1850 kpl. m. tryckknapp	Door 260x1850 cpl. with pushlock
--	339877	x	Dörr 260x1850 kpl. m. vridknopp	Door 260x1850 cpl. with knob
119	338121	x	Värmespalt	Air gap
--	350593	x	Tyg värmespalt (Sara Greige)	Fabric air gap (Sara Greige)
--	350602	x	Tyg värmespalt (Velvet Greige)	Fabric air gap (Velvet Greige)
120	346539	x	Sängram V u. ribbotten	Bed bottom L without laths
--	325342	x	Ribbotten kpl.	Laths bottom cpl.
--	314211	x	Ribba sängbotten L=820 B=63	Lath bed bottom L=820 B=63
--	312046	x	Band t. ribbotten	Band for laths bottom
124	346497	x	Sänglåda kpl. V	Bed box cpl. L
--	315203	x	Regel 17,5x55x1415	Wood lath pine 17,5x55x1415
125	346498	x	Gavel säng främre	Gable bed front
126	319863	x	List hörn L=380	Corner strip L=380
127	346502	x	Front säng	Front bed
128	346500	x	Gavel säng bakre	Gable bed rear
131	319393	x	Matta golv, antik planka	Carpet floor, antique plank
132	343352	x	Front eluttag	Front outlet
133	346439	x	Överskåp bak L=2360 (Alpinvit)	Cupboard upper, rear L=2360 (Alpine white)
--	350571	x	Gångjärn d:o	Hinge d:o
134	346580	x	Hyllpaket V B L=977	Shelf rear L L=977
135	346582	x	Hyllpaket H B L=977	Shelf rear R L=977
137	216066	x	Täckskiva radie bak 1x275x2360	Cover plate radius back 1x275x2360
--	313884	x	List plast radie L=2379	List L=2379
138	346478	x	Hurts kpl. m. skiva	Cupboard cpl. with board
139	346091	x	Skiva hurts	Board cupboard
140	346822	x	Lucka (Alpinvit)	Door (Alpine white)
141	343790	x	Hylla	Shelf
142	343788	x	Hylla	Shelf
143	337216	x	Täckskiva exp.kärl	Cover expansion vessel
144	346537	x	Sängram H u. ribbotten	Bed bottom R without laths
--	325342	x	Ribbotten kpl.	Laths bottom cpl.
--	314211	x	Ribba sängbotten L=820 B=63	Lath bed bottom L=820 B=63
--	312046	x	Band t. ribbotten	Band for laths bottom
145	346481	x	Sänglåda kpl. H	Bed box cpl. R
--	167880	x	Regel 17,5x55x1680	Wood lath pine 17,5x55x1415
146	346482	x	Gavel säng främre	Gable bed front
147	346486	x	Front säng	Front bed
148	346484	x	Gavel säng bakre	Gable bed rear
150	345959	x	Överskåp H B L=1737 (Alpinvit)	Cupboard upper rear R L=1737 (Alpine white)
--	350571	x	Gångjärn d:o	Hinge d:o
151	345930	x	Hyllpaket fram L=2360	Shelf front L=2360
152	337480	x	Vägg instegsgarderob kpl.	Wall wardrobe cpl.
153	337479	x	Vägg instegsgarderob	Wall wardrobe
160	402122	x	Plåt skofack	Plate shoe compartment
162	346507	x	Luftspalt sänglåda	Air gap bed box
163	346508	x	Luftspalt sänglåda	Air gap bed box
164	347012	x	Monteringssats kpl. lådor (Alpinvit)	Mounting kit cpl. drawers (Alpine white)
			M= Metervara	M= On the metre

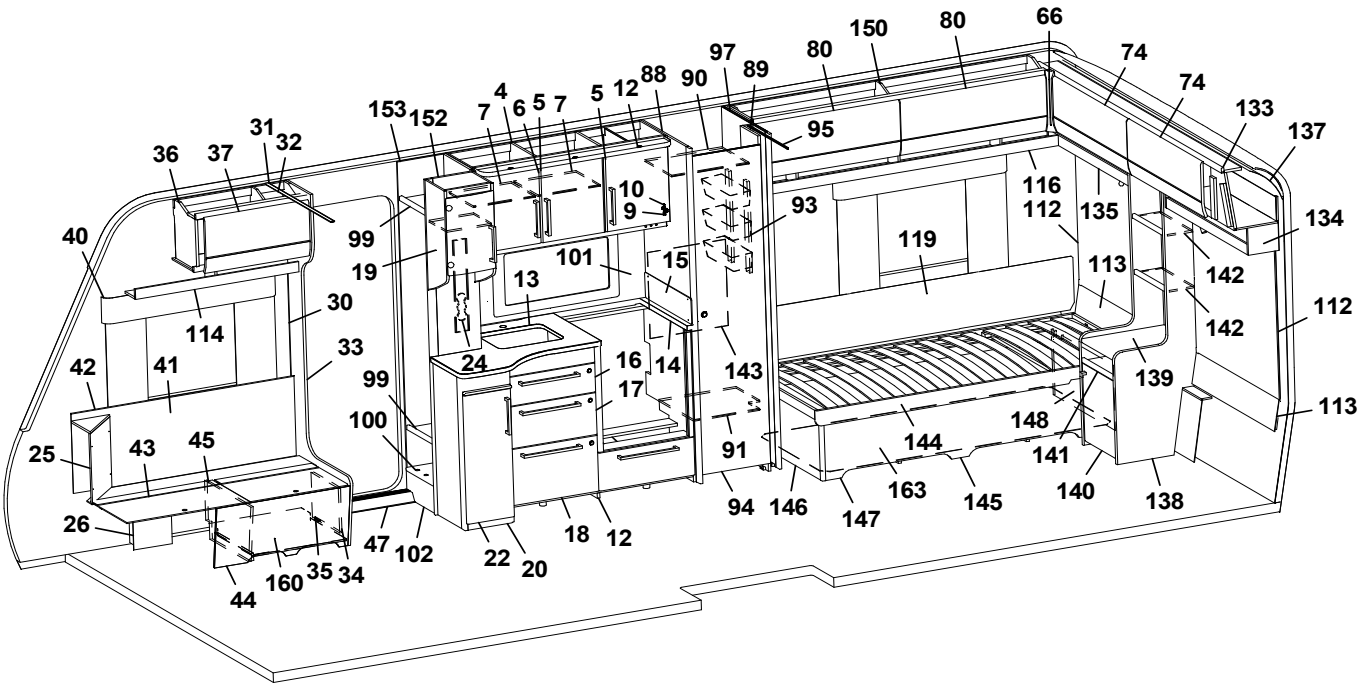
66
80
150
80
97
89
90
88
12
5
7
5
6
4
7
153
152
31
32
37
36
40
99
19
10
9
93
95
101
15
13
119
116
112
135
113
134
142
142
112
114
30
33
42
41
24
16
14
17
143
139
113
99
100
91
148
144
141
25
43
45
26
47
102
22
20
18
12
94
146
147
163
145
140
138
44
160
35
34

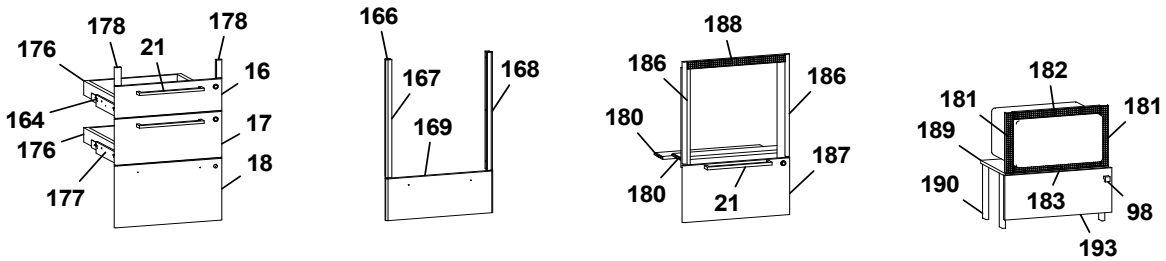
178
178
176
21
16
164
17
176
18
177
166
167
168
169
188
186
186
180
187
180
21
182
181
181
189
190
183
98
193

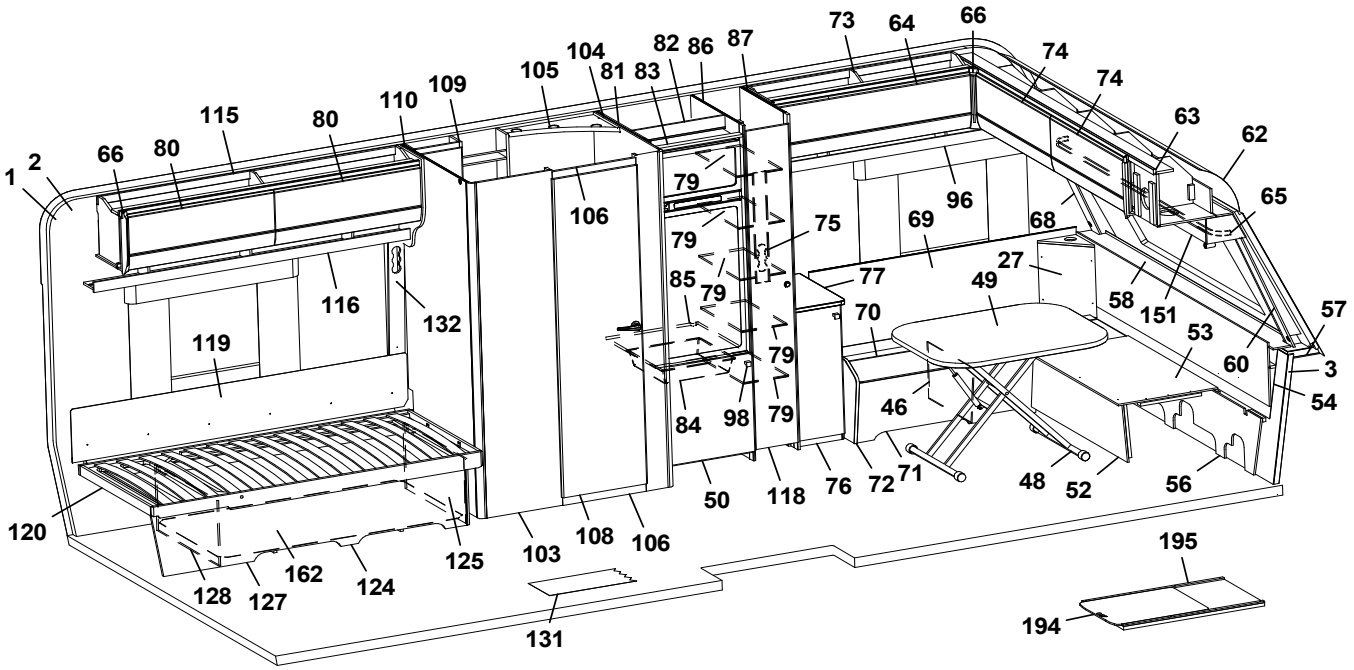
73
64
66
74
74
104
82
86
87
105
81
83
109
110
115
80
80
66
1
2
63
62
65
79
106
96
69
68
75
79
27
49
77
85
79
58
151
57
116
132
70
53
60
3
119
79
54
84
98
79
46
120
50
118
76
72
71
48
52
56
125
103
108
106
162
124
128
127
131
195
194

Pos Fig	Det. nr Part. No	Ingår Fitted	OBS!! Ange alltid årsmodell vid beställning av inredning Benämning	OBS!! Specify always year of model when ordering equipment Description
--	343471	x	Monteringssats kpl. lådor (Mekong)	Mounting kit cpl. drawers (Mekong)
166	347075	x	Monteringssats kpl. ugn (Alpinvit)	Mounting kit cpl. oven (Alpine white)
--	347076	x	Monteringssats kpl. ugn (Mekong)	Mounting kit cpl. oven (Mekong)
167	346950	x	Passbit V	Gauge block L
168	346949	x	Passbit H	Gauge block R
169	346971	x	Lucka (Alpinvit)	Door (Alpine white)
--	346972	x	Lucka (Mekong)	Door (Mekong)
176	317514	x	Låda 480x500	Drawer 480x500
177	317382	x	Glidskena låda H	Slide bar, drawer R
--	350221	x	Glidskena låda V	Slide bar, drawer L
--	801701	x	Skruv 6x16 d:o	Screw 6x16 d:o
178	336092	x	Passbit 16x30x95 (Mekong)	Gauge block 16x30x95 (Mekong)
180	346947	x	Skiva distans	Sheet distance
181	402108	x	Galler vent. mikro 38x318	Grating vent. micro 38x318
182	402109	x	Galler vent. mikro 38x448	Grating vent. micro 38x448
183	402110	x	Galler vent. mikro 33x448	Grating vent. micro 33x448
186	342139	x	List L=538 (diskbänk induktion)	List (kitchen sink induction) L=538
187	346803	x	Lucka (diskb. induktion) 299x550 (Alpinvit)	Door (kitch. sink induct.) 299x550 (Alpine white)
--	343392	x	Lucka (diskb. induktion) 299x550 (Mekong)	Door (kitch. sink induct.) 299x550 (Mekong)
--	20-900302	x	Pentrylåda 273x500 d:o	Drawer pentry 273x500 d:o
--	07-800039	x	Rullskena H d:o	Roller rail R d:o
--	07-800038	x	Rullskena V d:o	Roller rail L d:o
188	402107	x	Galler ugn (diskb. induktion) 35x503	Grating oven (kitch. sink induct.) 35x503
189	342316	x	Hylla mikro	Shelf
190	342315	x	List folierad L=283	List folierad L=283
193	343911	x	Lucka 228x550	Door 228x550
--	316799	x	Gångjärn d:o	Hinge d:o
--	312588	x	Platta gångjärn d:o	Plate hinge d:o
194	341192	x	Utdragsskiva bord 450x550	Sliding leaf 450x550
195	341193	x	Låda utdragsskiva	Box sliding leaf
			M= Metervara	M= On the metre

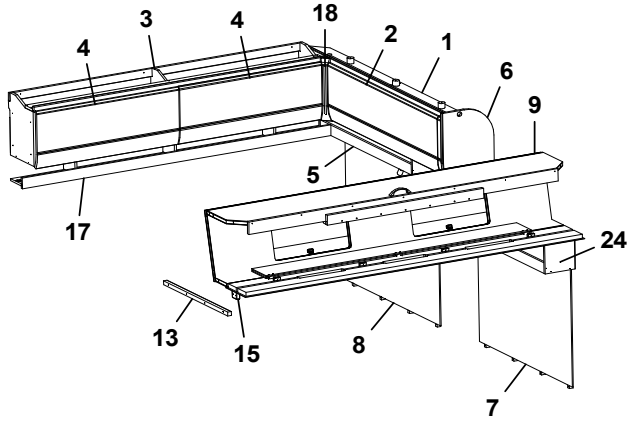
3
4
4
18
2
1
4
6
9
5
17
24
13
15
8
7

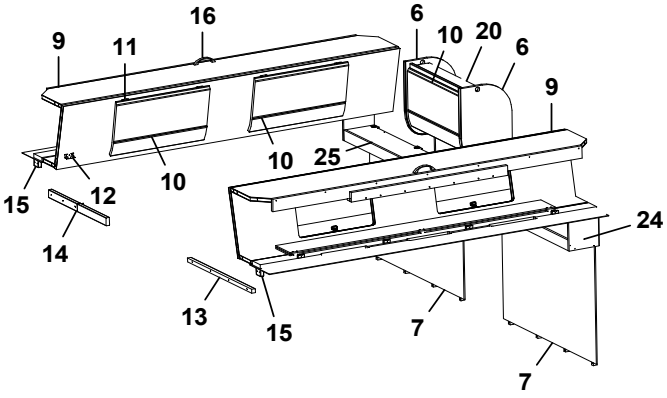
16
6
9
11
10
20
6
9
10
25
15
12
10
24
14
13
15
7
7

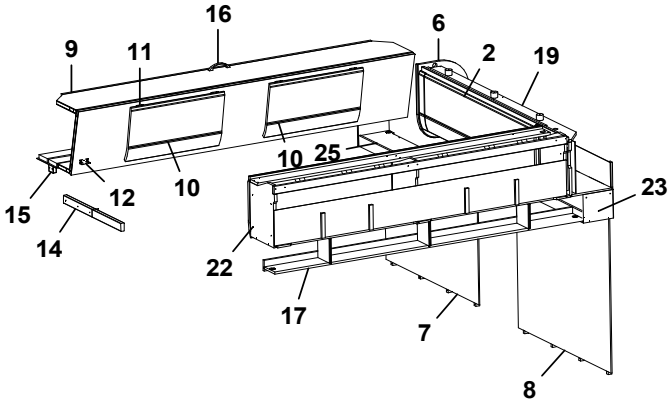
16
6
9
11
2
19
10
25
23
15
12
10
14
22
17
7
8

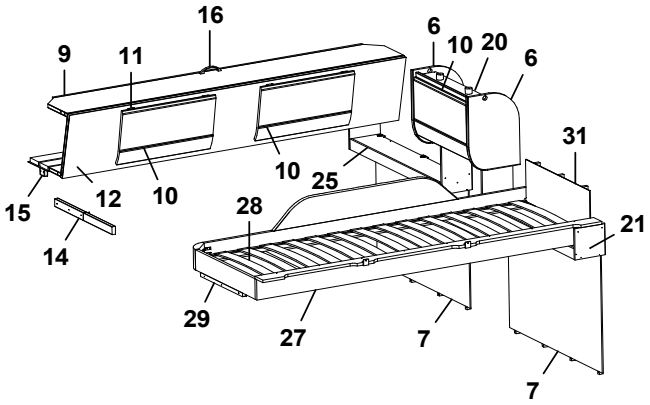
16
6
9
11
10
20
6
10
25
31
15
12
10
28
21
14
29
27
7
7

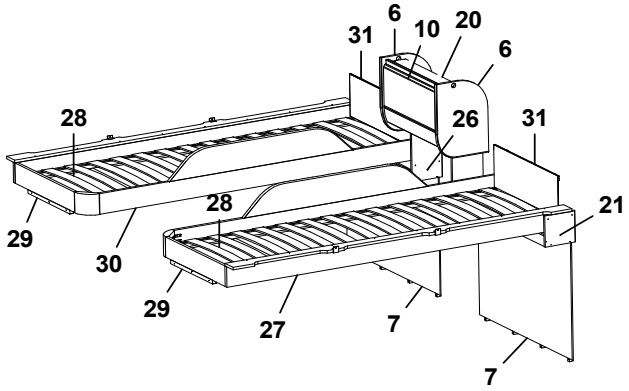
6
31
10
20
6
28
26
31
21
29
28
30
29
27
7
7

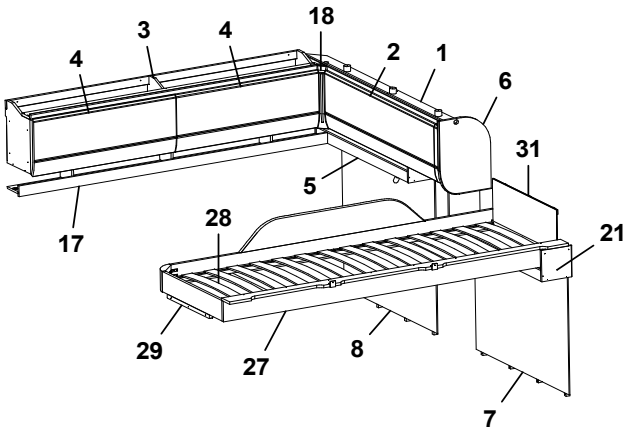
3
4
4
18
2
1
4
6
5
31
17
28
21
29
27
8
7

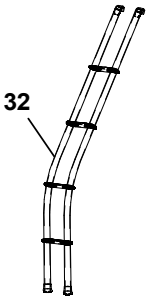
32

Pos Fig	Det. nr Part. No	Ingår Fitted	OBS!! Ange alltid årsmodell vid beställning av inredning Benämning	OBS!! Specify always year of model when ordering equipment Description
1	345967	x	Skåp gavel bak L=1510 (Alpinvit)	Cupboard gable L=1510 (Alpine white)
--	350571	x	Gångjärn	Hinge
2	345781	x	Lucka (Alpinvit)	Door (Alpine white)
3	345959	x	Överskåp L=1737 (Alpinvit)	Cupboard upper L=1737 (Alpine white)
--	350571	x	Gångjärn	Hinge
4	345777	x	Lucka (Alpinvite)	Door (Alpine white)
5	346582	x	Hyllpaket L=977 (u. högtalare)	Shelf L=977 (without speakers)
--	346583	x	Hyllpaket L=977 (m. högtalare)	Shelf L=977 (with speakers)
6	346657	x	Gavel rundad	Gable
7	346184	x	Sänggavel kpl. m. tyg (Sara Griege)	Headboard cpl. with fabric (Sara Griege)
--	346185	x	Sänggavel kpl. m. tyg (Velvet Griege)	Headboard cpl. with fabric (Velvet Griege)
8	346172	x	Sänggavel kpl. m. tyg (Sara Griege)	Headboard cpl. with fabric (Sara Griege)
--	346173	x	Sänggavel kpl. m. tyg (Velvet Griege)	Headboard cpl. with fabric (Velvet Griege)
9	346226	x	Överbäddskåp L=1980 (Alpinvit)	Upper bed L=1980 (ALpine white)
--	339819	x	Regel låsning	Lock bar
--	375813	x	Rasskydd ö-bäddskåp	Protective plate
10	345774	x	Lucka (Alpinvit)	Door (Alpine white)
11	860402	x	Gångjärn	Hinge
12	860405	x	Gångjärn	Hinge
13	331698M	x	Bärregel 22x22x670	Bearing rail 22x22x670
14	332661M	x	Bärregel (vikbar)	Bearing rail
16	350129	x	Handtag	Handle
15	331701M	x	Kloss bärregel	Block bearing rail
17	343213	x	Hyllpaket L=1815	Shelf L=1815
18	345869	x	Hörn inredning	Corner
19	346373	x	Skåp gavel bak L=1510	Cupboard gable L=1510
20	346228	x	Skåp gavel bak L=560 (Alpinvit)	Cupboard gable L=560 (Alpine white)
21	346588	x	Hyllpaket L=977 (u. högtalare)	Shelf L=977 (without speakers)
--	346589	x	Hyllpaket L=977 (m. r högtalare)	Shelf L=977 (with speakers)
22	346126	x	Överskåp L=1737 (Alpinvit)	Cupboard upper L=1737 (Alpine white)
--	350571	x	Gångjärn	Hinge
23	346580	x	Hyllpaket L=977 (u. högtalare)	Shelf L=977 (without speakers)
--	346581	x	Hyllpaket L=977 (m. högtalare)	Shelf L=977 (with speakers)
24	346584	x	Hyllpaket L=977 (u. högatalre)	Shelf L977 (without speakers)
--	346585	x	Hyllpaket L=977 (m. högatalre)	Shelf L977 (with speakers)
25	346586	x	Hyllpaket L=977(u. högatalre)	Shelf L977 (without speakers)
--	346587	x	Hyllpaket L=977 (m. högatalre)	Shelf L977 (with speakers)
26	346590	x	Hyllpaket L=977(u. högatalre)	Shelf L977 (without speakers)
--	346591	x	Hyllpaket L=977 (m. högatalre)	Shelf L977 (with speakers)
27	336381	x	Sängram vån.säng V u. ribbotten	Bed bottom L without laths
28	325430	x	Ribbotten kpl.	Laths bottom cpl.
--	311985	x	Ribba sängbotten L=718 B=63	Lath bed bottom L=718 B=63
--	312046	x	Band t. ribbotten	Band for laths bottom
29	331961M	x	Bärregel L=440	Bearing rail L=440
30	336714	x	Sängram vån.säng H u. ribbotten	Bed bottom R without laths
31	321209	x	Värmespalt	Air gap
--	350594	x	Tyg värmespalt (Sara Greige)	Fabric air gap (Sara Greige)
--	350603	x	Tyg värmespalt (Velvet Greige)	Fabric air gap (Velvet Greige)
32	350534	x	Stege ö-bäddsskåp kpl.	Ladder upper bed cpl.
			M= Metervara	M= On the metre

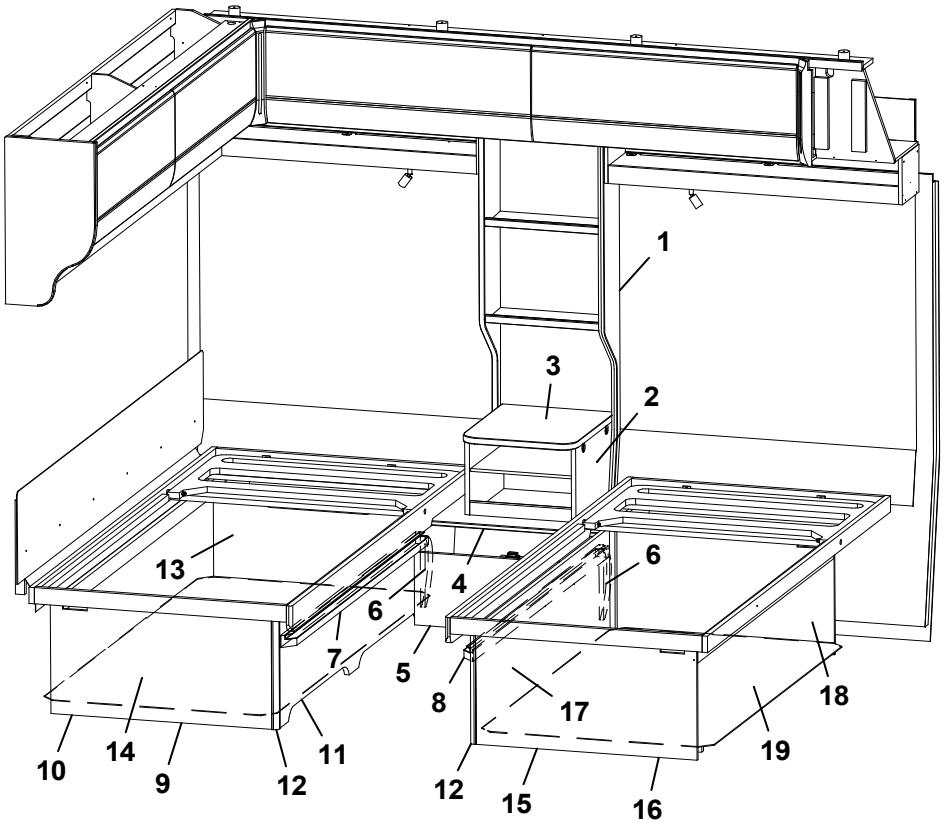
1
3
2
13
4
6
6
7
5
8
17
18
10
14
9
12
11
12
15
16
19

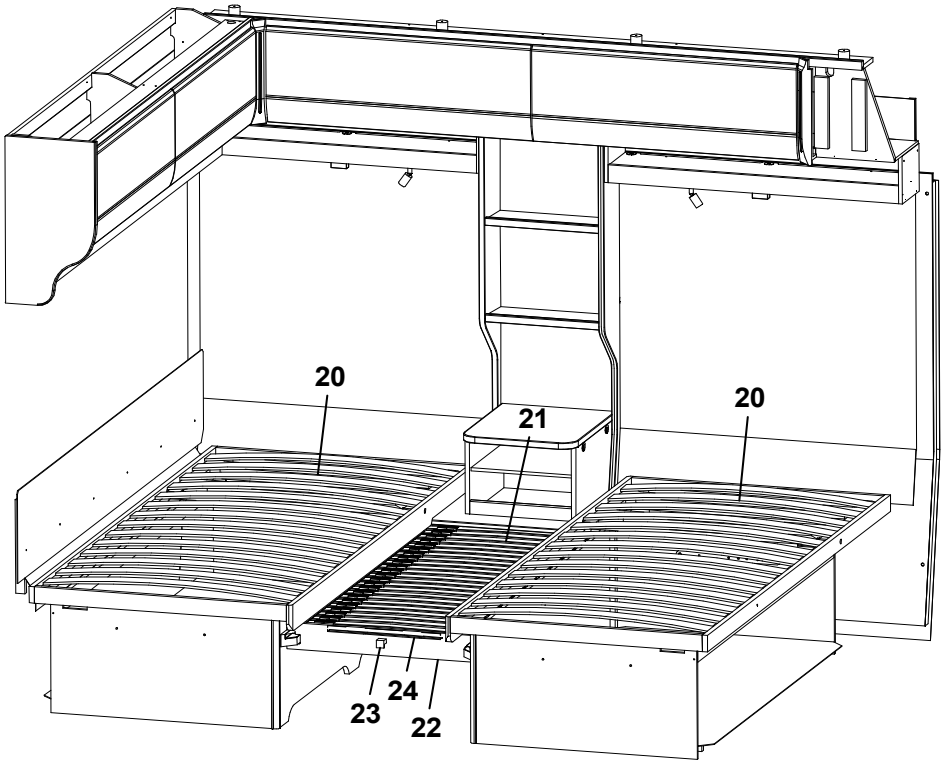
20
21
20
23
24
22

Pos Fig	Det. nr Part. No	Ingår Fitted	OBS!! Ange alltid årsmodell vid beställning av inredning Benämning	OBS!! Specify always year of model when ordering equipment Description
1	346522	x	Hylla kpl.	Shelf cpl.
2	346512	x	Låda övre	Drawer upper
--	346513	x	Hylla d:o	Shelf d:o
3	346515	x	Skiva låda övre	Board drawer upper
4	346529	x	Låda nedre kpl.	Drawer lower cpl.
5	346526	x	Front hylla nedre	Front drawer lower
6	346544	x	Radiekloss	Radius block
7	346695	x	Glidskena H kpl.	Sliding rail right cpl.
8	346696	x	Glidskena V kpl.	Sliding rail left cpl.
9	346481	x	Sänglåda H kpl.	Bed box R cpl.
--	167880	x	Regel 17,5x55x1680	Wood lath pine 17,5x55x1415
10	346482	x	Gavel främre	Front gable
11	346486	x	Front sänglåda	Front bedbox
12	319863	x	List hörn L=380	Corner strip L=380
13	346484	x	Gavel bakre	Rear gable
14	346508	x	Luftspalt sänglåda	Air gap bed box
15	346497	x	Sänglåda V kpl.	Bed box L cpl.
--	315203	x	Regel 17,5x55x1415	Wood lath pine 17,5x55x1415
16	346498	x	Gavel främre	Front gable
17	346502	x	Front sänglåda	Front bedbox
18	346500	x	Gavel bakre	Rear gable
19	346507	x	Luftspalt sänglåda	Air gap bedbox
20	325342	x	Ribbotten kpl.	Laths bottom cpl.
--	314211	x	Ribba sängbotten L=820 B=63	Lath bed bottom L=820 B=63
--	312046	x	Band t. ribbotten	Band for laths bottom
21	346556	x	Ribbotten kpl.	Laths bottom cpl.
22	346528	x	Front	Front
23	350473	x	Handtag knopp	Handle knob
24	346705	x	List front	List front
			M= Metervara	M= On the metre

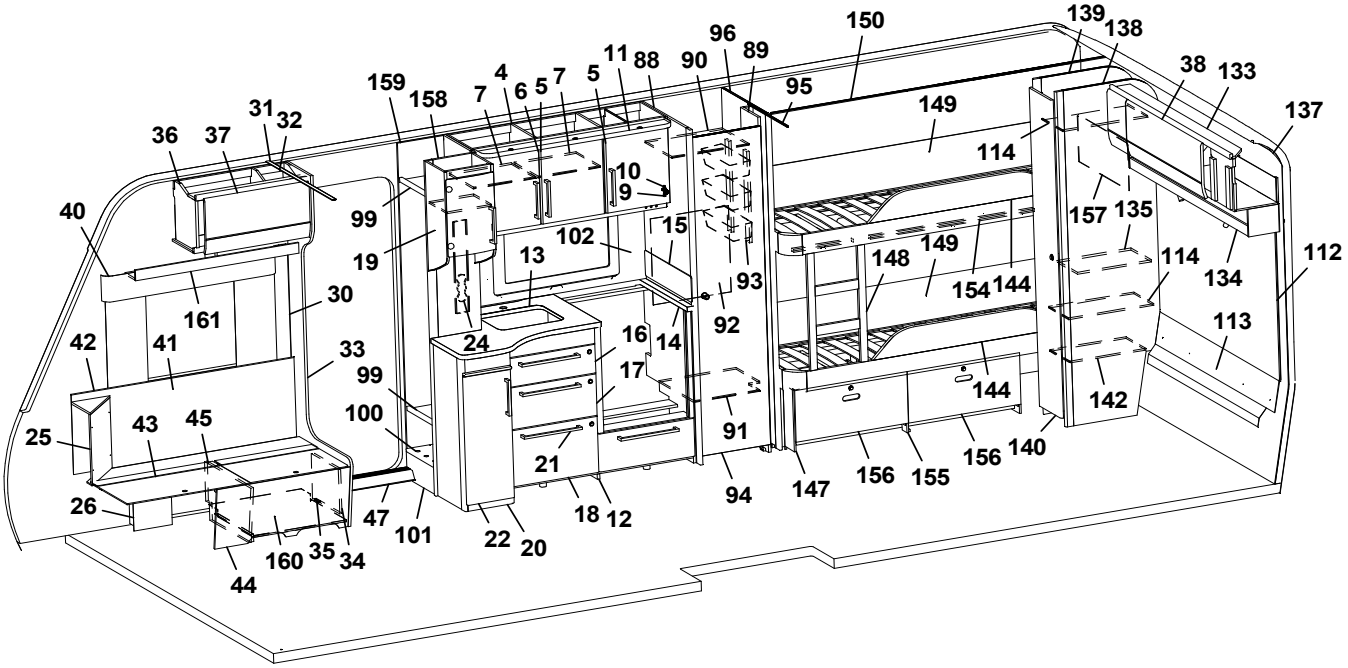
150
139
138
96
89
90
88
11
5
7
6
5
4
7
159
158
31
32
36
37
40
99
19
10
9
102
15
13
93
92
149
114
38
133
137
157
135
148
149
154
144
114
134
112
113
161
30
42
41
33
24
16
14
17
99
100
91
144
142
25
43
45
21
94
147
156
155
156
140
26
47
101
22
20
18
12
160
35
34
44

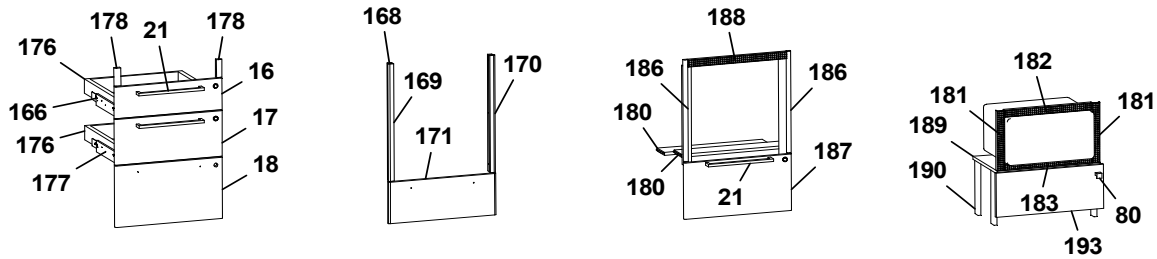
178
21
178
176
16
166
17
176
177
18
168
169
170
171
188
186
186
180
180
187
21
182
181
181
189
190
183
80
193

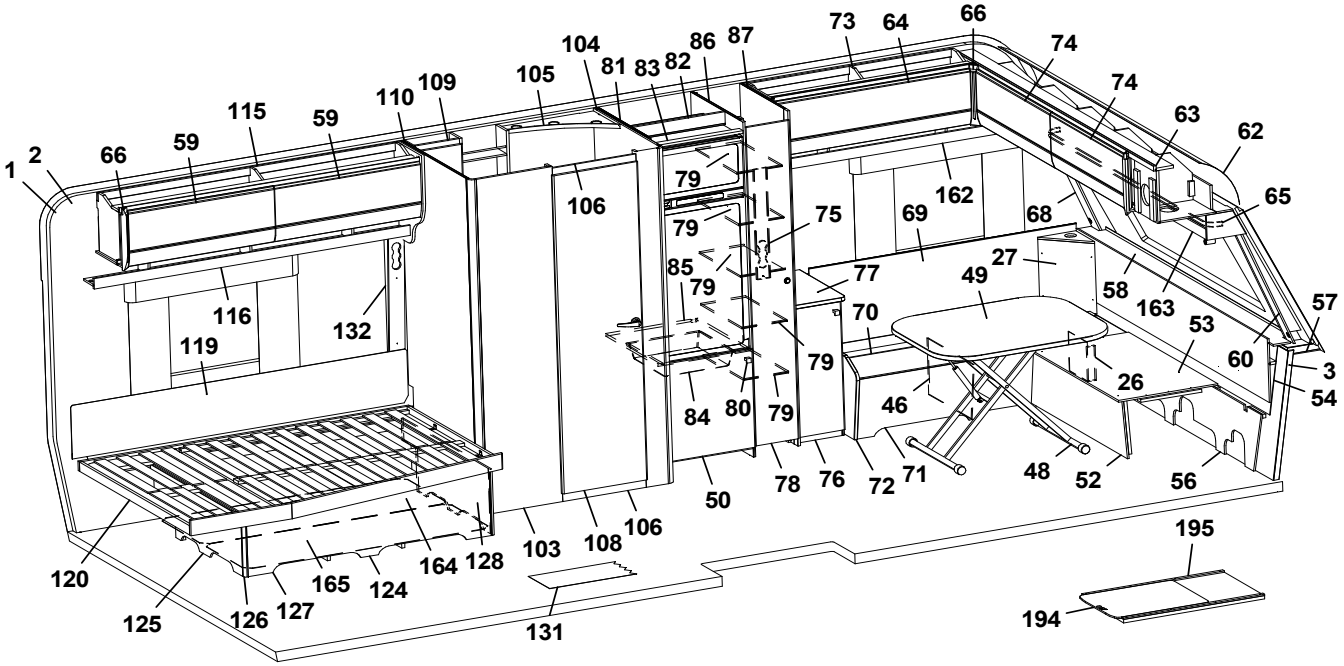
1
2
66
59
115
59
110
109
105
104
81
83
82
86
87
73
64
66
74
74
63
62
65
106
79
79
75
69
162
68
85
79
77
27
49
58
163
57
116
132
119
70
79
53
60
3
54
26
84
80
79
46
48
52
56
78
76
72
71
50
120
125
126
127
165
124
164
128
103
108
106
131
195
194

Pos Fig	Det. nr Part. No	Ingår Fitted	OBS!! Ange alltid årsmodell vid beställning av inredning Benämning	OBS!! Specify always year of model when ordering equipment Description
1	318657	M	Tapet vägg/tak	Wall paper
2	318584	M	Tejp tapet 20 mm	Tape, wall paper 20 mm
3	318585	M	Tejp tapet 60 mm	Tape, wall paper 60 mm
4	346163	x	Skåp kök L=1120 kpl. (Alpinvit)	Cupboard kitchen L=1120 cpl. (Alpine white)
--	343686	x	Skåp kök L=1120 kpl. (Mekong)	Cupboard kitchen L=1120 cpl. (Mekong)
5	346818	x	Lucka H (Alpinvit)	Door R (Alpine white)
--	343443	x	Lucka H (Mekong)	Door R (Mekong)
--	350471	x	Handtag d:o	Handle d:o
6	346819	x	Lucka V (Alpinvit)	Door L (Alpine white)
--	343455	x	Lucka V (Mekong)	Door L (Mekong)
--	350471	x	Handtag d:o	Handle d:o
7	331385M	x	Hylla	Shelf
9	311917	x	Gångjärn	Hinge
10	312588	x	Platta gångjärn	Plate hinge
11	346599	x	Ljusramp köksskåp L=1092	Light holder L=1092
12	347018	x	Diskbänk trädel u. skiva (Alpinvit)	Kitchen sink without board (Alpine white)
--	347023	x	Diskbänk trädel u. skiva (Mekong)	Kitchen sink without board (Mekong)
--	347058	x	Diskbänk induktion trädel u. skiva (Alpinvit)	Kitchen sink induction w/o board (Alpine white)
--	347069	x	Diskbänk induktion trädel u. skiva (Mekong)	Kitchen sink induction w/o board (Mekong)
13	346983	x	Skiva diskbänk 730x883	Board 730x883
--	340652-S	x	Skiva diskbänk induktion 730x1415	Board induction 730x1415
14	346977	x	Skiva diskbänk 40x560	Board 40x560
15	401715	x	Flamskydd	Flame guard
--	401996	x	Flamskydd induktion	Flame guard induction
16	346799	x	Lådförstycke (Alpinvit)	Drawer front (Alpine white)
--	343412	x	Lådförstycke (Mekong)	Drawer front (Mekong)
--	317514	x	Låda 480x500 d:o	Drawer 480x500 d:o
--	317382	x	Glidskena låda H d:o	Slide bar, drawer R d:o
--	350221	x	Glidskena låda V d:o	Slide bar, drawer L d:o
17	346801	x	Lådförstycke (Alpinvit)	Drawer front (Alpine white)
--	343413	x	Lådförstycke (Mekong)	Drawer front (Mekong)
--	317514	x	Låda 480x500 d:o	Drawer 480x500 d:o
--	317382	x	Glidskena låda H d:o	Slide bar, drawer R d:o
--	350221	x	Glidskena låda V d:o	Slide bar, drawer L d:o
18	346802	x	Lucka (Alpinvit)	Door (Alpine white)
--	343414	x	Lucka (Mekong)	Door (Mekong)
--	20-900302	x	Pentrylåda 273x500 d:o	Drawer pentry 273x500 d:o
--	07-800039	x	Rullskena H d:o	Roller rail R d:o
--	07-800038	x	Rullskena V d:o	Roller rail L d:o
19	346610	x	Skåp vintrin	Vitrine
--	346611	x	Lucka d:o	Door d:o
--	331872M	x	Hylla d:o	Shelf d:o
20	347047	x	Utskjut diskbänk (Alpinvit)	Projection kitchen sink (Alpine white)
--	343568	x	Utskjut diskbänk (Mekong)	Projection kitchen sink (Mekong)
--	336674	x	Skärbräda d:o	Cutting board d:o
21	350472	x	Handtag	Handle
22	346809	x	Lucka (Alpinvit)	Door (Alpine white)
--	343380	x	Lucka (Mekong)	Door (Mekong)
24	333289M	x	Front eluttag	Front outlet
25	345953	x	Hörn sittgrupp H	Corner R
			M= Metervara	M= On the metre

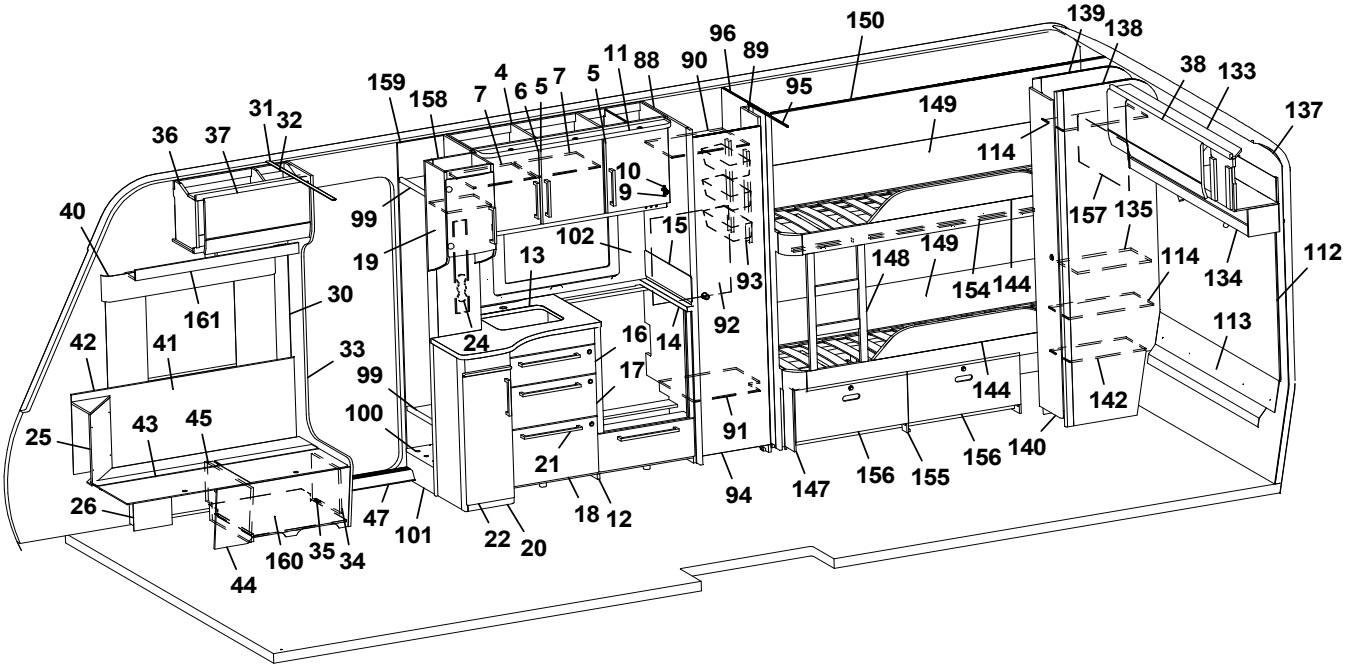
150
139
138
96
89
90
88
11
5
7
6
5
4
7
159
158
31
32
36
37
40
99
19
10
9
102
13
15
93
92
149
114
38
133
137
157
135
114
134
112
148
149
154
144
113
161
30
42
41
33
24
16
14
17
99
100
25
43
45
21
91
144
142
140
156
155
156
147
94
26
47
101
22
20
18
12
160
35
34
44

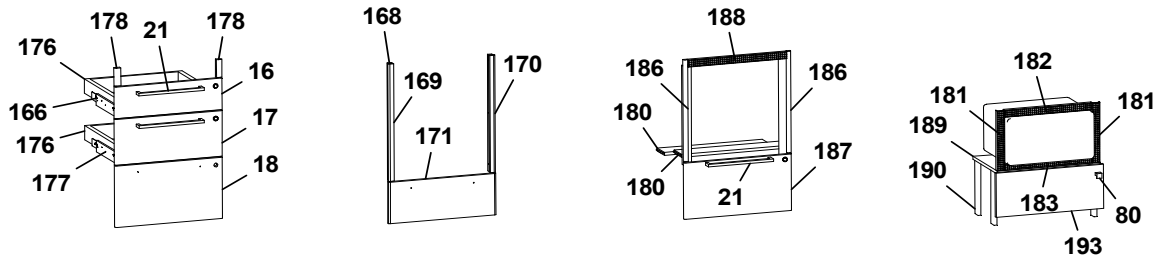
178
21
178
176
16
166
17
176
177
18
168
169
170
171
188
186
186
180
180
187
21
182
181
181
189
190
183
80
193

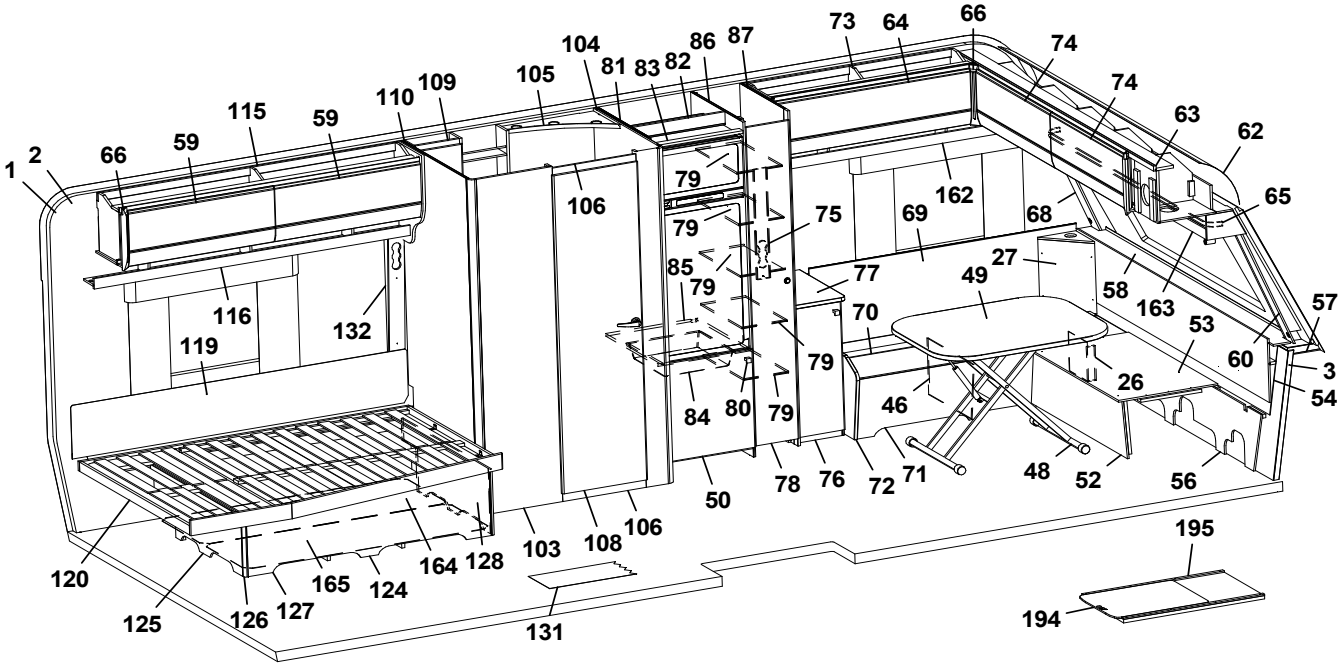
1
2
66
59
115
59
110
109
105
104
81
83
82
86
87
73
64
66
74
74
63
62
65
106
79
79
75
69
162
68
85
79
77
27
49
58
163
57
116
132
119
70
79
53
60
3
54
26
84
80
79
46
48
52
56
78
76
72
71
50
120
125
126
127
165
124
164
128
103
108
106
131
195
194

Pos Fig	Det. nr Part. No	Ingår Fitted	OBS!! Ange alltid årsmodell vid beställning av inredning Benämning	OBS!! Specify always year of model when ordering equipment Description
--	345951	x	Hörn sittgrupp H med ø 60 urttag	Corner R with ø 60 hole
--	345949	x	Hörn sittgrupp H med ø 85 urttag	Corner R with ø 85 hole
26	346080	x	Täckfront	Cover front
27	345951	x	Hörn sittgrupp V med ø 60 urttag	Corner L with ø 60 hole
--	345949	x	Hörn sittgrupp V med ø 85 urttag	Corner L with ø 85 hole
30	318962	x	List täck el-kabel B=45 L=2100	Cover strip B=45 L=2100
31	316270	x	List snäpp undre L=2379	List lower L=2379
32	316268	x	List snäpp övre L=2379	List upper L=2379
33	346566	x	Stolpe först. kpl. m. lucka	Support bar cpl. with door
34	343731	x	Lucka	Door
35	312589	x	Gångjärn	Hinge
36	346238	x	Överskåp H F L=659 (Alpinvit)	Cupboard upper front R L=659 (Alpine white)
--	350571	x	Gångjärn d:o	Hinge d:o
37	345775	x	Lucka överskåp (Alpinvit)	Door, cupboard upper (Alpine white)
38	345780	x	Lucka överskåp (Alpinvit)	Door, cupboard upper (Alpine white)
40	350348	x	Skena gardin L=1020	Curtain rod L=1020
41	346249	x	Värmespalt H fram	Air gap R.F.
42	319821	M	List kant mörkbrun	Strip, dark brown
43	346012	x	Lock bäddlåda H F	Cover bedbox R.F.
--	319024	x	Matta grå textil m. tejp d:o	Carpet gray textile with tape d:o
44	343825	x	Front bäddlåda H F	Front bed box R.F.
--	346005	x	Front bäddlåda H F (centraldammsugare)	Front bed box R.F. (central vacuum cleaner)
45	342495	x	Stöd bäddlåda HF	Support bed box
46	312825	x	Stöd bäddlåda VF	Support bed box
47	319871	x	Tröskel aluminium L=650	Threshold aluminium L=650
48	310083	x	Bordsstativ	Table stand
--	350716	x	Bordsstativ enpelar	Table stand single pillar
49	345945	x	Bordsskiva 800x1000	Table top 800x1000
50	343835	x	Lucka V 550x570	Door L 550x570
--	316799	x	Gångjärn d:o	Hinge d:o
--	312588	x	Platta gångjärn d:o	Plate hinge d:o
52	331245M	x	Front bäddlåda gavel	Front bed box gable
53	345923	x	Skiva rundsittgrupp	Sheet seat
54	340578	x	Värmespalt gavel fram	Air gap
56	340520	x	Stöd sittgrupp	Support
57	215275	x	Hylla front kpl. L=2366	Shelf front cpl. L=2366
58	345285	x	Front/hylla kpl.	Front/shelf cpl.
--	345362	x	Front/hylla kpl. med belysning "Björn"	Front/shelf cpl. with lightning "Bear"
59	345777	x	Lucka överskåp (Alpinvit)	Door, cupboard upper (Alpine white)
60	345085	x	Hörn front H	Front corner R
62	216067	x	Täckskiva radie fram 1x380x2360	Cover plate radius front 1x380x2360
--	313884	x	List plast radie L=2379	List L=2379
63	345727	x	Skåp gavel fram L=2360 (Alpinvit)	Cupboard upper front L=2360 (Alpine white)
--	350571	x	Gångjärn d:o	Hinge d:o
64	345781	x	Lucka överskåp (Alpinvit)	Door, cupboard upper (Alpine white)
65	350349	x	Skena gardin L=1920	Curtain rod L=1920
66	345869	x	Hörn inredning	Corner
68	345084	x	Hörn front V	Front corner L
69	346574	x	Värmespalt V fram	Air gap L.F.
70	346014	x	Lock bäddlåda V F	Cover bed box L.F
			M= Metervara	M= On the metre

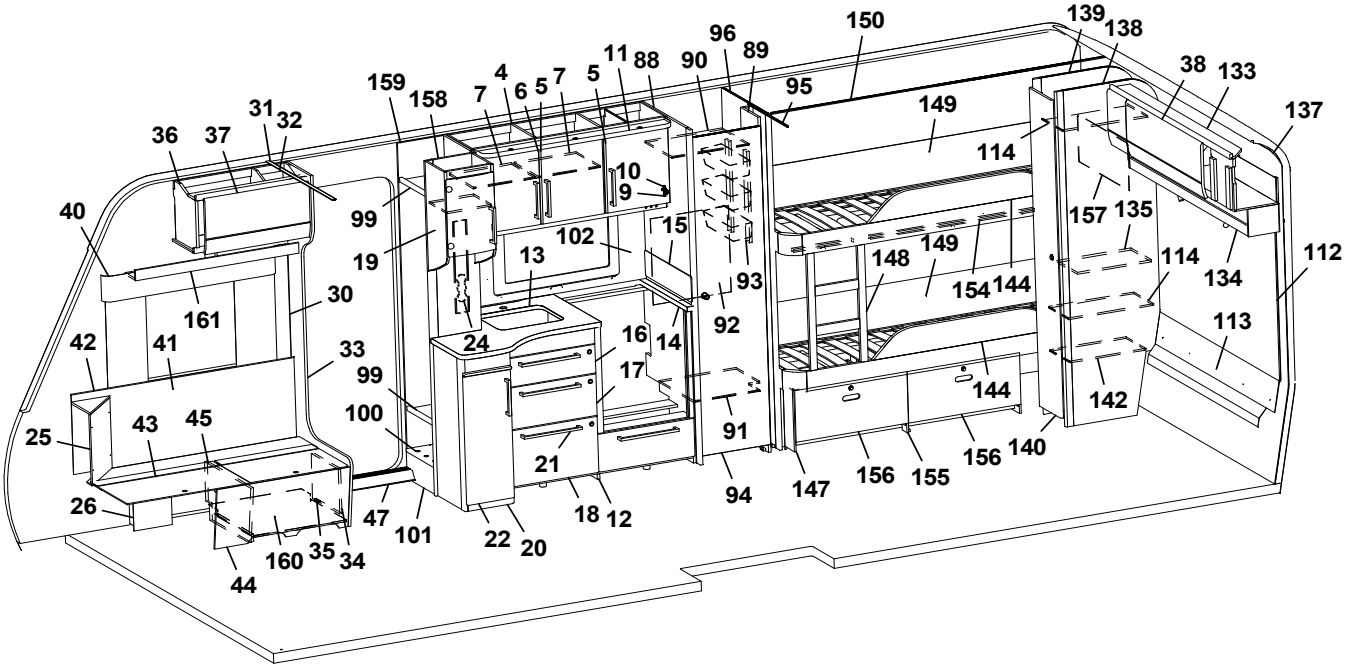
1 2 3 4 5 6 7 8 9 10 11 12 13 14 15 16 17 18 19 20 21 22 24 25 26 27 30 31 32 33 34 35 36 37 38 40 41 42 43 44 45 46 47 48 49 50 52 53 54 56 57 58 59 60 62 63 64 65 66 68 69 70 71 72 73 74 75 76 77 78 79 80 81 82 83 84 85 86 87 88 89 90 91 92 93 94 95 96 99 100 101 102 103 104 105 106 108 109 110 112 113 114 115 116 119 120 125 126 127 128 131 132 134 135 137 138 139 140 142 144 147 148 149 150 154 155 156 157 158 159 160 161 162 163 164 165 166 168 169 170 171 176 177 178 180 181 182 183 186 187 188 189 190 193 194 195

Pos Fig	Det. nr Part. No	Ingår Fitted	OBS!! Ange alltid årsmodell vid beställning av inredning Benämning	OBS!! Specify always year of model when ordering equipment Description
--	319024	x	Matta grå textil m. tejp d:o	Carpet gray textile with tape d:o
71	339504	x	Front bäddlåda V F	Front bed box L.F.
72	345933	x	Gavel bäddlåda V F	Gable bed box L.F
73	346315	x	Överskåp V F L=1202 (Alpinvit)	Cupboard upper front L L=1202 (Alpine white)
--	350571	x	Gångjärn d:o	Hinge d:o
74	345779	x	Lucka överskåp (Alpinvit)	Door, cupboard upper (Alpine white)
75	346603	x	Front eluttag	Front outlet
76	346612	x	Hurts kpl. u. skiva	Hurts cpl. without board
--	346817	x	Lucka d:o (Alpinvit)	Door d:o (Alpine white)
77	346085	x	Skiva hurts	Board cupboard
78	336043	x	Dörr 260x1850 kpl. m. tryckknapp	Door 260x1850 cpl. with pushlock
--	339877	x	Dörr 260x1850 kpl. m. vridknopp	Door 260x1850 cpl. with knob
79	342129	x	Hylla garderob	Shelf wardrobe
80	350473	x	Handtag knopp	Handle knob
81	347738	x	Vägg kyl V	Wall refrigerator L
82	342309	x	Bakstycke stopp kyl	Back cupboard
83	342306	x	List folierad L = 528	List foiled L = 528
84	310325	x	Trådback vit 85x427x427	Tray 85x427x427
--	350760	x	Glidlist trådback (säljes i par)	Sliding strip tray (pair)
--	347802	x	List d:o	List d:o
85	347505	x	Hylla under kyl	Shelf refrigerator
86	347708	x	Vägg kyl H	Wall refrigerator R
87	344639	x	Vägg garderob H	Wall wardrobe R
88	340090	x	Vägg garderob V	Wall wardrobe L
89	331238M	x	Nisch, vikdörr	Niche folding door
90	337214	x	Hylla garderob övre	Shelf wardrobe upper
91	337215	x	Hylla garderob nedre	Shelf wardrobe lower
92	337216	x	Täckskiva exp.kärl	Cover expansion vessel
93	319759	x	Korg, garderob	Basket, wardrobe
--	335802	x	List för korgar	List för baskets
94	337217	x	Dörr 395x1850 kpl. m. tryckknapp	Door 395x1850 cpl. with pushlock
--	339883	x	Dörr 395x1850 kpl. m. vridknopp	Door 395x1850 cpl. with knob
95	314917	x	Skena draperi L=1190	Drapery rail L=1190
96	331593M	x	Vägg garderob H	Wall wardrobe R
99	337483	x	Hylla garderob	Shelf wardrobe
100	319893	x	Hylla insteg	Shelf
101	331604M	x	Front instegsgarderob	Front
102	346689-F	x	Köksskiva vägg, Svart fiskben	Protection kitchen, Black fishbone
--	346689-M	x	Köksskiva vägg, Marmor	Protection kitchen, Marble
--	346689-S	x	Köksskiva vägg, Sten	Protection kitchen, Stone
103	346595	x	Vägg tvättrum yttre	Wall washroom
104	346593	x	Vägg tvättrum H	Wall washroom R
105	336140	x	Ljusramp tvättrum	Light holder washroom
106	331248M	x	Tröskel 60x580	Threshold 60x580
108	346017	x	Dörr kpl. 570x1820	Door cpl. 570x1820
109	346404	x	Skåp tvättrum	Cupboard washroom
110	337243	x	Vägg tvättrum V	Wall washroom L
112	346170	x	Sänggavel kpl. m. tyg (Sara Greige)	Headboard cpl. with fabric (Sara Greige)
--	346171	x	Sänggavel kpl. m. tyg (Velvet Greige)	Headboard cpl. with fabric (Velvet Greige)
113	344425	x	Värmespalt	Air gap
			M= Metervara	M= On the metre

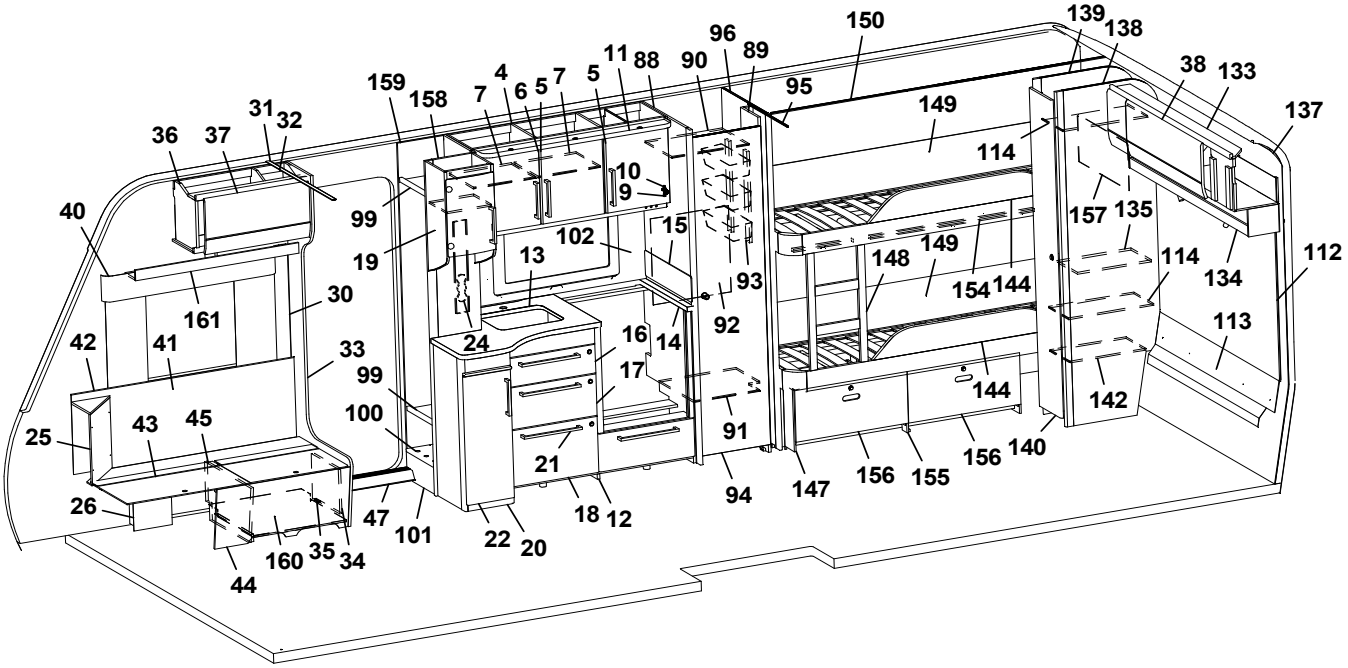
150
139
138
96
89
90
88
11
5
7
6
5
4
7
159
158
31
32
36
37
40
99
19
10
9
102
13
15
93
92
149
114
38
133
137
157
135
114
134
112
148
149
154
144
113
161
30
42
41
33
24
16
14
17
99
100
91
144
142
25
43
45
21
94
147
156
155
156
140
26
47
101
22
20
18
12
160
35
34
44

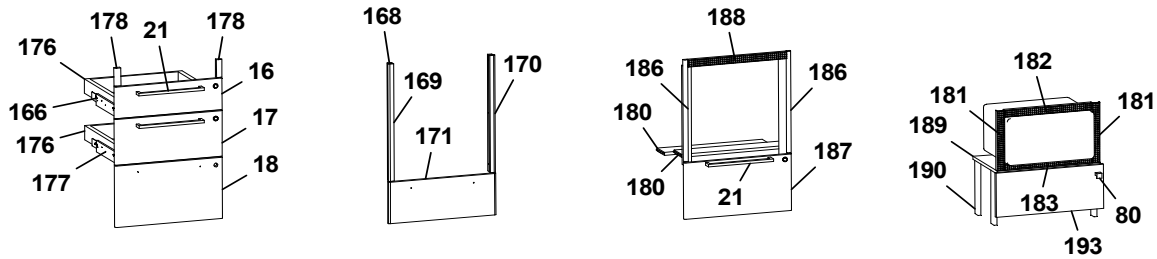
178
21
178
176
16
166
17
176
18
177
168
169
170
171
188
186
186
180
187
180
21
182
181
181
189
190
183
80
193

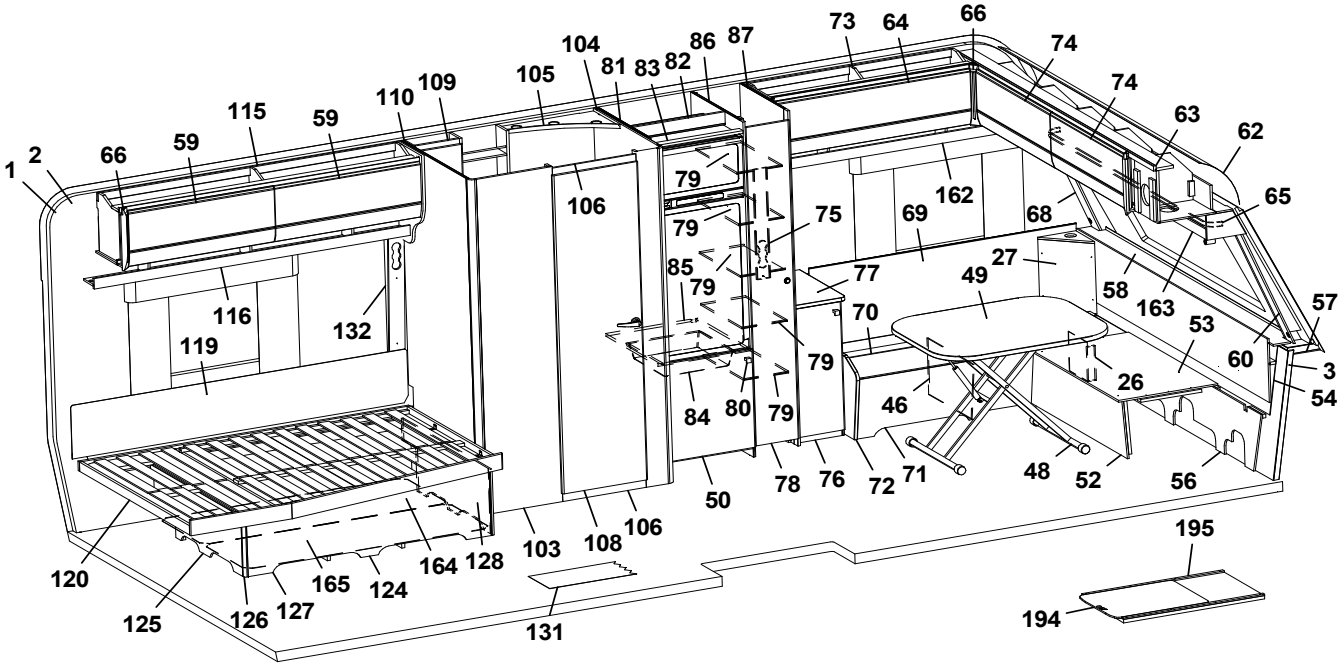
1
2
66
59
115
59
110
109
105
104
81
83
82
86
87
73
64
66
74
74
63
62
65
106
79
79
75
69
162
68
85
79
77
27
49
58
163
57
116
132
119
70
79
53
60
3
54
26
84
80
79
46
48
52
56
78
76
72
71
50
120
125
126
127
165
124
164
128
103
108
106
131
195
194

Pos Fig	Det. nr Part. No	Ingår Fitted	OBS!! Ange alltid årsmodell vid beställning av inredning Benämning	OBS!! Specify always year of model when ordering equipment Description
114	331806M	x	Hylla garderob	Shelf wardrobe
115	346126	x	Överskåp V B L=1737	Cupboard upper rear L L=1737
--	350571	x	Gångjärn d:o	Hinge d:o
116	343213	x	Hyllpaket V B L=1815	Shelf rear L L=1815
119	339334	x	Värmespalt	Air gap
--	350600	x	Tyg värmespalt (Sara Greige)	Fabric air gap (Sara Greige)
--	350609	x	Tyg värmespalt (Velvet Greige)	Fabric air gap (Velvet Greige)
120	342650	x	Sängram u. ribbotten	Bed bottom without laths
--	342685	x	Ribbotten kpl.	Laths bottom cpl.
--	311985	x	Ribba sängbotten L=820 B=63	Lath bed bottom L=820 B=63
--	312046	x	Band t. ribbotten	Band for laths bottom
124	342677	x	Sänglåda kpl.	Bed box cpl.
--	315203	x	Regel 17,5x55x1415	Wood lath pine 17,5x55x1415
125	342678	x	Gavel säng främre	Gable bed front
126	319863	x	List hörn L=380	Corner strip L=380
127	339426	x	Front säng	Front bed
128	342679	x	Gavel säng bakre	Gable bed rear
131	319393	x	Matta golv, antik planka	Carpet floor, antique plank
132	343352	x	Front eluttag	Front outlet
133	346131	x	Överskåp bak L=560 (Alpinvit)	Cupboard upper, rear L=560 (Alpine white)
--	350571	x	Gångjärn d:o	Hinge d:o
134	346140	x	Hyllpaket bak L=1410	Shelf rear L=1410
135	333299M	x	Hylla garderob	Shelf wardrobe
137	216066	x	Täckskiva radie bak 1x275x2360	Cover plate radius back 1x275x2360
--	313884	x	List plast radie L=2379	List L=2379
138	333298M	x	Vägg garderob H	Wall wardrobe R
139	333296M	x	Vägg garderob V	Wall wardrobe L
140	336250	x	Dörr garderob 260x1850 kpl. m. tryckknapp	Door wardrobe 260x1850 cpl. with pushlock
--	339888	x	Dörr garderob 260x1850 kpl. m. vridknopp	Door wardrobe 260x1850 cpl. with knob
142	331807M	x	Hylla garderob	Shelf wardrobe
144	343969	x	Sängram u. ribbotten	Bed bottom without laths
--	325432	x	Ribbotten kpl.	Bed laths cpl.
--	311985	x	Ribba sängbotten	Lath bed bottom
--	312046	x	Band t. ribbotten	Band for laths bottom
147	331524M	x	Stöd säng	Bed support
148	343966	x	Stege	Ladder
149	338144	x	Värmespalt	Air gap
--	350597	x	Tyg värmespalt (Sara Greige)	Fabric air gap (Sara Greige)
--	350606	x	Tyg värmespalt (Velvet Greige)	Fabric air gap (Velvet Greige)
150	315907	x	Skena draperi L=1920	Drapery rail L=1920
154	331748M	x	List draperiskena (3 delar)	List drapery rail (3 parts)
--	314724	x	Skena draperi L=1780	Drapery rail L=1780
155	340549	x	Lådor under säng kpl. sats	Drawers bed cpl. kit
156	340553	x	Låda kpl. d:o	Drawer cpl. d:o
--	315215	x	Glidskena låda (säljes i par)	Slide bar (exp. in pair)
157	321688	x	Värmespalt	Air gap
--	350595	x	Tyg värmespalt (Sara Greige)	Fabric air gap (Sara Greige)
--	350604	x	Tyg värmespalt (Velvet Greige)	Fabric air gap (Velvet Greige)
158	337480	x	Vägg instegsgarderob	Wall wardrobe
159	337479	x	Vägg instegsgarderob	Wall wardrobe
			M= Metervara	M= On the metre

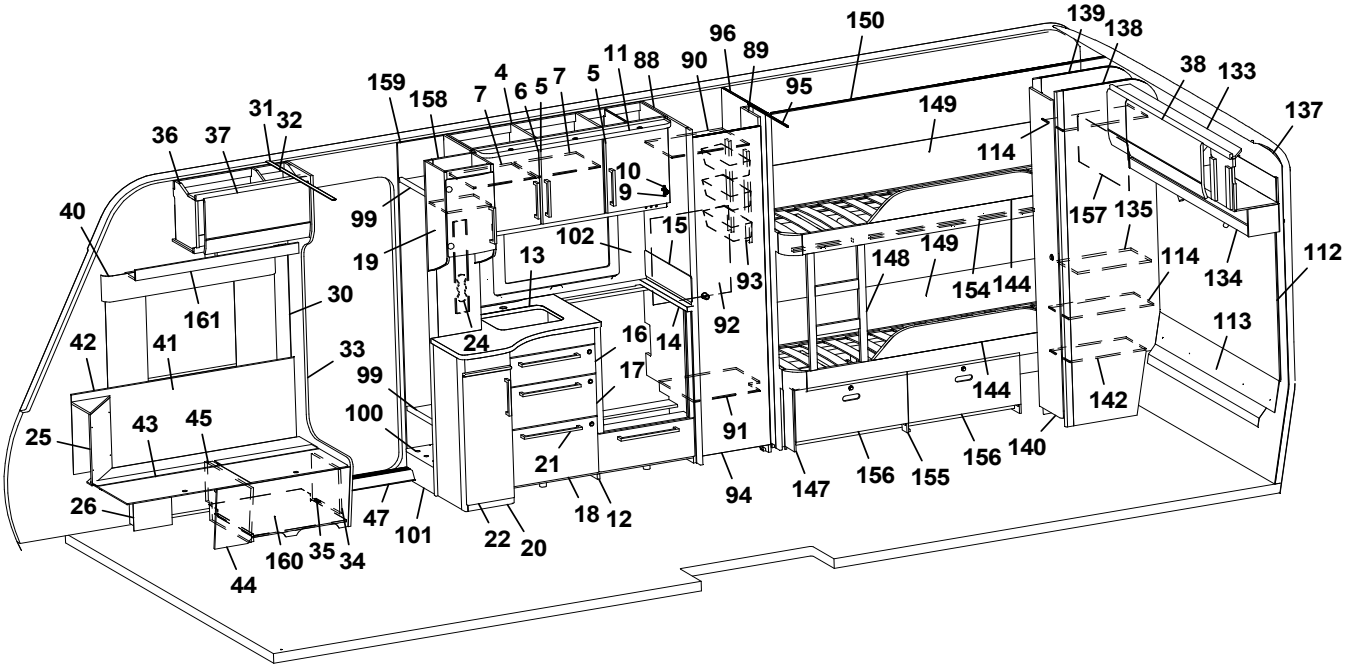
1 2 3 4 5 6 7 8 9 10 11 12 13 14 15 16 17 18 19 20 21 22 24 25 26 27 30 31 32 33 34 35 36 37 38 40 41 42 43 44 45 46 47 48 49 50 52 53 54 56 57 58 59 60 62 63 64 65 66 68 69 70 71 72 73 74 75 76 77 78 79 80 81 82 83 84 85 86 87 88 89 90 91 92 93 94 95 96 99 100 101 102 103 104 105 106 108 109 110 112 113 114 115 116 119 120 124 125 126 127 128 131 132 134 135 137 138 139 140 142 144 147 148 149 150 154 155 156 157 158 159 160 161 162 163 164 165 168 169 170 171 176 177 178 180 181 182 183 186 187 188 189 190 193 194 195

Pos Fig	Det. nr Part. No	Ingår Fitted	OBS!! Ange alltid årsmodell vid beställning av inredning Benämning	OBS!! Specify always year of model when ordering equipment Description
160	402122	x	Plåt skofack	Plate shoe compartment
161	346255	x	Hyllpaket H F L=938	Shelf front R L=938
162	346833	x	Hyllpaket V F L=1481	Shelf front L L=1481
163	345930	x	Hyllpaket fram L=2360	Shelf front L=2360
164	343620	x	Luftspalt sänglåda	Air gap bed box
165	343600	x	Luftspalt sänglåda	Air gap bed box
166	347012	x	Monteringssats kpl. lådor (Alpinvit)	Mounting kit cpl. drawers (Alpine white)
--	343471	x	Monteringssats kpl. lådor (Mekong)	Mounting kit cpl. drawers (Mekong)
168	347075	x	Monteringssats kpl. ugn (Alpinvit)	Mounting kit cpl. oven (Alpine white)
--	347076	x	Monteringssats kpl. ugn (Mekong)	Mounting kit cpl. oven (Mekong)
169	346950	x	Passbit V	Gauge block L
170	346949	x	Passbit H	Gauge block R
171	346971	x	Lucka (Alpinvit)	Door (Alpine white)
--	346972	x	Lucka (Mekong)	Door (Mekong)
176	317514	x	Låda 480x500	Drawer 480x500
177	317382	x	Glidskena låda H	Slide bar, drawer R
--	350221	x	Glidskena låda V	Slide bar, drawer L
--	801701	x	Skruv 6x16 d:o	Screw 6x16 d:o
178	336092	x	Passbit 16x30x95 (Mekong)	Gauge block 16x30x95 (Mekong)
180	346947	x	Skiva distans	Sheet distance
181	402108	x	Galler vent. mikro 38x318	Grating vent. micro 38x318
182	402109	x	Galler vent. mikro 38x448	Grating vent. micro 38x448
183	402110	x	Galler vent. mikro 33x448	Grating vent. micro 33x448
186	342139	x	List L=538 (diskbänk induktion)	List (kitchen sink induction) L=538
187	346803	x	Lucka (diskb. induktion) 299x550 (Alpinvit)	Door (kitch. sink induct.) 299x550 (Alpine white)
--	343392	x	Lucka (diskb. induktion) 299x550 (Mekong)	Door (kitch. sink induct.) 299x550 (Mekong)
--	20-900302	x	Pentrylåda 273x500 d:o	Drawer pentry 273x500 d:o
--	07-800039	x	Rullskena H d:o	Roller rail R d:o
--	07-800038	x	Rullskena V d:o	Roller rail L d:o
188	402107	x	Galler ugn (diskb. induktion) 35x503	Grating oven (kitch. sink induct.) 35x503
189	342316	x	Hylla mikro	Shelf
190	342315	x	List folierad L=283	List folierad L=283
193	343911	x	Lucka 228x550	Door 228x550
--	316799	x	Gångjärn d:o	Hinge d:o
--	312588	x	Platta gångjärn d:o	Plate hinge d:o
194	341192	x	Utdragsskiva bord 450x550	Sliding leaf 450x550
195	341193	x	Låda utdragsskiva	Box sliding leaf
			M= Metervara	M= On the metre

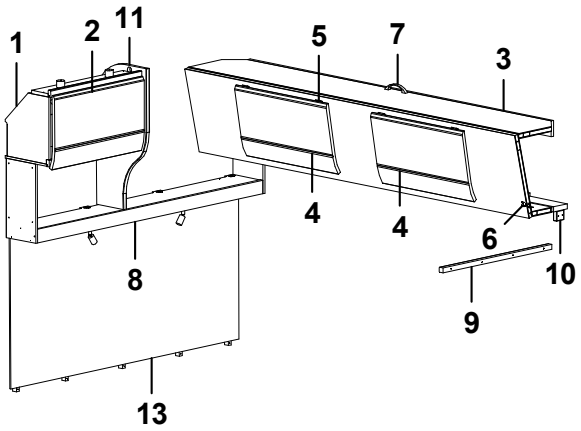
1
2
11
5
7
3
4
4
6
10
8
9
13

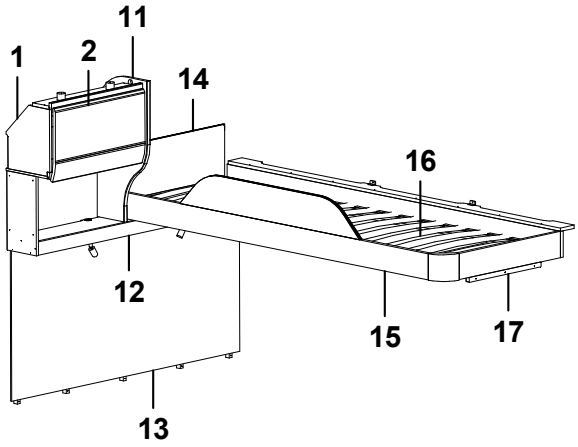
1
2
11
14
16
12
15
17
13

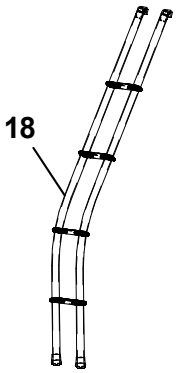
18

Pos Fig	Det. nr Part. No	Ingår Fitted	OBS!! Ange alltid årsmodell vid beställning av inredning Benämning	OBS!! Specify always year of model when ordering equipment Description
1	346228	x	Skåp gavel bak L=560 (Alpine white)	Cupboard upper L=560 (Alpinvit)
--	350571	x	Gångjärn	Hinge
2	345774	x	Lucka (Alpinvit)	Door (Alpine white)
3	346226	x	Överbäddskåp L=1980 (Alpinvit)	Upper bed L=1980 (ALpine white)
--	339819	x	Regel låsning	Lock bar
--	375813	x	Rasskydd ö-bäddskåp	Protective plate
4	345774	x	Lucka (Alpinvit)	Door (Alpine white)
5	860402	x	Gångjärn	Hinge
6	860405	x	Gångjärn	Hinge
7	350129	x	Handtag	Handle
8	346142	x	Hyllpaket L=1410 (u. högtalare)	Shelf L=1410 (without speakers)
--	346143	x	Hyllpaket L=1410 (m. högtalare)	Shelf L=1410 (with speakers)
9	331698	x	Bärregel	Bearing rail
10	331701	x	Kloss bärregel	Block bearing rail
11	346655	x	Gavel rundad	Gable
12	346144	x	Hyllpaket L=1410 (u. högtalare)	Shelf L=1410 (without speakers)
--	346145	x	Hyllpaket L=1410 (m. högtalare)	Shelf L=1410 (with speakers)
13	346174	x	Sänggavel kpl. m. tyg (Sara Greige)	Headboard cpl. with fabric (Sara Greige)
--	346175	x	Sänggavel kpl. m. tyg (Velvet Greige)	Headboard cpl. with fabric (Velvet Greige)
14	321209M	x	Värmespalt	Air gap
--	350594	x	Tyg värmespalt (Sara Greige)	Fabric air gap (Sara Greige)
--	350603	x	Tyg värmespalt (Velvet Greige)	Fabric air gap (Velvet Greige)
15	336381	x	Sängram vån.säng V u. ribbotten	Bed bottom L without laths
16	325430	x	Ribbotten kpl.	Laths bottom cpl.
--	311985	x	Ribba sängbotten L=820 B=63	Lath bed bottom L=820 B=63
--	312046	x	Band t. ribbotten	Band for laths bottom
17	331961M	x	Bärregel L=440	Bearing rail L=440
18	350534	x	Stege ö-bäddsskåp kpl.	Ladder upper bed cpl.
			M= Metervara	M= On the metre

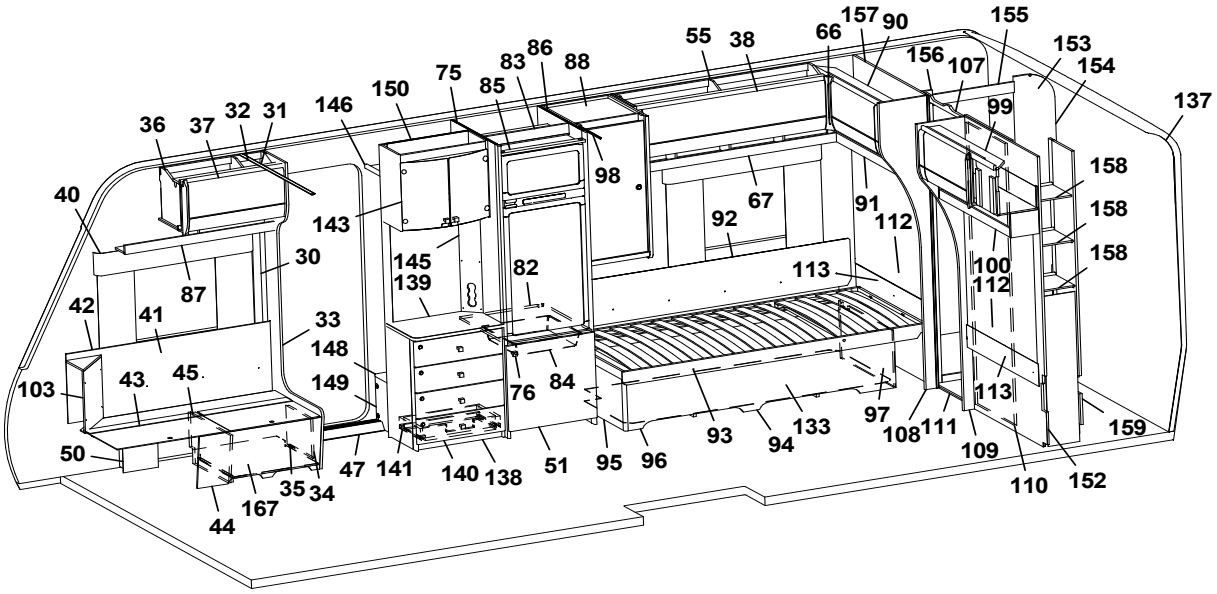
36 37 32 31 146 150 75 83 86 88 55 38 66 157 90 155 153 154 137
40 143 145 139 98 92 67 91 112 156 107 99 158 158 158
30 87 42 41 33 148 149 82 76 84 113 100 112 113
103 43 45 50 47 141 140 138 51 95 96 93 94 133 97 108 111 109 110 152 159
44 167 35 34

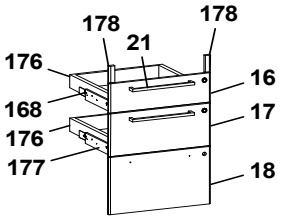
178 21 178 176 16 168 17 176 177 18

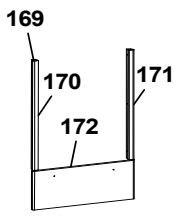
169 170 171 172

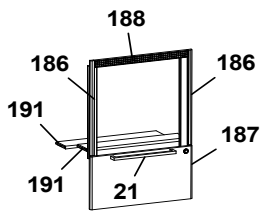
188 186 186 191 187 191 21

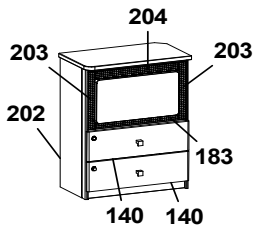
204 203 203 202 183 140 140

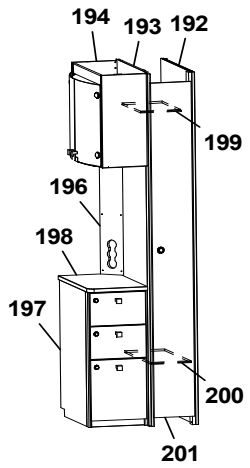
194 193 192 199 196 198 197 200 201

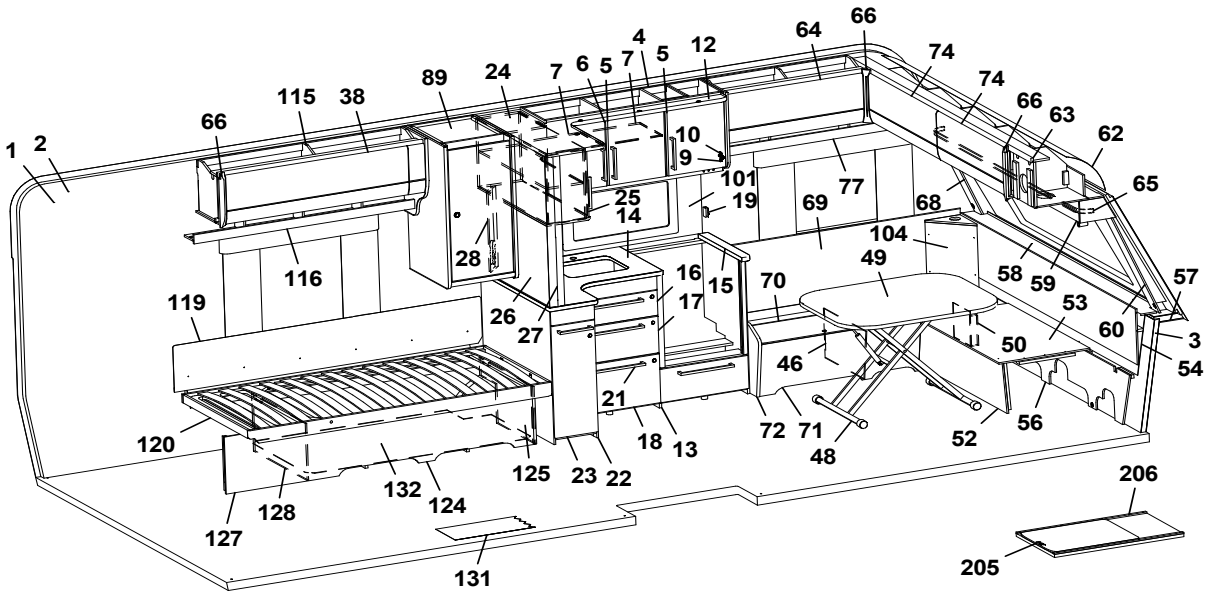
1 2 66 115 38 89 24 7 6 5 7 4 5 12 64 66 74 74 66 63 62 65
10 9 101 19 25 14 77 69 68 104 49 58 59 57 53 60 3 54
116 28 16 15 70 17 26 27 119 46 50 21 18 13 72 71 48 52 56
120 125 23 22 132 124 128 127 131 206 205

Pos Fig	Det. nr Part. No	Ingår Fitted	OBS!! Ange alltid årsmodell vid beställning av inredning Benämning	OBS!! Specify always year of model when ordering equipment Description
1	318657	M	Tapet vägg/tak	Wall paper
2	318584	M	Tejp tapet 20 mm	Tape, wall paper 20 mm
3	318585	M	Tejp tapet 60 mm	Tape, wall paper 60 mm
4	346163	x	Skåp kök L=1120 kpl. (Alpinvit)	Cupboard kitchen L=1120 cpl. (Alpine white)
--	343686	x	Skåp kök L=1120 kpl. (Mekong)	Cupboard kitchen L=1120 cpl. (Mekong)
5	346818	x	Lucka H (Alpinvit)	Door R (Alpine white)
--	343443	x	Lucka H (Mekong)	Door R (Mekong)
--	350471	x	Handtag d:o	Handle d:o
6	346819	x	Lucka V (Alpinvit)	Door L (Alpine white)
--	343455	x	Lucka V (Mekong)	Door L (Mekong)
--	350471	x	Handtag d:o	Handle d:o
7	331385	x	Hylla	Shelf
9	311917	x	Gångjärn	Hinge
10	312588	x	Platta gångjärn	Plate hinge
12	346392	x	Ljusramp köksskåp L=1390	Light holder kitchen L=1390
13	347017	x	Diskbänk trädel u. skiva (Alpinvit)	Kitchen sink without board (Alpine white)
--	347022	x	Diskbänk trädel u. skiva (Mekong)	Kitchen sink without board (Mekong)
--	347054	x	Diskbänk induktion trädel u. skiva (Alpinvit)	Kitchen sink induction w/o board (Alpine white)
--	347064	x	Diskbänk induktion trädel u. skiva (Mekong)	Kitchen sink induction w/o board (Mekong)
14	346980	x	Skiva diskbänk 878x902	Board 878x902
--	344202-S	x	Skiva diskbänk induktion 902x1435	Board induction 902x1435
15	346979	x	Skiva diskbänk 61,5x559	Board 61,5x559
16	346799	x	Lådförstycke (Alpinvit)	Drawer front (Alpine white)
--	343412	x	Lådförstycke (Mekong)	Drawer front (Mekong)
--	317514	x	Låda 480x500 d:o	Drawer 480x500 d:o
--	317382	x	Glidskena låda H d:o	Slide bar, drawer R d:o
--	350221	x	Glidskena låda V d:o	Slide bar, drawer L d:o
17	346801	x	Lådförstycke (Alpinvit)	Drawer front 242x500 (Alpine white)
--	343413	x	Lådförstycke (Mekong)	Drawer front (Mekong)
--	317514	x	Låda 480x500 d:o	Drawer d:o
--	317382	x	Glidskena låda H d:o	Slide bar, drawer R d:o
--	350221	x	Glidskena låda V d:o	Slide bar, drawer L d:o
18	346802	x	Lådförstycke (Alpinvit)	Drawer front (Alpine white)
--	343414	x	Lådförstycke (Mekong)	Drawer front (Mekong)
--	20-900302	x	Pentrylåda 273x500 d:o	Drawer pentry 273x500 d:o
--	07-800039	x	Rullskena H d:o	Roller rail R d:o
--	07-800038	x	Rullskena V d:o	Roller rail L d:o
19	319174	x	Hållare skärbräda	Holder cutting board
21	350472	x	Handtag	Handle
22	347038	x	Utskjut diskbänk (Alpinvit)	Projection kitchen sink (Alpine white)
--	346677	x	Utskjut diskbänk (Mekong)	Projection kitchen sink (Mekong)
--	319558	x	Bänkutdrag V d:o	Extract L d:o
--	319559	x	Korg d:o	Basket d:o
--	346676-S	x	Skärbräda bänkutdrag	Cutting board extract
23	346816	x	Lucka 270x745 (Alpinvit)	Door 270x745 (Alpine white)
--	343503	x	Lucka 270x745 (Mekong)	Door 270x745 (Mekong)
--	350471	x	Handtag d:o	Handle d:o
24	346369	x	Skåp utskjut kökskåp	Cupboard projection
25	346068	x	Lucka acrylplast	Door acryl
--	314350	x	Lås magnet d:o	Lock magnet d:o
			M= Metervara	M= On the metre

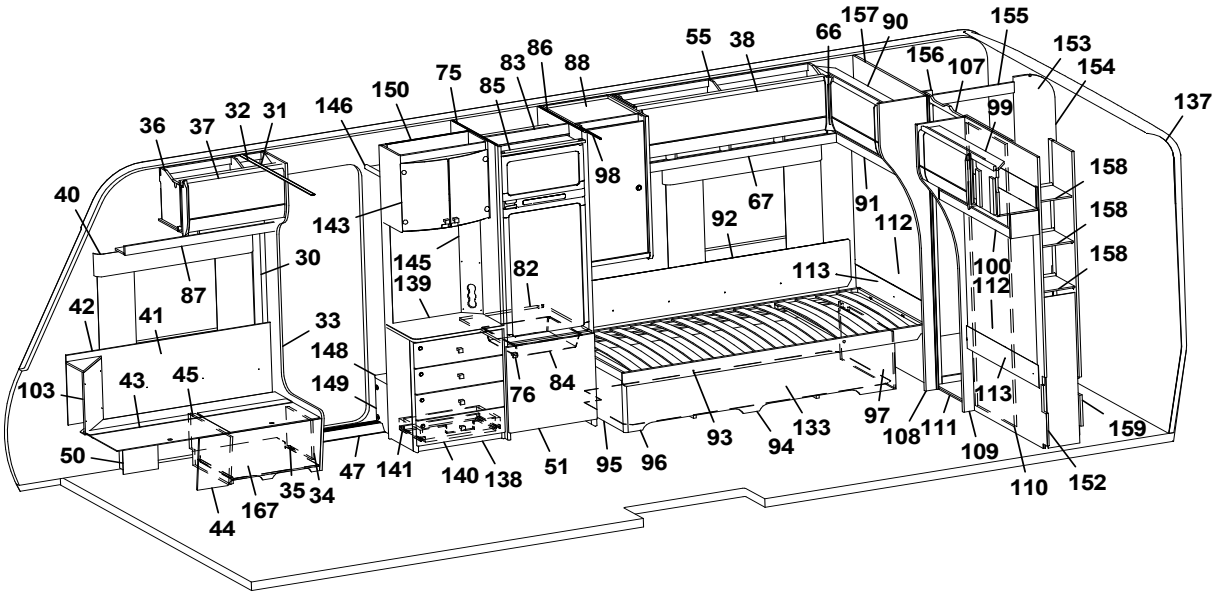
36 37 32 31 146 150 75 85 83 86 88 55 38 66 157 90 155 153 154 137
156 107 99
40 143 98 92 67 91 112 158 158 158
30 145 139 82 113 100 112
87 42 41 33 148 149 76 84 113
103 43 45 50 47 141 140 138 51 95 96 93 94 133 97 108 111 109 110 152 159
44 167 35 34

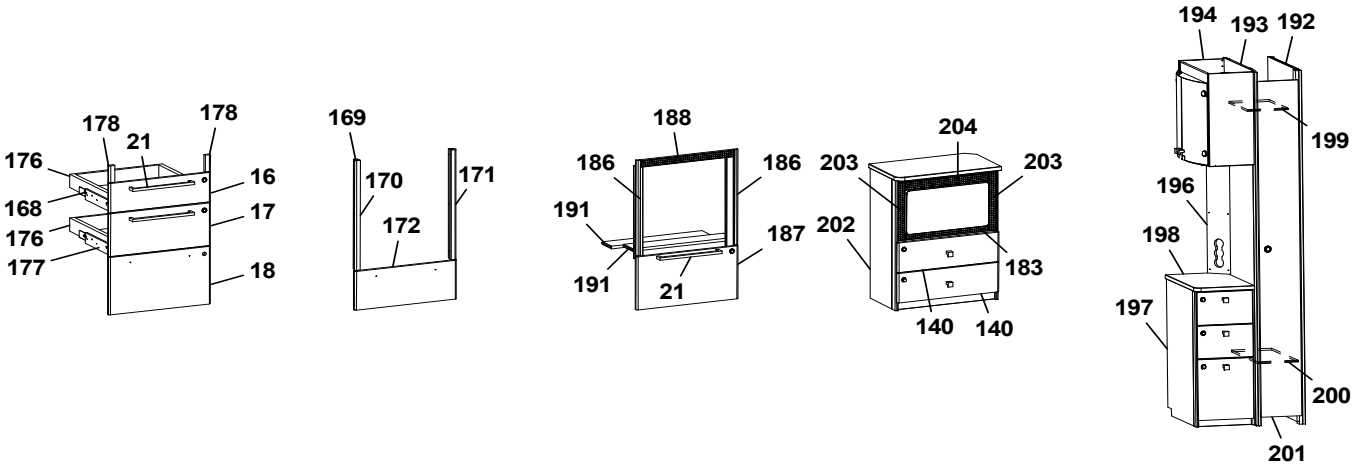
178 21 178 176 16 168 17 176 177 18
169 170 171 172
188 186 186 191 187 191 21
204 203 203 202 183 140 140
194 193 192 199 196 198 197 200 201

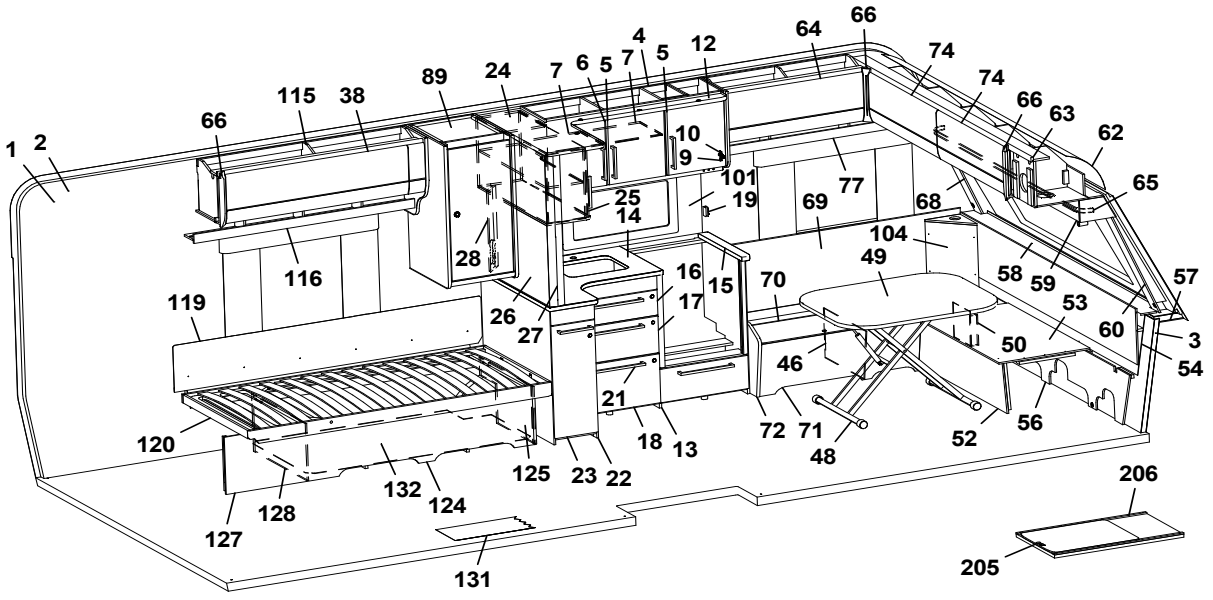
1 2 66 115 38 89 24 7 6 5 7 4 5 12 64 66 74 74 66 63 62 65
10 9 101 19 25 14 77 69 68 104 49 58 59 57 53 60 3 54
116 28 16 15 70 17 26 27 119 46 50 21 18 13 72 71 48 52 56
120 125 23 22 132 124 128 127 131 206 205

Pos Fig	Det. nr Part. No	Ingår Fitted	OBS!! Ange alltid årsmodell vid beställning av inredning Benämning	OBS!! Specify always year of model when ordering equipment Description
--	318381	x	Motstycke magnetlås d:o	Companion part d:o
--	314351	x	Gångjärn d:o	Hinge d:o
--	350471	x	Handtag d:o	Handle d:o
--	331220M	x	Hylla d:o	Shelf d:o
26	346371-F	x	Köksskiva vägg, Svart fiskben	Protection kitchen, Black fishbone
--	346371-M	x	Köksskiva vägg, Marmor	Protection kitchen, Marble
--	346371-S	x	Köksskiva vägg, Sten	Protection kitchen, Stone
27	334341	x	Stolpe utskjut	Support bar
28	346829	x	Front eluttag	Front outlet
30	318962	x	List täck el-kabel B=45 L=2100	Cover strip B=45 L=2100
31	316270	x	List snäpp undre L=2379	List lower L=2379
32	316268	x	List snäpp övre L=2379	List upper L=2379
33	346566	x	Stolpe först. kpl. m. lucka	Support bar cpl. with door
34	343731	x	Lucka	Door
35	312589	x	Gångjärn	Hinge
36	346238	x	Överskåp H F L=659 (Alpinvit)	Cupboard upper front R L=659 (Alpine white)
--	350571	x	Gångjärn	Hinge
37	345775	x	Lucka överskåp (Alpinvit)	Door, cupboard upper (Alpine white)
38	345781	x	Lucka överskåp (Alpinvit)	Door, cupboard upper (Alpine white)
40	350348	x	Skena gardin L=1020	Curtain rod L=1020
41	346249	x	Värmespalt H fram	Air gap R.F.
42	319821	M	List kant mörkbrun	Strip, dark brown
43	346012	x	Lock bäddlåda H F	Cover bedbox R.F.
--	319024	x	Matta grå textil m. tejp d:o	Carpet gray textile with tape d:o
44	343825	x	Front bäddlåda H F	Front bed box R.F.
--	346005	x	Front bäddlåda H F (centraldammsugare)	Front bed box R.F. (central vacuum cleaner)
45	342495	x	Stöd bäddlåda H F	Support bed box
46	312825	x	Stöd bäddlåda V F	Support bed box
47	319871	x	Tröskel aluminium L=650	Threshold aluminium L=650
48	310083	x	Bordsstativ	Table stand
--	350716	x	Bordsstativ enpelar	Table stand single pillar
49	345945	x	Bordsskiva 800x1000	Table top 800x1000
50	346080	x	Täckfront	Cover front
51	343736	x	Lucka H 550x570	Door R 550x570
--	316799	x	Gångjärn d:o	Hinge d:o
--	312588	x	Platta gångjärn d:o	Plate hinge d:o
52	331245M	x	Front bäddlåda gavel	Front bed box gable
53	345923	x	Skiva rundsittgrupp	Sheet seat
54	340578	x	Värmespalt gavel fram	Air gap front
55	346279	x	Överskåp H B L=1227 (Alpinvit)	Cupboard upper rear R L=1227 (Alpine white)
--	350571	x	Gångjärn d:o	Hinge d:o
56	340520	x	Stöd sittgrupp	Support
57	215275	x	Hylla front kpl. L=2366	Shelf front cpl. L=2366
58	345285	x	Front/hylla kpl.	Front/shelf cpl.
--	345362	x	Front/hylla kpl. med belysning "Björn"	Front/shelf cpl. with lightning "Bear"
59	345930	x	Hyllpaket fram L=2360	Shelf front L=2360
60	345085	x	Front H	Front R
62	216067	x	Täckskiva radie fram 1x380x2360	Cover plate radius front 1x380x2360
--	313884	x	List plast radie L=2379	List L=2379
63	345727	x	Överskåp fram L=2360 (Alpinvit)	Cupboard upper front L=2360 (Alpine white)
			M= Metervara	M= On the metre

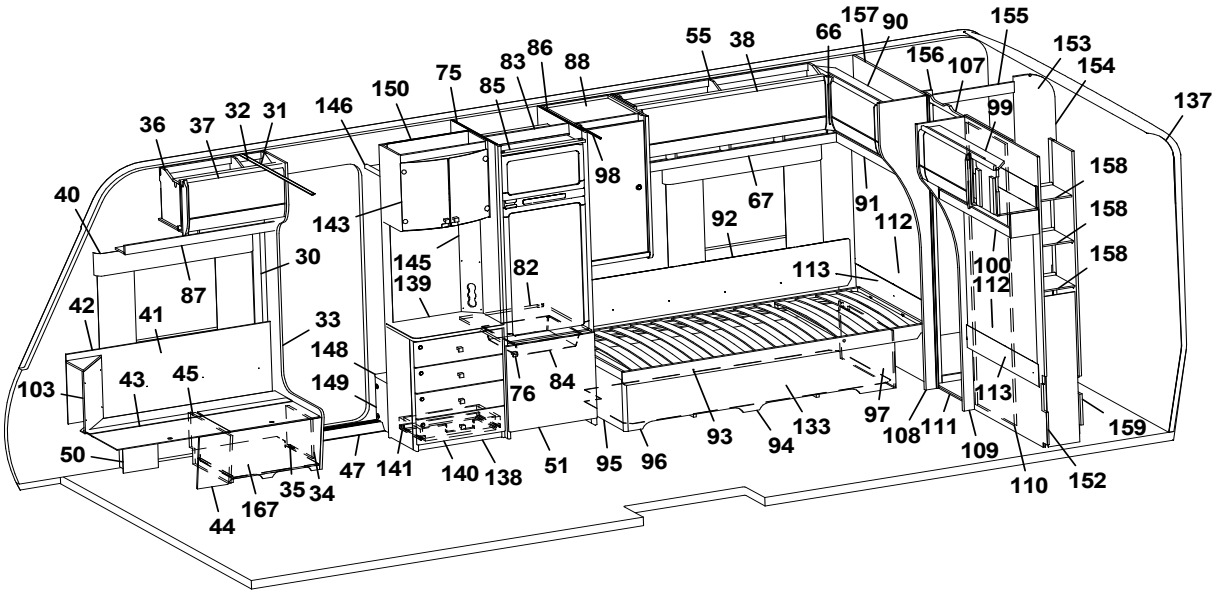
36 37 32 31 146 150 75 83 86 88 55 38 66 157 90 155 153 154 137
40 143 98 156 107 99 158 158 158
87 30 145 139 82 92 67 91 112 113 100 112
42 41 33 148 149 76 84 93 94 133 97 108 111 109 113 159
103 43 45 50 47 141 140 138 51 95 96 110 152
44 167 35 34

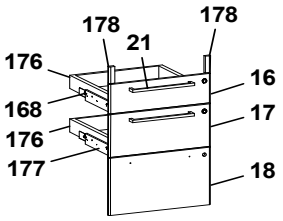
178 21 178
176 16
168 17
176
177 18

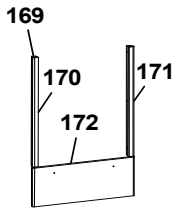
169
170 171
172

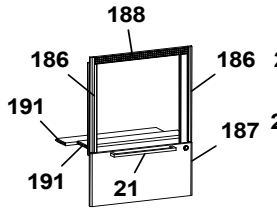
188
186 186
191 187
191 21

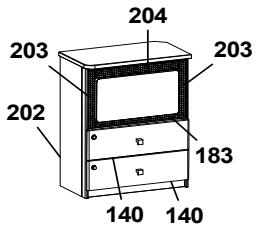
204
203 203
202 183
140 140

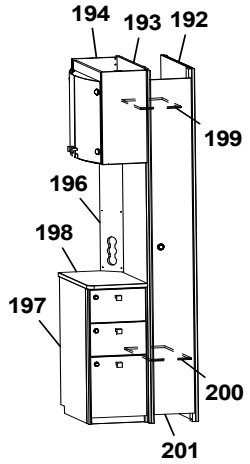
194 193 192
199
196
198
197
200
201

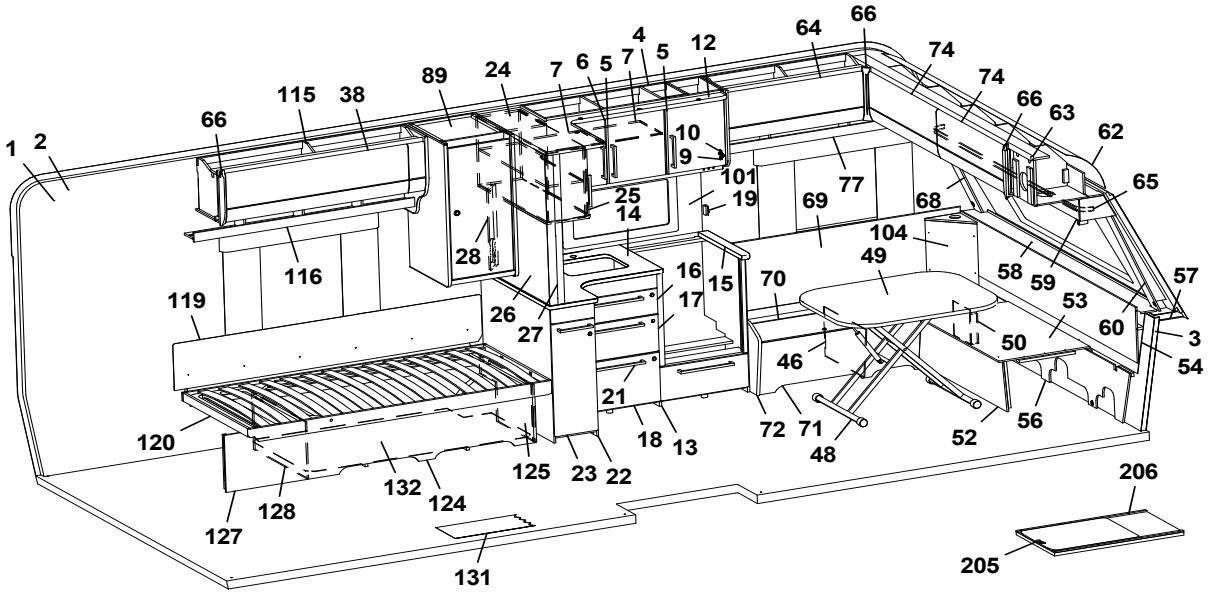
1 2 66 115 38 89 24 7 6 5 7 4 5 12 64 66 74 74 66 63 62 65
10 9 101 19 25 14 77 69 68 104 49 58 59 57
116 28 16 15 70 53 60 3 54
119 26 27 17 46 50
21 18 13 72 71 48 52 56
120 125 23 22 132 124 128 127 131 206 205

Pos Fig	Det. nr Part. No	Ingår Fitted	OBS!! Ange alltid årsmodell vid beställning av inredning Benämning	OBS!! Specify always year of model when ordering equipment Description
--	350571	x	Gångjärn d:o	Hinge d:o
64	345778	x	Lucka överskåp (Alpinvit)	Door, cupboard upper (Alpine white)
65	350349	x	Skena gardin L=1920	Curtain rod L=1920
66	345869	x	Hörn inredning	Corner
67	344238	x	Hyllpaket H B L=1320	Shelf rear R L=1320
68	345084	x	Front V	Front L
69	345929	x	Värmespalt V F	Air gap Front L
70	346014	x	Lock bäddlåda V F	Cover bed box front L
--	319024	x	Matta grå textil m. tejp d:o	Carpet gray textile with tape d:o
71	339504	x	Front bäddlåda V F	Front bed box Front L
72	345933	x	Gavel bäddlåda V F	Gable bed box Front L
73	345766	x	Överskåp V F L=922 (Alpinvit)	Cupboard upper front L L=922 (Alpine white)
--	350571	x	Gångjärn	Hinge
74	345779	x	Lucka överskåp (Alpinvit)	Door, cupboard upper (Alpine white)
75	347502	x	Vägg kyl V	Wall refrigerator L
76	350473	x	Handtag knopp	Handle knob
77	345795	x	Hyllpaket V F L=1201	Shelf Front L L=1201
82	347505	x	Hylla under kyl	Shelf refrigerator
83	342309	x	Bakstycke stopp kyl	Back cupboard
84	310325	x	Trådback vit 85x427x427	Tray 85x427x427
--	350760	x	Glidlist trådback (säljes i par)	Sliding strip tray (pair)
--	347802	x	List d:o	List d:o
85	342306	x	List folierad L=528	List foiled L=528
86	347736	x	Vägg kyl H	Wall refrigerator R
87	346255	x	Hyllpaket H F L=938	Shelf Front R L=938
88	346683	x	Garderob H kpl.	Wardrobe R cpl.
--	336957	x	Dörr 384x870	Door 384x870
--	311917	x	Gångjärn d:o	Hinge d:o
--	312588	x	Platta gångjärn d:o	Plate hinge d:o
--	316080	x	Galgstång d:o L=425	Clothes hanger d:o L=425
89	346682	x	Garderob V kpl.	Wardrobe L cpl.
--	336957	x	Dörr 384x870	Door 384x870
--	311917	x	Gångjärn d:o	Hinge d:o
--	312588	x	Platta gångjärn d:o	Plate hinge d:o
--	316080	x	Galgstång L=425	Clothes hanger L=425
90	346270	x	Överskåp H B L=927 (Alpinvit)	Cupboard upper rear R L=927 (Alpine white)
--	350571	x	Gångjärn d:o	Hinge d:o
--	345774	x	Lucka överskåp d:o (Alpinvit)	Door, cupboard upper d:o (Alpine white)
91	346334	x	Hyllpaket H B L=930	Shelf Rear R L=930
92	345202	x	Värmespalt H B	Air gap rear R
--	350611	x	Tyg värmespalt (Sara Greige)	Fabric air gap (Sara Greige)
--	350612	x	Tyg värmespalt (Velvet Greige)	Fabric air gap (Velvet Greige)
93	342616	x	Sängram u. ribbotten	Bed bottom without laths
94	340246	x	Sänglåda kpl. H	Bed box cpl. R
--	319863	x	List hörn L=380	Corner strip L=380
--	167880	x	Regel 17,5x55x1680	Wood lath pine 17,5x55x1680
95	340247	x	Gavel säng främre	Gable bed front
96	339481	x	Front säng	Front bed
97	340211	x	Gavel säng bakre	Gable bed rear
98	314917	x	Skena draperi L=1190	Drapery rail L=1190
			M= Metervara	M= On the metre

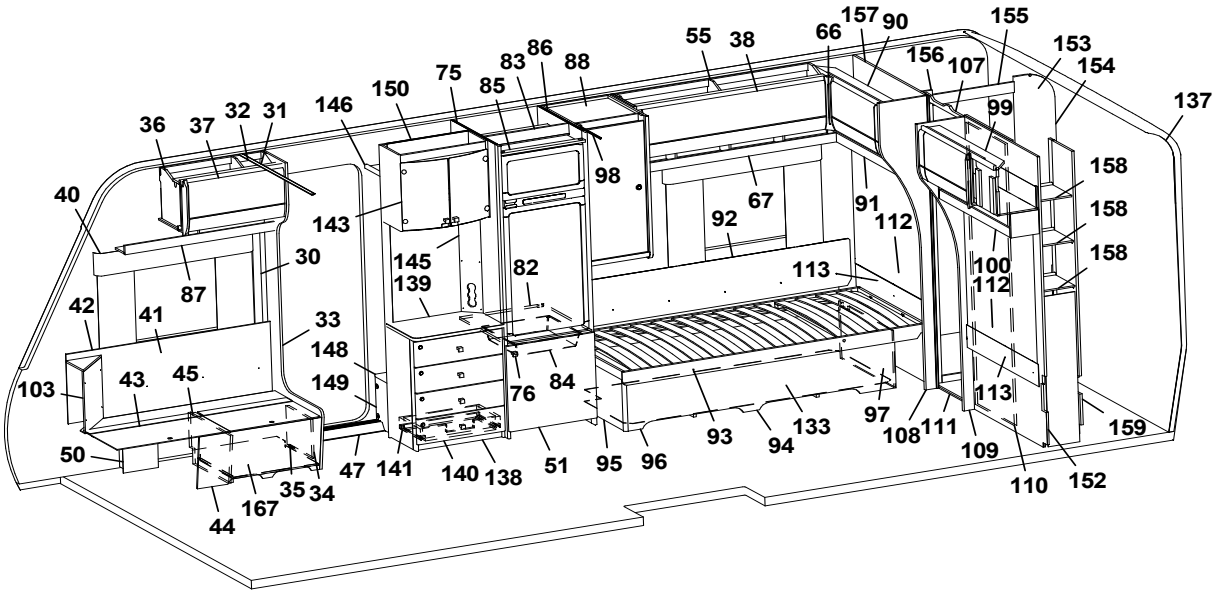
36 37 32 31 146 150 75 83 86 88 55 38 66 157 90 155 153 154 137
40 143 145 139 82 98 92 67 91 112 156 107 99 158 158 158
30 87 42 41 33 148 149 76 84 113 100 112 113
103 43 45 50 47 141 140 138 51 95 96 93 94 133 97 108 111 109 110 152 159
44 167 35 34

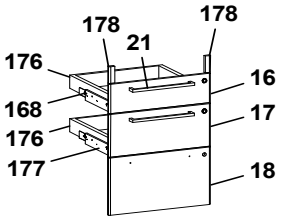
178 21 178 176 16 168 17 176 177 18

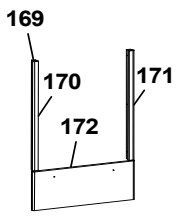
169 170 171 172

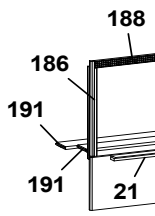
188 186 186 191 187 191 21

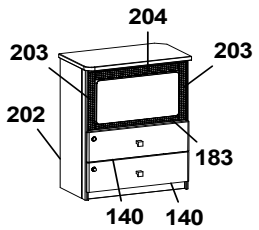
204 203 203 202 183 140 140

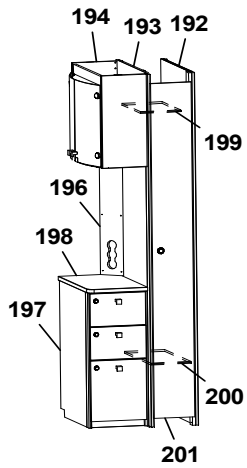
194 193 192 199 196 198 197 200 201

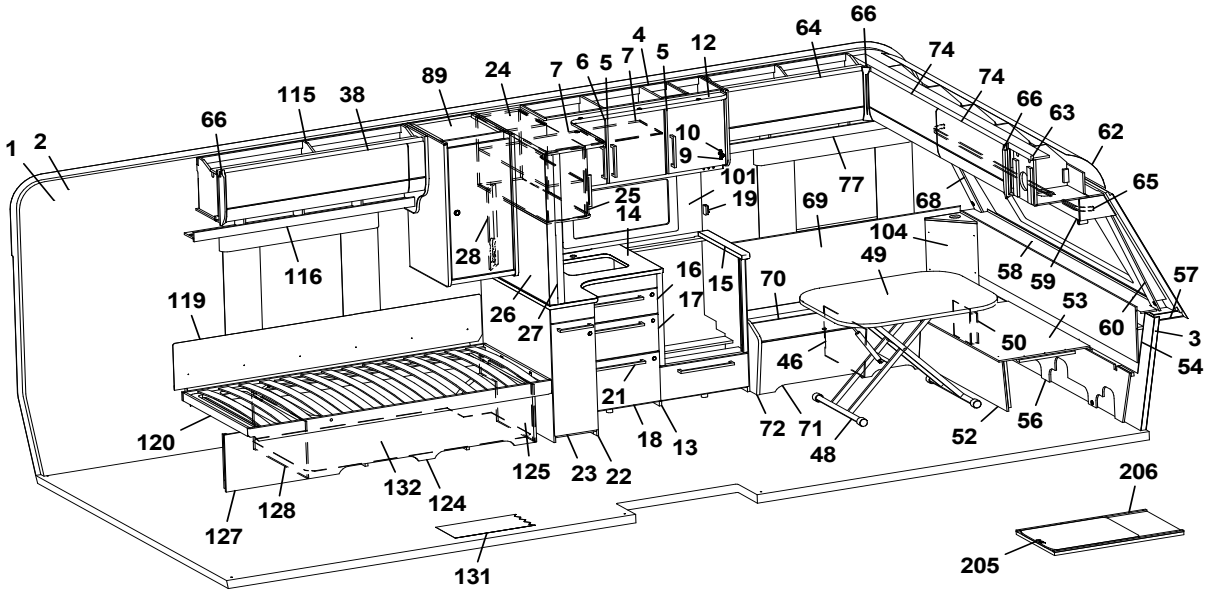
1 2 66 115 38 89 24 7 6 5 7 4 5 12 64 66 74 74 66 63 62 65
10 9 101 19 25 14 77 69 68 104 49 58 59 57 53 60 3 54
116 28 16 15 70 17 26 27 119 46 50 21 18 13 72 71 48 52 56
120 125 23 22 132 124 128 127 131 206 205

Pos Fig	Det. nr Part. No	Ingår Fitted	OBS!! Ange alltid årsmodell vid beställning av inredning Benämning	OBS!! Specify always year of model when ordering equipment Description
99	346261	x	Överskåp V B L=927 (Alpinvit)	Cupboard upper rear L L=927 (Alpine white)
--	345774	x	Lucka d:o (Alpinvit)	Door d:o (Alpine white)
--	350571	x	Gångjärn d:o	Hinge d:o
100	346335	x	Hyllpaket V B L=930	Shelf rear L L=930
101	346372-F	x	Köksskiva vägg, Svart fiskben	Protection kitchen, Black fishbone
--	346372-M	x	Köksskiva vägg, Marmor	Protection kitchen, Marble
--	346372-S	x	Köksskiva vägg, Sten	Protection kitchen, Stone
103	345953	x	Hörn sittgrupp H	Corner R
--	345951	x	Hörn sittgrupp H med ø 60 urttag	Corner R with ø 60 hole
--	345949	x	Hörn sittgrupp H med ø 85 urttag	Corner R with ø 85 hole
104	345951	x	Hörn sittgrupp V med ø 60 urttag	Corner L with ø 60 hole
--	345949	x	Hörn sittgrupp V med ø 85 urttag	Corner L with ø 85 hole
107	346103	x	List Skjutdörr	List sliding door
--	350588	x	Kloss d:o	Block d:o
108	346259	x	Front H vägg tvättrum	Front R
109	346260	x	Front V vägg tvättrum	Front L
110	346250	x	Skjutdörr tvättrum kpl.	Sliding door, washroom cpl.
111	316030	x	Skena skjutdörr	Curtain rod
112	346178	x	Sänggavel kpl. m. tyg (Sara Greige)	Headboard cpl. with fabric (Sara Greige)
--	346179	x	Sänggavel kpl. m. tyg (Velvet Greige)	Headboard cpl. with fabric (Velvet Greige)
113	344704	x	Värmespalt	Air gap
115	346288	x	Översskåp V B L=1287 (Alpinvit)	Cupboard upper, rear L L=1287 (Alpine white)
116	344239	x	Hyllpaket L=1380	Shelf L=1380
119	338121	x	Värmespalt	Air gap
--	350593	x	Tyg värmespalt (Sara Greige)	Fabric air gap (Sara Greige)
--	350602	x	Tyg värmespalt (Velvet Greige)	Fabric air gap (Velvet Greige)
120	342617	x	Sängram u. ribbotten	Bed bottom without laths
--	325342	x	Ribbotten kpl.	Laths bottom cpl.
--	314211	x	Ribba sängbotten L=820 B=63	Lath bed bottom L=820 B=63
--	312046	x	Band t. ribbotten	Band for laths bottom
124	340218	x	Sänglåda kpl. V	Bed box cpl. L
--	315203	x	Regel 17,5x55x1415	Wood lath pine 17,5x55x1415
--	319863	x	List hörn L=380	Corner strip L=380
125	340219	x	Gavel säng främre	Gable bed front
127	339486	x	Front säng	Front bed
128	340204	x	Gavel säng bakre	Gable bed rear
131	319393	x	Matta golv, antik planka	Carpet floor, antique plank
132	346708	x	Luftspalt sänglåda	Air gap bed box
133	346709	x	Luftspalt sänglåda	Air gap bed box
137	216066	x	Täckskiva radie bak 1x275x2360	Cover plate radius 1x275x2360
--	313884	x	List plast radie L=2379	List L=2379
138	346037	x	TV-bänk kpl. u. skiva	TV-bench cpl. without board
139	347507	x	Skiva TV-bänk	Board TV-bench
140	347083	x	Lådförstycke	Drawer front
141	20-900302	x	Pentrylåda 273x500 d:o	Drawer pentry 273x500 d:o
--	07-800039	x	Rullskena H d:o	Roller rail R d:o
--	07-800038	x	Rullskena V d:o	Roller rail L d:o
143	345981	x	Skåp bar kpl.	Coctail cabinet cpl.
--	330180	x	Hylla hållare flaskor d:o	Shelf bottle holder d:o
--	345998	x	Lucka H d:o	Door R d:o
			M= Metervara	M= On the metre

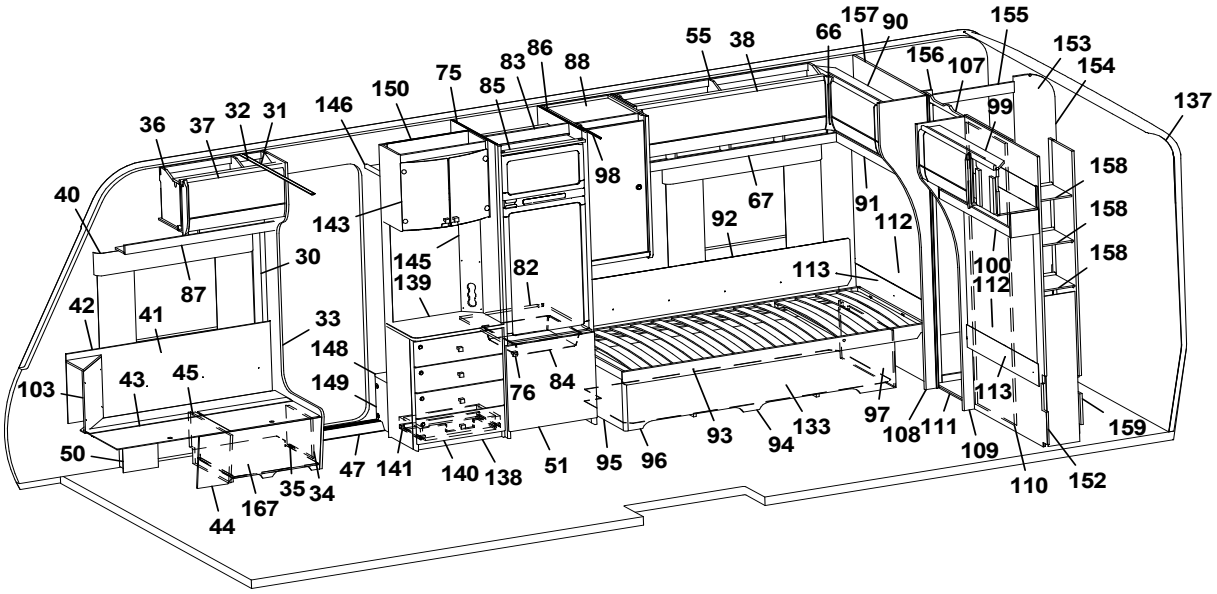
36 37 32 31 146 150 75 83 86 88 55 38 66 157 90 155 153 154 137
40 143 98 156 107 99 158 158 158
87 30 145 139 82 92 67 91 112 113 100 112
42 41 33 148 149 76 84 93 94 133 97 108 111 109 113 159
103 43 45 50 47 141 140 138 51 95 96 110 152
44 167 35 34

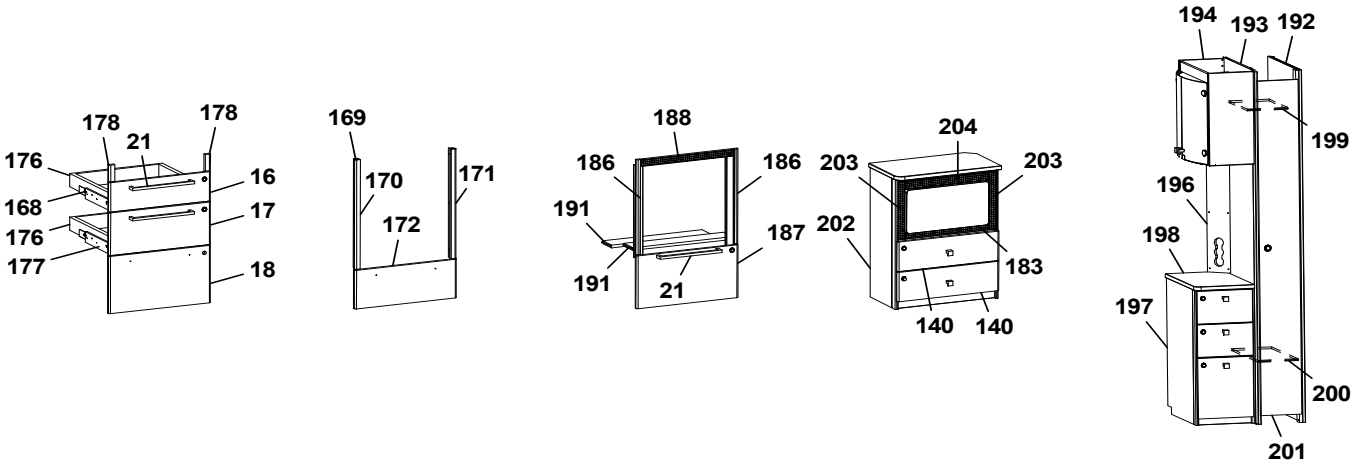
178 21 178 176 16 168 17 176 177 18
169 170 171 172
188 186 186 191 187 191 21
204 203 203 202 183 140 140
194 193 192 199 196 198 197 200 201

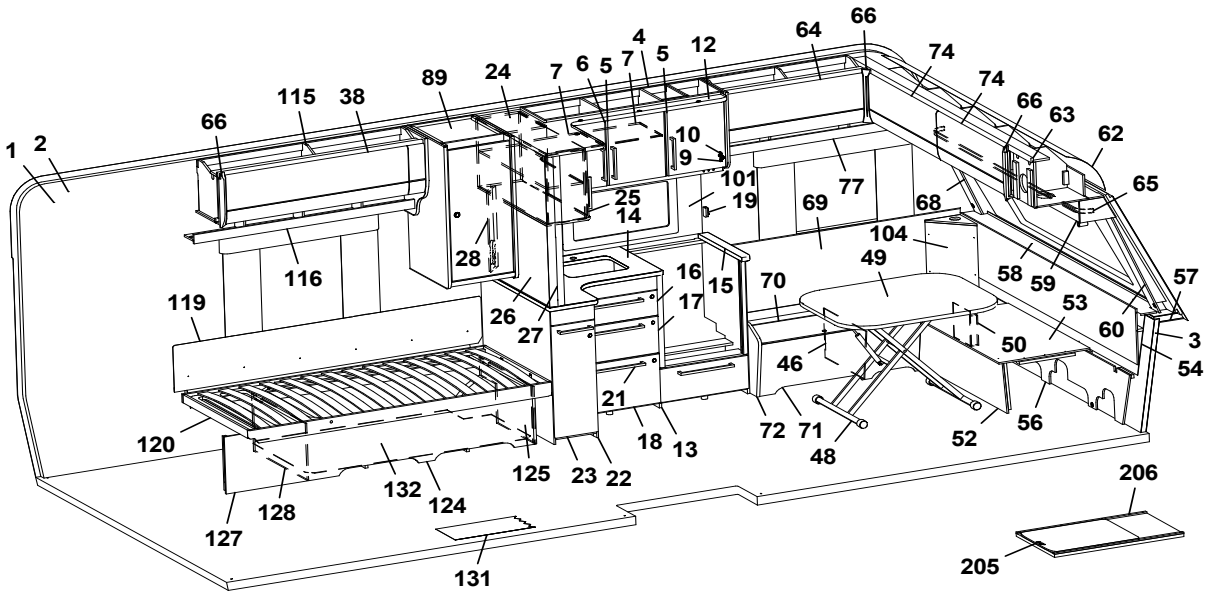
1 2 66 115 38 89 24 7 6 5 7 4 5 12 64 66 74 74 66 63 62 65
10 9 101 19 25 14 77 69 68 104 49 58 59 57
116 28 16 15 70 53 60 3 54
119 26 27 17 50 46 21 18 13 72 71 48 52 56
120 125 23 22 132 124 128 127 131 206 205

Pos Fig	Det. nr Part. No	Ingår Fitted	OBS!! Ange alltid årsmodell vid beställning av inredning Benämning	OBS!! Specify always year of model when ordering equipment Description
--	345997	x	Lucka V d:o	Door L d:o
--	318379	x	Gångjärn d:o	Hinge d:o
--	318380	x	Täckhatt d:o	Cover d:o
--	312588	x	Platta gångjärn d:o	Plate hinge d:o
145	343721	x	Front eluttag	Front outlet
146	331910M	x	Hylla garderob övre	Shelf
148	319866	x	Hylla insteg	Shelf
149	336618	x	Front hylla garderob	Front
150	343654	x	Vägg instegsgarderob	Wall wardrobe
152	339227	x	Vägg tvättrum kpl.	Wall washroom cpl.
153	345161	x	Vägg tvättrum kpl.	Wall washroom cpl.
--	332955M	x	Tröskel d:o	Threshold d:o
--	318654	x	Tröskel aluminium d:o	Threshold aluminium d:o
154	345163	x	Vägg tvättrum	Wall washroom
155	345162	x	Överbit tvättrum	Overlap washroom
156	345164	x	List poppel 15x63x1948	List 15x63x1948
157	339228	x	Vägg tvättrum	Wall washroom
158	336938	x	Hylla garderob	Shelf wardrobe
159	337075	x	Vägg garderob H	Wall wardrobe R
167	402122	x	Plåt skofack	Plate shoe compartment
168	347012	x	Monteringssats kpl. lådor (Alpinvit)	Mounting kit cpl. drawers (Alpine white)
--	343471	x	Monteringssats kpl. lådor (Mekong)	Mounting kit cpl. drawers (Mekong)
169	347075	x	Monteringssats kpl. ugn (Alpinvit)	Mounting kit cpl. oven (Alpine white)
--	347076	x	Monteringssats kpl. ugn (Mekong)	Mounting kit cpl. oven (Mekong)
170	346950	x	Passbit V	Gauge block L
171	346949	x	Passbit H	Gauge block R
172	346971	x	Lucka (Alpinvit)	Door (Alpine white)
--	346972	x	Lucka (Mekong)	Door (Mekong)
176	317514	x	Låda 480x500	Drawer 480x500
177	317382	x	Glidskena låda H	Slide bar, drawer R
--	350221	x	Glidskena låda V	Slide bar, drawer L
--	801701	x	Skruv 6x16 d:o	Screw 6x16 d:o
178	336092	x	Passbit 16x30x95 (Mekong)	Gauge block 16x30x95 (Mekong)
182	402109	x	Galler vent. mikro 38x448	Grating vent. micro 38x448
183	402110	x	Galler vent. mikro 33x448	Grating vent. micro 33x448
186	342139	x	List L=538 (diskbänk induktion)	List (kitchen sink induction) L=538
187	346803	x	Lucka (diskb. induktion) 299x550 (Alpinvit)	Door (kitch. sink induct.) 299x550 (Alpine white)
--	343392	x	Lucka (diskb. induktion) 299x550 (Mekong)	Door (kitch. sink induct.) 299x550 (Mekong)
--	20-900302	x	Pentrylåda 273x500 d:o	Drawer pentry 273x500 d:o
--	07-800039	x	Rullskena H d:o	Roller rail R d:o
--	07-800038	x	Rullskena V d:o	Roller rail L d:o
188	402107	x	Galler ugn (diskb. induktion) 35x503	Grating oven (kitch. sink induct.) 35x503
191	346947	x	Skiva distans	Sheet distance
192	344383	x	Vägg garderob kpl.	Wall wardrobe cpl.
193	344384	x	Vägg garderob kpl.	Wall wardrobe cpl.
194	345982	x	Skåp bar kpl.	Coctail cabinet cpl.
--	330180	x	Hylla hållare flaskor	Shelf bottle holder
--	345998	x	Lucka H d:o	Door R d:o
--	345997	x	Lucka V d:o	Door L d:o
--	318379	x	Gångjärn d:o	Hinge d:o
			M= Metervara	M= On the metre

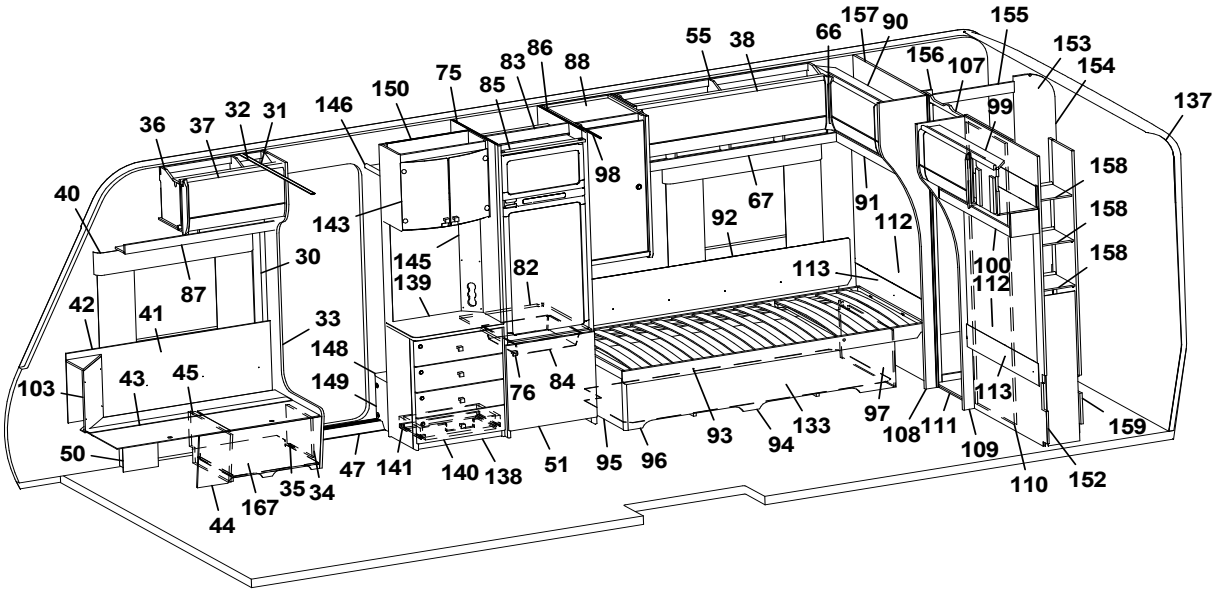
36 37 32 31 146 150 75 85 83 86 88 55 38 66 157 90 155 153 154 137
40 143 98 92 67 91 112 156 107 99 158 158 158
30 145 139 82 113 100 112
42 41 87 33 148 149 76 84 93 94 133 97 108 111 109 113 159
103 43 45 50 47 141 140 138 51 95 96 110 152
44 167 35 34

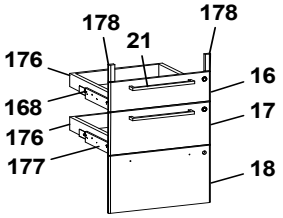
178 21 178 176 16 168 17 176 177 18

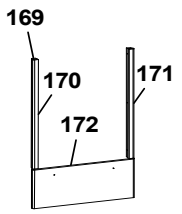
169 170 171 172

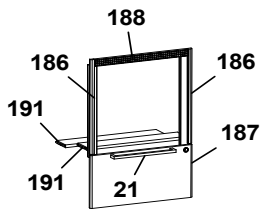
188 186 186 191 187 191 21

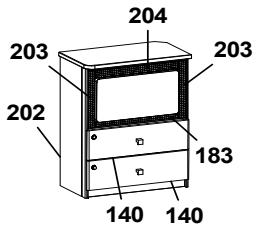
204 203 203 202 183 140 140

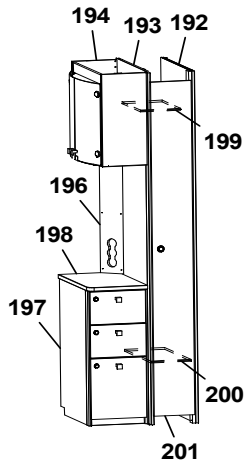
194 193 192 199 196 198 197 200 201

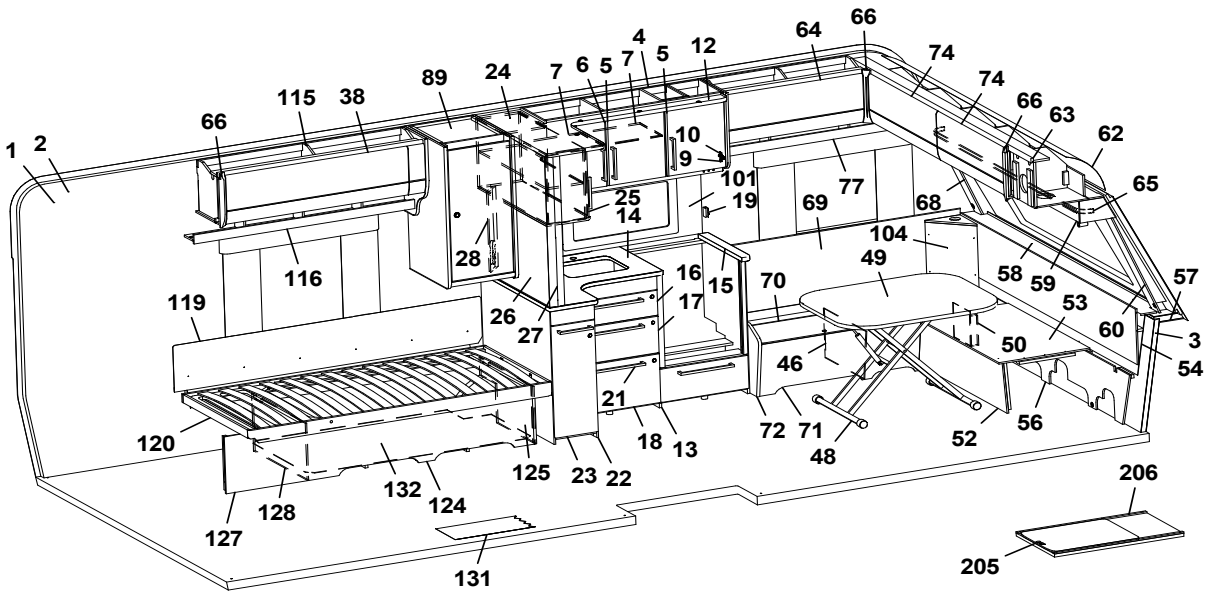
1 2 66 115 38 89 24 7 6 5 7 4 5 12 64 66 74 74 66 63 62 65
10 9 101 19 25 14 77 69 68 104 49 58 59 57 53 60 3 54
116 28 16 15 70 17 26 27 119 46 50 21 18 13 72 71 48 52 56
120 125 23 22 132 124 128 127 131 206 205

Pos Fig	Det. nr Part. No	Ingår Fitted	OBS!! Ange alltid årsmodell vid beställning av inredning Benämning	OBS!! Specify always year of model when ordering equipment Description
--	318380	x	Täckhatt d:o	Cover d:o
196	344387	x	Front eluttag	Front outlet
197	346256	x	Hurts kpl. u skiva	Cupboard cpl. without board
198	346074	x	Skiva hurts	Board cupboard
199	343092	x	Hylla garderob övre	Shelf wardrobe upper
200	343089	x	Hylla garderob nedre	Shelf wardrobe lower
201	344385	x	Dörr garderob 205x1850	Door wardrobe 205x1850
202	345691	x	Tv-bänk kpl. m. urtag för mikro	TV-bench cpl. with socket for microwave
--	347536	x	Skiva Tv-bänk d:o	Board Tv-bench d:o
203	350567	x	Galler vent. mikro 38x326	Grating vent. micro 38x326
204	350568	x	Galler vent. mikro 46x448	Grating vent. micro 46x448
205	341192	x	Utdragsskiva bord 450x550	Sliding leaf 450x550
206	341193	x	Låda utdragsskiva	Box sliding leaf

M= Metervara

M= On the metre

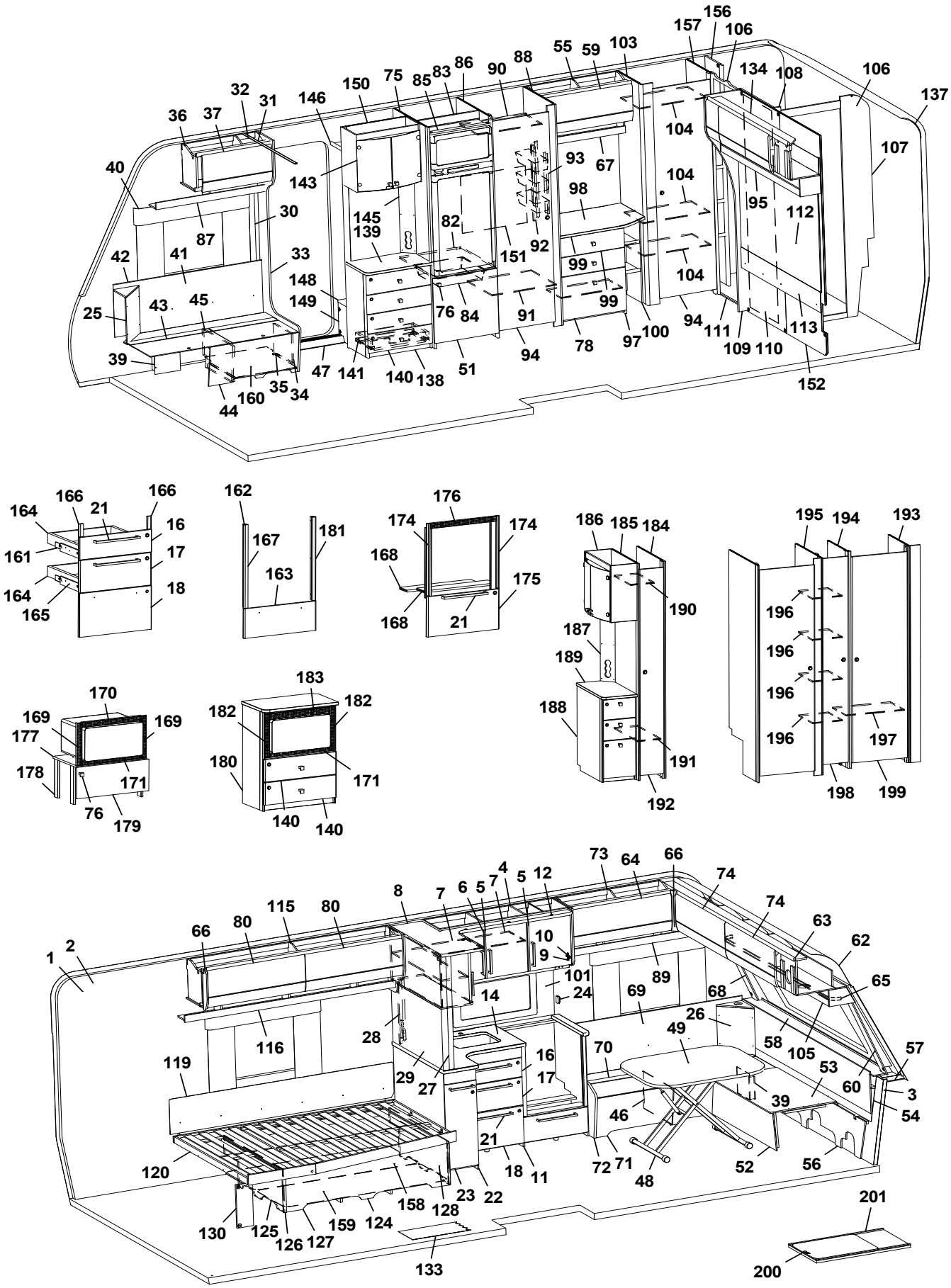
156
157
106
55
59
103
88
90
86
83
85
75
150
146
32
31
36
37
134
108
106
137
104
107
93
67
143
40
98
104
95
112
30
145
139
82
87
92
151
99
42
41
33
148
149
104
25
43
45
76
84
91
99
94
111
113
39
47
141
140
138
51
94
78
97
100
109
110
152
44
160
35
34
164
166
21
166
16
161
17
164
18
165
162
167
181
163
176
174
174
168
175
168
21
186
185
184
190
187
189
188
191
192
195
194
193
196
196
196
196
197
198
199
170
169
169
177
178
171
76
179
183
182
182
180
171
140
140
73
64
66
74
74
4
5
12
8
7
6
5
7
115
80
80
66
63
62
10
9
1
2
101
24
89
69
68
65
14
26
49
58
105
57
116
28
70
53
119
16
29
27
17
60
3
39
54
46
21
120
18
11
72
71
48
52
56
23
22
158
128
201
130
125
126
127
159
124
133
200

Pos Fig	Det. nr Part. No	Ingår Fitted	OBS!! Ange alltid årsmodell vid beställning av inredning Benämning	OBS!! Specify always year of model when ordering equipment Description
1	318657	M	Tapet vägg/tak	Wall paper
2	318584	M	Tejp tapet 20 mm	Tape, wall paper 20 mm
3	318585	M	Tejp tapet 60 mm	Tape, wall paper 60 mm
4	346163	x	Skåp kök L=1120 kpl. (Alpinvit)	Cupboard kitchen L=1120 cpl. (Alpine white)
--	343686	x	Skåp kök L=1120 kpl. (Mekong)	Cupboard kitchen L=1120 cpl. (Mekong)
5	346818	x	Lucka H (Alpinvit)	Door R (Alpine white)
--	343443	x	Lucka H (Mekong)	Door R (Mekong)
--	350471	x	Handtag d:o	Handle d:o
6	346819	x	Lucka V (Alpinvit)	Door L (Alpine white)
--	343455	x	Lucka V (Mekong)	Door L (Mekong)
--	350471	x	Handtag d:o	Handle d:o
7	331385M	x	Hylla	Shelf
8	346369	x	Skåp utskjut	Cupboard projection
--	346068	x	Lucka	Door
--	331220	x	Hylla	Shelf
9	311917	x	Gångjärn	Hinge
10	312588	x	Platta gångjärn	Plate hinge
12	346392	x	Ljusramp kök L=1390	Light holder kitchen L=1390
13	347017	x	Diskbänk trädel u. skiva (Alpinvit)	Kitchen sink without board (Alpine white)
--	347022	x	Diskbänk trädel u. skiva (Mekong)	Kitchen sink without board (Mekong)
--	347054	x	Diskbänk induktion trädel u. skiva (Alpinvit)	Kitchen sink induction w/o board (Alpine white)
--	347064	x	Diskbänk induktion trädel u. skiva (Mekong)	Kitchen sink induction w/o board (Mekong)
14	346980	x	Skiva diskbänk 878x902	Board 878x902
--	344202-S	x	Skiva diskbänk induktion 902x1435	Board induction 902x1435
15	346979	x	Skiva diskbänk 61,5x559	Board 61,5x559
16	346799	x	Lådförstycke (Alpinvit)	Drawer front (Alpine white)
--	343412	x	Lådförstycke (Mekong)	Drawer front (Mekong)
--	317514	x	Låda 480x500 d:o	Drawer 480x500 d:o
--	317382	x	Glidskena låda H d:o	Slide bar, drawer R d:o
--	350221	x	Glidskena låda V d:o	Slide bar, drawer L d:o
17	346801	x	Lådförstycke (Alpinvit)	Drawer front (Alpine white)
--	343413	x	Lådförstycke (Mekong)	Drawer front (Mekong)
--	317514	x	Låda 480x500 d:o	Drawer 480x500 d:o
--	317382	x	Glidskena låda H d:o	Slide bar, drawer R d:o
--	350221	x	Glidskena låda V d:o	Slide bar, drawer L d:o
18	346802	x	Lucka (Alpinvit)	Door (Alpine white)
--	343414	x	Lucka (Mekong)	Door (Mekong)
--	20-900302	x	Pentrylåda 273x500 d:o	Drawer pentry 273x500 d:o
--	07-800039	x	Rullskena H d:o	Roller rail R d:o
--	07-800038	x	Rullskena V d:o	Roller rail L d:o
19	319174	x	Hållare skärbräda	Holder cutting board
21	350472	x	Handtag	Handle
22	347038	x	Utskjut diskbänk (Alpinvit)	Projection kitchen sink (Alpine white)
--	346677	x	Utskjut diskbänk (Mekong)	Projection kitchen sink (Mekong)
--	319558	x	Bänkutdrag V d:o	Extract L d:o
--	319559	x	Korg d:o	Basket d:o
--	346676-S	x	Skärbräda bänkutdrag	Cutting board extract
23	346816	x	Lucka 270x745 (Alpinvit)	Door 270x745 (Alpine white)
--	343503	x	Lucka 270x745 (Mekong)	Door 270x745 (Mekong)
--	350471	x	Handtag d:o	Handle d:o
			M= Metervara	M= On the metre

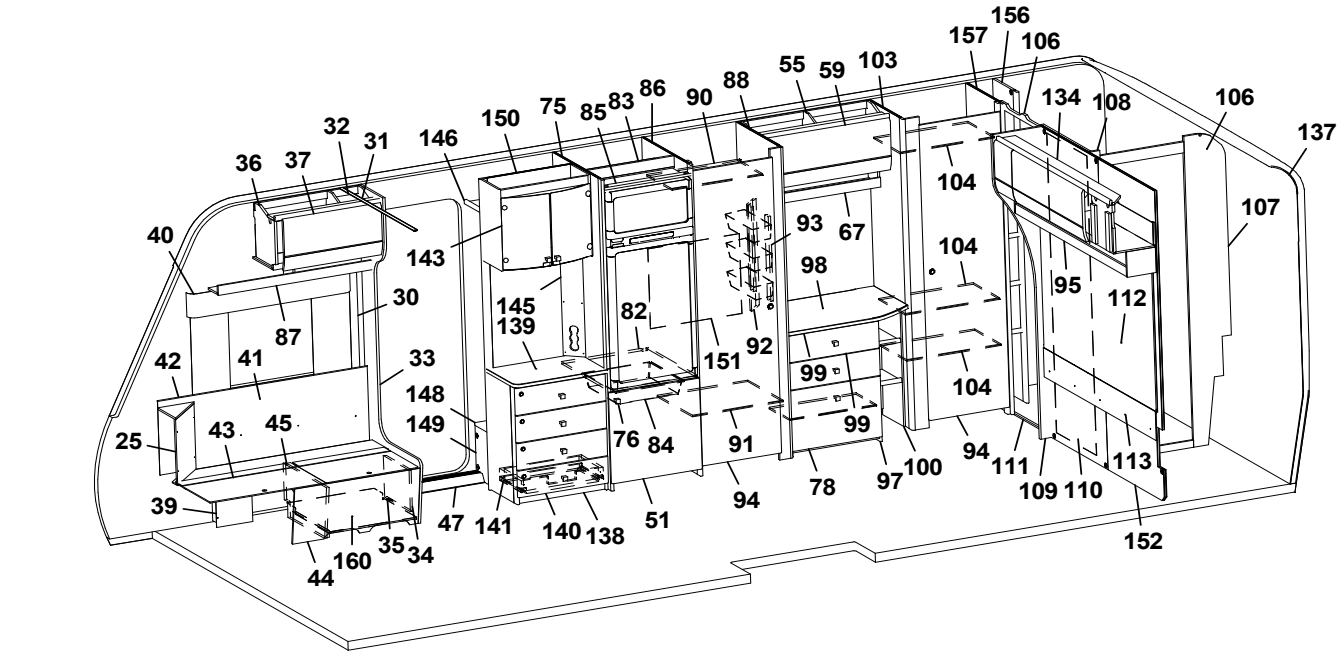
156
157
106
55
59
103
88
90
86
83
85
75
150
146
32
31
36
37
134
108
106
137
104
107
40
143
93
67
104
98
95
112
30
145
139
82
151
92
99
104
87
42
41
33
148
149
76
84
91
99
94
111
113
25
43
45
78
97
100
109
110
39
47
141
140
138
51
94
152
44
160
35
34

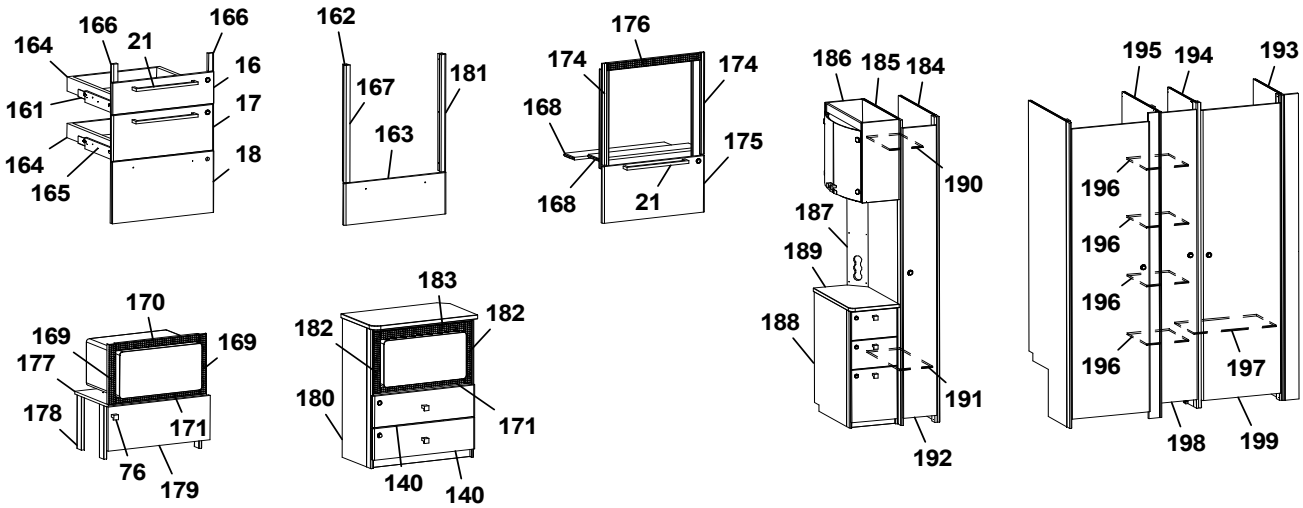
164
166
21
166
16
161
17
164
18
165
162
167
181
163
176
174
174
168
175
168
21
186
185
184
190
187
189
188
191
192
195
194
193
196
196
196
196
197
198
199
170
169
169
177
178
171
76
179
183
182
182
180
171
140
140

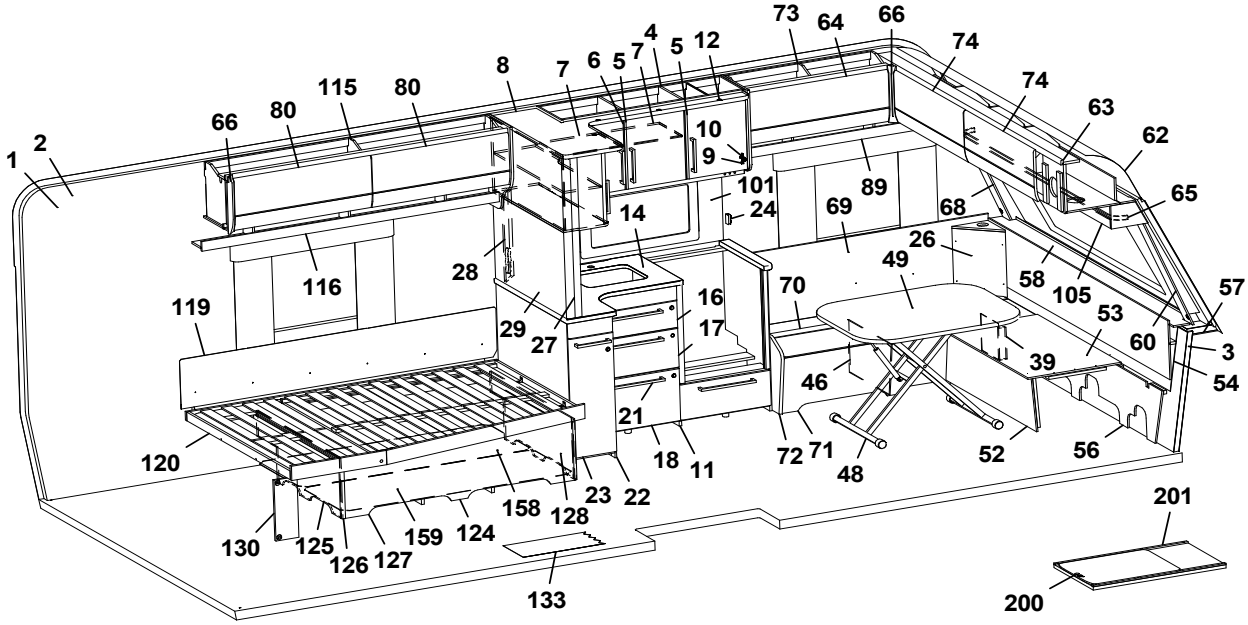
73
64
66
74
4
5
12
8
7
6
5
7
74
115
80
63
62
66
80
10
9
1
2
101
89
65
24
69
68
14
26
49
58
105
57
116
28
70
53
119
16
29
27
17
60
3
39
54
46
21
120
18
11
72
71
48
52
56
23
22
158
128
201
130
125
126
127
159
124
133
200

Pos Fig	Det. nr Part. No	Ingår Fitted	OBS!! Ange alltid årsmodell vid beställning av inredning Benämning	OBS!! Specify always year of model when ordering equipment Description
24	319174	x	Hållare skärbräda	Cuttingboard holder
25	345953	x	Hörn sittgrupp H	Corner R
--	345951	x	Hörn sittgrupp H med ø 60 urttag	Corner R with ø 60 hole
--	345949	x	Hörn sittgrupp H med ø 85 urttag	Corner R with ø 85 hole
26	345951	x	Hörn sittgrupp V med ø 60 urttag	Corner L with ø 60 hole
--	345949	x	Hörn sittgrupp V med ø 85 urttag	Corner L with ø 85 hole
27	334341M	x	Stolpe utskjut	Support bar
28	346829	x	Front eluttag	Front outlet
29	346371-F	x	Köksskiva vägg, Svart fiskben	Protection kitchen, Black fishbone
--	346371-M	x	Köksskiva vägg, Marmor	Protection kitchen, Marble
--	346371-S	x	Köksskiva vägg, Sten	Protection kitchen, Stone
30	318962	x	List täck el-kabel B=45 L=2100	Cover strip B=45 L=2100
31	316270	x	List snäpp undre L=2379	List lower L=2379
32	316268	x	List snäpp övre L=2379	List upper L=2379
33	346566	x	Stolpe först. kpl. m. lucka	Support bar cpl. with door
34	343731	x	Lucka	Door
35	312589	x	Gångjärn	Hinge
36	346238	x	Överskåp H F L=659 (Alpinvit)	Cupboard upper front R L=659 (Alpine white)
--	350571	x	Gångjärn	Hinge
37	345775	x	Lucka, överskåp (Alpinvit)	Door, cupboard upper (Alpine white)
39	346080	x	Täckfront	Cover front
40	350348	x	Skena gardin L=1020	Curtain rod L=1020
41	346249	x	Värmespalt H fram	Air gap R.F.
42	319821	x	List kant mörkbrun	Strip, dark brown
43	346012	x	Lock bäddlåda H F	Cover bedbox R.F.
--	319024	x	Matta grå textil m. tejp d:o	Carpet gray textile with tape d:o
44	343825	x	Front bäddlåda H F	Front bed box R.F.
--	346005	x	Front bäddlåda H F (centraldammsugare)	Front bed box R.F. (central vacuum cleaner)
45	342495	x	Stöd bäddlåda HF	Support bed box
46	312825	x	Stöd bäddlåda VF	Support bed box
47	319871	x	Tröskel aluminium L=650	Threshold aluminium L=650
48	310083	x	Bordsstativ	Table stand
--	350716	x	Bordsstativ enpelar	Table stand single pillar
49	345945	x	Bordsskiva 800x1000	Table top 800x1000
51	343736	x	Lucka H 550x570	Door R 550x570
--	316799	x	Gångjärn d:o	Hinge d:o
--	312588	x	Platta gångjärn d:o	Plate hinge d:o
52	331245M	x	Front bäddlåda gavel	Front bed box gable
53	345923	x	Skiva rundsittgrupp	Sheet seat
54	340578	x	Värmespalt gavel fram	Air gap front
55	346047	x	Överskåp L=790 (Alpinvit)	Cupboard upper L=790 (Alpine white)
--	350571	x	Gångjärn d:o	Hinge d:o
56	340520	x	Stöd sittgrupp	Support
57	215275	x	Hylla front kpl. L=2366	Shelf front cpl. L=2366
58	345285	x	Front/hylla kpl.	Front/shelf cpl.
--	345362	x	Front/hylla kpl. med belysning "Björn"	Front/shelf cpl. with lightning "Bear"
59	345776	x	Lucka (Alpinvit)	Door (Alpine white)
60	345085	x	Front hörn H	Front corner R
62	216067	x	Täckskiva radie fram 1x380x2360	Cover plate radius front 1x380x2360
--	313884	x	List plast radie L=2379	List L=2379
			M= Metervara	M= On the metre

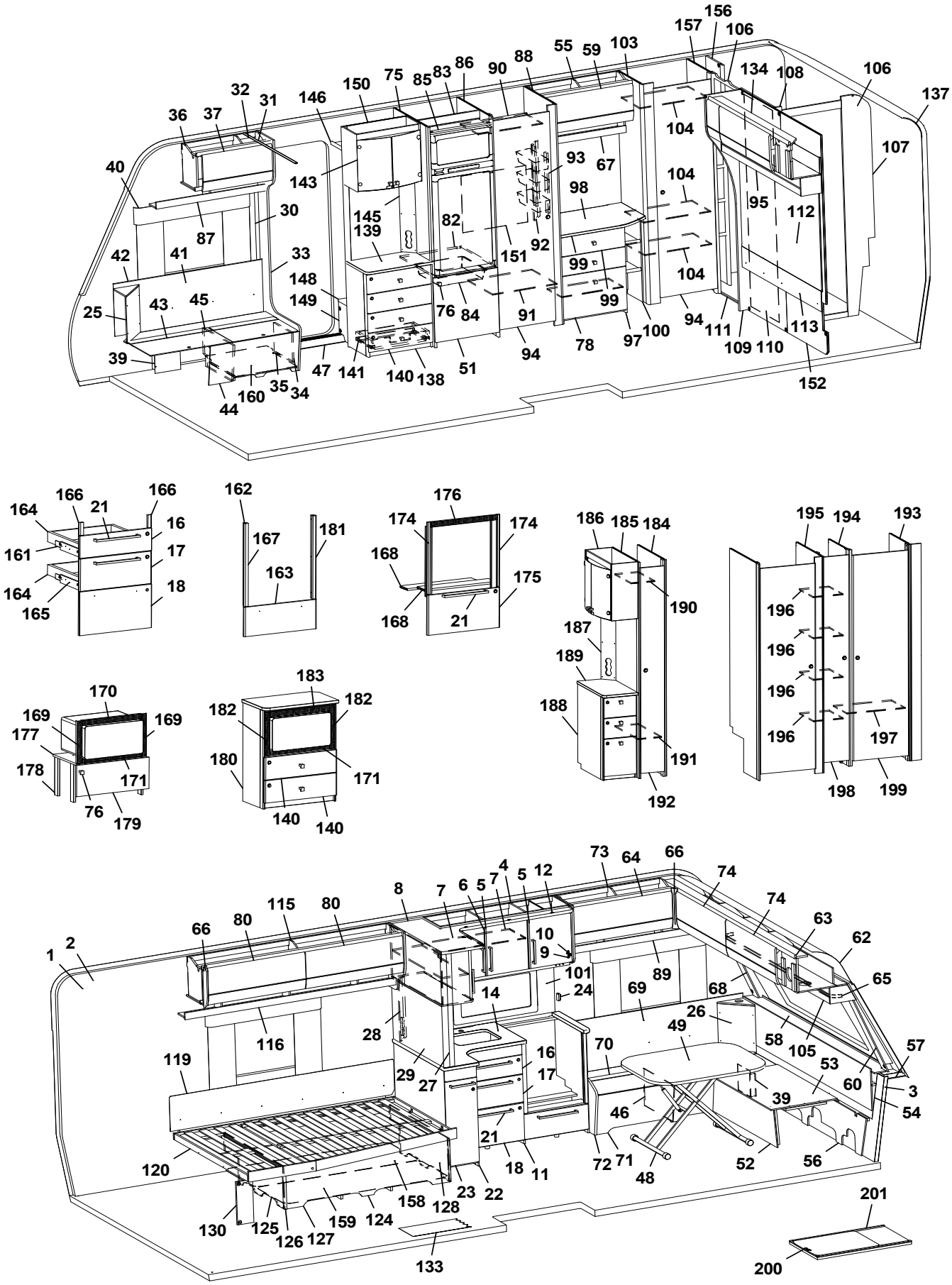
156
157
106
55
59
103
88
90
86
83
85
75
150
146
32
31
36
37
134
108
106
137
104
107
93
67
104
98
40
143
145
139
82
151
92
95
112
30
87
42
41
33
148
149
99
99
104
25
43
45
76
84
91
94
111
113
39
47
141
140
138
51
94
78
97
100
109
110
152
44
160
35
34
164
166
21
166
16
161
17
164
18
165
162
167
181
163
176
174
174
168
175
168
21
186
185
184
190
187
189
188
191
192
195
194
193
196
196
196
196
197
198
199
170
169
169
177
178
171
76
179
183
182
182
180
171
140
140
73
64
66
74
74
4
5
12
8
7
6
5
7
115
80
66
80
10
9
63
62
1
2
101
24
89
69
68
65
14
26
49
58
105
57
116
28
16
70
53
119
29
27
17
60
3
39
54
46
21
120
18
11
72
71
48
52
56
158
23
22
128
130
125
126
127
159
124
133
201
200

Pos Fig	Det. nr Part. No	Ingår Fitted	OBS!! Ange alltid årsmodell vid beställning av inredning Benämning	OBS!! Specify always year of model when ordering equipment Description
63	345727	x	Skåp gavel fram L=2360 (Alpinvit)	Cupboard front L=2360 (Alpine white)
--	350571	x	Gångjärn d:o	Hinge d:o
64	345778	x	Lucka överskåp (Alpinvit)	Door, cupboard upper (Alpine white)
65	350349	x	Skena gardin L=1920	Curtain rod L=1920
66	345869	x	Hörn inredning	Corner
67	345431	x	Hyllpaket L=790	Shelf L=790
68	345084	x	Front hörn V	Front corner L
69	345929	x	Värmespalt V fram	Air gap L.F.
70	346014	x	Lock bäddlåda V F	Cover bed box L.F
--	319024	x	Matta grå textil m. tejp d:o	Carpet gray textile with tape d:o
71	339504	x	Front bäddlåda V F	Front bed box L.F.
72	345933	x	Gavel bäddlåda V F	Gable bed box L.F
73	345766	x	Överskåp V F L=922	Cupboard upper front L L=922
--	350571	x	Gångjärn d:o	Hinge d:o
74	345779	x	Lucka överskåp (Alpinvit)	Door, cupboard upper (Alpine white)
75	347502	x	Vägg kyl V	Wall refrigerator L
76	350473	x	Handtag knopp	Handle knob
78	346806	x	Lucka byrå (Alpinvit)	Door, bresser (Alpine white)
--	315202	x	Gångjärn d:o	Hinge d:o
--	312588	x	Platta gångjärn	Plate hinge
79	339522	x	Hylla	Shelf
80	345777	x	Lucka, överskåp (Alpinvit)	Door, cupboard upper (Alpine white)
82	347505	x	Hylla under kyl	Shelf refrigerator
83	342309	x	Bakstycke stopp kyl	Back cupboard
84	310325	x	Trådback vit 85x427x427	Tray 85x427x427
--	350760	x	Glidlist trådback (säljes i par)	Sliding strip tray (pair)
--	347802	x	List d:o	List d:o
85	342306	x	List folierad L=528	List foiled L=528
86	347737	x	Vägg kyl H	Wall refrigerator R
87	346255	x	Hyllpaket H F L=938	Shelf front R L=938
88	332245M	x	Vägg garderob H	Wall wardrobe R
89	345795	x	Hyllpaket V F L=1201	Shelf front L L=1201
90	332248M	x	Hylla garderob övre	Shelf wardrobe upper
91	332249M	x	Hylla garderob nedre	Shelf wardrobe lower
92	331309	x	Front eluttag	Front outlet
93	319759	x	Korg, garderob	Basket, wardrobe
--	335802	x	List för korgar	List för baskets
94	342705	x	Dörr kpl. med tryckknapp 490x1850	Door cpl. with pushlock 490x1850
--	342707	x	Dörr kpl. med vridknopp 490x1850 H	Door cpl. with knob 490x1850 R
--	342706	x	Dörr kpl. med vridknopp 490x1850 V	Door cpl. with knob 490x1850 L
95	346140	x	Hyllpaket bak L=1410	Shelf rear L=1410
97	346048	x	Byrå kpl. u. skiva	Dresser cpl. without board
98	346051	x	Skiva, byrå	Board, dresser
99	346800	x	Lådförstycke (Alpinvit)	Front, dresser (Alpine white)
--	317514	x	Låda 480x500 d:o	Drawer 480x500 d:o
--	317382	x	Glidskena låda H	Slide bar, drawer R
--	350221	x	Glidskena låda V	Slide bar, drawer L
100	331307M	x	Hylla vid byrå kpl.	Shelf cpl.
101	346830-F	x	Köksskiva vägg, Svart fiskben	Protection kitchen, Black fishbone
--	346830-M	x	Köksskiva vägg, Marmor	Protection kitchen, Marble
			M= Metervara	M= On the metre

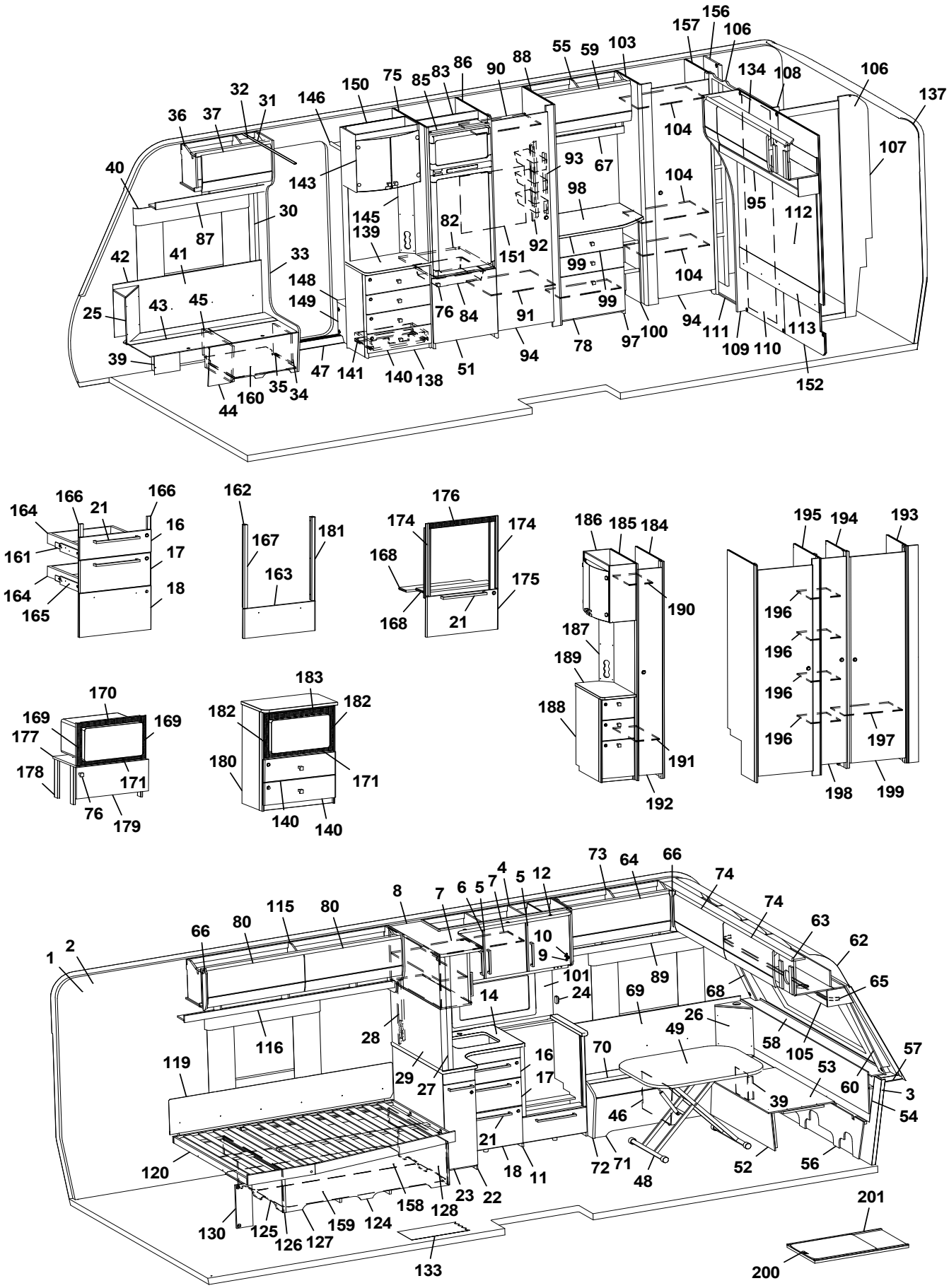
156
157
106
55
59
103
88
90
86
83
85
75
150
146
32
31
36
37
134
108
106
137
104
107
40
143
93
67
104
98
95
112
30
145
139
82
92
151
99
87
42
41
33
148
149
104
25
43
45
76
84
91
99
94
111
113
39
47
141
140
138
51
94
78
97
100
109
110
152
44
160
35
34
164
166
21
166
16
161
17
164
18
165
162
167
181
163
176
174
174
168
175
168
21
186
185
184
190
187
189
188
191
192
195
194
193
196
196
196
196
197
198
199
170
169
169
177
178
171
76
179
183
182
182
180
171
140
140
73
64
66
74
74
63
62
65
8
7
6
5
7
4
5
12
10
9
101
24
89
69
68
26
49
58
105
57
53
60
3
54
1
2
66
80
115
80
116
28
14
16
17
70
29
27
119
39
46
21
18
11
72
71
48
52
56
120
23
22
158
128
130
125
126
127
159
124
133
201
200

Pos Fig	Det. nr Part. No	Ingår Fitted	OBS!! Ange alltid årsmodell vid beställning av inredning Benämning	OBS!! Specify always year of model when ordering equipment Description
--	346830-S	x	Köksskiva vägg, Sten	Protection kitchen, Stone
103	331899M	x	Vägg garderob V	Wall wardrobe L
104	331928M	x	Hylla	Shelf
105	345930	x	Hyllpaket fram L=2360	Shelf front L=2360
106	345490	x	Vägg tvättrum kpl.	Wall washroom cpl.
--	332955M	x	Tröskel	Treshold
--	318654	x	Tröskel aluminium L=511	Treshold aluminium L=511
107	345491	x	Vägg tvättrum	Wass washroom
108	345164	x	List d:o	List d:o
--	350588	x	Kloss d:o	Block d:o
109	346070	x	Front vägg tvättrum	Front washroom
110	346250	x	Skjutdörr tvättrum	Sliding door washroom
111	316030	x	Skena skjutdörr	Rail door washroom
112	346170	x	Sänggavel kpl. m. tyg (Sara Greige)	Headboard cpl. with fabric (Sara Greige)
--	346171	x	Sänggavel kpl. m. tyg (Velvet Greige)	Headboard cpl. with fabric (Velvet Greige)
113	344638	x	Värmespalt	Air gap
115	346126	x	Överskåp V B L=1737 (Alpinvit)	Cupboard upper rear L L=1737 (Alpine white)
--	350571	x	Gångjärn d:o	Hinge d:o
116	343213	x	Hyllpaket V B L=1815	Shelf rear L L=1815
119	338121	x	Värmespalt	Air gap
--	350593	x	Tyg, värmespalt (Sara Greige)	Fabric, air gap (Sara Greige)
--	350602	x	Tyg, värmespalt (Velvet Greige)	Fabric, air gap (Velvet Greige)
120	342650	x	Sängram u. ribbotten	Bedbottom without laths
--	342685	x	Ribbotten kpl.	Laths bottom cpl.
--	311985	x	Ribba sängbotten L=718 B=63.	Lath bed bottom L=718 B=63
--	312046	x	Band t. ribbotten	Band for laths bottom
124	342677	x	Sänglåda kpl.	Bed box cpl.
--	315203	x	Regel 17,5x55x1415	Wood lath pine 17,5x55x1415
125	342678	x	Gavel säng V	Gable bed L
126	319776	x	List hörn L=380	Corner strip L=380
127	339426	x	Front säng	Front bed
128	342679	x	Gavel säng H	Gable bed R
130	337472	x	Stöd säng	Support bed
133	319393	x	Matta golv, antik planka	Carpet floor, antique plank
134	346131	x	Överskåp bak L=1410 (Alpinvit)	Cupboard upper rear L=1410 (Alpine white)
--	345780	x	Lucka överskåp d:o (Alpinvit)	Door, cupboard upper d:o (Alpine white)
--	345772	x	Passbit (Alpinvit)	Cover (Alpine white)
--	350571	x	Gångjärn d:o	Hinge d:o
137	216066	x	Täckskiva radie bak 1x275x2360	Cover plate radius back 1x275x2360
--	313884	x	List plast radie L=2379	List L=2379
138	347532	x	TV-bänk kpl. u. skiva	TV-bench cpl. without board
139	347507	x	Skiva TV-bänk	Board, TV-bench
140	347083	x	Lådförstycke	Drawer front
141	20-900302	x	Pentrylåda 273x500 d:o	Drawer pentry 273x500 d:o
--	07-800039	x	Rullskena H d:o	Roller rail R d:o
--	07-800038	x	Rullskena V d:o	Roller rail L d:o
143	345981	x	Skåp bar kpl.	Coctail cabinet cpl.
--	330180	x	Hylla hållare flaskor	Shelf bottle holder
--	345998	x	Lucka H d:o	Door R d:o
--	345997	x	Lucka V d:o	Door L d:o
			M= Metervara	M= On the metre

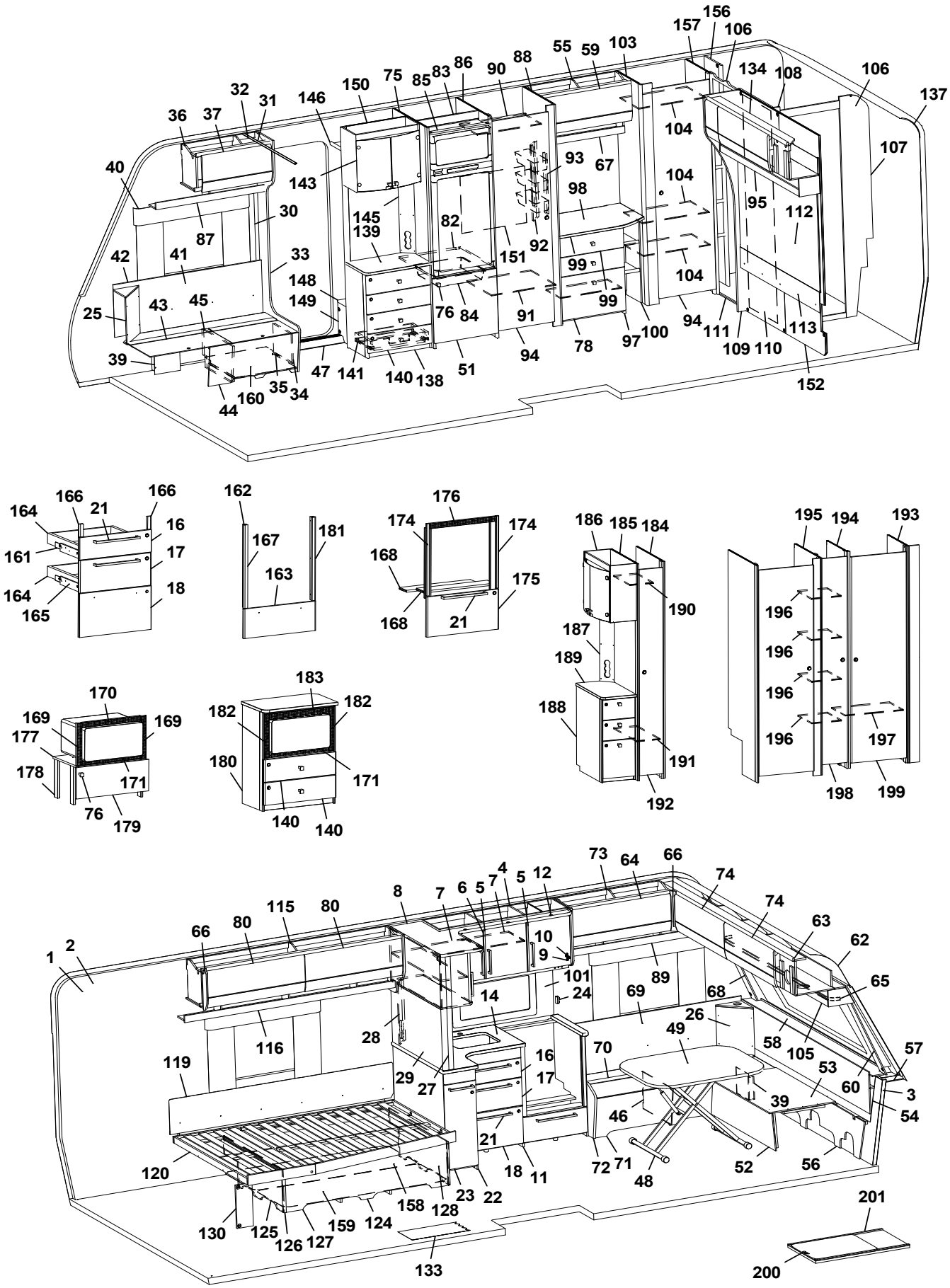
156
157
106
55
59
103
88
90
86
83
85
75
150
146
32
31
36
37
134
108
106
137
104
107
93
67
143
40
98
104
95
112
30
145
139
82
92
151
87
42
41
33
99
104
148
149
76
84
91
99
25
43
45
94
111
113
39
47
141
140
138
51
94
78
97
100
109
110
152
44
160
35
34
164
166
21
166
16
161
17
164
18
165
162
167
181
163
176
174
174
168
175
168
21
186
185
184
190
187
189
188
191
192
195
194
193
196
196
196
196
197
198
199
170
169
169
177
178
171
76
179
183
182
182
180
171
140
140
73
64
66
74
74
4
5
12
8
7
6
5
7
115
80
80
66
63
62
10
9
1
2
101
89
65
24
14
69
68
26
49
58
105
57
116
28
16
70
53
119
29
27
17
60
3
39
54
46
21
120
18
11
72
71
48
52
56
23
22
158
128
201
130
125
126
127
159
124
133
200

Pos Fig	Det. nr Part. No	Ingår Fitted	OBS!! Ange alltid årsmodell vid beställning av inredning Benämning	OBS!! Specify always year of model when ordering equipment Description
--	318379	x	Gångjärn d:o	Hinge d:o
--	318380	x	Täckhatt d:o	Cover d:o
--	312588	x	Platta gångjärn d:o	Plate hinge d:o
145	343721	x	Front eluttag	Front outlet
146	331910M	x	Hylla garderob övre	Shelf upper
148	319866	x	Hylla insteg	Shelf
149	336618	x	Front hylla garderob	Front
150	343654	x	Vägg instegsgarderob	Wall wardrobe
151	336453	x	Täckskiva exp.kärl	Cover expansion vessel
152	336315	x	Vägg tvättrum	Wall washroom
158	343621	x	Luftspalt sänglåda	Air gap bed box
159	343620	x	Luftspalt sänglåda	Air gap bed box
160	402122	x	Plåt skofack	Plate shoe compartment
161	347012	x	Monteringssats kpl. lådor (Alpinvit)	Mounting kit cpl. drawers (Alpine white)
--	343471	x	Monteringssats kpl. lådor (Mekong)	Mounting kit cpl. drawers (Mekong)
162	347075	x	Monteringssats kpl. ugn (Alpinvit)	Mounting kit cpl. oven(Alpine white)
--	347076	x	Monteringssats kpl. ugn (Mekong)	Mounting kit cpl. oven (Mekong)
163	346971	x	Lucka (Alpinvit)	Door (Alpine white)
--	346972	x	Lucka (Mekong)	Door (Mekong)
164	317514	x	Låda 480x500	Drawer 480x500
165	317382	x	Glidskena låda H	Slide bar, drawer R
--	350221	x	Glidskena låda V	Slide bar, drawer L
--	801701	x	Skruv 6x16 d:o	Screw 6x16 d:o
166	336092	x	Passbit 16x30x95 (Mekong)	Gauge block 16x30x95 (Mekong)
167	346950	x	Passbit V	Gauge block L
168	346947	x	Skiva distans	Sheet distance
169	402108	x	Galler vent. mikro 38x318	Grating vent. micro 38x318
170	402109	x	Galler vent. mikro 38x448	Grating vent. micro 38x448
171	402110	x	Galler vent. mikro 33x448	Grating vent. micro 33x448
174	342139	x	List L=538 (diskbänk induktion)	List (kitchen sink induction) L=538
175	346803	x	Lucka (diskb. induktion) 299x550 (Alpinvit)	Door (kitch. sink induct.) 299x550 (Alpine white)
--	343392	x	Lucka (diskb. induktion) 299x550 (Mekong)	Door (kitch. sink induct.) 299x550 (Mekong)
--	20-900302	x	Pentrylåda 273x500 d:o	Drawer pentry 273x500 d:o
--	07-800039	x	Rullskena H d:o	Roller rail R d:o
--	07-800038	x	Rullskena V d:o	Roller rail L d:o
176	402107	x	Galler ugn (diskb. induktion) 35x503	Grating oven (kitch. sink induct.) 35x503
177	342316	x	Hylla mikro	Shelf
178	342315	x	List folierad L=283	List folierad L=283
179	343880	x	Lucka 228x550	Door 228x550
--	316799	x	Gångjärn d:o	Hinge d:o
--	312588	x	Platta gångjärn d:o	Plate hinge d:o
180	347533	x	Tv-bänk kpl. m. urtag för mikro	TV-bench cpl. with socket for microwave
--	347536	x	Skiva Tv-bänk d:o	Board, Tv-bench d:o
181	346949	x	Passbit H	Gauge block R
182	350567	x	Galler vent. mikro 38x326	Grating vent. micro 38x326
183	350568	x	Galler vent. mikro 46x448	Grating vent. micro 46x448
184	344383	x	Vägg kyl	Wall refrigerator
185	344384	x	Vägg garderob	Wall wardrobe
186	345982	x	Skåp bar kpl.	Coctail cabinet cpl.
--	330180	x	Hylla hållare flaskor	Shelf bottle holder
			M= Metervara	M= On the metre

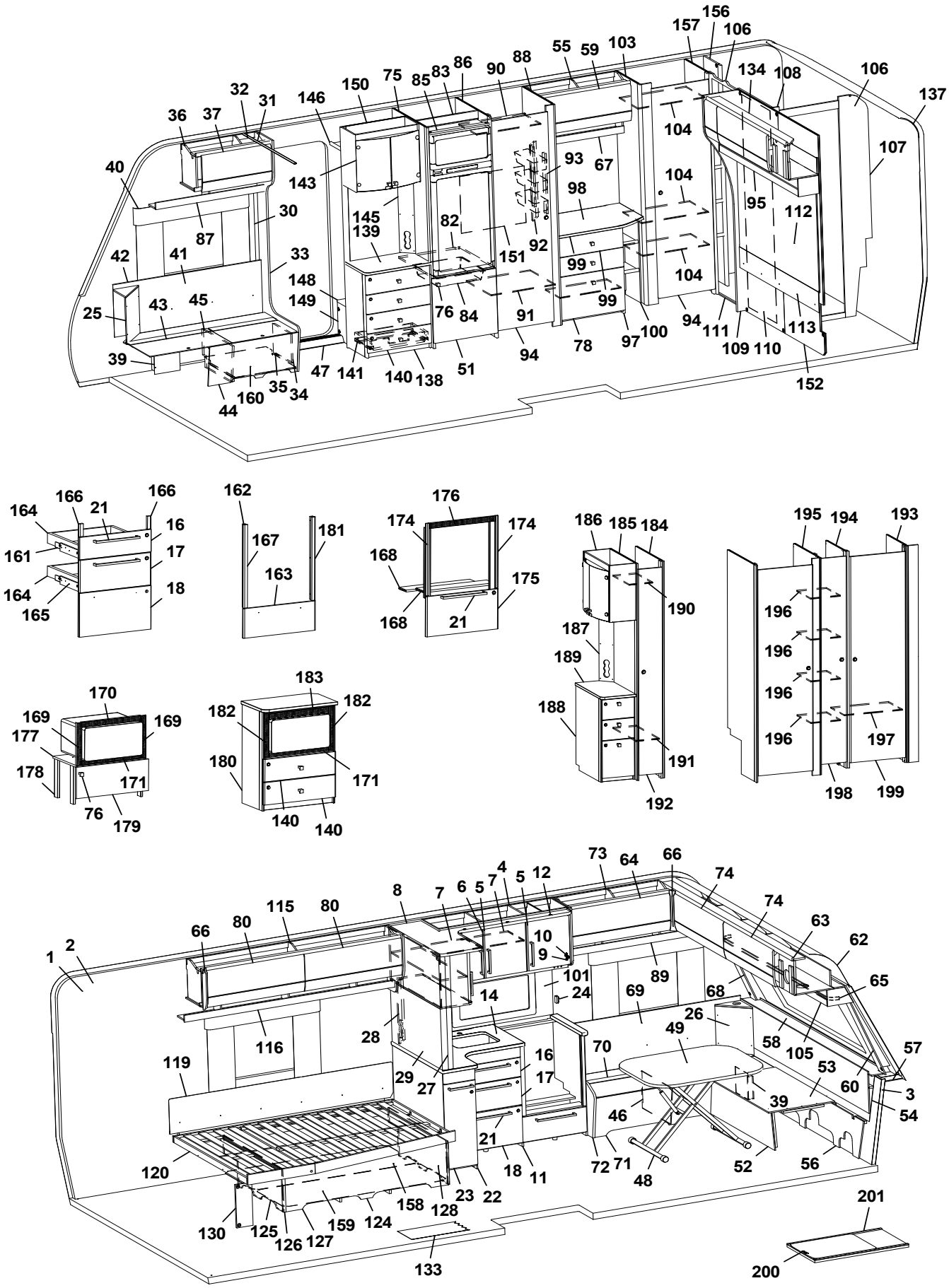
156
157
106
55
59
103
88
90
86
83
85
75
150
146
32
31
36
37
134
108
106
137
104
107
93
67
143
40
98
104
95
112
30
145
139
82
92
151
87
42
41
33
99
104
148
149
99
25
43
45
76
84
91
94
111
113
39
47
141
140
138
51
94
78
97
100
109
110
152
44
160
35
34

164
166
21
166
16
161
17
164
18
165
162
167
181
163
176
174
174
168
175
168
21
186
185
184
190
187
189
188
191
192
195
194
193
196
196
196
196
197
198
199
170
169
169
177
178
171
76
179
183
182
182
180
171
140
140

73
64
66
74
4
5
12
8
7
6
5
7
74
115
80
80
66
63
62
1
2
10
9
101
89
65
24
14
69
68
26
116
28
49
58
105
57
119
16
70
53
29
27
17
60
3
39
54
46
21
120
18
11
72
71
48
52
56
23
22
158
128
130
125
126
127
159
124
133
201
200

Pos Fig	Det. nr Part. No	Ingår Fitted	OBS!! Ange alltid årsmodell vid beställning av inredning Benämning	OBS!! Specify always year of model when ordering equipment Description
--	345998	x	Lucka H d:o	Door R d:o
--	345997	x	Lucka V d:o	Door L d:o
--	318379	x	Gångjärn d:o	Hinge d:o
--	318380	x	Täckhatt d:o	Cover d:o
--	312588	x	Platta gångjärn d:o	Plate hinge d:o
187	344387	x	Front eluttag	Front outlet
188	346256	x	Hurts	Hurts
189	346074	x	Skiva hurts	Board hurts
190	343092	x	Hylla garderob övre	Shelf wardrobe upper
191	343089	x	Hylla garderob nedre	Shelf wardrobe lower
192	344385	x	Dörr garderob	Door wardrobe
193	341967M	x	Vägg garderob	Wall wardrobe
194	331237M	x	Vägg garderob	Wall wardrobe
195	341979	x	Vägg garderob	Wall wardrobe
196	331288M	x	Hylla garderob	Shelf wardrobe
197	331287M	x	Hylla garderob	Shelf wardrobe
198	336043	x	Dörr garderob	Door wardrobe
199	342705	x	Dörr garderob	Door wardrobe
200	341192	x	Utdragsskiva bord 450x550	Sliding leaf 450x550
201	341193	x	Låda utdragsskiva	Box sliding leaf
			M= Metervara	M= On the metre

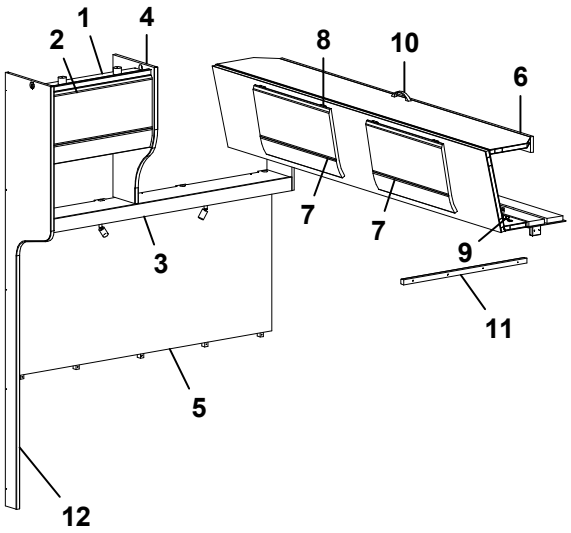
1
2
4
8
10
6
7
7
3
9
11
5
12

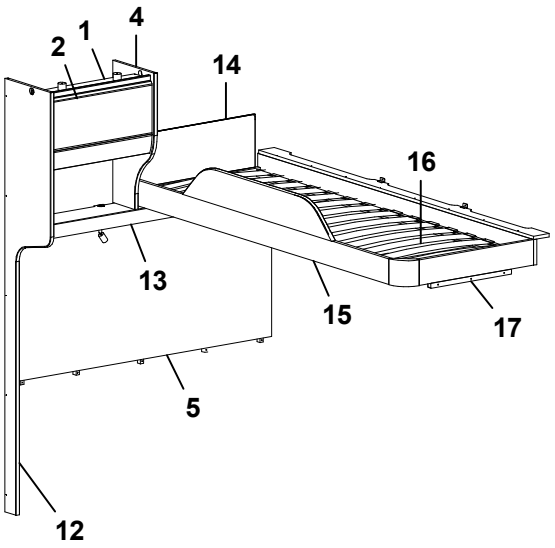
1
2
4
14
16
13
15
17
5
12

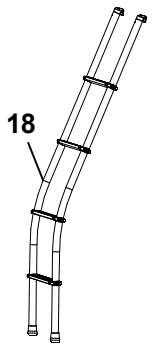
18

Pos Fig	Det. nr Part. No	Ingår Fitted	OBS!! Ange alltid årsmodell vid beställning av inredning Benämning	OBS!! Specify always year of model when ordering equipment Description
1	346228	x	Skåp gavel bak L=560 (Alpinvit)	Cupboard gable L=560 (Alpine white)
--	350571	x	Gångjärn	Hinge
2	345774	x	Lucka (Alpinvit)	Door (Alpine white)
3	346142	x	Hyllpaket L=1410 (u. högtalare)	Shelf L=1410 (without speakers)
--	346143	x	Hyllpaket L=1410 (m. högtalare)	Shelf L=1410 (with speakers)
4	346658	x	Gavel rundad	Gable
5	346174	x	Sänggavel kpl. med tyg (Sara Greige)	Headboard cpl. with fabric (Sara Greige)
--	346175	x	Sänggavel kpl. med tyg (Velvet Greige)	Headboard cpl. with fabric (Velvet Greige)
6	346226	x	Överbäddskåp L=1980 (Alpinvit)	Upper bed L=1980 (Alpine white)
--	375813	x	Rasskydd ö-bäddskåp	Protective plate
--	339839	x	Regel låsning	Lock bar
7	345774	x	Lucka (Alpinvit)	Door (Alpine white)
8	860402	x	Gångjärn	Hinge
9	860405	x	Gångjärn	Hinge
10	350129	x	Handtag	Handle
11	331698M	x	Bärregel 22x22x670	Bearing rail 22x22x670
12	344787	x	Vägg front	Front wall
13	346144	x	Hyllpaket L=1410 (u. högtalare)	Shelf L=1410 (without speakers)
--	346145	x	Hyllpaket L=1410 (m. högtalare)	Shelf L=1410 (with speakers)
14	321209	x	Värmespalt gavel	Air gap gable
--	350594	x	Tyg värmespalt (Sara Greige)	Fabric air gap (Sara Greige)
--	350603	x	Tyg värmespalt (Velvet Greige)	Fabric air gap (Velvet Greige)
15	336381	x	Sängram vån.säng V u. ribbotten	Bed bottom L without laths
16	325430	x	Ribbotten kpl.	Laths bottom cpl.
--	311985	x	Ribba sängbotten L=718 B=63	Lath bed bottom L=718 B=63
--	312046	x	Band t. ribbotten	Band for laths bottom
17	331961M	x	Bärregel 440x22x22	Bearing rail 440x22x22
18	350534	x	Stege ö-bäddsskåp	Ladder upper bed
			M= Metervara	M= On the metre

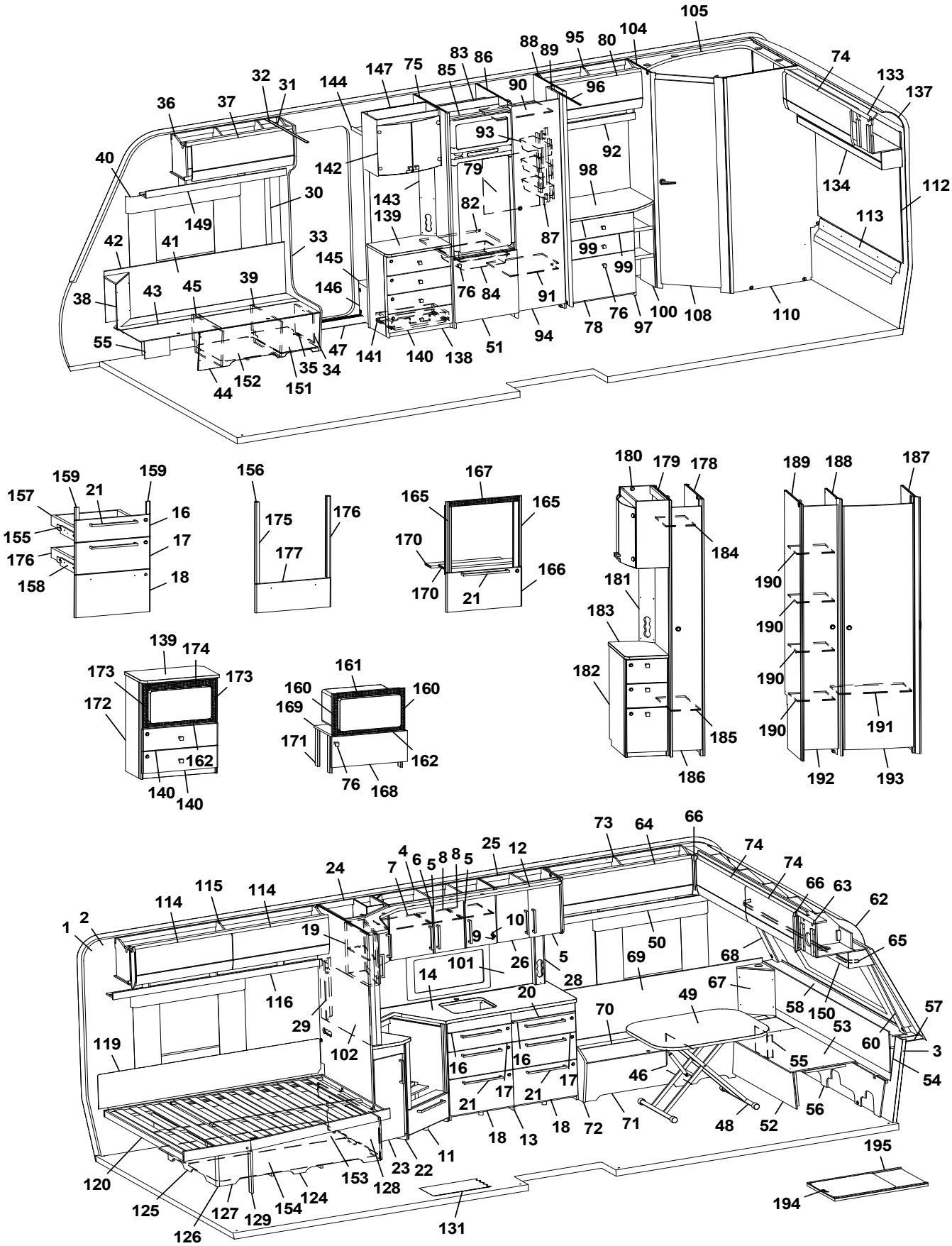
105
104
95
80
88
89
83
86
75
147
144
32
31
36
37
90
96
74
133
137
93
92
40
142
79
98
134
112
30
143
139
82
87
113
149
42
41
33
145
99
99
38
43
45
39
146
76
84
91
76
100
108
110
55
47
141
140
138
51
94
78
97
35
34
44
152
151
159
159
157
21
16
155
17
176
158
18
156
175
176
177
167
165
165
170
170
21
166
180
179
178
184
181
183
182
185
186
189
188
187
190
190
190
190
191
192
193
139
174
173
173
172
162
140
140
161
160
160
169
171
162
76
168
73
64
66
74
74
66
63
62
65
25
12
4
6
5
8
8
5
7
24
115
114
114
1
2
19
10
9
5
50
69
68
101
26
28
14
67
116
20
49
58
150
57
29
70
53
60
3
119
102
16
16
55
54
17
17
46
21
21
18
13
18
72
71
48
52
56
11
23
22
153
128
120
125
127
129
154
124
126
131
195
194

Pos Fig	Det. nr Part. No	Ingår Fitted	OBS!! Ange alltid årsmodell vid beställning av inredning Benämning	OBS!! Specify always year of model when ordering equipment Description
1	318657	M	Tapet vägg/tak	Wall paper
2	318584	M	Tejp tapet 20 mm	Tape, wall paper 20 mm
3	318585	M	Tejp tapet 60 mm	Tape, wall paper 60 mm
4	345986	x	Skåp kök L=924 kpl. (Alpinvit)	Cupboard kitchen L=924 cpl. (Alpine white)
--	346571	x	Skåp kök L=924 kpl. (Mekong)	Cupboard kitchen L=924 cpl. (Mekong)
5	346808	x	Lucka H (Alpinvit)	Door R (Alpine white)
--	343458	x	Lucka H (Mekong)	Door R (Mekong)
--	350471	x	Handtag d:o	Handle d:o
6	346819	x	Lucka V (Alpinvit)	Door L (Alpine white)
--	343455	x	Lucka V (Mekong)	Door L (Mekong)
--	350471	x	Handtag d:o	Handle d:o
7	331385M	x	Hylla	Shelf
8	341681M	x	Hylla	Shelf
9	311917	x	Gångjärn	Hinge
10	312588	x	Platta gångjärn	Plate hinge
11	346969	x	Diskbänk vinklad (Alpinvit)	Kitchen sink angled (Alpine white)
--	346970	x	Diskbänk vinklad (Mekong)	Kitchen sink angled (Mekong)
--	346998	x	Diskbänk vinklad induktion (Alpinvit)	Kitchen sink angled induction (Alpine white)
--	346999	x	Diskbänk vinklad induktion (Mekong)	Kitchen sink angled induction (Mekong)
12	346380	x	Ljusramp köksskåp	Light holder kitchen
13	346994	x	Diskbänk trädel u. skiva (Alpinvit)	Kitchen sink without board (Alpine white)
--	347007	x	Diskbänk trädel u. skiva (Mekong)	Kitchen sink without board (Mekong)
--	347540	x	Diskbänk trädel u. skiva (Alpinvit/Mekong)	Kitchen sink without board (Alpine white/Mekong)
14	346974	x	Skiva diskbänk 902x1955	Board 902x1955
--	345803	x	Skiva diskbänk induktion 902x1955	Board induction 902x1955
16	346799	x	Lådförstycke (Alpinvit)	Drawer front (Alpine white)
--	343412	x	Lådförstycke (Mekong)	Drawer front (Mekong)
--	317514	x	Låda 480x500 d:o	Drawer 480x500 d:o
--	317382	x	Glidskena låda H d:o	Slide bar, drawer R d:o
--	350221	x	Glidskena låda V d:o	Slide bar, drawer L d:o
17	346801	x	Lådförstycke (Alpinvit)	Drawer front (Alpine white)
--	343413	x	Lådförstycke (Mekong)	Drawer front (Mekong)
--	317514	x	Låda 480x500 d:o	Drawer 480x500 d:o
--	317382	x	Glidskena låda H d:o	Slide bar, drawer R d:o
--	350221	x	Glidskena låda V d:o	Slide bar, drawer L d:o
18	346802	x	Lucka (Alpinvit)	Door (Alpine white)
--	343414	x	Lucka (Mekong)	Door (Mekong)
--	20-900302	x	Pentrylåda 273x500 d:o	Drawer pentry 273x500 d:o
--	07-800039	x	Rullskena H d:o	Roller rail R d:o
--	07-800038	x	Rullskena V d:o	Roller rail L d:o
19	346028	x	Skåp utskjut (Alpinvit)	Cupboard projection (Alpine white)
--	346444	x	Skåp utskjut (Mekong)	Cupboard projection (Mekong)
--	346818	x	Lucka H d:o (Alpinvit)	Door R d:o (Alpine white)
--	343443	x	Lucka H d:o (Mekong)	Door R d:o (Mekong)
20	341954	x	Skärbräda	Cutting board
21	350472	x	Handtag	Handle
22	346991	x	Utskjut diskbänk (Alpinvit)	Projection kitchen sink (Alpine white)
--	343406	x	Utskjut diskbänk (Mekong)	Projection kitchen sink (Mekong)
23	346809	x	Lucka (Alpinvit)	Door (Alpine white)
--	343380	x	Lucka (Mekong)	Door (Mekong)
			M= Metervara	M= On the metre

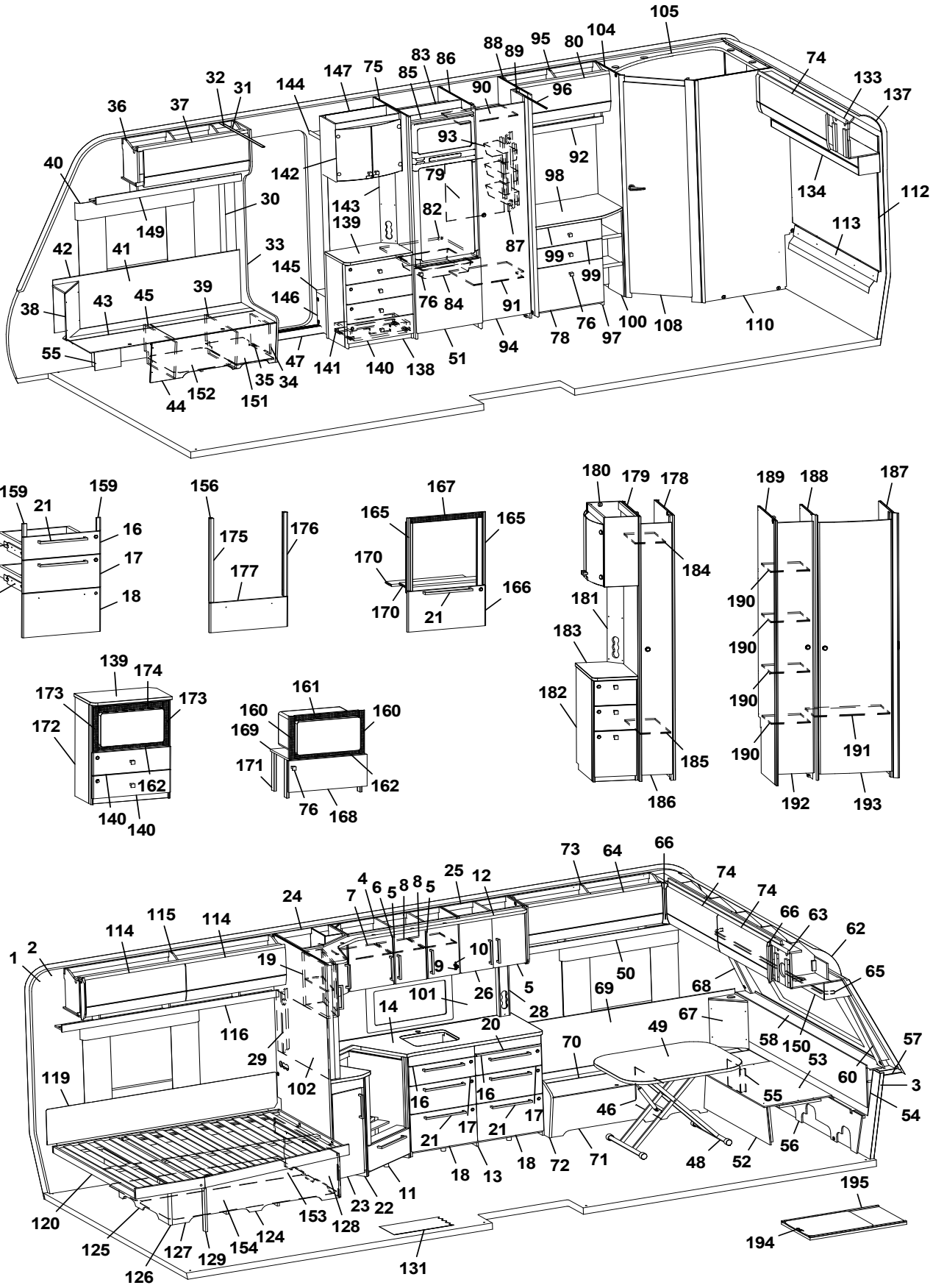
105
104
95
80
88
89
83
86
75
147
144
32
31
36
37
90
96
74
133
137
93
92
40
142
79
98
134
112
30
143
139
82
87
113
149
42
41
33
145
99
99
38
43
45
39
146
76
84
91
76
100
108
110
55
47
141
140
138
51
94
78
97
44
152
151
35
34
159
159
157
21
16
155
17
176
158
18
156
175
176
177
167
165
165
170
170
21
166
180
179
178
184
181
183
182
185
186
189
188
187
190
190
190
190
191
192
193
139
174
173
173
172
162
140
140
161
160
160
169
171
162
76
168
73
64
66
74
74
66
63
62
65
25
12
4
6
5
8
8
5
7
24
115
114
114
1
2
19
10
9
5
50
69
68
101
26
28
14
20
67
116
29
102
70
49
58
150
57
53
60
3
119
16
16
17
17
21
21
46
55
54
18
13
18
72
71
48
52
56
11
23
22
153
128
120
125
127
129
154
124
126
131
195
194

Pos Fig	Det. nr Part. No	Ingår Fitted	OBS!! Ange alltid årsmodell vid beställning av inredning Benämning	OBS!! Specify always year of model when ordering equipment Description
--	350471	x	Handtag d:o	Handle d:o
24	346030	x	Skåp hörn (Alpinvit)	Cupboard corner (Alpine white)
--	346443	x	Skåp hörn (Mekong)	Cupboard corner (Mekong)
--	346807	x	Lucka skåp d:o (Alpinvit)	Door cupboard d:o(Alpine white)
--	343427	x	Lucka skåp d:o (Mekong)	Door cupboard d:o(Mekong)
--	346038	x	Hylla d:o	Shelf d:o
25	346157	x	Skåp kök (Alpinvit)	Cupboard kitchen (Alpine white)
--	346479	x	Skåp kök (Mekong)	Cupboard kitchen (Mekong)
26	346807	x	Lucka V (Alpinvit)	Door L (Alpine white)
--	343427	x	Lucka V (Mekong)	Door L (Mekong)
28	333289	x	Front eluttag	Front outlet
29	341985	x	Front eluttag	Front outlet
30	318962	x	List täck el-kabel B=45 L=2100	Cover strip B=45 L=2100
31	316270	x	List snäpp undre L=2379	List lower L=2379
32	316268	x	List snäpp övre L=2379	List upper L=2379
33	346566	x	Stolpe först. kpl. m. lucka	Support bar cpl. with door
34	343731	x	Lucka	Door
35	312589	x	Gångjärn	Hinge
36	345738	x	Överskåp H F L=939 (Alpinvit)	Cupboard upper front R L=939 (Alpine white)
--	350571	x	Gångjärn	Hinge
37	345780	x	Lucka	Door
38	345953	x	Hörn sittgrupp H	Corner R
--	345951	x	Hörn sittgrupp H med ø 60 urttag	Corner R with ø 60 hole
--	345949	x	Hörn sittgrupp H med ø 85 urttag	Corner R with ø 85 hole
39	342494	x	Stöd bäddlåda HF	Support bed box
40	350348	x	Skena gardin L=1020	Curtain rod L=1020
41	345928	x	Värmespalt H fram	Air gap R.F.
42	319821	M	List kant mörkbrun	Strip, dark brown
43	346011	x	Lock bäddlåda H F	Cover bedbox R.F.
--	319024	x	Matta grå textil m. tejp d:o	Carpet gray textile with tape d:o
44	343085	x	Front bäddlåda H F	Front bed box R.F.
--	346003	x	Front bäddlåda H F (centraldammsugare)	Front bed box R.F. (central vacuum cleaner)
45	342495	x	Stöd bäddlåda HF	Support bed box
46	312826	x	Stöd bäddlåda VF	Support bed box
47	319871	x	Tröskel aluminium L=650	Threshold aluminium L=650
48	310083	x	Bordsstativ	Table stand
--	350716	x	Bordsstativ enpelar	Table stand single pillar
49	345945	x	Bordsskiva 800x1000	Table top 800x1000
50	346324	x	Hyllpaket V F L=1481	Shelf front L L=1481
51	343736	x	Lucka H 550x570	Door R 550x570
--	316799	x	Gångjärn d:o	Hinge d:o
52	331245M	x	Front bäddlåda gavel	Front bed box
53	345923	x	Skiva rundsittgrupp	Sheet seat
54	340578	x	Värmespalt gavel fram	Air gap
55	346080	x	Täckfront	Cover front
56	340520	x	Stöd sittgrupp	Support
57	215275	x	Hylla front kpl. L=2366	Shelf front cpl. L=2366
58	345285	x	Front/hylla kpl.	Front/shelf cpl.
--	345362	x	Front/hylla kpl. med belysning "Björn"	Front/shelf cpl. with lightning "Bear"
60	345085	x	Hörn front H	Front corner R
			M= Metervara	M= On the metre

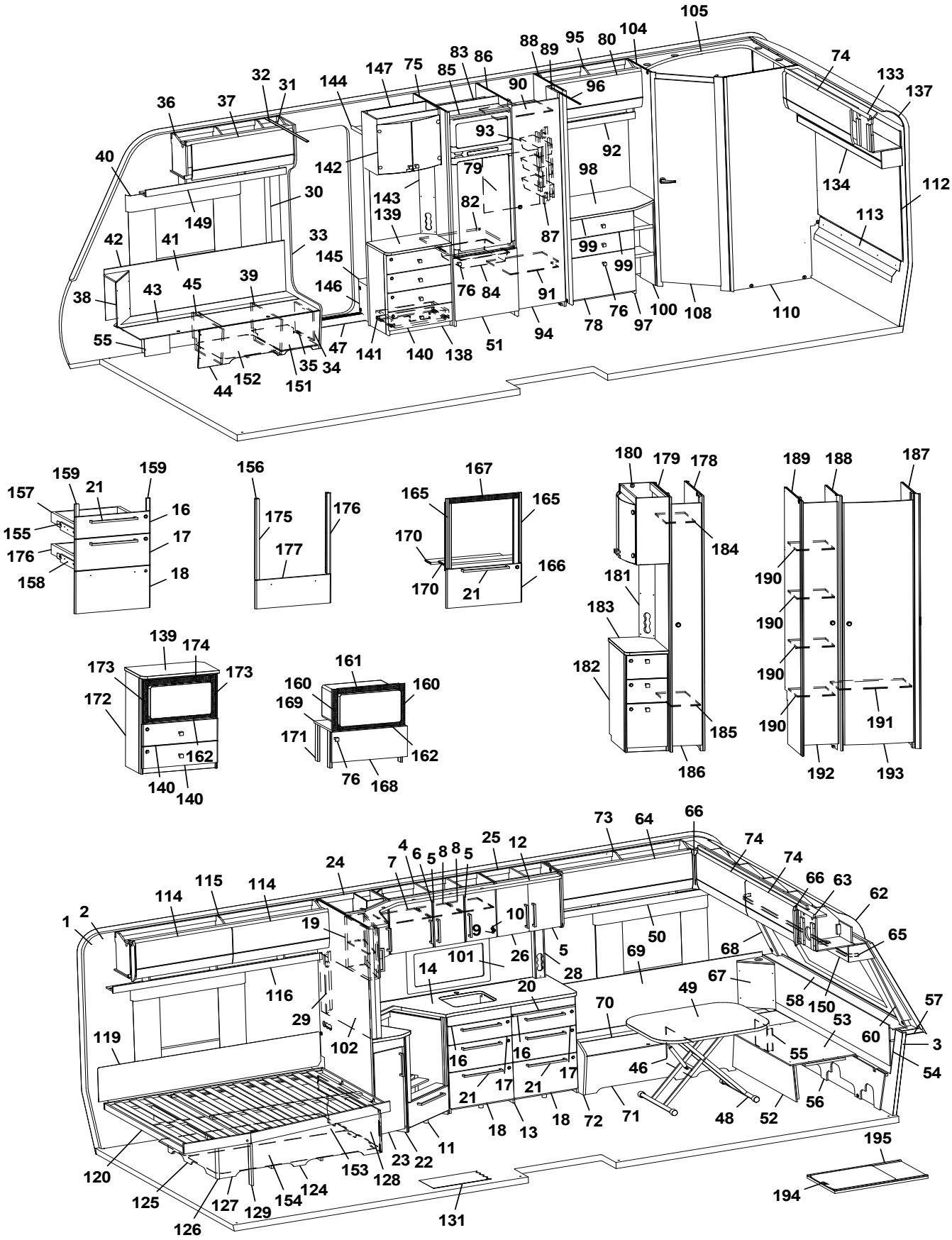
105
104
80
95
89
88
86
83
85
75
147
144
32
31
37
36
40
149
30
33
42
41
38
43
45
39
55
44
152
151
35
34
47
146
145
139
143
142
141
140
138
51
94
91
76
84
87
79
93
90
96
92
98
99
99
78
76
97
100
108
110
74
133
137
134
112
113
159
159
157
21
16
155
17
176
158
18
156
175
176
177
167
165
165
170
170
21
166
180
179
178
184
181
183
182
185
186
189
188
187
190
190
190
190
191
192
193
139
174
173
173
172
162
140
140
161
160
160
169
171
162
76
168
73
64
66
74
74
66
63
62
65
25
12
4
6
5
8
8
5
7
24
115
114
114
1
2
19
10
9
5
26
101
14
28
50
69
68
67
58
150
57
53
60
3
54
116
29
102
20
70
49
55
46
56
119
16
16
17
17
21
21
18
13
18
72
71
48
52
11
23
22
153
128
120
125
127
129
154
124
126
131
195
194

Pos Fig	Det. nr Part. No	Ingår Fitted	OBS!! Ange alltid årsmodell vid beställning av inredning Benämning	OBS!! Specify always year of model when ordering equipment Description
62	216067	x	Täckskiva radie fram 1x380x2360	Cover plate radius front 1x380x2360
--	313884	x	List plast radie L=2379	List L=2379
63	345727	x	Skåp gavel fram L=2360 (Alpinvit)	Cupboard L=2360 (Alpine white)
--	350571	x	Gångjärn d:o	Hinge d:o
64	345781	x	Lucka (Alpinvit)	Door (Alpine white)
65	350349	x	Skena gardin L=1920	Curtain rod L=1920
66	345869	x	Hörn inredning	Corner
67	345951	x	Hörn sittgrupp V med ø 60 urttag	Corner L with ø 60 hole
--	345949	T	Hörn sittgrupp V med ø 85 urttag	Corner L with ø 85 hole
68	345084	x	Hörn front V	Front corner L
69	346310	x	Värmespalt V fram	Air gap L.F.
70	346013	x	Lock bäddlåda V F	Cover bed box L.F
--	319024	x	Matta grå textil m. tejp d:o	Carpet gray textile with tape d:o
71	339502	x	Front bäddlåda V F	Front bed box L.F.
72	345933	x	Gavel bäddlåda V F	Gable bed box L.F
73	346315	x	Överskåp V F L=1202 (Alpine white)	Cupboard upper front L L=1202 (Alpine white)
--	350571	x	Gångjärn	Hinge
74	345779	x	Lucka (Alpinvit)	Door (Alpine white)
75	347502	x	Vägg kyl V	Wall refrigerator L
76	350473	x	Handtag knopp	Handle knob
78	346806	x	Lucka byrå 380x550 (Alpinvit)	Door dresser 380x550 (Alpine white)
--	315202	x	Gångjärn d:o	Hinge d:o
--	312588	x	Platta gångjärn	Plate hinge
79	336261	x	Täckskiva exp.kärl 484x500	Cover expansion vessel 484x500
80	345776	x	Lucka skåp (Alpinvit)	Door, cupboard (Alpine white)
82	347505	x	Hylla under kyl	Shelf refrigerator
83	342309	x	Bakstycke stopp kyl	Back cupboard
84	310325	x	Trådback vit 85x427x427	Tray 85x427x427
--	350760	x	Glidlist trådback (säljes i par)	Sliding strip tray (pair)
--	347802	x	List d:o	List d:o
85	342306	x	List folierad L=528	List foiled L=528
86	347500	x	Vägg kyl H	Wall refrigerator R
87	335787M	x	Front eluttag	Front outlet
88	331260M	x	Vägg garderob	Wall wardrobe
89	331238M	x	Nisch, vikdörr	Niche folding door
90	331279M	x	Hylla garderob övre	Shelf wardrobe upper
91	331274M	x	Hylla garderob nedre	Shelf wardrobe lower
92	345431	x	Hyllpaket H B L=790	Shelf rear R L=790
93	319759	x	Korg, garderob	Basket, wardrobe
--	335802	x	List för korgar	List för baskets
94	342702	x	Dörr kpl. 415x1850 m. trycklås	Door cpl. 415x1850 with pushlock
--	342704	x	Dörr kpl. 415x1850 m. vridknopp	Door cpl. 415x1850 with knob
95	346047	x	Överskåp H B L=790 (Alpinvit)	Cupboard upper rear R L=790 (Alpine white)
--	350571	x	Gångjärn d:o	Hinge d:o
96	314917	x	Skena draperi L=1190	Drapery rail L=1190
97	346048	x	Byrå kpl. u. skiva	Dresser without board
--	339522	x	Hylla	Shelf
98	346051	x	Skiva byrå	Board dresser
99	346800	x	Lådförstycke 167x550 (Mekong)	Drawer front 167x550 (Mekong)
--	317514	x	Låda 480x500 d:o	Drawer 480x500 d:o
			M= Metervara	M= On the metre

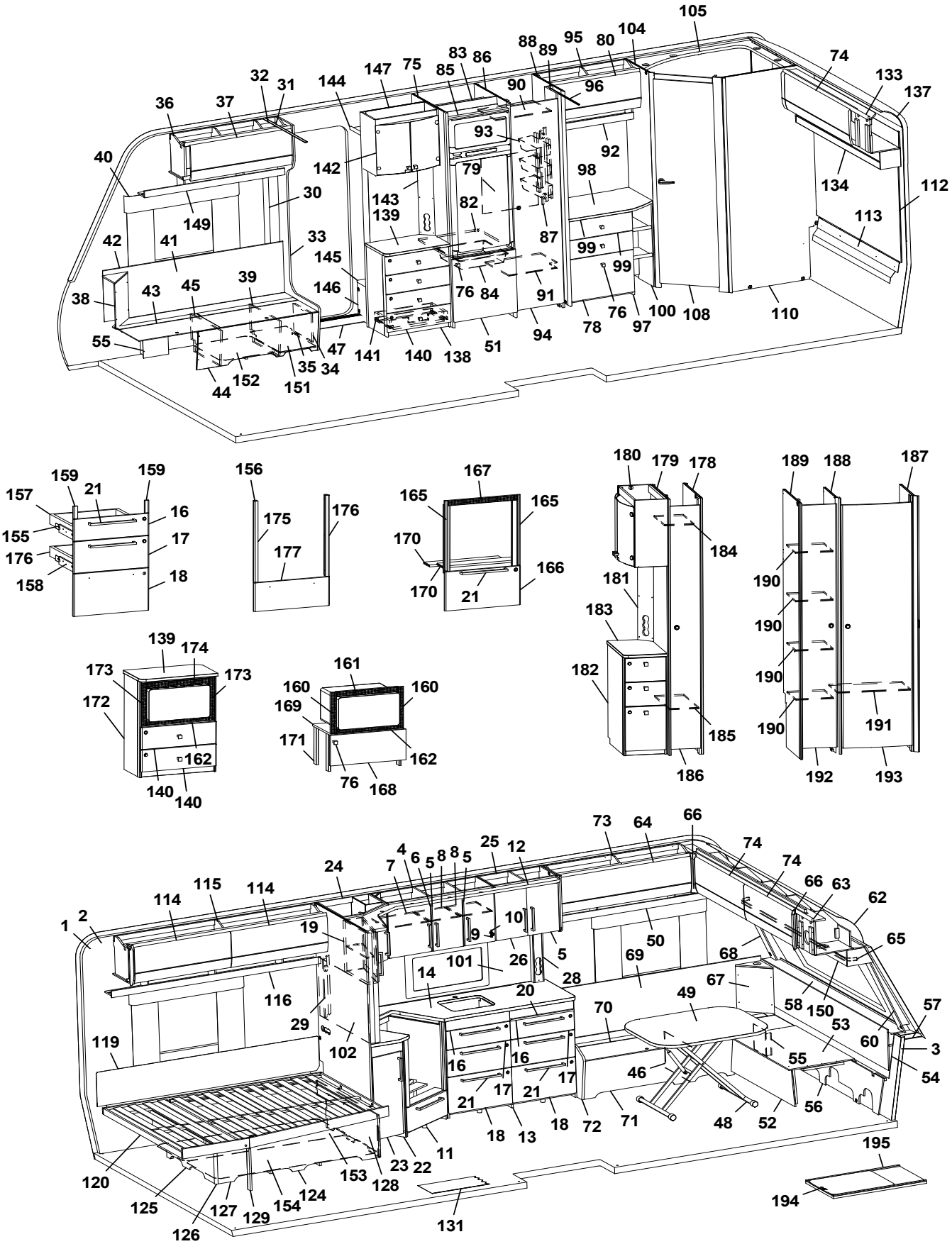
105
104
95
80
88
89
83
86
75
147
144
32
31
36
37
90
96
74
133
137
93
92
40
142
79
98
134
112
30
143
139
82
87
113
149
42
41
33
145
99
99
38
43
45
39
146
76
84
91
76
100
108
110
55
47
141
140
138
51
94
78
97
35
34
44
152
151
159
159
157
21
16
155
17
176
158
18
156
175
176
177
167
165
165
170
170
21
166
180
179
178
184
181
183
182
185
186
189
188
187
190
190
190
190
191
192
193
139
174
173
173
172
162
140
140
161
160
160
169
171
162
76
168
73
64
66
74
74
66
63
62
65
25
12
4
6
5
8
8
5
7
24
115
114
114
1
2
19
10
9
26
5
50
69
68
101
14
28
67
116
20
49
58
150
57
29
70
53
60
3
119
102
16
16
55
54
46
17
17
21
21
56
18
13
18
72
71
48
52
11
23
22
153
128
120
125
127
129
154
124
126
131
195
194

Pos Fig	Det. nr Part. No	Ingår Fitted	OBS!! Ange alltid årsmodell vid beställning av inredning Benämning	OBS!! Specify always year of model when ordering equipment Description
--	317382	x	Glidskena låda H	Slide bar, drawer R
--	350221	x	Glidskena låda V	Slide bar, drawer L
100	331307M	x	Hylla vid byrå kpl.	Shelf cpl.
101	346333-F	x	Köksskiva vägg, (Svart fiskben)	Protection kitchen, (Black fishbone)
--	346333-M	x	Köksskiva vägg, (Marmor)	Protection kitchen, (Marble)
--	346333-S	x	Köksskiva vägg, (Sten)	Protection kitchen, (Stone)
--	346333-B	x	Köksskiva vägg, (Federa)	Protection kitchen, (Federa)
102	341710-F	x	Köksskiva vägg, (Svart fiskben)	Protection kitchen, (Black fishbone)
--	341710-M	x	Köksskiva vägg, (Marmor)	Protection kitchen, (Marble)
--	341710-S	x	Köksskiva vägg, (Sten)	Protection kitchen, (Stone)
--	341710-B	x	Köksskiva vägg, (Federa)	Protection kitchen, (Federa)
104	345484	x	Vägg tvättrum främre kpl.	Wall washroom cpl.
105	337128	x	Ljusramp tvättrum	Light holder
108	346225	x	Dörr kpl. 490x1850	Door cpl. 490x1850
110	345312	x	Vägg tvättrum bakre kpl.	Wall washroom rear cpl.
112	346166	x	Sänggavel kpl. m. tyg (Sara Greige)	Headboard cpl. with fabric (Sara Greige)
--	346167	x	Sänggavel kpl. m. tyg (Velvet Greige)	Headboard cpl. with fabric (Velvet Greige)
--	347714	x	Sänggavel kpl. m. tyg (Livia)	Headboard cpl. with fabric (Livia)
113	346823	x	Värmespalt	Air gap
114	345777	x	Lucka (Alpinvit)	Door (Alpine white)
115	346126	x	Överskåp V B L=1737 (Alpinvit)	Cupboard upper rear L L=1737 (Alpine white)
--	350571	x	Gångjärn	Hinge
116	343213	x	Hyllpaket V B L=1815	Shelf rear L L=1815
119	338121	x	Värmespalt	Air gap
--	350593	x	Tyg värmespalt d:o (Sara Greige)	Fabric air gap d:o (Sara Greige)
--	350602	x	Tyg värmespalt d:o (Velvet Greige)	Fabric air gap d:o (Velvet Greige)
--	350740	x	Tyg värmespalt d:o (Livia)	Fabric air gap d:o (Livia)
120	342636	x	Sängram u. ribbotten	Bed bottom without laths
--	342682	x	Ribbotten kpl.	Laths bottom cpl.
--	311985	x	Ribba sängbotten L=718 B=63	Lath bed bottom L=718 B=63
--	312046	x	Band t. ribbotten	Band for laths bottom
124	340187	x	Sänglåda kpl.	Bed box cpl.
--	315203	x	Regel 17,5x55x1451	Wood lath pine 17,5x55x1451
125	340197	x	Gavel säng V	Gable bed L
126	319863	x	List hörn L=380	Corner strip L=380
127	339426	x	Front säng	Front bed
128	340195	x	Gavel säng H	Gable bed R
129	342731	x	Stöd säng	Bed support
131	319393	x	Matta golv, antik planka	Carpet floor, antique plank
--	350717	x	Matta golv, ek ljusgrå	Carpet floor, oak light grey
133	346373	x	Skåp gavel Bak L=1510 (Alpinvit)	Cupboard gable rear L=1510 (Alpine white)
--	350571	x	Gångjärn d:o	Hinge d:o
134	346382	x	Hyllpaket bak L=1510	Shelf rear L=1510
137	216066	x	Täckskiva radie bak 1x275x2360	Cover plate radius back 1x275x2360
--	313884	x	List plast radie L=2379	List L=2379
138	347532	x	TV-bänk kpl. u. skiva	TV-bench cpl. whitout board
139	347507	x	Skiva TV-bänk	Board TV-bench
140	347083	x	Lådförstycke	Drawer front
141	20-900302	x	Pentrylåda 273x500 d:o	Drawer pentry 273x500 d:o
--	07-800039	x	Rullskena H d:o	Roller rail R d:o
			M= Metervara	M= On the metre

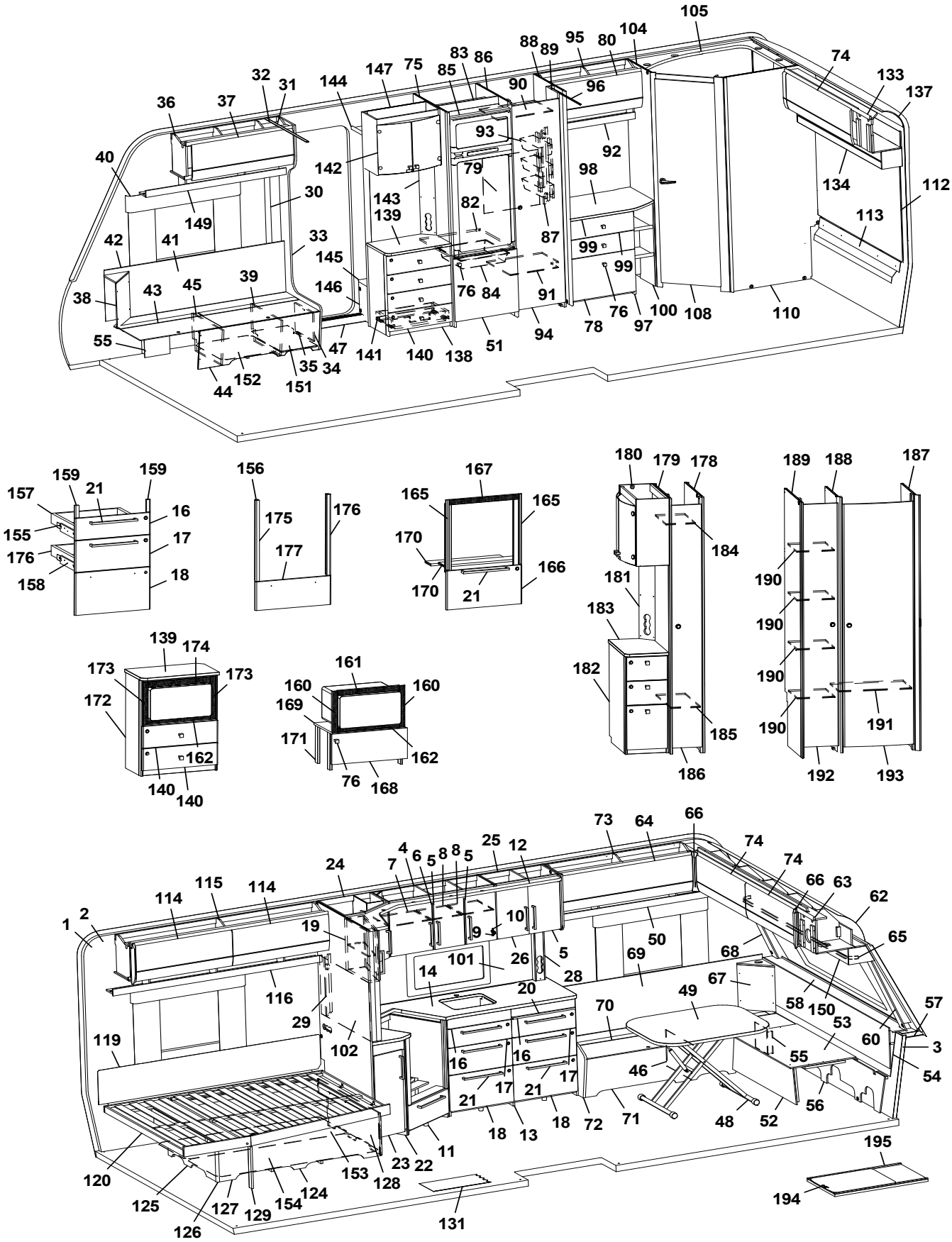
105
104
95
80
88
89
83
86
75
147
144
32
31
36
37
90
96
74
133
137
93
92
40
142
79
98
134
112
30
143
139
82
87
113
149
42
41
33
145
99
99
38
43
45
39
146
76
84
91
76
100
108
110
55
47
141
140
138
51
94
78
97
44
152
151
35
34
159
159
157
21
16
155
17
176
158
18
156
175
176
177
167
165
165
170
170
21
166
180
179
178
184
181
183
182
185
186
189
188
187
190
190
190
190
191
192
193
139
174
173
173
172
162
140
140
161
160
160
169
171
162
76
168
73
64
66
74
74
66
63
62
65
24
7
4
6
5
8
8
5
25
12
1
2
114
115
114
19
10
9
5
50
68
101
26
69
14
28
67
116
20
49
58
150
57
29
102
70
53
60
3
119
16
16
55
54
46
17
17
21
21
56
18
13
18
72
71
48
52
11
23
22
153
128
120
125
127
129
154
124
126
131
195
194

Pos Fig	Det. nr Part. No	Ingår Fitted	OBS!! Ange alltid årsmodell vid beställning av inredning Benämning	OBS!! Specify always year of model when ordering equipment Description
--	07-800038	x	Rullskena V d:o	Roller rail L d:o
142	345981	x	Skåp vitrin	Vitrine
--	345998	x	Lucka vitrin H	Door vitrine R
--	345997	x	Lucka vitrin V	Door vitrine L
--	318630	x	Lås magnet d:o	Lock magnet d:o
--	318381	x	Motstycke magnetlås	Companion part
--	318379	x	Gångjärn	Hinge
--	318380	x	Täckhatt d:o	Cover d:o
--	312588	x	Platta gångjärn	Plate hinge
143	343721	x	Front eluttag	Front outlet
144	331910M	x	Hylla garderob övre	Shelf
145	319866	x	Hylla insteg	Shelf
146	336618	x	Front hylla garderob	Front wardrobe
147	343654	x	Vägg instegsgarderob	Wall wardrobe
--	345692	x	Vägg instegsgarderob (Mikro)	Wall wardrobe (Microwave)
149	345792	x	Hyllpaket H F L=1218	Shelf front R L=1218
150	345930	x	Hyllpaket fram L=2360	Shelf front L=2360
151	350390	x	Plåt skofack	Plate shoe compartment
152	343594	x	Luftspalt H-fram	Air gap R front
153	343620	x	Luftspalt sänglåda	Air gap bed box
154	343621	x	Luftspalt sänglåda	Air gap bed box
155	347012	x	Monteringssats kpl. lådor (Alpinvit)	Mounting kit cpl. drawers (Alpine white)
--	343471	x	Monteringssats kpl. lådor (Mekong)	Mounting kit cpl. drawers (Mekong)
--	347569	x	Monteringssats kpl. lådor (Alpinvit/Mekong)[1]	Mounting kit cpl. drawers (Alpine white/Mekong)[1]
156	347075	x	Monteringssats kpl. ugn (Alpinvit)	Mounting kit cpl. oven (Alpine white)
--	347076	x	Monteringssats kpl. ugn (Mekong)	Mounting kit cpl. oven (Mekong)
157	317514	x	Låda 480x500	Drawer 480x500
158	317382	x	Glidskena låda H	Slide bar, drawer R
--	350221	x	Glidskena låda V	Slide bar, drawer L
--	801701	x	Skruv 6x16 d:o	Screw 6x16 d:o
159	336092	x	Passbit 16x30x95 (Mekong)	Gauge block 16x30x95 (Mekong)
160	402108	x	Galler vent. mikro 38x318	Grating vent. micro 38x318
161	402109	x	Galler vent. mikro 38x448	Grating vent. micro 38x448
162	402110	x	Galler vent. mikro 33x448	Grating vent. micro 33x448
165	342139	x	List L=538 (diskbänk induktion)	List (kitchen sink induction) L=538
166	346803	x	Lucka (diskb. induktion) 299x550 (Alpinvit)	Door (kitch. sink induct.) 299x550 (Alpine white)
--	343392	x	Lucka (diskb. induktion) 299x550 (Mekong)	Door (kitch. sink induct.) 299x550 (Mekong)
--	20-900302	x	Pentrylåda 273x500 d:o	Drawer pentry 273x500 d:o
--	07-800039	x	Rullskena H d:o	Roller rail R d:o
--	07-800038	x	Rullskena V d:o	Roller rail L d:o
167	402107	x	Galler ugn (diskb. induktion) 35x503	Grating oven (kitch. sink induct.) 35x503
168	343880	x	Lucka 228x550	Door 228x550
--	316799	x	Gångjärn d:o	Hinge d:o
--	312588	x	Platta gångjärn d:o	Plate hinge d:o
169	342316	x	Hylla mikro	Shelf
170	346947	x	Skiva distans	Sheet distance
171	342315	x	List folierad L=283	List folierad L=283
172	347533	x	Tv-bänk kpl. m. urtag för mikro	TV-bench cpl. with socket for microwave
173	350567	x	Galler vent. mikro 38x326	Grating vent. micro 38x326
174	350568	x	Galler vent. mikro 46x448	Grating vent. micro 46x448
			M= Metervara	M= On the metre

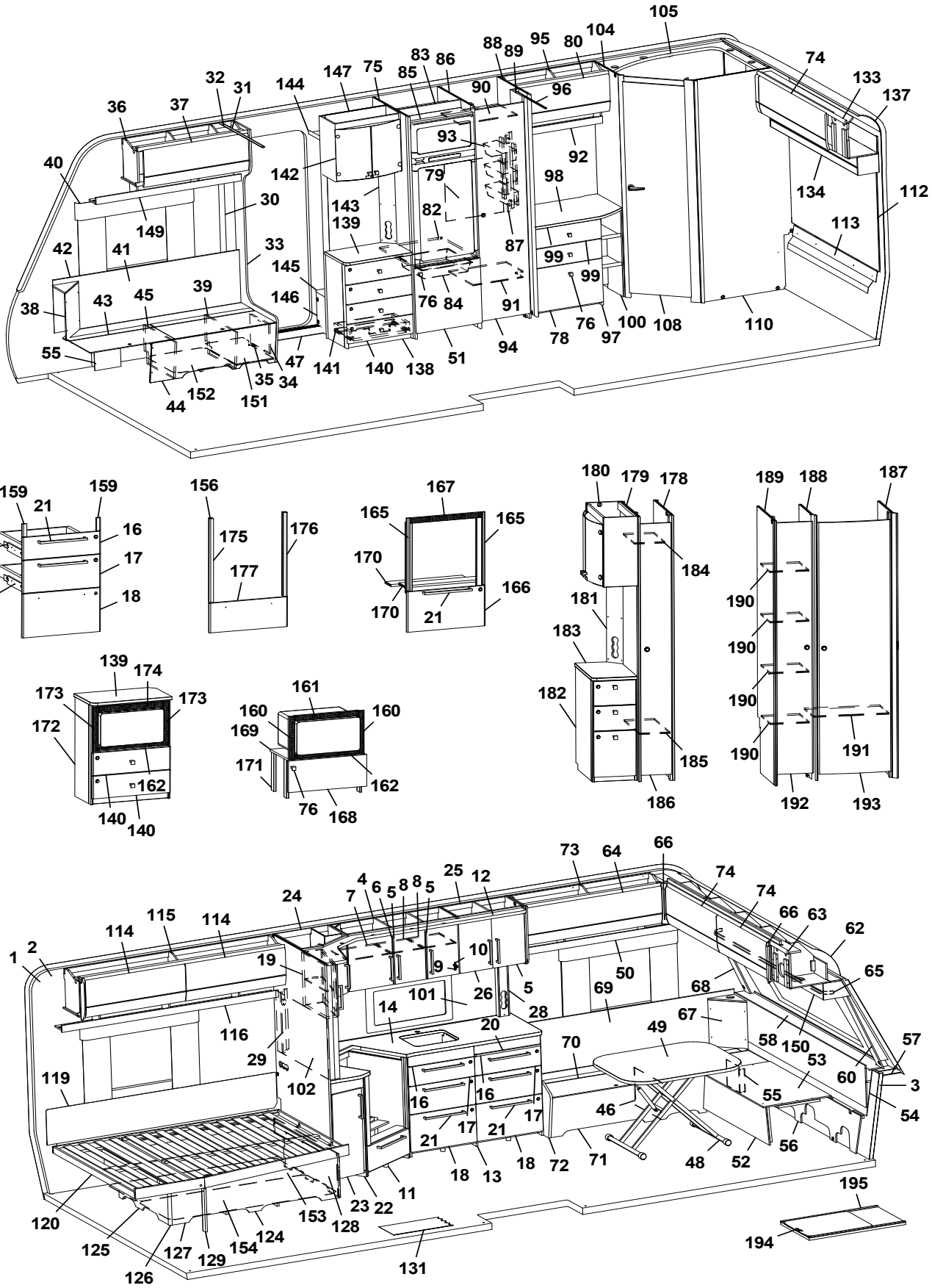
105
104
80
95
88
89
83
86
75
147
144
32
31
36
37
40
142
143
139
149
30
42
41
33
145
146
38
43
45
39
55
44
152
151
35
34
47
141
140
138
51
94
91
84
76
82
79
93
90
96
85
92
98
99
99
87
78
76
97
100
108
110
74
133
137
134
112
113

159
159
157
21
16
155
17
176
158
18
156
175
176
177
167
165
165
170
166
170
21
180
179
178
184
181
183
182
185
186
189
188
187
190
190
190
190
190
191
192
193

139
174
173
173
172
162
140
140
161
160
160
169
171
162
76
168

73
64
66
74
74
66
63
62
65
24
4
6
5
8
8
5
25
12
7
115
114
114
1
2
19
10
9
50
68
69
101
26
5
28
14
20
67
49
58
150
57
116
29
102
70
53
60
3
119
16
16
55
54
46
21
17
17
21
18
72
71
48
52
56
18
13
18
11
23
22
153
128
120
125
127
129
154
124
126
131
195
194

Pos Fig	Det. nr Part. No	Ingår Fitted	OBS!! Ange alltid årsmodell vid beställning av inredning Benämning	OBS!! Specify always year of model when ordering equipment Description
175	346950	x	Passbit V	Gauge block L
176	346949	x	Passbit H	Gauge block R
177	346971	x	Lucka (Alpinvit)	Door (Alpine white)
--	346972	x	Lucka (Mekong)	Door (Mekong)
178	344383	x	Vägg garderob kpl.	Wall wardrobe cpl.
179	344384	x	Vägg garderob kpl.	Wall wardrobe cpl.
180	345982	x	Skåp bar kpl.	Coctail cabinet cpl.
--	330180	x	Hylla hållare flaskor	Shelf bottle holder
--	345998	x	Lucka H d:o	Door R d:o
--	345997	x	Lucka V d:o	Door L d:o
--	318379	x	Gångjärn d:o	Hinge d:o
--	318380	x	Täckhatt d:o	Cover d:o
181	344387	x	Front eluttag	Front outlet
182	346256	x	Hurts kpl. u skiva	Cupboard cpl. without board
183	346074	x	Skiva hurts	Board cupboard
184	343092	x	Hylla garderob övre	Shelf wardrobe upper
185	343089	x	Hylla garderob nedre	Shelf wardrobe lower
186	344385	x	Dörr garderob 205x1850	Door wardrobe 205x1850
187	331235M	x	Vägg tvättrum	Wall washroom
188	331237M	x	Vägg garderob	Wall wardrobe
189	331259M	x	Vägg garderob	Wall wardrobe
190	331288M	x	Hylla garderob	Shelf wardrobe
191	331287M	x	Hylla garderob	Shelf wardrobe
192	336043	x	Dörr garderob	Door wardrobe
193	336042	x	Dörr garderob	Door wardrobe
194	341192	x	Utdragsskiva bord 450x550	Sliding leaf 450x550
195	341193	x	Låda utdragsskiva	Box sliding leaf
			M= Metervara	M= On the metre

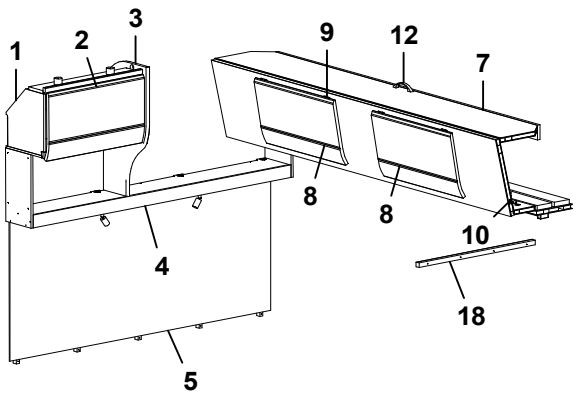
1
2
3
9
12
7
8
8
10
4
18
5

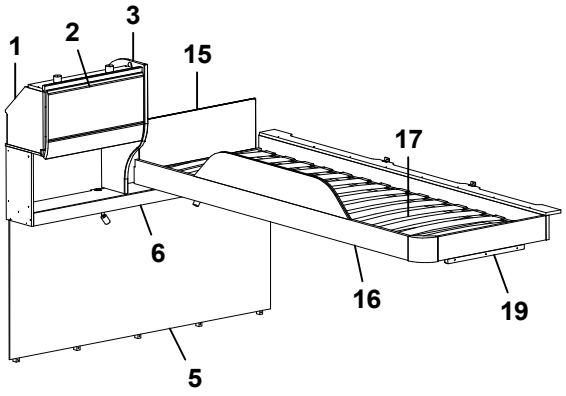
1
2
3
15
17
6
16
19
5

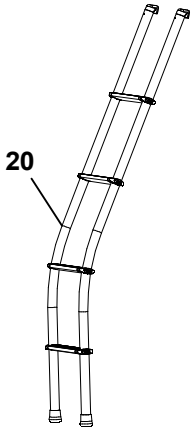
20

Pos Fig	Det. nr Part. No	Ingår Fitted	OBS!! Ange alltid årsmodell vid beställning av inredning Benämning	OBS!! Specify always year of model when ordering equipment Description
1	346228	x	Skåp gavel bak L=560 (Alpinvit)	Cupboard gable L=560 (Alpine white)
--	350571	x	Gångjärn	Hinge
2	345774	x	Lucka (Alpinvit)	Door (Alpine white)
3	346655	x	Gavel rundad	Gable
4	346384	x	Hyllpaket L=1510 (u. högtalare)	Shelf L=1510 (without speakers)
--	346385	x	Hyllpaket L=1510 (m. högtalare)	Shelf L=1510 (with speakers)
5	346180	x	Sänggavel kpl. m. tyg (Sara Greige)	Headboard cpl. with fabric (Sara Greige)
--	346181	x	Sänggavel kpl. m. tyg (Velvet Greige)	Headboard cpl. with fabric (Velvet Greige)
6	346386	x	Hyllpaket L=1510 (u. högtalare)	Shelf L=1510 (without speakers)
--	346387	x	Hyllpaket L=1510 (m. högtalare)	Shelf L=1510 (with speakers)
7	346226	x	Överbäddskåp L=1980	Upper bed L=1980
--	375813	x	Rasskydd ö-bäddskåp	Protective plate
--	331733	x	Regel låsning	Lock bar
8	345774	x	Lucka (Alpinvit)	Door (Alpine white)
9	860402	x	Gångjärn	Hinge
10	860405	x	Gångjärn	Hinge
12	350129	x	Handtag	Handle
15	321209	x	Värmespalt gavel	Air gap gable
--	350594	x	Tyg värmespalt (Sara Griege)	Fabric air gap (Sara Griege)
--	350603	x	Tyg värmespalt (Velvet Griege)	Fabric air gap (Velvet Griege)
16	336381	x	Sängram vån.säng V u. ribbotten	Bed bottom L without laths
17	325430	x	Ribbotten kpl.	Laths bottom cpl.
--	311985	x	Ribba sängbotten L=718 B=63	Lath bed bottom L=718 B=63
--	312046	x	Band t. ribbotten	Band for laths bottom
18	331698M	x	Bärregel 22x22x670	Bearing rai 22x22x670
19	331961M	x	Bärregel 22x22x440	Bearing rai 22x22x440
20	350545	x	Stege ö-bäddsskåp kpl.	Ladder upper bed cpl.
			M= Metervara	M= On the metre

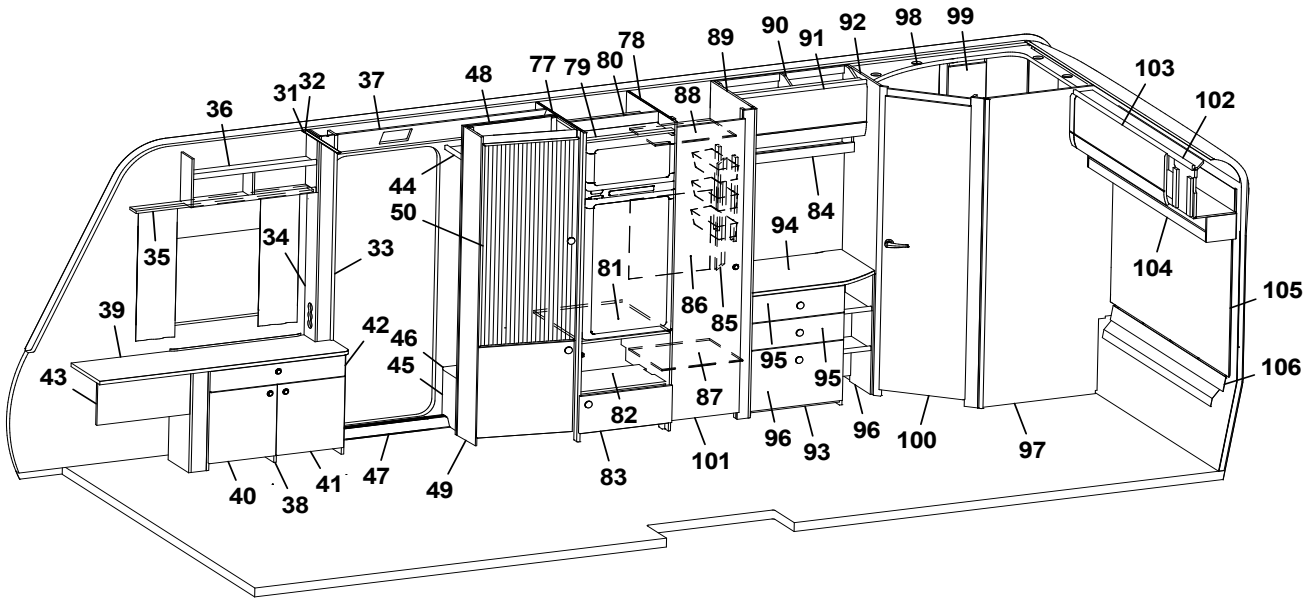
1 2 3 4 5 6 7 8 9 10 11 12 13 14 15 16 17 18 19 20 21 22 23 24 25 26 27 28 29 30 31 32 33 34 35 36 37 38 39 40 41 42 43 44 45 46 47 48 49 50 51 52 53 54 55 56 57 58 59 60 61 62 63 64 65 66 67 68 69 70 71 72 73 74 75 76 77 78 79 80 81 82 83 84 85 86 87 88 89 90 91 92 93 94 95 96 97 98 99 100 101 102 103 104 105 106 107 108 109 110 111 112 113 114 115 116 117 118 119 120

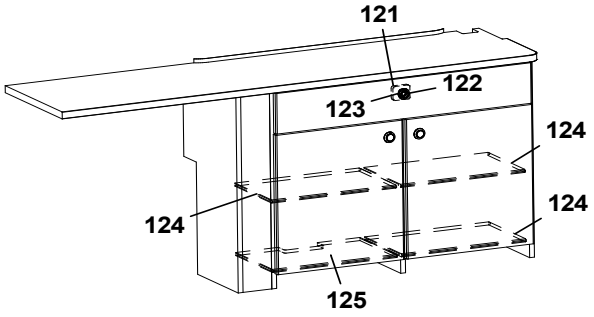
121 122 123 124 125

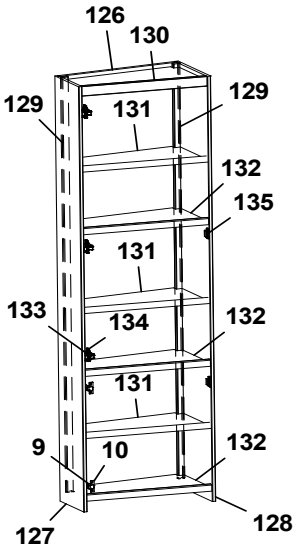
126 127 128 129 130 131 132 133 134 135 9 10

Pos Fig	Det. nr Part. No	Ingår Fitted	OBS!! Ange alltid årsmodell vid beställning av inredning Benämning	OBS!! Specify always year of model when ordering equipment Description
1	318657	M	Tapet vägg/tak	Wall paper
2	318584	M	Tejp tapet 20 mm	Tape, wall paper 20 mm
3	318585	M	Tejp tapet 60 mm	Tape, wall paper 60 mm
4	346920	x	Skåp kök L=924 kpl. (Alpinvit)	Cupboard kitchen L=924 cpl. (Alpine white)
5	347282	x	Lucka H (Alpinvit)	Door R (Alpine white)
--	350719	x	Knopp d:o	Knob d:o
6	347281	x	Lucka V (Alpinvit)	Door L (Alpine white)
--	350719	x	Knopp d:o	Knob d:o
7	346925	x	Hylla	Shelf
8	347553	x	Hylla	Shelf
9	311917	x	Gångjärn	Hinge
10	312588	x	Platta gångjärn	Plate hinge
11	347574	x	Ljusramp köksskåp L=1652	Light holder kitchen L=1652
12	346850	x	Diskbänk trädel u. skiva	Kitchen sink without board
13	346839	x	Diskbänk utskjut	Projection kitchen sink
--	347285	x	Lucka d:o (Gpt)	Door d:o (Gpt)
--	350719	x	Knopp d:o	Knob d:o
14	347301	x	Skiva diskbänk 902x1665	Board 902x1665
15	348007	x	Diskbänk vinklad	Kitchen sink angled
--	348009	x	Lådförstycke (Gpt)	Drawer front (Gpt)
--	20-900302	x	Pentrylåda 273x500 d:o	Drawer pentry 273x500 d:o
--	07-800039	x	Rullskena H d:o	Roller rail R d:o
--	07-800038	x	Rullskena V d:o	Roller rail L d:o
16	347293	x	Lådförstycke (Gpt)	Drawer front (Gpt)
--	317514	x	Låda 480x500 d:o	Drawer 480x500 d:o
--	317382	x	Glidskena låda H d:o	Slide bar, drawer R d:o
--	350221	x	Glidskena låda V d:o	Slide bar, drawer L d:o
17	347294	x	Lådförstycke (Gpt)	Drawer front (Gpt)
--	317514	x	Låda 480x500 d:o	Drawer 480x500 d:o
--	317382	x	Glidskena låda H d:o	Slide bar, drawer R d:o
--	350221	x	Glidskena låda V d:o	Slide bar, drawer L d:o
18	347295	x	Lådförstycke (Gpt)	Drawer front (Gpt)
--	20-900302	x	Pentrylåda 273x500 d:o	Drawer pentry 273x500 d:o
--	07-800039	x	Rullskena H d:o	Roller rail R d:o
--	07-800038	x	Rullskena V d:o	Roller rail L d:o
19	346864	x	Skåp utskjut	Cupboard projection
--	347286	x	Lucka H d:o (Gpt)	Door R d:o (Gpt)
--	350719	x	Knopp d:o	Knob d:o
20	347549	x	Skåp kök	Cupboard kitchen
--	347568	x	Hylla d:o (akryl)	Shelf d:o (acrylic)
--	347807	x	Lucka H (akryl)	Door R (acrylic)
--	350719	x	Knopp d:o	Knob d:o
21	347279	x	Lucka V (Alpinvit)	Door L (Alpine white)
--	350719	x	Knopp d:o	Knob d:o
22	402178	x	Flamskydd	Flame guard
23	347601	x	Front eluttag kök	Front outlet kitchen
24	347599-B	x	Köksskiva vägg, Federa	Protection kitchen, Federa
25	347590	x	Barhylla kpl. med skiva	Bar shelf cpl. with board
26	347305	x	Skiva, barhylla	Board, bar shelf
27	347370	x	Hylla sittgrupp V	Shelf L
			M= Metervara	M= On the metre

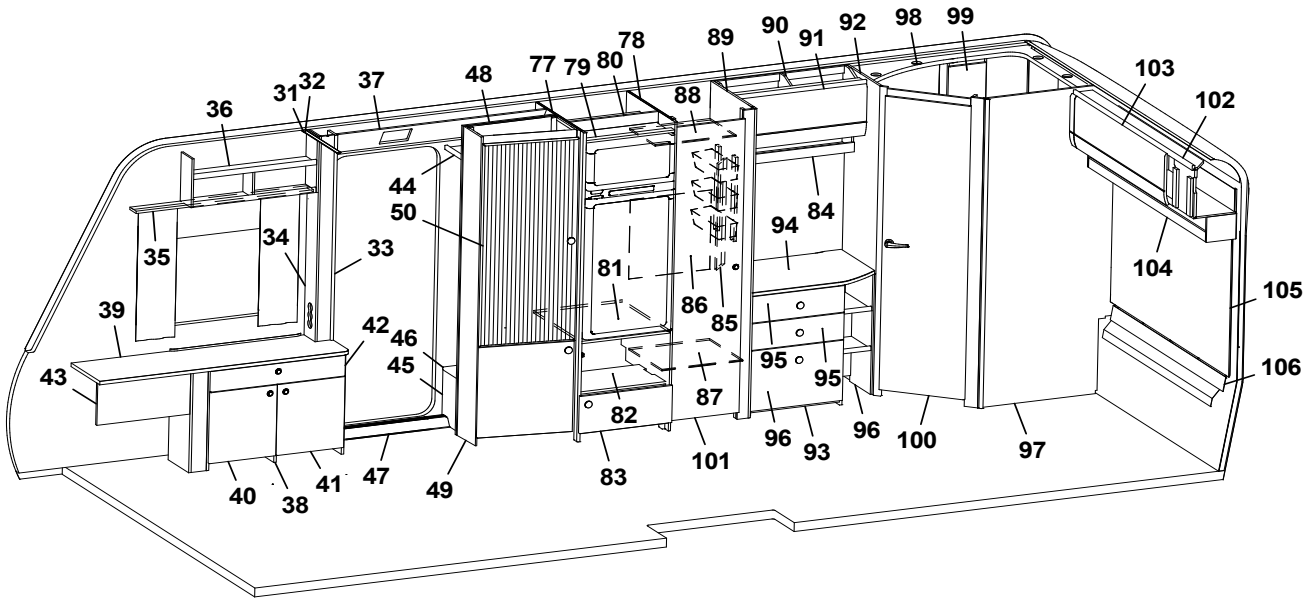
36
31
32
37
48
77
79
80
78
89
90
91
92
98
99
103
102
88
44
50
84
94
35
34
33
81
86
85
104
105
39
42
46
45
95
95
106
43
87
82
96
93
96
100
97
40
38
41
47
49
83
101

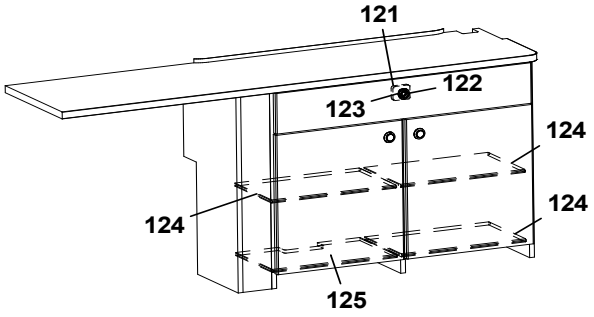
121
122
123
124
124
124
125

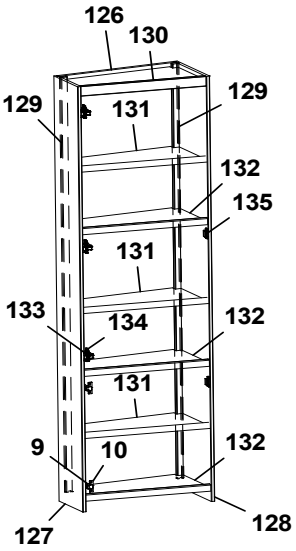
126
130
129
131
129
132
135
131
133
134
132
131
9
10
132
127
128

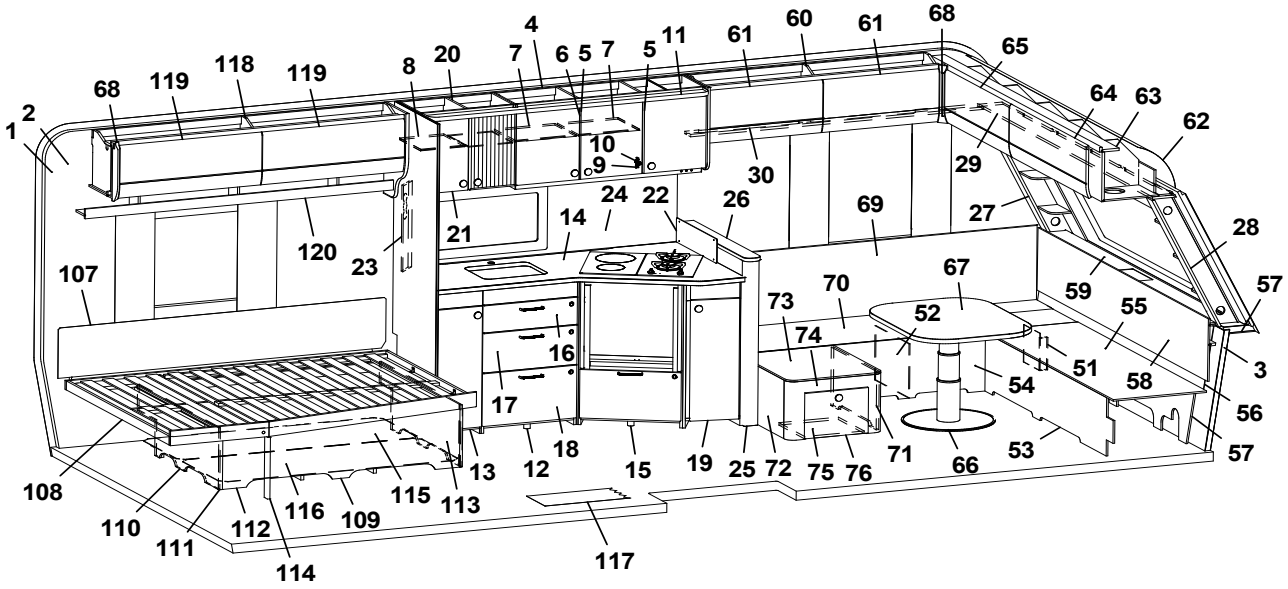
1
2
68
119
118
119
8
20
7
4
6
5
7
5
11
61
60
61
68
65
64
63
62
10
9
30
29
27
28
120
23
21
24
22
26
14
69
107
67
70
73
52
59
55
57
74
16
51
58
3
17
54
56
18
13
12
15
19
25
72
75
76
71
66
53
57
108
110
111
112
114
116
109
115
113
117

Pos Fig	Det. nr Part. No	Ingår Fitted	OBS!! Ange alltid årsmodell vid beställning av inredning Benämning	OBS!! Specify always year of model when ordering equipment Description
28	347371	x	Hylla sittgrupp H	Shelf R
29	347613	x	Gardinupphängning med LED-list fram kpl.	Curtin suspension with LED-stripe front cpl.
30	347615	x	Gardinupphängning med LED-list V kpl.	Curtin suspension with LED-stripe L cpl.
31	316270	x	List snäpp undre L=2379	List lower L=2379
32	316268	x	List snäpp övre L=2379	List upper L=2379
33	347498	x	Stople vid dörr	Support bar
34	347495	x	Täckfront	Front cover
35	347617	x	Skiva H F kpl. m. LED-list	Light holder front R cpl. with LED-stripe
36	347424	x	Hylla H F	Shelf Front R
37	347491	x	Displaylåda	Display case
38	347407	x	Tv-bänk kpl. med skiva	Tv-bench cpl. with board
39	347303	x	Skiva Tv-bänk	Board Tv-bench
--	317369	x	Raskant tv-bänk d:o	Plastic edge tv-bench d:o
40	347435	x	Lucka V (Gpt)	Door L (Gpt)
--	311917	x	Gångjärn d:o	Hinge d:o
--	312588	x	Platta gångjärn d:o	Plate hinge d:o
41	347436	x	Lucka H (Gpt)	Door R (Gpt)
--	311917	x	Gångjärn d:o	Hinge d:o
--	312588	x	Platta gångjärn d:o	Plate hinge d:o
42	347439	x	Låda tv-bänk kpl.	Drawer Tv-bench kpl.
--	347434	x	Lådförstycke	Drawer
--	350724	x	Glidskena (säljes i par)	Sliding rail (sold in pairs)
43	347571	x	Täckskiva Tv-bänk	Cover Tv-bench
44	347528	x	Hylla garderob övre	Shelf wardrobe upper
45	347531	x	Front garderob	Front wardrobe
46	319866	x	Hylla garderob	Shelf wardrobe
47	350755	x	Tröskel L=740	Threshold L=740
48	347514	x	Vägg garderob kpl.	Wall wardrobe cpl.
49	347612	x	Vitrinskåp kpl.	Display cabinet cpl.
--	347622	x	Lucka nedre, d:o	Door, lower d:o
--	350719	x	Knopp d:o	Knob d:o
50	347804	x	Lucka vitrinskåp (akryl)	Door display cabinet (acrylic)
--	350719	x	Knopp d:o	Knob d:o
51	347726	x	Täckfront V F	Cover front L
52	347177	x	Stöd sittgrupp VF	Support bed box front L
53	347167	x	Front sittgrupp	Front seating area
54	347169	x	Front sittgrupp V	Front seating area L
55	347175	x	Lock sittgrupp fram	Top seating area front
56	347380	x	Värmespalt gavel fram	Air gap front
57	347165	x	Stöd sittgrupp fram	Support seating area front
58	347376	x	Fronthylla kpl.	Front shelf cpl.
59	347375	x	Skiva fronthylla kpl. med belysning "Björn"	Board front shelf cpl. with lightning "Bear"
60	347314	x	Överskåp V L=1427 (Alpinvit)	Cupboard upper L L=1427 (Alpine white)
--	350571	x	Gångjärn d:o	Hinge d:o
61	347274	x	Lucka, överskåp (Alpinvit)	Door, cupboard upper (Alpine white)
62	216067	x	Täckskiva radie fram 1x380x2360	Cover plate radius front 1x380x2360
--	313884	x	List plast radie L=2379	List L=2379
63	347226	x	Skåp gavel fram L=2360 (Alpinvit)	Cupboard upper, front L=2360 (Alpine white)
--	350571	x	Gångjärn d:o	Hinge d:o
64	347278	x	Lucka, överskåp L=1038 (Alpinvit)	Door L=1038 (Alpine white)
			M= Metervara	M= On the metre

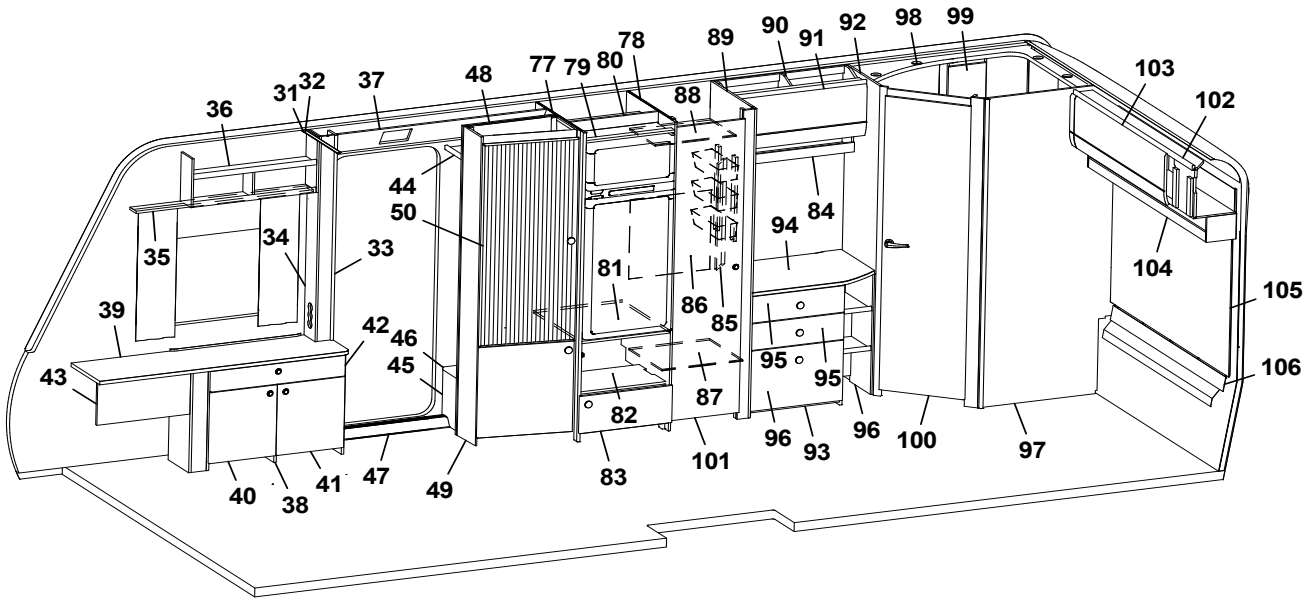
1 2 3 4 5 6 7 8 9 10 11 12 13 14 15 16 17 18 19 20 21 22 23 24 25 26 27 28 29 30 31 32 33 34 35 36 37 38 39 40 41 42 43 44 45 46 47 48 49 50 51 52 53 54 55 56 57 58 59 60 61 62 63 64 65 66 67 68 69 70 71 72 73 74 75 76 77 78 79 80 81 82 83 84 85 86 87 88 89 90 91 92 93 94 95 96 97 98 99 100 101 102 103 104 105 106 107 108 109 110 111 112 113 114 115 116 117 118 119 120 121 122 123 124 125 126 127 128 129 130 131 132 133 134 135

Pos Fig	Det. nr Part. No	Ingår Fitted	OBS!! Ange alltid årsmodell vid beställning av inredning Benämning	OBS!! Specify always year of model when ordering equipment Description
65	347276	x	Lucka, överskåp L=868 (Alpinvit)	Door L=868 (Alpine white)
66	350716	x	Bordsstativ	Table stand
67	347304	x	Bordsskiva 700x900	Table top 700x900
68	345869	x	Hörn inredning	Corner
69	347382	x	Värmespalt V fram	Air gap front L
70	347179	x	Lock bäddlåda V F	Cover bed box front L
--	319024	x	Matta grå textil m. tejp d:o	Carpet gray textile with tape d:o
71	347171	x	Gavel H	Gable R
72	347173	x	Gavel V	Gable L
73	347176	x	Lock	Top
74	347182	x	Front	Front
75	347722	x	Skiva glidskena	Board sliding rail
--	350748	x	Glidskena H/V (säljes i par)	Sliding rail R/L (sold in pairs)
--	350749	x	Hållare glidskena/låda H	Holder sliding rail/drawer R
--	350750	x	Hållare glidskena/låda V	Holder sliding rail/drawer L
76	347717	x	Låda kpl. med lådförstycke	Drawer cpl. with front
77	347935	x	Vägg kyl V	Wall refrigerator L
78	347930	x	Vägg kyl H	Wall refrigerator H
79	347943	x	List folierad L=528	List foiled L=528
80	347937	x	Bakstycke stopp kyl	Back cupboard
81	347944	x	Hylla under kyl	Shelf refrigerator
82	348010	x	Hylla mikro	Shelf microwave
83	347942	x	Lucka (Gpt)	Door (Gpt)
--	350719	x	Knopp d:o	Knob d:o
84	347956	x	Hyllpaket L=790	Shelf L=790
85	347960	x	Elfront	Front outlet
86	336261	x	Täckskiva exp.kärl 484x500	Cover expansion vessel 484x500
87	347988	x	Hylla garderob nedre	Shelf wardrobe lower
88	347991	x	Hylla garderob övre	Shelf wardrobe upper
89	347994	x	Vägg garderob H	Wall wardrobe R
--	319759	x	Korg, garderob	Basket, wardrobe
--	347725	x	List för korgar	List för baskets
90	347946	x	Skåp övre L=790	Cupboard upper L=790
91	347951	x	Lucka (Alpinvit)	Door (Alpine white)
92	347910	x	Vägg tvättrum	Wall washroom
93	347961	x	Byrå kpl. u. skiva	Dresser without board
--	347969	x	Hylla d:o	Shelf d:o
94	347998	x	Skiva byrå	Board dresser
95	347975	x	Lådförstycke 167x550 (Gpt)	Drawer front 167x550 (Gpt)
--	317514	x	Låda 480x500 d:o	Drawer 480x500 d:o
--	317382	x	Glidskena låda H	Slide bar, drawer R
--	350221	x	Glidskena låda V	Slide bar, drawer L
96	347980	x	Hylla vid byrå kpl.	Shelf cpl.
97	347924	x	Vägg tvättrum kpl.	Wall washroom cpl.
98	347904	x	Ljusramp tvättrum	Light holder washroom
99	347921	x	Skåp tvättrum	Cupboard washroom
100	347941	x	Dörr kpl. 490x1850	Door cpl. 490x1850
101	348002	x	Dörr garderob kpl. 415x1850	Door wardrobe kpl. 415x1850
102	347845	x	Överskåp V B L=1510	Cupboard upper rear L L=1510
--	350571	x	Gångjärn	Hinge
			M= Metervara	M= On the metre

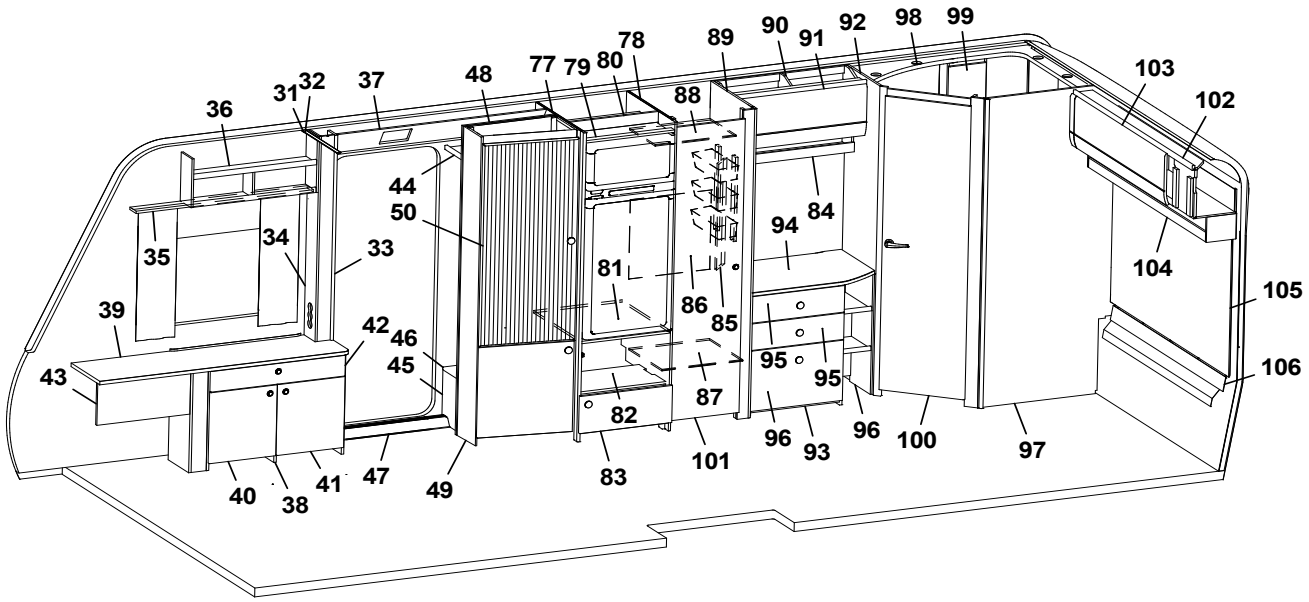
1 2 3 4 5 6 7 8 9 10 11 12 13 14 15 16 17 18 19 20 21 22 23 24 25 26 27 28 29 30 31 32 33 34 35 36 37 38 39 40 41 42 43 44 45 46 47 48 49 50 51 52 53 54 55 56 57 58 59 60 61 62 63 64 65 66 67 68 69 70 71 72 73 74 75 76 77 78 79 80 81 82 83 84 85 86 87 88 89 90 91 92 93 94 95 96 97 98 99 100 101 102 103 104 105 106 107 108 109 110 111 112 113 114 115 116 117 118 119 120

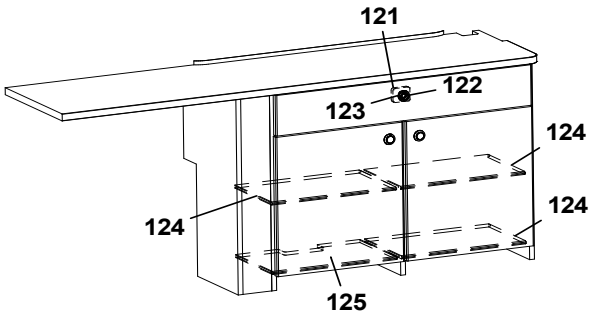
121 122 123 124 125

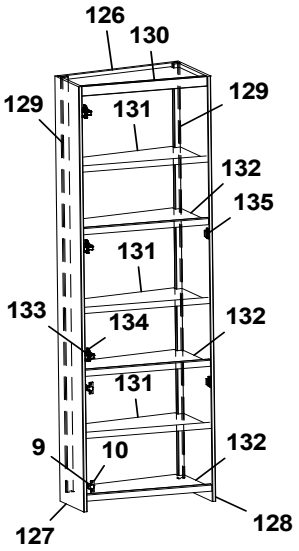
126 127 128 129 130 131 132 133 134 135 9 10

Pos Fig	Det. nr Part. No	Ingår Fitted	OBS!! Ange alltid årsmodell vid beställning av inredning Benämning	OBS!! Specify always year of model when ordering equipment Description
103	347853	x	Lucka (Alpinvit)	Door (Alpine white)
104	347864	x	Hyllpaket V B L=1510	Shelf rear L L=1510
105	348027	x	Sänggavel kpl. u tyg	Headboard cpl. without fabric
--	350774	x	Tyg värmespalt d:o (Livia)	Fabric headboard d:o (Livia)
106	348004	x	Värmespalt	Air gap
107	338121	x	Värmespalt	Air gap
--	350740	x	Tyg värmespalt d:o (Livia)	Fabric air gap d:o (Livia)
108	347914	x	Sängram u. ribbotten	Bed bottom without laths
--	342682	x	Ribbotten kpl.	Laths bottom cpl.
--	311985	x	Ribba sängbotten L=718 B=63	Lath bed bottom L=718 B=63
--	312046	x	Band t. ribbotten	Band for laths bottom
109	347866	x	Sänglåda kpl.	Bed box cpl.
--	315203	x	Regel 17,5x55x1415	Wood lath pine 17,5x55x1415
110	347912	x	Gavel säng V	Gable bed L
111	347652	x	List hörn L=380	Corner strip L=380
112	347867	x	Front säng	Front bed
113	347869	x	Gavel säng H	Gable bed R
114	348019	x	Stöd säng	Bed support
115	343620	x	Luftspalt sänglåda	Air gap bed box
116	343621	x	Luftspalt sänglåda	Air gap bed box
117	350717	x	Matta golv, ek ljusgrå	Carpet floor, oak light grey
118	347140	x	Skåp övre L=1737	Cupboard upper L=1737
119	347275	x	Lucka (Alpinvit)	Door, (Alpine white)
120	347193	x	Hyllpaket L=1816	Shelf L= 1816
121	802371	x	Lås tv-bänk	Lock tv-bench
122	315196	x	Rosett till tryckknapp	Rosett for push button
123	315195	x	Tryckknapp	Push button
124	347420	x	Hylla Tv-bänk	Shelf Tv-bench
125	347422	x	Hylla Tv-bänk	Shelf Tv-bench
126	347607	x	Bakstycke vintrinskåp	Back piece vitrine
127	347605	x	Gavel V	Gable L
128	347606	x	Gavel H	Gable R
129	347608	x	List	List
130	347611	x	List övre	List, upper
131	347831	x	Hylla	Shelf
132	347833	x	Hylla	Shelf
133	350762	x	Gångjärn	Hinge
134	350763	x	Platta gångjärn	Plate, higne
135	319618	x	Magnetlås	Lock, magnet
--	318381	x	Motstycke magnetlås d:o	Companion part d:o
			(Gpt)=Graphite perfect touch	(Gpt)=Graphite perfect touch
			M= Metervara	M= On the metre

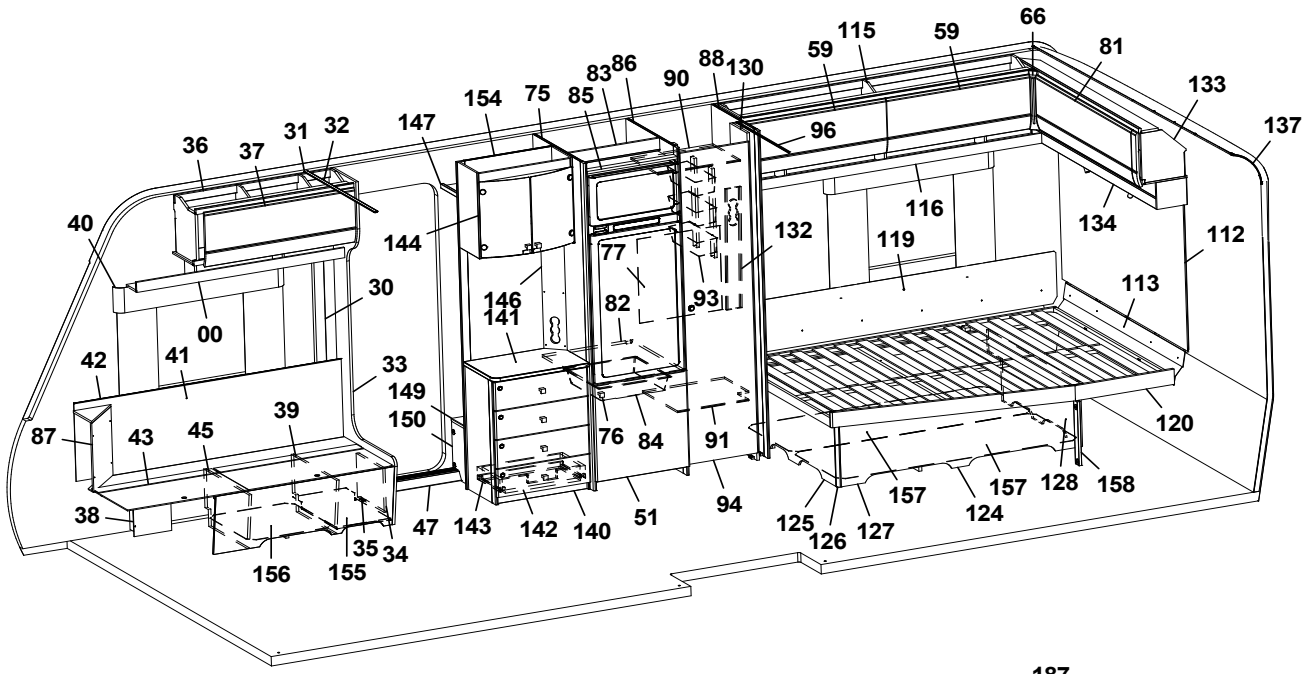
66
59
115
59
81
133
137
154
75
83
86
90
88
130
85
147
96
36
37
31
32
116
134
112
40
144
132
119
77
146
82
93
113
30
00
141
42
41
33
149
39
150
76
84
91
120
87
43
45
94
157
157
124
128
158
38
47
143
142
140
51
125
126
127
35
34
156
155

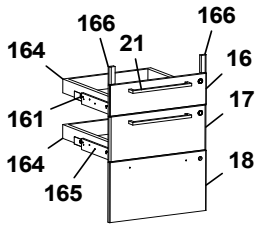
166
166
21
164
16
161
17
164
18
165

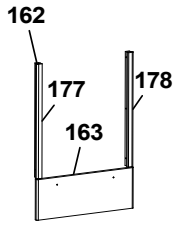
162
177
178
163

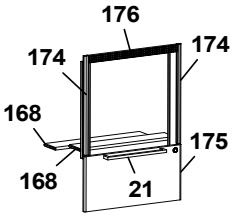
176
174
174
168
175
168
21

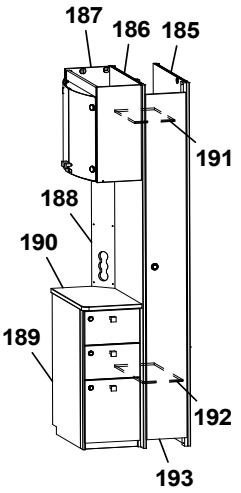
187
186
185
191
188
190
189
192
193

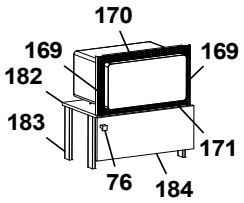
170
169
169
182
183
171
76
184

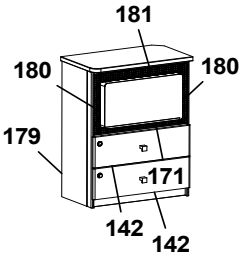
181
180
180
179
171
142
142

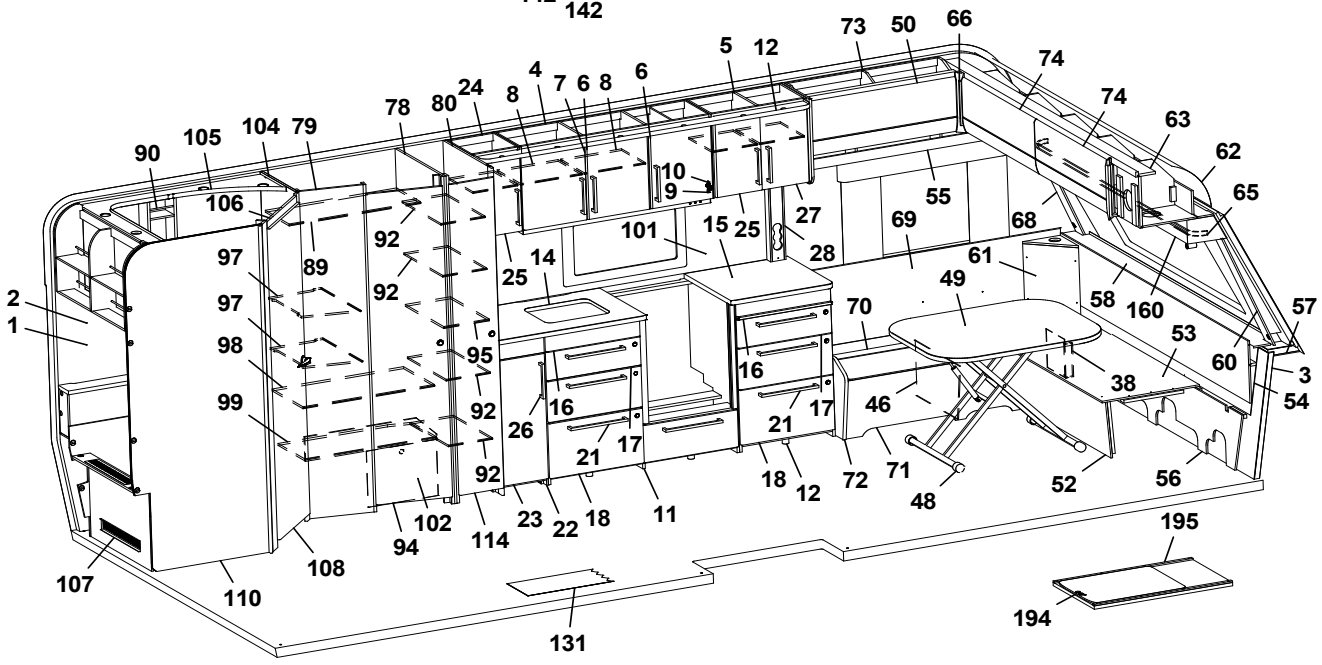
73
50
66
74
5
12
4
24
8
7
6
8
6
78
80
74
63
62
90
105
104
79
10
9
55
65
106
27
69
68
101
15
25
28
97
89
92
61
14
49
2
97
92
58
160
57
1
98
70
53
95
16
60
3
99
16
38
54
92
26
46
21
17
21
17
72
71
18
12
48
52
56
92
94
102
114
23
22
18
11
107
110
108
131
195
194

Pos Fig	Det. nr Part. No	Ingår Fitted	OBS!! Ange alltid årsmodell vid beställning av inredning Benämning	OBS!! Specify always year of model when ordering equipment Description
1	318657	M	Tapet vägg/tak	Wall paper
2	318584	M	Tejp tapet 20 mm	Tape, wall paper 20 mm
3	318585	M	Tejp tapet 60 mm	Tape, wall paper 60 mm
4	346163	x	Skåp kök L=1120 kpl. (Alpinvit)	Cupboard kitchen L=1120 cpl. (Alpine white)
--	343686	x	Skåp kök L=1120 kpl. (Mekong)	Cupboard kitchen L=1120 cpl. (Mekong)
5	346157	x	Skåp kök L=560 kpl. (Alpinvit)	Cupboard kitchen L=560 cpl (Alpine white)
--	346479	x	Skåp kök L=560 kpl. (Mekong)	Cupboard kitchen L=560 cpl (Mekong)
6	346818	x	Lucka H (Aplinvit)	Door R (White) (Alpine white)
--	343443	x	Lucka H (Mekong)	Door R (Mekong)
--	350471	x	Handtag d:o	Handle d:o
7	346819	x	Lucka V (Aplinvit)	Door L (Alpine white)
--	343455	x	Lucka V (Mekong)	Door L (Mekong)
--	350471	x	Handtag d:o	Handle d:o
8	331385M	x	Hylla	Shelf
9	311917	x	Gångjärn	Hinge
10	312588	x	Platta gångjärn	Plate hinge
11	347017	x	Diskbänk trädel u. skiva (Alpinvit)	Kitchen sink without board (Alpine white)
--	347022	x	Diskbänk trädel u. skiva (Mekong)	Kitchen sink without board (Mekong)
--	347054	x	Diskbänk induktion trädel u. skiva (Alpinvit)	Kitchen sink induction w/o board (Alpine white)
--	347064	x	Diskbänk induktion trädel u. skiva (Mekong)	Kitchen sink induction w/o board (Mekong)
12	346187	x	Ljusramp köksskåp L=1932	Light holder kitchen L=1932
13	347036	x	Utskjut diskbänk (Alpinvit)	Projection kitchen sink (Alpine white)
--	345342	x	Utskjut diskbänk (Mekong)	Projection kitchen sink (Mekong)
14	346975	x	Skiva diskbänk 565x868	Board 565x868
--	341462-S	x	Skiva diskbänk induktion 565x1970	Board induction 565x1970
15	346976	x	Skiva diskbänk 565x606	Board 565x606
16	346799	x	Lådförstycke (Alpinvit)	Drawer front (Alpine white)
--	343412	x	Lådförstycke (Mekong)	Drawer front (Mekong)
--	317514	x	Låda 480x500 d:o	Drawer 480x500 d:o
--	317382	x	Glidskena låda H d:o	Slide bar, drawer R d:o
--	350221	x	Glidskena låda V d:o	Slide bar, drawer L d:o
17	346801	x	Lådförstycke (Alpinvit)	Drawer front (Alpine white)
--	343413	x	Lådförstycke (Mekong)	Drawer front (Mekong)
--	317514	x	Låda 480x500 d:o	Drawer 480x500 d:o
--	317382	x	Glidskena låda H d:o	Slide bar, drawer R d:o
--	350221	x	Glidskena låda V d:o	Slide bar, drawer L d:o
18	346802	x	Lucka (Alpinvit)	Door (Alpine white)
--	343414	x	Lucka (Mekong)	Door (Mekong)
--	20-900302	x	Pentrylåda 273x500 d:o	Drawer pentry 273x500 d:o
--	07-800039	x	Rullskena H d:o	Roller rail R d:o
--	07-800038	x	Rullskena V d:o	Roller rail L d:o
19	343479	x	Hylla	Shelf
20	336675	x	Skärbräda	Cutting board
21	350472	x	Handtag	Handle
22	347037	x	Utskjut diskbänk (Alpinvit)	Projection kitchen sink (Alpine white)
--	343435	x	Utskjut diskbänk (Mekong)	Projection kitchen sink (Mekong)
--	332122M	x	Hylla d:o	Shelf d:o
23	346809	x	Lucka (Aplinvit)	Door (Alpine white)
--	343380	x	Lucka (Mekong)	Door (Mekong)
24	346164	x	Skåp kök L=280 (Aplinvit)	Cupboard kitchen L=280 (Alpine white)
			M= Metervara	M= On the metre

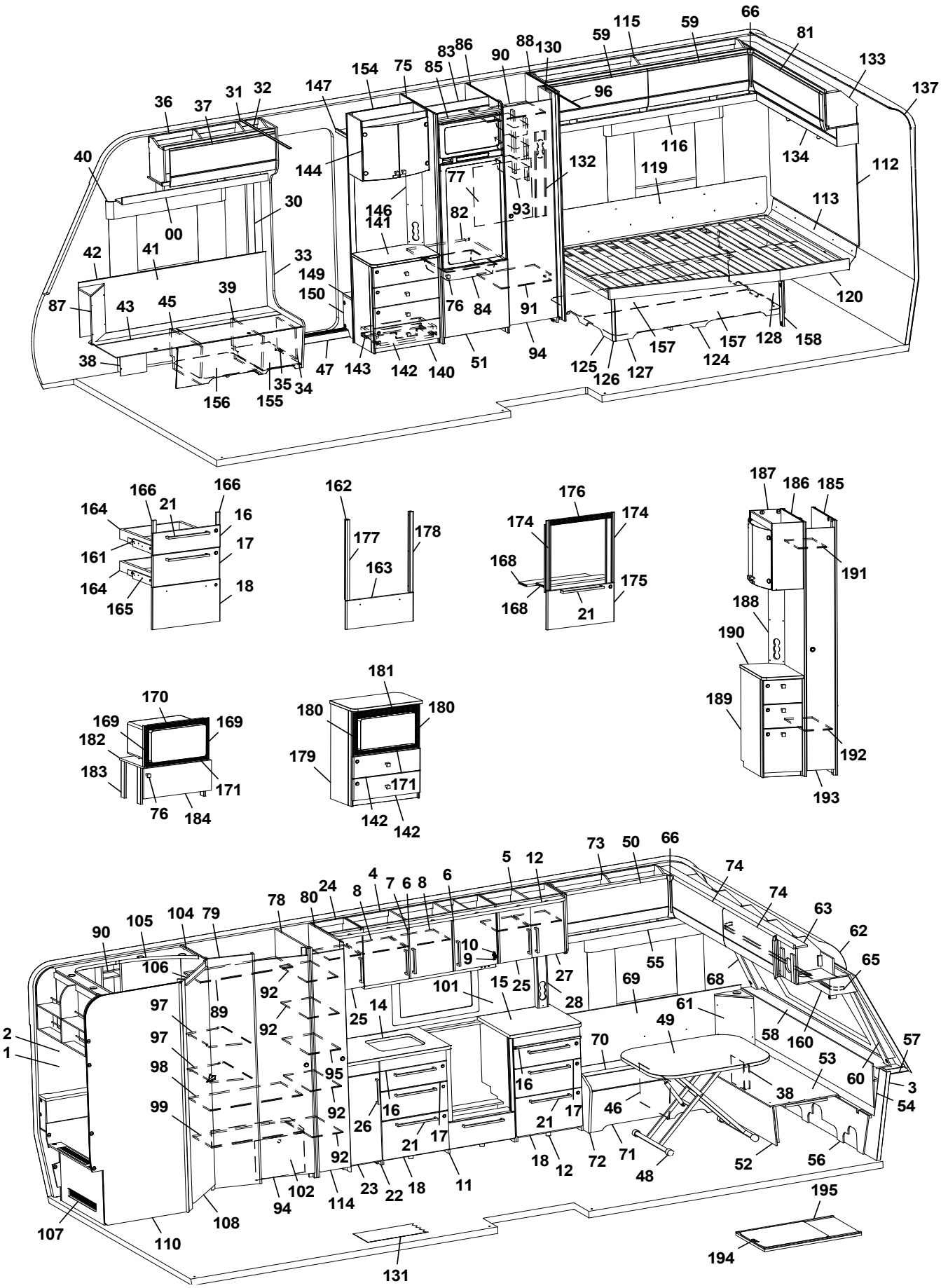
66
115
59
59
81
133
137
88
130
90
86
83
85
75
154
147
96
31
32
37
36
40
144
116
134
112
132
119
77
93
82
146
141
30
00
113
42
41
33
149
150
39
87
43
45
76
84
91
120
38
47
143
142
140
51
94
125
126
127
157
157
124
128
158
156
155
35
34
166
166
164
21
16
161
17
164
165
18
162
177
178
163
176
174
174
168
168
175
21
187
186
185
191
188
190
189
192
193
170
169
169
182
183
171
76
184
181
180
180
179
171
142
142
73
50
66
5
12
74
74
63
62
65
4
7
6
8
6
24
8
78
80
104
79
105
90
10
9
55
106
92
101
15
25
27
69
68
97
89
92
25
14
28
61
49
58
160
57
2
1
97
92
70
53
98
95
16
60
3
54
99
92
16
26
17
21
46
38
21
17
92
18
12
72
71
48
52
56
102
23
22
18
11
94
114
108
107
110
131
195
194

Pos Fig	Det. nr Part. No	Ingår Fitted	OBS!! Ange alltid årsmodell vid beställning av inredning Benämning	OBS!! Specify always year of model when ordering equipment Description
--	343762	x	Skåp kök L=280 (Mekong)	Cupboard kitchen L=280 (Mekong)
--	343479	x	Hylla d:o	Shelf d:o
25	346807	x	Lucka V (Aplinvit)	Door L (Alpine white)
--	343427	x	Lucka V (Mekong)	Door L (Mekong)
--	319618	x	Lås magnet d:o	Lock magnet d:o
--	311917	x	Gångjärn	Hinge
--	312588	x	Platta gångjärn	Plate hinge
26	350471	x	Handtag	Handle
27	346808	x	Lucka H (Aplinvit)	Door R (Alpine white)
--	343458	x	Lucka H (Mekong)	Door R (Mekong)
28	333289M	x	Front el-uttag	Front outlet
30	318962	x	List täck el-kabel B=45 L=2100	Cover strip B=45 L=2100
31	316270	x	List snäpp undre L=2379	List lower L=2379
32	316268	x	List snäpp övre L=2379	List upper L=2379
33	346566	x	Stolpe först. kpl. m. lucka	Support bar cpl. with door
34	343731	x	Lucka	Door
35	312589	x	Gångjärn	Hinge
36	345738	x	Överskåp H F L=939 (Alpinvit)	Cupboard upper front R L=939 (Alpine white)
--	350571	x	Gångjärn d:o	Hinge d:o
37	345780	x	Lucka överskåp (Alpinvit)	Door, cupboard upper (Alpine white)
38	346080	x	Täckfront	Cover plate
39	342494	x	Stöd bäddlåda HF	Support bed box
40	350348	x	Skena gardin L=1020	Curtain rod L=1020
41	345928	x	Värmespalt H fram	Air gap R.F.
42	319821	M	List kant mörkbrun	Strip, dark brown
43	346011	x	Lock bäddlåda H F	Cover bedbox R.F.
--	319024	x	Matta grå textil m. tejp d:o	Carpet gray textile with tape d:o
44	343085	x	Front bäddlåda H F	Front bed box R.F.
--	346003	x	Front bäddlåda H F (centraldammsugare)	Front bed box R.F. (central vacuum cleaner)
45	342495	x	Stöd bäddlåda HF	Support bed box
46	312825	x	Stöd bäddlåda VF	Support bed box
47	319871	x	Tröskel aluminium L=650	Threshold aluminium L=650
48	310083	x	Bordsstativ	Table stand
--	350716	x	Bordsstativ enpelar	Table stand single pillar
49	345945	x	Bordsskiva 800x1000	Table top 800x1000
50	345778	x	Lucka överskåp (Alpinvit)	Door, cupboard upper (Alpine white)
51	343736	x	Lucka H 550x570	Door R 550x570
--	316799	x	Gångjärn d:o	Hinge d:o
--	312588	x	Platta gångjärn d:o	Plate hinge d:o
52	331245M	x	Front bäddlåda gavel	Front bed box gable
53	345923	x	Skiva rundsittgrupp	Sheet seat
54	340578	x	Värmespalt gavel fram	Air gap
55	345795	x	Hyllpaket V F L=1201	Shelf Front L L=1201
56	340520	x	Stöd sittgrupp	Support
57	215275	x	Hylla front kpl. L=2366	Shelf front cpl. L=2366
58	345285	x	Front/hylla kpl.	Front/shelf cpl.
--	345362	x	Front/hylla kpl. med belysning "Björn"	Front/shelf cpl. with lightning "Bear"
59	345777	x	Lucka överskåp (Alpinvit)	Door, cupboard upper (Alpine white)
60	345085	x	Hörn front H	Front corner R
61	345951	x	Hörn sittgrupp V med ø 60 urttag	Corner L with ø 60 hole
			M= Metervara	M= On the metre

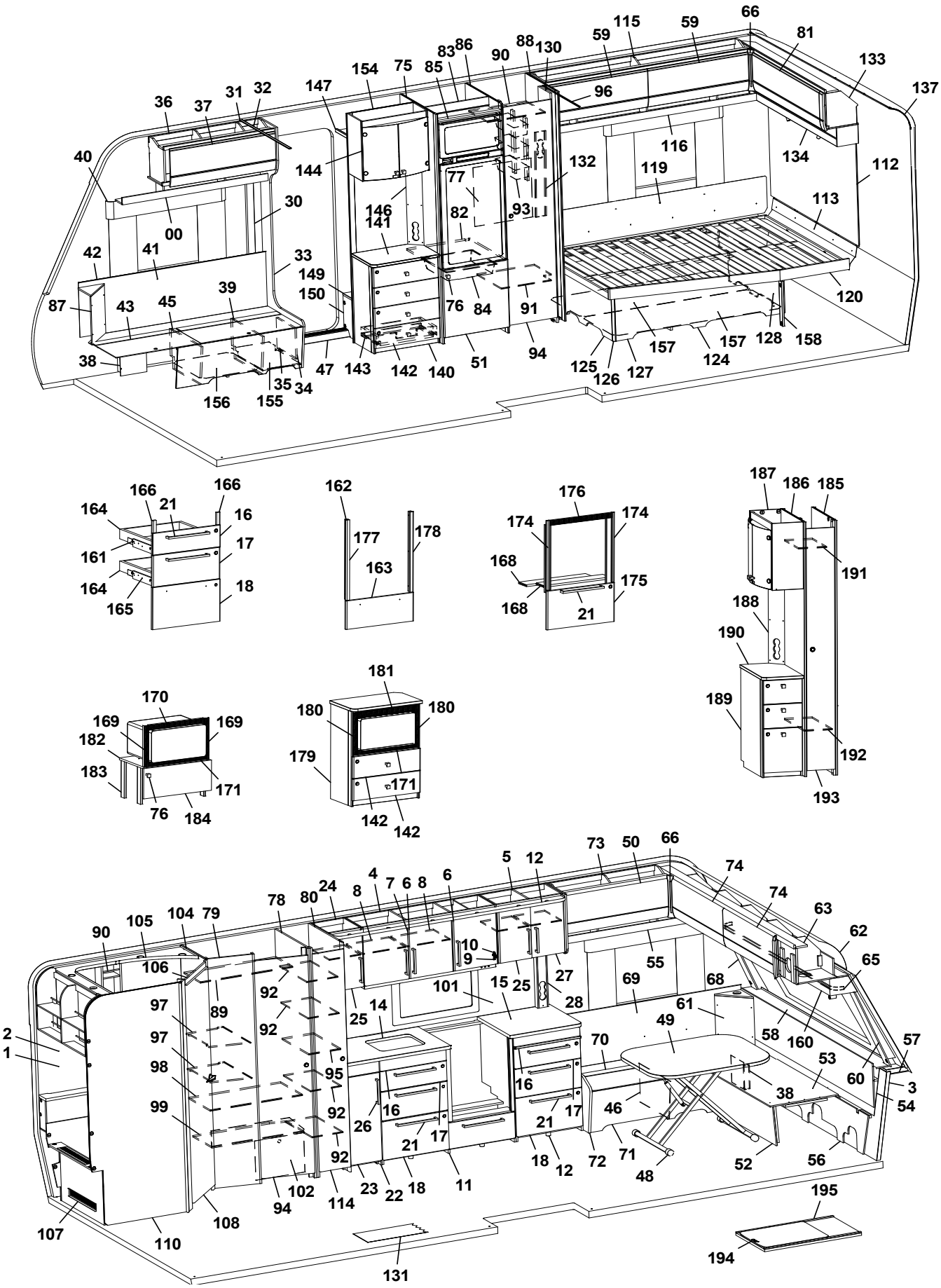
66
115
59
59
81
133
137
88
130
90
86
83
85
75
154
147
96
31
32
37
36
40
144
116
134
112
132
119
77
93
82
146
141
30
00
113
42
41
33
149
150
39
87
43
45
76
84
91
120
38
47
143
142
140
51
94
125
126
127
157
157
124
128
158
156
155
35
34
166
166
164
21
16
161
17
164
18
165
162
177
178
163
176
174
174
168
175
168
21
187
186
185
191
188
190
189
192
193
170
169
169
182
183
171
76
184
181
180
180
179
171
142
142
73
50
66
5
12
74
74
63
62
65
4
7
6
8
6
24
8
78
80
104
79
105
90
10
9
55
106
101
15
25
27
28
69
68
61
92
89
97
97
25
14
49
58
160
57
2
1
98
95
70
53
60
3
54
99
92
16
16
17
21
46
38
26
21
17
92
18
12
72
71
48
52
56
102
23
22
18
11
94
114
108
107
110
131
195
194

Pos Fig	Det. nr Part. No	Ingår Fitted	OBS!! Ange alltid årsmodell vid beställning av inredning Benämning	OBS!! Specify always year of model when ordering equipment Description
--	345949	x	Hörn sittgrupp V med ø 85 urttag	Corner L with ø 85 hole
62	216067	x	Täckskiva radie fram 1x380x2360	Cover plate radius front 1x380x2360
--	313884	x	List plast radie L=2379	List L=2379
63	345727	x	Skåp gavel fram L=2360 (Alpinvit)	Cupboard L=2360 (Alpine white)
--	350571	x	Gångjärn d:o	Hinge d:o
65	350349	x	Skena gardin L=1920	Curtain rod L=1920
66	345869	x	Hörn inredning	Corner
68	345084	x	Hörn front V	Front corner L
69	345929	x	Värmespalt V fram	Air gap L.F.
70	346014	x	Lock bäddlåda V F	Cover bed box L.F
--	319024	x	Matta grå textil m. tejp d:o	Carpet gray textile with tape d:o
71	339504	x	Front bäddlåda V F	Front bed box L.F.
72	345933	x	Gavel bäddlåda V F	Gable bed box L.F
73	345766	x	Överskåp V F L=922 (Alpinvit)	Cupboard upper front L L=922 (Alpine white)
--	350571	x	Gångjärn d:o	Hinge d:o
74	345779	x	Lucka överskåp (Alpinvit)	Door, cupboard upper (Alpine white)
75	347502	x	Vägg kyl	Wall refrigerator
76	350473	x	Handtag knopp	Handle knob
77	336261	x	Täckskiva exp.kärl	Cover expansion vessel
78	343095	x	Vägg garderob	Wall wardrobe
79	347797	x	Vägg front garderob	Wall front wardrobe
80	342985	x	Vägg garderob kpl.	Wall wardrobe cpl.
--	343094	x	Vägg garderob kpl.m. LED-list	Wall wardrobe cpl. with LED-stripe
81	345781	x	Lucka överskåp (Alpinvit)	Door, cupboard upper (Alpine white)
82	347505	x	Hylla under kyl	Shelf refrigerator
83	342309	x	Bakstycke stopp kyl	Back cupboard
84	310325	x	Trådback vit 85x427x427	Tray 85x427x427
--	350760	x	Glidlist trådback (säljes i par)	Sliding strip tray (pair)
--	347802	x	List d:o	List d:o
85	342306	x	List folierad L=528	List foiled L=528
86	347500	x	Vägg kyl kpl.	Wall refrigerator cpl.
--	347566	x	Vägg kyl kpl. m. LED-list	Wall refrigerator cpl. LED-stripe
87	345953	x	Hörn sittgrupp H	Corner R
--	345951	x	Hörn sittgrupp H med ø 60 urttag	Corner R with ø 60 hole
--	345949	x	Hörn sittgrupp H med ø 85 urttag	Corner R with ø 85 hole
88	331593M	x	Vägg garderob kpl.	Wall wardrobe cpl.
89	340155	x	Hylla garderob övre	Shelf wardrobe upper
90	331279M	x	Hylla garderob övre	Shelf wardrobe upper
91	331274M	x	Hylla garderob nedre	Shelf wardrobe lower
92	342988	x	Hylla garderob	Shelf wardrobe
93	319759	x	Korg, garderob	Basket, wardrobe
--	335802	x	List för korgar	List för baskets
94	342702	x	Dörr m. tryckknapp 415x1850 kpl.	Door with puchlock 415x1850 cpl.
--	342703	x	Dörr m. vridknopp V 415x1850 kpl.	Door with knob L 415x1850 cpl.
--	342704	x	Dörr m. vridknopp R 415x1850 kpl.	Door with knob R 415x1850 cpl.
95	343009	x	Hylla garderob	Shelf wardrobe
96	314917	x	Skena draperi L=1190	Drapery rail L=1190
97	347794	x	Hylla garderob	Shelf wardrobe
98	340152	x	Hylla garderob mellan	Shelf wardrobe middle
99	340151	x	Hylla garderob nedre	Shelf wardrobe lower
			M= Metervara	M= On the metre

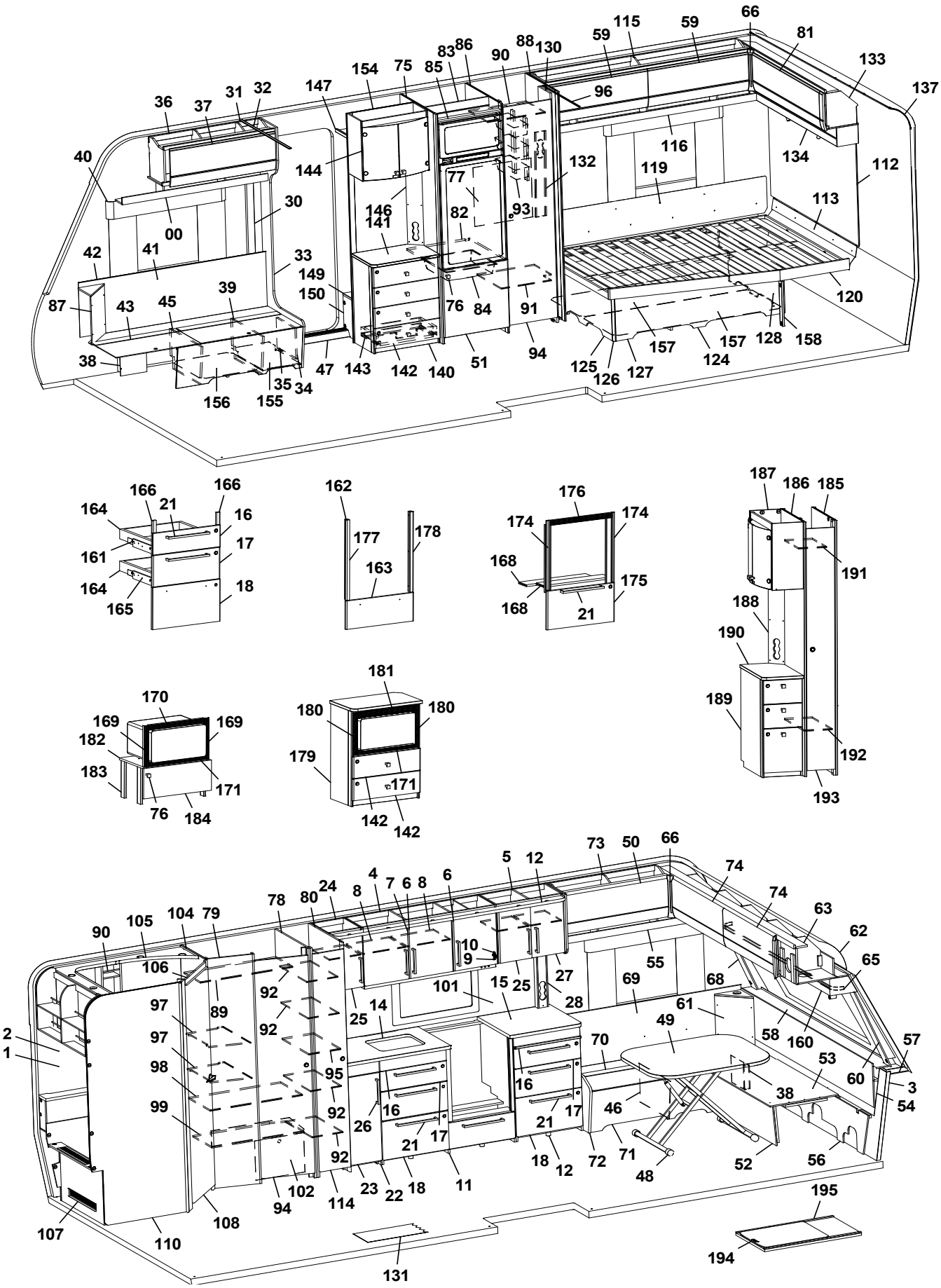
66
115
59
59
81
133
137
88
130
90
86
83
85
75
154
147
96
31
32
37
36
40
144
116
134
112
132
119
77
93
82
146
141
30
00
113
42
41
33
149
150
39
87
43
45
76
84
91
120
38
47
143
142
140
51
94
125
126
127
157
157
124
128
158
156
155
35
34
166
166
164
21
16
161
17
164
165
18
162
177
178
163
176
174
174
168
168
175
21
187
186
185
191
188
190
189
192
193
170
169
169
182
183
171
76
184
181
180
180
179
171
142
142
73
50
66
5
12
74
74
63
62
65
4
7
6
8
6
24
8
78
80
104
79
105
90
10
9
55
106
92
101
15
25
27
69
68
97
89
92
25
14
28
61
49
58
160
57
2
1
97
98
95
70
53
60
3
54
99
92
16
16
21
17
46
38
26
21
17
92
18
12
72
71
48
52
56
102
23
22
18
11
94
114
108
107
110
131
195
194

Pos Fig	Det. nr Part. No	Ingår Fitted	OBS!! Ange alltid årsmodell vid beställning av inredning Benämning	OBS!! Specify always year of model when ordering equipment Description
101	346151-F	x	Köksskiva vägg, Svart fiskben	Protection kitchen, Black fishbone
--	346151-M	x	Köksskiva vägg, Marmor	Protection kitchen, Marble
--	346151-S	x	Köksskiva vägg, Sten	Protection kitchen, Stone
102	340330	x	Täckfront garderob	Cover wardrobe
103	337131	x	Hylla tvättrum	Shelf washroom
104	347796	x	Vägg tvättrum främre kpl.	Wall washroom cpl.
105	338356	x	Ljusramp tvättrum	Light holder washroom
107	345192	x	Front tvättrum	Front washroom
106	331248M	x	Tröskel 60x480	Threshold 60x480
108	346017	x	Dörr 490x1850 kpl.	Door 490x1850 cpl.
110	345190	x	Vägg tvättrum bakre kpl.	Wall washroom rear cpl.
112	346166	x	Sänggavel kpl m. tyg (Sara Greige)	Headboard cpl. with fabric (Sara Greige)
--	346167	x	Sänggavel kpl m. tyg (Velvet Greige)	Headboard cpl. with fabric (Velvet Greige)
113	344424	x	Värmespalt	Air gap
114	336043	x	Dörr m. tryckknapp 260x1850 kpl.	Door with pushlock 260x1850 cpl.
--	339877	x	Dörr m. vridknopp 260x1850 kpl.	Door with knob 260x1850 cpl.
115	345959	x	Överskåp H B L=1737 (Alpinvit)	Cupboard upper rear R L=1737 (Alpine white)
--	350571	x	Gångjärn d:o	Hinge d:o
116	343213	x	Hyllpaket H B L=1815	Shelf rear R L=1815
119	338121	x	Värmespalt	Air gap
--	350593	x	Tyg värmespalt d:o (Sara Greige)	Fabric air gap d:o (Sara Greige)
--	350602	x	Tyg värmespalt d:o (Velvet Greige)	Tyg värmespalt d:o (Velvet Greige)
120	342654	x	Sängram u. ribbotten	Bed bottom without laths
--	342683	x	Ribbotten kpl.	Laths bottom cpl.
--	311985	x	Ribba sängbotten L=718 B=63	Lath bed bottom L=718 B=63
--	312046	x	Band t. ribbotten	Band for laths bottom
124	340187	x	Sänglåda kpl.	Bed box cpl.
--	315203	x	Regel 17,5x55x1415	Wood lath pine 17,5x55x1415
125	340197	x	Gavel säng V	Gable bed L
126	319863	x	List hörn L=380	Corner strip L=380
127	339426	x	Front säng	Front bed
128	340195	x	Gavel säng H	Gable bed R
130	331238M	x	Nisch, vikdörr	Niche folding door
131	319393	x	Matta golv, antik planka	Carpet floor, antique plank
132	343352	x	Front eluttag	Front outlet
133	345967	x	Skåp gavel bak L=1510 (Alpinvit)	Cupboard gable L=1510 (Alpine white)
--	350571	x	Gångjärn d:o	Hinge d:o
134	346056	x	Hyllpaket L=1510	Shelf L=1510
137	216066	x	Täckskiva radie bak 1x275x2360	Cover plate radius back 1x275x2360
--	313884	x	List plast radie L=2379	List L=2379
140	347532	x	TV-bänk kpl. u. skiva	TV-bench cpl. whitout board
141	347507	x	Skiva TV-bänk	Board
142	347083	x	Lådförstycke	Drawer front
143	20-900302	x	Pentrylåda 273x500 d:o	Drawer pentry 273x500 d:o
--	07-800039	x	Rullskena H d:o	Roller rail R d:o
--	07-800038	x	Rullskena V d:o	Roller rail L d:o
144	345981	x	Skåp bar kpl.	Coctail cabinet cpl.
--	330180	x	Hylla hållare flaskor	Shelf bottle holder
--	345998	x	Lucka H d:o	Door R d:o
--	345997	x	Lucka V d:o	Door L d:o
			M= Metervara	M= On the metre

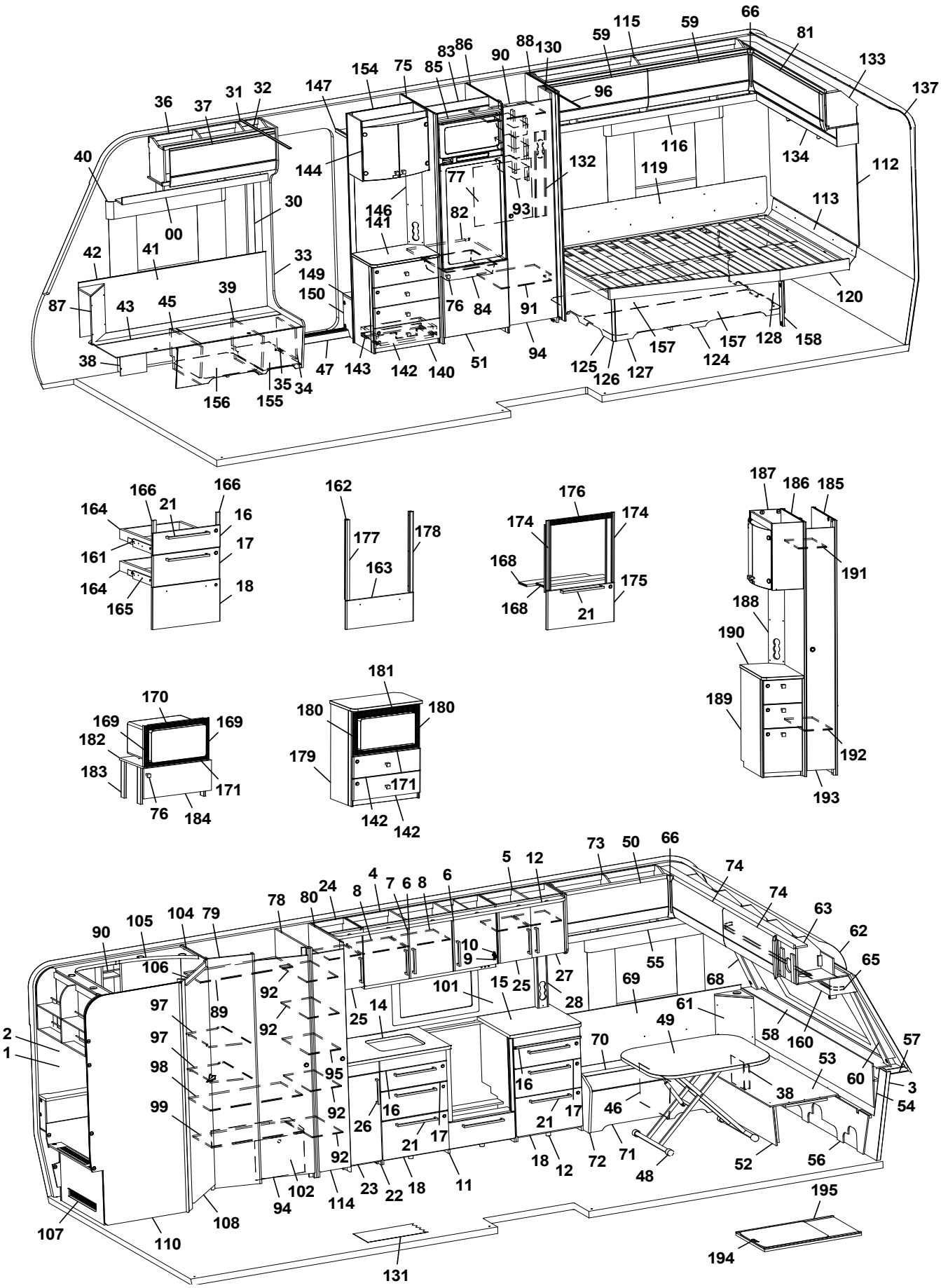
66
115
59
59
81
133
137
88
130
90
86
83
85
75
154
147
96
31
32
37
36
40
144
116
134
112
132
119
77
93
82
146
141
30
00
113
42
41
33
149
150
39
87
43
45
76
84
91
120
38
47
143
142
140
51
94
125
126
127
157
157
124
128
158
156
155
35
34
166
166
164
21
16
161
17
164
165
18
162
177
178
163
176
174
174
168
168
175
21
187
186
185
191
188
190
189
192
193
170
169
169
182
183
171
76
184
181
180
180
179
171
142
142
73
50
66
5
12
74
74
63
62
65
4
7
6
8
6
24
8
78
80
104
79
105
90
10
9
55
106
101
15
25
27
28
69
68
61
92
89
97
97
25
14
49
58
160
57
2
1
98
95
70
53
60
3
54
99
92
16
16
17
21
46
38
26
21
17
92
18
12
72
71
48
52
56
102
23
22
18
11
94
114
108
107
110
131
195
194

Pos Fig	Det. nr Part. No	Ingår Fitted	OBS!! Ange alltid årsmodell vid beställning av inredning Benämning	OBS!! Specify always year of model when ordering equipment Description
--	318379	x	Gångjärn d:o	Hinge d:o
--	318380	x	Täckhatt d:o	Cover d:o
--	312588	x	Platta gångjärn d:o	Plate hinge d:o
146	343721	x	Front eluttag	Front outlet
147	331910M	x	Hylla garderob övre	Shelf
149	319866	x	Hylla insteg	Shelf
150	336618	x	Front hylla garderob	Front
154	343654	x	Vägg instegsgarderob	Wall wardrobe
155	350390	x	Plåt skofack	Plate shoe compartment
156	343594	x	Luftspalt H-fram	Air gap R front
157	343621	x	Luftspalt sänglåda	Air gap bed box
158	342731	x	Stöd säng	Bed support
160	345930	x	Hyllpaket fram L=2360	Shelf front L=2360
161	347012	x	Monteringssats kpl. lådor (Alpinvit)	Mounting kit cpl. drawers (Alpine white)
--	343471	x	Monteringssats kpl. lådor (Mekong)	Mounting kit cpl. drawers (Mekong)
162	347075	x	Monteringssats kpl. ugn (Alpinvit)	Mounting kit cpl. oven (Alpine white)
--	347076	x	Monteringssats kpl. ugn (Mekong)	Mounting kit cpl. oven (Mekong)
163	346971	x	Lucka (Alpinvit)	Door (Alpine white)
--	346972	x	Lucka (Mekong)	Door (Mekong)
164	317514	x	Låda 480x500	Drawer 480x500
165	317382	x	Glidskena låda H	Slide bar, drawer R
--	350221	x	Glidskena låda V	Slide bar, drawer L
--	801701	x	Skruv 6x16 d:o	Screw 6x16 d:o
166	336092	x	Passbit 16x30x95 (Mekong)	Gauge block 16x30x95 (Mekong)
168	346947	x	Skiva distans	Sheet distance
169	402108	x	Galler vent. mikro 38x318	Grating vent. micro 38x318
170	402109	x	Galler vent. mikro 38x448	Grating vent. micro 38x448
171	402110	x	Galler vent. mikro 33x448	Grating vent. micro 33x448
174	342139	x	List L=538 (diskbänk induktion)	List (kitchen sink induction) L=538
175	346803	x	Lucka (diskb. induktion) 299x550 (Alpinvit)	Door (kitch. sink induct.) 299x550 (Alpine white)
--	343392	x	Lucka (diskb. induktion) 299x550 (Mekong)	Door (kitch. sink induct.) 299x550 (Mekong)
--	20-900302	x	Pentrylåda 273x500 d:o	Drawer pentry 273x500 d:o
--	07-800039	x	Rullskena H d:o	Roller rail R d:o
--	07-800038	x	Rullskena V d:o	Roller rail L d:o
176	402107	x	Galler ugn (diskb. induktion) 35x503	Grating oven (kitch. sink induct.) 35x503
177	346950	x	Passbit V	Gauge block L
178	346949	x	Passbit H	Gauge block R
179	347533	x	Tv-bänk kpl. u. skiva m. urtag för mikro	TV-bench cpl. without board, with socket for microwave
--	347536	x	Skiva tv-bänk	Board Tv-bench
180	350567	x	Galler vent. mikro 38x326	Grating vent. micro 38x326
181	350568	x	Galler vent. mikro 46x448	Grating vent. micro 46x448
182	342316	x	Hylla mikro	Shelf
183	342315	x	List folierad L=283	List folierad L=283
184	343880	x	Lucka 228x550	Door 228x550
--	316799	x	Gångjärn d:o	Hinge d:o
--	312588	x	Platta gångjärn d:o	Plate hinge d:o
185	344383	x	Vägg garderob kpl.	Wall wardrobe cpl.
186	344384	x	Vägg garderob kpl.	Wall wardrobe cpl.
187	345982	x	Skåp bar kpl.	Coctail cabinet cpl.
--	330180	x	Hylla hållare flaskor	Shelf bottle holder
			M= Metervara	M= On the metre

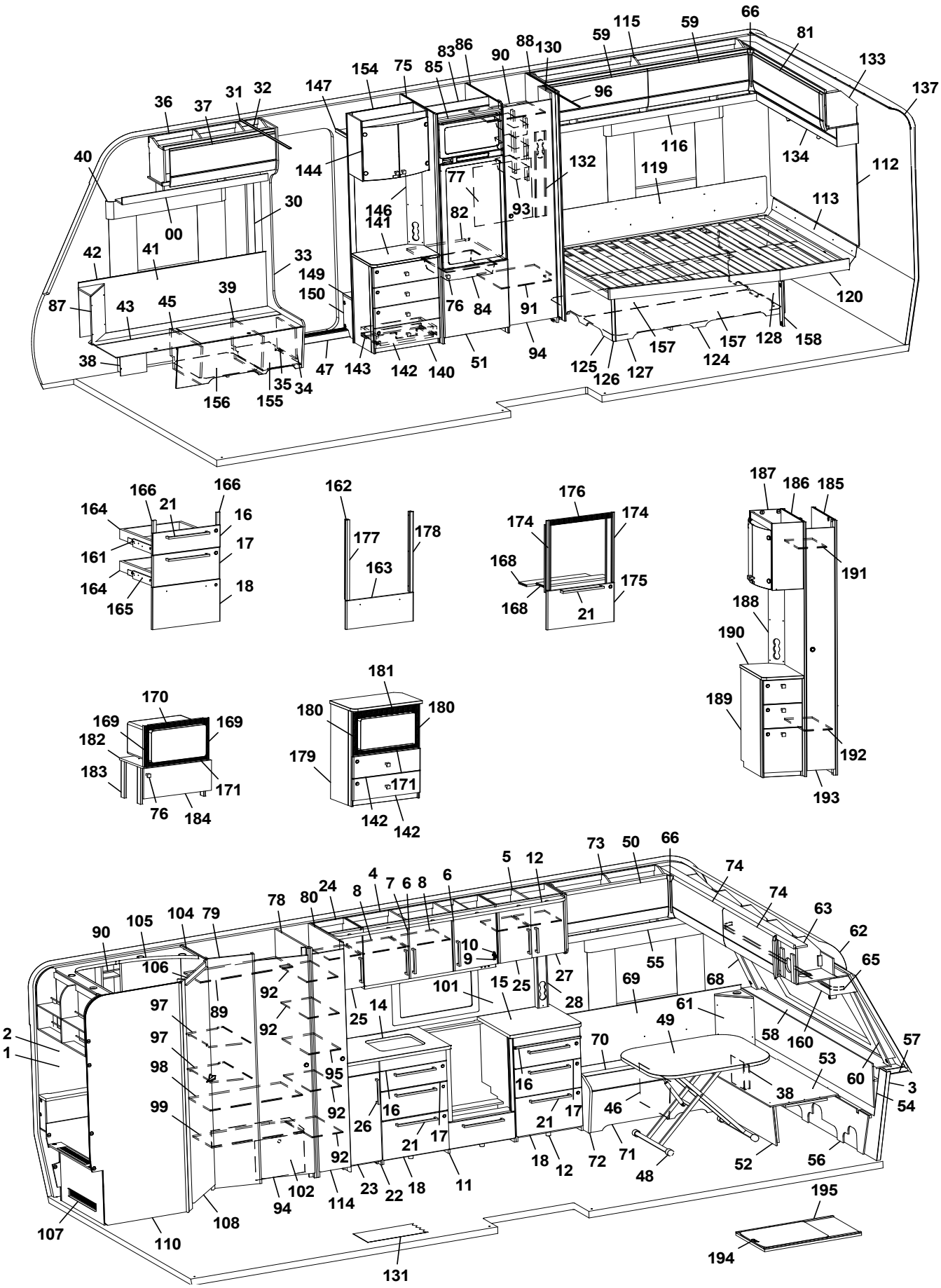
66
115
59
59
81
133
137
88
130
90
86
83
85
75
154
147
96
31
32
37
36
40
144
116
134
112
132
119
77
93
82
146
141
30
00
113
42
41
33
149
150
39
87
43
45
76
84
91
120
38
47
143
142
140
51
94
125
126
127
157
157
124
128
158
156
155
35
34
166
166
164
21
16
161
17
164
165
18
162
177
178
163
176
174
174
168
168
175
21
187
186
185
191
188
190
189
192
193
170
169
169
182
183
171
76
184
181
180
180
179
171
142
142
73
50
66
5
12
74
74
63
62
65
4
7
6
8
6
24
8
78
80
104
79
105
90
10
9
55
106
92
101
15
25
27
28
69
68
61
97
89
92
25
14
49
58
160
57
2
1
97
98
95
70
53
60
3
54
99
92
16
16
17
21
46
38
26
21
17
92
18
12
72
71
48
52
56
102
23
22
18
11
94
114
108
107
110
131
195
194

Pos Fig	Det. nr Part. No	Ingår Fitted	OBS!! Ange alltid årsmodell vid beställning av inredning Benämning	OBS!! Specify always year of model when ordering equipment Description
--	345998	x	Lucka H d:o	Door R d:o
--	345997	x	Lucka V d:o	Door L d:o
--	318379	x	Gångjärn d:o	Hinge d:o
--	318380	x	Täckhatt d:o	Cover d:o
--	312588	x	Platta gångjärn d:o	Plate hinge d:o
188	344387	x	Front eluttag	Front outlet
189	346256	x	Hurts kpl.	Hurts cpl.
190	346074	x	Skiva hurts	Board hurts
191	343092	x	Hylla garderob övre	Shelf wardrobe upper
192	343089	x	Hylla garderob nedre	Shelf wardrobe lower
193	344385	x	Dörr garerob kpl.	Door wardrobe cpl.
194	341192	x	Utdragsskiva bord 450x550	Sliding leaf 450x550
195	341193	x	Låda utdragsskiva	Box sliding leaf

M= Metervara

M= On the metre

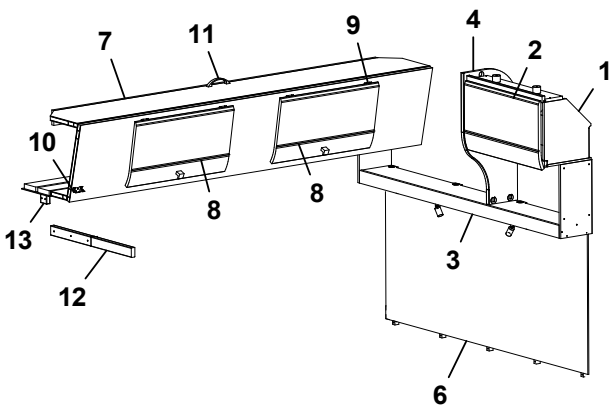
7
11
9
4
2
1
10
8
8
13
12
3
6

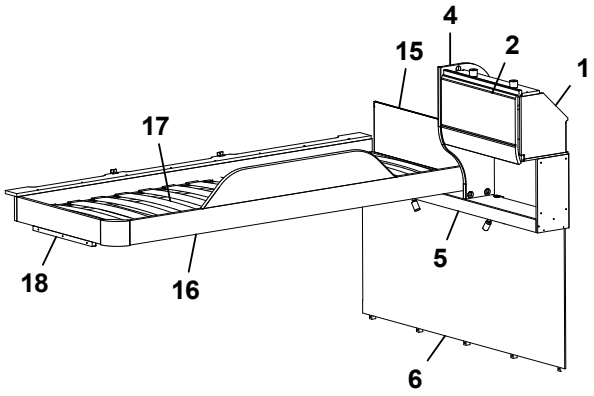
4
15
2
1
17
18
16
5
6

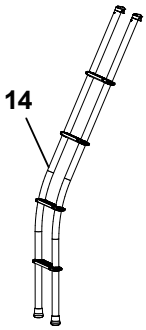
14

Pos Fig	Det. nr Part. No	Ingår Fitted	OBS!! Ange alltid årsmodell vid beställning av inredning Benämning	OBS!! Specify always year of model when ordering equipment Description
1	346228	x	Skåp gavel bak L=560 (Alpinvit)	Cupboard gable L=560 (Alpine white)
--	350571	x	Gångjärn d:o	Hinge d:o
2	345774	x	Lucka (Alpinvit)	Door (Alpine white)
3	346058	x	Hyllpaket L=1510 (u. högtalare)	Shelf L=1510 (without speakers)
--	346059	x	HyllpaketL=1510 (m. högtalare)	Shelf L=1510 (with speakers)
4	346655	x	Gavel rundad	Gable
5	346060	x	Hyllpaket L=1510 (u. högtalare)	Shelf L=1510 (without speakers)
--	346061	x	HyllpaketL=1510 (m. högtalare)	Shelf L=1510 (with speakers)
6	346180	x	Sänggavel kpl. m. tyg (Sara Greige)	Headboard cpl. with fabric (Sara Greige)
--	346181	x	Sänggavel kpl. m. tyg (Velvet Greige)	Headboard cpl. with fabric (Velvet Greige)
7	346226	x	Överbäddskåp L=1980	Upper bed L1980
--	339839M	x	Regel låsning	Lock bar
--	375813	x	Rasskydd ö-bäddskåp	Protective plate
8	346227	x	Lucka (Alpinvit)	Door (Alpine white)
9	860402	x	Gångjärn	Hinge
10	860405	x	Gångjärn	Hinge
11	350129	x	Handtag	Handle
12	332661M	x	Bärregel (vikbar)	Bearing rail
13	331701M	x	Kloss bärregel	Block bearing rail
14	350435	T	Stege ö-bäddsskåp	Ladder upper bed
15	321209	x	Värmespalt gavel	Air gap gable
--	350594	x	Tyg värmespalt (Sara Greige)	Fabric air gap (Sara Greige)
--	350603	x	Tyg värmespalt (Velvet Greige)	Fabric air gap (Velvet Greige)
16	336714	x	Sängram vån.säng V u. ribbotten	Bed bottom L without laths
17	325430	x	Ribbotten kpl.	Laths bottom cpl.
--	311985	x	Ribba sängbotten L=718 B=63	Lath bed bottom L=718 B=63
--	312046	x	Band t. ribbotten	Band for laths bottom
18	331961M	x	Bärregel 22x22x440	Bearing rail 22x22x440

M= Metervara

M= On the metre

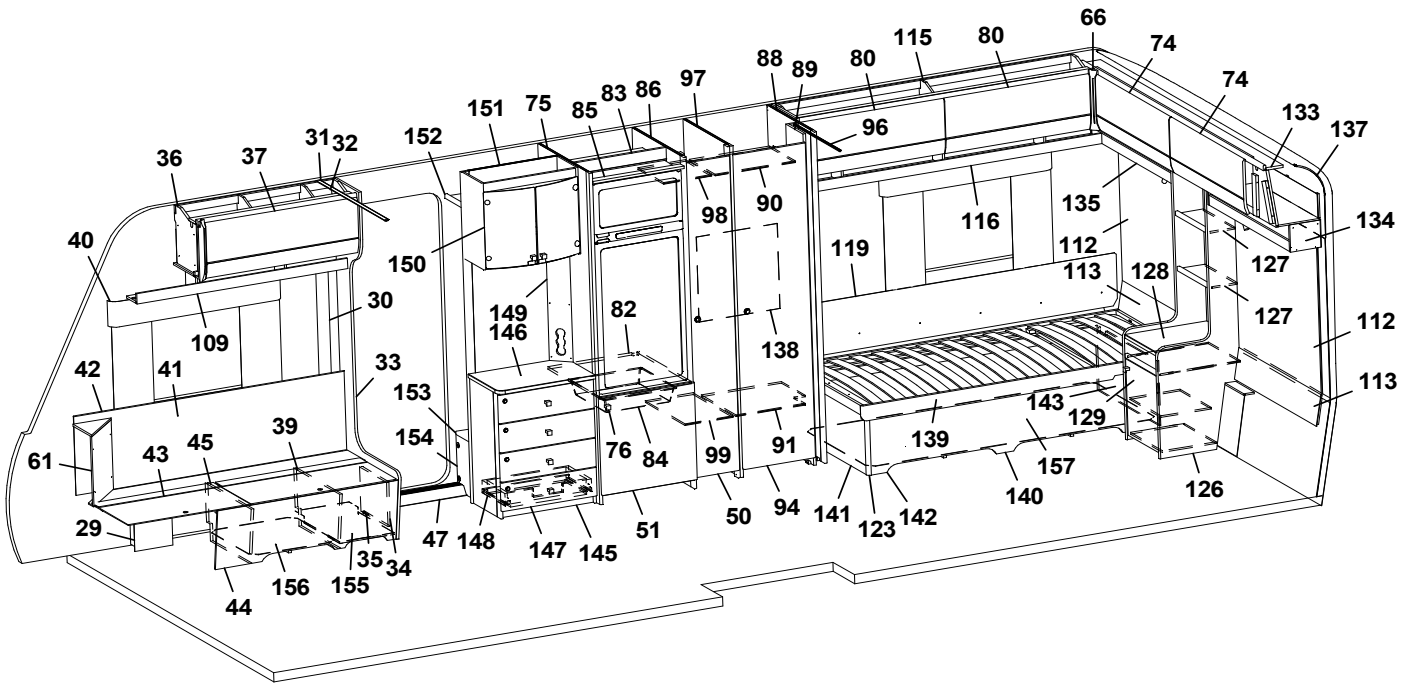
66
74
74
133
137
134
127
127
112
113
80
115
80
88
89
96
97
86
83
85
75
151
152
31
32
37
36
40
109
30
42
41
33
61
43
45
39
29
44
156
155
35
34
47
148
147
145
51
50
94
141
123
142
139
143
129
157
140
126
153
154
149
146
82
76
84
99
91
138
98
90
119
116
135
112
113
128
127

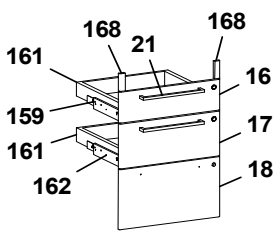
168
21
168
161
16
159
17
161
18
162

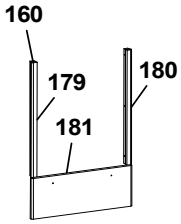
160
179
180
181

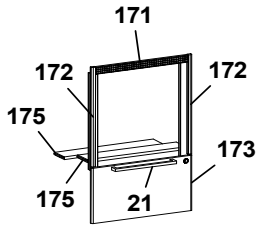
171
172
172
175
173
175
21

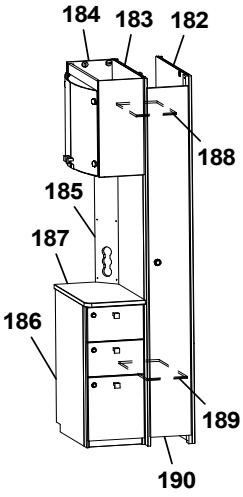
184
183
182
188
185
187
186
189
190

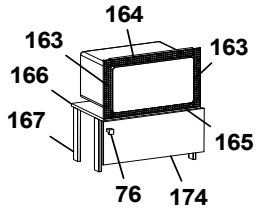
164
163
163
166
167
165
76
174

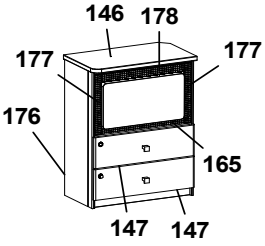
146
178
177
177
176
165
147
147

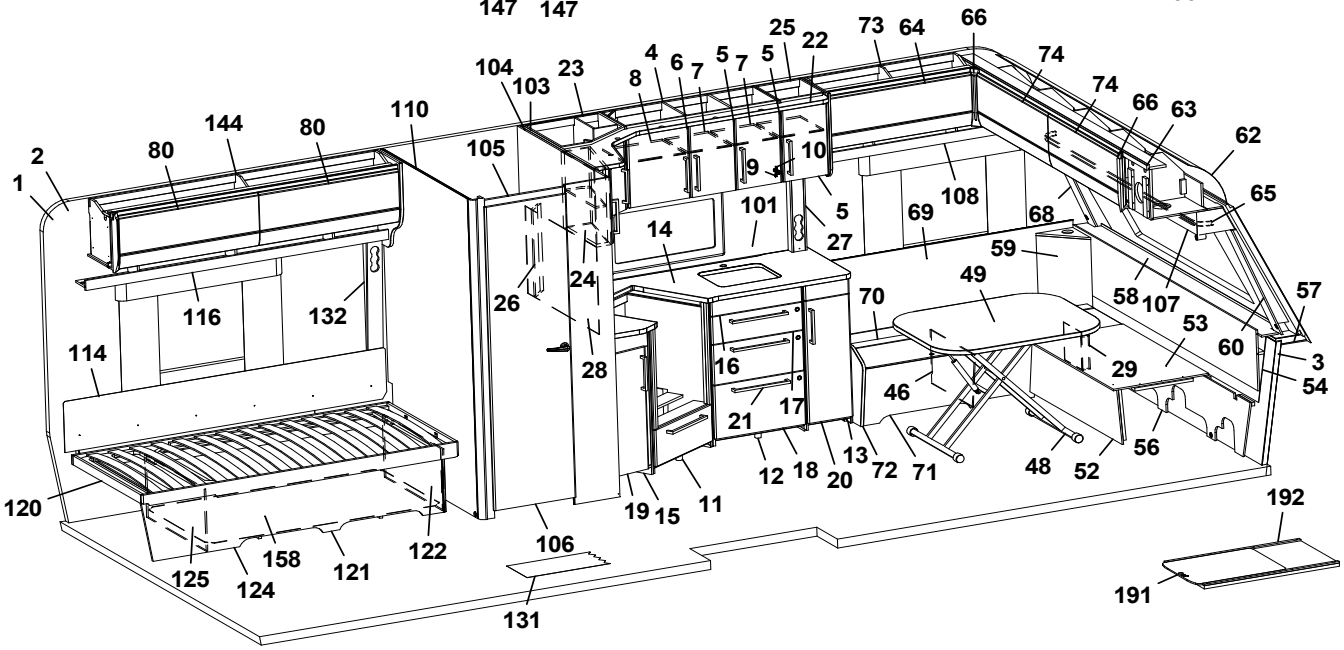
1
2
80
144
80
110
105
104
103
23
8
4
6
7
5
7
5
25
22
73
64
66
74
74
66
63
62
65
9
10
5
27
101
14
69
108
68
59
58
107
57
60
3
54
53
29
49
70
46
48
52
56
71
72
13
20
18
12
21
17
16
11
15
19
28
24
26
116
132
114
120
125
124
158
121
122
106
131
192
191

Pos Fig	Det. nr Part. No	Ingår Fitted	OBS!! Ange alltid årsmodell vid beställning av inredning Benämning	OBS!! Specify always year of model when ordering equipment Description
1	318657	M	Tapet vägg/tak	Wall paper
2	318584	M	Tejp tapet 20 mm	Tape, wall paper 20 mm
3	318585	M	Tejp tapet 60 mm	Tape, wall paper 60 mm
4	345986	x	Skåp kök L=924 kpl. (Alpinvit)	Cupboard kitchen L=924 cpl. (Alpin white)
--	346571	x	Skåp kök L=924 kpl. (Mekong)	Cupboard kitchen L=924 cpl. (Mekong)
5	346808	x	Lucka H (Alpinvit)	Door R (Alpine white)
--	343458	x	Lucka H (Mekong)	Door R (Mekong)
--	350471	x	Handtag d:o	Handle d:o
6	346819	x	Lucka V (Alpinvit)	Door L (Alpine white)
--	343455	x	Lucka V (Mekong)	Door L (Mekong)
--	350471	x	Handtag d:o	Handle d:o
7	341681	x	Hylla	Shelf
8	331385M	x	Hylla	Shelf
9	311917	x	Gångjärn	Hinge
10	312588	x	Platta gångjärn	Plate hinge
11	346969	x	Diskbänk, vinklad (Alpinvit)	Kitchen sink, angled (Alpine white)
--	346970	x	Diskbänk, vinklad (Mekong)	Kitchen sink, angled (Mekong)
--	346998	x	Diskbänk, vinklad induktion (Alpinvit)	Kitchen sink, angled induction (Alpine white)
--	346999	x	Diskbänk, vinklad induktion (Mekong)	Kitchen sink, angled induction (Mekong)
12	346992	x	Utskjut diskbänk (Alpinvit)	Kitchen sink without board (Alpine white)
--	344851	x	Utskjut diskbänk (Mekong)	Kitchen sink without board (Mekong)
13	346993	x	Utskjut diskbänk (Alpinvit)	Projection kitchen sink (Alpine white)
--	343400	x	Utskjut diskbänk (Mekong)	Projection kitchen sink (Mekong)
14	346973	x	Skiva diskbänk 902x1675	Board 902x1675
--	345801	x	Skiva diskbänk induktion 902x1675	Board induction 902x1675
15	346991	x	Utskjut diskbänk (Alpinvit)	Projection kitchen sink (Alpine white)
--	343406	x	Utskjut diskbänk (Mekong)	Projection kitchen sink (Mekong)
16	346799	x	Lådförstycke (Alpinvit)	Drawer front (Alpine white)
--	343412	x	Lådförstycke (Mekong)	Drawer front (Mekong)
--	317514	x	Låda 480x500 d:o	Drawer 480x500 d:o
--	317382	x	Glidskena låda H d:o	Slide bar, drawer R d:o
--	350221	x	Glidskena låda V d:o	Slide bar, drawer L d:o
17	346801	x	Lådförstycke (Alpinvit)	Drawer front (Alpine white)
--	343413	x	Lådförstycke (Mekong)	Drawer front (Mekong)
--	317514	x	Låda 480x500 d:o	Drawer 480x500 d:o
--	317382	x	Glidskena låda H d:o	Slide bar, drawer R d:o
--	350221	x	Glidskena låda V d:o	Slide bar, drawer L d:o
18	346802	x	Lucka (Alpinvit)	Door (Alpine white)
--	343414	x	Lucka (Mekong)	Door (Mekong)
--	20-900302	x	Pentrylåda 273x500 d:o	Drawer pentry 273x500 d:o
--	07-800039	x	Rullskena H d:o	Roller rail R d:o
--	07-800038	x	Rullskena V d:o	Roller rail L d:o
19	346809	x	Lucka (Alpinvit)	Door (Alpine white)
--	343380	x	Lucka (Mekong)	Door (Mekong)
20	346810	x	Lucka (Alpinvit)	Door (Alpine white)
--	343398	x	Lucka (Mekong)	Door (Mekong)
21	350472	x	Handtag	Handle
22	346031	x	Ljusramp kök L=1650	Light holder kitchen L=1650
23	346030	x	Skåp hörn (Alpinvit)	Cupboard corner (White)
--	346443	x	Skåp hörn (Mekong)	Cupboard corner (Mekong)
			M= Metervara	M= On the metre

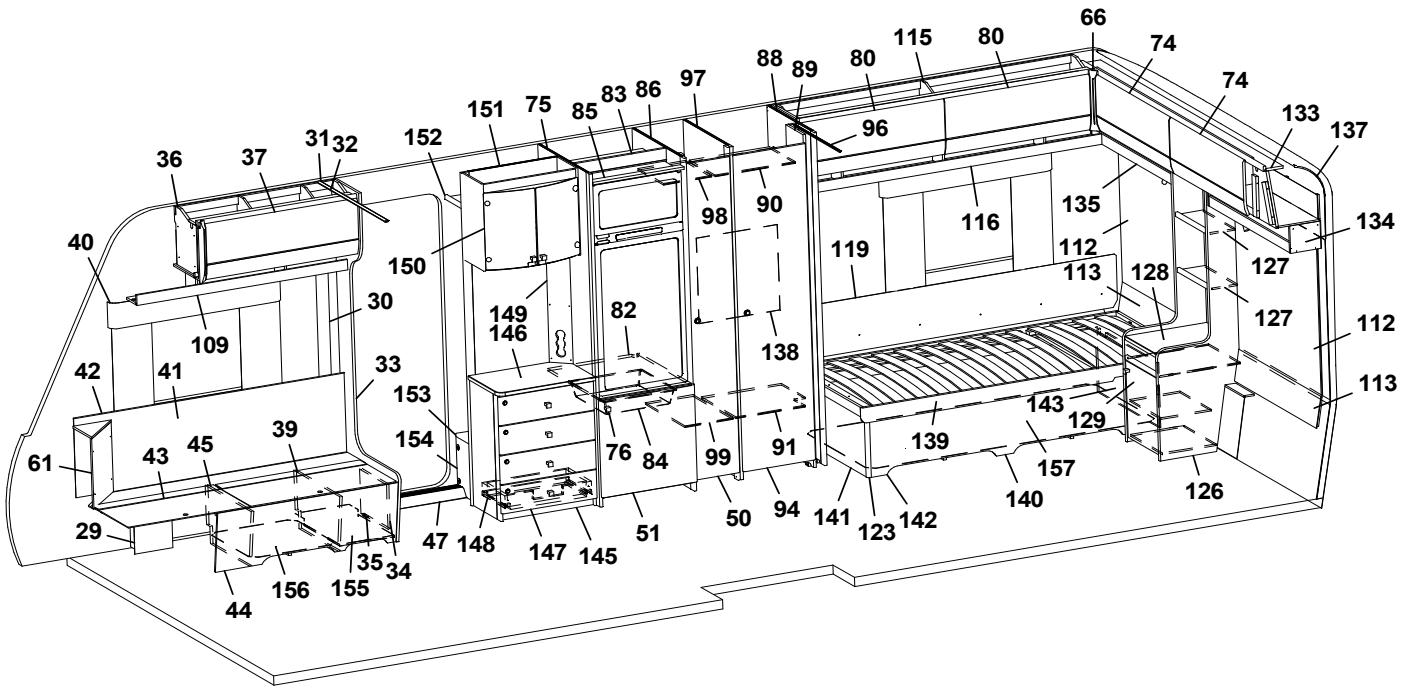
66
74
74
133
137
134
127
127
112
113
80
115
80
88
89
96
97
86
83
85
75
151
152
31
32
37
36
40
109
30
33
42
41
61
43
45
39
29
44
156
155
35
34
47
148
147
145
51
50
94
141
123
142
139
143
157
140
129
126
153
154
149
146
82
76
84
99
91
138
119
116
135
112
113
128
150
98
90

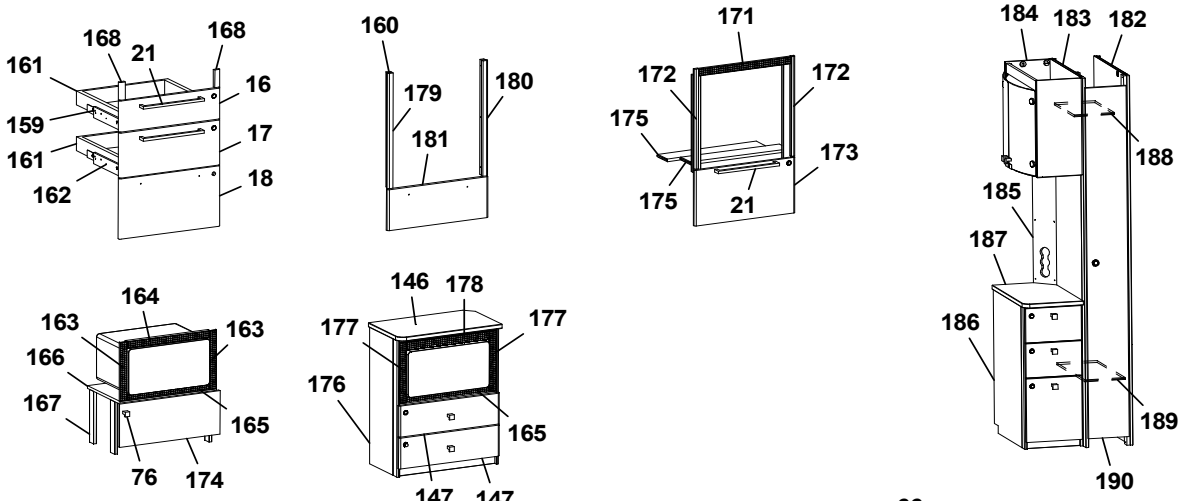
168
168
161
21
16
159
17
161
162
18
160
179
180
181
171
172
172
175
173
175
21
184
183
182
188
185
187
186
189
190
164
163
163
166
167
165
76
174
146
178
177
177
176
165
147
147

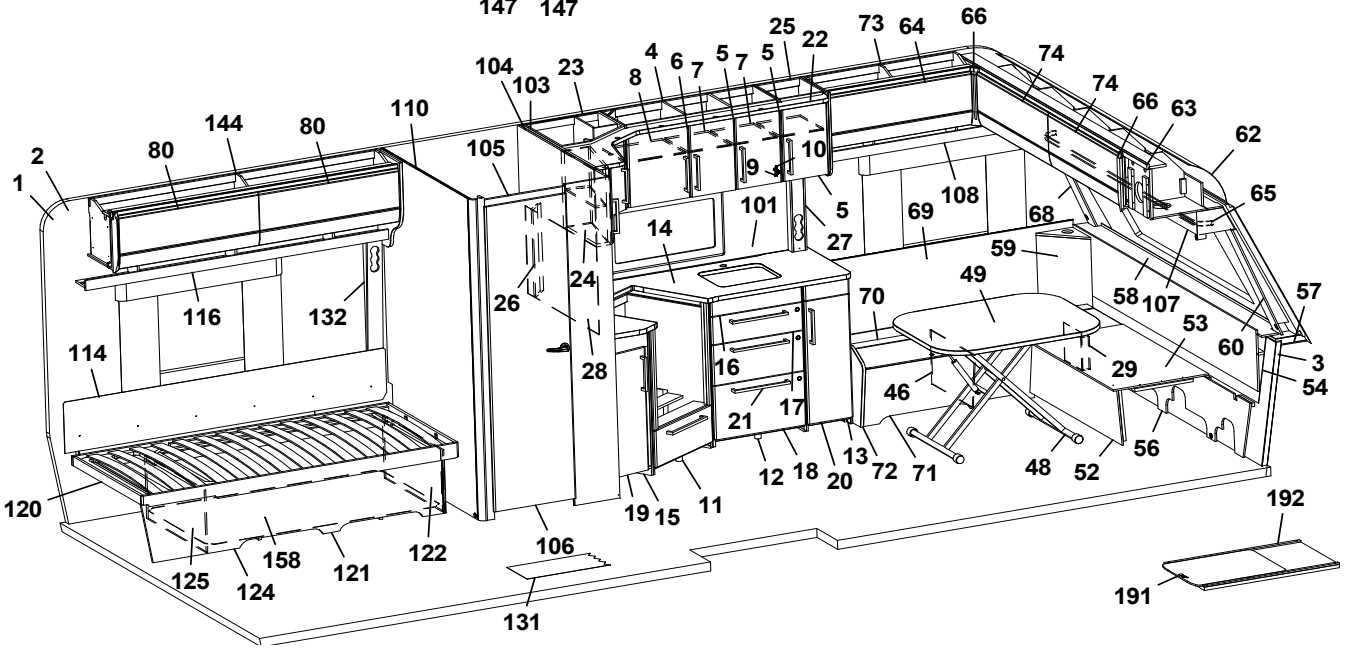
1
2
80
144
80
110
105
104
103
23
8
4
6
7
5
7
5
25
22
73
64
66
74
74
66
63
62
65
10
9
5
27
101
14
108
69
68
59
49
58
107
57
53
60
3
54
29
46
70
16
17
21
12
18
20
13
72
71
48
52
56
114
116
132
26
24
28
120
125
124
158
121
122
106
131
19
15
11
192
191

Pos Fig	Det. nr Part. No	Ingår Fitted	OBS!! Ange alltid årsmodell vid beställning av inredning Benämning	OBS!! Specify always year of model when ordering equipment Description
--	346807	x	Lucka d:o (Alpinvit)	Door d:o (Alpine white)
--	343427	x	Lucka d:o (Mekong)	Door d:o (Mekong)
--	346038	x	Hylla d:o	Shelf d:o
24	346028	x	Skåp utskjut (Alpinvit)	Cupboard projection (Alpine white)
--	346444	x	Skåp utskjut (Mekong)	Cupboard projection (Mekong)
--	346818	x	Lucka (Alpinvit)	Door (Alpine white)
--	343443	x	Lucka (Mekong)	Door (Mekong)
--	341856	x	Hylla d:o	Shelf d:o
25	346016	x	Skåp kök (Alpinvit)	Cupboard kitchen (Alpine white)
--	346572	x	Skåp kök (Mekong)	Cupboard kitchen (Mekong)
--	343479	x	Hylla d:o	Shelf d:o
26	341985	x	Front el-uttag	Front outlet
27	333289	x	Front el-uttag	Front outlet
28	341710-F	x	Köksskiva vägg, (Svart fiskben)	Protection kitchen, (Black fishbone)
--	341710-M	x	Köksskiva vägg, (Marmor)	Protection kitchen, (Marble)
--	341710-S	x	Köksskiva vägg, (Sten)	Protection kitchen, (Stone)
29	346080	x	Täckfront	Cover front
30	318962	x	List täck el-kabel B=45 L=2100	Cover strip B=45 L=2100
31	316270	x	List snäpp undre L=2379	List lower L=2379
32	316268	x	List snäpp övre L=2379	List upper L=2379
33	346566	x	Stolpe först. kpl. m. lucka	Support bar cpl. with door
34	343731	x	Lucka	Door
35	312589	x	Gångjärn	Hinge
36	345738	x	Överskåp H F L=939 (Alpinvit)	Cupboard upper front R L=939 (Alpine white)
--	350571	x	Gångjärn d:o	Hinge d:o
37	345780	x	Lucka, överskåp	Door
39	342494	x	Stöd bäddlåda HF	Support bed box
40	350348	x	Skena gardin L=1020	Curtain rod L=1020
41	345928	x	Värmespalt H fram	Air gap R.F.
42	319821	M	List kant mörkbrun	Strip, dark brown
43	346011	x	Lock bäddlåda H F	Cover bedbox R.F.
--	319024	x	Matta grå textil m. tejp d:o	Carpet gray textile with tape d:o
44	343085	x	Front bäddlåda H F	Front bed box R.F.
--	346003	x	Front bäddlåda H F (centraldammsugare)	Front bed box R.F. (central vacuum cleaner)
45	342495	x	Stöd bäddlåda HF	Support bed box
46	312825	x	Stöd bäddlåda VF	Support bed box
47	319871	x	Tröskel aluminium L=650	Threshold aluminium L=650
48	310083	x	Bordsstativ	Table stand
--	350716	x	Bordstativ enpelar	Table stand pillar
49	345945	x	Bordsskiva 800x1000	Table top 800x1000
50	336043	x	Dörr garderob kpl. m. trycklås 260x1850	Door wardrobe cpl. with pushlock 260x1850
--	339878	x	Dörr garderob kpl. m. vridknopp 260x1850	Door wardrobe cpl. with knob 260x1850
51	343736	x	Lucka H 550x570	Door R 550x570
--	316799	x	Gångjärn d:o	Hinge d:o
--	312588	x	Platta gångjärn d:o	Plate hinge d:o
52	331245M	x	Front bäddlåda gavel	Front bed box gable
53	345923	x	Skiva rundsittgrupp	Sheet seat
54	340578	x	Värmespalt gavel fram	Air gap
56	340520	x	Stöd sittgrupp	Support
57	215275	x	Hylla front kpl. L=2366	Shelf front cpl. L=2366
			M= Metervara	M= On the metre

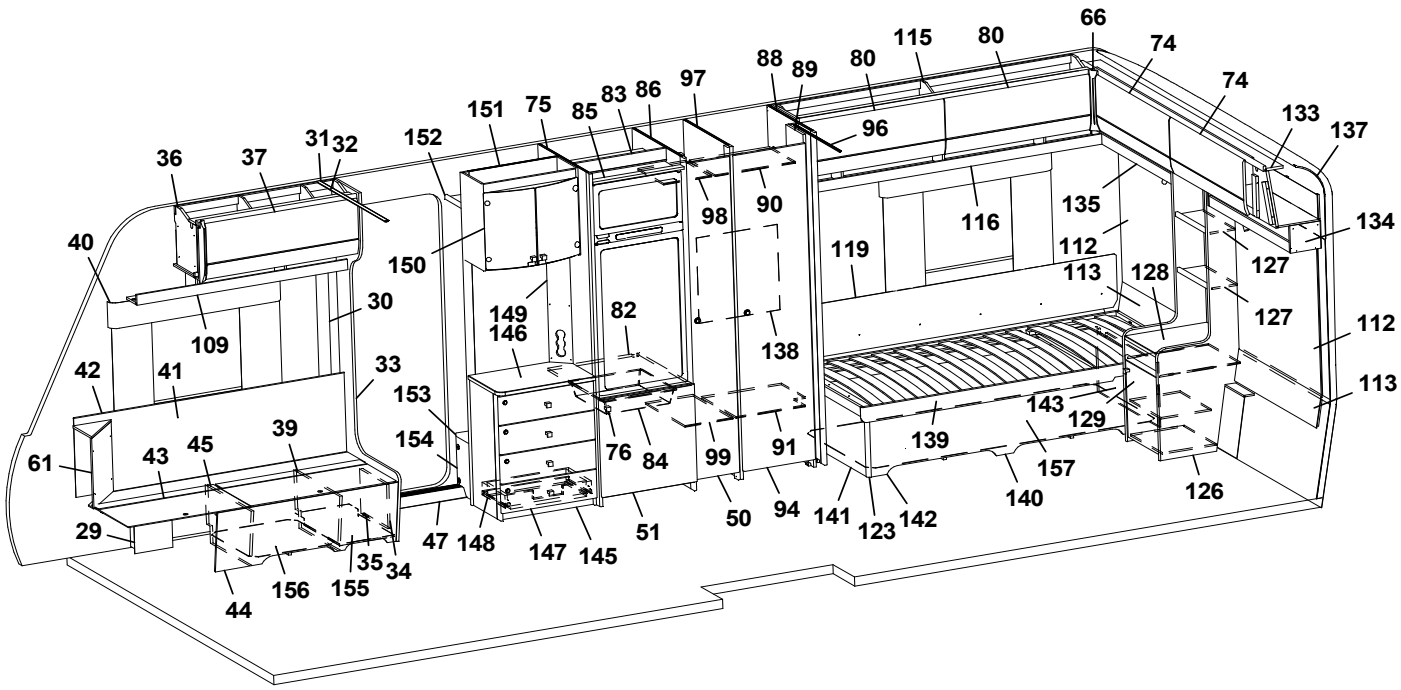
66
74
74
133
137
134
127
127
112
113
80
115
80
88
89
96
97
86
83
85
75
151
152
31
32
37
36
40
30
109
42
41
33
61
43
45
39
29
44
156
155
35
34
47
148
147
145
51
150
149
146
82
76
84
99
91
50
94
98
90
138
119
116
135
112
113
128
143
129
139
157
140
126
141
123
142

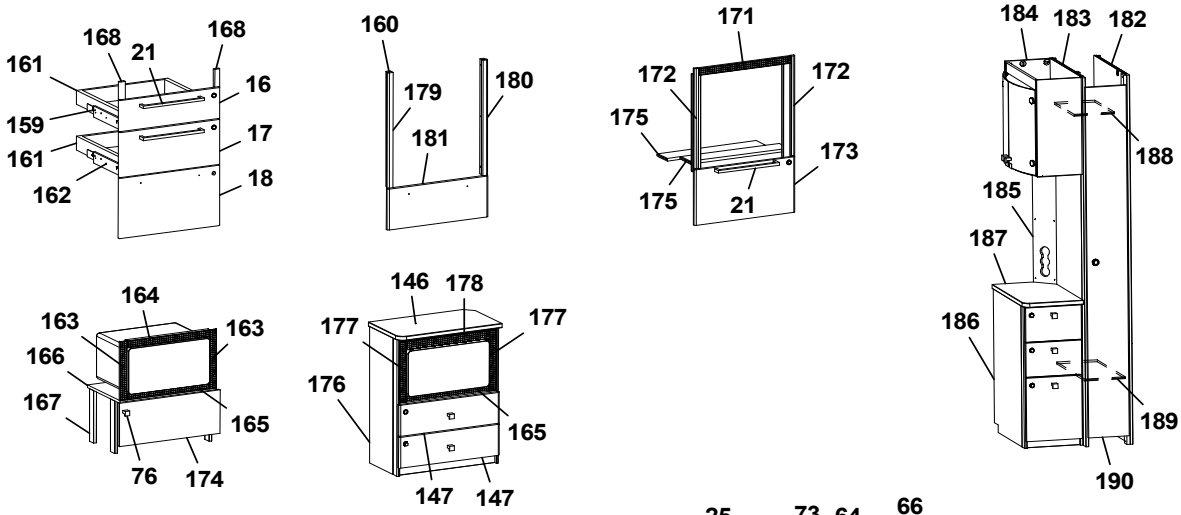
168
168
21
161
16
159
17
161
18
162
160
179
180
181
171
172
172
175
173
175
21
184
183
182
188
185
187
186
189
190
164
163
163
166
167
165
76
174
146
178
177
177
176
165
147
147

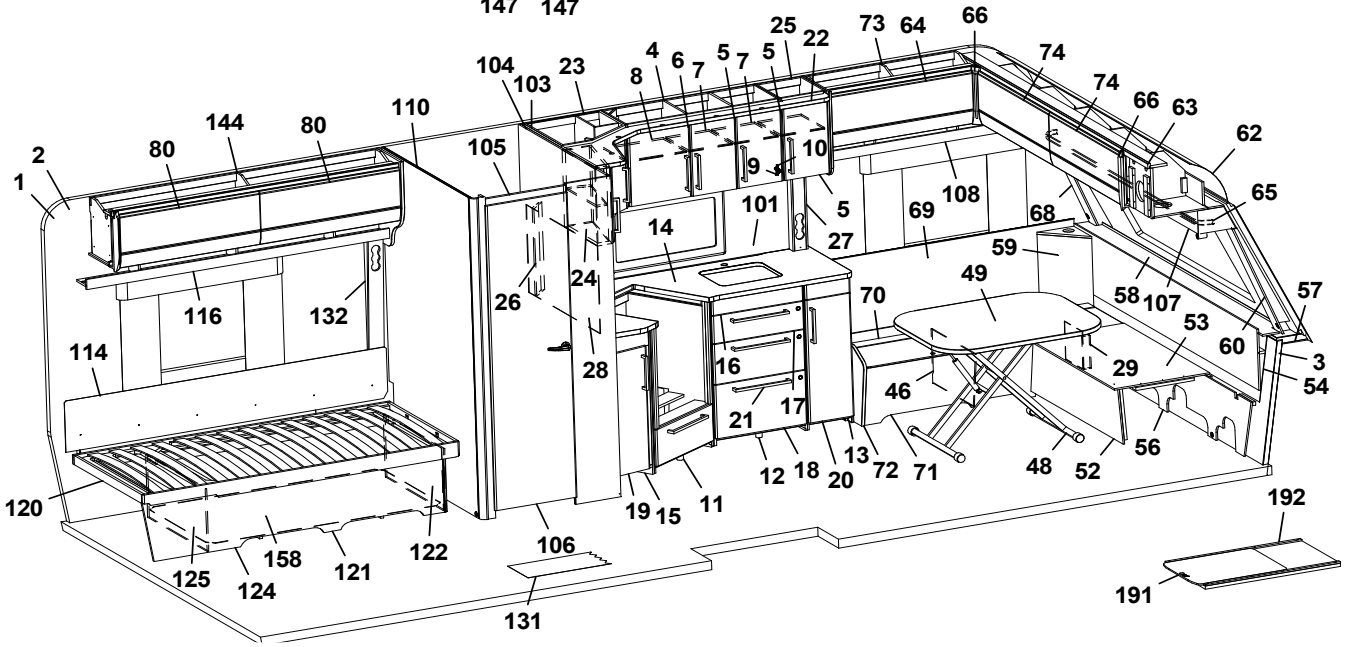
1
2
80
144
80
110
105
104
103
23
8
4
6
7
5
7
5
25
22
73
64
66
74
74
66
63
62
65
10
9
5
27
101
14
108
69
68
59
49
58
107
57
53
60
3
54
29
46
70
16
17
21
12
18
20
13
72
71
48
52
56
116
132
114
120
125
124
158
121
122
106
131
19
15
11
192
191

Pos Fig	Det. nr Part. No	Ingår Fitted	OBS!! Ange alltid årsmodell vid beställning av inredning Benämning	OBS!! Specify always year of model when ordering equipment Description
58	345285	x	Front/hylla kpl.	Front/shelf cpl.
--	345362	x	Front/hylla kpl. med belysning "Björn"	Front/shelf cpl. with lightning "Bear"
59	345951	x	Hörn sittgrupp V med ø 60 urttag	Corner L with ø 60 hole
--	345949	x	Hörn sittgrupp V med ø 85 urttag	Corner L with ø 85 hole
60	345085	x	Hörn front H	Front corner R
61	345953	x	Hörn sittgrupp H	Corner R
--	345951	x	Hörn sittgrupp H med ø 60 urttag	Corner R with ø 60 hole
--	345949	x	Hörn sittgrupp H med ø 85 urttag	Corner R with ø 85 hole
62	216067	x	Täckskiva radie fram 1x380x2360	Cover plate radius front 1x380x2360
--	313884	x	List plast radie L=2379	List L=2379
63	345727	x	Skåp gavel fram L=2360 (Alpinvit)	Cupboard L=2360 (Alpine white)
--	350571	x	Gångjärn d:o	Hinge d:o
64	345778	x	Lucka, överskåp (Alpinvit)	Door (Alpine white)
65	350349	x	Skena gardin L=1920	Curtain rod L=1920
66	345869	x	Hörn inredning	Corner
68	345084	x	Hörn front V	Front corner L
69	345929	x	Värmespalt V fram	Air gap L.F.
70	346014	x	Lock bäddlåda V F	Cover bed box L.F
--	319024	x	Matta grå textil m. tejp d:o	Carpet gray textile with tape d:o
71	339504	x	Front bäddlåda V F	Front bed box L.F.
72	345933	x	Gavel bäddlåda V F	Gable bed box L.F
73	345766	x	Överskåp V F L=922 (Alpinvit)	Cupboard upper front L L=922 (Alpine white)
--	350571	x	Gångjärn d:o	Hinge d:o
74	345779	x	Lucka, överskåp (Alpinvit)	Door (Alpine white)
75	347502	x	Vägg kyl V	Wall refrigerator L
76	350473	x	Handtag knopp	Handle knob
80	345777	x	Lucka överskåp (Alpinvit)	Door cupboard upper (Alpine white)
82	347505	x	Hylla under kyl	Shelf refrigerator
83	342309	x	Bakstycke stopp kyl	Back cupboard
84	310325	x	Trådback vit 85x427x427	Tray 85x427x427
--	350760	x	Glidlist trådback (säljes i par)	Sliding strip tray (pair)
--	347802	x	List d:o	List d:o
85	342306	x	List folierad L=528	List foiled L=528
86	347500	x	Vägg kyl H	Wall refrigerator R
88	331593M	x	Vägg garderob	Wall wardrobe
89	331238M	x	Nisch, vikdörr	Niche folding door
90	341113	x	Hylla garderob övre	Shelf wardrobe upper
91	332693M	x	Hylla garderob nedre	Shelf wardrobe lower
94	342702	x	Dörr kpl. m. trycklås 415x1850	Door cpl. with pushlock 415x1850
--	342704	x	Dörr kpl. m. vridknopp 415x1850	Door cpl. with knob 415x1850
96	314917	x	Skena draperi L=1190	Drapery rail L=1190
97	332724M	x	Vägg garderob	Wall wardrobe
98	332726M	x	Hylla övre	Shelf upper
99	332727M	x	Hylla nedre	Shelf lower
101	346018-F	x	Köksskiva vägg, Svart fiskben	Protection kitchen, Black fishbone
--	346018-M	x	Köksskiva vägg, Marmor	Protection kitchen, Marble
--	346018-S	x	Köksskiva vägg, Sten	Protection kitchen, Stone
103	343420	x	Vägg, kök	Wall, kitchen
104	345156	x	Vägg tvättrum	Wall washroom
105	331248	x	Överbit tvättrum	Overlap washroom
			M= Metervara	M= On the metre

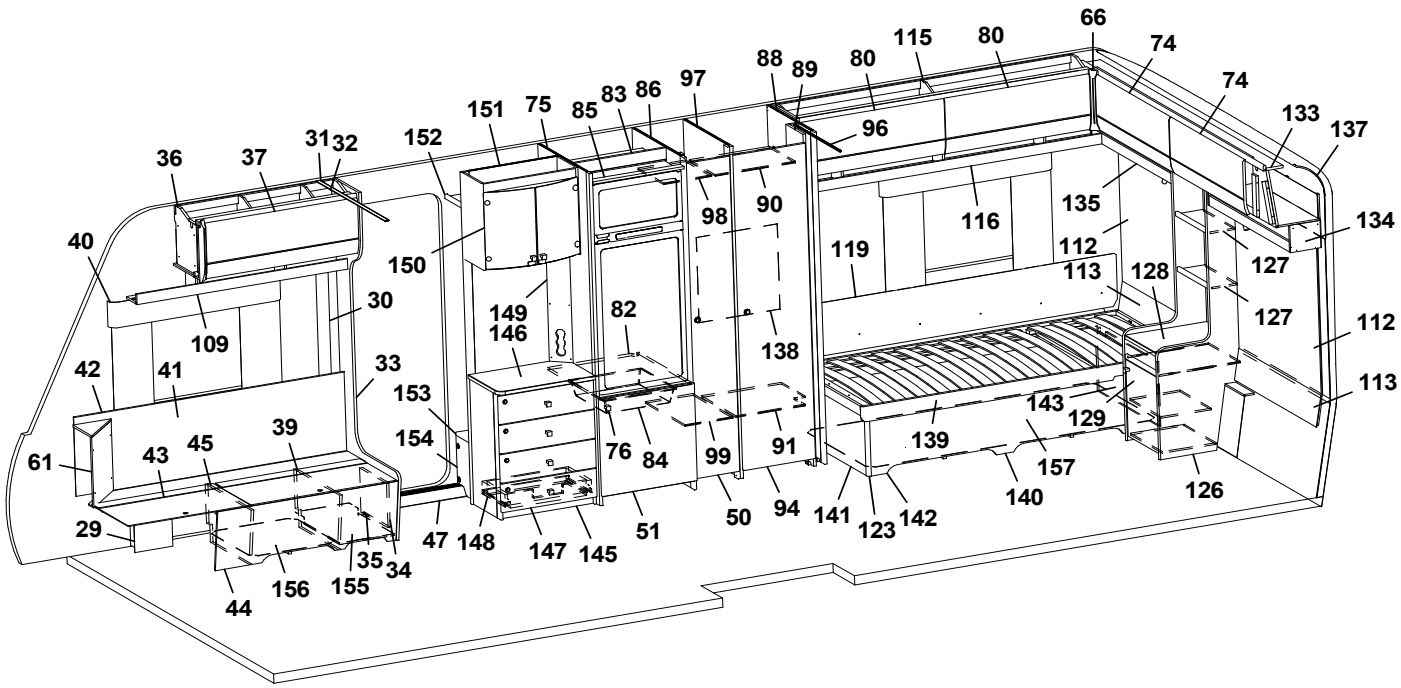
66
74
74
133
137
134
127
127
112
113
115
80
80
88
89
96
97
86
83
85
75
151
152
31
32
37
36
40
109
30
42
41
33
61
43
45
39
29
44
156
155
35
34
47
148
147
145
51
50
94
141
123
142
139
143
129
157
140
126
153
154
149
146
82
76
84
99
91
138
98
90
119
116
135
112
113
128
150

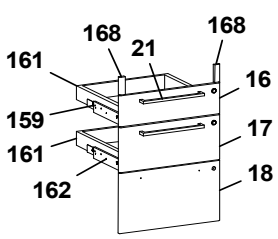
168
21
168
161
16
159
17
161
18
162

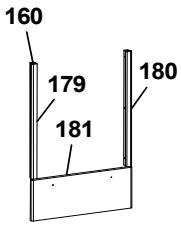
160
179
180
181

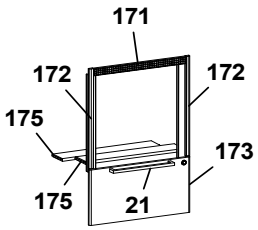
171
172
172
175
173
175
21

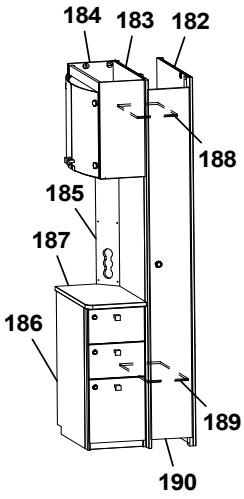
184
183
182
188
185
187
186
189
190

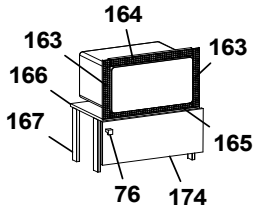
164
163
163
166
167
165
76
174

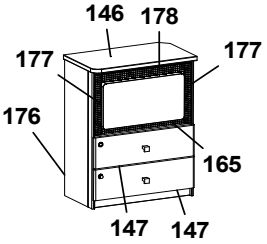
146
178
177
177
176
165
147
147

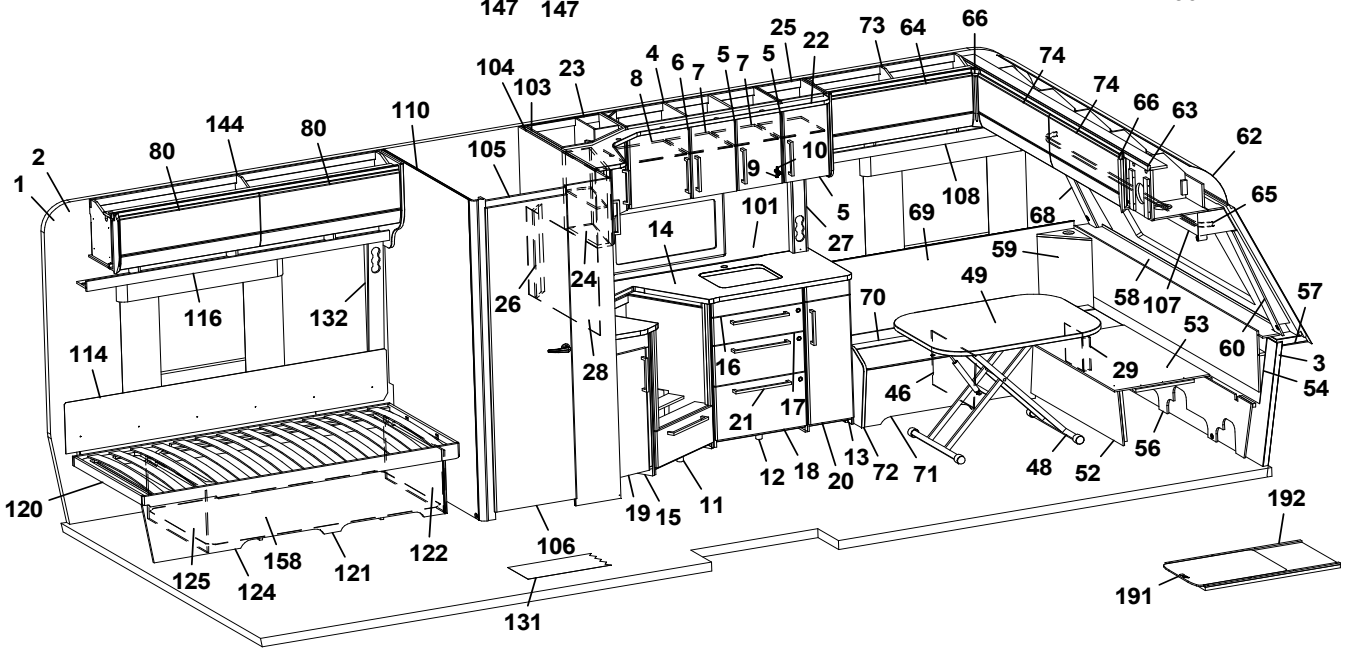
1
2
80
144
80
110
105
104
103
23
8
4
6
7
5
7
5
25
22
73
64
66
74
74
66
63
62
65
10
9
5
27
101
14
108
69
68
59
58
107
57
60
3
54
53
29
49
70
46
71
72
48
52
56
16
17
21
12
18
20
13
19
15
11
24
26
28
116
132
114
120
125
124
158
121
122
106
131
192
191

Pos Fig	Det. nr Part. No	Ingår Fitted	OBS!! Ange alltid årsmodell vid beställning av inredning Benämning	OBS!! Specify always year of model when ordering equipment Description
106	346017	x	Dörr tvättrum kpl. 490x1850	Door washroom cpl. 490x1850
--	319708	x	Gångjärn d:o	Hinge d:o
--	350574	x	Handtag d:o	Handle d:o
107	345930	x	Hyllpaket fram L=2360	Shelf front L=2360
108	345795	x	Hyllpaket V F L=1201	Shelf front L L=1201
109	345792	x	Hyllpaket H F L=1218	Shelf front R L=1218
110	346406	x	Vägg tvättrum V kpl.	Wall washroom L cpl.
112	346172	x	Sänggavel kpl. m. tyg (Sara Greige)	Headboard cpl. with fabric (Sara Greige)
--	346173	x	Sänggavel kpl. m. tyg (Velvet Greige)	Headboard cpl. with fabric (Velvet Greige)
113	343849	x	Värmespalt	Air gap
114	339334	x	Värmespalt V bak	Air gap Rear L
--	350600	x	Tyg värmespalt (Sara Greige)	Fabric air gap (Sara Greige)
--	350609	x	Tyg värmespalt (Velvet Greige)	Fabric air gap (Velvet Greige)
115	345959	x	Överskåp H bak L=1737	Cupboard upper rear R L=1737
--	350571	x	Gångjärn d:o	Hinge d:o
116	343213	x	Hyllpaket R/V bak L=1815	Shelf Rear R/L L=1815
119	338121	x	Värmespalt H bak	Air gap Rear R
--	350593	x	Tyg värmespalt (Sara Greige)	Fabric air gap (Sara Greige)
--	350602	x	Tyg värmespalt (Velvet Greige)	Fabric air gap (Velvet Greige)
120	346539	x	Sängram V u. ribbotten	Bed bottom L without laths
--	325342	x	Ribbotten kpl.	Laths bottom cpl.
--	314211	x	Ribba sängbotten L=820 B=63	Lath bed bottom L=820 B=63
--	312046	x	Band t. ribbotten	Band for laths bottom
121	346506	x	Sänglåda kpl. V	Bed box cpl. L
--	315203	x	Regel 17,5x55x1415	Wood lath pine 17,5x55x1415
122	346498	x	Gavel säng främre	Gable bed front
123	319863	x	List hörn L=380	Corner strip L=380
124	346502	x	Front säng	Front bed
125	346500	x	Gavel säng bakre	Gable bed rear
126	346478	x	Hurts kpl.	Hurts cpl.
--	343790	x	Hylla övre d:o	Shelf upper d:o
--	343798	x	Hylla mitten d:o	Shelf middle d:o
--	343787	x	Hylla nedre	Shelf lower
127	343788	x	Hylla, hurts	Shelf hurts
128	346091	x	Skiva, hurts	Board, hurts
129	346822	x	Lucka, hurts (Alpinvit)	Door, hurts (Alpine white)
--	315202	x	Gångjärn d:o	Hinge d:o
--	315747	x	Platta gångjärn d:o	Plate hinge d:o
131	319230	x	Matta golv, antik planka	Carpet floor, antique plank
132	343352	x	Front eluttag	Front outlet
133	346439	x	Överskåp gavel bak V L=2360 (Alpinvit)	Cupboard upper rear L L=2360 (Alpine white)
--	350571	x	Gångjärn d:o	Hinge d:o
134	346580	x	Hyllpaket V Bak L=977	Shelf rear L L=977
135	346582	x	Hyllpaket H Bak L=977	Shelf rear R L=977
137	216066	x	Täckskiva radie bak 1x275x2360	Cover plate radius back 1x275x2360
--	313884	x	List plast radie L=2379	List L=2379
138	336260	x	Täckskiva exp.kärl	Cover expansion vessel
139	346537	x	Sängram H u. ribbotten	Bed bottom R without laths
--	325342	x	Ribbotten kpl.	Laths bottom cpl.
--	314211	x	Ribba sängbotten L=820 B=63	Lath bed bottom L=820 B=63
			M= Metervara	M= On the metre

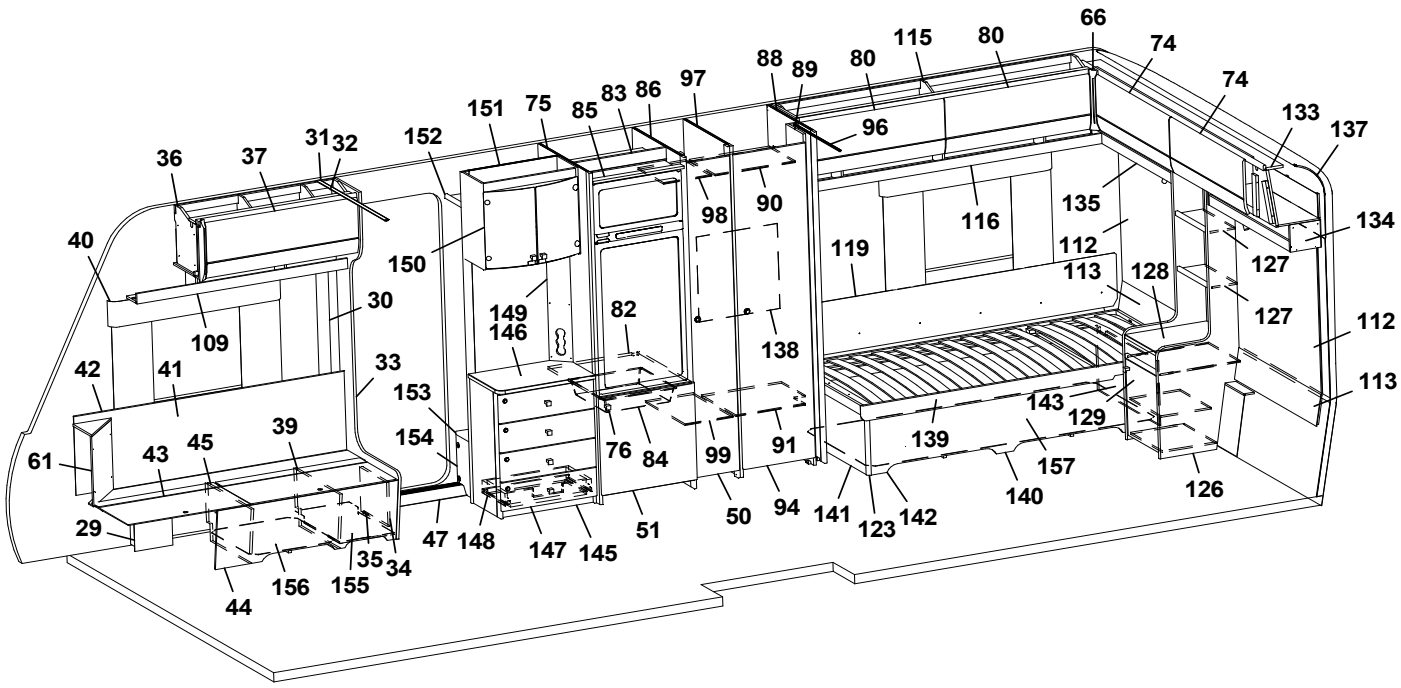
66
74
74
133
137
134
127
127
112
113
80
115
80
88
89
96
97
86
83
85
75
151
152
31
32
37
36
40
30
109
42
41
33
61
43
45
39
29
44
156
155
35
34
47
148
147
145
51
150
149
146
82
76
84
99
91
50
94
98
90
138
119
116
135
112
113
128
143
129
139
157
140
126
141
123
142

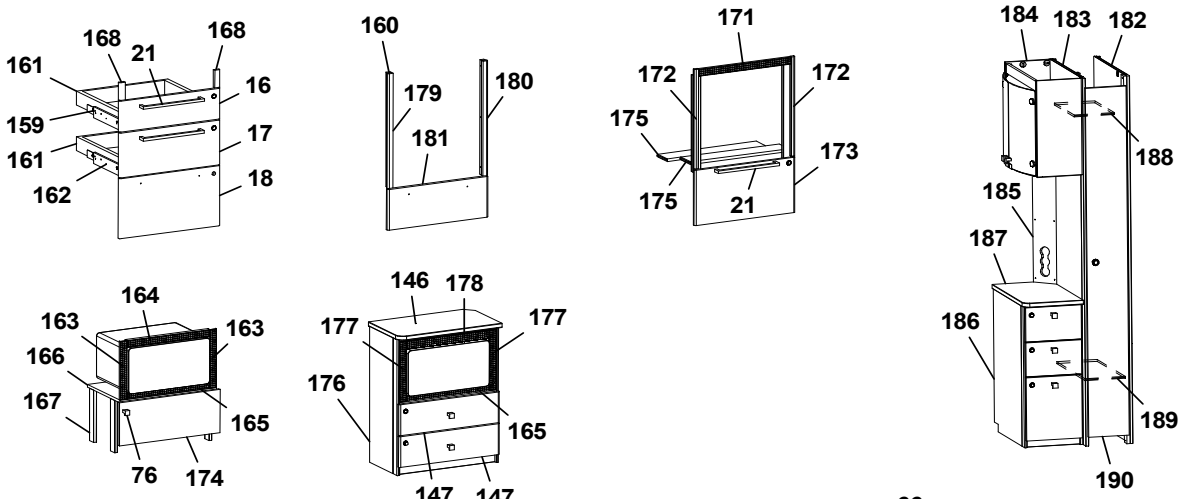
168
21
168
161
16
159
17
161
162
18
160
179
180
181
171
172
172
175
173
175
21
184
183
182
188
185
187
186
189
190
164
163
163
166
167
165
76
174
146
178
177
177
176
165
147
147

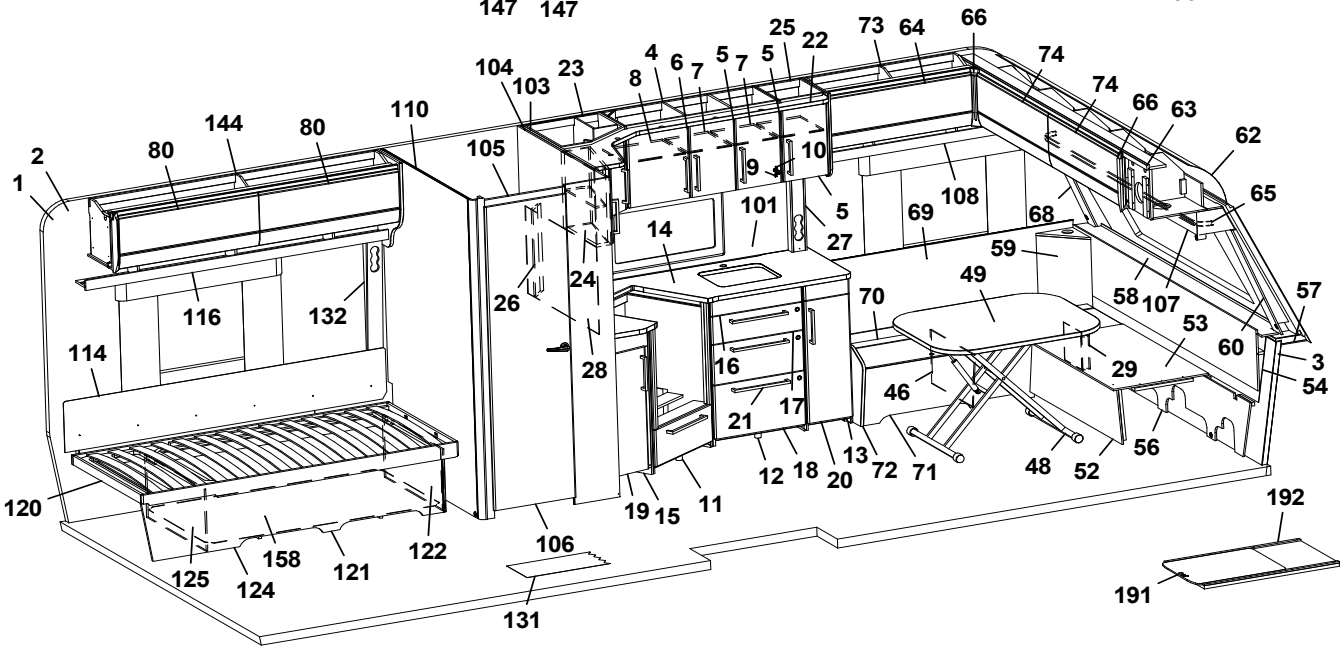
2
1
80
144
80
110
104
103
23
105
8
4
6
7
5
7
5
25
22
73
64
66
74
74
66
63
62
65
9
10
5
27
101
14
69
108
68
59
58
107
57
60
3
54
53
29
49
70
46
48
52
56
71
72
13
20
18
12
11
19
15
16
17
21
28
24
26
116
132
114
120
125
124
158
121
122
106
131
192
191

Pos Fig	Det. nr Part. No	Ingår Fitted	OBS!! Ange alltid årsmodell vid beställning av inredning Benämning	OBS!! Specify always year of model when ordering equipment Description
--	312046	x	Band t. ribbotten	Band for laths bottom
140	346481	x	Sänglåda kpl. H	Bed box cpl. R
--	167880	x	Regel 17,5x55x1680	Wood lath pine 17,5x55x1415
141	346482	x	Gavel säng främre	Gable bed front
142	346486	x	Front säng	Front bed
143	346484	x	Gavel säng bakre	Gable bed rear
144	346126	x	Överskåp V bak L=1737	Cupboard upper Rear L L=1737
--	350571	x	Gångjärn d:o	Hinge d:o
145	347532	x	TV-bänk kpl. u. skiva	TV-bench cpl. without board
146	347507	x	Skiva, TV-bänk	Board, TV-bench
147	347083	x	Lådförstycke	Drawer front
148	20-900302	x	Pentrylåda 273x500 d:o	Drawer pentry 273x500 d:o
--	07-800039	x	Rullskena H d:o	Roller rail R d:o
--	07-800038	x	Rullskena V d:o	Roller rail L d:o
149	343721	x	Front eluttag	Front outlet
150	345981	x	Skåp bar kpl.	Coctail cabinet cpl.
--	330180	x	Hylla hållare flaskor	Shelf bottle holder
--	345998	x	Lucka H d:o	Door R d:o
--	345997	x	Lucka V d:o	Door L d:o
--	318379	x	Gångjärn d:o	Hinge d:o
--	318380	x	Täckhatt d:o	Cover d:o
--	312588	x	Platta gångjärn d:o	Plate hinge d:o
151	343654	x	Vägg instegsgarderob	Wall wardrobe
152	331910M	x	Hylla övre	Shelf upper
153	319866	x	Hylla	Shelf
154	336618	x	Front instegsgarderob	Front wardrobe
155	350390	x	Plåt skofack	Plate shoe compartment
156	343594	x	Luftspalt H-fram	Air gap R front
157	346508	x	Luftspalt sänglåda	Air gap bed box
158	346507	x	Luftspalt sänglåda	Air gap bed box
159	347012	x	Monteringssats kpl. lådor (Alpinvit)	Mounting kit cpl. drawers (Alpine white)
--	343471	x	Monteringssats kpl. lådor (Mekong)	Mounting kit cpl. drawers (Mekong)
160	347075	x	Monteringssats kpl. ugn (Alpinvit)	Mounting kit cpl. oven (Alpine white)
--	347076	x	Monteringssats kpl. ugn (Mekong)	Mounting kit cpl. oven (Mekong)
161	317514	x	Låda 480x500	Drawer 480x500
162	317382	x	Glidskena låda H	Slide bar, drawer R
--	350221	x	Glidskena låda V	Slide bar, drawer L
--	801701	x	Skruv 6x16 d:o	Screw 6x16 d:o
163	402108	x	Galler vent. mikro 38x318	Grating vent. micro 38x318
164	402109	x	Galler vent. mikro 38x448	Grating vent. micro 38x448
165	402110	x	Galler vent. mikro 33x448	Grating vent. micro 33x448
166	342316	x	Hylla mikro	Shelf
167	342315	x	List folierad L=283	List folierad L=283
168	336092	x	Passbit 16x30x95 (Mekong)	Gauge block 16x30x95 (Mekong)
171	402107	x	Galler ugn (diskb. induktion) 35x503	Grating oven (kitch. sink induct.) 35x503
172	342139	x	List L=538 (diskbänk induktion)	List (kitchen sink induction) L=538
173	346803	x	Lucka (diskb. induktion) 299x550 (Alpinvit)	Door (kitch. sink induct.) 299x550 (Alpine white)
--	343392	x	Lucka (diskb. induktion) 299x550 (Mekong)	Door (kitch. sink induct.) 299x550 (Mekong)
174	343880	x	Lucka 228x550	Door 228x550
--	316799	x	Gångjärn d:o	Hinge d:o
			M= Metervara	M= On the metre

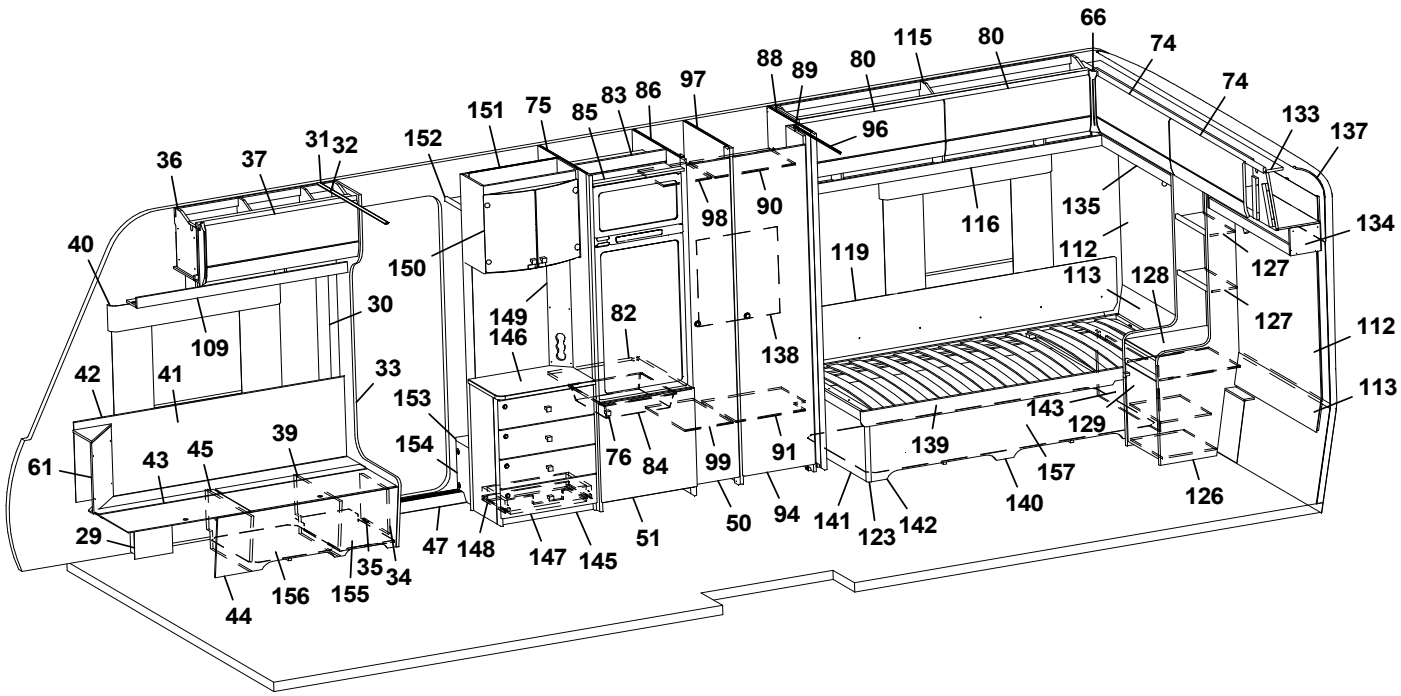
66
74
74
133
137
134
127
127
112
113
80
115
80
88
89
97
96
86
83
85
75
151
152
31
32
37
36
40
30
109
42
41
33
61
43
45
39
29
44
156
155
35
34
47
148
147
145
51
50
94
141
123
142
139
143
129
157
140
126
150
149
146
82
76
84
99
91
138
98
90
119
116
135
112
113
128
127

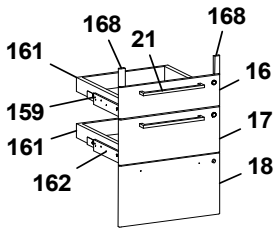
168
21
168
161
16
159
17
161
162
18

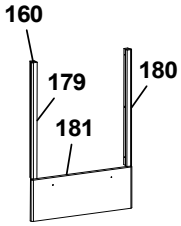
160
179
180
181

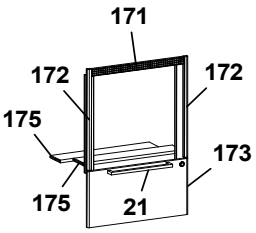
171
172
172
175
173
175
21

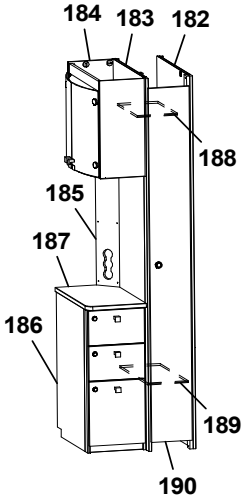
184
183
182
188
185
187
186
189
190

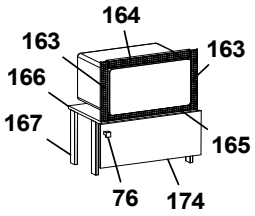
164
163
163
166
167
165
76
174

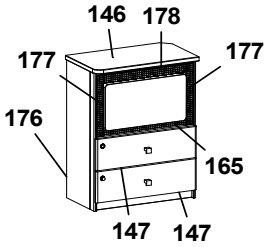
146
178
177
177
176
165
147
147

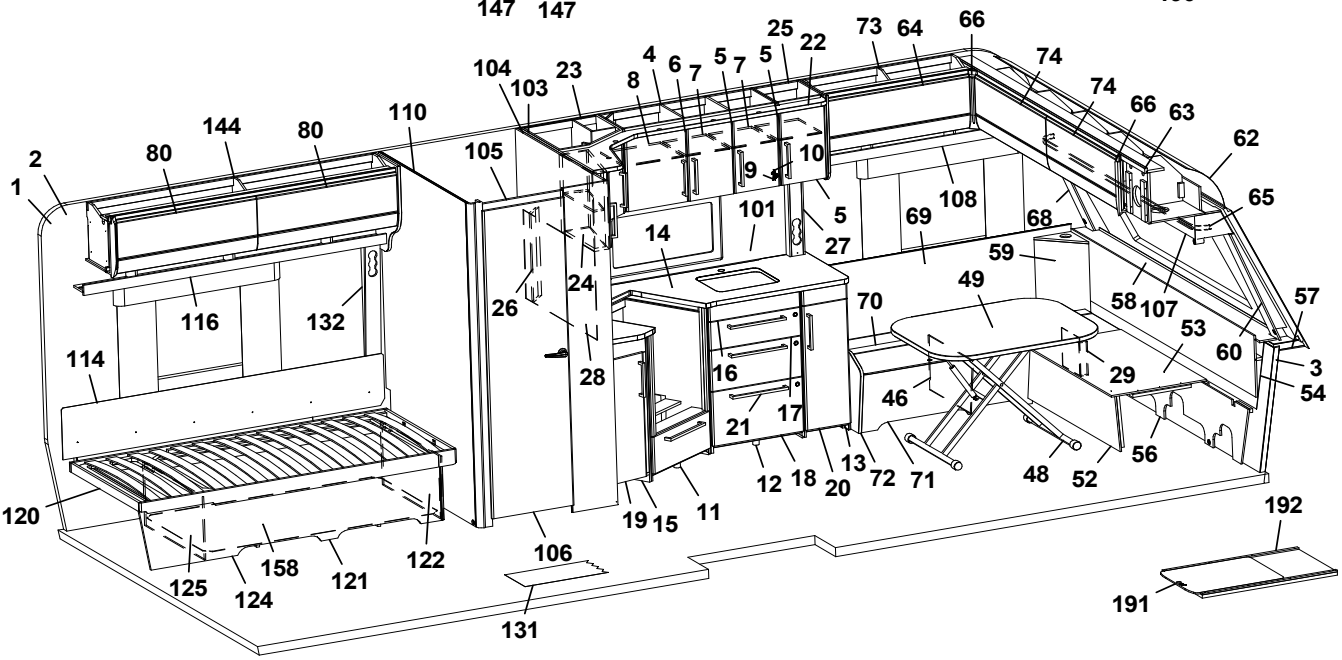
25
22
73
64
66
74
74
66
63
62
65
104
103
23
4
6
7
5
7
5
8
110
144
80
80
2
1
105
9
10
101
5
27
14
69
108
68
59
58
107
57
60
3
54
116
132
26
24
28
114
16
21
17
70
49
46
29
53
56
48
52
12
18
20
13
72
71
120
19
15
11
106
125
124
158
121
122
131
192
191

Pos Fig	Det. nr Part. No	Ingår Fitted	OBS!! Ange alltid årsmodell vid beställning av inredning Benämning	OBS!! Specify always year of model when ordering equipment Description
--	312588	x	Platta gångjärn d:o	Plate hinge d:o
175	346947	x	Skiva distans	Sheet distance
176	347533	x	Tv-bänk kpl. m. urtag för mikro	TV-bench cpl. with socket for microwave
177	350567	x	Galler vent. mikro 38x326	Grating vent. micro 38x326
178	350568	x	Galler vent. mikro 46x448	Grating vent. micro 46x448
179	346950	x	Passbit V	Gauge block L
180	346949	x	Passbit H	Gauge block R
181	346971	x	Lucka (Alpinvit)	Door (Alpine white)
--	346972	x	Lucka (Mekong)	Door (Mekong)
182	344383	x	Vägg	Wall
183	344384	x	Vägg	Wall
184	345982	x	Skåp bar kpl.	Coctail cabinet cpl.
--	330180	x	Hylla hållare flaskor	Shelf bottle holder
--	345998	x	Lucka H d:o	Door R d:o
--	345997	x	Lucka V d:o	Door L d:o
--	318379	x	Gångjärn d:o	Hinge d:o
--	318380	x	Täckhatt d:o	Cover d:o
--	312588	x	Platta gångjärn d:o	Plate hinge d:o
185	344387	x	Front eluttag	Front outlet
186	346256	x	Hurts kpl. u. skiva	Hurts cpl. without board
187	346074	x	Skiva, hurts	Board, hurts
188	343092	x	Hylla garderob övre	Shelf wardrobe upper
189	343089	x	Hylla garderob nedre	Shelf wardrobe lower
190	344385	x	Dörr garderob	Door wardrobe
191	341193	x	Låda utdragsskiva	Box sliding leaf
192	341192	x	Utdragsskiva bord 450x550	Sliding leaf 450x550
			M= Metervara	M= On the metre

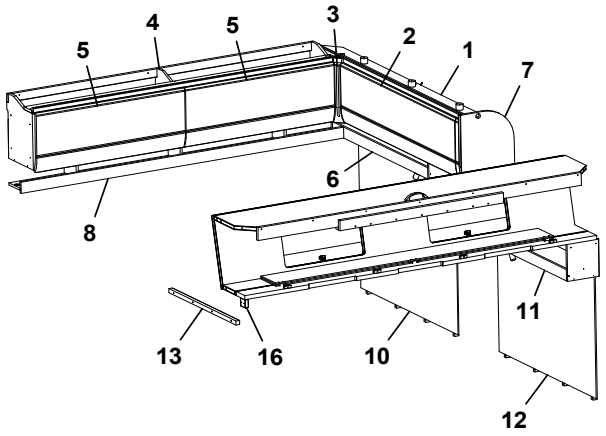
5
4
5
3
2
1
7
6
8
13
16
10
11
12

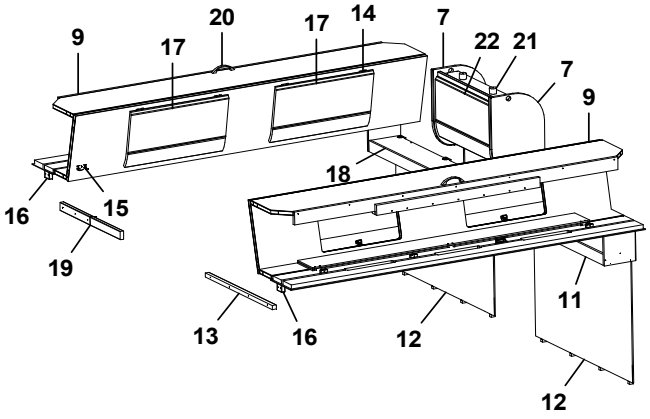
9
17
20
17
14
7
22
21
7
9
18
16
15
19
13
16
12
11
12

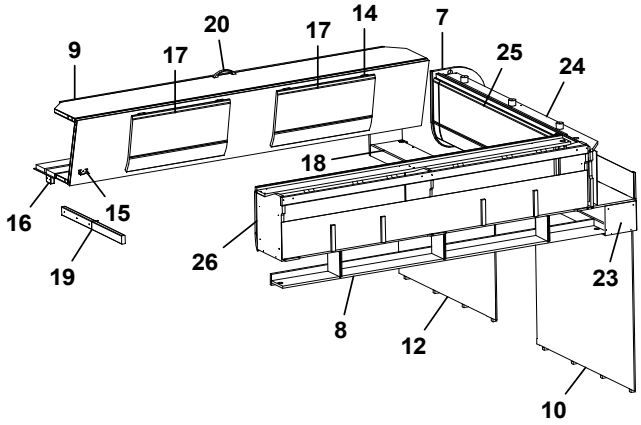
9
17
20
17
14
7
25
24
18
16
15
19
26
8
12
23
10

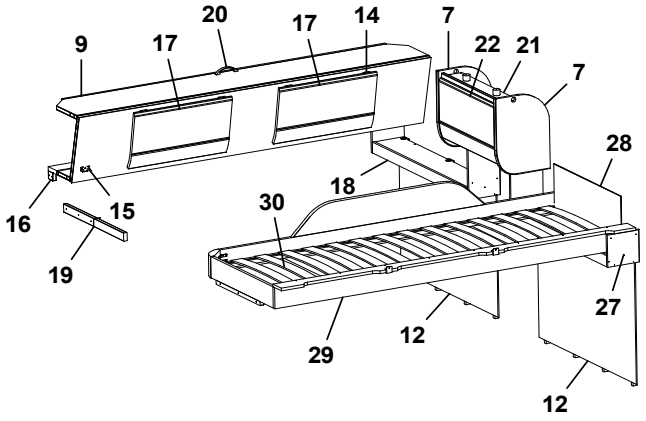
9
17
20
17
14
7
22
21
7
28
18
30
16
15
19
29
12
27
12

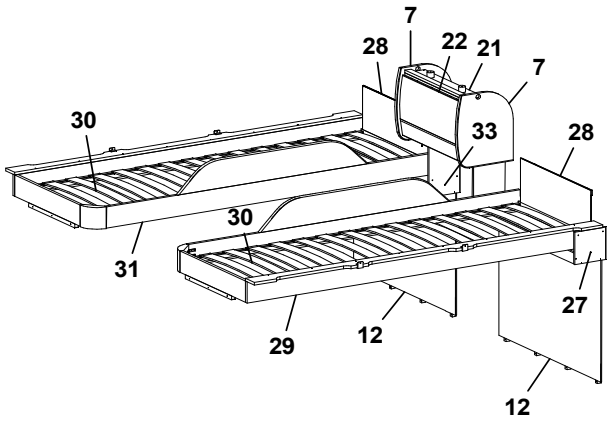
7
28
22
21
7
30
33
28
30
31
29
12
27
12

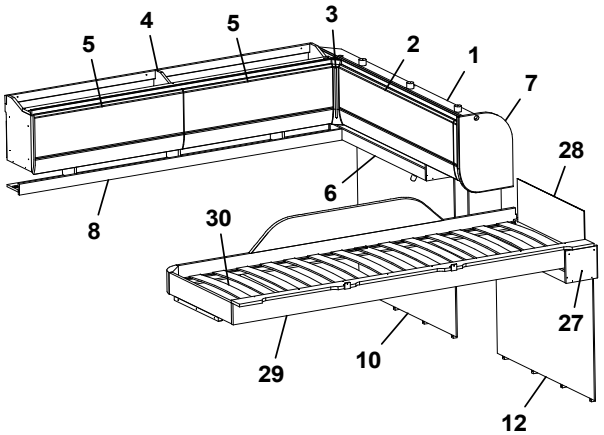
5
4
5
3
2
1
7
28
6
8
30
29
10
27
12

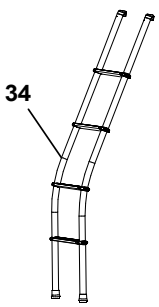
34

Pos Fig	Det. nr Part. No	Ingår Fitted	OBS!! Ange alltid årsmodell vid beställning av inredning Benämning	OBS!! Specify always year of model when ordering equipment Description
1	345967	x	Skåp gavel bak L=1510 (Alpinvit)	Cupboard gable L=1510 (Alpine white)
--	350571	x	Gångjärn	Hinge
2	345781	x	Lucka (Alpinvit)	Door (Alpine white)
3	345869	x	Hörn inredning	Corner
4	345959	x	Skåp H B L=1737 (Alpinvit)	Cupboard rear R L=1737 (Alpine white)
5	345777	x	Lucka (Alpinvit)	Door (Alpine white)
6	346582	x	Hyllpaket L=977 (u. högtalare)	Shelf L=977 (without speaker)
--	346583	x	Hyllpaket L=977 (m. högtalare)	Shelf L=977 (with speaker)
7	346657	x	Gavel rundad	Gable
8	343213	x	Hyllpaket L=1815	Shelf L=1815
9	346226	x	Överbäddskåp L=1980	Upper bed L=1980
--	331733M	x	Regel låsning	Lock bar
--	375813	x	Rasskydd ö-bäddskåp	Protective plate
10	346172	x	Sänggavel kpl. m. tyg (Sara Greige)	Headboard cpl. with fabric (Sara Greige)
--	346173	x	Sänggavel kpl. m. tyg (Velvet Greige)	Headboard cpl. with fabric (Velvet Greige)
11	346584	x	Hyllpaket L=977 (u. högtalare)	Shelf L=977 (without speaker)
--	346585	x	Hyllpaket L=977 (m. högtalare)	Shelf L=977 (with speaker)
12	346184	x	Sänggavel kpl. m. tyg (Sara Greige)	Headboard cpl. with fabric (Sara Greige)
--	346185	x	Sänggavel kpl. m. tyg (Velvet Greige)	Headboard cpl. with fabric (Velvet Greige)
13	331698M	x	Bärregel 22x22x670	Bearing rail 22x22x67014
14	860402	x	Gångjärn	Hinge
15	860405	x	Gångjärn	Hinge
16	331701M	x	Kloss bärregel	Block bearing rail
17	346227	x	Lucka (Alpinvit)	Door (Alpine white)
18	346586	x	Hyllpaket L=977 (u. högtalare)	Shelf L=977 (without speaker)
--	346587	x	Hyllpaket L=977 (m. högtalare)	Shelf L=977 (with speaker)
19	332661M	x	Bärregel (vikbar)	Bearing rail
20	350473	x	Handtag	Handle
21	346228	x	Skåp gavel bak L=560 (Alpinvit)	Cupboard gable L=560 (Alpine white)
--	350571	x	Gångjärn	Hinge
22	345774	x	Lucka (Alpinvit)	Door (Alpine white)
23	346580	x	Hyllpaket L=977 (u. högtalare)	Shelf L=977 (without speaker)
--	346581	x	Hyllpaket L=977 (m. högtalare)	Shelf L=977 (with speaker)
24	346373	x	Skåp gavel bak L=1510 (Alpinvit)	Cupboard gable L=1510 (Alpine white)
--	350571	x	Gångjärn	Hinge
25	345781	x	Lucka (Alpinvit)	Door (Alpine white)
26	346126	x	Överskåp L=1737 (Alpinvit)	Cupboard upper L=1737 (Alpine white)
--	350571	x	Gångjärn	Hinge
--	345777	x	Lucka (Alpinvit)	Door (Alpine white)
27	346588	x	Hyllpaket L=977 (u. högtalare)	Shelf L=977 (without speaker)
--	346589	x	Hyllpaket L=977 (m. högtalare)	Shelf L=977 (with speaker)
28	321209	x	Värmespalt	Air gap
--	350594	x	Tyg värmespalt (Sara Greige)	Fabric air gap (Sara Greige)
--	350603	x	Tyg värmespalt (Velvet Greige)	Fabric air gap (Velvet Greige)
29	336381	x	Sängram vån.säng V u. ribbotten	Bed bottom L without laths
30	325430	x	Ribbotten kpl.	Laths bottom cpl.
--	311985	x	Ribba sängbotten L=718 B=63 d:o	Lath bed bottom L=718 B=63 d:o
--	312046	x	Band t. ribbotten d:o	Band for laths bottom d:o
31	336714	x	Sängram vån.säng H u. ribbotten	Bed bottom
--	311985	x	Ribba sängbotten L=718 B=63 d:o	Lath bed bottom L=718 B=63 d:o
			M= Metervara	M= On the metre

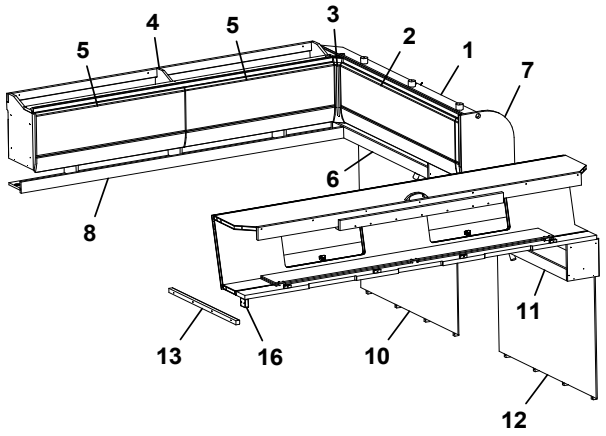
5
4
5
3
2
1
7
6
8
13
16
10
11
12

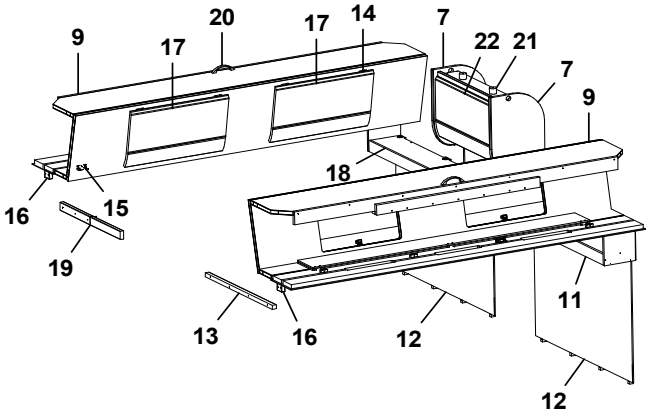
9
17
20
17
14
7
22
21
7
9
18
16
15
19
13
16
12
11
12

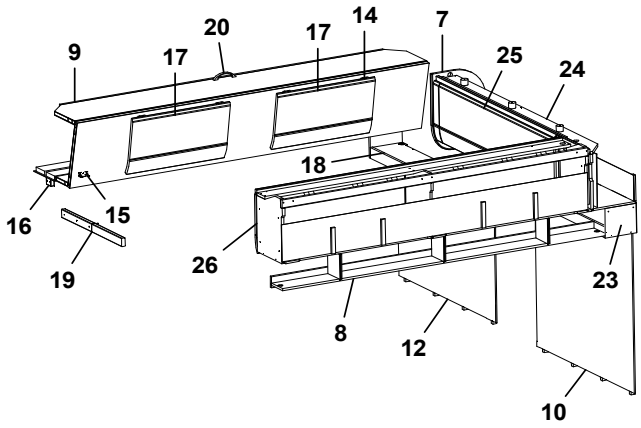
9
17
20
17
14
7
25
24
18
16
15
19
26
8
12
23
10

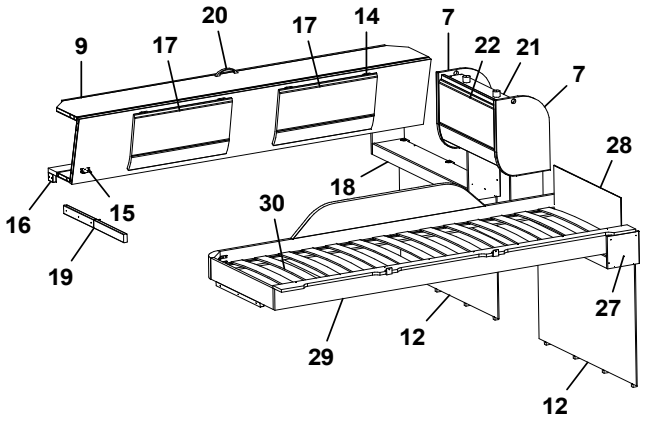
9
17
20
17
14
7
22
21
7
28
18
30
16
15
19
29
12
27
12

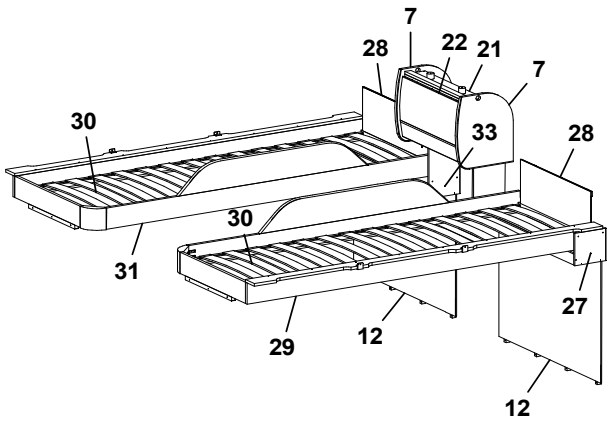
7
28
22
21
7
30
33
28
30
31
29
12
27
12

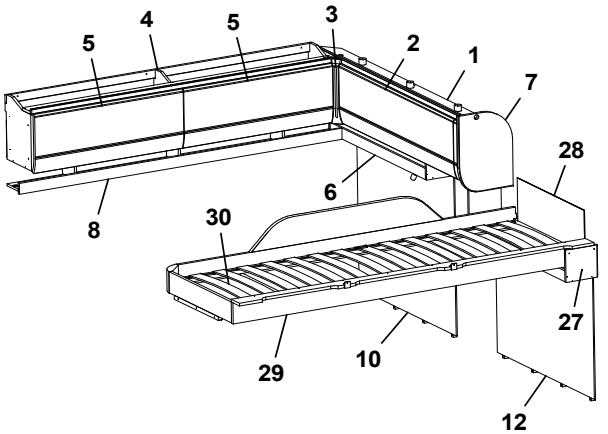
5
4
5
3
2
1
7
28
6
8
30
29
10
27
12

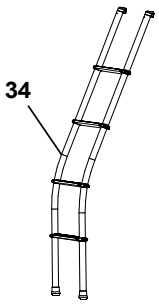
34

Pos Fig	Det. nr Part. No	Ingår Fitted	OBS!! Ange alltid årsmodell vid beställning av inredning Benämning	OBS!! Specify always year of model when ordering equipment Description
--	312046	x	Band t. ribbotten d:o	Band for laths bottom d:o
32	331961M	x	Bärregel L=440	Bearing rail L=440
33	346590	x	Hyllpaket L=977 (u. högtalare)	Shelf L=977 (without speaker)
--	346591	x	Hyllpaket L=977 (m. högtalare)	Shelf L=977 (with speaker)
34	350534	T	Stege ö-bäddsskåp	Ladder upper bed

M= Metervara

M= On the metre

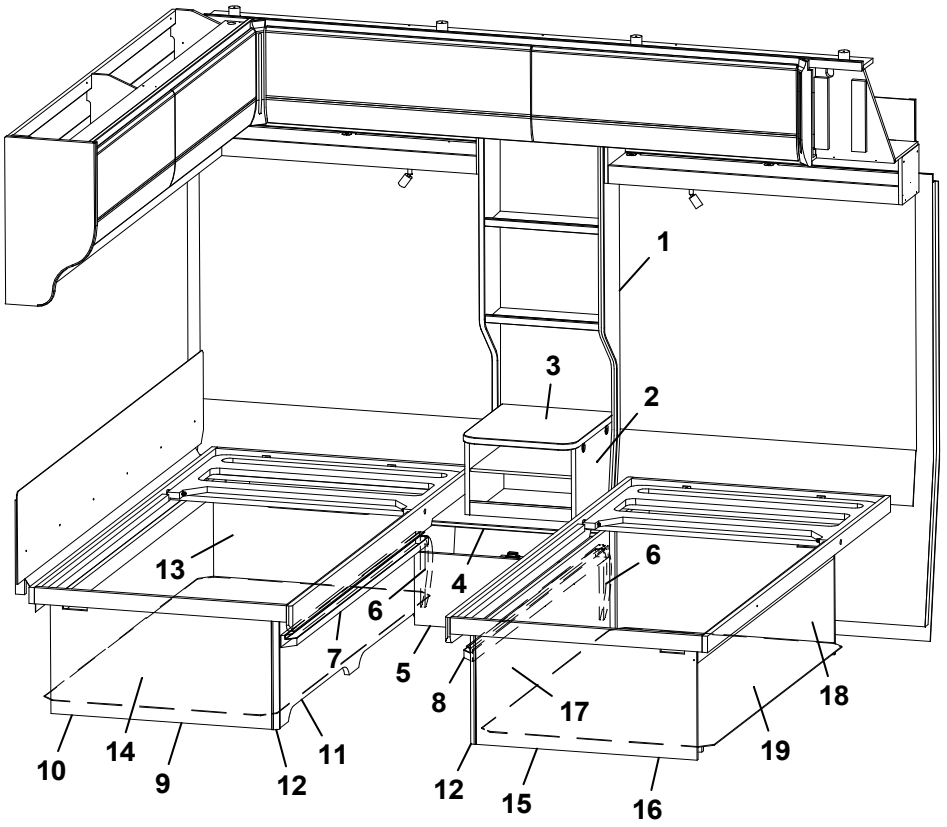
1
3
2
13
4
6
6
7
5
8
17
18
10
14
9
12
11
12
15
16
19

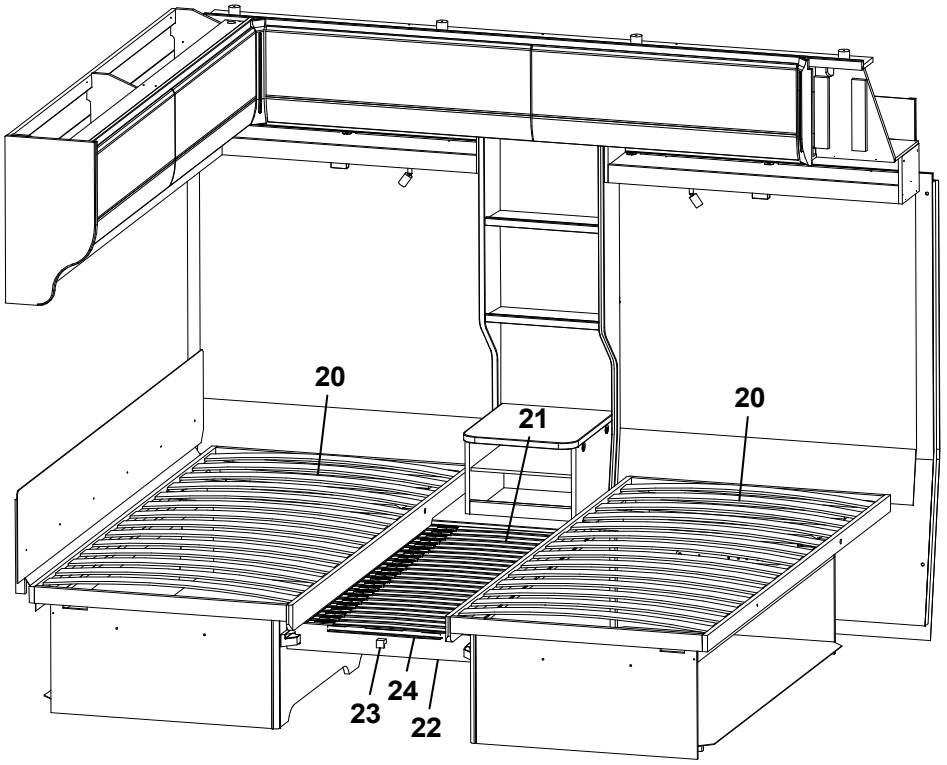
20
21
20
23
24
22

Pos Fig	Det. nr Part. No	Ingår Fitted	OBS!! Ange alltid årsmodell vid beställning av inredning Benämning	OBS!! Specify always year of model when ordering equipment Description
1	346522	x	Hylla kpl.	Shelf cpl.
2	346512	x	Låda övre	Drawer upper
--	346513	x	Hylla d:o	Shelf d:o
3	346515	x	Skiva låda övre	Board drawer upper
4	346529	x	Låda nedre kpl.	Drawer lower cpl.
5	346526	x	Front hylla nedre	Front drawer lower
6	346544	x	Radiekloss	Radius block
7	346695	x	List H kpl.	List right cpl.
8	346696	x	List V kpl.	List left cpl.
--	346693	x	Plastskena d:o	Platstic rail d:o
9	346481	x	Sänglåda H kpl.	Bed box R cpl.
--	167880	x	Regel 17,5x55x1680	Wood lath pine 17,5x55x1415
10	346482	x	Gavel främre	Front gable
11	346486	x	Front sänglåda	Front bedbox
12	319863	x	List hörn L=380	Corner strip L=380
13	346484	x	Gavel bakre	Rear gable
14	346508	x	Luftspalt sänglåda	Air gap bed box
15	346497	x	Sänglåda V kpl.	Bed box L cpl.
--	315203	x	Regel 17,5x55x1415	Wood lath pine 17,5x55x1415
16	346498	x	Gavel främre	Front gable
17	346502	x	Front sänglåda	Front bedbox
18	346500	x	Gavel bakre	Rear gable
19	346507	x	Luftspalt sänglåda	Air gap bedbox
20	325342	x	Ribbotten kpl.	Laths bottom cpl.
--	314211	x	Ribba sängbotten L=820 B=63	Lath bed bottom L=820 B=63
--	312046	x	Band t. ribbotten	Band for laths bottom
21	346556	x	Ribbotten kpl.	Laths bottom cpl.
22	346528	x	Front	Front
23	350473	x	Handtag knopp	Handle knob
24	346705	x	List front	List front
			M= Metervara	M= On the metre

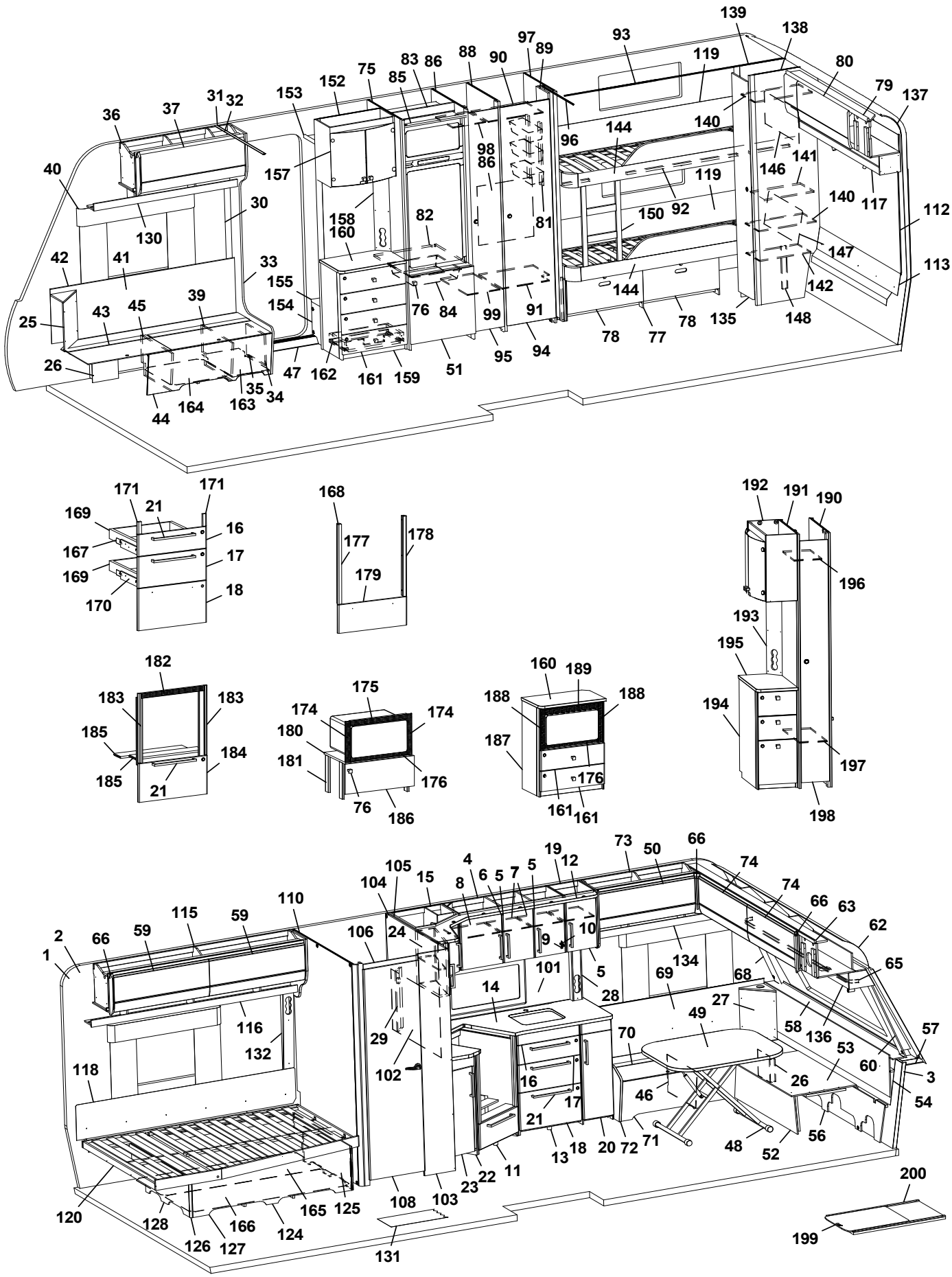
139
138
93
97
89
88
90
83
86
75
85
152
153
31
32
37
36
80
79
137
140
144
96
98
86
157
40
30
158
160
82
81
150
92
119
146
141
140
117
112
130
42
41
33
155
154
76
84
99
91
144
147
142
113
25
43
45
39
26
47
162
161
159
51
95
94
78
77
78
135
148
35
34
163
164
44
171
171
21
169
16
167
17
169
18
170
168
177
178
179
192
191
190
196
193
195
194
197
198
182
183
183
185
184
185
21
175
174
174
180
181
176
76
186
160
189
188
188
187
176
161
161
73
50
66
19
12
4
6
5
7
5
105
15
8
104
74
74
66
63
62
110
115
59
59
66
2
1
106
24
9
10
5
134
65
101
14
28
69
68
27
116
29
49
58
136
57
132
102
70
53
60
3
118
16
26
54
17
46
21
13
18
20
72
71
48
52
56
11
22
23
108
103
200
120
128
126
127
166
124
165
125
131
199

Pos Fig	Det. nr Part. No	Ingår Fitted	OBS!! Ange alltid årsmodell vid beställning av inredning Benämning	OBS!! Specify always year of model when ordering equipment Description
1	318657	M	Tapet vägg/tak	Wall paper
2	318584	M	Tejp tapet 20 mm	Tape, wall paper 20 mm
3	318585	M	Tejp tapet 60 mm	Tape, wall paper 60 mm
4	345986	x	Skåp kök L=924 kpl. (Alpinvit)	Cupboard kitchen L=924 cpl. (Alpine white)
--	346571	x	Skåp kök L=924 kpl. (Mekong)	Cupboard kitchen L=924 cpl. (Mekong)
5	346808	x	Lucka H (Vit)	Door R (White)
--	343458	x	Lucka H (Mekong)	Door R (Mekong)
--	350471	x	Handtag d:o	Handle d:o
6	346819	x	Lucka V (Alpinvit)	Door L (Alpine white)
--	343455	x	Lucka V (Mekong)	Door L (Mekong)
--	350471	x	Handtag d:o	Handle d:o
7	341681	x	Hylla	Shelf
8	331385	x	Hylla	Shelf
9	311917	x	Gångjärn	Hinge
10	312588	x	Platta gångjärn	Plate hinge
11	346969	x	Diskbänk vinklad (Alpinvit)	Kitchen sink angled (Alpine white)
--	346970	x	Diskbänk vinklad (Mekong)	Kitchen sink angled (Mekong)
--	346998	x	Diskbänk vinklad induktion (Vit)	Kitchen sink angled induction (White)
--	346999	x	Diskbänk vinklad induktion (Mekong)	Kitchen sink angled induction (Mekong)
12	346031	x	Ljusramp köksskåp L=1650	Light holder kitchen L=1650
13	346992	x	Utskjut diskbänk (Alpinvit)	Projection kitchen sink (Alpine white)
--	344851	x	Utskjut diskbänk (Mekong)	Projection kitchen sink (Mekong)
14	346973	x	Skiva diskbänk 902x1675	Board 902x1675
--	345801	x	Skiva diskbänk induktion 902x1675	Board induction 902x1675
15	346030	x	Skåp hörn (Alpinvit)	Cupboard corner (Alpine white)
--	346443	x	Skåp hörn (Mekong)	Cupboard corner (Mekong)
--	346038	x	Hylla d:o	Shelf d:o
--	346807	x	Lucka d:o (Alpinvit)	Door d:o (Alpine white)
--	343427	x	Lucka d:o (Mekong)	Door d:o (Mekong)
16	346799	x	Lådförstycke (Alpinvit)	Drawer front (Alpine white)
--	343412	x	Lådförstycke (Mekong)	Drawer front (Mekong)
--	317514	x	Låda 480x500 d:o	Drawer 480x500 d:o
--	317382	x	Glidskena låda H d:o	Slide bar, drawer R d:o
--	350221	x	Glidskena låda V d:o	Slide bar, drawer L d:o
17	346801	x	Lådförstycke (Alpinvit)	Drawer front (Alpine white)
--	343413	x	Lådförstycke (Mekong)	Drawer front (Mekong)
--	317514	x	Låda 480x500 d:o	Drawer 480x500 d:o
--	317382	x	Glidskena låda H d:o	Slide bar, drawer R d:o
--	350221	x	Glidskena låda V d:o	Slide bar, drawer L d:o
18	346802	x	Lucka (Alpinvit)	Door (Alpine white)
--	343414	x	Lucka (Mekong)	Door (Mekong)
--	20-900302	x	Pentrylåda 273x500 d:o	Drawer pentry 273x500 d:o
--	07-800039	x	Rullskena H d:o	Roller rail R d:o
--	07-800038	x	Rullskena V d:o	Roller rail L d:o
19	346016	x	Skåp kök (Alpinvit)	Cupboard (Alpine white)
--	346572	x	Skåp kök (Mekong)	Cupboard (Mekong)
--	350471	x	Handtag d:o	Handle d:o
--	343479	x	Hylla d:o	Shelf d:o
20	346993	x	Utskjut diskbänk (Alpinvit)	Projection kitchen sink (Alpine white)
--	343400	x	Utskjut diskbänk (Mekong)	Projection kitchen sink (Mekong)
			M= Metervara	M= On the metre

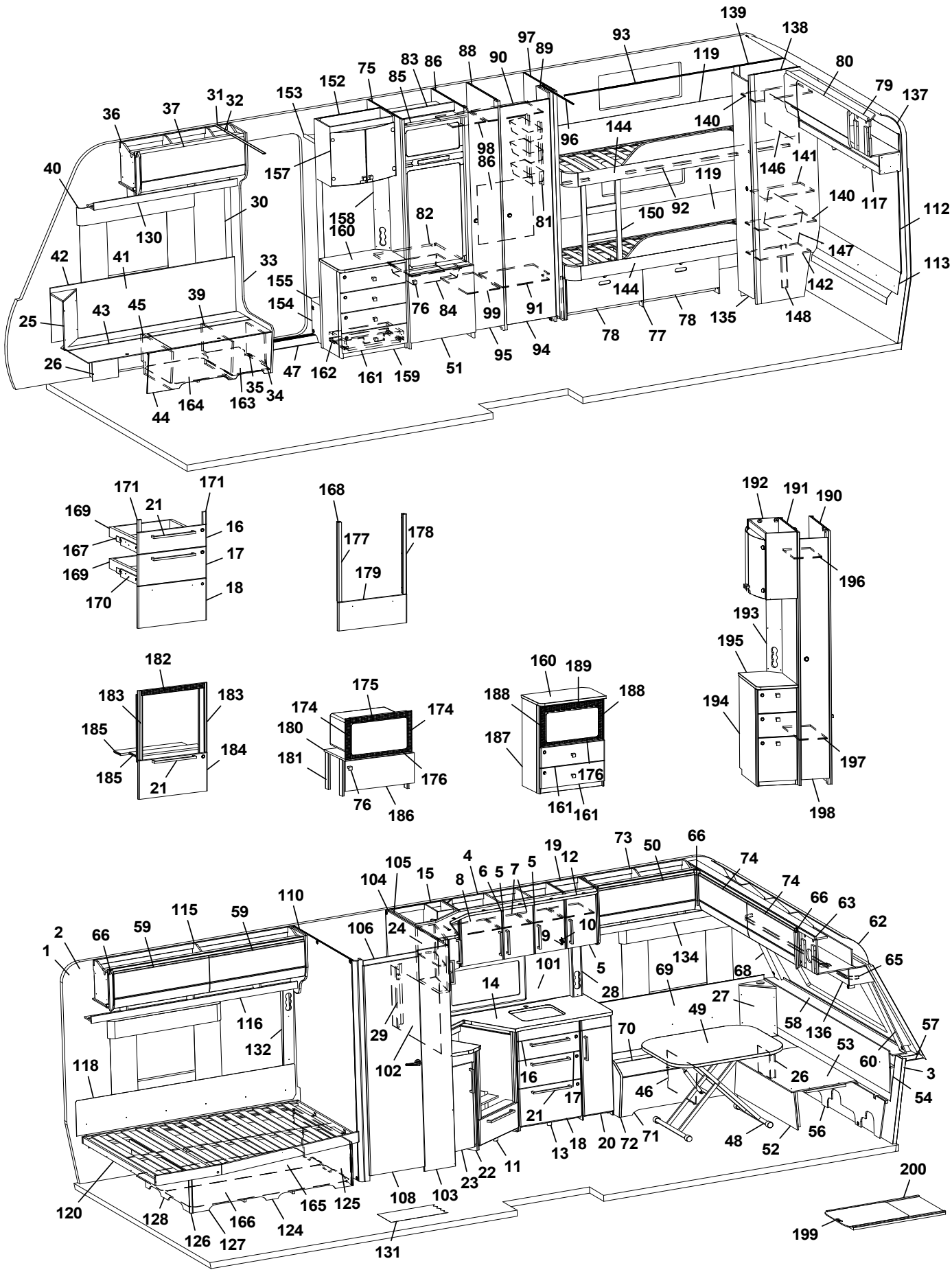
139
138
93
97
89
88
90
83
86
75
85
152
153
31
32
37
36
80
79
137
140
144
96
98
86
157
40
30
158
160
82
81
150
92
119
146
141
140
117
112
130
42
41
33
155
154
76
84
99
91
144
147
142
113
25
43
45
39
26
47
162
161
159
51
95
94
78
77
78
135
148
35
34
163
164
44
171
171
169
21
16
167
17
169
18
170
168
177
178
179
192
191
190
196
193
195
194
197
198
182
183
183
185
184
185
21
175
174
174
180
181
176
76
186
160
189
188
188
187
176
161
161
2
1
66
59
115
59
110
104
105
15
4
8
6
5
7
5
19
12
73
50
66
74
74
66
63
62
65
106
24
9
10
101
5
28
134
69
68
27
49
58
136
57
116
132
29
102
14
70
53
60
3
118
16
17
21
46
26
54
13
18
20
72
71
48
52
56
120
128
126
127
166
124
165
125
108
103
23
22
11
131
200
199

Pos Fig	Det. nr Part. No	Ingår Fitted	OBS!! Ange alltid årsmodell vid beställning av inredning Benämning	OBS!! Specify always year of model when ordering equipment Description
--	346810	x	Lucka d:o (Alpinvit)	Door d:o (Alpine white)
--	343380	x	Lucka d:o (Mekong)	Door d:o (Mekong)
21	350472	x	Handtag	Handle
22	346991	x	Utskjut diskbänk (Alpinvit)	Projection kitchen sink (Alpine white)
--	343406	x	Utskjut diskbänk (Mekong)	Projection kitchen sink (Mekong)
23	346809	x	Lucka (Alpinvit)	Door (Alpine white)
--	343380	x	Lucka (Mekong)	Door (Mekong)
--	350471	x	Handtag d:o	Handle d:o
24	346028	x	Skåp utskjut övre (Alpinvit)	Cupboard projection (Alpine white)
--	346444	x	Skåp utskjut övre (Mekong)	Cupboard projection (Mekong)
--	341856	x	Hylla d:o	Shelf d:o
--	346818	x	Lucka d:o (Alpinvit)	Door d:o (Alpine white)
--	343443	x	Lucka d:o (Mekong)	Door d:o (Mekong)
25	345953	x	Hörn sittgrupp H	Corner R
--	345951	x	Hörn sittgrupp H med ø 60 urttag	Corner R with ø 60 hole
--	345949	x	Hörn sittgrupp H med ø 85 urttag	Corner R with ø 85 hole
26	346080	x	Täckfront	Cover front
27	345951	x	Hörn sittgrupp V med ø 60 urttag	Corner L with ø 60 hole
--	345949	x	Hörn sittgrupp V med ø 85 urttag	Corner L with ø 85 hole
28	333289	x	Front el-uttag	Front el-outlet
29	341985	x	Front el-uttag	Front el-outlet
30	318962	x	List täck el-kabel B=45 L=2100	Cover strip B=45 L=2100
31	316270	x	List snäpp undre L=2379	List lower L=2379
32	316268	x	List snäpp övre L=2379	List upper L=2379
33	346566	x	Stolpe först. kpl. m. lucka	Support bar cpl. with door
34	343731	x	Lucka	Door
35	312589	x	Gångjärn	Hinge
36	345738	x	Överskåp H F L=939 (Alpinvit)	Cupboard upper front R L=939 (Alpine white)
--	350571	x	Gångjärn	Hinge
37	345780	x	Lucka (Alpinvit)	Door (Alpine white)
39	342494	x	Stöd bäddlåda HF	Support bed box
40	350348	x	Skena gardin L=1020	Curtain rod L=1020
41	345928	x	Värmespalt H fram	Air gap R.F.
42	319821	M	List kant mörkbrun	Strip, dark brown
43	346011	x	Lock bäddlåda H F	Cover bedbox R.F.
--	319024	x	Matta grå textil m. tejp d:o	Carpet gray textile with tape d:o
44	343085	x	Front bäddlåda H F	Front bed box R.F.
--	346003	x	Front bäddlåda H F (centraldammsugare)	Front bed box R.F. (central vacuum cleaner)
45	342495	x	Stöd bäddlåda HF	Support bed box
46	312825	x	Stöd bäddlåda VF	Support bed box
47	319871	x	Tröskel aluminium L=650	Threshold aluminium L=650
48	310083	x	Bordsstativ	Table stand
--	350716	x	Bordstativ enpelar	Table stand pillar
49	345945	x	Bordsskiva 800x1000	Table top 800x1000
50	345778	x	Lucka överskåp (Alpinvit)	Door, cupboard upper (Alpine white)
51	343736	x	Lucka H	Door R
--	316799	x	Gångjärn d:o	Hinge d:o
--	312588	x	Platta gångjärn d:o	Plate hinge d:o
52	331245M	x	Front bäddlåda gavel	Front bed box gable
53	345923	x	Skiva rundsittgrupp	Sheet seat
			M= Metervara	M= On the metre

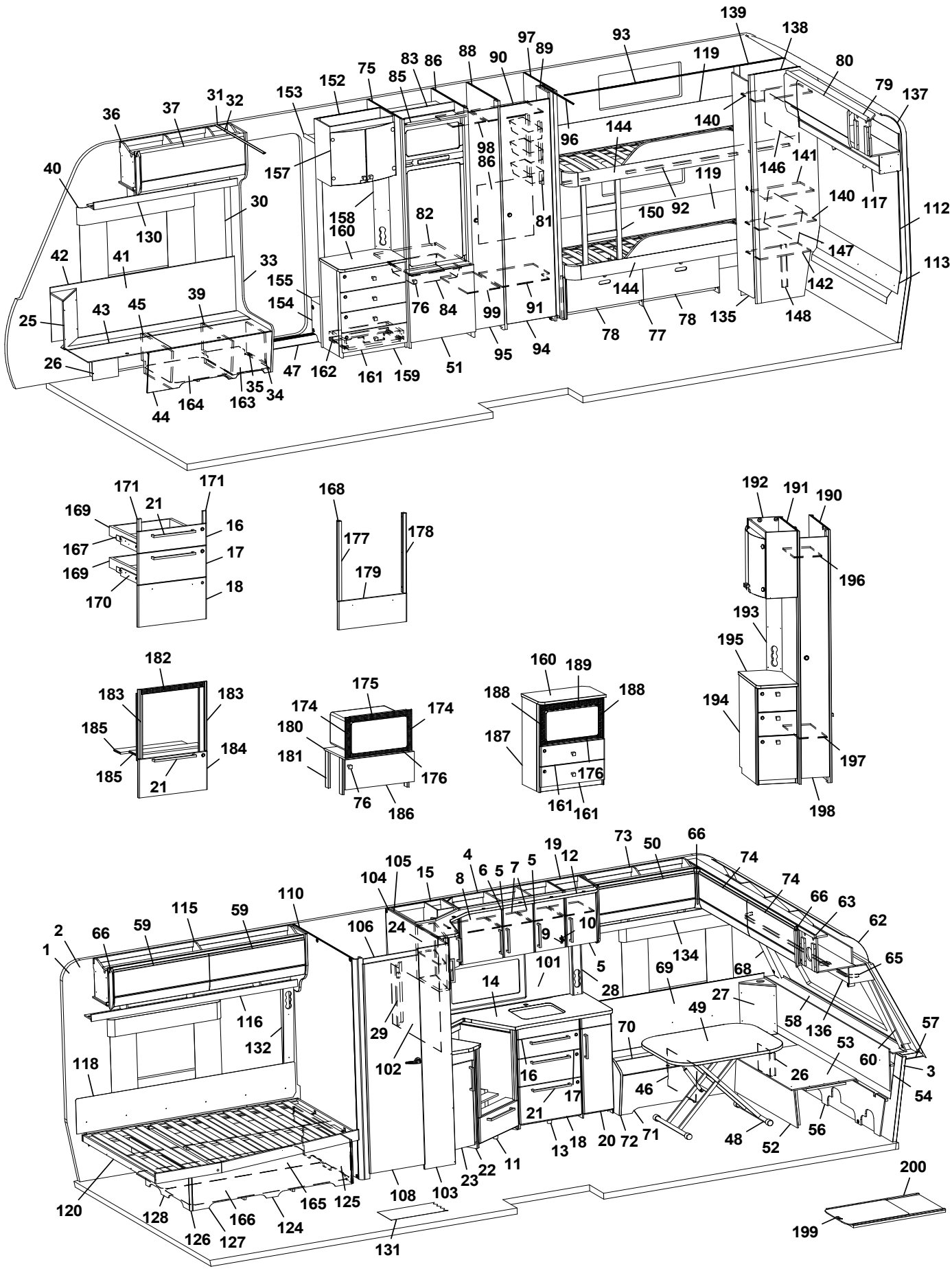
139
138
93
97
89
119
80
79
137
88
90
83
86
75
85
152
153
31
32
37
36
140
144
96
98
86
141
146
40
157
119
117
30
158
160
82
81
150
92
140
112
130
42
41
33
155
147
113
39
154
76
84
99
91
144
142
25
43
45
78
77
78
135
148
26
47
162
161
159
51
95
94
35
34
44
164
163
171
171
169
21
16
167
17
169
18
170
168
177
178
179
192
191
190
196
193
195
182
183
183
185
184
185
21
175
174
174
180
181
176
76
186
160
189
188
188
187
176
161
161
194
197
198
73
50
66
19
12
4
105
15
8
6
5
7
5
74
74
104
110
115
59
59
66
63
62
2
66
106
24
9
10
1
101
5
134
65
14
69
68
28
27
116
29
49
58
136
57
132
102
70
53
118
16
26
60
3
17
46
54
21
13
18
20
72
71
48
52
56
22
11
23
120
128
165
125
108
103
200
166
124
126
127
131
199

Pos Fig	Det. nr Part. No	Ingår Fitted	OBS!! Ange alltid årsmodell vid beställning av inredning Benämning	OBS!! Specify always year of model when ordering equipment Description
54	340578	x	Värmespalt gavel fram	Air gap
56	340520	x	Stöd sittgrupp	Support
57	215275	x	Hylla front kpl. L=2366	Shelf front cpl. L=2366
58	345285	x	Front/hylla kpl.	Front/shelf cpl.
--	345362	x	Front/hylla kpl. med belysning "Björn"	Front/shelf cpl. with lightning "Bear"
59	345777	x	Lucka överskåp (Alpinvit)	Door, cupboard upper (Alpine white)
60	345085	x	Hörn front H	Front corner R
62	216067	x	Täckskiva radie fram 1x380x2360	Cover plate radius front 1x380x2360
--	313884	x	List plast radie L=2379	List L=2379
63	345727	x	Skåp gavel fram L=2360	Cupboard L=2360
--	350571	x	Gångjärn d:o	Hinge d:o
65	350349	x	Skena gardin L=1920	Curtain rod L=1920
66	345869	x	Hörn inredning	Corner
68	345084	x	Hörn front V	Front corner L
69	345929	x	Värmespalt V fram	Air gap L.F.
70	346014	x	Lock bäddlåda V F	Cover bed box L.F
--	319024	x	Matta grå textil m. tejp d:o	Carpet gray textile with tape d:o
71	339504	x	Front bäddlåda V F	Front bed box L.F.
72	345933	x	Gavel bäddlåda V F	Gable bed box L.F
73	345766	x	Överskåp V F L=922 (Alpinvit)	Cupboard upper front L L=922 (Alpine white)
--	350571	x	Gångjärn	Hinge
74	345779	x	Lucka överskåp (Alpinvit)	Door, cupboard upper (Alpine white)
75	347502	x	Vägg kyl V	Wall refrigerator L
76	350473	x	Handtag knopp	Handle knob
77	340549	x	Lådor under säng kpl. sats	Drawers bed cpl. kit
78	340553	x	Låda kpl. d:o	Drawer cpl. d:o
--	315215	x	Glidskena låda (säljes i par)	Slide bar (exp. in pair)
79	346131	x	Överskåp bak L=1410 (Alpinvit)	Cupboard upper rear L=1410 (Alpine white)
--	350571	x	Gångjärn	Hinge
80	345780	x	Lucka överskåp (Alpinvit)	Door cupboard upper (Alpine white)
81	319759	x	Korg, garderob	Basket, wardrobe
--	335802	x	List för korgar	List för baskets
82	347505	x	Hylla under kyl	Shelf refrigerator
83	342309	x	Bakstycke stopp kyl	Back cupboard
84	310325	x	Trådback vit 85x427x427	Tray 85x427x427
--	350760	x	Glidlist trådback (säljes i par)	Sliding strip tray (pair)
--	347802	x	List d:o	List d:o
85	342306	x	List folierad L = 528	List foiled L = 528
86	336260	x	Täckskiva exp.kärl	Cover expansion vessel
90	341113	x	Hylla garderob övre	Shelf wardrobe upper
91	332693M	x	Hylla garderob nedre	Shelf wardrobe lower
92	331748M	x	List draperiskena (3 delar)	List drapery rail (3 parts)
--	350348	x	Skena draperi L=1020	Drapery rail L=1020
93	350349	x	Skena draperi L=1920	Drapery rail L=1920
94	342702	x	Dörr kpl. m. tryckknapp 415x1850	Door cpl. with pushlock 415x1850
--	342704	x	Dörr kpl. m. vridknopp 415x1850	Door cpl. with twistknob 415x1850
95	336043	x	Dörr kpl. m. tryckknapp 260x1850	Door cpl. with pushlock 260x1850
--	339878	x	Dörr kpl. m. vridknopp 260x1850	Door cpl. with twistknob260x1850
96	314917	x	Skena draperi L=1190	Drapery rail L=1190
97	331593M	x	Vägg garderob	Wall wardrobe
			M= Metervara	M= On the metre

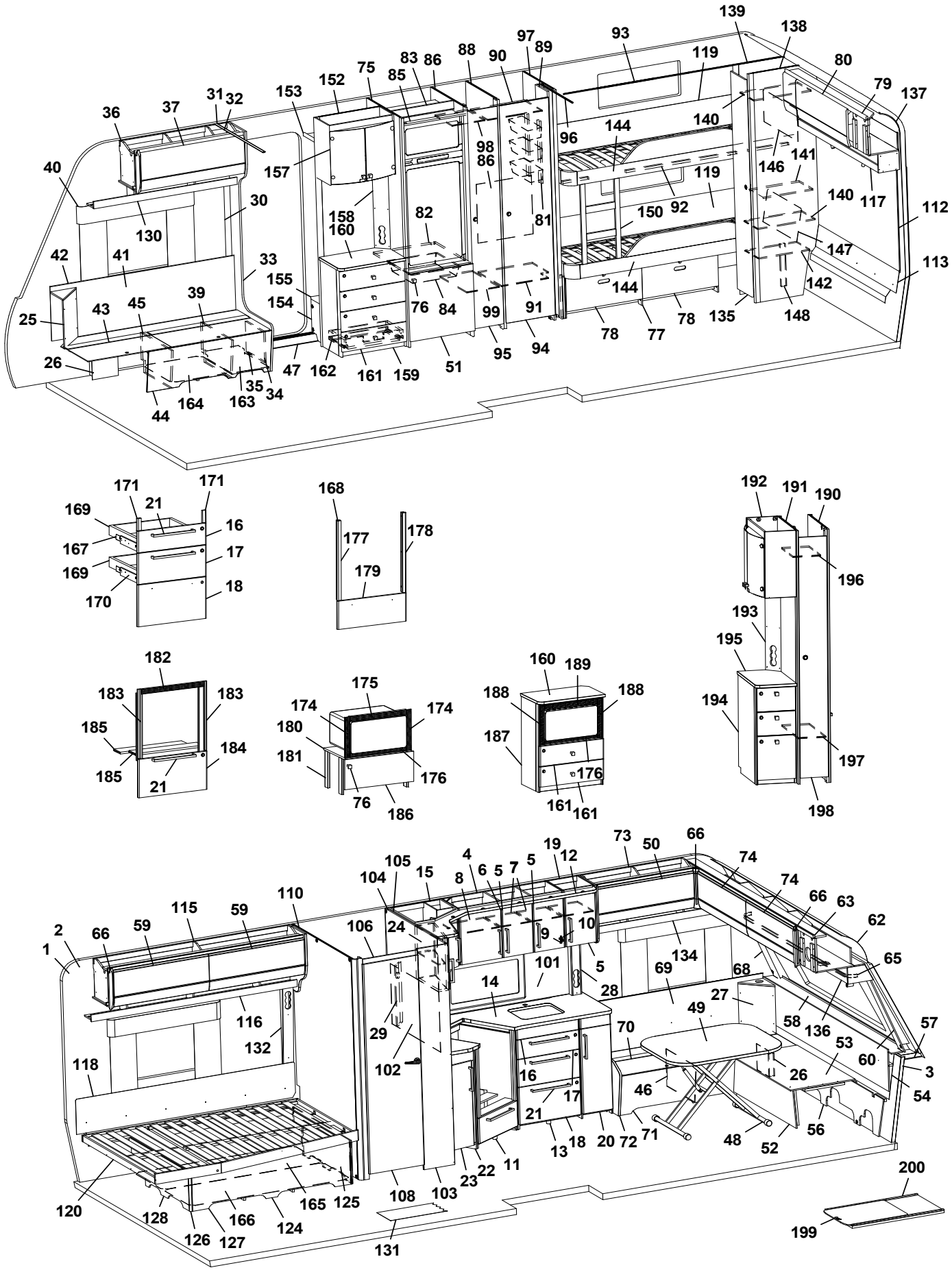
1 2 3 5 6 7 8 9 10 11 12 13 14 15 16 17 18 19 20 21 22 23 24 25 26 27 28 29 30 31 32 33 34 35 36 37 39 40 41 42 43 44 45 46 47 48 49 50 51 52 53 54 56 57 58 59 60 62 63 65 66 68 69 70 71 72 73 74 75 76 77 78 79 80 81 82 83 84 85 86 88 89 90 91 92 93 94 95 96 97 98 99 101 102 103 104 105 106 108 110 111 112 113 115 116 117 118 119 120 121 122 123 124 125 126 127 128 130 131 132 134 135 136 137 138 139 140 141 142 144 146 147 148 150 152 153 154 155 157 158 159 160 161 162 163 164 165 166 167 168 169 170 171 175 176 177 178 179 180 181 182 183 184 185 186 187 188 189 190 191 192 193 194 195 196 197 198 199 200

Pos Fig	Det. nr Part. No	Ingår Fitted	OBS!! Ange alltid årsmodell vid beställning av inredning Benämning	OBS!! Specify always year of model when ordering equipment Description
98	332726M	x	Hylla garderob övre	Shelf wardrobe upper
99	332727M	x	Hylla garderob nedre	Shelf wardrobe lower
101	346018-F	x	Köksskiva vägg, (Svart fiskben)	Protection kitchen, (Black fishbone)
--	346018-M	x	Köksskiva vägg, (Marmor)	Protection kitchen, (Marble)
--	346018-S	x	Köksskiva vägg, (Sten)	Protection kitchen, (Stone)
102	341710-F	x	Köksskiva vägg, (Svart fiskben)	Köksskiva vägg, (Svart fiskben)
--	341710-M	x	Köksskiva vägg, (Marmor)	Köksskiva vägg, (Marmor)
--	341710-S	x	Köksskiva vägg, (Sten)	Köksskiva vägg, (Sten)
103	346408	x	Front tvättrum kpl.	Front washroom cpl.
104	345156	x	Vägg tvättrum H kpl.	Wall washroom R cpl.
105	343420	x	Vägg kök	Wall kitchen
106	331248M	x	Överbit tvättrum	Overlap washroom
108	346017	x	Dörr 490x1850 kpl.	Door 490x1850 cpl.
110	346406	x	Vägg tvättrum kpl. V	Wall washroom cpl. L
112	346170	x	Sänggavel kpl. med tyg (Sara Greige)	Headboard cpl. with fabric (Sara Greige)
--	346171	x	Sänggavel kpl. med tyg (Velvet Greige)	Headboard cpl. with fabric (Velvet Greige)
113	344425	x	Värmespalt	Air gap
115	346126	x	Överskåp V B L=1737 (Alpinvit)	Cupboard upper Rear L L=1737 (Alpine white)
116	343213	x	Hyllpaket V B L=1815	Shelf Rear L L=1815
117	346140	x	Hyllpaket Bak L=1410	Shelf Rear L=1410
118	339334	x	Värmespalt kpl u. tyg	Air gap cpl. without fabric
--	350600	x	Tyg värmespalt (Sara Greige)	Fabric air gap (Sara Greige)
--	350609	x	Tyg värmespalt (Velvet Greige)	Fabric air gap (Velvet Greige)
119	338144	x	Värmespalt kpl. u tyg	Air gap cpl. without fabric
--	350597	x	Tyg värmespalt (Sara Greige)	Fabric air gap (Sara Greige)
--	350606	x	Tyg värmespalt (Velvet Greige)	Fabric air gap (Velvet Greige)
120	342650	x	Sängram u. ribbotten	Bed bottom without laths
--	342685	x	Ribbotten kpl.	Laths bottom cpl.
124	342677	x	Sänglåda kpl.	Bed box cpl.
--	315203	x	Regel 17,5x22x1415	Wood lath pine 17,5x22x1415
125	342679	x	Gavel säng H	Gable bed R
126	319863	x	List hörn L=380	Corner strip L=380
127	339426	x	Front säng	Front bed
128	342678	x	Gavel säng V	Gable bed L
130	345792	x	Hyllpaket H F L=1218	Shelf Front R L=1218
131	319230	x	Matta golv, antik planka	Carpet floor, antique plank
132	343352	x	Front eluttag	Front outlet
134	345795	x	Hyllpaket V F L=1201	Shelf Front L L=1201
135	336250	x	Dörr kpl. m. tryckknapp 260x1850	Door cpl. with pushlock 260x1850
--	339888	x	Dörr kpl. m vridknopp 260x1850	Door cpl. twistknob 260x1850
136	345930	x	Hyllpaket gavel fram L=2360	Shelf front L=2360
137	216066	x	Täckskiva radie bak 1x275x2360	Cover plate radius 1x275x2360
--	313884	x	List plast radie L=2379	List L=2379
138	333298M	x	Vägg garderob H	Wall wardrobe R
--	339579	x	Vägg garderob H m. LED-list	Wall wardrobe R with LED-stripe
139	333296M	x	Vägg garderob V	Wall wardrobe L
140	331806M	x	Hylla garderob	Shelf wardrobe
141	333299M	x	Hylla garderob	Shelf wardrobe
142	331807M	x	Hylla garderob	Shelf wardrobe
144	343969	x	Sängram u. ribbotten	Bed bottom without laths
			M= Metervara	M= On the metre

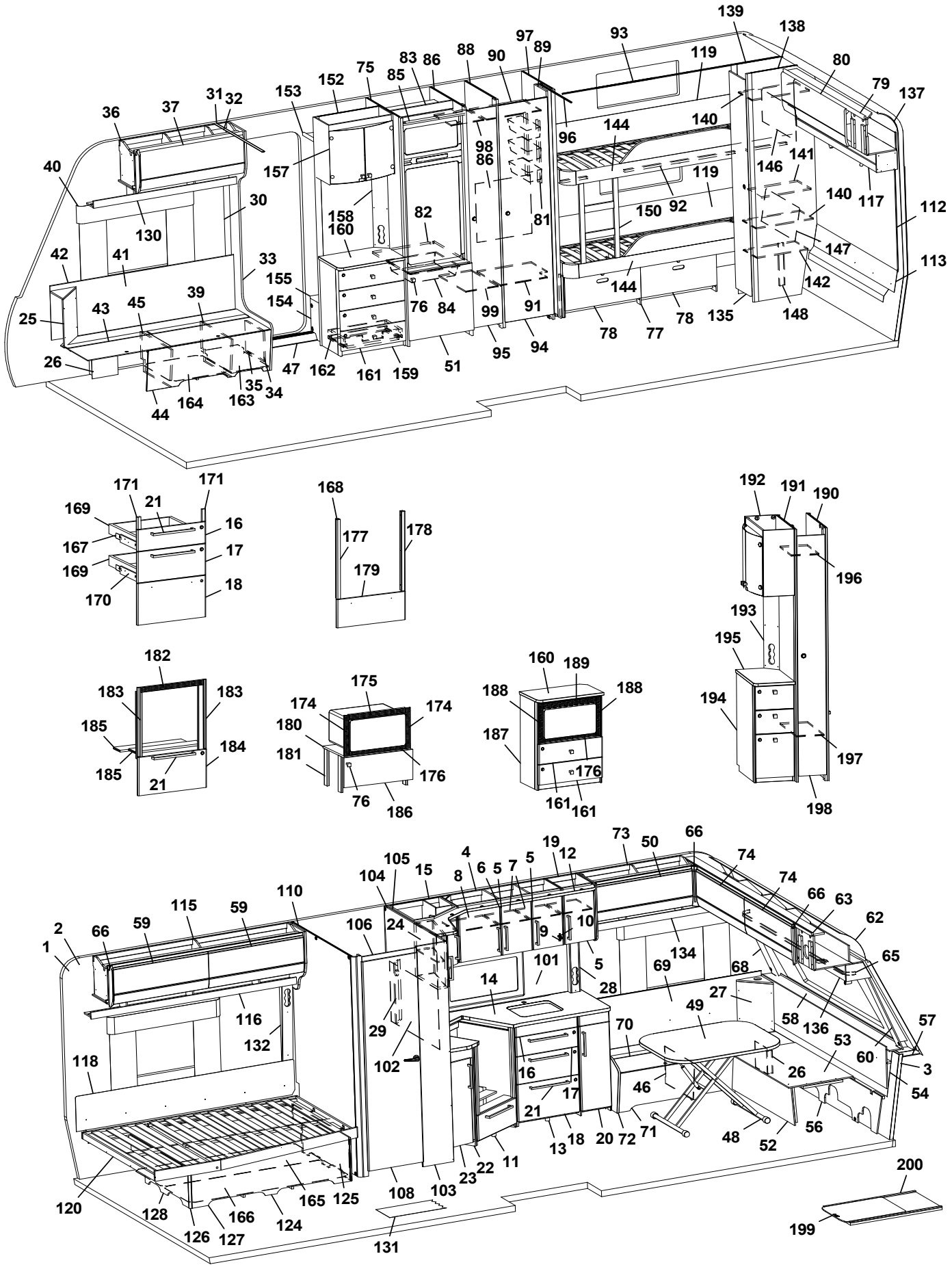
1 2 3 4 5 6 7 8 9 10 11 12 13 14 15 16 17 18 19 20 21 22 23 24 25 26 27 28 29 30 31 32 33 34 35 36 37 39 40 41 42 43 44 45 46 47 48 49 50 51 52 53 54 56 57 58 59 60 62 63 65 66 68 69 70 71 72 73 74 75 76 77 78 79 80 81 82 83 84 85 86 88 89 90 91 93 94 95 96 97 98 99 101 102 103 104 105 106 108 110 111 112 113 115 116 117 118 119 120 124 125 126 127 128 131 132 134 135 136 137 138 139 140 141 142 144 146 147 148 150 152 153 154 155 157 158 159 160 161 162 163 164 165 166 167 168 169 170 171 175 176 177 178 179 180 181 182 183 184 185 186 187 188 189 190 191 192 193 194 195 196 197 198 199 200

Pos Fig	Det. nr Part. No	Ingår Fitted	OBS!! Ange alltid årsmodell vid beställning av inredning Benämning	OBS!! Specify always year of model when ordering equipment Description
--	325432	x	Ribbotten kpl. H d:o	Laths bottom cpl. d:o
146	321688	x	Värmespalt övre	Air gap upper
--	350595	x	Tyg värmespalt d:o (Sara Greige)	Fabric air gap d:o (Sara Greige)
--	350604	x	Tyg värmespalt d:o (Velvet Greige)	Fabric air gap d:o (Velvet Greige)
147	323783	x	Värmespalt nedre	Air gap lower
--	350596	x	Tyg värmespalt d:o (Sara Greige)	Fabric air gap d:o (Sara Greige)
--	350605	x	Tyg värmespalt d:o (Velvet Greige)	Fabric air gap d:o (Velvet Greige)
148	331524M	x	Stöd säng	Bed support
150	343966	x	Stege	Ladder
152	343654	x	Vägg instegsgarderob	Wall wardrobe
153	331910M	x	Hylla övre	Shelf upper
154	336618	x	Front instegsgarderob	Front
155	319866	x	Hylla nedre	Shelf lower
157	345981	x	Skåp bar kpl.	Coctail cabinet cpl.
--	330180	x	Hylla hållare flaskor	Shelf bottle holder
--	345998	x	Lucka H d:o	Door R d:o
--	345997	x	Lucka V d:o	Door L d:o
--	318379	x	Gångjärn d:o	Hinge d:o
--	318380	x	Täckhatt d:o	Cover d:o
--	312588	x	Platta gångjärn d:o	Plate hinge d:o
158	343721	x	Front eluttag	Front outlet
159	347532	x	TV-bänk kpl. u. skiva	TV-bench cpl. without board
160	347507	x	Skiva TV-bänk	Board TV-bench
161	347083	x	Lådförstycke	Drawer front
162	20-900302	x	Pentrylåda 273x500 d:o	Drawer pentry 273x500 d:o
--	07-800039	x	Rullskena H d:o	Roller rail R d:o
--	07-800038	x	Rullskena V d:o	Roller rail L d:o
163	350390	x	Plåt skofack	Plate shoe compartment
164	343594	x	Luftspalt H-fram	Air gap R front
165	343620	x	Luftspalt sänglåda	Air gap bed box
166	343600	x	Luftspalt sänglåda	Air gap bed box
167	347012	x	Monteringssats kpl. lådor (Alpinvit)	Mounting kit cpl. drawers (Alpine white)
--	343471	x	Monteringssats kpl. lådor (Mekong)	Mounting kit cpl. drawers (Mekong)
168	347075	x	Monteringssats kpl. ugn (Alpinvit)	Mounting kit cpl. oven (Alpine white)
--	347076	x	Monteringssats kpl. ugn (Mekong)	Mounting kit cpl. oven (Mekong)
169	317514	x	Låda 480x500	Drawer 480x500
170	317382	x	Glidskena låda H	Slide bar, drawer R
--	350221	x	Glidskena låda V	Slide bar, drawer L
--	801701	x	Skruv 6x16 d:o	Screw 6x16 d:o
171	336092	x	Passbit 16x30x95 (Mekong)	Gauge block 16x30x95 (Mekong)
174	402108	x	Galler vent. mikro 38x318	Grating vent. micro 38x318
175	402109	x	Galler vent. mikro 38x448	Grating vent. micro 38x448
176	402110	x	Galler vent. mikro 33x448	Grating vent. micro 33x448
177	346950	x	Passbit V	Gauge block L
178	346949	x	Passbit H	Gauge block R
179	346971	x	Lucka (Alpinvit)	Door (Alpine white)
--	346972	x	Lucka (Mekong)	Door (Mekong)
180	342316	x	Hylla mikro	Shelf
181	342315	x	List folierad L=283	List folierad L=283
182	402107	x	Galler ugn (diskb. induktion) 35x503	Grating oven (kitch. sink induct.) 35x503
			M= Metervara	M= On the metre

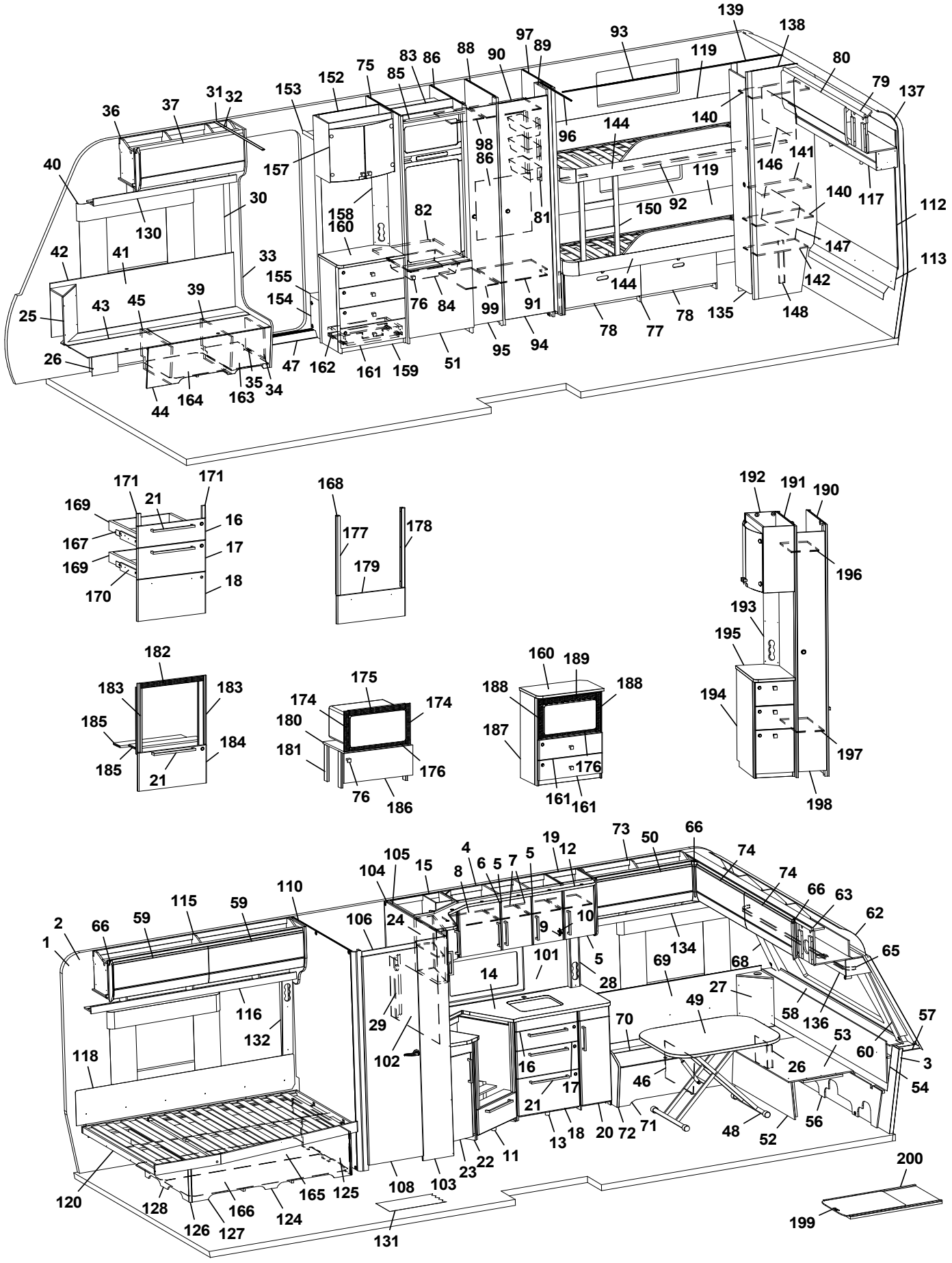
1 2 3 4 5 6 7 8 9 10 11 12 13 14 15 16 17 18 19 20 21 22 23 24 25 26 27 28 29 30 31 32 33 34 35 36 37 39 40 41 42 43 44 45 46 47 48 49 50 51 52 53 54 56 57 58 59 60 62 63 65 66 68 69 70 71 72 73 74 75 76 77 78 79 80 81 82 83 84 85 86 88 89 90 91 93 94 95 96 97 98 99 101 102 103 104 105 106 108 110 111 112 113 115 116 117 118 119 120 121 122 123 124 125 126 127 128 130 131 132 134 135 136 137 138 139 140 141 142 144 146 147 148 150 152 153 154 155 157 158 159 160 161 162 163 164 165 166 167 168 169 170 171 175 176 177 178 179 180 181 182 183 184 185 186 187 188 189 190 191 192 193 194 195 196 197 198 199 200

Pos Fig	Det. nr Part. No	Ingår Fitted	OBS!! Ange alltid årsmodell vid beställning av inredning Benämning	OBS!! Specify always year of model when ordering equipment Description
183	342139	x	List L=538 (diskbänk induktion)	List (kitchen sink induction) L=538
184	346803	x	Lucka (diskb. induktion) (Vit)	Door (kitch. sink induct.) (White)
--	343392	x	Lucka (diskb. induktion) (Mekong)	Door (kitch. sink induct.) (Mekong)
185	346947	x	Skiva distans	Sheet distance
186	343880	x	Lucka 228x550	Door 228x550
--	316799	x	Gångjärn d:o	Hinge d:o
--	312588	x	Platta gångjärn d:o	Plate hinge d:o
187	347533	x	Tv-bänk kpl. m. urtag för mikro	TV-bench cpl. with socket for microwave
188	350567	x	Galler vent. mikro 38x326	Grating vent. micro 38x326
189	350568	x	Galler vent. mikro 46x448	Grating vent. micro 46x448
190	344383	x	Vägg garderob kpl.	Wall wardrobe cpl.
191	344384	x	Vägg garderob kpl.	Wall wardrobe cpl.
192	345982	x	Skåp bar kpl.	Coctail cabinet cpl.
--	330180	x	Hylla hållare flaskor	Shelf bottle holder
--	345998	x	Lucka H d:o	Door R d:o
--	345997	x	Lucka V d:o	Door L d:o
--	318379	x	Gångjärn d:o	Hinge d:o
--	318380	x	Täckhatt d:o	Cover d:o
193	344387	x	Front eluttag	Front outlet
194	346256	x	Hurts kpl. m skiva	Cupboard cpl. with board
195	346074	x	Skiva hurts	Board cupboard
196	343092	x	Hylla garderob övre	Shelf wardrobe upper
197	343089	x	Hylla garderob nedre	Shelf wardrobe lower
198	344385	x	Dörr garderob 205x1850	Door wardrobe 205x1850
199	341192	x	Utdragsskiva bord 450x550	Sliding leaf 450x550
200	341193	x	Låda utdragsskiva	Box sliding leaf
			M= Metervara	M= On the metre

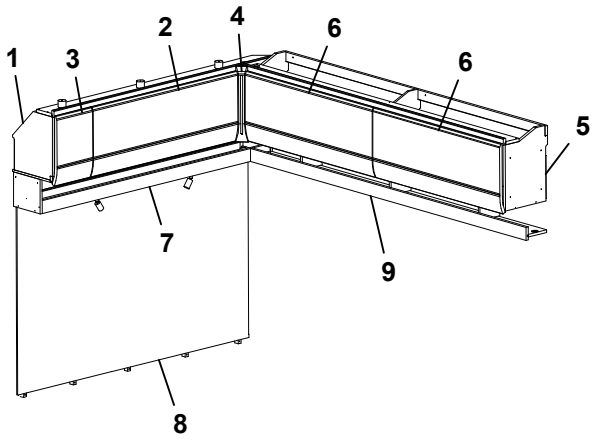
1
3
2
4
6
6
5
7
9
8

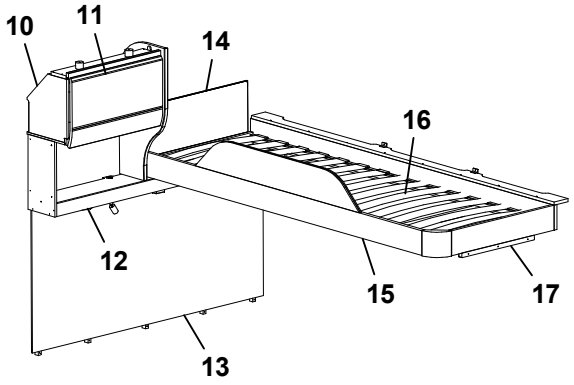
10
11
14
16
12
15
17
13

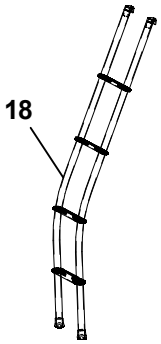
18

Pos Fig	Det. nr Part. No	Ingår Fitted	OBS!! Ange alltid årsmodell vid beställning av inredning Benämning	OBS!! Specify always year of model when ordering equipment Description
1	346131	x	Skåp gavel bak L=1410 (Alpinvit)	Cupboard gable L=1410 (Alpine white)
--	350571	x	Gångjärn	Hinge
2	345780	x	Lucka (Alpinvit)	Door (Alpine white)
3	345772	x	Passbit (Alpinvit)	Gauge block (Alpine white)
4	345869	x	Hörn inredning	Corner
5	346126	x	Överskåp L=1737 (Alpinvit)	Cupboard upper L=1737 (Alpine white)
--	350571	x	Gångjärn	Hinge
6	345777	x	Lucka (Alpinvit)	Door (Alpine white)
7	346140	x	Hyllpaket L=1410 (u. högtalare)	Shelf L=1410 (without speakers)
--	346141	x	Hyllpaket L=1410 (m. högtalare)	Shelf L=1410 (with speakers)
8	346170	x	Sänggavel kpl. med tyg (Sara Greige)	Headboard cpl. with fabric (Sara Greige)
--	346171	x	Sänggavel kpl. med tyg (Velvet Greige)	Headboard cpl. with fabric (Velvet Greige)
9	343213	x	Hyllpaket L=1815	Shelf L=1815
10	346228	x	Skåp gavel bak L=560 (Alpinvit)	Cupboard gable L=560 (Alpine white)
--	350571	x	Gångjärn	Hinge
11	345774	x	Lucka (Alpinvit)	Door (Alpine white)
12	346144	x	Hyllpaket L=1410 (u. högtalare)	Shelf L=1410 (without speakers)
--	346145	x	Hyllpaket L=1410 (m. högtalare)	Shelf L=1410 (with speakers)
13	346174	x	Sänggavel kpl. med tyg (Sara Greige)	Headboard cpl. with fabric (Sara Greige)
--	346175	x	Sänggavel kpl. med tyg (Velvet Greige)	Headboard cpl. with fabric (Velvet Greige)
14	321209	x	Värmespalt	Air gap
--	350594	x	Tyg värmespalt (Sara Greige)	Fabric air gap (Sara Greige)
--	350603	x	Tyg värmespalt (Velvet Greige)	Fabric air gap (Velvet Greige)
15	336381	x	Sängram vån.säng V u. ribbotten	Bed bottom L without laths
16	325430	x	Ribbotten kpl.	Laths bottom cpl.
--	311985	x	Ribba sängbotten L=718 B=63	Lath bed bottom L=718 B=63
17	331961	x	Bärregel L=440	Bearing rail L=440
18	350534	T	Stege ö-bäddsskåp	Ladder upper bed

M= Metervara | M= On the metre

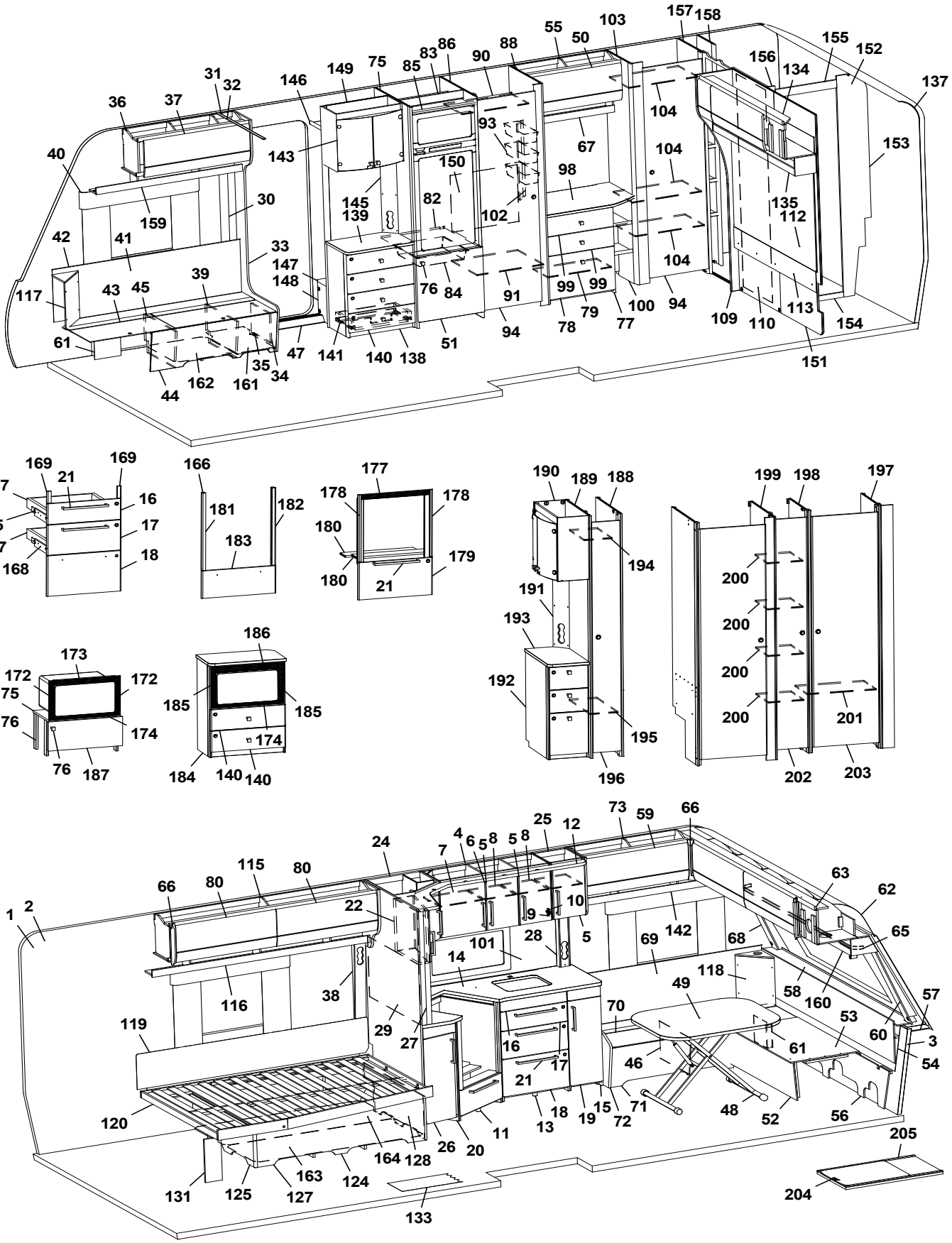
1 2 3 5 6 7 8 9 10 11 12 13 14 15 16 17 18 19 20 21 22 24 25 26 27 28 29 30 31 32 33 34 35 36 37 38 39 40 41 42 43 44 45 46 47 48 49 50 52 53 54 55 56 57 58 59 60 61 62 63 65 66 67 68 69 70 71 72 73 75 76 77 78 79 80 82 83 84 85 86 88 90 91 93 94 98 99 100 101 102 103 104 109 110 112 113 115 116 117 118 119 120 124 125 127 128 131 133 134 135 137 138 139 140 141 142 143 145 146 147 148 149 150 151 152 153 154 155 156 157 158 159 160 161 162 163 164 165 166 167 168 169 172 173 174 175 176 177 178 179 180 181 182 183 184 185 186 187 188 189 190 191 192 193 194 195 196 197 198 199 200 201 202 203 204 205

Pos Fig	Det. nr Part. No	Ingår Fitted	OBS!! Ange alltid årsmodell vid beställning av inredning Benämning	OBS!! Specify always year of model when ordering equipment Description
1	318657	M	Tapet vägg/tak	Wall paper
2	318584	M	Tejp tapet 20 mm	Tape, wall paper 20 mm
3	318585	M	Tejp tapet 60 mm	Tape, wall paper 60 mm
4	345986	x	Skåp kök L=924 kpl. (Alpinvit)	Cupboard kitchen L=924 cpl. (Alpine white)
--	346571	x	Skåp kök L=924 kpl. (Mekong)	Cupboard kitchen L=924 cpl. (Mekong)
5	346808	x	Lucka H (Alpinvit)	Door R (Alpine white)
--	343458	x	Lucka H (Mekong)	Door R (Mekong)
--	350471	x	Handtag d:o	Handle d:o
6	346819	x	Lucka V (Alpinvit)	Door L (Alpine white)
--	343455	x	Lucka V (Mekong)	Door L (Mekong)
--	350471	x	Handtag d:o	Handle d:o
7	331385M	x	Hylla	Shelf
8	341681	x	Hylla	Shelf
9	311917	x	Gångjärn	Hinge
10	312588	x	Platta gångjärn	Plate hinge
11	346969	x	Diskbänk vinklad (Alpinvit)	Kitchen sink angled (Alpine white)
--	346970	x	Diskbänk vinklad (Mekong)	Kitchen sink angled (Mekong)
--	346998	x	Diskbänk vinklad induktion (Alpinvit)	Kitchen sink angled induction (Alpine white)
--	346999	x	Diskbänk vinklad induktion (Mekong)	Kitchen sink angled induction (Mekong)
12	346031	x	Ljusramp köksskåp L=1650	Light holder kitchen L=1650
13	346992	x	Utskjut diskbänk (Alpinvit)	Kitchen sink (Alpine white)
--	344851	x	Utskjut diskbänk (Mekong)	Kitchen sink (Mekong)
14	346973	x	Skiva diskbänk 902x1675	Board 902x1675
--	345801	x	Skiva diskbänk induktion 902x1675	Board induction 902x1675
15	346993	x	Utskjut diskbänk (Alpinvit)	Projection kitchen sink (Alpine white)
--	343400	x	Utskjut diskbänk (Mekong)	Projection kitchen sink (Mekong)
16	346799	x	Lådförstycke (Alpinvit)	Drawer front (Alpine white)
--	343412	x	Lådförstycke (Mekong)	Drawer front (Mekong)
--	317514	x	Låda 480x500 d:o	Drawer 480x500 d:o
--	317382	x	Glidskena låda H d:o	Slide bar, drawer R d:o
--	350221	x	Glidskena låda V d:o	Slide bar, drawer L d:o
17	346801	x	Lådförstycke (Alpinvit)	Drawer front (Alpine white)
--	343413	x	Lådförstycke (Mekong)	Drawer front (Mekong)
--	317514	x	Låda 480x500 d:o	Drawer 480x500 d:o
--	317382	x	Glidskena låda H d:o	Slide bar, drawer R d:o
--	350221	x	Glidskena låda V d:o	Slide bar, drawer L d:o
18	346802	x	Lucka (Alpinvit)	Door (Alpine white)
--	343414	x	Lucka (Mekong)	Door (Mekong)
--	20-900302	x	Pentrylåda 273x500 d:o	Drawer pentry 273x500 d:o
--	07-800039	x	Rullskena H d:o	Roller rail R d:o
--	07-800038	x	Rullskena V d:o	Roller rail L d:o
19	346810	x	Lucka (Alpinvit)	Door (Alpine white)
--	343398	x	Lucka (Mekong)	Door (Mekong)
--	350471	x	Handtag d:o	Handle d:o
20	346991	x	Utskjut diskbänk (Alpinvit)	Projection kitchen sink (Alpine white)
--	343406	x	Utskjut diskbänk (Mekong)	Projection kitchen sink (Mekong)
21	350472	x	Handtag	Handle
22	346028	x	Skåp utskjut kökskåp (Alpinvit)	Cupboard projection (Alpine white)
--	346444	x	Skåp utskjut kökskåp (Mekong)	Cupboard projection (Mekong)
--	341856	x	Hylla d:o	Shelf d:o
			M= Metervara	M= On the metre

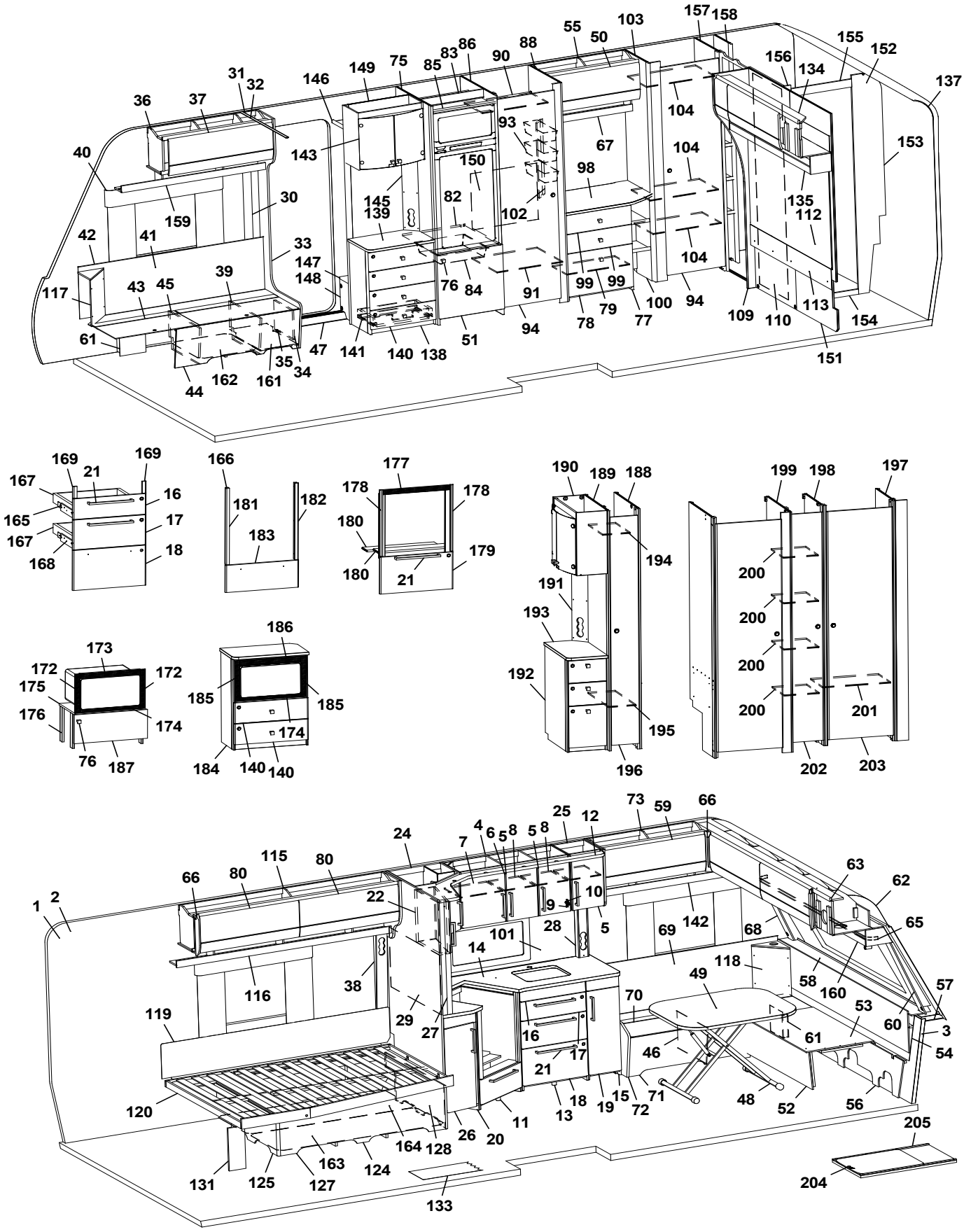
1 2 3 4 5 6 7 8 9 10 11 12 13 14 15 16 17 18 19 20 21 22 24 25 26 27 28 29 31 32 33 34 35 36 37 38 39 40 41 42 43 44 45 46 47 48 49 50 51 52 53 54 55 56 57 58 59 60 61 62 63 65 66 67 68 69 70 71 72 73 75 76 77 78 79 80 82 83 84 85 86 88 90 91 93 94 98 99 100 101 102 103 104 109 110 112 113 115 116 117 118 119 120 124 125 127 128 131 133 134 135 137 138 139 140 141 142 143 145 146 147 148 149 150 151 152 153 154 155 156 157 158 159 160 161 162 163 164 165 166 167 168 169 171 172 173 174 175 176 177 178 179 180 181 182 183 184 185 186 187 188 189 190 191 192 193 194 195 196 197 198 199 200 201 202 203 204 205

Pos Fig	Det. nr Part. No	Ingår Fitted	OBS!! Ange alltid årsmodell vid beställning av inredning Benämning	OBS!! Specify always year of model when ordering equipment Description
--	346818	x	Lucka (Alpinvit)	Door (Alpine white)
--	343443	x	Lucka (Mekong)	Door (Mekong)
--	350471	x	Handtag d:o	Handle d:o
24	346030	x	Skåp kpl. (Alpinvit)	Cupboard cpl. (Alpine white)
--	346443	x	Skåp kpl. (Mekong)	Cupboard cpl. (Mekong)
--	346807	x	Lucka (Alpinvit)	Door (Alpine white)
--	343427	x	Lucka (Mekong)	Door (Mekong)
--	350471	x	Handtag d:o	Handle d:o
25	346016	x	Skåp kpl. (Alpinvit)	Cupboard cpl. (Alpine white)
--	343475	x	Skåp kpl. (Mekong)	Cupboard cpl. (Mekong)
26	346809	x	Lucka (Alpinvit)	Door (Alpine white)
--	343380	x	Lucka (Mekong)	Door (Mekong)
--	350471	x	Handtag d:o	Handle d:o
27	341727	x	Stolpe utskjut	Support bar
28	333289	x	Front el-uttag	Front el-outlet
29	341710-F	x	Köksskiva vägg, svart fiskben	Protection kitchen, black fishbone
--	341710-M	x	Köksskiva vägg, marmor	Protection kitchen, marble
--	341710-S	x	Köksskiva vägg, sten	Protection kitchen, stone
30	318962	x	List täck el-kabel B=45 L=2100	Cover strip B=45 L=2100
31	316270	x	List snäpp undre L=2379	List lower L=2379
32	316268	x	List snäpp övre L=2379	List upper L=2379
33	346566	x	Stolpe först. kpl. m. lucka	Support bar cpl. with door
34	343731	x	Lucka	Door
35	312589	x	Gångjärn	Hinge
36	345738	x	Överskåp H F L=939 (Alpinvit)	Cupboard upper front R L=939 (Alpine white)
--	350571	x	Gångjärn d:o	Hinge d:o
37	345780	x	Lucka, överskåp (Alpinvit)	Door (Alpine white)
38	343352	x	Front eluttag	Front outlet
39	342494	x	Stöd bäddlåda HF	Support bed box
40	350348	x	Skena gardin L=1020	Curtain rod L=1020
41	345928	x	Värmespalt H fram	Air gap R.F.
42	319821	M	List kant mörkbrun	Strip, dark brown
43	346011	x	Lock bäddlåda H F	Cover bedbox R.F.
--	319024	x	Matta grå textil m. tejp d:o	Carpet gray textile with tape d:o
44	343085	x	Front bäddlåda H F	Front bed box R.F.
--	346003	x	Front bäddlåda H F (centraldammsugare)	Front bed box R.F. (central vacuum cleaner)
45	342495	x	Stöd bäddlåda HF	Support bed box
46	312825	x	Stöd bäddlåda VF	Support bed box
47	319871	x	Tröskel aluminium L=650	Threshold aluminium L=650
48	310083	x	Bordsstativ	Table stand
--	350716	x	Bordsstativ enpelar	Table stand single pillar
49	345945	x	Bordsskiva 800x1000	Table top 800x1000
50	345776	x	Lucka överskåp (Alpinvit)	Door, cupboard upper (Alpine white)
51	343736	x	Lucka H 550x570	Door R 550x570
52	331245M	x	Front bäddlåda gavel	Front bed box gable
53	345923	x	Skiva rundsittgrupp	Sheet seat
54	340578	x	Värmespalt gavel fram	Air gap
55	346047	x	Överskåp L=790 (Alpinvit)	Cupboard upper L=790 (Alpine white)
--	350571	x	Gångjärn d:o	Hinge d:o
57	215275	x	Hylla front kpl. L=2366	Shelf front cpl. L=2366
			M= Metervara	M= On the metre

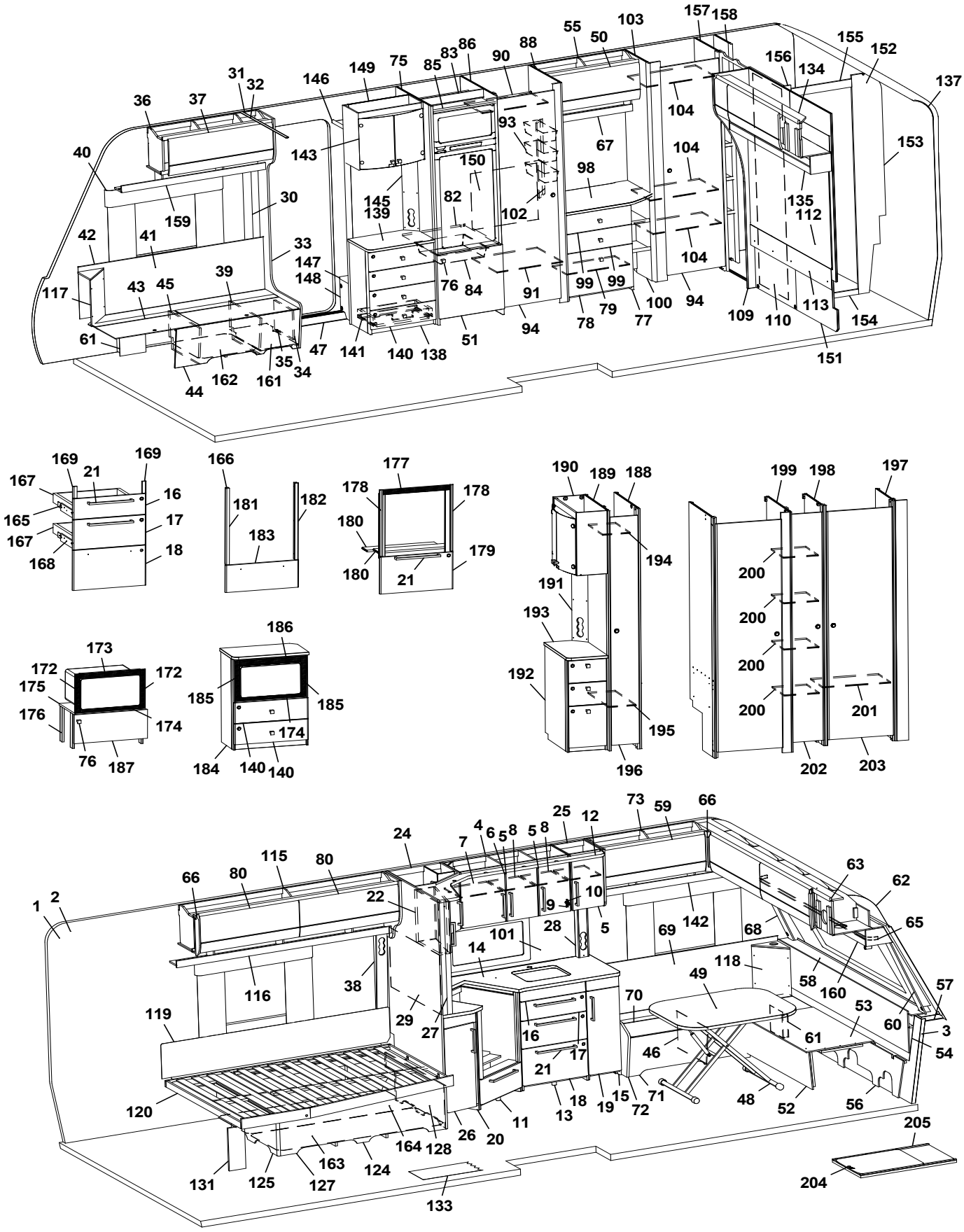
1 2 3 4 5 6 7 8 9 10 11 12 13 14 15 16 17 18 19 20 21 22 24 25 26 27 28 29 31 32 33 34 35 36 37 38 39 40 41 42 43 44 45 46 47 48 49 50 51 52 53 54 55 56 57 58 59 60 61 62 63 65 66 67 68 69 70 71 72 73 75 76 77 78 79 80 82 83 84 85 86 88 90 91 93 94 98 99 100 101 102 103 104 109 110 112 113 115 116 117 118 119 120 124 125 127 128 131 133 134 135 137 138 139 140 141 142 143 145 146 147 148 149 150 151 152 153 154 155 156 157 158 159 160 161 162 163 164 165 166 167 168 169 171 172 173 174 175 176 177 178 179 180 181 182 183 184 185 186 187 188 189 190 191 192 193 194 195 196 197 198 199 200 201 202 203 204 205

Pos Fig	Det. nr Part. No	Ingår Fitted	OBS!! Ange alltid årsmodell vid beställning av inredning Benämning	OBS!! Specify always year of model when ordering equipment Description
58	345285	x	Front/hylla kpl.	Front/shelf cpl.
--	345362	x	Hylla m. belysning "Björn"	Shelf with lighting "Bear"
59	345778	x	Lucka överskåp (Alpinvit)	Door, cupboard upper (Alpine white)
60	345085	x	Hörn front H	Front corner R
61	346080	x	Täckfront	Front cover
62	216067	x	Täckskiva radie fram 1x380x2360	Cover plate radius front 1x380x2360
--	313884	x	List plast radie L=2379	List L=2379
63	345727	x	Skåp gavel fram L=2360	Cupboard L=2360
--	350571	x	Gångjärn d:o	Hinge d:o
65	350349	x	Skena gardin L=1920	Curtain rod L=1920
66	345869	x	Hörn inredning	Corner
67	345431	x	Hyllpaket L=790	Shelf L=790
68	345084	x	Hörn front V	Front corner L
69	345929	x	Värmespalt V fram	Air gap L.F.
70	346014	x	Lock bäddlåda V F	Cover bed box L.F
--	319024	x	Matta grå textil m. tejp d:o	Carpet gray textile with tape d:o
71	339504	x	Front bäddlåda V F	Front bed box L.F.
72	345933	x	Gavel bäddlåda V F	Gable bed box L.F
73	345766	x	Överskåp V F L=922 (Alpinvit)	Cupboard upper front L L=922 (Alpine white)
--	350571	x	Gångjärn d:o	Hinge d:o
74	345779	x	Lucka, överskåp (Alpinvit)	Door (Alpine white)
75	347502	x	Vägg kyl	Wall refrigerator
76	350473	x	Handtag knopp	Handle knob
77	346048	x	Byrå kpl. u. skiva	Dresser without board
78	346806	x	Lådförstycke 380x550 (Alpinvit)	Drawer front 380x550 (Alpine white)
79	339522	x	Hylla byrå	Shelf drawer
80	345777	x	Lucka överskåp (Alpinvit)	Door, cupboard upper (Alpine white)
82	347505	x	Hylla under kyl	Shelf refrigerator
83	342309	x	Bakstycke stopp kyl	Back cupboard
84	310325	x	Trådback vit 85x427x427	Tray 85x427x427
--	350760	x	Glidlist trådback (säljes i par)	Sliding strip tray (pair)
--	347802	x	List d:o	List d:o
85	342306	x	List folierad L= 528	List foiled L= 528
86	347737	x	Vägg kyl	Wall refrigerator
88	332245M	x	Vägg garderob	Wall wardrobe
90	332248M	x	Hylla garderob övre	Shelf wardrobe upper
91	332249M	x	Hylla garderob nedre	Shelf wardrobe lower
93	319759	x	Korg, garderob	Basket, wardrobe
--	335802	x	List för korgar	List för baskets
94	342705	x	Dörr kpl. m tryckknapp 490x1850	Door cpl. with pushlock 490x1850
--	342707	x	Dörr H kpl. m vridknopp 490x1850	Door R cpl. with knob 490x1850
--	342706	x	Dörr V kpl. m vridknopp 490x1850	Door L cpl. with knob 490x1850
98	346051	x	Skiva byrå	Board, dresser
99	346800	x	Lådförstycke 167x550 (Alpinvit)	Drawer front 167x550 (Alpine white)
--	317514	x	Låda 480x500 d:o	Drawer 480x500 d:o
--	317382	x	Glidskena låda H	Slide bar, drawer R
--	350221	x	Glidskena låda V	Slide bar, drawer L
100	331307M	x	Hylla vid byrå kpl.	Shelf cpl.
101	346018-F	x	Köksskiva vägg, Svart fiskben	Protection kitchen, Black fishbone
--	346018-M	x	Köksskiva vägg, Marmor	Protection kitchen, Marble
			M= Metervara	M= On the metre

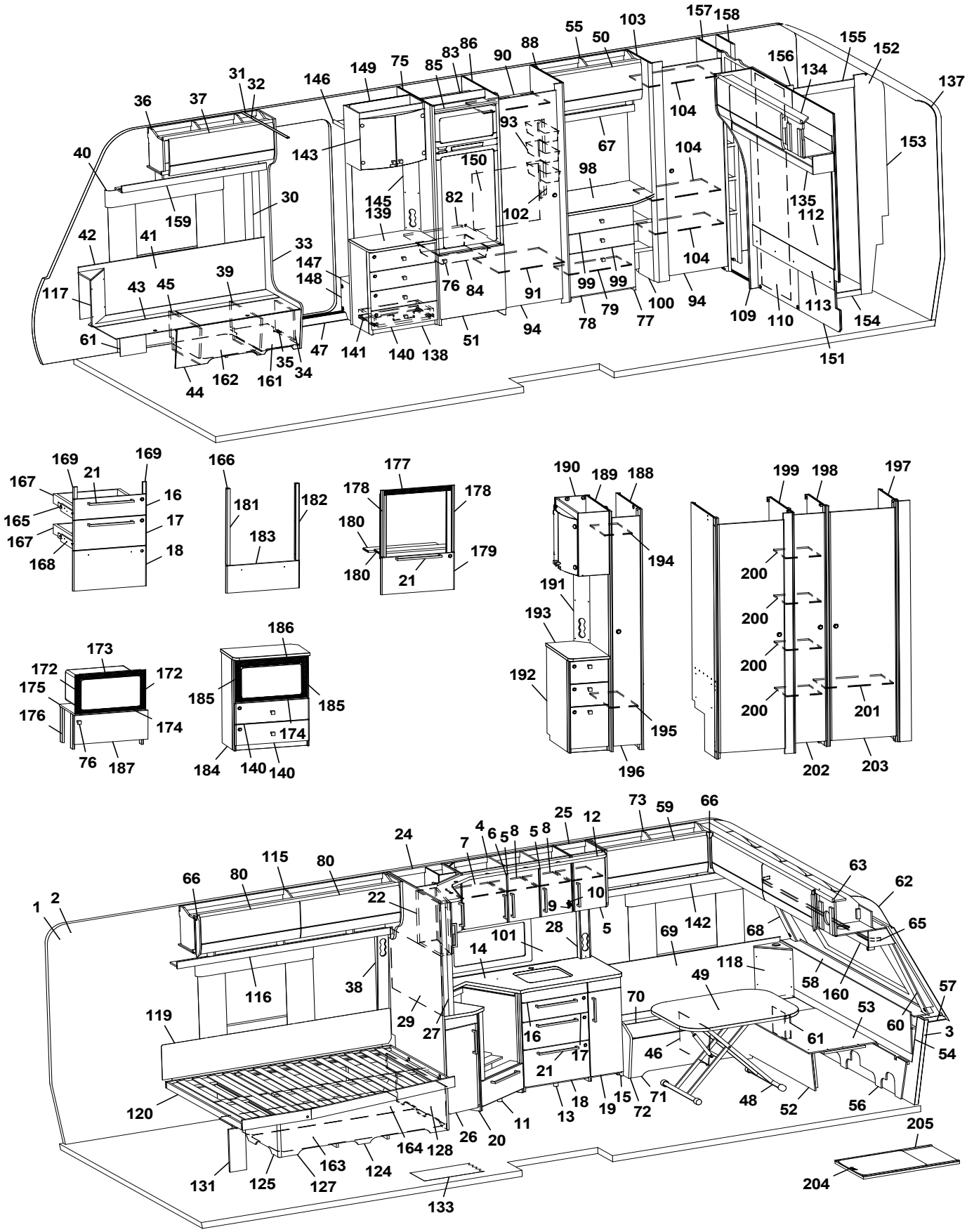
1 2 3 4 5 6 7 8 9 10 11 12 13 14 15 16 17 18 19 20 21 22 24 25 26 27 28 29 31 32 33 34 35 36 37 38 39 40 41 42 43 44 45 46 47 48 49 50 51 52 53 54 55 56 57 58 59 60 61 62 63 65 66 67 68 69 70 71 72 73 75 76 77 78 79 80 82 83 84 85 86 88 90 91 93 94 98 99 100 101 102 103 104 109 110 112 113 114 115 116 117 118 119 120 121 124 125 127 128 131 133 134 135 137 138 139 140 141 142 143 145 146 147 148 149 150 151 152 153 154 155 156 157 158 159 160 161 162 163 164 165 166 167 168 169 171 172 173 174 175 176 177 178 179 180 181 182 183 184 185 186 187 188 189 190 191 192 193 194 195 196 197 198 199 200 201 202 203 204 205

Pos Fig	Det. nr Part. No	Ingår Fitted	OBS!! Ange alltid årsmodell vid beställning av inredning Benämning	OBS!! Specify always year of model when ordering equipment Description
--	346018-S	x	Köksskiva vägg, Sten	Protection kitchen, Stone
102	335787M	x	Front eluttag	Front outlet
103	331899M	x	Vägg garderob	Wall wardrobe
104	331928M	x	Hylla garderob	Shelf wardrobe
109	346070	x	Front vägg tvättrum	Front wall washroom
110	346250	x	Skjutdörr tvättrum kpl.	Sliding door washroom cpl.
111	316030	x	Skena skjutdörr	Curtain rod
--	346103	x	List d:o	List d:o
--	350588	x	Kloss d:o	Block d:o
112	346170	x	Sänggavel kpl. m. tyg (Sara greige)	Headboard cpl. with fabric (Sara greige)
--	346171	x	Sänggavel kpl. m. tyg (Velvet greige)	Headboard cpl. with fabric Velvet greige)
113	344638	x	Värmespalt	Air gap
115	346126	x	Överskåp V B L=1737 (Alpinvit)	Cupboard upper rear L L=1737 (Alpine white)
--	350571	x	Gångjärn d:o	Hinge d:o
116	343213	x	Hyllpaket V B L=1815	Shelf rear L L=1815
117	345953	x	Hörn sittgrupp H	Corner R
--	345951	x	Hörn sittgrupp H med ø 60 urttag	Corner R with ø 60 hole
--	345949	x	Hörn sittgrupp H med ø 85 urttag	Corner R with ø 85 hole
118	345951	x	Hörn sittgrupp V med ø 60 urttag	Corner L with ø 60 hole
	345949	x	Hörn sittgrupp V med ø 85 urttag	Corner L with ø 85 hole
119	338121	x	Värmespalt	Air gap
--	350593	x	Tyg, värmespalt (Sara Greige)	Fabric, air gap (Sara Greige)
--	350602	x	Tyg, värmespalt (Velvet Greige)	Fabric, air gap (Velvet Greige)
120	342650	x	Sängram u. ribbotten	Bedbottom without laths
--	342685	x	Ribbotten kpl.	Laths bottom cpl.
--	311985	x	Ribba sängbotten L=718	Lath bed bottom L=718 B=63
--	312046	x	Band t. ribbotten	Band for laths bottom
124	342677	x	Sänglåda kpl.	Bed box cpl.
--	315203	x	Regel 17,5x55x1415 d:o	Wood lath pine 17,5x55x1415 d:o
125	342678	x	Gavel säng V	Gable bed L
126	319863	x	List hörn L=380	Corner strip L=380
127	339426	x	Front säng	Front bed
128	342679	x	Gavel säng H	Gable bed R
131	337472	x	Stöd säng	Support bed
133	319393	x	Matta golv, antik planka	Carpet floor, antique plank
134	346131	x	Överskåp bak L=1410 (Alpinvit)	Cupboard upper rear L=1410 (Alpine white)
--	350571	x	Gångjärn d:o	Hinge d:o
--	345780	x	Lucka, överskåp (Alpinvit) d:o	Door cupboard upper (Alpine white) d:o
135	346140	x	Hyllpaket bak L=1410	Shelf rear L=1410
137	216066	x	Täckskiva radie bak 1x275x2360	Cover plate radius back 1x275x2360
--	313884	x	List plast radie L=2379	List L=2379
138	347507	x	TV-bänk kpl. m. skiva	TV-bench cpl. with board
139	345978	x	Skiva TV-bänk	Board
140	347083	x	Lådförstycke	Drawer front
141	20-900302	x	Pentrylåda 273x500 d:o	Drawer pentry 273x500 d:o
--	07-800038	x	Rullskena V d:o	Roller rail L d:o
--	07-800039	x	Rullskena H d:o	Roller rail R d:o
142	345795	x	Hyllpaket V F L=1201	Shelf Front L L=1201
143	345981	x	Skåp bar kpl.	Coctail cabinet cpl.
--	330180	x	Hylla hållare flaskor	Shelf bottle holder
			M= Metervara	M= On the metre

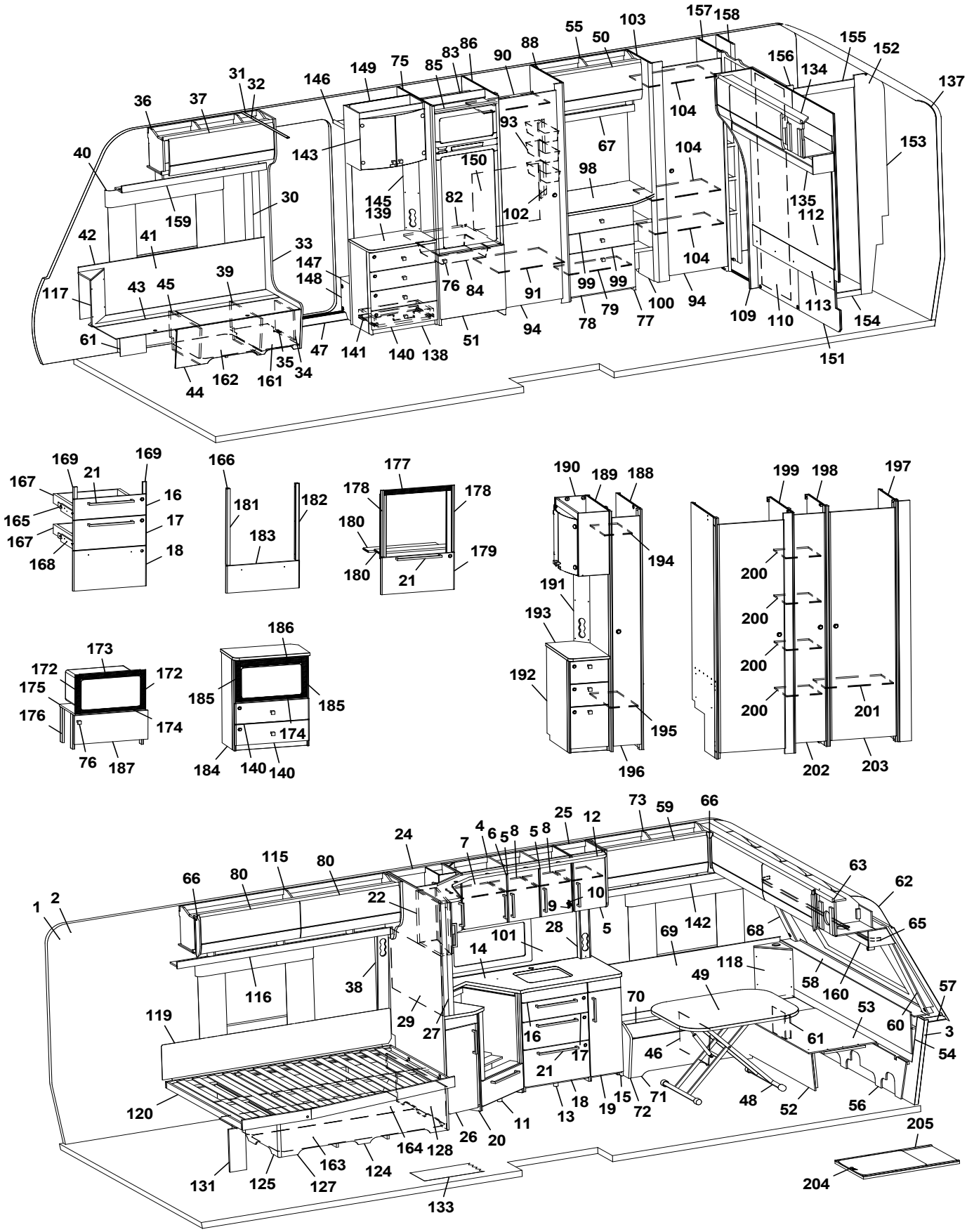
1 2 3 4 5 6 7 8 9 10 11 12 13 14 15 16 17 18 19 20 21 22 24 25 26 27 28 29 31 32 33 34 35 36 37 38 39 40 41 42 43 44 45 46 47 48 49 50 51 52 53 54 55 56 57 58 59 60 61 62 63 65 66 67 68 69 70 71 72 73 75 76 77 78 79 80 82 83 84 85 86 88 90 91 93 94 98 99 100 101 102 103 104 109 110 112 113 115 116 117 118 119 120 124 125 127 128 131 133 134 135 137 138 139 140 141 142 143 145 146 147 148 149 150 151 152 153 154 155 156 157 158 159 160 161 162 163 164 165 166 167 168 169 171 172 173 174 175 176 177 178 179 180 181 182 183 184 185 186 187 188 189 190 191 192 193 194 195 196 197 198 199 200 201 202 203 204 205

Pos Fig	Det. nr Part. No	Ingår Fitted	OBS!! Ange alltid årsmodell vid beställning av inredning Benämning	OBS!! Specify always year of model when ordering equipment Description
--	345998	x	Lucka H d:o	Door R d:o
--	345997	x	Lucka V d:o	Door L d:o
--	318379	x	Gångjärn d:o	Hinge d:o
--	318380	x	Täckhatt d:o	Cover d:o
--	312588	x	Platta gångjärn d:o	Plate hinge d:o
145	343721	x	Front eluttag	Front outlet
146	331910M	x	Hylla garderob övre	Shelf
147	319866	x	Hylla insteg	Shelf
148	336618	x	Front hylla garderob	Front
149	343654	x	Vägg instegsgarderob	Wall wardrobe
150	336453	x	Täckskiva exp.kärl	Cover expansion vessel
151	336315	x	Vägg tvättrum	Wall washroom
152	345490	x	Vägg tvättrum kpl.	Wall washroom cpl.
153	345491	x	Vägg tvättrum	Wall washroom
154	332955M	x	Tröskel	Threshold
--	318654	x	Tröskel aluminium	Threshold aluminium
155	345162	x	Överbit tvättrum	Overlap washroom
156	345164	x	List poppel 63x1948	List 63x1948
157	331900M	x	Vägg garderob H	Wall wardrobe R
158	331903M	x	Vägg garderob H	Wall wardrobe R
--	331894M	x	Hylla garderob d:o	Shelf wardrobe d:o
159	345792	x	Hyllpaket H F L=1218	Shelf Front R L=1218
160	345930	x	Hyllpaket fram L=2360	Shelf front L=2360
161	350390	x	Plåt skofack	Plate shoe compartment
162	343594	x	Luftspalt H-fram	Air gap R front
163	343620	x	Luftspalt sänglåda	Air gap bed box
164	343621	x	Luftspalt sänglåda	Air gap bed box
165	347012	x	Monteringssats kpl. lådor (Alpinvit)	Mounting kit cpl. drawers (Alpine white)
--	343471	x	Monteringssats kpl. lådor (Mekong)	Mounting kit cpl. drawers (Mekong)
166	347075	x	Monteringssats kpl. ugn (Aplinvit)	Mounting kit cpl. oven (Alpine white)
--	347076	x	Monteringssats kpl. ugn (Mekong)	Mounting kit cpl. oven (Mekong)
167	317514	x	Låda 480x500	Drawer 480x500
168	317382	x	Glidskena låda H	Slide bar, drawer R
--	350221	x	Glidskena låda V	Slide bar, drawer L
--	801701	x	Skruv 6x16 d:o	Screw 6x16 d:o
169	336092	x	Passbit 16x30x95 (Mekong)	Gauge block 16x30x95 (Mekong)
172	402108	x	Galler vent. mikro 38x318	Grating vent. micro 38x318
173	402109	x	Galler vent. mikro 38x448	Grating vent. micro 38x448
174	402110	x	Galler vent. mikro 33x448	Grating vent. micro 33x448
175	342316	x	Hylla mikro	Shelf
176	342315	x	List L=283	List L=283
177	402107	x	Galler ugn (diskb. induktion) 35x503	Grating oven (kitch.sink induction) 35x503
178	342139	x	List L=538 (diskbänk induktion)	List L=538 (kitchen sink induction)
179	346803	x	Lucka (Alpinvit)	Door (Alpine white
--	343392	x	Lucka (Mekong)	Door (Mekong)
180	346947	x	Skiva distans	Sheet distance
184	347533	x	Tv-bänk kpl. m. urtag för mikro	TV-bench cpl. with socket for microwave
--	347536	x	Skiva, tv-bänk d:o	Board, Tv-bench d:o
185	350567	x	Galler vent. mikro 38x326	Grating vent. micro 38x326
186	350568	x	Galler vent. mikro 46x448	Grating vent. micro 46x448
			M= Metervara	M= On the metre

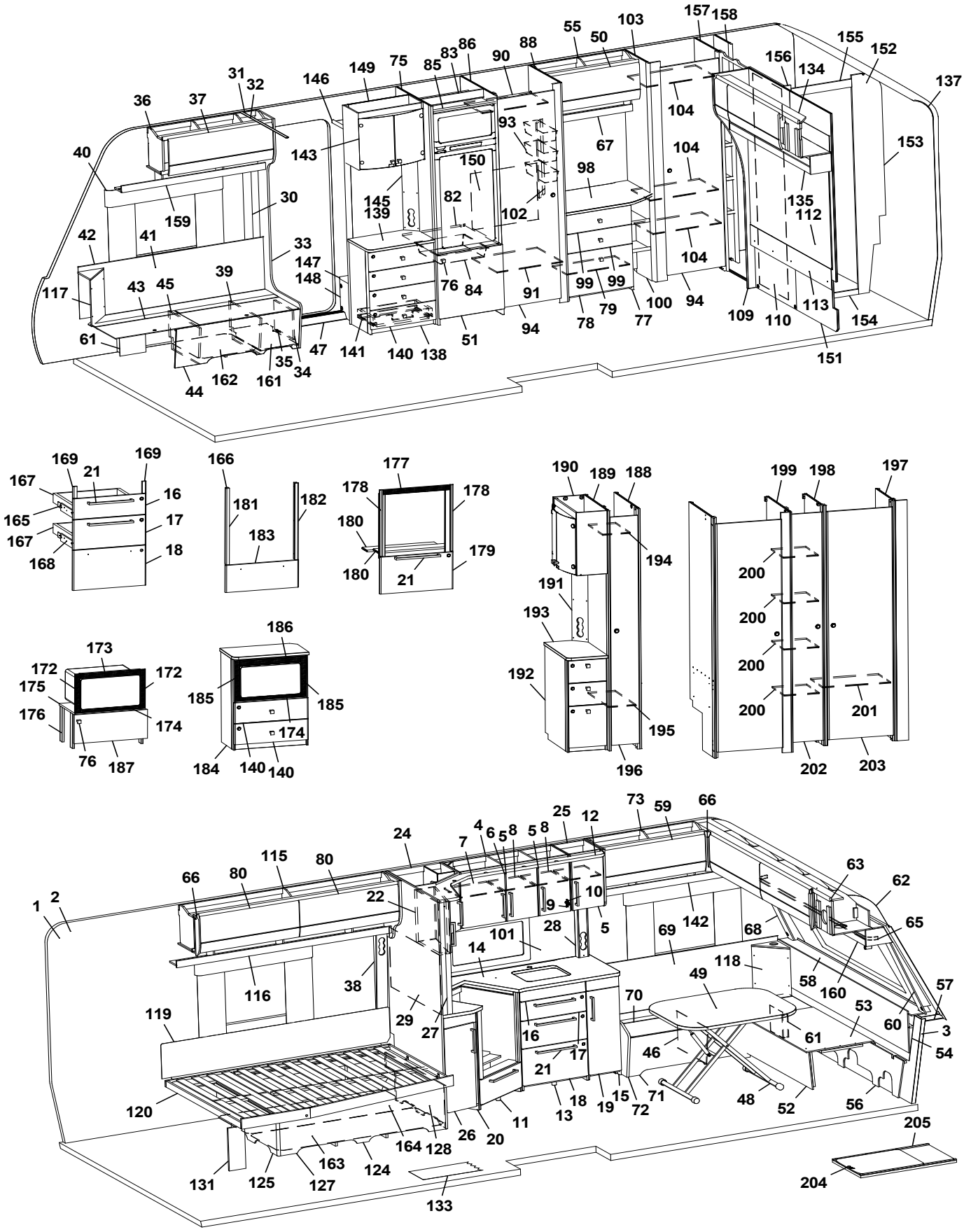
1 2 3 4 5 6 7 8 9 10 11 12 13 14 15 16 17 18 19 20 21 22 24 25 26 27 28 29 31 32 33 34 35 36 37 38 39 40 41 42 43 44 45 46 47 48 49 50 51 52 53 54 55 56 57 58 59 60 61 62 63 65 66 67 68 69 70 71 72 73 75 76 77 78 79 80 82 83 84 85 86 88 90 91 93 94 98 99 100 101 102 103 104 109 110 112 113 115 116 117 118 119 120 124 125 127 128 131 133 134 135 137 138 139 140 141 142 143 145 146 147 148 149 150 151 152 153 154 155 156 157 158 159 160 161 162 163 164 165 166 167 168 169 171 172 173 174 175 176 177 178 179 180 181 182 183 184 185 186 187 188 189 190 191 192 193 194 195 196 197 198 199 200 201 202 203 204 205

Pos Fig	Det. nr Part. No	Ingår Fitted	OBS!! Ange alltid årsmodell vid beställning av inredning Benämning	OBS!! Specify always year of model when ordering equipment Description
187	343880	x	Lucka 228x550	Door 228x550
--	316799	x	Gångjärn d:o	Hinge d:o
--	312588	x	Platta gångjärn d:o	Plate higne d:o
188	344383	x	Vägg garderob kpl.	Wall wardrobe cpl.
189	344384	x	Vägg garderob kpl.	Wall wardrobe cpl.
190	345982	x	Skåp bar kpl.	Coctail cabinet cpl.
--	330180	x	Hylla hållare flaskor	Shelf bottle holder
--	345998	x	Lucka H d:o	Door R d:o
--	345997	x	Lucka V d:o	Door L d:o
--	318379	x	Gångjärn d:o	Hinge d:o
--	318380	x	Täckhatt d:o	Cover d:o
--	312588	x	Platta gångjärn d:o	Plate hinge d:o
191	344387	x	Front eluttag	Front outlet
192	346256	x	Hurts kpl. u. skiva	Hurts cpl. without board
193	346074	x	Skiva hurts	Board hurts
194	343092	x	Hylla garderob övre	Shelf wardrobe upper
195	343089	x	Hylla garderob nedre	Shelf wardrobe lower
196	344385	x	Dörr garerob kpl.	Door wardrobe cpl.
197	341967	x	Vägg garderob 435x1948	Wall wardrobe 435x1948
198	331237	x	Vägg garderob 425x1948	Wall wardrobe 425x1948
199	341979	x	Vägg garderob 560x1948	Wall wardrobe 560x1948
200	331288M	x	Hylla	Shelf
201	331287M	x	Hylla nedre	Shelf lower
202	336043	x	Dörr 260x1850 kpl.	Door 260x1850 cpl.
203	342705	x	Dörr 490x1850	Door 490x1850
204	341192	x	Utdragsskiva bord 450x550	Sliding leaf 450x550
205	341193	x	Låda utdragsskiva	Box sliding leaf
			M= Metervara	M= On the metre

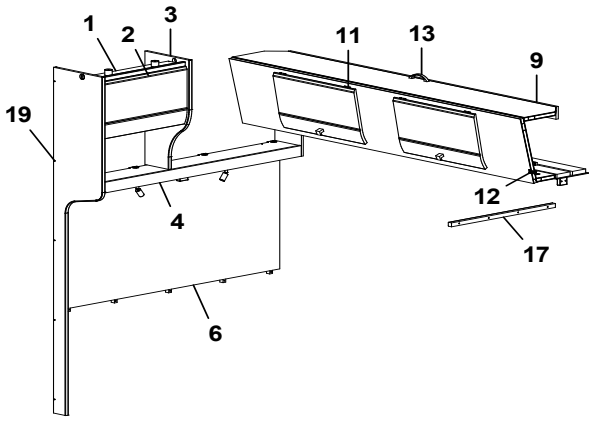
1
2
3
11
13
9
19
12
4
17
6

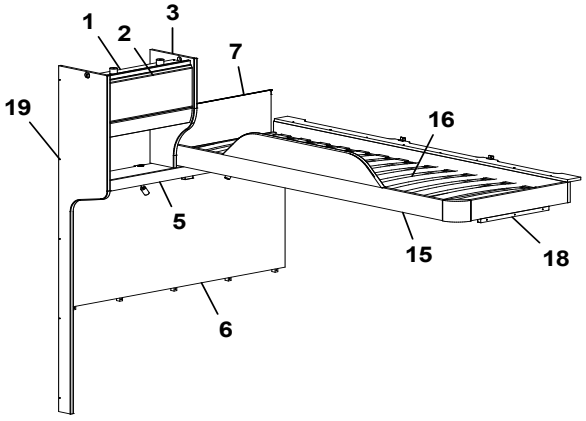
1
2
3
7
19
16
5
15
18
6

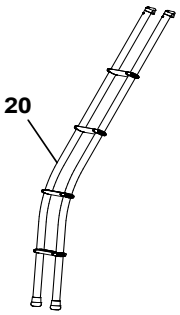
20

Pos Fig	Det. nr Part. No	Ingår Fitted	OBS!! Ange alltid årsmodell vid beställning av inredning Benämning	OBS!! Specify always year of model when ordering equipment Description
1	346228	x	Skåp gavel bak L=560 (Alpinvit)	Cupboard gable L=560 (Alpine white)
--	350571	x	Gångjärn	Hinge
2	343182	x	Lucka (Alpinvit)	Door (Alpine white)
3	346658	x	Gavel rundad	Gable
4	346142	x	Hyllpaket L=1410 (u. högtalare)	Shelf L=1410 (without speakers)
--	346143	T	Hyllpaket L=1410 (m. högtalare)	Shelf L=1410 (with speakers)
5	346144	x	Hyllpaket L=1410 (u. högtalare)	Shelf L=1410 (without speakers)
--	346145	T	Hyllpaket L=1410 (m. högtalare)	Shelf L=1410 (with speakers)
6	346174	T	Sänggavel kpl. m. tyg (Sara Greige)	Headboard cpl. with fabric (Sara Greige)
--	346175	T	Sänggavel kpl. m. tyg (Velvet Greige)	Headboard cpl. with fabric Velvet Greige)
7	321209	x	Värmespalt	Air gap
--	350594	T	Tyg, värmespalt (Sara Greige)	Fabric, air gap (Sara Greige)
--	350603	T	Tyg, värmespalt (Velvet Greige)	Fabric, air gap (Velvet Greige)
9	346226	x	Överbäddskåp L=1980	Upper bed L=1980
--	339839	x	Regel låsning	Lock bar
--	375813	x	Rasskydd ö-bäddskåp	Protective plate
10	346227	x	Lucka (Alpinvit)	Door (Alpine white)
11	860402	x	Gångjärn	Hinge
12	860405	x	Gångjärn	Hinge
13	350473	x	Handtag	Handle
14	336381	x	Sängram vån.säng V u. ribbotten	Bed bottom L without laths
16	325430	x	Ribbotten kpl.	Laths bottom cpl.
--	311985	x	Ribba sängbotten L=718 B=63	Lath bed bottom L=718 B=63
--	312046	x	Band t. ribbotten	Band for laths bottom
17	331698M	x	Bärregel 22x22x670	Bearing rail 22x22x670
18	331961M	x	Bärregel 22x22x440	Bearing rail 22x22x440
19	344787	x	Front vägg	Front wall
20	350534	T	Stege ö-bäddsskåp	Ladder upper bed
			M= Metervara	M= On the metre

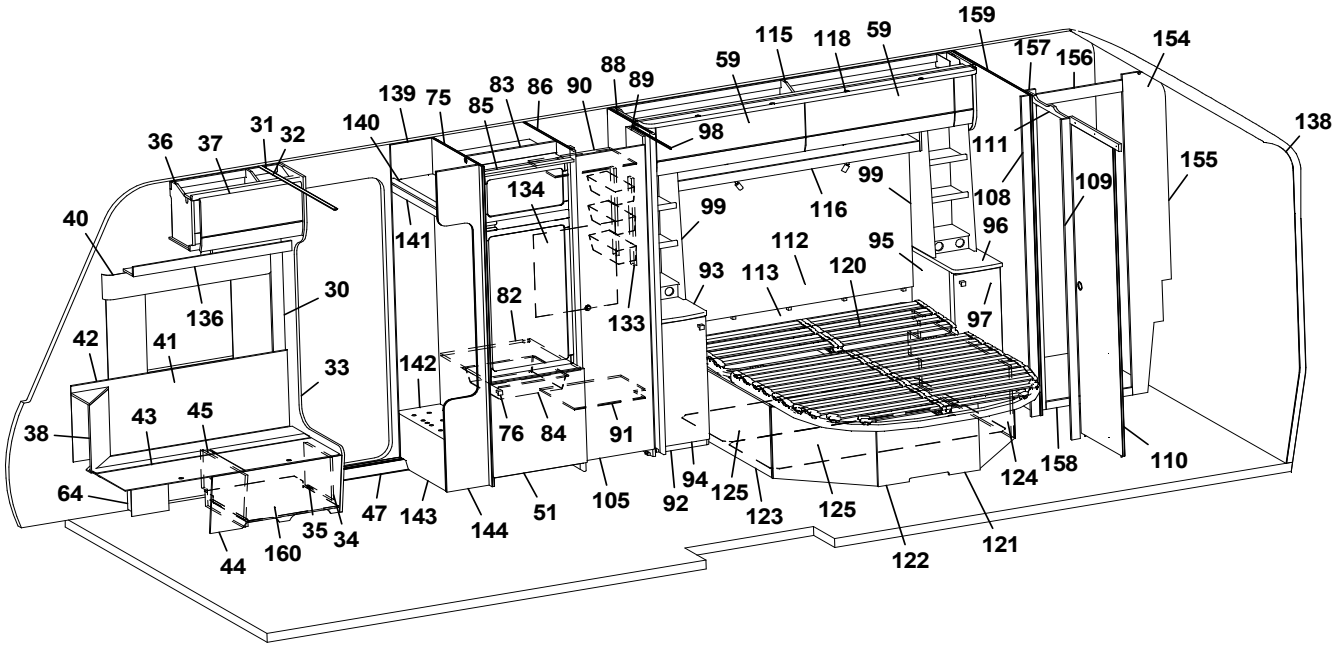
159
115
118
59
157
156
154
59
88
89
139
75
83
86
90
85
98
138
36
37
31
32
140
111
155
99
108
109
134
99
116
96
40
141
112
95
93
113
120
30
82
136
133
97
42
41
33
142
43
45
76
84
91
38
94
125
123
125
124
158
110
64
47
143
144
51
105
92
35
34
160
44
122
121

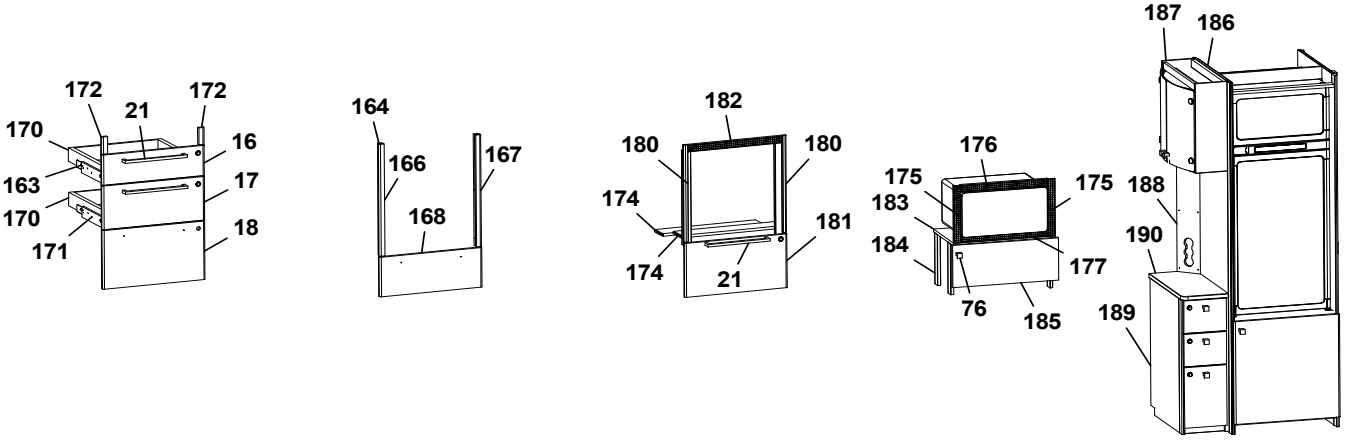
172
21
172
170
16
163
17
170
171
18
164
166
167
168
182
180
180
174
181
174
21
176
175
175
183
184
177
76
185
187
186
188
190
189

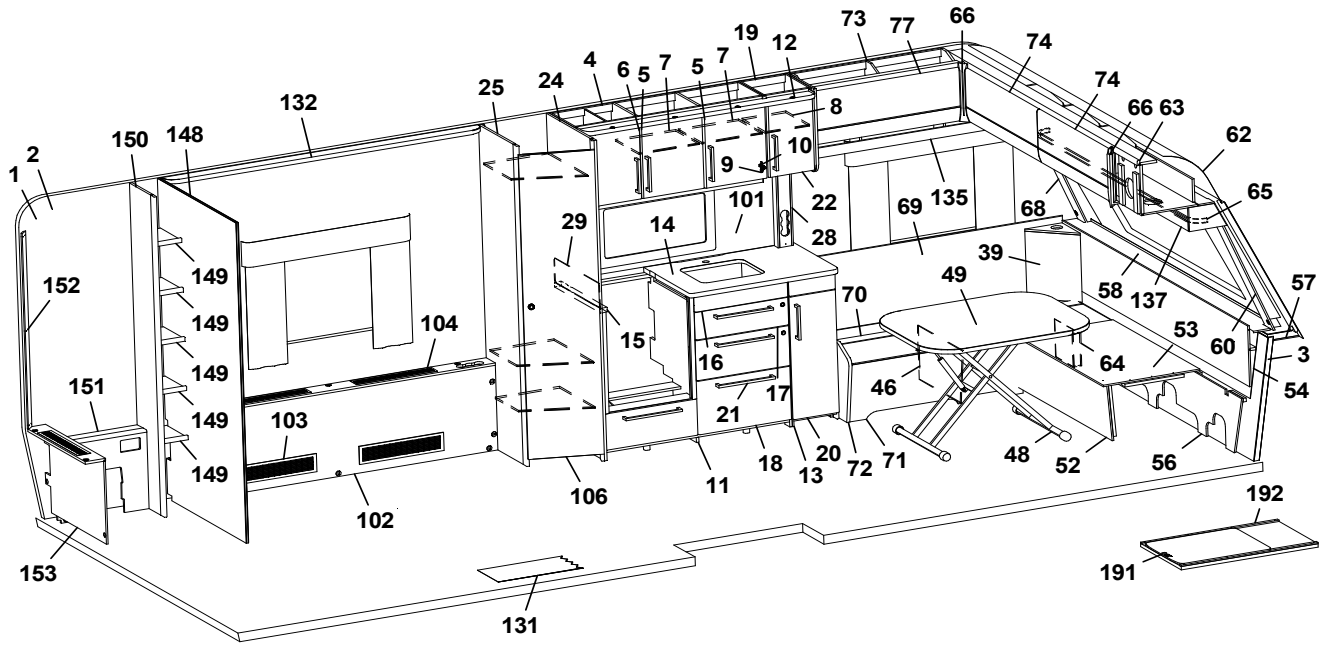
73
77
66
19
12
74
4
6
5
7
5
7
74
25
24
8
66
63
132
62
150
148
10
2
9
22
135
65
1
101
69
68
29
14
28
39
149
49
57
152
70
58
137
149
104
15
53
60
3
149
16
64
54
151
17
46
21
149
103
20
18
13
72
71
48
52
56
149
11
106
102
192
153
191
131

Pos Fig	Det. nr Part. No	Ingår Fitted	OBS!! Ange alltid årsmodell vid beställning av inredning Benämning	OBS!! Specify always year of model when ordering equipment Description
1	318657	M	Tapet vägg/tak	Wall paper
2	318584	M	Tejp tapet 20 mm	Tape, wall paper 20 mm
3	318585	M	Tejp tapet 60 mm	Tape, wall paper 60 mm
4	346300	x	Skåp kök L=1120 kpl. (Alpinvit)	Cupboard kitchen L=1120 cpl. (Alpine white)
--	343689	x	Skåp kök L=1120 kpl. (Mekong)	Cupboard kitchen L=1120 cpl. (Mekong)
5	346818	x	Lucka H (Alpinvit)	Door R (Alpine white)
--	343443	x	Lucka H (Mekong)	Door R (Mekong)
--	350471	x	Handtag d:o	Handle d:o
6	346819	x	Lucka V (Alpinvit)	Door L (Alpine white)
--	343455	x	Lucka V (Mekong)	Door L (Mekong)
--	350471	x	Handtag d:o	Handle d:o
7	331385M	x	Hylla	Shelf
8	343479	x	Hylla	Shelf
9	311917	x	Gångjärn	Hinge
10	312588	x	Platta gångjärn	Plate hinge
11	347015	x	Diskbänk trädel u. skiva (Alpinvit)	Kitchen sink without board (Alpine white)
--	347020	x	Diskbänk trädel u. skiva (Mekong)	Kitchen sink without board (Mekong)
--	347060	x	Diskbänk induktion trädel u. skiva (Alpinvit)	Kitchen sink induction w/o board (Alpine white)
--	347071	x	Diskbänk induktion trädel u. skiva (Mekong)	Kitchen sink induction w/o board (Mekong)
12	346563	x	Ljusramp köksskåp L=1372	Light holder kitchen L=1372
13	346993	x	Utskjut diskbänk (Alpinvit)	Projection kitchen sink (Alpine white)
--	343400	x	Utskjut diskbänk (Mekong)	Projection kitchen sink (Mekong)
--	350471	x	Handtag	Handle
14	346984	x	Skiva diskbänk 565x883	Board 565x883
--	339978-S	x	Skiva diskbänk induktion 565x1415	Board induction 565x1415
15	346977	x	Skiva diskbänk 36x561	Board 36x561
16	346799	x	Lådförstycke (Alpinvit)	Drawer front (Alpine white)
--	343412	x	Lådförstycke (Mekong)	Drawer front (Mekong)
--	317514	x	Låda 480x500 d:o	Drawer 480x500 d:o
--	317382	x	Glidskena låda H d:o	Slide bar, drawer R d:o
--	350221	x	Glidskena låda V d:o	Slide bar, drawer L d:o
17	346801	x	Lådförstycke (Alpinvit)	Drawer front (Alpine white)
--	343413	x	Lådförstycke (Mekong)	Drawer front (Mekong)
--	317514	x	Låda 480x500 d:o	Drawer 480x500 d:o
--	317382	x	Glidskena låda H d:o	Slide bar, drawer R d:o
--	350221	x	Glidskena låda V d:o	Slide bar, drawer L d:o
18	346804	x	Lucka (Alpinvit)	Door (Alpine white)
--	343634	x	Lucka (Mekong)	Door (Mekong)
--	20-900302	x	Pentrylåda 273x500 d:o	Drawer pentry 273x500 d:o
--	07-800039	x	Rullskena H d:o	Roller rail R d:o
--	07-800038	x	Rullskena V d:o	Roller rail L d:o
19	346016	x	Skåp kök L=280 (Alpinvit)	Cupboard kitchen L=280 (Alpine white)
--	346572	x	Skåp kök L=280 (Mekong)	Cupboard kitchen L=280 (Mekong)
20	346810	x	Lucka (Alpinvit)	Door (Alpin white)
--	343398	x	Lucka (Mekong)	Door (Mekong)
21	350472	x	Handtag	Handle
22	346808	x	Lucka (Alpinvit)	Door (Alpine white)
--	343458	x	Lucka (Mekong)	Door (Mekong)
24	342831	x	Vägg garderob kpl.	Wall wardrobe cpl.
25	339225	x	Vägg garderob kpl.	Wall wardrobe cpl.
			M= Metervara	M= On the metre

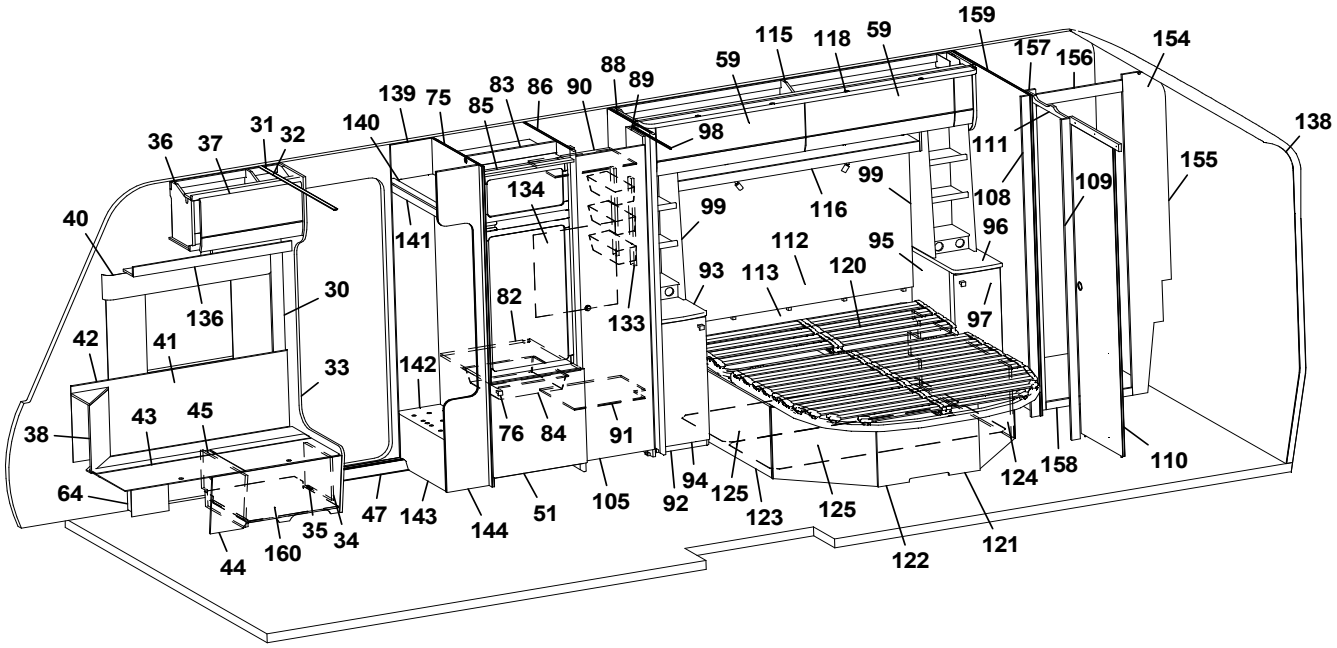
159
115
118
59
157
156
154
59
88
89
139
75
83
86
90
85
98
138
36
37
31
32
140
111
155
134
99
116
108
109
40
141
99
96
112
95
93
113
120
30
82
136
133
97
42
41
33
142
43
45
76
84
91
38
94
125
123
125
124
158
110
64
47
143
144
51
105
92
35
34
160
44
122
121

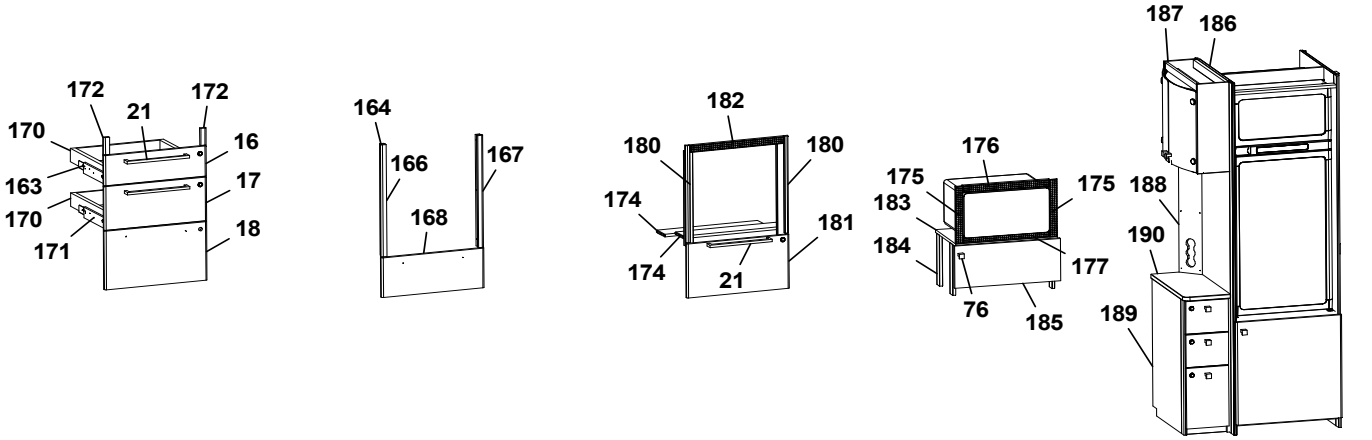
172
21
172
170
16
163
17
170
171
18
164
166
167
168
182
180
180
174
181
174
21
176
175
175
183
184
177
76
185
187
186
188
190
189

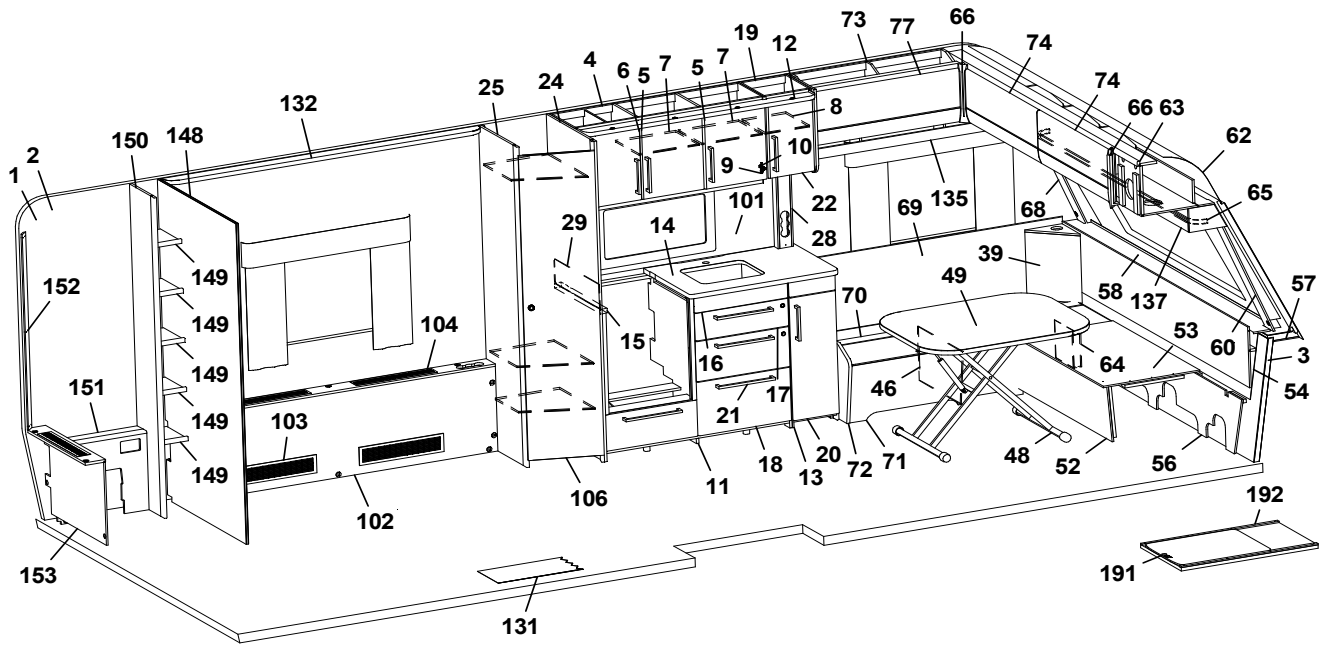
73
77
66
19
12
74
4
6
5
7
5
7
74
25
24
8
66
63
132
62
150
148
10
2
9
22
135
65
1
101
69
68
29
14
28
39
149
49
57
152
70
58
137
149
104
15
53
60
3
149
16
64
151
17
46
54
149
103
21
20
18
13
72
71
48
52
56
149
11
106
102
192
153
191
131

Pos Fig	Det. nr Part. No	Ingår Fitted	OBS!! Ange alltid årsmodell vid beställning av inredning Benämning	OBS!! Specify always year of model when ordering equipment Description
--	339604	x	Vägg garderob kpl. m. LED-list	Wall wardrobe cpl. with LED-stripe
28	333289M	x	Front eluttag	Front outlet
29	401715	x	Flamskydd	Flame guard
--	401996	x	Flamskydd induktion	Flame guard induction
30	318962	x	List täck el-kabel B=45 L=2100	Cover strip B=45 L=2100
31	316270	x	List snäpp undre L=2379	List lower L=2379
32	316268	x	List snäpp övre L=2379	List upper L=2379
33	346566	x	Stolpe först. kpl. m. lucka	Support bar cpl. with door
34	343731	x	Lucka	Door
35	312589	x	Gångjärn	Hinge
36	346238	x	Överskåp H F L=659 (Alpinvit)	Cupboard upper front R L=659 (Alpine white)
--	350571	x	Gångjärn	Hinge
37	345775	x	Lucka, överskåp (Alpinvit)	Door (Alpine white)
38	345953	x	Hörn sittgrupp H	Corner R
--	345951	x	Hörn sittgrupp H med ø 60 urttag	Corner R with ø 60 hole
--	345949	x	Hörn sittgrupp H med ø 85 urttag	Corner R with ø 85 hole
39	345951	x	Hörn sittgrupp V med ø 60 urttag	Corner L with ø 60 hole
--	345949	x	Hörn sittgrupp V med ø 85 urttag	Corner L with ø 85 hole
40	350348	x	Skena gardin L=1020	Curtain rod L=1020
41	346249	x	Värmespalt H fram	Air gap R.F.
42	319821	M	List kant mörkbrun	Strip, dark brown
43	346012	x	Lock bäddlåda H F	Cover bedbox R.F.
--	319024	x	Matta grå textil m. tejp d:o	Carpet gray textile with tape d:o
44	343825	x	Front bäddlåda H F	Front bed box R.F.
--	346005	x	Front bäddlåda H F (centraldammsugare)	Front bed box R.F. (central vacuum cleaner)
45	342495	x	Stöd bäddlåda HF	Support bed box
46	312825	x	Stöd bäddlåda VF	Support bed box
47	319891	x	Tröskel aluminium L=665	Threshold aluminium L=665
48	310083	x	Bordsstativ	Table stand
--	350716	x	Bordsstativ enpelar	Table stand single pillar
49	345945	x	Bordsskiva 800x1000	Table top 800x1000
51	343736	x	Lucka H 550x570	Door R 550x570
--	316799	x	Gångjärn d:o	Hinge d:o
--	312588	x	Platta gångjärn d:o	Plate hinge d:o
52	331245M	x	Front bäddlåda gavel	Front bed box gable
53	345923	x	Skiva rundsittgrupp	Sheet seat
54	340578	x	Värmespalt gavel fram	Air gap
56	340520	x	Stöd sittgrupp	Support
57	215275	x	Hylla front kpl. L=2366	Shelf front cpl. L=2366
58	345285	x	Front/hylla kpl.	Front/shelf cpl.
--	345362	x	Front/hylla kpl. med belysning "Björn"	Front/shelf cpl. with lightning "Bear"
59	345780		Lucka överskåp (Alpinvit)	Door cupboard (Apline white)
60	345085	x	Hörn front H	Front corner R
62	216067	x	Täckskiva radie fram 1x380x2360	Cover plate radius front 1x380x2360
--	313884	x	List plast radie L=2379	List L=2379
63	345727	x	Skåp gavel fram L=2360 (Alpinvit)	Cupboard L=2360 (Alpine white)
--	350571	x	Gångjärn d:o	Hinge d:o
64	346080	x	Täckfront	Cover front
65	350349	x	Skena gardin L=1920	Curtain rod L=1920
66	345869	x	Hörn inredning	Corner
			M= Metervara	M= On the metre

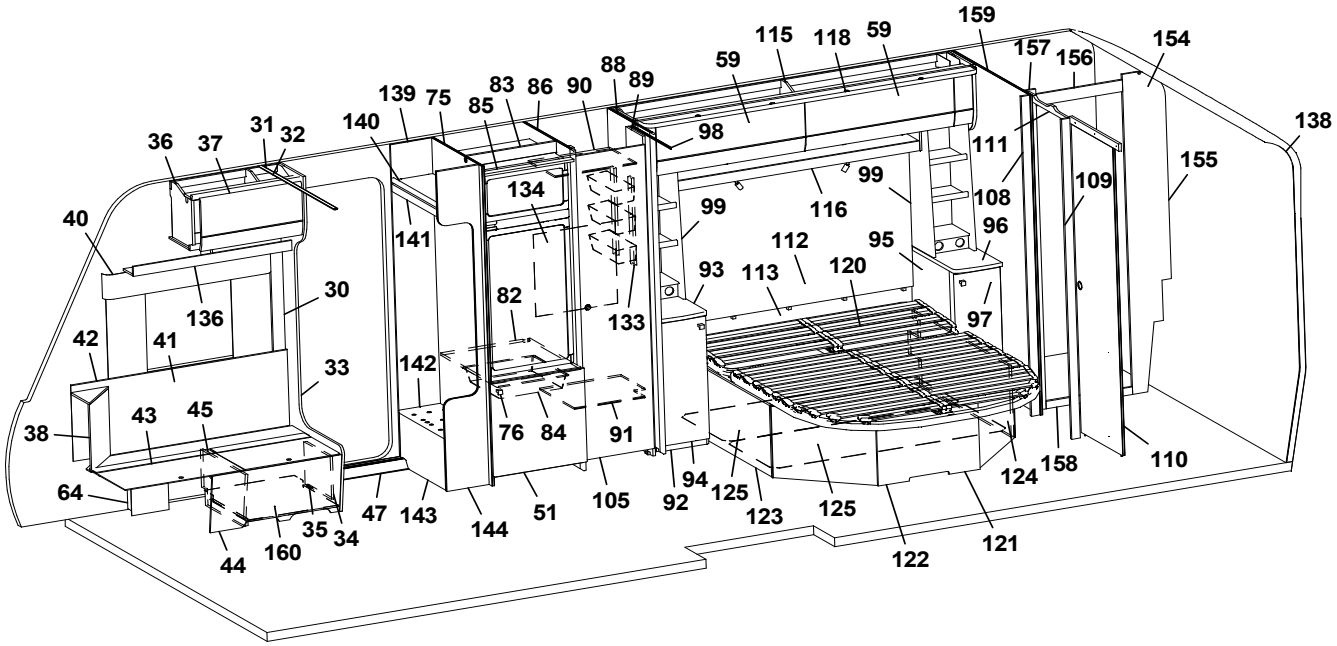
159
115
118
59
157
156
154
138
88
89
59
139
75
83
86
90
85
98
111
155
36
37
31
32
140
134
99
116
108
109
40
141
99
112
95
96
93
113
120
30
136
82
133
97
42
41
33
142
76
84
91
38
43
45
124
158
110
64
47
143
144
51
105
92
94
125
123
125
35
34
160
44
122
121

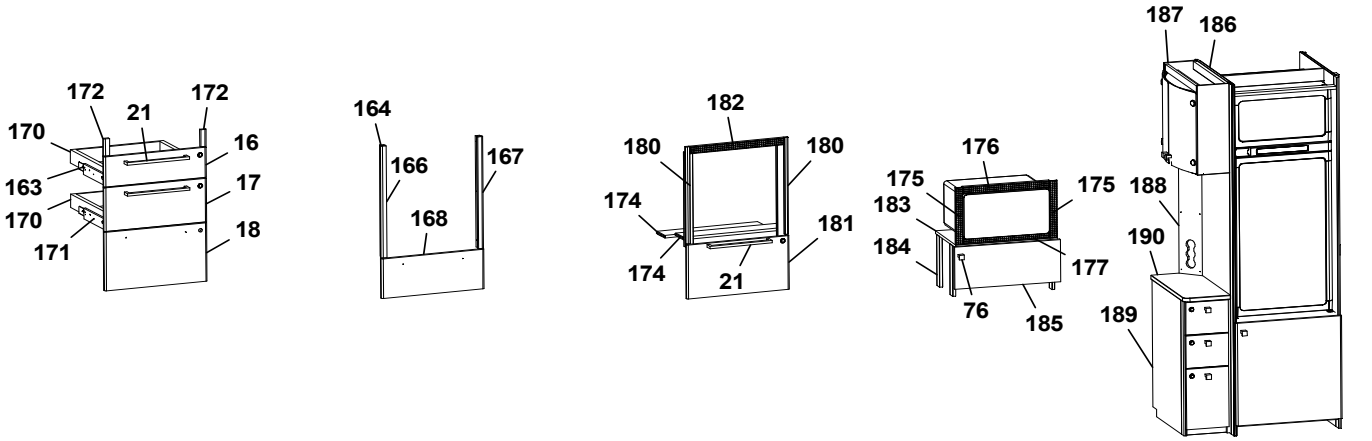
172
21
172
170
16
163
17
170
171
18
164
166
167
168
182
180
180
174
181
174
21
176
175
175
183
184
177
76
185
187
186
188
190
189

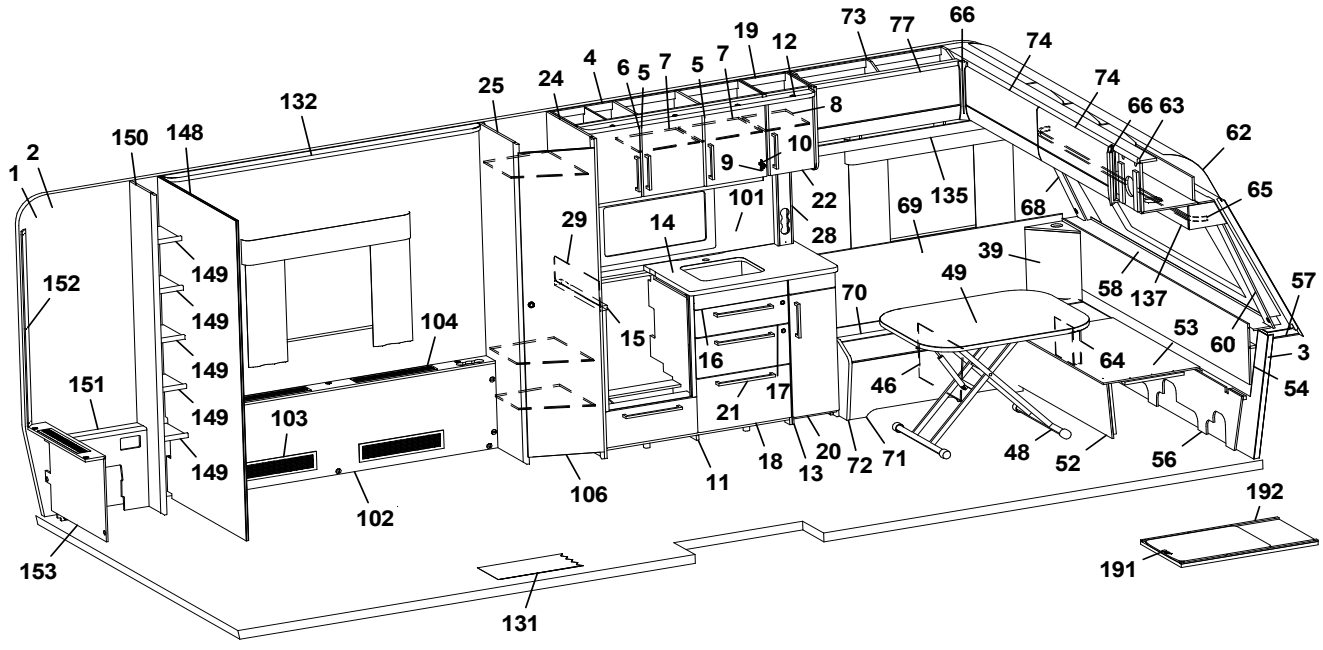
73
77
66
19
12
74
4
6
5
7
5
7
74
25
24
8
66
63
132
62
150
148
10
9
2
1
22
135
65
101
69
68
29
14
28
39
149
152
49
58
137
57
70
149
104
15
53
60
3
149
16
64
54
151
17
46
21
149
103
20
72
71
48
52
56
149
18
13
11
106
102
192
153
191
131

Pos Fig	Det. nr Part. No	Ingår Fitted	OBS!! Ange alltid årsmodell vid beställning av inredning Benämning	OBS!! Specify always year of model when ordering equipment Description
68	345084	x	Hörn front V	Front corner L
69	345929	x	Värmespalt V fram	Air gap L.F.
70	346014	x	Lock bäddlåda V F	Cover bed box L.F
--	319024	x	Matta grå textil m. tejp d:o	Carpet gray textile with tape d:o
71	339504	x	Front bäddlåda V F	Front bed box L.F.
72	345933	x	Gavel bäddlåda V F	Gable bed box L.F
73	345766	x	Överskåp V F L=922 (Alpinvit)	Cupboard upper front L L=922 (Alpine white)
--	350571	x	Gångjärn d:o	Hinge d:o
74	345779	x	Lucka, överskåp (Alpinvit)	Door (Alpine white)
75	347630	x	Vägg kyl V	Wall refrigerator L
76	350473	x	Handtag knopp	Handle knob
77	345778	x	Lucka (Alpinvit)	Door (Alpine white)
82	347505	x	Hylla under kyl	Shelf refrigerator
83	342309	x	Bakstycke stopp kyl	Back cupboard
84	310325	x	Trådback vit 85x427x427	Tray 85x427x427
--	350760	x	Glidlist trådback (säljes i par)	Sliding strip tray (pair)
--	347802	x	List d:o	List d:o
85	342306	x	List folierad L=528	List foiled L=528
86	347500	x	Vägg kyl H	Wall refrigerator R
--	347566	x	Vägg kyl H m. LED-list	Wall refrigerator R with LED-stripe
88	334359M	x	Vägg garderob H	Wall wardrobe R
89	331238M	x	Nisch, vikdörr	Niche folding door
90	331279M	x	Hylla garderob övre	Shelf wardrobe upper
91	331274M	x	Hylla garderob nedre	Shelf wardrobe lower
92	346221	x	Hurts V kpl. u. skiva	Cupboard L cpl. without board
--	332508M	x	Hylla d:o	Shelf d:o
93	346087	x	Skiva hurts V	Board cupboard L
94	346817	x	Lucka 270x745	Door 270x745
95	346222	x	Hurts H kpl. u. skiva	Cupboard R cpl. without board
--	332508M	x	Hylla d:o	Shelf d:o
96	346086	x	Skiva hurts H	Board cupboard R
97	346815	x	Lucka 270x745	Door 270x745
98	318104	x	Skena draperi L=1730	Drapery rail L=1730
99	345117	x	Hylla kpl.	Shelf cpl.
101	346389-F	x	Köksskiva vägg, (Svart fiskben)	Protection kitchen, (Black fishbone)
--	346389-M	x	Köksskiva vägg, (Marmor)	Protection kitchen, (Marble)
--	346389-S	x	Köksskiva vägg, (Sten)	Protection kitchen, (Stone)
102	344682	x	Front kpl.	Front cpl.
103	319018	x	Galler ventilation al. 110x500	Ventilation grille al. 110x500
104	319198	x	Galler ventilation al. 80x480	Ventilation grille al. 80x480
105	342702	x	Dörr garderob kpl. m. trycklås 415x1850	Door wardrobe cpl. with pushlock 415x1850
--	342704	x	Dörr garderob kpl. m. vridknopp 415x1850	Door wardrobe cpl. with knob 415x1850
106	345638	x	Dörr garderob kpl. m. trycklås 405x1850	Door wardrobe cpl. with pushlock 405x1850
--	340679	x	Dörr garderob kpl. m. vridknopp 405x1850	Door wardrobe cpl. with knob 405x1850
108	338649	x	List vägg tvättrum H	Front wall washroom R
109	338648	x	List vägg tvättrum V	Front wall washroom L
110	346250	x	Skjutdörr tvättrum kpl.	Sliding door washroom cpl.
111	346103	x	List skjutdörr	List sliding door
--	316030	x	Skena skjutdörr	Curtain rod
--	350588	x	Kloss d:o	Block d:o
			M= Metervara	M= On the metre

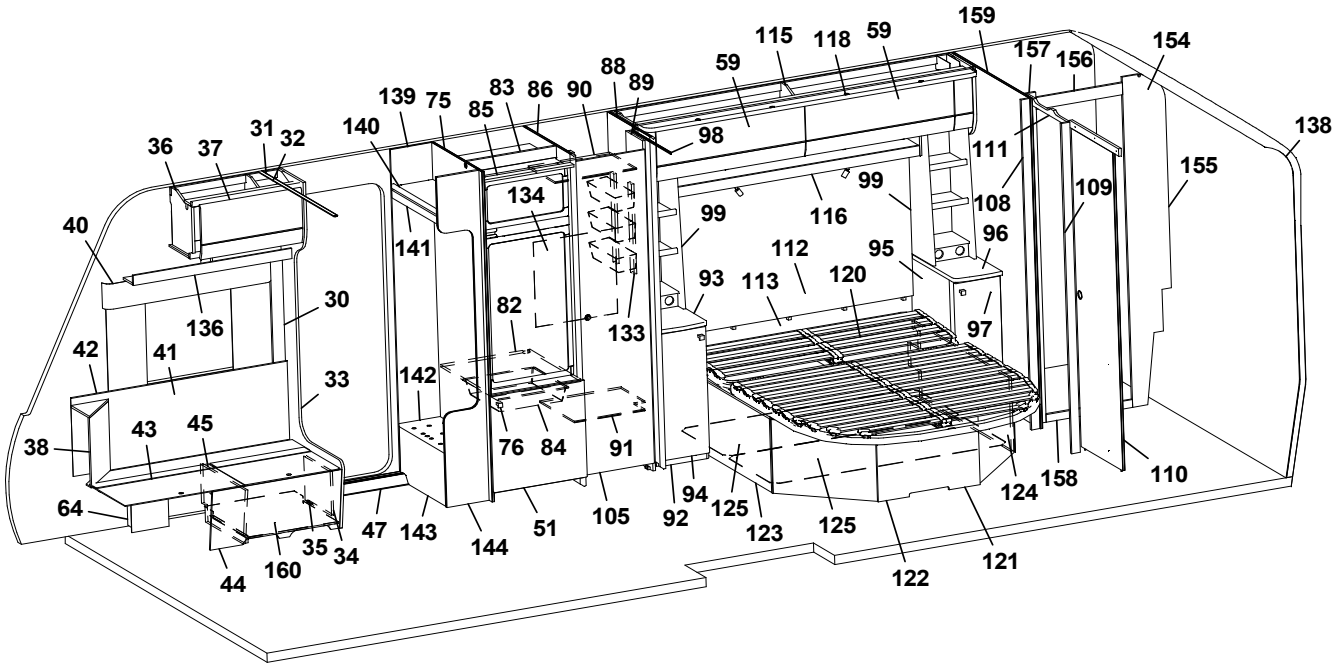
159
115
118
59
157
156
154
59
88
89
139
75
83
86
90
85
98
138
36
37
31
32
140
111
155
99
108
109
134
99
116
96
40
141
112
95
93
113
120
30
82
97
136
133
42
41
33
142
43
45
76
84
91
38
94
125
123
125
124
158
110
64
47
143
144
51
105
92
35
34
160
44
122
121

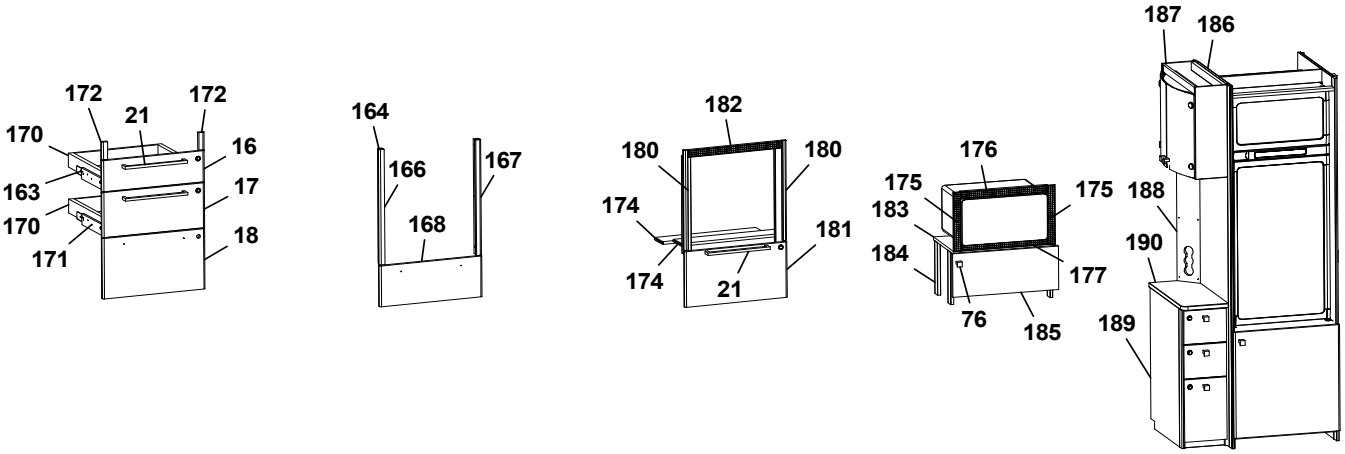
172
172
21
170
16
163
17
170
171
18
164
166
167
168
182
180
180
174
181
174
21
176
175
175
183
184
177
76
185
187
186
188
190
189

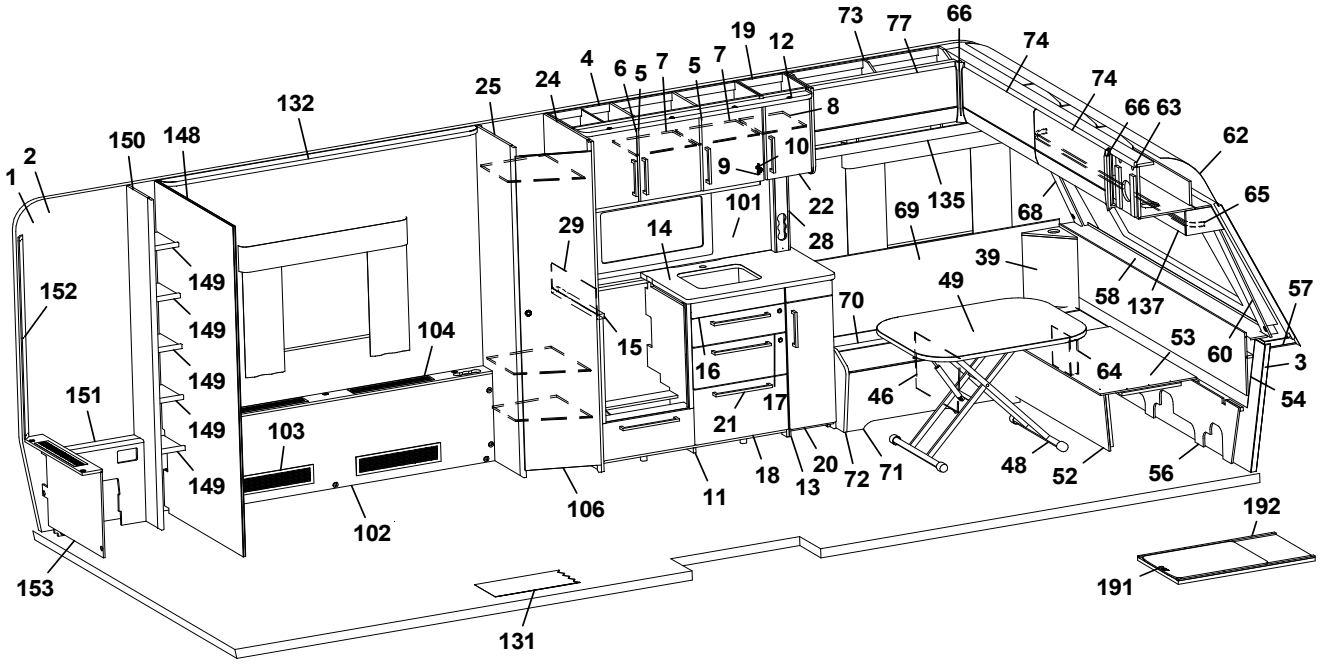
73
77
66
19
12
74
4
6
5
7
5
7
74
25
24
8
66
63
132
62
150
148
10
9
2
1
22
101
135
69
68
65
29
14
28
39
149
49
58
137
57
152
149
70
53
60
3
104
15
16
64
149
54
151
17
46
21
103
149
18
20
13
72
71
48
52
56
149
106
11
102
192
153
191
131

Pos Fig	Det. nr Part. No	Ingår Fitted	OBS!! Ange alltid årsmodell vid beställning av inredning Benämning	OBS!! Specify always year of model when ordering equipment Description
112	346176	x	Sänggavel kpl. med tyg (Sara Greige)	Headboard cpl. with fabric (Sara Greige)
--	346177	x	Sänggavel kpl. med tyg (Velvet Greige)	Headboard cpl. with fabric (Velvet Greige)
113	345548	x	Värmespalt	Air gap
115	346346	x	Överskåp H B L=1981 (Alpinvit)	Cupboard upper rear R L=1981 (Alpine white)
--	350571	x	Gångjärn d:o	Hinge d:o
116	346394	x	Hyllpaket L=1465 (u.högtalare)	Shelf L=1465 (without speakers)
--	346395	x	Hyllpaket L=1465 (m. högtalare)	Shelf L=1465 (with speakers)
118	346425	x	Ljusramp L=1970	Light holder L=1970
120	09-210228	x	Sängram kpl. m ribbotten	Bed bottom cpl. with laths
--	09-210228A	x	Fjärrstyrning d:o	Remote control d:o
--	09-210228C	x	Motor d:o	Electric motor d:o
121	345632	x	Sänglåda kpl.	Bed box cpl.
122	343335	x	Sänglåda främre	Front bedbox
123	345635	x	Gavel sänglåda V första	Gable bed box L
124	345633	x	Gavel sänglåda H	Gable bed box R
125	345149	x	Luftspalt sänglåda	Air gap bed box
131	319393	x	Matta golv, antik planka	Carpet floor, antique plank
132	345385	x	Ramp gardinupphängning L=1875	Holder curtains hanging L=1875
--	346422	x	Ljusramp L=1875	Light holder L=1875
133	319759	x	Korg, garderob	Basket, wardrobe
--	335802	x	List för korgar	List för baskets
134	336261	x	Täckskiva exp.kärl	Cover expansion vessel
135	345795	x	Hyllpaket V F L=1201	Shelf Front L L=1201
136	346255	x	Hyllpaket H F L=938	Shelf Front R L=938
137	345930	x	Hyllpaket Fram L=2360	Shelf front L=2360
138	316066	x	Täckskiva radie bak 1x275x2360	Cover plate radius back 1x275x2360
--	313884	x	List plast radie L=2379	List L=2379
139	337314	x	Vägg insteg	Wall wardrobe
140	337315	x	Hylla	Shelf
141	331242	x	Front	Front
142	319881	x	Hylla	Shelf
143	337317	x	Front	Front
144	337168	x	Vägg	Wall
148	339227	x	Vägg tvättrum H	Wall washroom R
149	331894M	x	Hylla	Shelf
150	337075	x	Vägg garderob	Wall wardrobe
151	337046	x	Täckfront kpl.	Front cover cpl.
152	335718	x	Front hörn	Front corner
153	337050	x	Front gavel bak	Front
154	345161	x	Vägg tvättrum kpl.	Wall wasroom cpl.
155	345163	x	Vägg	Wall
156	345162	x	Överbit	Overlap
157	345164	x	List poppel 15x63x1948	List 15x63x1948
158	332955M	x	Tröskel	Threshold
--	318654	x	Tröskel aluminium	Threshold aluminium
159	339228	x	Vägg tvättrum kpl.	Wall washroom kpl.
160	402122	x	Plåt skofack	Plate shoe compartment
163	347012	x	Monteringssats kpl. lådor (Alpinvit)	Mounting kit cpl. drawers (Alpine white)
--	343471	x	Monteringssats kpl. lådor (Mekong)	Mounting kit cpl. drawers (Mekong)
164	347075	x	Monteringssats kpl. ugn (Alpinvit)	Mounting kit cpl. oven (Alpine white)
			M= Metervara	M= On the metre

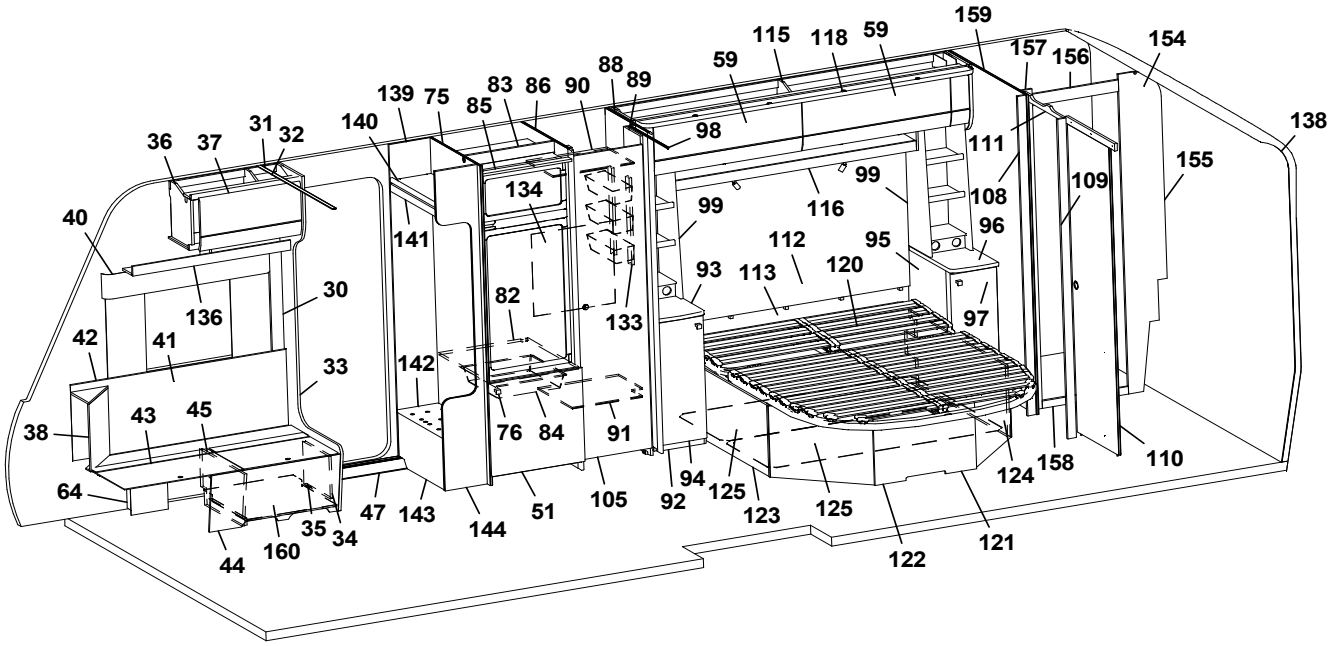
1 2 3 4 5 6 7 8 9 10 11 12 13 14 15 16 17 18 19 20 21 22 24 25 27 28 29 30 31 32 33 34 35 36 37 38 39 40 41 42 43 44 45 46 47 48 49 51 52 53 54 56 57 58 59 60 62 63 64 65 66 68 69 70 71 72 73 74 75 76 77 82 83 84 85 86 88 89 90 91 92 93 94 95 96 97 98 99 101 102 103 104 105 106 108 109 110 111 112 113 115 116 118 120 121 122 123 124 125 131 132 133 134 135 136 137 138 139 140 141 142 143 144 145 146 147 148 149 150 151 152 153 154 155 156 157 158 159 160 161 162 163 164 165 166 167 168 169 170 171 172 173 174 175 176 177 178 179 180 181 182 183 184 185 186 187 188 189 190 191 192

Pos Fig	Det. nr Part. No	Ingår Fitted	OBS!! Ange alltid årsmodell vid beställning av inredning Benämning	OBS!! Specify always year of model when ordering equipment Description
--	347076	x	Monteringssats kpl. ugn (Mekong)	Mounting kit cpl. oven (Mekong)
166	346950	x	Passbit V	Gauge block L
167	346949	x	Passbit H	Gauge block R
168	346971	x	Lucka (Alpinvit)	Door (Alpine white)
--	346972	x	Lucka (Mekong)	Door (Mekong)
170	317514	x	Låda 480x500	Drawer 480x500
171	317382	x	Glidskena låda H	Slide bar, drawer R
--	350221	x	Glidskena låda V	Slide bar, drawer L
--	801701	x	Skruv 6x16 d:o	Screw 6x16 d:o
172	336092	x	Passbit 16x30x95 (Mekong)	Gauge block 16x30x95 (Mekong)
174	346947	x	Skiva distans	Sheet distance
175	402108	x	Galler vent. mikro 38x318	Grating vent. micro 38x318
176	402109	x	Galler vent. mikro 38x448	Grating vent. micro 38x448
177	402110	x	Galler vent. mikro 33x448	Grating vent. micro 33x448
180	342139	x	List L=538 (diskbänk induktion)	List (kitchen sink induction) L=538
181	346803	x	Lucka (diskb. induktion) 299x550 (Alpinvit)	Door (kitch. sink induct.) 299x550 (Alpine white)
--	343392	x	Lucka (diskb. induktion) 299x550 (Mekong)	Door (kitch. sink induct.) 299x550 (Mekong)
--	20-900302	x	Pentrylåda 273x500 d:o	Drawer pentry 273x500 d:o
--	07-800039	x	Rullskena H d:o	Roller rail R d:o
--	07-800038	x	Rullskena V d:o	Roller rail L d:o
182	402107	x	Galler ugn (diskb. induktion) 35x503	Grating oven (kitch. sink induct.) 35x503
183	342316	x	Hylla mikro	Shelf
184	342315	x	List folierad L=283	List folierad L=283
185	343880	x	Lucka 228x550	Door 228x550
--	316799	x	Gångjärn d:o	Hinge d:o
--	312588	x	Platta gångjärn d:o	Plate hinge d:o
186	342735	x	Vägg H	Wall R
187	345989	x	Skåp bar kpl.	Cocktail cabinet cpl.
--	339975	x	Hylla hållare flaskor	Shelf bottle holder
--	345998	x	Lucka H d:o	Door R d:o
--	345997	x	Lucka V d:o	Door L d:o
--	318379	x	Gångjärn d:o	Hinge d:o
--	318380	x	Täckhatt d:o	Cover d:o
--	312588	x	Platta gångjärn d:o	Plate hinge d:o
188	344082	x	Front eluttag	Front outlet
189	346492	x	Tv-bänk kpl. u skiva	TV-bench cpl. without board.
190	346084	x	Skiva Tv-bänk	Board TV-bench
191	341192	x	Utdragsskiva bord 450x550	Sliding leaf 450x550
192	341193	x	Låda utdragsskiva	Box sliding leaf
			M= Metervara	M= On the metre

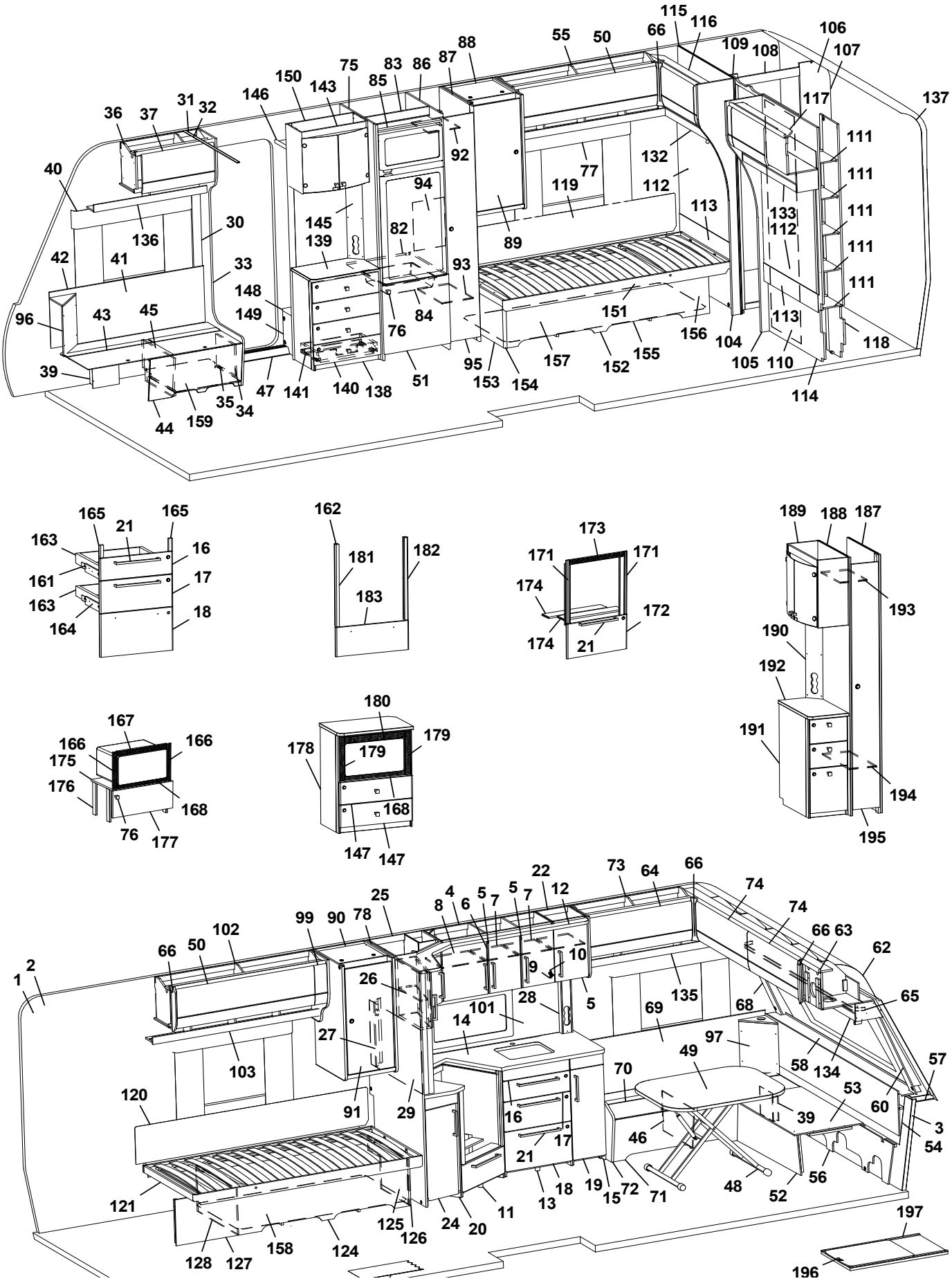
115
116
66
55
50
106
107
109
108
88
87
86
83
75
85
150
143
146
31
32
36
37
117
137
111
111
111
111
111
111
40
92
77
132
112
119
94
113
133
112
136
30
145
139
82
89
42
41
33
93
148
149
84
76
151
113
96
43
45
156
104
118
39
95
157
152
155
105
110
47
141
140
138
51
153
154
114
35
34
44
159
165
21
165
163
16
161
17
163
18
164
162
181
182
183
173
171
171
174
172
174
21
189
188
187
193
190
192
191
194
195
167
166
166
175
176
168
76
177
180
178
179
179
168
147
147
22
73
64
66
74
74
25
4
5
5
7
7
12
8
6
99
90
78
102
66
63
62
66
50
10
9
65
2
1
26
28
5
135
68
101
69
14
27
97
49
58
134
57
103
70
53
120
91
29
16
39
60
3
17
46
54
21
18
19
15
72
71
48
52
56
121
13
11
125
126
24
20
197
128
127
158
124
196

Pos Fig	Det. nr Part. No	Ingår Fitted	OBS!! Ange alltid årsmodell vid beställning av inredning Benämning	OBS!! Specify always year of model when ordering equipment Description
1	318657	M	Tapet vägg/tak	Wall paper
2	318584	M	Tejp tapet 20 mm	Tape, wall paper 20 mm
3	318585	M	Tejp tapet 60 mm	Tape, wall paper 60 mm
4	345986	x	Skåp kök L=924 kpl. (Alpinvit)	Cupboard kitchen L=924 cpl. (Alpine white)
--	346571	x	Skåp kök L=924 kpl. (Mekong)	Cupboard kitchen L=924 cpl. (Mekong)
5	346808	x	Lucka H (Aplinvit)	Door R (Alpine white)
--	343458	x	Lucka H (Mekong)	Door R (Mekong)
--	350471	x	Handtag d:o	Handle d:o
6	346819	x	Lucka V (Aplinvit)	Door L (Alpine white)
--	343455	x	Lucka V (Mekong)	Door L (Mekong)
--	350471	x	Handtag d:o	Handle d:o
7	341681	x	Hylla	Shelf
8	331385M	x	Hylla	Shelf
9	311917	x	Gångjärn	Hinge
10	312588	x	Platta gångjärn	Plate hinge
11	346969	x	Diskbänk vinklad (Alpinvit)	Kitchen sink angled (Apline white)
--	346970	x	Diskbänk vinklad (Mekong)	Kitchen sink angled (Mekong)
--	346998	x	Diskbänk vinklad induktion (Alpinvit)	Kitchen sink angled induction (White)
--	346999	x	Diskbänk vinklad induktion (Mekong)	Kitchen sink angled induction (Mekong)
12	346031	x	Ljusramp köksskåp L=1650	Light holder kitchen L=1650
13	346992	x	Utskjut diskbänk (Alpinvit)	Kitchen sink (Apline white)
--	344851	x	Utskjut diskbänk (Mekong)	Kitchen sink (Mekong)
14	346973	x	Skiva diskbänk 902x1675	Board 902x1675
--	345801	x	Skiva diskbänk induktion 902x1675	Board induction 902x1675
15	346993	x	Utskjut diskbänk (Alpinvit)	Projection kitchen sink (Apline white)
--	343400	x	Utskjut diskbänk (Mekong)	Projection kitchen sink (Mekong)
16	346799	x	Lådförstycke (Alpinvit)	Drawer front (Apline white)
--	343412	x	Lådförstycke (Mekong)	Drawer front (Mekong)
--	317514	x	Låda 480x500 d:o	Drawer 480x500 d:o
--	317382	x	Glidskena låda H d:o	Slide bar, drawer R d:o
--	350221	x	Glidskena låda V d:o	Slide bar, drawer L d:o
17	346801	x	Lådförstycke (Alpinvit)	Drawer front (Apline white)
--	343413	x	Lådförstycke (Mekong)	Drawer front (Mekong)
--	317514	x	Låda 480x500 d:o	Drawer 480x500 d:o
--	317382	x	Glidskena låda H d:o	Slide bar, drawer R d:o
--	350221	x	Glidskena låda V d:o	Slide bar, drawer L d:o
18	346802	x	Lucka (Alpinvit)	Door (Apline white)
--	343414	x	Lucka (Mekong)	Door (Mekong)
--	20-900302	x	Pentrylåda 273x500 d:o	Drawer pentry 273x500 d:o
--	07-800039	x	Rullskena H d:o	Roller rail R d:o
--	07-800038	x	Rullskena V d:o	Roller rail L d:o
19	346810	x	Lucka (Alpinvit)	Door (Apline white)
--	343398	x	Lucka (Mekong)	Door (Mekong)
--	20-900302	x	Pentrylåda 273x500 d:o	Drawer pentry 273x500 d:o
--	07-800039	x	Rullskena H d:o	Roller rail R d:o
--	07-800038	x	Rullskena V d:o	Roller rail L d:o
20	346991	x	Utskjut diskbänk (Alpinvit)	Projection kitchen sink (Apline white)
--	343406	x	Utskjut diskbänk (Mekong)	Projection kitchen sink (Mekong)
21	350472	x	Handtag	Handle
22	346016	x	Skåp kök kpl. (Alpinvit)	Cupboard kitchen cpl. (Alpine white)
			M= Metervara	M= On the metre

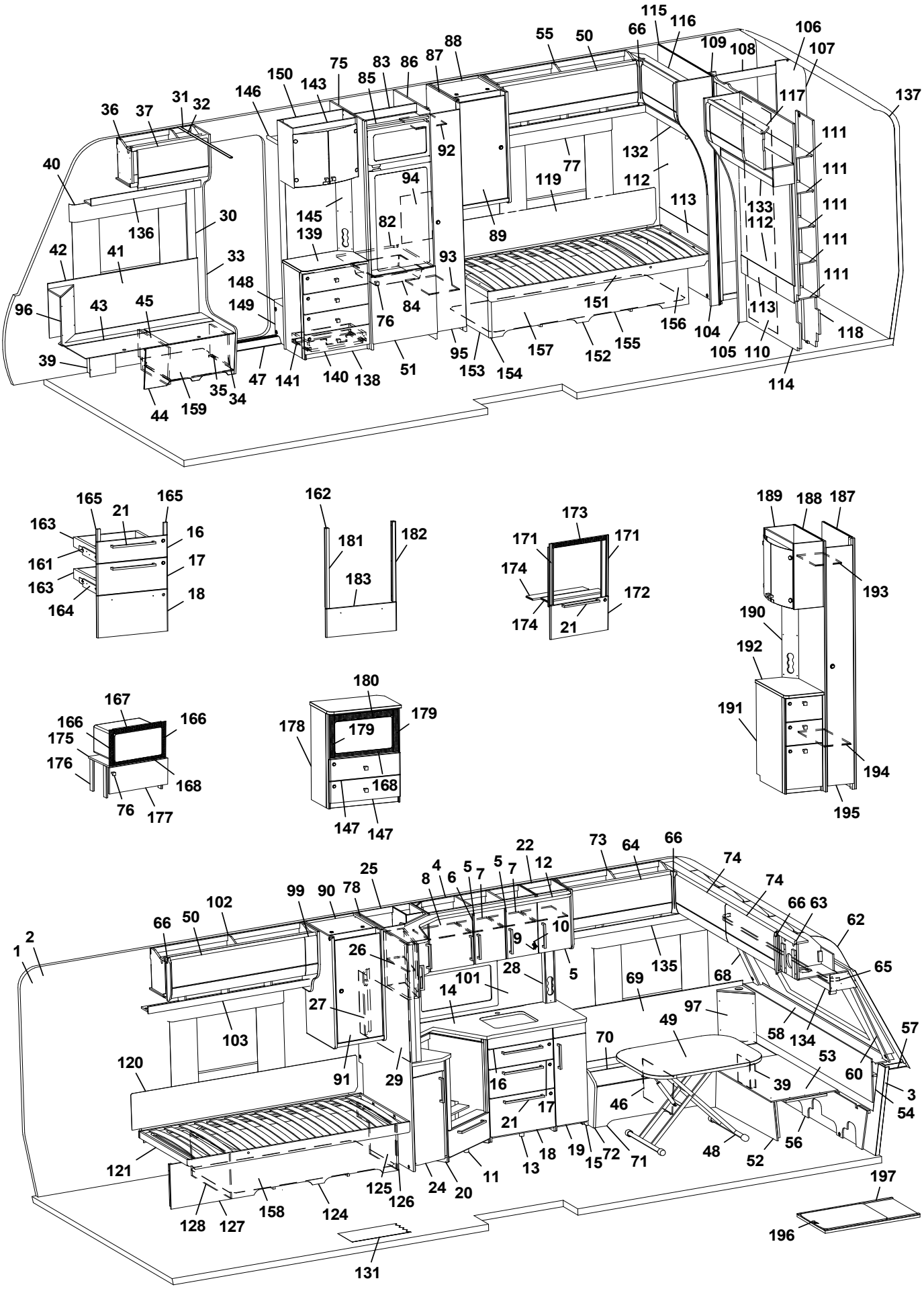
115
116
106
107
55
50
66
109
108
88
87
86
83
75
150
143
85
146
31
32
36
37
117
137
111
111
111
111
111
40
92
77
132
112
119
94
113
133
112
30
145
139
82
89
136
42
41
33
93
148
149
84
76
151
113
96
43
45
156
104
118
39
95
157
152
155
105
110
47
141
140
138
51
153
154
114
35
34
44
159
165
21
165
163
16
161
17
163
18
164
162
181
182
183
173
171
171
174
172
174
21
189
188
187
193
190
192
191
194
195
167
166
166
175
176
168
76
177
180
179
178
179
168
147
147
22
73
64
66
74
74
25
4
5
5
12
8
6
7
7
99
90
78
102
66
63
62
66
50
10
9
1
2
26
28
5
135
65
101
14
69
68
27
97
49
58
134
57
103
70
53
120
91
29
16
39
60
3
17
46
54
21
18
19
15
72
71
48
52
56
121
13
11
125
126
24
20
197
128
127
158
124
196
131

Pos Fig	Det. nr Part. No	Ingår Fitted	OBS!! Ange alltid årsmodell vid beställning av inredning Benämning	OBS!! Specify always year of model when ordering equipment Description
--	346572	x	Skåp kök kpl. (Mekong)	Cupboard kitchen cpl. (Mekong)
--	343479	x	Hylla d:o	Shelf d:o
24	346809	x	Lucka (Alpinvit)	Door (Apline white)
--	343380	x	Lucka (Mekong)	Door (Mekong)
--	350471	x	Handtag d:o	Handle d:o
25	346030	x	Hörnskåp (Alpinvit)	Corner cupboard (Alpine white)
--	346443	x	Hörnskåp (Mekong)	Corner cupboard (Mekong)
--	346038	x	Hylla d:o	Shelf d:o
--	346807	x	Lucka d:o (Alpinvit)	Door d:o (Apline white)
--	343427	x	Lucka d:o (Mekong)	Door d:o (Mekong)
26	346028	x	Skåp utskjut kökskåp (Alpinvit)	Cupboard projection (Apline white)
--	346444	x	Skåp utskjut kökskåp (Mekong)	Cupboard projection (Mekong)
--	341856	x	Hylla d:o	Shelf d:o
--	346818	x	Lucka d:o (Alpinvit)	Door d:o (Apline white)
--	343443	x	Lucka d:o (Mekong)	Door d:o (Mekong)
--	350471	x	Handtag d:o	Handle d:o
27	341985	x	Front eluttag	Front outlet
28	333289	x	Front eluttag	Front outlet
29	341710-F	x	Köksskiva vägg, (Svart fiskben)	Protection kitchen, (Black fishbone)
--	341710-M	x	Köksskiva vägg, (Marmor)	Protection kitchen, (Marble)
--	341710-S	x	Köksskiva vägg, (Sten)	Protection kitchen, (Stone)
--	341710-B	x	Köksskiva vägg, (Federa)	Protection kitchen, (Federa)
30	318962	x	List täck el-kabel B=45 L=2100	Cover strip B=45 L=2100
31	316270	x	List snäpp undre L=2379	List lower L=2379
32	316268	x	List snäpp övre L=2379	List upper L=2379
33	346566	x	Stolpe först. kpl. m. lucka	Support bar cpl. with door
34	343731	x	Lucka	Door
35	312589	x	Gångjärn	Hinge
36	346238	x	Överskåp H F L=659 (Alpinvit)	Cupboard upper front R L=659 (Alpine white)
--	350571	x	Gångjärn d:o	Hinge d:o
37	345775	x	Lucka överskåp (Alpinvit)	Door, cupboard upper (Alpine white)
39	346080	x	Täckfront	Cover front
40	350348	x	Skena gardin L=1020	Curtain rod L=1020
41	346249	x	Värmespalt H fram	Air gap R.F.
42	319821	M	List kant mörkbrun	Strip, dark brown
43	346012	x	Lock bäddlåda H F	Cover bedbox R.F.
--	319024	x	Matta grå textil m. tejp d:o	Carpet gray textile with tape d:o
44	343825	x	Front bäddlåda H F	Front bed box R.F.
--	346005	x	Front bäddlåda H F (centraldammsugare)	Front bed box R.F. (central vacuum cleaner)
45	342495	x	Stöd bäddlåda H F	Support bed box
46	312825	x	Stöd bäddlåda V F	Support bed box front L
47	319871	x	Tröskel aluminium L=650	Threshold aluminium L=650
48	310083	x	Bordsstativ	Table stand
--	350716	x	Bordsstativ enpelar	Table stand single pillar
49	345945	x	Bordsskiva 800x1000	Table top 800x1000
50	345781	x	Lucka överskåp (Alpinvit)	Door cupboard upper (Alpine white)
51	343736	x	Lucka under kyl 550x570	Door R below refrigerator 550x570
--	316799	x	Gångjärn d:o	Hinge d:o
--	312588	x	Platta gångjärn d:o	Plate hinge d:o
52	331245M	x	Front bäddlåda gavel	Front bed box gable
			M= Metervara	M= On the metre

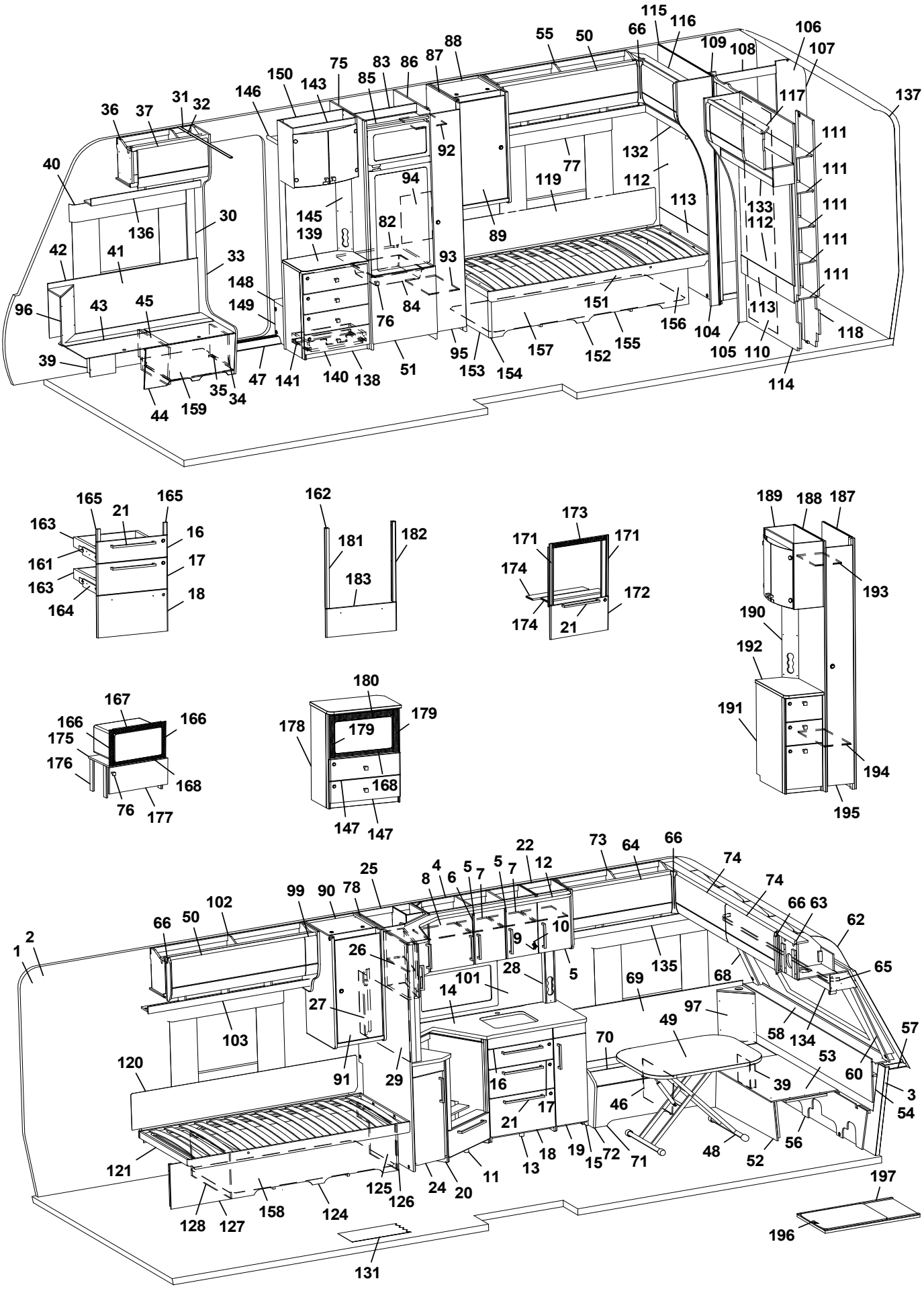
115
116
106
107
55
50
66
109
108
88
87
86
83
75
150
143
85
146
31
32
36
37
117
137
111
111
111
111
111
111
40
92
77
132
112
119
94
113
133
112
30
136
145
139
82
89
42
41
33
93
148
149
84
76
151
156
104
113
118
96
43
45
39
47
141
140
138
51
95
153
154
157
152
155
105
110
114
44
159
35
34
165
21
165
163
16
161
17
163
18
164
162
181
182
183
173
171
171
174
172
174
21
189
188
187
193
190
192
191
194
195
167
166
166
175
176
168
76
177
180
179
178
179
168
147
147
22
73
64
66
74
74
25
4
5
5
7
7
12
8
6
99
90
78
102
66
50
66
63
62
10
9
1
2
26
28
5
135
68
65
101
14
69
27
97
49
58
134
57
103
70
53
120
91
29
16
39
60
3
17
46
54
21
18
19
15
72
71
48
52
56
121
13
11
125
126
24
20
197
128
127
158
124
196
131

Pos Fig	Det. nr Part. No	Ingår Fitted	OBS!! Ange alltid årsmodell vid beställning av inredning Benämning	OBS!! Specify always year of model when ordering equipment Description
53	345923	x	Skiva rundsittgrupp	Sheet seat
54	340578	x	Värmespalt gavel fram	Air gap front
55	346279	x	Överskåp H B L=1227 (Alpinvit)	Cupboard upper rear R L=1227 (Alpine white)
56	340520	x	Stöd sittgrupp fram	Support front
57	215275	x	Hylla front kpl. L=2366	Shelf front cpl. L=2366
58	345285	x	Front/hylla kpl.	Front/shelf cpl.
--	345362	x	Front/hylla kpl. med belysning "Björn"	Front/shelf cpl. with lightning "Bear"
60	345085	x	Hörn front H	Front corner R
62	216067	x	Täckskiva radie fram 1x380x2360	Cover plate radius front 1x380x2360
--	313884	x	List plast radie L=2379	List L=2379
63	345727	x	Skåp gavel fram L=2360	Cupboard front L=2360
--	350571	x	Gångjärn d:o	Hinge d:o
64	345778	x	Lucka överskåp (Alpinvit)	Door, cupboard upper (Alpine white)
65	350349	x	Skena gardin L=1920	Curtain rod L=1920
66	345869	x	Hörn inredning	Corner
68	345084	x	Hörn front V	Front corner L
69	345929	x	Värmespalt V fram	Air gap L.F.
70	346014	x	Lock bäddlåda V F	Cover bed box L.F
--	319024	x	Matta grå textil m. tejp d:o	Carpet gray textile with tape d:o
71	339504	x	Front bäddlåda V F	Front bed box L.F.
72	345933	x	Gavel bäddlåda V F	Gable bed box L.F
73	345766	x	Överskåp V F L=922 (Alpinvit)	Cupboard upper Front L L=922
--	350571	x	Gångjärn d:o	Hinge d:o
74	345779	x	Lucka överskåp (Alpinvit)	Door, cupboard upper (Alpine white)
75	347502	x	Vägg kyl kpl.	Wall refrigerator cpl.
76	350473	x	Handtag knopp	Handle knob
77	344238	x	Hyllpaket H B L=1320	Shelf rear R L=1320
78	343420	x	Vägg kök	Wall kitchen
82	347505	x	Hylla under kyl	Shelf refrigerator
83	342309	x	Bakstycke stopp kyl	Back cupboard
84	310325	x	Trådback vit 85x427x427	Tray 85x427x427
--	350760	x	Glidlist trådback (säljes i par)	Sliding strip tray (pair)
--	347802	x	List d:o	List d:o
85	342306	x	List folierad L=528	List foiled L=528
86	347500	x	Vägg kyl H	Wall refrigerator R
--	347566	x	Vägg kyl H m. LED-list	Wall refrigerator R with LED-stripe
87	331898	x	Vägg garderob	Wall wardrobe
88	346683	x	Garderob kpl. H	Wardrobe cpl. R
--	311917	x	Gångjärn	Hinge
--	312588	x	Platta gångjärn	Plate hinge
89	336957	x	Lucka m. trycklås (Mekong)	Door with pushlock (Mekong)
--	339972	x	Lucka m. vridknopp (Mekong)	Door with knob (Mekong)
90	346682	x	Garderob kpl. V	Wardrobe cpl. L
91	336957	x	Lucka m. trycklås (Mekong)	Door with pushlock (Mekong)
--	339973	x	Lucka m. vridknopp (Mekong)	Door with knob (Mekong)
92	331288	x	Hylla övre garderob	Shelf upper wardrobe
93	331783	x	Hylla nedre garderob	Shelf lower wardrobe
94	336392	x	Täckskiva exp.kärl	Cover expansion vessel
95	336043	x	Dörr 260x1850 kpl. m. trycklås	Door 260x1850 cpl. with pushlock
--	339878	x	Dörr 260x1850 kpl. m. vridknopp	Door 260x1850 cpl. with knob
			M= Metervara	M= On the metre

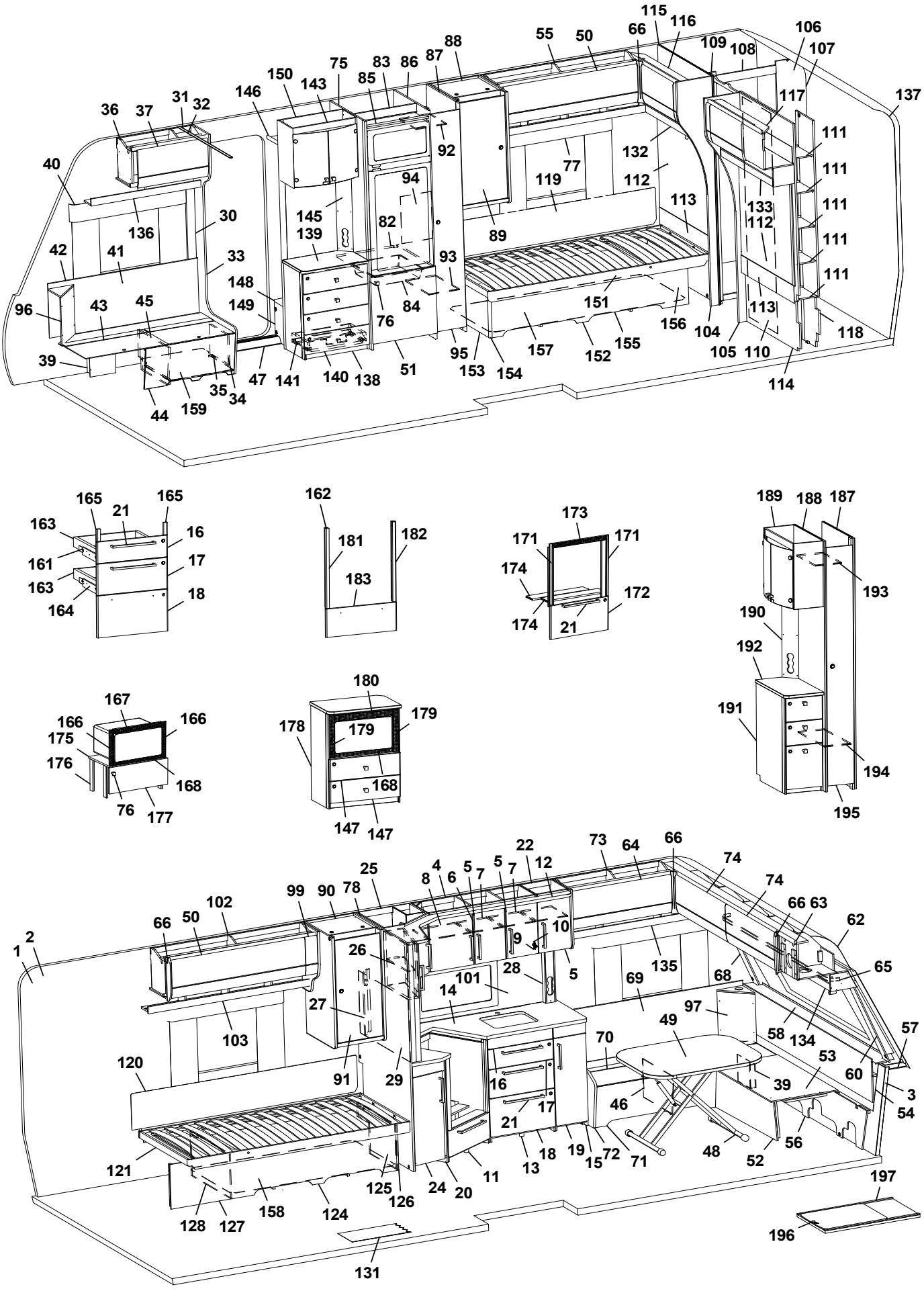
115
116
106
107
55
50
66
109
108
88
87
86
83
75
85
150
143
146
31
32
36
37
117
137
111
111
111
111
111
111
40
92
77
132
112
119
94
113
133
112
30
136
145
139
82
89
42
41
33
93
148
149
84
76
151
156
104
113
118
96
43
45
39
47
141
140
138
51
95
153
154
157
152
155
105
110
114
44
159
35
34
165
165
21
163
16
161
17
163
18
164
162
181
182
183
173
171
171
174
172
174
21
189
188
187
193
190
192
191
194
195
167
166
166
175
176
168
76
177
180
179
178
179
168
147
147
22
73
64
66
74
74
25
4
5
5
7
7
12
8
6
99
90
78
102
66
50
66
63
62
10
9
1
2
26
28
5
135
68
65
101
14
69
27
97
49
58
134
57
103
70
53
120
91
29
16
39
60
3
17
46
54
21
18
19
15
72
71
48
52
56
121
13
11
125
126
24
20
197
128
127
158
124
196
131

Pos Fig	Det. nr Part. No	Ingår Fitted	OBS!! Ange alltid årsmodell vid beställning av inredning Benämning	OBS!! Specify always year of model when ordering equipment Description
96	345953	x	Hörn sittgrupp H	Corner R
--	345951	x	Hörn sittgrupp H med ø 60 urttag	Corner R with ø 60 hole
--	345949	x	Hörn sittgrupp H med ø 85 urttag	Corner R with ø 85 hole
97	345951	x	Hörn sittgrupp V med ø 60 urttag	Corner L with ø 60 hole
--	345949	x	Hörn sittgrupp V med ø 85 urttag	Corner L with ø 85 hole
98	314917	x	Skena draperi L=1190	Drapery rail L=1190
99	346562	x	Passbit lucka (Alpinvit)	Gauge block (Alpine white)
101	346018-F	x	Köksskiva vägg, (Svart fiskben)	Protection kitchen, (Black fishbone)
--	346018-M	x	Köksskiva vägg, (Marmor)	Protection kitchen, (Marble)
--	346018-S	x	Köksskiva vägg, (Sten)	Protection kitchen, (Stone)
--	346018-B	x	Köksskiva vägg, (Federa)	Protection kitchen, (Federa)
102	346288	x	Överskåp V B L=1287 (Alpinvit)	Cupboard upper Rear L L=1287 (Alpine white)
103	344239	x	Hyllpaket L=1380	Shelf L=1380
104	346259	x	Vägg front H	Wall front R
105	346260	x	Vägg front V	Wall front L
106	345161	x	Vägg tvättrum kpl.	Wall wasroom cpl.
--	332955M	x	Tröskel d:o	Threshold d:o
--	318654	x	Tröskel aluminium d:o	Threshold aluminium d:o
107	345163	x	Vägg tvättrum	Wall washroom
108	345162	x	Överbit tvättrum	Overlap washroom
109	345164	x	List poppel 15x63x1948	List 15x63x1948
110	346250	x	Skjutdörr tvättrum kpl.	Door cpl.
--	316030	x	Skena skjutdörr	Curtain rod
--	346103	x	List d:o	List d:o
--	350588	x	Kloss d:o	Block d:o
111	331894M	x	Hylla garderob tvättrum	Shelf wardrobe washroom
112	346178	x	Sänggavel kpl. med tyg (Sara Greige)	Headboard cpl. with fabric (Sara Greige)
--	346179	x	Sänggavel kpl. med tyg (Velvet Greige)	Headboard cpl. with fabric (Velvet Greige)
--	347688	x	Sänggavel kpl. med tyg (Livia)	Headboard cpl. with fabric (Livia)
113	344704	x	Värmespalt	Air gap
114	339227	x	Vägg tvättrum	Wall wahsroom
115	339228	x	Vägg tvättrum	Wall washroom
116	346270	x	Överskåp H B L=927 (Alpinvit)	Cupboard upper rear R L=927 (Alpine white)
--	345774	x	Lucka (Alpinvit)	Door (Alpine white)
--	350571	x	Gångjärn d:o	Hinge d:o
117	346261	x	Överskåp V B L= 927 (Alpinvit)	Cupboard upper Back L L=927 (Alpine white)
--	345774	x	Lucka (Alpinvit)	Door (Alpine white)
--	350571	x	Gångjärn d:o	Hinge d:o
118	337075	x	Vägg garderob	Wall wardrobe
119	345202	x	Värmespalt	Air gap
--	350611	x	Tyg värmespalt d:o (Sara Greige)	Fabric air gap d:o (Sara Greige)
--	350612	x	Tyg värmespalt d:o (Velvet Greige)	Fabric air gap d:o (Velvet Greige)
--	350743	x	Tyg värmespalt d:o (Livia)	Fabric air gap d:o (Livia)
120	338121	x	Värmespalt	Air gap
--	350593	x	Tyg värmespalt d:o (Sara Greige)	Fabric air gap d:o (Sara Greige)
--	350602	x	Tyg värmespalt d:o (Velvet Greige)	Fabric air gap d:o (Velvet Greige)
--	350740	x	Tyg värmespalt d:o (Livia)	Fabric air gap d:o (Livia)
121	342617	x	Sängram u. ribbotten	Bed bottom without laths
--	325342	x	Ribbotten kpl.	Laths bottom cpl.
--	314211	x	Ribba sängbotten L=820 B=63	Lath bed bottom L=820 B=63
			M= Metervara	M= On the metre

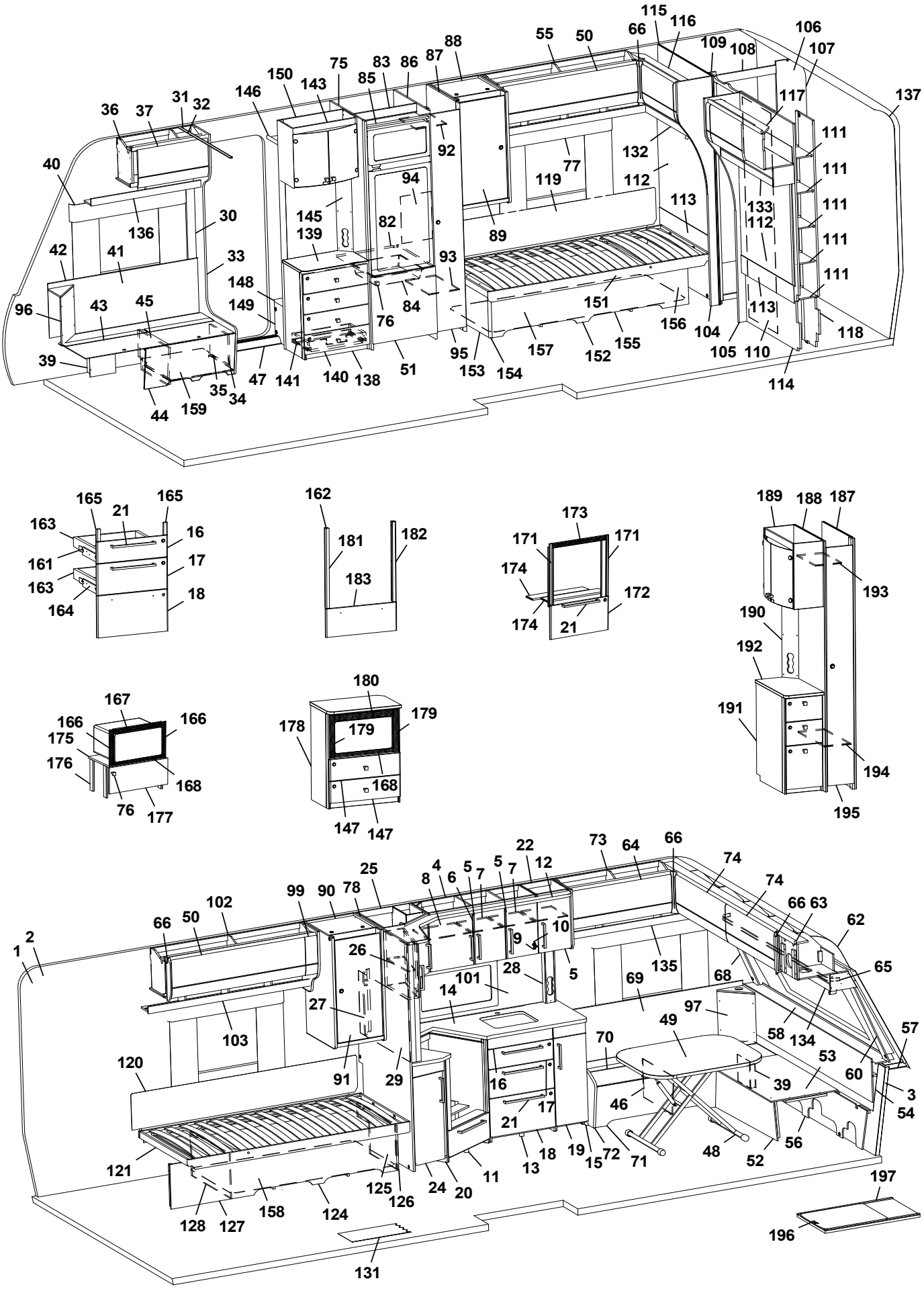
115
116
106
107
55
50
66
109
108
88
87
86
83
75
150
143
85
146
31
32
36
37
117
137
111
111
111
111
111
111
40
92
77
132
112
119
94
113
133
112
30
136
145
139
82
89
42
41
33
93
148
149
84
76
151
156
104
113
118
96
43
45
39
47
141
140
138
51
95
153
154
157
152
155
105
110
114
44
159
35
34
165
21
165
163
16
161
17
163
18
164
162
181
182
183
173
171
171
174
172
174
21
189
188
187
193
190
192
191
194
195
167
166
166
175
176
168
76
177
180
178
179
179
168
147
147
22
73
64
66
74
74
25
4
5
5
12
8
6
7
7
99
90
78
102
66
63
62
66
50
10
9
65
1
2
26
28
5
135
68
101
14
69
27
97
49
58
134
57
103
70
53
120
91
29
16
39
60
3
17
46
54
21
18
19
15
72
71
48
52
56
121
13
11
125
126
24
20
197
128
127
158
124
196
131

Pos Fig	Det. nr Part. No	Ingår Fitted	OBS!! Ange alltid årsmodell vid beställning av inredning Benämning	OBS!! Specify always year of model when ordering equipment Description
--	312046	x	Band t. ribbotten	Band for laths bottom
124	340218	x	Sänglåda kpl. V	Bed box cpl. L
--	315203	x	Regel 17,5x55x1415	Wood lath pine 17,5x55x1415
125	340219	x	Gavel säng främre	Gable bed front
126	319863	x	List hörn L=380	Corner strip L=380
127	339486	x	Front säng	Front bed
128	340204	x	Gavel säng bakre	Gable bed rear
131	319393	x	Matta golv, antik planka	Carpet floor, antique plank
132	346334	x	Hyllpaket H B u. högtalare L=930	Shelf rear R without speaker L=930
--	346336	x	Hyllpaket H B m. högtalare L=930	Shelf rear R with speaker L=930
133	346335	x	Hyllpaket V B u. högtalare L=930	Shelf rear L without speaker L=930
--	346337	x	Hyllpaket V B m. högtalare L=930	Shelf rear L with speaker L=930
134	345930	x	Hyllpaket fram L=2360	Shelf Front L=2360
135	345795	x	Hyllpaket V F L=1201	Shelf Front L L=1201
136	346255	x	Hyllpaket H F L=938	Shelf Front R L=938
137	316066	x	Täckskiva radie bak 1x275x2360	Cover plate radius back 1x275x2360
--	313884	x	List plast radie L=2379	List L=2379
138	347532	x	TV-bänk kpl. u. skiva	TV-bench cpl. without board
139	347507	x	Skiva TV-bänk	Board TV-bench
140	347083	x	Lådförstycke	Drawer front
141	20-900302	x	Pentrylåda 273x500 d:o	Drawer pentry 273x500 d:o
--	07-800039	x	Rullskena H d:o	Roller rail R d:o
--	07-800038	x	Rullskena V d:o	Roller rail L d:o
143	345981	x	Skåp bar kpl.	Coctail cabinet cpl.
--	330180	x	Hylla hållare flaskor	Shelf bottle holder
--	345998	x	Lucka H d:o	Door R d:o
--	345997	x	Lucka V d:o	Door L d:o
--	318379	x	Gångjärn d:o	Hinge d:o
--	318380	x	Täckhatt d:o	Cover d:o
--	312588	x	Platta gångjärn d:o	Plate hinge d:o
145	343721	x	Front eluttag	Front outlet
146	331910M	x	Hylla garderob övre	Shelf wardrobe upper
148	319866	x	Hylla insteg	Shelf wardrobe
149	336618	x	Front hylla garderob	Front wardrobe
150	343654	x	Vägg instegsgarderob	Wall wardrobe
151	342616	x	Sängram u. ribbotten	Bed bottom without laths
--	325342	x	Ribbotten kpl.	Laths bottom cpl.
--	314211	x	Ribba sängbotten L=820 B=63	Lath bed bottom L=820 B=63
152	340246	x	Sänglåda kpl. H	Bed box cpl. R
--	167880	x	Regel 17,5x55x1680	Wood lath pine 17,5x55x1680
153	340247	x	Gavel säng främre	Gable bed front
154	319863	x	List hörn L=380	Corner strip L=380
155	339481	x	Front säng	Front bed
156	340211	x	Gavel säng bakre	Gable bed rear
157	346711	x	Luftspalt sänglåda H	Air gap bedbox R
158	346710	x	Luftspalt sänglåda V	Air gap bedbox L
159	402122	x	Plåt skofack	Plate shoe compartment
161	347012	x	Monteringssats kpl. lådor (Alpinvit)	Mounting kit cpl. drawers (Alpine white)
--	343471	x	Monteringssats kpl. lådor (Mekong)	Mounting kit cpl. drawers (Mekong)
162	347075	x	Monteringssats kpl. ugn (Alpinvit)	Mounting kit cpl. oven (Alpine white)
			M= Metervara	M= On the metre

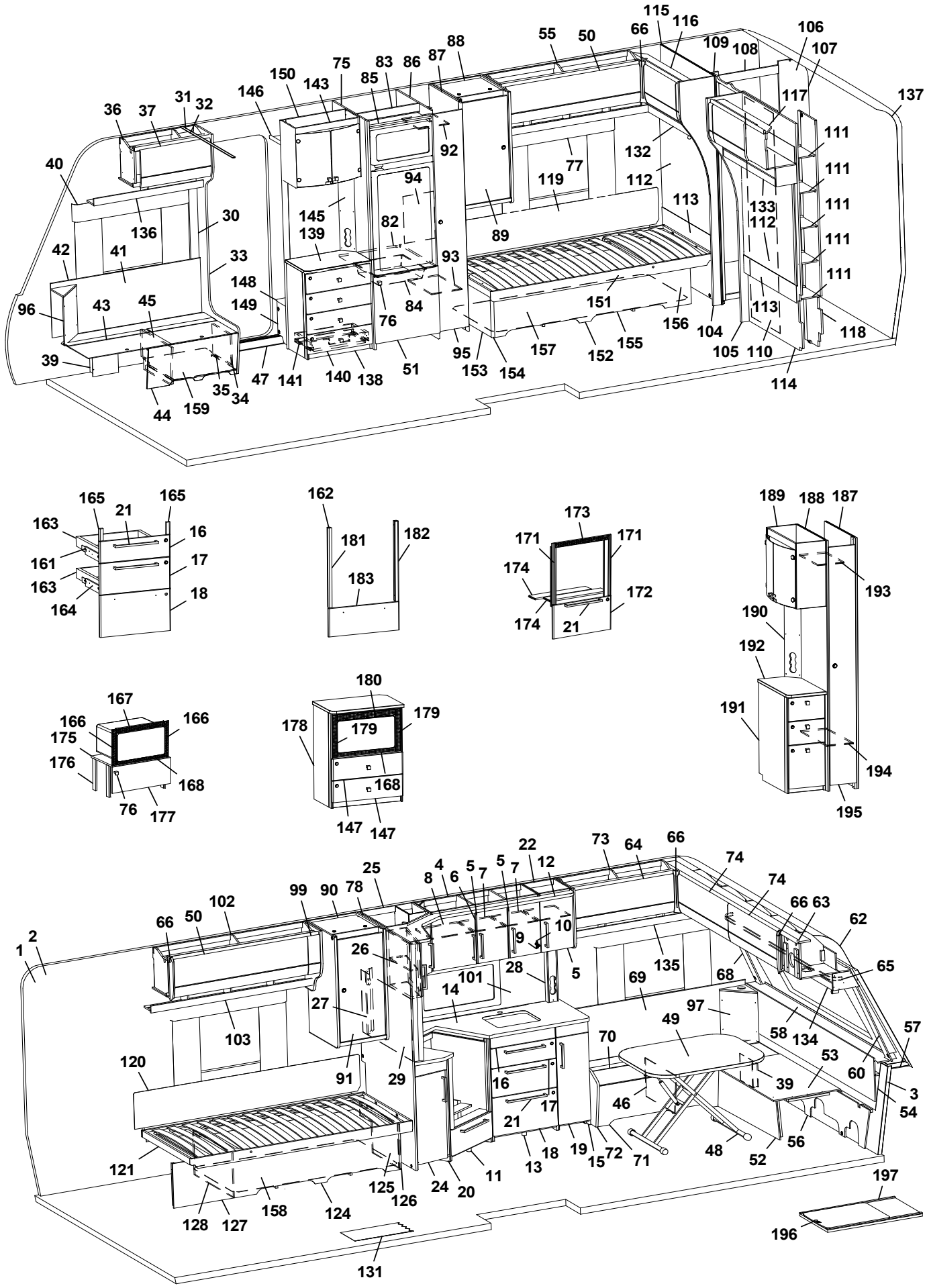
115
116
106
107
55
50
66
109
108
88
87
86
83
75
150
143
85
146
31
32
36
37
117
137
111
111
111
111
111
111
40
92
77
132
94
119
112
113
133
112
136
30
145
139
82
89
42
41
33
93
148
149
84
76
151
113
96
43
45
156
104
118
39
95
157
152
155
105
110
47
141
140
138
51
153
154
114
35
34
44
159
165
165
21
163
16
161
17
163
18
164
162
181
182
183
173
171
171
174
172
174
21
189
188
187
193
190
192
191
194
195
167
166
166
175
176
168
76
177
180
178
179
179
168
147
147
22
73
64
66
74
74
25
4
5
5
12
8
6
7
7
99
90
78
102
66
63
62
66
50
10
9
2
1
26
28
5
135
68
65
101
14
69
27
97
49
58
134
57
103
70
53
120
91
29
16
39
60
3
17
46
54
21
18
19
15
72
71
48
52
56
121
13
11
125
126
24
20
197
128
127
158
124
196
131

Pos Fig	Det. nr Part. No	Ingår Fitted	OBS!! Ange alltid årsmodell vid beställning av inredning Benämning	OBS!! Specify always year of model when ordering equipment Description
--	347076	x	Monteringssats kpl. ugn (Mekong)	Mounting kit cpl. oven (Mekong)
163	317514	x	Låda 480x500	Drawer 480x500
164	317382	x	Glidskena låda H	Slide bar, drawer R
--	350221	x	Glidskena låda V	Slide bar, drawer L
--	801701	x	Skruv 6x16 d:o	Screw 6x16 d:o
165	336092	x	Passbit 16x30x95 (Mekong)	Gauge block 16x30x95 (Mekong)
166	402108	x	Galler vent. mikro 38x318	Grating vent. micro 38x318
167	402109	x	Galler vent. mikro 38x448	Grating vent. micro 38x448
168	402110	x	Galler vent. mikro 33x448	Grating vent. micro 33x448
171	342139	x	List L=538 (diskbänk induktion)	List (kitchen sink induction) L=538
172	346803	x	Lucka (diskb. induktion) (Alpinvit)	Door (kitch. sink induct.) (Alpine white)
--	343392	x	Lucka (diskb. induktion) (Mekong)	Door (kitch. sink induct.) (Mekong)
--	20-900302	x	Pentrylåda 273x500 d:o	Drawer pentry 273x500 d:o
--	07-800039	x	Rullskena H d:o	Roller rail R d:o
--	07-800038	x	Rullskena V d:o	Roller rail L d:o
173	402107	x	Galler ugn (diskb. induktion) 35x503	Grating oven (kitch. sink induct.) 35x503
174	346947	x	Skiva distans	Sheet distance
175	342316	x	Hylla mikro	Shelf
176	342315	x	List folierad L=283	List folierad L=283
177	343880	x	Lucka 228x550	Door 228x550
--	316799	x	Gångjärn d:o	Hinge d:o
--	312588	x	Platta gångjärn d:o	Plate hinge d:o
178	347533	x	Tv-bänk kpl. m. urtag för mikro	TV-bench cpl. with socket for microwave
--	347536	x	Skiva Tv-bänk d:o	Board, Tv-bench d:o
179	350567	x	Galler vent. mikro 38x326	Grating vent. micro 38x326
180	350568	x	Galler vent. mikro 46x448	Grating vent. micro 46x448
181	346949	x	Passbit V	Gauge block L
182	346950	x	Passbit H	Gauge block R
183	346971	x	Lucka (Alpinvit)	Door (Alpine white)
--	346972	x	Lucka (Mekong)	Door (Mekong)
187	344383	x	Vägg garderob kpl.	Wall wardrobe cpl.
188	344384	x	Vägg garderob kpl.	Wall wardrobe cpl.
189	345982	x	Skåp bar kpl. H=512	Coctail cabinet cpl. H=512
--	330180	x	Hylla hållare flaskor d:o	Shelf bottle holder d:o
--	345998	x	Lucka H d:o	Door R d:o
--	345997	x	Lucka V d:o	Door L d:o
--	318379	x	Gångjärn d:o	Hinge d:o
--	318380	x	Täckhatt d:o	Cover d:o
--	312588	x	Platta gångjärn d:o	Plate hinge d:o
190	344387	x	Front eluttag	Front outlet
191	346256	x	Hurts kpl. u. skiva	Hurts cpl. without board.
192	346074	x	Skiva hurts	Board hurts
193	343092	x	Hylla garderob övre	Shelf wardrobe upper
194	343089	x	Hylla garderob nedre	Shelf wardrobe lower
195	344385	x	Dörr garerob kpl.	Door wardrobe cpl.
196	341192	x	Utdragsskiva bord 450x550	Sliding leaf 450x550
197	341193	x	Låda utdragsskiva	Box sliding leaf
			M= Metervara	M= On the metre

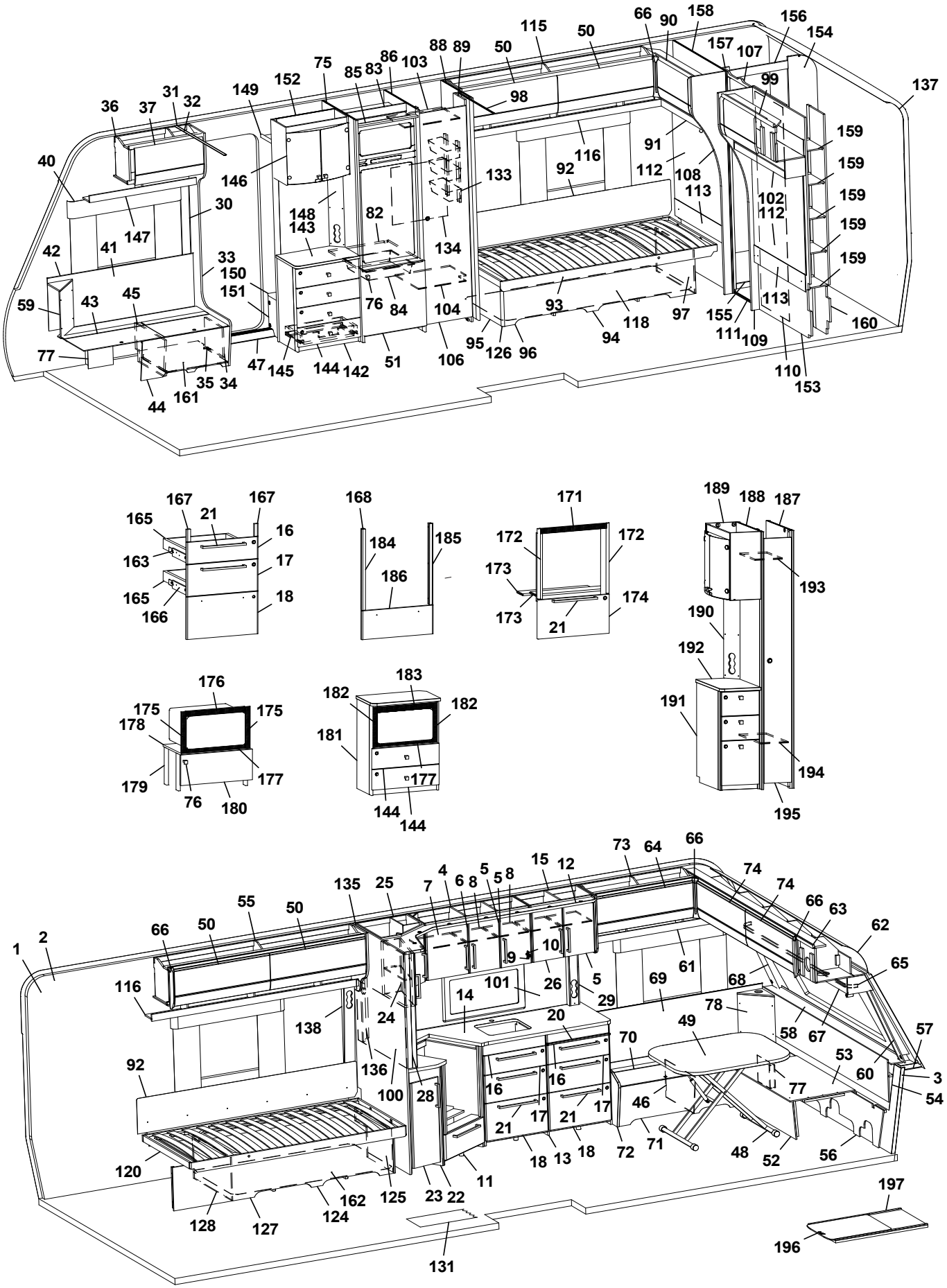
66 90 158 156 154 115 50 88 89 50 157 107 99 137 75 85 83 86 103 152 149 98 31 32 36 37 159 159 159 159 159 40 146 116 91 92 112 108 133 113 102 112 30 148 143 82 134 147 41 42 33 150 151 76 84 104 93 118 97 155 113 160 59 43 45 95 126 96 94 111 109 77 47 145 144 142 51 106 110 153 35 34 161 44
167 167 165 21 16 163 17 165 166 18
168 184 185 186
171 172 172 173 173 174 21
189 188 187 193 190 192 191 194 195
176 175 175 178 179 76 180 177
183 182 182 181 177 144 144
73 64 66 15 12 4 6 8 5 5 8 7 135 25 74 74 66 63 62 55 50 50 66 50 1 2 9 10 61 65 116 101 26 5 69 68 14 29 78 138 24 20 49 58 67 57 70 53 60 3 92 136 100 28 16 16 77 54 46 17 21 17 21 71 72 18 13 18 48 52 56 120 11 162 125 23 22 124 128 127 197 196 131

Pos Fig	Det. nr Part. No	Ingår Fitted	OBS!! Ange alltid årsmodell vid beställning av inredning Benämning	OBS!! Specify always year of model when ordering equipment Description
1	318657	M	Tapet vägg/tak	Wall paper
2	318584	M	Tejp tapet 20 mm	Tape, wall paper 20 mm
3	318585	M	Tejp tapet 60 mm	Tape, wall paper 60 mm
4	345986	x	Skåp kök L=924 kpl. (Alpinvit)	Cupboard kitchen L=924 cpl. (Alpine white)
--	343452	x	Skåp kök L=924 kpl. (Mekong)	Cupboard kitchen L=924 cpl. (Mekong)
5	346808	x	Lucka H (Alpinvit)	Door R (Alpine white)
--	343458	x	Lucka H (Mekong)	Door R (Mekong)
--	350471	x	Handtag d:o	Handle d:o
6	346819	x	Lucka V (Alpinvit)	Door L (Alpine white)
--	343455	x	Lucka V (Mekong)	Door L (Mekong)
--	350471	x	Handtag d:o	Handle d:o
7	331385M	x	Hylla	Shelf
8	341681	x	Hylla	Shelf
9	311917	x	Gångjärn	Hinge
10	312588	x	Platta gångjärn	Plate hinge
11	346969	x	Diskbänk vinklad (Alpinvit)	Kitchen sink angled (Alpine white)
--	346970	x	Diskbänk vinklad (Mekong)	Kitchen sink angled (Mekong)
--	346998	x	Diskbänk vinklad induktion (Alpinvit)	Kitchen sink angled induction (Alpine white)
--	346999	x	Diskbänk vinklad induktion (Mekong)	Kitchen sink angled induction (Mekong)
12	346380	x	Ljusramp köksskåp	Light holder kitchen
13	346994	x	Diskbänk trädel u. skiva (Alpinvit)	Kitchen sink without board (Alpine white)
--	347007	x	Diskbänk trädel u. skiva (Mekong)	Kitchen sink without board (Mekong)
14	346974	x	Skiva diskbänk 902x1955	Board kitchen 902x1955
--	345803	x	Skiva diskbänk induktion 902x1955	Board kitchen induction 902x1955
15	346157	x	Skåp kök kpl. L=560 kpl. (Alpinvit)	Cupboard kitchen L=560 cpl. (Alpine white)
--	346479	x	Skåp kök kpl. L=560 kpl. (Mekong)	Cupboard kitchen L=560 cpl. (Mekong)
--	343479	x	Hylla d:o	Shelf d:o
16	346799	x	Lådförstycke (Alpinvit)	Drawer front (Alpine white)
--	343412	x	Lådförstycke (Mekong)	Drawer front (Mekong)
--	317514	x	Låda 480x500 d:o	Drawer 480x500 d:o
--	317382	x	Glidskena låda H d:o	Slide bar, drawer R d:o
--	350221	x	Glidskena låda V d:o	Slide bar, drawer L d:o
17	346801	x	Lådförstycke (Alpinvit)	Drawer front (Alpine white)
--	343413	x	Lådförstycke (Mekong)	Drawer front (Mekong)
--	317514	x	Låda 480x500 d:o	Drawer 480x500 d:o
--	317382	x	Glidskena låda H d:o	Slide bar, drawer R d:o
--	350221	x	Glidskena låda V d:o	Slide bar, drawer L d:o
18	346802	x	Lucka (Alpinvit)	Door (Alpine white)
--	343414	x	Lucka (Mekong)	Door (Mekong)
--	20-900302	x	Pentrylåda 273x500 d:o	Drawer pentry 273x500 d:o
--	07-800039	x	Rullskena H d:o	Roller rail R d:o
--	07-800038	x	Rullskena V d:o	Roller rail L d:o
20	341954	x	Skärbräda	Cutting board
21	350472	x	Handtag	Handle
22	346991	x	Utskjut diskbänk (Alpinvit)	Projection kitchen sink (Alpine white)
--	343406	x	Utskjut diskbänk (Mekong)	Projection kitchen sink (Mekong)
23	346809	x	Lucka (Alpinvit)	Door (Alpine white)
--	343380	x	Lucka (Mekong)	Door (Mekong)
--	350471	x	Handtag d:o	Handle d:o
24	346028	x	Skåp utskjut kökskåp (Alpinvit)	Cupboard projection (Alpine white)
			M= Metervara	M= On the metre

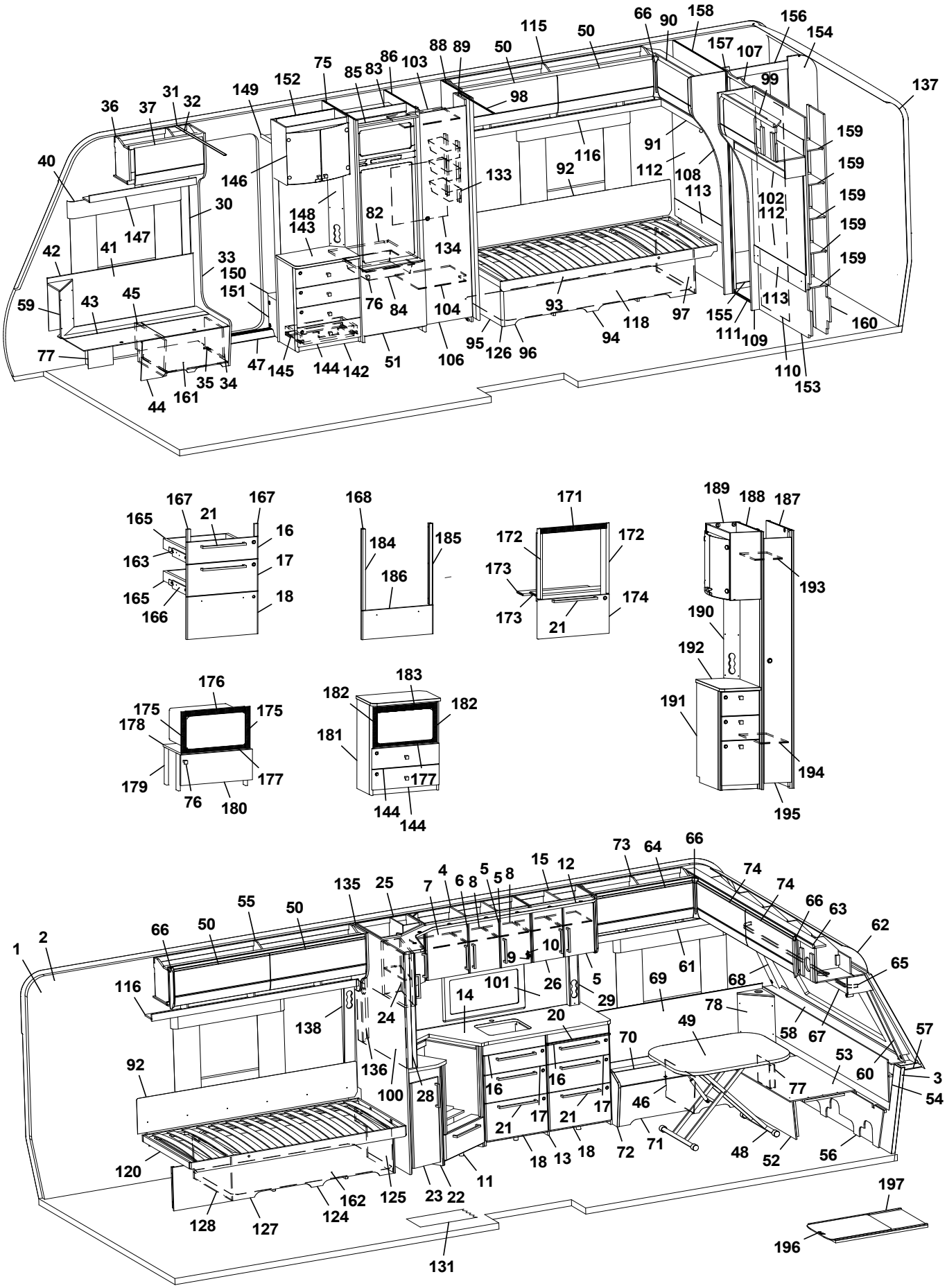
66 90 158 156 154 115 50 88 89 50 157 107 99 137 75 85 83 86 103 152 149 98 36 37 31 32 159 159 159 159 159 40 146 133 116 91 92 112 108 113 102 112 30 148 143 82 134 147 41 42 33 150 151 76 84 104 93 118 97 155 113 160 59 43 45 95 126 96 94 111 109 77 47 145 144 142 51 106 110 153 35 34 161 44
167 167 165 21 16 163 17 165 18 166
168 184 185 186
171 172 172 173 173 174 21
189 188 187 193 190 192 191 194 195
176 175 175 178 179 177 76 180
183 182 182 181 177 144 144
73 64 66 15 12 74 74 135 25 4 6 8 5 5 8 66 63 62 55 50 50 66 50 1 2 9 10 61 65 116 101 26 5 69 68 14 29 78 138 24 20 49 58 67 57 70 53 60 3 92 136 100 28 16 16 77 54 46 17 21 17 21 71 72 18 13 18 48 52 56 120 11 162 125 23 22 124 128 127 197 196 131

Pos Fig	Det. nr Part. No	Ingår Fitted	OBS!! Ange alltid årsmodell vid beställning av inredning Benämning	OBS!! Specify always year of model when ordering equipment Description
--	346444	x	Skåp utskjut kökskåp (Mekong)	Cupboard projection (Mekong)
--	346818	x	Lucka H d:o (Alpinvit)	Door R d:o (Alpine white)
--	343443	x	Lucka H d:o (Mekong)	Door R d:o (Mekong)
--	341856	x	Hylla d:o	Shelf d:o
25	346030	x	Hörnskåp kpl. (Alpinvit)	Corner cupboard cpl. (Alpine white)
--	346443	x	Hörnskåp kpl. (Mekong)	Corner cupboard cpl. (Mekong)
--	346807	x	Lucka V d:o (Alpinvit)	Door L d:o (Alpine white)
--	343427	x	Lucka V d:o (Mekong)	Door L d:o (Mekong)
26	346807	x	Lucka V (Alpinvit)	Door L (Alpine white)
--	343427	x	Lucka V (Mekong)	Door (Mekong)
28	341727	x	Stolpe utskjut	Support bar
29	333289	x	Front eluttag	Front outlet
30	318962	x	List täck el-kabel B=45 L=2100	Cover strip B=45 L=2100
31	316270	x	List snäpp undre L=2379	List lower L=2379
32	316268	x	List snäpp övre L=2379	List upper L=2379
33	346566	x	Stolpe först. kpl. m. lucka	Support bar cpl. with door
34	343731	x	Lucka	Door
35	312589	x	Gångjärn	Hinge
36	346238	x	Överskåp H F L=659 (Alpinvit)	Cupboard upper front R L=659 (Alpine white)
37	345775	x	Lucka överskåp (Alpinvit)	Door, cupboard upper (Alpine white)
--	350571	x	Gångjärn	Hinge
40	350348	x	Skena gardin L=1020	Curtain rod L=1020
41	346249	x	Värmespalt H fram	Air gap R.F.
42	319821	M	List kant mörkbrun	Strip, dark brown
43	346012	x	Lock bäddlåda H F	Cover bedbox R.F.
--	319024	x	Matta grå textil m. tejp d:o	Carpet gray textile with tape d:o
44	343825	x	Front bäddlåda H F	Front bed box R.F.
--	346005	x	Front bäddlåda H F (centraldammsugare)	Front bed box R.F. (central vacuum cleaner)
45	342495	x	Stöd bäddlåda HF	Support bed box
46	312825	x	Stöd bäddlåda VF	Support bed box
47	319871	x	Tröskel aluminium L=650	Threshold aluminium L=650
48	310083	x	Bordsstativ	Table stand
--	350716	x	Boardstativ enpelar	Table stans single pillar
49	345945	x	Bordsskiva 800x1000	Table top 800x1000
50	345777	x	Lucka överskåp (Alpinvit)	Door, cupboard upper (Alpine white)
51	343736	x	Lucka H 550x570	Door R 550x570
--	316799	x	Gångjärn d:o	Hinge d:o
--	312588	x	Platta gångjärn d:o	Plate hinge d:o
52	331245M	x	Front bäddlåda gavel	Front bed box gable
53	345923	x	Skiva rundsittgrupp	Sheet seat
54	340578	x	Värmespalt gavel fram	Air gap
55	346126	x	Överskåp V B L=1747 (Alpinvit)	Cupboard upper rear L L=1747 (Alpine white)
--	350571	x	Gångjärn d:o	Hinge d:o
56	340520	x	Stöd sittgrupp	Support
57	215275	x	Hylla front kpl. L=2366	Shelf front cpl. L=2366
58	345285	x	Front/hylla kpl.	Front/shelf cpl.
--	345362	x	Front/hylla kpl. med belysning "Björn"	Front/shelf cpl. with lightning "Bear"
59	345953	x	Hörn sittgrupp H	Corner R
--	345951	x	Hörn sittgrupp H med ø 60 urttag	Corner R with ø 60 hole
--	345949	x	Hörn sittgrupp H med ø 85 urttag	Corner R with ø 85 hole
			M= Metervara	M= On the metre

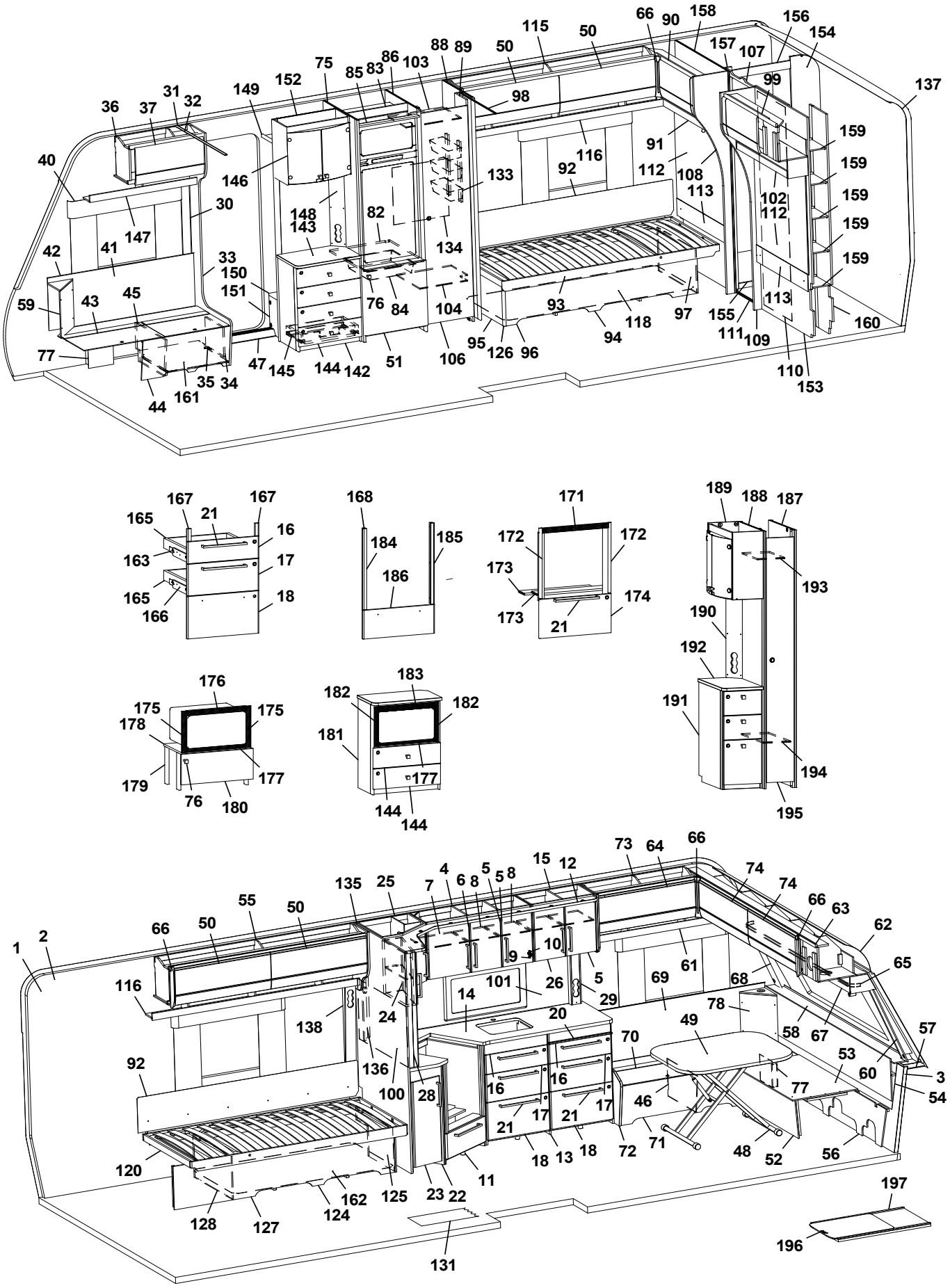
66 90 158 156 154 115 50 88 89 50 157 107 99 137 75 85 83 86 103 152 149 98 31 32 36 37 159 91 116 159 40 146 133 92 112 108 113 102 112 159 30 148 143 82 134 159 147 41 42 33 150 151 159 76 84 104 93 118 97 155 113 160 59 43 45 111 109 95 126 96 94 77 47 145 144 142 51 106 110 153 35 34 161 44

167 167 165 21 16 163 17 165 18 166
168 184 185 186
171 172 172 173 174 173 21
189 188 187 193 190 192 191 194 195
176 175 175 178 177 179 76 180
183 182 182 181 177 144 144

73 64 66 15 12 4 6 8 5 5 8 135 25 7 74 74 66 63 62 55 50 50 66 1 2 9 10 61 65 116 101 26 5 69 68 14 29 78 138 24 20 49 58 67 57 70 53 92 136 16 16 60 3 100 28 17 17 46 77 54 21 21 18 13 18 72 71 48 52 56 120 11 162 125 23 22 197 128 127 124 196 131

Pos Fig	Det. nr Part. No	Ingår Fitted	OBS!! Ange alltid årsmodell vid beställning av inredning Benämning	OBS!! Specify always year of model when ordering equipment Description
60	345085	x	Front H	Front R
61	345795	x	Hyllpaket V F L=1201	Shelf front L L=1201
62	216067	x	Täckskiva radie fram 1x380x2360	Cover plate radius front 1x380x2360
--	313884	x	List plast radie L=2379	List L=2379
63	345727	x	Skåp gavel fram L=2360 (Alpinvit)	Cupboard upper front L=2360 (Alpine white)
--	350571	x	Gångjärn d:o	Hinge d:o
64	345778	x	Lucka, överskåp (Alpinvit)	Door (Alpine white)
65	350349	x	Skena gardin L=1920	Curtain rod L=1920
66	345869	x	Hörn inredning	Corner
67	345930	x	Hyllpaket gavel fram L=2360	Shelf front L=2360
68	345084	x	Front V	Front L
69	345929	x	Värmespalt V fram	Air gap L.F.
70	346014	x	Lock bäddlåda V F	Cover bed box L.F
--	319024	x	Matta grå textil m. tejp d:o	Carpet gray textile with tape d:o
71	339504	x	Front bäddlåda V F	Front bed box L.F.
72	345933	x	Gavel bäddlåda V F	Gable bed box L.F
73	345766	x	Överskåp V F L=922 (Alpinvit)	Cupboard upper front L L=922 (Alpine white)
--	350571	x	Gångjärn d:o	Hinge d:o
74	345779	x	Lucka, överskåp (Alpinvit)	Door (Alpine white)
75	347502	x	Vägg kyl V	Wall refrigerator L
76	350473	x	Handtag knopp	Handle knob
77	346080	x	Täckfront	Front cover
78	345951	x	Hörn sittgrupp V med ø 60 urttag	Corner L with ø 60 hole
--	345949	x	Hörn sittgrupp V med ø 85 urttag	Corner L with ø 85 hole
82	347505	x	Hylla under kyl	Shelf refrigerator
83	342309	x	Bakstycke stopp kyl	Back cupboard
84	310325	x	Trådback vit 85x427x427	Tray 85x427x427
--	350760	x	Glidlist trådback (säljes i par)	Sliding strip tray (pair)
--	347802	x	List d:o	List d:o
85	342306	x	List folierad L=528	List foiled L=528
86	347500	x	Vägg kyl H	Wall refrigerator R
--	347566	x	Vägg kyl H m. LED-list	Wall refrigerator R with LED-stripe
88	331260M	x	Vägg garderob H	Wall wardrobe R
89	331238M	x	Nisch, vikdörr	Niche folding door
90	346270	x	Överskåp gavel H B L=928 (Alpinvit)	Cupboard upper rear R L=928 (Alpine white)
--	345774	x	Lucka, överskåp d:o (Alpinvit)	Door d:o (Alpine white)
--	350571	x	Gångjärn d:o	Hinge d:o
91	346334	x	Hyllpaket bak L=927	Shelf rear L=927
92	338121	x	Värmespalt u. tyg	Air gap without fabric
--	350593	x	Tyg värmespalt (Sara Greige)	Fabric air gap (Sara Greige)
--	350602	x	Tyg värmespalt (Velvet Greige)	Fabric air gap (Velvet Greige)
93	342616	x	Sängram u. ribbotten	Bed bottom without laths
--	325342	x	Ribbotten kpl.	Laths bottom cpl.
--	314211	x	Ribba sängbotten L=820 B=63	Lath bed bottom L=820 B=63
--	312046	x	Band t. ribbotten	Band for laths bottom
94	340246	x	Sänglåda kpl. H	Bed box cpl. R
--	167880	x	Regel sänglåda 17,5x55x1680	Wood lath pine 17,5x55x1680
95	340247	x	Gavel säng främre	Gable bed front
96	339481	x	Front säng	Front bed
97	340211	x	Gavel säng bakre	Gable bed rear
			M= Metervara	M= On the metre

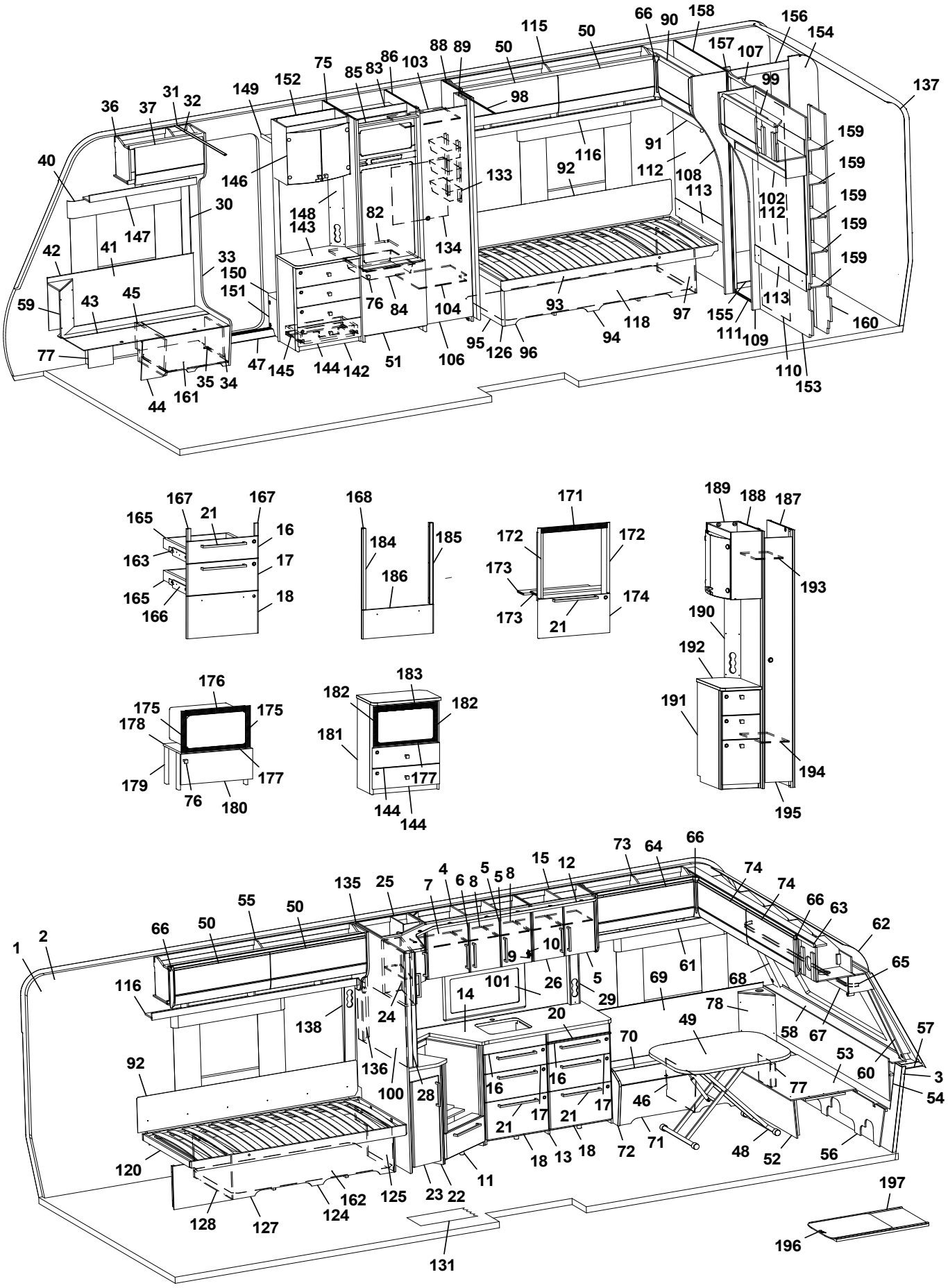
66 90 158 156 154 115 50 157 107 99 137 88 89 50 86 103 83 85 75 152 149 31 32 37 36 98 159 159 159 159 159 159 91 116 92 112 108 113 102 112 133 146 40 30 148 143 82 134 147 41 42 33 150 151 76 84 104 93 118 97 155 111 109 113 160 59 43 45 77 47 145 144 142 51 106 95 126 96 94 110 153 35 34 161 44
167 167 165 21 16 163 17 165 166 18
168 184 185 186
171 172 172 173 173 174 21
189 188 187 193 190 192 191 194 195
176 175 175 178 179 76 180 177
183 182 182 181 177 144 144
73 64 66 15 12 4 6 8 5 5 8 7 135 25 55 50 50 66 1 2 74 74 66 63 62 65 9 10 101 26 5 29 69 61 68 116 138 24 14 20 78 49 58 67 57 92 136 100 28 16 16 70 53 60 3 54 77 46 21 17 21 17 72 71 48 52 56 18 13 18 120 11 125 23 22 162 124 128 127 131 197 196

Pos Fig	Det. nr Part. No	Ingår Fitted	OBS!! Ange alltid årsmodell vid beställning av inredning Benämning	OBS!! Specify always year of model when ordering equipment Description
98	314721	x	Skena draperi L=1100	Drapery rail L=1100
99	346261	x	Överskåp gavel bak V L=928 (Alpinvit)	Cupboard upper L L=928 (Alpine white)
--	345774	x	Lucka, överskåp d:o (Alpinvit)	Door d:o (Alpine white)
--	350571	x	Gångjärn d:o	Hinge d:o
100	341710-F	x	Köksskiva vägg, Svart fiskben	Köksskiva vägg, Svart fiskben
--	341710-M	x	Köksskiva vägg, Marmor	Köksskiva vägg, Marmor
--	341710-S	x	Köksskiva vägg, Sten	Köksskiva vägg, Sten
101	346333-F	x	Köksskiva vägg, Svart fiskben	Protection kitchen, Black fishbone
--	346333-M	x	Köksskiva vägg, Marmor	Protection kitchen, Marble
--	346333-S	x	Köksskiva vägg, Sten	Protection kitchen, Stone
102	346335	x	Hyllpaket bak L=930	Shelf rear L=930
103	331279M	x	Hylla garderob övre	Shelf wardrobe upper
104	331274M	x	Hylla garderob nedre	Shelf wardrobe lower
106	342702	x	Dörr kpl. 415x1850 m. tryckknapp	Door cpl. 415x1850 with pushlock
--	342704	x	Dörr kpl. 415x1850 m. vridknopp	Door cpl. 415x1850 with knob
107	346103	x	List d:o	List d:o
--	350588	x	Kloss d:o	Block d:o
108	346259	x	Front H vägg tvättrum	Front washroom R
109	346260	x	Front V vägg tvättrum	Front washroom L
110	346250	x	Skjutdörr tvättrum kpl.	Door washroom cpl.
111	316030	x	Skena skjutdörr	Curtain rod
112	346178	x	Sänggavel kpl. m. tyg (Sara Greige)	Headboard cpl. with fabric (Sara Greige)
--	346179	x	Sänggavel kpl. m. tyg (Velvet Greige)	Headboard cpl. with fabric (Velvet Greige)
113	344704	x	Värmespalt	Air gap
115	345959	x	Överskåp H B L=1737 (Alpinvit)	Cupboard upper rear R L=1737 (Alpine white)
--	350571	x	Gångjärn d:o	Hinge d:o
116	343213	x	Hyllpaket H B L=1815	Shelf rear R L=1815
118	343596	x	Luftspalt sänglåda	Air gap bed box
120	342617	x	Sängram u. ribbotten	Bed bottom without laths
--	325342	x	Ribbotten kpl.	Laths bottom cpl.
--	314211	x	Ribba sängbotten L=820 B=63	Lath bed bottom L=820 B=63
--	312046	x	Band t. ribbotten	Band for laths bottom
124	340218	x	Sänglåda kpl. V	Bed box cpl. L
--	315203	x	Regel 17,5x55x1415	Wood lath pine 17,5x55x1415
125	340219	x	Gavel säng främre	Gable bed front
126	319863	x	List hörn L=380	Corner strip L=380
127	339486	x	Front säng	Front bed
128	340204	x	Gavel säng bakre	Gable bed rear
131	319393	x	Matta golv, antik planka	Carpet floor, antique plank
133	319759	x	Korg, garderob	Basket, wardrobe
--	335802	x	List för korgar	List för baskets
134	336261	x	Täckskiva exp.kärl	Cover expansion vessel
135	345279	x	Vägg kök	Wall kitchen
136	341985	x	Front eluttag	Front outlet
137	216066	x	Täckskiva radie bak 1x275x2360	Cover plate radius back 1x275x2360
--	313884	x	List plast radie L=2379	List L=2379
138	343352	x	Front eluttag	Front outlet
142	347507	x	TV-bänk kpl. u. skiva	TV-bench cpl. without board
143	345978	x	Skiva TV-bänk	Board TV-bench
144	347083	x	Lådförstycke	Drawer front
			M= Metervara	M= On the metre

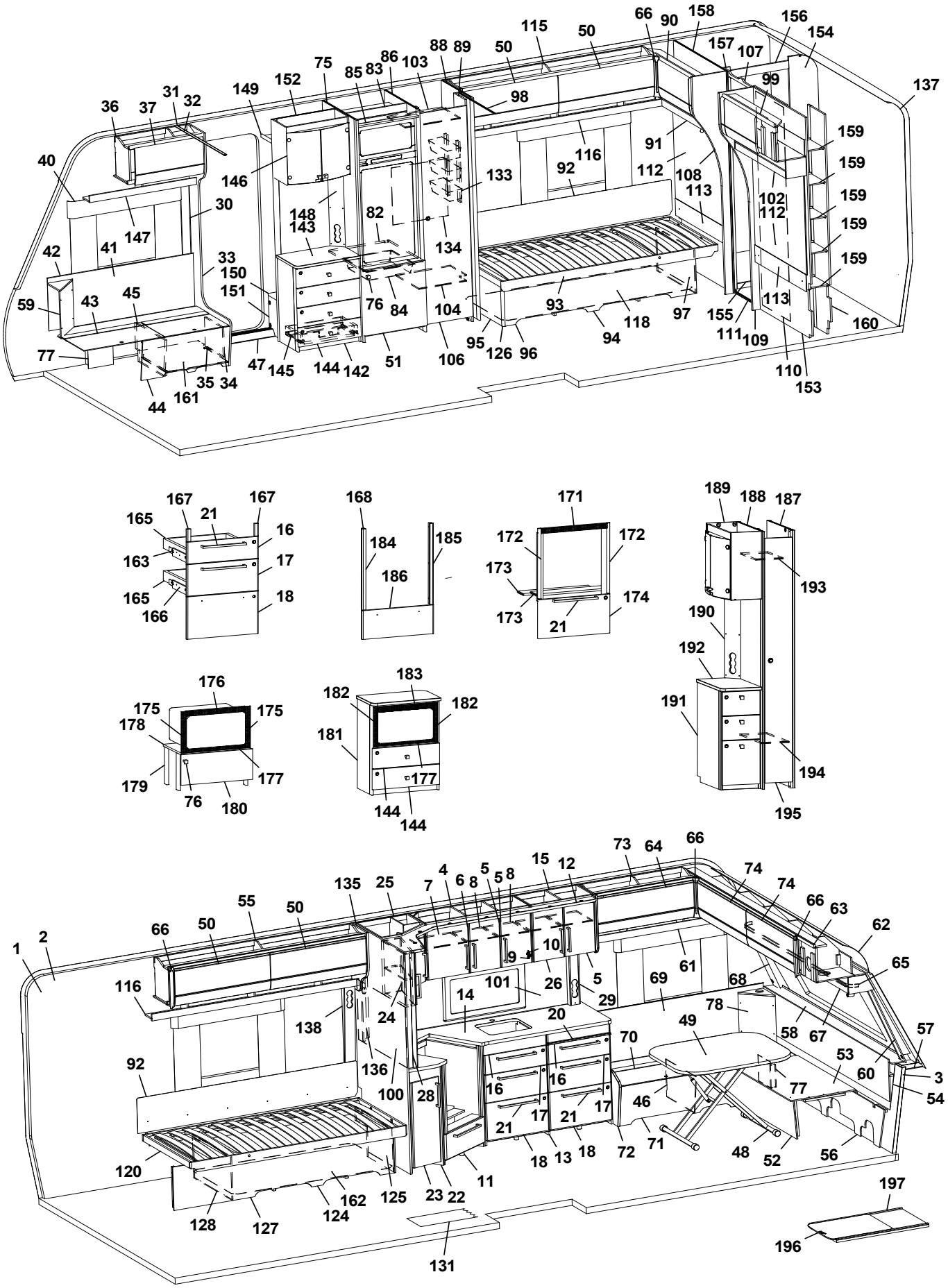
66 90 158 156 154 115 50 88 89 50 157 107 99 137 75 85 83 86 103 152 149 98 31 32 36 37 159 159 159 159 159 40 146 116 91 92 112 108 113 102 112 133 30 148 143 82 134 147 41 42 33 150 151 76 84 104 93 118 97 155 113 160 59 43 45 95 126 96 94 111 109 77 47 145 144 142 51 106 110 153 35 34 161 44
167 167 165 21 16 163 17 165 166 18
168 184 185 186
171 172 172 173 173 174 21
189 188 187 193 190 192 191 194 195
176 175 175 178 179 76 180 177
183 182 182 181 177 144 144
73 64 66 15 12 74 74 135 25 7 4 6 8 5 5 8 66 63 62 55 50 50 66 50 1 2 9 10 61 65 116 101 26 5 69 68 14 29 78 138 24 20 49 58 67 57 70 53 60 3 92 136 100 28 16 16 77 54 46 21 17 21 17 71 48 52 56 120 18 13 18 72 11 162 125 23 22 124 128 127 197 196 131

Pos Fig	Det. nr Part. No	Ingår Fitted	OBS!! Ange alltid årsmodell vid beställning av inredning Benämning	OBS!! Specify always year of model when ordering equipment Description
145	20-900302	x	Pentrylåda 273x500 d:o	Drawer pentry 273x500 d:o
--	07-800039	x	Rullskena H d:o	Roller rail R d:o
--	07-800038	x	Rullskena V d:o	Roller rail L d:o
146	345981	x	Skåp bar kpl. H=512	Coctail cabinet cpl. H=512
--	330180	x	Hylla hållare flaskor	Shelf bottle holder
--	345998	x	Lucka H d:o	Door R d:o
--	345997	x	Lucka V d:o	Door L d:o
--	318379	x	Gångjärn d:o	Hinge d:o
--	318380	x	Täckhatt d:o	Cover d:o
--	312588	x	Platta gångjärn d:o	Plate hinge d:o
147	346255	x	Hyllpaket H F L=938	Shelf front R L=938
148	343721	x	Front eluttag	Front outlet
149	331910M	x	Hylla garderob övre	Shelf
150	319866	x	Hylla insteg	Shelf
151	336618	x	Front hylla garderob	Front
152	343654	x	Vägg instegsgarderob	Wall wardrobe
153	339227	x	Vägg tvättrum kpl.	Wall washroom cpl.
154	345161	x	Vägg tvättrum kpl.	Wall washroom cpl.
--	345163	x	Vägg tvättrum	Wall washroom
155	332955M	x	Tröskel	Threshold
--	318654	x	Tröskel aluminium d:o	Threshold aluminium d:o
156	345162	x	Överbit tvättrum	Overlap washroom
157	345164	x	List poppel 15x63x1948	List 15x63x1948
158	339228	x	Vägg tvättrum	Wall washroom
159	331894M	x	Hylla tvättrum	Shelf washroom
160	337075	x	Vägg garderob H	Wall wardrobe R
161	402122	x	Plåt skofack	Plate shoe compartment
162	346710	x	Luftspalt sänglåda	Air gap bed box
163	347012	x	Monteringssats kpl. lådor (Alpinvit)	Mounting kit cpl. drawers (Alpine white)
--	343471	x	Monteringssats kpl. lådor (Mekong)	Mounting kit cpl. drawers (Mekong)
165	317514	x	Låda 480x500	Drawer 480x500
166	317382	x	Glidskena låda H	Slide bar, drawer R
--	350221	x	Glidskena låda V	Slide bar, drawer L
--	801701	x	Skruv 6x16 d:o	Screw 6x16 d:o
167	336092	x	Passbit 16x30x95 (Mekong)	Gauge block 16x30x95 (Mekong)
168	347075	x	Monteringssats kpl. ugn (Alpinvit)	Mounting kit cpl. oven (Alpine white)
--	347076	x	Monteringssats kpl. ugn (Mekong)	Mounting kit cpl. oven (Mekong)
171	402107	x	Galler ugn (diskb. induktion) 35x503	Grating oven (kitch. sink induct.) 35x503
172	342139	x	List L=538 (diskbänk induktion)	List (kitchen sink induction) L=538
173	346947	x	Skiva distans	Sheet distance
174	346803	x	Lucka (diskb. induktion) 299x550 (Alpinvit)	Door (kitch. sink induct.) 299x550 (Alpine white)
--	343392	x	Lucka (diskb. induktion) 299x550 (Mekong)	Door (kitch. sink induct.) 299x550 (Mekong)
175	402108	x	Galler vent. mikro 38x318	Grating vent. micro 38x318
176	402109	x	Galler vent. mikro 38x448	Grating vent. micro 38x448
177	402110	x	Galler vent. mikro 33x448	Grating vent. micro 33x448
178	342316	x	Hylla mikro	Shelf
179	342315	x	List folierad L=283	List folierad L=283
180	343880	x	Lucka 228x550	Door 228x550
--	316799	x	Gångjärn d:o	Hinge d:o
--	312588	x	Platta gångjärn d:o	Plate hinge d:o
			M= Metervara	M= On the metre

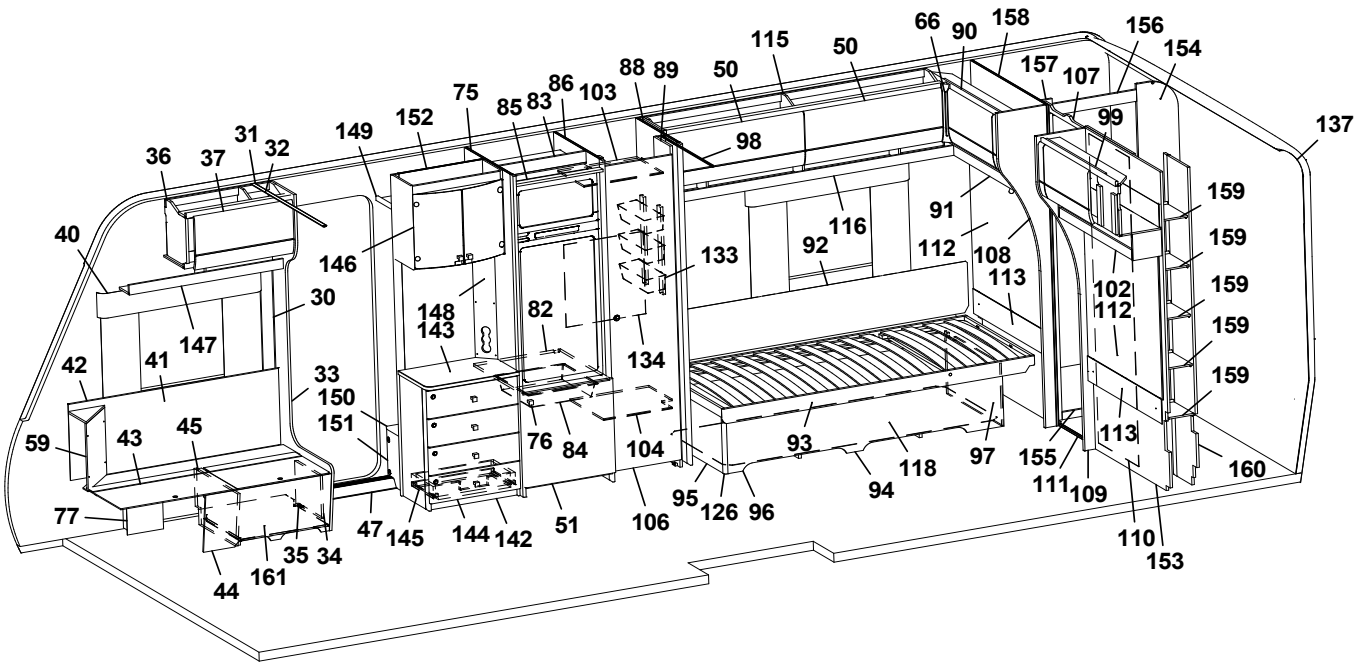
1 2 3 4 5 6 7 8 9 10 11 12 13 14 15 16 17 18 20 21 22 23 24 25 26 27 28 29 30 31 32 33 34 35 36 37 40 41 42 43 44 45 46 47 48 49 50 51 52 53 54 55 56 57 58 59 60 61 62 63 64 65 66 67 68 69 70 71 72 73 74 75 76 77 78 82 83 84 85 86 88 89 90 91 92 93 94 95 96 97 98 99 100 101 102 103 104 106 107 108 109 110 111 112 113 115 116 118 120 124 125 126 127 128 131 133 134 135 136 138 142 143 144 145 146 147 148 149 150 151 152 153 154 155 156 157 158 159 160 161 162 183 184 185 186 187 188 189 190 191 192 193 194 195 196 197

Pos Fig	Det. nr Part. No	Ingår Fitted	OBS!! Ange alltid årsmodell vid beställning av inredning Benämning	OBS!! Specify always year of model when ordering equipment Description
181	347533	x	Tv-bänk kpl. m. urtag för mikro	TV-bench cpl. with socket for microwave
--	347536	x	Skiva Tv-bänk d:o	Board, Tv-bench d:o
182	350567	x	Galler vent. mikro 38x326	Grating vent. micro 38x326
183	350568	x	Galler vent. mikro 46x448	Grating vent. micro 46x448
184	346950	x	Passbit V	Gauge block L
185	346949	x	Passbit H	Gauge block R
186	346971	x	Lucka (Alpinvit)	Door (Alpine white)
--	346972	x	Lucka (Mekong)	Door (Mekong)
187	344383	x	Vägg garderob	Wall wardrobe
188	344384	x	Vägg garderob	Wall wardrobe
189	345982	x	Skåp bar kpl.	Coctail cabinet cpl.
190	344387	x	Front eluttag	Front outlet
191	346256	x	Hurts kpl, u. skiva	Cupboard cpl, without board
192	346074	x	Skiva hurts	Board cupboard
193	343092	x	Hylla garderob övre	Shelf wardrobe upper
194	343089	x	Hylla garderob nedre	Shelf wardrobe lower
195	344385	x	Dörr garderob 205x1850	Door wardrobe 205x1850
196	341192	x	Utdragsskiva bord 450x550	Sliding leaf 450x550
197	341193	x	Låda utdragsskiva	Box sliding leaf

M= Metervara

M= On the metre

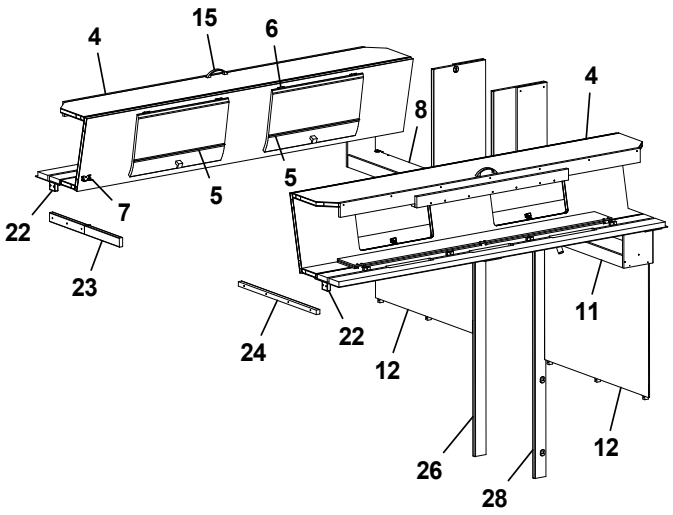
4
15
6
8
4
5
5
7
22
23
24
22
12
11
26
28
12

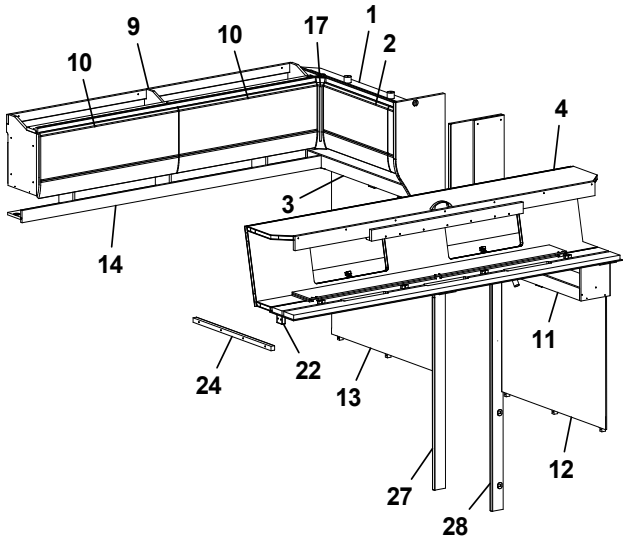
9
10
10
17
1
2
4
3
14
24
22
13
11
27
28
12

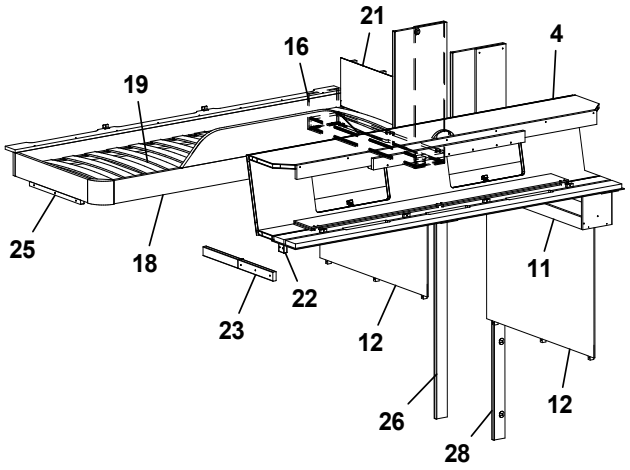
21
16
4
19
25
18
23
22
12
11
26
28
12

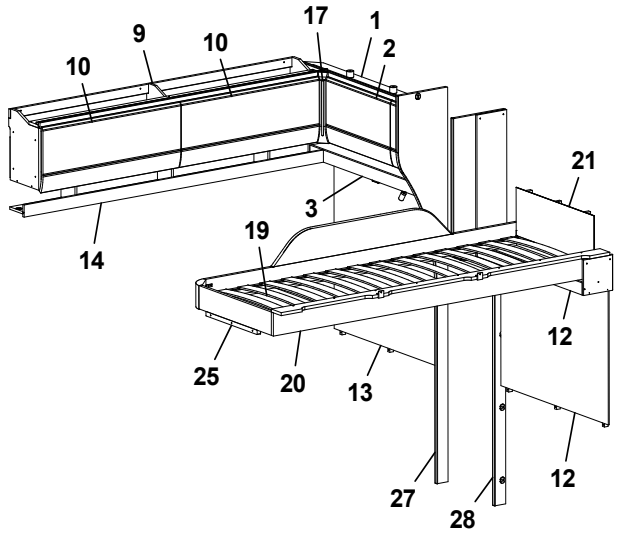
17
9
10
1
10
2
21
3
19
14
25
20
13
12
27
28
12

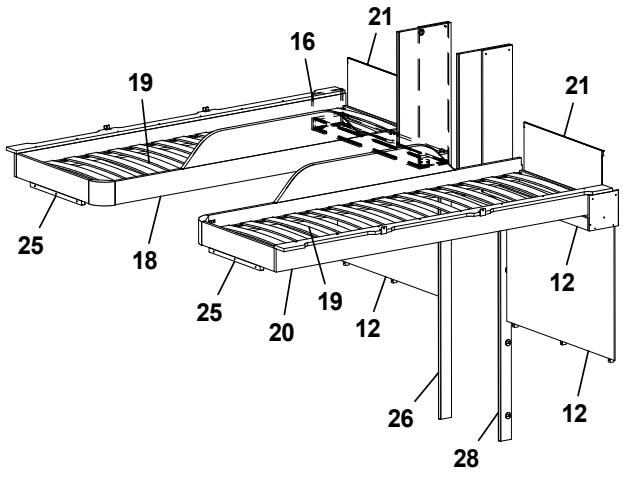
21
16
19
21
25
18
25
20
19
12
12
26
28
12

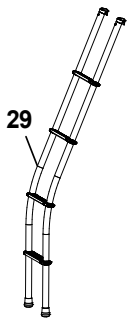
29

Pos Fig	Det. nr Part. No	Ingår Fitted	OBS!! Ange alltid årsmodell vid beställning av inredning Benämning	OBS!! Specify always year of model when ordering equipment Description
1	346270	x	Skåp gavel bak L=928 (Alpinvit)	Cupboard upper L=928 (Alpine white)
--	350571	x	Gångjärn d:o	Hinge d:o
2	345774	x	Lucka (Alpinvit)	Door (Alpine white)
3	346335	x	Hyllpaket L=930 (u. högtalare)	Shelf L=930 (without speakers)
--	346336	x	Hyllpaket L=930 (m. högtalare)	Shelf L=930 (with speakers)
4	346226	x	Överbäddskåp L=1980 (Alpinvit)	Upper bed L=1980 (Alpine white)
--	339839M	x	Regel låsning	Lock bar
--	375813	x	Rasskydd ö-bäddskåp	Protective plate
5	346227	x	Lucka (Alpinvit)	Door (Alpine white)
6	860402	x	Gångjärn	Hinge
7	860405	x	Gångjärn	Hinge
8	346340	x	Hyllpaket L=927 (u. högtalare)	Shelf L=927 (without speakers)
--	346341	x	Hyllpaket L=927 (m. högtalare)	Shelf L=927 (with speakers)
9	345959	x	Överskåp L=1737 (Alpinvit)	Cupboard upper L=1737 (Alpine white)
--	350571	x	Gångjärn	Hinge
10	345777	x	Lucka (Alpinvit)	Door (Alpine white)
11	346338	x	Hyllpaket L=927 (u. högtalare)	Shelf L=927 (without speakers)
--	346339	x	Hyllpaket L=927 (m. högtalare)	Shelf L=927 (with speakers)
12	346182	x	Sänggavel kpl. med tyg (Sara Greige)	Headboard L cpl. with fabric (Sara Greige)
--	346183	x	Sänggavel kpl. med tyg (Velvet Greige)	Headboard L cpl. with fabric (Velvet Greige)
13	346178	x	Sänggavel kpl. med tyg (Sara Greige)	Headboard L cpl. with fabric (Sara Greige)
--	346179	x	Sänggavel kpl. med tyg (Velvet Greige)	Headboard L cpl. with fabric (Velvet Greige)
14	343213	x	Hyllpaket L=1815	Shelf L=1815
15	350129	x	Handtag	Handle
16	346344	x	Hyllapket L=927 (u. högtalare)	Shelf L=927 (without speakers)
--	346345	x	Hyllpaket L=927 (m. högtalare)	Shelf L=927 (with speakers)
17	345869	x	Hörn inredning	Corner
18	336714	x	Sängram vån.säng H u. ribbotten	Bed bottom R without laths
19	325430	x	Ribbotten kpl.	Laths bottom cpl.
--	311985	x	Ribba sängbotten L=718 B=63	Lath bed bottom L=718 B=63
--	312046	x	Band t. ribbotten	Band for laths bottom
20	336381	x	Sängram vån.säng V u. ribbotten	Bed bottom L without laths
21	350594	x	Värmespalt kpl. m. tyg (Sara Greige)	Air gap cpl. with fabric (Sara Greige)
--	350603	x	Värmespalt kpl. m. tyg (Velvet Greige)	Air gap cpl. with fabric (Velvet Greige)
22	331701M	x	Kloss bärregel	Block bearing rail
23	332661	x	Bärregel vikbar L=600	Bearing rail foldable L=600
24	331698M	x	Bärregel 22x22x670	Bearing rail 22x22x670
25	331961M	x	Bärregel 22x22x440	Bearing rail 22x22x440
26	344189	x	Vägg tvättrum	Wall washroom
27	346259	x	Vägg tvättrum	Wall washroom
28	344188	x	Vägg tvättrum	Wall washroom
29	350534	x	Stege ö-bäddsskåp	Ladder upper bed
			M= Metervara	M= On the metre

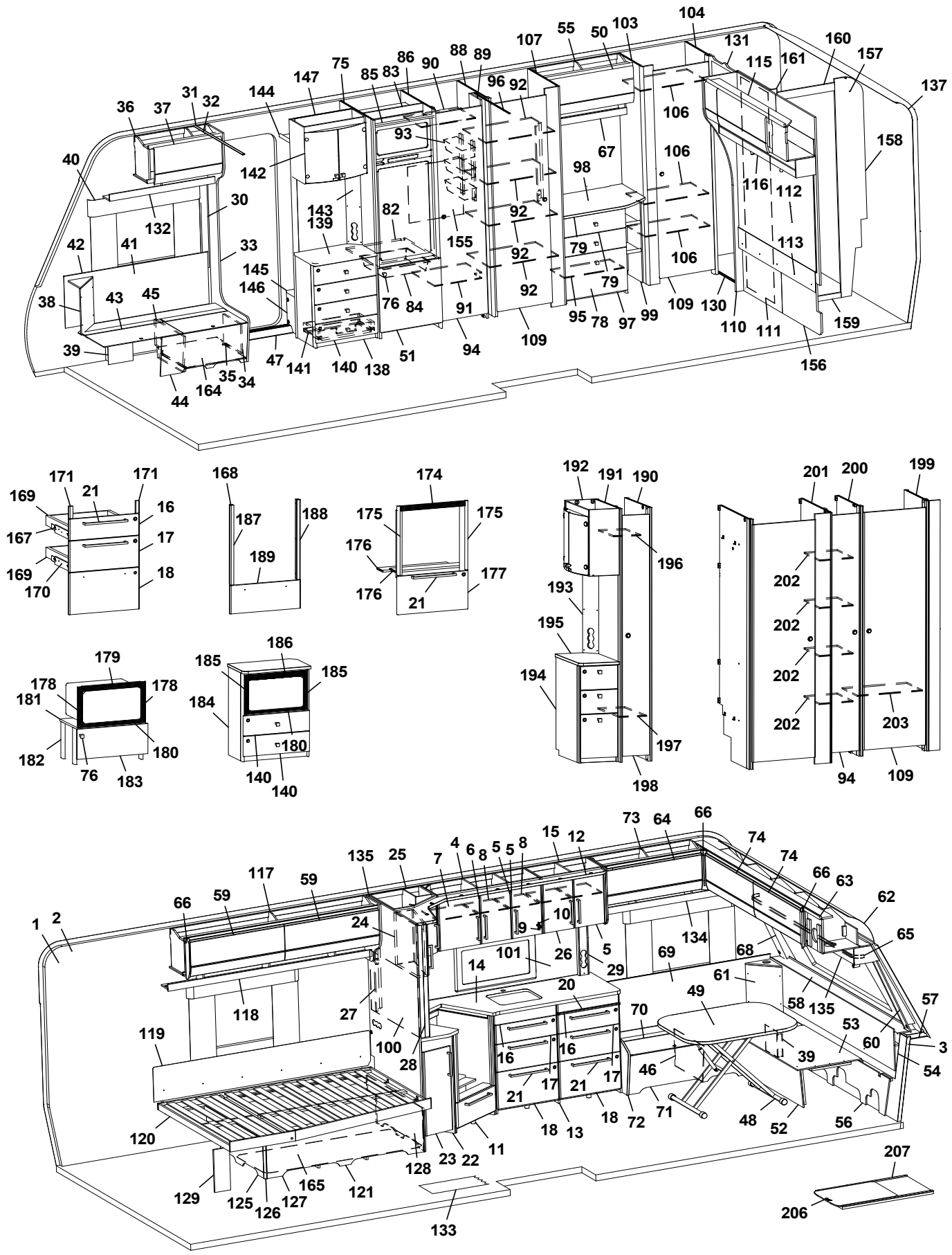
104
103
50
55
107
88
89
90
86
83
85
75
147
144
31
32
37
36
40
132
30
42
41
33
38
43
45
39
44
164
35
34
47
141
140
138
51
145
146
143
139
142
93
82
155
76
84
91
94
109
92
96
98
67
79
95
78
97
99
106
131
115
161
160
157
137
158
116
112
113
130
110
111
159
156
171
169
21
16
167
17
18
170
168
187
188
189
174
175
176
177
192
191
190
196
193
195
194
197
198
201
200
199
202
203
94
109
179
178
181
182
76
183
180
186
185
184
140
135
25
7
4
6
8
5
15
12
73
64
66
74
63
62
65
117
59
1
2
24
10
9
101
26
14
29
134
69
68
61
58
57
118
27
20
49
70
53
60
3
54
119
100
28
16
17
21
46
39
120
18
13
72
71
48
52
56
11
23
22
128
129
125
126
127
165
121
133
207
206

Pos Fig	Det. nr Part. No	Ingår Fitted	OBS!! Ange alltid årsmodell vid beställning av inredning Benämning	OBS!! Specify always year of model when ordering equipment Description
1	318657	M	Tapet vägg/tak	Wall paper
2	318584	M	Tejp tapet 20 mm	Tape, wall paper 20 mm
3	318585	M	Tejp tapet 60 mm	Tape, wall paper 60 mm
4	345986	x	Skåp kök L=924 kpl. (Alpinvit)	Cupboard kitchen L=924 cpl. (Alpine white)
--	346571	x	Skåp kök L=924 kpl. (Mekong)	Cupboard kitchen L=924 cpl. (Mekong)
5	346808	x	Lucka H (Alpinvit)	Door R (Alpine white)
--	343458	x	Lucka H (Mekong)	Door R (Mekong)
--	350471	x	Handtag d:o	Handle d:o
6	346819	x	Lucka V (Alpinvit)	Door L (Alpine white)
--	343455	x	Lucka V (Mekong)	Door L (Mekong)
--	350471	x	Handtag d:o	Handle d:o
7	331385M	x	Hylla	Shelf
8	341681	x	Hylla	Shelf
9	311917	x	Gångjärn	Hinge
10	312588	x	Platta gångjärn	Plate hinge
11	346969	x	Diskbänk vinklad (Alpinvit)	Kitchen sink angled (Alpine white)
--	346970	x	Diskbänk vinklad (Mekong)	Kitchen sink angled (Mekong)
--	346998	x	Diskbänk vinklad induktion (Alpinvit)	Kitchen sink angled induction (Alpine white)
--	346999	x	Diskbänk vinklad induktion (Mekong)	Kitchen sink angled induction (Mekong)
12	346380	x	Ljusramp köksskåp L=1928	Light holder kitchen L=1928
13	346994	x	Diskbänk trädel u. skiva (Alpinvit)	Kitchen sink without board (Alpine white)
--	347007	x	Diskbänk trädel u. skiva (Mekong)	Kitchen sink without board (Mekong)
14	346974	x	Skiva diskbänk 902x1955	Board 902x1955
--	345803	x	Skiva diskbänk induktion 902x1955	Board induction 902x1955
15	346157	x	Skåp kök L=560 kpl. (Alpinvit)	Cupboard kitchen L=560 cpl. (Alpine white)
--	346479	x	Skåp kök L=560 kpl. (Mekong)	Cupboard kitchen L=560 cpl. (Mekong)
16	346799	x	Lådförstycke (Alpinvit)	Drawer front (Alpine white)
--	343412	x	Lådförstycke (Mekong)	Drawer front (Mekong)
--	317514	x	Låda 480x500 d:o	Drawer 480x500 d:o
--	317382	x	Glidskena låda H d:o	Slide bar, drawer R d:o
--	350221	x	Glidskena låda V d:o	Slide bar, drawer L d:o
17	346801	x	Lådförstycke (Alpinvit)	Drawer front (Alpine white)
--	343413	x	Lådförstycke (Mekong)	Drawer front (Mekong)
--	317514	x	Låda 480x500 d:o	Drawer 480x500 d:o
--	317382	x	Glidskena låda H d:o	Slide bar, drawer R d:o
--	350221	x	Glidskena låda V d:o	Slide bar, drawer L d:o
18	346802	x	Lucka (Alpinvit)	Door (Alpine white)
--	343414	x	Lucka (Mekong)	Door (Mekong)
--	20-900302	x	Pentrylåda 273x500 d:o	Drawer pentry 273x500 d:o
--	07-800039	x	Rullskena H d:o	Roller rail R d:o
--	07-800038	x	Rullskena V d:o	Roller rail L d:o
20	341954	x	Skärbräda	Cutting board
21	350472	x	Handtag	Handle
22	346991	x	Utskjut diskbänk (Alpinvit)	Projection kitchen sink (Alpine white)
--	343406	x	Utskjut diskbänk (Mekong)	Projection kitchen sink (Mekong)
23	346809	x	Lucka (Alpinvit)	Door (Alpine white)
--	343380	x	Lucka (Mekong)	Door (Mekong)
--	350471	x	Handtag d:o	Handle d:o
24	346028	x	Skåp utskjut kökskåp (Alpinvit)	Cupboard projection (Alpine white)
--	346444	x	Skåp utskjut kökskåp (Mekong)	Cupboard projection (Mekong)
			M= Metervara	M= On the metre

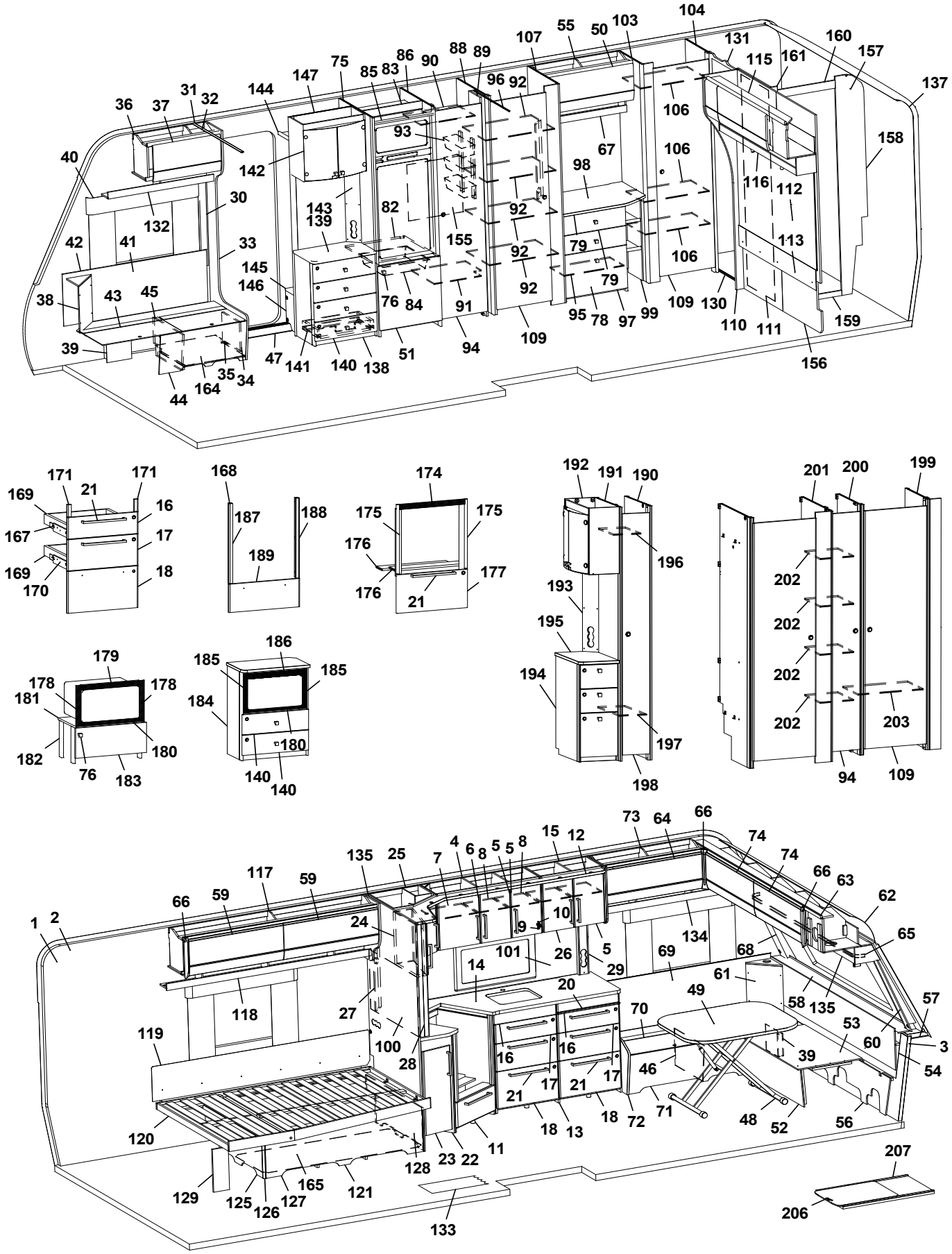
104
55
50
103
107
131
160
157
115
161
137
75
86
90
88
89
85
83
147
96
92
144
31
32
36
37
106
158
93
67
106
40
142
98
116
112
30
143
139
82
92
132
155
113
42
41
33
92
79
106
145
146
92
79
38
43
45
76
84
91
95
78
97
99
109
130
110
111
159
39
47
141
140
138
51
94
109
156
35
34
44
164
171
171
169
21
16
167
17
169
18
170
168
187
188
189
174
175
175
176
176
177
21
192
191
190
196
193
195
194
197
198
201
200
199
202
202
202
202
203
94
109
179
178
178
181
182
180
76
183
186
185
185
184
180
140
140
73
64
66
74
74
15
12
4
6
8
5
5
8
135
25
7
117
59
59
66
63
62
1
2
24
10
9
134
65
101
26
5
69
68
14
29
61
20
49
58
135
57
118
27
70
53
119
100
16
16
60
3
28
39
54
46
17
17
21
21
18
13
18
72
71
48
52
56
120
128
23
22
11
207
129
125
126
127
165
121
133
206

Pos Fig	Det. nr Part. No	Ingår Fitted	OBS!! Ange alltid årsmodell vid beställning av inredning Benämning	OBS!! Specify always year of model when ordering equipment Description
--	346818	x	Lucka H d:o (Alpinvit)	Door R d:o (Alpine white)
--	343443	x	Lucka H d:o (Mekong)	Door R d:o (Mekong)
--	341856	x	Hylla d:o	Shelf d:o
25	346030	x	Hörnskåp (Alpinvit)	Corner cupboard (Alpine white)
--	346444	x	Hörnskåp (Mekong)	Corner cupboard (Mekong)
--	346807	x	Lucka V d:o (Alpinvit)	Door L d:o (Alpine white)
--	343427	x	Lucka V d:o (Mekong)	Door L d:o (Mekong)
--	346038	x	Hylla d:o	Shelf d:o
26	346807	x	Lucka (Alpinvit)	Door (Alpine white)
--	343427	x	Lucka (Mekong)	Door (Mekong)
27	341985	x	Front eluttag	Front outlet
28	341727	x	Stolpe utskjut	Support bar
29	333289M	x	Front eluttag	Front outlet
30	318962	x	List täck el-kabel B=45 L=2100	Cover strip B=45 L=2100
31	316270	x	List snäpp undre L=2379	List lower L=2379
32	316268	x	List snäpp övre L=2379	List upper L=2379
33	346566	x	Stolpe först. kpl. m. lucka	Support bar cpl. with door
34	343731	x	Lucka	Door
35	312589	x	Gångjärn	Hinge
36	346238	x	Överskåp H F L=659 (Alpinvit)	Cupboard upper front R L=659 (Alpine white)
--	350571	x	Gångjärn d:o	Hinge d:o
37	345775	x	Lucka, överskåp (Alpinvit)	Door (Alpine white)
38	345953	x	Hörn sittgrupp H	Corner R
--	345951	x	Hörn sittgrupp H med ø 60 urttag	Corner R with ø 60 hole
--	345949	x	Hörn sittgrupp H med ø 85 urttag	Corner R with ø 85 hole
39	346080	x	Täckfront	Cover front
40	350348	x	Skena gardin L=1020	Curtain rod L=1020
41	346249	x	Värmespalt H fram	Air gap R.F.
42	319821	M	List kant mörkbrun	Strip, dark brown
43	346012	x	Lock bäddlåda H F	Cover bedbox R.F.
--	319024	x	Matta grå textil m. tejp d:o	Carpet gray textile with tape d:o
44	343825	x	Front bäddlåda H F	Front bed box R.F.
--	346005	x	Front bäddlåda H F (centraldammsugare)	Front bed box R.F. (central vacuum cleaner)
45	342495	x	Stöd bäddlåda HF	Support bed box
46	312825	x	Stöd bäddlåda VF	Support bed box
47	319871	x	Tröskel aluminium L=650	Threshold aluminium L=650
48	310083	x	Bordsstativ	Table stand
--	350716	x	Bordsstativ enpelar	Table stand single pillar
49	345945	x	Bordsskiva 800x1000	Table top 800x1000
50	345776	x	Lucka överskåp (Alpinvit)	Door, cupboard upper (Alpine white)
51	343736	x	Lucka H 550x570	Door R 550x570
--	316799	x	Gångjärn d:o	Hinge d:o
--	312588	x	Platta gångjärn d:o	Plate hinge d:o
52	331245M	x	Front bäddlåda gavel	Front bed box gable
53	345923	x	Skiva rundsittgrupp	Sheet seat
54	340578	x	Värmespalt gavel fram	Air gap
55	346047	x	Överskåp L=790 (Alpinvit)	Cupboard upper L=790 (Alpine white)
--	350571	x	Gångjärn d:o	Hinge d:o
56	340520	x	Stöd sittgrupp	Support
57	215275	x	Hylla front kpl. L=2366	Shelf front cpl. L=2366
			M= Metervara	M= On the metre

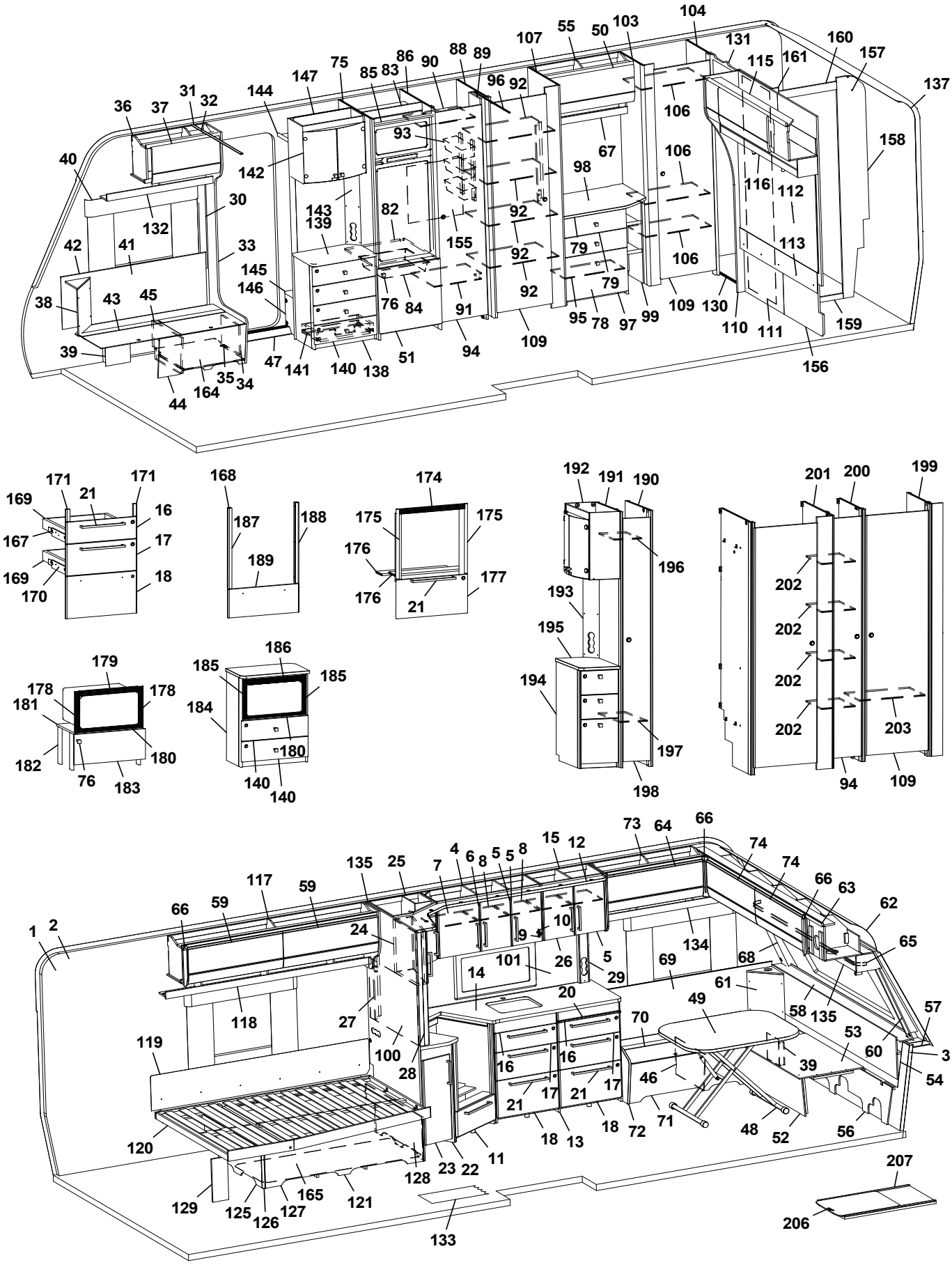
104
103
50
55
107
131
160
157
115
161
137
75
86
83
85
90
88
89
96
92
147
144
31
32
36
37
106
158
93
67
106
40
142
98
116
112
30
143
139
82
92
132
155
79
113
42
41
33
92
106
145
146
92
79
38
43
45
76
84
91
95
78
97
99
109
130
110
111
159
39
47
141
140
138
51
94
109
156
35
34
164
44
171
171
169
21
16
167
17
169
170
18
168
187
188
189
174
175
175
176
176
177
21
192
191
190
196
193
195
194
197
198
201
200
199
202
202
202
202
203
94
109
179
178
178
181
182
76
183
180
186
185
185
184
180
140
140
73
64
66
15
12
74
74
4
6
8
5
5
8
135
25
7
117
59
66
63
62
66
59
10
1
2
24
9
134
65
101
26
5
69
68
14
29
61
20
49
58
135
57
118
27
70
53
119
100
16
16
60
3
28
39
54
46
17
17
21
21
18
18
72
71
48
52
56
120
13
11
23
22
128
207
129
125
126
127
165
121
133
206

Pos Fig	Det. nr Part. No	Ingår Fitted	OBS!! Ange alltid årsmodell vid beställning av inredning Benämning	OBS!! Specify always year of model when ordering equipment Description
58	345285	x	Front/hylla kpl.	Front/shelf cpl.
--	345362	x	Front/hylla kpl. med belysning "Björn"	Front/shelf cpl. with lightning "Bear"
59	345777	x	Lucka överskåp (Alpinvit)	Door, cupboard upper (Alpine white)
60	345085	x	Hörn front H	Front corner R
61	345951	x	Hörn sittgrupp V med ø 60 urttag	Corner L with ø 60 hole
--	345949	x	Hörn sittgrupp V med ø 85 urttag	Corner L with ø 85 hole
62	216067	x	Täckskiva radie fram 1x380x2360	Cover plate radius front 1x380x2360
--	313884	x	List plast radie L=2379	List L=2379
63	345727	x	Skåp gavel fram L=2360 (Alpinvit)	Cupboard L=2360 (Alpine white)
--	350571	x	Gångjärn d:o	Hinge d:o
64	345778	x	Lucka, överskåp (Alpinvit)	Door (Alpine white)
65	350349	x	Skena gardin L=1920	Curtain rod L=1920
66	345869	x	Hörn inredning	Corner
67	345431	x	Hyllpaket L=790	Shelf L=790
68	345084	x	Hörn front V	Front corner L
69	345929	x	Värmespalt V fram	Air gap L.F.
70	346014	x	Lock bäddlåda V F	Cover bed box L.F
--	319024	x	Matta grå textil m. tejp d:o	Carpet gray textile with tape d:o
71	339504	x	Front bäddlåda V F	Front bed box L.F.
72	345933	x	Gavel bäddlåda V F	Gable bed box L.F
73	345766	x	Överskåp V F L=922 (Alpinvit)	Cupboard upper front L L=922 (Alpine white)
--	350571	x	Gångjärn d:o	Hinge d:o
74	345779	x	Lucka, överskåp (Alpinvit)	Door (Alpine white)
75	347502	x	Vägg kyl V	Wall refrigerator L
76	350473	x	Handtag knopp	Handle knob
78	346806	x	Lådförstycke 380x550 (Alpinvit)	Drawer front 380x550 (Alpine white)
79	346800	x	Lådförstycke 167x550 (Alpinvit)	Drawer front 167x550 (Alpine white)
--	317514	x	Låda 480x500 d:o	Drawer 480x500 d:o
--	317382	x	Glidskena låda H	Slide bar, drawer R
--	350221	x	Glidskena låda V	Slide bar, drawer L
82	347505	x	Hylla under kyl	Shelf refrigerator
83	342309	x	Bakstycke stopp kyl	Back cupboard
84	310325	x	Trådback vit 85x427x427	Tray 85x427x427
--	350760	x	Glidlist trådback (säljes i par)	Sliding strip tray (pair)
--	347802	x	List d:o	List d:o
85	342306	x	List folierad L = 528	List foiled L = 528
86	347500	x	Vägg kyl H	Wall refrigerator R
88	332430M	x	Vägg garderob H	Wall wardrobe R
89	331238M	x	Nisch, vikdörr	Niche folding door
90	331279M	x	Hylla garderob övre	Shelf wardrobe upper
91	331274M	x	Hylla garderob nedre	Shelf wardrobe lower
92	332432M	x	Hylla garderob	Shelf wardrobe
93	319759	x	Korg, garderob	Basket, wardrobe
--	335802	x	List för korgar	List för baskets
94	342702	x	Dörr kpl. m tryckknapp 415x1850	Door cpl. with pushlock 415x1850 cpl.
--	342704	x	Dörr kpl. m vridknopp 415x1850	Door cpl. with knob 415x1850 cpl.
95	339522	x	Hylla, byrå	Shelf, dresser
96	314721	x	Skena draperi L=1100	Drapery rail L=1100
97	346048	x	Byrå kpl. u. skiva	Dresser cpl. without board
98	346051	x	Skiva byrå	Board, dresser
			M= Metervara	M= On the metre

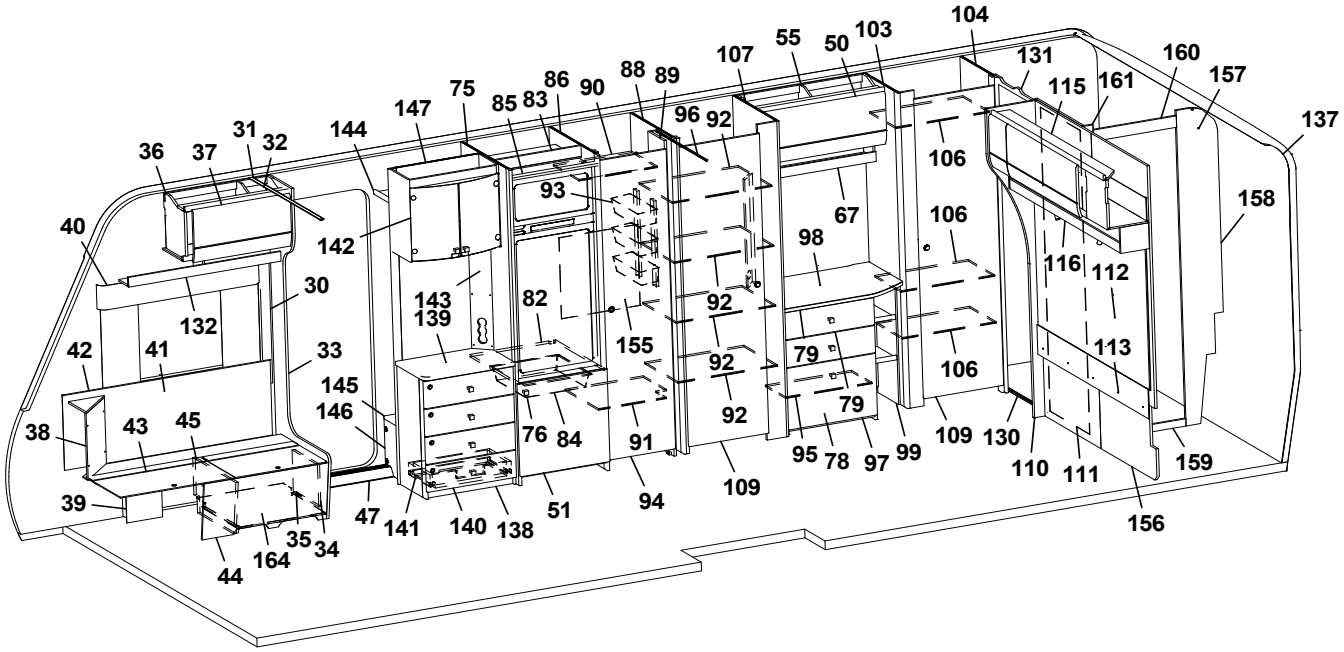
104
103
50
55
107
131
160
157
115
161
137
158
75
86
90
88
89
85
83
147
96
92
144
31
32
36
37
106
93
67
106
142
98
40
116
112
30
143
139
82
92
132
155
113
42
41
33
79
106
145
146
92
79
38
43
45
76
84
91
92
95
78
97
99
109
130
110
111
159
39
47
141
140
138
51
94
109
156
35
34
164
44

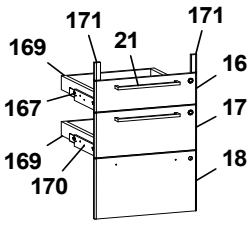
171
171
169
21
16
167
17
169
18
170

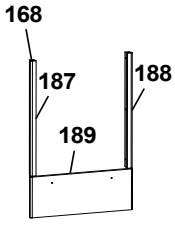
168
187
188
189

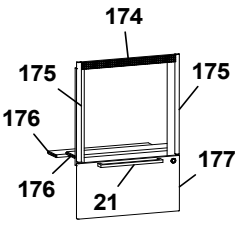
174
175
175
176
176
177
21

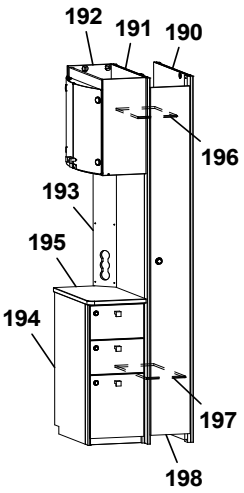
192
191
190
196
193
195
194
197
198

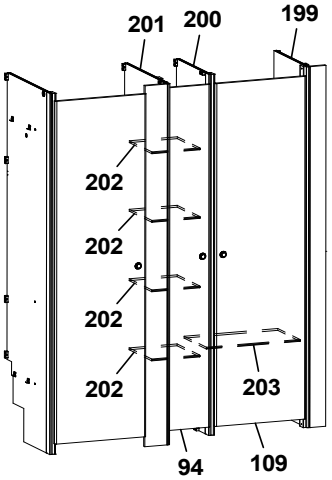
201
200
199
202
202
202
202
203
94
109

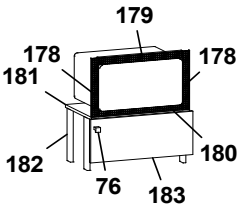
179
178
178
181
182
180
76
183

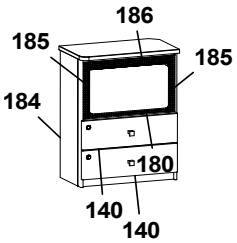
186
185
185
184
180
140
140

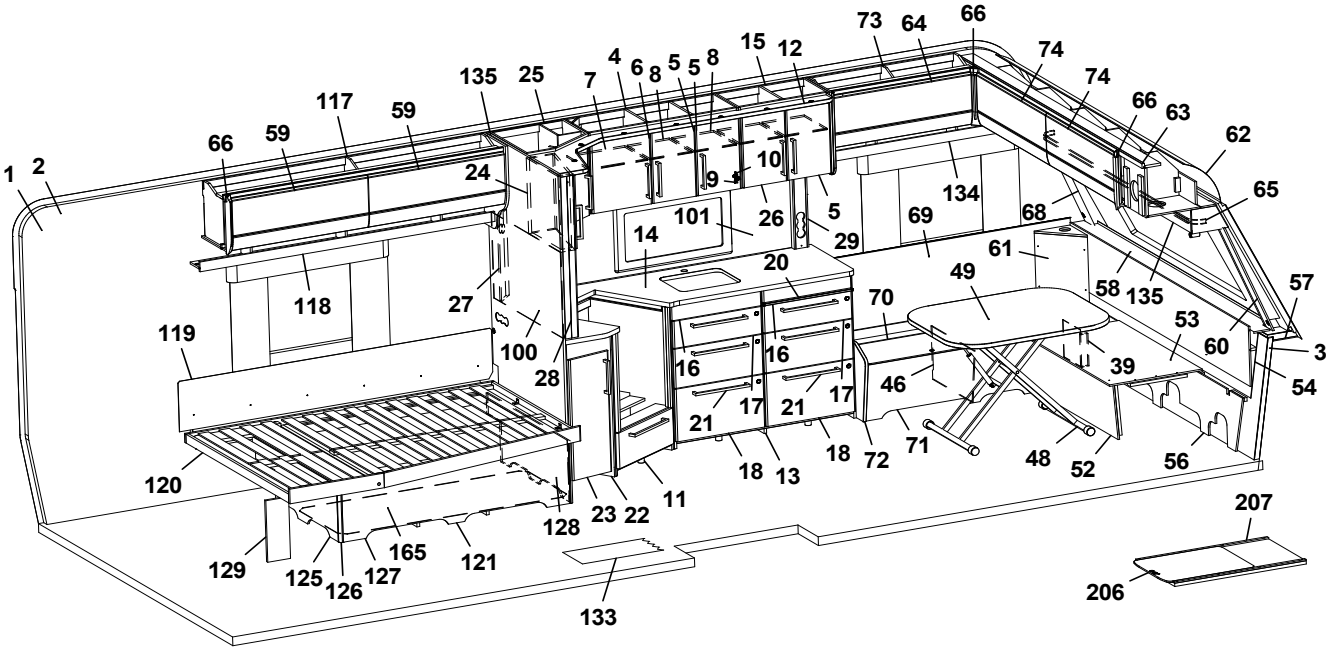
73
64
66
15
12
74
74
135
25
7
4
6
8
5
5
8
66
63
62
117
59
66
59
1
2
24
10
9
134
65
101
26
5
68
14
29
69
61
20
49
58
135
57
118
27
70
53
119
100
16
16
60
3
28
39
54
46
17
17
21
21
18
18
13
72
71
48
52
56
120
11
23
22
128
207
129
125
126
127
165
121
133
206

Pos Fig	Det. nr Part. No	Ingår Fitted	OBS!! Ange alltid årsmodell vid beställning av inredning Benämning	OBS!! Specify always year of model when ordering equipment Description
99	331307M	x	Hylla vid byrå kpl.	Shelf cpl.
100	341710-F	x	Köksskiva vägg, Svart fiskben	Protection kitchen, Black fishbone
--	341710-M	x	Köksskiva vägg, Marmor	Protection kitchen, Marble
--	341710-S	x	Köksskiva vägg, Sten	Protection kitchen, Stone
101	346333-F	x	Köksskiva vägg, Svart fiskben	Protection kitchen, Black fishbone
--	346333-M	x	Köksskiva vägg, Marmor	Protection kitchen, Marble
--	346333-S	x	Köksskiva vägg, Sten	Protection kitchen, Stone
103	331899M	x	Vägg garderob V	Wall wardrobe L
104	331900M	x	Vägg garderob H	Wall wardrobe R
106	331928M	x	Hylla garderob	Shelf wardrobe
107	332431M	x	Vägg garderob	Wall wardrobe
109	342705	x	Dörr kpl. med tryckknapp 490x1850	Door cpl. with pushlock 490x1850
--	342706	x	Dörr kpl. V med vridknopp 490x1850	Door cpl. L with knoblock 490x1850
--	342707	x	Dörr kpl. H med vridknopp 490x1850	Door cpl. R with knob 490x1850
110	346070	x	Front vägg tvättrum	Front washroom
111	346250	x	Skjutdörr tvättrum	Sliding door washroom
112	346170	x	Sänggavel kpl. m. tyg (Sara Greige)	Headboard cpl. with fabric (Sara Greige)
--	346171	x	Sänggavel kpl. m. tyg (Velvet Greige)	Headboard cpl. with fabric (Velvet Greige)
113	344638	x	Värmespalt	Air gap
115	346131	x	Överskåp bak L=1410 (Alpinvit)	Cupboard upper rear L=1410 (Alpine white)
--	350571	x	Gångjärn d:o	Hinge d:o
--	345780	x	Lucka, överskåp d:o (Alpinvit)	Door d:o (Alpine white)
116	346140	x	Hyllpaket bak L=1386	Shelf rear L=1386
117	346126	x	Överskåp V B L=1737 (Alpinvit)	Cupboard upper rear L L=1737 (Alpine white)
118	343213	x	Hyllpaket V B L=1815	Shelf rear L L=1815
119	338121	x	Värmespalt	Air gap
--	350593	x	Tyg värmespalt d:o (Sara Greige)	Fabric air gap d:o (Sara Greige)
--	350602	x	Tyg värmespalt d:o (Velvet Greige)	Fabric air gap d:o (Velvet Greige)
120	342650	x	Sängram u. ribbotten	Bedbottom without laths
--	342685	x	Ribbotten kpl.	Laths bottom cpl.
--	311985	x	Ribba sängbotten d:o L=718 B=63	Lath bed bottom d:o L=718 B=63
--	312046	x	Band t. ribbotten d:o	Band for laths bottom d:o
121	342677	x	Sänglåda kpl.	Bed box cpl.
--	315203	x	Regel 17,5x55x1415	Wood lath pine 17,5x55x1415
125	342678	x	Gavel säng V	Gable bed L
126	319863	x	List hörn L=380	Corner strip L=380
127	339426	x	Front säng	Front bed
128	342679	x	Gavel säng H	Gable bed R
129	337472	x	Stöd säng	Support bed
130	316030	x	Skena skjutdörr	Rail washroom door
131	346103	x	List skjutdörr	List washroom door
--	350588	x	Kloss d:o	Block d:o
132	346255	x	Hyllpaket H F L=938	Shelf front R L=938
133	319393	x	Matta golv, antik planka	Carpet floor, antique plank
134	345795	x	Hyllpaket V F L=1201	Shelf front L L=1201
135	345930	x	Hyllpaket fram L=2360	Shelf front L=2360
137	216066	x	Täckskiva radie bak 1x275x2360	Cover plate radius back 1x275x2360
--	313884	x	List plast radie L=2379	List L=2379
138	347532	x	TV-bänk kpl. u. skiva	TV-bench cpl. whitout board
139	347507	x	Skiva TV-bänk	Board TV-bench
			M= Metervara	M= On the metre

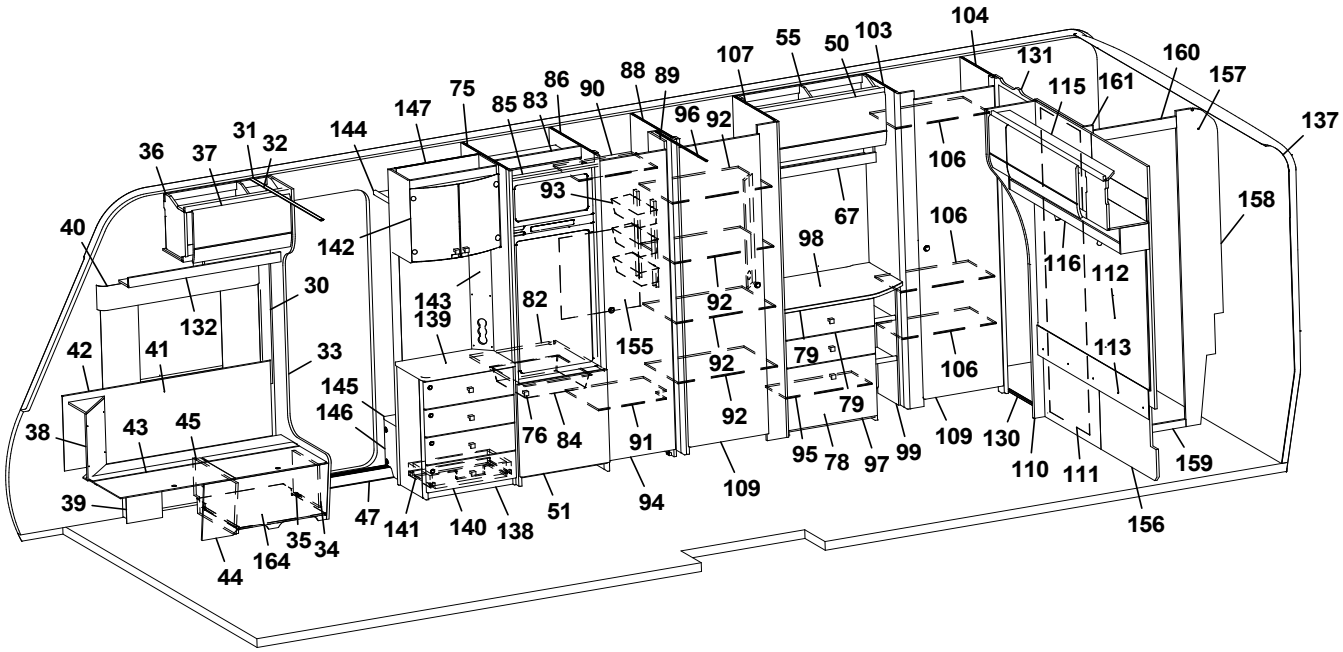
104
131
160
157
137
103
55
50
107
75
147
144
86
83
85
88
89
90
96
92
36
37
31
32
93
67
106
158
40
142
98
106
116
112
30
143
82
92
132
139
155
92
113
42
41
33
79
106
145
92
79
146
76
84
91
109
130
38
43
45
95
78
97
99
110
111
159
39
47
141
140
138
51
94
109
156
44
164
35
34

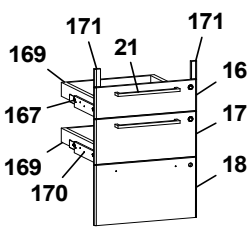
171
171
21
169
16
167
17
169
18
170

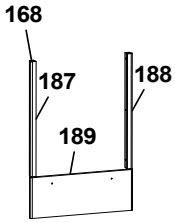
168
187
188
189

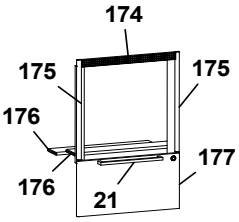
174
175
175
176
177
176
21

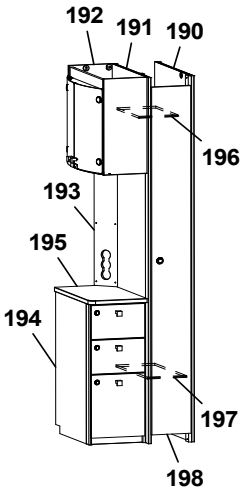
192
191
190
196
193
195
194
197
198

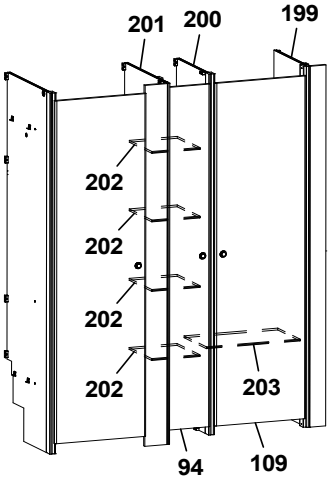
201
200
199
202
202
202
202
203
94
109

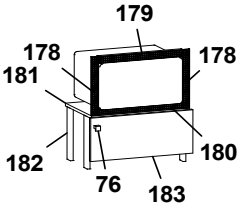
179
178
178
181
180
182
76
183

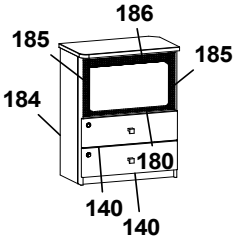
186
185
185
184
180
140
140

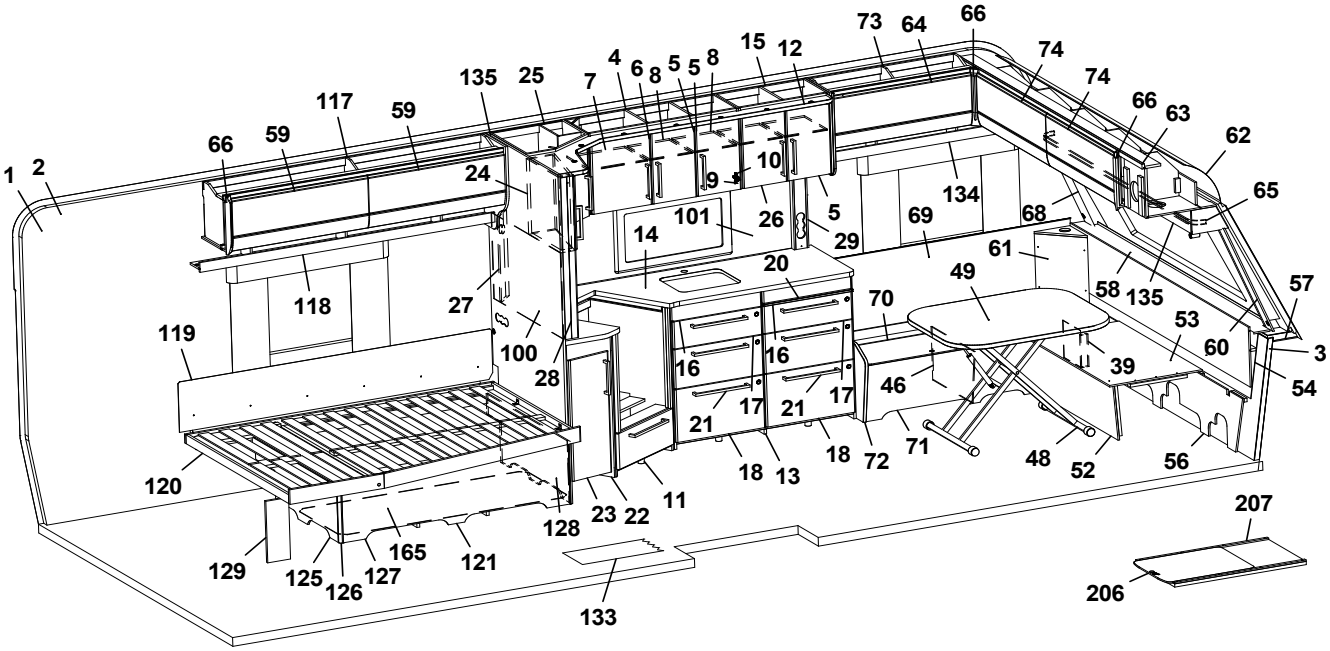
73
64
66
74
74
66
63
62
65
15
12
4
6
8
5
5
8
135
25
7
117
59
59
66
24
10
9
134
68
69
101
26
5
29
14
61
49
20
58
135
57
118
27
70
53
60
3
119
100
16
16
39
54
28
46
17
17
21
21
18
72
71
48
52
56
18
13
120
11
23
22
128
207
129
125
126
127
165
121
206
133

Pos Fig	Det. nr Part. No	Ingår Fitted	OBS!! Ange alltid årsmodell vid beställning av inredning Benämning	OBS!! Specify always year of model when ordering equipment Description
140	347083	x	Lådförstycke	Drawer front
141	20-900302	x	Pentrylåda 273x500 d:o	Drawer pentry 273x500 d:o
--	07-800039	x	Rullskena H d:o	Roller rail R d:o
--	07-800038	x	Rullskena V d:o	Roller rail L d:o
142	345981	x	Skåp bar kpl.	Coctail cabinet cpl.
--	330180	x	Hylla hållare flaskor	Shelf bottle holder
--	345998	x	Lucka H d:o	Door R d:o
--	345997	x	Lucka V d:o	Door L d:o
--	318379	x	Gångjärn d:o	Hinge d:o
--	318380	x	Täckhatt d:o	Cover d:o
--	312588	x	Platta gångjärn d:o	Plate hinge d:o
143	343721	x	Front eluttag	Front outlet
144	331910M	x	Hylla garderob övre	Shelf wardrobe upper
145	319866	x	Hylla insteg	Shelf
146	336618	x	Front hylla garderob	Front wardrobe
147	343654	x	Vägg instegsgarderob	Wall wardrobe
155	336261	x	Täckskiva exp.kärl	Cover expansion vessel
156	336315	x	Vägg tvättrum	Wall washroom
157	345490	x	Vägg tvättrum kpl.	Wall washroom cpl.
158	345491	x	Vägg tvättrum	Wall washroom
159	332955M	x	Tröskel	Threshold
--	318654	x	Tröskel aluminium d:o	Threshold aluminium d:o
160	345162	x	Överbit tvättrum	Overlap washroom
161	345164	x	List poppel 15x63x1948	List 15x63x1948
164	402122	x	Plåt skofack	Plate shoe compartment
165	343621	x	Luftspalt sänglåda	Air gap bed box
167	347012	x	Monteringssats kpl. lådor (Alpinvit)	Mounting kit cpl. drawers (Alpine white)
--	343471	x	Monteringssats kpl. lådor (Mekong)	Mounting kit cpl. drawers (Mekong)
168	347075	x	Monteringssats kpl. ugn (Alpinvit)	Mounting kit cpl. oven (Alpine white)
--	347076	x	Monteringssats kpl. ugn (Mekong)	Mounting kit cpl. oven (Mekong)
169	317514	x	Låda 480x500	Drawer 480x500
170	317382	x	Glidskena låda H	Slide bar, drawer R
--	350221	x	Glidskena låda V	Slide bar, drawer L
--	801701	x	Skruv 6x16 d:o	Screw 6x16 d:o
171	336092	x	Passbit 16x30x95 (Mekong)	Gauge block 16x30x95 (Mekong)
174	402107	x	Galler ugn (diskb. induktion) 35x503	Grating oven (kitch. sink induct.) 35x503
175	342139	x	List L=538 (diskbänk induktion)	List (kitchen sink induction) L=538
176	346947	x	Skiva distans	Sheet distance
177	346803	x	Lucka (diskb. induktion) 299x550 (Alpinvit)	Door (kitch. sink induct.) 299x550 (Alpine white)
--	343392	x	Lucka (diskb. induktion) 299x550 (Mekong)	Door (kitch. sink induct.) 299x550 (Mekong)
178	402108	x	Galler vent. mikro 38x318	Grating vent. micro 38x318
179	402109	x	Galler vent. mikro 38x448	Grating vent. micro 38x448
180	402110	x	Galler vent. mikro 33x448	Grating vent. micro 33x448
181	342316	x	Hylla mikro	Shelf
182	342315	x	List folierad L=283	List folierad L=283
183	343880	x	Lucka 228x550	Door 228x550
--	316799	x	Gångjärn d:o	Hinge d:o
--	312588	x	Platta gångjärn d:o	Plate hinge d:o
184	347533	x	Tv-bänk kpl. m. urtag för mikro	TV-bench cpl. with socket for microwave
--	347536	x	Skiva Tv-bänk d:o	Board. Tv-bench d:o
			M= Metervara	M= On the metre

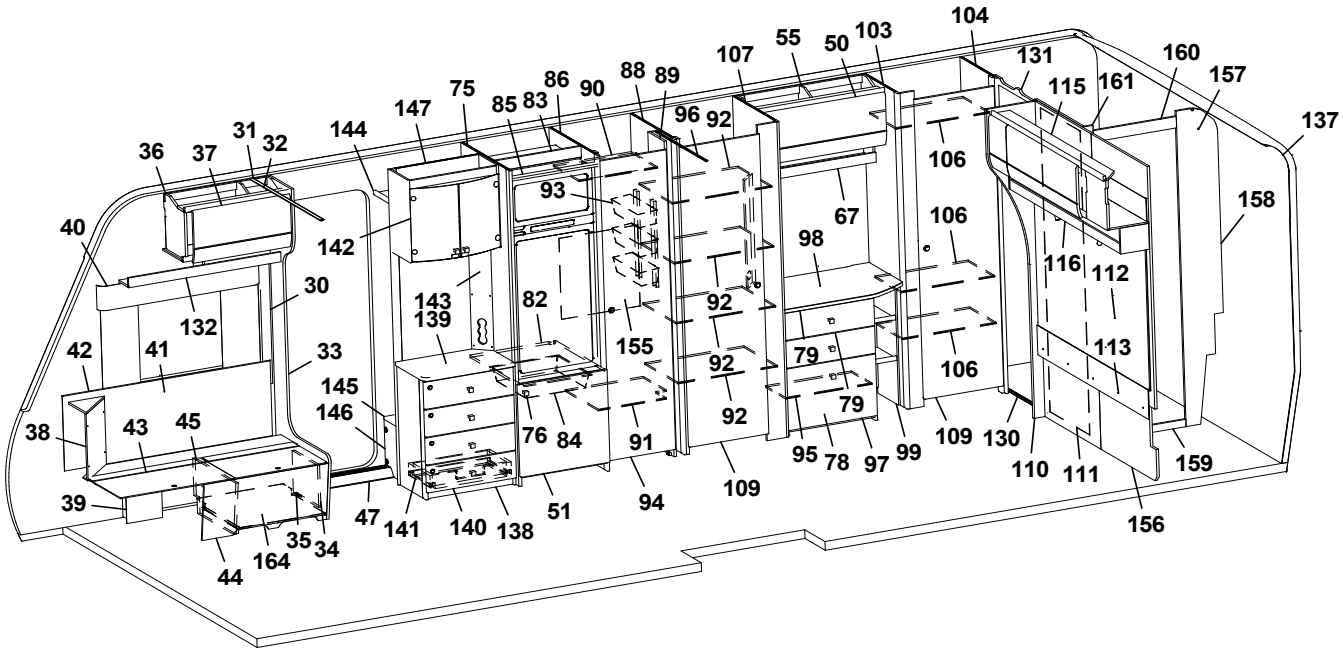
104
131
160
157
137
103
55
50
107
75
147
144
86
83
85
90
88
89
96
92
36
37
31
32
93
67
106
158
40
142
98
106
116
112
30
143
139
82
92
155
132
113
42
41
33
92
79
106
145
146
79
38
43
45
76
84
91
95
78
97
99
109
130
110
111
159
39
47
141
140
138
51
94
109
156
44
164
35
34

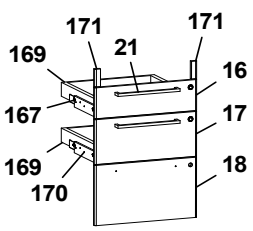
171
171
21
169
16
167
17
169
18
170

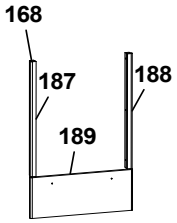
168
187
188
189

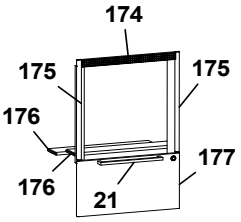
174
175
175
176
177
176
21

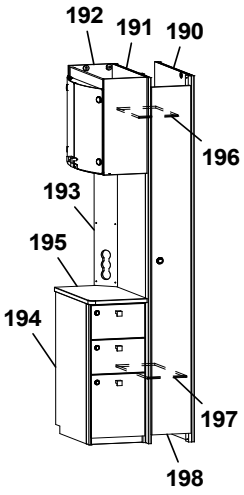
192
191
190
196
193
195
194
197
198

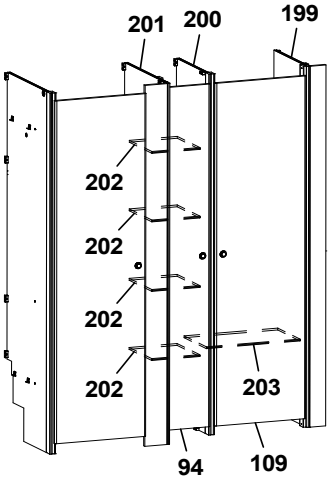
201
200
199
202
202
202
202
203
94
109

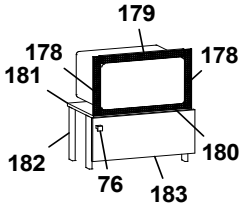
179
178
178
181
180
182
76
183

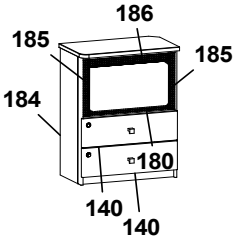
186
185
185
184
180
140
140

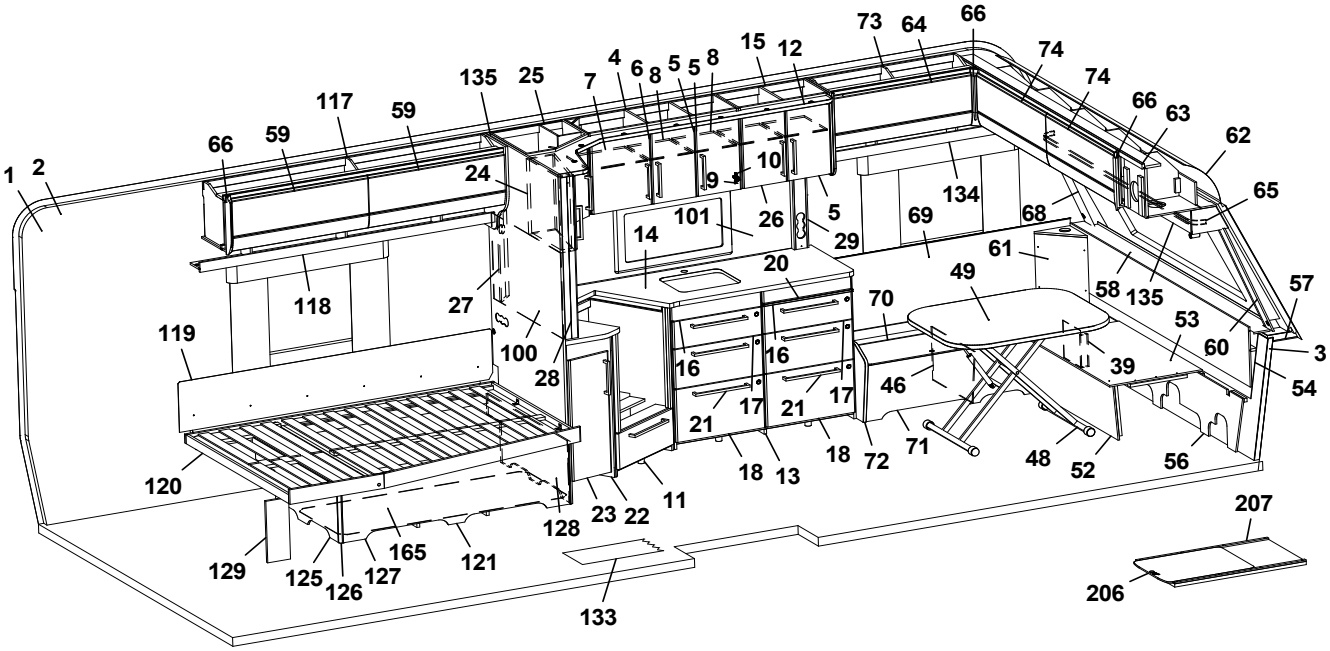
73
64
66
74
74
66
63
62
65
15
12
4
6
8
5
5
8
135
25
7
117
59
59
66
1
2
24
10
9
5
134
68
69
101
26
29
14
61
49
20
58
135
57
118
27
70
53
60
3
119
100
16
16
39
54
28
46
17
17
21
21
18
72
71
48
52
56
18
13
120
11
23
22
128
207
129
125
126
127
165
121
206
133

Pos Fig	Det. nr Part. No	Ingår Fitted	OBS!! Ange alltid årsmodell vid beställning av inredning Benämning	OBS!! Specify always year of model when ordering equipment Description
185	350567	x	Galler vent. mikro 38x326	Grating vent. micro 38x326
186	350568	x	Galler vent. mikro 46x448	Grating vent. micro 46x448
187	346950	x	Passbit V	Gaugeblock L
188	346949	x	Passbit H	Gaugeblock R
189	346971	x	Lucka (Alpinvit)	Door (Alpine white)
--	346972	x	Lucka (Mekong)	Door (Mekong)
190	344383	x	Vägg garderob	Wall wardrobe
191	344384	x	Vägg garderob	Wall wardrobe
192	345982	x	Skåp bar kpl.	Coctail cabinet cpl.
--	330180	x	Hylla hållare flaskor	Shelf bottle holder
--	345998	x	Lucka H d:o	Door R d:o
--	345997	x	Lucka V d:o	Door L d:o
--	318379	x	Gångjärn d:o	Hinge d:o
--	318380	x	Täckhatt d:o	Cover d:o
193	344387	x	Front eluttag	Front outlet
194	346256	x	Hurts kpl. u. skiva	Cupboard cpl. without board
195	346074	x	Skiva hurts	Board cupboard
196	343092	x	Hylla garderob övre	Shelf wardrobe upper
197	343089	x	Hylla garderob nedre	Shelf wardrobe lower
198	344385	x	Dörr garderob 205x1850	Door wardrobe 205x1850
199	341967	x	Vägg garderob	Wall wardrobe
200	331237M	x	Vägg garderob	Wall wardrobe
201	341987	x	Vägg garderob	Wall wardrobe
202	331288M	x	Hylla garderob	Shelf wardrobe
203	331287M	x	Hylla garderob	Shelf wardrobe
204	336043	x	Dörr garderob	Door wardrobe
206	341192	x	Utdragsskiva bord 450x550	Sliding leaf 450x550
207	341193	x	Låda utdragsskiva	Box sliding leaf
			M= Metervara	M= On the metre

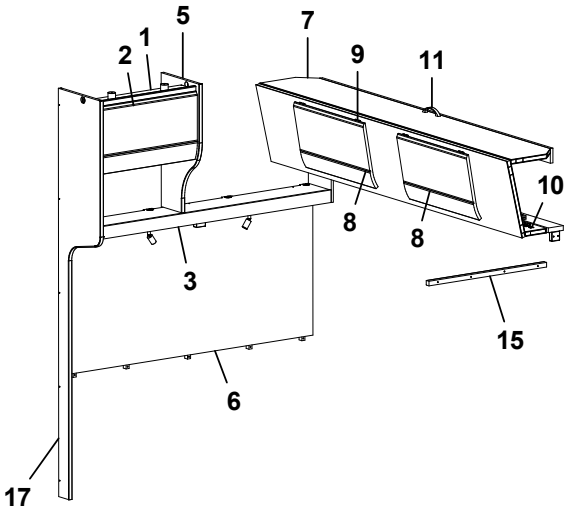
1
2
3
5
6
7
8
8
9
10
11
15
17

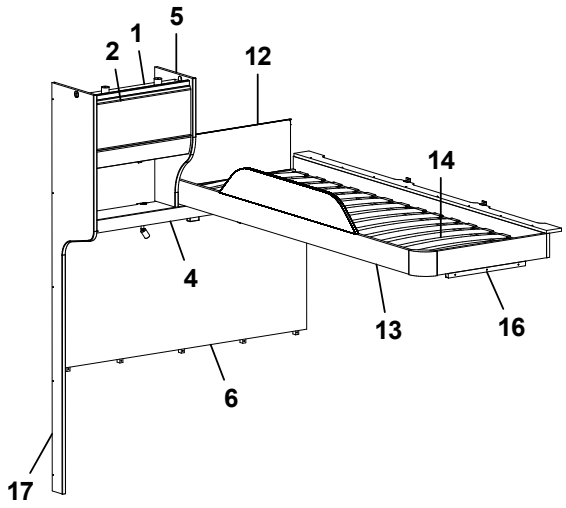
1
2
4
5
6
12
13
14
16
17

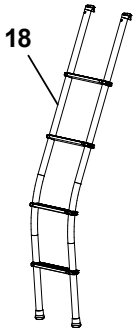
18

Pos Fig	Det. nr Part. No	Ingår Fitted	OBS!! Ange alltid årsmodell vid beställning av inredning Benämning	OBS!! Specify always year of model when ordering equipment Description
1	346228	x	Skåp gavel bak L=560 (Alpinvit)	Cupboard gable L=560 (Alpine white)
--	350571	x	Gångjärn	Hinge
2	345774	x	Lucka (Alpinvit)	Door (Alpine white)
3	346142	x	Hyllpaket L=1410 (u. högtalare)	Shelf L= 1410 (without speakers)
--	346143	x	Hyllpaket L=1410 (m. högtalare)	Shelf L= 1410 (with speakers)
4	346144	x	Hyllpaket L=1410 (u. högtalare)	Shelf L= 1410 (without speakers)
--	346145	x	Hyllpaket L=1410 (m. högtalare)	Shelf L= 1410 (with speakers)
5	346658	x	Gavel	Gable
6	346174	x	Sänggavel kpl m. tyg (Sara Greige)	Headboard cpl. with fabric (Sara Greige)
--	346175	x	Sänggavel kpl m. tyg (Velvet Greige)	Headboard cpl. with fabric (Velvet Greige)
7	346226	x	Överbäddskåp L=1980 (Alpinvit)	Upper bed L=1980 (Alpine white)
--	339839	x	Regel låsning	Lock bar
--	375813	x	Rasskydd ö-bäddskåp	Protective plate
8	345774	x	Lucka (Alpinvit)	Door (Alpine white)
9	860402	x	Gångjärn	Hinge
10	860405	x	Gångjärn	Hinge
11	350129	x	Handtag	Handle
12	321209	x	Värmespalt gavel	Air gap gable
--	350594	x	Tyg värmespalt d:o (Sara Greige)	Fabric air gap d:o (Sara Greige)
--	350603	x	Tyg värmespalt d:o (Velvet Greige)	Fabric air gap d:o (Velvet Greige)
13	336381	x	Sängram vån.säng V u. ribbotten	Bed bottom L without laths
14	325430	x	Ribbotten kpl.	Laths bottom cpl.
--	311985	x	Ribba sängbotten L=718 B=63	Lath bed bottom L=718 B=63
--	312046	x	Band t. ribbotten	Band for laths bottom
15	331698M	x	Bärregel 22x22x670	Bearing rail 22x22x670
16	331961M	x	Bärregel 22x22x400	Bearing rail 22x22x400
17	344787	x	Vägg front	Front wall
18	350534	T	Stege ö-bäddsskåp	Ladder upper bed
			M= Metervara	M= On the metre

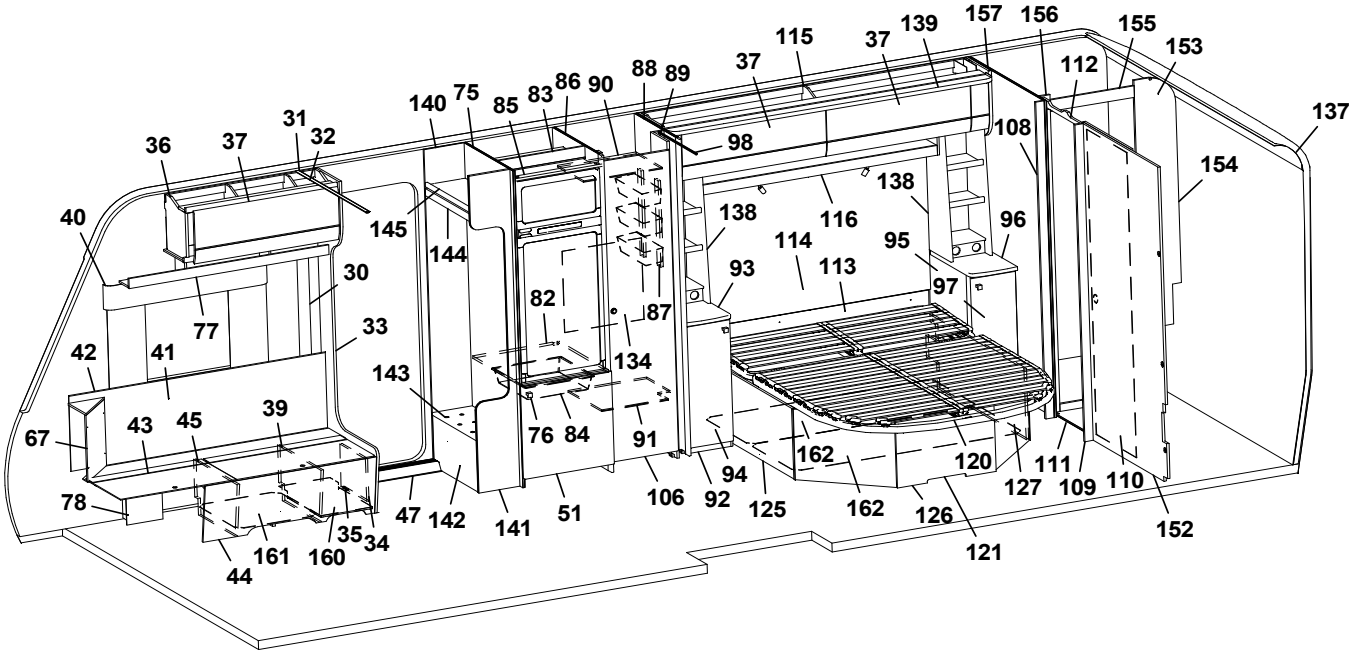
1 2 3 5 6 7 8 9 10 11 12 13 14 15 16 17 18 19 20 21 22 23 24 25 26 27 28 29 30 31 32 33 34 35 36 37 38 39 40 41 42 43 44 45 46 47 48 49 50 51 52 53 54 55 56 57 58 59 60 61 62 63 64 65 66 67 68 69 70 71 72 73 74 75 76 77 78 79 80 81 82 83 84 85 86 87 88 89 90 91 92 93 94 95 96 97 98 99 100 101 102 103 104 105 106 107 108 109 110 111 112 113 114 115 116 117 118 119 120 121 122 123 124 125 126 127 128 129 130 131 132 133 134 135 136 137 138 139 140 141 142 143 144 145 146 147 148 149 150 151 152 153 154 155 156 157 158 159 160 161 162 163 164 165 166 167 168 169 170 171 172 173 174 175 176 177 178 179 180 181 182 183 184 185 186 187 188 189 190 191

Pos Fig	Det. nr Part. No	Ingår Fitted	OBS!! Ange alltid årsmodell vid beställning av inredning Benämning	OBS!! Specify always year of model when ordering equipment Description
1	318657	M	Tapet vägg/tak	Wall paper
2	318584	M	Tejp tapet 20 mm	Tape, wall paper 20 mm
3	318585	M	Tejp tapet 60 mm	Tape, wall paper 60 mm
4	345986	x	Skåp kök L=924 kpl. (Alpinvit)	Cupboard kitchen L=924 cpl. (Alpine white)
--	346571	x	Skåp kök L=924 kpl. (Mekong)	Cupboard kitchen L=924 cpl. (Mekong)
5	346808	x	Lucka H (Alpinvit)	Door R (Alpine white)
--	343458	x	Lucka H (Mekong)	Door R (Mekong)
--	350471	x	Handtag d:o	Handle d:o
6	346819	x	Lucka V (Alpinvit)	Door L (Alpine white)
--	343455	x	Lucka V (Mekong)	Door L (Mekong)
--	350471	x	Handtag d:o	Handle d:o
7	331385M	x	Hylla	Shelf
8	341681	x	Hylla	Shelf
9	311917	x	Gångjärn	Hinge
10	312588	x	Platta gångjärn	Plate hinge
11	346969	x	Diskbänk vinklad (Alpinvit)	Kitchen sink angled (Alpine white)
--	346970	x	Diskbänk vinklad (Mekong)	Kitchen sink angled (Mekong)
--	346998	x	Diskbänk vinklad induktion (Alpinvit)	Kitchen sink angled induction (Alpine white)
--	346999	x	Diskbänk vinklad induktion (Mekong)	Kitchen sink angled induction (Mekong)
12	346380	x	Ljusramp köksskåp L=1928	Light holder kitchen L=1928
13	346995	x	Diskbänk trädel u. skiva (Alpinvit)	Kitchen sink without board (Alpine white)
--	347008	x	Diskbänk trädel u. skiva (Mekong)	Kitchen sink without board (Mekong)
14	346974	x	Skiva diskbänk 1955x902	Board 1955x902
--	345803	x	Skiva diskbänk induktion 1955x902	Board induction 1955x902
15	346804	x	Lucka (Alpinvit)	Door (Alpine white)
--	343634	x	Lucka (Mekong)	Door (Mekong)
16	346799	x	Lådförstycke (Alpinvit)	Drawer front (Alpine white)
--	343412	x	Lådförstycke (Mekong)	Drawer front (Mekong)
--	317514	x	Låda 480x500 d:o	Drawer 480x500 d:o
--	317382	x	Glidskena låda H d:o	Slide bar, drawer R d:o
--	350221	x	Glidskena låda V d:o	Slide bar, drawer L d:o
17	346801	x	Lådförstycke (Alpinvit)	Drawer front(Alpinvit)
--	343413	x	Lådförstycke (Mekong)	Drawer front (Mekong)
--	317514	x	Låda 480x500 d:o	Drawer 480x500 d:o
--	317382	x	Glidskena låda H d:o	Slide bar, drawer R d:o
--	350221	x	Glidskena låda V d:o	Slide bar, drawer L d:o
18	346802	x	Lucka (Alpinvit)	Door (Alpine white)
--	343414	x	Lucka (Mekong)	Door (Mekong)
--	20-900302	x	Pentrylåda 273x500 d:o	Drawer pentry 273x500 d:o
19	346157	x	Skåp kök L=560 (Alpinvit)	Cupboard kitchen L=560 (Alpine white)
--	346479	x	Skåp kök L=560 (Mekong)	Cupboard kitchen L=560 (Mekong)
--	346807	x	Lucka V (Alpinvit)	Door L (Alpine white)
--	343427	x	Lucka V (Mekong)	Door L (Mekong)
20	341954	x	Skärbräda	Cutting board
21	350472	x	Handtag	Handle
22	346991	x	Utskjut diskbänk(Alpinvit)	Projection kitchen sink (Alpinvit)
--	343406	x	Utskjut diskbänk (Mekong)	Projection kitchen sink (Mekong)
23	346809	x	Lucka (Alpinvit)	Door (Alpinvit)
--	343380	x	Lucka (Mekong)	Door (Mekong)
--	350471	x	Handtag d:o	Handle d:o
			M= Metervara	M= On the metre

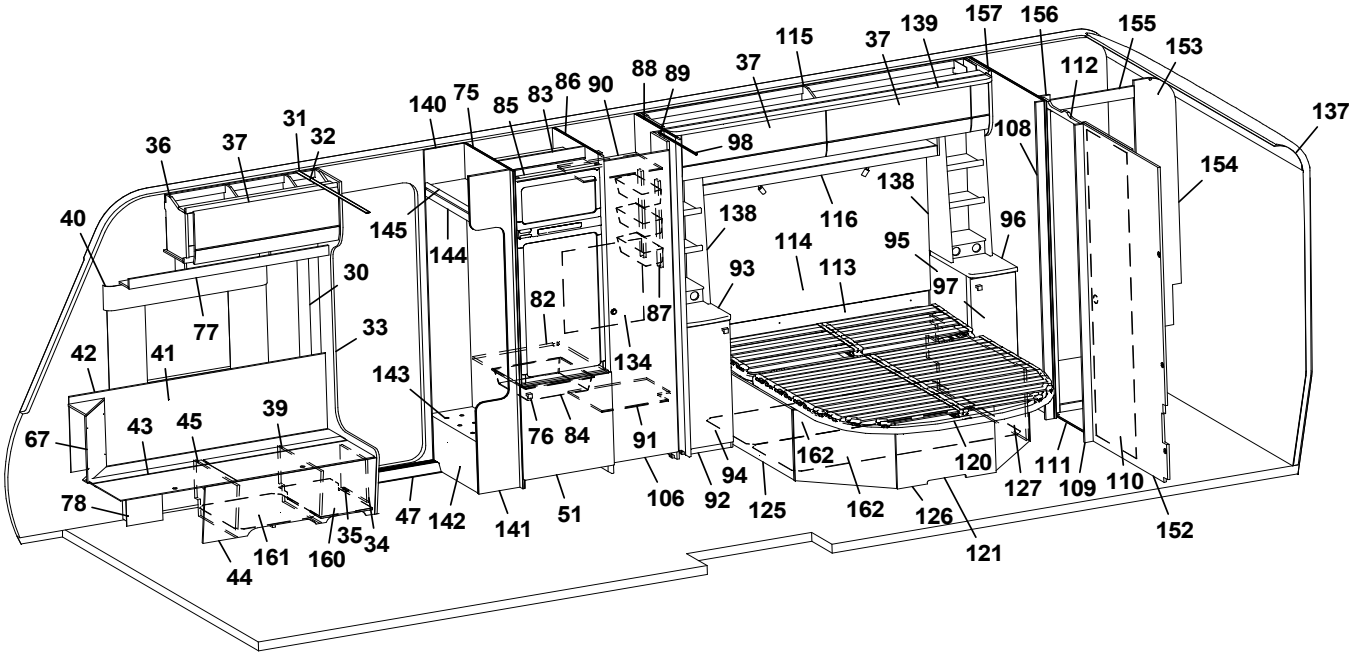
1 2 3 5 6 7 8 9 10 11 12 13 14 15 16 17 18 19 20 21 22 23 24 25 26 27 28 29 30 31 32 33 34 35 36 37 38 39 40 41 42 43 44 45 46 47 48 49 50 51 52 53 54 55 56 57 58 59 60 61 62 63 64 65 66 67 68 69 70 71 72 73 74 75 76 77 78 79 80 81 82 83 84 85 86 87 88 89 90 91 92 93 94 95 96 97 98 99 100 101 102 103 104 105 106 107 108 109 110 111 112 113 114 115 116 117 118 119 120 121 122 123 124 125 126 127 128 129 130 131 132 133 134 135 136 137 138 139 140 141 142 143 144 145 146 147 148 149 150 151 152 153 154 155 156 157 158 159 160 161 162 163 164 165 166 167 168 169 170 171 172 173 174 175 176 177 178 179 180 181 182 183 184 185 186 187 188 189 190 191

Pos Fig	Det. nr Part. No	Ingår Fitted	OBS!! Ange alltid årsmodell vid beställning av inredning Benämning	OBS!! Specify always year of model when ordering equipment Description
24	346028	x	Skåp utskjut kökskåp (Alpinvit)	Cupboard projection (Alpine white)
--	346444	x	Skåp utskjut kökskåp (Mekong)	Cupboard projection (Mekong)
--	341856	x	Hylla d:o	Shelf d:o
--	346818	x	Lucka H d:o (Alpinvit)	Door R d:o (Alpine white)
--	343443	x	Lucka H d:o (Mekong)	Door R d:o (Mekong)
25	341985	x	Front eluttag	Front outlet
26	346030	x	Hörnskåp (Alpinvit)	Corner cupboard (Alpine white)
--	346443	x	Hörnskåp (Mekong)	Corner cupboard (Mekong)
--	346038	x	Hylla d:o	Shelf d:o
--	346807	x	Lucka V (Alpinvit)	Door L (Alpine white)
--	343427	x	Lucka V (Mekong)	Door L (Mekong)
28	341727	x	Stolpe utskjut	Support bar
29	333289	x	Front eluttag	Front outlet
30	318962	x	List täck el-kabel B=45 L=2100	Cover strip B=45 L=2100
31	316270	x	List snäpp undre L=2379	List lower L=2379
32	316268	x	List snäpp övre L=2379	List upper L=2379
33	346566	x	Stolpe först. kpl. m. lucka	Support bar cpl. with door
34	343731	x	Lucka	Door
35	312589	x	Gångjärn	Hinge
36	345738	x	Överskåp H F L=939 (Alpinvit)	Cupboard upper front R L=939 (Alpinvit)
--	350571	x	Gångjärn d:o	Hinge d:o
37	345780	x	Lucka överskåp (Alpinvit)	Door, cupboard upper (Alpine white)
39	342494	x	Stöd bäddlåda H F	Support bed box
40	350348	x	Skena gardin L=1020	Curtain rod L=1020
41	345928	x	Värmespalt H fram	Air gap R.F.
42	319821	M	List kant mörkbrun	Strip, dark brown
43	346011	x	Lock bäddlåda H F	Cover bedbox R.F.
--	319024	x	Matta grå textil m. tejp d:o	Carpet gray textile with tape d:o
44	343085	x	Front bäddlåda H F	Front bed box R.F.
--	346003	x	Front bäddlåda H F (centraldammsugare)	Front bed box R.F. (central vacuum cleaner)
45	342495	x	Stöd bäddlåda H F	Support bed box
46	312825	x	Stöd bäddlåda V F	Support bed box
47	319871	x	Tröskel aluminium L=650	Threshold aluminium L=650
48	310083	x	Bordsstativ	Table stand
--	350716	x	Bordsstativ enpelar	Table stand single pillar
49	345945	x	Bordsskiva 800x1000	Table top 800x1000
51	343736	x	Lucka H 550x570	Door R 550x570
--	316799	x	Gångjärn d:o	Hinge d:o
--	312588	x	Platta gångjärn d:o	Plate hinge d:o
52	331245M	x	Front bäddlåda gavel	Front bed box gable
53	345923	x	Skiva rundsittgrupp	Sheet seat
54	340578	x	Värmespalt gavel fram	Air gap
56	340520	x	Stöd sittgrupp	Support
57	215275	x	Hylla front kpl. L=2366	Shelf front cpl. L=2366
58	345285	x	Front/hylla kpl.	Front/shelf cpl.
--	345362	x	Front/hylla kpl. med belysning "Björn"	Front/shelf cpl. with lightning "Bear"
60	345085	x	Hörn front H	Front corner R
62	216067	x	Täckskiva radie fram L= 1x380x2360	Cover plate radius front L=1x380x2360
--	313884	x	List plast radie L=2379	List L=2379
63	345727	x	Skåp gavel fram L=2360 (Alpinvit)	Cupboard upper front L=2360 (Alpine white)
			M= Metervara	M= On the metre

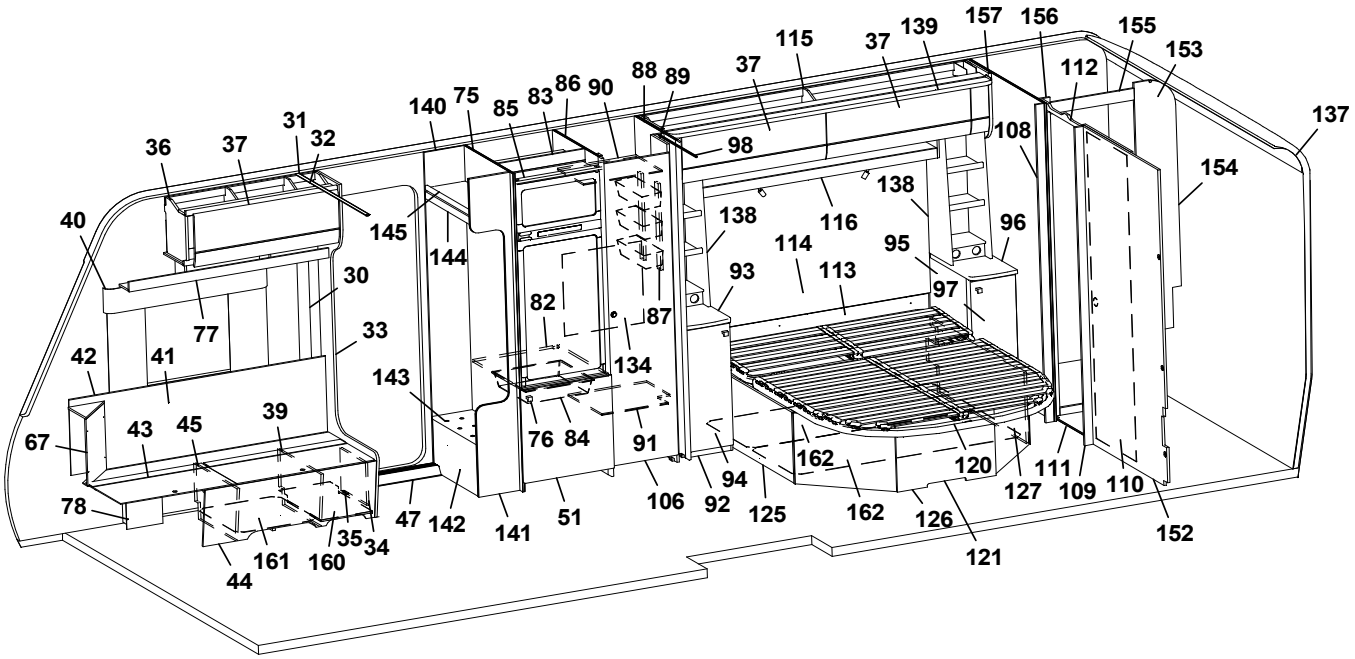
1 2 3 5 6 7 8 9 10 11 12 13 14 15 16 17 18 19 20 21 22 23 24 25 26 27 28 29 30 31 32 33 34 35 36 37 38 39 40 41 42 43 44 45 46 47 48 49 50 51 52 53 54 55 56 57 58 59 60 61 62 63 64 65 66 67 68 69 70 71 72 73 74 75 76 77 78 79 80 81 82 83 84 85 86 87 88 89 90 91 92 93 94 95 96 97 98 99 100 101 102 103 104 105 106 107 108 109 110 111 112 113 114 115 116 117 118 119 120 121 122 123 124 125 126 127 128 129 130 131 132 133 134 135 136 137 138 139 140 141 142 143 144 145 146 147 148 149 150 151 152 153 154 155 156 157 158 159 160 161 162 163 164 165 166 167 168 169 170 171 172 173 174 175 176 177 178 179 180 181 182 183 184 185 186 187 188 189 190 191

Pos Fig	Det. nr Part. No	Ingår Fitted	OBS!! Ange alltid årsmodell vid beställning av inredning Benämning	OBS!! Specify always year of model when ordering equipment Description
--	350571	x	Gångjärn d:o	Hinge d:o
64	345778	x	Lucka överskåp (Alpinvit)	Door, cupboard upper (Alpine white)
65	350349	x	Skena gardin L=1920	Curtain rod L=1920
66	345869	x	Hörn inredning	Corner
67	345953	x	Hörn sittgrupp H	Corner R
--	345951	x	Hörn sittgrupp H med ø 60 urttag	Corner R with ø 60 hole
--	345949	x	Hörn sittgrupp H med ø 85 urttag	Corner R with ø 85 hole
68	345084	x	Hörn front V	Front corner L
69	345929	x	Värmespalt V fram	Air gap L.F.
70	346014	x	Lock bäddlåda V F	Cover bed box L.F
--	319024	x	Matta grå textil m. tejp d:o	Carpet gray textile with tape d:o
71	339504	x	Front bäddlåda V.F	Front bed box L.F
72	345933	x	Gavel bäddlåda V.F	Gable bed box L.F
73	345766	x	Överskåp V F L=922 (Alpinvit)	Cupboard upper front L L=922 (Alpine white)
--	350571	x	Gångjärn d:o	Hinge d:o
74	345779	x	Lucka överskåp (Alpinvit)	Door, cupboard upper (Alpine white)
75	347630	x	Vägg kyl V	Wall refrigerator L
76	350473	x	Handtag knopp	Handle knob
77	345792	x	Hyllpaket H F L=1218	Shelf front R L=1218
78	346080	x	Täckfront	Cover front
79	345951	x	Hörn sittgrupp V med ø 60 urttag	Corner L with ø 60 hole
--	345949	x	Hörn sittgrupp V med ø 85 urttag	Corner L with ø 85 hole
80	345930	x	Hyllpaket fram L=2360	Shelf front L=2360
81	345795	x	Hyllpaket V F L=1201	Shelf front L L=1201
82	347505	x	Hylla under kyl	Shelf refrigerator
83	342309	x	Bakstycke stopp kyl	Back cupboard
84	310325	x	Trådback vit 85x427x427	Tray 85x427x427
--	350760	x	Glidlist trådback (säljes i par)	Sliding strip tray (pair)
--	347802	x	List d:o	List d:o
85	342306	x	List folierad L=528	List foiled L=528
86	347500	x	Vägg kyl H	Wall refrigerator R
87	319759	x	Korg, garderob	Basket, wardrobe
--	335802	x	List för korgar	List för baskets
88	341837	x	Vägg garderob H	Wall wardrobe R
89	330767M	x	Nisch, vikdörr	Niche folding door
90	338797	x	Hylla garderob övre	Shelf wardrobe upper
91	338802	x	Hylla garderob nedre	Shelf wardrobe lower
92	346221	x	Hurts kpl. u. skiva	Cupboard cpl. without board
--	332508M	x	Hylla d:o	Shelf d:o
93	346087	x	Skiva hurts 284x550	Board, cupboard 284x550
94	346817	x	Lucka 270x745 (Alpinvit)	Door 270x745 (Alpine white)
95	346222	x	Hurts kpl. u. skiva	Cupboard cpl. without board
--	332508M	x	Hylla d:o	Shelf d:o
96	346086	x	Skiva hurts 284x550	Board, cupboard 284x550
97	346815	x	Lucka 270x745 (Alpinvit)	Door 270x745 (Alpine white)
98	317291	x	Skena draperi L=1415	Drapery rail L=1415
100	341710-F	x	Köksskiva vägg, Svart fiskben	Protection kitchen, Black fishbone
--	341710-M	x	Köksskiva vägg, Marmor	Protection kitchen, Marble
--	341710-S	x	Köksskiva vägg, Sten	Protection kitchen, Stone
101	346333-F	x	Köksskiva vägg, Svart fiskben	Protection kitchen, Black fishbone
			M= Metervara	M= On the metre

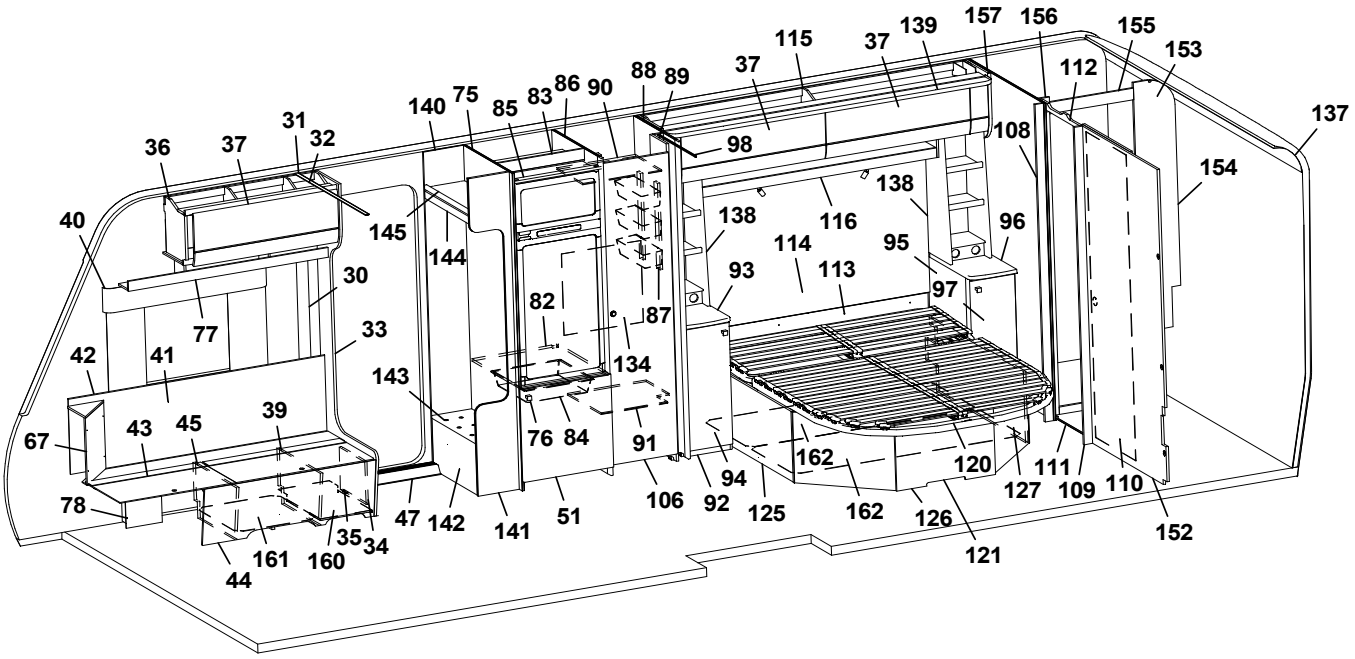
1 2 3 5 6 7 8 9 10 11 12 13 14 15 16 17 18 19 20 21 22 23 24 25 26 27 28 29 30 31 32 33 34 35 36 37 38 39 40 41 42 43 44 45 46 47 48 49 50 51 52 53 54 55 56 57 58 59 60 61 62 63 64 65 66 67 68 69 70 71 72 73 74 75 76 77 78 79 80 81 82 83 84 85 86 87 88 89 90 91 92 93 94 95 96 97 98 99 100 101 102 103 104 105 106 107 108 109 110 111 112 113 114 115 116 117 118 119 120 121 122 123 124 125 126 127 128 129 130 131 132 133 134 135 136 137 138 139 140 141 142 143 144 145 146 147 148 149 150 151 152 153 154 155 156 157 158 159 160 161 162 163 164 165 166 167 168 169 170 171 172 173 174 175 176 177 178 179 180 181 182 183 184 185 186 187 188 189 190 191

Pos Fig	Det. nr Part. No	Ingår Fitted	OBS!! Ange alltid årsmodell vid beställning av inredning Benämning	OBS!! Specify always year of model when ordering equipment Description
--	346333-M	x	Köksskiva vägg, Marmor	Protection kitchen, Marble
--	346333-S	x	Köksskiva vägg, Sten	Protection kitchen, Stone
102	344684	x	Front kpl.	Front cpl.
103	319018	x	Galler ventilation al. 110x500	Ventilation grille al. 110x500
104	319198	x	Galler ventilation al. 80x480	Ventilation grille al. 80x480
106	342702	x	Dörr kpl. m. tryckknapp 490x1850	Door cpl. with pushlock 490x1850
--	342704	x	Dörr kpl. m. vridknopp 490x1850	Door cpl. with knob 490x1850
108	338649	x	List vägg tvättrum H	List wall washroom R
109	338648	x	List vägg tvättrum V	List wall washroom L
110	346250	x	Skjutdörr tvättrum kpl.	Sliding door washroom cpl.
111	316030	x	Skena skjutdörr	Curtain rod
112	346103	x	List	List
--	350588	x	Kloss d:o	Block d:o
113	345548	x	Värmespalt	Air gap
114	346176	x	Sänggavel kpl. m. tyg (Sara Greige)	Headboard cpl. with fabric (Sara Greige)
--	346177	x	Sänggavel kpl. m. tyg (Velvet Greige)	Headboard cpl. with fabric (Velvet Greige)
115	346346	x	Överskåp H B L=1981 (Alpinvit)	Cupboard upper rear R L=1981 (Alpine white)
--	350571	x	Gångjärn d:o	Hinge d:o
116	346394	x	Hyllpaket L=1465 (u. högtalare)	Shelf L=1465 (without speakers)
120	09-210228	x	Sängram kpl. m ribbotten	Bed bottom cpl. with laths
--	09-210228A	x	Fjärrstyrning d:o	Remote control d:o
--	09-210228C	x	Motor d:o	Electric motor d:o
121	345632	x	Sänglåda kpl.	Bed box cpl.
--	345106	x	List furu 17,5,x55x1400	Wood lath pine 17,5,x55x1400
125	345635	x	Gavel sänglåda	Gable bed box
126	343335	x	Front sänglåda	Front bed box
127	345633	x	Gavel sänglåda	Gable bed box
131	319393	x	Matta golv, antik planka	Carpet floor, antique plank
132	345280	x	Ramp gardinupphängning L=2011	Holder curtains hanging L=2011
--	346488	x	Ljusramp L=2011	Light holder L=2011
134	336261	x	Täckskiva exp.kärl	Cover expansion vessel
135	345684	x	Vägg kök	Wall kitchen
137	216066	x	Täckskiva radie bak 1x275x2360	Cover plate radius back 1x275x2360
--	313884	x	List plast radie L=2379	List L=2379
138	345117	x	Hylla kpl.	Shelf cpl.
139	346425	x	Ljusramp L=1970	Light holder L=1970
140	337314	x	Vägg garderob	Wall wardrobe
141	337168	x	Vägg garderob	Wall wardrobe
142	337317	x	Front garderob	Front wardrobe
143	319881	x	Hylla	Shelf
144	331242	x	List front	List front
145	337315	x	Hylla	Shelf
152	339227	x	Vägg tvättrum	Wall washroom
153	345161	x	Vägg tvättrum kpl.	Wall washroom cpl.
--	332955M	x	Tröskel	Threshold
--	318654	x	Tröskel aluminium d:o	Threshold aluminium d:o
154	345163	x	Vägg tvättrum	Wall washroom
155	345162	x	Överbit tvättrum	Overlap washroom
156	345164	x	List poppel 15x63x1948	List 15x63x1948
157	339228	x	Vägg tvättrum	Wall washroom
			M= Metervara	M= On the metre

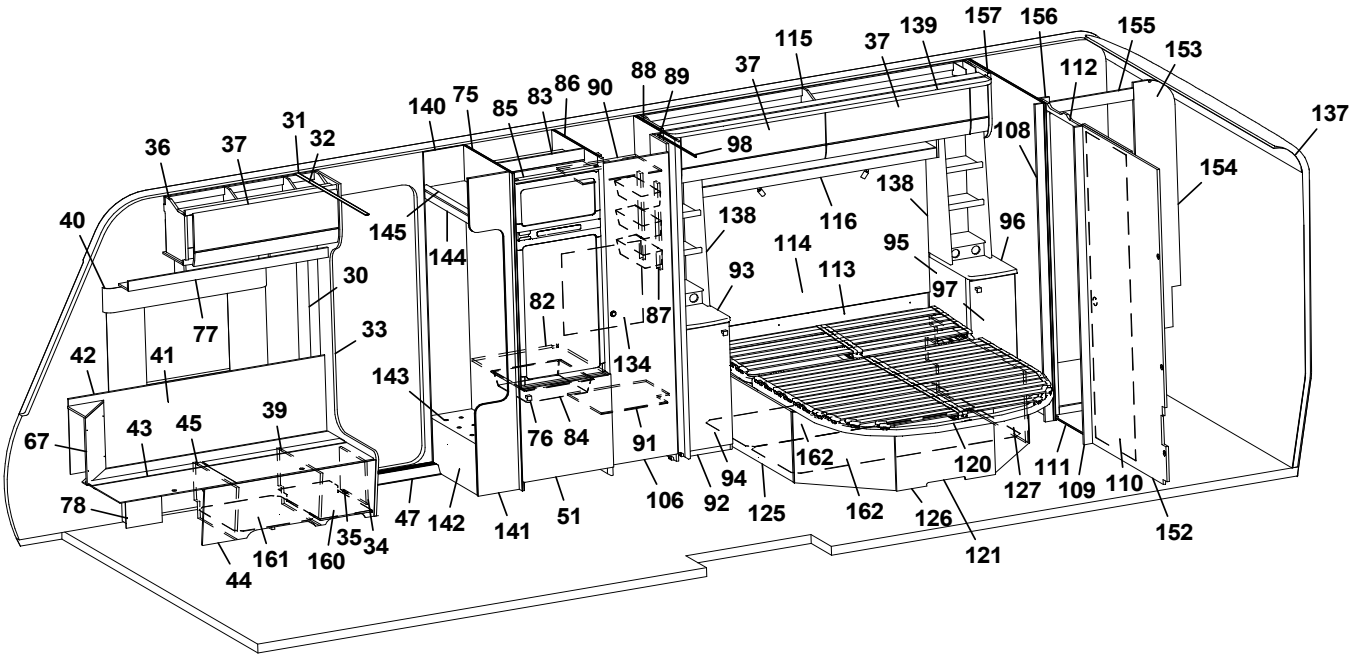
36
37
31
32
40
145
144
140
75
85
83
86
90
88
89
37
115
37
139
157
156
155
153
112
137
98
108
154
138
116
138
114
95
96
93
113
97
30
77
82
87
33
42
41
143
134
67
43
45
39
76
84
91
162
120
111
109
110
78
47
142
141
51
106
92
94
125
162
126
127
152
121
44
161
160
35
34

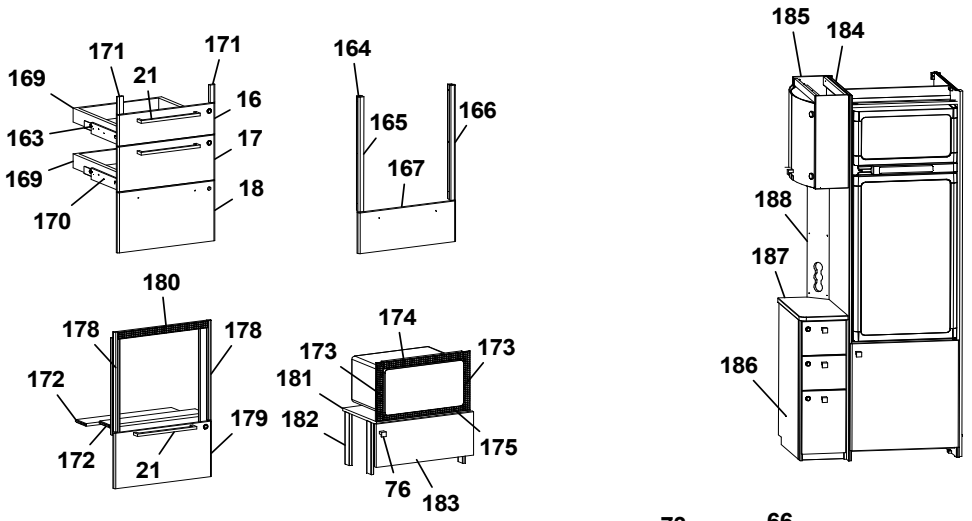
171
171
169
21
16
163
17
169
18
170
164
165
166
167
185
184
188
187
186
180
178
178
172
179
172
21
174
173
173
181
182
175
76
183

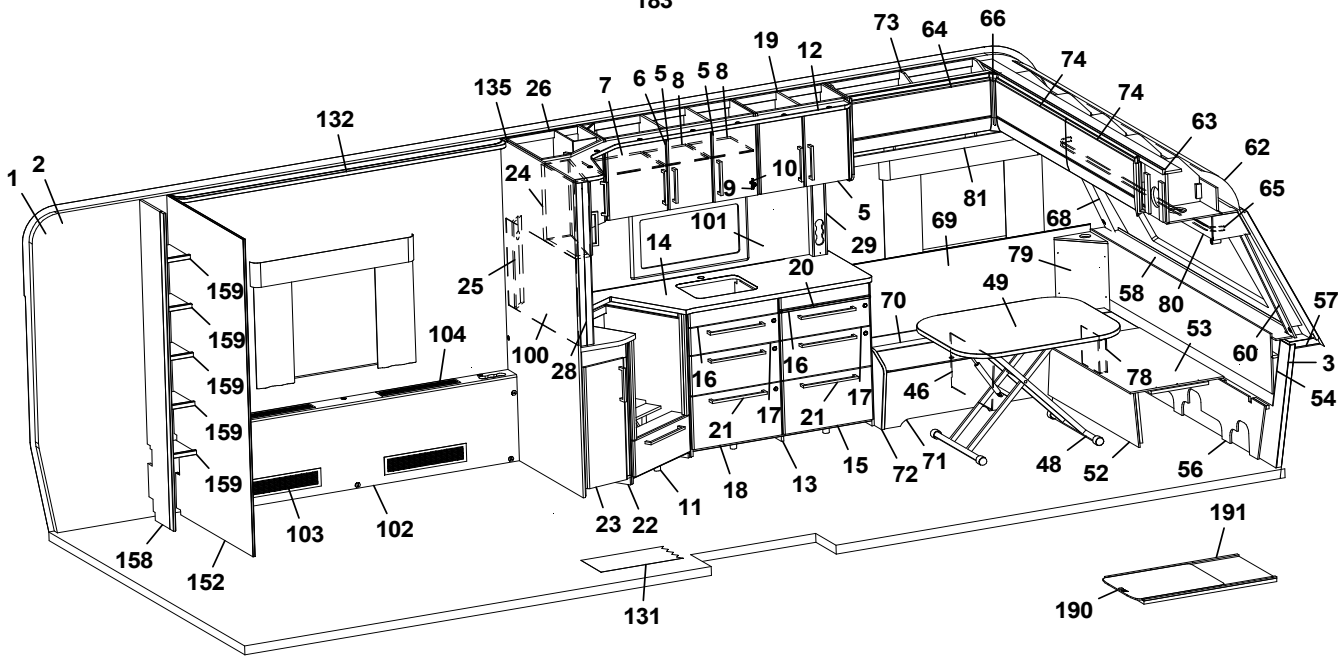
1
2
132
135
26
7
6
5
8
5
8
19
12
73
64
66
74
74
63
62
65
24
10
9
5
81
101
14
29
69
68
79
25
20
49
58
80
57
159
159
159
159
159
104
100
28
70
53
60
3
16
16
17
46
78
54
21
17
21
15
72
71
48
52
56
18
13
11
23
22
103
102
158
152
131
191
190

Pos Fig	Det. nr Part. No	Ingår Fitted	OBS!! Ange alltid årsmodell vid beställning av inredning Benämning	OBS!! Specify always year of model when ordering equipment Description
158	337075	x	Vägg garderob	Wall wardrobe
159	331894	x	Hylla garderob	Shelf wardrobe
160	350390	x	Plåt skofack	Plate shoe compartment
161	343594	x	Luftspalt H-fram	Air gap R front
162	345149	x	Luftspalt sänglåda	Air gap bed box
163	347012	x	Monteringssats kpl. lådor (Alpinvit)	Mounting kit cpl. drawers (Alpine white)
--	343471	x	Monteringssats kpl. lådor (Mekong)	Mounting kit cpl. drawers (Mekong)
164	347075	x	Monteringssats kpl. ugn (Alpinvit)	Mounting kit cpl. oven (Alpine white)
--	347076	x	Monteringssats kpl. ugn (Mekong)	Mounting kit cpl. oven (Mekong)
165	346950	x	Passbit V	Gauge block L
166	346949	x	Passbit H	Gauge block R
167	346971	x	Lucka (Alpinvit)	Door (Alpine white)
--	346972	x	Lucka (Mekong)	Door (Mekong)
169	317514	x	Låda 480x500	Drawer 480x500
170	317382	x	Glidskena låda H	Slide bar, drawer R
--	350221	x	Glidskena låda V	Slide bar, drawer L
--	801701	x	Skruv 6x16 d:o	Screw 6x16 d:o
171	336092	x	Passbit 16x30x95 (Mekong)	Gauge block 16x30x95 (Mekong)
172	346947	x	Skiva distans	Sheet distance
173	402108	x	Galler vent. mikro 38x318	Grating vent. micro 38x318
174	402109	x	Galler vent. mikro 38x448	Grating vent. micro 38x448
175	402110	x	Galler vent. mikro 33x448	Grating vent. micro 33x448
176	336086	x	Passbit 16x30x460	Gauge block 16x30x460
178	342139	x	List L=538 (diskbänk induktion)	List (kitchen sink induction) L=538
179	346803	x	Lucka (diskb. induktion) 299x550 (Alpinvit)	Door (kitch. sink induct.) 299x550 (Alpine white)
--	343392	x	Lucka (diskb. induktion) 299x550 (Mekong)	Door (kitch. sink induct.) 299x550 (Mekong)
--	20-900302	x	Pentrylåda 273x500 d:o	Drawer pentry 273x500 d:o
--	07-800039	x	Rullskena H d:o	Roller rail R d:o
--	07-800038	x	Rullskena V d:o	Roller rail L d:o
180	402107	x	Galler ugn (diskb. induktion) 35x503	Grating oven (kitch. sink induct.) 35x503
181	342316	x	Hylla mikro	Shelf
182	342315	x	List folierad L=283	List folierad L=283
183	343880	x	Lucka 228x550	Door 228x550
--	316799	x	Gångjärn d:o	Hinge d:o
--	312588	x	Platta gångjärn d:o	Plate hinge d:o
184	347749	x	Vägg kyl V	Wall refrigerator L
185	345989	x	Skåp bar kpl.	Coctail cabinet cpl.
--	339975	x	Hylla hållare flaskor	Shelf bottle holder
--	345998	x	Lucka H d:o	Door R d:o
--	345997	x	Lucka V d:o	Door L d:o
--	318379	x	Gångjärn d:o	Hinge d:o
--	318380	x	Täckhatt d:o	Cover d:o
186	346492	x	Tv-bänk kpl. u skiva	TV-bench cpl. without board
187	346084	x	Skiva Tv-bänk	Board, TV-bench
188	344082	x	Front eluttag	Front outlet
190	341192	x	Utdragsskiva bord 450x550	Sliding leaf 450x550
191	341193	x	Låda utdragsskiva	Box sliding leaf
			M= Metervara	M= On the metre

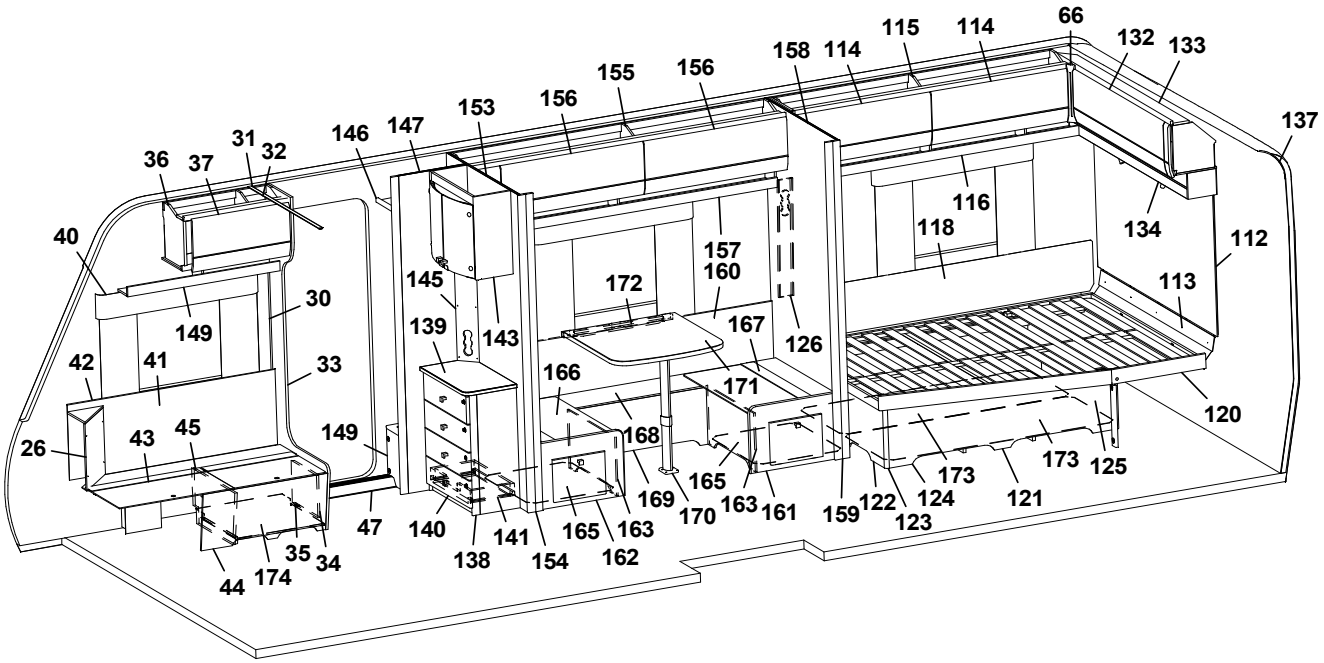
66
132
133
137
115
114
158
114
155
156
156
153
147
146
31
32
36
37
40
116
118
134
112
113
157
160
172
145
143
139
167
126
149
30
42
41
33
166
171
120
26
43
45
149
168
165
163
161
159
122
123
124
173
121
173
125
169
170
47
140
141
165
163
162
138
154
35
34
44
174

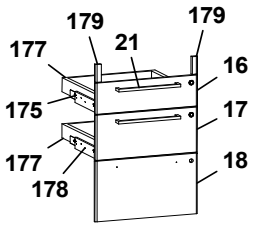
179
179
177
21
16
175
17
177
178
18

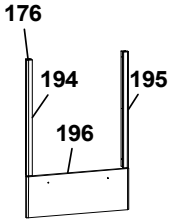
176
194
195
196

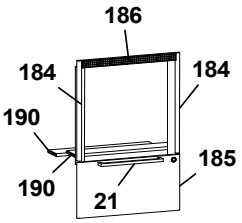
186
184
184
190
190
185
21

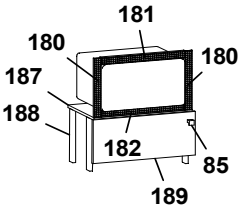
181
180
180
187
188
182
85
189

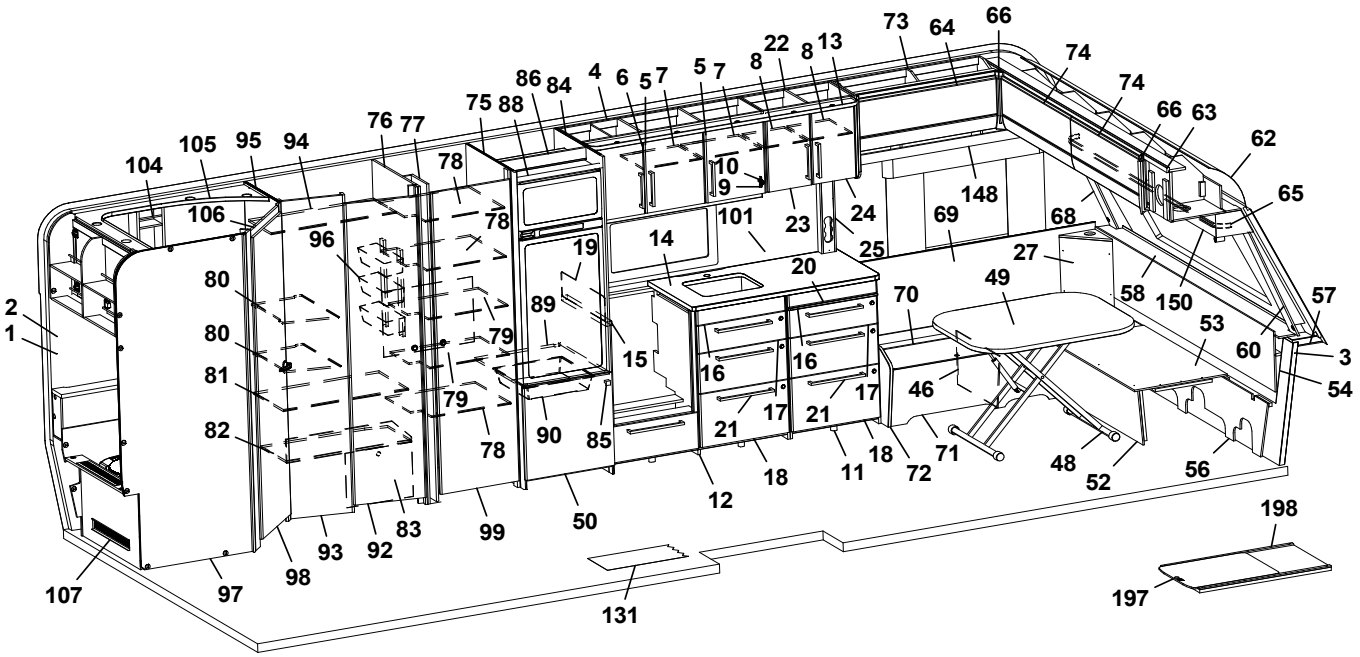
73
64
66
22
8
13
74
74
86
84
4
6
5
7
5
7
8
75
88
76
77
66
63
62
105
95
94
104
78
10
9
148
65
106
78
101
23
24
69
68
96
19
14
25
27
80
20
49
58
150
57
2
1
89
70
53
80
79
15
16
16
60
3
81
79
17
46
54
82
78
90
85
21
17
21
18
11
18
72
71
48
52
56
12
50
99
83
92
93
98
97
107
131
198
197

Pos Fig	Det. nr Part. No	Ingår Fitted	OBS!! Ange alltid årsmodell vid beställning av inredning Benämning	OBS!! Specify always year of model when ordering equipment Description
1	318657	M	Tapet vägg/tak	Wall paper
2	318584	M	Tejp tapet 20 mm	Tape, wall paper 20 mm
3	318585	M	Tejp tapet 60 mm	Tape, wall paper 60 mm
4	346300	x	Skåp kök L=1120 kpl. (Alpinvit)	Cupboard kitchen L=1120 cpl. (Alpine white)
--	343689	x	Skåp kök L=1120 kpl. (Mekong)	Cupboard kitchen L=1120 cpl. (Mekong)
5	346818	x	Lucka H (Alpinvit)	Door R (Alpine white)
--	343443	x	Lucka H (Mekong)	Door R (Mekong)
--	350471	x	Handtag d:o	Handle d:o
6	346819	x	Lucka V (Alpinvit)	Door L (Alpine white)
--	343455	x	Lucka V (Mekong)	Door L (Mekong)
--	350471	x	Handtag d:o	Handle d:o
7	331385M	x	Hylla	Shelf
8	343479	x	Hylla	Shelf
9	311917	x	Gångjärn	Hinge
10	312588	x	Platta gångjärn	Plate hinge
11	347036	x	Utskjut diskbänk (Alpinvit)	Projection kitchen sink (Alpine white)
--	345342	x	Utskjut diskbänk (Mekong)	Projection kitchen sink (Mekong)
12	347016	x	Diskbänk trädel u. skiva (Alpinvit)	Kitchen sink without board (Alpine white)
--	347021	x	Diskbänk trädel u. skiva (Mekong)	Kitchen sink without board (Mekong)
--	347049	x	Diskbänk induktion trädel u. skiva (Alpinvit)	Kitchen sink induction w/o board (Alpine white)
--	347050	x	Diskbänk induktion trädel u. skiva (Mekong)	Kitchen sink induction w/o board (Mekong)
13	346328	x	Ljusramp köksskåp L=1652	Light holder kitchen L=1652
14	346978	x	Skiva diskbänk 565x1167	Board 565x1167
--	341525-S	x	Skiva diskbänk induktion 565x1695	Board induction 565x1695
15	346977	x	Skiva diskbänk 40x560	Board 40x560
16	346799	x	Lådförstycke (Alpinvit)	Drawer front (Alpine white)
--	343412	x	Lådförstycke (Mekong)	Drawer front (Mekong)
--	317514	x	Låda 480x500 d:o	Drawer 480x500 d:o
--	317382	x	Glidskena låda H d:o	Slide bar, drawer R d:o
--	350221	x	Glidskena låda V d:o	Slide bar, drawer L d:o
17	346801	x	Lådförstycke (Alpinvit)	Drawer front (Alpine white)
--	343413	x	Lådförstycke (Mekong)	Drawer front (Mekong)
--	317514	x	Låda 480x500 d:o	Drawer 480x500 d:o
--	317382	x	Glidskena låda H d:o	Slide bar, drawer R d:o
--	350221	x	Glidskena låda V d:o	Slide bar, drawer L d:o
18	346802	x	Lucka (Alpinvit)	Door (Alpine white)
--	343414	x	Lucka (Mekong)	Door (Mekong)
--	20-900302	x	Pentrylåda 273x500 d:o	Drawer pentry 273x500 d:o
--	07-800039	x	Rullskena H d:o	Roller rail R d:o
--	07-800038	x	Rullskena V d:o	Roller rail L d:o
19	401715	x	Flamskydd	Flame guard
--	401996	x	Flamskydd induktion	Flame guard induction
20	336675	x	Skärbräda	Cutting board
21	350472	x	Handtag	Handle
22	346157	x	Skåp kök (Alpinvit)	Cupboard kitchen (Alpine white)
--	346479	x	Skåp kök (Mekong)	Cupboard kitchen (Mekong)
23	346807	x	Lucka V (Alpinvit)	Door L (Alpine white)
--	343427	x	Lucka V (Mekong)	Door L (Mekong)
--	350471	x	Handtag d:o	Handle d:o
24	346808	x	Lucka H (Alpinvit)	Door R (Alpine white)
			M= Metervara	M= On the metre

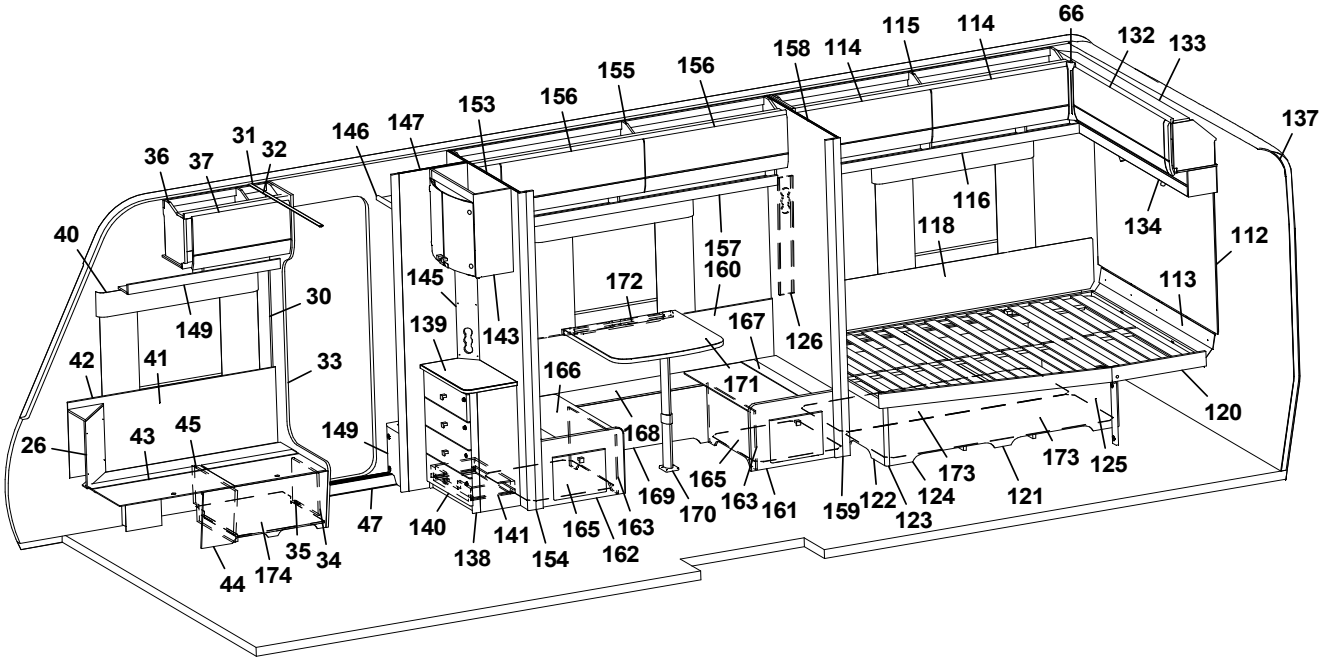
66
132
133
137
115
114
158
114
156
155
156
153
147
146
31
32
36
37
40
30
149
42
41
33
26
43
45
149
47
35
34
44
174
145
139
143
140
138
141
154
165
163
162
166
168
169
170
172
157
160
167
171
126
165
163
161
159
122
123
124
173
121
173
125
120
113
112
134
116
118

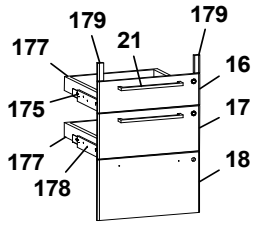
179
179
177
21
16
175
17
177
178
18

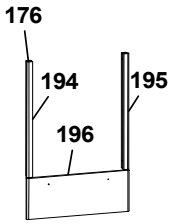
176
194
195
196

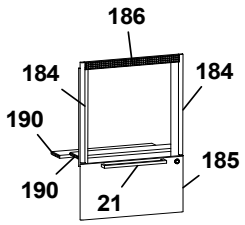
186
184
184
190
190
21
185

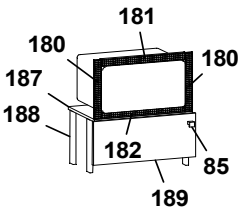
181
180
180
187
188
182
85
189

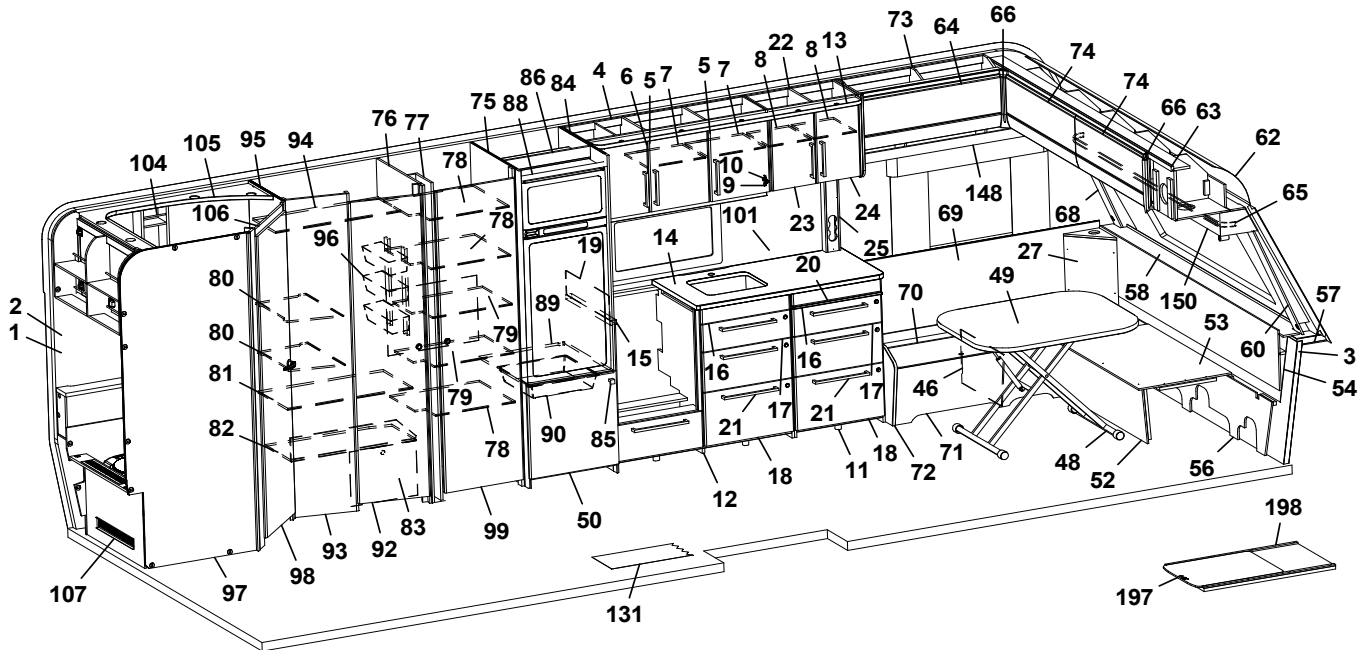
73
64
66
74
74
66
63
62
65
22
8
13
8
5
7
5
7
4
6
5
7
86
84
75
88
76
77
78
78
78
79
79
78
105
95
94
104
106
96
80
80
81
82
2
1
107
97
98
93
92
83
99
50
90
85
89
19
15
14
101
10
9
23
24
25
20
16
16
17
17
21
21
18
18
11
12
72
71
46
70
49
69
148
68
27
58
150
53
60
57
3
54
48
52
56
198
197
131

Pos Fig	Det. nr Part. No	Ingår Fitted	OBS!! Ange alltid årsmodell vid beställning av inredning Benämning	OBS!! Specify always year of model when ordering equipment Description
--	343458	x	Lucka H (Mekong)	Door R (Mekong)
--	350471	x	Handtag d:o	Handle d:o
25	333289M	x	Front eluttag	Front outlet
26	345953	x	Hörn sittgrupp H	Corner R
--	345951	x	Hörn sittgrupp H med ø 60 urttag	Corner R with ø 60 hole
--	345949	x	Hörn sittgrupp H med ø 85 urttag	Corner R with ø 85 hole
27	345951	x	Hörn sittgrupp V med ø 60 urttag	Corner L with ø 60 hole
--	345949	x	Hörn sittgrupp V med ø 85 urttag	Corner L with ø 85 hole
28	346080	x	Täckfront	Cover front
30	318962	x	List täck el-kabel B=45 L=2100	Cover strip B=45 L=2100
31	316270	x	List snäpp undre L=2379	List lower L=2379
32	316268	x	List snäpp övre L=2379	List upper L=2379
33	346566	x	Stolpe först. kpl. m. lucka	Support bar cpl. with door
34	343731	x	Lucka	Door
35	312589	x	Gångjärn	Hinge
36	346238	x	Överskåp H F L=659 (Alpinvit)	Cupboard upper front R L=659 (Alpine white)
--	350571	x	Gångjärn d:o	Hinge d:o
37	345775	x	Lucka, överskåp (Alpinvit)	Door (Alpine white)
40	350348	x	Skena gardin L=1020	Curtain rod L=1020
41	346249	x	Värmespalt H fram	Air gap R.F.
42	319821	M	List kant mörkbrun	Strip, dark brown
43	346012	x	Lock bäddlåda H F	Cover bedbox R.F.
--	319024	x	Matta grå textil m. tejp d:o	Carpet gray textile with tape d:o
44	343825	x	Front bäddlåda H F	Front bed box R.F.
--	346005	x	Front bäddlåda H F (centraldammsugare)	Front bed box R.F. (central vacuum cleaner)
45	342495	x	Stöd bäddlåda HF	Support bed box
46	312825	x	Stöd bäddlåda VF	Support bed box
47	318378	x	Tröskel aluminium L=680	Threshold aluminium L=680
48	310083	x	Bordsstativ	Table stand
--	350716	x	Bordsstativ enpelar	Table stand single pillar
49	345945	x	Bordsskiva 800x1000	Table top 800x1000
50	343835	x	Lucka V 550x570	Door L 550x570
--	316799	x	Gångjärn d:o	Hinge d:o
--	312588	x	Platta gångjärn d:o	Plate hinge d:o
52	331245M	x	Front bäddlåda gavel	Front bed box gable
53	345923	x	Skiva rundsittgrupp	Sheet seat
54	340578	x	Värmespalt gavel fram	Air gap
56	340520	x	Stöd sittgrupp	Support
57	215275	x	Hylla front kpl. L=2366	Shelf front cpl. L=2366
58	345285	x	Front/hylla kpl.	Front/shelf cpl.
--	345362	x	Front/hylla kpl. med belysning "Björn"	Front/shelf cpl. with lightning "Bear"
60	345085	x	Hörn front H	Front corner R
62	216067	x	Täckskiva radie fram 1x380x2360	Cover plate radius front 1x380x2360
--	313884	x	List plast radie L=2379	List L=2379
63	345727	x	Skåp gavel fram L=2360 (Alpinvit)	Cupboard front L=2360 (Alpine white)
--	350571	x	Gångjärn d:o	Hinge d:o
64	345778	x	Lucka, överskåp (Alpinvit)	Door (Alpine white)
66	345869	x	Hörn inredning	Corner
68	345084	x	Hörn front V	Front corner L
69	345929	x	Värmespalt V fram	Air gap L.F.
			M= Metervara	M= On the metre

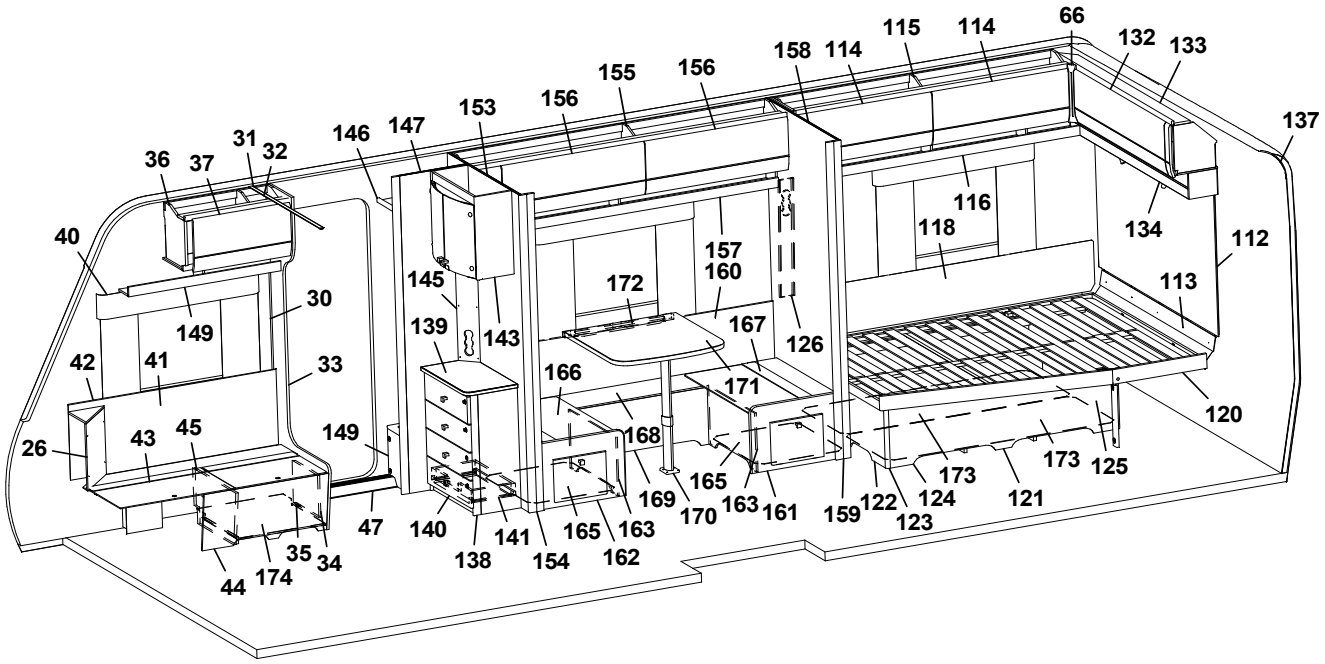
66
132
133
137
115
114
158
114
155
156
156
153
147
146
31
32
36
37
40
116
118
134
112
113
157
160
172
145
30
149
139
143
167
126
42
41
33
166
171
120
26
43
45
149
168
165
173
173
125
169
170
163
161
159
122
124
121
123
47
140
141
165
163
35
34
138
154
162
44
174

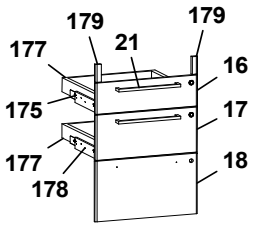
179
179
177
21
16
175
17
177
18
178

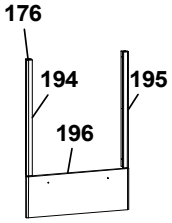
176
194
195
196

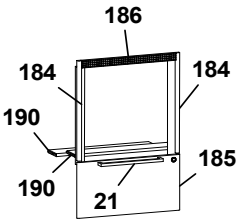
186
184
184
190
190
185
21

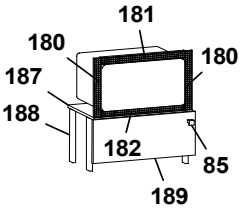
181
180
180
187
188
182
85
189

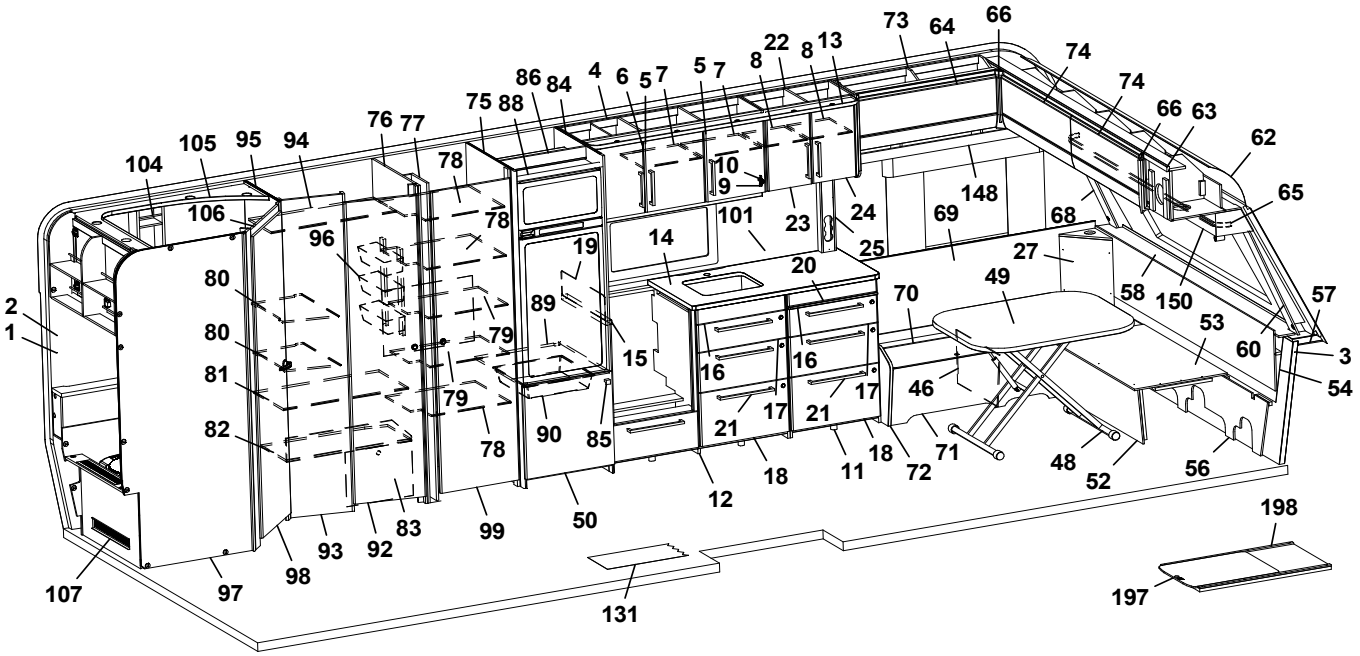
73
64
66
22
8
13
74
74
86
84
4
6
5
7
5
7
8
75
88
66
63
62
76
77
105
95
94
104
78
10
9
148
65
106
78
101
23
24
69
68
96
19
14
25
27
80
20
49
58
150
57
2
1
89
70
53
80
79
15
16
16
60
3
81
79
17
46
54
82
90
85
21
17
21
18
71
48
78
18
11
72
52
56
12
50
99
83
92
93
98
107
97
131
198
197

Pos Fig	Det. nr Part. No	Ingår Fitted	OBS!! Ange alltid årsmodell vid beställning av inredning Benämning	OBS!! Specify always year of model when ordering equipment Description
70	346014	x	Lock bäddlåda V F	Cover bed box L.F
--	319024	x	Matta grå textil m. tejp d:o	Carpet gray textile with tape d:o
71	339504	x	Front bäddlåda V F	Front bed box L.F.
72	345933	x	Gavel bäddlåda V F	Gable bed box L.F
73	345766	x	Överskåp V F L=922 (Alpinvit)	Cupboard upper front L L=922 (Alpine white)
--	350571	x	Gångjärn d:o	Hinge d:o
74	345779	x	Lucka, överskåp (Alpinvit)	Door (Alpine white)
75	347626	x	Vägg kyl V	Wall refrigerator L
76	344243	x	Vägg garderob V m. LED-list	Wall wardrobe L with LED-stripe
77	344245	x	Nisch, vikdörr	Niche folding door
--	314917	x	Skena draperi L=1190	Drapery rail L=1190
78	344278	x	Hylla garderob	Shelf wardrobe
79	344280	x	Hylla garderob	Shelf wardrobe
80	347794	x	Hylla garderob	Shelf wardrobe
81	340152	x	Hylla garderob mellan	Shelf wardrobe middle
82	340151	x	Hylla garderob nedre	Shelf wardrobe lower
83	340330	x	Täckfront	Cover front
84	347628	x	Vägg kyl H	Wall refrigerator R
85	350473	x	Handtag knopp	Handle knob
86	342309	x	Bakstycke stopp kyl	Back cupboard
88	342306	x	List folierad L = 528	List foiled L = 528
89	347505	x	Hylla under kyl	Shelf refrigerator
80	310325	x	Trådback vit 85x427x427	Tray 85x427x427
--	350760	x	Glidlist trådback (säljes i par)	Sliding strip tray (pair)
--	347802	x	List d:o	List d:o
92	342702	x	Dörr kpl. m. tryckknapp 415x1850	Door cpl. with pushlock 415x1850
--	342703	x	Dörr kpl. m. vridknopp 415x1850	Door cpl. with knob 415x1850
93	347797	x	Front garderob	Front wardrobe94
94	340155	x	Hylla garderob övre	Shelf wardrobe upper
95	347796	x	Vägg tvättrum främre	Wall washroom
96	319759	x	Korg, garderob	Basket, wardrobe
--	335802	x	List för korgar	List för baskets
97	345190	x	Vägg tvättrum	Wall washroom
98	346017	x	Dörr tvättrum	Door washroom
99	342705	x	Dörr kpl. m. tryckknapp 490x1850	Door cpl. with pushlock 490x1850
--	342707	x	Dörr kpl. m. vridknopp 490x1850	Door cpl. with knob 490x1850
101	346303-F	x	Köksskiva vägg, Svart fiskben	Protection kitchen, Black fishbone
--	346303-M	x	Köksskiva vägg, Marmor	Protection kitchen, Marble
--	346303-S	x	Köksskiva vägg, Sten	Protection kitchen, Stone
104	337131	x	Hylla tvättrum	Shelf washroom
105	338356	x	Ljusramp tvättrum	Light holder washroom
106	331248M	x	Tröskel 60x480	Threshold 60x480
107	345192	x	Front tvättrum	Front washroom
--	319198	x	Galler ventilation d:o	Ventilation grille d:o
112	346166	x	Sänggavel kpl. m. tyg (Sara Greige)	Headboard cpl. with fabric (Sara Greige)
--	346167	x	Sänggavel kpl. m. tyg (Velvet Greige)	Headboard cpl. with fabric (Velvet Greige)
113	344424	x	Värmespalt	Air gap
114	345777	x	Lucka överskåp (Alpinvit)	Door, cupboard upper (Alpine white)
115	345959	x	Överskåp H B L=1737 (Alpinvit)	Cupboard upper rear R L=1737 (Alpine white)
--	350571	x	Gångjärn d:o	Hinge d:o
			M= Metervara	M= On the metre

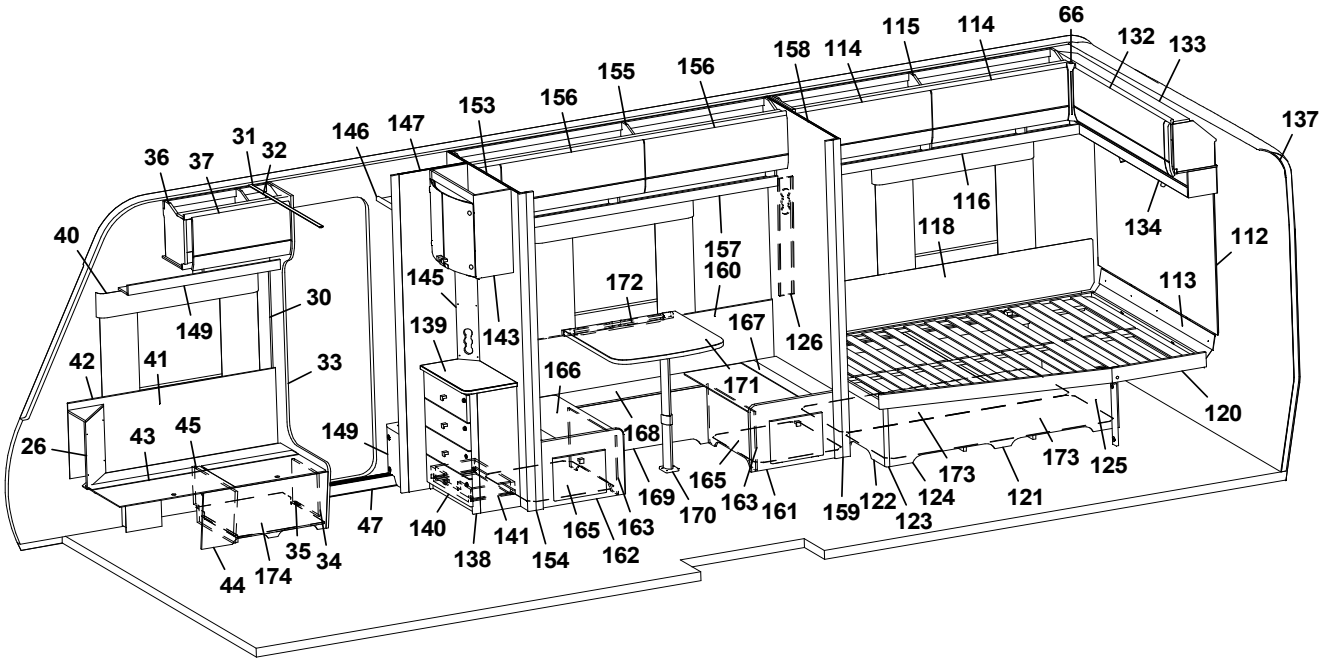
66
132
133
115
114
158
114
155
156
156
153
147
146
31
32
36
37
137
116
118
134
112
40
157
160
145
172
113
30
149
139
143
167
126
42
41
33
166
171
120
26
43
45
149
168
165
173
125
169
163
161
159
122
124
121
47
140
141
165
163
170
123
35
34
138
154
162
44
174

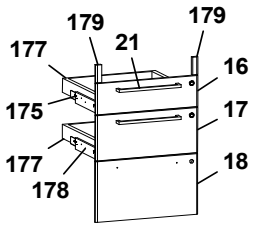
179
179
177
21
16
175
17
177
18
178

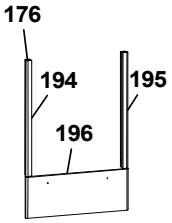
176
194
195
196

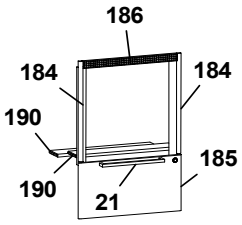
186
184
184
190
185
190
21

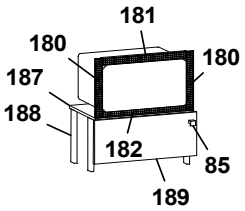
181
180
180
187
188
182
85
189

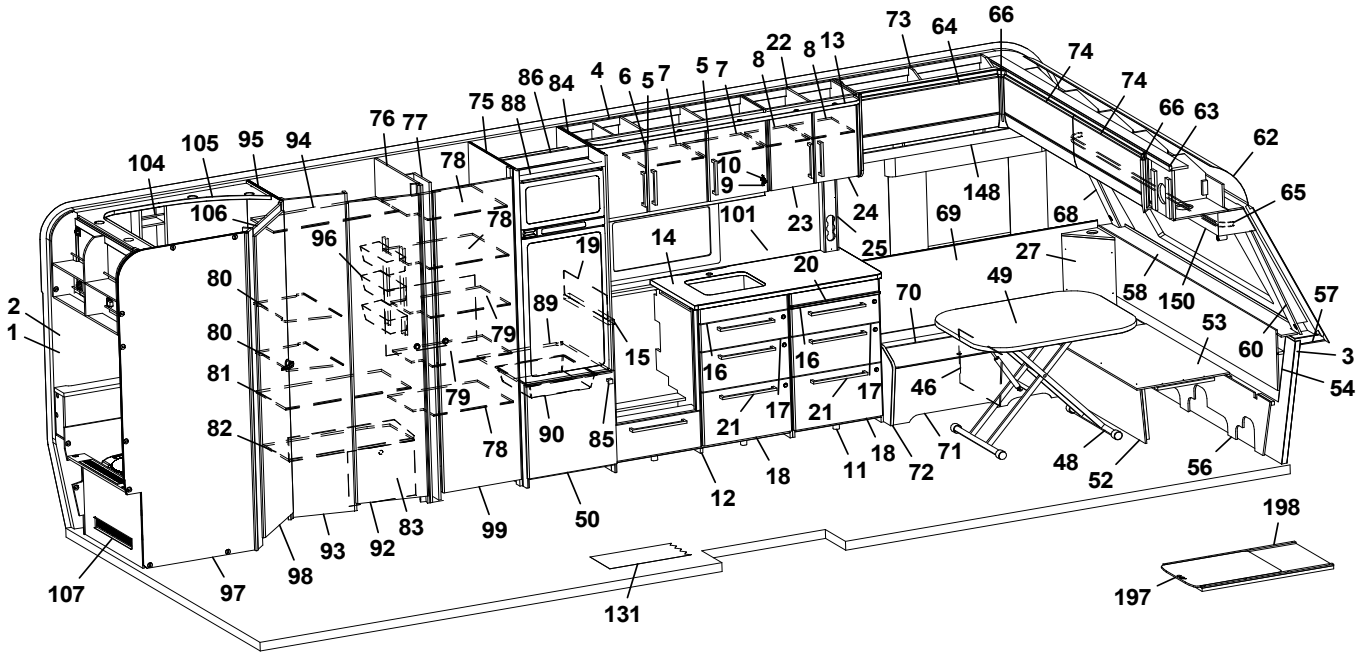
73
64
66
74
74
66
63
62
65
86
84
4
6
5
7
5
7
8
22
8
13
75
88
76
77
104
105
95
94
78
10
9
148
106
78
101
23
24
69
68
96
19
14
25
27
80
20
49
58
150
57
2
1
89
70
53
80
79
15
16
16
60
3
81
79
17
46
54
82
78
90
85
21
17
21
18
11
72
71
48
52
56
12
18
50
83
99
93
92
98
107
97
131
198
197

Pos Fig	Det. nr Part. No	Ingår Fitted	OBS!! Ange alltid årsmodell vid beställning av inredning Benämning	OBS!! Specify always year of model when ordering equipment Description
116	343213	x	Hyllpaket H B L=1815	Shelf rear R L=1815
118	338121	x	Värmespalt	Air gap
--	350593	x	Tyg värmespalt d:o (Sara Greige)	Fabric air gap d:o (Sara Greige)
--	350602	x	Tyg värmespalt d:o (Velvet Greige)	Fabric air gap d:o (Velvet Greige)
120	342654	x	Sängram u. ribbotten	Bed bottom without laths
--	342683	x	Ribbotten kpl.	Laths bottom cpl.
--	311985	x	Ribba sängbotten L=718 B=63	Lath bed bottom L=718 B=63
--	312046	x	Band t. ribbotten	Band for laths bottom
121	340187	x	Sänglåda kpl.	Bed box cpl.
--	315203	x	Regel 17,5x55x1415	Wood lath pine 17,5x55x1415
122	340197	x	Gavel säng V	Gable bed L
123	319863	x	List hörn L=380	Corner strip L=380
124	339426	x	Front säng	Front bed
125	340195	x	Gavel säng H	Gable bed R
126	343352	x	Front eluttag	Front outlet
131	319393	x	Matta golv, antik planka	Carpet floor, antique plank
132	345781	x	Lucka överskåp (Alpinvit)	Door, cupboard upper (Alpine white)
133	345967	x	Skåp gavel bak L=1510 (Alpinvit)	Cupboard gable rear L=1510 (Alpine white)
--	350571	x	Gångjärn d:o	Hinge d:o
134	346382	x	Hyllpaket bak L=1510	Shelf rear L=1510
137	216066	x	Täckskiva radie bak 1x275x2360	Cover plate radius back 1x275x2360
--	313884	x	List plast radie L=2379	List L=2379
138	346401	x	TV-bänk kpl. u. skiva	TV-bench cpl. whitout board
139	346073	x	Skiva TV-bänk	Board, TV-bench
140	347084	x	Lådförstycke	Drawer front
141	20-900302	x	Pentrylåda 273x500 d:o	Drawer pentry 273x500 d:o
--	07-800039	x	Rullskena H d:o	Roller rail R d:o
--	07-800038	x	Rullskena V d:o	Roller rail L d:o
143	345982	x	Skåp bar kpl.	Coctail cabinet cpl.
--	330180	x	Hylla hållare flaskor	Shelf bottle holder
--	345998	x	Lucka H d:o	Door R d:o
--	345997	x	Lucka V d:o	Door L d:o
--	318379	x	Gångjärn d:o	Hinge d:o
--	318380	x	Täckhatt d:o	Cover d:o
--	312588	x	Platta gångjärn d:o	Plate hinge d:o
145	343721	x	Front eluttag	Front outlet
146	344295	x	Hylla garderob övre	Shelf wardrobe
147	344290	x	Vägg instegsgarderob	Wall wardrobe
148	350520	x	Hylla insteg	Shelf
149	336618	x	Front hylla garderob	Front
148	345795	x	Hyllpaket V F L=1201	Shelf front L L=1201
149	346255	x	Hyllpaket H F L=938	Shelf front R L=938
150	345930	x	Hyllpaket fram L=2360	Shelf front L=2360
153	341610	x	Vägg sittgrupp	Wall, seating area
154	377174	x	Stolpe utskjut	Support bar
155	346555	x	Överskåp sittgrupp L=1945 (Alpinvit)	Cupboard seatnig area L=1945 (Alpine white)
156	345780	x	Lucka överskåp (Alpinvit)	Door, cupboard upper (Alpine white)
157	345425	x	Hyllpaket L=1945	Shelf L=1945
158	377407	x	Vägg sittgrupp	Wall, seating area
159	377309	x	Stolpe utskjut	Support bar
			M= Metervara	M= On the metre

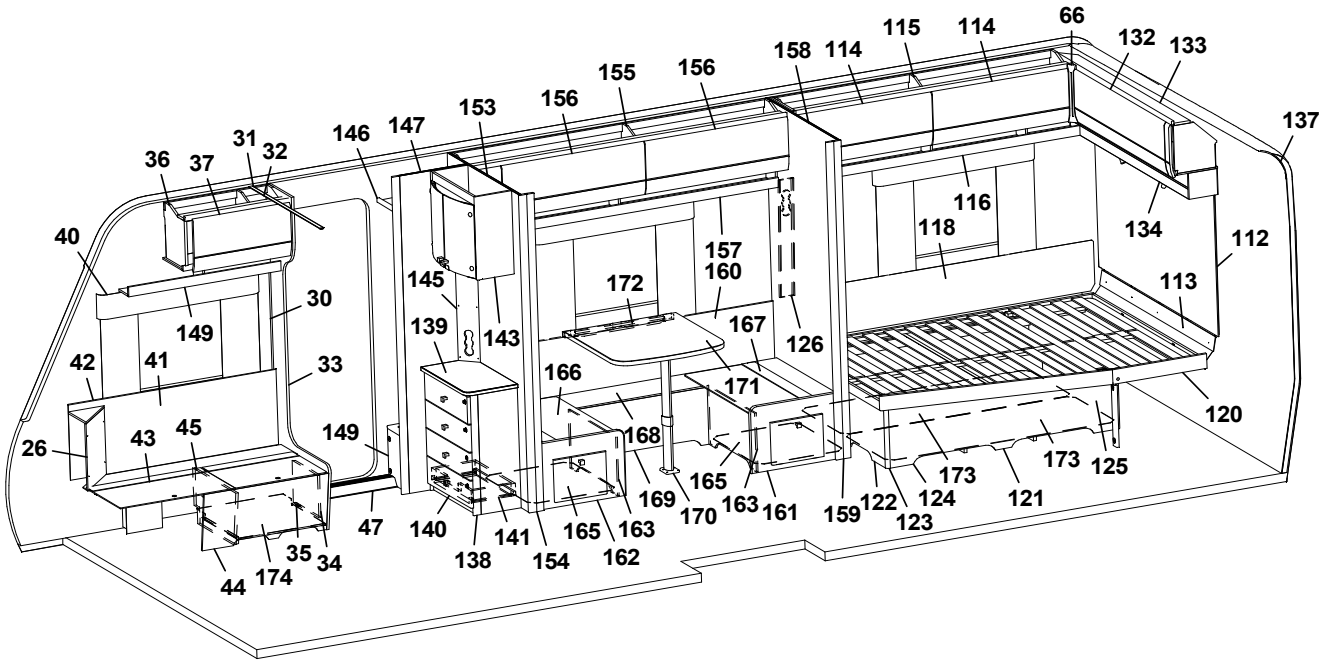
66
132
133
137
115
114
158
114
155
156
156
153
147
146
31
32
36
37
40
30
149
42
41
33
26
43
45
149
47
35
34
44
174
145
139
143
140
138
141
154
165
163
162
166
168
169
170
172
157
160
167
171
126
165
163
161
159
122
123
124
173
121
173
125
120
113
112
134
116
118

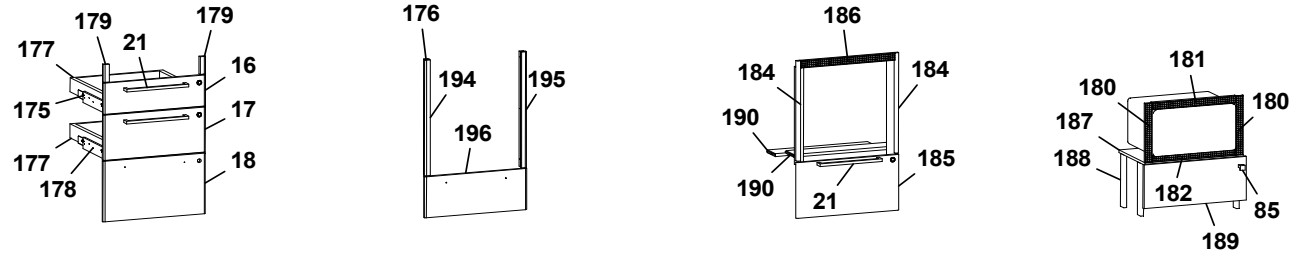
179
179
177
21
16
175
17
177
178
18
176
194
195
196
186
184
184
190
190
21
185
181
180
180
187
188
182
85
189

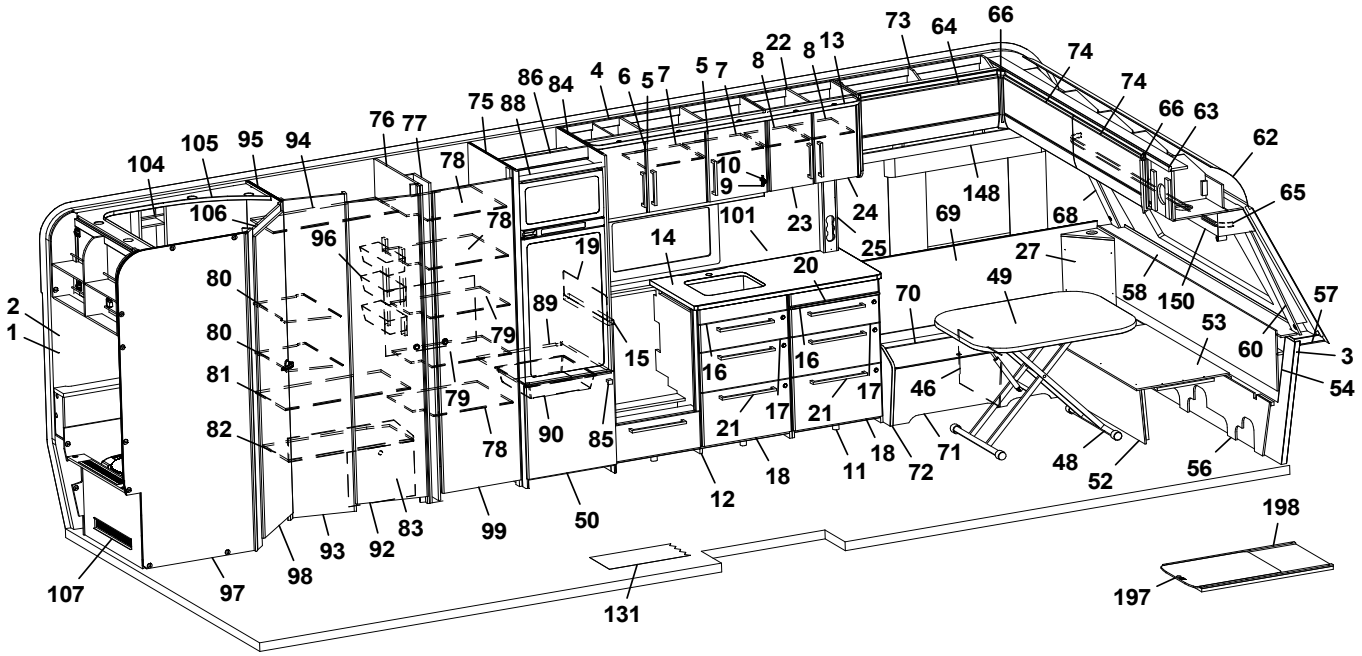
73
64
66
74
74
66
63
62
65
22
8
13
8
5
7
5
7
4
6
86
84
88
75
76
77
78
105
95
94
104
106
96
78
10
9
101
23
24
25
148
69
68
27
58
150
57
3
54
60
53
49
70
20
14
19
89
15
16
16
17
17
21
21
46
71
72
18
11
18
12
48
52
56
2
1
80
80
81
82
79
79
78
90
85
50
99
83
92
93
98
97
107
131
198
197

Pos Fig	Det. nr Part. No	Ingår Fitted	OBS!! Ange alltid årsmodell vid beställning av inredning Benämning	OBS!! Specify always year of model when ordering equipment Description
160	339868	x	Värmespalt	Air gap
161	344224	x	Gavel bäddlåda kpl. m. lucka	Gable bed box cpl. with door
--	343731	x	Lucka d:o	Door d:o
--	312589	x	Gångjärn d:o	Hinge d:o
162	344225	x	Gavel bäddlåda kpl. m. lucka	Gable bed box cpl. with door
--	343731	x	Lucka d:o	Door d:o
--	312589	x	Gångjärn d:o	Hinge d:o
163	337726	x	Front bäddlåda bakre	Front bed box rear
164	337728	x	Front bäddlåda främre	Front bed box front
165	343610	x	Luftspalt	Air gap
166	333915	x	Lock bäddlåda bakre	Cover bed box rear
167	333914	x	Lock bäddlåda främre	Cover bed box front
168	337731	x	Lock bäddlåda	Cover bed box
169	341347	x	Front bäddlåda	Front bed box
170	315565	x	Bordsben	Table leg
171	345451	x	Bordsskiva 690x700	Table top 690x700
172	331800M	x	Bärregel kpl.	Bearing rail cpl.
--	318575	x	List bärregel	List bearing rail
173	343621	x	Luftspalt sänglåda	Air gap bed box
174	402122	x	Plåt skofack	Plate shoe compartment
175	347012	x	Monteringssats kpl. lådor (Alpinvit)	Mounting kit cpl. drawers (Alpine white)
--	343471	x	Monteringssats kpl. lådor (Mekong)	Mounting kit cpl. drawers (Mekong)
176	347075	x	Monteringssats kpl. ugn (Alpinvit)	Mounting kit cpl. oven (Alpine white)
--	347076	x	Monteringssats kpl. ugn (Mekong)	Mounting kit cpl. oven (Mekong)
177	317514	x	Låda 480x500	Drawer 480x500
178	317382	x	Glidskena låda H	Slide bar, drawer R
--	350221	x	Glidskena låda V	Slide bar, drawer L
--	801701	x	Skruv 6x16 d:o	Screw 6x16 d:o
179	336092	x	Passbit 16x30x95 (Mekong)	Gauge block 16x30x95 (Mekong)
180	402108	x	Galler vent. mikro 38x318	Grating vent. micro 38x318
181	402109	x	Galler vent. mikro 38x448	Grating vent. micro 38x448
182	402110	x	Galler vent. mikro 33x448	Grating vent. micro 33x448
184	342139	x	List L=538 (diskbänk induktion)	List (kitchen sink induction) L=538
185	346803	x	Lucka (diskb. induktion) 299x550 (Alpinvit)	Door (kitch. sink induct.) 299x550 (Alpine white)
--	343392	x	Lucka (diskb. induktion) 299x550 (Mekong)	Door (kitch. sink induct.) 299x550 (Mekong)
--	20-900302	x	Pentrylåda 273x500 d:o	Drawer pentry 273x500 d:o
--	07-800039	x	Rullskena H d:o	Roller rail R d:o
--	07-800038	x	Rullskena V d:o	Roller rail L d:o
186	402107	x	Galler ugn (diskb. induktion) 35x503	Grating oven (kitch. sink induct.) 35x503
187	342316	x	Hylla mikro	Shelf
188	342315	x	List folierad L=283	List folierad L=283
189	343911	x	Lucka 228x550	Door 228x550
--	316799	x	Gångjärn d:o	Hinge d:o
--	312588	x	Platta gångjärn d:o	Plate hinge d:o
190	346947	x	Skiva distans	Sheet distance
194	346950	x	Passbit V	Gauge block L
195	346949	x	Passbit H	Gauge block R
196	346971	x	Lucka (Alpinvit)	Door (Alpine white)
--	346972	x	Lucka (Mekong)	Door (Mekong)
197	341192	x	Utdragsskiva bord 450x550	Sliding leaf 450x550
			M= Metervara	M= On the metre

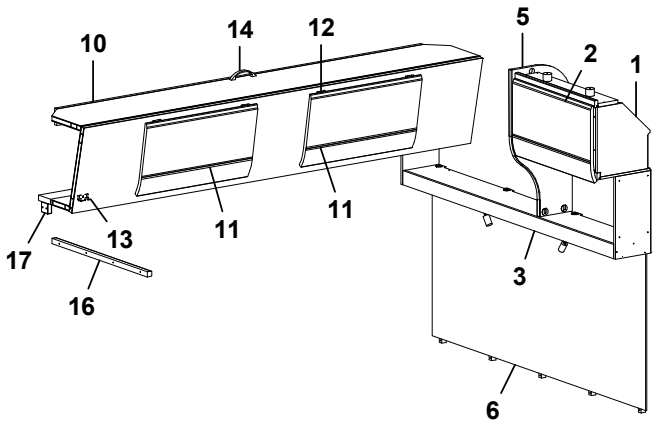
10
14
12
5
2
1
17
13
11
11
16
3
6

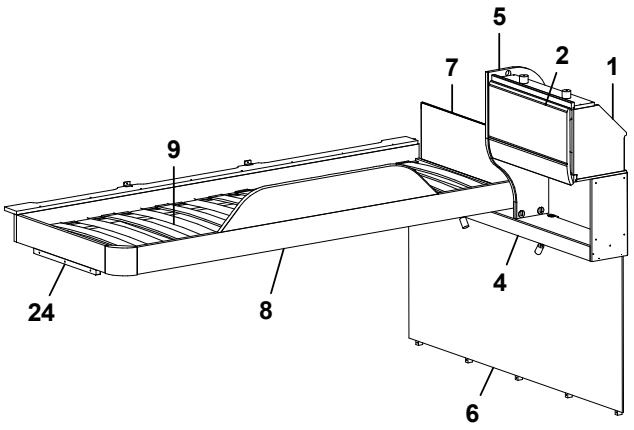
5
7
2
1
9
24
8
4
6

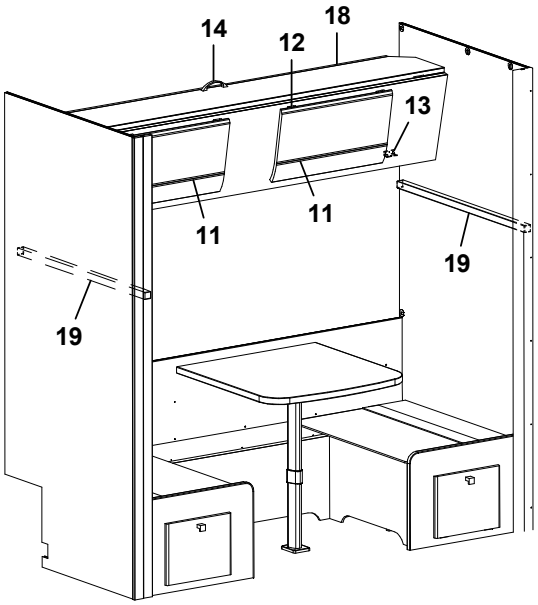
14
12
18
13
11
11
19
19

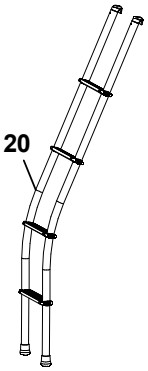
20

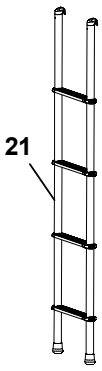
21

Pos Fig	Det. nr Part. No	Ingår Fitted	OBS!! Ange alltid årsmodell vid beställning av inredning Benämning	OBS!! Specify always year of model when ordering equipment Description
1	346228	x	Skåp gavel bak L=560 (Alpinvit)	Cupboard gable L=560 (Alpine white)
--	350571	x	Gångjärn	Hinge
2	345774	x	Lucka (Alpinvit)	Door (Alpine white)
3	346058	x	Hyllpaket L=1510 (u. högtalare)	Shelf L=1510 (without speakers)
--	346059	x	Hyllpaket L=1510 (m. högtalare)	Shelf L=1510 (with speakers)
4	346060	x	Hyllpaket L=1510 (u. högtalare)	Shelf L=1510 (without speakers)
--	346061	x	Hyllpaket L=1510 (m. högtalare)	Shelf L=1510 (with speakers)
5	346655	x	Gavel rundad	Gable
6	346180	x	Sänggavel kpl. (Sara Greige)	Headboard cpl. (Sara Greige)
--	346181	x	Sänggavel kpl. (Velvet Greige)	Headboard cpl. (Velvet Greige)
7	321209	x	Värmespalt	Air gap
--	350594	x	Tyg värmespalt (Sara Greige)	Fabric air gap (Sara Greige)
--	350603	x	Tyg värmespalt (Velvet Greige)	Fabric air gap (Velvet Greige)
8	336714	x	Sängram u. ribbotten	Bed bottom without laths
9	325430	x	Ribbotten kpl.	Laths bottom cpl.
--	311985	x	Ribba sängbotten	Lath bed bottom
--	312046	x	Band t. ribbotten	Band for laths bottom
10	346226	x	Överbäddskåp L=1980	Upper bed L=1980
--	339839M	x	Regel låsning d:o	Lock bar d:o
--	375813	x	Rasskydd ö-bäddskåp d:o	Protective plate d:o
11	345774	x	Lucka (Alpinvit)	Door (Alpine white)
12	860402	x	Gångjärn	Hinge
13	860405	x	Gångjärn	Hinge
14	350129	x	Handtag	Handle
15	331961M	x	Bärregel 22x22x440	Bearing rail 22x22x440
16	331698M	x	Bärregel ö-bädd 22x22x670	Bearing rail upper bed 22x22x670
17	331701M	x	Kloss bärregel	Block bearing rail
18	346679	x	Överbäddskåp L=1915	Upper bed L=1915
--	339839M	x	Regel låsning d:o	Lock bar d:o
--	375813	x	Rasskydd ö-bäddskåp d:o	Protective plate d:o
19	344603	x	Bärregel 30x30x898	Bearing rail 30x30x898
20	350545	T	Stege ö-bäddsskåp	Ladder upper bed
21	350535	T	Stege ö-bäddsskåp	Ladder upper bed
			M= Metervara	M= On the metre

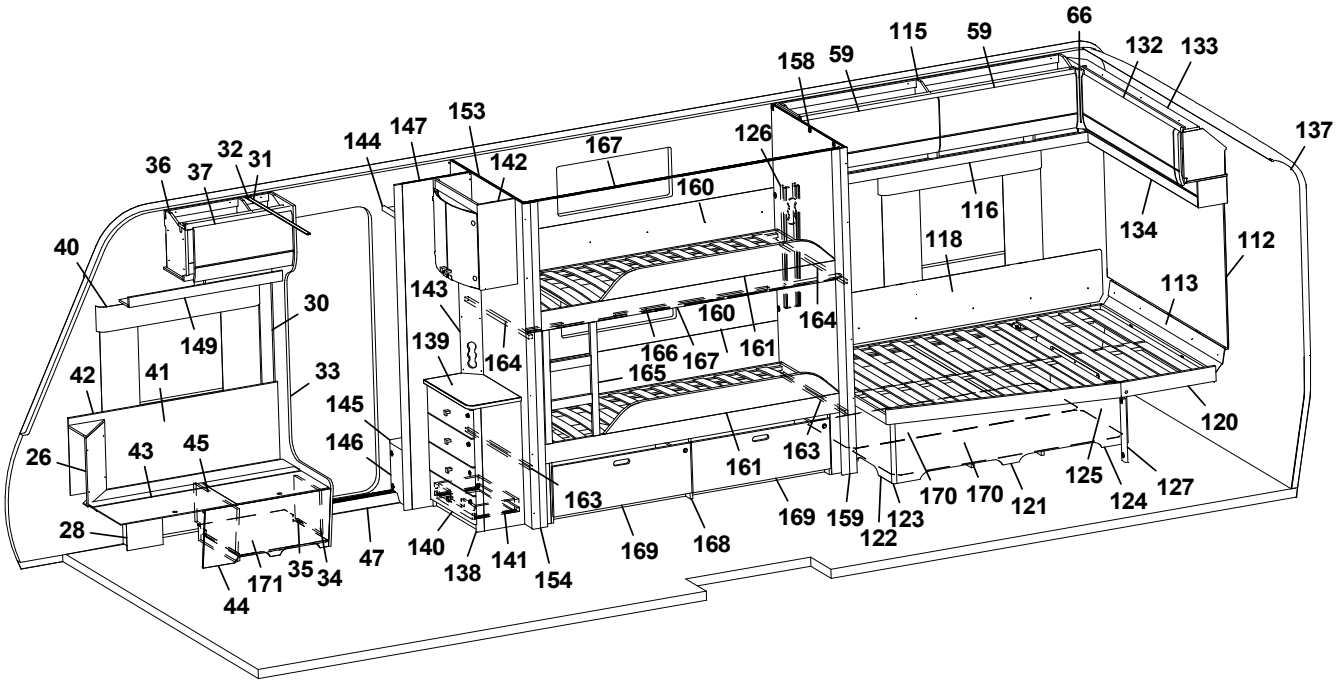
66
115
59
132
133
158
59
137
153
147
144
142
167
126
36
37
32
31
160
116
134
112
40
118
113
143
30
160
164
149
139
164
166
167
161
42
41
33
165
145
120
26
43
45
146
161
163
125
127
28
163
169
159
123
170
170
121
124
140
138
141
154
169
168
122
47
35
34
171
44

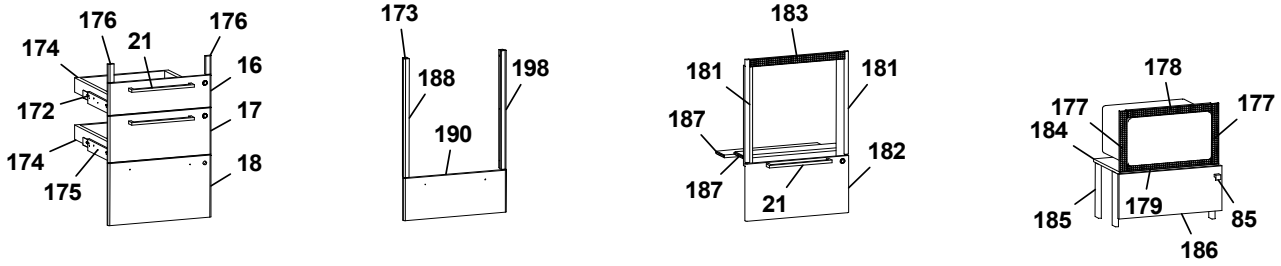
176
176
174
21
16
172
17
174
18
175
173
188
198
190
183
181
181
187
182
187
21
178
177
177
184
179
85
185
186

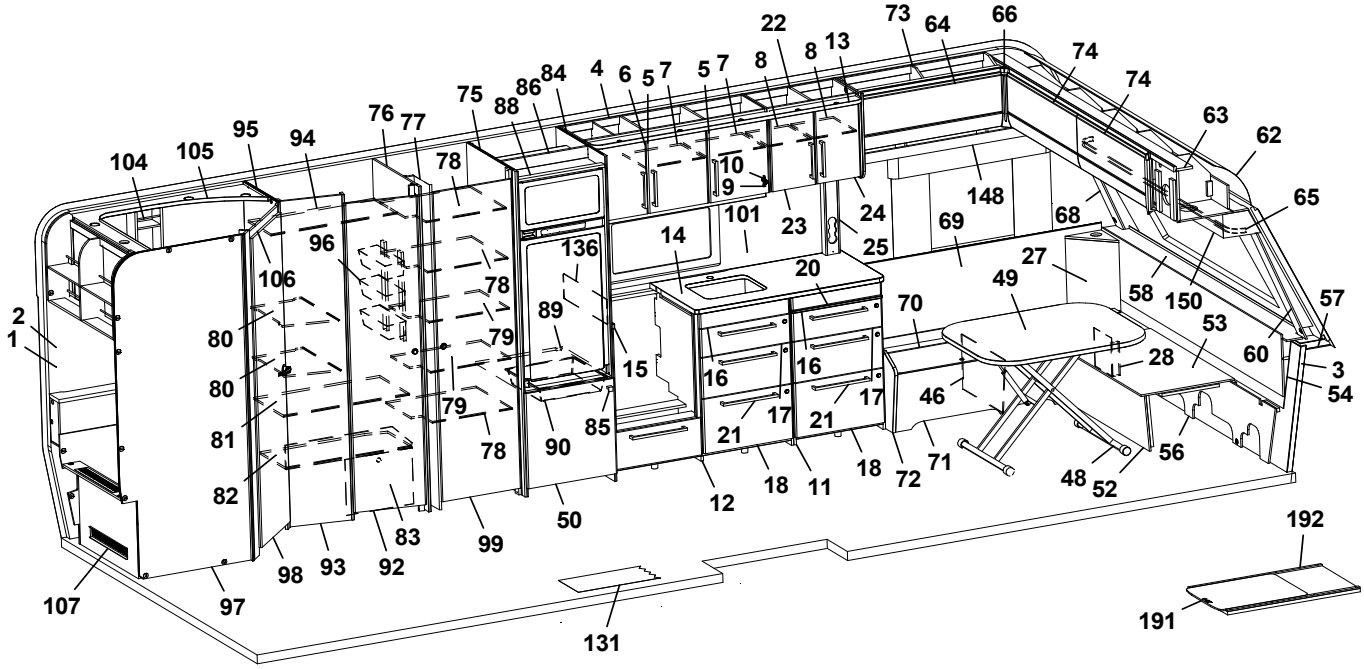
22
73
64
66
8
13
74
74
84
4
6
5
7
5
7
8
86
75
88
76
77
63
62
95
94
104
105
78
10
9
148
65
101
23
24
68
96
136
14
25
69
106
20
27
49
58
150
57
2
1
80
78
89
70
53
60
3
80
79
15
16
16
28
54
81
79
85
17
17
21
46
21
90
78
18
72
71
56
82
12
18
11
48
52
83
50
99
98
93
92
192
107
97
131
191

Pos Fig	Det. nr Part. No	Ingår Fitted	OBS!! Ange alltid årsmodell vid beställning av inredning Benämning	OBS!! Specify always year of model when ordering equipment Description
1	318657	M	Tapet vägg/tak	Wall paper
2	318584	M	Tejp tapet 20 mm	Tape, wall paper 20 mm
3	318585	M	Tejp tapet 60 mm	Tape, wall paper 60 mm
4	346300	x	Skåp kök L=1120 kpl. (Alpinvit)	Cupboard kitchen L=1120 cpl. (Alpine white)
--	343689	x	Skåp kök L=1120 kpl. (Mekong)	Cupboard kitchen L=1120 cpl. (Mekong)
5	346818	x	Lucka H (Alpinvit)	Door R (Alpine white)
--	343443	x	Lucka H (Mekong)	Door R (Mekong)
--	350471	x	Handtag d:o	Handle d:o
6	346819	x	Lucka V (Alpinvit)	Door L (Alpine white)
--	343455	x	Lucka V (Mekong)	Door L (Mekong)
--	350471	x	Handtag d:o	Handle d:o
7	331385M	x	Hylla	Shelf
8	343479	x	Hylla	Shelf
9	311917	x	Gångjärn	Hinge
10	312588	x	Platta gångjärn	Plate hinge
11	347036	x	Utskjut diskbänk (Alpinvit)	Projection kitchen sink (Alpine white)
--	345342	x	Utskjut diskbänk (Mekong)	Projection kitchen sink (Mekong)
12	347016	x	Diskbänk trädel u. skiva (Alpinvit)	Kitchen sink without board (Alpine white)
--	347021	x	Diskbänk trädel u. skiva (Mekong)	Kitchen sink without board (Mekong)
--	347049	x	Diskbänk induktion trädel u. skiva (Alpinvit)	Kitchen sink induction w/o board (Alpine white)
--	343532	x	Diskbänk induktion trädel u. skiva (Mekong)	Kitchen sink induction w/o board (Mekong)
13	346328	x	Ljusramp köksskåp L=1652	Light holder kitchen L=1652
14	346978	x	Skiva diskbänk 565x1167	Board 565x1167
--	341525-S	x	Skiva diskbänk induktion 565x1695	Board induction 565x1695
15	346977	x	Skiva diskbänk 40x560	Board 40x560
16	346799	x	Lådförstycke (Alpinvit)	Drawer front (Alpine white)
--	343412	x	Lådförstycke (Mekong)	Drawer front (Mekong)
--	317514	x	Låda 480x500 d:o	Drawer 480x500 d:o
--	317382	x	Glidskena låda H d:o	Slide bar, drawer R d:o
--	350221	x	Glidskena låda V d:o	Slide bar, drawer L d:o
17	346801	x	Lådförstycke (Alpinvit)	Drawer front (Alpine white)
--	343413	x	Lådförstycke (Mekong)	Drawer front (Mekong)
--	317514	x	Låda 480x500 d:o	Drawer 480x500 d:o
--	317382	x	Glidskena låda H d:o	Slide bar, drawer R d:o
--	350221	x	Glidskena låda V d:o	Slide bar, drawer L d:o
18	346802	x	Lucka (Alpinvit)	Door (Alpine white)
--	343414	x	Lucka (Mekong)	Door (Mekong)
--	20-900302	x	Pentrylåda 273x500 d:o	Drawer pentry 273x500 d:o
--	07-800039	x	Rullskena H d:o	Roller rail R d:o
--	07-800038	x	Rullskena V d:o	Roller rail L d:o
20	336675	x	Skärbräda	Cutting board
21	350472	x	Handtag	Handle
22	346157	x	Skåp kök (Alpinvit)	Cupboard kitchen (Alpine white)
--	346479	x	Skåp kök (Mekong)	Cupboard kitchen (Mekong)
23	346807	x	Lucka V (Alpinvit)	Door L (Alpine white)
--	343427	x	Lucka V (Mekong)	Door L (Mekong)
--	350471	x	Handtag d:o	Handle d:o
24	346808	x	Lucka H (Alpinvit)	Door R (Alpine white)
--	343458	x	Lucka H (Mekong)	Door R (Mekong)
--	350471	x	Handtag d:o	Handle d:o
			M= Metervara	M= On the metre

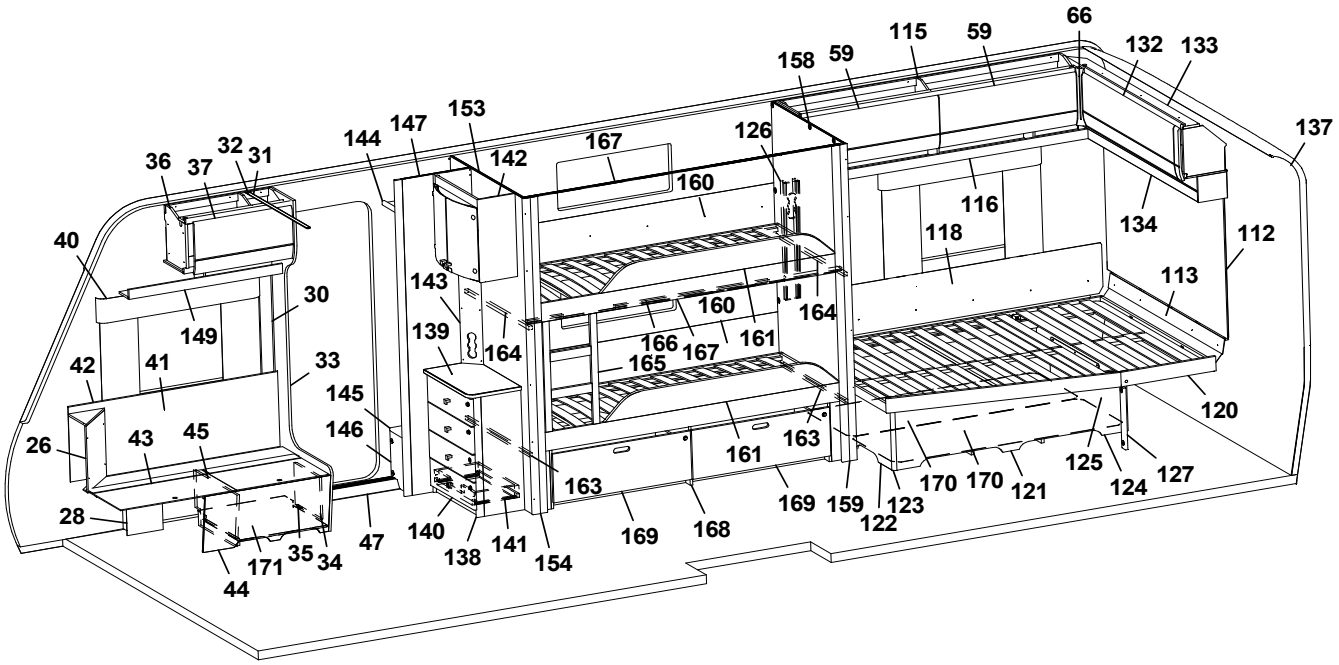
66
115
59
132
133
158
59
137
153
147
144
142
167
126
36
37
32
31
160
116
134
112
40
118
113
143
30
160
164
149
139
164
166
167
161
42
41
33
165
145
120
26
43
45
146
161
163
125
127
28
163
170
170
121
124
169
159
123
122
140
138
141
154
169
168
47
35
34
171
44

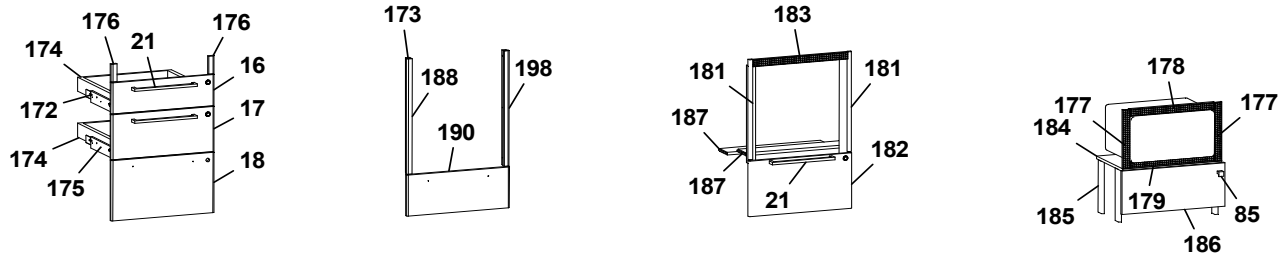
176
176
174
21
16
172
17
174
18
175
173
188
198
190
183
181
181
187
182
187
21
178
177
177
184
179
85
185
186

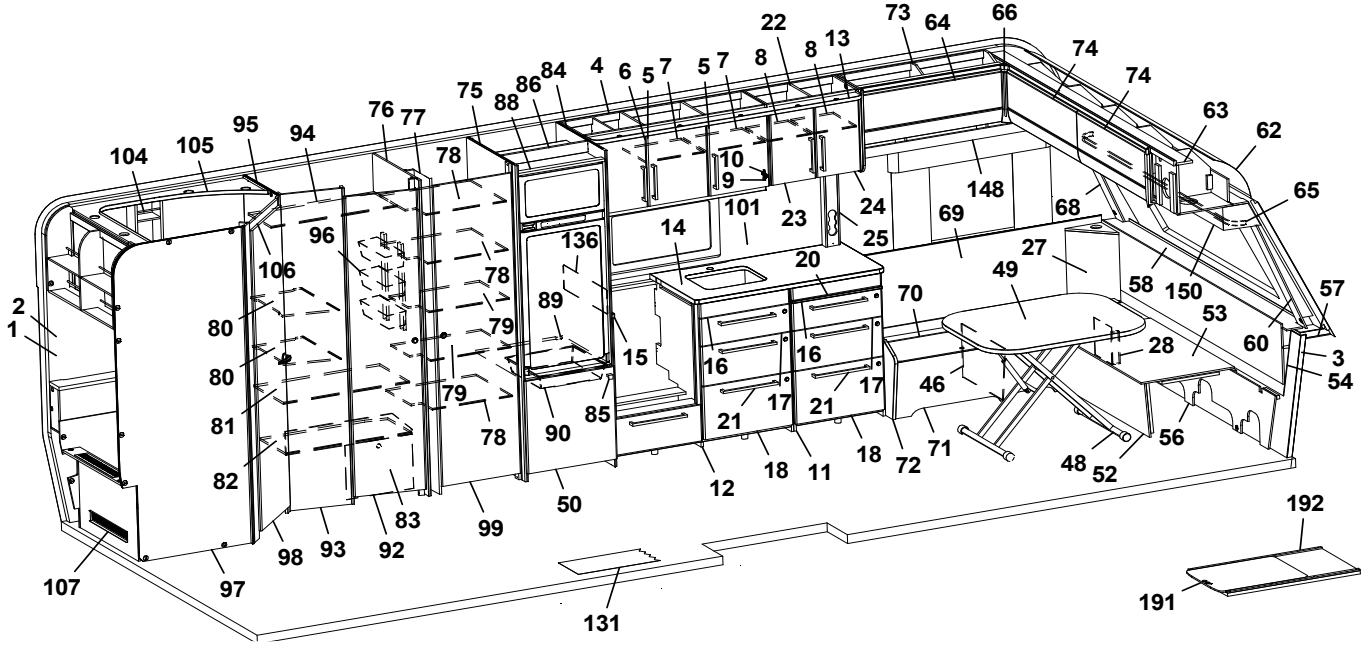
22
73
64
66
13
8
8
74
74
84
4
6
5
7
5
7
86
75
88
63
62
76
77
95
94
104
105
78
10
9
148
65
101
23
24
68
96
136
14
25
69
106
78
20
27
49
58
150
57
2
1
80
89
70
53
79
15
16
16
28
60
3
80
54
79
17
21
17
46
81
85
21
90
78
18
11
18
72
71
56
82
12
48
52
83
50
99
98
93
92
192
107
97
131
191

Pos Fig	Det. nr Part. No	Ingår Fitted	OBS!! Ange alltid årsmodell vid beställning av inredning Benämning	OBS!! Specify always year of model when ordering equipment Description
25	333289M	x	Front eluttag	Front outlet
26	345953	x	Hörn sittgrupp H	Corner R
--	345951	x	Hörn sittgrupp H med ø 60 urttag	Corner R with ø 60 hole
--	345949	x	Hörn sittgrupp H med ø 85 urttag[1]	Corner R with ø 85 hole[1]
27	345951	x	Hörn sittgrupp V med ø 60 urttag	Corner L with ø 60 hole
--	345949	x	Hörn sittgrupp V med ø 85 urttag[1]	Corner L with ø 85 hole[1]
28	346080	x	Täckfront	Cover front
30	318962	x	List täck el-kabel B=45 L=2100	Cover strip B=45 L=2100
31	316270	x	List snäpp undre L=2379	List lower L=2379
32	316268	x	List snäpp övre L=2379	List upper L=2379
33	346566	x	Stolpe först. kpl. m. lucka	Support bar cpl. with door
34	343731	x	Lucka	Door
35	312589	x	Gångjärn	Hinge
36	346238	x	Överskåp H F L=659 (Alpinvit)	Cupboard upper front R L=659 (Alpine white)
--	350571	x	Gångjärn d:o	Hinge d:o
37	345775	x	Lucka, överskåp (Alpinvit)	Door (Alpine white)
40	350348	x	Skena gardin L=1020	Curtain rod L=1020
41	346249	x	Värmespalt H fram	Air gap R.F.
42	319821	M	List kant mörkbrun	Strip, dark brown
43	346012	x	Lock bäddlåda H F	Cover bedbox R.F.
--	319024	x	Matta grå textil m. tejp d:o	Carpet gray textile with tape d:o
44	343825	x	Front bäddlåda H F	Front bed box R.F.
--	346005	x	Front bäddlåda H F (centraldammsugare)[1]	Front bed box R.F. (central vacuum cleaner)[1]
45	342495	x	Stöd bäddlåda HF	Support bed box
46	312825	x	Stöd bäddlåda VF	Support bed box
47	318378	x	Tröskel aluminium L=680	Threshold aluminium L=680
48	310083	x	Bordsstativ	Table stand
--	350716	x	Bordsstativ enpelar	Table stand single pillar
49	345945	x	Bordsskiva 800x1000	Table top 800x1000
50	343835	x	Lucka V 550x570	Door L 550x570
--	316799	x	Gångjärn d:o	Hinge d:o
--	312588	x	Platta gångjärn d:o	Plate hinge d:o
52	331245M	x	Front bäddlåda gavel	Front bed box gable
53	345923	x	Skiva rundsittgrupp	Sheet seat
54	340578	x	Värmespalt gavel fram	Air gap
56	340520	x	Stöd sittgrupp	Support
57	215275	x	Hylla front kpl. L=2366	Shelf front cpl. L=2366
58	345285	x	Front/hylla kpl.	Front/shelf cpl.
--	345362	x	Front/hylla kpl. med belysning "Björn"[1]	Front/shelf cpl. with lightning "Bear"[1]
59	345777	x	Lucka, överskåp (Alpinvit)	Door (Alpine white)
60	345085	x	Hörn front H	Front corner R
62	216067	x	Täckskiva radie fram 1x380x2360	Cover plate radius front 1x380x2360
--	313884	x	List plast radie L=2379	List L=2379
63	345727	x	Skåp gavel fram L=2360 (Alpinvit)	Cupboard front L=2360 (Alpine white)
--	350571	x	Gångjärn d:o	Hinge d:o
64	345778	x	Lucka, överskåp (Alpinvit)	Door (Alpine white)
66	345869	x	Hörn inredning	Corner
68	345084	x	Hörn front V	Front corner L
69	345929	x	Värmespalt V fram	Air gap L.F.
70	346014	x	Lock bäddlåda V F	Cover bed box L.F
			M= Metervara	M= On the metre

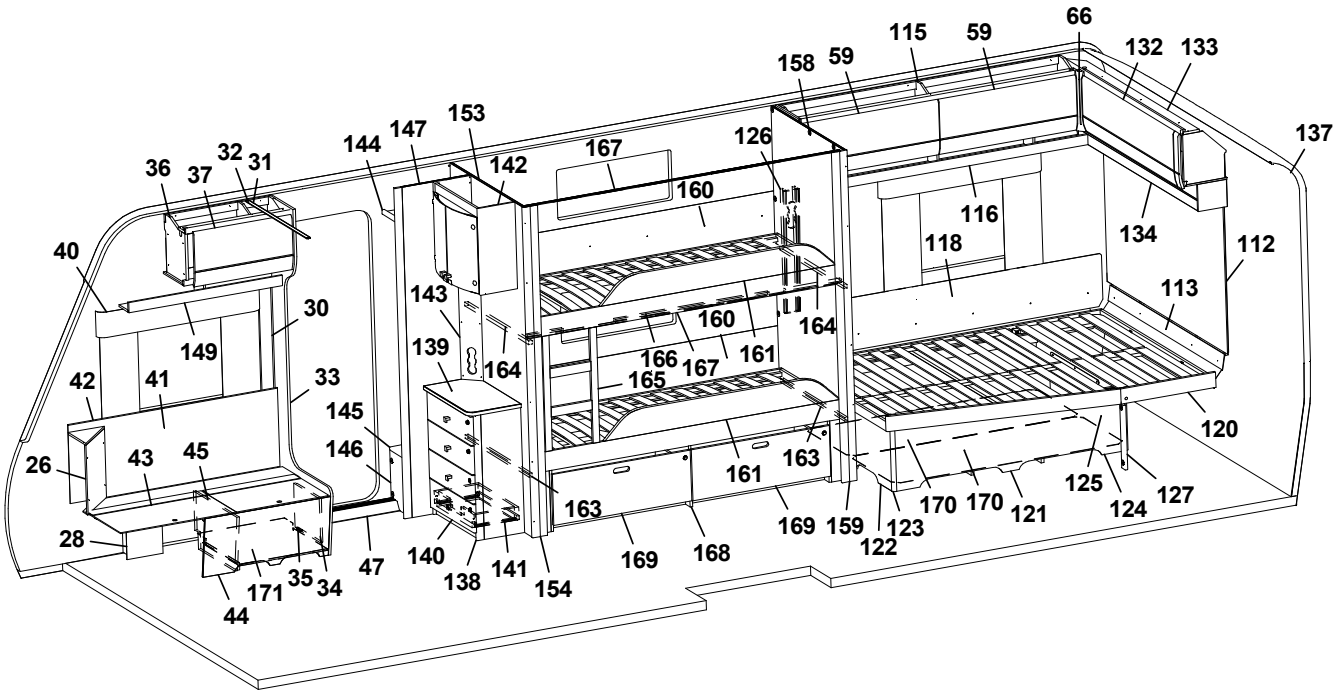
66
115
59
132
133
158
59
137
153
147
144
142
167
126
36
37
32
31
160
116
134
40
118
112
143
113
30
160
164
149
139
164
166
167
161
42
41
33
165
145
120
26
43
45
146
161
163
125
127
28
163
169
159
123
170
170
121
124
140
138
141
154
169
168
122
35
34
47
171
44

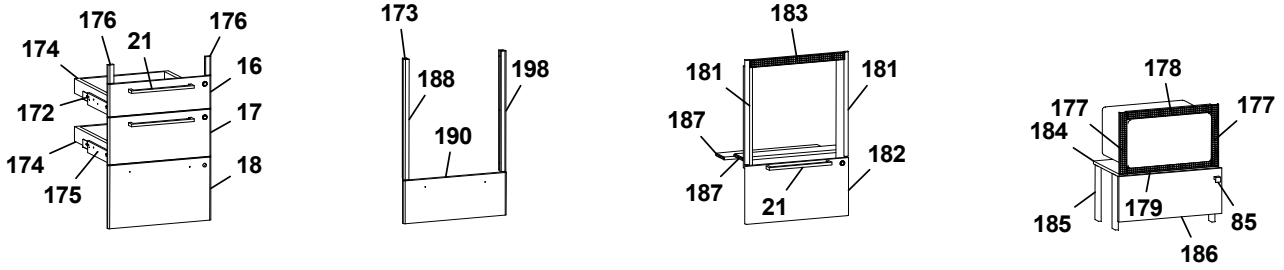
176
176
174
21
16
172
17
174
18
175
173
188
198
190
183
181
181
187
182
187
21
178
177
177
184
179
85
185
186

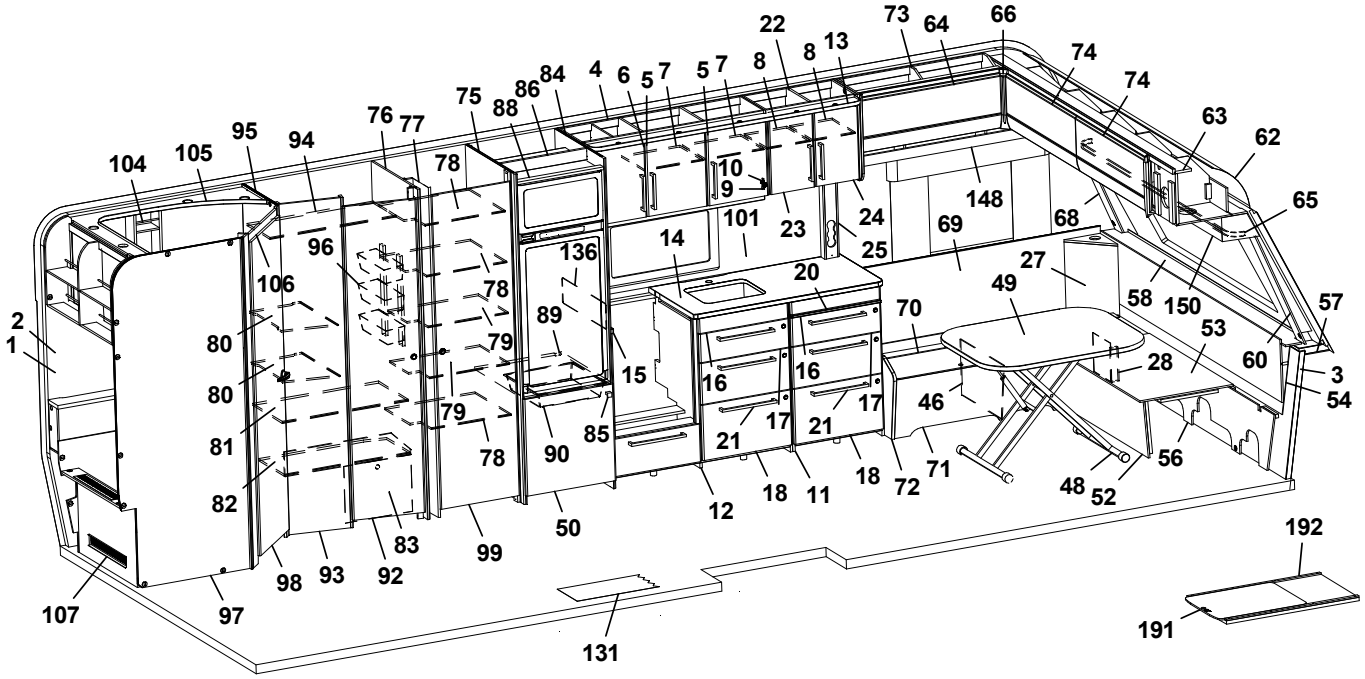
22
73
64
66
13
8
8
74
74
84
4
6
5
7
5
7
86
88
75
76
77
95
94
104
105
78
10
9
63
62
148
65
101
23
24
68
69
96
136
14
25
27
106
20
49
58
150
57
2
1
80
78
89
70
53
60
3
80
79
15
16
16
28
54
81
79
85
21
17
21
17
46
56
82
78
90
12
18
11
18
72
71
48
52
83
99
50
98
93
92
107
97
131
192
191

Pos Fig	Det. nr Part. No	Ingår Fitted	OBS!! Ange alltid årsmodell vid beställning av inredning Benämning	OBS!! Specify always year of model when ordering equipment Description
--	319024	x	Matta grå textil m. tejp d:o	Carpet gray textile with tape d:o
71	339504	x	Front bäddlåda V F	Front bed box L.F.
72	345933	x	Gavel bäddlåda V F	Gable bed box L.F
73	345766	x	Överskåp V F L=922 (Alpinvit)	Cupboard upper front L L=922 (Alpine white)
--	350571	x	Gångjärn d:o	Hinge d:o
74	345779	x	Lucka, överskåp (Alpinvit)	Door (Alpine white)
75	347626	x	Vägg garderob H	Wall wardrobe R
76	344243	x	Vägg garderob V	Wall wardrobe L
77	344245	x	Nisch, vikdörr	Niche folding door
--	314917	x	Skena draperi L=1190	Drapery rail L=1190
78	344278	x	Hylla garderob	Shelf wardrobe
79	344280	x	Hylla garderob	Shelf wardrobe
80	347794	x	Hylla garderob	Shelf wardrobe
81	340152	x	Hylla garderob mellan	Shelf wardrobe middle
82	340151	x	Hylla garderob nedre	Shelf wardrobe lower
83	340330	x	Täckfront	Cover front
84	347628	x	Vägg kyl H	Wall refrigerator L
85	350473	x	Handtag knopp	Handle knob
86	342309	x	Bakstycke stopp kyl	Back cupboard
88	342306	x	List folierad L = 528	List foiled L = 528
89	347505	x	Hylla under kyl	Shelf refrigerator
90	310325	x	Trådback vit 85x427x427	Tray 85x427x427
--	350760	x	Glidlist trådback (säljes i par)	Sliding strip tray (pair)
--	347802	x	List d:o	List d:o
92	342702	x	Dörr garderob kpl. m. tryckknapp	Door wardrobe cpl. with pushlock
--	342703	x	Dörr garderob kpl m. vridknopp	Door wardrobe cpl· with knob
93	347797	x	Front vägg	Front wall
94	340155	x	Hylla garderob övre	Shelf wardrobe upper
95	347796	x	Vägg tvättrum främre	Wall washroom
96	319759	x	Korg, garderob	Basket, wardrobe
--	335802	x	List för korgar	List för baskets
97	345190	x	Vägg tvättrum	Wall washroom
98	346017	x	Dörr tvättrum	Door washroom
99	342705	x	Dörr garderob kpl. m. tryckknapp	Door wardrobe cpl. with pushlock
--	342707	x	Dörr garderob kpl m. vridknopp	Door wardrobe cpl· with knob
101	346303-F	x	Köksskiva vägg, Svart fiskben	Protection kitchen, Black fishbone
--	346303-M	x	Köksskiva vägg, Marmor	Protection kitchen, Marble
--	346303-S	x	Köksskiva vägg, Sten	Protection kitchen, Stone
--	346303-B	x	Köksskiva vägg, Federa	Protection kitchen, Federa
104	337131	x	Hylla tvättrum	Shelf washroom
105	338356	x	Ljusramp tvättrum	Light holder washroom
106	331248M	x	Tröskel 60x480	Threshold 60x480
107	345192	x	Front tvättrum	Front washroom
--	319198	x	Galler ventilation d:o	Ventilation grille d:o
112	346166	x	Sänggavel kpl. m. tyg (Sara Greige)	Headboard cpl. with fabric (Sara Greige)
--	346167	x	Sänggavel kpl. m. tyg (Velvet Greige)	Headboard cpl. with fabric (Velvet Greige)
--	347714	x	Sänggavel kpl. m. tyg (Livia)	Headboard cpl. with fabric (Livia)
113	344424	x	Värmespalt	Air gap
115	345959	x	Överskåp H B L=1737 (Alpinvit)	Cupboard upper rear R L=1737 (Alpine white)
--	350571	x	Gångjärn d:o	Hinge d:o
			M= Metervara	M= On the metre

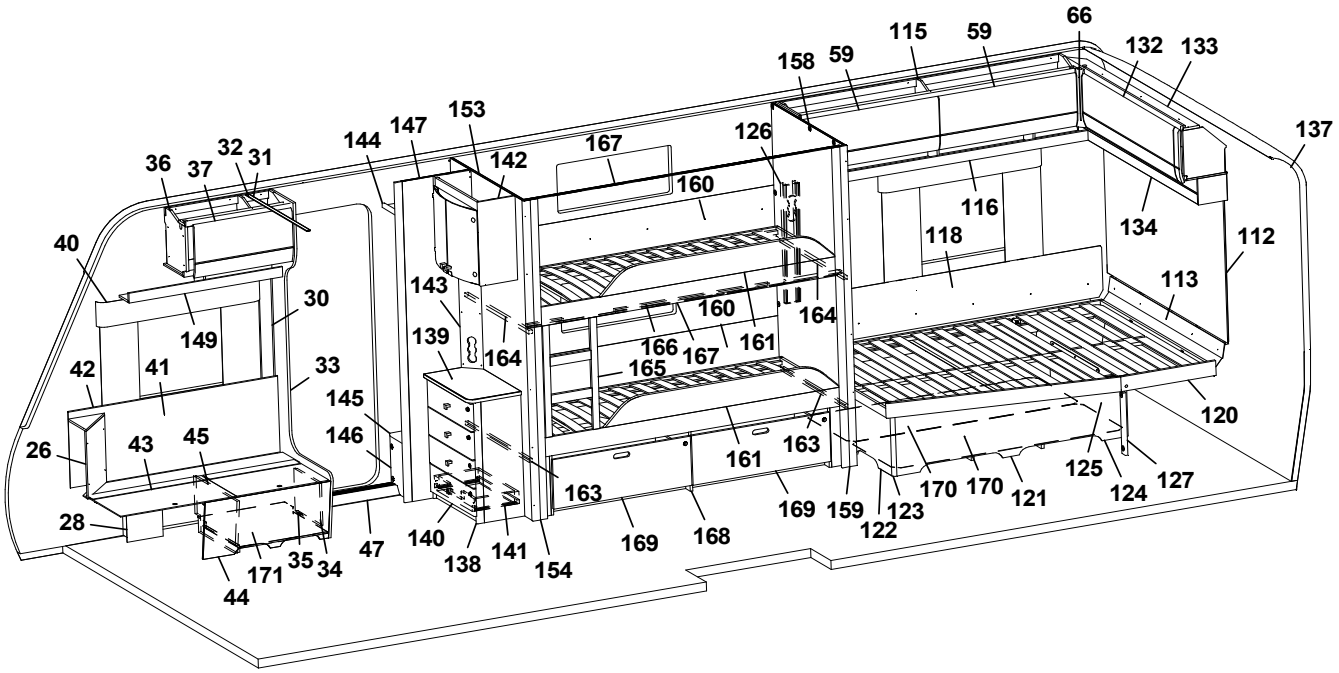
66
115
59
132
133
158
59
137
153
147
144
126
167
142
36
37
32
31
160
116
134
40
118
112
143
113
30
160
164
149
139
164
166
167
161
42
41
33
165
145
120
26
43
45
146
161
163
125
127
28
163
170
170
121
124
169
159
123
122
140
138
141
154
169
168
47
35
34
171
44

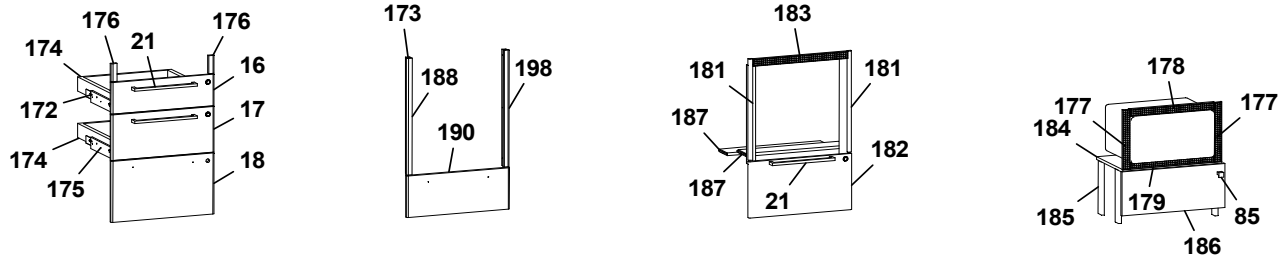
176
176
174
21
16
172
17
174
18
175
173
188
198
190
183
181
181
187
182
187
21
178
177
177
184
179
185
85
186

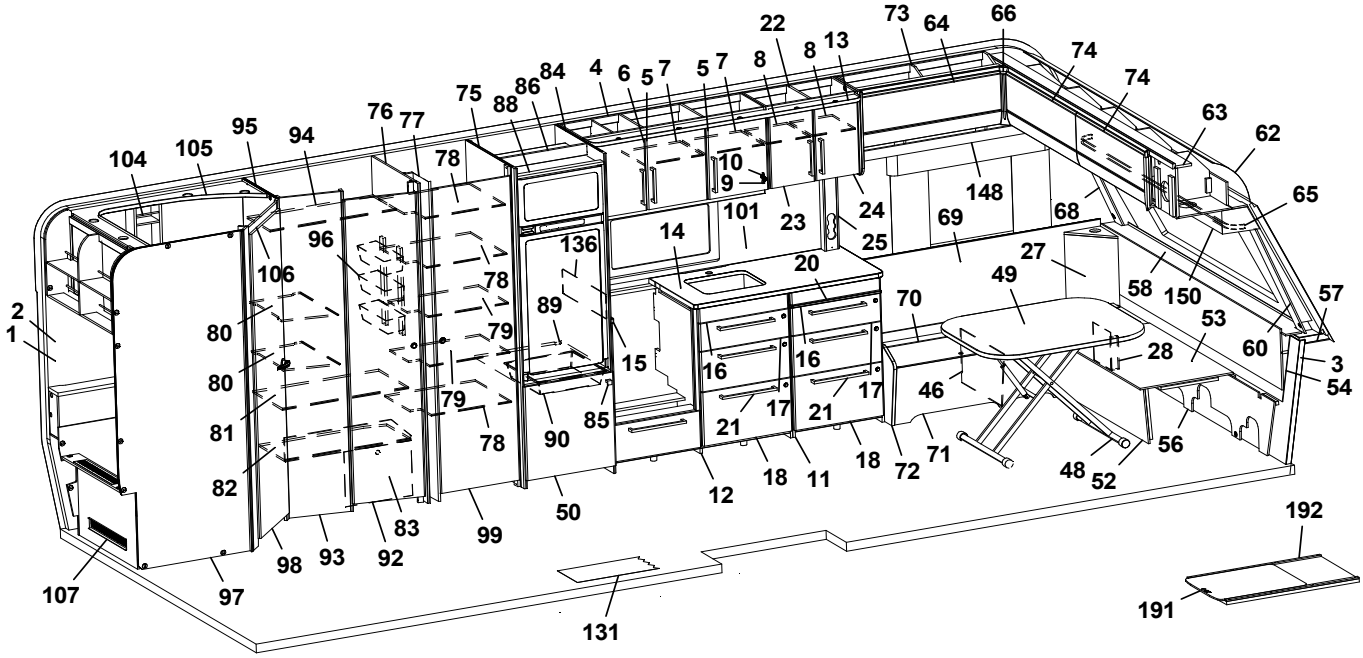
22
73
64
66
13
8
8
74
74
84
4
6
5
7
5
7
86
75
88
63
62
76
77
95
94
104
105
78
10
9
148
65
101
23
24
68
69
96
136
14
25
27
106
20
49
58
150
57
2
1
78
89
70
53
80
79
15
16
16
28
60
3
80
17
17
46
54
79
21
21
81
85
90
78
18
72
71
56
82
12
18
11
48
52
50
83
99
98
93
92
192
107
97
131
191

Pos Fig	Det. nr Part. No	Ingår Fitted	OBS!! Ange alltid årsmodell vid beställning av inredning Benämning	OBS!! Specify always year of model when ordering equipment Description
116	343213	x	Hyllpaket H B L=1815	Shelf rear R L=1815
118	338121	x	Värmespalt	Air gap
--	350593	x	Tyg värmespalt d:o (Sara Greige)	Fabric air gap d:o (Sara Greige)
--	350602	x	Tyg värmespalt d:o (Velvet Greige)	Fabric air gap d:o (Velvet Greige)
--	350740	x	Tyg värmespalt d:o (Livia)	Fabric air gap d:o (Livia)
120	342654	x	Sängram u. ribbotten	Bed bottom without laths
--	342683	x	Ribbotten kpl.	Laths bottom cpl.
--	311985	x	Ribba sängbotten L=718 B=63	Lath bed bottom L=718 B=63
--	312046	x	Band t. ribbotten	Band for laths bottom
121	340187	x	Sänglåda kpl.	Bed box cpl.
--	315203	x	Regel 17,5x55x1415	Wood lath pine 17,5x55x1415
122	340197	x	Gavel säng V	Gable bed L
123	319863	x	List hörn L=380	Corner strip L=380
124	339426	x	Front säng	Front bed
125	340195	x	Gavel säng H	Gable bed R
126	343352	x	Front eluttag	Front outlet
127	342731	x	Stöd säng	Bed support
131	319393	x	Matta golv, antik planka	Carpet floor, antique plank
--	350717	x	Matta golv, ek ljusgrå	Carpet floor, oak light grey
132	345781	x	Lucka, överskåp (Alpinvit)	Door (Alpine white)
133	345967	x	Skåp gavel bak L=1510 (Alpinvit)	Cupboard gable rear L=1510 (Alpine white)
--	350571	x	Gångjärn d:o	Hinge d:o
134	346382	x	Hyllpaket bak L=1510	Shelf rear L=1510
136	401715	x	Flamskydd	Flame guard
--	401996	x	Flamskydd induktion	Flame guard induction
137	216066	x	Täckskiva radie bak 1x275x2360	Cover plate radius back 1x275x2360
--	313884	x	List plast radie L=2379	List L=2379
138	346401	x	TV-bänk kpl. u. skiva	TV-bench cpl. whitout board
139	346073	x	Skiva TV-bänk	Board, TV-bench
140	347084	x	Lådförstycke	Drawer front
141	20-900302	x	Pentrylåda 273x500 d:o	Drawer pentry 273x500 d:o
--	07-800039	x	Rullskena H d:o	Roller rail R d:o
--	07-800038	x	Rullskena V d:o	Roller rail L d:o
142	345982	x	Skåp bar kpl.	Coctail cabinet cpl.
--	330180	x	Hylla hållare flaskor	Shelf bottle holder
--	345998	x	Lucka H d:o	Door R d:o
--	345997	x	Lucka V d:o	Door L d:o
--	318379	x	Gångjärn d:o	Hinge d:o
--	318380	x	Täckhatt d:o	Cover d:o
--	312588	x	Platta gångjärn d:o	Plate hinge d:o
143	343721	x	Front eluttag	Front outlet
144	344295	x	Hylla garderob övre	Shelf wardrobe
145	350520	x	Hylla insteg	Shelf
146	336618	x	Front hylla garderob	Front
147	344290	x	Vägg instegsgarderob	Wall wardrobe
148	345795	x	Hyllpaket V F L=1201	Shelf front L L=1201
149	346255	x	Hyllpaket H F L=938	Shelf front R L=938
150	345930	x	Hyllpaket fram L=2360	Shelf front L=2360
153	341610	x	Vägg	Wall
154	377174	x	Stolpe utskjut	Support bar
			M= Metervara	M= On the metre

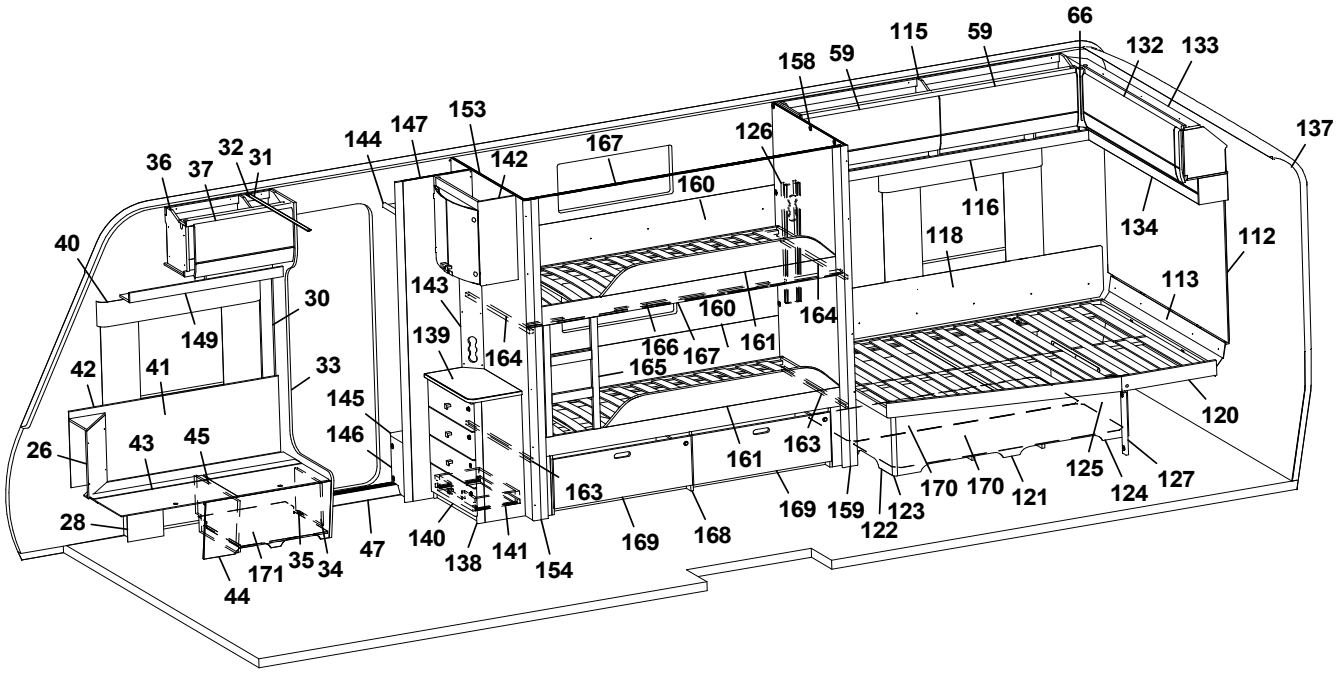
66
115
59
132
133
158
59
137
153
147
144
142
167
126
36
37
32
31
160
116
134
40
118
112
143
113
30
160
164
149
139
164
166
167
161
42
41
33
165
145
120
146
163
26
43
45
161
125
127
163
170
170
121
124
28
169
159
123
122
140
138
141
154
169
168
47
35
34
171
44

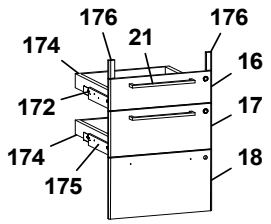
176
176
174
21
16
172
17
174
18
175

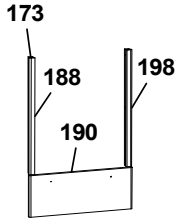
173
188
198
190

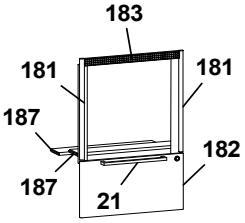
183
181
181
187
182
187
21

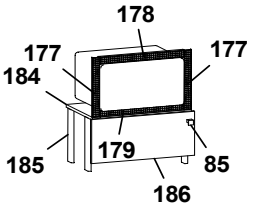
178
177
177
184
179
85
185
186

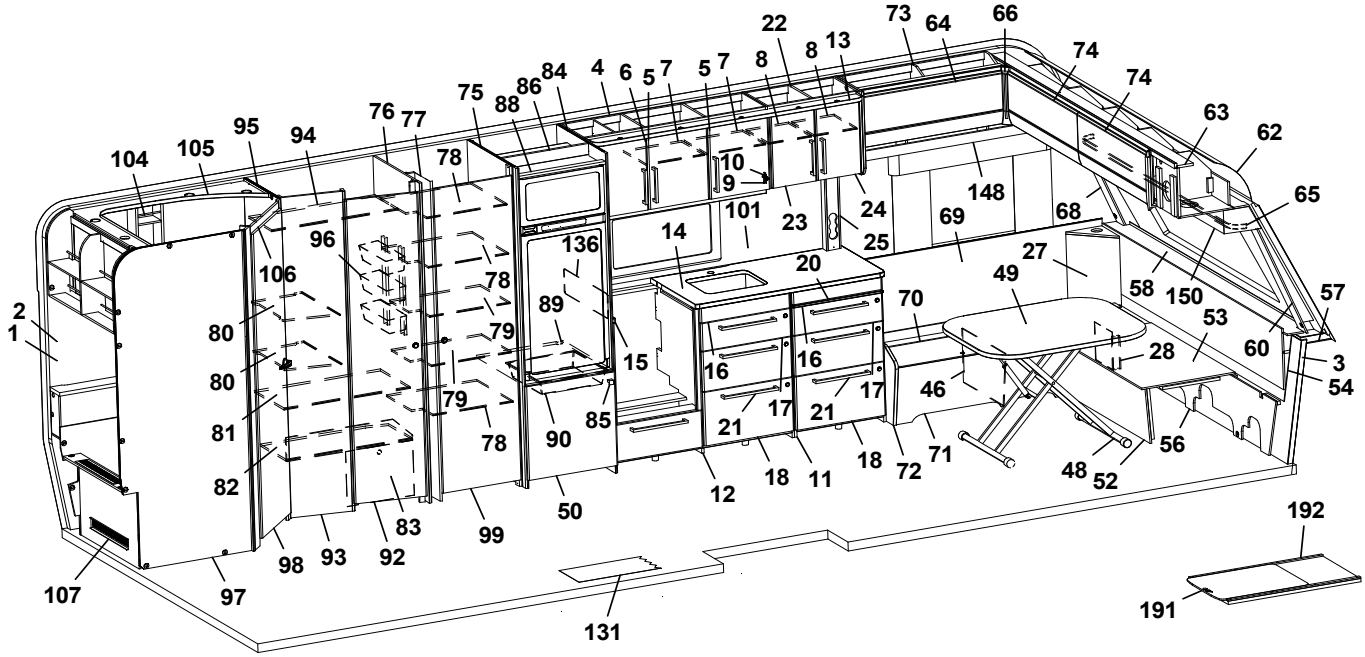
22
73
64
66
8
13
74
74
84
4
6
5
7
5
7
8
75
86
88
76
77
63
62
95
94
104
105
78
10
9
148
65
101
23
24
68
96
136
14
25
69
27
106
78
20
49
58
150
57
2
89
70
53
1
80
79
15
16
16
28
60
3
80
17
46
54
79
17
21
81
85
21
90
78
18
72
71
56
82
12
18
11
48
52
83
99
50
192
98
93
92
107
97
131
191

Pos Fig	Det. nr Part. No	Ingår Fitted	OBS!! Ange alltid årsmodell vid beställning av inredning Benämning	OBS!! Specify always year of model when ordering equipment Description
158	377407	x	Vägg	Wall
159	377309	x	Stolpe utskjut	Support bar
160	338144	x	Värmespalt	Air gap
--	350597	x	Tyg värmespalt (Sara Greige)	Fabric air gap (Sara Greige)
--	350606	x	Tyg värmespalt (Velvet Greige)	Fabric air gap (Velvet Greige)
--	350744	x	Tyg värmespalt (Livia)	Fabric air gap (Livia)
161	344336	x	Sängram u. ribbotten	Bedbottom without laths
--	326474	x	Ribbotten kpl. d:o	Laths cpl. d:o
163	168135	x	Bärregel nedre	Bearing rail lower
164	660819	x	Bärregel övre	Bearing rail upper
165	343966	x	Stege	Ladder
166	331748M	x	List draperiskena 3-del	List drapery rail 3-parts
167	315907	x	Skena draperi L=1920	Drapery rail L=1920
168	344309	x	Lådor under säng kpl. sats	Drawers bed cpl. kit
169	344312	x	Låda	Drawer
170	343621	x	Luftspalt sänglåda	Air gap bed box
171	402122	x	Plåt skofack	Plate shoe compartment
172	347012	x	Monteringssats kpl. lådor (Alpinvit)	Mounting kit cpl. drawers (Alpine white)
--	343471	x	Monteringssats kpl. lådor (Mekong)	Mounting kit cpl. drawers (Mekong)
173	347075	x	Monteringssats kpl. ugn (Alpinvit)	Mounting kit cpl. oven (Alpine white)
--	347076	x	Monteringssats kpl. ugn (Mekong)	Mounting kit cpl. oven (Mekong)
174	317514	x	Låda 480x500	Drawer 480x500
175	317382	x	Glidskena låda H	Slide bar, drawer R
--	350221	x	Glidskena låda V	Slide bar, drawer L
--	801701	x	Skruv 6x16 d:o	Screw 6x16 d:o
176	336092	x	Passbit 16x30x95 (Mekong)	Gauge block 16x30x95 (Mekong)
177	402108	x	Galler vent. mikro 38x318	Grating vent. micro 38x318
178	402109	x	Galler vent. mikro 38x448	Grating vent. micro 38x448
179	402110	x	Galler vent. mikro 33x448	Grating vent. micro 33x448
181	342139	x	List L=538 (diskbänk induktion)	List (kitchen sink induction) L=538
182	346803	x	Lucka (diskb. induktion) 299x550 (Alpinvit)	Door (kitch. sink induct.) 299x550 (Alpine white)
--	343392	x	Lucka (diskb. induktion) 299x550 (Mekong)	Door (kitch. sink induct.) 299x550 (Mekong)
--	20-900302	x	Pentrylåda 273x500 d:o	Drawer pentry 273x500 d:o
--	07-800039	x	Rullskena H d:o	Roller rail R d:o
--	07-800038	x	Rullskena V d:o	Roller rail L d:o
183	402107	x	Galler ugn (diskb. induktion) 35x503	Grating oven (kitch. sink induct.) 35x503
184	342316	x	Hylla mikro	Shelf
185	342315	x	List folierad L=283	List folierad L=283
186	343911	x	Lucka 228x550	Door 228x550
--	316799	x	Gångjärn d:o	Hinge d:o
--	312588	x	Platta gångjärn d:o	Plate hinge d:o
187	346947	x	Skiva distans	Sheet distance
188	346950	x	Passbit V	Gauge block L
189	346949	x	Passbit H	Gauge block R
190	346971	x	Lucka (Alpinvit)	Door (Alpine white)
--	346972	x	Lucka (Mekong)	Door (Mekong)
191	341192	x	Utdragsskiva bord 450x550	Sliding leaf 450x550
192	341193	x	Låda utdragsskiva	Box sliding leaf
			M= Metervara	M= On the metre

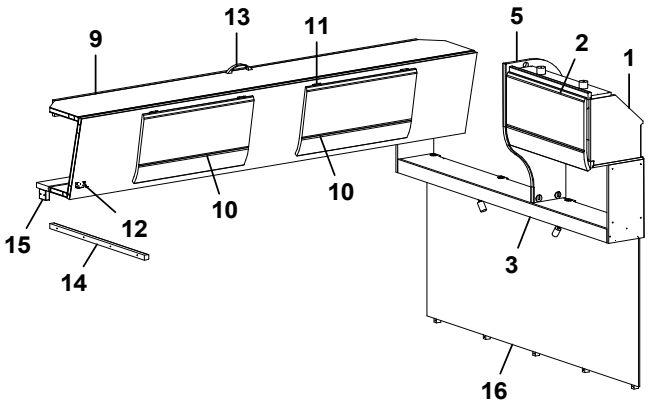
9
13
11
5
2
1
10
10
15
12
14
3
16

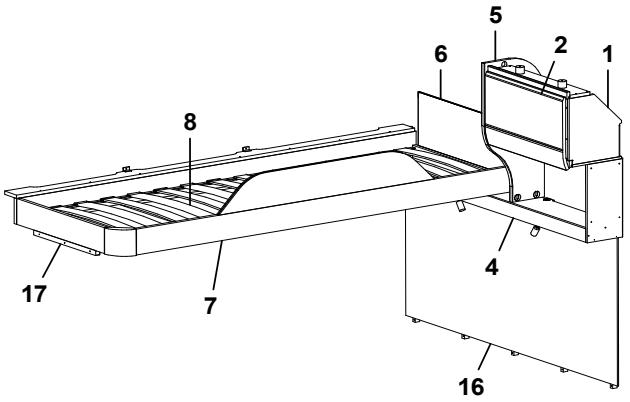
5
6
2
1
8
17
7
4
16

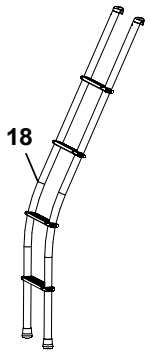
18

Pos Fig	Det. nr Part. No	Ingår Fitted	OBS!! Ange alltid årsmodell vid beställning av inredning Benämning	OBS!! Specify always year of model when ordering equipment Description
1	346228	x	Skåp gavel bak L=560 (Alpinvit)	Cupboard gable rear L=560 (Alpine white)
--	350571	x	Gångjärn	Hinge
2	345774	x	Lucka (Alpinvit)	Door (Alpine white)
3	346058	x	Hyllpaket L=1510 (u. högtalare)	Shelf L=1510 (without speakers)
--	346059	x	Hyllpaket L=1510 (m. högtalare)	Shelf L=1510 (with speakers)
4	346060	x	Hyllpaket L=1510 (u. högtalare)	Shelf L=1510 (without speakers)
--	346061	x	Hyllpaket L=1510 (m. högtalare)	Shelf L=1510 (with speakers)
5	346655	x	Gavel rundad	Gable
6	321209	x	Värmespalt	Air gap
--	350594	x	Tyg värmespalt (Sara Grige)	Fabric air gap (Sara Grige)
--	350603	x	Tyg värmespalt (Velvet Grige)	Fabric air gap (Velvet Grige)
7	336714	x	Sängram u. ribbotten	Bed bottom without laths
8	325430	x	Ribbotten kpl.	Laths bottom cpl.
--	311985	x	Ribba sängbotten L=718 B=63	Lath bed bottom L=718 B=63
--	312046	x	Band t. ribbotten	Band for laths bottom
9	346226	x	Överbäddskåp L=1980	Upper bed L=1980
--	339839M	x	Regel låsning d:o	Lock bar d:o
--	375813	x	Rasskydd ö-bäddskåp d:o	Protective plate d:o
10	345774	x	Lucka	Door
11	860402	x	Gångjärn	Hinge
12	860405	x	Gångjärn	Hinge
13	350129	x	Handtag	Handle
14	331698M	x	Bärregel ö-bädd 22x22x670	Bearing rail upper bed 22x22x670
15	331701M	x	Kloss bärregel	Block bearing rail
16	346180	x	Sänggavel kpl. med tyg (Sara Greige)	Headboard cpl. with fabric (Sara Greige)
--	346181	x	Sänggavel kpl. med tyg (Velvet Greige)	Headboard cpl. with fabric (Velvet Greige)
17	331961M	x	Bärregel 22x22x440	Bearing rail 22x22x440
18	350545	T	Stege ö-bäddsskåp	Ladder upper bed

M= Metervara

M= On the metre

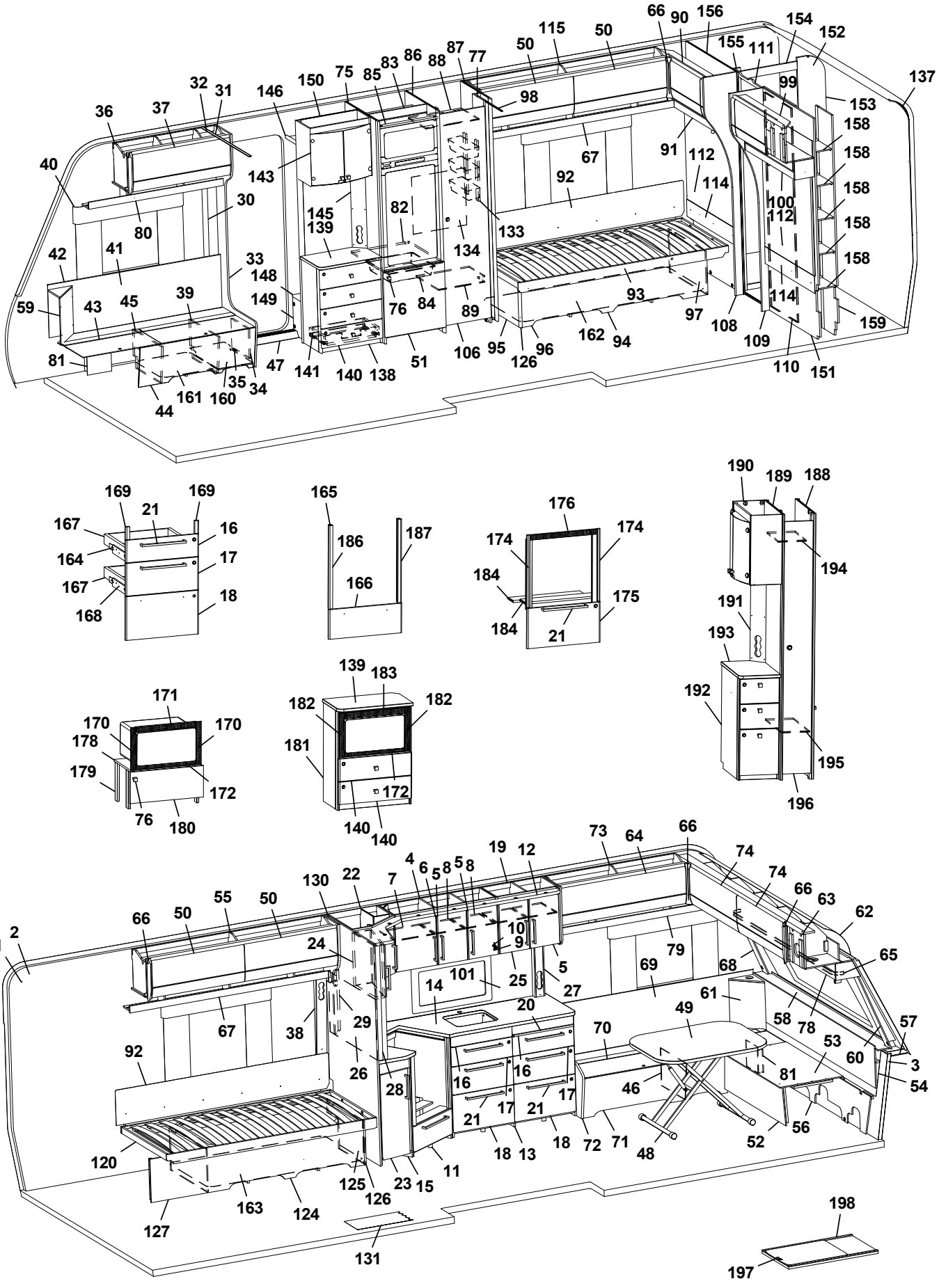
1 2 3 4 5 6 7 8 9 10 11 12 13 14 15 16 17 18 19 20 21 22 23 24 25 26 27 28 29 30 31 32 33 34 35 36 37 38 39 40 41 42 43 44 45 46 47 48 49 50 51 52 53 54 55 56 57 58 59 60 61 62 63 64 65 66 67 68 69 70 71 72 73 74 75 76 77 78 79 80 81 82 83 84 85 86 87 88 89 90 91 92 93 94 95 96 97 98 99 100 101 102 103 104 105 106 107 108 109 110 111 112 113 114 115 116 117 118 119 120 121 122 123 124 125 126 127 128 129 130 131 132 133 134 135 136 137 138 139 140 141 142 143 144 145 146 147 148 149 150 151 152 153 154 155 156 157 158 159 160 161 162 163 164 165 166 167 168 169 170 171 172 173 174 175 176 177 178 179 180 181 182 183 184 185 186 187 188 189 190 191 192 193 194 195 196 197 198

Pos Fig	Det. nr Part. No	Ingår Fitted	OBS!! Ange alltid årsmodell vid beställning av inredning Benämning	OBS!! Specify always year of model when ordering equipment Description
1	318657	M	Tapet vägg/tak	Wall paper
2	318584	M	Tejp tapet 20 mm	Tape, wall paper 20 mm
3	318585	M	Tejp tapet 60 mm	Tape, wall paper 60 mm
4	345986	x	Skåp kök L=924 kpl. (Alpinvit)	Cupboard kitchen L=924 cpl. (Alpine white)
--	346571	x	Skåp kök L=924 kpl. (Mekong)	Cupboard kitchen L=924 cpl. (Mekong)
5	346808	x	Lucka H (Alpinvit)	Door R (Alpine white)
--	343458	x	Lucka H (Mekong)	Door R (Mekong)
--	350471	x	Handtag d:o	Handle d:o
6	346819	x	Lucka V (Alpinvit)	Door L (Alpine white)
--	343455	x	Lucka V (Mekong)	Door L (Mekong)
--	350471	x	Handtag d:o	Handle d:o
7	331385M	x	Hylla	Shelf
8	341681	x	Hylla	Shelf
9	311917	x	Gångjärn	Hinge
10	312588	x	Platta gångjärn	Plate hinge
11	346969	x	Diskbänk vinklad (Alpinvit)	Kitchen sink angled (Alpine white)
--	346970	x	Diskbänk vinklad (Mekong)	Kitchen sink angled (Mekong)
--	346998	x	Diskbänk vinklad induktion (Alpinvit)	Kitchen sink angled induction (Alpine white)
--	346999	x	Diskbänk vinklad induktion (Mekong)	Kitchen sink angled induction (Mekong)
12	346380	x	Ljusramp köksskåp L=1928	Light holder kitchen L=1928
13	346994	x	Diskbänk trädel u. skiva (Alpinvit)	Kitchen sink w/o board (Alpine white)
--	347007	x	Diskbänk trädel u. skiva (Mekong)	Kitchen sink w/o board (Mekong)
14	346974	x	Skiva diskbänk 902x1955	Board 902x1955
--	345803	x	Skiva diskbänk induktion, 902x1955	Board induction, 902x1955
15	346991	x	Utskjut diskbänk (Alpinvit)	Projection kitchen sink (Alpine white)
--	343406	x	Utskjut diskbänk (Mekong)	Projection kitchen sink (Mekong)
16	346799	x	Lådförstycke (Alpinvit)	Drawer front (Alpine white)
--	343412	x	Lådförstycke (Mekong)	Drawer front (Mekong)
--	317514	x	Låda 480x500 d:o	Drawer 480x500 d:o
--	317382	x	Glidskena låda H d:o	Slide bar, drawer R d:o
--	350221	x	Glidskena låda V d:o	Slide bar, drawer L d:o
17	346801	x	Lådförstycke (Alpinvit)	Drawer front (Alpine white)
--	343413	x	Lådförstycke (Mekong)	Drawer front (Mekong)
--	317514	x	Låda 480x500 d:o	Drawer 480x500 d:o
--	317382	x	Glidskena låda H d:o	Slide bar, drawer R d:o
--	350221	x	Glidskena låda V d:o	Slide bar, drawer L d:o
18	346802	x	Lucka (Alpinvit)	Door (Alpine white)
--	343414	x	Lucka (Mekong)	Door (Mekong)
--	20-900302	x	Pentrylåda 273x500 d:o	Drawer pentry 273x500 d:o
--	07-800039	x	Rullskena H d:o	Roller rail R d:o
--	07-800038	x	Rullskena V d:o	Roller rail L d:o
19	346157	x	Skåp kök (Alpinvit)	Cupboard kitchen (Alpine white)
--	346479	x	Skåp kök (Mekong)	Cupboard kitchen (Mekong)
--	343479	x	Hylla d:o	Shlef d:o
20	341954	x	Skärbräda	Cutting board
21	350472	x	Handtag	Handle
22	346030	x	Hörnskåp (Alpinvit)	Cupboard corner (Alpine white)
--	346443	x	Hörnskåp (Mekong)	Cupboard corner (Mekong)
--	346038	x	Hylla d:o	Shelf d:o
--	346807	x	Lucka (Alpinvit)	Door (Alpine white)
			M= Metervara	M= On the metre

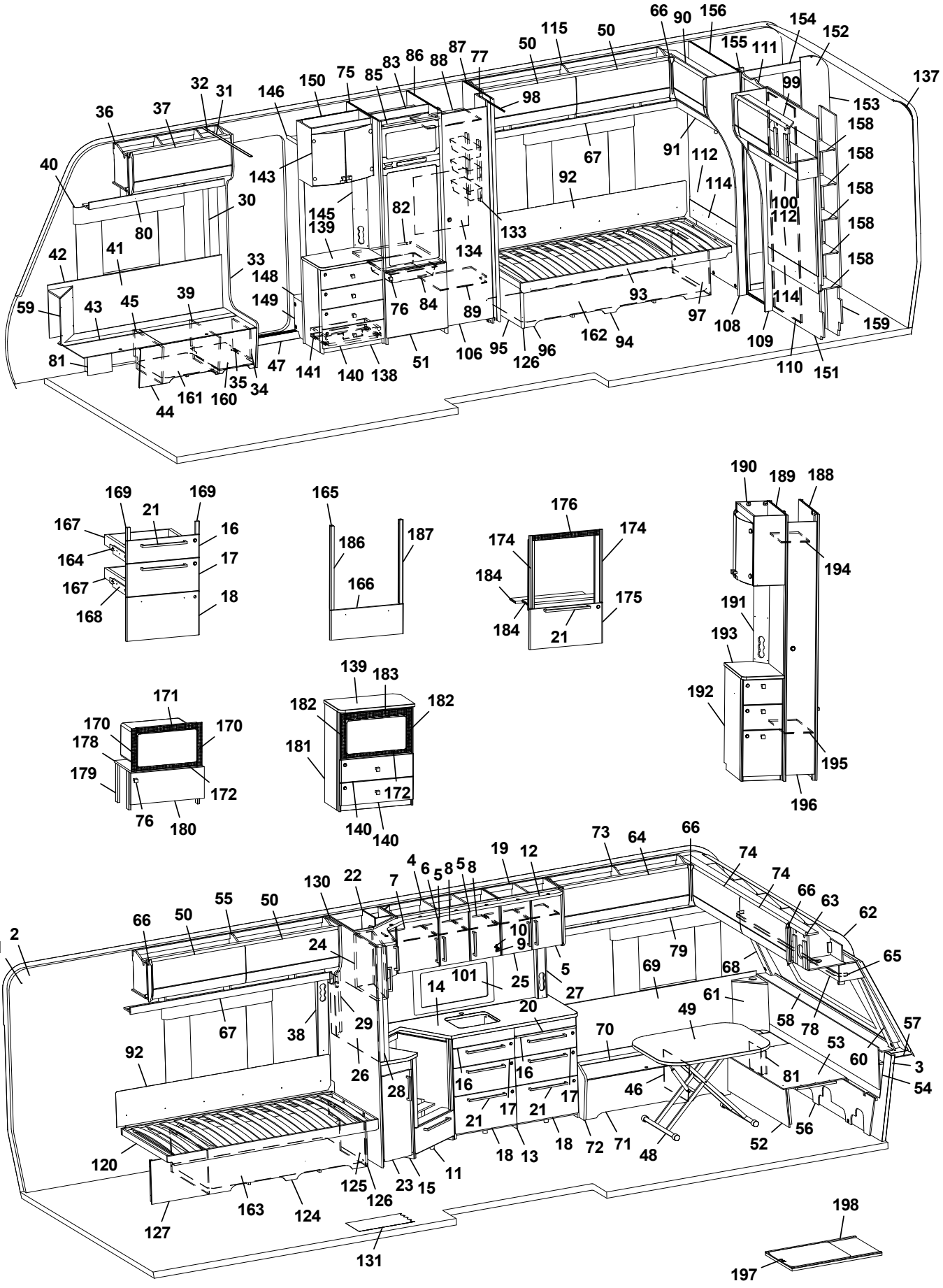
1 2 3 4 5 6 7 8 9 10 11 12 13 14 15 16 17 18 19 20 21 22 23 24 25 26 27 28 29 30 31 32 33 34 35 36 37 38 39 40 41 42 43 44 45 46 47 48 49 50 51 52 53 54 55 56 57 58 59 60 61 62 63 64 65 66 67 68 69 70 71 72 73 74 75 76 77 78 79 80 81 82 83 84 85 86 87 88 89 90 91 92 93 94 95 96 97 98 99 100 101 106 108 109 110 111 112 114 115 120 124 125 126 127 130 131 133 134 135 138 139 140 141 143 145 146 148 149 150 151 152 153 154 155 156 158 159 160 161 162 163 165 166 167 168 169 170 171 172 174 175 176 178 179 180 181 182 183 184 186 187 188 189 190 191 192 193 194 195 196 197 198

Pos Fig	Det. nr Part. No	Ingår Fitted	OBS!! Ange alltid årsmodell vid beställning av inredning Benämning	OBS!! Specify always year of model when ordering equipment Description
--	343427	x	Lucka (Mekong)	Door (Mekong)
23	346809	x	Lucka (Alpinvit)	Door (Alpine white)
--	343880	x	Lucka (Mekong)	Door (Mekong)
--	350471	x	Handtag d:o	Handle d:o
24	346028	x	Skåp utskjut kökskåp kpl. (Alpinvit)	Cupboard projection cpl. (Alpinvit)
--	346444	x	Skåp utskjut kökskåp kpl. (Mekong)	Cupboard projection cpl. (Mekong)
--	341856	x	Hylla d:o	Shelf d:o
--	346818	x	Lucka d:o (Alpinvit)	Door d:o (White)
--	343443	x	Lucka d:o (Mekong)	Door d:o (Mekong)
--	350471	x	Handtag d:o	Handle d:o
25	346807	x	Lucka V (Alpinvit)	Door L (Alpine white)
--	343427	x	Lucka V (Mekong)	Door L (Mekong)
26	341710-F	x	Köksskiva vägg, Svart fiskben	Protection kitchen, Black fishbone
--	341710-M	x	Köksskiva vägg, Marmor	Protection kitchen, Marble
--	341710-S	x	Köksskiva vägg, Sten	Protection kitchen, Stone
27	333289	x	Front eluttag	Front outlet
28	341727	x	Stolpe utskjut	Support bar
29	341985	x	Front eluttag	Front outlet
30	318962	x	List täck el-kabel B=45 L=2100	Cover strip B=45 L=2100
31	316270	x	List snäpp undre L=2379	List lower L=2379
32	316268	x	List snäpp övre L=2379	List upper L=2379
33	346566	x	Stolpe först. kpl. m. lucka	Support bar cpl. with door
34	343731	x	Lucka	Door
35	312589	x	Gångjärn	Hinge
36	345738	x	Överskåp H F L=939 (Alpinvit)	Cupboard upper front R L=939 (Alpine white)
--	350571	x	Gångjärn	Hinge
37	345780	x	Lucka, överskåp (Alpinvit)	Door (Alpine white)
38	343352	x	Front eluttag	Front outlet
39	342494	x	Stöd bäddlåda HF	Support bed box
40	350348	x	Skena gardin L=1020	Curtain rod L=1020
41	345928	x	Värmespalt H fram	Air gap R.F.
42	319821	M	List kant mörkbrun	Strip, dark brown
43	346011	x	Lock bäddlåda H F	Cover bedbox R.F.
--	319024	x	Matta grå textil m. tejp d:o	Carpet gray textile with tape d:o
44	343085	x	Front bäddlåda H F	Front bed box R.F.
--	346003	x	Front bäddlåda H F (centraldammsugare)	Front bed box R.F. (central vacuum cleaner)
45	342495	x	Stöd bäddlåda HF	Support bed box
46	312826	x	Stöd bäddlåda VF	Support bed box
47	319891	x	Tröskel aluminium L=665	Threshold aluminium L=665
48	310083	x	Bordsstativ	Table stand
--	350716	x	Bordsstativ enpelar	Table stand single pillar
49	345945	x	Bordsskiva 800x1000	Table top 800x1000
50	345777	x	Lucka överskåp (Alpinvit)	Door, cupboard upper (Alpine white)
51	343736	x	Lucka H 550x570	Door R 550x570
--	316799	x	Gångjärn d:o	Hinge d:o
--	312588	x	Platta gångjärn d:o	Plate hinge d:o
52	331245M	x	Front bäddlåda gavel	Front bed box gable
53	345923	x	Skiva rundsittgrupp	Sheet seat
54	340578	x	Värmespalt gavel fram	Air gap
55	346126	x	Överskåp V B L=1737 (Alpinvit)	Cupboard upper rear L L=1737 (Alpine white)
			M= Metervara	M= On the metre

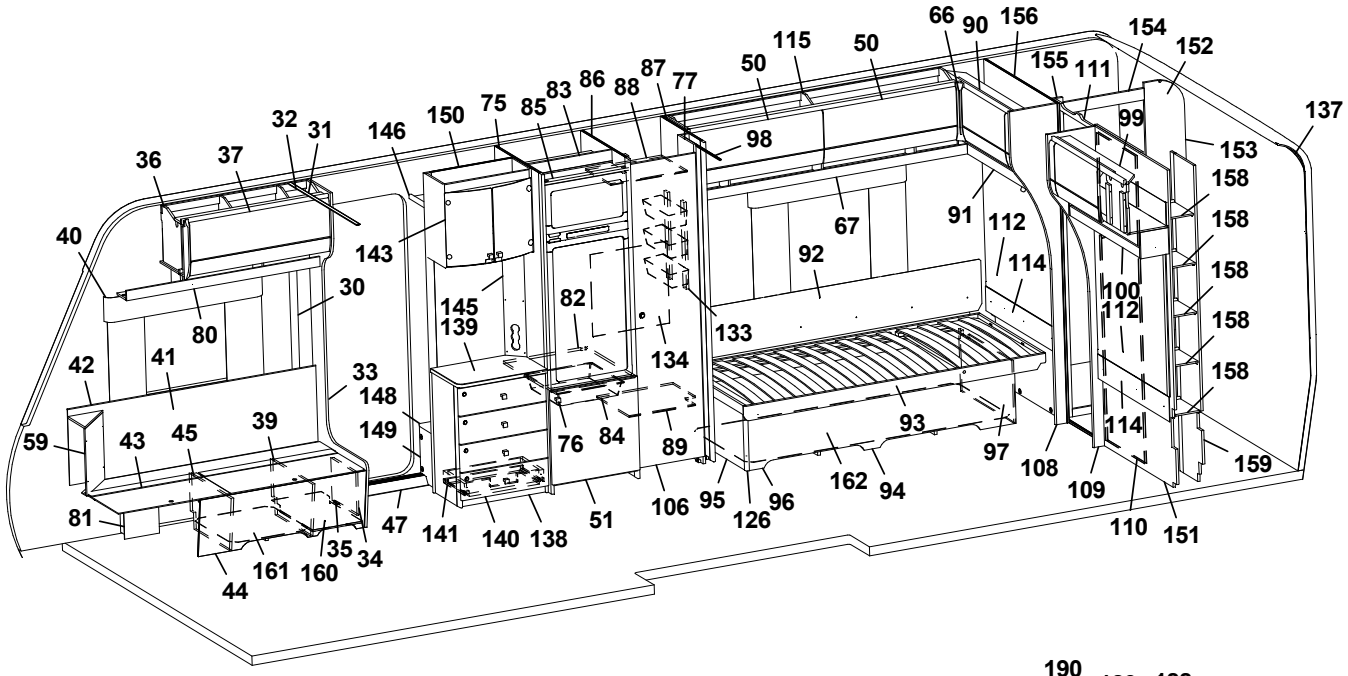
66 90 156 154 152 155 111 115 50 50 98 87 77 86 88 83 85 75 150 146 32 31 36 37 40 30 80 143 145 82 139 134 133 67 91 112 114 92 99 153 137 158 158 158 158 158 100 112 114 42 41 33 148 149 59 43 45 39 76 84 89 93 97 108 109 159 81 47 141 140 138 51 106 95 126 96 162 94 110 151 35 34 161 160 44

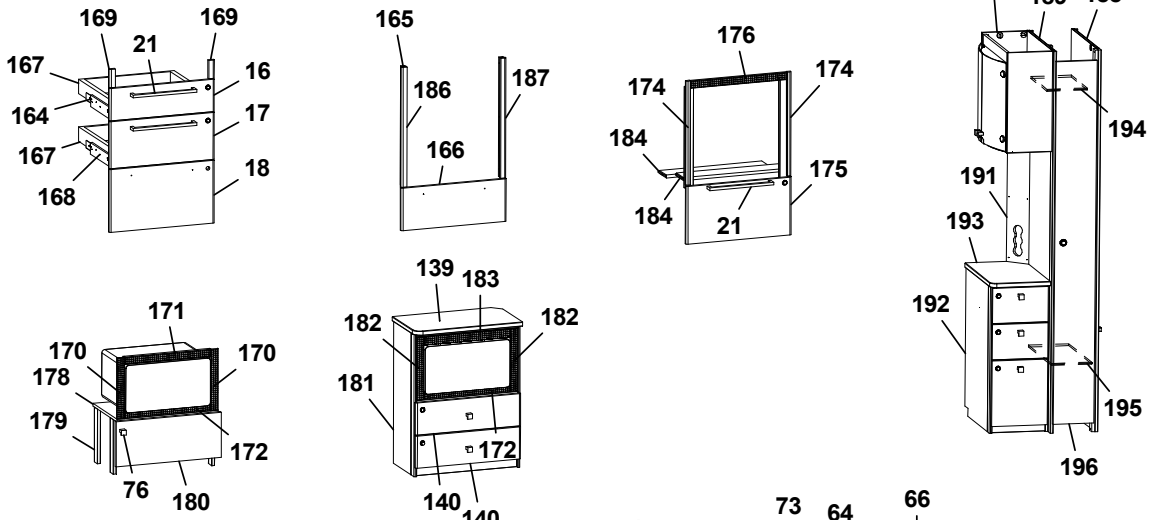
169 169 21 167 16 164 17 167 18 168
165 186 187 166
176 174 174 184 175 184 21
190 189 188 194 191 193 192 195 196
171 170 170 178 179 172 76 180
139 183 182 182 181 172 140 140

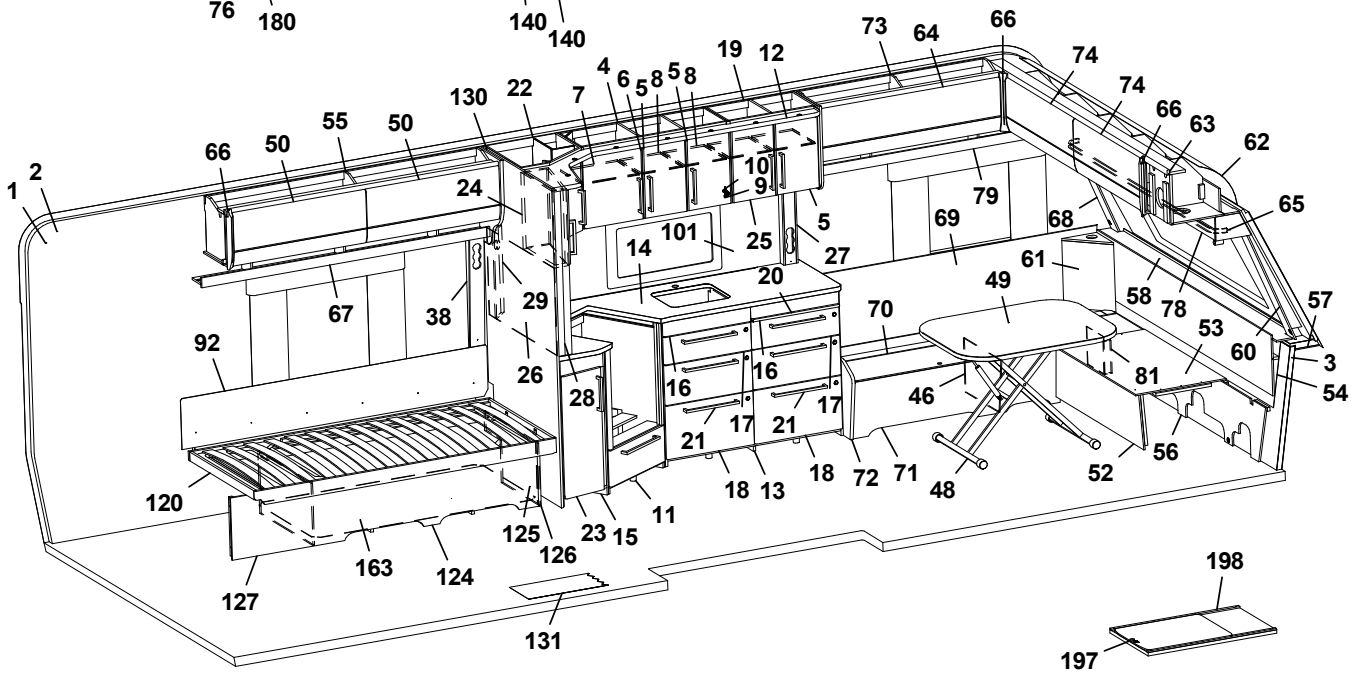
73 64 66 74 74 66 63 62 19 12 4 6 5 8 5 8 130 22 7 55 50 50 66 50 1 2 24 10 9 5 101 25 27 14 20 69 79 68 65 61 49 58 78 57 53 60 3 54 81 46 70 92 67 38 29 26 28 16 16 17 21 17 21 18 13 18 72 71 48 52 56 120 125 126 23 15 11 163 124 127 131 198 197

Pos Fig	Det. nr Part. No	Ingår Fitted	OBS!! Ange alltid årsmodell vid beställning av inredning Benämning	OBS!! Specify always year of model when ordering equipment Description
--	350571	x	Gångjärn d:o	Hinge d:o
56	340520	x	Stöd sittgrupp	Support
57	215275	x	Hylla front kpl. L=2366	Shelf front cpl. L=2366
58	345285	x	Front/hylla kpl.	Front/shelf cpl.
--	345362	x	Front/hylla kpl. med belysning "Björn"	Front/shelf cpl. with lightning "Bear"
59	345953	x	Hörn sittgrupp H	Corner R
--	345951	x	Hörn sittgrupp H med ø 60 urttag	Corner R with ø 60 hole
--	345949	x	Hörn sittgrupp H med ø 85 urttag	Corner R with ø 85 hole
60	345085	x	Hörn front H	Front corner R
61	345951	x	Hörn sittgrupp V med ø 60 urttag	Corner L with ø 60 hole
--	345949	x	Hörn sittgrupp V med ø 85 urttag	Corner L with ø 85 hole
62	216067	x	Täckskiva radie fram 1x380x2360	Cover plate radius front 1x380x2360
--	313884	x	List plast radie L=2379	List L=2379
63	345727	x	Skåp gavel fram L=2360 (Alpinvit)	Cupboard upper front L=2360 (Alpine white)
--	350571	x	Gångjärn d:o	Hinge d:o
64	345781	x	Lucka överskåp (Alpinvit)	Door, cupboard upper (Alpine white)
65	350349	x	Skena gardin L=1920	Curtain rod L=1920
66	345869	x	Hörn inredning	Corner
67	343213	x	Hyllpaket V/H B L=1815	Shelf rear L/R L=1815
68	345084	x	Hörn front V	Front corner L
69	346310	x	Värmespalt V fram	Air gap L.F.
70	346013	x	Lock bäddlåda V F	Cover bed box L.F
--	319024	x	Matta grå textil m. tejp d:o	Carpet gray textile with tape d:o
71	339502	x	Front bäddlåda V F	Front bed box L.F
72	345933	x	Gavel bäddlåda V F	Gable bed box L.F
73	346315	x	Överskåp V F L=1202 (Alpinvit)	Cupboard upper front L L=1202 (Alpine white)
--	350571	x	Gångjärn d:o	Hinge d:o
74	345779	x	Lucka överskåp (Alpinvit)	Door, cupboard upper (Alpine white)
75	347502	x	Vägg kyl V	Wall refrigerator L
76	350473	x	Handtag knopp	Handle knob
77	331238M	x	Nisch, vikdörr	Niche folding door
78	345930	x	Hyllpaket fram L=2360	Shelf front L=2360
79	346324	x	Hyllpaket V F L=1481	Shelf front L L=1481
80	345792	x	Hyllpaket H F L=1218	Shelf Front R L=1218
81	346080	x	Täckfront	Cover front
82	347505	x	Hylla under kyl	Shelf refrigerator
83	342309	x	Bakstycke stopp kyl	Back cupboard
84	310325	x	Trådback vit 85x427x427	Tray 85x427x427
--	350760	x	Glidlist trådback (säljes i par)	Sliding strip tray (pair)
--	347802	x	List d:o	List d:o
85	342306	x	List folierad L = 528	List foiled L = 528
86	347500	x	Vägg kyl H	Wall refrigerator R
87	331593M	x	Vägg garderob H	Wall wardrobe R
88	331279M	x	Hylla garderob övre	Shelf wardrobe upper
89	331274M	x	Hylla garderob nedre	Shelf wardrobe lower
90	346270	x	Överskåp gavel H B L=927 (Alpinvit)	Cupboard upper rear R L=927 (Alpine white)
--	345774	x	Lucka, överskåp d:o (Alpinvit)	Door d:o (Alpine white)
--	350571	x	Gångjärn d:o	Hinge d:o
91	346334	x	Hyllpaket H B L=930	Shelf rear R L=930
92	338121	x	Värmespalt u. tyg	Air gap without fabric
			M= Metervara	M= On the metre

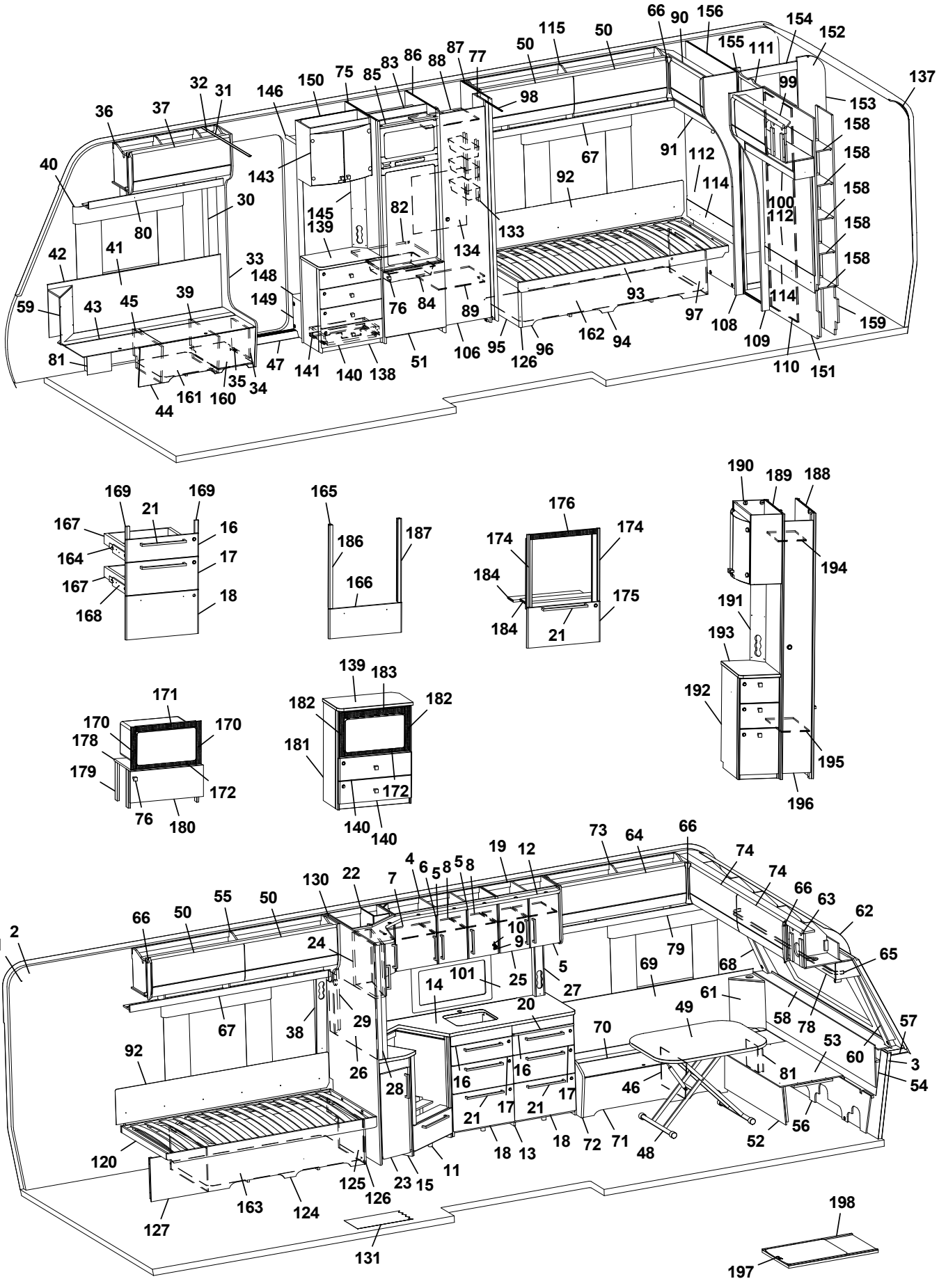
1 2 3 4 5 6 7 8 9 10 11 12 13 14 15 16 17 18 19 20 21 22 23 24 25 26 27 28 29 30 31 32 33 34 35 36 37 38 39 40 41 42 43 44 45 46 47 48 49 50 51 52 53 54 55 56 57 58 59 60 61 62 63 64 65 66 67 68 69 70 71 72 73 74 75 76 77 78 79 80 81 82 83 84 85 86 87 88 89 90 91 92 93 94 95 96 97 98 99 100 101 106 108 109 110 111 112 114 115 120 124 125 126 127 130 131 133 134 137 138 139 140 141 143 145 146 148 149 150 151 152 153 154 155 156 158 159 160 161 162 163 165 166 167 168 169 170 171 172 174 175 176 178 179 180 181 182 183 184 186 187 188 189 190 191 192 193 194 195 196 197 198

Pos Fig	Det. nr Part. No	Ingår Fitted	OBS!! Ange alltid årsmodell vid beställning av inredning Benämning	OBS!! Specify always year of model when ordering equipment Description
--	350593	x	Tyg värmespalt (Sara Greige)	Fabric air gap (Sara Greige)
--	350602	x	Tyg värmespalt (Velvet Greige)	Fabric air gap (Velvet Greige)
93	342616	x	Sängram H u. ribbotten	Bed bottom R without laths
--	325342	x	Ribbotten kpl. d:o	Laths bottom cpl. d:o
--	314211	x	Ribba sängbotten L=820 B=63	Lath bed bottom L=820 B=63
--	312046	x	Band t. ribbotten	Band for laths bottom
94	345186	x	Sänglåda kpl. H	Bed box cpl. R
--	167880	x	Regel 17,5x55x1680	Wood lath pine 17,5x55x1680
95	340247	x	Gavel säng främre	Gable bed front
96	339481	x	Front säng	Front bed
97	340211	x	Gavel säng bakre	Gable bed rear
98	314917	x	Skena draperi L=1190	Drapery rail L=1190
99	346261	x	Överskåp V B L=927 (Alpinvit)	Cupboard upper rear L L=927 (Alpine white)
--	345774	x	Lucka, överskåp d:o (Alpine white)	Door d:o (Alpine white)
--	350571	x	Gångjärn d:o	Hinge d:o
100	346335	x	Hyllpaket V B L=930	Shelf rear L L=930
101	346333-F	x	Köksskiva vägg, Svart fiskben	Protection kitchen, Black fishbone
--	346333-M	x	Köksskiva vägg, Marmor	Protection kitchen, Marble
--	346333-S	x	Köksskiva vägg, Sten	Protection kitchen, Stone
106	342702	x	Dörr kpl. m. tryckknapp 415x1850	Door cpl. with pushlock 415x1850
--	342704	x	Dörr kpl. m. vridknopp 415x1850	Door cpl. with knob 415x1850
108	346259	x	Front H vägg tvättrum	Front washroom R
109	346260	x	Front V vägg tvättrum	Front washroom L
110	346250	x	Skjutdörr tvättrum	Sliding Door, washroom
111	346103	x	List skjutdörr	List sliding door
--	316030	x	Skena skjutdörr	Rail sliding door
--	350588	x	Kloss d:o	Block d:o
112	346178	x	Sänggavel kpl. m. tyg (Sara Greige)	Headboard cpl. with fabric (Sara Greige)
--	346179	x	Sänggavel kpl. m. tyg (Velvet Greige)	Headboard cpl. with fabric (Velvet Greige)
114	344704	x	Värmespalt kpl.	Air gap cpl.
115	345959	x	Överskåp H B L=1747 (Alpinvit)	Cupboard upper rear R L=1747 (Alpine white)
--	350571	x	Gångjärn d:o	Hinge d:o
120	342617	x	Sängram V u. ribbotten	Bed bottom L without laths
--	325342	x	Ribbotten kpl. d:o	Laths bottom cpl. d:o
--	314211	x	Ribba sängbotten L=820 B=63	Lath bed bottom L=820 B=63
--	312046	x	Band t. ribbotten	Band for laths bottom
124	340218	x	Sänglåda kpl. V	Bed box cpl. L
--	315203	x	Regel 17,5x55x1415	Wood lath pine 17,5x55x1415
125	340219	x	Gavel säng främre	Gable bed front
127	339486	x	Front säng	Front bed
128	340204	x	Gavel säng bakre	Gable bed rear
130	345279	x	Vägg, kök	Wall, kitchen
131	319393	x	Matta golv, antik planka	Carpet floor, antique plank
133	319759	x	Korg, garderob	Basket, wardrobe
--	335802	x	List för korgar	List för baskets
134	336261	x	Täckskiva exp.kärl	Cover expansion vessel
137	216066	x	Täckskiva radie bak 1x275x2360	Cover plate radius back 1x275x2360
--	313884	x	List plast radie L=2379	List L=2379
138	347532	x	TV-bänk kpl. u. skiva	TV-bench cpl. without board
139	347507	x	Skiva TV-bänk	Board TV-bench
			M= Metervara	M= On the metre

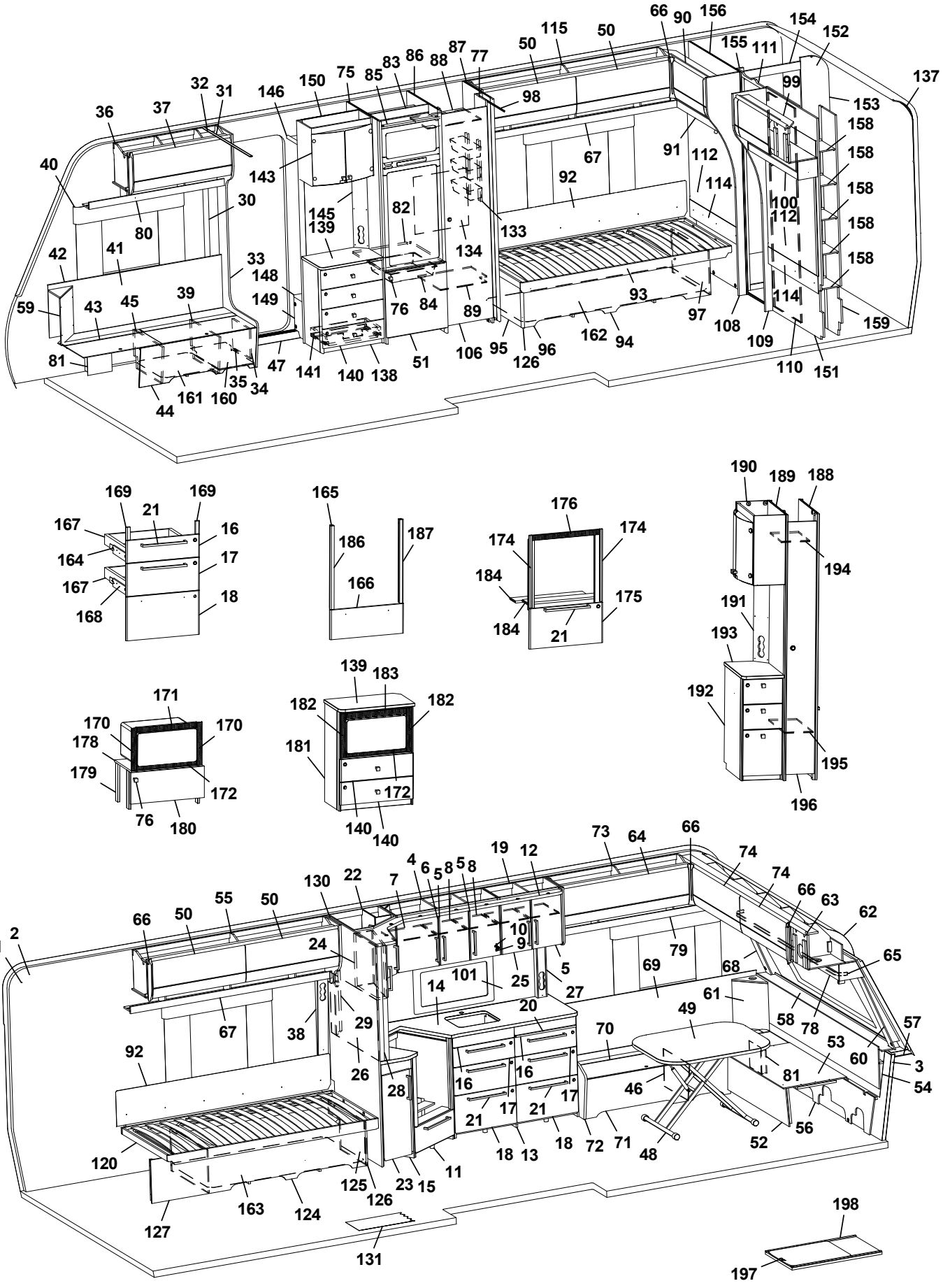
1 2 3 4 5 6 7 8 9 10 11 12 13 14 15 16 17 18 19 20 21 22 23 24 25 26 27 28 29 30 31 32 33 34 35 36 37 38 39 40 41 42 43 44 45 46 47 48 49 50 51 52 53 54 55 56 57 58 59 60 61 62 63 64 65 66 67 68 69 70 71 72 73 74 75 76 77 78 79 80 81 82 83 84 85 86 87 88 89 90 91 92 93 94 95 96 97 98 99 100 101 106 108 109 110 111 112 114 115 120 124 125 126 127 130 131 133 134 137 138 139 140 141 143 145 146 148 149 150 151 152 153 154 155 156 158 159 160 161 162 163 165 166 167 168 169 170 171 172 174 175 176 178 179 180 181 182 183 184 186 187 188 189 190 191 192 193 194 195 196 197 198

Pos Fig	Det. nr Part. No	Ingår Fitted	OBS!! Ange alltid årsmodell vid beställning av inredning Benämning	OBS!! Specify always year of model when ordering equipment Description
140	347083	x	Lådförstycke	Drawer front
141	20-900302	x	Pentrylåda 273x500	Drawer pentry 273x500
--	07-800039	x	Rullskena H d:o	Roller rail R d:o
--	07-800038	x	Rullskena V d:o	Roller rail L d:o
143	345981	x	Skåp bar kpl.	Coctail cabinet cpl.
--	330180	x	Hylla hållare flaskor	Shelf bottle holder
--	345998	x	Lucka H d:o	Door R d:o
--	345997	x	Lucka V d:o	Door L d:o
--	318379	x	Gångjärn d:o	Hinge d:o
--	318380	x	Täckhatt d:o	Cover d:o
--	312588	x	Platta gångjärn d:o	Plate hinge d:o
145	343721	x	Front eluttag	Front outlet
146	331910M	x	Hylla garderob övre	Shelf
148	319866	x	Hylla insteg	Shelf
149	336618	x	Front hylla garderob	Front
150	343654	x	Vägg instegsgarderob	Wall wardrobe
151	339227	x	Vägg tvättrum	Wall washroom
152	345161	x	Vägg tvättrum kpl.	Wall washroom cpl.
--	332955M	x	Tröskel	Threshold
--	318654	x	Tröskel aluminium d:o	Threshold aluminium d:o
153	345163	x	Vägg tvättrum	Wall washroom
154	345162	x	Överbit tvättrum	Overlap washroom
155	345164	x	List poppel 15x63x1948	List 15x63x1948
156	339228	x	Vägg tvättrum	Wall washroom
158	331894M	x	Hylla	Shelf
159	337075	x	Vägg garderob H	Wall wardrobe R
160	350390	x	Plåt skofack	Plate shoe compartment
161	343594	x	Luftspalt H-fram	Air gap R front
162	343596	x	Luftspalt sänglåda	Air gap bed box
163	346710	x	Luftspalt sänglåda	Air gap bed box
164	347012	x	Monteringssats kpl. lådor (Alpinvit)	Mounting kit cpl. drawers (Alpine white)
--	343471	x	Monteringssats kpl. lådor (Mekong)	Mounting kit cpl. drawers (Mekong)
165	347075	x	Monteringssats kpl. ugn (Alpinvit)	Mounting kit cpl. oven (Alpine white)
--	347076	x	Monteringssats kpl. ugn (Mekong)	Mounting kit cpl. oven (Mekong)
166	346971	x	Lucka (Alpinvit)	Door (Alpine white)
--	346972	x	Lucka (Mekong)	Door (Mekong)
167	317514	x	Låda 480x500	Drawer 480x500
168	317382	x	Glidskena låda H	Slide bar, drawer R
--	350221	x	Glidskena låda V	Slide bar, drawer L
--	801701	x	Skruv 6x16 d:o	Screw 6x16 d:o
169	336092	x	Passbit 16x30x95 (Mekong)	Gauge block 16x30x95 (Mekong)
170	402108	x	Galler vent. mikro 38x318	Grating vent. micro 38x318
171	402109	x	Galler vent. mikro 38x448	Grating vent. micro 38x448
172	402110	x	Galler vent. mikro 33x448	Grating vent. micro 33x448
174	342139	x	List L=538 (diskbänk induktion)	List (kitchen sink induction) L=538
175	346803	x	Lucka (diskb. induktion) 299x550 (Alpinvit)	Door (kitch. sink induct.) 299x550 (Alpine white)
--	343392	x	Lucka (diskb. induktion) 299x550 (Mekong)	Door (kitch. sink induct.) 299x550 (Mekong)
--	20-900302	x	Pentrylåda 273x500 d:o	Drawer pentry 273x500 d:o
--	07-800039	x	Rullskena H d:o	Roller rail R d:o
--	07-800038	x	Rullskena V d:o	Roller rail L d:o
			M= Metervara	M= On the metre

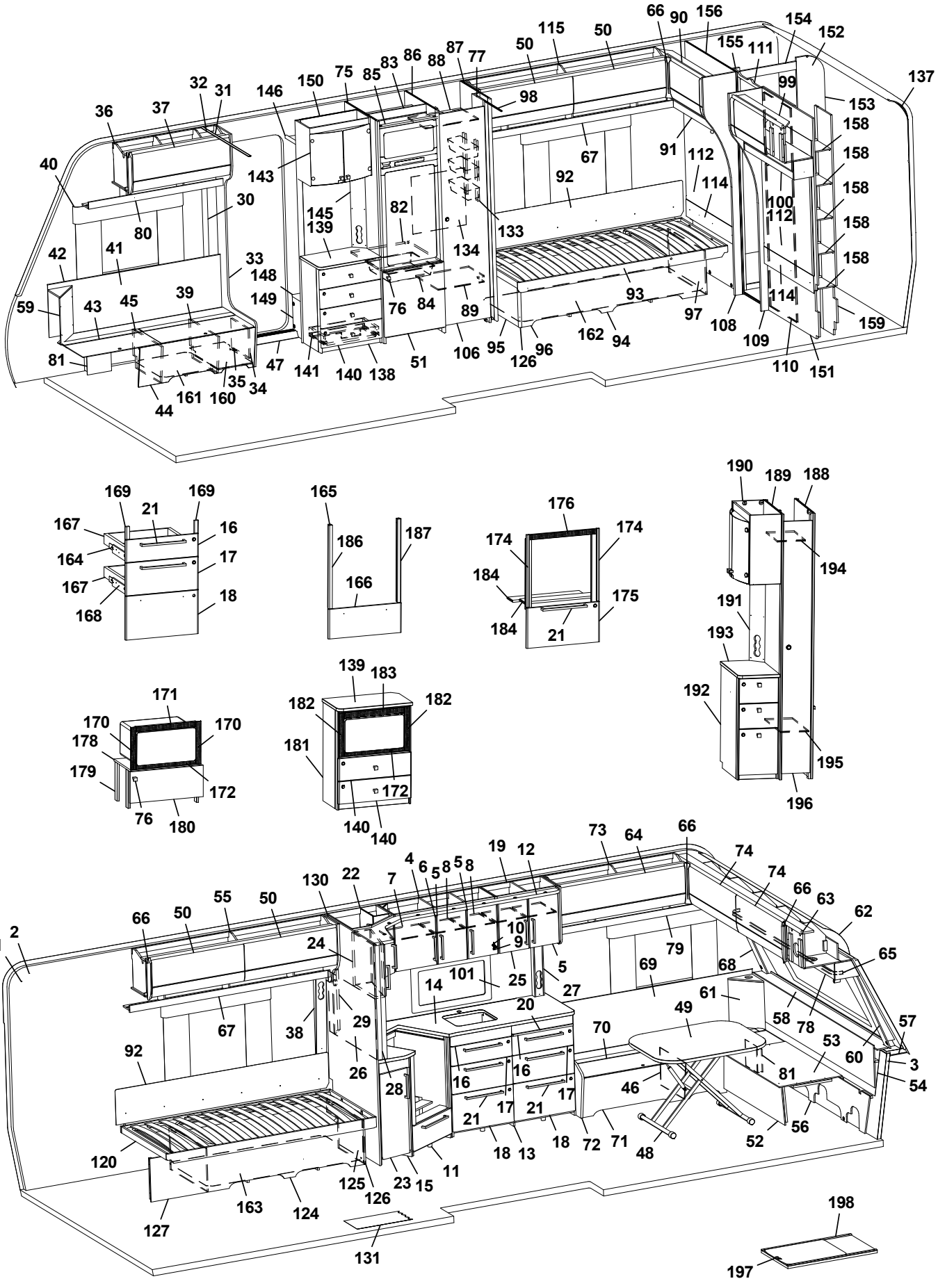
1 2 3 4 5 6 7 8 9 10 11 12 13 14 15 16 17 18 19 20 21 22 23 24 25 26 27 28 29 30 31 32 33 34 35 36 37 38 39 40 41 42 43 44 45 46 47 48 49 50 51 52 53 54 55 56 57 58 59 60 61 62 63 64 65 66 67 68 69 70 71 72 73 74 75 76 77 78 79 80 81 82 83 84 85 86 87 88 89 90 91 92 93 94 95 96 97 98 99 100 101 106 108 109 110 111 112 114 115 120 124 125 126 127 130 131 133 134 137 138 139 140 141 143 145 146 148 149 150 151 152 153 154 155 156 158 159 160 161 162 163 165 166 167 168 169 171 172 174 175 176 178 179 180 181 182 183 184 186 187 188 189 190 191 192 193 194 195 196 197 198

Pos Fig	Det. nr Part. No	Ingår Fitted	OBS!! Ange alltid årsmodell vid beställning av inredning Benämning	OBS!! Specify always year of model when ordering equipment Description
176	402107	x	Galler ugn (diskb. induktion) 35x503	Grating oven (kitch. sink induct.) 35x503
178	342316	x	Hylla mikro	Shelf
179	342315	x	List folierad L=283	List folierad L=283
180	343880	x	Lucka 228x550	Door 228x550
--	316799	x	Gångjärn d:o	Hinge d:o
--	312588	x	Platta gångjärn d:o	Plate hinge d:o
181	347533	x	Tv-bänk kpl. m. urtag för mikro	TV-bench cpl. with socket for microwave
182	350567	x	Galler vent. mikro 38x326	Grating vent. micro 38x326
183	350568	x	Galler vent. mikro 46x448	Grating vent. micro 46x448
184	346947	x	Skiva distans	Sheet distance
186	346950	x	Passbit V	Gauge block
187	346949	x	Passbit H	Gauge block R
188	344383	x	Vägg garderob kpl.	Wall wardrobe cpl.
189	344384	x	Vägg garderob kpl.	Wall wardrobe cpl.
190	345982	x	Skåp bar kpl.	Coctail cabinet cpl.
--	330180	x	Hylla hållare flaskor	Shelf bottle holder
--	345997	x	Lucka H d:o	Door R d:o
--	345998	x	Lucka V d:o	Door L d:o
--	318379	x	Gångjärn d:o	Hinge d:o
--	318380	x	Täckhatt d:o	Cover d:o
--	312588	x	Platta gångjärn d:o	Plate hinge d:o
191	344387	x	Front el-uttag 130x665	Front outlet 130x665
192	346256	x	Hurts kpl. u. skiva	Cupboard cpl. without board
193	346074	x	Skiva hurts	Board, cupboard
194	343092	x	Hylla garderob övre	Shelf wardrobe upper
195	343089	x	Hylla garderob nedre	Shelf wardrobe lower
196	344385	x	Dörr garderob 205x1850	Door wardrobe 205x1850
197	341192	x	Utdragsskiva bord 450x550	Sliding leaf 450x550
198	341193	x	Låda utdragsskiva	Box sliding leaf
			M= Metervara	M= On the metre

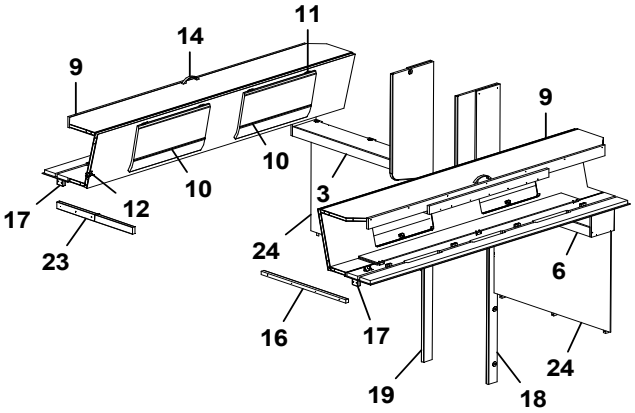
11
14
9
9
10
10
3
17
12
23
24
6
16
17
19
18
24

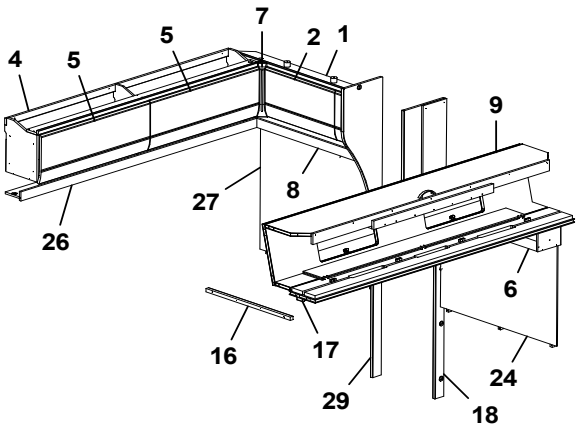
7
5
2
1
4
5
9
8
27
26
6
16
17
29
18
24

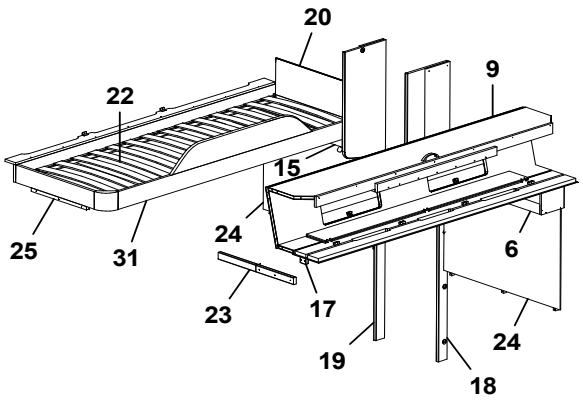
20
9
22
15
24
6
25
31
23
17
19
18
24

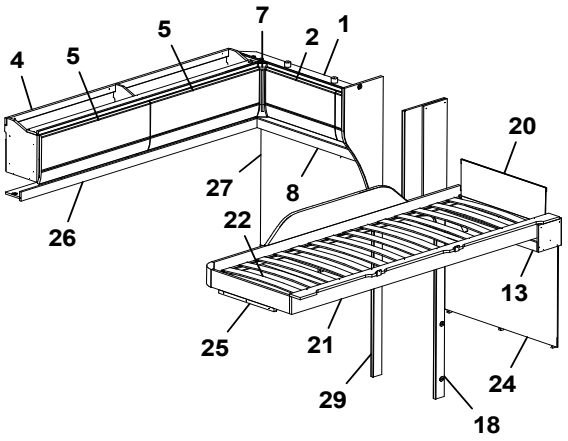
7
5
2
1
4
5
20
27
8
26
22
13
25
21
29
18
24

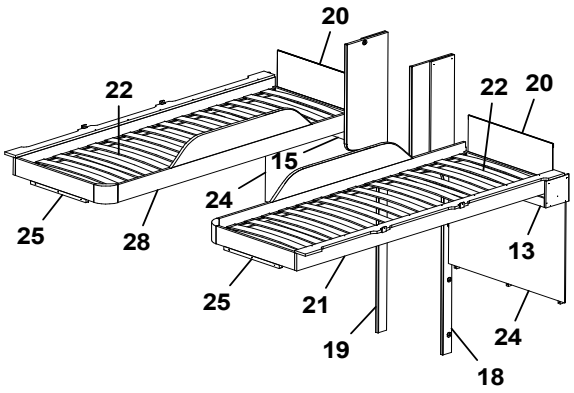
20
22
22
20
15
24
25
28
13
25
21
19
24
18

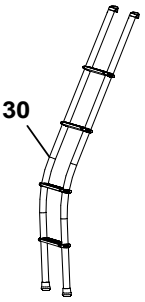
30

Pos Fig	Det. nr Part. No	Ingår Fitted	OBS!! Ange alltid årsmodell vid beställning av inredning Benämning	OBS!! Specify always year of model when ordering equipment Description
1	346270	x	Skåp gavel bak H L=927 (Alpinvit)	Cupboard upper R L=927 (Alpine white)
--	350571	x	Gångjärn d:o	Hinge d:o
2	345774	x	Lucka (Alpinvit)	Door (Alpine white)
3	346340	x	Hyllpaket L=927 (u. högtalare)	Shelf L=927 (without speaker)
--	346341	x	Hyllpaket L=927 (m. högtalare)	Shelf L=927 (with spekaer)
4	345959	x	Överskåp L=1737 (Alpinvit)	Cupboard upper L=1737 (Alpine white)
--	350571	x	Gångjärn	Hinge
5	345777	x	Lucka (Alpinvit)	Door (Alpine white)
6	346338	x	Hyllpaket L=927 (u. högtalare)	Shelf L=927 (without speaker)
--	346339	x	Hyllpaket L=927 (m. högtalare)	Shelf L=927 (with spekaer)
7	345869	x	Hörn inredning	Corner
8	346334	x	Hyllpaket L=930 (u. högtalare)	Shelf L=930 (without speaker)
--	346335	x	Hyllpaket L=930 (m. högtalare)	Shelf L=930 (with spekaer)
9	346226	x	Överbäddskåp L=1980	Upper bed L=1980
--	339839	x	Regel låsning d:o	Lock bar d:o
--	375813	x	Rasskydd ö-bäddskåp	Protective plate
10	345774	x	Lucka (Alpinvit)	Door (Alpine white)
11	860402	x	Gångjärn	Hinge
12	860405	x	Gångjärn	Hinge
13	346342	x	Hyllpaket L= 927 (u. högtalare)	Shelf L= 927 (without speaker)
--	346343	x	Hyllpaket L= 927 (m. högtalare)	Shelf L= 927 (with spekaer)
14	350129	x	Handtag	Handle
15	346344	x	Hyllpaket L= 927 (u. högtalare)	Shelf L=927 (without speaker)
--	346345	x	Hyllpaket L= 927 (m. högtalare)	Shelf L=927 (with spekaer)
16	331698M	x	Bärregel 22x22x670	Bearing rail 22x22x670
17	331701M	x	Kloss bärregel	Block bearing rail
18	344188	x	Front vägg tvättrum	Front washroom
19	344189	x	Front Vägg tvättrum	Front washroom
20	321209	x	Värmespalt gavel	Air gap gable
--	350594	x	Tyg värmespalt (Sara Greige)	Fabric air gap (Sara Greige)
--	350603	x	Tyg värmespalt (Velvet Greige)	Fabric air gap (Velvet Greige)
21	336381	x	Sängram vån.säng V u. ribbotten	Bed bottom without laths
22	325430	x	Ribbotten kpl.	Laths bottom cpl.
--	311985	x	Ribba sängbotten L=718 B=63	Lath bed bottom L=718 B=63
--	312046	x	Band t. ribbotten	Band for laths bottom
23	332661M	x	Bärregel	Bearing rail
24	346182	x	Sänggavel kpl. med tyg (Sara Greige)	Headboard cpl. with fabric (Sara Greige)
--	346183	x	Sänggavel kpl. med tyg (Velvet Greige)	Headboard cpl. with fabric (Velvet Greige)
25	331961M	x	Bärregel L=440	Bearing rail L=440
26	343213	x	Hyllpaket L=1815	Shelf L=1815
27	346178	x	Sänggavel kpl. med tyg (Sara Greige)	Headboard cpl. with fabric (Sara Greige)
--	346179	x	Sänggavel kpl. med tyg (Velvet Greige)	Headboard cpl. with fabric (Velvet Greige)
28	336714	x	Sängram vån.säng H u. ribbotten	Bed bottom without laths
29	346259	x	Front Vägg tvättrum	Front washroom
30	350534	T	Stege ö-bäddsskåp	Ladder upper bed
			M= Metervara	M= On the metre

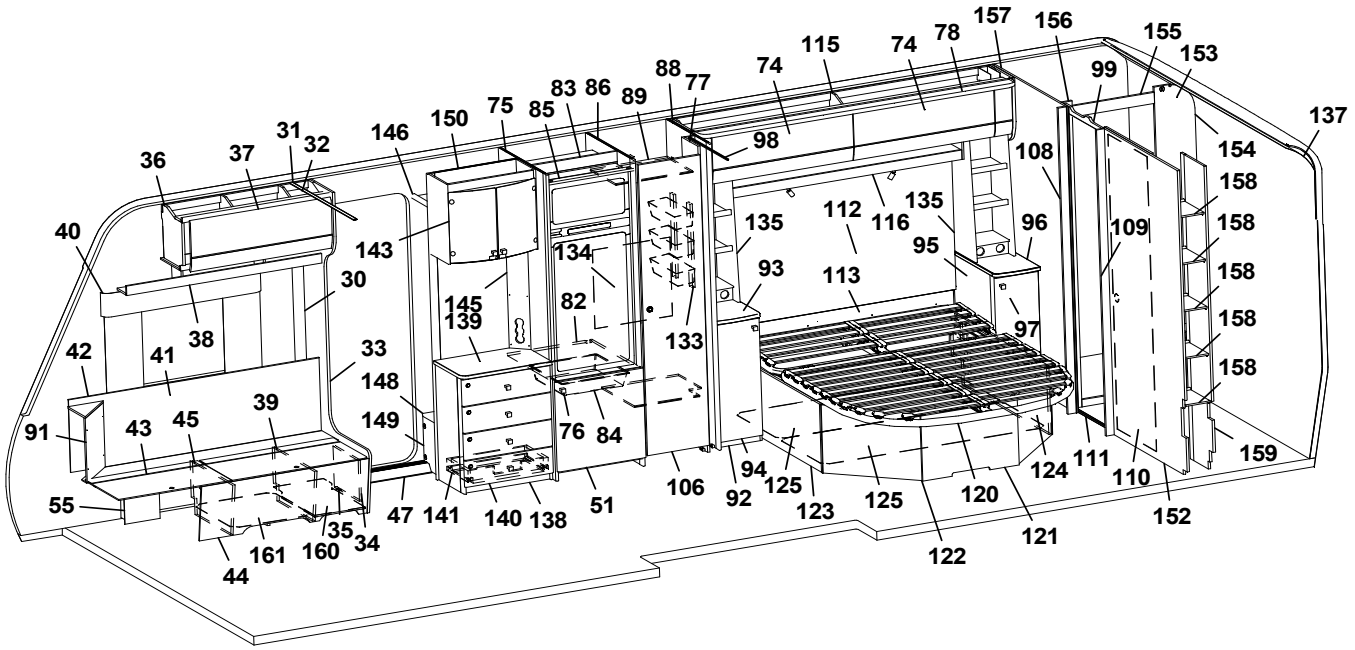
157
156
155
153
78
74
115
74
88
77
99
137
83
86
89
75
85
150
146
31
32
37
36
98
154
158
108
40
143
135
112
116
135
96
109
158
134
95
30
93
113
158
145
139
82
97
158
38
133
42
41
33
148
158
39
149
91
43
45
76
84
159
55
47
141
140
138
51
106
94
92
125
123
125
120
124
111
110
152
35
34
161
160
44
122
121

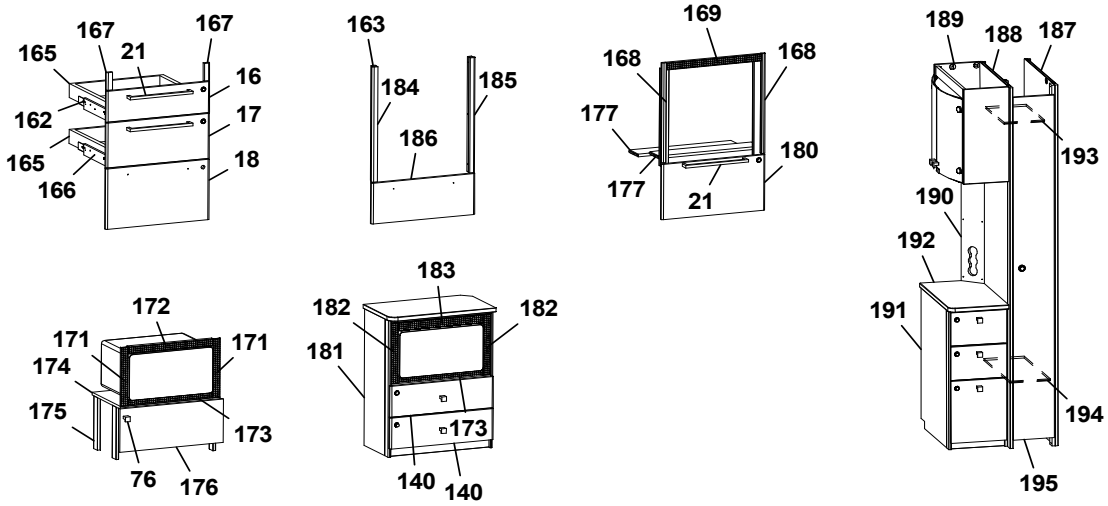
167
167
165
21
16
162
17
165
18
166
163
184
185
186
169
168
168
177
180
177
21
189
188
187
193
190
192
191
194
195
172
171
171
174
175
173
76
176
183
182
182
181
173
140
140

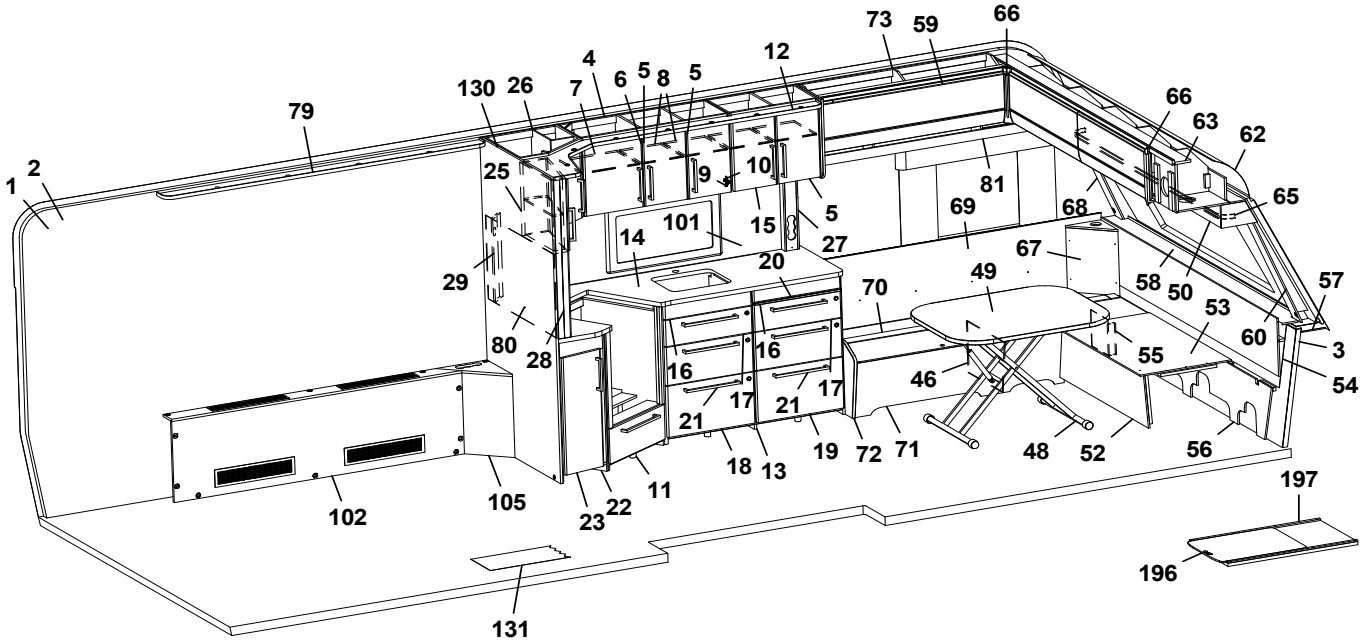
73
59
66
12
4
6
5
8
5
130
26
7
79
66
63
62
1
2
25
9
10
81
65
101
15
5
69
68
14
27
67
20
29
49
58
50
57
70
53
80
28
16
16
55
60
3
54
46
17
17
21
21
19
72
71
48
52
56
18
13
11
23
22
105
102
197
196
131

Pos Fig	Det. nr Part. No	Ingår Fitted	OBS!! Ange alltid årsmodell vid beställning av inredning Benämning	OBS!! Specify always year of model when ordering equipment Description
1	318657	M	Tapet vägg/tak	Wall paper
2	318584	M	Tejp tapet 20 mm	Tape, wall paper 20 mm
3	318585	M	Tejp tapet 60 mm	Tape, wall paper 60 mm
4	345986	x	Skåp kök L=924 kpl. (Alpinvit)	Cupboard kitchen L=924 cpl. (Alpine white)
--	346571	x	Skåp kök L=924 kpl. (Mekong)	Cupboard kitchen L=924 cpl. (Mekong)
5	346808	x	Lucka H (Alpinvit)	Door R (Alpine white)
--	343458	x	Lucka H (Mekong)	Door R (Mekong)
--	350471	x	Handtag d:o	Handle d:o
6	346819	x	Lucka V (Vit)	Door L (White)
--	343455	x	Lucka V (Mekong)	Door L (Mekong)
--	350471	x	Handtag d:o	Handle d:o
7	331385M	x	Hylla	Shelf
8	341681	x	Hylla	Shelf
9	311917	x	Gångjärn	Hinge
10	312588	x	Platta gångjärn	Plate hinge
11	346969	x	Diskbänk vinklad (Alpinvit)	Kitchen sink angled (Alpine white)
--	346970	x	Diskbänk vinklad (Mekong)	Kitchen sink angled (Mekong)
--	346998	x	Diskbänk vinklad induktion (Alpinvit)	Kitchen sink angled induction (Alpine white)
--	346999	x	Diskbänk vinklad induktion (Mekong)	Kitchen sink angled induction (Mekong)
12	346380	x	Ljusramp köksskåp L=1928	Light holder kitchen L=1928
13	346995	x	Diskbänk trädel u. skiva (Alpinvit)	Kitchen sink w/o board (Alpine white)
--	347008	x	Diskbänk trädel u. skiva (Mekong)	Kitchen sink w/o board (Mekong)
14	346974	x	Skiva diskbänk 902x1955	Board 902x1955
--	345803	x	Skiva diskbänk induktion, 902x1955	Board induction, 902x1955
15	346807	x	Lucka (Alpinvit)	Door (Alpine white)
--	343427	x	Lucka (Mekong)	Door (Mekong)
16	346799	x	Lådförstycke (Alpinvit)	Drawer front (Alpine white)
--	343412	x	Lådförstycke (Mekong)	Drawer front (Mekong)
--	317514	x	Låda 480x500 d:o	Drawer 480x500 d:o
--	317382	x	Glidskena låda H d:o	Slide bar, drawer R d:o
--	350221	x	Glidskena låda V d:o	Slide bar, drawer L d:o
17	346801	x	Lådförstycke (Alpinvit)	Drawer front (Alpine white)
--	343413	x	Lådförstycke (Mekong)	Drawer front (Mekong)
--	317514	x	Låda 480x500 d:o	Drawer 480x500 d:o
--	317382	x	Glidskena låda H d:o	Slide bar, drawer R d:o
--	350221	x	Glidskena låda V d:o	Slide bar, drawer L d:o
18	346802	x	Lucka (Alpinvit)	Door (Alpine white)
--	343414	x	Lucka (Mekong)	Door (Mekong)
--	20-900302	x	Pentrylåda 273x500 d:o	Drawer pentry 273x500 d:o
--	07-800039	x	Rullskena H d:o	Roller rail R d:o
--	07-800038	x	Rullskena V d:o	Roller rail L d:o
19	346804	x	Lucka (Alpinvit)	Door (Alpine white)
--	343634	x	Lucka (Mekong)	Door (Mekong)
--	315202	x	Gångjärn d:o	Hinge d:o
--	312588	x	Platta gångjärn d:o	Plate hinge d:o
20	341954	x	Skärbräda	Cutting board
21	350472	x	Handtag	Handle
22	346991	x	Utskjut diskbänk (Alpinvit)	Projection kitchen sink (Alpine white)
--	343406	x	Utskjut diskbänk (Mekong)	Projection kitchen sink (Mekong)
23	346809	x	Lucka (Alpinvit)	Door (Alpine white)
			M= Metervara	M= On the metre

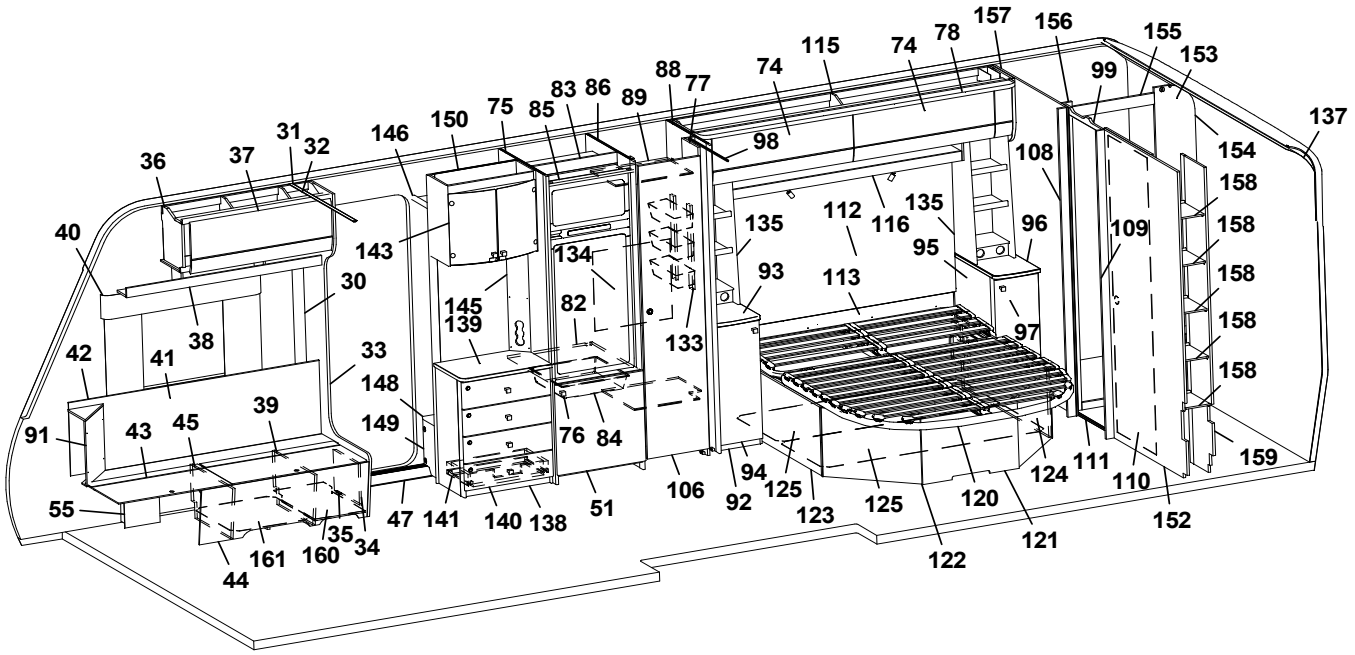
157
156
155
153
78
74
115
74
88
77
99
137
83
86
89
75
85
150
146
31
32
37
36
98
154
158
108
40
143
135
112
116
135
96
109
158
134
95
30
93
113
158
145
139
82
133
97
158
38
42
41
33
148
158
39
149
91
43
45
76
84
159
55
47
141
140
138
51
106
94
92
125
123
125
120
124
111
110
152
35
34
161
160
44
122
121

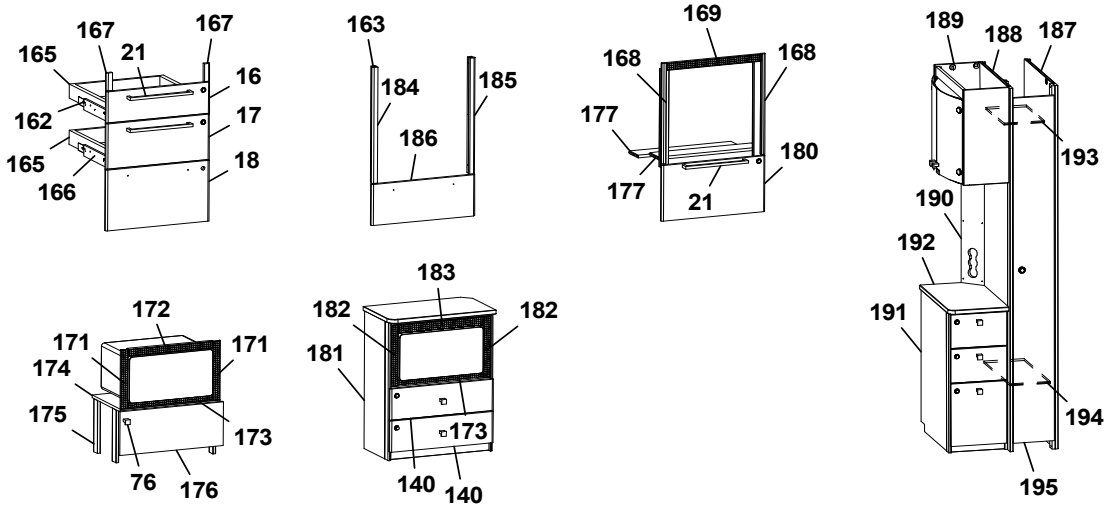
167
167
165
21
16
162
17
165
18
166
163
184
185
186
169
168
168
177
180
177
21
189
188
187
193
190
192
191
194
195
172
171
171
174
175
173
76
176
183
182
182
181
173
140
140

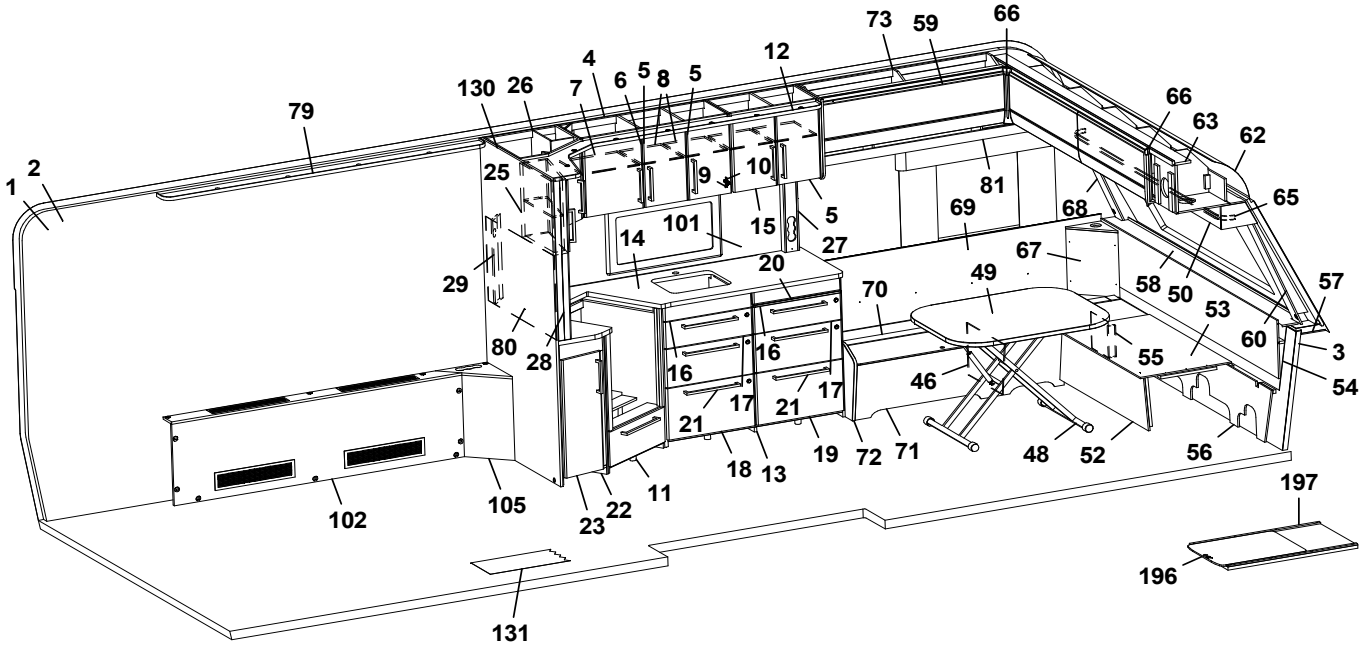
73
59
66
12
4
5
8
5
6
7
130
26
79
66
63
62
1
2
25
9
10
81
65
101
15
5
69
68
14
27
67
20
29
70
49
58
50
57
53
80
28
16
16
60
3
55
54
46
17
17
21
21
19
72
71
48
52
56
18
13
11
22
23
105
102
197
196
131

Pos Fig	Det. nr Part. No	Ingår Fitted	OBS!! Ange alltid årsmodell vid beställning av inredning Benämning	OBS!! Specify always year of model when ordering equipment Description
--	343380	x	Lucka (Mekong)	Door (Mekong)
--	350471	x	Handtag d:o	Handle d:o
24	346157	x	Skåp kök L=560 (Alpinvit)	Cupboard kitchen L=560 (Alpine white)
--	346479	x	Skåp kök L=560 (Mekong)	Cupboard kitchen L=560 (Mekong)
--	343479	x	Hylla d:o	Shelf d:o
25	346028	x	Skåp kök (Alpinvit)	Cupboard kitchen (Alpine white)
--	346444	x	Skåp kök (Mekong)	Cupboard kitchen (Mekong)
--	341856	x	Hylla d:o	Shelf d:o
--	346818	x	Lucka d:o (Alpinvit)	Door d:o (Alpine white)
--	343443	x	Lucka d:o (Mekong)	Door d:o (Mekong)
26	346030	x	Hörnskåp (Alpinvit)	Corner cupboard (Alpine white)
--	346443	x	Hörnskåp (Mekong)	Corner cupboard (Mekong)
--	346807	x	Lucka d:o (Alpinvit)	Door d:o (Alpine white)
--	343427	x	Lucka d:o (Mekong)	Door d:o (Mekong)
27	333289	x	Front eluttag	Front outlet
28	341727	x	Stolpe utskjut	Support bar
29	341985	x	Front eluttag	Front outlet
30	318962	x	List täck el-kabel B=45 L=2100	Cover strip B=45 L=2100
31	316270	x	List snäpp undre L=2379	List lower L=2379
32	316268	x	List snäpp övre L=2379	List upper L=2379
33	346566	x	Stolpe först. kpl. m. lucka	Support bar cpl. with door
34	343731	x	Lucka	Door
35	312589	x	Gångjärn	Hinge
36	345738	x	Överskåp H F L=939 (Alpinvit)	Cupboard upper front L L=939 (Alpine white)
--	350571	x	Gångjärn	Hinge
37	345780	x	Lucka överskåp (Alpinvit)	Door, cupboard upper (Alpine white)
38	345792	x	Hyllpaket H F L= 1218	Shelf front R L=1218
39	342494	x	Stöd bäddlåda HF	Support bed box
40	350348	x	Skena gardin L=1020	Curtain rod L=1020
41	345928	x	Värmespalt H fram	Air gap R.F.
42	319821	M	List kant mörkbrun	Strip, dark brown
43	346011	x	Lock bäddlåda H F	Cover bedbox R.F.
--	319024	x	Matta grå textil m. tejp d:o	Carpet gray textile with tape d:o
44	343085	x	Front bäddlåda H F	Front bed box R.F.
--	346003	x	Front bäddlåda H F (centraldammsugare)	Front bed box R.F. (central vacuum cleaner)
45	342495	x	Stöd bäddlåda HF	Support bed box
46	312826	x	Stöd bäddlåda VF	Support bed box
47	319891	x	Tröskel aluminium L=665	Threshold aluminium L=665
48	310083	x	Bordsstativ	Table stand
--	350716	x	Bordsstativ enpelar	Table stand single pillar
49	345945	x	Bordsskiva 800x1000	Table top 800x1000
50	345930	x	Hyllpaket fram L=2360	Shelf front L=2360
51	343736	x	Lucka H 550x570	Door R 550x570
--	316799	x	Gångjärn d:o	Hinge d:o
--	312588	x	Platta gångjärn d:o	Plate hinge d:o
52	331245	x	Front bäddlåda gavel	Front bed box gable
53	345923	x	Skiva rundsittgrupp	Sheet seat
54	340578	x	Värmespalt gavel fram	Air gap
55	346080	x	Täckfront	Cover front
56	340520	x	Stöd sittgrupp	Support
			M= Metervara	M= On the metre

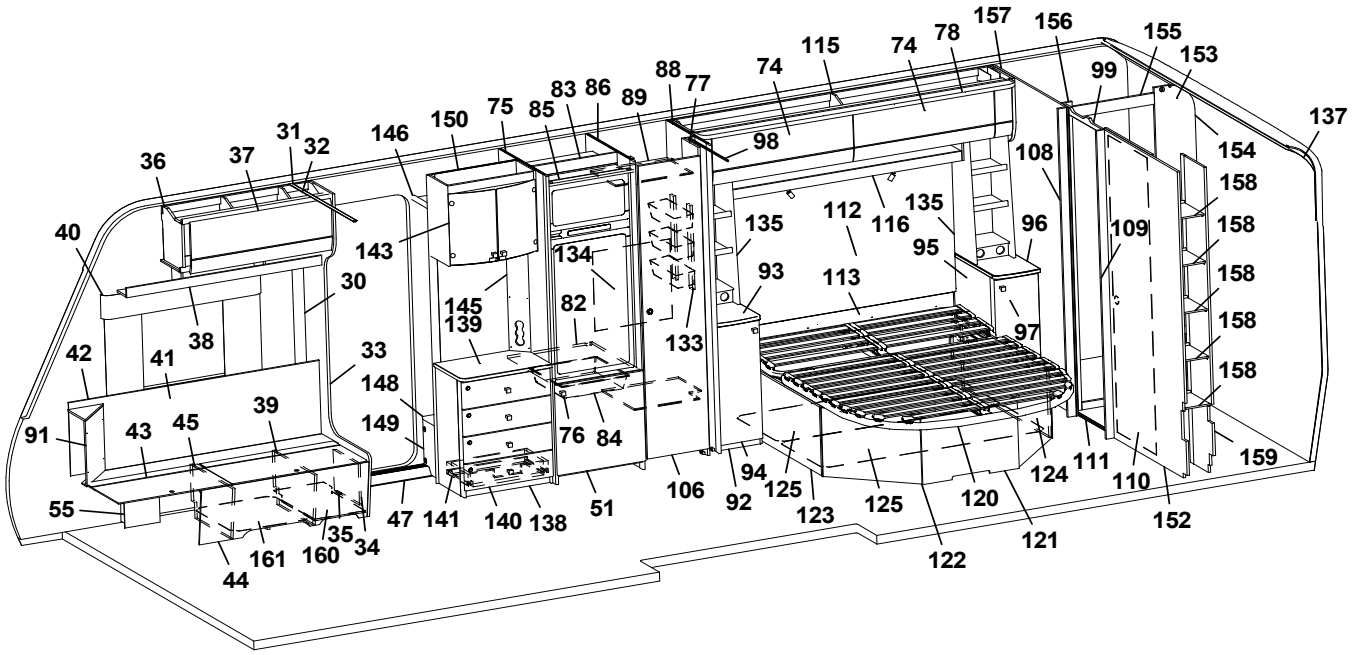
157
156
155
153
78
74
115
74
88
77
99
137
83
86
89
75
85
150
146
31
32
37
36
98
154
158
108
40
143
135
112
116
135
96
109
158
134
95
30
93
113
158
145
139
82
133
97
158
38
42
41
33
148
158
39
149
91
43
45
76
84
159
55
47
141
140
138
51
106
94
92
125
123
125
120
124
111
110
152
35
34
161
160
44
122
121

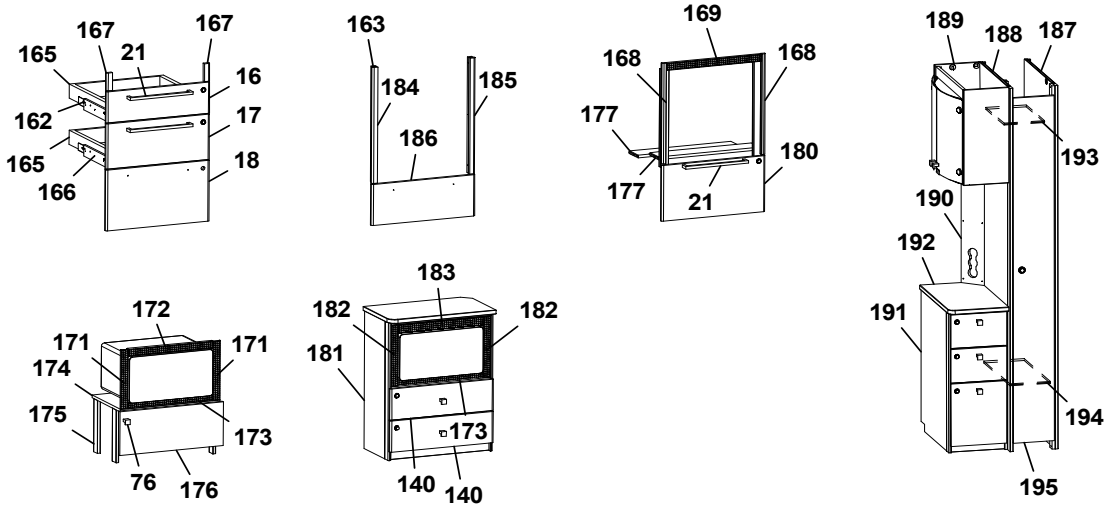
167
167
165
21
16
162
17
165
18
166
163
184
185
186
169
168
168
177
180
177
21
189
188
187
193
190
192
191
194
195
172
171
171
174
175
173
76
176
183
182
182
181
173
140
140

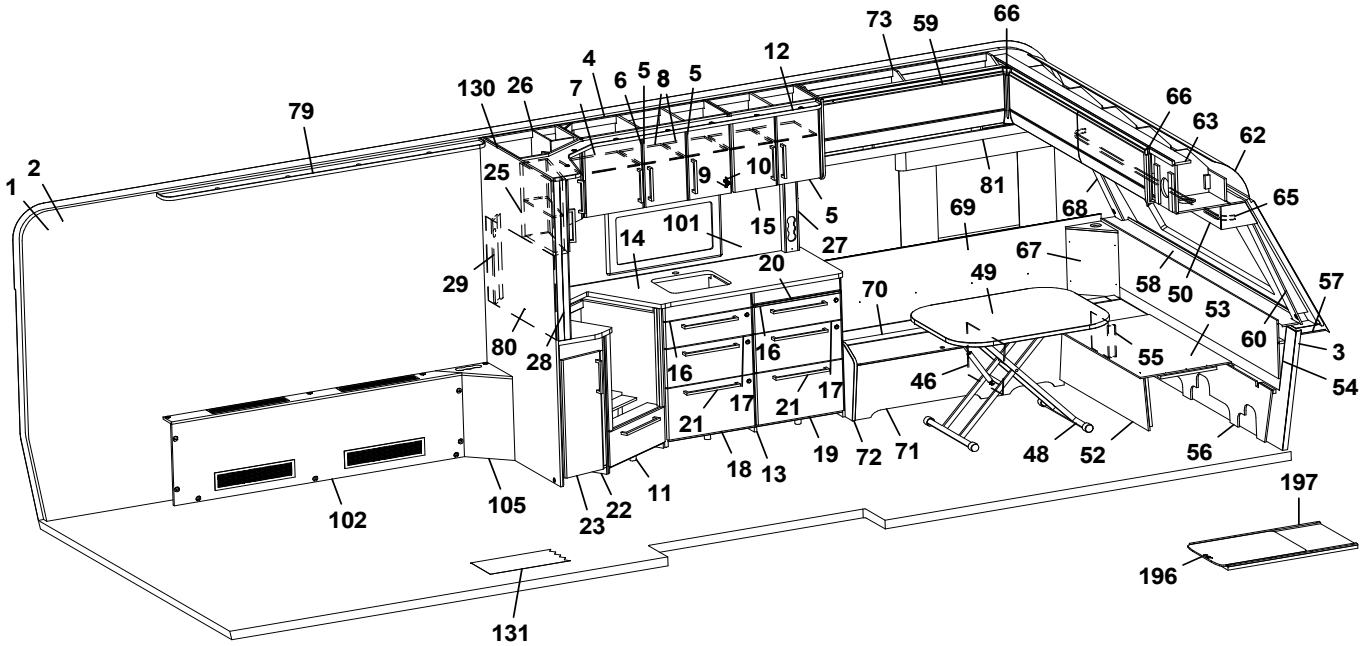
73
59
66
12
4
5
8
5
6
7
130
26
79
66
63
62
1
2
25
9
10
81
65
101
15
5
69
68
14
27
67
20
29
70
49
58
50
57
53
80
28
16
16
60
3
55
54
46
17
17
21
21
19
72
71
48
52
56
18
13
11
22
23
105
102
197
196
131

Pos Fig	Det. nr Part. No	Ingår Fitted	OBS!! Ange alltid årsmodell vid beställning av inredning Benämning	OBS!! Specify always year of model when ordering equipment Description
57	215275	x	Hylla front kpl. L=2366	Shelf front cpl. L=2366
58	345285	x	Front/hylla kpl.	Front/shelf cpl.
--	345362	x	Front/hylla kpl. med belysning "Björn"	Front/shelf cpl. with lightning "Bear"
59	345781	x	Lucka överskåp (Alpinvit)	Door, cupboard upper (Alpine white)
60	345085	x	Hörn front H	Front corner R
62	216067	x	Täckskiva radie fram 1x380x2360	Cover plate radius front 1x380x2360
--	313884	x	List plast radie L=2379	List L=2379
63	345727	x	Skåp gavel fram L=2360 (Alpinvit)	Cupboard upper, Front L=2360 (Alpine white)
--	350571	x	Gångjärn d:o	Hinge d:o
65	350349	x	Skena gardin L=1920	Curtain rod L=1920
66	345869	x	Hörn inredning	Corner
67	345951	x	Hörn sittgrupp V med ø 60 urttag	Corner L with ø 60 hole
--	345949	x	Hörn sittgrupp V med ø 85 urttag	Corner L with ø 85 hole
68	345084	x	Hörn front V	Front corner L
69	346310	x	Värmespalt V F	Air gap L.F
70	346013	x	Lock bäddlåda V F	Cover bed box L.F
--	319024	x	Matta grå textil m. tejp d:o	Carpet gray textile with tape d:o
71	339502	x	Front bäddlåda V F	Front bed box L.F
72	345933	x	Gavel bäddlåda V F	Gable bed box L.F
73	346315	x	Överskåp V F L=1202 (Alpinvit)	Cupboard upper Front L L=1202 (Alpine white)
--	350571	x	Gångjärn d:o	Hinge d:o
74	345779	x	Lucka överskåp (Alpinvit)	Door, cupboard upper (Alpine white)
75	347502	x	Vägg kyl V	Wall refrigerator L
76	350473	x	Handtag knopp	Handle knob
77	330767M	x	Nisch, vikdörr	Niche folding door
78	346425	x	Ljusramp L=1970	Light holder L=1970
79	345280	x	Ramp gardinupphängning L=2011	Holder curtains hanging L=2011
--	346488	x	Ljusramp L=2011	Light holder L=2011
80	341710-F	x	Köksskiva vägg, Svart fiskben	Köksskiva vägg, Svart fiskben
--	341710-M	x	Köksskiva vägg, Marmor	Köksskiva vägg, Marmor
--	341710-S	x	Köksskiva vägg, Sten	Köksskiva vägg, Stone
81	346324	x	Hyllpaket V F L=1481	Shelf front L L=1481
82	347505	x	Hylla under kyl	Shelf refrigerator
83	342309	x	Bakstycke stopp kyl	Back cupboard
80	310325	x	Trådback vit 85x427x427	Tray 85x427x427
--	350760	x	Glidlist trådback (säljes i par)	Sliding strip tray (pair)
--	347802	x	List d:o	List d:o
85	342306	x	List folierad L=528	List foiled L=528
86	347500	x	Vägg kyl H	Wall refrigerator R
88	334359M	x	Vägg garderob	Wall wardrobe
89	338797	x	Hylla garderob övre	Shelf wardrobe upper
90	338802	x	Hylla garderob nedre	Shelf wardrobe lower
91	345953	x	Hörn sittgrupp H	Corner R
--	345951	x	Hörn sittgrupp H med ø 60 urttag	Corner R with ø 60 hole
--	345949	x	Hörn sittgrupp H med ø 85 urttag	Corner R with ø 85 hole
92	346221	x	Hurts V kpl. u. skiva	Cupboard L cpl. without board
--	332508M	x	Hylla d:o	Shelf d:o
93	346087	x	Skiva hurts	Board cupboard
94	346817	x	Lucka 270x745 (Alpinvit)	Door 270x745 (Alpine white)
95	346222	x	Hurts H kpl. u. skiva	Cupboard R cpl. without board
			M= Metervara	M= On the metre

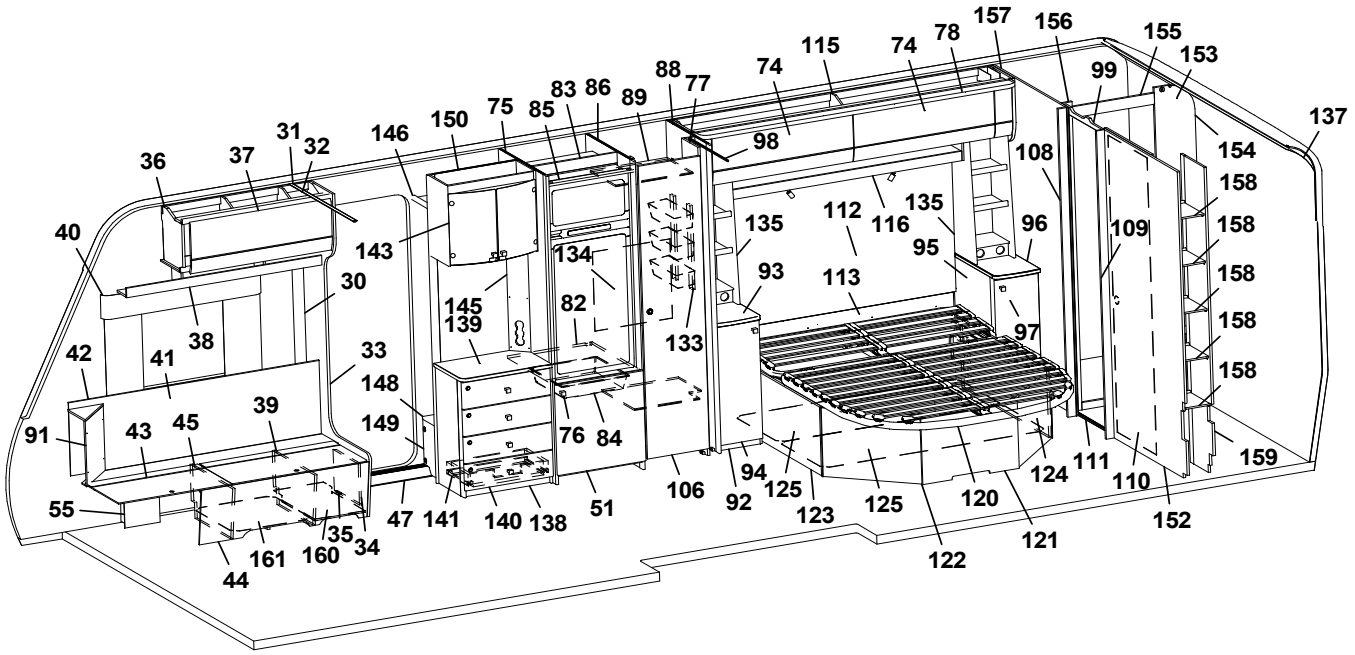
157
156
155
153
78
74
115
74
88
77
99
137
83
86
89
75
85
150
146
31
32
37
36
98
154
158
108
40
143
135
112
116
135
96
109
158
134
95
30
93
113
158
145
139
82
133
97
158
38
42
41
33
148
158
39
149
91
43
45
76
84
159
55
47
141
140
138
51
106
94
92
125
123
125
120
124
111
110
152
35
34
161
160
44
122
121

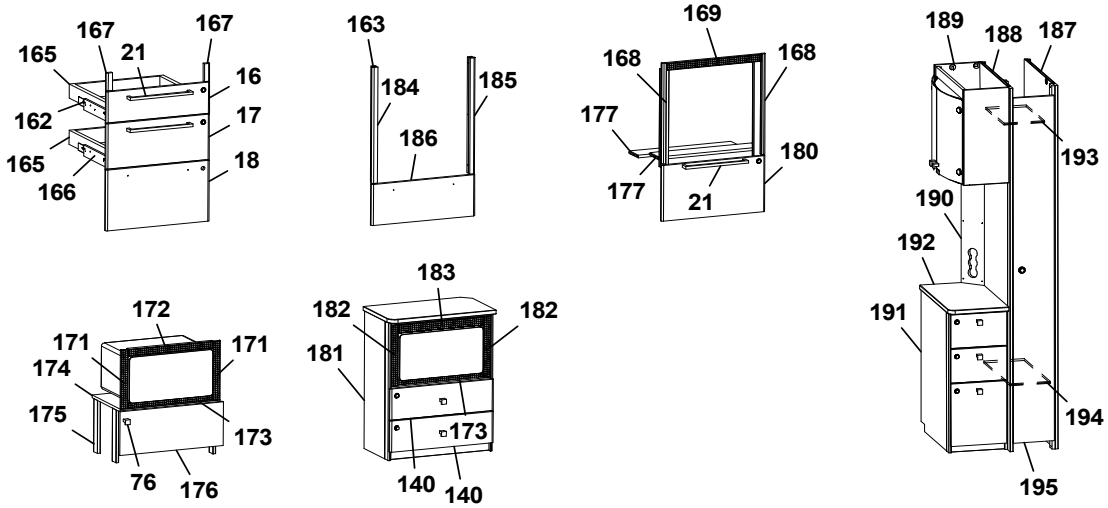
167
167
165
21
16
162
17
165
18
166
163
184
185
186
169
168
168
177
180
177
21
189
188
187
193
190
192
191
194
195
172
171
171
174
175
173
76
176
183
182
182
181
173
140
140

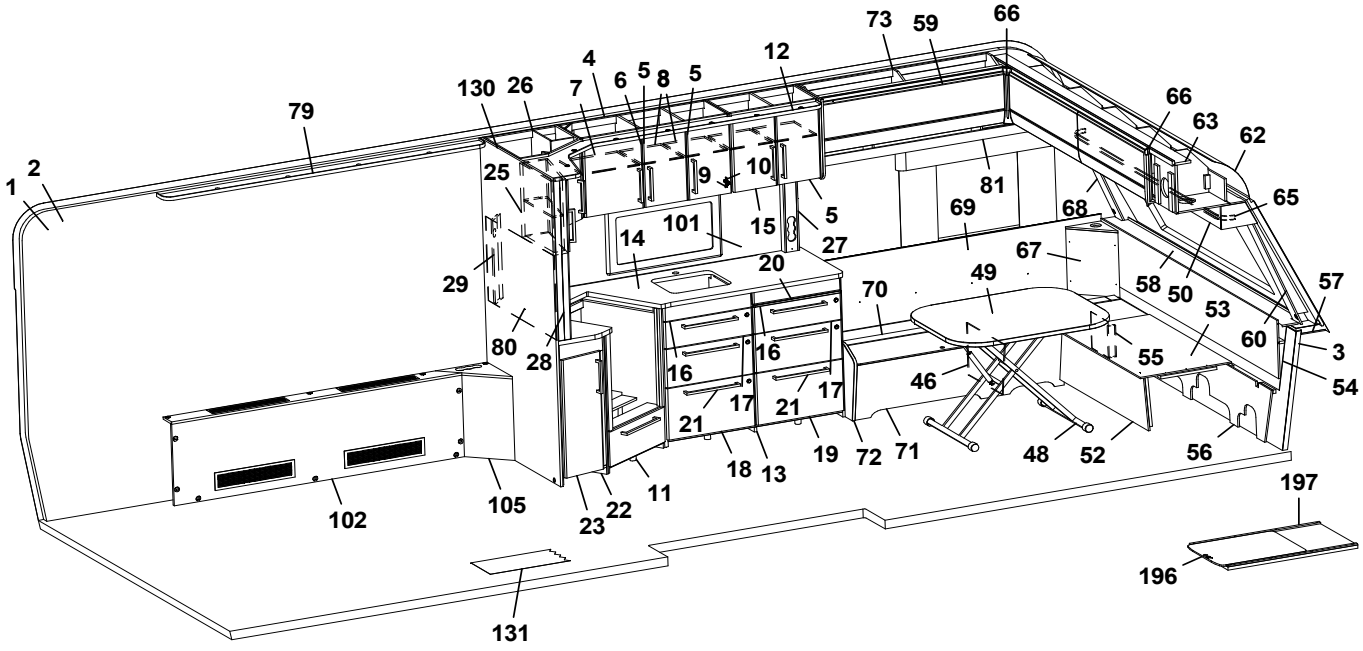
73
59
66
12
4
5
8
5
6
7
130
26
79
66
63
62
1
2
25
9
10
81
65
101
15
5
69
68
14
27
67
20
29
70
49
58
50
57
53
80
28
16
16
60
3
55
54
46
17
17
21
21
19
72
71
48
52
56
18
13
11
22
23
105
102
197
196
131

Pos Fig	Det. nr Part. No	Ingår Fitted	OBS!! Ange alltid årsmodell vid beställning av inredning Benämning	OBS!! Specify always year of model when ordering equipment Description
--	332508M	x	Hylla d:o	Shelf d:o
96	346086	x	Skiva hurts	Board cupboard
97	346815	x	Lucka 270x745 (Alpinvit)	Door 270x745 (Alpine white)
98	314917	x	Skena draperi L=1190	Drapery rail L=1190
99	346103	x	List tvättrum	List washroom
101	346333-F	x	Köksskiva vägg, Svart fiskben	Protection kitchen, Black fishbone
--	346333-M	x	Köksskiva vägg, Marmor	Protection kitchen, Marble
--	346333-S	x	Köksskiva vägg, Sten	Protection kitchen, Stone
102	337506	x	Front kpl.	Front cpl.
--	319018	x	Galler ventilation al. 110x500	Ventilation grille al. 110x500
--	319198	x	Galler ventilation al. 80x480	Ventilation grille al. 80x480
105	344680	x	Front	Front
106	338566	x	Dörr kpl. m. tryckknapp 405x1850	Door cpl. with pushlock 405x1850
--	339891	x	Dörr kpl. m. vridknopp 405x1850	Door cpl. with knob 405x1850
108	338649	x	Front vägg tvättrum	Front washroom
109	338648	x	Front vägg tvättrum	Front washroom
110	346250	x	Skjutdörr tvättrum	Sliding door washoom
111	346103	x	Skena skjutdörr	Curtain rod
--	350588	x	Kloss d:o	Block d:o
112	346176	x	Sänggavel kpl. med tyg (Sara Greige)	Headboard cpl. with fabric (Sara Greige)
--	346177	x	Sänggavel kpl. med tyg (Velvet Greige)	Headboard cpl· with fabric (Velvet Greige)
113	345548	x	Värmespalt	Air gap
115	346346	x	Överskåp H B L=1981 (Alpinvit	Cupboard upper rear R L=1981 (Alpine white)
--	350571	x	Gångjärn d:o	Hinge d:o
116	346394	x	Hyllpaket L=1465 (u. högtalare)	Shelf L=1465 (without speakers)
--	346395	x	Hyllpaket L=1465 (m. högtalare)	Shelf L=1465 (with speakers)
120	09-210228	x	Sängram kpl. m ribbotten	Bed bottom cpl. with laths
--	09-210228A	x	Fjärrstyrning d:o	Remote control d:o
--	09-210228C	x	Motor d:o	Electric motor d:o
121	345632	x	Sänglåda kpl.	Bed box cpl.
122	343335	x	Sänglåda främre	Front bedbox
123	345635	x	Gavel sänglåda V	Gable bed box L
124	345633	x	Gavel sänglåda H	Gable bed box R
125	345149	x	Luftspalt sänglåda	Air gap bed box
130	345279	x	Vägg kök	Wall kitchen
131	319393	x	Matta golv, antik planka	Carpet floor, antique plank
133	319759	x	Korg, garderob	Basket, wardrobe
--	335802	x	List för korgar	List för baskets
134	336261	x	Täckskiva exp.kärl	Cover expansion vessel
135	345117	x	Hylla	Shelf
137	216066	x	Täckskiva radie bak 1x275x2360	Cover plate radius back 1x275x2360
--	313884	x	List plast radie L=2379	List L=2379
138	347532	x	TV-bänk kpl. u. skiva	TV-bench cpl. without board
139	347507	x	Skiva TV-bänk	Board, TV-bench
140	347083	x	Lådförstycke	Drawer front
141	20-900302	x	Pentrylåda 273x500 d:o	Drawer pentry 273x500 d:o
--	07-800039	x	Rullskena H d:o	Roller rail R d:o
--	07-800038	x	Rullskena V d:o	Roller rail L d:o
143	345981	x	Skåp bar kpl.	Coctail cabinet cpl.
--	330180	x	Hylla hållare flaskor	Shelf bottle holder
			M= Metervara	M= On the metre

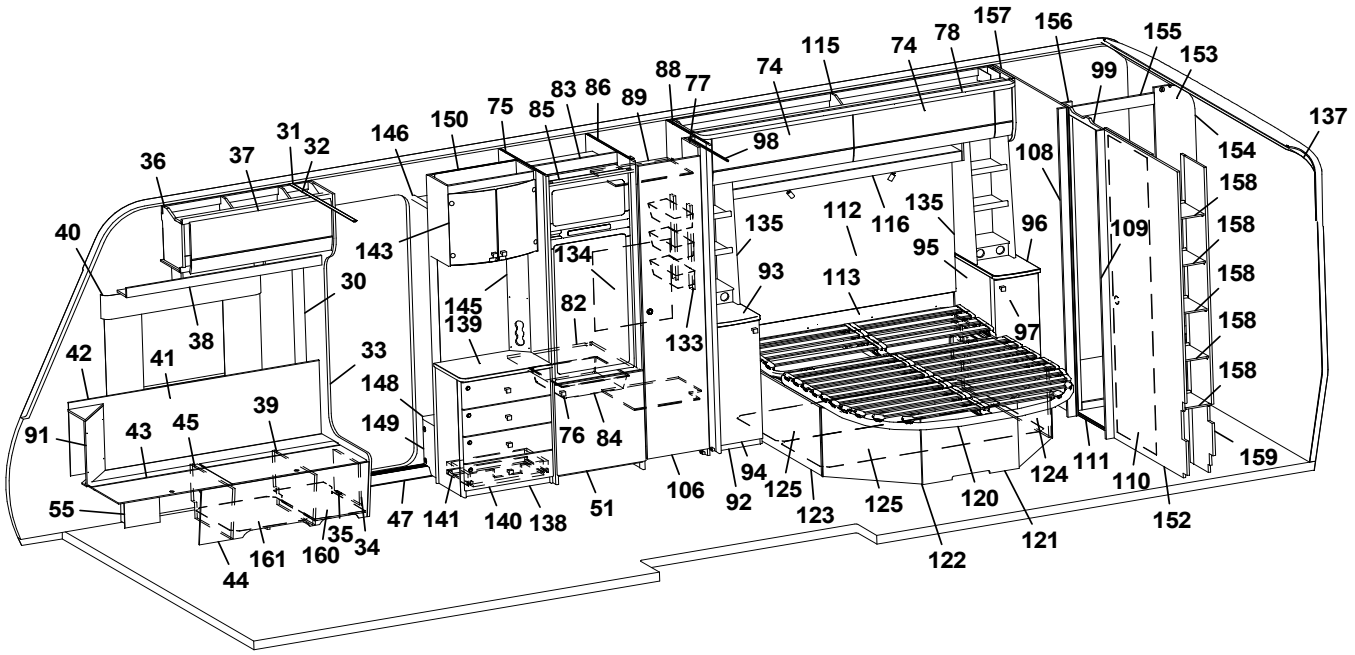
157
156
155
153
78
74
115
74
88
77
99
137
83
86
89
75
85
150
146
31
32
37
36
98
154
158
108
40
143
135
112
116
135
96
109
158
134
95
30
93
113
158
145
139
82
133
97
158
38
42
41
33
148
158
39
149
91
43
45
76
84
159
55
47
141
140
138
51
106
94
92
125
123
125
120
124
111
110
152
35
34
161
160
44
122
121

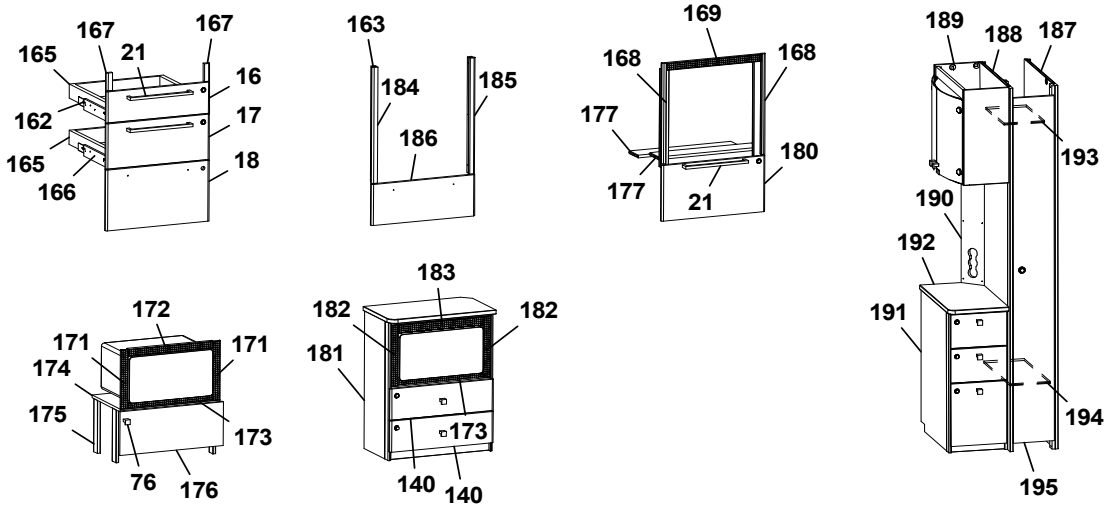
167
167
165
21
16
162
17
165
18
166
163
184
185
186
169
168
168
177
180
177
21
189
188
187
193
190
192
191
194
195
172
171
171
174
175
173
76
176
183
182
182
181
173
140
140

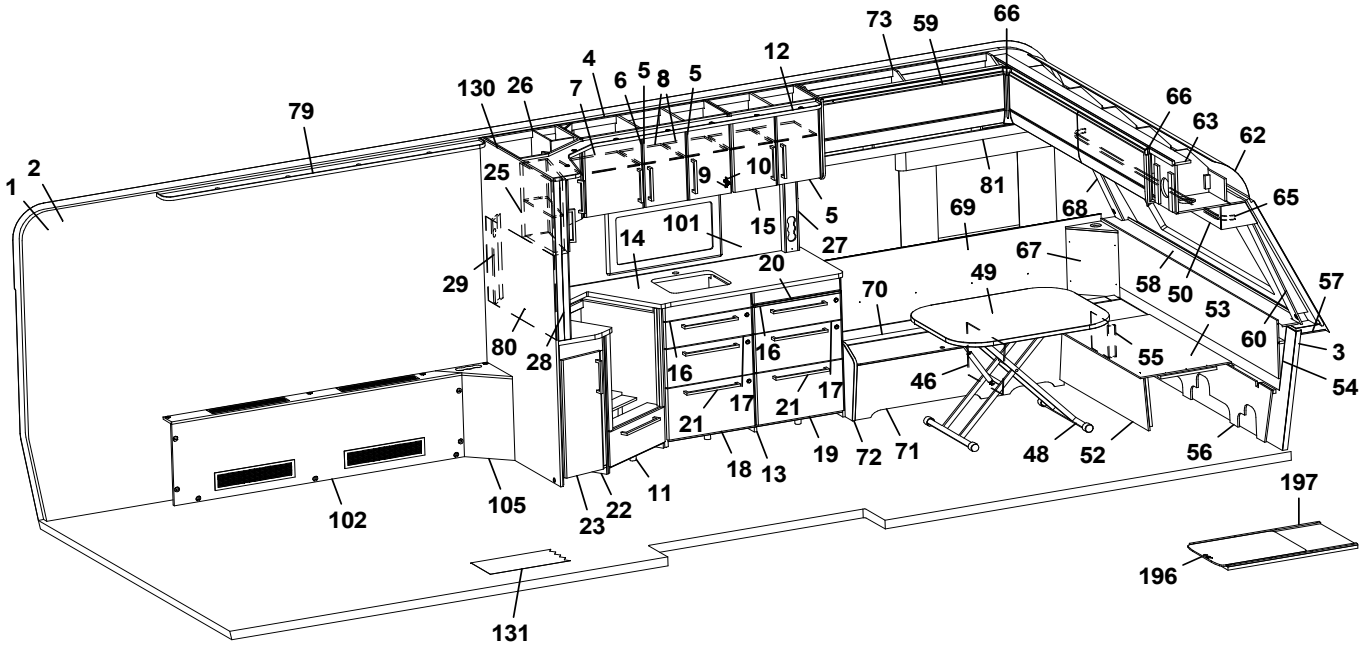
73
59
66
12
4
5
8
5
6
7
130
26
79
66
63
62
1
2
25
9
10
81
65
101
15
5
69
68
14
27
67
20
29
70
49
58
50
57
53
80
28
16
16
60
3
55
54
46
17
17
21
21
19
72
71
48
52
56
18
13
11
22
23
105
102
197
196
131

Pos Fig	Det. nr Part. No	Ingår Fitted	OBS!! Ange alltid årsmodell vid beställning av inredning Benämning	OBS!! Specify always year of model when ordering equipment Description
--	345998	x	Lucka H d:o	Door R d:o
--	345997	x	Lucka V d:o	Door L d:o
--	318379	x	Gångjärn d:o	Hinge d:o
--	318380	x	Täckhatt d:o	Cover d:o
--	312588	x	Platta gångjärn d:o	Plate hinge d:o
145	343721	x	Front eluttag	Front outlet
146	331910M	x	Hylla garderob övre	Shelf
148	319866	x	Hylla insteg	Shelf
149	336618	x	Front hylla garderob	Front
150	343654	x	Vägg instegsgarderob	Wall wardrobe
152	339227	x	Vägg tvättrum kpl.	Wall washroom cpl.
153	345161	x	Vägg tvättrum kpl.	Wall washroom cpl.
--	332955M	x	Tröskel d:o	Threshold d:o
--	318654	x	Tröskel aluminium d:o	Threshold aluminium d:o
154	345163	x	Vägg tvättrum	Wall washroom
155	345162	x	Överbit tvättrum	Overlap washroom
156	345164	x	List poppel 15x63x1948	List 15x63x1948
157	339228	x	Vägg tvättrum	Wall washroom
158	331894M	x	Hylla tvättrum	Shelf washroom
159	337075	x	Vägg tvättrum H	Wall tvättrum R
160	350390	x	Plåt skofack	Plate shoe compartment
161	343594	x	Luftspalt H-fram	Air gap R front
162	347012	x	Monteringssats kpl. lådor (Alpinvit)	Mounting kit cpl. drawers (Alpine white)
--	343471	x	Monteringssats kpl. lådor (Mekong)	Mounting kit cpl. drawers (Mekong)
163	347075	x	Monteringssats kpl. ugn (Alpinvit)	Mounting kit cpl. oven (Alpine white)
--	376076	x	Monteringssats kpl. ugn (Mekong)	Mounting kit cpl. oven (Mekong)
165	317514	x	Låda 480x500	Drawer 480x500
166	317382	x	Glidskena låda H	Slide bar, drawer R
--	350221	x	Glidskena låda V	Slide bar, drawer L
--	801701	x	Skruv 6x16 d:o	Screw 6x16 d:o
167	336092	x	Passbit 16x30x95 (Mekong)	Gauge block 16x30x95 (Mekong)
168	342139	x	List L=538 (diskbänk induktion)	List (kitchen sink induction) L=538
169	402107	x	Galler ugn (diskb. induktion) 35x503	Grating oven (kitch. sink induct.) 35x503
171	402108	x	Galler vent. mikro 38x318	Grating vent. micro 38x318
172	402109	x	Galler vent. mikro 38x448	Grating vent. micro 38x448
173	402110	x	Galler vent. mikro 33x448	Grating vent. micro 33x448
174	342316	x	Hylla mikro	Shelf
175	342315	x	List folierad L=283	List folierad L=283
176	343880	x	Lucka 234x550	Door 234x550
--	316799	x	Gångjärn d:o	Hinge d:o
--	312588	x	Platta gångjärn d:o	Plate hinge d:o
177	346947	x	Skiva distans	Sheet distance
180	346803	x	Lucka (diskb. induktion) 299x550 (Alpinvit)	Door (kitch. sink induct.) 299x550 (Alpine white)
--	343392	x	Lucka (diskb. induktion) 299x550 (Mekong)	Door (kitch. sink induct.) 299x550 (Mekong)
--	20-900302	x	Pentrylåda 273x500 d:o	Drawer pentry 273x500 d:o
--	07-800039	x	Rullskena H d:o	Roller rail R d:o
--	07-800038	x	Rullskena V d:o	Roller rail L d:o
181	347533	x	Tv-bänk kpl. m. urtag för mikro	TV-bench cpl. with socket for microwave
--	347536	x	Skiva Tv-bänk d:o	Board, Tv-bench d:o
182	350567	x	Galler vent. mikro 38x326	Grating vent. micro 38x326
			M= Metervara	M= On the metre

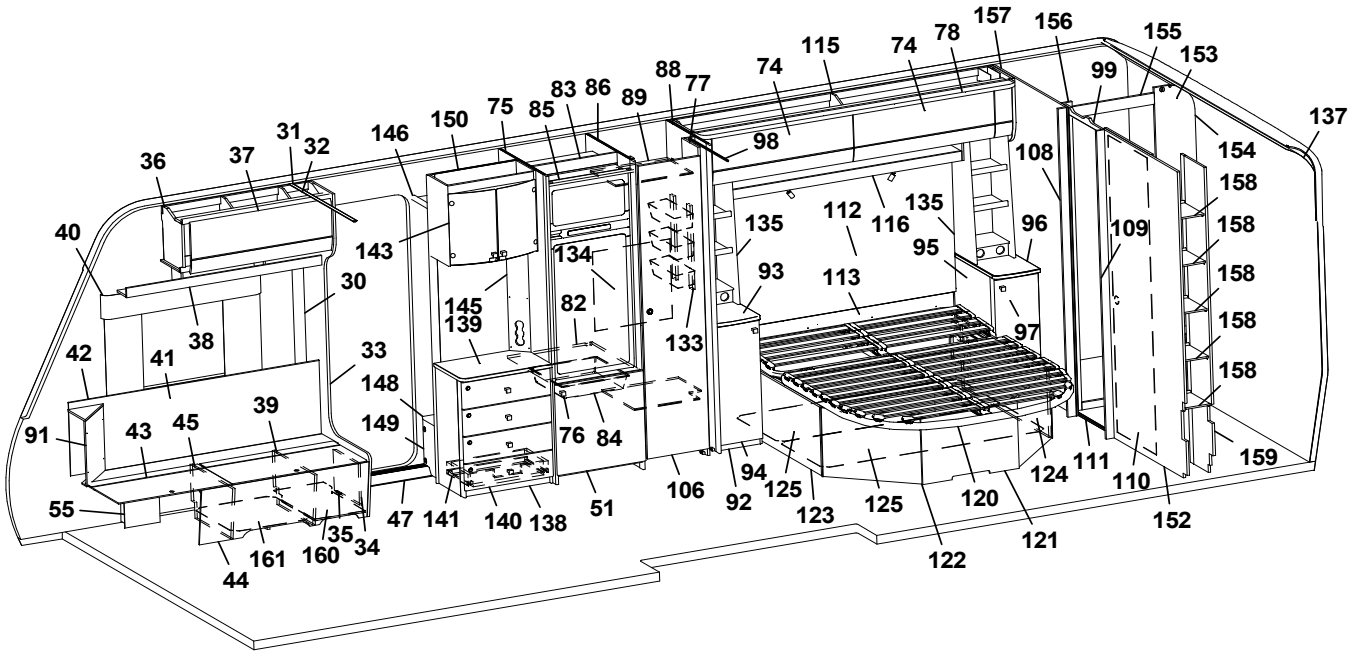
157
156
155
153
78
74
115
74
88
77
83
86
89
75
85
150
146
31
32
37
36
98
99
137
154
158
158
158
158
158
108
109
135
112
116
135
96
95
143
134
93
113
97
40
30
145
139
82
133
38
42
41
33
148
149
39
91
43
45
76
84
94
125
123
125
120
124
111
110
159
152
55
47
141
140
138
51
106
92
122
121
35
34
161
160
44

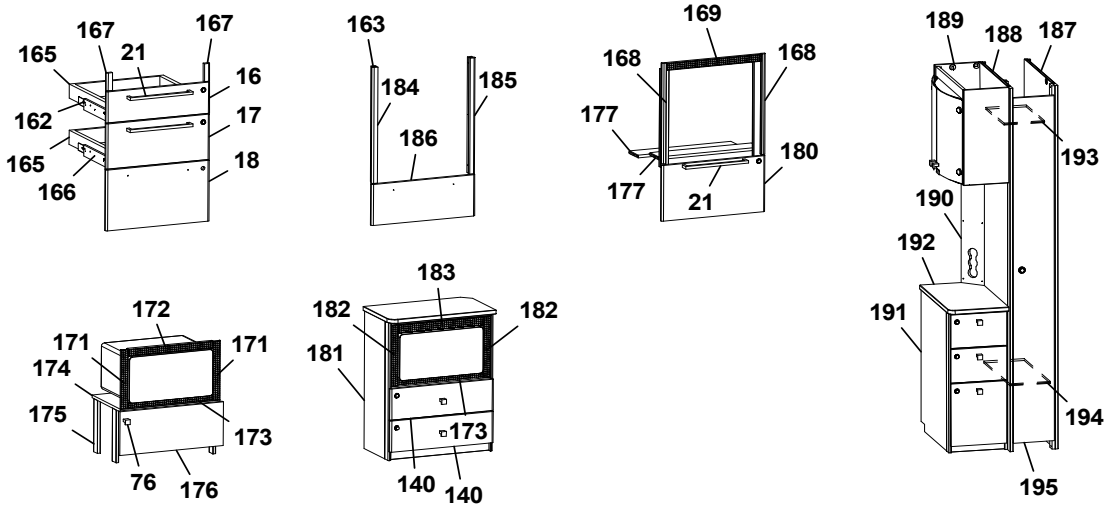
167
167
165
21
16
162
17
165
18
166
163
184
185
186
169
168
168
177
180
177
21
189
188
187
193
190
192
191
194
195
172
171
171
174
175
173
76
176
183
182
182
181
173
140
140

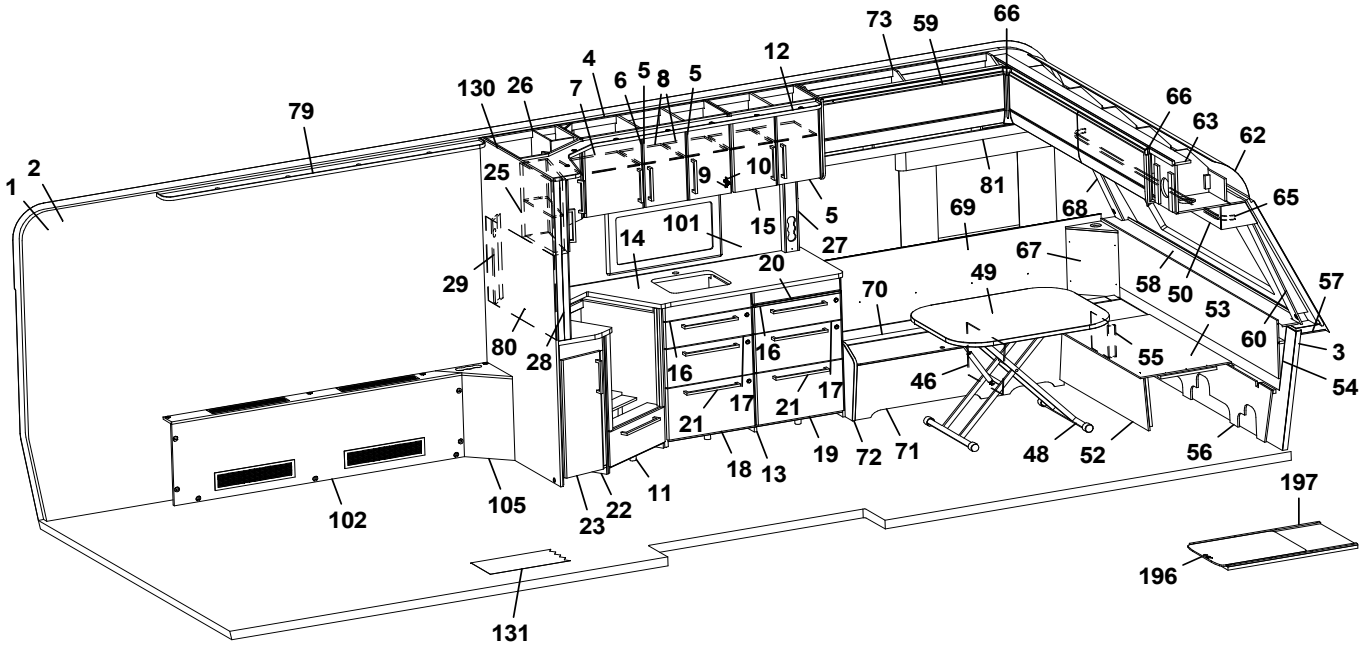
73
59
66
12
4
5
8
5
6
7
130
26
79
66
63
62
1
2
25
9
10
81
65
101
15
5
69
68
14
27
67
20
29
70
49
58
50
57
53
60
3
80
28
16
16
55
54
46
17
17
21
21
19
72
71
48
52
56
18
13
11
22
23
105
102
197
196
131

Pos Fig	Det. nr Part. No	Ingår Fitted	OBS!! Ange alltid årsmodell vid beställning av inredning Benämning	OBS!! Specify always year of model when ordering equipment Description
183	350568	x	Galler vent. mikro 46x448	Grating vent. micro 46x448
184	346950	x	Passbit V	Gauge block L
185	346949	x	Passbit H	Gauge block R
186	346971	x	Lucka (Alpinvit)	Door (Alpine white)
--	346972	x	Lucka (Mekong)	Door (Mekong)
187	344383	x	Vägg garderob H	Wall wardrobe R
188	344384	x	Vägg garderob V	Wall wardrobe L
189	345982	x	Skåp bar kpl.	Coctail cabinet cpl.
--	330180	x	Hylla hållare flaskor	Shelf bottle holder
--	345998	x	Lucka H d:o	Door R d:o
--	345997	x	Lucka V d:o	Door L d:o
--	318379	x	Gångjärn d:o	Hinge d:o
--	318380	x	Täckhatt d:o	Cover d:o
--	312588	x	Platta gångjärn d:o	Plate hinge d:o
190	344387	x	Front eluttag	Front outlet
191	346256	x	Hurts kpl. u. skiva	Hurts cpl. without board
192	346074	x	Skiva hurts	Board, hurst
193	343092	x	Hylla garderob övre	Shelf wardrobe upper
194	343089	x	Hylla garderob nedre	Shelf wardrobe lower
195	344385	x	Dörr garderob kpl.	Door wardrobe cpl.
196	341192	x	Utdragsskiva bord 450x550	Sliding leaf 450x550
197	341193	x	Låda utdragsskiva	Box sliding leaf
			M= Metervara	M= On the metre

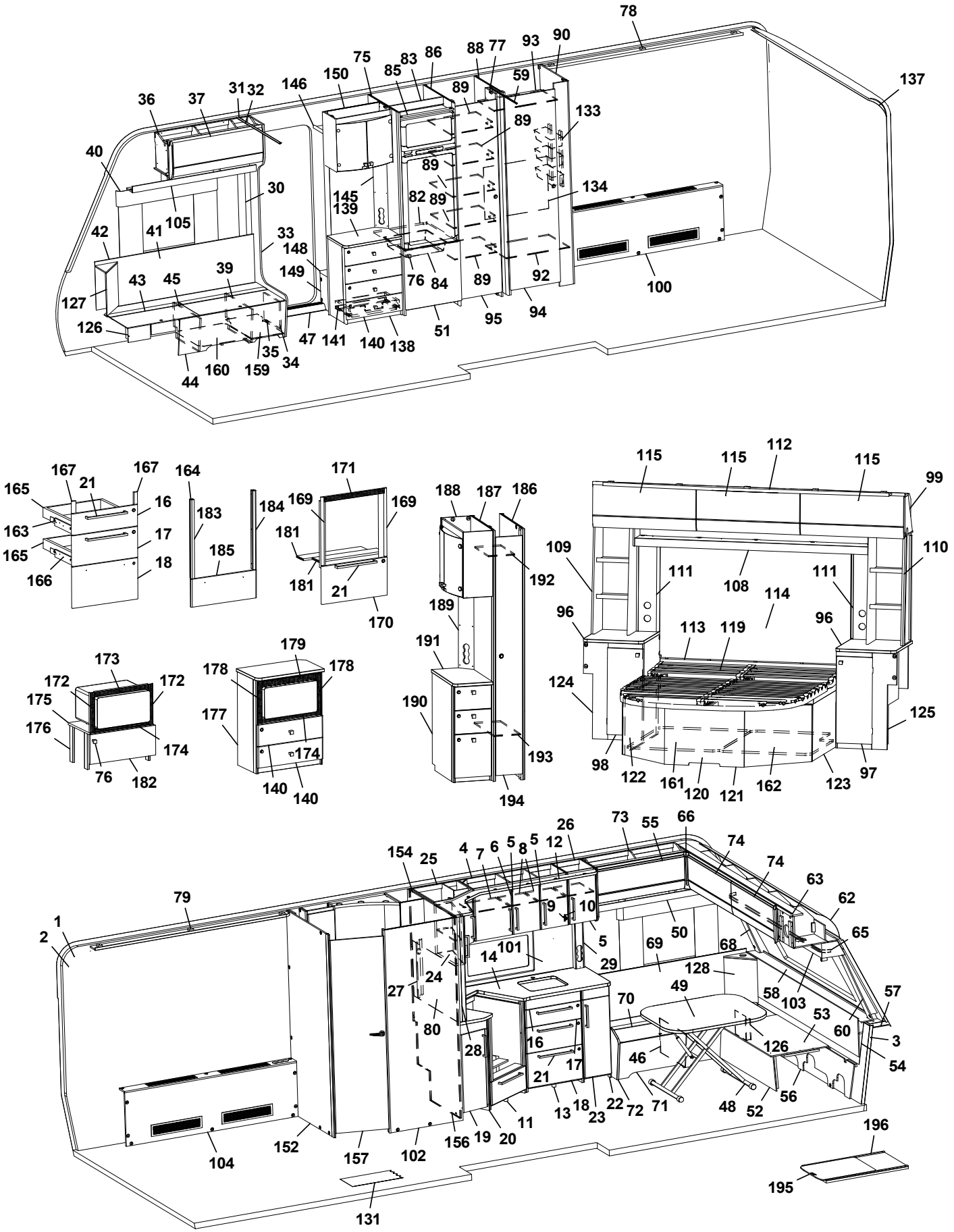
78
137
90
93
77
88
86
83
85
75
150
146
31
32
37
36
40
30
105
41
42
33
148
149
127
43
45
39
126
35
34
160
159
44
47
141
140
138
51
95
94
92
100
89
133
134
145
139
82
76
84
167
21
165
16
163
17
18
166
164
183
184
185
171
169
181
170
188
187
186
192
189
191
190
193
194
115
112
99
109
110
111
108
114
96
113
119
124
125
98
122
161
120
121
162
123
97
173
172
175
176
174
76
182
179
178
177
140
26
73
55
66
74
63
62
65
154
25
4
7
6
5
8
12
9
10
79
1
2
101
14
29
50
69
68
128
24
27
80
28
16
17
21
13
18
23
22
72
71
70
49
46
48
52
56
58
103
53
60
57
3
54
126
104
152
157
102
156
19
20
11
131
196
195

Pos Fig	Det. nr Part. No	Ingår Fitted	OBS!! Ange alltid årsmodell vid beställning av inredning Benämning	OBS!! Specify always year of model when ordering equipment Description
1	318657	M	Tapet vägg/tak	Wall paper
2	318584	M	Tejp tapet 20 mm	Tape, wall paper 20 mm
3	318585	M	Tejp tapet 60 mm	Tape, wall paper 60 mm
4	345986	x	Skåp kök L=924 kpl. (Alpinvit)	Cupboard kitchen L=924 cpl. (Alpine white)
--	346571	x	Skåp kök L=924 kpl. (Mekong)	Cupboard kitchen L=924 cpl. (Mekong)
5	346808	x	Lucka H (Alpinvit)	Door R (Alpine white)
--	343458	x	Lucka H (Mekong)	Door R (Mekong)
--	350471	x	Handtag d:o	Handle d:o
6	346819	x	Lucka V (Alpinvit)	Door L (Alpine white)
--	343455	x	Lucka V (Mekong)	Door L (Mekong)
--	350471	x	Handtag d:o	Handle d:o
7	331385	x	Hylla	Shelf
8	341681	x	Hylla	Shelf
9	311917	x	Gångjärn	Hinge
10	312588	x	Platta gångjärn	Plate hinge
11	346969	x	Diskbänk vinklad (Alpinvit)	Kitchen sink angled (Alpine white)
--	346970	x	Diskbänk vinklad (Mekong)	Kitchen sink angled (Mekong)
--	346998	x	Diskbänk vinklad induktion (Alpinvit)	Kitchen sink angled induction (Alpine white)
--	346999	x	Diskbänk vinklad induktion (Mekong)	Kitchen sink angled induction (Mekong)
12	346031	x	Ljusramp köksskåp L=1650	Light holder kitchen L=1650
13	346992	x	Diskbänk trädel u. skiva (Alpinvit)	Kitchen sink w/o board (Alpine white)
--	344851	x	Diskbänk trädel u. skiva (Mekong)	Kitchen sink w/o board (Mekong)
14	346973	x	Skiva diskbänk 902x1955	Board 902x1955
--	345801	x	Skiva diskbänk induktion, 902x1955	Board induction, 902x1955
16	346799	x	Lådförstycke (Alpinvit)	Drawer front (Alpine white)
--	343412	x	Lådförstycke (Mekong)	Drawer front (Mekong)
--	317514	x	Låda 480x500 d:o	Drawer 480x500 d:o
--	317382	x	Glidskena låda H d:o	Slide bar, drawer R d:o
--	350221	x	Glidskena låda V d:o	Slide bar, drawer L d:o
17	346801	x	Lådförstycke (Alpinvit)	Drawer front (Alpine white)
--	343413	x	Lådförstycke (Mekong)	Drawer front (Mekong)
--	317514	x	Låda 480x500 d:o	Drawer 480x500 d:o
--	317382	x	Glidskena låda H d:o	Slide bar, drawer R d:o
--	350221	x	Glidskena låda V d:o	Slide bar, drawer L d:o
18	346802	x	Lucka (Vit)	Door (White)
--	343414	x	Lucka (Mekong)	Door (Mekong)
--	20-900302	x	Pentrylåda 273x500 d:o	Drawer pentry 273x500 d:o
--	07-800039	x	Rullskena H d:o	Roller rail R d:o
--	07-800038	x	Rullskena V d:o	Roller rail L d:o
19	346809	x	Lucka (Alpinvit)	Door (Alpine white)
--	343380	x	Lucka (Mekong)	Door (Mekong)
20	346991	x	Utskjut diskbänk (Alpinvit)	Projection kitchen sink (Alpine white)
--	343406	x	Utskjut diskbänk (Mekong)	Projection kitchen sink (Mekong)
21	350472	x	Handtag	Handle
22	346993	x	Utskjut diskbänk (Alpinvit)	Projection kitchen sink (Alpine white)
--	343400	x	Utskjut diskbänk (Mekong)	Projection kitchen sink (Mekong)
23	346810	x	Lucka (Alpinvit)	Door (Alpine white)
--	343398	x	Lucka (Mekong)	Door (Mekong)
--	350471	x	Handtag d:o	Handle d:o
24	346028	x	Skåp utskjut kökskåp (Alpinvit)	Cupboard projection (Alpine white)
			M= Metervara	M= On the metre

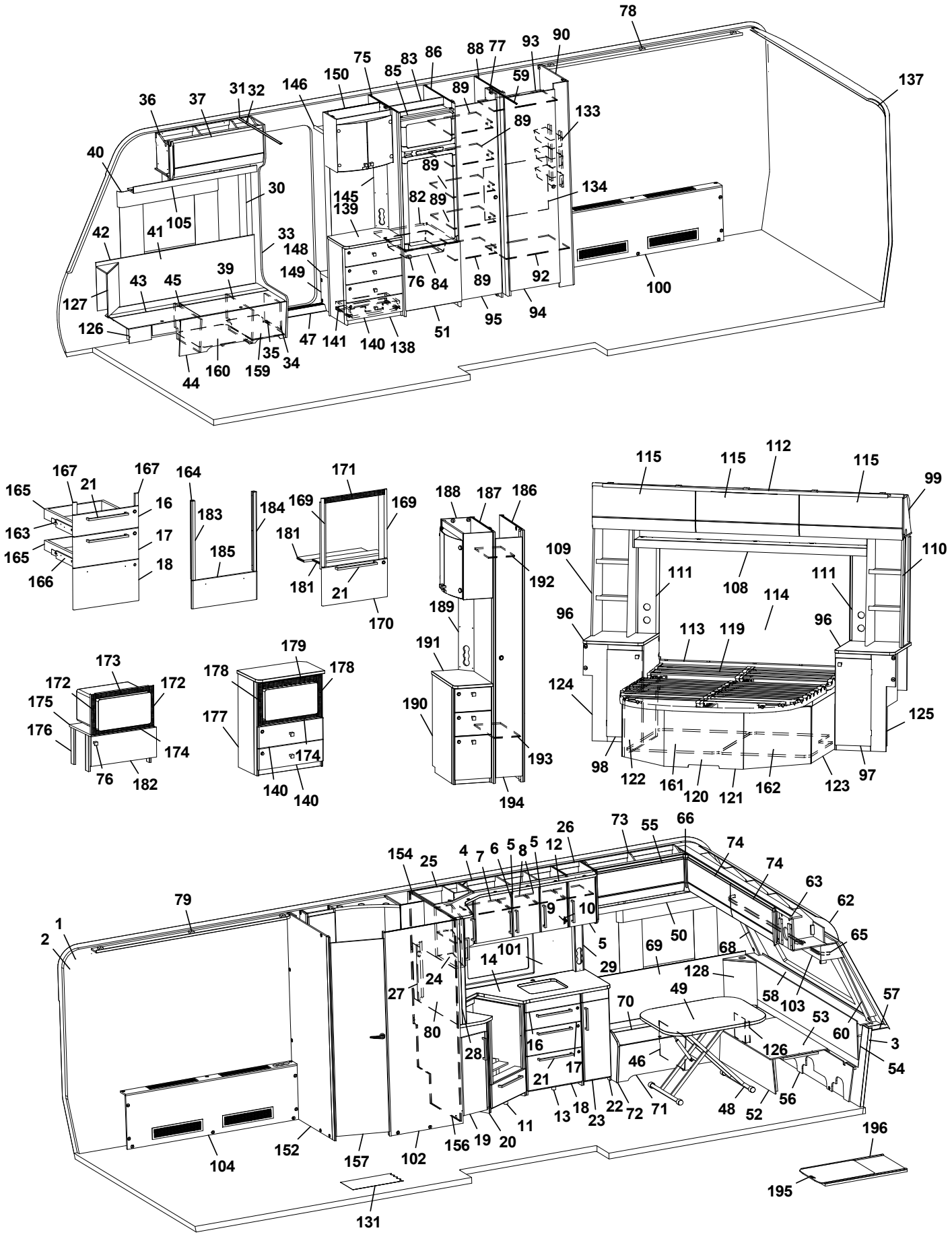
78
137
90
93
77
88
86
83
85
75
150
146
31
32
37
36
40
105
30
41
42
33
148
149
39
45
43
127
126
44
160
159
35
34
47
141
140
138
51
95
94
92
100
89
133
134
145
139
82
76
84
167
21
165
16
163
17
18
166
164
183
184
185
171
169
181
170
188
187
186
192
189
191
190
193
194
115
112
99
109
110
111
108
114
96
113
119
124
125
98
122
161
120
121
162
123
97
173
172
175
176
174
182
179
178
177
140
26
73
55
66
74
63
62
65
154
25
4
7
6
5
8
12
9
10
79
1
2
101
14
24
27
80
28
16
17
21
13
18
23
22
72
71
48
52
56
46
70
49
69
50
68
128
58
103
53
60
57
3
54
126
29
11
20
19
156
102
157
152
104
131
196
195

Pos Fig	Det. nr Part. No	Ingår Fitted	OBS!! Ange alltid årsmodell vid beställning av inredning Benämning	OBS!! Specify always year of model when ordering equipment Description
--	346444	x	Skåp utskjut kökskåp (Mekong)	Cupboard projection (Mekong)
--	341856	x	Hylla d:o	Shelf d:o
--	346818	x	Lucka H d:o (Alpinvit)	Door R d:o (Alpine white)
--	343443	x	Lucka H d:o (Mekong)	Door R d:o (Mekong)
25	346030	x	Hörnskåp (Alpinvit)	Corner cupboard (Alpine white)
--	346443	x	Hörnskåp (Mekong)	Corner cupboard (Mekong)
--	346807	x	Lucka V d:o (Alpinvit)	Door L d:o (Alpine white)
--	343427	x	Lucka V d:o (Mekong)	Door L d:o (Mekong)
26	346016	x	Skåp kök (Alpinvit)	Cupboard kitchen (Alpine white)
--	346572	x	Skåp kök (Mekong)	Cupboard kitchen (Mekong)
27	341985	x	Front eluttag	Front outlet
28	341727	x	Stolpe utskjut	Support bar
29	333289	x	Front eluttag	Front outlet
30	318962	x	List täck el-kabel B=45 L=2100	Cover strip B=45 L=2100
31	316270	x	List snäpp undre L=2379	List lower L=2379
32	316268	x	List snäpp övre L=2379	List upper L=2379
33	346566	x	Stolpe först. kpl. m. lucka	Support bar cpl. with door
34	343731	x	Lucka	Door
35	312589	x	Gångjärn	Hinge
36	345738	x	Överskåp H F L=939	Cupboard upper front R L=939
--	350571	x	Gångjärn	Hinge
37	345780	x	Lucka, överskåp (Alpinvit)	Door (Alpine white)
39	342494	x	Stöd bäddlåda HF	Support bed box
40	350348	x	Skena gardin L=1020	Curtain rod L=1020
41	345928	x	Värmespalt H fram	Air gap R.F.
42	319821	M	List kant mörkbrun	Strip, dark brown
43	346011	x	Lock bäddlåda H F	Cover bedbox R.F.
--	319024	x	Matta grå textil m. tejp d:o	Carpet gray textile with tape d:o
44	343085	x	Front bäddlåda H F	Front bed box R.F.
--	346003	x	Front bäddlåda H F (centraldammsugare)[1]	Front bed box R.F. (central vacuum cleaner)[1]
45	342495	x	Stöd bäddlåda	Support bed box
46	312825	x	Stöd bäddlåda	Support bed box
47	319891	x	Tröskel aluminium L=665	Threshold aluminium L=665
48	310083	x	Bordsstativ	Table stand
--	350716	x	Bordstativ enpelar	Table stand pillar
49	345945	x	Bordsskiva 800x1000	Table top 800x1000
50	345795	x	Hyllpaket V F L=1201	Shelf front L L=1201
51	343736	x	Lucka H 550x570	Door R 550x570
--	316799	x	Gångjärn d:o	Hinge d:o
--	312588	x	Platta gångjärn d:o	Plate hinge d:o
52	331245M	x	Front bäddlåda gavel	Front bed box gable
53	345923	x	Skiva rundsittgrupp	Sheet seat
54	340578	x	Värmespalt gavel fram	Air gap
55	345778	x	Lucka överskåp (Alpinvit)	Door (Alpine white)
56	340520	x	Stöd sittgrupp	Support
57	215275	x	Hylla front kpl. L=2366	Shelf front cpl. L=2366
58	345285	x	Front/hylla kpl.	Front/shelf cpl.
--	345362	x	Front/hylla kpl. med belysning "Björn"	Front/shelf cpl. with lightning "Bear"
59	314917	x	Skena draperi L=1190	Drapery rail L=1190
60	345085	x	Hörn front H	Shelf corner R
			M= Metervara	M= On the metre

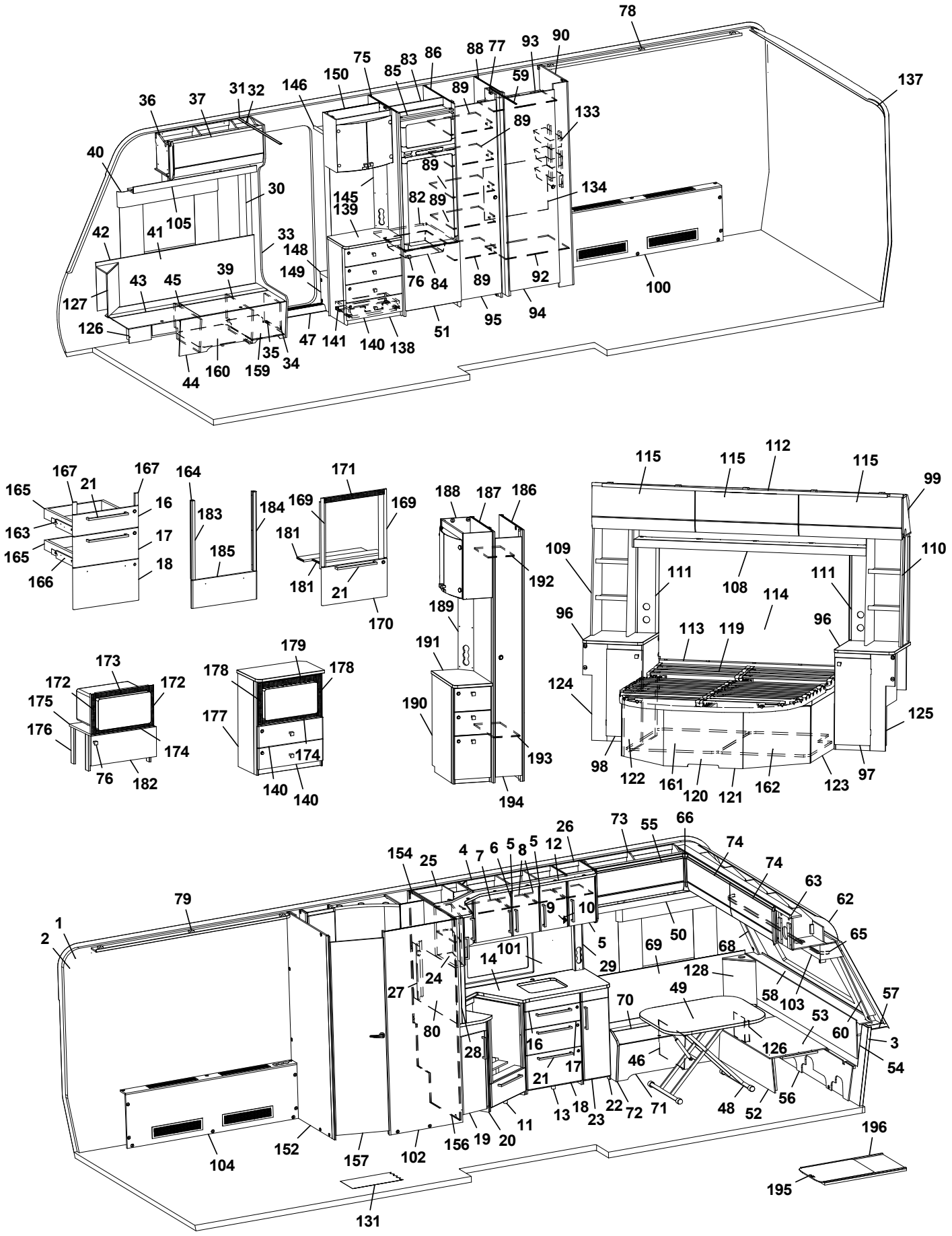
78
137
90
93
77
88
86
83
85
75
150
146
31
32
37
36
40
30
105
41
42
33
148
149
127
43
45
39
126
35
34
160
159
44
47
141
140
138
51
76
84
89
92
94
95
100
133
134
145
139
82
167
21
165
16
163
17
18
166
164
183
184
185
171
169
181
170
188
187
186
192
189
191
190
193
194
115
112
99
109
110
111
108
114
96
113
119
124
125
98
122
161
120
121
162
123
97
173
172
175
176
174
76
182
179
178
177
140
26
73
55
66
74
63
62
65
154
25
4
7
6
5
8
12
9
10
79
1
2
101
14
24
27
80
28
16
17
21
13
18
23
22
72
71
69
50
68
29
128
49
70
58
103
53
60
57
3
54
126
46
48
52
56
11
19
20
156
102
157
152
104
131
196
195

Pos Fig	Det. nr Part. No	Ingår Fitted	OBS!! Ange alltid årsmodell vid beställning av inredning Benämning	OBS!! Specify always year of model when ordering equipment Description
62	216067	x	Täckskiva radie fram 1x380x2360	Cover plate radius front 1x380x2360
--	313884	x	List plast radie L=2379	List L=2379
63	345727	x	Skåp gavel fram L=2360 (Alpinvit)	Cupboard L=2360 (Alpine white)
--	350571	x	Gångjärn d:o	Hinge d:o
65	350349	x	Skena gardin L=1920	Curtain rod L=1920
66	345869	x	Hörn inredning	Corner
68	345084	x	Hörn front V	Front corner L
69	345929	x	Värmespalt V fram	Air gap L.F.
70	346014	x	Lock bäddlåda V F	Cover bed box L.F
--	319024	x	Matta grå textil m. tejp d:o	Carpet gray textile with tape d:o
71	339504	x	Front bäddlåda V F	Front bed box L.F.
72	345933	x	Gavel bäddlåda V F	Gable bed box L.F
73	345766	x	Överskåp V F L=922 (Alpinvit)	Cupboard upper front L L=922 (Alpine white)
--	350571	x	Gångjärn d:o	Hinge d:o
74	345779	x	Lucka, överskåp (Alpinvit)	Door (Alpine white)
75	347502	x	Vägg kyl	Wall refrigerator
76	350473	x	Handtag knopp	Handle knob
77	344863	x	Nisch, vikdörr	Niche folding door
--	344867	x	Nisch, vikdörr m. LED-list	Niche folding door with LED-stipe
78	345229	x	Ljusramp H B L=1933	Light holder rear R L=1933
79	345232	x	Ljusramp V B L=1933	Light holder rear L L=1933
80	341710-F	x	Köksskiva vägg, Svart fiskben	Protection kitchen, Black fishbone
--	341710-M	x	Köksskiva vägg, Marmor	Protection kitchen, Marble
--	341710-S	x	Köksskiva vägg, Sten	Protection kitchen, Stone
82	347505	x	Hylla under kyl	Shelf refrigerator
83	342309	x	Bakstycke stopp kyl	Back cupboard
84	310325	x	Trådback vit 85x427x427	Tray 85x427x427
--	350760	x	Glidlist trådback (säljes i par)	Sliding strip tray (pair)
--	347802	x	List d:o	List d:o
85	342306	x	List folierad L=528	List foiled L=528
86	347708	x	Vägg kyl	Wall refrigerator
88	344858	x	Vägg garderob kpl.	Wall wardrobe cpl.
89	344865	x	Hylla garderob	Shelf wardrobe
90	344856	x	Vägg garderob kpl.	Wall wardrobe cpl.
--	344855	x	Vägg garderob kpl. m· LED-list	Wall wardrobe cpl.with LED-stripe
92	344861	x	Hylla nedre	Shelf lower
93	345239	x	Hylla övre	Shelf upper
94	342705	x	Dörr kpl. m. tryckknapp 490x1850	Door cpl. with pushlock 490x1850
--	342706	x	Dörr kpl. m. vridknopp 490x1850	Door cpl. with knob 490x1850
95	342702	x	Dörr kpl. m. tryckknapp 415x1850	Door cpl. with pushlock 415x1850
--	342703	x	Dörr kpl. m. vridknopp 415x1850	Door cpl. with knob 415x1850
96	346072	x	Skiva hurts	Board cupboard
97	346813	x	Lucka (Alpinvit)	Door (Alpine white)
98	346814	x	Lucka (Alpinvit)	Door (Alpine white)
99	346203	x	Skåp gavel bak L=2360 (Alpinvit)	Cupboard rear L=2360 (Alpine white)
--	350571	x	Gångjärn	Hinge
100	345224	x	Front kpl.	Front cpl.
--	319018	x	Galler ventilation al. 110x500	Ventilation grille al. 110x500
--	319198	x	Galler ventilation al. 80x480	Ventilation grille al. 80x480
101	346018-F	x	Köksskiva vägg, Svart fiskben	Protection kitchen, Black fishbone
			M= Metervara	M= On the metre

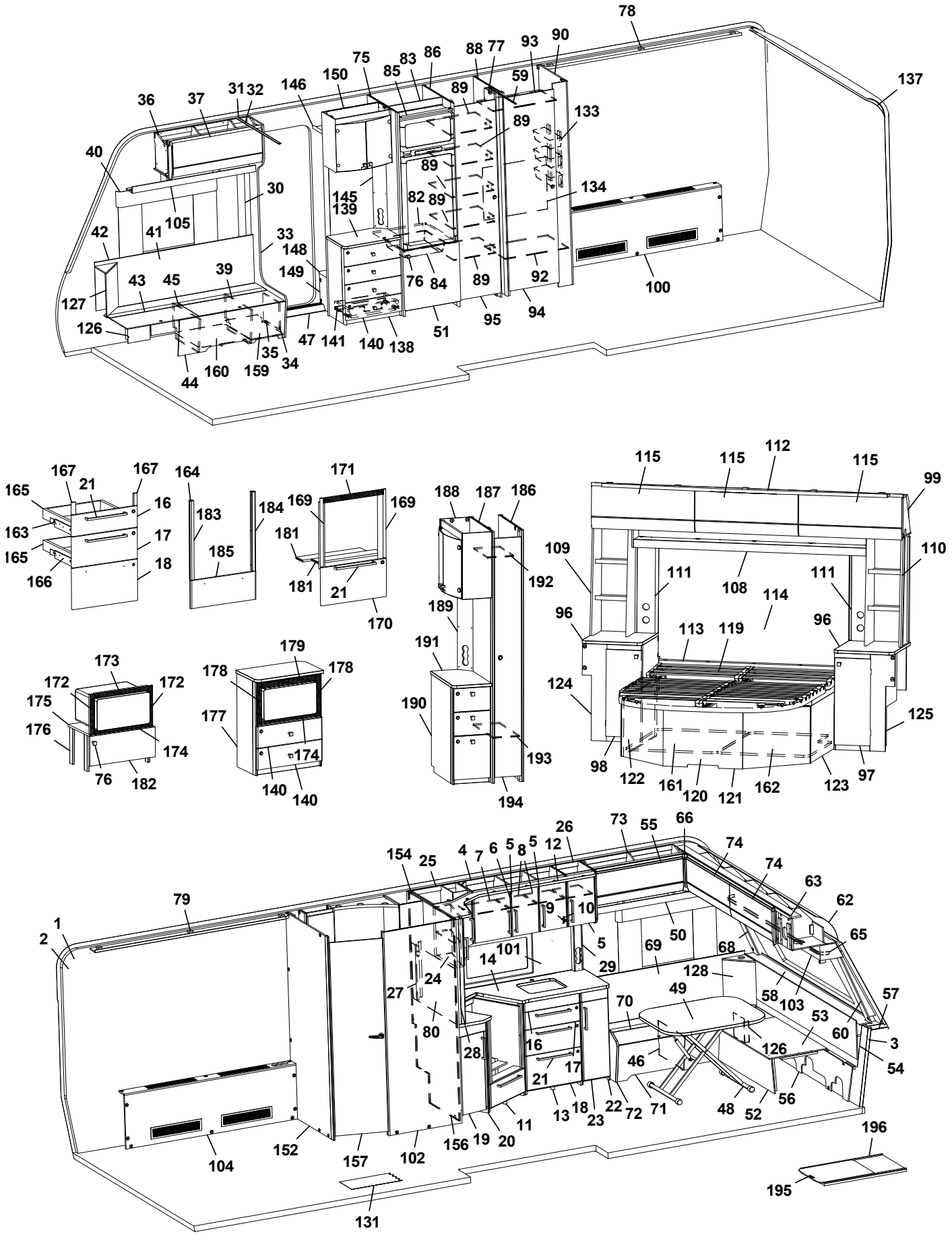
78
137
90
93
77
88
86
83
85
75
150
146
31
32
37
36
40
105
30
41
42
33
148
149
39
45
43
127
126
44
160
159
35
34
47
141
140
138
51
95
94
92
100
89
133
134
145
139
82
76
84
167
21
165
16
163
17
18
166
164
183
184
185
171
169
181
170
188
187
186
192
189
191
190
193
194
115
112
99
109
110
111
108
114
96
113
119
124
125
98
122
161
120
121
162
123
97
173
172
175
176
174
182
179
178
177
140
26
73
55
66
74
63
62
65
154
25
4
7
6
5
8
12
79
1
2
9
10
101
14
24
27
80
28
16
17
21
13
18
23
22
72
71
50
69
68
29
128
49
70
58
103
53
60
57
3
54
126
46
48
52
56
11
20
19
156
102
157
152
104
131
196
195

Pos Fig	Det. nr Part. No	Ingår Fitted	OBS!! Ange alltid årsmodell vid beställning av inredning Benämning	OBS!! Specify always year of model when ordering equipment Description
--	346018-M	x	Köksskiva vägg, Marmor	Protection kitchen, Marble
--	346018-S	x	Köksskiva vägg, Sten	Protection kitchen, Stone
102	345219	x	Vägg tvättrum kpl.	Wall washroom cpl.
103	345930	x	Hyllpaket fram L=2360	Shelf front L=2360
104	345227	x	Front V kpl.	Front left cpl.
--	319018	x	Galler ventilation 110x500	Ventilation grille al. 110x500
--	319198	x	Galler ventilation 80x480	Ventilation grille al 80x480
108	346295	x	Hyllpaket bak L=1786 (u. högtalare)	Shelf rear L=1786 (without speakers)
--	346296	x	Hyllpaket bak L=1786 (m. högtalare)	Shelf rear L=1786 (with speakers)
109	343293	x	Hylla	Shelf
110	343284	x	Hylla	Shelf
111	343330	x	Front eluttag	Front outlet
112	346215	x	Ljusramp bak L=2162	Light holder rear L=2162
113	344424	x	Värmespalt	Air gap
114	346168	x	Sänggavel kpl. m. tyg (Sara Greige)	Headboard cpl. with fabric (Sara Greige)
--	346169	x	Sänggavel kpl. m. tyg (Velvet Greige)	Headboard cpl. with fabric (Velvet Greige)
115	345776	x	Lucka, överskåp (Alpinvit)	Door (Alpine white)
119	09-210228	x	Sängram kpl. m ribbotten	Bed bottom cpl. with laths
--	09-210228A	x	Fjärrstyrning d:o	Remote control d:o
--	09-210228C	x	Motor d:o	Electric motor d:o
120	343334	x	Sänglåda kpl.	Bed box cpl.
121	34335	x	Front sänglåda	Front bed box
122	343347	x	Gavel sänglåda V	Gable bed box L
123	343342	x	Gavel sänglåda H	Gable bed box R
124	346199	x	Hurts kpl. u. skiva	Cupboard cpl. without board
125	346200	x	Hurts kpl. u. skiva	Cupboard cpl. without board
126	346080	x	Täckfront sittgrupp	Cover plate seating area
127	345953	x	Hörn sittgrupp H	Corner R
--	345951	x	Hörn sittgrupp H med ø 60 urttag	Corner R with ø 60 hole
--	345949	x	Hörn sittgrupp H med ø 85 urttag	Corner R with ø 85 hole
128	345951	x	Hörn sittgrupp V med ø 60 urttag	Corner L with ø 60 hole
--	345949	x	Hörn sittgrupp V med ø 85 urttag	Corner L with ø 85 hole
131	319393	x	Matta golv, antik planka	Carpet floor, antique plank
133	319759	x	Korg, garderob	Basket, wardrobe
--	335802	x	List för korgar	List för baskets
134	345001	x	Täckskiva exp.kärl	Cover expansion vessel
137	216066	x	Täckskiva radie bak 1x275x2360	Cover plate radius back 1x275x2360
--	313884	x	List plast radie L=2379	List L=2379
138	347532	x	TV-bänk kpl. u. skiva	TV-bench cpl. whitout board
139	347507	x	Skiva TV-bänk	Board tv-bench
140	347083	x	Lådförstycke	Drawer front
141	20-900302	x	Pentrylåda 273x500 d:o	Drawer pentry 273x500 d:o
--	07-800039	x	Rullskena H d:o	Roller rail R d:o
--	07-800038	x	Rullskena V d:o	Roller rail L d:o
143	345981	x	Skåp bar kpl. H=512	Coctail cabinet cpl. H=512
--	330180	x	Hylla hållare flaskor	Shelf bottle holder
--	345998	x	Lucka H d:o	Door R d:o
--	345997	x	Lucka V d:o	Door L d:o
--	318379	x	Gångjärn d:o	Hinge d:o
--	318380	x	Täckhatt d:o	Cover d:o
			M= Metervara	M= On the metre

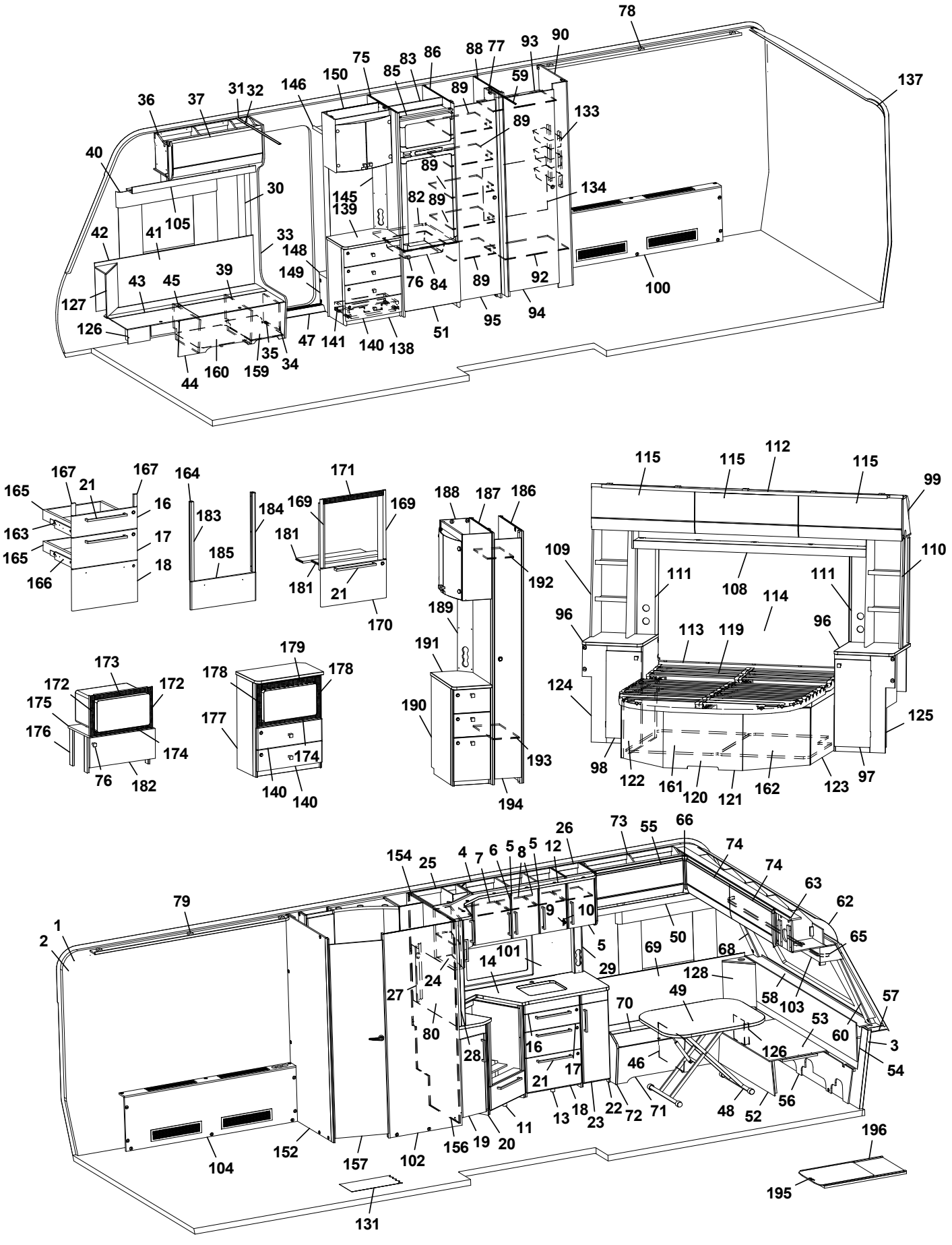
78
137
90
93
77
88
86
83
85
75
150
146
31
32
37
36
40
30
105
41
42
33
148
149
39
45
43
127
126
44
160
159
35
34
47
141
140
138
51
95
94
92
100
89
133
134
145
139
82
76
84
167
21
165
16
163
17
18
166
164
183
184
185
171
169
181
170
188
187
186
192
189
191
190
193
194
115
112
99
109
110
111
108
114
96
113
119
124
125
98
122
161
120
121
162
123
97
173
172
175
176
174
76
182
179
178
177
140
154
25
4
7
6
5
8
12
26
73
55
66
74
63
62
65
79
1
2
9
10
101
14
24
27
80
28
16
17
21
13
18
23
22
72
71
48
52
56
46
70
49
69
50
68
128
58
103
53
60
57
3
54
126
29
104
152
157
102
156
19
20
11
131
196
195

Pos Fig	Det. nr Part. No	Ingår Fitted	OBS!! Ange alltid årsmodell vid beställning av inredning Benämning	OBS!! Specify always year of model when ordering equipment Description
--	312588	x	Platta gångjärn d:o	Plate hinge d:o
145	343721	x	Front eluttag	Front outlet
146	331910M	x	Hylla garderob övre	Shelf wardrobe upper
148	319866	x	Hylla insteg	Shelf
149	336618	x	Front hylla garderob	Front wardrobe
150	343654	x	Vägg instegsgarderob	Wall wardrobe
152	345221	x	Vägg tvättrum kpl.	Wall washroom cpl.
154	344589	x	Vägg tvättrum kpl.	Wall washroom cpl.
156	343420	x	Vägg kök	Wall kitchen
157	346225	x	Dörr tvättrum kpl.	Door washroom cpl.
159	350390	x	Plåt skofack	Plate shoe compartment
160	343594	x	Luftspalt H-fram	Air gap R front
161	345025	x	Luftspalt sänglåda	Air gap bed box
162	345027	x	Luftspalt sänglåda	Air gap bed box
163	347012	x	Monteringssats kpl. lådor (Alpinvit)	Mounting kit cpl. drawers (Alpine white)
--	343471	x	Monteringssats kpl. lådor (Mekong)	Mounting kit cpl. drawers (Mekong)
164	347075	x	Monteringssats kpl. ugn (Alpinvit)	Mounting kit cpl. oven (Alpine white)
--	347076	x	Monteringssats kpl. ugn (Mekong)	Mounting kit cpl. oven (Mekong)
165	317514	x	Låda 480x500	Drawer 480x500
166	317382	x	Glidskena låda H	Slide bar, drawer R
--	350221	x	Glidskena låda V	Slide bar, drawer L
--	801701	x	Skruv 6x16 d:o	Screw 6x16 d:o
167	336092	x	Passbit 16x30x95 (Mekong)	Gauge block 16x30x95 (Mekong)
169	342139	x	List L=538 (diskbänk induktion)	List (kitchen sink induction) L=538
170	346803	x	Lucka (diskb. induktion) 299x550 (Alpinvit)	Door (kitch. sink induct.) 299x550 (Alpine white)
--	343392	x	Lucka (diskb. induktion) 299x550 (Mekong)	Door (kitch. sink induct.) 299x550 (Mekong)
--	20-900302	x	Pentrylåda 273x500 d:o	Drawer pentry 273x500 d:o
--	07-800039	x	Rullskena H d:o	Roller rail R d:o
--	07-800038	x	Rullskena V d:o	Roller rail L d:o
171	402107	x	Galler ugn (diskb. induktion) 35x503	Grating oven (kitch. sink induct.) 35x503
172	402108	x	Galler vent. mikro 38x318	Grating vent. micro 38x318
173	402109	x	Galler vent. mikro 38x448	Grating vent. micro 38x448
174	402110	x	Galler vent. mikro 33x448	Grating vent. micro 33x448
175	342316	x	Hylla mikro	Shelf
176	342315	x	List folierad L=283	List folierad L=283
177	347533	x	Tv-bänk kpl. m. urtag för mikro	TV-bench cpl. with socket for microwave
--	347536	x	Skiva Tv-bänk d:o	Board, TV-bench d:o
178	350567	x	Galler vent. mikro 38x326	Grating vent. micro 38x326
179	350568	x	Galler vent. mikro 46x448	Grating vent. micro 46x448
181	346947	x	Skiva distans	Sheet distance
182	343880	x	Lucka 228x550	Door 228x550
--	316799	x	Gångjärn d:o	Hinge d:o
--	312588	x	Platta gångjärn d:o	Plate hinge d:o
183	346950	x	Passbit V	Gauge block L
184	346949	x	Passbit H	Gauge block R
185	346971	x	Lucka (Alpinvit)	Door (Alpine white)
--	346972	x	Lucka (Mekong)	Door (Mekong)
186	344383	x	Vägg garderob kpl. H	Wall wardrobe cpl. R
187	344384	x	Vägg garderob kpl. V	Wall wardrobe cpl. L
188	345982	x	Skåp bar kpl.	Coctail cabinet cpl.
			M= Metervara	M= On the metre

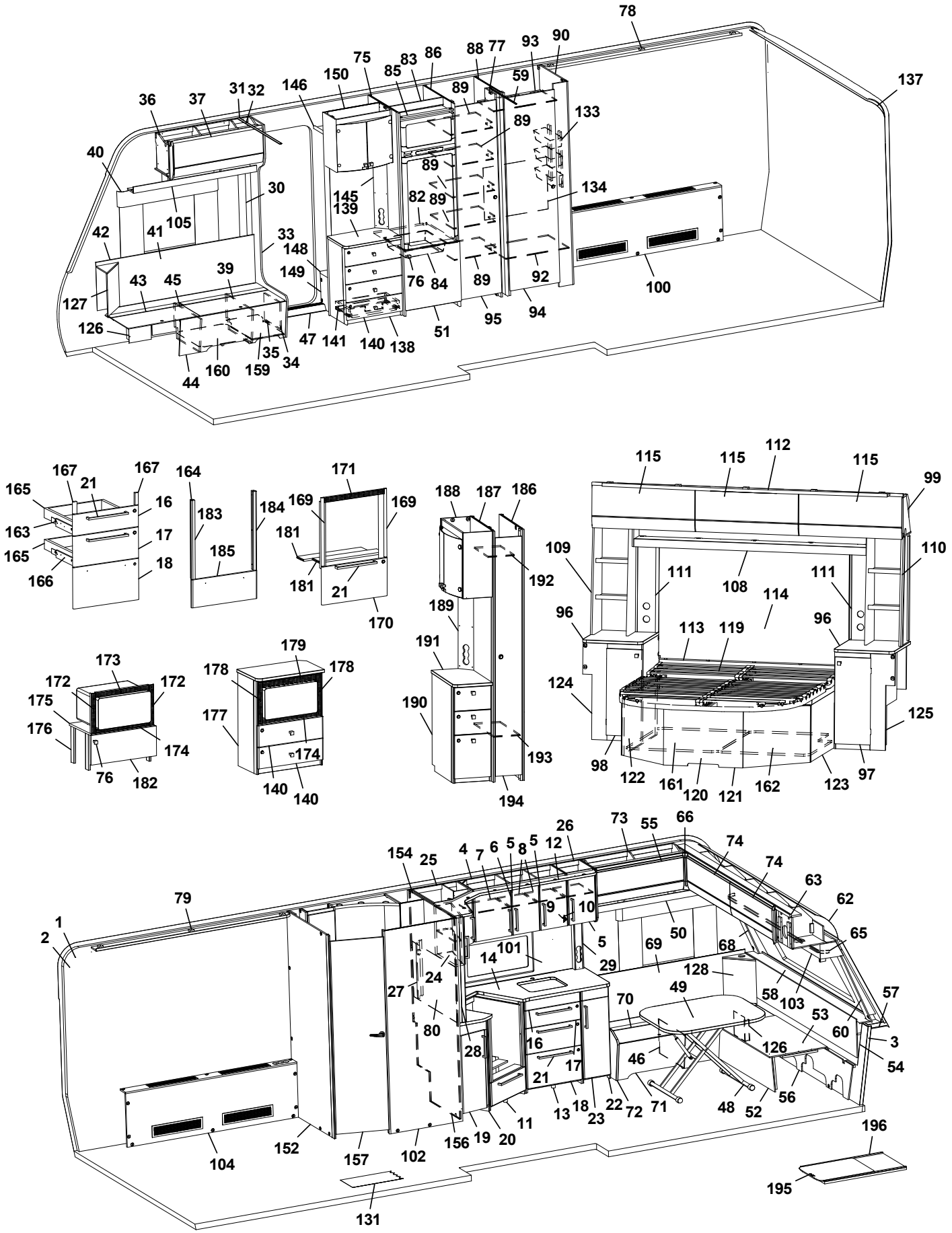
78
137
36
37
31
32
146
150
75
85
83
86
88
77
93
90
59
89
133
40
30
105
145
139
82
134
42
41
33
148
149
39
43
45
127
126
44
160
159
35
34
47
141
140
138
51
76
84
95
94
92
100
167
21
167
165
16
163
17
165
18
166
164
183
184
185
171
169
169
181
21
170
188
187
186
192
189
191
190
193
194
115
115
112
115
99
109
110
111
108
111
114
96
113
119
96
124
125
98
122
161
120
121
162
123
97
173
172
172
175
176
174
76
182
179
178
178
177
174
140
140

154
25
4
7
6
5
8
5
12
26
73
55
66
74
74
63
62
65
79
1
2
9
10
5
50
69
68
14
101
29
128
24
27
80
28
16
17
21
70
49
58
103
53
60
57
3
54
126
46
48
52
56
13
18
23
22
72
71
11
19
20
156
102
157
152
104
131
196
195

Pos Fig	Det. nr Part. No	Ingår Fitted	OBS!! Ange alltid årsmodell vid beställning av inredning Benämning	OBS!! Specify always year of model when ordering equipment Description
--	330180	x	Hylla hållare flaskor	Shelf bottle holder
--	345998	x	Lucka H d:o	Door R d:o
--	345997	x	Lucka V d:o	Door L d:o
--	318379	x	Gångjärn d:o	Hinge d:o
--	318380	x	Täckhatt d:o	Cover d:o
--	312588	x	Platta gångjärn d:o	Plate hinge d:o
189	344387	x	Front eluttag	Front outlet
190	346256	x	Hurts kpl. u. skiva	Hurt cpl. without board
191	346074	x	Skiva hurts	Board hurst
192	343092	x	Hylla garderob övre	Shelf wardrobe upper
193	343089	x	Hylla garderob nedre	Shelf wardrobe lower
194	344385	x	Dörr garderob kpl.	Door wardrobe cpl.
195	341192	x	Utdragsskiva bord 450x550	Sliding leaf 450x550
196	341193	x	Låda utdragsskiva	Box sliding leaf

M= Metervara

M= On the metre

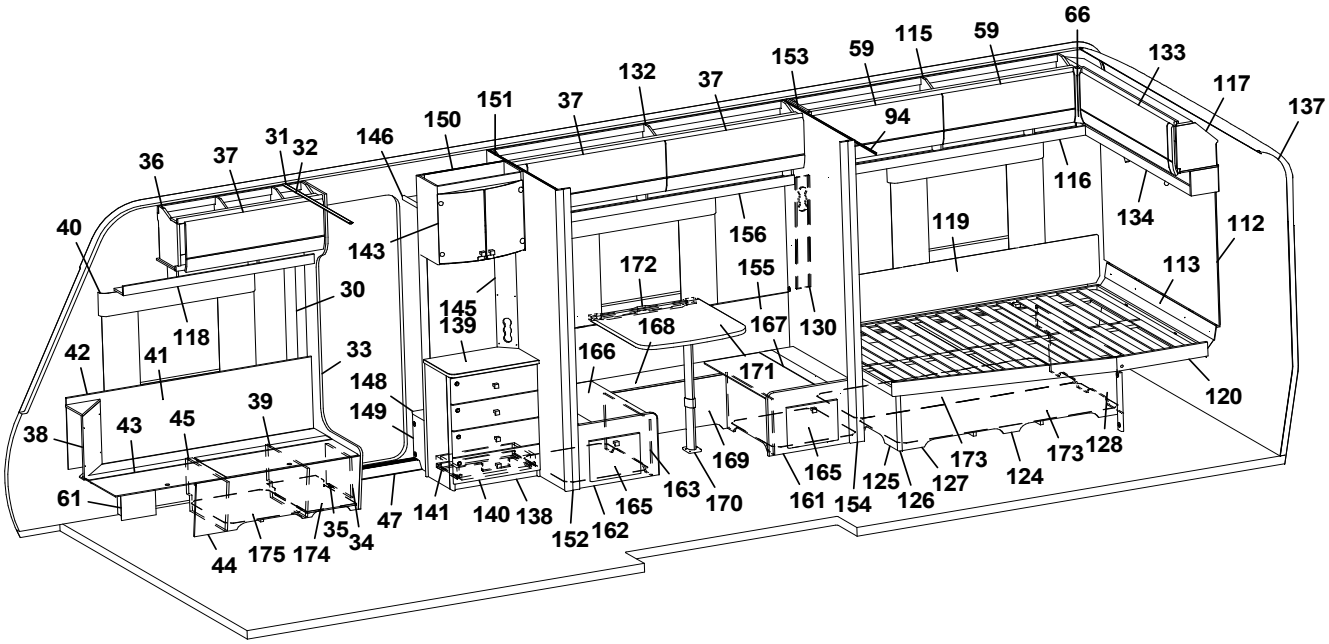
66
59
115
59
153
37
132
37
151
150
146
31
32
37
36
40
143
30
118
42
41
33
148
149
39
45
43
38
61
44
175
174
35
34
47
141
140
138
152
162
165
163
170
169
171
168
172
166
139
145
155
167
130
156
94
116
134
133
117
137
112
113
119
120
128
124
173
173
127
125
126
154
161
165

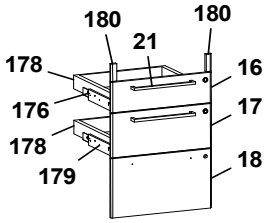
180
180
21
178
16
176
17
178
18
179

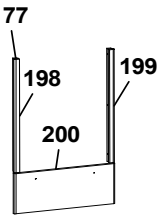
177
198
199
200

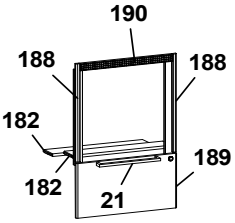
190
188
188
182
182
189
21

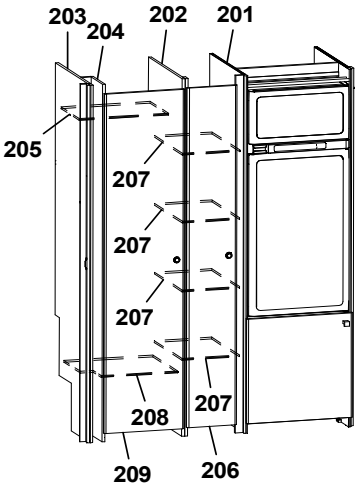
203
204
202
201
205
207
207
207
207
208
207
209
206

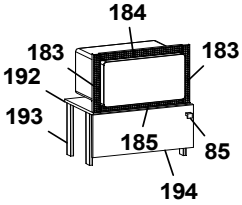
184
183
183
192
193
185
85
194

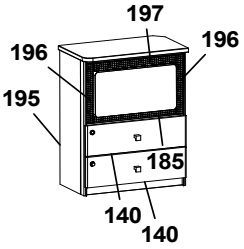
197
196
196
195
185
140
140

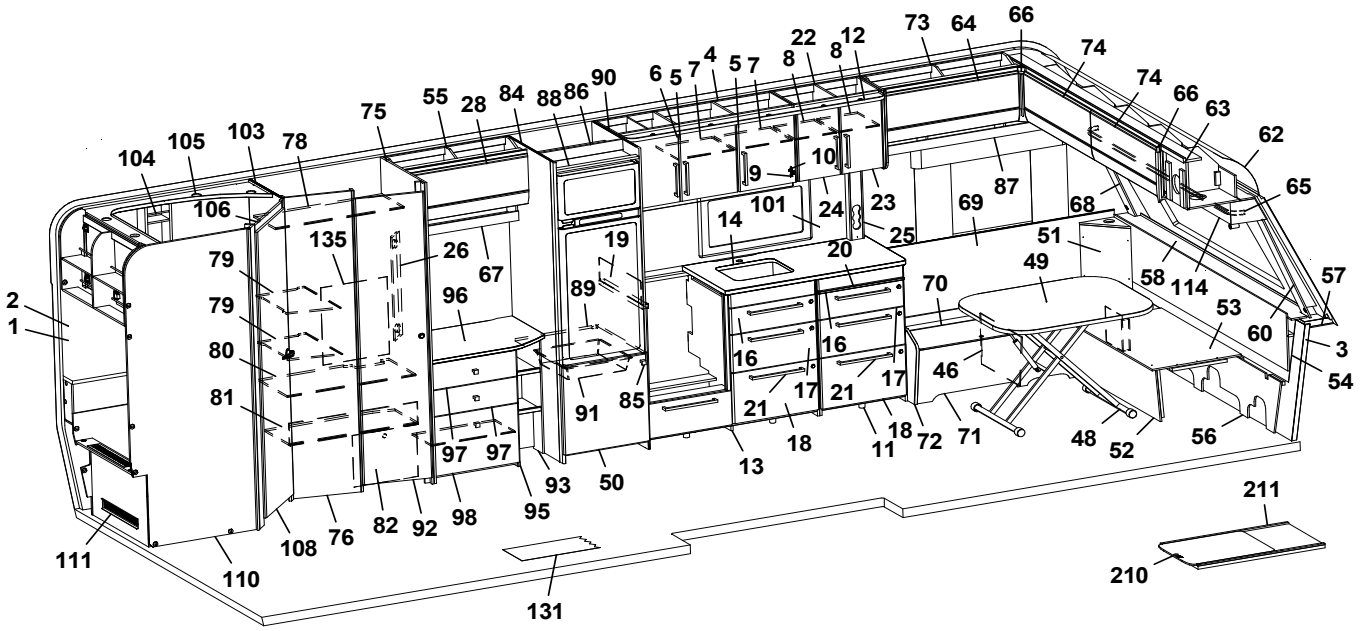
73
64
66
74
74
66
63
62
65
87
69
68
51
49
58
114
57
53
60
3
54
46
70
48
52
56
72
71
11
18
13
21
18
21
17
16
16
17
14
101
24
23
25
20
19
89
91
85
96
97
97
93
50
95
98
92
82
76
108
110
111
131
211
210
2
1
104
105
103
78
106
135
26
67
79
79
80
81
75
55
28
84
88
86
90
6
5
7
4
5
7
8
22
8
12
9
10

Pos Fig	Det. nr Part. No	Ingår Fitted	OBS!! Ange alltid årsmodell vid beställning av inredning Benämning	OBS!! Specify always year of model when ordering equipment Description
1	318657	M	Tapet vägg/tak	Wall paper
2	318584	M	Tejp tapet 20 mm	Tape, wall paper 20 mm
3	318585	M	Tejp tapet 60 mm	Tape, wall paper 60 mm
4	346300	x	Skåp kök L=1120 kpl. (Alpinvit)	Cupboard kitchen L=1120 cpl. (Alpine white)
--	343689	x	Skåp kök L=1120 kpl. (Mekong)	Cupboard kitchen L=1120 cpl. (Mekong)
5	346818	x	Lucka H (Alpinvit)	Door R (Alpine white)
--	343443	x	Lucka H (Mekong)	Door R (Mekong)
--	350471	x	Handtag d:o	Handle d:o
6	346819	x	Lucka V (Alpinvit)	Door L (Alpine white)
--	343455	x	Lucka V (Mekong)	Door L (Mekong)
--	350471	x	Handtag d:o	Handle d:o
7	331385M	x	Hylla	Shelf
8	343479	x	Hylla	Shelf
9	311917	x	Gångjärn	Hinge
10	312588	x	Platta gångjärn	Plate hinge
11	347036	x	Utskjut diskbänk (Alpinvit)	Projection kitchen sink (Alpine white)
--	345342	x	Utskjut diskbänk (Mekong)	Projection kitchen sink (Mekong)
12	346328	x	Ljusramp köksskåp L=1652	Light holder kitchen L=1652
13	347016	x	Diskbänk trädel u. skiva (Alpinvit)	Kitchen sink without board (Alpine white)
--	347021	x	Diskbänk trädel u. skiva (Mekong)	Kitchen sink without board (Mekong)
--	347049	x	Diskbänk induktion trädel u. skiva (Alpinvit)	Kitchen sink induction w/o board (Alpine white)
--	347050	x	Diskbänk induktion trädel u. skiva (Mekong)	Kitchen sink induction w/o board (Mekong)
14	346978	x	Skiva diskbänk 565x1161	Board 565x1161
--	341525-S	x	Skiva diskbänk induktion 565x1695	Board induction 565x1695
15	346977	x	Skiva diskbänk 40x561	Board 40x561
16	346799	x	Lådförstycke (Alpinvit)	Drawer front (Alpine white)
--	343412	x	Lådförstycke (Mekong)	Drawer front (Mekong)
--	317514	x	Låda 480x500 d:o	Drawer 480x500 d:o
--	317382	x	Glidskena låda H d:o	Slide bar, drawer R d:o
--	350221	x	Glidskena låda V d:o	Slide bar, drawer L d:o
17	346801	x	Lådförstycke (Alpinvit)	Drawer front (Alpine white)
--	343413	x	Lådförstycke (Mekong)	Drawer front (Mekong)
--	317514	x	Låda 480x500 d:o	Drawer 480x500 d:o
--	317382	x	Glidskena låda H d:o	Slide bar, drawer R d:o
--	350221	x	Glidskena låda V d:o	Slide bar, drawer L d:o
18	346802	x	Lucka (Alpinvit)	Door (Alpine white)
--	343414	x	Lucka (Mekong)	Door (Mekong)
--	20-900302	x	Pentrylåda 273x500 d:o	Drawer pentry 273x500 d:o
--	07-800039	x	Rullskena H d:o	Roller rail R d:o
--	07-800038	x	Rullskena V d:o	Roller rail L d:o
19	401715	x	Flamskydd	Flame guard
--	401996	x	Flamskydd induktion	Flame guard induction
20	336675	x	Skärbräda	Cutting board
21	350472	x	Handtag	Handle
22	346157	x	Skåp kök L=560 (Alpinvit)	Cupboard kitchen L=560 (Alpine white)
--	346479	x	Skåp kök L=560 (Mekong)	Cupboard kitchen L=560 (Mekong)
23	346808	x	Lucka H (Alpinvit)	Door R (Alpine white)
--	343458	x	Lucka H (Mekong)	Door R (Mekong)
24	346807	x	Lucka V (Alpinvit)	Door L (Alpine white)
--	343427	x	Lucka V (Mekong)	Door L (Mekong)
			M= Metervara	M= On the metre

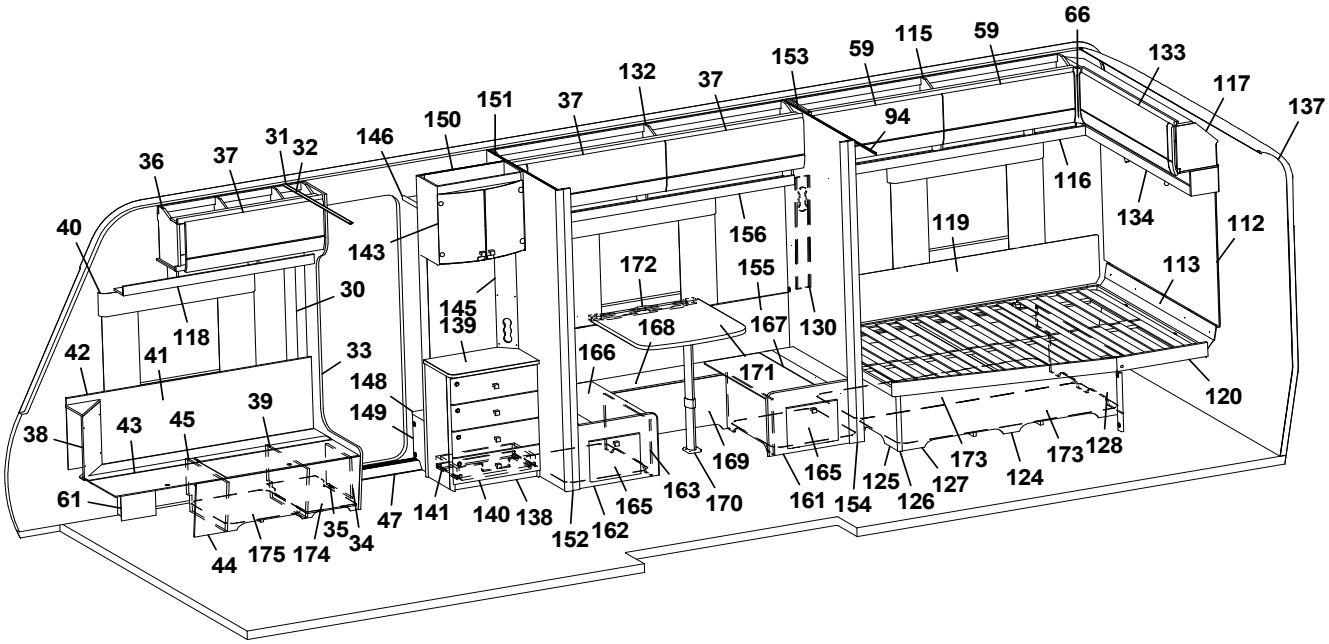
66
59
115
59
153
37
132
37
151
150
146
31
32
37
36
40
143
30
118
42
41
33
148
149
39
45
43
38
61
44
175
174
35
34
47
141
140
138
152
162
165
163
170
169
161
154
165
125
126
127
173
124
173
128
120
113
112
134
116
117
133
137
94
156
172
155
167
130
168
166
171
139
145
119

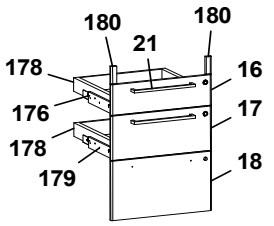
180
180
21
178
16
176
17
178
18
179

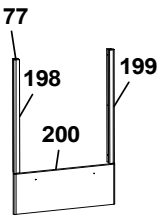
177
198
199
200

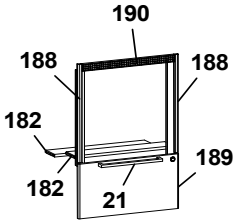
190
188
188
182
182
189
21

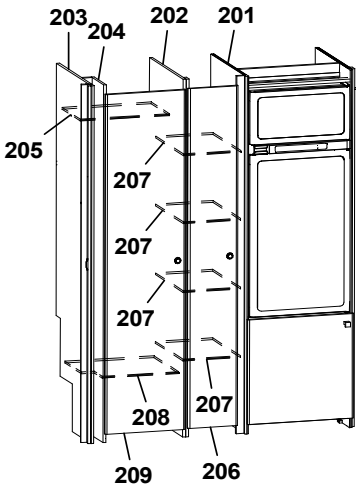
203
204
202
201
205
207
207
207
207
208
207
209
206

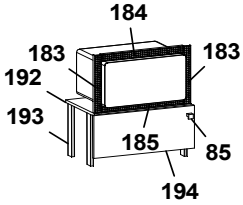
184
183
183
192
193
185
85
194

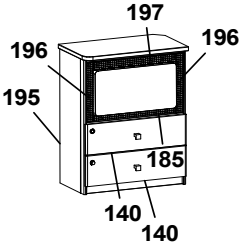
197
196
196
195
185
140
140

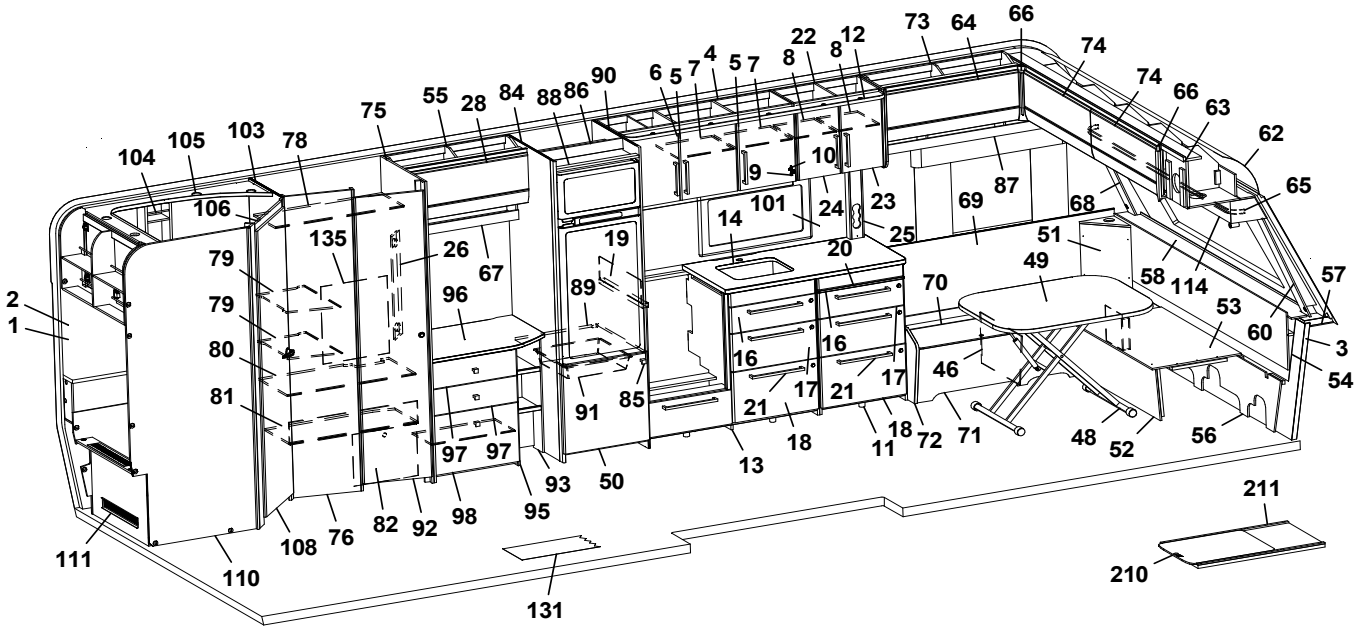
73
64
66
74
74
66
63
62
65
87
69
68
51
49
58
114
57
53
60
3
54
70
46
48
52
56
71
72
18
11
18
21
17
21
16
16
17
13
50
93
95
97
97
98
92
82
76
108
111
110
131
211
210
2
1
104
105
103
78
106
135
79
79
80
81
26
67
96
75
55
28
84
88
86
90
89
91
85
19
6
5
7
4
5
7
8
22
8
12
9
10
14
101
24
23
25
20

Pos Fig	Det. nr Part. No	Ingår Fitted	OBS!! Ange alltid årsmodell vid beställning av inredning Benämning	OBS!! Specify always year of model when ordering equipment Description
25	333289	x	Front eluttag	Front outlet
26	335787	x	Front eluttag	Front outlet
28	345776	x	Lucka överskåp (Alpinvit)	Door, cupboard upper (Alpine white)
30	318962	x	List täck el-kabel B=45 L=2100	Cover strip B=45 L=2100
31	316270	x	List snäpp undre L=2379	List lower L=2379
32	316268	x	List snäpp övre L=2379	List upper L=2379
33	346566	x	Stolpe först. kpl. m. lucka	Support bar cpl. with door
34	343731	x	Lucka	Door
35	312589	x	Gångjärn	Hinge
36	345738	x	Överskåp H F L=939 (Alpinvit)	Cupboard upper front R L=939 (Alpine white)
--	350571	x	Gångjärn d:o	Hinge d:o
37	345780	x	Lucka överskåp (Alpinvit)	Door, cupboard upper (Alpine white)
38	345953	x	Hörn sittgrupp H	Corner R
--	345951	x	Hörn sittgrupp H med ø 60 urttag	Corner R with ø 60 hole
--	345949	x	Hörn sittgrupp H med ø 85 urttag	Corner R with ø 85 hole
39	342494	x	Stöd bäddlåda H F	Support bed box
40	350348	x	Skena gardin L=1020	Curtain rod L=1020
41	345928	x	Värmespalt H fram	Air gap R.F.
42	319821	M	List kant mörkbrun	Strip, dark brown
43	346011	x	Lock bäddlåda H F	Cover bedbox R.F.
--	319024	x	Matta grå textil m. tejp d:o	Carpet gray textile with tape d:o
44	343085	x	Front bäddlåda H F	Front bed box R.F.
--	346003	x	Front bäddlåda H F (centraldammsugare)	Front bed box R.F. (central vacuum cleaner)
45	342495	x	Stöd bäddlåda H F	Support bed box
46	312825	x	Stöd bäddlåda V F	Support bed box
47	319871	x	Tröskel aluminium L=650	Threshold aluminium L=650
48	310083	x	Bordsstativ	Table stand
--	350716	x	Bordsstativ enpelar	Table stand single pillar
49	345945	x	Bordsskiva 800x1000	Table top 800x1000
50	343835	x	Lucka V 550x570	Door L 550x570
--	316799	x	Gångjärn d:o	Hinge d:o
--	312588	x	Platta gångjärn d:o	Plate hinge d:o
51	345951	x	Hörn sittgrupp V med ø 60 urttag	Corner L with ø 60 hole
--	345949	x	Hörn sittgrupp V med ø 85 urttag	Corner L with ø 85 hole
52	331245M	x	Front bäddlåda gavel	Front bed box gable
53	345923	x	Skiva rundsittgrupp	Sheet seat
54	340578	x	Värmespalt gavel fram	Air gap
55	346047	x	Överskåp L=790 (Alpinvit)	Cupboard upper L=790 (Alpinvit)
--	350571	x	Gångjärn d:o	Hinge d:o
56	340520	x	Stöd sittgrupp	Support
57	215275	x	Hylla front kpl. L=2366	Shelf front cpl. L=2366
58	345285	x	Front/hylla kpl.	Front/shelf cpl.
--	345362	x	Front/hylla kpl. med belysning "Björn"	Front/shelf cpl. with lightning "Bear"
59	345777	x	Lucka överskåp (Alpinvit)	Door, cupboard upper (Alpine white)
60	345085	x	Hörn front H	Front corner R
61	346080	x	Täckfront	Cover front
62	216067	x	Täckskiva radie fram 1x380x2360	Cover plate radius front 1x380x2360
--	313884	x	List plast radie L=2379	List L=2379
63	345727	x	Skåp gavel fram L=2360 (Alpinvit)	Cupboard upper front L=2360 (Alpine white)
--	350571	x	Gångjärn d:o	Hinge d:o
			M= Metervara	M= On the metre

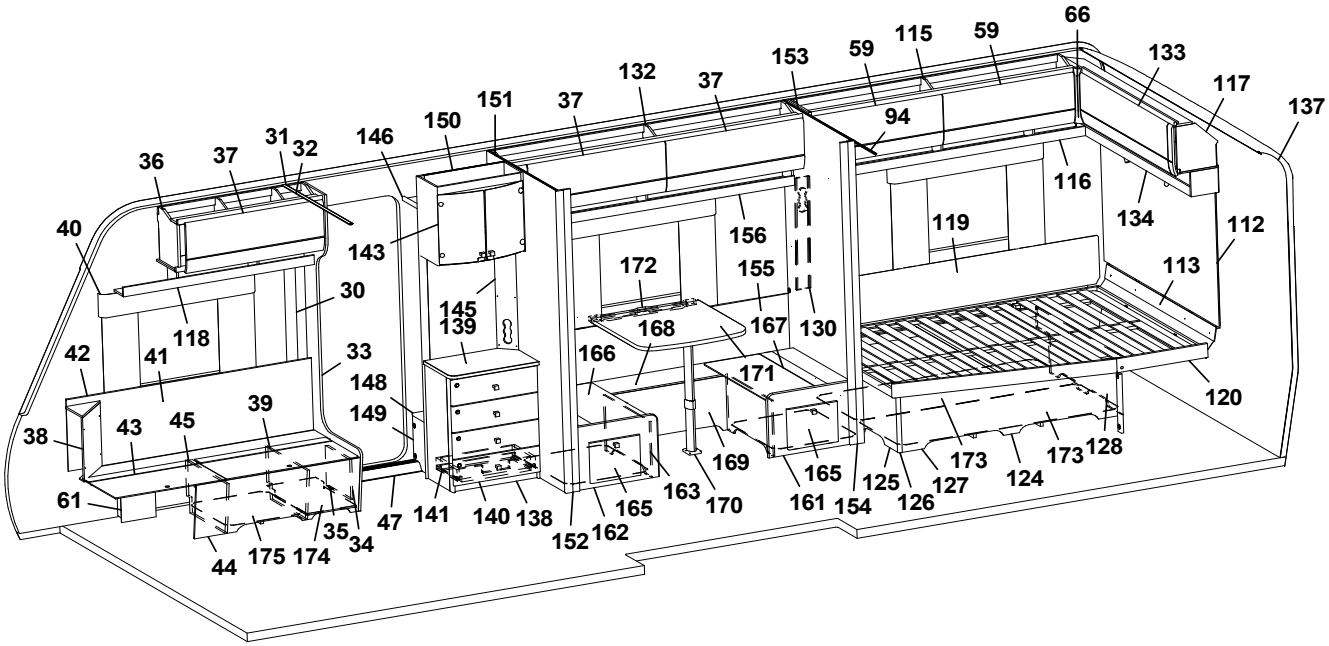
66
59
115
59
153
37
132
37
151
150
146
31
32
37
36
40
143
30
118
42
41
33
148
149
38
43
45
39
61
44
175
174
35
34
47
141
140
138
152
162
165
163
170
169
161
154
125
126
127
173
124
173
128
120
112
113
134
116
133
117
137
94
130
167
155
172
168
166
171
139
145
156
119

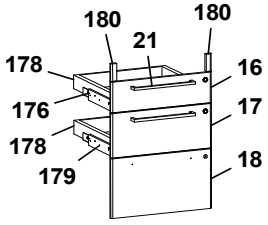
180
180
21
178
16
176
17
178
18
179

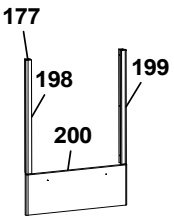
177
198
199
200

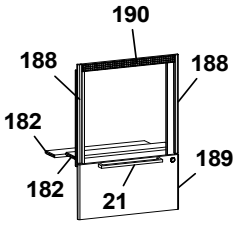
190
188
188
182
189
182
21

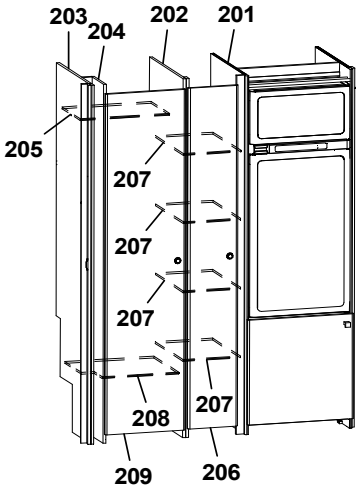
203
204
202
201
205
207
207
207
207
208
207
209
206

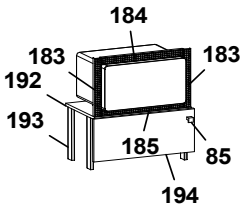
184
183
183
192
193
185
85
194

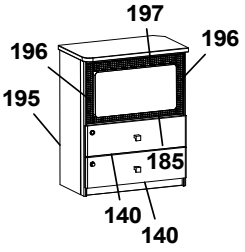
197
196
196
195
185
140
140

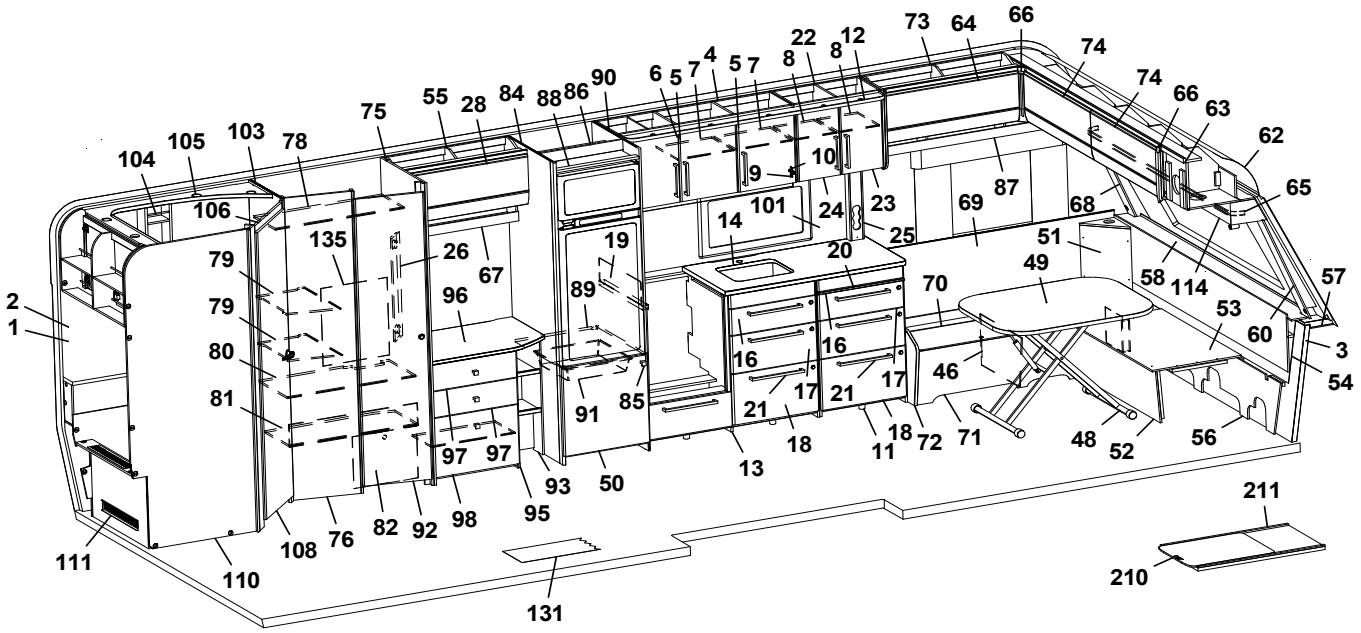
73
64
66
74
74
66
63
62
65
57
3
54
53
60
58
114
51
49
70
68
69
87
101
24
23
25
20
14
19
89
91
85
16
16
21
21
17
17
18
18
11
72
71
48
52
56
13
50
93
95
97
97
98
96
26
67
135
79
79
80
81
2
1
111
110
108
76
82
92
131
211
210
10
9
22
8
12
8
7
5
4
7
6
5
90
86
88
84
28
55
75
103
105
104
78
106

Pos Fig	Det. nr Part. No	Ingår Fitted	OBS!! Ange alltid årsmodell vid beställning av inredning Benämning	OBS!! Specify always year of model when ordering equipment Description
64	345778	x	Lucka överskåp (Alpinvit)	Door, cupboard upper (Alpine white)
65	350349	x	Skena gardin L=1920	Curtain rod L=1920
66	345869	x	Hörn inredning	Corner
67	345431	x	Hyllpaket L=790	Shelf L=790
68	345084	x	Hörn front V	Front corner L
69	345929	x	Värmespalt V fram	Air gap L.F.
70	346014	x	Lock bäddlåda V F	Cover bed box L.F
--	319024	x	Matta grå textil m. tejp d:o	Carpet gray textile with tape d:o
71	339504	x	Front bäddlåda V F	Front bed box L.F.
72	345933	x	Gavel bäddlåda V F	Gable bed box L.F
73	345766	x	Överskåp V F L=922 (Alpinvit)	Cupboard upper front L L=922 (Alpine white)
--	350571	x	Gångjärn d:o	Hinge d:o
74	345779	x	Lucka överskåp (Alpinvit)	Door, cupboard upper (Alpine white)
75	340329	x	Vägg garderob m. LED-list	Wall wardrobe with LED-stripe
76	347800	x	Vägg front garderob	Wall front wardrobe
78	341162	x	Hylla garderob övre	Shelf wardrobe upper
79	347794	x	Hylla garderob	Shelf wardrobe
80	341163	x	Hylla garderob mellan	Shelf wardrobe middle
81	341164	x	Hylla garderob nedre	Shelf wardrobe lower
82	340330	x	Täckfront garderob	Cover wardrobe
84	347742	x	Vägg kyl kpl. V	Wall refrigerator cpl. L
85	350473	x	Handtag knopp	Handle knob
86	342309	x	Bakstycke stopp kyl	Back cupboard
87	345795	x	Hyllpaket V F L=1201	Shelf front L L=1201
88	342306	x	List folierad L=528	List foiled L=528
89	347505	x	Hylla under kyl	Shelf refrigerator
90	347628	x	Vägg kyl kpl. H	Wall refrigerator cpl. R
91	310325	x	Trådback vit 85x427x427	Tray 85x427x427
--	350760	x	Glidlist trådback (säljes i par)	Sliding strip tray (pair)
--	347802	x	List d:o	List d:o
92	342702	x	Dörr kpl. 415x1850 m. tryckknapp	Door cpl. 415x1850 with pushlock
--	342703	x	Dörr kpl. 415x1850 m. vridknopp	Door cpl. 415x1850 with knob
93	335507	x	Hylla vid byrå kpl.	Shelf cpl.
94	314917	x	Skena draperi L=1190	Drapery rail L=1190
95	346048	x	Byrå kpl. u. skiva	Dresser without board
96	346051	x	Skiva, byrå	Board, dresser
97	346800	x	Lådförstycke 167x550 (Alpinvit)	Drawer front 167x550 (Alpine white)
--	317514	x	Låda 480x500 d:o	Drawer 480x500 d:o
--	317382	x	Glidskena låda H	Slide bar, drawer R
--	350221	x	Glidskena låda V	Slide bar, drawer L
--	312588	x	Platta gångjärn	Plate hinge
98	346806	x	Lucka 380x550 (Alpinvit)	Door 380x550 (Alpine white)
--	315202	x	Gångjärn d:o	Hinge d:o
99	339522	x	Hylla	Shelf
101	346569-F	x	Köksskiva vägg, Svart fiskben	Protection kitchen, Black fishbone
--	346569-M	x	Köksskiva vägg, Marmor	Protection kitchen, Marble
--	346569-S	x	Köksskiva vägg, Sten	Protection kitchen, Stone
103	347796	x	Vägg tvättrum främre	Wall washroom
104	337131	x	Hylla tvättrum	Shelf washroom
105	338356	x	Ljusramp tvättrum	Light holder washroom
			M= Metervara	M= On the metre

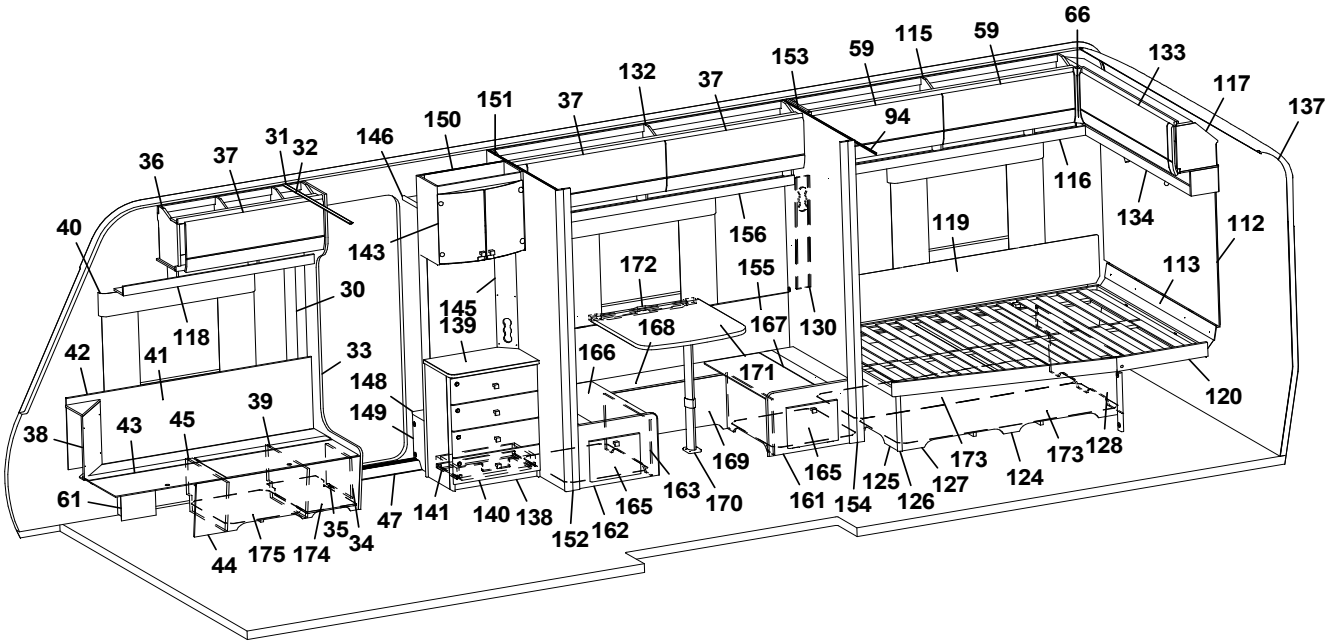
66
59
115
59
153
37
132
37
151
150
146
31
32
37
36
40
143
30
118
42
41
33
148
149
38
43
45
39
61
44
175
174
35
34
47
141
140
138
152
162
165
163
170
169
161
154
165
125
126
127
173
124
173
128
120
112
113
134
116
117
133
137
94
156
119
172
155
167
130
168
166
171
139
145

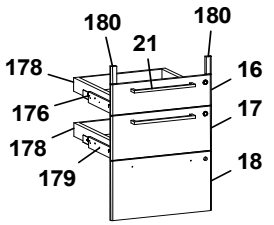
180
180
21
178
16
176
17
178
18
179

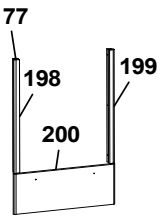
177
198
199
200

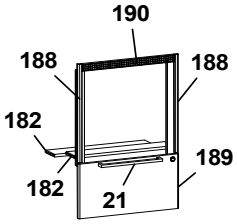
190
188
188
182
182
189
21

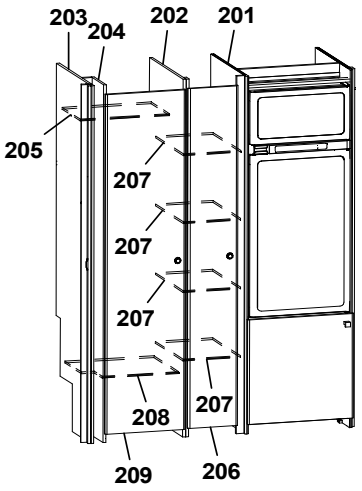
203
204
202
201
205
207
207
207
207
208
207
209
206

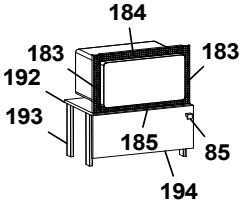
184
183
183
192
193
185
85
194

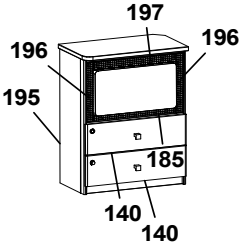
197
196
196
195
185
140
140

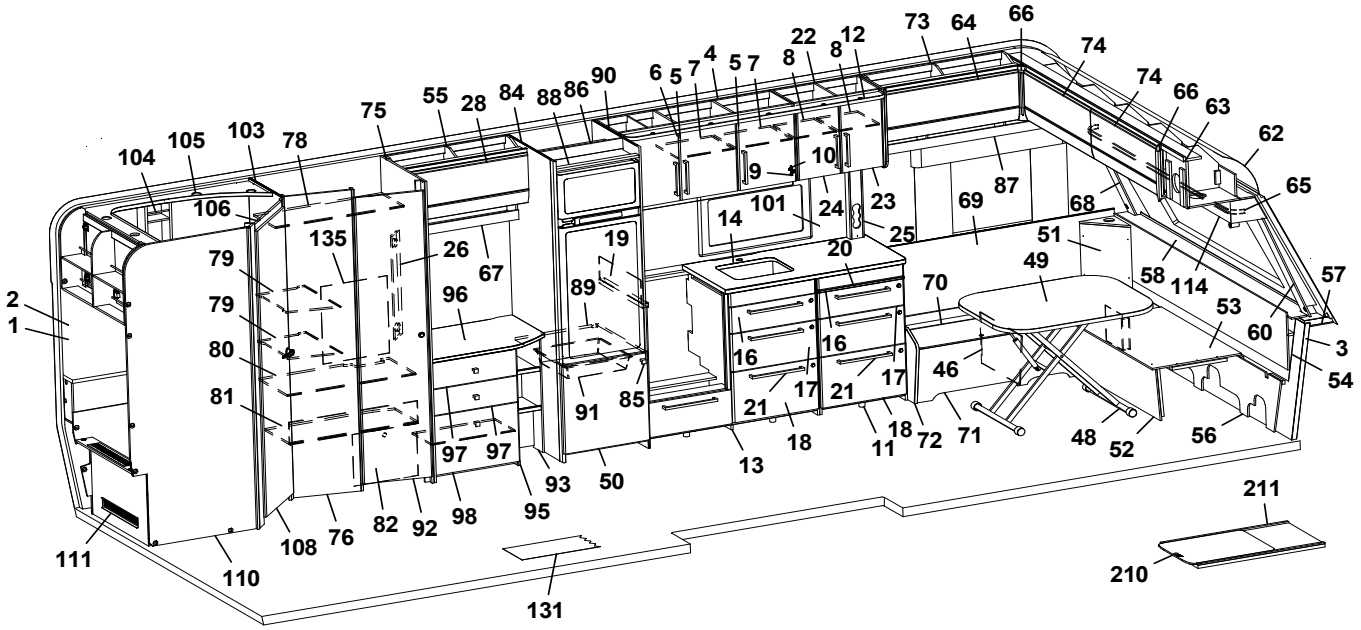
73
64
66
74
74
66
63
62
65
57
3
54
53
60
58
114
51
49
70
46
48
52
56
68
69
87
101
24
23
25
14
20
19
89
91
85
16
16
21
17
21
17
18
11
18
72
71
13
50
93
95
97
97
98
96
26
67
135
79
79
80
81
2
1
104
105
103
78
106
75
55
28
84
88
86
90
6
5
7
4
5
7
8
22
8
12
9
10
111
110
108
76
82
92
131
211
210

Pos Fig	Det. nr Part. No	Ingår Fitted	OBS!! Ange alltid årsmodell vid beställning av inredning Benämning	OBS!! Specify always year of model when ordering equipment Description
106	331248M	x	Tröskel tvättrum 60x480	Threshold washroom 60x480
108	346017	x	Dörr 490x1850 kpl.	Door 490x1850 cpl.
110	345190	x	Vägg tvättrum bakre kpl.	Wall washroom rear cpl.
111	345192	x	Front tvättrum kpl.	Front washroom cpl.
--	319198	x	Galler ventilation d:o	Ventilation grille d:o
112	346166	x	Sänggavel kpl. m. tyg (Sara Greige)	Headboard cpl. with fabric (Sara Greige)
--	346167	x	Sänggavel kpl. m. tyg (Velvet Greige)	Headboard cpl. with fabric (Velvet Greige)
113	344424	x	Värmespalt	Air gap
114	345930	x	Hyllpaket fram L=2360	Shelf front L=2360
115	345959	x	Överskåp L=1737 (Alpinvit)	Cupboard upper L=1737 (Alpine white)
--	350571	x	Gångjärn d:o	Hinge d:o
116	343213	x	Hyllpaket H B L=1815	Shelf rear R L=1815
117	345967	x	Skåp gavel bak L=1510 (Alpinvit)	Cupboard upper rear L=1510 (Alpine white)
--	350571	x	Gångjärn d:o	Hinge d:o
118	345792	x	Hyllpaket H F L=1218	Shelf front R L=1218
119	338121	x	Värmespalt	Air gap
--	350593	x	Tyg värmespalt (Sara Greige)	Fabric air gap (Sara Greige)
--	350602	x	Tyg värmespalt (Velvet Greige)	Fabric air gap (Velvet Greige)
120	342654	x	Sängram u. ribbotten	Bed bottom without laths
--	342683	x	Ribbotten kpl. d:o	Laths bottom cpl .d:o
--	311985	x	Ribba sängbotten L=718 B=63	Lath bed bottom L=718 B=63
--	312046	x	Band t. ribbotten	Band for laths bottom
124	340187	x	Sänglåda kpl.	Bed box cpl.
--	315203	x	List 17,5x55x1415	Wood lath pine 17,5x55x1415
125	340197	x	Gavel säng V	Gable bed L
126	319863	x	List hörn L=380	Corner strip L=380
127	339426	x	Front säng	Front bed
128	340195	x	Gavel säng H	Gable bed R
130	343352	x	Front eluttag	Front outlet
131	319393	x	Matta golv, antik planka	Carpet floor, antique plank
132	345934	x	Överskåp sittgrupp L=1870 (Alpinvit)	Cupboard upper L=1870 (Alpine white)
--	350571	x	Gångjärn d:o	Hinge d:o
133	345781	x	Lucka överskåp (Alpinvit)	Door, cupboard upper (Alpine white)
134	346382	x	Hyllpaket gavel bak L=1510	Shelf rear L=1510
135	339298	x	Täckskiva exp.kärl	Cover expansion vessel
137	216066	x	Täckskiva radie bak 1x275x2360	Cover plate radius back 1x275x2360
--	313884	x	List plast radie L=2379	List L=2379
138	347532	x	TV-bänk kpl. u. skiva	TV-bench cpl. whitout board
139	347507	x	Skiva TV-bänk	Board, TV-bench
140	347083	x	Lådförstycke	Drawer front
141	20-900302	x	Pentrylåda 273x500 d:o	Drawer pentry 273x500 d:o
--	07-800039	x	Rullskena H d:o	Roller rail R d:o
--	07-800038	x	Rullskena V d:o	Roller rail L d:o
143	345981	x	Skåp bar kpl.	Coctail cabinet cpl.
--	330180	x	Hylla	Shelf
--	345998	x	Lucka H d:o	Door R d:o
--	345997	x	Lucka V d:o	Door L d:o
--	318379	x	Gångjärn d:o	Hinge d:o
--	318380	x	Täckhatt d:o	Cover d:o
--	312588	x	Platta gångjärn d:o	Plate hinge d:o
			M= Metervara	M= On the metre

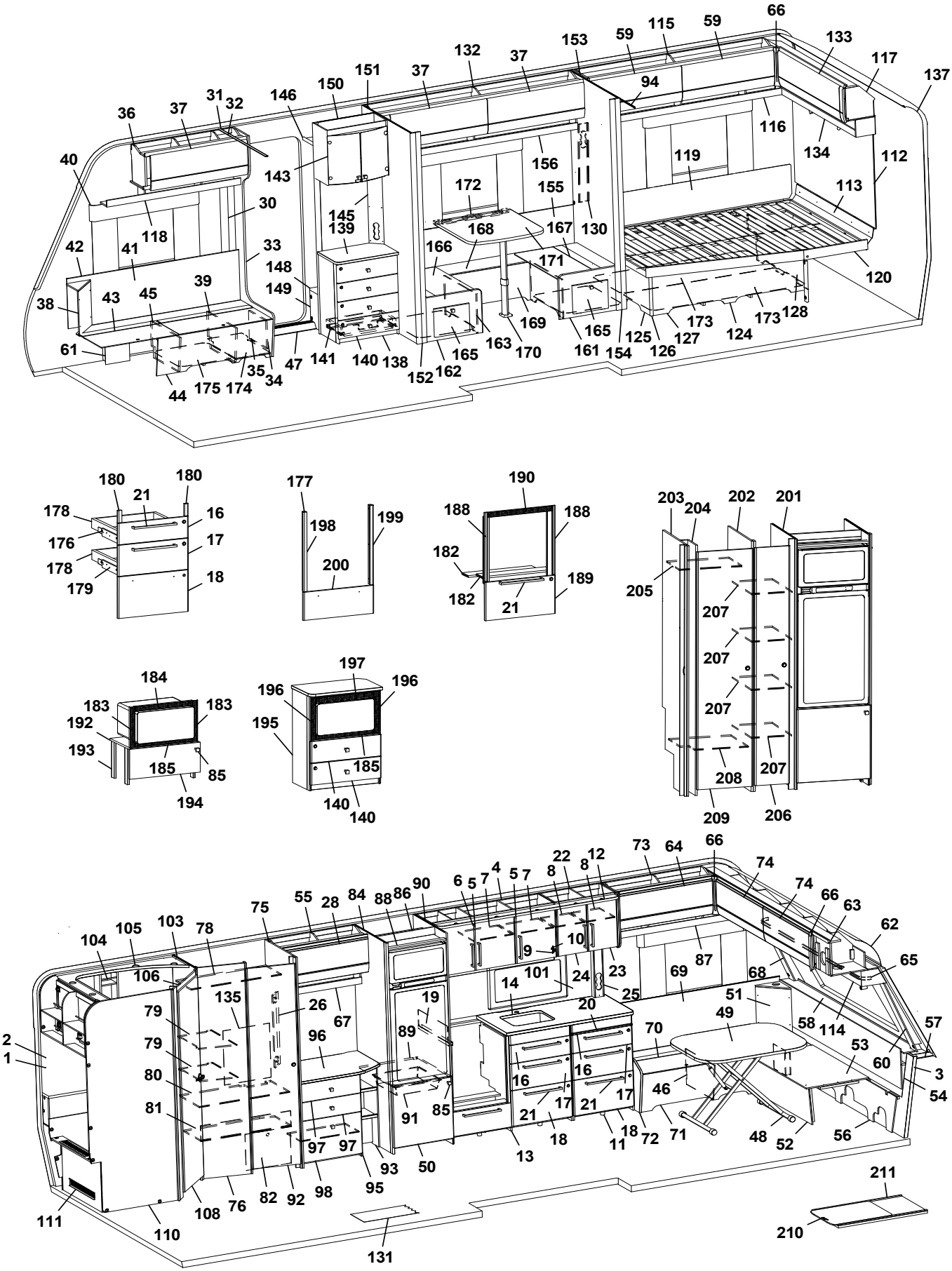
66
115
59
59
153
132
37
37
151
150
146
31
32
37
36
133
117
137
94
116
134
112
119
113
156
155
172
143
145
139
30
118
42
41
33
148
149
168
167
130
166
171
120
38
43
45
39
61
35
34
47
141
140
138
152
162
165
163
170
169
161
165
154
125
126
127
173
124
173
128
44
175
174
180
180
21
178
16
176
17
178
179
18
177
198
199
200
190
188
188
182
182
189
21
203
204
202
201
205
207
207
207
208
207
209
206
184
183
183
192
193
185
85
194
197
196
196
195
185
140
140
73
64
66
74
74
66
63
62
65
22
8
12
8
6
5
7
4
5
7
90
86
88
84
28
55
75
103
78
105
104
106
135
26
67
79
79
80
81
2
1
96
19
89
91
85
97
97
93
50
95
98
92
82
76
108
110
111
131
9
10
101
14
24
23
25
20
69
87
68
51
49
58
114
57
53
60
3
54
70
16
16
17
17
21
21
18
18
11
72
71
46
48
52
56
13
211
210

Pos Fig	Det. nr Part. No	Ingår Fitted	OBS!! Ange alltid årsmodell vid beställning av inredning Benämning	OBS!! Specify always year of model when ordering equipment Description
145	343721	x	Front eluttag	Front outlet
146	331910M	x	Hylla garderob övre	Shelf
148	319866	x	Hylla insteg	Shelf
149	336618	x	Front hylla garderob	Front
150	343654	x	Vägg instegsgarderob	Wall wardrobe
151	341610	x	Vägg	Wall
152	377174	x	Stolpe utskjut	Support bar
153	377407	x	Vägg	Wall
154	377309	x	Stolpe utskjut	Support bar
155	339671	x	Värmespalt	Air gap
156	345628	x	Hyllpaket (mittgrupp) L=1870	Shelf (midllegroup) L=1870
161	344224	x	Gavel bäddlåda kpl. m. lucka	Gable bed box cpl. with door
--	343731	x	Lucka d:o	Door d:o
--	312589	x	Gångjärn d:o	Hinge d:o
162	344225	x	Gavel bäddlåda kpl. m. lucka	Gable bed box cpl. with door
--	343731	x	Lucka d:o	Door d:o
--	312589	x	Gångjärn d:o	Hinge d:o
163	337726	x	Front bäddlåda	Front bed box
164	337728	x	Front bäddlåda	Front bed box
165	343610	x	Luftspalt	Air gap
166	333915	x	Lock bäddlåda	Cover bed box
167	333914	x	Lock bäddlåda	Cover bed box
168	340876	x	Lock bäddlåda	Cover bed box
169	340874	x	Front bäddlåda	Front bed box
170	315565	x	Bordsben	Table leg
171	345451	x	Bordsskiva 690x700	Table top 690x700
172	331800	x	Bärregel kpl.	Bearing rail cpl.
--	318575	x	List bärregel	List bearing rail
173	343621	x	Luftspalt sänglåda	Air gap bed box
174	350390	x	Plåt skofack	Plate shoe compartment
175	343594	x	Luftspalt H-fram	Air gap R front
176	347012	x	Monteringssats kpl. lådor (Alpinvit)	Mounting kit cpl. drawers (Alpine white)
--	343471	x	Monteringssats kpl. lådor (Mekong)	Mounting kit cpl. drawers (Mekong)
177	347075	x	Monteringssats kpl. ugn (Alpinvit)	Mounting kit cpl. oven (Alpine white)
--	347076	x	Monteringssats kpl. ugn (Mekong)	Mounting kit cpl. oven (Mekong)
178	317514	x	Låda 480x500	Drawer 480x500
179	317382	x	Glidskena låda H	Slide bar, drawer R
--	350221	x	Glidskena låda V	Slide bar, drawer L
--	801701	x	Skruv 6x16 d:o	Screw 6x16 d:o
180	336092	x	Passbit 16x30x95 (Mekong)	Gauge block 16x30x95 (Mekong)
182	346947	x	Skiva distans	Sheet distance
183	402108	x	Galler vent. mikro 38x318	Grating vent. micro 38x318
184	402109	x	Galler vent. mikro 38x448	Grating vent. micro 38x448
185	402110	x	Galler vent. mikro 33x448	Grating vent. micro 33x448
188	342139	x	List L=538 (diskbänk induktion)	List (kitchen sink induction) L=538
189	346803	x	Lucka (diskb. induktion) 299x550 (Alpinvit)	Door (kitch. sink induct.) 299x550 (Alpine white)
--	343392	x	Lucka (diskb. induktion) 299x550 (Mekong)	Door (kitch. sink induct.) 299x550 (Mekong)
--	20-900302	x	Pentrylåda 273x500 d:o	Drawer pentry 273x500 d:o
--	07-800039	x	Rullskena H d:o	Roller rail R d:o
--	07-800038	x	Rullskena V d:o	Roller rail L d:o
			M= Metervara	M= On the metre

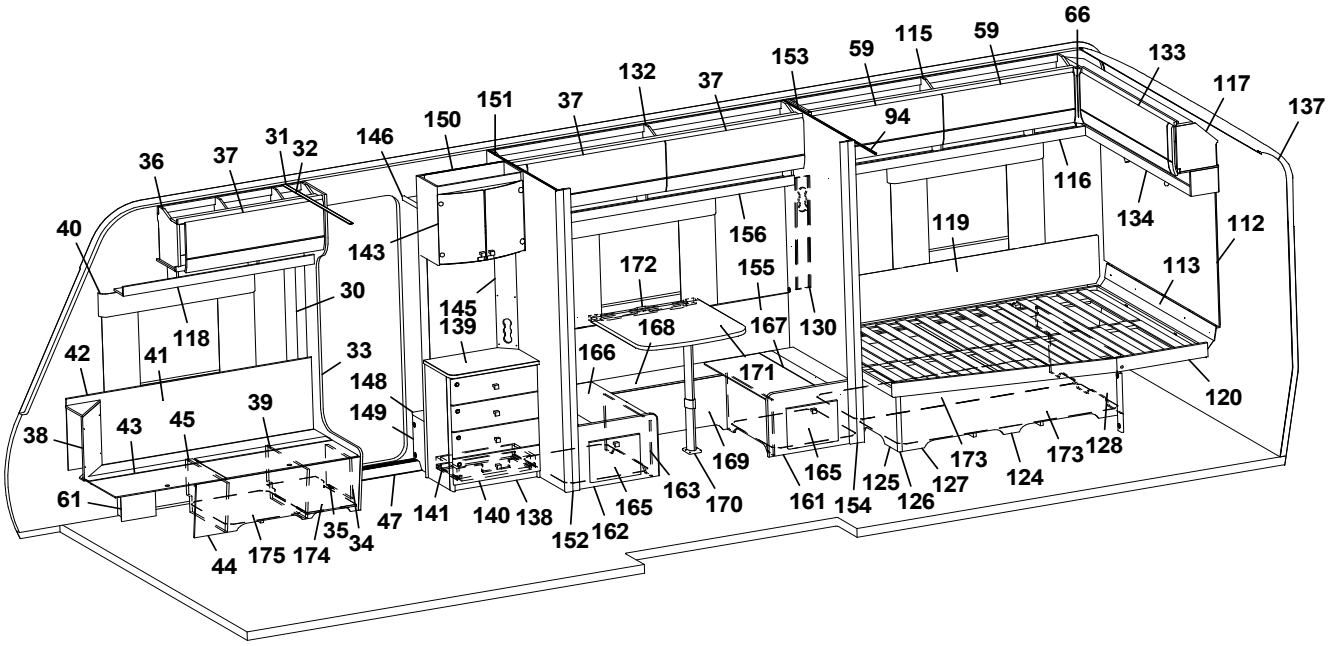
66
59
115
59
153
132
37
37
151
150
146
31
32
37
36
40
143
30
118
42
41
33
148
149
39
45
43
38
61
44
175
174
35
34
47
141
140
138
152
162
165
163
170
169
161
154
165
125
126
127
173
124
173
128
120
113
112
134
116
117
133
137
94
130
167
155
172
168
171
166
139
145

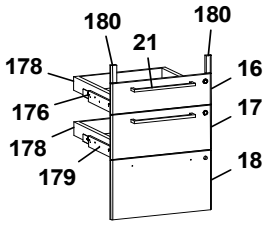
180
180
21
178
16
176
17
178
179
18

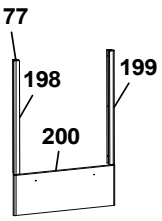
177
198
199
200

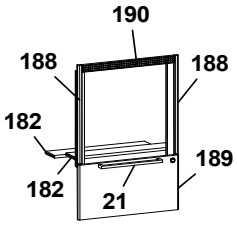
190
188
188
182
182
189
21

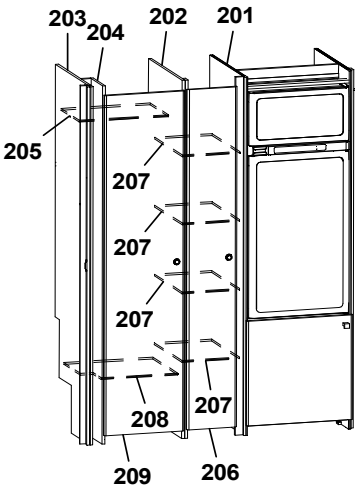
203
204
202
201
205
207
207
207
207
208
207
209
206

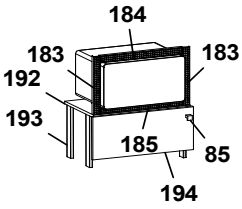
184
183
183
192
193
185
85
194

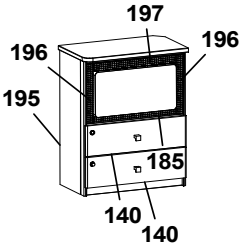
197
196
196
195
185
140
140

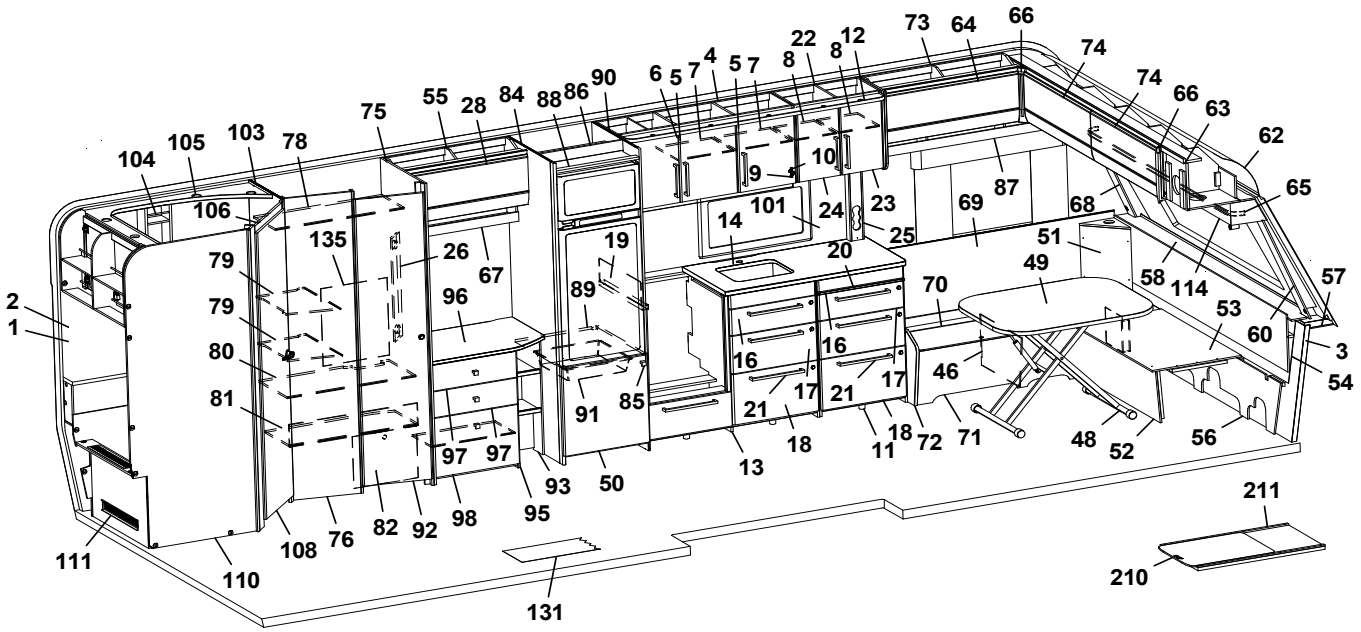
73
64
66
74
74
66
63
62
65
104
105
103
78
75
55
28
84
88
86
90
6
5
7
4
5
7
8
22
8
12
106
135
26
67
79
79
80
81
96
89
91
85
19
14
101
24
23
25
20
9
10
87
69
68
51
49
58
114
57
53
60
3
54
70
46
16
16
17
21
21
17
18
18
11
72
71
48
52
56
13
97
97
93
50
95
98
92
82
76
108
111
110
131
2
1
211
210

Pos Fig	Det. nr Part. No	Ingår Fitted	OBS!! Ange alltid årsmodell vid beställning av inredning Benämning	OBS!! Specify always year of model when ordering equipment Description
190	402107	x	Galler ugn (diskb. induktion) 35x503	Grating oven (kitch. sink induct.) 35x503
192	342316	x	Hylla mikro	Shelf
193	342315	x	List folierad L=283	List folierad L=283
194	343911	x	Lucka 228x550	Door 228x550
--	316799	x	Gångjärn d:o	Hinge d:o
--	312588	x	Platta gångjärn d:o	Plate hinge d:o
195	347533	x	Tv-bänk kpl. m. urtag för mikro	TV-bench cpl. with socket for microwave
--	347536	x	Skiva, Tv-bänk d:o	Board Tv-bench
196	350567	x	Galler vent. mikro 38x326	Grating vent. micro 38x326
197	350568	x	Galler vent. mikro 46x448	Grating vent. micro 46x448
198	346950	x	Passbit V	Gauge block L
199	346949	x	Passbit H	Gauge block R
200	346971	x	Lucka (Alpinvit)	Door (Alpine white)
--	346972	x	Lucka (Mekong)	Door (Mekong)
201	342845	x	Vägg kyl V kpl.	Wall refrigerator L cpl.
202	341079	x	Vägg garderob H kpl.	Wall wardrobe R cpl.
203	347747	x	Vägg garderob V kpl.	Wall wardrobe L cpl.
204	334638M	x	Nisch, vikdörr kpl.	Niche folding door cpl.
205	341116	x	Hylla garderob	Shelf wardrobe
206	366043	x	Dörr 260x1850 kpl.	Door 260x1850 cpl.
207	341113	x	Hylla garderob övre	Shelf wardrobe upper
208	341112	x	Hylla garderob nedre	Shelf wardrobe lower
209	342702	x	Dörr 415x1850 kpl.	Door 415x1850 cpl.
210	341192	x	Utdragsskiva bord 450x550	Sliding leaf 450x550
211	341193	x	Låda utdragsskiva	Box sliding leaf
			M= Metervara	M= On the metre

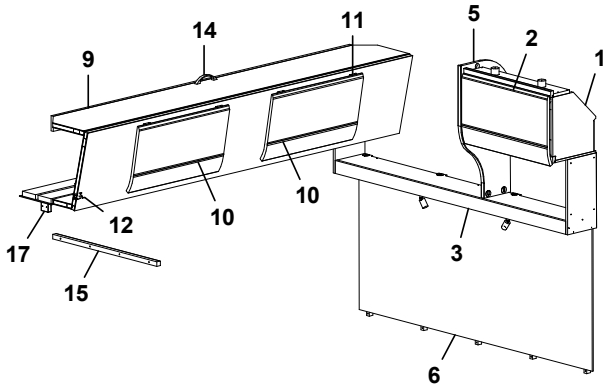
14
11
5
2
9
1
12
10
10
17
3
15
6

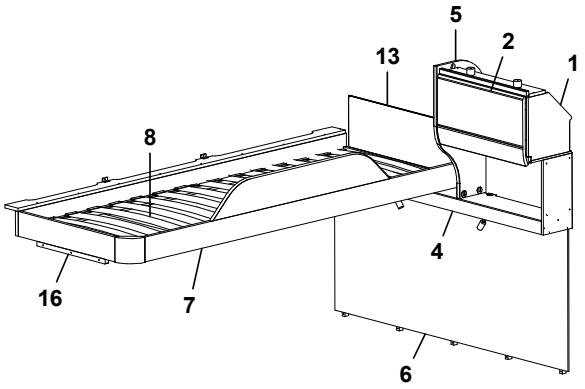
5
2
13
1
8
4
16
7
6

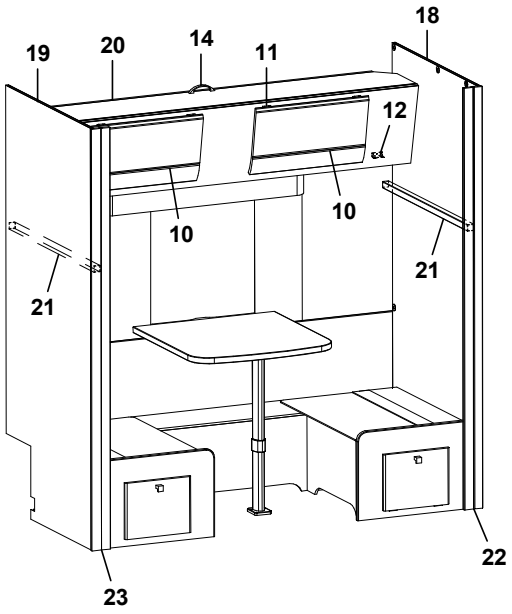
18
19
20
14
11
12
10
10
21
21
22
23

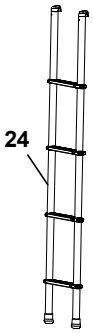
24

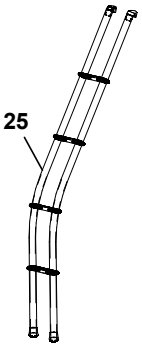
25

Pos Fig	Det. nr Part. No	Ingår Fitted	OBS!! Ange alltid årsmodell vid beställning av inredning Benämning	OBS!! Specify always year of model when ordering equipment Description
1	346228	x	Skåp gavel bak L=560 (Alpinvit)	Cupboard gable L=560 (Alpine white)
--	350571	x	Gångjärn	Hinge
2	345774	x	Lucka (Alpinvit)	Door (Alpine white)
3	346058	x	Hyllpaket L=1510 (u. högtalare)	Shelf L=1510 (without speakers)
--	346059	x	Hyllpaket L=1510 (m. högtalare)	Shelf L=1510 (with speakers)
4	346060	x	Hyllpaket L=1510 (u. högtalare)	Shelf L=1510 (without speakers)
--	346061	x	Hyllpaket L=1510 (m. högtalare)	Shelf L=1510 (with speakers)
5	346655	x	Gavel rundad	Gable
6	346180	x	Sänggavel kpl. med tyg (Sara Greige)	Headboard cpl. with fabric (Sara Greige)
--	346181	x	Sänggavel kpl. med tyg (Velvet Greige)	Headboard cpl. with fabric (Velvet Greige)
7	336714	x	Sängram u. ribbotten	Bed bottom without laths
8	325430	x	Ribbotten kpl.	Laths bottom cpl.
--	311985	x	Ribba sängbotten	Lath bed bottom
--	312046	x	Band t. ribbotten	Band for laths bottom
9	346226	x	Överbäddskåp L=1980 (Alpinvit)	Upper bed L=1980 (Alpine white)
--	339839M	x	Regel låsning d:o	Lock bar d:o
--	375813	x	Rasskydd ö-bäddskåp d:o	Protective plate d:o
10	345774	x	Lucka (Alpinvit)	Door (Alpine white)
11	860402	x	Gångjärn	Hinge
12	860405	x	Gångjärn	Hinge
13	321209	x	Värmespalt	Air gap
--	350594	x	Tyg värmespalt d:o (Sara Greige)	Fabric air gap d:o (Sara Greige)
--	350603	x	Tyg värmespalt d:o (Velvet Greige)	Fabric air gap d:o (Velvet Greige)
14	350129	x	Handtag	Handle
15	331698M	x	Bärregel ö-bädd 22x22x670	Bearing rail upper bed 22x22x670
16	331961M	x	Bärregel 22x22x440	Bearing rail 22x22x440
17	331701M	x	Kloss bärregel	Block bearing rail
18	377407	x	Vägg	Wall
19	341610	x	Vägg	Wall
20	346138	x	Överbäddskåp L=1850	Upper bed L=1850
21	344603	x	Bärregel 30x30x898	Bearing rail 30x30x898
22	377309	x	Stolpe utskjut	Support bar
23	377174	x	Stolpe utskjut	Support bar
24	350535	T	Stege ö-bäddskåp	Ladder upper bed
25	350545	T	Stege ö-bäddsskåp	Ladder upper bed
			M= Metervara	M= On the metre

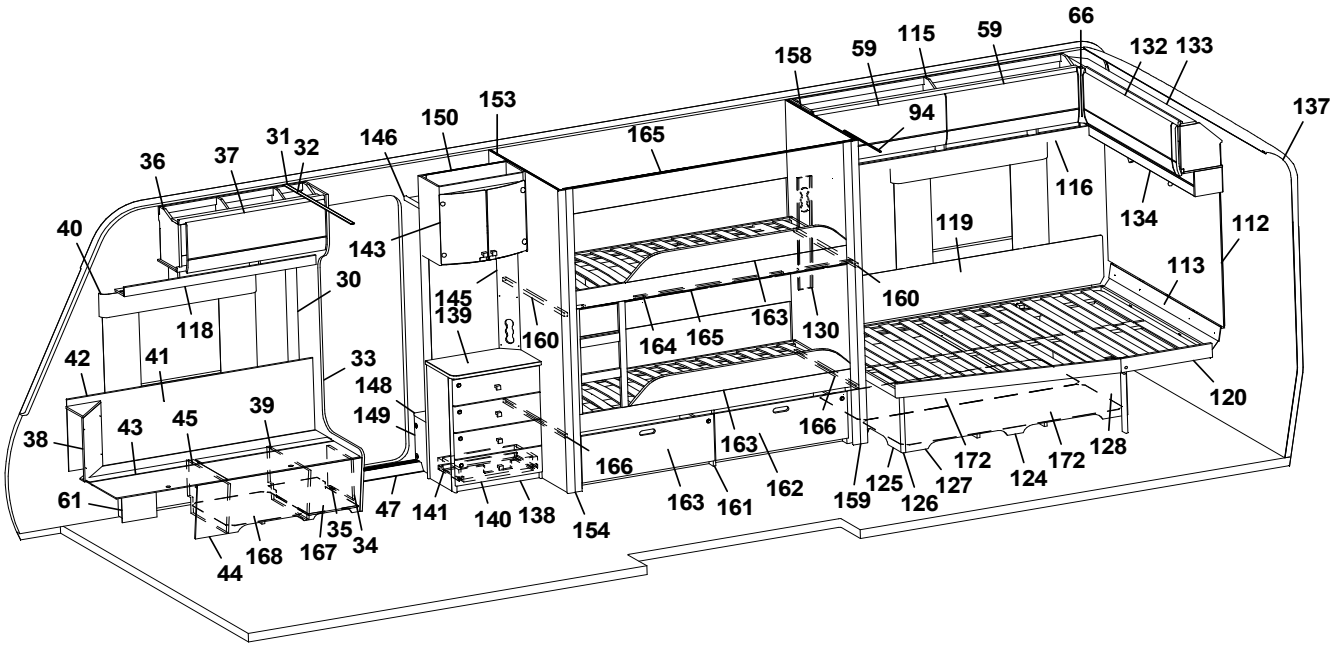
66
115
59
59
158
132
133
137
153
150
146
165
94
31
32
37
36
116
134
112
40
143
119
113
30
145
139
160
163
130
160
118
164
165
42
41
33
148
120
39
149
166
38
43
45
163
172
172
128
61
47
141
140
138
154
163
161
162
159
125
126
127
124
35
34
44
168
167

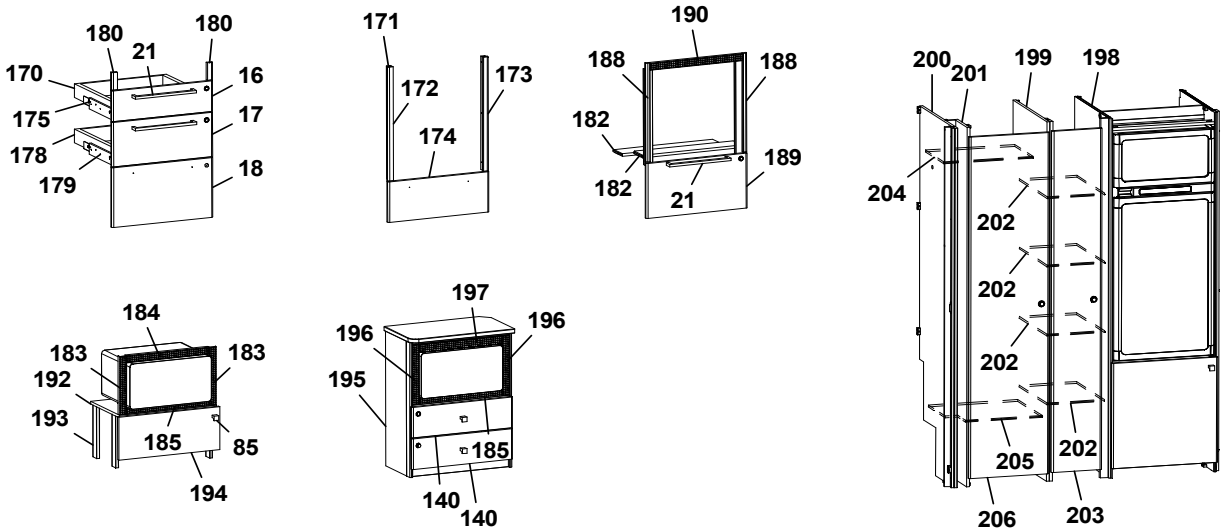
180
180
21
170
16
175
17
178
179
18
171
172
173
174
190
188
188
182
182
189
21
200
201
199
198
204
202
202
202
202
205
206
203
184
183
183
192
193
185
85
194
197
196
196
195
185
140
140

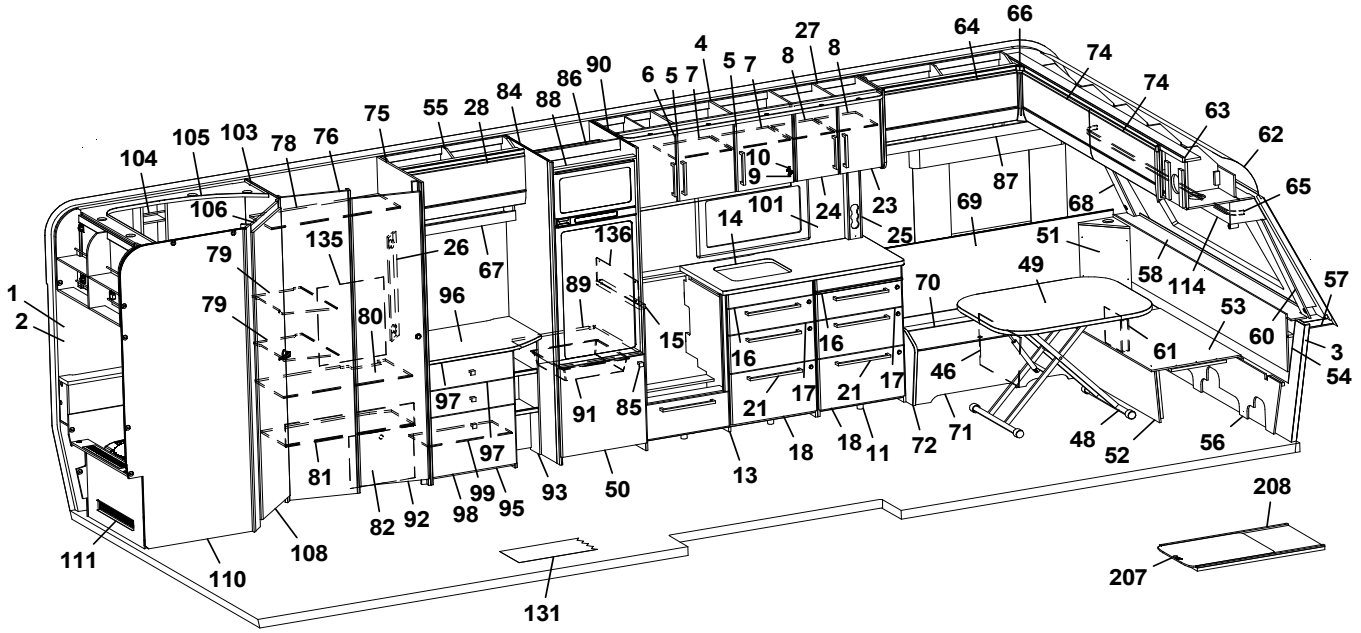
66
64
27
4
5
7
8
8
74
74
90
86
6
5
7
84
88
75
55
28
63
62
105
103
78
76
104
10
9
87
65
106
101
24
23
69
68
135
26
14
25
51
79
67
136
49
58
114
57
1
2
79
96
89
70
53
80
15
16
16
60
3
54
61
97
91
85
21
17
21
17
46
97
18
18
11
72
71
48
52
56
81
99
93
50
13
82
92
98
95
208
111
110
108
207
131

Pos Fig	Det. nr Part. No	Ingår Fitted	OBS!! Ange alltid årsmodell vid beställning av inredning Benämning	OBS!! Specify always year of model when ordering equipment Description
1	318657	M	Tapet vägg/tak	Wall paper
2	318584	M	Tejp tapet 20 mm	Tape, wall paper 20 mm
3	318585	M	Tejp tapet 60 mm	Tape, wall paper 60 mm
4	346300	x	Skåp kök L=1120 kpl. (Alpinvit)	Cupboard kitchen L=1120 cpl. (Alpine white)
--	343689	x	Skåp kök L=1120 kpl. (Mekong)	Cupboard kitchen L=1120 cpl. (Mekong)
5	346818	x	Lucka H (Alpinvit)	Door R (Alpine white)
--	343443	x	Lucka H (Mekong)	Door R (Mekong)
--	350471	x	Handtag d:o	Handle d:o
6	346819	x	Lucka V (Alpinvit)	Door L (Alpine white)
--	343455	x	Lucka V (Mekong)	Door L (Mekong)
--	350471	x	Handtag d:o	Handle d:o
7	331385M	x	Hylla	Shelf
8	343479	x	Hylla	Shelf
9	311917	x	Gångjärn	Hinge
10	312588	x	Platta gångjärn	Plate hinge
11	347036	x	Utskjut diskbänk (Alpinvit)	Projection kitchen sink (Alpine white)
--	345342	x	Utskjut diskbänk (Mekong)	Projection kitchen sink (Mekong)
12	346328	x	Ljusramp köksskåp L=1652	Light holder kitchen L=1652
13	347016	x	Diskbänk trädel u. skiva (Alpinvit)	Kitchen sink without board (Alpine white)
--	347021	x	Diskbänk trädel u. skiva (Mekong)	Kitchen sink without board (Mekong)
--	347049	x	Diskbänk induktion trädel u. skiva (Alpinvit)	Kitchen sink induction w/o board (Alpine white)
--	347050	x	Diskbänk induktion trädel u. skiva (Mekong)	Kitchen sink induction w/o board (Mekong)
14	346978	x	Skiva diskbänk 565x1161	Board 565x1161
--	341525-S	x	Skiva diskbänk induktion 565x1695	Board induction 565x1695
15	346977	x	Skiva diskbänk 40x561	Board 40x561
16	346799	x	Lådförstycke (Alpinvit)	Drawer front (Alpine white)
--	343412	x	Lådförstycke (Mekong)	Drawer front (Mekong)
--	317514	x	Låda 480x500 d:o	Drawer 480x500 d:o
--	317382	x	Glidskena låda H d:o	Slide bar, drawer R d:o
--	350221	x	Glidskena låda V d:o	Slide bar, drawer L d:o
17	346801	x	Lådförstycke (Alpinvit)	Drawer front (Alpine white)
--	343413	x	Lådförstycke (Mekong)	Drawer front (Mekong)
--	317514	x	Låda 480x500 d:o	Drawer 480x500 d:o
--	317382	x	Glidskena låda H d:o	Slide bar, drawer R d:o
--	350221	x	Glidskena låda V d:o	Slide bar, drawer L d:o
18	346802	x	Lucka (Alpinvit)	Door (Alpine white)
--	343414	x	Lucka (Mekong)	Door (Mekong)
--	20-900302	x	Pentrylåda 273x500 d:o	Drawer pentry 273x500 d:o
--	07-800039	x	Rullskena H d:o	Roller rail R d:o
--	07-800038	x	Rullskena V d:o	Roller rail L d:o
20	336675	x	Skärbräda	Cutting board
21	350472	x	Handtag	Handle
23	346808	x	Lucka H (Alpinvit)	Door R (Alpine white)
--	343458	x	Lucka H (Mekong)	Door R (Mekong)
24	346807	x	Lucka V (Alpinvit)	Door L (Alpine white)
--	343427	x	Lucka V (Mekong)	Door L (Mekong)
25	333289	x	Front eluttag	Front outlet
26	335787	x	Front eluttag	Front outlet
27	346157	x	Skåp kök (Alpinvit)	Cupboard kitchen (Alpine white)
--	346479	x	Skåp kök (Mekong)	Cupboard kitchen (Mekong)
			M= Metervara	M= On the metre

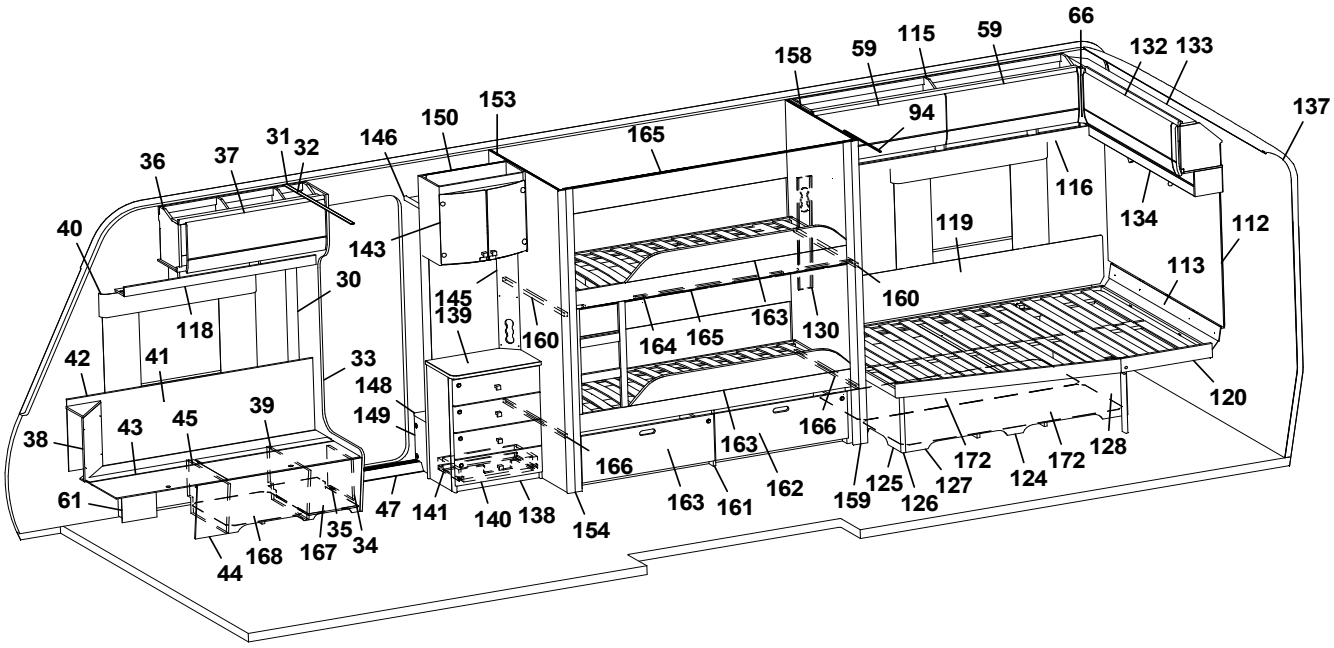
66
115
59
59
158
132
133
137
153
150
146
165
94
31
32
37
36
116
134
112
40
143
119
113
30
145
139
160
163
130
160
118
164
165
42
41
33
148
120
39
149
166
38
43
45
163
172
172
128
61
47
141
140
138
154
163
161
162
159
125
126
127
124
35
34
44
168
167

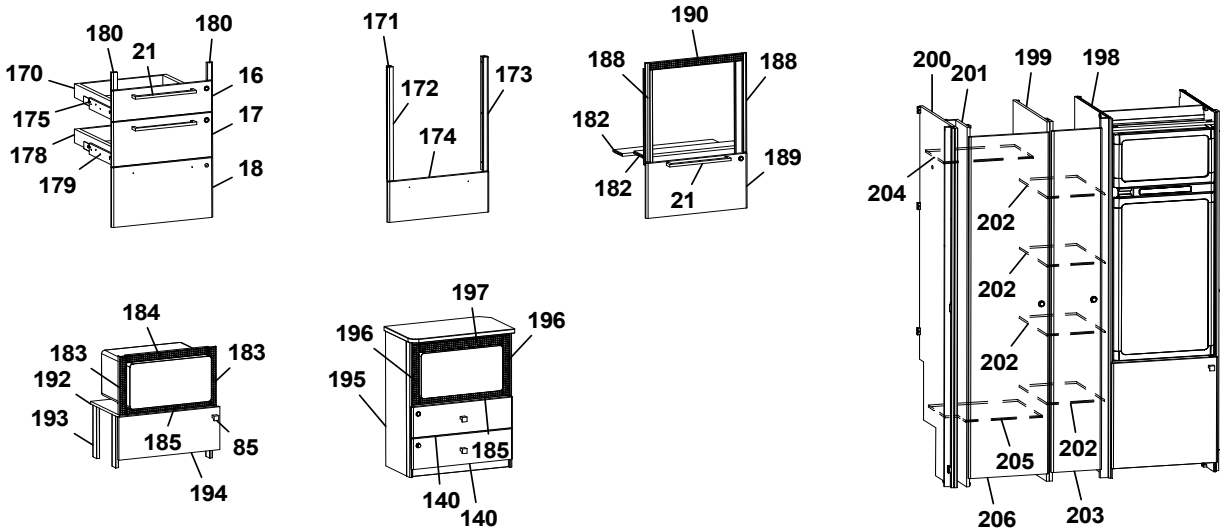
180
180
21
170
16
175
17
178
179
18
171
172
173
174
190
188
188
182
182
189
21
200
201
199
198
204
202
202
202
202
205
206
203
184
183
183
192
193
185
85
194
197
196
196
195
185
140
140

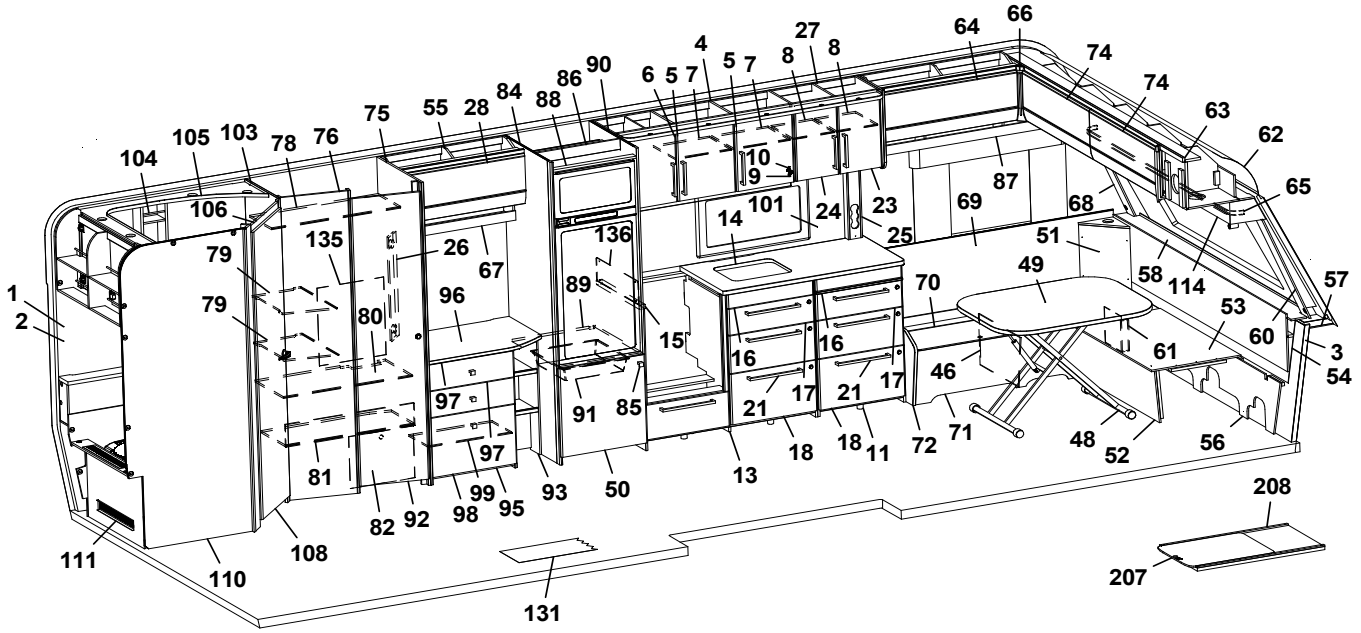
66
64
27
4
5
7
8
8
74
74
90
86
6
5
7
84
88
75
55
28
63
62
105
103
78
76
104
10
9
87
65
106
101
24
23
69
68
135
26
14
25
51
79
67
136
49
58
114
57
1
2
79
96
89
70
53
80
15
16
16
60
3
54
61
46
97
91
85
21
17
21
17
71
48
52
56
81
97
18
18
11
72
13
82
92
98
99
95
93
50
208
111
110
108
207
131

Pos Fig	Det. nr Part. No	Ingår Fitted	OBS!! Ange alltid årsmodell vid beställning av inredning Benämning	OBS!! Specify always year of model when ordering equipment Description
28	345776	x	Lucka överskåp (Alpinvit)	Door, cupboard upper (Alpine white)
30	318962	x	List täck el-kabel B=45 L=2100	Cover strip B=45 L=2100
31	316270	x	List snäpp undre L=2379	List lower L=2379
32	316268	x	List snäpp övre L=2379	List upper L=2379
33	346566	x	Stolpe först. kpl. m. lucka	Support bar cpl. with door
34	343731	x	Lucka	Door
35	312589	x	Gångjärn	Hinge
36	345738	x	Överskåp H F L=939 (Alpinvit)	Cupboard upper front R L=939 (Alpine white)
--	350571	x	Gångjärn d:o	Hinge d:o
37	345780	x	Lucka överskåp (Alpinvit)	Door, cupboard upper (Alpine white)
38	345953	x	Hörn sittgrupp H	Corner R
--	345951	x	Hörn sittgrupp H med ø 60 urttag	Corner R with ø 60 hole
--	345949	x	Hörn sittgrupp H med ø 85 urttag	Corner R with ø 85 hole
39	342494	x	Stöd bäddlåda H F	Support bed box
40	350348	x	Skena gardin L=1020	Curtain rod L=1020
41	345928	x	Värmespalt H fram	Air gap R.F.
42	319821	M	List kant mörkbrun	Strip, dark brown
43	346011	x	Lock bäddlåda H F	Cover bedbox R.F.
--	319024	x	Matta grå textil m. tejp d:o	Carpet gray textile with tape d:o
44	343085	x	Front bäddlåda H F	Front bed box R.F.
--	346003	x	Front bäddlåda H F (centraldammsugare)	Front bed box R.F. (central vacuum cleaner)
45	342495	x	Stöd bäddlåda H F	Support bed box
46	312825	x	Stöd bäddlåda V F	Support bed box
47	319871	x	Tröskel aluminium L=650	Threshold aluminium L=650
48	310083	x	Bordsstativ	Table stand
--	350716	x	Bordsstativ enpelar	Table stand single pillar
49	345945	x	Bordsskiva 800x1000	Table top 800x1000
50	343835	x	Lucka V 550x570	Door L 550x570
--	316799	x	Gångjärn d:o	Hinge d:o
--	312588	x	Platta gångjärn d:o	Plate hinge d:o
51	345951	x	Hörn sittgrupp V med ø 60 urttag	Corner L with ø 60 hole
--	345949	x	Hörn sittgrupp V med ø 85 urttag	Corner L with ø 85 hole
52	331245M	x	Front bäddlåda gavel	Front bed box gable
53	345923	x	Skiva rundsittgrupp	Sheet seat
54	340578	x	Värmespalt gavel fram	Air gap
55	346047	x	Överskåp L=790 (Alpinvit)	Cupboard upper L=790 (Alpinvit)
--	350571	x	Gångjärn d:o	Hinge d:o
56	340520	x	Stöd sittgrupp	Support
57	215275	x	Hylla front kpl. L=2366	Shelf front cpl. L=2366
58	345285	x	Front/hylla kpl.	Front/shelf cpl.
--	345362	x	Front/hylla kpl. med belysning "Björn"	Front/shelf cpl. with lightning "Bear"
59	345777	x	Lucka överskåp (Alpinvit)	Door, cupboard upper (Alpine white)
60	345085	x	Hörn front H	Front corner R
61	346080	x	Täckfront	Cover front
62	216067	x	Täckskiva radie fram 1x380x2360	Cover plate radius front 1x380x2360
--	313884	x	List plast radie L=2379	List L=2379
63	345727	x	Skåp gavel fram L=2360 (Alpinvit)	Cupboard L=2360 (Alpine white)
--	350571	x	Gångjärn d:o	Hinge d:o
64	345778	x	Lucka överskåp (Alpinvit)	Door, cupboard upper (Alpine white)
65	350349	x	Skena gardin L=1920	Curtain rod L=1920
			M= Metervara	M= On the metre

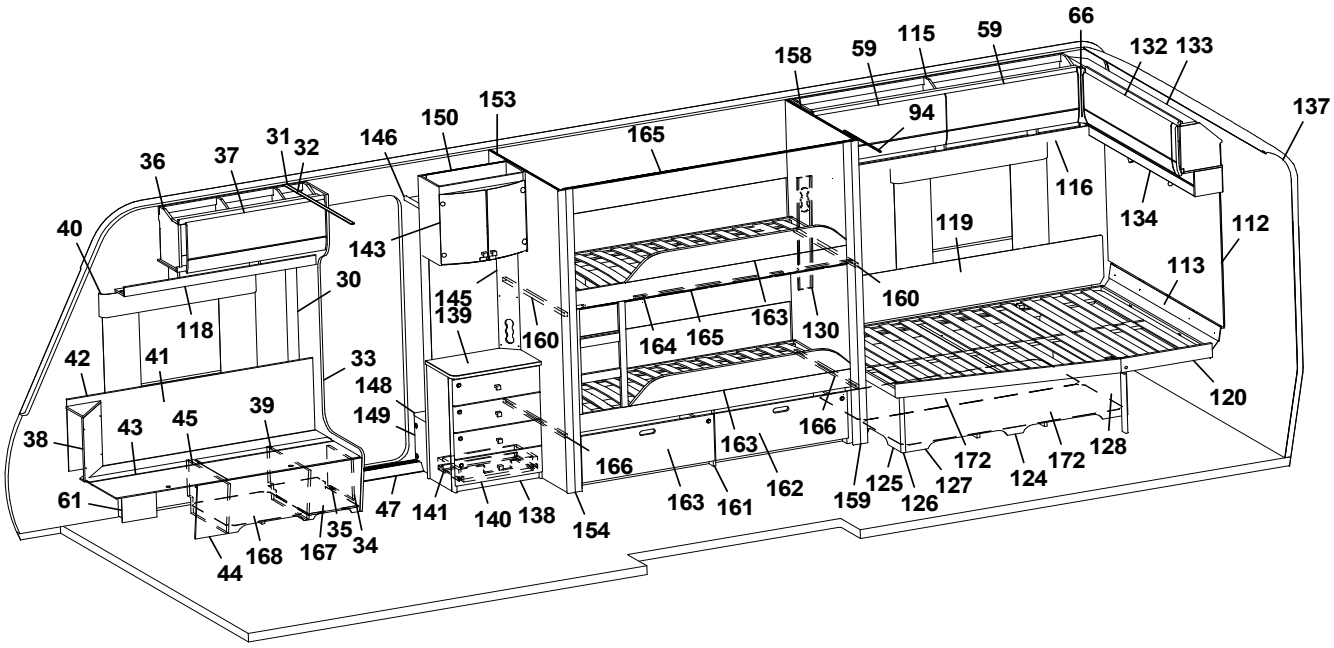
66
115
59
59
158
132
133
137
153
150
146
165
94
31
32
37
36
116
134
112
40
143
119
113
30
145
139
160
163
130
160
118
164
165
42
41
33
148
120
39
149
166
38
43
45
163
172
172
128
61
47
141
140
138
154
163
161
162
159
125
126
127
124
35
34
44
168
167

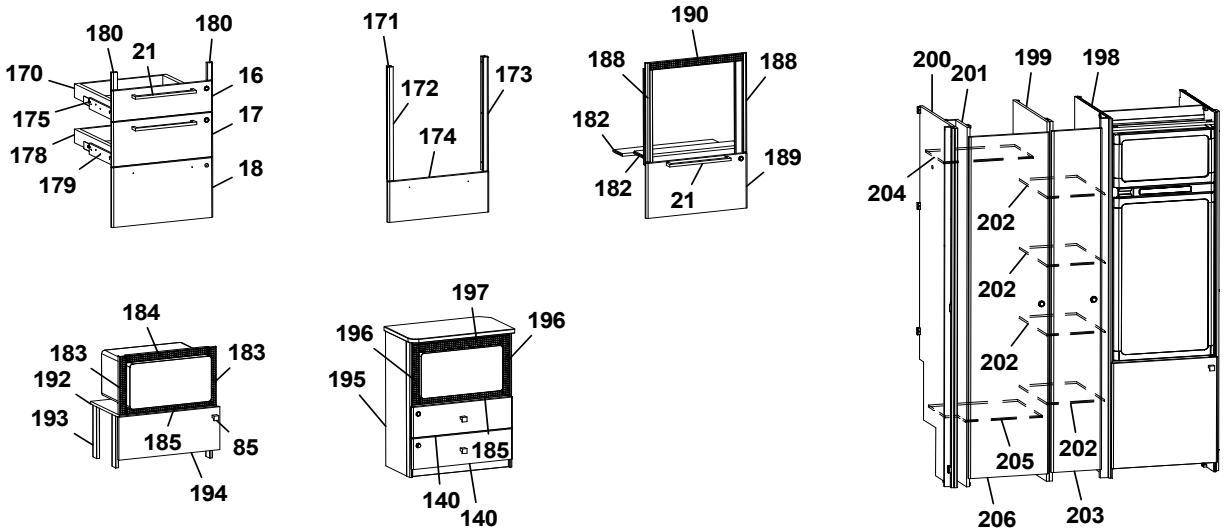
180
180
21
170
16
175
17
178
179
18
171
172
173
174
190
188
188
182
182
189
21
200
201
199
198
204
202
202
202
202
205
206
203
184
183
183
192
193
185
85
194
197
196
196
195
185
140
140

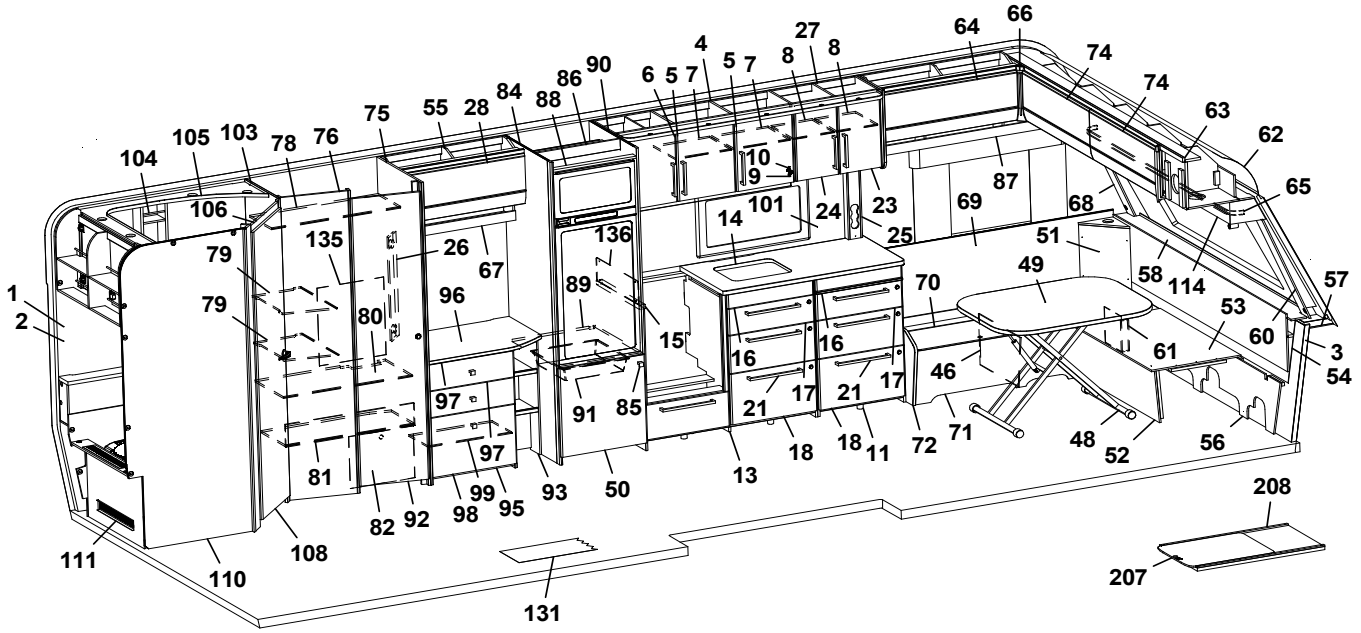
66
64
27
4
5
7
8
8
90
86
84
88
6
5
7
74
74
75
55
28
63
62
104
105
103
78
76
10
9
87
65
106
101
24
23
69
68
14
25
51
135
26
136
79
67
49
58
114
57
1
2
79
96
89
70
53
80
15
16
16
60
3
54
61
46
97
91
85
21
17
21
17
71
48
52
56
81
97
18
18
11
72
13
82
92
98
99
95
93
50
208
111
110
108
207
131

Pos Fig	Det. nr Part. No	Ingår Fitted	OBS!! Ange alltid årsmodell vid beställning av inredning Benämning	OBS!! Specify always year of model when ordering equipment Description
66	345869	x	Hörn inredning	Corner
67	345431	x	Hyllpaket L=790	Shelf L=790
68	345084	x	Hörn front V	Front corner L
69	345929	x	Värmespalt V fram	Air gap L.F.
70	346014	x	Lock bäddlåda V F	Cover bed box L.F
--	319024	x	Matta grå textil m. tejp d:o	Carpet gray textile with tape d:o
71	339504	x	Front bäddlåda V F	Front bed box L.F.
72	345933	x	Gavel bäddlåda V F	Gable bed box L.F
73	345766	x	Överskåp V F L=922 (Alpinvit)	Cupboard upper front L L=922 (Alpine white)
--	350571	x	Gångjärn d:o	Hinge d:o
74	345779	x	Lucka, överskåp (Alpinvit)	Door (Alpine white)
75	340329	x	Vägg garderob	Wall wardrobe
76	347800	x	Front garderob	Front wardrobe
78	341162	x	Hylla garderob övre	Shelf wardrobe upper
79	347794	x	Hylla garderob	Shelf wardrobe
80	341163	x	Hylla garderob mellan	Shelf wardrobe middle
81	341164	x	Hylla garderob nedre	Shelf wardrobe lower
82	340330	x	Täckfront garderob	Cover wardrobe
84	347742	x	Vägg kyl kpl. V	Wall refrigerator cpl. L
85	350473	x	Handtag knopp	Handle knob
86	342309	x	Bakstycke stopp kyl	Back cupboard
87	345795	x	Hyllpaket V F L=1201	Shelf front L L=1201
88	342306	x	List folierad L=528	List foiled L=528
89	347505	x	Hylla under kyl	Shelf refrigerator
90	347628	x	Vägg kyl kpl. H	Wall refrigerator cpl. R
91	310325	x	Trådback vit 85x427x427	Tray 85x427x427
--	350760	x	Glidlist trådback (säljes i par)	Sliding strip tray (pair)
--	347802	x	List d:o	List d:o
92	342702	x	Dörr kpl. m. tryckknapp 415x1850	Door cpl. with pushlock 415x1850
--	342703	x	Dörr kpl. m. vridknopp 415x1850	Door cpl. with knob 415x1850
93	335507	x	Hylla vid byrå kpl.	Shelf cpl.
94	314917	x	Skena draperi L=1190	Drapery rail L=1190
95	346048	x	Byrå kpl. u. skiva	Dresser without board
96	346051	x	Skiva, byrå	Board, dresser
97	346800	x	Lådförstycke 167x550	Drawer front 167x550
--	317514	x	Låda 480x500 d:o	Drawer 480x500 d:o
--	317382	x	Glidskena låda H	Slide bar, drawer R
--	350221	x	Glidskena låda V	Slide bar, drawer L
--	312588	x	Platta gångjärn	Plate hinge
98	346806	x	Lucka 380x550	Door 380x550
--	315202	x	Gångjärn d:o	Hinge d:o
99	339522	x	Hylla	Shelf
101	346569-F	x	Köksskiva vägg, Svart fiskben	Protection kitchen, Black fishbone
--	346569-M	x	Köksskiva vägg, Marmor	Protection kitchen, Marble
--	346569-S	x	Köksskiva vägg, Sten	Protection kitchen, Stone
103	347796	x	Vägg tvättrum främre	Wall washroom
104	337131	x	Hylla tvättrum	Shelf washroom
105	338356	x	Ljusramp tvättrum L=1070	Light holder washroom L=1070
106	331248M	x	Tröskel 60x480	Threshold 60x480
108	346017	x	Dörr 490x1850 kpl.	Door 490x1850 cpl.
			M= Metervara	M= On the metre

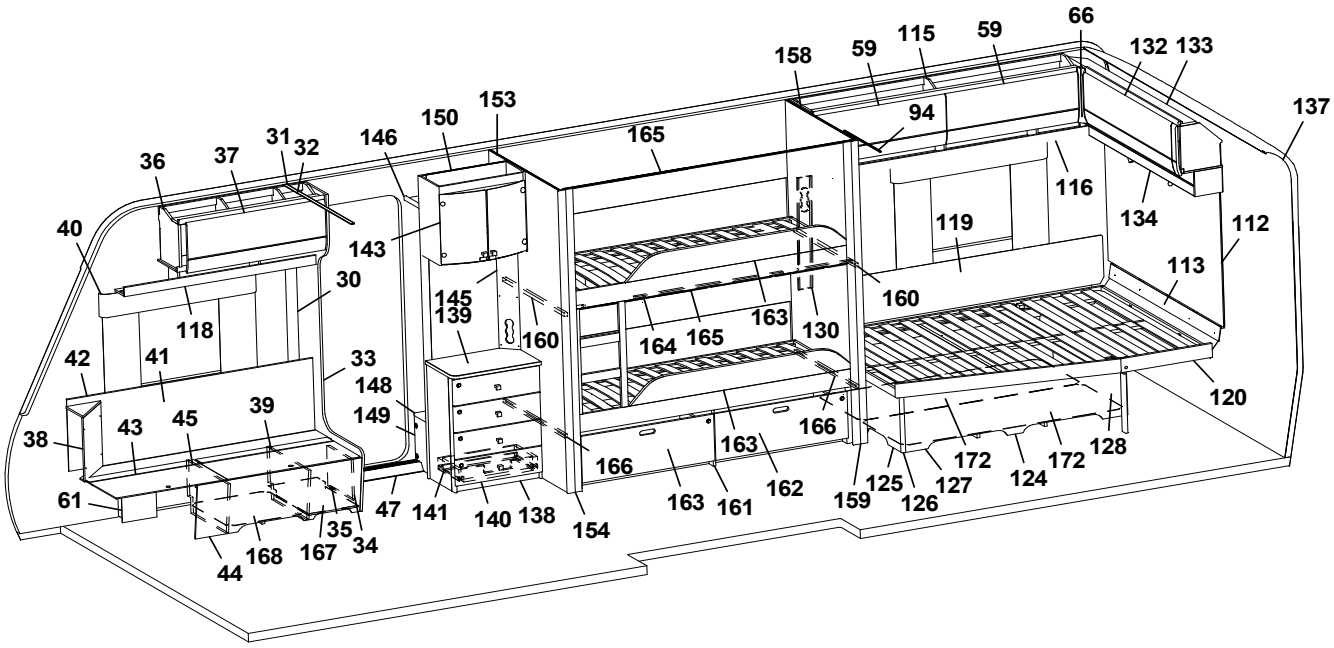
66
115
59
59
158
132
133
137
153
150
146
165
94
31
32
37
36
116
134
112
40
143
119
113
30
145
139
160
163
130
160
118
164
165
42
41
33
148
120
39
149
166
38
43
45
163
172
172
128
61
47
141
140
138
154
163
161
162
159
125
126
127
124
35
34
44
168
167

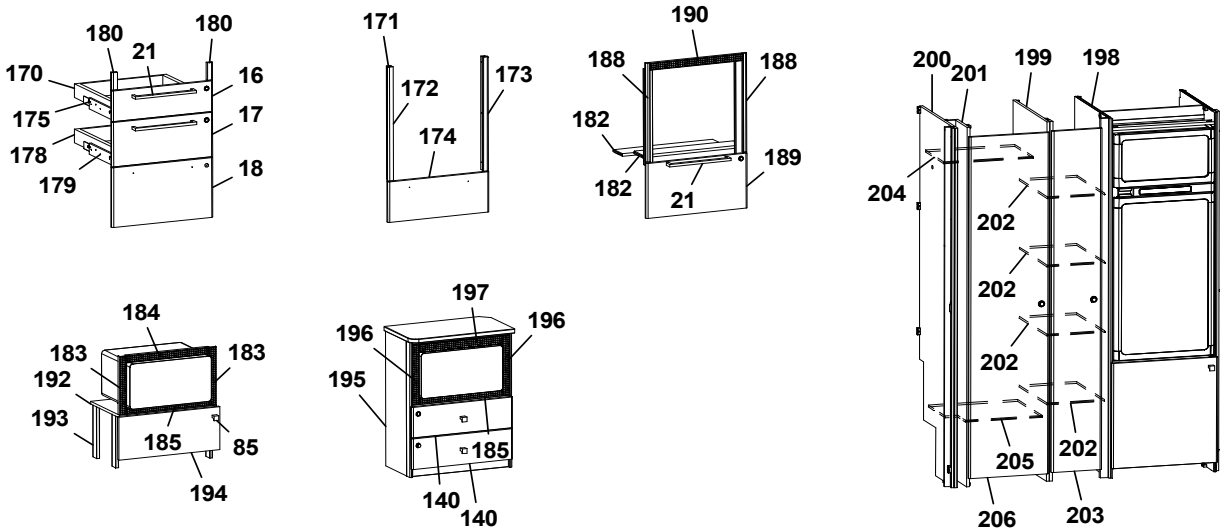
180
180
21
170
16
175
17
178
179
18
171
172
173
174
190
188
188
182
182
189
21
200
201
199
198
204
202
202
202
202
205
206
203
184
183
183
192
193
185
85
194
197
196
196
195
185
140
140

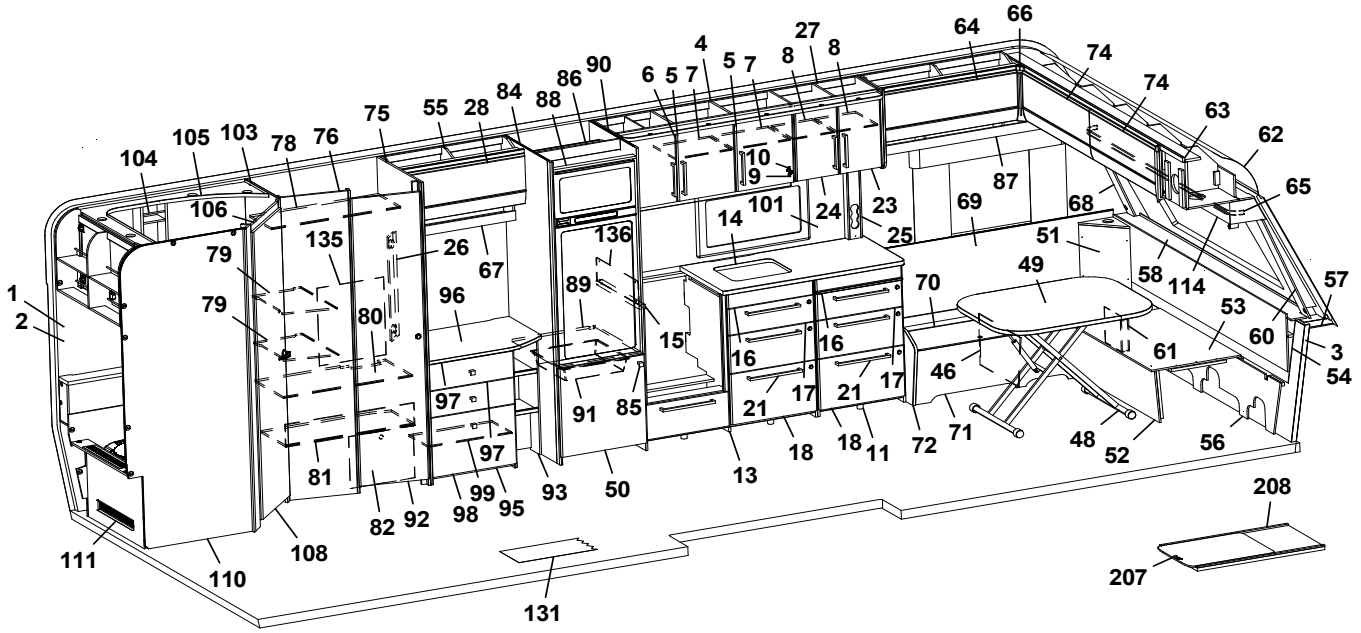
66
64
27
4
5
7
8
8
90
86
84
88
6
5
7
74
74
75
55
28
63
62
104
105
103
78
76
10
9
87
65
106
101
24
23
69
68
14
25
51
135
26
136
79
67
49
58
114
57
1
2
79
96
89
70
53
80
15
16
16
60
3
54
61
46
97
91
85
21
17
21
17
71
48
52
56
81
97
18
18
11
72
13
82
92
98
99
95
93
50
208
111
110
108
207
131

Pos Fig	Det. nr Part. No	Ingår Fitted	OBS!! Ange alltid årsmodell vid beställning av inredning Benämning	OBS!! Specify always year of model when ordering equipment Description
110	345190	x	Vägg tvättrum bakre kpl.	Wall washroom rear cpl.
111	345192	x	Front tvättrum kpl.	Front washroom cpl.
--	319198	x	Galler ventilation d:o	Ventilation grille d:o
112	346166	x	Sänggavel kpl. m. tyg (Sara Greige)	Headboard cpl. with fabric (Sara Greige)
--	346167	x	Sänggavel kpl. m. tyg (Velvet Greige)	Headboard cpl. with fabric (Velvet Greige)
113	344424	x	Värmespalt	Air gap
114	345930	x	Hyllpaket fram L=2360	Shelf front L=2360
115	345959	x	Överskåp H B L=1737 (Alpinvit)	Cupboard upper rear R L=1737 (Alpine white)
--	350571	x	Gångjärn d:o	Hinge d:o
116	343213	x	Hyllpaket H bak L=1815	Shelf rear R L=1815
118	345792	x	Hyllpaket H fram L=1218	Shelf front R L=1218
119	338121	x	Värmespalt	Air gap
--	350593	x	Tyg värmespalt d:o (Sara Greige)	Fabric air gap d:o (Sara Greige)
--	350602	x	Tyg värmespalt d:o (Velvet Greige)	Fabric air gap d:o (Velvet Greige)
120	342654	x	Sängram u. ribbotten	Bed bottom without laths
--	342683	x	Ribbotten kpl. d:o	Laths bottom cpl .d:o
--	311985	x	Ribba sängbotten L=718 B=63	Lath bed bottom L=718 B=63
--	312046	x	Band t. ribbotten	Band for laths bottom
124	340187	x	Sänglåda kpl.	Bed box cpl.
--	315203	x	List 17,5x55x1415	Wood lath pine 17,5x55x1415
125	340197	x	Gavel säng V	Gable bed L
126	319863	x	List hörn L=380	Corner strip L=380
127	339426	x	Front säng	Front bed
128	340195	x	Gavel säng H	Gable bed R
130	343352	x	Front eluttag	Front outlet
131	319393	x	Matta golv, antik planka	Carpet floor, antique plank
132	345781	x	Lucka överskåp (Alpinvit)	Door, cupboard upper (Alpine white)
133	345967	x	Överskåp bak L=1510 (Alpinvit)	Cupboard upper rear L=1510 (Alpine white)
--	350571	x	Gångjärn d:o	Hinge d:o
134	346382	x	Hyllpaket gavel bak L=1510	Shelf rear L=1510
135	339298	x	Täckskiva exp.kärl	Cover expansion vessel
136	401715	x	Flamskydd	Flame guard
--	401996	x	Flamskydd induktion	Flame guard induction
137	216066	x	Täckskiva radie bak 1x275x2360	Cover plate radius back 1x275x2360
--	313884	x	List plast radie L=2379	List L=2379
138	347532	x	TV-bänk kpl. u. skiva	TV-bench cpl. whitout board
139	347507	x	Skiva TV-bänk	Board, TV-bench
140	347083	x	Lådförstycke	Drawer front
141	20-900302	x	Pentrylåda 273x500 d:o	Drawer pentry 273x500 d:o
--	07-800039	x	Rullskena H d:o	Roller rail R d:o
--	07-800038	x	Rullskena V d:o	Roller rail L d:o
143	345981	x	Skåp bar kpl.	Coctail cabinet cpl.
--	330180	x	Hylla	Shelf
--	345998	x	Lucka H d:o	Door R d:o
--	345997	x	Lucka V d:o	Door L d:o
--	318379	x	Gångjärn d:o	Hinge d:o
--	318380	x	Täckhatt d:o	Cover d:o
--	312588	x	Platta gångjärn d:o	Plate hinge d:o
145	343721	x	Front eluttag	Front outlet
146	331910M	x	Hylla garderob övre	Shelf wardrobe upper
			M= Metervara	M= On the metre

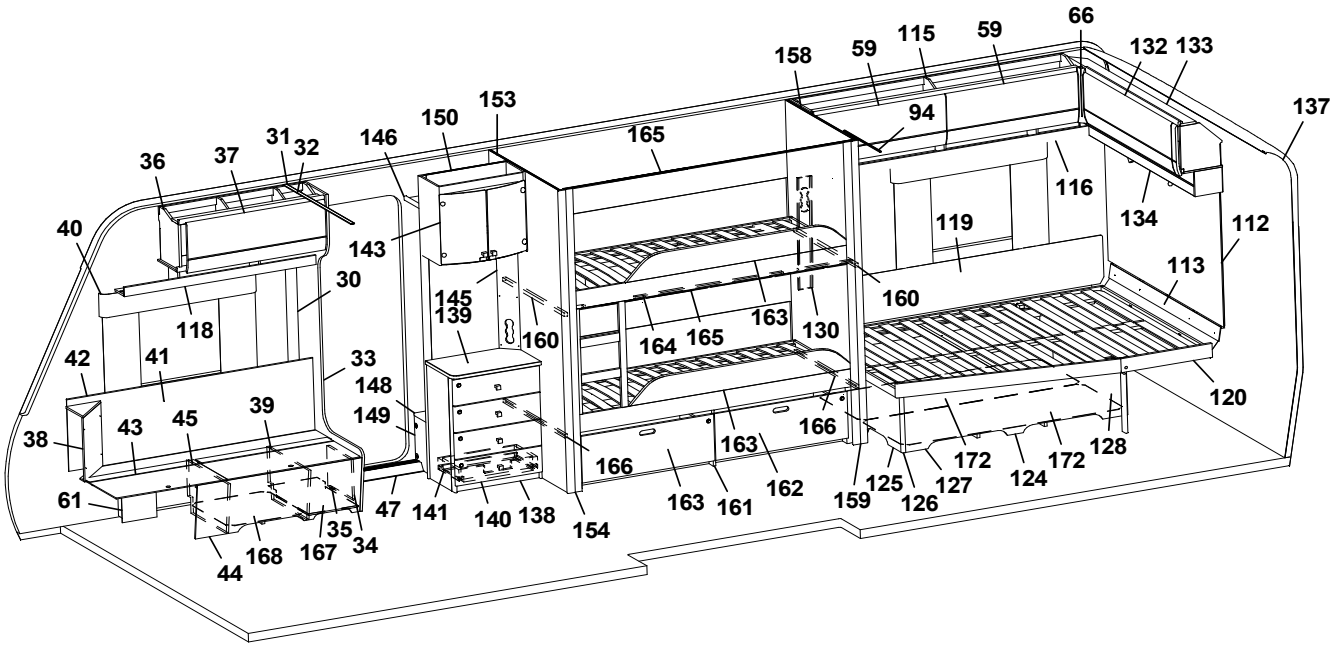
66
115
59
59
158
132
133
137
153
150
146
165
94
31
32
37
36
116
134
112
40
143
119
113
30
145
139
160
163
130
160
118
164
165
42
41
33
148
120
39
149
166
38
43
45
163
172
172
128
61
47
141
140
138
154
163
161
162
159
125
126
127
124
35
34
44
168
167

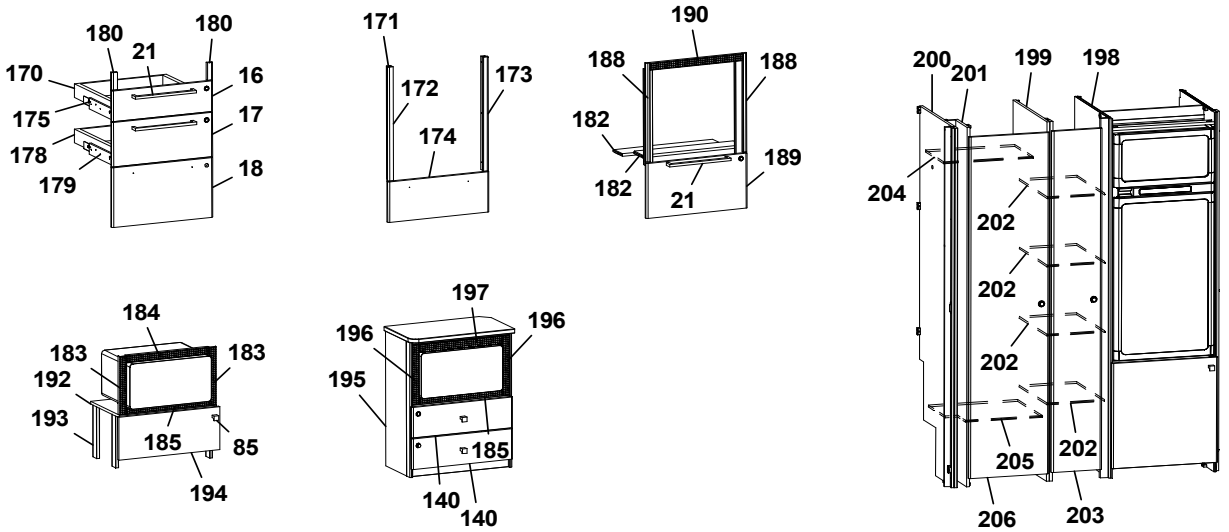
180
180
21
170
16
175
17
178
179
18
171
172
173
174
190
188
188
182
182
189
21
200
201
199
198
204
202
202
202
202
205
206
203
184
183
183
192
193
185
85
194
197
196
196
195
185
140
140

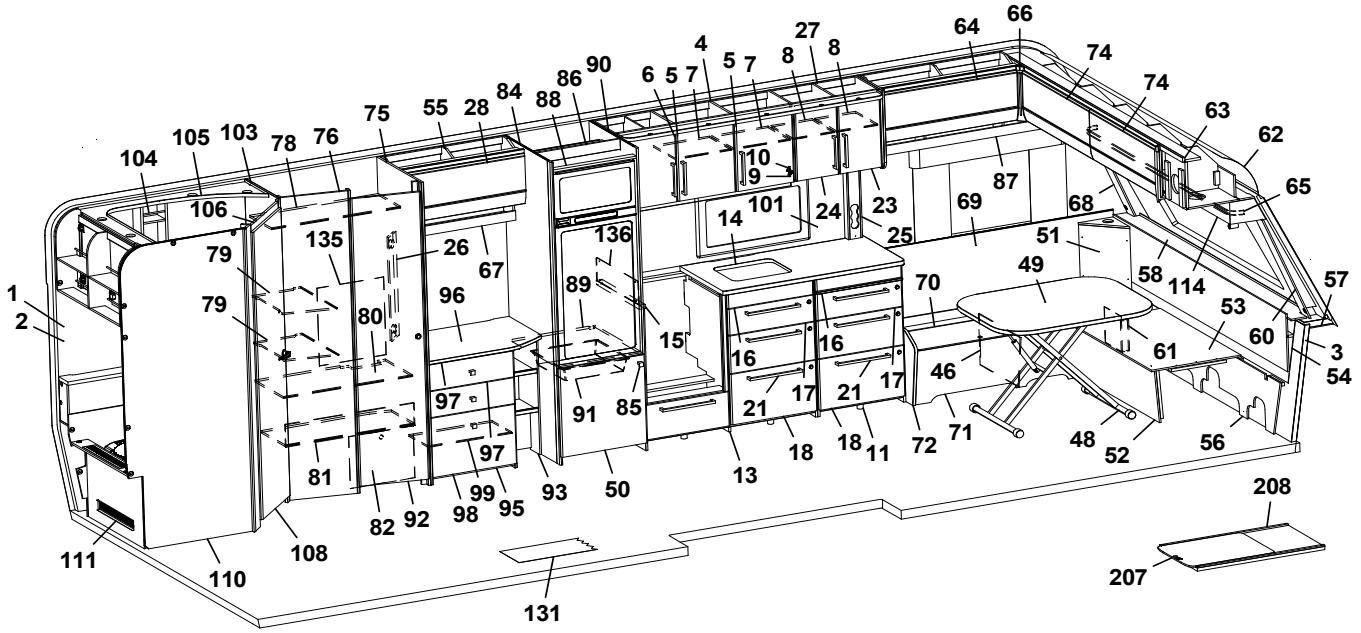
66
64
27
4
5
7
8
8
74
74
90
86
6
5
7
84
88
75
55
28
63
62
105
103
78
76
104
10
9
87
65
106
101
24
23
69
68
135
26
14
25
51
79
67
136
49
58
114
57
1
2
79
96
89
70
53
80
15
16
16
60
3
54
61
97
91
85
21
17
21
17
46
97
18
18
11
72
71
48
52
56
81
99
93
50
13
82
92
98
95
208
111
110
108
207
131

Pos Fig	Det. nr Part. No	Ingår Fitted	OBS!! Ange alltid årsmodell vid beställning av inredning Benämning	OBS!! Specify always year of model when ordering equipment Description
148	319866	x	Hylla insteg	Shelf
149	336618	x	Front hylla garderob	Front
150	343654	x	Vägg instegsgarderob	Wall wardrobe
153	341610	x	Vägg	Wall
154	377174	x	Stolpe utskjut	Support bar
158	377407	x	Vägg	Wall
159	377309	x	Stolpe utskjut	Support bar
160	660819	x	Bärregel 22x22x800	Bearing rail 22x22x800
161	344310	x	Lådor under säng kpl. sats	Drawers bed cpl. kit
162	344312	x	Låda	Drawer
--	315215	x	Glidskena d:o	Sliding rail d:o
163	344133	x	Sängram u. ribbotten	Bedbottom without laths
--	326474	x	Ribbotten kpl. d:o	Laths cpl. d:o
--	343966	x	Stege	Ladder
164	331748M	x	List draperiskena 3-del	List drapery rail 3-parts
165	315907	x	Skena draperi L=1920	Drapery rail L=1920
166	168135	x	Bärregel 17,5x22x800	Bearing rail 17,5x22x800
167	350390	x	Plåt skofack	Plate shoe compartment
168	343594	x	Luftspalt H-fram	Air gap R front
170	347012	x	Monteringssats kpl. lådor (Alpinvit)	Mounting kit cpl. drawers (Alpine white)
--	343471	x	Monteringssats kpl. lådor (Mekong)	Mounting kit cpl. drawers (Mekong)
171	347075	x	Monteringssats kpl. ugn (Alpinvit)	Mounting kit cpl. oven (Alpine white)
--	347076	x	Monteringssats kpl. ugn (Mekong)	Mounting kit cpl. oven (Mekong)
172	346950	x	Passbit V	Gauge block L
173	346949	x	Passbit H	Gauge block R
174	346971	x	Lucka (Alpinvit)	Door (Alpine white)
--	346972	x	Lucka (Mekong)	Door (Mekong)
178	317514	x	Låda 480x500	Drawer 480x500
179	317382	x	Glidskena låda H	Slide bar, drawer R
--	350221	x	Glidskena låda V	Slide bar, drawer L
--	801701	x	Skruv 6x16 d:o	Screw 6x16 d:o
180	336092	x	Passbit 16x30x95 (Mekong)	Gauge block 16x30x95 (Mekong)
182	346947	x	Skiva distans	Sheet distance
183	402108	x	Galler vent. mikro 38x318	Grating vent. micro 38x318
184	402109	x	Galler vent. mikro 38x448	Grating vent. micro 38x448
185	402110	x	Galler vent. mikro 33x448	Grating vent. micro 33x448
188	342139	x	List L=538 (diskbänk induktion)	List (kitchen sink induction) L=538
189	346803	x	Lucka (diskb. induktion) 299x550 (Vit)	Door (kitch. sink induct.) 299x550 (White)
--	343392	x	Lucka (diskb. induktion) 299x550 (Mekong)	Door (kitch. sink induct.) 299x550 (Mekong)
--	20-900302	x	Pentrylåda 273x500 d:o	Drawer pentry 273x500 d:o
--	07-800039	x	Rullskena H d:o	Roller rail R d:o
--	07-800038	x	Rullskena V d:o	Roller rail L d:o
190	402107	x	Galler ugn (diskb. induktion) 35x503	Grating oven (kitch. sink induct.) 35x503
192	342316	x	Hylla mikro	Shelf
193	342315	x	List folierad L=283	List folierad L=283
194	343911	x	Lucka 228x550	Door 228x550
--	316799	x	Gångjärn d:o	Hinge d:o
--	312588	x	Platta gångjärn d:o	Plate hinge d:o
195	347533	x	Tv-bänk kpl. u skiva m. urtag för mikro	TV-bench cpl. without board. with socket for microwave
--	347536	x	Skiva Tv-bänk d:o	Board, Tv-bench d:o
			M= Metervara	M= On the metre

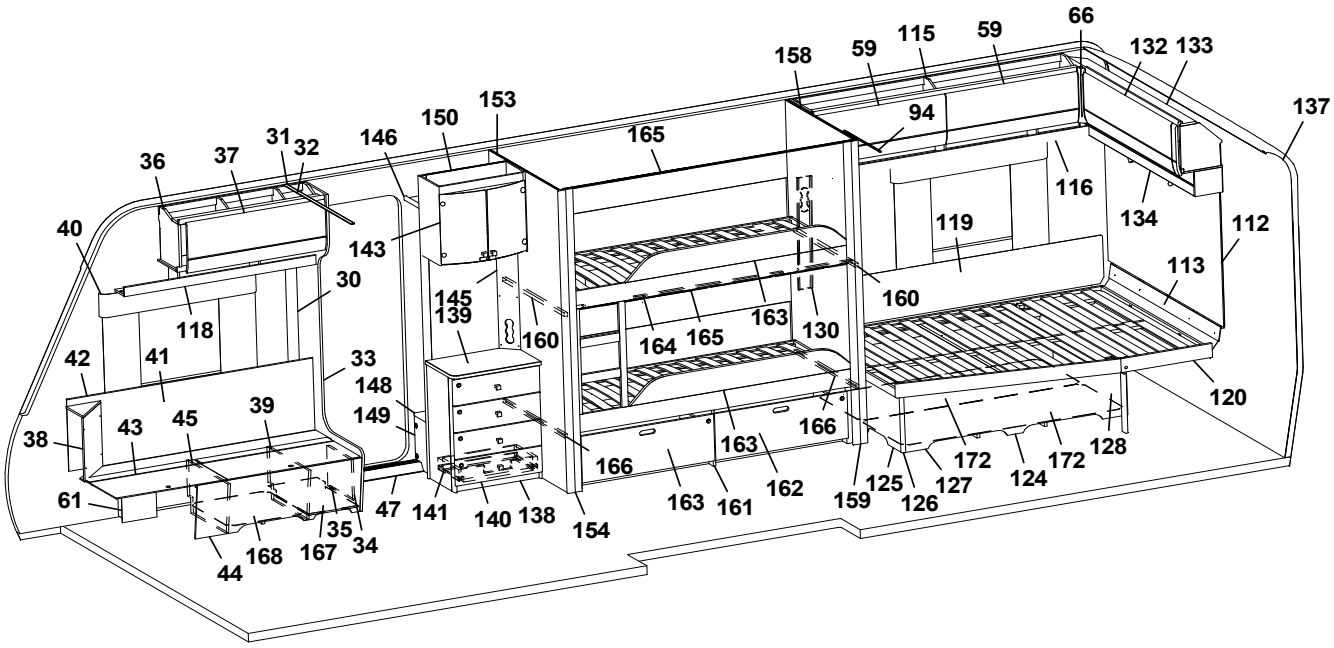
66
115
59
59
158
132
133
137
153
150
146
165
94
31
32
37
36
116
134
112
40
143
119
113
30
145
139
160
163
130
160
118
164
165
42
41
33
148
120
39
149
166
38
43
45
163
172
172
128
61
47
141
140
138
154
163
161
162
159
125
126
127
124
35
34
44
168
167

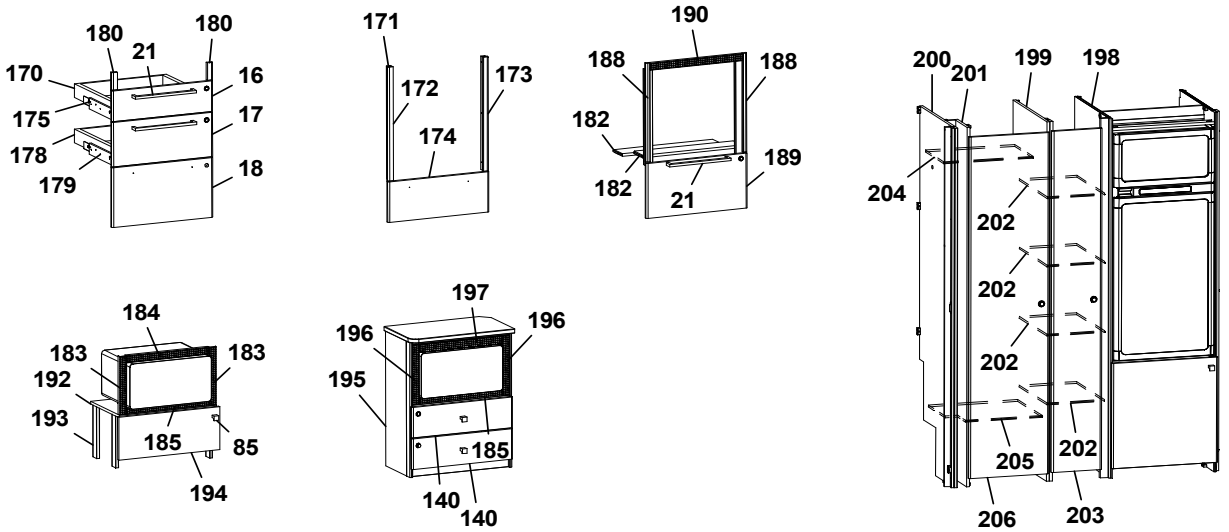
180
180
21
170
16
175
17
178
179
18
171
172
173
174
190
188
188
182
182
189
21
200
201
199
198
204
202
202
202
202
205
206
203
184
183
183
192
193
185
85
194
197
196
196
195
185
140
140

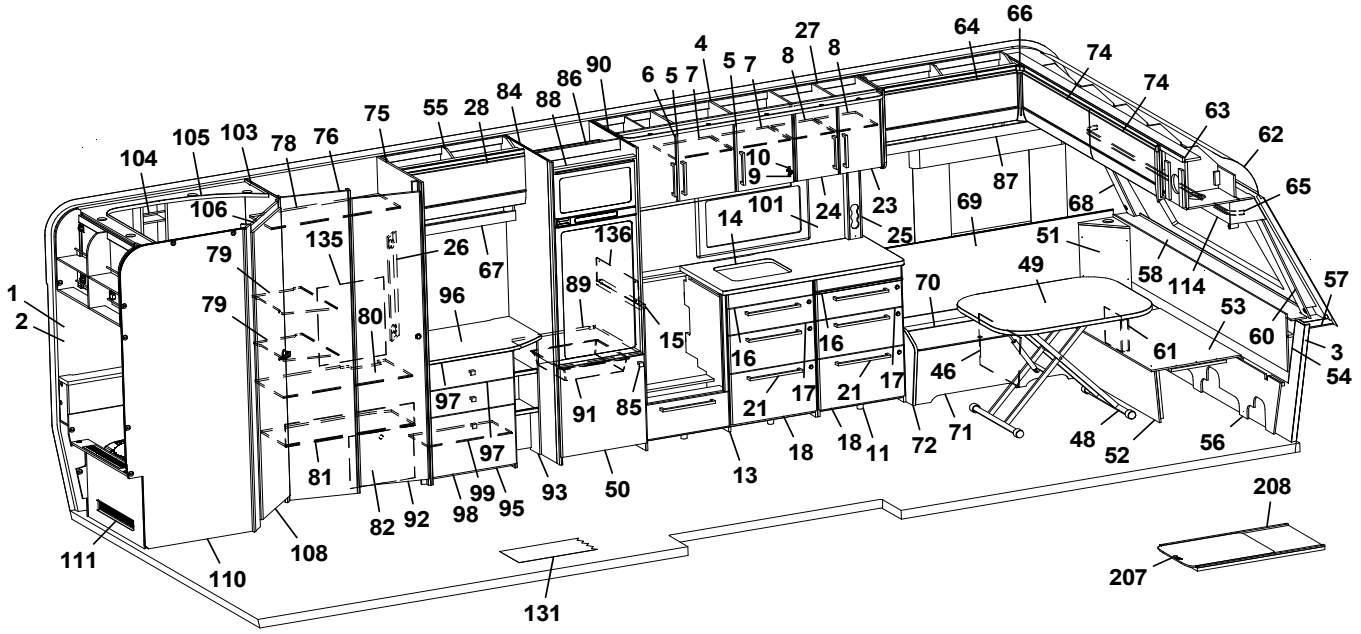
66
64
27
4
5
7
8
8
74
74
90
86
6
5
7
84
88
75
55
28
63
62
105
103
78
76
104
10
9
87
65
106
101
24
23
69
68
135
26
14
25
51
79
67
136
49
58
114
57
1
2
79
96
89
70
53
80
15
16
16
60
3
54
61
46
97
91
85
21
17
21
17
71
48
52
56
81
97
18
18
11
72
13
82
92
98
99
95
93
50
208
111
110
108
207
131

Pos Fig	Det. nr Part. No	Ingår Fitted	OBS!! Ange alltid årsmodell vid beställning av inredning Benämning	OBS!! Specify always year of model when ordering equipment Description
196	350567	x	Galler vent. mikro 38x326	Grating vent. micro 38x326
197	350568	x	Galler vent. mikro 46x448	Grating vent. micro 46x448
198	347747	x	Vägg kyl V kpl.	Wall refrigerator L cpl.
199	341079	x	Vägg garderob H kpl.	Wall wardrobe R cpl.
200	341614	x	Vägg garderob V kpl.	Wall wardrobe L cpl.
201	334638M	x	Nisch, vikdörr kpl.	Niche folding door cpl.
202	341116	x	Hylla garderob	Shelf wardrobe
203	366043	x	Dörr 260x1850 kpl.	Door 260x1850 cpl.
204	341113	x	Hylla garderob övre	Shelf wardrobe upper
205	341112	x	Hylla garderob nedre	Shelf wardrobe lower
206	342702	x	Dörr 415x1850 kpl.	Door 415x1850 cpl.
207	341192	x	Utdragsskiva bord 450x550	Sliding leaf 450x550
208	341193	x	Låda utdragsskiva	Box sliding leaf

M= Metervara

M= On the metre

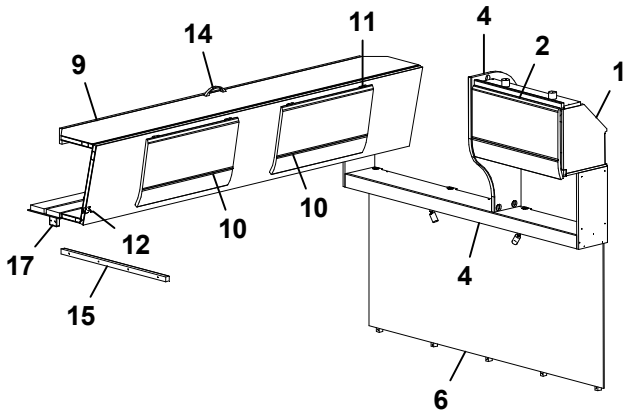
9
14
11
4
2
1
10
10
12
17
15
4
6

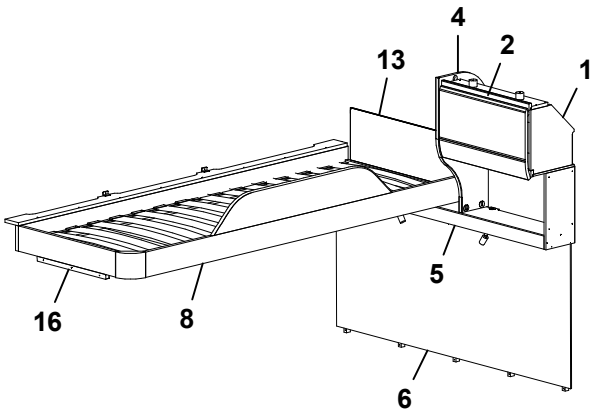
4
2
13
1
5
16
8
6

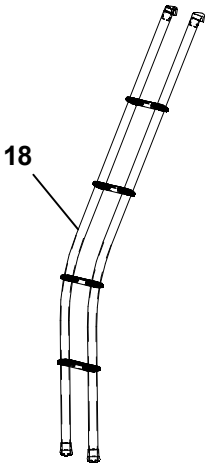
18

Pos Fig	Det. nr Part. No	Ingår Fitted	OBS!! Ange alltid årsmodell vid beställning av inredning Benämning	OBS!! Specify always year of model when ordering equipment Description
1	346228	x	Skåp gavel bak L=560 (Alpinvit)	Cupboard gable L=560 (Alpinvit)
--	350571	x	Gångjärn	Hinge
2	345774	x	Lucka (Alpinvit)	Door (Alpine white)
3	346058	x	Hyllpaket L=1510 (u. högtalare)	Shelf L=1510 (without speakers)
--	346059	x	Hyllpaket L=1510 (m. högtalare)	Shelf L=1510 (with speakers)
4	346655	x	Gavel rundad	Gable
5	346060	x	Hyllpaket L=1510 (u. högtalare)	Shelf L=1510 (without speakers)
--	346061	x	Hyllpaket L=1510 (m. högtalare)	Shelf L=1510 (with speakers)
6	321209	x	Värmespalt	Air gap
--	350594	x	Tyg värmespalt (Sara Greige)	Fabric air gap (Sara Greige)
--	350603	x	Tyg värmespalt (Velvet Greige)	Fabric air gap (Velvet Greige)
8	336714	x	Sängram u. ribbotten	Bed bottom without laths
--	325430	x	Ribbotten kpl.	Laths bottom cpl.
--	311985	x	Ribba sängbotten	Lath bed bottom
--	312046	x	Band t. ribbotten	Band for laths bottom
9	346226	x	Överbäddskåp L=1980	Upper bed L=1980
--	339839M	x	Regel låsning d:o	Lock bar d:o
--	375813	x	Rasskydd ö-bäddskåp d:o	Protective plate d:o
10	345774	x	Lucka (Alpinvit)	Door (Alpine white)
11	860402	x	Gångjärn	Hinge
12	860405	x	Gångjärn	Hinge
13	321209	x	Värmespalt	Air gap
--	350594	x	Tyg värmespalt (Sara Greige)	Fabric air gap (Sara Greige)
--	350603	x	Tyg värmespalt (Velvet Greige)	Fabric air gap (Velvet Greige)
14	350129	x	Handtag	Handle
15	331698M	x	Bärregel 22x22x670	Bearing rail 22x22x670
16	331961M	x	Bärregel 22x22x440	Bearing rail 22x22x440
17	331701M	x	Kloss bärregel	Block bearing rail
18	350545	x	Stege ö-bäddsskåp	Ladder upper bed

M= Metervara

M= On the metre

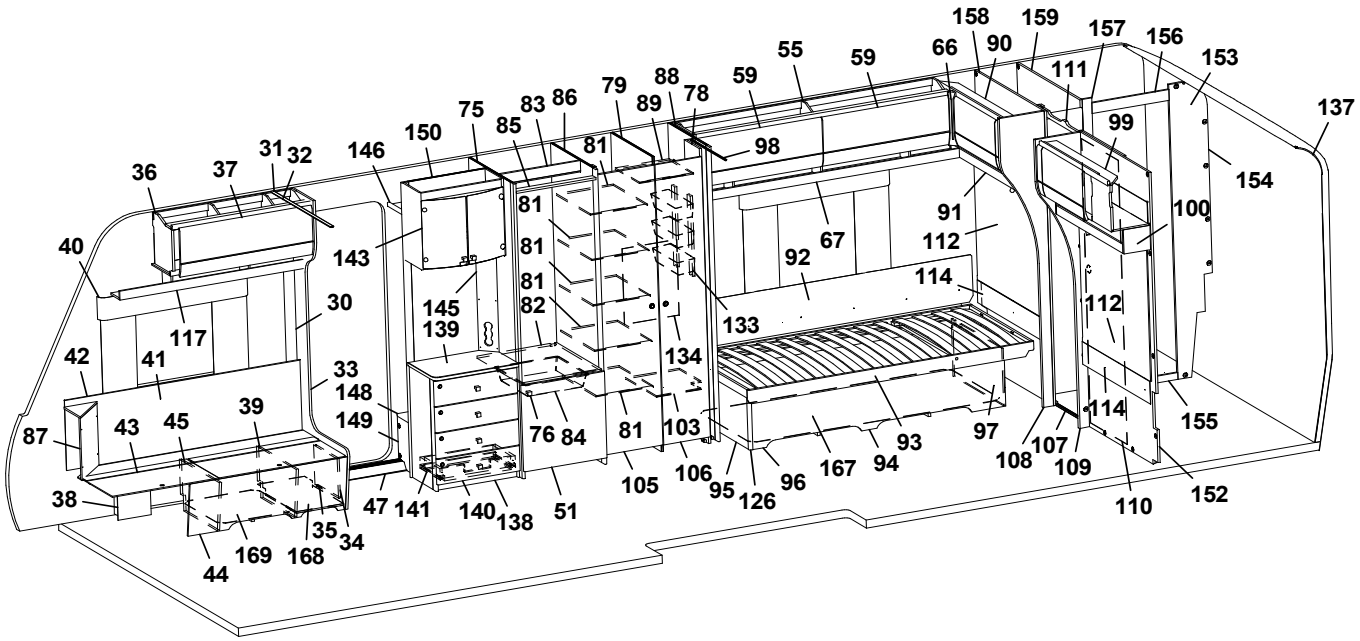
158 159 157 156 153 137
90 66 111 99 154
55 59 59 98 91 100
88 79 89 78 75 83 86 85 81 67 112
146 150 143 92 114
36 37 31 32 81 81 81 82 145 139 133 112
40 30 117 134
42 41 33 148 149 39 43 45 87 76 84 81 103 97 114 155
38 44 169 168 35 34 47 141 140 138 51 105 106 95 126 96 167 94 93 108 107 109 110 152

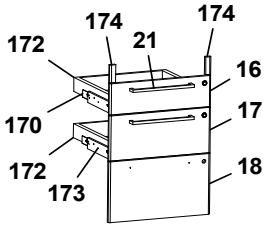
174 174 21
172 16
170 17
172 18
173

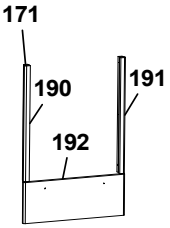
171
190 191
192

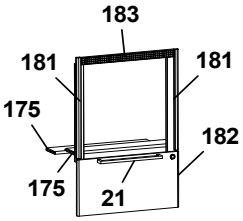
183
181 181
175 182
175 21

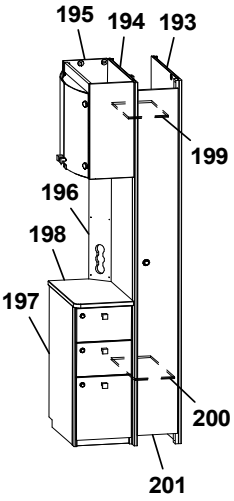
195 194 193
199
196
198
197
200
201

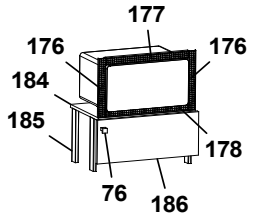
177
176 176
184
185 178
76 186

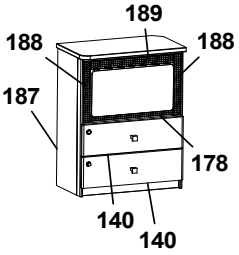
189
188 188
187
178
140 140

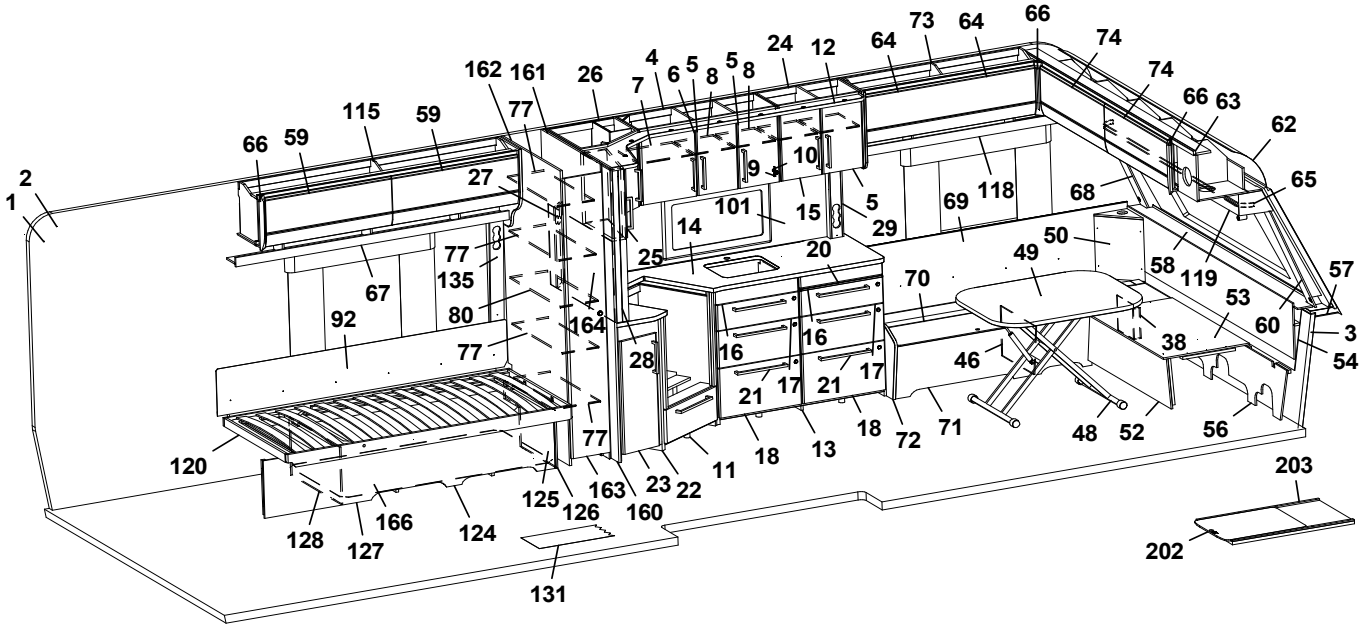
73 64 66 64 74
162 161 26 4 6 5 8 5 8 24 12 74 66 63
7 62
115 59 77 65
66 59 27 10 68
9 118
101 15 5 69
1 2 14 29
25 20 50
135 49 58 119 57
67 77 70 53
80 164 60
92 16 16 3
28 38
77 46 54
21 17 21 17
120 18 13 18 72 71 48 52 56
77
125 126 163 23 22 11 160
128 127 166 124 131
203
202

Pos Fig	Det. nr Part. No	Ingår Fitted	OBS!! Ange alltid årsmodell vid beställning av inredning Benämning	OBS!! Specify always year of model when ordering equipment Description
1	318657	M	Tapet vägg/tak	Wall paper
2	318584	M	Tejp tapet 20 mm	Tape, wall paper 20 mm
3	318585	M	Tejp tapet 60 mm	Tape, wall paper 60 mm
4	345986	x	Skåp kök L=924 kpl. (Alpinvit)	Cupboard kitchen L=924 cpl. (Alpine white)
--	346571	x	Skåp kök L=924 kpl. (Mekong)	Cupboard kitchen L=924 cpl. (Mekong)
5	346808	x	Lucka H (Alpinvit)	Door R (Alpine white)
--	343458	x	Lucka H (Mekong)	Door R (Mekong)
--	350471	x	Handtag d:o	Handle d:o
6	346819	x	Lucka V (Alpinvit)	Door L (Alpine white)
--	343455	x	Lucka V (Mekong)	Door L (Mekong)
--	350471	x	Handtag d:o	Handle d:o
7	331385M	x	Hylla	Shelf
8	341681	x	Hylla	Shelf
9	311917	x	Gångjärn	Hinge
10	312588	x	Platta gångjärn	Plate hinge
11	346969	x	Diskbänk vinklad (Alpinvit)	Kitchen sink angled (Alpine white)
--	346970	x	Diskbänk vinklad (Mekong)	Kitchen sink angled (Mekong)
--	346998	x	Diskbänk vinklad (induktion) (Alpinvit)	Kitchen sink (induction) (Alpine white)
--	346999	x	Diskbänk vinklad (induktion) (Mekong)	Kitchen sink (induction) (Mekong)
12	346380	x	Ljusramp köksskåp L=1928	Light holder kitchen L=1928
13	346994	x	Diskbänk trädel u. skiva (Alpinvit)	Kitchen sink without board (Alpine white)
--	347007	x	Diskbänk trädel u. skiva (Mekong)	Kitchen sink without board (Mekong)
14	346974	x	Skiva diskbänk 902x1955	Board 902x1955
--	345803	x	Skiva diskbänk induktion 902x1955	Board induction 902x1955
15	346807	x	Lucka V (Alpinvit)	Door L (Alpine white)
--	343427	x	Lucka V (Mekong)	Door L (Mekong)
16	346799	x	Lådförstycke (Alpinvit)	Drawer front (Alpine white)
--	343412	x	Lådförstycke (Mekong)	Drawer front (Mekong)
--	317514	x	Låda 480x500 d:o	Drawer 480x500 d:o
--	317382	x	Glidskena låda H d:o	Slide bar, drawer R d:o
--	350221	x	Glidskena låda V d:o	Slide bar, drawer L d:o
17	346801	x	Lådförstycke (Alpinvit)	Drawer front (Alpine white)
--	343413	x	Lådförstycke (Mekong)	Drawer front (Mekong)
--	317514	x	Låda 480x500 d:o	Drawer 480x500 d:o
--	317382	x	Glidskena låda H d:o	Slide bar, drawer R d:o
--	350221	x	Glidskena låda V d:o	Slide bar, drawer L d:o
18	346802	x	Lucka (Alpinvit)	Door (Alpine white)
--	343414	x	Lucka (Mekong)	Door (Mekong)
--	20-900302	x	Pentrylåda 273x500 d:o	Drawer pentry 273x500 d:o
--	07-800039	x	Rullskena H d:o	Roller rail R d:o
--	07-800038	x	Rullskena V d:o	Roller rail L d:o
20	341954	x	Skärbräda	Cutting board
21	350472	x	Handtag	Handle
22	346991	x	Utskjut diskbänk (Alpinvit)	Projection kitchen sink (Alpine white)
--	343406	x	Utskjut diskbänk (Mekong)	Projection kitchen sink (Mekong)
23	346809	x	Lucka (Alpinvit)	Door (Alpine white)
--	343380	x	Lucka (Mekong)	Door (Mekong)
--	350471	x	Handtag d:o	Handle d:o
24	346157	x	Skåp kök L=560 kpl. (Alpinvit)	Cupboard kitchen L=560 cpl. (Alpine white)
--	346479	x	Skåp kök L=560 kpl. (Mekong)	Cupboard kitchen L=560 cpl. (Mekong)
			M= Metervara	M= On the metre

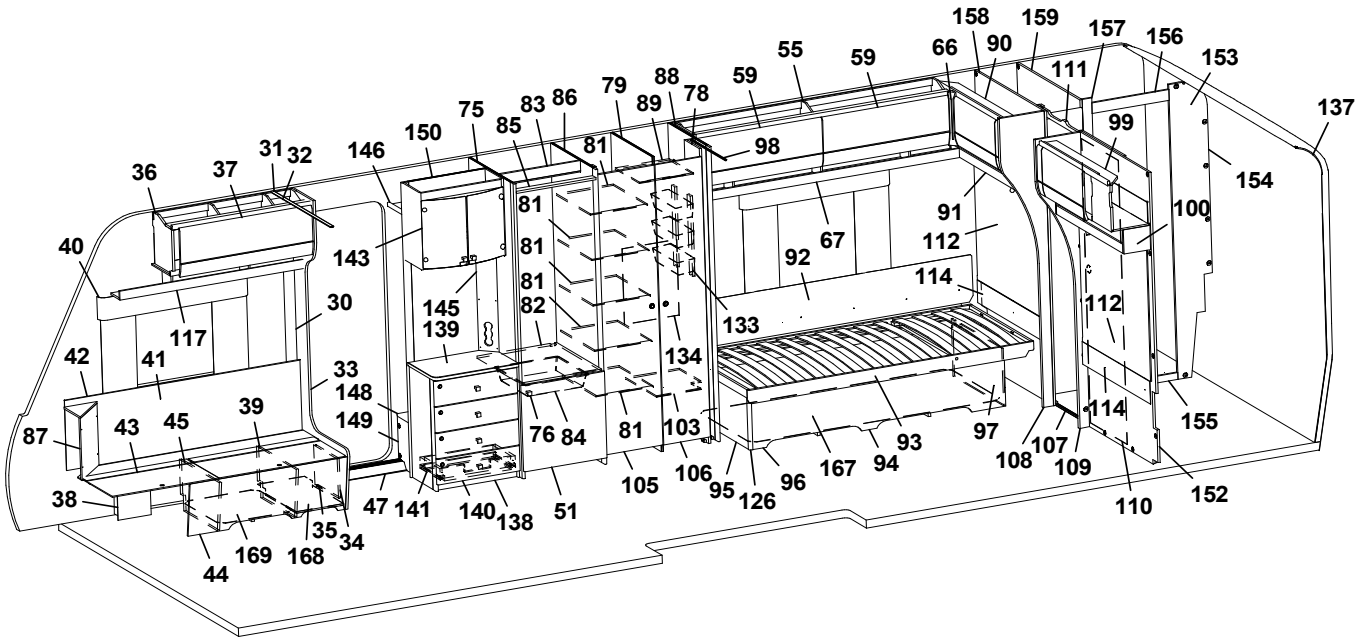
158 159 157 156 153 137
90 66 111 99 154
55 59 59 98 91 100
88 79 89 78 75 83 86 85 81 112
146 150 143 92 67
36 37 31 32 81 114
40 81 112
81 145 133
30 117 81 82 139 134
42 41 33 148 149 103
87 43 45 39 76 84 81 97 155
38 47 141 140 138 51 105 106 95 126 96 167 94 93 108 107 109 114
35 34 169 168 44 110 152

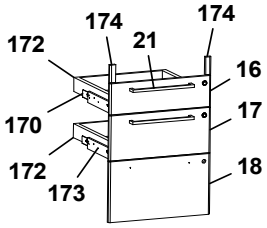
174 174 21
172 16
170 17
172 18
173

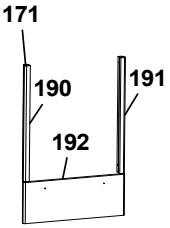
171
190 191
192

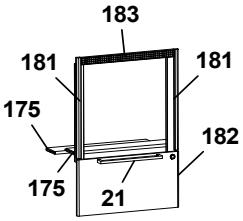
183
181 181
175 182
175 21

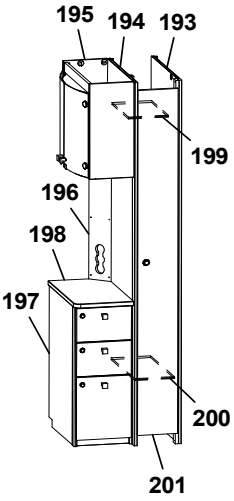
195 194 193
199
196
198
197
200
201

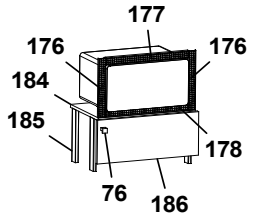
177
176 176
184
185 178
76 186

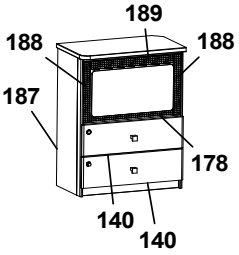
189
188 188
187
178
140 140

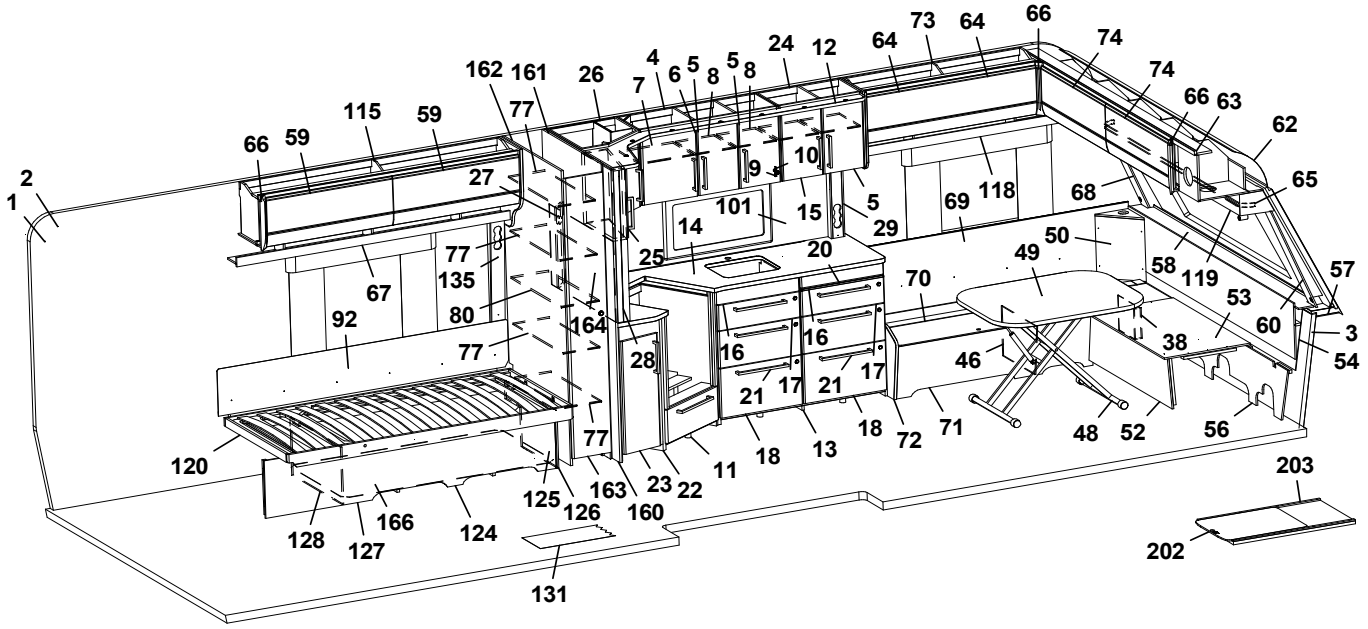
73 64 66
64 74
74
66 63
62
65
162 161 26 4 6 5 5 8 24 12
7 8
115 59 77
59
66 59
27 9 10
101 15 5 29 69 118 68
14
25 20 49 50
77 135 67 58 119 57
80 164 70 53
92 28 16 16 60 3
77 46 38 54
16 17 21 17 21
120 77 18 13 18 72 71 48 52 56
11
125 126 163 23 22 160
128 127 166 124
131
203
202

Pos Fig	Det. nr Part. No	Ingår Fitted	OBS!! Ange alltid årsmodell vid beställning av inredning Benämning	OBS!! Specify always year of model when ordering equipment Description
25	346028	x	Skåp utskjut kökskåp (Alpinvit)	Cupboard projection (Alpine white)
--	346444	x	Skåp utskjut kökskåp (Mekong)	Cupboard projection (Mekong)
--	341856	x	Hylla d:o	Shelf d:o
--	346818	x	Lucka d:o H (Alpinvit)	Door d:o R (Alpine white)
--	343443	x	Lucka d:o H (Mekong)	Door d:o R (Mekong)
26	346030	x	Hörnskåp (Alpinvit)	Corner cupboard (Alpine white)
--	346443	x	Hörnskåp (Mekong)	Corner cupboard (Mekong)
--	346038	x	Hylla d:o	Shelf d:o
--	346030	x	Lucka V d:o (Alpinvit)	Door L d:o (Alpine white)
--	343427	x	Lucka V d:o (Mekong)	Door L d:o (Mekong)
27	341985	x	Front eluttag	Front outlet
28	341727	x	Stolpe utskjut	Support bar
29	333289	x	Front eluttag	Front outlet
30	318962	x	List täck el-kabel B=45 L=2100	Cover strip B=45 L=2100
31	316270	x	List snäpp undre L=2379	List lower L=2379
32	316268	x	List snäpp övre L=2379	List upper L=2379
33	346566	x	Stolpe först. kpl. m. lucka	Support bar cpl. with door
34	343731	x	Lucka	Door
35	312589	x	Gångjärn	Hinge
36	345738	x	Överskåp H F L=939 (Alpinvit)	Cupboard upper front R L=939 (Alpine white)
--	350571	x	Gångjärn d:o	Hinge d:o
37	345780	x	Lucka överskåp (Alpinvit)	Door, cupboard upper (Alpine white)
38	346080	x	Täckfront	Cover front
39	342494	x	Stöd bäddlåda HF	Support bed box
40	350348	x	Skena gardin L=1020	Curtain rod L=1020
41	345928	x	Värmespalt H fram	Air gap R.F.
42	319821	M	List kant mörkbrun	Strip, dark brown
43	346011	x	Lock bäddlåda H F	Cover bedbox R.F.
--	319024	x	Matta grå textil m. tejp d:o	Carpet gray textile with tape d:o
44	343085	x	Front bäddlåda H F	Front bed box R.F.
--	346003	x	Front bäddlåda H F (centraldammsugare)	Front bed box R.F. (central vacuum cleaner)
45	342495	x	Stöd bäddlåda H F	Support bed box
46	312826	x	Stöd bäddlåda V F	Support bed box
47	319871	x	Tröskel aluminium L=650	Threshold aluminium L=650
48	310083	x	Bordsstativ	Table stand
--	350716	x	Bordsstativ enpelar	Table stand single pillar
49	345945	x	Bordsskiva 800x1000	Table top 800x1000
50	345951	x	Hörn sittgrupp V med ø 60 urttag	Corner L with ø 60 hole
--	345949	x	Hörn sittgrupp V med ø 85 urttag	Corner L with ø 85 hole
51	343736	x	Lucka H 550x570	Door R 550x570
--	316799	x	Gångjärn d:o	Hinge d:o
--	312588	x	Platta gångjärn d:o	Plate hinge d:o
52	331245M	x	Front bäddlåda gavel	Front bed box gable
53	345923	x	Skiva rundsittgrupp	Sheet seat
54	340578	x	Värmespalt gavel fram	Air gap
55	345959	x	Överskåp H B L=1737 (Alpinvit)	Cupboard upper rear R L=1737 (Alpine white)
--	350571	x	Gångjärn d:o	Hinge d:o
56	340520	x	Stöd sittgrupp	Support
57	215275	x	Hylla front kpl. L=2366	Shelf front cpl. L=2366
58	345285	x	Front/hylla kpl.	Front/shelf cpl.
			M= Metervara	M= On the metre

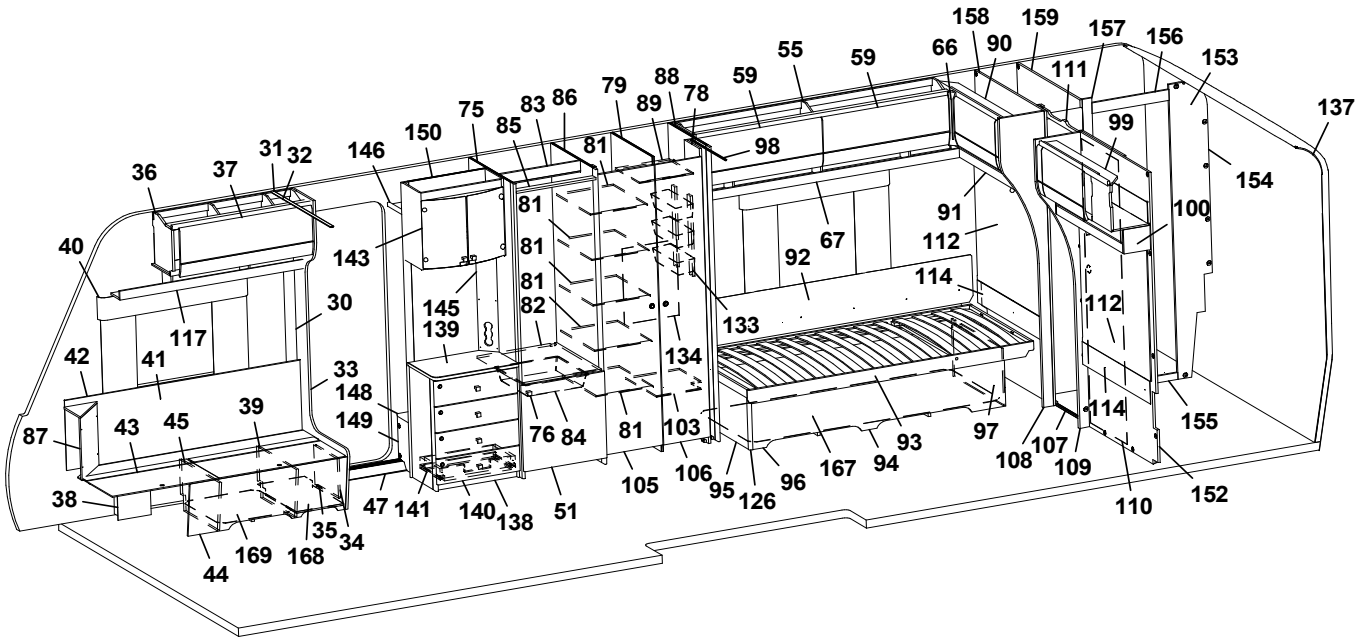
158 159 157 156 153 137
90 66 111 99 154
55 59 59 98 91 100
88 78 89 79 86 83 75 150 146 36 37 31 32
85 81 143 67 112
81 92 114
81 145 133 112
81 82 139 134 155
40 30 42 41 33 148 149 87 43 45 39 38 44 169 168 35 34 47 141 140 138 51 105 106 95 126 96 167 94 93 97 108 107 109 110 152
76 84 103 114
117

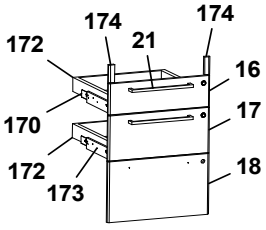
174 174 21
172 16
170 17
172 18
173

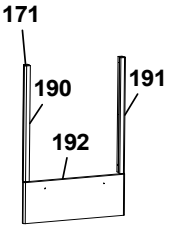
171
190 191
192

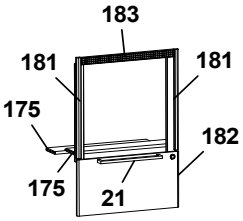
183
181 181
175 182
175 21

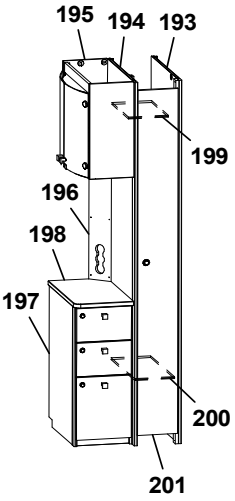
195 194 193
199
196
198
197
200
201

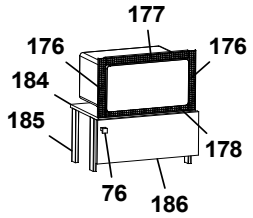
177
176 176
184
185 178
76 186

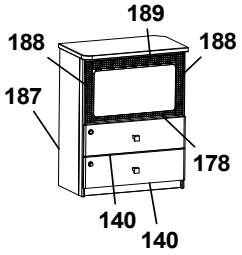
189
188 188
187
178
140 140

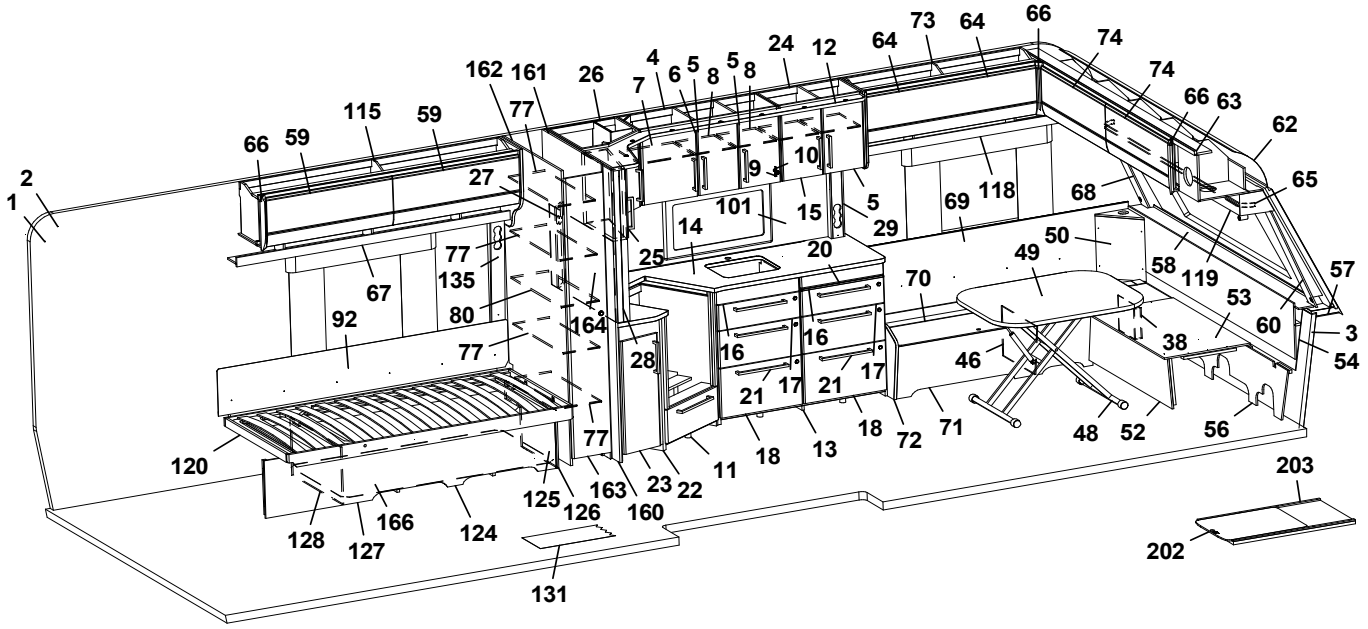
73 64 66 64 74
74
162 161 26 4 6 5 8 5 8 24 12
7
66 59 115 59 77
66 63
62
27 9 10
65
1 2 101 15 5 29 69 118 68
14 25 20 49 50 58 119 57
67 135 77 70 53
92 80 164 16 16 60 3
77 28 46 38 54
21 17 21 17
120 18 13 18 72 71 48 52 56
77 11
125 126 163 23 22 160
128 127 166 124
131
203
202

Pos Fig	Det. nr Part. No	Ingår Fitted	OBS!! Ange alltid årsmodell vid beställning av inredning Benämning	OBS!! Specify always year of model when ordering equipment Description
--	345362	x	Front/hylla kpl. med belysning "Björn"	Front/shelf cpl. with lightning "Bear"
59	345777	x	Lucka överskåp (Alpinvit)	Door, cupboard upper (Alpine white)
60	345085	x	Hörn front H	Front corner R
62	216067	x	Täckskiva radie fram 1x380x2360	Cover plate radius front 1x380x2360
--	313884	x	List plast radie L=2379	List L=2379
63	345727	x	Överskåp gavel fram L=2360 (Alpinvit)	Cupboard upper front L=2360 (Alpine white)
--	350571	x	Gångjärn d:o	Hinge d:o
64	345781	x	Lucka, överskåp (Alpinvit)	Door (Alpine white)
65	350349	x	Skena gardin L=1920	Curtain rod L=1920
66	345869	x	Hörn inredning	Corner
67	343213	x	Hyllpaket V/H B L=1815	Shelf rear L/R L=1815
68	345084	x	Hörn front V	Front corner L
69	346310	x	Värmespalt V fram	Air gap L.F.
70	346013	x	Lock bäddlåda V F	Cover bed box L.F
--	319024	x	Matta grå textil m. tejp d:o	Carpet gray textile with tape d:o
71	339502	x	Front bäddlåda V F	Front bed box L.F.
72	345933	x	Gavel bäddlåda V F	Gable bed box L.F
73	346315	x	Överskåp V F L=1202 (Alpinvit)	Cupboard upper front L L=1202 (Alpine white)
--	350571	x	Gångjärn d:o	Hinge d:o
74	345779	x	Lucka överskåp (Alpinvit)	Door, cupboard upper (Alpine white)
75	347502	x	Vägg kyl V	Wall refrigerator L
76	350473	x	Handtag knopp	Handle knob
77	343010	x	Hylla garderob	Shelf wardrobe
78	331238M	x	Nisch, vikdörr	Niche folding door
79	330633M	x	Vägg garderob H	Wall wardrobe R
80	343011	x	Hylla garderob	Shelf wardrobe
81	330639M	x	Hylla garderob	Shelf wardrobe
82	347505	x	Hylla under kyl	Shelf refrigerator
83	342309	x	Bakstycke stopp kyl	Back cupboard
84	310325	x	Trådback vit 85x427x427	Tray 85x427x427
--	350760	x	Glidlist trådback (säljes i par)	Sliding strip tray (pair)
--	347802	x	List d:o	List d:o
85	342306	x	List folierad	List foiled
86	347708	x	Vägg kyl H	Wall refrigerator R
87	345953	x	Hörn sittgrupp H	Corner R
--	345951	x	Hörn sittgrupp H med ø 60 urttag	Corner R with ø 60 hole
--	345949	x	Hörn sittgrupp H med ø 85 urttag	Corner R with ø 85 hole
88	331593M	x	Vägg garderob H	Wall wardrobe R
89	334271M	x	Hylla garderob övre	Shelf wardrobe upper
90	346270	x	Överskåp gavel H B L=927 (Alpinvit)	Cupboard upper rear R L=927 (Alpine white)
--	350571	x	Gångjärn d:o	Hinge d:o
--	345774	x	Lucka, överskåp (Alpinvit)	Door, cupboard upper (Alpine white)
91	346334	x	Hyllpaket H B L=927	Shelf rear R L=927
92	338121	x	Värmespalt	Air gap
--	350593	x	Tyg värmespalt (Sara Greige)	Fabric air gap (Sara Greige)
--	350602	x	Tyg värmespalt (Velvet Greige)	Fabric air gap (Velvet Greige)
93	342616	x	Sängram H u. ribbotten	Bed bottom R without laths
--	325342	x	Ribbotten kpl.	Laths bottom cpl.
--	314211	x	Ribba sängbotten L=820 B=63	Lath bed bottom L=820 B=63
--	312046	x	Band t. ribbotten	Band for laths bottom
			M= Metervara	M= On the metre

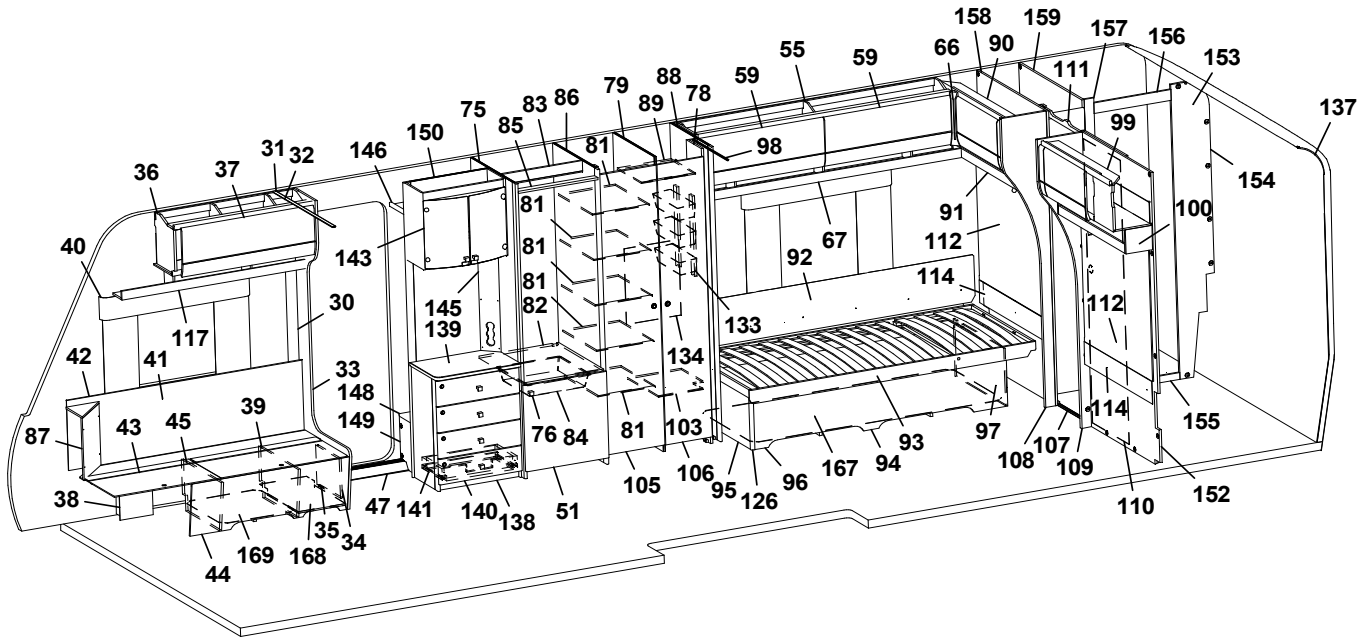
158 159 157 156 153 137
90 66 111 154
55 59 59 99
88 79 78 75 83 86 85 150 146 31 32 36 37
89 81 98 91 100
143 81 67 92 112
40 81 114
30 145 81 82 139 133 112
42 41 134 155
33 148 149 114
87 43 45 39 76 84 81 103 97 107 108 109
38 47 141 140 138 51 105 106 95 126 96 167 94 93 110 152
35 34 169 168 44

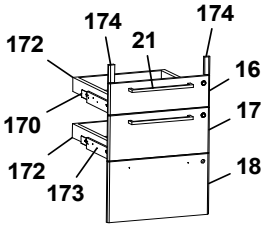
174 174 21
172 16
170 17
172 18
173

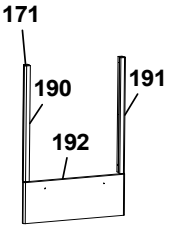
171
190 191
192

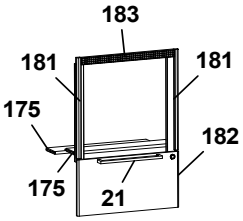
183
181 181
175 182
175 21

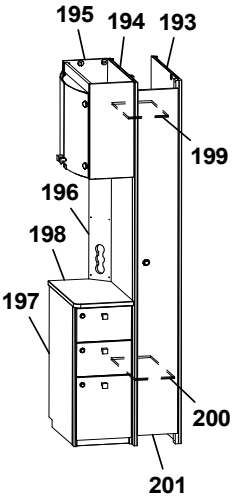
195 194 193
199
196
198
197
200
201

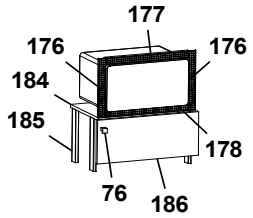
177
176 176
184
185 178
76 186

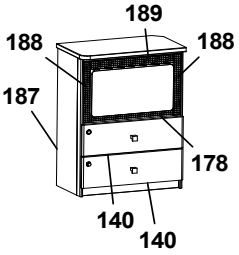
189
188 188
187
178
140 140

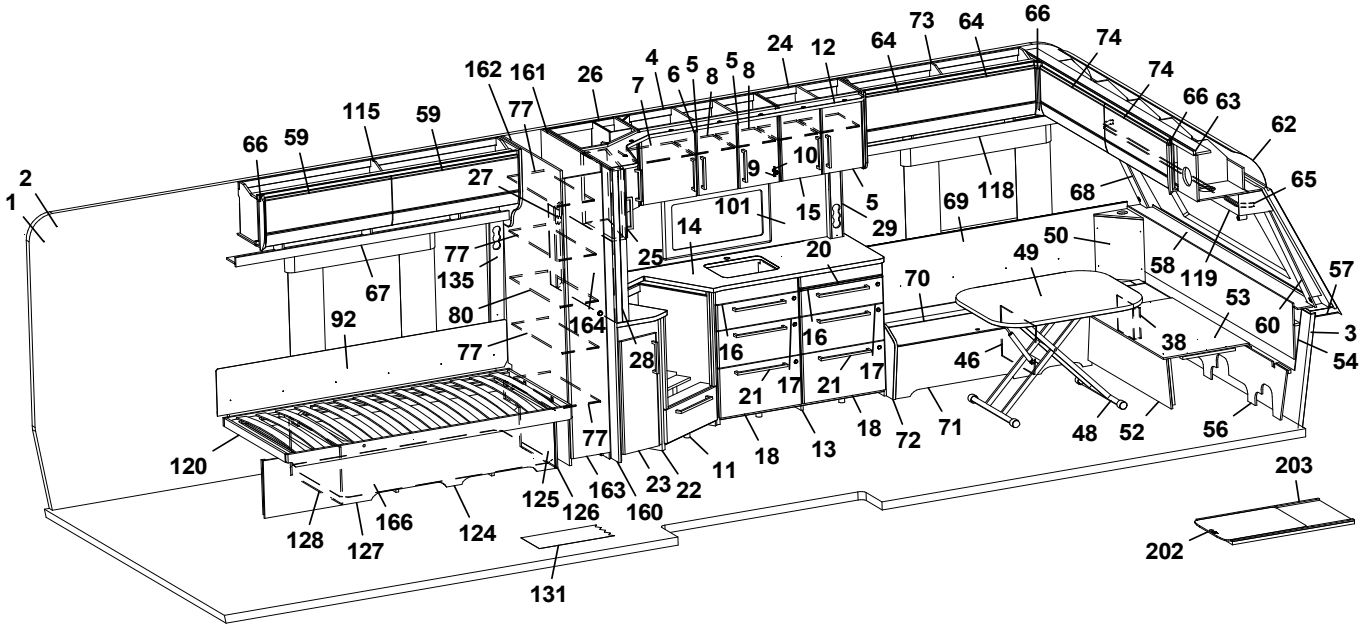
73 64 66
64 74
74
162 161 26 4 6 5 5 8 24 12
7 8
66 63
115 59 77
62
66 59
65
2 27 10
1 9
101 15 5 118
68
69
14 29
50
77 20 49
58 119 57
135 25
67 70
53
80 164
92 60
3
77 16 16 38
54
28
46
21 17 21 17
18 72 71
18 13
48 52 56
120 77
11
125 126 163 23 22 160
203
128 127 166 124
202
131

Pos Fig	Det. nr Part. No	Ingår Fitted	OBS!! Ange alltid årsmodell vid beställning av inredning Benämning	OBS!! Specify always year of model when ordering equipment Description
94	340246	x	Sänglåda kpl. H	Bed box cpl. R
95	340247	x	Gavel säng främre	Gable bed front
96	339481	x	Front säng	Front bed
97	340211	x	Gavel säng bakre	Gable bed rear
98	317291	x	Skena draperi L=1415	Drapery rail L=1415
99	346261	x	Överskåp gavel bak V L=927 (Alpinvit)	Cupboard upper rear L L=927 (Alpine white)
--	350571	x	Gångjärn d:o	Hinge d:o
--	345774	x	Lucka, överskåp (Alpinvit)	Door, cupboard upper (Alpine white)
100	346335	x	Hyllpaket V B L=927	Shelf rear L L=927
101	346333-F	x	Köksskiva vägg, Svart fiskben	Protection kitchen, Black fishbone
--	346333-M	x	Köksskiva vägg, Marmor	Protection kitchen, Marble
--	346333-S	x	Köksskiva vägg, Sten	Protection kitchen, Stone
103	334270M	x	Hylla garderob nedre	Shelf wardrobe lower
105	336415	x	Dörr kpl. m. tryckknapp 380x1850	Door cpl. with pushlock 380x1850
--	339884	x	Dörr kpl. m. vridknopp 380x1850	Door cpl. with knob 380x1850
106	336417	x	Dörr kpl. m. tryckknapp 310x1850	Door cpl. with pushlock 310x1850
--	339885	x	Dörr kpl. m. vridknopp 310x1850	Door cpl. with knob 310x1850
107	316030	x	Skena skjutdörr	Curtain rod
108	346259	x	Front H vägg tvättrum	Front R
109	346260	x	Front V vägg tvättrum	Front L
110	346250	x	Skjutdörr tvättrum kpl.	Door washroom cpl.
111	346103	x	List d:o	List d:o
--	350588	x	Kloss d:o	Block d:o
112	346178	x	Sänggavel kpl. m. tyg (Sara Greige)	Headboard cpl. with fabric (Sara Greige)
--	346179	x	Sänggavel kpl. m. tyg (Velvet Greige)	Headboard cpl. with fabric (Velvet Greige)
114	344704	x	Värmespalt	Air gap
115	346126	x	Överskåp V B L=1737 (Alpinvit)	Cupboard upper rear L L=1737 (Alpine white)
--	350571	x	Gångjärn d:o	Hinge d:o
117	345792	x	Hyllpaket H F L=1218	Shelf front R L=1218
118	346324	x	Hyllpaket V F L=1481	Shelf front L L=1481
119	345930	x	Hyllpaket fram L=2360	Shelf front L=2360
120	342617	x	Sängram u. ribbotten	Bed bottom without laths
--	325342	x	Ribbotten kpl. d:o	Laths bottom cpl. d:o
--	314211	x	Ribba sängbotten L=820 B=63	Lath bed bottom L=820 B=63
--	312046	x	Band t. ribbotten	Band for laths bottom
124	340218	x	Sänglåda kpl. V	Bed box cpl. L
125	340219	x	Gavel säng främre	Gable bed front
126	319863	x	List hörn L=380	Corner strip L=380
127	339486	x	Front säng	Front bed
128	340204	x	Gavel säng bakre	Gable bed rear
131	319393	x	Matta golv, antik planka	Carpet floor, antique plank
133	319759	x	Korg, garderob	Basket, wardrobe
--	335802	x	List för korgar	List för baskets
134	336427	x	Täckskiva exp.kärl	Cover expansion vessel
135	343352	x	Front eluttag	Front outlet
137	216066	x	Täckskiva radie bak 1x275x2360	Cover plate radius back 1x275x2360
--	313884	x	List plast radie L=2379	List L=2379
138	347532	x	TV-bänk kpl. u. skiva	TV-bench cpl. without board
139	347507	x	Skiva TV-bänk	Board TV-bench
140	343121	x	Lådförstycke	Drawer front
			M= Metervara	M= On the metre

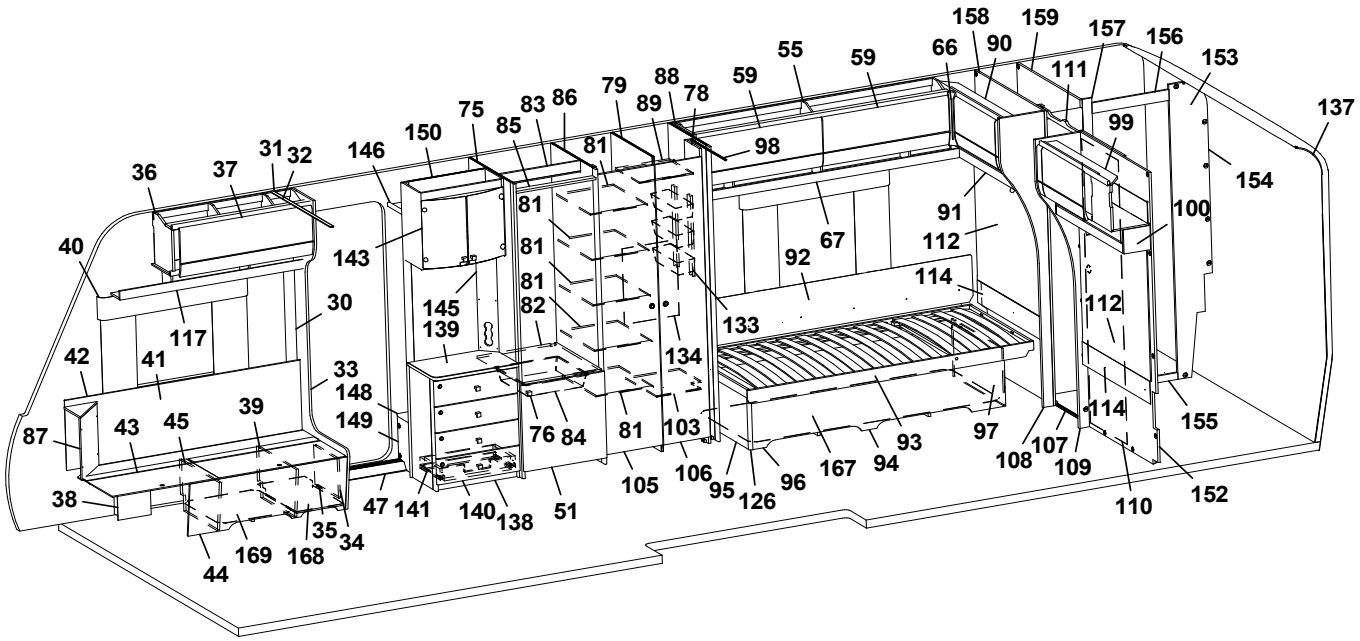
158 159 157 156 153 137
90 66 111 154
55 59 59 99
88 79 78 75 83 86 89 81 98 150 146 31 32 36 37
85 143 91 100
40 81 92 67 112
81 114
30 81 82 145 139 133 112
42 41 117 134
33 148 149 39 43 45 87 76 84 81 103 97 155
38 47 141 140 138 51 105 106 95 126 96 167 94 93 108 107 109 114
35 34 169 168 44 110 152

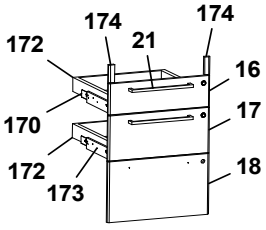
174 174 21
172 16
170 17
172 18
173

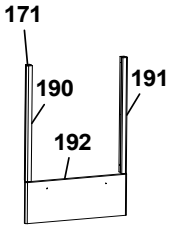
171
190 191
192

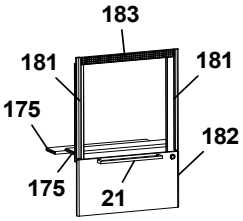
183
181 181
175 182
175 21

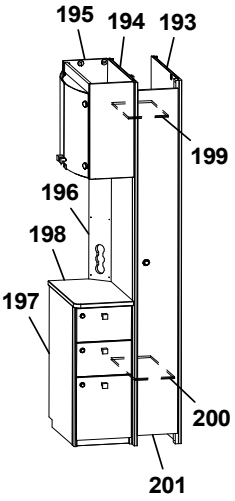
195 194 193
199
196
198
197
200
201

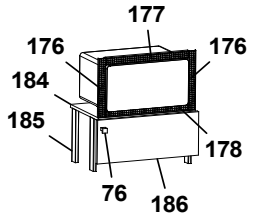
177
176 176
184
185 178
76 186

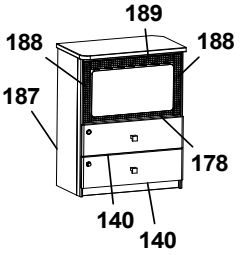
189
188 188
187
178
140 140

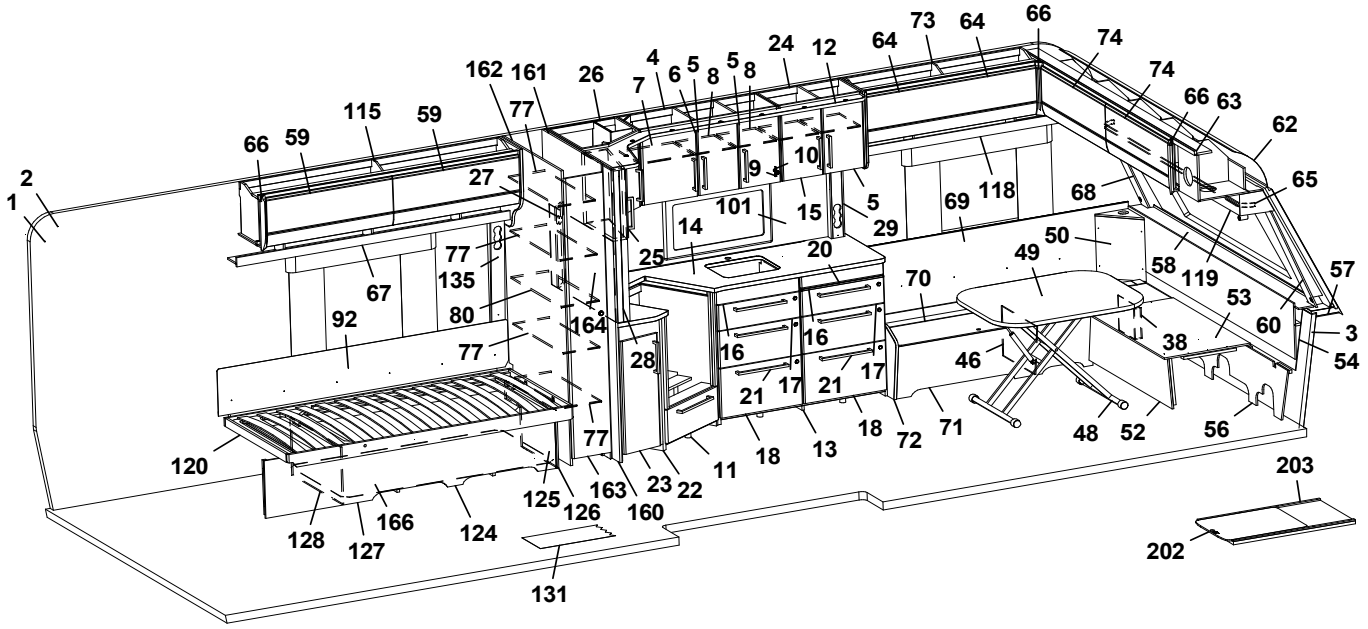
73 64 66
64 74
74
162 161 26 4 6 5 5 8 24 12
7 8 66 63
115 59 77 62
66 59 27 9 10 118
2 65
1 101 15 5 69 68
14 29
77 25 20 50
135 49 58 119 57
67 70
80 164 53
92 16 16 60
77 28 38 3
46 54
16 17 21 17 21
21 18 72 71
18 13
120 77 11 48 52 56
125 126 163 23 22 160
128 127 166 124
131
203
202

Pos Fig	Det. nr Part. No	Ingår Fitted	OBS!! Ange alltid årsmodell vid beställning av inredning Benämning	OBS!! Specify always year of model when ordering equipment Description
141	20-900302	x	Pentrylåda 273x500 d:o	Drawer pentry 273x500 d:o
143	345981	x	Skåp bar kpl.	Coctail cabinet cpl.
--	330180	x	Hylla hållare flaskor	Shelf bottle holder
--	345998	x	Lucka H d:o	Door R d:o
--	345997	x	Lucka V d:o	Door L d:o
--	318379	x	Gångjärn d:o	Hinge d:o
--	318380	x	Täckhatt d:o	Cover d:o
--	312588	x	Platta gångjärn d:o	Plate hinge d:o
145	343721	x	Front eluttag	Front outlet
146	331910M	x	Hylla garderob övre	Shelf
148	319866	x	Hylla insteg	Shelf
149	336618	x	Front hylla garderob	Front
150	343654	x	Vägg instegsgarderob	Wall wardrobe
152	339834	x	Vägg tvättrum kpl.	Wall washroom cpl.
153	345161	x	Vägg tvättrum kpl.	Wall washroom cpl.
154	345163	x	Vägg tvättrum	Wall washroom
155	332955M	x	Tröskel	Threshold
--	318654	x	Tröskel aluminium d:o	Threshold aluminium d:o
156	345162	x	Överbit tvättrum	Overlap washroom
157	345164	x	List poppel 15x63x1948	List 15x63x1948
158	339303	x	Vägg tvättrum kpl.	Wall washroom cpl.
159	337514	x	Vägg garderob H	Wall wardrobe R
160	343420	x	Vägg, kök	Wall, kitchen
161	342996	x	Vägg garderob H	Wall wardrobe R
162	343002	x	Vägg garderob V	Wall wardrobe L
163	336043	x	Dörr kpl. med tryckknapp 260x1850	Door cpl. with pushlock 260x1850
--	339877	x	Dörr kpl. med vridknopp 260x1850	Door cpl. with knob 260x1850
164	341710-F	x	Köksskiva vägg, Svart fiskben	Protection kitchen, Black fishbone
--	341710-M	x	Köksskiva vägg, Marmor	Protection kitchen, Marble
--	341710-S	x	Köksskiva vägg, Sten	Protection kitchen, Stone
166	346710	x	Luftspalt sänglåda V	Air gap bed box L
167	343596	x	Luftspalt sänglåda H	Air gap bed box R
168	350390	x	Plåt skofack	Plate shoe compartment
169	343594	x	Luftspalt H-fram	Air gap R front
170	347012	x	Monteringssats kpl. lådor (Alpinvit)	Mounting kit cpl. drawers (Alpine white)
--	343471	x	Monteringssats kpl. lådor (Mekong)	Mounting kit cpl. drawers (Mekong)
171	347075	x	Monteringssats kpl. ugn (Alpinvit)	Mounting kit cpl. oven (Alpine white)
--	347076	x	Monteringssats kpl. ugn (Mekong)	Mounting kit cpl. oven (Mekong)
172	317514	x	Låda 500x480	Drawer 500x480
173	317382	x	Glidskena låda H	Slide bar, drawer R
--	350221	x	Glidskena låda V	Slide bar, drawer L
--	801701	x	Skruv 6x16 d:o	Screw 6x16 d:o
174	336092	x	Passbit 95x30x16 (Mekong)	Gauge block 95x30x16 (Mekong)
175	346947	x	Skiva distans	Sheet distance
176	402108	x	Galler vent. mikro 318x38	Grating vent. micro 318x38
177	402109	x	Galler vent. mikro 448x38	Grating vent. micro 448x38
178	402110	x	Galler vent. mikro 448x33	Grating vent. micro 448x33
181	342139	x	List L=538 (diskbänk induktion)	List (kitchen sink induction) L=538
182	346803	x	Lucka (diskb. induktion) 299x550 (Alpinvit)	Door (kitch. sink induct.) 299x550 (Alpine white)
--	343392	x	Lucka (diskb. induktion) 299x550 (Mekong)	Door (kitch. sink induct.) 299x550 (Mekong)
			M= Metervara	M= On the metre

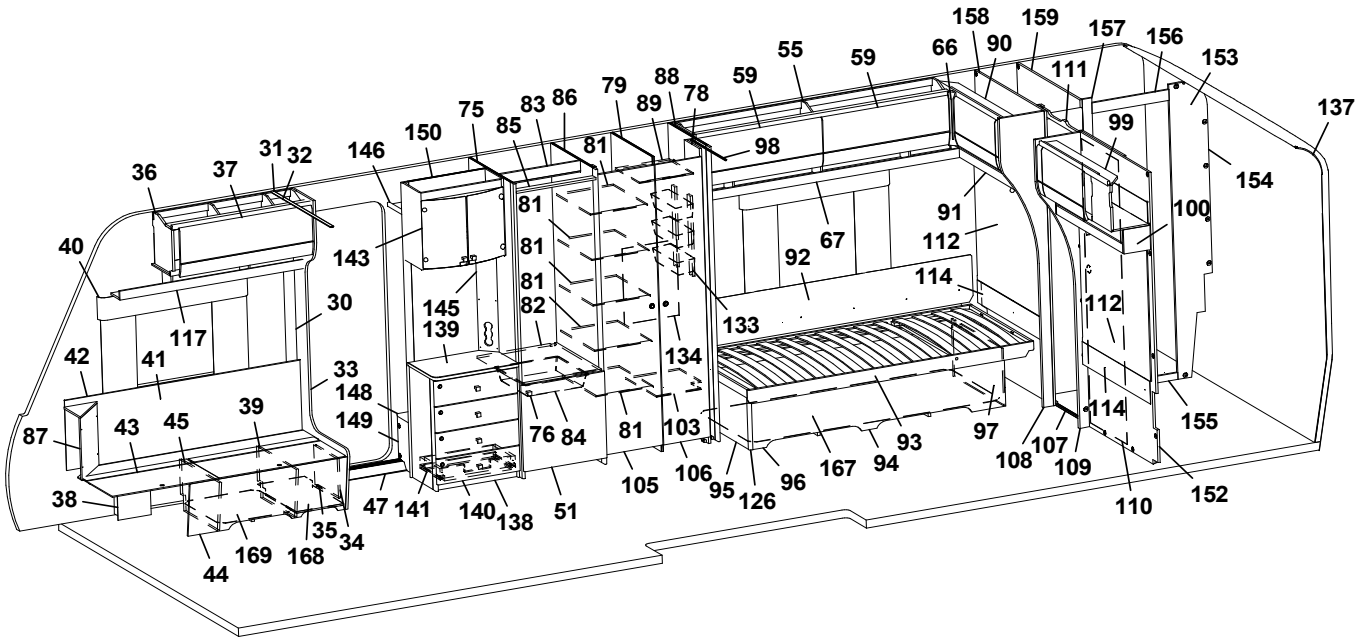
158 159 157 156 153 137
90 111 154
66 55 59 59 98 67 91 112 114 92 133 134 103 105 106 95 126 96 167 94 93 97 108 107 109 110 152
99 100 112 114 155
88 78 89 79 86 83 75 85 81 150 146 143 145 139 81 81 81 82 76 84 81 148 149 47 141 140 138 51
36 37 31 32 40 117 30 42 41 33 39 43 45 87 38 35 34 44 169 168

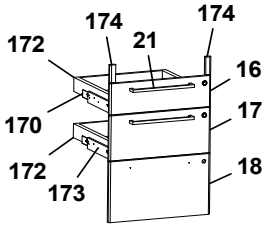
174 174 21 172 16 170 17 172 18 173

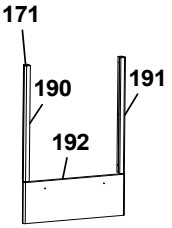
171 190 191 192

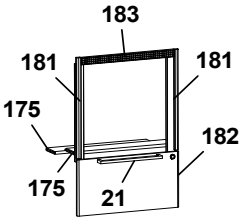
183 181 181 175 182 175 21

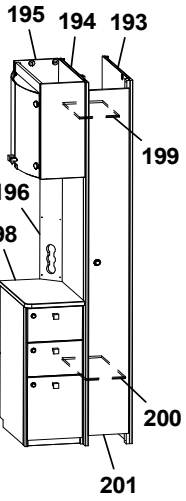
195 194 193 199 196 198 197 200 201

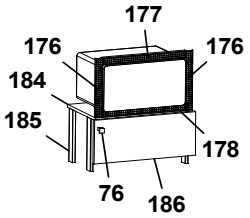
177 176 176 184 185 178 76 186

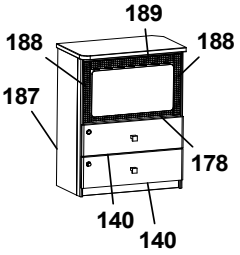
189 188 188 187 178 140 140

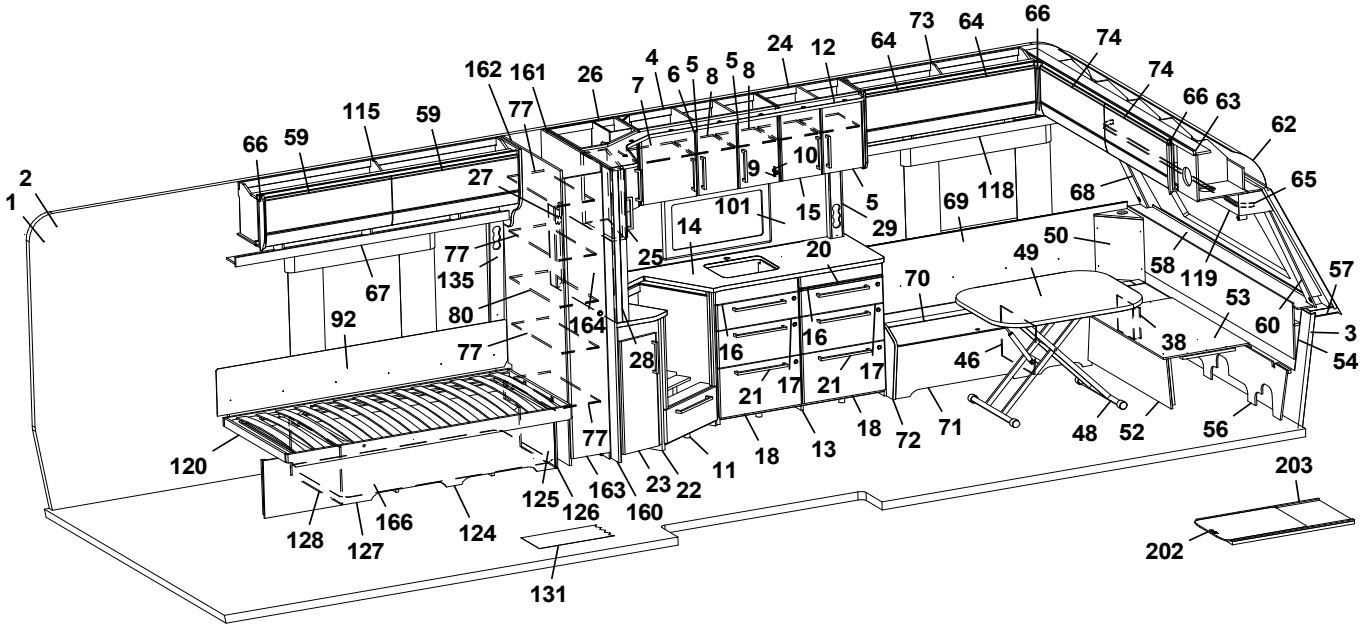
73 64 66 64 74 74 66 63 62 65 57 3 54 53 60 38 56 203 202
162 161 26 7 4 6 5 8 5 8 24 12 115 59 59 27 77 135 80 77 92 67 120 128 127 166 124 131
66 59 2 1 101 15 5 29 14 25 20 10 9 69 118 68 50 49 58 119 70 46 48 52 72 71 18 13 11 18 16 16 21 17 21 17 28 164 77 77 125 126 163 160 23 22

Pos Fig	Det. nr Part. No	Ingår Fitted	OBS!! Ange alltid årsmodell vid beställning av inredning Benämning	OBS!! Specify always year of model when ordering equipment Description
--	20-900302	x	Pentrylåda 500x273 d:o	Drawer pentry 500x273 d:o
--	07-800039	x	Rullskena H d:o	Roller rail R d:o
--	07-800038	x	Rullskena V d:o	Roller rail L d:o
183	402107	x	Galler ugn (diskb. induktion) 35x503	Grating oven (kitch. sink induct.) 35x503
184	342316	x	Hylla mikro	Shelf
185	342315	x	List folierad L=283	List folierad L=283
186	343880	x	Lucka 550x228	Door 550x228
--	316799	x	Gångjärn d:o	Hinge d:o
--	312588	x	Platta gångjärn d:o	Plate hinge d:o
187	347533	x	Tv-bänk kpl. m. urtag för mikro	TV-bench cpl. with socket for microwave
--	347536	x	Skiva Tv-bänk d:o	Board Tv-bench d:o
188	350567	x	Galler vent. mikro 38x326	Grating vent. micro 38x326
189	350568	x	Galler vent. mikro 46x448	Grating vent. micro 46x448
190	346950	x	Passbit V	Gauge block L
191	346949	x	Passbit H	Gauge block R
192	346971	x	Lucka (Alpinvit)	Door (Alpine white)
--	346972	x	Lucka (Mekong)	Door (Mekong)
193	344383	x	Vägg garderob H	Wall wardrobe R
194	344384	x	Vägg garderob V	Wall wardrobe L
195	345982	x	Skåp bar kpl.	Coctail cabinet cpl.
--	330180	x	Hylla hållare flaskor	Shelf bottle holder
--	345998	x	Lucka H d:o	Door R d:o
--	345997	x	Lucka V d:o	Door L d:o
--	318379	x	Gångjärn d:o	Hinge d:o
--	318380	x	Täckhatt d:o	Cover d:o
--	312588	x	Platta gångjärn d:o	Plate hinge d:o
196	344387	x	Front eluttag	Front outlet
197	346256	x	Hurts kpl. m skiva	Hurt cpl. with board
198	346074	x	Skiva hurts	Board hurst
199	343092	x	Hylla garderob övre	Shelf wardrobe upper
200	343089	x	Hylla garderob nedre	Shelf wardrobe lower
201	344385	x	Dörr garderob	Door wardrobe
202	341192	x	Utdragsskiva bord 450x550	Sliding leaf 450x550
203	341193	x	Låda utdragsskiva	Box sliding leaf
			M= Metervara	M= On the metre

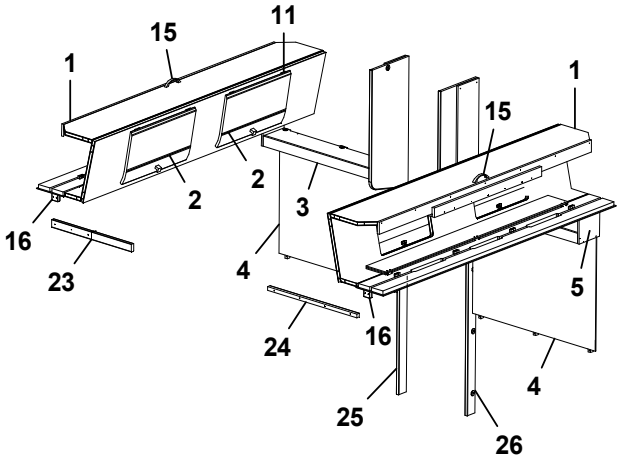
1
15
11
2
2
3
1
15
16
23
4
5
24
16
4
25
26

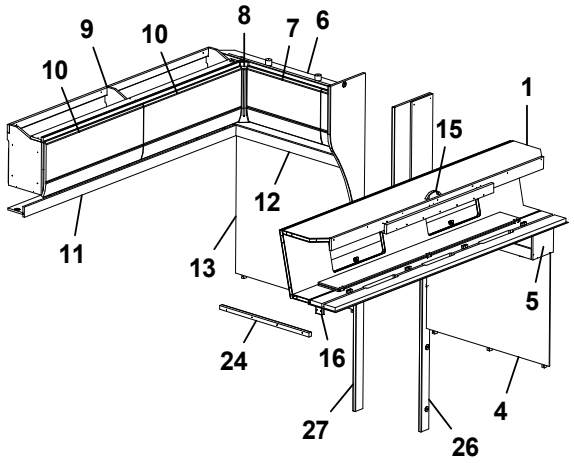
9
10
8
7
6
10
1
15
12
11
13
5
24
16
4
27
26

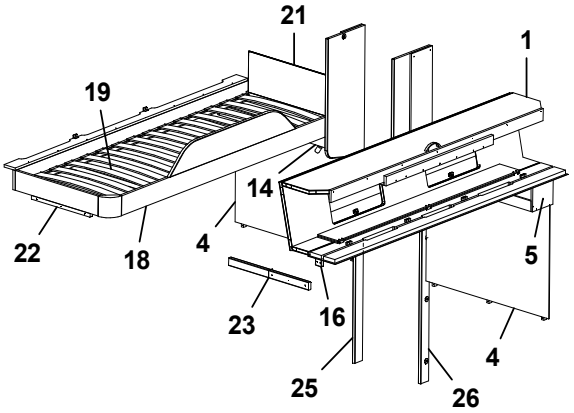
21
1
19
14
22
18
4
5
23
16
4
25
26

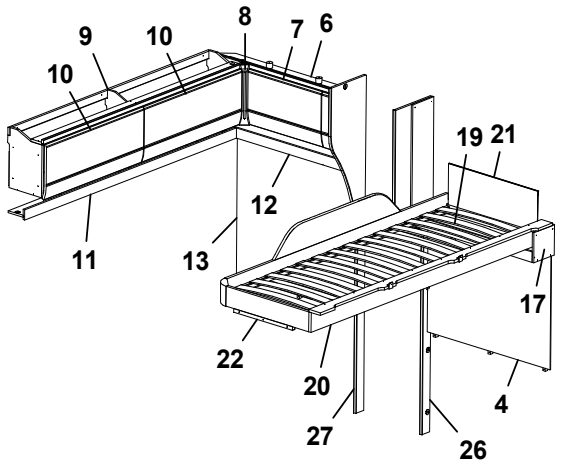
9
10
8
7
6
10
19
21
12
11
13
17
22
20
4
27
26

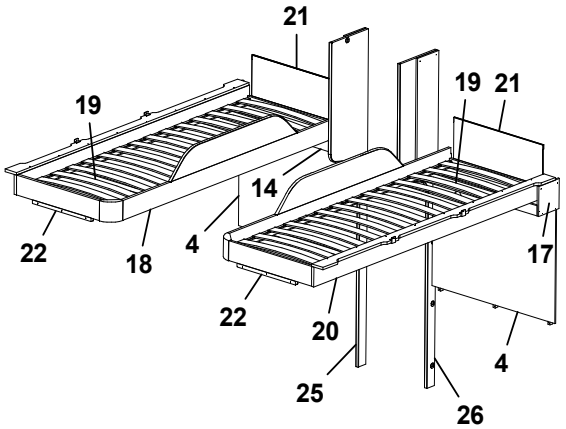
21
19
19
21
14
22
18
4
17
22
20
4
25
26

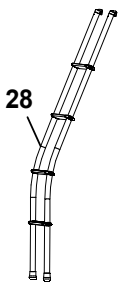
28

Pos Fig	Det. nr Part. No	Ingår Fitted	OBS!! Ange alltid årsmodell vid beställning av inredning Benämning	OBS!! Specify always year of model when ordering equipment Description
1	346226	x	Överbäddskåp L=1980	Upper bed L=1980
--	375813	x	Rasskydd ö-bäddskåp	Protective plate
--	339839	x	Regel låsning d:o	Lock bar d:o
2	346227	x	Lucka (Alpinvit)	Door (Alpine white)
3	346340	x	Hyllpaket L=927 (u. högtalare)	Shelf L=927 (without speaker)
--	346341	x	Hyllpaket L=927 (m. högtalare)	Shelf L=927 (with speaker)
4	346182	x	Sänggavel kpl. med tyg (Sara Greige)	Headboard cpl. with fabric (Sara Greige)
--	346183	x	Sänggavel kpl. med tyg (Velvet Greige)	Headboard cpl. with fabric (Velvet Greige)
5	346338	x	Hyllpaket L=927 (u. högtalare)	Shelf L=927 (without speaker)
--	346339	x	Hyllpaket L=927 (m. högtalare)	Shelf L=927 (with speaker)
6	346270	x	Skåp gavel bak H L=927 (Alpinvit)	Cupboard upper R L=927 (Alpine white)
--	350571	x	Gångjärn d:o	Hinge d:o
7	345774	x	Lucka (Alpinvit)	Door (Alpine white)
8	345869	x	Hörn inredning	Corner
9	345959	x	Överskåp L=1737 (Alpine white)	Cupboard upper L=1737 (Alpine white)
--	350571	x	Gångjärn d:o	Hinge d:o
10	345777	x	Lucka (Alpinvit)	Door (Alpine white)
11	343213	x	Hyllpaket L=1815	Shelf L=1815
12	346334	x	Hyllpaket L=927 (u. högtalare)	Shelf L=927 (without speaker)
--	346336	x	Hyllpaket L=927 (m. högtalare)	Shelf L=927 (with speaker)
13	346178	x	Sänggavel kpl. med tyg (Sara Greige)	Headboard cpl. with fabric (Sara Greige)
--	346179	x	Sänggavel kpl. med tyg (Velvet Greige)	Headboard cpl. with fabric (Velvet Greige)
14	346344	x	Hyllpaket L=927 (u. högtalare)	Shelf L=927 (without speaker)
--	346345	x	Hyllpaket L=927 (m. högtalare)	Shelf L=927 (with speaker)
15	350129	x	Handtag	Handle
16	331701M	x	Kloss bärregel	Block bearing rail
17	346342	x	Hyllpaket L=927 (u. högtalare)	Shelf L=927 (without speaker)
--	346343	x	Hyllpaket L=927 (m. högtalare)	Shelf L=927 (with speaker)
18	336714	x	Sängram vån.säng H u. ribbotten	Bed bottom
19	325430	x	Ribbotten kpl.	Laths bottom cpl.
--	311985	x	Ribba sängbotten L=718 B=63	Lath bed bottom L=718 B=63
--	312046	x	Band t. ribbotten	Band for laths bottom
20	336381	x	Sängram vån.säng V u. ribbotten	Bed bottom L without laths
21	321209	x	Värmespalt gavel	Air gap gable
--	350594	x	Tyg värmespalt (Sara Greige)	Fabric air gap (Sara Greige)
--	350603	x	Tyg värmespalt (Velvet Greige)	Fabric air gap (Velvet Greige)
22	331961M	x	Bärregel L=440	Bearing rail L=440
23	332661M	x	Bärregel vikbar	Bearing rail foldable
24	331698M	x	Bärregel 22x22x670	Bearing rail 22x22x670
25	344189	x	Front vägg H	Front wall R
26	344188	x	Front vägg V	Font wall L
27	346259	x	Front vägg H	Front wall R
28	350534	x	Stege	Ladder
			M= Metervara	M= On the metre

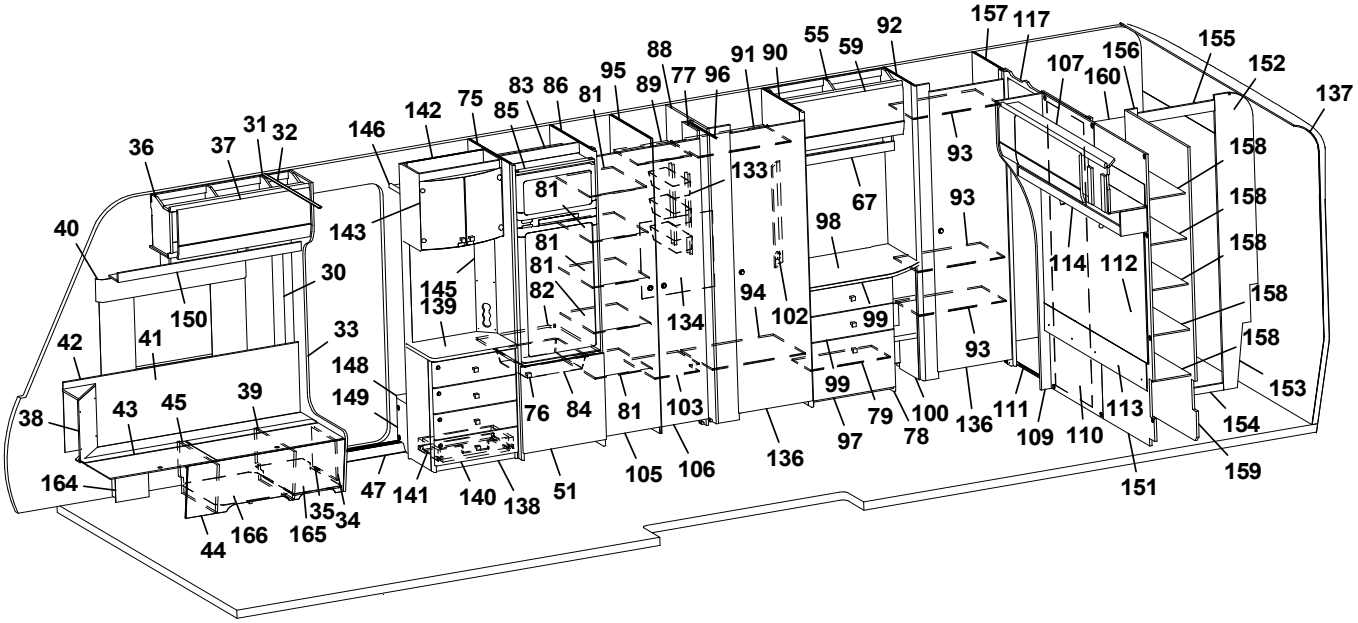
36 37 31 32 146 142 75 85 83 86 81 95 89 88 77 96 91 90 55 59 92 157 117 107 156 155 152 137 160
40 143 81 133 67 93 158
30 150 81 81 98 93 158
42 41 33 145 139 82 134 94 102 99 114 112 158
148 149 39 43 45 38 76 84 81 103 99 93 158
164 47 141 140 138 51 105 106 136 97 79 100 78 136 111 109 110 113 154 153
44 166 165 35 34 151 159

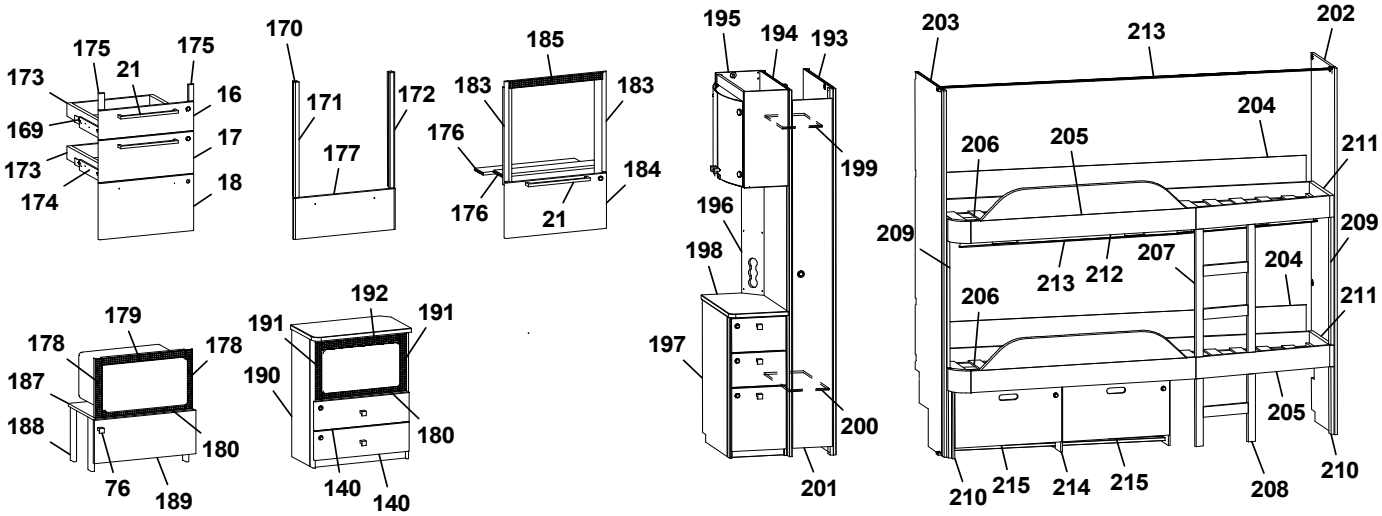
175 21 175 173 16 169 17 173 18 174
170 171 172 177
185 183 183 176 184 176 21
195 194 193 199 196 198 197 200 201
203 213 202 204 206 205 211 209 213 212 207 204 206 211 209 205 210 215 214 215 208
179 178 178 187 188 180 76 189
192 191 191 190 180 140 140

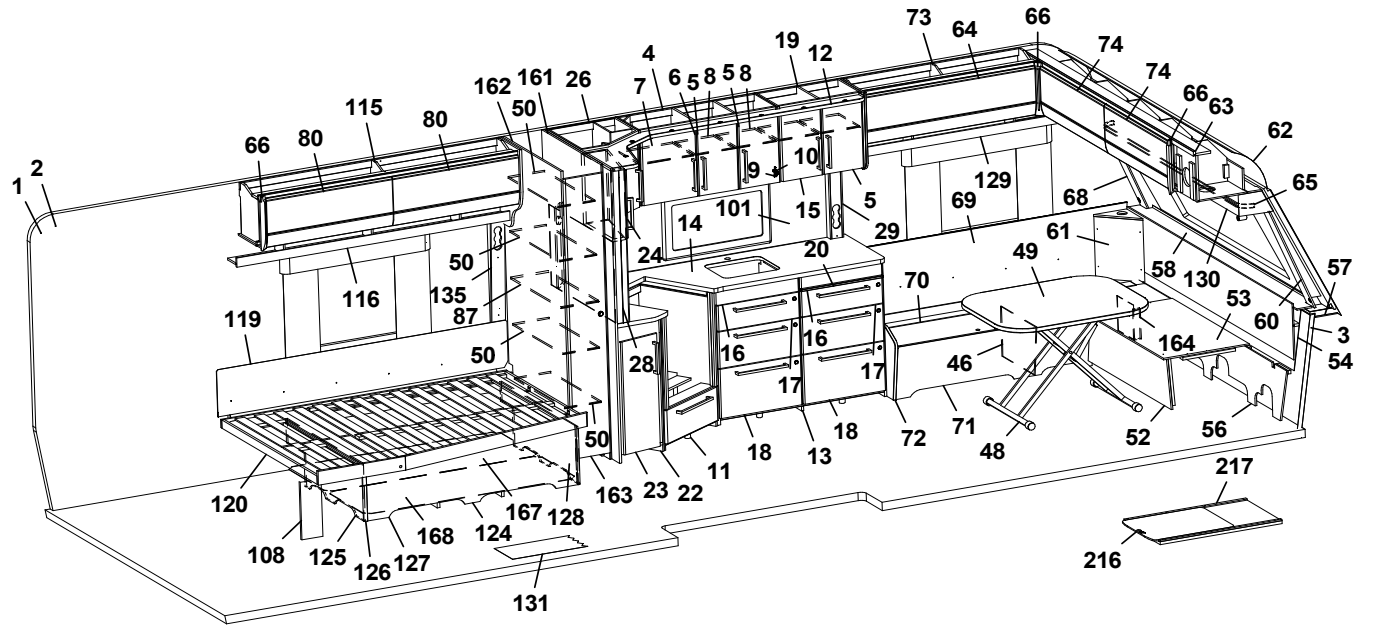
1 2 66 80 115 80 162 161 50 26 7 4 6 5 8 5 8 19 12 73 64 66 74 74 66 63 62
116 119 50 135 87 50 50 9 10 15 5 29 14 101 24 20 129 69 68 65 61 49 58 130 57 53 60 3 54
28 16 16 17 17 70 46 164
18 13 72 71 48 52 56
11 50 163 23 22 120 167 128 168 124 108 125 126 127 131
217 216

Pos Fig	Det. nr Part. No	Ingår Fitted	OBS!! Ange alltid årsmodell vid beställning av inredning Benämning	OBS!! Specify always year of model when ordering equipment Description
1	318657	M	Tapet vägg/tak	Wall paper
2	318584	M	Tejp tapet 20 mm	Tape, wall paper 20 mm
3	318585	M	Tejp tapet 60 mm	Tape, wall paper 60 mm
4	345986	x	Skåp kök L=924 kpl. (Alpinvit)	Cupboard kitchen L=924 cpl. (Alpine white)
--	346571	x	Skåp kök L=924 kpl. (Mekong)	Cupboard kitchen L=924 cpl. (Mekong)
5	346808	x	Lucka H (Alpinvit)	Door R (Alpine white)
--	343458	x	Lucka H (Mekong)	Door R (Mekong)
--	350471	x	Handtag d:o	Handle d:o
6	346819	x	Lucka V (Alpinvit)	Door L (Alpine white)
--	343455	x	Lucka V (Mekong)	Door L (Mekong)
--	350471	x	Handtag d:o	Handle d:o
7	331385M	x	Hylla	Shelf
8	341681	x	Hylla	Shelf
9	311917	x	Gångjärn	Hinge
10	312588	x	Platta gångjärn	Plate hinge
11	346969	x	Diskbänk vinklad (Alpinvit)	Kitchen sink angled (Alpine white)
--	346970	x	Diskbänk vinklad (Mekong)	Kitchen sink angled (Mekong)
--	346998	x	Diskbänk vinklad induktion (Alpinvit)	Kitchen sink angled induction (Alpine white)
--	346999	x	Diskbänk vinklad induktion (Mekong)	Kitchen sink angled induction (Mekong)
12	346380	x	Ljusramp köksskåp L=1928	Light holder kitchen L=1928
13	346994	x	Diskbänk trädel u. skiva (Alpinvit)	Kitchen sink without board (Alpine white)
--	347007	x	Diskbänk trädel u. skiva (Mekong)	Kitchen sink without board (Mekong)
14	346974	x	Skiva diskbänk 902x1955	Board 902x1955
--	345803	x	Skiva diskbänk induktion 902x1955	Board induction 902x1955
15	346807	x	Lucka V (Alpinvit)	Door L (Alpine white)
--	343427	x	Lucka V (Mekong)	Door L (Mekong)
16	346799	x	Lådförstycke (Alpinvit)	Drawer front (Alpine white)
--	343412	x	Lådförstycke (Mekong)	Drawer front (Mekong)
--	317514	x	Låda 480x500 d:o	Drawer 480x500 d:o
--	317382	x	Glidskena låda H d:o	Slide bar, drawer R d:o
--	350221	x	Glidskena låda V d:o	Slide bar, drawer L d:o
17	346801	x	Lådförstycke (Alpinvit)	Drawer front (Alpine white)
--	343413	x	Lådförstycke (Mekong)	Drawer front (Mekong)
--	317514	x	Låda 480x500 d:o	Drawer 480x500 d:o
--	317382	x	Glidskena låda H d:o	Slide bar, drawer R d:o
--	350221	x	Glidskena låda V d:o	Slide bar, drawer L d:o
18	346802	x	Lucka (Alpinvit)	Door (Alpine white)
--	343414	x	Lucka (Mekong)	Door (Mekong)
--	20-900302	x	Pentrylåda 273x500 d:o	Drawer pentry 273x500 d:o
--	07-800039	x	Rullskena H d:o	Roller rail R d:o
--	07-800038	x	Rullskena V d:o	Roller rail L d:o
19	346157	x	Skåp kök L=560 (Alpinvit)	Cupboard kitchen L=560 (Alpine white)
--	346479	x	Skåp kök L=560 (Mekong)	Cupboard kitchen L=560 (Mekong)
--	343479	x	Hylla d:o	Shelf d:o
20	341954	x	Skärbräda	Cutting board
21	350472	x	Handtag	Handle
22	346991	x	Utskjut diskbänk (Alpinvit)	Projection kitchen sink (Alpine white)
--	343406	x	Utskjut diskbänk (Mekong)	Projection kitchen sink (Mekong)
23	346809	x	Lucka (Alpinvit)	Door (Alpine white)
--	343380	x	Lucka (Mekong)	Door (Mekong)
			M= Metervara	M= On the metre

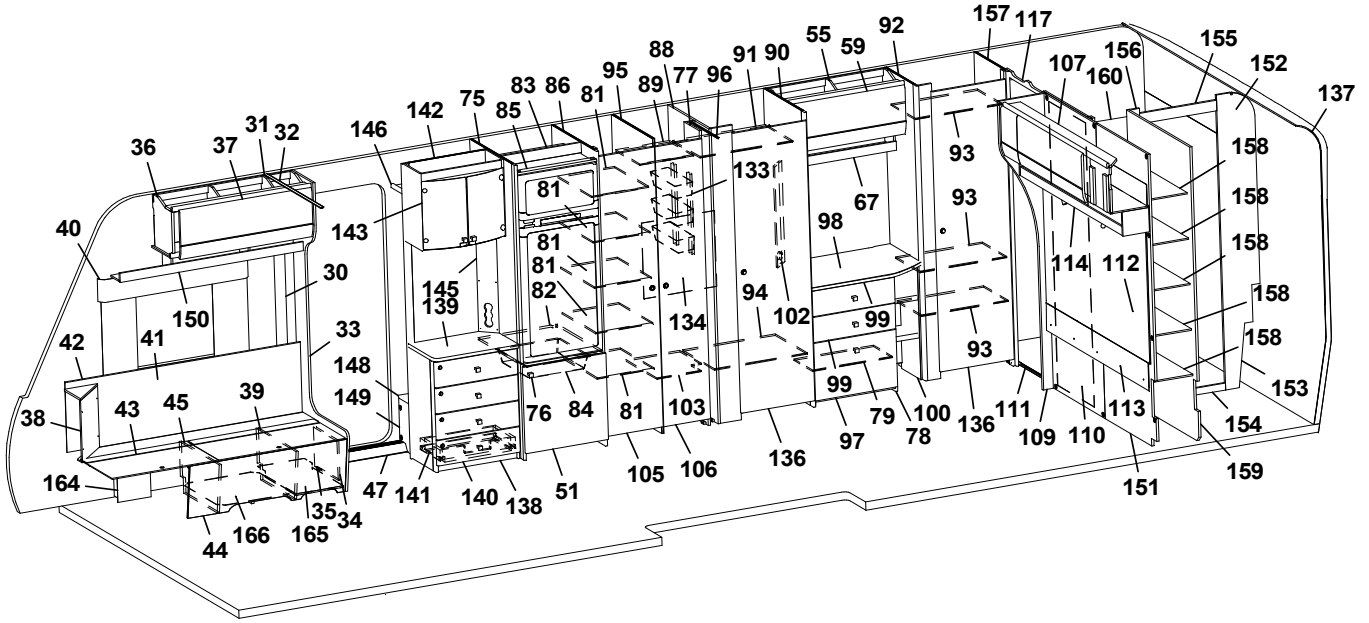
36 37 31 32 146 142 75 85 83 86 81 95 89 88 77 96 91 90 55 59 92 157 117 107 156 155 152 137 160
40 143 81 133 67 93 158
30 150 145 139 81 82 134 98 93 158
42 41 33 148 149 81 94 102 99 114 112 158
38 43 45 39 76 84 81 103 99 93 158
164 47 141 140 138 51 105 106 136 97 79 100 78 136 111 109 110 113 154 153
44 166 165 35 34 151 159

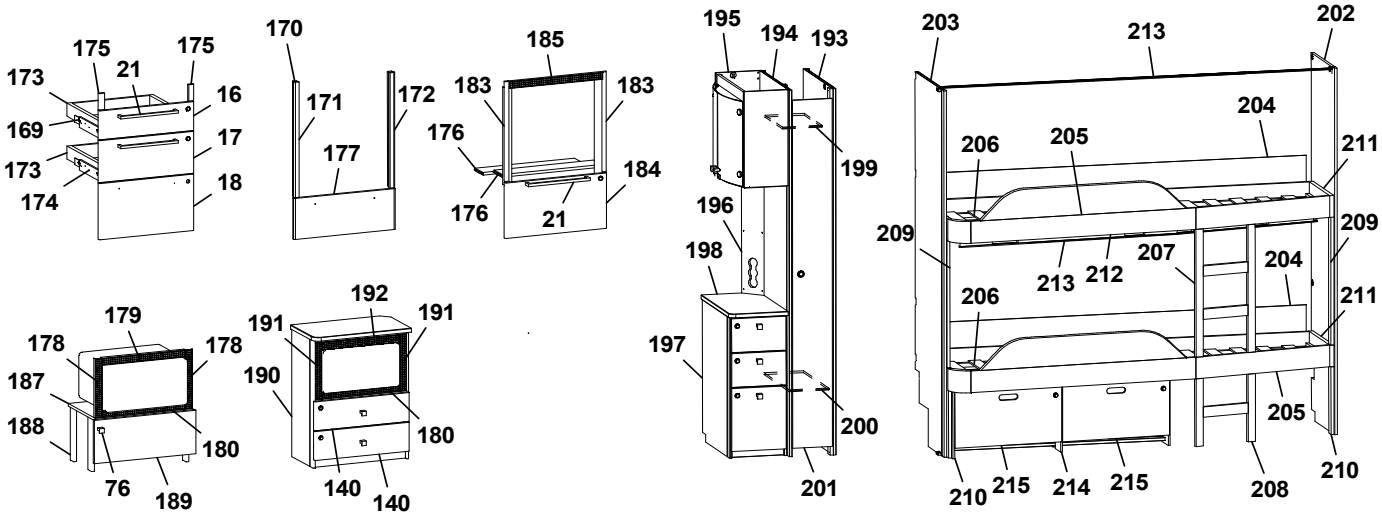
175 21 175 173 16 169 17 173 18 174
170 171 172 177
185 183 183 176 184 176 21
195 194 193 199 196 198 197 200 201
203 213 202 204 206 205 211 209 213 212 207 204 206 211 209 205 210 215 214 215 208
179 178 178 187 188 180 76 189
192 191 191 190 180 140 140

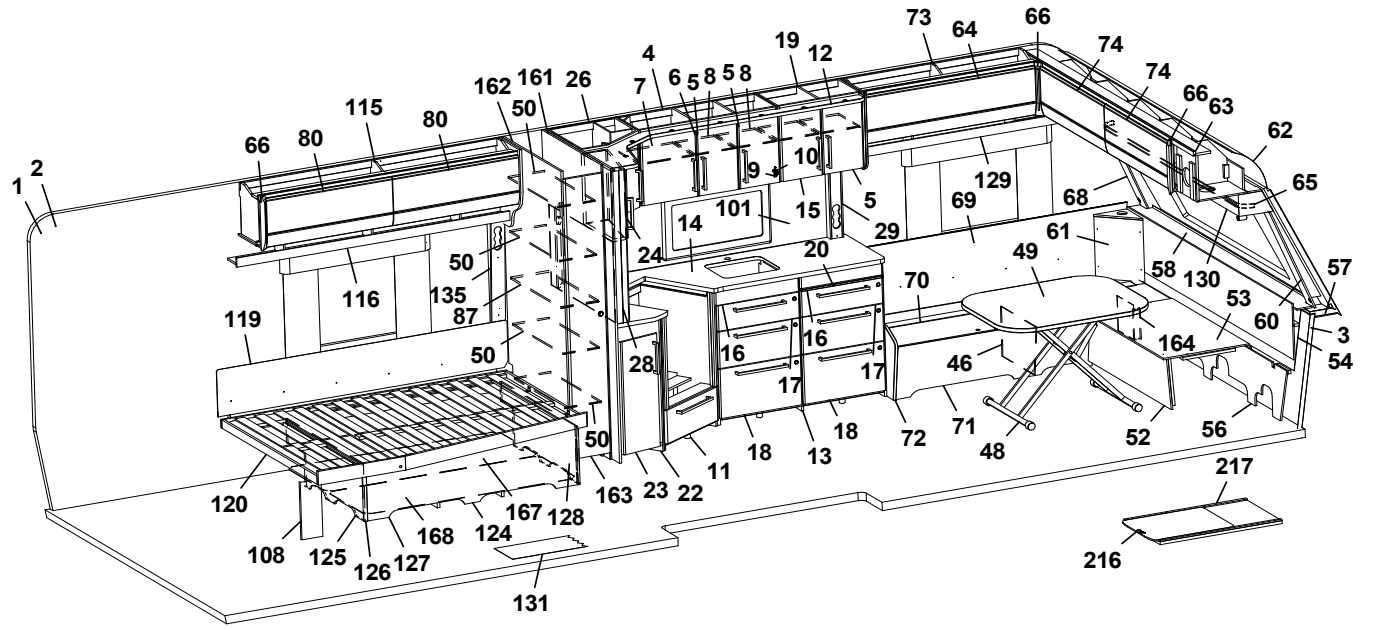
1 2 66 80 115 80 162 161 50 26 7 4 6 5 8 5 8 19 12 73 64 66 74 74 66 63 62
116 119 50 135 87 50 50 9 10 14 101 15 5 29 24 20 16 16 17 17 28 129 69 68 65 61 49 58 130 57 53 60 3 54 70 46 164 72 71 48 52 56 18 13 18 11 50 163 23 22 120 167 128 124 168 108 125 126 127 131 217 216

Pos Fig	Det. nr Part. No	Ingår Fitted	OBS!! Ange alltid årsmodell vid beställning av inredning Benämning	OBS!! Specify always year of model when ordering equipment Description
--	350471	x	Handtag d:o	Handle d:o
24	346028	x	Skåp utskjut kökskåp (Alpinvit)	Cupboard projection (Alpine white)
--	346444	x	Skåp utskjut kökskåp (Mekong)	Cupboard projection (Mekong)
--	346818	x	Lucka d:o (Alpinvit)	Door d:o (Alpine white)
--	343443	x	Lucka d:o (Mekong)	Door d:o (Mekong)
--	341856	x	Hylla d:o	Shelf d:o
26	346030	x	Hörnskåp (Alpinvit)	Corner cupboard (Alpine white)
--	346443	x	Hörnskåp (Mekong)	Corner cupboard (Mekong)
--	346807	x	Lucka d:o (Alpinvit)	Door d:o (Alpine white)
--	343427	x	Lucka d:o (Mekong)	Door d:o (Mekong)
28	341727	x	Stolpe utskjut	Support bar
29	333289M	x	Front eluttag	Front outlet
30	318962	x	List täck el-kabel B=45 L=2100	Cover strip B=45 L=2100
31	316270	x	List snäpp undre L=2379	List lower L=2379
32	316268	x	List snäpp övre L=2379	List upper L=2379
33	346566	x	Stolpe först. kpl. m. lucka	Support bar cpl. with door
34	343731	x	Lucka	Door
35	312589	x	Gångjärn	Hinge
36	345738	x	Överskåp H F L=939 (Alpinvit)	Cupboard upper front R L=939 (Alpine white)
--	350571	x	Gångjärn d:o	Hinge d:o
37	345780	x	Lucka, överskåp (Alpinvit)	Door, cupboard upper (Alpine white)
38	345953	x	Hörn sittgrupp H	Corner R
--	345951	x	Hörn sittgrupp H med ø 60 urttag	Corner R with ø 60 hole
--	345949	x	Hörn sittgrupp H med ø 85 urttag	Corner R with ø 85 hole
39	342494	x	Stöd bäddlåda HF	Support bed box
40	350348	x	Skena gardin L=1020	Curtain rod L=1020
41	345928	x	Värmespalt H fram	Air gap R.F
42	319821	M	List kant mörkbrun	Strip, dark brown
43	346011	x	Lock bäddlåda H F	Cover bedbox R.F.
--	319024	x	Matta grå textil m. tejp d:o	Carpet gray textile with tape d:o
44	343085	x	Front bäddlåda H F	Front bed box R.F.
--	346003	x	Front bäddlåda H F (centraldammsugare)	Front bed box R.F. (central vacuum cleaner)
45	342495	x	Stöd bäddlåda HF	Support bed box
46	312826	x	Stöd bäddlåda VF	Support bed box
47	319871	x	Tröskel aluminium L=650	Threshold aluminium L=650
48	310083	x	Bordsstativ	Table stand
--	350716	x	Bordsstativ enpelar	Table stand single pillar
49	345945	x	Bordsskiva 800x1000	Table top 800x1000
50	343010	x	Hylla garderob	Shelf wardrobe
51	343736	x	Lucka H 550x570	Door R 550x570
--	316799	x	Gångjärn d:o	Hinge d:o
--	312588	x	Platta gångjärn d:o	Plate hinge d:o
52	331245M	x	Front bäddlåda gavel	Front bed box gable
53	345923	x	Skiva rundsittgrupp	Sheet seat
54	340578	x	Värmespalt gavel fram	Air gap
55	346047	x	Överskåp H bak L=790 (Alpinvit)	Cupboard upper rear R L=790 (Alpine white)
--	350571	x	Gångjärn d:o	Hinge d:o
56	340520	x	Stöd sittgrupp	Support
57	215275	x	Hylla front kpl. L=2366	Shelf front cpl. L=2366
58	345285	x	Front/hylla kpl.	Front/shelf cpl.
			M= Metervara	M= On the metre

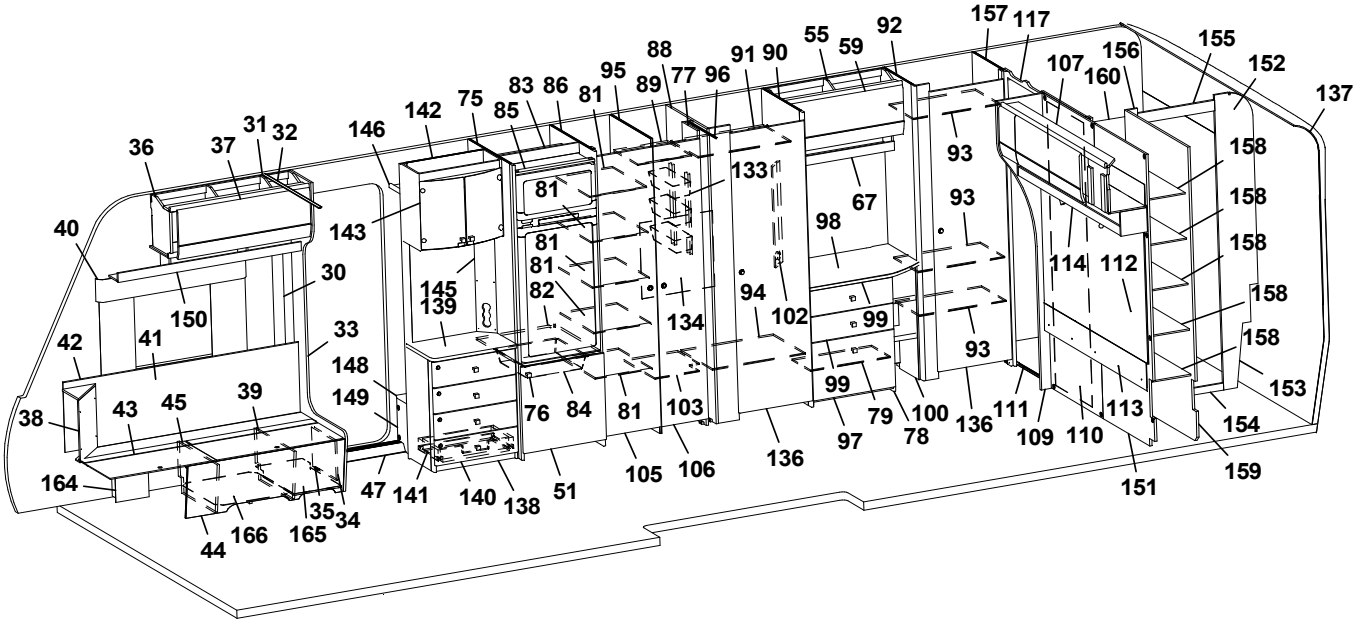
36 37 31 32 146 142 75 85 83 86 81 95 89 88 77 96 91 90 55 59 92 157 117 107 156 160 155 152 137
40 143 81 133 67 93 158
30 145 139 81 81 82 134 94 102 98 99 93 114 112 158
150 41 42 33 148 149 76 84 81 103 99 79 100 78 136 111 109 110 113 153 154
38 43 45 39 164 47 141 140 138 51 105 106 136 97 151 159
44 166 165 35 34

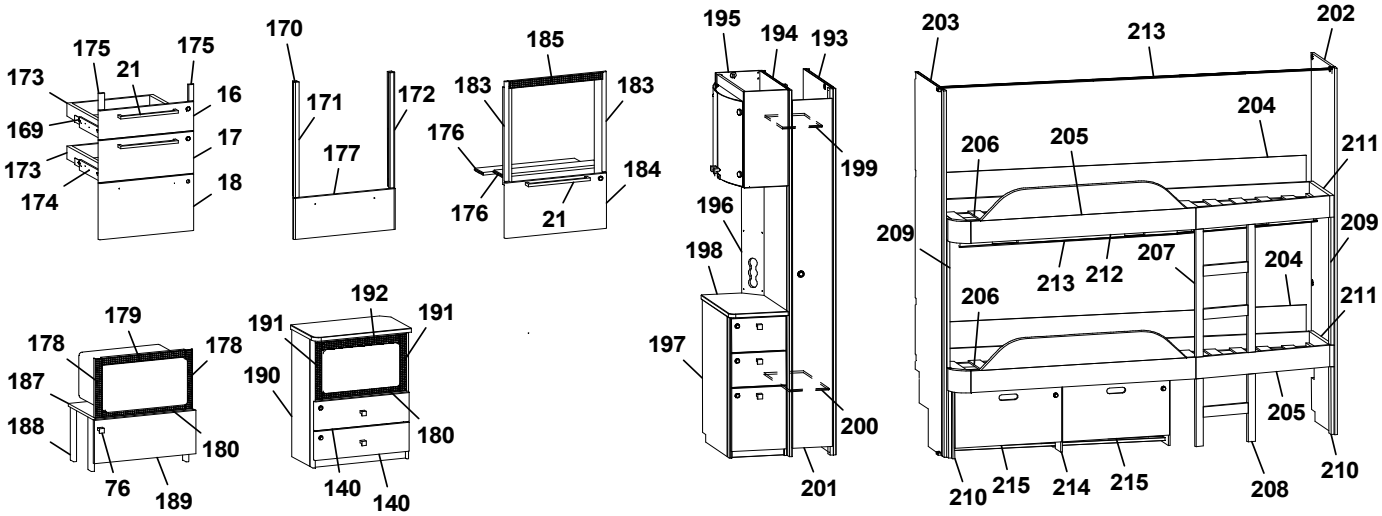
175 175 173 21 16 169 17 173 174 18
170 171 172 177
185 183 183 176 176 184 21
195 194 193 199 196 198 197 200 201
203 213 202 204 206 205 211 209 209 213 212 207 204 206 211 205 210 215 214 215 208 210
179 178 178 187 188 180 76 189
192 191 191 190 180 140 140

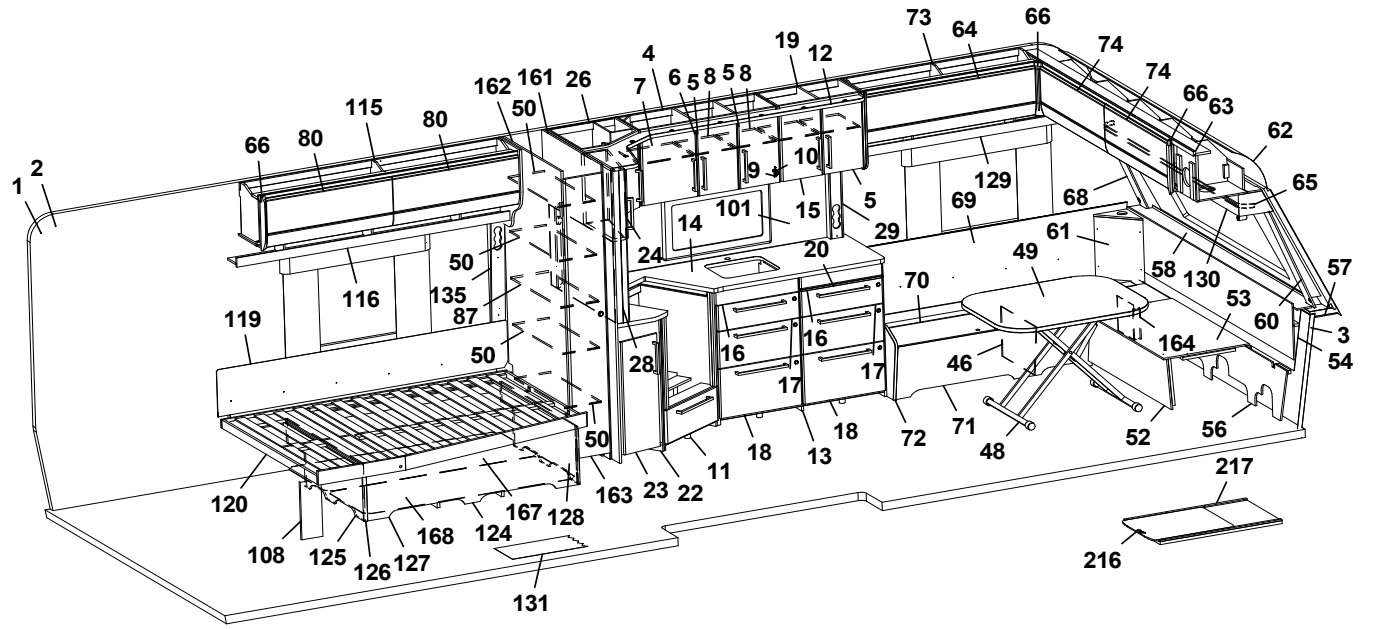
1 2 66 80 115 80 162 161 26 50 4 7 6 5 8 5 8 19 12 73 64 66 74 74 66 63 62 65
116 50 135 87 119 50 50 24 14 101 15 9 10 5 29 129 69 68 61 49 58 130 57 53 60 3 54 164 46 70 20 16 16 17 17 28 18 13 18 72 71 48 52 56
120 108 125 126 127 168 124 167 128 163 23 22 11 131 217 216

Pos Fig	Det. nr Part. No	Ingår Fitted	OBS!! Ange alltid årsmodell vid beställning av inredning Benämning	OBS!! Specify always year of model when ordering equipment Description
--	345362	x	Front/hylla kpl. med belysning "Björn"	Front/shelf cpl. with lightning "Bear"
59	345776	x	Lucka, överskåp (Alpinvit)	Door, cupboard upper (Alpine white)
60	345085	x	Hörn front H	Front corner R
61	345951	x	Hörn sittgrupp V med ø 60 urttag	Corner L with ø 60 hole
--	345949	x	Hörn sittgrupp V med ø 85 urttag	Corner L with ø 85 hole
62	216067	x	Täckskiva radie fram 1x380x2360	Cover plate radius front 1x380x2360
--	313884	x	List plast radie L=2379	List L=2379
63	345727	x	Överskåp gavel fram L=2360 (Alpinvit)	Cupboard upper, front L=2360 (Alpine white)
--	350571	x	Gångjärn d:o	Hinge d:o
64	345781	x	Lucka, överskåp (Alpinvit)	Door, cupboard upper (Alpine white)
65	350349	x	Skena gardin L=1920	Curtain rod L=1920
66	345869	x	Hörn inredning	Corner
67	345431	x	Hyllpaket L=790	Shelf L=790
68	345084	x	Hörn front V	Front corner L
69	346310	x	Värmespalt V fram	Air gap L.F
70	346013	x	Lock bäddlåda V F	Cover bed box L.F
--	319024	x	Matta grå textil m. tejp d:o	Carpet gray textile with tape d:o
71	339502	x	Front bäddlåda V F	Front bed box L.F
72	345933	x	Gavel bäddlåda V F	Gable bed box L.F
73	346315	x	Överskåp V F L=1202 (Alpinvit)	Cupboard upper, front L L=1202 (Alpine white)
--	350571	x	Gångjärn d:o	Hinge d:o
74	345779	x	Lucka, överskåp (Alpinvit)	Door, cupboard upper (Alpine white)
75	347502	x	Vägg kyl V	Wall refrigerator L
76	350473	x	Handtag knopp	Handle knob
77	331238M	x	Nisch, vikdörr	Niche folding door
78	346048	x	Byrå kpl. u. skiva	Dresser cpl. without board
79	339522	x	Hylla, byrå	Shelf, dresser
80	345777	x	Lucka, överskåp (Alpinvit)	Door, cupboard upper (Alpine white)
81	330639M	x	Hylla garderob	Shelf wardrobe
82	347505	x	Hylla under kyl	Shelf refrigerator
83	342309	x	Bakstycke stopp kyl	Back cupboard
84	310325	x	Trådback vit 85x427x427	Tray 85x427x427
--	350760	x	Glidlist trådback (säljes i par)	Sliding strip tray (pair)
--	347802	x	List d:o	List d:o
85	342306	x	List folierad	List foiled
86	347708	x	Vägg kyl H	Wall refrigerator R
87	343011	x	Hylla garderob mitten	Shelf wardrobe middle
88	334491M	x	Vägg garderob	Wall wardrobe
89	334271M	x	Hylla garderob övre	Shelf wardrobe upper
90	331898M	x	Vägg garderob H	Wall wardrobe R
91	334495M	x	Hylla garderob	Shelf wardrobe
92	331899M	x	Vägg garderob V	Wall wardrobe L
93	331928M	x	Hylla garderob	Shelf wardrobe
94	334494M	x	Hylla garderob	Shelf wardrobe
95	330633M	x	Vägg garderob H	Wall wardrobe R
--	339560	x	Vägg garderob H m. LED-list	Wall wardrobe R with LED-stripe
96	317291	x	Skena draperi L=1415	Drapery rail L=1415
97	346806	x	Lucka, byrå 380x550 (Alpinvit)	Door, dresser 380x550 (Alpine white)
--	315202	x	Gångjärn d:o	Hinge d:o
--	312588	x	Platta gångjärn	Plate hinge
			M= Metervara	M= On the metre

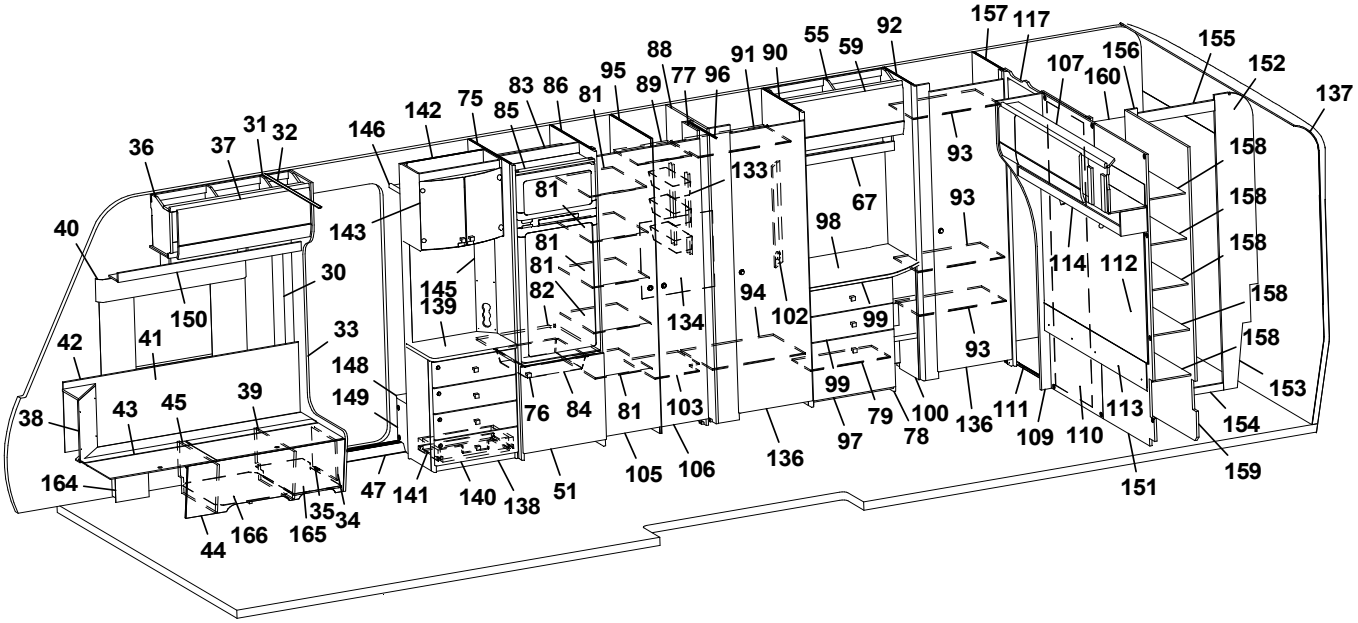
157 117 155 156 152 137 92 55 59 88 91 90 95 89 77 96 83 86 81 85 75 142 146 36 37 31 32 40 30 150 143 145 139 42 41 33 148 149 38 43 45 39 164 44 166 165 35 34 47 141 140 138 51 105 106 136 133 67 98 81 82 134 94 102 99 97 79 78 100 136 111 109 110 113 114 112 158 153 154 159 151 93

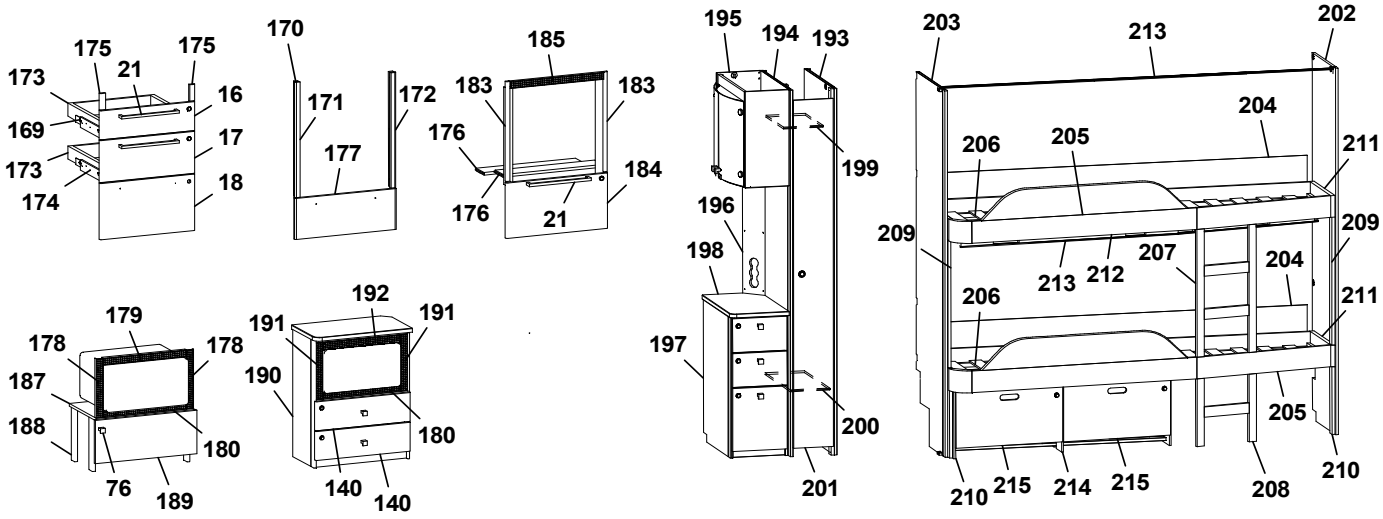
175 21 175 173 169 173 174 16 17 18 170 171 172 177 185 183 176 184 21 195 194 193 199 196 198 197 200 201 203 213 202 204 206 205 211 209 207 212 210 215 214 208 179 178 187 188 180 76 189 192 191 190 140

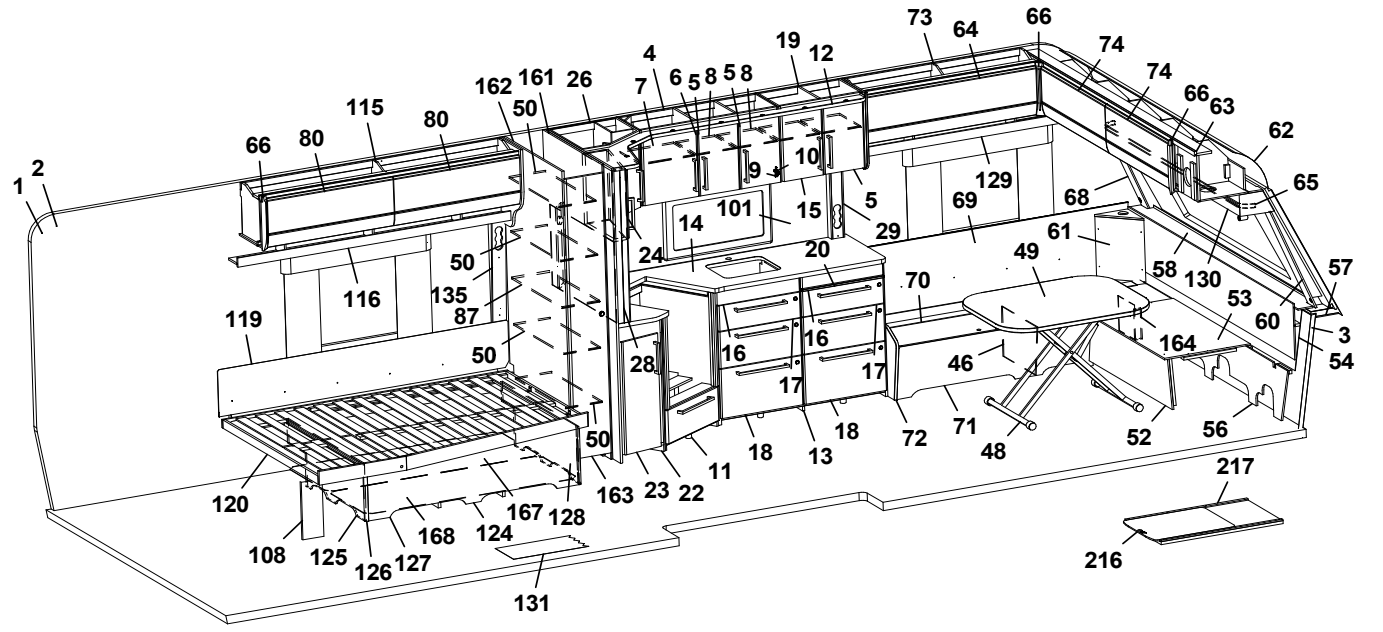
73 64 66 74 4 19 12 162 161 26 7 6 5 8 115 80 50 66 116 119 135 87 24 14 101 15 29 20 16 17 28 9 10 129 69 68 65 61 49 70 58 130 57 53 60 3 54 164 46 48 52 56 72 71 18 13 11 22 23 163 120 108 125 126 127 168 124 167 128 131 217 216

Pos Fig	Det. nr Part. No	Ingår Fitted	OBS!! Ange alltid årsmodell vid beställning av inredning Benämning	OBS!! Specify always year of model when ordering equipment Description
98	346051	x	Skiva, byrå	Board, dresser
99	346800	x	Lådförstycke 167x550 (Alpinvit)	Drawer front 167x550 (Alpine white)
--	317514	x	Låda 480x500 d:o	Drawer 480x500 d:o
--	317382	x	Glidskena låda H	Slide bar, drawer R
--	350221	x	Glidskena låda V	Slide bar, drawer L
100	331307M	x	Hylla vid byrå kpl.	Shelf cpl.
101	346333-F	x	Köksskiva vägg, (Svart fiskben)	Protection kitchen, (Black fishbone)
--	346333-M	x	Köksskiva vägg, (Marmor)	Protection kitchen, (Marble)
--	346333-S	x	Köksskiva vägg, (Sten)	Protection kitchen, (Stone)
102	331309M	x	Front eluttag	Front outlet
103	334270M	x	Hylla garderob nedre	Shelf wardrobe lower
105	336415	x	Dörr kpl. m. tryckknapp 380x1850	Door cpl. with pushlock 380x1850
--	339884	x	Dörr kpl. m. vridknopp 380x1850	Door cpl. with knob 380x1850
106	336417	x	Dörr kpl. m. tryckknapp 310x1850	Door cpl. with pushlock 310x1850.
--	339885	x	Dörr kpl. m. vridknopp 310x1850	Door cpl. with knob 310x1850
107	346131	x	Överskåp gavel bak L=1410 (Alpinvit)	Cupboard upper rear L L=1410 (Alpine white)
--	345780	x	Lucka, överskåp d:o (Alpinvit)	Door d:o (Alpine white)
--	350571	x	Gångjärn d:o	Hinge d:o
108	337472	x	Stöd säng	Support bed
109	346070	x	Front vägg tvättrum	Front wall washroom
110	346250	x	Skjutdörr tvättrum	Sliding door washroom
111	316030	x	Skena skjutdörr	Curtain rod
112	346170	x	Sänggavel kpl. m. tyg (Sara Greige)	Headboard cpl. with fabric (Sara Greige)
--	346171	x	Sänggavel kpl. m. tyg (Velvet Greige)	Headboard cpl. with fabric (Velvet Greige)
113	344638	x	Värmespalt	Air gap
114	346140	x	Hyllpaket bak L=1386	Shelf rear L=1386
115	346126	x	Överskåp V B L=1737	Cupboard upper rear L L=1737
--	350571	x	Gångjärn	Hinge
116	343213	x	Hyllpaket V B L=1815	Shelf rear L L=1815
117	346103	x	List tvättrum	List washroom
--	350588	x	Kloss d:o	Block d:o
119	338121	x	Värmespalt	Air gap
--	350593	x	Tyg värmespalt (Sara Greige)	Fabric air gap (Sara Greige)
--	350602	x	Tyg värmespalt (Velvet Greige)	Fabric air gap (Velvet Greige)
120	342650	x	Sängram u. ribbotten	Bedbottom without laths
--	342685	x	Ribbotten kpl.	Laths bottom cpl.
--	311985	x	Ribba sängbotten L=718 B=63	Lath bed bottom L=718 B=63
--	312046	x	Band t. ribbotten	Band for laths bottom
124	342677	x	Sänglåda kpl.	Bed box cpl.
--	315203	x	List 17,5x55x1415 d:o	List 17,5x55x1415 d:o
125	342678	x	Gavel säng V	Gable bed L
126	319863	x	List hörn L=380	Corner strip L=380
127	339426	x	Front säng	Front bed
128	342679	x	Gavel säng H	Gable bed R
129	346324	x	Hyllpaket V F L=1481	Shelf front L L=1481
130	345930	x	Hyllpaket fram L=2360	Shelf front L=2360
131	319393	x	Matta golv, antik planka	Carpet floor, antique plank
133	319759	x	Korg, garderob	Basket, wardrobe
--	335802	x	List för korgar	List för baskets
134	336427	x	Täckskiva exp.kärl	Cover expansion vessel
			M= Metervara	M= On the metre

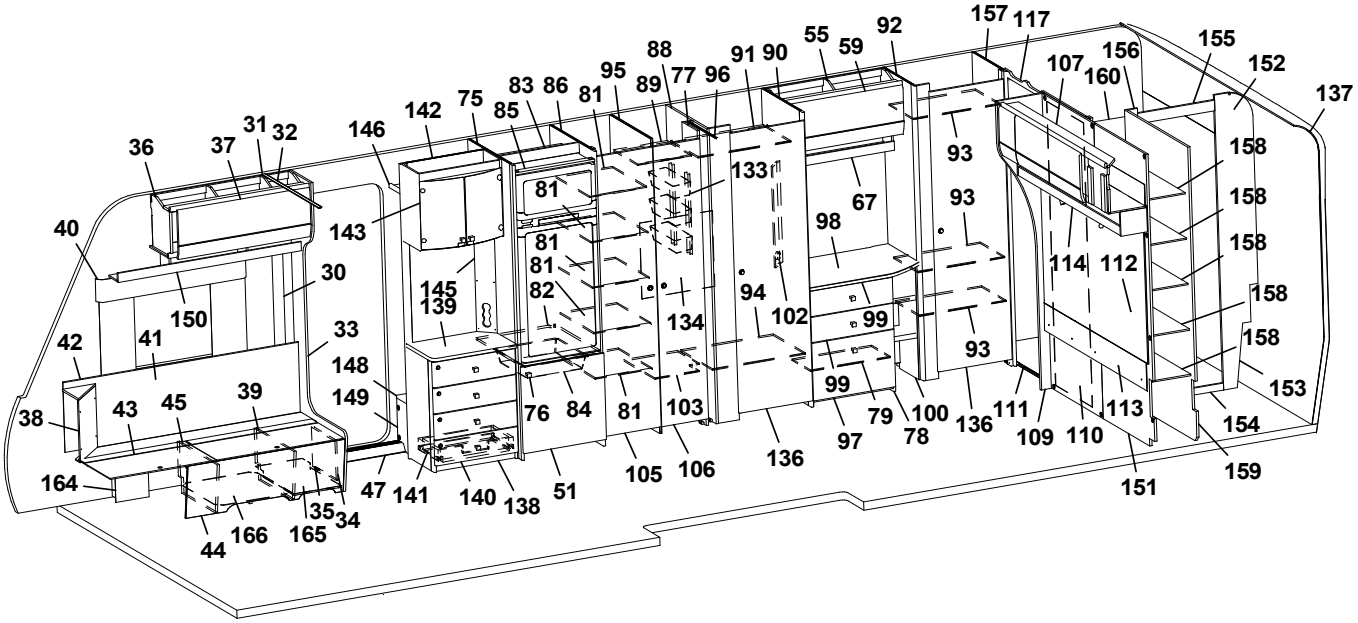
36 37 31 32 146 142 75 85 83 86 81 95 89 88 77 96 91 90 55 59 92 157 117 107 156 160 155 152 137
40 143 81 133 67 93 158
30 145 139 81 81 82 134 98 93 114 112 158
150 41 42 33 148 149 94 102 99 93 158
38 43 45 39 76 84 81 103 99 79 100 136 111 109 110 113 153 154
164 47 141 140 138 51 105 106 136 97 78 151 159
44 166 165 35 34

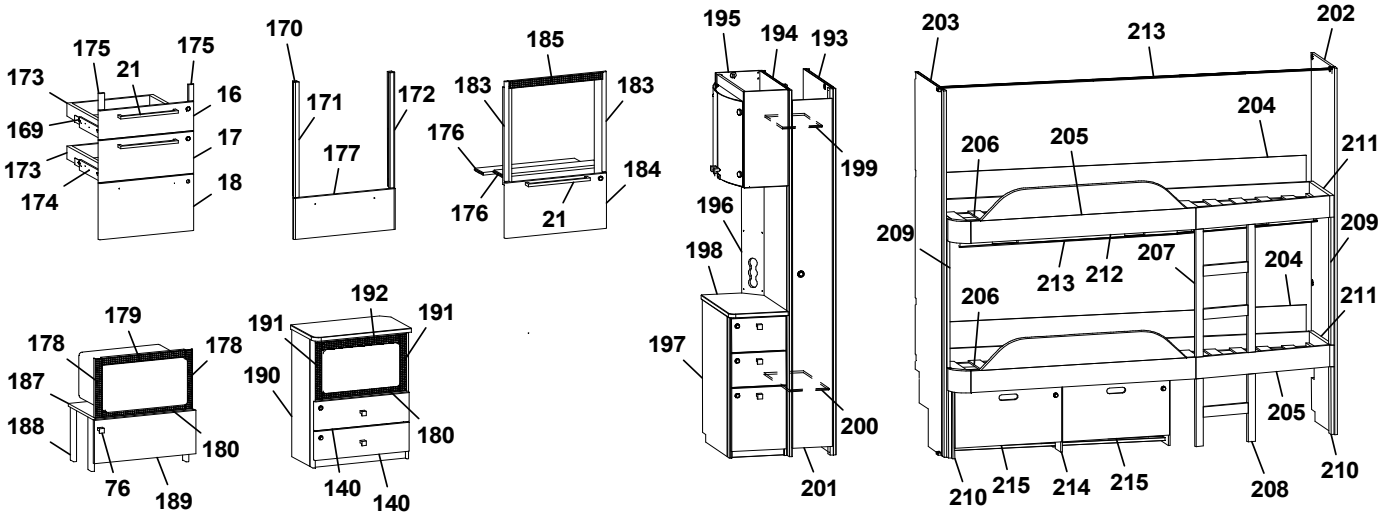
175 175 173 21 16 169 17 173 174 18
170 171 172 177
185 183 183 176 176 184 21
195 194 193 199 196 198 197 200 201
203 213 202 204 206 205 211 209 209 213 212 207 204 206 211 205 210 210 215 214 215 208
179 178 178 187 188 180 76 189
192 191 191 190 180 140 140

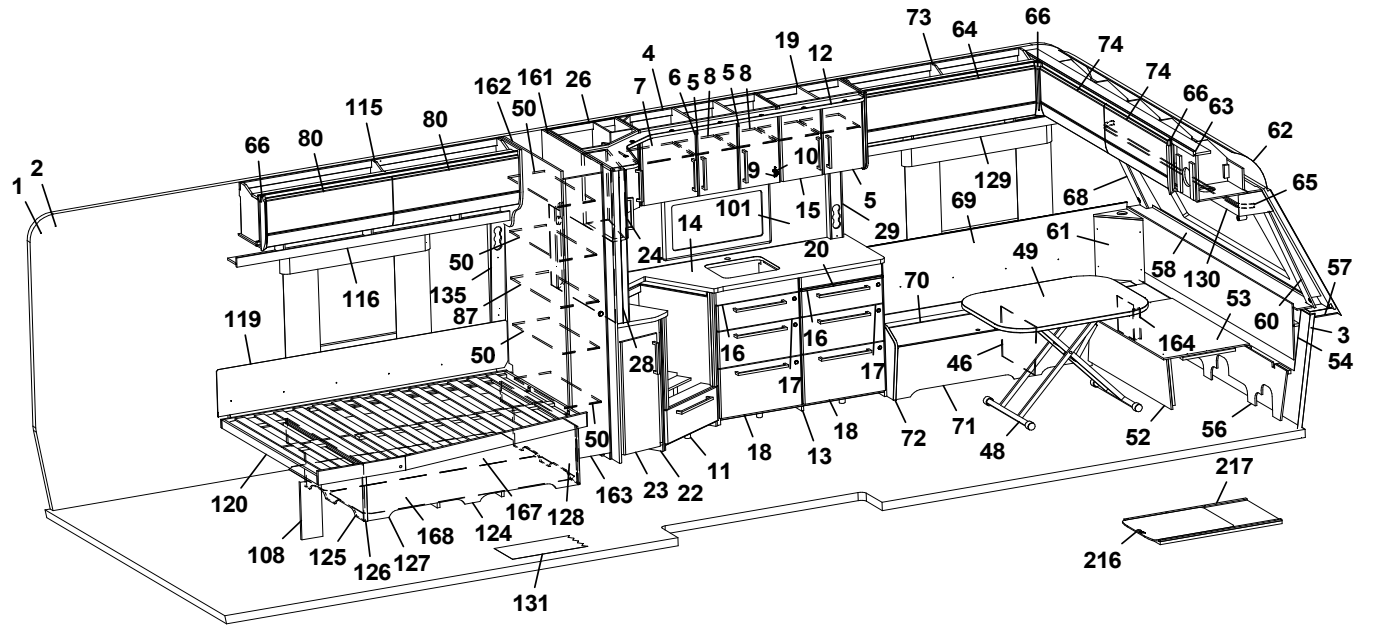
1 2 66 80 115 80 162 161 26 50 4 7 6 5 8 5 8 19 12 73 64 66 74 74 66 63 62 65
116 50 135 87 119 50 50 24 14 101 15 9 10 5 29 129 69 68 61 49 58 130 57 53 60 3 54
20 70 16 16 17 17 28 46 164 72 71 48 52 56
120 108 125 126 127 168 124 167 128 163 23 22 11 18 13 18 217 216 131

Pos Fig	Det. nr Part. No	Ingår Fitted	OBS!! Ange alltid årsmodell vid beställning av inredning Benämning	OBS!! Specify always year of model when ordering equipment Description
135	343352	x	Front eluttag	Front outlet
136	342705	x	Dörr kpl. m. tryckknapp 490x1850	Door cpl. with pushlock 490x1850
--	339877	x	Dörr kpl. m. vridknopp 490x1850	Door cpl. with knob 490x1850
137	216066	x	Täckskiva radie bak 1x275x2360	Cover plate radius back 1x275x2360
--	313884	x	List plast radie L=2379	List L=2379
138	347532	x	TV-bänk kpl. u. skiva	TV-bench cpl. without board
139	347507	x	Skiva TV-bänk	Board, TV-bench
140	347083	x	Lådförstycke	Drawer front
141	20-900302	x	Pentrylåda 273x500 d:o	Drawer pentry 273x500 d:o
--	07-800039	x	Rullskena H d:o	Roller rail R d:o
--	07-800038	x	Rullskena V d:o	Roller rail L d:o
142	343654	x	Vägg instegsgarderob	Wall wardrobe
143	345981	x	Skåp bar kpl.	Coctail cabinet cpl.
--	330180	x	Hylla hållare flaskor	Shelf bottle holder
--	345998	x	Lucka H d:o	Door R d:o
--	345997	x	Lucka V d:o	Door L d:o
--	318379	x	Gångjärn d:o	Hinge d:o
--	318380	x	Täckhatt d:o	Cover d:o
--	312588	x	Platta gångjärn d:o	Plate hinge d:o
145	343721	x	Front eluttag	Front outlet
146	331910M	x	Hylla garderob övre	Shelf wardrobe upper
148	319866	x	Hylla insteg	Shelf
149	336618	x	Front hylla garderob	Front wardrobe
150	346324	x	Hyllpaket H F L=1481	Shelf front R L=1481
151	336413	x	Vägg tvättrum	Wall washroom
152	345490	x	Vägg tvättrum kpl.	Wall washroom cpl.
153	345491	x	Vägg tvättrum	Wall washroom
154	332955M	x	Tröskel	Threshold
--	318654	x	Tröskel aluminium d:o	Threshold aluminium d:o
155	345162	x	Överbit tvättrum	Overlap washroom
156	345164	x	List poppel 15x63x1948	List 15x63x1948
157	330837M	x	Vägg garderob H	Wall wardrobe R
158	330651	x	Hylla garderob	Shelf wardrobe
159	330649M	x	Vägg garderob H	Wall wardrobe R
160	336419	x	Dörr kpl. 245x1850	Door cpl. 245x1850
161	342996	x	Vägg garderob kpl. H	Wall wardrobe cpl. R
--	343097	x	Vägg garderob kpl. H m. LED-list	Wall wardrobe cpl. R with LED-stripe
162	343002	x	Vägg garderob kpl. V	Wall wardrobe cpl. L
163	336043	x	Dörr kpl. m. tryckknapp 260x1850	Door cpl. with pushlock 260x1850
--	339877	x	Dörr kpl. m. vridknopp 260x1850	Door cpl. with knob 260x1850
164	346080	x	Täckfront	Cover front
165	350390	x	Plåt skofack	Plate shoe compartment
166	343594	x	Luftspalt H-fram	Air gap R front
167	343621	x	Luftspalt sänglåda	Air gap bed box
168	343620	x	Luftspalt sänglåda	Air gap bed box
169	347012	x	Monteringssats kpl. lådor (Alpinvit)	Mounting kit cpl. drawers (Alpine white)
--	343471	x	Monteringssats kpl. lådor (Mekong)	Mounting kit cpl. drawers (Mekong)
170	347075	x	Monteringssats kpl. ugn (Alpinvit)	Mounting kit cpl. oven (Alpine white)
--	347076	x	Monteringssats kpl. ugn (Mekong)	Mounting kit cpl. oven (Mekong)
171	346950	x	Passbit V	Gauge block L
			M= Metervara	M= On the metre

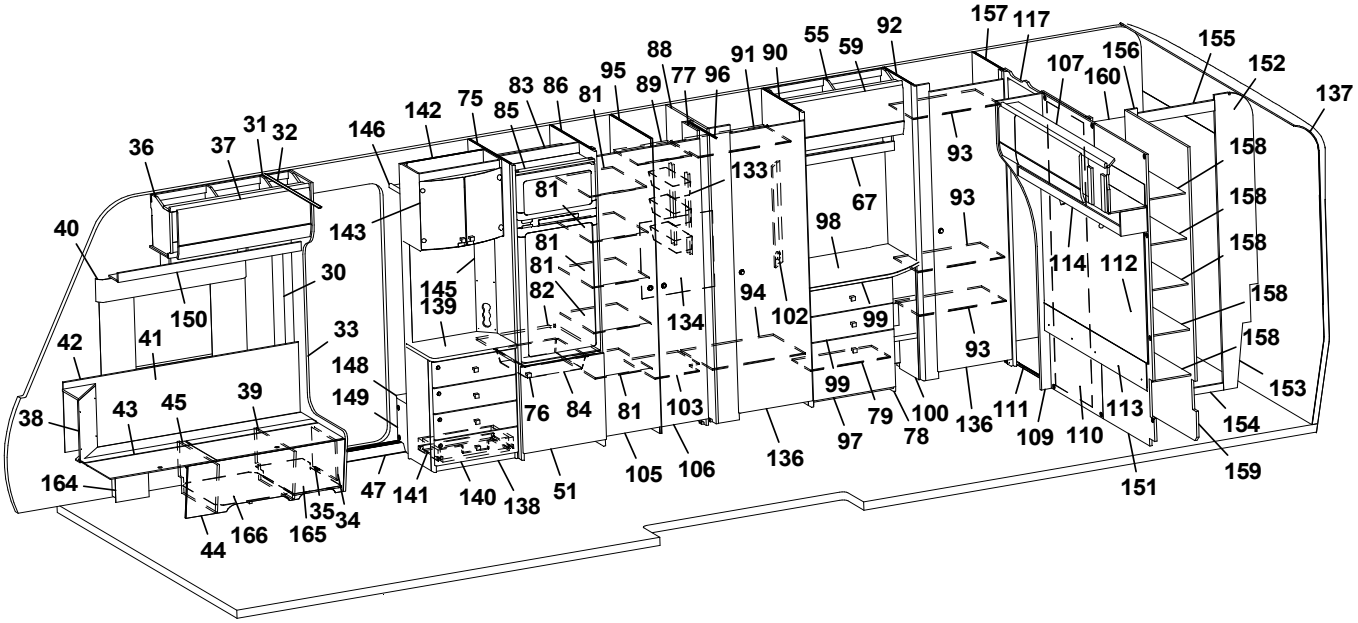
36 37 31 32 146 142 75 85 83 86 81 95 89 88 77 96 91 90 55 59 92 157 117 107 160 156 155 152 137
40 143 81 133 67 93 158
30 145 139 81 82 134 98 94 102 99 93 114 112 158
150 41 42 33 148 149 76 84 81 103 99 79 100 78 136 111 109 110 113 153 154 159
38 43 45 39 164 47 141 140 138 51 105 106 136 97 151
44 166 165 35 34

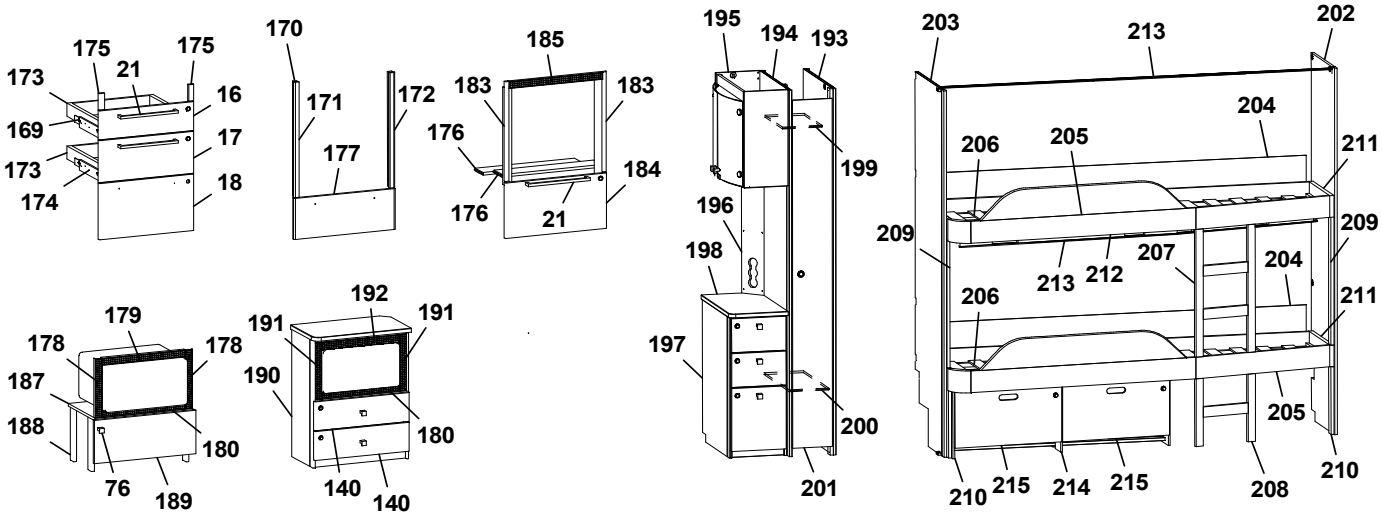
175 175 173 21 16 169 17 173 174 18
170 171 172 177
185 183 183 176 176 184 21
195 194 193 199 196 198 197 200 201
203 213 202 204 206 205 211 209 209 213 212 207 204 206 211 205 210 215 214 215 208 210
179 178 178 187 188 180 76 189
192 191 191 190 180 140 140

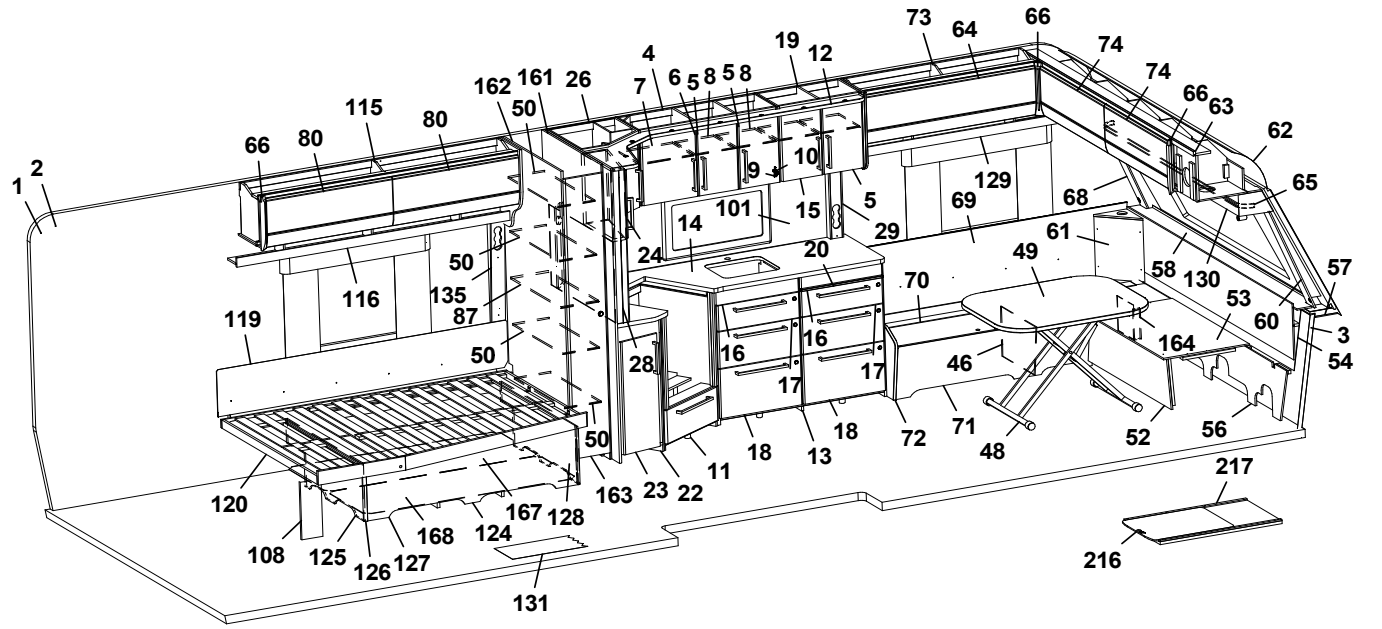
1 2 66 80 115 80 162 161 26 50 4 7 6 5 8 5 8 19 12 73 64 66 74 74 66 63 62 65
116 50 135 87 119 50 24 14 101 15 9 10 5 29 129 69 68 61 49 58 130 57 53 60 3 54 164 46 70 20 16 16 17 17 28 50 18 13 18 72 71 48 52 56
120 108 125 126 127 168 124 167 128 163 23 22 11 131 217 216

Pos Fig	Det. nr Part. No	Ingår Fitted	OBS!! Ange alltid årsmodell vid beställning av inredning Benämning	OBS!! Specify always year of model when ordering equipment Description
172	346949	x	Passbit H	Gauge block R
173	317514	x	Låda 480x500	Drawer 480x500
174	317382	x	Glidskena låda H	Slide bar, drawer R
--	350221	x	Glidskena låda V	Slide bar, drawer L
--	801701	x	Skruv 6x16 d:o	Screw 6x16 d:o
175	336092	x	Passbit 16x30x95 (Mekong)	Gauge block 16x30x95 (Mekong)
176	346947	x	Skiva distans	Sheet distance
177	346971	x	Lucka (Alpinvit)	Door (Alpine white)
--	346972	x	Lucka (Mekong)	Door (Mekong)
178	402108	x	Galler vent. mikro 38x318	Grating vent. micro 38x318
179	402109	x	Galler vent. mikro 38x448	Grating vent. micro 38x448
180	402110	x	Galler vent. mikro 33x448	Grating vent. micro 33x448
183	342139	x	List L=538 (diskbänk induktion)	List (kitchen sink induction) L=538
184	346803	x	Lucka (diskb. induktion) 299x550 (Alpinvit)	Door (kitch. sink induct.) 299x550 (Alpine white)
--	343392	x	Lucka (diskb. induktion) 299x550 (Mekong)	Door (kitch. sink induct.) 299x550 (Mekong)
--	20-900302	x	Pentrylåda 273x500 d:o	Drawer pentry 273x500 d:o
--	07-800039	x	Rullskena H d:o	Roller rail R d:o
--	07-800038	x	Rullskena V d:o	Roller rail L d:o
185	402107	x	Galler ugn (diskb. induktion) 35x503	Grating oven (kitch. sink induct.) 35x503
187	342316	x	Hylla mikro	Shelf
188	342315	x	List folierad L=283	List folierad L=283
189	343880	x	Lucka 228x550	Door 228x550
--	316799	x	Gångjärn d:o	Hinge d:o
--	312588	x	Platta gångjärn d:o	Plate hinge d:o
190	347533	x	Tv-bänk kpl. m. urtag för mikro	TV-bench cpl. with socket for microwave
--	347536	x	Skiva Tv-bänk d:o	Board Tv-bench d:o
191	350567	x	Galler vent. mikro 38x326	Grating vent. micro 38x326
192	350568	x	Galler vent. mikro 46x448	Grating vent. micro 46x448
193	344383	x	Vägg garderob	Wall wardrobe
194	344384	x	Vägg garderob	Wall wardrobe
195	345982	x	Skåp bar kpl.	Coctail cabinet cpl.
--	330180	x	Hylla hållare flaskor	Shelf bottle holder
--	343667	x	Lucka H d:o	Door R d:o
--	343666	x	Lucka V d:o	Door L d:o
--	318379	x	Gångjärn d:o	Hinge d:o
--	318380	x	Täckhatt d:o	Cover d:o
196	344387	x	Front eluttag	Front outlet
197	346256	x	Hurts kpl. u skiva	Cupboard cpl. without board
198	346074	x	Skiva hurts	Board cupboard
199	343092	x	Hylla garderob övre	Shelf wardrobe upper
200	343089	x	Hylla garderob nedre	Shelf wardrobe lower
201	344385	x	Dörr garderob 205x1850	Door wardrobe 205x1850
202	330642M	x	Vägg H	Wall R
203	331593M	x	Vägg V	Wall L
204	333099M	x	Värmespalt	Air gap
--	350599	x	Tyg värmespalt d:o (Sara Greige)	Fabric air gap d:o (Sara Greige)
--	350608	x	Tyg värmespalt d:o (Velvet Greige)	Fabric air gap d:o (Velvet Greige)
205	344651	x	Sängram u. ribbotten	Bed bottom without laths
206	326733	x	Ribbotten kpl.	Laths bottom cpl.
--	311985	x	Ribba sängbotten L=718 B=63	Lath bed bottom L=718 B=63
			M= Metervara	M= On the metre

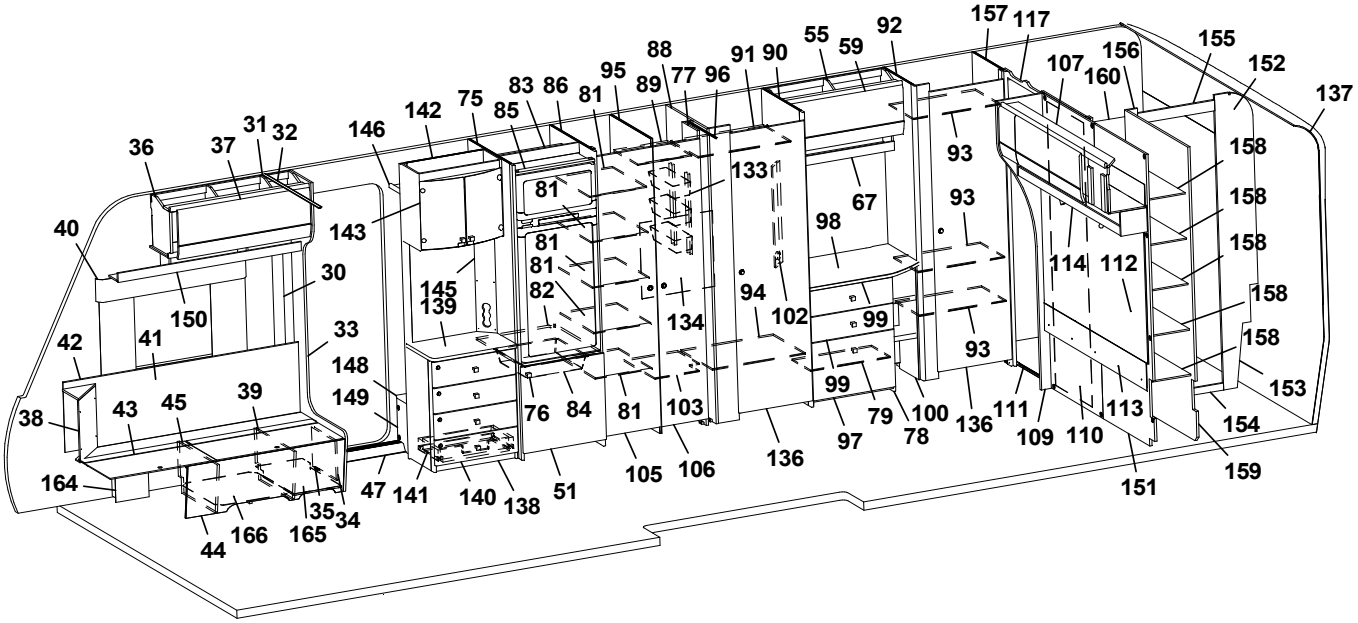
36 37 31 32 146 142 75 85 83 86 81 95 89 88 77 96 91 90 55 59 92 157 117 107 156 160 155 152 137
40 143 81 133 67 93 158
30 145 139 81 81 82 134 94 102 98 99 93 114 112 158
150 41 42 33 148 149 76 84 81 103 99 79 100 78 136 111 109 110 113 153 154
38 43 45 39 164 47 141 140 138 51 105 106 136 97 151 159
44 166 165 35 34

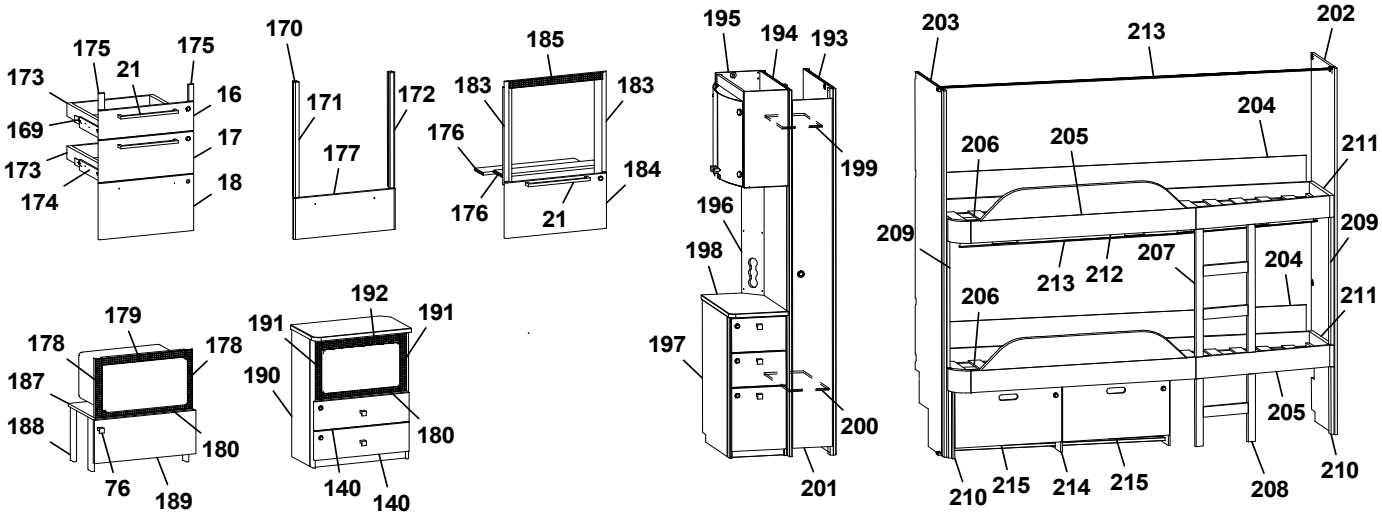
175 175 173 21 16 169 17 173 174 18
170 171 172 177
185 183 183 176 176 184 21
195 194 193 199 196 198 197 200 201
203 213 202 204 206 205 211 209 209 213 212 207 204 206 211 205 210 215 214 215 208 210
179 178 178 187 188 180 76 189
192 191 191 190 180 140 140

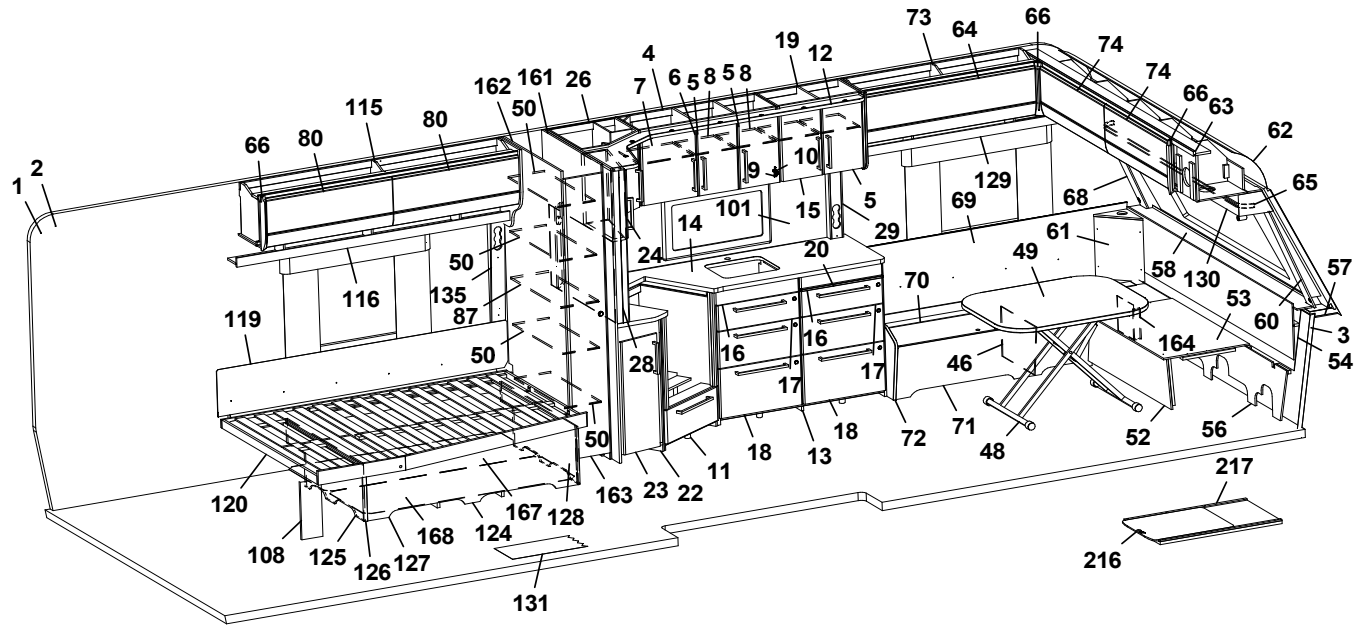
1 2 66 80 115 80 162 161 26 50 4 7 6 5 8 5 8 19 12 73 64 66 74 74 66 63 62 65
116 50 135 87 119 50 50 24 14 101 15 9 10 5 29 129 69 68 61 49 58 130 57 53 60 3 54 164 46 70 20 16 16 17 17 28 18 13 18 72 71 48 52 56
120 108 125 126 127 168 124 167 128 163 23 22 11 131 217 216

Pos Fig	Det. nr Part. No	Ingår Fitted	OBS!! Ange alltid årsmodell vid beställning av inredning Benämning	OBS!! Specify always year of model when ordering equipment Description
--	312046	x	Band t. ribbotten	Band for laths bottom
207	343966	x	Stege, övre	Ladder, upper
208	344653	x	Stege, nedre	Ladder, lower
209	333237M	x	Stöd säng 45x680	Support bed 45x680
210	331524M	x	Stöd säng 45x360	Support bed 45x360
211	334535M	x	Passbit 115x412	Gauge block 115x412
212	332977M	x	List draperiskena (5 delar)	List drapery rail (5 parts)
213	315907	x	Skena draperi L=1920	Drapery rail L=1920
214	344654	x	Lådor under säng kpl. sats	Drawers bed cpl. kit
--	315215	x	Glidskena låda (säljes i par)	Slide bar (exp. in pair)
215	344655	x	Låda kpl. d:o	Drawer cpl. d:o
--	315215	x	Glidskena låda (säljes i par)	Slide bar (exp. in pair)
216	341192	x	Utdragsskiva bord 450x550	Sliding leaf 450x550
217	341193	x	Låda utdragsskiva	Box sliding leaf

M= Metervara

M= On the metre

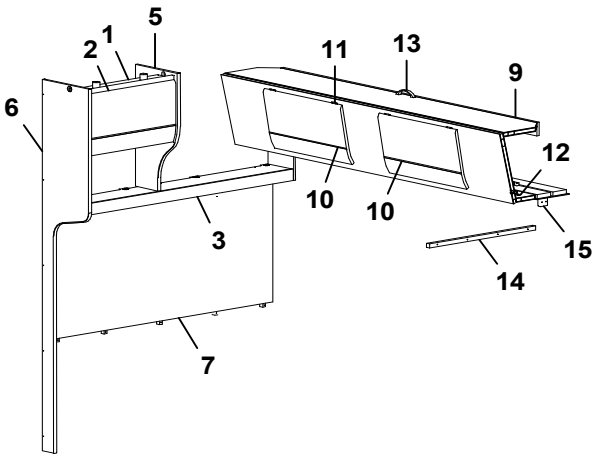
1
2
3
5
6
7
9
10
10
11
12
13
14
15

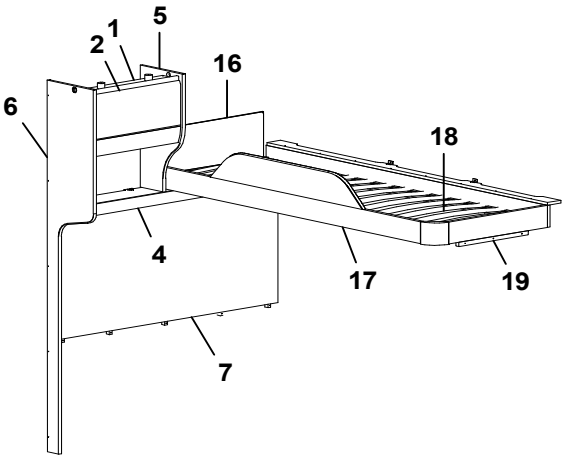
1
2
4
5
6
7
16
17
18
19

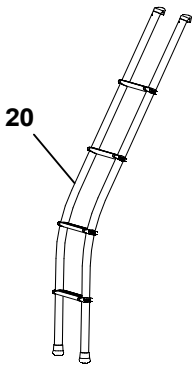
20

Pos Fig	Det. nr Part. No	Ingår Fitted	OBS!! Ange alltid årsmodell vid beställning av inredning Benämning	OBS!! Specify always year of model when ordering equipment Description
1	346228	x	Skåp gavel bak L=560 (Alpinvit)	Cupboard gable L=560 (Alpine white)
--	350571	x	Gångjärn	Hinge
2	345774	x	Lucka (Alpinvit)	Door (Alpine white)
3	346142	x	Hyllpaket L=1410 (u. högtalare)	Shelf L=1410 (without speakers)
--	346143	x	Hyllpaket L=1410 (m. högtalre)	Shelf L=1410 (with speakers)
4	346144	x	Hyllpaket L=1410 (u. högtalare)	Shelf L=1410 (without speakers)
--	346145	x	Hyllpaket L=1410 (m. högtalre)	Shelf L=1410 (with speakers)
5	346658	x	Gavel rundad	Gable
6	344787	x	Vägg front	Wall front
7	346174	x	Sänggavel kpl. med tyg (Sara Greige)	Headboard cpl. with fabric (Sara Greige)
--	346175	x	Sänggavel kpl. med tyg (Velvet Greige)	Headboard cpl. with fabric (Velvet Greige)
9	346226	x	Överbäddskåp L=1980	Upper bed L=1980
--	339839	x	Regel låsning	Lock bar
--	375813	x	Rasskydd ö-bäddskåp	Protective plate
10	345774	x	Lucka (Alpinvit)	Door (Alpine white)
11	860402	x	Gångjärn	Hinge
12	860405	x	Gångjärn	Hinge
13	350129	x	Handtag	Handle
14	331698M	x	Bärregel	Bearing rail
15	331701M	x	Kloss bärregel	Block bearing rail
16	321209	x	Värmespalt gavel	Air gap gable
--	350594	x	Tyg värmespalt gavel d:o (Sara Greige)	Fabric air gap d:o (Sara Greige)
--	350603	x	Tyg värmespalt gavel d:o (Velvet Greige)	Fabric air gap d:o (Velvet Greige)
17	336381	x	Sängram vån.säng V u. ribbotten	Bed bottom L without laths
18	325430	x	Ribbotten kpl.	Laths bottom cpl.
--	311985	x	Ribba sängbotten L=718 B=63	Lath bed bottom L=718 B=63
--	312046	x	Band t. ribbotten	Band for laths bottom
19	331961M	x	Bärregel L=440	Bearing rail L=440
20	350534	x	Stege ö-bäddsskåp	Ladder upper bed
			M= Metervara	M= On the metre

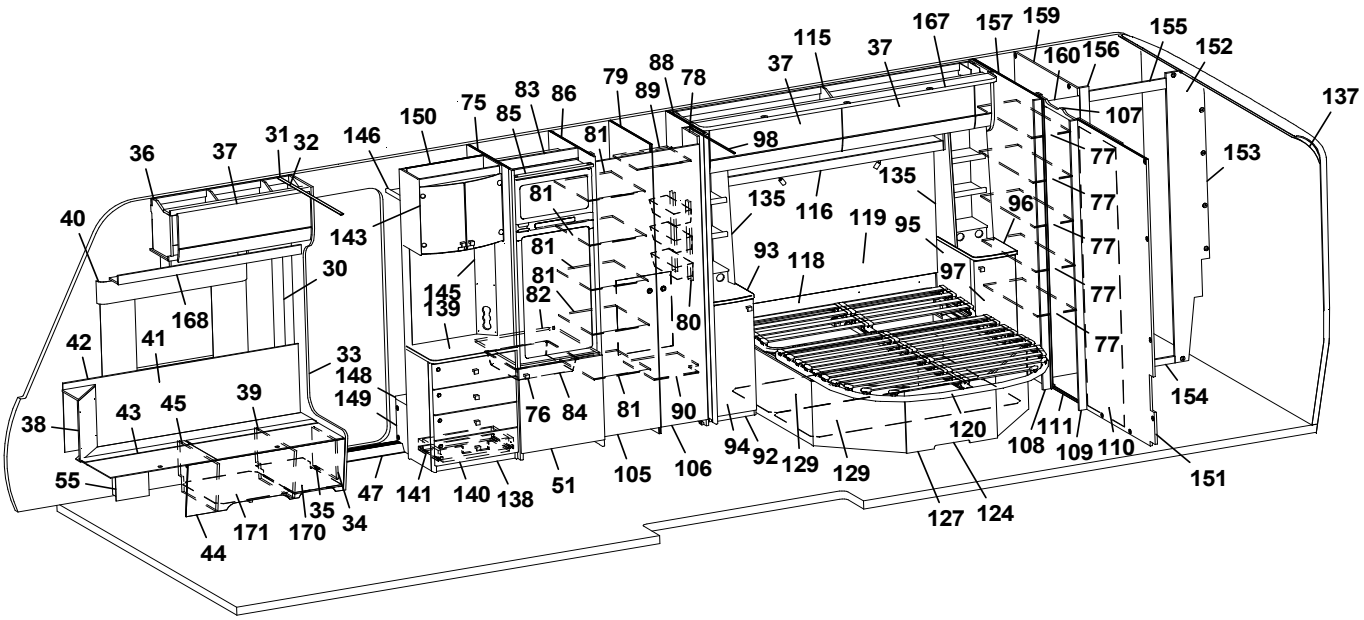
36
37
31
32
146
150
75
85
83
86
79
89
88
78
37
115
37
167
157
159
160
156
155
152
137
107
153
77
77
77
77
77
40
143
81
81
81
81
82
80
135
116
119
95
135
96
93
118
97
30
168
145
139
42
41
33
148
149
38
43
45
39
76
84
81
90
94
92
129
129
120
108
111
109
110
154
151
55
47
141
140
138
51
105
106
127
124
44
171
170
35
34

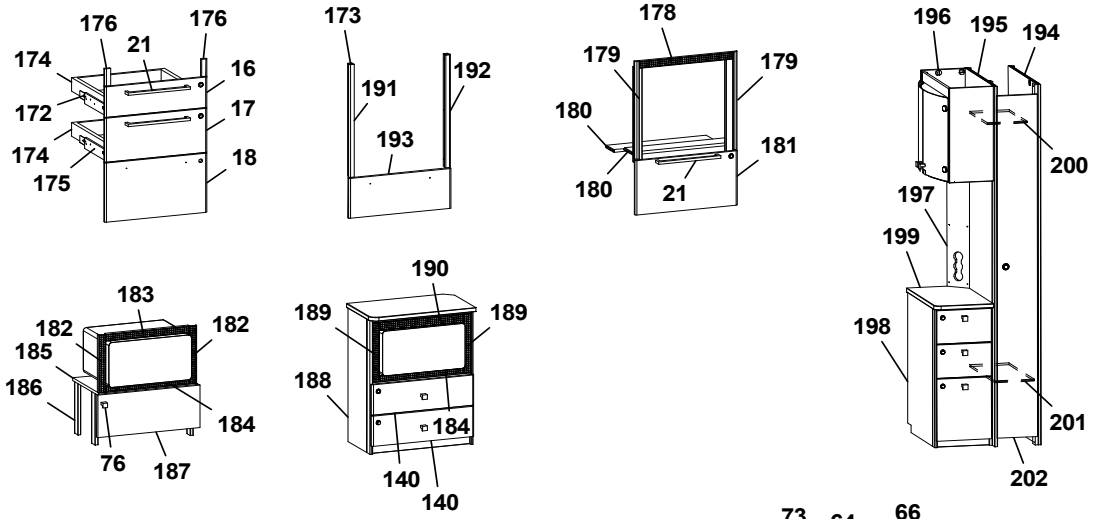
176
176
21
174
16
172
17
174
18
175
173
191
192
193
178
179
179
180
181
180
21
196
195
194
200
197
199
198
201
202
183
182
182
185
186
184
76
187
190
189
189
188
184
140
140

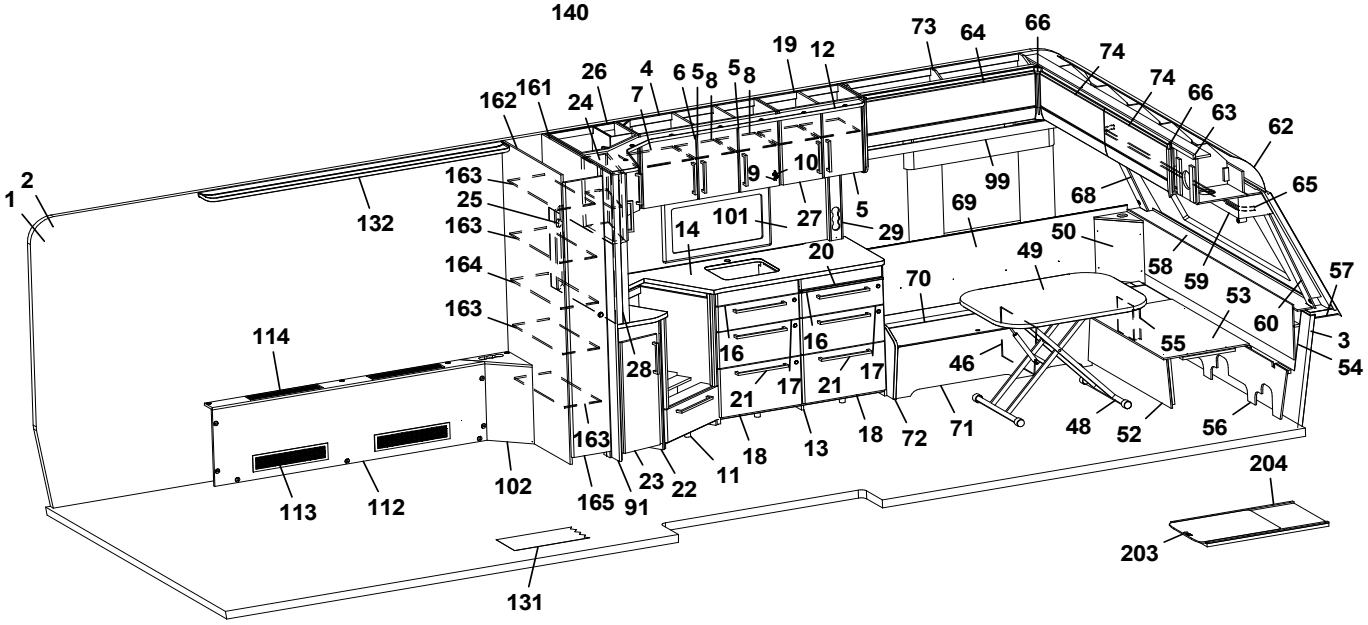
1
2
132
163
25
163
164
163
114
113
112
102
165
91
23
22
11
18
13
18
72
71
48
52
56
204
203
131
162
161
26
24
4
7
6
5
8
5
8
19
12
73
64
66
74
74
66
63
62
65
9
10
101
27
5
29
14
20
99
69
68
50
49
58
59
57
53
60
3
54
70
16
16
17
17
21
21
28
46
55

Pos Fig	Det. nr Part. No	Ingår Fitted	OBS!! Ange alltid årsmodell vid beställning av inredning Benämning	OBS!! Specify always year of model when ordering equipment Description
1	318657	M	Tapet vägg/tak	Wall paper
2	318584	M	Tejp tapet 20 mm	Tape, wall paper 20 mm
3	318585	M	Tejp tapet 60 mm	Tape, wall paper 60 mm
4	345986	x	Skåp kök L=924 kpl. (Alpinvit)	Cupboard kitchen L=924 cpl. (Alpine white)
--	346571	x	Skåp kök L=924 kpl. (Mekong)	Cupboard kitchen L=924 cpl. (Mekong)
5	346808	x	Lucka H (Alpinvit)	Door R (Alpine white)
--	343458	x	Lucka H (Mekong)	Door R (Mekong)
--	350471	x	Handtag d:o	Handle d:o
6	346819	x	Lucka V (Alpinvit)	Door L (Alpine white)
--	343455	x	Lucka V (Mekong)	Door L (Mekong)
--	350471	x	Handtag d:o	Handle d:o
7	331385M	x	Hylla	Shelf
8	341681	x	Hylla	Shelf
9	311917	x	Gångjärn	Hinge
10	312588	x	Platta gångjärn	Plate hinge
11	346969	x	Diskbänk vinklad (Alpinvit)	Kitchen sink angled (Alpine white)
--	346970	x	Diskbänk vinklad (Mekong)	Kitchen sink angled (Mekong)
--	346998	x	Diskbänk vinklad induktion (Alpinvit)	Kitchen sink angled induction (Alpine white)
--	346999	x	Diskbänk vinklad induktion (Mekong)	Kitchen sink angled induction (Mekong)
12	346380	x	Ljusramp köksskåp L=1928	Light holder kitchen L=1928
13	346995	x	Diskbänk trädel u. skiva (Alpinvit)	Kitchen sink without board (Alpine white)
--	347008	x	Diskbänk trädel u. skiva (Mekong)	Kitchen sink without board (Mekong)
14	346974	x	Skiva diskbänk 902x1955	Board 902x1955
--	345803	x	Skiva diskbänk induktion 902x1955	Board induction 902x1955
15	346804	x	Lucka (Alpinvit)	Door (Alpine white)
--	343634	x	Lucka (Mekong)	Door (Mekong)
16	346799	x	Lådförstycke (Vit)	Drawer front (White)
--	343412	x	Lådförstycke (Mekong)	Drawer front (Mekong)
--	317514	x	Låda 480x500 d:o	Drawer 480x500 d:o
--	317382	x	Glidskena låda H d:o	Slide bar, drawer R d:o
--	350221	x	Glidskena låda V d:o	Slide bar, drawer L d:o
17	346801	x	Lådförstycke (Vit)	Drawer front (White)
--	343413	x	Lådförstycke (Mekong)	Drawer front (Mekong)
--	317514	x	Låda 480x500 d:o	Drawer 480x500 d:o
--	317382	x	Glidskena låda H d:o	Slide bar, drawer R d:o
--	350221	x	Glidskena låda V d:o	Slide bar, drawer L d:o
18	346802	x	Lucka (Vit)	Door (White)
--	343414	x	Lucka (Mekong)	Door (Mekong)
--	20-900302	x	Pentrylåda 273x500 d:o	Drawer pentry 273x500 d:o
--	07-800039	x	Rullskena H d:o	Roller rail R d:o
--	07-800038	x	Rullskena V d:o	Roller rail L d:o
19	346157	x	Skåp kök (Alpinvit)	Cupboard kitchen (Alpine white)
--	346479	x	Skåp kök (Mekong)	Cupboard kitchen (Mekong)
--	343479	x	Hylla d:o	Shelf d:o
20	341954	x	Skärbräda	Cutting board
21	350472	x	Handtag	Handle
22	346991	x	Utskjut diskbänk (Alpinvit)	Projection kitchen sink (Alpine white)
--	343406	x	Utskjut diskbänk (Mekong)	Projection kitchen sink (Mekong)
23	346809	x	Lucka (Alpinvit)	Door (Alpine white)
--	343380	x	Lucka (Mekong)	Door (Mekong)
			M= Metervara	M= On the metre

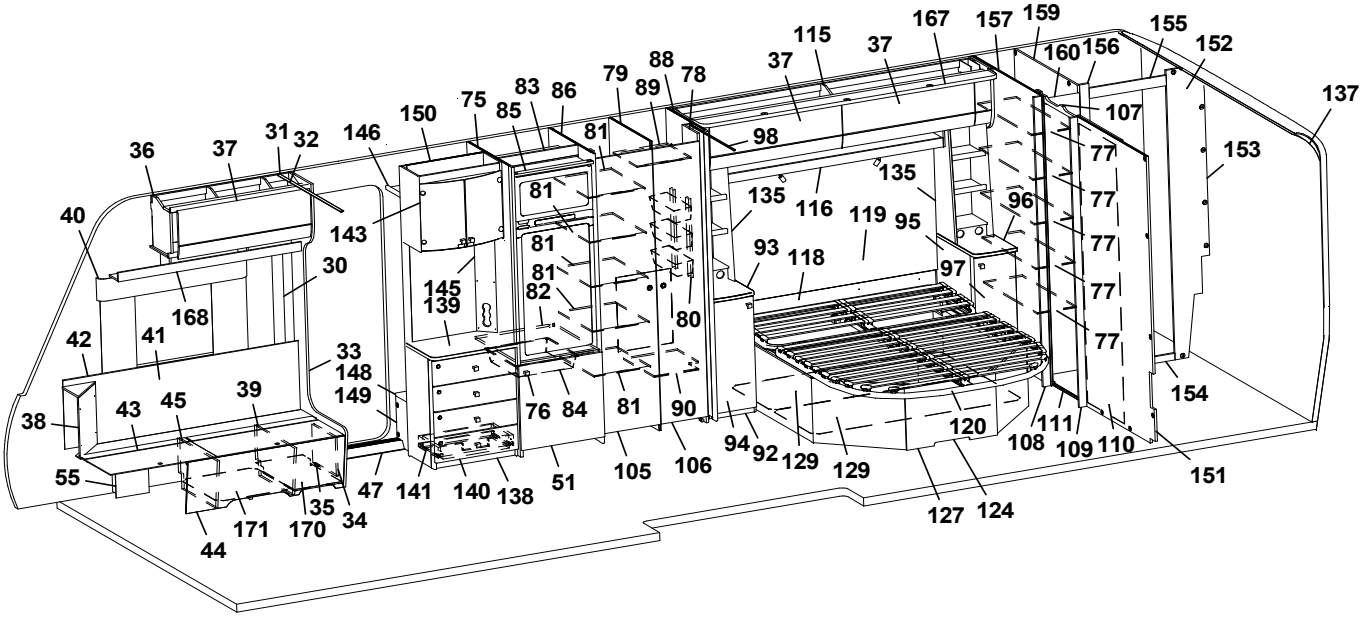
36 37 31 32 146 150 75 85 83 86 79 89 88 78 37 115 37 167 157 159 160 156 155 152 137
40 143 81 81 81 81 82 98 135 116 119 95 135 96 107 77 77 77 77 77 153
30 168 145 139 80 93 118 97
42 41 33 148 149 76 84 81 90 94 92 129 129 120 108 111 109 110 154
38 43 45 39 55 47 141 140 138 51 105 106 127 124 151
44 171 170 35 34

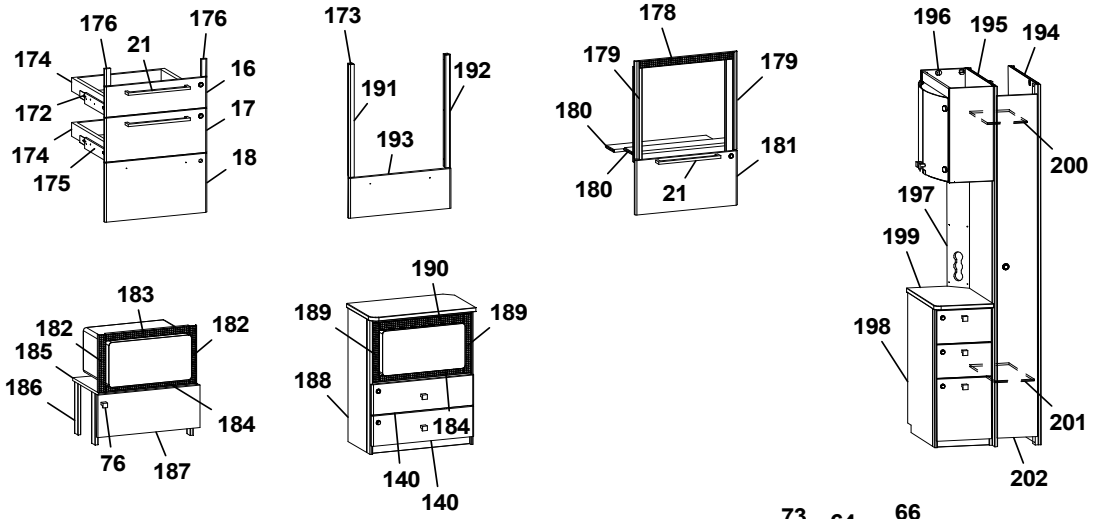
176 176 21 174 16 172 17 174 175 18
173 191 192 193
178 179 179 180 181 180 21
196 195 194 200 197 199 198 201 202
183 182 182 185 186 184 76 187
190 189 189 188 184 140 140

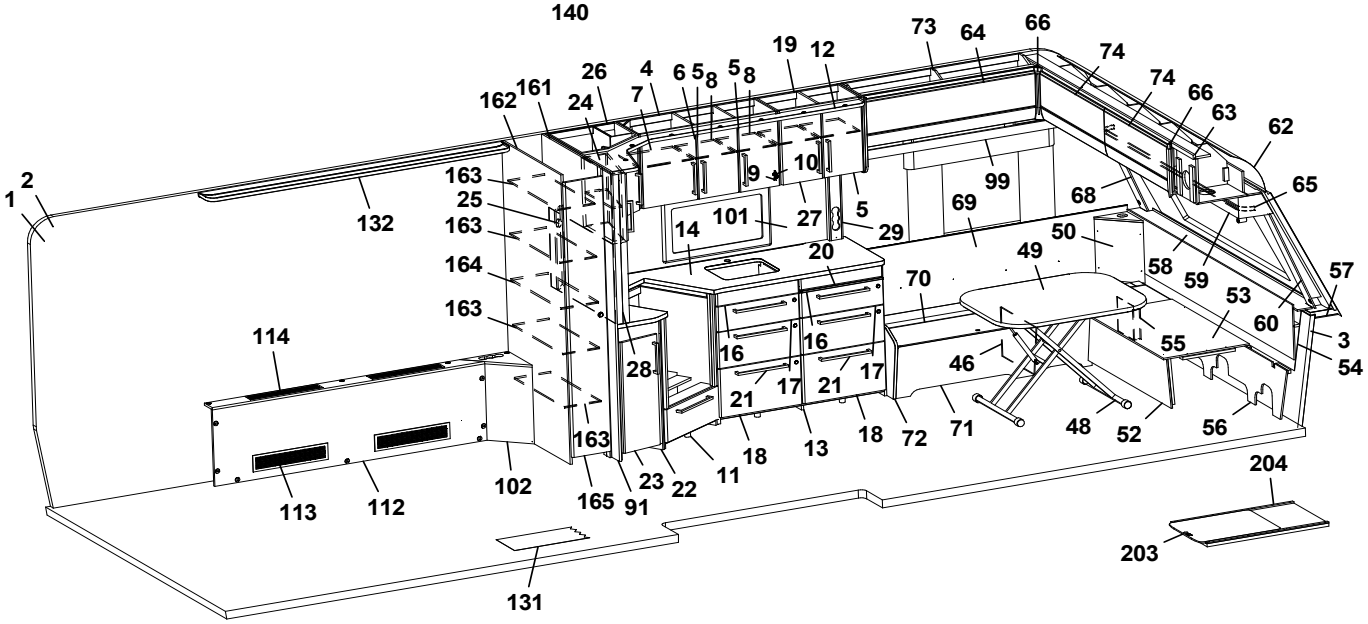
1 2 132 163 25 163 164 163 114 113 112 102 165 91 23 22 11 18 13 18 72 71 48 52 56 204 203 131
162 161 26 24 4 7 6 5 8 5 8 19 12 73 64 66 74 74 66 63 62 65 9 10 101 27 5 29 14 20 99 69 68 50 49 58 59 57 53 60 3 54 70 16 16 17 17 21 21 28 46 55

Pos Fig	Det. nr Part. No	Ingår Fitted	OBS!! Ange alltid årsmodell vid beställning av inredning Benämning	OBS!! Specify always year of model when ordering equipment Description
--	350471	x	Handtag d:o	Handle d:o
24	346028	x	Skåp utskjut kökskåp (Alpinvit)	Cupboard projection (Alpine white)
--	346444	x	Skåp utskjut kökskåp (Mekong)	Cupboard projection (Mekong)
--	341856	x	Hylla d:o	Shelf d:o
--	346818	x	Lucka H d:o (Alpinvit)	Door R d:o (Alpine white)
--	343443	x	Lucka H d:o (Mekong)	Door R d:o (Mekong)
25	341985	x	Front eluttag	Front outlet
26	346030	x	Hörnskåp (Alpinvit)	Corner cupboard (Alpine white)
--	346443	x	Hörnskåp (Mekong)	Corner cupboard (Mekong)
--	346807	x	Lucka V (Alpinvit)	Door L (Alpine white)
--	343427	x	Lucka V (Mekong)	Door L (Mekong)
27	346807	x	Lucka V (Alpinvit)	Door L (Alpine white)
--	343427	x	Lucka V (Mekong)	Door L (Mekong)
28	341727	x	Stolpe utskjut	Support bar
29	333289M	x	Front eluttag	Front outlet
30	318962	x	List täck el-kabel B=45 L=2100	Cover strip B=45 L=2100
31	316270	x	List snäpp undre L=2379	List lower L=2379
32	316268	x	List snäpp övre L=2379	List upper L=2379
33	346566	x	Stolpe först. kpl. m. lucka	Support bar cpl. with door
34	343731	x	Lucka	Door
35	312589	x	Gångjärn	Hinge
36	345738	x	Överskåp H F L=939 (Alpinvit)	Cupboard upper front R L=939 (Alpine white)
--	350571	x	Gångjärn	Hinge
37	345780	x	Lucka, överskåp (Alpinvit)	Door, cupboard upper (Alpinvit)
38	345953	x	Hörn sittgrupp H	Corner R
--	345951	x	Hörn sittgrupp H med ø 60 urttag	Corner R with ø 60 hole
--	345949	x	Hörn sittgrupp H med ø 85 urttag	Corner R with ø 85 hole
39	342494	x	Stöd bäddlåda HF	Support bed box
40	350348	x	Skena gardin L=1020	Curtain rod L=1020
41	345928	x	Värmespalt H fram	Air gap R.F.
42	319821	M	List kant mörkbrun	Strip, dark brown
43	346011	x	Lock bäddlåda H F	Cover bedbox R.F.
--	319024	x	Matta grå textil m. tejp d:o	Carpet gray textile with tape d:o
44	343085	x	Front bäddlåda H F	Front bed box R.F.
--	346003	x	Front bäddlåda H F (centraldammsugare)	Front bed box R.F. (central vacuum cleaner)
45	342495	x	Stöd bäddlåda HF	Support bed box
46	312826	x	Stöd bäddlåda VF	Support bed box
47	319871	x	Tröskel aluminium L=650	Threshold aluminium L=650
48	310083	x	Bordsstativ	Table stand
--	350716	x	Bordsstativ enpelar	Table stand single pillar
49	345945	x	Bordsskiva 800x1000	Table top 800x1000
50	345951	x	Hörn sittgrupp V med ø 60 urttag	Corner L with ø 60 hole
--	345949	x	Hörn sittgrupp V med ø 85 urttag	Corner L with ø 85 hole
51	343736	x	Lucka H 550x570	Door R 550x570
--	316799	x	Gångjärn d:o	Hinge d:o
--	312588	x	Platta gångjärn d:o	Plate hinge d:o
52	331245M	x	Front bäddlåda gavel	Front bed box gable
53	345923	x	Skiva rundsittgrupp	Sheet seat
54	340578	x	Värmespalt gavel fram	Air gap
55	346080	x	Täckfront	Cover front
			M= Metervara	M= On the metre

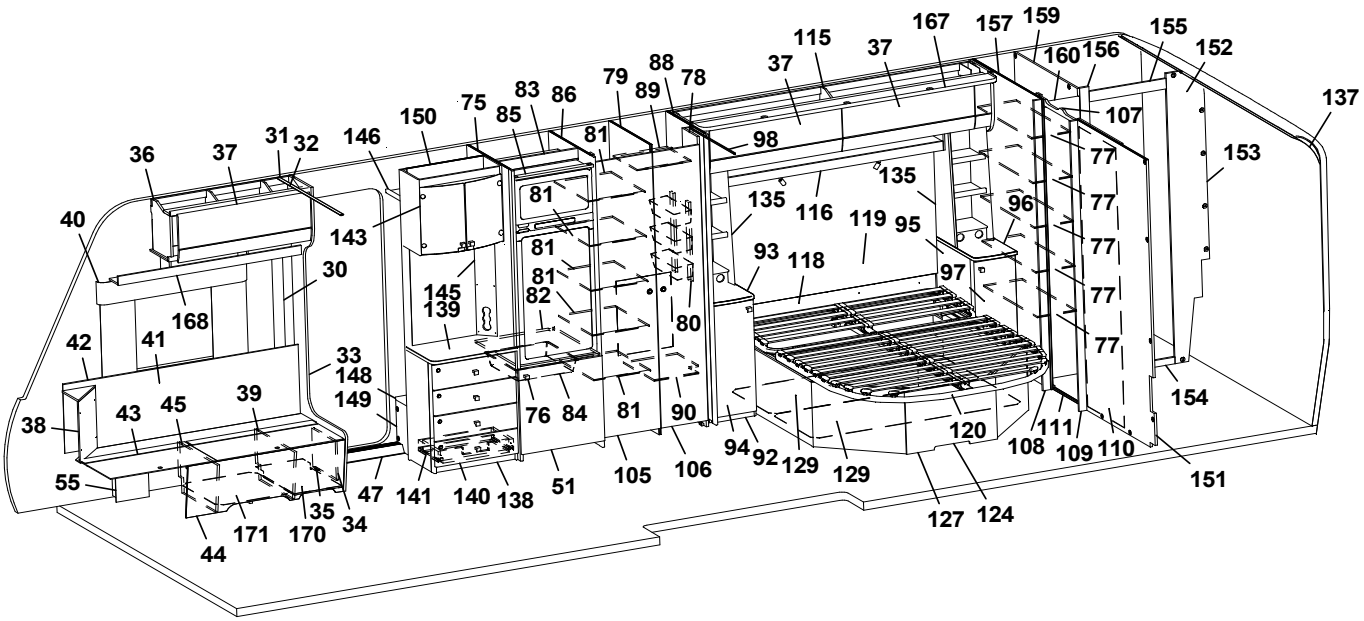
36 37 31 32 146 150 75 85 83 86 79 89 88 78 37 115 37 167 157 159 160 156 155 152 137
40 143 81 98 107 77 153
30 168 145 139 81 82 81 81 135 116 135 119 95 96 77 77 77 77 77
42 41 33 148 149 93 118 97 80
38 43 45 39 76 84 81 90 154
55 44 171 170 35 34 47 141 140 138 51 105 106 94 92 129 129 120 108 111 109 110 151
127 124

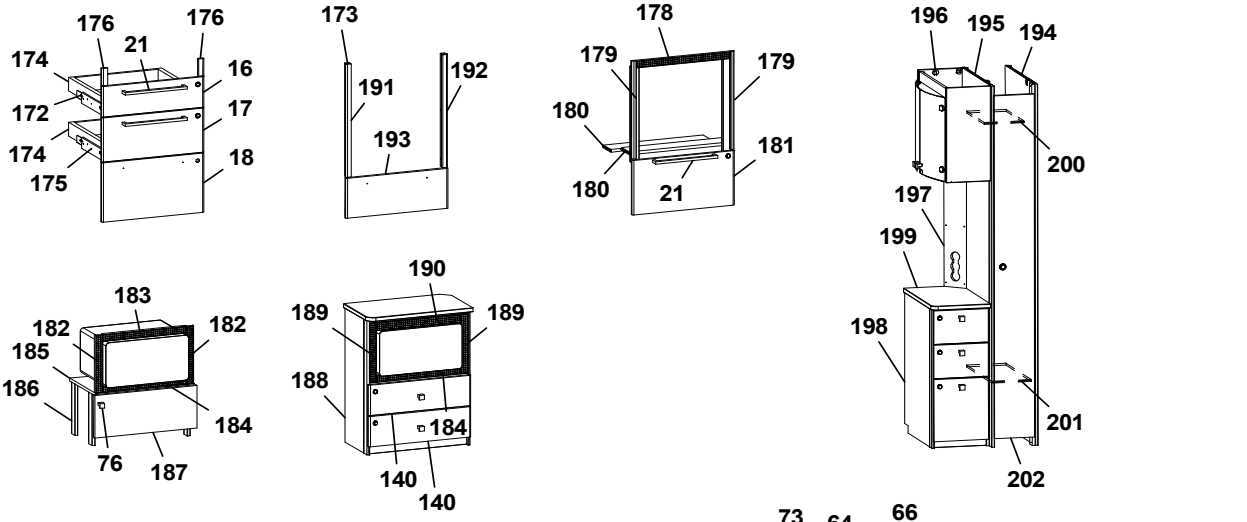
176 176 21 174 16 172 17 174 175 18
173 191 192 193
178 179 179 180 181 180 21
196 195 194 200 197 199 198 201 202
183 182 182 185 186 184 76 187
190 189 189 188 184 140 140

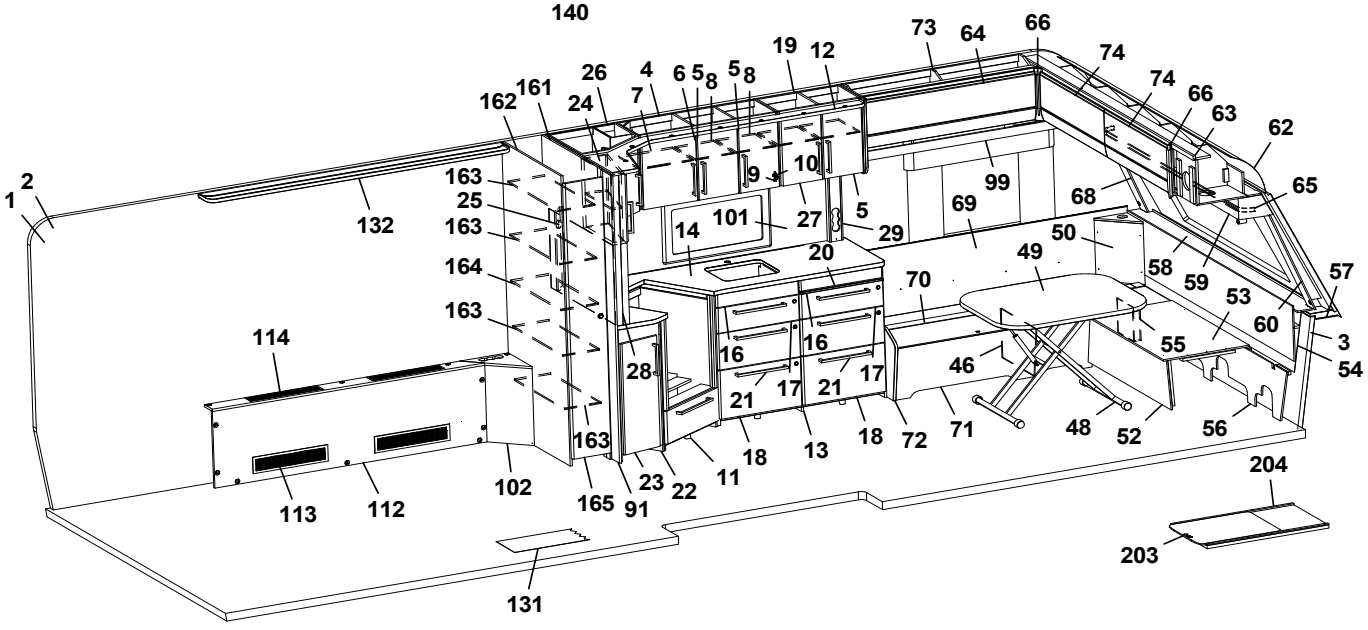
1 2 132 163 25 163 164 163 114 113 112 102 165 91 23 22 11 18 13 18 72 71 48 52 56 131
162 161 26 24 4 7 6 5 8 5 8 19 12 73 64 66 74 74 66 63 62 65 99 68 69 50 49 58 59 53 57 60 3 54 55 46 70 14 101 27 29 20 16 16 28 21 17 21 17 163 18
204 203

Pos Fig	Det. nr Part. No	Ingår Fitted	OBS!! Ange alltid årsmodell vid beställning av inredning Benämning	OBS!! Specify always year of model when ordering equipment Description
56	340520	x	Stöd sittgrupp	Support
57	215275	x	Hylla front kpl. L=2366	Shelf front cpl. L=2366
58	345285	x	Front/hylla kpl.	Front/shelf cpl.
--	345362	x	Front/hylla kpl. med belysning "Björn"	Front/shelf cpl. with lightning "Bear"
59	345930	x	Hyllpaket fram L=2360	Shelf front L=2360
60	345085	x	Hörn front H	Front corner R
62	216067	x	Täckskiva radie fram 1x380x2360	Cover plate radius front 1x380x2360
--	313884	x	List plast radie L=2379	List L=2379
63	345727	x	Skåp gavel fram L=2360 (Alpinvit)	Cupboard front L=2360 (Alpine white)
--	350571	x	Gångjärn d:o	Hinge d:o
64	345781	x	Lucka, överskåp (Alpinvit)	Door, cupboard upper (Alpine white)
65	350349	x	Skena gardin L=1920	Curtain rod L=1920
66	345869	x	Hörn inredning	Corner
68	345084	x	Hörn front V	Front corner L
69	346310	x	Värmespalt V fram	Air gap L.F.
70	346013	x	Lock bäddlåda V F	Cover bed box L.F
--	319024	x	Matta grå textil m. tejp d:o	Carpet gray textile with tape d:o
71	339502	x	Front bäddlåda V F	Front bed box L.F.
72	345933	x	Gavel bäddlåda V F	Gable bed box L.F
73	346315	x	Överskåp V F L=1202 (Alpine white)	Cupboard upper front L L=1202 (Alpine white)
--	350571	x	Gångjärn d:o	Hinge d:o
74	345779	x	Lucka, överskåp (Alpinvit)	Door, cupboard upper (Alpine white)
75	347502	x	Vägg kyl V	Wall refrigerator L
76	350473	x	Handtag knopp	Handle knob
77	330651M	x	Hylla garderob bak	Shelf wardrobe rear
78	331238M	x	Nisch, vikdörr	Niche folding door
79	330633M	x	Vägg garderob H	Wall wardrobe R
--	339560	x	Vägg garderob H m. LED-list	Wall wardrobe R with LED-stripe
--	336427	x	Täckskiva exp.kärl	Cover expansion vessel
80	319759	x	Korg, garderob	Basket, wardrobe
--	335802	x	List för korgar	List för baskets
81	330639M	x	Hylla	Shelf
82	347505	x	Hylla under kyl	Shelf refrigerator
83	342309	x	Bakstycke stopp kyl	Back cupboard
84	310325	x	Trådback vit 85x427x427	Tray 85x427x427
--	350760	x	Glidlist trådback (säljes i par)	Sliding strip tray (pair)
--	347802	x	List d:o	List d:o
85	342306	x	List folierad	List foiled
86	347708	x	Vägg kyl H	Wall refrigerator R
88	331593M	x	Vägg garderob H	Wall wardrobe R
89	334271M	x	Hylla garderob övre	Shelf wardrobe upper
90	334270M	x	Hylla garderob nedre	Shelf wardrobe lower
91	343420	x	Vägg vid kök	Wall kitchen
92	346221	x	Hurts V kpl. u. skiva	Cupboard L cpl. without board
--	332508M	x	Hylla d:o	Shelf d:o
93	346087	x	Skiva hurts 284x550	Board cupboard 284x550
94	346817	x	Lucka V 270x745	Door 270x745
95	346222	x	Hurts H kpl. u. skiva	Cupboard R cpl. without board
--	332508M	x	Hylla d:o	Shelf d:o
96	346086	x	Skiva hurts 284x550	Board cupboard 284x550
			M= Metervara	M= On the metre

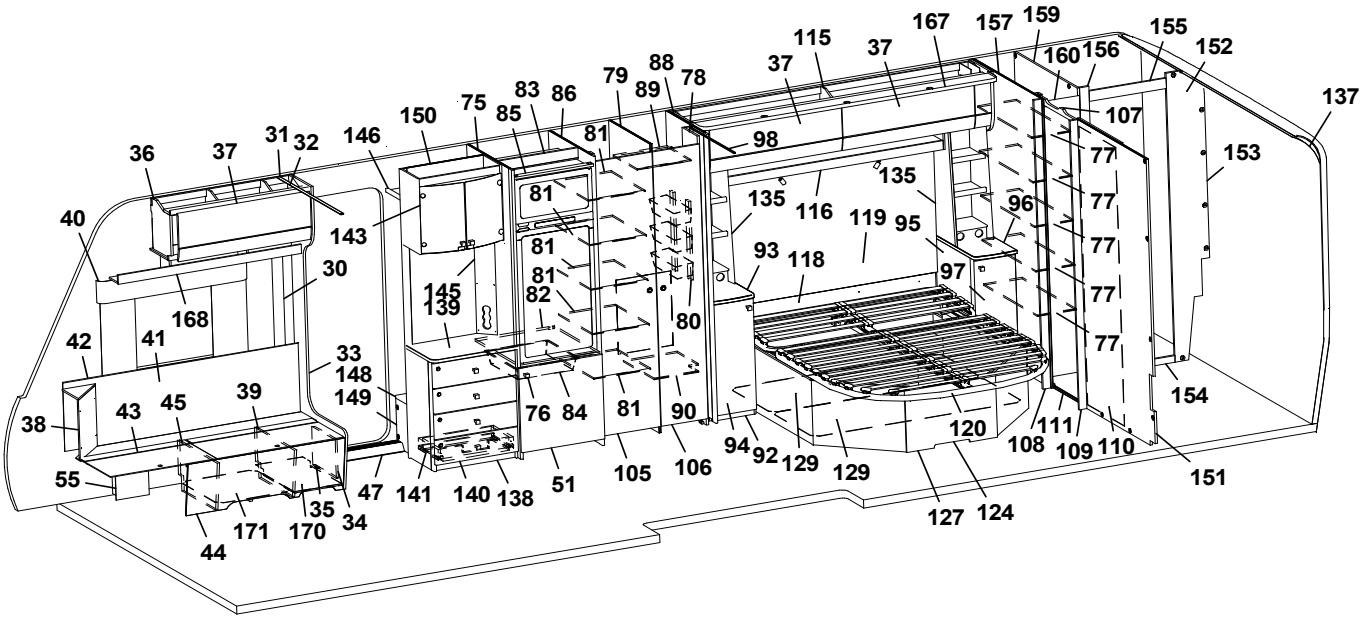
36 37 31 32 146 150 75 85 83 86 79 89 88 78 37 115 37 167 157 159 160 156 155 152 137
40 143 81 98 107 77 153
30 168 145 139 81 135 116 135 119 95 96 77
42 41 33 148 149 81 82 80 93 118 97 77
38 43 45 39 76 84 81 90 94 92 129 129 120 108 111 109 110 154
55 47 141 140 138 51 105 106 127 124 151
44 171 170 35 34

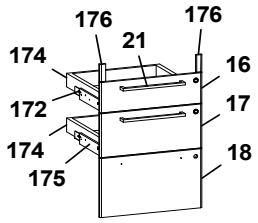
176 21 176
174 16
172 17
174 18
175

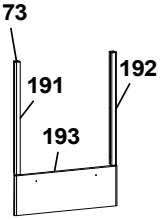
173
191 192
193

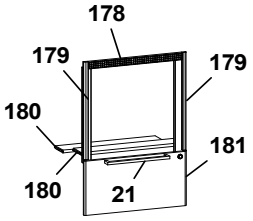
178
179 179
180 181
180 21

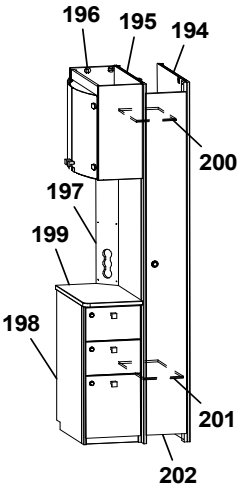
196 195 194
200
197
199
198
201
202

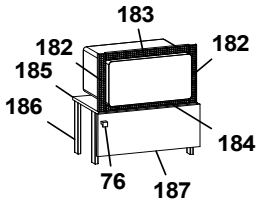
183
182 182
185
186 184
76 187

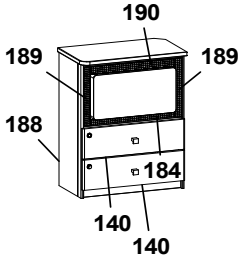
190
189 189
188
184
140 140

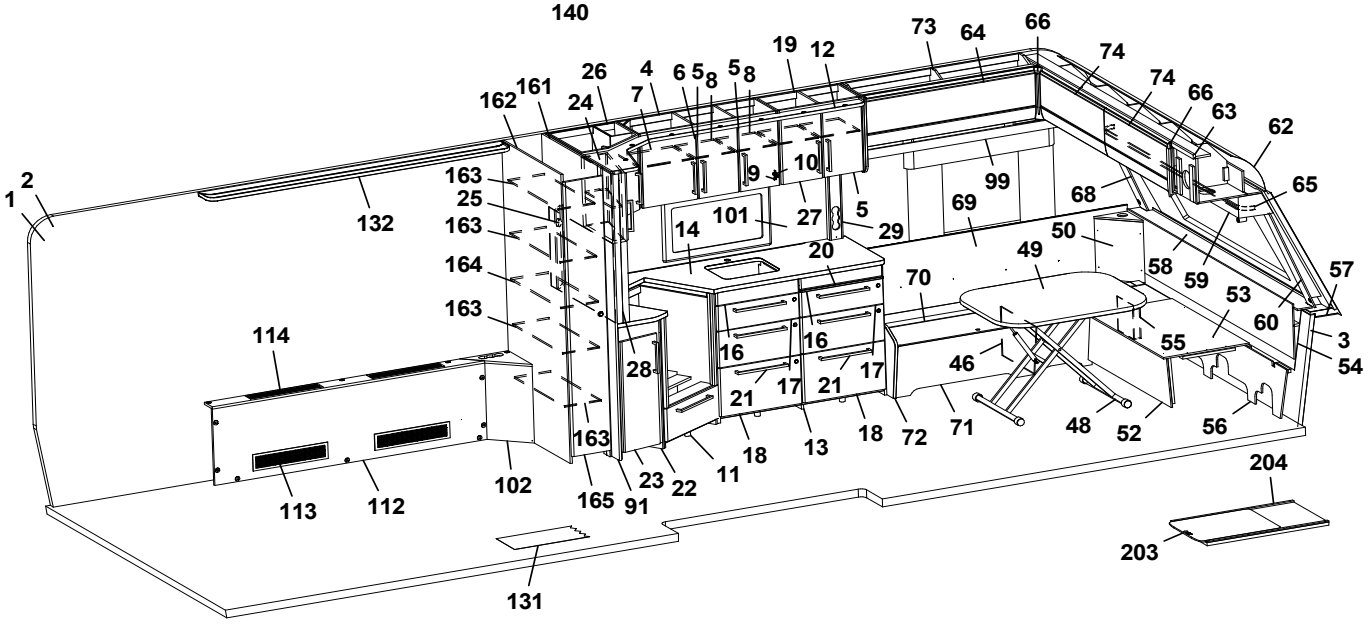
1 2 132 114 113 112 102 131 165 91 23 22 11 18 13 18 72 71 48 52 56 204 203
73 64 66 74 74 66 63 62 65 57 3 54
19 12 26 4 6 5 8 5 8 7 24 162 161 163 25 163 164 163 163 28 16 16 21 17 21 17 14 101 27 5 29 9 10 20 99 69 68 50 49 58 59 53 60 55 46 70

Pos Fig	Det. nr Part. No	Ingår Fitted	OBS!! Ange alltid årsmodell vid beställning av inredning Benämning	OBS!! Specify always year of model when ordering equipment Description
97	346815	x	Lucka H 270x745	Door 270x745
98	317291	x	Skena draperi L=1415	Drapery rail L=1415
99	346324	x	Hyllpaket V F L=1481	Shelf front L L=1481
101	346333-F	x	Köksskiva vägg, (Svart fiskben)	Protection kitchen, (Black fishbone)
--	346333-M	x	Köksskiva vägg, (Marmor)	Protection kitchen, (Marble)
--	346333-S	x	Köksskiva vägg, (Sten)	Protection kitchen, (Stone)
102	344680	x	Front kpl.	Front cpl.
105	336415	x	Dörr kpl. m. tryckknapp 380x1850	Door cpl. with pushlock 380x1850
--	339884	x	Dörr kpl. m. vridknopp 380x1850	Door cpl. with knob 380x1850
106	336417	x	Dörr kpl. m. tryckknapp 310x1850	Door cpl. with pushlock 310x1850
--	339885	x	Dörr kpl. m. vridknopp 310x1850	Door cpl. with knob 310x1850
107	346103	x	List övre, tvättrum	List upper washroom
--	350588	x	Kloss d:o	Block d:o
108	338649	x	List tvättrum H	List washroom R
109	338648	x	List tvättrum V	List washroom L
110	346250	x	Skjutdörr tvättrum kpl.	Door washroom cpl.
111	316030	x	Skena skjutdörr	Curtain rod
112	337506	x	Front kpl.	Front cpl.
113	319018	x	Galler ventilation al. 110x500	Ventilation grille al. 110x500
114	319198	x	Galler ventilation al. 80x480	Ventilation grille al. 80x480
115	346346	x	Överskåp H B L=1981 (Alpinvit)	Cupboard upper rear R L=1981 (Alpine white)
--	350571	x	Gångjärn	Hinge
116	346394	x	Hyllpaket L=1465 (u. högtalare)	Shelf L=1465 (without speakers)
--	346395	x	Hyllpaket L=1465 (m. högtalare)	Shelf L=1465 (with speakers)
118	345548	x	Värmespalt	Air gap
119	346176	x	Sänggavel kpl. m. tyg (Sara Greige)	Headboard cpl. with fabric (Sara Greige)
--	346177	x	Sänggavel kpl. m. tyg (Velvet Greige)	Headboard cpl. with fabric (Velvet Greige)
120	09-210228	x	Sängram kpl. m ribbotten	Bed bottom cpl. with laths
--	09-210228A	x	Fjärrstyrning d:o	Remote control d:o
--	09-210228C	x	Motor d:o	Electric motor d:o
124	345632	x	Sänglåda kpl.	Bed box cpl.
--	345106	x	List furu 17,5,x55x1400	Wood lath pine 17,5,x55x1400
--	345635	x	Gavel säng V	Gable bed L
--	345633	x	Gavel säng H	Gable bed R
127	343335	x	Front säng	Front bed box
129	345149	x	Luftspalt sänglåda	Air gap bed box
131	319393	x	Matta golv, antik planka	Carpet floor, antique plank
132	345280	x	Ramp gardinupphängning L=2011	Holder curtains hanging L=2011
--	346488	x	Ljusramp L= 2011	Light Holder L=2011
135	345117	x	Hylla kpl.	Shelf cpl.
137	216066	x	Täckskiva radie bak 1x275x2360	Cover plate radius back 1x275x2360
--	313884	x	List plast radie L=2379	List L=2379
138	347532	x	TV-bänk kpl. u. skiva	TV-bench cpl. whitout board
139	347507	x	Skiva TV-bänk	Board, TV-bench
140	347083	x	Lådförstycke	Drawer front
141	20-900302	x	Pentrylåda 273x500 d:o	Drawer pentry 273x500 d:o
--	07-800039	x	Rullskena H d:o	Roller rail R d:o
--	07-800038	x	Rullskena V d:o	Roller rail L d:o
143	345981	x	Skåp bar kpl.	Coctail cabinet cpl.
--	330180	x	Hylla hållare flaskor	Shelf bottle holder
			M= Metervara	M= On the metre

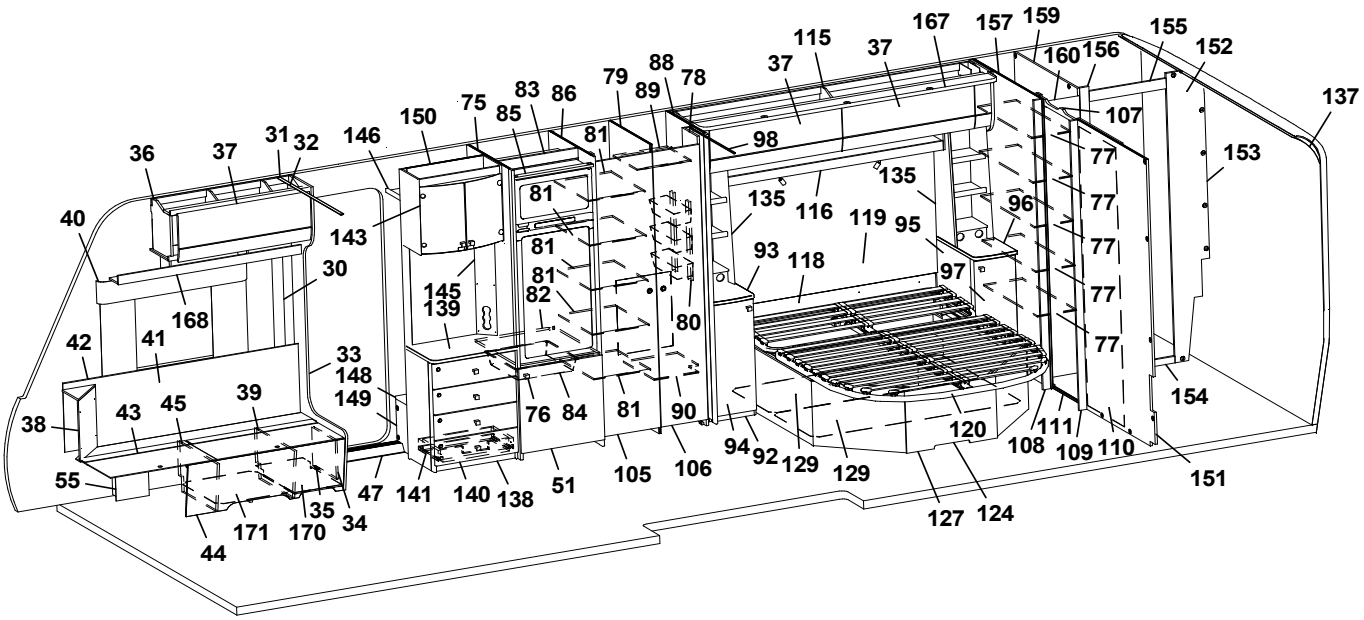
36 37 31 32 146 150 75 85 83 86 79 89 88 78 37 115 37 167 157 159 160 156 155 152 137
40 143 81 81 81 81 82 98 135 116 119 95 135 96 107 77 77 77 77 77 153
30 168 145 139 80 93 118 97
42 41 33 148 149 76 84 81 90 94 92 129 129 120 108 111 109 110 154
38 43 45 39 55 47 141 140 138 51 105 106 127 124 151
44 171 170 35 34

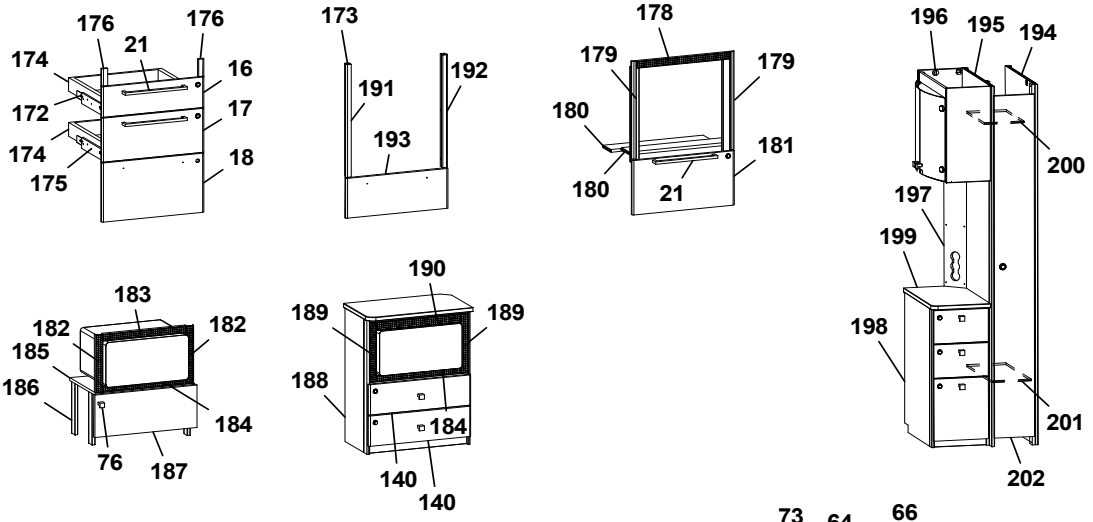
176 176 21 174 16 172 17 174 18 175
173 191 192 193
178 179 179 180 181 180 21
196 195 194 200 197 199 198 201 202
183 182 182 185 186 184 76 187
190 189 189 188 184 140 140

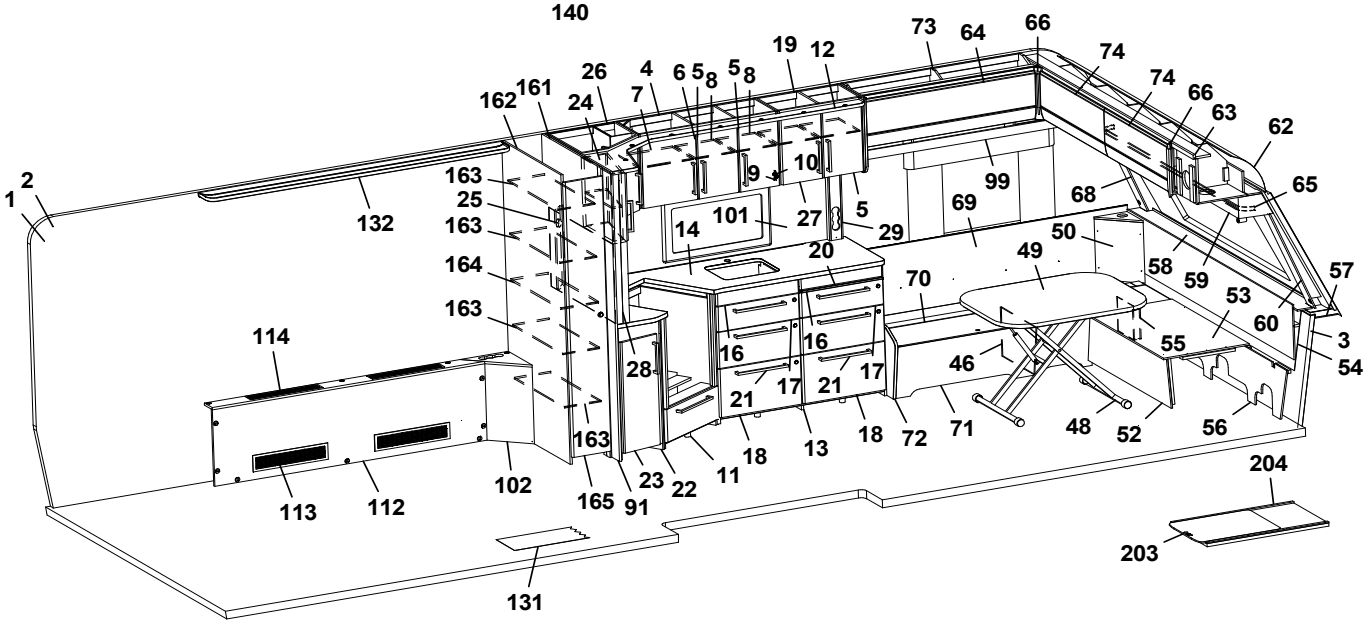
1 2 132 163 25 163 164 163 114 113 112 102 165 91 23 22 11 18 13 18 72 71 48 52 56 204 203 131
162 161 26 24 4 7 6 5 8 5 8 19 12 73 64 66 74 74 66 63 62 65 9 10 101 27 5 29 14 20 99 69 68 50 49 58 59 57 53 60 3 54 70 16 16 17 17 21 21 28 46 55

Pos Fig	Det. nr Part. No	Ingår Fitted	OBS!! Ange alltid årsmodell vid beställning av inredning Benämning	OBS!! Specify always year of model when ordering equipment Description
--	345998	x	Lucka H d:o	Door R d:o
--	345997	x	Lucka V d:o	Door L d:o
--	318379	x	Gångjärn d:o	Hinge d:o
--	318380	x	Täckhatt d:o	Cover d:o
--	312588	x	Platta gångjärn d:o	Plate hinge d:o
145	343721	x	Front eluttag	Front outlet
146	331910M	x	Hylla garderob övre	Shelf
148	319866	x	Hylla insteg	Shelf
149	336618	x	Front hylla garderob	Front
150	343654	x	Vägg instegsgarderob	Wall wardrobe
151	339834	x	Vägg tvättrum kpl.	Wall washroom cpl.
152	345161	x	Vägg tvättrum kpl.	Wall washroom cpl.
153	345163	x	Vägg tvättrum	Wall washroom
154	332955M	x	Tröskel	Threshold
--	318654	x	Tröskel aluminium d:o	Threshold aluminium d:o
155	145162	x	Överbit tvättrum	Overlap washroom
156	345164	x	List poppel 15x63x1948	List 15x63x1948
157	339303	x	Vägg tvättrum kpl. V	Wall washroom cpl. L
159	337514	x	Vägg garderob kpl. H	Wall wardrobe cpl. R
160	336419	x	Dörr garderob 245x1850 kpl.	Door wardrobe 245x1850 cpl.
161	342996	x	Vägg garderob kpl.	Wall wardrobe cpl.
--	343097	x	Vägg garderob kpl. m. LED-list	Wall wardrobe cpl. with LED-stripe
162	343002	x	Vägg garderob kpl.	Wall wardrobe cpl.
163	343010	x	Hylla	Shelf
164	343011	x	Hylla	Shelf
165	376043	x	Dörr cpl. m. tryckknapp 260x1850	Doorcpl. with pushlock 260x1850
--	339877	x	Dörr cpl. m. vridknopp 260x1850	Doorcpl. with knob 260x1850
167	346425	x	Ljusramp L=1970	Light holder L=1970
168	345792	x	Hyllpaket H F L=1218	Shelf front R L=1218
170	350390	x	Plåt skofack	Plate shoe compartment
171	343594	x	Luftspalt H-fram	Air gap R front
172	347012	x	Monteringssats kpl. lådor (Alpinvit)	Mounting kit cpl. drawers (Alpine white)
--	343471	x	Monteringssats kpl. lådor (Mekong)	Mounting kit cpl. drawers (Mekong)
173	347075	x	Monteringssats kpl. ugn (Alpinvit)	Mounting kit cpl. oven (Alpine white)
--	347076	x	Monteringssats kpl. ugn (Mekong)	Mounting kit cpl. oven (Mekong)
174	317514	x	Låda 480x500	Drawer 480x500
175	317382	x	Glidskena låda H	Slide bar, drawer R
--	350221	x	Glidskena låda V	Slide bar, drawer L
--	801701	x	Skruv 6x16 d:o	Screw 6x16 d:o
176	336086	x	Passbit 16x30x460	Gauge block 16x30x460
178	402107	x	Galler ugn (diskb. induktion) 35x503	Grating oven (kitch. sink induct.) 35x503
179	342139	x	List L=538 (diskbänk induktion)	List (kitchen sink induction) L=538
180	346947	x	Skiva distans	Sheet distance
181	346803	x	Lucka (diskb. induktion) 299x550 (Alpinvit)	Door (kitch. sink induct.) 299x550 (Alpine white)
--	343392	x	Lucka (diskb. induktion) 299x550 (Mekong)	Door (kitch. sink induct.) 299x550 (Mekong)
182	402108	x	Galler vent. mikro 38x318	Grating vent. micro 38x318
183	402109	x	Galler vent. mikro 38x448	Grating vent. micro 38x448
184	402110	x	Galler vent. mikro 33x448	Grating vent. micro 33x448
185	342316	x	Hylla mikro	Shelf
186	342315	x	List folierad L=283	List folierad L=283
			M= Metervara	M= On the metre

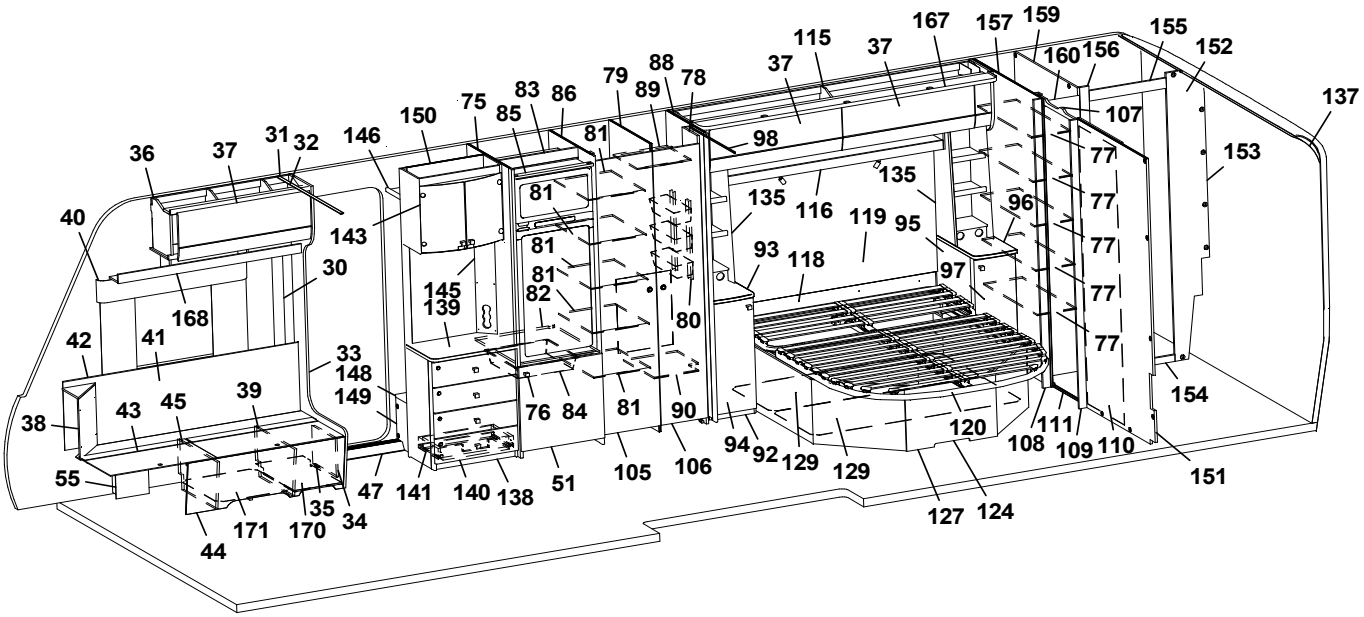
36 37 31 32 146 150 75 85 83 86 79 89 88 78 37 115 37 167 157 159 160 156 155 152 137
40 143 81 98 107 77 153
30 168 145 139 81 82 81 81 80 135 116 135 119 95 96 93 118 97 77 77 77 77
42 41 33 148 149 43 45 39 38 55 35 34 44 171 170 47 141 140 138 51 76 84 81 105 90 106 94 92 129 129 120 108 111 109 110 154 151 127 124

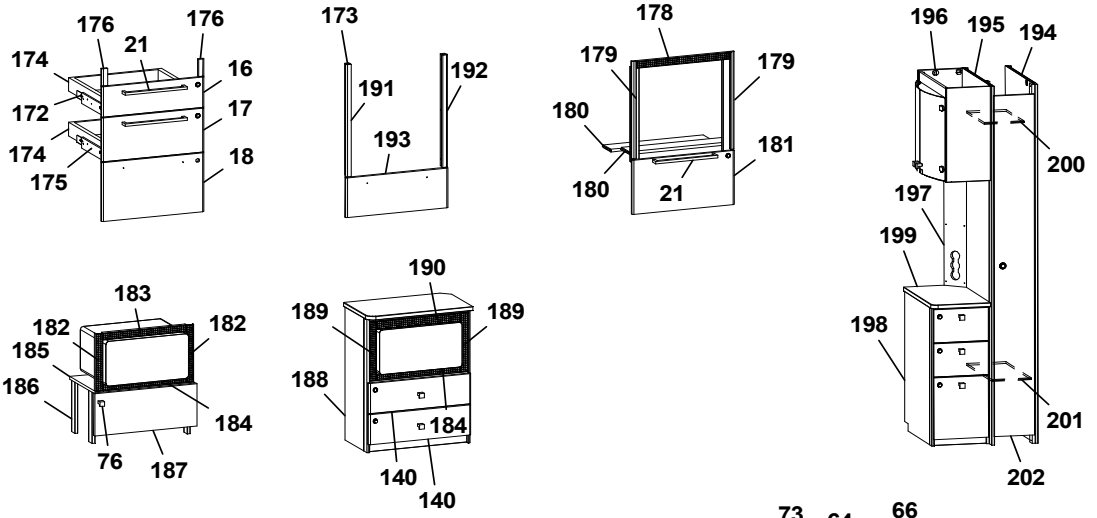
176 21 176 174 16 172 17 174 18 175
173 191 192 193
178 179 179 180 181 180 21
196 195 194 200 197 199 198 201 202
183 182 182 185 186 184 76 187
190 189 189 188 184 140 140

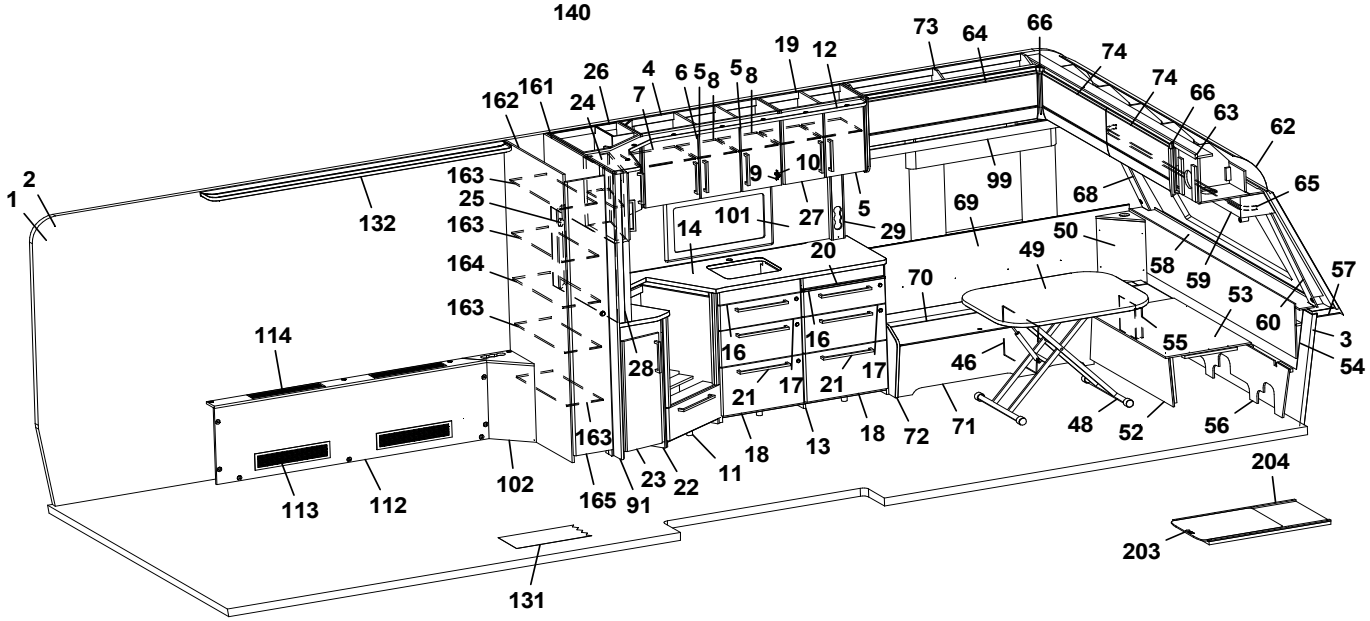
1 2 132 114 113 112 102 131 165 91 23 22 11 18 13 18 72 71 48 52 56 204 203
163 25 163 164 163 163 162 161 24 26 4 7 6 5 8 5 8 19 12 9 10 14 101 27 5 29 20 16 16 21 17 21 17 28 73 64 66 74 74 66 63 62 99 68 65 69 50 49 58 59 57 53 60 3 54 55 46 70

Pos Fig	Det. nr Part. No	Ingår Fitted	OBS!! Ange alltid årsmodell vid beställning av inredning Benämning	OBS!! Specify always year of model when ordering equipment Description
187	343880	x	Lucka 228x550	Door 228x550
--	316799	x	Gångjärn d:o	Hinge d:o
--	312588	x	Platta gångjärn d:o	Plate hinge d:o
188	347533	x	Tv-bänk kpl. m. urtag för mikro	TV-bench cpl. with socket for microwave
--	347536	x	Skiva Tv-bänk d:o	Board, TV-bench d:o
189	350567	x	Galler vent. mikro 38x326	Grating vent. micro 38x326
190	350568	x	Galler vent. mikro 46x448	Grating vent. micro 46x448
191	346950	x	Passbit V	Gauge block L
192	346949	x	Passbit H	Gauge block R
193	346971	x	Lucka (Alpinvit)	Door (Apine white)
--	346972	x	Lucka (Mekong)	Door Mekong)
194	344383	x	Vägg garderob H	Wall wardrobe R
195	344384	x	Vägg garderob V	Wall wardrobe L
196	345982	x	Skåp bar kpl.	Coctail cabinet cpl.
--	330180	x	Hylla hållare flaskor	Shelf bottle holder
--	345998	x	Lucka H d:o	Door R d:o
--	345997	x	Lucka V d:o	Door L d:o
--	318379	x	Gångjärn d:o	Hinge d:o
--	318380	x	Täckhatt d:o	Cover d:o
--	312588	x	Platta gångjärn d:o	Plate hinge d:o
197	344387	x	Front eluttag	Front outlet
198	346256	x	Hurts kpl. u skiva	Hurt cpl. without board
199	346074	x	Skiva hurts	Board, hurst
200	343092	x	Hylla garderob övre	Shelf wardrobe upper
201	343089	x	Hylla garderob nedre	Shelf wardrobe lower
202	344385	x	Dörr garderob	Door wardrobe
203	341192	x	Utdragsskiva bord 450x550	Sliding leaf 450x550
204	341193	x	Låda utdragsskiva	Box sliding leaf
			M= Metervara	M= On the metre

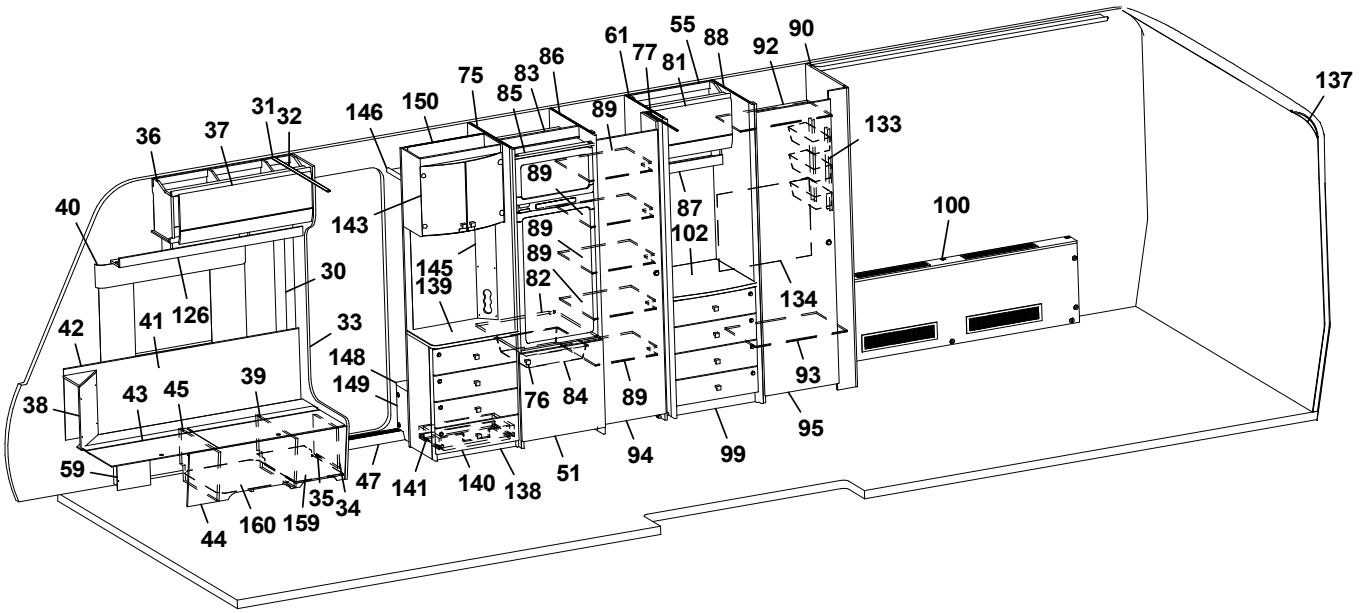
137
61
55
88
92
90
77
81
75
83
86
85
89
31
32
146
150
36
37
133
89
40
143
87
100
89
102
89
145
82
30
139
134
126
41
33
42
148
93
149
43
45
39
76
84
89
38
95
94
99
59
47
141
140
138
51
35
34
44
160
159

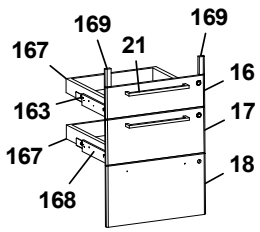
169
169
167
21
16
163
17
167
18
168

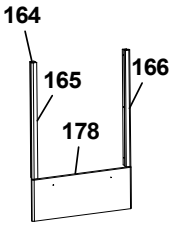
164
165
166
178

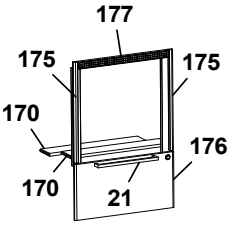
177
175
175
170
176
170
21

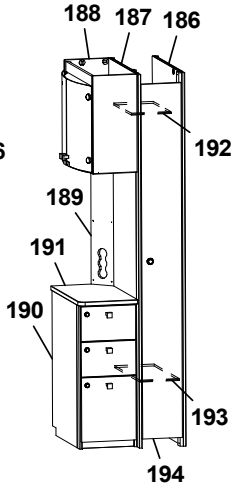
188
187
186
192
189
191
190
193
194

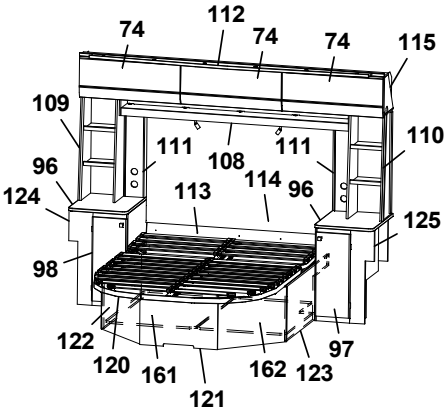
74
112
74
74
115
109
110
111
108
111
96
124
114
96
113
125
98
122
120
161
121
162
123
97

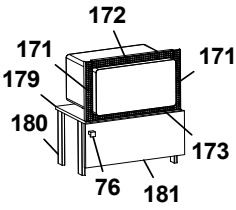
172
171
171
179
180
173
76
181

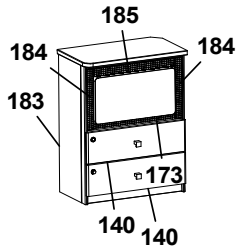
185
184
184
183
173
140
140

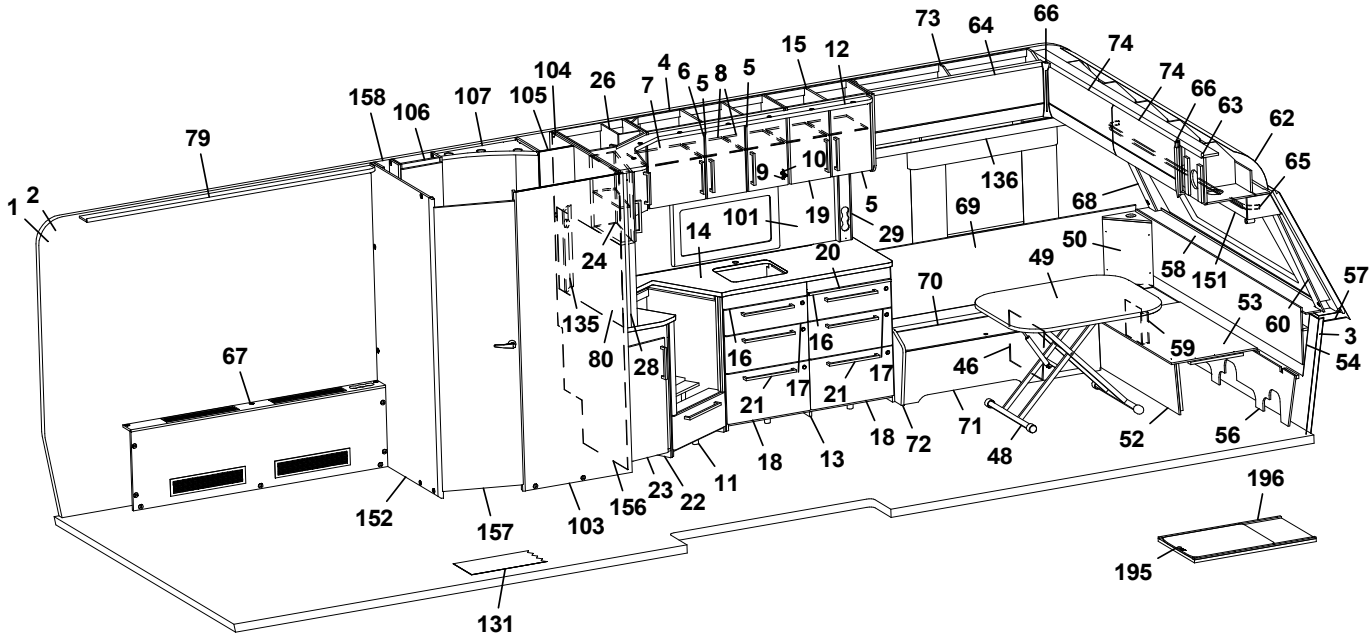
73
64
66
74
74
66
63
62
65
15
12
4
6
8
5
104
26
7
5
158
106
107
105
79
1
2
10
9
5
136
68
69
101
19
29
14
24
50
49
58
151
57
20
70
53
60
3
135
80
28
59
54
16
16
46
67
17
17
21
21
18
72
71
48
52
56
18
13
11
23
22
156
103
157
152
196
195
131

Pos Fig	Det. nr Part. No	Ingår Fitted	OBS!! Ange alltid årsmodell vid beställning av inredning Benämning	OBS!! Specify always year of model when ordering equipment Description
1	318657	M	Tapet vägg/tak	Wall paper
2	318584	M	Tejp tapet 20 mm	Tape, wall paper 20 mm
3	318585	M	Tejp tapet 60 mm	Tape, wall paper 60 mm
4	345986	x	Skåp kök L=924 kpl. (Alpinvit)	Cupboard kitchen L=924 cpl. (Alpine white)
--	346571	x	Skåp kök L=924 kpl. (Mekong)	Cupboard kitchen L=924 cpl. (Mekong)
5	346808	x	Lucka H (Alpinvit)	Door R (Alpine white)
--	343458	x	Lucka H (Mekong)	Door R (Mekong)
--	350471	x	Handtag d:o	Handle d:o
6	346819	x	Lucka V (Alpinvit)	Door L (Alpine white)
--	343455	x	Lucka V (Mekong)	Door L (Mekong)
--	350471	x	Handtag d:o	Handle d:o
7	331385	x	Hylla	Shelf
8	341681	x	Hylla	Shelf
9	311917	x	Gångjärn	Hinge
10	312588	x	Platta gångjärn	Plate hinge
11	346969	x	Diskbänk vinklad (Alpinvit)	Kitchen sink angled (Alpine white)
--	346970	x	Diskbänk vinklad (Mekong)	Kitchen sink angled (Mekong)
--	346998	x	Diskbänk vinklad induktion (Alpinvit)	Kitchen sink angled induction (Alpine white)
--	346999	x	Diskbänk vinklad induktion (Mekong)	Kitchen sink angled induction (Mekong)
12	346380	x	Ljusramp köksskåp L=1928	Light holder kitchen L=1928
13	346994	x	Diskbänk trädel u. skiva (Alpinvit)	Kitchen sink without board (Alpine white)
--	347007	x	Diskbänk trädel u. skiva (Mekong)	Kitchen sink without board (Mekong)
14	346974	x	Skiva diskbänk 902x1955	Board 902x1955
--	345803	x	Skiva diskbänk induktion 902x1955	Board induction 902x1955
15	346157	x	Skåp kök L=560 kpl. (Alpinvit)	Cupboard kitchen L=560 cpl. (Alpine white)
--	346479	x	Skåp kök L=560 kpl. (Mekong)	Cupboard kitchen L=560 cpl. (Mekong)
--	343479	x	Hylla d:o	Shelf d:o
16	346799	x	Lådförstycke (Alpinvit)	Drawer front (Alpine white)
--	343412	x	Lådförstycke (Mekong)	Drawer front (Mekong)
--	317514	x	Låda 480x500 d:o	Drawer 480x500 d:o
--	317382	x	Glidskena låda H d:o	Slide bar, drawer R d:o
--	350221	x	Glidskena låda V d:o	Slide bar, drawer L d:o
17	346801	x	Lådförstycke (Alpinvit)	Drawer front (Alpine white)
--	343413	x	Lådförstycke (Mekong)	Drawer front (Mekong)
--	317514	x	Låda 480x500 d:o	Drawer 480x500 d:o
--	317382	x	Glidskena låda H d:o	Slide bar, drawer R d:o
--	350221	x	Glidskena låda V d:o	Slide bar, drawer L d:o
18	346802	x	Lucka (Alpinvit)	Door (Alpine white)
--	343414	x	Lucka (Mekong)	Door (Mekong)
--	20-900302	x	Pentrylåda 273x500 d:o	Drawer pentry 273x500 d:o
--	07-800039	x	Rullskena H d:o	Roller rail R d:o
--	07-800038	x	Rullskena V d:o	Roller rail L d:o
19	346807	x	Lucka V (Alpinvit)	Door L (Alpine white)
--	343427	x	Lucka V (Mekong)	Door L (Mekong)
20	341954	x	Skärbräda	Cutting board
21	350472	x	Handtag	Handle
22	346991	x	Utskjut diskbänk (Alpinvit)	Projection kitchen sink (Alpine white)
--	343406	x	Utskjut diskbänk (Mekong)	Projection kitchen sink (Mekong)
23	346809	x	Lucka (Alpinvit)	Door (Alpine white)
--	343380	x	Lucka (Mekong)	Door (Mekong)
			M= Metervara	M= On the metre

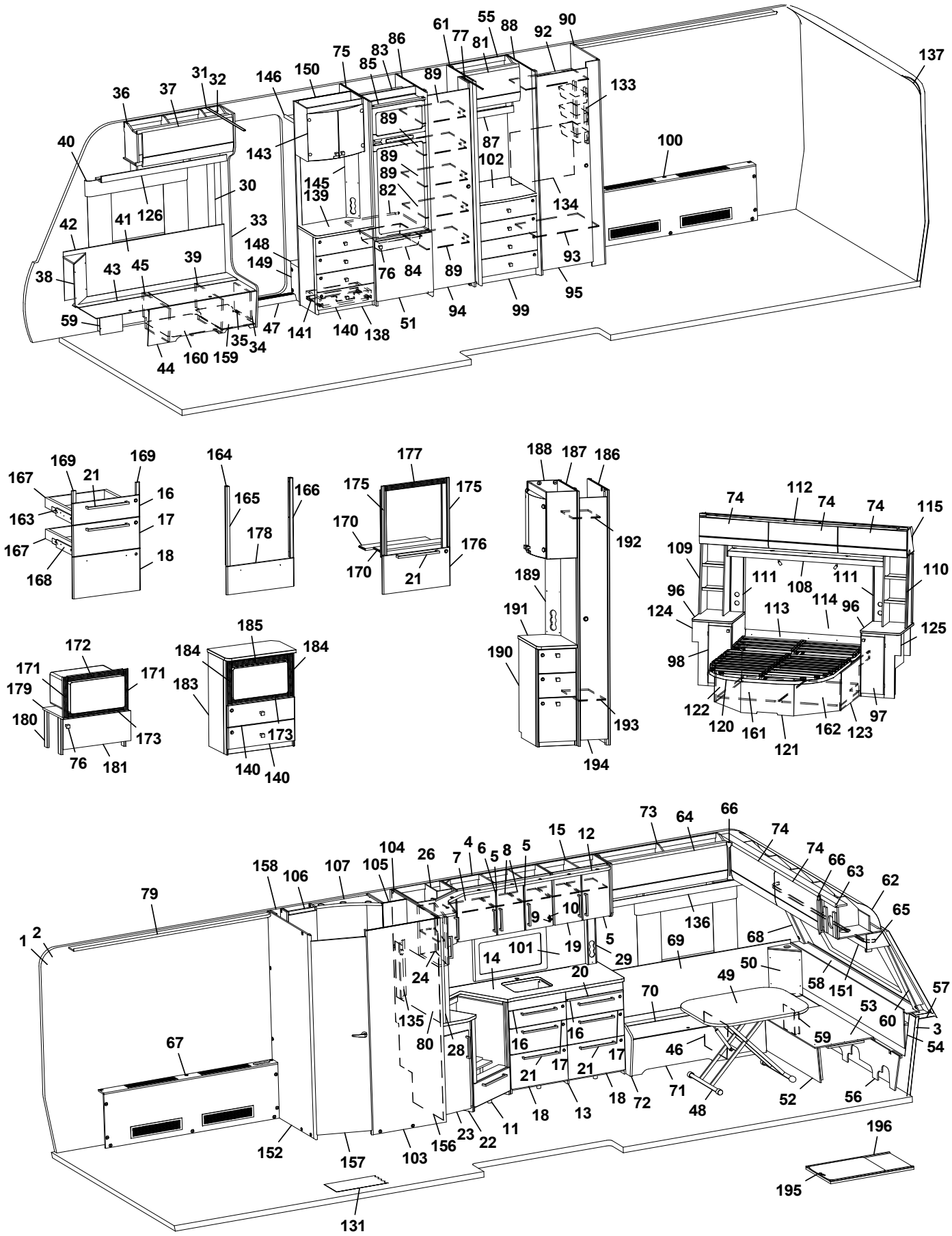
1 2 3 4 5 6 7 8 9 10 11 12 13 14 15 16 17 18 19 20 21 22 23 24 26 28 29 30 31 32 33 34 35 36 37 38 39 40 41 42 43 44 45 46 47 48 49 50 51 52 53 54 55 56 57 58 59 60 61 62 63 64 65 66 67 68 69 70 71 72 73 74 75 76 77 79 80 81 82 83 84 85 86 87 88 89 90 92 93 94 95 96 97 98 99 100 101 102 103 104 105 106 107 108 109 110 111 112 113 114 115 116 117 118 119 120 121 122 123 124 125 126 131 133 134 135 136 137 138 139 140 141 143 145 146 148 149 150 151 152 156 157 158 159 160 161 162 163 164 165 166 167 168 169 170 171 172 173 175 176 177 178 179 180 181 183 184 185 186 187 188 189 190 191 192 193 194 195 196

Pos Fig	Det. nr Part. No	Ingår Fitted	OBS!! Ange alltid årsmodell vid beställning av inredning Benämning	OBS!! Specify always year of model when ordering equipment Description
--	350471	x	Handtag d:o	Handle d:o
24	346028	x	Skåp utskjut kökskåp (Alpinvit)	Cupboard projection (Alpine white)
--	346444	x	Skåp utskjut kökskåp (Mekong)	Cupboard projection (Mekong)
--	346818	x	Lucka H d:o (Alpinvit)	Door R d:o (Alpine white)
--	343443	x	Lucka H d:o (Mekong)	Door R d:o (Mekong)
--	341856	x	Hylla d:o	Shelf d:o
26	346030	x	Hörnskåp (Alpinvit)	Corner cupboard (Alpine white)
--	346443	x	Hörnskåp (Mekong)	Corner cupboard (Mekong)
--	346807	x	Lucka V d:o (Alpinvit)	Door L d:o (Alpine white)
--	343427	x	Lucka V d:o (Mekong)	Door L d:o (Mekong)
--	346038	x	Hylla d:o	Shelf d:o
28	341727	x	Stolpe utskjut	Support bar
29	333289	x	Front eluttag	Front outlet
30	318962	x	List täck el-kabel B=45 L=2100	Cover strip B=45 L=2100
31	316270	x	List snäpp undre L=2379	List lower L=2379
32	316268	x	List snäpp övre L=2379	List upper L=2379
33	346566	x	Stolpe först. kpl. m. lucka	Support bar cpl. with door
34	343731	x	Lucka	Door
35	312589	x	Gångjärn	Hinge
36	345738	x	Överskåp H F L=939 (Alpinvit)	Cupboard upper front R L=939
--	350571	x	Gångjärn d:o	Hinge d:o
37	345780	x	Lucka, överskåp (Alpinvit)	Door, cupboard upper (Alpine white)
38	345953	x	Hörn sittgrupp H	Corner R
--	345951	x	Hörn sittgrupp H med ø 60 urttag	Corner R with ø 60 hole
--	345949	x	Hörn sittgrupp H med ø 85 urttag	Corner R with ø 85 hole
39	342494	x	Stöd bäddlåda HF	Support bed box
40	350348	x	Skena gardin L=1020	Curtain rod L=1020
41	345928	x	Värmespalt H fram	Air gap R.F
42	319821	M	List kant mörkbrun	Strip, dark brown
43	346011	x	Lock bäddlåda H F	Cover bedbox R.F
--	319024	x	Matta grå textil m. tejp d:o	Carpet gray textile with tape d:o
44	343085	x	Front bäddlåda H F	Front bed box R.F.
--	346003	x	Front bäddlåda H F (centraldammsugare)	Front bed box R.F. (central vacuum cleaner)
45	342495	x	Stöd bäddlåda HF	Support bed box
46	312826	x	Stöd bäddlåda VF	Support bed box
47	319891	x	Tröskel aluminium L=665	Threshold aluminium L=665
48	310083	x	Bordsstativ	Table stand
--	350716	x	Bordstativ enpelar	Table stand pillar
49	345945	x	Bordsskiva 800x1000	Table top 800x1000
50	345951	x	Hörn sittgrupp V med ø 60 urttag	Corner L with ø 60 hole
--	345949	x	Hörn sittgrupp V med ø 85 urttag	Corner L with ø 85 hole
51	343736	x	Lucka H 550x570	Door R 550x570
--	316799	x	Gångjärn d:o	Hinge d:o
--	312588	x	Platta gångjärn d:o	Plate hinge d:o
52	331245M	x	Front bäddlåda gavel	Front bed box gable
53	345923	x	Skiva rundsittgrupp	Sheet seat
54	340578	x	Värmespalt gavel fram	Air gap
55	346304	x	Överskåp L=560 (Alpinvit)	Cupboard upper L=560 (Alpine white)
--	350571	x	Gångjärn d:o	Hinge d:o
56	340520	x	Stöd sittgrupp	Support
			M= Metervara	M= On the metre

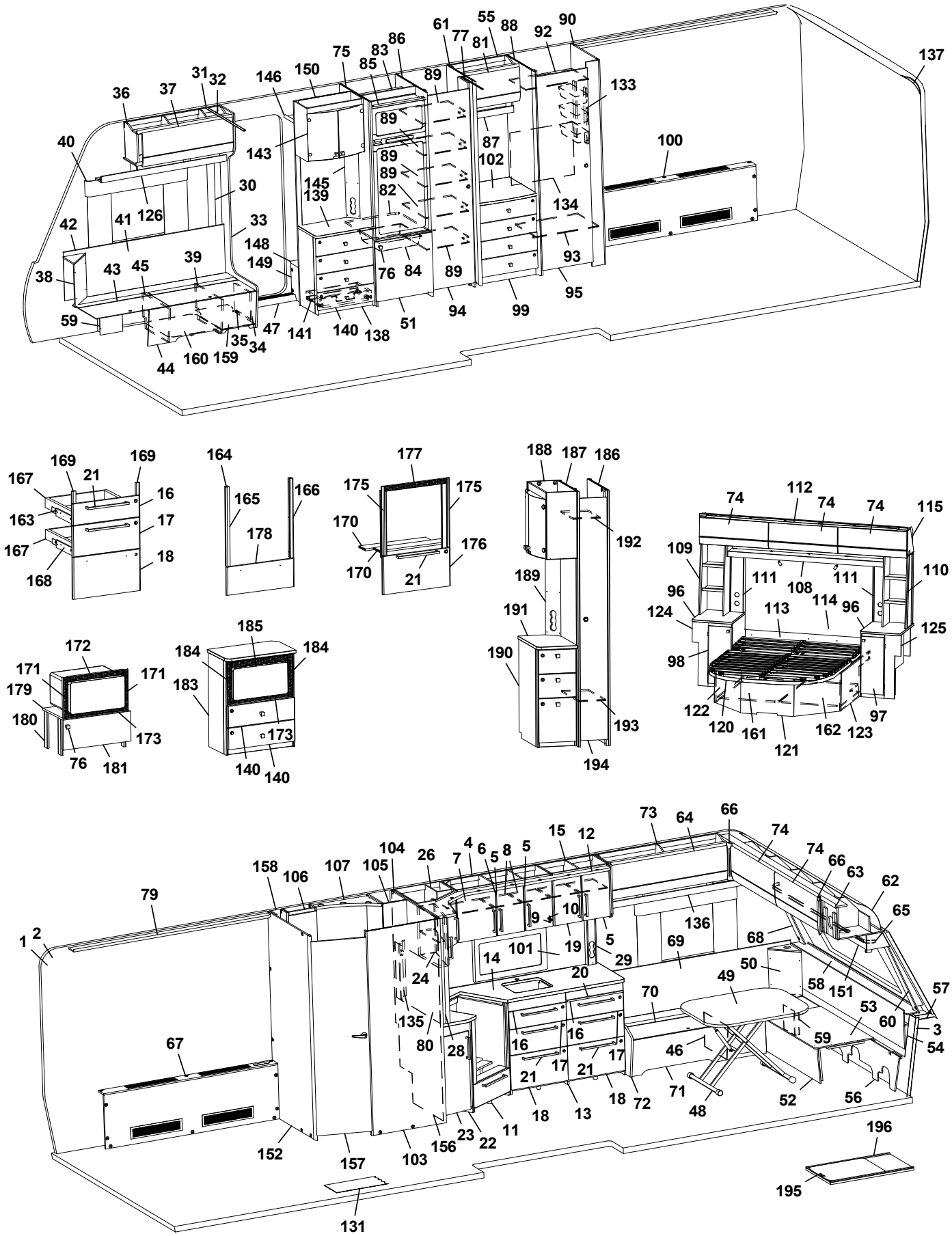
1 2 3 4 5 6 7 8 9 10 11 12 13 14 15 16 17 18 19 20 21 22 23 24 26 28 29 30 31 32 33 34 35 36 37 38 39 40 41 42 43 44 45 46 47 48 49 50 51 52 53 54 55 56 57 58 59 60 61 62 63 64 65 66 67 68 69 70 71 72 73 74 75 76 77 79 80 81 82 83 84 85 86 87 88 89 90 92 93 94 95 96 97 98 99 100 101 102 103 104 105 106 107 108 109 110 111 112 113 114 115 120 121 122 123 124 125 126 131 133 134 135 136 137 138 139 140 141 143 145 146 148 149 150 151 152 156 157 158 159 160 161 162 163 164 165 166 167 168 169 170 171 172 173 175 176 177 178 179 180 181 183 184 185 186 187 188 189 190 191 192 193 194 195 196

Pos Fig	Det. nr Part. No	Ingår Fitted	OBS!! Ange alltid årsmodell vid beställning av inredning Benämning	OBS!! Specify always year of model when ordering equipment Description
57	215275	x	Hylla front kpl. L=2366	Shelf front cpl. L=2366
58	345285	x	Front/hylla kpl.	Front/shelf cpl.
--	345362	x	Front/hylla kpl. med belysning "Björn"	Front/shelf cpl. with lightning "Bear"
59	346080	x	Täckfront	Cover front
60	345085	x	Hörn front H	Front corner R
61	345380	x	Vägg garderob	Wall wardrobe
62	216067	x	Täckskiva radie fram 1x380x2360	Cover plate radius front 1x380x2360
--	313884	x	List plast radie L=2379	List L=2379
63	345727	x	Skåp gavel fram L=2360 (Alpine white)	Cupboard upper front L=2360 (Alpine white)
--	350571	x	Gångjärn d:o	Hinge d:o
64	345781	x	Lucka, överskåp (Alpinvit)	Door, cupboard upper (Alpine white)
65	350349	x	Skena gardin L=1920	Curtain rod L=1920
66	345869	x	Hörn inredning	Corner
67	345227	x	Front kpl. L=1693	Front cpl. L=1693
--	319018	x	Galler ventilation 110x500	Ventilation grille al. 110x500
--	319198	x	Galler ventilation 80x480	Ventilation grille al 80x480
68	345084	x	Hörn front V	Front corner L
69	346310	x	Värmespalt V fram	Air gap L.F
70	346013	x	Lock bäddlåda V F	Cover bed box L.F
--	319024	x	Matta grå textil m. tejp d:o	Carpet gray textile with tape d:o
71	339502	x	Front bäddlåda V F	Front bed box L F
72	345933	x	Gavel bäddlåda V F	Gable bed box L F
73	346315	x	Överskåp V F L=1202 (Alpinvit)	Cupboard upper front L L=1202 (Alpine white)
--	350571	x	Gångjärn d:o	Hinge d:o
74	345779	x	Lucka, överskåp (Alpinvit)	Door, cupboard upper (Alpine white)
75	347502	x	Vägg kyl V	Wall refrigerator L
76	350473	x	Handtag knopp	Handle knob
77	344863	x	Nisch, vikdörr	Niche folding door
--	344867	x	Nisch, vikdörr m. LED-list	Niche folding door with LED-stripe
--	314917	x	Skena draperi L=1190	Drapery rail L=1190
78	345229	x	Ljusramp H B L=1933	Light holder rear R L=1933
79	345232	x	Ljusramp V B L=1933	Light holder rear L L=1933
80	341710-F	x	Köksskiva vägg, Svart fiskben	Protection kitchen, Black fishbone
--	341710-M	x	Köksskiva vägg, Marmor	Protection kitchen, Marble
--	341710-S	x	Köksskiva vägg, Sten	Protection kitchen, Stone
81	345774	x	Lucka, överskåp (Alpinvit)	Door, cupboard upper (Alpine white)
82	347505	x	Hylla under kyl	Shelf refrigerator
83	342309	x	Bakstycke stopp kyl	Back cupboard
80	310325	x	Trådback vit 85x427x427	Tray 85x427x427
--	350760	x	Glidlist trådback (säljes i par)	Sliding strip tray (pair)
--	347802	x	List d:o	List d:o
85	342306	x	List folierad	List foiled
86	347708	x	Vägg kyl H	Wall refrigerator R
87	345210	x	Hyllpaket L=560	Shelf L=560
88	345379	x	Vägg garderob	Wall wardrobe
89	344865	x	Hylla garderob	Shelf wardrobe
90	345377	x	Vägg garderob	Wall wardrobe
--	345376	x	Vägg garderob m. LED-list	Wall wardrobe with LED-stripe
92	345387	x	Hylla garderob övre	Shelf wardrobe upper
93	341088	x	Hylla garderob nedre	Shelf wardrobe lower
			M= Metervara	M= On the metre

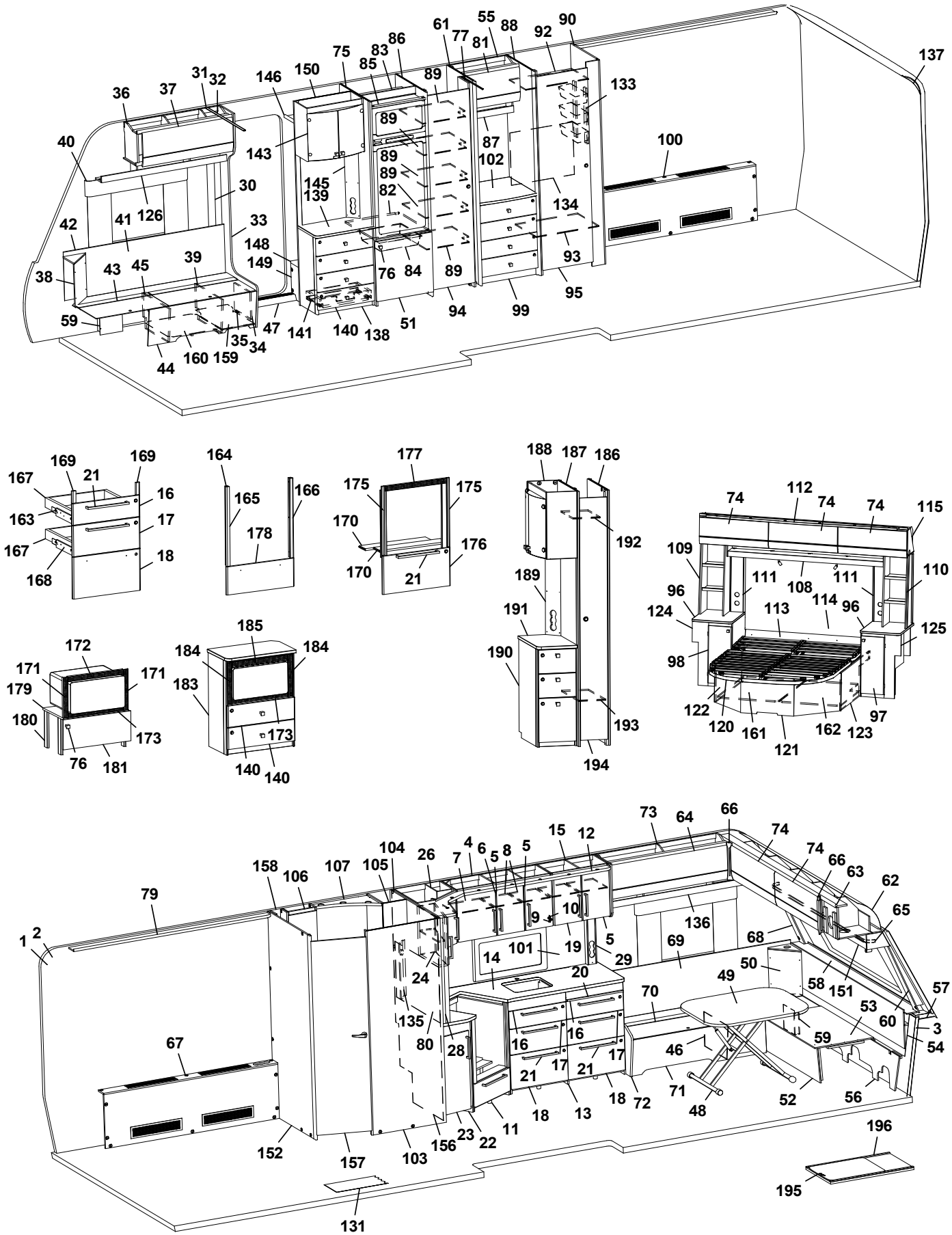
1 2 3 4 5 6 7 8 9 10 11 12 13 14 15 16 17 18 19 20 21 22 23 24 26 28 29 30 31 32 33 34 35 36 37 38 39 40 41 42 43 44 45 46 47 48 49 50 51 52 53 54 55 56 57 58 59 60 61 62 63 64 65 66 67 68 69 70 71 72 73 74 75 76 77 79 80 81 82 83 84 85 86 87 88 89 90 92 93 94 95 96 97 98 99 100 101 102 103 104 105 106 107 108 109 110 111 112 113 114 115 116 117 118 119 120 121 122 123 124 125 126 131 133 134 135 136 137 138 139 140 141 143 145 146 148 149 150 151 152 156 157 158 159 160 161 162 163 164 165 166 167 168 169 170 171 172 173 175 176 177 178 179 180 181 183 184 185 186 187 188 189 190 191 192 193 194 195 196

Pos Fig	Det. nr Part. No	Ingår Fitted	OBS!! Ange alltid årsmodell vid beställning av inredning Benämning	OBS!! Specify always year of model when ordering equipment Description
94	342702	x	Dörr 415x1850 m. tryckknapp	Door 415x1850 with pushlock
--	342703	x	Dörr 415x1850 m. vridknopp	Door 415x1850 with knob
95	342705	x	Dörr 490x1850 m. tryckknapp	Door 490x1850 with pushlock
--	342706	x	Dörr 490x1850 m. vridknopp	Door 490x1850 with knob
96	346072	x	Skiva hurts	Board cupboard
97	346813	x	Lucka H 270x665 (Alpinvit)	Door R 270x665 (Alpine white)
98	346814	x	Lucka V 270x665 (Alpinvit)	Door L 270x665 (Alpine white)
99	346614	x	Byrå kpl. u. skiva	Dresser cpl. without board
--	347084	x	Lådförstycke d:o	Drawer front d:o
--	20-900302	x	Pentrylåda 273x500 d:o	Drawer pentry 273x500 d:o
--	07-800039	x	Rullskena H d:o	Roller rail R d:o
--	07-800038	x	Rullskena V d:o	Roller rail L d:o
100	345224	x	Front kpl.	Front cpl.
--	319018	x	Galler ventilation al. 110x500	Ventilation grille al. 110x500
--	319198	x	Galler ventilation al. 80x480	Ventilation grille al. 80x480
101	346333-F	x	Köksskiva vägg, Svart fiskben	Protection kitchen, Black fishbone
--	346333-M	x	Köksskiva vägg, Marmor	Protection kitchen, Marble
--	346333-S	x	Köksskiva vägg, Sten	Protection kitchen, Stone
102	346088	x	Skiva byrå	Board, dresser
103	345219	x	Vägg tvättrum	Wall washroom
104	344589	x	Vägg tvättrum	Wall washroom
105	345217	x	Vägg tvättrum	Wall washroom
106	346210	x	Skåp tvättrum	Cupboard washroom
107	336140	x	Ljusramp tvättrum	Light holder
108	346295	x	Hyllpaket L=1786 (u. högtalare)	Shelf L=1786 (Without speakers)
--	346296	x	Hyllpaket L=1786 (m. högtalare)	Shelf L=1786 (With speakers)
109	343293	x	Hylla kpl.	Shelf cpl.
110	343284	x	Hylla kpl.	Shelf cpl.
111	343330	x	Front eluttag	Front outlet
112	346215	x	Ljusramp L=2162	Light holder L=2162
113	344424	x	Värmespalt	Air gap
114	346168	x	Sänggavel kpl. m. tyg (Sara Greige)	Headboard cpl. with fabric (Sara Greige)
--	346169	x	Sänggavel kpl. m. tyg (Velvet Greige)	Headboard cpl. with fabric (Velvet Greige)
115	346203	x	Skåp gavel bak L=2360 (Alpinvit)	Cupboard upper rear L= 2360 (Alpine white)
--	350571	x	Gångjärn d:o	Hinge d:o
120	09-210228	x	Sängram kpl. m ribbotten	Bed bottom cpl. with laths
--	09-210228A	x	Fjärrstyrning d:o	Remote control d:o
--	09-210228C	x	Motor d:o	Electric motor d:o
--	507856	x	Rör (stopp) vid fotände	Pipe (stop) at foot end
121	343334	x	Sänglåda kpl.	Bed box cpl.
122	343347	x	Gavel sänglåda V	Gable bedbox L
123	343342	x	Gavel sänglåda H	Gable bedbox R
124	346199	x	Hurts kpl. u. skiva	Cupboard cpl. without board
125	346200	x	Hurts kpl. u. skiva	Cupboard cpl. without board
131	319393	x	Matta golv, antik planka	Carpet floor, antique plank
133	319759	x	Korg, garderob	Basket, wardrobe
--	335802	x	List för korgar	List för baskets
134	345389	x	Täckskiva exp.kärl	Cover expansion vessel
135	341985	x	Front eluttag	Front outlet
137	316005	x	Skiva plast 295x2363x1	Plastic sheet
			M= Metervara	M= On the metre

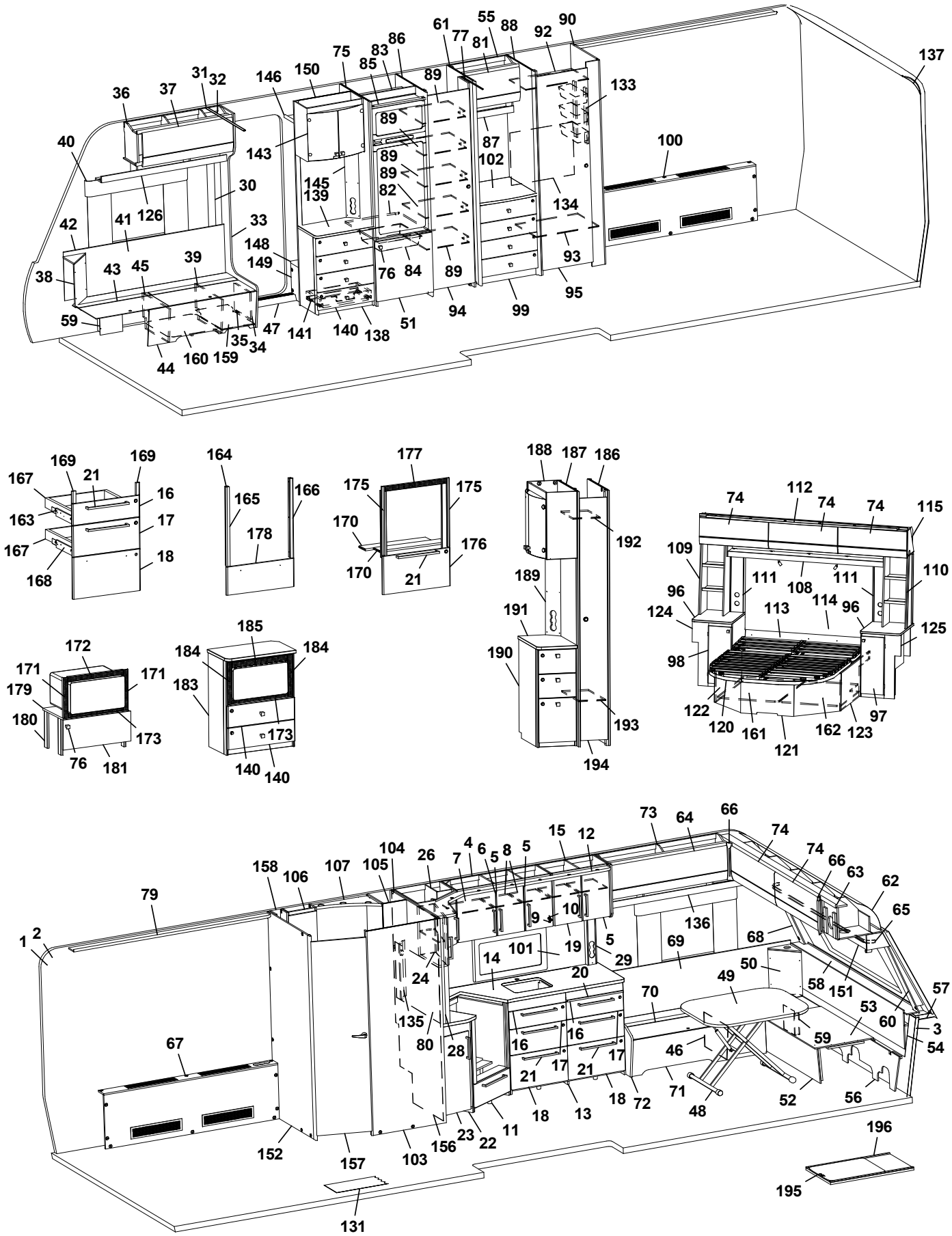
1 2 3 4 5 6 7 8 9 10 11 12 13 14 15 16 17 18 19 20 21 22 23 24 26 28 29 30 31 32 33 34 35 36 37 38 39 40 41 42 43 44 45 46 47 48 49 50 51 52 53 54 55 56 57 58 59 60 61 62 63 64 65 66 67 68 69 70 71 72 73 74 75 76 77 79 80 81 82 83 84 85 86 87 88 89 90 92 93 94 95 96 97 98 99 100 101 102 103 104 105 106 107 108 109 110 111 112 113 114 115 120 121 122 123 124 125 126 131 133 134 135 136 137 138 139 140 141 143 145 146 148 149 150 151 152 156 157 158 159 160 161 162 163 164 165 166 167 168 169 170 171 172 173 175 176 177 178 179 180 181 183 184 185 186 187 188 189 190 191 192 193 194 195 196

Pos Fig	Det. nr Part. No	Ingår Fitted	OBS!! Ange alltid årsmodell vid beställning av inredning Benämning	OBS!! Specify always year of model when ordering equipment Description
--	313884	x	List plast radie L=2379	List L=2379
138	347532	x	TV-bänk kpl. u. skiva	TV-bench cpl. whitout board
139	347507	x	Skiva TV-bänk	Board, TV-bench
140	347083	x	Lådförstycke	Drawer front
141	20-900302	x	Pentrylåda 273x500	Drawer pentry 273x500
--	07-800039	x	Rullskena H d:o	Roller rail R d:o
--	07-800038	x	Rullskena V d:o	Roller rail L d:o
143	345981	x	Skåp bar kpl.	Coctail cabinet cpl.
--	330180	x	Hylla hållare flaskor	Shelf bottle holder
--	345998	x	Lucka H d:o	Door R d:o
--	345997	x	Lucka V d:o	Door L d:o
--	318379	x	Gångjärn d:o	Hinge d:o
--	318380	x	Täckhatt d:o	Cover d:o
--	312588	x	Platta gångjärn d:o	Plate hinge d:o
145	343721	x	Front eluttag	Front outlet
146	331910M	x	Hylla garderob övre	Shelf wardrobe upper
148	319866	x	Hylla insteg	Shelf
149	336618	x	Front hylla garderob	Front
150	343654	x	Vägg instegsgarderob	Wall wardrobe
151	345930	x	Hyllpaket fram L=2360	Shelf front L=2360
152	345221	x	Vägg tvättrum	Wall washroom
156	343420	x	Vägg kök	Wall kitchen
157	346225	x	Dörr tvättrum kpl.	Door washroom cpl.
158	339120	x	Hylla tvättrum	Shelf washroom
159	350390	x	Plåt skofack	Plate shoe compartment
160	343594	x	Luftspalt H-fram	Air gap R front
161	345025	x	Luftspalt sänglåda	Air gap bed box
162	345027	x	Luftspalt sänglåda	Air gap bed box
163	347012	x	Monteringssats kpl. lådor (Alpinvit)	Mounting kit cpl. drawers (Alpine white)
--	343471	x	Monteringssats kpl. lådor (Mekong)	Mounting kit cpl. drawers (Mekong)
164	347075	x	Monteringssats kpl. ugn (Alpinvit)	Mounting kit cpl. oven (Alpine white)
--	347076	x	Monteringssats kpl. ugn (Mekong)	Mounting kit cpl. oven (Mekong)
165	346950	x	Passbit V	Gauge block L
166	346949	x	Passbit H	Gauge block R
167	317514	x	Låda 480x500	Drawer 480x500
168	317382	x	Glidskena låda H	Slide bar, drawer R
--	350221	x	Glidskena låda V	Slide bar, drawer L
--	801701	x	Skruv 6x16 d:o	Screw 6x16 d:o
169	336092	x	Passbit 16x30x95 (Mekong)	Gauge block 16x30x95 (Mekong)
170	346947	x	Skiva distans	Sheet distance
171	402108	x	Galler vent. mikro 38x318	Grating vent. micro 38x318
172	402109	x	Galler vent. mikro 38x448	Grating vent. micro 38x448
173	402110	x	Galler vent. mikro 33x448	Grating vent. micro 33x448
175	342139	x	List L=538 (diskbänk induktion)	List (kitchen sink induction) L=538
176	346803	x	Lucka (diskb. induktion) 299x550 (Alpinvit)	Door (kitch. sink induct.) 299x550 (Alpine white)
--	343392	x	Lucka (diskb. induktion) 299x550 (Mekong)	Door (kitch. sink induct.) 299x550 (Mekong)
--	20-900302	x	Pentrylåda 273x500 d:o	Drawer pentry 273x500 d:o
--	07-800039	x	Rullskena H d:o	Roller rail R d:o
--	07-800038	x	Rullskena V d:o	Roller rail L d:o
177	402107	T	Galler ugn (diskb. induktion) 35x503	Grating oven (kitch. sink induct.) 35x503
			M= Metervara	M= On the metre

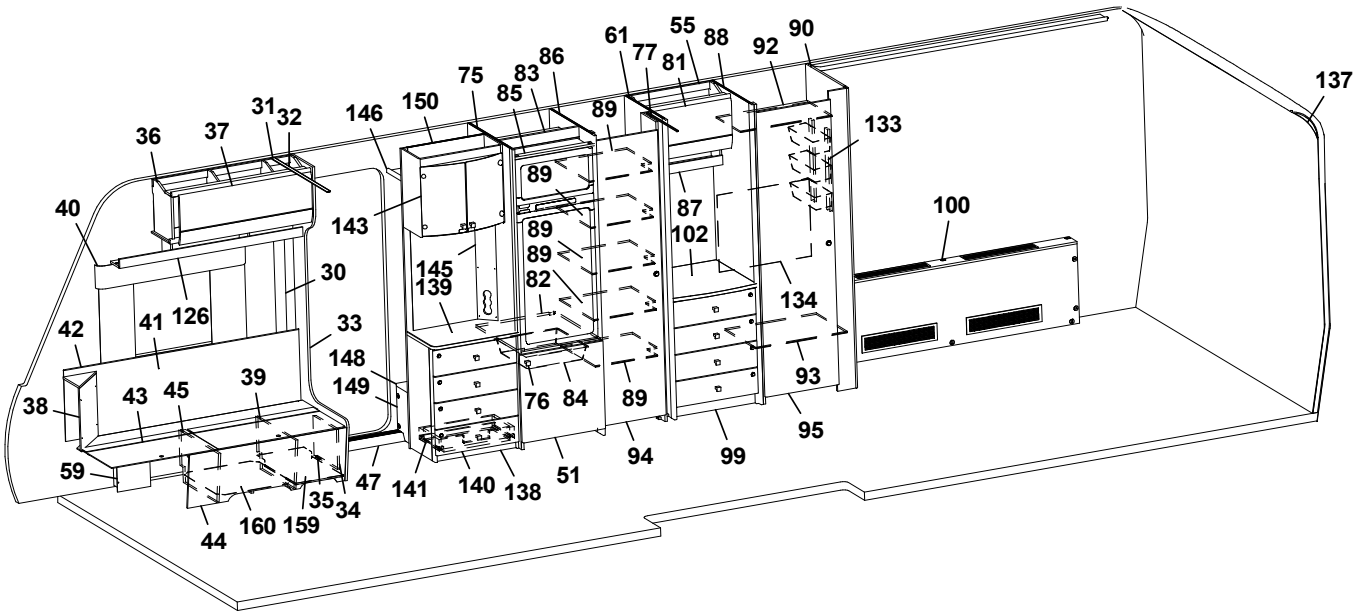
137
61
77
55
81
88
92
90
75
83
86
85
89
31
32
146
150
36
37
133
89
143
87
102
100
40
89
89
145
82
30
139
134
126
41
33
42
148
93
149
43
45
39
38
76
84
89
95
94
99
59
47
141
140
138
51
35
34
160
159
44

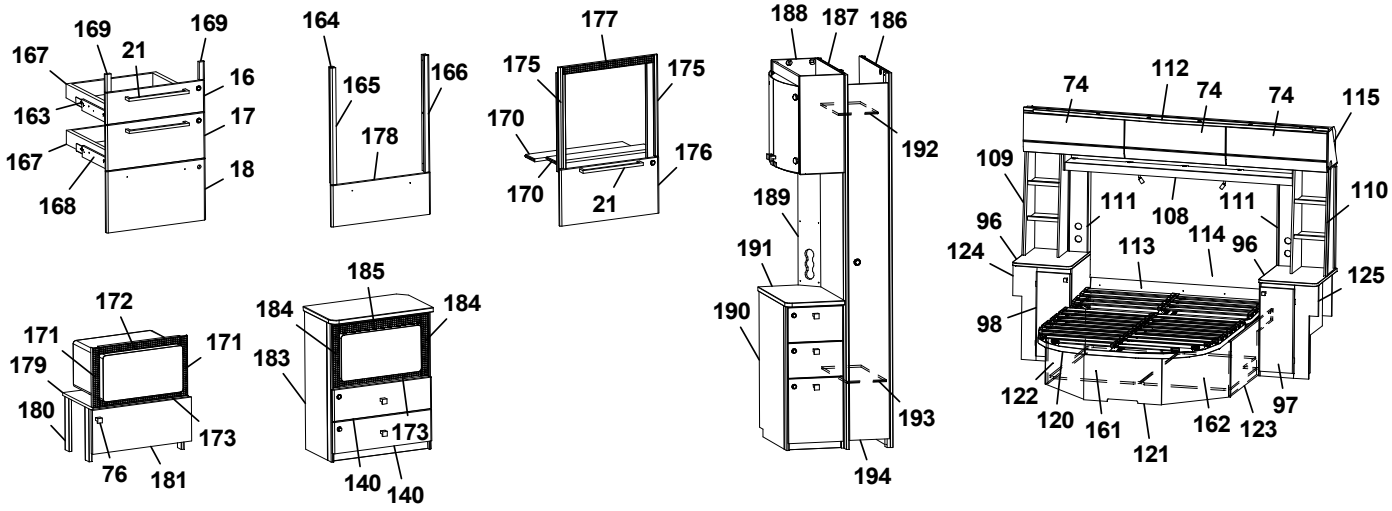
169
169
167
21
16
163
17
167
18
168
164
165
166
178
177
175
175
170
176
170
21
188
187
186
192
189
191
190
193
194
74
112
74
74
115
109
110
111
108
111
96
114
124
113
96
125
98
122
120
161
162
123
97
121
172
171
171
179
180
173
76
181
185
184
184
183
173
140
140

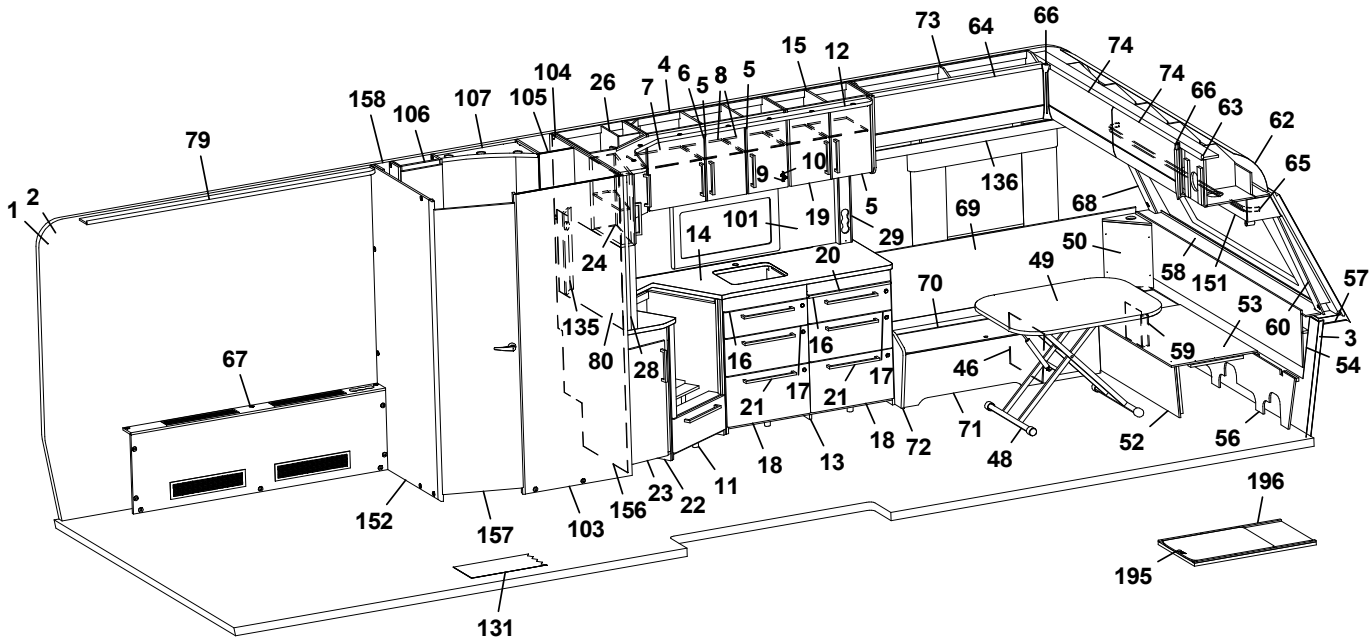
73
64
66
74
74
66
63
62
65
158
106
107
105
104
26
7
4
6
5
8
5
15
12
79
1
2
9
10
136
68
69
101
19
5
29
14
24
20
50
49
58
151
57
70
53
60
3
54
135
80
28
16
16
17
59
46
67
21
17
21
18
72
71
48
52
56
18
13
11
152
157
103
156
23
22
196
195
131

Pos Fig	Det. nr Part. No	Ingår Fitted	OBS!! Ange alltid årsmodell vid beställning av inredning Benämning	OBS!! Specify always year of model when ordering equipment Description
178	346971	x	Lucka (Alpinvit)	Door (Alpine white)
--	346972	x	Lucka (Mekong)	Door (Mekong)
179	342316	x	Hylla mikro	Shelf
180	342315	x	List folierad L=283	List folierad L=283
181	343880	x	Lucka 228x550	Door 228x550
--	316799	x	Gångjärn d:o	Hinge d:o
--	312588	x	Platta gångjärn d:o	Plate hinge d:o
183	347533	x	Tv-bänk kpl. m. urtag för mikro	TV-bench cpl. with socket for microwave
--	347536	x	Skiva Tv-bänk d:o	Board, Tv-bench d:o
184	350567	x	Galler vent. mikro 38x326	Grating vent. micro 38x326
185	350568	x	Galler vent. mikro 46x448	Grating vent. micro 46x448
186	344383	x	Vägg garderob kpl.	Wall wardrobe cpl.
187	344384	x	Vägg garderob kpl.	Wall wardrobe cpl.
188	345982	x	Skåp bar kpl.	Coctail cabinet cpl.
--	330180	x	Hylla hållare flaskor	Shelf bottle holder
--	345998	x	Lucka H d:o	Door R d:o
--	345997	x	Lucka V d:o	Door L d:o
--	318379	x	Gångjärn d:o	Hinge d:o
--	318380	x	Täckhatt d:o	Cover d:o
--	312588	x	Platta gångjärn d:o	Plate hinge d:o
189	344387	x	Front eluttag	Front outlet
190	346256	x	Hurts kpl. u skiva	Hurts cpl. without board
191	346074	x	Skiva hurts	Board, hurts
192	343092	x	Hylla garderob övre	Shelf wardrobe upper
193	343089	x	Hylla garderob nedre	Shelf wardrobe lower
194	344385	x	Dörr garerob	Door wardrobe
195	341192	x	Utdragsskiva bord 450x550	Sliding leaf 450x550
196	341193	x	Låda utdragsskiva	Box sliding leaf
			M= Metervara	M= On the metre

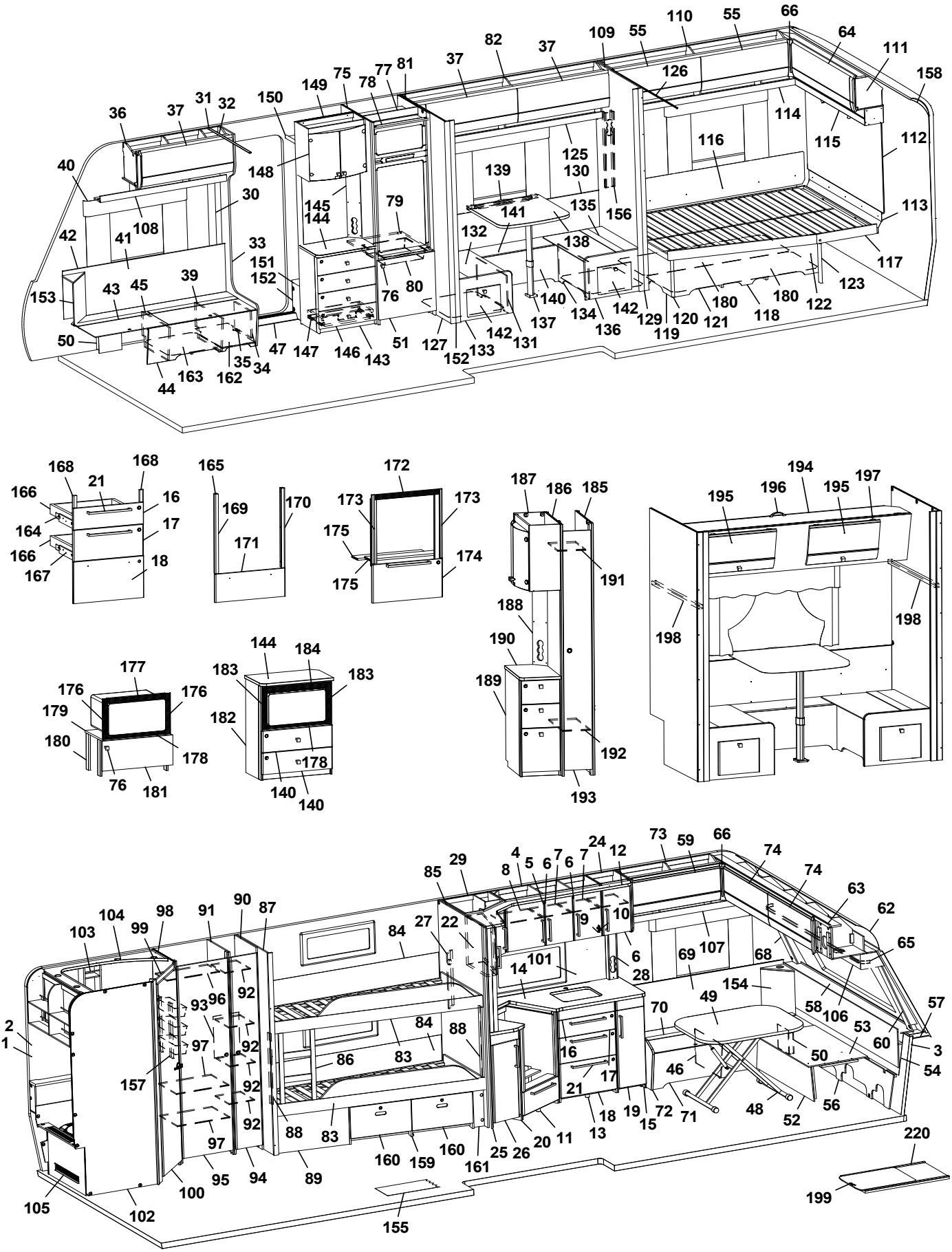
1 2 3 4 5 6 7 8 9 10 11 12 13 14 15 16 17 18 19 20 21 22 24 25 26 27 28 29 30 31 32 33 34 35 36 37 37 37 39 40 41 42 43 44 45 46 47 48 49 50 51 52 53 54 56 57 58 59 60 62 63 64 65 66 66 68 69 70 71 72 73 74 74 75 76 76 77 78 79 80 81 82 83 83 84 84 85 86 87 88 88 89 90 91 92 92 92 92 92 93 94 95 96 97 97 98 99 100 101 102 103 104 105 106 107 109 110 111 112 113 114 115 116 117 118 119 120 121 122 123 125 126 127 129 130 131 132 133 134 135 136 137 138 139 140 141 142 142 143 144 145 146 147 148 149 150 151 152 152 153 154 155 156 157 158 159 160 160 161 162 163 165 166 166 167 168 168 169 170 171 172 173 173 174 175 175 176 176 177 178 178 179 180 180 181 182 183 183 184 185 186 187 188 189 190 191 192 193 194 195 195 195 196 197 198 198 199 220

Pos Fig	Det. nr Part. No	Ingår Fitted	OBS!! Ange alltid årsmodell vid beställning av inredning Benämning	OBS!! Specify always year of model when ordering equipment Description
1	318657	M	Tapet vägg/tak	Wall paper
2	318584	M	Tejp tapet 20 mm	Tape, wall paper 20 mm
3	318585	M	Tejp tapet 60 mm	Tape, wall paper 60 mm
4	345986	x	Skåp kök L=924 kpl. (Alpinvit)	Cupboard kitchen L=924 cpl. (Apline white)
--	346571	x	Skåp kök L=924 kpl. (Mekong)	Cupboard kitchen L=924 cpl. (Mekong)
5	346819	x	Lucka V (Alpinvit)	Door L (Apline white)
	343455	x	Lucka V Mekong	Door L (Mekong)
--	350471	x	Handtag d:o	Handle d:o
6	346808	x	Lucka H (Alpinvit)	Door R (Apline white)
	343458	x	Lucka H (Mekong)	Door R (Mekong)
--	350471	x	Handtag d:o	Handle d:o
7	341681	x	Hylla	Shelf
8	331385M	x	Hylla	Shelf
9	311917	x	Gångjärn	Hinge
10	312588	x	Platta gångjärn	Plate hinge
11	346969	x	Diskbänk vinklad (Alpinvit)	Kitchen sink angled (Alpine white)
--	346970	x	Diskbänk vinklad (Mekong)	Kitchen sink angled (Mekong)
--	346998	x	Diskbänk vinklad induktion (Alpinvit)	Kitchen sink angled induction (Alpine white)
--	346999	x	Diskbänk vinklad induktion (Mekong)	Kitchen sink angled induction (Mekong)
12	346031	x	Ljusramp köksskåp L=1650	Light holder kitchen L=1650
13	346992	x	Diskbänk trädel u. skiva (Alpinvit)	Kitchen sink w/o board (Alpine white)
--	344851	x	Diskbänk trädel u. skiva (Mekong)	Kitchen sink w/o board (Mekong)
14	346973	x	Skiva diskbänk 902x1955	Board 902x1955
--	345801	x	Skiva diskbänk induktion, 902x1955	Board induction, 902x1955
15	346993	x	Utskjut diskbänk (Alpinvit)	Projection kitchen sink (Apline white)
--	343400	x	Utskjut diskbänk (Mekong)	Projection kitchen sink (Mekong)
16	346799	x	Lådförstycke (Alpinvit)	Drawer front (Apline white)
--	343412	x	Lådförstycke (Mekong)	Drawer front (Mekong)
--	317514	x	Låda 480x500 d:o	Drawer 480x500 d:o
--	317382	x	Glidskena låda H d:o	Slide bar, drawer R d:o
--	350221	x	Glidskena låda V d:o	Slide bar, drawer L d:o
17	346801	x	Lådförstycke (Alpinvit)	Drawer front (Apline white)
--	343413	x	Lådförstycke (Mekong)	Drawer front (Mekong)
--	317514	x	Låda 480x500 d:o	Drawer 480x500 d:o
--	317382	x	Glidskena låda H d:o	Slide bar, drawer R d:o
--	350221	x	Glidskena låda V d:o	Slide bar, drawer L d:o
18	346802	x	Lucka (Alpinvit)	Door (Apline white)
--	343414	x	Lucka (Mekong)	Door (Mekong)
--	20-900302	x	Pentrylåda 273x500 d:o	Drawer pentry 273x500 d:o
--	07-800039	x	Rullskena H d:o	Roller rail R d:o
--	07-800038	x	Rullskena V d:o	Roller rail L d:o
19	346810	x	Lucka (Alpinvit)	Door (Apline white)
--	343398	x	Lucka (Mekong)	Door (Mekong)
20	346991	x	Utskjut diskbänk (Alpinvit)	Projection kitchen sink (Apline white)
--	343406	x	Utskjut diskbänk (Mekong)	Projection kitchen sink (Mekong)
21	350472	x	Handtag	Handle
22	346028	x	Skåp utskjut kökskåp (Alpinvit)	Cupboard projection (Apline white)
--	346444	x	Skåp utskjut kökskåp (Mekong)	Cupboard projection (Mekong)
--	341856	x	Hylla	Shelf
--	346818	x	Lucka (Alpinvit)	Door (Apline white)
			M= Metervara	M= On the metre

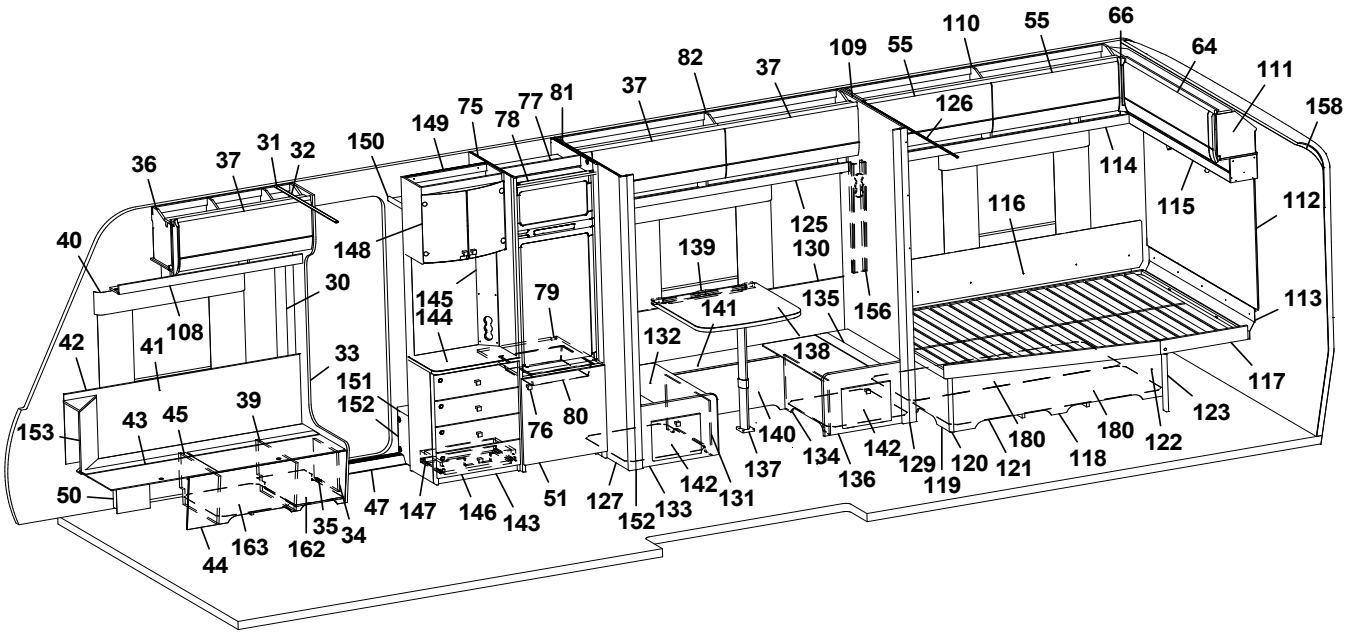
110 55 66 64 111 158 109 55 82 37 37 126 75 77 81 37 149 78 150 36 37 31 32 148 114 115 112 116 40 139 130 125 30 145 144 79 135 141 156 113 42 41 108 132 138 33 151 152 117 39 43 45 153 76 80 123 140 134 142 129 120 180 180 122 121 118 50 47 147 146 143 51 127 152 133 142 131 137 35 34 44 163 162

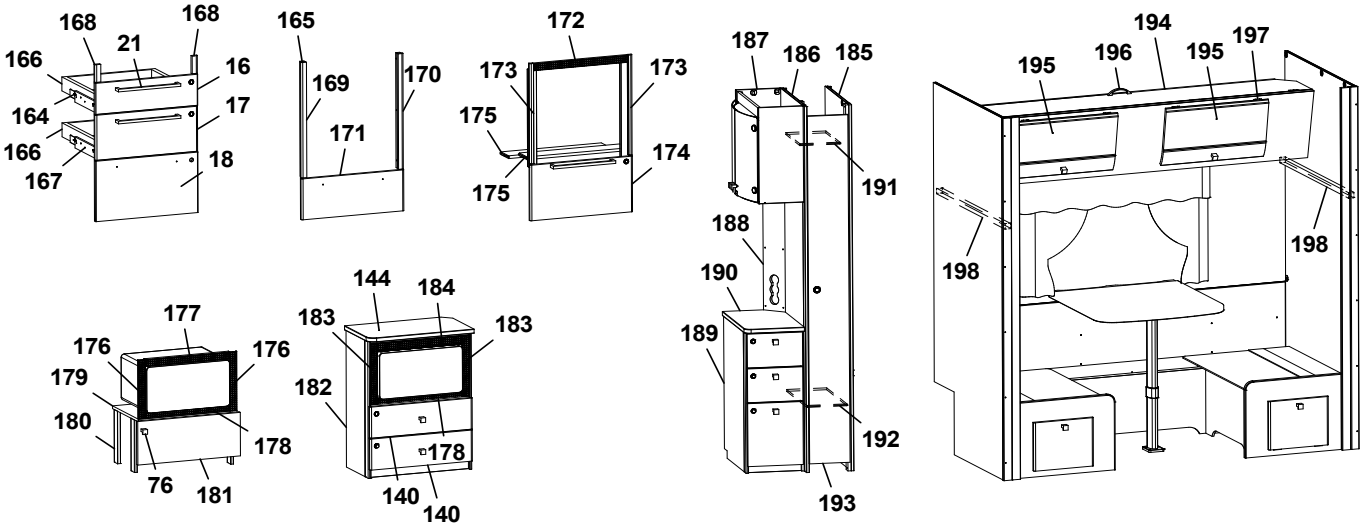
168 168 21 166 16 164 17 166 18 167 165 169 170 171 172 173 173 175 174 175 187 186 185 191 188 190 189 192 193 195 196 194 195 197 198 198 177 176 176 179 180 178 76 181 144 184 183 183 182 178 140 140

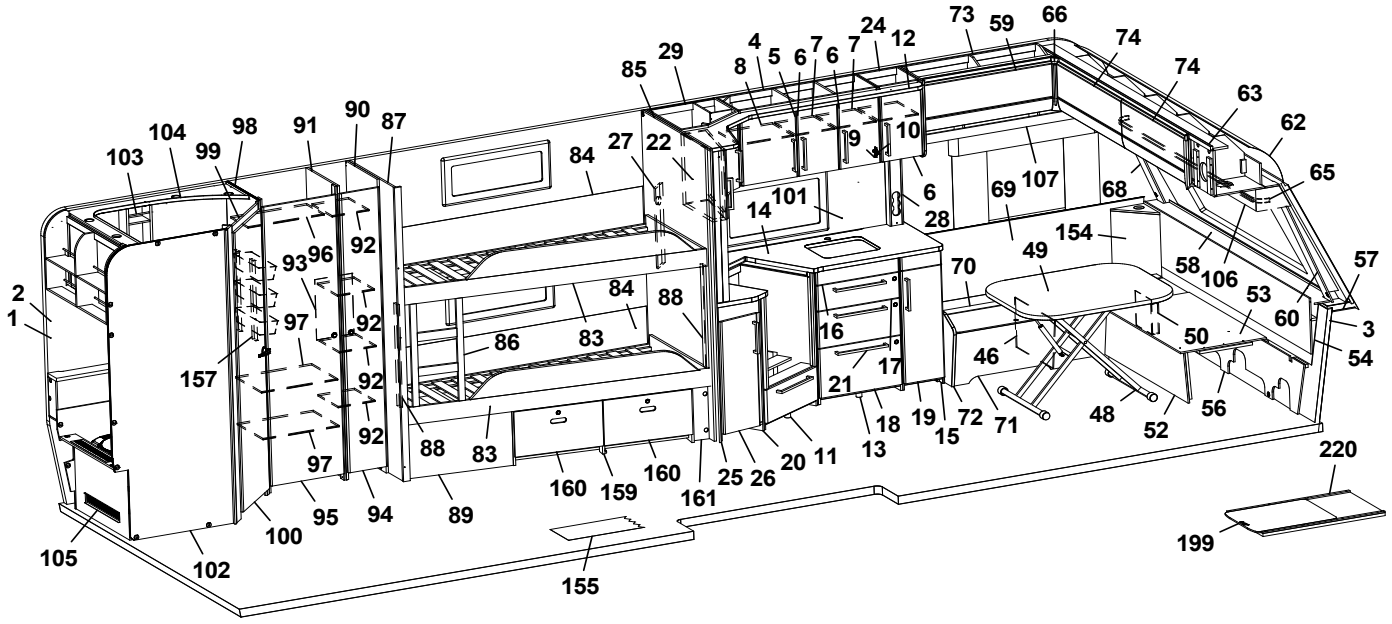
73 59 66 74 74 63 62 65 4 5 6 7 6 7 24 12 85 29 8 9 10 27 22 84 6 28 69 107 68 14 101 154 49 58 106 57 53 60 3 54 70 50 46 16 17 21 18 19 15 72 71 48 52 56 2 1 103 104 99 98 91 90 87 92 93 96 97 92 92 92 92 97 157 86 83 84 88 88 83 160 159 160 161 25 26 20 11 13 220 199 105 102 100 95 94 89 155

Pos Fig	Det. nr Part. No	Ingår Fitted	OBS!! Ange alltid årsmodell vid beställning av inredning Benämning	OBS!! Specify always year of model when ordering equipment Description
--	343443	x	Lucka (Mekong)	Door (Mekong)
--	350471	x	Handtag d:o	Handle d:o
24	346016	x	Skåp kpl. (Alpinvit)	Cupboard cpl. (Apline white)
--	346572	x	Skåp kpl. (Mekong)	Cupboard cpl. (Mekong)
--	343479	x	Hylla d:o	Shelf d:o
25	344686	x	Vägg kök	Wall kitchen
26	346809	x	Lucka (Alpinvit)	Door (Apline white)
--	343380	x	Lucka (Mekong)	Door (Mekong)
--	350471	x	Handtag d:o	Handle d:o
27	341985	x	Front eluttag	Front outlet
28	333289	x	Front eluttag	Front outlet
29	346030	x	Hörnskåp kpl. (Alpinvit)	Cupboard corner cpl. (Apline white)
--	346443	x	Hörnskåp kpl. (Mekong)	Cupboard corner cpl. (Mekong)
--	346807	x	Lucka (Alpinvit)	Door (Apline white)
--	343427	x	Lucka (Mekong)	Door (Mekong)
--	346038	x	Hylla d:o	Shelf d:o
30	318962	x	List täck el-kabel B=45 L=2100	Cover strip B=45 L=2100
31	316270	x	List snäpp undre L=2379	List lower L=2379
32	316268	x	List snäpp övre L=2379	List upper L=2379
33	346566	x	Stolpe först. kpl. m. lucka	Support bar cpl. with door
34	343731	x	Lucka	Door
35	312589	x	Gångjärn d:o	Hinge d:o
36	345738	x	Överskåp H F L=939 (Alpinvit)	Cupboard upper front R L=939 (Alpine white)
--	350571	x	Gångjärn lucka d:o	Hinge door d:o
37	345780	x	Lucka, överskåp (Alpinvit)	Door (Apline white)
39	342494	x	Stöd bäddlåda HF	Support bed box
40	350348	x	Skena gardin L=1020	Curtain rod L=1020
41	345928	x	Värmespalt H fram	Air gap R.F.
42	319821	M	List kant mörkbrun	Strip, dark brown
43	346011	x	Lock bäddlåda H F	Cover bedbox R.F.
--	319024	x	Matta grå textil m. tejp d:o	Carpet gray textile with tape d:o
44	343085	x	Front bäddlåda H F	Front bed box R.F.
--	346003	x	Front bäddlåda H F (centraldammsugare)	Front bed box R.F. (central vacuum cleaner)
45	342495	x	Stöd bäddlåda HF	Support bed box
46	312825	x	Stöd bäddlåda VF	Support bed box
47	319871	x	Tröskel aluminium L=650	Threshold aluminium L=650
48	310083	x	Bordsstativ	Table stand
--	350716	x	Bordsstativ enpelar	Table stand single pillar
49	345945	x	Bordsskiva 800x1000	Table top 800x1000
50	346080	x	Täckfront	Cover front
51	343736	x	Lucka under kyl 550x570	Door below refrigerator 550x570
--	316799	x	Gångjärn d:o	Hinge d:o
--	312588	x	Platta gångjärn d:o	Plate hinge d:o
52	331245M	x	Front bäddlåda gavel	Front bed box gable
53	345923	x	Skiva rundsittgrupp	Sheet seat
54	340578	x	Värmespalt gavel fram	Air gap
55	345777	x	Lucka överskåp (Alpinvit)	Door, cupboard upper (Alpine white)
56	340520	x	Stöd sittgrupp	Support
57	215275	x	Hylla front kpl. L=2366	Shelf front cpl. L=2366
58	345285	x	Front/hylla kpl.	Front/shelf cpl.
			M= Metervara	M= On the metre

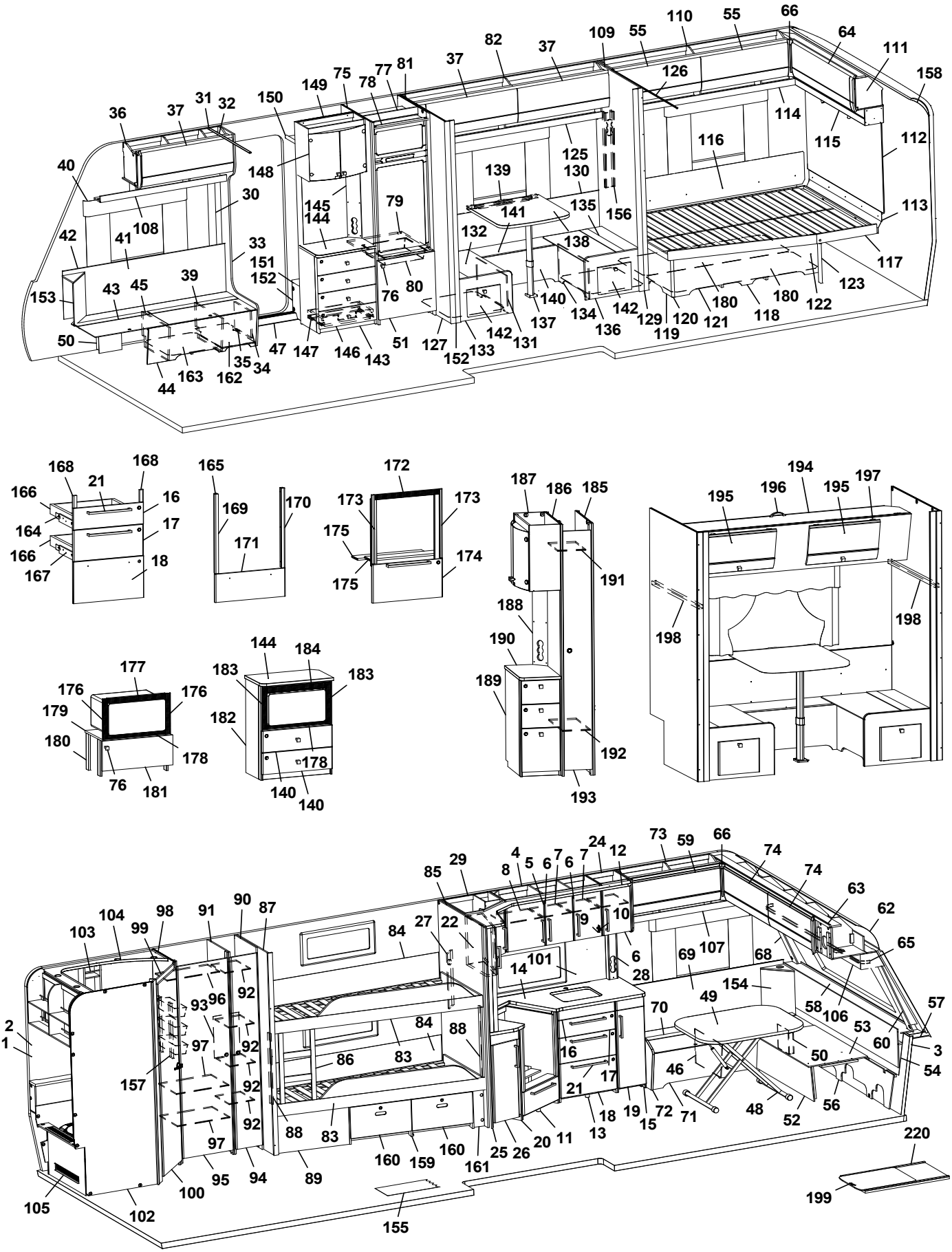
1 2 3 4 5 6 7 8 9 10 11 12 13 14 15 16 17 18 19 20 21 22 24 25 26 27 28 29 30 31 32 33 34 35 36 37 37 37 39 40 41 42 43 44 45 46 47 48 49 50 51 52 53 54 56 57 58 59 60 62 63 64 65 66 66 68 69 70 71 72 73 74 74 75 76 76 77 78 79 80 81 82 83 83 84 84 85 86 87 88 88 89 90 91 92 92 92 92 92 93 94 95 96 97 97 97 98 99 100 101 102 103 104 105 106 107 109 110 111 112 113 114 115 116 117 118 119 120 121 122 123 125 126 127 129 130 131 132 133 134 135 136 137 138 139 140 140 141 142 142 143 144 145 146 147 148 149 150 151 152 152 153 154 155 156 157 158 160 159 160 161 180 180 183 183 184 186 185 187 188 189 190 191 192 193 194 195 195 195 196 197 198 198 199 220

Pos Fig	Det. nr Part. No	Ingår Fitted	OBS!! Ange alltid årsmodell vid beställning av inredning Benämning	OBS!! Specify always year of model when ordering equipment Description
--	345362	x	Front/hylla kpl. med belysning "Björn"	Front/shelf cpl. with lightning "Bear"
59	345778	x	Lucka överskåp (Alpinvit)	Door, cupboard upper (Alpine white)
60	345085	x	Hörn front H	Front corner R
62	216067	x	Täckskiva radie fram 1x380x2360	Cover plate radius front 1x380x2360
--	313884	x	List plast radie L=2379	List L=2379
63	345727	x	Skåp gavel fram L=2360 (Alpinvit)	Cupboard L=2360 (Alpine white)
--	350571	x	Gångjärn d:o	Hinge d:o
64	345781	x	Lucka överskåp (Alpinvit)	Door, cupboard upper (Alpine white)
65	350349	x	Skena gardin L=1920	Curtain rod L=1920
66	345869	x	Hörn inredning	Corner
68	345084	x	Hörn front V	Front corner L
69	345929	x	Värmespalt V fram	Air gap L.F.
70	346014	x	Lock bäddlåda V F	Cover bed box L.F
--	319024	x	Matta grå textil m. tejp d:o	Carpet gray textile with tape d:o
71	339504	x	Front bäddlåda V F	Front bed box L.F
72	345933	x	Gavel bäddlåda V F	Gable bed box L.F
73	345766	x	Överskåp V F L=922 (Alpinvit)	Cupboard upper front L L=922 (Alpine white)
--	350571	x	Gångjärn d:o	Hinge d:o
74	345779	x	Lucka överskåp (Alpinvit)	Door, cupboard upper (Alpine white)
75	347502	x	Vägg kyl	Wall refrigerator
76	350473	x	Handtag knopp	Handle knob
77	342306	x	Bakstycke stopp kyl	Back cupboard
78	342306	x	List folierad	List foiled
79	347505	x	Hylla under kyl	Shelf refrigerator
80	310325	x	Trådback vit 85x427x427	Tray 85x427x427
--	350760	x	Glidlist trådback (säljes i par)	Sliding strip tray (pair)
--	347802	x	List d:o	List d:o
81	347698	x	Vägg kyl	Wall refrigerator
82	345934	x	Överskåp mittgrupp L=1870 (Alpinvit)	Cupboard upper middle L=1870 (Alpine white)
--	350571	x	Gångjärn d:o	Hinge d:o
83	343988	x	Sängram u. ribbotten	Bed bottom without laths
--	342892	x	Ribbotten kpl.	Laths bottom cpl.
--	311985	x	Ribba sängbotten L=718 B=63	Lath bed bottom L=718 B=63
--	312046	x	Band t. ribbotten	Band for laths bottom
84	338144	x	Värmespalt	Air gap
--	350597	x	Tyg värmespalt (Sara Greige)	Fabric air gap (Sara Greige)
--	350606	x	Tyg värmespalt (Velvet Greige)	Fabric air gap (Velvet Greige)
85	343981	x	Vägg kpl. med bärregel	Wall cpl. with bearing rail
--	331698M	x	Bärregel 22x22x670	Bearing rail 22x22x670
86	343966	x	Stege	Ladder
87	345487	x	Vägg kpl. med bärregel	Wall cpl. with bearing rail
--	336493	x	Bärrregel 22x22x440	Bearing rail 22x22x440
88	333237M	x	Sängstöd	Bed support
89	342893	x	Täckfront	Front cover
90	345308	x	Vägg garderob kpl.	Wall wardrobe cpl.
91	338392	x	Vägg garderob kpl.	Wall wardrobe cpl.
--	339592	x	Vägg garderob kpl. m. LED-list	Wall wardrobe cpl. with LED-stripe
92	338394	x	Hylla garderob	Shelf wardrobe
93	338385	x	Täckskiva exp.kärl	Cover expansion vessel
94	336043	x	Dörr kpl. 260x1850 med tryckknapp	Door cpl. 260x1850 with pushlock
			M= Metervara	M= On the metre

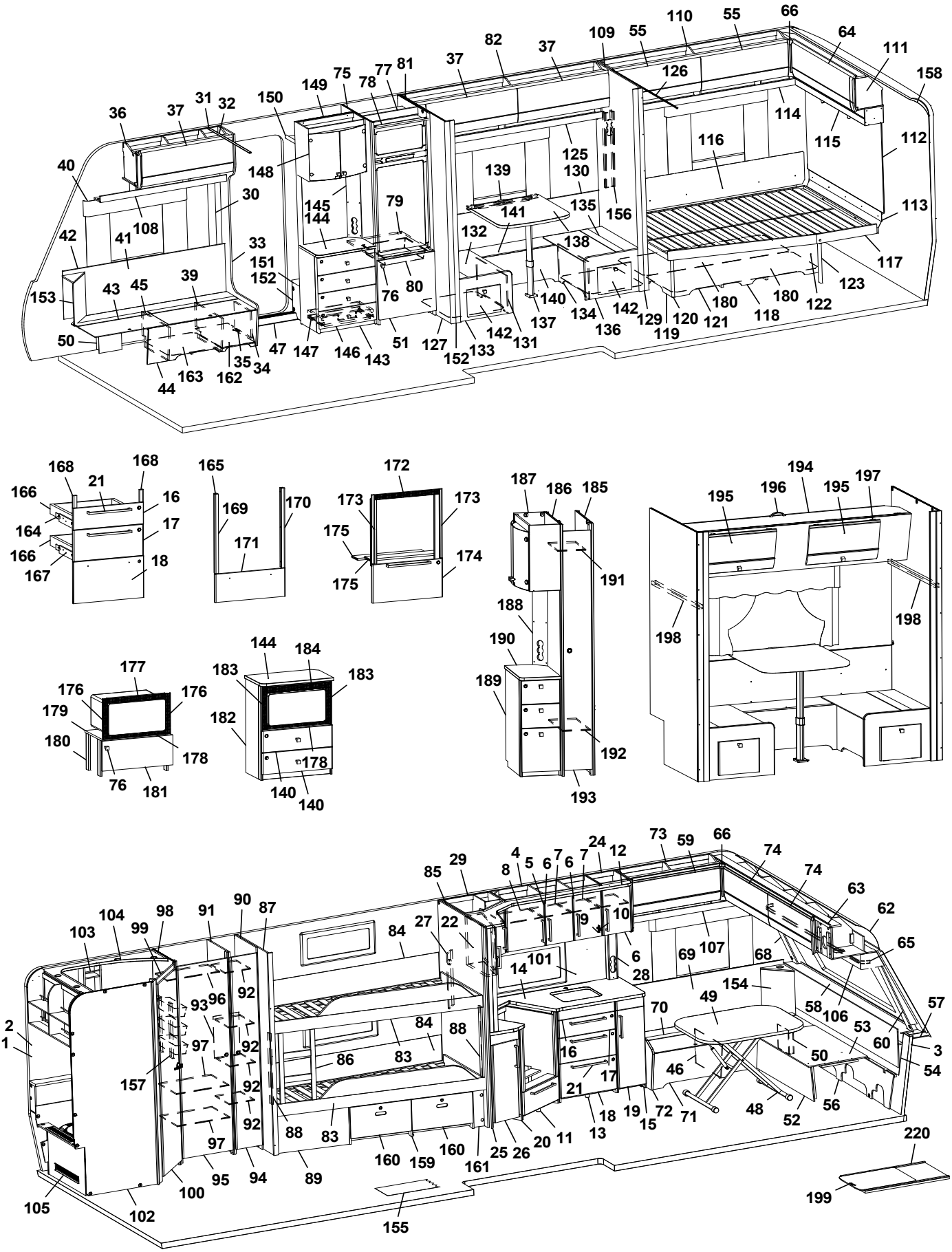
1 2 3 4 5 6 7 8 9 10 11 12 13 14 15 16 17 18 19 20 21 22 24 25 26 27 28 29 30 31 32 33 34 35 36 37 37 37 39 40 41 42 43 44 45 46 47 48 49 50 51 52 53 54 56 57 58 59 60 62 63 64 65 66 66 68 69 70 71 72 73 74 74 75 76 76 77 78 79 80 81 82 83 83 84 84 85 86 87 88 88 89 90 91 92 92 92 92 92 93 94 95 96 97 97 97 98 99 100 101 102 103 104 105 106 107 109 110 111 112 113 114 115 116 117 118 119 120 121 122 123 125 126 127 129 130 131 132 133 134 135 136 137 138 139 140 140 141 142 142 143 144 145 146 147 148 149 150 151 152 152 153 154 155 156 157 158 159 160 160 161 162 163 165 166 166 167 168 168 169 170 171 172 173 173 174 175 175 176 176 177 178 178 179 180 180 181 182 183 183 184 185 186 187 188 189 190 191 192 193 194 195 195 195 196 197 198 198 199 220

Pos Fig	Det. nr Part. No	Ingår Fitted	OBS!! Ange alltid årsmodell vid beställning av inredning Benämning	OBS!! Specify always year of model when ordering equipment Description
--	339878	x	Dörr kpl. 260x1850 med vridknopp	Door cpl. 260x1850 with knob
95	342705	x	Dörr kpl. 490x1850 med tryckknapp	Door cpl. 490x1850 with pushlock
--	342706	x	Dörr kpl. 490x1850 med vridknopp	Door cpl. 490x1850 with knob
96	332214	x	Hylla garderob övre	Shelf wardrobe upper
97	342856	x	Hylla garderob nedre	Shelf wardrobe lower
98	345480	x	Vägg tvättrum främre kpl.	Wall washroom cpl.
99	331248M	x	Överbit tvättrum	Overlap washroom
100	346017	x	Dörr tvättrum kpl.	Door washroom cpl.
101	346018-F	x	Köksskiva vägg, Svart fiskben	Protection kitchen, Black fishbone
--	346018-M	x	Köksskiva vägg, Marmor	Protection kitchen, Marble
--	346018-S	x	Köksskiva vägg, Sten	Protection kitchen, Stone
102	345190	x	Vägg tvättrum bakre kpl.	Wall washroom rear cpl.
103	337131	x	Hylla tvättrum	Shelf washroom
104	338356	x	Ljusramp tvättrum	Light holder
105	345192	x	Front tvättrum	Front washroom
--	319198	x	Galler ventilation d:o	Ventilation grille d:o
106	345930	x	Hyllpaket fram L=2360	Shelf front L=2360
107	345795	x	Hyllpaket V fram L=1201	Shelf front L L=1201
108	345792	x	Hyllpaket H fram L=1218	Shelf front R L=1218
109	377407	x	Vägg mittsittgrupp	Wall middlegroup
110	345959	x	Överskåp H bak L=1737 (Alpinvit)	Cupboard upper rear R L=1737 (Alpine white)
111	345967	x	Överskåp bak L=1510 (Alpinvit)	Cupboard rear L=1510 (Alpine white)
112	346166	x	Sänggavel kpl. m. tyg (Sara Greige)	Headboard cpl. with fabric (Sara Greige)
--	346167	x	Sänggavel kpl. m. tyg (Velvet Greige)	Headboard cpl. with fabric (Velvet Greige)
113	344424	x	Värmespalt	Air gap
114	343213	x	Hyllpaket H B L=1815	Shelf rear R L=1815
115	346056	x	Hyllpaket bak L=1510	Shelf rear L=1510
116	338121	x	Värmespalt	Air gap
--	350593	x	Tyg d:o (Sara Greige)	Fabric d:o (Sara Greige)
--	350602	x	Tyg d:o (Velvet Greige)	Fabric d:o (Velvet Greige)
117	342654	x	Sängram u. ribbotten	Bed bottom without laths
--	342683	x	Ribbotten kpl.	Laths bottom cpl.
--	311985	x	Ribba sängbotten L=718 B=63	Lath bed bottom L=718 B=63
--	312046	x	Band t. ribbotten	Band for laths bottom
118	340187	x	Sänglåda kpl.	Bed box cpl.
--	315203	x	Regel 17,5x55x1415	Wood lath pine 17,5x55x1415
119	340197	x	Gavel säng V	Gable bed L
120	319863	x	List hörn L=380	Corner strip L=380
121	339426	x	Front säng	Front bed
122	340195	x	Gavel säng H	Gable bed R
123	342731	x	Stöd säng	Bed support
124	343621	x	Luftspalt sänglåda	Air gap bed box
125	345628	x	Hyllpaket mittgrupp L=1870	Shelf middlegroup L=1870
126	314917	x	Skena draperi L=1190	Drapery rail L=1190
127	377409	x	Vägg mittsittgrupp	Wall middlegroup
128	377174	x	Stolpe utskjut	Support bar
129	377309	x	Stolpe utskjut	Support bar
130	339671	x	Värmespalt	Air gap
--	319821	M	List kant mörkbrun d:o	Strip, dark brown d:o
131	337726	x	Front bäddlåda bakre	Front bed box rear
			M= Metervara	M= On the metre

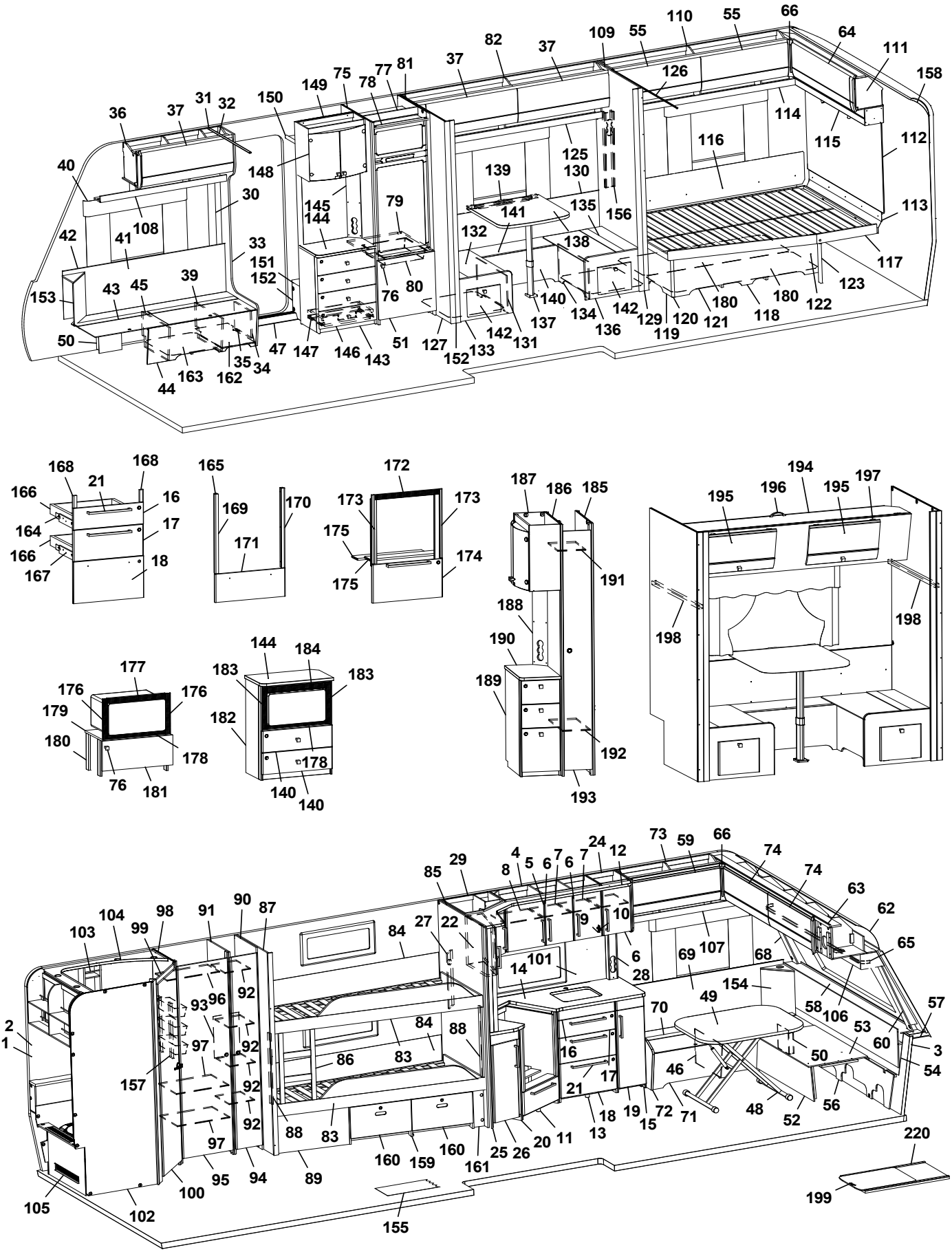
1 2 3 4 5 6 7 8 9 10 11 12 13 14 15 16 17 18 19 20 21 22 25 26 27 28 29 30 31 32 33 34 35 36 37 39 40 41 42 43 44 45 46 47 48 49 50 51 52 53 54 56 57 58 59 60 62 63 64 65 66 68 69 70 71 72 73 74 75 76 77 78 79 80 81 82 83 84 85 86 87 88 89 90 91 92 93 94 95 96 97 98 99 100 101 102 103 104 105 106 107 108 109 110 111 112 113 114 115 116 117 118 119 120 121 122 123 125 126 127 129 130 131 132 133 134 135 136 137 138 139 140 141 142 143 144 145 146 147 148 149 150 151 152 153 154 155 156 157 158 159 160 161 162 163 165 166 167 168 169 170 171 172 173 174 175 176 177 178 179 180 181 182 183 184 185 186 187 188 189 190 191 192 193 194 195 196 197 198 199 220

Pos Fig	Det. nr Part. No	Ingår Fitted	OBS!! Ange alltid årsmodell vid beställning av inredning Benämning	OBS!! Specify always year of model when ordering equipment Description
132	333915	x	Lock bäddlåda bakre	Cover bed box rear
133	344225	x	Gavel bäddlåda bakre kpl. m. lucka	Gable bed box rear cpl. with door
--	343731	x	Lucka d:o	Door d:o
--	312589	x	Gångjärn d:o	Hinge d:o
134	337728	x	Front bäddlåda främre	Front bed box front
135	333914	x	Lock bäddlåda främre	Cover bed box front
136	344224	x	Gavel bäddlåda främre kpl. m. lucka	Gable bed box front cpl. with door
--	343731	x	Lucka d:o	Door d:o
--	312589	x	Gångjärn d:o	Hinge d:o
137	315565	x	Bordsben	Table leg
138	345451	x	Bordsskiva 690x700	Table top 690x700
139	331800M	x	Fästregel bord	Bracket
--	318574	x	List bord väggdel L=550	List wall L=550
140	340874	x	Front bäddlåda	Front bed box
141	340876	x	Lock front bäddlåda	Cover front bed box
142	343610	x	Luftspalt Mittgrupp	Air gap Middle group
143	347532	x	TV-bänk kpl. u. skiva	TV-bench cpl. whitout board
144	347507	x	Skiva TV-bänk	Board tv-bench
145	343721	x	Front eluttag	Front outlet
146	343121	x	Lådförstycke	Drawer front
147	20-900302	x	Pentrylåda 273x500 d:o	Drawer pentry 273x500 d:o
--	07-800039	x	Rullskena H d:o	Roller rail R d:o
--	07-800038	x	Rullskena V d:o	Roller rail L d:o
148	345981	x	Skåp bar kpl.	Coctail cabinet cpl.
--	330180	x	Hylla hållare flaskor	Shelf bottle holder
--	345998	x	Lucka H d:o	Door R d:o
--	345997	x	Lucka V d:o	Door L d:o
--	318379	x	Gångjärn d:o	Hinge d:o
--	318380	x	Täckhatt d:o	Cover d:o
--	312588	x	Platta gångjärn d:o	Plate hinge d:o
149	343654	x	Vägg instegsgarderob	Wall wardrobe
150	331910M	x	Hylla garderob övre	Shelf wardrobe upper
151	319866	x	Hylla insteg	Shelf
152	336618	x	Front hylla garderob	Front wardrobe
153	345953	x	Hörn sittgrupp H	Corner R
--	345951	x	Hörn sittgrupp H med ø 60 urttag	Corner R with ø 60 hole
--	345949	x	Hörn sittgrupp H med ø 85 urttag	Corner R with ø 85 hole
154	345951	x	Hörn sittgrupp V med ø 60 urttag	Corner L with ø 60 hole
--	345949	x	Hörn sittgrupp V med ø 85 urttag	Corner L with ø 85 hole
155	319393	x	Matta golv, antik planka	Carpet floor, antique plank
156	343352	x	Front eluttag	Front outlet
157	319759	x	Korg, garderob	Basket, wardrobe
--	335802	x	List för korgar	List för baskets
158	216066	x	Täckskiva radie bak 1x275x2360	Cover plate radius back 1x275x2360
--	313884	x	List plast radie L=2379	List L=2379
159	340897	x	Lådor under säng kpl. sats	Drawers bed cpl. kit
160	340902	x	Låda kpl. d:o	Drawer cpl. d:o
--	315215	x	Glidskena låda (säljes i par)	Slide bar (exp. in pair)
161	342894	x	Täckfront	Cover front
162	350390	x	Plåt skofack	Plate shoe compartment
			M= Metervara	M= On the metre

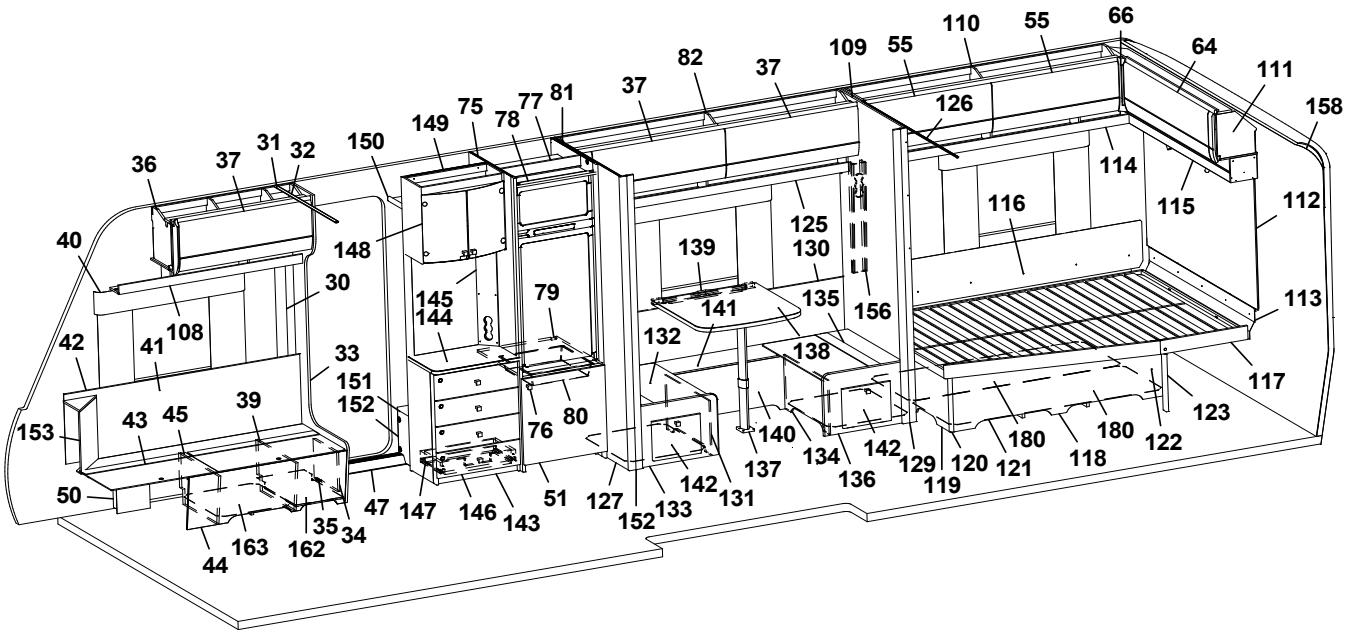
110 55 66 64 111 158 109 55 82 37 37 126 75 77 81 37 149 78 150 31 32 37 36 114 115 112 116 125 130 139 148 40 30 108 145 144 79 135 156 141 113 42 41 33 132 138 151 152 39 43 45 153 76 80 140 134 142 129 120 180 180 123 117 118 122 121 119 50 47 147 146 143 51 127 152 133 142 131 137 35 34 44 163 162

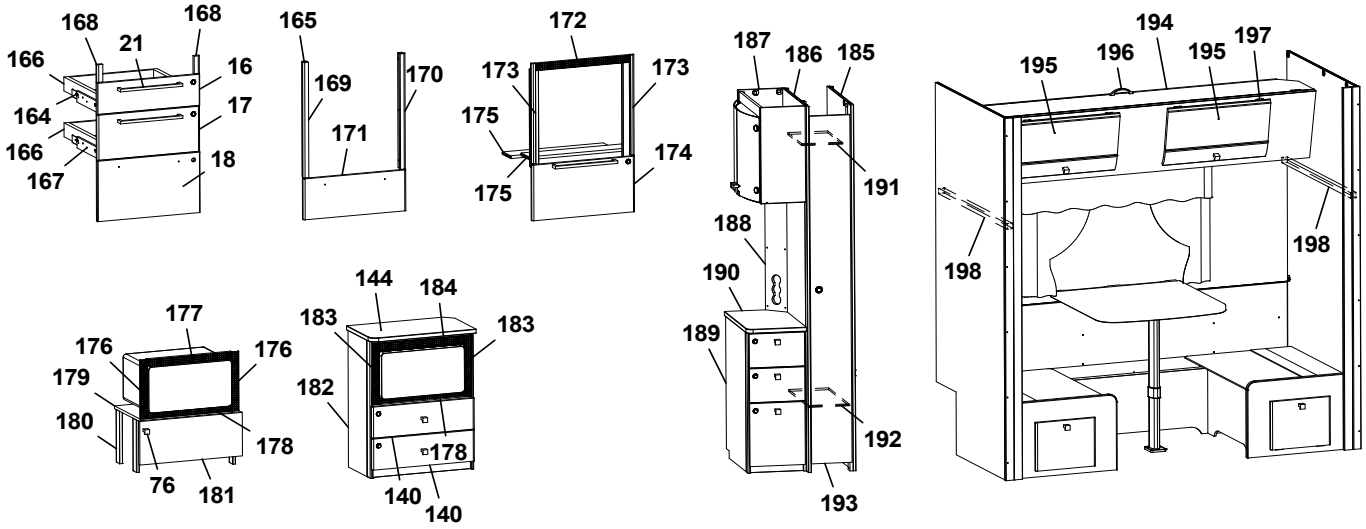
168 168 21 166 16 164 17 166 167 18 165 169 170 171 172 173 173 175 174 175 187 186 185 191 188 190 189 192 193 195 196 194 195 197 198 198 177 176 176 179 180 178 76 181 144 184 183 183 182 178 140 140

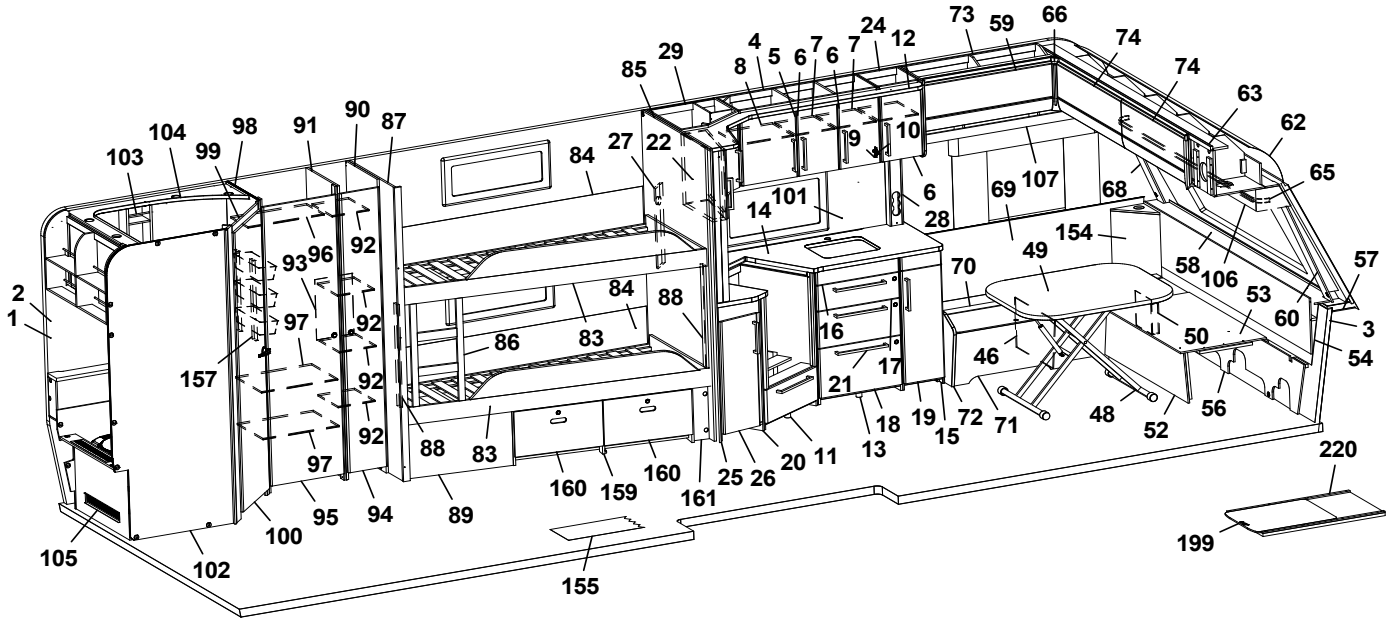
73 59 66 74 74 63 62 65 24 12 4 5 6 7 6 7 85 29 8 10 9 6 27 22 84 69 107 68 14 101 28 154 49 58 106 57 53 60 3 54 70 46 50 16 17 21 18 19 15 72 71 48 52 56 13 2 1 104 103 99 98 91 90 87 93 96 92 97 92 92 92 92 97 157 86 83 84 88 88 83 160 159 160 161 25 26 20 11 95 94 89 100 105 102 155 220 199

Pos Fig	Det. nr Part. No	Ingår Fitted	OBS!! Ange alltid årsmodell vid beställning av inredning Benämning	OBS!! Specify always year of model when ordering equipment Description
163	343594	x	Luftspalt H-fram	Air gap R front
164	347012	x	Monteringssats kpl. lådor (Aplinvit)	Mounting kit cpl. drawers (Apline white)
--	343471	x	Monteringssats kpl. lådor (Mekong)	Mounting kit cpl. drawers (Mekong)
165	347075	x	Monteringssats kpl. ugn (Vit)	Mounting kit cpl. oven (White)
--	347076	x	Monteringssats kpl. ugn (Mekong)	Mounting kit cpl. oven (Mekong)
166	317514	x	Låda 480x500	Drawer 480x500
167	317382	x	Glidskena låda H	Slide bar, drawer R
--	350221	x	Glidskena låda V	Slide bar, drawer L
--	801701	x	Skruv 6x16 d:o	Screw 6x16 d:o
168	336092	x	Passbit 16x30x95 (Mekong)	Gauge block 16x30x95 (Mekong)
169	346950	x	Passbit V	Gaguge block L
170	346949	x	Passbit H	Gauge block R
171	346971	x	Lucka (Alpinvit)	Door (Alpine white)
--	346972	x	Lucka (Mekong)	Door Mekong)
172	402107	x	Galler ugn (diskb. induktion) 35x503	Grating oven (kitch.sink induction) 35x503
173	342139	x	List L=538 (diskbänk induktion)	List L=538 (kitchen sink induction)
174	346803	x	Lucka (Vit)	Door (White)
--	343392	x	Lucka (Mekong)	Door (Mekong)
175	346947	x	Skiva distans	Sheet distance
176	402108	x	Galler vent. mikro 38x318	Grating vent. micro 38x318
177	402109	x	Galler vent. mikro 38x448	Grating vent. micro 38x448
178	402110	x	Galler vent. mikro 33x448	Grating vent. micro 33x448
179	342316	x	Hylla mikro	Shelf
180	342315	x	List L=283	List L=283
181	343880	x	Lucka 228x550	Door 228x550
--	316799	x	Gångjärn d:o	Hinge d:o
--	312588	x	Platta gångjärn d:o	Plate higne d:o
182	347533	x	Tv-bänk kpl. m. urtag för mikro	TV-bench cpl. with socket for microwave
183	350567	x	Galler vent. mikro 38x326	Grating vent. micro 38x326
184	350568	x	Galler vent. mikro 46x448	Grating vent. micro 46x448
185	344383	x	Vägg garderob kpl.	Wall wardrobe cpl.
186	344384	x	Vägg garderob kpl.	Wall wardrobe cpl.
187	345982	x	Skåp bar kpl.	Coctail cabinet cpl.
--	330180	x	Hylla hållare flaskor	Shelf bottle holder
--	345998	x	Lucka H d:o	Door R d:o
--	345997	x	Lucka V d:o	Door L d:o
--	318379	x	Gångjärn d:o	Hinge d:o
--	318380	x	Täckhatt d:o	Cover d:o
--	312588	x	Platta gångjärn d:o	Plate hinge d:o
188	344387	x	Front eluttag	Front outlet
189	346256	x	Hurts kpl.	Hurts cpl.
190	346074	x	Skiva hurts	Board hurts
191	343092	x	Hylla garderob övre	Shelf wardrobe upper
192	343089	x	Hylla garderob nedre	Shelf wardrobe lower
193	344385	x	Dörr garerob kpl.	Door wardrobe cpl.
194	346138	x	Överbäddskåp L=1850	Upper bed L=1850
--	339839	x	Regel låsning	Lock bar
--	375813	x	Rasskydd ö-bäddskåp	Protective plate
195	345774	x	Lucka, överskåp (Alpinvit)	Door (Alpine white)
196	350473	x	Handtag överbäddskåp	Handle upper bed
			M= Metervara	M= On the metre

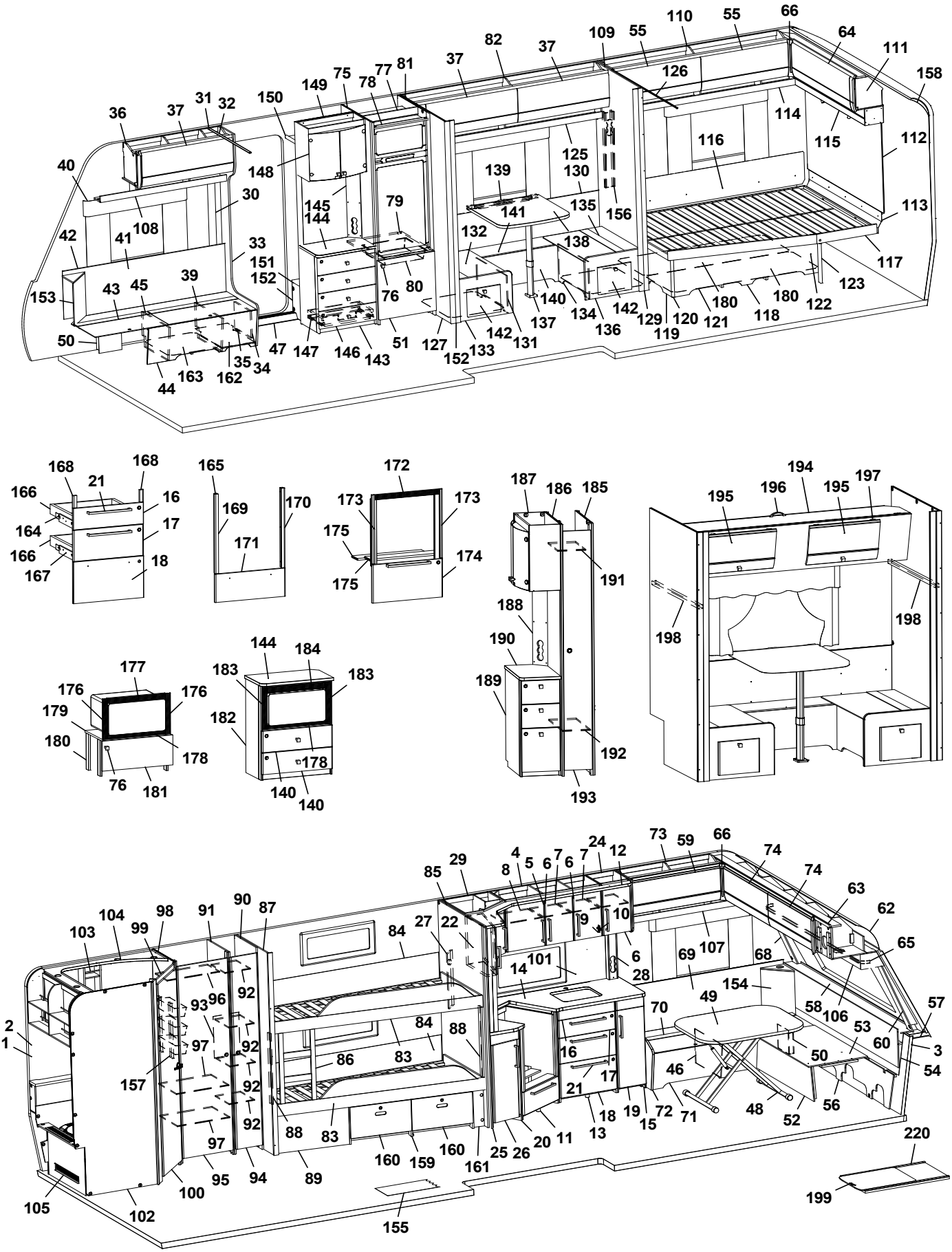
1 2 3 4 5 6 7 8 9 10 11 12 13 14 15 16 17 18 19 20 21 22 25 26 27 28 29 30 31 32 33 34 35 36 37 37 37 39 40 41 42 43 44 45 46 47 48 49 50 51 52 53 54 56 57 58 59 60 62 63 64 65 66 68 69 70 71 72 73 74 74 75 76 77 78 79 80 81 82 83 83 84 84 85 86 87 88 88 89 90 91 92 92 92 92 93 94 95 96 97 97 98 99 100 101 102 103 104 105 106 107 109 110 111 112 113 114 115 116 117 118 119 120 121 122 123 125 126 127 129 130 131 132 133 134 135 136 137 138 139 140 141 142 142 143 144 145 146 147 148 149 150 151 152 152 153 154 155 156 157 158 160 159 160 161 163 162 165 166 166 167 168 168 169 170 171 172 173 173 174 175 175 176 176 177 178 178 179 180 180 181 182 183 183 184 185 186 187 188 189 190 191 192 193 194 195 195 195 196 197 198 198 199 200 220

Pos Fig	Det. nr Part. No	Ingår Fitted	OBS!! Ange alltid årsmodell vid beställning av inredning Benämning	OBS!! Specify always year of model when ordering equipment Description
197	860402	x	Gångjärn	Hinge
198	344603	x	Bärregel 17,5x22x800	Bearing rail 17,5x22x800
199	341192	x	Utdragsskiva bord 450x550	Sliding leaf 450x550
200	341193	x	Låda utdragsskiva	Box sliding leaf
			M= Metervara	M= On the metre

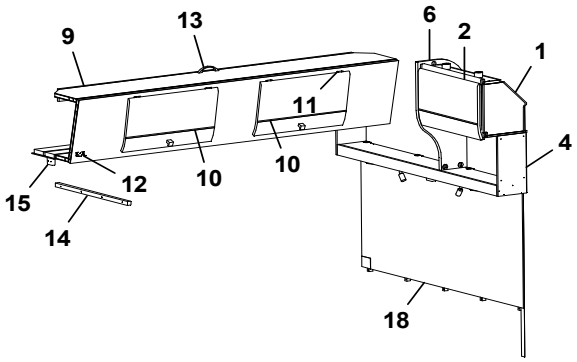
9
13
6
2
1
11
4
15
12
10
10
14
18

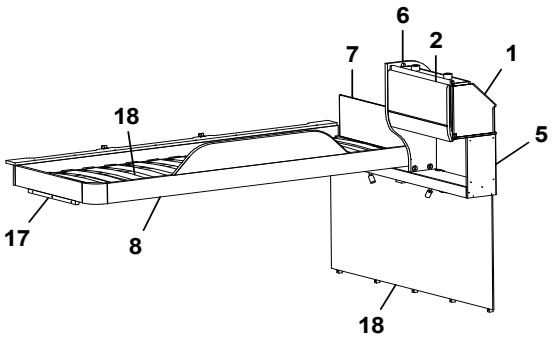
6
2
7
1
18
5
17
8
18

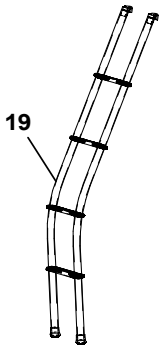
19


20

Pos Fig	Det. nr Part. No	Ingår Fitted	OBS!! Ange alltid årsmodell vid beställning av inredning Benämning	OBS!! Specify always year of model when ordering equipment Description
1	346228	x	Skåp gavel bak L=560 (Alpinvit)	Cupboard gable L=560 (Alpine white)
--	350571	x	Gångjärn d:o	Hinge d:o
2	345774	x	Lucka (Alpinvit)	Door (Alpine white)
4	346058	x	Hyllpaket L=1510 (u. högatalare)	Shelf L=1510 (without speakers)
--	346059	x	Hyllpaket L=1510 (m. högtalare)	Shelf L=1510 (with speakers)
6	346655	x	Gavel rundad	Gable
7	321209	x	Värmespalt	Air gap
--	350594	x	Tyg d:o (Sara greige)	Fabric d:o (Sara greige)
	350603	x	Tyg d:o (Velvet greige)	Fabric d:o (Velvet greige)
8	336714	x	Sängram u. ribbotten	Bed bottom without laths
9	346226	x	Överbäddskåp L=1980	Upper bed L=1980
--	339839M	x	Regel låsning	Lock bar
--	375813	x	Rasskydd ö-bäddskåp	Protective plate
10	346227	x	Lucka (Alpinvit)	Door (Alpine white)
11	860402	x	Gångjärn	Hinge
12	860405	x	Gångjärn	Hinge
13	350129	x	Handtag	Handle
14	331698M	x	Bärregel ö-bädd 22x22x670	Bearing rail upper bed 22x22x670
15	331701M	x	Kloss bärregel	Block bearing rail
16	346060	x	Hyllpaket L=1510 (u. högatalare)	Shelf L=1510 (without speakers)
--	346061	x	Hyllpaket L=1510 (m. högtalare)	Shelf L=1510 (with speakers)
17	331961	x	Bärregel 22x22x440	Supportbar 22x22x440
18	346180	x	Sänggavel kpl. med tyg (Sara greige)	Headboard cpl. with fabric (Sara greige)
--	346181	x	Sänggavel kpl. med tyg (Velvet greige)	Headboard cpl. with fabric (Velvet greige)
19	350545	x	Stege ö-bäddsskåp	Ladder upper bed
20	350535	x	Stege ö-bäddsskåp	Ladder upper bed

M= Metervara

M= On the metre

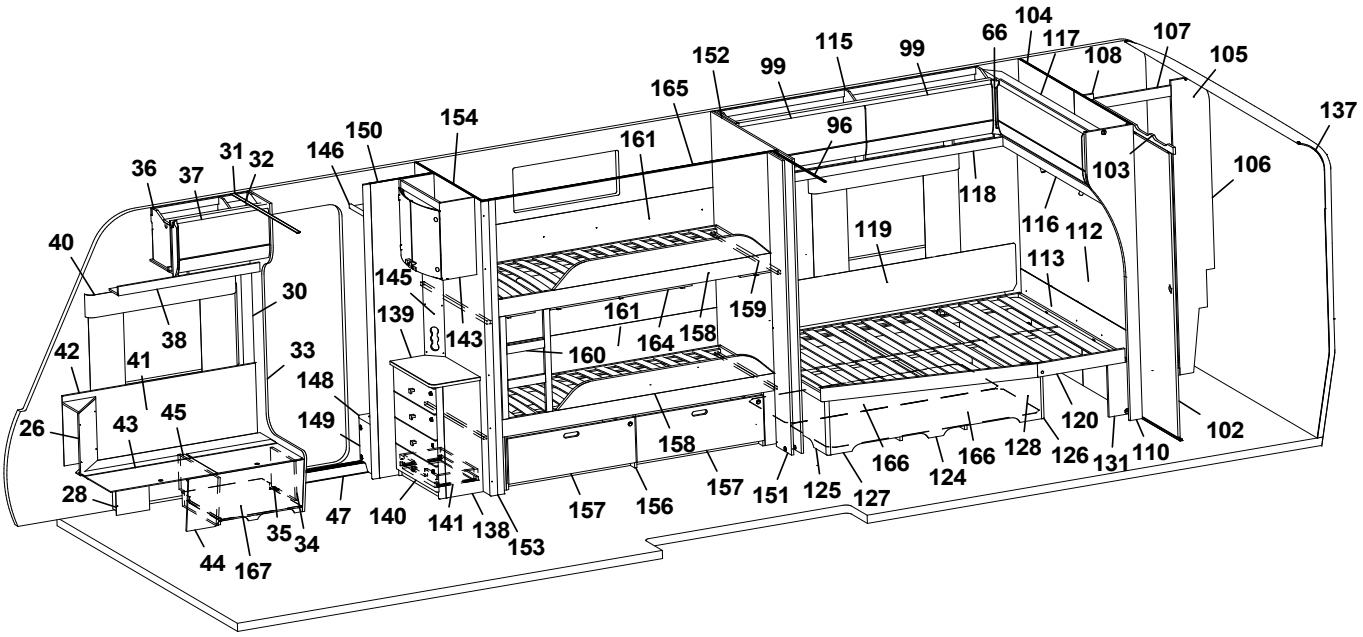
104
66
117
107
105
108
99
115
99
152
165
137
96
154
150
146
161
31
32
36
37
103
106
118
116
112
119
113
40
145
30
139
143
161
159
164
158
160
38
42
41
33
148
149
26
43
45
120
102
158
166
128
126
131
110
166
124
28
157
151
125
127
157
156
140
141
138
153
47
35
34
44
167

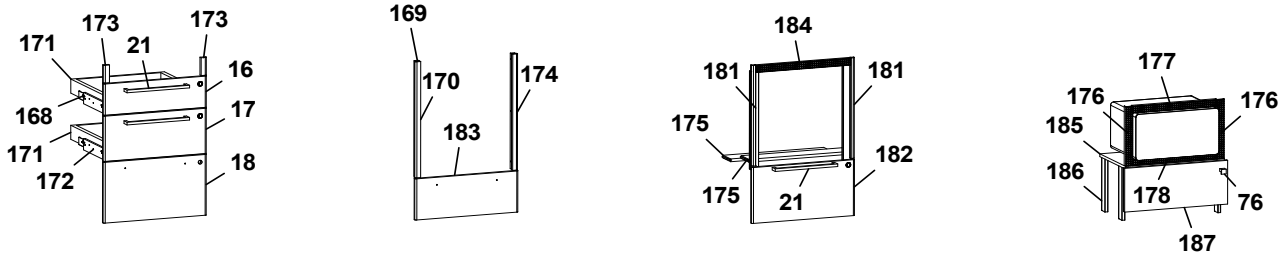
173
173
171
21
16
168
17
171
172
18
169
170
174
183
184
181
181
175
182
175
21
177
176
176
185
186
178
76
187

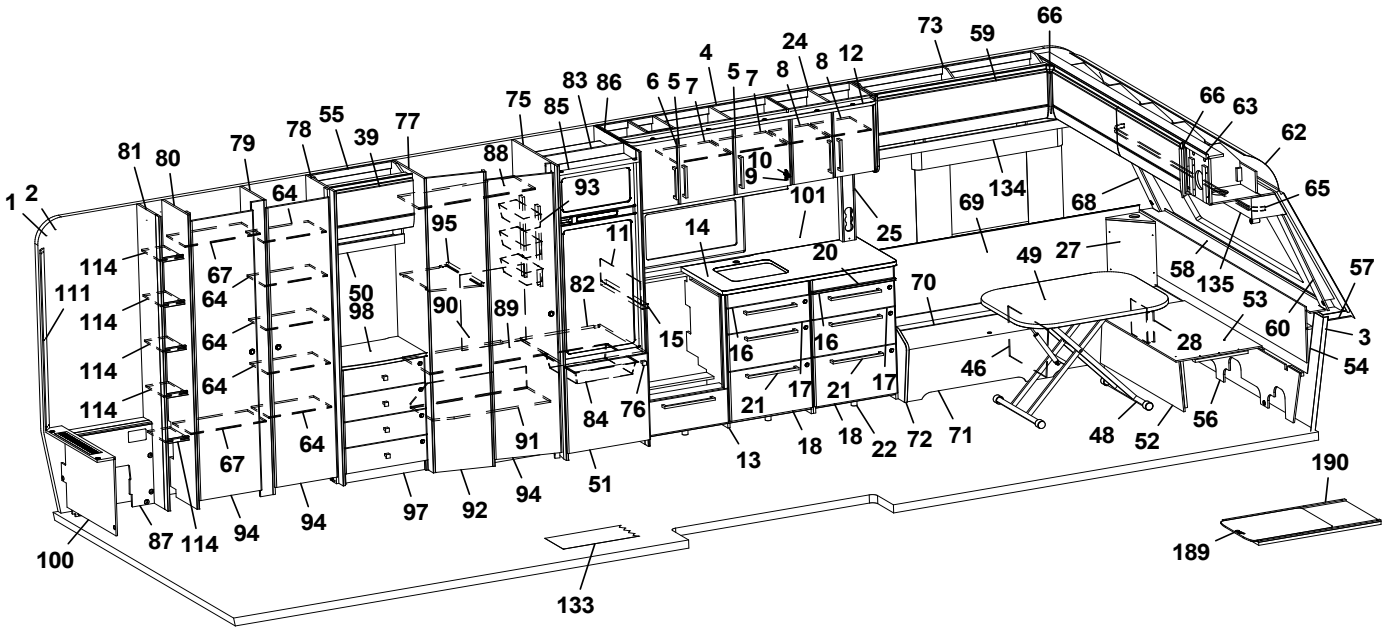
66
73
59
24
4
12
8
8
5
7
5
7
6
83
86
75
85
55
77
78
39
79
81
80
1
2
64
88
93
10
9
101
25
69
134
68
66
63
62
65
95
11
14
20
49
27
58
135
57
114
67
50
82
70
53
111
64
98
90
89
15
16
16
28
60
3
114
64
46
54
114
64
21
17
21
17
114
84
76
48
52
56
67
64
91
13
18
18
22
72
71
190
100
87
114
94
94
97
92
94
51
189
133

Pos Fig	Det. nr Part. No	Ingår Fitted	OBS!! Ange alltid årsmodell vid beställning av inredning Benämning	OBS!! Specify always year of model when ordering equipment Description
1	318657	M	Tapet vägg/tak	Wall paper
2	318584	M	Tejp tapet 20 mm	Tape, wall paper 20 mm
3	318585	M	Tejp tapet 60 mm	Tape, wall paper 60 mm
4	346300	x	Skåp kök L=1120 kpl. (Alpinvit)	Cupboard kitchen L=1120 cpl. (Alpine white)
--	343689	x	Skåp kök L=1120 kpl. (Mekong)	Cupboard kitchen L=1120 cpl. (Mekong)
5	346818	x	Lucka H (Alpinvit)	Door R (Alpine white)
--	343443	x	Lucka H (Mekong)	Door R (Mekong)
--	350471	x	Handtag d:o	Handle d:o
6	346819	x	Lucka V (Alpinvit)	Door L (Alpine white)
--	343455	x	Lucka V (Mekong)	Door L (Mekong)
--	350471	x	Handtag d:o	Handle d:o
7	331385M	x	Hylla	Shelf
8	343479	x	Hylla	Shelf
9	311917	x	Gångjärn	Hinge
10	312588	x	Platta gångjärn	Plate hinge
11	401715	x	Flamskydd	Flame guard
--	401996	x	Flamskydd induktion	Flame guard induction
12	345328	x	Ljusramp köksskåp L=1652	Light holder kitchen L=1652
13	347016	x	Diskbänk trädel u. skiva (Alpinvit)	Kitchen sink without board (Alpine white)
--	347021	x	Diskbänk trädel u. skiva (Mekong)	Kitchen sink without board (Mekong)
--	347049	x	Diskbänk induktion trädel u. skiva (Alpinvit)	Kitchen sink induction w/o board (Alpine white)
--	347050	x	Diskbänk induktion trädel u. skiva (Mekong)	Kitchen sink induction w/o board (Mekong)
14	346978	x	Skiva diskbänk 565x1167	Board 565x1167
--	341525-S	x	Skiva diskbänk induktion 565x1695	Board induction 565x1695
15	346977	x	Skiva diskbänk 40x560	Board 40x560
16	346799	x	Lådförstycke (Alpinvit)	Drawer front (Alpine white)
--	343412	x	Lådförstycke (Mekong)	Drawer front (Mekong)
--	317514	x	Låda 480x500 d:o	Drawer 480x500 d:o
--	317382	x	Glidskena låda H d:o	Slide bar, drawer R d:o
--	350221	x	Glidskena låda V d:o	Slide bar, drawer L d:o
17	346801	x	Lådförstycke (Alpinvit)	Drawer front (Alpine white)
--	343413	x	Lådförstycke (Mekong)	Drawer front (Mekong)
--	317514	x	Låda 480x500 d:o	Drawer 480x500 d:o
--	317382	x	Glidskena låda H d:o	Slide bar, drawer R d:o
--	350221	x	Glidskena låda V d:o	Slide bar, drawer L d:o
18	346802	x	Lucka (Alpinvit)	Door (Alpine white)
--	343414	x	Lucka (Mekong)	Door (Mekong)
--	20-900302	x	Pentrylåda 273x500 d:o	Drawer pentry 273x500 d:o
--	07-800039	x	Rullskena H d:o	Roller rail R d:o
--	07-800038	x	Rullskena V d:o	Roller rail L d:o
20	336675	x	Skärbräda	Cutting board
21	350472	x	Handtag	Handle
22	347036	x	Utskjut diskbänk (Alpinvit)	Projection kitchen sink (Alpine white)
--	345342	x	Utskjut diskbänk (Mekong)	Projection kitchen sink (Mekong)
24	346157	x	Skåp kök L=560 (Alpinvit)	Cupboard kitchen L=560 (Alpine white)
--	346479	x	Skåp kök L=560 (Mekong)	Cupboard kitchen L=560 (Mekong)
--	350471	x	Handtag d:o	Handle d:o
--	346807	x	Lucka V (Alpinvit) d:o	Door L (Alpine white) d:o
--	343427	x	Lucka V (Mekong) d:o	Door L (Mekong) d:o
--	346808	x	Lucka H (Alpinvit) d:o	Door R (Alpine white) d:o
			M= Metervara	M= On the metre

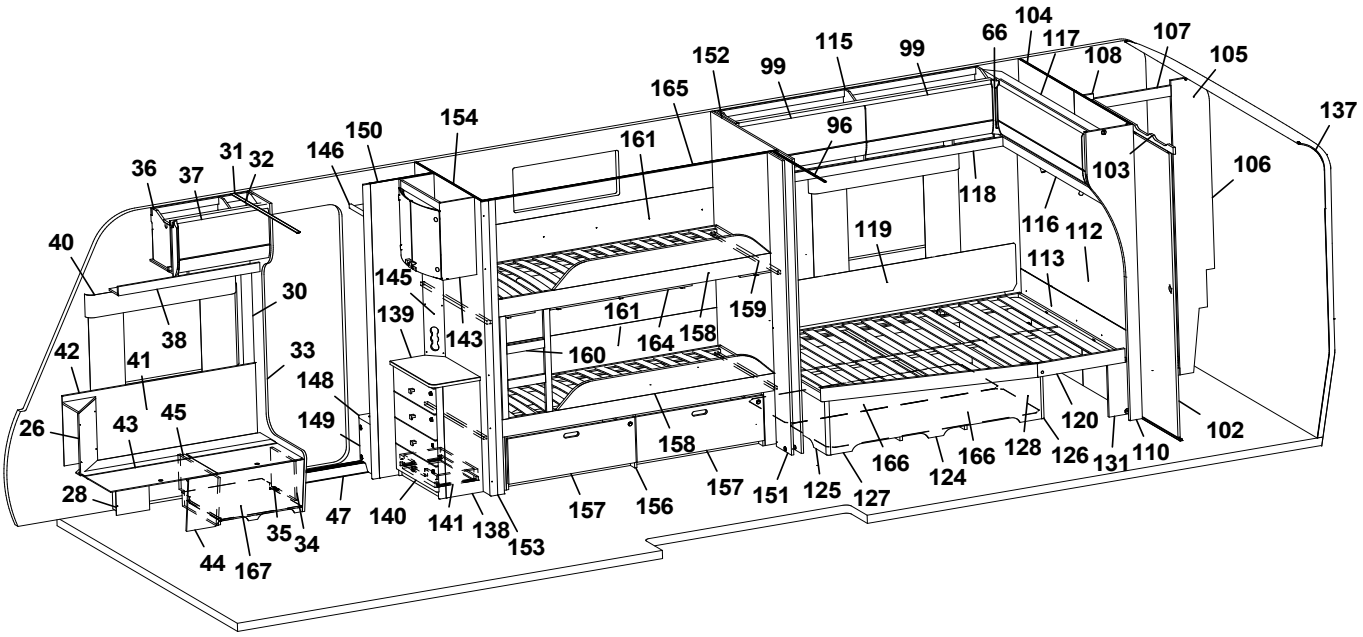
104
66
117
107
108
105
115
99
152
99
165
137
154
150
146
161
96
31
32
36
37
103
106
118
116
112
119
40
113
145
30
139
161
159
38
143
158
164
42
41
33
160
148
26
43
45
149
120
102
158
166
128
126
131
110
166
124
28
157
151
125
127
157
156
140
141
138
153
47
35
34
44
167

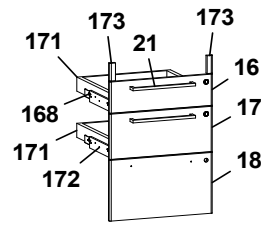
173
173
171
21
16
168
17
171
18
172

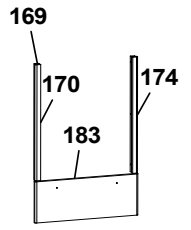
169
170
174
183

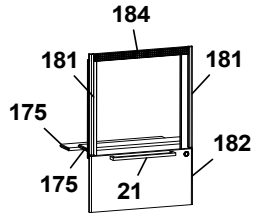
184
181
181
175
182
175
21

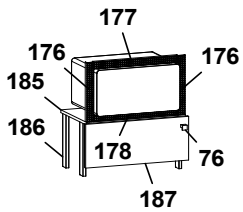
177
176
176
185
186
178
76
187

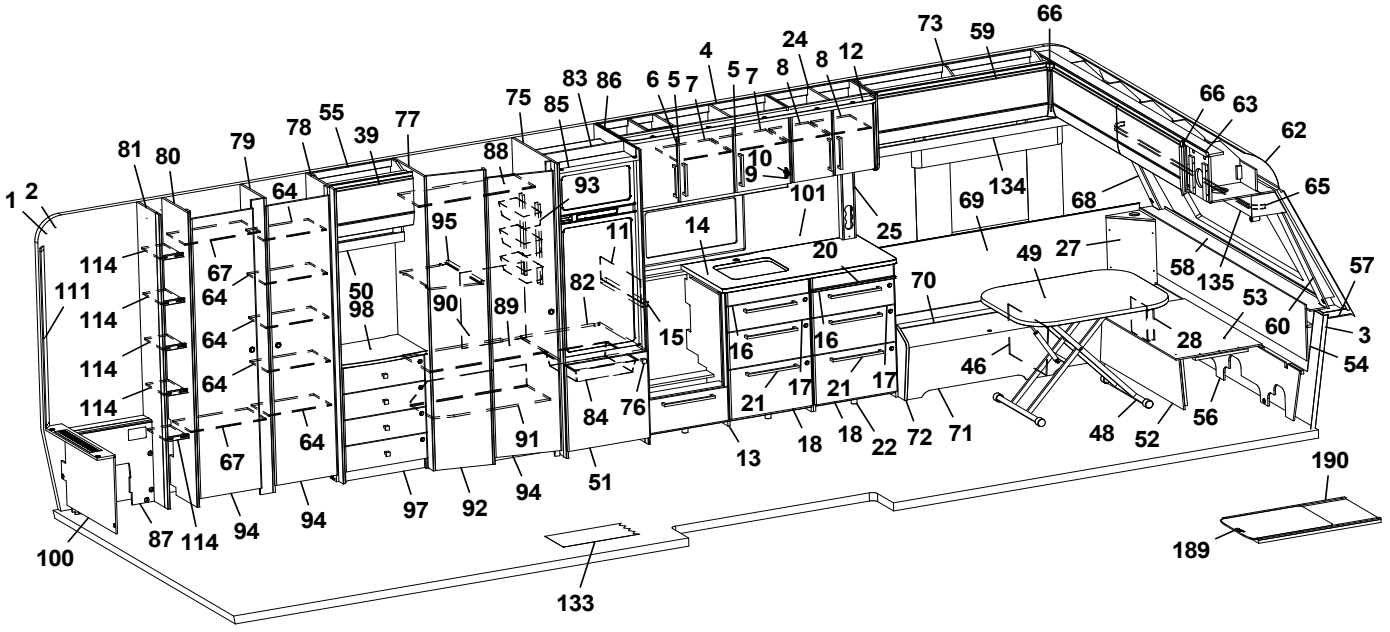
73
59
66
24
4
8
12
83
86
6
5
7
5
7
8
75
85
66
63
62
55
77
78
39
79
81
80
88
10
9
65
1
2
64
93
101
134
69
68
95
11
14
25
114
67
20
49
27
58
135
57
111
64
50
98
90
89
82
70
53
114
64
15
16
16
28
60
3
114
64
46
54
114
64
21
17
21
17
84
76
56
67
64
91
13
18
18
22
72
71
48
52
51
190
94
94
97
92
94
87
114
100
189
133

Pos Fig	Det. nr Part. No	Ingår Fitted	OBS!! Ange alltid årsmodell vid beställning av inredning Benämning	OBS!! Specify always year of model when ordering equipment Description
--	343458	x	Lucka H (Mekong) d:o	Door R (Mekong) d:o
25	333289	x	Front eluttag	Front outlet
26	345953	x	Hörn sittgrupp H	Corner R
--	345951	x	Hörn sittgrupp H med ø 60 urttag	Corner R with ø 60 hole
--	345949	x	Hörn sittgrupp H med ø 85 urttag	Corner R with ø 85 hole
27	345951	x	Hörn sittgrupp V med ø 60 urttag	Corner L with ø 60 hole
--	345949	x	Hörn sittgrupp V med ø 85 urttag	Corner L with ø 85 hole
28	346080	x	Täckfront	Cover plate
30	318962	x	List täck el-kabel B=45 L=2100	Cover strip B=45 L=2100
31	316270	x	List snäpp undre L=2379	List lower L=2379
32	316268	x	List snäpp övre L=2379	List upper L=2379
33	346566	x	Stolpe först. kpl. m. lucka	Support bar cpl. with door
34	343731	x	Lucka	Door
35	312589	x	Gångjärn	Hinge
36	346238	x	Överskåp H F L=659 (Alpinvit)	Cupboard upper Front R L=659 (Alpine white)
--	350571	x	Gångjärn d:o	Hinge d:o
37	345775	x	Lucka överskåp (Alpinvit)	Door, cupboard upper (Alpine white)
38	346255	x	Hyllpaket H F L=938	Shelf Front R L=938
39	345774	x	Lucka överskåp (Alpinvit)	Door, cupboard upper (Alpine white)
40	350348	x	Skena gardin L=1020	Curtain rod L=1020
41	346249	x	Värmespalt H fram	Air gap R.F
42	319821	M	List kant mörkbrun	Strip, dark brown
43	346012	x	Lock bäddlåda H F	Cover bedbox R.F
--	319024	x	Matta grå textil m. tejp d:o	Carpet gray textile with tape d:o
44	343825	x	Front bäddlåda H F	Front bed box R.F
--	346005	x	Front bäddlåda H F (centraldammsugare)	Front bed box R.F (central vacuum cleaner)
45	342495	x	Stöd bäddlåda HF	Support bed box
46	312825	x	Stöd bäddlåda VF	Support bed box
47	318378	x	Tröskel aluminium L=680	Threshold aluminium L=680
48	310083	x	Bordsstativ	Table stand
--	350716	x	Bordsstativ enpelar	Table stand single pillar
49	345945	x	Bordsskiva 800x1000	Table top 800x1000
50	345210	x	Hyllpaket L=560	Shelf L=560
51	343835	x	Lucka V 550x570	Door L 550x570
--	316799	x	Gångjärn d:o	Hinge d:o
--	312588	x	Platta gångjärn d:o	Plate hinge d:o
52	331245M	x	Front bäddlåda gavel	Front bed box gable
53	345923	x	Skiva rundsittgrupp	Sheet seat
54	340578	x	Värmespalt gavel fram	Air gap
55	346304	x	Överskåp L=560 (Alpinvit)	Cupboard upper L=560 (Alpine white)
--	350571	x	Gångjärn d:o	Hinge d:o
56	340520	x	Stöd sittgrupp	Support
57	215275	x	Hylla front kpl. L=2366	Shelf front cpl. L=2366
58	345285	x	Front/hylla kpl.	Front/shelf cpl.
--	345362	x	Front/hylla kpl. med belysning "Björn"	Front/shelf cpl. with lightning "Bear"
59	345781	x	Lucka överskåp (Alpinvit)	Door, cupboard upper (Alpine white)
60	345085	x	Hörn front H	Front corner R
62	216067	x	Täckskiva radie fram 1x380x2360	Cover plate radius front 1x380x2360
--	313884	x	List plast radie L=2379	List L=2379
63	345727	x	Skåp gavel fram L=2360 (Alpinvit)	Cupboard front L=2360 (Alpine white)
			M= Metervara	M= On the metre

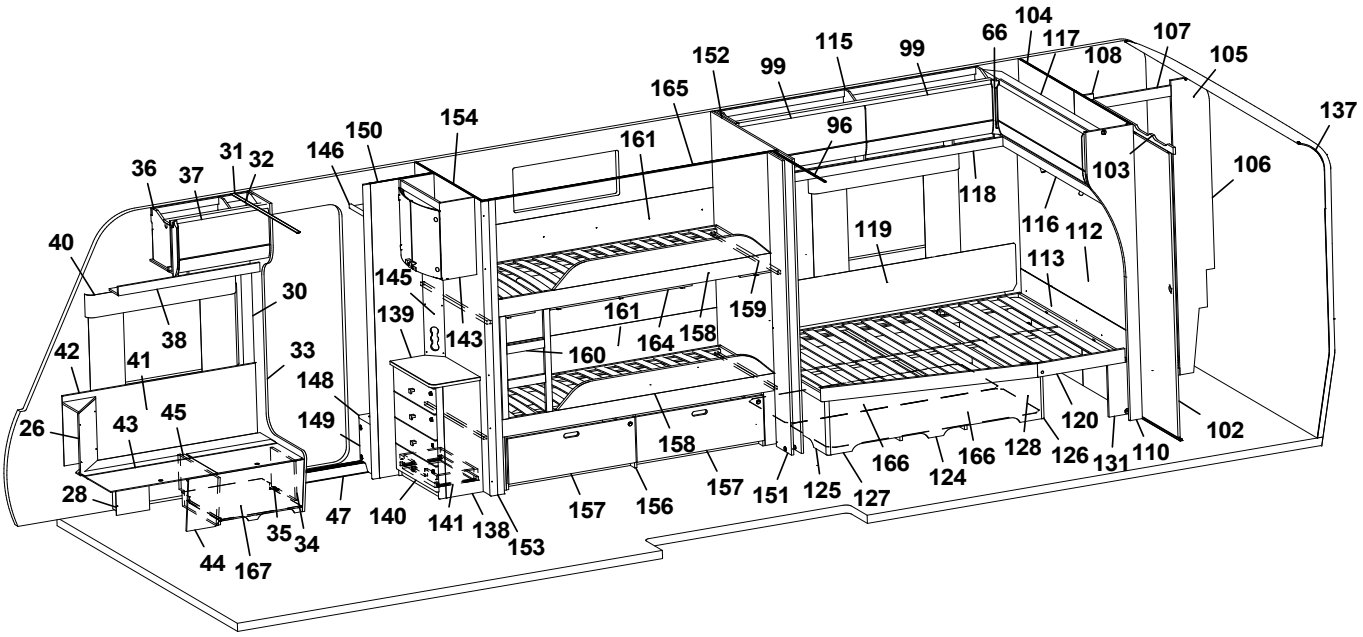
104
66
117
107
115
99
108
105
152
99
165
137
154
150
96
161
146
31
32
36
37
103
106
118
116
112
40
119
113
145
30
139
161
159
38
143
164
158
42
41
33
160
148
26
43
45
149
120
102
158
166
128
126
131
110
166
124
28
157
151
125
127
157
156
140
141
138
153
47
35
34
44
167

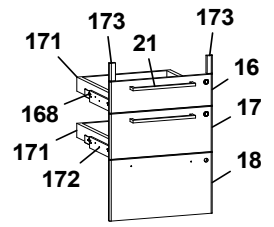
173
173
171
21
16
168
17
171
18
172

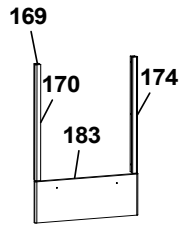
169
170
174
183

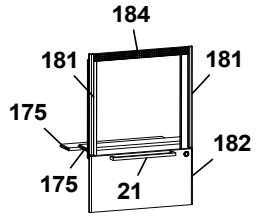
184
181
181
175
182
175
21

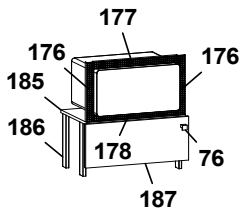
177
176
176
185
186
178
76
187

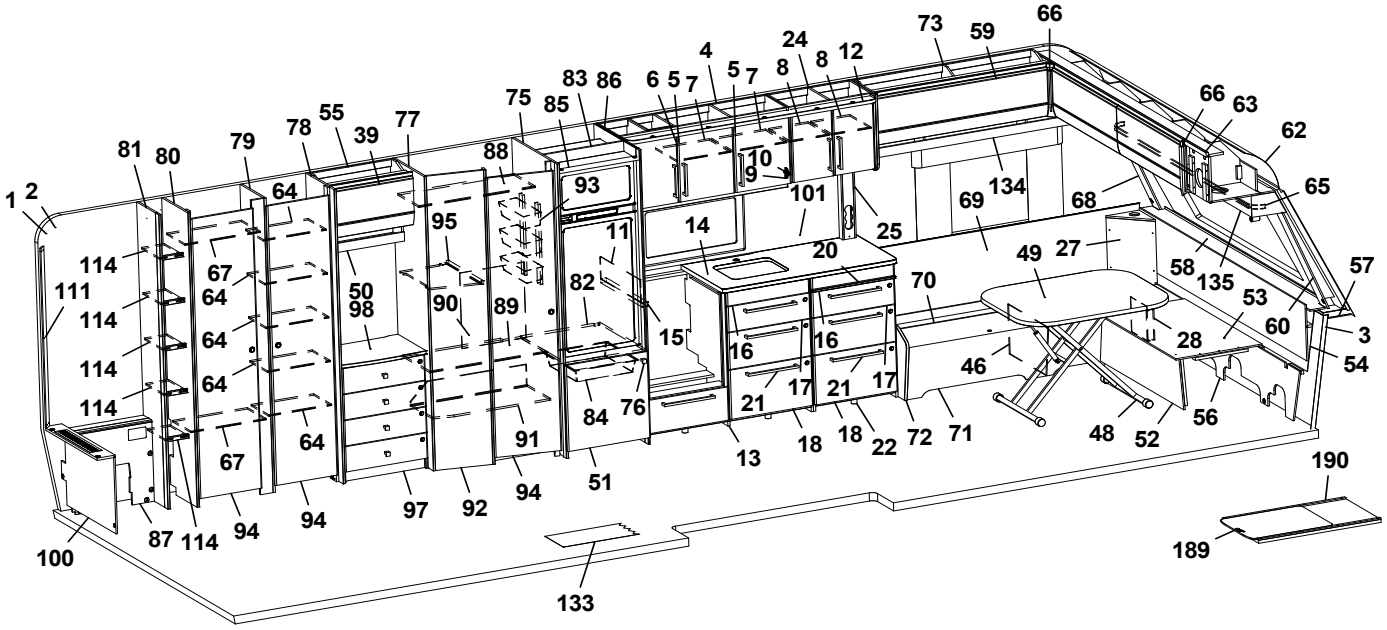
73
59
66
24
4
8
12
83
86
6
5
7
5
7
8
75
85
66
63
62
55
77
78
39
79
81
80
88
10
9
65
1
2
64
93
101
134
69
68
95
11
14
25
114
67
20
49
27
58
135
57
111
64
50
98
90
89
82
70
53
114
64
15
16
16
28
60
3
114
64
46
54
114
64
21
17
21
17
84
76
56
67
64
91
13
18
18
22
72
71
48
52
51
190
94
94
97
92
94
87
114
100
189
133

Pos Fig	Det. nr Part. No	Ingår Fitted	OBS!! Ange alltid årsmodell vid beställning av inredning Benämning	OBS!! Specify always year of model when ordering equipment Description
--	350571	x	Gångjärn d:o	Hinge d:o
64	345322	x	Hylla garderob	Shelf wardrobe
65	350349	x	Skena gardin L=1920	Curtain rod L=1920
66	345869	x	Hörn inredning	Corner
67	345319	x	Hylla garderob	Shelf wardrobe
68	345084	x	Hörn front V	Front corner L
69	346310	x	Värmespalt V fram	Air gap L.F
70	346013	x	Lock bäddlåda V F	Cover bed box L.F
--	319024	x	Matta grå textil m. tejp d:o	Carpet gray textile with tape d:o
71	339502	x	Front bäddlåda V F	Front bed box L.F
72	345933	x	Gavel bäddlåda V F	Gable bed box L.F
73	346315	x	Överskåp V F L=1202 (Alpinvit)	Cupboard upper front L L=1202 (Alpine white)
--	350571	x	Gångjärn d:o	Hinge d:o
74	345779	x	Lucka överskåp (Alpinvit)	Door, cupboard upper (Alpine white)
75	347731	x	Vägg kyl V kpl.	Wall refrigerator L cpl.
76	350473	x	Handtag knopp	Handle knob
77	345261	x	Vägg garderob kpl.	Wall wardrobe cpl.
78	345259	x	Vägg garderob kpl.	Wall wardrobe cpl.
79	345245	x	Vägg garderob kpl.	Wall wardrobe cpl.
--	345248	x	Vägg garderob kpl. m.LED-list	Wall wardrobe cpl. with LED-stripe
80	345214	x	Vägg garderob kpl.	Wall wardrobe cpl.
81	337075	x	Vägg garderob kpl.	Wall wardrobe cpl.
82	347505	x	Hylla under kyl	Shelf refrigerator
83	342309	x	Bakstycke stopp kyl	Back cupboard
84	310325	x	Trådback vit 85x427x427	Tray 85x427x427
--	350760	x	Glidlist trådback (säljes i par)	Sliding strip tray (pair)
--	347802	x	List d:o	List d:o
85	342306	x	List folierad	List foiled
86	347628	x	Vägg kyl H kpl.	Wall refrigerator R cpl.
87	345595	x	Täckfront tvättrum kpl.	Front washroom cpl.
88	340155	x	Hylla garderob övre	Shelf wardrobe upper
89	346687	x	Hylla garderob mitten	Shelf wardrobe middle
90	339298	x	Täckskiva exp.kärl	Cover expansion vessel
91	340151	x	Hylla garderob nedre kpl.	Shelf wardrobe lower cpl.
92	340132	x	Front garderob kpl.	Front wardrobe kpl.
93	319759	x	Korg, garderob	Basket, wardrobe
--	335802	x	List för korgar	List för baskets
94	342702	x	Dörr kpl. m. tryckknapp 415x1850	Door cpl. with pushlock 415x1850
--	342704	x	Dörr kpl. m. vridknopp H	Door cpl. with knob R 415x1850
--	342703	x	Dörr kpl. m. vridknopp V	Door cpl. with knob L 415x1850
95	340158	x	Hylla	Shelf
96	317291	x	Skena draperi L=1415	Drapery rail L=1415
97	346400	x	Byrå kpl. u. skiva	Dresser cpl. without board
98	346075	x	Skiva byrå	Board, dresser
99	345777	x	Lucka överskåp (Alpinvit)	Door, cupboard upper (Alpine white)
100	345597	x	Front tvättrum kpl.	Front washroom cpl.
101	346303-F	x	Köksskiva vägg, Svart fiskben	Protection kitchen, Black fishbone
--	346303-M	x	Köksskiva vägg, Marmor	Protection kitchen, Marble
--	346303-S	x	Köksskiva vägg, Sten	Protection kitchen, Stone
102	346250	x	Skjutdörr tvättrum kpl.	Sliding door washroom cpl.
			M= Metervara	M= On the metre

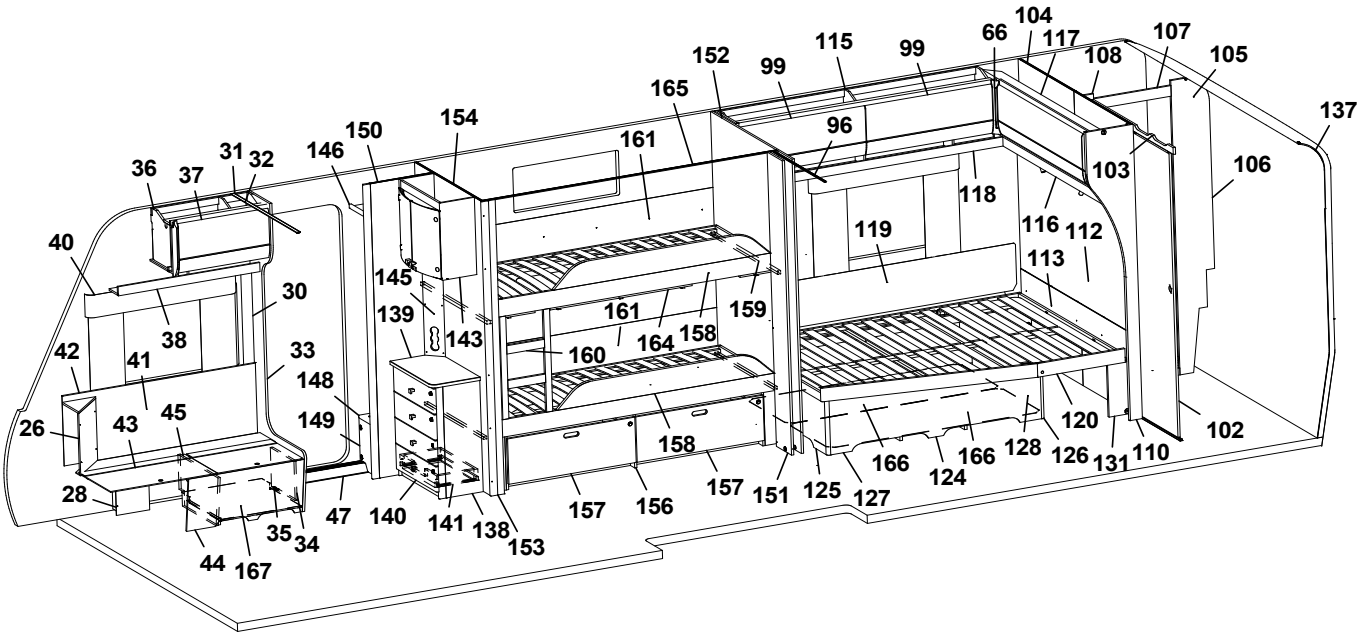
104
66
117
107
108
105
137
152
99
115
99
165
96
154
150
146
161
103
106
36
37
31
32
118
116
112
40
119
113
145
30
139
161
159
38
143
164
158
42
41
33
160
148
26
43
45
149
120
102
158
166
128
126
131
110
28
166
124
157
151
125
127
157
156
47
140
141
138
153
35
34
44
167

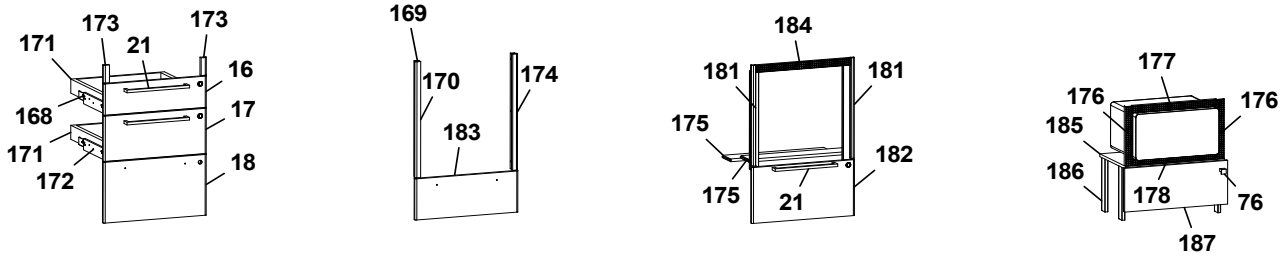
173
173
171
21
16
168
17
171
172
18
169
170
174
183
184
181
181
175
182
175
21
177
176
176
185
186
178
76
187

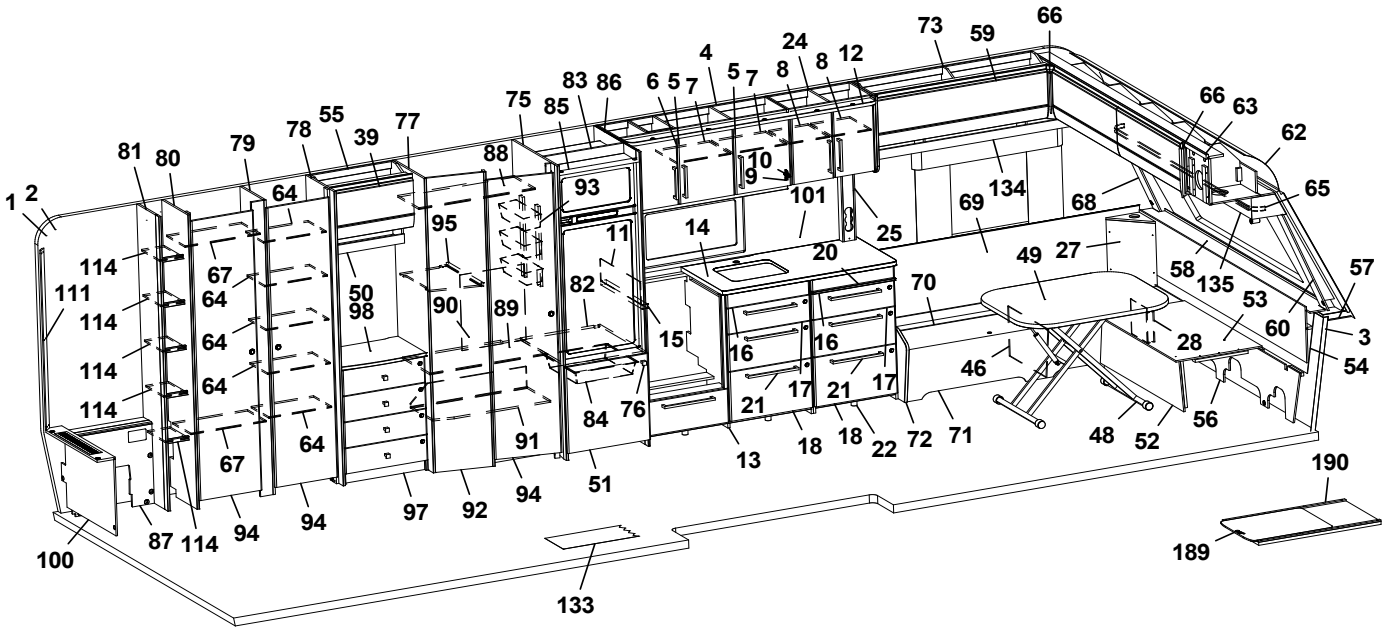
73
59
66
24
4
8
8
12
83
86
6
5
7
5
7
75
85
66
63
62
81
80
79
78
55
39
77
88
10
9
65
1
2
64
93
101
134
69
68
95
11
14
25
114
67
20
49
27
58
135
57
111
64
50
98
90
89
82
70
53
114
64
15
16
16
28
60
3
114
64
46
54
114
64
21
17
21
17
84
76
56
67
64
91
13
18
18
22
72
71
48
52
51
190
94
94
97
92
94
87
114
100
189
133

Pos Fig	Det. nr Part. No	Ingår Fitted	OBS!! Ange alltid årsmodell vid beställning av inredning Benämning	OBS!! Specify always year of model when ordering equipment Description
--	316030	x	Skena skjutdörr tvättrum	Rail sliding door washroom
103	346103	x	List skjutdörr	List sliding door
104	345265	x	Vägg tvättrum kpl.	Wall washroom cpl.
105	345161	x	Vägg tvättrum kpl.	Wall washroom cpl.
--	332955M	x	Tröskel	Threshold
--	318654	x	Tröskel aluminium d:o	Threshold aluminium d:o
106	345163	x	Vägg tvättrum	Wall washroom
107	345162	x	Överbit tvättrum	Overlap washroom
108	345164	x	List poppel 15x63x1948	List 15x63x1948
110	346298	x	Vägg front kpl.	Front wall cpl.
111	335718	x	Front hörn tvättrum	Front corner washroom
112	346166	x	Sänggavel kpl. m. tyg (Sara Greige)	Headboard cpl. with fabric (Sara Greige)
--	346167	x	Sänggavel kpl. m. tyg (Velvet Greige)	Headboard cpl. with fabric (Velvet Greige)
113	345364	x	Värmespalt	Air gap
114	331894	x	Hylla garderob	Shelf wardrobe
115	345959	x	Överskåp H B L=1737 (Alpinvit)	Cupboard upper rear R L=1737 (Alpine white)
--	350571	x	Gångjärn	Hinge
116	346056	x	Hyllpaket bak L=1510	Shelf rear L=1510
117	345967	x	Överskåp bak L=1510 (Alpinvit)	Cupboard upper rear L=1510 (Alpine white)
--	350571	x	Gångjärn	Hinge
118	343213	x	Hyllpaket H B L=1815	Shelf rear R L=1815
119	338121	x	Värmespalt	Air gap
--	350593	x	Tyg värmespalt d:o (Sara Greige)	Fabric air gap d:o (Sara Greige)
--	350602	x	Tyg värmespalt d:o (Velvet Greige)	Fabric air gap d:o (Velvet Greige)
120	342654	x	Sängram u. ribbotten	Bedbottom without laths
--	342683	x	Ribbotten kpl.	Laths bottom cpl.
--	311985	x	Ribba sängbotten L=718 B=63	Lath bed bottom L=718 B=63
--	312046	x	Band t. ribbotten	Band for laths bottom
124	340187	x	Sänglåda kpl.	Bed box cpl.
--	315203	x	Regel 17,5x55x1415	Wood lath pine 17,5x55x1415
125	340197	x	Gavel säng V	Gable bed L
126	319863	x	List hörn L=380	Corner strip L=380
127	339426	x	Front säng	Front bed
128	340195	x	Gavel säng H	Gable bed R
131	337472	x	Stöd säng	Bed support
133	319393	x	Matta golv, antik planka	Carpet floor, antique plank
134	346833	x	Hyllpaket V F L=1481	Shelf front L L=1481
135	345930	x	Hyllpaket front L=2360	Shelf front L=2360
137	216066	x	Täckskiva radie bak 1x275x2360	Cover plate radius 1x275x2360
--	313884	x	List plast radie L=2379	List L=2379
138	346401	x	TV-bänk kpl. u. skiva	TV-bench cpl. without board
139	346073	x	Skiva TV-bänk	Board TV-bench
140	347084	x	Lådförstycke	Drawer front
141	20-900302	x	Pentrylåda 273x500 d:o	Drawer pentry 273x500 d:o
--	07-800039	x	Rullskena H d:o	Roller rail R d:o
--	07-800038	x	Rullskena V d:o	Roller rail L d:o
143	345982	x	Skåp bar kpl.	Coctail cabinet cpl.
--	330180	x	Hylla hållare flaskor	Shelf bottle holder
--	345998	x	Lucka H d:o	Door R d:o
--	345997	x	Lucka V d:o	Door L d:o
			M= Metervara	M= On the metre

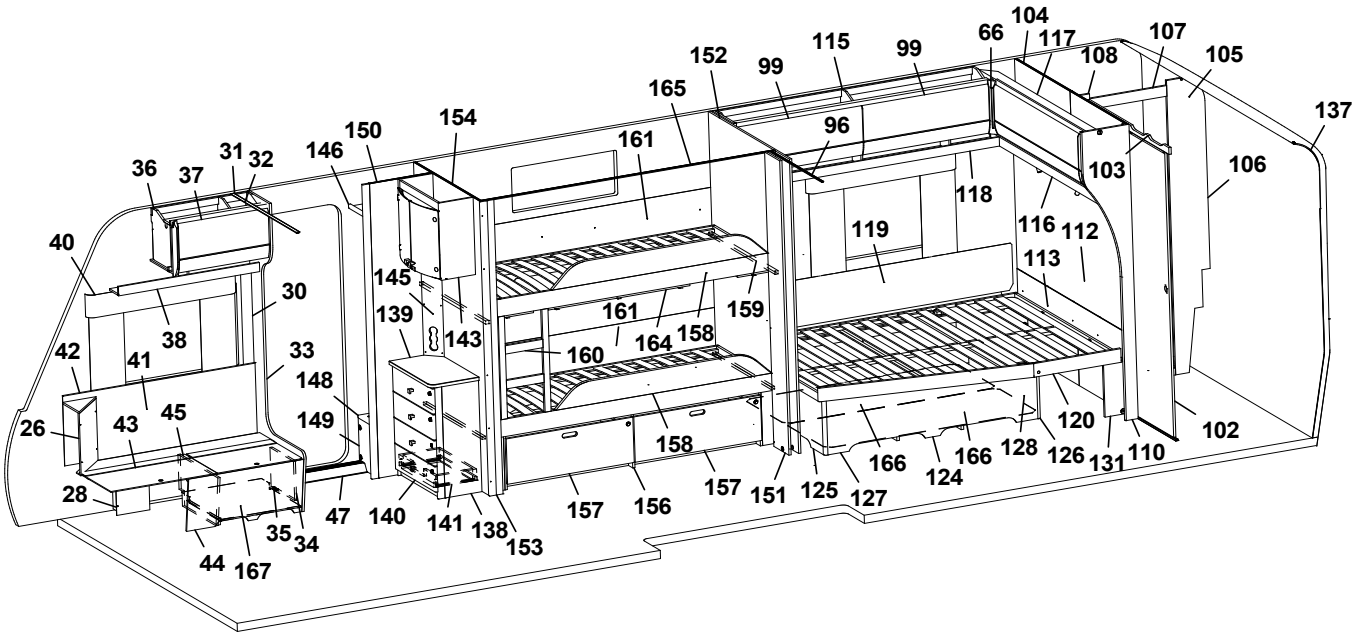
104
66
117
107
115
99
108
105
152
99
165
137
154
150
96
161
31
32
146
36
37
103
106
118
116
112
119
40
113
145
30
139
143
161
159
38
164
158
42
41
33
160
148
45
149
120
26
43
158
102
166
128
126
131
110
166
124
28
157
151
125
127
157
156
47
140
141
138
153
35
34
44
167

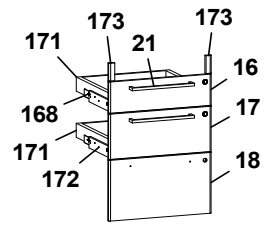
173
173
171
21
16
168
17
171
18
172

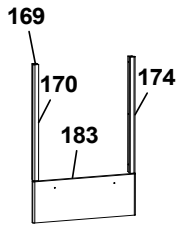
169
170
174
183

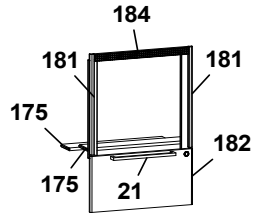
184
181
181
175
182
175
21

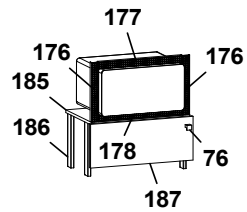
177
176
176
185
186
178
76
187

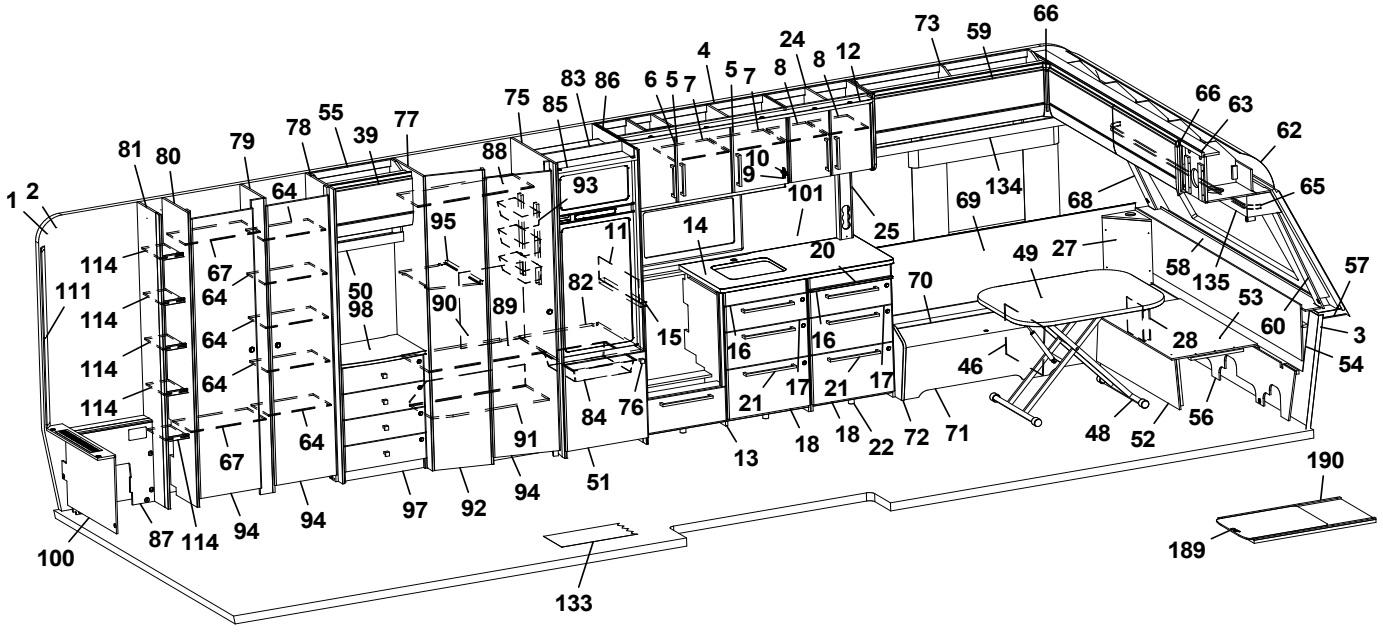
73
59
66
24
4
8
8
12
83
86
6
5
7
5
7
75
85
66
63
62
55
78
39
77
81
80
79
88
10
9
65
1
2
64
93
101
134
69
68
95
11
14
25
114
67
20
49
27
58
135
57
111
64
50
98
90
89
82
70
53
114
64
15
16
16
28
60
3
114
64
46
54
114
64
21
17
21
17
84
76
56
67
64
91
13
18
18
22
72
71
48
52
190
94
94
97
92
94
51
87
114
100
189
133

Pos Fig	Det. nr Part. No	Ingår Fitted	OBS!! Ange alltid årsmodell vid beställning av inredning Benämning	OBS!! Specify always year of model when ordering equipment Description
--	318379	x	Gångjärn d:o	Hinge d:o
--	318380	x	Täckhatt d:o	Cover d:o
--	312588	x	Platta gångjärn d:o	Plate hinge d:o
145	343721	x	Front eluttag	Front outlet
146	344295	x	Hylla garderob övre	Shelf wardrobe upper
148	350520	x	Hylla insteg	Shelf
149	336618	x	Front hylla garderob	Front wardrobe
150	344290	x	Vägg instegsgarderob kpl.	Wall wardrobe cpl.
151	345317	x	Nisch kpl.	Nisch cpl.
152	345314	x	Vägg	Wall
153	377174	x	Stolpe utskjut	Support bar
154	341610	x	Vägg kpl.	Wall kpl.
156	344309	x	Lådor under säng kpl. sats	Drawers bed cpl. kit
157	344312	x	Låda	Drawer
--	315215	x	Glidskena d:o (säljes i par)	Sliding rail d:o (sold in pairs)
158	344336	x	Sängram u. ribbotten	Bedbottom without laths
--	326474	x	Ribbotten kpl.	Laths cpl.
159	377320	x	Bärregel övre 22x22x898	Bearing rail upper 22x22x898
--	168135	x	Bärrregel nedre 17,5x22x800	Bearing rail lower 17,5x22x800
160	343966	x	Stege	Ladder
161	338144	x	Värmespalt u. tyg	Air gap without fabric
--	350597	x	Tyg värmespalt (Sara Greige)	Fabric air gap (Sara Greige)
--	350606	x	Tyg värmespalt (Velvet Greige)	Fabric air gap (Velvet Greige)
164	331748M	x	List draperiskena 3-del	List drapery rail 3-parts
165	350349	x	Skena draperi L=1920	Drapery rail L=1920
166	343621	x	Luftspalt sänglåda	Air gap bed box
167	402122	x	Plåt skofack	Plate shoe compartment
168	347012	x	Monteringssats kpl. lådor (Alpinvit)	Mounting kit cpl. drawers (Alpine white)
--	343471	x	Monteringssats kpl. lådor (Mekong)	Mounting kit cpl. drawers (Mekong)
169	347075	x	Monteringssats kpl. ugn (Alpinvit)	Mounting kit cpl. oven (Alpine white)
--	347076	x	Monteringssats kpl. ugn (Mekong)	Mounting kit cpl. oven (Mekong)
170	346950	x	Passbit V	Gauge block L
171	317514	x	Låda 480x500	Drawer 480x500
172	317382	x	Glidskena låda H	Slide bar, drawer R
--	350221	x	Glidskena låda V	Slide bar, drawer L
--	801701	x	Skruv 6x16 d:o	Screw 6x16 d:o
173	336092	x	Passbit 16x30x95 (Mekong)	Gauge block 16x30x95 (Mekong)
174	346949	x	Passbit H	Gauge block R
175	346947	x	Skiva distans	Sheet distance
176	402108	x	Galler vent. mikro 38x318	Grating vent. micro 38x318
177	402109	x	Galler vent. mikro 38x448	Grating vent. micro 38x448
178	402110	x	Galler vent. mikro 33x448	Grating vent. micro 33x448
181	342139	x	List L=538 (diskbänk induktion)	List (kitchen sink induction) L=538
182	346803	x	Lucka (diskb. induktion) 299x550 (Alpinvit)	Door (kitch. sink induct.) 299x550 (Alpine white)
--	343392	x	Lucka (diskb. induktion) 299x550 (Mekong)	Door (kitch. sink induct.) 299x550 (Mekong)
--	20-900302	x	Pentrylåda 273x500 d:o	Drawer pentry 273x500 d:o
--	07-800039	x	Rullskena H d:o	Roller rail R d:o
--	07-800038	x	Rullskena V d:o	Roller rail L d:o
183	346971	x	Lucka (Alpinvit)	Door (Alpine white)
--	346972	x	Lucka (Mekong)	Door (Mekong)
			M= Metervara	M= On the metre

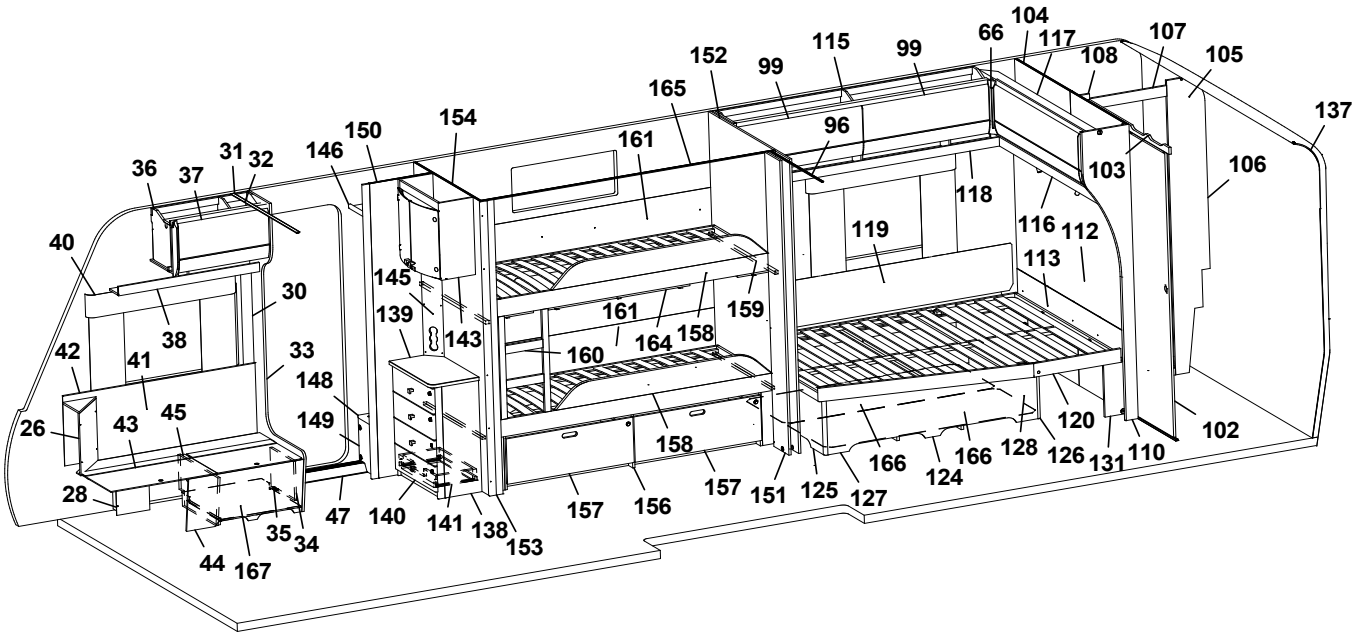
104
66
117
107
115
99
108
105
152
99
165
137
154
150
96
161
31
32
146
36
37
103
106
118
116
112
119
40
113
145
30
139
161
159
38
143
164
158
42
41
33
160
148
45
149
120
26
43
158
102
166
128
126
131
110
166
124
28
157
151
125
127
157
156
140
141
138
153
47
35
34
44
167

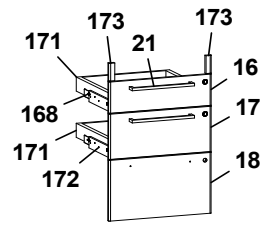
173
173
171
21
16
168
17
171
18
172

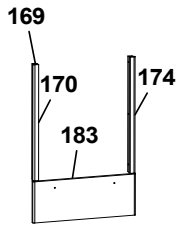
169
170
174
183

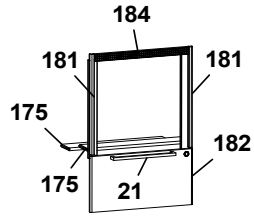
184
181
181
175
182
175
21

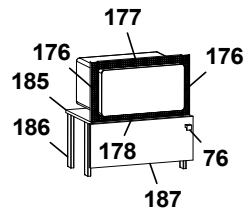
177
176
176
185
186
178
76
187

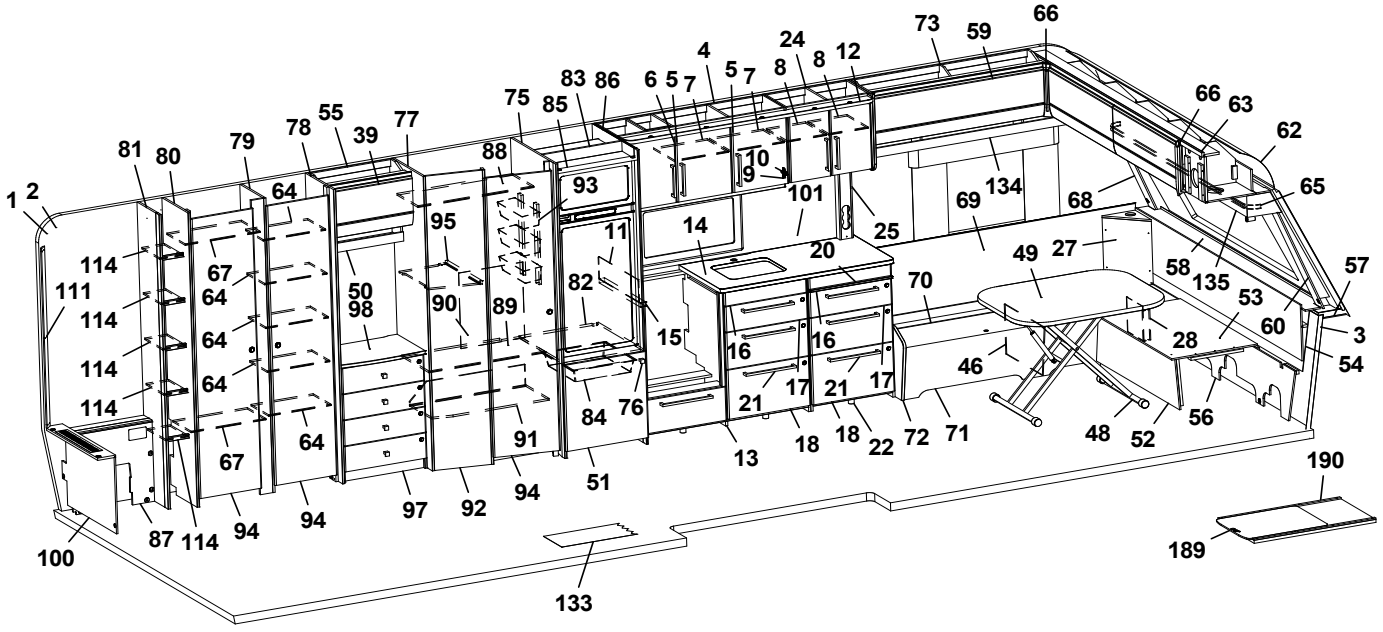
73
59
66
24
4
8
8
12
83
86
6
5
7
5
7
75
85
66
63
62
55
78
39
77
88
10
9
81
80
79
64
93
101
134
69
68
65
1
2
95
11
14
25
114
67
20
49
27
58
135
57
111
64
50
98
90
89
82
70
53
114
64
15
16
16
28
60
3
114
64
46
54
114
64
21
17
21
17
84
76
56
67
64
91
13
18
18
22
72
71
48
52
190
94
94
97
92
94
51
87
114
100
189
133

Pos Fig	Det. nr Part. No	Ingår Fitted	OBS!! Ange alltid årsmodell vid beställning av inredning Benämning	OBS!! Specify always year of model when ordering equipment Description
184	402107	x	Galler ugn (diskb. induktion) 35x503	Grating oven (kitch. sink induct.) 35x503
185	342316	x	Hylla mikro	Shelf
186	342315	x	List folierad L=283	List folierad L=283
187	343911	x	Lucka 228x550	Door 228x550
--	316799	x	Gångjärn d:o	Hinge d:o
--	312588	x	Platta gångjärn d:o	Plate hinge d:o
189	341192	x	Utdragsskiva bord 450x550	Sliding leaf 450x550
190	341193	x	Låda utdragsskiva	Box sliding leaf

M= Metervara

M= On the metre

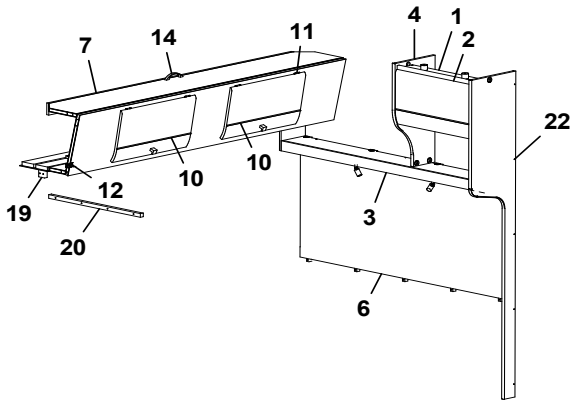
7
14
11
4
1
2
22
10
10
12
19
20
3
6

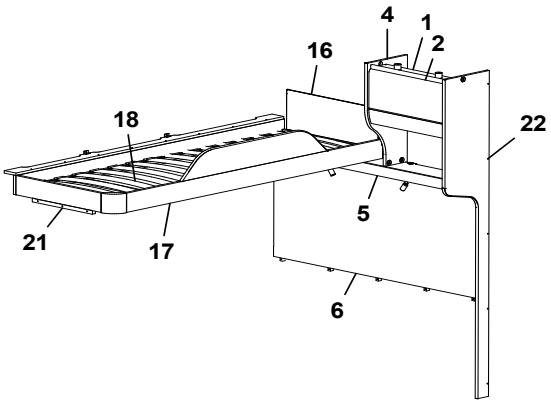
4
1
2
16
18
22
5
21
17
6

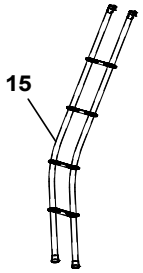
15

Pos Fig	Det. nr Part. No	Ingår Fitted	OBS!! Ange alltid årsmodell vid beställning av inredning Benämning	OBS!! Specify always year of model when ordering equipment Description
1	346228	x	Skåp gavel bak L=560 (Alpinvit)	Cupboard gable L=560 (Alpine white)
--	350571	x	Gångjärn	Hinge
2	345774	x	Lucka (Alpinvit)	Door (Alpine white)
3	346057	x	Hyllpaket L=1510 (u. högtalare)	Shelf L=1510 (without speakers)
--	346058	x	Hyllpaket L=1510 (m. högtalare)	Shelf L=1510 (with speakers)
4	346658	x	Gavel	Gable
5	346059	x	Hyllpaket L=1510 (u. högtalare)	Shelf L=1510 (without speakers)
--	346060	x	Hyllpaket L=1510 (m. högtalare)	Shelf L=1510 (with speakers)
6	346180	x	Sänggavel kpl. med tyg (Sara Greige)	Headboard cpl. with fabric (Sara Greige)
--	346181	x	Sänggavel kpl. med tyg (Velvet Greige)	Headboard cpl. with fabric (Velvet Greige)
7	346226	x	Överbäddskåp L=1980	Upper bed L=1980
--	339839	x	Regel låsning	Lock bar
--	375813	x	Rasskydd ö-bäddskåp	Protective plate
10	346227	x	Lucka	Door
11	860402	x	Gångjärn	Hinge
12	860405	x	Gångjärn	Hinge
14	350473	x	Handtag	Handle
15	350545	x	Stege ö-bäddsskåp	Ladder upper bed
16	321209	x	Värmespalt gavel	Air gap gable
--	350594	x	Tyg värmespalt (Sara Greige)	Fabric air gap (Sara Greige)
--	350603	x	Tyg värmespalt (Velvet Greige)	Fabric air gap (Velvet Greige)
17	336714	x	Sängram vån.säng V u. ribbotten	Bed bottom L without laths
18	325430	x	Ribbotten kpl.	Laths bottom cpl.
--	311985	x	Ribba sängbotten L=718 B=63	Lath bed bottom L=718 B=63
--	312046	x	Band t. ribbotten	Band for laths bottom
19	331701M	x	Kloss bärregel	Block bearing rail
20	331698M	x	Bärregel 22x22x670	Bearing rail 22x22x670
21	331961M	x	Bärregel 22x22x440	Bearing rail 22x22x440
			M= Metervara	M= On the metre

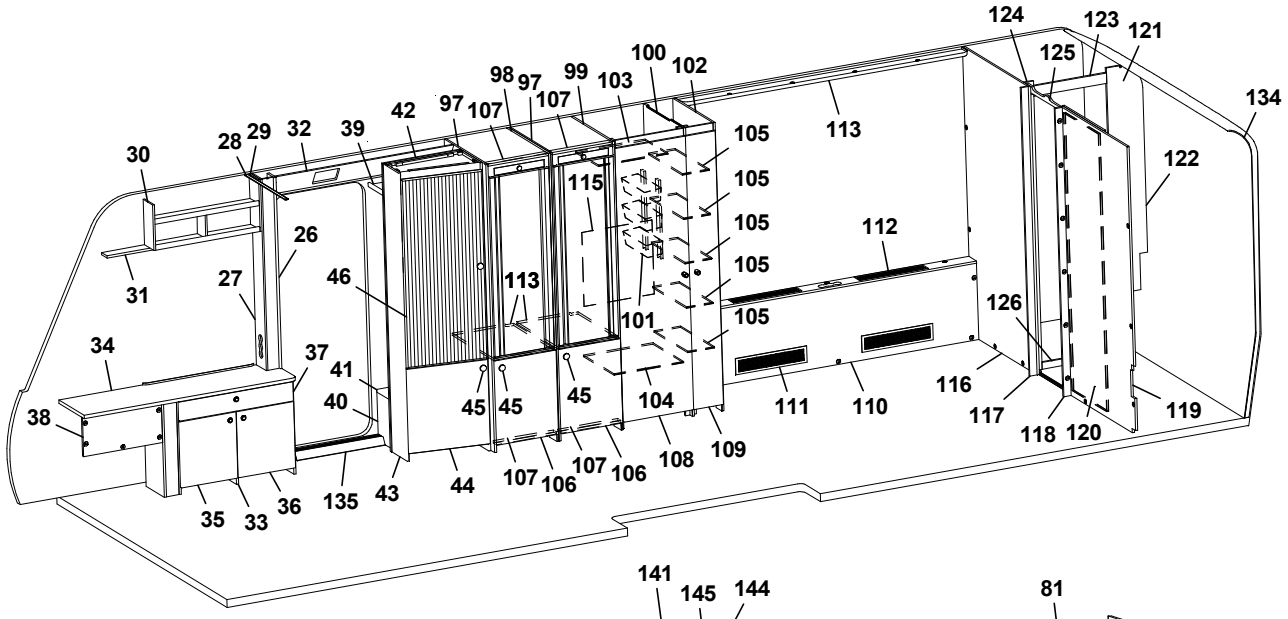
124
123
121
125
134
122
100
102
98
97
99
103
107
42
97
107
39
32
29
28
30
105
113
105
115
105
112
105
26
31
27
46
113
101
105
126
34
37
41
40
45
45
45
104
111
110
116
117
118
120
119
38
35
33
36
135
43
44
107
106
107
106
108
109

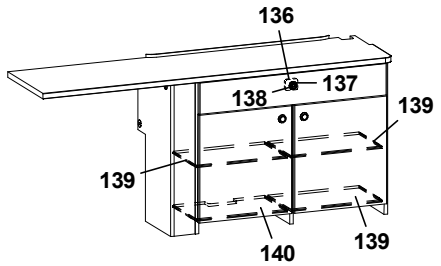
136
137
138
139
139
140
139

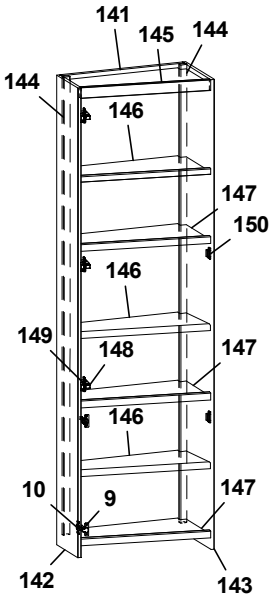
141
145
144
144
146
147
150
146
149
148
147
146
10
9
147
142
143

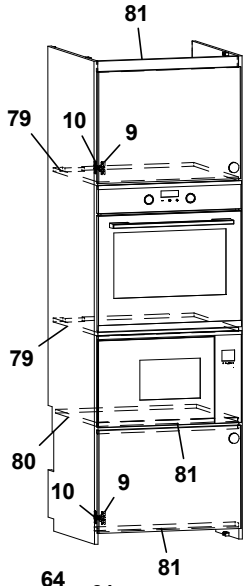
81
79
10
9
79
80
81
10
9
81

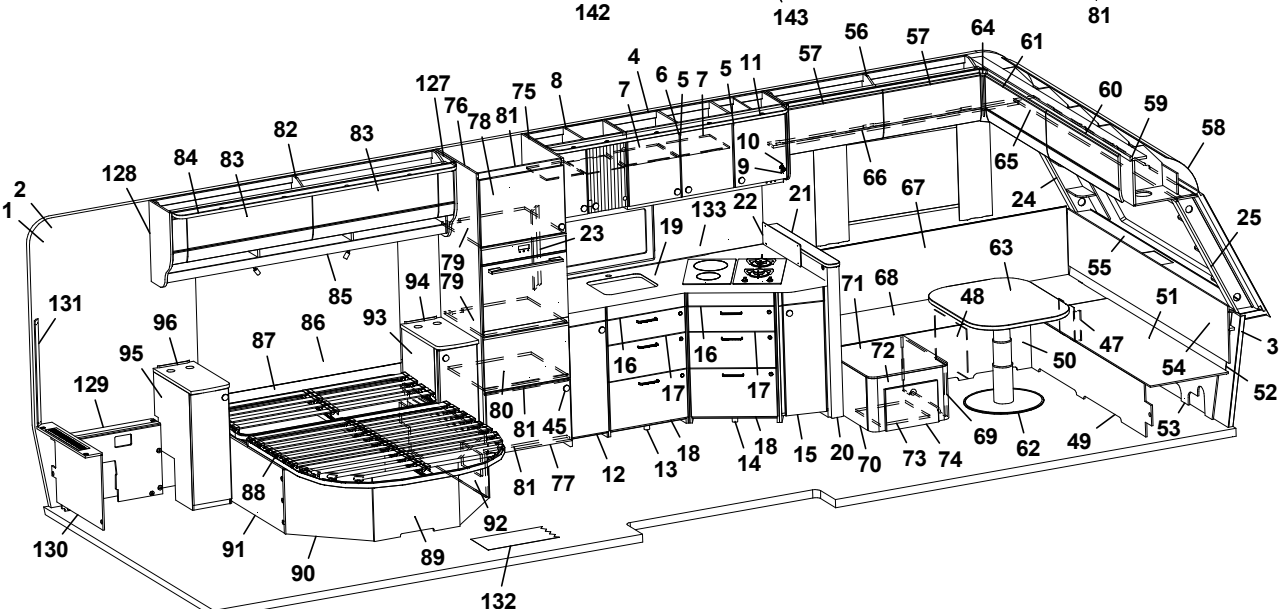
56
57
64
61
57
4
6
5
7
5
11
127
75
8
7
76
78
81
60
59
58
82
83
10
9
65
84
83
128
66
67
24
2
1
133
22
21
25
23
19
79
63
55
85
94
79
71
68
48
51
131
96
86
93
87
16
16
72
47
3
95
17
17
50
54
52
129
80
81
45
69
62
49
53
81
77
12
13
18
14
18
15
20
70
73
74
88
92
130
91
90
89
132

Pos Fig	Det. nr Part. No	Ingår Fitted	OBS!! Ange alltid årsmodell vid beställning av inredning Benämning	OBS!! Specify always year of model when ordering equipment Description
1	318657	M	Tapet vägg/tak	Wall paper
2	318584	M	Tejp tapet 20 mm	Tape, wall paper 20 mm
3	318585	M	Tejp tapet 60 mm	Tape, wall paper 60 mm
4	346920	x	Skåp kök L=1120 kpl. (Alpinvit)	Cupboard kitchen L=1120 cpl. (Alpine white)
5	347282	x	Lucka H (Alpinvit)	Door R (Alpine white)
--	350719	x	Handtag d:o	Handle d:o
6	347281	x	Lucka V (Alpinvit)	Door L (Alpine white)
--	350719	x	Handtag d:o	Handle d:o
7	346925	x	Hylla	Shelf
8	347549	x	Skåp kök L=560	Cupboard kitchen L=560
--	347565	x	Lucka H (Akryl)	Door R (Acrylic)
--	347568	x	Hylla H (Akryl)	Shelf R (Acrylic)
--	347279	x	Lucka V (Alpinvit)	Door L (Alpine white)
--	347554	x	Hylla V	Shelf L
--	350719	x	Handtag d:o	Handle d:o
9	311917	x	Gångjärn	Hinge
10	312588	x	Platta gångjärn	Plate hinge
11	347574	x	Ljusramp köksskåp L=1652	Light holder kitchen L=1652
12	346839	x	Diskbänk utskjut	Projection kitchen sink
--	347285	x	Lucka (Gpt)	Door (Gpt)
--	350719	x	Handtag d:o	Handle d:o
13	346850	x	Diskbänk utskjut	Projection kitchen sink
14	346859	x	Diskbänk vinklad	Kitchen sink angled
15	346864	x	Diskbänk utskjut	Projection kitchen sink
--	347286	x	Lucka (Gpt)	Door (Gpt)
--	350719	x	Handtag d:o	Handle d:o
16	347293	x	Lådförstycke (Gpt)	Drawer front (Gpt)
--	350718	x	Handtag d:o	Handle d:o
--	317514	x	Låda 480x500 d:o	Drawer 480x500 d:o
--	317382	x	Glidskena låda H d:o	Slide bar, drawer R d:o
--	350221	x	Glidskena låda V d:o	Slide bar, drawer L d:o
17	347294	x	Lådförstycke (Gpt)	Drawer front (Gpt)
--	350718	x	Handtag d:o	Handle d:o
--	317514	x	Låda 480x500 d:o	Drawer 480x500 d:o
--	317382	x	Glidskena låda H d:o	Slide bar, drawer R d:o
--	350221	x	Glidskena låda V d:o	Slide bar, drawer L d:o
18	347295	x	Lucka (Gpt)	Door (Gpt)
--	350718	x	Handtag d:o	Handle d:o
--	20-900302	x	Pentrylåda 273x500 d:o	Drawer pentry 273x500 d:o
--	07-800039	x	Rullskena H d:o	Roller rail R d:o
--	07-800038	x	Rullskena V d:o	Roller rail L d:o
19	347301	x	Skiva diskbänk	Board
20	347590	x	Barhylla kpl. med skiva	Bar shelf cpl. with board
21	347305	x	Skiva, barhylla	Board, bar shelf
22	402178	x	Flamskydd	Flame guard
23	347601	x	Front eluttag kök	Front outlet kitchen
24	347370	x	Hylla hörn sittgrupp V	Shelf corner L
25	347371	x	Hylla hörn sittgrupp H	Shelf corner R
26	347498	x	Stople vid dörr	Support bar
27	347495	x	Täckfront	Front cover
			M= Metervara	M= On the metre

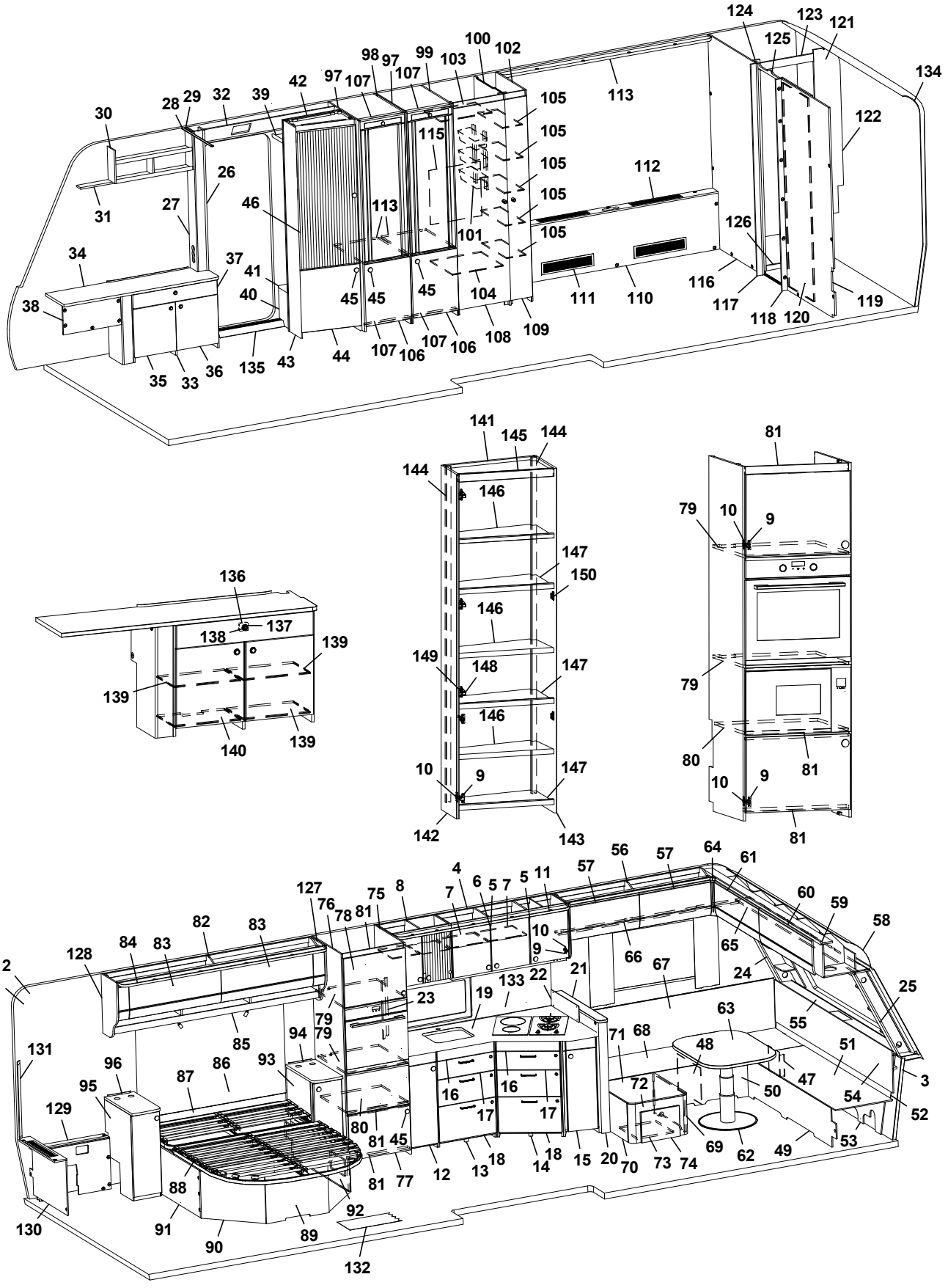
1 2 3 4 5 6 7 8 9 10 11 12 13 14 15 16 17 18 19 20 21 22 23 24 25 26 27 28 29 30 31 32 33 34 35 36 37 38 39 40 41 42 43 44 45 46 47 48 49 50 51 52 53 54 55 56 57 58 59 60 61 62 63 64 65 66 67 68 69 70 71 72 73 74 75 76 77 78 79 80 81 82 83 84 85 86 87 88 89 90 91 92 93 94 95 96 97 98 99 100 101 102 103 104 105 106 107 108 109 110 111 112 113 115 116 117 118 119 120 121 122 123 124 125 126 127 128 129 130 131 132 133 134 135 136 137 138 139 140 141 142 143 144 145 146 147 148 149 150

Pos Fig	Det. nr Part. No	Ingår Fitted	OBS!! Ange alltid årsmodell vid beställning av inredning Benämning	OBS!! Specify always year of model when ordering equipment Description
28	316270	x	List snäpp undre L=2379	List lower L=2379
29	316268	x	List snäpp övre L=2379	List upper L=2379
30	347424	x	Hylla H F	Shelf Front L
31	347617	x	Ljuslist HF kpl. m. LED-list	Light holder front R cpl. with LED-stripe
32	347491	x	Displaylåda	Display case
33	347407	x	Tv-bänk kpl. med skiva	Tv-bench cpl. with board
34	347303	x	Skiva tv-bänk kpl. d:o	Board Tv-bench cpl. d:o
--	317369	x	Raskant tv-bänk d:o	Plastic edge tv-bench d:o
35	347435	x	Lucka V (Gpt)	Door L (Gpt)
--	311917	x	Gångjärn d:o	Hinge d:o
--	312588	x	Platta gångjärn d:o	Plate hinge d:o
36	347436	x	Lucka H (Gpt)	Door R (Gpt)
--	311917	x	Gångjärn d:o	Hinge d:o
--	312588	x	Platta gångjärn d:o	Plate hinge d:o
37	347439	x	Låda tv-bänk kpl.	Drawer Tv-bench kpl.
--	347434	x	Lådförstycke	Drawer
--	350724	x	Glidskena (säljes i par)	Sliding rail (sold in pairs)
38	347571	x	Täckskiva Tv-bänk	Cover Tv-bench
39	347528	x	Hylla garderob övre	Shelf wardrobe upper
40	347531	x	Front garderob	Front wardrobe
41	319866	x	Hylla garderob	Shelf wardrobe
42	347514	x	Vägg garderob kpl.	Wall wardrobe cpl.
43	347612	x	Vitrinskåp kpl.	Display cabinet cpl.
44	347622	x	Lucka nedre, vitrinskåp	Door, lower display cabinet
45	350719	x	Knopp	Knob
46	347804	x	Lucka vitrinskåp (Akryl)	Door display cabinet (Acrylic)
47	347726	x	Täckfront V F	Cover front L
48	347177	x	Stöd sittgrupp VF	Support bed box front L
49	347167	x	Front sittgrupp	Front seating area
50	347169	x	Front sittgrupp V	Front seating area L
51	347175	x	Lock sittgrupp fram	Top seating area front
52	347380	x	Värmespalt gavel fram	Air gap front
53	347165	x	Stöd sittgrupp fram	Support seating area front
54	347376	x	Fronthylla kpl.	Front shelf cpl.
55	347375	x	Skiva fronthylla kpl. med belysning "Björn"	Board front shelf cpl. with lightning "Bear"
56	347314	x	Överskåp V L=1427 (Alpinvit)	Cupboard upper L L=1427 (Alpine white)
--	350571	x	Gångjärn d:o	Hinge d:o
57	347274	x	Lucka, överskåp (Alpinvit)	Door, cupboard upper (Alpine white)
58	216067	x	Täckskiva radie fram 1x380x2360	Cover plate radius front 1x380x2360
--	313884	x	List plast radie L=2379	List L=2379
59	347226	x	Skåp gavel fram L=2360 (Alpinvit)	Cupboard upper, front L=2360 (Alpine white)
--	350571	x	Gångjärn d:o	Hinge d:o
60	347278	x	Lucka, överskåp L=1038 (Alpinvit)	Door L=1038 (Alpine white)
61	347276	x	Lucka, överskåp L=868 (Alpinvit)	Door L=868 (Alpine white)
62	350716	x	Bordsstativ	Table stand
63	347304	x	Bordsskiva 700x900	Table top 700x900
64	345869	x	Hörn inredning	Corner
65	347613	x	Gardinupphängning fram kpl. m. LED-list	Curtin suspension front cpl. with LED-stripe
66	347615	x	Gardinupphängning V kpl. m. LED-list	Curtin suspension L cpl. with LED-stripe
67	347382	x	Värmespalt V fram	Air gap front L
			M= Metervara	M= On the metre

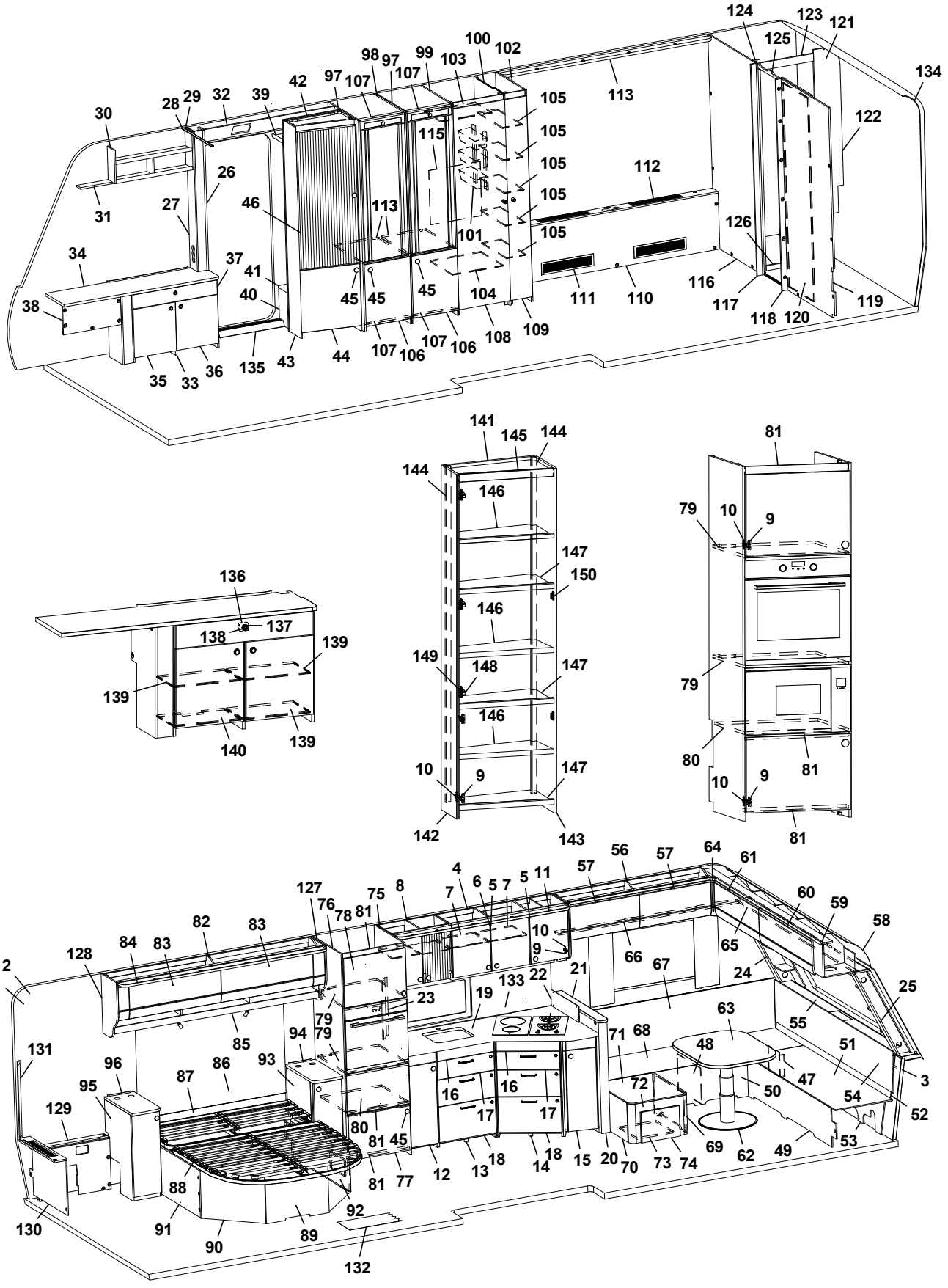
1 2 3 4 5 6 7 8 9 10 11 12 13 14 15 16 17 18 19 20 21 22 23 24 25 26 27 28 29 30 31 32 33 34 35 36 37 38 39 40 41 42 43 44 45 46 47 48 49 50 51 52 53 54 55 56 57 58 59 60 61 62 63 64 65 66 67 68 69 70 71 72 73 74 75 76 77 78 79 80 81 82 83 84 85 86 87 88 89 90 91 92 93 94 95 96 97 98 99 100 101 102 103 104 105 106 107 108 109 110 111 112 113 115 116 117 118 119 120 121 122 123 124 125 126 127 128 129 130 131 132 133 134 135 136 137 138 139 140 141 142 143 144 145 146 147 148 149 150

Pos Fig	Det. nr Part. No	Ingår Fitted	OBS!! Ange alltid årsmodell vid beställning av inredning Benämning	OBS!! Specify always year of model when ordering equipment Description
68	347179	x	Lock bäddlåda V F	Cover bed box front L
--	319024	x	Matta grå textil m. tejp d:o	Carpet gray textile with tape d:o
69	347171	x	Gavel H	Gable R
70	347173	x	Gavel V	Gable L
71	347176	x	Lock	Top
72	347182	x	Front	Front
73	347722	x	Skiva glidskena	Board sliding rail
--	350748	x	Glidskena H/V (säljes i par)	Sliding rail R/L (sold in pairs)
--	350749	x	Hållare glidskena/låda H	Holder sliding rail/drawer R
--	350750	x	Hållare glidskena/låda V	Holder sliding rail/drawer L
74	347717	x	Låda kpl. med lådförstycke	Drawer cpl. with front
75	347163	x	Vägg H "Utility tower"	Wall R "Utility tower"
76	347161	x	Vägg V "Utility tower"	Wall L "Utility tower"
77	347593	x	Lucka nedre 595x415 (Gpt)	Door lower 595x415 (Gpt)
78	347592	x	Lucka övre 595x450 (Gpt)	Door upper 595x450 (Gpt)
79	347157	x	Hylla övre/mellan	Shelf upper/middle
80	347159	x	Hylla nedre	Shelf lower
81	347155	x	List "Utility tower"	List "Utility tower"
82	347247	x	Överskåp V B L=1982 (Alpinvit)	Cupboard upper, rear L L=1982 (Alpine white)
--	350571	x	Gångjärn d:o	Hinge d:o
83	347277	x	Lucka, överskåp (Alpinvit)	Door, cupboard upper (Alpine white)
84	347338	x	Ljusramp L=1970	Light holder L=1970
85	347260	x	Hyllpaket kpl. m. högtalare L=1982	Shelf cpl. with speakers L=1982
86	347583	x	Sänggavel kpl. m. tyg (Livia)	Headboard cpl. with fabric (Livia)
--	350742	x	Tyg sänggavel d:o (Livia)	Fabric headboard d:o (Livia)
87	347581	x	Värmespalt	Air gap
88	09-210228	x	Sängram kpl. m ribbotten	Bed bottom cpl. with laths
--	09-210228A	x	Fjärrstyrning d:o	Remote control d:o
--	09-210228C	x	Motor d:o	Electric motor d:o
--	507856	x	Rör (stopp) vid fotände	Pipe (stop) at foot end
89	346897	x	Sänglåda kpl.	Bed box cpl.
90	346902	x	Front sänglåda kpl.	Front bed box cpl.
91	346898	x	Gavel sänglåda V	Gable bedbox L
92	346900	x	Gavel bäddlåda H (centraldammsugare)	Gable bed box R (central vacuum cleaner)
93	347113	x	Hurts H kpl. u. skiva	Cupboard R cpl. without board
94	347772	x	Skiva hurts H d:o	Board, cupboard R d:o
95	347120	x	Hurts V kpl. u. skiva	Cupboard L cpl. without board
96	347771	x	Skiva hurts V d:o	Board, cupboard L d:o
97	347475	x	Vägg kylskåp	Wall refrigerator
98	347478	x	Vägg kylskåp	Wall refrigerator
99	347480	x	Vägg kyl/garderob	Wall refrigerator/wardrobe
100	347485	x	Vägg garderob m. LED-list	Wall wardrobe with LED-stripe
101	319759	x	Korg, garderob	Basket, wardrobe
--	347725	x	List för korgar	List för baskets
102	347487	x	Vägg garderob	Wall wardrobe
103	347523	x	Hylla garderob övre	Shelf wardrobe upper
104	347520	x	Hylla garderob nedre	Shelf wardrobe lower
105	347525	x	Hylla garderob	Shelf wardrobe
106	347594	x	Lucka under kyl	Door below refrigerator
107	347490	x	List, kyl	List, refrigerator
			M= Metervara	M= On the metre

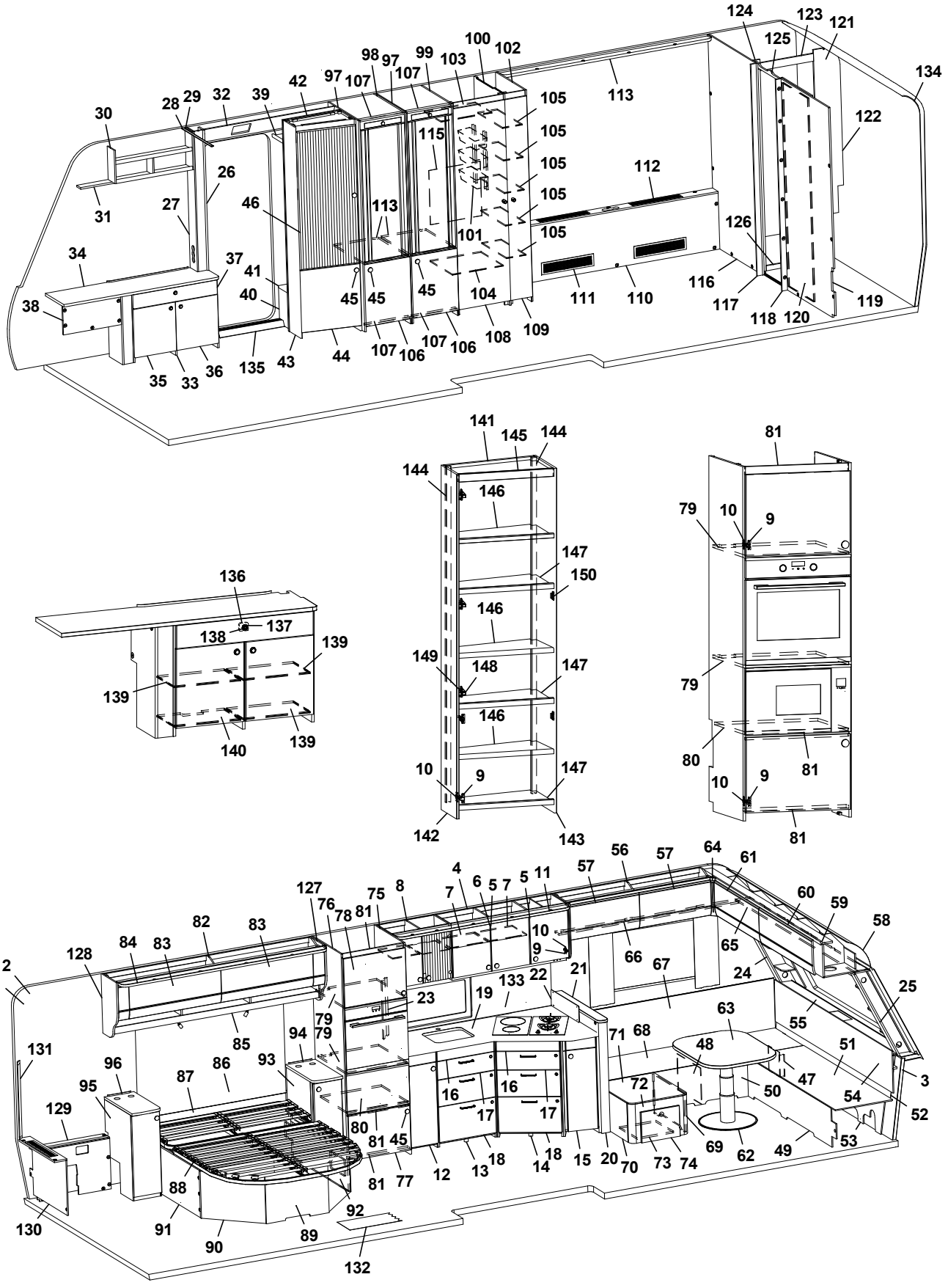
1 2 3 4 5 6 7 8 9 10 11 12 13 14 15 16 17 18 19 20 21 22 23 24 25 26 27 28 29 30 31 32 33 34 35 36 37 38 39 40 41 42 43 44 45 46 47 48 49 50 51 52 53 54 55 56 57 58 59 60 61 62 63 64 65 66 67 68 69 70 71 72 73 74 75 76 77 78 79 80 81 82 83 84 85 86 87 88 89 90 91 92 93 94 95 96 97 98 99 100 101 102 103 104 105 106 107 108 109 110 111 112 113 115 116 117 118 119 120 121 122 123 124 125 126 127 128 129 130 131 132 133 134 135 136 137 138 139 140 141 142 143 144 145 146 147 148 149 150

Pos Fig	Det. nr Part. No	Ingår Fitted	OBS!! Ange alltid årsmodell vid beställning av inredning Benämning	OBS!! Specify always year of model when ordering equipment Description
108	347535	x	Dörr garderob 490x1850	Door wardrobe 490x1850
--	347752	x	List övre d:o	List upper d:o
109	347534	x	Dörr garderob 205x1850	Door wardrobe 205x1850
--	347753	x	List övre d:o	List upper d:o
110	347440	x	Front kpl.	Front cpl.
111	319018	x	Galler ventilation al. 110x500	Ventilation grille al. 110x500
112	319198	x	Galler ventilation al. 80x480	Ventilation grille al. 80x480
113	347335	x	Ljusramp L=2011	Light holder L=2011
114	347489	x	Hylla, kyl	Shelf, refrigerator
115	347602	x	Täckskiva exp.kärl	Cover expansion vessel
116	346941	x	Vägg tvättrum	Wall washroom
117	347577	x	List front tvättrum	List front washroom
118	347575	x	List front tvättrum	List front washroom
119	346937	x	Vägg tvättrum	Wall washroom
120	347595	x	Skjutdörr tvättrum	Sliding door washroom
--	316030	x	Skena skjutdörr	Rail sliding door
--	350695	x	Kloss d:o	
121	346933	x	Vägg tvättrum kpl.	Wall washroom cpl.
122	346935	x	Vägg tvättrum	Wall washroom
123	346936	x	Överbit tvättrum	Overlap washroom
124	346934	x	List tvättrum	List washroom
125	347597	x	List skjutdörr	List sliding door
--	350695	x	Kloss d:o	Block d:o
126	347186	x	Tröskel tvättrum	Treshold washroom
--	318654	x	List aluminium d:o	List aluminium d:o
127	347258	x	Gavel överskåp	Gable cupboard
128	347257	x	Gavel överskåp	Gable cupboard
129	347212	x	Täckfront	Cover front
130	347217	x	Täckfront gavel bak	Cover front rear
131	347324	x	Täckfront hörn	Cover front corner
132	350717	x	Matta golv, ljusgrå	Carpet floor, light grey
133	347599-B	x	Köksskiva vägg, (Federa)	Protection kitchen, (Federa)
134	216066	x	Täckskiva radie bak 1x275x2360	Cover plate radius 1x275x2360
--	313884	x	List plast radie L=2379	List L=2379
135	350755	x	Tröskel L=740	Threshold L=740
136	802371	x	Lås tv-bänk	Lock tv-bench
137	315196	x	Rosett till tryckknapp	Rosett for push button
138	315195	x	Tryckknapp	Push button
139	347420	x	Hylla Tv-bänk	Shelf Tv-bench
140	347422	x	Hylla Tv-bänk	Shelf Tv-bench
141	347607	x	Bakstycke vintrinskåp	Back piece vitrine
142	347605	x	Gavel V	Gable L
143	347606	x	Gavel H	Gable R
144	347608	x	List	List
145	347611	x	List övre	List, upper
146	347831	x	Hylla	Shelf
147	347833	x	Hylla	Shelf
148	350762	x	Gångjärn	Hinge
149	350763	x	Platta gångjärn	Plate, higne
150	319618	x	Magnetlås	Lock, magnet
			M= Metervara	M= On the metre

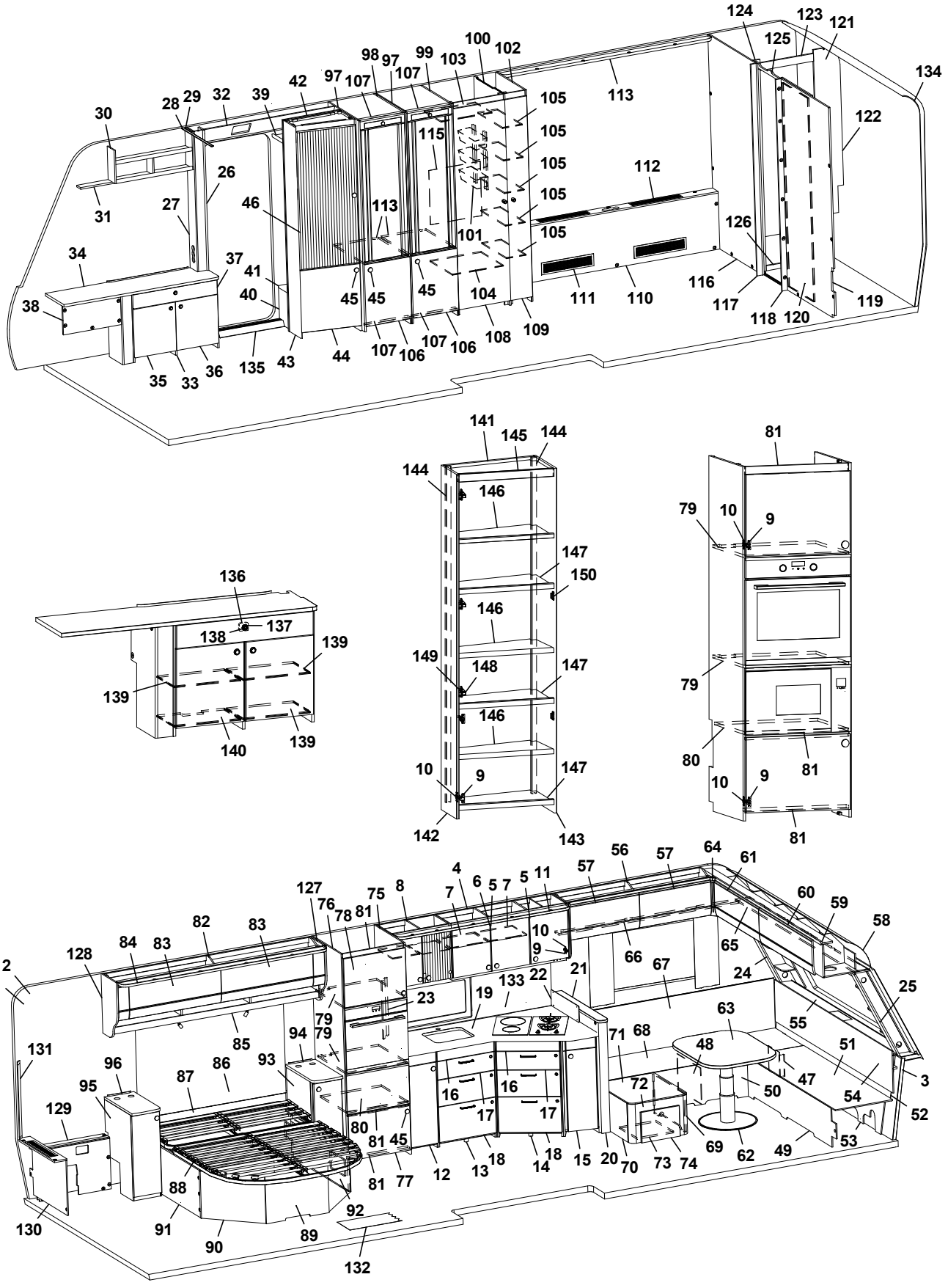
124 123 121 125 134 122 113 105 115 112 126 116 117 118 120 119 111 110 101 104 108 109 46 27 26 31 30 28 29 32 39 42 97 107 98 99 100 102 103 34 37 41 40 38 45 44 43 135 36 33 35 106 107
141 145 144 146 147 150 148 149 142 143 10 9
136 137 138 139 140
81 79 10 9 80

127 76 78 75 8 4 6 5 7 11 57 56 64 61 60 59 58 65 24 25 55 63 51 47 3 54 52 53 49 62 69 74 73 72 71 68 48 50 66 67 21 22 133 19 23 10 9 5 81 79 94 85 82 83 84 128 2 1 131 96 95 129 87 86 93 88 91 90 89 92 130 132 80 81 45 77 12 13 18 14 15 20 70 16 17

Pos Fig	Det. nr Part. No	Ingår Fitted	OBS!! Ange alltid årsmodell vid beställning av inredning Benämning	OBS!! Specify always year of model when ordering equipment Description
--	318381	x	Motstycke magnetlås d:o	Companion part d:o
			M= Metervara	M= On the metre

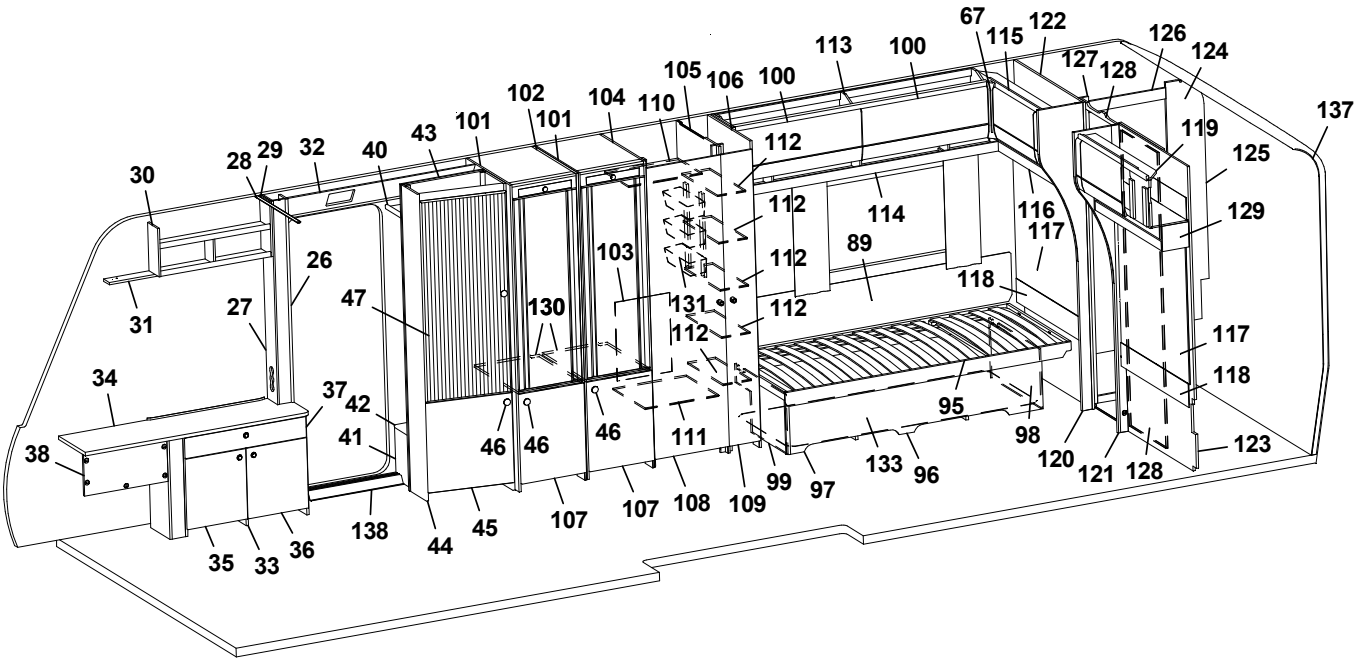
1 2 3 4 5 6 7 8 9 10 11 12 13 14 15 16 17 18 19 20 21 22 23 24 25 26 27 28 29 30 31 32 33 34 35 36 37 38 40 41 42 43 44 45 46 47 48 49 50 51 52 53 54 56 57 58 59 60 61 62 63 64 65 66 67 68 69 70 71 72 73 74 75 76 77 78 79 80 81 82 83 84 85 86 87 88 89 90 91 92 93 95 96 97 98 99 100 101 102 103 104 105 106 107 108 109 110 111 112 113 114 115 116 117 118 119 120 121 122 123 124 125 126 127 128 129 130 131 132 133 134 135 136 137 138

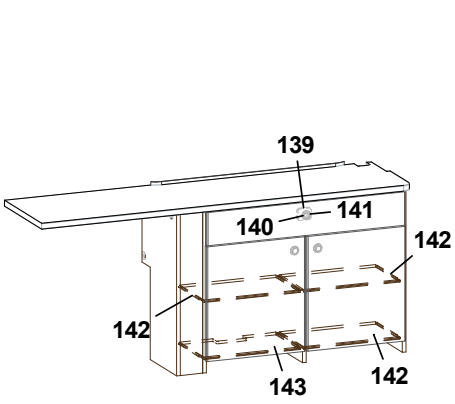
139 140 141 142 142 143 142

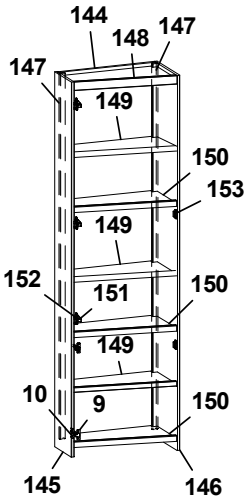
144 148 147 147 149 150 153 149 152 151 150 149 10 9 150 145 146

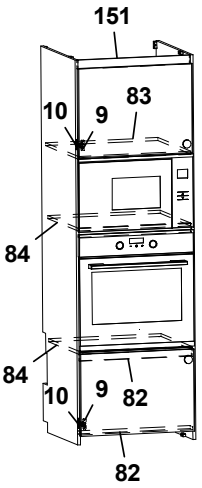
151 10 9 83 84 84 10 9 82 82

Pos Fig	Det. nr Part. No	Ingår Fitted	OBS!! Ange alltid årsmodell vid beställning av inredning Benämning	OBS!! Specify always year of model when ordering equipment Description
1	318657	M	Tapet vägg/tak	Wall paper
2	318584	M	Tejp tapet 20 mm	Tape, wall paper 20 mm
3	318585	M	Tejp tapet 60 mm	Tape, wall paper 60 mm
4	346920	x	Skåp kök L=1120 kpl. (Alpinvit)	Cupboard kitchen L=1120 cpl. (Alpine white)
5	347282	x	Lucka H (Alpinvit)	Door R (Alpine white)
--	350719	x	Handtag d:o	Handle d:o
6	347281	x	Lucka V (Alpinvit)	Door L (Alpine white)
--	350719	x	Handtag d:o	Handle d:o
7	346925	x	Hylla	Shelf
8	347549	x	Skåp kök L=560	Cupboard kitchen L=560
--	347565	x	Lucka H (Akryl)	Door R (Acrylic)
--	347568	x	Hylla H (Akryl)	Shelf R (Acrylic)
--	347279	x	Lucka V (Alpinvit)	Door L (Alpine white)
--	347554	x	Hylla V	Shelf L
--	350719	x	Handtag d:o	Handle d:o
9	311917	x	Gångjärn	Hinge
10	312588	x	Platta gångjärn	Plate hinge
11	347574	x	Ljusramp köksskåp L=1652	Light holder kitchen L=1652
12	346839	x	Diskbänk utskjut	Projection kitchen sink
--	347285	x	Lucka (Gpt)	Door (Gpt)
--	350719	x	Handtag d:o	Handle d:o
13	346850	x	Diskbänk utskjut	Projection kitchen sink
14	346859	x	Diskbänk vinklad	Kitchen sink angled
15	346864	x	Diskbänk utskjut	Projection kitchen sink
--	347286	x	Lucka (Gpt)	Door (Gpt)
--	350719	x	Handtag d:o	Handle d:o
16	347293	x	Lådförstycke (Gpt)	Drawer front (Gpt)
--	350718	x	Handtag d:o	Handle d:o
--	317514	x	Låda 480x500 d:o	Drawer 480x500 d:o
--	317382	x	Glidskena låda H d:o	Slide bar, drawer R d:o
--	350221	x	Glidskena låda V d:o	Slide bar, drawer L d:o
17	347294	x	Lådförstycke (Gpt)	Drawer front (Gpt)
--	350718	x	Handtag d:o	Handle d:o
--	317514	x	Låda 480x500 d:o	Drawer 480x500 d:o
--	317382	x	Glidskena låda H d:o	Slide bar, drawer R d:o
--	350221	x	Glidskena låda V d:o	Slide bar, drawer L d:o
18	347295	x	Lucka (Gpt)	Door (Gpt)
--	350718	x	Handtag d:o	Handle d:o
--	20-900302	x	Pentrylåda 273x500 d:o	Drawer pentry 273x500 d:o
--	07-800039	x	Rullskena H d:o	Roller rail R d:o
--	07-800038	x	Rullskena V d:o	Roller rail L d:o
19	347301	x	Skiva diskbänk	Board
20	347590	x	Barhylla kpl. med skiva	Bar shelf cpl. with board
21	347305	x	Skiva, barhylla	Board, bar shelf
22	347361	x	Front eluttag	Front outlet
23	347601	x	Front eluttag kök	Front outlet kitchen
24	347370	x	Hylla sittgrupp V	Shelf L
25	347371	x	Hylla sittgrupp H	Shelf R
26	347498	x	Stople vid dörr	Support bar
27	347495	x	Täckfront	Front cover
			M= Metervara	M= On the metre

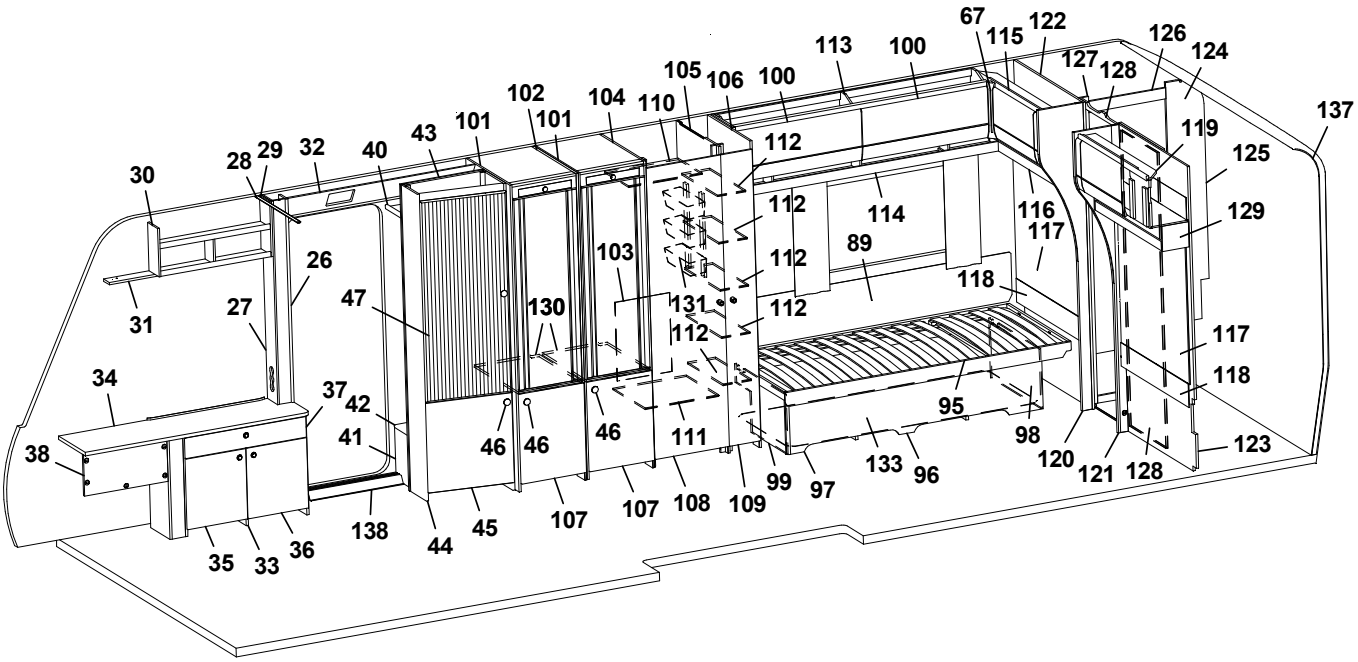
67
115
122
126
124
113
100
127
128
105
106
100
102
104
110
101
101
43
40
32
29
28
30
112
119
125
137
112
114
116
117
129
26
103
89
112
118
31
27
47
130
131
112
112
117
34
37
42
95
118
38
41
46
46
46
111
98
120
121
128
123
99
97
133
96
138
44
45
107
107
108
109
35
33
36

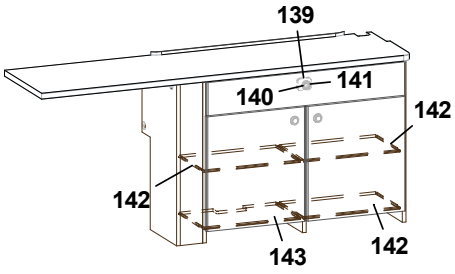
139
140
141
142
142
143
142

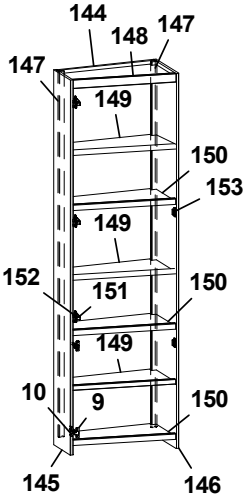
144
148
147
147
149
150
153
149
152
151
150
149
10
9
150
145
146

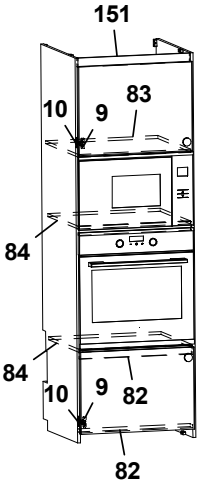
151
83
10
9
84
84
10
9
82
82

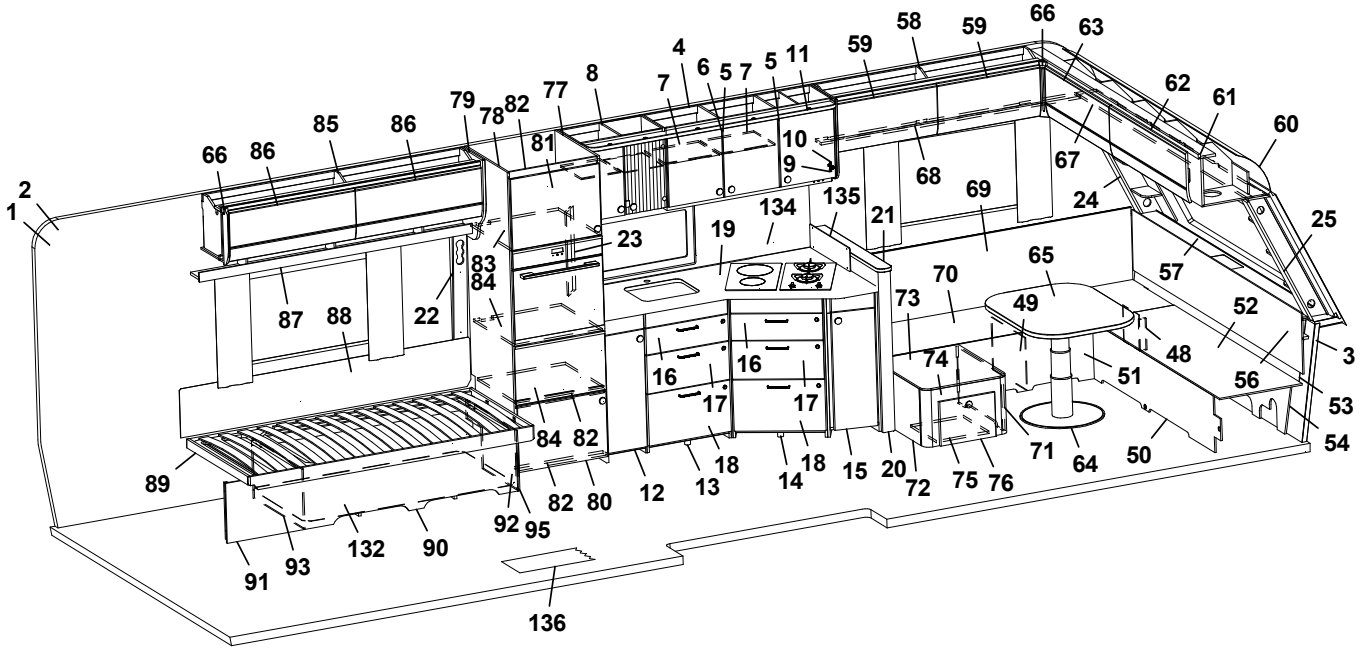
58
59
66
63
4
6
5
7
5
11
59
62
61
60
8
7
79
78
82
77
85
86
81
10
9
68
67
66
86
2
1
134
135
21
69
24
25
23
19
83
84
65
57
87
88
22
70
73
49
52
48
3
16
16
74
51
56
53
17
17
84
82
71
64
50
54
89
18
18
15
20
72
75
76
12
13
14
82
80
92
95
132
90
91
93
136

Pos Fig	Det. nr Part. No	Ingår Fitted	OBS!! Ange alltid årsmodell vid beställning av inredning Benämning	OBS!! Specify always year of model when ordering equipment Description
28	316270	x	List snäpp undre L=2379	List lower L=2379
29	316268	x	List snäpp övre L=2379	List upper L=2379
30	347424	x	Hylla H F	Shelf Front L
31	347617	x	Skiva H F kpl. m. LED-list	Light holder front R cpl. with LED-stripe
32	347491	x	Displaylåda	Display case
33	347407	x	Tv-bänk kpl. med skiva	Tv-bench cpl. with board
34	347303	x	Skiva Tv-bänk	Board Tv-bench
--	317369	x	Raskant tv-bänk d:o	Plastic edge tv-bench d:o
35	347435	x	Lucka V (Gpt)	Door L (Gpt)
--	311917	x	Gångjärn d:o	Hinge d:o
--	312588	x	Platta gångjärn d:o	Plate hinge d:o
36	347436	x	Lucka H (Gpt)	Door R (Gpt)
--	311917	x	Gångjärn d:o	Hinge d:o
--	312588	x	Platta gångjärn d:o	Plate hinge d:o
37	347439	x	Låda tv-bänk kpl.	Drawer Tv-bench kpl.
--	347434	x	Lådförstycke	Drawer
--	350724	x	Glidskena (säljes i par)	Sliding rail (sold in pairs)
38	347571	x	Täckskiva Tv-bänk	Cover Tv-bench
40	347528	x	Hylla garderob övre	Shelf wardrobe upper
41	347531	x	Front garderob	Front wardrobe
42	319866	x	Hylla garderob	Shelf wardrobe
43	347514	x	Vägg garderob kpl.	Wall wardrobe cpl.
44	347612	x	Vitrinskåp kpl.	Display cabinet cpl.
45	347622	x	Lucka vitrinskåp nedre	Door lower display cabinet
46	350719	x	Handtag	Handle
46	347804	x	Lucka vitrinskåp (Akryl)	Door display cabinet (Acrylic)
48	347726	x	Täckfront V	Cover front V
49	347177	x	Stöd sittgrupp VF	Support bed box front L
50	347167	x	Front sittgrupp	Front seating area
51	347169	x	Front sittgrupp V	Front seating area L
52	347175	x	Lock, sittgrupp fram	Top seating area front
53	347380	x	Värmespalt gavel fram	Air gap front
54	347165	x	Stöd sittgrupp	Support seating area
56	347376	x	Fronthylla kpl.	Front shelf cpl.
57	347375	x	Skiva hylla kpl. med belysning "Björn"	Board shelf cpl. with lightning "Bear"
58	347314	x	Överskåp V L=1427 (Alpinvit)	Cupboard upper L L=1427 (Alpine white)
--	350571	x	Gångjärn d:o	Hinge d:o
59	347274	x	Lucka, överskåp (Alpinvit)	Door, cupboard upper (Alpine white)
60	216067	x	Täckskiva radie fram 1x380x2360	Cover plate radius front 1x380x2360
--	313884	x	List plast radie L=2379	List L=2379
61	347226	x	Skåp gavel fram L=2360 (Alpinvit)	Cupboard front L=2360 (Alpine white)
--	350571	x	Gångjärn d:o	Hinge d:o
62	347278	x	Lucka, överskåp (Alpinvit)	Door, cupboard upper (Alpine white)
63	347276	x	Lucka, överskåp (Alpinvit)	Door, cupboard upper (Alpine white)
64	350716	x	Bordsstativ	Table stand
65	347304	x	Bordsskiva 700x900	Table top 700x900
66	345869	x	Hörn inredning	Corner
67	347613	x	Gardinupphängning med LED-list fram kpl.	Curtin suspension with LED-stripe front cpl.
68	347615	x	Gardinupphängning med LED-list V kpl.	Curtin suspension with LED-stripe L cpl.
69	347382	x	Värmespalt V fram	Air gap front L
			M= Metervara	M= On the metre

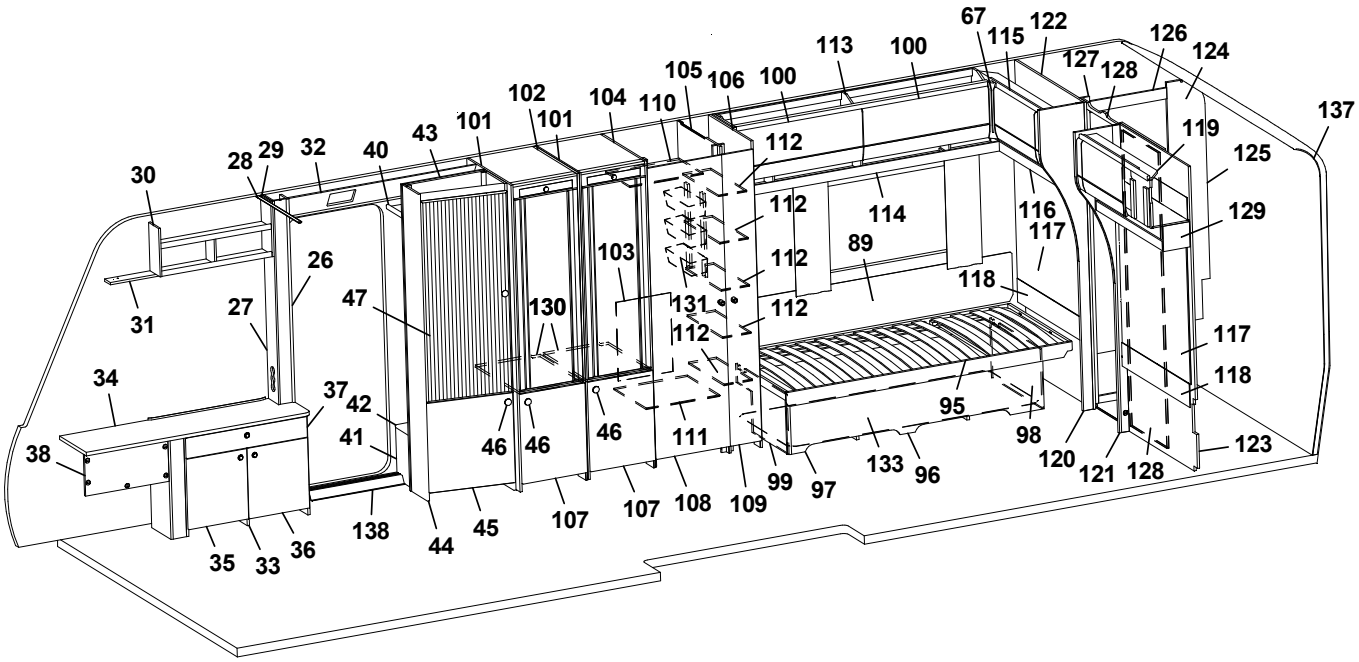
67
115
122
126
124
113
100
127
128
105
106
100
102
104
110
101
101
43
40
32
29
28
30
112
119
125
137
112
114
116
117
129
89
26
103
112
118
31
27
47
130
131
112
112
117
34
37
42
95
118
38
41
46
46
46
111
98
120
121
128
123
99
97
133
96
35
33
36
138
44
45
107
107
108
109

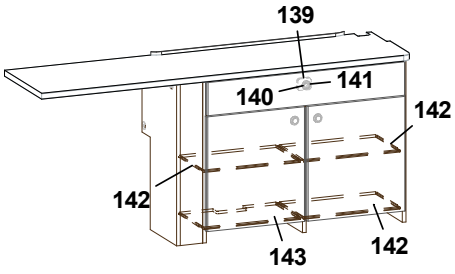
139
140
141
142
142
143
142

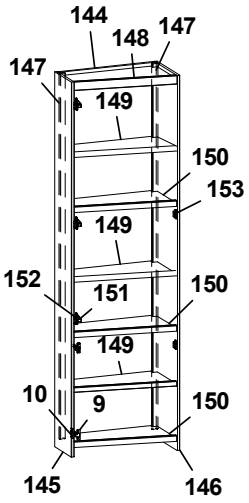
144
148
147
147
149
150
153
149
152
151
150
149
10
9
150
145
146

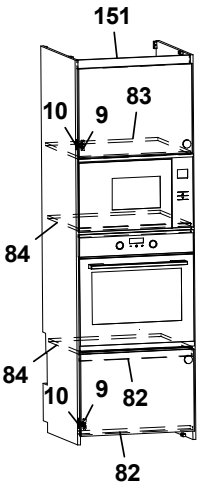
151
10
9
83
84
84
10
9
82
82

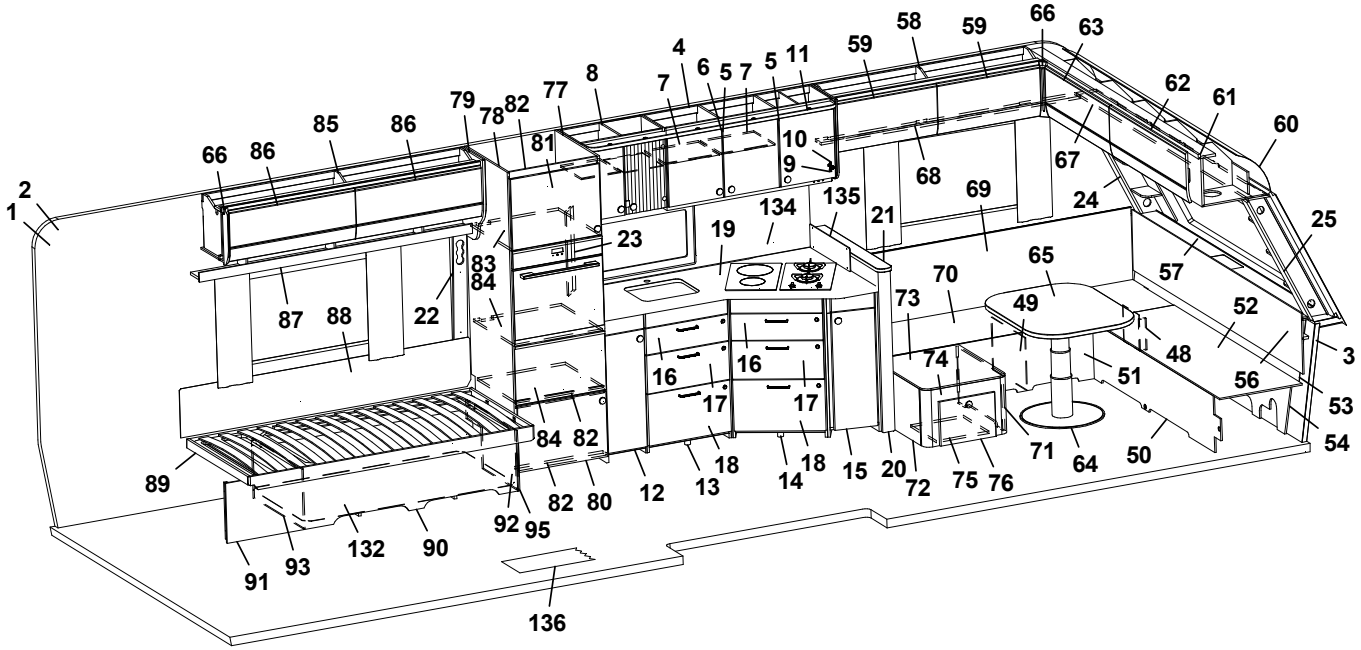
58
59
66
63
4
6
5
7
5
11
59
8
7
62
61
60
79
78
82
77
85
86
81
10
9
66
86
68
67
2
1
134
135
69
24
25
23
19
21
83
84
65
57
87
88
22
70
73
49
52
48
3
16
16
74
51
56
53
17
17
84
82
71
64
50
54
89
18
18
15
20
72
75
76
12
13
14
82
80
92
95
132
90
91
93
136

Pos Fig	Det. nr Part. No	Ingår Fitted	OBS!! Ange alltid årsmodell vid beställning av inredning Benämning	OBS!! Specify always year of model when ordering equipment Description
70	347179	x	Lock bäddlåda V F	Cover bed box front L
--	319024	x	Matta grå textil m. tejp d:o	Carpet gray textile with tape d:o
71	347171	x	Gavel H	Gable R
72	347173	x	Gavel V	Gable L
73	347176	x	Lock	Top
74	347182	x	Front	Front
75	347722	x	Skiva glidskena	Board sliding rail
--	350749	x	Hållare glidskena/låda H	Holder sliding rail/drawer R
--	350750	x	Hållare glidskena/låda V	Holder sliding rail/drawer L
--	350748	x	Glidskena (säljes i par)	Sliding rail (sold in pairs)
76	347717	x	Låda kpl. med front	Drawer cpl. with front
77	347163	x	Vägg H "Utility tower"	Wall R "Utility tower"
78	347161	x	Vägg V "Utility tower"	Wall L "Utility tower"
79	347258	x	Gavel	Gable
80	347593	x	Lucka, nedre (Gpt)	Door, lower (Gpt)
81	347592	x	Lucka, övre (Gpt)	Door, upper (Gpt)
82	347155	x	List "Utility tower"	List "Utility tower"
83	347157	x	Hylla övre	Shelf upper
84	347159	x	Hylla mellan/nedre	Shelf middle/lower
85	347140	x	Överskåp V B L=1737 (Alpinvit)	Cupboard upper rear L L=1737(Alpine white)
--	350571	x	Gångjärn d:o	Hinge d:o
86	347275	x	Lucka, överskåp (Alpinvit)	Door, cupboard upper (Alpine white)
87	347674	x	Hyllpaket L=1815	Shelf L=1815
88	338121	x	Värmespalt	Air gap
--	350740	x	Tyg värmespalt d:o (Livia)	Fabric air gap (Livia)
89	347680	x	Sängram V u. ribbotten	Bed bottom L without laths
--	325342	x	Ribbotten kpl.	Laths bottom cpl.
--	314211	x	Ribba sängbotten L=820 B=63	Lath bed bottom L=820 B=63
--	312046	x	Band t. ribbotten	Band for laths bottom
90	347660	x	Sänglåda V kpl.	Bed box L cpl.
91	347661	x	Front sänglåda (centraldammsugare)	Front bed box R (central vacuum cleaner)
92	347678	x	Gavel sänglåda H	Gable bed box R
93	347663	x	Gavel sänglåda V	Gable bed box L
94	347652	x	List hörn L=380	Corner strip L=380
95	347657	x	Sängram V u. ribbotten	Bed bottom L without laths
--	325342	x	Ribbotten kpl.	Laths bottom cpl.
--	314211	x	Ribba sängbotten L=820 B=63	Lath bed bottom L=820 B=63
--	312046	x	Band t. ribbotten	Band for laths bottom
96	347649	x	Sänglåda H kpl.	Bed box R cpl.
97	347650	x	Front sänglåda	Front bed box
98	347655	x	Gavel sänglåda H	Gable bed box R
99	347653	x	Gavel sänglåda V	Gable bed box L
100	347275	x	Lucka, överskåp (Alpinvit)	Door, cupboard upper (Alpine white)
101	347475	x	Vägg kyl	Wall refrigerator
102	347478	x	Vägg kyl	Wall refrigerator
103	347602	x	Täckskiva exp.kärl	Cover expansion vessel
104	347480	x	Vägg kyl/garderob	Wall refrigerator/wardrobe
105	347485	x	Vägg garderob	Wall wardrobe
106	347487	x	Vägg garderob	Wall wardrobe
107	347594	x	Lucka under kyl (Gpt)	Door below refrigerator (Gpt)
			M= Metervara	M= On the metre

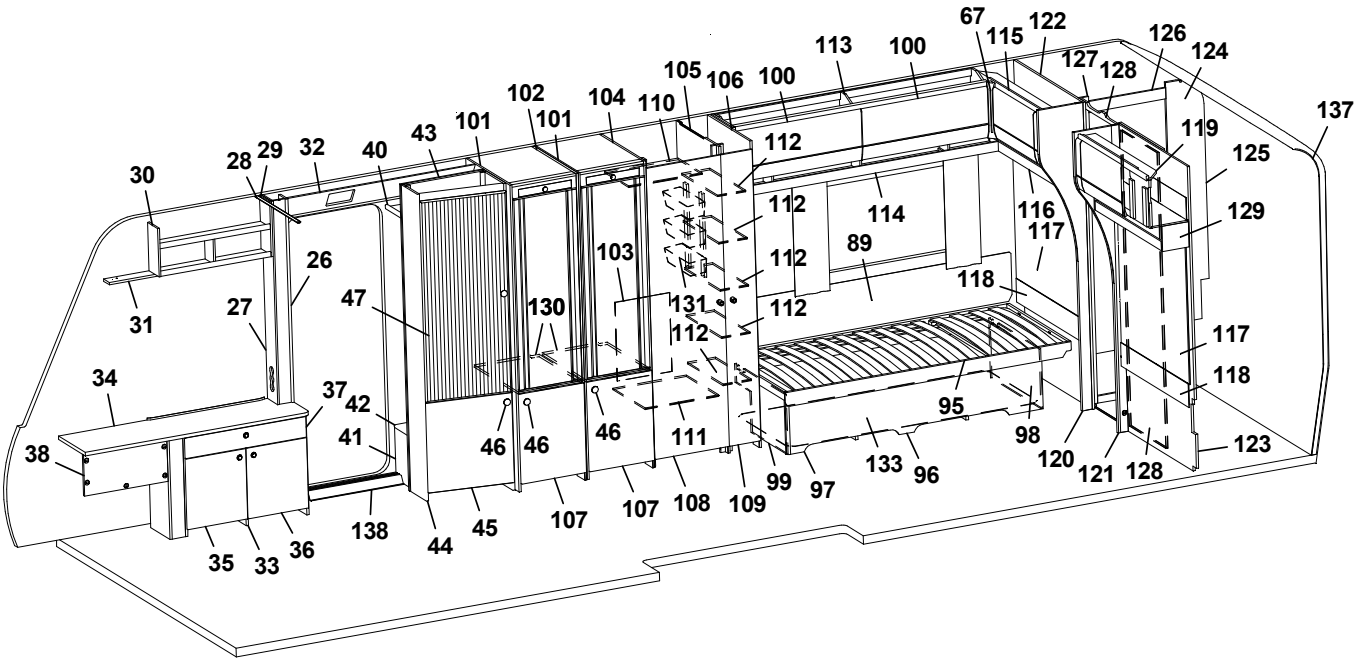
1 2 3 4 5 6 7 8 9 10 11 12 13 14 15 16 17 18 19 20 21 22 23 24 25 26 27 28 29 30 31 32 33 34 35 36 37 38 40 41 42 43 44 45 46 47 48 49 50 51 52 53 54 56 57 58 59 60 61 62 63 64 65 66 67 68 69 70 71 72 73 74 75 76 77 78 79 80 81 82 83 84 85 86 87 88 89 90 91 92 93 95 96 97 98 99 100 101 102 103 104 105 106 107 108 109 110 111 112 113 114 116 117 118 119 120 121 122 123 124 125 126 127 128 129 130 131 132 133 134 135 136 137 138

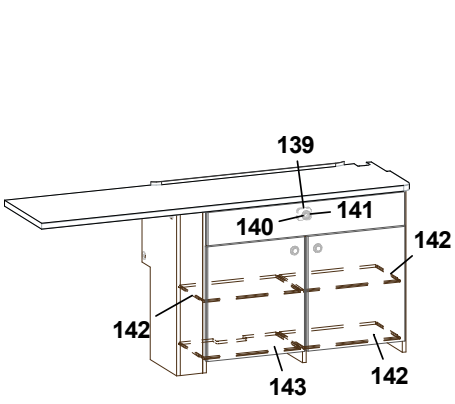
139 140 141 142 142 143 142

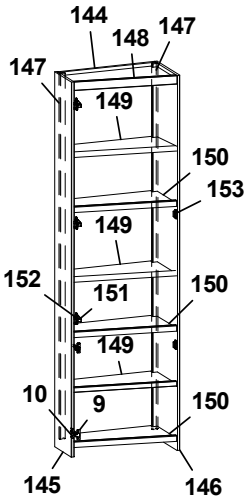
144 148 147 147 149 150 153 149 152 151 150 149 10 9 150 145 146

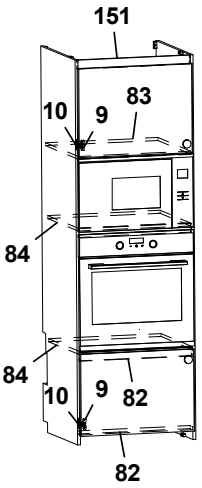
151 10 9 83 84 84 10 9 82 82

Pos Fig	Det. nr Part. No	Ingår Fitted	OBS!! Ange alltid årsmodell vid beställning av inredning Benämning	OBS!! Specify always year of model when ordering equipment Description
108	347535	x	Dörr garderob kpl. m. vridknopp 490x1850	Door wardrobe cpl. with knob 490x1850
109	347534	x	Dörr garderob kpl m. vridknopp 205x1850	Door wardrobe cpl. with knob 205x1850
110	347523	x	Hylla garderob övre	Shelf wardrobe upper
111	347520	x	Hylla garderob nedre	Shelf wardrobe lower
112	347525	x	Hylla garderob	Shelf wardrobe
113	347129	x	Överskåp H B L=1737 (Alpinvit)	Cupboard upper rear R L=1737 (Alpine white)
--	350571	x	Gångjärn d:o	Hinge d:o
114	347675	x	Hyllpaket L=1815	Shelf L=1815
115	347147	x	Överskåp H B L=928 (Alpinvit)	Cupboard upper rear R L=928 (Alpine white)
--	350571	x	Gångjärn d:o	Hinge d:o
--	347273	x	Lucka, överskåp (Alpinvit)	Door (Alpine white)
116	347691	x	Hyllpaket L=930	Shelf L=930
117	347688	x	Sänggavel kpl. med tyg (Livia)	Headboard cpl. with fabric (Livia)
118	347686	x	Värmespalt	Ait gap
119	347242	x	Överskåp V B L=928 (Alpinvit)	Cupboard upper rear L L=928 (Alpine white)
--	350571	x	Gångjärn d:o	Hinge d:o
--	347273	x	Lucka, överskåp d:o (Alpinvit)	Door d:o (Alpine white)
120	347684	x	Front tvättrum	Front washroom
121	347682	x	Front tvättrum	Front washroom
122	346941	x	Vägg tvättrum	Wall washroom
123	346937	x	Vägg tvättrum	Wall washroom
124	346933	x	Vägg tvättrum kpl.	Wall washroom cpl.
--	347186	x	Tröskel tvättrum	Treshold washroom
--	318654	x	Tröskel aluminium	Treshold aluminium
125	346935	x	Vägg tvättrum	Wall washroom
126	346936	x	Överbit tvättrum	Overlap washroom
127	346934	x	List tvättrum	List washroom
128	347597	x	List skjutdörr	List sliding door
129	347694	x	Hyllpaket L=930	Shelf L=930
130	347489	x	Hylla under kyl	Shelf below refrigerator
131	319759	x	Korg, garderob	Basket, wardrobe
--	347725	x	List för korgar	List för baskets
132	346710	x	Luftspalt sänglåda	Air gap bed box
133	343596	x	Luftspalt sänglåda	Air gap bed box
134	347599-B	x	Köksskiva vägg, Federa	Protection kitchen, Federa
135	402178	x	Flamskydd	Flame guard
136	350717	x	Matta golv, ljusgrå	Carpet floor, light grey
137	216066	x	Täckskiva radie bak 1x275x2360	Cover plate radius 1x275x2360
--	313884	x	List plast radie L=2379	List L=2379
138	350755	x	Tröskel L=740	Threshold L=740
139	802371	x	Lås tv-bänk	Lock tv-bench
140	315196	x	Rosett till tryckknapp	Rosett for push button
141	315195	x	Tryckknapp	Push button
142	347420	x	Hylla Tv-bänk	Shelf Tv-bench
143	347422	x	Hylla Tv-bänk	Shelf Tv-bench
144	347607	x	Bakstycke vitrinskåp	Back piece vitrine
145	347605	x	Gavel V	Gable L
146	347606	x	Gavel H	Gable R
147	347608	x	List	List
148	347611	x	List	List
			M= Metervara	M= On the metre

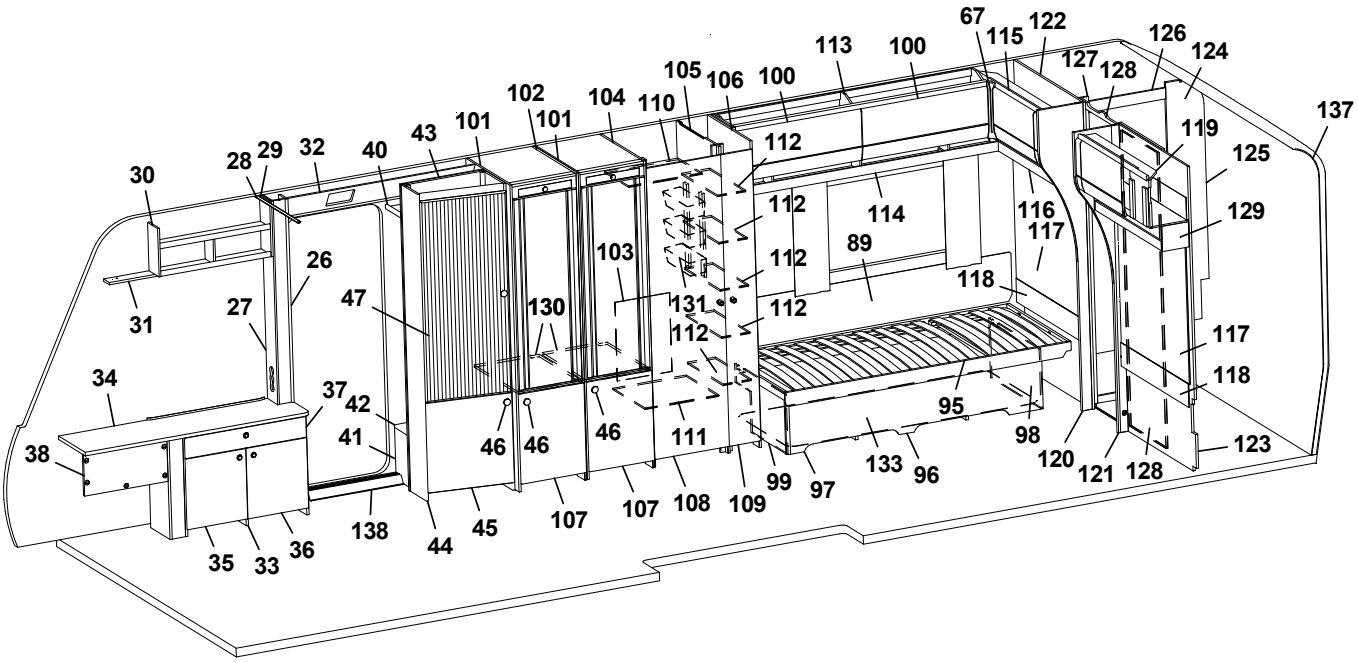
1 2 3 4 5 6 7 8 9 10 11 12 13 14 15 16 17 18 19 20 21 22 23 24 25 26 27 28 29 30 31 32 33 34 35 36 37 38 40 41 42 43 44 45 46 47 48 49 50 51 52 53 54 56 57 58 59 60 61 62 63 64 65 66 67 68 69 70 71 72 73 74 75 76 77 78 79 80 81 82 83 84 85 86 87 88 89 90 91 92 93 95 96 97 98 99 100 101 102 103 104 105 106 107 108 109 110 111 112 113 114 116 117 118 119 120 121 122 123 124 125 126 127 128 129 130 131 132 133 134 135 136 137 138

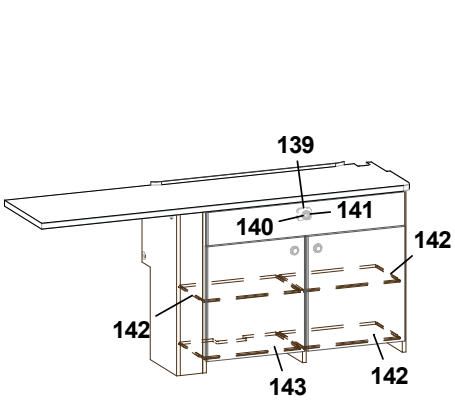
139 140 141 142 142 143 142

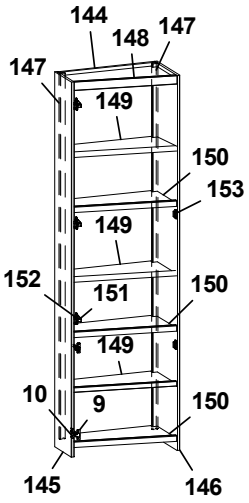
144 148 147 147 149 150 153 149 152 151 150 149 10 9 150 145 146

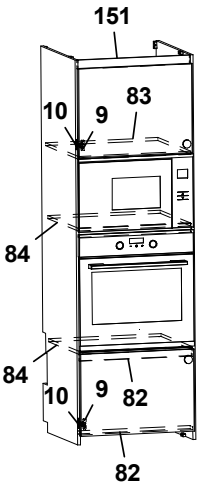
151 10 9 83 84 84 10 9 82 82

Pos Fig	Det. nr Part. No	Ingår Fitted	OBS!! Ange alltid årsmodell vid beställning av inredning Benämning	OBS!! Specify always year of model when ordering equipment Description
149	347831	x	Hylla	Shelf
150	347833	x	Hylla	Shelf
151	350762	x	Gångjärn	Hinge
152	350763	x	Platta gångjärn	Plate, higne
153	319618	x	Magnetlås	Lock, magnet
--	318381	x	Motstycke magnetlås d:o	Companion part d:o
			(Gpt)=Graphite perfect touch	(Gpt)=Graphite perfect touch
			M= Metervara	M= On the metre

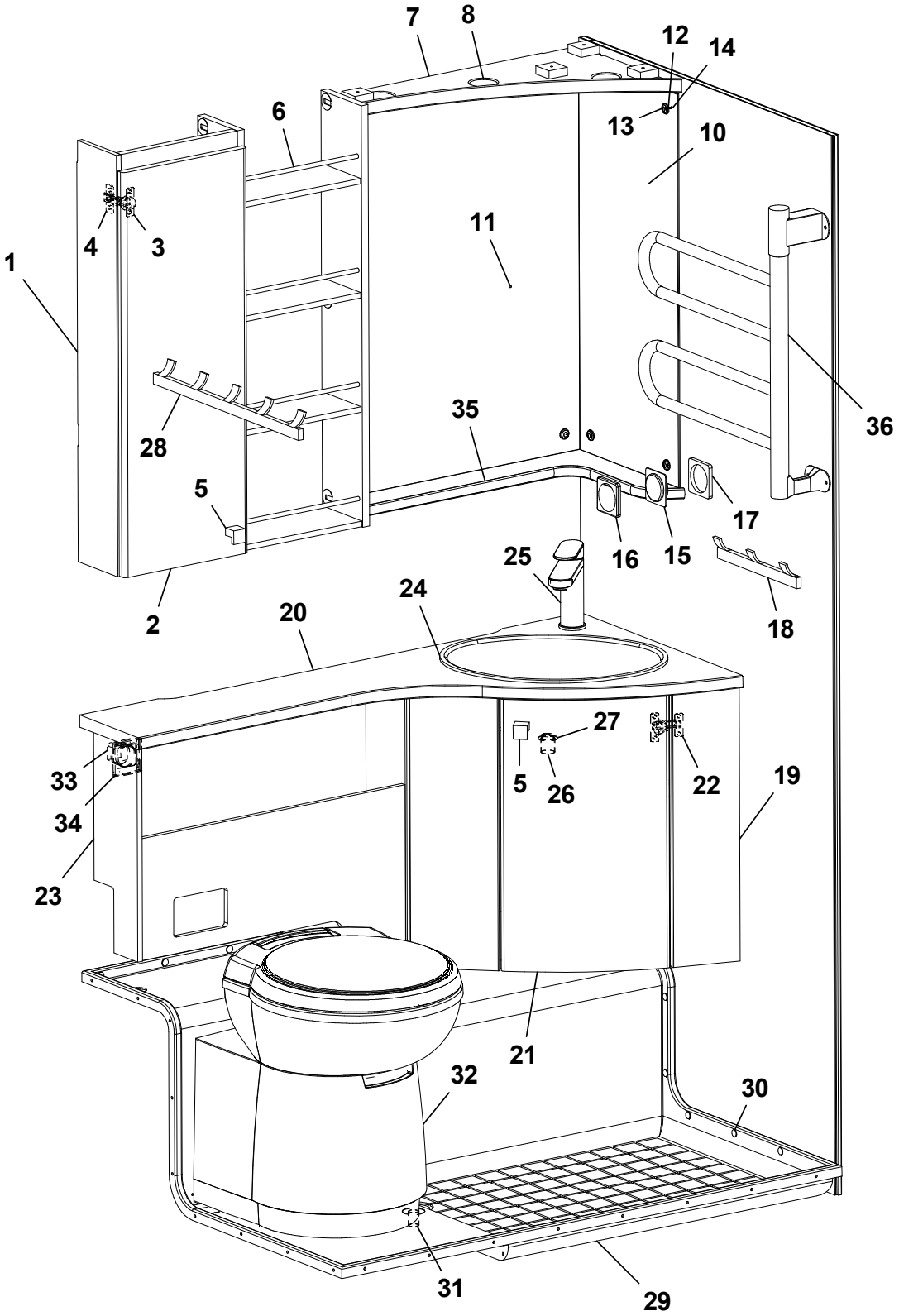
7
8
12
14
13
10
6
4
3
11
1
36
28
35
5
17
16
15
25
18
2
24
20
27
33
5
26
22
19
34
23
21
32
30
31
29

Pos Fig	Det. nr Part. No	Ingår Fitted	OBS!! Ange alltid årsmodell vid beställning av inredning Benämning	OBS!! Specify always year of model when ordering equipment Description
1	346404	x	Skåp tvättrum kpl.	Cupboard cpl.
2	346815	x	Lucka V	Door L
3	311917	x	Gångjärn	Hinge
4	312588	x	Platta gångjärn	Plate hinge
5	350473	x	Handtag knopp	Handle knob
6	314580	x	Rasskydd al. Ø=8 L=265	Pipe al. Ø=8 L=265
7	336140	x	Ljusramp tvättrum	Lightholder
8	505849	x	Belysning ljusramp	Illumination light holder
10	316039	x	Spegel 3x300x725	Mirror 3x300x725
11	316038	x	Spegel 3x543x725	Mirror 3x543x725
12	800343	x	Kabelgenomföring	Rubber bushing
13	801506	x	Rosetthatt, förnicklad	Cap, nickel-plated
14	801109	x	Rosettskruv	Screw
15	504985	x	Strömbrytare 1-polig	Switch 1-pol
16	504982	x	Ram strömbrytare	Frame switch
17	504983	x	Distans strömbrytare	Distance switch
18	316002	x	Hängare 3-krok silver L=240	Hanger 3-hook silver L=240
19	343837	x	Skåp tvättställ kpl. u. skiva	Cupboard cpl. without board
--	337465	x	Hylla d:o	Shelf d:o
20	346093	x	Skiva skåp tvättställ	Board
21	343838	x	Lucka	Door
22	314663	x	Gångjärn	Hinge
23	337201	x	Hylla kpl.	Shelf cpl.
24	313657	x	Tvättställ	Wash basin
--	401270	x	Hållare d:o	Holder d:o
25	350247	x	Blandare m. utkastarrör	Mixer with pipe
26	310084	x	Avloppsförskruvning 90° kpl. 25 mm	Sewage connection 90° cpl. 25 mm
27	313017	x	Propp u. kedja	Plug without chain
28	316003	x	Hängare 5-krok silver L=440	Hanger 5-hook silver L=440
29	350553	x	Duschkar	Shower floor
30	314508	x	Plugg täck	Plug
31	302302	x	Avloppsförskruvning rak 19 mm	Sewage connection straight 19 mm
32	319218	x	Kassettoa kpl.	Cassette toilet cpl.
33	504994	x	Eluttag 230 V m. lock	El connection 230 V with cover
34	504993	x	Ram uttag	Frame connection
35	336142	x	Hylla hörn	Shelf
36	505005	T	Handdukstork	Towel drier
			M= Metervara T= Tillbehör	M= On the metre T= Accessory

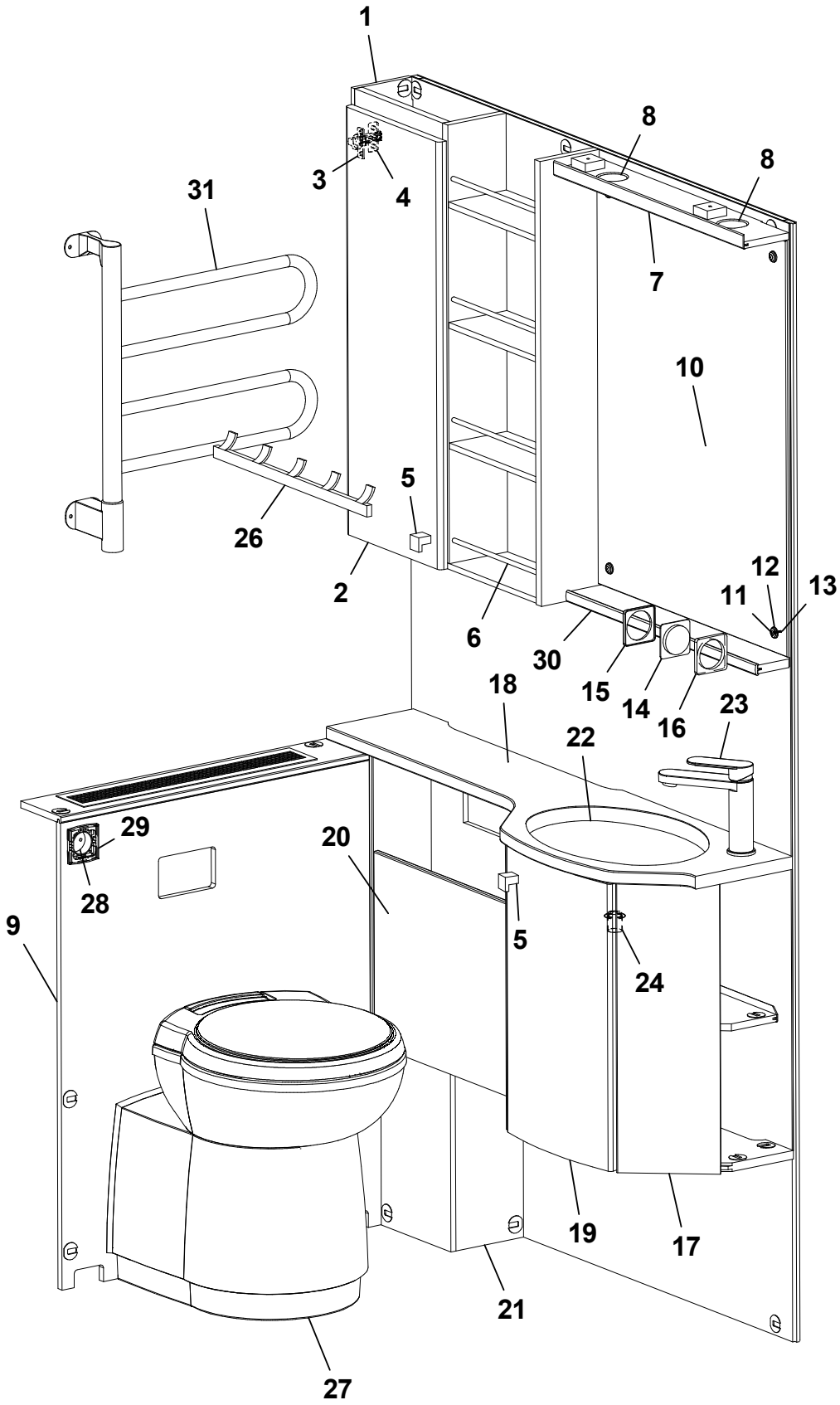
1
8
8
3
4
31
7
10
5
26
2
6
12
11
13
30
15
14
16
18
23
22
29
20
28
9
5
24
19
17
21
27

Pos Fig	Det. nr Part. No	Ingår Fitted	OBS!! Ange alltid årsmodell vid beställning av inredning Benämning	OBS!! Specify always year of model when ordering equipment Description
1	346404	x	Skåp tvättrum	Cupboard
2	346815	x	Lucka V	Door L
3	311917	x	Gångjärn	Hinge
4	312588	x	Platta gångjärn	Plate hinge
5	350473	x	Handtag knopp	Handle knob
6	314580	x	Rasskydd al. Ø=8 L=265	Pipe al. Ø=8 L=265
7	337984	x	Ljusramp tvättrum	Lightholder
8	505849	x	Belysning ljusramp	Illumination light holder
9	337991	x	Täckfront	Front
--	319198	x	Galler ventilation al. d:o	Grid ventilation al. d:o
10	316038	x	Spegel 3x543x725	Mirror 3x543x725
11	800343	x	Kabelgenomföring	Rubber bushing
12	801506	x	Rosetthatt, förnicklad	Cap, nickel-plated
13	801109	x	Rosettskruv	Screw
14	504985	x	Strömbrytare 1-polig	Switch 1-pol
15	504982	x	Ram strömbrytare	Frame switch
16	504983	x	Distans strömbrytare	Distance switch
17	343890	x	Skåp tvättställ kpl. u. skiva	Cupboard cpl. without board
--	338010	x	Hylla d:o	Shelf d:o
18	346094	x	Skiva skåp tvättställ	Board
19	343838	x	Lucka	Door
20	337986	x	Hylla kpl.	Shelf cpl.
21	337993	x	Täckfront kpl.	Front cpl.
22	313657	x	Tvättställ	Wash basin
--	401270	x	Hållare d:o	Holder d:o
23	350247	x	Blandare m. utkastarrör	Mixer with pipe
24	310084	x	Avloppsförskruvning 90° kpl. 25 mm	Sewage connection 90° cpl. 25 mm
26	316003	x	Hängare 5-krok silver L=440	Hanger 5-hook silver L=440
27	319218	x	Kassettoa kpl.	Cassette toilet cpl.
28	504994	x	Eluttag 230 V m. lock	El connection 230 V with cover
29	504993	x	Ram uttag	Frame connection
30	337982	x	Hylla u. spegel	Shelf mirror
31	505005	T	Handdukstork	Towel drier
			M= Metervara T= Tillbehör	M= On the metre T= Accessory

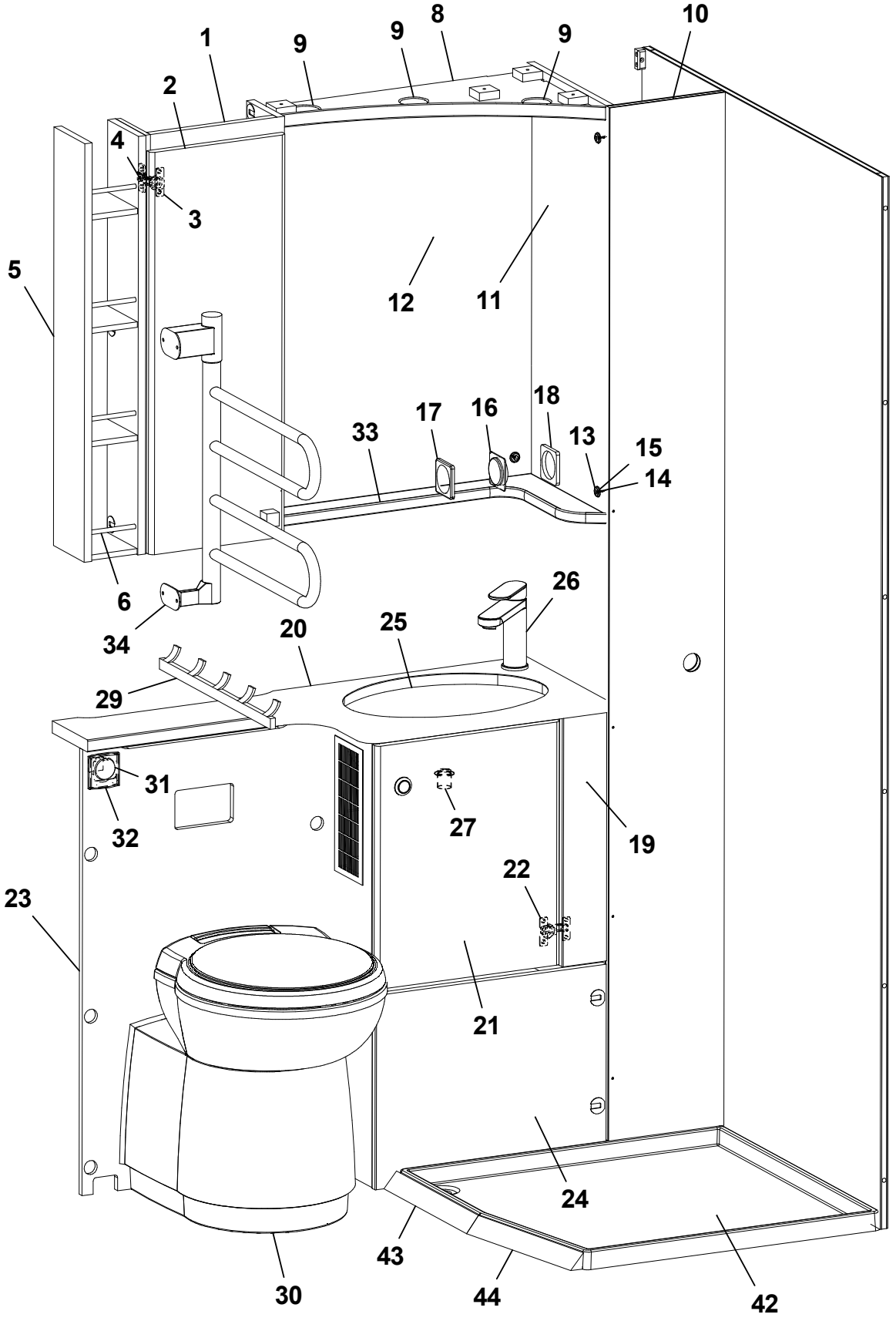
1
2
3
4
5
6
8
9
9
9
10
11
12
13
14
15
16
17
18
19
20
21
22
23
24
25
26
27
29
30
31
32
33
34
42
43
44

Pos Fig	Det. nr Part. No	Ingår Fitted	OBS!! Ange alltid årsmodell vid beställning av inredning Benämning	OBS!! Specify always year of model when ordering equipment Description
1	346210	x	Skåp tvättrum	Cupboard
2	346815	x	Lucka V	Door L
--	350473	x	Handtag knopp	Handle knob
3	311917	x	Gångjärn	Hinge
4	312588	x	Platta gångjärn	Plate hinge
5	339120	x	Hylla	Shelf
6	350073	x	Rasskydd al. Ø=8 L=108	Pipe al. Ø=8 L=108
8	336141	x	Ljusramp tvättrum	Lightholder
9	505849	x	Belysning ljusramp	Illumination light holder
10	345217	x	Vägg tvättrum kpl.	Wall washroom cpl.
11	316039	x	Spegel 3x300x725	Mirror 3x300x725
12	316038	x	Spegel 3x543x725	Mirror 3x543x725
13	801506	x	Rosetthatt, förnicklad	Cap, nickel-plated
14	801109	x	Rosettskruv	Screw
15	800343	x	Kabelgenomföring	Rubber bushing
16	504985	x	Strömbrytare 1-polig	Switch 1-pol
17	504982	x	Ram strömbrytare	Frame switch
18	504983	x	Distans strömbrytare	Distance switch
19	338594	x	Skåp tvättställ kpl. u. skiva	Cupboard cpl. without board
--	350109	x	Galler ventilation al. d:o	Grid ventilation al. d:o
20	346071	x	Skiva skåp tvättställ	Board
21	338894	x	Lucka	Door
22	314663	x	Gångjärn	Hinge
23	338625	x	Skiva mot toa 485x826	Board 485x826
24	338610	x	Front kpl.	Front cpl.
25	313657	x	Tvättställ	Wash basin
--	401270	x	Hållare d:o	Holder d:o
26	350247	x	Blandare m. utkastarrör	Mixer with pipe
27	310084	x	Avloppsförskruvning 90° kpl. 25 mm	Sewage connection 90° cpl. 25 mm
29	316003	x	Hängare 5-krok silver L=440	Hanger 5-hook silver L=440
30	319218	x	Kassettoa kpl.	Cassette toilet cpl.
31	504994	x	Eluttag 230 V m. lock	El connection 230 V with cover
32	504993	x	Ram uttag	Frame connection
33	336142	x	Hylla	Shelf
39	505005	T	Handdukstork	Towel drier
42	350008	x	Duschkar	Shower floor
43	339057	x	List duschkar L=327	List shower floor L=327
44	345304	x	List duschkar L=308	List shower floor L=308
			M= Metervara T= Tillbehör	M= On the metre T= Accessory

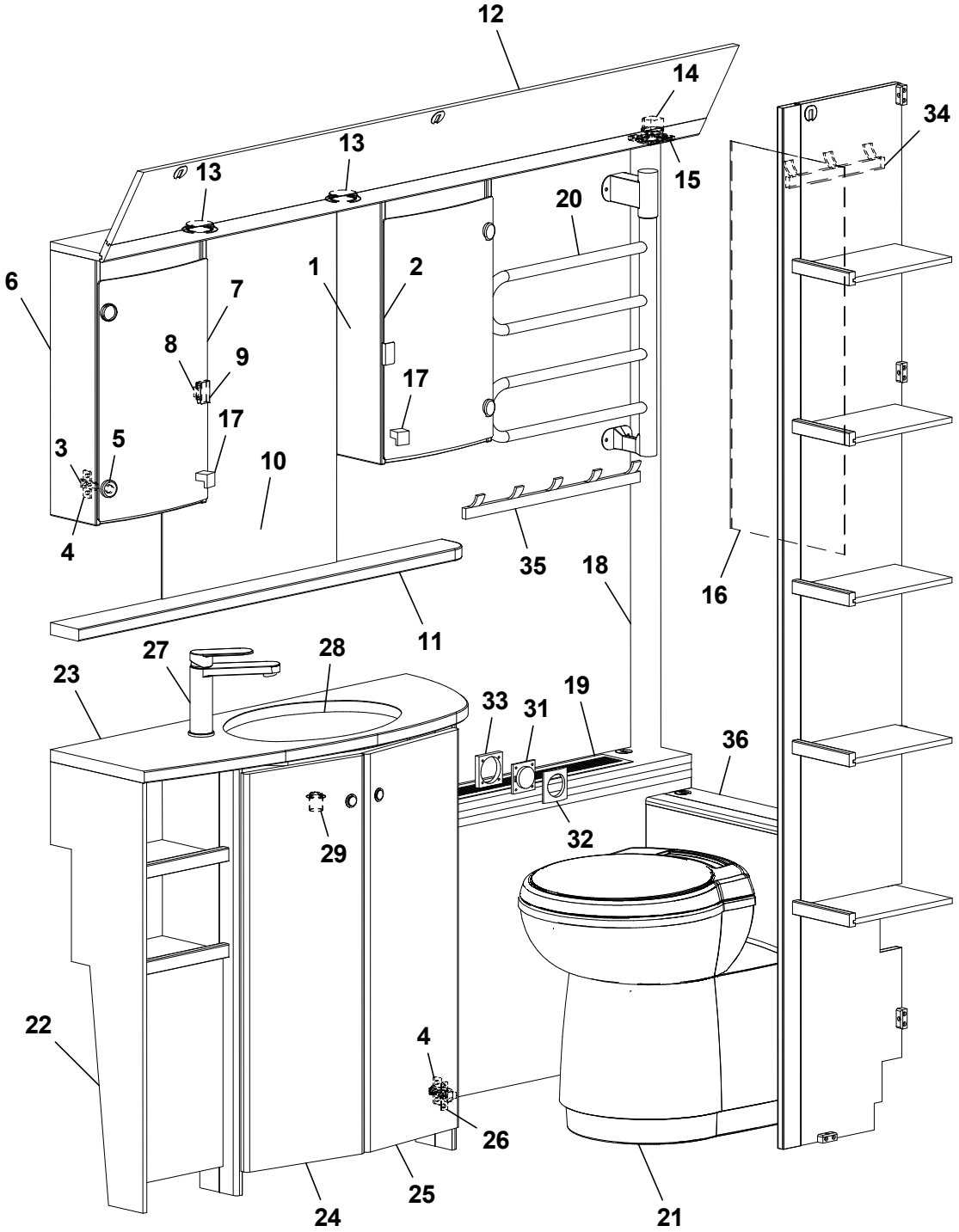
12
14
34
13
13
15
20
6
7
1
2
8
9
17
17
3
5
10
4
35
18
16
11
27
28
23
33
31
19
36
29
32
22
4
26
24
25
21

Pos Fig	Det. nr Part. No	Ingår Fitted	OBS!! Ange alltid årsmodell vid beställning av inredning Benämning	OBS!! Specify always year of model when ordering equipment Description
1	346223	x	Skåp tvättrum H	Cupboard washroom R
--	332066M	x	Hylla d:o	Shelf d:o
--	314580	x	Rasskydd al. Ø=8 L=265 d:o	Pipe al. Ø=8 L=265 d:o
2	345998	x	Lucka H acryl	Door R acryl
3	318379	x	Gångjärn	Hinge
4	312588	x	Platta gångjärn	Plate hinge
5	318380	x	Täckhatt d:o	Cover d:o
6	346224	x	Skåp tvättrum V	Cupboard washroom L
--	332066M	x	Hylla d:o	Shelf d:o
--	314580	x	Rasskydd al. Ø=8 L=265 d:o	Pipe al. Ø=8 L=265 d:o
7	345997	x	Lucka V acryl	Door L acryl
8	314350	x	Lås magnet	Lock magnet
9	318381	x	Motstycke magnetlås	Companion part
10	315999	x	Spegel 3x440x700	Mirror 3x440x700
11	346234	x	Hylla	Shelf
12	345955	x	Ljusramp	Light holder
13	505849	x	Belysning ljusramp	Illumination light holder
14	504994	x	Eluttag 230 V m. lock	El connection 230 V with cover
15	504993	x	Ram Eluttag	Frame el connection
16	316039	x	Spegel 300x725x3 (beroende av modell)	Mirror 300x725x3 (depending on model)
--	316038	x	Spegel 543x725x3 (beroende av modell)	Mirror 543x725x3 (depending on model)
17	350473	x	Handtag knopp	Handle knob
18	335718	x	Front hörn	Front
19	345597	x	Front gavel bak kpl.	Front cpl.
--	319198	x	Galler ventilation al. d:o	Grid ventilation al. d:o
20	505005	T	Handdukstork	Towel drier
21	319218	x	Kassettoa kpl.	Cassette toilet cpl.
22	346248	x	Skåp tvättställ kpl. u. skiva (Alpinvit)	Cupboard washroom cpl. without board (Alpine white)
--	346379	x	Skåp tvättställ kpl. u. skiva (Mekong)	Cupboard washroom cpl. without board (Mekong)
23	346079	x	Skiva tvättställ	Board cupboard
24	346053	x	Lucka V (Alpinvit)	Door L (Alpine white)
--	337640	x	Lucka V (Mekong)	Door L (Mekong)
25	346054	x	Lucka H (Alpinvit)	Door R (Alpine white)
--	337639	x	Lucka H (Mekong)	Door R (Mekong)
26	311917	x	Gångjärn	Hinge
27	350247	x	Blandare m. utkastarrör	Mixer with pipe
28	313657	x	Tvättställ	Wash basin
--	401270	x	Hållare d:o	Holder d:o
29	310084	x	Avloppsförskruvning 90° kpl. 25 mm	Sewage connection 90° cpl. 25 mm
31	504985	x	Strömbrytare 1-polig	Switch 1-pol
32	504982	x	Ram strömbrytare	Frame switch
33	504983	x	Distans strömbrytare	Distance switch
34	316002	x	Hängare 3-krok silver L=240	Hanger 3-hook silver L=240
35	316003	x	Hängare 5-krok silver L=440	Hanger 5-hook silver L=440
36	345595	x	Täckfront kpl.	Front cpl.
			M= Metervara T= Tillbehör	M= On the metre T= Accessory

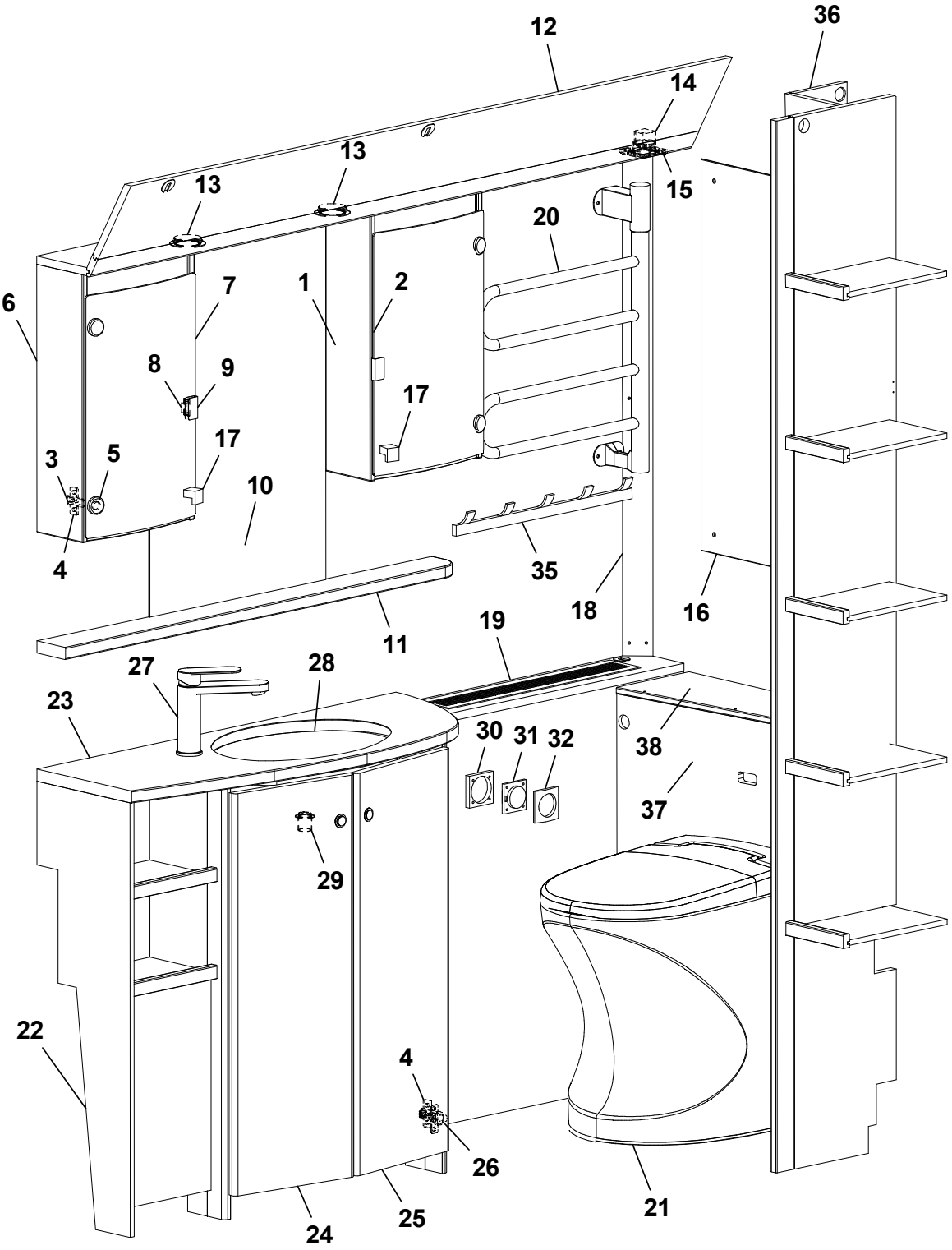
12
36
14
13
13
15
20
6
7
1
2
8
9
17
17
3
5
10
4
35
18
16
11
19
27
28
23
30
31
32
38
37
29
22
4
26
21
24
25

Pos Fig	Det. nr Part. No	Ingår Fitted	OBS!! Ange alltid årsmodell vid beställning av inredning Benämning	OBS!! Specify always year of model when ordering equipment Description
1	346223	x	Skåp tvättrum H	Cupboard washroom R
--	332066M	x	Hylla d:o	Shelf d:o
--	314580	x	Rasskydd al. Ø=8 L=265 d:o	Pipe al. Ø=8 L=265 d:o
2	345998	x	Lucka H acryl	Door R acryl
3	318379	x	Gångjärn	Hinge
4	312588	x	Platta gångjärn	Plate hinge
5	318380	x	Täckhatt d:o	Cover d:o
6	346224	x	Skåp tvättrum V	Cupboard washroom L
--	332066M	x	Hylla d:o	Shelf d:o
--	314580	x	Rasskydd al. Ø=8 L=265 d:o	Pipe al. Ø=8 L=265 d:o
7	345997	x	Lucka V acryl	Door L acryl
8	314350	x	Lås magnet	Lock magnet
9	318381	x	Motstycke magnetlås	Companion part
10	315999	x	Spegel 3x440x700	Mirror 3x440x700
11	346234	x	Hylla	Shelf
12	345955	x	Ljusramp	Light holder
13	505849	x	Belysning ljusramp	Illumination light holder
14	504994	x	Eluttag 230 V m. lock	El connection 230 V with cover
15	504993	x	Ram Eluttag	Frame el connection
16	316039	x	Spegel 300x725x3 (beroende av modell)	Mirror 300x725x3 (depending on model)
--	316038	x	Spegel 543x725x3 (beroende av modell)	Mirror 543x725x3 (depending on model)
17	350473	x	Handtag knopp	Handle knob
18	338211	x	Front hörn	Front
19	338025	x	Front gavel bak kpl.	Front cpl.
--	319198	x	Galler ventilation al. d:o	Grid ventilation al. d:o
20	505005	T	Handdukstork	Towel drier
21	319923	x	Cinderella förbränningstoa	Cinderella gas incineration toilet
22	346248	x	Skåp tvättställ kpl. u. skiva (Alpinvit)	Cupboard washroom cpl. without board (Alpine white)
--	346379	x	Skåp tvättställ kpl. u. skiva (Mekong)	Cupboard washroom cpl. without board (Mekong)
23	346079	x	Skiva tvättställ	Board cupboard
24	346053	x	Lucka V (Alpinvit)	Door L (Alpine white)
--	337640	x	Lucka V (Mekong)	Door L (Mekong)
25	346054	x	Lucka H (Alpinvit)	Door R (Alpine white)
--	337639	x	Lucka H (Mekong)	Door R (Mekong)
26	311917	x	Gångjärn	Hinge
27	350247	x	Blandare m. utkastarrör	Mixer with pipe
28	313657	x	Tvättställ	Wash basin
--	401270	x	Hållare d:o	Holder d:o
29	310084	x	Avloppsförskruvning 90° kpl. 25 mm	Sewage connection 90° cpl. 25 mm
31	504985	x	Strömbrytare 1-polig	Switch 1-pol
32	504982	x	Ram strömbrytare	Frame switch
33	504983	x	Distans strömbrytare	Distance switch
34	316002	x	Hängare 3-krok silver L=240	Hanger 3-hook silver L=240
35	316003	x	Hängare 5-krok silver L=440	Hanger 5-hook silver L=440
36	338031	x	Nisch kpl.	Nisch cpl.
37	338023	x	Skiva	Board
38	339815	x	Skiva	Board
			M= Metervara T= Tillbehör	M= On the metre T= Accessory

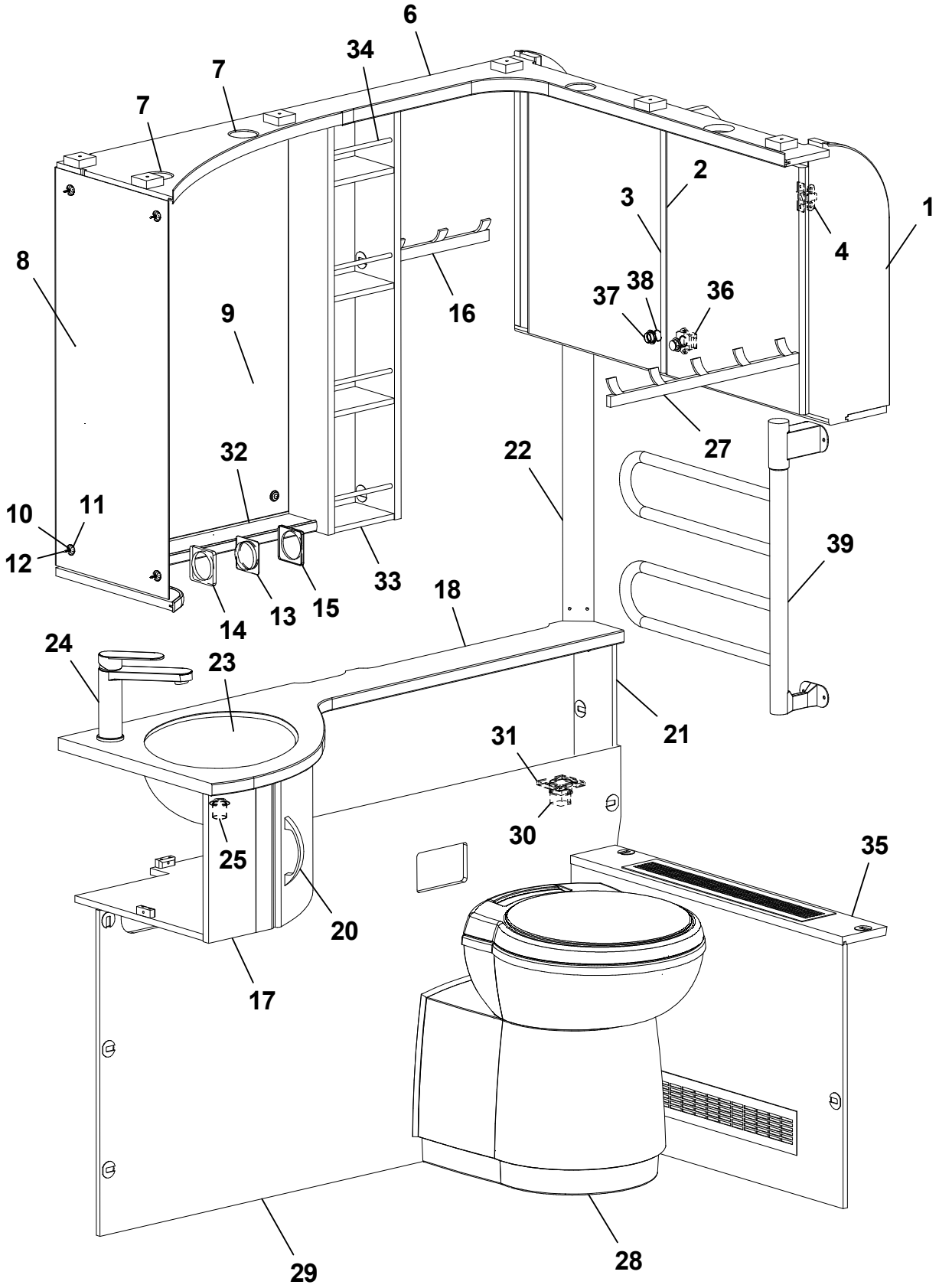
6
34
7
7
2
3
1
4
8
9
16
37
38
36
27
32
22
10
11
12
39
33
18
14
13
15
24
23
21
31
30
25
35
20
17
29
28

Pos Fig	Det. nr Part. No	Ingår Fitted	OBS!! Ange alltid årsmodell vid beställning av inredning Benämning	OBS!! Specify always year of model when ordering equipment Description
1	345919	x	Skåp tvättrum	Cupboard
2	345920	x	Lucka H 368x450	Door R 368x450
3	345921	x	Lucka V 368x450	Door L 368x450
4	316037	x	Gångjärn	Hinge
6	337129	x	Ljusramp tvättrum	Light holder
7	505849	x	Belysning ljusramp	Illumination light holder
8	316039	x	Spegel 3x300x725	Mirror 3x300x725
9	316038	x	Spegel 3x453x725	Mirror 3x453x725
10	800343	x	Kabelgenomföring	Rubber bushing
11	801506	x	Rosetthatt, förnicklad	Cap, nickel-plated
12	801109	x	Rosettskruv	Screw
13	504985	x	Strömbrytare 1-polig	Switch 1-pol
14	504982	x	Ram strömbrytare	Frame switch
15	504983	x	Distans strömbrytare	Distance switch
16	316002	x	Hängare 3-krok silver L=240	Hanger 3-hook silver L=240
17	336049	x	Skåp tvättställ kpl. u. skiva	Cupboard cpl. without board
18	346092	x	Skiva skåp tvättställ	Board
19	335922	x	Lucka	Door
20	350129	x	Handtag	Handle
21	341156	x	Hylla kpl.	Shelf cpl.
22	339974	x	Front hörn	Front corner
23	313657	x	Tvättställ	Wash basin
--	401270	x	Hållare d:o	Holder d:o
24	350247	x	Blandare m. utkastarrör	Mixer with pipe
25	310084	x	Avloppsförskruvning 90° kpl. 25 mm	Sewage connection 90° cpl. 25 mm
27	316003	x	Hängare 5-krok silver L=440	Hanger 5-hook silver L=440
28	319218	x	Kassettoa kpl.	Cassette toilet cpl.
29	347762	x	Front	Front
30	504994	x	Eluttag 230 V m. lock	El connection 230 V with cover
31	504993	x	Ram uttag	Frame connection
32	375985	x	Hylla hörn	Shelf
33	337131	x	Hylla	Shelf
34	316034	x	Rasskydd al. Ø=8 L=158	Pipe al. Ø=8 L=158
35	347759	x	Front tvättrum kpl.	Front washroom cpl.
--	319198	x	Galler ventilation al. d:o	Grid ventilation al. d:o
36	801315	x	Lås inredning kök	Lock
37	315197	x	Tryckknapp	Push button
38	315198	x	Rosett tryckknapp	Rosett push button
39	505005	T	Handdukstork	Towel drier
			M= Metervara T= Tillbehör	M= On the metre T= Accessory

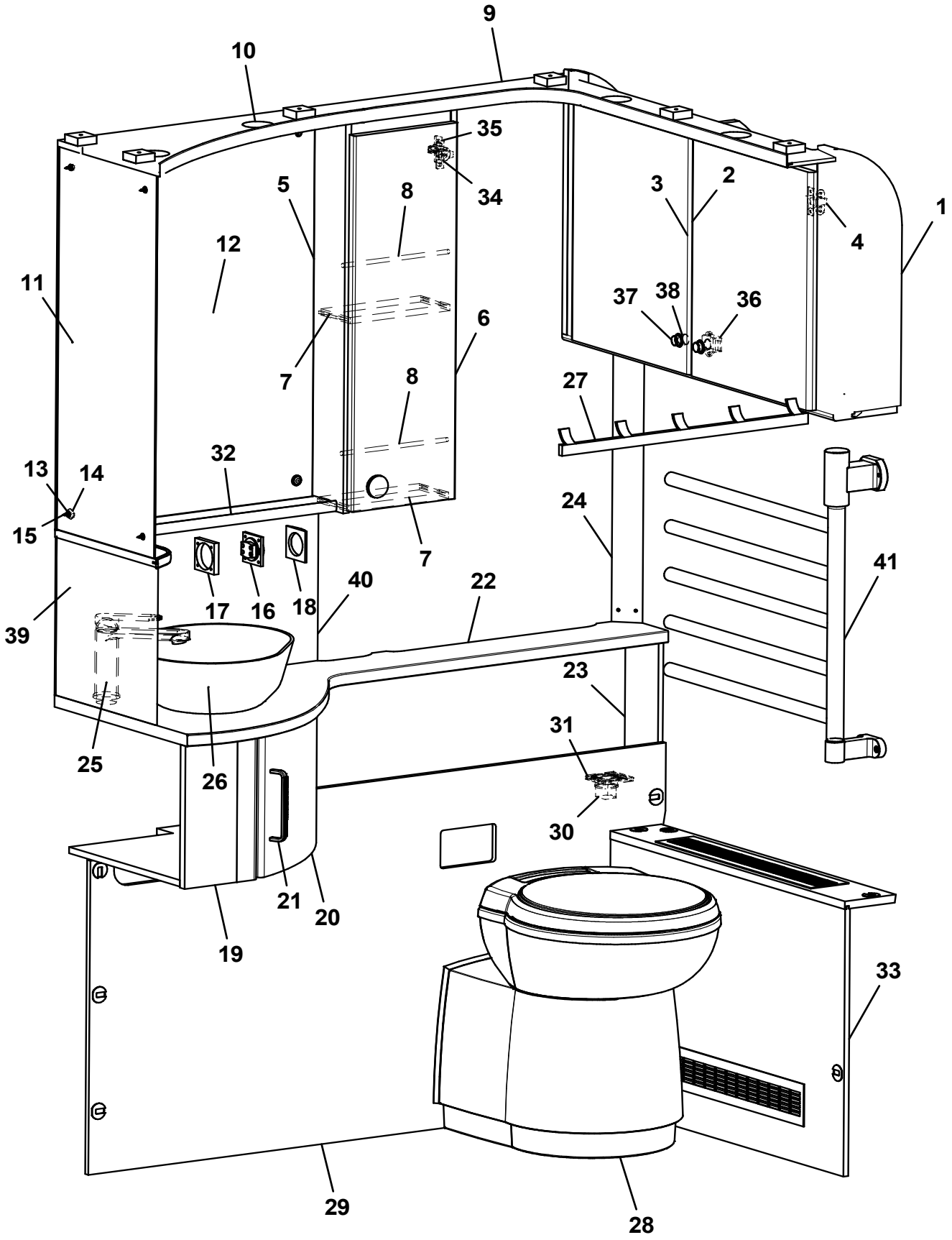
9
10
35
34
5
8
3
2
4
1
12
11
37
38
36
6
7
8
27
32
13
14
15
24
7
41
17
16
18
40
22
39
23
31
25
26
30
21
20
19
33
29
28

Pos Fig	Det. nr Part. No	Ingår Fitted	OBS!! Ange alltid årsmodell vid beställning av inredning Benämning	OBS!! Specify always year of model when ordering equipment Description
1	347899	x	Skåp tvättrum	Cupboard
2	345920	x	Lucka H 368x450	Door R 368x450
3	345921	x	Lucka V 368x450	Door L 368x450
4	316037	x	Gångjärn	Hinge
5	347921	x	Skåp, tvättrum	Cupboard, washroom
6	347920	x	Lucka, skåp (Alpinvit)	Door, cupboard (Alpine white)
--	350719	x	Knopp d:o	Knob d:o
7	347929	x	Hylla	Shelf
8	347348	x	Rasskydd al. Ø=8 L=224	Pipe al. Ø=8 L=224
9	347905	x	Ljusramp tvättrum	Light holder
10	505849	x	Belysning ljusramp	Illumination light holder
11	316039	x	Spegel 3x300x725	Mirror 3x300x725
12	316038	x	Spegel 3x453x725	Mirror 3x453x725
13	800343	x	Kabelgenomföring	Rubber bushing
14	801506	x	Rosetthatt, förnicklad	Cap, nickel-plated
15	801109	x	Rosettskruv	Screw
16	504985	x	Strömbrytare 1-polig	Switch 1-pol
17	504982	x	Ram strömbrytare	Frame switch
18	504983	x	Distans strömbrytare	Distance switch
19	347886	x	Skåp tvättställ kpl. u. skiva	Cupboard cpl. without board
20	347967	x	Lucka (Gpt)	Door (Gpt
21	350718	x	Handtag	Handle
22	347906	x	Skiva skåp tvättställ	Board
23	347880	x	Hylla kpl.	Shelf cpl.
24	347901	x	Front hörn	Front corner
25	350736	x	Blandare m. utkastarrör	Mixer with pipe
26	350722	x	Tvättställ	Wash basin
27	316003	x	Hängare 5-krok silver L=440	Hanger 5-hook silver L=440
28	319218	x	Kassettoa kpl.	Cassette toilet cpl.
29	347875	x	Front	Front
30	504994	x	Eluttag 230 V m. lock	El connection 230 V with cover
31	504993	x	Ram uttag	Frame connection
32	347908	x	Hylla	Shelf
33	347873	x	Front tvättrum kpl.	Front washroom cpl.
--	319198	x	Galler ventilation al. d:o	Grid ventilation al. d:o
34	311917	x	Gångjärn	Hinge
35	312588	x	Platta gångjärn	Plate, hinge
36	801315	x	Lås inredning kök	Lock
37	315197	x	Tryckknapp	Push button
38	315198	x	Rosett tryckknapp	Rosett push button
39	348014-B	x	Skiva tvättrum	Board, backsplash
40	348015-B	x	Skiva tvättrum	Board, backsplash
41	509127	x	Handdukstork	Towel drier
			M= Metervara T= Tillbehör	M= On the metre T= Accessory

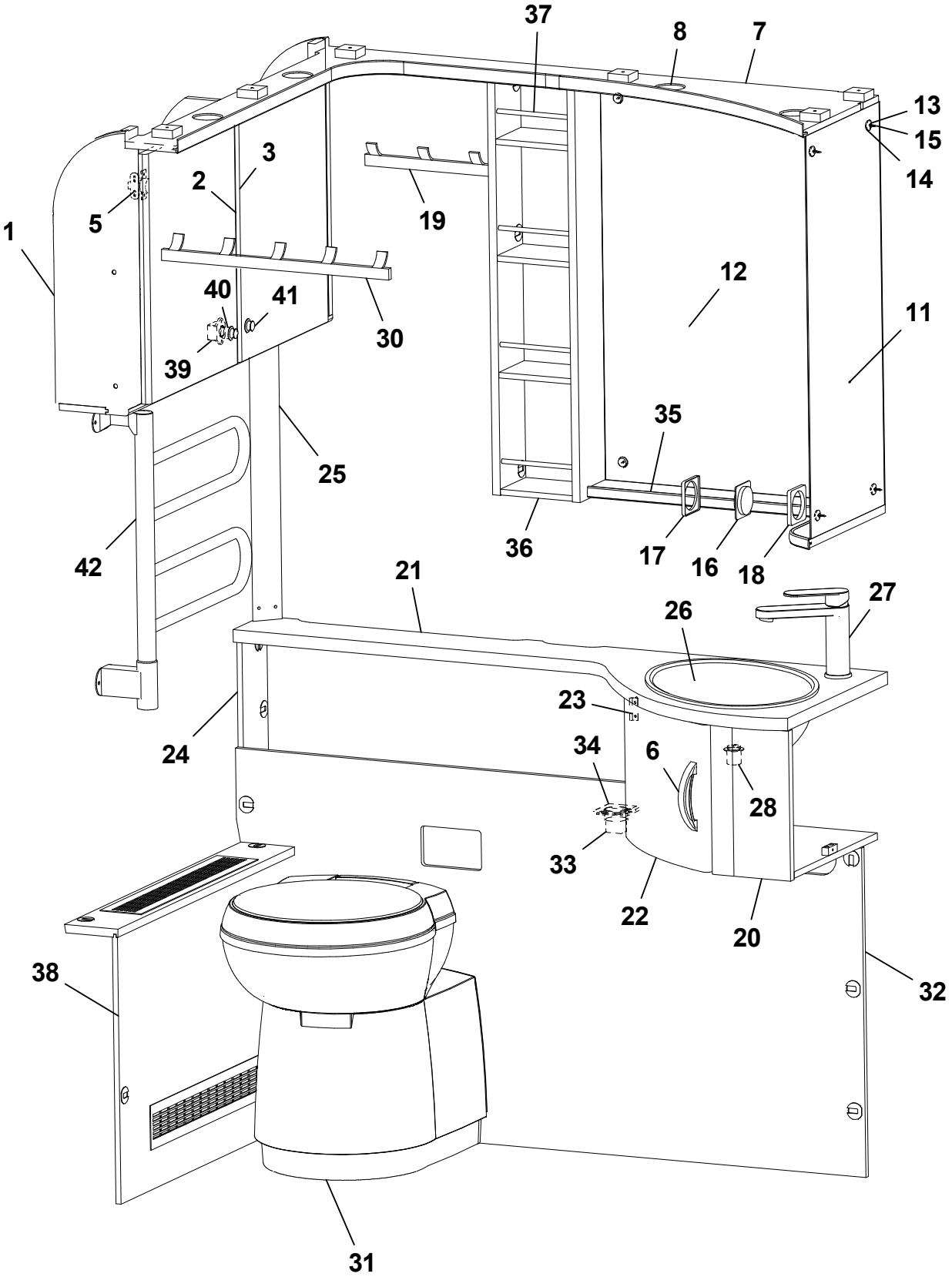
37
8
7
13
15
14
3
2
5
19
1
12
40
41
30
11
39
35
25
36
17
16
18
42
21
27
26
24
23
34
6
28
33
22
20
38
32
31

Pos Fig	Det. nr Part. No	Ingår Fitted	OBS!! Ange alltid årsmodell vid beställning av inredning Benämning	OBS!! Specify always year of model when ordering equipment Description
1	345919	x	Skåp tvättrum	Cupboard
2	345920	x	Lucka H 368x450	Door R 368x450
3	345921	x	Lucka V 368x450	Door L 368x450
5	316037	x	Gångjärn	Hinge
6	350129	x	Handtag	Handle
7	338357	x	Ljusramp tvättrum	Light holder
8	505849	x	Belysning ljusramp	Illumination light holder
11	316039	x	Spegel 3x300x725	Mirror 3x300x725
12	316038	x	Spegel 3x543x725	Mirror 3x543x725
13	800343	x	Kabelgenomföring	Rubber bushing
14	801506	x	Rosetthatt, förnicklad	Cap, nickel-plated
15	801109	x	Rosettskruv	Screw
16	504985	x	Strömbrytare 1-polig	Switch 1-pol
17	504982	x	Ram strömbrytare	Frame switch
18	504983	x	Distans strömbrytare	Distance switch
19	316002	x	Hängare 3-krok silver L=240	Hanger 3-hook silver L=240
20	338362	x	Skåp tvättställ kpl. u. skiva	Cupboard cpl. without board
21	345799	x	Skiva tvättställ	Board
22	335922	x	Lucka	Door
23	312589	x	Gångjärn	Hinge
24	342763	x	Hylla kpl.	Shelf cpl.
25	339974	x	Front hörn	Front corner
26	313657	x	Tvättställ	Wash basin
--	401270	x	Hållare d:o	Holder d:o
27	350247	x	Blandare m. utkastarrör	Mixer with pipe
28	310084	x	Avloppsförskruvning 90° kpl. 25 mm	Sewage connection 90° cpl. 25 mm
30	316003	x	Hängare 5-krok silver L=440	Hanger 5-hook silver L=440
31	319218	x	Kassettoa kpl.	Cassette toilet cpl.
32	345194	x	Front	Front
33	504994	x	Eluttag 230 V m. lock	El connection 230 V with cover
34	504993	x	Ram uttag	Frame connection
35	336142	x	Hylla hörn	Shelf
36	337131	x	Hylla	Shelf
37	316034	x	Rasskydd al. Ø=8 L=158	Pipe al. Ø=8 L=158
38	345192	x	Front tvättrum kpl.	Front washroom cpl.
--	319198	x	Galler ventilation al. d:o	Grid ventilation al. d:o
39	801315	x	Lås	Lock
40	315197	x	Tryckknapp	Push button
41	315198	x	Rosett tryckknapp	Rosett push button
42	505005	T	Handdukstork	Towel drier

M= Metervara
T= Tillbehör

M= On the metre
T= Accessory

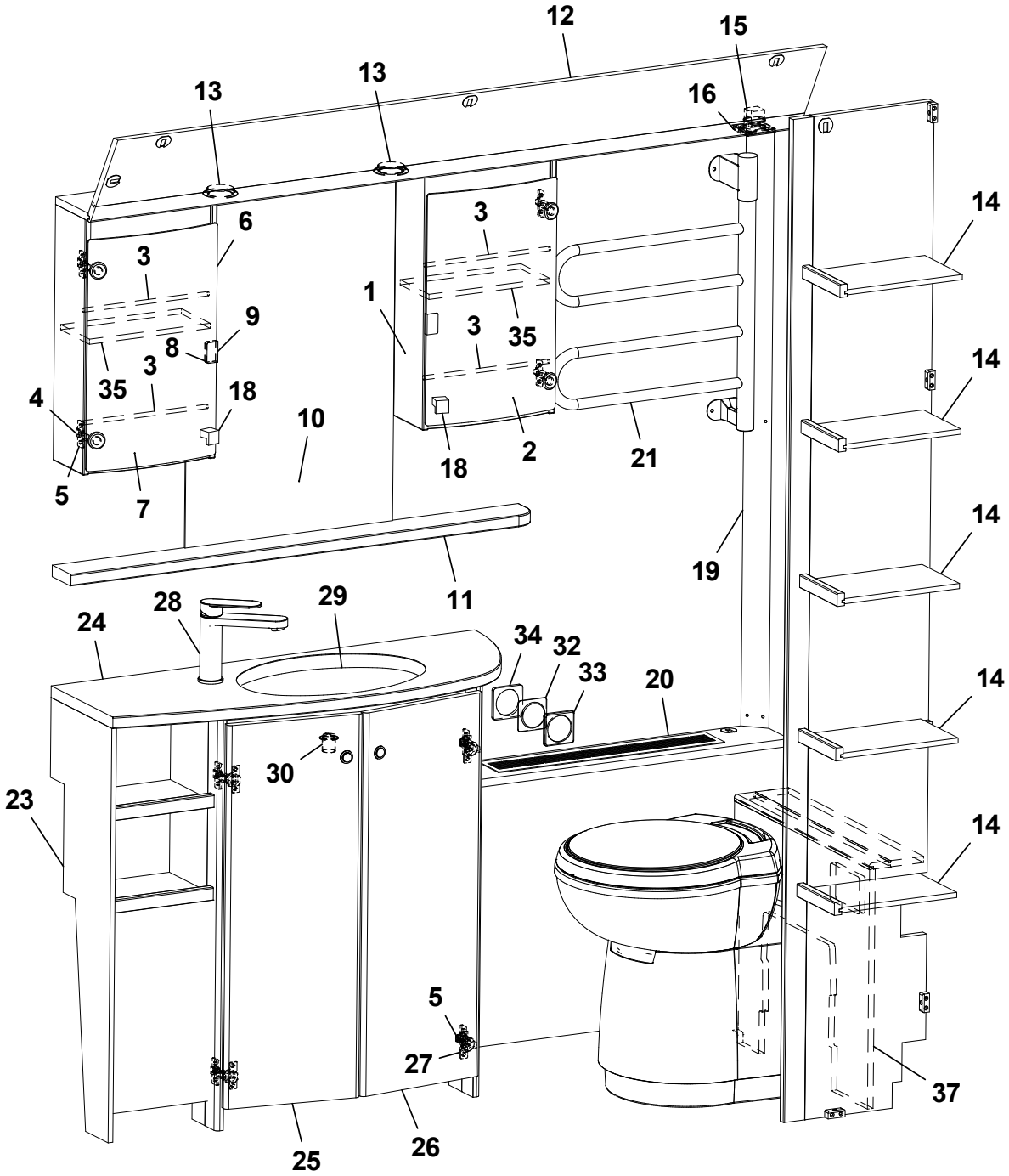
12
15
13
13
16
14
6
3
3
1
9
3
35
8
3
35
14
4
18
10
18
2
21
5
7
14
19
11
28
29
24
34
32
33
20
14
30
23
14
5
27
37
25
26

Pos Fig	Det. nr Part. No	Ingår Fitted	OBS!! Ange alltid årsmodell vid beställning av inredning Benämning	OBS!! Specify always year of model when ordering equipment Description
1	346223	x	Skåp tvättrum H	Cupboard washroom R
2	345998	x	Lucka H acryl	Door R acryl
3	314580	x	Rasskydd al. Ø=8 L=265	Pipe al. Ø=8 L=265
4	318379	x	Gångjärn	Hinge
--	318380	x	Täckhatt d:o	Cover d:o
5	312588	x	Platta gångjärn	Plate hinge
6	346224	x	Skåp tvättrum V	Cupboard washroom L
7	345997	x	Lucka V acryl	Door L acryl
8	314350	x	Lås magnet	Lock magnet
9	318381	x	Motstycke magnetlås	Companion part
10	315999	x	Spegel 3x440x700	Mirror 3x440x700
11	346234	x	Hylla	Shelf
12	345954	x	Ljusramp	Light holder
13	505849	x	Belysning ljusramp	Illumination light holder
14	336938	x	Hylla garderob [1]	Shelf wardrobe [1]
--	331894M	x	Hylla garderob [2]	Shelf wardrobe [2]
15	504994	x	Eluttag 230 V m. lock	El connection 230 V with cover
16	504993	x	Ram eluttag	Frame electric connection
17	316039	x	Spegel 3x300x725	Mirror 3x300x725
18	350473	x	Handtag knopp	Handle knob
19	335718	x	Front hörn	Front corner
20	337050	x	Front gavel bak	Front
--	319198	x	Galler ventilation al. d:o	Grid ventilation al. d:o
21	505005	T	Handdukstork	Towel drier
22	319218	x	Kassettoa kpl.	Cassette toilet cpl.
23	346248	x	Skåp tvättställ kpl. u. skiva (Alpinvit)	Cupboard washroom cpl. without board (Alpine white)
--	346379	x	Skåp tvättställ kpl. u. skiva (Mekong)	Cupboard washroom cpl. without board (Mekong)
24	346079	x	Skiva tvättställ	Board cupboard
25	346053	x	Lucka V (Alpinvit)	Door L (Alpine white)
--	337640	x	Lucka V (Mekong)	Door L (Mekong)
26	346054	x	Lucka H (Alpinvit)	Door R (Alpine white)
--	337639	x	Lucka H (Mekong)	Door R (Mekong)
27	311917	x	Gångjärn	Hinge
28	350247	x	Blandare m. utkastarrör	Mixer with pipe
29	313657	x	Tvättställ	Wash basin
--	401270	x	Hållare d:o	Holder d:o
30	310084	x	Avloppsförskruvning 90° kpl. 25 mm	Sewage connection 90° cpl. 25 mm
32	504985	x	Strömbrytare 1-polig	Switch 1-pol
33	504982	x	Ram strömbrytare	Frame switch
34	504983	x	Distans strömbrytare	Distance switch
35	332066M	x	Hylla skåp	Shelf cupboard
36	337075	x	Vägg garderob	Wall wardrobe
37	336933	x	Täckfront [1]	Front [1]
--	337046	x	Täckfront [2]	Front [2]
			[1] = 590 BS [2] = 650-680 BS / BSA / 620-680 BQD / BQDA	[1] = 590 BS [2] = 650-608 BS / BSA / 620-680 BQD / BQDA
			M= Metervara T= Tillbehör	M= On the metre T= Accessory

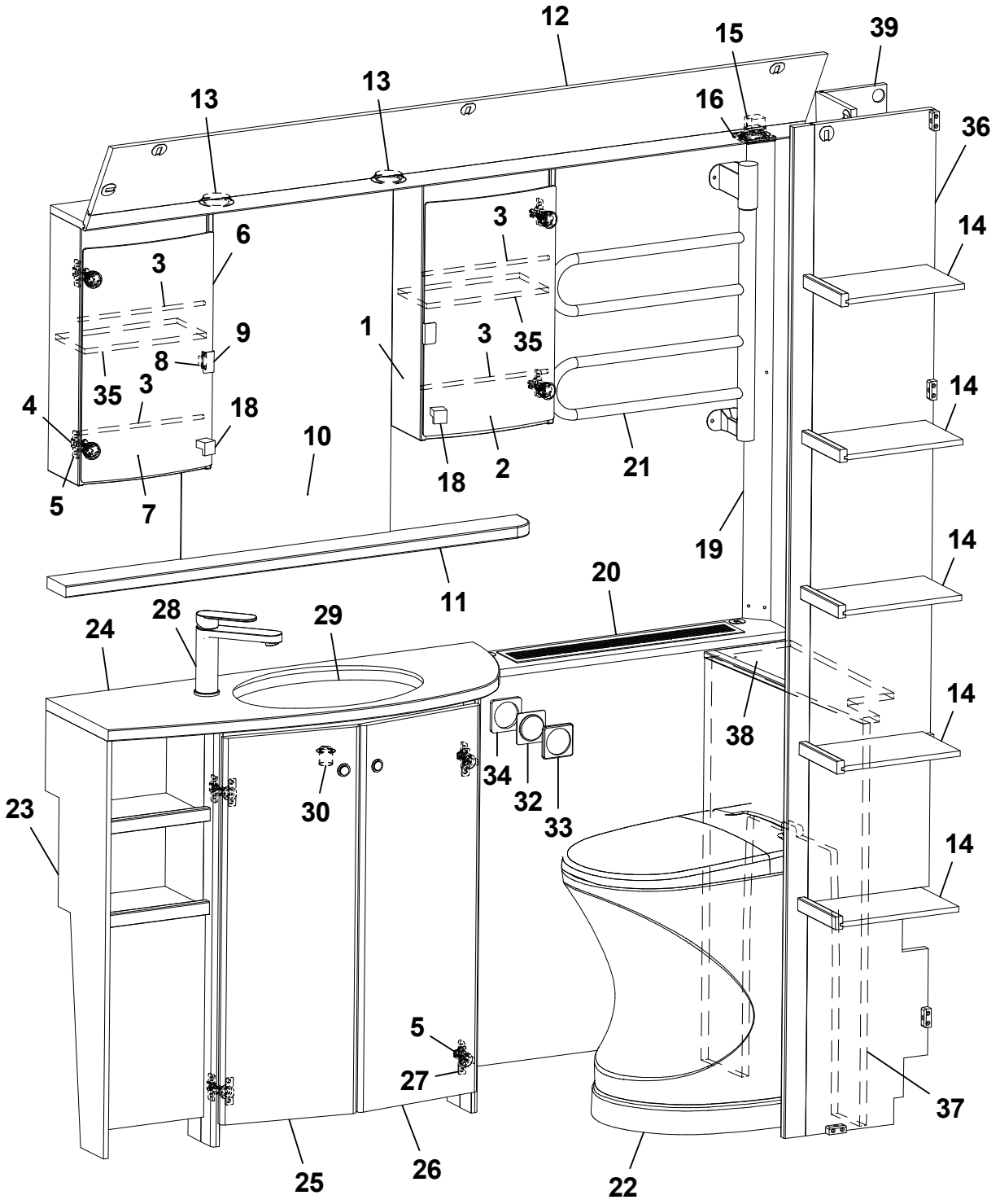
12
15
39
13
13
16
36
3
6
14
3
9
1
3
35
8
35
3
4
18
14
10
18
2
21
5
7
19
14
11
20
28
29
24
14
38
34
32
33
30
23
14
5
27
37
25
26
22

Pos Fig	Det. nr Part. No	Ingår Fitted	OBS!! Ange alltid årsmodell vid beställning av inredning Benämning	OBS!! Specify always year of model when ordering equipment Description
1	346223	x	Skåp tvättrum H	Cupboard washroom R
2	345998	x	Lucka H acryl	Door R acryl
3	314580	x	Rasskydd al. Ø=8 L=265	Pipe al. Ø=8 L=265
4	318379	x	Gångjärn	Hinge
--	318380	x	Täckhatt d:o	Cover d:o
5	312588	x	Platta gångjärn	Plate hinge
6	346224	x	Skåp tvättrum V	Cupboard washroom L
7	345997	x	Lucka V acryl	Door L acryl
8	314350	x	Lås magnet	Lock magnet
9	318381	x	Motstycke magnetlås	Companion part
10	315999	x	Spegel 3x440x700	Mirror 3x440x700
11	346234	x	Hylla	Shelf
12	345954	x	Ljusramp	Light holder
13	505849	x	Belysning ljusramp	Illumination light holder
14	336938	x	Hylla garderob [1]	Shelf wardrobe [1]
--	331894M	x	Hylla garderob [2]	Shelf wardrobe [2]
15	504994	x	Eluttag 230 V m. lock	Electric connection 230 V with cover
16	504993	x	Ram eluttag	Frame electric connection
17	316039	x	Spegel 3x300x725	Mirror 3x300x725
18	350473	x	Handtag knopp	Handle knob
19	338211	x	Front hörn	Front corner
20	338025	x	Front gavel bak	Front
--	319198	x	Galler ventilation al. d:o	Grid ventilation al. d:o
21	505005	T	Handdukstork	Towel drier
22	319923	x	Cinderella kpl.	Cinderella toilet cpl.
23	346248	x	Skåp tvättställ kpl. u. skiva (Alpinvit)	Cupboard washroom cpl. without board (Alpine white)
--	346379	x	Skåp tvättställ kpl. u. skiva (Mekong)	Cupboard washroom cpl. without board (Mekong)
24	346079	x	Skiva tvättställ	Board cupboard
25	346053	x	Lucka V (Alpinvit)	Door L (Alpine white)
--	337640	x	Lucka V (Mekong)	Door L (Mekong)
26	346054	x	Lucka H (Alpinvit)	Door R (Alpine white)
--	337639	x	Lucka H (Mekong)	Door R (Mekong)
27	311917	x	Gångjärn	Hinge
28	350247	x	Blandare m. utkastarrör	Mixer with pipe
29	313657	x	Tvättställ	Wash basin
--	401270	x	Hållare d:o	Holder d:o
30	310084	x	Avloppsförskruvning 90° kpl. 25 mm	Sewage connection 90° cpl. 25 mm
32	504985	x	Strömbrytare 1-polig	Switch 1-pol
33	504982	x	Ram strömbrytare	Frame switch
34	504983	x	Distans strömbrytare	Distance switch
35	332066M	x	Hylla skåp	Shelf cupboard
36	337075	x	Vägg garderob	Wall wardrobe
37	346490	x	Täckfront [1]	Front [1]
--	338023	x	Täckfront [2]	Front [2]
38	346491	x	Skiva täckfront [1]	Top, front [1]
--	339815	x	Skiva täckfront [2]	Top, front [2]
39	338031	x	Nisch	
			[1] = 590 BS [2] = 650-680 BS / BSA / 620-680 BQD / BQDA	[1] = 590 BS [2] = 650-608 BS / BSA / 620-680 BQD / BQDA
			M= Metervara T= Tillbehör	M= On the metre T= Accessory

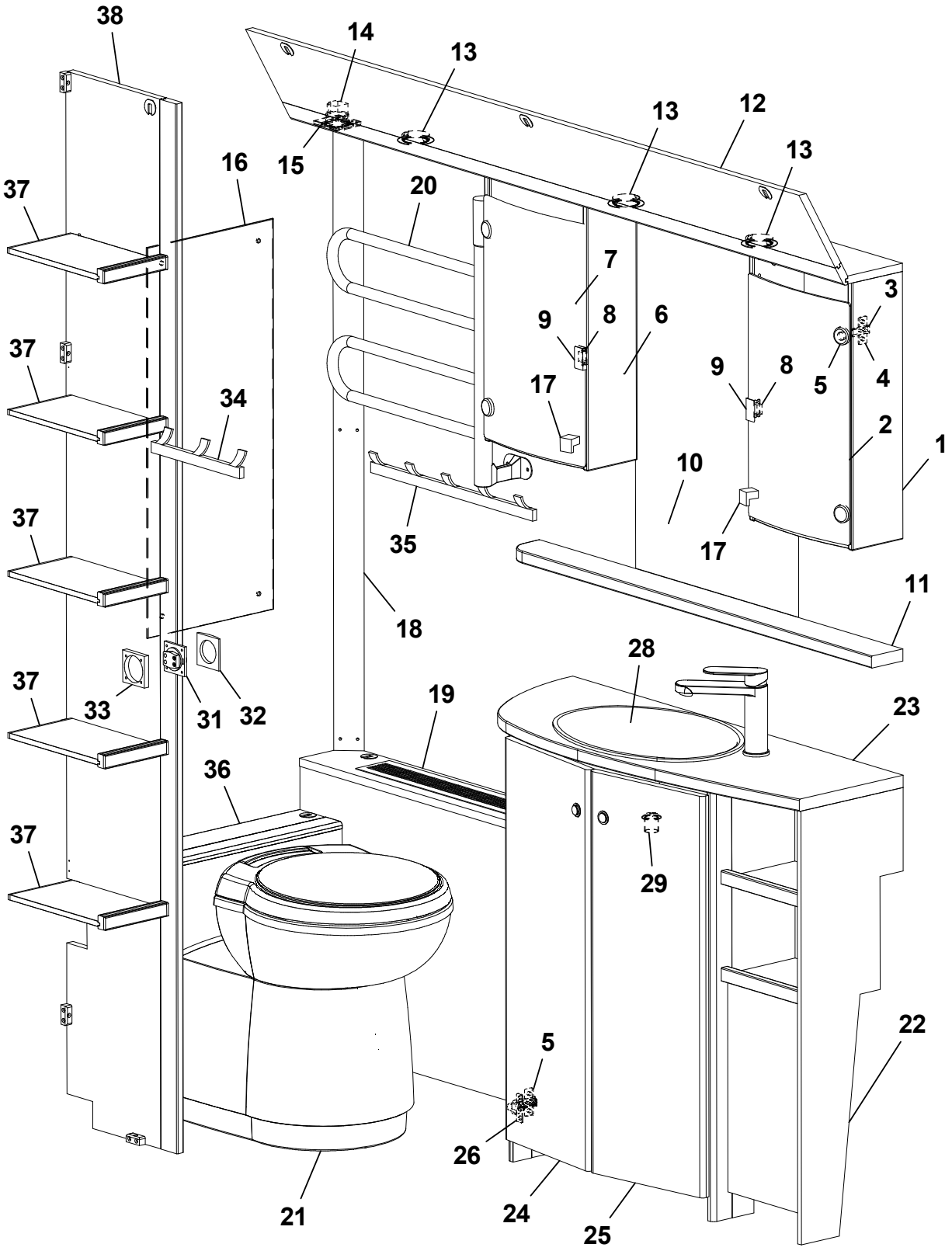
38
14
13
15
13
12
13
16
37
20
7
3
9
8
6
37
9
8
5
4
34
17
2
1
10
37
35
17
11
18
28
37
33
31
32
19
23
36
37
29
22
5
26
21
24
25

Pos Fig	Det. nr Part. No	Ingår Fitted	OBS!! Ange alltid årsmodell vid beställning av inredning Benämning	OBS!! Specify always year of model when ordering equipment Description
1	344092	x	Skåp tvättrum H	Cupboard washroom R
--	332066M	x	Hylla d:o	Shelf d:o
--	314580	x	Rasskydd al. Ø=8 L=265 d:o	Pipe al. Ø=8 L=265 d:o
2	343667	x	Lucka H acryl	Door R acryl
3	318379	x	Gångjärn	Hinge
4	312588	x	Platta gångjärn	Plate hinge
5	318380	x	Täckhatt d:o	Cover d:o
6	344093	x	Skåp tvättrum V	Cupboard washroom L
--	332066M	x	Hylla d:o	Shelf d:o
--	314580	x	Rasskydd al. Ø=8 L=265 d:o	Pipe al. Ø=8 L=265 d:o
7	343666	x	Lucka V acryl	Door L acryl
8	314350	x	Lås magnet	Lock magnet
9	318381	x	Motstycke magnetlås	Companion part
10	315999	x	Spegel 3x440x700	Mirror 3x440x700
11	346064	x	Hylla	Shelf
12	334194	x	Ljusramp	Light holder
13	505849	x	Belysning ljusramp	Illumination light holder
14	504994	x	Eluttag 230 V m. lock	El connection 230 V with cover
15	504993	x	Ram Eluttag	Frame el connection
16	316039	x	Spegel 300x725x3 (beroende av modell)	Mirror 300x725x3 (depending on model)
17	350473	x	Handtag knopp	Handle knob
18	335718	x	Front hörn	Front
19	336322	x	Front gavel bak kpl.	Front cpl.
--	319198	x	Galler ventilation al. d:o	Grid ventilation al. d:o
20	505005	T	Handdukstork	Towel drier
21	319218	x	Kassettoa kpl.	Cassette toilet cpl.
22	346052	x	Skåp tvättställ kpl. u. skiva (Alpinvit)	Cupboard washroom cpl. without board (Alpine white)
--	346892	x	Skåp tvättställ kpl. u. skiva (Mekong)	Cupboard washroom cpl. without board (Mekong)
23	346055	x	Skiva tvättställ	Board cupboard
24	346053	x	Lucka V (Alpinvit)	Door L (Aline white)
--	337640	x	Lucka V (Mekong)	Door L (Mekong)
25	346054	x	Lucka H (Alpinvit)	Door R (Alpine white)
--	337639	x	Lucka H (Mekong)	Door R (Mekong)
26	311917	x	Gångjärn	Hinge
27	350247	x	Blandare m. utkastarrör	Mixer with pipe
28	313657	x	Tvättställ	Wash basin
--	401270	x	Hållare d:o	Holder d:o
29	310084	x	Avloppsförskruvning 90° kpl. 25 mm	Sewage connection 90° cpl. 25 mm
31	504985	x	Strömbrytare 1-polig	Switch 1-pol
32	504982	x	Ram strömbrytare	Frame switch
33	504983	x	Distans strömbrytare	Distance switch
34	316002	x	Hängare 3-krok silver L=240	Hanger 3-hook silver L=240
35	316003	x	Hängare 5-krok silver L=440	Hanger 5-hook silver L=440
36	331902	x	Täckfront kpl.	Front cpl.
37	331894	x	Hylla	Shelf
38	331903	x	Vägg garderob	Wall wardrobe

M= Metervara
T= Tillbehör

M= On the metre
T= Accessory

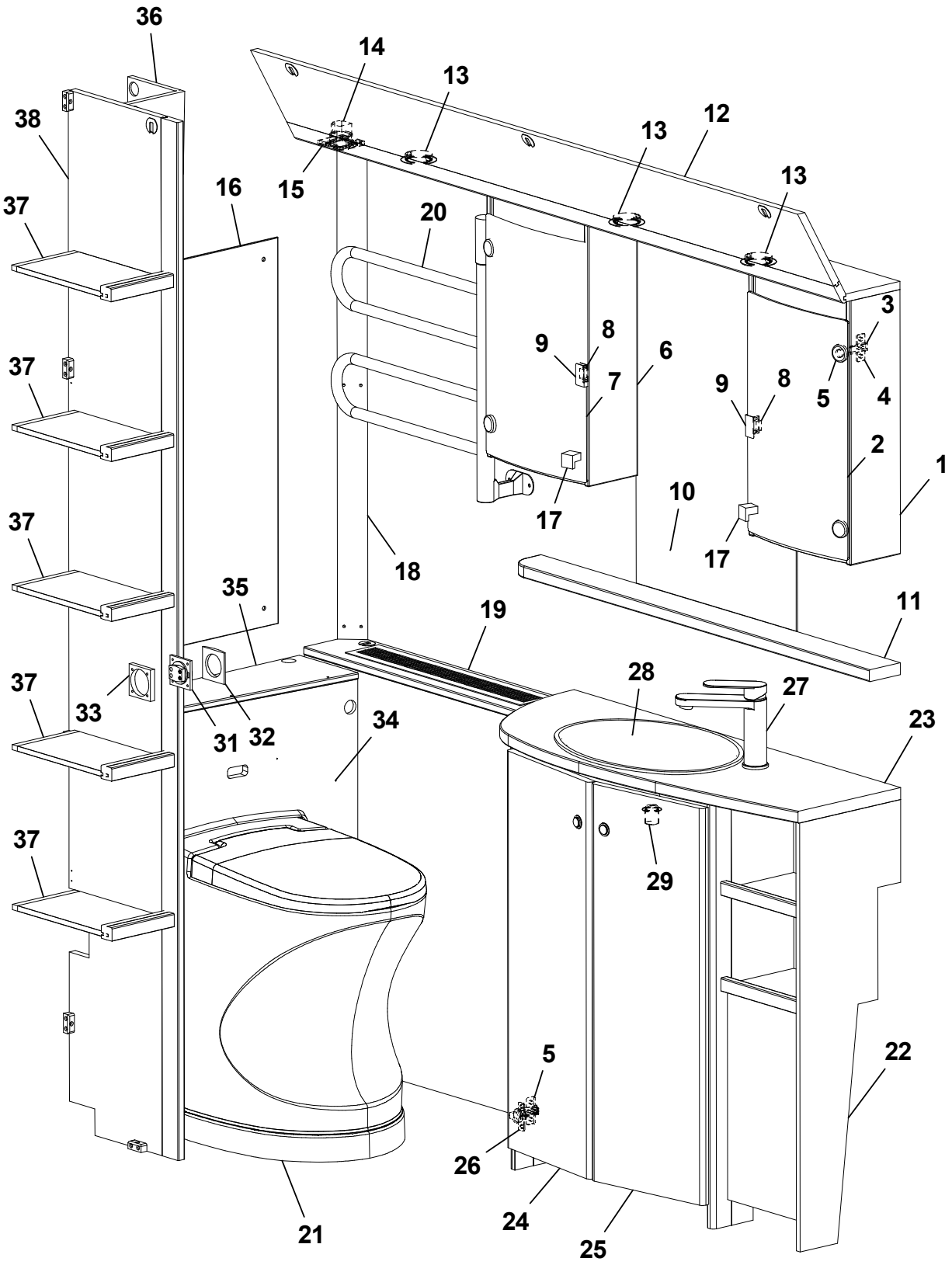
36
14
13
38
15
13
12
16
13
37
20
3
9
8
6
37
7
9
8
5
4
2
1
37
10
17
17
18
35
19
11
37
33
28
27
31
32
34
23
37
29
5
22
26
24
21
25

Pos Fig	Det. nr Part. No	Ingår Fitted	OBS!! Ange alltid årsmodell vid beställning av inredning Benämning	OBS!! Specify always year of model when ordering equipment Description
1	344092	x	Skåp tvättrum H	Cupboard washroom R
--	332066M	x	Hylla d:o	Shelf d:o
--	314580	x	Rasskydd al. Ø=8 L=265 d:o	Pipe al. Ø=8 L=265 d:o
2	343667	x	Lucka H acryl	Door R acryl
3	318379	x	Gångjärn	Hinge
4	312588	x	Platta gångjärn	Plate hinge
5	318380	x	Täckhatt d:o	Cover d:o
6	344093	x	Skåp tvättrum V	Cupboard washroom L
--	332066M	x	Hylla d:o	Shelf d:o
--	314580	x	Rasskydd al. Ø=8 L=265 d:o	Pipe al. Ø=8 L=265 d:o
7	343666	x	Lucka V acryl	Door L acryl
8	314350	x	Lås magnet	Lock magnet
9	318381	x	Motstycke magnetlås	Companion part
10	315999	x	Spegel 3x440x700	Mirror 3x440x700
11	346064	x	Hylla	Shelf
12	334194	x	Ljusramp	Light holder
13	505849	x	Belysning ljusramp	Illumination light holder
14	504994	x	Eluttag 230 V m. lock	El connection 230 V with cover
15	504993	x	Ram Eluttag	Frame el connection
16	316039	x	Spegel 300x725x3 (beroende av modell)	Mirror 300x725x3 (depending on model)
--	316038	x	Spegel 3x543x725 (beroende av modell)	Mirror 3x543x725 (depending on model)
17	350473	x	Handtag knopp	Handle knob
18	338211	x	Front hörn	Front
19	338209	x	Front gavel bak kpl.	Front cpl.
--	319198	x	Galler ventilation al. d:o	Grid ventilation al. d:o
20	505005	T	Handdukstork	Towel drier
21	319923	x	Cinderella förbränningstoa	Cinderella gas incineration toilet
22	346052	x	Skåp tvättställ kpl. u. skiva (Alpinvit)	Cupboard washroom cpl. without board (Alpine white)
--	346892	x	Skåp tvättställ kpl. u. skiva (Mekong)	Cupboard washroom cpl. without board (Mekong)
23	346055	x	Skiva tvättställ	Board cupboard
24	346053	x	Lucka V (Alpinvit)	Door L (Aline white)
--	337640	x	Lucka V (Mekong)	Door L (Mekong)
25	346054	x	Lucka H (Alpinvit)	Door R (Alpine white)
--	337639	x	Lucka H (Mekong)	Door R (Mekong)
26	311917	x	Gångjärn	Hinge
27	350247	x	Blandare m. utkastarrör	Mixer with pipe
28	313657	x	Tvättställ	Wash basin
--	401270	x	Hållare d:o	Holder d:o
29	310084	x	Avloppsförskruvning 90° kpl. 25 mm	Sewage connection 90° cpl. 25 mm
31	504985	x	Strömbrytare 1-polig	Switch 1-pol
32	504982	x	Ram strömbrytare	Frame switch
33	504983	x	Distans strömbrytare	Distance switch
34	338207	x	Täckfront	Front
35	338208	x	Skiva	Board
36	338205	x	Nisch kpl.	Nisch cpl.
37	331894	x	Hylla	Shelf
38	331903	x	Vägg garderob	Wall wardrobe
			M= Metervara T= Tillbehör	M= On the metre T= Accessory

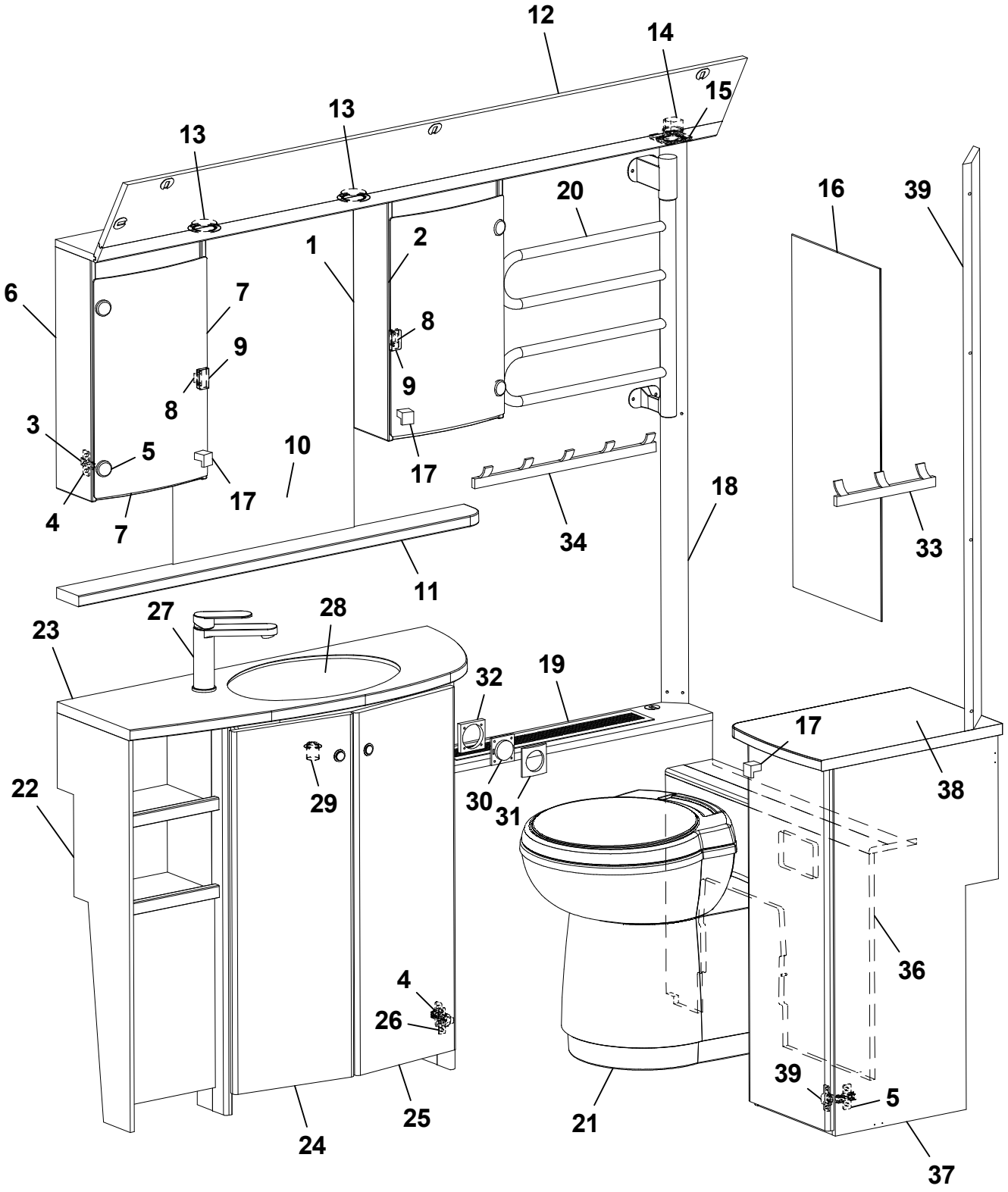
12
14
15
13
13
20
16
39
1
2
6
7
8
9
8
9
3
5
10
17
17
4
7
34
18
33
11
27
28
23
32
19
17
22
29
30
31
38
4
26
36
39
5
21
25
24
37

Pos Fig	Det. nr Part. No	Ingår Fitted	OBS!! Ange alltid årsmodell vid beställning av inredning Benämning	OBS!! Specify always year of model when ordering equipment Description
1	346223	x	Skåp tvättrum H	Cupboard washroom R
--	332066M	x	Hylla d:o	Shelf d:o
--	314580	x	Rasskydd al. Ø=8 L=265 d:o	Pipe al. Ø=8 L=265 d:o
2	345998	x	Lucka H acryl	Door R acryl
3	318379	x	Gångjärn	Hinge
4	312588	x	Platta gångjärn	Plate hinge
5	318380	x	Täckhatt d:o	Cover d:o
6	346224	x	Skåp tvättrum V	Cupboard washroom L
--	332066M	x	Hylla d:o	Shelf d:o
--	314580	x	Rasskydd al. Ø=8 L=265 d:o	Pipe al. Ø=8 L=265 d:o
7	345997	x	Lucka V acryl	Door L acryl
8	314350	x	Lås magnet	Lock magnet
9	318381	x	Motstycke magnetlås	Companion part
10	315999	x	Spegel 3x440x700	Mirror 3x440x700
11	346234	x	Hylla	Shelf
12	345954	x	Ljusramp	Light holder
13	505849	x	Belysning ljusramp	Illumination light holder
14	504994	x	Eluttag 230 V m. lock	El connection 230 V with cover
15	504993	x	Ram Eluttag	Frame el connection
16	316038	x	Spegel 300x725x3	Mirror 300x725x3
17	350473	x	Handtag knopp	Handle knob
18	335718	x	Front hörn	Front
19	337050	x	Front gavel bak kpl.	Front cpl.
--	319198	x	Galler ventilation al. d:o	Grid ventilation al. d:o
20	505005	T	Handdukstork	Towel drier
21	319218	x	Kassettoa kpl.	Cassette toilet cpl.
22	346248	x	Skåp tvättställ kpl. u. skiva (Alpinvit)	Cupboard washroom cpl. without board (Alpine white)
--	346379	x	Skåp tvättställ kpl. u. skiva (Mekong)	Cupboard washroom cpl. without board (Mekong)
23	346079	x	Skiva tvättställ	Board cupboard
24	346053	x	Lucka V (Alpinvit)	Door L (Alpine white)
--	337640	x	Lucka V (Mekong)	Door L (Mekong)
25	346054	x	Lucka H (Alpinvit)	Door R (Alpine white)
--	337639	x	Lucka H (Mekong)	Door R (Mekong)
26	311917	x	Gångjärn	Hinge
27	350247	x	Blandare m. utkastarrör	Mixer with pipe
28	313657	x	Tvättställ	Wash basin
--	401270	x	Hållare d:o	Holder d:o
29	310084	x	Avloppsförskruvning 90° kpl. 25 mm	Sewage connection 90° cpl. 25 mm
30	504985	x	Strömbrytare 1-polig	Switch 1-pol
31	504982	x	Ram strömbrytare	Frame switch
32	504983	x	Distans strömbrytare	Distance switch
33	316002	x	Hängare 3-krok silver L=240	Hanger 3-hook silver L=240
35	316003	x	Hängare 5-krok silver L=440	Hanger 5-hook silver L=440
36	337512	x	Täckfront kpl.	Front cpl.
37	346546	x	Skåp	Cupboard
38	346090	x	Skiva skåp	Board, cupboard
39	330653	x	Front eluttag	Front outlet
			M= Metervara T= Tillbehör	M= On the metre T= Accessory

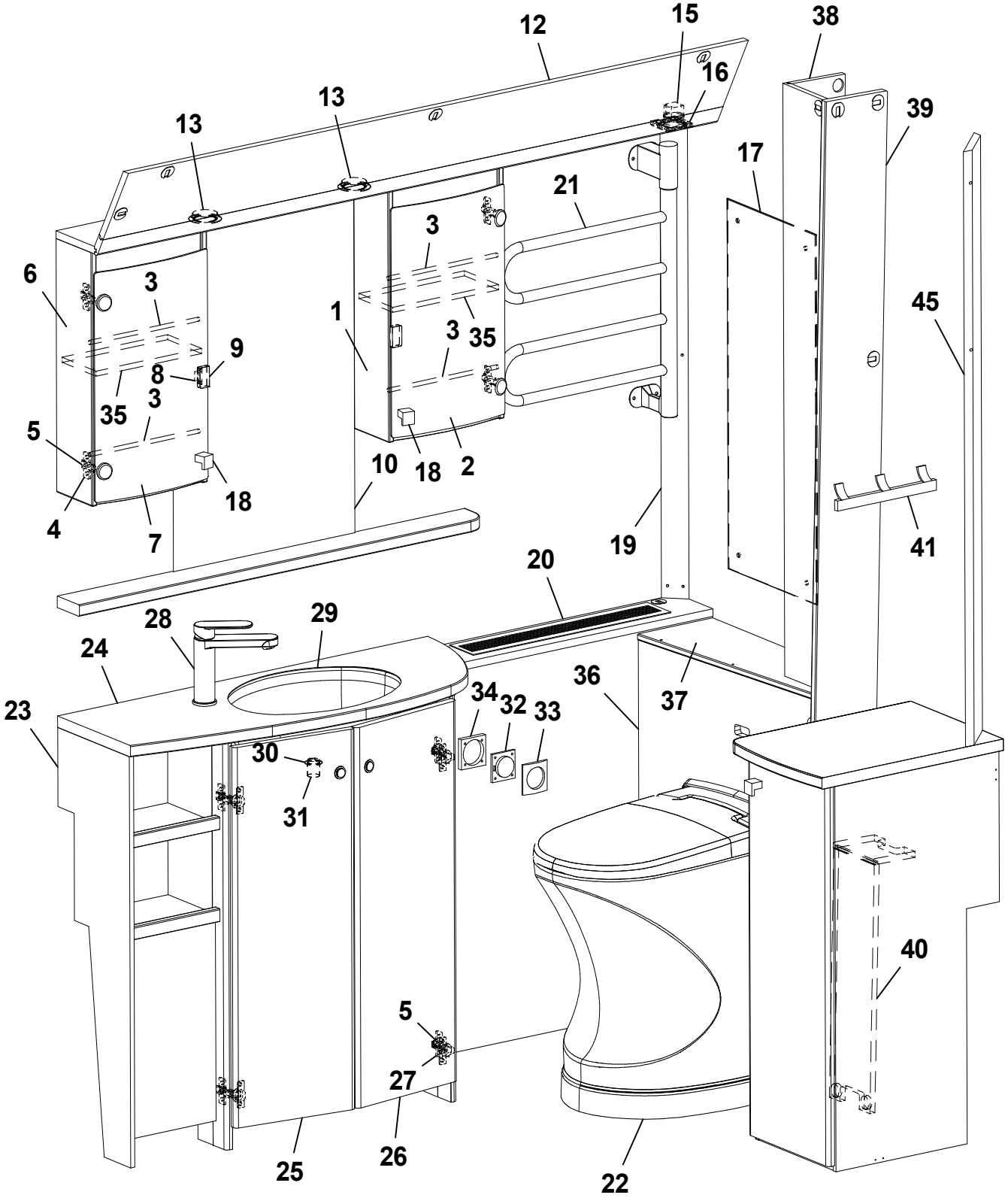
12
15
38
16
13
13
39
17
21
3
6
3
1
45
3
35
9
8
35
3
5
10
18
2
18
4
7
19
41
20
28
29
24
34
32
33
36
37
23
30
31
40
5
27
25
26
22

Pos Fig	Det. nr Part. No	Ingår Fitted	OBS!! Ange alltid årsmodell vid beställning av inredning Benämning	OBS!! Specify always year of model when ordering equipment Description
1	346223	x	Skåp tvättrum H	Cupboard washroom R
2	345998	x	Lucka H acryl	Door R acryl
3	314580	x	Rasskydd al. Ø=8 L=265	Pipe al. Ø=8 L=265
4	318379	x	Gångjärn	Hinge
--	318380	x	Täckhatt d:o	Cover d:o
5	312588	x	Platta gångjärn	Plate hinge
6	346224	x	Skåp tvättrum V	Cupboard washroom L
7	345997	x	Lucka V acryl	Door L acryl
8	314350	x	Lås magnet	Lock magnet
9	318381	x	Motstycke magnetlås	Companion part
10	315999	x	Spegel 3x440x700	Mirror 3x440x700
11	346234	x	Hylla	Shelf
12	345954	x	Ljusramp	Light holder
13	505849	x	Belysning ljusramp	Illumination light holder
14	346546	x	Skåp	Cupboard
15	504994	x	Eluttag 230 V m. lock	El connection 230 V with cover
16	504993	x	Ram eluttag	Frame el connection
17	316039	x	Spegel 3x300x725	Mirror 3x300x725
18	350473	x	Handtag knopp	Handle knob
19	338211	x	Front hörn	Front
20	338025	x	Front gavel bak	Front
--	319198	x	Galler ventilation al. d:o	Grid ventilation al. d:o
21	505005	T	Handdukstork	Towel drier
22	319923	x	Cinderella förbränningstoa	Cinderella gas incineration toilet
23	346248	x	Skåp tvättställ kpl. u. skiva (Alpinvit)	Cupboard washroom cpl. without board (Alpine white)
--	346379	x	Skåp tvättställ kpl. u. skiva (Mekong)	Cupboard washroom cpl. without board (Mekong)
24	346079	x	Skiva tvättställ	Board cupboard
25	346053	x	Lucka V (Alpinvit)	Door L (Alpine white)
--	337640	x	Lucka V (Mekong)	Door L (Mekong)
26	346054	x	Lucka H (Alpinvit)	Door R (Alpine white)
--	337639	x	Lucka H (Mekong)	Door R (Mekong)
27	311917	x	Gångjärn	Hinge
28	350247	x	Blandare m. utkastarrör	Mixer with pipe
29	313657	x	Tvättställ	Wash basin
--	401270	x	Hållare d:o	Holder d:o
30	310084	x	Avloppsförskruvning 90° kpl. 25 mm	Sewage connection 90° cpl. 25 mm
32	504985	x	Strömbrytare 1-polig	Switch 1-pol
33	504982	x	Ram strömbrytare	Frame switch
34	504983	x	Distans strömbrytare	Distance switch
35	332066M	x	Hylla	Shelf
36	338023	x	Täckfront	Front
37	339815	x	Skiva täckfront	Board front
38	338031	x	Nisch kpl.	Nisch cpl.
39	338750	x	Vägg	Wall
40	338454	x	Front kpl	Front cpl.
41	316002	x	Hängare 3-krok silver L=240	Hanger 3-hook silver L=240
43	346090	x	Skiva skåp	Cupboard board
44	215202	x	Gångjärn	Hinge
45	330653M	x	Front eluttag	Front outlet
			M= Metervara T= Tillbehör	M= On the metre T= Accessory

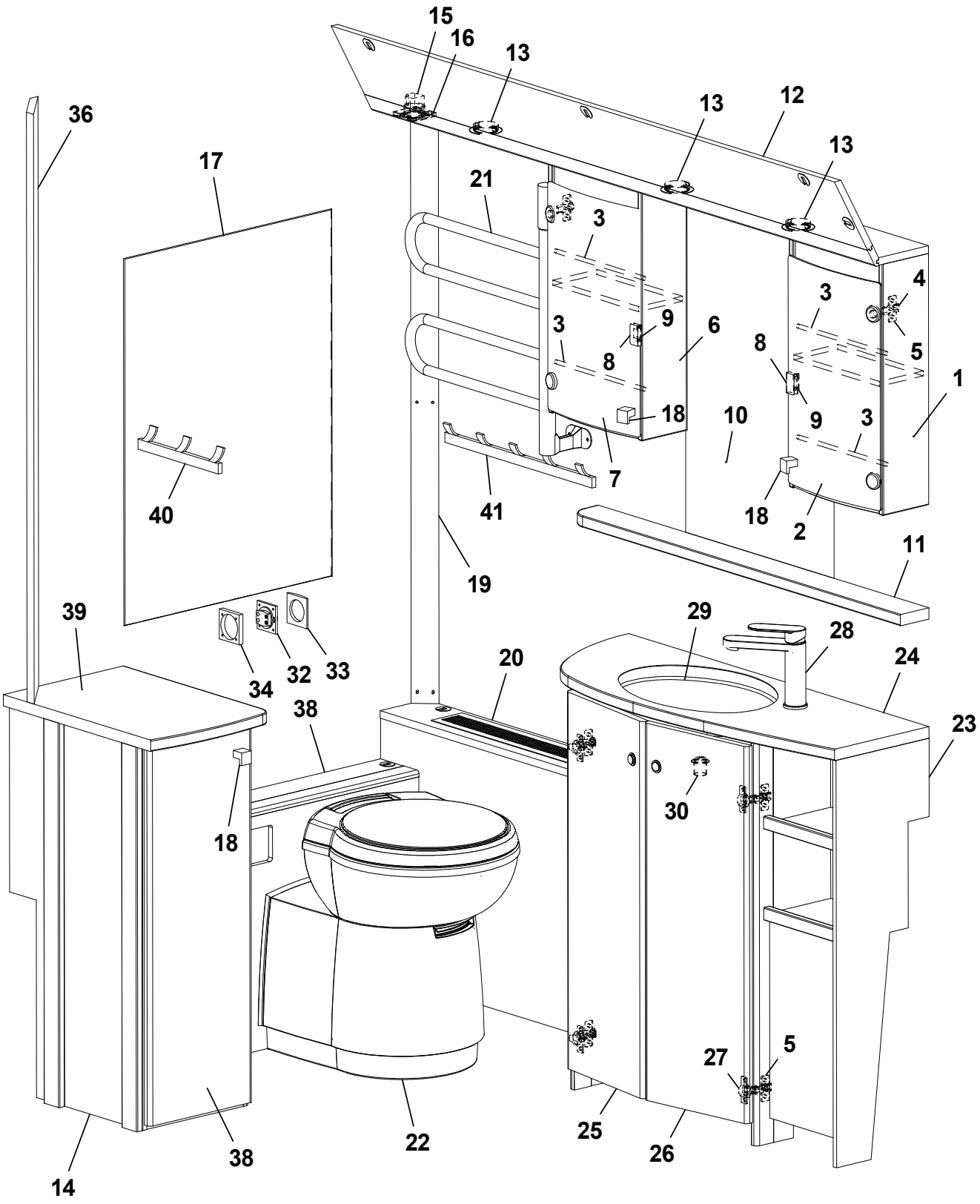
15
16
13
13
12
13
36
17
21
3
3
4
3
9
6
8
5
8
1
18
10
9
3
7
40
41
18
2
11
19
39
29
28
34
32
33
20
24
38
23
30
18
27
5
22
25
26
38
14

Pos Fig	Det. nr Part. No	Ingår Fitted	OBS!! Ange alltid årsmodell vid beställning av inredning Benämning	OBS!! Specify always year of model when ordering equipment Description
1	346223	x	Skåp tvättrum H	Cupboard washroom R
2	345998	x	Lucka H acryl	Door R acryl
3	314580	x	Rasskydd al. Ø=8 L=265	Pipe al. Ø=8 L=265
4	318379	x	Gångjärn	Hinge
--	318380	x	Täckhatt d:o	Cover d:o
5	312588	x	Platta gångjärn	Plate hinge
6	346224	x	Skåp tvättrum V	Cupboard washroom L
7	345997	x	Lucka V acryl	Door L acryl
8	314350	x	Lås magnet	Lock magnet
9	318381	x	Motstycke magnetlås	Companion part
10	315999	x	Spegel 3x440x700	Mirror 3x440x700
11	346064	x	Hylla	Shelf
12	339912	x	Ljusramp	Light holder
13	505849	x	Belysning ljusramp	Illumination light holder
14	346545	x	Skåp kpl u. skiva	Cupboard cpl. without board
15	504994	x	Eluttag 230 V m. lock	El connection 230 V with cover
16	504993	x	Ram Eluttag	Frame el connection
17	316038	x	Spegel 3x543x725 (beroende av modell)	Mirror 3x543x725 (depending on model)
18	350473	x	Handtag knopp	Handle knob
19	335718	x	Front hörn	Front
20	336322	x	Front gavel bak	Front
--	319198	x	Galler ventilation al. d:o	Grid ventilation al. d:o
21	505005	T	Handdukstork	Towel drier
22	319218	x	Kassettoa kpl.	Cassette toilet cpl.
23	346052	x	Skåp tvättställ kpl. u. skiva (Alpinvit)	Cupboard washroom cpl. without board (Alpine white)
--	346892	x	Skåp tvättställ kpl. u. skiva (Mekong)	Cupboard washroom cpl. without board (Mekong)
24	346055	x	Skiva tvättställ	Board cupboard
25	346053	x	Lucka V (Alpinvit)	Door L (Aline white)
--	337640	x	Lucka V (Mekong)	Door L (Mekong)
26	346054	x	Lucka H (Alpinvit)	Door R (Alpine white)
--	337639	x	Lucka H (Mekong)	Door R (Mekong)
27	311917	x	Gångjärn	Hinge
28	350247	x	Blandare m. utkastarrör	Mixer with pipe
29	313657	x	Tvättställ	Wash basin
--	401270	x	Hållare d:o	Holder d:o
30	310084	x	Avloppsförskruvning 90° kpl. 25 mm	Sewage connection 90° cpl. 25 mm
32	504985	x	Strömbrytare 1-polig	Switch 1-pol
33	504982	x	Ram strömbrytare	Frame switch
34	504983	x	Distans strömbrytare	Distance switch
36	330653M	x	Front eluttag	Front outlet
37	346090	x	Skiva skåp	Cupboard board
38	330644	x	Täckfront kpl.	Front cpl.
40	316002	x	Hängare 3-krok silver L=240	Hanger 3-hook silver L=240
41	316003	x	Hängare 5-krok silver L=440	Hanger 5-hook silver L=440
			M= Metervara T= Tillbehör	M= On the metre T= Accessory

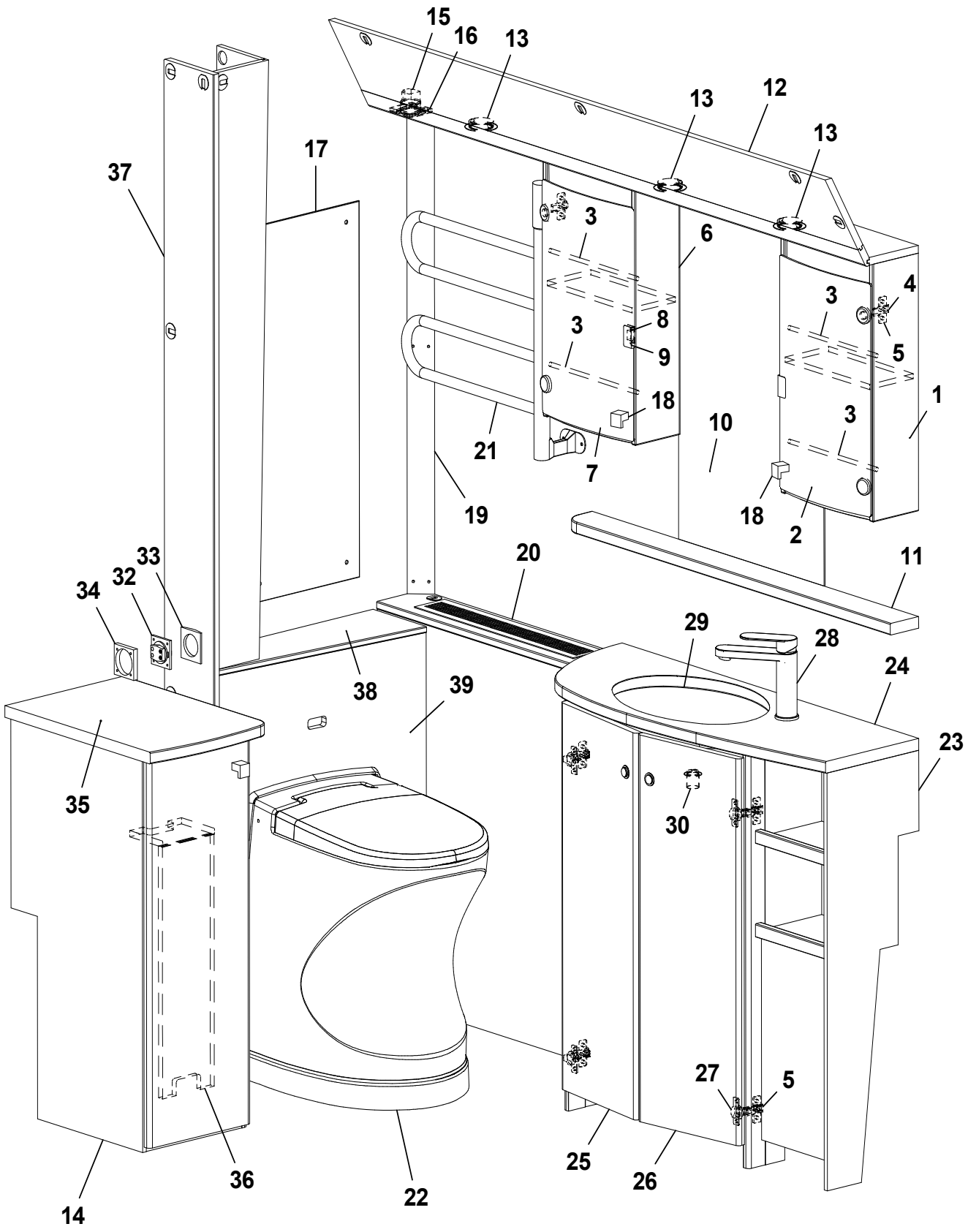
15
16
13
13
12
13
17
37
3
6
4
3
8
3
9
5
18
1
10
3
21
7
19
18
2
20
11
33
32
34
29
28
24
38
39
23
35
30
27
5
25
26
36
22
14

Pos Fig	Det. nr Part. No	Ingår Fitted	OBS!! Ange alltid årsmodell vid beställning av inredning Benämning	OBS!! Specify always year of model when ordering equipment Description
1	346223	x	Skåp tvättrum H	Cupboard washroom R
2	345998	x	Lucka H acryl	Door R acryl
3	314580	x	Rasskydd al. Ø=8 L=265	Pipe al. Ø=8 L=265
4	318379	x	Gångjärn	Hinge
--	318380	x	Täckhatt d:o	Cover d:o
5	312588	x	Platta gångjärn	Plate hinge
6	346224	x	Skåp tvättrum V	Cupboard washroom L
7	345997	x	Lucka V acryl	Door L acryl
8	314350	x	Lås magnet	Lock magnet
9	318381	x	Motstycke magnetlås	Companion part
10	315999	x	Spegel 3x440x700	Mirror 3x440x700
11	346064	x	Hylla	Shelf
12	339912	x	Ljusramp	Light holder
13	505849	x	Belysning ljusramp	Illumination light holder
14	346545	x	Skåp kpl.	Cupboard cpl.
15	504994	x	Eluttag 230 V m. lock	El connection 230 V with cover
16	504993	x	Ram Eluttag	Frame el connection
17	316039	x	Spegel 3x300x725	Mirror 3x300x725
18	350473	x	Handtag knopp	Handle knob
19	338211	x	Front hörn	Front
20	338209	x	Front gavel bak	Front
--	319198	x	Galler ventilation al. d:o	Grid ventilation al. d:o
21	505005	T	Handdukstork	Towel drier
22	319923	x	Cinderella toa	Cinderella toilet
23	346052	x	Skåp tvättställ kpl. u. skiva (Alpinvit)	Cupboard washroom cpl. without board (Alpine white)
--	346892	x	Skåp tvättställ kpl. u. skiva (Mekong)	Cupboard washroom cpl. without board (Mekong)
24	346055	x	Skiva tvättställ	Board cupboard
25	346053	x	Lucka V (Alpinvit)	Door L (Aline white)
--	337640	x	Lucka V (Mekong)	Door L (Mekong)
26	346054	x	Lucka H (Alpinvit)	Door R (Alpine white)
--	337639	x	Lucka H (Mekong)	Door R (Mekong)
27	311917	x	Gångjärn	Hinge
28	350247	x	Blandare m. utkastarrör	Mixer with pipe
29	313657	x	Tvättställ	Wash basin
--	401270	x	Hållare d:o	Holder d:o
30	310084	x	Avloppsförskruvning 90° kpl. 25 mm	Sewage connection 90° cpl. 25 mm
32	504985	x	Strömbrytare 1-polig	Switch 1-pol
33	504982	x	Ram strömbrytare	Frame switch
34	504983	x	Distans strömbrytare	Distance switch
35	346090	x	Skiva skåp	Board, cupboard
36	338454	x	Täckfront	Front
37	338205	x	Nisch kpl.	Nisch cpl.
38	338208	x	Skiva, täckfront	Top, front
39	338207	x	Täckfront	Front
			M= Metervara T= Tillbehör	M= On the metre T= Accessory

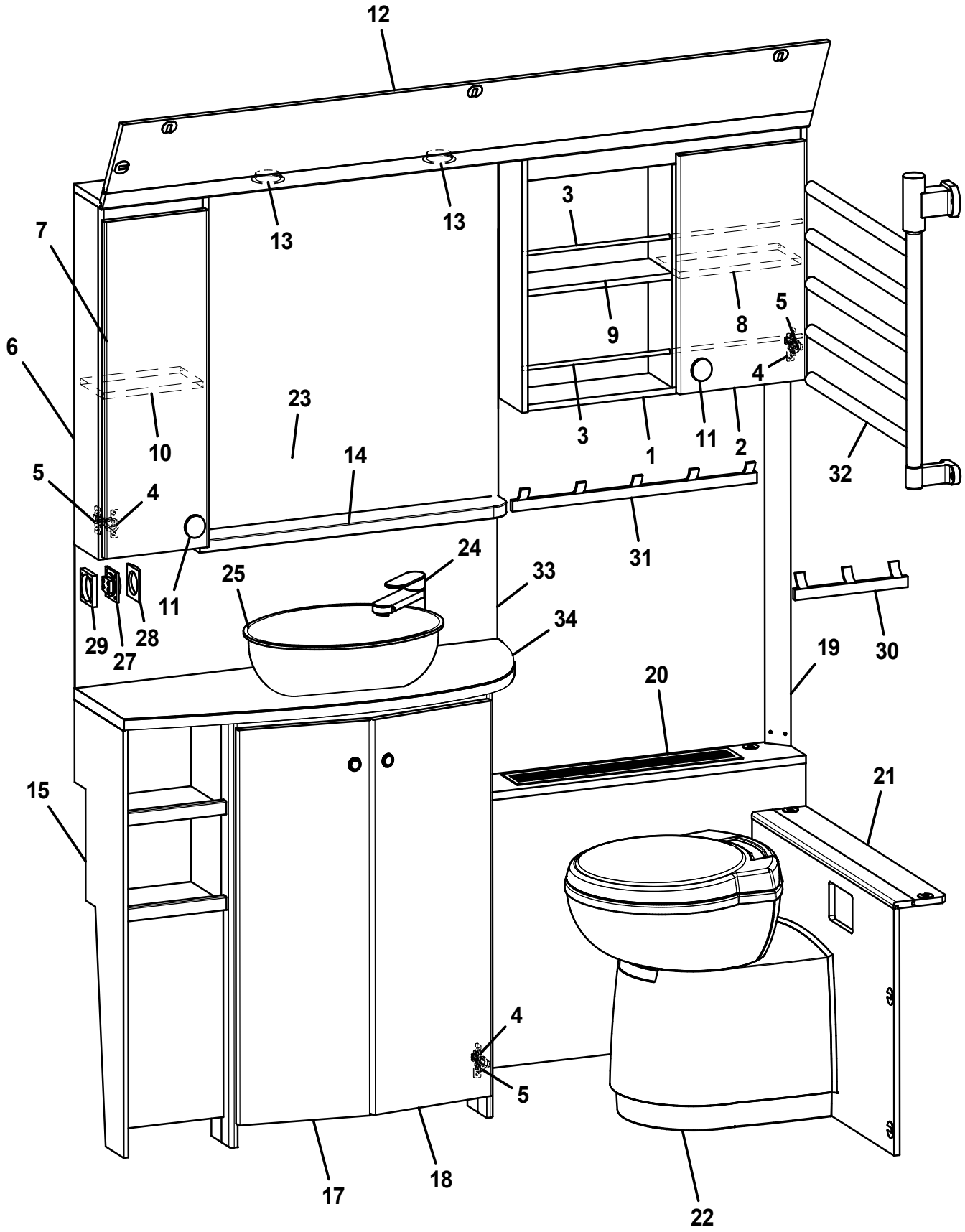
12
13
13
3
7
9
8
5
6
4
23
3
1
11
2
10
14
32
5
4
31
24
25
33
11
34
29
27
28
30
19
20
15
21
4
5
17
18
22

Pos Fig	Det. nr Part. No	Ingår Fitted	OBS!! Ange alltid årsmodell vid beställning av inredning Benämning	OBS!! Specify always year of model when ordering equipment Description
1	347349	x	Skåp tvättrum H kpl.	Cupboard washroom R cpl.
2	347280	x	Lucka H	Door R
3	347360	x	Rasskydd al. Ø=8 L=595	Pipe al. Ø=8 L=595
4	311917	x	Gångjärn	Hinge
--	318380	x	Täckhatt d:o	Cover d:o
5	312588	x	Platta gångjärn	Plate hinge
6	347343	x	Skåp tvättrum V kpl.	Cupboard washroom L cpl.
7	347284	x	Lucka V	Door L
8	347358	x	Hylla	Shelf
9	347357	x	Hylla	Shelf
10	347347	x	Hylla	Shelf
11	350719	x	Handtag	Handle
12	347308	x	Ljusramp	Light holder
13	505849	x	Belysning ljusramp	Illumination light holder
14	347355	x	Hylla	Shelf
15	347091	x	Skåp tvättställ u. skiva	Cupboard washroom, without board.
16	347724	x	Skiva tvättställ	Board, cupboard
17	347287	x	Lucka V	Door L
18	347288	x	Lucka H	Door R
19	347324	x	Front hörn	Front corner
20	347217	x	Täckfront gavel kpl.	Cover front cpl.
--	319198	x	Galler ventilation al. d:o	Grid ventilation al. d:o
21	347212	x	Täckfront kpl.	Cover front cpl.
22	319218	x	Kassettoa kpl.	Cassette toilet cpl.
23	350723	x	Spegel 644x665	Mirror 644x665
24	350736	x	Blandare m. utkastarrör	Mixer with pipe
25	350722	x	Tvättställ	Wash basin
27	504985	x	Strömbrytare 1-polig	Switch 1-pol
28	504982	x	Ram strömbrytare	Frame switch
29	504983	x	Distans strömbrytare	Distance switch
30	316002	x	Hängare 3-krok silver L=240	Hanger 3-hook silver L=240
31	316003	x	Hängare 5-krok silver L=440	Hanger 5-hook silver L=440
32	509127	x	Handdukstork	Towel drier
33	347600	x	Skiva tvättrum	Board, backsplash
34	347724	x	Skiva tvättställ	Board, wash basin

M= Metervara
T= Tillbehör

M= On the metre
T= Accessory

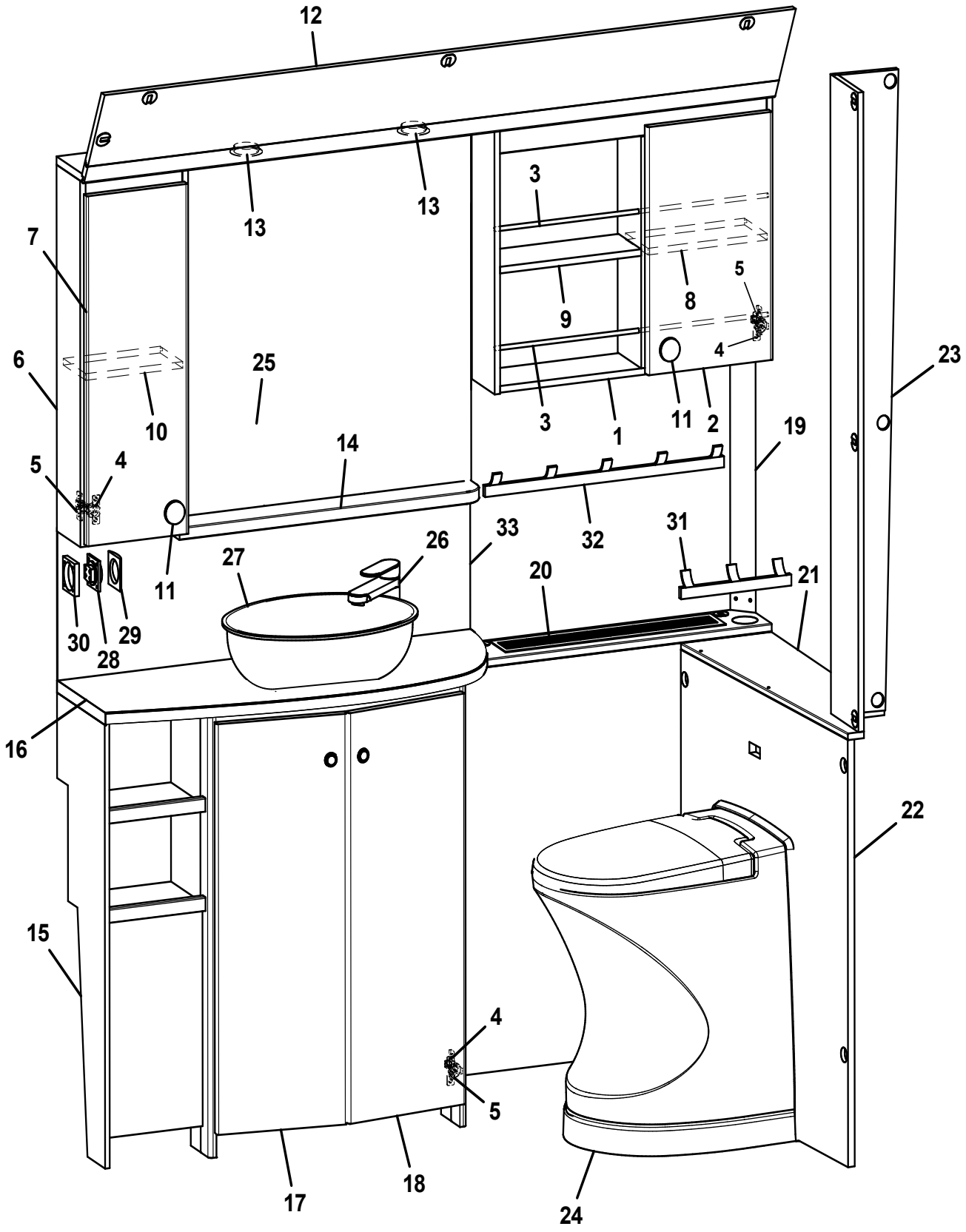
12
13
13
3
7
9
8
5
4
6
25
23
10
3
1
11
2
19
14
5
4
32
31
33
26
27
11
20
21
30
28
29
16
22
15
4
5
17
18
24

Pos Fig	Det. nr Part. No	Ingår Fitted	OBS!! Ange alltid årsmodell vid beställning av inredning Benämning	OBS!! Specify always year of model when ordering equipment Description
1	347349	x	Skåp tvättrum H kpl.	Cupboard washroom R cpl.
2	347280	x	Lucka H	Door R
3	347360	x	Rasskydd al. Ø=8 L=595	Pipe al. Ø=8 L=595
4	311917	x	Gångjärn	Hinge
--	318380	x	Täckhatt d:o	Cover d:o
5	312588	x	Platta gångjärn	Plate hinge
6	347343	x	Skåp tvättrum V kpl.	Cupboard washroom L cpl.
7	347284	x	Lucka V	Door L
8	347358	x	Hylla	Shelf
9	347357	x	Hylla	Shelf
10	347347	x	Hylla	Shelf
11	350719	x	Handtag	Handle
12	347308	x	Ljusramp	Light holder
13	505849	x	Belysning ljusramp	Illumination light holder
14	347355	x	Hylla	Shelf
15	347091	x	Skåp tvättställ u. skiva	Cupboard washroom, without board.
16	347724	x	Skiva tvättställ	Board, cupboard
17	347287	x	Lucka V	Door L
18	347288	x	Lucka H	Door R
19	347818	x	Front hörn	Front corner
20	347819	x	Täckfront gavel kpl.	Cover front cpl.
--	319198	x	Galler ventilation al. d:o	Grid ventilation al. d:o
21	347826	x	Skiva, täckfront	Top, front
22	347825	x	Täckfront	Front
23	347822	x	Nisch	Nisch
24	319218	x	Kassettoa kpl.	Cassette toilet cpl.
25	350723	x	Spegel 644x665	Mirror 644x665
26	350736	x	Blandare m. utkastarrör	Mixer with pipe
27	350722	x	Tvättställ	Wash basin
28	504985	x	Strömbrytare 1-polig	Switch 1-pol
29	504982	x	Ram strömbrytare	Frame switch
30	504983	x	Distans strömbrytare	Distance switch
31	316002	x	Hängare 3-krok silver L=240	Hanger 3-hook silver L=240
32	316003	x	Hängare 5-krok silver L=440	Hanger 5-hook silver L=440
33	347600	x	Skiva tvättrum	Board, backsplash
			M= Metervara T= Tillbehör	M= On the metre T= Accessory

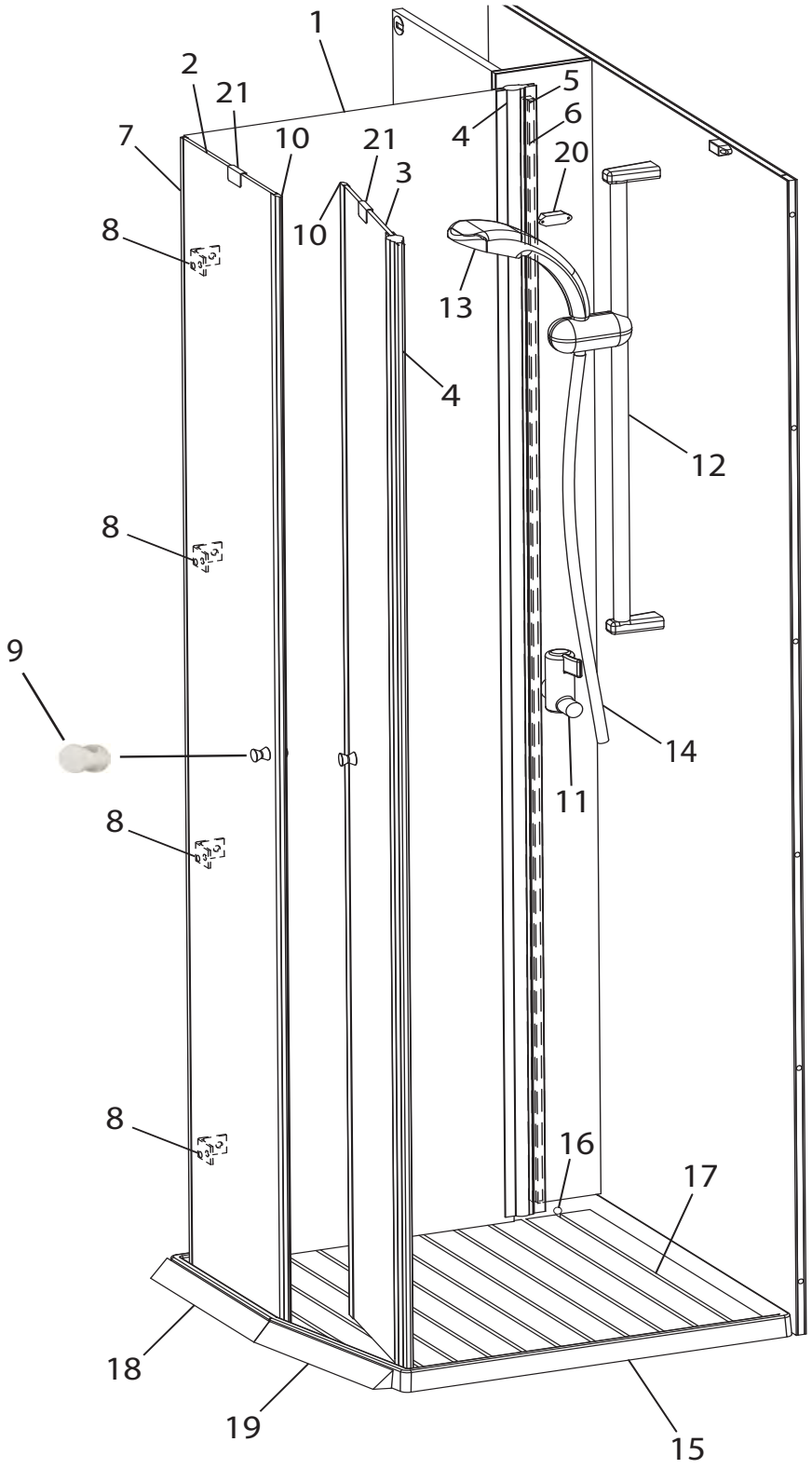
1
2
21
7
10
21
3
10
5
6
4
20
8
13
4
12
8
9
14
11
8
8
16
17
18
19
15

Pos Fig	Det. nr Part. No	Ingår Fitted	OBS!! Ange alltid årsmodell vid beställning av inredning Benämning	OBS!! Specify always year of model when ordering equipment Description
1	350048	x	Duschdörr 483x1910	Shower door 483x1910
2	350047	x	Duschdörr 293x1910	Shower door 293x1910
3	350046	x	Duschdörr 240x1910	Shower door 240x1910
4	350049	x	Gångjärn L=1900	Hinge L=1900
5	350067	x	Distans 1860x15x12	Distance 1860x15x12
6	350066	x	Distans 1860x11x6	Distance 1860x11x6
7	350062	x	List U 8x8 L=2000	List U 8x8 L=2000
8	350050	x	Gångjärn	Hinge
9	350486	x	Hängare	Clothes hanger
10	319618	x	Lås magnet	Lock magnet
11	350039	x	Blandare	Mixer
12	318609	x	Duschstång L=850	Shower bar L=850
13	319363	x	Duschmunstycke	Shower head
14	318612	x	Duschslang 1/2"-1/2"	Shower hose 1/2"-1/2"
15	350008	x	Duschkar	Shower floor
16	314508	x	Plugg täck	Plug
17	350099	x	Trall duschrum	Duckboard shower room
18	339057	x	List duschkar L=327	List shower floor L=327
19	345304	x	List duschkar L=308	List shower floor L=308
20	319618	x	Lås magnet	Lock magnet
--	350345	x	Lås transport	Transportation lock
21	318381	x	Motstycke magnetlås	Companion part

M= Metervara
T= Tillbehör

M= On the metre
T= Accessory

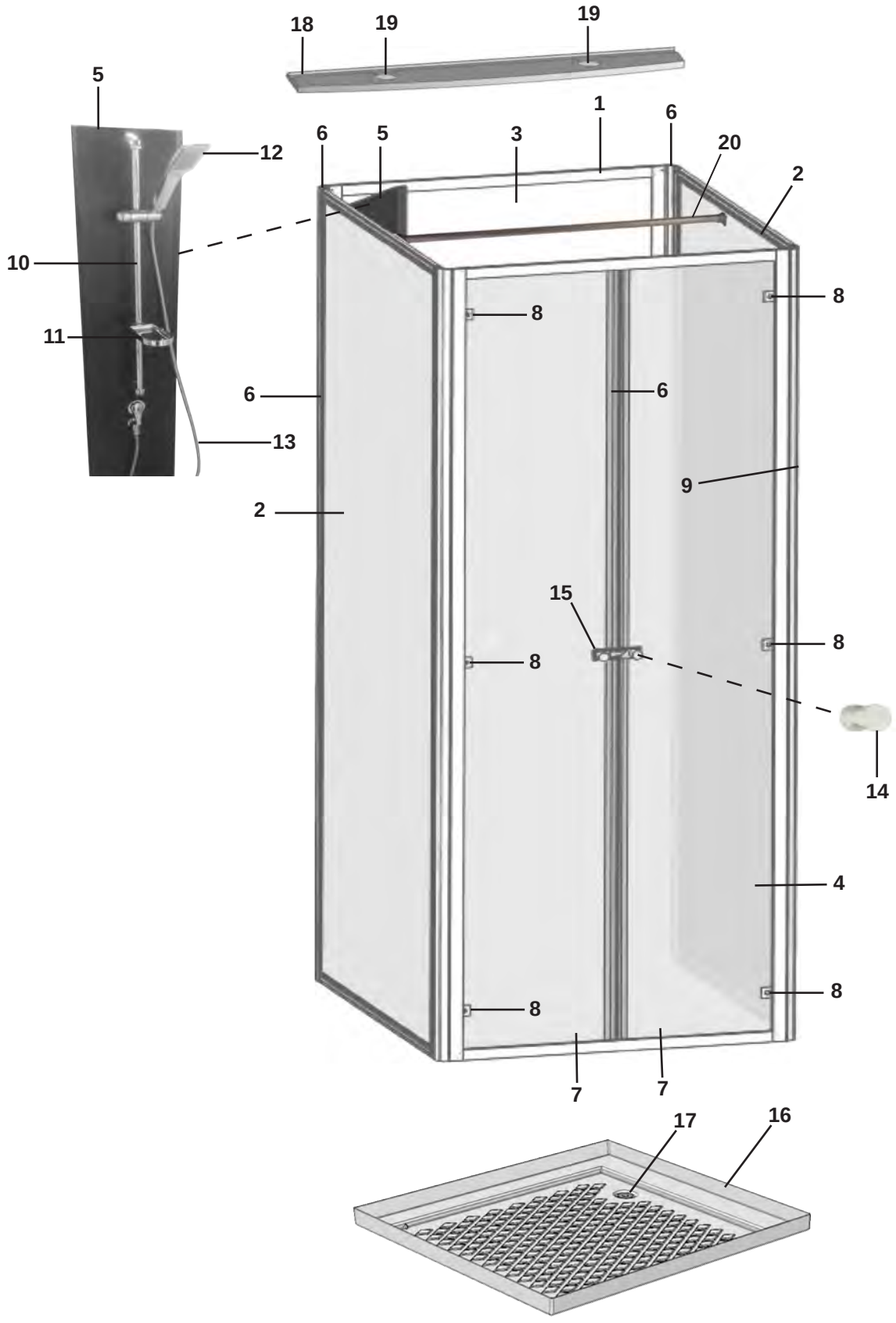
18
19
19
5
12
6
5
3
1
6
20
2
10
8
8
11
6
6
13
9
2
15
8
8
14
4
8
8
7
7
17
16

Pos Fig	Det. nr Part. No	Ingår Fitted	OBS!! Ange alltid årsmodell vid beställning av inredning Benämning	OBS!! Specify always year of model when ordering equipment Description
1	350190	x	Duschkabin kpl. [1]	Shower cabin cpl. [1]
--	350149	x	Duschkabin kpl. [2]	Shower cabin cpl. [2]
2	350150	x	Vägg sida duschkabin	Wall side shower cabin
3	350151	x	Vägg bak duschkabin	Wall rear shower cabin
4	350152	x	Vägg front duschkabin	Wall front shower cabin
5	350153	x	Hörn plast duschkabin	Corner plastic shower cabin
6	350112	x	List al dusch hörn	List al shower corner
7	350154	x	Dörr duschkabin	Door shower cabin
--	350051	x	List magnet duschdörr	List magnet shower door
8	350166	x	Gångjärn krom 25x30 mm kpl.	Hinge chrome 25x30 mm cpl.
9	350039	x	Blandare	Mixer
10	318609	x	Duschstång L=850	Shower bar L=850
11	318610	x	Tvålkopp	Soap dish
12	319363	x	Duschmunstycke	Shower head
13	318612	x	Duschslang 1/2"-1/2"	Shower hose 1/2"-1/2"
14	350486	x	Hängare	Clothes hanger
15	350216	x	Låshake duschkabin	Locking hook shower cabin
16	317584	x	Duschkar	Shower floor
17	302302	x	Avloppsförskruvning rak 19 mm	Sewage connection straight 19 mm
18	339907	x	Ljusramp	Light holder
19	505849	x	Belysning ljusramp	Illumination light holder
20	350731	x	Galgstång vit L=825	Drying rod, white L=825
--	350699	x	Hållare d:o	Holder d:o
			[1] = BS / BSA / BQD / BQDA / BFDC [2] = BFW / BFWA	[1] = BS / BSA / BQD / BQDA / BFDC [2] = BFW / BFWA
			M= Metervara T= Tillbehör	M= On the metre T= Accessory

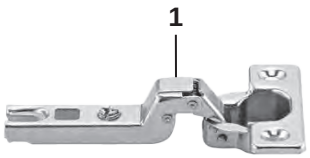
1


2

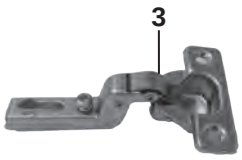
3

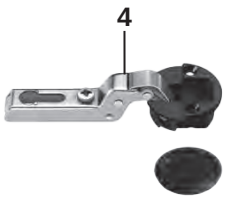
4

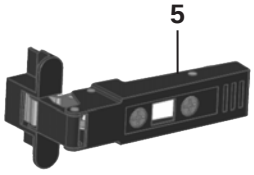
5


6

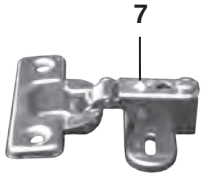
7

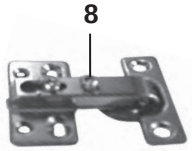
8


9


10


11


12


13


14


15


16


17

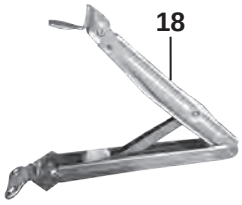
18

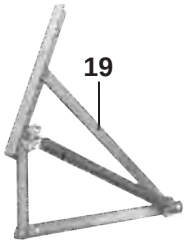
19

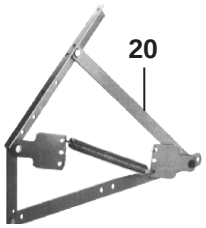
20


21


22

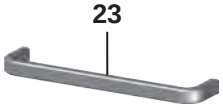
23


24


25


26


27

Pos Fig	Det. nr Part. No	Ingår Fitted	OBS!! Ange alltid årsmodell vid beställning av inredning Benämning	OBS!! Specify always year of model when ordering equipment Description
1	311917	x	Gångjärn	Hinge
--	316799	x	Gångjärn (under kyl)	Hinge (lower refrigerator)
2	312588	x	Platta gångjärn	Plate hinge
3	315202	x	Gångjärn	Hinge
4	318379	x	Gångjärn (skåp vintrin)	Hinge (vintrine)
--	318380	x	Täckhatt d:o	Cover d:o
5	350762	x	Gångjärn (skåp vintrin, Blackline)	Hinge (vintrine, Blackline)
6	350763	x	Platta gångjärn d:o	Plate hinge d:o
7	316037	x	Gångjärn (överskåp tvättrum)	Hinge (upper washroom cabinet)
8	314663	x	Gångjärn (skåp nedre tvättrum)	Hinge (lower washroom cabinet)
9	860405	x	Gångjärn (överbäddskåp)	Hinge (upper bed)
10	300354	x	Gångjärn (överbäddskåp)	Hinge (upper bed)
11	860402	x	Gångjärn (lucka överbäddskåp)	Hinge (door upper bed)
12	860621	x	Gångjärn (vikbar skiva kök)	Hinge (foldable kitchen board)
13	312589	x	Gångjärn (skåp tvättrum)	Hinge (washroom cupboard)
14	302980	x	Vinkeljärn (våningssäng)	Angle iron (childrens bed)
15	350571	x	Gångjärn (överskåp)	Hinge (cupboard upper)
16	314351	x	Gångjärn (köksskåp, säljes i par)	Hinge, kitchen cabinet (sold in pair)
17	315749	x	Stöd skiva kök	Kitchen board support
18	350393	x	Beslag justerbart (säng)	Adjustable fitting (bed)
19	860626	x	Gångjärn enkelsäng (säljes i par)	Hinge single bed (exp. in pair)
--	860627	x	Fjäder d:o	Spring d:o
20	314589	x	Gångjärn dubbelsäng (säljes i par)	Hinge double bed (exp. in pair)
--	314590	x	Fjäder d:o	Spring d:o
21	350129	x	Handtag c/c 96 mm (tvättrum)	Handle c/c 96 mm (washroom)
22	350471	x	Handtag c/c 192 mm (köksskåp)	Handle c/c 192 mm (Kitchen cupboard)
--	350472	x	Handtag c/c 320 mm (diskbänk)	Handle c/c 320 mm (Kitchen sink)
23	350718	x	Handtag c/c 128 mm (diskbänk)[2]	Handle c/c 128 mm (Kitchen sink)[2]
24	316018	x	Handtag skjutdörr	Handle sliding door
25	350719	x	Knopp[2]	Knob[2]
26	315196	x	Rosett till tryckknapp	Rosett for push button
27	315195	x	Tryckknapp d:o	Push button d:o
28	801315	x	Lås inredning exkl. tryckknapp (kök)	Lock without push button (kitchen)
29	315197	x	Tryckknapp d:o	Push button d:o
30	315198	x	Rosett tryckknapp	Rosett push button
31	350577	x	Handtag H	Handle R
32	350578	x	Handtag V	Handle L
33	316877	x	Lås inredning tvättrum	Lock washroom
34	316878	x	Rosett dörr tvättrum	Rosett washroom door
35	350579	x	Fyrkantstång dörr tvättrum L=85	Square shaft washroom door L=85
36	07-110198	x	Låskista V [1]	Lock L [1]
--	07-110199	x	Låskista H [1]	Lock R [1]
37	339829	x	Distans dörrlås D19/26 L=15 [1]	Distance door lock D19/26 L=15 [1]
38	07-110235	x	Vridknopp förnicklad V [1]	Knob nickel-plated L [1]
--	07-110236	x	Vridknopp förnicklad H [1]	Knob grip nickel-plated R [1]
39	319288	x	Lock täck [1]	Cover [1]
40	314952	x	Låsbleck	Securing plate
41	800639	x	Snäppare mässing	Snap locking
42	801346	x	Snäppare, 2-delad	Snap locking, 2-devided
43	314350	x	Lås magnet	Lock magnet
			M= Metervara T= Tillbehör	M= On the metre T= Accessory

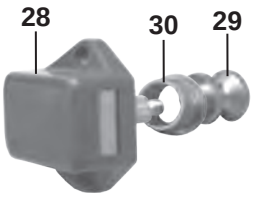
28
30
29

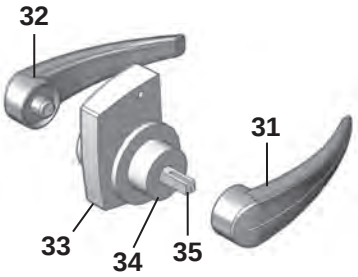
32
31
33
34
35

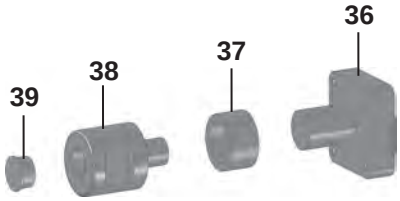
36
37
38
39


40


41

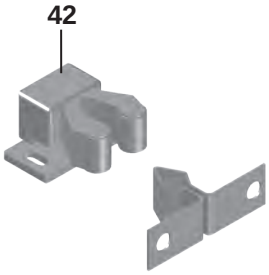
42


43

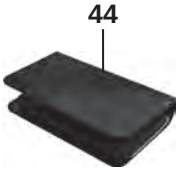
44

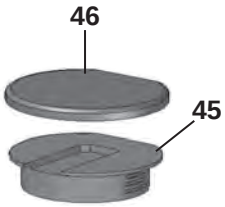
46
45


47


48

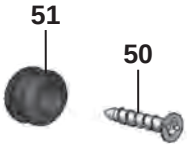
51
50


49


52


53


54


55


56


57


58

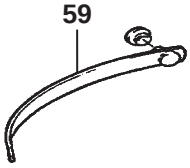
59

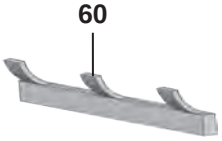
60

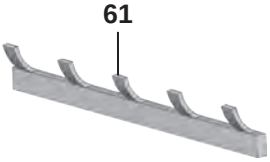
61


62

Pos Fig	Det. nr Part. No	Ingår Fitted	OBS!! Ange alltid årsmodell vid beställning av inredning Benämning	OBS!! Specify always year of model when ordering equipment Description
44	318381	x	Motstycke magnetlås	Companion part
45	860197	x	Monteringskloss, beige	Mounting block, beige
46	319761	x	Lock d:o, brun	Cap d:o, beige
--	312327	x	Lock d:o, vit	Cap d:o, white
--	350692	x	Lock d:o, mörkbrun	Cap d:o, dark brown
47	303335	x	Monteringskloss, beige	Mounting beige
--	350693	x	Monteringskloss, mörkbrun	Mounting block, dark brown
48	318630	x	Lås magnet	Lock magnet
49	801506	x	Rosetthatt, förnicklad	Cap, nickel-plated
50	801109	x	Rosettskruv	Screw
51	800343	x	Kabelgenomföring	Rubber bushing
52	801515	x	Plugg 12-10 mm, vit	Plug 12-10 mm, white
--	350753	x	Plugg 12-10 mm, brun	Plug 12-10 mm, brown
--	314508	x	Plugg 12-10 mm, grå	Plug 12-10 mm, grey
--	800242	x	Plugg 12-8 mm, svart	Plug 12-8 mm, black
--	319815	x	Plugg 15-10 mm, brun	Plug 15-10 mm, brown
53	314353	x	Täckplugg plast vit Ø = 29 mm	Plug cover plastic white Ø = 29 mm
--	318637	x	Täckplugg plast svart Ø = 29 mm	Plug cover plastic black Ø = 29 mm
54	319828	x	Täckhatt för skruv, mörkbrun	Cover screw, dark brown
55	319815	x	Plugg 15/10, mörkbrun	Plug 15/10, dark brown
56	318382	x	Hyllbärare plast	Shelf holder plastic
57	312133	x	Hyllbärare plast	Shelf holder plastic
58	801100	x	Dämpare	Damper
59	303140	x	Omtag läder med tryckknapp	Leather strap with button
60	316002	x	Hängare 3-krok silver	Hanger 3-hook silver
61	316003	x	Hängare 5-krok silver	Hanger 5-hook silver
62	350485	x	Klädkrok	Clothes hanger
63	319382	x	Handukshängare	Towel hanger
64	315939	x	Rör plast (skjutdörr)	Plastic pipe (sliding door)
65	315940	x	Bricka plast 6,4x12,5x1,6 (skjutdörr)	Washer plastic 6,4x12,5x1,6 (sliding door)
66	316268	x	List snäpp lock L=2379	List upper L=2379
67	316270	x	List snäpp botten L=2379	List lower L=2379
68	319776	x	List hörn, plast L=2500	Corner strip, L=2500
--	350702	x	List hörn, plast L=2500 (Tiberino burned)	Corner strip, L=2500 (Tiberino burned)
69	334265	M	Knacklist, plast 25 mm	Edge list, plastic 25 mm
--	334264	M	Knacklist, plast 15 mm	Edge list, plastic 15 mm
--	335926	M	Knacklist, plast 12 mm	Edge list, plastic 12 mm
--	216963	M	Knacklist, plast 25 mm (Tiberino burned)	Edge list, plastic 25 mm (Tiberino burned)
--	216962	M	Knacklist, plast 15 mm (Tiberino burned)	Edge list, plastic 15 mm (Tiberino burned)
--	216961	M	Knacklist, plast 12 mm (Tiberino burned)	Edge list, plastic 12 mm (Tiberino burned)
70	350348	x	Gardin och draperi-skena kpl. m. fäste L=1020	Curtain and drapery-rod cpl. with attachment L=1020
--	350349	x	Gardin och draperi-skena kpl. m. fäste L=1920	Curtain and drapery-rod cpl. with attachment L=1920
71	319908	x	Skena gardin/draperi L=490	Curtain/drapery rod L=490
--	350438	x	Skena gardin/draperi L=570	Curtain/drapery rod L=570
--	314721	x	Skena gardin/draperi L=1100	Curtain/drapery rod L=1100
--	350671	x	Skena gardin/draperi L=1450	Curtain/drapery rod L=1450
--	315907	x	Skena gardin/draperi L=1920	Curtain/drapery rod L=1920
72	315193	x	Ändstopp gardin-/draperiskena	End stop, roof strip
73	317637	x	Glid för gardin	Glide for curtain
74	315975	x	Takfäste draperi-/duschdraperiskena	Holder roof strip
			M= Metervara T= Tillbehör	M= On the metre T= Accessory

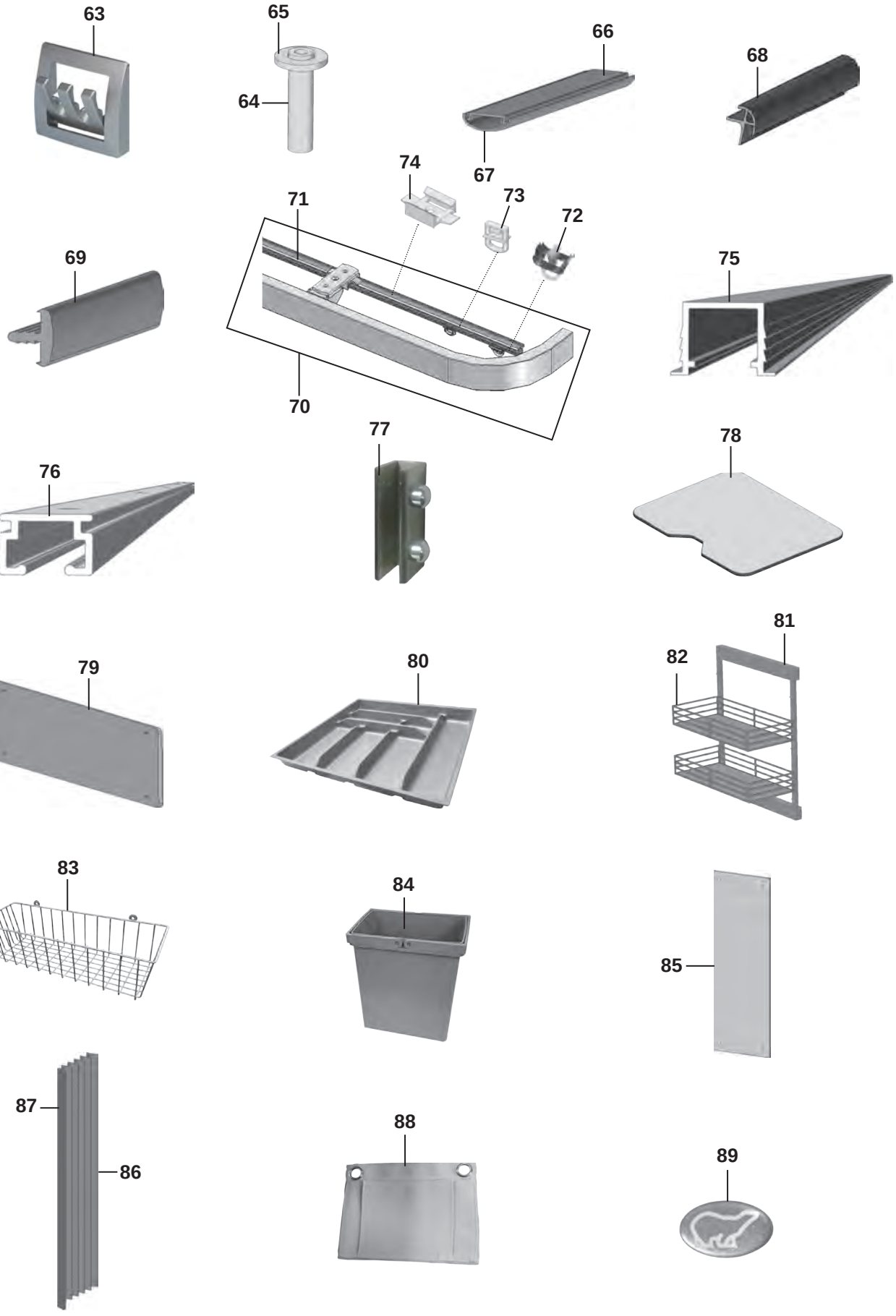
63
65
64
66
67
68
74
71
73
72
69
70
75
77
76
78
79
80
81
82
83
84
85
87
86
88
89

Pos Fig	Det. nr Part. No	Ingår Fitted	OBS!! Ange alltid årsmodell vid beställning av inredning Benämning	OBS!! Specify always year of model when ordering equipment Description
75	350732	x	Skena LED-list L=3000²	Rail, LED-stripe L= 3000²
--	347709	x	Skena LED-list L=1837²	Rail, LED-stripe L= 1837²
--	347701	x	Skena LED-list L=1583²	Rail, LED-stripe L= 1583²
--	347704	x	Skena LED-list L=915²	Rail, LED-stripe L= 915²
--	347676	x	Skena LED-list L=779,4²	Rail, LED-stripe L= 779,4²
76	350737	x	Skena gardin L=2000²	Curtain rod L= L=2000²
--	347711	x	Skena gardin L=1908²	Curtain rod L= L=1908²
--	347710	x	Skena gardin L=1837²	Curtain rod L= L=1837²
--	347702	x	Skena gardin L=1583²	Curtain rod L= L=1583²
--	347677	x	Skena gardin L=1197²	Curtain rod L= L=1197²
77	319174	x	Hållare skärbräda	Holder cutting board
78	347801	x	Skärbräda	Cutting board
79	401715	x	Flamskydd, glas 545x150	Flame guard, glass 545x150
--	401996	x	Flamskydd induktion, plåt 650x90	Flame guard induction, sheet metal 650x90
--	402178	x	Flamskydd, plåt 650x120²	Flame guard, sheet metal 650x120²
80	317515	x	Bestickslåda 450x450	Case for cutlery 450x450
81	319558	x	Bänkutdrag V	Extract L
82	319559	x	Korg d:o	Basket d:o
83	319759	x	Korg, garderob	Basket, wardrobe
--	335802	x	List för korgar	List baskets
--	347725	x	List för korgar² (Tiberino burned)	List baskets² (Tiberno burned)
84	350549	x	Avfallshink 7 liter	Refuse bucket 7 litre
85	316039	x	Spegel 300x725	Mirror 300x725
--	315999	x	Spegel 440x700	Mirror 440x700
--	316038	x	Spegel 543x725	Mirror 543x725
--	350723	x	Spegel 644x665²	Mirror 644x665²
86	315216	x	Vikdörr 1500x1900	Folding door 1500x1900
87	376461	x	Bakdel nisch vikdörr 15x50x1948	Back niche folding door 15x50x1948
--	330768	x	Bakdel nisch vikdörr 15x60x1948	Back niche folding door 15x60x1948
--	332694M	x	Bakdel nisch vikdörr 15x67x1948	Back niche folding door 15x67x1948
88	350483	x	Tygförvaring 250x320	Locker fabric 250x320
89	209060	x	Emblem	Emblem
			¹=Selected och Customized ²=Blackline	¹=Selected och Customized ²=Blackline
			M= Metervara T= Tillbehör	M= On the metre T= Accessory


3
1
4
2

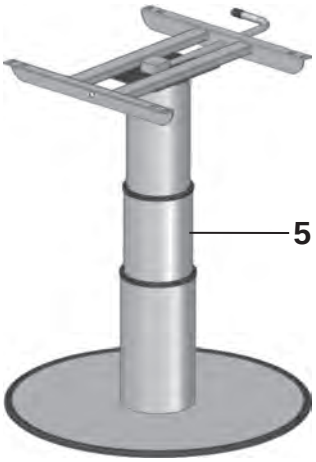
5


6


9

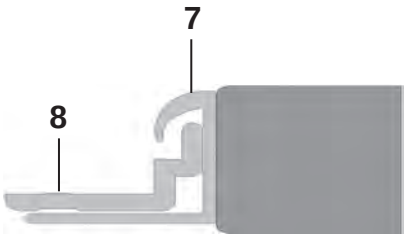
7
8


10


11

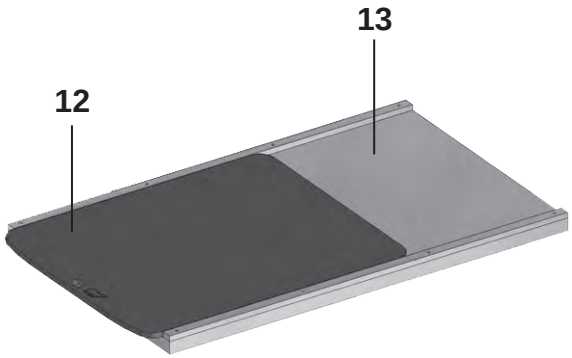
13
12

Pos Fig	Det. nr Part. No	Ingår/Fitted 520 FW	520 FD	560 S	560 FWA	560 FD	OBS!! Ange alltid årsmodell vid beställning av inredning Benämning	OBS!! Specify always year of model when ordering equipment Description
1	310083	x	x	x	x	x	Bordsstativ kpl.	Table stand cpl.
2	301642	x	x	x	x	x	Fot	Foot
3	310827	x	x	x	x	x	Gasdämpare	Gas spring
4	311299	x	x	x	x	x	Bussning stötdämpare	Bushing shock absorber
5	350716	T	T	T	T	T	Bordsstativ enpelar kpl.	Table stand single pillar cpl.
6	315565						Bordsben fällbart	Table leg foldable
7	318574						List upphängning väggdel	List wall
8	318575						List upphängning bordsdel	List table
9	345451						Bordsskiva 690x700 mittsittgr.	Table top 690x700 middle couch gr.
10	347304						Bordsskiva 700x900	Table top 700x900
11	345945	x	x	x	x	x	Bordsskiva 800x1000	Table top 800x1000
12	341192	T	T	T	T	T	Utdragsskiva bord 450x550	Sliding leaf 450x550
13	341193	T	T	T	T	T	Låda utdragsskiva	Box sliding leaf

T= Tillbehör

T= Accessory

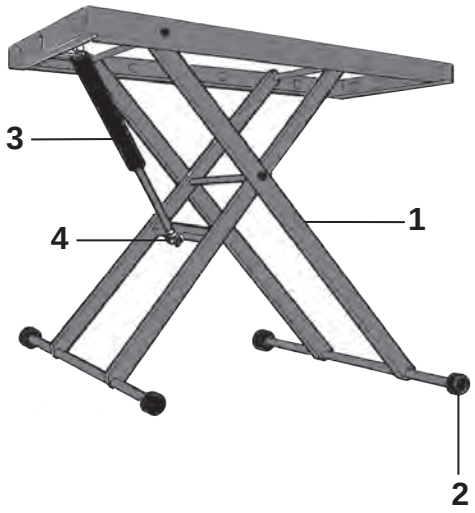
3
1
4
2

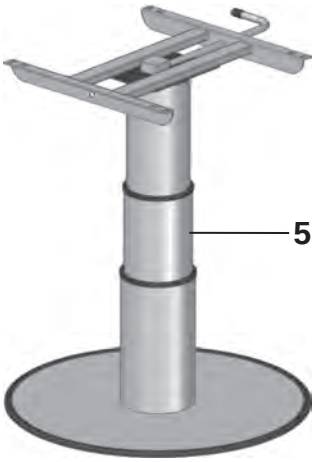
5


6


9

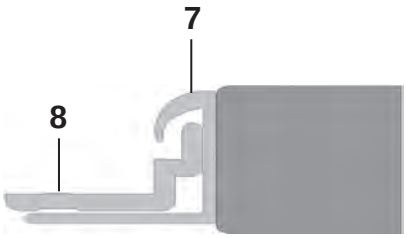
7
8


10


11

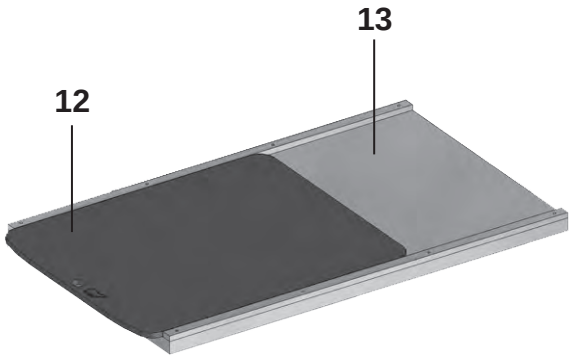
13
12

Pos Fig	Det. nr Part. No	Ingår/Fitted 590 S / FWC	590 FD	590 FWA	590 BS	590 BFW	OBS!! Ange alltid årsmodell vid beställning av inredning Benämning	OBS!! Specify always year of model when ordering equipment Description
1	310083	x	x	x	x	x	Bordsstativ kpl.	Table stand cpl.
2	301642	x	x	x	x	x	Fot	Foot
3	310827	x	x	x	x	x	Gasdämpare	Gas spring
4	311299	x	x	x	x	x	Bussning stötdämpare	Bushing shock absorber
5	350716	T	T	T	T	T	Bordsstativ enpelar kpl.	Table stand single pillar cpl.
6	315565						Bordsben fällbart	Table leg foldable
7	318574						List upphängning väggdel	List wall
8	318575						List upphängning bordsdel	List table
9	345451						Bordsskiva 690x700 mittsittgr.	Table top 690x700 middle couch gr.
10	347304						Bordsskiva 700x900	Table top 700x900
11	345945	x	x	x	x	x	Bordsskiva 800x1000	Table top 800x1000
12	341192	T	T	T	T	T	Utdragsskiva bord 450x550	Sliding leaf 450x550
13	341193	T	T	T	T	T	Låda utdragsskiva	Box sliding leaf

T= Tillbehör

T= Accessory

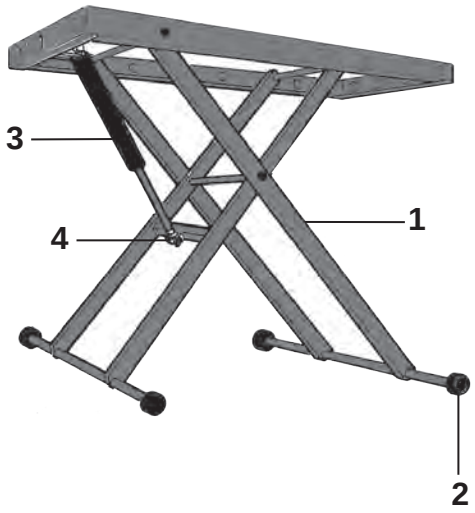
3
1
4
2

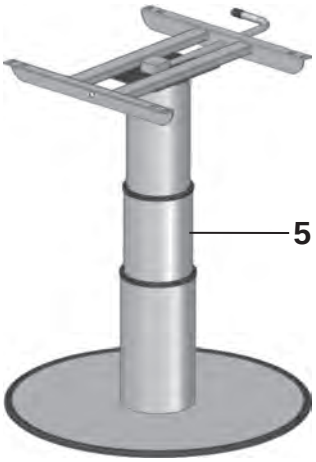
5


6


9


10

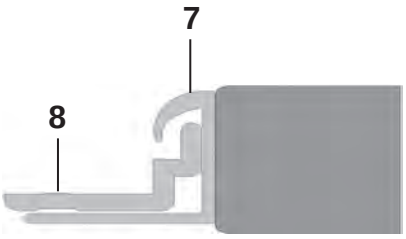
7
8


11

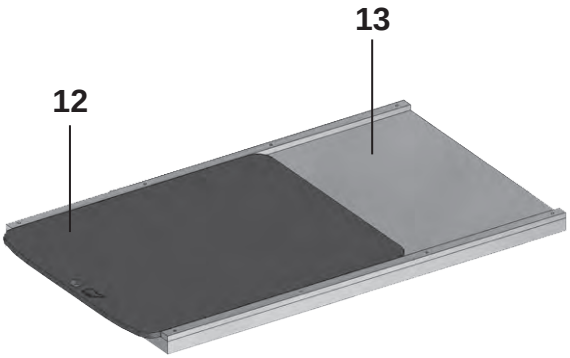
13
12

Pos Fig	Det. nr Part. No	Ingår/Fitted 620 SA	620 BQD	620 BFWA	620 FWCA	620 BSA	OBS!! Ange alltid årsmodell vid beställning av inredning Benämning	OBS!! Specify always year of model when ordering equipment Description
1	310083	x	x	x	x	x	Bordsstativ kpl.	Table stand cpl.
2	301642	x	x	x	x	x	Fot	Foot
3	310827	x	x	x	x	x	Gasdämpare	Gas spring
4	311299	x	x	x	x	x	Bussning stötdämpare	Bushing shock absorber
5	350716	T	T	T	T	T	Bordsstativ enpelar kpl.	Table stand single pillar cpl.
6	315565						Bordsben fällbart	Table leg foldable
7	318574						List upphängning väggdel	List wall
8	318575						List upphängning bordsdel	List table
9	345451						Bordsskiva 690x700 mittsittgr.	Table top 690x700 middle couch gr.
10	347304						Bordsskiva 700x900	Table top 700x900
11	345945	x	x	x	x	x	Bordsskiva 800x1000	Table top 800x1000
12	341192	T	T	T	T	T	Utdragsskiva bord 450x550	Sliding leaf 450x550
13	341193	T	T	T	T	T	Låda utdragsskiva	Box sliding leaf

T= Tillbehör

T= Accessory

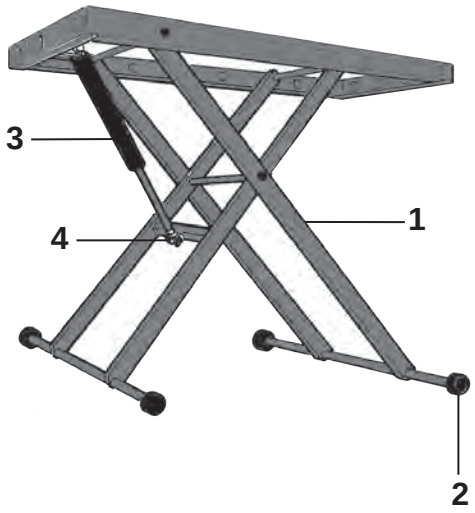
3
1
4
2

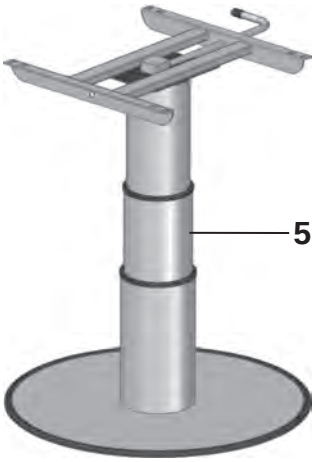
5


6


9

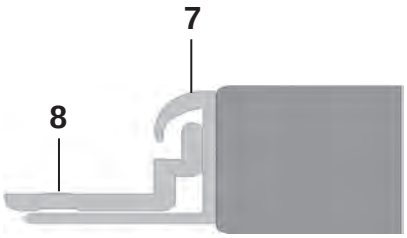
7
8


10


11

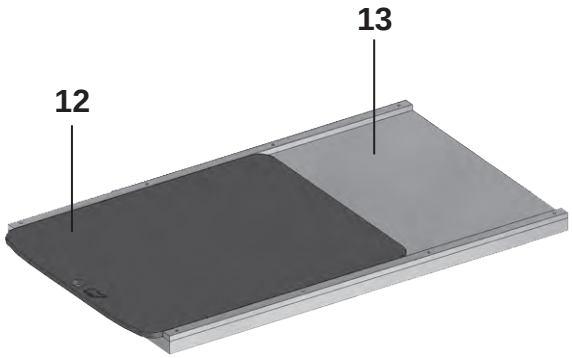
13
12

Pos Fig	Det. nr Part. No	Ingår/Fitted 650 BQDA	650 BSA	650 FDC	650 FDX	650 BFWA	OBS!! Ange alltid årsmodell vid beställning av inredning Benämning	OBS!! Specify always year of model when ordering equipment Description
1	310083	x	x	x	x	x	Bordsstativ kpl.	Table stand cpl.
2	301642	x	x	x	x	x	Fot	Foot
3	310827	x	x	x	x	x	Gasdämpare	Gas spring
4	311299	x	x	x	x	x	Bussning stötdämpare	Bushing shock absorber
5	350716	T	T	T	T	T	Bordsstativ enpelar kpl.	Table stand single pillar cpl.
6	315565						Bordsben fällbart	Table leg foldable
7	318574						List upphängning väggdel	List wall
8	318575						List upphängning bordsdel	List table
9	345451						Bordsskiva 690x700 mittsittgr.	Table top 690x700 middle couch gr.
10	347304						Bordsskiva 700x900	Table top 700x900
11	345945	x	x	x	x	x	Bordsskiva 800x1000	Table top 800x1000
12	341192	T	T	T	T	T	Utdragsskiva bord 450x550	Sliding leaf 450x550
13	341193	T	T	T	T	T	Låda utdragsskiva	Box sliding leaf

T= Tillbehör

T= Accessory


3
1
4
2

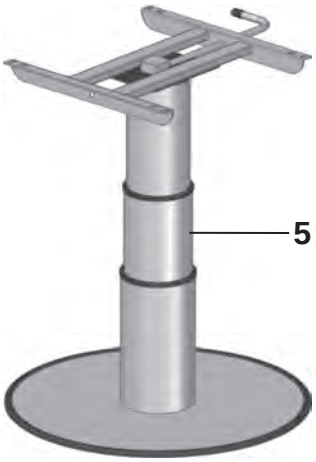
5


6


9

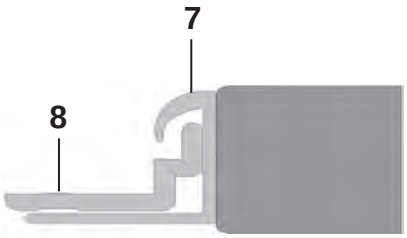
7
8


10


11

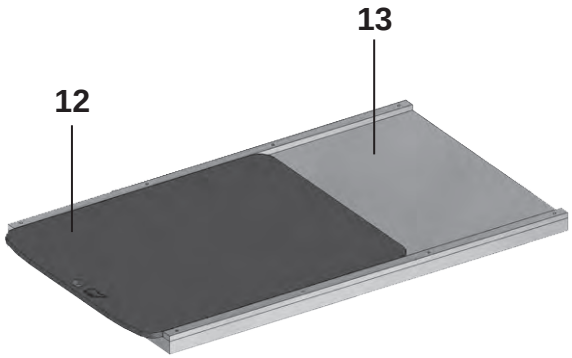
13
12

Pos Fig	Det. nr Part. No	Ingår/Fitted 680 FDX	680 BSA	680 QA	680 BQDA	680 FDC	OBS!! Ange alltid årsmodell vid beställning av inredning Benämning	OBS!! Specify always year of model when ordering equipment Description
1	310083	x	x	x	x	x	Bordsstativ kpl.	Table stand cpl.
2	301642	x	x	x	x	x	Fot	Foot
3	310827	x	x	x	x	x	Gasdämpare	Gas spring
4	311299	x	x	x	x	x	Bussning stötdämpare	Bushing shock absorber
5	350716	T	T	T	T	T	Bordsstativ enpelar kpl.	Table stand single pillar cpl.
6	315565	x					Bordsben fällbart	Table leg foldable
7	318574	x					List upphängning väggdel	List wall
8	318575	x					List upphängning bordsdel	List table
9	345451	x					Bordsskiva 690x700 mittsittgr.	Table top 690x700 middle couch gr.
10	347304						Bordsskiva 700x900	Table top 700x900
11	345945	x	x	x	x	x	Bordsskiva 800x1000	Table top 800x1000
12	341192	T	T	T	T	T	Utdragsskiva bord 450x550	Sliding leaf 450x550
13	341193	T	T	T	T	T	Låda utdragsskiva	Box sliding leaf

T= Tillbehör

T= Accessory


3
1
4
2

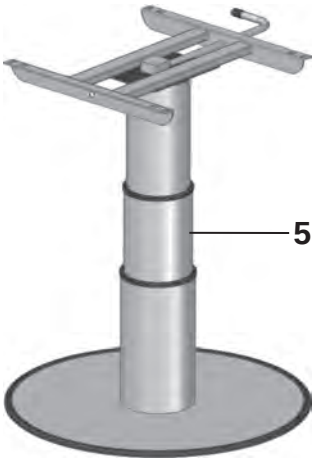
5


6


9


10

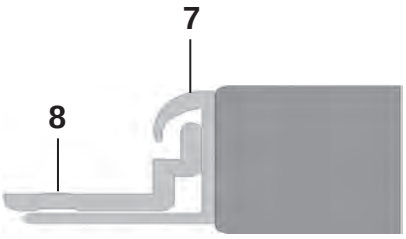
7
8


11

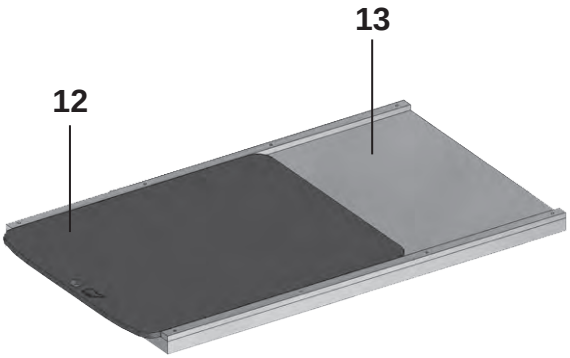
13
12

Pos Fig	Det. nr Part. No	Ingår/Fitted 730 FDCXA	730 QA / BSA	730 BQDA	730 BFWA	730 BFDC	OBS!! Ange alltid årsmodell vid beställning av inredning Benämning	OBS!! Specify always year of model when ordering equipment Description
1	310083	x	x	x	x	x	Bordsstativ kpl.	Table stand cpl.
2	301642	x	x	x	x	x	Fot	Foot
3	310827	x	x	x	x	x	Gasdämpare	Gas spring
4	311299	x	x	x	x	x	Bussning stötdämpare	Bushing shock absorber
5	350716	T	T	T	T	T	Bordsstativ enpelar kpl.	Table stand single pillar cpl.
6	315565	x					Bordsben fällbart	Table leg foldable
7	318574	x					List upphängning väggdel	List wall
8	318575	x					List upphängning bordsdel	List table
9	345451	x					Bordsskiva 690x700 mittsittgr.	Table top 690x700 middle couch gr.
10	347304						Bordsskiva 700x900[1]	Table top 700x900[1]
11	345945	x	x	x	x	x	Bordsskiva 800x1000	Table top 800x1000
12	341192	T	T	T	T	T	Utdragsskiva bord 450x550	Sliding leaf 450x550
13	341193	T	T	T	T	T	Låda utdragsskiva	Box sliding leaf
							[1]=Blackline	[1]=Blackline
							T= Tillbehör	T= Accessory

Kylskåp, front - Refrigerator, front

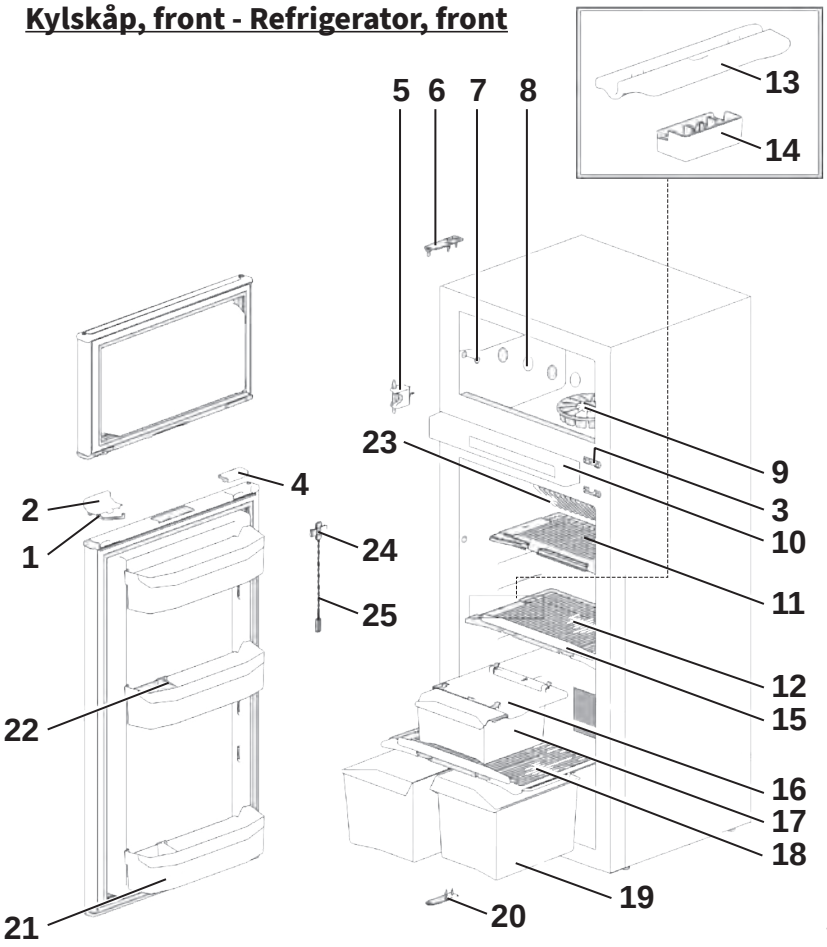

Kylskåp, bak - Refrigerator, back

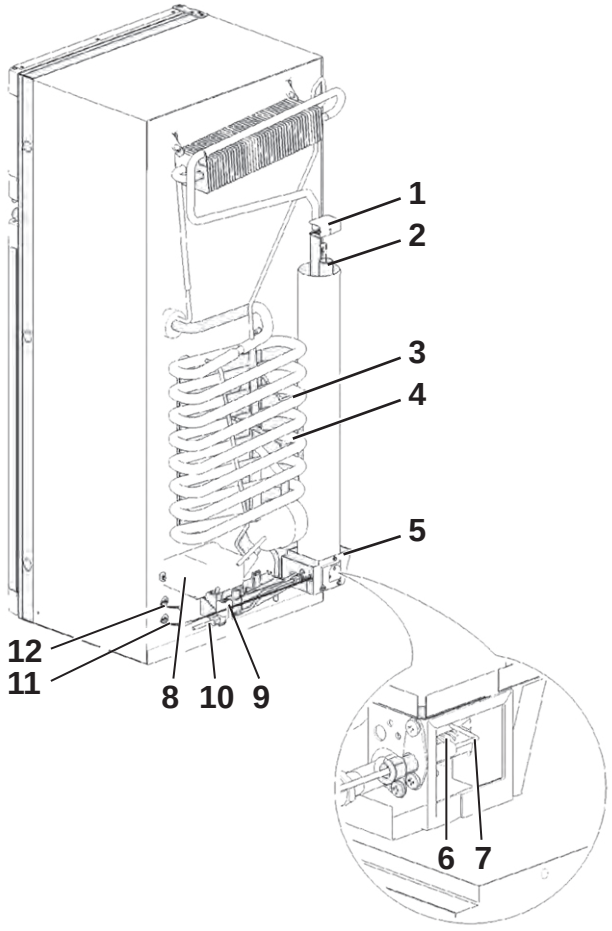

Kylskåp, kontrollpanel - Refrigerator, control panel

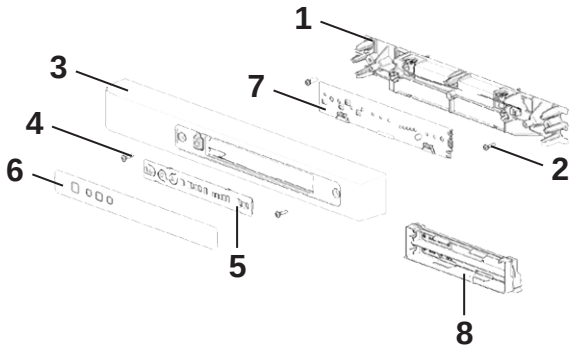

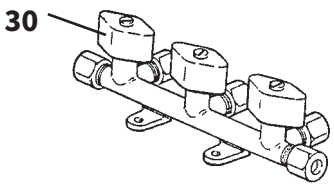

Pos Fig	Det. nr Part. No	Ingår/Fitted 520 alla mod.	560 alla mod.	590 alla mod.	Benämning	Description
					OBS! Uppge alltid Serie No, del av kylskåpet och positionsnummer vid beställning av reservdelar. T.ex. : E311V1001274, Kylskåp bak, pos.nr. 3	**NOTE! Always state Serie No, part of the refrigerator and position number when ordering spare parts. E.g. : E311V1001274, Refrigerator back, pos.nr. 3**
	402101	x	x	x	Kylskåp kpl. (H-hängd dörr)	Refrigerator cpl. (R-hanged door)
--		x	x	x	Dörr frys d:o	Door freezer d:o
--	402104	x	x	x	Skiva dörr frys	Front door freezer
--		x	x	x	Dörr kyl d:o	Door fridge d:o
--	402103	x	x	x	Skiva dörr kyl	Front door fridge
					Kylskåp, front	**Refrigerator, front**
1		x	x	x	Bygel [1]	Storage strap [1]
2		x	x	x	Spärrhake [1]	Latch [1]
3		x	x	x	Fästhake [1]	Strike plate [1]
4		x	x	x	Täcklock [1]	Pocket cover [1]
5		x	x	x	Gångjärn mellan	Hinge middle
6		x	x	x	Gångjärn övre	Hinge, upper
7		x	x	x	Täckhatt	Cap
8		x	x	x	Täckhatt	Cap freezer bolt
9		x	x	x	Iskubs låda	Ice cube tray
10		x	x	x	Kontrollpanel (se "Kylskåp, kontrollpanel")	Control panel, (see" Refrigerator, control panel")
11		x	x	x	Hylla 415 x 200	Shelf rack 415 x 200
12		x	x	x	Hylla 415 x 250	Shelf rack 415 x 250
13		x	x	x	Hållare hylla hylla, liten	Clip shelf rack small
14		x	x	x	Hållare hylla, säkerhetslås	Clip rack safety lock
15		x	x	x	Hållare hylla, stor	Clip shelf rack large
16		x	x	x	Glidskena låda	Slide out box guide
17		x	x	x	Låda utdragbar	Slide out box
18		x	x	x	Hylla 415 x 250	Shelf rack 415 x 250
19		x	x	x	Grönsakslåda, vändbar	Vegetable bin reversible
20		x	x	x	Gångjärn undre	Hinge, under
21		x	x	x	Dörrfack böjd	Door bin curved
22		x	x	x	Flaskhållare	Bottle retainer
23		x	x	x	Kylfläns	Fin
24		x	x	x	Klämma kylfläns	Fin clip
25		x	x	x	Temperatur sensor	Thermistor
					Kylskåp, bak	**Refrigerator, back**
1		x	x	x	Värmekåpa	Heat cap
2		x	x	x	Värme diffusor	Heat diffuser
3		x	x	x	Elpatron 230 V	Heater AC
4		x	x	x	Elpatron 12 V	Heater DC
5		x	x	x	Värmebox	Heater box
6		x	x	x	Brännarenhet	Burner assembly
7		x	x	x	Tändelektrod	Spark electrode
8		x	x	x	Strömstyrningskort	Power control board
9		x	x	x	Ventil gas	Gas valve
10		x	x	x	Gasrör	Gas pipe
11		x	x	x	Termistor kabel	Thermistor cable
12		x	x	x	Kommunikationskabel	Communication cable
					[1] = Säljes som sats	[1] = For sale as a kit
					M= Metervara T= Tillbehör	M= On the metre T= Accessory

Kylskåp, front - Refrigerator, front

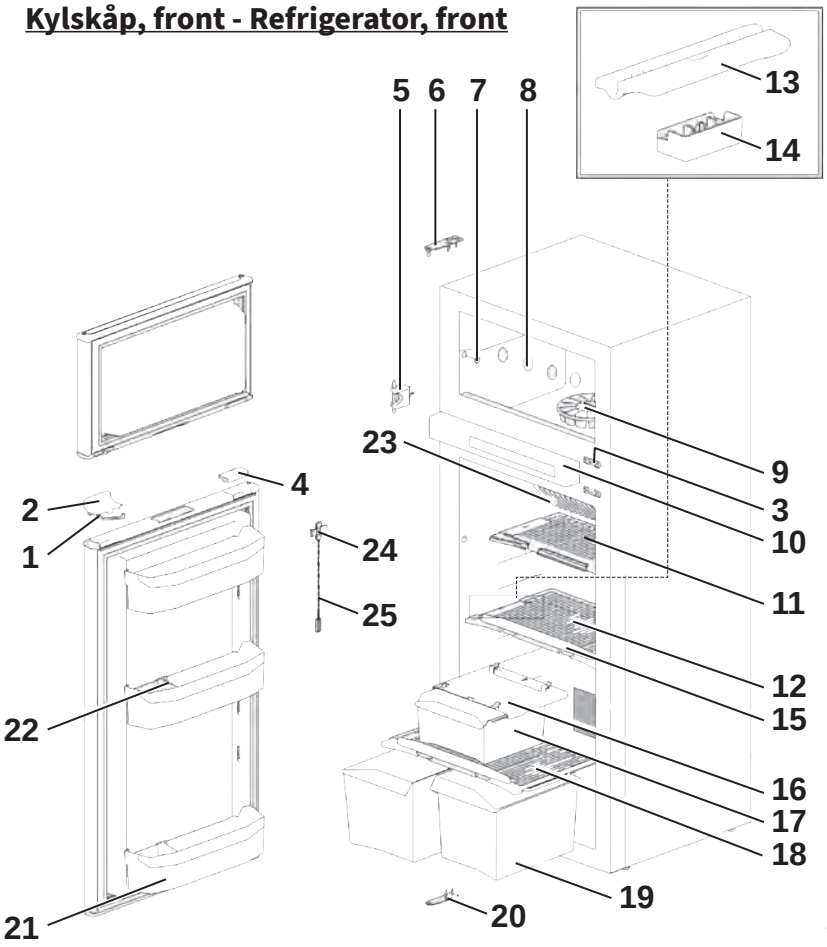

Kylskåp, bak - Refrigerator, back

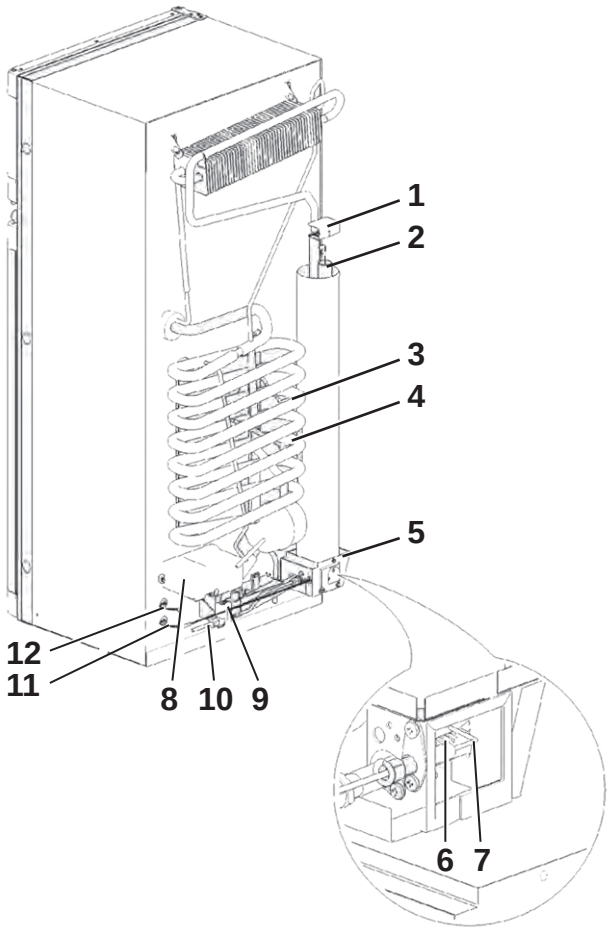

Kylskåp, kontrollpanel - Refrigerator, control panel

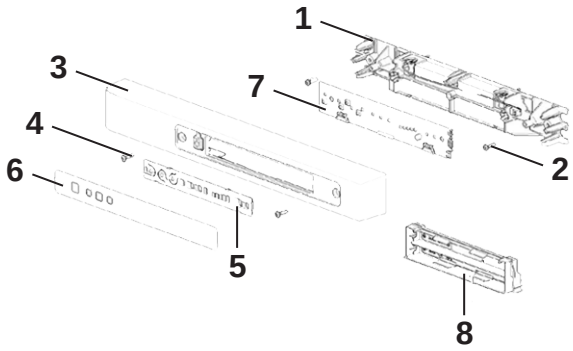

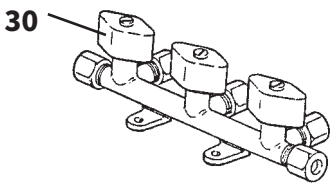

Pos Fig	Det. nr Part. No	Ingår/Fitted 520 alla mod.	560 alla mod.	590 alla mod.	Benämning	Description
					OBS! Uppge alltid Serie No, del av kylskåpet och positionsnummer vid beställning av reservdelar. T.ex. : E311V1001274, Kylskåp bak, pos.nr. 3	**NOTE! Always state Serie No, part of the refrigerator and position number when ordering spare parts. E.g. : E311V1001274, Refrigerator back, pos.nr. 3**
					Kylskåp, kontrollpanel	**Refrigerator, control panel**
1		x	x	x	Teknisk panel böjd	Technical panel curved
2		x	x	x	Skruvar	Screws
3		x	x	x	Front kontrollpanel, H-hängd dörr	Housing control panel, R-hanged door
4		x	x	x	Skruvar	Screws
5		x	x	x	Panel kretskort LED	Overlay LED
6		x	x	x	Dekal kontrollpanel LED	Sticker LED
7		x	x	x	Kretskort LED	PCB LED DM
8		x	x	x	Batteripaket	Battery pack
30	504960	x	x	x	Ventil block 3-vägs (10 mm:s ingång)	Valve 3-way (10 mm:s input)

M= Metervara
T= Tillbehör

M= On the metre
T= Accessory

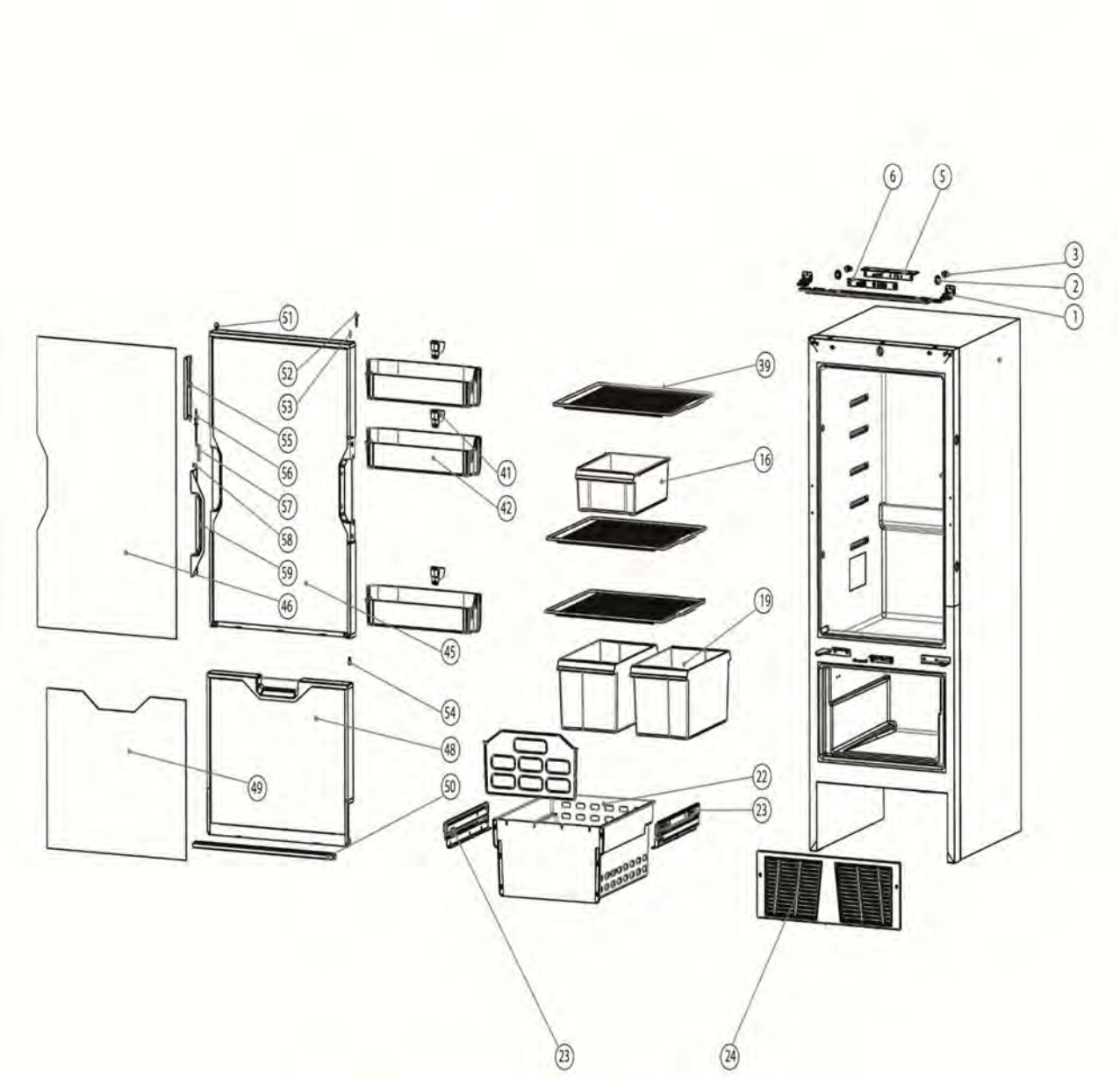
6
5
3
2
1
51
52
53
55
56
57
58
59
46
45
41
42
39
16
19
54
48
49
50
22
23
23
24

Pos Fig	Det. nr Part. No	Ingår/Fitted 520 alla mod.	560 alla mod.	590 alla mod.	Benämning	Description
	402121	T	T	T	Kylskåp kpl. (H-hängd dörr)	Refrigerator cpl. (R-hanged door)
1	402123	T	T	T	Gångjärnssats med fästmutter	Hingeset with fixing nut and leg
2	--	T	T	T	(Ingår i 402123)	(Included in 402123)
3	--	T	T	T	(Ingår i 402123)	(Included in 402123)
4	--	T	T	T	(Ingår i 402123)	(Included in 402123)
5	402124	T	T	T	Krestkort	Circuit board
6	--	T	T	T	Ljusskydd (Ingår i 402124)	Lightprotection (Included in 402124)
16	402125	T	T	T	Frukostbricka	Breakfast tray
19	402126	T	T	T	Grönsakslåda	Vegetable bin
22	402136	T	T	T	Lådkorg	Drawer bin
23	402127	T	T	T	Glidskena H/V	Drawer guide right/left
24	402128	T	T	T	Skydd nedre	Bottom cover
39	402129	T	T	T	Hylla	Shelf
41	402130	T	T	T	Flaskdelare	Bottle divider
42	402131	T	T	T	Dörrfack	Doorbin
45	402132	T	T	T	Dörr	Door
46	--	T	T	T	Panel (Ingår i 402132)	Panel (Included in 402132)
48	402133	T	T	T	Dörr frys	Freezer door
49	--	T	T	T	Panel (Ingår i 402133)	Panel (Included in 402133)
51	402134	T	T	T	Gångjärnsats	Higneset
52	--	T	T	T	(Ingår i 402134)	(Included in 402134)
53	--	T	T	T	(Ingår i 402134)	(Included in 402134)
54	--	T	T	T	(Ingår i 402134)	(Included in 402134)
55	402135	T	T	T	Sats handtag	Handleset
56	--	T	T	T	(Ingår i 402135)	(Included in 402135)
57	--	T	T	T	(Ingår i 402135)	(Included in 402135)
58	--	T	T	T	(Ingår i 402135)	(Included in 402135)
59	--	T	T	T	(Ingår i 402135)	(Included in 402135)

M= Metervara
T= Tillbehör

M= On the metre
T= Accessory

Kylskåp, front - Refrigerator, front

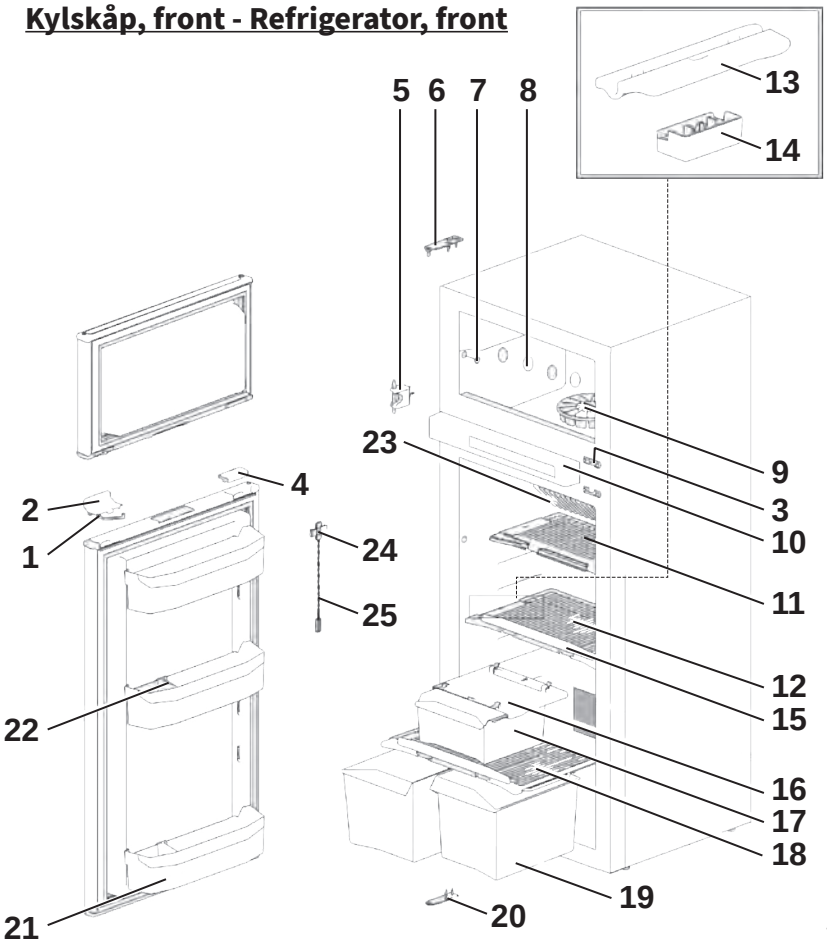

Kylskåp, bak - Refrigerator, back

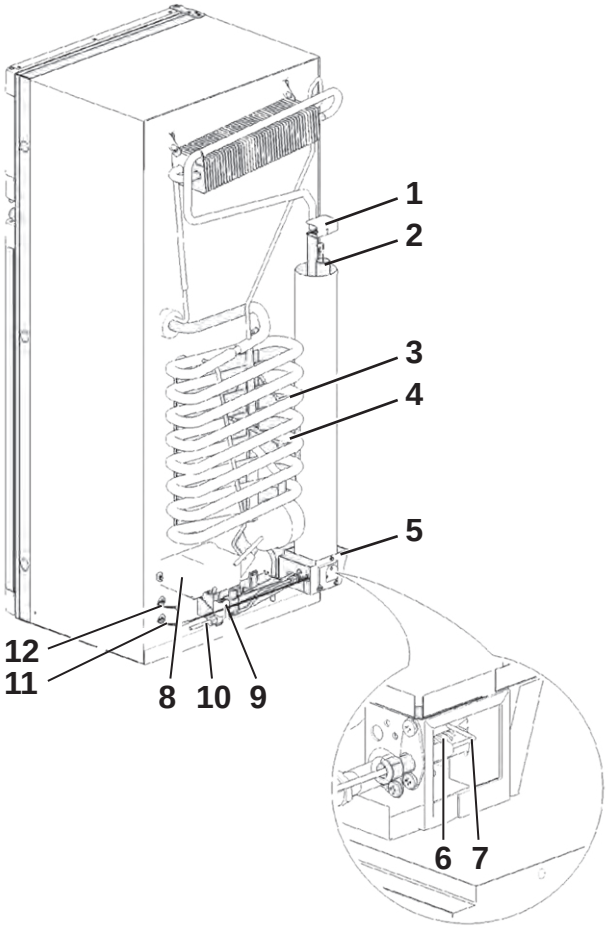

Kylskåp, kontrollpanel - Refrigerator, control panel

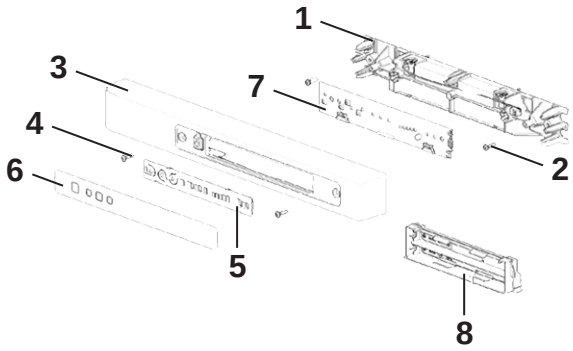

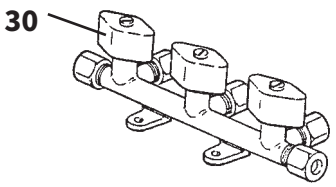

Pos Fig	Det. nr Part. No	Ingår/Fitted 620 alla mod.	650 alla mod.	680 alla mod.	730 alla mod.	Benämning	Description
						OBS! Uppge alltid Serie No, del av kylskåpet och positionsnummer vid beställning av reservdelar. T.ex. : E311V1001274, Kylskåp bak, pos.nr. 3	NOTE! Always state Serie No, part of the refrigerator and position number when ordering spare parts. E.g. : E311V1001274, Refrigerator back, pos.nr. 3
	402101	x	x	x	x	Kylskåp kpl. (H-hängd dörr)	Refrigerator cpl. (R-hanged door)
	402102	x		x		Kylskåp kpl. (V-hängd dörr) *	Refrigerator cpl. (L-hanged door) *
--		x	x	x	x	Dörr frys d:o	Door freezer d:o
--	402104	x	x	x	x	Skiva dörr frys	Front door freezer
--		x	x	x	x	Dörr kyl d:o	Door fridge d:o
--	402103	x	x	x	x	Skiva dörr kyl	Front door fridge
						<u>Kylskåp, front</u>	<u>Refrigerator, front</u>
1		x	x	x	x	Bygel [1]	Storage strap [1]
2		x	x	x	x	Spärrhake [1]	Latch [1]
3		x	x	x	x	Fästhake [1]	Strike plate [1]
4		x	x	x	x	Täcklock [1]	Pocket cover [1]
5		x	x	x	x	Gångjärn mellan	Hinge middle
6		x	x	x	x	Gångjärn övre	Hinge, upper
7		x	x	x	x	Täckhatt	Cap
8		x	x	x	x	Täckhatt	Cap freezer bolt
9		x	x	x	x	Iskubs låda	Ice cube tray
10		x	x	x	x	Kontrollpanel (se "Kylskåp, kontrollpanel")	Control panel, (see "Refrigerator, control panel")
11		x	x	x	x	Hylla 415 x 200	Shelf rack 415 x 200
12		x	x	x	x	Hylla 415 x 250	Shelf rack 415 x 250
13		x	x	x	x	Hållare hylla hylla, liten	Clip shelf rack small
14		x	x	x	x	Hållare hylla, säkerhetslås	Clip rack safety lock
15		x	x	x	x	Hållare hylla, stor	Clip shelf rack large
16		x	x	x	x	Glidskena låda	Slide out box guide
17		x	x	x	x	Låda utdragbar	Slide out box
18		x	x	x	x	Hylla 415 x 250	Shelf rack 415 x 250
19		x	x	x	x	Grönsakslåda, vändbar	Vegetable bin reversible
20		x	x	x	x	Gångjärn undre	Hinge, under
21		x	x	x	x	Dörrfack böjd	Door bin curved
22		x	x	x	x	Flaskhållare	Bottle retainer
23		x	x	x	x	Kylfläns	Fin
24		x	x	x	x	Klämma kylfläns	Fin clip
25		x	x	x	x	Temperatur sensor	Thermistor
						<u>Kylskåp, bak</u>	<u>Refrigerator, back</u>
1		x	x	x	x	Värmekåpa	Heat cap
2		x	x	x	x	Värme diffusor	Heat diffuser
3		x	x	x	x	Elpatron 230 V	Heater AC
4		x	x	x	x	Elpatron 12 V	Heater DC
5		x	x	x	x	Värmebox	Heater box
6		x	x	x	x	Brännarenhet	Burner assembly
7		x	x	x	x	Tändelektrod	Spark electrode
8		x	x	x	x	Strömstyrningskort	Power control board
9		x	x	x	x	Ventil gas	Gas valve
10		x	x	x	x	Gasrör	Gas pipe

M= Metervara
T= Tillbehör

M= On the metre
T= Accessory

Kylskåp, front - Refrigerator, front

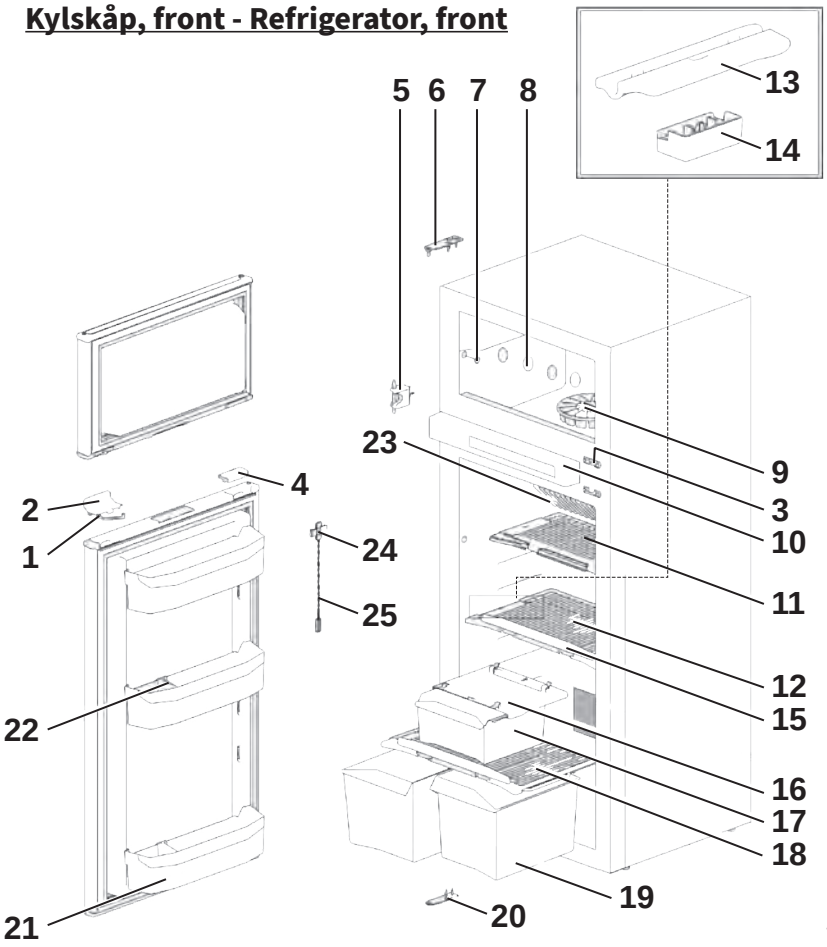

Kylskåp, bak - Refrigerator, back

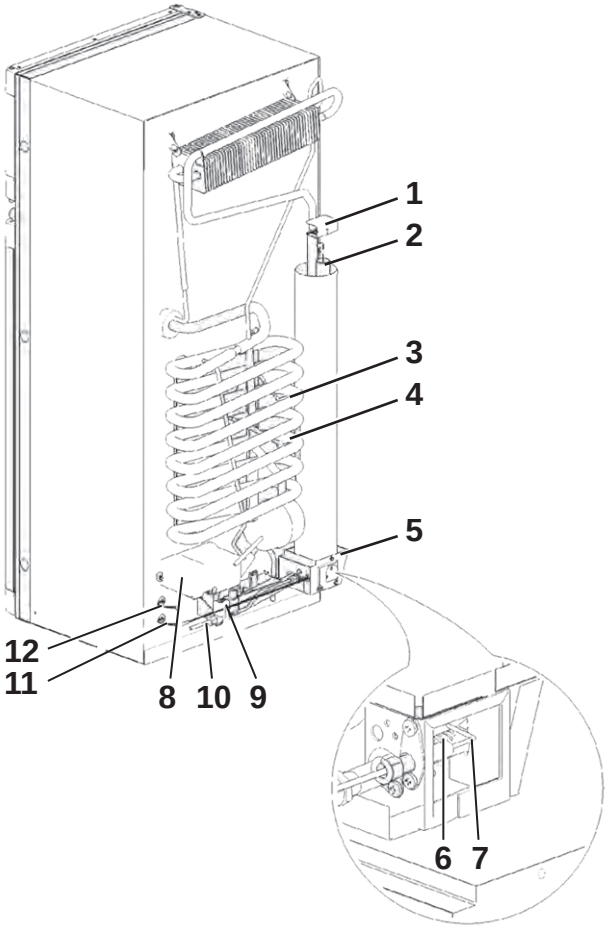

Kylskåp, kontrollpanel - Refrigerator, control panel

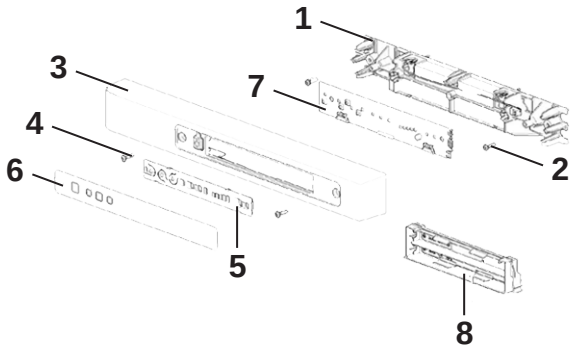

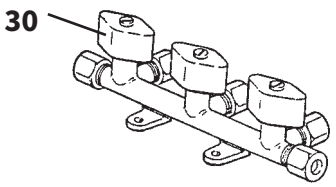

Pos Fig	Det. nr Part. No	Ingår/Fitted 620 alla mod.	650 alla mod.	680 alla mod.	730 alla mod.	Benämning	Description
						OBS! Uppge alltid Serie No, del av kylskåpet och positionsnummer vid beställning av reservdelar. T.ex. : E311V1001274, Kylskåp bak, pos.nr. 3	**NOTE! Always state Serie No, part of the refrigerator and position number when ordering spare parts. E.g. : E311V1001274, Refrigerator back, pos.nr. 3**
11		x	x	x	x	Termistor kabel	Thermistor cable
12		x	x	x	x	Kommunikationskabel	Communication cable
						[1]=Säljes som sats	[1]=For sale as a kit
						Kylskåp, kontrollpanel	**Refrigerator, control panel**
1		x	x	x	x	Teknisk panel böjd	Technical panel curved
2		x	x	x	x	Skruvar	Screws
3		x	x	x	x	Front kontrollpanel, H-hängd dörr	Housing control panel, R-hanged door
--		x	x	x	x	Front kontrollpanel, V-hängd dörr *	Housing control panel, L-hanged door *
4		x	x	x	x	Skruvar	Screws
5		x	x	x	x	Panel kretskort LED	Overlay LED
6		x	x	x	x	Dekal kontrollpanel LED	Sticker LED
7		x	x	x	x	Kretskort LED	PCB LED DM
8		x	x	x	x	Batteripaket	Battery pack
30	504960	x	x	x	x	Ventil block 3-vägs (10 mm:s ingång)	Valve 3-way (10 mm:s input)
						* =Ingår i FDC, FDX, BFDC	* =Used in FDC, FDX, BFDC

M= Metervara
T= Tillbehör

M= On the metre
T= Accessory

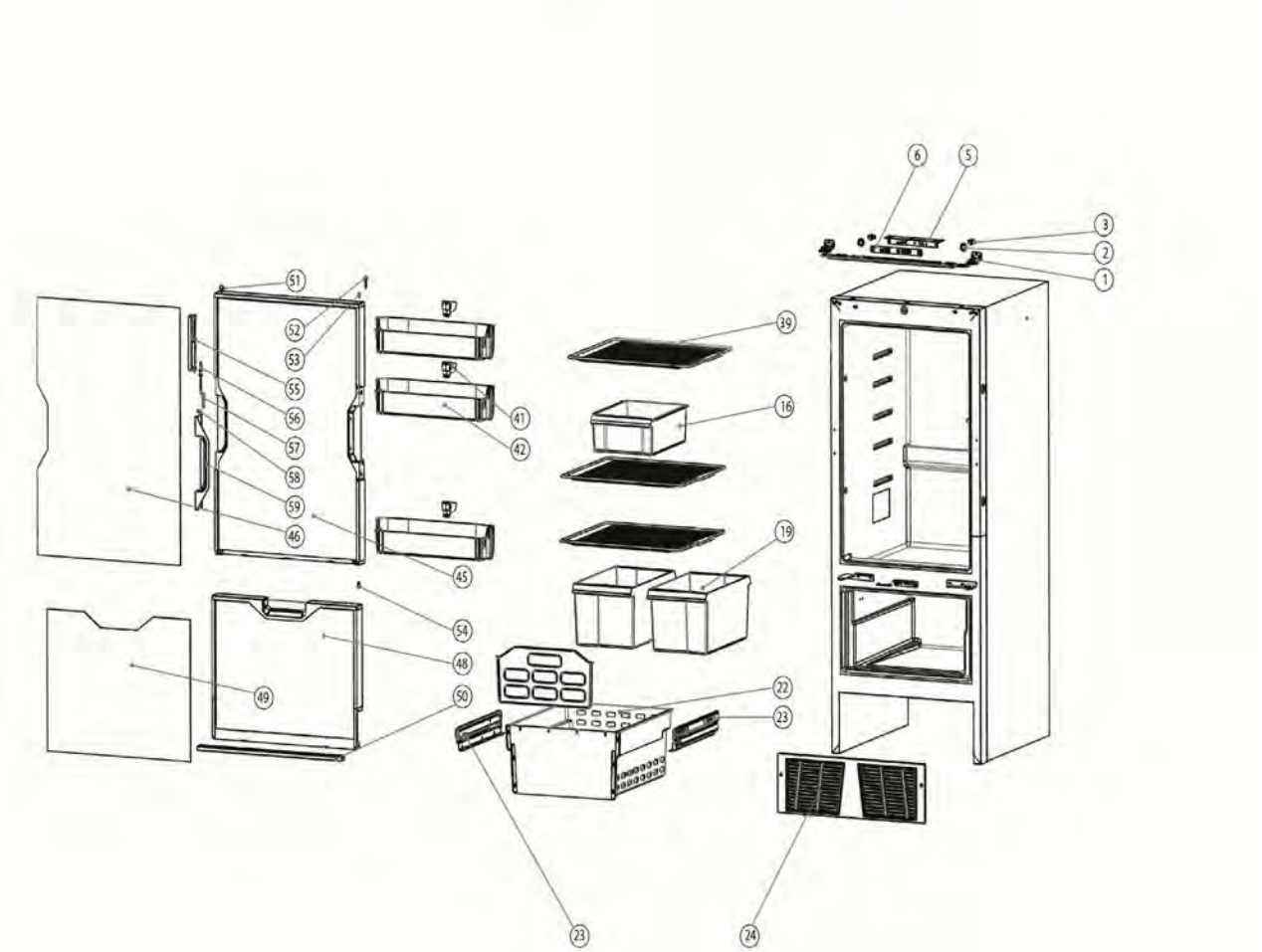
6
5
3
2
1
51
52
53
55
56
57
58
59
46
45
41
42
39
16
19
54
48
49
50
22
23
23
24

Pos Fig	Det. nr Part. No	Ingår/Fitted 620 alla mod.	650 alla mod.	680 alla mod.	730 alla mod.	Benämning	Description
	402121	T	T	T	T	Kylskåp kpl. (H-hängd dörr)	Refrigerator cpl. (R-hanged door)
1	402123	T	T	T	T	Gångjärnssats med fästmutter	Hingeset with fixing nut and leg
2	--	T	T	T	T	(Ingår i 402123)	(Included in 402123)
3	--	T	T	T	T	(Ingår i 402123)	(Included in 402123)
4	--	T	T	T	T	(Ingår i 402123)	(Included in 402123)
5	402124	T	T	T	T	Krestkort	Circuit board
6	--	T	T	T	T	Ljusskydd (Ingår i 402124)	Lightprotection (Included in 402124)
16	402125	T	T	T	T	Frukostbricka	Breakfast tray
19	402126	T	T	T	T	Grönsakslåda	Vegetable bin
22	402136	T	T	T	T	Lådkorg	Drawer bin
23	402127	T	T	T	T	Glidskena H/V	Drawer guide right/left
24	402128	T	T	T	T	Skydd nedre	Bottom cover
39	402129	T	T	T	T	Hylla	Shelf
41	402130	T	T	T	T	Flaskdelare	Bottle divider
42	402131	T	T	T	T	Dörrfack	Doorbin
45	402132	T	T	T	T	Dörr	Door
46	--	T	T	T	T	Panel (Ingår i 402132)	Panel (Included in 402132)
48	402133	T	T	T	T	Dörr frys	Freezer door
49	--	T	T	T	T	Panel (Ingår i 402133)	Panel (Included in 402133)
51	402134	T	T	T	T	Gångjärnsats	Higneset
52	--	T	T	T	T	(Ingår i 402134)	(Included in 402134)
53	--	T	T	T	T	(Ingår i 402134)	(Included in 402134)
54	--	T	T	T	T	(Ingår i 402134)	(Included in 402134)
55	402135	T	T	T	T	Sats handtag	Handleset
56	--	T	T	T	T	(Ingår i 402135)	(Included in 402135)
57	--	T	T	T	T	(Ingår i 402135)	(Included in 402135)
58	--	T	T	T	T	(Ingår i 402135)	(Included in 402135)
59	--	T	T	T	T	(Ingår i 402135)	(Included in 402135)

M= Metervara
T= Tillbehör

M= On the metre
T= Accessory

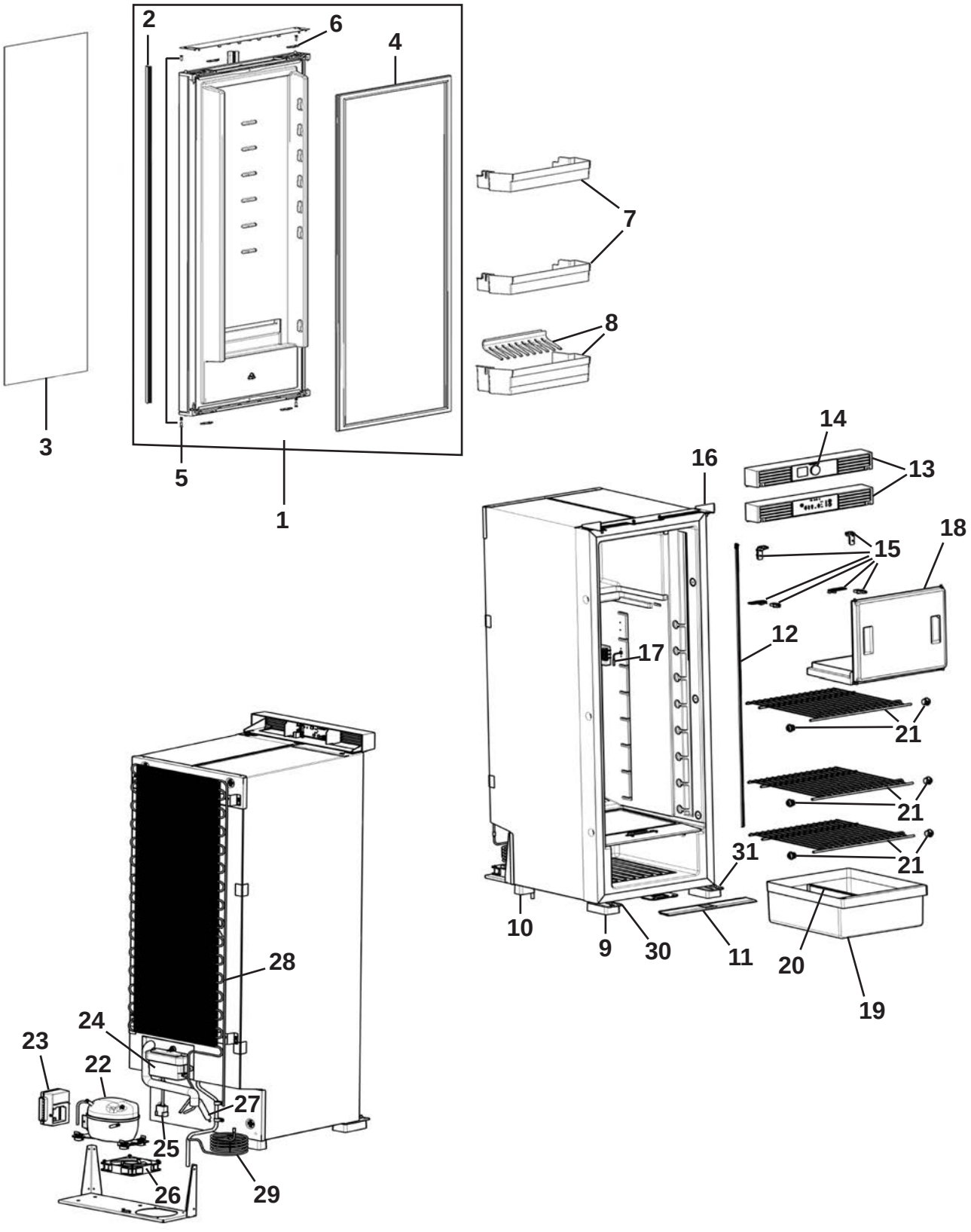
2
6
4
7
8
3
5
1
14
13
16
18
15
12
17
21
21
21
31
10
9
30
11
20
19
28
24
23
22
27
25
26
29

Pos Fig	Det. nr Part. No	Ingår/Fitted 730 BQWL	Ingår/Fitted 730 BSL	Benämning	Description
	402173	x	x	Kylskåp kompressor kpl.	Compressor refrigerator cpl.
1	402176a	x	x	Dörr kpl.	Door cpl.
2	402176b	x	x	Skyddslist (säljes i par)	Protective strip (sold in pairs)
3	402176c	x	x	Dekorplatta	Decorative plate
4	402176d	x	x	Tätningslist	Sealing strip
5	402176e	x	x	Gångjärnskit (10 st)	Hinge kit (10 pcs)
6	402176f	x	x	Hållare (4 st)	Holder (4 pcs)
7	402176g	x	x	Hylla dörr övre (säljes i par)	Shelf door upper (sold in pairs)
8	402176h	x	x	Hylla dörr nedre	Shelf door lower
9	402176i	x	x	Fot främre (säljes i par)	Front foot (sold in pairs)
10	402176j	x	x	Fot bakre (säljes i par)	Back foot (sold in pairs)
11	402176k	x	x	Täckskiva gångjärn	Cover plate hinge
12	402176l	x	x	Belysning LED	LED bar
13	402176m	x	x	Kontrollpanel	Control panel
14	402176n	x	x	Kontrollvred	Control knob
15	402176o	x	x	Gångjärn + kullager dörr	Door hinges + bearings
16	402176p	x	x	Passbit	Fixing sheet
17	402176q	x	x	Termisk sensor	Thermal sensor
18	402176r	x	x	Lucka frysfack	Door freezer compartment
19	402176s	x	x	Låda	Drawer
20	402176t	x	x	Avskiljare låda	Separator drawer
21	402176u	x	x	Hylla galler	Shelf grid
22	402176v	x	x	Kompressor	Compressor
23	402176w	x	x	Elektronik kompressor	Electronics compressor
24	402176x	x	x	Styrsystem	Control system
25	402176y	x	x	Inkoppling CI-BUS	Connection CI-BUS
26	402176z	x	x	Fläkt	Fan
27	402177a	x	x	Torkare	Dryer
28	402177b	x	x	Kondensor	Condenser
29	402177c	x	x	Kondensor	Condenser
30	402177d	x	x	Gångjärn höger	Hinge right
31	402177e	x	x	Gångjärn vänster	Hinge left

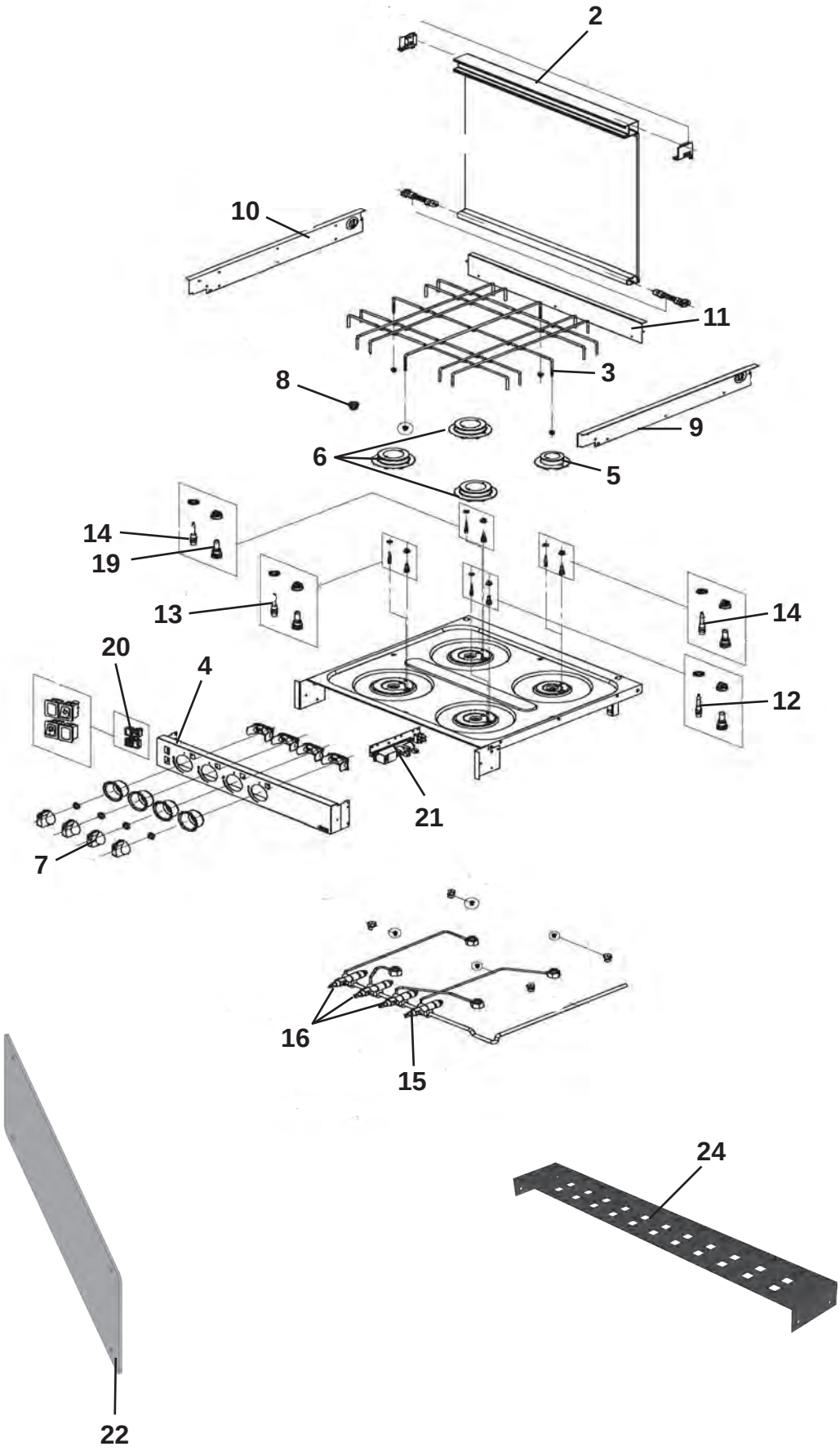
2
10
11
3
8
9
6
5
14
19
13
14
20
4
12
21
7
16
15
24
22

Pos Fig	Det. nr Part. No	Ingår/Fitted 520 alla mod	560, 590 alla mod	620, 650 alla mod	680 alla mod	730 alla mod	Benämning	Description
							OBS! Uppge alltid PNC nr. vid beställning av reservdelar.	**NOTE! Always state the PNC no. when ordering spare parts.**
1	401776	x	x	x	x	x	Spis 4-lågig kpl.	Cooker 4-burner cpl.
2	401823	x	x	x	x	x	Glaslock kpl svart	Cover, glass kit black
3	401861	x	x	x	x	x	Rostgaller	Grate
4	401971	x	x	x	x	x	Kontrollpanel	Control panel
5	401976	x	x	x	x	x	Brännare Ø=45 mm	Burner Ø=45 mm
6	401977	x	x	x	x	x	Brännare Ø=60 mm	Burner Ø=60 mm
7	402097	x	x	x	x	x	Vred svart	Knob black
8	401959	x	x	x	x	x	Fäste rostgaller	Fastener grate
9	401969	x	x	x	x	x	Gavel plåt höger	Gable right
10	401970	x	x	x	x	x	Gavel plåt vänster	Gable left
11	401972	x	x	x	x	x	Gavel plåt bakre	Gable rear
12	401973	x	x	x	x	x	Termoelement L=350 mm	Thermocouple L=350 mm
13	401967	x	x	x	x	x	Termoelement L=220 mm	Thermocouple L=220 mm
14	401974	x	x	x	x	x	Termoelement L=450 mm	Thermocouple L=450 mm
15	402098	x	x	x	x	x	Gasventil (brännare Ø=45 mm)	Gas valve (burner Ø=45 mm)
16	402099	x	x	x	x	x	Gasventil (brännare Ø=60 mm)	Gas valve (burner Ø=60 mm)
19	401975	x	x	x	x	x	Tändare el	Lighter el
20	401978	x	x	x	x	x	Brytare 12 V sats	Switch 12 V kit
21	401983	x	x	x	x	x	Tändenhet 4 brännare	Ignition unit 4 burners
22	401715	x	x	x	x	x	Flamskydd 545x150 *	Flame guard 545x150 *
24	401768	x	x	x	x	x	Galler bakom spis 488x75	Grating behind the cooker 488x75
							*= Endast i vissa modeller	*= Only in some models
							M= Metervara T= Tillbehör	M= On the metre T= Accessory

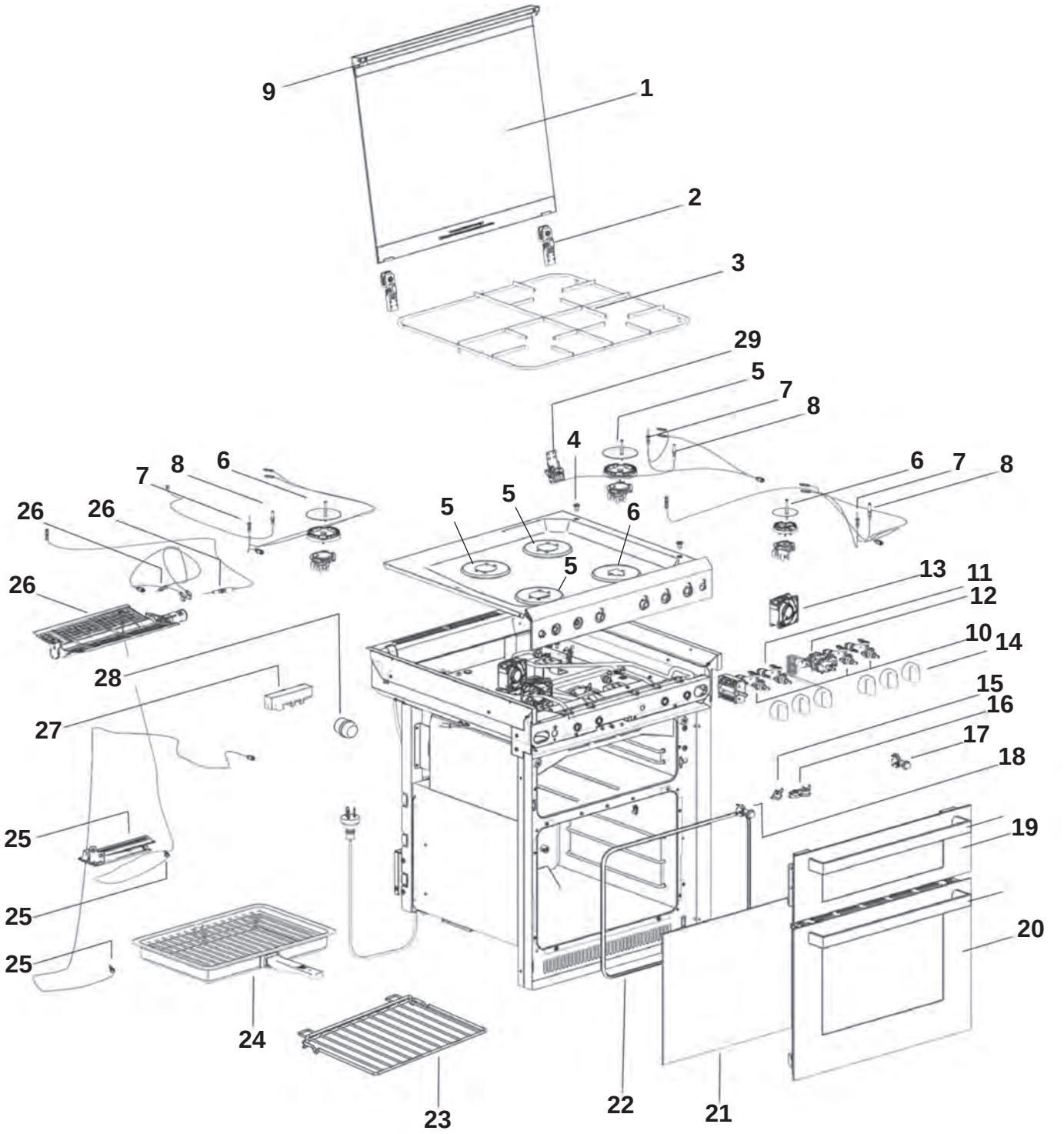
9
1
2
3
29
5
7
8
4
6
7
8
6
7
8
26
26
26
5
5
6
5
13
11
12
10
14
15
16
17
18
19
20
28
27
25
25
25
24
23
22
21

Pos Fig	Det. nr Part. No	Ingår/Fitted 520 alla mod	560, 590 alla mod	620, 650 alla mod	680 alla mod	730 alla mod	Benämning	Description
	402140	T	T	T	T	T	4-lågig spis med ugn	4-burner stove with oven
1	402142	T	T	T	T	T	Glaslock	Glass lid
2	402142A	T	T	T	T	T	Gångjärn	Hinges
3	402142B	T	T	T	T	T	Galler	Pan support
4	402142C	T	T	T	T	T	Clips, galler (6st)	Pan support clips (6 pcs)
5	402142D	T	T	T	T	T	Brännare, medium	Burner, medium
6	402142E	T	T	T	T	T	Brännare, liten	Burner, small
7	402142F	T	T	T	T	T	Thermoelement höger fram	Thermocouples, Front right
--	402142G	T	T	T	T	T	Thermoelement vänster fram	Thermocouples, Front left
--	402142H	T	T	T	T	T	Thermoelement höger bak	Thermocouples, Rear right
8	402142I	T	T	T	T	T	Gnistelektrod (4st)	Spark electrode (4 pcs)
9	402142J	T	T	T	T	T	Gummibuffert (2st)	Bump stops (2 pcs)
10	402142K	T	T	T	T	T	Kran, gasbrännare	Gas tap burner
11	402142L	T	T	T	T	T	Kran, grill	Gas tap, grill
12	402142M	T	T	T	T	T	Kran, ugn	Gas tap, oven
13	402142N	T	T	T	T	T	Fläkt	Fan
14	402142O	T	T	T	T	T	Funktionsvred	Control knobs
15	402142P	T	T	T	T	T	Brytare, grill	Thermal switch, grill
16	402142Q	T	T	T	T	T	Brytare, fläkt	Thermal switches, fan
17	402142R	T	T	T	T	T	Tändningslås	Spark ignition switch
18	402142S	T	T	T	T	T	Brytare lampa, ugn	Oven lamps switch
19	402142T	T	T	T	T	T	Lucka med handtag, grill	Door with handle, grill
20	402142U	T	T	T	T	T	Lucka med handtag, ugn	Oven door with handle
21	402142V	T	T	T	T	T	Glas, innerdörr	Glass, inner door
22	402142W	T	T	T	T	T	Tätning, lucka ugn	Oven door seal
23	402142X	T	T	T	T	T	Hylla, ugn	Oven shelf
24	402142Y	T	T	T	T	T	Panna, grill	Pan, grill
25	402142Z	T	T	T	T	T	Brännare, ugn	Oven burner
--		T	T	T	T	T	Elektrod, ugn	Electrode, oven
--		T	T	T	T	T	Thermoelement, ugn	Thermocouples, oven
26	402143	T	T	T	T	T	Brännare, grill	Burner, grill
--		T	T	T	T	T	Elektrod, grill	Electrode, grill
--		T	T	T	T	T	Thermoelement, grill	Thermocouples, grill
27	402143A	T	T	T	T	T	Tändare, grill	Spark generator
28	402143B	T	T	T	T	T	Lampa, ugn	Oven lamp
29	402143C	T	T	T	T	T	Avstängsnings kit	Shuf off assembly

M= Metervara
T= Tillbehör

M= On the metre
T= Accessory

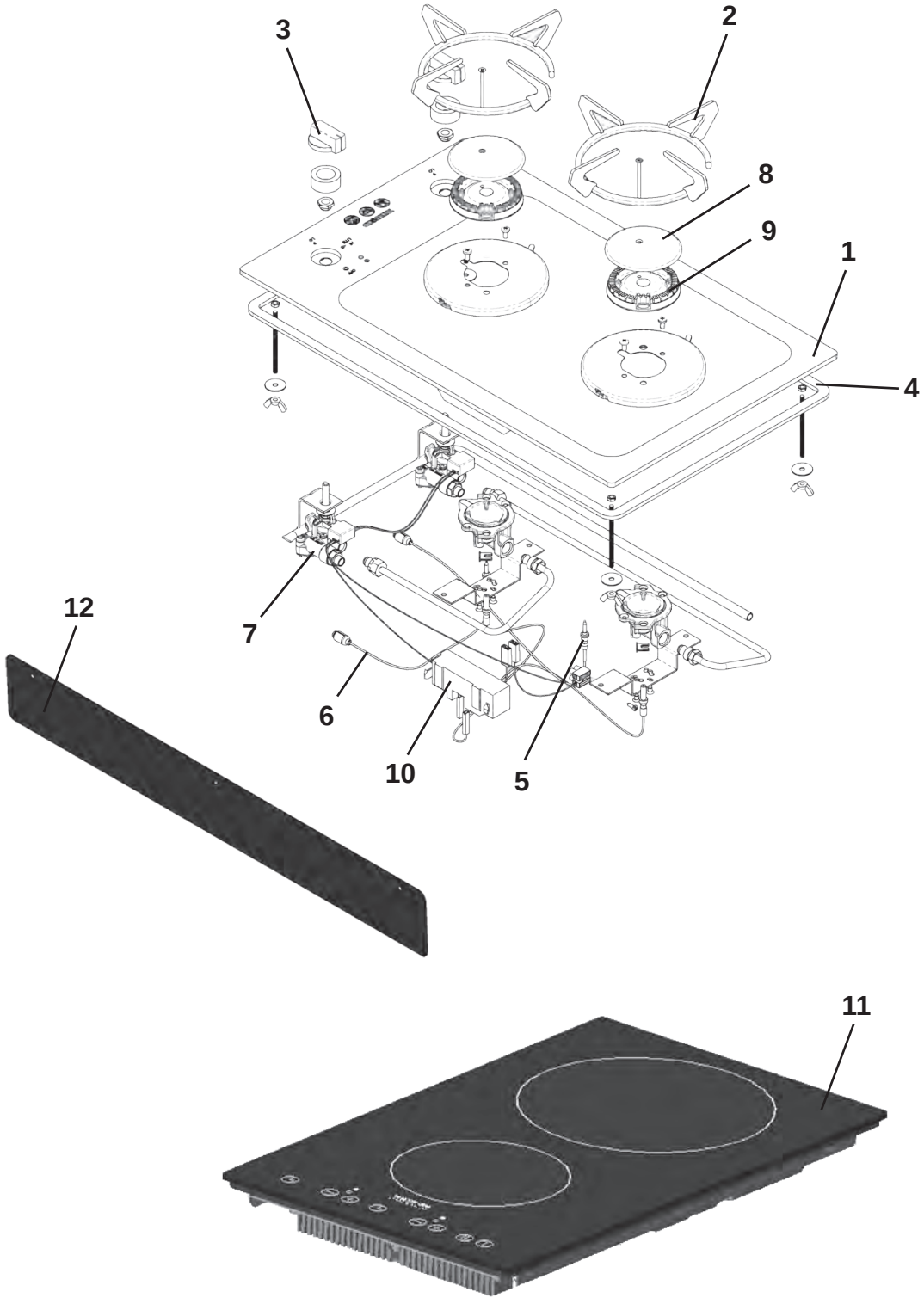
3
2
8
9
1
4
7
6
10
5
12
11

Pos Fig	Det. nr Part. No	Ingår/Fitted 520 alla mod	560, 590 alla mod	620, 650 alla mod	680 alla mod	730 alla mod	Benämning	Description
1	401848	T	T	T	T	T	Spis gasol *	Cooker LPG *
2	402010	T	T	T	T	T	Rostgaller	Grate
3	402011	T	T	T	T	T	Vred	Knob
4	402012	M	M	M	M	M	List tätning	Seal strip
5	402013	T	T	T	T	T	Termoelement L=450 mm	Thermocouple L=450 mm
6	402014	T	T	T	T	T	Termoelement L=250 mm	Thermocouple L=250 mm
7	402015	T	T	T	T	T	Gasventil	Gas valve
8	402016	T	T	T	T	T	Brännarlock	Burner lid
9	402017	T	T	T	T	T	Lågspridare	Flame spreader
10	402018	T	T	T	T	T	Tändenhet	Ignition unit
11	401847	T	T	T	T	T	Spis induktion *	Induction hob *
12	401996	T	T	T	T	T	Flamskydd 650x90 *	Flame guard *
							*=Endast i vissa modeller	*=Only in some models

M= Metervara
T= Tillbehör

M= On the metre
T= Accessory


1


3


2


4


5

Pos Fig	Det. nr Part. No	Ingår/Fitted 520 alla mod	560, 590 alla mod	620, 650 alla mod	680 alla mod	730 alla mod	Benämning	Description
1	401777	x	x	x	x	x	Diskho	Sink
2	310084	x	x	x	x	x	Avloppsförskruvning 90˚ kpl.	Sewage connection 90˚ cpl.
3	313017	x	x	x	x	x	Propp utan kedja	Plug without chain
4	350246	x	x	x	x	x	Kökskran	Kitchen faucet
5	350573	T	T	T	T	T	Kökskran (Customized)	Kitchen faucet (Customized)

M= Metervara
T= Tillbehör

M= On the metre
T= Accessory

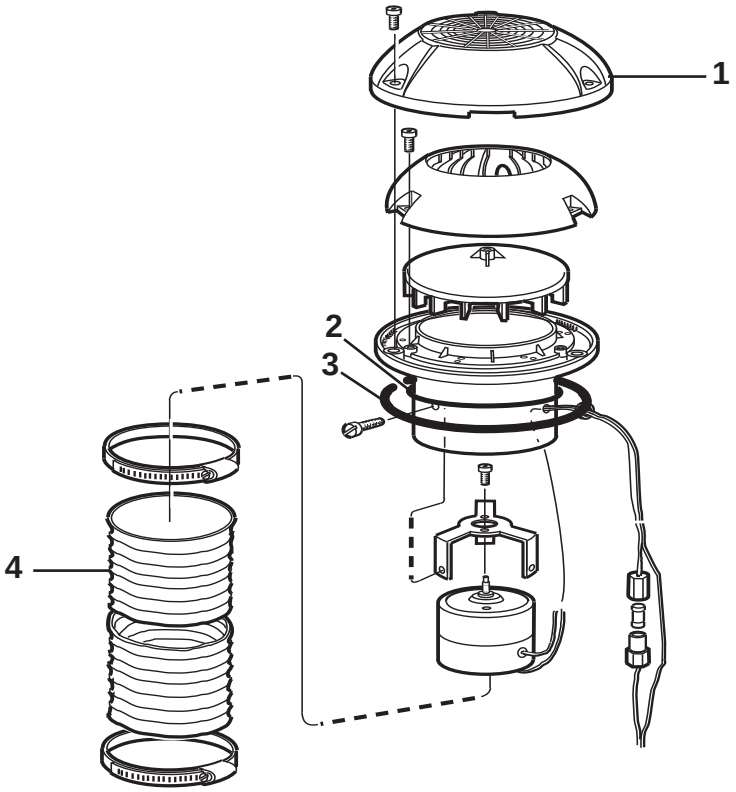
1
2
3
4

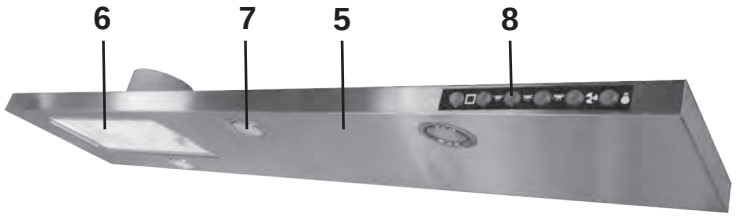
6
7
5
8

Pos Fig	Det. nr Part. No	Ingår/Fitted 520 alla mod	560, 590 alla mod	620, 650 alla mod	680 alla mod	730 alla mod	Benämning	Description
	401495	x	x	x	x	x	Motor fläkt kpl. m. slang och klammer	Motor fan cpl. with hose and clip
1	400492	x	x	x	x	x	Ventilatorkåpa	Ventilator cap
2	801009	x	x	x	x	x	Tätning O-ring	Sealing, O-ring
3	200156	x	x	x	x	x	Tätning ventilator	Sealing ventilator
4	400323	x	x	x	x	x	Slang fläkt	Hose fan
5	505683	x	x	x	x	x	Köksfläkt V inkl. belysning	Kitchen fan L incl. illumination
--	505684	x	x	x	x	x	Köksfläkt H inkl. belysning	Kitchen fan L incl. illumination
6	401885	x	x	x	x	x	Fläktfilter	Filter
7	401886	x	x	x	x	x	Lampa kpl.	Illumination cpl.
--	506951	x	x	x	x	x	Glödlampa LED G4 1,7 W d:o	Bulb LED G4 1,7 W d:o
8	504777	x	x	x	x	x	Strömbrytare u. knapp	Switch without button
--	504778	x	x	x	x	x	Knapp strömbrytare	Button for switch

M= Metervara
T= Tillbehör

M= On the metre
T= Accessory

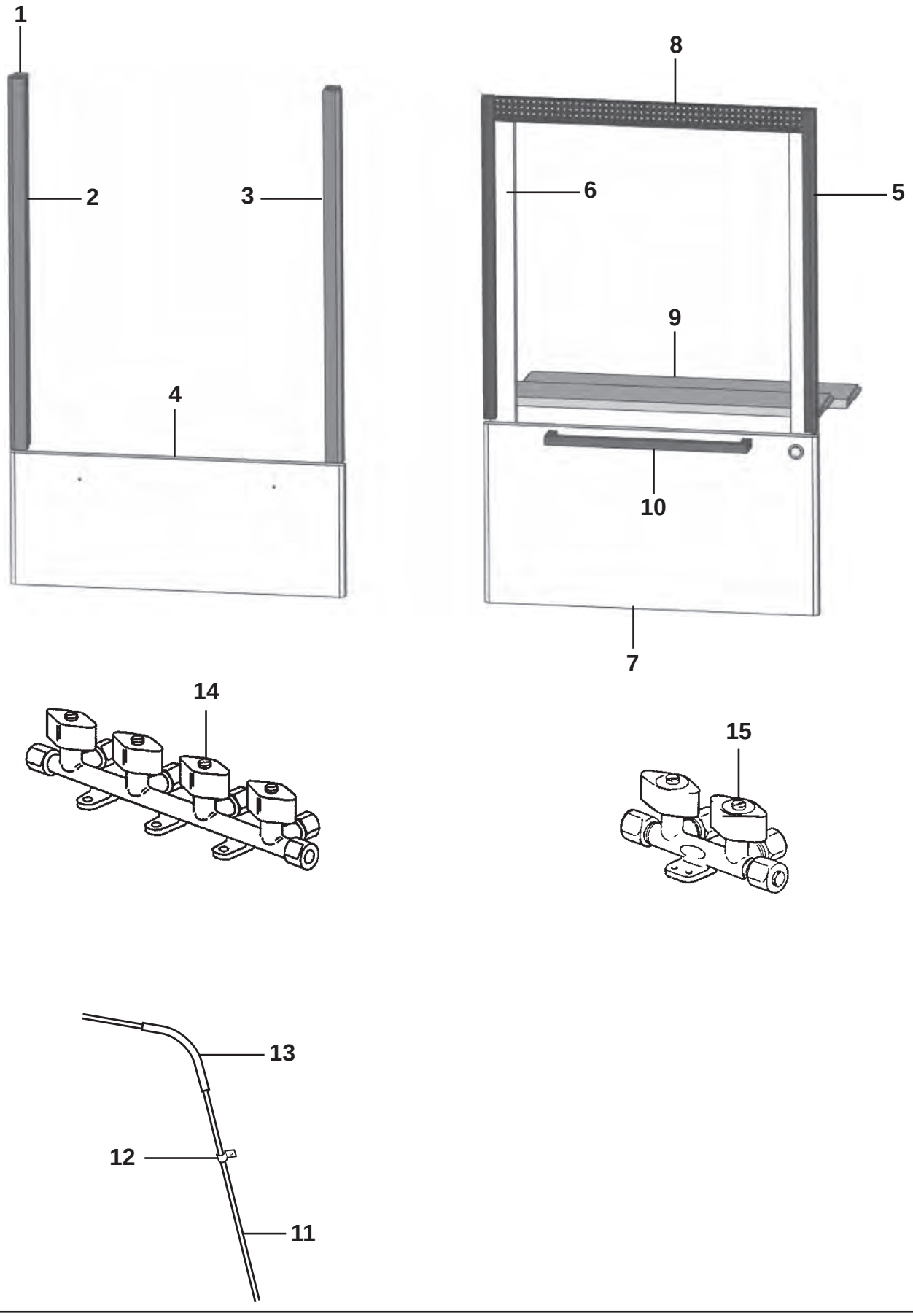
1
2
3
4
8
6
5
9
10
7
14
15
13
12
11

Pos Fig	Det. nr Part. No	Ingår/Fitted 520 FW	520 FD	560 S	560 FWA	560 FD	Benämning	Description
1	347075	T	T	T	T	T	Monteringssats kpl. (Alpinvit)	Mounting kit cpl. (Alpine white)
--	347076	T	T	T	T	T	Monteringssats kpl. (Mekong)	Mounting kit cpl. (Mekong)
2	346950	T	T	T	T	T	Passbit V 17,5x22x621	List L 17,5x22x621
3	346949	T	T	T	T	T	Passbit H 17,5x22x621	List R 17,5x22x621
4	346971	T	T	T	T	T	Lucka 220x550 (Alpinvit)	Door 220x550 (Alpine white)
--	376972	T	T	T	T	T	Lucka 220x550 (Mekong)	Door 220x550 (Mekong)
5	342139	T	T	T	T	T	List L=538 (diskbänk induktion)	List (sink induction) L=538
6	342140	T	T	T	T	T	List L=524 (diskbänk induktion)	List (sink induction) L=524
7	346803	T	T	T	T	T	Lucka d:o 299x550 (Alpinvit)	Door d:o 299x550 (Alpine white)
--	343392	T	T	T	T	T	Lucka d:o 299x550 (Mekong)	Door d:o 299x550 (Mekong)
8	402107	T	T	T	T	T	Galler ugn 503x35	Grating oven 503x35
--	402106	T	T	T	T	T	Plåt ugn 555x555	Plate oven 555x555
9	333287	T	T	T	T	T	Skiva 15x100x547,5	Board 15x100x547,5
10	350472	x	x	x	x	x	Handtag lucka	Handle door
11	500279	M	M	M	M	M	Rör koppar Ø = 8 mm	Pipe Ø = 8 mm
--	504794	T	T	T	T	T	Instickshylsa Ø = 6,4 mm d:o	Cage Ø = 6,4 mm d:o
12	800448	T	T	T	T	T	Klammer gummi	Clip
13	300654	M	M	M	M	M	Slang	Hose
14	504961	T	T	T	T	T	Ventil block 4-vägs (10 mm:s ingång) *	Valve 4-way (10 mm:s input) *
15	507670	T	T	T	T	T	Ventil block 2-vägs (8 mm:s ingång) *	Valve 2-way (8 mm:s input) *
							*=När spis induktion med ugn är monterat. (2 olika ventiler kan förekomma)	*=When induction hob with oven is mounted. (2 different valves can exist)

M= Metervara
T= Tillbehör

M= On the metre
T= Accessory

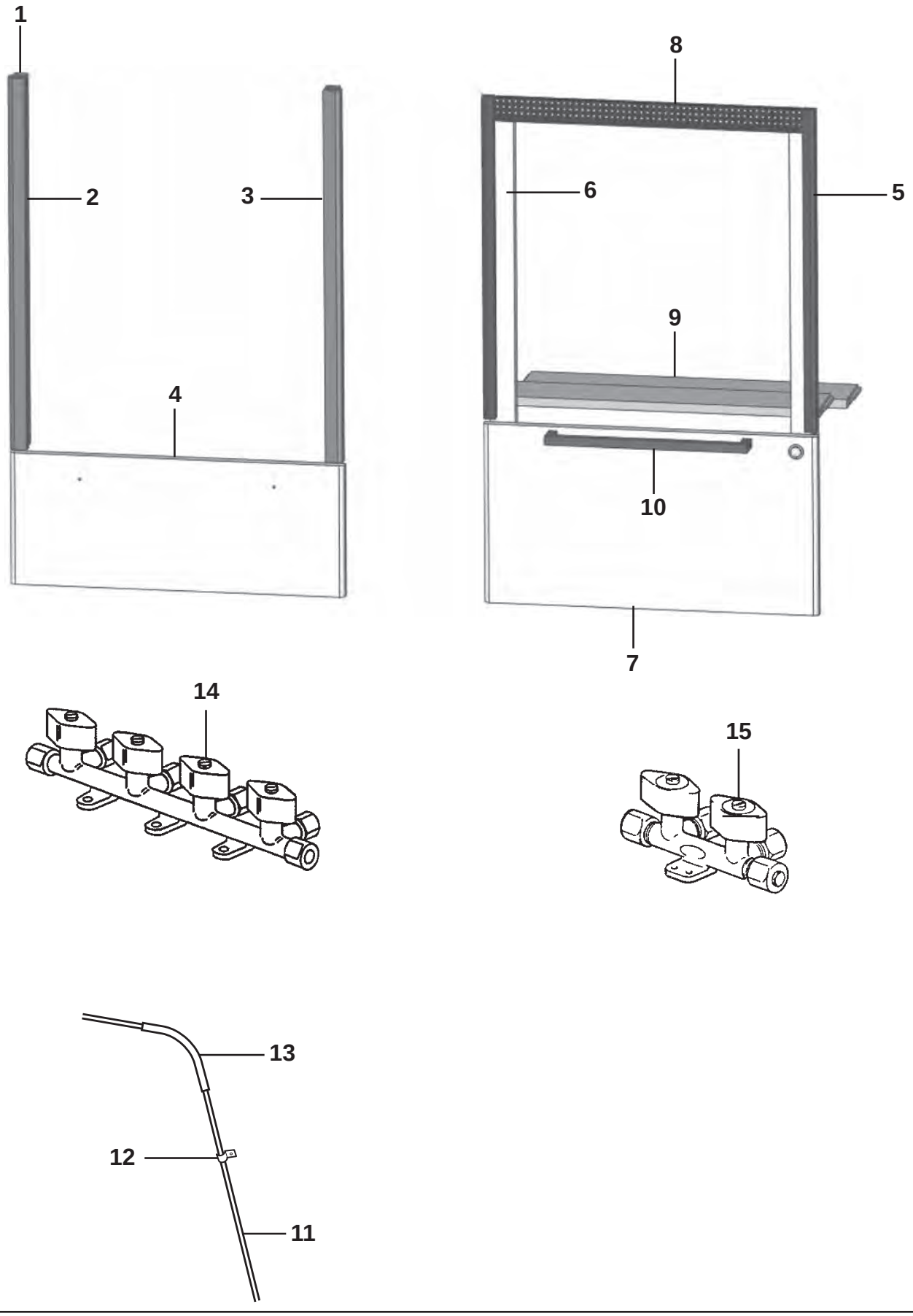
1
2
3
4
8
6
5
9
10
7
14
15
13
12
11

Pos Fig	Det. nr Part. No	Ingår/Fitted 590 S	590 BS	590 BFW	590 FWC	590 FWA	590 FD	Benämning	Description
1	347075	T	T	T	T	T	T	Monteringssats kpl. (Alpinvit)	Mounting kit cpl. (Alpine white)
--	347076	T	T	T	T	T	T	Monteringssats kpl. (Mekong)	Mounting kit cpl. (Mekong)
2	346950	T	T	T	T	T	T	Passbit V 17,5x22x621	List L 17,5x22x621
3	346949	T	T	T	T	T	T	Passbit H 17,5x22x621	List R 17,5x22x621
4	346971	T	T	T	T	T	T	Lucka 220x550 (Alpinvit)	Door 220x550 (Alpine white)
--	376972	T	T	T	T	T	T	Lucka 220x550 (Mekong)	Door 220x550 (Mekong)
5	342139	T	T	T	T	T	T	List L=538 (diskbänk induktion)	List (sink induction) L=538
6	342140	T	T	T	T	T	T	List L=524 (diskbänk induktion)	List (sink induction) L=524
7	346803	T	T	T	T	T	T	Lucka d:o 299x550 (Alpinvit)	Door d:o 299x550 (Alpine white)
--	343392	T	T	T	T	T	T	Lucka d:o 299x550 (Mekong)	Door d:o 299x550 (Mekong)
8	402107	T	T	T	T	T	T	Galler ugn 503x35	Grating oven 503x35
--	402106	T	T	T	T	T	T	Plåt ugn 555x555	Plate oven 555x555
9	333287	T	T	T	T	T	T	Skiva 15x100x547,5	Board 15x100x547,5
10	350472	x	x	x	x	x	x	Handtag lucka	Handle door
11	500279	M	M	M	M	M	M	Rör koppar Ø = 8 mm	Pipe Ø = 8 mm
--	504794	T	T	T	T	T	T	Instickshylsa Ø = 6,4 mm d:o	Cage Ø = 6,4 mm d:o
12	800448	T	T	T	T	T	T	Klammer gummi	Clip
13	300654	M	M	M	M	M	M	Slang	Hose
14	504961	T	T	T	T	T	T	Ventil block 4-vägs (10 mm:s ingång) *	Valve 4-way (10 mm:s input) *
15	507670	T	T	T	T	T	T	Ventil block 2-vägs (8 mm:s ingång) *	Valve 2-way (8 mm:s input) *
								*=När spis induktion med ugn är monterat. (2 olika ventiler kan förekomma)	*=When induction hob with oven is mounted. (2 different valves can exist)
								M= Metervara T= Tillbehör	M= On the metre T= Accessory

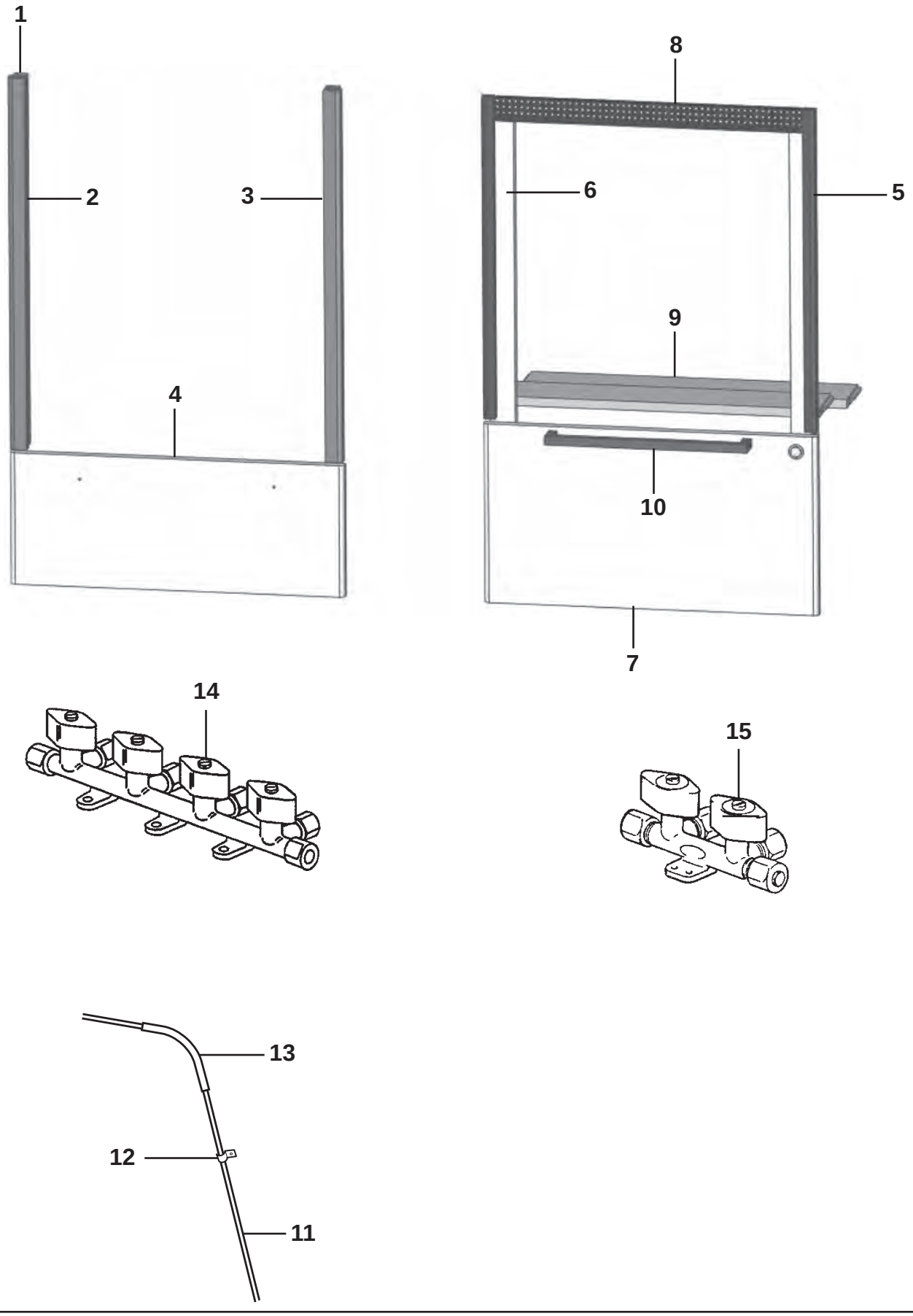
1
2
3
4
8
6
5
9
10
7
14
15
13
12
11

Pos Fig	Det. nr Part. No	Ingår/Fitted 620 SA	620 BFWA	620 BQD	620 FWCA	620 BSA	Benämning	Description
1	347075	T	T	T	T	T	Monteringssats kpl. (Alpinvit)	Mounting kit cpl. (Alpine white)
--	347076	T	T	T	T	T	Monteringssats kpl. (Mekong)	Mounting kit cpl. (Mekong)
2	346950	T	T	T	T	T	Passbit V 17,5x22x621	List L 17,5x22x621
3	346949	T	T	T	T	T	Passbit H 17,5x22x621	List R 17,5x22x621
4	346971	T	T	T	T	T	Lucka 220x550 (Alpinvit)	Door 220x550 (Alpine white)
--	376972	T	T	T	T	T	Lucka 220x550 (Mekong)	Door 220x550 (Mekong)
5	342139	T	T	T	T	T	List L=538 (diskbänk induktion)	List (sink induction) L=538
6	342140	T	T	T	T	T	List L=524 (diskbänk induktion)	List (sink induction) L=524
7	346803	T	T	T	T	T	Lucka d:o 299x550 (Alpinvit)	Door d:o 299x550 (Alpine white)
--	343392	T	T	T	T	T	Lucka d:o 299x550 (Mekong)	Door d:o 299x550 (Mekong)
8	402107	T	T	T	T	T	Galler ugn 503x35	Grating oven 503x35
--	402106	T	T	T	T	T	Plåt ugn 555x555	Plate oven 555x555
9	333287	T	T	T	T	T	Skiva 15x100x547,5	Board 15x100x547,5
10	350472	x	x	x	x	x	Handtag lucka	Handle door
11	500279	M	M	M	M	M	Rör koppar Ø = 8 mm	Pipe Ø = 8 mm
--	504794	T	T	T	T	T	Instickshylsa Ø = 6,4 mm d:o	Cage Ø = 6,4 mm d:o
12	800448	T	T	T	T	T	Klammer gummi	Clip
13	300654	M	M	M	M	M	Slang	Hose
14	504961	T	T	T	T	T	Ventil block 4-vägs (10 mm:s ingång) *	Valve 4-way (10 mm:s input) *
15	507670	T	T	T	T	T	Ventil block 2-vägs (8 mm:s ingång) *	Valve 2-way (8 mm:s input) *
							*=När spis induktion med ugn är monterat. (2 olika ventiler kan förekomma)	*=When induction hob with oven is mounted. (2 different valves can exist)
							M= Metervara T= Tillbehör	M= On the metre T= Accessory

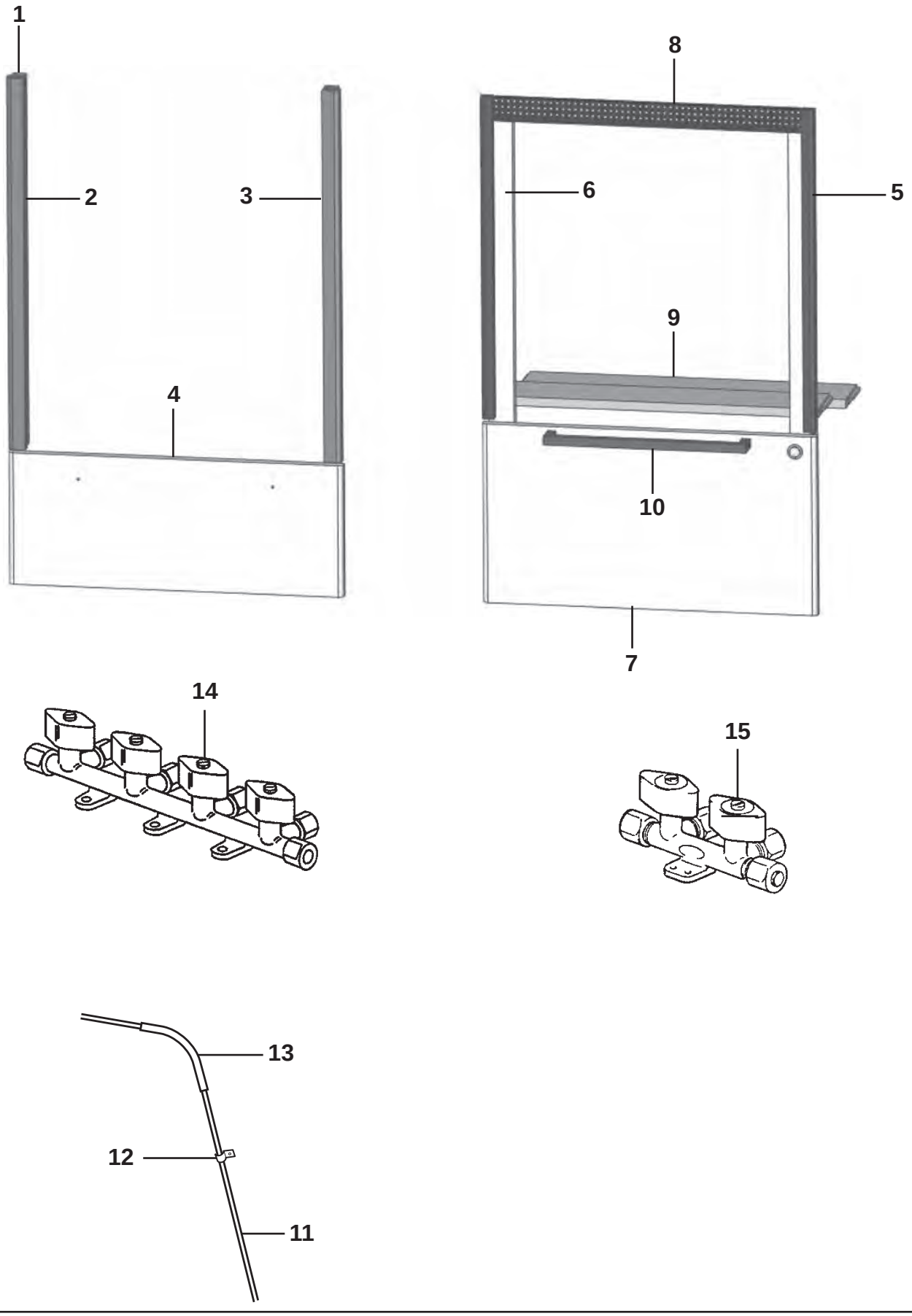
1
2
3
4
8
6
5
9
10
7
14
15
13
12
11

Pos Fig	Det. nr Part. No	Ingår/Fitted 650 BFWA	650 BQDA	650 BSA	650 FDC	650 FDX	Benämning	Description
1	347075	T	T	T	T	T	Monteringssats kpl. (Alpinvit)	Mounting kit cpl. (Alpine white)
--	347076	T	T	T	T	T	Monteringssats kpl. (Mekong)	Mounting kit cpl. (Mekong)
2	346950	T	T	T	T	T	Passbit V 17,5x22x621	List L 17,5x22x621
3	346949	T	T	T	T	T	Passbit H 17,5x22x621	List R 17,5x22x621
4	346971	T	T	T	T	T	Lucka 220x550 (Alpinvit)	Door 220x550 (Alpine white)
--	376972	T	T	T	T	T	Lucka 220x550 (Mekong)	Door 220x550 (Mekong)
5	342139	T	T	T	T	T	List L=538 (diskbänk induktion)	List (sink induction) L=538
6	342140	T	T	T	T	T	List L=524 (diskbänk induktion)	List (sink induction) L=524
7	346803	T	T	T	T	T	Lucka d:o 299x550 (Alpinvit)	Door d:o 299x550 (Alpine white)
--	343392	T	T	T	T	T	Lucka d:o 299x550 (Mekong)	Door d:o 299x550 (Mekong)
8	402107	T	T	T	T	T	Galler ugn 503x35	Grating oven 503x35
--	402106	T	T	T	T	T	Plåt ugn 555x555	Plate oven 555x555
9	333287	T	T	T	T	T	Skiva 15x100x547,5	Board 15x100x547,5
10	350472	x	x	x	x	x	Handtag lucka	Handle door
11	500279	M	M	M	M	M	Rör koppar Ø = 8 mm	Pipe Ø = 8 mm
--	504794	T	T	T	T	T	Instickshylsa Ø = 6,4 mm d:o	Cage Ø = 6,4 mm d:o
12	800448	T	T	T	T	T	Klammer gummi	Clip
13	300654	M	M	M	M	M	Slang	Hose
14	504961	T	T	T	T	T	Ventil block 4-vägs (10 mm:s ingång) *	Valve 4-way (10 mm:s input) *
15	507670	T	T	T	T	T	Ventil block 2-vägs (8 mm:s ingång) *	Valve 2-way (8 mm:s input) *
							*=När spis induktion med ugn är monterat. (2 olika ventiler kan förekomma)	*=When induction hob with oven is mounted. (2 different valves can exist)

M= Metervara
T= Tillbehör

M= On the metre
T= Accessory

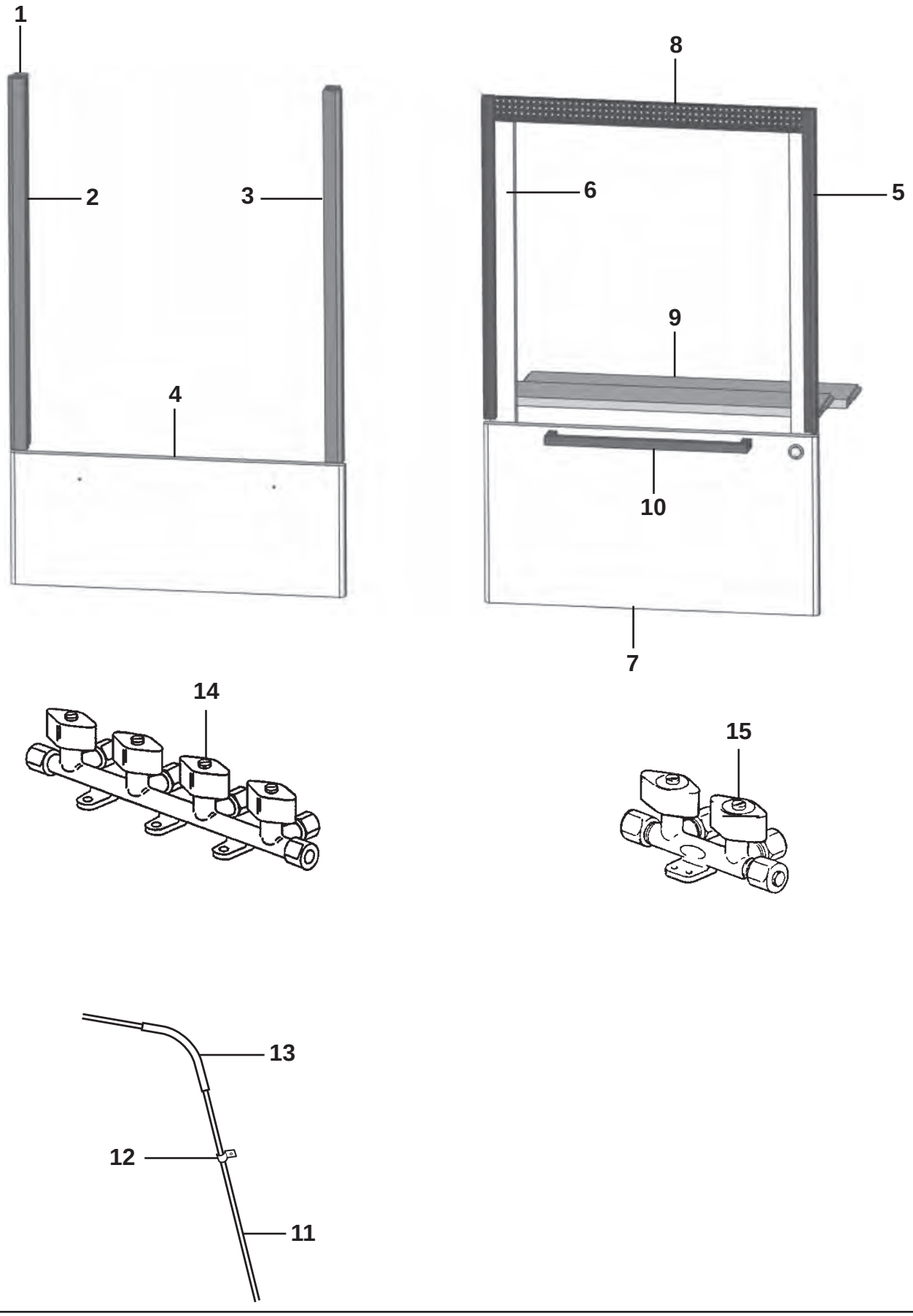
1
2
3
4
8
6
5
9
10
7
14
15
13
12
11

Pos Fig	Det. nr Part. No	Ingår/Fitted 680 QA	680 FDX	680 FDC	680 BSA	680 BQDA	Benämning	Description
1	347075	T	T	T	T	T	Monteringssats kpl. (Alpinvit)	Mounting kit cpl. (Alpine white)
--	347076	T	T	T	T	T	Monteringssats kpl. (Mekong)	Mounting kit cpl. (Mekong)
2	346950	T	T	T	T	T	Passbit V 17,5x22x621	List L 17,5x22x621
3	346949	T	T	T	T	T	Passbit H 17,5x22x621	List R 17,5x22x621
4	346971	T	T	T	T	T	Lucka 220x550 (Alpinvit)	Door 220x550 (Alpine white)
--	376972	T	T	T	T	T	Lucka 220x550 (Mekong)	Door 220x550 (Mekong)
5	342139	T	T	T	T	T	List L=538 (diskbänk induktion)	List (sink induction) L=538
6	342140	T	T	T	T	T	List L=524 (diskbänk induktion)	List (sink induction) L=524
7	346803	T	T	T	T	T	Lucka d:o 299x550 (Alpinvit)	Door d:o 299x550 (Alpine white)
--	343392	T	T	T	T	T	Lucka d:o 299x550 (Mekong)	Door d:o 299x550 (Mekong)
8	402107	T	T	T	T	T	Galler ugn 503x35	Grating oven 503x35
--	402106	T	T	T	T	T	Plåt ugn 555x555	Plate oven 555x555
9	333287	T	T	T	T	T	Skiva 15x100x547,5	Board 15x100x547,5
10	350472	x	x	x	x	x	Handtag lucka	Handle door
11	500279	M	M	M	M	M	Rör koppar Ø = 8 mm	Pipe Ø = 8 mm
--	504794	T	T	T	T	T	Instickshylsa Ø = 6,4 mm d:o	Cage Ø = 6,4 mm d:o
12	800448	T	T	T	T	T	Klammer gummi	Clip
13	300654	M	M	M	M	M	Slang	Hose
14	504961	T	T	T	T	T	Ventil block 4-vägs (10 mm:s ingång) *	Valve 4-way (10 mm:s input) *
15	507670	T	T	T	T	T	Ventil block 2-vägs (8 mm:s ingång) *	Valve 2-way (8 mm:s input) *
							*=När spis induktion med ugn är monterat. (2 olika ventiler kan förekomma)	*=When induction hob with oven is mounted. (2 different valves can exist)

M= Metervara
T= Tillbehör

M= On the metre
T= Accessory

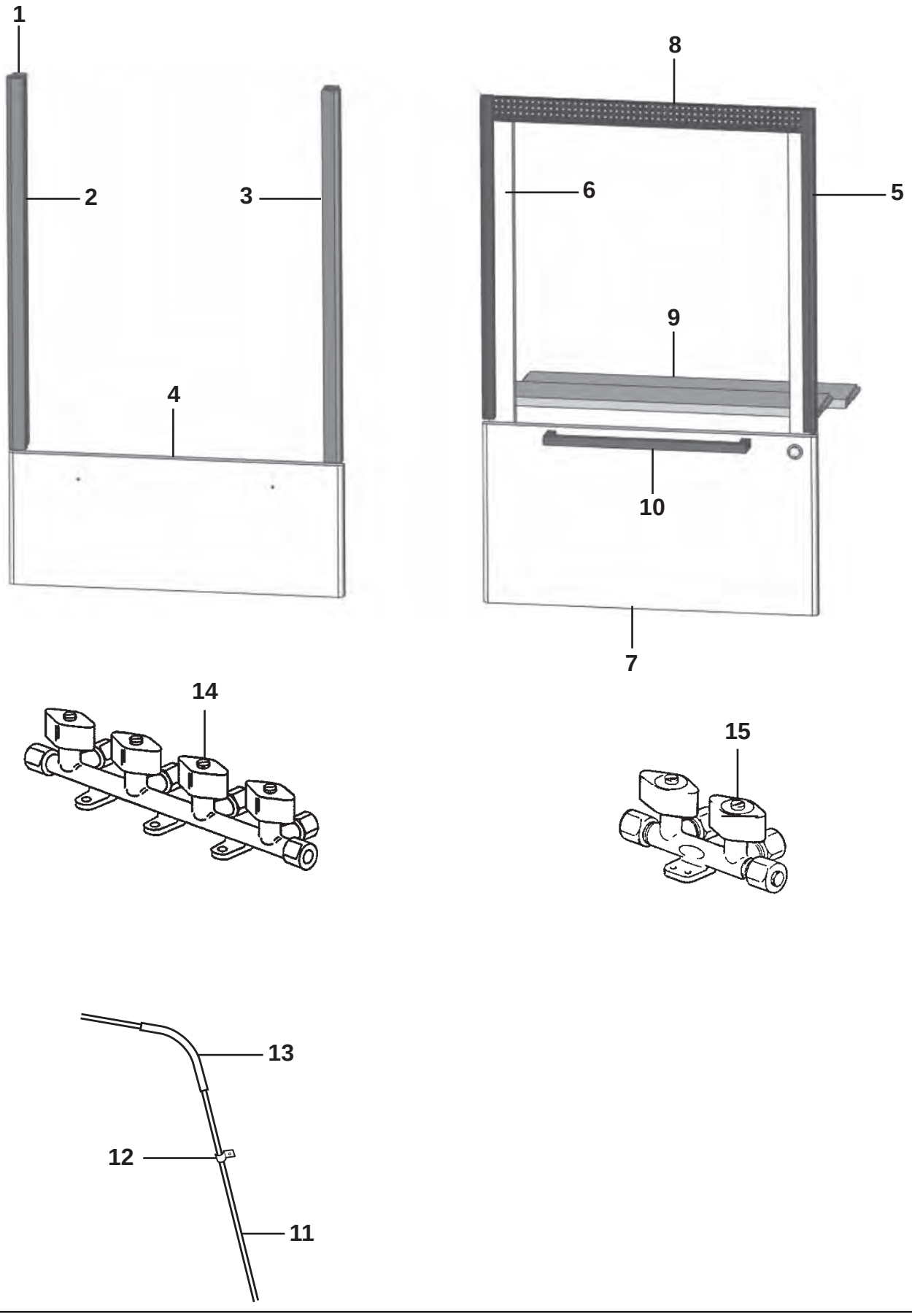
1
2
3
4
8
6
5
9
10
7
14
15
13
12
11

Pos Fig	Det. nr Part. No	Ingår/Fitted 730 QA	730 FDCXA	730 BSA	730 BQDA	730 BFWA	730 BFDC	Benämning	Description
1	347075	T	T	T	T	T	T	Monteringssats kpl. (Alpinvit)	Mounting kit cpl. (Alpine white)
--	347076	T	T	T	T	T	T	Monteringssats kpl. (Mekong)	Mounting kit cpl. (Mekong)
2	346950	T	T	T	T	T	T	Passbit V 17,5x22x621	List L 17,5x22x621
3	346949	T	T	T	T	T	T	Passbit H 17,5x22x621	List R 17,5x22x621
4	346971	T	T	T	T	T	T	Lucka 220x550 (Alpinvit)	Door 220x550 (Alpine white)
--	376972	T	T	T	T	T	T	Lucka 220x550 (Mekong)	Door 220x550 (Mekong)
5	342139	T	T	T	T	T	T	List L=538 (diskbänk induktion)	List (sink induction) L=538
6	342140	T	T	T	T	T	T	List L=524 (diskbänk induktion)	List (sink induction) L=524
7	346803	T	T	T	T	T	T	Lucka d:o 299x550 (Alpinvit)	Door d:o 299x550 (Alpine white)
--	343392	T	T	T	T	T	T	Lucka d:o 299x550 (Mekong)	Door d:o 299x550 (Mekong)
8	402107	T	T	T	T	T	T	Galler ugn 503x35	Grating oven 503x35
--	402106	T	T	T	T	T	T	Plåt ugn 555x555	Plate oven 555x555
9	333287	T	T	T	T	T	T	Skiva 15x100x547,5	Board 15x100x547,5
10	350472	x	x	x	x	x	x	Handtag lucka	Handle door
11	500279	M	M	M	M	M	M	Rör koppar Ø = 8 mm	Pipe Ø = 8 mm
--	504794	T	T	T	T	T	T	Instickshylsa Ø = 6,4 mm d:o	Cage Ø = 6,4 mm d:o
12	800448	T	T	T	T	T	T	Klammer gummi	Clip
13	300654	M	M	M	M	M	M	Slang	Hose
14	504961	T	T	T	T	T	T	Ventil block 4-vägs (10 mm:s ingång) *	Valve 4-way (10 mm:s input) *
15	507670	T	T	T	T	T	T	Ventil block 2-vägs (8 mm:s ingång) *	Valve 2-way (8 mm:s input) *
								*=När spis induktion med ugn är monterat. (2 olika ventiler kan förekomma)	*=When induction hob with oven is mounted. (2 different valves can exist)
								M= Metervara T= Tillbehör	M= On the metre T= Accessory

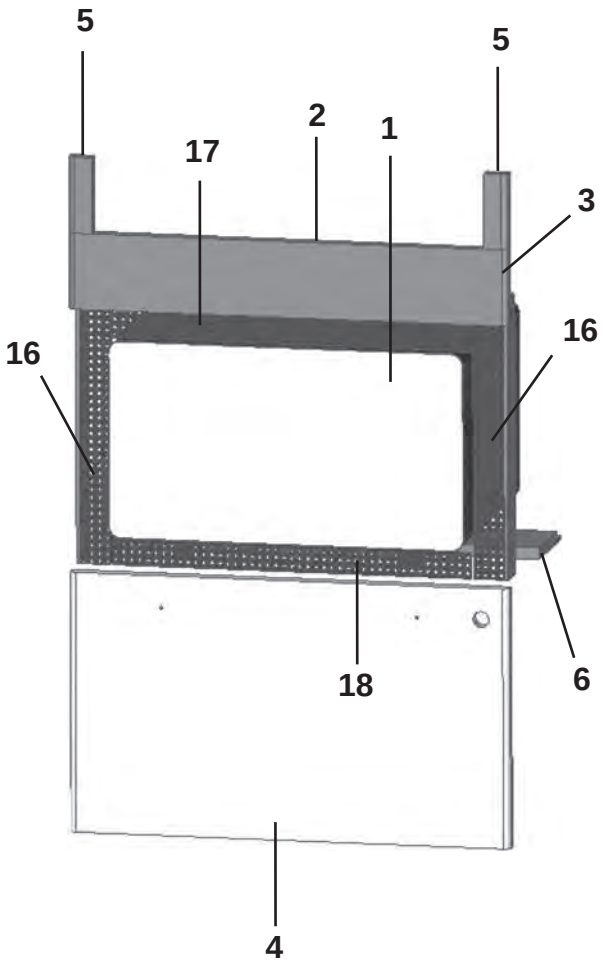
5
5
2
1
17
3
16
16
18
6
4

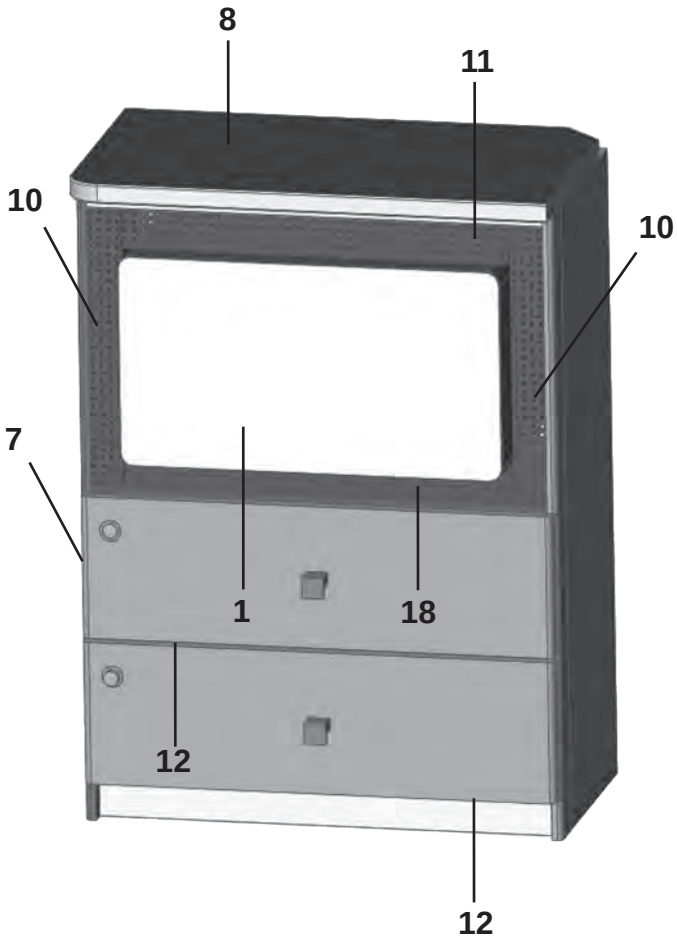
8
11
10
10
7
1
18
12
12

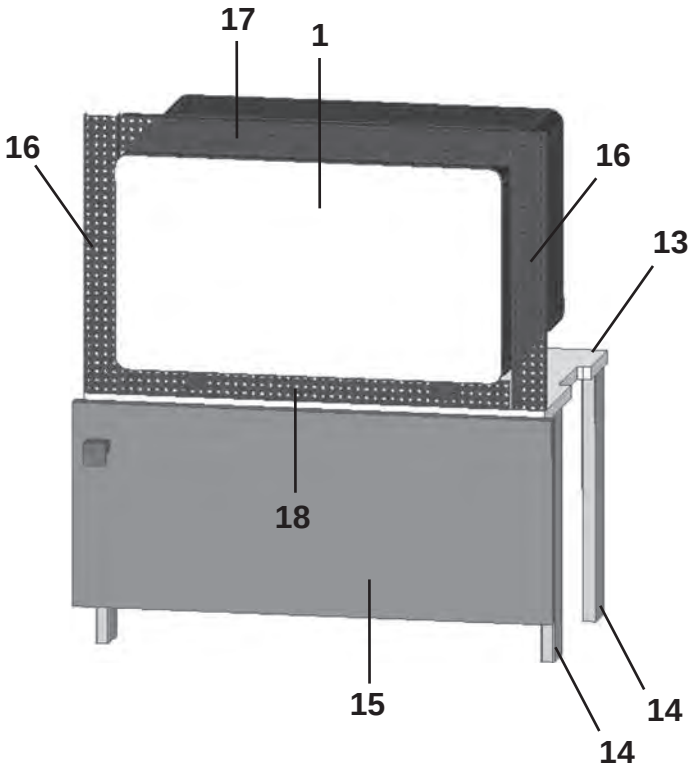
17
1
16
16
13
18
15
14
14

Pos Fig	Det. nr Part. No	Ingår/Fitted 520 FD	520 FW	560 FD	560 FWA	560 S	Benämning	Description
1	507857	T	T	T	T	T	Ugn mikro	Microwave oven
2	346213	x		T			Monteringssats kpl. (Alpinvit)	Mounting kit cpl. (Alpine white)
--	343485	T		T			Monteringssats kpl. (Mekong)	Mounting kit cpl. (Mekong)
3	335936	T		T			Front	Front
4	346802	T		T			Lucka 325x550, (Alpinvit)	Door 325x550, (Alpine white)
--	343414	T		T			Lucka 325x550, (Mekong)	Door 325x550, (Mekong)
--	20-900302	T		T			Pentrylåda 500x273 d:o	Drawer pentry 500x273 d:o
--	07-800039	T		T			Rullskena H d:o	Roller rail R d:o
--	07-800038	T		T			Rullskena V d:o	Roller rail L d:o
5	336092	T		T			Passbit 95x30x16	List 95x30x16
6	333287M	T		T			Skiva distans 15x100x547,5	Sheet distance 15x100x547,5
7	345691		T	T	T		Tv-bänk kpl. (mikrovågsugn)	Tv-bench cpl. (microwave oven)
8	345978		T	T	T		Skiva Tv-bänk	Board Tv-bench
10	350568		T	T	T		Galler vent. mikro 448x46,3	Grating vent. micro 448x46,3
11	350567		T	T	T		Galler vent. mikro 326,3x38	Grating vent. micro 326,3x38
12	347083		T	T	T		Lådförstycke 500x167 (Mekong)	Drawer front 500x167 (Mekong)
13	342316		T		T	T	Hylla (mikro under kyl/frys)	Rack (micro under refrigerator/frezzer)
14	342315		T		T	T	List folierad L=283	List folierad L=283
15	343880		T		T	T	Lucka 550x228	Door 550x228
--	343911		T		T	T	Lucka 550x228[1]	Door 550x228[1]
--	316799		T		T	T	Gångjärn d:o	Hinge d:o
--	312588		T		T	T	Platta gångjärn d:o	Plate hinge d:o
16	402108	T	T	T	T	T	Galler vent. mikro 318x38	Grating vent. micro 318x38
17	402109	T	T	T	T	T	Galler vent. mikro 448x38	Grating vent. micro 448x38
18	402110	T	T	T	T	T	Galler vent. mikro 448x33	Grating vent. micro 448x33
							[1]=Endast i S / FWC / FDC / FDX / BFDC	[1]=Only in S / FWC / FDC / FDX / BFDC

M= Metervara
T= Tillbehör

M= On the metre
T= Accessory

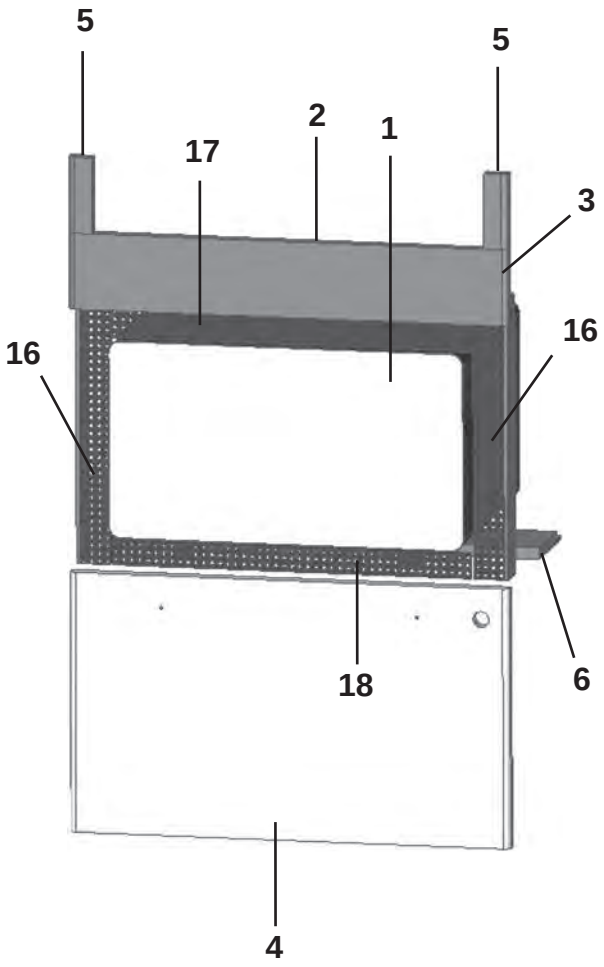
5
5
2
1
17
3
16
16
18
6
4

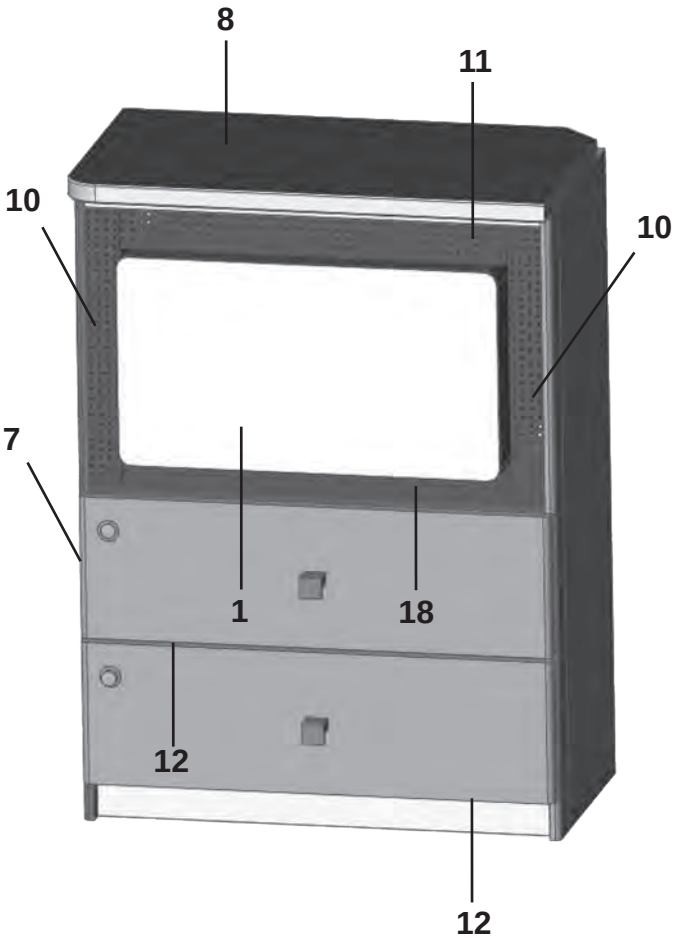
8
11
10
10
7
1
18
12
12

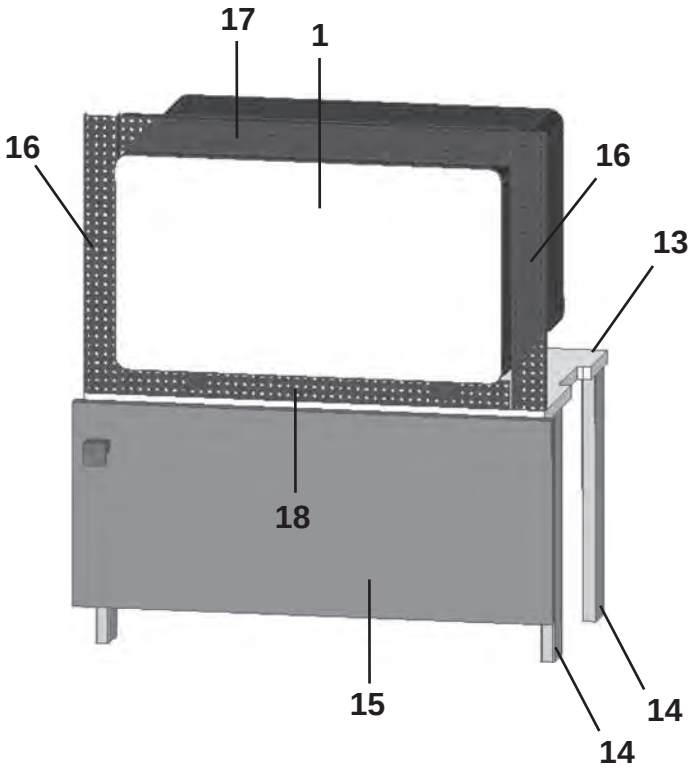
17
1
16
16
13
18
15
14
14

Pos Fig	Det. nr Part. No	Ingår/Fitted 590 S	590 BS	590 BFW	590 FWC	590 FWA	590 FD	Benämning	Description
1	507857	x	x	x	x	x	x	Ugn mikro	Microwave oven
2	346213	T	x		T			Monteringssats kpl. (Alpinvit)	Mounting kit cpl. (Alpine white)
--	343485	T	T		T			Monteringssats kpl. Mekong	Mounting kit cpl. Mekong
3	335936	T	x		T			Front	Front
4	346802	T	x		T			Lucka 325x550, (Alpinvit)	Door 325x550, (Alpine white)
--	343414	T	T		T			Lucka 325x550, Mekong	Door 325x550, Mekong
--	20-900302	T	x		T			Pentrylåda 500x273 d:o	Drawer pentry 500x273 d:o
--	07-800039	T	x		T			Rullskena H d:o	Roller rail R d:o
--	07-800038	T	x		T			Rullskena V d:o	Roller rail L d:o
5	336092	T	x		T			Passbit 95x30x16	List 95x30x16
6	333287M	T	x		T			Skiva distans 15x100x547,5	Sheet distance 15x100x547,5
7	345691			x		x	x	Tv-bänk kpl. (mikrovågsugn)	Tv-bench cpl. (microwave oven)
8	345978			x		x	x	Skiva Tv-bänk	Board Tv-bench
10	350568			x		x	x	Galler vent. mikro 448x46,3	Grating vent. micro 448x46,3
11	350567			x		x	x	Galler vent. mikro 326,3x38	Grating vent. micro 326,3x38
12	347083			x		x	x	Lådförstycke 500x167 (Mekong)	Drawer front 500x167 (Mekong)
13	342316	x		T	x	T	T	Hylla (mikro under kyl/frys)	Rack (micro under refrigerator/frezzer)
14	342315	x		T	x	T	T	List folierad L=283	List folierad L=283
15	343880			T	x	T	T	Lucka 550x228	Door 550x228
--	343911	x		T	T	T	T	Lucka 550x228[1]	Door 550x228[1]
--	316799	x		T	x	T	T	Gångjärn d:o	Hinge d:o
--	312588	x		T	x	T	T	Platta gångjärn d:o	Plate hinge d:o
16	402108	x	x	T	x	T	T	Galler vent. mikro 318x38	Grating vent. micro 318x38
17	402109	x	x	T	x	T	T	Galler vent. mikro 448x38	Grating vent. micro 448x38
18	402110	x	x	T	x	T	T	Galler vent. mikro 448x33	Grating vent. micro 448x33
								[1]=Endast i S / FWC / FDC / FDX / BFDC	[1]=Only in S / FWC / FDC / FDX / BFDC
								M= Metervara T= Tillbehör	M= On the metre T= Accessory

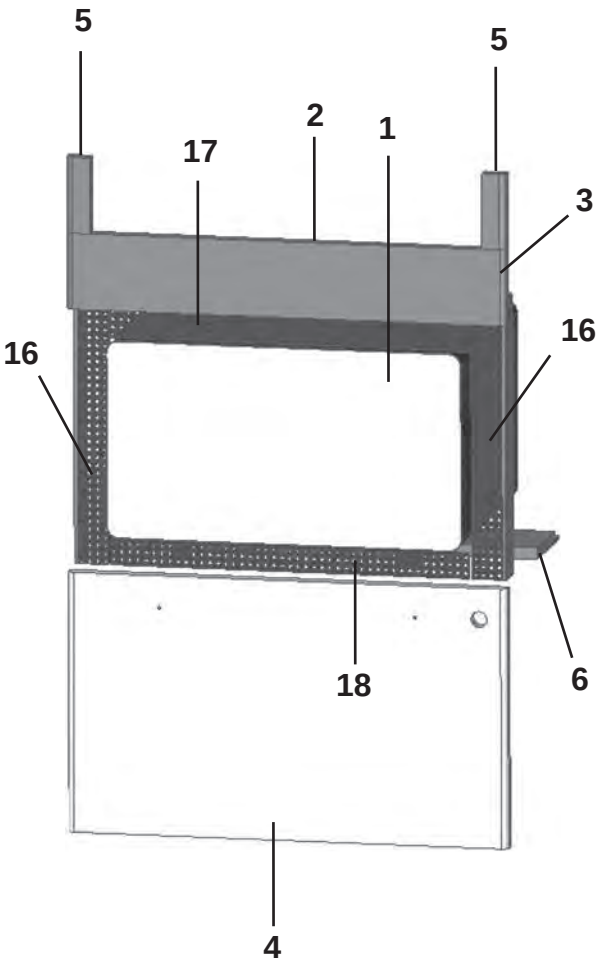
5
5
2
1
17
3
16
16
18
6
4

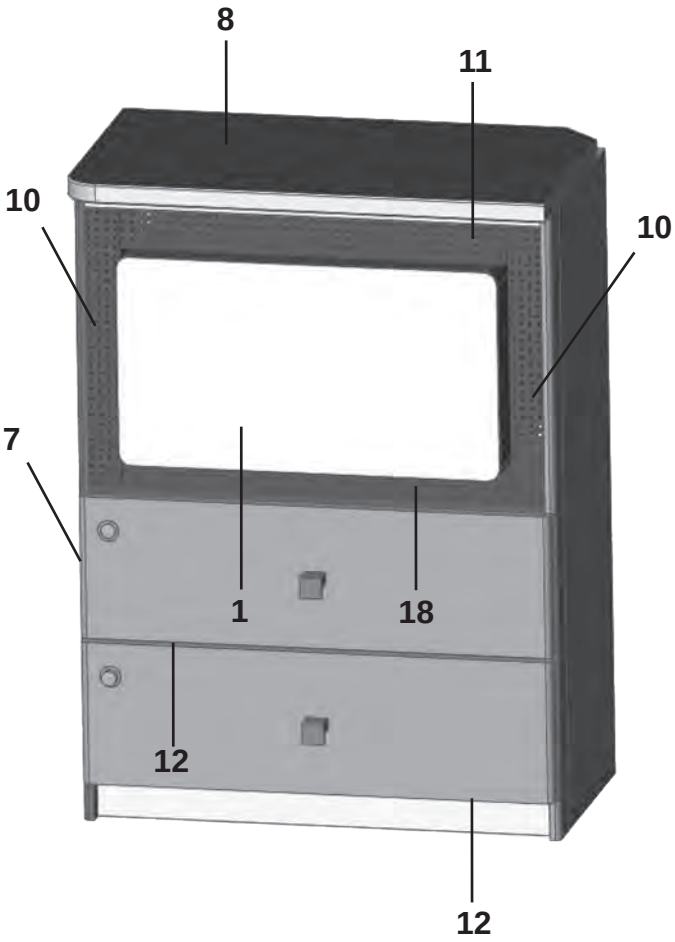
8
11
10
10
7
1
18
12
12

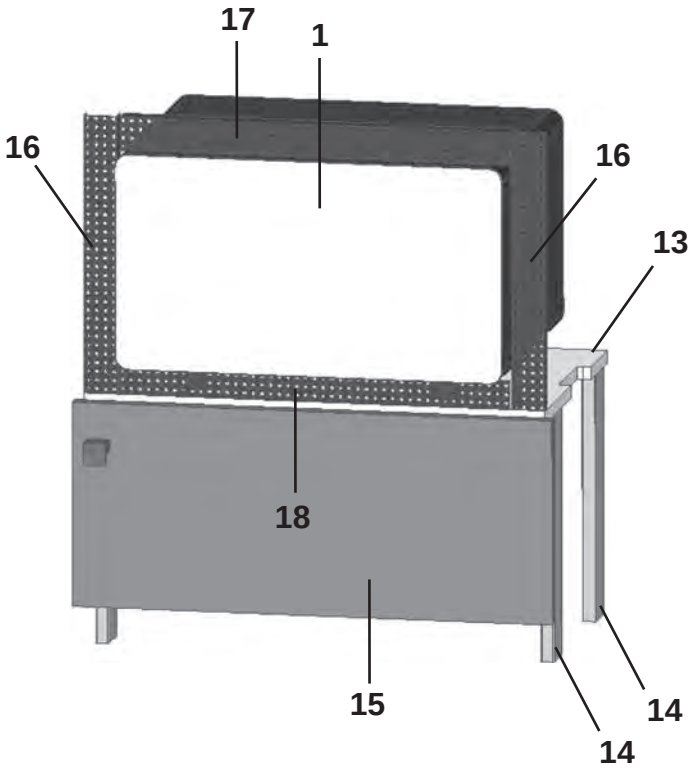
17
1
16
16
13
18
15
14
14

Pos Fig	Det. nr Part. No	Ingår/Fitted 620 SA	620 BFWA	620 BQD	620 FWCA	620 BSA	Benämning	Description
1	507857	x	x	x	x	x	Ugn mikro	Microwave oven
2	346213			T			Monteringssats kpl. (Alpinvit)	Mounting kit cpl. (Alpine white)
--	343485			T			Monteringssats kpl. Mekong	Mounting kit cpl. Mekong
3	335936			T			Front	Front
4	346802			T			Lucka 325x550, (Alpinvit)	Door 325x550, (Alpine white)
--	343414			T			Lucka 325x550, Mekong	Door 325x550, Mekong
--	20-900302			T			Pentrylåda 500x273 d:o	Drawer pentry 500x273 d:o
--	07-800039			T			Rullskena H d:o	Roller rail R d:o
--	07-800038			T			Rullskena V d:o	Roller rail L d:o
5	336092			T			Passbit 95x30x16	List 95x30x16
6	333287M			T			Skiva distans 15x100x547,5	Sheet distance 15x100x547,5
7	345691	x	x		x	x	Tv-bänk kpl. (mikrovågsugn)	Tv-bench cpl. (microwave oven)
8	345978	x	x		x	x	Skiva Tv-bänk	Board Tv-bench
10	350568	x	x		x	x	Galler vent. mikro 448x46,3	Grating vent. micro 448x46,3
11	350567	x	x		x	x	Galler vent. mikro 326,3x38	Grating vent. micro 326,3x38
12	347083	x	x		x	x	Lådförstycke 500x167 (Mekong)	Drawer front 500x167 (Mekong)
13	342316	T	T	x	T	T	Hylla (mikro under kyl/frys)	Rack (micro under refrigerator/frezzer)
14	342315	T	T	x	T	T	List folierad L=283	List folierad L=283
15	343880	T	T	x	T	T	Lucka 550x228	Door 550x228
--	343911	x	x	x	T	T	Lucka 550x228[1]	Door 550x228[1]
--	316799	T	T	x	T	T	Gångjärn d:o	Hinge d:o
--	312588	T	T	x	T	T	Platta gångjärn d:o	Plate hinge d:o
16	402108	T	T	x	T	T	Galler vent. mikro 318x38	Grating vent. micro 318x38
17	402109	T	T	x	T	T	Galler vent. mikro 448x38	Grating vent. micro 448x38
18	402110	T	T	x	T	T	Galler vent. mikro 448x33	Grating vent. micro 448x33

[1]=Endast i S / FWC / FDC / FDX / BFDC

[1]=Only in S / FWC / FDC / FDX / BFDC

M= Metervara
T= Tillbehör

M= On the metre
T= Accessory

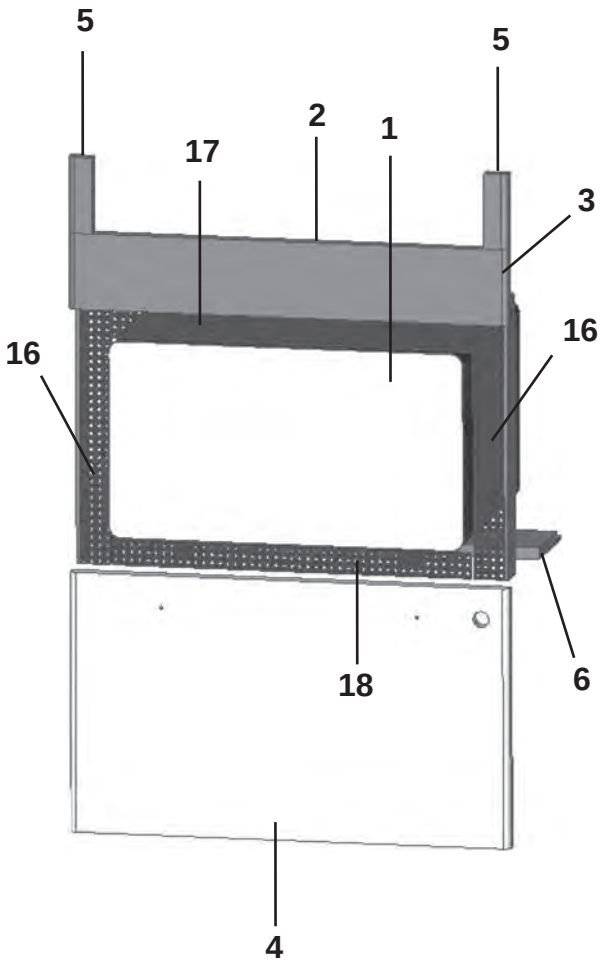
5
5
2
1
17
3
16
16
18
6
4

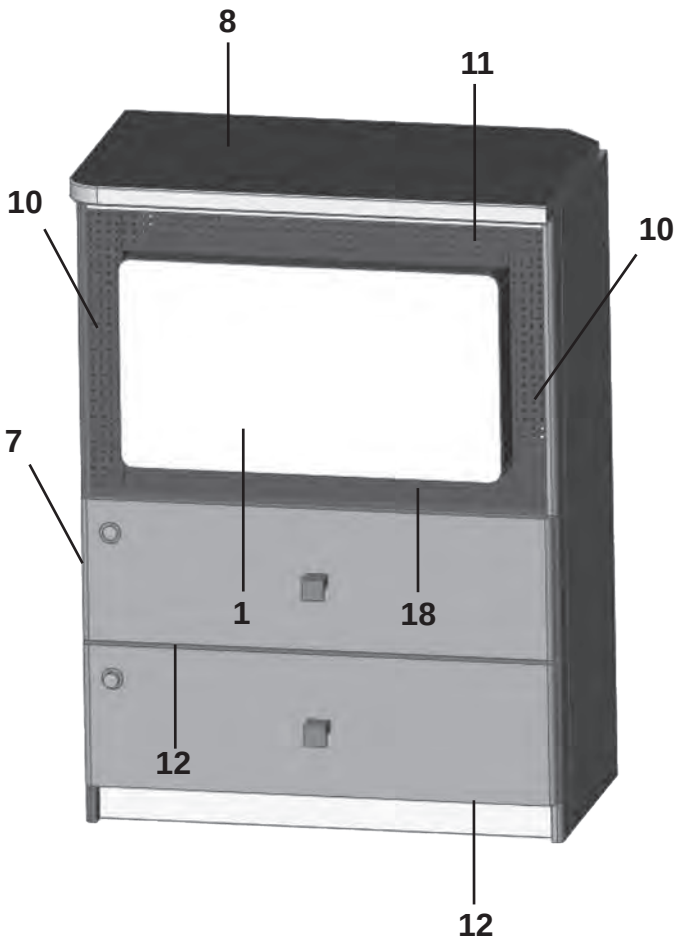
8
11
10
10
7
1
18
12
12

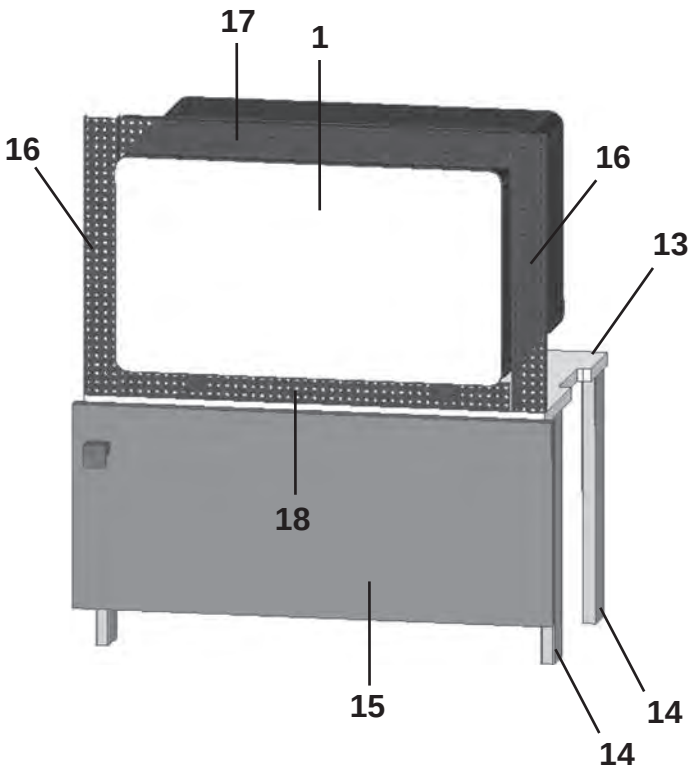
17
1
16
16
13
18
15
14
14

Pos Fig	Det. nr Part. No	Ingår/Fitted 650 BFWA	650 BQDA	650 BSA	650 FDC	650 FDX	Benämning	Description
1	507857	x	x	x	x	x	Ugn mikro	Microwave oven
2	346213		T		T	T	Monteringssats kpl. (Alpinvit)	Mounting kit cpl. (Alpine white)
--	343485		T		T	T	Monteringssats kpl. Mekong	Mounting kit cpl. Mekong
3	335936		T		T	T	Front	Front
4	346802		T		T	T	Lucka 325x550, (Alpinvit)	Door 325x550, (Alpine white)
--	343414		T		T	T	Lucka 325x550, Mekong	Door 325x550, Mekong
--	20-900302		T		T	T	Pentrylåda 500x273 d:o	Drawer pentry 500x273 d:o
--	07-800039		T		T	T	Rullskena H d:o	Roller rail R d:o
--	07-800038		T		T	T	Rullskena V d:o	Roller rail L d:o
5	336092		T		T	T	Passbit 95x30x16	List 95x30x16
6	333287M		T		T	T	Skiva distans 15x100x547,5	Sheet distance 15x100x547,5
7	345691	x		x			Tv-bänk kpl. (mikrovågsugn)	Tv-bench cpl. (microwave oven)
8	345978	x		x			Skiva Tv-bänk	Board Tv-bench
10	350568	x		x			Galler vent. mikro 448x46,3	Grating vent. micro 448x46,3
11	350567	x		x			Galler vent. mikro 326,3x38	Grating vent. micro 326,3x38
12	347083	x	x	x			Lådförstycke 500x167 (Mekong)	Drawer front 500x167 (Mekong)
13	342316	T	x	T	T	T	Hylla (mikro under kyl/frys)	Rack (micro under refrigerator/frezzer)
14	342315	T	x	T	T	T	List folierad L=283	List folierad L=283
15	343880	T	x	T	T	T	Lucka 550x228	Door 550x228
--	343911	T	x	T	T	T	Lucka 550x228[1]	Door 550x228[1]
--	316799	T	x	T	T	T	Gångjärn d:o	Hinge d:o
--	312588	T	x	T	T	T	Platta gångjärn d:o	Plate hinge d:o
16	402108	T	x	T	T	T	Galler vent. mikro 318x38	Grating vent. micro 318x38
17	402109	T	x	T	T	T	Galler vent. mikro 448x38	Grating vent. micro 448x38
18	402110	x	x	x	x	x	Galler vent. mikro 448x33	Grating vent. micro 448x33

[1]=Endast i S / FWC / FDC / FDX / BFDC

[1]=Only in S / FWC / FDC / FDX / BFDC

M= Metervara
T= Tillbehör

M= On the metre
T= Accessory

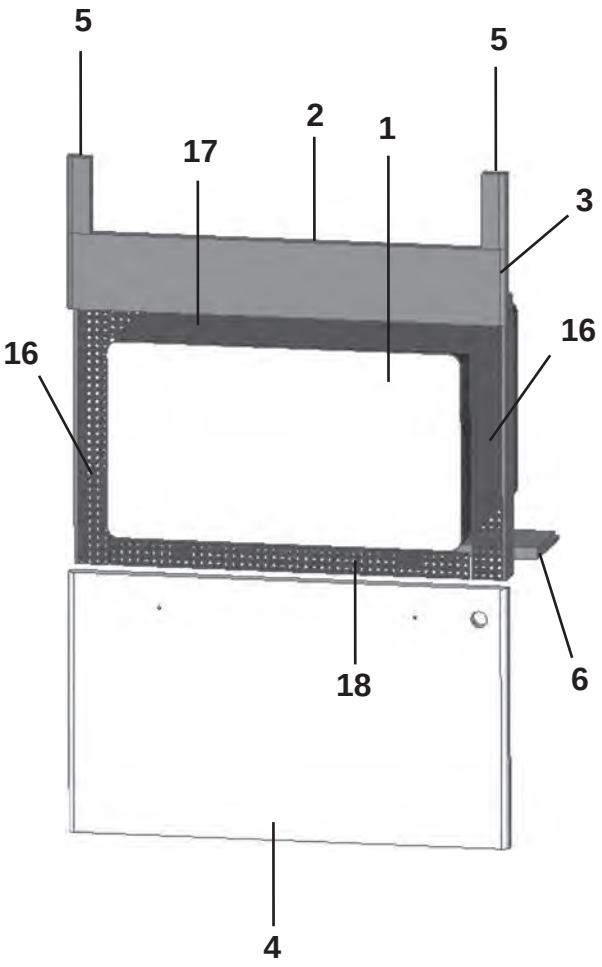
5
5
2
1
17
3
16
16
18
6
4

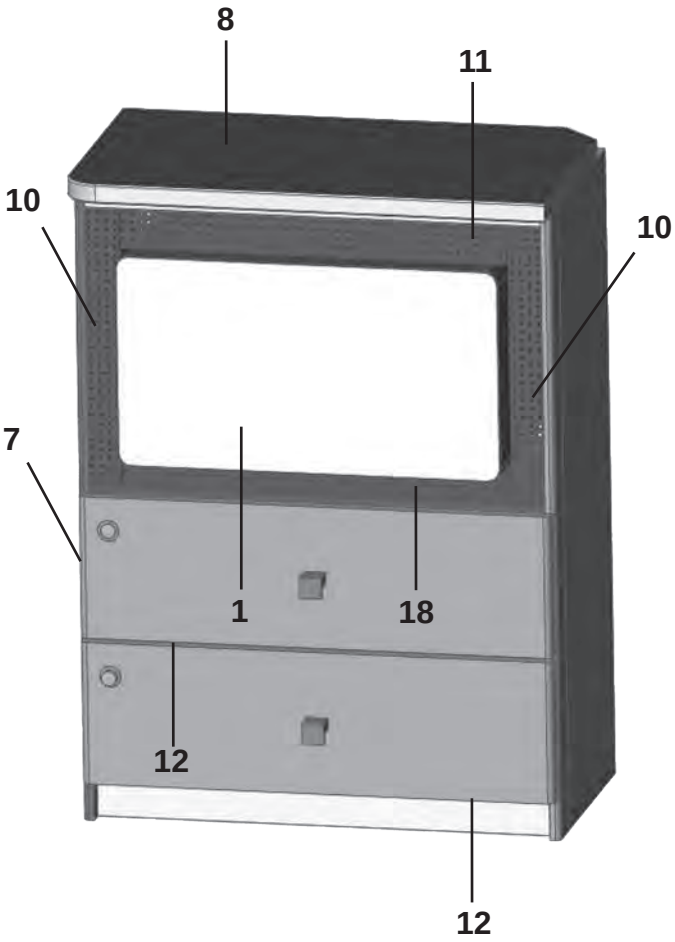
8
11
10
10
7
1
18
12
12

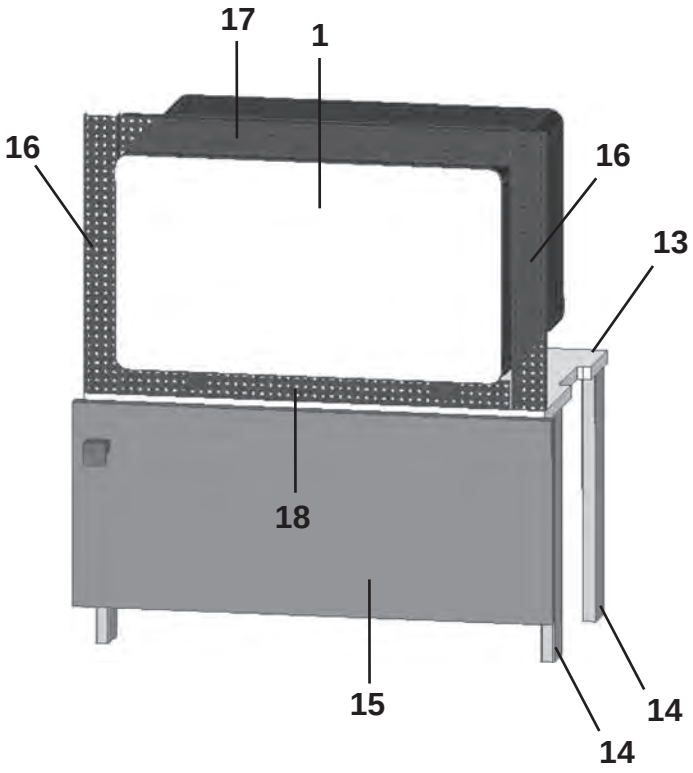
17
1
16
16
13
18
15
14
14

Pos Fig	Det. nr Part. No	Ingår/Fitted 680 QA	680 FDX	680 FDC	680 BSA	680 BQDA	Benämning	Description
1	507857	x	x	x	x	x	Ugn mikro	Microwave oven
2	346213						Monteringssats kpl. (Alpinvit)	Mounting kit cpl. (Alpine white)
--	343485						Monteringssats kpl. Mekong	Mounting kit cpl. Mekong
3	335936						Front	Front
4	346802						Lucka 325x550, (Alpinvit)	Door 325x550, (Alpine white)
--	343414						Lucka 325x550, Mekong	Door 325x550, Mekong
--	20-900302						Pentrylåda 500x273 d:o	Drawer pentry 500x273 d:o
--	07-800039						Rullskena H d:o	Roller rail R d:o
--	07-800038						Rullskena V d:o	Roller rail L d:o
5	336092						Passbit 95x30x16	List 95x30x16
6	333287M						Skiva distans 15x100x547,5	Sheet distance 15x100x547,5
7	345691	x	x	x	x		Tv-bänk kpl. (mikrovågsugn)	Tv-bench cpl. (microwave oven)
8	345978	x	x	x	x		Skiva Tv-bänk	Board Tv-bench
10	350568	x	x	x	x		Galler vent. mikro 448x46,3	Grating vent. micro 448x46,3
11	350567	x	x	x	x		Galler vent. mikro 326,3x38	Grating vent. micro 326,3x38
12	347083	x	x	x	x	x	Lådförstycke 500x167 (Mekong)	Drawer front 500x167 (Mekong)
13	342316	T	T	T	T	T	Hylla (mikro under kyl/frys)	Rack (micro under refrigerator/frezzer)
14	342315	T	T	T	T	T	List folierad L=283	List folierad L=283
15	343880	T	T	T	T	T	Lucka 550x228	Door 550x228
--	343911	T	T	T	T	T	Lucka 550x228[1]	Door 550x228[1]
--	316799	T	T	T	T	T	Gångjärn d:o	Hinge d:o
--	312588	T	T	T	T	T	Platta gångjärn d:o	Plate hinge d:o
16	402108	T	T	T	T	T	Galler vent. mikro 318x38	Grating vent. micro 318x38
17	402109	T	T	T	T	T	Galler vent. mikro 448x38	Grating vent. micro 448x38
18	402110	x	x	x	x	x	Galler vent. mikro 448x33	Grating vent. micro 448x33
							[1]=Endast i S / FWC / FDC / FDX / BFDC	[1]=Only in S / FWC / FDC / FDX / BFDC

M= Metervara
T= Tillbehör

M= On the metre
T= Accessory

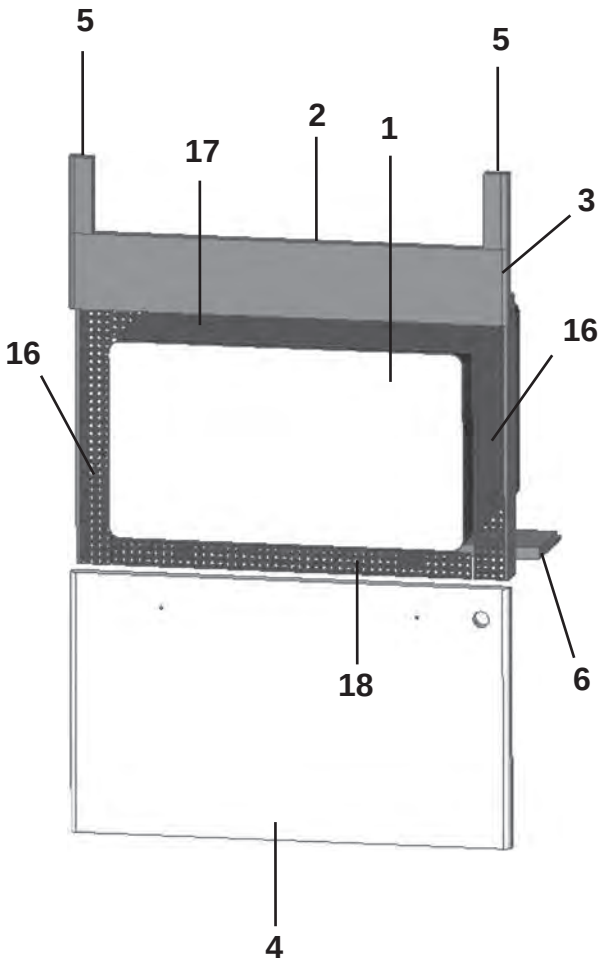
5
5
2
1
17
3
16
16
18
6
4

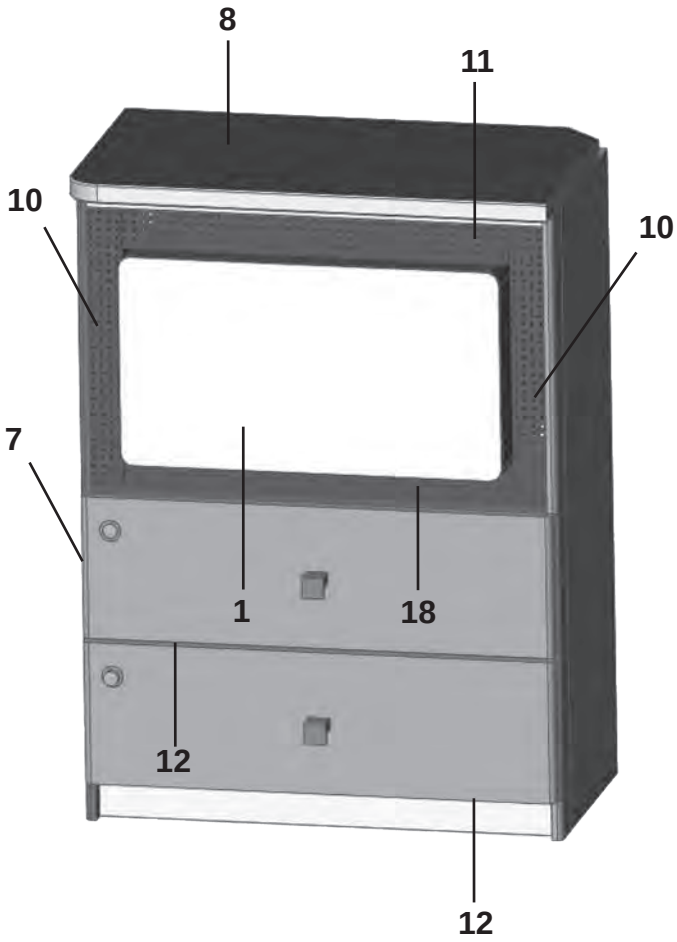
8
11
10
10
7
1
18
12
12

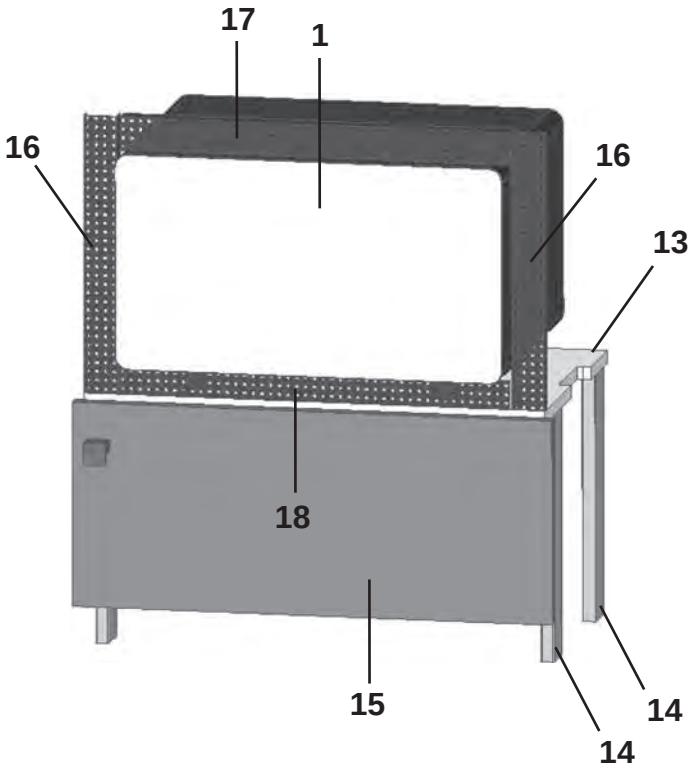
17
1
16
16
13
18
15
14
14

Pos Fig	Det. nr Part. No	Ingår/Fitted 730 QA	730 FDCXA	730 BSA	730 BQDA	730 BFWA	730 BFDC	Benämning	Description
1	507857	x	x	x	x	x	x	Ugn mikro	Microwave oven
2	346213							Monteringssats kpl. (Alpinvit)	Mounting kit cpl. (Alpine white)
--	343485							Monteringssats kpl. Mekong	Mounting kit cpl. Mekong
3	335936							Front	Front
4	346802							Lucka 325x550, (Alpinvit)	Door 325x550, (Alpine white)
--	343414							Lucka 325x550, Mekong	Door 325x550, Mekong
--	20-900302							Pentrylåda 500x273 d:o	Drawer pentry 500x273 d:o
--	07-800039							Rullskena H d:o	Roller rail R d:o
--	07-800038							Rullskena V d:o	Roller rail L d:o
5	336092							Passbit 95x30x16	List 95x30x16
6	333287M							Skiva distans 15x100x547,5	Sheet distance 15x100x547,5
7	345691	x	x	x	x	x		Tv-bänk kpl. (mikrovågsugn)	Tv-bench cpl. (microwave oven)
8	345978	x	x	x	x	x		Skiva Tv-bänk	Board Tv-bench
10	350568	x	x	x	x	x		Galler vent. mikro 448x46,3	Grating vent. micro 448x46,3
11	350567	x	x	x	x	x		Galler vent. mikro 326,3x38	Grating vent. micro 326,3x38
12	347083	x	x	x	x	x		Lådförstycke 500x167 (Mekong)	Drawer front 500x167 (Mekong)
13	342316	T	T	T	T	T	x	Hylla (mikro under kyl/frys)	Rack (micro under refrigerator/frezzer)
14	342315	T	T	T	T	T	x	List folierad L=283	List folierad L=283
15	343880	T	T	T	T	T	x	Lucka 550x228	Door 550x228
--	343911	T	T	T	T	T	x	Lucka 550x228[1]	Door 550x228[1]
--	316799	T	T	T	T	T	x	Gångjärn d:o	Hinge d:o
--	312588	T	T	T	T	T	x	Platta gångjärn d:o	Plate hinge d:o
16	402108	T	T	T	T	T	x	Galler vent. mikro 318x38	Grating vent. micro 318x38
17	402109	T	T	T	T	T	x	Galler vent. mikro 448x38	Grating vent. micro 448x38
18	402110	x	x	x	x	x	x	Galler vent. mikro 448x33	Grating vent. micro 448x33
								[1]=Endast i S / FWC / FDC / FDX / BFDC	[1]=Only in S / FWC / FDC / FDX / BFDC
								M= Metervara	M= On the metre
								T= Tillbehör	T= Accessory

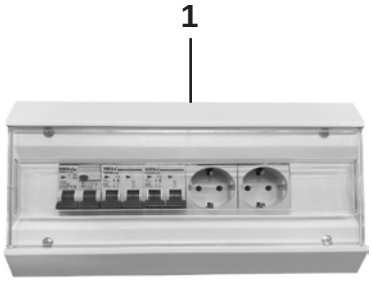
1

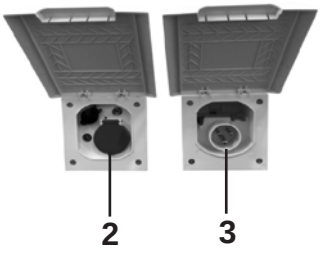
2
3


5
4

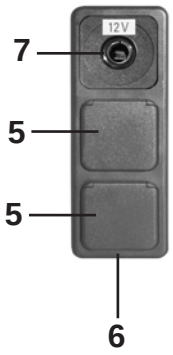
12V
7
5
5
6

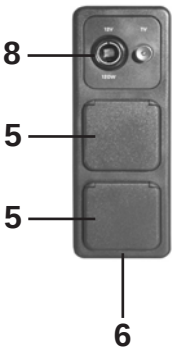
8
5
5
6

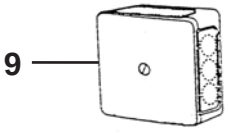
9

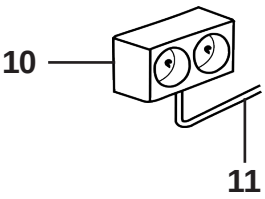
10
11

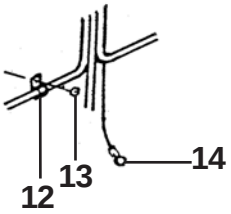
12
13
14

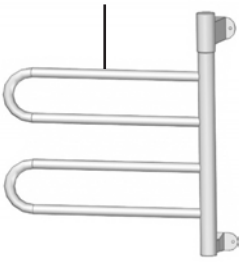
15


16


17


18


19


20

Pos Fig	Det. nr Part. No	Ingår Fitted	Benämning	Description
1	508108	x	Elcentral 230 V	Distribution box 230 V
--		x	Säkring automat 10 A	Automatic fuse 10 A
--		x	Säkring automat 16 A	Automatic fuse 16 A
		x	Jordfelsbrytare	Earth leakage protection
2	508107	x	Eluttag 230 V	El. connection 230 V
--		x	Tältservice	Tentservice
--		x	Eluttag 12 V	El. connection 12 V
--		x	TV-antenn in/ut	TV-aerial in/out
3	508106	x	Elintag 230 V	El. connection 230 V
4	504993	x	Ram uttag	Frame connection
5	504994	x	Eluttag 230 V m. lock	El. connection 230 V with cover
6	504995	x	Ram uttag	Frame connection
7	504986	x	Eluttag 12 V	El. connection 12 V
8	504992	x	Eluttag 12 V / TV-antenn	El. connection 12 V / TV-aerial
9	500459	x	Dosa, koppling	Connection box
10	503110	x	Eluttag 230 V dubbel	El. connection 230 V double
11	503734	M	Elkabel RKK 3x1,5	El. cable RKK 3x1,5
--	503964	M	Elkabel RKK 3x2,5	El. cable RKK 3x2,5
12	800223	x	Klammer SC 10-14	Clip SC 10-14
--	800324	x	Klammer SC 14-20	Clip SC 14-20
--	801204	x	Klammer SC 20-26	Clip SC 20-26
13	800163	x	Skruv B8x16	Screw B8x16
14	800862	x	Kabelsko	Cable shoe
15	505005	T	Handdukstork	Towel drier
16	509127	T	Handdukstork	Tower drier
17	508883	T	Belastningsvakt Alde-panna	Overload protection Alde heating boiler
18	507627	x	Kabel värme avlopp kpl. m. stickpropp	Cable heat drain kpl. m. plug
19	508862	x	Eluttag enkel m. USB	Outlet single with USB
20	508861	x	Pop-up uttag m. USB	Pop-up outlet with USB

M= Metervara
T= Tillbehör

M= On the metre
T= Accessory


1
2
3
4
5
5
6
7
8
9
10
11
12
13
14
15
16
18
19
21
22
23
25
26
27
28
29
30
31
32
33
34
35
36
37
38
39
40
41
42

Pos Fig	Det. nr Part. No	Ingår Fitted	Benämning	Description
1	503168	x	Batteri 12 V 75 Ah	Battery 12 V 75 Ah
--	600013	M	Slang plast d:o	Plastic hose d:o
2	500031	x	Batterilåda (12 V 75 Ah)	Battery box (12 V 75 Ah)
3	508826	x	Batteri 12 V 100 Ah	Battery 12 V 100 Ah
--	600013	M	Slang plast d:o	Plastic hose d:o
4	508827	x	Batterilåda (12 V 100 Ah)	Battery box (12 V 100 Ah)
5	800738	x	Kabelsko +	Cable shoe +
--	800739	x	Kabelsko -	Cable shoe -
6	505272	x	Batteriladdare 30 A	Battery charger 30 A
7	504428	x	Batteribooster	Battery booster
8	504504	x	Konsol	Console
9	504503	x	Strömbrytare	Switch
10	800236	x	Kopplingslist 4 mm^2	List 4 mm^2
11	508871	x	Display MK II	Display MK II
12	603385	x	Manöverpanel Alde	Control panel Alde
--	506728	x	Elkabel panna L = 9 m	Electric cable boiler L = 9 m
--	506729	x	Elkabel panna L = 12 m	Electric cable boiler L = 12 m
13	508872	x	Nod	Node
14	504924	x	Säkringshållare 5-pol	Fuse box 5-pol
--	504501	x	Säkring 20 A	Fuse 20 A
--	504502	x	Säkring 10 A	Fuse 10 A
15	507549	x	Högtalare 4"	Speaker 4"
16	509106	x	Högtalare 5,25 m. diskant (säljes i par)	Speaker 5,25 with tweeter (sold in pairs)
18	504737	x	Fläkt (tvättrum)	Fan (washroom)
19	507554	x	Fläkt (endast i B-Planlösningar)	Fan (only in B-Floorplans)
21	902069	x	Gasvarnare	Gas detector
22	506664	x	Rörelsedetektor	Movement detector
23	508049	x	Komboantenn GPS	Aerial GPS
25	504595	x	Givare temp ute	Outer temperature sensor
26	507836	x	Givare färskvatten / gråvatten	Sensor freshwater / waste water
27	505799	x	Fjärrgivare	Distance control sensor
--	505547	x	Kabel fjärrgivare L=2 m	Cable distance control sensor L=2 m
--	506765	x	Kabel fjärrgivare L=12 m	Cable distance control sensor L=12 m
28	508703	x	Tempgivare kpl.	Temp sensor cpl.
29	504555	x	Säkringshållare	Fuse holder
--	506003	x	Säkring 5 A d:o	Fuse 5 A d:o
30	502647	x	Relä	Relay
31	502312	x	Kontakthus 2-pol	Housing 2-pol
32	502311	x	Kontakthus 2-pol	Housing 2-pol
33	502958	x	Kontakthus 3-pol	Housing 3-pol
34	502957	x	Kontakthus 3-pol	Housing 3-pol
35	502299	x	Kontakthus 9-pol	Housing 9-pol
36	502310	x	Kontakthus 9-pol	Housing 9-pol
37	800596	x	Kabelsko stift 2-4 mm	Cable shoe pin 2-4 mm
--	800598	x	Kabelsko stift 0,5-2 mm	Cable shoe pin 0,5-2 mm
38	800595	x	Kabelsko hylsa 2-4 mm	Cable shoe sleeve 2-4 mm
--	800597	x	Kabelsko hylsa 0,5-2 mm	Cable shoe sleeve 0,5-2 mm
39	503749	x	Dosa, koppling	Connection box
40	504797	x	Toppklämma 3x2,5 mm^2	Top clamp 3x2,5 mm^2
--	504798	x	Toppklämma 2x6 mm^2	Top clamp 2x6 mm^2
			M= Metervara T= Tillbehör	M= On the metre T= Accessory


1
2
3
4
5
5
6
7
8
9
10
11
12
13
14
15
16
18
19
21
22
23
25
26
27
28
29
30
31
32
33
34
35
36
37
39
40
41
42

Pos Fig	Det. nr Part. No	Ingår Fitted	Benämning	Description
41	318962	x	List täck el-kabel B=45 L=2100	Cover strip B=45 L=2100
42	503495	x	Kabelkanal B=13 vit L=2000	Cable pit B=13 white L=2000
--	506659	x	Kabelkanal B=13 mörkbrun L=2000	Cable pit B=13 dark brown L=2000

M= Metervara
T= Tillbehör

M= On the metre
T= Accessory


8


1
2
1
3
4
MLB 80P
5
5
6
6
7
Polar

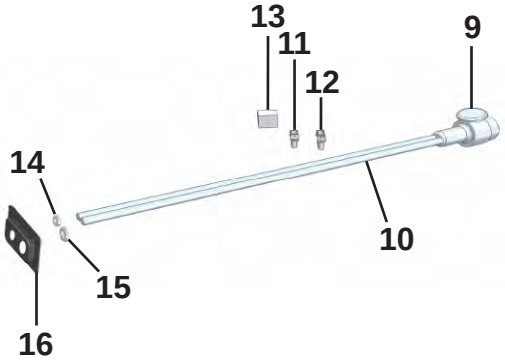
13
11
12
9
14
10
15
16

Pos Fig	Det. nr Part. No	Ingår Fitted	Benämning	Description
1	508385	x	Lampa breddmarkering bak	Lamp width marking rear
2	508386	x	Lampa bromsljus bak	Lamp break light rear
3	508380	x	Kombinationslampa bak V	Combination lamp rear L
--	508382	x	Dekorlist, silver	Decorative strip, silver
--	508383	x	Dekorlist, svart	Decorative strip, black
4	508381	x	Kombinationslampa bak H	Combination lamp rear R
--	508382	x	Dekorlist, silver	Decorative strip, silver
--	508383	x	Dekorlist, svart	Decorative strip, black
5	505651	x	Belysning skylt	Plate lamp
6	215499	x	Reflex bumper bak	Reflex bumper rear
7	506506	x	Belysning sidomarkering	Light, side marking
8	508061	x	Belysning tält	Tent lamp
9	508459	x	13-polig kontakt kpl. sats	Contact 13-pol cpl. set
10	508458	x	13-polig kontakt med kabel L=4400	Contact 13-pol with cable L=4400
11	502312	x	Kontakthus 2-pol	Contact house 2-pol
12	502957	x	Kontakthus 3-pol	Contact house 2-pol
13	502299	x	Kontakthus 9-pol	Contact house 9-pol
14	800822	x	Kabelgenomföring D13/17	Cable inlet D13/17
15	800789	x	Kabelgenomföring vattenslang	Cable inlet water
16	204523	x	Genomföring gavel	Inlet gable

M= Metervara
T= Tillbehör

M= On the metre
T= Accessory

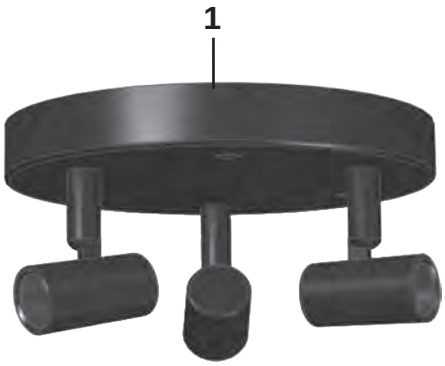
1

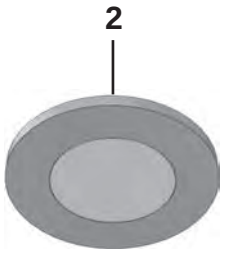
2

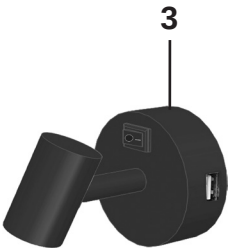
3


4


5


6


7


8

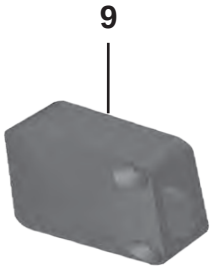
9

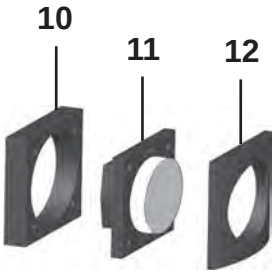
10
11
12

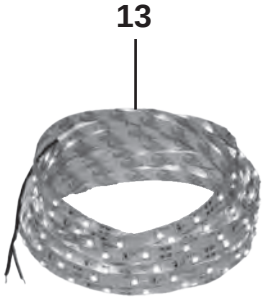
13


14

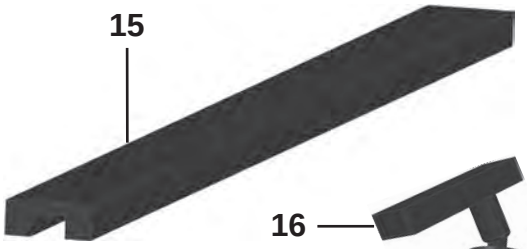
15


16


17

Pos Fig	Det. nr Part. No	Ingår Fitted	Benämning	Description
1	508863	x	Belysning, tak fram	Illumination, roof front
2	508860	x	Belysning tak LED	Illumination roof LED
3	508864	x	Läslampa med USB	Reading light with USB
4	509099	x	Läslampa	Reading light
5	505849	x	Belysning ljusramp, tvättrum	Illumination light holder, washroom
6	508859	x	Belysning, ljusramp, kök	Illumination light holder kitchen
7	505852	x	Belysning, gasolkoffert	Illumination, LPG-compartment
8	505887	x	Belys.inv garderob, sänglåda	Illumination wardrobe, bed box
9	504889	x	Strömbrytare garderobsbelysning	Switch wardrobe lightning
10	504983	x	Distans strömbrytare	Distance switch
11	504985	x	Strömbrytare 1-polig	Switch 1-pol
--	506020	x	Strömbrytare 1-polig, återfjädrande	Switch 1-pol, non-locking
--	509084	x	Strömbrytare 1-polig, återfjädrande (BSA)	Switch 1-pol, non-locking (BSA)
12	504982	x	Ram strömbrytare	Frame switch
13	509049	x	LED-stripe L=300	LED-stripe L=300
--	509050	x	LED-stripe L=800	LED-stripe L=800
--	509051	x	LED-stripe L=1200	LED-stripe L=1200
--	509052	x	LED-stripe L=1800	LED-stripe L=1800
--	509053	x	LED-stripe L=2100	LED-stripe L=2100
--	801754	x	Kabelsko	Cable lugs
--	508148	x	Kopplingsdon	Connector
--	505742	x	Kontakthus 2-pol	Contact housing 2-pole
14	507500	x	Belysning ledlist lastlucka L=550	Lighting LED loading hatch L=550
15	508819	x	Skena läslampa L=3000	Rail, reading lamp L=3000
--	508870	x	Skena läslampa L=800	Rail, reading lamp L=800
--	508954	x	Skena läslampa L=600	Rail, reading lamp L=600
--	508896	x	Skena läslampa L=575	Rail, reading lamp L=575
--	508824	x	Ledlist till skena d:o L=470	LED-stripe rail d:o L=470
--	508825	x	Ledlist till skena d:o L=325	LED-stripe rail d:o L=325
--	508823	x	Strömmatning d:o	Power supply d:o
16	508820	x	Läslampa, hyllpaket	Reading light, shelf
17	508821	x	USB uttag	USB-port
			M= Metervara	M= On the metre
			T= Tillbehör	T= Accessory


2

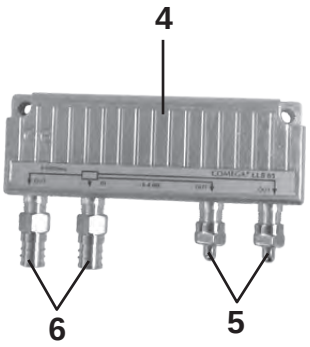
4
6
5


1

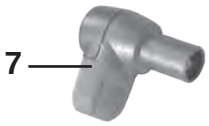
7

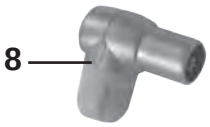
8


10


11


12
HI ISOLATION
CABLE SWITCH


13
GAS


14


15

Pos Fig	Det. nr Part. No	Ingår Fitted	Benämning	Description
1	503817	T	Fäste elektr. TV-antenn	Bracket electr. TV-aerial
2	505149	T	Antenn TV elektronisk m. förstärkare	Aerial TV electronic with amplifier
4	504168	x	Dosa förgrening	Junction box
5	504169	x	Motstånd	Resistance
6	508068	x	Kontakt	Contact
7	504171	x	Kontakt TV hane	Contact pin
8	504286	x	Kontakt TV hona	Contact plug
10	507839	x	Adapter FM/DAB antenn	Adapter FM / DAB aerial
11	505001	M	Koaxialkabel	Coaxial cable
12	506065	x	Omkopplare antennkabel	Switch aerial cable
13	506093	T	Subwoofer	Subwoofer
--	509110	T	Adapter subwoofer d:o	Adapter subwoofer d:o
--	509064	T	Subwoofer kablage d:o	Subwoofer cabling d:o
--	506801	T	SUB-bas kablage d:o	Subwoofer bass cabling d:o
14	504705	T	Fäste vägg TV, dubbelarm	Bracket wall TV, double arm
15	509202	T	Fäste vägg TV (Blackline)	Bracket wall TV (Blackline)

M= Metervara
T= Tillbehör

M= On the metre
T= Accessory


1
2
3
4
5
6
7

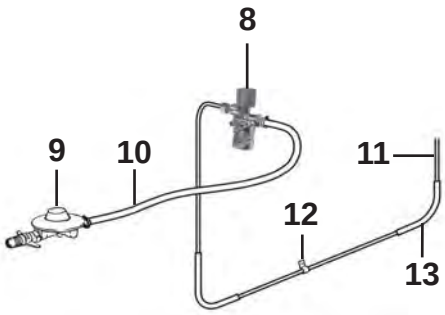
8
9
10
11
12
13

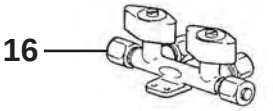
16


29


21


14

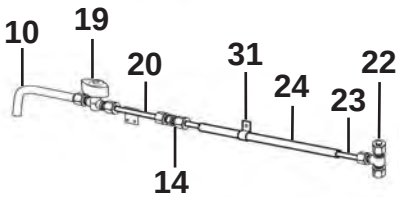
10
19
20
31
24
23
22
14

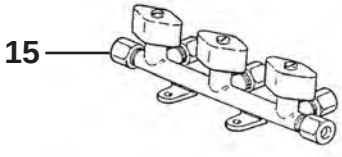
15


30

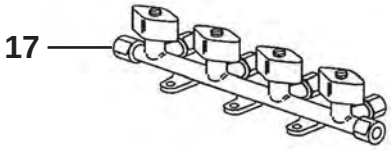
17


22


18

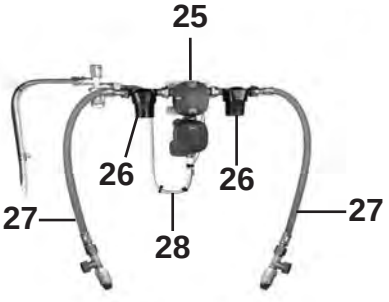
25
26
26
27
27
28

Pos Fig	Det. nr Part. No	Ingår Fitted	Benämning	Description
1	215832	x	Lucka gasolkoffert ink. handtag	Lid LPG compartment inc. handle
--	205142	x	Dammskydd koffertlås Ø=24	Dust guard compartment lock Ø=24
--	210383	x	Låshus u. låskolv	Locking device without cylinder
	210377	x	Låsregel	Securing plate
	---	x	Nyckel; se "Nycklar" grp. 2	Key; see "Keys" grp. 2
	---	x	Låskolv; se "Lås" grp. 2	Lock cylinder; see "Locks" grp. 2
2	215581	x	Kofferkmekanism kpl.	Mechanism cpl.
--	210293	x	Dämpare d:o	Damper d:o
3	505268	x	Gasolställ	Bracket
4	505291	x	Hållare gasolflaska	Bottle-holder plastic
--	504182	x	Rem med spänne d:o	Strap d:o
5	215599	x	Gasolplatta	Bottom
--	508489	x	Stag gasolplatta d:o	Support bottom d:o
--	314353	x	Täckplugg plast vit Ø =29 mm d:o	Plug cover plastic white Ø =29 mm d:o
6	209248	x	Tätningslist gasolkoffert	Sealing strip LPG compartment
7	215604	x	Gavelplåt	Gable plate L/R
8	504970	x	Läckindikator (8/10 mm)	Indicator leakage (8/10 mm)
--	503781	x	Glas d:o	Glass d:o
9	504971	x	Ventil reducering (1/4"-8 mm)	Reducing valve (1/4"-8 mm)
--	703971	x	Packning konisk d:o	Gasket conical d:o
10	504973	x	Slang gas (rör 8 mm) L=450 mm	Hose gas (pipe 8 mm) L=450 mm
11	504956	M	Rör koppar Ø = 10 mm	Pipe Ø = 10 mm
--	504958	x	Instickshylsa Ø = 8 mm d:o	Cage Ø = 8 mm d:o
12	800448	x	Klammer gummi	Clamp
13	504957	M	Slang 16/12	Hose 16/12
14	500847	x	Koppling skarv rak 8-8 mm	Connection 8-8 mm
--	505820	T	Koppling skarv rak 10-10 mm	Connection 10-10 mm
15	504960	x	Ventil block 3-vägs (10 mm:s ingång) [1]	Valve 3-way (10 mm:s input) [1]
16	503068	T	Ventil block 2-vägs (10 mm:s ingång) [2]	Valve 2-way (10 mm:s input) [2]
--	507670	T	Ventil block 2-vägs (8 mm:s ingång) [3]	Valve 2-way (8 mm:s input) [3]
17	504961	T	Ventil block 4-vägs (10 mm:s ingång) [3]	Valve 4-way (10 mm:s input) [3]
18	500204	x	Gasolflaska P11	Bottle of LPG P11
19	504131	T	Gaskran utv. uttag	Gas tap
20	506279	T	Gasolrör L=980 d:o	Gas pipe L=980 d:o
21	504981	x	Koppling vinkel	Angled connection
22	504967	T	T-Koppling (10 mm)	T-connection (10 mm)
23	500279	M	Rör koppar Ø = 8 mm	Pipe Ø = 8 mm
--	504794	x	Instickshylsa Ø = 6,4 mm d:o	Cage Ø = 6,4 mm d:o
24	300654	M	Slang 13/10	Hose 13/10
25	505854	T	Gasolomkopplare	Gas switch
--	508028	T	Givare d:o	Sensor d:o
--	505856	T	Kabel defroster	Cable defroster
--	506730	T	Kabel Alde manöverpanel	Cable Alde control panel
--	602664	T	Optionskort till panna	Option card for boiler
26	507800	T	Gasfilter	Gas filter
27	505453	T	Slang gasolomkopplare	Hose gas switch
--	500279	M	Rör koppar Ø = 8 mm	Pipe Ø = 8 mm
--	300654	M	Slang 13/10	Hose 13/10
--	504794	T	Instickshylsa Ø = 6,4 mm d:o	Cage Ø = 6,4 mm d:o
29	505853	T	Gasoluttag kpl.	Gas connection cpl.
			M= Metervara T= Tillbehör	M= On the metre T= Accessory


1
2
3
4
5
6
7

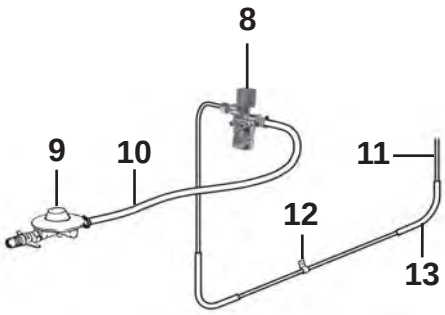
8
9
10
11
12
13

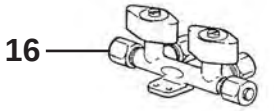
16

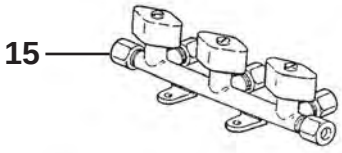
15

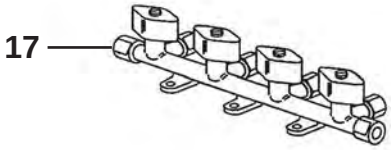
17


29


30


22


21

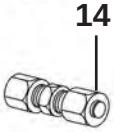
14


18

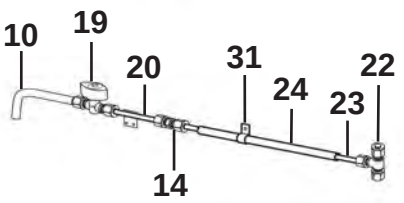
10
19
20
31
24
23
22
14

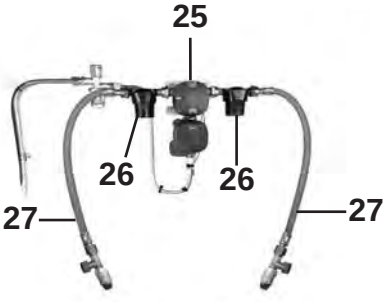
25
26
26
27
27

Pos Fig	Det. nr Part. No	Ingår Fitted	Benämning	Description
30	506437	T	Gasolkoppling	Gas connection
31	800448	x	Klammer gummi	Clamp
			[1] = När Thetford kylskåp är monterat	[1] = When Thetford refrigerator is mounted
			[2] = När kompressor kyl är monterat	[2] = When Isotherm refrigerator is mounted
			[3] = När spis induktion med ugn är monterat (2 olika ventiler kan förekomma)	[3] = When induction hob with oven is mounted (2 different valves can exist)
			M= Metervara T= Tillbehör	M= On the metre T= Accessory

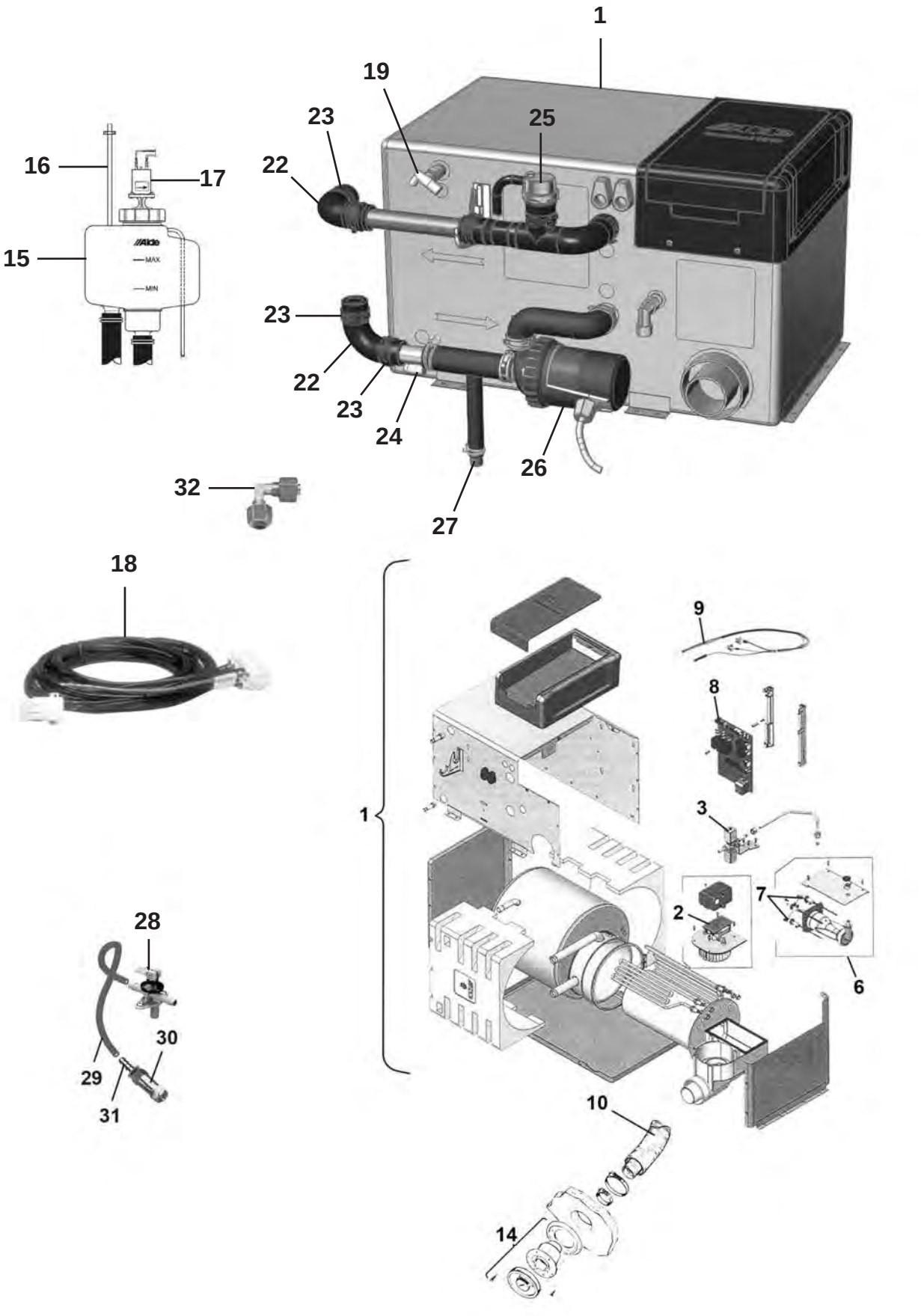
1
19
23
25
16
17
22
15
23
22
23
24
26
32
27
18
9
8
3
1
2
7
6
28
30
29
31
10
14

Pos Fig	Det. nr Part. No	Ingår Fitted	Benämning	Description
1	603384	x	Panna kpl.	Boiler cpl.
2	602138	x	Fläkt	Fan
3	602139	x	Magnetventil kpl.	Magnetic valve cpl.
6	602142	x	Brännare kpl.	Burner cpl.
7	602143	x	Tändsats kpl.	Firing pin cpl.
--	602144	x	Tändstift	Sparking plug
--	602145	x	Sensor	Sensor
8	603426	x	Kretskort 3 kW	Circuit card 3 kW
9	602790	x	Givare termostat	Sensor thermostat
10	602620	x	Slangsats L=970 Ø=75/50 kpl. m. klammer	Hose kit L=970 Ø=75 cpl. with camps
14	601486	x	Skorsten kpl. väggmontage	Chimney cpl.
--	602093	x	Hatt d:o	Hood d:o
15	601485	x	Expansionskärl kpl. m. lock	Expansion tank cpl. with cover
16	600013	M	Slang ø = 6 mm	Hose ø = 6 mm
17	601488	T	Cirkulationspump 12 V kpl.	Circulating pump 12 V cpl.
18	506728	x	Elkabel panna L=9000	Electric cable boiler L=9000
--	506729	x	Elkabel panna L=12000 (ACC)	Electric cable boiler L=12000 (ACC)
19	602791	x	Nippel	Nipple
22	903006	x	Slang vinkel (gummi)	Hose elbow (rubber)
23	801730	x	Klammer	Clamp
24	602792	x	Nippel	Nipple
25	602322	x	Automatisk avluftare	Automatic valve
26	602922	x	Cirkulationspump 12 V kpl.	Circulating pump 12 V cpl.
27	601800	x	Slang avtappning	Rubber drain tube
28	601531	x	Ventil avtappning	Drain cock
29	301400	M	Slang	Hose
--	800166	x	Klammer d:o	Hose clamp
30	313199	x	Ventil back	Non-return valve
31	310204	x	Nippel slang	Hose nipple
32	504981	x	Koppling vinkel	Elbow connection

M= Metervara
T= Tillbehör

M= On the metre
T= Accessory

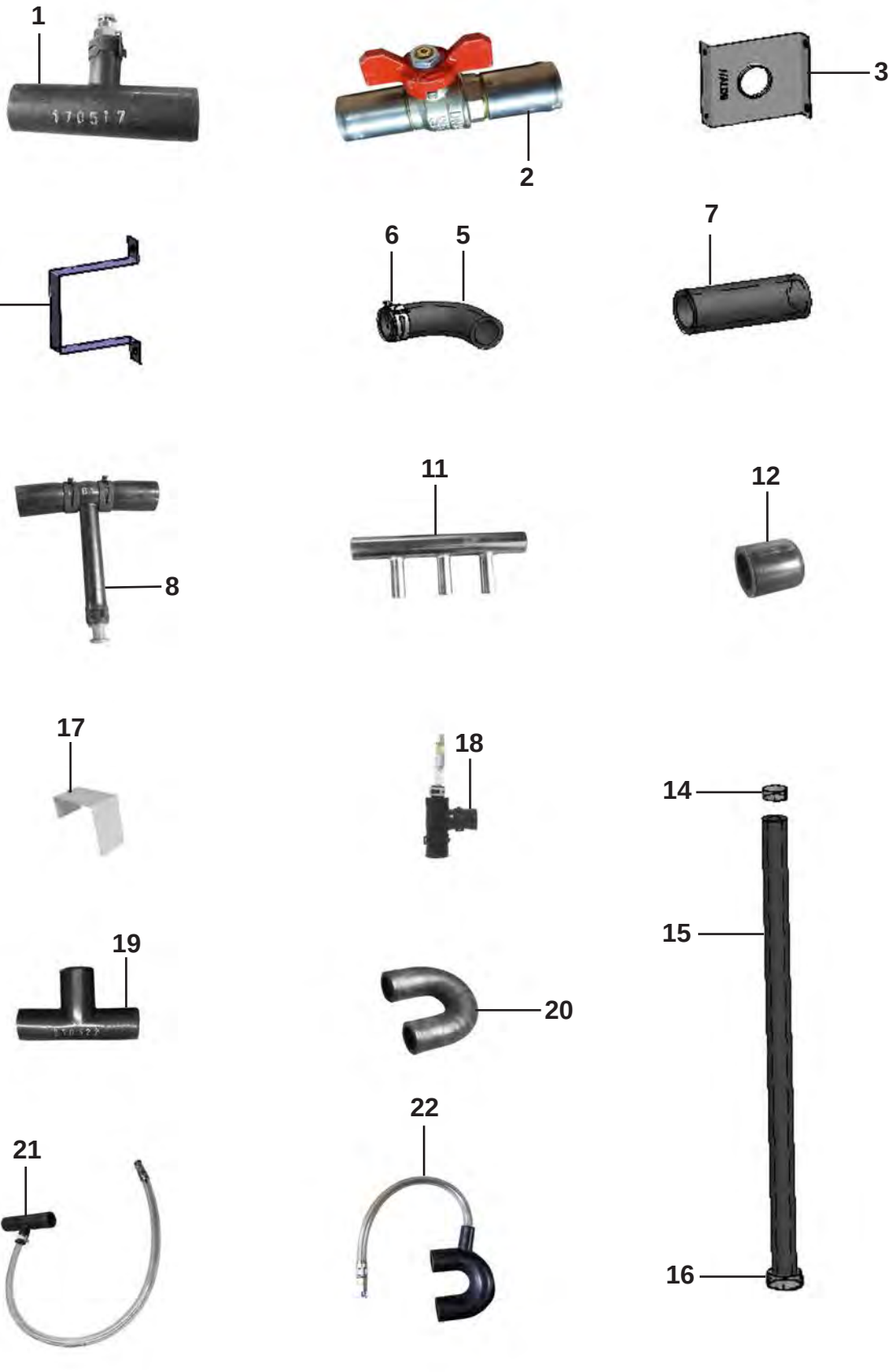
1
170517
2
3
4
6
5
7
8
11
12
17
18
14
15
16
19
20
21
22

Pos Fig	Det. nr Part. No	Ingår Fitted	Benämning	Description
1	602906	x	Gummiförbindning m luftnippel	Rubber with venting
2	603180	x	Kulventil	Ball valve
3	601227	x	Fäste konvektor	Bracket
4	600801	x	Fäste konvektor	Bracket
5	903006	x	Slang vinkel gummi	Hose elbow rubber
6	801730	x	Klammer	Clamp
7	600183	x	Slang gummi L=70 mm	Hose rubber L=70 mm
8	601800	x	Slang avtappning	Hose drainage
11	602904	x	Rör anslutning Ø = 22 mm	Pipe Ø = 22 mm
12	600947	x	Hylsa gummi	Rubber sleeve
14	801326	x	Klammer "Oetiker" 15,7	Clamp "Oetiker" 15,7
15	602905	M	Slang, gummi	Hose, rubber
16	801329	x	Klammer "Oetiker" 18,5	Clamp "Oetiker" 18,5
17	602654	x	Hållare konvektor	Bracket
18	602761	x	Gummivinkel m. luftnippel	Elbow rubber with venting
19	602323	x	Gummiförbindning T	Rubber T
20	602497	x	Gummiförbindning U	Rubber U
21	603038	x	Gummiförbindning T m. avluftningsslang och luftnippel	Rubber T with vent hose and air nipple
22	603431	x	Gummiförbindning U m. avluftningsslang och luftnippel	Rubber U with vent hose and air nipple

M= Metervara
T= Tillbehör

M= On the metre
T= Accessory

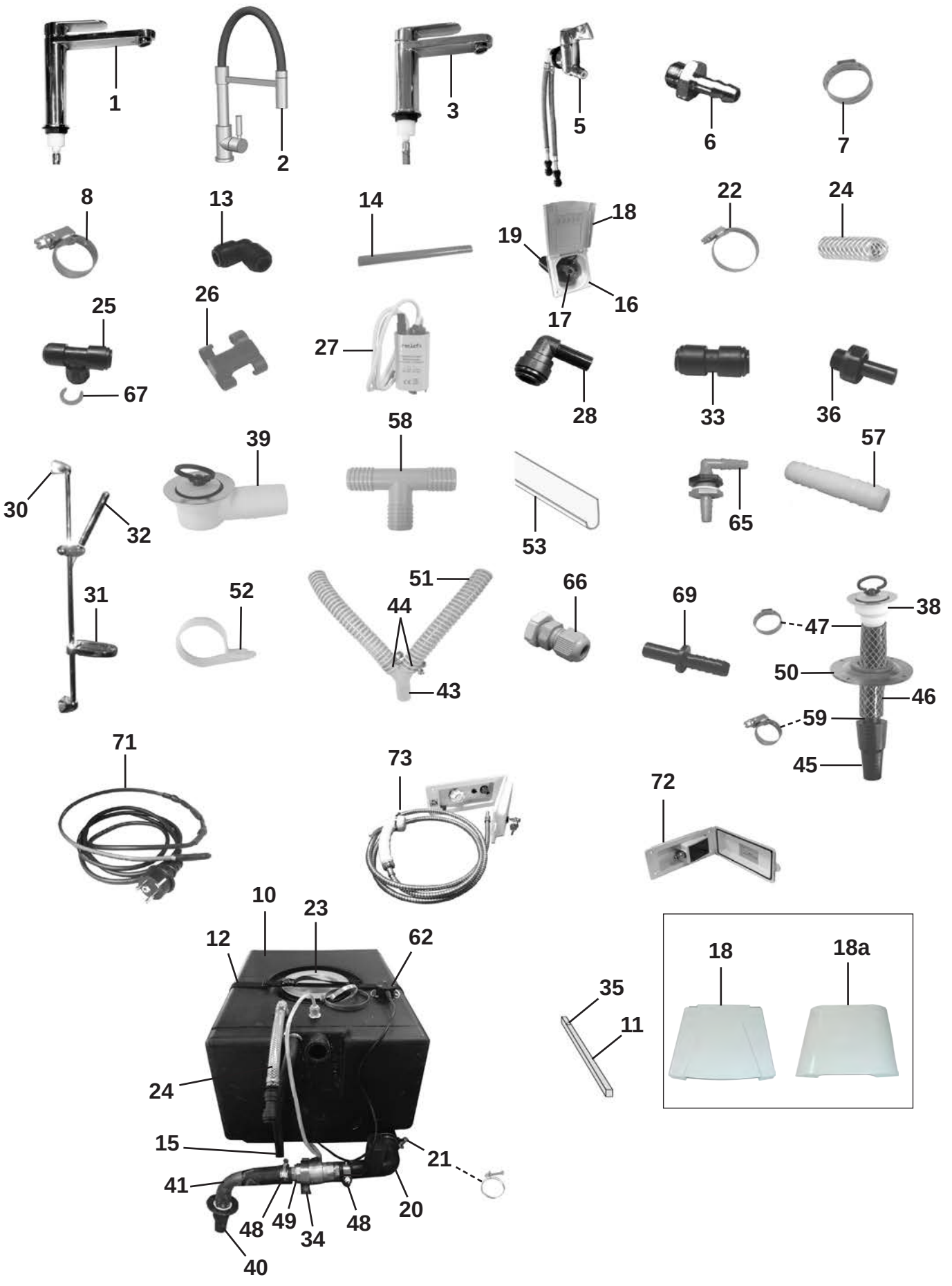
1
2
3
5
6
7
8
13
14
18
19
16
17
22
24
25
67
26
27
28
33
36
58
39
30
32
31
53
65
57
52
51
44
43
66
69
38
47
50
46
59
45
71
73
72
10
23
12
62
24
15
21
41
48
49
34
48
20
40
35
11
18
18a

Pos Fig	Det. nr Part. No	Ingår Fitted	Benämning	Description
1	350246	x	Blandare kök m. utkastarrör	Mixer kitchen with pipe
2	350573	T	Blandare kök. utkaströr (Customized)	Mixer kitchen with pipe (Customized)
3	350247	x	Blandare toa m. utkastarrör	Mixer washroom with pipe
--	350736	x	Blandare toa m. utkastarrör (Svart)	Mixer washroom with pipe (Black)
5	350039	x	Blandare, dusch	Mixer, shower
6	310204	x	Nippel slang	Hose nipple
7	801326	x	Klammer "Oetiker" 15,7 mm	Clamp "Oetiker" 15,7 mm
--	800868	x	Klammer "Oetiker" 17 mm	Clamp "Oetiker" 17 mm
--	801329	x	Klammer "Oetiker" 18,5 mm	Clamp "Oetiker" 18,5 mm
8	800166	x	Klammer slang 10-16 mm	Hose clamp 10-16 mm
10	314666	x	Vatten-/Avloppstank (40 L)	Water-/Sewage tank (40 L)
--	350452	T	Vattentank (60 L)	Watertank (60 L)
11	321998	x	Regel, vattentank	Rail, watertank
12	201657	x	Rem med spänne L=1400 mm	Strap L=1400 mm
13	314695	x	Koppling	Connection
14	318648	M	Slang blå 8x10	Hose blue 8x10
--	318649	M	Slang röd 8x10	Hose red 8x10
15	601361	x	Slang gummi Ø = 10 mm	Hose rubber Ø = 10 mm
16	319023	x	Vattenpåfyllning m. lock	Water filler with cap
17	319901	x	Lock d:o	Cap d:o
--	---	x	Låskolv; se "Lås" grp. 2	Lock cylinder; see "Locks" grp. 2
--	---	x	Nyckel; se "Nycklar" grp. 2	Key; see "Keys" grp. 2
18	350016	x	Lucka kpl m. pinne	Door cpl. with pin
18a	350218	x	Lucka kpl u. pinne	Door cpl. without pin
19	309630	M	Slang plast	Hose plastic
20	314701	x	Slang gummi	Hose
21	801227	x	Klammer slang 38-42 mm	Hose clamp 38-42 mm
22	800522	x	Klammer slang 32-50 mm	Hose clamp 32-50 mm
23	315199	x	Lock vattentank	Cap water tank
24	301400	M	Slang 15,5/10 mm	Hose 15,5/10 mm
25	314694	x	Koppling T	T-connection
26	800780	x	Klammer	Clamp
27	318845	x	Vattenpump	Water pump
28	319151	x	Koppling	Connection
30	318609	x	Duschstång L=850	Shower bar L=850
31	318610	x	Tvålkopp	Soap dish
32	319363	x	Duschmunstycke	Shower head
--	318612	x	Duschslang 1/2"-1/2" d:o	Shower hose 1/2"-1/2" d:o
33	315187	x	Koppling rak	Connection straight
34	800699	x	Klammer	Clamp
35	316895	x	Möbeltass tankregel	Distance batten tank
36	316804	x	Adapter	Adapter
38	302302	x	Avloppsförskruvning rak 19 mm	Sewage connection straight 19 mm
39	310084	x	Avloppsförskruvning 90° kpl. 25 mm	Sewage connection 90° cpl. 25 mm
40	302954	x	Kona med fläns	Cone
41	600982	x	Slang gummi	Hose
43	307984	x	Rör Y plast 25 mm	Y-pipe 25mm
44	801127	x	Klammer slang 28-31 mm	Hose clamp 28-31 mm
45	300768	x	Kona utan fläns duschkar	Cone
46	301418	M	Slang	Hose
			M= Metervara T= Tillbehör	M= On the metre T= Accessory

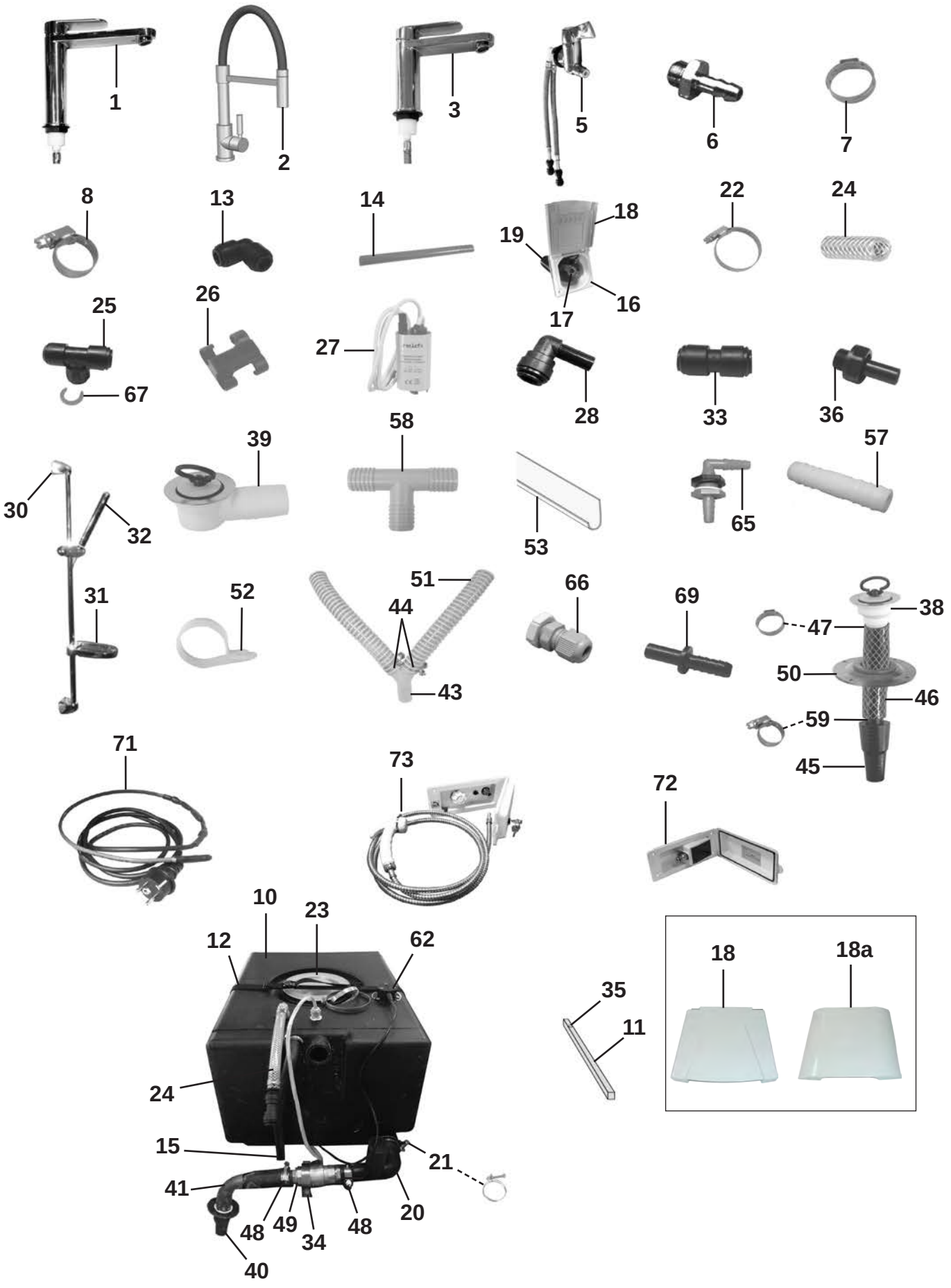
1
2
3
5
6
7
8
13
14
18
19
16
17
22
24
25
67
26
27
28
33
36
58
39
30
32
31
53
65
57
52
51
44
43
66
69
38
47
50
46
59
45
71
73
72
10
23
12
62
24
15
21
41
48
49
34
48
20
40
35
11
18
18a

Pos Fig	Det. nr Part. No	Ingår Fitted	Benämning	Description
47	800869	x	Klammer "Oetiker" 25,6 mm	Hose clamp 25,6 mm
48	800157	x	Klammer slang 22-32 mm	Hose clamp 22-32 mm
49	307986	x	Ventil	Valve
--	507627	x	Kabel värme d:o	Cable heating d:o
50	204294	x	Täckbricka plast	Washer plastic
--	800617	x	Kabelgenomföring d:o	Rubber protection d:o
51	307977	M	Slang plast Ø = 25 mm	Hose plastic Ø = 25 mm
52	800924	x	Klammer avloppsslang	Clamp sewage hose
53	307980	x	Hållare avloppsslang L=3000	Holder sewage hose L=3000
57	310487	x	Skarvnippel	Connection
58	312433	x	Rör T plast	T-pipe
59	800268	x	Klammer slang 15-24 mm	Hose clamp 15-24 mm
62	507836	x	Givare färskvatten / gråvatten	Sensor freshwater / waste water
65	316803	x	Tankgenomföring	Inlet water tank
66	801549	x	Kabelgenomföring	Rubber protection
--	801550	x	Mutter d:o	Nut d:o
67	317357	x	Låsclips röd 3/8-10 mm	Locking clip red 3/8-10 mm
69	317358	x	Slanganslutning 8-10 mm	Hose coupling nipple 8-10 mm
71	507627	x	Kabel värme avlopp kpl. m. stickpropp	Cable heat drain kpl. m. plug
72	314925	T	Vattenintag m. regulator	Water inlet with regulator
73	314928	T	Duschuttag utv. kpl.	Shower outlet cpl.

M= Metervara
T= Tillbehör

M= On the metre
T= Accessory

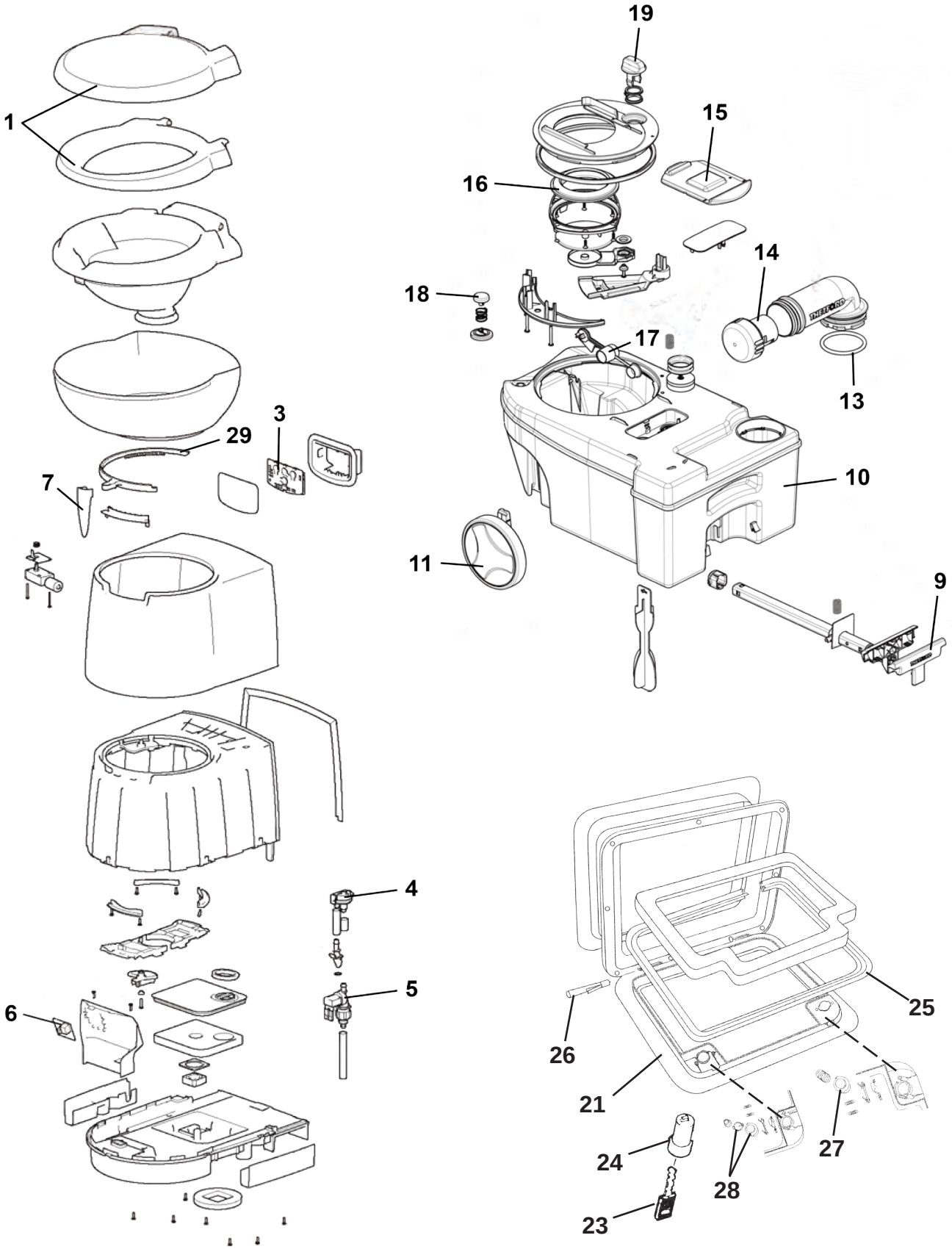
1
29
3
7
4
5
6
19
15
16
14
18
17
13
10
11
9
25
26
21
24
28
27
23

Pos Fig	Det. nr Part. No	Ingår Fitted	Benämning	Description
	319218	x	Kassettoa kpl.	Cassette toilet cpl.
1	319902	x	Lock med sittring	Seat and cover assembly
3	318107	x	Strömbrytare spolning	Flush switch
4	313002	x	Vakuumbrytare	Vacuum breaker assembly
5	319992	x	Ventil elektrisk, vinkel	Electric valve, elbow
6	319903	x	Kretskort	Printed circuit card
7	318108	x	Handtag bladventil	Valve-blade handle
9	318110	x	Handtag med teleskoparm	Handle with telescope arm
10	318111	x	Avfallstank	Sewage reservoir
11	318112	x	Hjul	Wheel
13	308304	x	Packning till tömningsrör	Gasket
14	900774	x	Doseringskopp	Measuring cup
15	318115	x	Glidlock	Sliding cover
16	313009	x	Packning spjäll	Seal
17	318116	x	Flottör	Float
18	313011	x	Avluftningsknapp kpl.	Vent button cpl.
19	318117	x	Ventilbladsöppnare kpl.	Blade opener cpl.
21	207759	x	Lucka m. innerram, utan spegel	Door with frame inner, without plate
23	---	x	Nyckel; se "lås" grp. 2	Key; see "locks" grp. 2
24	---	x	Låskolv; se "lås" grp. 2	Lock cylinder; see "locks" grp. 2
25	314548	x	Packning lucka	Gasket
26	314549	x	Pinne gångjärn	Pin
27	314550	x	Tryckknapp	Push botton
28	315442	x	Låshus kpl. utan låskolv	Locking device without lock cylinder
29	319933	x	Kuggkrans bladventil	Ring blade mechanism


1
2

Pos Fig	Det. nr Part. No	Ingår Fitted	Benämning	Description
	350451	x	Kassettoa keramisk kpl.	Cassette toilet ceramic cpl.
1	350697	x	Lock, sittring med täckfront	Toilet seat with cover
--		x	Skruv M6x50	Screw M6x50
--		x	Gångjärn H	Hinge R
--		x	Gångjärn V	Hinge L
--		x	Fäste sittring med täckfront	Bracket seat and cover
--		x	Självhäftande o-ring	Adhesive ring
--		x	Plastring M6	Plastic ring M6
--		x	Mutter M6	Nut M6
--		x	Serviceskydd	Service cover
2	350698	x	Munstycke	Nozzle
--		x	Tätning	Seal
--		x	Bricka M17	Washer M17
--		x	Flänsmutter M16	Pal nut M16




1

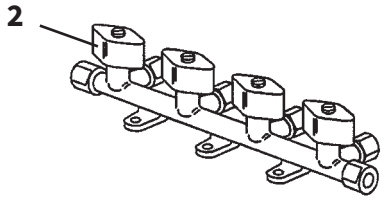
2

Pos Fig	Det. nr Part. No	Ingår Fitted	Benämning	Description
1	319923	T	Toalett Cinderella Motion	Toilet Cinderella Motion
--	507407	T	Mikrobrytare d:o	Micro switch d:o
--	319956	T	Monteringskit d:o	Mounting kit d:o
--	319994	T	Påsar d:o (500 st/kartong)	Bags d: o (500 pcs / carton)
2	504961	T	Ventil block 4-vägs (10 mm:s ingång)	Valve 4-way (10 mm:s input)

T= Tillbehör

T= Accessory


1


2


3


5

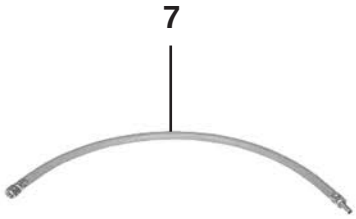
7

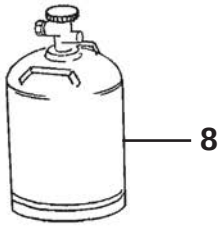
8

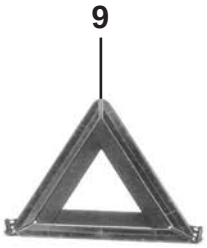
9


11

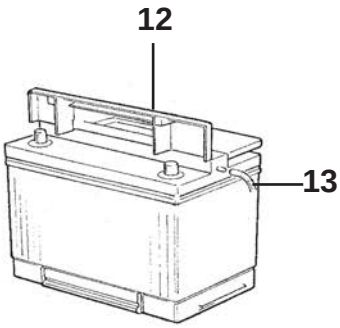
12
13

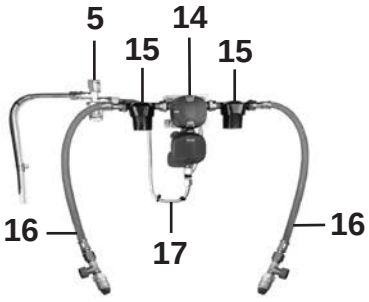
5
14
15
15
16
16
17

Pos Fig	Det. nr Part. No	Ingår/Fitted Danmark Denmark	Finland Finland	Holland Holland	Norge Norway	Schweiz Switzerl.	Tyskland Germany	Benämning	Description
1	508034	x						Ventil reducering "click-on"	Reducing valve "click-on"
--	506430	T						Ventil "Click-on"	Valve "Click-on"
2	504972		x	x			x	Ventil reducering (1/4"-8 mm)	Reducing valve (1/4"-8 mm)
--	509154					x		Ventil reducering (1/4"-8 mm)	Reducing valve (1/4"-8 mm)
3	504971				x			Ventil reducering (1/4"-8 mm)	Reducing valve (1/4"-8 mm)
--	703971				x			Packning konisk d:o	Gasket conical d:o
5	504970	x	x	x	x	x	x	Läckindikator (8/10 mm)	Indicator leakage (8/10 mm)
--	503781	x	x	x	x	x	x	Glas d:o	Glass d:o
--	505974	x	x	x	x	x	x	Mutter m. kona d:o 10 mm rör	Nut with taper d:o 10 mm pipe
7	504973	x	x	x	x	x	x	Slang gas (rör 8 mm) L=450 mm	Hose gas (pipe 8 mm) L=450 mm
8	500204				x			Gasolflaska P11	Bottle of LPG P11
9	207569		x					Varningstriangel	Triangular warning sign
11	505117			x				Adapter f-hona/koax hane	Adapter
12	503168	x	x	x	x	x	x	Batteri 12 V 75 Ah	Battery 12 V 75 Ah
13	600013	M	M	M	M	M	M	Slang plast	Plastic hose
14	505854	T	T	T		T	T	Gasolomkopplare	Gas switch
--	508810				T			Gasolomkopplare	Gas switch
--	508028	T	T	T	T	T	T	Givare d:o	Sensor d:o
--	505856	T	T	T	T	T	T	Kabel defroster	Cable defroster
--	506730	T	T	T	T	T	T	Kabel Alde manöverpanel	Cable Alde control panel
--	602664	T	T	T	T	T	T	Optionskort till panna	Option card for boiler
15	507800	T	T	T	T	T	T	Gasfilter	Gas filter
16	505453		T	T		T	T	Slang gasolomkopplare	Hose gas switch
--	506429	T						Slang gasolomkopplare	Hose gas switch
--	505451				T			Slang gasolomkopplare	Hose gas switch
17	508502	T	T	T	T	T	T	Gasolrör L=405	Gas pipe L=405
--	508503	T	T	T	T	T	T	Gasolrör L=765	Gas pipe L=765
--	504956	M	M	M	M	M	M	Rör koppar Ø = 10mm	Pipe Ø = 10 mm
--	504958	x	x	x	x	x	x	Instickshylsa Ø = 8 mm d:o	Cage Ø = 8 = mm d:o
--	500279	M	M	M	M	M	M	Rör koppar Ø = 8 mm	Pipe Ø = 8 mm
--	504794	x	x	x	x	x	x	Instickshylsa Ø = 6,4 mm d:o	Cage Ø = 6,4 mm d:o
--	300654	M	M	M	M	M	M	Slang 13/10	Hose 13/10
								M= Metervara	M= On the metre
								T= Tillbehör	T= Accessory