RESERVDELAR

SPARE PARTS

Polar



2023

Art.nr. ------

	Sid.nr.	
CHASSI, CHASSIE	1-4	1
PÅSKJUTSBROMS, BRAKE GEAR	5-8	
AXEL, AXLE	9-12	
BROMS, BRAKES	13-16	
ÖVRIG UTRUSTNING, EQUIPMENT DIVERS	17-20	
EXTERIÖR, EXTERIOR	1-192	2
BÄTTR.FÄRG, COLOUR F. RETOUCH	193-194	
YTTERDÖRR, EXTERIOR DOOR	195-198	
MYGGDÖRR, MOSQUITO DOOR	199-200	
FÖNSTER, WINDOW	201-202	
TAKLUCKA, ROOF HATCH	203-210	
VENTILATION, VENTILATION	211-212	
EXTERIÖR ÖVRIGT, EXTERIOR OTHERS	213-214	
LÅS / NYCKLAR, LOCKS / KEYS	215-216	
SE "RESEVDELSKATALOG P2022 GRUPP 3 "INREDNING"	1-478	3
KYLSKÅP, REFRIGERATOR	1-12	4
GASOLSPIS, COOKING RANGE	13-22	
DISKHO, SINK	23-24	
KÖKSFLÄKT, KITCHEN FAN	25-26	
UGN, OVEN	27-38	
MIKROVÅGSUNG, MICROVAVE OVEN	39-50	
ELEKTRISK UTRUSTNING 230 V, ELECTRIC EQUIPMENT 230 V	1-2	5
ELEKTRISK UTRUSTNING 12 V, ELECTRIC EQUIPMENT 12 V	3-6	
UTVÄNDIG BELYSNING, OUTSIDE ILLUMINATION	7-8	
INVÄNDIG BELYSNING, INSIDE ILLUMINATION	9-10	
RADIO, TV	11-12	
GASOLKOFFERT, GAS BOX	1-4	6
VÄRMEPANNA, BOILER	5-6	
VÄRMESYST. , HEATING SYSTEM	7-8	
VATTENSYSTEM, WATER SYSTEM	9-12	
AVLOPPSSYSTEM, SEWAGE SYSTEM	9-12	
KASSETTOA, CASSETTE TOILET	13-14	
KASSETTOA, KERAMISK, CASSETTE TOILET CERAMIC	15-16	
TOALETT CINDERELLA, TOILET CINDERELLA	17-18	
EXPORTUTRUSTNING	19-20	

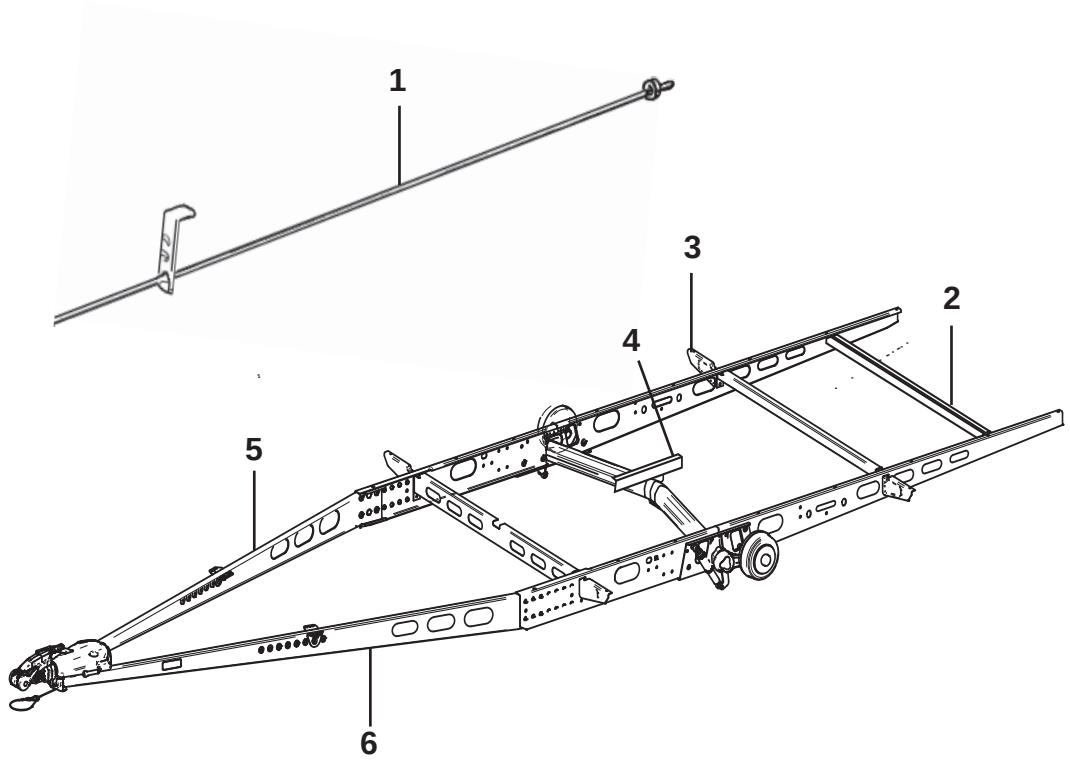
1
3
2
4
5
6


9
ALKO

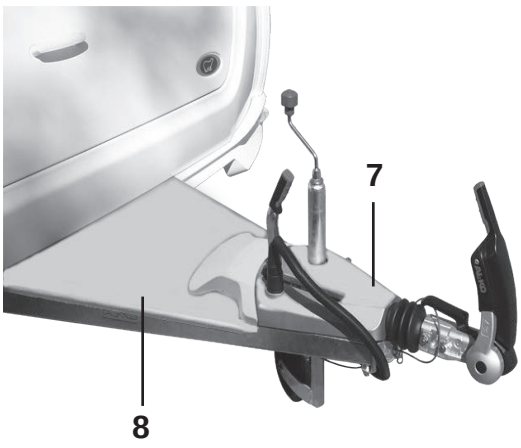
7
8

Pos Fig	Det. nr Part. No	Ingår/Fitted 520 alla mod.	560 alla mod.	590 alla mod.	620 alla mod.	650 alla mod.	Benämning OBS! Uppge alltid chassinummer vid beställning av reservdelar.	Description NOTE! Always state the chassi number when ordering spare parts.
	102632	x					Chassisats kpl.	Chassis kit cpl.
	102633		x				Chassisats kpl.	Chassis kit cpl.
	102634			x			Chassisats kpl.	Chassis kit cpl.
	102630				x		Chassisats kpl.	Chassis kit cpl.
	102635					x	Chassisats kpl.	Chassis kit cpl.
1	102647	x					Bromsstång kpl. L=3590	Brake rod cpl. L=3590
--	102648		x				Bromsstång kpl. L=3855	Brake rod cpl. L=3855
--	102649			x			Bromsstång kpl. L=3995	Brake rod cpl. L=3995
--	102650				x		Bromsstång kpl. L=4130	Brake rod cpl. L=4130
--	102651					x	Bromsstång kpl. L=4275	Brake rod cpl. L=4275
2	102641	T[1]		x*	x*	x*	Balk förstärkning	Girder reinforcement
--	102642		T[1]				Balk förstärkning	Girder reinforcement
3	102643	T[1]	T[1]	T[1]	T[1]	T[1]	Utliggare V	Cantilever L
--	102644	T[1]	T[1]	T[1]	T[1]	T[1]	Utliggare H	Cantilever R
--	102645	T[1]	T[1]	T[1]	T[1]	T[1]	Montagesats utliggare	Mounting set cantilevers
4	102695	x	x	x	x	x	Balk längsgående L=500	Frame longitudinal L=500
5	102716	x	x	x	x	x	Draggrimma H	Drawbar R
6	102717	x	x	x	x	x	Draggrimma V	Drawbar L
7	102707	x	x	x	x	x	Kåpa täck påskjutsbroms	Cover brake gear
--	102709	T	T	T	T	T	Kåpa täck påskjutsbroms ATC	Cover brake gear ATC
8	102708	x	x	x	x	x	Kåpa täck draggrimma	Cover tension bat
--	208236	M	M	M	M	M	Butyl profil d:o 15x2 (30 m/rulle)	Seal strip d:o 15x2 (30 m/roll)
9	102664	T	T	T	T		ATC enkelaaxel 1501-1800 kg	ATC single axle 1501-1800 kg
--	102665	T	T	T	T	T	ATC enkelaaxel 1801-2000 kg	ATC single axle 1801-2000 kg
--	507399	T	T	T	T	T	Kabel kit ATC	Cable kit ATC
--	507395	T	T	T	T	T	ATC- inkoppling	ATC connection
							[1] = Endast vid 2000 kg:s axel * = Ingår endast i B	[1] = Only in 2000 kg:s axle * = Included only in B
							M= Metervara T= Tillbehör	M= On the metre T= Accessory

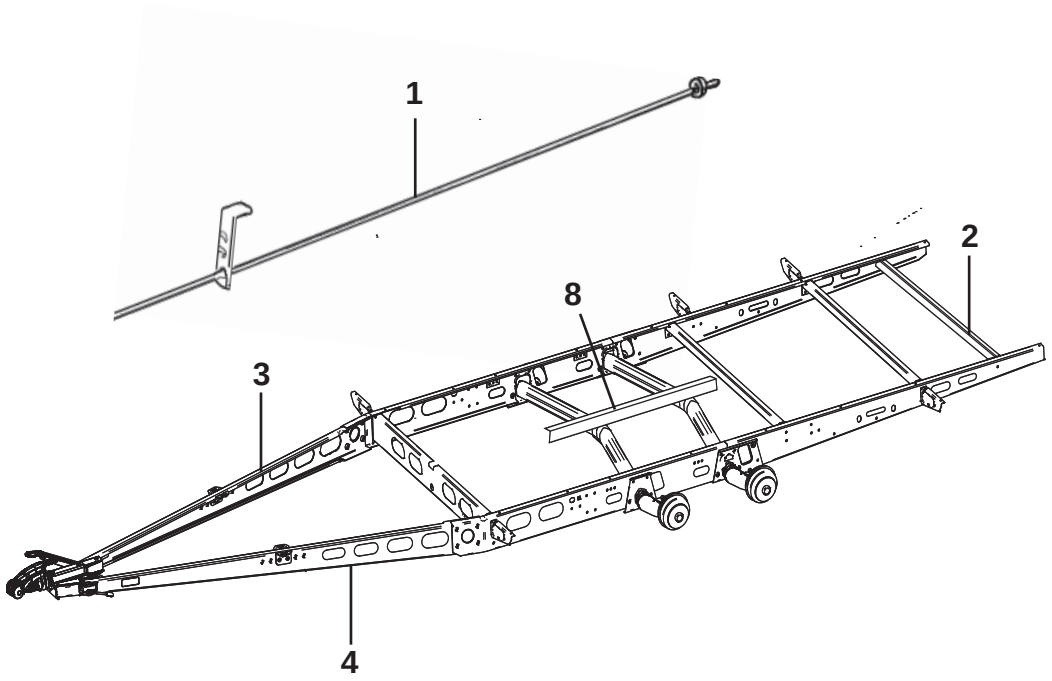
1
2
8
3
4


7
ALKO

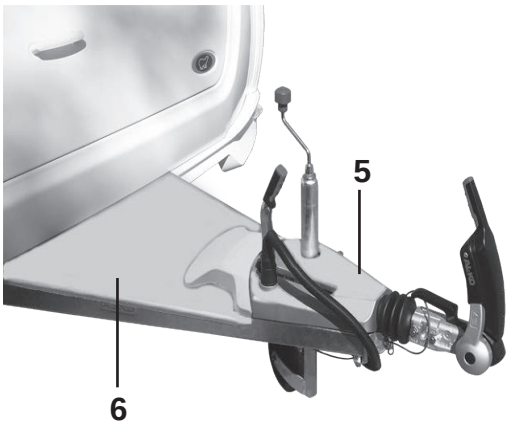
5
6

Pos Fig	Det. nr Part. No	Ingår/Fitted 680 alla mod.	Ingår/Fitted 730 alla mod.	Benämning OBS! Uppge alltid chassinummer vid beställning av reservdelar.	Description NOTE! Always state the chassi number when ordering spare parts.
	102631	x		Chassisats kpl.	Chassis kit cpl.
	102636		x	Chassisats kpl.	Chassis kit cpl.
1	102652	x		Bromsstång kpl. L=3965	Brake rod cpl. L=3965
--	102653		x	Bromsstång kpl. L=4235	Brake rod cpl. L=4235
2	102641	x*	x*	Balk förstärkning	Girder reinforcemen
3	102718	x	x	Draggrimma H	Drawbar R
4	102719	x	x	Draggrimma V	Drawbar L
5	102658	x	x	Kåpa täck påskjutsbroms	Cover brake gear
--	102671	T	T	Kåpa täck påskjutsbroms ATC	Cover brake gear ATC
6	102660	x	x	Kåpa täck draggrimma	Cover tension bat
--	208236	M	M	Butyl profil d:o 15x2 (30 m/rulle)	Seal strip d:o 15x2 (30 m/roll)
7	102666	T	T	ATC boggiaxel 2501-2800 kg	ATC bogi axle 2501-2800 kg
--	507400	T	T	Kabel kit ATC	Cable kit ATC
--	507395	T	T	ATC- inkoppling	ATC connection
8	102696	x	x	Balk längsgående L=1150*	Frame longitudinal L=1150*
				*= Ingår endast i B	*= Included only in B

M= Metervara
T= Tillbehör

M= On the metre
T= Accessory

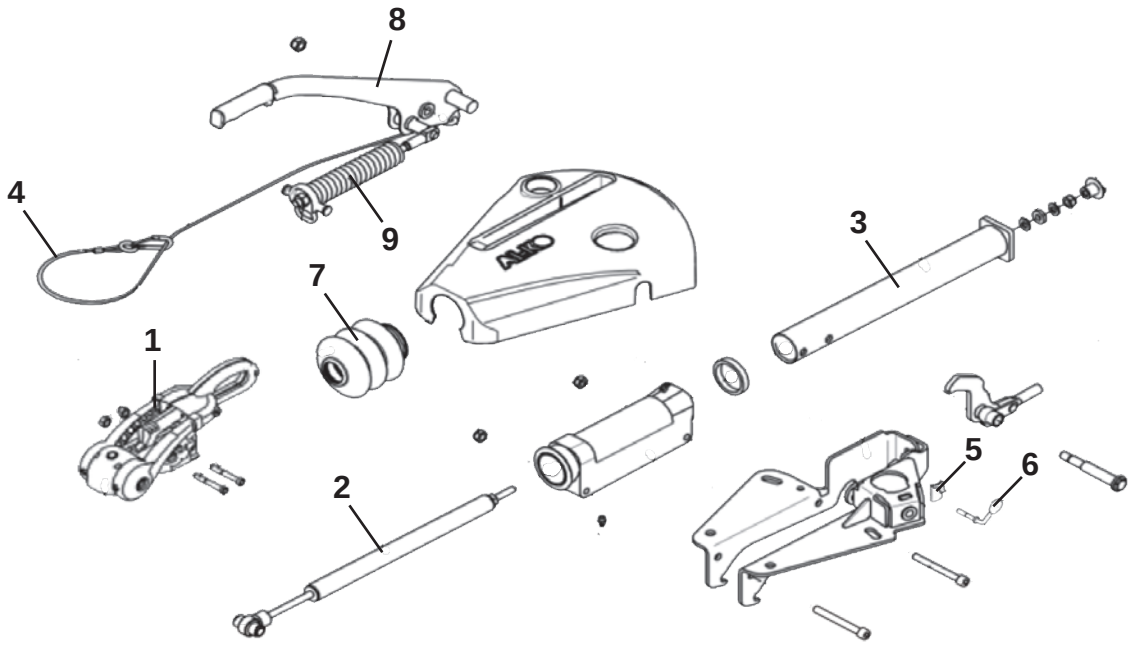
8
4
9
7
3
1
2
5
6

Pos Fig	Det. nr Part. No	Ingår/Fitted 520 alla mod.	560 alla mod.	590 alla mod.	620 alla mod.	650 alla mod.	Benämning OBS! Uppge alltid chassinummer vid beställning av reservdelar.	Description NOTE! Always state the chassi number when ordering spare parts.
	102655	x	x	x	x	x	Påskjutsbroms EA 2000 kg:s axel	Brake gear EA 2000 kg:s axel
1	102673	x	x	x	x	x	Säkerhetskoppling AKS 3004	Safety connecto AKS 3004
--	102677	T	T	T	T	T	Lås d:o	Lock d:o
--	102674	x	x	x	x	x	Bromsbelägg, sats med fram o bak	Brake pads, kit with front and rear
--	102675	x	x	x	x	x	Bromsbelägg, sats sidan med 2 st	Brake pads, kit side with 2 pcs
2	102678	x	x	x	x	x	Stötdämpare påskjut	Shock absorber
3	102679	x	x	x	x	x	Dragrör	Draw tube
4	102676	x	x	x	x	x	Säkerhetsvajer	Brake away cable
5	01-096103	x	x	x	x	x	Klämplåt stödhjul	Clamp
6	01-096104	x	x	x	x	x	Vinkelskruv	Elbow screw
7	101345	x	x	x	x	x	Bälg gummi	Rubber
8	102680	x	x	x	x	x	Handbromsspak	Hand brake lever
9	102681	x	x	x	x	x	Cylinder handbromsspak	Cylinder hand brake lever

M= Metervara
T= Tillbehör

M= On the metre
T= Accessory

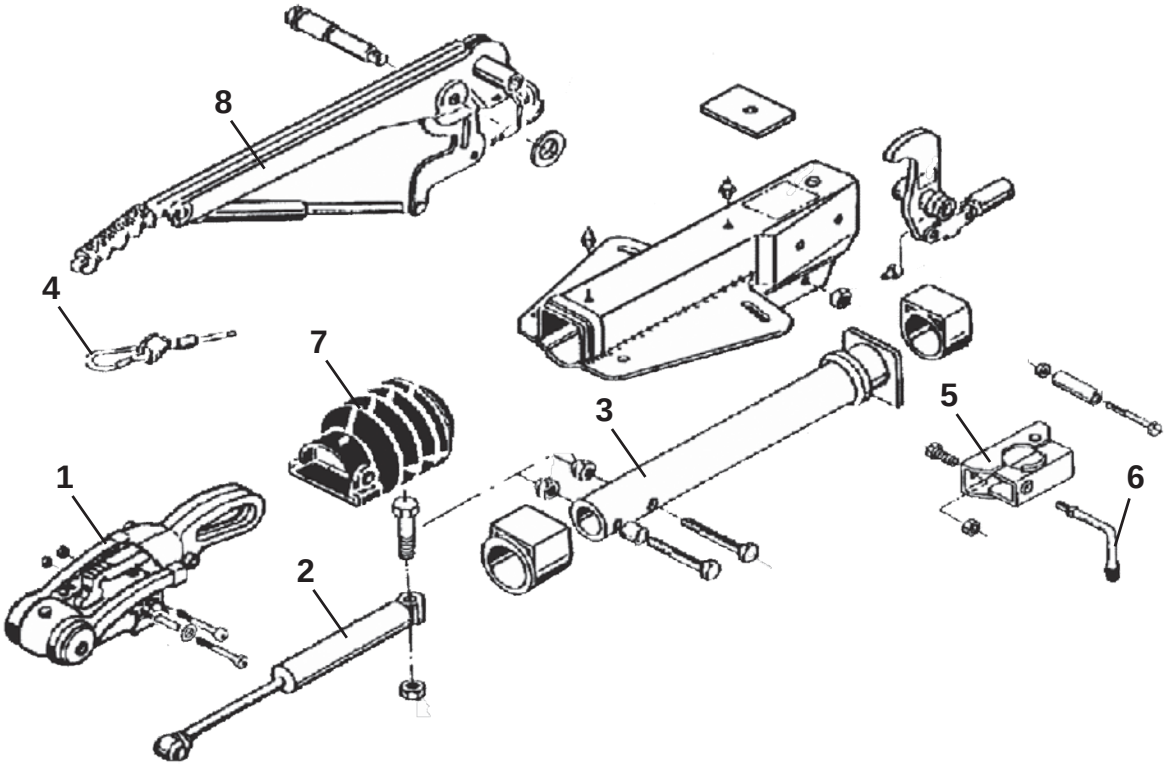
8
4
7
3
5
6
1
2

Pos Fig	Det. nr Part. No	Ingår/Fitted 680 alla mod.	Ingår/Fitted 730 alla mod.	Benämning OBS! Uppge alltid chassinummer vid beställning av reservdelar.	Description NOTE! Always state the chassi number when ordering spare parts.
	102656	x	x	Påskjutsbroms EA 2800 kg:s axel	Brake gear EA 2800 kg:s axel
1	102673	x	x	Säkerhetskoppling AKS 3004	Safety connecto AKS 3004
--	102677	T	T	Lås d:o	Lock d:o
--	102674	x	x	Bromsbelägg: sats med fram o bak	Brake pads, kit with front and rear
--	102675	x	x	Bromsbelägg: sidan sats med 2 st	Brake pads, kit side with 2 pcs
2	102689	x	x	Stötdämpare påskjut	Shock absorber
3	102690	x	x	Dragrör	Draw tube
4	102676	x	x	Säkerhetsvajer	Brake away cable
5	102691	x	x	Klämfäste stödhjul	Clamp
6	102692	x	x	Vinkelskruv d:o	Elbow screw d:o
7	01-096114	x	x	Bälg gummi	Rubber
8	102693	x	x	Handbromsspak	Hand brake lever

M= Metervara
T= Tillbehör

M= On the metre
T= Accessory

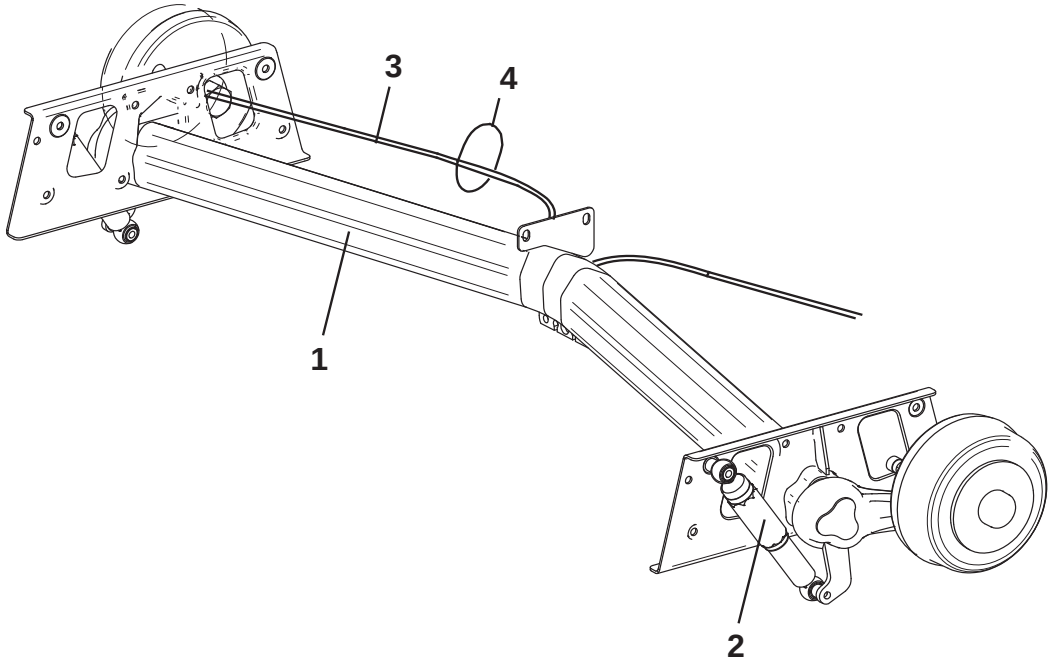
3
4
1
2


8


9


5


6


7

Pos Fig	Det. nr Part. No	Ingår/Fitted 520 alla mod.	560 alla mod.	590 alla mod.	620 alla mod.	650 alla mod.	Benämning OBS! Uppge alltid chassinummer vid beställning av reservdelar.	Description NOTE! Always state the chassi number when ordering spare parts.
1	102639	X	x	x	x	x	Axel kpl. 2000 kg	Axle cpl. 2000 kg
2	102668	x	x	x	x	x	Stötdämpare	Shock absorber
3	102682	x	x	x	x	x	Bromsvajer 1130 / 1326	Brake wire 1130 / 1326
4	102285	x	x	x	x	x	Rem L=430	Belt L=430
5	102720	x	x	x	x	x	Hjul kpl. 215/65R 16”C svart al. fälg[1]	Wheel cpl. 215/65R 16”C black, rim al.[1]
--	102724	x	x	x	x	x	Fälg aluminium 5 hål 16” svart[1]	Rim aluminium 5 bolt 16” black[1]
6	102706	x	x	x	x	x	Hjul kpl. 205/75R 14”C svart al. fälg[2]	Wheel cpl. 205/70R 14”C black, rim al.[2]
--	102704	x	x	x	x	x	Fälg aluminium 5 hål 14” svart[2]	Rim aluminium 5 bolt 14” black[2]
7	102722	x	x	x	x	x	Hjul kpl. 215/65R 16”C svart al. fälg[3]	Wheel cpl. 215/65R 16”C black, rim al.[3]
--	102725	x	x	x	x	x	Fälg aluminium 5 hål 16” svart[3]	Rim aluminium 5 bolt 16” black[3]
8	102700	x	x	x	x	x	Dekal navkåpa ”Polar”	Decal cap ”Polar”
9	102701	x	x	x	x	x	Hjulskruv	Wheel screw
							Orginal/Selcted [1]	Orginal/Selcted [1]
							Edition [2]	Edition [2]
							Customized [3]	Customized [3]
							M= Metervara	M= On the metre
							T= Tillbehör	T= Accessory

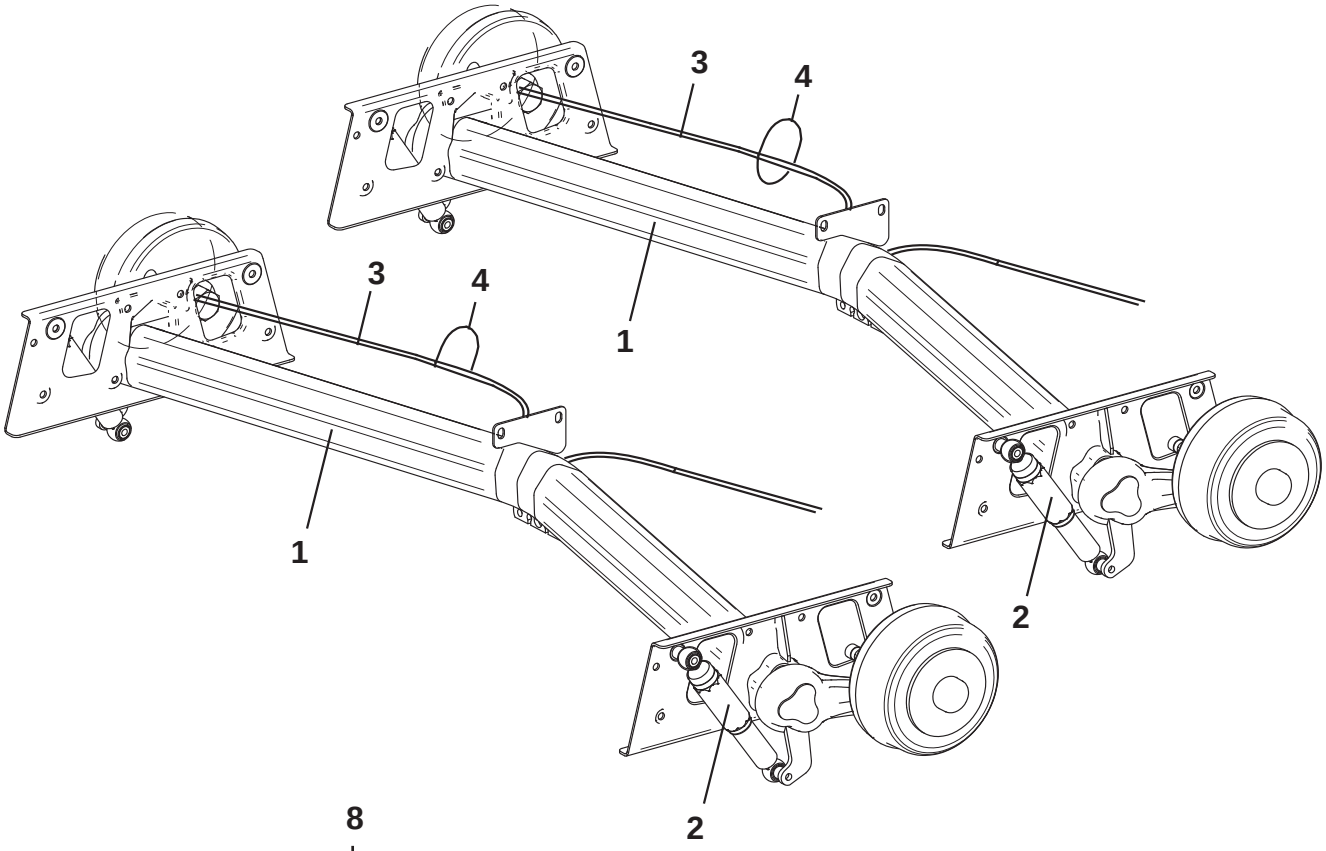
3
4
1
3
4
1
2
2


8


9


5


6


7

Pos Fig	Det. nr Part. No	Ingår/Fitted 680 alla mod.	Ingår/Fitted 730 alla mod.	Benämning OBS! Uppge alltid chassinummer vid beställning av reservdelar.	Description NOTE! Always state the chassi number when ordering spare parts.
1	102640	x	x	Axel 2800 kg (kpl. sats fram + bak)	Axle 2800 kg (cpl. kit front + rear)
2	102667	x	x	Stötdämpare	Shock absorber
--	102669	x	x	Fäste stötdämpare	Bracket shock absorber
3	102682	x	x	Bromsvajer främre 1130 / 1326	Brake wire front 1130 / 1326
--	102683	x	x	Bromsvajer bakre 1430 / 1626	Brake wire rear 1430 / 1626
4	102285	x	x	Rem L=430	Belt L=430
5	102720	x	x	Hjul kpl. 215/65R 16”C svart al. fälg[1]	Wheel cpl. 215/65R 16”C black, rim al.[1]
--	102724	x	x	Fälg aluminium 5 hål 16” svart[1]	Rim aluminium 5 bolt 16” black[1]
6	102706	x	x	Hjul kpl. 205/75R 14”C svart al. fälg[2]	Wheel cpl. 205/70R 14”C black, rim al.[2]
--	102703	x	x	Fälg aluminium 5 hål 14” svart[2]	Rim aluminium 5 bolt 14” black[2]
7	102722	x	x	Hjul kpl. 215/65R 16”C svart al. fälg[3]	Wheel cpl. 215/65R 16”C black, rim al.[3]
--	102725	x	x	Fälg aluminium 5 hål 16” svart[3]	Rim aluminium 5 bolt 16” black[3]
8	102700	x	x	Dekal navkåpa ”Polar”	Decal cap ”Polar”
9	102701	x	x	Hjulskruv	Wheel screw
				Orginal/Selcted [1]	Orginal/Selcted [1]
				Edition [2]	Edition [2]
				Customized [3]	Customized [3]

M= Metervara
T= Tillbehör

M= On the metre
T= Accessory

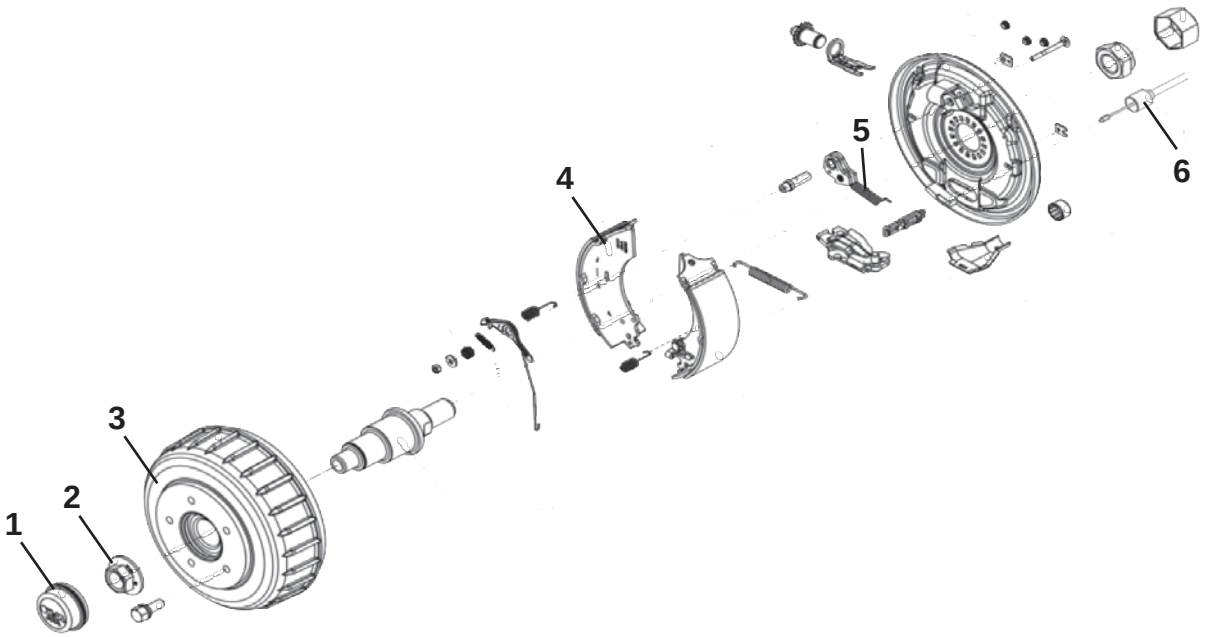
1
2
3
4
5
6

Pos Fig	Det. nr Part. No	Ingår/Fitted 520 alla mod.	560 alla mod.	590 alla mod.	620 alla mod.	650 alla mod.	Benämning OBS! Uppge alltid chassinummer vid beställning av reservdelar.	Description NOTE! Always state the chassi number when ordering spare parts.
1	102684	x	x	x	x	x	Navkåpa Ø=65	End cap Ø=65
2	01-096575	x	x	x	x	x	Flänsmutter M27x2	Flange nut M27x2
3	01-096573	x	x	x	x	x	Bromstrumma kpl. m. lager	Brake drum complete with bearings
--	01-096596	x	x	x	x	x	Lager m. fjäderring och flänsmutter	Bearing with circlip and flange nut
4	102686	x	x	x	x	x	Bromsbacksats inkl fjädrar	Brake block kit incl. springs
5	102688	x	x	x	x	x	Returfjäder backautomatik	Tension spring
6	102682	x	x	x	x	x	Bromsvajer 1130 / 1326	Brake wire 1130 / 1326

M= Metervara
T= Tillbehör

M= On the metre
T= Accessory

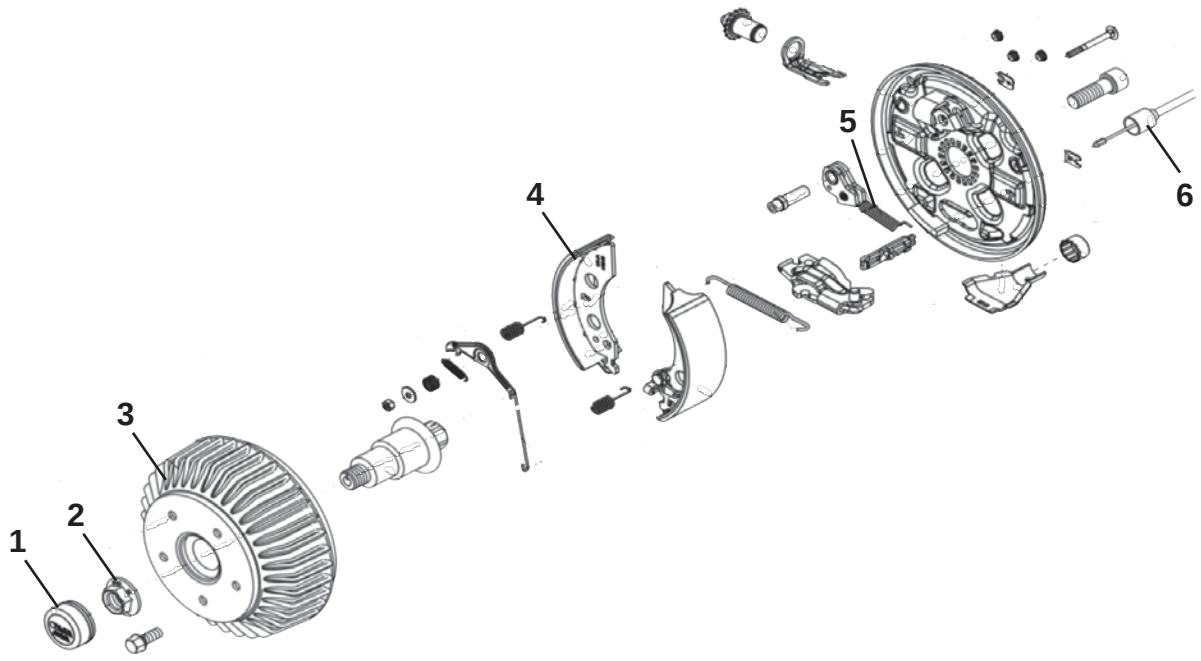
1
2
3
4
5
6

Pos Fig	Det. nr Part. No	Ingår/Fitted 680 alla mod.	Ingår/Fitted 730 alla mod.	Benämning OBS! Uppge alltid chassinummer vid beställning av reservdelar.	Description NOTE! Always state the chassi number when ordering spare parts.
1	102685	x	x	Navkåpa Ø=57	End cap Ø=57
2	102694	x	x	Flänsmutter M24x1.5	Flange nut M24x1
3	01-096572	x	x	Bromstrumma kpl. m. lager	Brake drum complete with bearings
--	01-083177	x	x	Lager m. fjäderring och flänsmutter	Bearing with circlip and flange nut
4	102687	x	x	Bromsbacksats inkl fjädrar	Brake block kit incl. springs
5	102688	x	x	Returfjäder backautomatik	Tension spring
6	102682	x	x	Bromsvajer främre 1130 / 1326	Brake wire front 1130 / 1326
--	102683	x	x	Bromsvajer bakre 1430 / 1626	Brake wire rear 1430 / 1626

M= Metervara
T= Tillbehör

M= On the metre
T= Accessory

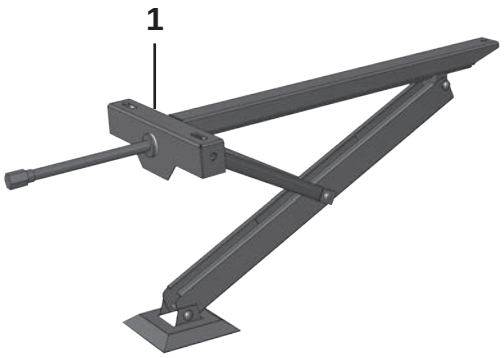
1

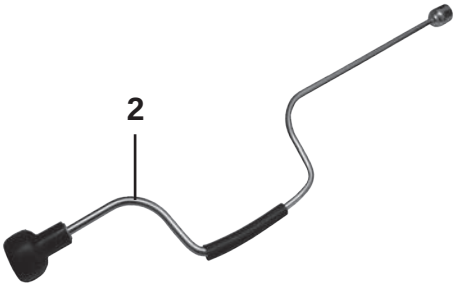
2

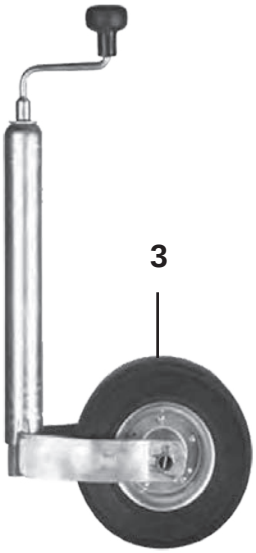
3

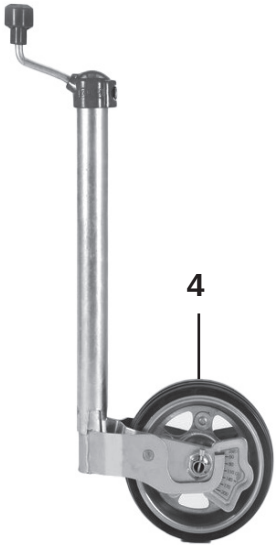
4

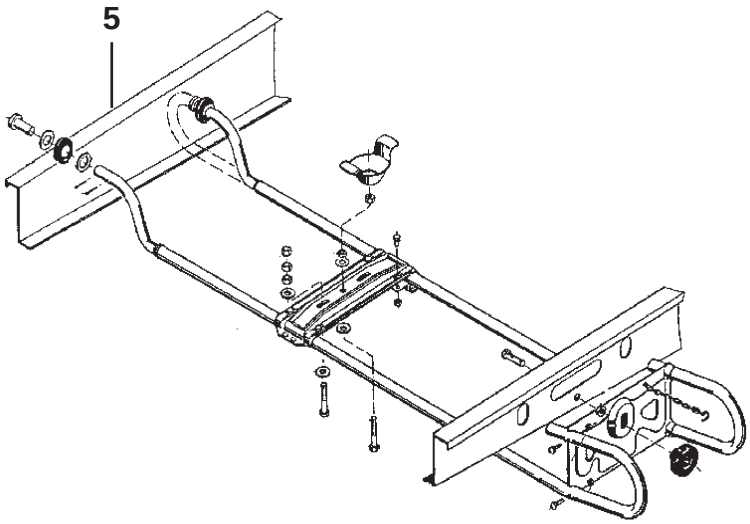
5

Pos Fig	Det. nr Part. No	Ingår/Fitted 520 alla mod.	560 alla mod.	590 alla mod.	620 alla mod.	650 alla mod.	Benämning OBS! Uppge alltid chassinummer vid beställning av reservdelar.	Description NOTE! Always state the chassi number when ordering spare parts.
1	344996	x	x	x	x	x	Stödben kpl. bak	Brace cpl. rear
--	344997	x	x	x	x	x	Stödben kpl. fram	Brace cpl. front
2	102358	x	x	x	x	x	Stödbensvev	Brace crank
3	102662	x	x	x	x	x	Stödhjul kpl.	Trailing wheel cpl.
4	102663	T	T	T	T	T	Stödhjul premium	Trailing wheel premium
5	101731	T	T	T	T	T	Reservhjulshållare	Spare wheel holder

M= Metervara
T= Tillbehör

M= On the metre
T= Accessory

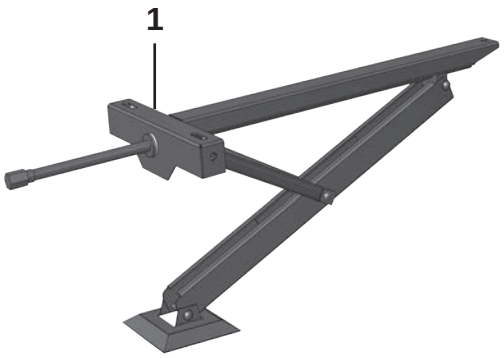
1

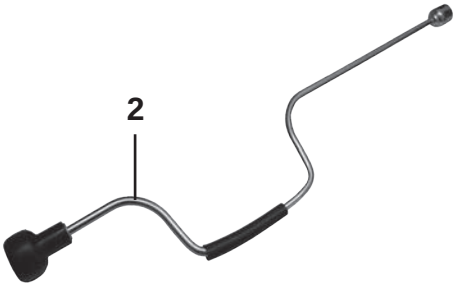
2

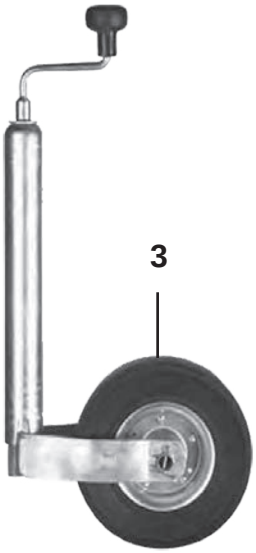
3

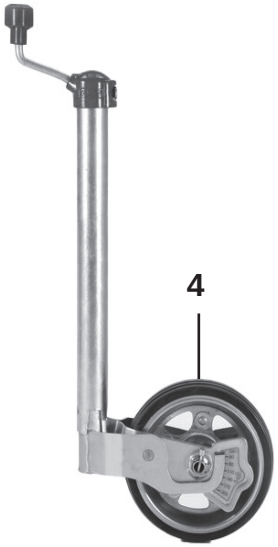
4

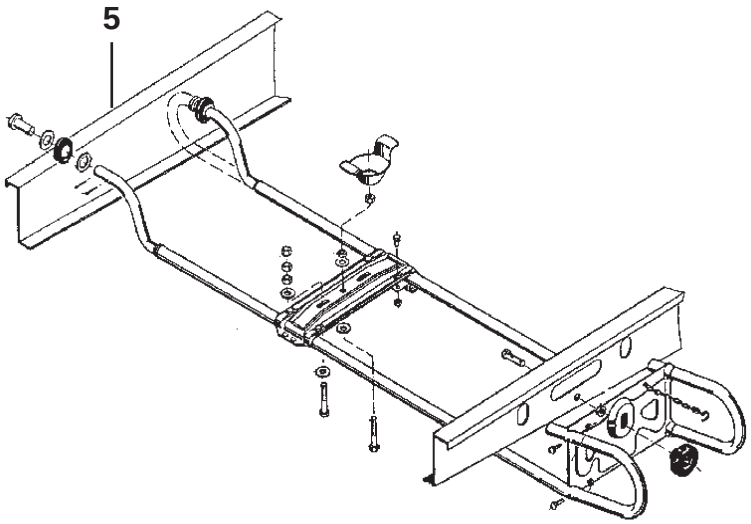
5

Pos Fig	Det. nr Part. No	Ingår/Fitted 680 alla mod.	Ingår/Fitted 730 alla mod.	Benämning OBS! Uppge alltid chassinummer vid beställning av reservdelar.	Description NOTE! Always state the chassi number when ordering spare parts.
1	344996	x	x	Stödben kpl. bak	Brace cpl. rear
--	344997	x	x	Stödben kpl. fram	Brace cpl. front
2	102358	x	x	Stödbensvev	Brace crank
3	102662	x	x	Stödhjul kpl.	Trailing wheel cpl.
4	102663	T	T	Stödhjul premium	Trailing wheel premium
5	101731	T	T	Reservhjulshållare	Spare wheel holder

M= Metervara
T= Tillbehör

M= On the metre
T= Accessory

	Exteriör, 520 FW Exterior, 520 FW	2023	Grupp Group 2	Sida Page 1

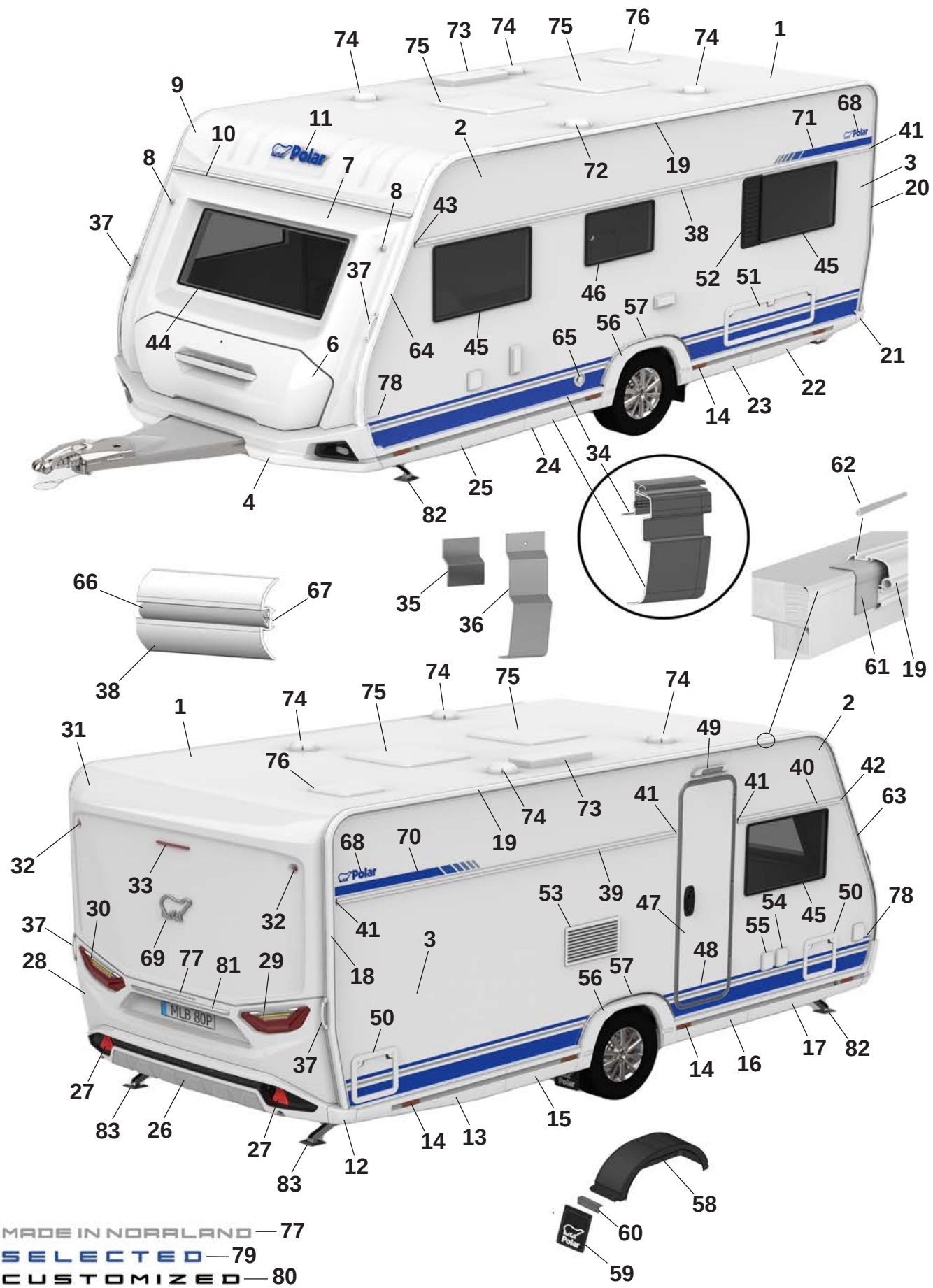

Pos Fig	Det. nr Part. No	520 FW	Benämning	Description
1	213254	x	Plåt tak 8100x2475	Roofing plate 8100x2475
2	212830	x	Plåt sida övre 6800x605	Side plate upper 6800x605
--	215157	x	Plåt sida övre 6800x605 (Custom.), sl. plåt	Side plate upper 6800x605 (Custom.), fl. plate
3	216133	x	Plåt sida undre 6800x1475	Side plate lower 6800x1475
--	216135	x	Plåt sida undre 6800x1475 (Custom.), sl. plåt	Side plate lower 6800x1475 (Customi.) fl. plate
4	216073	x	Front spoiler kpl.	Front spoiler cpl.
--	508425	x	Positionsljus	Position light
6	215832	x	Lucka gasolkoffert ink. handtag	Lid LPG compartment inc. handle
--	216968	x	Handtag kpl. m. dekorlist	Handle cpl. with decorative strip
7	215563	x	Plast gavel främre mittdel	Plastic gable front middle
8	508424	x	Lampa breddmarkering fram	Lamp width marking front
9	215564	x	Gavel främre överdel	Gable front upper
10	215528	x	List markis fram L=2371	List front L=2371
11	210539	x	Dekal, blå	Decal, blue
--	214216	x	Dekal, svart (Customized)	Decal, black (Customized)
12	215527	x	Hörn gavel bak	Corner rear gable
13	215545	x	Sidokjol höger bak	Side skirt rear right
--	215549	x	Dekal sidokjol	Decal side skirt rear
--	215550	x	Dekal sidokjol (Customized)	Decal side skirt rear (Customized)
--	215490	x	Clips sidokjol	Clips side skirt
14	506506	x	Belysning sidomarkering	Light, side marking
15	216017	x	Sidokjol förlängare L=790	Side skirt extention L=790
--	215549	M	Dekal sidokjol	Decal side skirt rear
--	215550	M	Dekal sidokjol (Customized)	Decal side skirt rear (Customized)
--	215490	x	Clips sidokjol	Clips side skirt
16	216012	x	Sidokjol förlängare L=885	Side skirt extention L=885
--	215549	M	Dekal sidokjol	Decal side skirt rear
--	215550	M	Dekal sidokjol (Customized)	Decal side skirt rear (Customized)
--	215490	x	Clips sidokjol	Clips side skirt
17	215543	x	Sidokjol höger fram	Side skirt front right
--	215549	M	Dekal sidokjol	Decal side skirt rear
--	215550	M	Dekal sidokjol (Customized)	Decal side skirt rear (Customized)
--	215490	x	Clips sidokjol	Clips side skirt
18	215494	x	List höger bak	List rear right
19	215859	x	List L=3673	List L=3673
20	215495	x	List vänster bak	List rear left
21	215526	x	Hörn gavel bak	Corner rear gable
22	215546	x	Sidokjol vänster bak	Side skirt rear left
--	215549	M	Dekal sidokjol	Decal side skirt rear
--	215550	M	Dekal sidokjol (Customized)	Decal side skirt rear (Customized)
--	215490	x	Clips sidokjol	Clips side skirt
23	216016	x	Sidokjol förlängare L=790	Side skirt extention L=790
--	215549	M	Dekal sidokjol	Decal side skirt rear
--	215550	M	Dekal sidokjol (Customized)	Decal side skirt rear (Customized)
--	215490	x	Clips sidokjol	Clips side skirt
24	216013	x	Sidokjol förlängare L=885	Side skirt extention L=885
--	215549	M	Dekal sidokjol	Decal side skirt rear
--	215550	M	Dekal sidokjol (Customized)	Decal side skirt rear (Customized)
--	215490	x	Clips sidokjol	Clips side skirt
25	215544	x	Sidokjol vänster fram	Side skirt front left

M= Metervara
T= Tillbehör

M= On the metre
T= Accessory

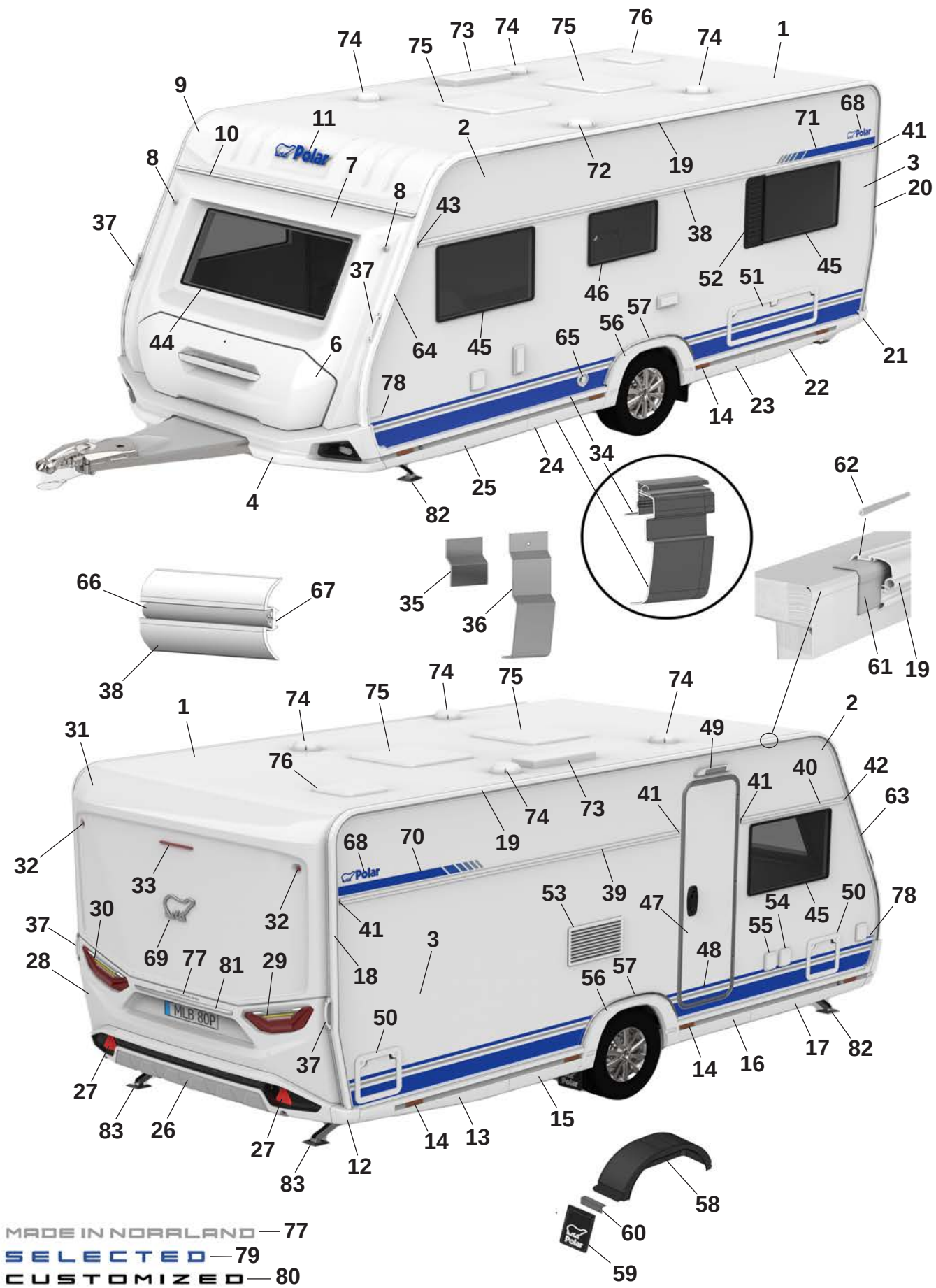

MADE IN NORRLAND — 77

SELECTED — 79

CUSTOMIZED — 80

Pos Fig	Det. nr Part. No	520 FW	Benämning	Description
--	215549	M	Dekal sidokjol	Decal side skirt rear
--	215550	M	Dekal sidokjol (Customized)	Decal side skirt rear (Customized)
--	215490	x	Clips sidokjol	Clips side skirt
26	215925	x	Bumper bak kpl.	Bumper rear cpl.
27	215499	x	Reflex bumper bak	Reflex bumper rear
28	215522	x	Plast gavel bak mittdel	Plastic gable rear middle
--	505651	x	Belysning skylt	Plate lamp
29	508381	x	Kombinationslampa bak H	Combination lamp rear R
30	508380	x	Kombinationslampa bak V	Combination lamp rear L
31	215521	x	Plast gavel bak överdel	Plastic gable rear upper
32	508385	x	Lampa breddmarkering bak	Lamp width marking rear
33	508386	x	Lampa bromsljus bak	Lamp break light rear
34	215884	x	Avbärarlist L=2240 (Framför hjulhus)	Carrier list L=2240 (In front of wheelhouse)
--	215883	x	Avbärarlist L=2080 (Bakom hjulhus)	Carrier list L=2240 (Behind the wheelhouse)
35	215917	x	Stöd sidokjol 69,5x100	Support side skirt 69,5x100
36	216272	x	Stöd sidokjol 60x173,5	Support side skirt 60x173,5
37	216428	x	Draghandtag	Handle
38	215875	x	Midjelist V L=4833	List middle Left L=4833
39	215868	x	Midjelist H bak L=3033	List middle Right rear L=3033
40	215866	x	Midjelist H fram L=1165	List middle Right front L=1165
41	215072	x	Ändavslut rak	End protection straight
42	215078	x	Ändavslut H fram	End protection front R
43	215079	x	Ändavslut V fram	End protection front L
44	215598	x	Fönster front 600x1450 kpl.	Front window 600x1450 cpl.
45	212413	x	Fönster öppningsbart 550x900 kpl.	Window openable 550x900 cpl.
46	212411	x	Fönster öppningsbart 400x700 kpl.	Window openable 400x700 cpl.
47	213052	x	Dörr ytter u. fönster kpl.	Outer door without window kpl.
--	213053	x	Dörr ytter m. fönster kpl.	Outer door with window kpl.
48	215638	x	Dekal dörr blå	Door decal blue
--	215639	x	Dekal dörr svart (Customized)	Door decal black (Customized)
49	508061	x	Belysning utvändigt	Outer light
50	207759	x	Lucka m. innerram, utan spegel	Door with frame inner, without plate
51	14-701045	x	Lucka m innerram, utan spegel	Door with frame inner, without plate
52	212476	T	Ventilationsgaller V	Ventilator grill L
53	214773	x	Galler ventilation kyl	Grill ventilation refrigerator
54	508106	x	Elintag 230 V	El. connection 230 V
55	508107	x	Eluttag 230 V	El connection 230 V
--		x	Tältservice	Tentservice
--		x	Eluttag 12 V	El connection 12 V
--		x	TV-antenn in/ut	TV-aerial in/out
56	215541	x	Hjulhusbräddare	Mudguard
57	215551	x	List al. hjulhusbräddare	List al. mudguard
--	801539	x	Skruv 3,5x25	Screw 3,5x25
58	212894	x	Hjulhus	Wheel housing
--	212895	x	Isolering hjulhus	Insulation wheel housing
59	102470	x	Stänkskydd	Splash guard
60	101223	x	Fäste stänkskydd	Bracket splash guard
--	800118	x	Skruv	Screw
61	215491	M	List tätning 74mm	Seal strip 74mm
62	208323	x	Styrstift list tält 50x3,5 mm	Pin for list 50x6,5 mm

M= Metervara
T= Tillbehör

M= On the metre
T= Accessory

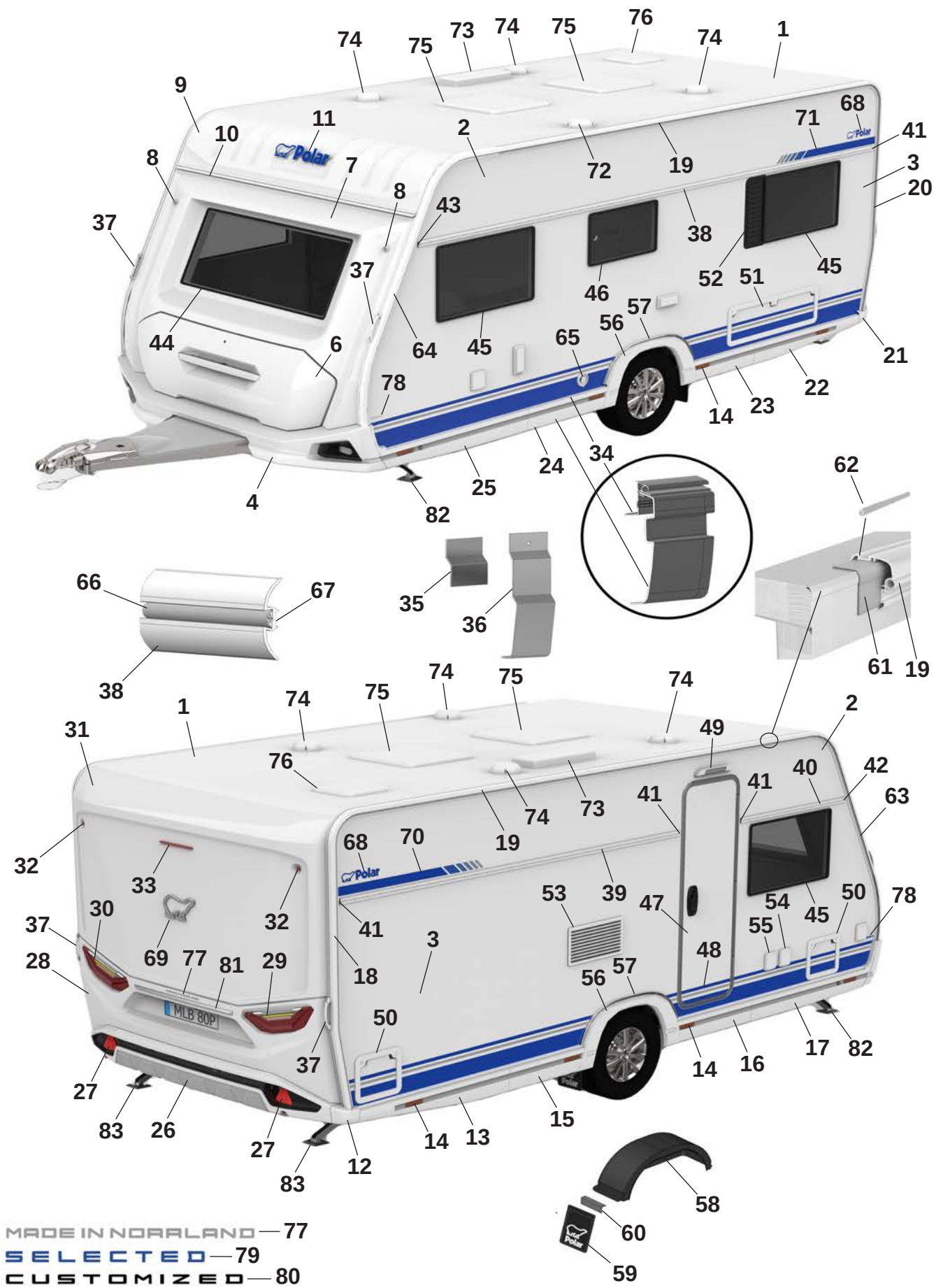

MADE IN NORRLAND — 77

SELECTED — 79

CUSTOMIZED — 80

Pos Fig	Det. nr Part. No	520 FW	Benämning	Description
63	215493	x	List höger fram	List front right
64	215492	x	List vänster fram	List front left
65	601486	x	Skorsten väggmontage kpl.	Chimney kpl.
66	210364	M	List dekor plast	List decor plastic
67	208236	M	Butyl profil 15x2 (30 m/rulle)	Seal strip 15x2 (30 m/roll)
68	212558	x	Emblem blå	Emblem blue
--	214211	x	Emblem blå (Selected)	Emblem blue (Selected)
--	214212	x	Emblem svart (Customized)	Emblem black (Customized)
69	212557	x	Emblem chrome	Emblem chrome
--	214217	x	Emblem svart (Customized)	Emblem black (Customized)
70	216001	x	Dekal H blå	Decal R blue
--	216003	x	Dekal H svart (Customized)	Decal R black (Customized)
71	216000	x	Dekal V blå	Decal L Blue
--	216002	x	Dekal V svart (Customized)	Decal L black (Customized)
72	401495	x	Motor köksfläkt kpl.	Motor kitchen fan cpl.
73	208023	x	Ventil tak för (kyl/frys)	Ventilator roof for refrigerator (refr./freeze)
74	00970024	x	Ventilator kpl.	Ventilator cpl.
75	208690	x	Taklucka 400x400 Mini-Heki kpl. rumsdel	Roof hatch 400x400 Mini-Heki cpl. room
--	211846	T	Taklucka 400x400 Omnivent kpl. vit	Roof hatch 400x400 Omnivent cpl. white
--	08-030921	T	Taklucka 500x700 Midi-Heki kpl.	Taklucka 500x700 Midi-Heki cpl.
--	207780	T	Taklucka 655x960 Heki de Lux kpl.	Roof hatch 655x960 Heki de Lux cpl.
76	215045	x	Taklucka 280x280 kpl. tvättrum	Roof hatch 280x280 cpl. washroom
77	215375	x	Dekal "Made in Norrland"	Decal "Made in Norrland"
78	216548	x	Dekal "520" blå	Decal "520" blue
--	216541	x	Dekal "520" svart (Customized)	Dekal "520" svart (Customized)
79	216018	x	Emblem "Selected"	Emblem "Selected"
80	214215	x	Emblem "Customized"	Emblem "Customized"
81	215539	x	Dekorlist	Decor list
--	215540	x	Dekorlist (Customized)	Decor list (Customized)
82	344997	x	Stödben fram	Support legs front
83	344996	x	Stödben bak	Support legs rear

M= Metervara
T= Tillbehör

M= On the metre
T= Accessory

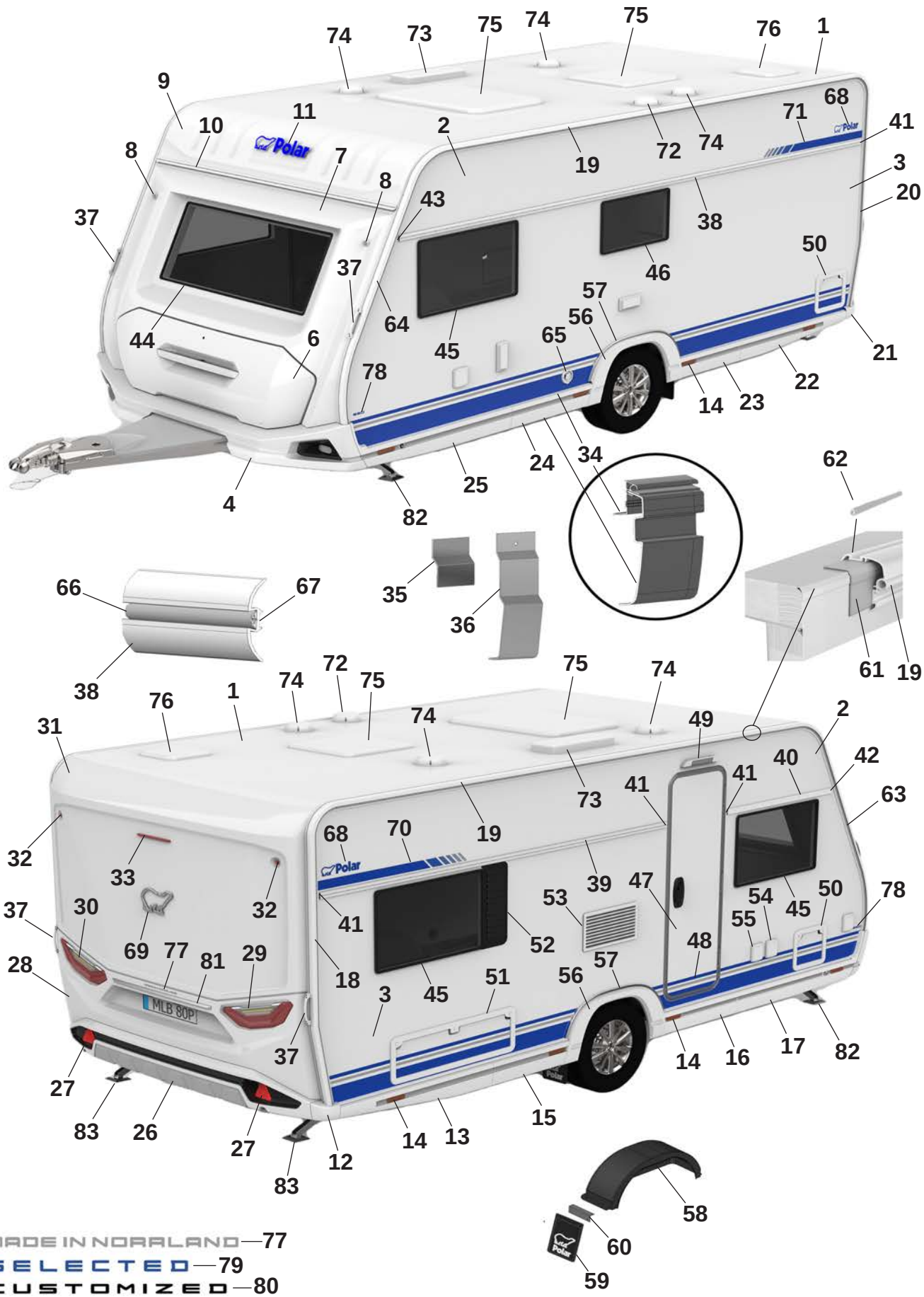
MADE IN NORRLAND—77
SELECTED—79
CUSTOMIZED—80

Pos Fig	Det. nr Part. No	520 FD	Benämning	Description
1	213254	x	Plåt tak 8100x2475	Roofing plate 8100x2475
2	212830	x	Plåt sida övre 6800x605	Side plate upper 6800x605
--	215157	x	Plåt sida övre 6800x605 (Custom.), sl. plåt	Side plate upper 6800x605 (Custom.), fl. plate
3	216133	x	Plåt sida undre 6800x1475	Side plate lower 6800x1475
--	216135	x	Plåt sida undre 6800x1475 (Custom.), sl. plåt	Side plate lower 6800x1475 (Customi.) fl. plate
4	216073	x	Front spoiler kpl.	Front spoiler cpl.
--	508425	x	Positionsljus	Position light
6	215832	x	Lucka gasolkoffert ink. handtag	Lid LPG compartment inc. handle
--	216968	x	Handtag kpl. m. dekorlist	Handle cpl. with decorative strip
7	215563	x	Plast gavel främre mittdel	Plastic gable front middle
8	508424	x	Lampa breddmarkering fram	Lamp width marking front
9	215564	x	Gavel främre överdel	Gable front upper
10	215528	x	List markis fram L=2371	List front L=2371
11	210539	x	Dekal, blå	Decal, blue
--	214216	x	Dekal, svart (Customized)	Decal, black (Customized)
12	215527	x	Hörn gavel bak	Corner rear gable
13	215545	x	Sidokjol höger bak	Side skirt rear right
--	215549	M	Dekal sidokjol	Decal side skirt rear
--	215550	M	Dekal sidokjol (Customized)	Decal side skirt rear (Customized)
--	215490	x	Clips sidokjol	Clips side skirt
14	506506	x	Belysning sidomarkering	Light, side marking
15	216017	x	Sidokjol förlängare L=790	Side skirt extention L=790
--	215549	M	Dekal sidokjol	Decal side skirt rear
--	215550	M	Dekal sidokjol (Customized)	Decal side skirt rear (Customized)
--	215490	x	Clips sidokjol	Clips side skirt
16	216012	x	Sidokjol förlängare L=885	Side skirt extention L=885
--	215549	M	Dekal sidokjol	Decal side skirt rear
--	215550	M	Dekal sidokjol (Customized)	Decal side skirt rear (Customized)
--	215490	x	Clips sidokjol	Clips side skirt
17	215543	x	Sidokjol höger fram	Side skirt front right
--	215549	M	Dekal sidokjol	Decal side skirt rear
--	215550	M	Dekal sidokjol (Customized)	Decal side skirt rear (Customized)
--	215490	x	Clips sidokjol	Clips side skirt
18	215494	x	List höger bak	List rear right
19	215859	x	List L=3673	List L=3673
20	215495	x	List vänster bak	List rear left
21	215526	x	Hörn gavel bak	Corner rear gable
22	215546	x	Sidokjol vänster bak	Side skirt rear left
--	215549	M	Dekal sidokjol	Decal side skirt rear
--	215550	M	Dekal sidokjol (Customized)	Decal side skirt rear (Customized)
--	215490	x	Clips sidokjol	Clips side skirt
23	216016	x	Sidokjol förlängare L=790	Side skirt extention L=790
--	215549	M	Dekal sidokjol	Decal side skirt rear
--	215550	M	Dekal sidokjol (Customized)	Decal side skirt rear (Customized)
--	215490	x	Clips sidokjol	Clips side skirt
24	216013	x	Sidokjol förlängare L=885	Side skirt extention L=885
--	215549	M	Dekal sidokjol	Decal side skirt rear
--	215550	M	Dekal sidokjol (Customized)	Decal side skirt rear (Customized)
--	215490	x	Clips sidokjol	Clips side skirt
25	215544	x	Sidokjol vänster fram	Side skirt front left

M= Metervara
T= Tillbehör

M= On the metre
T= Accessory

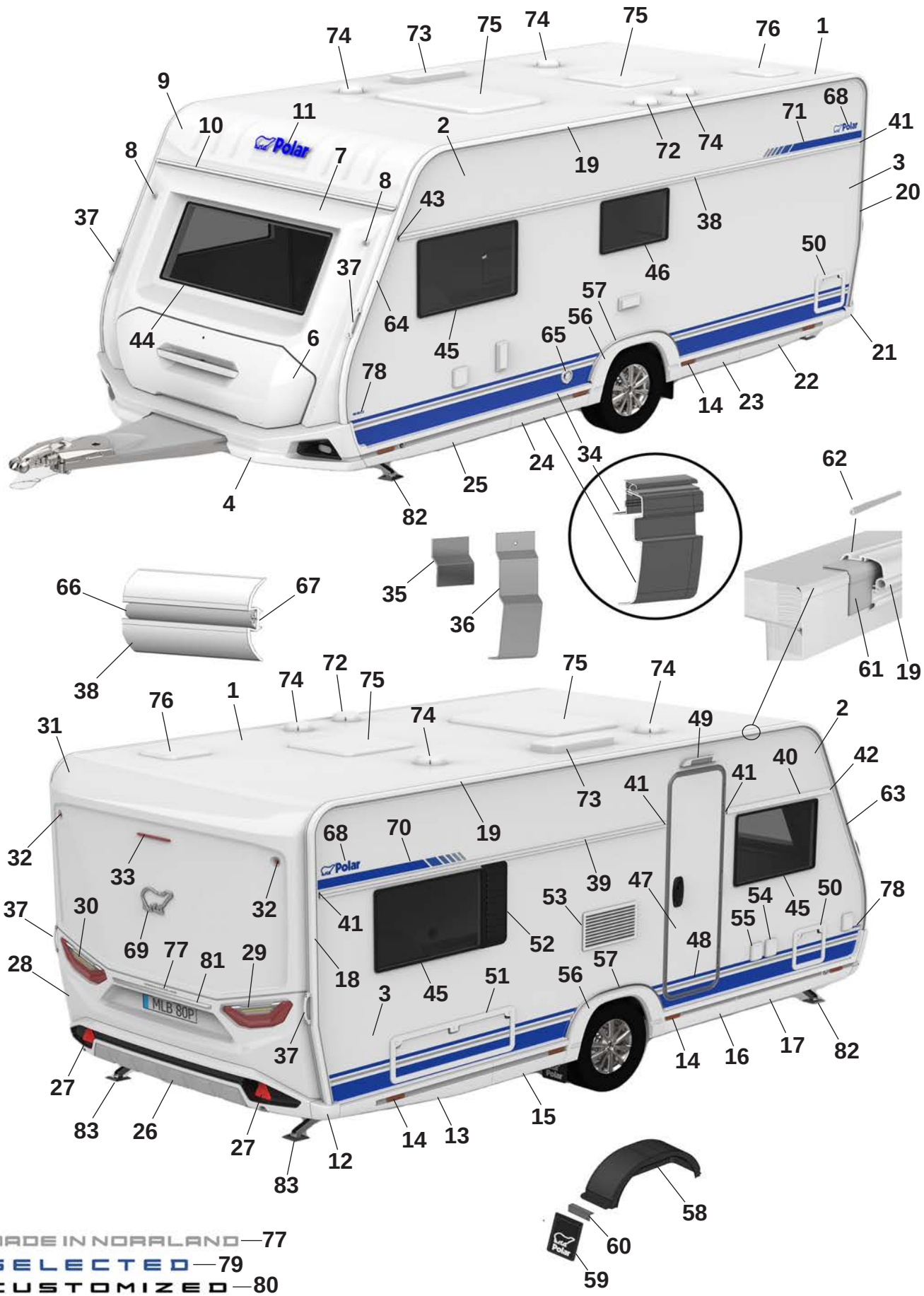
MADE IN NORRLAND—77
SELECTED—79
CUSTOMIZED—80

Pos Fig	Det. nr Part. No	520 FD	Benämning	Description
--	215549	M	Dekal sidokjol	Decal side skirt rear
--	215550	M	Dekal sidokjol (Customized)	Decal side skirt rear (Customized)
--	215490	x	Clips sidokjol	Clips side skirt
26	215925	x	Bumper bak kpl.	Bumper rear cpl.
27	215499	x	Reflex bumper bak	Reflex bumper rear
28	215522	x	Plast gavel bak mittdel	Plastic gable rear middle
--	505651	x	Belysning skylt	Plate lamp
29	508381	x	Kombinationslampa bak H	Combination lamp rear R
30	508380	x	Kombinationslampa bak V	Combination lamp rear L
31	215521	x	Plast gavel bak överdel	Plastic gable rear upper
32	508385	x	Lampa breddmarkering bak	Lamp width marking rear
33	508386	x	Lampa bromsljus bak	Lamp break light rear
34	215884	x	Avbärarlist L=2240 (Framför hjulhus)	Carrier list L=2240 (In front of wheelhouse)
--	215883	x	Avbärarlist L=2080 (Bakom hjulhus)	Carrier list L=2240 (Behind the wheelhouse)
35	215917	x	Stöd sidokjol 69,5x100	Support side skirt 69,5x100
36	216272	x	Stöd sidokjol 60x173,5	Support side skirt 60x173,5
37	216428	x	Draghandtag	Handle
38	215875	x	Midjelist V L=4833	List middle Left L=4833
39	215868	x	Midjelist H bak L=3033	List middle Right rear L=3033
40	215866	x	Midjelist H fram L=1165	List middle Right front L=1165
41	215072	x	Ändavslut rak	End protection straight
42	215078	x	Ändavslut H fram	End protection front R
43	215079	x	Ändavslut V fram	End protection front L
44	215598	x	Fönster front 600x1450 kpl.	Front window 600x1450 cpl.
45	212413	x	Fönster öppningsbart 550x900 kpl.	Window openable 550x900 cpl.
46	212411	x	Fönster öppningsbart 400x700 kpl.	Window openable 400x700 cpl.
47	213052	x	Dörr ytter u. fönster kpl.	Outer door without window kpl.
--	213053	x	Dörr ytter m. fönster kpl.	Outer door with window kpl.
48	215638	x	Dekal dörr blå	Door decal blue
--	215639	x	Dekal dörr svart (Customized)	Door decal black (Customized)
49	508061	x	Belysning utvändigt	Outer light
50	207759	x	Lucka m. innerram, utan spegel	Door with frame inner, without plate
51	14-701045	x	Lucka m innerram, utan spegel	Door with frame inner, without plate
52	212477	T	Ventilationsgaller H	Ventilator grill L
53	214773	x	Galler ventilation kyl	Grill ventilation refrigerator
54	508106	x	Elintag 230 V	El. connection 230 V
55	508107	x	Eluttag 230 V	El connection 230 V
--		x	Tältservice	Tentservice
--		x	Eluttag 12 V	El connection 12 V
--		x	TV-antenn in/ut	TV-aerial in/out
56	215541	x	Hjulhusbräddare	Mudguard
57	215551	x	List al. hjulhusbräddare	List al. mudguard
--	801539	x	Skruv 3,5x25	Screw 3,5x25
58	212894	x	Hjulhus	Wheel housing
--	212895	x	Isolering hjulhus	Insulation wheel housing
59	102470	x	Stänkskydd	Splash guard
60	101223	x	Fäste stänkskydd	Bracket splash guard
--	800118	x	Skruv	Screw
61	215491	M	List tätning 74mm	Seal strip 74mm
62	208323	x	Styrstift list tält 50x3,5 mm	Pin for list 50x6,5 mm

M= Metervara
T= Tillbehör

M= On the metre
T= Accessory

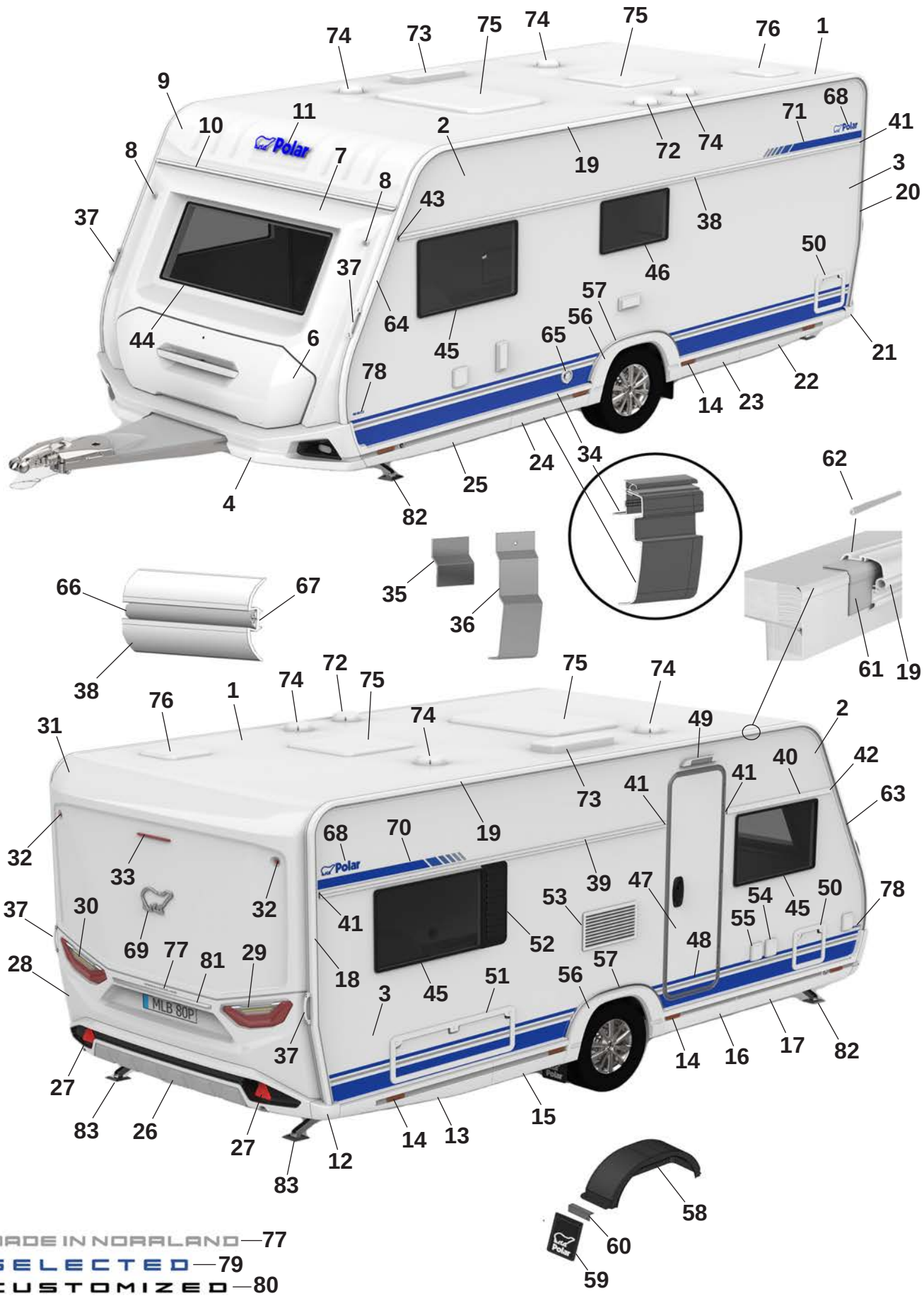
MADE IN NORRLAND—77
SELECTED—79
CUSTOMIZED—80

Pos Fig	Det. nr Part. No	520 FD	Benämning	Description
63	215493	x	List höger fram	List front right
64	215492	x	List vänster fram	List front left
65	601486	x	Skorsten väggmontage kpl.	Chimney kpl.
66	210364	M	List dekor plast	List decor plastic
67	208236	M	Butyl profil 15x2 (30 m/rulle)	Seal strip 15x2 (30 m/roll)
68	212558	x	Emblem blå	Emblem blue
--	214211	x	Emblem blå (Selected)	Emblem blue (Selected)
--	214212	x	Emblem svart (Customized)	Emblem black (Customized)
69	212557	x	Emblem chrome	Emblem chrome
--	214217	x	Emblem svart (Customized)	Emblem black (Customized)
70	216001	x	Dekal H blå	Decal R blue
--	216003	x	Dekal H svart (Customized)	Decal R black (Customized)
71	216000	x	Dekal V blå	Decal L Blue
--	216002	x	Dekal V svart (Customized)	Decal L black (Customized)
72	401495	x	Motor köksfläkt kpl.	Motor kitchen fan cpl.
73	208023	x	Ventil tak för (kyl/frys)	Ventilator roof for refrigerator (refr./freeze)
74	00970024	x	Ventilator kpl.	Ventilator cpl.
75	208690	x	Taklucka 400x400 Mini-Heki kpl. rumsdel	Roof hatch 400x400 Mini-Heki cpl. room
--	211846	T	Taklucka 400x400 Omnivent kpl. vit	Roof hatch 400x400 Omnivent cpl. white
--	08-030921	T	Taklucka 500x700 Midi-Heki kpl.	Taklucka 500x700 Midi-Heki cpl.
--	207780	T	Taklucka 655x960 Heki de Lux kpl.	Roof hatch 655x960 Heki de Lux cpl.
76	215045	x	Taklucka 280x280 kpl. tvättrum	Roof hatch 280x280 cpl. washroom
77	215375	x	Dekal "Made in Norrland"	Decal "Made in Norrland"
78	216548	x	Dekal "520" blå	Decal "520" blue
--	216541	x	Dekal "520" svart (Customized)	Dekal "520" svart (Customized)
79	216018	x	Emblem "Selected"	Emblem "Selected"
80	214215	x	Emblem "Customized"	Emblem "Customized"
81	215539	x	Dekorlist	Decor list
--	215540	x	Dekorlist (Customized)	Decor list (Customized)
82	344997	x	Stödben fram	Support legs front
83	344996	x	Stödben bak	Support legs rear

M= Metervara
T= Tillbehör

M= On the metre
T= Accessory

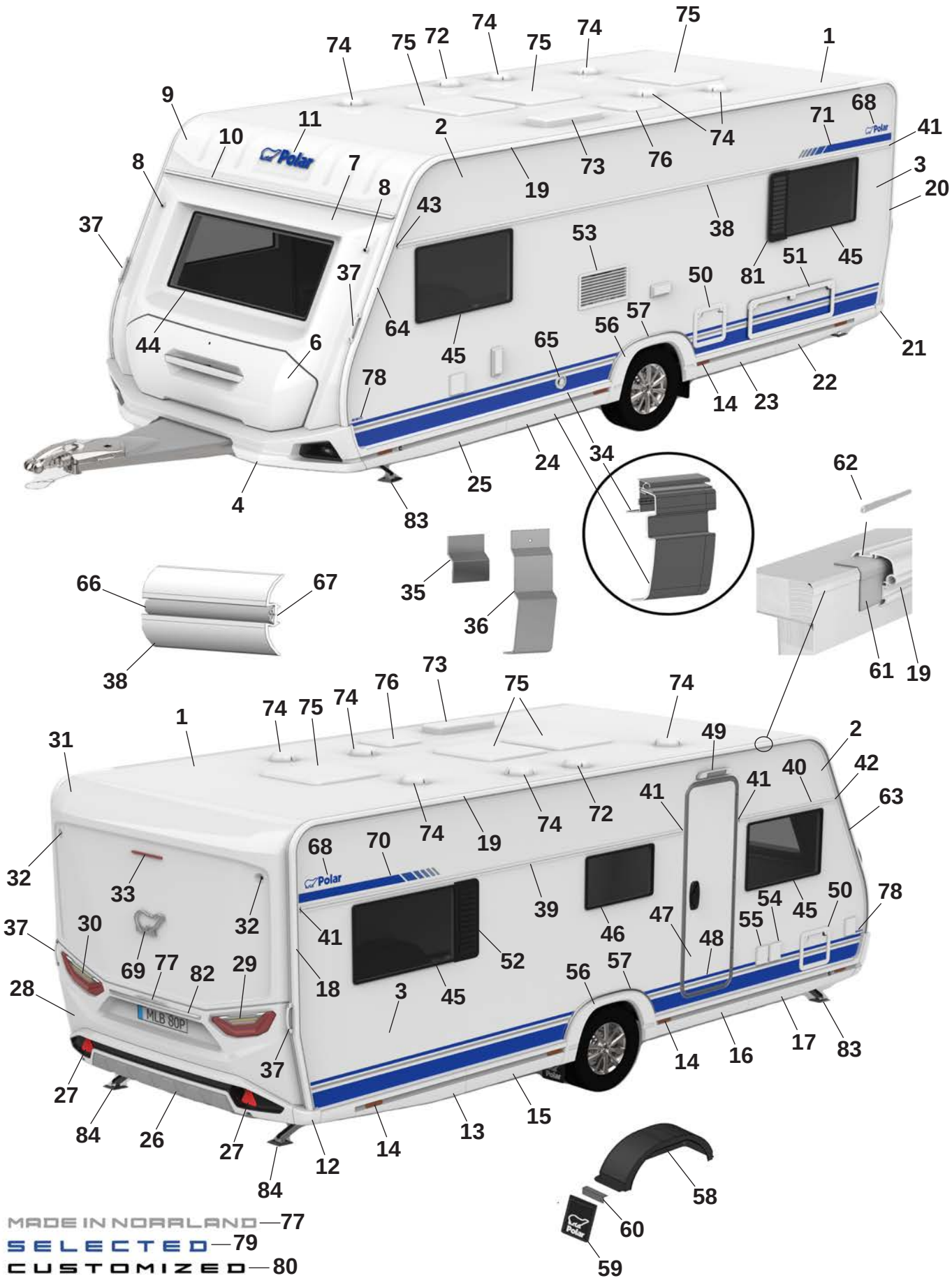
MADE IN NORRLAND — 77
SELECTED — 79
CUSTOMIZED — 80

Pos Fig	Det. nr Part. No	560 S	Benämning	Description
1	213254	x	Plåt tak 8100x2475	Roofing plate 8100x2475
2	212830	x	Plåt sida övre 6800x605	Side plate upper 6800x605
--	215157	x	Plåt sida övre 6800x605 (Custom.), sl. plåt	Side plate upper 6800x605 (Custom.), fl. plate
3	216133	x	Plåt sida undre 6800x1475	Side plate lower 6800x1475
--	216135	x	Plåt sida undre 6800x1475 (Custom.), sl. plåt	Side plate lower 6800x1475 (Customi.) fl. plate
4	216073	x	Front spoiler kpl.	Front spoiler cpl.
--	508425	x	Positionsljus	Position light
6	215832	x	Lucka gasolkoffert ink. handtag	Lid LPG compartment inc. handle
--	216968	x	Handtag kpl. m. dekorlist	Handle cpl. with decorative strip
7	215563	x	Plast gavel främre mittdel	Plastic gable front middle
8	508424	x	Lampa breddmarkering fram	Lamp width marking front
9	215564	x	Gavel främre överdel	Gable front upper
10	215528	x	List markis fram L=2371	List front L=2371
11	210539	x	Dekal, blå	Decal, blue
--	214216	x	Dekal, svart (Customized)	Decal, black (Customized)
12	215527	x	Hörn gavel bak	Corner rear gable
13	215545	x	Sidokjol höger bak	Side skirt rear right
--	215549	M	Dekal sidokjol	Decal side skirt rear
--	215550	M	Dekal sidokjol (Customized)	Decal side skirt rear (Customized)
--	215490	x	Clips sidokjol	Clips side skirt
14	506506	x	Belysning sidomarkering	Light, side marking
15	216007	x	Sidokjol förlängare L=1070	Side skirt extention L=1070
--	215549	M	Dekal sidokjol	Decal side skirt rear
--	215550	M	Dekal sidokjol (Customized)	Decal side skirt rear (Customized)
--	215490	x	Clips sidokjol	Clips side skirt
16	216004	x	Sidokjol förlängare L=1165	Side skirt extention L=1165
--	215549	M	Dekal sidokjol	Decal side skirt rear
--	215550	M	Dekal sidokjol (Customized)	Decal side skirt rear (Customized)
--	215490	x	Clips sidokjol	Clips side skirt
17	215543	x	Sidokjol höger fram	Side skirt front right
--	215549	M	Dekal sidokjol	Decal side skirt rear
--	215550	M	Dekal sidokjol (Customized)	Decal side skirt rear (Customized)
--	215490	x	Clips sidokjol	Clips side skirt
18	215494	x	List tält höger bak	List rear right
19	215497	x	List tält rak L=4233	List straight L=4233
20	215495	x	List tält vänster bak	List rear left
21	215526	x	Hörn gavel bak	Corner rear gable
22	215546	x	Sidokjol vänster bak	Side skirt rear left
--	215549	M	Dekal sidokjol	Decal side skirt rear
--	215550	M	Dekal sidokjol (Customized)	Decal side skirt rear (Customized)
--	215490	x	Clips sidokjol	Clips side skirt
23	216006	x	Sidokjol förlängare L=1070	Side skirt extention L=1070
--	215549	M	Dekal sidokjol	Decal side skirt rear
--	215550	M	Dekal sidokjol (Customized)	Decal side skirt rear (Customized)
--	215490	x	Clips sidokjol	Clips side skirt
24	216005	x	Sidokjol förlängare L=1165	Side skirt extention L=1165
--	215549	M	Dekal sidokjol	Decal side skirt rear
--	215550	M	Dekal sidokjol (Customized)	Decal side skirt rear (Customized)
--	215490	x	Clips sidokjol	Clips side skirt
25	215544	x	Sidokjol vänster fram	Side skirt front left

M= Metervara
T= Tillbehör

M= On the metre
T= Accessory

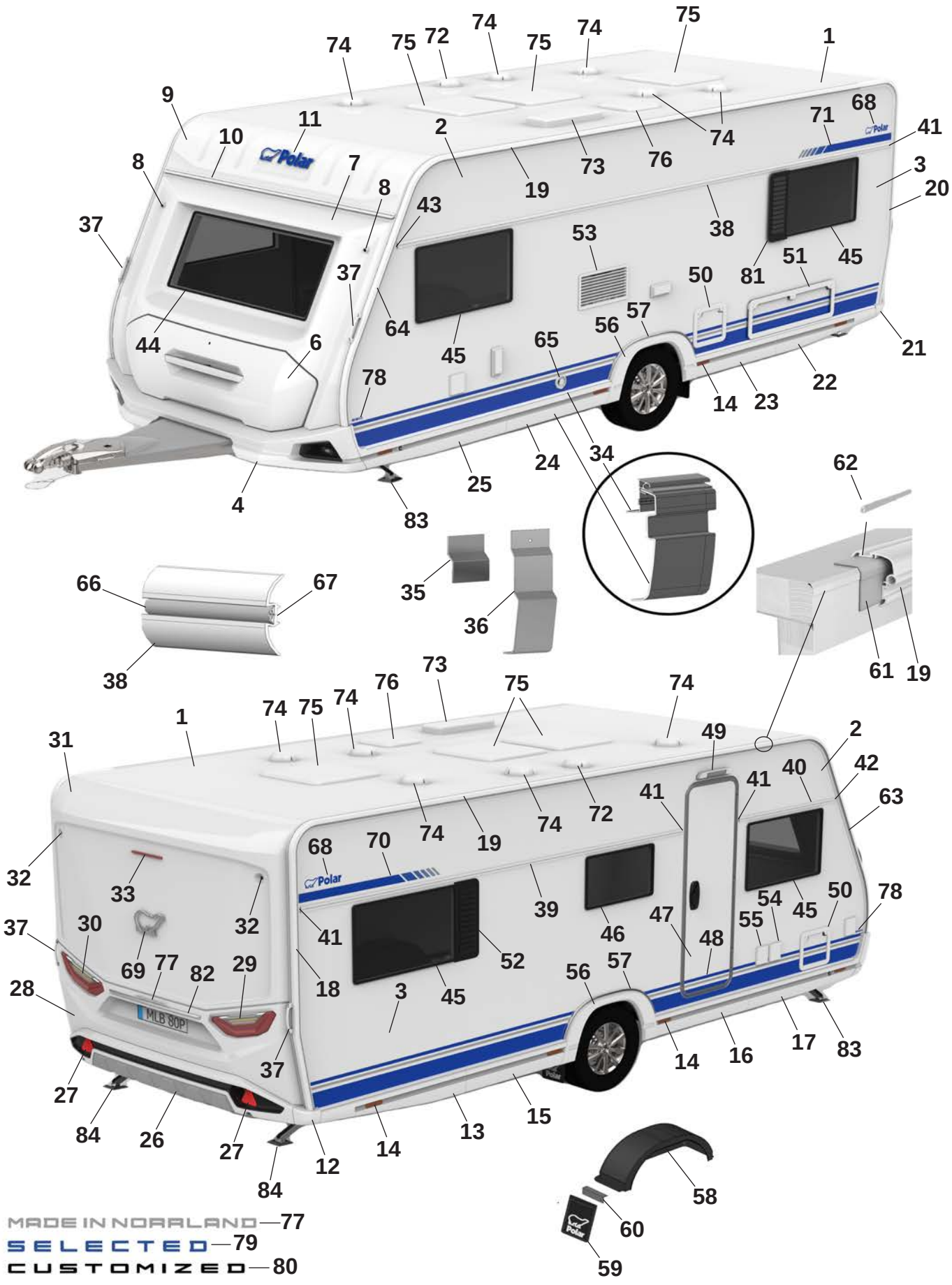

MADE IN NORRLAND—77

SELECTED—79

CUSTOMIZED—80

Pos Fig	Det. nr Part. No	560 S	Benämning	Description
--	215549	M	Dekal sidokjol	Decal side skirt rear
--	215550	M	Dekal sidokjol (Customized)	Decal side skirt rear (Customized)
--	215490	x	Clips sidokjol	Clips side skirt
26	215925	x	Bumper bak kpl.	Bumper rear cpl.
27	215499	x	Reflex bumper bak	Reflex bumper rear
28	215522	x	Plast gavel bak mittdel	Plastic gable rear middle
--	505651	x	Belysning skylt	Plate lamp
29	508381	x	Kombinationslampa bak H	Combination lamp rear R
30	508380	x	Kombinationslampa bak V	Combination lamp rear L
31	215521	x	Plast gavel bak överdel	Plastic gable rear upper
32	508385	x	Lampa breddmarkering bak	Lamp width marking rear
33	508386	x	Lampa bromsljus bak	Lamp break light rear
34	215886	x	Avbärarlist L=2500 (Framför hjulhus)	Carrier list L=2500 (In front of wheelhouse)
--	215885	x	Avbärarlist L=2367 (Bakom hjulhus)	Carrier list L=2367 (Behind the wheelhouse)
35	215917	x	Stöd sidokjol 69,5x100	Support side skirt 69,5x100
36	216272	x	Stöd sidokjol 60x173,5	Support side skirt 60x173,5
37	216428	x	Draghandtag	Handle
38	215876	x	Midjelist V L=5393	List middle Left L=5393
39	215870	x	Midjelist H bak L=3593	List middle Right rear L=3593
40	215866	x	Midjelist H fram L=1165	List middle Right front L=1165
41	215072	x	Ändavslut rak	End protection straight
42	215078	x	Ändavslut H fram	End protection front R
43	215079	x	Ändavslut V fram	End protection front L
44	215598	x	Fönster front 600x1450 kpl.	Front window 600x1450 cpl.
45	212413	x	Fönster öppningsbart 550x900 kpl.	Window openable 550x900 cpl.
46	212411	x	Fönster öppningsbart 400x700 kpl.	Window openable 400x700 cpl.
47	213052	x	Dörr ytter u. fönster kpl.	Outer door without window kpl.
--	213053	x	Dörr ytter m. fönster kpl.	Outer door with window kpl.
48	215638	x	Dekal dörr blå	Door decal blue
--	215639	x	Dekal dörr svart (Customized)	Door decal black (Customized)
49	508061	x	Belysning utvändigt	Outer light
50	207759	x	Lucka m. innerram, utan spegel	Door with frame inner, without plate
51	14-701045	x	Lucka m innerram, utan spegel	Door with frame inner, without plate
52	212477	T	Ventilationsgaller H	Ventilator grill L
53	214773	x	Galler ventilation kyl	Grill ventilation refrigerator
54	508106	x	Elintag 230 V	El. connection 230 V
55	508107	x	Eluttag 230 V	El connection 230 V
--		x	Tältservice	Tentservice
--		x	Eluttag 12 V	El connection 12 V
--		x	TV-antenn in/ut	TV-aerial in/out
56	215541	x	Hjulhusbräddare	Mudguard
57	215551	x	List al. hjulhusbräddare	List al. mudguard
--	801539	x	Skruv 3,5x25	Screw 3,5x25
58	212894	x	Hjulhus	Wheel housing
--	212895	x	Isolering hjulhus	Insulation wheel housing
59	102470	x	Stänkskydd	Splash guard
60	101223	x	Fäste stänkskydd	Bracket splash guard
--	800118	x	Skruv	Screw
61	215491	M	List tätning 74mm	Seal strip 74mm
62	208323	x	Styrstift list tält 50x3,5 mm	Pin for list 50x6,5 mm

M= Metervara
T= Tillbehör

M= On the metre
T= Accessory

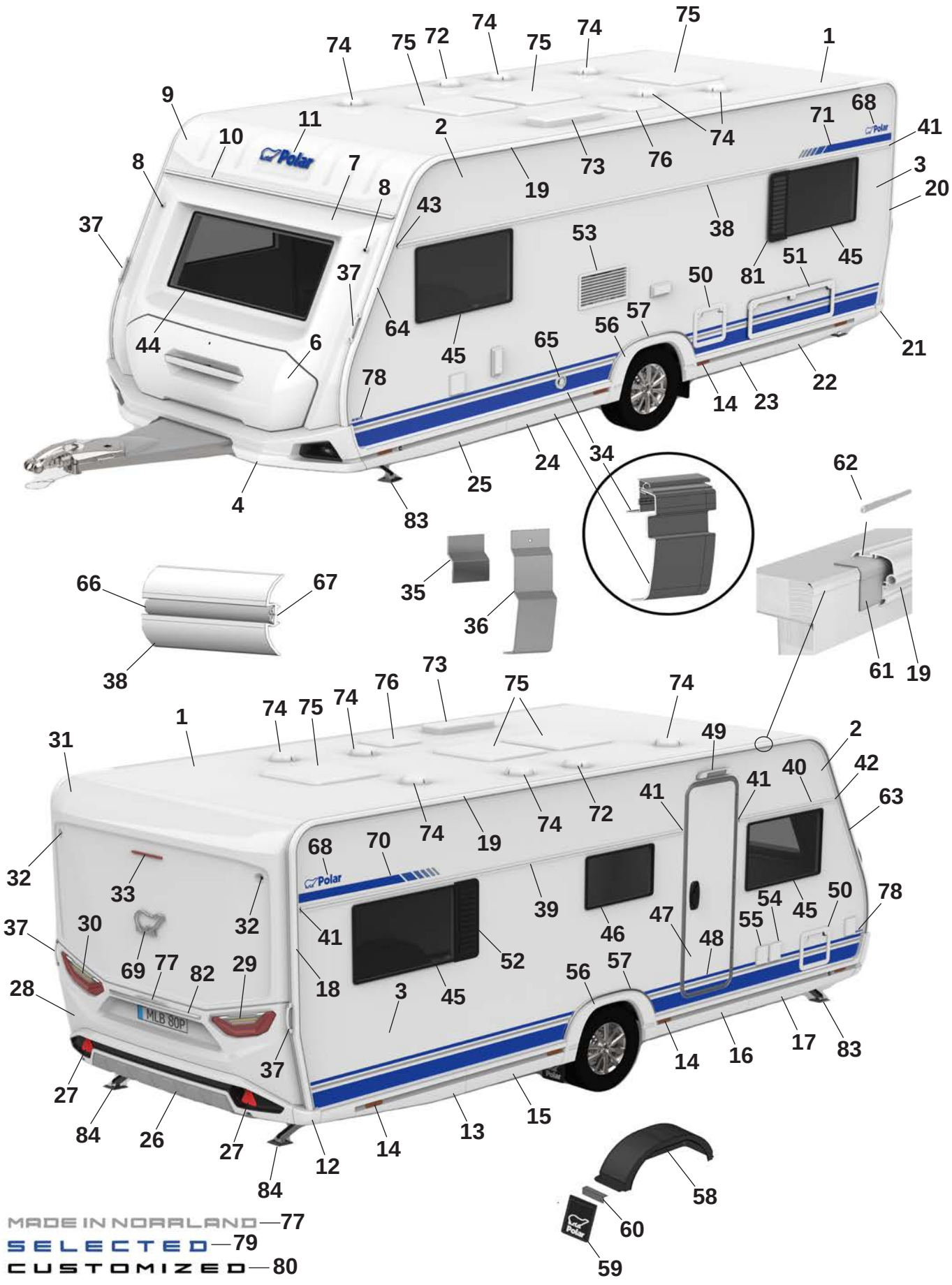
1
2
3
4
6
7
8
9
10
11
19
20
21
22
23
24
25
31
32
33
34
35
36
37
38
41
42
43
44
45
46
47
48
49
50
51
52
53
54
55
56
57
58
59
60
61
62
63
64
65
66
67
68
69
70
71
72
73
74
75
76
77
78
81
82
83
84
Polar
MLB 80P
MADE IN NORRLAND — 77
SELECTED — 79
CUSTOMIZED — 80

Pos Fig	Det. nr Part. No	560 S	Benämning	Description
63	215493	x	List höger fram	List front right
64	215492	x	List vänster fram	List front left
65	601486	x	Skorsten väggmontage kpl.	Chimney kpl.
66	210364	M	List dekor plast	List decor plastic
67	208236	M	Butyl profil 15x2 (30 m/rulle)	Seal strip 15x2 (30 m/roll)
68	212558	x	Emblem blå	Emblem blue
--	214211	x	Emblem blå (Selected)	Emblem blue (Selected)
--	214212	x	Emblem svart (Customized)	Emblem black (Customized)
69	212557	x	Emblem chrome	Emblem chrome
--	214217	x	Emblem svart (Customized)	Emblem black (Customized)
70	216001	x	Dekal H blå	Decal R blue
--	216003	x	Dekal H svart (Customized)	Decal R black (Customized)
71	216000	x	Dekal V blå	Decal L Blue
--	216002	x	Dekal V svart (Customized)	Decal L black (Customized)
72	401495	x	Motor köksfläkt kpl.	Motor kitchen fan cpl.
73	208023	x	Ventil tak för (kyl/frys)	Ventilator roof for refrigerator (refr./freeze)
74	00970024	x	Ventilator kpl.	Ventilator cpl.
75	208690	x	Taklucka 400x400 Mini-Heki kpl. rumsdel	Roof hatch 400x400 Mini-Heki cpl. room
--	211846	T	Taklucka 400x400 Omnivent kpl. vit	Roof hatch 400x400 Omnivent cpl. white
--	08-030921	T	Taklucka 500x700 Midi-Heki kpl.	Taklucka 500x700 Midi-Heki cpl.
--	207780	T	Taklucka 655x960 Heki de Lux kpl.	Roof hatch 655x960 Heki de Lux cpl.
76	215045	x	Taklucka 280x280 kpl. tvättrum	Roof hatch 280x280 cpl. washroom
77	215375	x	Dekal "Made in Norrland"	Decal "Made in Norrland"
78	216549	x	Dekal "560" blå	Decal "560" blue
--	216542	x	Dekal "560" svart (Customized)	Dekal "560" svart (Customized)
79	216018	x	Emblem "Selected"	Emblem "Selected"
80	214215	x	Emblem "Customized"	Emblem "Customized"
81	212476	T	Ventilationsgaller V	Ventilator grill L
82	215539	x	Dekorlist	Decor list
--	215540	x	Dekorlist (Customized)	Decor list (Customized)
83	344997	x	Stödben fram	Support legs front
84	344996	x	Stödben bak	Support legs rear

M= Metervara
T= Tillbehör

M= On the metre
T= Accessory

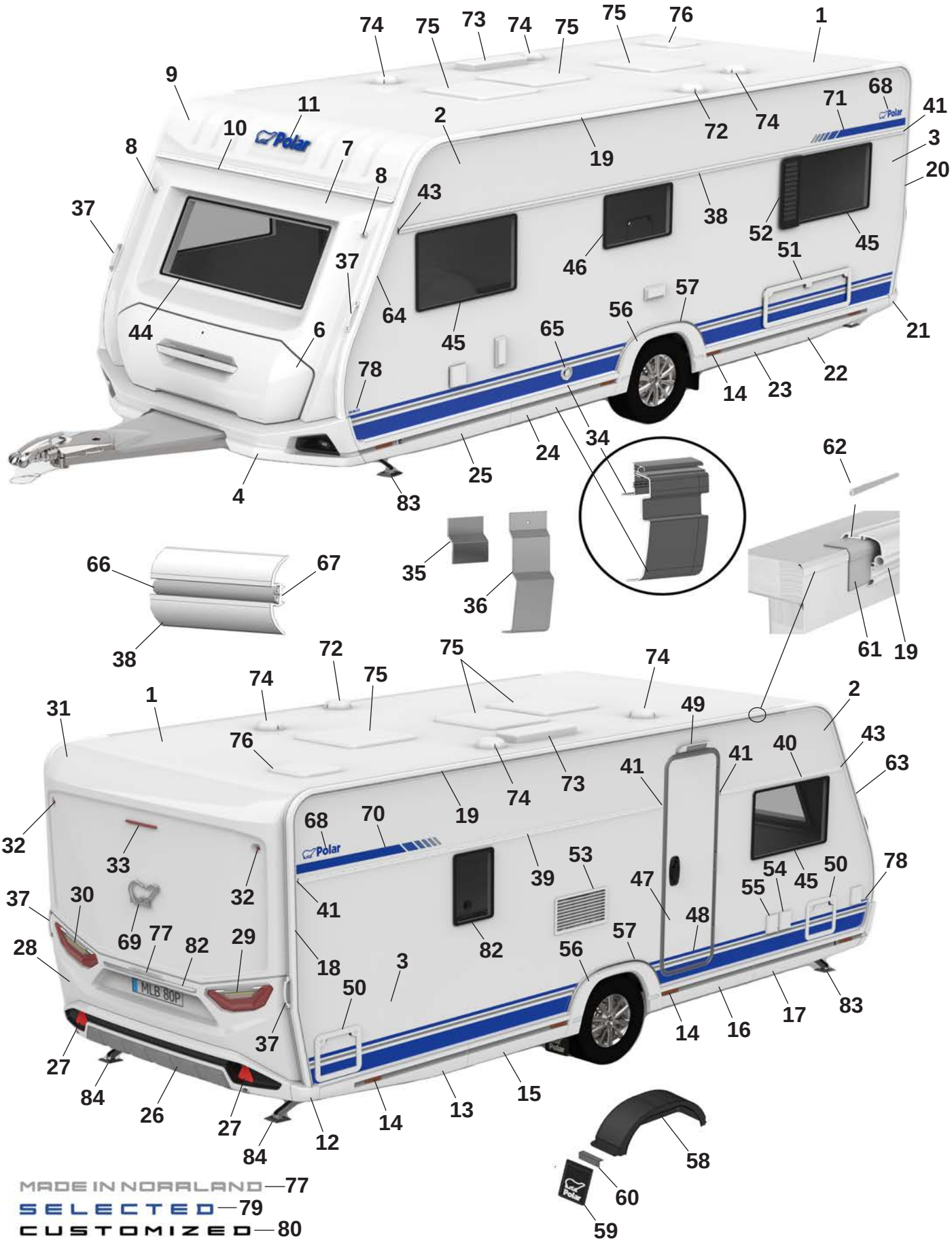
MADE IN NORRLAND—77
SELECTED—79
CUSTOMIZED—80

Pos Fig	Det. nr Part. No	560 FW	Benämning	Description
1	213254	x	Plåt tak 8100x2475	Roofing plate 8100x2475
2	212830	x	Plåt sida övre 6800x605	Side plate upper 6800x605
--	215157	x	Plåt sida övre 6800x605 (Custom.), sl. plåt	Side plate upper 6800x605 (Custom.), fl. plate
3	216133	x	Plåt sida undre 6800x1475	Side plate lower 6800x1475
--	216135	x	Plåt sida undre 6800x1475 (Custom.), sl. plåt	Side plate lower 6800x1475 (Custom.) fl. plate
4	216073	x	Front spoiler kpl.	Front spoiler cpl.
--	508425	x	Positionsljus	Position light
6	215832	x	Lucka gasolkoffert ink. handtag	Lid LPG compartment inc. handle
--	216968	x	Handtag kpl. m. dekorlist	Handle cpl. with decorative strip
7	215563	x	Plast gavel främre mittdel	Plastic gable front middle
8	508424	x	Lampa breddmarkering fram	Lamp width marking front
9	215564	x	Gavel främre överdel	Gable front upper
10	215528	x	List markis fram L=2371	List front L=2371
11	210539	x	Dekal, blå	Decal, blue
--	214216	x	Dekal, svart (Customized)	Decal, black (Customized)
12	215527	x	Hörn gavel bak	Corner rear gable
13	215545	x	Sidokjol höger bak	Side skirt rear right
--	215549	M	Dekal sidokjol	Decal side skirt rear
--	215550	M	Dekal sidokjol (Customized)	Decal side skirt rear (Customized)
--	215490	x	Clips sidokjol	Clips side skirt
14	506506	x	Belysning sidomarkering	Light, side marking
15	216007	x	Sidokjol förlängare L=1070	Side skirt extention L=1070
--	215549	M	Dekal sidokjol	Decal side skirt rear
--	215550	M	Dekal sidokjol (Customized)	Decal side skirt rear (Customized)
--	215490	x	Clips sidokjol	Clips side skirt
16	216004	x	Sidokjol förlängare L=1165	Side skirt extention L=1165
--	215549	M	Dekal sidokjol	Decal side skirt rear
--	215550	M	Dekal sidokjol (Customized)	Decal side skirt rear (Customized)
--	215490	x	Clips sidokjol	Clips side skirt
17	215543	x	Sidokjol höger fram	Side skirt front right
--	215549	M	Dekal sidokjol	Decal side skirt rear
--	215550	M	Dekal sidokjol (Customized)	Decal side skirt rear (Customized)
--	215490	x	Clips sidokjol	Clips side skirt
18	215494	x	List tält höger bak	List rear right
19	215497	x	List tält rak L=4233	List straight L=4233
20	215495	x	List tält vänster bak	List rear left
21	215526	x	Hörn gavel bak	Corner rear gable
22	215546	x	Sidokjol vänster bak	Side skirt rear left
--	215549	M	Dekal sidokjol	Decal side skirt rear
--	215550	M	Dekal sidokjol (Customized)	Decal side skirt rear (Customized)
--	215490	x	Clips sidokjol	Clips side skirt
23	216006	x	Sidokjol förlängare L=1070	Side skirt extention L=1070
--	215549	M	Dekal sidokjol	Decal side skirt rear
--	215550	M	Dekal sidokjol (Customized)	Decal side skirt rear (Customized)
--	215490	x	Clips sidokjol	Clips side skirt
24	216005	x	Sidokjol förlängare L=1165	Side skirt extention L=1165
--	215549	M	Dekal sidokjol	Decal side skirt rear
--	215550	M	Dekal sidokjol (Customized)	Decal side skirt rear (Customized)
--	215490	x	Clips sidokjol	Clips side skirt
25	215544	x	Sidokjol vänster fram	Side skirt front left

M= Metervara
T= Tillbehör

M= On the metre
T= Accessory

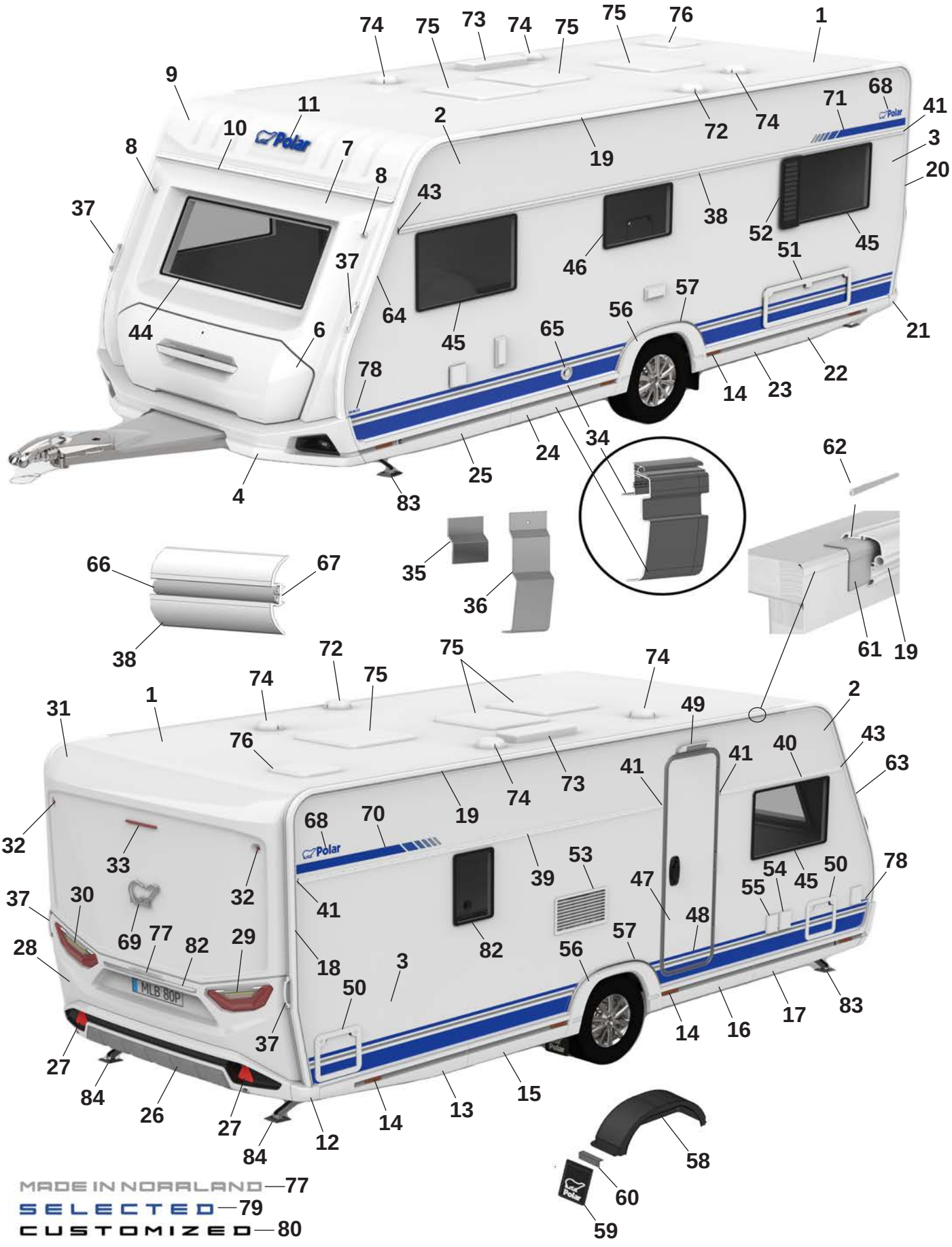
MADE IN NORRLAND—77
SELECTED—79
CUSTOMIZED—80

Pos Fig	Det. nr Part. No	560 FW	Benämning	Description
--	215549	M	Dekal sidokjol	Decal side skirt rear
--	215550	M	Dekal sidokjol (Customized)	Decal side skirt rear (Customized)
--	215490	x	Clips sidokjol	Clips side skirt
26	215925	x	Bumper bak kpl.	Bumper rear cpl.
27	215499	x	Reflex bumper bak	Reflex bumper rear
28	215522	x	Plast gavel bak mittdel	Plastic gable rear middle
--	505651	x	Belysning skylt	Plate lamp
29	508381	x	Kombinationslampa bak H	Combination lamp rear R
30	508380	x	Kombinationslampa bak V	Combination lamp rear L
31	215521	x	Plast gavel bak överdel	Plastic gable rear upper
32	508385	x	Lampa breddmarkering bak	Lamp width marking rear
33	508386	x	Lampa bromsljus bak	Lamp break light rear
34	215886	x	Avbärarlist L=2500 (Framför hjulhus)	Carrier list L=2500 (In front of wheelhouse)
--	215885	x	Avbärarlist L=2367 (Bakom hjulhus)	Carrier list L=2367 (Behind the wheelhouse)
35	215917	x	Stöd sidokjol 69,5x100	Support side skirt 69,5x100
36	216272	x	Stöd sidokjol 60x173,5	Support side skirt 60x173,5
37	216428	x	Draghandtag	Handle
38	215876	x	Midjelist V L=5393	List middle Left L=5393
39	215869	x	Midjelist H bak L=3313	List middle Right rear L=3313
40	215867	x	Midjelist H fram L=1445	List middle Right front L=1445
41	215072	x	Ändavslut rak	End protection straight
42	215078	x	Ändavslut H fram	End protection front R
43	215079	x	Ändavslut V fram	End protection front L
44	215598	x	Fönster front 600x1450 kpl.	Front window 600x1450 cpl.
45	212413	x	Fönster öppningsbart 550x900 kpl.	Window openable 550x900 cpl.
46	212411	x	Fönster öppningsbart 400x700 kpl.	Window openable 400x700 cpl.
47	213052	x	Dörr ytter u. fönster kpl.	Outer door without window kpl.
--	213053	x	Dörr ytter m. fönster kpl.	Outer door with window kpl.
48	215638	x	Dekal dörr blå	Door decal blue
--	215639	x	Dekal dörr svart (Customized)	Door decal black (Customized)
49	508061	x	Belysning utvändigt	Outer light
50	207759	x	Lucka m. innerram, utan spegel	Door with frame inner, without plate
51	14-701045	x	Lucka m innerram, utan spegel	Door with frame inner, without plate
52	212476	T	Ventilationsgaller V	Ventilator grill L
53	214773	x	Galler ventilation kyl	Grill ventilation refrigerator
54	508106	x	Elintag 230 V	El. connection 230 V
55	508107	x	Eluttag 230 V	El connection 230 V
--		x	Tältservice	Tentservice
--		x	Eluttag 12 V	El connection 12 V
--		x	TV-antenn in/ut	TV-aerial in/out
56	215541	x	Hjulhusbräddare	Mudguard
57	215551	x	List al. hjulhusbräddare	List al. mudguard
--	801539	x	Skruv 3,5x25	Screw 3,5x25
58	212894	x	Hjulhus	Wheel housing
--	212895	x	Isolering hjulhus	Insulation wheel housing
59	102470	x	Stänkskydd	Splash guard
60	101223	x	Fäste stänkskydd	Bracket splash guard
--	800118	x	Skruv	Screw
61	215491	M	List tätning 74mm	Seal strip 74mm
62	208323	x	Styrstift list tält 50x3,5 mm	Pin for list 50x6,5 mm
			M= Metervara T= Tillbehör	M= On the metre T= Accessory

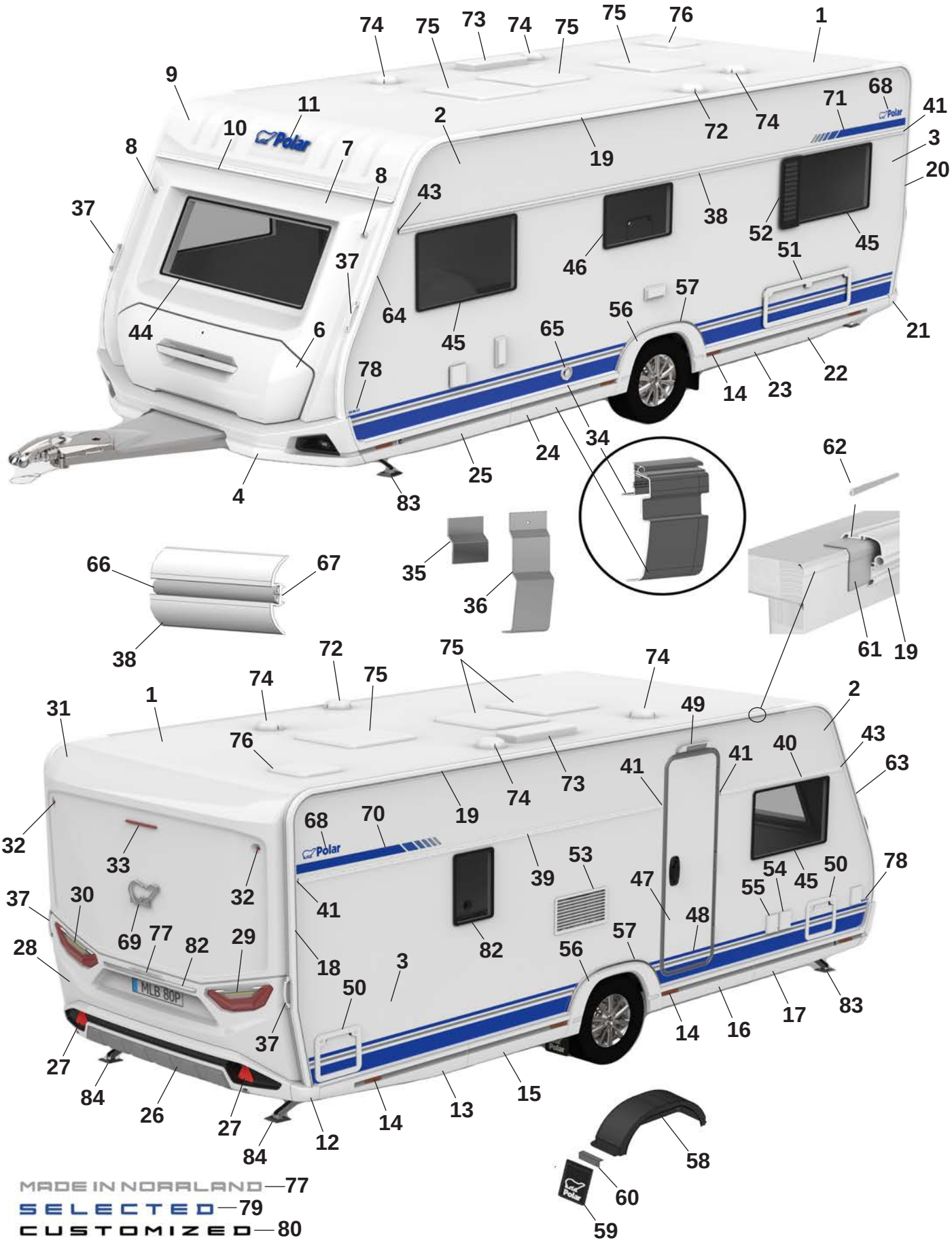
MADE IN NORRLAND—77
SELECTED—79
CUSTOMIZED—80

Pos Fig	Det. nr Part. No	560 FW	Benämning	Description
63	215493	x	List höger fram	List front right
64	215492	x	List vänster fram	List front left
65	601486	x	Skorsten väggmontage kpl.	Chimney kpl.
66	210364	M	List dekor plast	List decor plastic
67	208236	M	Butyl profil 15x2 (30 m/rulle)	Seal strip 15x2 (30 m/roll)
68	212558	x	Emblem blå	Emblem blue
--	214211	x	Emblem blå (Selected)	Emblem blue (Selected)
--	214212	x	Emblem svart (Customized)	Emblem black (Customized)
69	212557	x	Emblem chrome	Emblem chrome
--	214217	x	Emblem svart (Customized)	Emblem black (Customized)
70	216001	x	Dekal H blå	Decal R blue
--	216003	x	Dekal H svart (Customized)	Decal R black (Customized)
71	216000	x	Dekal V blå	Decal L Blue
--	216002	x	Dekal V svart (Customized)	Decal L black (Customized)
72	401495	x	Motor köksfläkt kpl.	Motor kitchen fan cpl.
73	208023	x	Ventil tak för (kyl/frys)	Ventilator roof for refrigerator (refr./freeze)
74	00970024	x	Ventilator kpl.	Ventilator cpl.
75	208690	x	Taklucka 400x400 Mini-Heki kpl. rumsdel	Roof hatch 400x400 Mini-Heki cpl. room
--	211846	T	Taklucka 400x400 Omnivent kpl. vit	Roof hatch 400x400 Omnivent cpl. white
--	08-030921	T	Taklucka 500x700 Midi-Heki kpl.	Taklucka 500x700 Midi-Heki cpl.
--	207780	T	Taklucka 655x960 Heki de Lux kpl.	Roof hatch 655x960 Heki de Lux cpl.
76	215045	x	Taklucka 280x280 kpl. tvättrum	Roof hatch 280x280 cpl. washroom
77	215375	x	Dekal "Made in Norrland"	Decal "Made in Norrland"
78	216549	x	Dekal "560" blå	Decal "560" blue
--	216542	x	Dekal "560" svart (Customized)	Dekal "560" svart (Customized)
79	216018	x	Emblem "Selected"	Emblem "Selected"
80	214215	x	Emblem "Customized"	Emblem "Customized"
81	212409	x	Fönster öppningsbart 350x500 kpl.	Window openable 350x500 cpl.
82	215539	x	Dekorlist	Decor list
--	215540	x	Dekorlist (Customized)	Decor list (Customized)
83	344997	x	Stödben fram	Support legs front
84	344996	x	Stödben bak	Support legs rear

M= Metervara
T= Tillbehör

M= On the metre
T= Accessory

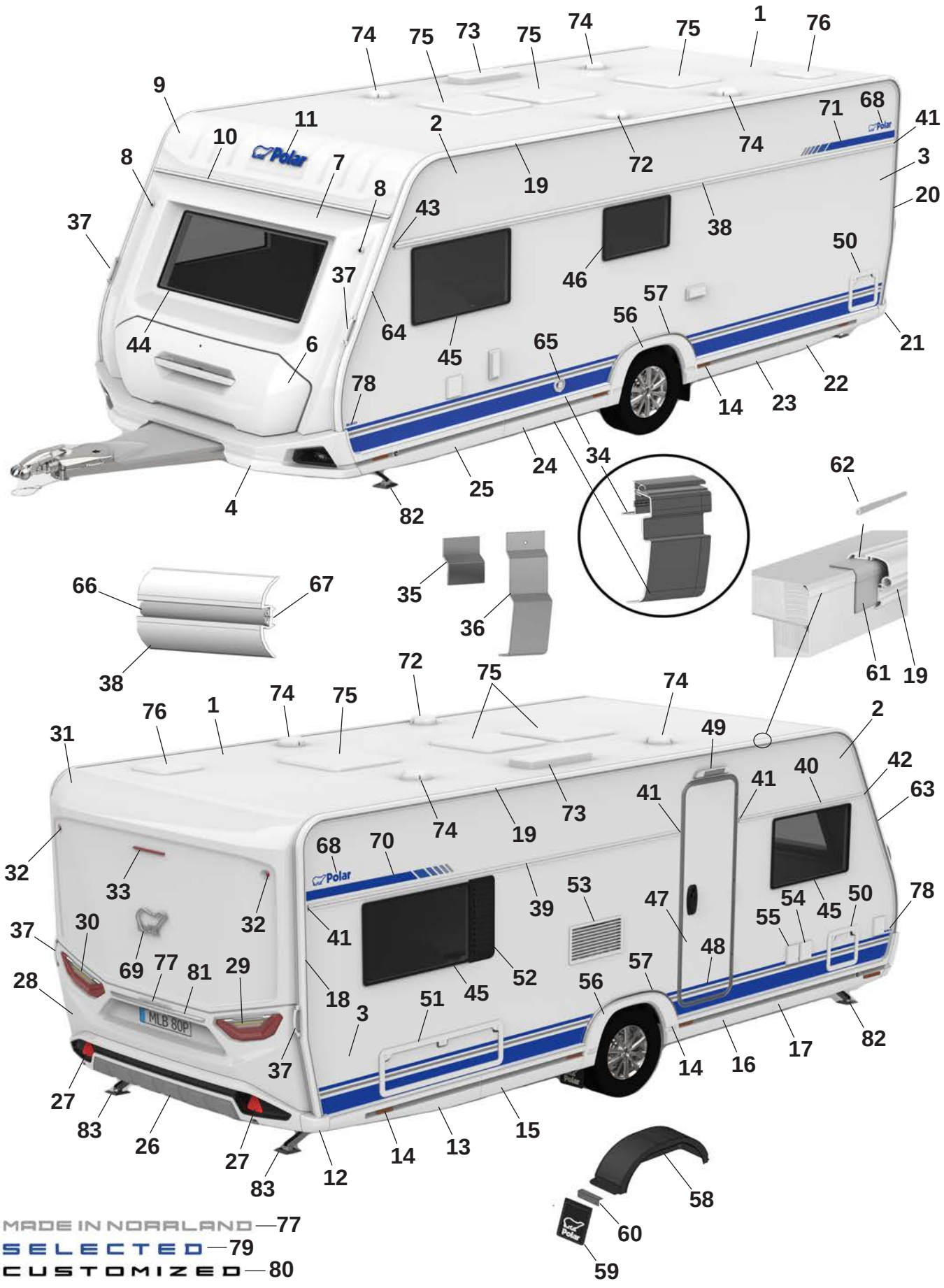

MADE IN NORRLAND — 77

SELECTED — 79

CUSTOMIZED — 80

Pos Fig	Det. nr Part. No	560 FD	Benämning	Description
1	213254	x	Plåt tak 8100x2475	Roofing plate 8100x2475
2	212830	x	Plåt sida övre 6800x605	Side plate upper 6800x605
--	215157	x	Plåt sida övre 6800x605 (Custom.), sl. plåt	Side plate upper 6800x605 (Custom.), fl. plate
3	216133	x	Plåt sida undre 6800x1475	Side plate lower 6800x1475
--	216135	x	Plåt sida undre 6800x1475 (Custom.), sl. plåt	Side plate lower 6800x1475 (Custom.) fl. plate
4	216073	x	Front spoiler kpl.	Front spoiler cpl.
--	508425	x	Positionsljus	Position light
6	215832	x	Lucka gasolkoffert ink. handtag	Lid LPG compartment inc. handle
--	216968	x	Handtag kpl. m. dekorlist	Handle cpl. with decorative strip
7	215563	x	Plast gavel främre mittdel	Plastic gable front middle
8	508424	x	Lampa breddmarkering fram	Lamp width marking front
9	215564	x	Gavel främre överdel	Gable front upper
10	215528	x	List markis fram L=2371	List front L=2371
11	210539	x	Dekal, blå	Decal, blue
--	214216	x	Dekal, svart (Customized)	Decal, black (Customized)
12	215527	x	Hörn gavel bak	Corner rear gable
13	215545	x	Sidokjol höger bak	Side skirt rear right
--	215549	M	Dekal sidokjol	Decal side skirt rear
--	215550	M	Dekal sidokjol (Customized)	Decal side skirt rear (Customized)
--	215490	x	Clips sidokjol	Clips side skirt
14	506506	x	Belysning sidomarkering	Light, side marking
15	216007	x	Sidokjol förlängare L=1070	Side skirt extention L=1070
--	215549	M	Dekal sidokjol	Decal side skirt rear
--	215550	M	Dekal sidokjol (Customized)	Decal side skirt rear (Customized)
--	215490	x	Clips sidokjol	Clips side skirt
16	216004	x	Sidokjol förlängare L=1165	Side skirt extention L=1165
--	215549	M	Dekal sidokjol	Decal side skirt rear
--	215550	M	Dekal sidokjol (Customized)	Decal side skirt rear (Customized)
--	215490	x	Clips sidokjol	Clips side skirt
17	215543	x	Sidokjol höger fram	Side skirt front right
--	215549	M	Dekal sidokjol	Decal side skirt rear
--	215550	M	Dekal sidokjol (Customized)	Decal side skirt rear (Customized)
--	215490	x	Clips sidokjol	Clips side skirt
18	215494	x	List tält höger bak	List rear right
19	215497	x	List tält rak L=4233	List straight L=4233
20	215495	x	List tält vänster bak	List rear left
21	215526	x	Hörn gavel bak	Corner rear gable
22	215546	x	Sidokjol vänster bak	Side skirt rear left
--	215549	M	Dekal sidokjol	Decal side skirt rear
--	215550	M	Dekal sidokjol (Customized)	Decal side skirt rear (Customized)
--	215490	x	Clips sidokjol	Clips side skirt
23	216006	x	Sidokjol förlängare L=1070	Side skirt extention L=1070
--	215549	M	Dekal sidokjol	Decal side skirt rear
--	215550	M	Dekal sidokjol (Customized)	Decal side skirt rear (Customized)
--	215490	x	Clips sidokjol	Clips side skirt
24	216005	x	Sidokjol förlängare L=1165	Side skirt extention L=1165
--	215549	M	Dekal sidokjol	Decal side skirt rear
--	215550	M	Dekal sidokjol (Customized)	Decal side skirt rear (Customized)
--	215490	x	Clips sidokjol	Clips side skirt
25	215544	x	Sidokjol vänster fram	Side skirt front left

M= Metervara
T= Tillbehör

M= On the metre
T= Accessory

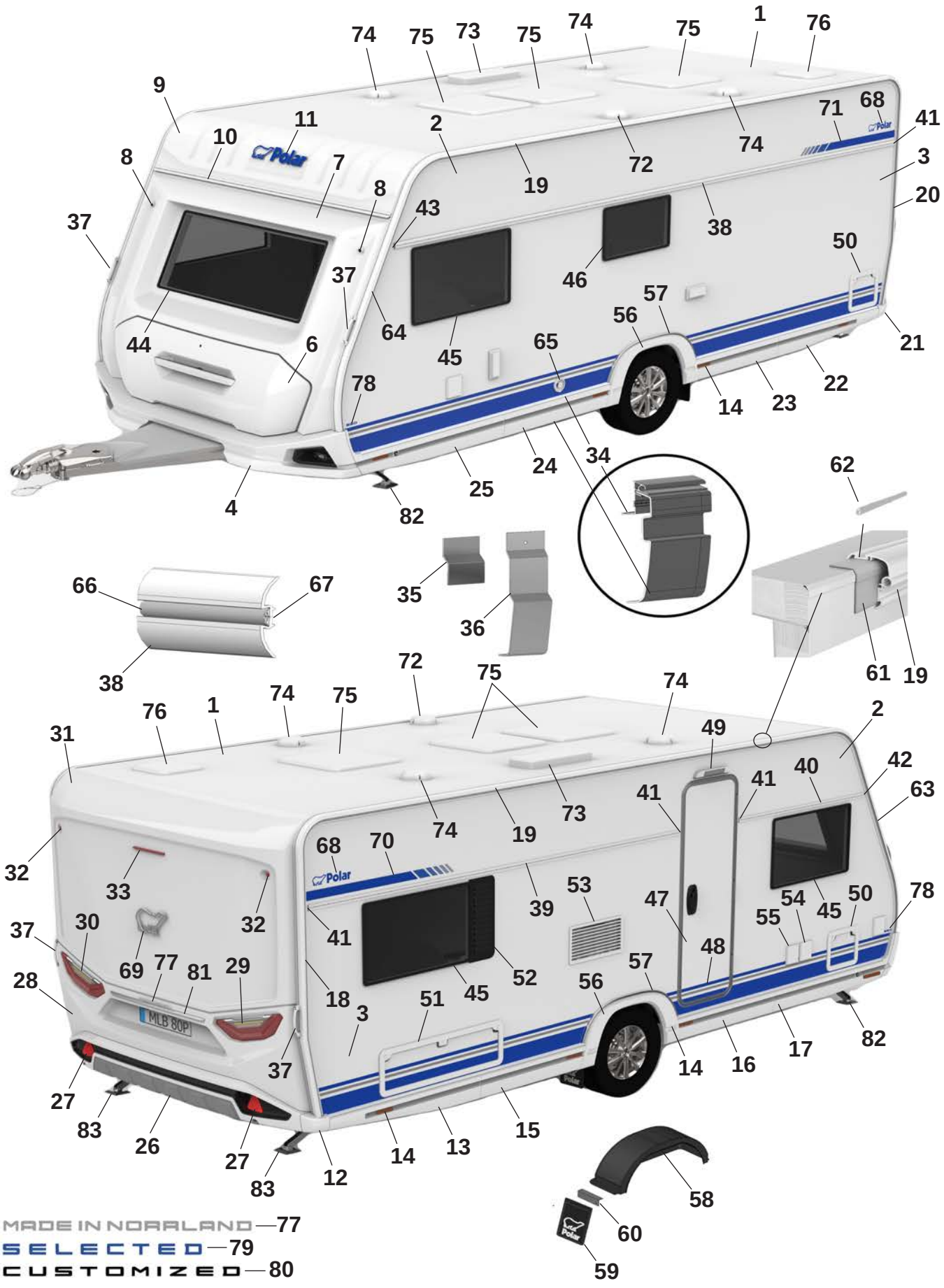

MADE IN NORRLAND — 77

SELECTED — 79

CUSTOMIZED — 80

Pos Fig	Det. nr Part. No	560 FD	Benämning	Description
--	215549	M	Dekal sidokjol	Decal side skirt rear
--	215550	M	Dekal sidokjol (Customized)	Decal side skirt rear (Customized)
--	215490	x	Clips sidokjol	Clips side skirt
26	215925	x	Bumper bak kpl.	Bumper rear cpl.
27	215499	x	Reflex bumper bak	Reflex bumper rear
28	215522	x	Plast gavel bak mittdel	Plastic gable rear middle
--	505651	x	Belysning skylt	Plate lamp
29	508381	x	Kombinationslampa bak H	Combination lamp rear R
30	508380	x	Kombinationslampa bak V	Combination lamp rear L
31	215521	x	Plast gavel bak överdel	Plastic gable rear upper
32	508385	x	Lampa breddmarkering bak	Lamp width marking rear
33	508386	x	Lampa bromsljus bak	Lamp break light rear
34	215886	x	Avbärarlist L=2500 (Framför hjulhus)	Carrier list L=2500 (In front of wheelhouse)
--	215885	x	Avbärarlist L=2367 (Bakom hjulhus)	Carrier list L=2367 (Behind the wheelhouse)
35	215917	x	Stöd sidokjol 69,5x100	Support side skirt 69,5x100
36	216272	x	Stöd sidokjol 60x173,5	Support side skirt 60x173,5
37	216428	x	Draghandtag	Handle
38	215876	x	Midjelist V L=5393	List middle Left L=5393
39	215869	x	Midjelist H bak L=3313	List middle Right rear L=3313
40	215867	x	Midjelist H fram L=1445	List middle Right front L=1445
41	215072	x	Ändavslut rak	End protection straight
42	215078	x	Ändavslut H fram	End protection front R
43	215079	x	Ändavslut V fram	End protection front L
44	215598	x	Fönster front 600x1450 kpl.	Front window 600x1450 cpl.
45	212413	x	Fönster öppningsbart 550x900 kpl.	Window openable 550x900 cpl.
46	212411	x	Fönster öppningsbart 400x700 kpl.	Window openable 400x700 cpl.
47	213052	x	Dörr ytter u. fönster kpl.	Outer door without window kpl.
--	213053	x	Dörr ytter m. fönster kpl.	Outer door with window kpl.
48	215638	x	Dekal dörr blå	Door decal blue
--	215639	x	Dekal dörr svart (Customized)	Door decal black (Customized)
49	508061	x	Belysning utvändigt	Outer light
50	207759	x	Lucka m. innerram, utan spegel	Door with frame inner, without plate
51	14-701045	x	Lucka m innerram, utan spegel	Door with frame inner, without plate
52	212477	T	Ventilationsgaller H	Ventilator grill L
53	214773	x	Galler ventilation kyl	Grill ventilation refrigerator
54	508106	x	Elintag 230 V	El. connection 230 V
55	508107	x	Eluttag 230 V	El connection 230 V
--		x	Tältservice	Tentservice
--		x	Eluttag 12 V	El connection 12 V
--		x	TV-antenn in/ut	TV-aerial in/out
56	215541	x	Hjulhusbräddare	Mudguard
57	215551	x	List al. hjulhusbräddare	List al. mudguard
--	801539	x	Skruv 3,5x25	Screw 3,5x25
58	212894	x	Hjulhus	Wheel housing
--	212895	x	Isolering hjulhus	Insulation wheel housing
59	102470	x	Stänkskydd	Splash guard
60	101223	x	Fäste stänkskydd	Bracket splash guard
--	800118	x	Skruv	Screw
61	215491	M	List tätning 74mm	Seal strip 74mm
62	208323	x	Styrstift list tält 50x3,5 mm	Pin for list 50x6,5 mm

M= Metervara
T= Tillbehör

M= On the metre
T= Accessory

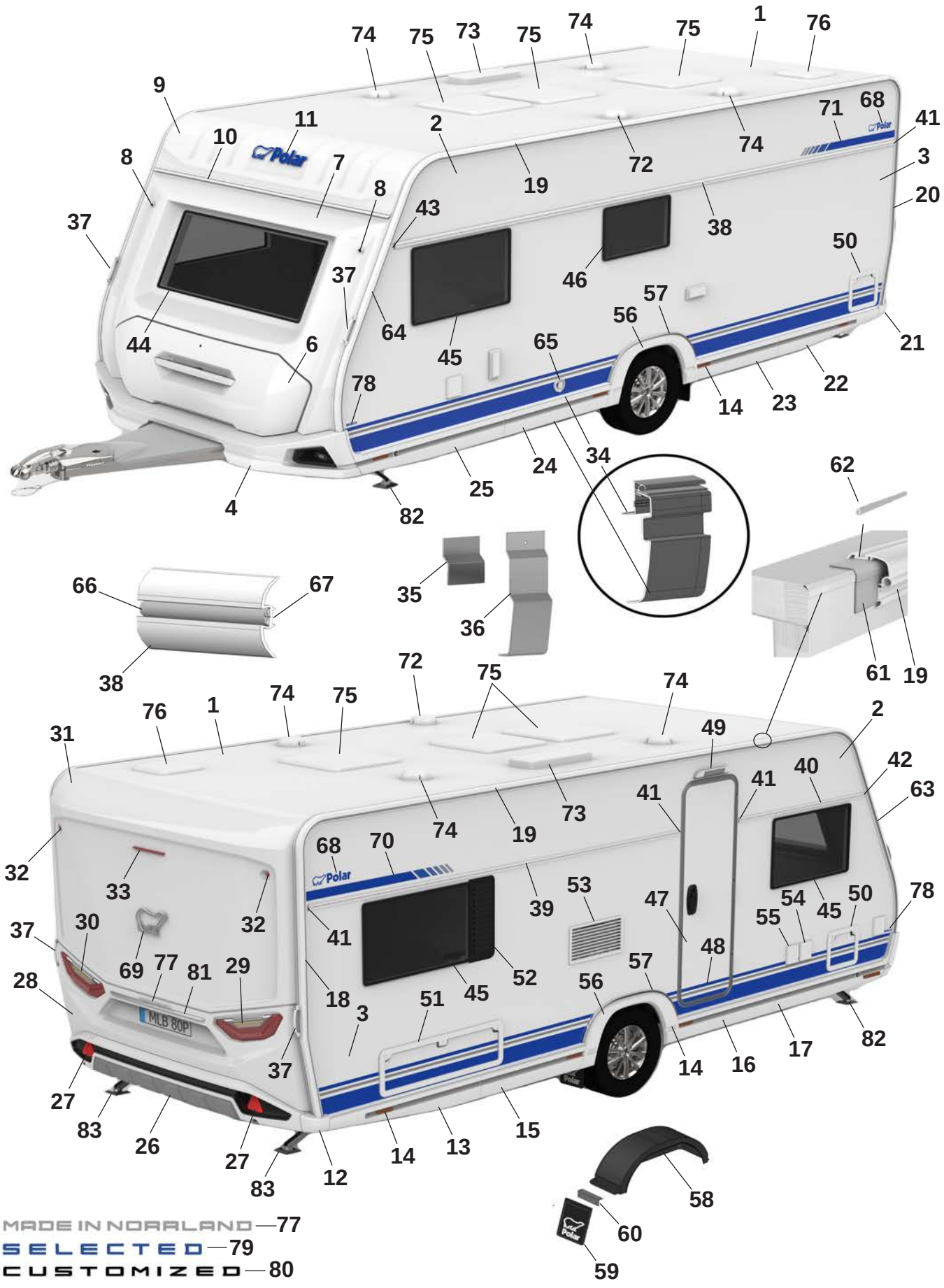

MADE IN NORRLAND — 77

SELECTED — 79

CUSTOMIZED — 80

Pos Fig	Det. nr Part. No	560 FD	Benämning	Description
63	215493	x	List höger fram	List front right
64	215492	x	List vänster fram	List front left
65	601486	x	Skorsten väggmontage kpl.	Chimney kpl.
66	210364	M	List dekor plast	List decor plastic
67	208236	M	Butyl profil 15x2 (30 m/rulle)	Seal strip 15x2 (30 m/roll)
68	212558	x	Emblem blå	Emblem blue
--	214211	x	Emblem blå (Selected)	Emblem blue (Selected)
--	214212	x	Emblem svart (Customized)	Emblem black (Customized)
69	212557	x	Emblem chrome	Emblem chrome
--	214217	x	Emblem svart (Customized)	Emblem black (Customized)
70	216001	x	Dekal H blå	Decal R blue
--	216003	x	Dekal H svart (Customized)	Decal R black (Customized)
71	216000	x	Dekal V blå	Decal L Blue
--	216002	x	Dekal V svart (Customized)	Decal L black (Customized)
72	401495	x	Motor köksfläkt kpl.	Motor kitchen fan cpl.
73	208023	x	Ventil tak för (kyl/frys)	Ventilator roof for refrigerator (refr./freeze)
74	00970024	x	Ventilator kpl.	Ventilator cpl.
75	208690	x	Taklucka 400x400 Mini-Heki kpl. rumsdel	Roof hatch 400x400 Mini-Heki cpl. room
--	211846	T	Taklucka 400x400 Omnivent kpl. vit	Roof hatch 400x400 Omnivent cpl. white
--	08-030921	T	Taklucka 500x700 Midi-Heki kpl.	Taklucka 500x700 Midi-Heki cpl.
--	207780	T	Taklucka 655x960 Heki de Lux kpl.	Roof hatch 655x960 Heki de Lux cpl.
76	215045	x	Taklucka 280x280 kpl. tvättrum	Roof hatch 280x280 cpl. washroom
77	215375	x	Dekal "Made in Norrland"	Decal "Made in Norrland"
78	216549	x	Dekal "560" blå	Decal "560" blue
--	216542	x	Dekal "560" svart (Customized)	Dekal "560" svart (Customized)
79	216018	x	Emblem "Selected"	Emblem "Selected"
80	214215	x	Emblem "Customized"	Emblem "Customized"
81	215539	x	Dekorlist	Decor list
--	215540	x	Dekorlist (Customized)	Decor list (Customized)
82	344997	x	Stödben fram	Support legs front
83	344996	x	Stödben bak	Support legs rear

M= Metervara
T= Tillbehör

M= On the metre
T= Accessory

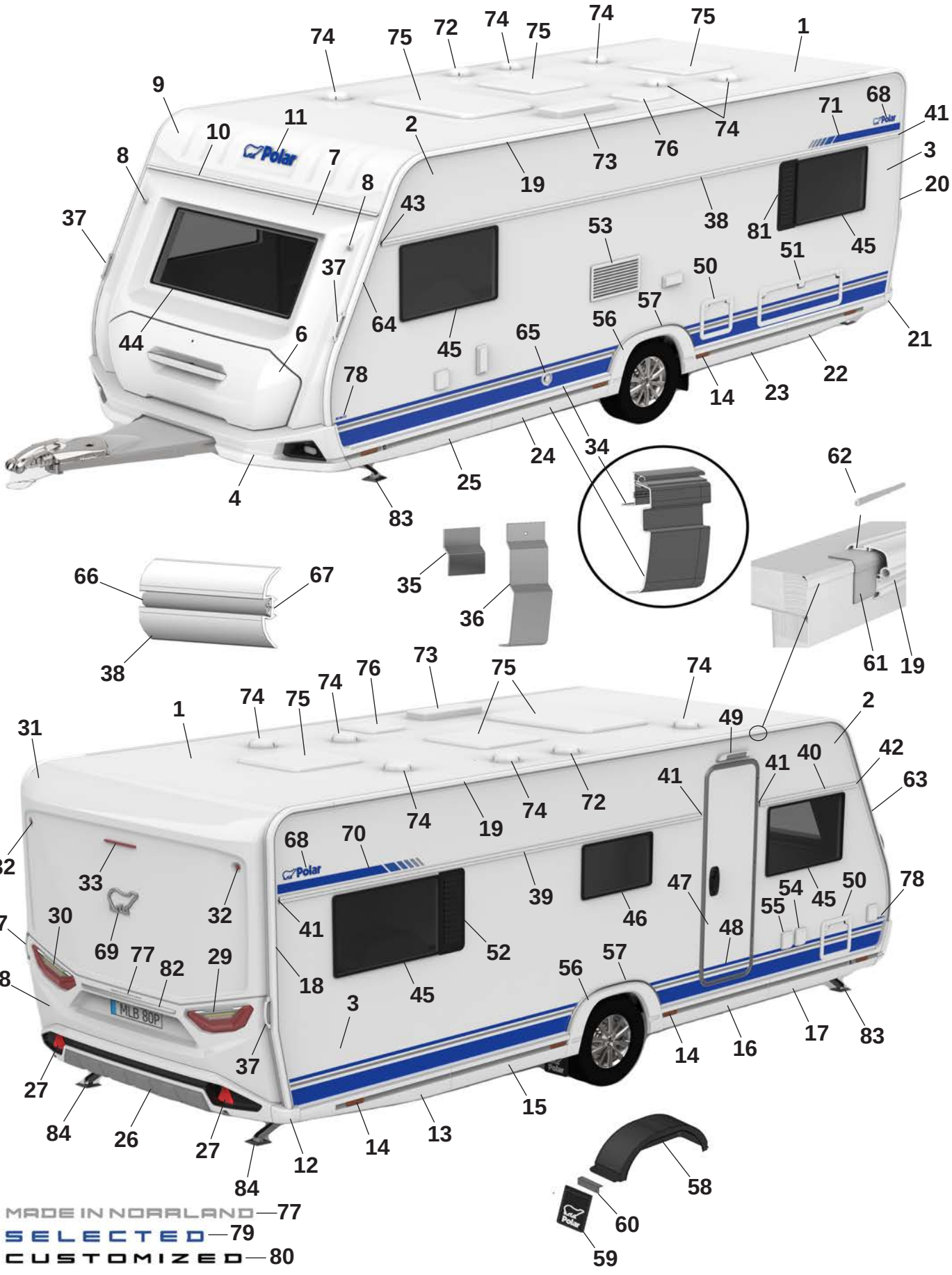
MADE IN NORRLAND — 77
SELECTED — 79
CUSTOMIZED — 80

Pos Fig	Det. nr Part. No	590 S	Benämning	Description
1	213254	x	Plåt tak 8100x2475	Roofing plate 8100x2475
2	212830	x	Plåt sida övre 6800x605	Side plate upper 6800x605
--	215157	x	Plåt sida övre 6800x605 (Custom.), sl. plåt	Side plate upper 6800x605 (Custom.), fl. plate
3	216133	x	Plåt sida undre 6800x1475	Side plate lower 6800x1475
--	216135	x	Plåt sida undre 6800x1475 (Custom.), sl. plåt	Side plate lower 6800x1475 (Custom.) fl. plate
4	216073	x	Front spoiler kpl.	Front spoiler cpl.
--	508425	x	Positionsljus	Position light
6	215832	x	Lucka gasolkoffert ink. handtag	Lid LPG compartment inc. handle
--	216968	x	Handtag kpl. m. dekorlist	Handle cpl. with decorative strip
7	215563	x	Plast gavel främre mittdel	Plastic gable front middle
8	508424	x	Lampa breddmarkering fram	Lamp width marking front
9	215564	x	Gavel främre överdel	Gable front upper
10	215528	x	List markis fram L=2371	List front L=2371
11	210539	x	Dekal, blå	Decal, blue
--	214216	x	Dekal, svart (Customized)	Decal, black (Customized)
12	215527	x	Hörn gavel bak	Corner rear gable
13	215545	x	Sidokjol höger bak	Side skirt rear right
--	215549	M	Dekal sidokjol	Decal side skirt rear
--	215550	M	Dekal sidokjol (Customized)	Decal side skirt rear (Customized)
--	215490	x	Clips sidokjol	Clips side skirt
14	506506	x	Belysning sidomarkering	Light, side marking
15	216015	x	Sidokjol förlängare L=1210	Side skirt extention L=1210
--	215549	M	Dekal sidokjol	Decal side skirt rear
--	215550	M	Dekal sidokjol (Customized)	Decal side skirt rear (Customized)
--	215490	x	Clips sidokjol	Clips side skirt
16	216010	x	Sidokjol förlängare L=1305	Side skirt extention L=1305
--	215549	M	Dekal sidokjol	Decal side skirt rear
--	215550	M	Dekal sidokjol (Customized)	Decal side skirt rear (Customized)
--	215490	x	Clips sidokjol	Clips side skirt
17	215543	x	Sidokjol höger fram	Side skirt front right
--	215549	M	Dekal sidokjol	Decal side skirt rear
--	215550	M	Dekal sidokjol (Customized)	Decal side skirt rear (Customized)
--	215490	x	Clips sidokjol	Clips side skirt
18	215494	x	List tält höger bak	List rear right
19	215860	x	List tält rak L=4512	List straight L=4512
20	215495	x	List tält vänster bak	List rear left
21	215526	x	Hörn gavel bak	Corner rear gable
22	215546	x	Sidokjol vänster bak	Side skirt rear left
--	215549	M	Dekal sidokjol	Decal side skirt rear
--	215550	M	Dekal sidokjol (Customized)	Decal side skirt rear (Customized)
--	215490	x	Clips sidokjol	Clips side skirt
23	216014	x	Sidokjol förlängare L=1210	Side skirt extention L=1210
--	215549	M	Dekal sidokjol	Decal side skirt rear
--	215550	M	Dekal sidokjol (Customized)	Decal side skirt rear (Customized)
--	215490	x	Clips sidokjol	Clips side skirt
24	216011	x	Sidokjol förlängare L=1305	Side skirt extention L=1305
--	215549	M	Dekal sidokjol	Decal side skirt rear
--	215550	M	Dekal sidokjol (Customized)	Decal side skirt rear (Customized)
--	215490	x	Clips sidokjol	Clips side skirt
25	215544	x	Sidokjol vänster fram	Side skirt front left

M= Metervara
T= Tillbehör

M= On the metre
T= Accessory

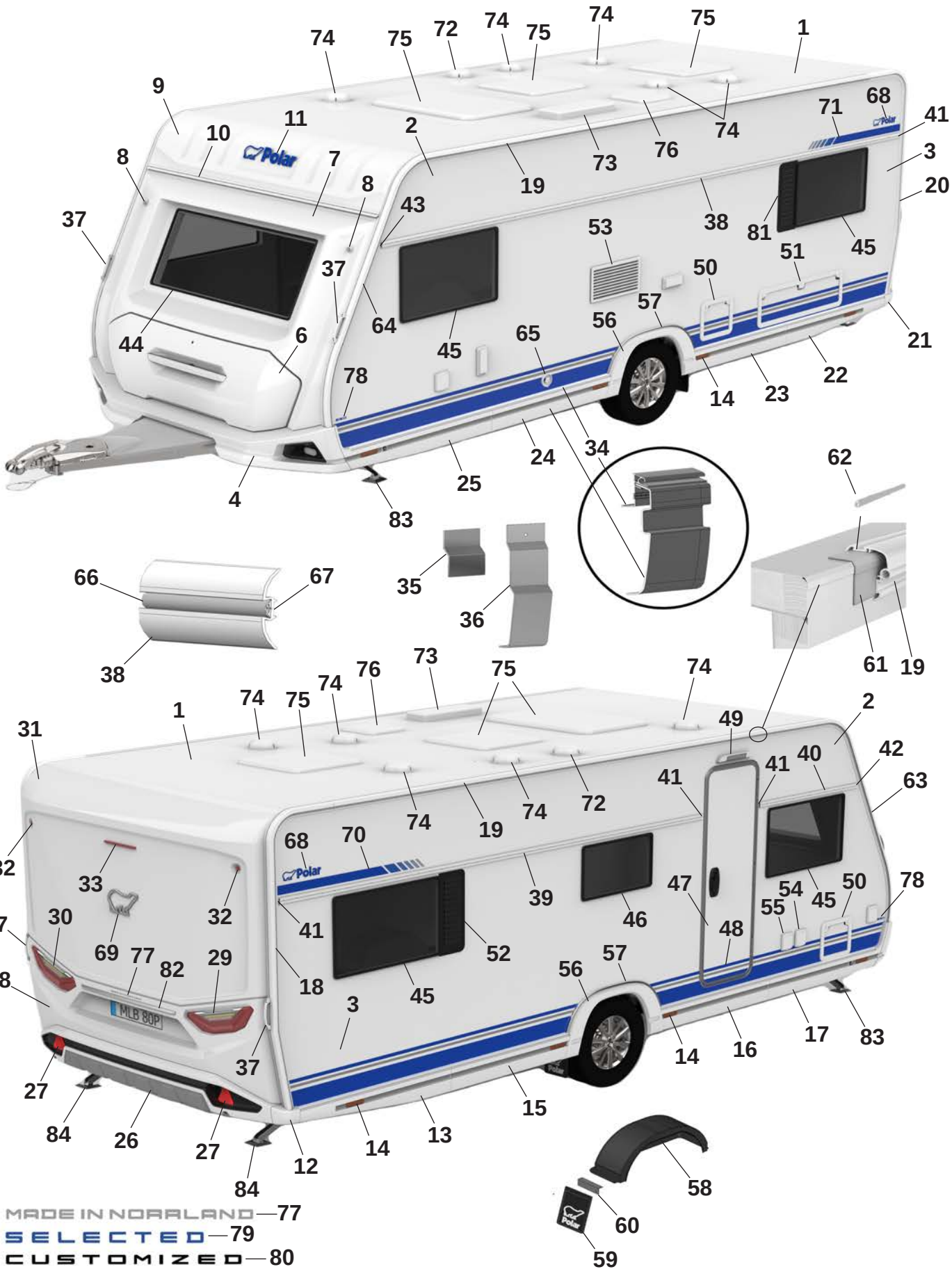
MADE IN NORRLAND — 77
SELECTED — 79
CUSTOMIZED — 80

Pos Fig	Det. nr Part. No	590 S	Benämning	Description
--	215549	M	Dekal sidokjol	Decal side skirt rear
--	215550	M	Dekal sidokjol (Customized)	Decal side skirt rear (Customized)
--	215490	x	Clips sidokjol	Clips side skirt
26	215925	x	Bumper bak kpl.	Bumper rear cpl.
27	215499	x	Reflex bumper bak	Reflex bumper rear
28	215522	x	Plast gavel bak mittdel	Plastic gable rear middle
--	505651	x	Belysning skylt	Plate lamp
29	508381	x	Kombinationslampa bak H	Combination lamp rear R
30	508380	x	Kombinationslampa bak V	Combination lamp rear L
31	215521	x	Plast gavel bak överdel	Plastic gable rear upper
32	508385	x	Lampa breddmarkering bak	Lamp width marking rear
33	508386	x	Lampa bromsljus bak	Lamp break light rear
34	215887	x	Avbärarlist L=2650 (Framför hjulhus)	Carrier list L=2650 (In front of wheelhouse)
--	215886	x	Avbärarlist L=2500 (Bakom hjulhus)	Carrier list L=2500 (Behind the wheelhouse)
35	215917	x	Stöd sidokjol 69,5x100	Support side skirt 69,5x100
36	216272	x	Stöd sidokjol 60x173,5	Support side skirt 60x173,5
37	216428	x	Draghandtag	Handle
38	215877	x	Midjelist V L=5673	List middle Left L=5673
39	215871	x	Midjelist H bak L=3873	List middle Right rear L=3873
40	215866	x	Midjelist H fram L=1165	List middle Right front L=1165
41	215072	x	Ändavslut rak	End protection straight
42	215078	x	Ändavslut H fram	End protection front R
43	215079	x	Ändavslut V fram	End protection front L
44	215598	x	Fönster front 600x1450 kpl.	Front window 600x1450 cpl.
45	212413	x	Fönster öppningsbart 550x900 kpl.	Window openable 550x900 cpl.
46	212411	x	Fönster öppningsbart 400x700 kpl.	Window openable 400x700 cpl.
47	213052	x	Dörr ytter u. fönster kpl.	Outer door without window kpl.
--	213053	x	Dörr ytter m. fönster kpl.	Outer door with window kpl.
48	215638	x	Dekal dörr blå	Door decal blue
--	215639	x	Dekal dörr svart (Customized)	Door decal black (Customized)
49	508061	x	Belysning utvändigt	Outer light
50	207759	x	Lucka m. innerram, utan spegel	Door with frame inner, without plate
51	14-701045	x	Lucka m innerram, utan spegel	Door with frame inner, without plate
52	212477	T	Ventilationsgaller H	Ventilator grill R
53	214773	x	Galler ventilation kyl	Grill ventilation refrigerator
54	508106	x	Elintag 230 V	El. connection 230 V
55	508107	x	Eluttag 230 V	El connection 230 V
--		x	Tältservice	Tentservice
--		x	Eluttag 12 V	El connection 12 V
--		x	TV-antenn in/ut	TV-aerial in/out
56	215541	x	Hjulhusbräddare	Mudguard
57	215551	x	List al. hjulhusbräddare	List al. mudguard
--	801539	x	Skruv 3,5x25	Screw 3,5x25
58	212894	x	Hjulhus	Wheel housing
--	212895	x	Isolering hjulhus	Insulation wheel housing
59	102470	x	Stänkskydd	Splash guard
60	101223	x	Fäste stänkskydd	Bracket splash guard
--	800118	x	Skruv	Screw
61	215491	M	List tätning 74mm	Seal strip 74mm
62	208323	x	Styrstift list tält 50x3,5 mm	Pin for list 50x6,5 mm
			M= Metervara T= Tillbehör	M= On the metre T= Accessory

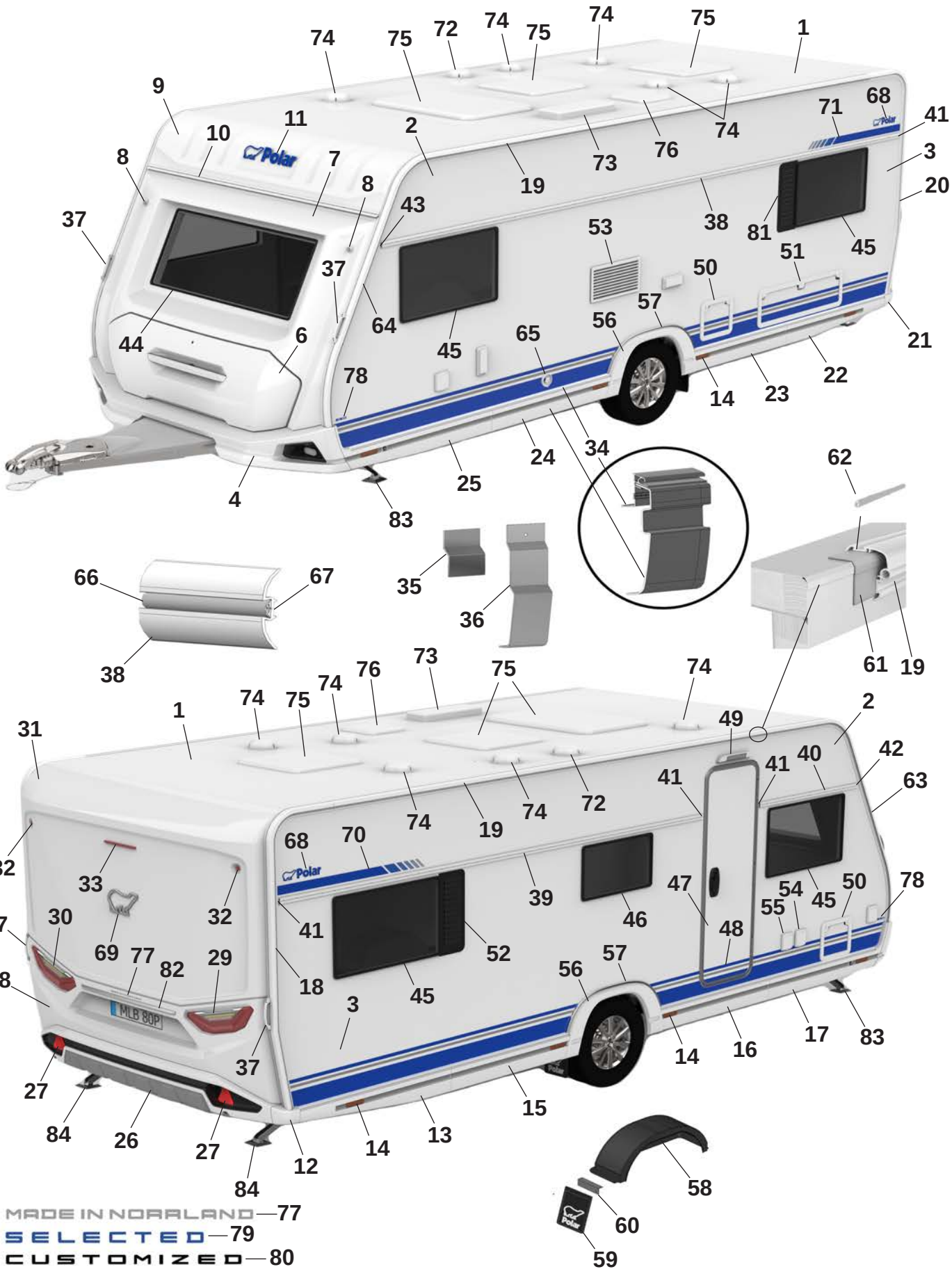
MADE IN NORRLAND — 77
SELECTED — 79
CUSTOMIZED — 80

Pos Fig	Det. nr Part. No	590 S	Benämning	Description
63	215493	x	List höger fram	List front right
64	215492	x	List vänster fram	List front left
65	601486	x	Skorsten väggmontage kpl.	Chimney kpl.
66	210364	M	List dekor plast	List decor plastic
67	208236	M	Butyl profil 15x2 (30 m/rulle)	Seal strip 15x2 (30 m/roll)
68	212558	x	Emblem blå	Emblem blue
--	214211	x	Emblem blå (Selected)	Emblem blue (Selected)
--	214212	x	Emblem svart (Customized)	Emblem black (Customized)
69	212557	x	Emblem chrome	Emblem chrome
--	214217	x	Emblem svart (Customized)	Emblem black (Customized)
70	216001	x	Dekal H blå	Decal R blue
--	216003	x	Dekal H svart (Customized)	Decal R black (Customized)
71	216000	x	Dekal V blå	Decal L Blue
--	216002	x	Dekal V svart (Customized)	Decal L black (Customized)
72	401495	x	Motor köksfläkt kpl.	Motor kitchen fan cpl.
73	208023	x	Ventil tak för (kyl/frys)	Ventilator roof for refrigerator (refr./freeze)
74	00970024	x	Ventilator kpl.	Ventilator cpl.
75	208690	x	Taklucka 400x400 Mini-Heki kpl. rumsdel	Roof hatch 400x400 Mini-Heki cpl. room
--	211846	T	Taklucka 400x400 Omnivent kpl. vit	Roof hatch 400x400 Omnivent cpl. white
--	08-030921	T	Taklucka 500x700 Midi-Heki kpl.	Taklucka 500x700 Midi-Heki cpl.
--	207780	T	Taklucka 655x960 Heki de Lux kpl.	Roof hatch 655x960 Heki de Lux cpl.
76	215045	x	Taklucka 280x280 kpl. tvättrum	Roof hatch 280x280 cpl. washroom
77	215375	x	Dekal "Made in Norrland"	Decal "Made in Norrland"
78	216550	x	Dekal "590" blå	Decal "590" blue
--	216543	x	Dekal "590" svart (Customized)	Dekal "590" svart (Customized)
79	216018	x	Emblem "Selected"	Emblem "Selected"
80	214215	x	Emblem "Customized"	Emblem "Customized"
81	212476	T	Ventilationsgaller V	Ventilator grill L
82	215539	x	Dekorlist	Decor list
--	215540	x	Dekorlist (Customized)	Decor list (Customized)
83	344997	x	Stödben fram	Support legs front
84	344996	x	Stödben bak	Support legs rear

M= Metervara
T= Tillbehör

M= On the metre
T= Accessory

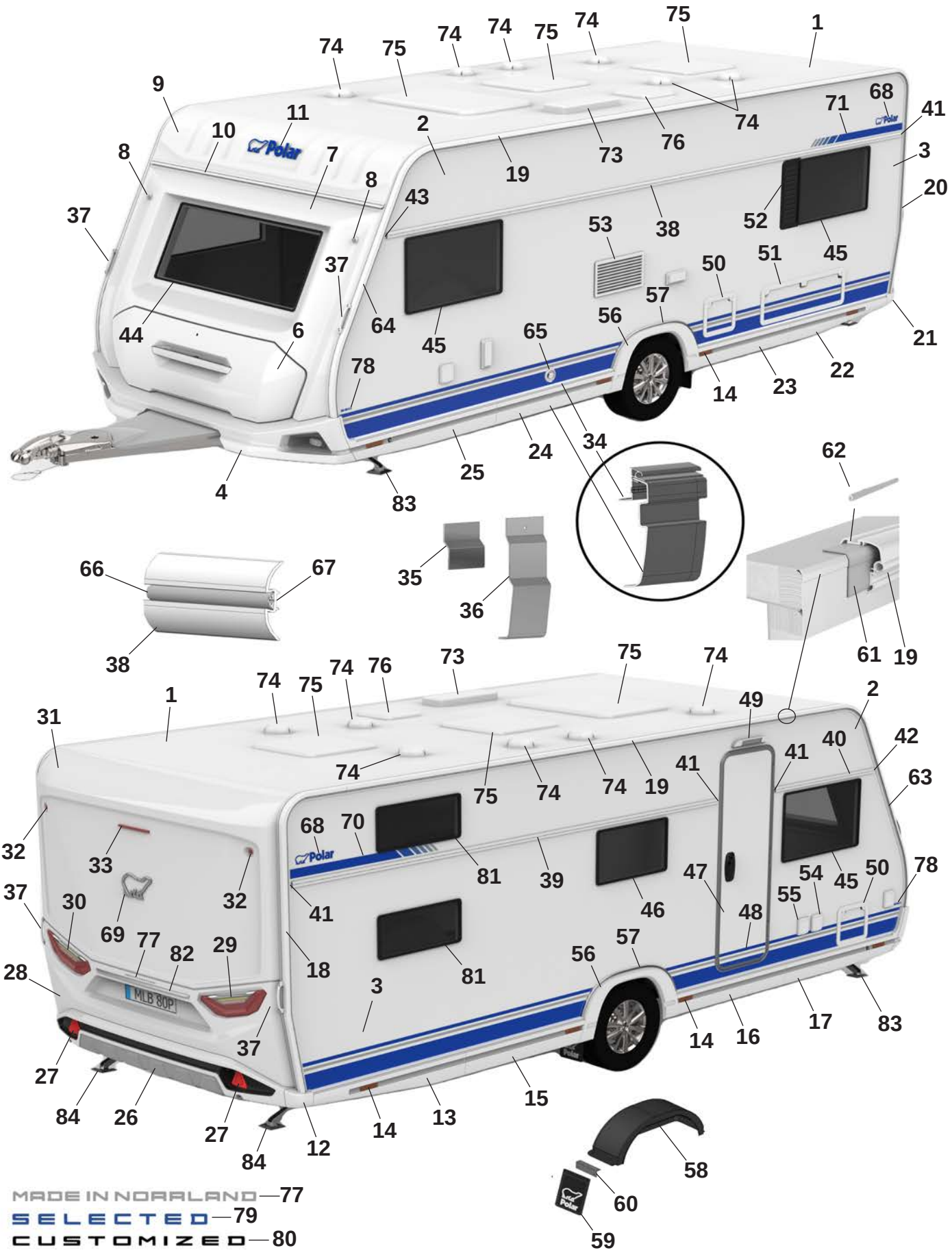
MADE IN NORRLAND—77
SELECTED—79
CUSTOMIZED—80

Pos Fig	Det. nr Part. No	590 FWC	Benämning	Description
1	213254	x	Plåt tak 8100x2475	Roofing plate 8100x2475
2	212830	x	Plåt sida övre 6800x605	Side plate upper 6800x605
--	215157	x	Plåt sida övre 6800x605 (Custom.), sl. plåt	Side plate upper 6800x605 (Custom.), fl. plate
3	216133	x	Plåt sida undre 6800x1475	Side plate lower 6800x1475
--	216135	x	Plåt sida undre 6800x1475 (Custom.), sl. plåt	Side plate lower 6800x1475 (Custom.) fl. plate
4	216073	x	Front spoiler kpl.	Front spoiler cpl.
--	508425	x	Positionsljus	Position light
6	215832	x	Lucka gasolkoffert ink. handtag	Lid LPG compartment inc. handle
--	216968	x	Handtag kpl. m. dekorlist	Handle cpl. with decorative strip
7	215563	x	Plast gavel främre mittdel	Plastic gable front middle
8	508424	x	Lampa breddmarkering fram	Lamp width marking front
9	215564	x	Gavel främre överdel	Gable front upper
10	215528	x	List markis fram L=2371	List front L=2371
11	210539	x	Dekal, blå	Decal, blue
--	214216	x	Dekal, svart (Customized)	Decal, black (Customized)
12	215527	x	Hörn gavel bak	Corner rear gable
13	215545	x	Sidokjol höger bak	Side skirt rear right
--	215549	M	Dekal sidokjol	Decal side skirt rear
--	215550	M	Dekal sidokjol (Customized)	Decal side skirt rear (Customized)
--	215490	x	Clips sidokjol	Clips side skirt
14	506506	x	Belysning sidomarkering	Light, side marking
15	216015	x	Sidokjol förlängare L=1210	Side skirt extention L=1210
--	215549	M	Dekal sidokjol	Decal side skirt rear
--	215550	M	Dekal sidokjol (Customized)	Decal side skirt rear (Customized)
--	215490	x	Clips sidokjol	Clips side skirt
16	216010	x	Sidokjol förlängare L=1305	Side skirt extention L=1305
--	215549	M	Dekal sidokjol	Decal side skirt rear
--	215550	M	Dekal sidokjol (Customized)	Decal side skirt rear (Customized)
--	215490	x	Clips sidokjol	Clips side skirt
17	215543	x	Sidokjol höger fram	Side skirt front right
--	215549	M	Dekal sidokjol	Decal side skirt rear
--	215550	M	Dekal sidokjol (Customized)	Decal side skirt rear (Customized)
--	215490	x	Clips sidokjol	Clips side skirt
18	215494	x	List tält höger bak	List rear right
19	215860	x	List tält rak L=4512	List straight L=4512
20	215495	x	List tält vänster bak	List rear left
21	215526	x	Hörn gavel bak	Corner rear gable
22	215546	x	Sidokjol vänster bak	Side skirt rear left
--	215549	M	Dekal sidokjol	Decal side skirt rear
--	215550	M	Dekal sidokjol (Customized)	Decal side skirt rear (Customized)
--	215490	x	Clips sidokjol	Clips side skirt
23	216014	x	Sidokjol förlängare L=1210	Side skirt extention L=1210
--	215549	M	Dekal sidokjol	Decal side skirt rear
--	215550	M	Dekal sidokjol (Customized)	Decal side skirt rear (Customized)
--	215490	x	Clips sidokjol	Clips side skirt
24	216011	x	Sidokjol förlängare L=1305	Side skirt extention L=1305
--	215549	M	Dekal sidokjol	Decal side skirt rear
--	215550	M	Dekal sidokjol (Customized)	Decal side skirt rear (Customized)
--	215490	x	Clips sidokjol	Clips side skirt
25	215544	x	Sidokjol vänster fram	Side skirt front left

M= Metervara
T= Tillbehör

M= On the metre
T= Accessory

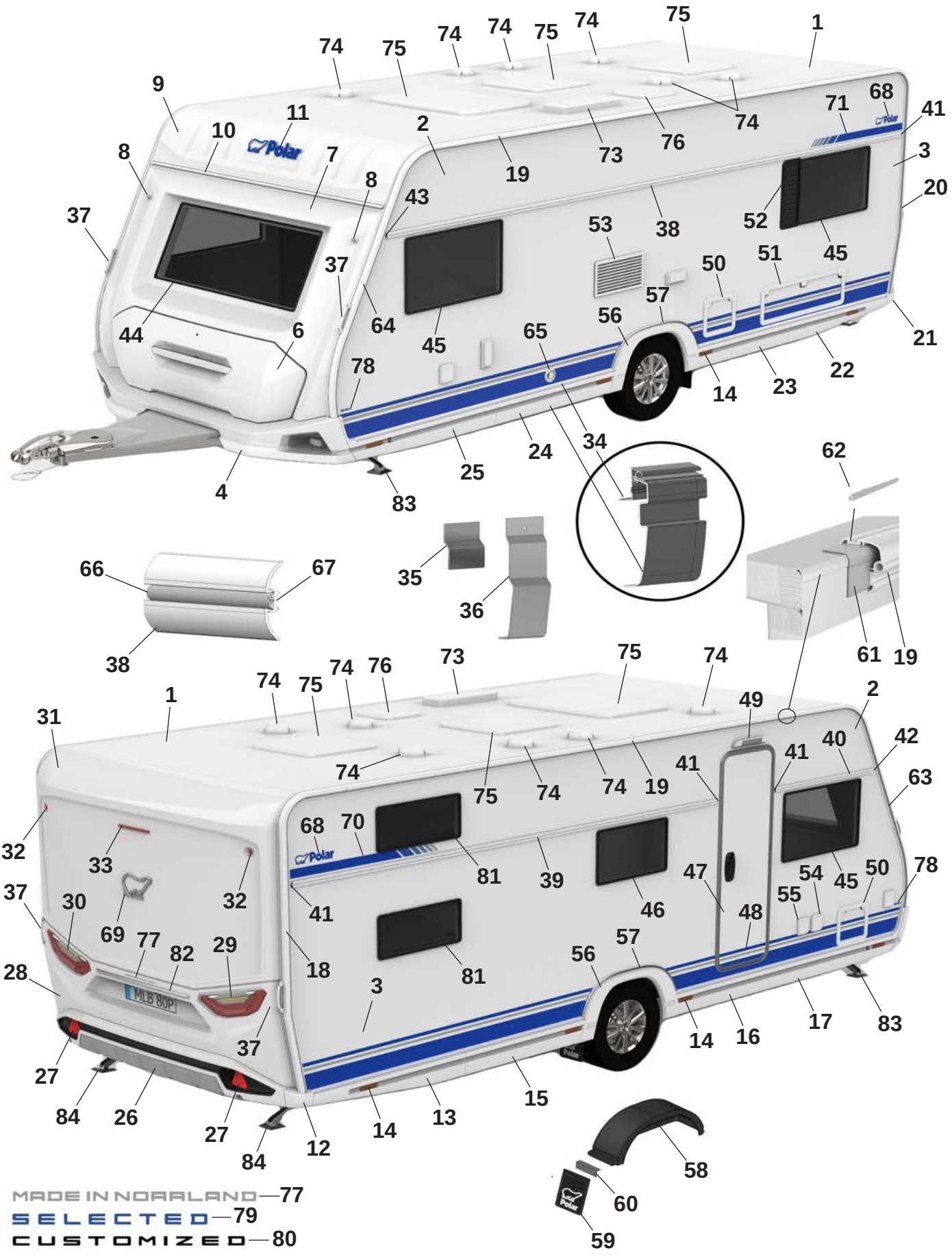

MADE IN NORRLAND — 77

SELECTED — 79

CUSTOMIZED — 80

Pos Fig	Det. nr Part. No	590 FWC	Benämning	Description
--	215549	M	Dekal sidokjol	Decal side skirt rear
--	215550	M	Dekal sidokjol (Customized)	Decal side skirt rear (Customized)
--	215490	x	Clips sidokjol	Clips side skirt
26	215925	x	Bumper bak kpl.	Bumper rear cpl.
27	215499	x	Reflex bumper bak	Reflex bumper rear
28	215522	x	Plast gavel bak mittdel	Plastic gable rear middle
--	505651	x	Belysning skylt	Plate lamp
29	508381	x	Kombinationslampa bak H	Combination lamp rear R
30	508380	x	Kombinationslampa bak V	Combination lamp rear L
31	215521	x	Plast gavel bak överdel	Plastic gable rear upper
32	508385	x	Lampa breddmarkering bak	Lamp width marking rear
33	508386	x	Lampa bromsljus bak	Lamp break light rear
34	215887	x	Avbärarlist L=2650 (Framför hjulhus)	Carrier list L=2650 (In front of wheelhouse)
--	215886	x	Avbärarlist L=2500 (Bakom hjulhus)	Carrier list L=2500 (Behind the wheelhouse)
35	215917	x	Stöd sidokjol 69,5x100	Support side skirt 69,5x100
36	216272	x	Stöd sidokjol 60x173,5	Support side skirt 60x173,5
37	216428	x	Draghandtag	Handle
38	215877	x	Midjelist V L=5673	List middle Left L=5673
39	215871	x	Midjelist H bak L=3873	List middle Right rear L=3873
40	215866	x	Midjelist H fram L=1165	List middle Right front L=1165
41	215072	x	Ändavslut rak	End protection straight
42	215078	x	Ändavslut H fram	End protection front R
43	215079	x	Ändavslut V fram	End protection front L
44	215598	x	Fönster front 600x1450 kpl.	Front window 600x1450 cpl.
45	212413	x	Fönster öppningsbart 550x900 kpl.	Window openable 550x900 cpl.
46	212411	x	Fönster öppningsbart 400x700 kpl.	Window openable 400x700 cpl.
47	213052	x	Dörr ytter u. fönster kpl.	Outer door without window kpl.
--	213053	x	Dörr ytter m. fönster kpl.	Outer door with window kpl.
48	215638	x	Dekal dörr blå	Door decal blue
--	215639	x	Dekal dörr svart (Customized)	Door decal black (Customized)
49	508061	x	Belysning utvändigt	Outer light
50	207759	x	Lucka m. innerram, utan spegel	Door with frame inner, without plate
51	14-701045	x	Lucka m innerram, utan spegel	Door with frame inner, without plate
52	212476	T	Ventilationsgaller V	Ventilator grill L
53	214773	x	Galler ventilation kyl	Grill ventilation refrigerator
54	508106	x	Elintag 230 V	El. connection 230 V
55	508107	x	Eluttag 230 V	El connection 230 V
--		x	Tältservice	Tentservice
--		x	Eluttag 12 V	El connection 12 V
--		x	TV-antenn in/ut	TV-aerial in/out
56	215541	x	Hjulhusbräddare	Mudguard
57	215551	x	List al. hjulhusbräddare	List al. mudguard
--	801539	x	Skruv 3,5x25	Screw 3,5x25
58	212894	x	Hjulhus	Wheel housing
--	212895	x	Isolering hjulhus	Insulation wheel housing
59	102470	x	Stänkskydd	Splash guard
60	101223	x	Fäste stänkskydd	Bracket splash guard
--	800118	x	Skruv	Screw
61	215491	M	List tätning 74mm	Seal strip 74mm
62	208323	x	Styrstift list tält 50x3,5 mm	Pin for list 50x6,5 mm

M= Metervara
T= Tillbehör

M= On the metre
T= Accessory

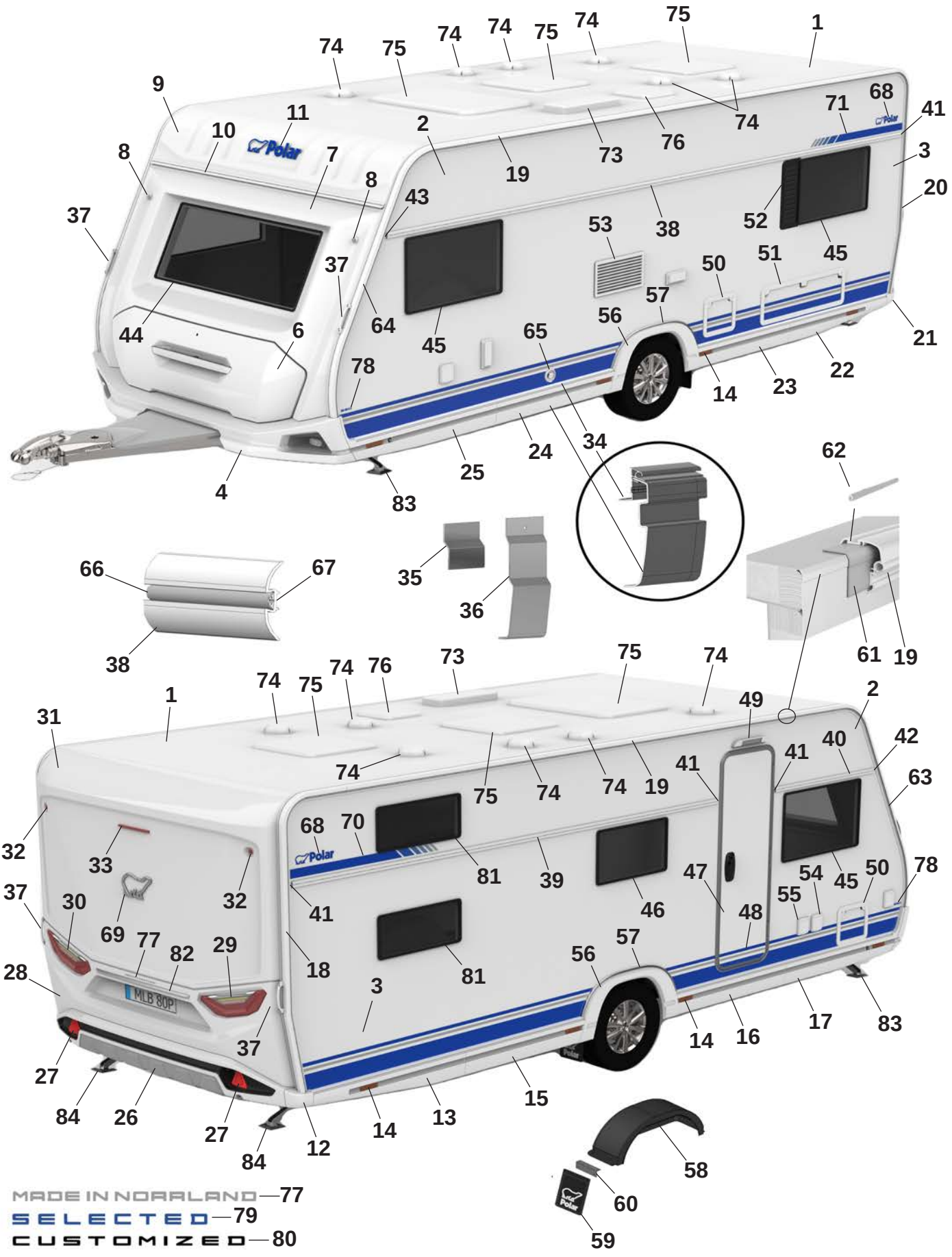
MADE IN NORRLAND—77
SELECTED—79
CUSTOMIZED—80

Pos Fig	Det. nr Part. No	590 FWC	Benämning	Description
63	215493	x	List höger fram	List front right
64	215492	x	List vänster fram	List front left
65	601486	x	Skorsten väggmontage kpl.	Chimney kpl.
66	210364	M	List dekor plast	List decor plastic
67	208236	M	Butyl profil 15x2 (30 m/rulle)	Seal strip 15x2 (30 m/roll)
68	212558	x	Emblem blå	Emblem blue
--	214211	x	Emblem blå (Selected)	Emblem blue (Selected)
--	214212	x	Emblem svart (Customized)	Emblem black (Customized)
69	212557	x	Emblem chrome	Emblem chrome
--	214217	x	Emblem svart (Customized)	Emblem black (Customized)
70	216001	x	Dekal H blå	Decal R blue
--	216003	x	Dekal H svart (Customized)	Decal R black (Customized)
71	216000	x	Dekal V blå	Decal L Blue
--	216002	x	Dekal V svart (Customized)	Decal L black (Customized)
72	401495	x	Motor köksfläkt kpl.	Motor kitchen fan cpl.
73	208023	x	Ventil tak för (kyl/frys)	Ventilator roof for refrigerator (refr./freeze)
74	00970024	x	Ventilator kpl.	Ventilator cpl.
75	208690	x	Taklucka 400x400 Mini-Heki kpl. rumsdel	Roof hatch 400x400 Mini-Heki cpl. room
--	211846	T	Taklucka 400x400 Omnivent kpl. vit	Roof hatch 400x400 Omnivent cpl. white
--	08-030921	T	Taklucka 500x700 Midi-Heki kpl.	Taklucka 500x700 Midi-Heki cpl.
--	207780	T	Taklucka 655x960 Heki de Lux kpl.	Roof hatch 655x960 Heki de Lux cpl.
76	215045	x	Taklucka 280x280 kpl. tvättrum	Roof hatch 280x280 cpl. washroom
77	215375	x	Dekal "Made in Norrland"	Decal "Made in Norrland"
78	216550	x	Dekal "590" blå	Decal "590" blue
--	216543	x	Dekal "590" svart (Customized)	Dekal "590" svart (Customized)
79	216018	x	Emblem "Selected"	Emblem "Selected"
80	214215	x	Emblem "Customized"	Emblem "Customized"
81	212410	x	Fönster öppningsbart 300x700 kpl.	Window openable 300x700 cpl.
82	215539	x	Dekorlist	Decor list
--	215540	x	Dekorlist (Customized)	Decor list (Customized)
83	344997	x	Stödben fram	Support legs front
84	344996	x	Stödben bak	Support legs rear

M= Metervara
T= Tillbehör

M= On the metre
T= Accessory

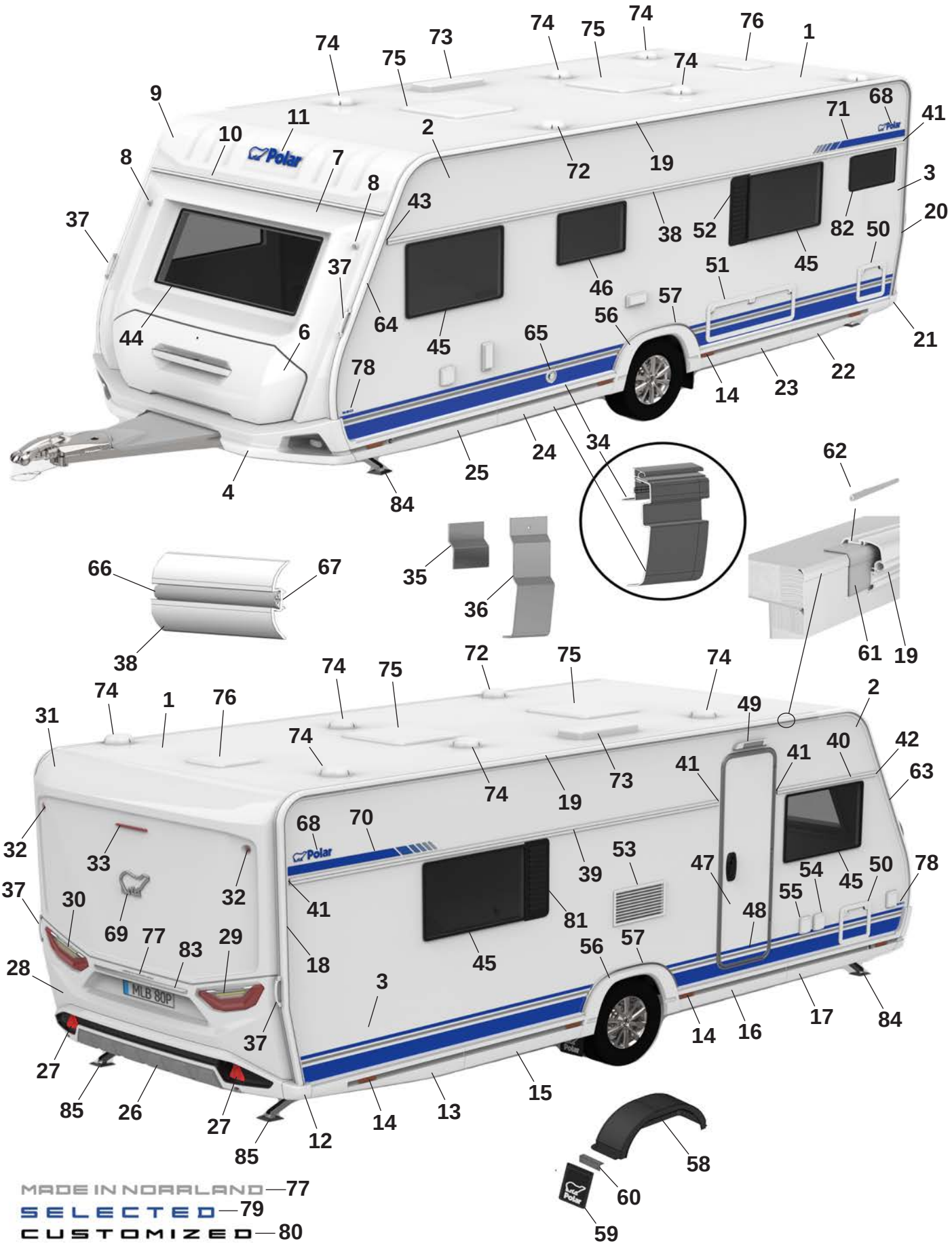
MADE IN NORRLAND — 77
SELECTED — 79
CUSTOMIZED — 80

Pos Fig	Det. nr Part. No	590 BS	Benämning	Description
1	213254	x	Plåt tak 8100x2475	Roofing plate 8100x2475
2	212830	x	Plåt sida övre 6800x605	Side plate upper 6800x605
--	215157	x	Plåt sida övre 6800x605 (Custom.), sl. plåt	Side plate upper 6800x605 (Custom.), fl. plate
3	216133	x	Plåt sida undre 6800x1475	Side plate lower 6800x1475
--	216135	x	Plåt sida undre 6800x1475 (Custom.), sl. plåt	Side plate lower 6800x1475 (Custom.) fl. plate
4	216073	x	Front spoiler kpl.	Front spoiler cpl.
--	508425	x	Positionsljus	Position light
6	215832	x	Lucka gasolkoffert ink. handtag	Lid LPG compartment inc. handle
--	216968	x	Handtag kpl. m. dekorlist	Handle cpl. with decorative strip
7	215563	x	Plast gavel främre mittdel	Plastic gable front middle
8	508424	x	Lampa breddmarkering fram	Lamp width marking front
9	215564	x	Gavel främre överdel	Gable front upper
10	215528	x	List markis fram L=2371	List front L=2371
11	210539	x	Dekal, blå	Decal, blue
--	214216	x	Dekal, svart (Customized)	Decal, black (Customized)
12	215527	x	Hörn gavel bak	Corner rear gable
13	215545	x	Sidokjol höger bak	Side skirt rear right
--	215549	M	Dekal sidokjol	Decal side skirt rear
--	215550	M	Dekal sidokjol (Customized)	Decal side skirt rear (Customized)
--	215490	x	Clips sidokjol	Clips side skirt
14	506506	x	Belysning sidomarkering	Light, side marking
15	216015	x	Sidokjol förlängare L=1210	Side skirt extention L=1210
--	215549	M	Dekal sidokjol	Decal side skirt rear
--	215550	M	Dekal sidokjol (Customized)	Decal side skirt rear (Customized)
--	215490	x	Clips sidokjol	Clips side skirt
16	216010	x	Sidokjol förlängare L=1305	Side skirt extention L=1305
--	215549	M	Dekal sidokjol	Decal side skirt rear
--	215550	M	Dekal sidokjol (Customized)	Decal side skirt rear (Customized)
--	215490	x	Clips sidokjol	Clips side skirt
17	215543	x	Sidokjol höger fram	Side skirt front right
--	215549	M	Dekal sidokjol	Decal side skirt rear
--	215550	M	Dekal sidokjol (Customized)	Decal side skirt rear (Customized)
--	215490	x	Clips sidokjol	Clips side skirt
18	215494	x	List tält höger bak	List rear right
19	215860	x	List tält rak L=4512	List straight L=4512
20	215495	x	List tält vänster bak	List rear left
21	215526	x	Hörn gavel bak	Corner rear gable
22	215546	x	Sidokjol vänster bak	Side skirt rear left
--	215549	M	Dekal sidokjol	Decal side skirt rear
--	215550	M	Dekal sidokjol (Customized)	Decal side skirt rear (Customized)
--	215490	x	Clips sidokjol	Clips side skirt
23	216014	x	Sidokjol förlängare L=1210	Side skirt extention L=1210
--	215549	M	Dekal sidokjol	Decal side skirt rear
--	215550	M	Dekal sidokjol (Customized)	Decal side skirt rear (Customized)
--	215490	x	Clips sidokjol	Clips side skirt
24	216011	x	Sidokjol förlängare L=1305	Side skirt extention L=1305
--	215549	M	Dekal sidokjol	Decal side skirt rear
--	215550	M	Dekal sidokjol (Customized)	Decal side skirt rear (Customized)
--	215490	x	Clips sidokjol	Clips side skirt
25	215544	x	Sidokjol vänster fram	Side skirt front left

M= Metervara
T= Tillbehör

M= On the metre
T= Accessory

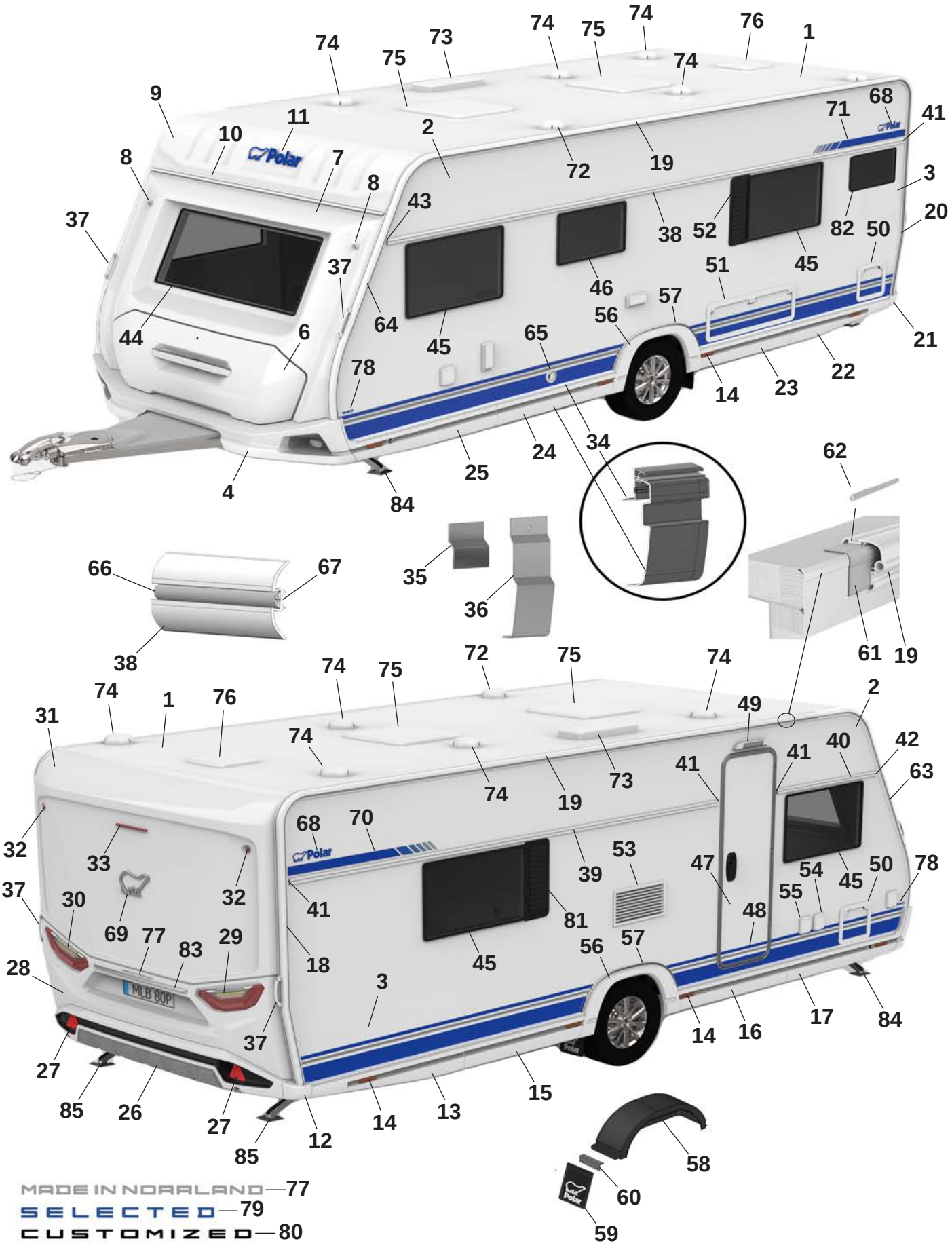
MADE IN NORRLAND — 77
SELECTED — 79
CUSTOMIZED — 80

Pos Fig	Det. nr Part. No	590 BS	Benämning	Description
--	215549	M	Dekal sidokjol	Decal side skirt rear
--	215550	M	Dekal sidokjol (Customized)	Decal side skirt rear (Customized)
--	215490	x	Clips sidokjol	Clips side skirt
26	215925	x	Bumper bak kpl.	Bumper rear cpl.
27	215499	x	Reflex bumper bak	Reflex bumper rear
28	215522	x	Plast gavel bak mittdel	Plastic gable rear middle
--	505651	x	Belysning skylt	Plate lamp
29	508381	x	Kombinationslampa bak H	Combination lamp rear R
30	508380	x	Kombinationslampa bak V	Combination lamp rear L
31	215521	x	Plast gavel bak överdel	Plastic gable rear upper
32	508385	x	Lampa breddmarkering bak	Lamp width marking rear
33	508386	x	Lampa bromsljus bak	Lamp break light rear
34	215887	x	Avbärarlist L=2650 (Framför hjulhus)	Carrier list L=2650 (In front of wheelhouse)
--	215886	x	Avbärarlist L=2500 (Bakom hjulhus)	Carrier list L=2500 (Behind the wheelhouse)
35	215917	x	Stöd sidokjol 69,5x100	Support side skirt 69,5x100
36	216272	x	Stöd sidokjol 60x173,5	Support side skirt 60x173,5
37	216428	x	Draghandtag	Handle
38	215877	x	Midjelist V L=5673	List middle Left L=5673
39	215871	x	Midjelist H bak L=3873	List middle Right rear L=3873
40	215866	x	Midjelist H fram L=1165	List middle Right front L=1165
41	215072	x	Ändavslut rak	End protection straight
42	215078	x	Ändavslut H fram	End protection front R
43	215079	x	Ändavslut V fram	End protection front L
44	215598	x	Fönster front 600x1450 kpl.	Front window 600x1450 cpl.
45	212413	x	Fönster öppningsbart 550x900 kpl.	Window openable 550x900 cpl.
46	212411	x	Fönster öppningsbart 400x700 kpl.	Window openable 400x700 cpl.
47	213052	x	Dörr ytter u. fönster kpl.	Outer door without window kpl.
--	213053	x	Dörr ytter m. fönster kpl.	Outer door with window kpl.
48	215638	x	Dekal dörr blå	Door decal blue
--	215639	x	Dekal dörr svart (Customized)	Door decal black (Customized)
49	508061	x	Belysning utvändigt	Outer light
50	207759	x	Lucka m. innerram, utan spegel	Door with frame inner, without plate
51	14-701045	x	Lucka m innerram, utan spegel	Door with frame inner, without plate
52	212476	T	Ventilationsgaller V	Ventilator grill L
53	214773	x	Galler ventilation kyl	Grill ventilation refrigerator
54	508106	x	Elintag 230 V	El. connection 230 V
55	508107	x	Eluttag 230 V	El connection 230 V
--		x	Tältservice	Tentservice
--		x	Eluttag 12 V	El connection 12 V
--		x	TV-antenn in/ut	TV-aerial in/out
56	215541	x	Hjulhusbräddare	Mudguard
57	215551	x	List al. hjulhusbräddare	List al. mudguard
--	801539	x	Skruv 3,5x25	Screw 3,5x25
58	212894	x	Hjulhus	Wheel housing
--	212895	x	Isolering hjulhus	Insulation wheel housing
59	102470	x	Stänkskydd	Splash guard
60	101223	x	Fäste stänkskydd	Bracket splash guard
--	800118	x	Skruv	Screw
61	215491	M	List tätning 74mm	Seal strip 74mm
62	208323	x	Styrstift list tält 50x3,5 mm	Pin for list 50x6,5 mm
			M= Metervara T= Tillbehör	M= On the metre T= Accessory

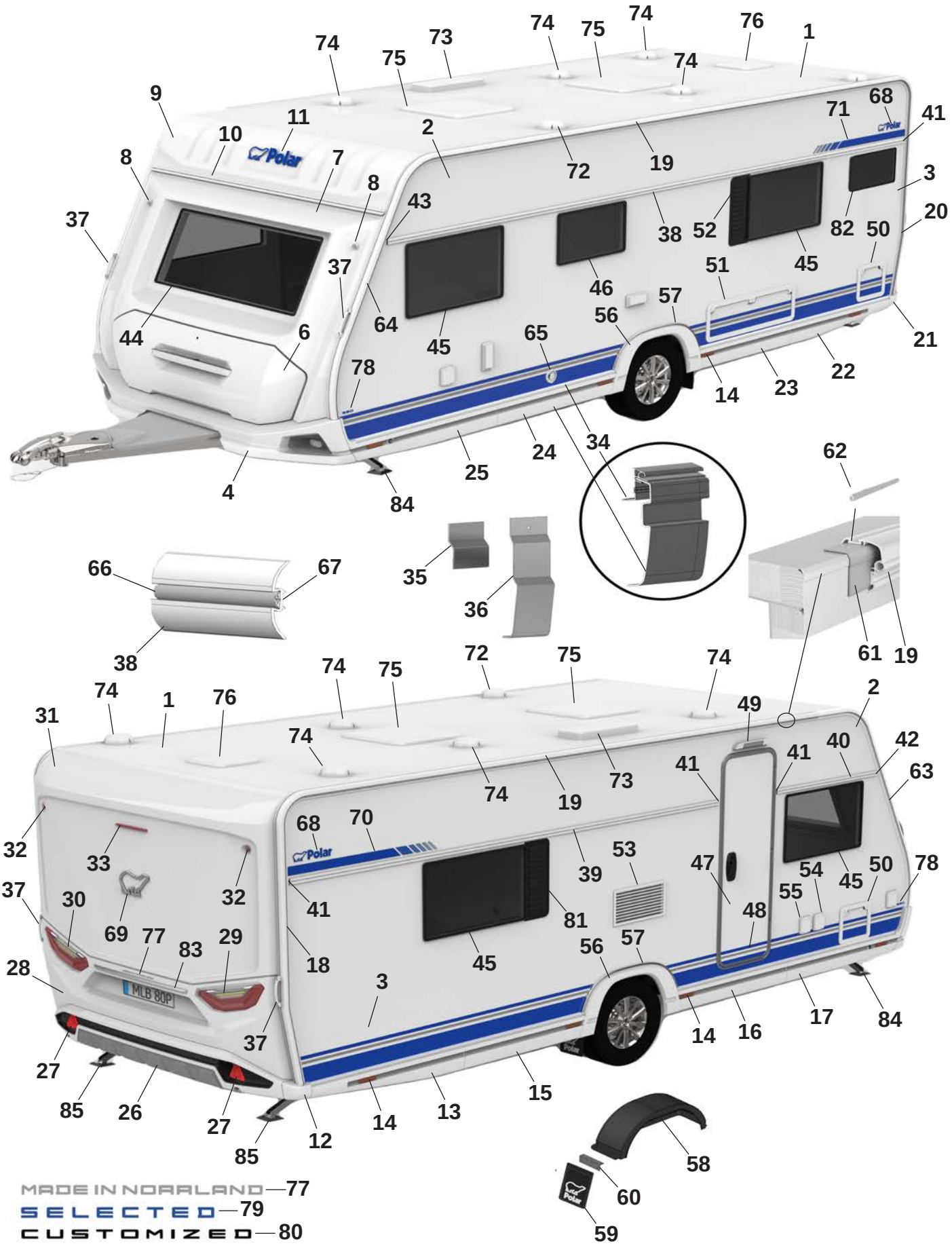
MADE IN NORRLAND — 77
SELECTED — 79
CUSTOMIZED — 80

Pos Fig	Det. nr Part. No	590 BS	Benämning	Description
63	215493	x	List höger fram	List front right
64	215492	x	List vänster fram	List front left
65	601486	x	Skorsten väggmontage kpl.	Chimney kpl.
66	210364	M	List dekor plast	List decor plastic
67	208236	M	Butyl profil 15x2 (30 m/rulle)	Seal strip 15x2 (30 m/roll)
68	212558	x	Emblem blå	Emblem blue
--	214211	x	Emblem blå (Selected)	Emblem blue (Selected)
--	214212	x	Emblem svart (Customized)	Emblem black (Customized)
69	212557	x	Emblem chrome	Emblem chrome
--	214217	x	Emblem svart (Customized)	Emblem black (Customized)
70	216001	x	Dekal H blå	Decal R blue
--	216003	x	Dekal H svart (Customized)	Decal R black (Customized)
71	216000	x	Dekal V blå	Decal L Blue
--	216002	x	Dekal V svart (Customized)	Decal L black (Customized)
72	401495	x	Motor köksfläkt kpl.	Motor kitchen fan cpl.
73	208023	x	Ventil tak för (kyl/frys)	Ventilator roof for refrigerator (refr./freeze)
74	00970024	x	Ventilator kpl.	Ventilator cpl.
75	208690	x	Taklucka 400x400 Mini-Heki kpl. rumsdel	Roof hatch 400x400 Mini-Heki cpl. room
--	211846	T	Taklucka 400x400 Omnivent kpl. vit	Roof hatch 400x400 Omnivent cpl. white
--	08-030921	T	Taklucka 500x700 Midi-Heki kpl.	Taklucka 500x700 Midi-Heki cpl.
--	207780	T	Taklucka 655x960 Heki de Lux kpl.	Roof hatch 655x960 Heki de Lux cpl.
76	215045	x	Taklucka 280x280 kpl. tvättrum	Roof hatch 280x280 cpl. washroom
77	215375	x	Dekal "Made in Norrland"	Decal "Made in Norrland"
78	216550	x	Dekal "590" blå	Decal "590" blue
--	216543	x	Dekal "590" svart (Customized)	Dekal "590" svart (Customized)
79	216018	x	Emblem "Selected"	Emblem "Selected"
80	214215	x	Emblem "Customized"	Emblem "Customized"
81	212477	T	Ventilationsgaller H	Ventilator grill R
82	214065	T	Fönster öppningsbart 300x500 kpl.	Window openable 300x500 cpl.
83	215539	x	Dekorlist	Decor list
--	215540	x	Dekorlist (Customized)	Decor list (Customized)
84	344997	x	Stödben fram	Support legs front
85	344996	x	Stödben bak	Support legs rear

M= Metervara
T= Tillbehör

M= On the metre
T= Accessory

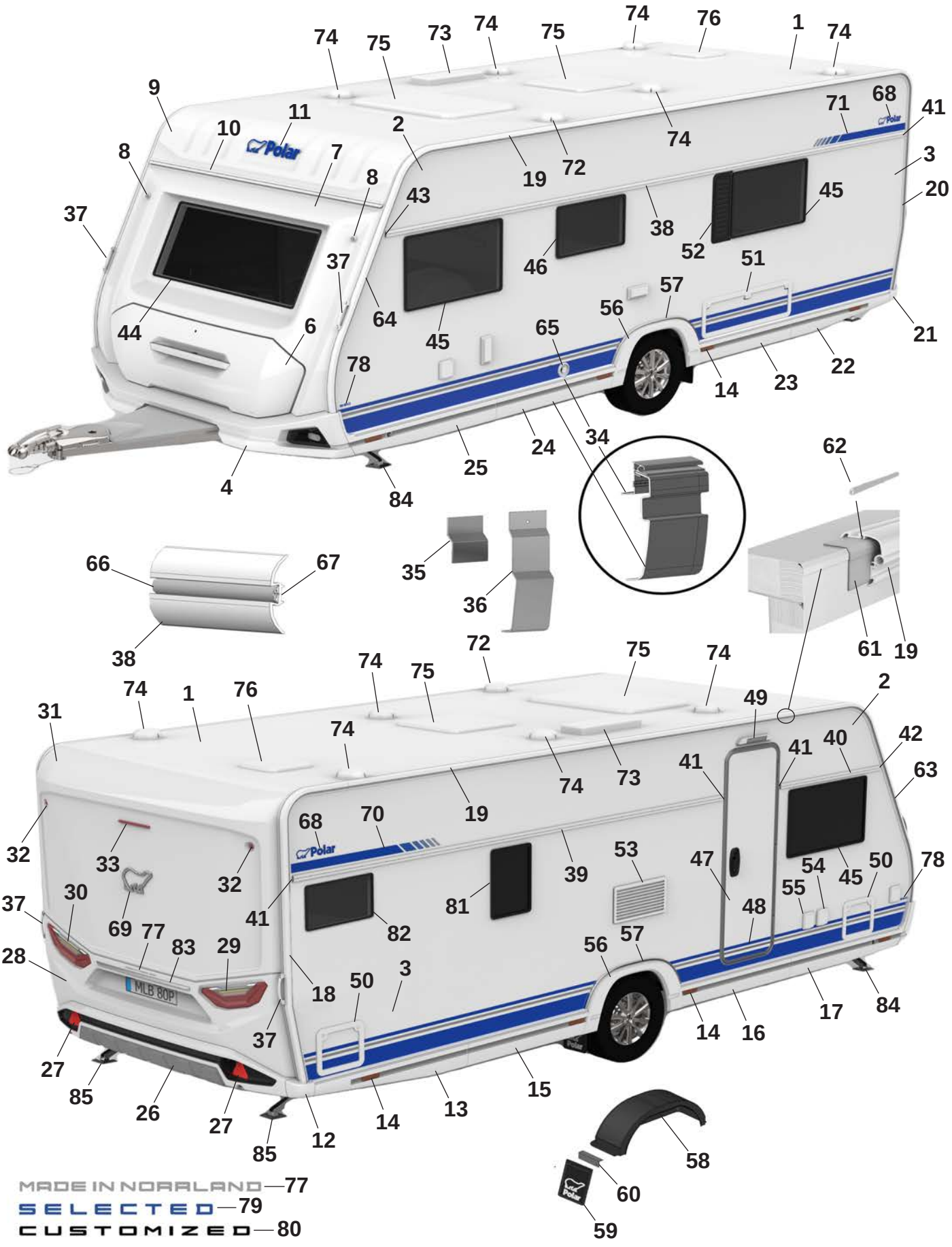

MADE IN NORRLAND — 77

SELECTED — 79

CUSTOMIZED — 80

Pos Fig	Det. nr Part. No	590 BFW	Benämning	Description
1	213254	x	Plåt tak 8100x2475	Roofing plate 8100x2475
2	212830	x	Plåt sida övre 6800x605	Side plate upper 6800x605
--	215157	x	Plåt sida övre 6800x605 (Custom.), sl. plåt	Side plate upper 6800x605 (Custom.), fl. plate
3	216133	x	Plåt sida undre 6800x1475	Side plate lower 6800x1475
--	216135	x	Plåt sida undre 6800x1475 (Custom.), sl. plåt	Side plate lower 6800x1475 (Custom.) fl. plate
4	216073	x	Front spoiler kpl.	Front spoiler cpl.
--	508425	x	Positionsljus	Position light
6	215832	x	Lucka gasolkoffert ink. handtag	Lid LPG compartment inc. handle
--	216968	x	Handtag kpl. m. dekorlist	Handle cpl. with decorative strip
7	215563	x	Plast gavel främre mittdel	Plastic gable front middle
8	508424	x	Lampa breddmarkering fram	Lamp width marking front
9	215564	x	Gavel främre överdel	Gable front upper
10	215528	x	List markis fram L=2371	List front L=2371
11	210539	x	Dekal, blå	Decal, blue
--	214216	x	Dekal, svart (Customized)	Decal, black (Customized)
12	215527	x	Hörn gavel bak	Corner rear gable
13	215545	x	Sidokjol höger bak	Side skirt rear right
--	215549	M	Dekal sidokjol	Decal side skirt rear
--	215550	M	Dekal sidokjol (Customized)	Decal side skirt rear (Customized)
--	215490	x	Clips sidokjol	Clips side skirt
14	506506	x	Belysning sidomarkering	Light, side marking
15	216015	x	Sidokjol förlängare L=1210	Side skirt extention L=1210
--	215549	M	Dekal sidokjol	Decal side skirt rear
--	215550	M	Dekal sidokjol (Customized)	Decal side skirt rear (Customized)
--	215490	x	Clips sidokjol	Clips side skirt
16	216010	x	Sidokjol förlängare L=1305	Side skirt extention L=1305
--	215549	M	Dekal sidokjol	Decal side skirt rear
--	215550	M	Dekal sidokjol (Customized)	Decal side skirt rear (Customized)
--	215490	x	Clips sidokjol	Clips side skirt
17	215543	x	Sidokjol höger fram	Side skirt front right
--	215549	M	Dekal sidokjol	Decal side skirt rear
--	215550	M	Dekal sidokjol (Customized)	Decal side skirt rear (Customized)
--	215490	x	Clips sidokjol	Clips side skirt
18	215494	x	List tält höger bak	List rear right
19	215860	x	List tält rak L=4512	List straight L=4512
20	215495	x	List tält vänster bak	List rear left
21	215526	x	Hörn gavel bak	Corner rear gable
22	215546	x	Sidokjol vänster bak	Side skirt rear left
--	215549	M	Dekal sidokjol	Decal side skirt rear
--	215550	M	Dekal sidokjol (Customized)	Decal side skirt rear (Customized)
--	215490	x	Clips sidokjol	Clips side skirt
23	216014	x	Sidokjol förlängare L=1210	Side skirt extention L=1210
--	215549	M	Dekal sidokjol	Decal side skirt rear
--	215550	M	Dekal sidokjol (Customized)	Decal side skirt rear (Customized)
--	215490	x	Clips sidokjol	Clips side skirt
24	216011	x	Sidokjol förlängare L=1305	Side skirt extention L=1305
--	215549	M	Dekal sidokjol	Decal side skirt rear
--	215550	M	Dekal sidokjol (Customized)	Decal side skirt rear (Customized)
--	215490	x	Clips sidokjol	Clips side skirt
25	215544	x	Sidokjol vänster fram	Side skirt front left

M= Metervara
T= Tillbehör

M= On the metre
T= Accessory

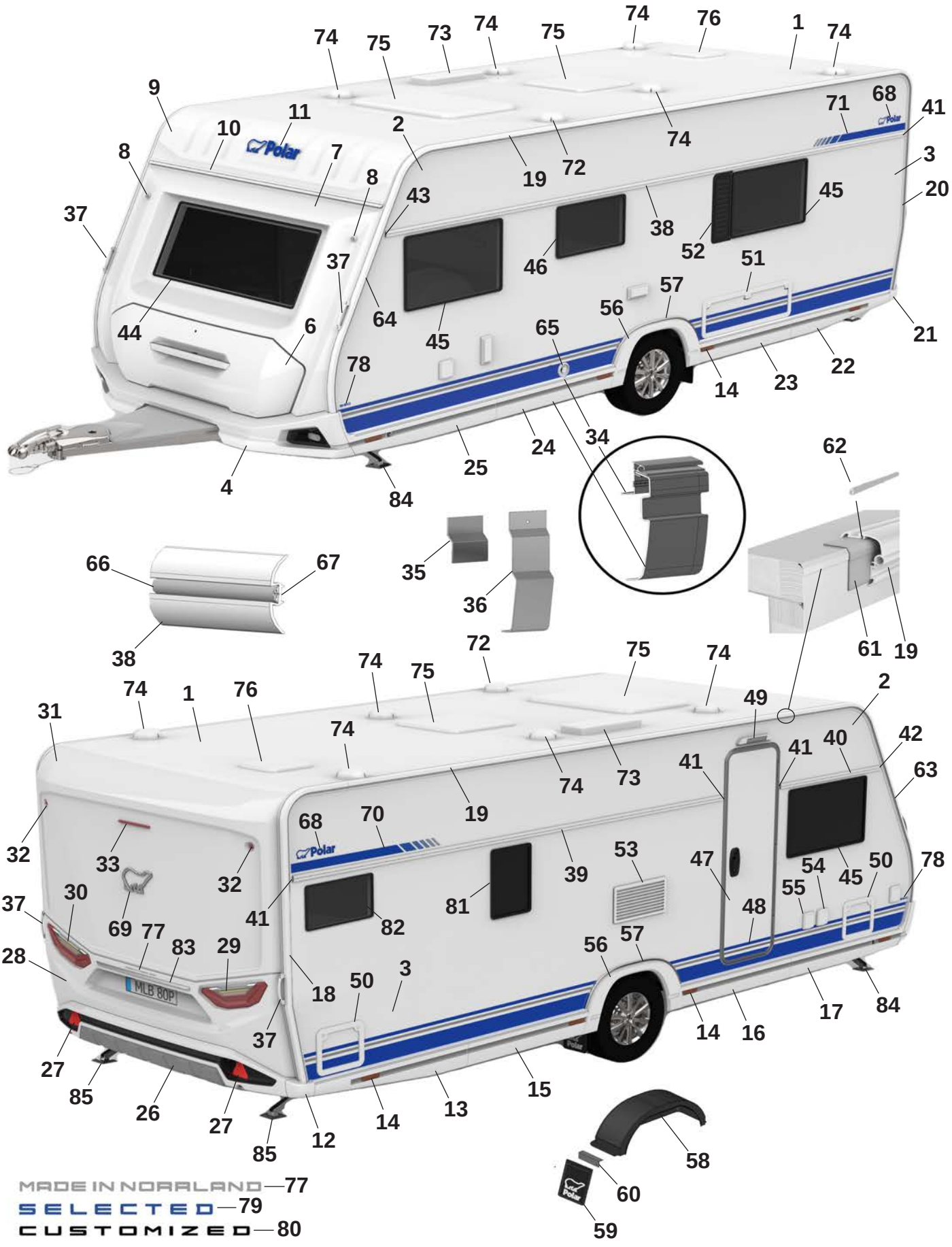
MADE IN NORRLAND—77
SELECTED—79
CUSTOMIZED—80

Pos Fig	Det. nr Part. No	590 BFW	Benämning	Description
--	215549	M	Dekal sidokjol	Decal side skirt rear
--	215550	M	Dekal sidokjol (Customized)	Decal side skirt rear (Customized)
--	215490	x	Clips sidokjol	Clips side skirt
26	215925	x	Bumper bak kpl.	Bumper rear cpl.
27	215499	x	Reflex bumper bak	Reflex bumper rear
28	215522	x	Plast gavel bak mittdel	Plastic gable rear middle
--	505651	x	Belysning skylt	Plate lamp
29	508381	x	Kombinationslampa bak H	Combination lamp rear R
30	508380	x	Kombinationslampa bak V	Combination lamp rear L
31	215521	x	Plast gavel bak överdel	Plastic gable rear upper
32	508385	x	Lampa breddmarkering bak	Lamp width marking rear
33	508386	x	Lampa bromsljus bak	Lamp break light rear
34	215887	x	Avbärarlist L=2650 (Framför hjulhus)	Carrier list L=2650 (In front of wheelhouse)
--	215886	x	Avbärarlist L=2500 (Bakom hjulhus)	Carrier list L=2500 (Behind the wheelhouse)
35	215917	x	Stöd sidokjol 69,5x100	Support side skirt 69,5x100
36	216272	x	Stöd sidokjol 60x173,5	Support side skirt 60x173,5
37	216428	x	Draghandtag	Handle
38	215577	x	Midjelist V L=5673	List middle Left L=5673
39	215871	x	Midjelist H bak L=3873	List middle Right rear L=3873
40	215866	x	Midjelist H fram L=1165	List middle Right front L=1165
41	215072	x	Ändavslut rak	End protection straight
42	215078	x	Ändavslut H fram	End protection front R
43	215079	x	Ändavslut V fram	End protection front L
44	215598	x	Fönster front 600x1450 kpl.	Front window 600x1450 cpl.
45	212413	x	Fönster öppningsbart 550x900 kpl.	Window openable 550x900 cpl.
46	212411	x	Fönster öppningsbart 400x700 kpl.	Window openable 400x700 cpl.
47	213052	x	Dörr ytter u. fönster kpl.	Outer door without window kpl.
--	213053	x	Dörr ytter m. fönster kpl.	Outer door with window kpl.
48	215638	x	Dekal dörr blå	Door decal blue
--	215639	x	Dekal dörr svart (Customized)	Door decal black (Customized)
49	508061	x	Belysning utvändigt	Outer light
50	207759	x	Lucka m. innerram, utan spegel	Door with frame inner, without plate
51	14-701045	x	Lucka m innerram, utan spegel	Door with frame inner, without plate
52	212476	T	Ventilationsgaller V	Ventilator grill L
53	214773	x	Galler ventilation kyl	Grill ventilation refrigerator
54	508106	x	Elintag 230 V	El. connection 230 V
55	508107	x	Eluttag 230 V	El connection 230 V
--		x	Tältservice	Tentservice
--		x	Eluttag 12 V	El connection 12 V
--		x	TV-antenn in/ut	TV-aerial in/out
56	215541	x	Hjulhusbräddare	Mudguard
57	215551	x	List al. hjulhusbräddare	List al. mudguard
--	801539	x	Skruv 3,5x25	Screw 3,5x25
58	212894	x	Hjulhus	Wheel housing
--	212895	x	Isolering hjulhus	Insulation wheel housing
59	102470	x	Stänkskydd	Splash guard
60	101223	x	Fäste stänkskydd	Bracket splash guard
--	800118	x	Skruv	Screw
61	215491	M	List tätning 74mm	Seal strip 74mm
62	208323	x	Styrstift list tält 50x3,5 mm	Pin for list 50x6,5 mm
			M= Metervara T= Tillbehör	M= On the metre T= Accessory

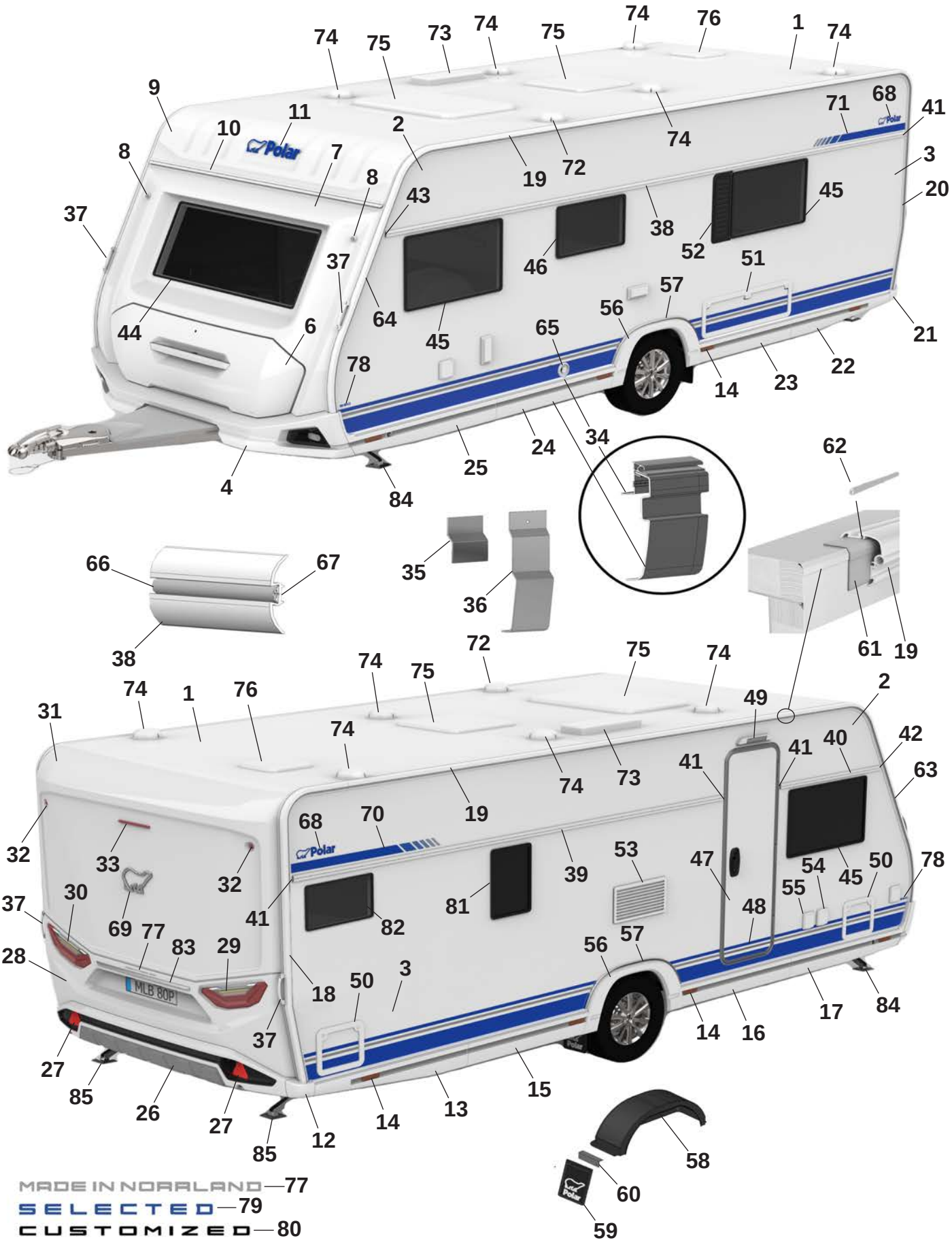
MADE IN NORRLAND — 77
SELECTED — 79
CUSTOMIZED — 80

Pos Fig	Det. nr Part. No	590 BFW	Benämning	Description
63	215493	x	List höger fram	List front right
64	215492	x	List vänster fram	List front left
65	601486	x	Skorsten väggmontage kpl.	Chimney kpl.
66	210364	M	List dekor plast	List decor plastic
67	208236	M	Butyl profil 15x2 (30 m/rulle)	Seal strip 15x2 (30 m/roll)
68	212558	x	Emblem blå	Emblem blue
--	214211	x	Emblem blå (Selected)	Emblem blue (Selected)
--	214212	x	Emblem svart (Customized)	Emblem black (Customized)
69	212557	x	Emblem chrome	Emblem chrome
--	214217	x	Emblem svart (Customized)	Emblem black (Customized)
70	216001	x	Dekal H blå	Decal R blue
--	216003	x	Dekal H svart (Customized)	Decal R black (Customized)
71	216000	x	Dekal V blå	Decal L Blue
--	216002	x	Dekal V svart (Customized)	Decal L black (Customized)
72	401495	x	Motor köksfläkt kpl.	Motor kitchen fan cpl.
73	208023	x	Ventil tak för (kyl/frys)	Ventilator roof for refrigerator (refr./freeze)
74	00970024	x	Ventilator kpl.	Ventilator cpl.
75	208690	x	Taklucka 400x400 Mini-Heki kpl. rumsdel	Roof hatch 400x400 Mini-Heki cpl. room
--	211846	T	Taklucka 400x400 Omnivent kpl. vit	Roof hatch 400x400 Omnivent cpl. white
--	08-030921	T	Taklucka 500x700 Midi-Heki kpl.	Taklucka 500x700 Midi-Heki cpl.
--	207780	T	Taklucka 655x960 Heki de Lux kpl.	Roof hatch 655x960 Heki de Lux cpl.
76	215045	x	Taklucka 280x280 kpl. tvättrum	Roof hatch 280x280 cpl. washroom
77	215375	x	Dekal "Made in Norrland"	Decal "Made in Norrland"
78	216550	x	Dekal "590" blå	Decal "590" blue
--	216543	x	Dekal "590" svart (Customized)	Dekal "590" svart (Customized)
79	216018	x	Emblem "Selected"	Emblem "Selected"
80	214215	x	Emblem "Customized"	Emblem "Customized"
81	212409	T	Fönster öppningsbart 350x500 kpl.	Window openable 350x500 cpl.
82	214065	T	Fönster öppningsbart 300x500	Window openable 300x500
83	215539	x	Dekorlist	Decor list
--	215540	x	Dekorlist (Customized)	Decor list (Customized)
84	344997	x	Stödben fram	Support legs front
85	344996	x	Stödben bak	Support legs rear

M= Metervara
T= Tillbehör

M= On the metre
T= Accessory

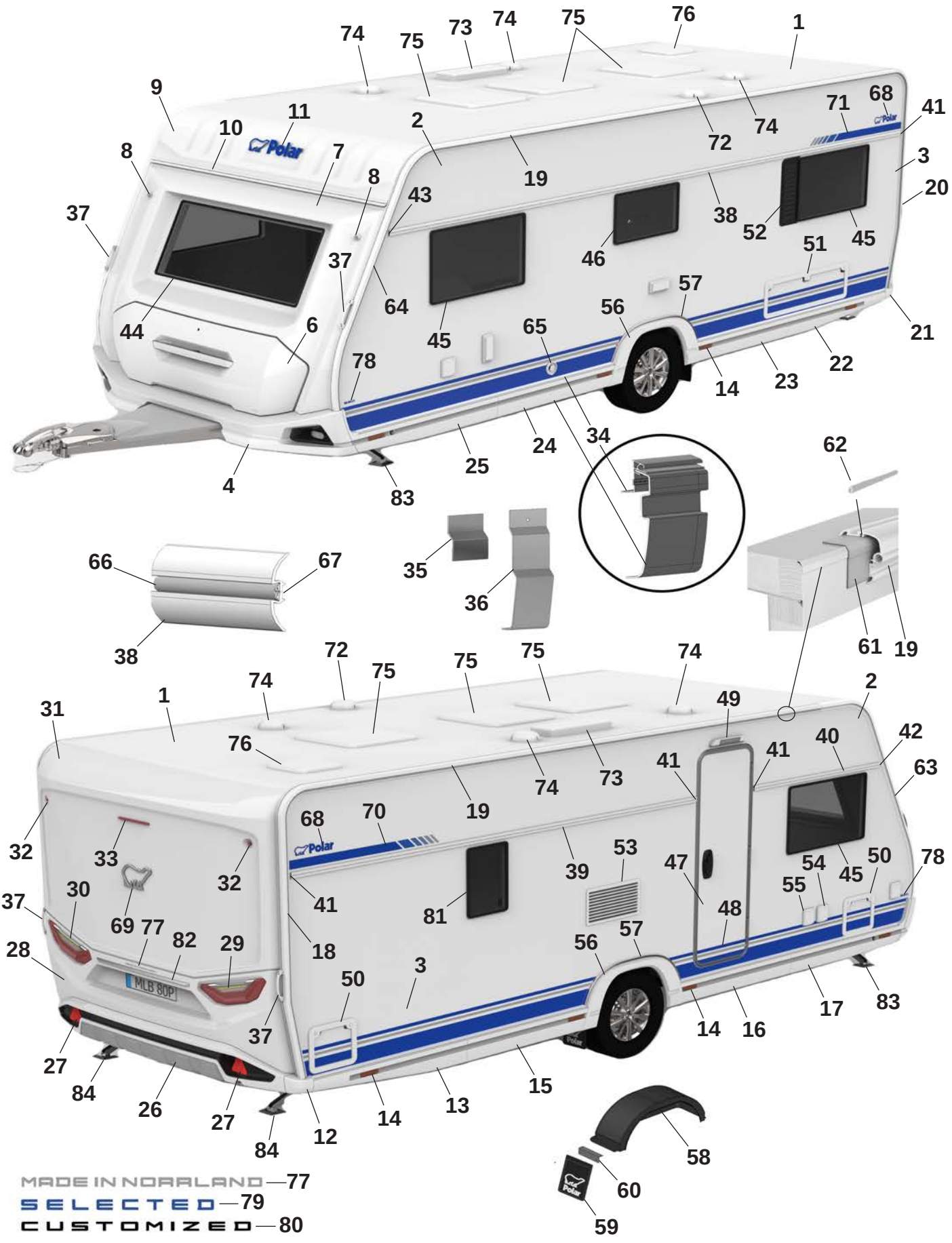
MADE IN NORRLAND — 77
SELECTED — 79
CUSTOMIZED — 80

Pos Fig	Det. nr Part. No	590 FW	Benämning	Description
1	213254	x	Plåt tak 8100x2475	Roofing plate 8100x2475
2	212830	x	Plåt sida övre 6800x605	Side plate upper 6800x605
--	215157	x	Plåt sida övre 6800x605 (Custom.), sl. plåt	Side plate upper 6800x605 (Custom.), fl. plate
3	216133	x	Plåt sida undre 6800x1475	Side plate lower 6800x1475
--	216135	x	Plåt sida undre 6800x1475 (Custom.), sl. plåt	Side plate lower 6800x1475 (Custom.) fl. plate
4	216073	x	Front spoiler kpl.	Front spoiler cpl.
--	508425	x	Positionsljus	Position light
6	215832	x	Lucka gasolkoffert ink. handtag	Lid LPG compartment inc. handle
--	216968	x	Handtag kpl. m. dekorlist	Handle cpl. with decorative strip
7	215563	x	Plast gavel främre mittdel	Plastic gable front middle
8	508424	x	Lampa breddmarkering fram	Lamp width marking front
9	215564	x	Gavel främre överdel	Gable front upper
10	215528	x	List markis fram L=2371	List front L=2371
11	210539	x	Dekal, blå	Decal, blue
--	214216	x	Dekal, svart (Customized)	Decal, black (Customized)
12	215527	x	Hörn gavel bak	Corner rear gable
13	215545	x	Sidokjol höger bak	Side skirt rear right
--	215549	M	Dekal sidokjol	Decal side skirt rear
--	215550	M	Dekal sidokjol (Customized)	Decal side skirt rear (Customized)
--	215490	x	Clips sidokjol	Clips side skirt
14	506506	x	Belysning sidomarkering	Light, side marking
15	216015	x	Sidokjol förlängare L=1210	Side skirt extention L=1210
--	215549	M	Dekal sidokjol	Decal side skirt rear
--	215550	M	Dekal sidokjol (Customized)	Decal side skirt rear (Customized)
--	215490	x	Clips sidokjol	Clips side skirt
16	216010	x	Sidokjol förlängare L=1305	Side skirt extention L=1305
--	215549	M	Dekal sidokjol	Decal side skirt rear
--	215550	M	Dekal sidokjol (Customized)	Decal side skirt rear (Customized)
--	215490	x	Clips sidokjol	Clips side skirt
17	215543	x	Sidokjol höger fram	Side skirt front right
--	215549	M	Dekal sidokjol	Decal side skirt rear
--	215550	M	Dekal sidokjol (Customized)	Decal side skirt rear (Customized)
--	215490	x	Clips sidokjol	Clips side skirt
18	215494	x	List tält höger bak	List rear right
19	215860	x	List tält rak L=4512	List straight L=4512
20	215495	x	List tält vänster bak	List rear left
21	215526	x	Hörn gavel bak	Corner rear gable
22	215546	x	Sidokjol vänster bak	Side skirt rear left
--	215549	M	Dekal sidokjol	Decal side skirt rear
--	215550	M	Dekal sidokjol (Customized)	Decal side skirt rear (Customized)
--	215490	x	Clips sidokjol	Clips side skirt
23	216014	x	Sidokjol förlängare L=1210	Side skirt extention L=1210
--	215549	M	Dekal sidokjol	Decal side skirt rear
--	215550	M	Dekal sidokjol (Customized)	Decal side skirt rear (Customized)
--	215490	x	Clips sidokjol	Clips side skirt
24	216011	x	Sidokjol förlängare L=1305	Side skirt extention L=1305
--	215549	M	Dekal sidokjol	Decal side skirt rear
--	215550	M	Dekal sidokjol (Customized)	Decal side skirt rear (Customized)
--	215490	x	Clips sidokjol	Clips side skirt
25	215544	x	Sidokjol vänster fram	Side skirt front left

M= Metervara
T= Tillbehör

M= On the metre
T= Accessory

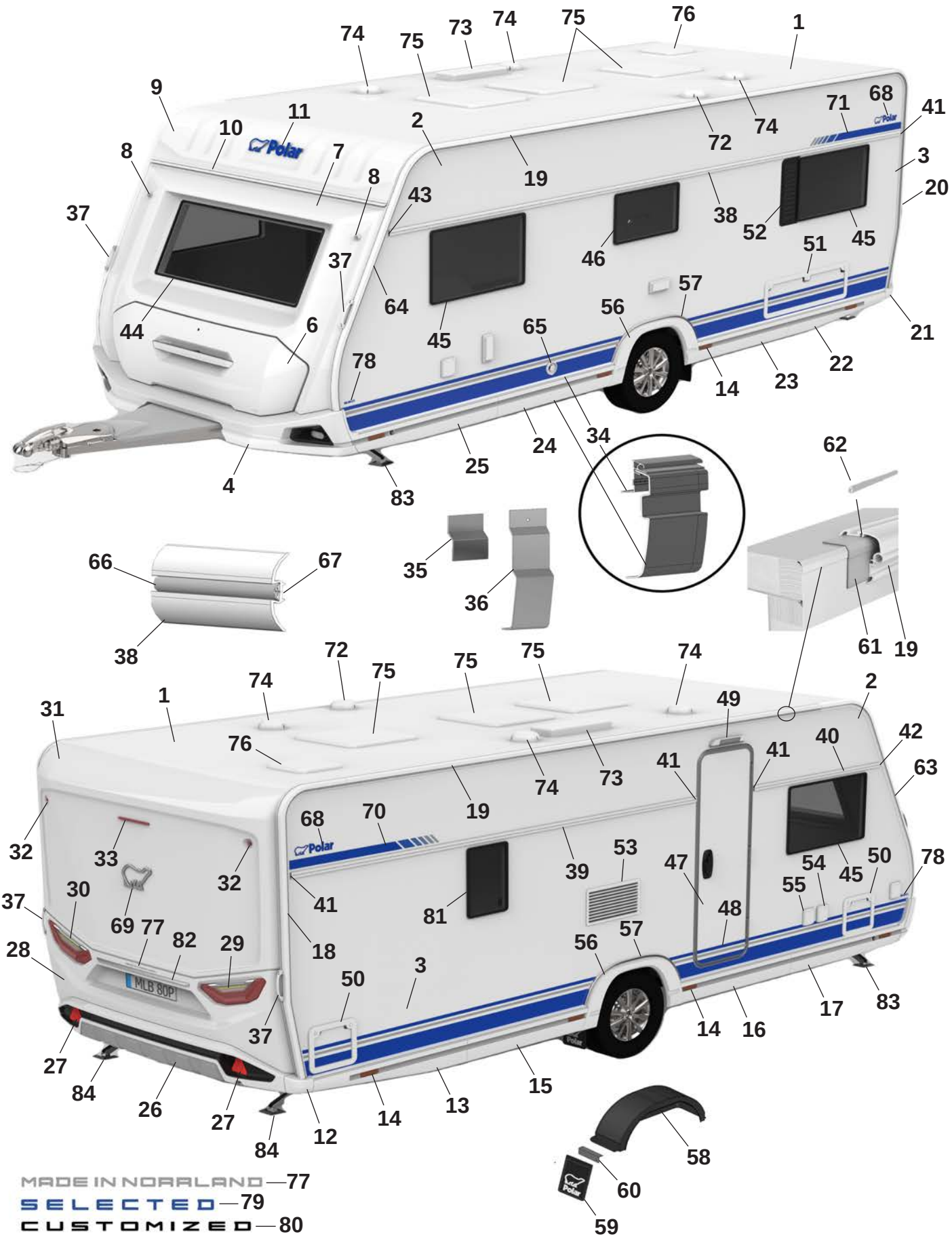
MADE IN NORRLAND — 77
SELECTED — 79
CUSTOMIZED — 80

Pos Fig	Det. nr Part. No	590 FW	Benämning	Description
--	215549	M	Dekal sidokjol	Decal side skirt rear
--	215550	M	Dekal sidokjol (Customized)	Decal side skirt rear (Customized)
--	215490	x	Clips sidokjol	Clips side skirt
26	215925	x	Bumper bak kpl.	Bumper rear cpl.
27	215499	x	Reflex bumper bak	Reflex bumper rear
28	215522	x	Plast gavel bak mittdel	Plastic gable rear middle
--	505651	x	Belysning skylt	Plate lamp
29	508381	x	Kombinationslampa bak H	Combination lamp rear R
30	508380	x	Kombinationslampa bak V	Combination lamp rear L
31	215521	x	Plast gavel bak överdel	Plastic gable rear upper
32	508385	x	Lampa breddmarkering bak	Lamp width marking rear
33	508386	x	Lampa bromsljus bak	Lamp break light rear
34	215887	x	Avbärarlist L=2650 (Framför hjulhus)	Carrier list L=2650 (In front of wheelhouse)
--	215886	x	Avbärarlist L=2500 (Bakom hjulhus)	Carrier list L=2500 (Behind the wheelhouse)
35	215917	x	Stöd sidokjol 69,5x100	Support side skirt 69,5x100
36	216272	x	Stöd sidokjol 60x173,5	Support side skirt 60x173,5
37	216428	x	Draghandtag	Handle
38	215877	x	Midjelist V L=5673	List middle Left L=5673
39	215870	x	Midjelist H bak L=3593	List middle Right rear L=3593
40	215867	x	Midjelist H fram L=1445	List middle Right front L=1445
41	215072	x	Ändavslut rak	End protection straight
42	215078	x	Ändavslut H fram	End protection front R
43	215079	x	Ändavslut V fram	End protection front L
44	215598	x	Fönster front 600x1450 kpl.	Front window 600x1450 cpl.
45	212413	x	Fönster öppningsbart 550x900 kpl.	Window openable 550x900 cpl.
46	212411	x	Fönster öppningsbart 400x700 kpl.	Window openable 400x700 cpl.
47	213052	x	Dörr ytter u. fönster kpl.	Outer door without window kpl.
--	213053	x	Dörr ytter m. fönster kpl.	Outer door with window kpl.
48	215638	x	Dekal dörr blå	Door decal blue
--	215639	x	Dekal dörr svart (Customized)	Door decal black (Customized)
49	508061	x	Belysning utvändigt	Outer light
50	207759	x	Lucka m. innerram, utan spegel	Door with frame inner, without plate
51	14-701045	x	Lucka m innerram, utan spegel	Door with frame inner, without plate
52	212476	T	Ventilationsgaller V	Ventilator grill L
53	214773	x	Galler ventilation kyl	Grill ventilation refrigerator
54	508106	x	Elintag 230 V	El. connection 230 V
55	508107	x	Eluttag 230 V	El connection 230 V
--		x	Tältservice	Tentservice
--		x	Eluttag 12 V	El connection 12 V
--		x	TV-antenn in/ut	TV-aerial in/out
56	215541	x	Hjulhusbräddare	Mudguard
57	215551	x	List al. hjulhusbräddare	List al. mudguard
--	801539	x	Skruv 3,5x25	Screw 3,5x25
58	212894	x	Hjulhus	Wheel housing
--	212895	x	Isolering hjulhus	Insulation wheel housing
59	102470	x	Stänkskydd	Splash guard
60	101223	x	Fäste stänkskydd	Bracket splash guard
--	800118	x	Skruv	Screw
61	215491	M	List tätning 74mm	Seal strip 74mm
62	208323	x	Styrstift list tält 50x3,5 mm	Pin for list 50x6,5 mm
			M= Metervara T= Tillbehör	M= On the metre T= Accessory

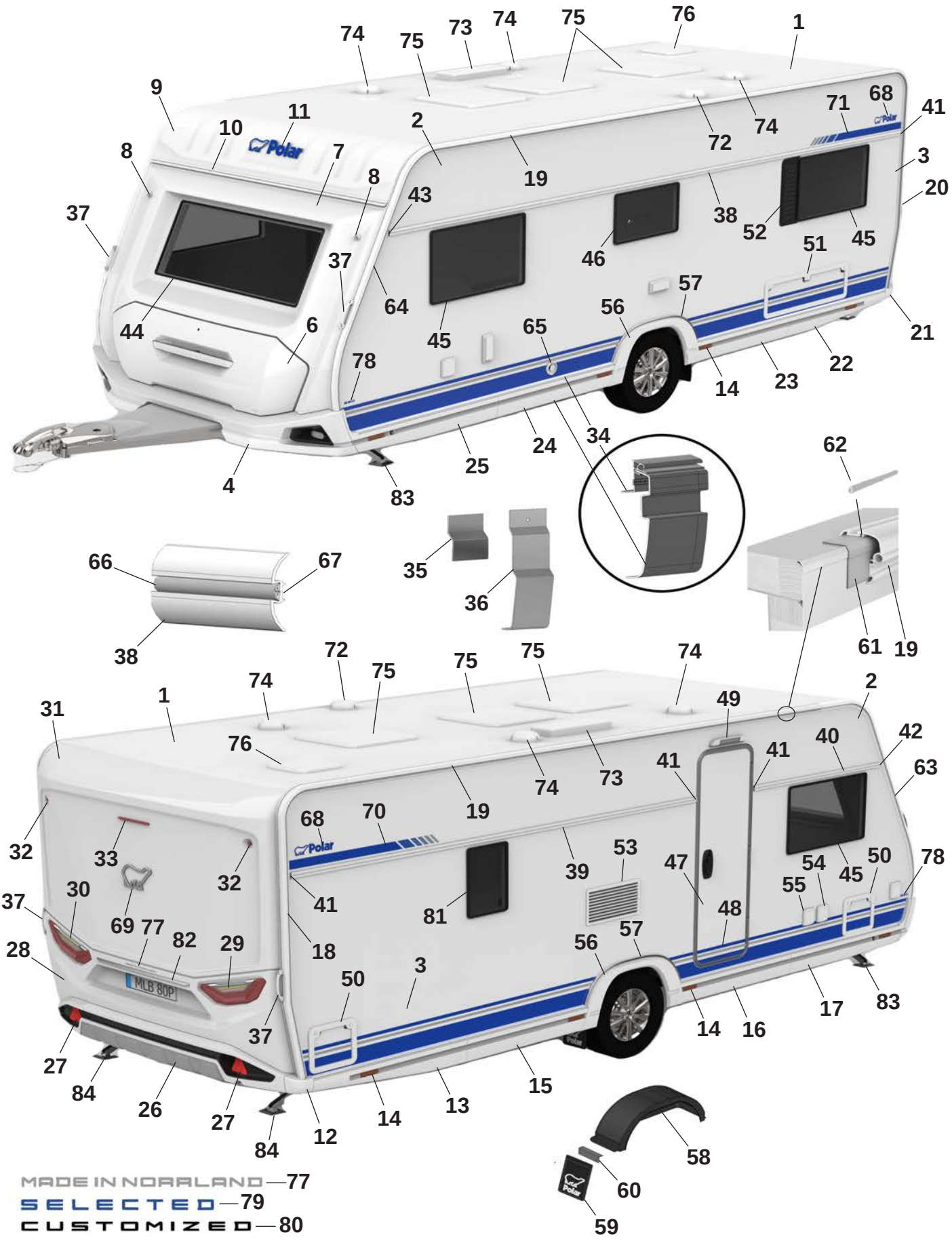
MADE IN NORRLAND — 77
SELECTED — 79
CUSTOMIZED — 80

Pos Fig	Det. nr Part. No	590 FW	Benämning	Description
63	215493	x	List höger fram	List front right
64	215492	x	List vänster fram	List front left
65	601486	x	Skorsten väggmontage kpl.	Chimney kpl.
66	210364	M	List dekor plast	List decor plastic
67	208236	M	Butyl profil 15x2 (30 m/rulle)	Seal strip 15x2 (30 m/roll)
68	212558	x	Emblem blå	Emblem blue
--	214211	x	Emblem blå (Selected)	Emblem blue (Selected)
--	214212	x	Emblem svart (Customized)	Emblem black (Customized)
69	212557	x	Emblem chrome	Emblem chrome
--	214217	x	Emblem svart (Customized)	Emblem black (Customized)
70	216001	x	Dekal H blå	Decal R blue
--	216003	x	Dekal H svart (Customized)	Decal R black (Customized)
71	216000	x	Dekal V blå	Decal L Blue
--	216002	x	Dekal V svart (Customized)	Decal L black (Customized)
72	401495	x	Motor köksfläkt kpl.	Motor kitchen fan cpl.
73	208023	x	Ventil tak för (kyl/frys)	Ventilator roof for refrigerator (refr./freeze)
74	00970024	x	Ventilator kpl.	Ventilator cpl.
75	208690	x	Taklucka 400x400 Mini-Heki kpl. rumsdel	Roof hatch 400x400 Mini-Heki cpl. room
--	211846	T	Taklucka 400x400 Omnivent kpl. vit	Roof hatch 400x400 Omnivent cpl. white
--	08-030921	T	Taklucka 500x700 Midi-Heki kpl.	Taklucka 500x700 Midi-Heki cpl.
--	207780	T	Taklucka 655x960 Heki de Lux kpl.	Roof hatch 655x960 Heki de Lux cpl.
76	215045	x	Taklucka 280x280 kpl. tvättrum	Roof hatch 280x280 cpl. washroom
77	215375	x	Dekal "Made in Norrland"	Decal "Made in Norrland"
78	216550	x	Dekal "590" blå	Decal "590" blue
--	216543	x	Dekal "590" svart (Customized)	Dekal "590" svart (Customized)
79	216018	x	Emblem "Selected"	Emblem "Selected"
80	214215	x	Emblem "Customized"	Emblem "Customized"
81	212409	T	Fönster öppningsbart 350x500 kpl.	Window openable 350x500 cpl.
82	215539	x	Dekorlist	Decor list
--	215540	x	Dekorlist (Customized)	Decor list (Customized)
83	344997	x	Stödben fram	Support legs front
84	344996	x	Stödben bak	Support legs rear

M= Metervara
T= Tillbehör

M= On the metre
T= Accessory

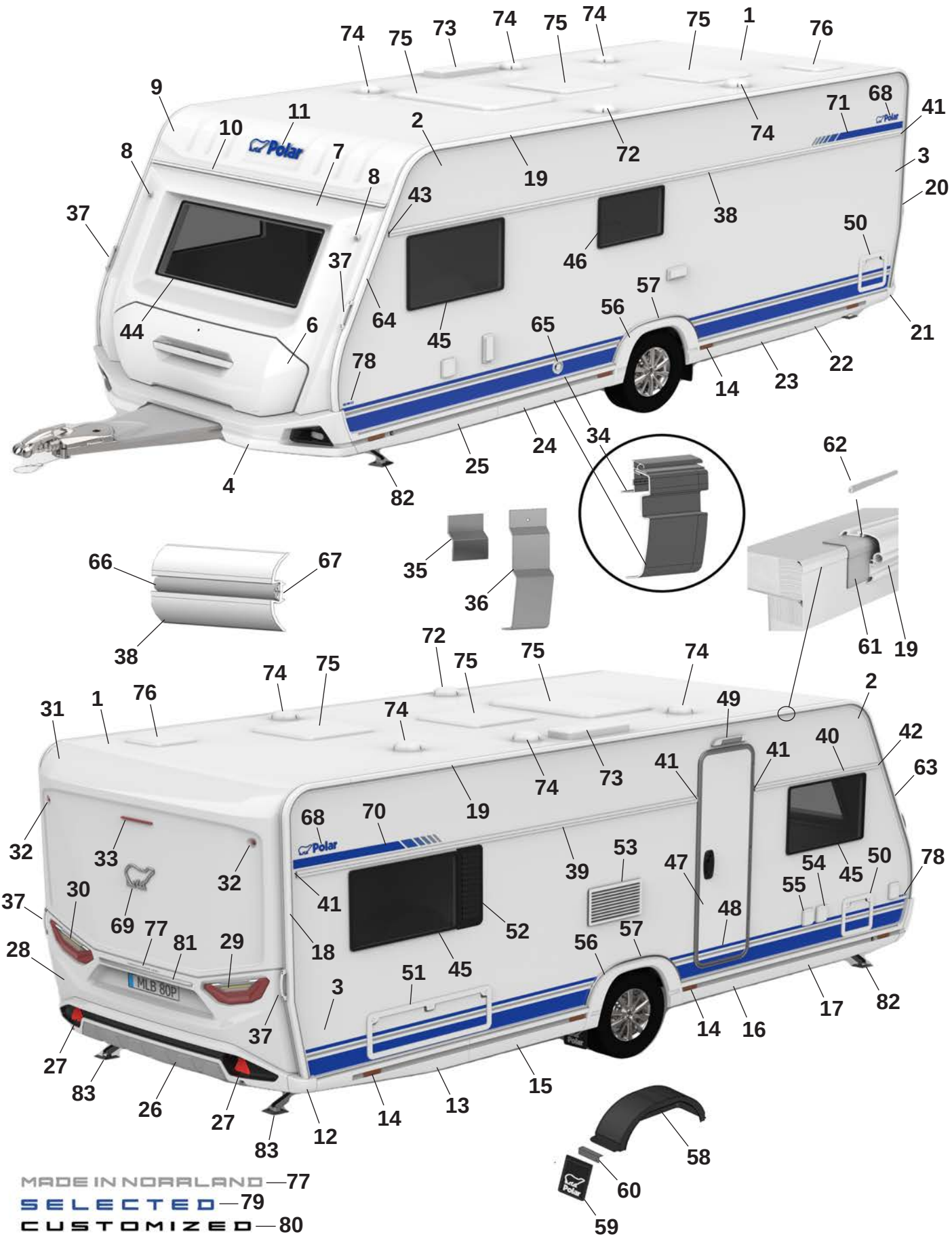
MLB 80P
MADE IN NORRLAND — 77
SELECTED — 79
CUSTOMIZED — 80

Pos Fig	Det. nr Part. No	590 FD	Benämning	Description
1	213254	x	Plåt tak 8100x2475	Roofing plate 8100x2475
2	212830	x	Plåt sida övre 6800x605	Side plate upper 6800x605
--	215157	x	Plåt sida övre 6800x605 (Custom.), sl. plåt	Side plate upper 6800x605 (Custom.), fl. plate
3	216133	x	Plåt sida undre 6800x1475	Side plate lower 6800x1475
--	216135	x	Plåt sida undre 6800x1475 (Custom.), sl. plåt	Side plate lower 6800x1475 (Custom.) fl. plate
4	216073	x	Front spoiler kpl.	Front spoiler cpl.
--	508425	x	Positionsljus	Position light
6	215832	x	Lucka gasolkoffert ink. handtag	Lid LPG compartment inc. handle
--	216968	x	Handtag kpl. m. dekorlist	Handle cpl. with decorative strip
7	215563	x	Plast gavel främre mittdel	Plastic gable front middle
8	508424	x	Lampa breddmarkering fram	Lamp width marking front
9	215564	x	Gavel främre överdel (Ej på Edition)	Gable front upper (Not on Edition)
10	215528	x	List markis fram L=2371	List front L=2371
11	210539	x	Dekal, blå	Decal, blue
--	214216	x	Dekal, svart (Customized)	Decal, black (Customized)
12	215527	x	Hörn gavel bak	Corner rear gable
13	215545	x	Sidokjol höger bak	Side skirt rear right
--	215549	M	Dekal sidokjol	Decal side skirt rear
--	215550	M	Dekal sidokjol (Customized)	Decal side skirt rear (Customized)
--	215490	x	Clips sidokjol	Clips side skirt
14	506506	x	Belysning sidomarkering	Light, side marking
15	216015	x	Sidokjol förlängare L=1210	Side skirt extention L=1210
--	215549	M	Dekal sidokjol	Decal side skirt rear
--	215550	M	Dekal sidokjol (Customized)	Decal side skirt rear (Customized)
--	215490	x	Clips sidokjol	Clips side skirt
16	216010	x	Sidokjol förlängare L=1305	Side skirt extention L=1305
--	215549	M	Dekal sidokjol	Decal side skirt rear
--	215550	M	Dekal sidokjol (Customized)	Decal side skirt rear (Customized)
--	215490	x	Clips sidokjol	Clips side skirt
17	215543	x	Sidokjol höger fram	Side skirt front right
--	215549	M	Dekal sidokjol	Decal side skirt rear
--	215550	M	Dekal sidokjol (Customized)	Decal side skirt rear (Customized)
--	215490	x	Clips sidokjol	Clips side skirt
18	215494	x	List tält höger bak	List rear right
19	215860	x	List tält rak L=4512	List straight L=4512
20	215495	x	List tält vänster bak	List rear left
21	215526	x	Hörn gavel bak	Corner rear gable
22	215546	x	Sidokjol vänster bak	Side skirt rear left
--	215549	M	Dekal sidokjol	Decal side skirt rear
--	215550	M	Dekal sidokjol (Customized)	Decal side skirt rear (Customized)
--	215490	x	Clips sidokjol	Clips side skirt
23	216014	x	Sidokjol förlängare L=1210	Side skirt extention L=1210
--	215549	M	Dekal sidokjol	Decal side skirt rear
--	215550	M	Dekal sidokjol (Customized)	Decal side skirt rear (Customized)
--	215490	x	Clips sidokjol	Clips side skirt
24	216011	x	Sidokjol förlängare L=1305	Side skirt extention L=1305
--	215549	M	Dekal sidokjol	Decal side skirt rear
--	215550	M	Dekal sidokjol (Customized)	Decal side skirt rear (Customized)
--	215490	x	Clips sidokjol	Clips side skirt
25	215544	x	Sidokjol vänster fram	Side skirt front left

M= Metervara
T= Tillbehör

M= On the metre
T= Accessory

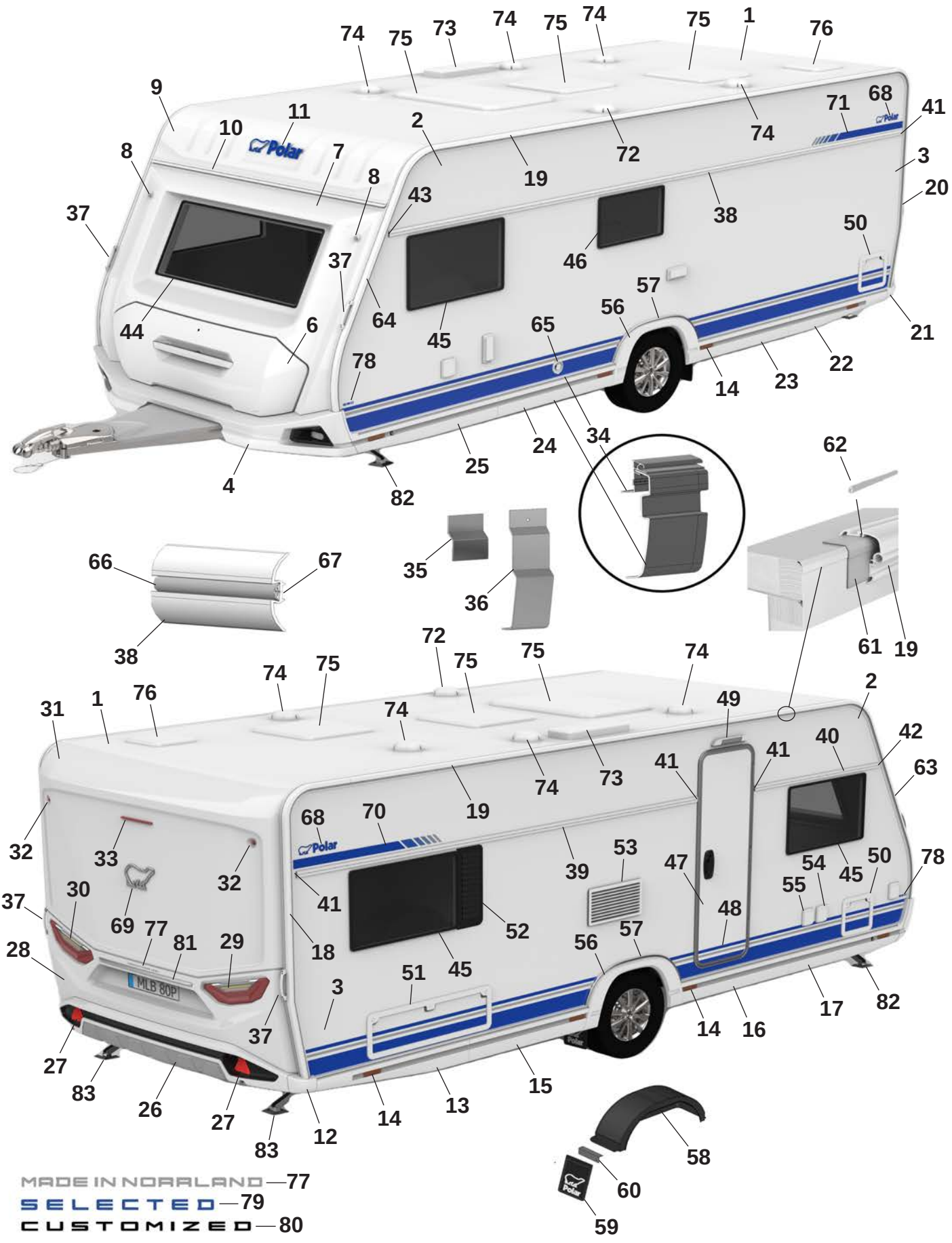
MLB 80P
MADE IN NORRLAND — 77
SELECTED — 79
CUSTOMIZED — 80

Pos Fig	Det. nr Part. No	590 FD	Benämning	Description
--	215549	M	Dekal sidokjol	Decal side skirt rear
--	215550	M	Dekal sidokjol (Customized)	Decal side skirt rear (Customized)
--	215490	x	Clips sidokjol	Clips side skirt
26	215925	x	Bumper bak kpl.	Bumper rear cpl.
27	215499	x	Reflex bumper bak	Reflex bumper rear
28	215522	x	Plast gavel bak mittdel	Plastic gable rear middle
--	505651	x	Belysning skylt	Plate lamp
29	508381	x	Kombinationslampa bak H	Combination lamp rear R
30	508380	x	Kombinationslampa bak V	Combination lamp rear L
31	215521	x	Plast gavel bak överdel	Plastic gable rear upper
32	508385	x	Lampa breddmarkering bak	Lamp width marking rear
33	508386	x	Lampa bromsljus bak	Lamp break light rear
34	215887	x	Avbärarlist L=2650 (Framför hjulhus)	Carrier list L=2650 (In front of wheelhouse)
--	215886	x	Avbärarlist L=2500 (Bakom hjulhus)	Carrier list L=2500 (Behind the wheelhouse)
35	215917	x	Stöd sidokjol 69,5x100	Support side skirt 69,5x100
36	216272	x	Stöd sidokjol 60x173,5	Support side skirt 60x173,5
37	216428	x	Draghandtag	Handle
38	215877	x	Midjelist V L=5673	List middle Left L=5673
39	215870	x	Midjelist H bak L=3593	List middle Right rear L=3593
40	215867	x	Midjelist H fram L=1445	List middle Right front L=1445
41	215072	x	Ändavslut rak	End protection straight
42	215078	x	Ändavslut H fram	End protection front R
43	215079	x	Ändavslut V fram	End protection front L
44	215598	x	Fönster front 600x1450 kpl.	Front window 600x1450 cpl.
45	212413	x	Fönster öppningsbart 550x900 kpl.	Window openable 550x900 cpl.
46	212411	x	Fönster öppningsbart 400x700 kpl.	Window openable 400x700 cpl.
47	213052	x	Dörr ytter u. fönster kpl.	Outer door without window kpl.
--	213053	x	Dörr ytter m. fönster kpl.	Outer door with window kpl.
48	215638	x	Dekal dörr blå	Door decal blue
--	215639	x	Dekal dörr svart (Customized)	Door decal black (Customized)
49	508061	x	Belysning utvändigt	Outer light
50	207759	x	Lucka m. innerram, utan spegel	Door with frame inner, without plate
51	14-701045	x	Lucka m innerram, utan spegel	Door with frame inner, without plate
52	212477	T	Ventilationsgaller H	Ventilator grill R
53	214773	x	Galler ventilation kyl	Grill ventilation refrigerator
54	508106	x	Elintag 230 V	El. connection 230 V
55	508107	x	Eluttag 230 V	El connection 230 V
--		x	Tältservice	Tentservice
--		x	Eluttag 12 V	El connection 12 V
--		x	TV-antenn in/ut	TV-aerial in/out
56	215541	x	Hjulhusbräddare	Mudguard
57	215551	x	List al. hjulhusbräddare	List al. mudguard
--	801539	x	Skruv 3,5x25	Screw 3,5x25
58	212894	x	Hjulhus	Wheel housing
--	212895	x	Isolering hjulhus	Insulation wheel housing
59	102470	x	Stänkskydd	Splash guard
60	101223	x	Fäste stänkskydd	Bracket splash guard
--	800118	x	Skruv	Screw
61	215491	M	List tätning 74mm	Seal strip 74mm
62	208323	x	Styrstift list tält 50x3,5 mm	Pin for list 50x6,5 mm
			M= Metervara T= Tillbehör	M= On the metre T= Accessory

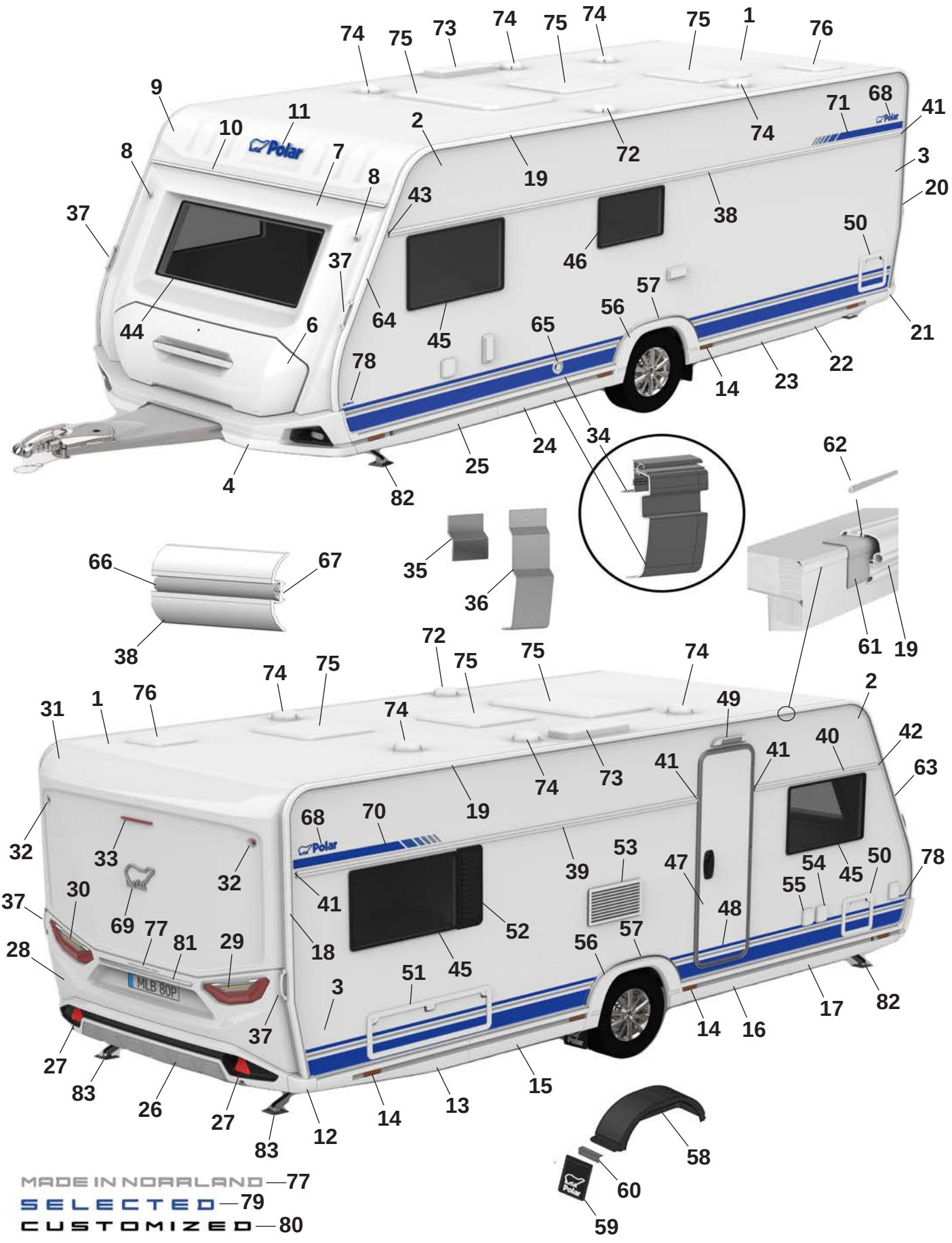

MADE IN NORRLAND — 77

SELECTED — 79

CUSTOMIZED — 80

Pos Fig	Det. nr Part. No	590 FD	Benämning	Description
63	215493	x	List höger fram	List front right
64	215492	x	List vänster fram	List front left
65	601486	x	Skorsten väggmontage kpl.	Chimney kpl.
66	210364	M	List dekor plast	List decor plastic
67	208236	M	Butyl profil 15x2 (30 m/rulle)	Seal strip 15x2 (30 m/roll)
68	212558	x	Emblem blå	Emblem blue
--	214211	x	Emblem blå (Selected)	Emblem blue (Selected)
--	214212	x	Emblem svart (Customized)	Emblem black (Customized)
69	212557	x	Emblem chrome	Emblem chrome
--	214217	x	Emblem svart (Customized)	Emblem black (Customized)
70	216001	x	Dekal H blå	Decal R blue
--	216003	x	Dekal H svart (Customized)	Decal R black (Customized)
71	216000	x	Dekal V blå	Decal L Blue
--	216002	x	Dekal V svart (Customized)	Decal L black (Customized)
72	401495	x	Motor köksfläkt kpl.	Motor kitchen fan cpl.
73	208023	x	Ventil tak för (kyl/frys)	Ventilator roof for refrigerator (refr./freeze)
74	00970024	x	Ventilator kpl.	Ventilator cpl.
75	208690	x	Taklucka 400x400 Mini-Heki kpl. rumsdel	Roof hatch 400x400 Mini-Heki cpl. room
--	211846	T	Taklucka 400x400 Omnivent kpl. vit	Roof hatch 400x400 Omnivent cpl. white
--	08-030921	T	Taklucka 500x700 Midi-Heki kpl.	Taklucka 500x700 Midi-Heki cpl.
--	207780	T	Taklucka 655x960 Heki de Lux kpl.	Roof hatch 655x960 Heki de Lux cpl.
76	215045	x	Taklucka 280x280 kpl. tvättrum	Roof hatch 280x280 cpl. washroom
77	215375	x	Dekal "Made in Norrland"	Decal "Made in Norrland"
78	216550	x	Dekal "590" blå	Decal "590" blue
--	216543	x	Dekal "590" svart (Customized)	Dekal "590" svart (Customized)
79	216018	x	Emblem "Selected"	Emblem "Selected"
80	214215	x	Emblem "Customized"	Emblem "Customized"
81	215539	x	Dekorlist	Decor list
--	215540	x	Dekorlist (Customized)	Decor list (Customized)
82	344997	x	Stödben fram	Support legs front
83	344996	x	Stödben bak	Support legs rear

M= Metervara
T= Tillbehör

M= On the metre
T= Accessory

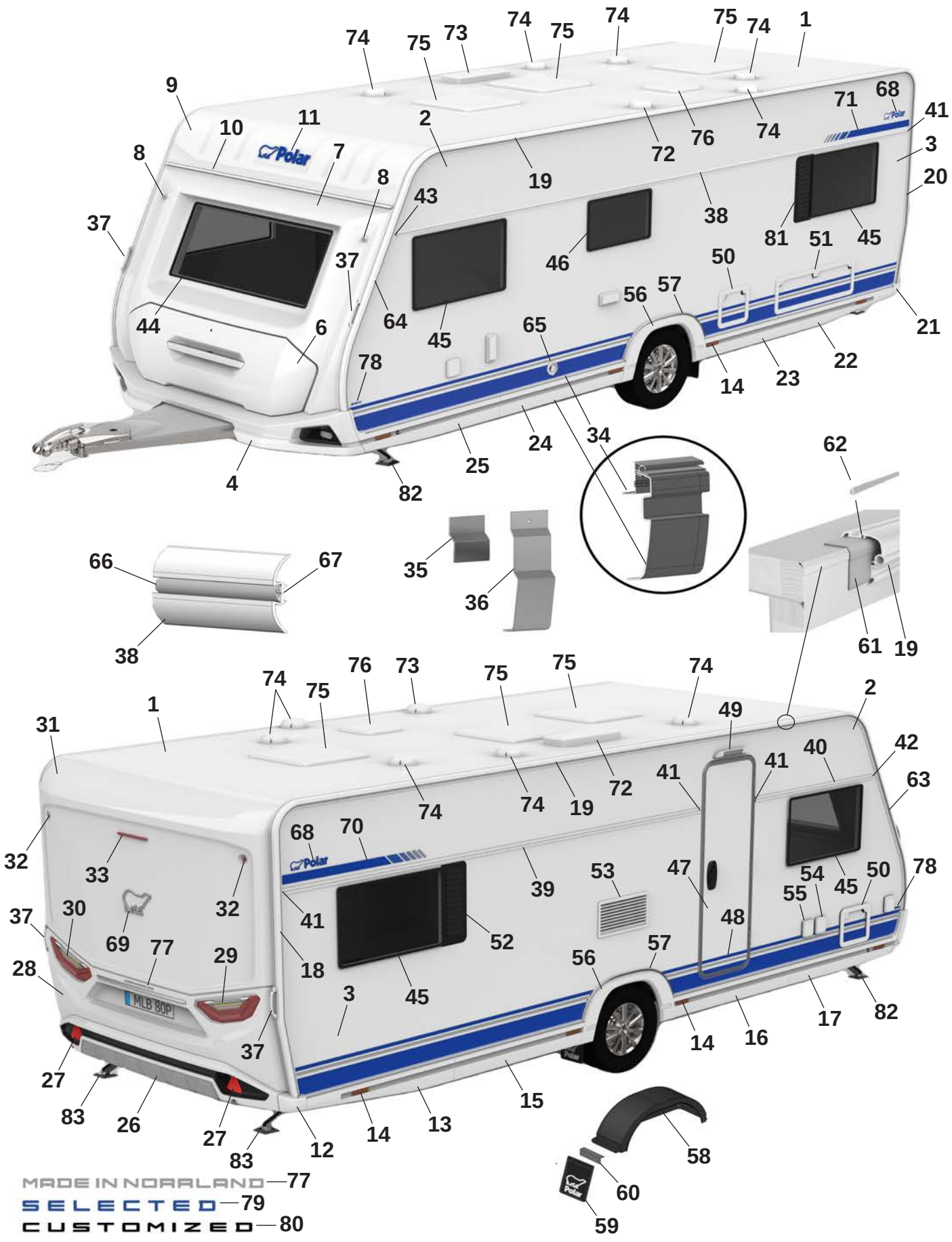
MADE IN NORRLAND — 77
SELECTED — 79
CUSTOMIZED — 80

Pos Fig	Det. nr Part. No	620 SA	Benämning	Description
1	213254	x	Plåt tak 8100x2475	Roofing plate 8100x2475
2	212830	x	Plåt sida övre 6800x605	Side plate upper 6800x605
--	215157	x	Plåt sida övre 6800x605 (Custom.), sl. plåt	Side plate upper 6800x605 (Custom.), fl. plate
3	216133	x	Plåt sida undre 6800x1475	Side plate lower 6800x1475
--	216135	x	Plåt sida undre 6800x1475 (Custom.), sl. plåt	Side plate lower 6800x1475 (Custom.) fl. plate
4	216073	x	Front spoiler kpl.	Front spoiler cpl.
--	508425	x	Positionsljus	Position light
6	215832	x	Lucka gasolkoffert ink. handtag	Lid LPG compartment inc. handle
--	216968	x	Handtag kpl. m. dekorlist	Handle cpl. with decorative strip
7	215563	x	Plast gavel främre mittdel	Plastic gable front middle
8	508424	x	Lampa breddmarkering fram	Lamp width marking front
9	215564	x	Gavel främre överdel (Ej på Edition)	Gable front upper (Not on Edition)
10	215528	x	List markis fram L=2371	List front L=2371
11	210539	x	Dekal, blå	Decal, blue
--	214216	x	Dekal, svart (Customized)	Decal, black (Customized)
12	215527	x	Hörn gavel bak	Corner rear gable
13	215545	x	Sidokjol höger bak	Side skirt rear right
--	215549	M	Dekal sidokjol	Decal side skirt rear
--	215550	M	Dekal sidokjol (Customized)	Decal side skirt rear (Customized)
--	215490	x	Clips sidokjol	Clips side skirt
14	506506	x	Belysning sidomarkering	Light, side marking
15	215844	x	Sidokjol förlängare L=1350	Side skirt extention L=1350
--	215549	M	Dekal sidokjol	Decal side skirt rear
--	215550	M	Dekal sidokjol (Customized)	Decal side skirt rear (Customized))
--	215490	x	Clips sidokjol	Clips side skirt
16	215845	x	Sidokjol förlängare L=1445	Side skirt extention L=1445
--	215549	M	Dekal sidokjol	Decal side skirt rear
--	215550	M	Dekal sidokjol (Customized)	Decal side skirt rear (Customized)
--	215490	x	Clips sidokjol	Clips side skirt
17	215543	x	Sidokjol höger fram	Side skirt front right
--	215549	M	Dekal sidokjol	Decal side skirt rear
--	215550	M	Dekal sidokjol (Customized)	Decal side skirt rear (Customized)
--	215490	x	Clips sidokjol	Clips side skirt
18	215494	x	List tält höger bak	List rear right
19	215861	x	List tält rak L=4792	List straight L=4792
20	215495	x	List tält vänster bak	List rear left
21	215526	x	Hörn gavel bak	Corner rear gable
22	215546	x	Sidokjol vänster bak	Side skirt rear left
--	215549	M	Dekal sidokjol	Decal side skirt rear
--	215550	M	Dekal sidokjol (Customized)	Decal side skirt rear (Customized)
--	215490	x	Clips sidokjol	Clips side skirt
23	215846	x	Sidokjol förlängare L=1350	Side skirt extention L=1350
--	215549	M	Dekal sidokjol	Decal side skirt rear
--	215550	M	Dekal sidokjol (Customized)	Decal side skirt rear (Customized)
--	215490	x	Clips sidokjol	Clips side skirt
24	215847	x	Sidokjol förlängare L=1445	Side skirt extention L=1445
--	215549	M	Dekal sidokjol	Decal side skirt rear
--	215550	M	Dekal sidokjol (Customized)	Decal side skirt rear (Customized)
--	215490	x	Clips sidokjol	Clips side skirt
25	215544	x	Sidokjol vänster fram	Side skirt front left

M= Metervara
T= Tillbehör

M= On the metre
T= Accessory

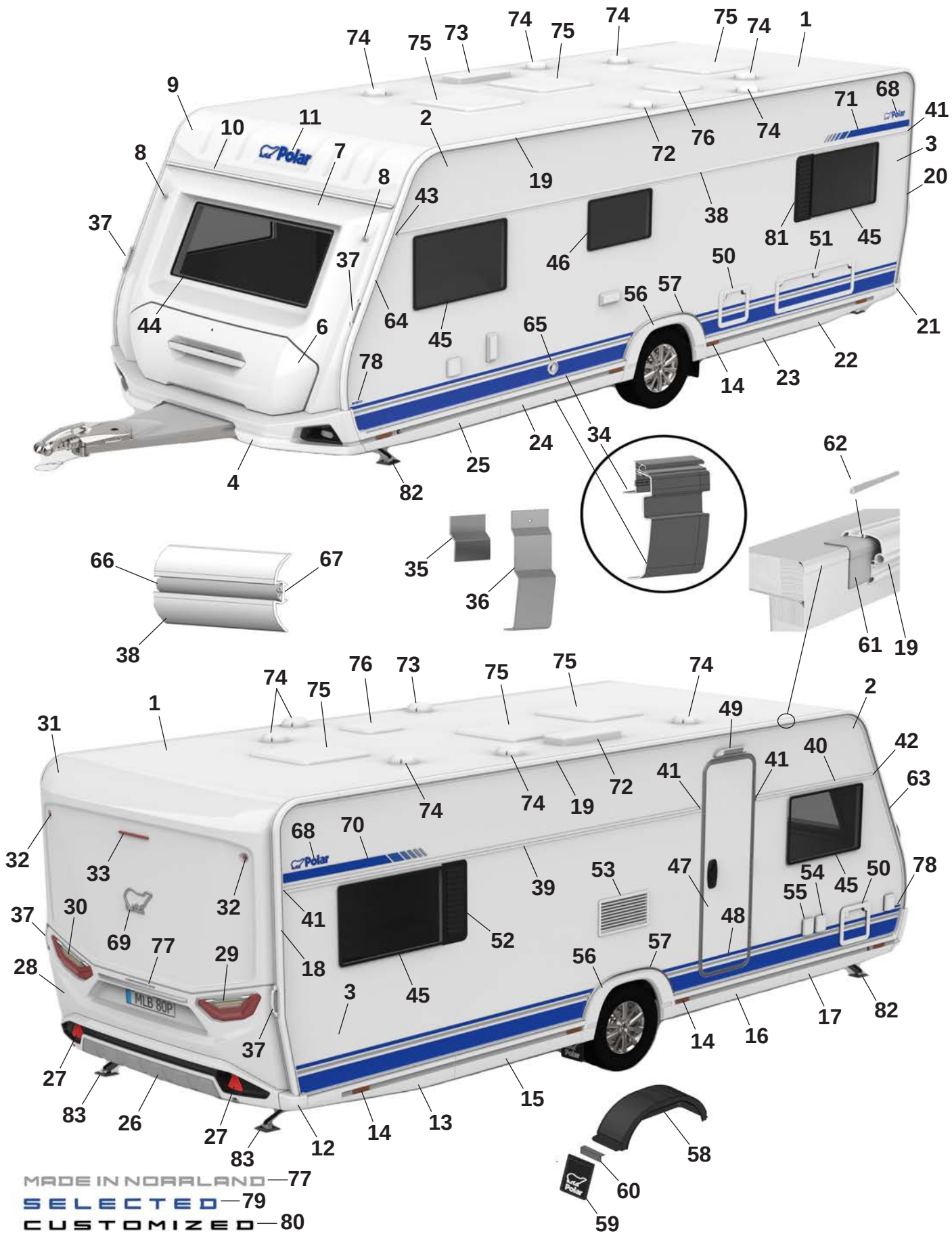
MADE IN NORRLAND — 77
SELECTED — 79
CUSTOMIZED — 80

Pos Fig	Det. nr Part. No	620 SA	Benämning	Description
--	215549	M	Dekal sidokjol	Decal side skirt rear
--	215550	M	Dekal sidokjol (Customized)	Decal side skirt rear (Customized)
--	215490	x	Clips sidokjol	Clips side skirt
26	215925	x	Bumper bak kpl.	Bumper rear cpl.
27	215499	x	Reflex bumper bak	Reflex bumper rear
28	215522	x	Plast gavel bak mittdel	Plastic gable rear middle
--	505651	x	Belysning skylt	Plate lamp
29	508381	x	Kombinationslampa bak H	Combination lamp rear R
30	508380	x	Kombinationslampa bak V	Combination lamp rear L
31	215521	x	Plast gavel bak överdel	Plastic gable rear upper
32	508385	x	Lampa breddmarkering bak	Lamp width marking rear
33	508386	x	Lampa bromsljus bak	Lamp break light rear
34	215891	x	Avbärarlist L=2780 (Framför hjulhus)	Carrier list L=2780 (In front of wheelhouse)
--	215887	x	Avbärarlist L=2650 (Bakom hjulhus)	Carrier list L=2650 (Behind the wheelhouse)
35	215917	x	Stöd sidokjol 69,5x100	Support side skirt 69,5x100
36	216272	x	Stöd sidokjol 60x173,5	Support side skirt 60x173,5
37	216428	x	Draghandtag	Handle
38	215878	x	Midjelist V L=5953	List middle Left L=5953
39	215871	x	Midjelist H bak L=3873	List middle Right rear L=3873
40	215867	x	Midjelist H fram L=1445	List middle Right front L=1445
41	215072	x	Ändavslut rak	End protection straight
42	215078	x	Ändavslut H fram	End protection front R
43	215079	x	Ändavslut V fram	End protection front L
44	215598	x	Fönster front 600x1450 kpl.	Front window 600x1450 cpl.
45	212413	x	Fönster öppningsbart 550x900 kpl.	Window openable 550x900 cpl.
46	212411	x	Fönster öppningsbart 400x700 kpl.	Window openable 400x700 cpl.
47	213052	x	Dörr ytter u. fönster kpl.	Outer door without window kpl.
--	213053	x	Dörr ytter m. fönster kpl.	Outer door with window kpl.
48	215638	x	Dekal dörr blå	Door decal blue
--	215639	x	Dekal dörr svart (Customized)	Door decal black (Customized)
49	508061	x	Belysning utvändigt	Outer light
50	207759	x	Lucka m. innerram, utan spegel	Door with frame inner, without plate
51	14-701045	x	Lucka m innerram, utan spegel	Door with frame inner, without plate
52	212477	T	Ventilationsgaller H	Ventilator grill R
53	214773	x	Galler ventilation kyl	Grill ventilation refrigerator
54	508106	x	Elintag 230 V	El. connection 230 V
55	508107	x	Eluttag 230 V	El connection 230 V
--		x	Tältservice	Tentservice
--		x	Eluttag 12 V	El connection 12 V
--		x	TV-antenn in/ut	TV-aerial in/out
56	215541	x	Hjulhusbräddare	Mudguard
57	215551	x	List al. hjulhusbräddare	List al. mudguard
--	801539	x	Skruv 3,5x25	Screw 3,5x25
58	212894	x	Hjulhus	Wheel housing
--	212895	x	Isolering hjulhus	Insulation wheel housing
59	102470	x	Stänkskydd	Splash guard
60	101223	x	Fäste stänkskydd	Bracket splash guard
--	800118	x	Skruv	Screw
61	215491	M	List tätning 74mm	Seal strip 74mm
62	208323	x	Styrstift list tält 50x3,5 mm	Pin for list 50x6,5 mm

M= Metervara
T= Tillbehör

M= On the metre
T= Accessory

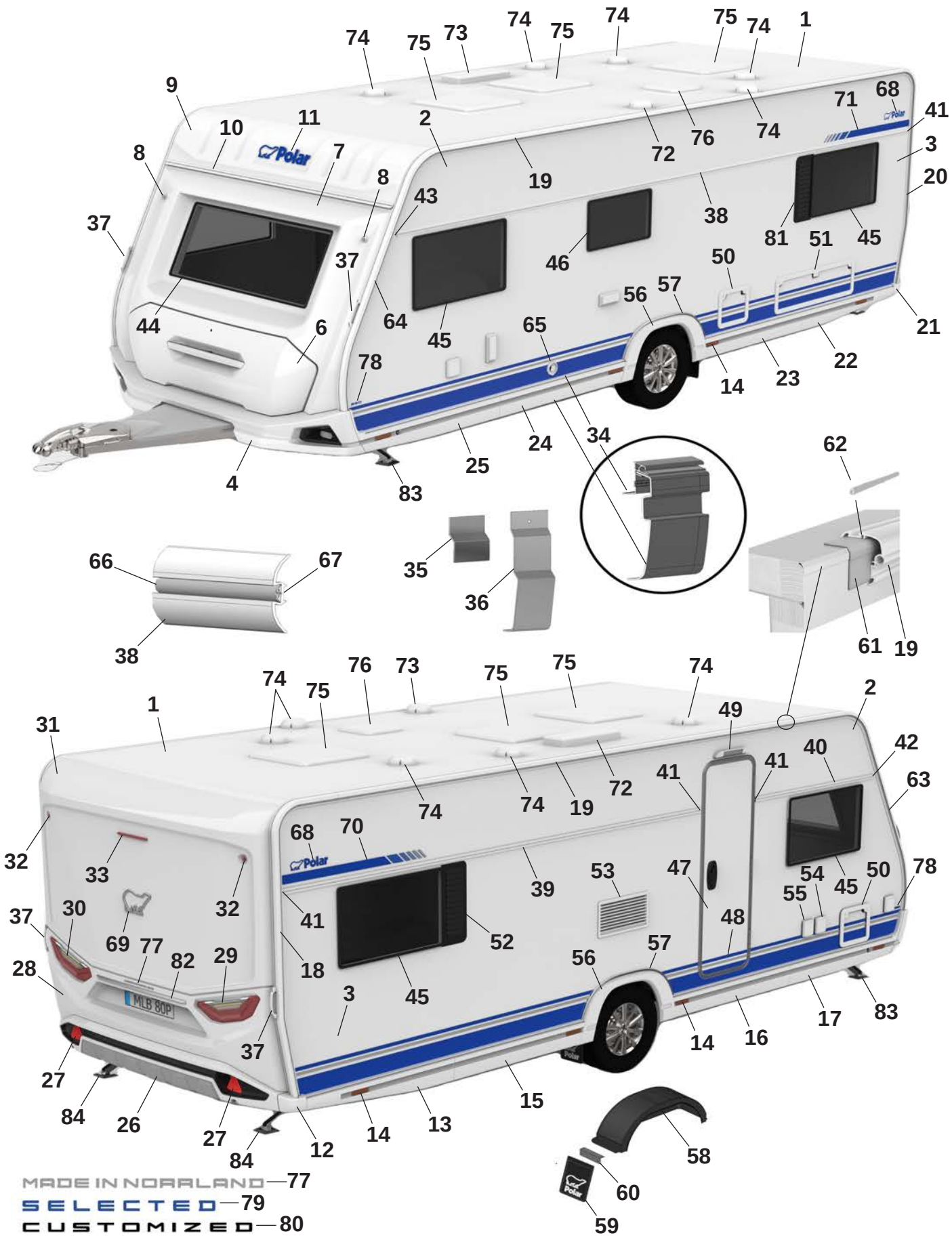
MADE IN NORRLAND — 77
SELECTED — 79
CUSTOMIZED — 80

Pos Fig	Det. nr Part. No	620 SA	Benämning	Description
63	215493	x	List höger fram	List front right
64	215492	x	List vänster fram	List front left
65	601486	x	Skorsten väggmontage kpl.	Chimney kpl.
66	210364	M	List dekor plast	List decor plastic
67	208236	M	Butyl profil 15x2 (30 m/rulle)	Seal strip 15x2 (30 m/roll)
68	212558	x	Emblem blå	Emblem blue
--	214211	x	Emblem blå (Selected)	Emblem blue (Selected)
--	214212	x	Emblem svart (Customized)	Emblem black (Customized)
69	212557	x	Emblem chrome	Emblem chrome
--	214217	x	Emblem svart (Customized)	Emblem black (Customized)
70	216001	x	Dekal H blå	Decal R blue
--	216003	x	Dekal H svart (Customized)	Decal R black (Customized)
71	216000	x	Dekal V blå	Decal L Blue
--	216002	x	Dekal V svart (Customized)	Decal L black (Customized)
72	401495	x	Motor köksfläkt kpl.	Motor kitchen fan cpl.
73	208023	x	Ventil tak för (kyl/frys)	Ventilator roof for refrigerator (refr./freeze)
74	00970024	x	Ventilator kpl.	Ventilator cpl.
75	208690	x	Taklucka 400x400 Mini-Heki kpl. rumsdel	Roof hatch 400x400 Mini-Heki cpl. room
--	211846	T	Taklucka 400x400 Omnivent kpl. vit	Roof hatch 400x400 Omnivent cpl. white
--	08-030921	T	Taklucka 500x700 Midi-Heki kpl.	Taklucka 500x700 Midi-Heki cpl.
--	207780	T	Taklucka 655x960 Heki de Lux kpl.	Roof hatch 655x960 Heki de Lux cpl.
76	215045	x	Taklucka 280x280 kpl. tvättrum	Roof hatch 280x280 cpl. washroom
77	215375	x	Dekal "Made in Norrland"	Decal "Made in Norrland"
78	216551	x	Dekal "620" blå	Decal "620" blue
--	216544	x	Dekal "620" svart (Customized)	Dekal "620" svart (Customized)
79	216018	x	Emblem "Selected"	Emblem "Selected"
80	214215	x	Emblem "Customized"	Emblem "Customized"
81	212476	T	Ventilationsgaller V	Ventilator grill L
82	215539	x	Dekorlist	Decor list
--	215540	x	Dekorlist (Customized)	Decor list (Customized)
83	344997	x	Stödben fram	Support legs front
84	344996	x	Stödben bak	Support legs rear

M= Metervara
T= Tillbehör

M= On the metre
T= Accessory

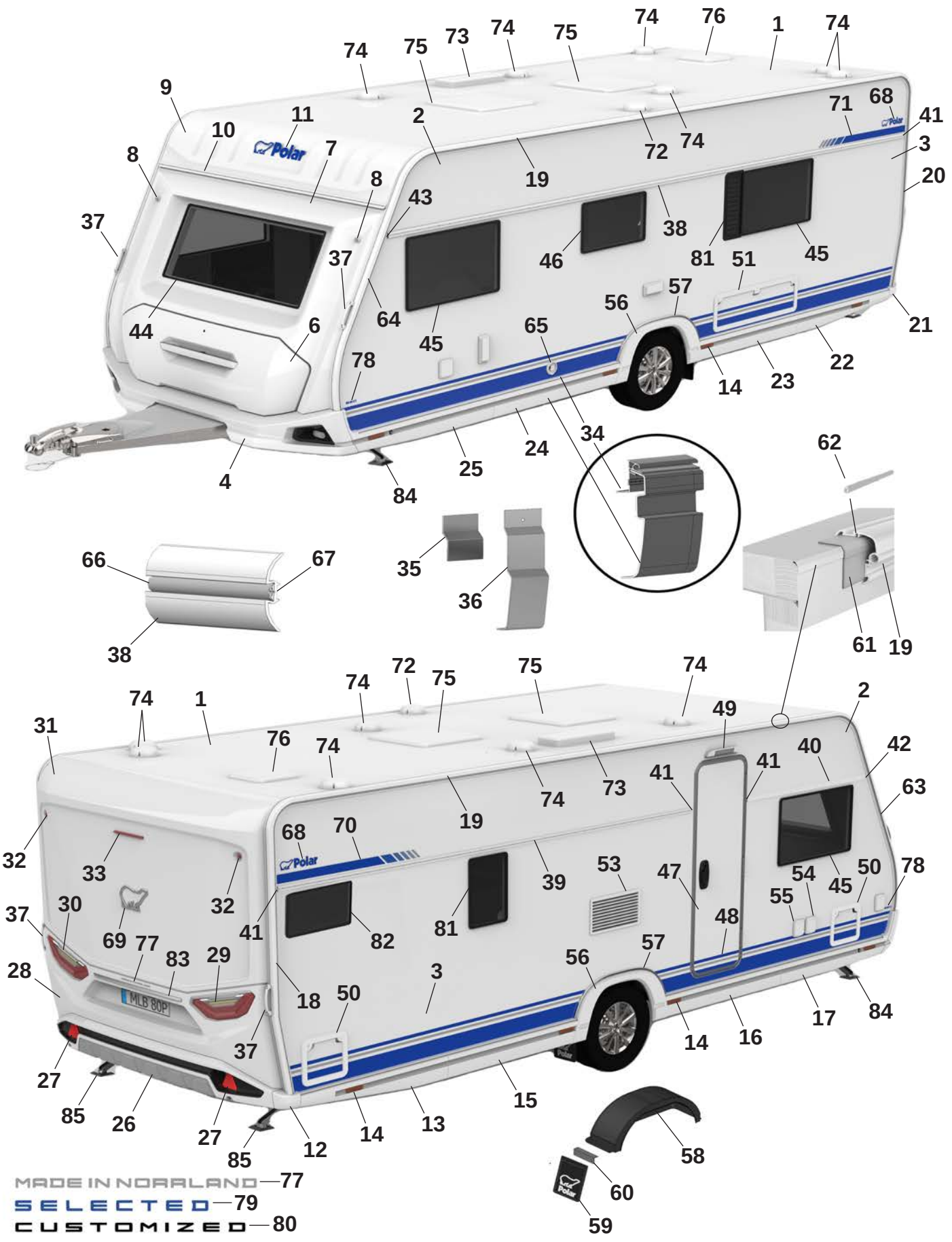
MADE IN NORRLAND — 77
SELECTED — 79
CUSTOMIZED — 80

Pos Fig	Det. nr Part. No	620 BFWA	Benämning	Description
1	213254	x	Plåt tak 8100x2475	Roofing plate 8100x2475
2	212830	x	Plåt sida övre 6800x605	Side plate upper 6800x605
--	215157	x	Plåt sida övre 6800x605 (Custom.), sl. plåt	Side plate upper 6800x605 (Custom.), fl. plate
3	216133	x	Plåt sida undre 6800x1475	Side plate lower 6800x1475
--	216135	x	Plåt sida undre 6800x1475 (Custom.), sl. plåt	Side plate lower 6800x1475 (Custom.) fl. plate
4	216073	x	Front spoiler kpl.	Front spoiler cpl.
--	508425	x	Positionsljus	Position light
6	215832	x	Lucka gasolkoffert ink. handtag	Lid LPG compartment inc. handle
--	216968	x	Handtag kpl. m. dekorlist	Handle cpl. with decorative strip
7	215563	x	Plast gavel främre mittdel	Plastic gable front middle
8	508424	x	Lampa breddmarkering fram	Lamp width marking front
9	215564	x	Gavel främre överdel	Gable front upper
10	215528	x	List markis fram L=2371	List front L=2371
11	210539	x	Dekal, blå	Decal, blue
--	214216	x	Dekal, svart (Customized)	Decal, black (Customized)
12	215527	x	Hörn gavel bak	Corner rear gable
13	215545	x	Sidokjol höger bak	Side skirt rear right
--	215549	M	Dekal sidokjol	Decal side skirt rear
--	215550	M	Dekal sidokjol (Customized)	Decal side skirt rear (Customized)
--	215490	x	Clips sidokjol	Clips side skirt
14	506506	x	Belysning sidomarkering	Light, side marking
15	215844	x	Sidokjol förlängare L=1350	Side skirt extention L=1350
--	215549	M	Dekal sidokjol	Decal side skirt rear
--	215550	M	Dekal sidokjol (Customized)	Decal side skirt rear (Customized))
--	215490	x	Clips sidokjol	Clips side skirt
16	215845	x	Sidokjol förlängare L=1445	Side skirt extention L=1445
--	215549	M	Dekal sidokjol	Decal side skirt rear
--	215550	M	Dekal sidokjol (Customized)	Decal side skirt rear (Customized)
--	215490	x	Clips sidokjol	Clips side skirt
17	215543	x	Sidokjol höger fram	Side skirt front right
--	215549	M	Dekal sidokjol	Decal side skirt rear
--	215550	M	Dekal sidokjol (Customized)	Decal side skirt rear (Customized)
--	215490	x	Clips sidokjol	Clips side skirt
18	215494	x	List tält höger bak	List rear right
19	215861	x	List tält rak L=4792	List straight L=4792
20	215495	x	List tält vänster bak	List rear left
21	215526	x	Hörn gavel bak	Corner rear gable
22	215546	x	Sidokjol vänster bak	Side skirt rear left
--	215549	M	Dekal sidokjol	Decal side skirt rear
--	215550	M	Dekal sidokjol (Customized)	Decal side skirt rear (Customized)
--	215490	x	Clips sidokjol	Clips side skirt
23	215846	x	Sidokjol förlängare L=1350	Side skirt extention L=1350
--	215549	M	Dekal sidokjol	Decal side skirt rear
--	215550	M	Dekal sidokjol (Customized)	Decal side skirt rear (Customized)
--	215490	x	Clips sidokjol	Clips side skirt
24	215847	x	Sidokjol förlängare L=1445	Side skirt extention L=1445
--	215549	M	Dekal sidokjol	Decal side skirt rear
--	215550	M	Dekal sidokjol (Customized)	Decal side skirt rear (Customized)
--	215490	x	Clips sidokjol	Clips side skirt
25	215544	x	Sidokjol vänster fram	Side skirt front left
			M= Metervara T= Tillbehör	M= On the metre T= Accessory

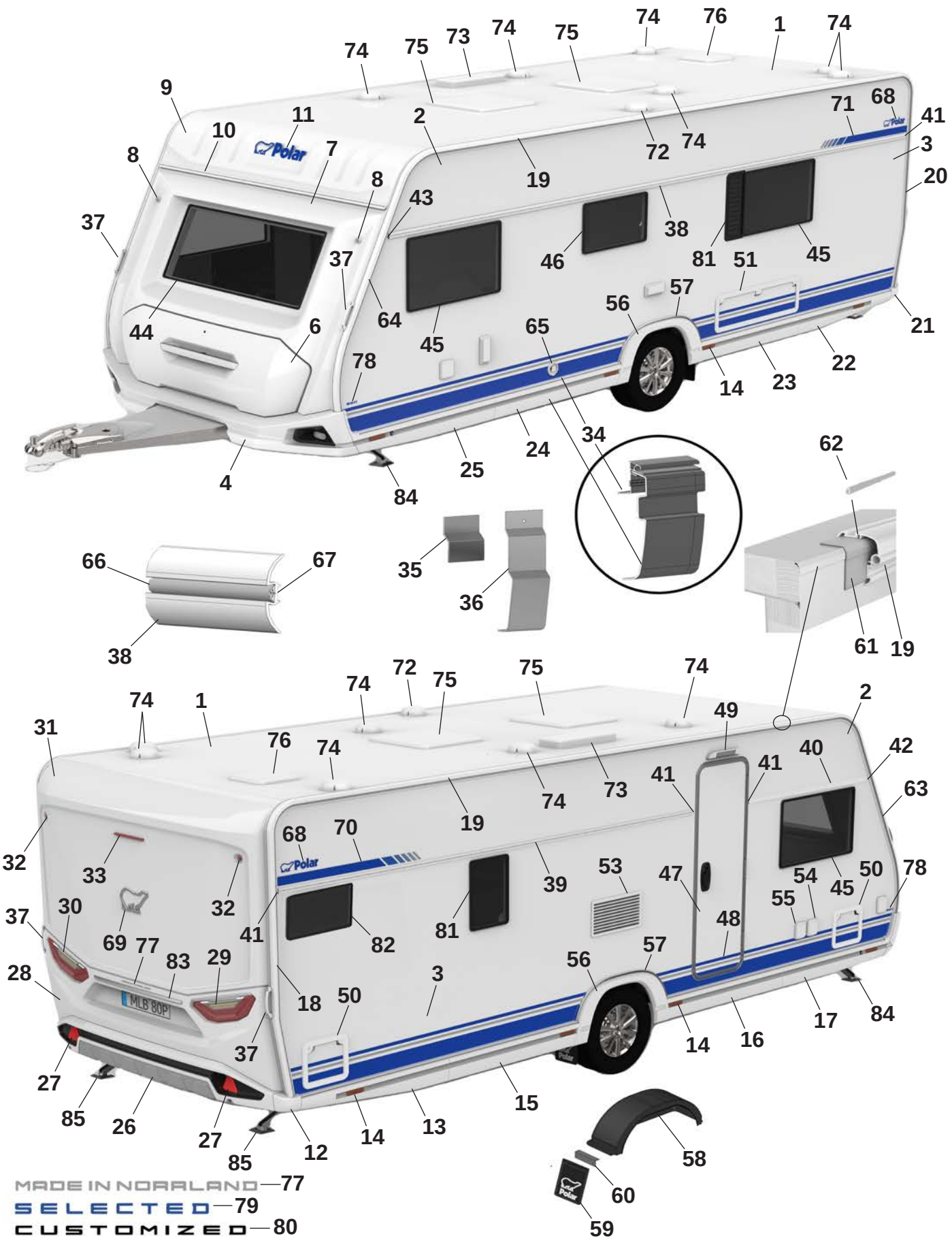
MADE IN NORRLAND — 77
SELECTED — 79
CUSTOMIZED — 80

Pos Fig	Det. nr Part. No	620 BFWA	Benämning	Description
--	215549	M	Dekal sidokjol	Decal side skirt rear
--	215550	M	Dekal sidokjol (Customized)	Decal side skirt rear (Customized)
--	215490	x	Clips sidokjol	Clips side skirt
26	215925	x	Bumper bak kpl.	Bumper rear cpl.
27	215499	x	Reflex bumper bak	Reflex bumper rear
28	215522	x	Plast gavel bak mittdel	Plastic gable rear middle
--	505651	x	Belysning skylt	Plate lamp
29	508381	x	Kombinationslampa bak H	Combination lamp rear R
30	508380	x	Kombinationslampa bak V	Combination lamp rear L
31	215521	x	Plast gavel bak överdel	Plastic gable rear upper
32	508385	x	Lampa breddmarkering bak	Lamp width marking rear
33	508386	x	Lampa bromsljus bak	Lamp break light rear
34	215891	x	Avbärarlist L=2780 (Framför hjulhus)	Carrier list L=2780 (In front of wheelhouse)
--	215887	x	Avbärarlist L=2650 (Bakom hjulhus)	Carrier list L=2650 (Behind the wheelhouse)
35	215917	x	Stöd sidokjol 69,5x100	Support side skirt 69,5x100
36	216272	x	Stöd sidokjol 60x173,5	Support side skirt 60x173,5
37	216428	x	Draghandtag	Handle
38	215878	x	Midjelist V L=5953	List middle Left L=5953
39	215871	x	Midjelist H bak L=3873	List middle Right rear L=3873
40	215867	x	Midjelist H fram L=1445	List middle Right front L=1445
41	215072	x	Ändavslut rak	End protection straight
42	215078	x	Ändavslut H fram	End protection front R
43	215079	x	Ändavslut V fram	End protection front L
44	215598	x	Fönster front 600x1450 kpl.	Front window 600x1450 cpl.
45	212413	x	Fönster öppningsbart 550x900 kpl.	Window openable 550x900 cpl.
46	212411	x	Fönster öppningsbart 400x700 kpl.	Window openable 400x700 cpl.
47	213052	x	Dörr ytter u. fönster kpl.	Outer door without window kpl.
--	213053	x	Dörr ytter m. fönster kpl.	Outer door with window kpl.
48	215638	x	Dekal dörr blå	Door decal blue
--	215639	x	Dekal dörr svart (Customized)	Door decal black (Customized)
49	508061	x	Belysning utvändigt	Outer light
50	207759	x	Lucka m. innerram, utan spegel	Door with frame inner, without plate
51	14-701045	x	Lucka m innerram, utan spegel	Door with frame inner, without plate
52	212476	T	Ventilationsgaller V	Ventilator grill L
53	214773	x	Galler ventilation kyl	Grill ventilation refrigerator
54	508106	x	Elintag 230 V	El. connection 230 V
55	508107	x	Eluttag 230 V	El connection 230 V
--		x	Tältservice	Tentservice
--		x	Eluttag 12 V	El connection 12 V
--		x	TV-antenn in/ut	TV-aerial in/out
56	215541	x	Hjulhusbräddare	Mudguard
57	215551	x	List al. hjulhusbräddare	List al. mudguard
--	801539	x	Skruv 3,5x25	Screw 3,5x25
58	212894	x	Hjulhus	Wheel housing
--	212895	x	Isolering hjulhus	Insulation wheel housing
59	102470	x	Stänkskydd	Splash guard
60	101223	x	Fäste stänkskydd	Bracket splash guard
--	800118	x	Skruv	Screw
61	215491	M	List tätning 74mm	Seal strip 74mm
62	208323	x	Styrstift list tält 50x3,5 mm	Pin for list 50x6,5 mm
			M= Metervara T= Tillbehör	M= On the metre T= Accessory

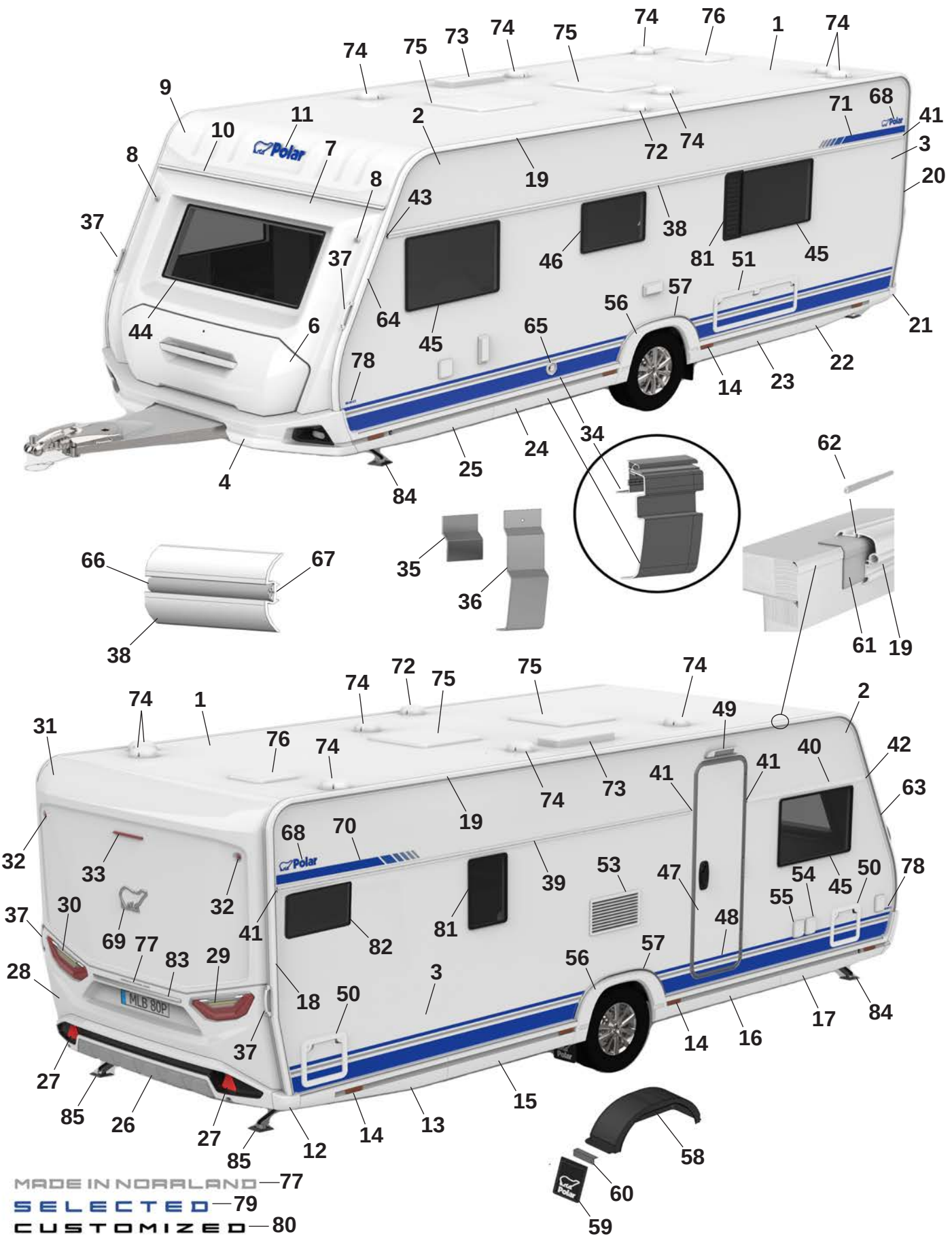
MADE IN NORRLAND — 77
SELECTED — 79
CUSTOMIZED — 80

Pos Fig	Det. nr Part. No	620 BFWA	Benämning	Description
63	215493	x	List höger fram	List front right
64	215492	x	List vänster fram	List front left
65	601486	x	Skorsten väggmontage kpl.	Chimney kpl.
66	210364	M	List dekor plast	List decor plastic
67	208236	M	Butyl profil 15x2 (30 m/rulle)	Seal strip 15x2 (30 m/roll)
68	212558	x	Emblem blå	Emblem blue
--	214211	x	Emblem blå (Selected)	Emblem blue (Selected)
--	214212	x	Emblem svart (Customized)	Emblem black (Customized)
69	212557	x	Emblem chrome	Emblem chrome
--	214217	x	Emblem svart (Customized)	Emblem black (Customized)
70	216001	x	Dekal H blå	Decal R blue
--	216003	x	Dekal H svart (Customized)	Decal R black (Customized)
71	216000	x	Dekal V blå	Decal L Blue
--	216002	x	Dekal V svart (Customized)	Decal L black (Customized)
72	401495	x	Motor köksfläkt kpl.	Motor kitchen fan cpl.
73	208023	x	Ventil tak för (kyl/frys)	Ventilator roof for refrigerator (refr./freeze)
74	00970024	x	Ventilator kpl.	Ventilator cpl.
75	208690	x	Taklucka 400x400 Mini-Heki kpl. rumsdel	Roof hatch 400x400 Mini-Heki cpl. room
--	211846	T	Taklucka 400x400 Omnivent kpl. vit	Roof hatch 400x400 Omnivent cpl. white
--	08-030921	T	Taklucka 500x700 Midi-Heki kpl.	Taklucka 500x700 Midi-Heki cpl.
--	207780	T	Taklucka 655x960 Heki de Lux kpl.	Roof hatch 655x960 Heki de Lux cpl.
76	215045	x	Taklucka 280x280 kpl. tvättrum	Roof hatch 280x280 cpl. washroom
77	215375	x	Dekal "Made in Norrland"	Decal "Made in Norrland"
78	216551	x	Dekal "620" blå	Decal "620" blue
--	216544	x	Dekal "620" svart (Customized)	Dekal "620" svart (Customized)
79	216018	x	Emblem "Selected"	Emblem "Selected"
80	214215	x	Emblem "Customized"	Emblem "Customized"
81	212409	T	Fönster öppningsbart 350x500 kpl.	Window openable 350x500 cpl.
82	214065	T	Fönster öppningsbart 300x500	Window openable 300x500
83	215539	x	Dekorlist	Decor list
--	215540	x	Dekorlist (Customized)	Decor list (Customized)
84	344997	x	Stödben fram	Support legs front
85	344996	x	Stödben bak	Support legs rear

M= Metervara
T= Tillbehör

M= On the metre
T= Accessory

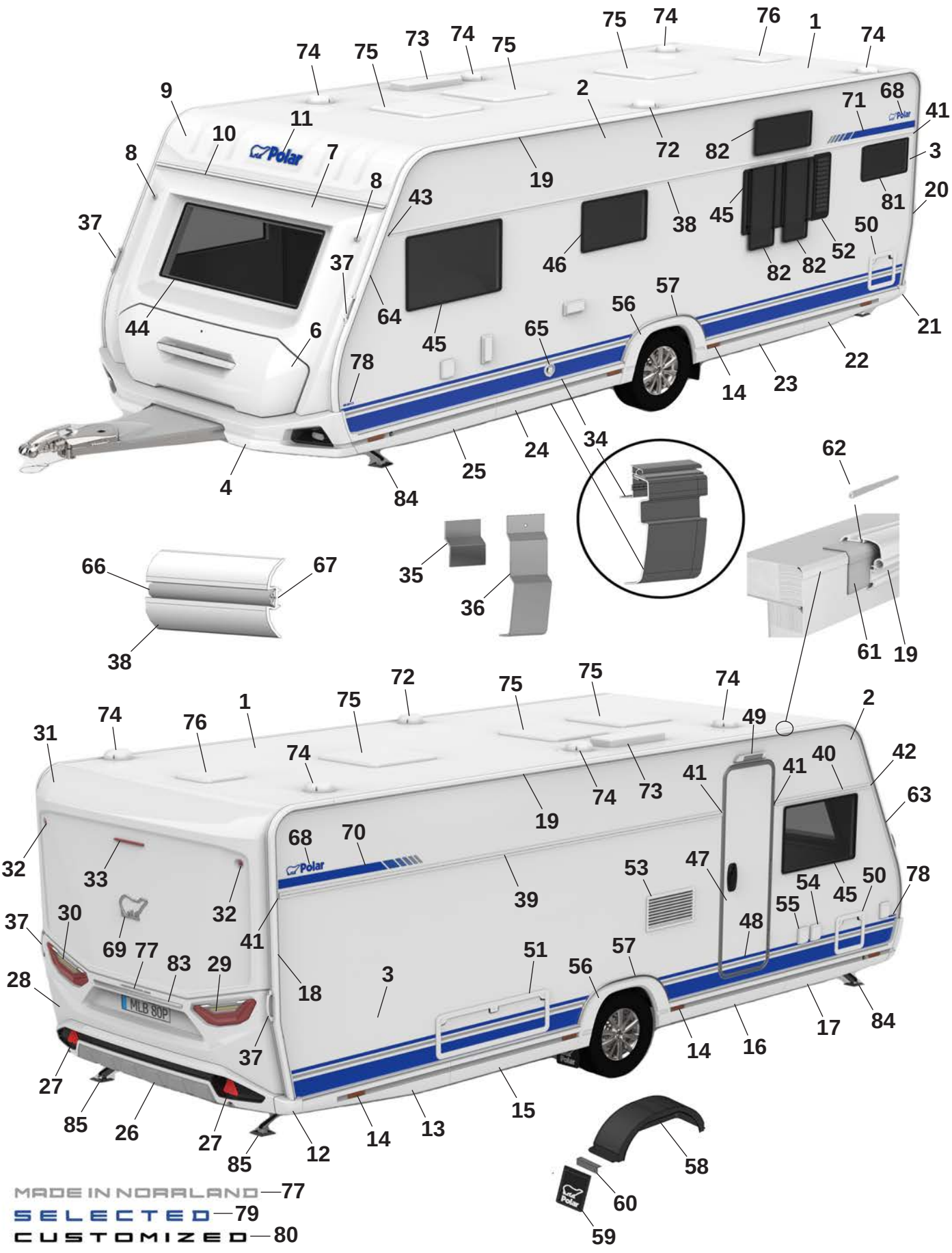
MADE IN NORRLAND — 77
SELECTED — 79
CUSTOMIZED — 80

Pos Fig	Det. nr Part. No	620 BQD	Benämning	Description
1	213254	x	Plåt tak 8100x2475	Roofing plate 8100x2475
2	212830	x	Plåt sida övre 6800x605	Side plate upper 6800x605
--	215157	x	Plåt sida övre 6800x605 (Custom.), sl. plåt	Side plate upper 6800x605 (Custom.), fl. plate
3	216133	x	Plåt sida undre 6800x1475	Side plate lower 6800x1475
--	216135	x	Plåt sida undre 6800x1475 (Custom.), sl. plåt	Side plate lower 6800x1475 (Custom.) fl. plate
4	216073	x	Front spoiler kpl.	Front spoiler cpl.
--	508425	x	Positionsljus	Position light
6	215832	x	Lucka gasolkoffert ink. handtag	Lid LPG compartment inc. handle
--	216968	x	Handtag kpl. m. dekorlist	Handle cpl. with decorative strip
7	215563	x	Plast gavel främre mittdel	Plastic gable front middle
8	508424	x	Lampa breddmarkering fram	Lamp width marking front
9	215564	x	Gavel främre överdel (Ej på Edition)	Gable front upper (Not on Edition)
10	215528	x	List markis fram L=2371	List front L=2371
11	210539	x	Dekal, blå	Decal, blue
--	214216	x	Dekal, svart (Customized)	Decal, black (Customized)
12	215527	x	Hörn gavel bak	Corner rear gable
13	215545	x	Sidokjol höger bak	Side skirt rear right
--	215549	M	Dekal sidokjol	Decal side skirt rear
--	215550	M	Dekal sidokjol (Customized)	Decal side skirt rear (Customized)
--	215490	x	Clips sidokjol	Clips side skirt
14	506506	x	Belysning sidomarkering	Light, side marking
15	215844	x	Sidokjol förlängare L=1350	Side skirt extention L=1350
--	215549	M	Dekal sidokjol	Decal side skirt rear
--	215550	M	Dekal sidokjol (Customized)	Decal side skirt rear (Customized))
--	215490	x	Clips sidokjol	Clips side skirt
16	215845	x	Sidokjol förlängare L=1445	Side skirt extention L=1445
--	215549	M	Dekal sidokjol	Decal side skirt rear
--	215550	M	Dekal sidokjol (Customized)	Decal side skirt rear (Customized)
--	215490	x	Clips sidokjol	Clips side skirt
17	215543	x	Sidokjol höger fram	Side skirt front right
--	215549	M	Dekal sidokjol	Decal side skirt rear
--	215550	M	Dekal sidokjol (Customized)	Decal side skirt rear (Customized)
--	215490	x	Clips sidokjol	Clips side skirt
18	215494	x	List tält höger bak	List rear right
19	215861	x	List tält rak L=4792	List straight L=4792
20	215495	x	List tält vänster bak	List rear left
21	215526	x	Hörn gavel bak	Corner rear gable
22	215546	x	Sidokjol vänster bak	Side skirt rear left
--	215549	M	Dekal sidokjol	Decal side skirt rear
--	215550	M	Dekal sidokjol (Customized)	Decal side skirt rear (Customized)
--	215490	x	Clips sidokjol	Clips side skirt
23	215846	x	Sidokjol förlängare L=1350	Side skirt extention L=1350
--	215549	M	Dekal sidokjol	Decal side skirt rear
--	215550	M	Dekal sidokjol (Customized)	Decal side skirt rear (Customized)
--	215490	x	Clips sidokjol	Clips side skirt
24	215847	x	Sidokjol förlängare L=1445	Side skirt extention L=1445
--	215549	M	Dekal sidokjol	Decal side skirt rear
--	215550	M	Dekal sidokjol (Customized)	Decal side skirt rear (Customized)
--	215490	x	Clips sidokjol	Clips side skirt
25	215544	x	Sidokjol vänster fram	Side skirt front left
			M= Metervara T= Tillbehör	M= On the metre T= Accessory

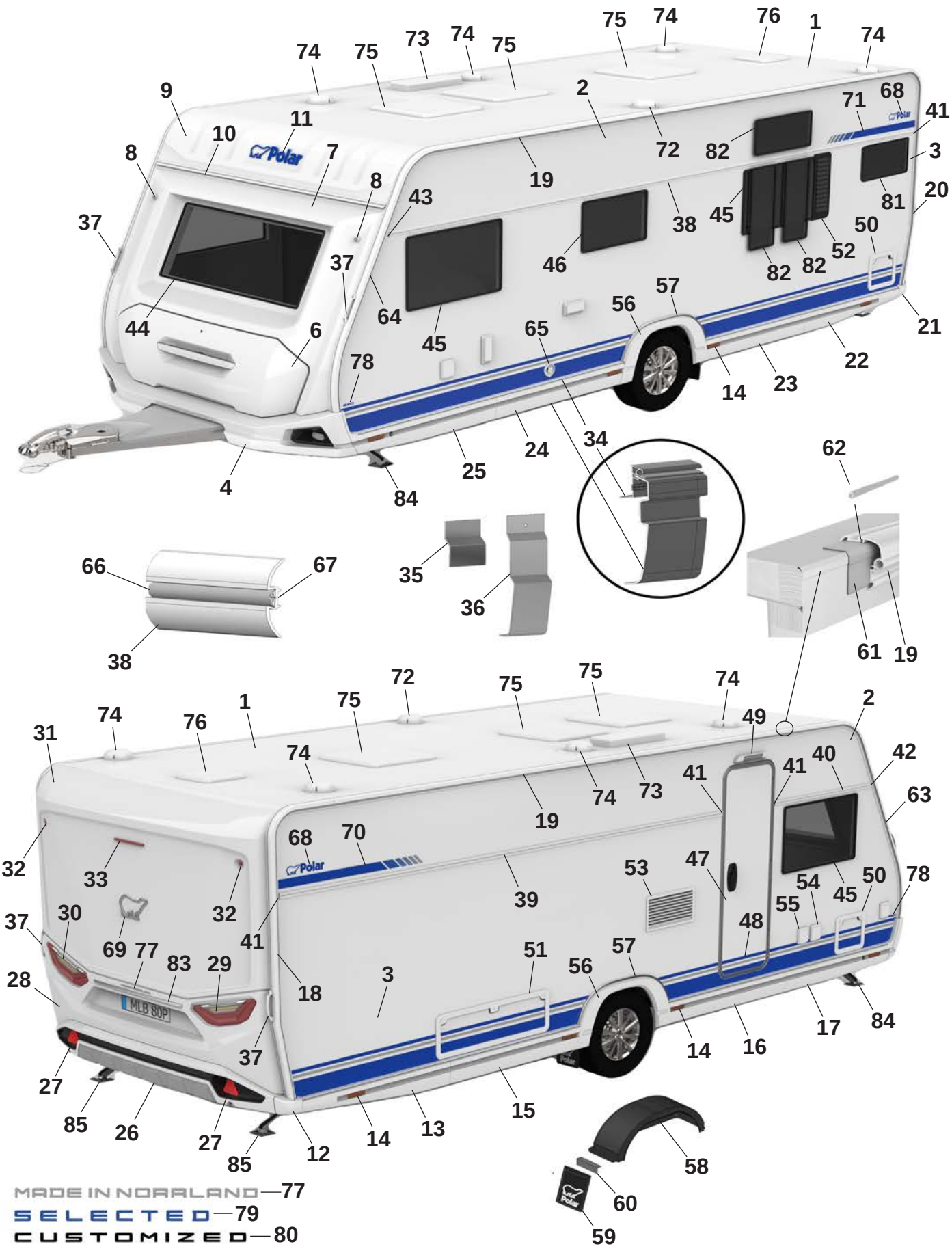
MADE IN NORRLAND — 77
SELECTED — 79
CUSTOMIZED — 80

Pos Fig	Det. nr Part. No	620 BQD	Benämning	Description
--	215549	M	Dekal sidokjol	Decal side skirt rear
--	215550	M	Dekal sidokjol (Customized)	Decal side skirt rear (Customized)
--	215490	x	Clips sidokjol	Clips side skirt
26	215925	x	Bumper bak kpl.	Bumper rear cpl.
27	215499	x	Reflex bumper bak	Reflex bumper rear
28	215522	x	Plast gavel bak mittdel	Plastic gable rear middle
--	505651	x	Belysning skylt	Plate lamp
29	508381	x	Kombinationslampa bak H	Combination lamp rear R
30	508380	x	Kombinationslampa bak V	Combination lamp rear L
31	215521	x	Plast gavel bak överdel	Plastic gable rear upper
32	508385	x	Lampa breddmarkering bak	Lamp width marking rear
33	508386	x	Lampa bromsljus bak	Lamp break light rear
34	215891	x	Avbärarlist L=2780 (Framför hjulhus)	Carrier list L=2780 (In front of wheelhouse)
--	215887	x	Avbärarlist L=2650 (Bakom hjulhus)	Carrier list L=2650 (Behind the wheelhouse)
35	215917	x	Stöd sidokjol 69,5x100	Support side skirt 69,5x100
36	216272	x	Stöd sidokjol 60x173,5	Support side skirt 60x173,5
37	216428	x	Draghandtag	Handle
38	215878	x	Midjelist V L=5953	List middle Left L=5953
39	215872	x	Midjelist H bak L=4153	List middle Right rear L=4153
40	215866	x	Midjelist H fram L=1165	List middle Right front L=1165
41	215072	x	Ändavslut rak	End protection straight
42	215078	x	Ändavslut H fram	End protection front R
43	215079	x	Ändavslut V fram	End protection front L
44	215598	x	Fönster front 600x1450 kpl.	Front window 600x1450 cpl.
45	212413	x	Fönster öppningsbart 550x900 kpl.	Window openable 550x900 cpl.
46	212411	x	Fönster öppningsbart 400x700 kpl.	Window openable 400x700 cpl.
47	213052	x	Dörr ytter u. fönster kpl.	Outer door without window kpl.
--	213053	x	Dörr ytter m. fönster kpl.	Outer door with window kpl.
48	215638	x	Dekal dörr blå	Door decal blue
--	215639	x	Dekal dörr svart (Customized)	Door decal black (Customized)
49	508061	x	Belysning utvändigt	Outer light
50	207759	x	Lucka m. innerram, utan spegel	Door with frame inner, without plate
51	14-701045	x	Lucka m innerram, utan spegel	Door with frame inner, without plate
52	212476	T	Ventilationsgaller V	Ventilator grill L
53	214773	x	Galler ventilation kyl	Grill ventilation refrigerator
54	508106	x	Elintag 230 V	El. connection 230 V
55	508107	x	Eluttag 230 V	El connection 230 V
--		x	Tältservice	Tentservice
--		x	Eluttag 12 V	El connection 12 V
--		x	TV-antenn in/ut	TV-aerial in/out
56	215541	x	Hjulhusbräddare	Mudguard
57	215551	x	List al. hjulhusbräddare	List al. mudguard
--	801539	x	Skruv 3,5x25	Screw 3,5x25
58	212894	x	Hjulhus	Wheel housing
--	212895	x	Isolering hjulhus	Insulation wheel housing
59	102470	x	Stänkskydd	Splash guard
60	101223	x	Fäste stänkskydd	Bracket splash guard
--	800118	x	Skruv	Screw
61	215491	M	List tätning 74mm	Seal strip 74mm
62	208323	x	Styrstift list tält 50x3,5 mm	Pin for list 50x6,5 mm

M= Metervara
T= Tillbehör

M= On the metre
T= Accessory

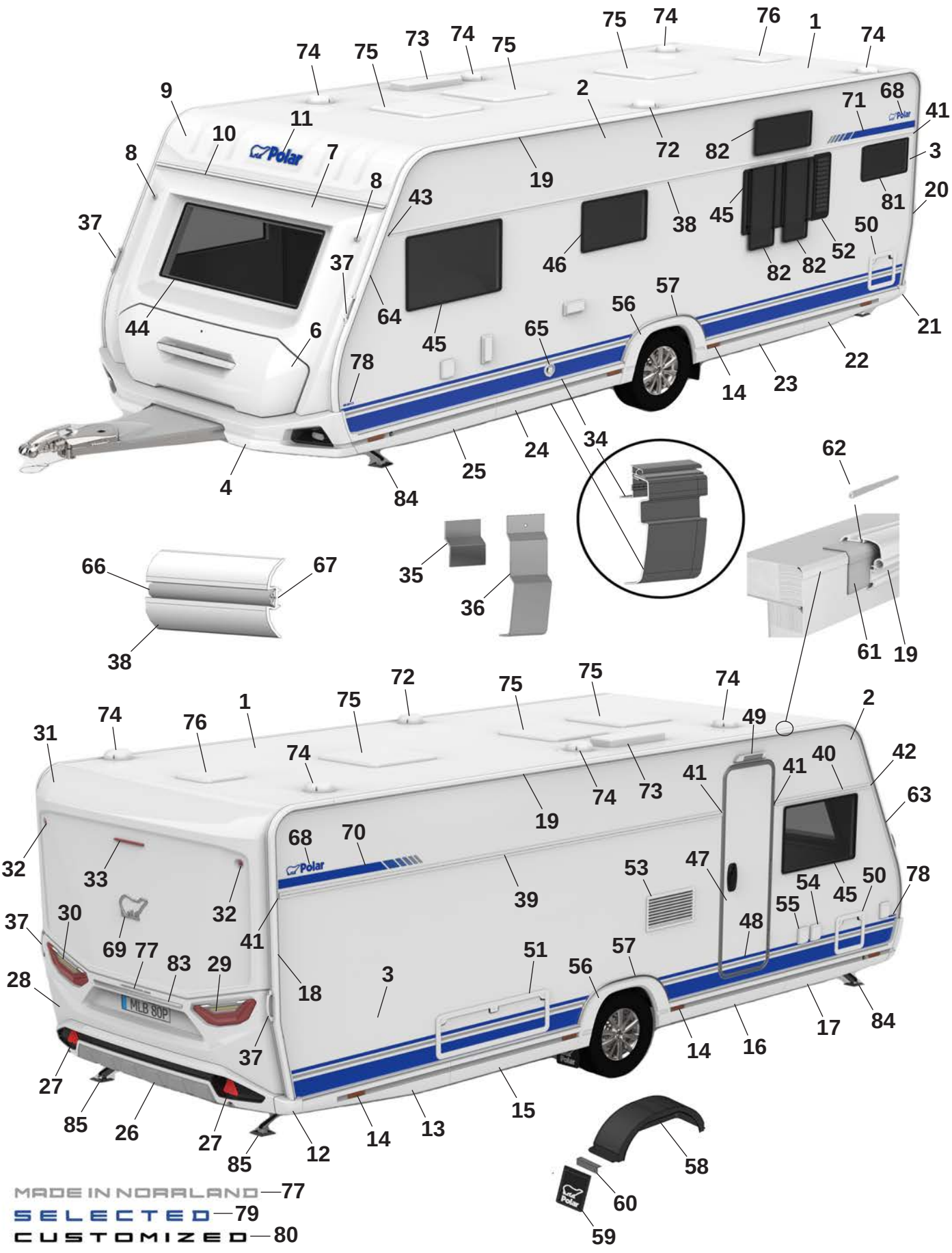
MADE IN NORRLAND — 77
SELECTED — 79
CUSTOMIZED — 80

Pos Fig	Det. nr Part. No	620 BQD	Benämning	Description
63	215493	x	List höger fram	List front right
64	215492	x	List vänster fram	List front left
65	601486	x	Skorsten väggmontage kpl.	Chimney kpl.
66	210364	M	List dekor plast	List decor plastic
67	208236	M	Butyl profil 15x2 (30 m/rulle)	Seal strip 15x2 (30 m/roll)
68	212558	x	Emblem blå	Emblem blue
--	214211	x	Emblem blå (Selected)	Emblem blue (Selected)
--	214212	x	Emblem svart (Customized)	Emblem black (Customized)
69	212557	x	Emblem chrome	Emblem chrome
--	214217	x	Emblem svart (Customized)	Emblem black (Customized)
70	216001	x	Dekal H blå	Decal R blue
--	216003	x	Dekal H svart (Customized)	Decal R black (Customized)
71	216000	x	Dekal V blå	Decal L Blue
--	216002	x	Dekal V svart (Customized)	Decal L black (Customized)
72	401495	x	Motor köksfläkt kpl.	Motor kitchen fan cpl.
73	208023	x	Ventil tak för (kyl/frys)	Ventilator roof for refrigerator (refr./freeze)
74	00970024	x	Ventilator kpl.	Ventilator cpl.
75	208690	x	Taklucka 400x400 Mini-Heki kpl. rumsdel	Roof hatch 400x400 Mini-Heki cpl. room
--	211846	T	Taklucka 400x400 Omnivent kpl. vit	Roof hatch 400x400 Omnivent cpl. white
--	08-030921	T	Taklucka 500x700 Midi-Heki kpl.	Taklucka 500x700 Midi-Heki cpl.
--	207780	T	Taklucka 655x960 Heki de Lux kpl.	Roof hatch 655x960 Heki de Lux cpl.
76	215045	x	Taklucka 280x280 kpl. tvättrum	Roof hatch 280x280 cpl. washroom
77	215375	x	Dekal "Made in Norrland"	Decal "Made in Norrland"
78	216551	x	Dekal "620" blå	Decal "620" blue
--	216544	x	Dekal "620" svart (Customized)	Dekal "620" svart (Customized)
79	216018	x	Emblem "Selected"	Emblem "Selected"
80	214215	x	Emblem "Customized"	Emblem "Customized"
81	214065	T	Fönster öppningsbart 300x500 kpl.	Window openable 350x500 cpl.
82	212410	T	Fönster öppningsbart 300x700 kpl.	Window openable 300x700 cpl.
83	215539	x	Dekorlist	Decor list
--	215540	x	Dekorlist (Customized)	Decor list (Customized)
84	344997	x	Stödben fram	Support legs front
85	344996	x	Stödben bak	Support legs rear

M= Metervara
T= Tillbehör

M= On the metre
T= Accessory

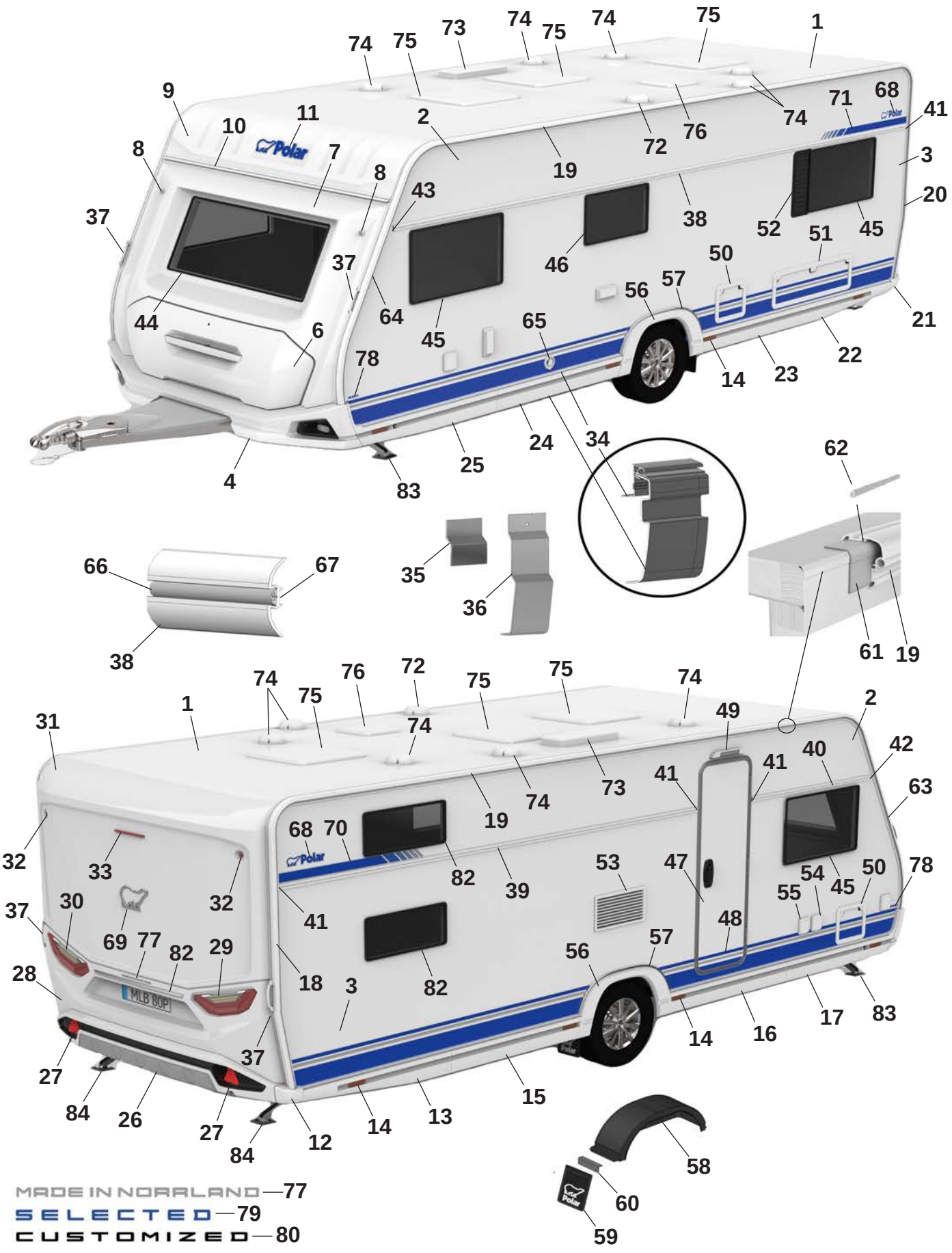
MADE IN NORRLAND — 77
SELECTED — 79
CUSTOMIZED — 80

Pos Fig	Det. nr Part. No	620 FWCA	Benämning	Description
1	213254	x	Plåt tak 8100x2475	Roofing plate 8100x2475
2	212830	x	Plåt sida övre 6800x605	Side plate upper 6800x605
--	215157	x	Plåt sida övre 6800x605 (Custom.), sl. plåt	Side plate upper 6800x605 (Custom.), fl. plate
3	216133	x	Plåt sida undre 6800x1475	Side plate lower 6800x1475
--	216135	x	Plåt sida undre 6800x1475 (Custom.), sl. plåt	Side plate lower 6800x1475 (Custom.) fl. plate
4	216073	x	Front spoiler kpl.	Front spoiler cpl.
--	508425	x	Positionsljus	Position light
6	215832	x	Lucka gasolkoffert ink. handtag	Lid LPG compartment inc. handle
--	216968	x	Handtag kpl. m. dekorlist	Handle cpl. with decorative strip
7	215563	x	Plast gavel främre mittdel	Plastic gable front middle
8	508424	x	Lampa breddmarkering fram	Lamp width marking front
9	215564	x	Gavel främre överdel (Ej på Edition)	Gable front upper (Not on Edition)
10	215528	x	List markis fram L=2371	List front L=2371
11	210539	x	Dekal, blå	Decal, blue
--	214216	x	Dekal, svart (Customized)	Decal, black (Customized)
12	215527	x	Hörn gavel bak	Corner rear gable
13	215545	x	Sidokjol höger bak	Side skirt rear right
--	215549	M	Dekal sidokjol	Decal side skirt rear
--	215550	M	Dekal sidokjol (Customized)	Decal side skirt rear (Customized)
--	215490	x	Clips sidokjol	Clips side skirt
14	506506	x	Belysning sidomarkering	Light, side marking
15	215844	x	Sidokjol förlängare L=1350	Side skirt extention L=1350
--	215549	M	Dekal sidokjol	Decal side skirt rear
--	215550	M	Dekal sidokjol (Customized)	Decal side skirt rear (Customized))
--	215490	x	Clips sidokjol	Clips side skirt
16	215845	x	Sidokjol förlängare L=1445	Side skirt extention L=1445
--	215549	M	Dekal sidokjol	Decal side skirt rear
--	215550	M	Dekal sidokjol (Customized)	Decal side skirt rear (Customized)
--	215490	x	Clips sidokjol	Clips side skirt
17	215543	x	Sidokjol höger fram	Side skirt front right
--	215549	M	Dekal sidokjol	Decal side skirt rear
--	215550	M	Dekal sidokjol (Customized)	Decal side skirt rear (Customized)
--	215490	x	Clips sidokjol	Clips side skirt
18	215494	x	List tält höger bak	List rear right
19	215861	x	List tält rak L=4792	List straight L=4792
20	215495	x	List tält vänster bak	List rear left
21	215526	x	Hörn gavel bak	Corner rear gable
22	215546	x	Sidokjol vänster bak	Side skirt rear left
--	215549	M	Dekal sidokjol	Decal side skirt rear
--	215550	M	Dekal sidokjol (Customized)	Decal side skirt rear (Customized)
--	215490	x	Clips sidokjol	Clips side skirt
23	215846	x	Sidokjol förlängare L=1350	Side skirt extention L=1350
--	215549	M	Dekal sidokjol	Decal side skirt rear
--	215550	M	Dekal sidokjol (Customized)	Decal side skirt rear (Customized)
--	215490	x	Clips sidokjol	Clips side skirt
24	215847	x	Sidokjol förlängare L=1445	Side skirt extention L=1445
--	215549	M	Dekal sidokjol	Decal side skirt rear
--	215550	M	Dekal sidokjol (Customized)	Decal side skirt rear (Customized)
--	215490	x	Clips sidokjol	Clips side skirt
25	215544	x	Sidokjol vänster fram	Side skirt front left
			M= Metervara T= Tillbehör	M= On the metre T= Accessory

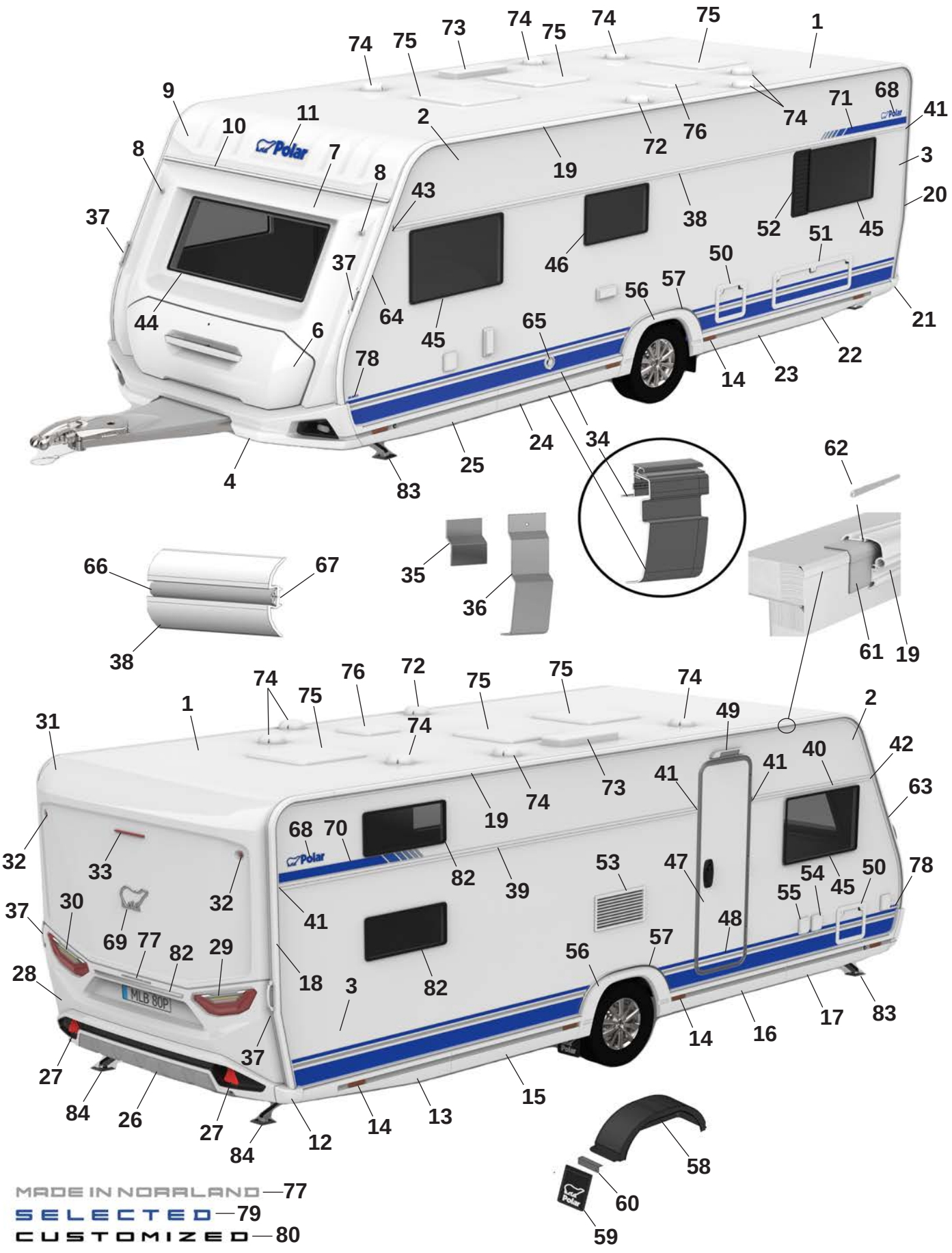
MADE IN NORRLAND — 77
SELECTED — 79
CUSTOMIZED — 80

Pos Fig	Det. nr Part. No	620 FWCA	Benämning	Description
--	215549	M	Dekal sidokjol	Decal side skirt rear
--	215550	M	Dekal sidokjol (Customized)	Decal side skirt rear (Customized)
--	215490	x	Clips sidokjol	Clips side skirt
26	215925	x	Bumper bak kpl.	Bumper rear cpl.
27	215499	x	Reflex bumper bak	Reflex bumper rear
28	215522	x	Plast gavel bak mittdel	Plastic gable rear middle
--	505651	x	Belysning skylt	Plate lamp
29	508381	x	Kombinationslampa bak H	Combination lamp rear R
30	508380	x	Kombinationslampa bak V	Combination lamp rear L
31	215521	x	Plast gavel bak överdel	Plastic gable rear upper
32	508385	x	Lampa breddmarkering bak	Lamp width marking rear
33	508386	x	Lampa bromsljus bak	Lamp break light rear
34	215891	x	Avbärarlist L=2780 (Framför hjulhus)	Carrier list L=2780 (In front of wheelhouse)
--	215887	x	Avbärarlist L=2650 (Bakom hjulhus)	Carrier list L=2650 (Behind the wheelhouse)
35	215917	x	Stöd sidokjol 69,5x100	Support side skirt 69,5x100
36	216272	x	Stöd sidokjol 60x173,5	Support side skirt 60x173,5
37	216428	x	Draghandtag	Handle
38	215878	x	Midjelist V L=5953	List middle Left L=5953
39	215871	x	Midjelist H bak L=3873	List middle Right rear L=4153
40	215867	x	Midjelist H fram L=1445	List middle Right front L=1445
41	215072	x	Ändavslut rak	End protection straight
42	215078	x	Ändavslut H fram	End protection front R
43	215079	x	Ändavslut V fram	End protection front L
44	215598	x	Fönster front 600x1450 kpl.	Front window 600x1450 cpl.
45	212413	x	Fönster öppningsbart 550x900 kpl.	Window openable 550x900 cpl.
46	212411	x	Fönster öppningsbart 400x700 kpl.	Window openable 400x700 cpl.
47	213052	x	Dörr ytter u. fönster kpl.	Outer door without window kpl.
--	213053	x	Dörr ytter m. fönster kpl.	Outer door with window kpl.
48	215638	x	Dekal dörr blå	Door decal blue
--	215639	x	Dekal dörr svart (Customized)	Door decal black (Customized)
49	508061	x	Belysning utvändigt	Outer light
50	207759	x	Lucka m. innerram, utan spegel	Door with frame inner, without plate
51	14-701045	x	Lucka m innerram, utan spegel	Door with frame inner, without plate
52	212476	T	Ventilationsgaller V	Ventilator grill L
53	214773	x	Galler ventilation kyl	Grill ventilation refrigerator
54	508106	x	Elintag 230 V	El. connection 230 V
55	508107	x	Eluttag 230 V	El connection 230 V
--		x	Tältservice	Tentservice
--		x	Eluttag 12 V	El connection 12 V
--		x	TV-antenn in/ut	TV-aerial in/out
56	215541	x	Hjulhusbräddare	Mudguard
57	215551	x	List al. hjulhusbräddare	List al. mudguard
--	801539	x	Skruv 3,5x25	Screw 3,5x25
58	212894	x	Hjulhus	Wheel housing
--	212895	x	Isolering hjulhus	Insulation wheel housing
59	102470	x	Stänkskydd	Splash guard
60	101223	x	Fäste stänkskydd	Bracket splash guard
--	800118	x	Skruv	Screw
61	215491	M	List tätning 74mm	Seal strip 74mm
62	208323	x	Styrstift list tält 50x3,5 mm	Pin for list 50x6,5 mm
			M= Metervara T= Tillbehör	M= On the metre T= Accessory

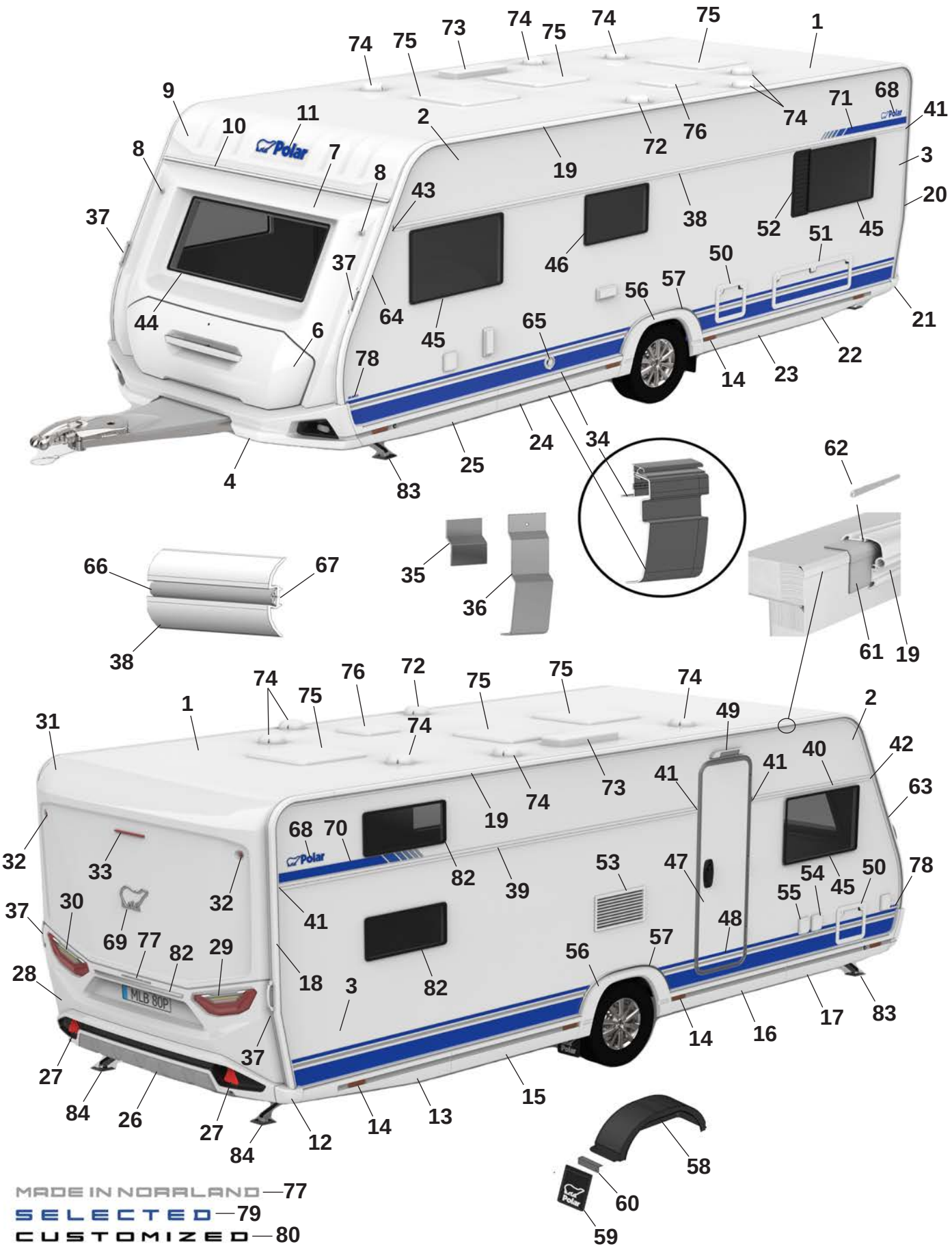
MADE IN NORRLAND — 77
SELECTED — 79
CUSTOMIZED — 80

Pos Fig	Det. nr Part. No	620 FWCA	Benämning	Description
63	215493	x	List höger fram	List front right
64	215492	x	List vänster fram	List front left
65	601486	x	Skorsten väggmontage kpl.	Chimney kpl.
66	210364	M	List dekor plast	List decor plastic
67	208236	M	Butyl profil 15x2 (30 m/rulle)	Seal strip 15x2 (30 m/roll)
68	212558	x	Emblem blå	Emblem blue
--	214211	x	Emblem blå (Selected)	Emblem blue (Selected)
--	214212	x	Emblem svart (Customized)	Emblem black (Customized)
69	212557	x	Emblem chrome	Emblem chrome
--	214217	x	Emblem svart (Customized)	Emblem black (Customized)
70	216001	x	Dekal H blå	Decal R blue
--	216003	x	Dekal H svart (Customized)	Decal R black (Customized)
71	216000	x	Dekal V blå	Decal L Blue
--	216002	x	Dekal V svart (Customized)	Decal L black (Customized)
72	401495	x	Motor köksfläkt kpl.	Motor kitchen fan cpl.
73	208023	x	Ventil tak för (kyl/frys)	Ventilator roof for refrigerator (refr./freeze)
74	00970024	x	Ventilator kpl.	Ventilator cpl.
75	208690	x	Taklucka 400x400 Mini-Heki kpl. rumsdel	Roof hatch 400x400 Mini-Heki cpl. room
--	211846	T	Taklucka 400x400 Omnivent kpl. vit	Roof hatch 400x400 Omnivent cpl. white
--	08-030921	T	Taklucka 500x700 Midi-Heki kpl.	Taklucka 500x700 Midi-Heki cpl.
--	207780	T	Taklucka 655x960 Heki de Lux kpl.	Roof hatch 655x960 Heki de Lux cpl.
76	215045	x	Taklucka 280x280 kpl. tvättrum	Roof hatch 280x280 cpl. washroom
77	215375	x	Dekal "Made in Norrland"	Decal "Made in Norrland"
78	216551	x	Dekal "620" blå	Decal "620" blue
--	216544	x	Dekal "620" svart (Customized)	Dekal "620" svart (Customized)
79	216018	x	Emblem "Selected"	Emblem "Selected"
80	214215	x	Emblem "Customized"	Emblem "Customized"
81	212410	T	Fönster öppningsbart 300x700 kpl.	Window openable 300x700 cpl.
82	215539	x	Dekorlist	Decor list
--	215540	x	Dekorlist (Customized)	Decor list (Customized)
83	344997	x	Stödben fram	Support legs front
84	344996	x	Stödben bak	Support legs rear

M= Metervara
T= Tillbehör

M= On the metre
T= Accessory

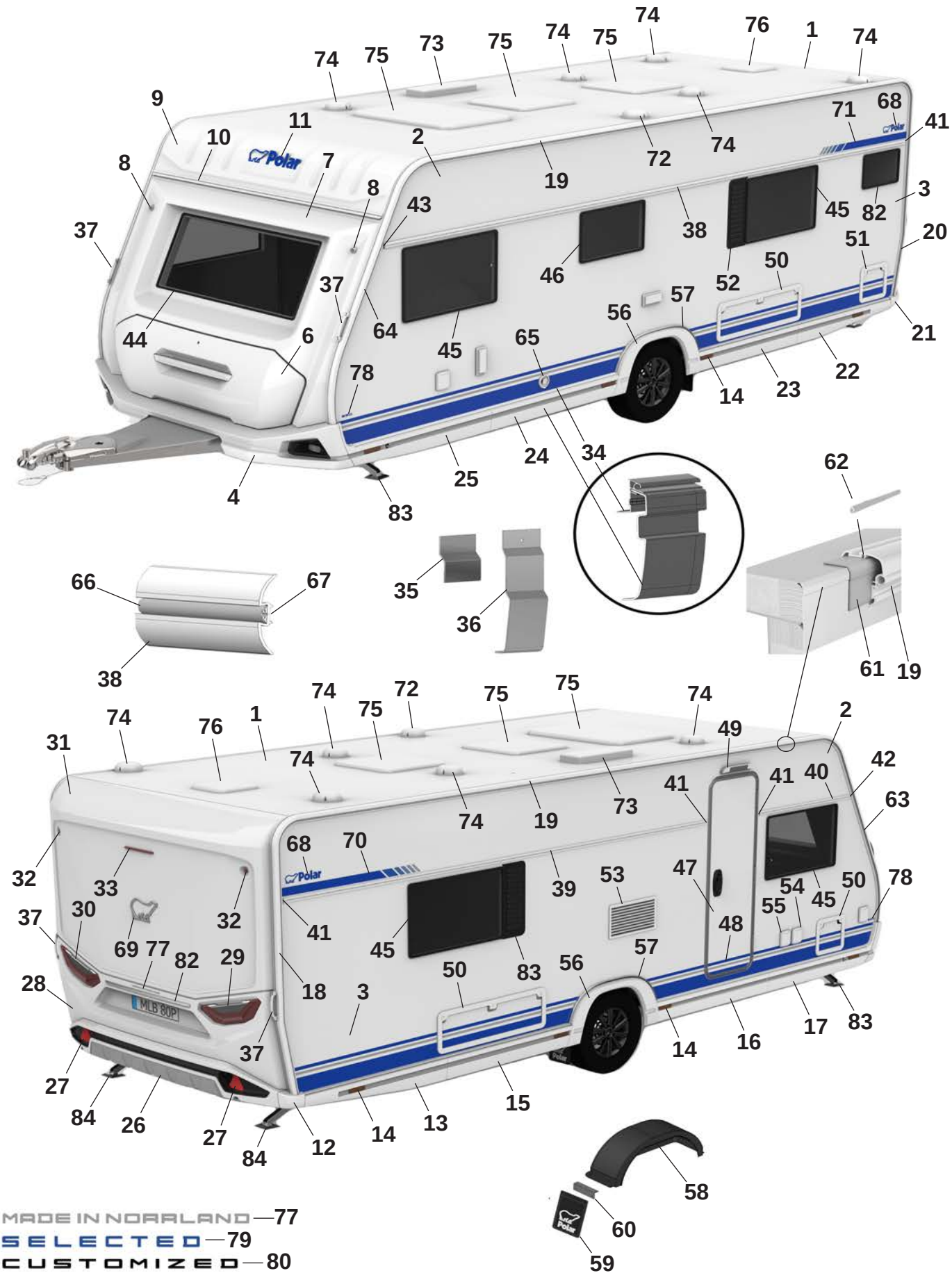
MADE IN NORRLAND — 77
SELECTED — 79
CUSTOMIZED — 80

Pos Fig	Det. nr Part. No	620 BSA	Benämning	Description
1	213254	x	Plåt tak 8100x2475	Roofing plate 8100x2475
2	212830	x	Plåt sida övre 6800x605	Side plate upper 6800x605
--	215157	x	Plåt sida övre 6800x605 (Custom.), sl. plåt	Side plate upper 6800x605 (Custom.), fl. plate
3	216133	x	Plåt sida undre 6800x1475	Side plate lower 6800x1475
--	216135	x	Plåt sida undre 6800x1475 (Custom.), sl. plåt	Side plate lower 6800x1475 (Custom.) fl. plate
4	216073	x	Front spoiler kpl.	Front spoiler cpl.
--	508425	x	Positionsljus	Position light
6	215832	x	Lucka gasolkoffert ink. handtag	Lid LPG compartment inc. handle
--	216968	x	Handtag kpl. m. dekorlist	Handle cpl. with decorative strip
7	215563	x	Plast gavel främre mittdel	Plastic gable front middle
8	508424	x	Lampa breddmarkering fram	Lamp width marking front
9	215564	x	Gavel främre överdel	Gable front upper
10	215528	x	List markis fram L=2371	List front L=2371
11	210539	x	Dekal, blå	Decal, blue
--	214216	x	Dekal, svart (Customized)	Decal, black (Customized)
12	215527	x	Hörn gavel bak	Corner rear gable
13	215545	x	Sidokjol höger bak	Side skirt rear right
--	215549	M	Dekal sidokjol	Decal side skirt rear
--	215550	M	Dekal sidokjol (Customized)	Decal side skirt rear (Customized)
--	215490	x	Clips sidokjol	Clips side skirt
14	506506	x	Belysning sidomarkering	Light, side marking
15	215844	x	Sidokjol förlängare L=1350	Side skirt extention L=1350
--	215549	M	Dekal sidokjol	Decal side skirt rear
--	215550	M	Dekal sidokjol (Customized)	Decal side skirt rear (Customized))
--	215490	x	Clips sidokjol	Clips side skirt
16	215845	x	Sidokjol förlängare L=1445	Side skirt extention L=1445
--	215549	M	Dekal sidokjol	Decal side skirt rear
--	215550	M	Dekal sidokjol (Customized)	Decal side skirt rear (Customized)
--	215490	x	Clips sidokjol	Clips side skirt
17	215543	x	Sidokjol höger fram	Side skirt front right
--	215549	M	Dekal sidokjol	Decal side skirt rear
--	215550	M	Dekal sidokjol (Customized)	Decal side skirt rear (Customized)
--	215490	x	Clips sidokjol	Clips side skirt
18	215494	x	List tält höger bak	List rear right
19	215861	x	List tält rak L=4792	List straight L=4792
20	215495	x	List tält vänster bak	List rear left
21	215526	x	Hörn gavel bak	Corner rear gable
22	215546	x	Sidokjol vänster bak	Side skirt rear left
--	215549	M	Dekal sidokjol	Decal side skirt rear
--	215550	M	Dekal sidokjol (Customized)	Decal side skirt rear (Customized)
--	215490	x	Clips sidokjol	Clips side skirt
23	215846	x	Sidokjol förlängare L=1350	Side skirt extention L=1350
--	215549	M	Dekal sidokjol	Decal side skirt rear
--	215550	M	Dekal sidokjol (Customized)	Decal side skirt rear (Customized)
--	215490	x	Clips sidokjol	Clips side skirt
24	215847	x	Sidokjol förlängare L=1445	Side skirt extention L=1445
--	215549	M	Dekal sidokjol	Decal side skirt rear
--	215550	M	Dekal sidokjol (Customized)	Decal side skirt rear (Customized)
--	215490	x	Clips sidokjol	Clips side skirt
25	215544	x	Sidokjol vänster fram	Side skirt front left
			M= Metervara T= Tillbehör	M= On the metre T= Accessory

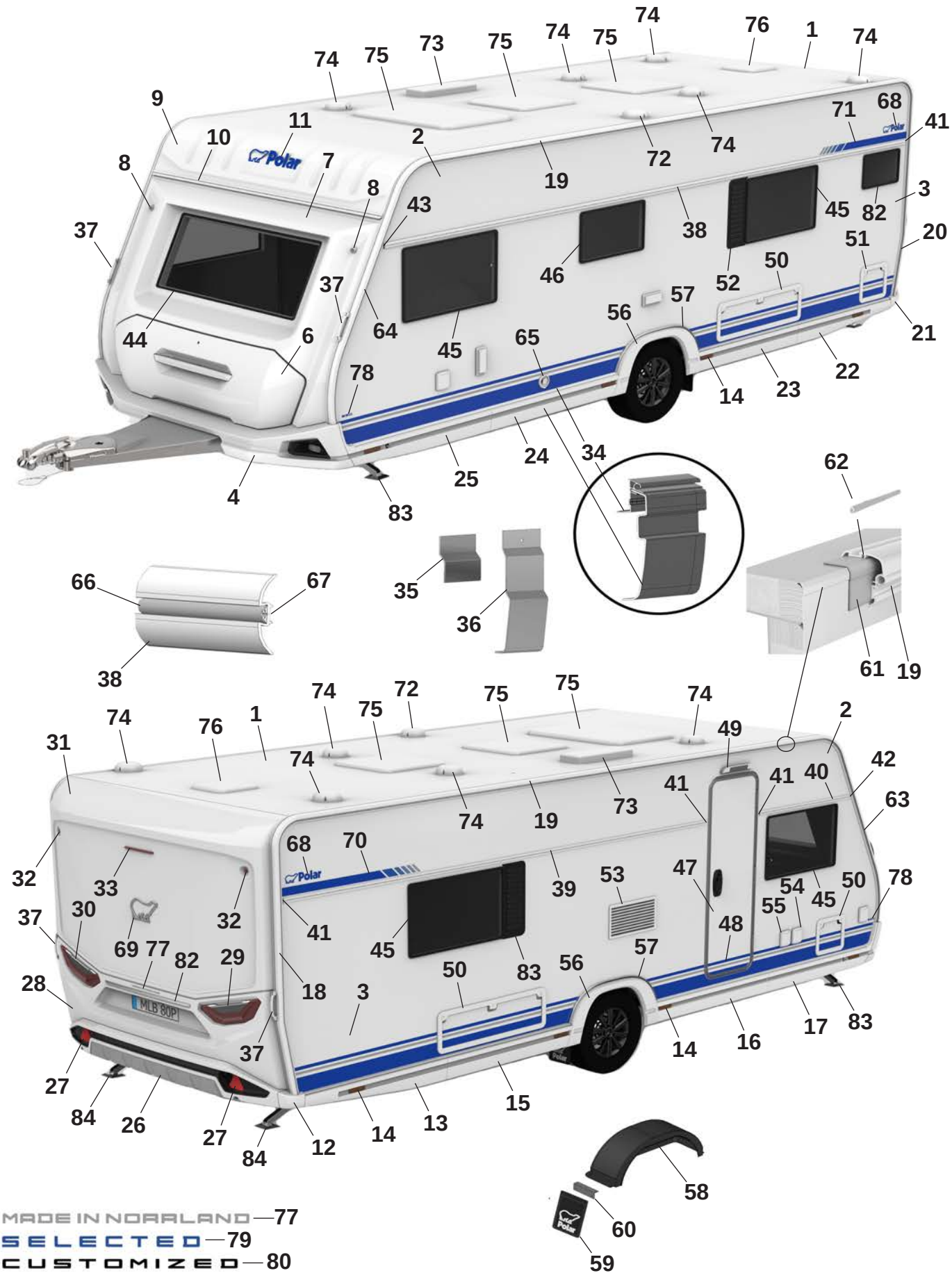
MADE IN NORRLAND —77
SELECTED —79
CUSTOMIZED —80

Pos Fig	Det. nr Part. No	620 BSA	Benämning	Description
--	215549	M	Dekal sidokjol	Decal side skirt rear
--	215550	M	Dekal sidokjol (Customized)	Decal side skirt rear (Customized)
--	215490	x	Clips sidokjol	Clips side skirt
26	215925	x	Bumper bak kpl.	Bumper rear cpl.
27	215499	x	Reflex bumper bak	Reflex bumper rear
28	215522	x	Plast gavel bak mittdel	Plastic gable rear middle
--	505651	x	Belysning skylt	Plate lamp
29	508381	x	Kombinationslampa bak H	Combination lamp rear R
30	508380	x	Kombinationslampa bak V	Combination lamp rear L
31	215521	x	Plast gavel bak överdel	Plastic gable rear upper
32	508385	x	Lampa breddmarkering bak	Lamp width marking rear
33	508386	x	Lampa bromsljus bak	Lamp break light rear
34	215891	x	Avbärarlist L=2780 (Framför hjulhus)	Carrier list L=2780 (In front of wheelhouse)
--	215887	x	Avbärarlist L=2650 (Bakom hjulhus)	Carrier list L=2650 (Behind the wheelhouse)
35	215917	x	Stöd sidokjol 69,5x100	Support side skirt 69,5x100
36	216272	x	Stöd sidokjol 60x173,5	Support side skirt 60x173,5
37	216428	x	Draghandtag	Handle
38	215878	x	Midjelist V L=5953	List middle Left L=5953
39	215872	x	Midjelist H bak L=4153	List middle Right rear L=4153
40	215866	x	Midjelist H fram L=1165	List middle Right front L=1165
41	215072	x	Ändavslut rak	End protection straight
42	215078	x	Ändavslut H fram	End protection front R
43	215079	x	Ändavslut V fram	End protection front L
44	215598	x	Fönster front 600x1450 kpl.	Front window 600x1450 cpl.
45	212413	x	Fönster öppningsbart 550x900 kpl.	Window openable 550x900 cpl.
46	212411	x	Fönster öppningsbart 400x700 kpl.	Window openable 400x700 cpl.
47	213052	x	Dörr ytter u. fönster kpl.	Outer door without window kpl.
--	213053	x	Dörr ytter m. fönster kpl.	Outer door with window kpl.
48	215638	x	Dekal dörr blå	Door decal blue
--	215639	x	Dekal dörr svart (Customized)	Door decal black (Customized)
49	508061	x	Belysning utvändigt	Outer light
50	207759	x	Lucka m. innerram, utan spegel	Door with frame inner, without plate
51	14-701045	x	Lucka m innerram, utan spegel	Door with frame inner, without plate
52	212476	T	Ventilationsgaller V	Ventilator grill L
53	214773	x	Galler ventilation kyl	Grill ventilation refrigerator
54	508106	x	Elintag 230 V	El. connection 230 V
55	508107	x	Eluttag 230 V	El connection 230 V
--		x	Tältservice	Tentservice
--		x	Eluttag 12 V	El connection 12 V
--		x	TV-antenn in/ut	TV-aerial in/out
56	215541	x	Hjulhusbräddare	Mudguard
57	215551	x	List al. hjulhusbräddare	List al. mudguard
--	801539	x	Skruv 3,5x25	Screw 3,5x25
58	212894	x	Hjulhus	Wheel housing
--	212895	x	Isolering hjulhus	Insulation wheel housing
59	102470	x	Stänkskydd	Splash guard
60	101223	x	Fäste stänkskydd	Bracket splash guard
--	800118	x	Skruv	Screw
61	215491	M	List tätning 74mm	Seal strip 74mm
62	208323	x	Styrstift list tält 50x3,5 mm	Pin for list 50x6,5 mm
			M= Metervara T= Tillbehör	M= On the metre T= Accessory

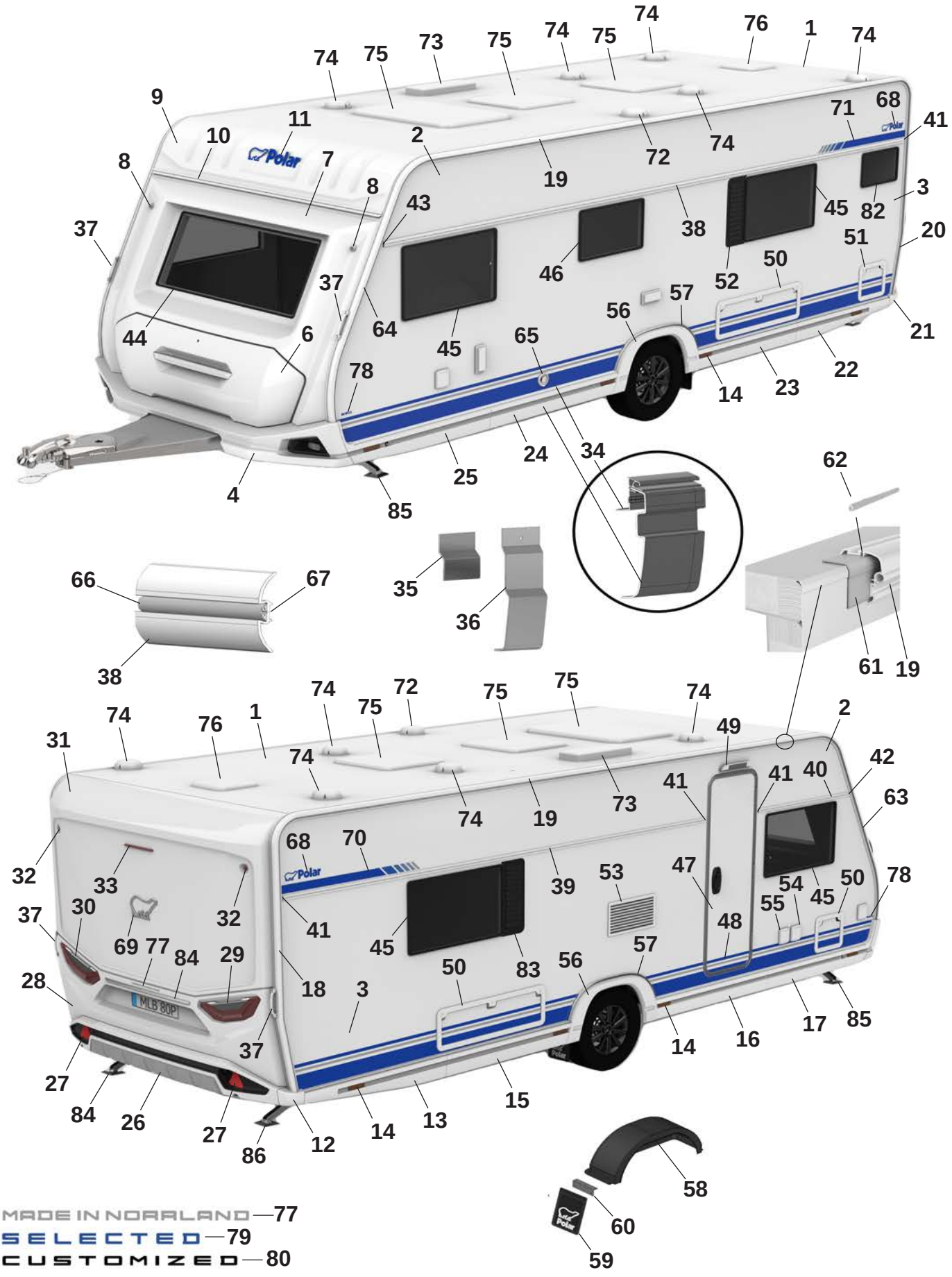

MADE IN NORRLAND — 77

SELECTED — 79

CUSTOMIZED — 80

Pos Fig	Det. nr Part. No	620 BSA	Benämning	Description
63	215493	x	List höger fram	List front right
64	215492	x	List vänster fram	List front left
65	601486	x	Skorsten väggmontage kpl.	Chimney kpl.
66	210364	M	List dekor plast	List decor plastic
67	208236	M	Butyl profil 15x2 (30 m/rulle)	Seal strip 15x2 (30 m/roll)
68	212558	x	Emblem blå	Emblem blue
--	214211	x	Emblem blå (Selected)	Emblem blue (Selected)
--	214212	x	Emblem svart (Customized)	Emblem black (Customized)
69	212557	x	Emblem chrome	Emblem chrome
--	214217	x	Emblem svart (Customized)	Emblem black (Customized)
70	216001	x	Dekal H blå	Decal R blue
--	216003	x	Dekal H svart (Customized)	Decal R black (Customized)
71	216000	x	Dekal V blå	Decal L Blue
--	216002	x	Dekal V svart (Customized)	Decal L black (Customized)
72	401495	x	Motor köksfläkt kpl.	Motor kitchen fan cpl.
73	208023	x	Ventil tak för (kyl/frys)	Ventilator roof for refrigerator (refr./freeze)
74	00970024	x	Ventilator kpl.	Ventilator cpl.
75	208690	x	Taklucka 400x400 Mini-Heki kpl. rumsdel	Roof hatch 400x400 Mini-Heki cpl. room
--	211846	T	Taklucka 400x400 Omnivent kpl. vit	Roof hatch 400x400 Omnivent cpl. white
--	08-030921	T	Taklucka 500x700 Midi-Heki kpl.	Taklucka 500x700 Midi-Heki cpl.
--	207780	T	Taklucka 655x960 Heki de Lux kpl.	Roof hatch 655x960 Heki de Lux cpl.
76	215045	x	Taklucka 280x280 kpl. tvättrum	Roof hatch 280x280 cpl. washroom
77	215375	x	Dekal "Made in Norrland"	Decal "Made in Norrland"
78	216551	x	Dekal "620" blå	Decal "620" blue
--	216544	x	Dekal "620" svart (Customized)	Dekal "620" svart (Customized)
79	216018	x	Emblem "Selected"	Emblem "Selected"
80	214215	x	Emblem "Customized"	Emblem "Customized"
81	212410	T	Fönster öppningsbart 300x700 kpl.	Window openable 300x700 cpl.
82	214065	T	Fönster öppningsbart 300x500 kpl.	Window openable 350x500 cpl.
83	212477	T	Ventilationsgaller H	Ventilator grill R
84	215539	x	Dekorlist	Decor list
--	215540	x	Dekorlist (Customized)	Decor list (Customized)
85	344997	x	Stödben fram	Support legs front
86	344996	x	Stödben bak	Support legs rear

M= Metervara
T= Tillbehör

M= On the metre
T= Accessory

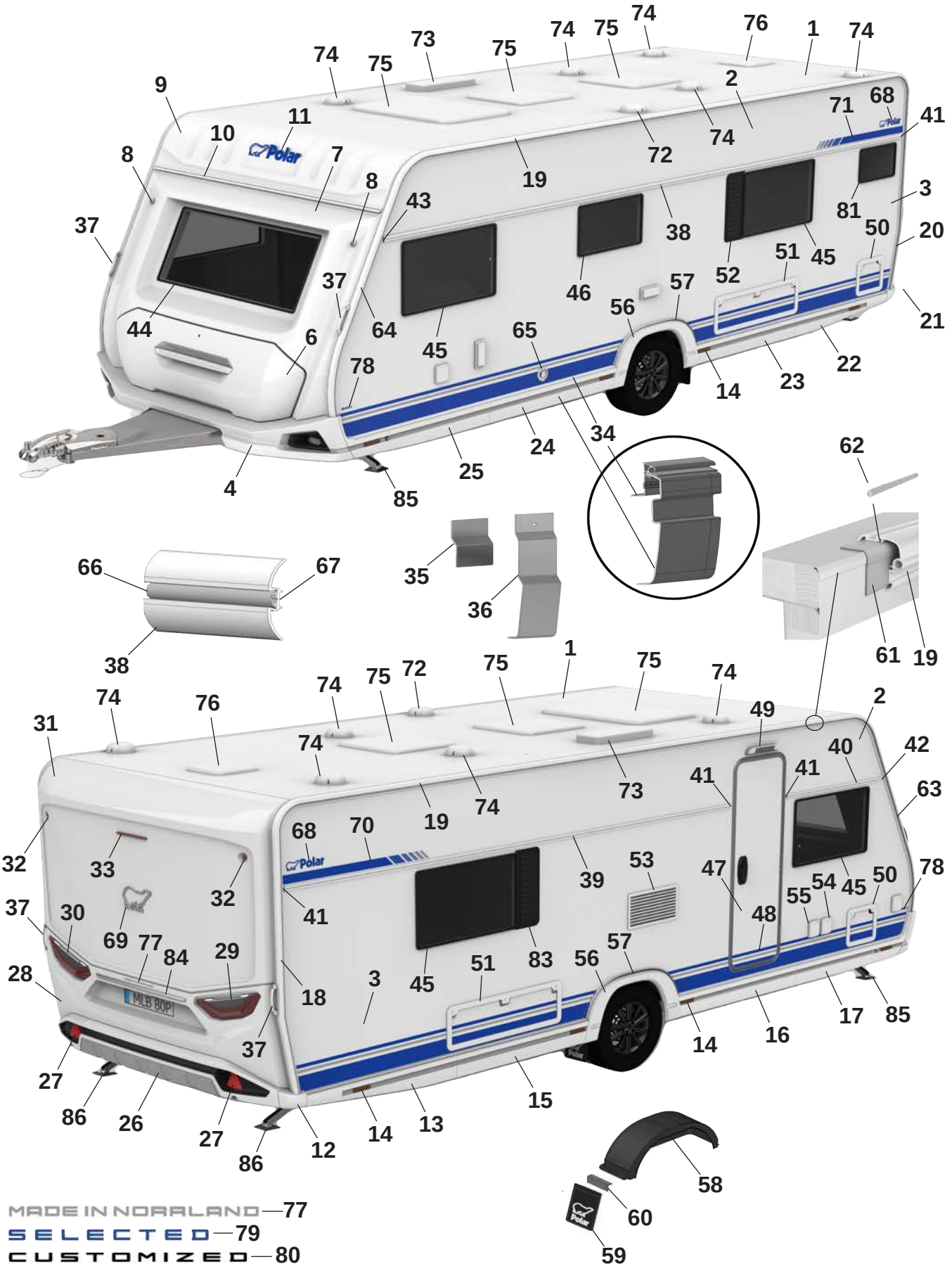

MADE IN NORRLAND—77

SELECTED—79

CUSTOMIZED—80

Pos Fig	Det. nr Part. No	650 BSA	Benämning	Description
1	213254	x	Plåt tak 8100x2475	Roofing plate 8100x2475
2	212830	x	Plåt sida övre 6800x605	Side plate upper 6800x605
--	215157	x	Plåt sida övre 6800x605 (Custom.), sl. plåt	Side plate upper 6800x605 (Custom.), fl. plate
3	216133	x	Plåt sida undre 6800x1475	Side plate lower 6800x1475
--	216135	x	Plåt sida undre 6800x1475 (Custom.), sl. plåt	Side plate lower 6800x1475 (Custom.) fl. plate
4	216073	x	Front spoiler kpl.	Front spoiler cpl.
--	508425	x	Positionsljus	Position light
6	215832	x	Lucka gasolkoffert ink. handtag	Lid LPG compartment inc. handle
--	216968	x	Handtag kpl. m. dekorlist	Handle cpl. with decorative strip
7	215563	x	Plast gavel främre mittdel	Plastic gable front middle
8	508424	x	Lampa breddmarkering fram	Lamp width marking front
9	215564	x	Gavel främre överdel	Gable front upper
10	215528	x	List markis fram L=2371	List front L=2371
11	210539	x	Dekal, blå	Decal, blue
--	214216	x	Dekal, svart (Customized)	Decal, black (Customized)
12	215527	x	Hörn gavel bak	Corner rear gable
13	215545	x	Sidokjol höger bak	Side skirt rear right
--	215549	M	Dekal sidokjol	Decal side skirt rear
--	215550	M	Dekal sidokjol (Customized)	Decal side skirt rear (Customized)
--	215490	x	Clips sidokjol	Clips side skirt
14	506506	x	Belysning sidomarkering	Light, side marking
15	215943	x	Sidokjol förlängare L=1490	Side skirt extention L=1490
--	215549	M	Dekal sidokjol	Decal side skirt rear
--	215550	M	Dekal sidokjol (Customized)	Decal side skirt rear (Customized)
--	215490	x	Clips sidokjol	Clips side skirt
16	215942	x	Sidokjol förlängare L=1585	Side skirt extention L=1585
--	215549	M	Dekal sidokjol	Decal side skirt rear
--	215550	M	Dekal sidokjol (Customized)	Decal side skirt rear (Customized)
--	215490	x	Clips sidokjol	Clips side skirt
17	215543	x	Sidokjol höger fram	Side skirt front right
--	215549	M	Dekal sidokjol	Decal side skirt rear
--	215550	M	Dekal sidokjol (Customized)	Decal side skirt rear (Customized)
--	215490	x	Clips sidokjol	Clips side skirt
18	215494	x	List tält höger bak	List rear right
19	215862	x	List tält rak L=5072	List straight L=5072
20	215495	x	List tält vänster bak	List rear left
21	215526	x	Hörn gavel bak	Corner rear gable
22	215546	x	Sidokjol vänster bak	Side skirt rear left
--	215549	M	Dekal sidokjol	Decal side skirt rear
--	215550	M	Dekal sidokjol (Customized)	Decal side skirt rear (Customized)
--	215490	x	Clips sidokjol	Clips side skirt
23	215998	x	Sidokjol förlängare L=1490	Side skirt extention L=1490
--	215549	M	Dekal sidokjol	Decal side skirt rear
--	215550	M	Dekal sidokjol (Customized)	Decal side skirt rear (Customized)
--	215490	x	Clips sidokjol	Clips side skirt
24	215999	x	Sidokjol förlängare L=1585	Side skirt extention L=1585
--	215549	M	Dekal sidokjol	Decal side skirt rear
--	215550	M	Dekal sidokjol (Customized)	Decal side skirt rear (Customized)
--	215490	x	Clips sidokjol	Clips side skirt
25	215544	x	Sidokjol vänster fram	Side skirt front left

M= Metervara
T= Tillbehör

M= On the metre
T= Accessory

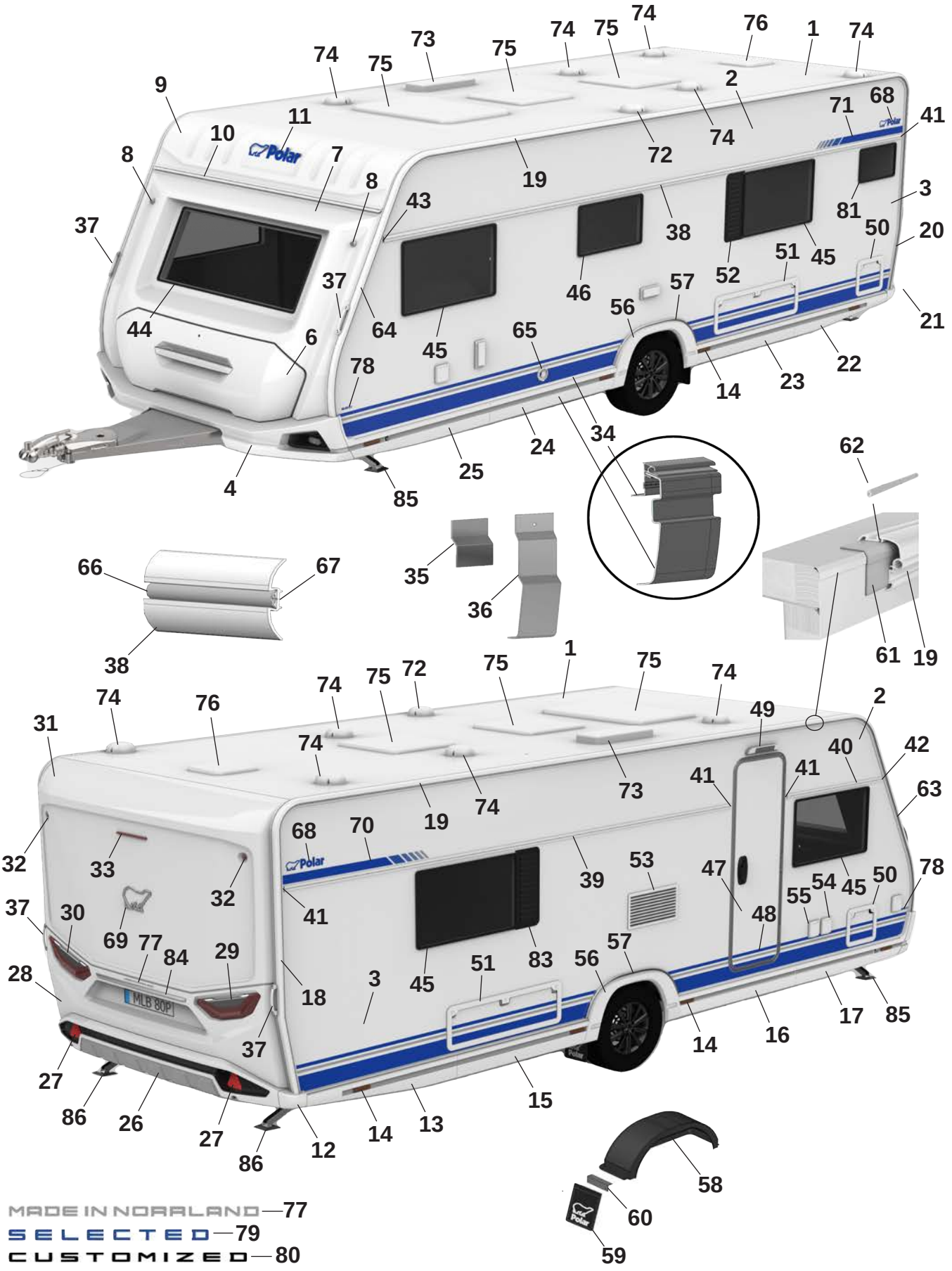

MADE IN NORRLAND—77

SELECTED—79

CUSTOMIZED—80

Pos Fig	Det. nr Part. No	650 BSA	Benämning	Description
--	215549	M	Dekal sidokjol	Decal side skirt rear
--	215550	M	Dekal sidokjol (Customized)	Decal side skirt rear (Customized)
--	215490	x	Clips sidokjol	Clips side skirt
26	215925	x	Bumper bak kpl.	Bumper rear cpl.
27	215499	x	Reflex bumper bak	Reflex bumper rear
28	215522	x	Plast gavel bak mittdel	Plastic gable rear middle
--	505651	x	Belysning skylt	Plate lamp
29	508381	x	Kombinationslampa bak H	Combination lamp rear R
30	508380	x	Kombinationslampa bak V	Combination lamp rear L
31	215521	x	Plast gavel bak överdel	Plastic gable rear upper
32	508385	x	Lampa breddmarkering bak	Lamp width marking rear
33	508386	x	Lampa bromsljus bak	Lamp break light rear
34	215888	x	Avbärarlist L=2925 (Framför hjulhus)	Carrier list L=2925 (In front of wheelhouse)
--	216586	x	Avbärarlist L=2790 (Bakom hjulhus)	Carrier list L=2790 (Behind the wheelhouse)
35	215917	x	Stöd sidokjol 69,5x100	Support side skirt 69,5x100
36	216272	x	Stöd sidokjol 60x173,5	Support side skirt 60x173,5
37	216428	x	Draghandtag	Handle
38	215879	x	Midjelist V L=6233	List middle Left L=6233
39	215873	x	Midjelist H bak L=4433	List middle Right rear L=4433
40	215866	x	Midjelist H fram L=1165	List middle Right front L=1165
41	215072	x	Ändavslut rak	End protection straight
42	215078	x	Ändavslut H fram	End protection front R
43	215079	x	Ändavslut V fram	End protection front L
44	215598	x	Fönster front 600x1450 kpl.	Front window 600x1450 cpl.
45	212413	x	Fönster öppningsbart 550x900 kpl.	Window openable 550x900 cpl.
46	212411	x	Fönster öppningsbart 400x700 kpl.	Window openable 400x700 cpl.
47	213052	x	Dörr ytter u. fönster kpl.	Outer door without window kpl.
--	213053	x	Dörr ytter m. fönster kpl.	Outer door with window kpl.
48	215638	x	Dekal dörr blå	Door decal blue
--	215639	x	Dekal dörr svart (Customized)	Door decal black (Customized)
49	508061	x	Belysning utvändigt	Outer light
50	207759	x	Lucka m. innerram, utan spegel	Door with frame inner, without plate
51	14-701045	x	Lucka m innerram, utan spegel	Door with frame inner, without plate
52	212476	T	Ventilationsgaller V	Ventilator grill L
53	214773	x	Galler ventilation kyl	Grill ventilation refrigerator
54	508106	x	Elintag 230 V	El. connection 230 V
55	508107	x	Eluttag 230 V	El connection 230 V
--		x	Tältservice	Tentservice
--		x	Eluttag 12 V	El connection 12 V
--		x	TV-antenn in/ut	TV-aerial in/out
56	215541	x	Hjulhusbräddare	Mudguard
57	215551	x	List al. hjulhusbräddare	List al. mudguard
--	801539	x	Skruv 3,5x25	Screw 3,5x25
58	212894	x	Hjulhus	Wheel housing
--	212895	x	Isolering hjulhus	Insulation wheel housing
59	102470	x	Stänkskydd	Splash guard
60	101223	x	Fäste stänkskydd	Bracket splash guard
--	800118	x	Skruv	Screw
61	215491	M	List tätning 74mm	Seal strip 74mm
62	208323	x	Styrstift list tält 50x3,5 mm	Pin for list 50x6,5 mm
			M= Metervara T= Tillbehör	M= On the metre T= Accessory

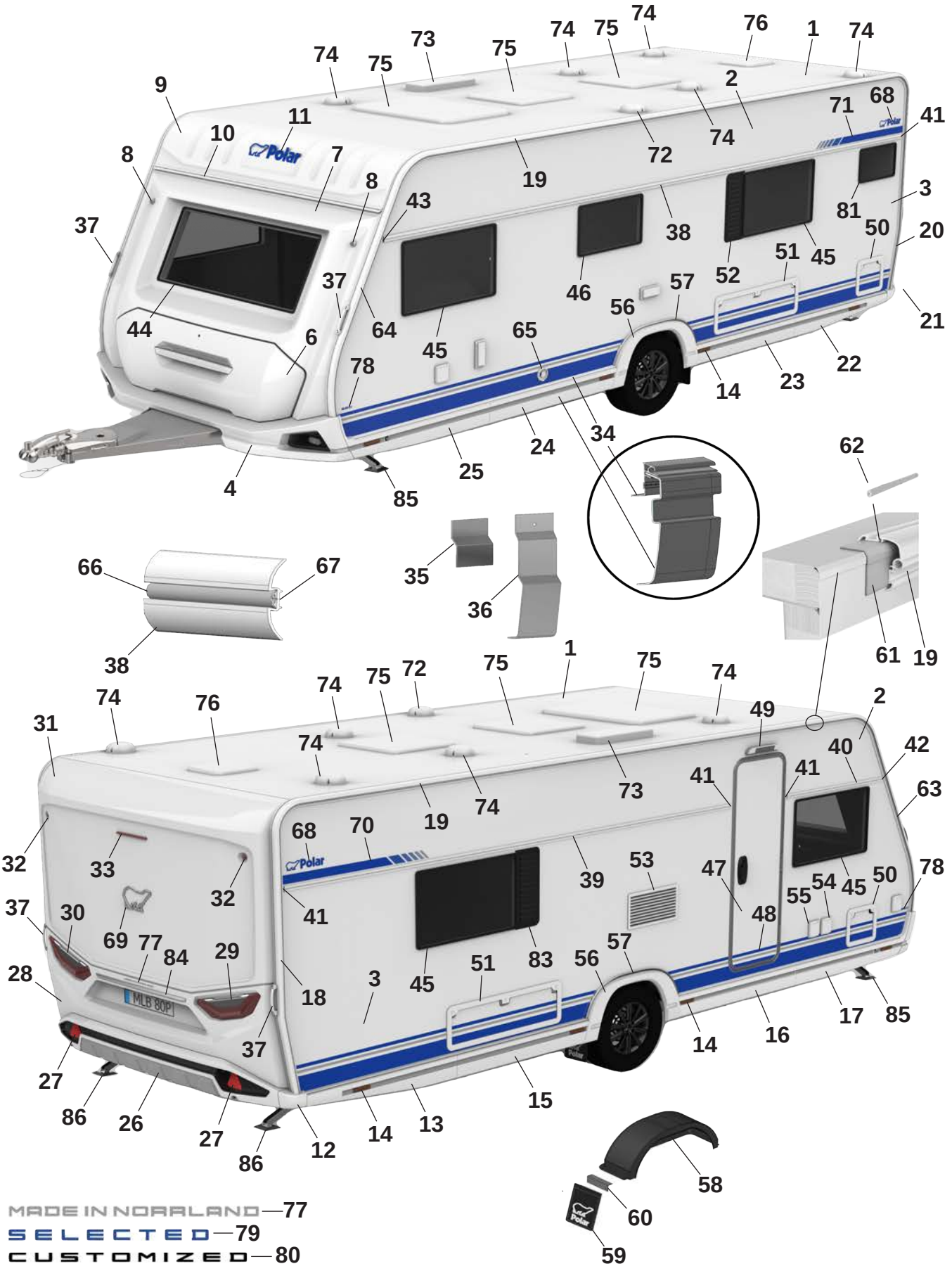

MADE IN NORRLAND—77

SELECTED—79

CUSTOMIZED—80

Pos Fig	Det. nr Part. No	650 BSA	Benämning	Description
63	215493	x	List höger fram	List front right
64	215492	x	List vänster fram	List front left
65	601486	x	Skorsten väggmontage kpl.	Chimney kpl.
66	210364	M	List dekor plast	List decor plastic
67	208236	M	Butyl profil 15x2 (30 m/rulle)	Seal strip 15x2 (30 m/roll)
68	212558	x	Emblem blå	Emblem blue
--	214211	x	Emblem blå (Selected)	Emblem blue (Selected)
--	214212	x	Emblem svart (Customized)	Emblem black (Customized)
69	212557	x	Emblem chrome	Emblem chrome
--	214217	x	Emblem svart (Customized)	Emblem black (Customized)
70	216001	x	Dekal H blå	Decal R blue
--	216003	x	Dekal H svart (Customized)	Decal R black (Customized)
71	216000	x	Dekal V blå	Decal L Blue
--	216002	x	Dekal V svart (Customized)	Decal L black (Customized)
72	401495	x	Motor köksfläkt kpl.	Motor kitchen fan cpl.
73	208023	x	Ventil tak för (kyl/frys)	Ventilator roof for refrigerator (refr./freeze)
74	00970024	x	Ventilator kpl.	Ventilator cpl.
75	208690	x	Taklucka 400x400 Mini-Heki kpl. rumsdel	Roof hatch 400x400 Mini-Heki cpl. room
--	211846	T	Taklucka 400x400 Omnivent kpl. vit	Roof hatch 400x400 Omnivent cpl. white
--	08-030921	T	Taklucka 500x700 Midi-Heki kpl.	Taklucka 500x700 Midi-Heki cpl.
--	207780	T	Taklucka 655x960 Heki de Lux kpl.	Roof hatch 655x960 Heki de Lux cpl.
76	215045	x	Taklucka 280x280 kpl. tvättrum	Roof hatch 280x280 cpl. washroom
77	215375	x	Dekal "Made in Norrland"	Decal "Made in Norrland"
78	216552	x	Dekal "650" blå	Decal "650" blue
--	216545	x	Dekal "650" svart (Customized)	Dekal "650" svart (Customized)
79	216018	x	Emblem "Selected"	Emblem "Selected"
80	214215	x	Emblem "Customized"	Emblem "Customized"
81	214065	T	Fönster öppningsbart 300x500 kpl.	Window openable 300x500 cpl.
82	212477	T	Ventilationsgaller H	Ventilator grill R
83	215539	x	Dekorlist	Decor list
--	215540	x	Dekorlist (Customized)	Decor list (Customized)
84	344997	x	Stödben fram	Support legs front
85	344996	x	Stödben bak	Support legs rear

M= Metervara
T= Tillbehör

M= On the metre
T= Accessory

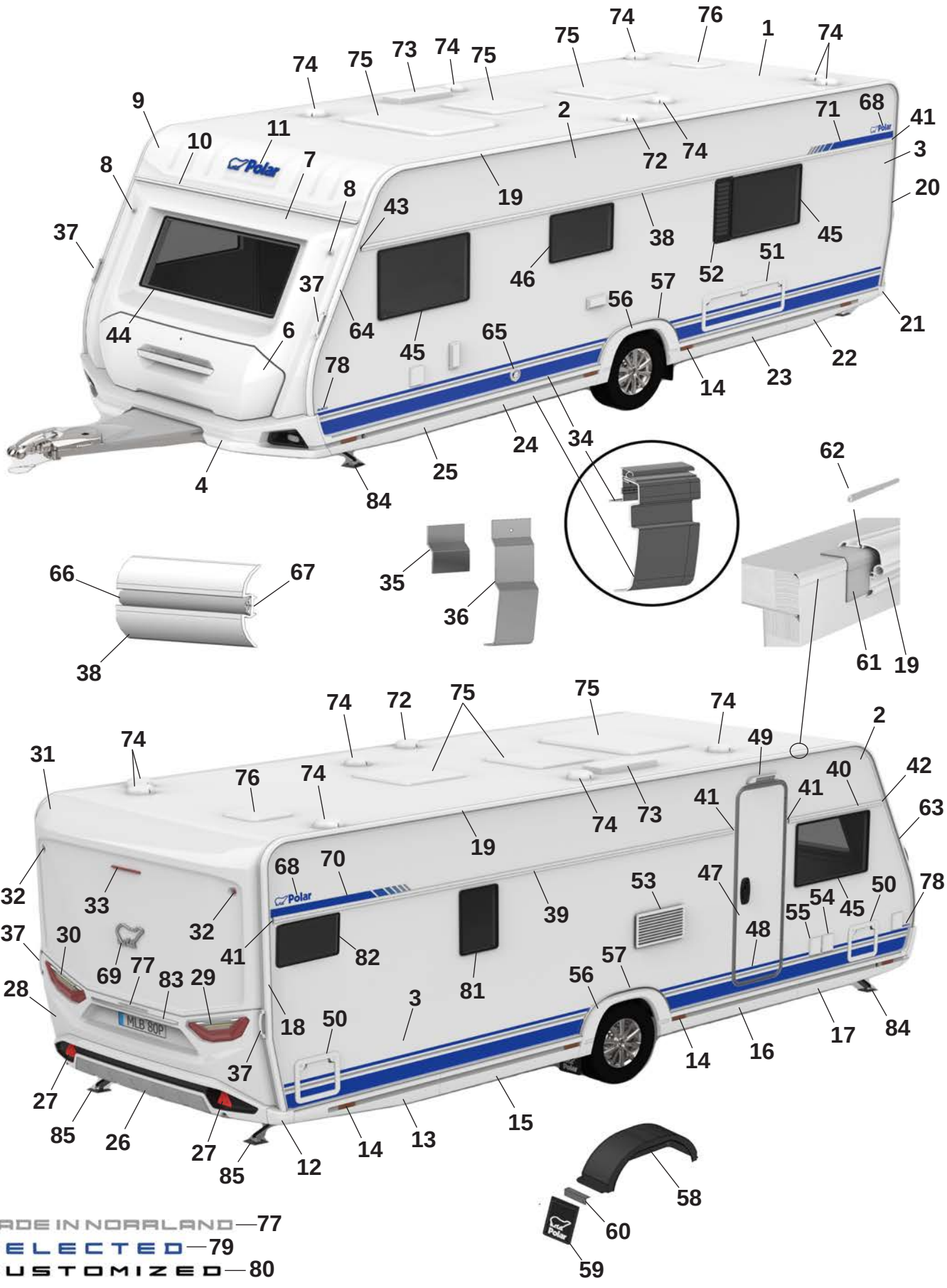
MADE IN NORRLAND—77
SELECTED—79
CUSTOMIZED—80

Pos Fig	Det. nr Part. No	650 BFWA	Benämning	Description
1	213254	x	Plåt tak 8100x2475	Roofing plate 8100x2475
2	212830	x	Plåt sida övre 6800x605	Side plate upper 6800x605
--	215157	x	Plåt sida övre 6800x605 (Custom.), sl. plåt	Side plate upper 6800x605 (Custom.), fl. plate
3	216133	x	Plåt sida undre 6800x1475	Side plate lower 6800x1475
--	216135	x	Plåt sida undre 6800x1475 (Custom.), sl. plåt	Side plate lower 6800x1475 (Custom.) fl. plate
4	216073	x	Front spoiler kpl.	Front spoiler cpl.
--	508425	x	Positionsljus	Position light
6	215832	x	Lucka gasolkoffert ink. handtag	Lid LPG compartment inc. handle
--	216968	x	Handtag kpl. m. dekorlist	Handle cpl. with decorative strip
7	215563	x	Plast gavel främre mittdel	Plastic gable front middle
8	508424	x	Lampa breddmarkering fram	Lamp width marking front
9	215564	x	Gavel främre överdel	Gable front upper
10	215528	x	List markis fram L=2371	List front L=2371
11	210539	x	Dekal, blå	Decal, blue
--	214216	x	Dekal, svart (Customized)	Decal, black (Customized)
12	215527	x	Hörn gavel bak	Corner rear gable
13	215545	x	Sidokjol höger bak	Side skirt rear right
--	215549	M	Dekal sidokjol	Decal side skirt rear
--	215550	M	Dekal sidokjol (Customized)	Decal side skirt rear (Customized)
--	215490	x	Clips sidokjol	Clips side skirt
14	506506	x	Belysning sidomarkering	Light, side marking
15	215943	x	Sidokjol förlängare L=1490	Side skirt extention L=1490
--	215549	M	Dekal sidokjol	Decal side skirt rear
--	215550	M	Dekal sidokjol (Customized)	Decal side skirt rear (Customized)
--	215490	x	Clips sidokjol	Clips side skirt
16	215942	x	Sidokjol förlängare L=1585	Side skirt extention L=1585
--	215549	M	Dekal sidokjol	Decal side skirt rear
--	215550	M	Dekal sidokjol (Customized)	Decal side skirt rear (Customized)
--	215490	x	Clips sidokjol	Clips side skirt
17	215543	x	Sidokjol höger fram	Side skirt front right
--	215549	M	Dekal sidokjol	Decal side skirt rear
--	215550	M	Dekal sidokjol (Customized)	Decal side skirt rear (Customized)
--	215490	x	Clips sidokjol	Clips side skirt
18	215494	x	List tält höger bak	List rear right
19	215862	x	List tält rak L=5072	List straight L=5072
20	215495	x	List tält vänster bak	List rear left
21	215526	x	Hörn gavel bak	Corner rear gable
22	215546	x	Sidokjol vänster bak	Side skirt rear left
--	215549	M	Dekal sidokjol	Decal side skirt rear
--	215550	M	Dekal sidokjol (Customized)	Decal side skirt rear (Customized)
--	215490	x	Clips sidokjol	Clips side skirt
23	215998	x	Sidokjol förlängare L=1490	Side skirt extention L=1490
--	215549	M	Dekal sidokjol	Decal side skirt rear
--	215550	M	Dekal sidokjol (Customized)	Decal side skirt rear (Customized)
--	215490	x	Clips sidokjol	Clips side skirt
24	215999	x	Sidokjol förlängare L=1585	Side skirt extention L=1585
--	215549	M	Dekal sidokjol	Decal side skirt rear
--	215550	M	Dekal sidokjol (Customized)	Decal side skirt rear (Customized)
--	215490	x	Clips sidokjol	Clips side skirt
25	215544	x	Sidokjol vänster fram	Side skirt front left

M= Metervara
T= Tillbehör

M= On the metre
T= Accessory

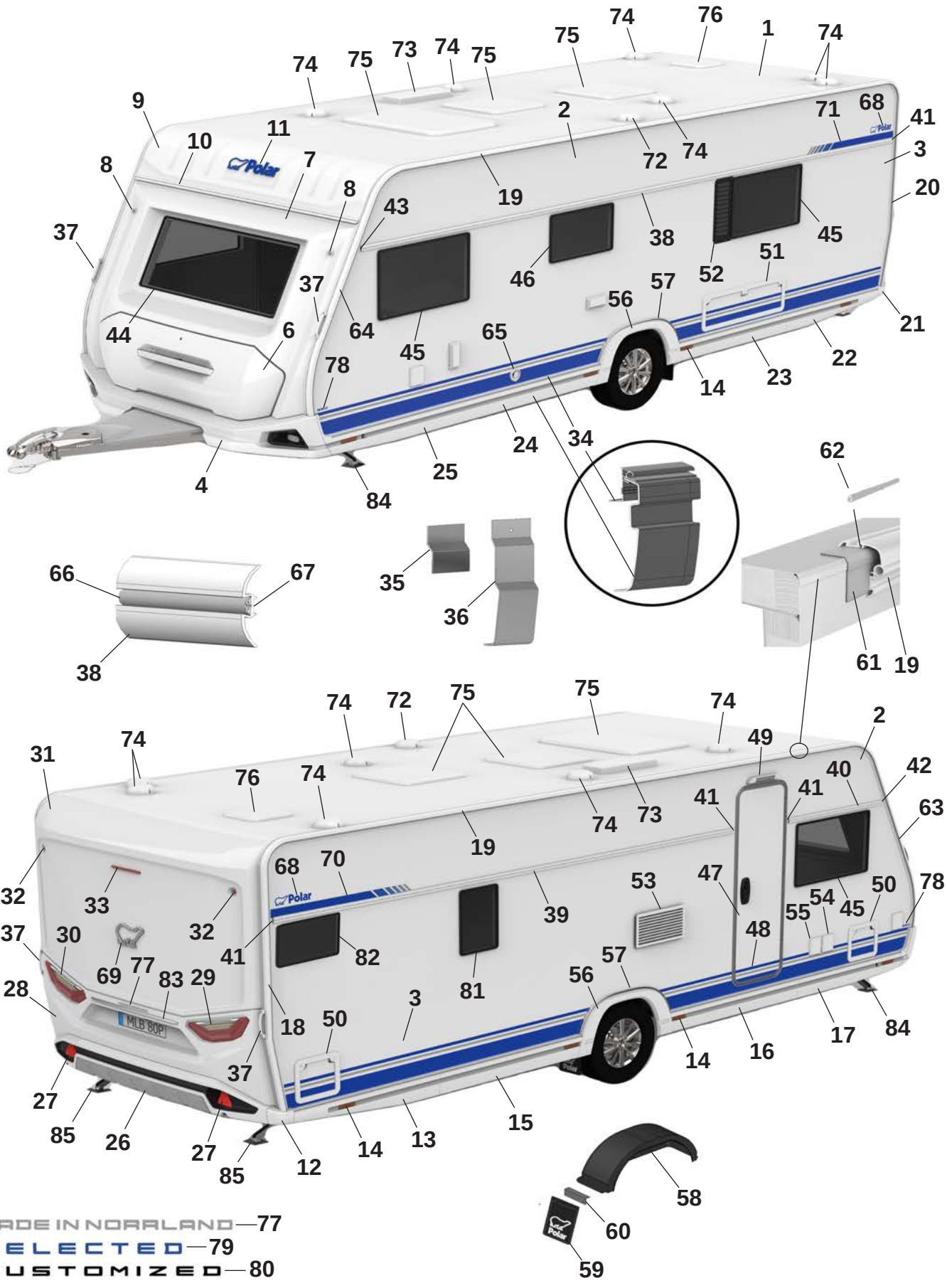

MADE IN NORRLAND—77

SELECTED—79

CUSTOMIZED—80

Pos Fig	Det. nr Part. No	650 BFWA	Benämning	Description
--	215549	M	Dekal sidokjol	Decal side skirt rear
--	215550	M	Dekal sidokjol (Customized)	Decal side skirt rear (Customized)
--	215490	x	Clips sidokjol	Clips side skirt
26	215925	x	Bumper bak kpl.	Bumper rear cpl.
27	215499	x	Reflex bumper bak	Reflex bumper rear
28	215522	x	Plast gavel bak mittdel	Plastic gable rear middle
--	505651	x	Belysning skylt	Plate lamp
29	508381	x	Kombinationslampa bak H	Combination lamp rear R
30	508380	x	Kombinationslampa bak V	Combination lamp rear L
31	215521	x	Plast gavel bak överdel	Plastic gable rear upper
32	508385	x	Lampa breddmarkering bak	Lamp width marking rear
33	508386	x	Lampa bromsljus bak	Lamp break light rear
34	215888	x	Avbärarlist L=2925 (Framför hjulhus)	Carrier list L=2925 (In front of wheelhouse)
--	216586	x	Avbärarlist L=2790 (Bakom hjulhus)	Carrier list L=2790 (Behind the wheelhouse)
35	215917	x	Stöd sidokjol 69,5x100	Support side skirt 69,5x100
36	216272	x	Stöd sidokjol 60x173,5	Support side skirt 60x173,5
37	216428	x	Draghandtag	Handle
38	215879	x	Midjelist V L=6233	List middle Left L=6233
39	215873	x	Midjelist H bak L=4433	List middle Right rear L=4433
40	215866	x	Midjelist H fram L=1165	List middle Right front L=1165
41	215072	x	Ändavslut rak	End protection straight
42	215078	x	Ändavslut H fram	End protection front R
43	215079	x	Ändavslut V fram	End protection front L
44	215598	x	Fönster front 600x1450 kpl.	Front window 600x1450 cpl.
45	212413	x	Fönster öppningsbart 550x900 kpl.	Window openable 550x900 cpl.
46	212411	x	Fönster öppningsbart 400x700 kpl.	Window openable 400x700 cpl.
47	213052	x	Dörr ytter u. fönster kpl.	Outer door without window kpl.
--	213053	x	Dörr ytter m. fönster kpl.	Outer door with window kpl.
48	215638	x	Dekal dörr blå	Door decal blue
--	215639	x	Dekal dörr svart (Customized)	Door decal black (Customized)
49	508061	x	Belysning utvändigt	Outer light
50	207759	x	Lucka m. innerram, utan spegel	Door with frame inner, without plate
51	14-701045	x	Lucka m innerram, utan spegel	Door with frame inner, without plate
52	212476	T	Ventilationsgaller V	Ventilator grill L
53	214773	x	Galler ventilation kyl	Grill ventilation refrigerator
54	508106	x	Elintag 230 V	El. connection 230 V
55	508107	x	Eluttag 230 V	El connection 230 V
--		x	Tältservice	Tentservice
--		x	Eluttag 12 V	El connection 12 V
--		x	TV-antenn in/ut	TV-aerial in/out
56	215541	x	Hjulhusbräddare	Mudguard
57	215551	x	List al. hjulhusbräddare	List al. mudguard
--	801539	x	Skruv 3,5x25	Screw 3,5x25
58	212894	x	Hjulhus	Wheel housing
--	212895	x	Isolering hjulhus	Insulation wheel housing
59	102470	x	Stänkskydd	Splash guard
60	101223	x	Fäste stänkskydd	Bracket splash guard
--	800118	x	Skruv	Screw
61	215491	M	List tätning 74mm	Seal strip 74mm
62	208323	x	Styrstift list tält 50x3,5 mm	Pin for list 50x6,5 mm
			M= Metervara T= Tillbehör	M= On the metre T= Accessory

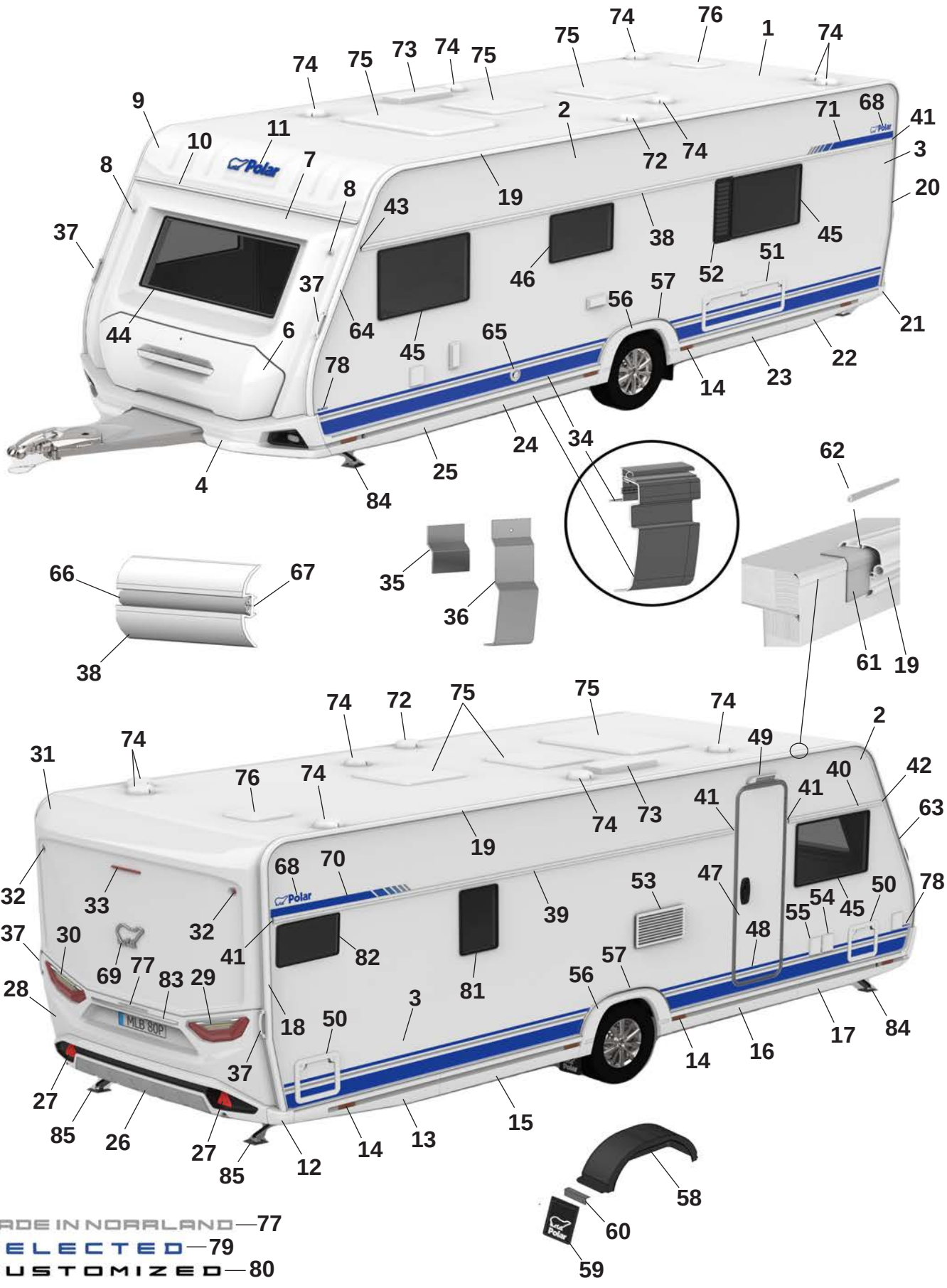

MADE IN NORRLAND — 77

SELECTED — 79

CUSTOMIZED — 80

Pos Fig	Det. nr Part. No	650 BFWA	Benämning	Description
63	215493	x	List höger fram	List front right
64	215492	x	List vänster fram	List front left
65	601486	x	Skorsten väggmontage kpl.	Chimney kpl.
66	210364	M	List dekor plast	List decor plastic
67	208236	M	Butyl profil 15x2 (30 m/rulle)	Seal strip 15x2 (30 m/roll)
68	212558	x	Emblem blå	Emblem blue
--	214211	x	Emblem blå (Selected)	Emblem blue (Selected)
--	214212	x	Emblem svart (Customized)	Emblem black (Customized)
69	212557	x	Emblem chrome	Emblem chrome
--	214217	x	Emblem svart (Customized)	Emblem black (Customized)
70	216001	x	Dekal H blå	Decal R blue
--	216003	x	Dekal H svart (Customized)	Decal R black (Customized)
71	216000	x	Dekal V blå	Decal L Blue
--	216002	x	Dekal V svart (Customized)	Decal L black (Customized)
72	401495	x	Motor köksfläkt kpl.	Motor kitchen fan cpl.
73	208023	x	Ventil tak för (kyl/frys)	Ventilator roof for refrigerator (refr./freeze)
74	00970024	x	Ventilator kpl.	Ventilator cpl.
75	208690	x	Taklucka 400x400 Mini-Heki kpl. rumsdel	Roof hatch 400x400 Mini-Heki cpl. room
--	211846	T	Taklucka 400x400 Omnivent kpl. vit	Roof hatch 400x400 Omnivent cpl. white
--	08-030921	T	Taklucka 500x700 Midi-Heki kpl.	Taklucka 500x700 Midi-Heki cpl.
--	207780	T	Taklucka 655x960 Heki de Lux kpl.	Roof hatch 655x960 Heki de Lux cpl.
76	215045	x	Taklucka 280x280 kpl. tvättrum	Roof hatch 280x280 cpl. washroom
77	215375	x	Dekal "Made in Norrland"	Decal "Made in Norrland"
78	216552	x	Dekal "650" blå	Decal "650" blue
--	216545	x	Dekal "650" svart (Customized)	Dekal "650" svart (Customized)
79	216018	x	Emblem "Selected"	Emblem "Selected"
80	214215	x	Emblem "Customized"	Emblem "Customized"
81	212409	T	Fönster öppningsbart 350x500 kpl.	Window openable 350x500 cpl.
82	214065	T	Fönster öppningsbart 300x500 kpl.	Window openable 300x500 cpl.
83	215539	x	Dekorlist	Decor list
--	215540	x	Dekorlist (Customized)	Decor list (Customized)
84	344997	x	Stödben fram	Support legs front
85	344996	x	Stödben bak	Support legs rear

M= Metervara
T= Tillbehör

M= On the metre
T= Accessory

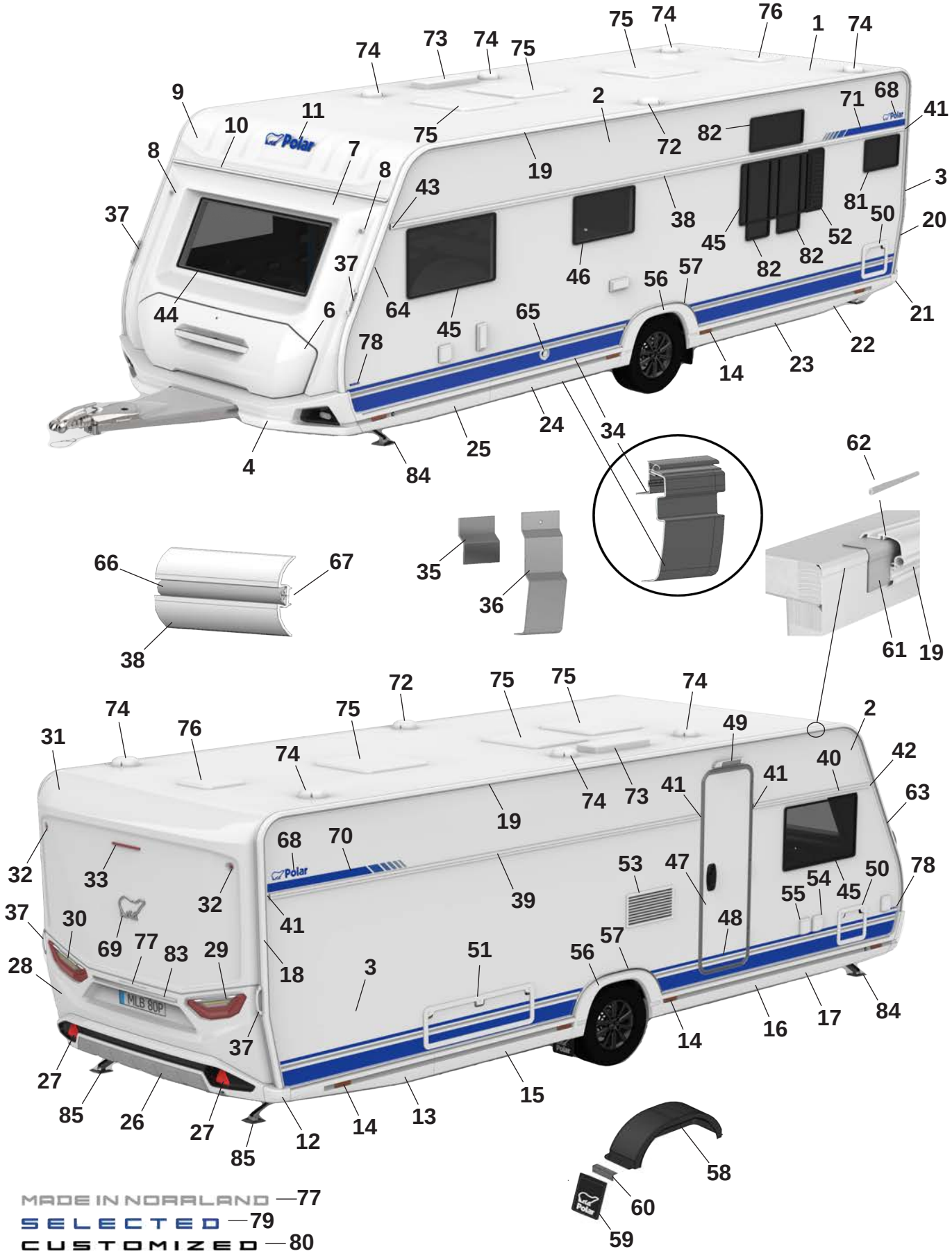

MADE IN NORRLAND —77

SELECTED —79

CUSTOMIZED —80

Pos Fig	Det. nr Part. No	650 BQDA	Benämning	Description
1	213254	x	Plåt tak 8100x2475	Roofing plate 8100x2475
2	212830	x	Plåt sida övre 6800x605	Side plate upper 6800x605
--	215157	x	Plåt sida övre 6800x605 (Custom.), sl. plåt	Side plate upper 6800x605 (Custom.), fl. plate
3	216133	x	Plåt sida undre 6800x1475	Side plate lower 6800x1475
--	216135	x	Plåt sida undre 6800x1475 (Custom.), sl. plåt	Side plate lower 6800x1475 (Custom.) fl. plate
4	216073	x	Front spoiler kpl.	Front spoiler cpl.
--	508425	x	Positionsljus	Position light
6	215832	x	Lucka gasolkoffert ink. handtag	Lid LPG compartment inc. handle
--	216968	x	Handtag kpl. m. dekorlist	Handle cpl. with decorative strip
7	215563	x	Plast gavel främre mittdel	Plastic gable front middle
8	508424	x	Lampa breddmarkering fram	Lamp width marking front
9	215564	x	Gavel främre överdel	Gable front upper
10	215528	x	List markis fram L=2371	List front L=2371
11	210539	x	Dekal, blå	Decal, blue
--	214216	x	Dekal, svart (Customized)	Decal, black (Customized)
12	215527	x	Hörn gavel bak	Corner rear gable
13	215545	x	Sidokjol höger bak	Side skirt rear right
--	215549	M	Dekal sidokjol	Decal side skirt rear
--	215550	M	Dekal sidokjol (Customized)	Decal side skirt rear (Customized)
--	215490	x	Clips sidokjol	Clips side skirt
14	506506	x	Belysning sidomarkering	Light, side marking
15	215943	x	Sidokjol förlängare L=1490	Side skirt extention L=1490
--	215549	M	Dekal sidokjol	Decal side skirt rear
--	215550	M	Dekal sidokjol (Customized)	Decal side skirt rear (Customized)
--	215490	x	Clips sidokjol	Clips side skirt
16	215942	x	Sidokjol förlängare L=1585	Side skirt extention L=1585
--	215549	M	Dekal sidokjol	Decal side skirt rear
--	215550	M	Dekal sidokjol (Customized)	Decal side skirt rear (Customized)
--	215490	x	Clips sidokjol	Clips side skirt
17	215543	x	Sidokjol höger fram	Side skirt front right
--	215549	M	Dekal sidokjol	Decal side skirt rear
--	215550	M	Dekal sidokjol (Customized)	Decal side skirt rear (Customized)
--	215490	x	Clips sidokjol	Clips side skirt
18	215494	x	List tält höger bak	List rear right
19	215862	x	List tält rak L=5072	List straight L=5072
20	215495	x	List tält vänster bak	List rear left
21	215526	x	Hörn gavel bak	Corner rear gable
22	215546	x	Sidokjol vänster bak	Side skirt rear left
--	215549	M	Dekal sidokjol	Decal side skirt rear
--	215550	M	Dekal sidokjol (Customized)	Decal side skirt rear (Customized)
--	215490	x	Clips sidokjol	Clips side skirt
23	215998	x	Sidokjol förlängare L=1490	Side skirt extention L=1490
--	215549	M	Dekal sidokjol	Decal side skirt rear
--	215550	M	Dekal sidokjol (Customized)	Decal side skirt rear (Customized)
--	215490	x	Clips sidokjol	Clips side skirt
24	215999	x	Sidokjol förlängare L=1585	Side skirt extention L=1585
--	215549	M	Dekal sidokjol	Decal side skirt rear
--	215550	M	Dekal sidokjol (Customized)	Decal side skirt rear (Customized)
--	215490	x	Clips sidokjol	Clips side skirt
25	215544	x	Sidokjol vänster fram	Side skirt front left

M= Metervara
T= Tillbehör

M= On the metre
T= Accessory

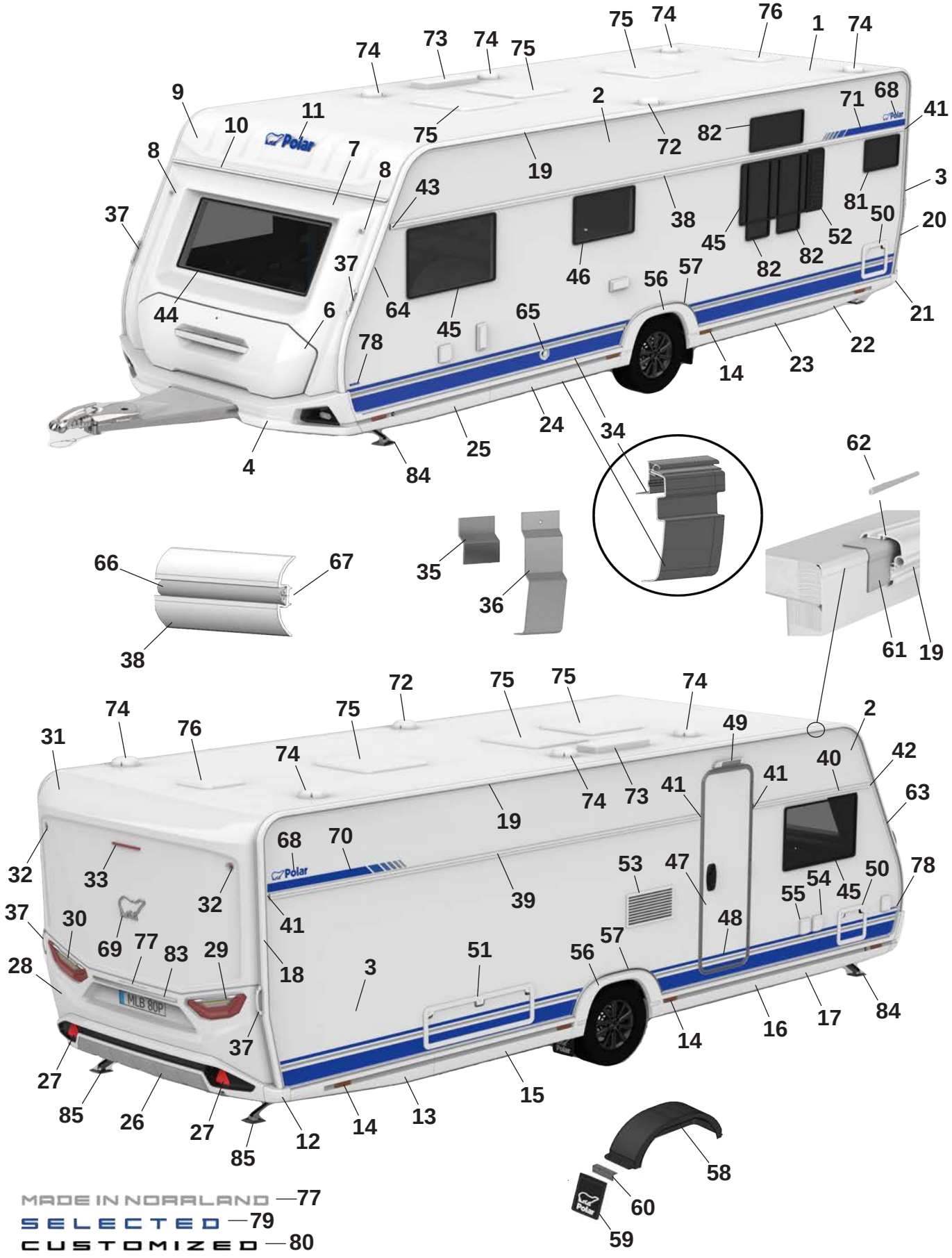

MADE IN NORRLAND —77

SELECTED —79

CUSTOMIZED —80

Pos Fig	Det. nr Part. No	650 BQDA	Benämning	Description
--	215549	M	Dekal sidokjol	Decal side skirt rear
--	215550	M	Dekal sidokjol (Customized)	Decal side skirt rear (Customized)
--	215490	x	Clips sidokjol	Clips side skirt
26	215925	x	Bumper bak kpl.	Bumper rear cpl.
27	215499	x	Reflex bumper bak	Reflex bumper rear
28	215522	x	Plast gavel bak mittdel	Plastic gable rear middle
--	505651	x	Belysning skylt	Plate lamp
29	508381	x	Kombinationslampa bak H	Combination lamp rear R
30	508380	x	Kombinationslampa bak V	Combination lamp rear L
31	215521	x	Plast gavel bak överdel	Plastic gable rear upper
32	508385	x	Lampa breddmarkering bak	Lamp width marking rear
33	508386	x	Lampa bromsljus bak	Lamp break light rear
34	215888	x	Avbärarlist L=2925 (Framför hjulhus)	Carrier list L=2925 (In front of wheelhouse)
--	216586	x	Avbärarlist L=2790 (Bakom hjulhus)	Carrier list L=2790 (Behind the wheelhouse)
35	215917	x	Stöd sidokjol 69,5x100	Support side skirt 69,5x100
36	216272	x	Stöd sidokjol 60x173,5	Support side skirt 60x173,5
37	216428	x	Draghandtag	Handle
38	215879	x	Midjelist V L=6233	List middle Left L=6233
39	215872	x	Midjelist H bak L=4153	List middle Right rear L=4153
40	215867	x	Midjelist H fram L=1445	List middle Right front L=1445
41	215072	x	Ändavslut rak	End protection straight
42	215078	x	Ändavslut H fram	End protection front R
43	215079	x	Ändavslut V fram	End protection front L
44	215598	x	Fönster front 600x1450 kpl.	Front window 600x1450 cpl.
45	212413	x	Fönster öppningsbart 550x900 kpl.	Window openable 550x900 cpl.
46	212411	x	Fönster öppningsbart 400x700 kpl.	Window openable 400x700 cpl.
47	213052	x	Dörr ytter u. fönster kpl.	Outer door without window kpl.
--	213053	x	Dörr ytter m. fönster kpl.	Outer door with window kpl.
48	215638	x	Dekal dörr blå	Door decal blue
--	215639	x	Dekal dörr svart (Customized)	Door decal black (Customized)
49	508061	x	Belysning utvändigt	Outer light
50	207759	x	Lucka m. innerram, utan spegel	Door with frame inner, without plate
51	14-701045	x	Lucka m innerram, utan spegel	Door with frame inner, without plate
52	212476	T	Ventilationsgaller V	Ventilator grill L
53	214773	x	Galler ventilation kyl	Grill ventilation refrigerator
54	508106	x	Elintag 230 V	El. connection 230 V
55	508107	x	Eluttag 230 V	El connection 230 V
--		x	Tältservice	Tentservice
--		x	Eluttag 12 V	El connection 12 V
--		x	TV-antenn in/ut	TV-aerial in/out
56	215541	x	Hjulhusbräddare	Mudguard
57	215551	x	List al. hjulhusbräddare	List al. mudguard
--	801539	x	Skruv 3,5x25	Screw 3,5x25
58	212894	x	Hjulhus	Wheel housing
--	212895	x	Isolering hjulhus	Insulation wheel housing
59	102470	x	Stänkskydd	Splash guard
60	101223	x	Fäste stänkskydd	Bracket splash guard
--	800118	x	Skruv	Screw
61	215491	M	List tätning 74mm	Seal strip 74mm
62	208323	x	Styrstift list tält 50x3,5 mm	Pin for list 50x6,5 mm
			M= Metervara T= Tillbehör	M= On the metre T= Accessory

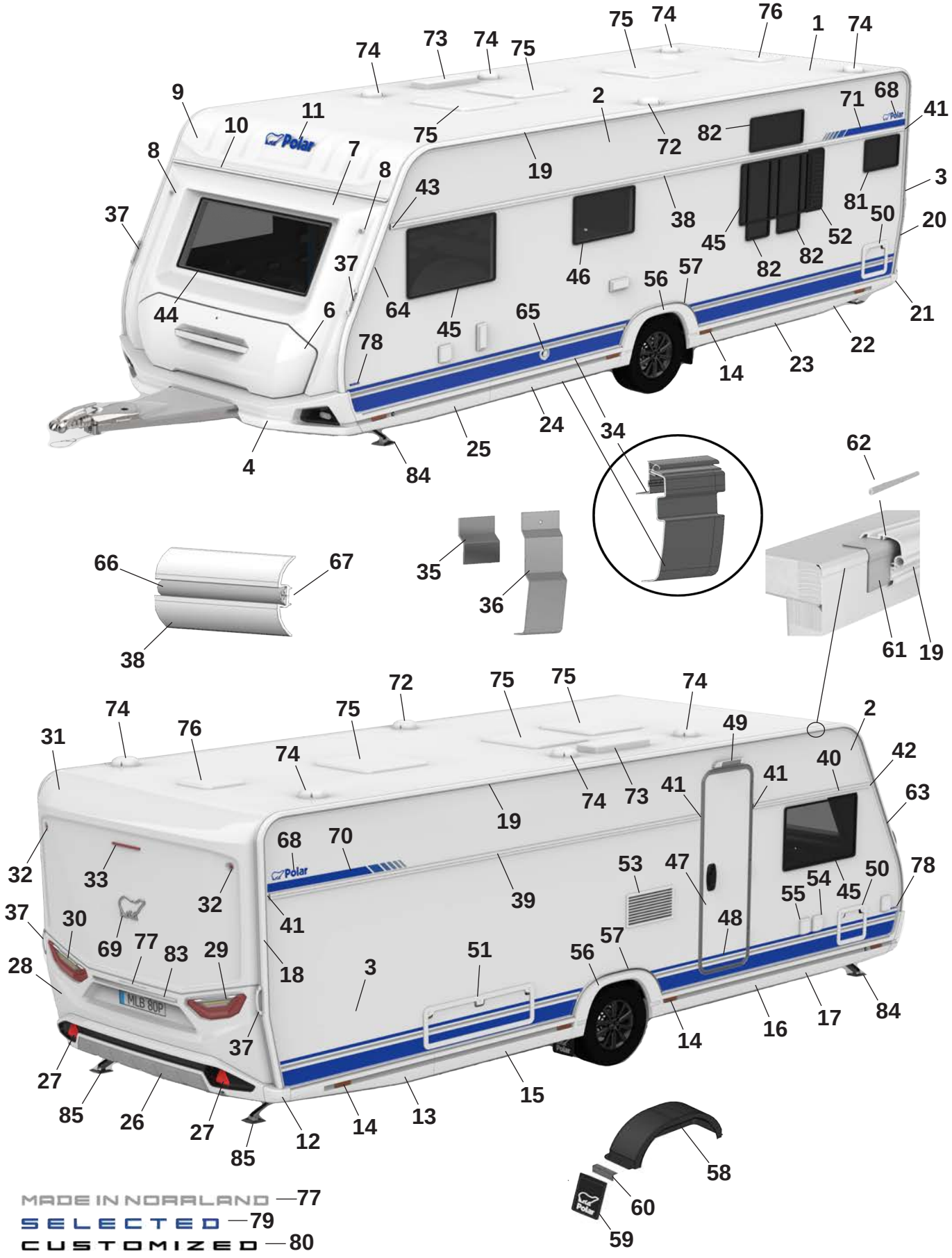

MADE IN NORRLAND —77

SELECTED —79

CUSTOMIZED —80

Pos Fig	Det. nr Part. No	650 BQDA	Benämning	Description
63	215493	x	List höger fram	List front right
64	215492	x	List vänster fram	List front left
65	601486	x	Skorsten väggmontage kpl.	Chimney kpl.
66	210364	M	List dekor plast	List decor plastic
67	208236	M	Butyl profil 15x2 (30 m/rulle)	Seal strip 15x2 (30 m/roll)
68	212558	x	Emblem blå	Emblem blue
--	214211	x	Emblem blå (Selected)	Emblem blue (Selected)
--	214212	x	Emblem svart (Customized)	Emblem black (Customized)
69	212557	x	Emblem chrome	Emblem chrome
--	214217	x	Emblem svart (Customized)	Emblem black (Customized)
70	216001	x	Dekal H blå	Decal R blue
--	216003	x	Dekal H svart (Customized)	Decal R black (Customized)
71	216000	x	Dekal V blå	Decal L Blue
--	216002	x	Dekal V svart (Customized)	Decal L black (Customized)
72	401495	x	Motor köksfläkt kpl.	Motor kitchen fan cpl.
73	208023	x	Ventil tak för (kyl/frys)	Ventilator roof for refrigerator (refr./freeze)
74	00970024	x	Ventilator kpl.	Ventilator cpl.
75	208690	x	Taklucka 400x400 Mini-Heki kpl. rumsdel	Roof hatch 400x400 Mini-Heki cpl. room
--	211846	T	Taklucka 400x400 Omnivent kpl. vit	Roof hatch 400x400 Omnivent cpl. white
--	08-030921	T	Taklucka 500x700 Midi-Heki kpl.	Taklucka 500x700 Midi-Heki cpl.
--	207780	T	Taklucka 655x960 Heki de Lux kpl.	Roof hatch 655x960 Heki de Lux cpl.
76	215045	x	Taklucka 280x280 kpl. tvättrum	Roof hatch 280x280 cpl. washroom
77	215375	x	Dekal "Made in Norrland"	Decal "Made in Norrland"
78	216552	x	Dekal "650" blå	Decal "650" blue
--	216545	x	Dekal "650" svart (Customized)	Dekal "650" svart (Customized)
79	216018	x	Emblem "Selected"	Emblem "Selected"
80	214215	x	Emblem "Customized"	Emblem "Customized"
81	212409	T	Fönster öppningsbart 350x500 kpl.	Window openable 350x500 cpl.
82	212410	T	Fönster öppningsbart 300x700 kpl.	Window openable 300x700 cpl.
83	215539	x	Dekorlist	Decor list
--	215540	x	Dekorlist (Customized)	Decor list (Customized)
84	344997	x	Stödben fram	Support legs front
85	344996	x	Stödben bak	Support legs rear

M= Metervara
T= Tillbehör

M= On the metre
T= Accessory

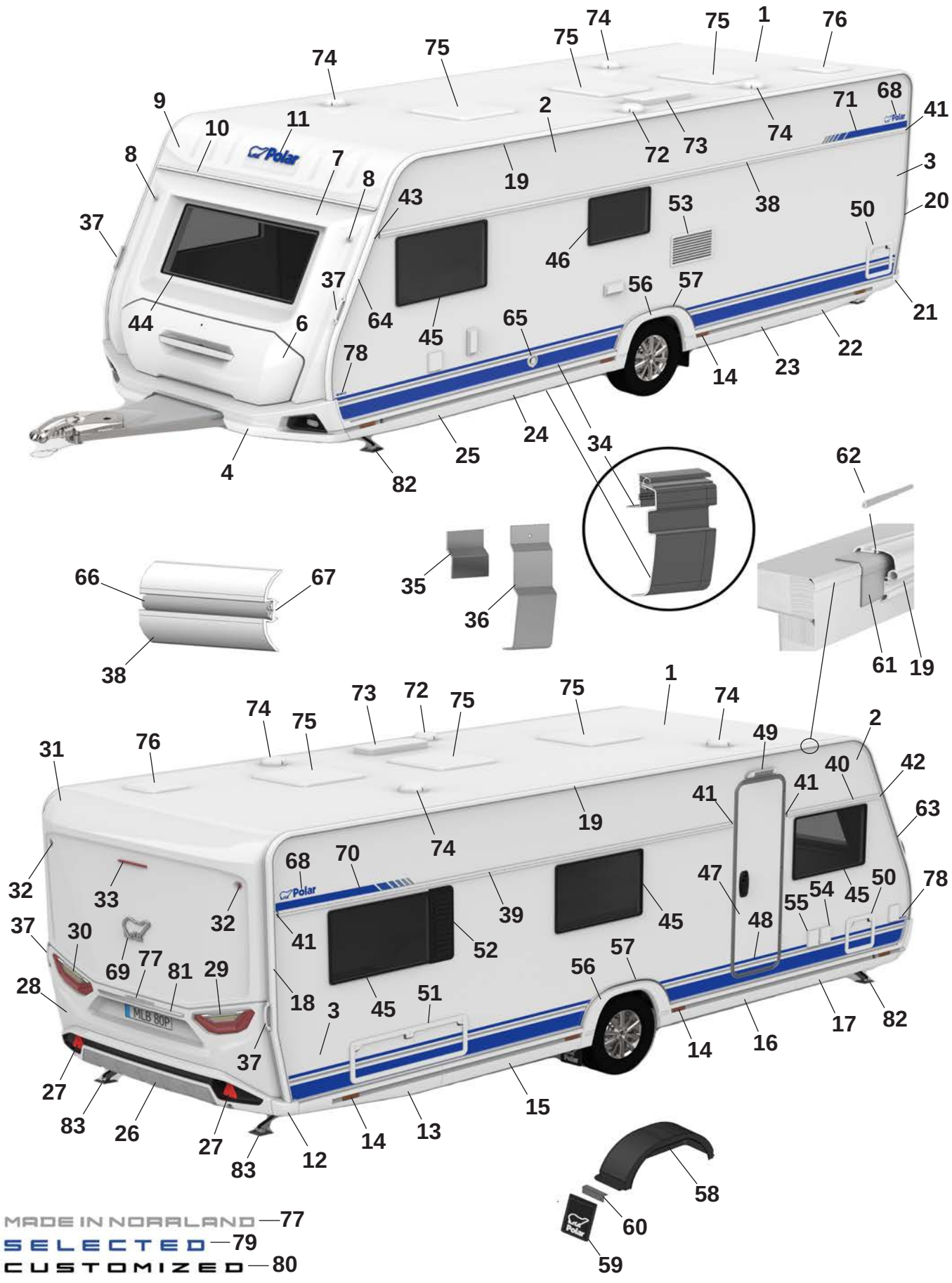
MADE IN NORRLAND — 77
SELECTED — 79
CUSTOMIZED — 80

Pos Fig	Det. nr Part. No	650 FDX	Benämning	Description
1	213254	x	Plåt tak 8100x2475	Roofing plate 8100x2475
2	212830	x	Plåt sida övre 6800x605	Side plate upper 6800x605
--	215157	x	Plåt sida övre 6800x605 (Custom.), sl. plåt	Side plate upper 6800x605 (Custom.), fl. plate
3	216133	x	Plåt sida undre 6800x1475	Side plate lower 6800x1475
--	216135	x	Plåt sida undre 6800x1475 (Custom.), sl. plåt	Side plate lower 6800x1475 (Custom.) fl. plate
4	216073	x	Front spoiler kpl.	Front spoiler cpl.
--	508425	x	Positionsljus	Position light
6	215832	x	Lucka gasolkoffert ink. handtag	Lid LPG compartment inc. handle
--	216968	x	Handtag kpl. m. dekorlist	Handle cpl. with decorative strip
7	215563	x	Plast gavel främre mittdel	Plastic gable front middle
8	508424	x	Lampa breddmarkering fram	Lamp width marking front
9	215564	x	Gavel främre överdel	Gable front upper
10	215528	x	List markis fram L=2371	List front L=2371
11	210539	x	Dekal, blå	Decal, blue
--	214216	x	Dekal, svart (Customized)	Decal, black (Customized)
12	215527	x	Hörn gavel bak	Corner rear gable
13	215545	x	Sidokjol höger bak	Side skirt rear right
--	215549	M	Dekal sidokjol	Decal side skirt rear
--	215550	M	Dekal sidokjol (Customized)	Decal side skirt rear (Customized)
--	215490	x	Clips sidokjol	Clips side skirt
14	506506	x	Belysning sidomarkering	Light, side marking
15	215943	x	Sidokjol förlängare L=1490	Side skirt extention L=1490
--	215549	M	Dekal sidokjol	Decal side skirt rear
--	215550	M	Dekal sidokjol (Customized)	Decal side skirt rear (Customized)
--	215490	x	Clips sidokjol	Clips side skirt
16	215942	x	Sidokjol förlängare L=1585	Side skirt extention L=1585
--	215549	M	Dekal sidokjol	Decal side skirt rear
--	215550	M	Dekal sidokjol (Customized)	Decal side skirt rear (Customized)
--	215490	x	Clips sidokjol	Clips side skirt
17	215543	x	Sidokjol höger fram	Side skirt front right
--	215549	M	Dekal sidokjol	Decal side skirt rear
--	215550	M	Dekal sidokjol (Customized)	Decal side skirt rear (Customized)
--	215490	x	Clips sidokjol	Clips side skirt
18	215494	x	List tält höger bak	List rear right
19	215862	x	List tält rak L=5072	List straight L=5072
20	215495	x	List tält vänster bak	List rear left
21	215526	x	Hörn gavel bak	Corner rear gable
22	215546	x	Sidokjol vänster bak	Side skirt rear left
--	215549	M	Dekal sidokjol	Decal side skirt rear
--	215550	M	Dekal sidokjol (Customized)	Decal side skirt rear (Customized)
--	215490	x	Clips sidokjol	Clips side skirt
23	215998	x	Sidokjol förlängare L=1490	Side skirt extention L=1490
--	215549	M	Dekal sidokjol	Decal side skirt rear
--	215550	M	Dekal sidokjol (Customized)	Decal side skirt rear (Customized)
--	215490	x	Clips sidokjol	Clips side skirt
24	215999	x	Sidokjol förlängare L=1585	Side skirt extention L=1585
--	215549	M	Dekal sidokjol	Decal side skirt rear
--	215550	M	Dekal sidokjol (Customized)	Decal side skirt rear (Customized)
--	215490	x	Clips sidokjol	Clips side skirt
25	215544	x	Sidokjol vänster fram	Side skirt front left

M= Metervara
T= Tillbehör

M= On the metre
T= Accessory

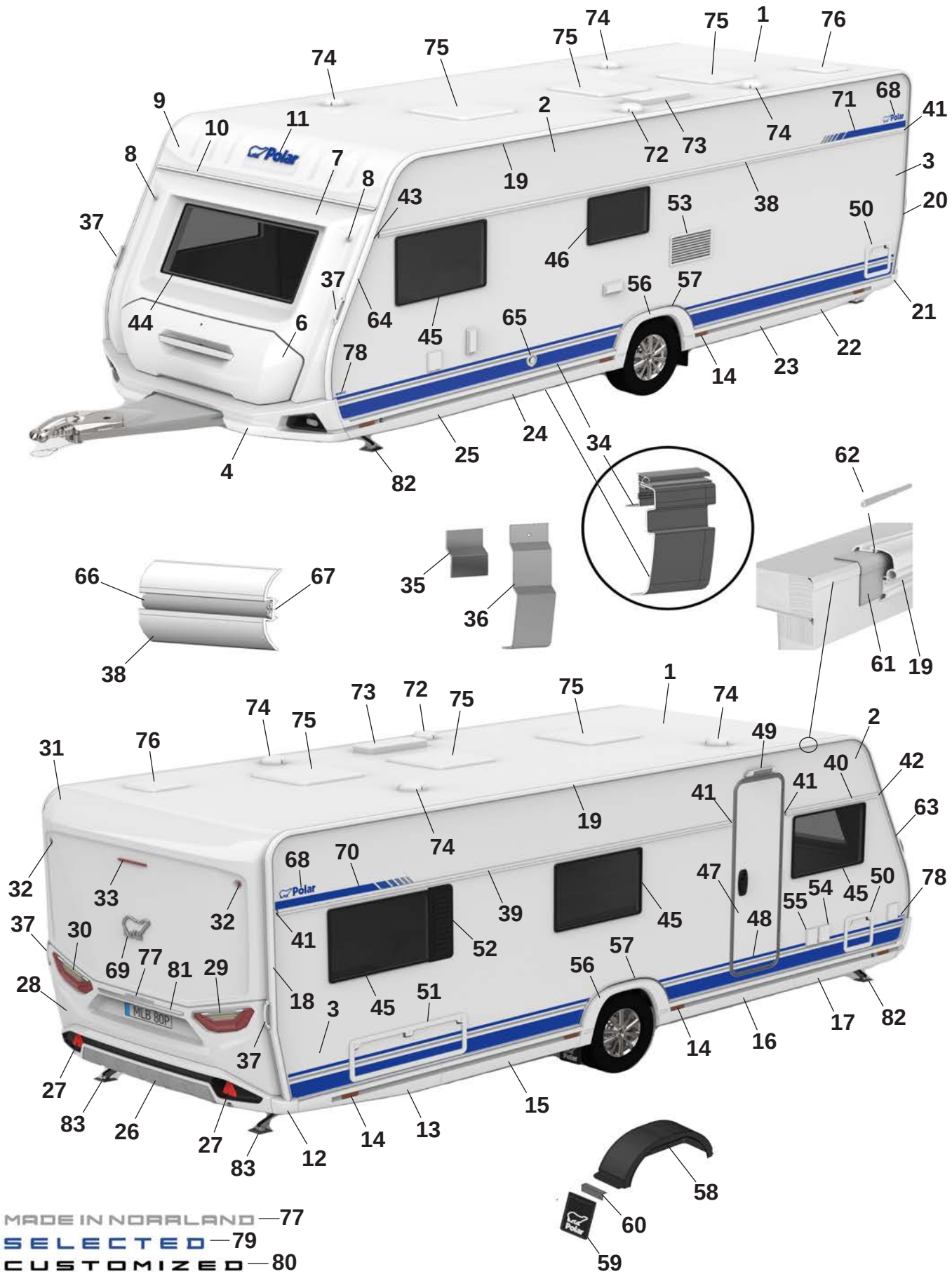
MADE IN NORRLAND — 77
SELECTED — 79
CUSTOMIZED — 80

Pos Fig	Det. nr Part. No	650 FDX	Benämning	Description
--	215549	M	Dekal sidokjol	Decal side skirt rear
--	215550	M	Dekal sidokjol (Customized)	Decal side skirt rear (Customized)
--	215490	x	Clips sidokjol	Clips side skirt
26	215925	x	Bumper bak kpl.	Bumper rear cpl.
27	215499	x	Reflex bumper bak	Reflex bumper rear
28	215522	x	Plast gavel bak mittdel	Plastic gable rear middle
--	505651	x	Belysning skylt	Plate lamp
29	508381	x	Kombinationslampa bak H	Combination lamp rear R
30	508380	x	Kombinationslampa bak V	Combination lamp rear L
31	215521	x	Plast gavel bak överdel	Plastic gable rear upper
32	508385	x	Lampa breddmarkering bak	Lamp width marking rear
33	508386	x	Lampa bromsljus bak	Lamp break light rear
34	215888	x	Avbärarlist L=2925 (Framför hjulhus)	Carrier list L=2925 (In front of wheelhouse)
--	216586	x	Avbärarlist L=2790 (Bakom hjulhus)	Carrier list L=2790 (Behind the wheelhouse)
35	215917	x	Stöd sidokjol 69,5x100	Support side skirt 69,5x100
36	216272	x	Stöd sidokjol 60x173,5	Support side skirt 60x173,5
37	216428	x	Draghandtag	Handle
38	215879	x	Midjelist V L=6233	List middle Left L=6233
39	215873	x	Midjelist H bak L=4433	List middle Right rear L=4433
40	215866	x	Midjelist H fram L=1165	List middle Right front L=1165
41	215072	x	Ändavslut rak	End protection straight
42	215078	x	Ändavslut H fram	End protection front R
43	215079	x	Ändavslut V fram	End protection front L
44	215598	x	Fönster front 600x1450 kpl.	Front window 600x1450 cpl.
45	212413	x	Fönster öppningsbart 550x900 kpl.	Window openable 550x900 cpl.
46	212411	x	Fönster öppningsbart 400x700 kpl.	Window openable 400x700 cpl.
47	213052	x	Dörr ytter u. fönster kpl.	Outer door without window kpl.
--	213053	x	Dörr ytter m. fönster kpl.	Outer door with window kpl.
48	215638	x	Dekal dörr blå	Door decal blue
--	215639	x	Dekal dörr svart (Customized)	Door decal black (Customized)
49	508061	x	Belysning utvändigt	Outer light
50	207759	x	Lucka m. innerram, utan spegel	Door with frame inner, without plate
51	14-701045	x	Lucka m innerram, utan spegel	Door with frame inner, without plate
52	212477	T	Ventilationsgaller H	Ventilator grill R
53	214773	x	Galler ventilation kyl	Grill ventilation refrigerator
54	508106	x	Elintag 230 V	El. connection 230 V
55	508107	x	Eluttag 230 V	El connection 230 V
--		x	Tältservice	Tentservice
--		x	Eluttag 12 V	El connection 12 V
--		x	TV-antenn in/ut	TV-aerial in/out
56	215541	x	Hjulhusbräddare	Mudguard
57	215551	x	List al. hjulhusbräddare	List al. mudguard
--	801539	x	Skruv 3,5x25	Screw 3,5x25
58	212894	x	Hjulhus	Wheel housing
--	212895	x	Isolering hjulhus	Insulation wheel housing
59	102470	x	Stänkskydd	Splash guard
60	101223	x	Fäste stänkskydd	Bracket splash guard
--	800118	x	Skruv	Screw
61	215491	M	List tätning 74mm	Seal strip 74mm
62	208323	x	Styrstift list tält 50x3,5 mm	Pin for list 50x6,5 mm

M= Metervara
T= Tillbehör

M= On the metre
T= Accessory

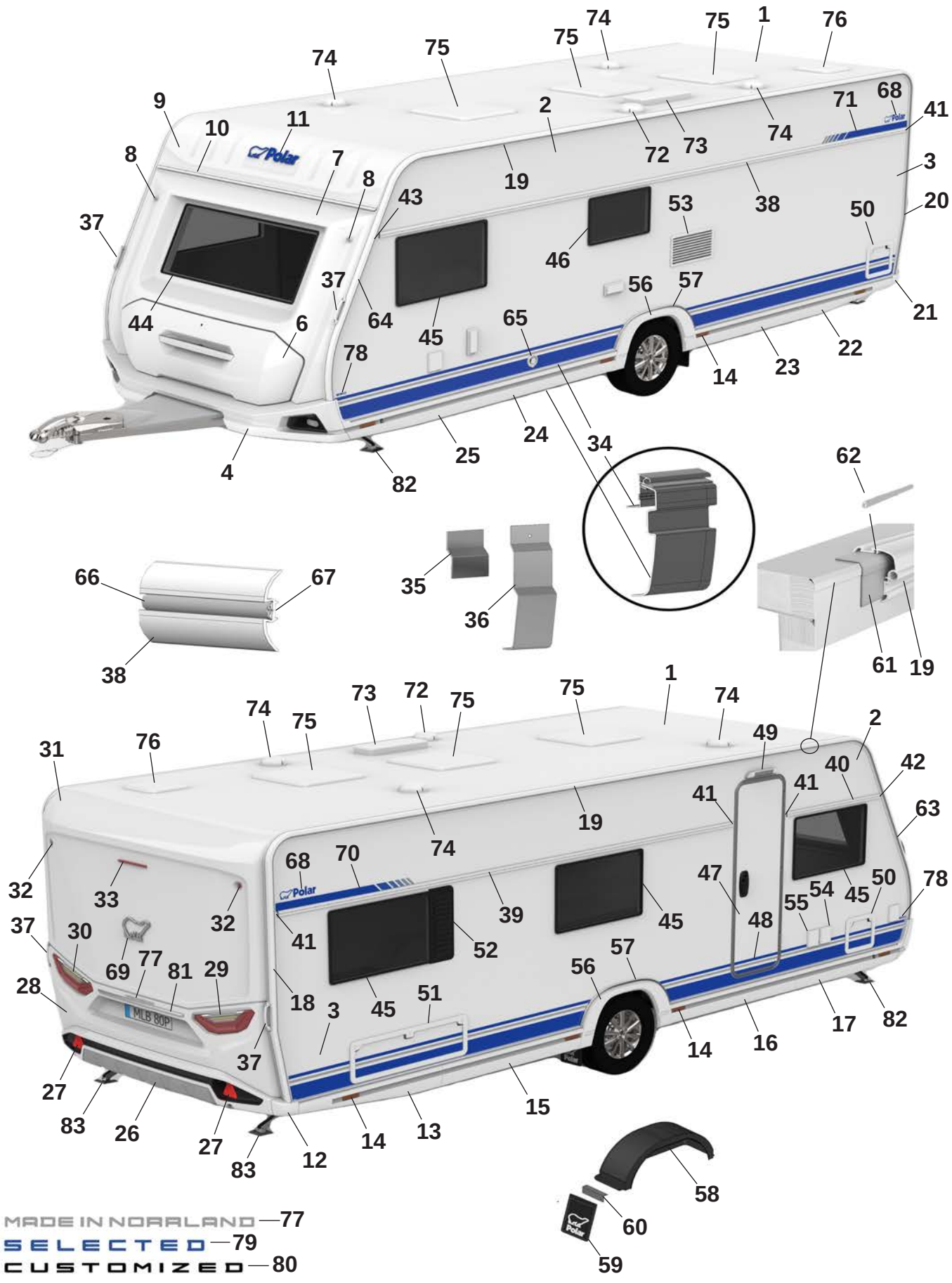
MADE IN NORRLAND — 77
SELECTED — 79
CUSTOMIZED — 80

Pos Fig	Det. nr Part. No	650 FDX	Benämning	Description
63	215493	x	List höger fram	List front right
64	215492	x	List vänster fram	List front left
65	601486	x	Skorsten väggmontage kpl.	Chimney kpl.
66	210364	M	List dekor plast	List decor plastic
67	208236	M	Butyl profil 15x2 (30 m/rulle)	Seal strip 15x2 (30 m/roll)
68	212558	x	Emblem blå	Emblem blue
--	214211	x	Emblem blå (Selected)	Emblem blue (Selected)
--	214212	x	Emblem svart (Customized)	Emblem black (Customized)
69	212557	x	Emblem chrome	Emblem chrome
--	214217	x	Emblem svart (Customized)	Emblem black (Customized)
70	216001	x	Dekal H blå	Decal R blue
--	216003	x	Dekal H svart (Customized)	Decal R black (Customized)
71	216000	x	Dekal V blå	Decal L Blue
--	216002	x	Dekal V svart (Customized)	Decal L black (Customized)
72	401495	x	Motor köksfläkt kpl.	Motor kitchen fan cpl.
73	208023	x	Ventil tak för (kyl/frys)	Ventilator roof for refrigerator (refr./freeze)
74	00970024	x	Ventilator kpl.	Ventilator cpl.
75	208690	x	Taklucka 400x400 Mini-Heki kpl. rumsdel	Roof hatch 400x400 Mini-Heki cpl. room
--	211846	T	Taklucka 400x400 Omnivent kpl. vit	Roof hatch 400x400 Omnivent cpl. white
--	08-030921	T	Taklucka 500x700 Midi-Heki kpl.	Taklucka 500x700 Midi-Heki cpl.
--	207780	T	Taklucka 655x960 Heki de Lux kpl.	Roof hatch 655x960 Heki de Lux cpl.
76	215045	x	Taklucka 280x280 kpl. tvättrum	Roof hatch 280x280 cpl. washroom
77	215375	x	Dekal "Made in Norrland"	Decal "Made in Norrland"
78	216552	x	Dekal "650" blå	Decal "650" blue
--	216545	x	Dekal "650" svart (Customized)	Dekal "650" svart (Customized)
79	216018	x	Emblem "Selected"	Emblem "Selected"
80	214215	x	Emblem "Customized"	Emblem "Customized"
81	215539	x	Dekorlist	Decor list
--	215540	x	Dekorlist (Customized)	Decor list (Customized)
82	344997	x	Stödben fram	Support legs front
83	344996	x	Stödben bak	Support legs rear

M= Metervara
T= Tillbehör

M= On the metre
T= Accessory

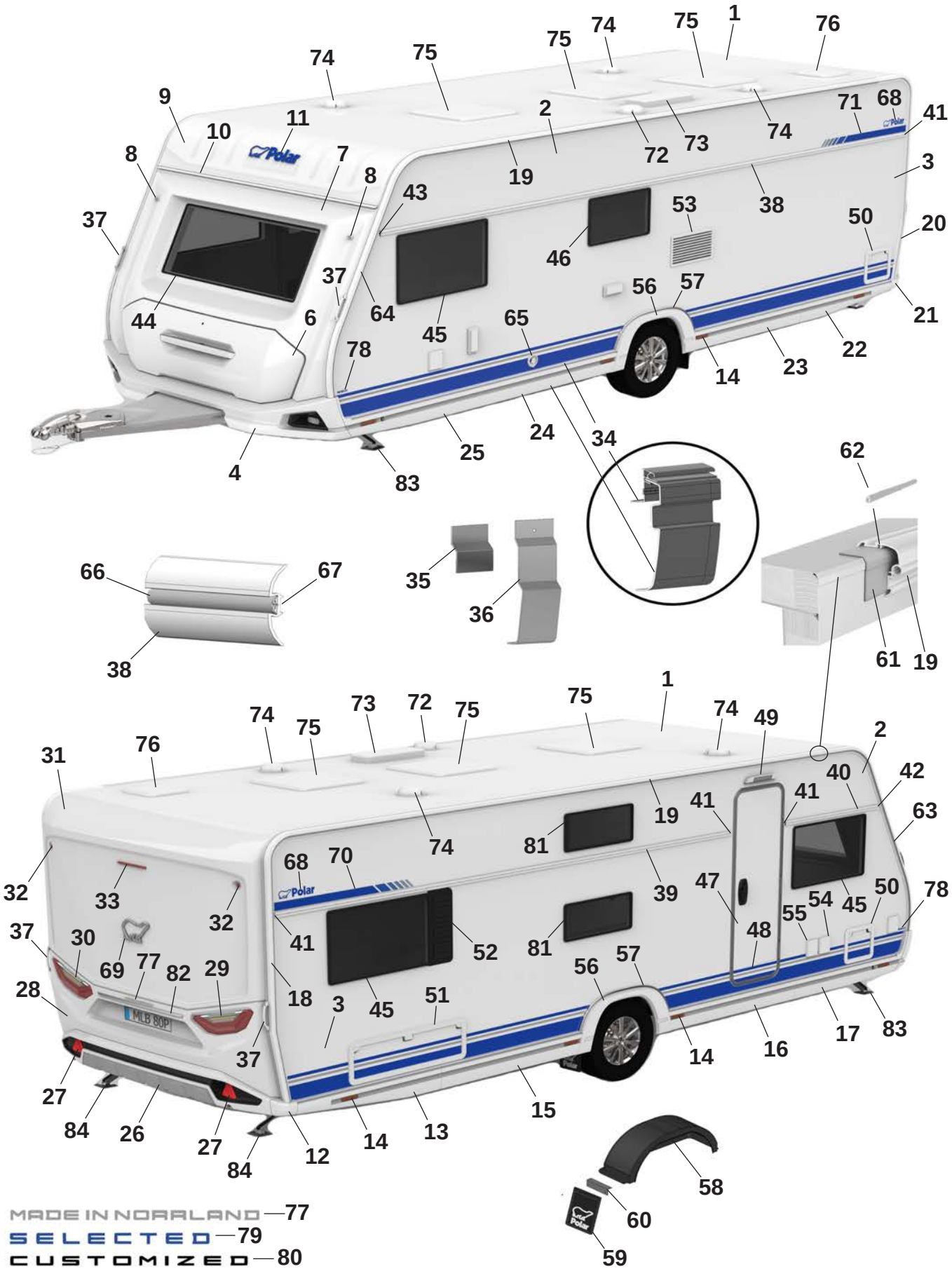

MADE IN NORRLAND — 77

SELECTED — 79

CUSTOMIZED — 80

Pos Fig	Det. nr Part. No	650 FDC	Benämning	Description
1	213254	x	Plåt tak 8100x2475	Roofing plate 8100x2475
2	212830	x	Plåt sida övre 6800x605	Side plate upper 6800x605
--	215157	x	Plåt sida övre 6800x605 (Custom.), sl. plåt	Side plate upper 6800x605 (Custom.), fl. plate
3	216133	x	Plåt sida undre 6800x1475	Side plate lower 6800x1475
--	216135	x	Plåt sida undre 6800x1475 (Custom.), sl. plåt	Side plate lower 6800x1475 (Custom.) fl. plate
4	216073	x	Front spoiler kpl.	Front spoiler cpl.
--	508425	x	Positionsljus	Position light
6	215832	x	Lucka gasolkoffert ink. handtag	Lid LPG compartment inc. handle
--	216968	x	Handtag kpl. m. dekorlist	Handle cpl. with decorative strip
7	215563	x	Plast gavel främre mittdel	Plastic gable front middle
8	508424	x	Lampa breddmarkering fram	Lamp width marking front
9	215564	x	Gavel främre överdel	Gable front upper
10	215528	x	List markis fram L=2371	List front L=2371
11	210539	x	Dekal, blå	Decal, blue
--	214216	x	Dekal, svart (Customized)	Decal, black (Customized)
12	215527	x	Hörn gavel bak	Corner rear gable
13	215545	x	Sidokjol höger bak	Side skirt rear right
--	215549	M	Dekal sidokjol	Decal side skirt rear
--	215550	M	Dekal sidokjol (Customized)	Decal side skirt rear (Customized)
--	215490	x	Clips sidokjol	Clips side skirt
14	506506	x	Belysning sidomarkering	Light, side marking
15	215943	x	Sidokjol förlängare L=1490	Side skirt extention L=1490
--	215549	M	Dekal sidokjol	Decal side skirt rear
--	215550	M	Dekal sidokjol (Customized)	Decal side skirt rear (Customized)
--	215490	x	Clips sidokjol	Clips side skirt
16	215942	x	Sidokjol förlängare L=1585	Side skirt extention L=1585
--	215549	M	Dekal sidokjol	Decal side skirt rear
--	215550	M	Dekal sidokjol (Customized)	Decal side skirt rear (Customized)
--	215490	x	Clips sidokjol	Clips side skirt
17	215543	x	Sidokjol höger fram	Side skirt front right
--	215549	M	Dekal sidokjol	Decal side skirt rear
--	215550	M	Dekal sidokjol (Customized)	Decal side skirt rear (Customized)
--	215490	x	Clips sidokjol	Clips side skirt
18	215494	x	List tält höger bak	List rear right
19	215862	x	List tält rak L=5072	List straight L=5072
20	215495	x	List tält vänster bak	List rear left
21	215526	x	Hörn gavel bak	Corner rear gable
22	215546	x	Sidokjol vänster bak	Side skirt rear left
--	215549	M	Dekal sidokjol	Decal side skirt rear
--	215550	M	Dekal sidokjol (Customized)	Decal side skirt rear (Customized)
--	215490	x	Clips sidokjol	Clips side skirt
23	215998	x	Sidokjol förlängare L=1490	Side skirt extention L=1490
--	215549	M	Dekal sidokjol	Decal side skirt rear
--	215550	M	Dekal sidokjol (Customized)	Decal side skirt rear (Customized)
--	215490	x	Clips sidokjol	Clips side skirt
24	215999	x	Sidokjol förlängare L=1585	Side skirt extention L=1585
--	215549	M	Dekal sidokjol	Decal side skirt rear
--	215550	M	Dekal sidokjol (Customized)	Decal side skirt rear (Customized)
--	215490	x	Clips sidokjol	Clips side skirt
25	215544	x	Sidokjol vänster fram	Side skirt front left

M= Metervara
T= Tillbehör

M= On the metre
T= Accessory

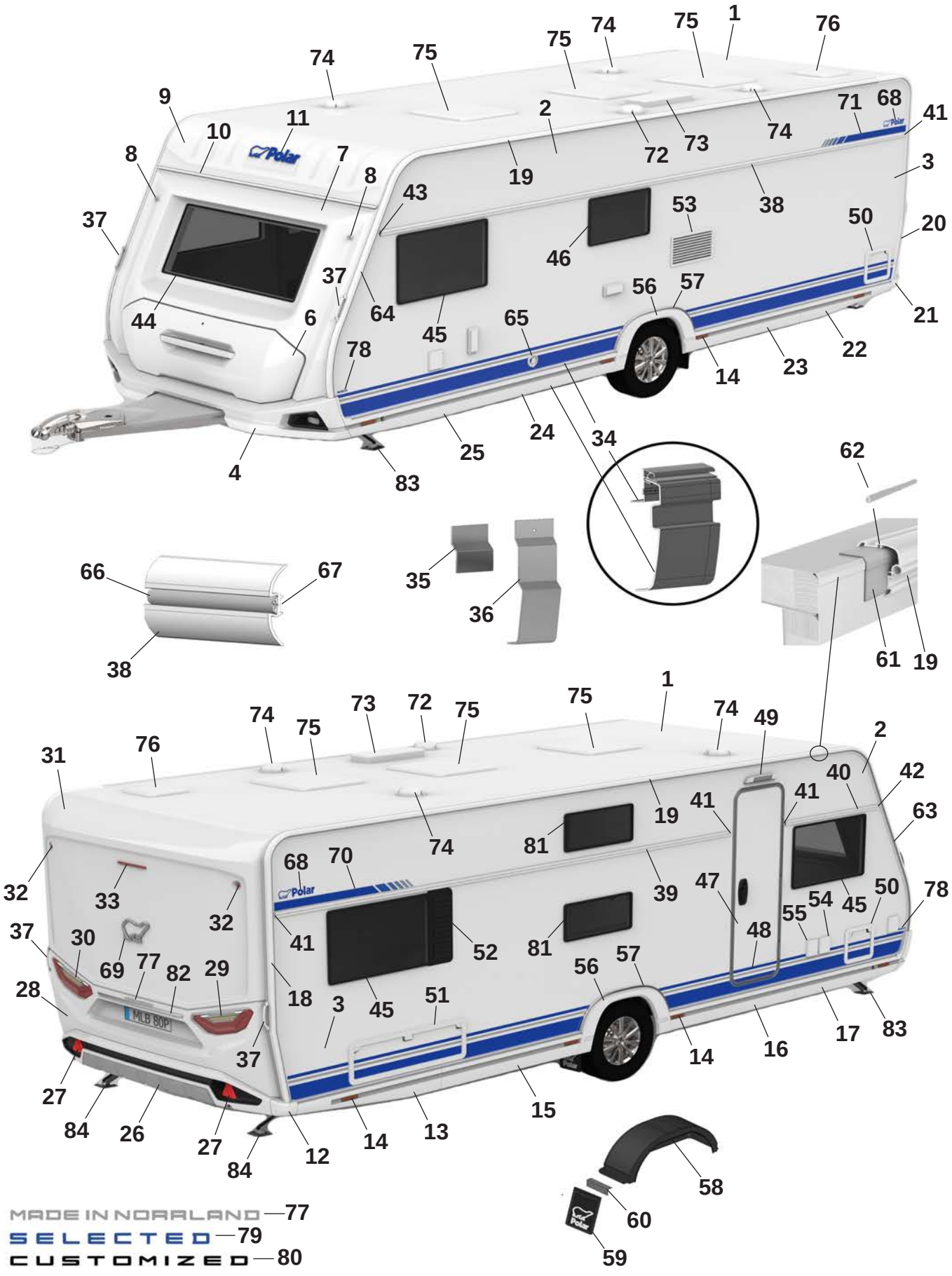
MADE IN NORRLAND —77
SELECTED —79
CUSTOMIZED —80

Pos Fig	Det. nr Part. No	650 FDC	Benämning	Description
--	215549	M	Dekal sidokjol	Decal side skirt rear
--	215550	M	Dekal sidokjol (Customized)	Decal side skirt rear (Customized)
--	215490	x	Clips sidokjol	Clips side skirt
26	215925	x	Bumper bak kpl.	Bumper rear cpl.
27	215499	x	Reflex bumper bak	Reflex bumper rear
28	215522	x	Plast gavel bak mittdel	Plastic gable rear middle
--	505651	x	Belysning skylt	Plate lamp
29	508381	x	Kombinationslampa bak H	Combination lamp rear R
30	508380	x	Kombinationslampa bak V	Combination lamp rear L
31	215521	x	Plast gavel bak överdel	Plastic gable rear upper
32	508385	x	Lampa breddmarkering bak	Lamp width marking rear
33	508386	x	Lampa bromsljus bak	Lamp break light rear
34	215888	x	Avbärarlist L=2925 (Framför hjulhus)	Carrier list L=2925 (In front of wheelhouse)
--	216586	x	Avbärarlist L=2790 (Bakom hjulhus)	Carrier list L=2790 (Behind the wheelhouse)
35	215917	x	Stöd sidokjol 69,5x100	Support side skirt 69,5x100
36	216272	x	Stöd sidokjol 60x173,5	Support side skirt 60x173,5
37	216428	x	Draghandtag	Handle
38	215879	x	Midjelist V L=6233	List middle Left L=6233
39	215873	x	Midjelist H bak L=4433	List middle Right rear L=4433
40	215866	x	Midjelist H fram L=1165	List middle Right front L=1165
41	215072	x	Ändavslut rak	End protection straight
42	215078	x	Ändavslut H fram	End protection front R
43	215079	x	Ändavslut V fram	End protection front L
44	215598	x	Fönster front 600x1450 kpl.	Front window 600x1450 cpl.
45	212413	x	Fönster öppningsbart 550x900 kpl.	Window openable 550x900 cpl.
46	212411	x	Fönster öppningsbart 400x700 kpl.	Window openable 400x700 cpl.
47	213052	x	Dörr ytter u. fönster kpl.	Outer door without window kpl.
--	213053	x	Dörr ytter m. fönster kpl.	Outer door with window kpl.
48	215638	x	Dekal dörr blå	Door decal blue
--	215639	x	Dekal dörr svart (Customized)	Door decal black (Customized)
49	508061	x	Belysning utvändigt	Outer light
50	207759	x	Lucka m. innerram, utan spegel	Door with frame inner, without plate
51	14-701045	x	Lucka m innerram, utan spegel	Door with frame inner, without plate
52	212477	T	Ventilationsgaller H	Ventilator grill R
53	214773	x	Galler ventilation kyl	Grill ventilation refrigerator
54	508106	x	Elintag 230 V	El. connection 230 V
55	508107	x	Eluttag 230 V	El connection 230 V
--		x	Tältservice	Tentservice
--		x	Eluttag 12 V	El connection 12 V
--		x	TV-antenn in/ut	TV-aerial in/out
56	215541	x	Hjulhusbräddare	Mudguard
57	215551	x	List al. hjulhusbräddare	List al. mudguard
--	801539	x	Skruv 3,5x25	Screw 3,5x25
58	212894	x	Hjulhus	Wheel housing
--	212895	x	Isolering hjulhus	Insulation wheel housing
59	102470	x	Stänkskydd	Splash guard
60	101223	x	Fäste stänkskydd	Bracket splash guard
--	800118	x	Skruv	Screw
61	215491	M	List tätning 74mm	Seal strip 74mm
62	208323	x	Styrstift list tält 50x3,5 mm	Pin for list 50x6,5 mm
			M= Metervara T= Tillbehör	M= On the metre T= Accessory

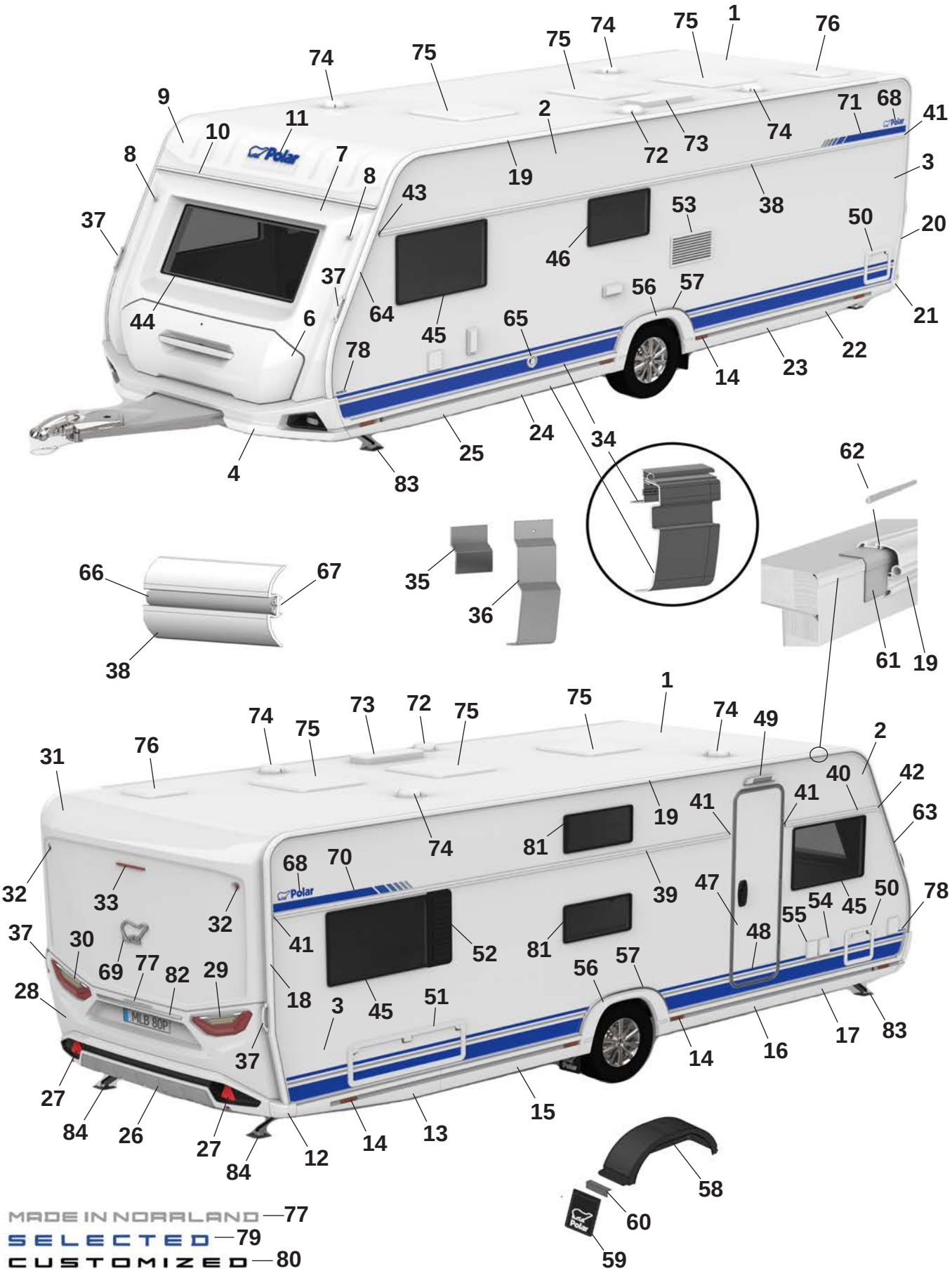

MADE IN NORRLAND — 77

SELECTED — 79

CUSTOMIZED — 80

Pos Fig	Det. nr Part. No	650 FDC	Benämning	Description
63	215493	x	List höger fram	List front right
64	215492	x	List vänster fram	List front left
65	601486	x	Skorsten väggmontage kpl.	Chimney kpl.
66	210364	M	List dekor plast	List decor plastic
67	208236	M	Butyl profil 15x2 (30 m/rulle)	Seal strip 15x2 (30 m/roll)
68	212558	x	Emblem blå	Emblem blue
--	214211	x	Emblem blå (Selected)	Emblem blue (Selected)
--	214212	x	Emblem svart (Customized)	Emblem black (Customized)
69	212557	x	Emblem chrome	Emblem chrome
--	214217	x	Emblem svart (Customized)	Emblem black (Customized)
70	216001	x	Dekal H blå	Decal R blue
--	216003	x	Dekal H svart (Customized)	Decal R black (Customized)
71	216000	x	Dekal V blå	Decal L Blue
--	216002	x	Dekal V svart (Customized)	Decal L black (Customized)
72	401495	x	Motor köksfläkt kpl.	Motor kitchen fan cpl.
73	208023	x	Ventil tak för (kyl/frys)	Ventilator roof for refrigerator (refr./freeze)
74	00970024	x	Ventilator kpl.	Ventilator cpl.
75	208690	x	Taklucka 400x400 Mini-Heki kpl. rumsdel	Roof hatch 400x400 Mini-Heki cpl. room
--	211846	T	Taklucka 400x400 Omnivent kpl. vit	Roof hatch 400x400 Omnivent cpl. white
--	08-030921	T	Taklucka 500x700 Midi-Heki kpl.	Taklucka 500x700 Midi-Heki cpl.
--	207780	T	Taklucka 655x960 Heki de Lux kpl.	Roof hatch 655x960 Heki de Lux cpl.
76	215045	x	Taklucka 280x280 kpl. tvättrum	Roof hatch 280x280 cpl. washroom
77	215375	x	Dekal "Made in Norrland"	Decal "Made in Norrland"
78	216552	x	Dekal "650" blå	Decal "650" blue
--	216545	x	Dekal "650" svart (Customized)	Dekal "650" svart (Customized)
79	216018	x	Emblem "Selected"	Emblem "Selected"
80	214215	x	Emblem "Customized"	Emblem "Customized"
81	212410	x	Fönster öppningsbart 300x700 kpl.	Window openable 300x700 cpl.
82	215539	x	Dekorlist	Decor list
--	215540	x	Dekorlist (Customized)	Decor list (Customized)
83	344997	x	Stödben fram	Support legs front
84	344996	x	Stödben bak	Support legs rear

M= Metervara
T= Tillbehör

M= On the metre
T= Accessory

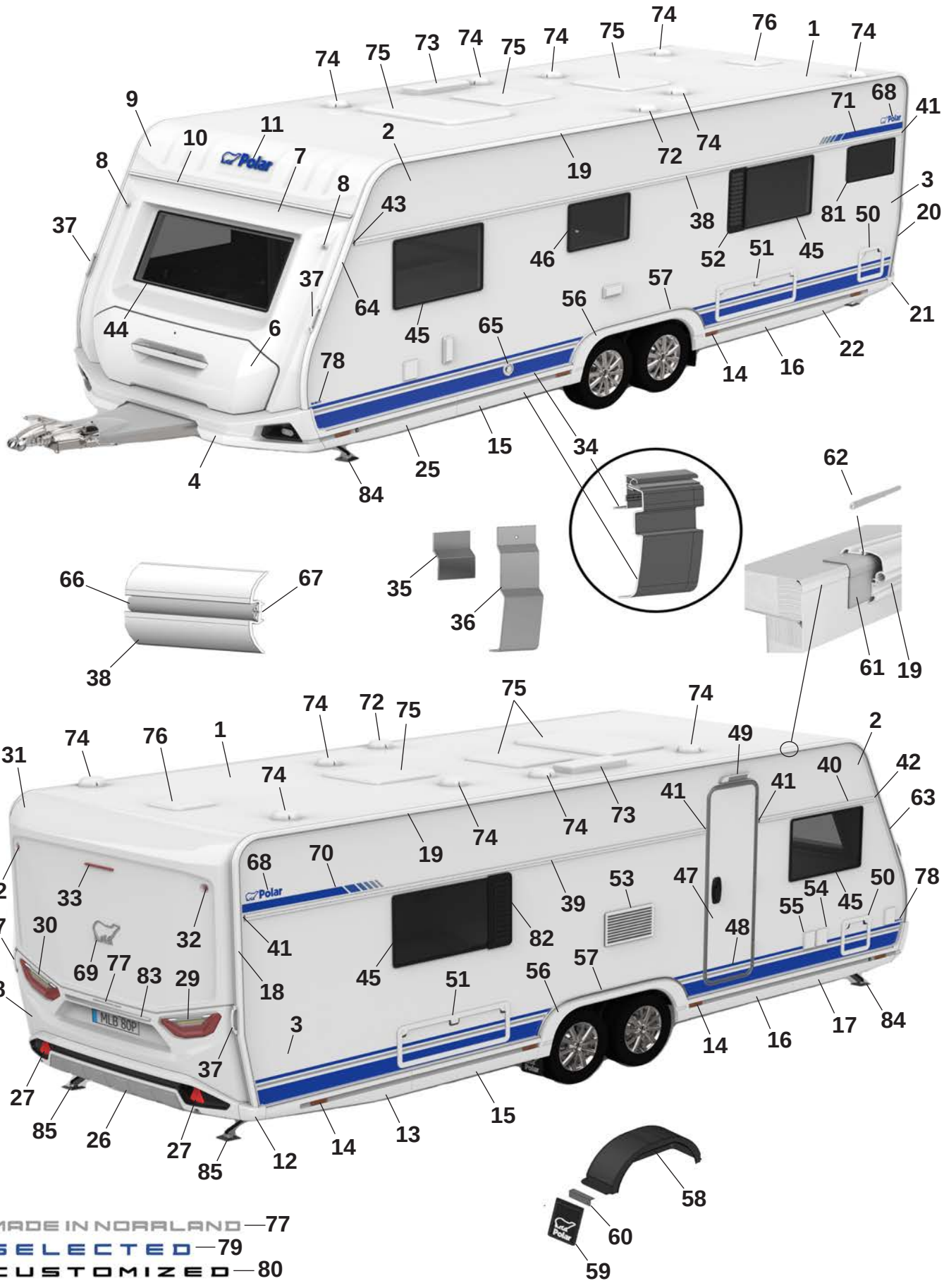
MADE IN NORRLAND — 77
SELECTED — 79
CUSTOMIZED — 80

Pos Fig	Det. nr Part. No	680 BSA	Benämning	Description
1	213254	x	Plåt tak 8100x2475	Roofing plate 8100x2475
2	212831	x	Plåt sida övre 8900x605	Side plate upper 6800x605
--	215158	x	Plåt sida övre 8900x605 (Custom.), sl. plåt	Side plate upper 6800x605 (Custom.), fl. plate
3	216134	x	Plåt sida undre 8900x1475	Side plate lower 6800x1475
--	216136	x	Plåt sida undre 8900x1475 (Custom.), sl. plåt	Side plate lower 6800x1475 (Custom.) fl. plate
4	216073	x	Front spoiler kpl.	Front spoiler cpl.
--	508425	x	Positionsljus	Position light
6	215832	x	Lucka gasolkoffert ink. handtag	Lid LPG compartment inc. handle
--	216968	x	Handtag kpl. m. dekorlist	Handle cpl. with decorative strip
7	215563	x	Plast gavel främre mittdel	Plastic gable front middle
8	508424	x	Lampa breddmarkering fram	Lamp width marking front
9	215564	x	Gavel främre överdel	Gable front upper
10	215528	x	List markis fram L=2371	List front L=2371
11	210539	x	Dekal, blå	Decal, blue
--	214216	x	Dekal, svart (Customized)	Decal, black (Customized)
12	215527	x	Hörn gavel bak	Corner rear gable
13	215545	x	Sidokjol höger bak	Side skirt rear right
--	215549	M	Dekal sidokjol	Decal side skirt rear
--	215550	M	Dekal sidokjol (Customized)	Decal side skirt rear (Customized)
--	215490	x	Clips sidokjol	Clips side skirt
14	506506	x	Belysning sidomarkering	Light, side marking
15	215844	x	Sidokjol förlängare L=1350	Side skirt extention L=1350
--	215549	M	Dekal sidokjol	Decal side skirt rear
--	215550	M	Dekal sidokjol (Customized)	Decal side skirt rear (Customized)
--	215490	x	Clips sidokjol	Clips side skirt
16	215846	x	Sidokjol förlängare L=1350	Side skirt extention L=1350
--	215549	M	Dekal sidokjol	Decal side skirt rear
--	215550	M	Dekal sidokjol (Customized)	Decal side skirt rear (Customized)
--	215490	x	Clips sidokjol	Clips side skirt
17	215543	x	Sidokjol höger fram	Side skirt front right
--	215549	M	Dekal sidokjol	Decal side skirt rear
--	215550	M	Dekal sidokjol (Customized)	Decal side skirt rear (Customized)
--	215490	x	Clips sidokjol	Clips side skirt
18	215494	x	List tält höger bak	List rear right
19	215498	x	List tält rak L=5352	List straight L=5352
20	215495	x	List tält vänster bak	List rear left
21	215526	x	Hörn gavel bak	Corner rear gable
22	215546	x	Sidokjol vänster bak	Side skirt rear left
--	215549	M	Dekal sidokjol	Decal side skirt rear
--	215550	M	Dekal sidokjol (Customized)	Decal side skirt rear (Customized)
--	215490	x	Clips sidokjol	Clips side skirt
25	215544	x	Sidokjol vänster fram	Side skirt front left
--	215549	M	Dekal sidokjol	Decal side skirt rear
--	215550	M	Dekal sidokjol (Customized)	Decal side skirt rear (Customized)
--	215490	x	Clips sidokjol	Clips side skirt
26	215925	x	Bumper bak kpl.	Bumper rear cpl.
27	215499	x	Reflex bumper bak	Reflex bumper rear
28	215522	x	Plast gavel bak mittdel	Plastic gable rear middle
--	505651	x	Belysning skylt	Plate lamp
29	508381	x	Kombinationslampa bak H	Combination lamp rear R

M= Metervara
T= Tillbehör

M= On the metre
T= Accessory

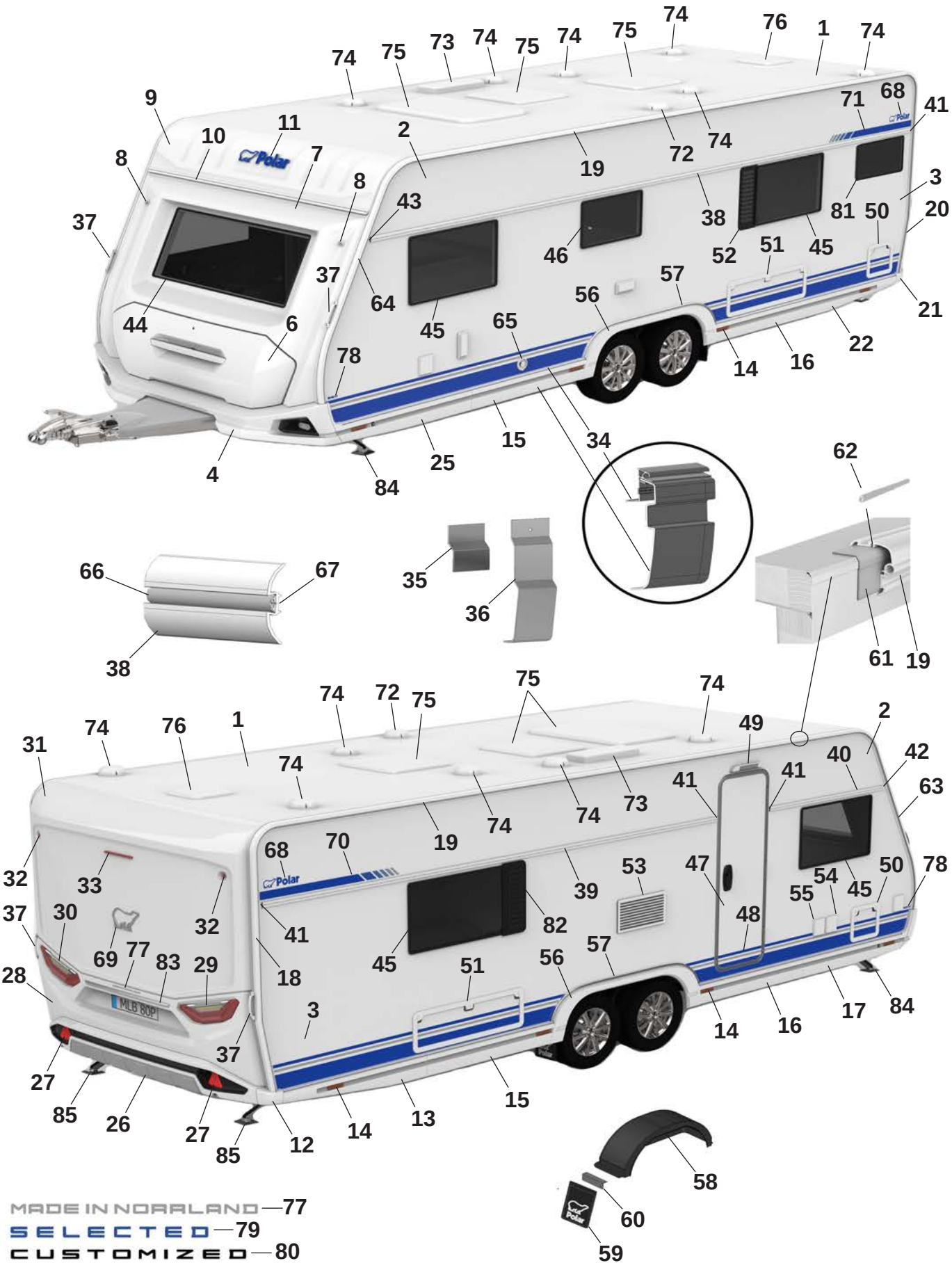
MADE IN NORRLAND — 77
SELECTED — 79
CUSTOMIZED — 80

Pos Fig	Det. nr Part. No	680 BSA	Benämning	Description
30	508380	x	Kombinationslampa bak V	Combination lamp rear L
31	215521	x	Plast gavel bak överdel	Plastic gable rear upper
32	508385	x	Lampa breddmarkering bak	Lamp width marking rear
33	508386	x	Lampa bromsljus bak	Lamp break light rear
34	215890	x	Avbärarlist L=2715 (Framför hjulhus)	Carrier list L=2715 (In front of wheelhouse)
--	215887	x	Avbärarlist L=2650 (Bakom hjulhus)	Carrier list L=2650 (Behind the wheelhouse)
35	215917	x	Stöd sidokjol 69,5x100	Support side skirt 69,5x100
36	216272	x	Stöd sidokjol 60x173,5	Support side skirt 60x173,5
37	216428	x	Draghandtag	Handle
38	215880	x	Midjelist V L=6513	List middle Left L=6513
39	215873	x	Midjelist H bak L=4433	List middle Right rear L=4433
40	215867	x	Midjelist H fram L=1445	List middle Right front L=1445
41	215072	x	Ändavslut rak	End protection straight
42	215078	x	Ändavslut H fram	End protection front R
43	215079	x	Ändavslut V fram	End protection front L
44	215598	x	Fönster front 600x1450 kpl.	Front window 600x1450 cpl.
45	212413	x	Fönster öppningsbart 550x900 kpl.	Window openable 550x900 cpl.
46	212411	x	Fönster öppningsbart 400x700 kpl.	Window openable 400x700 cpl.
47	213052	x	Dörr ytter u. fönster kpl.	Outer door without window kpl.
--	213053	x	Dörr ytter m. fönster kpl.	Outer door with window kpl.
48	215638	x	Dekal dörr blå	Door decal blue
--	215639	x	Dekal dörr svart (Customized)	Door decal black (Customized)
49	508061	x	Belysning utvändigt	Outer light
50	207759	x	Lucka m. innerram, utan spegel	Door with frame inner, without plate
51	14-701045	x	Lucka m innerram, utan spegel	Door with frame inner, without plate
52	212476	T	Ventilationsgaller V	Ventilator grill L
53	214773	x	Galler ventilation kyl	Grill ventilation refrigerator
54	508106	x	Elintag 230 V	El. connection 230 V
55	508107	x	Eluttag 230 V	El connection 230 V
--		x	Tältservice	Tentservice
--		x	Eluttag 12 V	El connection 12 V
--		x	TV-antenn in/ut	TV-aerial in/out
56	215542	x	Hjulhusbräddare	Mudguard
57	215552	x	List al. hjulhusbräddare	List al. mudguard
--	801539	x	Skruv 3,5x25	Screw 3,5x25
58	212378	x	Hjulhus	Wheel housing
--	212442	x	Isolering hjulhus	Insulation wheel housing
59	102470	x	Stänkskydd	Splash guard
60	101223	x	Fäste stänkskydd	Bracket splash guard
--	800118	x	Skruv	Screw
61	215491	M	List tätning 74mm	Seal strip 74mm
62	208323	x	Styrstift list tält 50x3,5 mm	Pin for list 50x6,5 mm
63	215493	x	List höger fram	List front right
64	215492	x	List vänster fram	List front left
65	601486	x	Skorsten väggmontage kpl.	Chimney kpl.
66	210364	M	List dekor plast	List decor plastic
67	208236	M	Butyl profil 15x2 (30 m/rulle)	Seal strip 15x2 (30 m/roll)
68	212558	x	Emblem blå	Emblem blue
--	214211	x	Emblem blå (Selected)	Emblem blue (Selected)
--	214212	x	Emblem svart (Customized)	Emblem black (Customized)

M= Metervara
T= Tillbehör

M= On the metre
T= Accessory

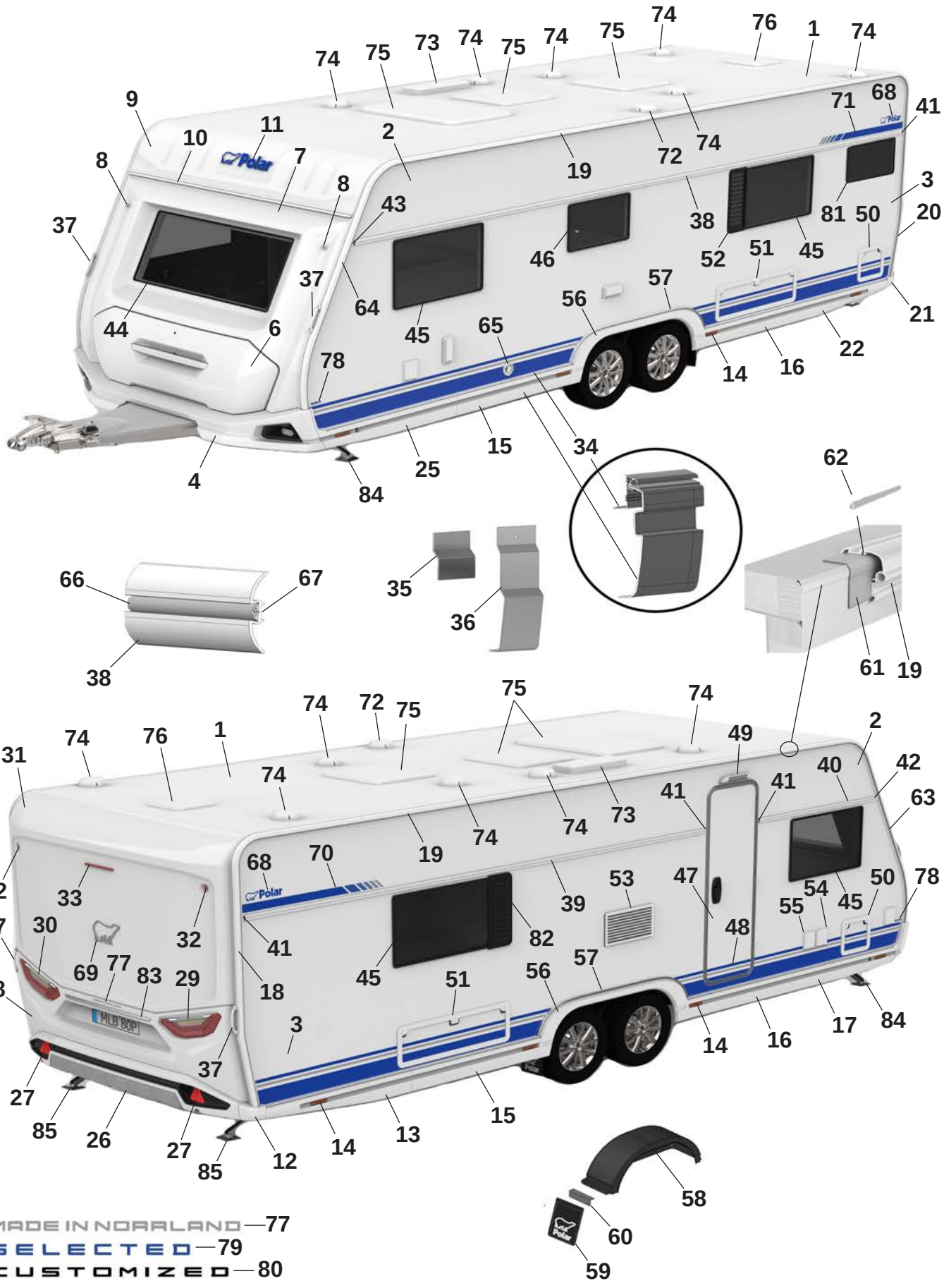

MADE IN NORRLAND — 77

SELECTED — 79

CUSTOMIZED — 80

Pos Fig	Det. nr Part. No	680 BSA	Benämning	Description
69	212557	x	Emblem chrome	Emblem chrome
--	214217	x	Emblem svart (Customized)	Emblem black (Customized)
70	216001	x	Dekal H blå	Decal R blue
--	216003	x	Dekal H svart (Customized)	Decal R black (Customized)
71	216000	x	Dekal V blå	Decal L Blue
--	216002	x	Dekal V svart (Customized)	Decal L black (Customized)
72	401495	x	Motor köksfläkt kpl.	Motor kitchen fan cpl.
73	208023	x	Ventil tak för (kyl/frys)	Ventilator roof for refrigerator (refr./freeze)
74	00970024	x	Ventilator kpl.	Ventilator cpl.
75	208690	x	Taklucka 400x400 Mini-Heki kpl. rumsdel	Roof hatch 400x400 Mini-Heki cpl. room
--	211846	T	Taklucka 400x400 Omnivent kpl. vit	Roof hatch 400x400 Omnivent cpl. white
--	08-030921	T	Taklucka 500x700 Midi-Heki kpl.	Taklucka 500x700 Midi-Heki cpl.
--	207780	T	Taklucka 655x960 Heki de Lux kpl.	Roof hatch 655x960 Heki de Lux cpl.
76	215045	x	Taklucka 280x280 kpl. tvättrum	Roof hatch 280x280 cpl. washroom
77	215375	x	Dekal "Made in Norrland"	Decal "Made in Norrland"
78	216553	x	Dekal "680" blå	Decal "680" blue
--	216546	x	Dekal "680" svart (Customized)	Dekal "680" svart (Customized)
79	216018	x	Emblem "Selected"	Emblem "Selected"
80	214215	x	Emblem "Customized"	Emblem "Customized"
81	214065	T	Fönster öppningsbart 300x500 kpl.	Window openable 300x500 cpl.
82	212477	T	Ventilationsgaller H	Ventilator grill R
83	215539	x	Dekorlist	Decor list
--	215540	x	Dekorlist (Customized)	Decor list (Customized)
84	344997	x	Stödben fram	Support legs front
85	344996	x	Stödben bak	Support legs rear

M= Metervara
T= Tillbehör

M= On the metre
T= Accessory

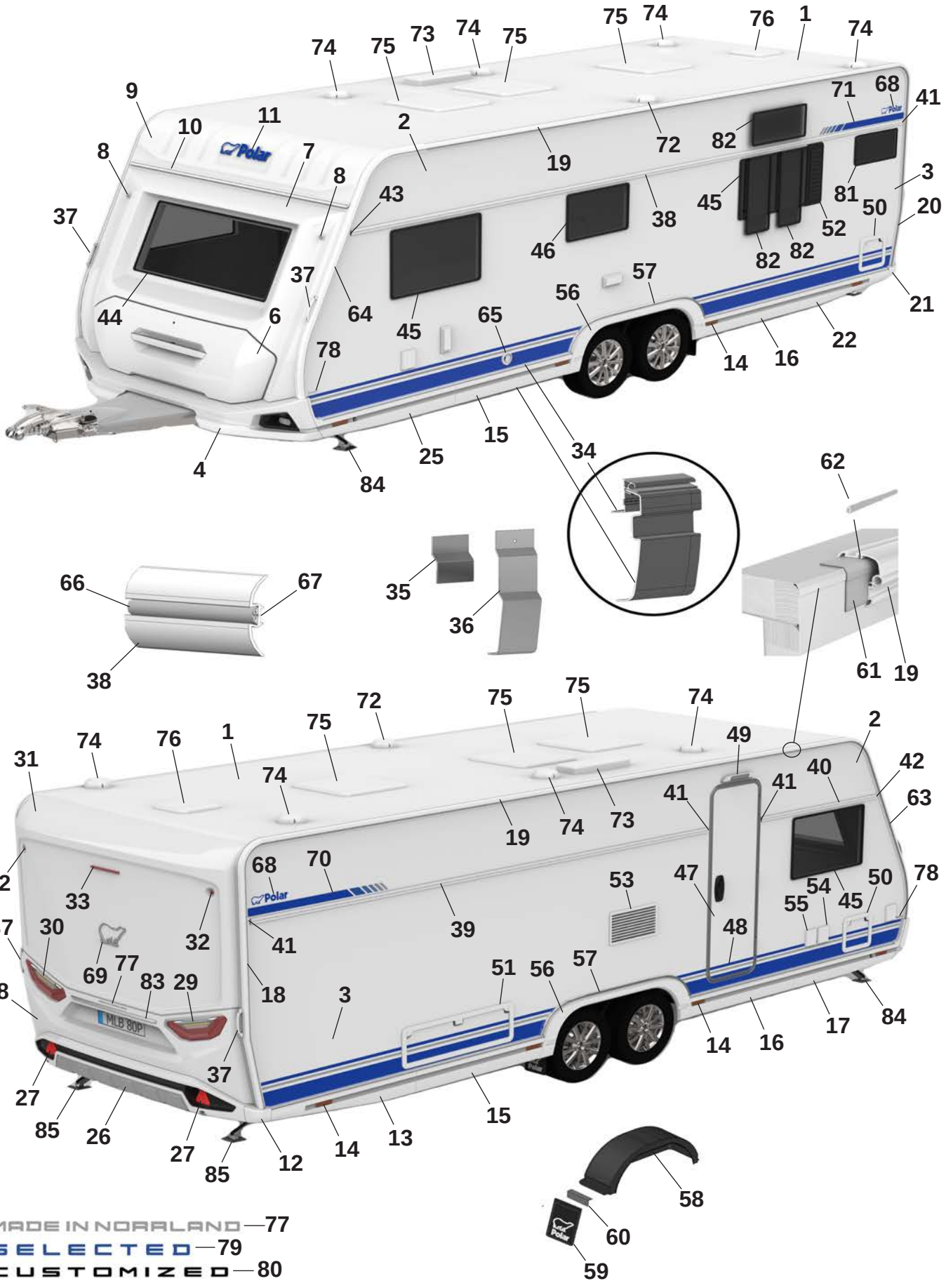
MADE IN NORRLAND — 77
SELECTED — 79
CUSTOMIZED — 80

Pos Fig	Det. nr Part. No	680 BQDA	Benämning	Description
1	213254	x	Plåt tak 8100x2475	Roofing plate 8100x2475
2	212831	x	Plåt sida övre 8900x605	Side plate upper 6800x605
--	215158	x	Plåt sida övre 8900x605 (Custom.), sl. plåt	Side plate upper 6800x605 (Custom.), fl. plate
3	216134	x	Plåt sida undre 8900x1475	Side plate lower 6800x1475
--	216136	x	Plåt sida undre 8900x1475 (Custom.), sl. plåt	Side plate lower 6800x1475 (Custom.) fl. plate
4	216073	x	Front spoiler kpl.	Front spoiler cpl.
--	508425	x	Positionsljus	Position light
6	215832	x	Lucka gasolkoffert ink. handtag	Lid LPG compartment inc. handle
--	216968	x	Handtag kpl. m. dekorlist	Handle cpl. with decorative strip
7	215563	x	Plast gavel främre mittdel	Plastic gable front middle
8	508424	x	Lampa breddmarkering fram	Lamp width marking front
9	215564	x	Gavel främre överdel	Gable front upper
10	215528	x	List markis fram L=2371	List front L=2371
11	210539	x	Dekal, blå	Decal, blue
--	214216	x	Dekal, svart (Customized)	Decal, black (Customized)
12	215527	x	Hörn gavel bak	Corner rear gable
13	215545	x	Sidokjol höger bak	Side skirt rear right
--	215549	M	Dekal sidokjol	Decal side skirt rear
--	215550	M	Dekal sidokjol (Customized)	Decal side skirt rear (Customized)
--	215490	x	Clips sidokjol	Clips side skirt
14	506506	x	Belysning sidomarkering	Light, side marking
15	215844	x	Sidokjol förlängare L=1350	Side skirt extention L=1350
--	215549	M	Dekal sidokjol	Decal side skirt rear
--	215550	M	Dekal sidokjol (Customized)	Decal side skirt rear (Customized)
--	215490	x	Clips sidokjol	Clips side skirt
16	215846	x	Sidokjol förlängare L=1350	Side skirt extention L=1350
--	215549	M	Dekal sidokjol	Decal side skirt rear
--	215550	M	Dekal sidokjol (Customized)	Decal side skirt rear (Customized)
--	215490	x	Clips sidokjol	Clips side skirt
17	215543	x	Sidokjol höger fram	Side skirt front right
--	215549	M	Dekal sidokjol	Decal side skirt rear
--	215550	M	Dekal sidokjol (Customized)	Decal side skirt rear (Customized)
--	215490	x	Clips sidokjol	Clips side skirt
18	215494	x	List tält höger bak	List rear right
19	215498	x	List tält rak L=5352	List straight L=5352
20	215495	x	List tält vänster bak	List rear left
21	215526	x	Hörn gavel bak	Corner rear gable
22	215546	x	Sidokjol vänster bak	Side skirt rear left
--	215549	M	Dekal sidokjol	Decal side skirt rear
--	215550	M	Dekal sidokjol (Customized)	Decal side skirt rear (Customized)
--	215490	x	Clips sidokjol	Clips side skirt
25	215544	x	Sidokjol vänster fram	Side skirt front left
--	215549	M	Dekal sidokjol	Decal side skirt rear
--	215550	M	Dekal sidokjol (Customized)	Decal side skirt rear (Customized)
--	215490	x	Clips sidokjol	Clips side skirt
26	215925	x	Bumper bak kpl.	Bumper rear cpl.
27	215499	x	Reflex bumper bak	Reflex bumper rear
28	215522	x	Plast gavel bak mittdel	Plastic gable rear middle
--	505651	x	Belysning skylt	Plate lamp
29	508381	x	Kombinationslampa bak H	Combination lamp rear R

M= Metervara
T= Tillbehör

M= On the metre
T= Accessory

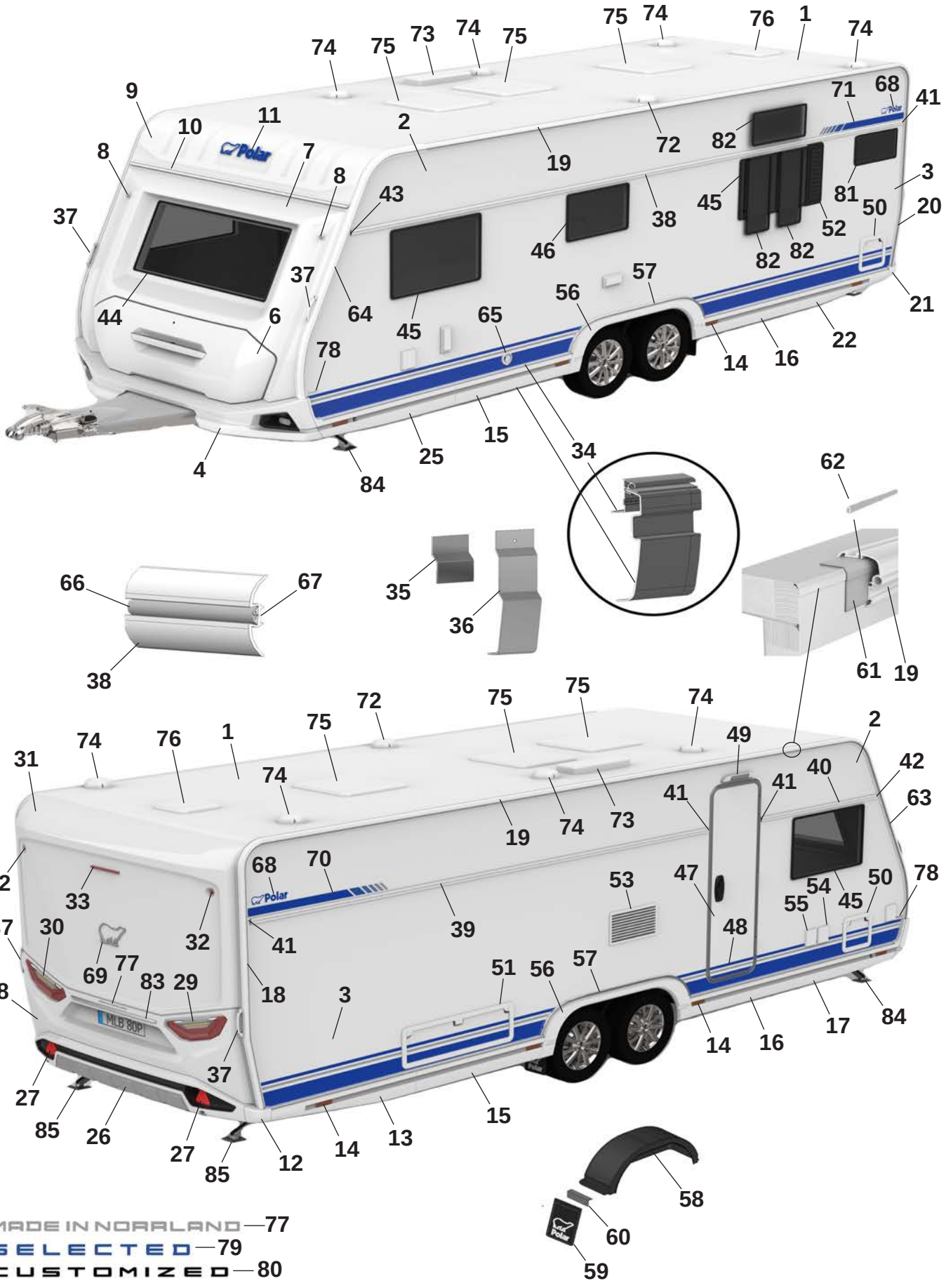

MADE IN NORRLAND — 77

SELECTED — 79

CUSTOMIZED — 80

Pos Fig	Det. nr Part. No	680 BQDA	Benämning	Description
30	508380	x	Kombinationslampa bak V	Combination lamp rear L
31	215521	x	Plast gavel bak överdel	Plastic gable rear upper
32	508385	x	Lampa breddmarkering bak	Lamp width marking rear
33	508386	x	Lampa bromsljus bak	Lamp break light rear
34	215890	x	Avbärarlist L=2715 (Framför hjulhus)	Carrier list L=2715 (In front of wheelhouse)
--	215887	x	Avbärarlist L=2650 (Bakom hjulhus)	Carrier list L=2650 (Behind the wheelhouse)
35	215917	x	Stöd sidokjol 69,5x100	Support side skirt 69,5x100
36	216272	x	Stöd sidokjol 60x173,5	Support side skirt 60x173,5
37	216428	x	Draghandtag	Handle
38	215880	x	Midjelist V L=6513	List middle Left L=6513
39	215873	x	Midjelist H bak L=4433	List middle Right rear L=4433
40	215867	x	Midjelist H fram L=1445	List middle Right front L=1445
41	215072	x	Ändavslut rak	End protection straight
42	215078	x	Ändavslut H fram	End protection front R
43	215079	x	Ändavslut V fram	End protection front L
44	215598	x	Fönster front 600x1450 kpl.	Front window 600x1450 cpl.
45	212413	x	Fönster öppningsbart 550x900 kpl.	Window openable 550x900 cpl.
46	212411	x	Fönster öppningsbart 400x700 kpl.	Window openable 400x700 cpl.
47	213052	x	Dörr ytter u. fönster kpl.	Outer door without window kpl.
--	213053	x	Dörr ytter m. fönster kpl.	Outer door with window kpl.
48	215638	x	Dekal dörr blå	Door decal blue
--	215639	x	Dekal dörr svart (Customized)	Door decal black (Customized)
49	508061	x	Belysning utvändigt	Outer light
50	207759	x	Lucka m. innerram, utan spegel	Door with frame inner, without plate
51	14-701045	x	Lucka m innerram, utan spegel	Door with frame inner, without plate
52	212476	T	Ventilationsgaller V	Ventilator grill L
53	214773	x	Galler ventilation kyl	Grill ventilation refrigerator
54	508106	x	Elintag 230 V	El. connection 230 V
55	508107	x	Eluttag 230 V	El connection 230 V
--		x	Tältservice	Tentservice
--		x	Eluttag 12 V	El connection 12 V
--		x	TV-antenn in/ut	TV-aerial in/out
56	215542	x	Hjulhusbräddare	Mudguard
57	215552	x	List al. hjulhusbräddare	List al. mudguard
--	801539	x	Skruv 3,5x25	Screw 3,5x25
58	212378	x	Hjulhus	Wheel housing
--	212442	x	Isolering hjulhus	Insulation wheel housing
59	102470	x	Stänkskydd	Splash guard
60	101223	x	Fäste stänkskydd	Bracket splash guard
--	800118	x	Skruv	Screw
61	215491	M	List tätning 74mm	Seal strip 74mm
62	208323	x	Styrstift list tält 50x3,5 mm	Pin for list 50x6,5 mm
63	215493	x	List höger fram	List front right
64	215492	x	List vänster fram	List front left
65	601486	x	Skorsten väggmontage kpl.	Chimney kpl.
66	210364	M	List dekor plast	List decor plastic
67	208236	M	Butyl profil 15x2 (30 m/rulle)	Seal strip 15x2 (30 m/roll)
68	212558	x	Emblem blå	Emblem blue
--	214211	x	Emblem blå (Selected)	Emblem blue (Selected)
--	214212	x	Emblem svart (Customized)	Emblem black (Customized)

M= Metervara
T= Tillbehör

M= On the metre
T= Accessory

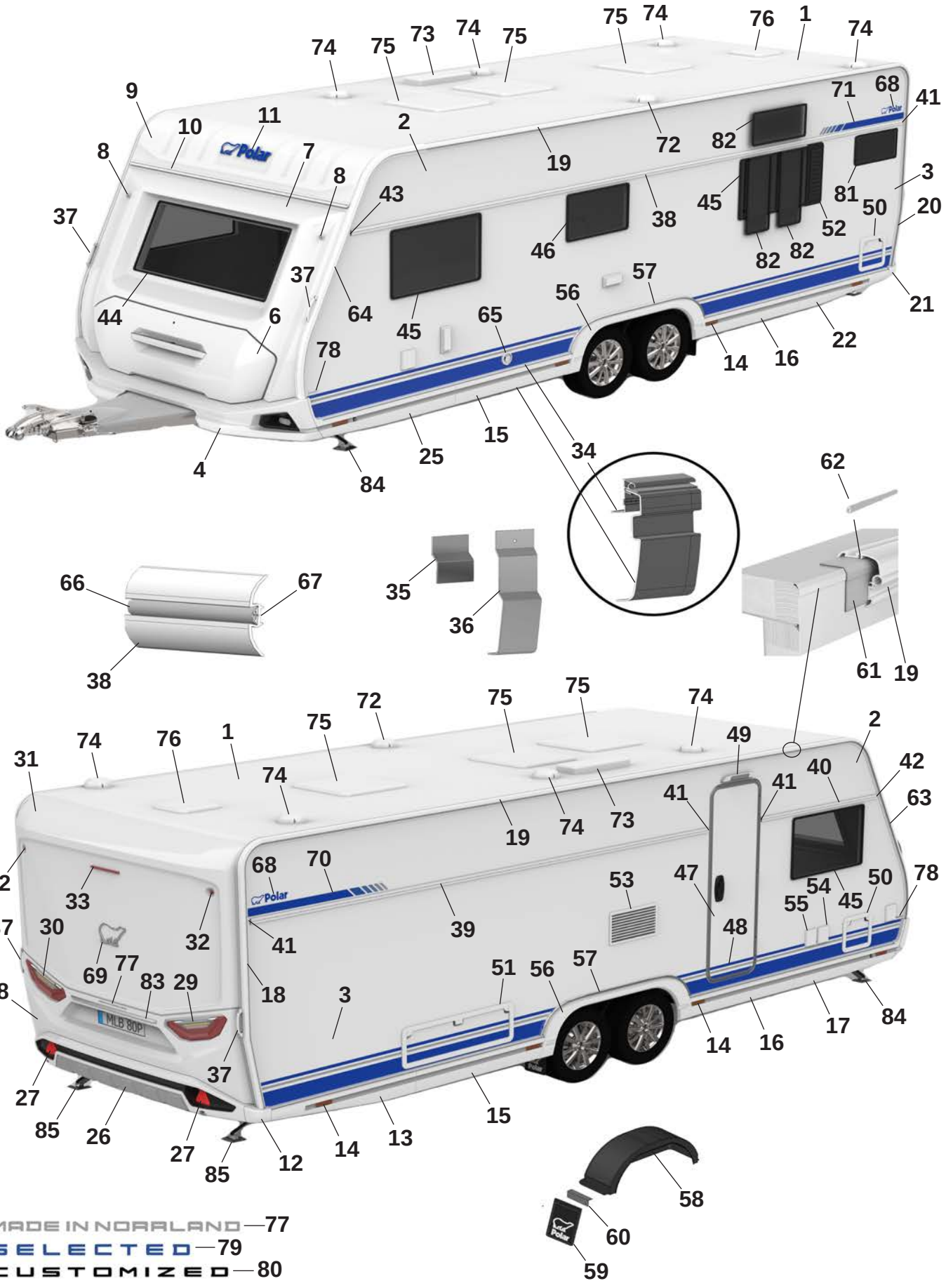

MADE IN NORRLAND — 77
SELECTED — 79
CUSTOMIZED — 80

Pos Fig	Det. nr Part. No	680 BQDA	Benämning	Description
69	212557	x	Emblem chrome	Emblem chrome
--	214217	x	Emblem svart (Customized)	Emblem black (Customized)
70	216001	x	Dekal H blå	Decal R blue
--	216003	x	Dekal H svart (Customized)	Decal R black (Customized)
71	216000	x	Dekal V blå	Decal L Blue
--	216002	x	Dekal V svart (Customized)	Decal L black (Customized)
72	401495	x	Motor köksfläkt kpl.	Motor kitchen fan cpl.
73	208023	x	Ventil tak för (kyl/frys)	Ventilator roof for refrigerator (refr./freeze)
74	00970024	x	Ventilator kpl.	Ventilator cpl.
75	208690	x	Taklucka 400x400 Mini-Heki kpl. rumsdel	Roof hatch 400x400 Mini-Heki cpl. room
--	211846	T	Taklucka 400x400 Omnivent kpl. vit	Roof hatch 400x400 Omnivent cpl. white
--	08-030921	T	Taklucka 500x700 Midi-Heki kpl.	Taklucka 500x700 Midi-Heki cpl.
--	207780	T	Taklucka 655x960 Heki de Lux kpl.	Roof hatch 655x960 Heki de Lux cpl.
76	215045	x	Taklucka 280x280 kpl. tvättrum	Roof hatch 280x280 cpl. washroom
77	215375	x	Dekal "Made in Norrland"	Decal "Made in Norrland"
78	216553	x	Dekal "680" blå	Decal "680" blue
--	216546	x	Dekal "680" svart (Customized)	Dekal "680" svart (Customized)
79	216018	x	Emblem "Selected"	Emblem "Selected"
80	214215	x	Emblem "Customized"	Emblem "Customized"
81	214065	T	Fönster öppningsbart 300x500 kpl.	Window openable 300x500 cpl.
82	212410	T	Fönster öppningsbart 300x700 kpl.	Window openable 300x700 cpl.
83	215539	x	Dekorlist	Decor list
--	215540	x	Dekorlist (Customized)	Decor list (Customized)
84	344997	x	Stödben fram	Support legs front
85	344996	x	Stödben bak	Support legs rear

M= Metervara
T= Tillbehör

M= On the metre
T= Accessory

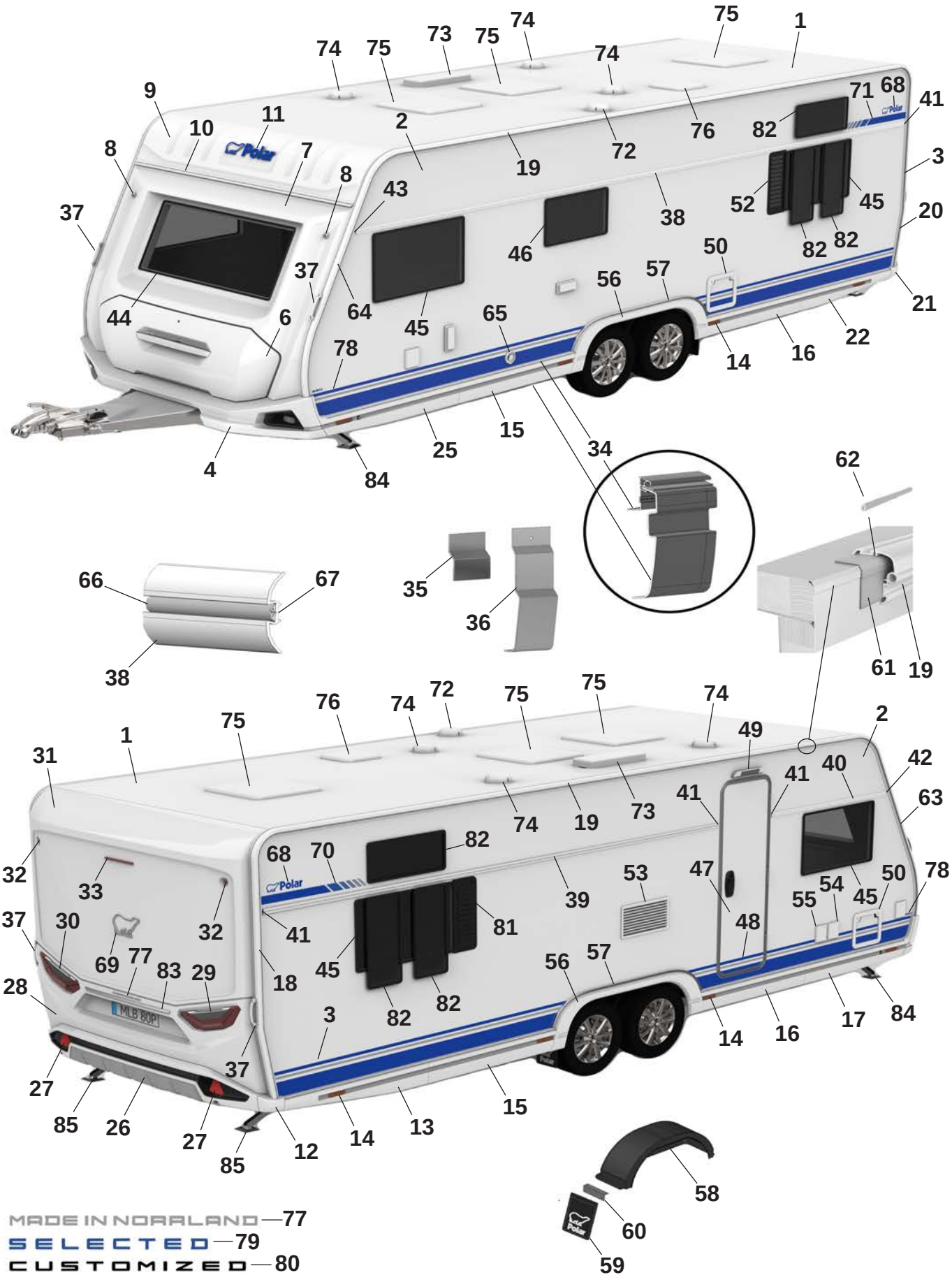

MADE IN NORRLAND — 77

SELECTED — 79

CUSTOMIZED — 80

Pos Fig	Det. nr Part. No	680 QA	Benämning	Description
1	213254	x	Plåt tak 8100x2475	Roofing plate 8100x2475
2	212831	x	Plåt sida övre 8900x605	Side plate upper 6800x605
--	215158	x	Plåt sida övre 8900x605 (Custom.), sl. plåt	Side plate upper 6800x605 (Custom.), fl. plate
3	216134	x	Plåt sida undre 8900x1475	Side plate lower 6800x1475
--	216136	x	Plåt sida undre 8900x1475 (Custom.), sl. plåt	Side plate lower 6800x1475 (Custom.) fl. plate
4	216073	x	Front spoiler kpl.	Front spoiler cpl.
--	508425	x	Positionsljus	Position light
6	215832	x	Lucka gasolkoffert ink. handtag	Lid LPG compartment inc. handle
--	216968	x	Handtag kpl. m. dekorlist	Handle cpl. with decorative strip
7	215563	x	Plast gavel främre mittdel	Plastic gable front middle
8	508424	x	Lampa breddmarkering fram	Lamp width marking front
9	215564	x	Gavel främre överdel	Gable front upper
10	215528	x	List markis fram L=2371	List front L=2371
11	210539	x	Dekal, blå	Decal, blue
--	214216	x	Dekal, svart (Customized)	Decal, black (Customized)
12	215527	x	Hörn gavel bak	Corner rear gable
13	215545	x	Sidokjol höger bak	Side skirt rear right
--	215549	M	Dekal sidokjol	Decal side skirt rear
--	215550	M	Dekal sidokjol (Customized)	Decal side skirt rear (Customized)
--	215490	x	Clips sidokjol	Clips side skirt
14	506506	x	Belysning sidomarkering	Light, side marking
15	215844	x	Sidokjol förlängare L=1350	Side skirt extention L=1350
--	215549	M	Dekal sidokjol	Decal side skirt rear
--	215550	M	Dekal sidokjol (Customized)	Decal side skirt rear (Customized)
--	215490	x	Clips sidokjol	Clips side skirt
16	215846	x	Sidokjol förlängare L=1350	Side skirt extention L=1350
--	215549	M	Dekal sidokjol	Decal side skirt rear
--	215550	M	Dekal sidokjol (Customized)	Decal side skirt rear (Customized)
--	215490	x	Clips sidokjol	Clips side skirt
17	215543	x	Sidokjol höger fram	Side skirt front right
--	215549	M	Dekal sidokjol	Decal side skirt rear
--	215550	M	Dekal sidokjol (Customized)	Decal side skirt rear (Customized)
--	215490	x	Clips sidokjol	Clips side skirt
18	215494	x	List tält höger bak	List rear right
19	215498	x	List tält rak L=5352	List straight L=5352
20	215495	x	List tält vänster bak	List rear left
21	215526	x	Hörn gavel bak	Corner rear gable
22	215546	x	Sidokjol vänster bak	Side skirt rear left
--	215549	M	Dekal sidokjol	Decal side skirt rear
--	215550	M	Dekal sidokjol (Customized)	Decal side skirt rear (Customized)
--	215490	x	Clips sidokjol	Clips side skirt
25	215544	x	Sidokjol vänster fram	Side skirt front left
--	215549	M	Dekal sidokjol	Decal side skirt rear
--	215550	M	Dekal sidokjol (Customized)	Decal side skirt rear (Customized)
--	215490	x	Clips sidokjol	Clips side skirt
26	215925	x	Bumper bak kpl.	Bumper rear cpl.
27	215499	x	Reflex bumper bak	Reflex bumper rear
28	215522	x	Plast gavel bak mittdel	Plastic gable rear middle
--	505651	x	Belysning skylt	Plate lamp
29	508381	x	Kombinationslampa bak H	Combination lamp rear R

M= Metervara
T= Tillbehör

M= On the metre
T= Accessory

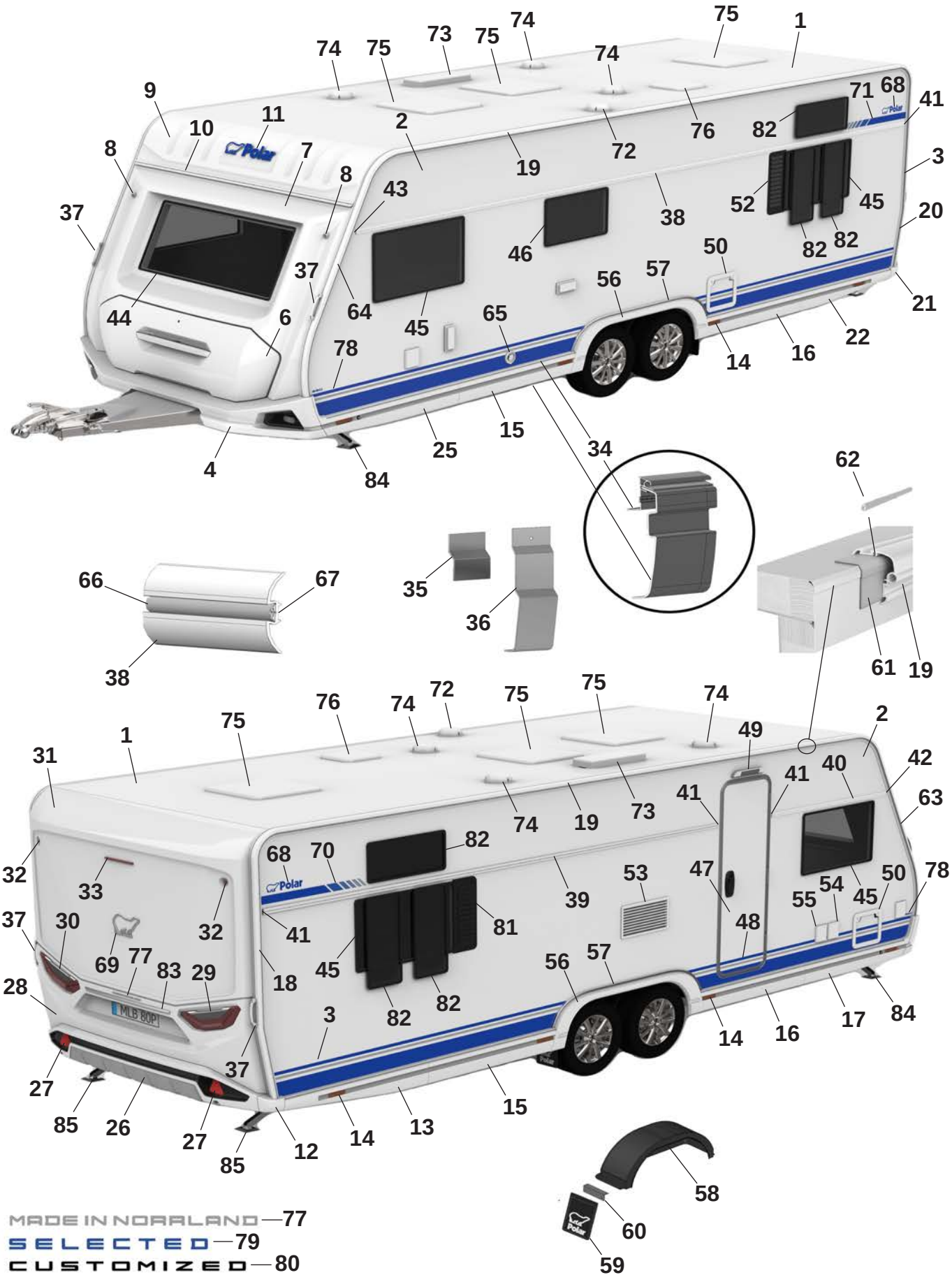
MADE IN NORRLAND — 77
SELECTED — 79
CUSTOMIZED — 80

Pos Fig	Det. nr Part. No	680 QA	Benämning	Description
30	508380	x	Kombinationslampa bak V	Combination lamp rear L
31	215521	x	Plast gavel bak överdel	Plastic gable rear upper
32	508385	x	Lampa breddmarkering bak	Lamp width marking rear
33	508386	x	Lampa bromsljus bak	Lamp break light rear
34	215890	x	Avbärarlist L=2715 (Framför hjulhus)	Carrier list L=2715 (In front of wheelhouse)
--	215887	x	Avbärarlist L=2650 (Bakom hjulhus)	Carrier list L=2650 (Behind the wheelhouse)
35	215917	x	Stöd sidokjol 69,5x100	Support side skirt 69,5x100
36	216272	x	Stöd sidokjol 60x173,5	Support side skirt 60x173,5
37	216428	x	Draghandtag	Handle
38	215880	x	Midjelist V L=6513	List middle Left L=6513
39	215873	x	Midjelist H bak L=4433	List middle Right rear L=4433
40	215867	x	Midjelist H fram L=1445	List middle Right front L=1445
41	215072	x	Ändavslut rak	End protection straight
42	215078	x	Ändavslut H fram	End protection front R
43	215079	x	Ändavslut V fram	End protection front L
44	215598	x	Fönster front 600x1450 kpl.	Front window 600x1450 cpl.
45	212413	x	Fönster öppningsbart 550x900 kpl.	Window openable 550x900 cpl.
46	212411	x	Fönster öppningsbart 400x700 kpl.	Window openable 400x700 cpl.
47	213052	x	Dörr ytter u. fönster kpl.	Outer door without window kpl.
--	213053	x	Dörr ytter m. fönster kpl.	Outer door with window kpl.
48	215638	x	Dekal dörr blå	Door decal blue
--	215639	x	Dekal dörr svart (Customized)	Door decal black (Customized)
49	508061	x	Belysning utvändigt	Outer light
50	207759	x	Lucka m. innerram, utan spegel	Door with frame inner, without plate
52	212476	T	Ventilationsgaller V	Ventilator grill L
53	214773	x	Galler ventilation kyl	Grill ventilation refrigerator
54	508106	x	Elintag 230 V	El. connection 230 V
55	508107	x	Eluttag 230 V	El connection 230 V
--		x	Tältservice	Tentservice
--		x	Eluttag 12 V	El connection 12 V
--		x	TV-antenn in/ut	TV-aerial in/out
56	215542	x	Hjulhusbräddare	Mudguard
57	215552	x	List al. hjulhusbräddare	List al. mudguard
--	801539	x	Skruv 3,5x25	Screw 3,5x25
58	212378	x	Hjulhus	Wheel housing
--	212442	x	Isolering hjulhus	Insulation wheel housing
59	102470	x	Stänkskydd	Splash guard
60	101223	x	Fäste stänkskydd	Bracket splash guard
--	800118	x	Skruv	Screw
61	215491	M	List tätning 74mm	Seal strip 74mm
62	208323	x	Styrstift list tält 50x3,5 mm	Pin for list 50x6,5 mm
63	215493	x	List höger fram	List front right
64	215492	x	List vänster fram	List front left
65	601486	x	Skorsten väggmontage kpl.	Chimney kpl.
66	210364	M	List dekor plast	List decor plastic
67	208236	M	Butyl profil 15x2 (30 m/rulle)	Seal strip 15x2 (30 m/roll)
68	212558	x	Emblem blå	Emblem blue
--	214211	x	Emblem blå (Selected)	Emblem blue (Selected)
--	214212	x	Emblem svart (Customized)	Emblem black (Customized)
69	212557	x	Emblem chrome	Emblem chrome

M= Metervara
T= Tillbehör

M= On the metre
T= Accessory

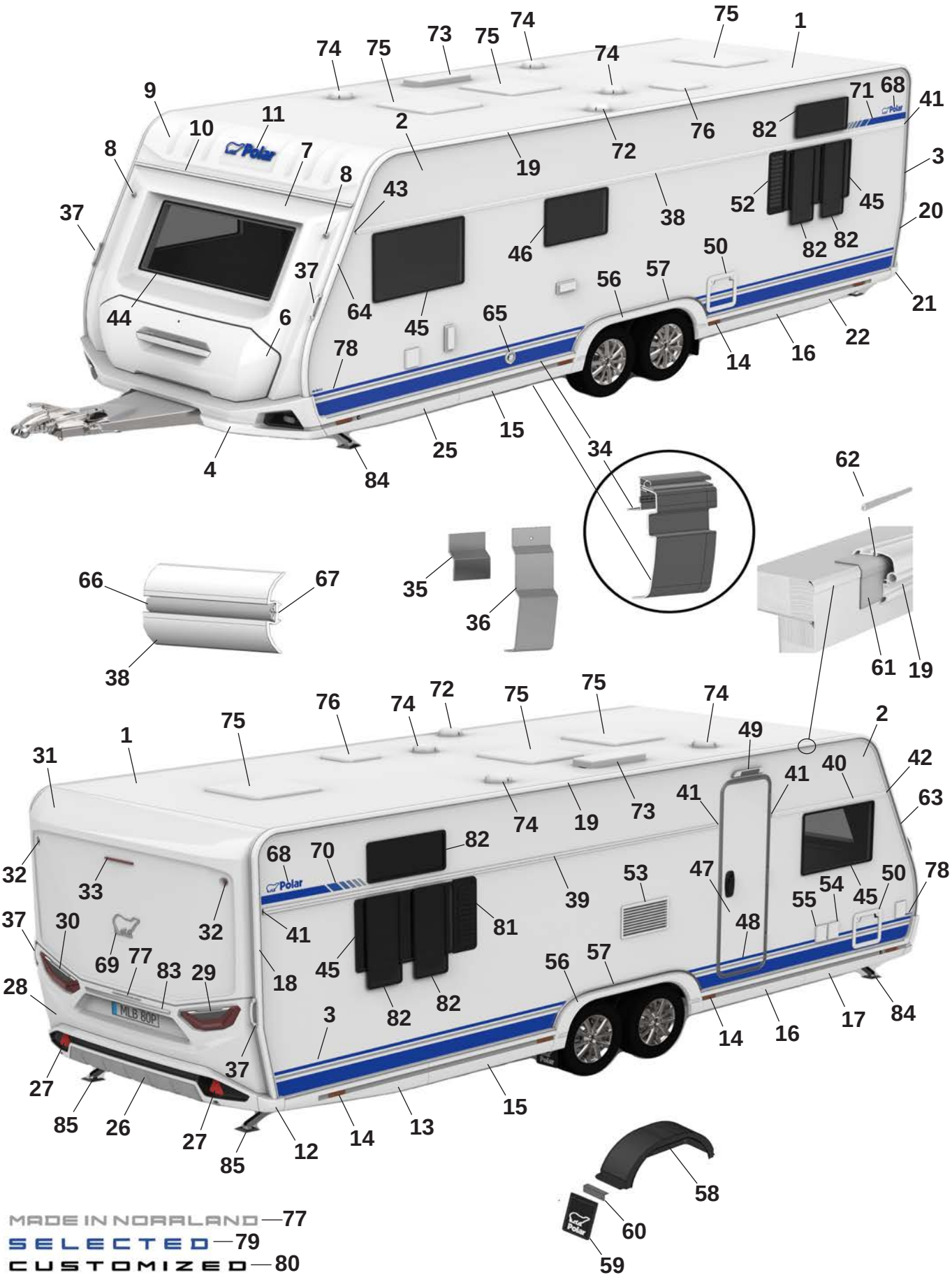
MADE IN NORRLAND — 77
SELECTED — 79
CUSTOMIZED — 80

Pos Fig	Det. nr Part. No	680 QA	Benämning	Description
--	214217	x	Emblem svart (Customized)	Emblem black (Customized)
70	216001	x	Dekal H blå	Decal R blue
--	216003	x	Dekal H svart (Customized)	Decal R black (Customized)
71	216000	x	Dekal V blå	Decal L Blue
--	216002	x	Dekal V svart (Customized)	Decal L black (Customized)
72	401495	x	Motor köksfläkt kpl.	Motor kitchen fan cpl.
73	208023	x	Ventil tak för (kyl/frys)	Ventilator roof for refrigerator (refr./freeze)
74	00970024	x	Ventilator kpl.	Ventilator cpl.
75	208690	x	Taklucka 400x400 Mini-Heki kpl. rumsdel	Roof hatch 400x400 Mini-Heki cpl. room
--	211846	T	Taklucka 400x400 Omnivent kpl. vit	Roof hatch 400x400 Omnivent cpl. white
--	08-030921	T	Taklucka 500x700 Midi-Heki kpl.	Taklucka 500x700 Midi-Heki cpl.
--	207780	T	Taklucka 655x960 Heki de Lux kpl.	Roof hatch 655x960 Heki de Lux cpl.
76	215045	x	Taklucka 280x280 kpl. tvättrum	Roof hatch 280x280 cpl. washroom
77	215375	x	Dekal "Made in Norrland"	Decal "Made in Norrland"
78	216553	x	Dekal "680" blå	Decal "680" blue
--	216546	x	Dekal "680" svart (Customized)	Dekal "680" svart (Customized)
79	216018	x	Emblem "Selected"	Emblem "Selected"
80	214215	x	Emblem "Customized"	Emblem "Customized"
81	212477	T	Ventilationsgaller H	Ventilator grill R
82	212410	T	Fönster öppningsbart 300x700 kpl.	Window openable 300x700 cpl.
83	215539	x	Dekorlist	Decor list
--	215540	x	Dekorlist (Customized)	Decor list (Customized)
84	344997	x	Stödben fram	Support legs front
85	344996	x	Stödben bak	Support legs rear

M= Metervara
T= Tillbehör

M= On the metre
T= Accessory

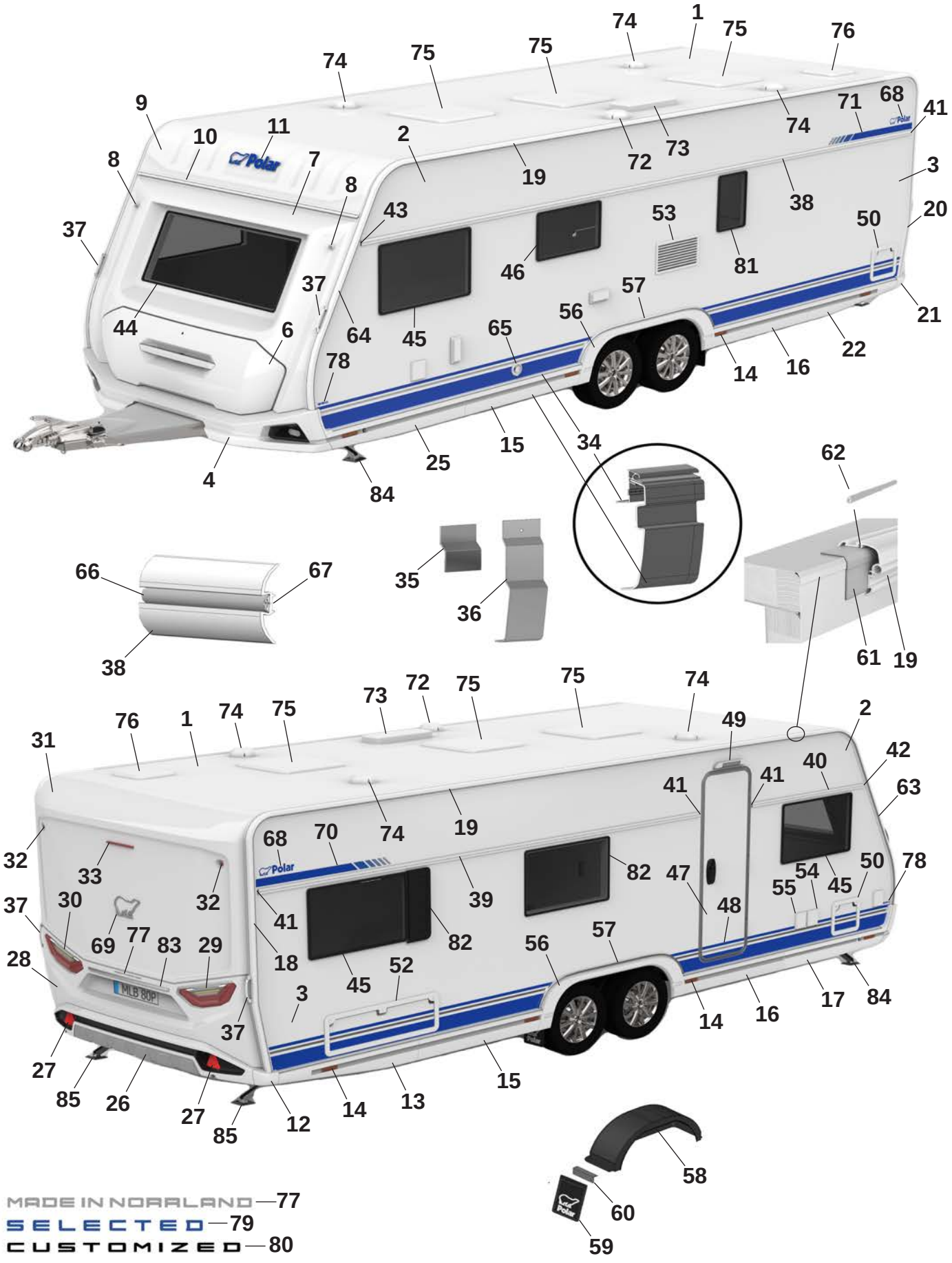

MADE IN NORRLAND — 77

SELECTED — 79

CUSTOMIZED — 80

Pos Fig	Det. nr Part. No	680 FDX	Benämning	Description
1	213254	x	Plåt tak 8100x2475	Roofing plate 8100x2475
2	212831	x	Plåt sida övre 8900x605	Side plate upper 6800x605
--	215158	x	Plåt sida övre 8900x605 (Custom.), sl. plåt	Side plate upper 6800x605 (Custom.), fl. plate
3	216134	x	Plåt sida undre 8900x1475	Side plate lower 6800x1475
--	216136	x	Plåt sida undre 8900x1475 (Custom.), sl. plåt	Side plate lower 6800x1475 (Custom.) fl. plate
4	216073	x	Front spoiler kpl.	Front spoiler cpl.
--	508425	x	Positionsljus	Position light
6	215832	x	Lucka gasolkoffert ink. handtag	Lid LPG compartment inc. handle
--	216968	x	Handtag kpl. m. dekorlist	Handle cpl. with decorative strip
7	215563	x	Plast gavel främre mittdel	Plastic gable front middle
8	508424	x	Lampa breddmarkering fram	Lamp width marking front
9	215564	x	Gavel främre överdel	Gable front upper
10	215528	x	List markis fram L=2371	List front L=2371
11	210539	x	Dekal, blå	Decal, blue
--	214216	x	Dekal, svart (Customized)	Decal, black (Customized)
12	215527	x	Hörn gavel bak	Corner rear gable
13	215545	x	Sidokjol höger bak	Side skirt rear right
--	215549	M	Dekal sidokjol	Decal side skirt rear
--	215550	M	Dekal sidokjol (Customized)	Decal side skirt rear (Customized)
--	215490	x	Clips sidokjol	Clips side skirt
14	506506	x	Belysning sidomarkering	Light, side marking
15	215844	x	Sidokjol förlängare L=1350	Side skirt extention L=1350
--	215549	M	Dekal sidokjol	Decal side skirt rear
--	215550	M	Dekal sidokjol (Customized)	Decal side skirt rear (Customized)
--	215490	x	Clips sidokjol	Clips side skirt
16	215846	x	Sidokjol förlängare L=1350	Side skirt extention L=1350
--	215549	M	Dekal sidokjol	Decal side skirt rear
--	215550	M	Dekal sidokjol (Customized)	Decal side skirt rear (Customized)
--	215490	x	Clips sidokjol	Clips side skirt
17	215543	x	Sidokjol höger fram	Side skirt front right
--	215549	M	Dekal sidokjol	Decal side skirt rear
--	215550	M	Dekal sidokjol (Customized)	Decal side skirt rear (Customized)
--	215490	x	Clips sidokjol	Clips side skirt
18	215494	x	List tält höger bak	List rear right
19	215498	x	List tält rak L=5352	List straight L=5352
20	215495	x	List tält vänster bak	List rear left
21	215526	x	Hörn gavel bak	Corner rear gable
22	215546	x	Sidokjol vänster bak	Side skirt rear left
--	215549	M	Dekal sidokjol	Decal side skirt rear
--	215550	M	Dekal sidokjol (Customized)	Decal side skirt rear (Customized)
--	215490	x	Clips sidokjol	Clips side skirt
25	215544	x	Sidokjol vänster fram	Side skirt front left
--	215549	M	Dekal sidokjol	Decal side skirt rear
--	215550	M	Dekal sidokjol (Customized)	Decal side skirt rear (Customized)
--	215490	x	Clips sidokjol	Clips side skirt
26	215925	x	Bumper bak kpl.	Bumper rear cpl.
27	215499	x	Reflex bumper bak	Reflex bumper rear
28	215522	x	Plast gavel bak mittdel	Plastic gable rear middle
--	505651	x	Belysning skylt	Plate lamp
29	508381	x	Kombinationslampa bak H	Combination lamp rear R

M= Metervara
T= Tillbehör

M= On the metre
T= Accessory

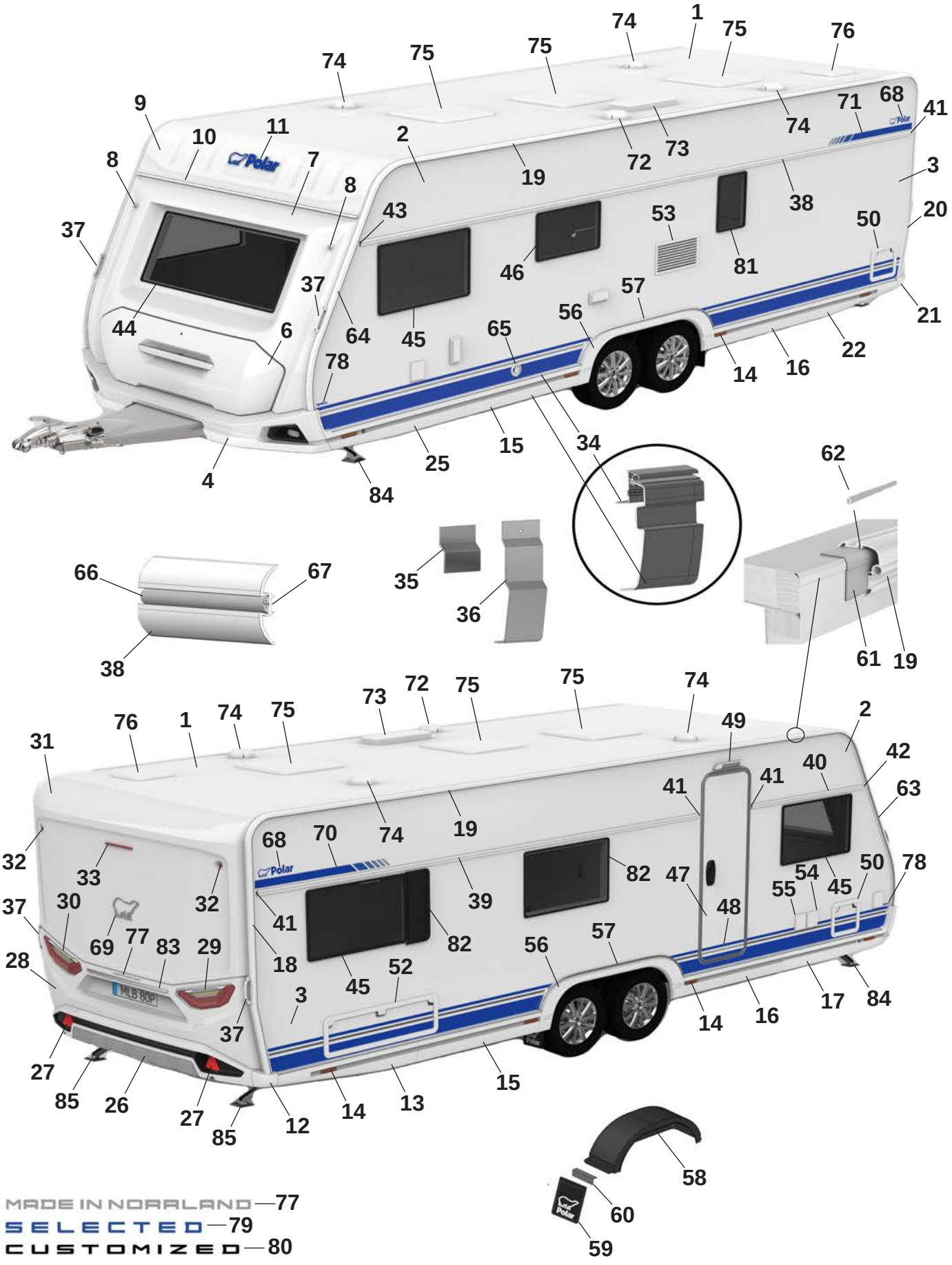
MADE IN NORRLAND — 77
SELECTED — 79
CUSTOMIZED — 80

Pos Fig	Det. nr Part. No	680 FDX	Benämning	Description
30	508380	x	Kombinationslampa bak V	Combination lamp rear L
31	215521	x	Plast gavel bak överdel	Plastic gable rear upper
32	508385	x	Lampa breddmarkering bak	Lamp width marking rear
33	508386	x	Lampa bromsljus bak	Lamp break light rear
34	215890	x	Avbärarlist L=2715 (Framför hjulhus)	Carrier list L=2715 (In front of wheelhouse)
--	215887	x	Avbärarlist L=2650 (Bakom hjulhus)	Carrier list L=2650 (Behind the wheelhouse)
35	215917	x	Stöd sidokjol 69,5x100	Support side skirt 69,5x100
36	216272	x	Stöd sidokjol 60x173,5	Support side skirt 60x173,5
37	216428	x	Draghandtag	Handle
38	215880	x	Midjelist V L=6513	List middle Left L=6513
39	215873	x	Midjelist H bak L=4433	List middle Right rear L=4433
40	215867	x	Midjelist H fram L=1445	List middle Right front L=1445
41	215072	x	Ändavslut rak	End protection straight
42	215078	x	Ändavslut H fram	End protection front R
43	215079	x	Ändavslut V fram	End protection front L
44	215598	x	Fönster front 600x1450 kpl.	Front window 600x1450 cpl.
45	212413	x	Fönster öppningsbart 550x900 kpl.	Window openable 550x900 cpl.
46	212411	x	Fönster öppningsbart 400x700 kpl.	Window openable 400x700 cpl.
47	213052	x	Dörr ytter u. fönster kpl.	Outer door without window kpl.
--	213053	x	Dörr ytter m. fönster kpl.	Outer door with window kpl.
48	215638	x	Dekal dörr blå	Door decal blue
--	215639	x	Dekal dörr svart (Customized)	Door decal black (Customized)
49	508061	x	Belysning utvändigt	Outer light
50	207759	x	Lucka m. innerram, utan spegel	Door with frame inner, without plate
51	14-701045	x	Lucka m innerram, utan spegel	Door with frame inner, without plate
52	212477	T	Ventilationsgaller H	Ventilator grill R
53	214773	x	Galler ventilation kyl	Grill ventilation refrigerator
54	508106	x	Elintag 230 V	El. connection 230 V
55	508107	x	Eluttag 230 V	El connection 230 V
--		x	Tältservice	Tentservice
--		x	Eluttag 12 V	El connection 12 V
--		x	TV-antenn in/ut	TV-aerial in/out
56	215542	x	Hjulhusbräddare	Mudguard
57	215552	x	List al. hjulhusbräddare	List al. mudguard
--	801539	x	Skruv 3,5x25	Screw 3,5x25
58	212378	x	Hjulhus	Wheel housing
--	212442	x	Isolering hjulhus	Insulation wheel housing
59	102470	x	Stänkskydd	Splash guard
60	101223	x	Fäste stänkskydd	Bracket splash guard
--	800118	x	Skruv	Screw
61	215491	M	List tätning 74mm	Seal strip 74mm
62	208323	x	Styrstift list tält 50x3,5 mm	Pin for list 50x6,5 mm
63	215493	x	List höger fram	List front right
64	215492	x	List vänster fram	List front left
65	601486	x	Skorsten väggmontage kpl.	Chimney kpl.
66	210364	M	List dekor plast	List decor plastic
67	208236	M	Butyl profil 15x2 (30 m/rulle)	Seal strip 15x2 (30 m/roll)
68	212558	x	Emblem blå	Emblem blue
--	214211	x	Emblem blå (Selected)	Emblem blue (Selected)
--	214212	x	Emblem svart (Customized)	Emblem black (Customized)

M= Metervara
T= Tillbehör

M= On the metre
T= Accessory

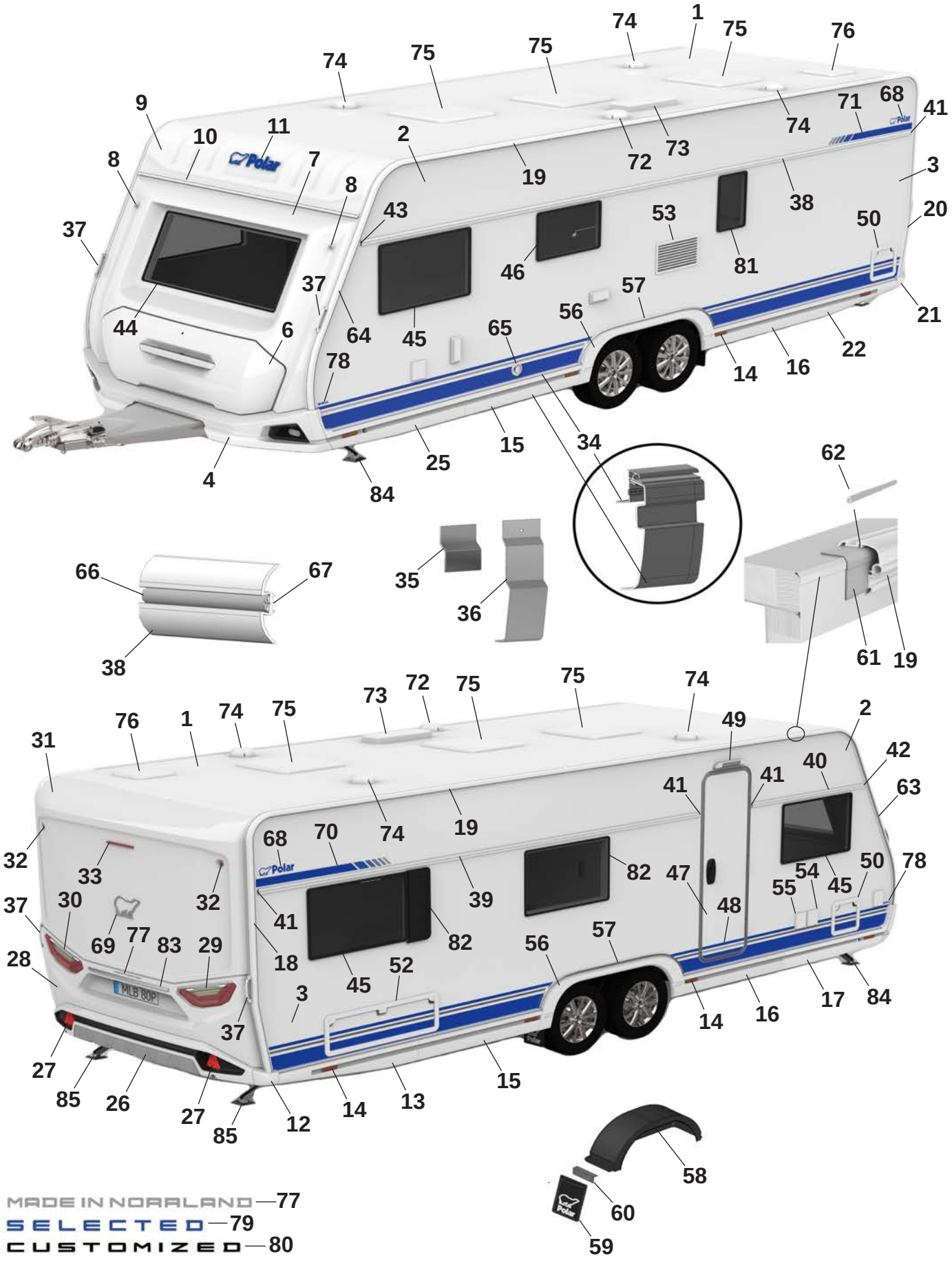
MADE IN NORRLAND — 77
SELECTED — 79
CUSTOMIZED — 80

Pos Fig	Det. nr Part. No	680 FDX	Benämning	Description
69	212557	x	Emblem chrome	Emblem chrome
--	214217	x	Emblem svart (Customized)	Emblem black (Customized)
70	216001	x	Dekal H blå	Decal R blue
--	216003	x	Dekal H svart (Customized)	Decal R black (Customized)
71	216000	x	Dekal V blå	Decal L Blue
--	216002	x	Dekal V svart (Customized)	Decal L black (Customized)
72	401495	x	Motor köksfläkt kpl.	Motor kitchen fan cpl.
73	208023	x	Ventil tak för (kyl/frys)	Ventilator roof for refrigerator (refr./freeze)
74	00970024	x	Ventilator kpl.	Ventilator cpl.
75	208690	x	Taklucka 400x400 Mini-Heki kpl. rumsdel	Roof hatch 400x400 Mini-Heki cpl. room
--	211846	T	Taklucka 400x400 Omnivent kpl. vit	Roof hatch 400x400 Omnivent cpl. white
--	08-030921	T	Taklucka 500x700 Midi-Heki kpl.	Taklucka 500x700 Midi-Heki cpl.
--	207780	T	Taklucka 655x960 Heki de Lux kpl.	Roof hatch 655x960 Heki de Lux cpl.
76	215045	x	Taklucka 280x280 kpl. tvättrum	Roof hatch 280x280 cpl. washroom
77	215375	x	Dekal "Made in Norrland"	Decal "Made in Norrland"
78	216553	x	Dekal "680" blå	Decal "680" blue
--	216546	x	Dekal "680" svart (Customized)	Dekal "680" svart (Customized)
79	216018	x	Emblem "Selected"	Emblem "Selected"
80	214215	x	Emblem "Customized"	Emblem "Customized"
81	212409	T	Fönster öppningsbart 350x500 kpl.	Window openable 350x500 cpl.
82	212410	x	Fönster öppningsbart 300x700 kpl.	Window openable 300x700 cpl.
83	215539	x	Dekorlist	Decor list
--	215540	x	Dekorlist (Customized)	Decor list (Customized)
84	344997	x	Stödben fram	Support legs front
85	344996	x	Stödben bak	Support legs rear

M= Metervara
T= Tillbehör

M= On the metre
T= Accessory

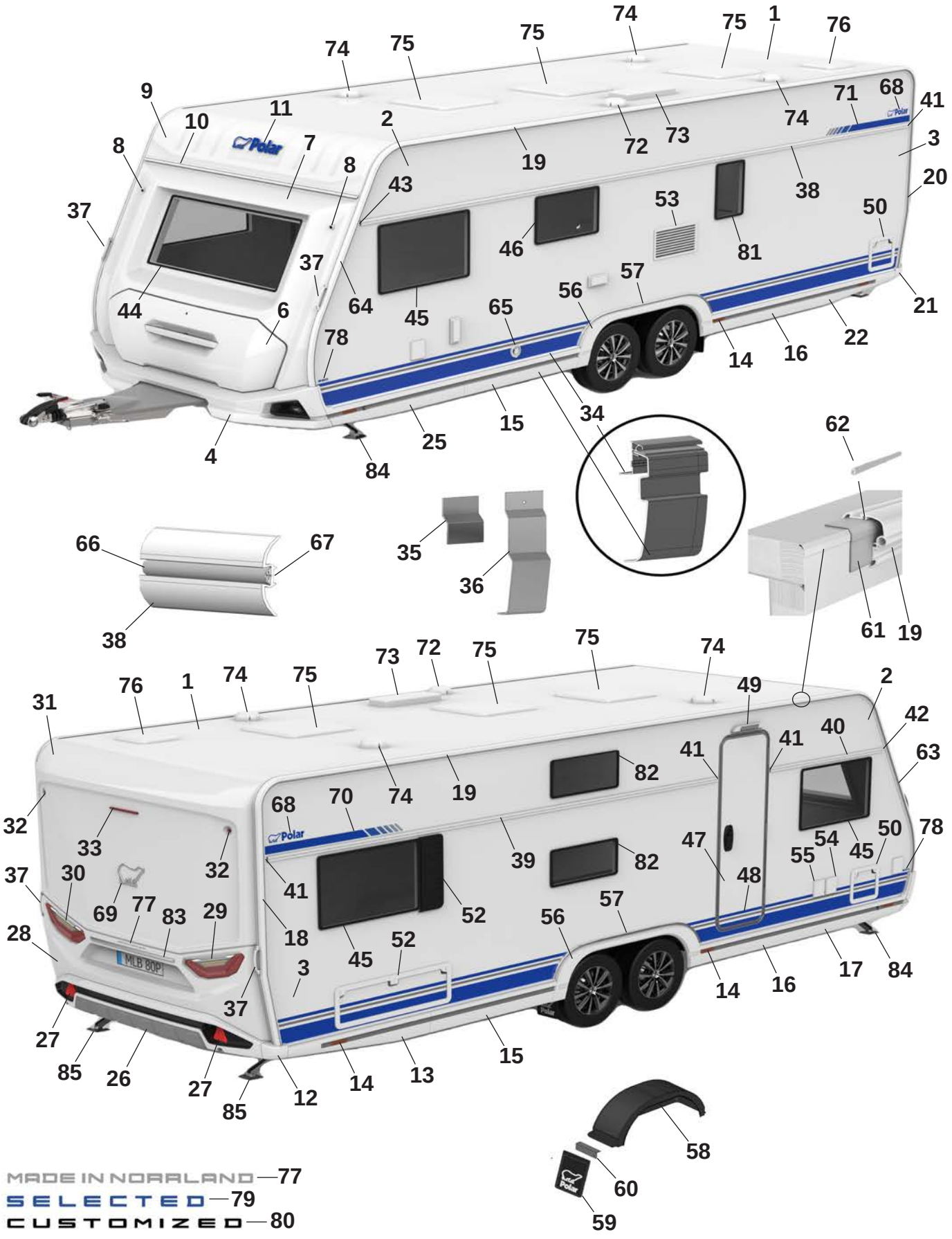
MADE IN NORRLAND — 77
SELECTED — 79
CUSTOMIZED — 80

Pos Fig	Det. nr Part. No	680 FDC	Benämning	Description
1	213254	x	Plåt tak 8100x2475	Roofing plate 8100x2475
2	212831	x	Plåt sida övre 8900x605	Side plate upper 6800x605
--	215158	x	Plåt sida övre 8900x605 (Custom.), sl. plåt	Side plate upper 6800x605 (Custom.), fl. plate
3	216134	x	Plåt sida undre 8900x1475	Side plate lower 6800x1475
--	216136	x	Plåt sida undre 8900x1475 (Custom.), sl. plåt	Side plate lower 6800x1475 (Custom.) fl. plate
4	216073	x	Front spoiler kpl.	Front spoiler cpl.
--	508425	x	Positionsljus	Position light
6	215832	x	Lucka gasolkoffert ink. handtag	Lid LPG compartment inc. handle
--	216968	x	Handtag kpl. m. dekorlist	Handle cpl. with decorative strip
7	215563	x	Plast gavel främre mittdel	Plastic gable front middle
8	508424	x	Lampa breddmarkering fram	Lamp width marking front
9	215564	x	Gavel främre överdel	Gable front upper
10	215528	x	List markis fram L=2371	List front L=2371
11	210539	x	Dekal, blå	Decal, blue
--	214216	x	Dekal, svart (Customized)	Decal, black (Customized)
12	215527	x	Hörn gavel bak	Corner rear gable
13	215545	x	Sidokjol höger bak	Side skirt rear right
--	215549	M	Dekal sidokjol	Decal side skirt rear
--	215550	M	Dekal sidokjol (Customized)	Decal side skirt rear (Customized)
--	215490	x	Clips sidokjol	Clips side skirt
14	506506	x	Belysning sidomarkering	Light, side marking
15	215844	x	Sidokjol förlängare L=1350	Side skirt extention L=1350
--	215549	M	Dekal sidokjol	Decal side skirt rear
--	215550	M	Dekal sidokjol (Customized)	Decal side skirt rear (Customized)
--	215490	x	Clips sidokjol	Clips side skirt
16	215846	x	Sidokjol förlängare L=1350	Side skirt extention L=1350
--	215549	M	Dekal sidokjol	Decal side skirt rear
--	215550	M	Dekal sidokjol (Customized)	Decal side skirt rear (Customized)
--	215490	x	Clips sidokjol	Clips side skirt
17	215543	x	Sidokjol höger fram	Side skirt front right
--	215549	M	Dekal sidokjol	Decal side skirt rear
--	215550	M	Dekal sidokjol (Customized)	Decal side skirt rear (Customized)
--	215490	x	Clips sidokjol	Clips side skirt
18	215494	x	List tält höger bak	List rear right
19	215498	x	List tält rak L=5352	List straight L=5352
20	215495	x	List tält vänster bak	List rear left
21	215526	x	Hörn gavel bak	Corner rear gable
22	215546	x	Sidokjol vänster bak	Side skirt rear left
--	215549	M	Dekal sidokjol	Decal side skirt rear
--	215550	M	Dekal sidokjol (Customized)	Decal side skirt rear (Customized)
--	215490	x	Clips sidokjol	Clips side skirt
25	215544	x	Sidokjol vänster fram	Side skirt front left
--	215549	M	Dekal sidokjol	Decal side skirt rear
--	215550	M	Dekal sidokjol (Customized)	Decal side skirt rear (Customized)
--	215490	x	Clips sidokjol	Clips side skirt
26	215925	x	Bumper bak kpl.	Bumper rear cpl.
27	215499	x	Reflex bumper bak	Reflex bumper rear
28	215522	x	Plast gavel bak mittdel	Plastic gable rear middle
--	505651	x	Belysning skylt	Plate lamp
29	508381	x	Kombinationslampa bak H	Combination lamp rear R

M= Metervara
T= Tillbehör

M= On the metre
T= Accessory

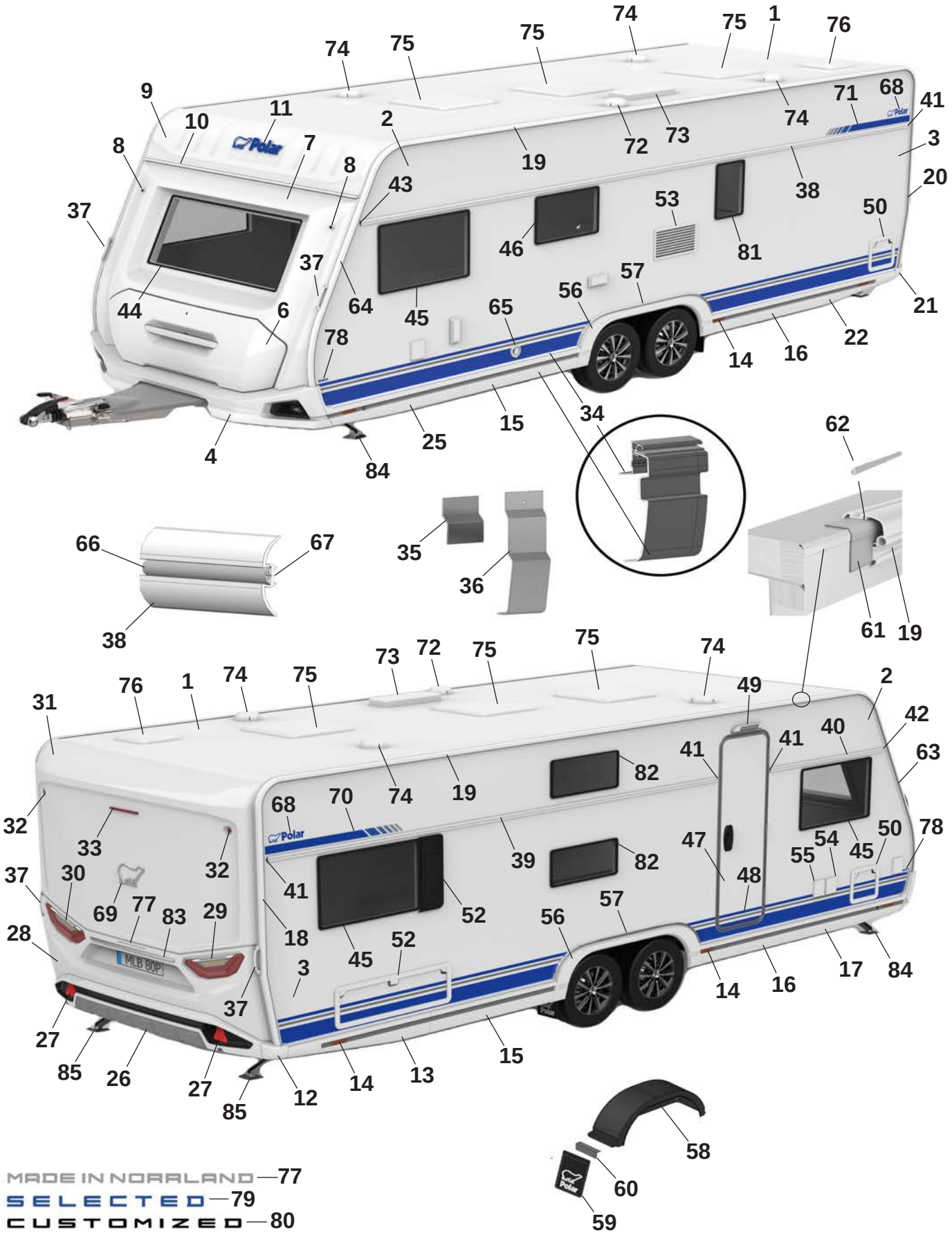
MADE IN NORRLAND—77
SELECTED—79
CUSTOMIZED—80

Pos Fig	Det. nr Part. No	680 FDC	Benämning	Description
30	508380	x	Kombinationslampa bak V	Combination lamp rear L
31	215521	x	Plast gavel bak överdel	Plastic gable rear upper
32	508385	x	Lampa breddmarkering bak	Lamp width marking rear
33	508386	x	Lampa bromsljus bak	Lamp break light rear
34	215890	x	Avbärarlist L=2715 (Framför hjulhus)	Carrier list L=2715 (In front of wheelhouse)
--	215887	x	Avbärarlist L=2650 (Bakom hjulhus)	Carrier list L=2650 (Behind the wheelhouse)
35	215917	x	Stöd sidokjol 69,5x100	Support side skirt 69,5x100
36	216272	x	Stöd sidokjol 60x173,5	Support side skirt 60x173,5
37	216428	x	Draghandtag	Handle
38	215880	x	Midjelist V L=6513	List middle Left L=6513
39	215873	x	Midjelist H bak L=4433	List middle Right rear L=4433
40	215867	x	Midjelist H fram L=1445	List middle Right front L=1445
41	215072	x	Ändavslut rak	End protection straight
42	215078	x	Ändavslut H fram	End protection front R
43	215079	x	Ändavslut V fram	End protection front L
44	215598	x	Fönster front 600x1450 kpl.	Front window 600x1450 cpl.
45	212413	x	Fönster öppningsbart 550x900 kpl.	Window openable 550x900 cpl.
46	212411	x	Fönster öppningsbart 400x700 kpl.	Window openable 400x700 cpl.
47	213052	x	Dörr ytter u. fönster kpl.	Outer door without window kpl.
--	213053	x	Dörr ytter m. fönster kpl.	Outer door with window kpl.
48	215638	x	Dekal dörr blå	Door decal blue
--	215639	x	Dekal dörr svart (Customized)	Door decal black (Customized)
49	508061	x	Belysning utvändigt	Outer light
50	207759	x	Lucka m. innerram, utan spegel	Door with frame inner, without plate
51	14-701045	x	Lucka m innerram, utan spegel	Door with frame inner, without plate
52	212477	T	Ventilationsgaller H	Ventilator grill R
53	214773	x	Galler ventilation kyl	Grill ventilation refrigerator
54	508106	x	Elintag 230 V	El. connection 230 V
55	508107	x	Eluttag 230 V	El connection 230 V
--		x	Tältservice	Tentservice
--		x	Eluttag 12 V	El connection 12 V
--		x	TV-antenn in/ut	TV-aerial in/out
56	215542	x	Hjulhusbräddare	Mudguard
57	215552	x	List al. hjulhusbräddare	List al. mudguard
--	801539	x	Skruv 3,5x25	Screw 3,5x25
58	212378	x	Hjulhus	Wheel housing
--	212442	x	Isolering hjulhus	Insulation wheel housing
59	102470	x	Stänkskydd	Splash guard
60	101223	x	Fäste stänkskydd	Bracket splash guard
--	800118	x	Skruv	Screw
61	215491	M	List tätning 74mm	Seal strip 74mm
62	208323	x	Styrstift list tält 50x3,5 mm	Pin for list 50x6,5 mm
63	215493	x	List höger fram	List front right
64	215492	x	List vänster fram	List front left
65	601486	x	Skorsten väggmontage kpl.	Chimney kpl.
66	210364	M	List dekor plast	List decor plastic
67	208236	M	Butyl profil 15x2 (30 m/rulle)	Seal strip 15x2 (30 m/roll)
68	212558	x	Emblem blå	Emblem blue
--	214211	x	Emblem blå (Selected)	Emblem blue (Selected)
--	214212	x	Emblem svart (Customized)	Emblem black (Customized)

M= Metervara
T= Tillbehör

M= On the metre
T= Accessory

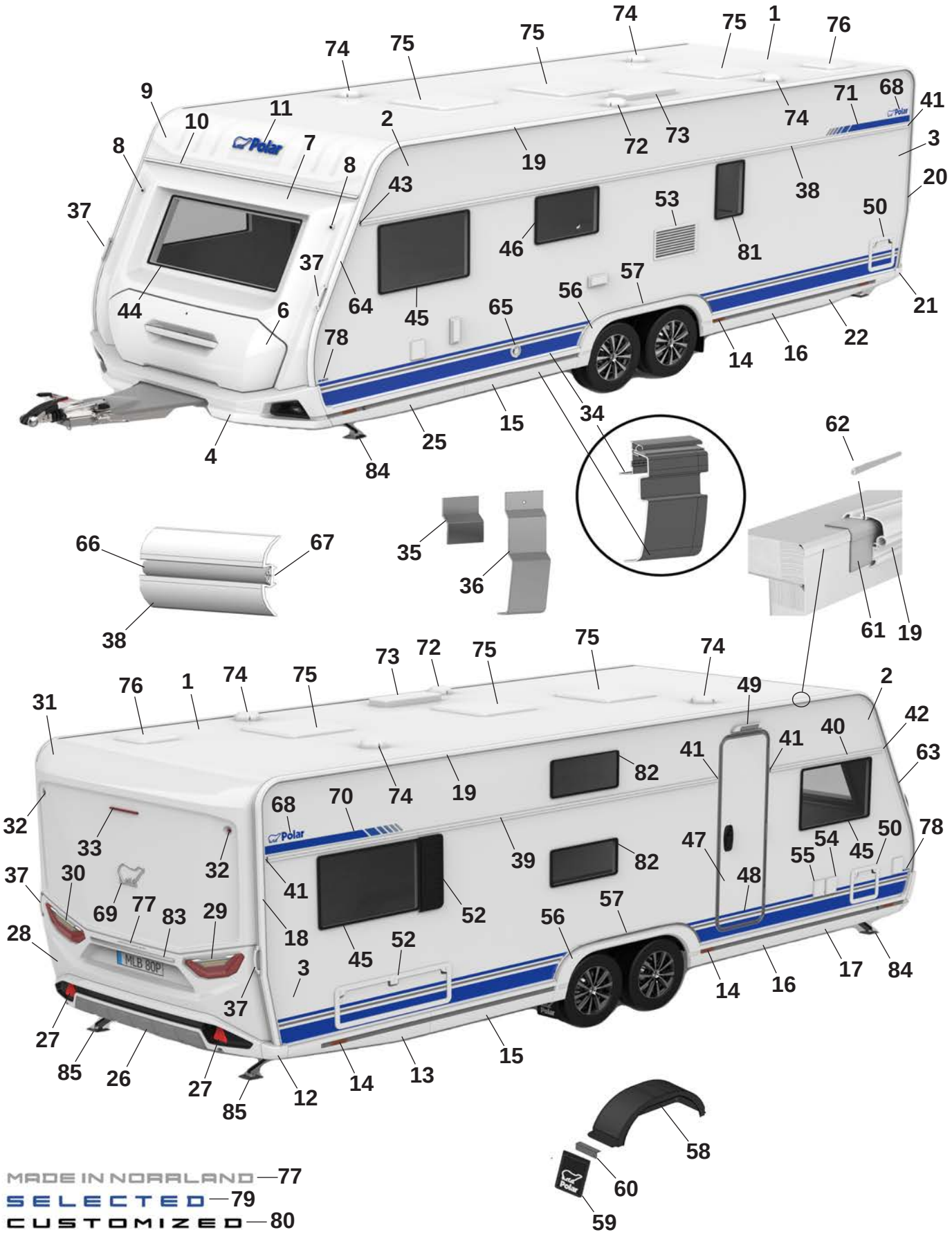

MADE IN NORRLAND — 77

SELECTED — 79

CUSTOMIZED — 80

Pos Fig	Det. nr Part. No	680 FDC	Benämning	Description
69	212557	x	Emblem chrome	Emblem chrome
--	214217	x	Emblem svart (Customized)	Emblem black (Customized)
70	216001	x	Dekal H blå	Decal R blue
--	216003	x	Dekal H svart (Customized)	Decal R black (Customized)
71	216000	x	Dekal V blå	Decal L Blue
--	216002	x	Dekal V svart (Customized)	Decal L black (Customized)
72	401495	x	Motor köksfläkt kpl.	Motor kitchen fan cpl.
73	208023	x	Ventil tak för (kyl/frys)	Ventilator roof for refrigerator (refr./freeze)
74	00970024	x	Ventilator kpl.	Ventilator cpl.
75	208690	x	Taklucka 400x400 Mini-Heki kpl. rumsdel	Roof hatch 400x400 Mini-Heki cpl. room
--	211846	T	Taklucka 400x400 Omnivent kpl. vit	Roof hatch 400x400 Omnivent cpl. white
--	08-030921	T	Taklucka 500x700 Midi-Heki kpl.	Taklucka 500x700 Midi-Heki cpl.
--	207780	T	Taklucka 655x960 Heki de Lux kpl.	Roof hatch 655x960 Heki de Lux cpl.
76	215045	x	Taklucka 280x280 kpl. tvättrum	Roof hatch 280x280 cpl. washroom
77	215375	x	Dekal "Made in Norrland"	Decal "Made in Norrland"
78	216553	x	Dekal "680" blå	Decal "680" blue
--	216546	x	Dekal "680" svart (Customized)	Dekal "680" svart (Customized)
79	216018	x	Emblem "Selected"	Emblem "Selected"
80	214215	x	Emblem "Customized"	Emblem "Customized"
81	212409	T	Fönster öppningsbart 350x500 kpl.	Window openable 350x500 cpl.
82	212410	x	Fönster öppningsbart 300x700 kpl.	Window openable 300x700 cpl.
83	215539	x	Dekorlist	Decor list
--	215540	x	Dekorlist (Customized)	Decor list (Customized)
84	344997	x	Stödben fram	Support legs front
85	344996	x	Stödben bak	Support legs rear

M= Metervara
T= Tillbehör

M= On the metre
T= Accessory

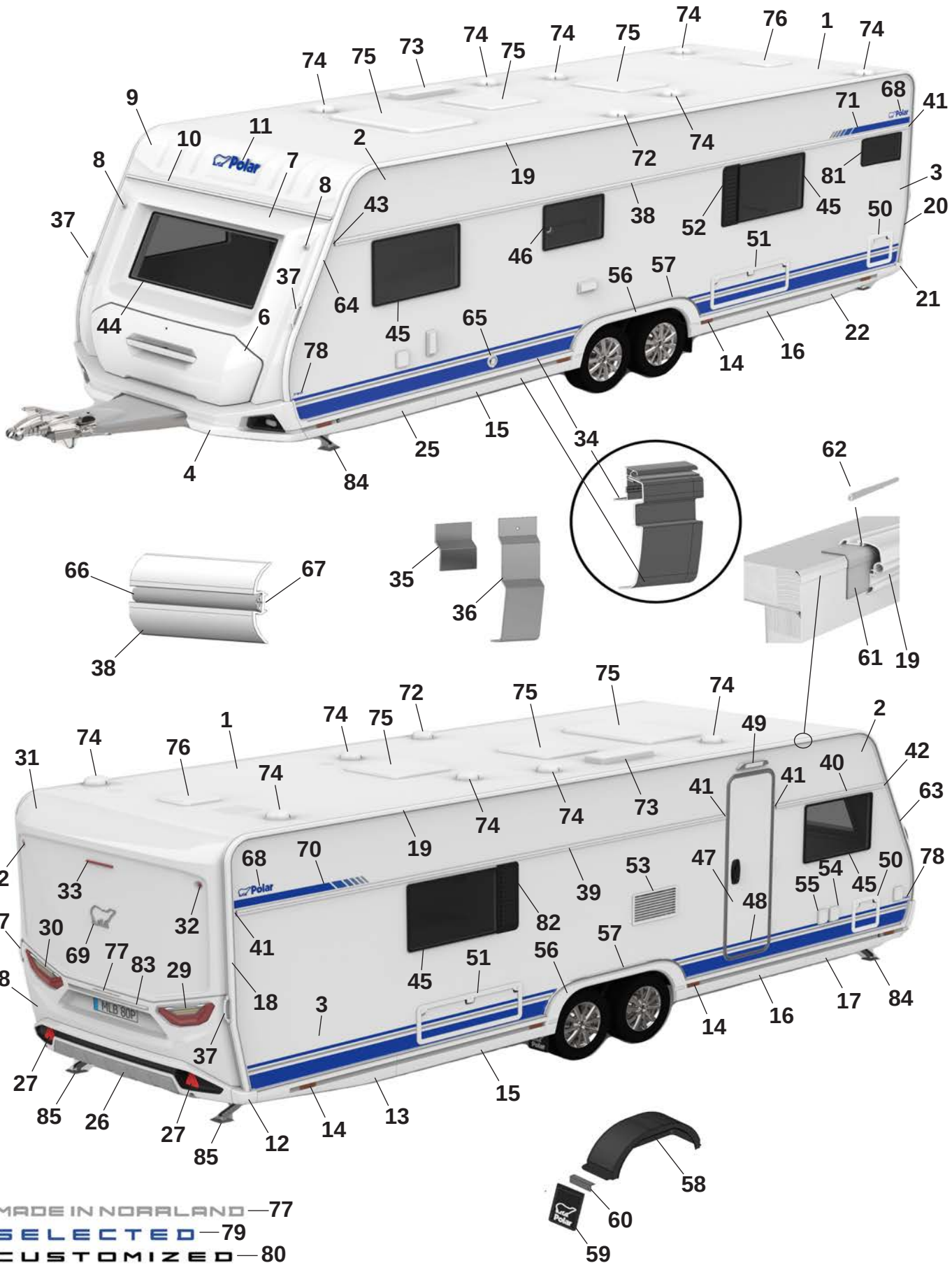
MADE IN NORRLAND — 77
SELECTED — 79
CUSTOMIZED — 80

Pos Fig	Det. nr Part. No	730 BSA	Benämning	Description
1	213254	x	Plåt tak 8100x2475	Roofing plate 8100x2475
2	212831	x	Plåt sida övre 8900x605	Side plate upper 6800x605
--	215158	x	Plåt sida övre 8900x605 (Custom.), sl. plåt	Side plate upper 6800x605 (Custom.), fl. plate
3	216134	x	Plåt sida undre 8900x1475	Side plate lower 6800x1475
--	216136	x	Plåt sida undre 8900x1475 (Custom.), sl. plåt	Side plate lower 6800x1475 (Custom.) fl. plate
4	216073	x	Front spoiler kpl.	Front spoiler cpl.
--	508425	x	Positionsljus	Position light
6	215832	x	Lucka gasolkoffert ink. handtag	Lid LPG compartment inc. handle
--	216968	x	Handtag kpl. m. dekorlist	Handle cpl. with decorative strip
7	215563	x	Plast gavel främre mittdel	Plastic gable front middle
8	508424	x	Lampa breddmarkering fram	Lamp width marking front
9	215564	x	Gavel främre överdel	Gable front upper
10	215528	x	List markis fram L=2371	List front L=2371
11	210539	x	Dekal, blå	Decal, blue
--	214216	x	Dekal, svart (Customized)	Decal, black (Customized)
12	215527	x	Hörn gavel bak	Corner rear gable
13	215545	x	Sidokjol höger bak	Side skirt rear right
--	215549	M	Dekal sidokjol	Decal side skirt rear
--	215550	M	Dekal sidokjol (Customized)	Decal side skirt rear (Customized)
--	215490	x	Clips sidokjol	Clips side skirt
14	506506	x	Belysning sidomarkering	Light, side marking
15	215548	x	Sidokjol förlängare	Side skirt extention
--	215549	M	Dekal sidokjol	Decal side skirt rear
--	215550	M	Dekal sidokjol (Customized)	Decal side skirt rear (Customized)
--	215490	x	Clips sidokjol	Clips side skirt
16	215547	x	Sidokjol förlängare	Side skirt extention
--	215549	M	Dekal sidokjol	Decal side skirt rear
--	215550	M	Dekal sidokjol (Customized)	Decal side skirt rear (Customized)
--	215490	x	Clips sidokjol	Clips side skirt
17	215543	x	Sidokjol höger fram	Side skirt front right
--	215549	M	Dekal sidokjol	Decal side skirt rear
--	215550	M	Dekal sidokjol (Customized)	Decal side skirt rear (Customized)
--	215490	x	Clips sidokjol	Clips side skirt
18	215494	x	List tält höger bak	List rear right
19	215501	x	List tält rak L=5912	List straight L=5915
20	215495	x	List tält vänster bak	List rear left
21	215526	x	Hörn gavel bak	Corner rear gable
22	215546	x	Sidokjol vänster bak	Side skirt rear left
--	215549	M	Dekal sidokjol	Decal side skirt rear
--	215550	M	Dekal sidokjol (Customized)	Decal side skirt rear (Customized)
--	215490	x	Clips sidokjol	Clips side skirt
25	215544	x	Sidokjol vänster fram	Side skirt front left
--	215549	M	Dekal sidokjol	Decal side skirt rear
--	215550	M	Dekal sidokjol (Customized)	Decal side skirt rear (Customized)
--	215490	x	Clips sidokjol	Clips side skirt
26	215925	x	Bumper bak kpl.	Bumper rear cpl.
27	215499	x	Reflex bumper bak	Reflex bumper rear
28	215522	x	Plast gavel bak mittdel	Plastic gable rear middle
--	505651	x	Belysning skylt	Plate lamp
29	508381	x	Kombinationslampa bak H	Combination lamp rear R

M= Metervara
T= Tillbehör

M= On the metre
T= Accessory

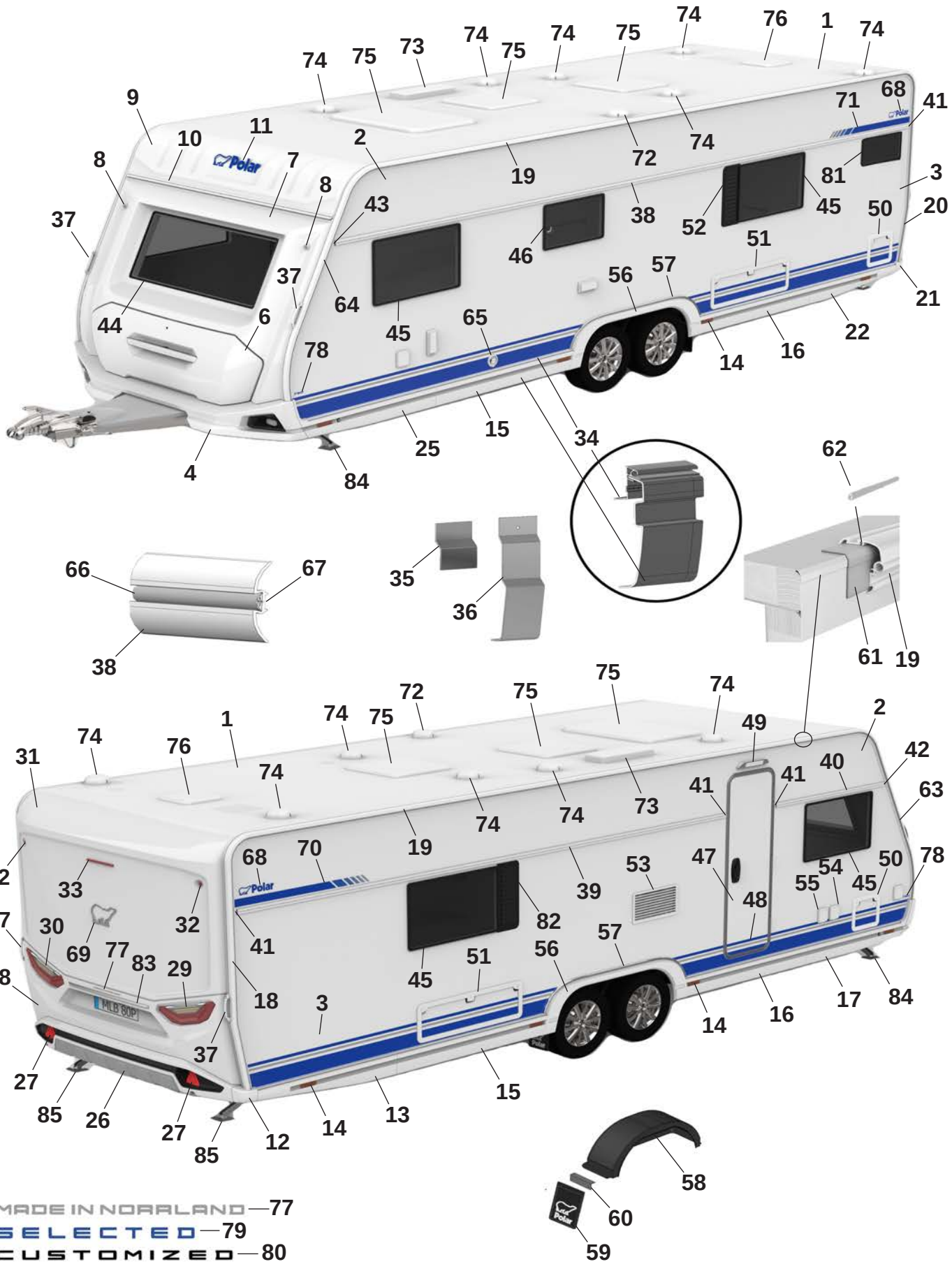
MADE IN NORRLAND — 77
SELECTED — 79
CUSTOMIZED — 80

Pos Fig	Det. nr Part. No	730 BSA	Benämning	Description
30	508380	x	Kombinationslampa bak V	Combination lamp rear L
31	215521	x	Plast gavel bak överdel	Plastic gable rear upper
32	508385	x	Lampa breddmarkering bak	Lamp width marking rear
33	508386	x	Lampa bromsljus bak	Lamp break light rear
34	216117	x	Avbärarlist L=2990 (Framför hjulhus)	Carrier list L=2990 (In front of wheelhouse)
--	215888	x	Avbärarlist L=2925 (Bakom hjulhus)	Carrier list L=2925 (Behind the wheelhouse)
35	215917	x	Stöd sidokjol 69,5x100	Support side skirt 69,5x100
36	216272	x	Stöd sidokjol 60x173,5	Support side skirt 60x173,5
37	216428	x	Draghandtag	Handle
38	215077	x	Midjelist V L=7073	List middle Left L=7073
39	215874	x	Midjelist H bak L=4993	List middle Right rear L=4993
40	215867	x	Midjelist H fram L=1445	List middle Right front L=1445
41	215072	x	Ändavslut rak	End protection straight
42	215078	x	Ändavslut H fram	End protection front R
43	215079	x	Ändavslut V fram	End protection front L
44	215598	x	Fönster front 600x1450 kpl.	Front window 600x1450 cpl.
45	212413	x	Fönster öppningsbart 550x900 kpl.	Window openable 550x900 cpl.
46	212411	x	Fönster öppningsbart 400x700 kpl.	Window openable 400x700 cpl.
47	213052	x	Dörr ytter u. fönster kpl.	Outer door without window kpl.
--	213053	x	Dörr ytter m. fönster kpl.	Outer door with window kpl.
48	215638	x	Dekal dörr blå	Door decal blue
--	215639	x	Dekal dörr svart (Customized)	Door decal black (Customized)
49	508061	x	Belysning utvändigt	Outer light
50	207759	x	Lucka m. innerram, utan spegel	Door with frame inner, without plate
51	14-701045	x	Lucka m innerram, utan spegel	Door with frame inner, without plate
52	212476	T	Ventilationsgaller V	Ventilator grill L
53	214773	x	Galler ventilation kyl	Grill ventilation refrigerator
54	508106	x	Elintag 230 V	El. connection 230 V
55	508107	x	Eluttag 230 V	El connection 230 V
--		x	Tältservice	Tentservice
--		x	Eluttag 12 V	El connection 12 V
--		x	TV-antenn in/ut	TV-aerial in/out
56	215542	x	Hjulhusbräddare	Mudguard
57	215552	x	List al. hjulhusbräddare	List al. mudguard
--	801539	x	Skruv 3,5x25	Screw 3,5x25
58	212378	x	Hjulhus	Wheel housing
--	212442	x	Isolering hjulhus	Insulation wheel housing
59	102470	x	Stänkskydd	Splash guard
60	101223	x	Fäste stänkskydd	Bracket splash guard
--	800118	x	Skruv	Screw
61	215491	M	List tätning 74mm	Seal strip 74mm
62	208323	x	Styrstift list tält 50x3,5 mm	Pin for list 50x6,5 mm
63	215493	x	List höger fram	List front right
64	215492	x	List vänster fram	List front left
65	601486	x	Skorsten väggmontage kpl.	Chimney kpl.
66	210364	M	List dekor plast	List decor plastic
67	208236	M	Butyl profil 15x2 (30 m/rulle)	Seal strip 15x2 (30 m/roll)
68	212558	x	Emblem blå	Emblem blue
--	214211	x	Emblem blå (Selected)	Emblem blue (Selected)
--	214212	x	Emblem svart (Customized)	Emblem black (Customized)

M= Metervara
T= Tillbehör

M= On the metre
T= Accessory

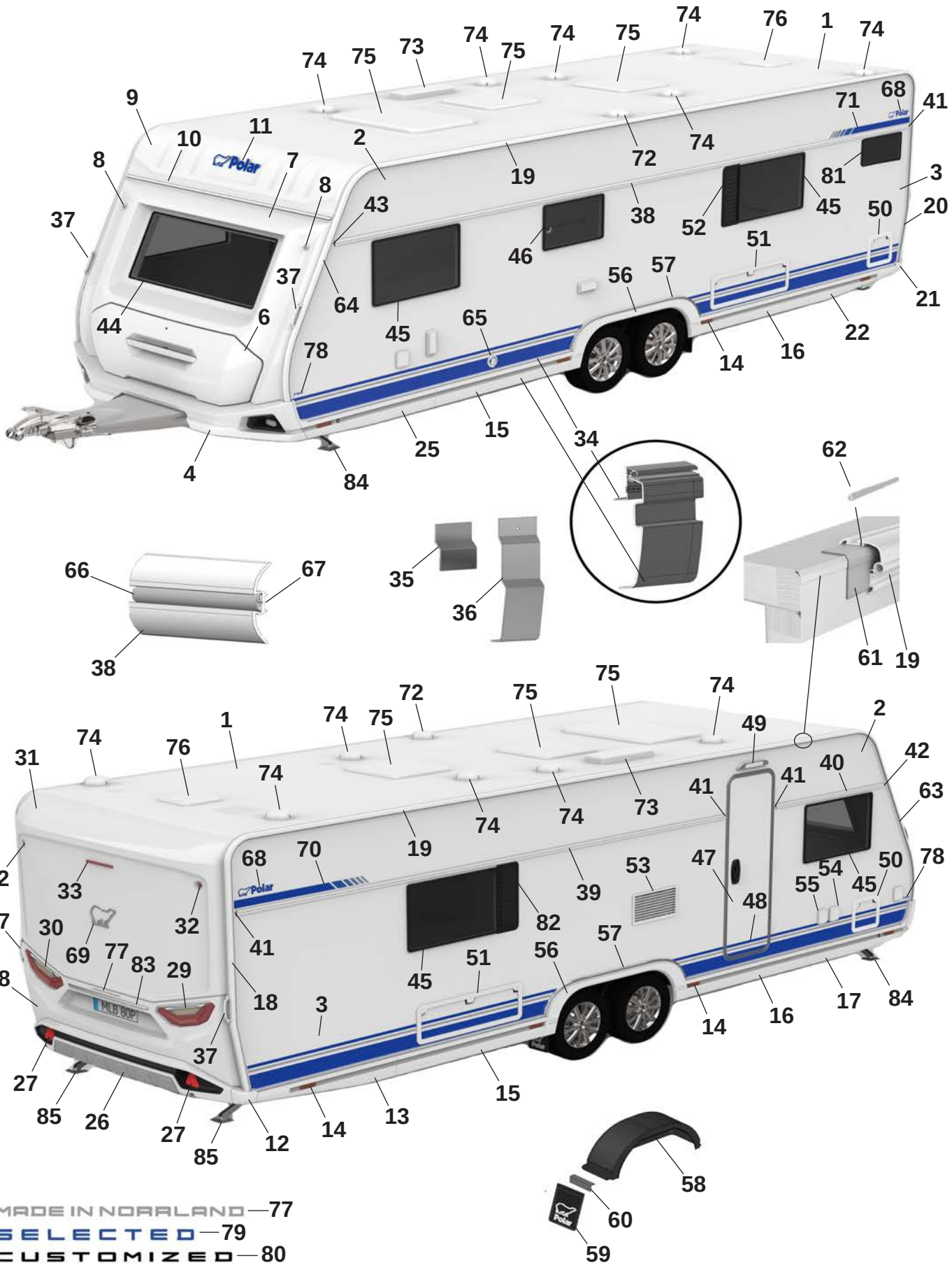
MADE IN NORRLAND — 77
SELECTED — 79
CUSTOMIZED — 80

Pos Fig	Det. nr Part. No	730 BSA	Benämning	Description
69	212557	x	Emblem chrome	Emblem chrome
--	214217	x	Emblem svart (Customized)	Emblem black (Customized)
70	216001	x	Dekal H blå	Decal R blue
--	216003	x	Dekal H svart (Customized)	Decal R black (Customized)
71	216000	x	Dekal V blå	Decal L Blue
--	216002	x	Dekal V svart (Customized)	Decal L black (Customized)
72	401495	x	Motor köksfläkt kpl.	Motor kitchen fan cpl.
73	208023	x	Ventil tak för (kyl/frys)	Ventilator roof for refrigerator (refr./freeze)
74	00970024	x	Ventilator kpl.	Ventilator cpl.
75	208690	x	Taklucka 400x400 Mini-Heki kpl. rumsdel	Roof hatch 400x400 Mini-Heki cpl. room
--	211846	T	Taklucka 400x400 Omnivent kpl. vit	Roof hatch 400x400 Omnivent cpl. white
--	08-030921	T	Taklucka 500x700 Midi-Heki kpl.	Taklucka 500x700 Midi-Heki cpl.
--	207780	T	Taklucka 655x960 Heki de Lux kpl.	Roof hatch 655x960 Heki de Lux cpl.
76	215045	x	Taklucka 280x280 kpl. tvättrum	Roof hatch 280x280 cpl. washroom
77	215375	x	Dekal "Made in Norrland"	Decal "Made in Norrland"
78	216554	x	Dekal "730" blå	Decal "730" blue
--	216547	x	Dekal "730" svart (Customized)	Dekal "730" svart (Customized)
79	216018	x	Emblem "Selected"	Emblem "Selected"
80	214215	x	Emblem "Customized"	Emblem "Customized"
81	214065	T	Fönster öppningsbart 300x500 kpl.	Window openable 300x500 cpl.
82	212477	T	Ventilationsgaller H	Ventilator grill R
83	215539	x	Dekorlist	Decor list
--	215540	x	Dekorlist (Customized)	Decor list (Customized)
84	344997	x	Stödben fram	Support legs front
85	344996	x	Stödben bak	Support legs rear

M= Metervara
T= Tillbehör

M= On the metre
T= Accessory

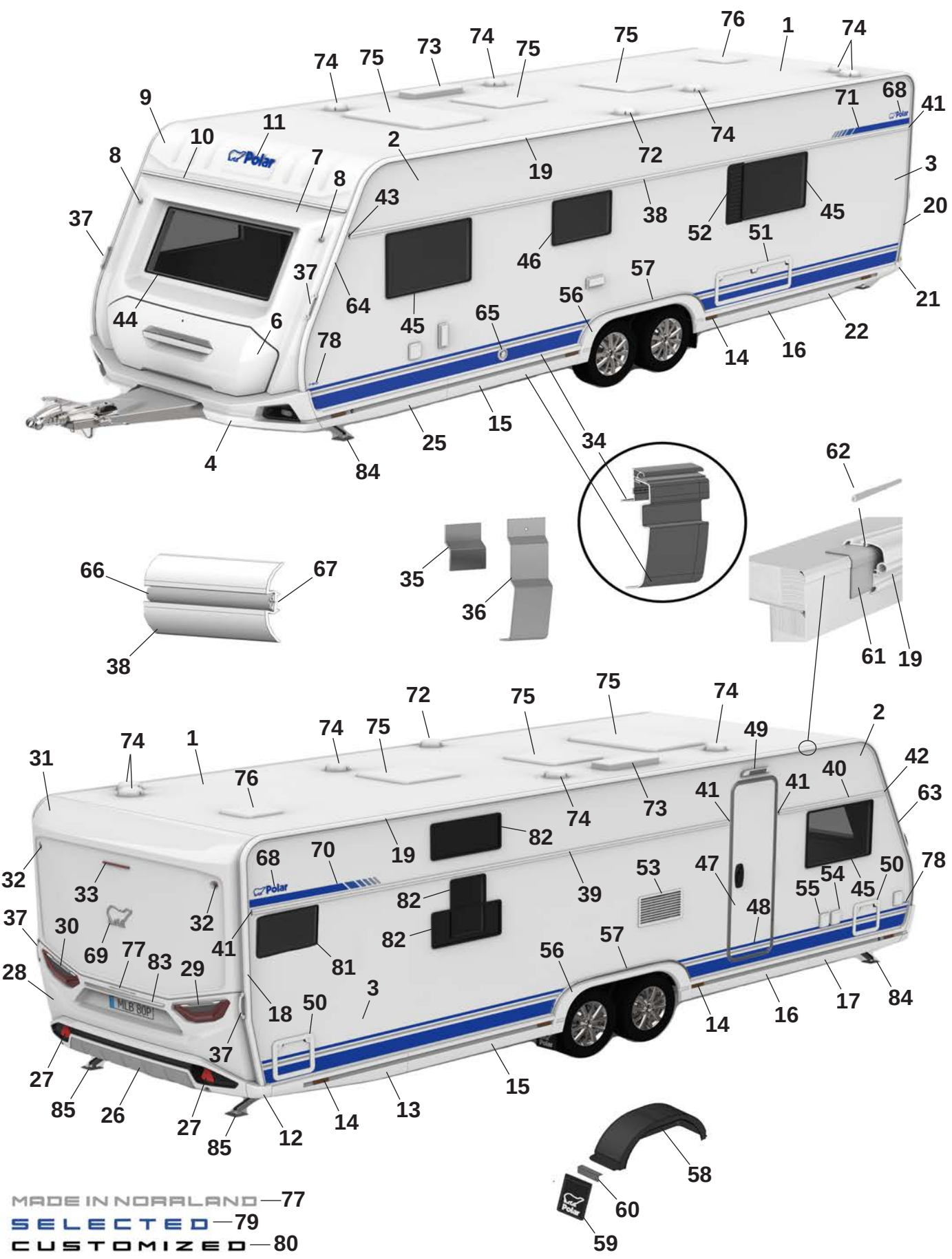
MADE IN NORRLAND — 77
SELECTED — 79
CUSTOMIZED — 80

Pos Fig	Det. nr Part. No	730 BFWA	Benämning	Description
1	213254	x	Plåt tak 8100x2475	Roofing plate 8100x2475
2	212831	x	Plåt sida övre 8900x605	Side plate upper 6800x605
--	215158	x	Plåt sida övre 8900x605 (Custom.), sl. plåt	Side plate upper 6800x605 (Custom.), fl. plate
3	216134	x	Plåt sida undre 8900x1475	Side plate lower 6800x1475
--	216136	x	Plåt sida undre 8900x1475 (Custom.), sl. plåt	Side plate lower 6800x1475 (Custom.) fl. plate
4	216073	x	Front spoiler kpl.	Front spoiler cpl.
--	508425	x	Positionsljus	Position light
6	215832	x	Lucka gasolkoffert ink. handtag	Lid LPG compartment inc. handle
--	216968	x	Handtag kpl. m. dekorlist	Handle cpl. with decorative strip
7	215563	x	Plast gavel främre mittdel	Plastic gable front middle
8	508424	x	Lampa breddmarkering fram	Lamp width marking front
9	215564	x	Gavel främre överdel	Gable front upper
10	215528	x	List markis fram L=2371	List front L=2371
11	210539	x	Dekal, blå	Decal, blue
--	214216	x	Dekal, svart (Customized)	Decal, black (Customized)
12	215527	x	Hörn gavel bak	Corner rear gable
13	215545	x	Sidokjol höger bak	Side skirt rear right
--	215549	M	Dekal sidokjol	Decal side skirt rear
--	215550	M	Dekal sidokjol (Customized)	Decal side skirt rear (Customized)
--	215490	x	Clips sidokjol	Clips side skirt
14	506506	x	Belysning sidomarkering	Light, side marking
15	215548	x	Sidokjol förlängare	Side skirt extention
--	215549	M	Dekal sidokjol	Decal side skirt rear
--	215550	M	Dekal sidokjol (Customized)	Decal side skirt rear (Customized)
--	215490	x	Clips sidokjol	Clips side skirt
16	215547	x	Sidokjol förlängare	Side skirt extention
--	215549	M	Dekal sidokjol	Decal side skirt rear
--	215550	M	Dekal sidokjol (Customized)	Decal side skirt rear (Customized)
--	215490	x	Clips sidokjol	Clips side skirt
17	215543	x	Sidokjol höger fram	Side skirt front right
--	215549	M	Dekal sidokjol	Decal side skirt rear
--	215550	M	Dekal sidokjol (Customized)	Decal side skirt rear (Customized)
--	215490	x	Clips sidokjol	Clips side skirt
18	215494	x	List tält höger bak	List rear right
19	215501	x	List tält rak L=5912	List straight L=5915
20	215495	x	List tält vänster bak	List rear left
21	215526	x	Hörn gavel bak	Corner rear gable
22	215546	x	Sidokjol vänster bak	Side skirt rear left
--	215549	M	Dekal sidokjol	Decal side skirt rear
--	215550	M	Dekal sidokjol (Customized)	Decal side skirt rear (Customized)
--	215490	x	Clips sidokjol	Clips side skirt
25	215544	x	Sidokjol vänster fram	Side skirt front left
--	215549	M	Dekal sidokjol	Decal side skirt rear
--	215550	M	Dekal sidokjol (Customized)	Decal side skirt rear (Customized)
--	215490	x	Clips sidokjol	Clips side skirt
26	215925	x	Bumper bak kpl.	Bumper rear cpl.
27	215499	x	Reflex bumper bak	Reflex bumper rear
28	215522	x	Plast gavel bak mittdel	Plastic gable rear middle
--	505651	x	Belysning skylt	Plate lamp
29	508381	x	Kombinationslampa bak H	Combination lamp rear R

M= Metervara
T= Tillbehör

M= On the metre
T= Accessory

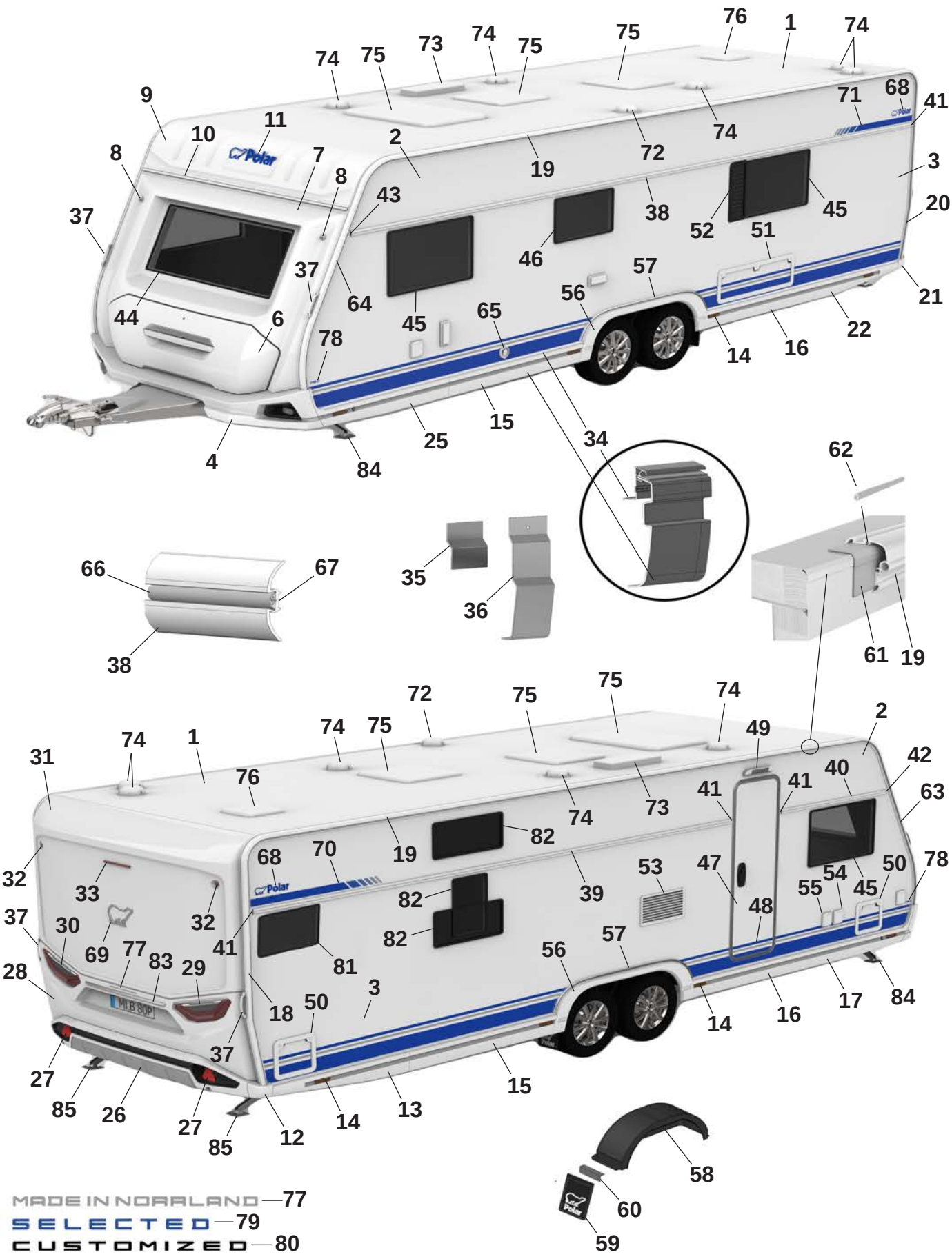
MADE IN NORRLAND — 77
SELECTED — 79
CUSTOMIZED — 80

Pos Fig	Det. nr Part. No	730 BFWA	Benämning	Description
30	508380	x	Kombinationslampa bak V	Combination lamp rear L
31	215521	x	Plast gavel bak överdel	Plastic gable rear upper
32	508385	x	Lampa breddmarkering bak	Lamp width marking rear
33	508386	x	Lampa bromsljus bak	Lamp break light rear
34	216117	x	Avbärarlist L=2990 (Framför hjulhus)	Carrier list L=2990 (In front of wheelhouse)
--	215888	x	Avbärarlist L=2925 (Bakom hjulhus)	Carrier list L=2925 (Behind the wheelhouse)
35	215917	x	Stöd sidokjol 69,5x100	Support side skirt 69,5x100
36	216272	x	Stöd sidokjol 60x173,5	Support side skirt 60x173,5
37	216428	x	Draghandtag	Handle
38	215077	x	Midjelist V L=7073	List middle Left L=7073
39	215874	x	Midjelist H bak L=4993	List middle Right rear L=4993
40	215867	x	Midjelist H fram L=1445	List middle Right front L=1445
41	215072	x	Ändavslut rak	End protection straight
42	215078	x	Ändavslut H fram	End protection front R
43	215079	x	Ändavslut V fram	End protection front L
44	215598	x	Fönster front 600x1450 kpl.	Front window 600x1450 cpl.
45	212413	x	Fönster öppningsbart 550x900 kpl.	Window openable 550x900 cpl.
46	212411	x	Fönster öppningsbart 400x700 kpl.	Window openable 400x700 cpl.
47	213052	x	Dörr ytter u. fönster kpl.	Outer door without window kpl.
--	213053	x	Dörr ytter m. fönster kpl.	Outer door with window kpl.
48	215638	x	Dekal dörr blå	Door decal blue
--	215639	x	Dekal dörr svart (Customized)	Door decal black (Customized)
49	508061	x	Belysning utvändigt	Outer light
50	207759	x	Lucka m. innerram, utan spegel	Door with frame inner, without plate
51	14-701045	x	Lucka m innerram, utan spegel	Door with frame inner, without plate
52	212476	T	Ventilationsgaller V	Ventilator grill L
53	214773	x	Galler ventilation kyl	Grill ventilation refrigerator
54	508106	x	Elintag 230 V	El. connection 230 V
55	508107	x	Eluttag 230 V	El connection 230 V
--		x	Tältservice	Tentservice
--		x	Eluttag 12 V	El connection 12 V
--		x	TV-antenn in/ut	TV-aerial in/out
56	215542	x	Hjulhusbräddare	Mudguard
57	215552	x	List al. hjulhusbräddare	List al. mudguard
--	801539	x	Skruv 3,5x25	Screw 3,5x25
58	212378	x	Hjulhus	Wheel housing
--	212442	x	Isolering hjulhus	Insulation wheel housing
59	102470	x	Stänkskydd	Splash guard
60	101223	x	Fäste stänkskydd	Bracket splash guard
--	800118	x	Skruv	Screw
61	215491	M	List tätning 74mm	Seal strip 74mm
62	208323	x	Styrstift list tält 50x3,5 mm	Pin for list 50x6,5 mm
63	215493	x	List höger fram	List front right
64	215492	x	List vänster fram	List front left
65	601486	x	Skorsten väggmontage kpl.	Chimney kpl.
66	210364	M	List dekor plast	List decor plastic
67	208236	M	Butyl profil 15x2 (30 m/rulle)	Seal strip 15x2 (30 m/roll)
68	212558	x	Emblem blå	Emblem blue
--	214211	x	Emblem blå (Selected)	Emblem blue (Selected)
--	214212	x	Emblem svart (Customized)	Emblem black (Customized)

M= Metervara
T= Tillbehör

M= On the metre
T= Accessory

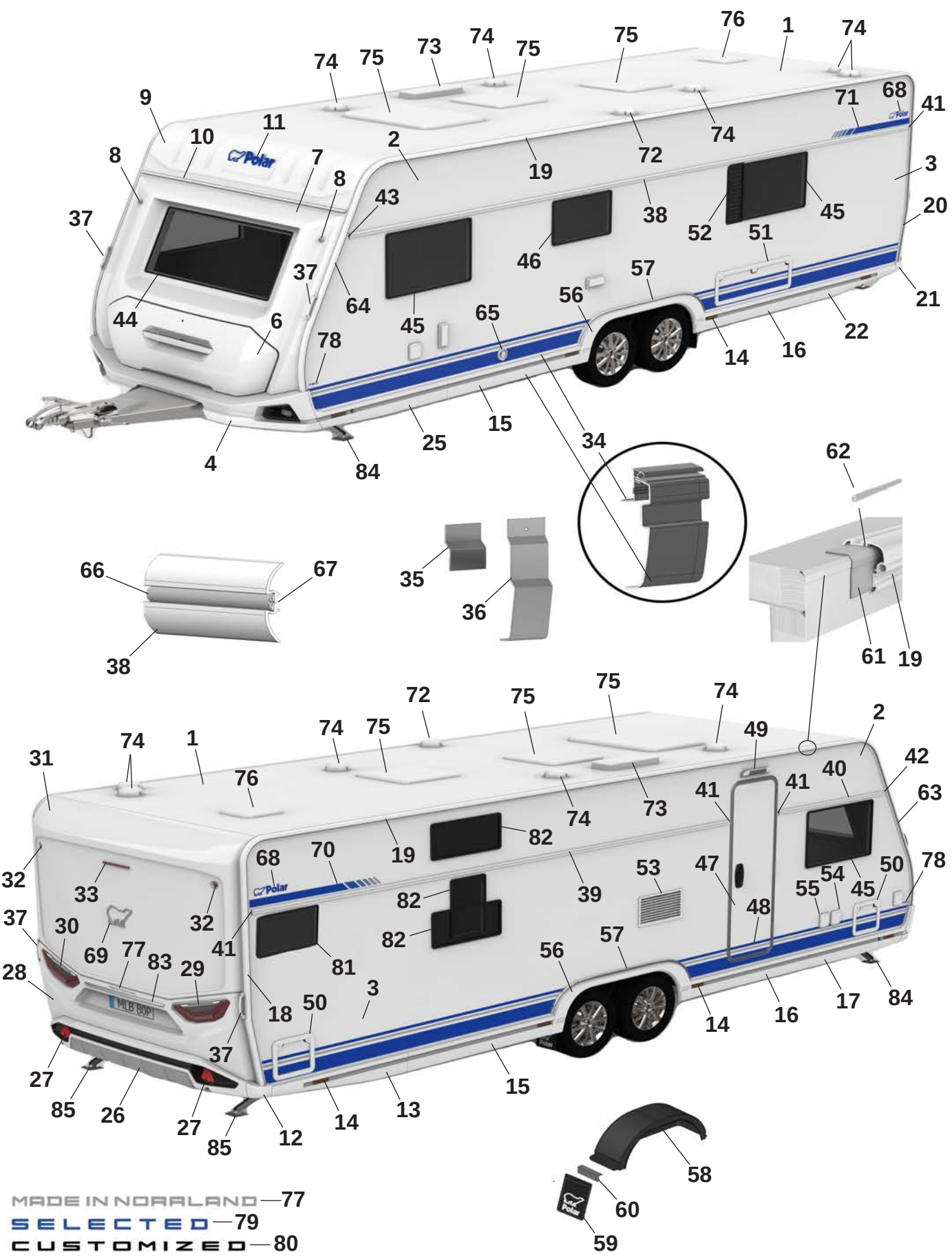
MADE IN NORRLAND — 77
SELECTED — 79
CUSTOMIZED — 80

Pos Fig	Det. nr Part. No	730 BFWA	Benämning	Description
69	212557	x	Emblem chrome	Emblem chrome
--	214217	x	Emblem svart (Customized)	Emblem black (Customized)
70	216001	x	Dekal H blå	Decal R blue
--	216003	x	Dekal H svart (Customized)	Decal R black (Customized)
71	216000	x	Dekal V blå	Decal L Blue
--	216002	x	Dekal V svart (Customized)	Decal L black (Customized)
72	401495	x	Motor köksfläkt kpl.	Motor kitchen fan cpl.
73	208023	x	Ventil tak för (kyl/frys)	Ventilator roof for refrigerator (refr./freeze)
74	00970024	x	Ventilator kpl.	Ventilator cpl.
75	208690	x	Taklucka 400x400 Mini-Heki kpl. rumsdel	Roof hatch 400x400 Mini-Heki cpl. room
--	211846	T	Taklucka 400x400 Omnivent kpl. vit	Roof hatch 400x400 Omnivent cpl. white
--	08-030921	T	Taklucka 500x700 Midi-Heki kpl.	Taklucka 500x700 Midi-Heki cpl.
--	207780	T	Taklucka 655x960 Heki de Lux kpl.	Roof hatch 655x960 Heki de Lux cpl.
76	215045	x	Taklucka 280x280 kpl. tvättrum	Roof hatch 280x280 cpl. washroom
77	215375	x	Dekal "Made in Norrland"	Decal "Made in Norrland"
78	216554	x	Dekal "730" blå	Decal "730" blue
--	216547	x	Dekal "730" svart (Customized)	Dekal "730" svart (Customized)
79	216018	x	Emblem "Selected"	Emblem "Selected"
80	214215	x	Emblem "Customized"	Emblem "Customized"
81	214065	T	Fönster öppningsbart 300x500 kpl.	Window openable 350x500 cpl.
82	212410	T	Fönster öppningsbart 300x700 kpl.	Window openable 300x700 cpl.
83	215539	x	Dekorlist	Decor list
--	215540	x	Dekorlist (Customized)	Decor list (Customized)
84	344997	x	Stödben fram	Support legs front
85	344996	x	Stödben bak	Support legs rear

M= Metervara
T= Tillbehör

M= On the metre
T= Accessory

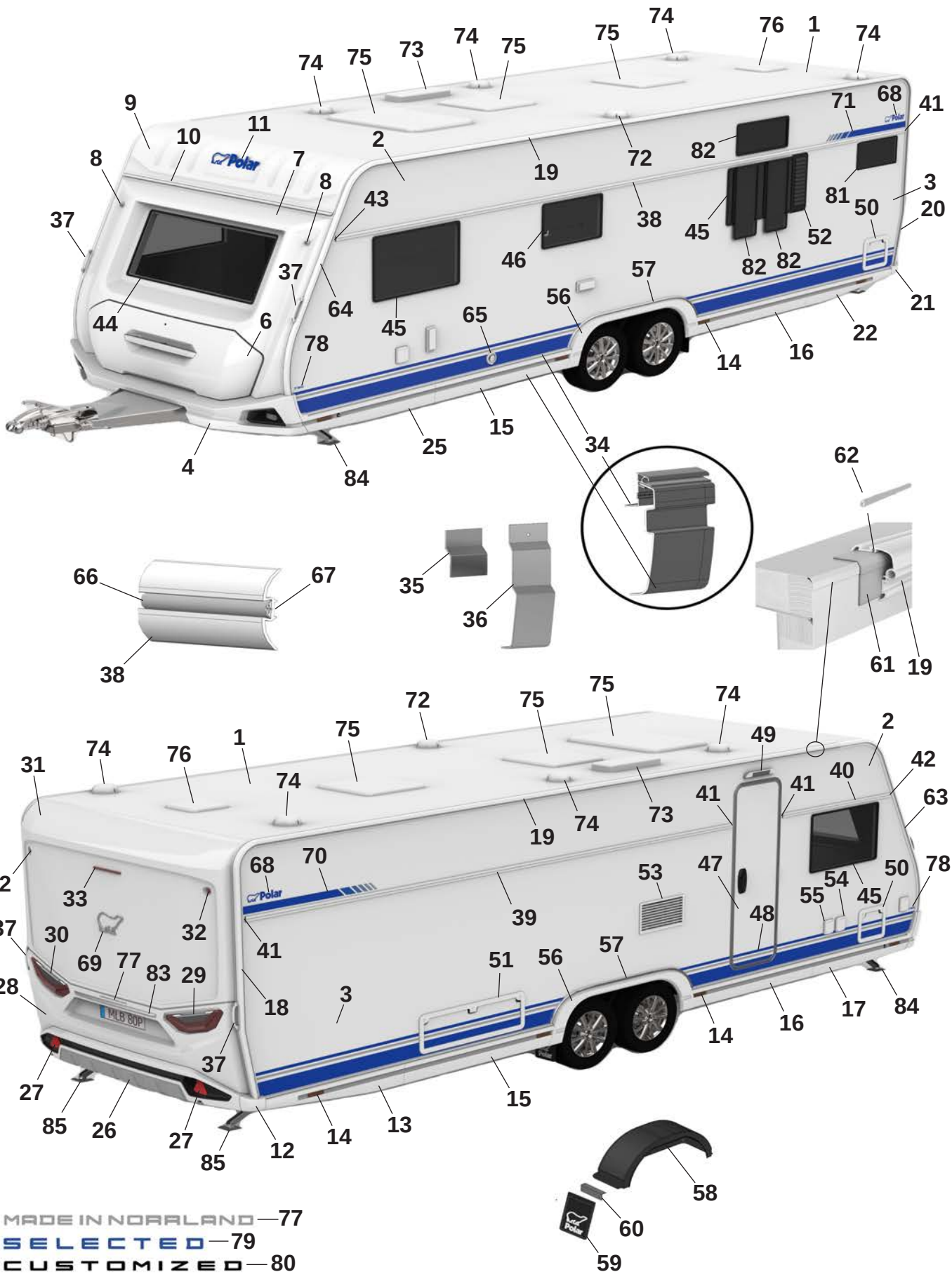
MADE IN NORRLAND — 77
SELECTED — 79
CUSTOMIZED — 80

Pos Fig	Det. nr Part. No	730 BQDA	Benämning	Description
1	213254	x	Plåt tak 8100x2475	Roofing plate 8100x2475
2	212831	x	Plåt sida övre 8900x605	Side plate upper 6800x605
--	215158	x	Plåt sida övre 8900x605 (Custom.), sl. plåt	Side plate upper 6800x605 (Custom.), fl. plate
3	216134	x	Plåt sida undre 8900x1475	Side plate lower 6800x1475
--	216136	x	Plåt sida undre 8900x1475 (Custom.), sl. plåt	Side plate lower 6800x1475 (Custom.) fl. plate
4	216073	x	Front spoiler kpl.	Front spoiler cpl.
--	508425	x	Positionsljus	Position light
6	215832	x	Lucka gasolkoffert ink. handtag	Lid LPG compartment inc. handle
--	216968	x	Handtag kpl. m. dekorlist	Handle cpl. with decorative strip
7	215563	x	Plast gavel främre mittdel	Plastic gable front middle
8	508424	x	Lampa breddmarkering fram	Lamp width marking front
9	215564	x	Gavel främre överdel	Gable front upper
10	215528	x	List markis fram L=2371	List front L=2371
11	210539	x	Dekal, blå	Decal, blue
--	214216	x	Dekal, svart (Customized)	Decal, black (Customized)
12	215527	x	Hörn gavel bak	Corner rear gable
13	215545	x	Sidokjol höger bak	Side skirt rear right
--	215549	M	Dekal sidokjol	Decal side skirt rear
--	215550	M	Dekal sidokjol (Customized)	Decal side skirt rear (Customized)
--	215490	x	Clips sidokjol	Clips side skirt
14	506506	x	Belysning sidomarkering	Light, side marking
15	215548	x	Sidokjol förlängare	Side skirt extention
--	215549	M	Dekal sidokjol	Decal side skirt rear
--	215550	M	Dekal sidokjol (Customized)	Decal side skirt rear (Customized)
--	215490	x	Clips sidokjol	Clips side skirt
16	215547	x	Sidokjol förlängare	Side skirt extention
--	215549	M	Dekal sidokjol	Decal side skirt rear
--	215550	M	Dekal sidokjol (Customized)	Decal side skirt rear (Customized)
--	215490	x	Clips sidokjol	Clips side skirt
17	215543	x	Sidokjol höger fram	Side skirt front right
--	215549	M	Dekal sidokjol	Decal side skirt rear
--	215550	M	Dekal sidokjol (Customized)	Decal side skirt rear (Customized)
--	215490	x	Clips sidokjol	Clips side skirt
18	215494	x	List tält höger bak	List rear right
19	215501	x	List tält rak L=5912	List straight L=5915
20	215495	x	List tält vänster bak	List rear left
21	215526	x	Hörn gavel bak	Corner rear gable
22	215546	x	Sidokjol vänster bak	Side skirt rear left
--	215549	M	Dekal sidokjol	Decal side skirt rear
--	215550	M	Dekal sidokjol (Customized)	Decal side skirt rear (Customized)
--	215490	x	Clips sidokjol	Clips side skirt
25	215544	x	Sidokjol vänster fram	Side skirt front left
--	215549	M	Dekal sidokjol	Decal side skirt rear
--	215550	M	Dekal sidokjol (Customized)	Decal side skirt rear (Customized)
--	215490	x	Clips sidokjol	Clips side skirt
26	215925	x	Bumper bak kpl.	Bumper rear cpl.
27	215499	x	Reflex bumper bak	Reflex bumper rear
28	215522	x	Plast gavel bak mittdel	Plastic gable rear middle
--	505651	x	Belysning skylt	Plate lamp
29	508381	x	Kombinationslampa bak H	Combination lamp rear R

M= Metervara
T= Tillbehör

M= On the metre
T= Accessory

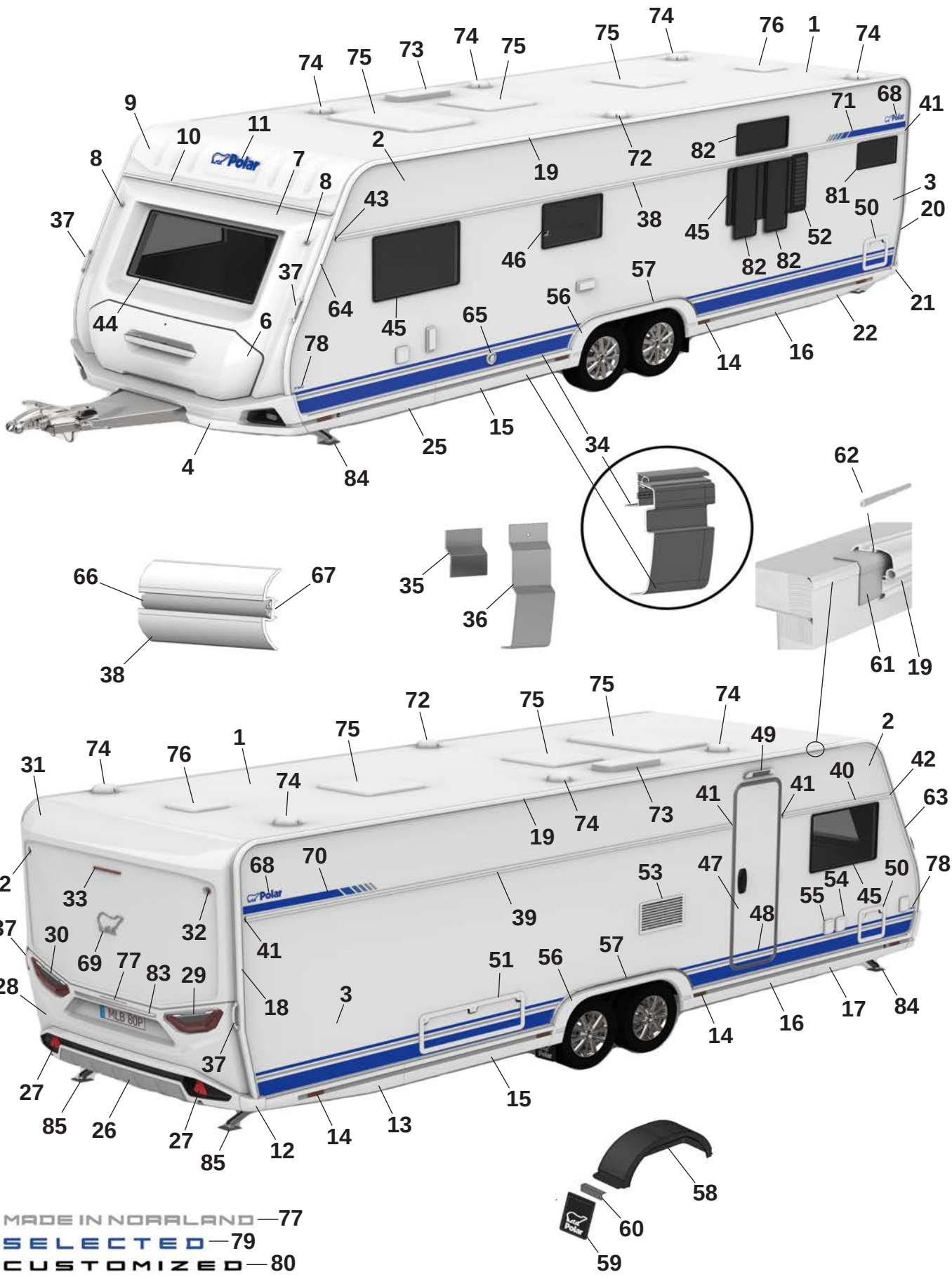
MADE IN NORRLAND — 77
SELECTED — 79
CUSTOMIZED — 80

Pos Fig	Det. nr Part. No	730 BQDA	Benämning	Description
30	508380	x	Kombinationslampa bak V	Combination lamp rear L
31	215521	x	Plast gavel bak överdel	Plastic gable rear upper
32	508385	x	Lampa breddmarkering bak	Lamp width marking rear
33	508386	x	Lampa bromsljus bak	Lamp break light rear
34	216117	x	Avbärarlist L=2990 (Framför hjulhus)	Carrier list L=2990 (In front of wheelhouse)
--	215888	x	Avbärarlist L=2925 (Bakom hjulhus)	Carrier list L=2925 (Behind the wheelhouse)
35	215917	x	Stöd sidokjol 69,5x100	Support side skirt 69,5x100
36	216272	x	Stöd sidokjol 60x173,5	Support side skirt 60x173,5
37	216428	x	Draghandtag	Handle
38	215077	x	Midjelist V L=7073	List middle Left L=7073
39	215874	x	Midjelist H bak L=4993	List middle Right rear L=4993
40	215867	x	Midjelist H fram L=1445	List middle Right front L=1445
41	215072	x	Ändavslut rak	End protection straight
42	215078	x	Ändavslut H fram	End protection front R
43	215079	x	Ändavslut V fram	End protection front L
44	215598	x	Fönster front 600x1450 kpl.	Front window 600x1450 cpl.
45	212413	x	Fönster öppningsbart 550x900 kpl.	Window openable 550x900 cpl.
46	212411	x	Fönster öppningsbart 400x700 kpl.	Window openable 400x700 cpl.
47	213052	x	Dörr ytter u. fönster kpl.	Outer door without window kpl.
--	213053	x	Dörr ytter m. fönster kpl.	Outer door with window kpl.
48	215638	x	Dekal dörr blå	Door decal blue
--	215639	x	Dekal dörr svart (Customized)	Door decal black (Customized)
49	508061	x	Belysning utvändigt	Outer light
50	207759	x	Lucka m. innerram, utan spegel	Door with frame inner, without plate
51	14-701045	x	Lucka m innerram, utan spegel	Door with frame inner, without plate
52	212476	T	Ventilationsgaller V	Ventilator grill L
53	214773	x	Galler ventilation kyl	Grill ventilation refrigerator
54	508106	x	Elintag 230 V	El. connection 230 V
55	508107	x	Eluttag 230 V	El connection 230 V
--		x	Tältservice	Tentservice
--		x	Eluttag 12 V	El connection 12 V
--		x	TV-antenn in/ut	TV-aerial in/out
56	215542	x	Hjulhusbräddare	Mudguard
57	215552	x	List al. hjulhusbräddare	List al. mudguard
--	801539	x	Skruv 3,5x25	Screw 3,5x25
58	212378	x	Hjulhus	Wheel housing
--	212442	x	Isolering hjulhus	Insulation wheel housing
59	102470	x	Stänkskydd	Splash guard
60	101223	x	Fäste stänkskydd	Bracket splash guard
--	800118	x	Skruv	Screw
61	215491	M	List tätning 74mm	Seal strip 74mm
62	208323	x	Styrstift list tält 50x3,5 mm	Pin for list 50x6,5 mm
63	215493	x	List höger fram	List front right
64	215492	x	List vänster fram	List front left
65	601486	x	Skorsten väggmontage kpl.	Chimney kpl.
66	210364	M	List dekor plast	List decor plastic
67	208236	M	Butyl profil 15x2 (30 m/rulle)	Seal strip 15x2 (30 m/roll)
68	212558	x	Emblem blå	Emblem blue
--	214211	x	Emblem blå (Selected)	Emblem blue (Selected)
--	214212	x	Emblem svart (Customized)	Emblem black (Customized)

M= Metervara
T= Tillbehör

M= On the metre
T= Accessory

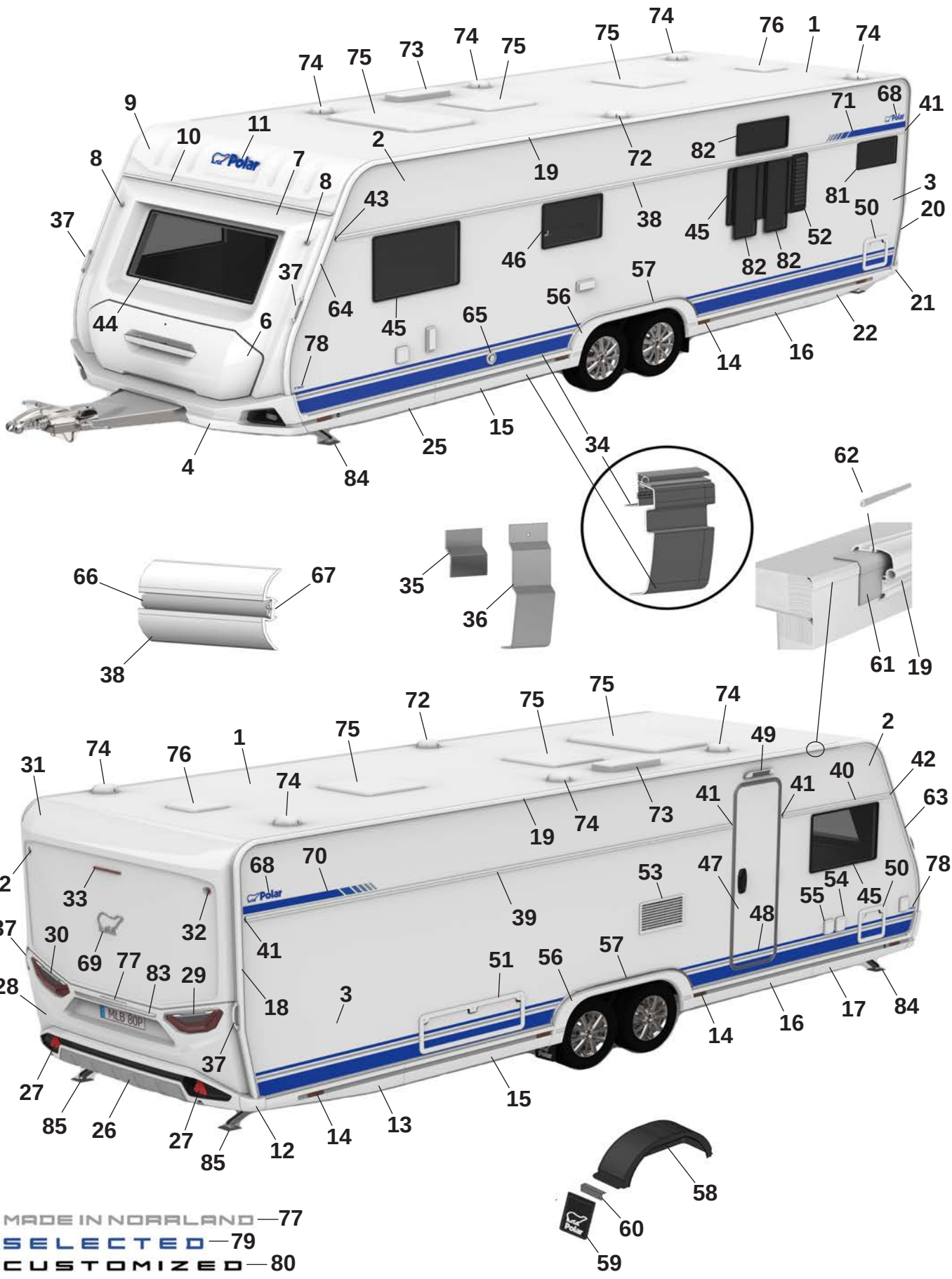
MADE IN NORRLAND — 77
SELECTED — 79
CUSTOMIZED — 80

Pos Fig	Det. nr Part. No	730 BQDA	Benämning	Description
69	212557	x	Emblem chrome	Emblem chrome
--	214217	x	Emblem svart (Customized)	Emblem black (Customized)
70	216001	x	Dekal H blå	Decal R blue
--	216003	x	Dekal H svart (Customized)	Decal R black (Customized)
71	216000	x	Dekal V blå	Decal L Blue
--	216002	x	Dekal V svart (Customized)	Decal L black (Customized)
72	401495	x	Motor köksfläkt kpl.	Motor kitchen fan cpl.
73	208023	x	Ventil tak för (kyl/frys)	Ventilator roof for refrigerator (refr./freeze)
74	00970024	x	Ventilator kpl.	Ventilator cpl.
75	208690	x	Taklucka 400x400 Mini-Heki kpl. rumsdel	Roof hatch 400x400 Mini-Heki cpl. room
--	211846	T	Taklucka 400x400 Omnivent kpl. vit	Roof hatch 400x400 Omnivent cpl. white
--	08-030921	T	Taklucka 500x700 Midi-Heki kpl.	Taklucka 500x700 Midi-Heki cpl.
--	207780	T	Taklucka 655x960 Heki de Lux kpl.	Roof hatch 655x960 Heki de Lux cpl.
76	215045	x	Taklucka 280x280 kpl. tvättrum	Roof hatch 280x280 cpl. washroom
77	215375	x	Dekal "Made in Norrland"	Decal "Made in Norrland"
78	216554	x	Dekal "730" blå	Decal "730" blue
--	216547	x	Dekal "730" svart (Customized)	Dekal "730" svart (Customized)
79	216018	x	Emblem "Selected"	Emblem "Selected"
80	214215	x	Emblem "Customized"	Emblem "Customized"
81	214065	T	Fönster öppningsbart 300x500 kpl.	Window openable 300x500 cpl.
82	212410	T	Fönster öppningsbart 300x700 kpl.	Window openable 300x700 cpl.
83	215539	x	Dekorlist	Decor list
--	215540	x	Dekorlist (Customized)	Decor list (Customized)
84	344997	x	Stödben fram	Support legs front
85	344996	x	Stödben bak	Support legs rear

M= Metervara
T= Tillbehör

M= On the metre
T= Accessory

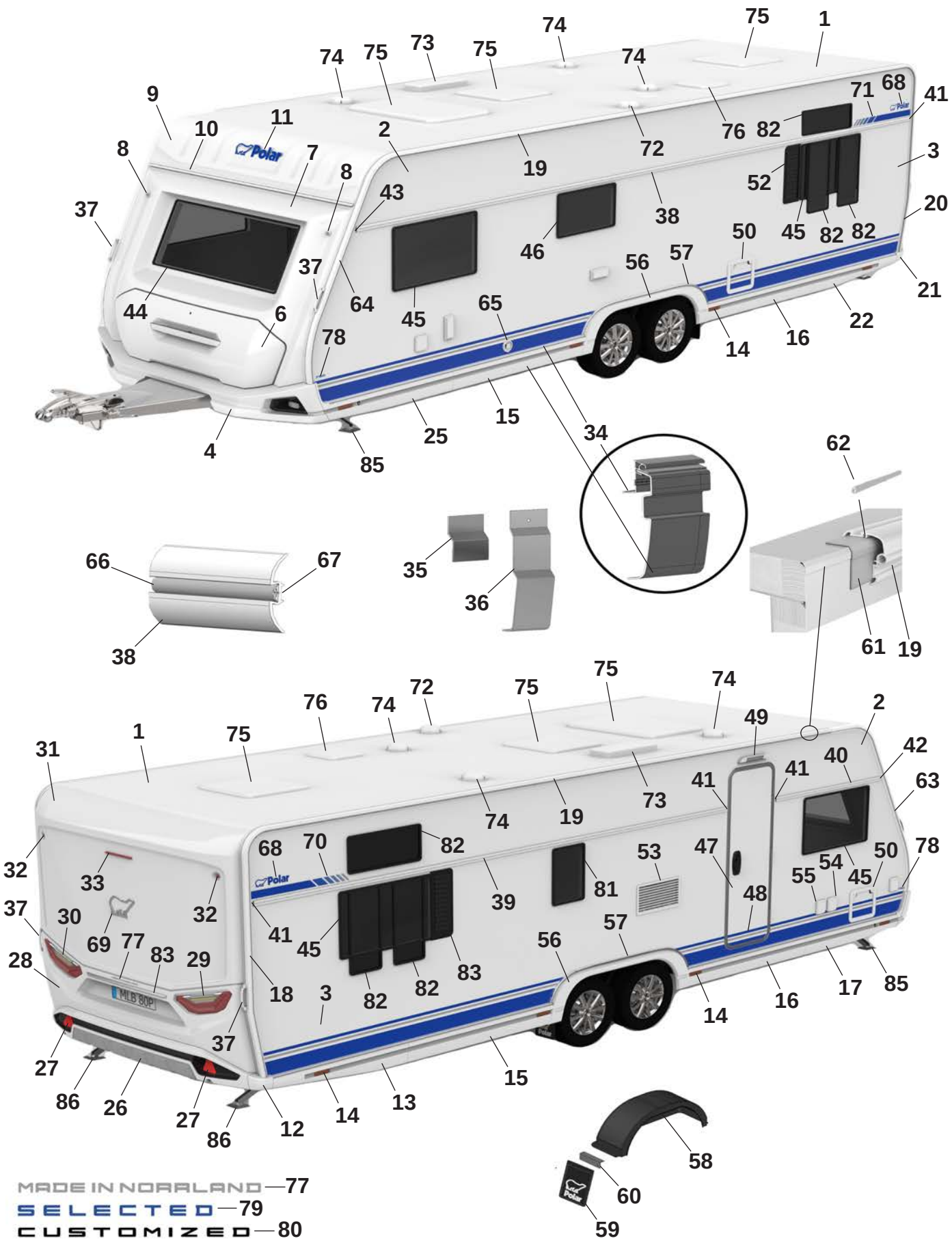
MADE IN NORRLAND — 77
SELECTED — 79
CUSTOMIZED — 80

Pos Fig	Det. nr Part. No	730 QA	Benämning	Description
1	213254	x	Plåt tak 8100x2475	Roofing plate 8100x2475
2	212831	x	Plåt sida övre 8900x605	Side plate upper 6800x605
--	215158	x	Plåt sida övre 8900x605 (Custom.), sl. plåt	Side plate upper 6800x605 (Custom.), fl. plate
3	216134	x	Plåt sida undre 8900x1475	Side plate lower 6800x1475
--	216136	x	Plåt sida undre 8900x1475 (Custom.), sl. plåt	Side plate lower 6800x1475 (Custom.) fl. plate
4	216073	x	Front spoiler kpl.	Front spoiler cpl.
--	508425	x	Positionsljus	Position light
6	215832	x	Lucka gasolkoffert ink. handtag	Lid LPG compartment inc. handle
--	216968	x	Handtag kpl. m. dekorlist	Handle cpl. with decorative strip
7	215563	x	Plast gavel främre mittdel	Plastic gable front middle
8	508424	x	Lampa breddmarkering fram	Lamp width marking front
9	215564	x	Gavel främre överdel	Gable front upper
10	215528	x	List markis fram L=2371	List front L=2371
11	210539	x	Dekal, blå	Decal, blue
--	214216	x	Dekal, svart (Customized)	Decal, black (Customized)
12	215527	x	Hörn gavel bak	Corner rear gable
13	215545	x	Sidokjol höger bak	Side skirt rear right
--	215549	M	Dekal sidokjol	Decal side skirt rear
--	215550	M	Dekal sidokjol (Customized)	Decal side skirt rear (Customized)
--	215490	x	Clips sidokjol	Clips side skirt
14	506506	x	Belysning sidomarkering	Light, side marking
15	215548	x	Sidokjol förlängare	Side skirt extention
--	215549	M	Dekal sidokjol	Decal side skirt rear
--	215550	M	Dekal sidokjol (Customized)	Decal side skirt rear (Customized)
--	215490	x	Clips sidokjol	Clips side skirt
16	215547	x	Sidokjol förlängare	Side skirt extention
--	215549	M	Dekal sidokjol	Decal side skirt rear
--	215550	M	Dekal sidokjol (Customized)	Decal side skirt rear (Customized)
--	215490	x	Clips sidokjol	Clips side skirt
17	215543	x	Sidokjol höger fram	Side skirt front right
--	215549	M	Dekal sidokjol	Decal side skirt rear
--	215550	M	Dekal sidokjol (Customized)	Decal side skirt rear (Customized)
--	215490	x	Clips sidokjol	Clips side skirt
18	215494	x	List tält höger bak	List rear right
19	215501	x	List tält rak L=5912	List straight L=5915
20	215495	x	List tält vänster bak	List rear left
21	215526	x	Hörn gavel bak	Corner rear gable
22	215546	x	Sidokjol vänster bak	Side skirt rear left
--	215549	M	Dekal sidokjol	Decal side skirt rear
--	215550	M	Dekal sidokjol (Customized)	Decal side skirt rear (Customized)
--	215490	x	Clips sidokjol	Clips side skirt
25	215544	x	Sidokjol vänster fram	Side skirt front left
--	215549	M	Dekal sidokjol	Decal side skirt rear
--	215550	M	Dekal sidokjol (Customized)	Decal side skirt rear (Customized)
--	215490	x	Clips sidokjol	Clips side skirt
26	215925	x	Bumper bak kpl.	Bumper rear cpl.
27	215499	x	Reflex bumper bak	Reflex bumper rear
28	215522	x	Plast gavel bak mittdel	Plastic gable rear middle
--	505651	x	Belysning skylt	Plate lamp
29	508381	x	Kombinationslampa bak H	Combination lamp rear R

M= Metervara
T= Tillbehör

M= On the metre
T= Accessory

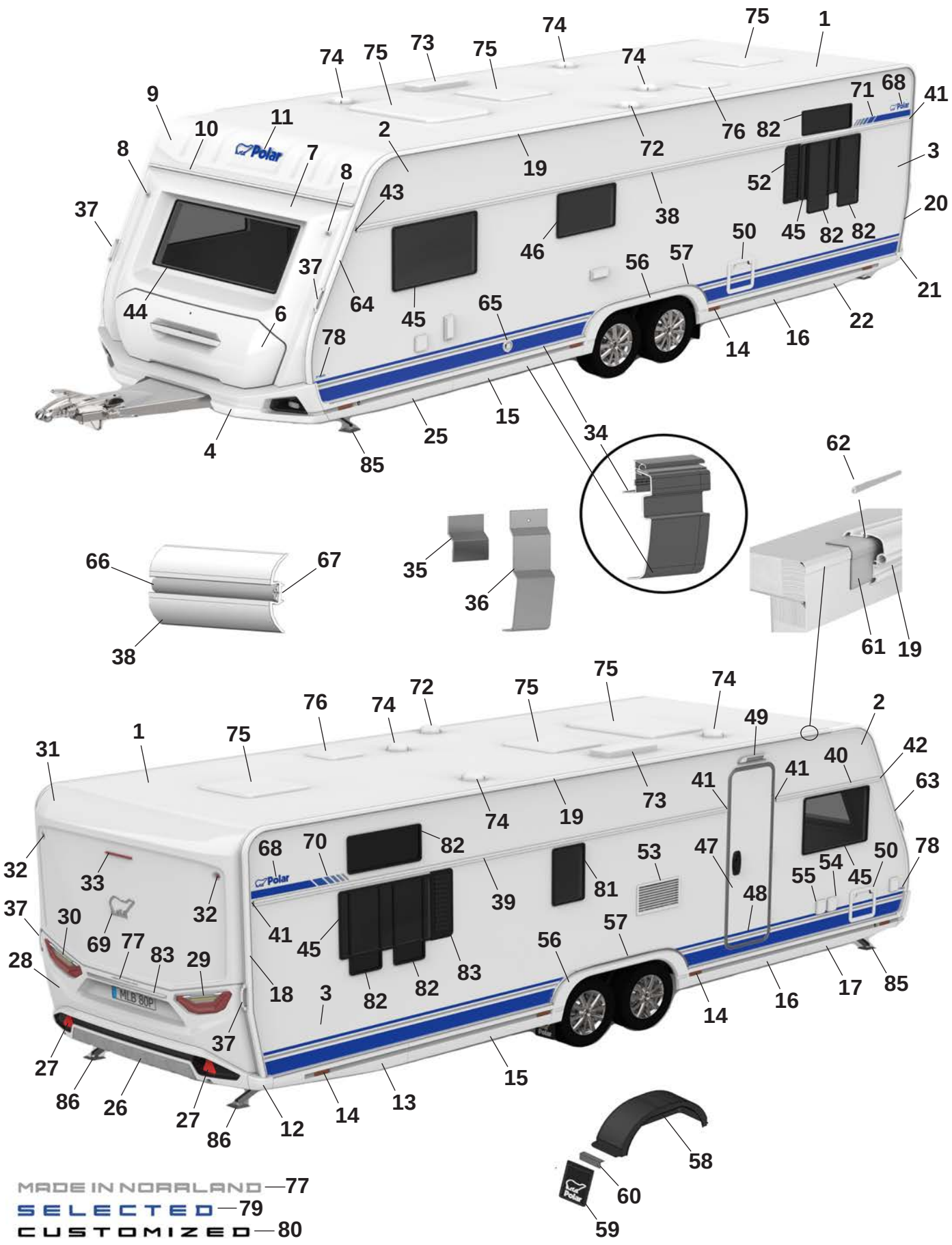
MADE IN NORRLAND — 77
SELECTED — 79
CUSTOMIZED — 80

Pos Fig	Det. nr Part. No	730 QA	Benämning	Description
30	508380	x	Kombinationslampa bak V	Combination lamp rear L
31	215521	x	Plast gavel bak överdel	Plastic gable rear upper
32	508385	x	Lampa breddmarkering bak	Lamp width marking rear
33	508386	x	Lampa bromsljus bak	Lamp break light rear
34	216117	x	Avbärarlist L=2990 (Framför hjulhus)	Carrier list L=2990 (In front of wheelhouse)
--	215888	x	Avbärarlist L=2925 (Bakom hjulhus)	Carrier list L=2925 (Behind the wheelhouse)
35	215917	x	Stöd sidokjol 69,5x100	Support side skirt 69,5x100
36	216272	x	Stöd sidokjol 60x173,5	Support side skirt 60x173,5
37	216428	x	Draghandtag	Handle
38	215077	x	Midjelist V L=7073	List middle Left L=7073
39	215874	x	Midjelist H bak L=4993	List middle Right rear L=4993
40	215867	x	Midjelist H fram L=1445	List middle Right front L=1445
41	215072	x	Ändavslut rak	End protection straight
42	215078	x	Ändavslut H fram	End protection front R
43	215079	x	Ändavslut V fram	End protection front L
44	215598	x	Fönster front 600x1450 kpl.	Front window 600x1450 cpl.
45	212413	x	Fönster öppningsbart 550x900 kpl.	Window openable 550x900 cpl.
46	212411	x	Fönster öppningsbart 400x700 kpl.	Window openable 400x700 cpl.
47	213052	x	Dörr ytter u. fönster kpl.	Outer door without window kpl.
--	213053	x	Dörr ytter m. fönster kpl.	Outer door with window kpl.
48	215638	x	Dekal dörr blå	Door decal blue
--	215639	x	Dekal dörr svart (Customized)	Door decal black (Customized)
49	508061	x	Belysning utvändigt	Outer light
50	207759	x	Lucka m. innerram, utan spegel	Door with frame inner, without plate
51	14-701045	x	Lucka m innerram, utan spegel	Door with frame inner, without plate
52	212476	T	Ventilationsgaller V	Ventilator grill L
53	214773	x	Galler ventilation kyl	Grill ventilation refrigerator
54	508106	x	Elintag 230 V	El. connection 230 V
55	508107	x	Eluttag 230 V	El connection 230 V
--		x	Tältservice	Tentservice
--		x	Eluttag 12 V	El connection 12 V
--		x	TV-antenn in/ut	TV-aerial in/out
56	215542	x	Hjulhusbräddare	Mudguard
57	215552	x	List al. hjulhusbräddare	List al. mudguard
--	801539	x	Skruv 3,5x25	Screw 3,5x25
58	212378	x	Hjulhus	Wheel housing
--	212442	x	Isolering hjulhus	Insulation wheel housing
59	102470	x	Stänkskydd	Splash guard
60	101223	x	Fäste stänkskydd	Bracket splash guard
--	800118	x	Skruv	Screw
61	215491	M	List tätning 74mm	Seal strip 74mm
62	208323	x	Styrstift list tält 50x3,5 mm	Pin for list 50x6,5 mm
63	215493	x	List höger fram	List front right
64	215492	x	List vänster fram	List front left
65	601486	x	Skorsten väggmontage kpl.	Chimney kpl.
66	210364	M	List dekor plast	List decor plastic
67	208236	M	Butyl profil 15x2 (30 m/rulle)	Seal strip 15x2 (30 m/roll)
68	212558	x	Emblem blå	Emblem blue
--	214211	x	Emblem blå (Selected)	Emblem blue (Selected)
--	214212	x	Emblem svart (Customized)	Emblem black (Customized)

M= Metervara
T= Tillbehör

M= On the metre
T= Accessory

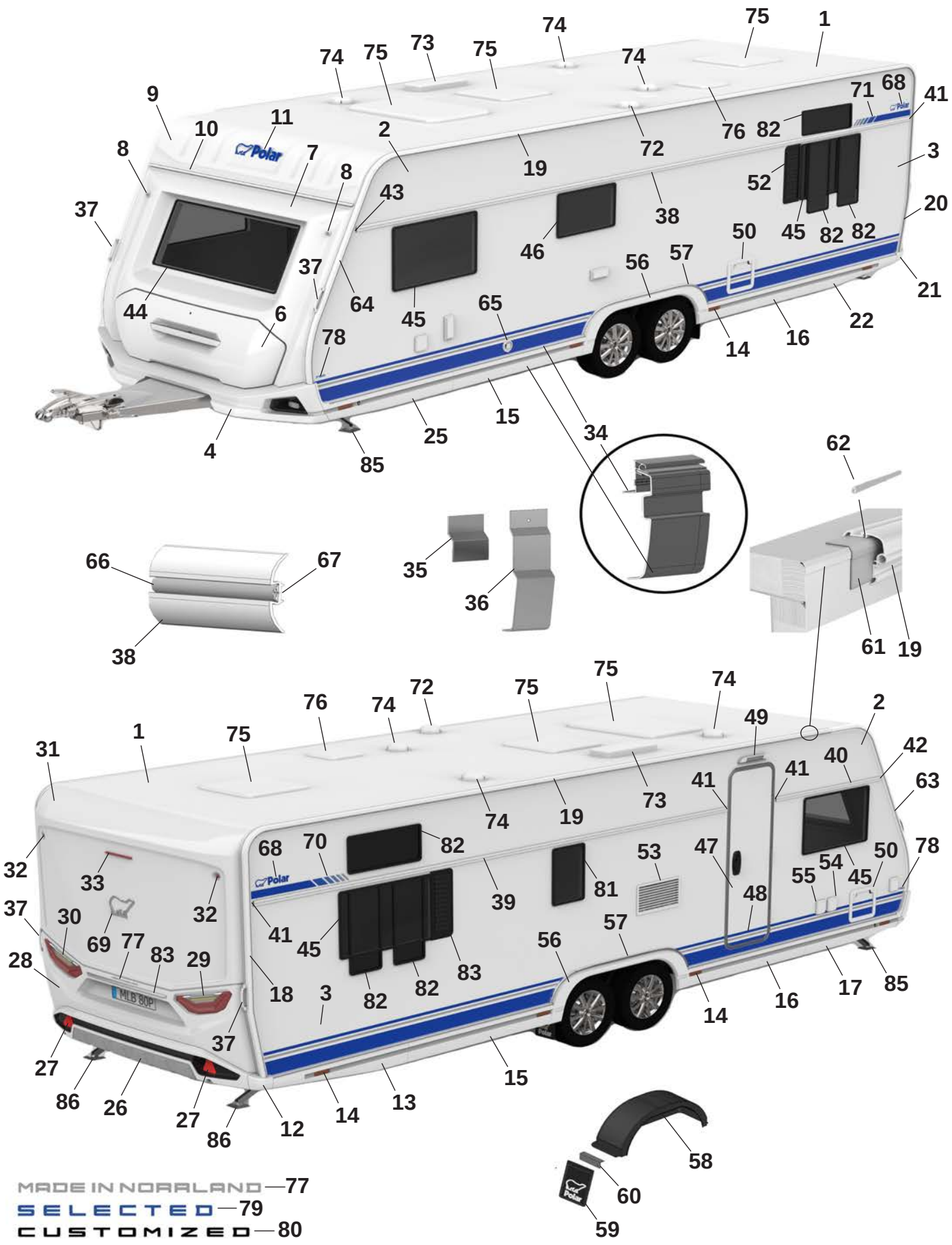
MADE IN NORRLAND — 77
SELECTED — 79
CUSTOMIZED — 80

Pos Fig	Det. nr Part. No	730 QA	Benämning	Description
69	212557	x	Emblem chrome	Emblem chrome
--	214217	x	Emblem svart (Customized)	Emblem black (Customized)
70	216001	x	Dekal H blå	Decal R blue
--	216003	x	Dekal H svart (Customized)	Decal R black (Customized)
71	216000	x	Dekal V blå	Decal L Blue
--	216002	x	Dekal V svart (Customized)	Decal L black (Customized)
72	401495	x	Motor köksfläkt kpl.	Motor kitchen fan cpl.
73	208023	x	Ventil tak för (kyl/frys)	Ventilator roof for refrigerator (refr./freeze)
74	00970024	x	Ventilator kpl.	Ventilator cpl.
75	208690	x	Taklucka 400x400 Mini-Heki kpl. rumsdel	Roof hatch 400x400 Mini-Heki cpl. room
--	211846	T	Taklucka 400x400 Omnivent kpl. vit	Roof hatch 400x400 Omnivent cpl. white
--	08-030921	T	Taklucka 500x700 Midi-Heki kpl.	Taklucka 500x700 Midi-Heki cpl.
--	207780	T	Taklucka 655x960 Heki de Lux kpl.	Roof hatch 655x960 Heki de Lux cpl.
76	215045	x	Taklucka 280x280 kpl. tvättrum	Roof hatch 280x280 cpl. washroom
77	215375	x	Dekal "Made in Norrland"	Decal "Made in Norrland"
78	216554	x	Dekal "730" blå	Decal "730" blue
--	216547	x	Dekal "730" svart (Customized)	Dekal "730" svart (Customized)
79	216018	x	Emblem "Selected"	Emblem "Selected"
80	214215	x	Emblem "Customized"	Emblem "Customized"
81	212409	x	Fönster öppningsbart 350x500 kpl.	Window openable 350x500 cpl.
82	212410	T	Fönster öppningsbart 300x700 kpl.	Window openable 300x700 cpl.
83	212477	T	Ventilationsgaller H	Ventilator grill R
84	215539	x	Dekorlist	Decor list
--	215540	x	Dekorlist (Customized)	Decor list (Customized)
85	344997	x	Stödben fram	Support legs front
86	344996	x	Stödben bak	Support legs rear

M= Metervara
T= Tillbehör

M= On the metre
T= Accessory

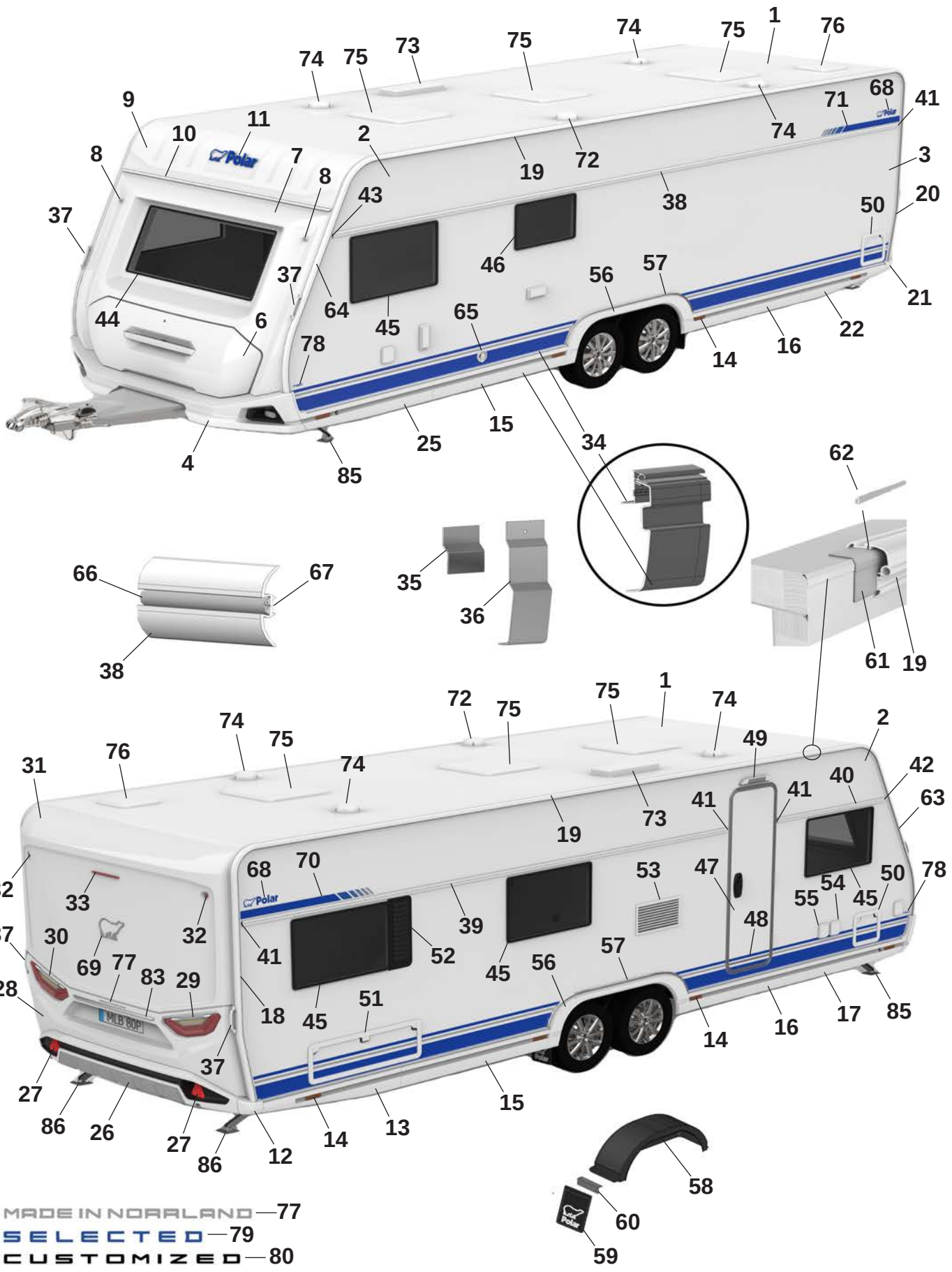

MADE IN NORRLAND — 77

SELECTED — 79

CUSTOMIZED — 80

Pos Fig	Det. nr Part. No	730 FDCXA	Benämning	Description
1	213254	x	Plåt tak 8100x2475	Roofing plate 8100x2475
2	212831	x	Plåt sida övre 8900x605	Side plate upper 6800x605
--	215158	x	Plåt sida övre 8900x605 (Custom.), sl. plåt	Side plate upper 6800x605 (Custom.), fl. plate
3	216134	x	Plåt sida undre 8900x1475	Side plate lower 6800x1475
--	216136	x	Plåt sida undre 8900x1475 (Custom.), sl. plåt	Side plate lower 6800x1475 (Custom.) fl. plate
4	216073	x	Front spoiler kpl.	Front spoiler cpl.
--	508425	x	Positionsljus	Position light
6	215832	x	Lucka gasolkoffert ink. handtag	Lid LPG compartment inc. handle
--	216968	x	Handtag kpl. m. dekorlist	Handle cpl. with decorative strip
7	215563	x	Plast gavel främre mittdel	Plastic gable front middle
8	508424	x	Lampa breddmarkering fram	Lamp width marking front
9	215564	x	Gavel främre överdel (Ej på Edition)	Gable front upper (Not on Edition)
10	215528	x	List markis fram L=2371	List front L=2371
11	210539	x	Dekal, blå	Decal, blue
--	214216	x	Dekal, svart (Customized)	Decal, black (Customized)
12	215527	x	Hörn gavel bak	Corner rear gable
13	215545	x	Sidokjol höger bak	Side skirt rear right
--	215549	M	Dekal sidokjol	Decal side skirt rear
--	215550	M	Dekal sidokjol (Customized)	Decal side skirt rear (Customized)
--	215490	x	Clips sidokjol	Clips side skirt
14	506506	x	Belysning sidomarkering	Light, side marking
15	215548	x	Sidokjol förlängare	Side skirt extention
--	215549	M	Dekal sidokjol	Decal side skirt rear
--	215550	M	Dekal sidokjol (Customized)	Decal side skirt rear (Customized)
--	215490	x	Clips sidokjol	Clips side skirt
16	215547	x	Sidokjol förlängare	Side skirt extention
--	215549	M	Dekal sidokjol	Decal side skirt rear
--	215550	M	Dekal sidokjol (Customized)	Decal side skirt rear (Customized)
--	215490	x	Clips sidokjol	Clips side skirt
17	215543	x	Sidokjol höger fram	Side skirt front right
--	215549	M	Dekal sidokjol	Decal side skirt rear
--	215550	M	Dekal sidokjol (Customized)	Decal side skirt rear (Customized)
--	215490	x	Clips sidokjol	Clips side skirt
18	215494	x	List tält höger bak	List rear right
19	215501	x	List tält rak L=5912	List straight L=5915
20	215495	x	List tält vänster bak	List rear left
21	215526	x	Hörn gavel bak	Corner rear gable
22	215546	x	Sidokjol vänster bak	Side skirt rear left
--	215549	M	Dekal sidokjol	Decal side skirt rear
--	215550	M	Dekal sidokjol (Customized)	Decal side skirt rear (Customized)
--	215490	x	Clips sidokjol	Clips side skirt
25	215544	x	Sidokjol vänster fram	Side skirt front left
--	215549	M	Dekal sidokjol	Decal side skirt rear
--	215550	M	Dekal sidokjol (Customized)	Decal side skirt rear (Customized)
--	215490	x	Clips sidokjol	Clips side skirt
26	215925	x	Bumper bak kpl.	Bumper rear cpl.
27	215499	x	Reflex bumper bak	Reflex bumper rear
28	215522	x	Plast gavel bak mittdel	Plastic gable rear middle
--	505651	x	Belysning skylt	Plate lamp
29	508381	x	Kombinationslampa bak H	Combination lamp rear R

M= Metervara
T= Tillbehör

M= On the metre
T= Accessory

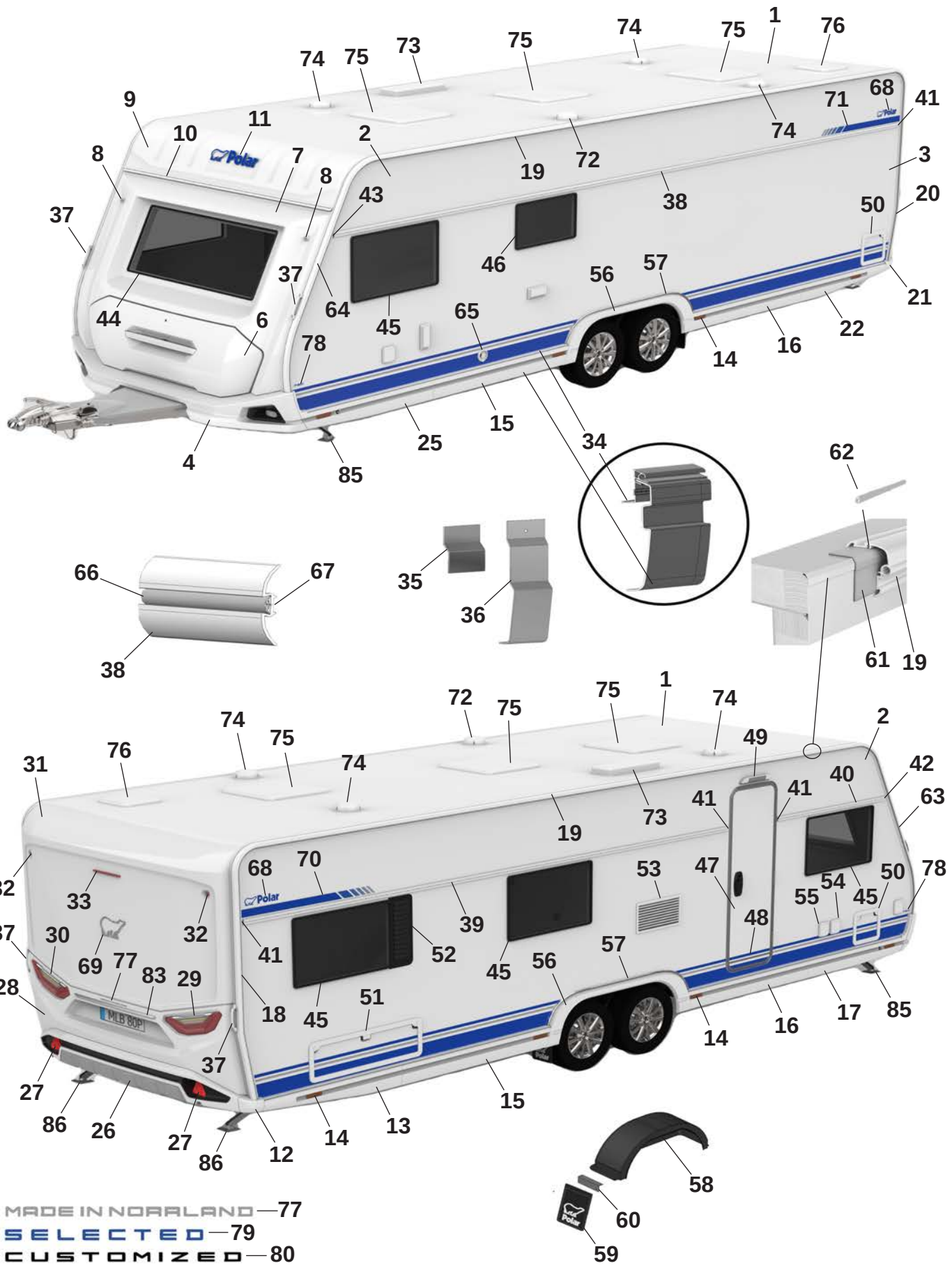
1
2
3
4
6
7
8
9
10
11
14
15
16
17
19
20
21
22
25
27
31
32
33
34
35
36
37
38
39
40
41
42
43
44
45
46
47
48
49
50
51
52
53
54
55
56
57
58
59
60
61
62
63
64
65
66
67
68
69
70
71
72
73
74
75
76
77
78
83
85
86
Polar
MADE IN NORRLAND — 77
SELECTED — 79
CUSTOMIZED — 80

Pos Fig	Det. nr Part. No	730 FDCXA	Benämning	Description
30	508380	x	Kombinationslampa bak V	Combination lamp rear L
31	215521	x	Plast gavel bak överdel	Plastic gable rear upper
32	508385	x	Lampa breddmarkering bak	Lamp width marking rear
33	508386	x	Lampa bromsljus bak	Lamp break light rear
34	216117	x	Avbärarlist L=2990 (Framför hjulhus)	Carrier list L=2990 (In front of wheelhouse)
--	215888	x	Avbärarlist L=2925 (Bakom hjulhus)	Carrier list L=2925 (Behind the wheelhouse)
35	215917	x	Stöd sidokjol 69,5x100	Support side skirt 69,5x100
36	216272	x	Stöd sidokjol 60x173,5	Support side skirt 60x173,5
37	216428	x	Draghandtag	Handle
38	215077	x	Midjelist V L=7073	List middle Left L=7073
39	215874	x	Midjelist H bak L=4993	List middle Right rear L=4993
40	215867	x	Midjelist H fram L=1445	List middle Right front L=1445
41	215072	x	Ändavslut rak	End protection straight
42	215078	x	Ändavslut H fram	End protection front R
43	215079	x	Ändavslut V fram	End protection front L
44	215598	x	Fönster front 600x1450 kpl.	Front window 600x1450 cpl.
45	212413	x	Fönster öppningsbart 550x900 kpl.	Window openable 550x900 cpl.
46	212411	x	Fönster öppningsbart 400x700 kpl.	Window openable 400x700 cpl.
47	213052	x	Dörr ytter u. fönster kpl.	Outer door without window kpl.
--	213053	x	Dörr ytter m. fönster kpl.	Outer door with window kpl.
48	215638	x	Dekal dörr blå	Door decal blue
--	215639	x	Dekal dörr svart (Customized)	Door decal black (Customized)
49	508061	x	Belysning utvändigt	Outer light
50	207759	x	Lucka m. innerram, utan spegel	Door with frame inner, without plate
51	14-701045	x	Lucka m innerram, utan spegel	Door with frame inner, without plate
52	212476	T	Ventilationsgaller V	Ventilator grill L
53	214773	x	Galler ventilation kyl	Grill ventilation refrigerator
54	508106	x	Elintag 230 V	El. connection 230 V
55	508107	x	Eluttag 230 V	El connection 230 V
--		x	Tältservice	Tentservice
--		x	Eluttag 12 V	El connection 12 V
--		x	TV-antenn in/ut	TV-aerial in/out
56	215542	x	Hjulhusbräddare	Mudguard
57	215552	x	List al. hjulhusbräddare	List al. mudguard
--	801539	x	Skruv 3,5x25	Screw 3,5x25
58	212378	x	Hjulhus	Wheel housing
--	212442	x	Isolering hjulhus	Insulation wheel housing
59	102470	x	Stänkskydd	Splash guard
60	101223	x	Fäste stänkskydd	Bracket splash guard
--	800118	x	Skruv	Screw
61	215491	M	List tätning 74mm	Seal strip 74mm
62	208323	x	Styrstift list tält 50x3,5 mm	Pin for list 50x6,5 mm
63	215493	x	List höger fram	List front right
64	215492	x	List vänster fram	List front left
65	601486	x	Skorsten väggmontage kpl.	Chimney kpl.
66	210364	M	List dekor plast	List decor plastic
67	208236	M	Butyl profil 15x2 (30 m/rulle)	Seal strip 15x2 (30 m/roll)
68	212558	x	Emblem blå	Emblem blue
--	214211	x	Emblem blå (Selected)	Emblem blue (Selected)
--	214212	x	Emblem svart (Customized)	Emblem black (Customized)

M= Metervara
T= Tillbehör

M= On the metre
T= Accessory

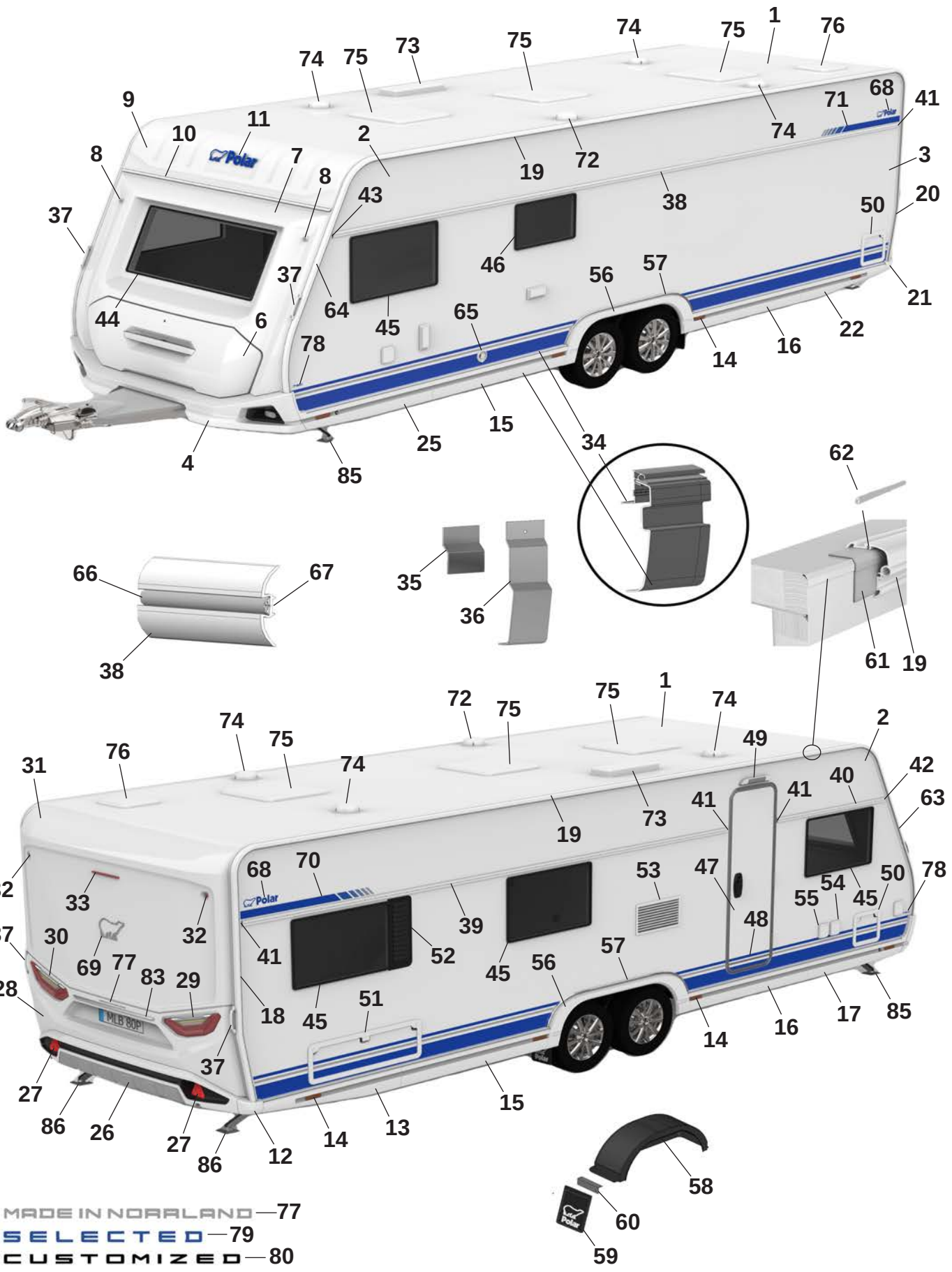

MADE IN NORRLAND — 77

SELECTED — 79

CUSTOMIZED — 80

Pos Fig	Det. nr Part. No	730 FDCXA	Benämning	Description
69	212557	x	Emblem chrome	Emblem chrome
--	214217	x	Emblem svart (Customized)	Emblem black (Customized)
70	216001	x	Dekal H blå	Decal R blue
--	216003	x	Dekal H svart (Customized)	Decal R black (Customized)
71	216000	x	Dekal V blå	Decal L Blue
--	216002	x	Dekal V svart (Customized)	Decal L black (Customized)
72	401495	x	Motor köksfläkt kpl.	Motor kitchen fan cpl.
73	208023	x	Ventil tak för (kyl/frys)	Ventilator roof for refrigerator (refr./freeze)
74	00970024	x	Ventilator kpl.	Ventilator cpl.
75	208690	x	Taklucka 400x400 Mini-Heki kpl. rumsdel	Roof hatch 400x400 Mini-Heki cpl. room
--	211846	T	Taklucka 400x400 Omnivent kpl. vit	Roof hatch 400x400 Omnivent cpl. white
--	08-030921	T	Taklucka 500x700 Midi-Heki kpl.	Taklucka 500x700 Midi-Heki cpl.
--	207780	T	Taklucka 655x960 Heki de Lux kpl.	Roof hatch 655x960 Heki de Lux cpl.
76	215045	x	Taklucka 280x280 kpl. tvättrum	Roof hatch 280x280 cpl. washroom
77	215375	x	Dekal "Made in Norrland"	Decal "Made in Norrland"
78	216554	x	Dekal "730" blå	Decal "730" blue
--	216547	x	Dekal "730" svart (Customized)	Dekal "730" svart (Customized)
79	216018	x	Emblem "Selected"	Emblem "Selected"
80	214215	x	Emblem "Customized"	Emblem "Customized"
81	212410	x	Fönster öppningsbart 300x700kpl.	Window openable 300x700 cpl.
83	215539	x	Dekorlist	Decor list
--	215540	x	Dekorlist (Customized)	Decor list (Customized)
84	344997	x	Stödben fram	Support legs front
85	344996	x	Stödben bak	Support legs rear

M= Metervara
T= Tillbehör

M= On the metre
T= Accessory

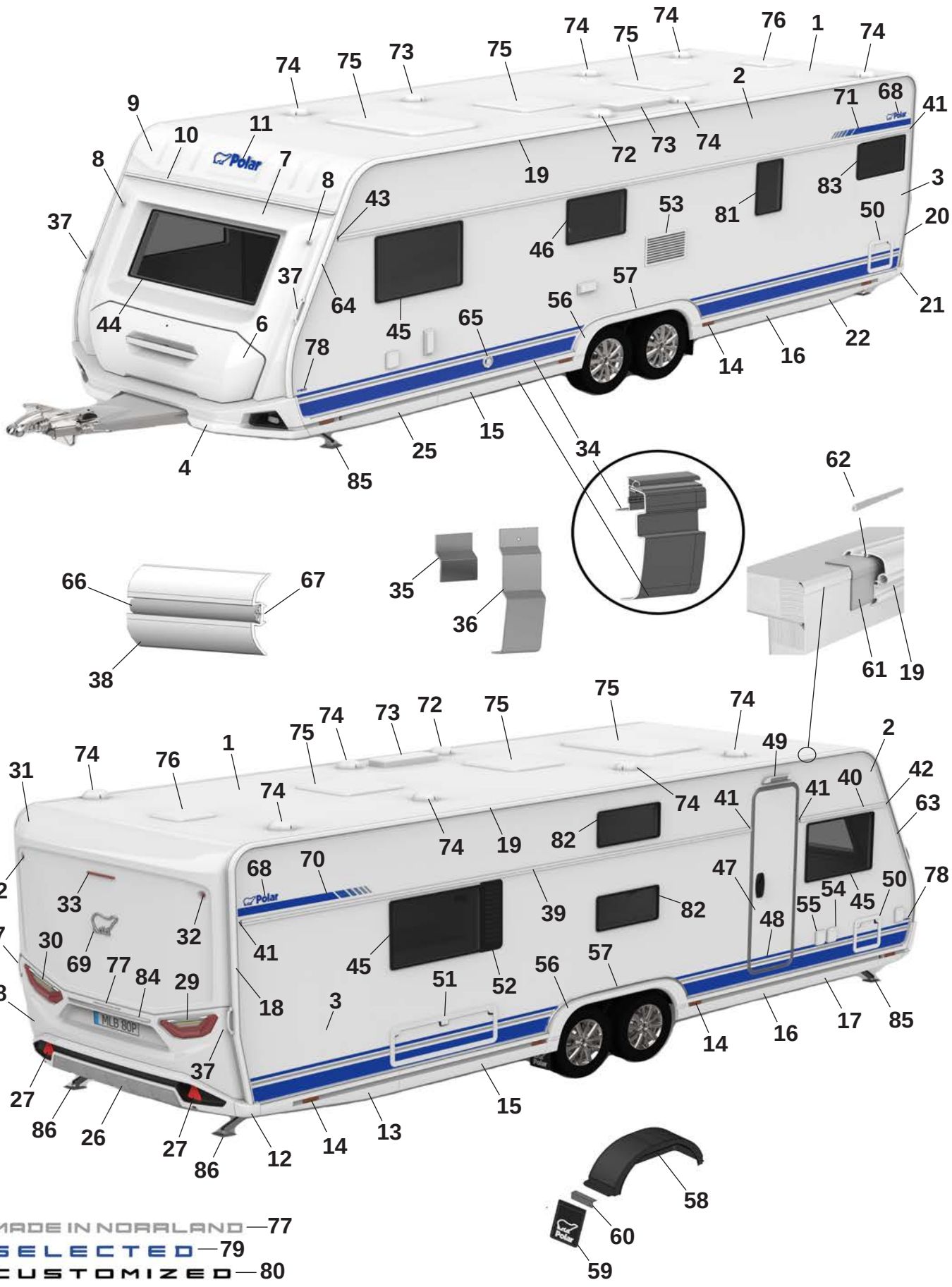
MADE IN NORRLAND — 77
SELECTED — 79
CUSTOMIZED — 80

Pos Fig	Det. nr Part. No	730 BFDC	Benämning	Description
1	213254	x	Plåt tak 8100x2475	Roofing plate 8100x2475
2	212831	x	Plåt sida övre 8900x605	Side plate upper 6800x605
--	215158	x	Plåt sida övre 8900x605 (Custom.), sl. plåt	Side plate upper 6800x605 (Custom.), fl. plate
3	216134	x	Plåt sida undre 8900x1475	Side plate lower 6800x1475
--	216136	x	Plåt sida undre 8900x1475 (Custom.), sl. plåt	Side plate lower 6800x1475 (Custom.) fl. plate
4	216073	x	Front spoiler kpl.	Front spoiler cpl.
--	508425	x	Positionsljus	Position light
6	215832	x	Lucka gasolkoffert ink. handtag	Lid LPG compartment inc. handle
--	216968	x	Handtag kpl. m. dekorlist	Handle cpl. with decorative strip
7	215563	x	Plast gavel främre mittdel	Plastic gable front middle
8	508424	x	Lampa breddmarkering fram	Lamp width marking front
9	215564	x	Gavel främre överdel	Gable front upper
10	215528	x	List markis fram L=2371	List front L=2371
11	210539	x	Dekal, blå	Decal, blue
--	214216	x	Dekal, svart (Customized)	Decal, black (Customized)
12	215527	x	Hörn gavel bak	Corner rear gable
13	215545	x	Sidokjol höger bak	Side skirt rear right
--	215549	M	Dekal sidokjol	Decal side skirt rear
--	215550	M	Dekal sidokjol (Customized)	Decal side skirt rear (Customized)
--	215490	x	Clips sidokjol	Clips side skirt
14	506506	x	Belysning sidomarkering	Light, side marking
15	215548	x	Sidokjol förlängare	Side skirt extention
--	215549	M	Dekal sidokjol	Decal side skirt rear
--	215550	M	Dekal sidokjol (Customized)	Decal side skirt rear (Customized)
--	215490	x	Clips sidokjol	Clips side skirt
16	215547	x	Sidokjol förlängare	Side skirt extention
--	215549	M	Dekal sidokjol	Decal side skirt rear
--	215550	M	Dekal sidokjol (Customized)	Decal side skirt rear (Customized)
--	215490	x	Clips sidokjol	Clips side skirt
17	215543	x	Sidokjol höger fram	Side skirt front right
--	215549	M	Dekal sidokjol	Decal side skirt rear
--	215550	M	Dekal sidokjol (Customized)	Decal side skirt rear (Customized)
--	215490	x	Clips sidokjol	Clips side skirt
18	215494	x	List tält höger bak	List rear right
19	215501	x	List tält rak L=5912	List straight L=5915
20	215495	x	List tält vänster bak	List rear left
21	215526	x	Hörn gavel bak	Corner rear gable
22	215546	x	Sidokjol vänster bak	Side skirt rear left
--	215549	M	Dekal sidokjol	Decal side skirt rear
--	215550	M	Dekal sidokjol (Customized)	Decal side skirt rear (Customized)
--	215490	x	Clips sidokjol	Clips side skirt
25	215544	x	Sidokjol vänster fram	Side skirt front left
--	215549	M	Dekal sidokjol	Decal side skirt rear
--	215550	M	Dekal sidokjol (Customized)	Decal side skirt rear (Customized)
--	215490	x	Clips sidokjol	Clips side skirt
26	215925	x	Bumper bak kpl.	Bumper rear cpl.
27	215499	x	Reflex bumper bak	Reflex bumper rear
28	215522	x	Plast gavel bak mittdel	Plastic gable rear middle
--	505651	x	Belysning skylt	Plate lamp
29	508381	x	Kombinationslampa bak H	Combination lamp rear R

M= Metervara
T= Tillbehör

M= On the metre
T= Accessory

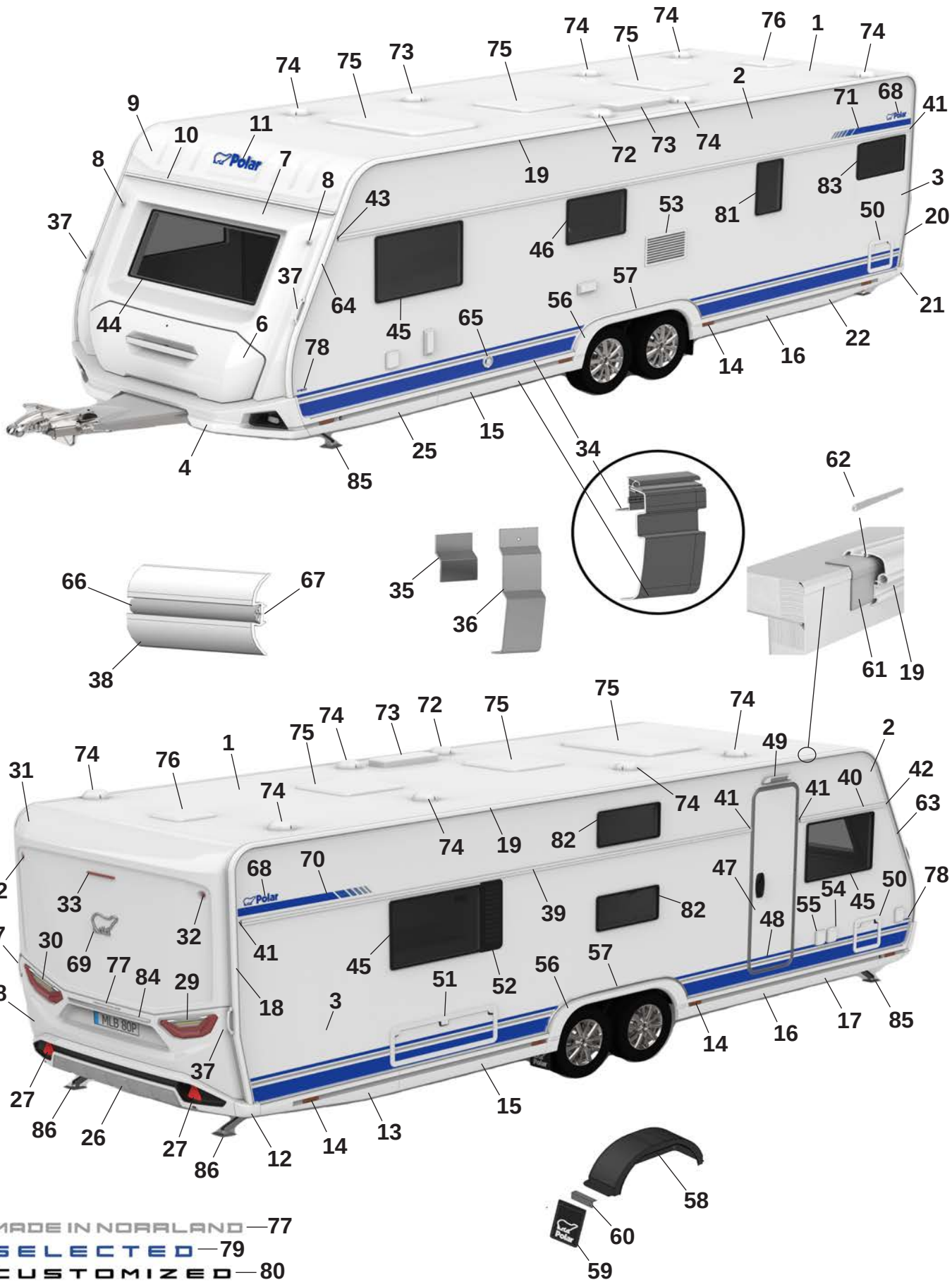
MADE IN NORRLAND — 77
SELECTED — 79
CUSTOMIZED — 80

Pos Fig	Det. nr Part. No	730 BFDC	Benämning	Description
30	508380	x	Kombinationslampa bak V	Combination lamp rear L
31	215521	x	Plast gavel bak överdel	Plastic gable rear upper
32	508385	x	Lampa breddmarkering bak	Lamp width marking rear
33	508386	x	Lampa bromsljus bak	Lamp break light rear
34	216117	x	Avbärarlist L=2990 (Framför hjulhus)	Carrier list L=2990 (In front of wheelhouse)
--	215888	x	Avbärarlist L=2925 (Bakom hjulhus)	Carrier list L=2925 (Behind the wheelhouse)
35	215917	x	Stöd sidokjol 69,5x100	Support side skirt 69,5x100
36	216272	x	Stöd sidokjol 60x173,5	Support side skirt 60x173,5
37	216428	x	Draghandtag	Handle
38	215077	x	Midjelist V L=7073	List middle Left L=7073
39	216223	x	Midjelist H bak L=5273	List middle Right rear L=5273
40	215866	x	Midjelist H fram L=1165	List middle Right front L=1445
41	215072	x	Ändavslut rak	End protection straight
42	215078	x	Ändavslut H fram	End protection front R
43	215079	x	Ändavslut V fram	End protection front L
44	215598	x	Fönster front 600x1450 kpl.	Front window 600x1450 cpl.
45	212413	x	Fönster öppningsbart 550x900 kpl.	Window openable 550x900 cpl.
46	212411	x	Fönster öppningsbart 400x700 kpl.	Window openable 400x700 cpl.
47	213052	x	Dörr ytter u. fönster kpl.	Outer door without window kpl.
--	213053	x	Dörr ytter m. fönster kpl.	Outer door with window kpl.
48	215638	x	Dekal dörr blå	Door decal blue
--	215639	x	Dekal dörr svart (Customized)	Door decal black (Customized)
49	508061	x	Belysning utvändigt	Outer light
50	207759	x	Lucka m. innerram, utan spegel	Door with frame inner, without plate
51	14-701045	x	Lucka m innerram, utan spegel	Door with frame inner, without plate
52	212477	T	Ventilationsgaller H	Ventilator grill R
53	214773	x	Galler ventilation kyl	Grill ventilation refrigerator
54	508106	x	Elintag 230 V	El. connection 230 V
55	508107	x	Eluttag 230 V	El connection 230 V
--		x	Tältservice	Tentservice
--		x	Eluttag 12 V	El connection 12 V
--		x	TV-antenn in/ut	TV-aerial in/out
56	215542	x	Hjulhusbräddare	Mudguard
57	215552	x	List al. hjulhusbräddare	List al. mudguard
--	801539	x	Skruv 3,5x25	Screw 3,5x25
58	212378	x	Hjulhus	Wheel housing
--	212442	x	Isolering hjulhus	Insulation wheel housing
59	102470	x	Stänkskydd	Splash guard
60	101223	x	Fäste stänkskydd	Bracket splash guard
--	800118	x	Skruv	Screw
61	215491	M	List tätning 74mm	Seal strip 74mm
62	208323	x	Styrstift list tält 50x3,5 mm	Pin for list 50x6,5 mm
63	215493	x	List höger fram	List front right
64	215492	x	List vänster fram	List front left
65	601486	x	Skorsten väggmontage kpl.	Chimney kpl.
66	210364	M	List dekor plast	List decor plastic
67	208236	M	Butyl profil 15x2 (30 m/rulle)	Seal strip 15x2 (30 m/roll)
68	212558	x	Emblem blå	Emblem blue
--	214211	x	Emblem blå (Selected)	Emblem blue (Selected)
--	214212	x	Emblem svart (Customized)	Emblem black (Customized)

M= Metervara
T= Tillbehör

M= On the metre
T= Accessory

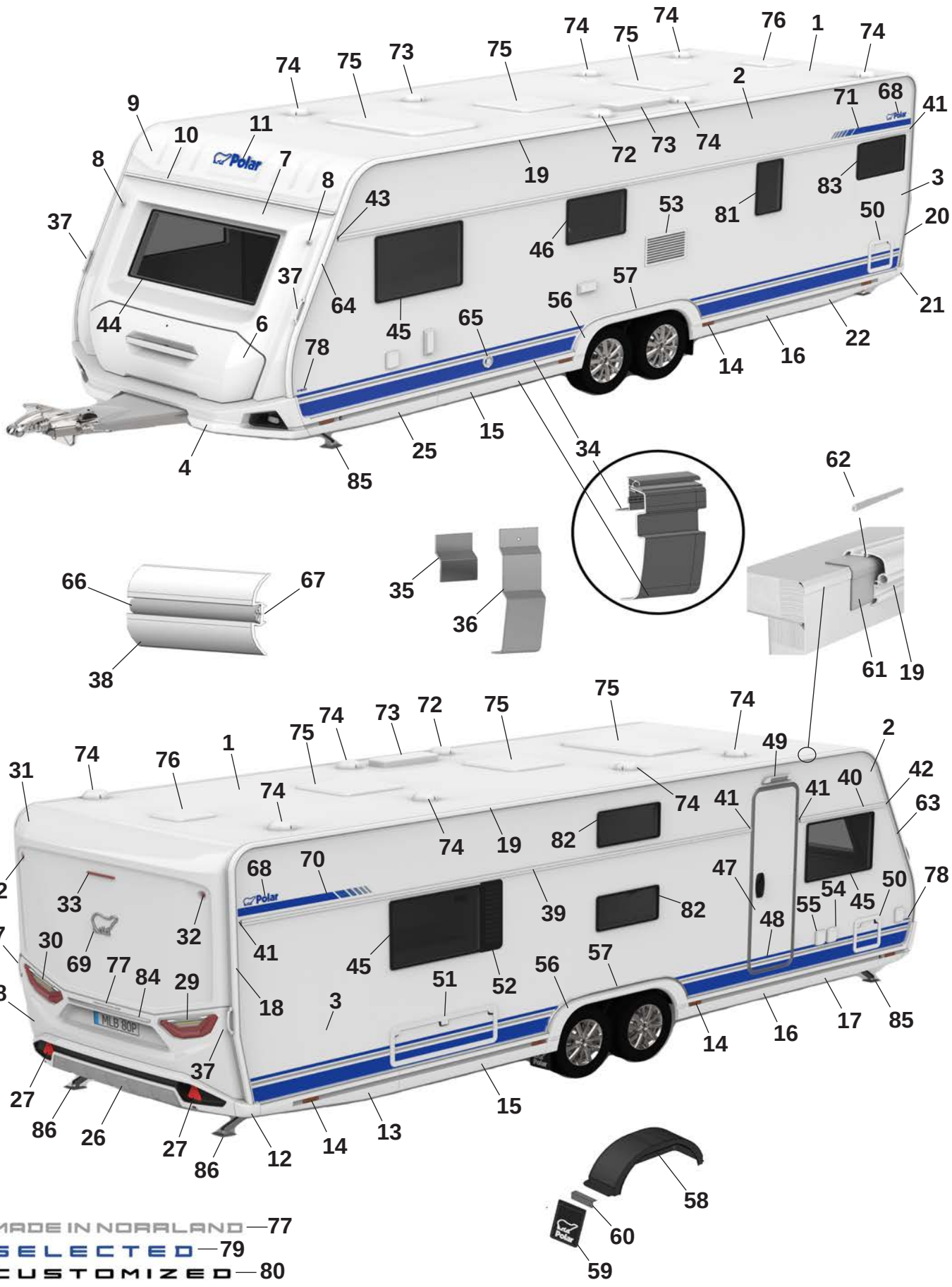
MADE IN NORRLAND — 77
SELECTED — 79
CUSTOMIZED — 80

Pos Fig	Det. nr Part. No	730 BFDC	Benämning	Description
69	212557	x	Emblem chrome	Emblem chrome
--	214217	x	Emblem svart (Customized)	Emblem black (Customized)
70	216001	x	Dekal H blå	Decal R blue
--	216003	x	Dekal H svart (Customized)	Decal R black (Customized)
71	216000	x	Dekal V blå	Decal L Blue
--	216002	x	Dekal V svart (Customized)	Decal L black (Customized)
72	401495	x	Motor köksfläkt kpl.	Motor kitchen fan cpl.
73	208023	x	Ventil tak för (kyl/frys)	Ventilator roof for refrigerator (refr./freeze)
74	00970024	x	Ventilator kpl.	Ventilator cpl.
75	208690	x	Taklucka 400x400 Mini-Heki kpl. rumsdel	Roof hatch 400x400 Mini-Heki cpl. room
--	211846	T	Taklucka 400x400 Omnivent kpl. vit	Roof hatch 400x400 Omnivent cpl. white
--	08-030921	T	Taklucka 500x700 Midi-Heki kpl.	Taklucka 500x700 Midi-Heki cpl.
--	207780	T	Taklucka 655x960 Heki de Lux kpl.	Roof hatch 655x960 Heki de Lux cpl.
76	215045	x	Taklucka 280x280 kpl. tvättrum	Roof hatch 280x280 cpl. washroom
77	215375	x	Dekal "Made in Norrland"	Decal "Made in Norrland"
78	216554	x	Dekal "730" blå	Decal "730" blue
--	216547	x	Dekal "730" svart (Customized)	Dekal "730" svart (Customized)
79	216018	x	Emblem "Selected"	Emblem "Selected"
80	214215	x	Emblem "Customized"	Emblem "Customized"
81	212409	x	Fönster öppningsbart 350x500 kpl.	Window openable 350x500 cpl.
82	212410	x	Fönster öppningsbart 300x700 kpl.	Window openable 300x700 cpl.
83	214065	T	Fönster öppningsbart 300x500 kpl.	Window openable 300x500 cpl.
84	215539	x	Dekorlist	Decor list
--	215540	x	Dekorlist (Customized)	Decor list (Customized)
85	344997	x	Stödben fram	Support legs front
86	344996	x	Stödben bak	Support legs rear

M= Metervara
T= Tillbehör

M= On the metre
T= Accessory


1
1
2
3
2
Polar

Pos Fig	Det. nr Part. No		Benämning	Description
1	27203536	x	Färg vit RAL 9003, 0,125 l	Colour white RAL 9003, 0,125 l
--			Vit gäller även tak och gavlar.	White evan roof and gable
2	206894	x	Färg blå NCS 4050 R80B, 0,125 l	Colour blue NCS 4050 R80B, 0,125 l
--	905212	-	Penselflaska för färg 20 ml	Brushbottle for colour 20 ml
3	--	x	Färg silver RAL 9006	Colour silver RAL 9006

M= Metervara
T= Tillbehör

M= On the metre
T= Accessory

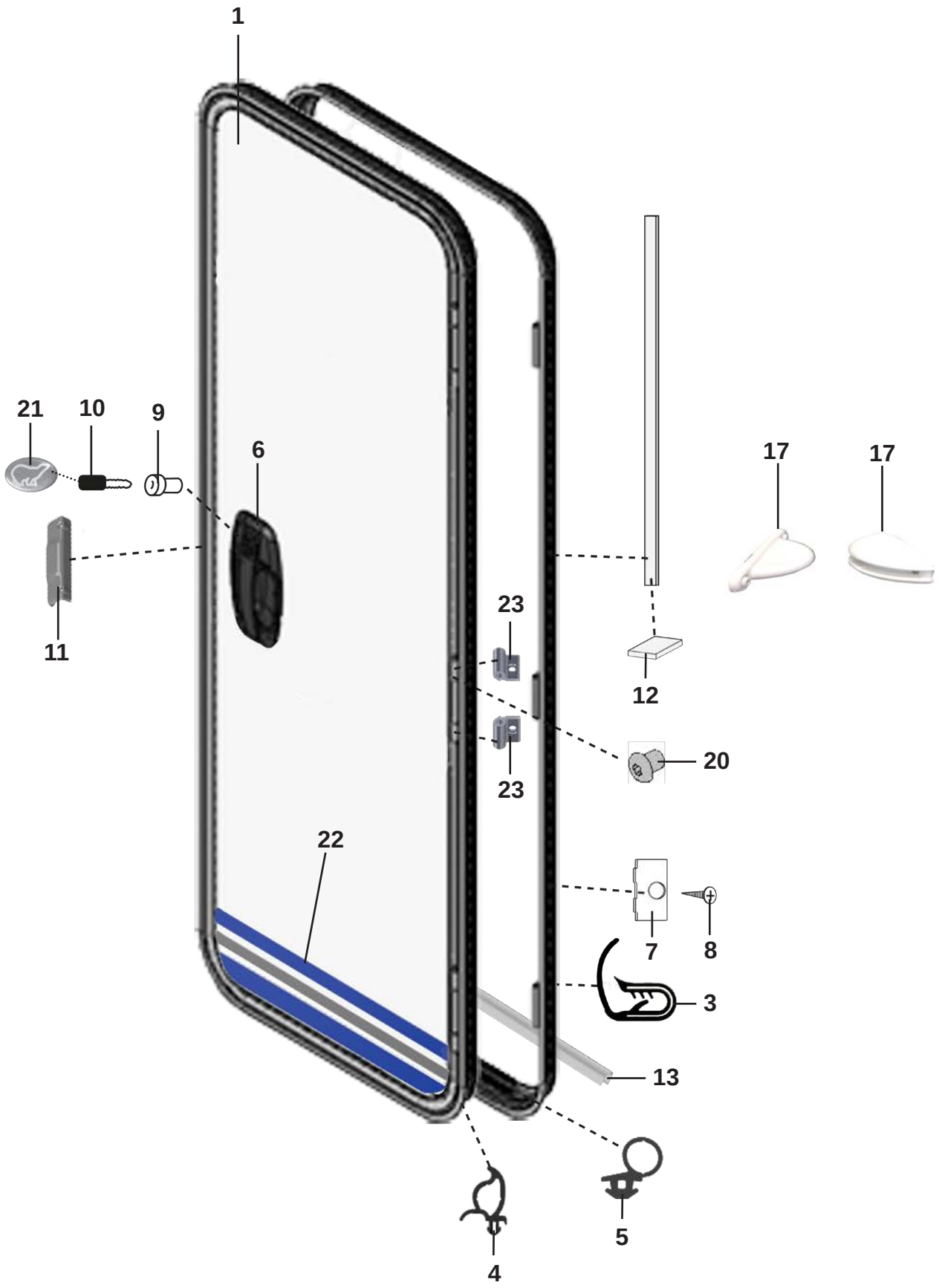
1
21
10
9
6
11
17
17
23
12
23
20
22
7
8
3
13
4
5

Pos Fig	Det. nr Part. No		Benämning	Description
1	213052	x	Dörr yttre kpl. H	Outer door cpl. R
3	207673	x	List dörrfoder L=4620 mm	Strip L=4620 mm
4	207674	M	List tätning dörrblad	Seal strip door
5	209504	M	List tätning	Seal strip
6	213253	x	Lås ytterdörr H-hängd	Lock outer door R
7	207676	x	Fästbleck	Bracket
8	800152	x	Skruv fästbleck	Screw bracket
9	---	x	Låskolv; se "Lås"	Lock cylinder; see "Locks"
10	---	x	Nyckel; se "Nycklar"	Key; see "Keys"
11	213526	x	Låsbleck	Securing plate
12	207678	M	List tätning	Seal strip
13	213054	x	Aluminiumprofil	Aluminiumprofile
17	215842	x	Dörrstopp 2-del kpl.	Door holder 2-part cpl.
19	800631	x	Skruv B6x25 rostfri	Screw B6x25 rustless
20	209503	x	Skruv gångjärn insex M6x7	Socket head cap screw M6x7
21	209060	x	Emblem	Emblem
22	215638	x	Dekal dörr blå	Door decal blue
--	215639	x	Dekal dörr svart (Customized)	Door decal black (Customized)
23	214848	x	Gångjärn dörr (säljes i par)	Hinge door (exp. in pair)

M= Metervara
T= Tillbehör

M= On the metre
T= Accessory

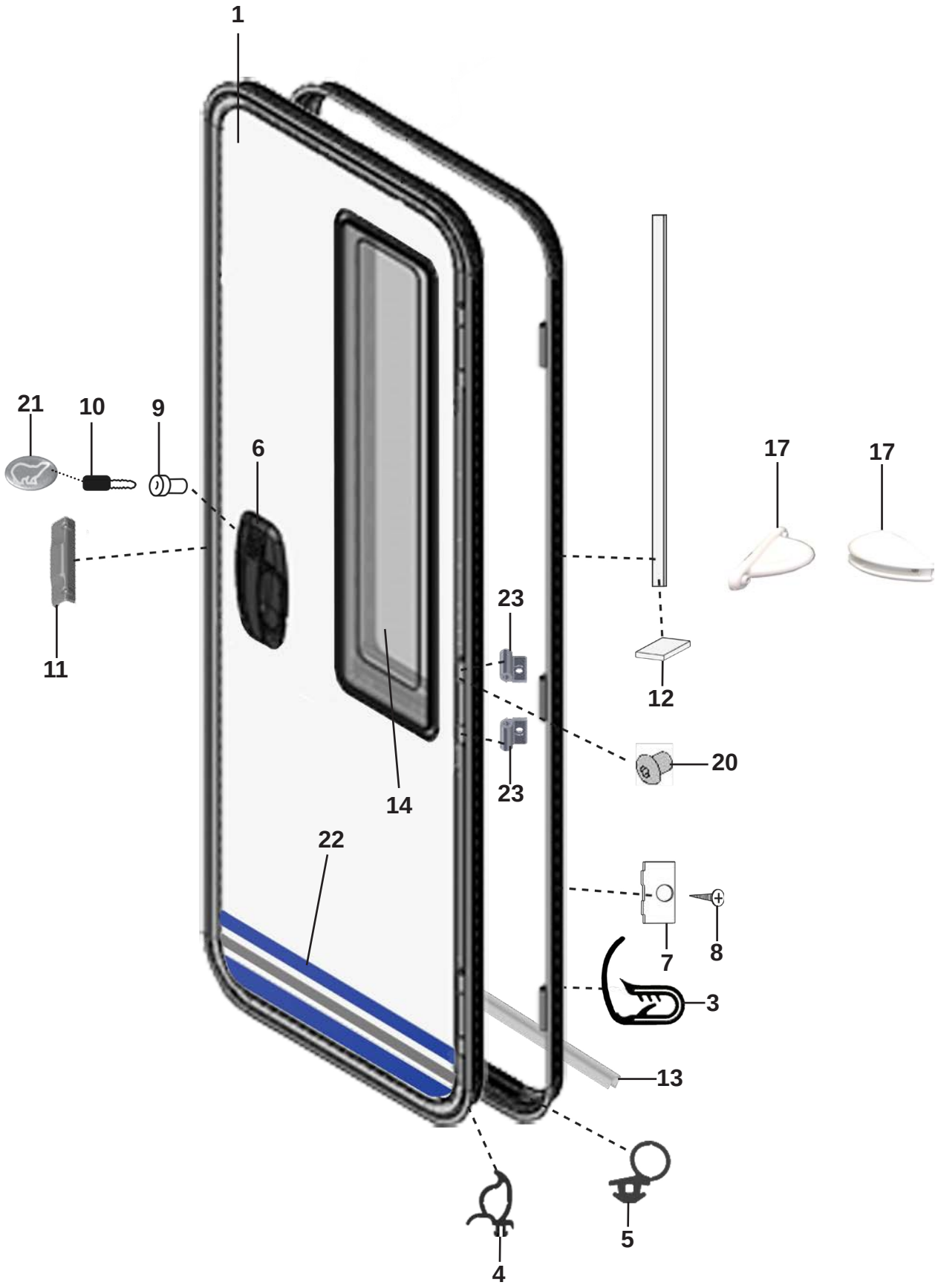
1
21
10
9
6
11
14
22
23
23
12
17
17
20
7
8
3
13
5
4

Pos Fig	Det. nr Part. No		Benämning	Description
1	213053	x	Dörr yttre kpl. H	Outer door cpl. R
--	214963	x	Dörr yttre kpl. H (Customzed), sl. plåt	Outer door cpl. R (Customzed), fl. plate
3	207673	x	List dörrfoder L=4620 mm	Strip L=4620 mm
4	207674	M	List tätning dörrblad	Seal strip door
5	209504	M	List tätning	Seal strip
6	213253	x	Lås ytterdörr H-hängd	Lock outer door R
7	207676	x	Fästbleck	Bracket
8	800152	x	Skruv fästbleck	Screw bracket
9	---	x	Låskolv; se "Lås"	Lock cylinder; see "Locks"
10	---	x	Nyckel; se "Nycklar"	Key; see "Keys"
11	213526	x	Låsbleck	Securing plate
12	207678	M	List tätning	Seal strip
13	213054	x	Aluminiumprofil	Aluminiumprofile
17	215842	x	Dörrstopp 2-del kpl.	Door holder 2-part cpl.
19	800631	x	Skruv B6x25 rostfri	Screw B6x25 rustless
20	209503	x	Skruv gångjärn insex M6x7	Socket head cap screw M6x7
21	209060	x	Emblem	Emblem
22	215638	x	Dekal dörr blå	Door decal blue
--	215639	x	Dekal dörr svart (Customized)	Door decal black (Customized)
23	214848	x	Gångjärn dörr (säljes i par)	Hinge door (exp. in pair)

M= Metervara
T= Tillbehör

M= On the metre
T= Accessory

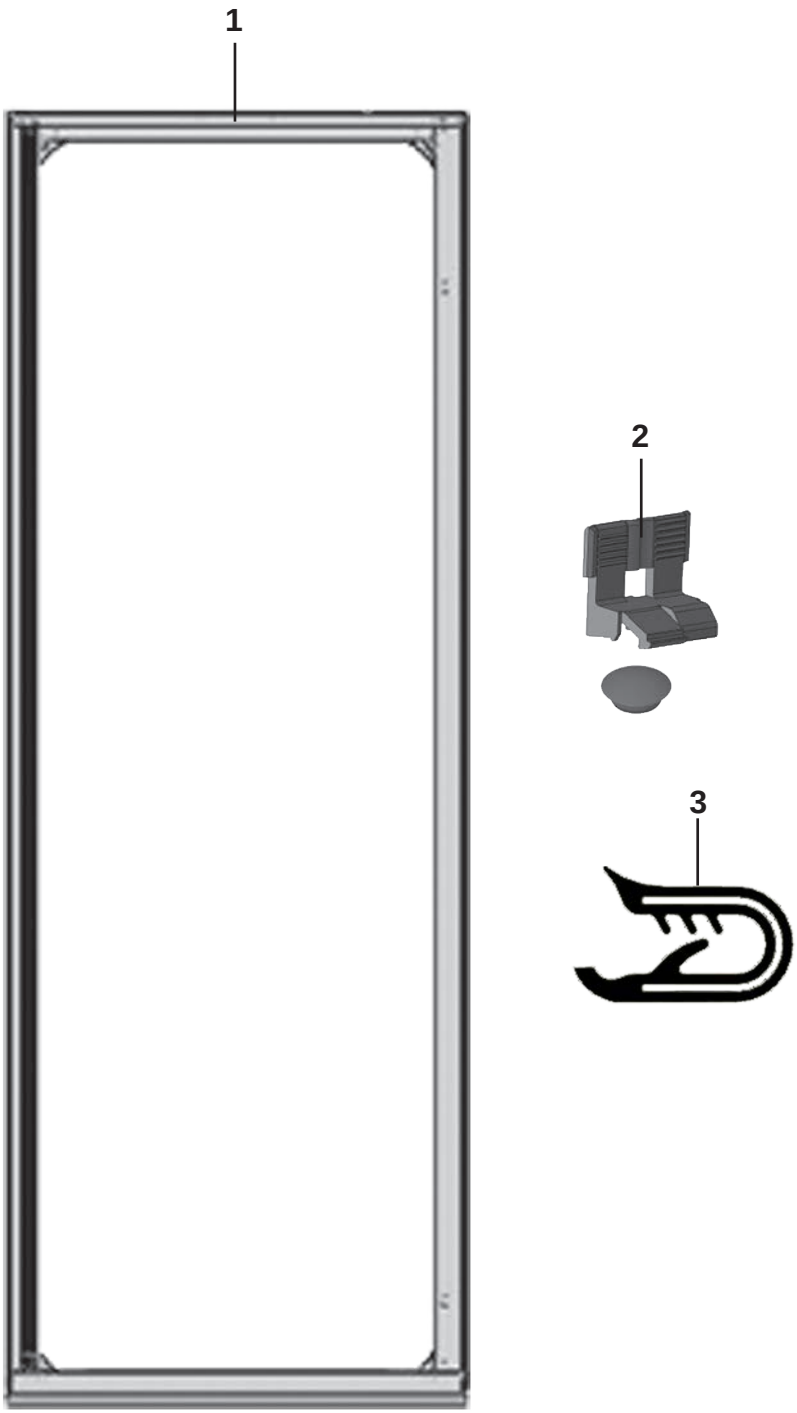
1
2
3

Pos Fig	Det. nr Part. No		Benämning	Description
1	213055	T	Myggdörr inre	Mosquito door inner
2	213861	T	Fästclips myggdörr	Bracket mosquito door
3	216923	x	List dörrfoder d:o	Strip d:o

M= Metervara
T= Tillbehör

M= On the metre
T= Accessory

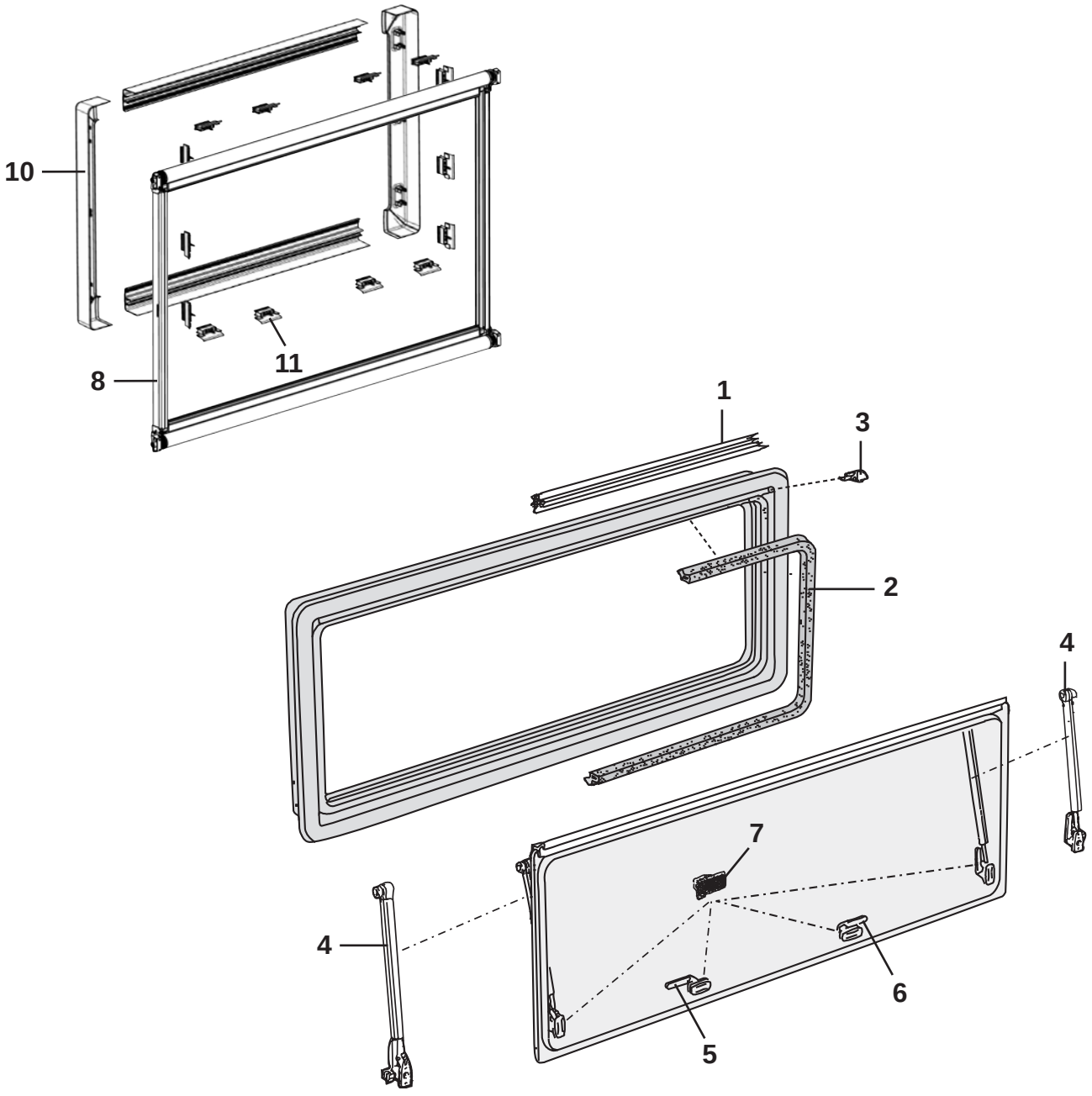
10
11
8
1
3
2
4
7
4
6
5

Pos Fig	Det. nr Part. No		Benämning	Description
	215598	x	Fönster fast 1450x600 kpl.	Window fixed 1450x600 cpl.
	215598A	x	Ytterram med ruta 1450x600	Outer frame with window 1450x600
	215598C	x	Innerram fönster 1450x550	Inner frame window 1450x550
	212413	x	Fönster öppn.bart 900x550 kpl.	Window 900x550 cpl.
	212868	x	Ruta lös 900x550 d:o	Pane 900x550 d:o
	212412	x	Fönster öppn.bart 700x550 kpl.	Window 700x550 cpl.
	212869	x	Ruta lös 700x550 d:o	Pane 700x550 d:o
	212411	x	Fönster öppn.bart 700x400 kpl.	Window 700x400 cpl.
	212870	x	Ruta lös 700x400 d:o	Pane 700x400 d:o
	212410	x	Fönster öppn.bart 700x300 kpl.	Window 700x300 cpl.
	212871	x	Ruta lös 700x300 d:o	Pane 700x300 d:o
	214065	x	Fönster öppn.bart 500x300 kpl.	Window 500x300 cpl.
	214846	x	Ruta lös u. karm 500x300 d:o	Pane without frame 500x300
	212409	x	Fönster öppn.bart 350x500 kpl.	Window tinted 350x500 cpl.
1	208066	x	List tätning L=5000 mm	Sealing strip L=5000 mm
2	208067	x	List tätning L=5000 mm	Sealing strip L=5000 mm
3	208068	x	Ändstycke (säljes i par)	Ending part (exp. in pair)
4	213114	x	Hållare fönster L=324 (säljes i par) [1]	Bracket window L=324 (exp. in pair) [1]
--	212873	x	Hållare fönster L=274 (säljes i par) [2]	Bracket window L=274 (exp. in pair) [2]
--	212874	x	Hållare fönster L=251 (säljes i par) [3]	Bracket window L=251 (exp. in pair) [3]
--	212875	x	Hållare fönster L=175 (säljes i par) [4]	Bracket window L=175 (exp. in pair) [4]
--	212876	x	Hållare fönster L=78,5 (säljes i par) [5]	Bracket window L=78,5 (exp. in pair) [5]
5	212877	x	Lås fönster H	Lock R
6	212878	x	Lås fönster V	Lock L
7	212879	x	Fästhake, fönster fast (5 st/sats)	Bracket, window fixed (5 st/kit)
8	215598B	x	Gardinsystem kpl. 1450x600	Blind system cpl. 1450x600
--	212881	x	Gardinsystem kpl. 900x550	Blind system cpl. 900x550
--	212882	x	Gardinsystem kpl. 700x550	Blind system cpl. 700x550
--	212883	x	Gardinsystem kpl. 700x400	Blind system cpl. 700x400
--	212884	x	Gardinsystem kpl. 700x300	Blind system cpl. 700x300
--	214847	x	Gardinsystem kpl. 500x300	Blind system cpl. 500x300
--	212885	x	Gardinsystem kpl. 350x500	Blind system cpl. 350x500
9	212886	x	Kassettprofil bredd =1600 mm (sats)	Cassette profile width =1600 mm (set)
10	213115	x	Sidoprofl höjd =600 mm (sats)	Side parts height =600 mm (set)
--	212887	x	Sidoprofl höjd =550 mm (sats)	Side parts height =550 mm (set)
--	212888	x	Sidoprofl höjd =500 mm (sats)	Side parts height =500 mm (set)
--	212889	x	Sidoprofl höjd =400 mm (sats)	Side parts height =400 mm (set)
--	212890	x	Sidoprofl höjd =300 mm (sats)	Side parts height =300 mm (set)
11	212891	x	Fäste (sats 5 st)	Fixing bracket (set 5 pcs)
			[1] = För fönster höjd = 600 mm	[1] = For window height = 600 mm
			[2] = För fönster höjd = 550 mm	[2] = For window height = 550 mm
			[3] = För fönster höjd = 500 mm	[3] = For window height = 500 mm
			[4] = För fönster höjd = 400 mm	[4] = For window height = 400 mm
			[5] = För fönster höjd = 300 mm	[5] = For window height = 300 mm
			M= Metervara T= Tillbehör	M= On the metre T= Accessory

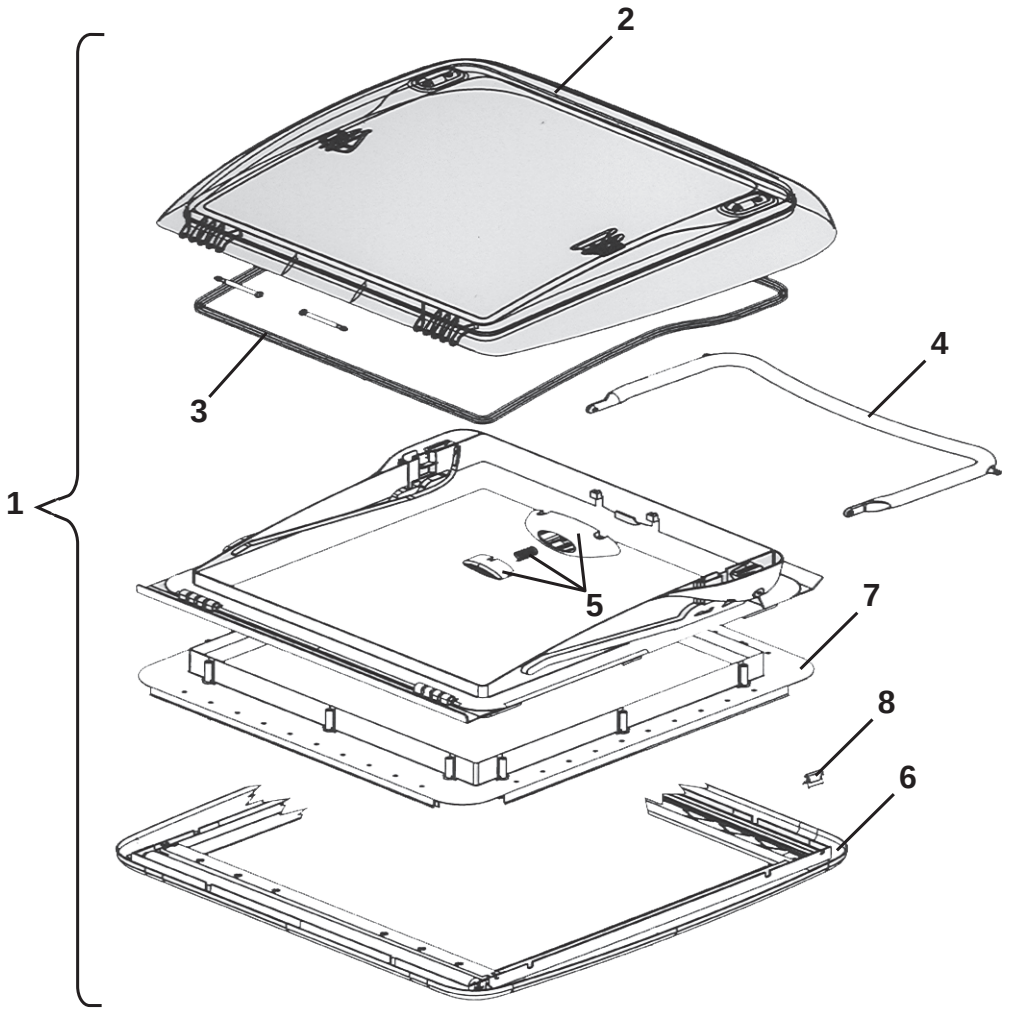
1
2
3
4
5
6
7
8

Pos Fig	Det. nr Part. No		Benämning	Description
1	208690	x	Taklucka 400x400 kpl.	Roof hatch 400x400 cpl.
2	209555	x	Huv taklucka	Hood roof hattch
3	209556	x	Packning	Seal
4	209557	x	Bygel kpl.	Clamp cpl.
5	209558	x	Tryckknapp	Push button
6	209559	x	Ram inre kpl. m. rullgardin	Frame inner cpl. with roller blind
7	209560	x	Monteringsram kpl.	Mounting frame cpl.
8	209561	x	Fjäderklämma ram inre	Spring clip frame inner

M= Metervara
T= Tillbehör

M= On the metre
T= Accessory

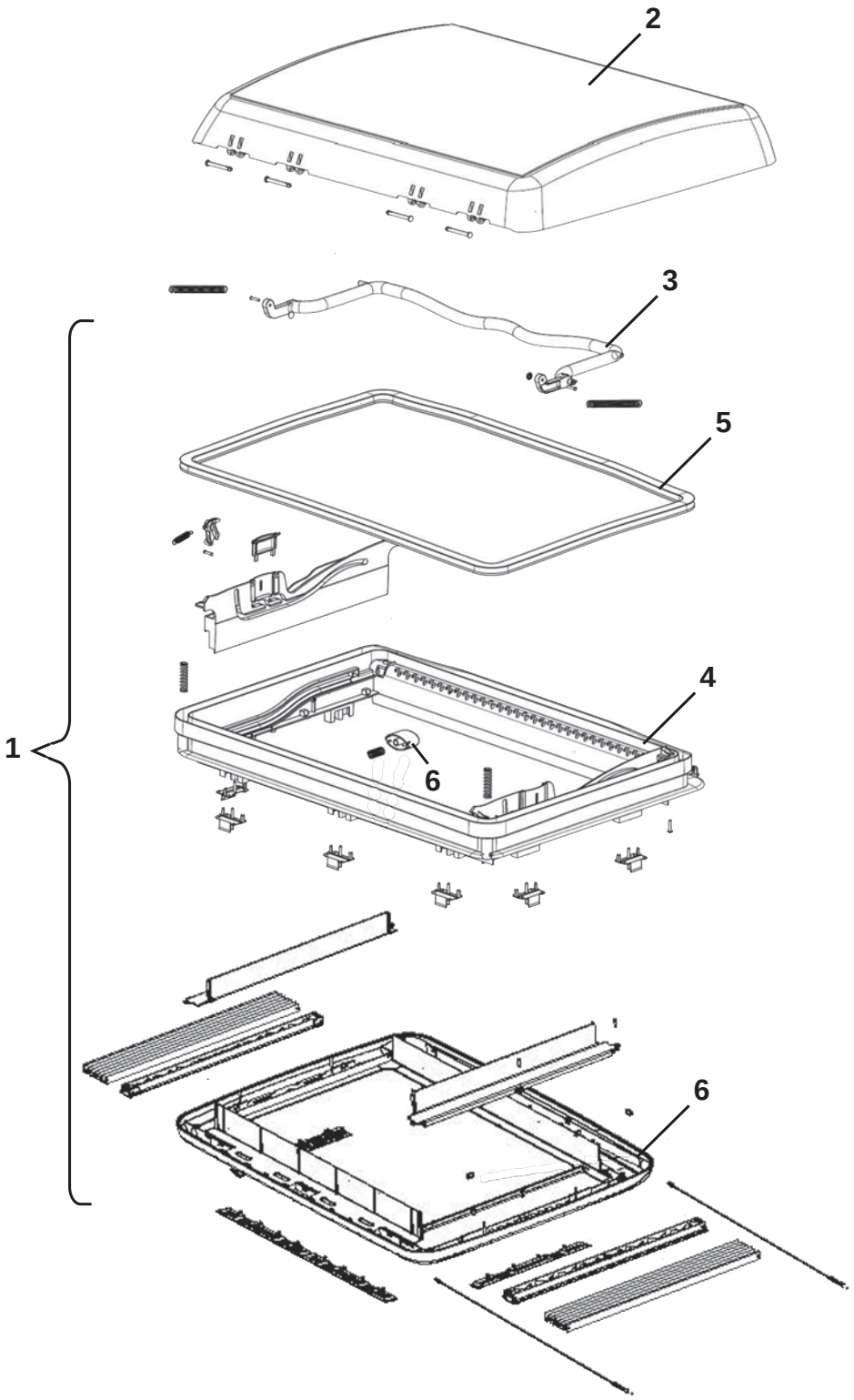
2
3
5
4
6
1
6

Pos Fig	Det. nr Part. No		Benämning	Description
1	08-030921	x	Taklucka 700x500 kpl.	Roof hatch 700x500 cpl.
--	08-030921B	x	Monteringsbeslag Midi Heki (sats)	Mounting bracket Midi Heki (kit)
2	214826V	x	Huv inkl. gångjärnsbult	Hood incl. hinge bolt
3	214827	x	Bygel kpl.	Clamp cpl.
4	214828	x	Ram yttre kpl.	Frame outer cpl.
5	214829	x	Packning	Seal
6	214830	x	Tryckknapp med fjäder	Push button with spring
6	214820	x	Ram inre kpl. m. myggnät/rullgardin/belysning	Frame inner cpl. with mosquito net/blind/lighting

M= Metervara
T= Tillbehör

M= On the metre
T= Accessory

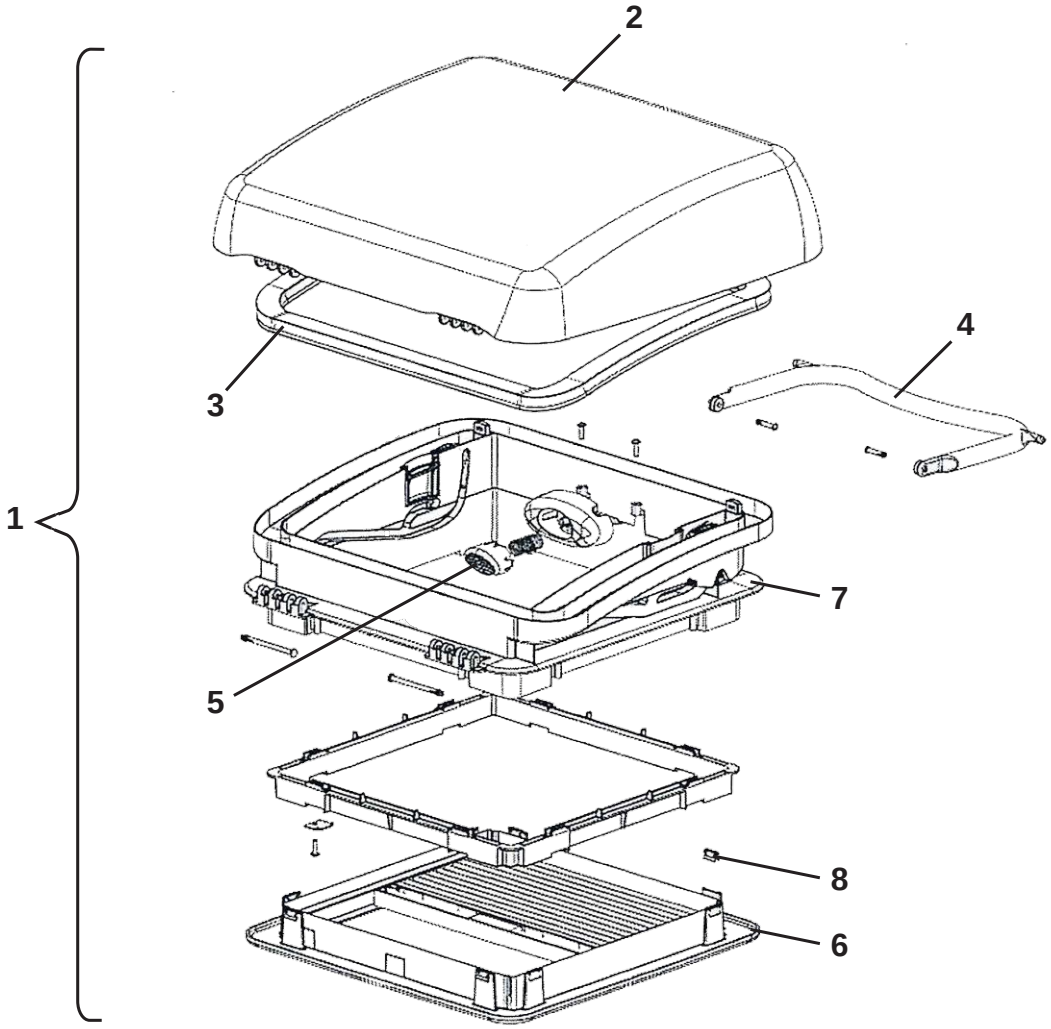
1
2
3
4
5
6
7
8

Pos Fig	Det. nr Part. No		Benämning	Description
1	215045	x	Taklucka 280x280 kpl. tvättrum	Roof hatch 280x280 cpl. washroom
2	215184	x	Huv taklucka	Hood roof hattch
3	215185	x	Packning	Seal
4	215186	x	Bygel kpl.	Clamp cpl.
5	215187	x	Tryckknapp	Push button
6	215188	x	Ram inre kpl. m. myggnät	Frame inner cpl. with mosquito net
7	215189	x	Ram yttre kpl.	Frame outer cpl.
8	215190	x	Klammer ram inre	Clamp frame inner

M= Metervara
T= Tillbehör

M= On the metre
T= Accessory

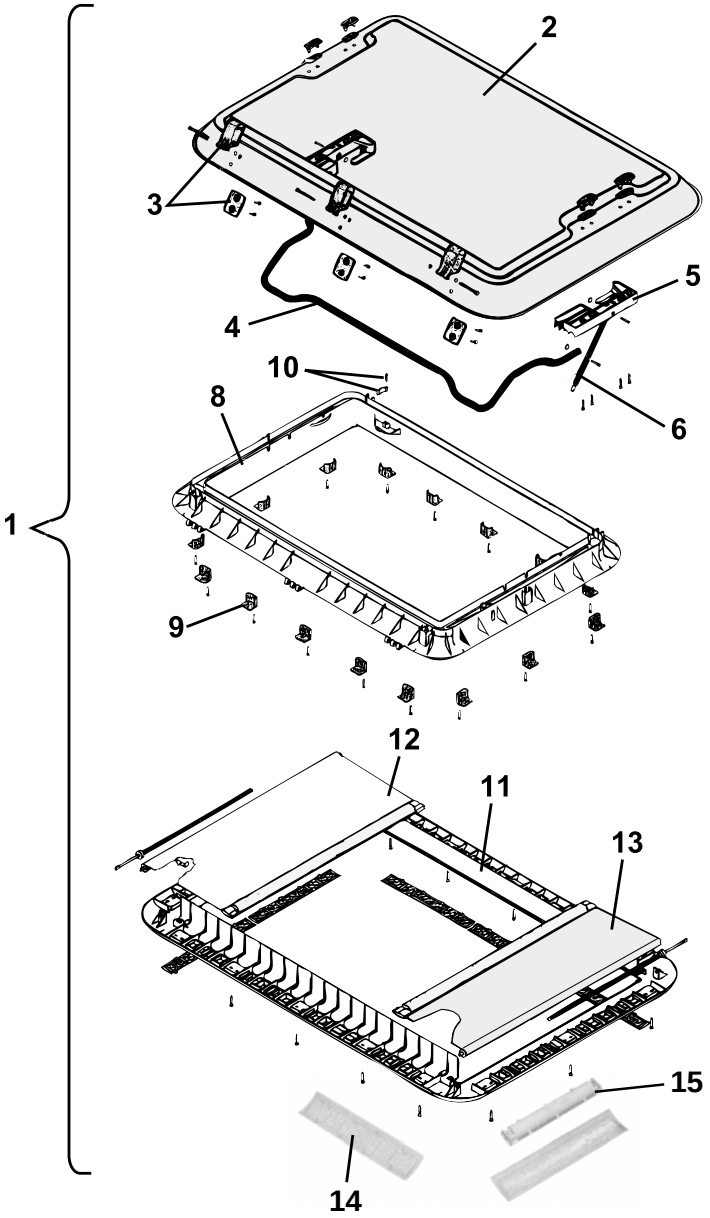
1
2
3
4
5
6
8
9
10
11
12
13
14
15

Pos Fig	Det. nr Part. No		Benämning	Description
1	207780	T	Taklucka 960x655 kpl.	Roof hatch 960x655 cpl.
2	207463	T	Huv taklucka	Hood roof hattch
3	207464	T	Gångjärn kpl.	Hinge cpl.
4	207465	T	Bygel kpl.	Clamp cpl.
5	207466	T	Hållare V-H kpl. u. dämpare	Holder L-R cpl. without damper
6	207467	T	Dämpare kpl.	Damper cpl.
8	207469	T	Ram yttre	Frame outer
9	208219	T	Monteringsbeslag m. skruv	Mounting bracket with screw
10	207471	T	Låshake	Lock fittings
11	208381	T	Ram inre kpl. m. myggnät och gardin	Frame inner cpl. with mosquito net and curtain
12	208382	T	Myggnät rullgardin kpl.	Mosquito net roller blind cpl.
13	208383	T	Rullgardin kpl.	Roller blind cpl.
14	208384	T	Galler ventilation	Ventilator grill
15	208385	T	Lamphållare	Lamp-holder

M= Metervara
T= Tillbehör

M= On the metre
T= Accessory

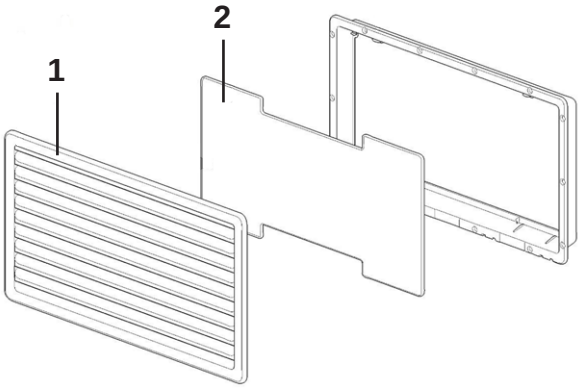
1
2

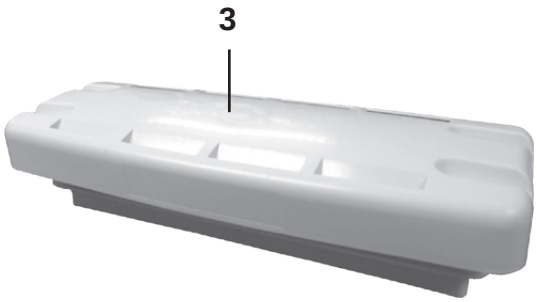
3

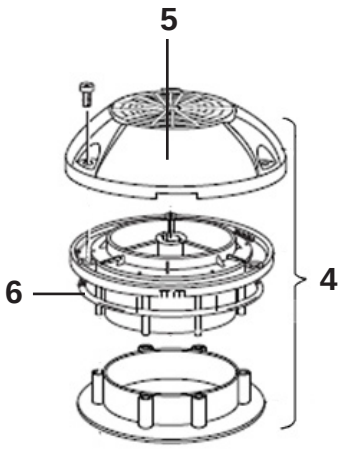
5
6
4

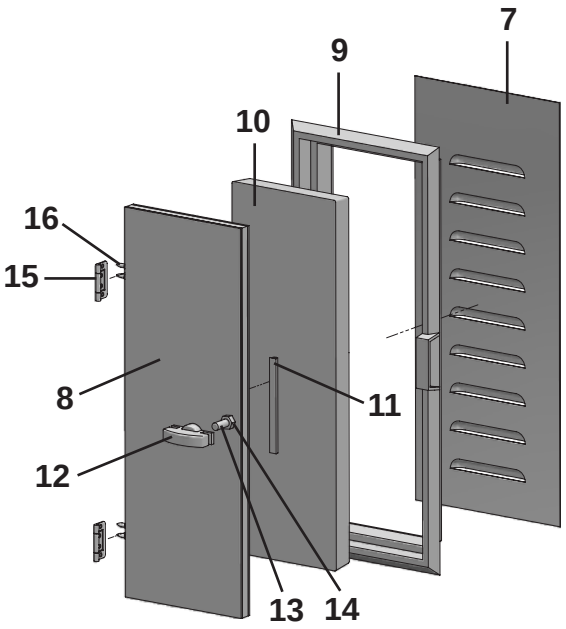
7
9
10
16
15
8
11
12
13
14

Pos Fig	Det. nr Part. No		Benämning	Description
1	214773	x	Galler ventilation kyl kpl. m. sarg	Louvre ventilation cpl. with rim
--	801090	x	Skruv d:o 4.2x25	Screw d:o 4.2x25
2	214774	x	Lucka vinter	Cover winter
3	208023	x	Ventil tak för kyl	Ventilator roof for refrigerator
4	00970024	x	Ventilator kpl.	Ventilator cpl.
5	400492	x	Ventilatorkåpa	Cap ventilator
6	200156	x	Tätning ventilator	Sealing ventilator
7	209523	T	Ventil gäl	Ventilator
8	211102	T	Ventilationslucka kpl.	Door ventilation cpl.
9	90003536	T	Karm ventilationslucka	Frame ventilation door
10	00369110	T	Isolering	Isolation
11	00653000	M	List tätning	Sealing strip
12	90003537	T	Beslag ventilationslucka	Hold ventilation door
13	801328	T	Skruv MFX M8x40	Screw MFX M8x40
14	800769	T	Mutter M8x6,5	Nut M8x6,5
15	860402	T	Gångjärn	Hinge
16	801706	T	Skruv d:o	Screw d:o

M= Metervara
T= Tillbehör

M= On the metre
T= Accessory


1


2


3

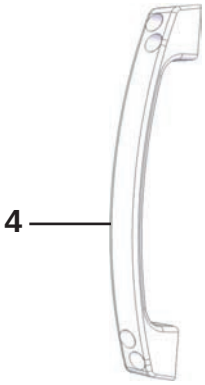
4

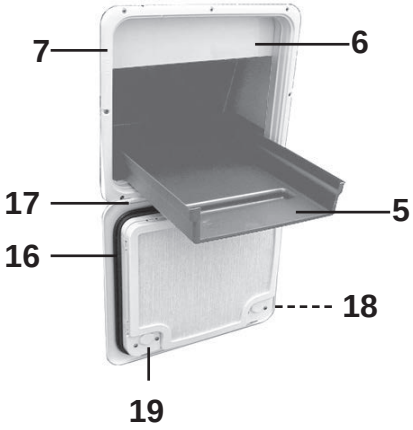
7
6
17
5
16
18
19

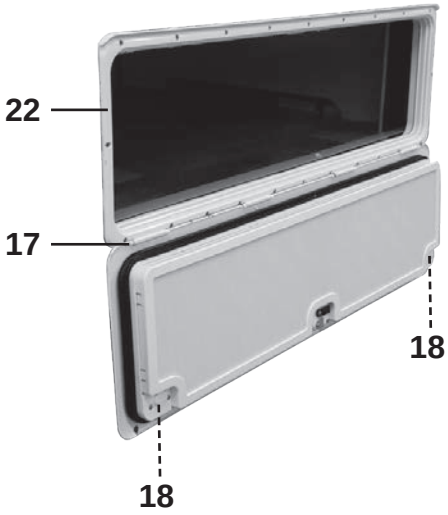
22
17
18
18

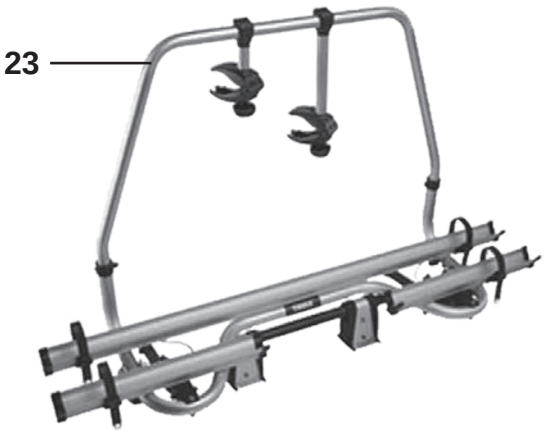
23

Pos Fig	Det. nr Part. No		Benämning	Description
1	215072	x	Ändavslutning rak	End protection straight
2	215078	x	Ändavslutning H	End protection R
3	215079	x	Ändavslutning V	End protection L
4	216428	x	Draghandtag (Vit)	Draw handle (White)
--	801715	T	Skruv TFT 5x50/30 d:o	Screw TFT 5x50/30 d:o
5	315132	x	Balja lastlucka	Tub loading hatch
--	337414	x	Glidskenor lastlucka	Slide rails loading hatch
--	337328	x	Skiva balja d:o	Board d:o
6	210092	x	Konvektorskydd lastlucka	Protection convector
7	207759	x	Lucka m. innerram, utan spegel	Door with frame inner, without plate
16	314548	x	Packning lucka	Gasket
17	314549	x	Pinne gångjärn	Pin
18	314550	x	Tryckknapp	Push botton
19	315442	x	Låshus kpl. utan låskolv	Locking device cpl. without cylinder
--	---	T	Låskolv; se "Lås"	Lock cylinder; see "Locks"
--	---	T	Nyckel; se "Nycklar"	Key; see "Keys"
21	209562	T	Packning lucka	Gasket
22	14-701045	T	Lucka m innerram, utan spegel	Door with frame inner, without plate
23	14-820150	T	Cykelställ	Bicycle rack
--	14-820150A	T	Låsbeslagset d:o	Lock fittings kit d:o

M= Metervara
T= Tillbehör

M= On the metre
T= Accessory

801551	x	Låskolv nr. 51 *	Lock cylinder No. 51 *
801552	x	Låskolv nr. 52 *	Lock cylinder No. 52 *
801553	x	Låskolv nr. 53 *	Lock cylinder No. 53 *
801554	x	Låskolv nr. 54 *	Lock cylinder No. 54 *
801555	x	Låskolv nr. 55 *	Lock cylinder No. 55 *
801556	x	Låskolv nr. 56 *	Lock cylinder No. 56 *
801557	x	Låskolv nr. 57 *	Lock cylinder No. 57 *
801558	x	Låskolv nr. 58 *	Lock cylinder No. 58 *
801559	x	Låskolv nr. 59 *	Lock cylinder No. 59 *
801560	x	Låskolv nr. 60 *	Lock cylinder No. 60 *
801561	x	Låskolv nr. 61 *	Lock cylinder No. 61 *
801562	x	Låskolv nr. 62 *	Lock cylinder No. 62 *
801563	x	Låskolv nr. 63 *	Lock cylinder No. 63 *
801564	x	Låskolv nr. 64 *	Lock cylinder No. 64 *
801565	x	Låskolv nr. 65 *	Lock cylinder No. 65 *
801566	x	Låskolv nr. 66 *	Lock cylinder No. 66 *
801567	x	Låskolv nr. 67 *	Lock cylinder No. 67 *
801568	x	Låskolv nr. 68 *	Lock cylinder No. 68 *
801569	x	Låskolv nr. 69 *	Lock cylinder No. 69 *
801570	x	Låskolv nr. 70 *	Lock cylinder No. 70 *
801571	x	Låskolv nr. 71 *	Lock cylinder No. 71 *
801572	x	Låskolv nr. 72 *	Lock cylinder No. 72 *
801573	x	Låskolv nr. 73 *	Lock cylinder No. 73 *
801574	x	Låskolv nr. 74 *	Lock cylinder No. 74 *
801575	x	Låskolv nr. 75 *	Lock cylinder No. 75 *
801576	x	Låskolv nr. 76 *	Lock cylinder No. 76 *
801577	x	Låskolv nr. 77 *	Lock cylinder No. 77 *
801578	x	Låskolv nr. 78 *	Lock cylinder No. 78 *
801579	x	Låskolv nr. 79 *	Lock cylinder No. 79 *
801580	x	Låskolv nr. 80 *	Lock cylinder No. 80 *
801581	x	Låskolv nr. 81 *	Lock cylinder No. 81 *
801582	x	Låskolv nr. 82 *	Lock cylinder No. 82 *
801583	x	Låskolv nr. 83 *	Lock cylinder No. 83 *
801584	x	Låskolv nr. 84 *	Lock cylinder No. 84 *
801585	x	Låskolv nr. 85 *	Lock cylinder No. 85 *
801586	x	Låskolv nr. 86 *	Lock cylinder No. 86 *
801587	x	Låskolv nr. 87 *	Lock cylinder No. 87 *
801588	x	Låskolv nr. 88 *	Lock cylinder No. 88 *
801589	x	Låskolv nr. 89 *	Lock cylinder No. 89 *
801590	x	Låskolv nr. 90 *	Lock cylinder No. 90 *
801591	x	Låskolv nr. 91 *	Lock cylinder No. 91 *
801592	x	Låskolv nr. 92 *	Lock cylinder No. 92 *
801593	x	Låskolv nr. 93 *	Lock cylinder No. 93 *
801594	x	Låskolv nr. 94 *	Lock cylinder No. 94 *
801595	x	Låskolv nr. 95 *	Lock cylinder No. 95 *
801596	x	Låskolv nr. 96 *	Lock cylinder No. 96 *
801597	x	Låskolv nr. 97 *	Lock cylinder No. 97 *
801598	x	Låskolv nr. 98 *	Lock cylinder No. 98 *
801599	x	Låskolv nr. 99 *	Lock cylinder No. 99 *
801600	x	Låskolv nr. 100 *	Lock cylinder No. 100 *

*= Ange nummer vid order

*= State No. when ordering

Pos Fig	Det. nr Part. No		Benämning	Description
	801651	x	Nyckel nr. 51 *	Key No. 51 *
	801652	x	Nyckel nr. 52 *	Key No. 52 *
	801653	x	Nyckel nr. 53 *	Key No. 53 *
	801654	x	Nyckel nr. 54 *	Key No. 54 *
	801655	x	Nyckel nr. 55 *	Key No. 55 *
	801656	x	Nyckel nr. 56 *	Key No. 56 *
	801657	x	Nyckel nr. 57 *	Key No. 57 *
	801658	x	Nyckel nr. 58 *	Key No. 58 *
	801659	x	Nyckel nr. 59 *	Key No. 59 *
	801660	x	Nyckel nr. 60 *	Key No. 60 *
	801661	x	Nyckel nr. 61 *	Key No. 61 *
	801662	x	Nyckel nr. 62 *	Key No. 62 *
	801663	x	Nyckel nr. 63 *	Key No. 63 *
	801664	x	Nyckel nr. 64 *	Key No. 64 *
	801665	x	Nyckel nr. 65 *	Key No. 65 *
	801666	x	Nyckel nr. 66 *	Key No. 66 *
	801667	x	Nyckel nr. 67 *	Key No. 67 *
	801668	x	Nyckel nr. 68 *	Key No. 68 *
	801669	x	Nyckel nr. 69 *	Key No. 69 *
	801670	x	Nyckel nr. 70 *	Key No. 70 *
	801671	x	Nyckel nr. 71 *	Key No. 71 *
	801672	x	Nyckel nr. 72 *	Key No. 72 *
	801673	x	Nyckel nr. 73 *	Key No. 73 *
	801674	x	Nyckel nr. 74 *	Key No. 74 *
	801675	x	Nyckel nr. 75 *	Key No. 75 *
	801676	x	Nyckel nr. 76 *	Key No. 76 *
	801677	x	Nyckel nr. 77 *	Key No. 77 *
	801678	x	Nyckel nr. 78 *	Key No. 78 *
	801679	x	Nyckel nr. 79 *	Key No. 79 *
	801680	x	Nyckel nr. 80 *	Key No. 80 *
	801681	x	Nyckel nr. 81 *	Key No. 81 *
	801682	x	Nyckel nr. 82 *	Key No. 82 *
	801683	x	Nyckel nr. 83 *	Key No. 83 *
	801684	x	Nyckel nr. 84 *	Key No. 84 *
	801685	x	Nyckel nr. 85 *	Key No. 85 *
	801686	x	Nyckel nr. 86 *	Key No. 86 *
	801687	x	Nyckel nr. 87 *	Key No. 87 *
	801688	x	Nyckel nr. 88 *	Key No. 88 *
	801689	x	Nyckel nr. 89 *	Key No. 89 *
	801690	x	Nyckel nr. 90 *	Key No. 90 *
	801691	x	Nyckel nr. 91 *	Key No. 91 *
	801692	x	Nyckel nr. 92 *	Key No. 92 *
	801693	x	Nyckel nr. 93 *	Key No. 93 *
	801694	x	Nyckel nr. 94 *	Key No. 94 *
	801695	x	Nyckel nr. 95 *	Key No. 95 *
	801696	x	Nyckel nr. 96 *	Key No. 96 *
	801697	x	Nyckel nr. 97 *	Key No. 97 *
	801698	x	Nyckel nr. 98 *	Key No. 98 *
	801699	x	Nyckel nr. 99 *	Key No. 99 *
	801700	x	Nyckel nr. 100 *	Key No. 100 *
			M= Metervara T= Tillbehör	M= On the metre T= Accessory

Kylskåp, front - Refrigerator, front

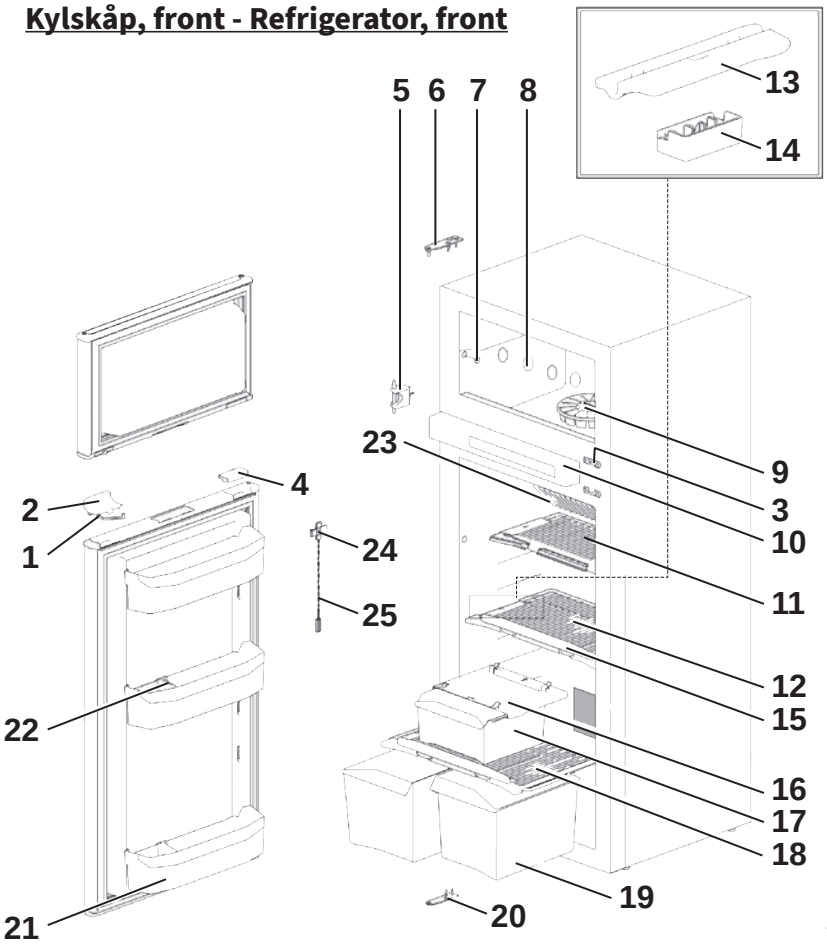

Kylskåp, bak - Refrigerator, back

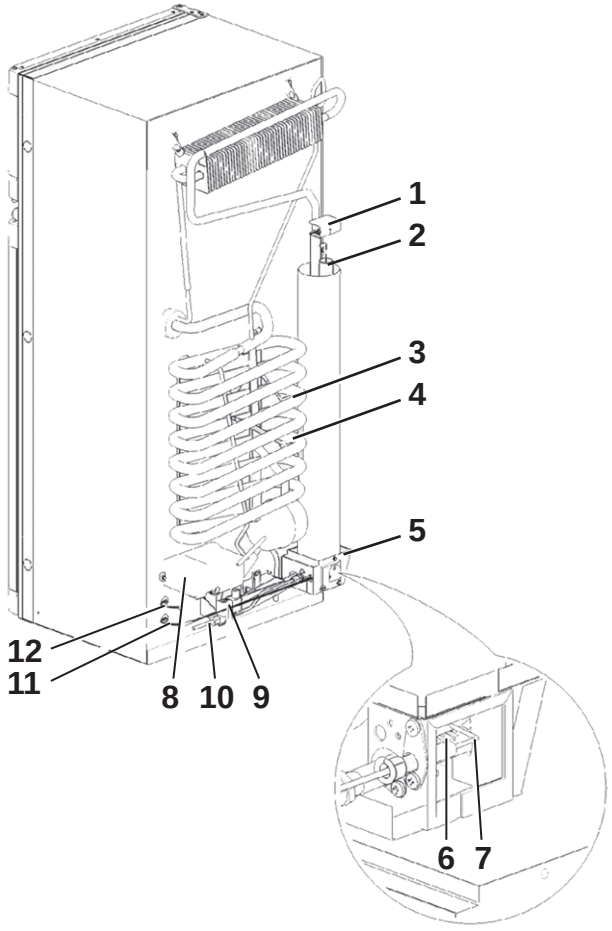

Kylskåp, kontrollpanel - Refrigerator, control panel

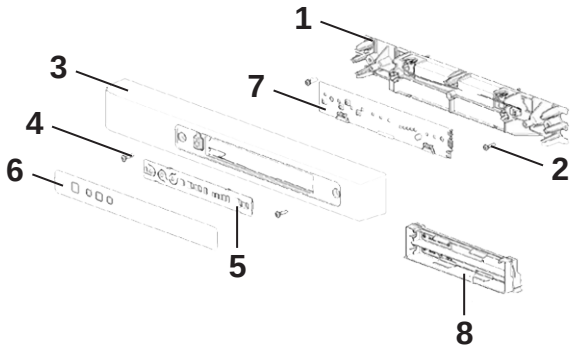

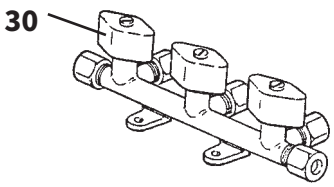

Pos Fig	Det. nr Part. No	Ingår/Fitted 520 alla mod.	560 alla mod.	590 alla mod.	Benämning	Description
					OBS! Uppge alltid Serie No, del av kylskåpet och positionsnummer vid beställning av reservdelar. T.ex. : E311V1001274, Kylskåp bak, pos.nr. 3	**NOTE! Always state Serie No, part of the refrigerator and position number when ordering spare parts. E.g. : E311V1001274, Refrigerator back, pos.nr. 3**
	402101	x	x	x	Kylskåp kpl. (H-hängd dörr)	Refrigerator cpl. (R-hanged door)
--		x	x	x	Dörr frys d:o	Door freezer d:o
--	402104	x	x	x	Skiva dörr frys	Front door freezer
--		x	x	x	Dörr kyl d:o	Door fridge d:o
--	402103	x	x	x	Skiva dörr kyl	Front door fridge
					Kylskåp, front	**Refrigerator, front**
1		x	x	x	Bygel [1]	Storage strap [1]
2		x	x	x	Spärrhake [1]	Latch [1]
3		x	x	x	Fästhake [1]	Strike plate [1]
4		x	x	x	Täcklock [1]	Pocket cover [1]
5		x	x	x	Gångjärn mellan	Hinge middle
6		x	x	x	Gångjärn övre	Hinge, upper
7		x	x	x	Täckhatt	Cap
8		x	x	x	Täckhatt	Cap freezer bolt
9		x	x	x	Iskubs låda	Ice cube tray
10		x	x	x	Kontrollpanel (se "Kylskåp, kontrollpanel")	Control panel, (see" Refrigerator, control panel")
11		x	x	x	Hylla 415 x 200	Shelf rack 415 x 200
12		x	x	x	Hylla 415 x 250	Shelf rack 415 x 250
13		x	x	x	Hållare hylla hylla, liten	Clip shelf rack small
14		x	x	x	Hållare hylla, säkerhetslås	Clip rack safety lock
15		x	x	x	Hållare hylla, stor	Clip shelf rack large
16		x	x	x	Glidskena låda	Slide out box guide
17		x	x	x	Låda utdragbar	Slide out box
18		x	x	x	Hylla 415 x 250	Shelf rack 415 x 250
19		x	x	x	Grönsakslåda, vändbar	Vegetable bin reversible
20		x	x	x	Gångjärn undre	Hinge, under
21		x	x	x	Dörrfack böjd	Door bin curved
22		x	x	x	Flaskhållare	Bottle retainer
23		x	x	x	Kylfläns	Fin
24		x	x	x	Klämma kylfläns	Fin clip
25		x	x	x	Temperatur sensor	Thermistor
					Kylskåp, bak	**Refrigerator, back**
1		x	x	x	Värmekåpa	Heat cap
2		x	x	x	Värme diffusor	Heat diffuser
3		x	x	x	Elpatron 230 V	Heater AC
4		x	x	x	Elpatron 12 V	Heater DC
5		x	x	x	Värmebox	Heater box
6		x	x	x	Brännarenhet	Burner assembly
7		x	x	x	Tändelektrod	Spark electrode
8		x	x	x	Strömstyrningskort	Power control board
9		x	x	x	Ventil gas	Gas valve
10		x	x	x	Gasrör	Gas pipe
11		x	x	x	Termistor kabel	Thermistor cable
12		x	x	x	Kommunikationskabel	Communication cable
					[1] = Säljes som sats	[1] = For sale as a kit
					M= Metervara T= Tillbehör	M= On the metre T= Accessory

Kylskåp, front - Refrigerator, front

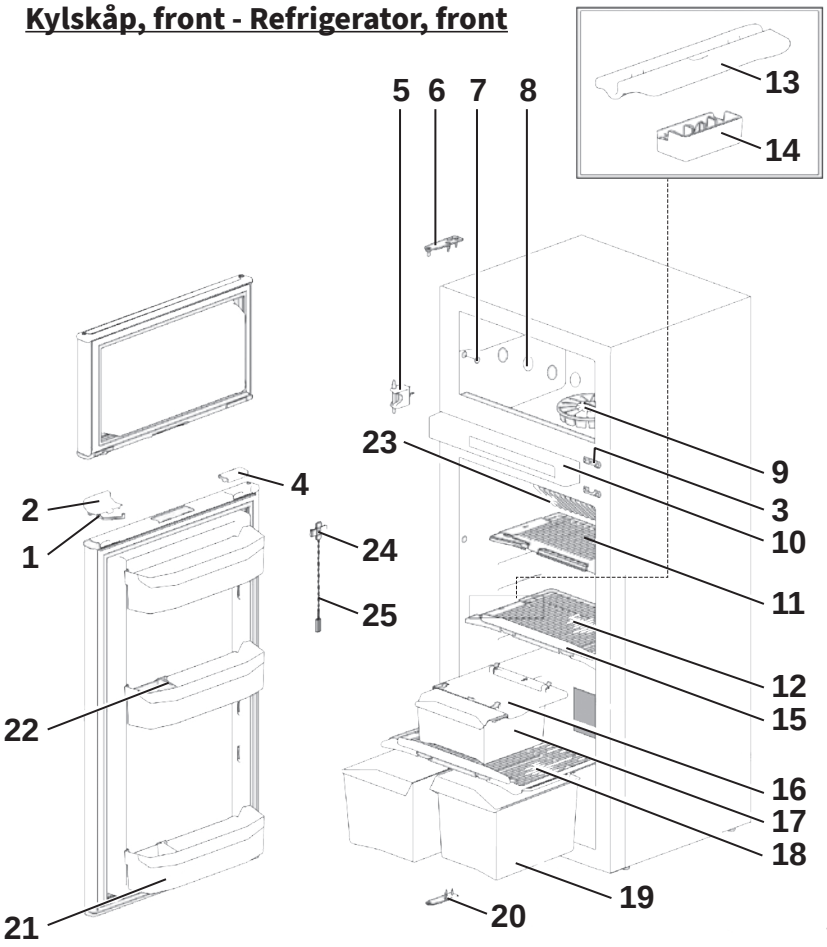

Kylskåp, bak - Refrigerator, back

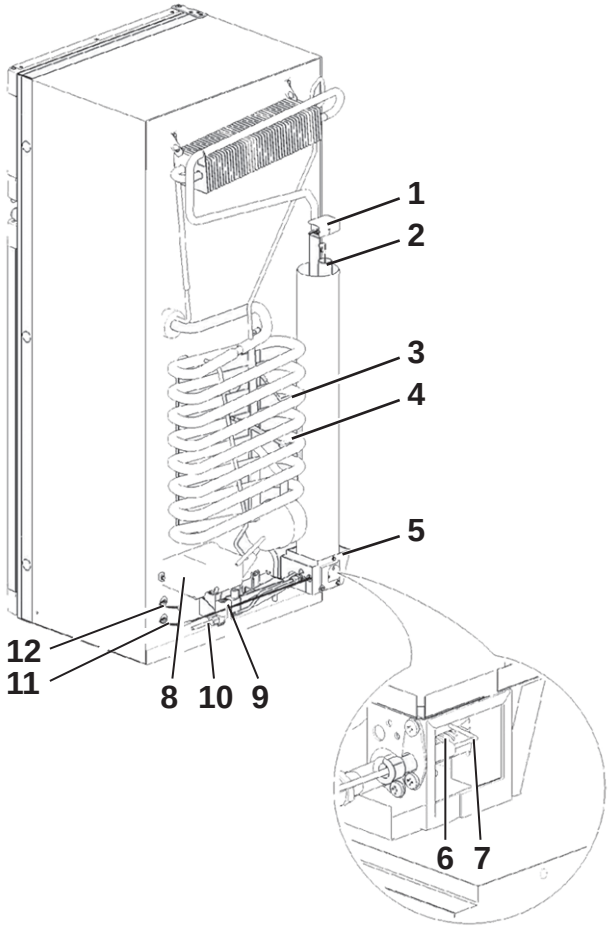

Kylskåp, kontrollpanel - Refrigerator, control panel

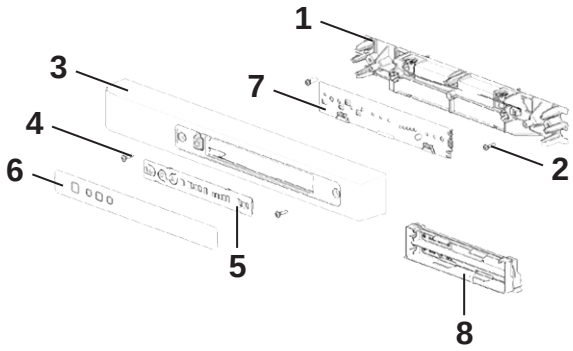

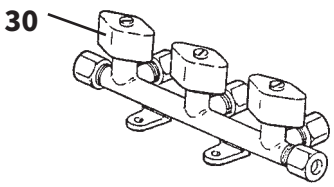

Pos Fig	Det. nr Part. No	Ingår/Fitted 520 alla mod.	560 alla mod.	590 alla mod.	Benämning	Description
					OBS! Uppge alltid Serie No, del av kylskåpet och positionsnummer vid beställning av reservdelar. T.ex. : E311V1001274, Kylskåp bak, pos.nr. 3	**NOTE! Always state Serie No, part of the refrigerator and position number when ordering spare parts. E.g. : E311V1001274, Refrigerator back, pos.nr. 3**
					Kylskåp, kontrollpanel	**Refrigerator, control panel**
1		x	x	x	Teknisk panel böjd	Technical panel curved
2		x	x	x	Skruvar	Screws
3		x	x	x	Front kontrollpanel, H-hängd dörr	Housing control panel, R-hanged door
4		x	x	x	Skruvar	Screws
5		x	x	x	Panel kretskort LED	Overlay LED
6		x	x	x	Dekal kontrollpanel LED	Sticker LED
7		x	x	x	Kretskort LED	PCB LED DM
8		x	x	x	Batteripaket	Battery pack
30	504960	x	x	x	Ventil block 3-vägs (10 mm:s ingång)	Valve 3-way (10 mm:s input)

M= Metervara
T= Tillbehör

M= On the metre
T= Accessory

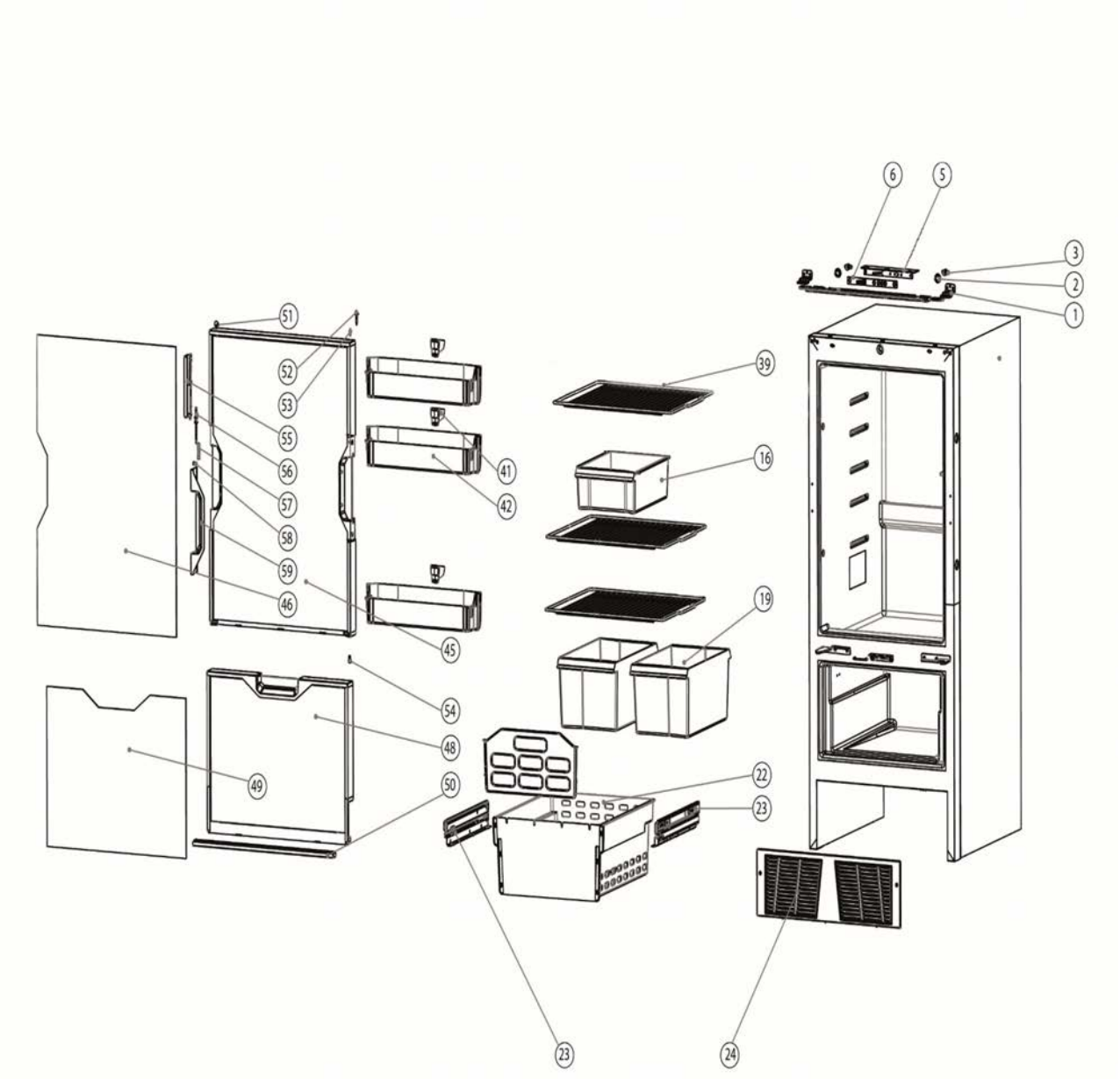
6
5
3
2
1
51
52
53
55
56
57
58
59
46
45
41
42
39
16
19
54
48
49
50
22
23
23
24

Pos Fig	Det. nr Part. No	Ingår/Fitted 520 alla mod.	560 alla mod.	590 alla mod.	Benämning	Description
	402121	T	T	T	Kylskåp kpl. (H-hängd dörr)	Refrigerator cpl. (R-hanged door)
1	402123	T	T	T	Gångjärnssats med fästmutter	Hingeset with fixing nut and leg
2	--	T	T	T	(Ingår i 402123)	(Included in 402123)
3	--	T	T	T	(Ingår i 402123)	(Included in 402123)
4	--	T	T	T	(Ingår i 402123)	(Included in 402123)
5	402124	T	T	T	Krestkort	Circuit board
6	--	T	T	T	Ljusskydd (Ingår i 402124)	Lightprotection (Included in 402124)
16	402125	T	T	T	Frukostbricka	Breakfast tray
19	402126	T	T	T	Grönsakslåda	Vegetable bin
22	402136	T	T	T	Lådkorg	Drawer bin
23	402127	T	T	T	Glidskena H/V	Drawer guide right/left
24	402128	T	T	T	Skydd nedre	Bottom cover
39	402129	T	T	T	Hylla	Shelf
41	402130	T	T	T	Flaskdelare	Bottle divider
42	402131	T	T	T	Dörrfack	Doorbin
45	402132	T	T	T	Dörr	Door
46	--	T	T	T	Panel (Ingår i 402132)	Panel (Included in 402132)
48	402133	T	T	T	Dörr frys	Freezer door
49	--	T	T	T	Panel (Ingår i 402133)	Panel (Included in 402133)
51	402134	T	T	T	Gångjärnsats	Higneset
52	--	T	T	T	(Ingår i 402134)	(Included in 402134)
53	--	T	T	T	(Ingår i 402134)	(Included in 402134)
54	--	T	T	T	(Ingår i 402134)	(Included in 402134)
55	402135	T	T	T	Sats handtag	Handleset
56	--	T	T	T	(Ingår i 402135)	(Included in 402135)
57	--	T	T	T	(Ingår i 402135)	(Included in 402135)
58	--	T	T	T	(Ingår i 402135)	(Included in 402135)
59	--	T	T	T	(Ingår i 402135)	(Included in 402135)

M= Metervara
T= Tillbehör

M= On the metre
T= Accessory

Kylskåp, front - Refrigerator, front

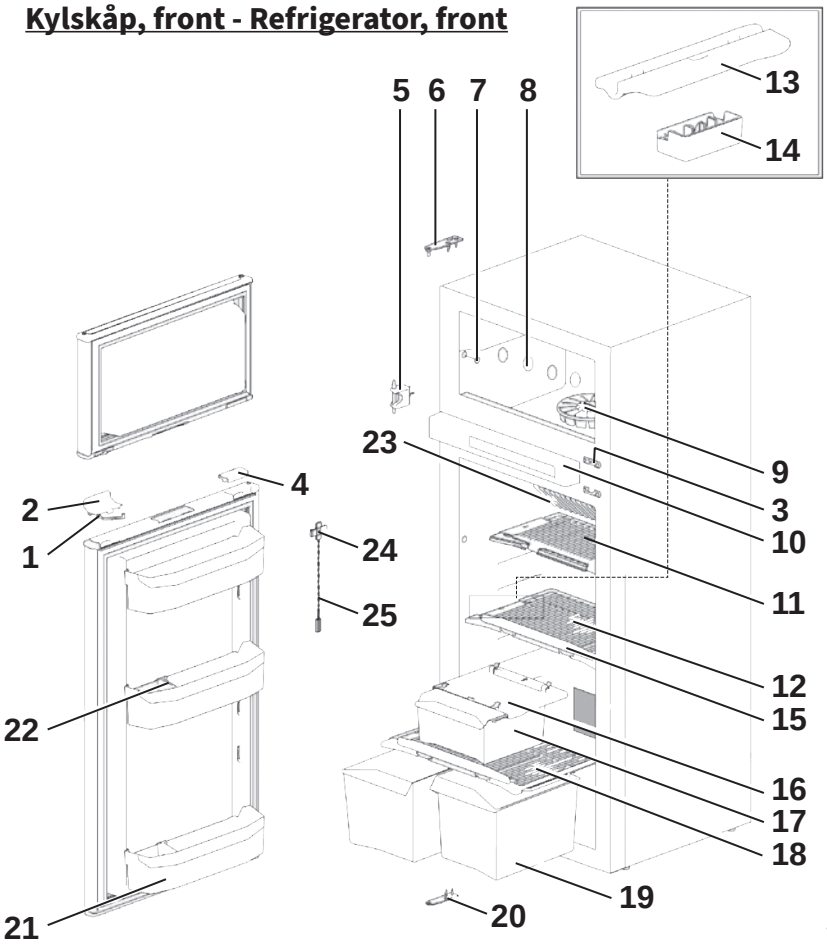

Kylskåp, bak - Refrigerator, back

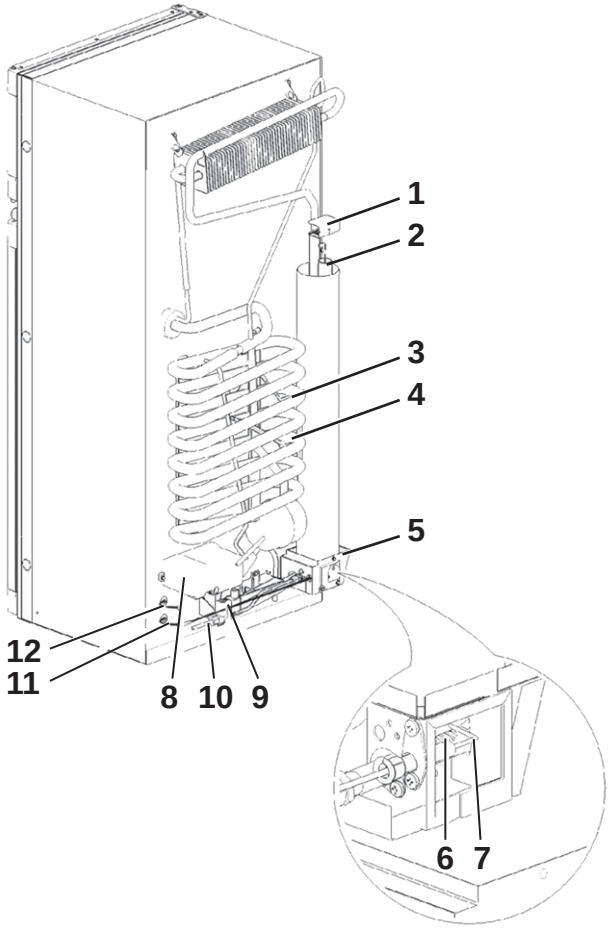

Kylskåp, kontrollpanel - Refrigerator, control panel

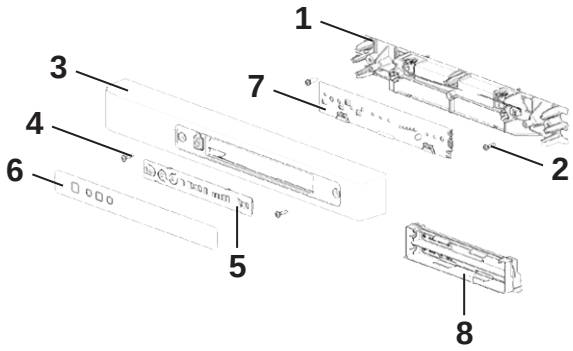

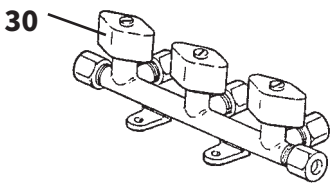

Pos Fig	Det. nr Part. No	Ingår/Fitted 620 alla mod.	650 alla mod.	680 alla mod.	730 alla mod.	Benämning	Description
						OBS! Uppge alltid Serie No, del av kylskåpet och positionsnummer vid beställning av reservdelar. T.ex. : E311V1001274, Kylskåp bak, pos.nr. 3	**NOTE! Always state Serie No, part of the refrigerator and position number when ordering spare parts. E.g. : E311V1001274, Refrigerator back, pos.nr. 3**
	402101	x	x	x	x	Kylskåp kpl. (H-hängd dörr)	Refrigerator cpl. (R-hanged door)
	402102	x		x		Kylskåp kpl. (V-hängd dörr) *	Refrigerator cpl. (L-hanged door) *
--		x	x	x	x	Dörr frys d:o	Door freezer d:o
--	402104	x	x	x	x	Skiva dörr frys	Front door freezer
--		x	x	x	x	Dörr kyl d:o	Door fridge d:o
--	402103	x	x	x	x	Skiva dörr kyl	Front door fridge
						<u>Kylskåp, front</u>	<u>Refrigerator, front</u>
1		x	x	x	x	Bygel [1]	Storage strap [1]
2		x	x	x	x	Spärrhake [1]	Latch [1]
3		x	x	x	x	Fästhake [1]	Strike plate [1]
4		x	x	x	x	Täcklock [1]	Pocket cover [1]
5		x	x	x	x	Gångjärn mellan	Hinge middle
6		x	x	x	x	Gångjärn övre	Hinge, upper
7		x	x	x	x	Täckhatt	Cap
8		x	x	x	x	Täckhatt	Cap freezer bolt
9		x	x	x	x	Iskubs låda	Ice cube tray
10		x	x	x	x	Kontrollpanel (se "Kylskåp, kontrollpanel")	Control panel, (see "Refrigerator, control panel")
11		x	x	x	x	Hylla 415 x 200	Shelf rack 415 x 200
12		x	x	x	x	Hylla 415 x 250	Shelf rack 415 x 250
13		x	x	x	x	Hållare hylla hylla, liten	Clip shelf rack small
14		x	x	x	x	Hållare hylla, säkerhetslås	Clip rack safety lock
15		x	x	x	x	Hållare hylla, stor	Clip shelf rack large
16		x	x	x	x	Glidskena låda	Slide out box guide
17		x	x	x	x	Låda utdragbar	Slide out box
18		x	x	x	x	Hylla 415 x 250	Shelf rack 415 x 250
19		x	x	x	x	Grönsakslåda, vändbar	Vegetable bin reversible
20		x	x	x	x	Gångjärn undre	Hinge, under
21		x	x	x	x	Dörrfack böjd	Door bin curved
22		x	x	x	x	Flaskhållare	Bottle retainer
23		x	x	x	x	Kylfläns	Fin
24		x	x	x	x	Klämma kylfläns	Fin clip
25		x	x	x	x	Temperatur sensor	Thermistor
						<u>Kylskåp, bak</u>	<u>Refrigerator, back</u>
1		x	x	x	x	Värmekåpa	Heat cap
2		x	x	x	x	Värme diffusor	Heat diffuser
3		x	x	x	x	Elpatron 230 V	Heater AC
4		x	x	x	x	Elpatron 12 V	Heater DC
5		x	x	x	x	Värmebox	Heater box
6		x	x	x	x	Brännarenhet	Burner assembly
7		x	x	x	x	Tändelektrod	Spark electrode
8		x	x	x	x	Strömstyrningskort	Power control board
9		x	x	x	x	Ventil gas	Gas valve
10		x	x	x	x	Gasrör	Gas pipe

M= Metervara
T= Tillbehör

M= On the metre
T= Accessory

Kylskåp, front - Refrigerator, front

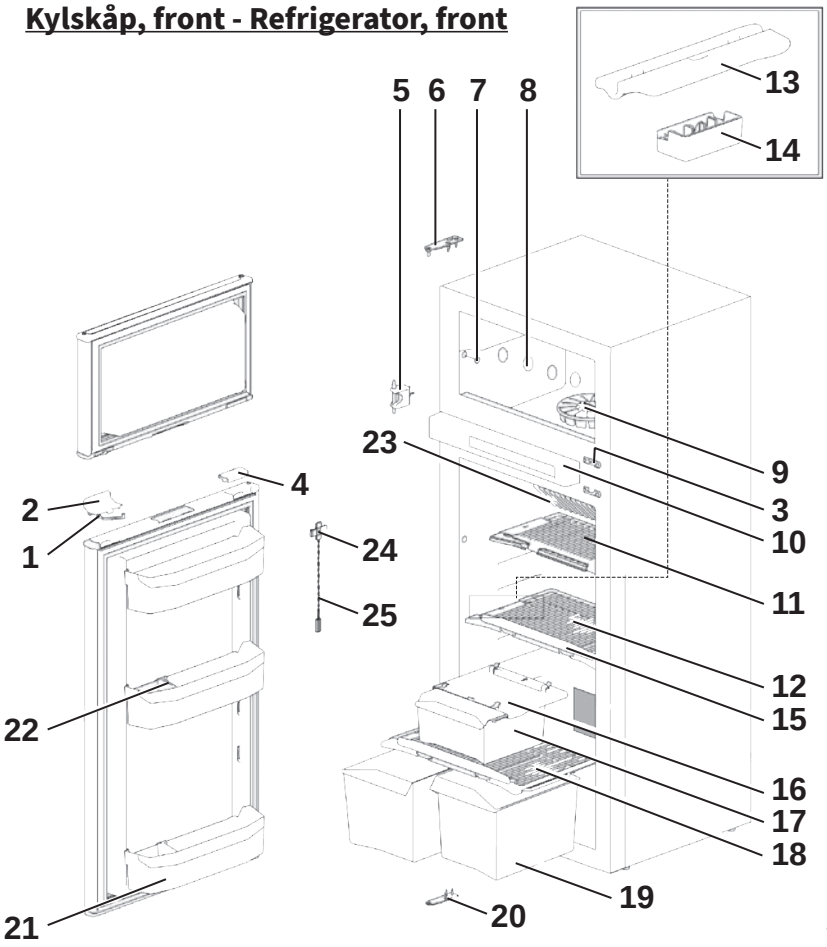

Kylskåp, bak - Refrigerator, back

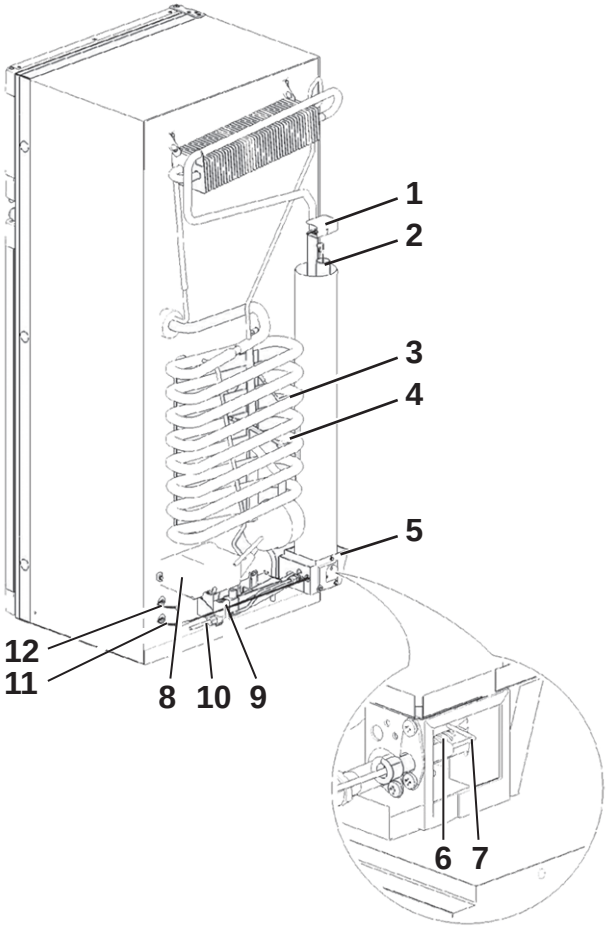

Kylskåp, kontrollpanel - Refrigerator, control panel

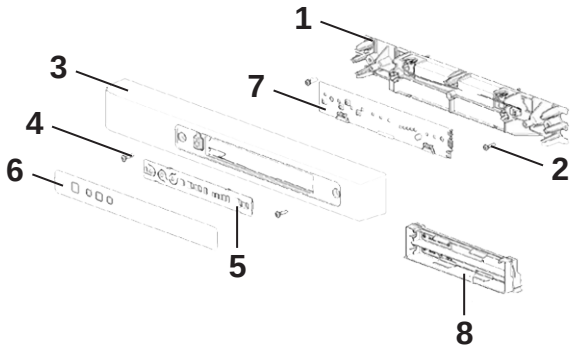

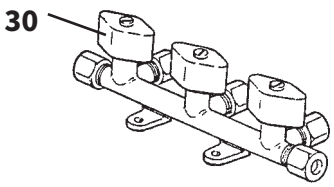

Pos Fig	Det. nr Part. No	Ingår/Fitted 620 alla mod.	650 alla mod.	680 alla mod.	730 alla mod.	Benämning	Description
						OBS! Uppge alltid Serie No, del av kylskåpet och positionsnummer vid beställning av reservdelar. T.ex. : E311V1001274, Kylskåp bak, pos.nr. 3	**NOTE! Always state Serie No, part of the refrigerator and position number when ordering spare parts. E.g. : E311V1001274, Refrigerator back, pos.nr. 3**
11		x	x	x	x	Termistor kabel	Thermistor cable
12		x	x	x	x	Kommunikationskabel	Communication cable
						[1]=Säljes som sats	[1]=For sale as a kit
						Kylskåp, kontrollpanel	**Refrigerator, control panel**
1		x	x	x	x	Teknisk panel böjd	Technical panel curved
2		x	x	x	x	Skruvar	Screws
3		x	x	x	x	Front kontrollpanel, H-hängd dörr	Housing control panel, R-hanged door
--		x	x	x	x	Front kontrollpanel, V-hängd dörr *	Housing control panel, L-hanged door *
4		x	x	x	x	Skruvar	Screws
5		x	x	x	x	Panel kretskort LED	Overlay LED
6		x	x	x	x	Dekal kontrollpanel LED	Sticker LED
7		x	x	x	x	Kretskort LED	PCB LED DM
8		x	x	x	x	Batteripaket	Battery pack
30	504960	x	x	x	x	Ventil block 3-vägs (10 mm:s ingång)	Valve 3-way (10 mm:s input)
						* =Ingår i FDC, FDX, BFDC	* =Used in FDC, FDX, BFDC

M= Metervara
T= Tillbehör

M= On the metre
T= Accessory

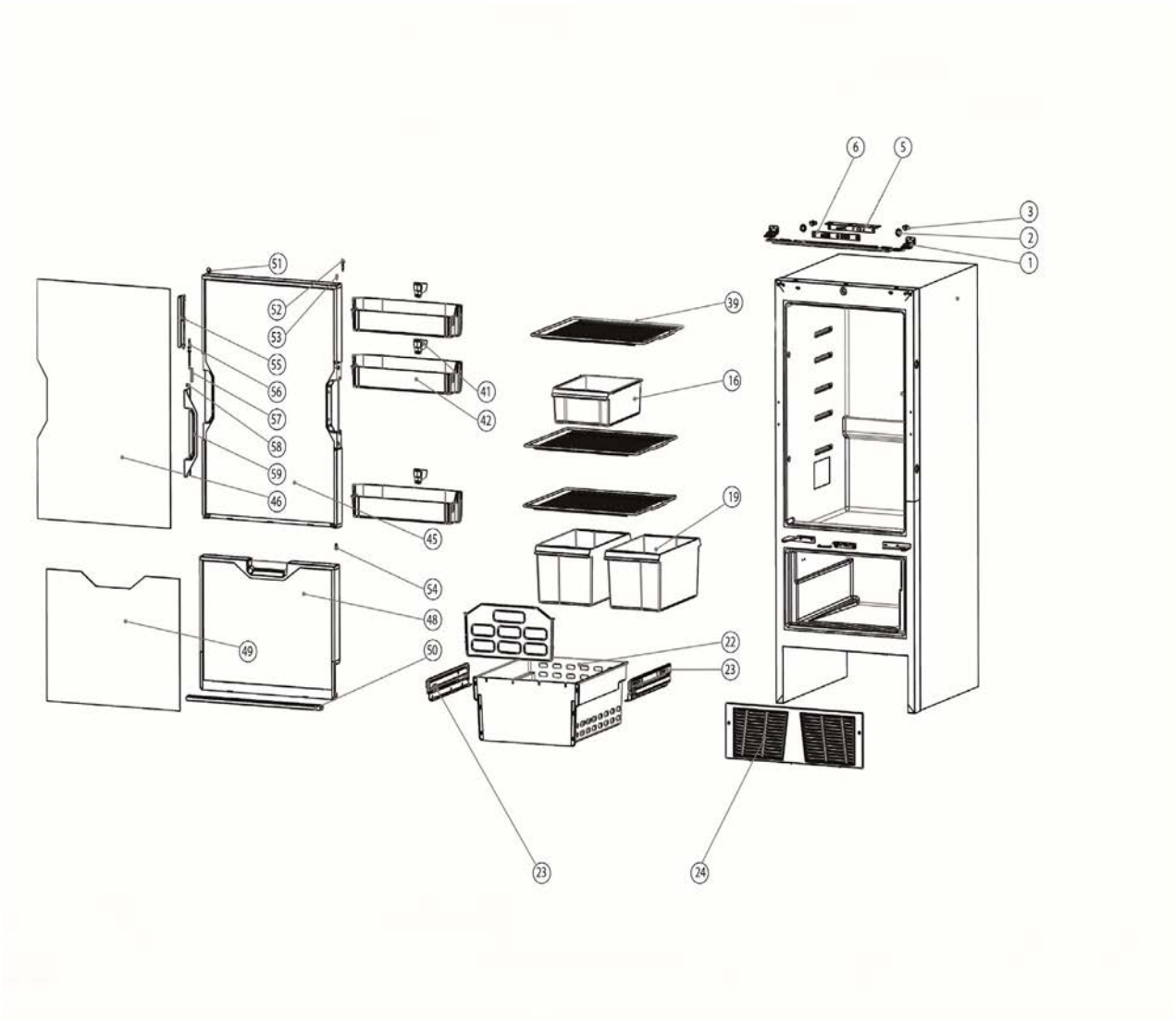
6
5
3
2
1
51
52
53
55
56
57
58
59
46
45
41
42
39
16
19
54
48
49
50
22
23
23
24

Pos Fig	Det. nr Part. No	Ingår/Fitted 620 alla mod.	650 alla mod.	680 alla mod.	730 alla mod.	Benämning	Description
	402121	T	T	T	T	Kylskåp kpl. (H-hängd dörr)	Refrigerator cpl. (R-hanged door)
1	402123	T	T	T	T	Gångjärnssats med fästmutter	Hingeset with fixing nut and leg
2	--	T	T	T	T	(Ingår i 402123)	(Included in 402123)
3	--	T	T	T	T	(Ingår i 402123)	(Included in 402123)
4	--	T	T	T	T	(Ingår i 402123)	(Included in 402123)
5	402124	T	T	T	T	Krestkort	Circuit board
6	--	T	T	T	T	Ljusskydd (Ingår i 402124)	Lightprotection (Included in 402124)
16	402125	T	T	T	T	Frukostbricka	Breakfast tray
19	402126	T	T	T	T	Grönsakslåda	Vegetable bin
22	402136	T	T	T	T	Lådkorg	Drawer bin
23	402127	T	T	T	T	Glidskena H/V	Drawer guide right/left
24	402128	T	T	T	T	Skydd nedre	Bottom cover
39	402129	T	T	T	T	Hylla	Shelf
41	402130	T	T	T	T	Flaskdelare	Bottle divider
42	402131	T	T	T	T	Dörrfack	Doorbin
45	402132	T	T	T	T	Dörr	Door
46	--	T	T	T	T	Panel (Ingår i 402132)	Panel (Included in 402132)
48	402133	T	T	T	T	Dörr frys	Freezer door
49	--	T	T	T	T	Panel (Ingår i 402133)	Panel (Included in 402133)
51	402134	T	T	T	T	Gångjärnsats	Higneset
52	--	T	T	T	T	(Ingår i 402134)	(Included in 402134)
53	--	T	T	T	T	(Ingår i 402134)	(Included in 402134)
54	--	T	T	T	T	(Ingår i 402134)	(Included in 402134)
55	402135	T	T	T	T	Sats handtag	Handleset
56	--	T	T	T	T	(Ingår i 402135)	(Included in 402135)
57	--	T	T	T	T	(Ingår i 402135)	(Included in 402135)
58	--	T	T	T	T	(Ingår i 402135)	(Included in 402135)
59	--	T	T	T	T	(Ingår i 402135)	(Included in 402135)

M= Metervara
T= Tillbehör

M= On the metre
T= Accessory

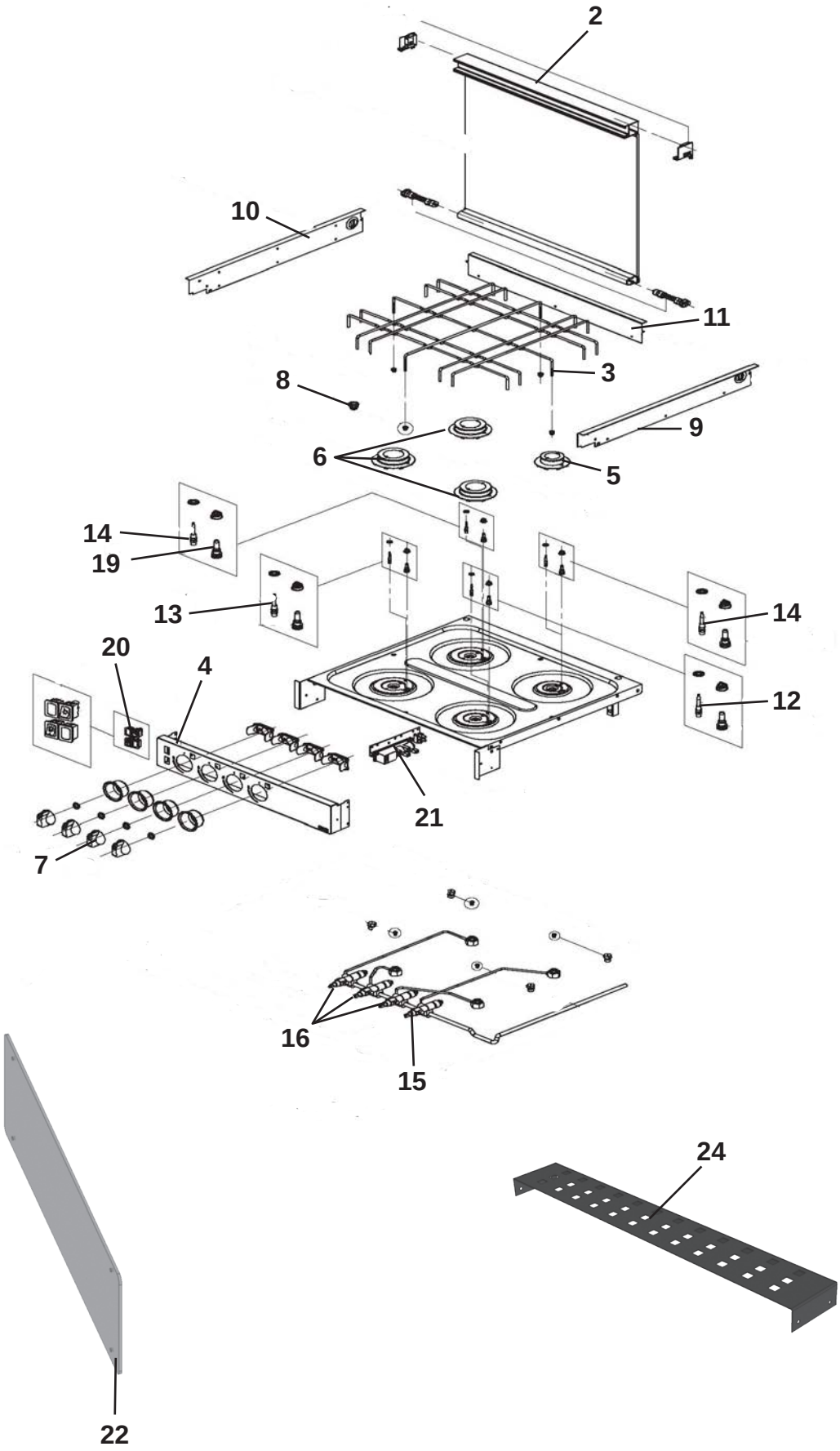
2
10
11
3
8
9
6
5
14
19
13
14
20
4
12
21
7
16
15
24
22

Pos Fig	Det. nr Part. No	Ingår/Fitted 520 alla mod	560, 590 alla mod	620, 650 alla mod	680 alla mod	730 alla mod	Benämning	Description
							OBS! Uppge alltid PNC nr. vid beställning av reservdelar.	**NOTE! Always state the PNC no. when ordering spare parts.**
1	401776	x	x	x	x	x	Spis 4-lågig kpl.	Cooker 4-burner cpl.
2	401823	x	x	x	x	x	Glaslock kpl svart	Cover, glass kit black
3	401861	x	x	x	x	x	Rostgaller	Grate
4	401971	x	x	x	x	x	Kontrollpanel	Control panel
5	401976	x	x	x	x	x	Brännare Ø=45 mm	Burner Ø=45 mm
6	401977	x	x	x	x	x	Brännare Ø=60 mm	Burner Ø=60 mm
7	402097	x	x	x	x	x	Vred svart	Knob black
8	401959	x	x	x	x	x	Fäste rostgaller	Fastener grate
9	401969	x	x	x	x	x	Gavel plåt höger	Gable right
10	401970	x	x	x	x	x	Gavel plåt vänster	Gable left
11	401972	x	x	x	x	x	Gavel plåt bakre	Gable rear
12	401973	x	x	x	x	x	Termoelement L=350 mm	Thermocouple L=350 mm
13	401967	x	x	x	x	x	Termoelement L=220 mm	Thermocouple L=220 mm
14	401974	x	x	x	x	x	Termoelement L=450 mm	Thermocouple L=450 mm
15	402098	x	x	x	x	x	Gasventil (brännare Ø=45 mm)	Gas valve (burner Ø=45 mm)
16	402099	x	x	x	x	x	Gasventil (brännare Ø=60 mm)	Gas valve (burner Ø=60 mm)
19	401975	x	x	x	x	x	Tändare el	Lighter el
20	401978	x	x	x	x	x	Brytare 12 V sats	Switch 12 V kit
21	401983	x	x	x	x	x	Tändenhet 4 brännare	Ignition unit 4 burners
22	401715	x	x	x	x	x	Flamskydd 545x150 *	Flame guard 545x150 *
24	401768	x	x	x	x	x	Galler bakom spis 488x75	Grating behind the cooker 488x75
							*= Endast i vissa modeller	*= Only in some models
							M= Metervara T= Tillbehör	M= On the metre T= Accessory

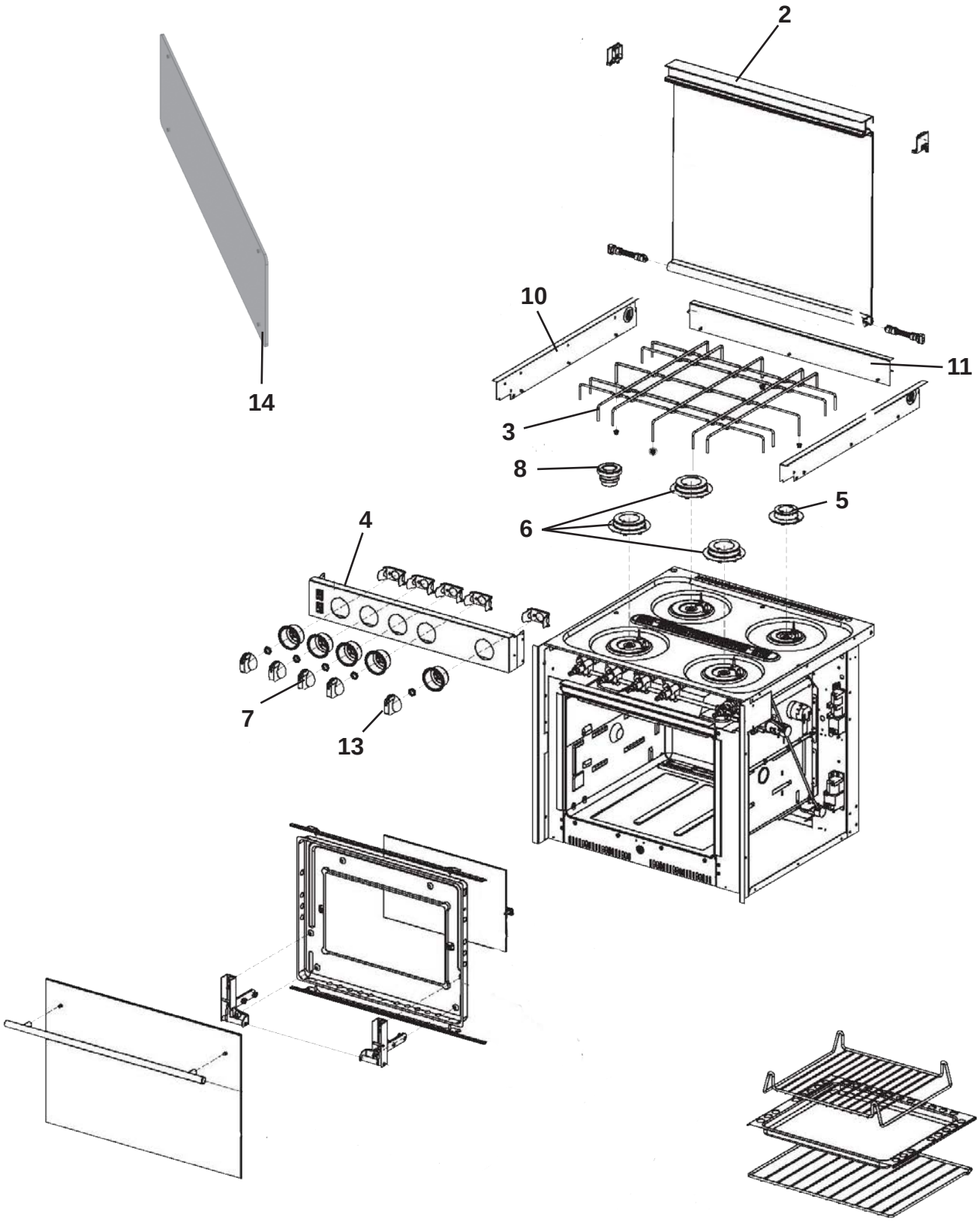
2
14
10
11
3
8
5
6
4
7
13

Pos Fig	Det. nr Part. No	Ingår/Fitted 520 alla mod	560, 590 alla mod	620, 650 alla mod	680 alla mod	730 alla mod	Benämning	Description
							OBS! Uppge alltid PNC nr. vid beställning av reservdelar.	**NOTE! Always state the PNC no. when ordering spare parts.**
1	402120	T	T	T	T	T	Spis 4-lågig med ugn	Cooker 4-burner with oven
2	402137	T	T	T	T	T	Glaslock kpl m. björn i mitten	Cover, glass kit with bear (center)
3	401861	T	T	T	T	T	Rostgaller	Grate
4	401995	T	T	T	T	T	Kontrollpanel rostfri	Control panel
5	401976	T	T	T	T	T	Brännare Ø=45 mm	Burner Ø=45 mm
6	401977	T	T	T	T	T	Brännare Ø=60 mm	Burner Ø=60 mm
7	402100	T	T	T	T	T	Vred silver	Knob silver
8	401959	T	T	T	T	T	Fäste rostgaller	Fastener grate
10	401993	T	T	T	T	T	Gavel plåt vänster	Gable left
11	401972	T	T	T	T	T	Gavel plåt bakre	Gable rear
13	401878	T	T	T	T	T	Vred termostat ugn silver	Knob thermostat oven silver
14	401715	x	x	x	x	x	Flamskydd 545x150 *	Flame guard 545x150 *
							*=Endast i vissa modeller	*=Only in some models

M= Metervara
T= Tillbehör

M= On the metre
T= Accessory

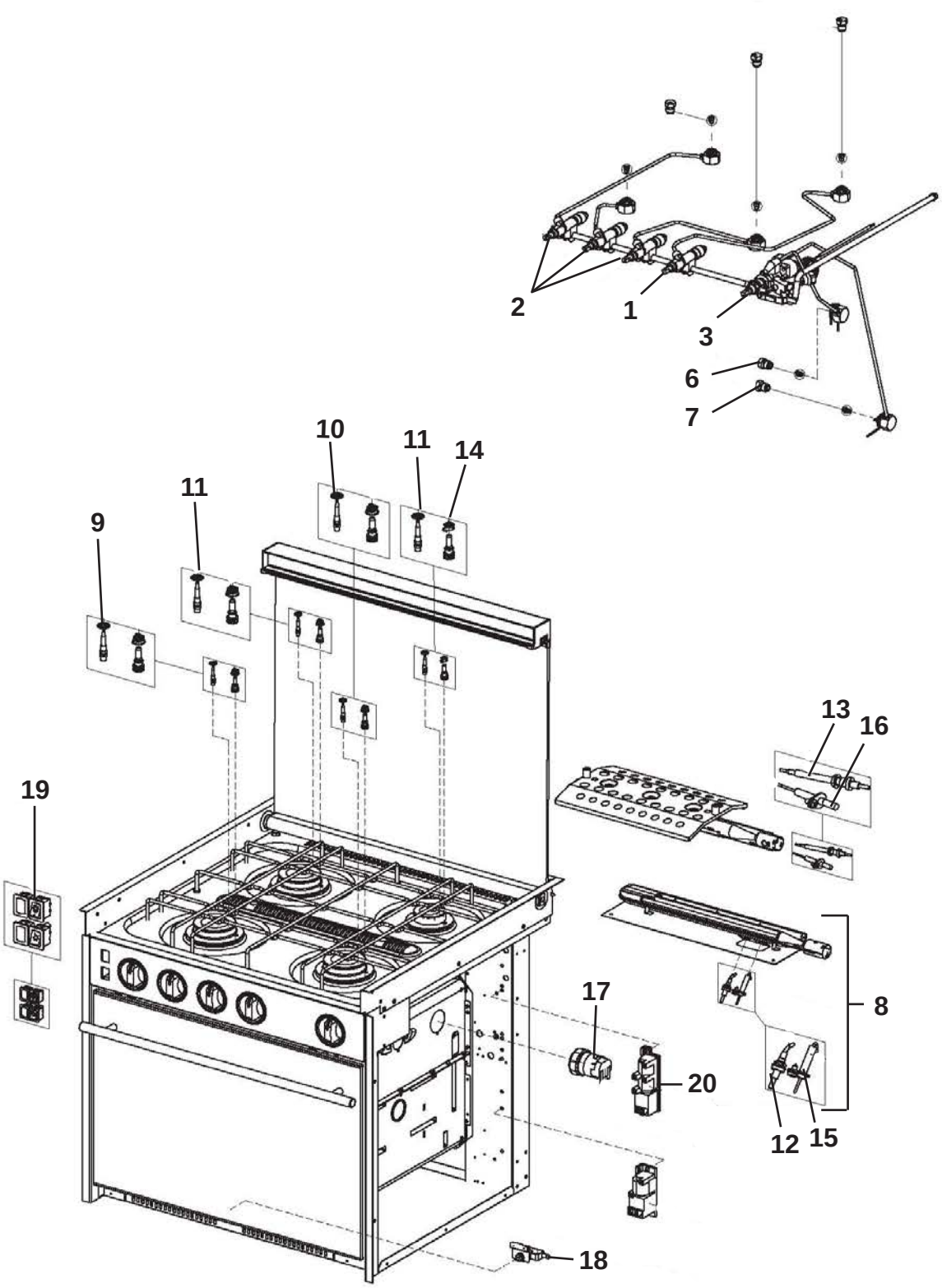
2
1
3
6
7
10
11
14
11
9
13
16
19
17
8
20
12
15
18

Pos Fig	Det. nr Part. No	Ingår/Fitted 520 alla mod	560, 590 alla mod	620, 650 alla mod	680 alla mod	730 alla mod	Benämning	Description
							OBS! Uppge alltid PNC nr. vid beställning av reservdelar.	**NOTE! Always state the PNC no. when ordering spare parts.**
1	402098	T	T	T	T	T	Gasventil (brännare Ø=45 mm)	Gas valve (burner Ø=45 mm)
2	402099	T	T	T	T	T	Gasventil (brännare Ø=60 mm)	Gas valve (burner Ø=60 mm)
3	401874	T	T	T	T	T	Gastermostat ugn	Gas thermostat oven
6	401985	T	T	T	T	T	Munstycke 0,57 mm	Nozzle 0,57 mm
7	401986	T	T	T	T	T	Munstycke 0,53 mm	Nozzle 0,53 mm
8	401987	T	T	T	T	T	Brännare sats ugn	Burner kit oven
9	401967	T	T	T	T	T	Termoelement L=220	Thermocouple L=220
10	401973	T	T	T	T	T	Termoelement L=350	Thermocouple L=350
11	401974	T	T	T	T	T	Termoelement L=450	Thermocouple L=450
12	401979	T	T	T	T	T	Termoelement ugn L=850	Thermocouple L=850
13	401980	T	T	T	T	T	Termoelement grill	Thermocouple grill
14	401988	T	T	T	T	T	Tändstift el brännare	Ignition electrode el burner
15	401989	T	T	T	T	T	Tändstift el ugn	Ignition electrode el oven
16	401990	T	T	T	T	T	Tändstift el grill	Ignition electrode el grill
17	401982	T	T	T	T	T	Lampa ugn	Lamp oven
18	401991	T	T	T	T	T	Brytare mikro med stöd	Switch micro
19	401978	T	T	T	T	T	Brytare 12 V sats	Switch 12 V kit
20	401983	T	T	T	T	T	Tändenhet 4 brännare	Ignition unit 4 burner

M= Metervara
T= Tillbehör

M= On the metre
T= Accessory

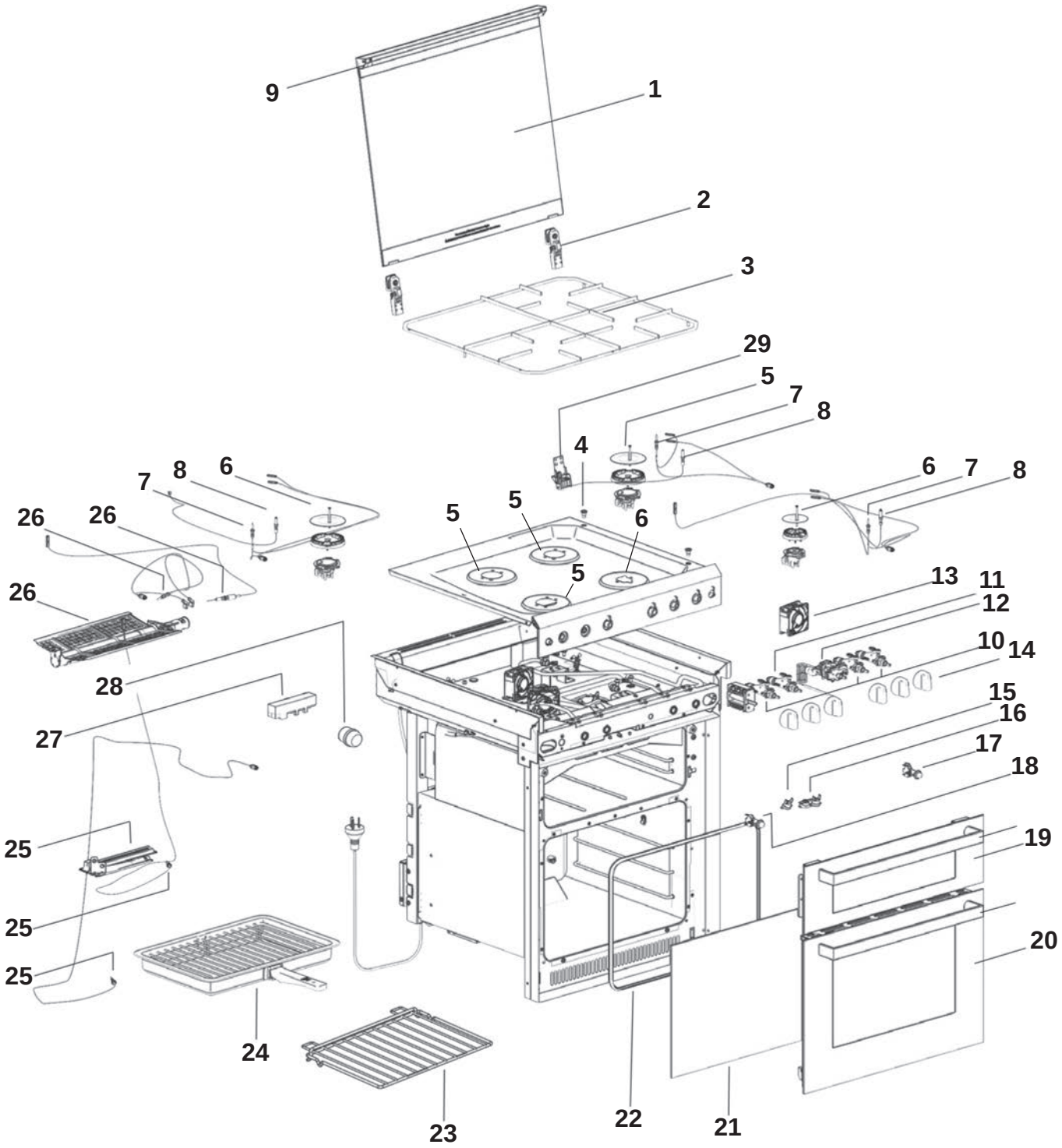
9
1
2
3
29
5
7
8
4
6
7
8
7
8
6
26
26
26
5
5
6
5
13
11
12
10
14
15
16
17
18
19
20
28
27
25
25
25
24
23
22
21

Pos Fig	Det. nr Part. No	Ingår/Fitted 520 alla mod	560, 590 alla mod	620, 650 alla mod	680 alla mod	730 alla mod	Benämning	Description
	402140	T	T	T	T	T	4-lågig spis med ugn	4-burner stove with oven
1	402142	T	T	T	T	T	Glaslock	Glass lid
2	402142A	T	T	T	T	T	Gångjärn	Hinges
3	402142B	T	T	T	T	T	Galler	Pan support
4	402142C	T	T	T	T	T	Clips, galler (6st)	Pan support clips (6 pcs)
5	402142D	T	T	T	T	T	Brännare, medium	Burner, medium
6	402142E	T	T	T	T	T	Brännare, liten	Burner, small
7	402142F	T	T	T	T	T	Thermoelement höger fram	Thermocouples, Front right
--	402142G	T	T	T	T	T	Thermoelement vänster fram	Thermocouples, Front left
--	402142H	T	T	T	T	T	Thermoelement höger bak	Thermocouples, Rear right
8	402142I	T	T	T	T	T	Gnistelektrod (4st)	Spark electrode (4 pcs)
9	402142J	T	T	T	T	T	Gummibuffert (2st)	Bump stops (2 pcs)
10	402142K	T	T	T	T	T	Kran, gasbrännare	Gas tap burner
11	402142L	T	T	T	T	T	Kran, grill	Gas tap, grill
12	402142M	T	T	T	T	T	Kran, ugn	Gas tap, oven
13	402142N	T	T	T	T	T	Fläkt	Fan
14	402142O	T	T	T	T	T	Funktionsvred	Control knobs
15	402142P	T	T	T	T	T	Brytare, grill	Thermal switch, grill
16	402142Q	T	T	T	T	T	Brytare, fläkt	Thermal switches, fan
17	402142R	T	T	T	T	T	Tändningslås	Spark ignition switch
18	402142S	T	T	T	T	T	Brytare lampa, ugn	Oven lamps switch
19	402142T	T	T	T	T	T	Lucka med handtag, grill	Door with handle, grill
20	402142U	T	T	T	T	T	Lucka med handtag, ugn	Oven door with handle
21	402142V	T	T	T	T	T	Glas, innerdörr	Glass, inner door
22	402142W	T	T	T	T	T	Tätning, lucka ugn	Oven door seal
23	402142X	T	T	T	T	T	Hylla, ugn	Oven shelf
24	402142Y	T	T	T	T	T	Panna, grill	Pan, grill
25	402142Z	T	T	T	T	T	Brännare, ugn	Oven burner
--		T	T	T	T	T	Elektrod, ugn	Electrode, oven
--		T	T	T	T	T	Thermoelement, ugn	Thermocouples, oven
26	402143	T	T	T	T	T	Brännare, grill	Burner, grill
--		T	T	T	T	T	Elektrod, grill	Electrode, grill
--		T	T	T	T	T	Thermoelement, grill	Thermocouples, grill
27	402143A	T	T	T	T	T	Tändare, grill	Spark generator
28	402143B	T	T	T	T	T	Lampa, ugn	Oven lamp
29	402143C	T	T	T	T	T	Avstängsnings kit	Shuf off assembly

M= Metervara
T= Tillbehör

M= On the metre
T= Accessory

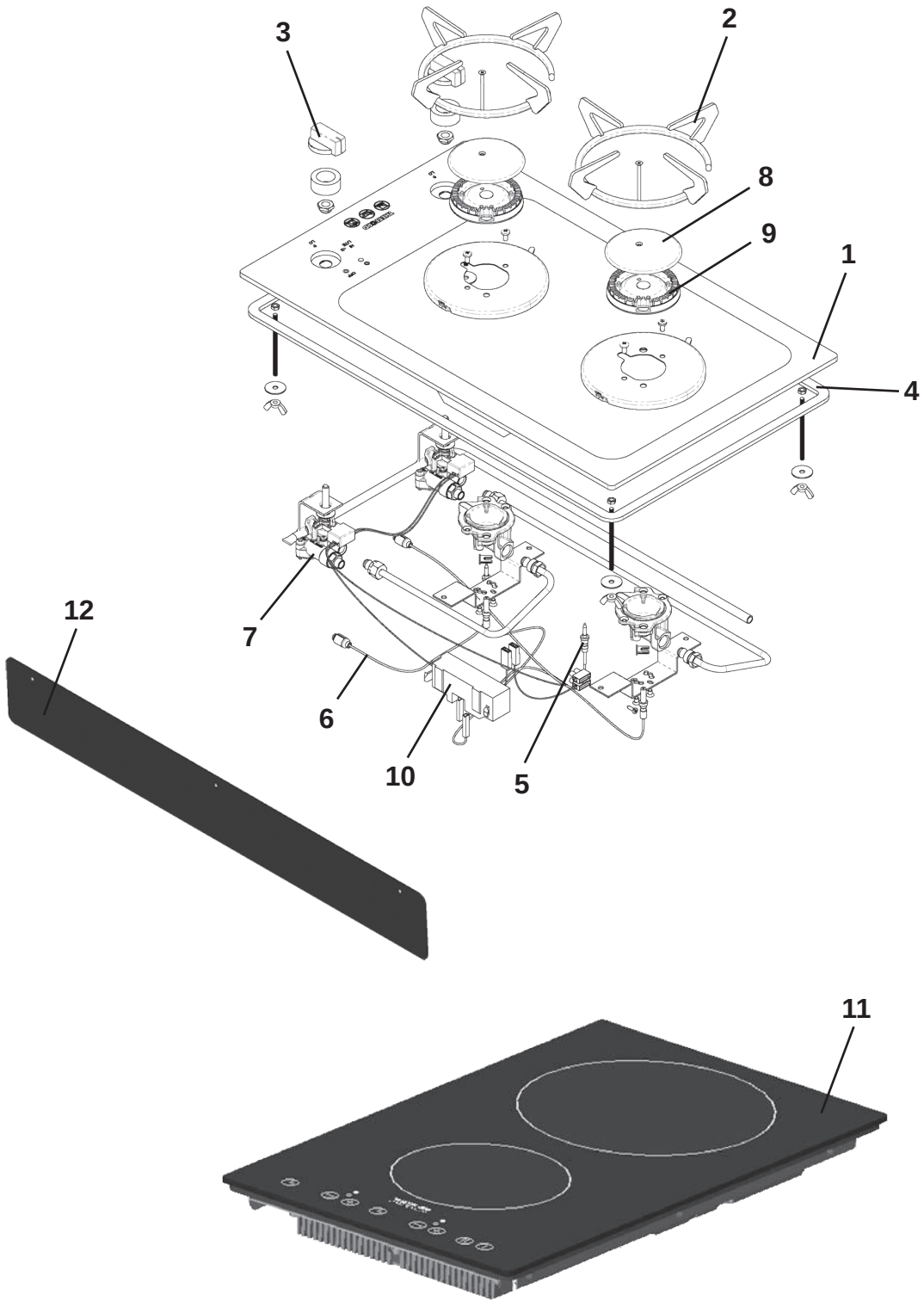
3
2
8
9
1
4
7
6
10
5
12
11

Pos Fig	Det. nr Part. No	Ingår/Fitted 520 alla mod	560, 590 alla mod	620, 650 alla mod	680 alla mod	730 alla mod	Benämning	Description
1	401848	T	T	T	T	T	Spis gasol *	Cooker LPG *
2	402010	T	T	T	T	T	Rostgaller	Grate
3	402011	T	T	T	T	T	Vred	Knob
4	402012	M	M	M	M	M	List tätning	Seal strip
5	402013	T	T	T	T	T	Termoelement L=450 mm	Thermocouple L=450 mm
6	402014	T	T	T	T	T	Termoelement L=250 mm	Thermocouple L=250 mm
7	402015	T	T	T	T	T	Gasventil	Gas valve
8	402016	T	T	T	T	T	Brännarlock	Burner lid
9	402017	T	T	T	T	T	Lågspridare	Flame spreader
10	402018	T	T	T	T	T	Tändenhet	Ignition unit
11	401847	T	T	T	T	T	Spis induktion *	Induction hob *
12	401996	T	T	T	T	T	Flamskydd 650x90 *	Flame guard *
							*=Endast i vissa modeller	*=Only in some models

M= Metervara
T= Tillbehör

M= On the metre
T= Accessory

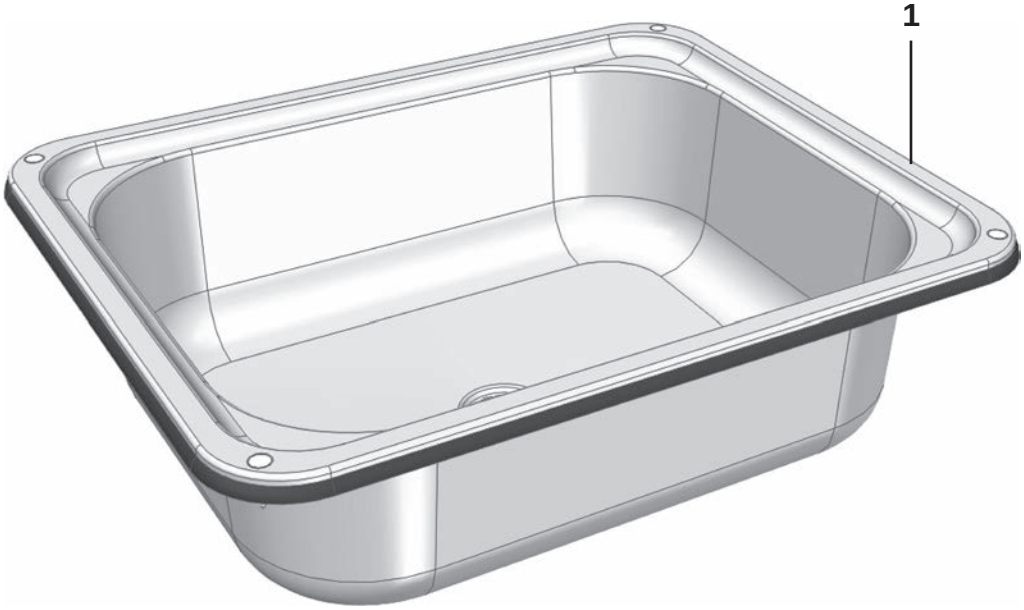
1


3


2


5


4

Pos Fig	Det. nr Part. No	Ingår/Fitted 520 alla mod	560, 590 alla mod	620, 650 alla mod	680 alla mod	730 alla mod	Benämning	Description
1	401777	x	x	x	x	x	Diskho	Sink
2	310084	x	x	x	x	x	Avloppsförskruvning 90˚ kpl.	Sewage connection 90˚ cpl.
3	313017	x	x	x	x	x	Propp utan kedja	Plug without chain
4	350246	x	x	x	x	x	Kökskran	Kitchen faucet
5	350573	T	T	T	T	T	Kökskran (Customized)	Kitchen faucet (Customized)

M= Metervara
T= Tillbehör

M= On the metre
T= Accessory

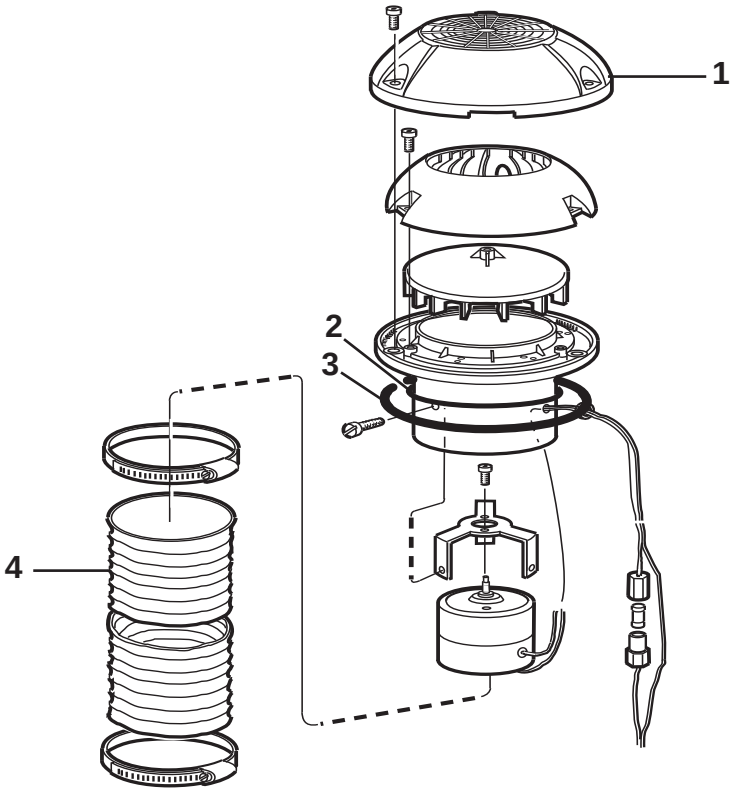
1
2
3
4

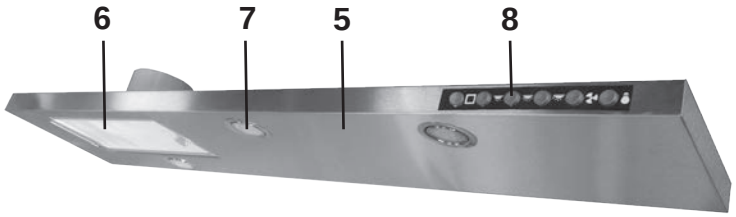
6
7
5
8

Pos Fig	Det. nr Part. No	Ingår/Fitted 520 alla mod	560, 590 alla mod	620, 650 alla mod	680 alla mod	730 alla mod	Benämning	Description
	401495	x	x	x	x	x	Motor fläkt kpl. m. slang och klammer	Motor fan cpl. with hose and clip
1	400492	x	x	x	x	x	Ventilatorkåpa	Ventilator cap
2	801009	x	x	x	x	x	Tätning O-ring	Sealing, O-ring
3	200156	x	x	x	x	x	Tätning ventilator	Sealing ventilator
4	400323	x	x	x	x	x	Slang fläkt	Hose fan
5	505683	x	x	x	x	x	Köksfläkt V inkl. belysning	Kitchen fan L incl. illumination
--	505684	x	x	x	x	x	Köksfläkt H inkl. belysning	Kitchen fan L incl. illumination
6	401885	x	x	x	x	x	Fläktfilter	Filter
7	401886	x	x	x	x	x	Lampa kpl.	Illumination cpl.
--	506951	x	x	x	x	x	Glödlampa LED G4 1,7 W d:o	Bulb LED G4 1,7 W d:o
8	504777	x	x	x	x	x	Strömbrytare u. knapp	Switch without button
--	504778	x	x	x	x	x	Knapp strömbrytare	Button for switch

M= Metervara
T= Tillbehör

M= On the metre
T= Accessory

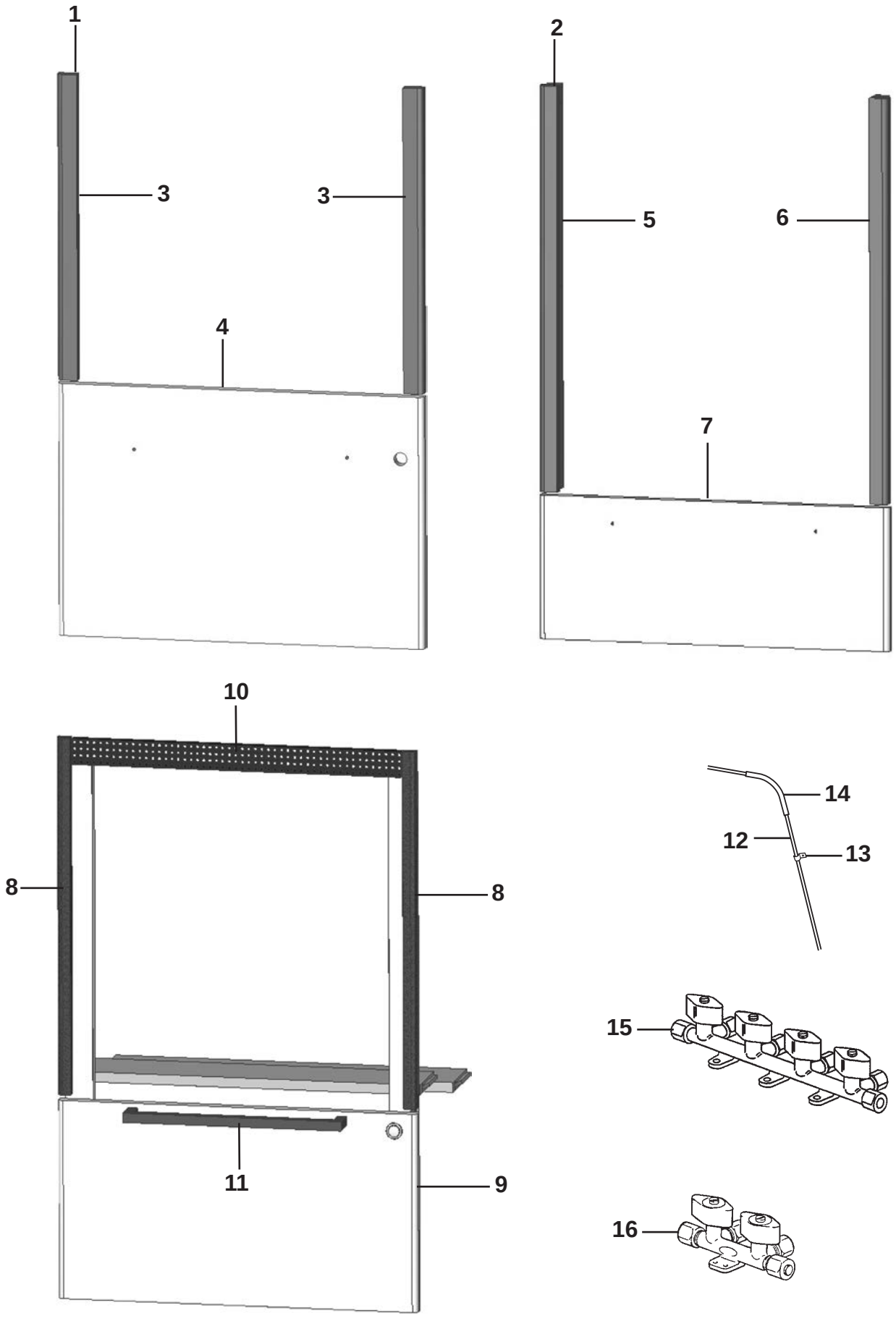
1
3
3
4
2
5
6
7
10
8
8
11
9
14
12
13
15
16

Pos Fig	Det. nr Part. No	Ingår/Fitted 520 FW	520 FD	560 S	560 FWA	560 FD	Benämning	Description
1	346214	T	T	T	T	T	Monteringssats kpl. (Alpinvit)[1]	Mounting kit cpl. (Alpine white)[1]
--	343488	T	T	T	T	T	Monteringssats kpl. (Mekong)[1]	Mounting kit cpl. (Mekong)[1]
2	347075	T	T	T	T	T	Monteringssats kpl. (Alpinvit)[2]	Mounting kit cpl. (Alpine white)[2]
--	347076	T	T	T	T	T	Monteringssats kpl. (Mekong)[2]	Mounting kit cpl. (Mekong)[2]
3	336086	T	T	T	T	T	Passbit 460x30x16	List 460x30x16
4	346805	T	T	T	T	T	Lucka 380x550 (Alpinvit)	Door 380x550 (Alpine white)
--	343491	T	T	T	T	T	Lucka 380x550 (Mekong)	Door 380x550 (Mekong)
5	346950	T	T	T	T	T	Passbit V 17,5x22x621	List L 17,5x22x621
6	346949	T	T	T	T	T	Passbit H 17,5x22x621	List R 17,5x22x621
7	346971	T	T	T	T	T	Lucka 220x550 (Alpinvit)	Door 220x550 (Alpine white)
--	376972	T	T	T	T	T	Lucka 220x550 (Mekong)	Door 220x550 (Mekong)
8	342139	T	T	T	T	T	List L=538 (diskbänk induktion)	List (sink induction) L=538
9	346803	T	T	T	T	T	Lucka d:o 299x550 (Alpinvit)	Door d:o 299x550 (Alpine white)
--	343392	T	T	T	T	T	Lucka d:o 299x550 (Mekong)	Door d:o 299x550 (Mekong)
10	402107	T	T	T	T	T	Galler ugn 503x35	Grating oven 503x35
--	402106	T	T	T	T	T	Plåt ugn 555x555	Plate oven 555x555
11	350472	x	x	x	x	x	Handtag lucka	Handle door
12	500279	M	M	M	M	M	Rör koppar Ø = 8 mm	Pipe Ø = 8 mm
--	504794	T	T	T	T	T	Instickshylsa Ø = 6,4 mm d:o	Cage Ø = 6,4 mm d:o
13	800448	T	T	T	T	T	Klammer gummi	Clip
14	300654	M	M	M	M	M	Slang	Hose
15	504961	T	T	T	T	T	Ventil block 4-vägs (10 mm:s ingång) *	Valve 4-way (10 mm:s input) *
16	507670	T	T	T	T	T	Ventil block 2-vägs (8 mm:s ingång) *	Valve 2-way (8 mm:s input) *
							*=När spis induktion med ugn är monterat. (2 olika ventiler kan förekomma)	*=When induction hob with oven is mounted. (2 different valves can exist)
							1=Dometic spis 2=Thetford spis	1=Dometic owen 2=Thetford owen
							M= Metervara T= Tillbehör	M= On the metre T= Accessory

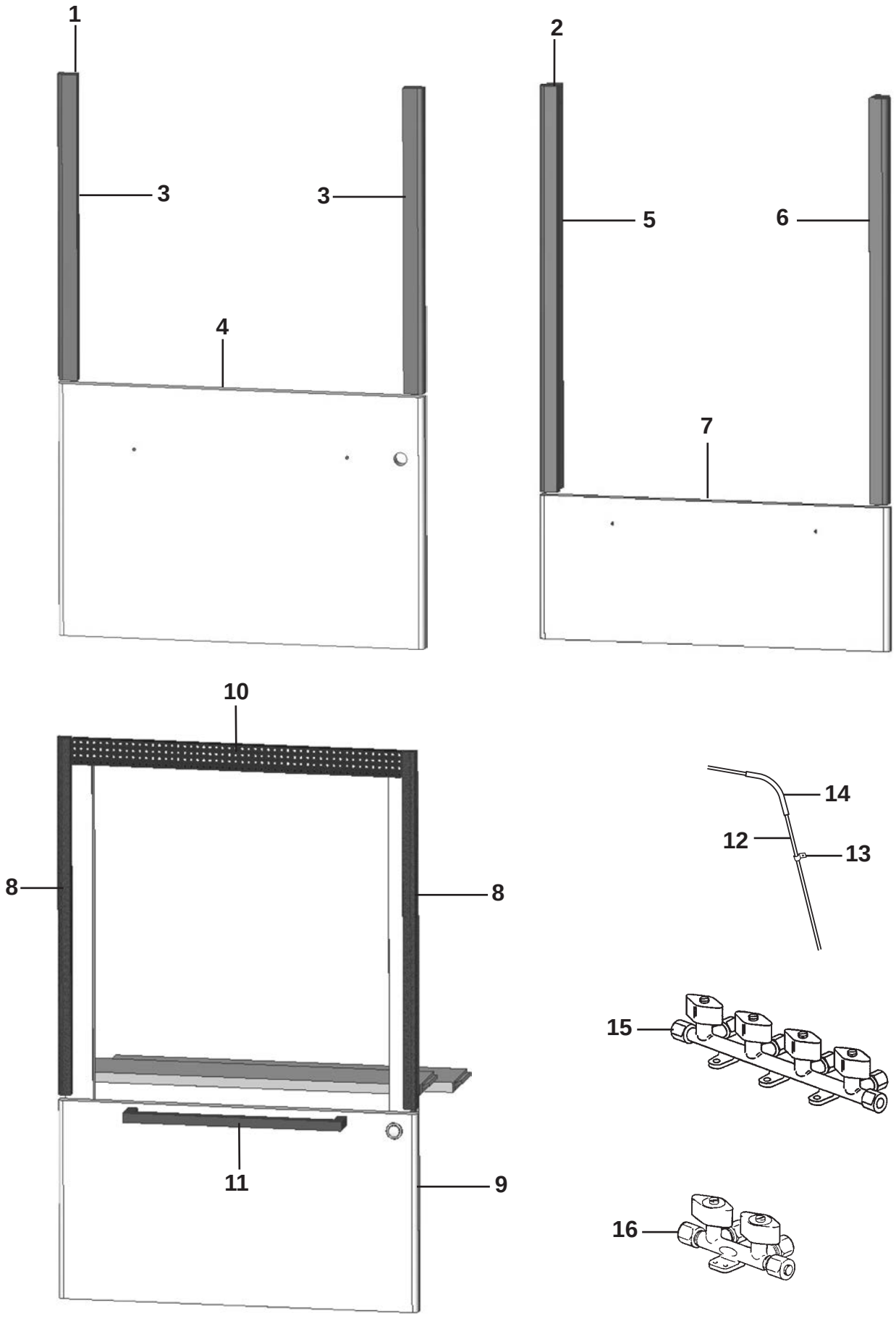
1
2
3
3
4
5
6
7
10
8
8
11
9
14
12
13
15
16

Pos Fig	Det. nr Part. No	Ingår/Fitted 590 S	590 BS	590 BFW	590 FWC	590 FWA	590 FD	Benämning	Description
1	346214	T	T	T	T	T	T	Monteringssats kpl. (Alpinvit)[1]	Mounting kit cpl. (Alpine white)[1]
--	343488	T	T	T	T	T	T	Monteringssats kpl. (Mekong)[1]	Mounting kit cpl. (Mekong)[1]
2	347075	T	T	T	T	T	T	Monteringssats kpl. (Alpinvit)[2]	Mounting kit cpl. (Alpine white)[2]
--	347076	T	T	T	T	T	T	Monteringssats kpl. (Mekong)[2]	Mounting kit cpl. (Mekong)[2]
3	336086	T	T	T	T	T	T	Passbit 460x30x16	List 460x30x16
4	346805	T	T	T	T	T	T	Lucka 380x550 (Alpinvit)	Door 380x550 (Alpine white)
--	343491	T	T	T	T	T	T	Lucka 380x550 (Mekong)	Door 380x550 (Mekong)
5	346950	T	T	T	T	T	T	Passbit V 17,5x22x621	List L 17,5x22x621
6	346949	T	T	T	T	T	T	Passbit H 17,5x22x621	List R 17,5x22x621
7	346971	T	T	T	T	T	T	Lucka 220x550 (Alpinvit)	Door 220x550 (Alpine white)
--	376972	T	T	T	T	T	T	Lucka 220x550 (Mekong)	Door 220x550 (Mekong)
8	342139	T	T	T	T	T	T	List L=538 (diskbänk induktion)	List (sink induction) L=538
9	346803	T	T	T	T	T	T	Lucka d:o 299x550 (Alpinvit)	Door d:o 299x550 (Alpine white)
--	343392	T	T	T	T	T	T	Lucka d:o 299x550 (Mekong)	Door d:o 299x550 (Mekong)
10	402107	T	T	T	T	T	T	Galler ugn 503x35	Grating oven 503x35
--	402106	T	T	T	T	T	T	Plåt ugn 555x555	Plate oven 555x555
11	350472	x	x	x	x	x	x	Handtag lucka	Handle door
12	500279	M	M	M	M	M	M	Rör koppar Ø = 8 mm	Pipe Ø = 8 mm
--	504794	T	T	T	T	T	T	Instickshylsa Ø = 6,4 mm d:o	Cage Ø = 6,4 mm d:o
13	800448	T	T	T	T	T	T	Klammer gummi	Clip
14	300654	M	M	M	M	M	M	Slang	Hose
15	504961	T	T	T	T	T	T	Ventil block 4-vägs (10 mm:s ingång) *	Valve 4-way (10 mm:s input) *
16	507670	T	T	T	T	T	T	Ventil block 2-vägs (8 mm:s ingång) *	Valve 2-way (8 mm:s input) *
								*=När spis induktion med ugn är monterat. (2 olika ventiler kan förekomma)	*=When induction hob with oven is mounted. (2 different valves can exist)
								1=Dometic spis 2=Thetford spis	1=Dometic owen 2=Thetford owen
								M= Metervara T= Tillbehör	M= On the metre T= Accessory

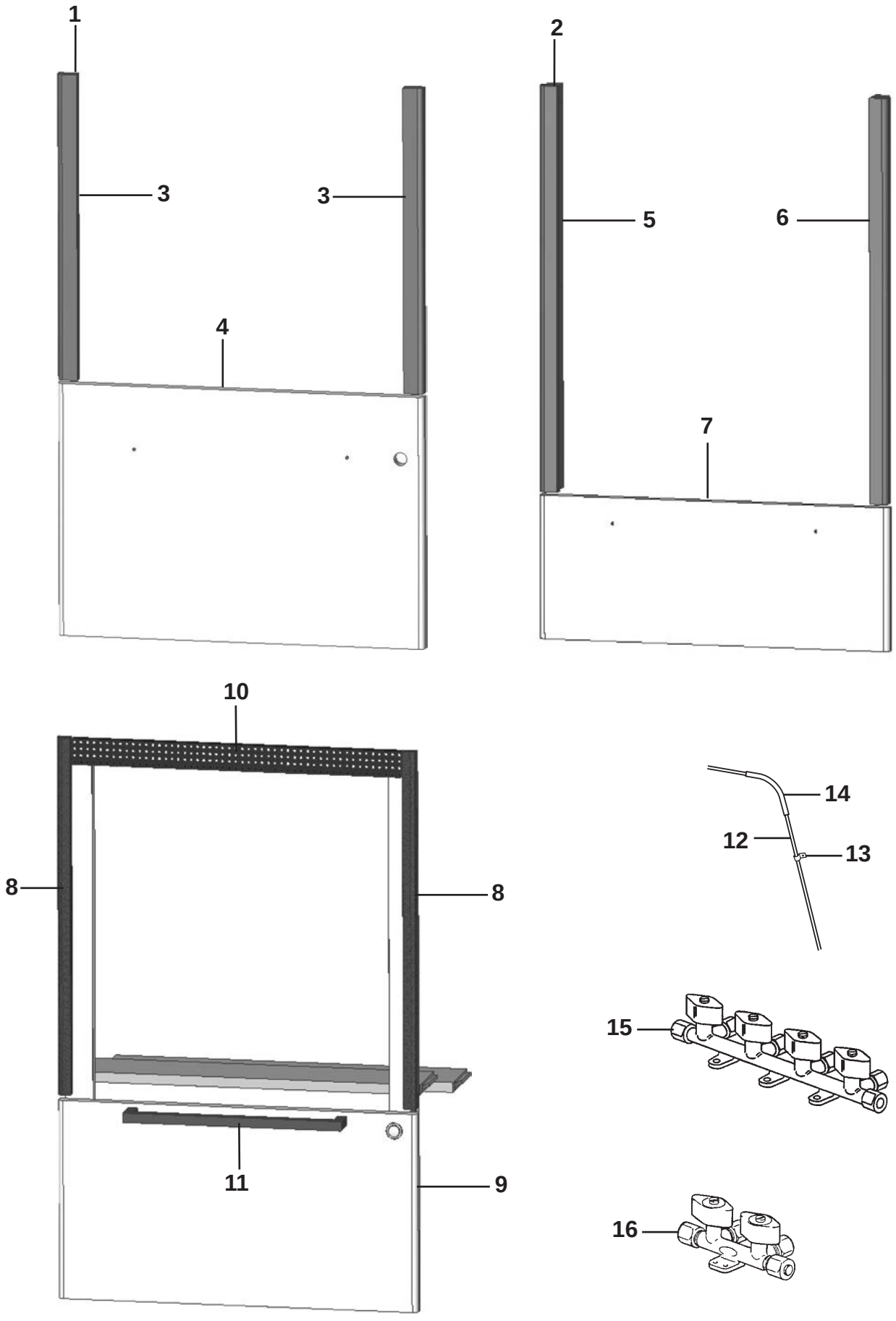
1
2
3
3
4
5
6
7
8
8
9
10
11
12
13
14
15
16

Pos Fig	Det. nr Part. No	Ingår/Fitted 620 SA	620 BFWA	620 BQD	620 FWCA	620 BSA	Benämning	Description
1	346214	T	T	T	T	T	Monteringssats kpl. (Alpinvit)[1]	Mounting kit cpl. (Alpine white)[1]
--	343488	T	T	T	T	T	Monteringssats kpl. (Mekong)[1]	Mounting kit cpl. (Mekong)[1]
2	347075	T	T	T	T	T	Monteringssats kpl. (Alpinvit)[2]	Mounting kit cpl. (Alpine white)[2]
--	347076	T	T	T	T	T	Monteringssats kpl. (Mekong)[2]	Mounting kit cpl. (Mekong)[2]
3	336086	T	T	T	T	T	Passbit 460x30x16	List 460x30x16
4	346805	T	T	T	T	T	Lucka 380x550 (Alpinvit)	Door 380x550 (Alpine white)
--	343491	T	T	T	T	T	Lucka 380x550 (Mekong)	Door 380x550 (Mekong)
5	346950	T	T	T	T	T	Passbit V 17,5x22x621	List L 17,5x22x621
6	346949	T	T	T	T	T	Passbit H 17,5x22x621	List R 17,5x22x621
7	346971	T	T	T	T	T	Lucka 220x550 (Alpinvit)	Door 220x550 (Alpine white)
--	376972	T	T	T	T	T	Lucka 220x550 (Mekong)	Door 220x550 (Mekong)
8	342139	T	T	T	T	T	List L=538 (diskbänk induktion)	List (sink induction) L=538
9	346803	T	T	T	T	T	Lucka d:o 299x550 (Alpinvit)	Door d:o 299x550 (Alpine white)
--	343392	T	T	T	T	T	Lucka d:o 299x550 (Mekong)	Door d:o 299x550 (Mekong)
10	402107	T	T	T	T	T	Galler ugn 503x35	Grating oven 503x35
--	402106	T	T	T	T	T	Plåt ugn 555x555	Plate oven 555x555
11	350472	x	x	x	x	x	Handtag lucka	Handle door
12	500279	M	M	M	M	M	Rör koppar Ø = 8 mm	Pipe Ø = 8 mm
--	504794	T	T	T	T	T	Instickshylsa Ø = 6,4 mm d:o	Cage Ø = 6,4 mm d:o
13	800448	T	T	T	T	T	Klammer gummi	Clip
14	300654	M	M	M	M	M	Slang	Hose
15	504961	T	T	T	T	T	Ventil block 4-vägs (10 mm:s ingång) *	Valve 4-way (10 mm:s input) *
16	507670	T	T	T	T	T	Ventil block 2-vägs (8 mm:s ingång) *	Valve 2-way (8 mm:s input) *
							*=När spis induktion med ugn är monterat. (2 olika ventiler kan förekomma)	*=When induction hob with oven is mounted. (2 different valves can exist)
							1=Dometic spis 2=Thetford spis	1=Dometic owen 2=Thetford owen
							M= Metervara T= Tillbehör	M= On the metre T= Accessory

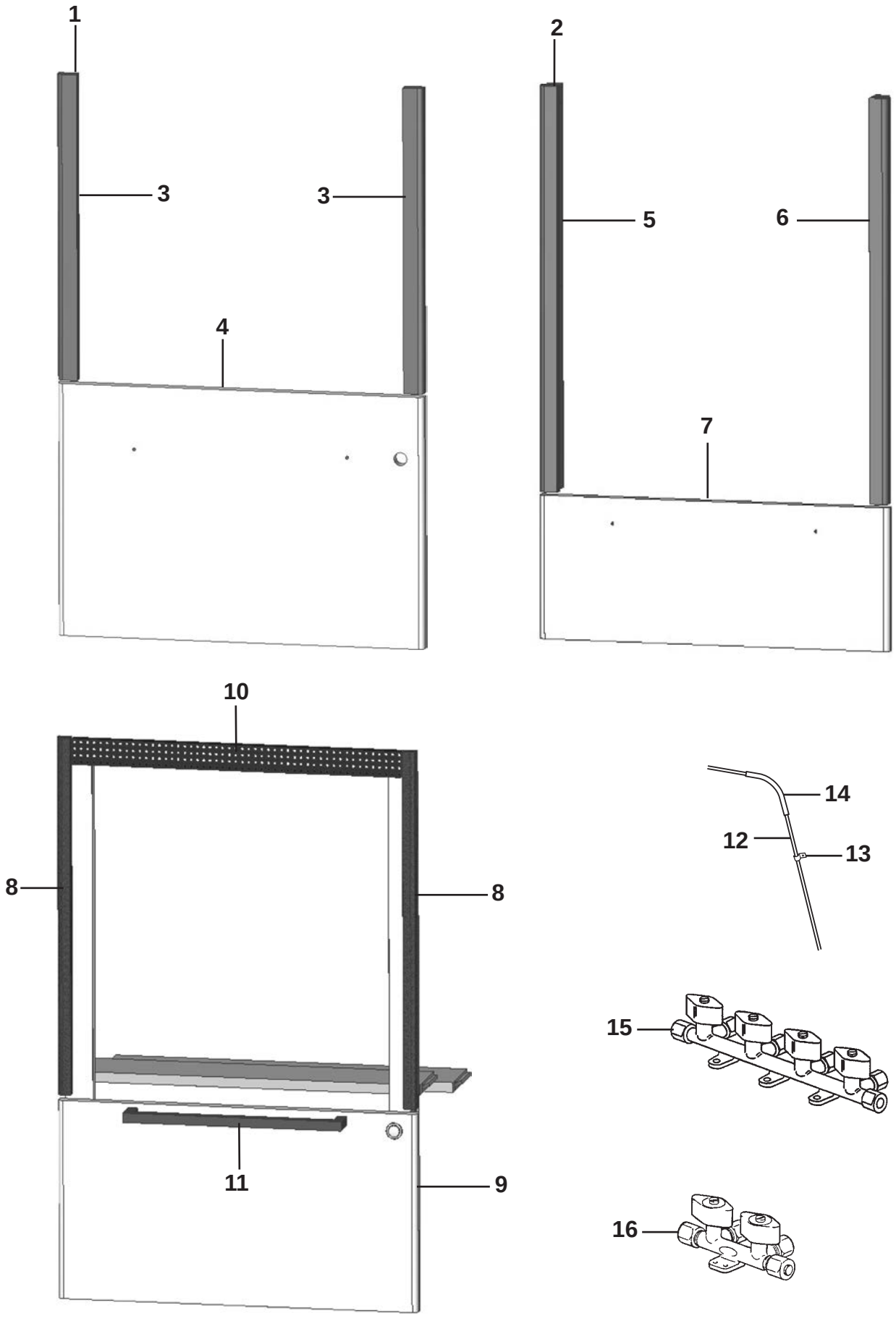
1
3
3
4
2
5
6
7
10
8
8
11
9
14
12
13
15
16

Pos Fig	Det. nr Part. No	Ingår/Fitted 650 BFWA	650 BQDA	650 BSA	650 FDC	650 FDX	Benämning	Description
1	346214	T	T	T	T	T	Monteringssats kpl. (Alpinvit)[1]	Mounting kit cpl. (Alpine white)[1]
--	343488	T	T	T	T	T	Monteringssats kpl. (Mekong)[1]	Mounting kit cpl. (Mekong)[1]
2	347075	T	T	T	T	T	Monteringssats kpl. (Alpinvit)[2]	Mounting kit cpl. (Alpine white)[2]
--	347076	T	T	T	T	T	Monteringssats kpl. (Mekong)[2]	Mounting kit cpl. (Mekong)[2]
3	336086	T	T	T	T	T	Passbit 460x30x16	List 460x30x16
4	346805	T	T	T	T	T	Lucka 380x550 (Alpinvit)	Door 380x550 (Alpine white)
--	343491	T	T	T	T	T	Lucka 380x550 (Mekong)	Door 380x550 (Mekong)
5	346950	T	T	T	T	T	Passbit V 17,5x22x621	List L 17,5x22x621
6	346949	T	T	T	T	T	Passbit H 17,5x22x621	List R 17,5x22x621
7	346971	T	T	T	T	T	Lucka 220x550 (Alpinvit)	Door 220x550 (Alpine white)
--	376972	T	T	T	T	T	Lucka 220x550 (Mekong)	Door 220x550 (Mekong)
8	342139	T	T	T	T	T	List L=538 (diskbänk induktion)	List (sink induction) L=538
9	346803	T	T	T	T	T	Lucka d:o 299x550 (Alpinvit)	Door d:o 299x550 (Alpine white)
--	343392	T	T	T	T	T	Lucka d:o 299x550 (Mekong)	Door d:o 299x550 (Mekong)
10	402107	T	T	T	T	T	Galler ugn 503x35	Grating oven 503x35
--	402106	T	T	T	T	T	Plåt ugn 555x555	Plate oven 555x555
11	350472	x	x	x	x	x	Handtag lucka	Handle door
12	500279	M	M	M	M	M	Rör koppar Ø = 8 mm	Pipe Ø = 8 mm
--	504794	T	T	T	T	T	Instickshylsa Ø = 6,4 mm d:o	Cage Ø = 6,4 mm d:o
13	800448	T	T	T	T	T	Klammer gummi	Clip
14	300654	M	M	M	M	M	Slang	Hose
15	504961	T	T	T	T	T	Ventil block 4-vägs (10 mm:s ingång) *	Valve 4-way (10 mm:s input) *
16	507670	T	T	T	T	T	Ventil block 2-vägs (8 mm:s ingång) *	Valve 2-way (8 mm:s input) *
							*=När spis induktion med ugn är monterat. (2 olika ventiler kan förekomma)	*=When induction hob with oven is mounted. (2 different valves can exist)
							1=Dometic spis 2=Thetford spis	1=Dometic owen 2=Thetford owen
							M= Metervara T= Tillbehör	M= On the metre T= Accessory

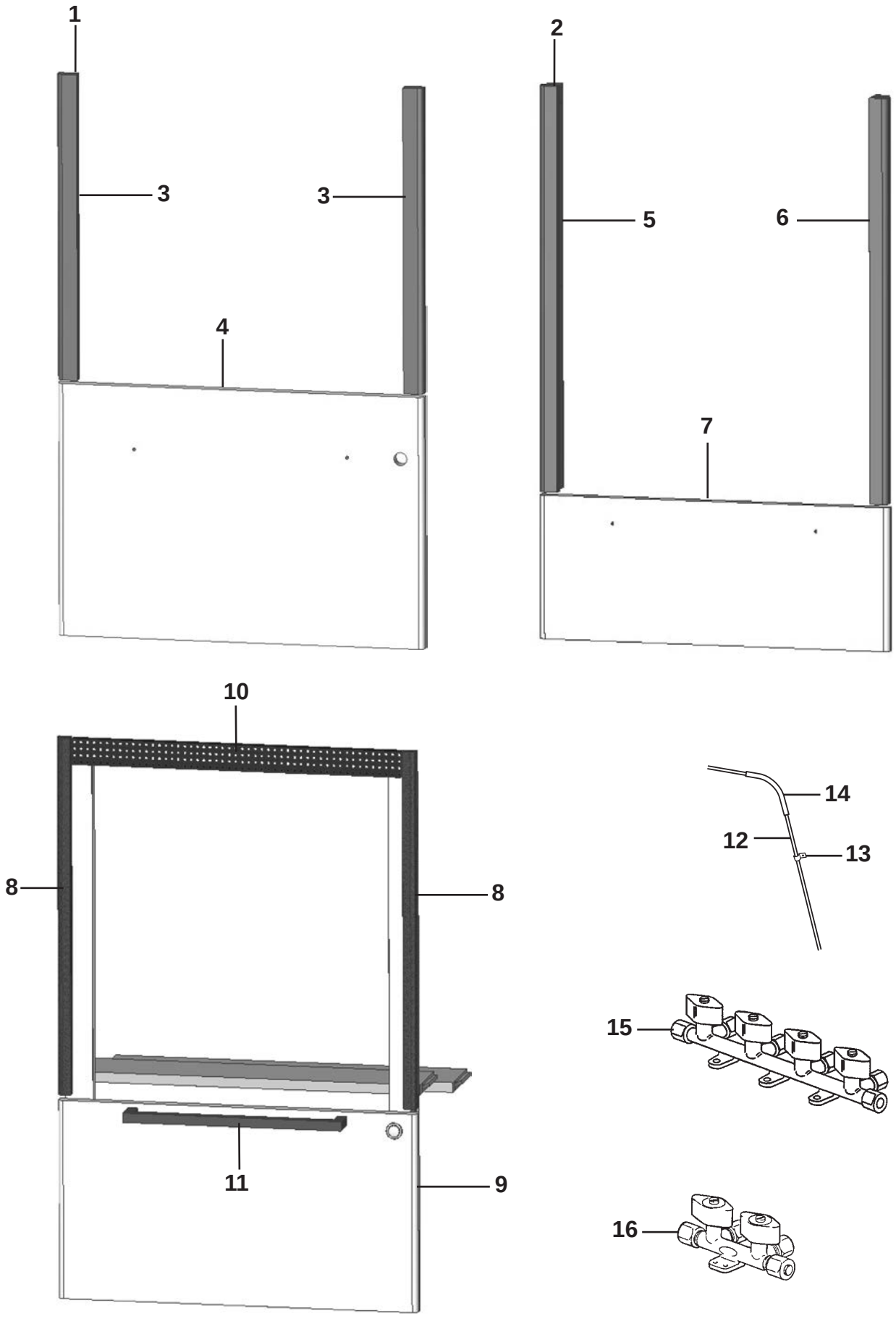
1
2
3
3
4
5
6
7
8
8
9
10
11
12
13
14
15
16

Pos Fig	Det. nr Part. No	Ingår/Fitted 680 QA	680 FDX	680 FDC	680 BSA	680 BQDA	Benämning	Description
1	346214	T	T	T	T	T	Monteringssats kpl. (Alpinvit)[1]	Mounting kit cpl. (Alpine white)[1]
--	343488	T	T	T	T	T	Monteringssats kpl. (Mekong)[1]	Mounting kit cpl. (Mekong)[1]
2	347075	T	T	T	T	T	Monteringssats kpl. (Alpinvit)[2]	Mounting kit cpl. (Alpine white)[2]
-	347076	T	T	T	T	T	Monteringssats kpl. (Mekong)[2]	Mounting kit cpl. (Mekong)[2]
3	336086	T	T	T	T	T	Passbit 460x30x16	List 460x30x16
4	346805	T	T	T	T	T	Lucka 380x550 (Alpinvit)	Door 380x550 (Alpine white)
--	343491	T	T	T	T	T	Lucka 380x550 (Mekong)	Door 380x550 (Mekong)
5	346950	T	T	T	T	T	Passbit V 17,5x22x621	List L 17,5x22x621
6	346949	T	T	T	T	T	Passbit H 17,5x22x621	List R 17,5x22x621
7	346971	T	T	T	T	T	Lucka 220x550 (Alpinvit)	Door 220x550 (Alpine white)
--	376972	T	T	T	T	T	Lucka 220x550 (Mekong)	Door 220x550 (Mekong)
8	342139	T	T	T	T	T	List L=538 (diskbänk induktion)	List (sink induction) L=538
9	346803	T	T	T	T	T	Lucka d:o 299x550 (Alpinvit)	Door d:o 299x550 (Alpine white)
--	343392	T	T	T	T	T	Lucka d:o 299x550 (Mekong)	Door d:o 299x550 (Mekong)
10	402107	T	T	T	T	T	Galler ugn 503x35	Grating oven 503x35
--	402106	T	T	T	T	T	Plåt ugn 555x555	Plate oven 555x555
11	350472	x	x	x	x	x	Handtag lucka	Handle door
12	500279	M	M	M	M	M	Rör koppar Ø = 8 mm	Pipe Ø = 8 mm
--	504794	T	T	T	T	T	Instickshylsa Ø = 6,4 mm d:o	Cage Ø = 6,4 mm d:o
13	800448	T	T	T	T	T	Klammer gummi	Clip
14	300654	M	M	M	M	M	Slang	Hose
15	504961	T	T	T	T	T	Ventil block 4-vägs (10 mm:s ingång) *	Valve 4-way (10 mm:s input) *
16	507670	T	T	T	T	T	Ventil block 2-vägs (8 mm:s ingång) *	Valve 2-way (8 mm:s input) *
							*=När spis induktion med ugn är monterat. (2 olika ventiler kan förekomma)	*=When induction hob with oven is mounted. (2 different valves can exist)
							1=Dometic spis 2=Thetford spis	1=Dometic owen 2=Thetford owen
							M= Metervara T= Tillbehör	M= On the metre T= Accessory

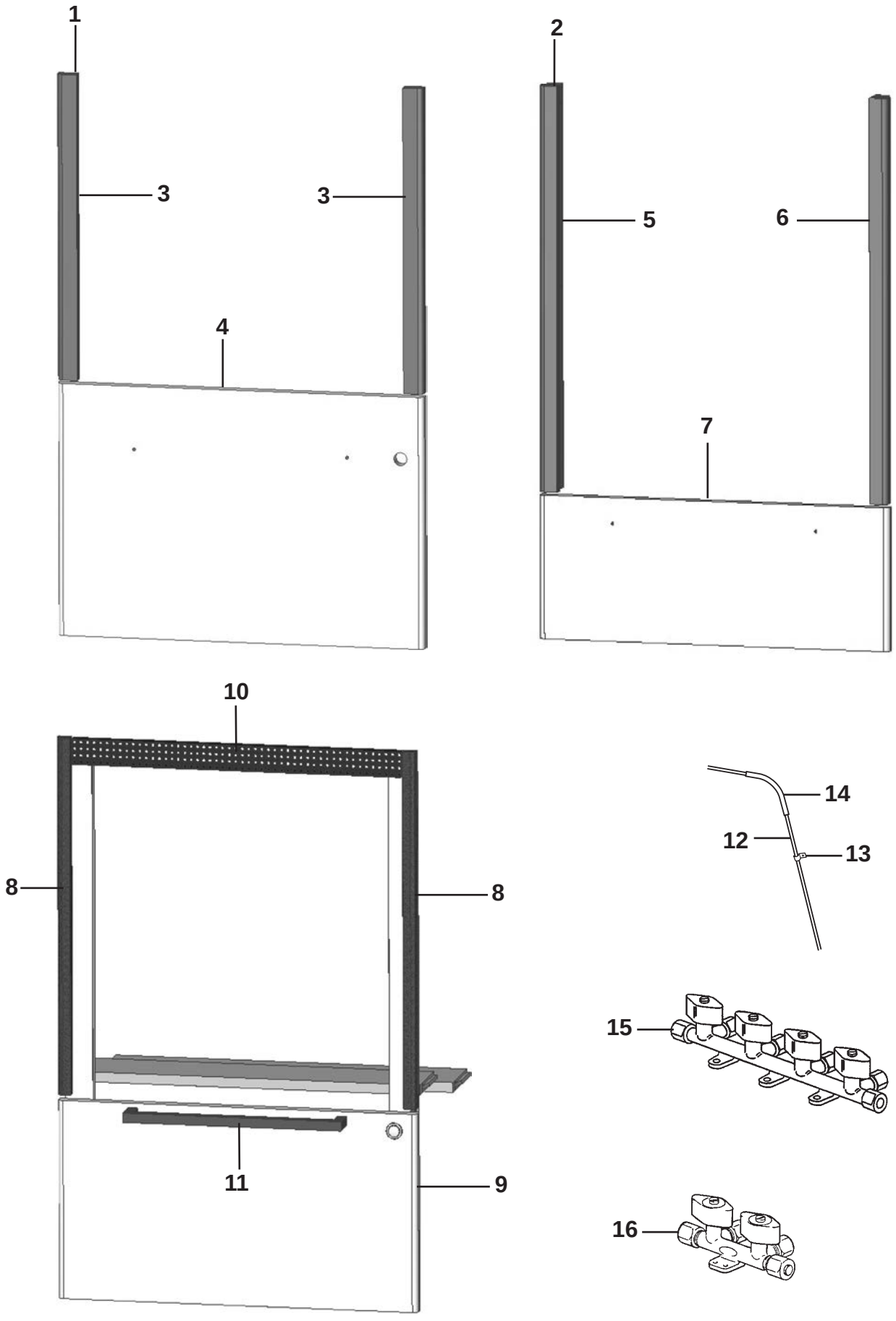
1
2
3
3
4
5
6
7
8
8
9
10
11
12
13
14
15
16

Pos Fig	Det. nr Part. No	Ingår/Fitted 730 QA	730 FDCXA	730 BSA	730 BQDA	730 BFWA	730 BFDC	Benämning	Description
1	346214	T	T	T	T	T	T	Monteringssats kpl. (Alpinvit)[1]	Mounting kit cpl. (Alpine white)[1]
--	343488	T	T	T	T	T	T	Monteringssats kpl. (Mekong)[1]	Mounting kit cpl. (Mekong)[1]
2	347075	T	T	T	T	T	T	Monteringssats kpl. (Alpinvit)[2]	Mounting kit cpl. (Alpine white)[2]
--	347076	T	T	T	T	T	T	Monteringssats kpl. (Mekong)[2]	Mounting kit cpl. (Mekong)[2]
3	336086	T	T	T	T	T	T	Passbit 460x30x16	List 460x30x16
4	346805	T	T	T	T	T	T	Lucka 380x550 (Alpinvit)	Door 380x550 (Alpine white)
--	343491	T	T	T	T	T	T	Lucka 380x550 (Mekong)	Door 380x550 (Mekong)
5	346950	T	T	T	T	T	T	Passbit V 17,5x22x621	List L 17,5x22x621
6	346949	T	T	T	T	T	T	Passbit H 17,5x22x621	List R 17,5x22x621
7	346971	T	T	T	T	T	T	Lucka 220x550 (Alpinvit)	Door 220x550 (Alpine white)
--	376972	T	T	T	T	T	T	Lucka 220x550 (Mekong)	Door 220x550 (Mekong)
8	342139	T	T	T	T	T	T	List L=538 (diskbänk induktion)	List (sink induction) L=538
9	346803	T	T	T	T	T	T	Lucka d:o 299x550 (Alpinvit)	Door d:o 299x550 (Alpine white)
--	343392	T	T	T	T	T	T	Lucka d:o 299x550 (Mekong)	Door d:o 299x550 (Mekong)
10	402107	T	T	T	T	T	T	Galler ugn 503x35	Grating oven 503x35
--	402106	T	T	T	T	T	T	Plåt ugn 555x555	Plate oven 555x555
11	350472	x	x	x	x	x	x	Handtag lucka	Handle door
12	500279	M	M	M	M	M	M	Rör koppar Ø = 8 mm	Pipe Ø = 8 mm
--	504794	T	T	T	T	T	T	Instickshylsa Ø = 6,4 mm d:o	Cage Ø = 6,4 mm d:o
13	800448	T	T	T	T	T	T	Klammer gummi	Clip
14	300654	M	M	M	M	M	M	Slang	Hose
15	504961	T	T	T	T	T	T	Ventil block 4-vägs (10 mm:s ingång) *	Valve 4-way (10 mm:s input) *
16	507670	T	T	T	T	T	T	Ventil block 2-vägs (8 mm:s ingång) *	Valve 2-way (8 mm:s input) *
								*=När spis induktion med ugn är monterat. (2 olika ventiler kan förekomma)	*=When induction hob with oven is mounted. (2 different valves can exist)
								1=Dometic spis 2=Thetford spis	1=Dometic owen 2=Thetford owen
								M= Metervara T= Tillbehör	M= On the metre T= Accessory

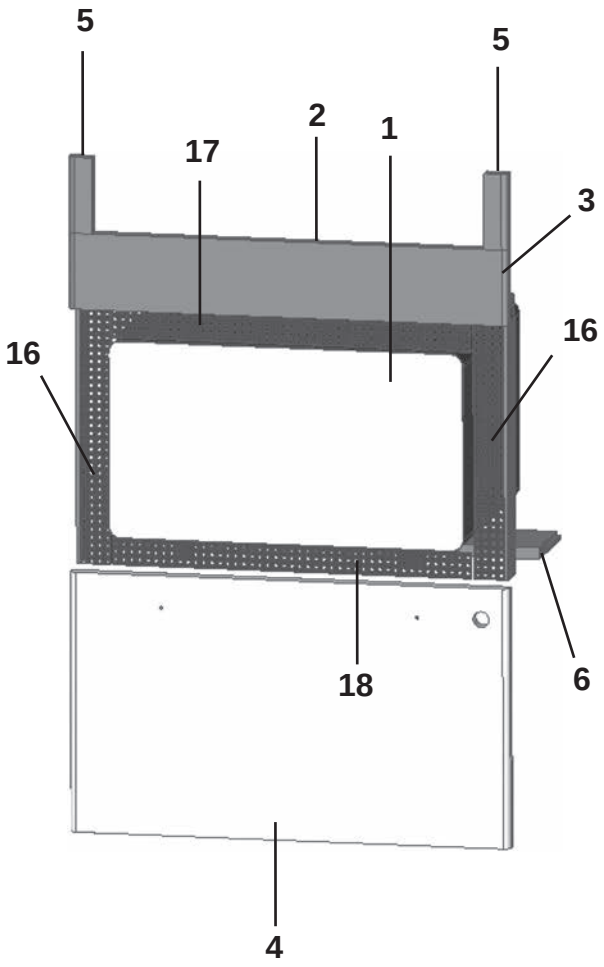
5
5
2
1
17
3
16
16
18
6
4

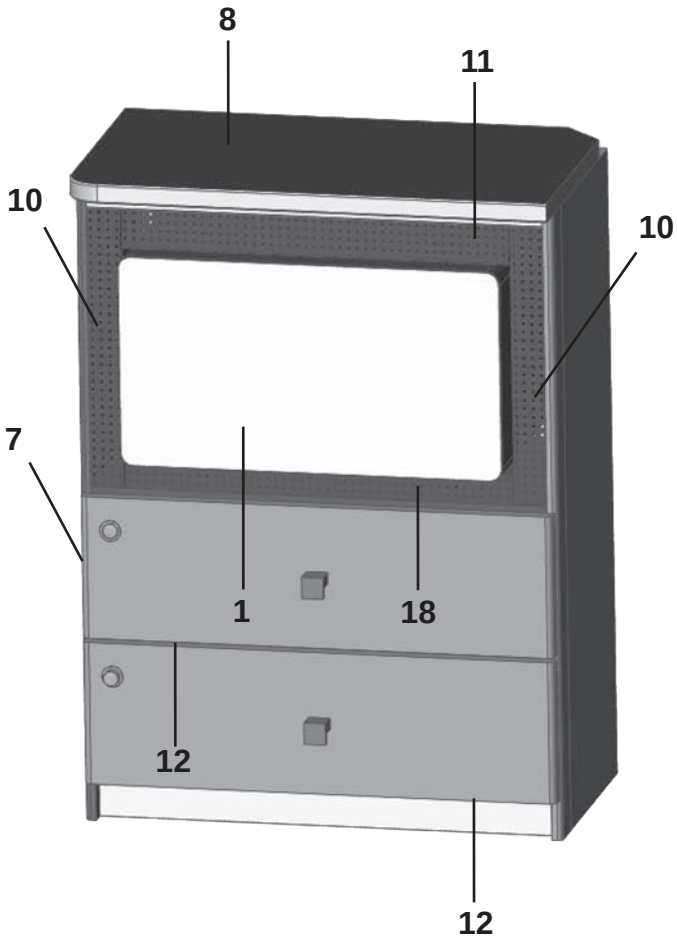
8
11
10
10
7
1
18
12
12

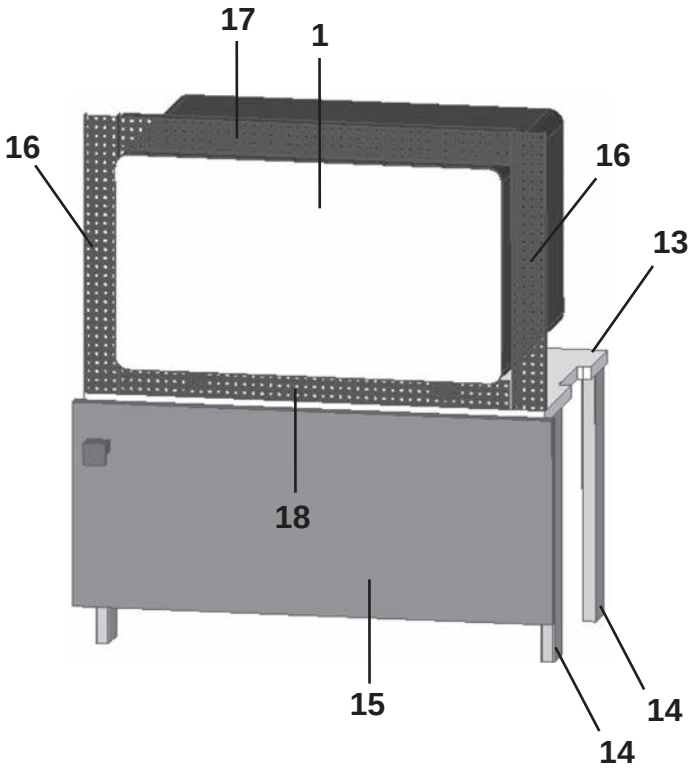
17
1
16
16
13
18
15
14
14

Pos Fig	Det. nr Part. No	Ingår/Fitted 520 FD	520 FW	560 FD	560 FWA	560 S	Benämning	Description
1	507857	T	T	T	T	T	Ugn mikro	Microwave oven
2	346213	x		T			Monteringssats kpl. (Alpinvit)	Mounting kit cpl. (Alpine white)
--	343485	T		T			Monteringssats kpl. Mekong	Mounting kit cpl. Mekong
3	335936	T		T			Front	Front
4	346802	T		T			Lucka 325x550, (Alpinvit)	Door 325x550, (Alpine white)
--	343414	T		T			Lucka 325x550, Mekong	Door 325x550, Mekong
--	20-900302	T		T			Pentrylåda 500x273 d:o	Drawer pentry 500x273 d:o
--	07-800039	T		T			Rullskena H d:o	Roller rail R d:o
--	07-800038	T		T			Rullskena V d:o	Roller rail L d:o
5	336092	T		T			Passbit 95x30x16	List 95x30x16
6	333287M	T		T			Skiva distans 15x100x547,5	Sheet distance 15x100x547,5
7	345691		T	T	T		Tv-bänk kpl. (mikrovågsugn)	Tv-bench cpl. (microwave oven)
8	345978		T	T	T		Skiva Tv-bänk	Board Tv-bench
10	350568		T	T	T		Galler vent. mikro 448x46,3	Grating vent. micro 448x46,3
11	350567		T	T	T		Galler vent. mikro 326,3x38	Grating vent. micro 326,3x38
12	343121		T	T	T		Lådförstycke 500x167 (Mekong)	Drawer front 500x167 (Mekong)
13	342316		T		T	T	Hylla (mikro under kyl/frys)	Rack (micro under refrigerator/frezzer)
14	342315		T		T	T	List folierad L=283	List folierad L=283
15	343880		T		T	T	Lucka 550x228	Door 550x228
--	343911		T		T	T	Lucka 550x228[1]	Door 550x228[1]
--	316799		T		T	T	Gångjärn d:o	Hinge d:o
--	312588		T		T	T	Platta gångjärn d:o	Plate hinge d:o
16	402108	T	T	T	T	T	Galler vent. mikro 318x38	Grating vent. micro 318x38
17	402109	T	T	T	T	T	Galler vent. mikro 448x38	Grating vent. micro 448x38
18	402110	T	T	T	T	T	Galler vent. mikro 448x33	Grating vent. micro 448x33
							[1]=Endast i S / FWC / FDC / FDX / BFDC	[1]=Only in S / FWC / FDC / FDX / BFDC

M= Metervara
T= Tillbehör

M= On the metre
T= Accessory

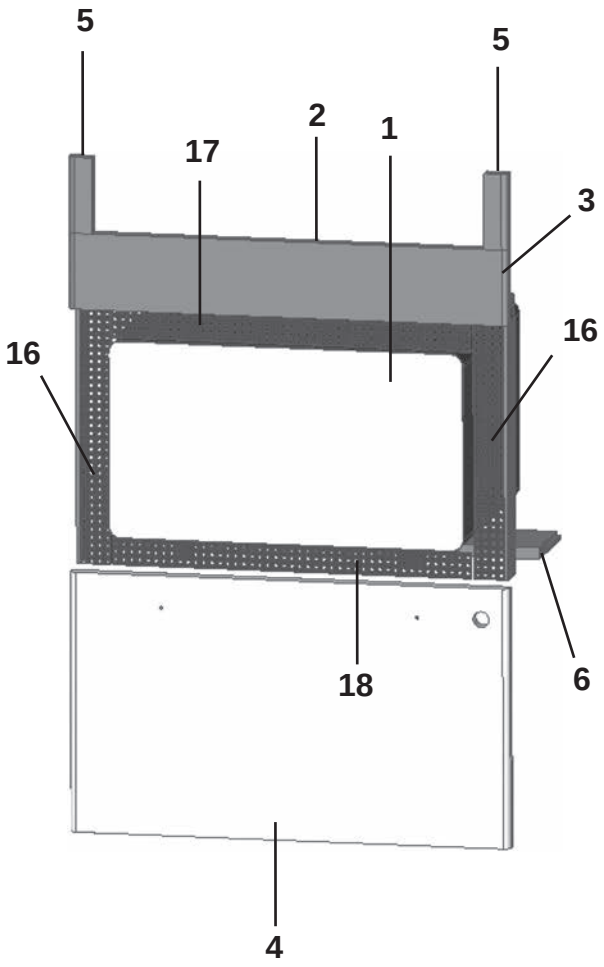
5
5
2
1
17
3
16
16
18
6
4

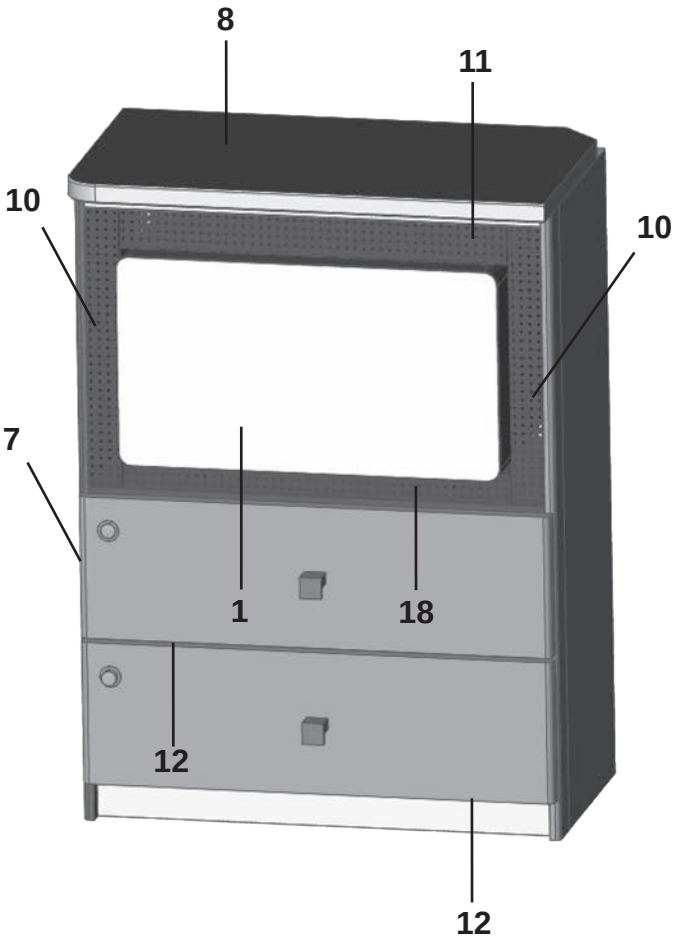
8
11
10
10
7
1
18
12
12

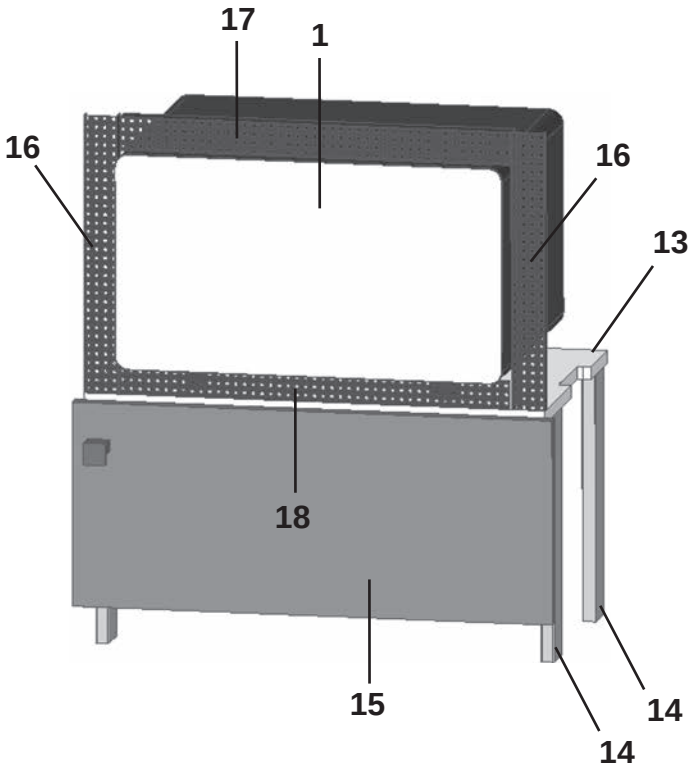
17
1
16
16
13
18
15
14
14

Pos Fig	Det. nr Part. No	Ingår/Fitted 590 S	590 BS	590 BFW	590 FWC	590 FWA	590 FD	Benämning	Description
1	507857	x	x	x	x	x	x	Ugn mikro	Microwave oven
2	346213	T	x		T			Monteringssats kpl. (Alpinvit)	Mounting kit cpl. (Alpine white)
--	343485	T	T		T			Monteringssats kpl. Mekong	Mounting kit cpl. Mekong
3	335936	T	x		T			Front	Front
4	346802	T	x		T			Lucka 325x550, (Alpinvit)	Door 325x550, (Alpine white)
--	343414	T	T		T			Lucka 325x550, Mekong	Door 325x550, Mekong
--	20-900302	T	x		T			Pentrylåda 500x273 d:o	Drawer pentry 500x273 d:o
--	07-800039	T	x		T			Rullskena H d:o	Roller rail R d:o
--	07-800038	T	x		T			Rullskena V d:o	Roller rail L d:o
5	336092	T	x		T			Passbit 95x30x16	List 95x30x16
6	333287M	T	x		T			Skiva distans 15x100x547,5	Sheet distance 15x100x547,5
7	345691			x		x	x	Tv-bänk kpl. (mikrovågsugn)	Tv-bench cpl. (microwave oven)
8	345978			x		x	x	Skiva Tv-bänk	Board Tv-bench
10	350568			x		x	x	Galler vent. mikro 448x46,3	Grating vent. micro 448x46,3
11	350567			x		x	x	Galler vent. mikro 326,3x38	Grating vent. micro 326,3x38
12	343121			x		x	x	Lådförstycke 500x167 (Mekong)	Drawer front 500x167 (Mekong)
13	342316	x		T	x	T	T	Hylla (mikro under kyl/frys)	Rack (micro under refrigerator/frezzer)
14	342315	x		T	x	T	T	List folierad L=283	List folierad L=283
15	343880			T	x	T	T	Lucka 550x228	Door 550x228
--	343911	x		T	T	T	T	Lucka 550x228[1]	Door 550x228[1]
--	316799	x		T	x	T	T	Gångjärn d:o	Hinge d:o
--	312588	x		T	x	T	T	Platta gångjärn d:o	Plate hinge d:o
16	402108	x	x	T	x	T	T	Galler vent. mikro 318x38	Grating vent. micro 318x38
17	402109	x	x	T	x	T	T	Galler vent. mikro 448x38	Grating vent. micro 448x38
18	402110	x	x	T	x	T	T	Galler vent. mikro 448x33	Grating vent. micro 448x33
								[1]=Endast i S / FWC / FDC / FDX / BFDC	[1]=Only in S / FWC / FDC / FDX / BFDC
								M= Metervara T= Tillbehör	M= On the metre T= Accessory

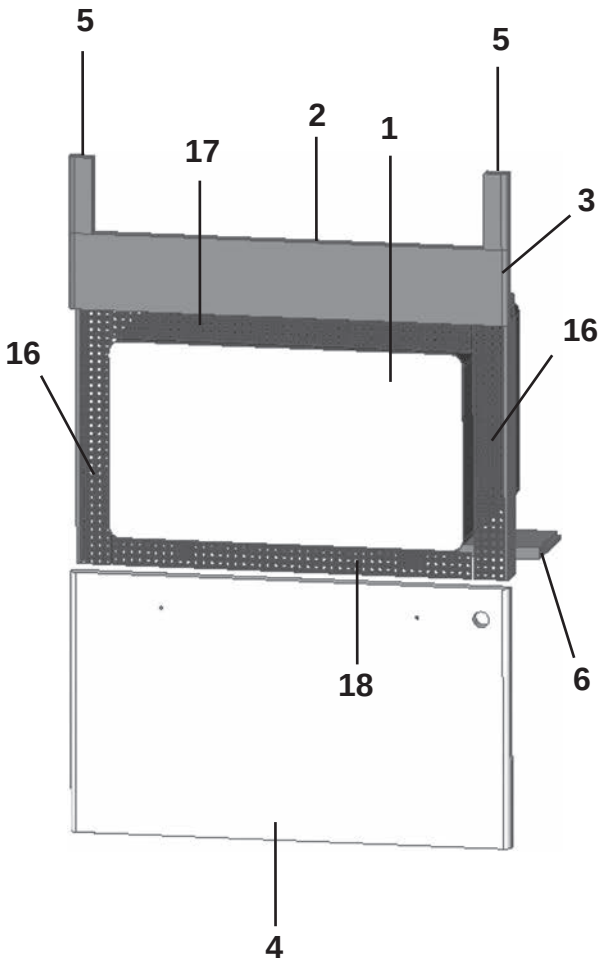
5
5
2
1
17
3
16
16
18
6
4

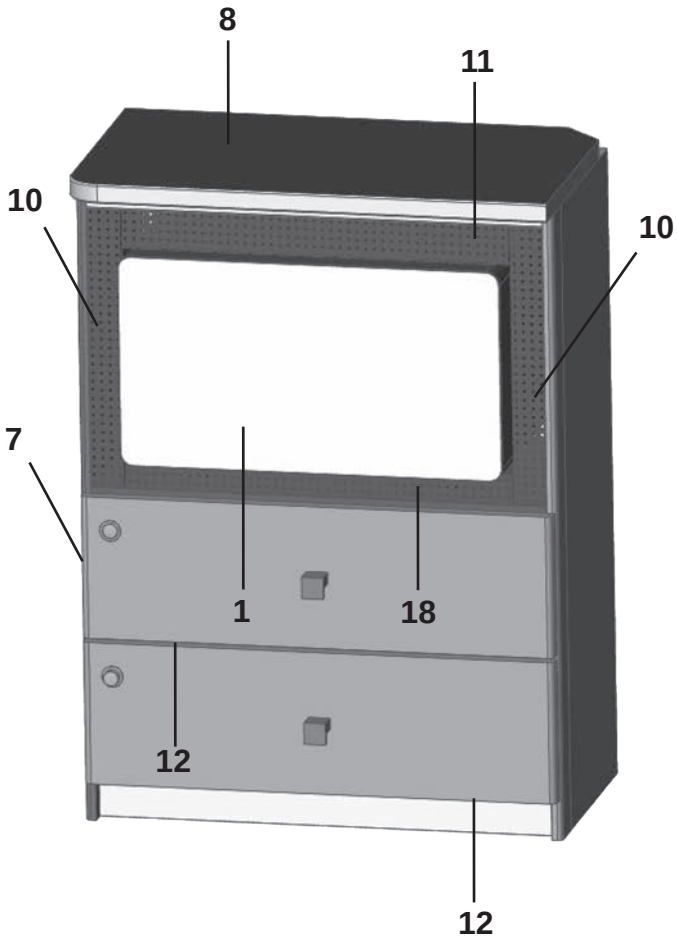
8
11
10
10
7
1
18
12
12

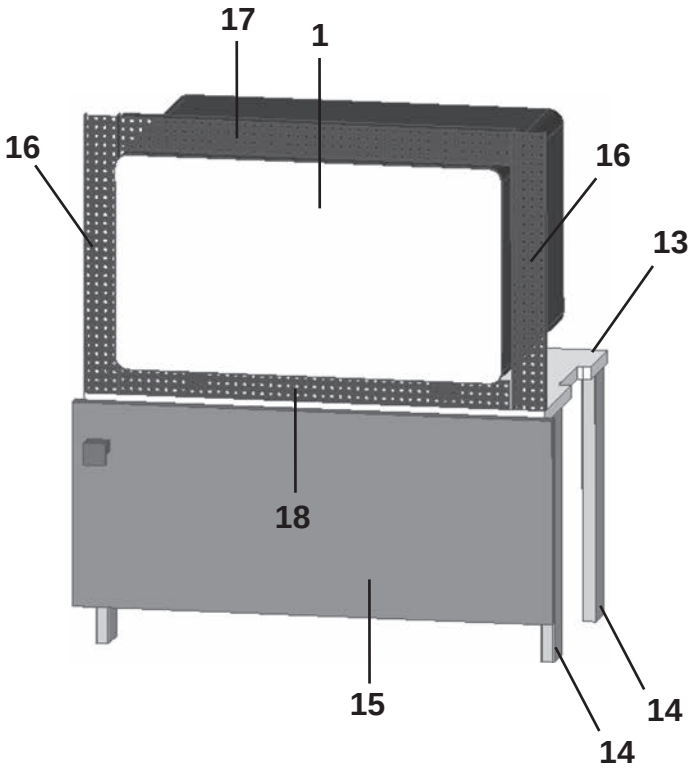
17
1
16
16
13
18
15
14
14

Pos Fig	Det. nr Part. No	Ingår/Fitted 620 SA	620 BFWA	620 BQD	620 FWCA	620 BSA	Benämning	Description
1	507857	x	x	x	x	x	Ugn mikro	Microwave oven
2	346213			T			Monteringssats kpl. (Alpinvit)	Mounting kit cpl. (Alpine white)
--	343485			T			Monteringssats kpl. Mekong	Mounting kit cpl. Mekong
3	335936			T			Front	Front
4	346802			T			Lucka 325x550, (Alpinvit)	Door 325x550, (Alpine white)
--	343414			T			Lucka 325x550, Mekong	Door 325x550, Mekong
--	20-900302			T			Pentrylåda 500x273 d:o	Drawer pentry 500x273 d:o
--	07-800039			T			Rullskena H d:o	Roller rail R d:o
--	07-800038			T			Rullskena V d:o	Roller rail L d:o
5	336092			T			Passbit 95x30x16	List 95x30x16
6	333287M			T			Skiva distans 15x100x547,5	Sheet distance 15x100x547,5
7	345691	x	x		x	x	Tv-bänk kpl. (mikrovågsugn)	Tv-bench cpl. (microwave oven)
8	345978	x	x		x	x	Skiva Tv-bänk	Board Tv-bench
10	350568	x	x		x	x	Galler vent. mikro 448x46,3	Grating vent. micro 448x46,3
11	350567	x	x		x	x	Galler vent. mikro 326,3x38	Grating vent. micro 326,3x38
12	343121	x	x		x	x	Lådförstycke 500x167 (Mekong)	Drawer front 500x167 (Mekong)
13	342316	T	T	x	T	T	Hylla (mikro under kyl/frys)	Rack (micro under refrigerator/frezzer)
14	342315	T	T	x	T	T	List folierad L=283	List folierad L=283
15	343880	T	T	x	T	T	Lucka 550x228	Door 550x228
--	343911	x	x	x	T	T	Lucka 550x228[1]	Door 550x228[1]
--	316799	T	T	x	T	T	Gångjärn d:o	Hinge d:o
--	312588	T	T	x	T	T	Platta gångjärn d:o	Plate hinge d:o
16	402108	T	T	x	T	T	Galler vent. mikro 318x38	Grating vent. micro 318x38
17	402109	T	T	x	T	T	Galler vent. mikro 448x38	Grating vent. micro 448x38
18	402110	T	T	x	T	T	Galler vent. mikro 448x33	Grating vent. micro 448x33

[1]=Endast i S / FWC / FDC / FDX / BFDC

[1]=Only in S / FWC / FDC / FDX / BFDC

M= Metervara
T= Tillbehör

M= On the metre
T= Accessory

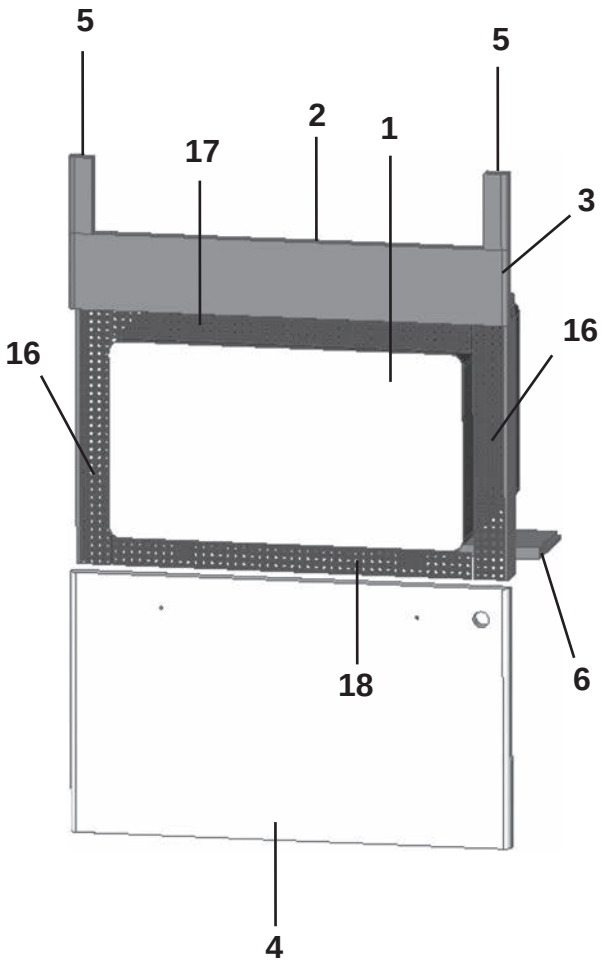
5
5
2
1
17
3
16
16
18
6
4

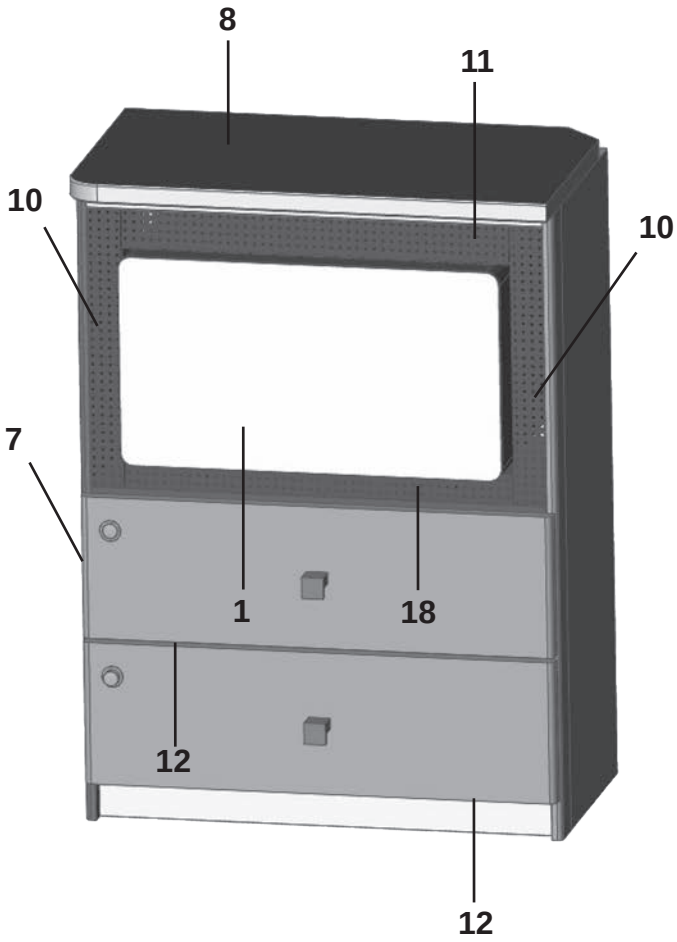
8
11
10
10
7
1
18
12
12

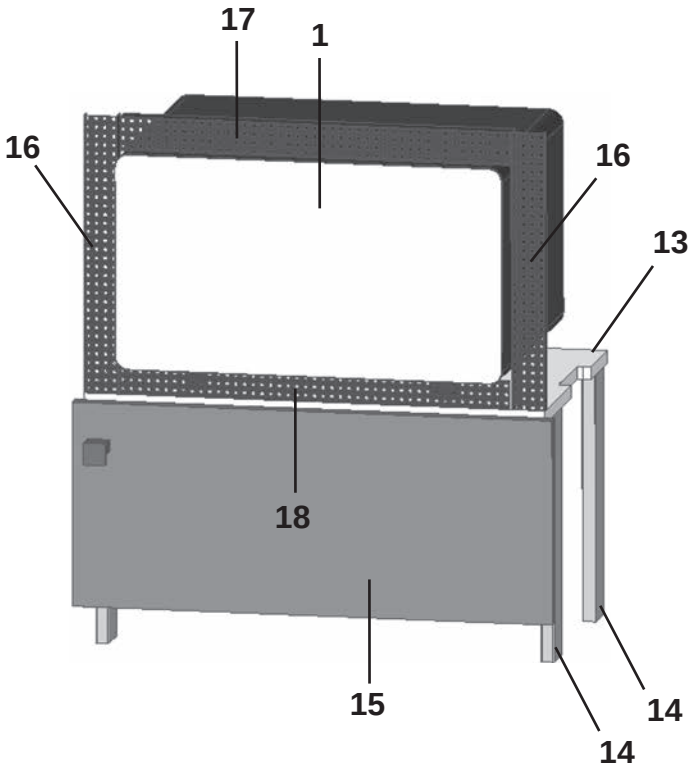
17
1
16
16
13
18
15
14
14

Pos Fig	Det. nr Part. No	Ingår/Fitted 650 BFWA	650 BQDA	650 BSA	650 FDC	650 FDX	Benämning	Description
1	507857	x	x	x	x	x	Ugn mikro	Microwave oven
2	346213		T		T	T	Monteringssats kpl. (Alpinvit)	Mounting kit cpl. (Alpine white)
--	343485		T		T	T	Monteringssats kpl. Mekong	Mounting kit cpl. Mekong
3	335936		T		T	T	Front	Front
4	346802		T		T	T	Lucka 325x550, (Alpinvit)	Door 325x550, (Alpine white)
--	343414		T		T	T	Lucka 325x550, Mekong	Door 325x550, Mekong
--	20-900302		T		T	T	Pentrylåda 500x273 d:o	Drawer pentry 500x273 d:o
--	07-800039		T		T	T	Rullskena H d:o	Roller rail R d:o
--	07-800038		T		T	T	Rullskena V d:o	Roller rail L d:o
5	336092		T		T	T	Passbit 95x30x16	List 95x30x16
6	333287M		T		T	T	Skiva distans 15x100x547,5	Sheet distance 15x100x547,5
7	345691	x		x			Tv-bänk kpl. (mikrovågsugn)	Tv-bench cpl. (microwave oven)
8	345978	x		x			Skiva Tv-bänk	Board Tv-bench
10	350568	x		x			Galler vent. mikro 448x46,3	Grating vent. micro 448x46,3
11	350567	x		x			Galler vent. mikro 326,3x38	Grating vent. micro 326,3x38
12	343121	x	x	x			Lådförstycke 500x167 (Mekong)	Drawer front 500x167 (Mekong)
13	342316	T	x	T	T	T	Hylla (mikro under kyl/frys)	Rack (micro under refrigerator/frezzer)
14	342315	T	x	T	T	T	List folierad L=283	List folierad L=283
15	343880	T	x	T	T	T	Lucka 550x228	Door 550x228
--	343911	T	x	T	T	T	Lucka 550x228[1]	Door 550x228[1]
--	316799	T	x	T	T	T	Gångjärn d:o	Hinge d:o
--	312588	T	x	T	T	T	Platta gångjärn d:o	Plate hinge d:o
16	402108	T	x	T	T	T	Galler vent. mikro 318x38	Grating vent. micro 318x38
17	402109	T	x	T	T	T	Galler vent. mikro 448x38	Grating vent. micro 448x38
18	402110	x	x	x	x	x	Galler vent. mikro 448x33	Grating vent. micro 448x33

[1]=Endast i S / FWC / FDC / FDX / BFDC

[1]=Only in S / FWC / FDC / FDX / BFDC

M= Metervara
T= Tillbehör

M= On the metre
T= Accessory

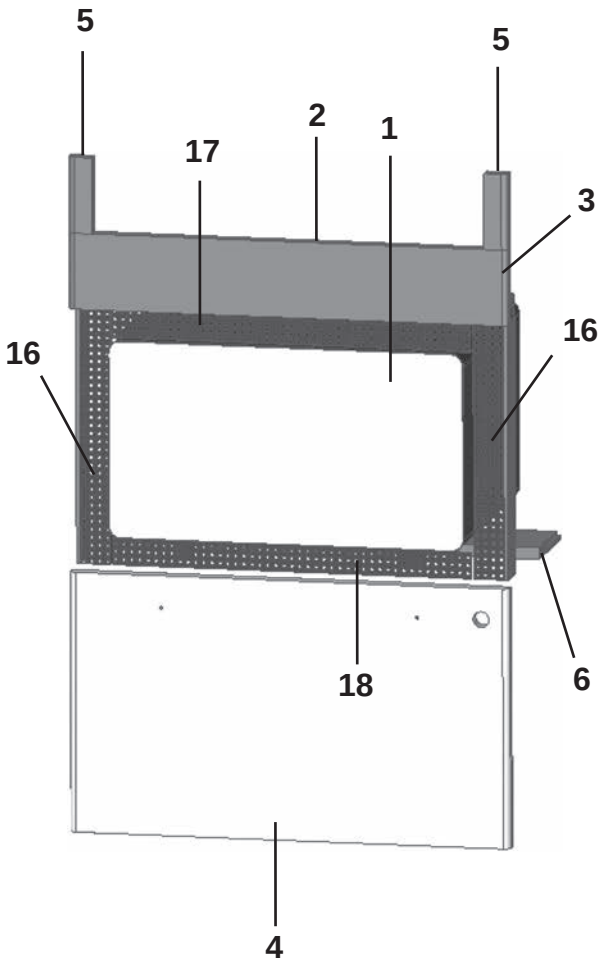
5
5
2
1
17
3
16
16
18
6
4

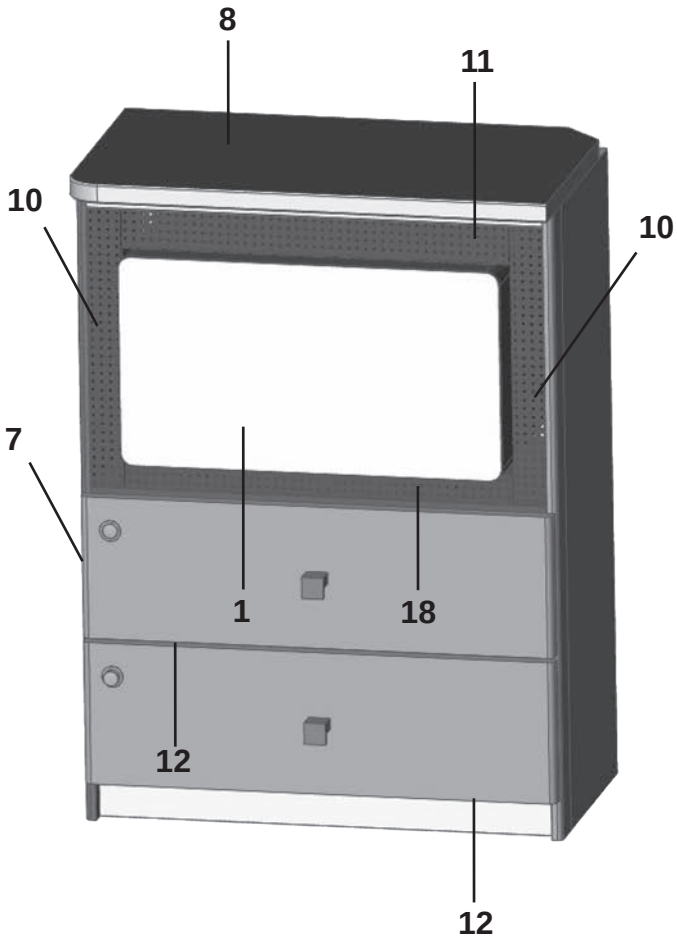
8
11
10
10
7
1
18
12
12

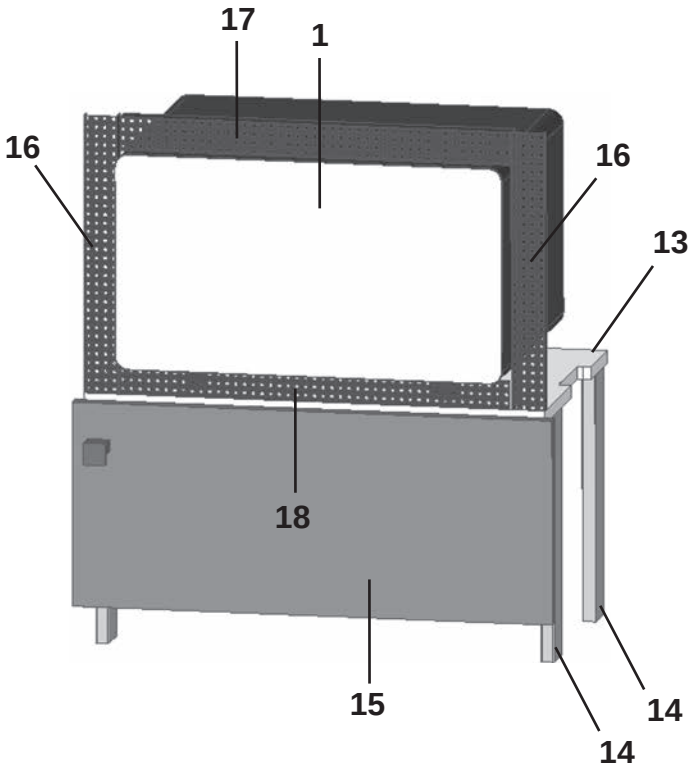
17
1
16
16
13
18
15
14
14

Pos Fig	Det. nr Part. No	Ingår/Fitted 680 QA	680 FDX	680 FDC	680 BSA	680 BQDA	Benämning	Description
1	507857	x	x	x	x	x	Ugn mikro	Microwave oven
2	346213						Monteringssats kpl. (Alpinvit)	Mounting kit cpl. (Alpine white)
--	343485						Monteringssats kpl. Mekong	Mounting kit cpl. Mekong
3	335936						Front	Front
4	346802						Lucka 325x550, (Alpinvit)	Door 325x550, (Alpine white)
--	343414						Lucka 325x550, Mekong	Door 325x550, Mekong
--	20-900302						Pentrylåda 500x273 d:o	Drawer pentry 500x273 d:o
--	07-800039						Rullskena H d:o	Roller rail R d:o
--	07-800038						Rullskena V d:o	Roller rail L d:o
5	336092						Passbit 95x30x16	List 95x30x16
6	333287M						Skiva distans 15x100x547,5	Sheet distance 15x100x547,5
7	345691	x	x	x	x		Tv-bänk kpl. (mikrovågsugn)	Tv-bench cpl. (microwave oven)
8	345978	x	x	x	x		Skiva Tv-bänk	Board Tv-bench
10	350568	x	x	x	x		Galler vent. mikro 448x46,3	Grating vent. micro 448x46,3
11	350567	x	x	x	x		Galler vent. mikro 326,3x38	Grating vent. micro 326,3x38
12	343121	x	x	x	x	x	Lådförstycke 500x167 (Mekong)	Drawer front 500x167 (Mekong)
13	342316	T	T	T	T	T	Hylla (mikro under kyl/frys)	Rack (micro under refrigerator/frezzer)
14	342315	T	T	T	T	T	List folierad L=283	List folierad L=283
15	343880	T	T	T	T	T	Lucka 550x228	Door 550x228
--	343911	T	T	T	T	T	Lucka 550x228[1]	Door 550x228[1]
--	316799	T	T	T	T	T	Gångjärn d:o	Hinge d:o
--	312588	T	T	T	T	T	Platta gångjärn d:o	Plate hinge d:o
16	402108	T	T	T	T	T	Galler vent. mikro 318x38	Grating vent. micro 318x38
17	402109	T	T	T	T	T	Galler vent. mikro 448x38	Grating vent. micro 448x38
18	402110	x	x	x	x	x	Galler vent. mikro 448x33	Grating vent. micro 448x33
							[1]=Endast i S / FWC / FDC / FDX / BFDC	[1]=Only in S / FWC / FDC / FDX / BFDC

M= Metervara
T= Tillbehör

M= On the metre
T= Accessory

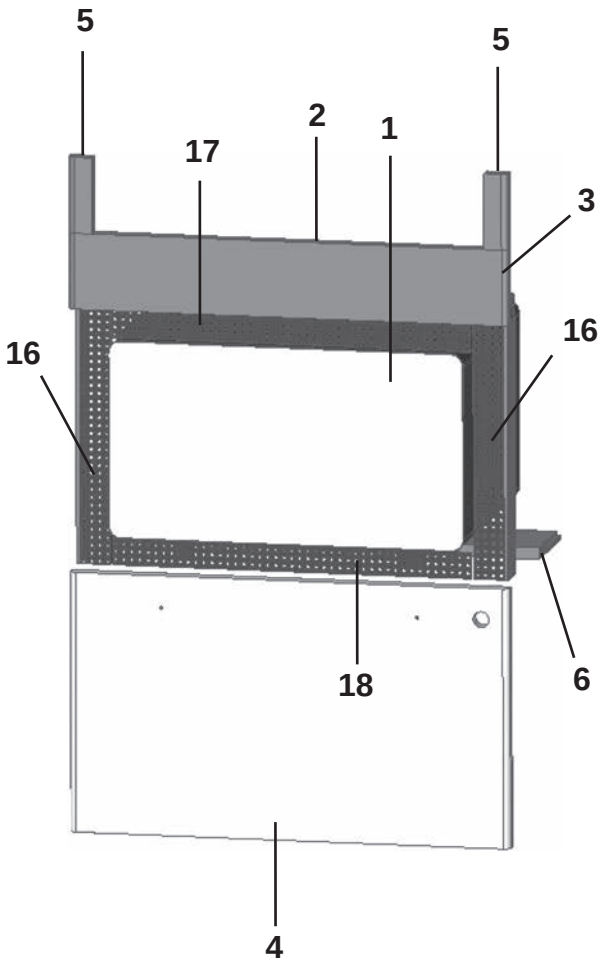
5
5
2
1
17
3
16
16
18
6
4

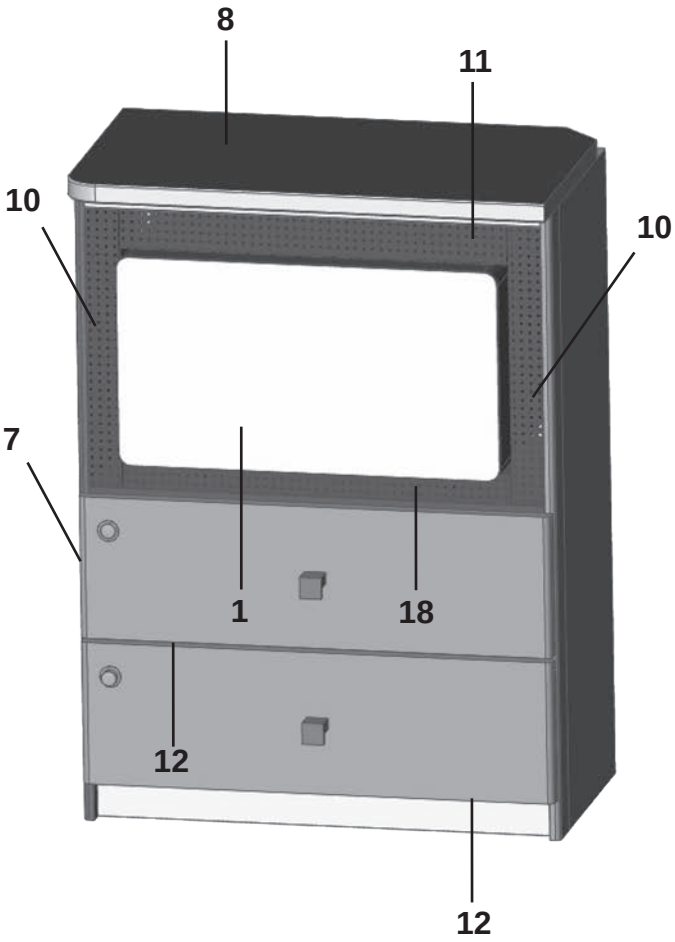
8
11
10
10
7
1
18
12
12

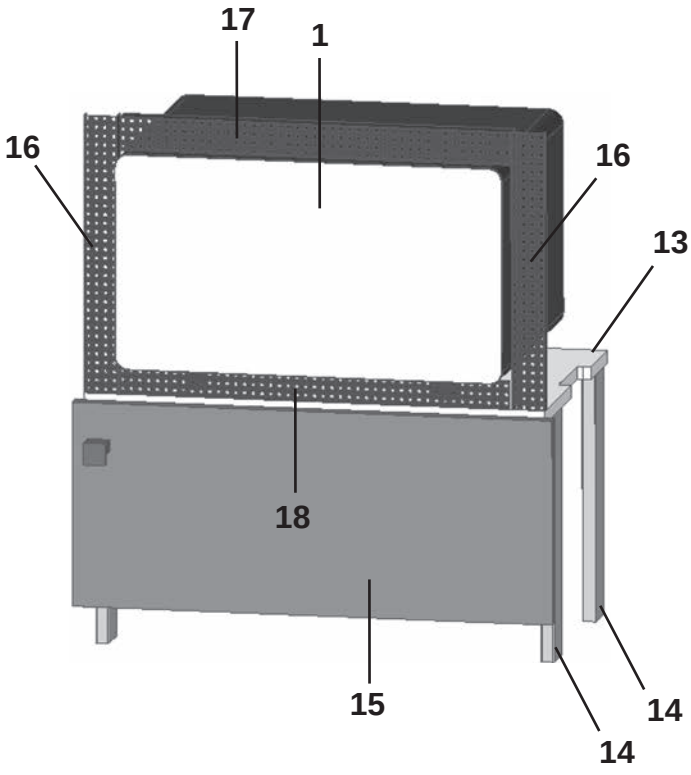
17
1
16
16
13
18
15
14
14

Pos Fig	Det. nr Part. No	Ingår/Fitted 730 QA	730 FDCXA	730 BSA	730 BQDA	730 BFWA	730 BFDC	Benämning	Description
1	507857	x	x	x	x	x	x	Ugn mikro	Microwave oven
2	346213							Monteringssats kpl. (Alpinvit)	Mounting kit cpl. (Alpine white)
--	343485							Monteringssats kpl. Mekong	Mounting kit cpl. Mekong
3	335936							Front	Front
4	346802							Lucka 325x550, (Alpinvit)	Door 325x550, (Alpine white)
--	343414							Lucka 325x550, Mekong	Door 325x550, Mekong
--	20-900302							Pentrylåda 500x273 d:o	Drawer pentry 500x273 d:o
--	07-800039							Rullskena H d:o	Roller rail R d:o
--	07-800038							Rullskena V d:o	Roller rail L d:o
5	336092							Passbit 95x30x16	List 95x30x16
6	333287M							Skiva distans 15x100x547,5	Sheet distance 15x100x547,5
7	345691	x	x	x	x	x		Tv-bänk kpl. (mikrovågsugn)	Tv-bench cpl. (microwave oven)
8	345978	x	x	x	x	x		Skiva Tv-bänk	Board Tv-bench
10	350568	x	x	x	x	x		Galler vent. mikro 448x46,3	Grating vent. micro 448x46,3
11	350567	x	x	x	x	x		Galler vent. mikro 326,3x38	Grating vent. micro 326,3x38
12	343121	x	x	x	x	x		Lådförstycke 500x167 (Mekong)	Drawer front 500x167 (Mekong)
13	342316	T	T	T	T	T	x	Hylla (mikro under kyl/frys)	Rack (micro under refrigerator/frezzer)
14	342315	T	T	T	T	T	x	List folierad L=283	List folierad L=283
15	343880	T	T	T	T	T	x	Lucka 550x228	Door 550x228
--	343911	T	T	T	T	T	x	Lucka 550x228[1]	Door 550x228[1]
--	316799	T	T	T	T	T	x	Gångjärn d:o	Hinge d:o
--	312588	T	T	T	T	T	x	Platta gångjärn d:o	Plate hinge d:o
16	402108	T	T	T	T	T	x	Galler vent. mikro 318x38	Grating vent. micro 318x38
17	402109	T	T	T	T	T	x	Galler vent. mikro 448x38	Grating vent. micro 448x38
18	402110	x	x	x	x	x	x	Galler vent. mikro 448x33	Grating vent. micro 448x33
								[1]=Endast i S / FWC / FDC / FDX / BFDC	[1]=Only in S / FWC / FDC / FDX / BFDC
								M= Metervara	M= On the metre
								T= Tillbehör	T= Accessory


1

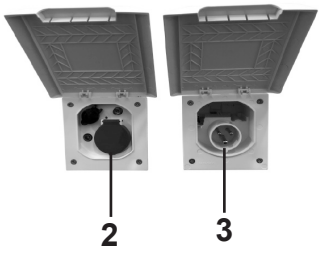
2
3


5
4

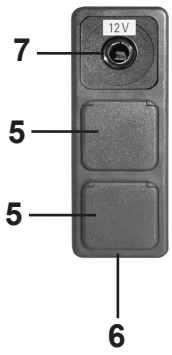
12V
7
5
5
6

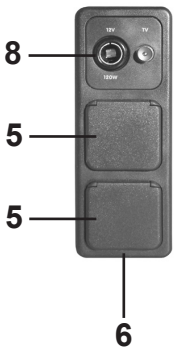
8
5
5
6

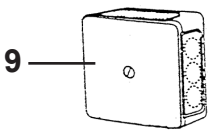
9

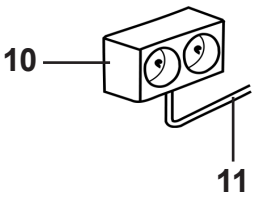
10
11

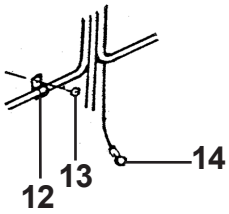
12
13
14


15


16


17


18


19

Pos Fig	Det. nr Part. No	Ingår Fitted	Benämning	Description
1	508108	x	Elcentral 230 V	Distribution box 230 V
--		x	Säkring automat 10 A	Automatic fuse 10 A
--		x	Säkring automat 16 A	Automatic fuse 16 A
		x	Jordfelsbrytare	Earth leakage protection
2	508107	x	El-uttag 230 V	El connection 230 V
--		x	Tältservice	Tentservice
--		x	El-uttag 12 V	El connection 12 V
--		x	TV-antenn in/ut	TV-aerial in/out
3	508106	x	El-intag 230 V	El connection 230 V
4	504993	x	Ram uttag	Frame connection
5	504994	x	El-uttag 230 V m. lock	El connection 230 V with cover
6	504995	x	Ram uttag	Frame connection
7	504986	x	El-uttag 12 V	El connection 12 V
8	504992	x	El-uttag 12 V / TV-antenn	El connection 12 V / TV-aerial
9	500459	x	Dosa, koppling	Connection box
10	503110	x	El-uttag 230 V dubbel	El connection 230 V double
11	503734	M	Elkabel RKK 3x1,5	El cable RKK 3x1,5
--	503964	M	Elkabel RKK 3x2,5	El cable RKK 3x2,5
12	800223	x	Klammer SC 10-14	Clip SC 10-14
--	800324	x	Klammer SC 14-20	Clip SC 14-20
--	801204	x	Klammer SC 20-26	Clip SC 20-26
13	800163	x	Skruv B8x16	Screw B8x16
14	800862	x	Kabelsko	Cable shoe
15	505005	T	Handdukstork	Towel drier
16	506727	T	Belastningsvakt Alde-panna	Overload protection Alde heating boiler
17	507627	x	Kabel värme avlopp kpl. m. stickpropp	Cable heat drain kpl. m. plug
18	508862	x	El-uttag enkel	Outlet single
19	508861	x	Pop-up uttag med USB (Customized)	Pop-up outlet with USB (Customized)

M= Metervara
T= Tillbehör

M= On the metre
T= Accessory

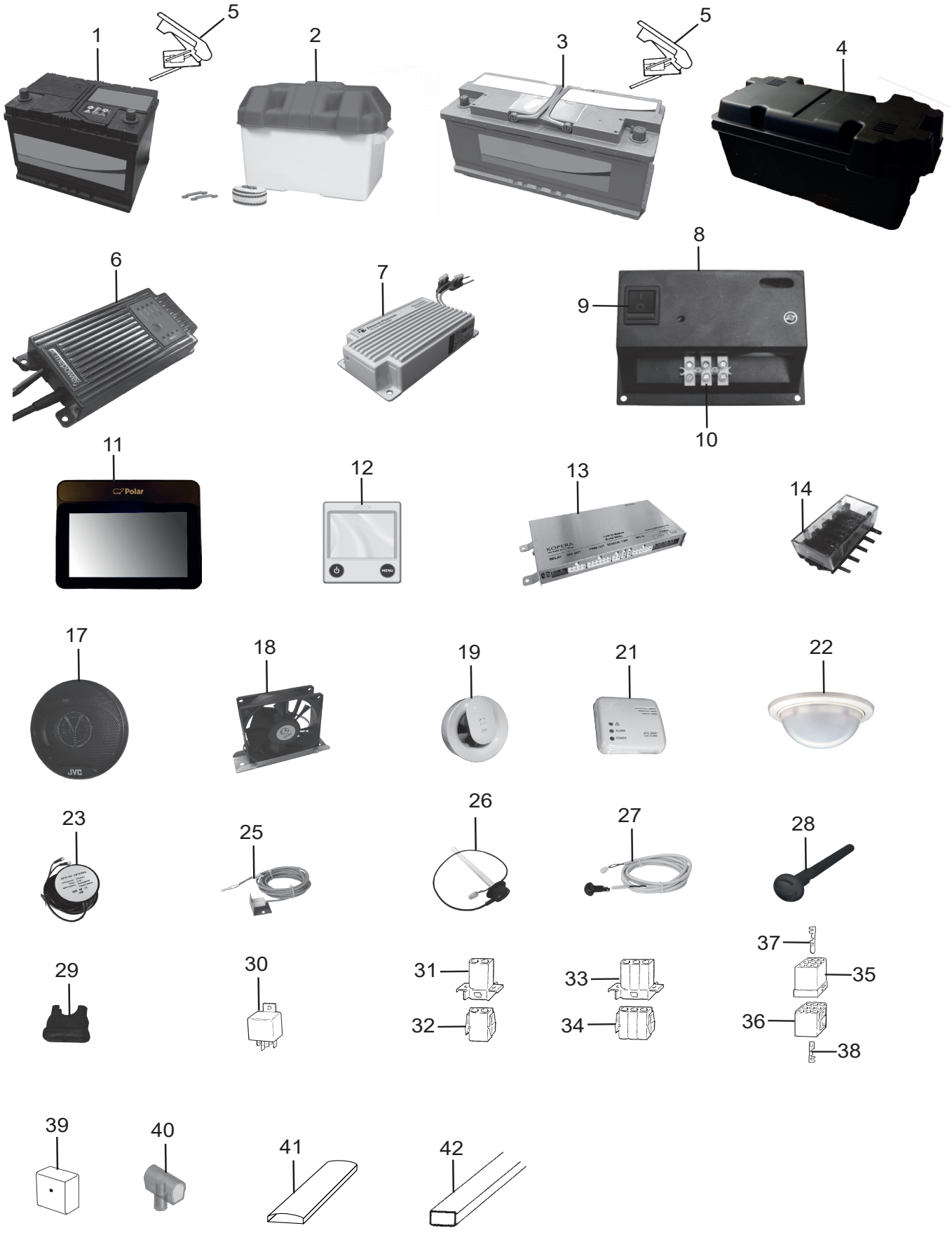
1
2
3
4
5
5
6
7
8
9
10
11
12
13
14
17
18
19
21
22
23
25
26
27
28
29
30
31
32
33
34
35
36
37
38
39
40
41
42
Polar
JVC

Pos Fig	Det. nr Part. No	Ingår Fitted	Benämning	Description
1	503168	x	Batteri 12 V 75 Ah	Battery 12 V 75 Ah
--	600013	M	Slang plast d:o	Plastic hose d:o
2	500031	x	Batterilåda (12 V 75 Ah)	Battery box (12 V 75 Ah)
3	508826	T	Batteri 12 V 100 Ah	Battery 12 V 100 Ah
--	600013	M	Slang plast d:o	Plastic hose d:o
4	508827	T	Batterilåda (12 V 100 Ah)	Battery box (12 V 100 Ah)
5	800738	x	Kabelsko +	Cable shoe +
--	800739	x	Kabelsko -	Cable shoe -
6	505272	x	Batteriladdare 30 A	Battery charger 30 A
7	504428	T	Batteribooster	Battery booster
8	504504	x	Konsol	Console
9	504503	x	Strömbrytare	Switch
10	800236	x	Kopplingslist 4 mm^2	List 4 mm^2
11	507821	x	Display	Display
--	508871	x	Display MK II	Display MK II
12	603385	x	Manöverpanel Alde	Control panel Alde
--	506728	x	Elkabel panna L = 9 m	Electric cable boiler L = 9 m
--	506729	T	Elkabel panna L = 12 m	Electric cable boiler L = 12 m
13	508872	x	Nod	Node
14	504924	x	Säkringshållare 5-pol	Fuse box 5-pol
--	504501	x	Säkring 20 A	Fuse 20 A
--	504502	x	Säkring 10 A	Fuse 10 A
17	507549	T	Högtalare 4"	Speaker 4"
18	504737	T	Fläkt (i tvättrum)	Fan (washroom)
19	507554	x	Fläkt (endast i B-Planlösningar)	Fan (only in B-Floorplans)
21	902069	T	Gasvarnare	Gas detector
22	506664	T	Rörelsedetektor	Movement detector
23	508049	x	Komboantenn GPS	Aerial GPS
25	504595	x	Givare temp ute	Outer temperature sensor
26	507836	x	Givare färskvatten / gråvatten	Sensor freshwater / waste water
27	505799	x	Fjärrgivare	Distance control sensor
--	505547	x	Kabel fjärrgivare L=2 m	Cable distance control sensor L=2 m
--	506765	x	Kabel fjärrgivare L=12 m	Cable distance control sensor L=12 m
28	508703	x	Tempgivare kpl.	Temp sensor cpl.
29	504555	x	Säkringshållare	Fuse holder
--	506003	x	Säkring 5 A d:o	Fuse 4 A d:o
30	502647	x	Relä	Relay
31	502312	x	Kontakthus 2-pol	Housing 2-pol
32	502311	x	Kontakthus 2-pol	Housing 2-pol
33	502958	x	Kontakthus 3-pol	Housing 3-pol
34	502957	x	Kontakthus 3-pol	Housing 3-pol
35	502299	x	Kontakthus 9-pol	Housing 9-pol
36	502310	x	Kontakthus 9-pol	Housing 9-pol
37	800596	x	Kabelsko stift 2-4 mm	Cable shoe pin 2-4 mm
--	800598	x	Kabelsko stift 0,5-2 mm	Cable shoe pin 0,5-2 mm
38	800595	x	Kabelsko hylsa 2-4 mm	Cable shoe sleeve 2-4 mm
			M= Metervara T= Tillbehör	M= On the metre T= Accessory

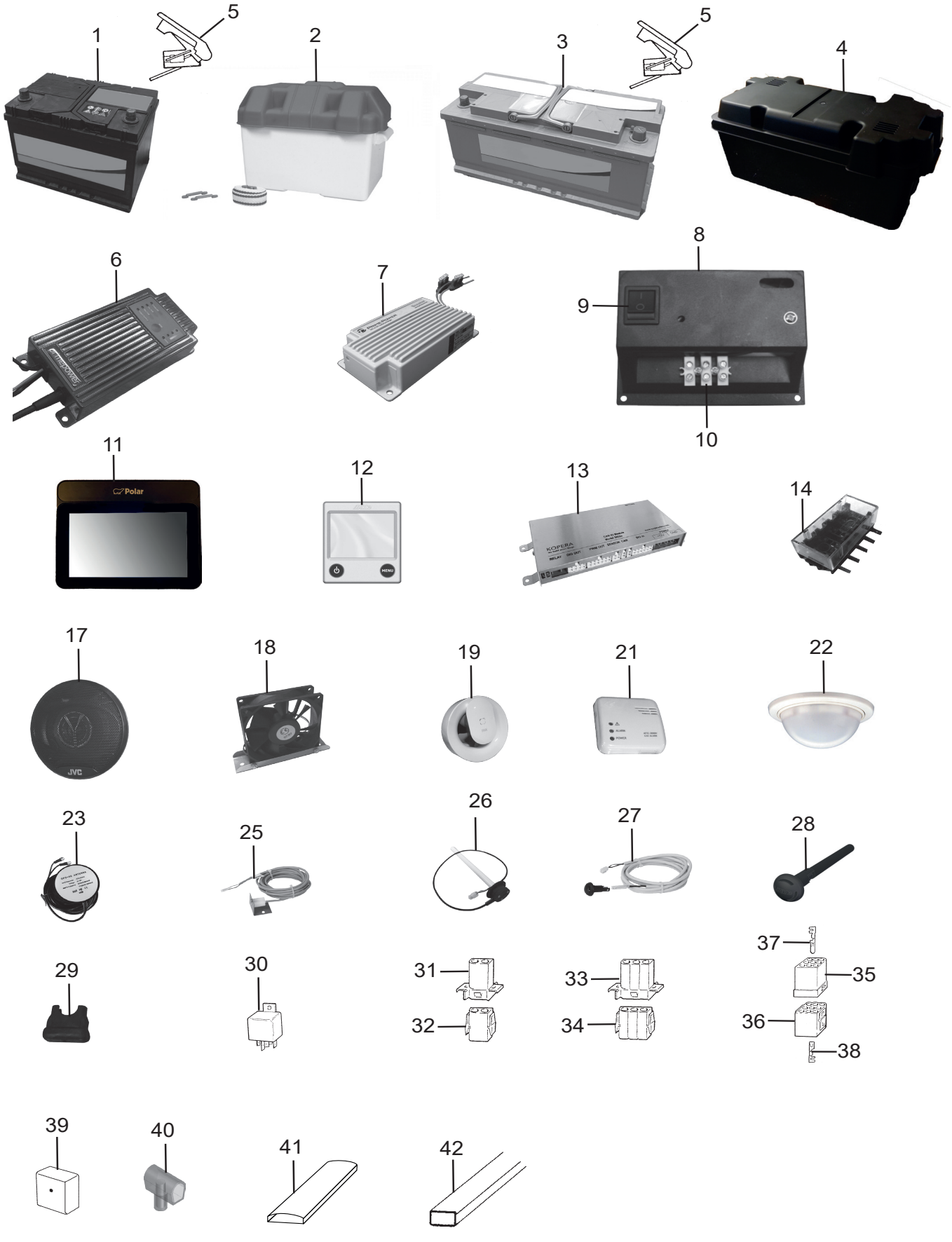
1
2
3
4
5
5
6
7
8
9
10
11
12
13
14
17
18
19
21
22
23
25
26
27
28
29
30
31
32
33
34
35
36
37
38
39
40
41
42
Polar
JVC

Pos Fig	Det. nr Part. No	Ingår Fitted	Benämning	Description
--	800597	x	Kabelsko hylsa 0,5-2 mm	Cable shoe sleeve 0,5-2 mm
39	503749	x	Dosa, koppling	Connection box
40	504797	x	Toppklämma 3x2,5 mm^2	Top clamp 3x2,5 mm^2
--	504798	x	Toppklämma 2x6 mm^2	Top clamp 2x6 mm^2
41	318962	x	List täck el-kabel B=45 L=2100	Cover strip B=45 L=2100
42	503495	x	Kabelkanal B=13 vit L=2000	Cable pit B=13 white L=2000
--	506659	x	Kabelkanal B=13 mörkbrun L=2000	Cable pit B=13 dark brown L=2000

M= Metervara
T= Tillbehör

M= On the metre
T= Accessory


8
1
2
1
Polar
3
4
MLB 80P
5
5
6
6
7

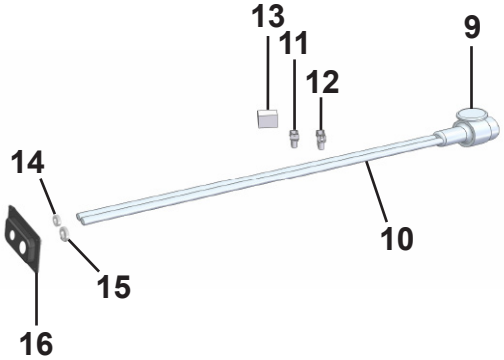
13
11
12
9
14
10
15
16

Pos Fig	Det. nr Part. No	Ingår Fitted	Benämning	Description
1	508385	x	Lampa breddmarkering bak	Lamp width marking rear
2	508386	x	Lampa bromsljus bak	Lamp break light rear
3	508380	x	Kombinationslampa bak V	Combination lamp rear L
--	508382	x	Dekorlist, silver	Decorative strip, silver
--	508383	x	Dekorlist, svart	Decorative strip, black
4	508381	x	Kombinationslampa bak H	Combination lamp rear R
--	508382	x	Dekorlist, silver	Decorative strip, silver
--	508383	x	Dekorlist, svart	Decorative strip, black
5	505651	x	Belysning skylt	Plate lamp
6	215499	x	Reflex bumper bak	Reflex bumper rear
7	506506	x	Belysning sidomarkering	Light, side marking
8	508061	x	Belysning tält	Tent lamp
9	508459	x	13-polig kontakt kpl. sats	Contact 13-pol cpl. set
10	508458	x	13-polig kontakt med kabel L=4400	Contact 13-pol with cable L=4400
11	502312	x	Kontakthus 2-pol	Contact house 2-pol
12	502957	x	Kontakthus 3-pol	Contact house 2-pol
13	502299	x	Kontakthus 9-pol	Contact house 9-pol
14	800822	x	Kabelgenomföring D13/17	Cable inlet D13/17
15	800789	x	Kabelgenomföring vattenslang	Cable inlet water
16	204523	x	Genomföring gavel	Inlet gable

M= Metervara
T= Tillbehör

M= On the metre
T= Accessory

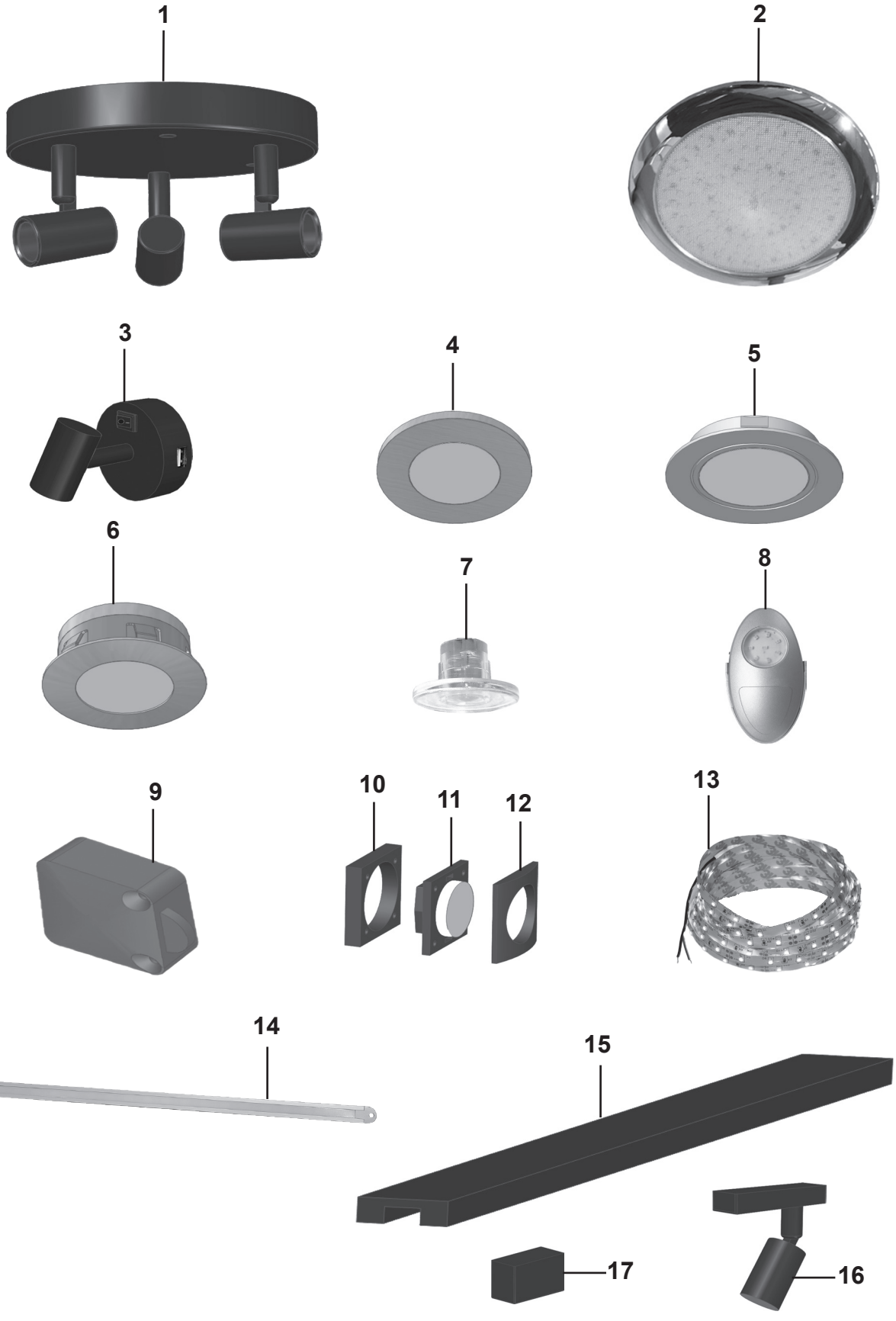
1
2
3
4
5
6
7
8
9
10
11
12
13
14
15
16
17

Pos Fig	Det. nr Part. No	Ingår Fitted	Benämning	Description
1	508863	x	Belysning, tak fram	Illumination, roof front
2	506380	x	Belysning, tak bak	Illumination, roof rear
3	508864	x	Läslampa med USB	Reading light with USB
4	508860	x	Belysning tak LED	Illumination roof LED
5	505849	x	Belysning ljusramp, tvättrum	Illumination light holder, washroom
6	508859	x	Belysning, ljusramp / barskåp / kök	Illumination light holder / bar cabinet / kitchen
7	505852	x	Belysning, gasolkoffert	Illumination, LPG-compartment
8	505887	x	Belys.inv garderob	Illumination wardrobe
9	504889	x	Strömbrytare garderobsbelysning	Switch wardrobe lightning
10	504983	x	Distans strömbrytare	Distance switch
11	504985	x	Strömbrytare 1-polig	Switch 1-pol
--	506020	x	Strömbrytare 1-polig, återfjädrande	Switch 1-pol, non-locking
12	504982	x	Ram strömbrytare	Frame switch
13	508829	x	LED-stripe 25M/rulle	LED-stripe 25M/roll
--	801754	x	Kabelsko	Cable lugs
--	508148	x	Kopplingsdon	Connector
--	505742	x	Kontakthus 2-pol	Contact housing 2-pole
--	508983	x	LED-stripe m. kopplingsdon L=700	LED-stripe with connector L=700
--	508986	x	LED-stripe m. kopplingsdon L=800	LED-stripe with connector L=800
--	508984	x	LED-stripe m. kopplingsdon L=1000	LED-stripe with connector L=1000
--	509049	x	LED-stripe L=300	LED-stripe L=300
--	509050	x	LED-stripe L=800	LED-stripe L=800
--	509051	x	LED-stripe L=1200	LED-stripe L=1200
--	509052	x	LED-stripe L=1800	LED-stripe L=1800
--	509053	x	LED-stripe L=2100	LED-stripe L=2100
14	507500	x	Belysning ledlist lastlucka L=550	Lighting LED loading hatch L=550
15	508819	x	Skena läslampa L=3000	Rail, reading lamp L=3000
--	508870	x	Skena läslampa L=800	Rail, reading lamp L=800
--	508954	x	Skena läslampa L=600	Rail, reading lamp L=600
--	508896	x	Skena läslampa L=575	Rail, reading lamp L=575
--	508824	x	Ledlist till skena d:o L=470[1]	LED-stripe rail d:o L=470[1]
--	508825	x	Ledlist till skena d:o L=325[1]	LED-stripe rail d:o L=325[1]
16	508820	x	Läslampa, hyllpaket	Reading light, shelf
17	508821	x	USB uttag	USB-port
			[1]=Customized	[1]=Customized
			M= Metervara T= Tillbehör	M= On the metre T= Accessory

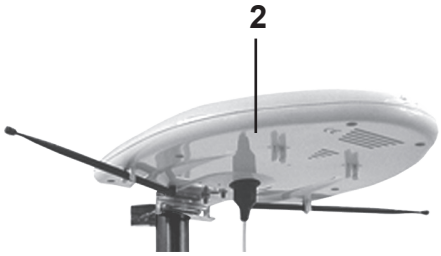
2

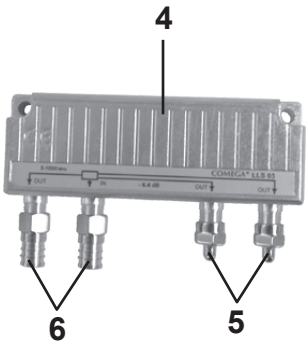
4
6
5

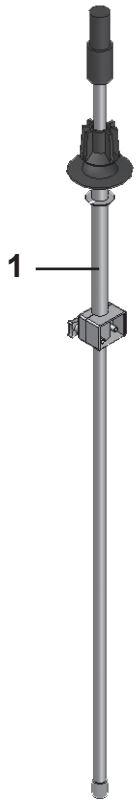
1

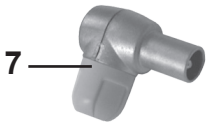
7

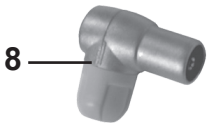
8


10


11


12
HI ISOLATION
CABLE SWITCH
A
B


13
GAS


14

Pos Fig	Det. nr Part. No	Ingår Fitted	Benämning	Description
1	503817	T	Fäste elektr. TV-antenn kpl. m. kabel	Bracket electr. TV-aerial cpl. with cable
2	505149	T	Antenn TV elektronisk m. förstärkare	Aerial TV electronic with amplifier
4	504168	x	Dosa förgrening	Junction box
5	504169	x	Motstånd	Resistance
6	508068	x	Kontakt	Contact
7	504171	x	Kontakt TV hane	Contact pin
8	504286	x	Kontakt TV hona	Contact plug
10	507839	x	Adapter FM/DAB antenn	Adapter FM / DAB aerial
11	505001	M	Koaxialkabel	Coaxial cable
12	506065	x	Omkopplare antennkabel	Switch aerial cable
13	506093	T	Subwoofer	Subwoofer
--	508903	T	Subwoofer kablage d:o	Subwoofer cabling d:o
--	506801	T	SUB-bas kablage d:o	Subwoofer bass cabling d:o
--	505825	T	Kabel 2XRCA 3.5mm hane	Cable 2XRCA 3.5mm pin
14	504705	T	Fäste vägg TV, dubbelarm	Bracket wall TV, double arm

M= Metervara
T= Tillbehör

M= On the metre
T= Accessory


1
2
3
4
5
6
7

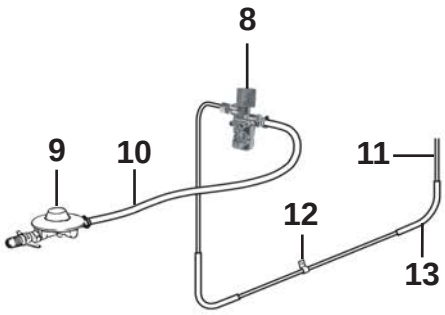
8
9
10
11
12
13

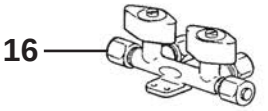
16

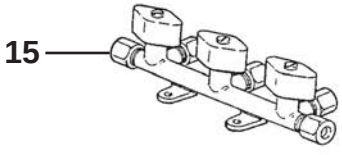
15

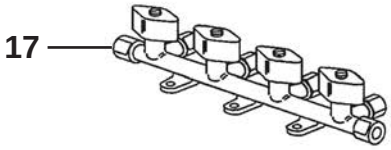
17


29


30


22


21

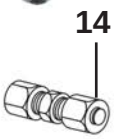
14


18

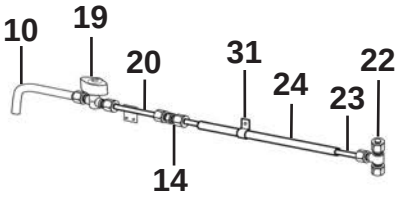
10
19
20
31
24
23
22
14

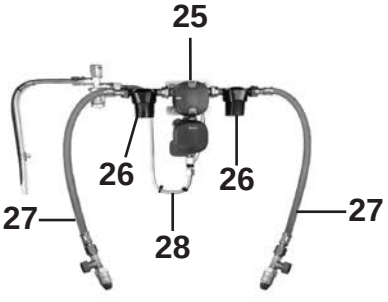
25
26
26
27
28
27

Pos Fig	Det. nr Part. No	Ingår Fitted	Benämning	Description
1	215832	x	Lucka gasolkoffert ink. handtag	Lid LPG compartment inc. handle
--	205142	x	Dammskydd koffertlås Ø=24	Dust guard compartment lock Ø=24
--	210383	x	Låshus u. låskolv	Locking device without cylinder
	210377	x	Låsregel	Securing plate
	---	x	Nyckel; se "Nycklar" grp. 2	Key; see "Keys" grp. 2
	---	x	Låskolv; se "Lås" grp. 2	Lock cylinder; see "Locks" grp. 2
2	215581	x	Kofferkmekanism kpl.	Mechanism cpl.
3	505268	x	Gasolställ	Bracket
4	505291	x	Hållare gasolflaska	Bottle-holder plastic
--	504182	x	Rem med spänne d:o	Strap d:o
5	215599	x	Gasolplatta	Bottom
--	508489	x	Stag gasolplatta d:o	Support bottom d:o
--	314353	x	Täckplugg plast vit Ø =29 mm d:o	Plug cover plastic white Ø =29 mm d:o
6	209248	x	Tätningslist gasolkoffert	Sealing strip LPG compartment
7	215604	x	Gavelplåt	Gable plate L/R
8	504970	x	Läckindikator (8/10 mm)	Indicator leakage (8/10 mm)
--	503781	x	Glas d:o	Glass d:o
--	504789	x	Mutter m. kona d:o 8 mm rör	Nut with taper d:o 8 mm pipe
--	505974	x	Mutter m. kona d:o 10 mm rör	Nut with taper d:o 10 mm pipe
9	504971	x	Ventil reducering (1/4"-8 mm)	Reducing valve (1/4"-8 mm)
--	703971	x	Packning konisk d:o	Gasket conical d:o
--	505121	x	O-ring 9x3 mm d:o	O-ring 9x3 mm d:o
10	504973	x	Slang gas (rör 8 mm) L=400 mm	Hose gas (pipe 8 mm) L=400 mm
11	504956	M	Rör koppar Ø = 10 mm	Pipe Ø = 10 mm
--	504958	x	Instickshylsa Ø = 8 mm d:o	Cage Ø = 8 mm d:o
12	800448	x	Klammer gummi	Clamp
13	504957	M	Slang 16/12	Hose 16/12
14	500847	x	Koppling skarv rak 8-8 mm	Connection 8-8 mm
--	505820	T	Koppling skarv rak 10-10 mm	Connection 10-10 mm
15	504960	x	Ventil block 3-vägs (10 mm:s ingång) [1]	Valve 3-way (10 mm:s input) [1]
16	503068	T	Ventil block 2-vägs (10 mm:s ingång) [2]	Valve 2-way (10 mm:s input) [2]
--	507670	T	Ventil block 2-vägs (8 mm:s ingång) [3]	Valve 2-way (8 mm:s input) [3]
17	504961	T	Ventil block 4-vägs (10 mm:s ingång) [3]	Valve 4-way (10 mm:s input) [3]
18	500204	x	Gasolflaska P11	Bottle of LPG P11
19	504131	T	Gaskran utv. uttag	Gas tap
20	506279	T	Gasrör d:o	Gas pipe d:o
21	504981	x	Koppling vinkel	Angled connection
22	504967	T	T-Koppling (10 mm)	T-connection (10 mm)
23	500279	M	Rör koppar Ø = 8 mm	Pipe Ø = 8 mm
--	504794	x	Instickshylsa Ø = 6,4 mm d:o	Cage Ø = 6,4 mm d:o
24	300654	M	Slang 13/10	Hose 13/10
25	505854	T	Gasolomkopplare	Gas switch
--	508028	T	Givare d:o	Sensor d:o
--	505856	T	Kabel defroster	Cable defroster
--	506730	T	Kabel Alde manöverpanel	Cable Alde control panel
			M= Metervara T= Tillbehör	M= On the metre T= Accessory


1
2
3
4
5
6
7

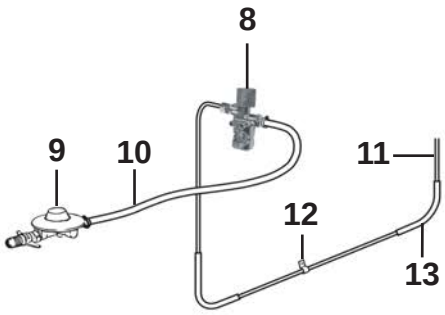
8
9
10
11
12
13

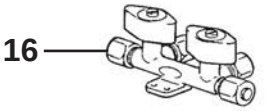
16

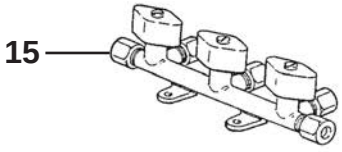
15

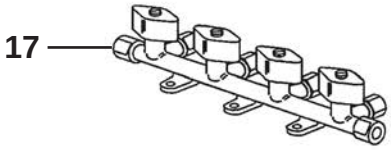
17


29


30


22


21

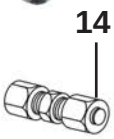
14


18

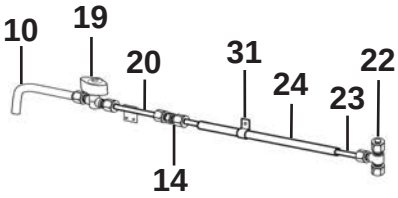
10
19
20
31
24
23
22
14

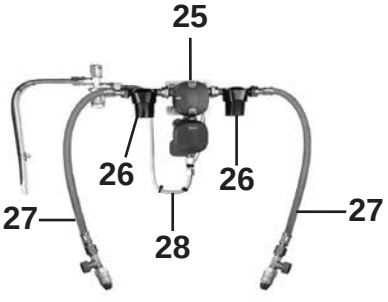
25
26
26
27
28
27

Pos Fig	Det. nr Part. No	Ingår Fitted	Benämning	Description
--	602664	T	Optionskort till panna	Option card for boiler
26	507800	T	Gasfilter	Gas filter
27	505453	T	Slang gasolomkopplare	Hose gas switch
28	508884	T	Gasolrör L=350	Gas pipe L=350
--	508503	T	Gasolrör L=680	Gas pipe L=680
--	508503	T	Gasolrör L=750	Gas pipe L=750
--	500279	M	Rör koppar Ø = 8 mm	Pipe Ø = 8 mm
--	300654	M	Slang 13/10	Hose 13/10
--	504794	T	Instickshylsa Ø = 6,4 mm d:o	Cage Ø = 6,4 mm d:o
29	505853	T	Gasoluttag kpl.	Gas connection cpl.
30	506437	T	Gasolkoppling	Gas connection
31	800448	x	Klammer gummi	Clamp
			[1] = När Thetford kylskåp är monterat	[1] = When Thetford refrigerator is mounted
			[2] = När kompressor kyl är monterat	[2] = When Isotherm refrigerator is mounted
			[3] = När spis induktion med ugn är monterat (2 olika ventiler kan förekomma)	[3] = When induction hob with oven is mounted (2 different valves can exist)
			M= Metervara T= Tillbehör	M= On the metre T= Accessory

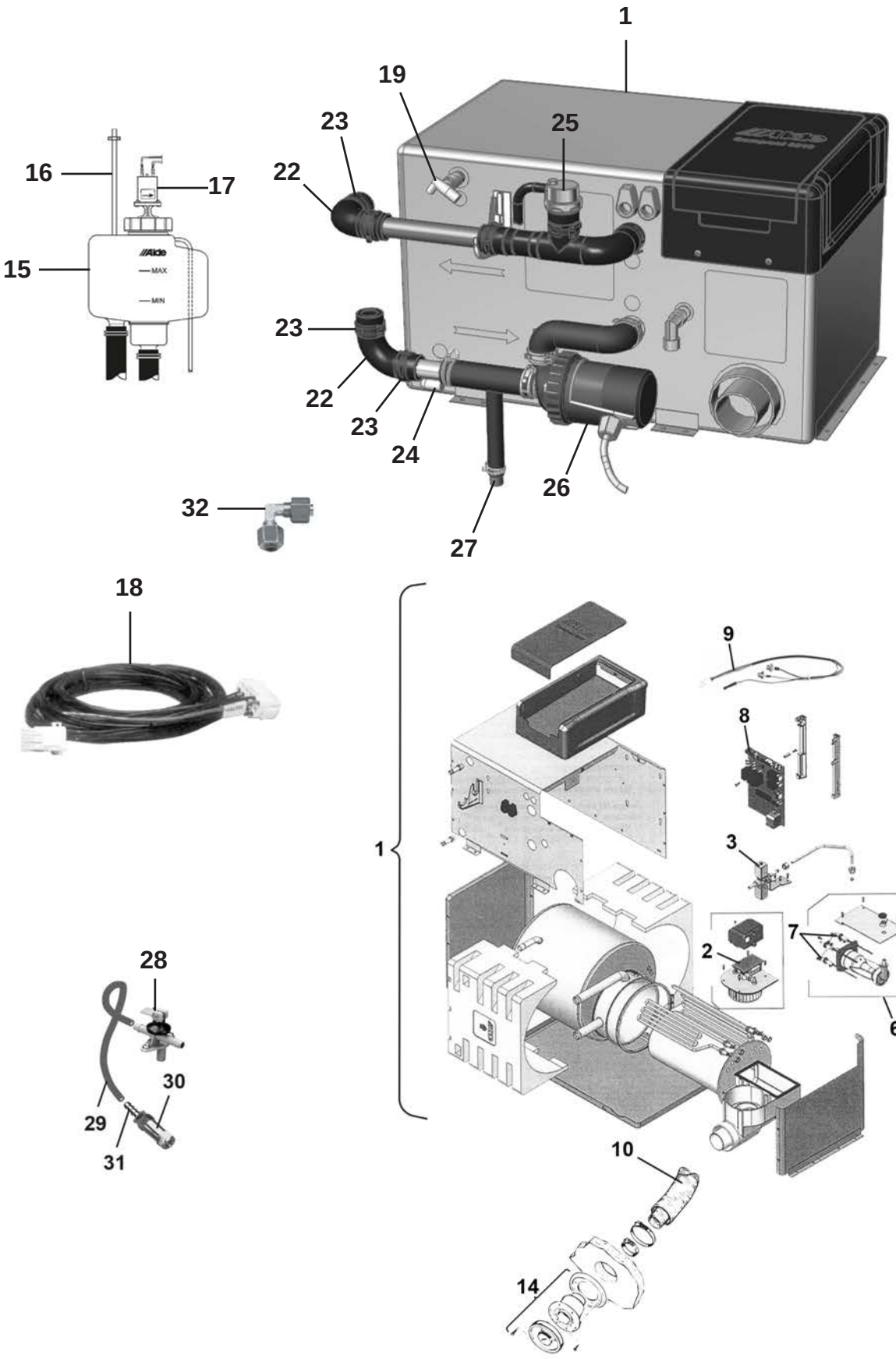
1
19
23
25
16
17
22
15
23
22
23
24
26
32
27
18
9
8
3
1
2
7
6
28
30
29
31
10
14

Pos Fig	Det. nr Part. No	Ingår Fitted	Benämning	Description
1	603384	x	Panna kpl.	Boiler cpl.
2	602138	x	Fläkt	Fan
3	602139	x	Magnetventil kpl.	Magnetic valve cpl.
6	602142	x	Brännare kpl.	Burner cpl.
7	602143	x	Tändsats kpl.	Firing pin cpl.
--	602144	x	Tändstift	Sparking plug
--	602145	x	Sensor	Sensor
8	603426	x	Kretskort 3 kW	Printed circuit card 3 kW
9	602790	x	Givare termostat	Sensor thermostat
10	602620	x	Slangsats L=970 Ø=75/50 kpl. m. klammer	Hose kit L=970 Ø=75 cpl. with camps
14	601486	x	Skorsten kpl. väggmontage	Chimney cpl.
--	602093	x	Hatt d:o	Hood d:o
15	601485	x	Expansionskärl kpl. m. lock	Expansion tank cpl. with cover
16	600013	M	Slang ø = 6 mm	Hose ø = 6 mm
17	601488	T	Cirkulationspump 12 V kpl.	Circulating pump 12 V cpl.
18	506728	x	Elkabel panna L=9000	Electric cable boiler L=9000
--	506729	x	Elkabel panna L=12000 (ACC)	Electric cable boiler L=12000 (ACC)
19	602791	x	Nippel	Nipple
22	903006	x	Slang vinkel (gummi)	Hose elbow (rubber)
23	801730	x	Klammer	Clamp
24	602792	x	Nippel	Nipple
25	602322	x	Automatisk avluftare	Automatic valve
26	602922	x	Cirkulationspump 12 V kpl.	Circulating pump 12 V cpl.
27	601800	x	Slang avtappning	Rubber drain tube
28	601531	x	Ventil avtappning	Drain cock
29	301400	M	Slang	Hose
--	800166	x	Klammer d:o	Hose clamp
30	313199	x	Ventil back	Non-return valve
31	310204	x	Nippel slang	Hose nipple
32	504981	x	Koppling vinkel	Elbow connection

M= Metervara
T= Tillbehör

M= On the metre
T= Accessory

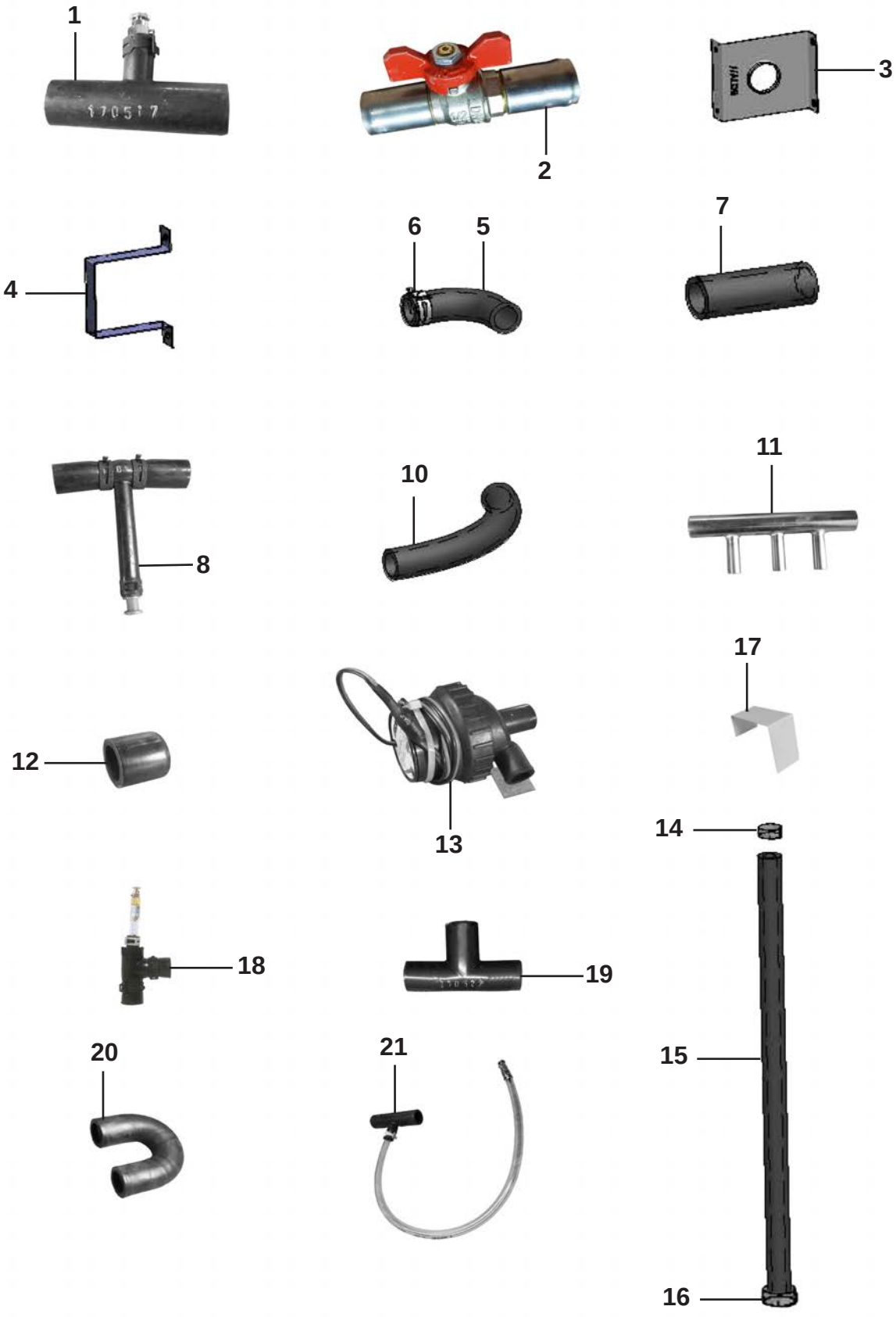
1
2
3
4
5
6
7
8
10
11
12
13
14
15
16
17
18
19
20
21

Pos Fig	Det. nr Part. No	Ingår Fitted	Benämning	Description
1	602906	x	Gummiförbindning m luftnippel	Rubber with venting
2	603180	x	Kulventil	Ball valve
3	601227	x	Fäste konvektor	Bracket
4	600801	x	Fäste konvektor	Bracket
5	903006	x	Slang vinkel gummi	Hose elbow rubber
6	801730	x	Klammer	Clamp
7	600183	x	Slang gummi L=70 mm	Hose rubber L=70 mm
8	601800	x	Slang avtappning	Hose drainage
11	602904	x	Rör anslutning Ø = 22 mm	Pipe Ø = 22 mm
12	600947	x	Hylsa gummi	Rubber sleeve
13	602922	x	Cirkulationspump 12 V	Circulating pump 12 V
--	603204	x	Hållare d.o	Holder d.o
14	801326	x	Klammer "Oetiker" 15,7	Clamp "Oetiker" 15,7
15	602905	M	Slang gummi	Hose rubber
16	801329	x	Klammer "Oetiker" 18,5	Clamp "Oetiker" 18,5
17	602654	x	Hållare konvektor	Bracket
18	602761	x	Gummivinkel m. luftnippel	Elbow rubber with venting
19	602323	x	Gummiförbindning T	Rubber T
20	602497	x	Gummiförbindning U	Rubber U
--	602511	x	Gummiforbindning U. m. luftnippel	Rubber U with venting
21	603038	x	Gummiförbindning m luftskruv L=600 mm	Rubber with venting L=600 mm

M= Metervara
T= Tillbehör

M= On the metre
T= Accessory

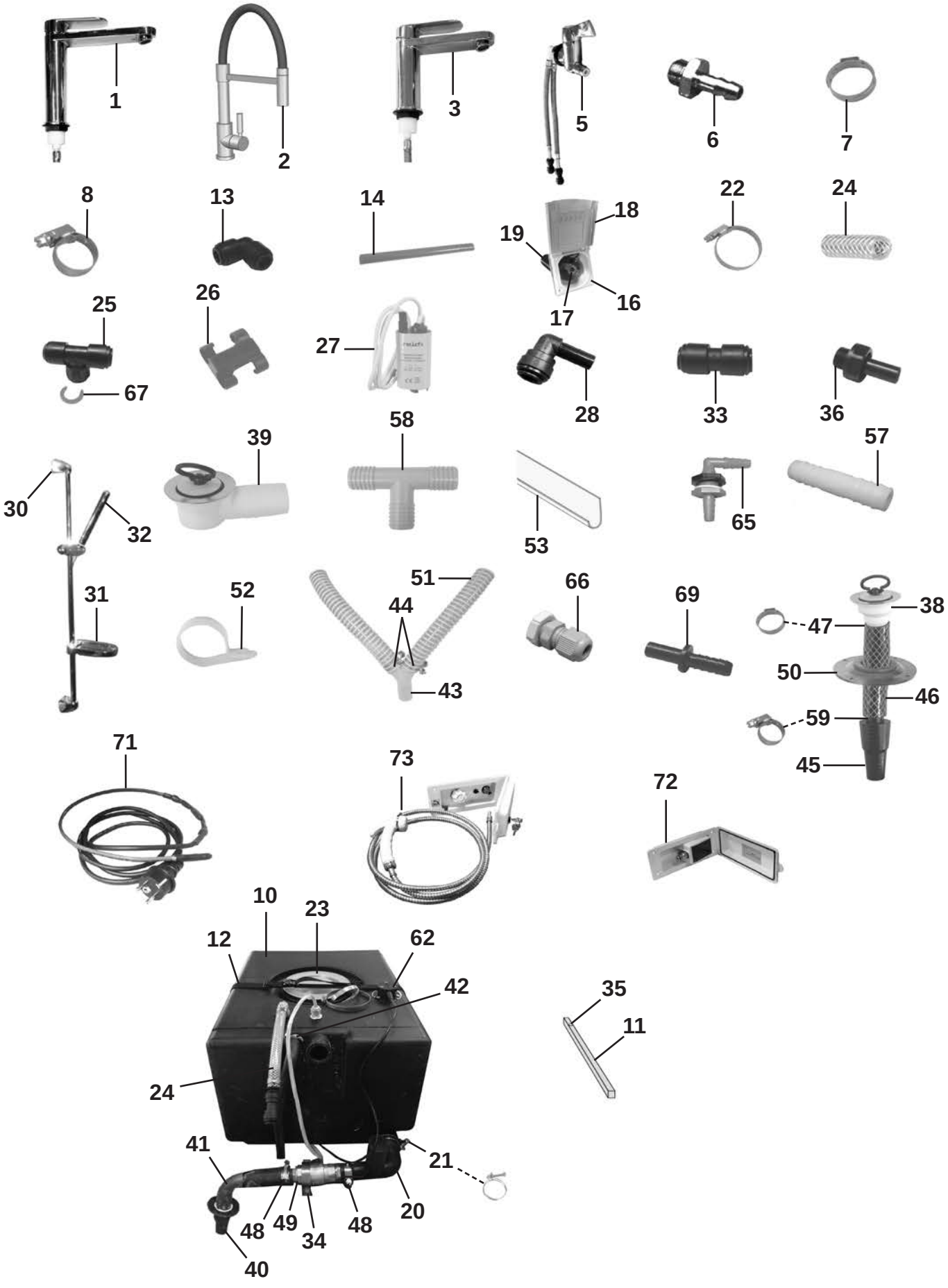
1
2
3
5
6
7
8
13
14
18
19
16
17
22
24
25
67
26
27
28
33
36
58
39
30
32
31
53
65
57
52
51
44
43
66
69
38
47
50
46
59
45
71
73
72
10
23
12
62
42
35
11
24
41
21
20
48
49
34
48
40

Pos Fig	Det. nr Part. No	Ingår Fitted	Benämning	Description
1	350246	x	Blandare kök m. utkastarrör	Mixer kitchen with pipe
2	350573	T	Blandare kök. utkaströr (Customized)	
3	350247	x	Blandare toa m. utkastarrör	Mixer toilet with pipe
5	350039	x	Blandare	Mixer
6	310204	x	Nippel slang	Hose nipple
7	801326	x	Klammer "Oetiker" 15,7 mm	Clamp "Oetiker" 15,7 mm
--	800868	x	Klammer "Oetiker" 17 mm	Clamp "Oetiker" 17 mm
--	801329	x	Klammer "Oetiker" 18,5 mm	Clamp "Oetiker" 18,5 mm
8	800166	x	Klammer slang 10-16 mm	Hose clamp 10-16 mm
10	314666	x	Vatten-/Avloppstank (40 L)	Water-/Sewage tank (40 L)
--	350452	T	Vattentank (60 L)	Watertank (60 L)
11	321998	x	Regel tank	Batten tank
12	201657	x	Rem med spänne L=1400 mm	Strap L=1400 mm
13	314695	x	Koppling	Connection
14	318648	M	Slang blå 8x10	Hose blue 8x10
--	318649	M	Slang röd 8x10	Hose red 8x10
15	601361	x	Slang gummi Ø = 10 mm	Hose rubber Ø = 10 mm
16	319023	x	Vattenpåfyllning m. lock	Water filler with cap
17	319901	x	Lock d:o	Cap d:o
--	---	x	Låskolv; se "Lås" grp. 2	Lock cylinder; see "Locks" grp. 2
--	---	x	Nyckel; se "Nycklar" grp. 2	Key; see "Keys" grp. 2
18	350016	x	Lucka d:o	Door d:o
19	309630	M	Slang plast	Hose plastic
20	314701	x	Slang gummi	Hose
21	801227	x	Klammer slang 38-42 mm	Hose clamp 38-42 mm
22	800522	x	Klammer slang 32-50 mm	Hose clamp 32-50 mm
23	315199	x	Lock vattentank	Cap water tank
24	301400	M	Slang 15,5/10 mm	Hose 15,5/10 mm
25	314694	x	Koppling T	T-connection
26	800780	x	Klammer	Clamp
27	318845	x	Vattenpump	Water pump
28	319151	x	Koppling	Connection
30	318609	x	Duschstång L=850	Shower bar L=850
31	318610	x	Tvålkopp	Soap dish
32	319363	x	Duschmunstycke	Shower head
--	318612	x	Duschslang 1/2"-1/2" d:o	Shower hose 1/2"-1/2" d:o
33	315187	x	Koppling rak	Connection straight
34	800699	x	Klammer	Clamp
35	316895	x	Möbeltass tankregel	Distance batten tank
36	316804	x	Adapter	Adapter
38	302302	x	Avloppsförskruvning rak 19 mm	Sewage connection straight 19 mm
39	310084	x	Avloppsförskruvning 90° kpl. 25 mm	Sewage connection 90° cpl. 25 mm
40	302954	x	Kona med fläns	Cone
41	600982	x	Slang gummi	Hose
42	800625	x	Klammer slang 12-22 mm	Hose clamp 12-22 mm
43	307984	x	Rör Y plast 25 mm	Y-pipe 25mm
44	801127	x	Klammer slang 28-31 mm	Hose clamp 28-31 mm
45	300768	x	Kona utan fläns duschkar	Cone
46	301418	M	Slang	Hose
47	800869	x	Klammer "Oetiker" 25,6 mm	Hose clamp 25,6 mm
			M= Metervara T= Tillbehör	M= On the metre T= Accessory

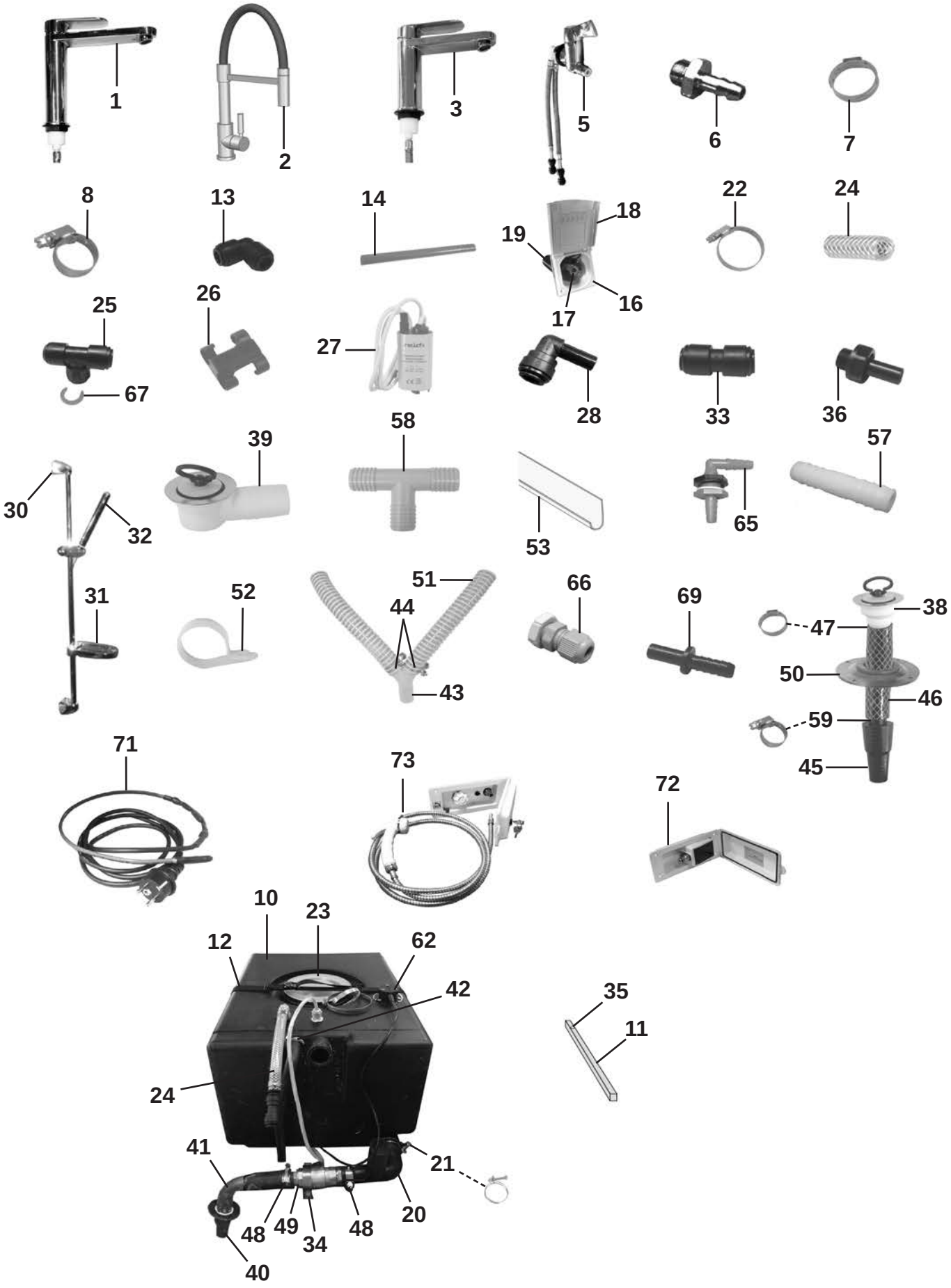
1
2
3
5
6
7
8
13
14
18
19
16
17
22
24
25
67
26
27
28
33
36
30
32
31
39
58
53
65
57
52
51
44
43
66
69
38
47
50
46
59
45
71
73
72
10
23
12
62
42
24
41
21
20
48
49
34
48
40
35
11

Pos Fig	Det. nr Part. No	Ingår Fitted	Benämning	Description
48	800157	x	Klammer slang 22-32 mm	Hose clamp 22-32 mm
49	307986	x	Ventil	Valve
--	507627	x	Kabel värme d:o	Cable heating d:o
50	204294	x	Täckbricka plast	Washer plastic
--	800617	x	Kabelgenomföring d:o	Rubber protection d:o
51	307977	M	Slang plast Ø = 25 mm	Hose plastic Ø = 25 mm
52	800924	x	Klammer avloppsslang	Clamp sewage hose
53	307980	x	Hållare avloppsslang L=3000	Holder sewage hose L=3000
57	310487	x	Skarvnippel	Connection
58	312433	x	Rör T plast	T-pipe
59	800268	x	Klammer slang 15-24 mm	Hose clamp 15-24 mm
--	800625	x	Klammer slang 12-22mm	Hose clamp 12-22 mm
62	507836	x	Givare färskvatten / gråvatten	Sensor freshwater / waste water
65	316803	x	Tankgenomföring	Inlet water tank
66	801549	x	Kabelgenomföring	Rubber protection
--	801550	x	Mutter d:o	Nut d:o
67	317357	x	Låsclips röd 3/8-10 mm	Locking clip red 3/8-10 mm
69	317358	x	Slanganslutning 8-10 mm	Hose coupling nipple 8-10 mm
71	507627	x	Kabel värme avlopp kpl. m. stickpropp	Cable heat drain kpl. m. plug
72	314925	T	Vattenintag m. regulator	Water inlet with regulator
73	314928	T	Duschuttag utv. kpl.	Shower outlet cpl.

M= Metervara
T= Tillbehör

M= On the metre
T= Accessory

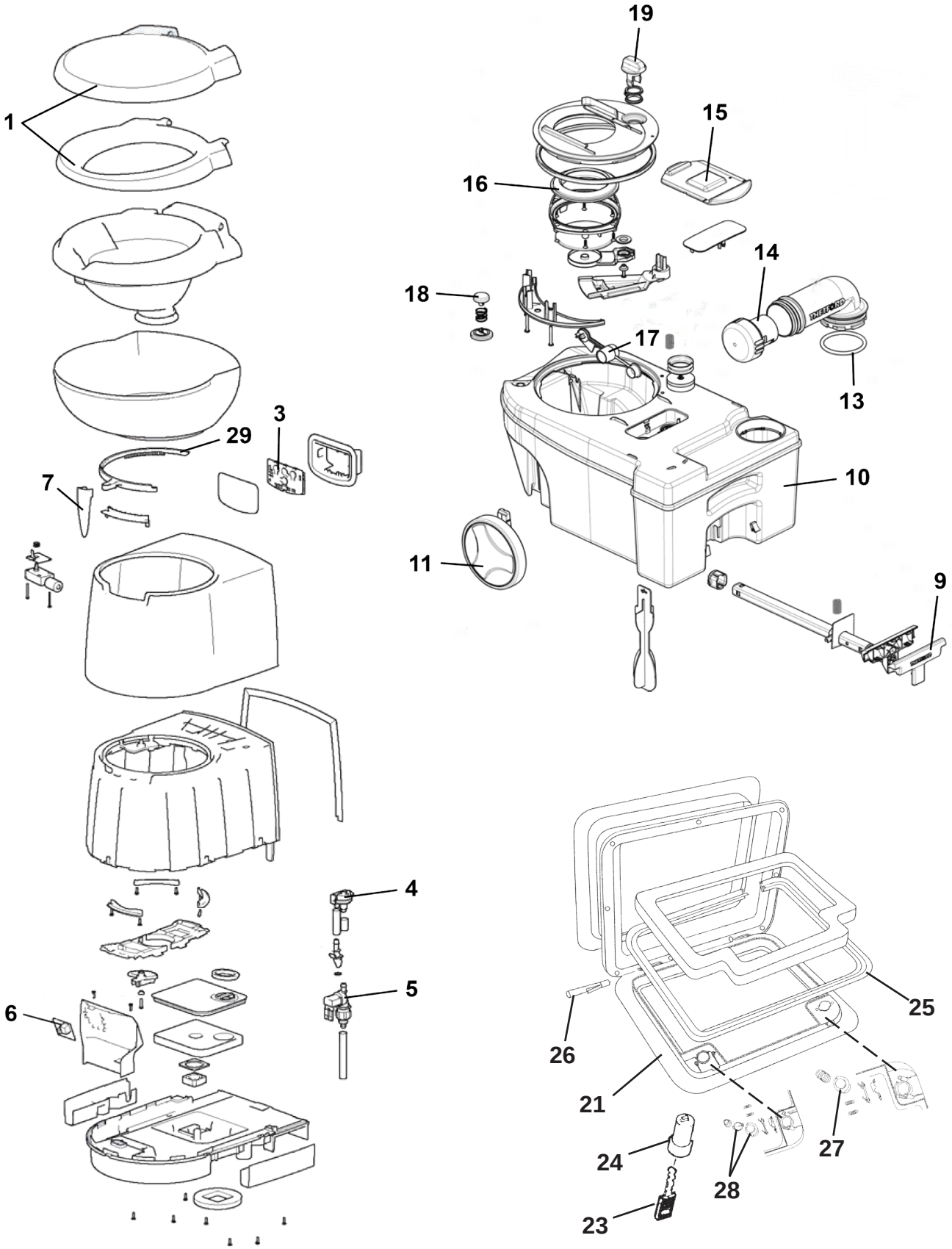
1
29
3
7
4
5
6
19
15
16
14
18
17
13
10
11
9
25
26
21
24
28
27
23

Pos Fig	Det. nr Part. No	Ingår Fitted	Benämning	Description
	319218	x	Kassettoa kpl.	Cassette toilet cpl.
1	319902	x	Lock med sittring	Seat and cover assembly
3	318107	x	Strömbrytare spolning	Flush switch
4	313002	x	Vakuumbrytare	Vacuum breaker assembly
5	319992	x	Ventil elektrisk, vinkel	Electric valve, elbow
6	319903	x	Kretskort	Printed circuit card
7	318108	x	Handtag bladventil	Valve-blade handle
9	318110	x	Handtag med teleskoparm	Handle with telescope arm
10	318111	x	Avfallstank	Sewage reservoir
11	318112	x	Hjul	Wheel
13	308304	x	Packning till tömningsrör	Gasket
14	900774	x	Doseringskopp	Measuring cup
15	318115	x	Glidlock	Sliding cover
16	313009	x	Packning spjäll	Seal
17	318116	x	Flottör	Float
18	313011	x	Avluftningsknapp kpl.	Vent button cpl.
19	318117	x	Ventilbladsöppnare kpl.	Blade opener cpl.
21	207759	x	Lucka m. innerram, utan spegel	Door with frame inner, without plate
23	---	x	Nyckel; se "lås" grp. 2	Key; see "locks" grp. 2
24	---	x	Låskolv; se "lås" grp. 2	Lock cylinder; see "locks" grp. 2
25	314548	x	Packning lucka	Gasket
26	314549	x	Pinne gångjärn	Pin
27	314550	x	Tryckknapp	Push botton
28	315442	x	Låshus kpl. utan låskolv	Locking device without lock cylinder
29	319933	x	Kuggkrans bladventil	Ring blade mechanism


1
2

Pos Fig	Det. nr Part. No	Ingår Fitted	Benämning	Description
	350451	x	Kassettoa keramisk kpl.	Cassette toilet ceramic cpl.
1	350697	x	Lock, sittring med täckfront	Toilet seat with cover
--		x	Skruv M6x50	Screw M6x50
		x	Gångjärn H	Hinge R
		x	Gångjärn V	Hinge L
		x	Fäste sittring med täckfront	Bracket seat and cover
		x	Självhäftande o-ring	Adhesive ring
		x	Plastring M6	Plastic ring M6
		x	Mutter M6	Nut M6
		x	Serviceskydd	Service cover
2	350698	x	Munstycke	Nozzle
		x	Tätning	Seal
		x	Bricka M17	Washer M17
		x	Flänsmutter M16	Pal nut M16




1

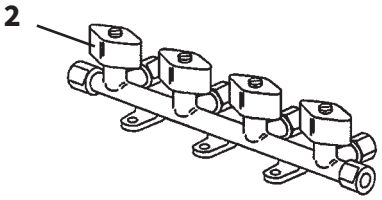
2

Pos Fig	Det. nr Part. No	Ingår Fitted	Benämning	Description
1	319923	T	Toalett Cinderella Motion	Toilet Cinderella Motion
--	507407	T	Mikrobrytare d:o	Micro switch d:o
--	319956	T	Monteringskit d:o	Mounting kit d:o
--	319994	T	Påsar d:o (500 st/kartong)	Bags d: o (500 pcs / carton)
2	504961	T	Ventil block 4-vägs (10 mm:s ingång)	Valve 4-way (10 mm:s input)

T= Tillbehör

T= Accessory

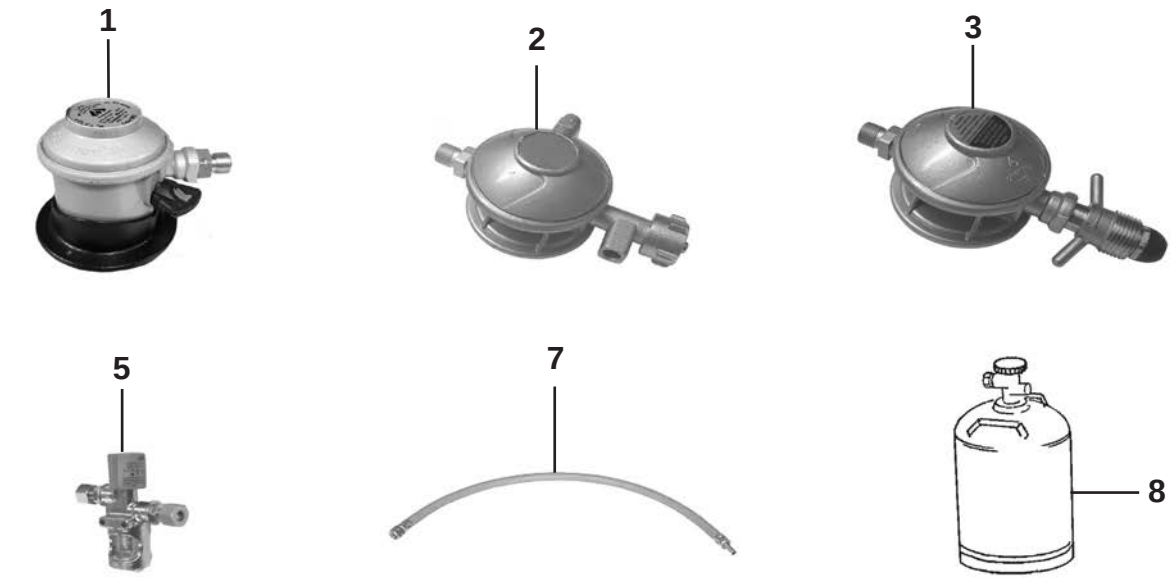
1
2
3
5
7
8
9
11
12
13
5
14
15
15
16
17
16

Pos Fig	Det. nr Part. No	Ingår/Fitted Danmark Denmark	Finland Finland	Holland Holland	Norge Norway	Schweiz Switzerl.	Tyskland Germany	Benämning	Description
1	508034	x						Ventil reducering "click-on"	Reducing valve "click-on"
--	506430	T						Ventil "Click-on"	Valve "Click-on"
2	504972		x	x		x	x	Ventil reducering (1/4"-8 mm)	Reducing valve (1/4"-8 mm)
3	504971				x			Ventil reducering (1/4"-8 mm)	Reducing valve (1/4"-8 mm)
--	703971				x			Packning konisk d:o	Gasket conical d:o
5	504970	x	x	x	x	x	x	Läckindikator (8/10 mm)	Indicator leakage (8/10 mm)
--	503781	x	x	x	x	x	x	Glas d:o	Glass d:o
--	504789	x	x	x	x	x	x	Mutter m. kona d:o 8 mm rör	Nut with taper d:o 8 mm pipe
--	505974	x	x	x	x	x	x	Mutter m. kona d:o 10 mm rör	Nut with taper d:o 10 mm pipe
7	504973	x	x	x	x	x	x	Slang gas (rör 8 mm) L=400 mm	Hose gas (pipe 8 mm) L=400 mm
8	500204				x			Gasolflaska P11	Bottle of LPG P11
9	207569		x					Varningstriangel	Triangular warning sign
11	505117			x				Adapter f-hona/koax hane	Adapter
12	503168	x	x	x	x	x	x	Batteri 12 V 75 Ah	Battery 12 V 75 Ah
13	600013	M	M	M	M	M	M	Slang plast	Plastic hose
14	505854	T	T	T		T	T	Gasolomkopplare	Gas switch
--	508810				T			Gasolomkopplare	Gas switch
--	508028	T	T	T	T	T	T	Givare d:o	Sensor d:o
--	505856	T	T	T	T	T	T	Kabel defroster	Cable defroster
--	506730	T	T	T	T	T	T	Kabel Alde manöverpanel	Cable Alde control panel
--	602664	T	T	T	T	T	T	Optionskort till panna	Option card for boiler
15	507800	T	T	T	T	T	T	Gasfilter	Gas filter
16	505453		T	T		T	T	Slang gasolomkopplare	Hose gas switch
--	506429	T						Slang gasolomkopplare	Hose gas switch
--	505451				T			Slang gasolomkopplare	Hose gas switch
17	508502	T	T	T	T	T	T	Gasolrör L=350	Gas pipe L=350
--	508503	T	T	T	T	T	T	Gasolrör L=680	Gas pipe L=680
--	504956	M	M	M	M	M	M	Rör koppar Ø = 10mm	Pipe Ø = 10 mm
--	504958	x	x	x	x	x	x	Instickshylsa Ø = 8 mm d:o	Cage Ø = 8 = mm d:o
--	500279	M	M	M	M	M	M	Rör koppar Ø = 8 mm	Pipe Ø = 8 mm
--	504794	x	x	x	x	x	x	Instickshylsa Ø = 6,4 mm d:o	Cage Ø = 6,4 mm d:o
--	300654	M	M	M	M	M	M	Slang 13/10	Hose 13/10
								M= Metervara	M= On the metre
								T= Tillbehör	T= Accessory

Art.nr. ------

Sid.nr.

RESERVDELAR

SPARE PARTS

Polar



2023

INTERIÖR 520, INTERIOR 520	1-26
INTERIÖR 560, INTERIOR 560	27-68
INTERIÖR 590, INTERIOR 590	69-146
INTERIÖR 620, INTERIOR 620	147-214
INTERIÖR 650, INTERIOR 650	215-282
INTERIÖR 680, INTERIOR 680	283-348
INTERIÖR 730, INTERIOR 730	349-432
TVÄTTRUM, WASHROOM	433-466
DETALJER, COMPONENTS	467-472
BORD/BORDSSTATIV, TABLE/TABLE STAND	473-484

3

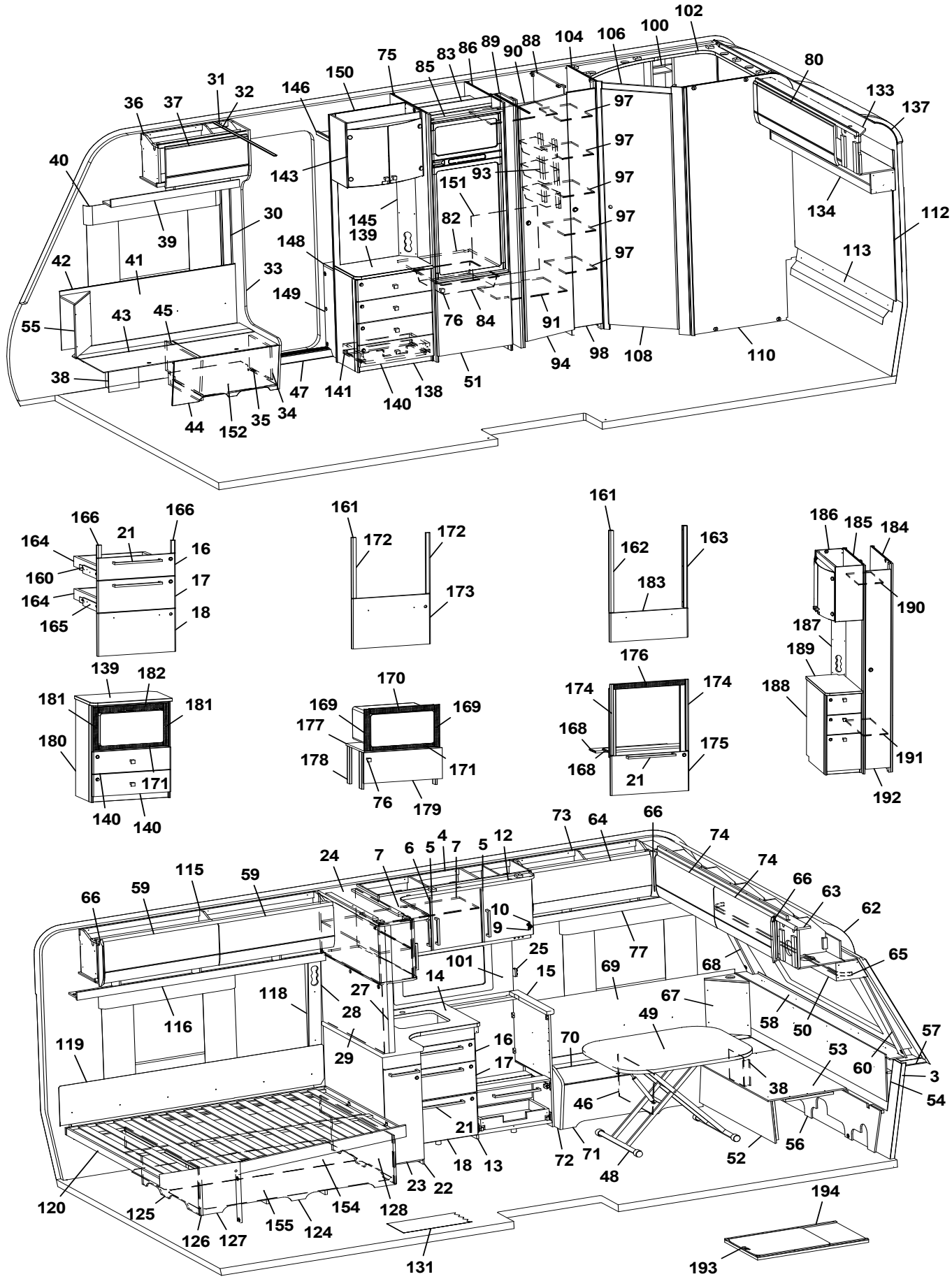
102
100
106
104
88
90
89
86
83
85
75
150
146
31
32
36
37
40
143
151
93
97
97
97
97
97
80
133
137
134
112
113
30
39
145
139
82
148
42
41
33
149
76
84
91
55
43
45
38
47
141
140
138
51
94
98
108
110
44
152
35
34
166
166
21
164
16
160
17
164
18
165
161
172
172
173
161
162
163
183
186
185
184
190
187
189
188
191
192
139
182
181
181
180
171
140
140
170
169
169
177
178
171
76
179
176
174
174
168
168
175
21
73
64
66
74
74
66
63
62
65
24
7
6
5
4
7
5
12
115
59
59
66
10
9
25
101
15
14
77
69
68
67
49
58
50
57
60
3
54
118
27
28
116
119
29
16
17
70
53
38
46
21
18
13
72
71
48
52
56
120
125
126
127
155
124
154
128
23
22
131
194
193

Pos Fig	Det. nr Part. No	Ingår Fitted	OBS!! Ange alltid årsmodell vid beställning av inredning Benämning	OBS!! Specify always year of model when ordering equipment Description
1	318657	M	Tapet vägg/tak	Wall paper
2	318584	M	Tejp tapet 20 mm	Tape, wall paper 20 mm
3	318585	M	Tejp tapet 60 mm	Tape, wall paper 60 mm
4	346163	x	Skåp kök L=1120 kpl. (Alpinvit)	Cupboard kitchen L=1120 cpl. (Alpine white)
--	343686	x	Skåp kök L=1120 kpl. (Mekong)	Cupboard kitchen L=1120 cpl. (Mekong)
5	346818	x	Lucka H (Alpinvit)	Door R (Alpine white)
--	343443	x	Lucka H (Mekong)	Door R (Mekong)
--	350471	x	Handtag d:o	Handle d:o
6	346819	x	Lucka V (Alpinvit)	Door L (Alpine white)
--	343455	x	Lucka V (Mekong)	Door L (Mekong)
--	350471	x	Handtag d:o	Handle d:o
7	331385M	x	Hylla	Shelf
9	311917	x	Gångjärn	Hinge
10	312588	x	Platta gångjärn	Plate hinge
12	346392	x	Ljusramp köksskåp L=1390	Light holder kitchen L=1390
13	346147	x	Diskbänk trädel u. skiva (Alpinvit)[1]	Kitchen sink without board (Alpine white)[1]
--	347017	x	Diskbänk trädel u. skiva (Alpinvit)[2]	Kitchen sink without board (Alpine white)[2]
--	343506	x	Diskbänk trädel u. skiva (Mekong)[1]	Kitchen sink without board (Mekong)[1]
--	347022	x	Diskbänk trädel u. skiva (Mekong)[2]	Kitchen sink without board (Mekong)[2]
--	346673	x	Diskbänk induktion trädel u. skiva (Alpinvit)[1]	Kitchen sink induction w/o board (Alpine white)[1]
--	347054	x	Diskbänk induktion trädel u. skiva (Alpinvit)[2]	Kitchen sink induction w/o board (Alpine white)[2]
--	343516	x	Diskbänk induktion trädel u. skiva (Mekong)[1]	Kitchen sink induction w/o board (Mekong)[1]
--	347064	x	Diskbänk induktion trädel u. skiva (Mekong)[2]	Kitchen sink induction w/o board (Mekong)[2]
14	346096	x	Skiva diskbänk 882x902[1]	Board 882x902[1]
--	346980	x	Skiva diskbänk 878x902[2]	Board 882x902[2]
--	344202-S	x	Skiva diskbänk induktion 902x1435	Board induction 902x1435
15	346095	x	Skiva diskbänk 65x560[1]	Board 65x560[1]
--	346979	x	Skiva diskbänk 65x560[2]	Board 65x560[2]
16	346799	x	Lådförstycke (Alpinvit)	Drawer front (Alpinewhite)
--	343412	x	Lådförstycke (Mekong)	Drawer front (Mekong)
--	317514	x	Låda 480x500 d:o	Drawer 480x500 d:o
--	317382	x	Glidskena låda H d:o	Slide bar, drawer R d:o
--	350221	x	Glidskena låda V d:o	Slide bar, drawer L d:o
17	346801	x	Lådförstycke (Alpinvit)	Drawer front (Alpine white)
--	343413	x	Lådförstycke (Mekong)	Drawer front (Mekong)
--	317514	x	Låda 480x500 d:o	Drawer 480x500 d:o
--	317382	x	Glidskena låda H d:o	Slide bar, drawer R d:o
--	350221	x	Glidskena låda V d:o	Slide bar, drawer L d:o
18	346802	x	Lucka (Alpinvit)	Door (Alpine white)
--	343414	x	Lucka (Mekong)	Door (Mekong)
--	20-900302	x	Pentrylåda 273x500 d:o	Drawer pentry 273x500 d:o
--	07-800039	x	Rullskena H d:o	Roller rail R d:o
--	07-800038	x	Rullskena V d:o	Roller rail L d:o
21	350472	x	Handtag	Handle
22	347038	x	Utskjut diskbänk (Alpinvit)	Projection kitchen sink (Alpine white)
--	346677	x	Utskjut diskbänk (Mekong)	Projection kitchen sink (Mekong)
--	319558	x	Bänkutdrag V d:o	Extract L d:o
--	319559	x	Korg d:o	Basket d:o
--	346676-S	x	Skärbräda bänkutdrag	Cutting board extract
23	346816	x	Lucka (Alpinvit)	Door (Alpine white)
			M= Metervara	M= On the metre

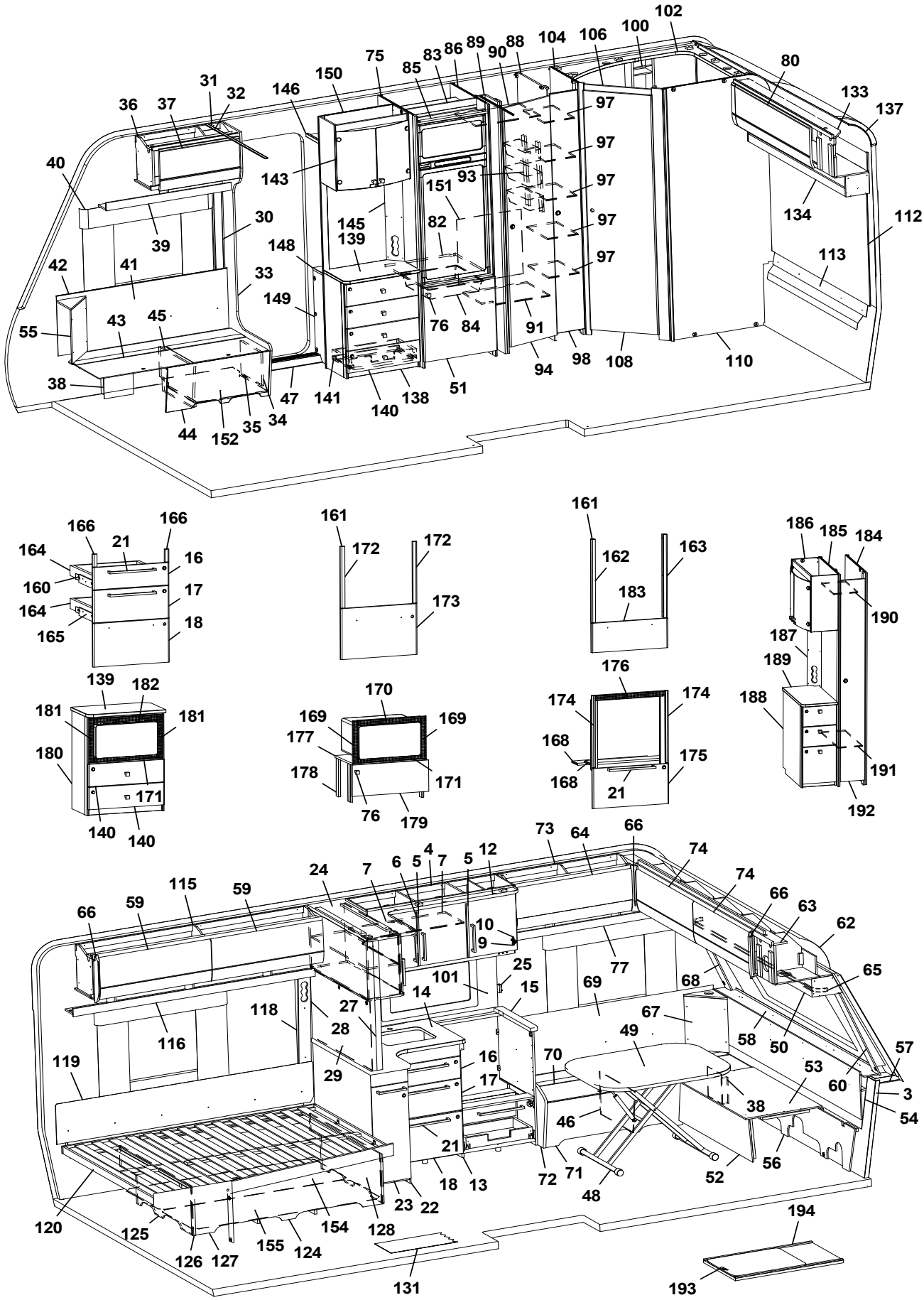
102
100
106
104
88
90
89
86
83
85
75
150
146
31
32
37
36
40
143
93
151
82
145
139
148
149
30
39
41
42
33
43
45
55
38
44
152
35
34
47
141
140
138
51
76
84
91
94
98
108
110
97
80
133
137
134
112
113
166
21
164
16
160
17
165
18
161
172
173
162
163
183
186
185
184
190
187
189
188
191
192
139
182
181
180
171
140
170
169
177
178
179
176
174
168
175
73
64
66
74
24
7
6
5
4
12
115
59
10
9
63
62
65
101
25
15
14
27
28
29
118
116
119
69
77
68
67
49
58
50
57
60
3
54
53
38
46
70
16
17
21
18
13
72
71
48
52
56
120
125
126
127
155
124
154
128
23
22
131
194
193

Pos Fig	Det. nr Part. No	Ingår Fitted	OBS!! Ange alltid årsmodell vid beställning av inredning Benämning	OBS!! Specify always year of model when ordering equipment Description
--	343503	x	Lucka (Mekong)	Door (Mekong)
--	350471	x	Handtag d:o	Handle d:o
24	346369	x	Skåp utskjut kökskåp	Cupboard projection
--	346068	x	Lucka acrylplast	Door acryl
--	331220M	x	Hylla	Shelf
--	314350	x	Lås magnet d:o	Lock magnet d:o
--	318381	x	Motstycke magnetlås	Companion part
--	314351	x	Gångjärn d:o	Hinge d:o
25	319174	x	Hållare skärbräda	Holder cutting board
27	334341M	x	Stolpe utskjut	Support bar
28	333289M	x	Front eluttag	Front outlet
29	346371-F	x	Köksskiva vägg, Svart fiskben	Protection kitchen, Black fishbone
--	346371-G	x	Köksskiva vägg, Natur skiffer	Protection kitchen, Nature slate
--	346371-M	x	Köksskiva vägg, Marmor	Protection kitchen, Marble
--	346371-S	x	Köksskiva vägg, Sten	Protection kitchen, Stone
30	318962	x	List täck el-kabel B=45 L=2100	Cover strip B=45 L=2100
31	316270	x	List snäpp undre L=2379	List under L=2379
32	316268	x	List snäpp övre L=2379	List upper L=2379
33	345790	x	Stolpe först. kpl. m. lucka (144x180 urtag)	Support bar cpl. with door (144x180 socket)
--	346566	x	Stolpe först. kpl. m. lucka (105,6x171 urtag)	Support bar cpl. with door (105,6x171 socket)
34	343731	x	Lucka	Door
35	312589	x	Gångjärn	Hinge
36	346238	x	Skåp övre H F L=659 (Alpinvit)	Cupboard Front R L=659 (Alpine white)
--	350571	x	Gångjärn	Hinge
37	345775	x	Lucka (Alpinvit)	Door (Alpine white)
38	346080	x	Täckfront	Cover front
39	346255	x	Hyllpaket H F L=938	Shelf Front R L=938
40	350348	x	Skena gardin L=1020	Curtain rod L=1020
41	346249	x	Värmespalt H fram	Air gap R.F.
42	319821	M	List kant mörkbrun	Strip, dark brown
43	346012	x	Lock bäddlåda H F	Cover bedbox R.F.
--	319024	x	Matta grå textil m. tejp d:o	Carpet gray textile with tape d:o
44	343825	x	Front bäddlåda H F	Front bed box R.F.
--	346005	x	Front bäddlåda H F (centraldammsugare)	Front bed box R.F. (central vacuum cleaner)
45	342495	x	Stöd bäddlåda H F	Support bed box
46	312825	x	Stöd bäddlåda V F	Support bed box
47	319891	x	Tröskel aluminium L=665	Threshold aluminium L=665
48	310083	x	Bordsstativ	Table stand
--	350474	x	Bordsstativ enpelar	Table stand single pillar
49	345945	x	Bordsskiva 800x1000	Table top 800x1000
50	345930	x	Hyllpaket fram L=2360	Shelf front L=2360
51	343736	x	Lucka H 550x570	Door R 550x570
--	316799	x	Gångjärn d:o	Hinge d:o
--	312588	x	Platta gångjärn d:o	Plate hinge d:o
52	331245M	x	Front bäddlåda gavel	Front bed box gable
53	345923	x	Skiva rundsittgrupp	Sheet seat
54	340578	x	Värmespalt gavel fram	Air gap
55	345953	x	Hörn sittgrupp H	Corner R
--	345951	x	Hörn sittgrupp H med ø 60 urttag	Corner R with ø 60 hole
--	345949	x	Hörn sittgrupp H med ø 85 urttag	Corner R with ø 85 hole
			M= Metervara	M= On the metre

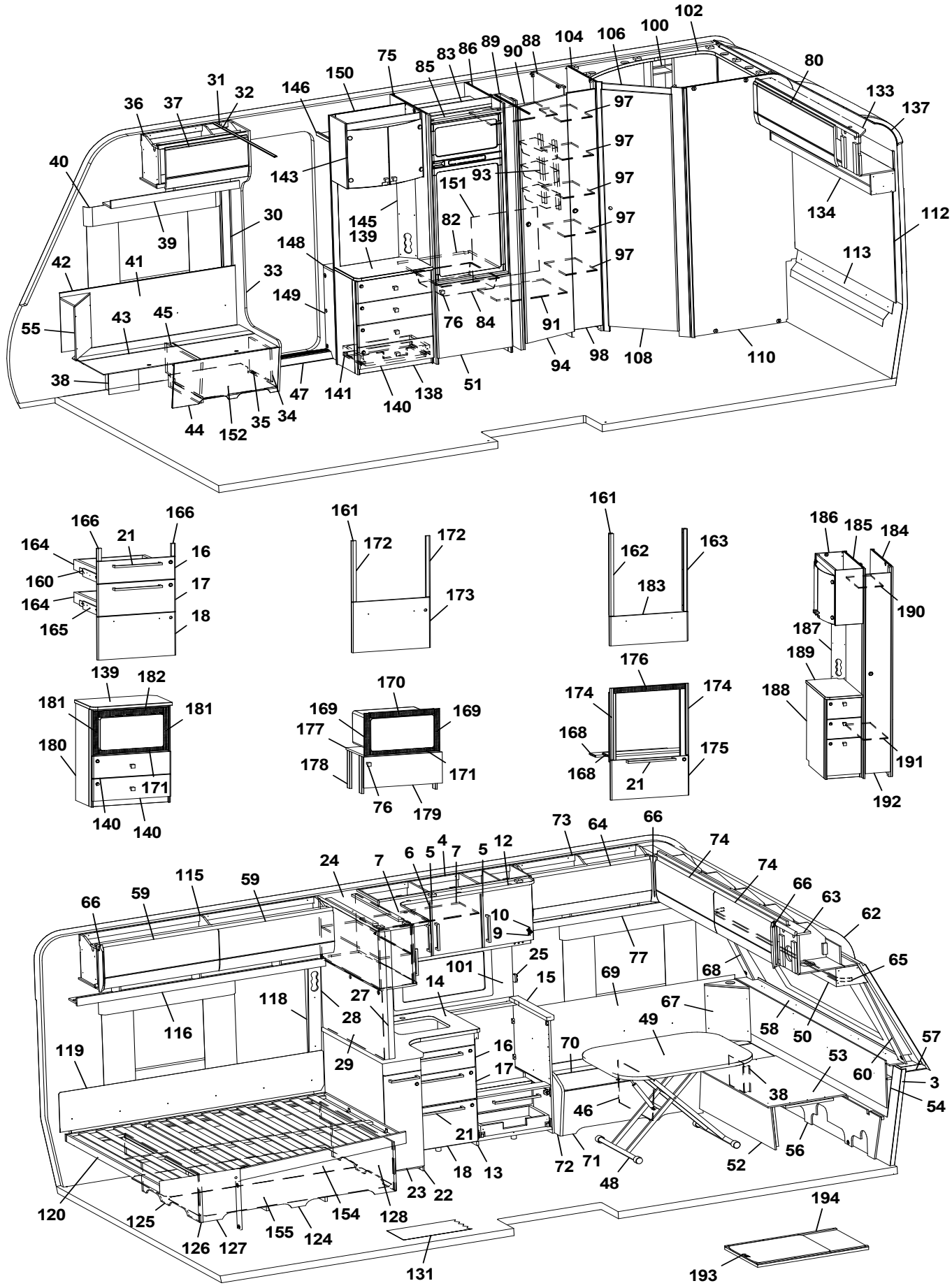
102
100
106
104
88
90
89
86
83
85
75
150
146
31
32
36
37
40
143
30
39
42
41
33
55
43
45
38
44
152
35
34
47
141
140
138
51
149
148
145
139
151
93
82
76
84
91
94
98
108
110
97
97
97
97
97
80
133
137
134
112
113
166
166
21
164
16
160
17
164
18
165
161
172
172
173
161
162
163
183
186
185
184
190
187
189
188
191
192
139
182
181
181
180
171
140
140
170
169
169
177
178
171
76
179
176
174
174
168
168
175
21
73
64
66
74
74
66
63
62
65
24
7
6
5
4
7
5
12
115
59
59
66
10
9
25
101
15
14
77
69
68
67
49
58
50
57
60
3
54
53
38
56
52
118
27
28
29
116
119
16
17
70
46
21
18
13
72
71
48
23
22
120
125
126
127
155
124
154
128
131
194
193

Pos Fig	Det. nr Part. No	Ingår Fitted	OBS!! Ange alltid årsmodell vid beställning av inredning Benämning	OBS!! Specify always year of model when ordering equipment Description
56	340520	x	Stöd sittgrupp	Support
57	215275	x	Hylla front kpl. L=2366	Shelf front cpl. L=2366
58	345285	x	Front/hylla kpl.	Front/shelf cpl.
--	345362	x	Front/hylla kpl. med belysning "Björn"	Front/shelf cpl. with lightning "Bear"
59	345777	x	Lucka (Alpinvit)	Door (Alpine white)
60	345085	x	Hörn front H	Front corner R
62	316067	x	Täckskiva radie fram 1x380x2360	Cover plate radius front 1x380x2360
--	313884	x	List plast radie L=2379	List L=2379
63	345727	x	Skåp gavel fram L=2360	Cupboard front L=2360
--	350571	x	Gångjärn d:o	Hinge d:o
64	345778	x	Lucka (Alpinvit)	Door (Alpine white)
65	350349	x	Skena gardin L=1920	Curtain rod L=1920
66	345869	x	Ljushörn	Light corner
67	345951	x	Hörn sittgrupp V med ø 60 urttag	Corner L with ø 60 hole
--	345949	x	Hörn sittgrupp V med ø 85 urttag	Corner L with ø 85 hole
68	345084	x	Hörn front V	Front corner L
69	345929	x	Värmespalt V fram	Air gap L.F.
70	346014	x	Lock bäddlåda V F	Cover bed box L.F
--	319024	x	Matta grå textil m. tejp d:o	Carpet gray textile with tape d:o
71	339504	x	Front bäddlåda V F	Front bed box L.F.
72	345933	x	Gavel bäddlåda V F	Gable bed box L.F
73	345766	x	Skåp övre V F L=922	Cupboard upper Front L L=922
--	350571	x	Gångjärn d:o	Hinge d:o
74	345779	x	Lucka (Alpinvit)	Door (Alpine white)
75	342304	x	Vägg kyl V	Wall refrigerator L
76	350473	x	Handtag knopp	Handle knob
77	345795	x	Hyllpaket V fram L=1201	Shelf Front L L=1201
80	345781	x	Lucka (Alpinvit)	Door (Alpine white)
82	340675	x	Hylla under kyl	Shelf under refrigerator
83	342309	x	Bakstycke stopp kyl	Back cupboard
84	310325	x	Trådback vit 85x427x427	Tray 85x427x427
--	312712	x	Glidlist trådback (säljes i par)	Sliding strip tray (pair)
85	342306	x	List folierad L = 528	List foiled L = 528
86	342314	x	Vägg kyl H	Wall refrigerator R
88	339622	x	Vägg garderob	Wall wardrobe
89	339626	x	Nisch, vikdörr	Niche folding door
--	314917	x	Skena draperi L=1190	Drapery rail L=1190
90	331279M	x	Hylla garderob övre	Shelf wardrobe upper
91	339624	x	Hylla garderob nedre	Shelf wardrobe under
93	319759	x	Korg, garderob	Basket, wardrobe
--	335802	x	List för korgar	List för baskets
94	342832	x	Dörr 415x1850	Door 415x1850
97	339630	x	Hylla garderob	Shelf wardrobe
98	339633	x	Dörr kpl. 210x1850	Door cpl. 210x1850
100	337131	x	Hylla tvättrum	Shelf washroom
101	346372-F	x	Köksskiva vägg, Svart fiskben	Protection kitchen, Black fishbone
--	346372-G	x	Köksskiva vägg, Natur skiffer	Protection kitchen, Bature slate
--	346372-M	x	Köksskiva vägg, Marmor	Protection kitchen, Marble
--	346372-S	x	Köksskiva vägg, Sten	Protection kitchen, Stone
102	337128	x	Ljusramp tvättrum	Light holder washroom
			M= Metervara	M= On the metre

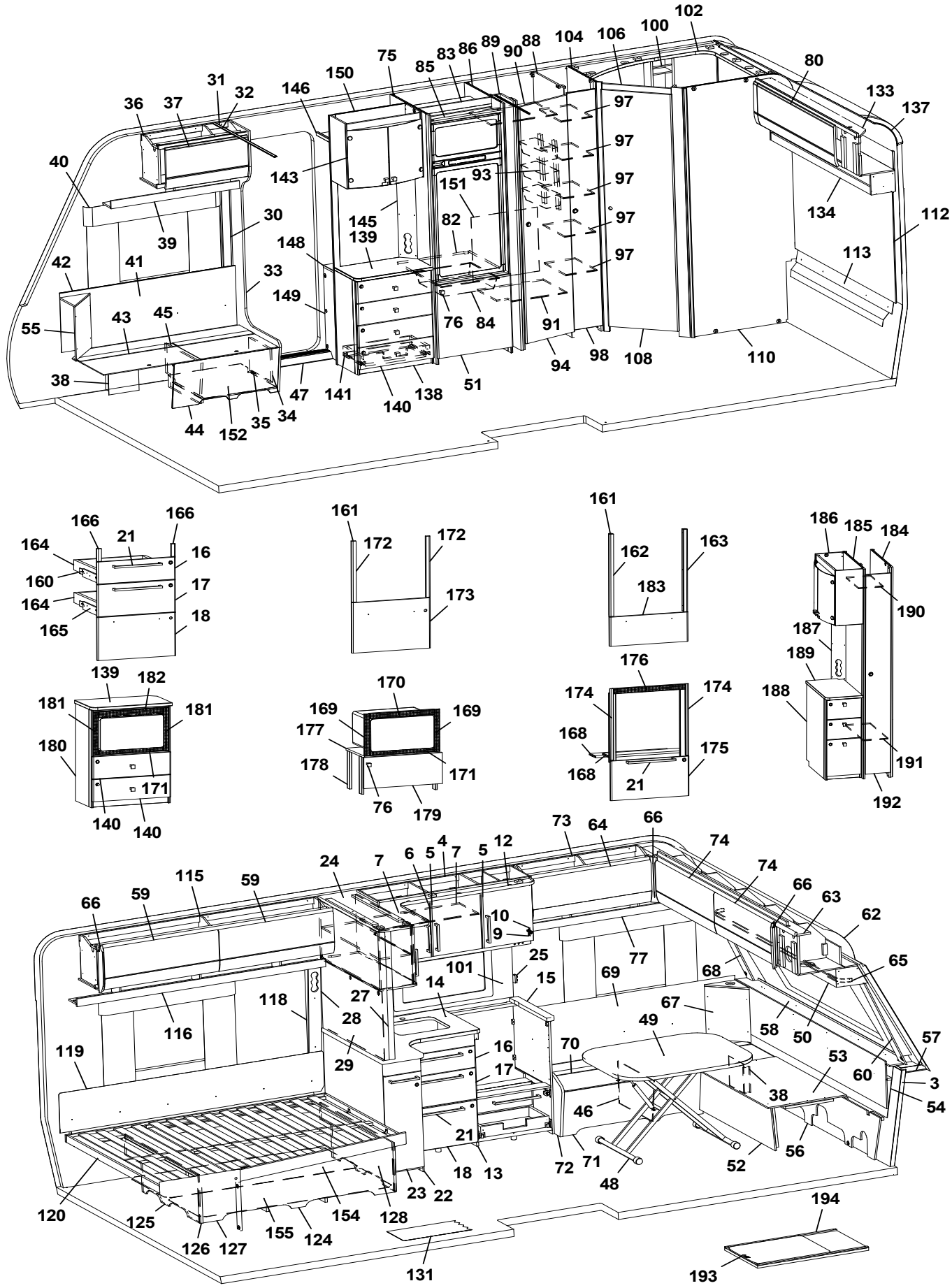
102
100
106
104
88
90
89
86
83
85
75
150
146
31
32
36
37
40
143
151
93
97
97
97
97
97
80
133
137
134
112
113
30
39
145
139
82
148
42
41
33
149
76
84
91
55
43
45
38
47
141
140
138
51
94
98
108
110
44
152
35
34
166
166
21
164
16
160
17
164
18
165
161
172
172
173
161
162
163
183
186
185
184
190
187
189
188
191
192
139
182
181
181
180
171
140
140
170
169
169
177
178
171
76
179
176
174
174
168
168
175
21
73
64
66
74
74
66
63
62
65
24
7
6
5
4
7
5
12
115
59
59
66
10
9
25
101
15
14
77
69
68
67
49
58
50
57
60
3
54
53
38
46
56
52
118
27
28
29
116
119
16
17
70
21
18
13
72
71
48
23
22
120
125
126
127
155
124
154
128
131
194
193

Pos Fig	Det. nr Part. No	Ingår Fitted	OBS!! Ange alltid årsmodell vid beställning av inredning Benämning	OBS!! Specify always year of model when ordering equipment Description
104	345498	x	Vägg tvättrum kpl.	Wall washroom kpl.
106	331248M	x	Tröskel 60x480	Threshold 60x480
108	346225	x	Dörr kpl. 490x1850	Door cpl. 490x1850
110	345312	x	Vägg tvättrum bakre kpl.	Wall washroom rear cpl.
112	346166	x	Sänggavel kpl. m. tyg (Sara Greige)	Headboard cpl. with fabric (SaraGreige)
--	346167	x	Sänggavel kpl. m. tyg (Velvet Greige)	Headboard cpl. with fabric (Velvet Greige)
113	344424	x	Värmespalt	Air gap
115	346126	x	Skåp övre V bak L=1737	Cupboard upper Rear L L=1737
--	350571	x	Gångjärn d:o	Hinge d:o
116	343213	x	Hyllpaket V bak L=1815	Shelf Rear L L=1815
118	343352	x	Front eluttag	Front outlet
119	338121	x	Värmespalt u. tyg	Air gap without fabric
--	350593	x	Tyg värmespalt d:o (Sara Greige)	Fabric air gap d:o (Sara Greige)
--	350602	x	Tyg värmespalt d:o (Valvet Greige)	Fabric air gap d:o (Velvet Greige)
120	342636	x	Sängram u. ribbotten	Bed bottom without laths
--	342682	x	Ribbotten kpl.	Laths bottom cpl.
--	311985	x	Ribba sängbotten L=718 B=63	Lath bed bottom L=718 B=63
--	312046	x	Band t. ribbotten	Band for laths bottom
124	340187	x	Sänglåda kpl.	Bed box cpl.
--	315203	x	Regel 17,5x55x1415	Wood lath pine 17,5x55x1415
125	340197	x	Gavel säng V	Gable bed L
126	319863	x	List hörn L=380	Corner strip L=380
127	339426	x	Front säng	Front bed
128	340195	x	Gavel säng H	Gable bed R
131	350469	x	Matta golv, gråsten	Carpet floor, greystone
--	319393	x	Matta golv, antik planka	Carpet floor, antique plank
133	346373	x	Skåp gavel bak L=1510 (Alpinvit)	Cupboard gable rear L=1510 (Alpine white)
--	350571	x	Gångjärn d:o	Hinge d:o
134	345047	x	Hyllpaket bak L=1486	Shelf rear L=1486
137	216066	x	Täckskiva radie bak 1x275x2360	Cover plate radius back 1x275x2360
138	346037	x	TV-bänk kpl. u. skiva	TV-bench cpl. without board
139	345978	x	Skiva TV-bänk	Board TV-bench
140	343121	x	Lådförstycke	Drawer front
141	20-900302	x	Pentrylåda 273x500 d:o	Drawer pentry 273x500 d:o
--	07-800039	x	Rullskena H d:o	Roller rail R d:o
--	07-800038	x	Rullskena V d:o	Roller rail L d:o
143	345981	x	Skåp bar kpl.	Coctail cabinet cpl.
--	330180	x	Hylla hållare flaskor	Shelf bottle holder
--	345998	x	Lucka H d:o	Door R d:o
--	345997	x	Lucka V d:o	Door L d:o
--	318379	x	Gångjärn d:o	Hinge d:o
--	318380	x	Täckhatt d:o	Cover d:o
--	312588	x	Platta gångjärn d:o	Plate hinge d:o
145	343721	x	Front eluttag	Front outlet
146	331910M	x	Hylla garderob övre	Shelf wardrobe
148	319866	x	Hylla insteg	Shelf
149	345693	x	Front hylla garderob	Front wardrobe
150	345924	x	Vägg instegsgarderob kpl.	Wall wardrobe cpl.
--	345692	x	Vägg instegsgarderob kpl. (Mikro)	Wall wardrobe cpl. (Microwave)
151	336261	x	Täckskiva exp.kärl	Cover expansion vessel
			M= Metervara	M= On the metre

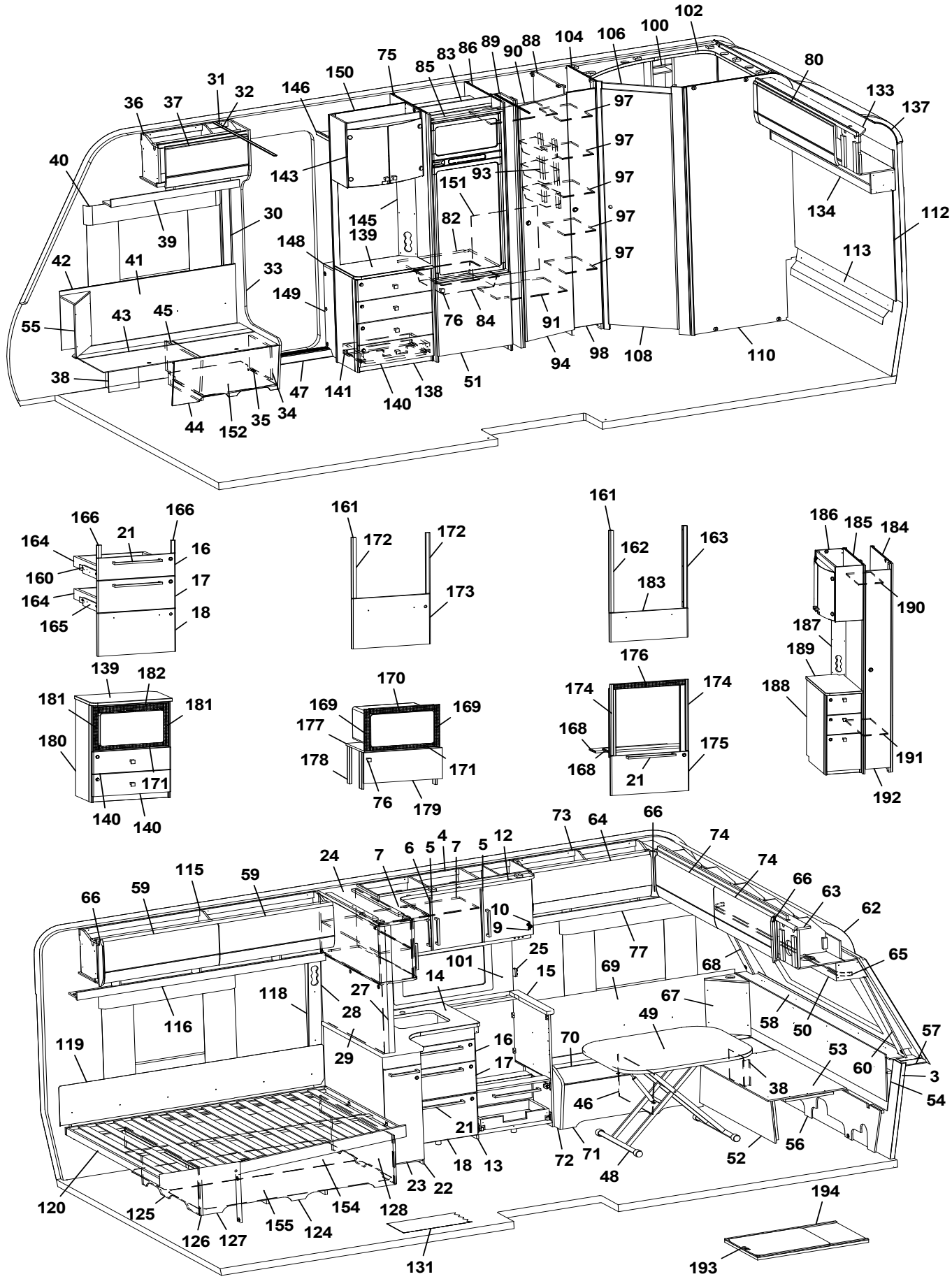
102
100
106
104
88
90
89
86
83
85
75
150
146
31
32
36
37
40
143
151
93
97
97
97
97
97
80
133
137
134
112
113
30
39
145
139
82
148
42
41
33
149
76
84
91
55
43
45
38
47
141
140
138
51
94
98
108
110
44
152
35
34
166
166
21
164
16
160
17
164
18
165
161
172
172
173
161
162
163
183
186
185
184
190
187
189
188
191
192
139
182
181
181
180
171
140
140
170
169
169
177
178
171
76
179
176
174
174
168
168
175
21
73
64
66
74
74
66
63
62
65
24
7
6
5
4
7
5
12
115
59
59
66
10
9
101
25
15
14
77
69
68
67
49
58
50
57
60
3
54
118
27
28
116
119
29
16
17
70
53
38
46
21
18
13
72
71
48
52
56
120
125
126
127
155
124
154
128
23
22
131
194
193

Pos Fig	Det. nr Part. No	Ingår Fitted	OBS!! Ange alltid årsmodell vid beställning av inredning Benämning	OBS!! Specify always year of model when ordering equipment Description
152	402122	x	Plåt skofack	Plate shoe compartment
154	343621	x	Luftspalt sänglåda	Air gap bed box
155	343620	x	Luftspalt sänglåda	Air gap bed box
160	347012	x	Monteringssats kpl. lådor (Alpinvit)	Mounting kit cpl. drawers (Alpine white)
--	343471	x	Monteringssats kpl. lådor (Mekong)	Mounting kit cpl. drawers (Mekong)
161	346214	x	Monteringssats kpl. ugn (Alpinvit)[1]	Mounting kit cpl. oven (Alpine white)[1]
--	347075	x	Monteringssats kpl. ugn (Alpinvit)[2]	Mounting kit cpl. oven (Alpine white)[2]
--	343488	x	Monteringssats kpl. ugn (Mekong)[1]	Mounting kit cpl. oven (Mekong)[1]
--	347076	x	Monteringssats kpl. ugn (Mekong)[2]	Mounting kit cpl. oven (Mekong)[2]
162	346950	x	Passbit V[2]	Gauge block L[2]
163	346949	x	Passbit H[2]	Gauge block R[2]
164	317514	x	Låda 480x500	Drawer 480x500
165	317382	x	Glidskena låda H	Slide bar, drawer R
--	350221	x	Glidskena låda V	Slide bar, drawer L
--	801701	x	Skruv 6x16 d:o	Screw 6x16 d:o
166	336092	x	Passbit 16x30x95 (Mekong)	Gauge block 16x30x95 (Mekong)
168	333287M	x	Skiva distans 15x100x547,5	Sheet distance 15x100x547,5
169	402108	x	Galler vent. mikro 38x318	Grating vent. micro 38x318
170	402109	x	Galler vent. mikro 38x448	Grating vent. micro 38x448
171	402110	x	Galler vent. mikro 33x448	Grating vent. micro 33x448
172	336086	x	Passbit 16x30x460	Gauge block 16x30x460
173	346805	x	Lucka (Alpinvit)[1]	Door (Alpine white)[1]
--	343491	x	Lucka (Mekong)[1]	Door (Mekong)[1]
174	342139	x	List L=538 (diskbänk induktion)	List (kitchen sink induction) L=538
175	346803	x	Lucka (diskb. induktion) 299x550 (Alpinvit)	Door (kitch. sink induct.) 299x550 (Alpine white)
--	343392	x	Lucka (diskb. induktion) 299x550 (Mekong)	Door (kitch. sink induct.) 299x550 (Mekong)
--	20-900302	x	Pentrylåda 273x500 d:o	Drawer pentry 273x500 d:o
--	07-800039	x	Rullskena H d:o	Roller rail R d:o
--	07-800038	x	Rullskena V d:o	Roller rail L d:o
176	402107	x	Galler ugn (diskb. induktion) 35x503	Grating oven (kitch. sink induct.) 35x503
177	342316	x	Hylla mikro	Shelf
178	342315	x	List folierad L=283	List folierad L=283
179	343880	x	Lucka 228x550	Door 228x550
--	316799	x	Gångjärn d:o	Hinge d:o
--	312588	x	Platta gångjärn d:o	Plate hinge d:o
180	345691	x	Tv-bänk kpl. m. urtag för mikro	TV-bench cpl. with socket for microwave
181	350567	x	Galler vent. mikro 38x326	Grating vent. micro 38x326
182	350568	x	Galler vent. mikro 46x448	Grating vent. micro 46x448
183	346971	x	Lucka (Alpinvit)[2]	Door (Alpine white)[2]
--	346972	x	Lucka (Mekong)[2]	Door (Mekong)[2]
184	344383	x	Vägg garderob kpl.	Wall wardrobe cpl.
185	344384	x	Vägg garderob kpl.	Wall wardrobe cpl.
186	345982	x	Skåp bar kpl.	Coctail cabinet cpl.
--	330180	x	Hylla hållare flaskor	Shelf bottle holder
--	345998	x	Lucka H d:o	Door R d:o
--	345997	x	Lucka V d:o	Door L d:o
--	318379	x	Gångjärn d:o	Hinge d:o
--	318380	x	Täckhatt d:o	Cover d:o
--	312588	x	Platta gångjärn d:o	Plate hinge d:o
187	344387	x	Front eluttag	Front outlet
			M= Metervara	M= On the metre

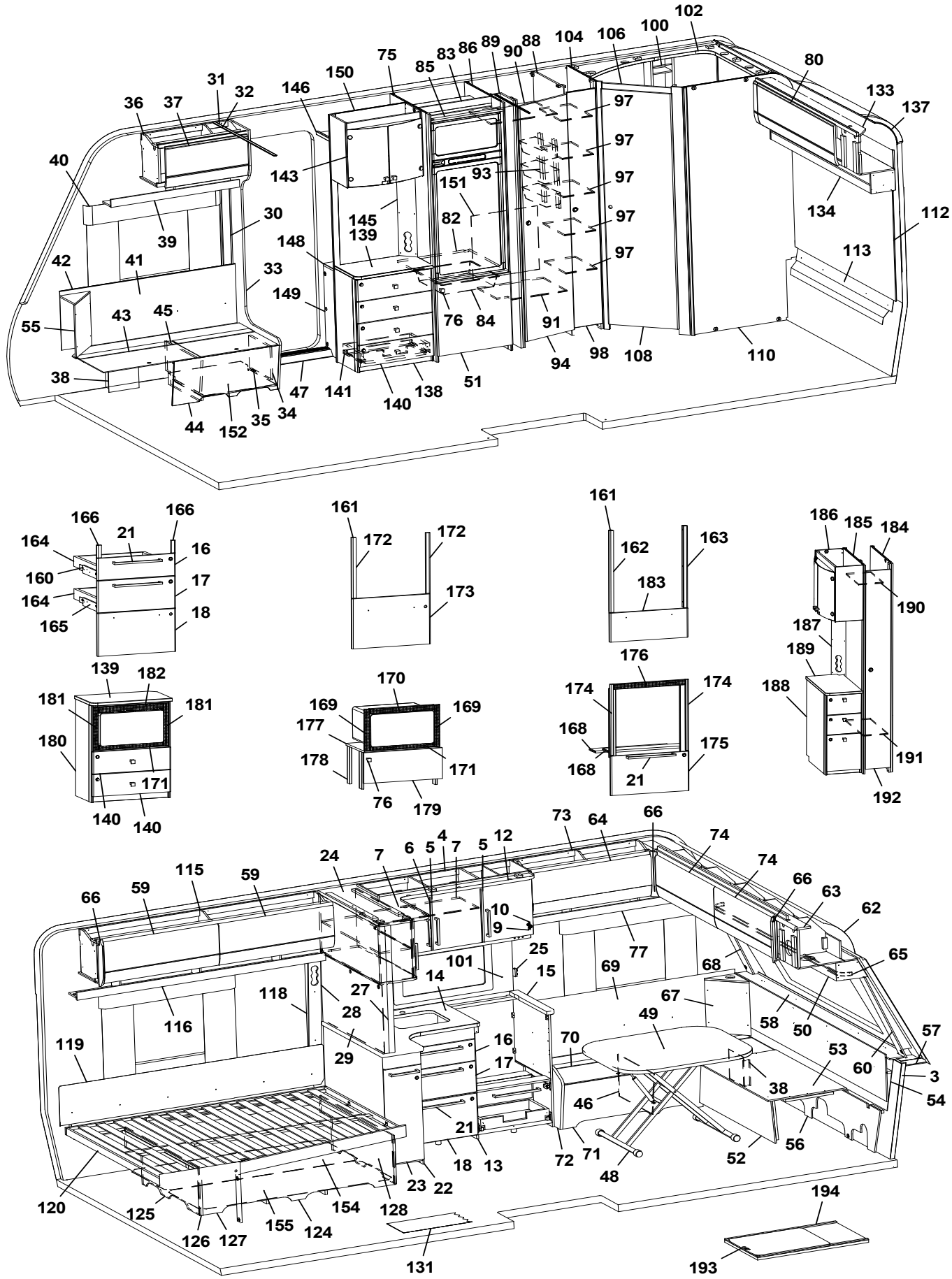
102
100
106
104
88
90
89
86
83
85
75
150
146
31
32
36
37
40
143
151
93
97
97
97
97
97
80
133
137
134
112
113
30
39
145
139
82
148
42
41
33
149
76
84
91
55
43
45
38
47
141
140
138
51
94
98
108
110
44
152
35
34
166
166
164
21
16
160
17
164
18
165
161
172
172
173
161
162
163
183
186
185
184
190
187
189
188
191
192
139
182
181
181
180
171
140
140
170
169
169
177
178
171
76
179
176
174
174
168
168
175
21
73
64
66
74
74
66
63
62
65
24
7
6
5
4
7
5
12
115
59
59
66
10
9
101
25
15
14
77
69
68
67
118
27
28
116
49
58
50
57
119
16
17
70
53
60
3
54
29
38
46
21
18
13
72
71
48
52
56
120
125
126
127
155
124
154
128
23
22
131
194
193

Pos Fig	Det. nr Part. No	Ingår Fitted	OBS!! Ange alltid årsmodell vid beställning av inredning Benämning	OBS!! Specify always year of model when ordering equipment Description
188	346256	x	Hurts kpl. m skiva	Cupboard cpl. with board
189	346074	x	Skiva hurts	Board cupboard
190	343092	x	Hylla garderob övre	Shelf wardrobe upper
191	343089	x	Hylla garderob nedre	Shelf wardrobe lower
192	344385	x	Dörr garderob 205x1850	Door wardrobe 205x1850
193	341192	x	Utdragsskiva bord 450x550	Sliding leaf 450x550
194	341193	x	Låda utdragsskiva	Box sliding leaf
			[1]=Dometic ugn [2]=Thetford ugn	[1]=Dometic oven [2]=Thetford oven
			M= Metervara	M= On the metre

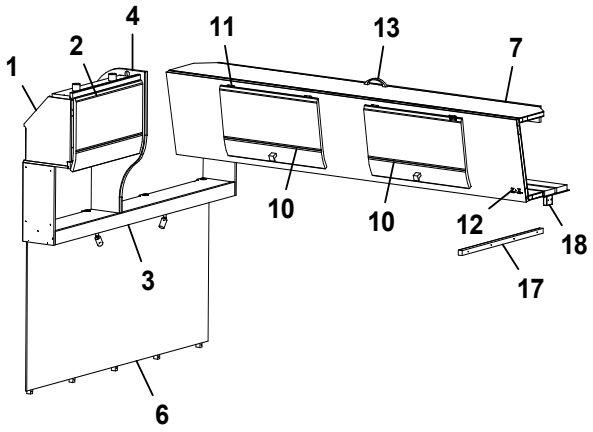
1
2
4
11
13
7
10
10
12
18
3
17
6

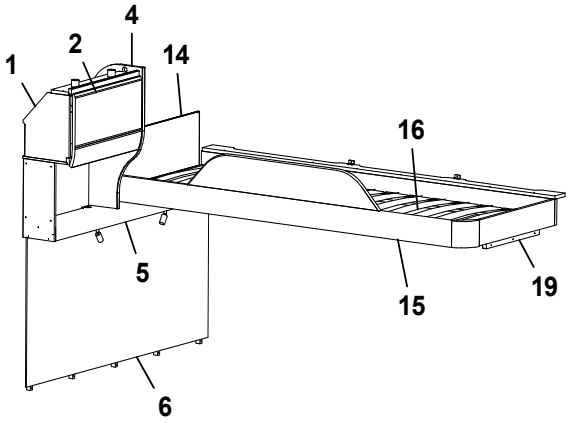
1
2
4
14
16
5
15
19
6

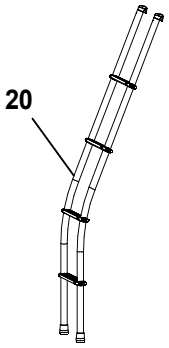
20

Pos Fig	Det. nr Part. No	Ingår Fitted	OBS!! Ange alltid årsmodell vid beställning av inredning Benämning	OBS!! Specify always year of model when ordering equipment Description
1	346228	x	Skåp gavel bak L=560 (Alpinvit)	Cupboard gable L=560 (Alpine white)
--	350571	x	Gångjärn	Hinge
2	345774	x	Lucka (Alpinvit)	Door (Alpine white)
3	346384	x	Hyllpaket L=1510 (u. högtalare)	Shelf L=1510 (without speakers)
--	346385	x	Hyllpaket L=1510 (m. högtalare)	Shelf L=1510 (with speakers)
4	346655	x	Gavel rundad	Gable
5	346386	x	Hyllpaket L=1510 (u. högtalare)	Shelf L=1510 (without speakers)
--	346387	x	Hyllpaket L=1510 (m. högtalare)	Shelf L=1510 (with speakers)
6	346180	x	Sänggavel kpl. med tyg (Sara Greige)	Headboard cpl. with fabric (Sara Greige)
--	346181	x	Sänggavel kpl. med tyg (Velvet Greige)	Headboard cpl. with fabric (Velvet Greige)
7	346226	x	Överbäddskåp L=1980	Upper bed L=1980
--	339839M	x	Regel låsning	Lock bar
--	375813	x	Rasskydd ö-bäddskåp	Protective plate
10	346227	x	Lucka (Alpinvit)	Door (Alpine white)
11	860402	x	Gångjärn	Hinge
12	860405	x	Gångjärn	Hinge
13	350129	x	Handtag	Handle
14	321209	x	Värmespalt gavel	Air gap gable
--	350594	x	Tyg värmespalt (Sara Greige)	Fabric air gap (Sara Greige)
	350603	x	Tyg värmespalt (Velvet Greige)	Fabric air gap (Velvet Greige)
15	336381	x	Sängram vån.säng V u. ribbotten	Bed bottom L without laths
16	325430	x	Ribbotten kpl.	Laths bottom cpl.
--	311985	x	Ribba sängbotten L=718 B=63	Lath bed bottom L=718 B=63
--	312046	x	Band t. ribbotten	Band for laths bottom
17	331698M	x	Bärregel 670x22x22	Bearing rail 670x22x22
18	331701M	x	Kloss bärregel	Block bearing rail
19	331961M	x	Bärregel 440x22x22	Bearing rail 440x22x22
20	350534	T	Stege ö-bäddsskåp böjd	Ladder upper bed bent
			M= Metervara	M= On the metre

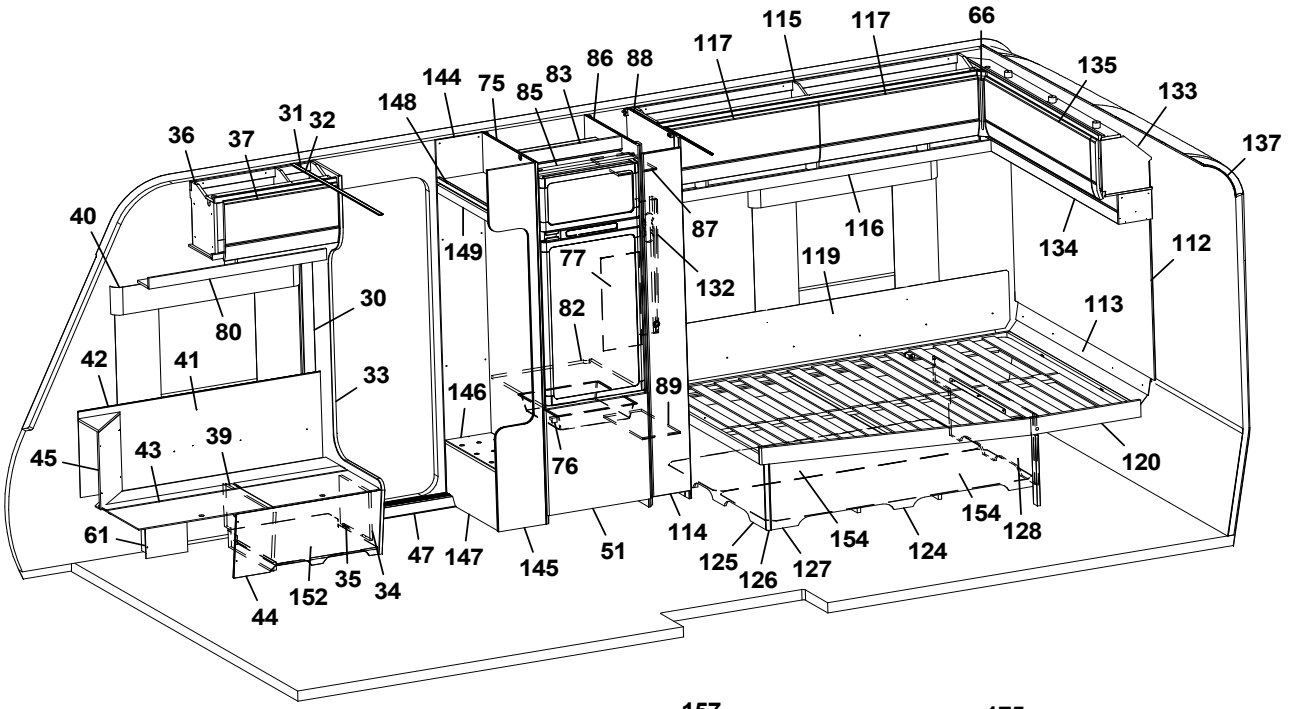
115
117
66
117
135
133
137
144
75
85
83
86
88
148
31
32
36
37
40
87
116
134
112
149
77
132
119
113
30
80
82
42
41
33
146
89
45
43
39
76
120
61
47
147
145
51
114
125
126
127
154
124
154
128
44
152
35
34

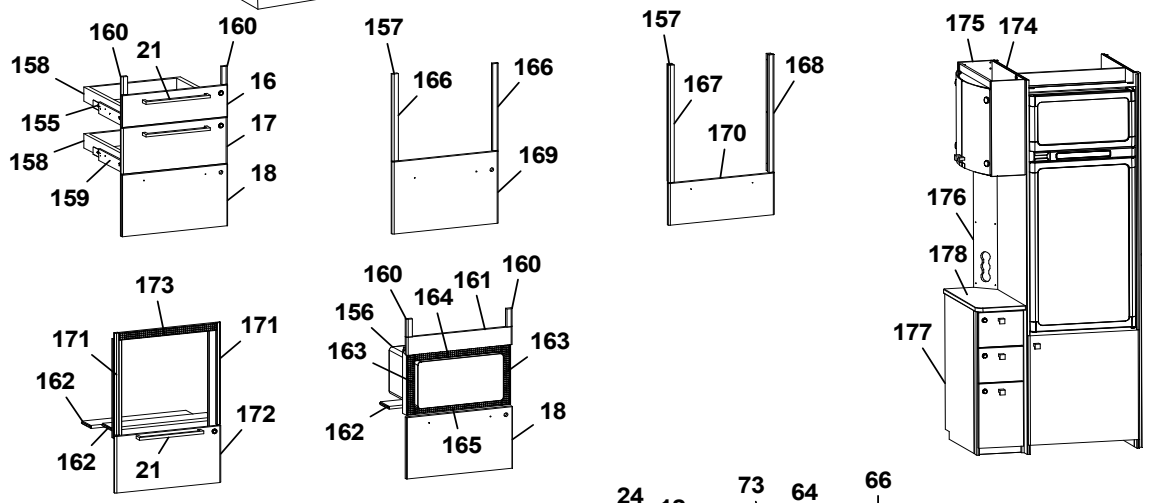
160
21
160
158
16
155
17
158
18
159
157
166
166
169
157
167
168
170
175
174
176
178
177
173
171
171
162
172
162
21
160
164
161
160
156
163
163
162
18
165

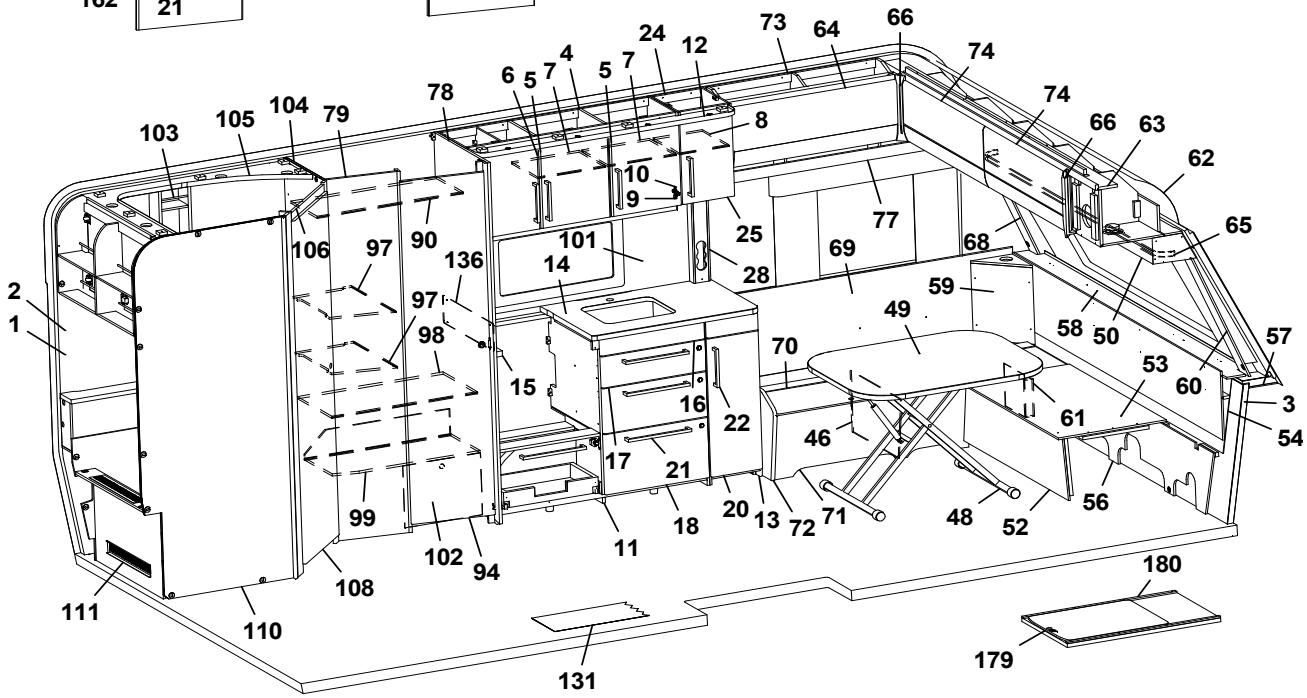
24
12
73
64
66
74
6
5
7
4
5
7
78
74
103
105
104
79
8
66
63
62
10
9
25
77
65
106
97
90
101
28
69
68
136
14
59
2
97
49
58
50
57
1
98
70
53
60
15
16
22
61
3
54
46
17
21
99
20
13
72
71
48
52
56
102
94
11
18
108
180
111
110
131
179

Pos Fig	Det. nr Part. No	Ingår Fitted	OBS!! Ange alltid årsmodell vid beställning av inredning Benämning	OBS!! Specify always year of model when ordering equipment Description
1	318657	M	Tapet vägg/tak	Wall paper
2	318584	M	Tejp tapet 20 mm	Tape, wall paper 20 mm
3	318585	M	Tejp tapet 60 mm	Tape, wall paper 60 mm
4	346300	x	Skåp kök L=1120 kpl. (Alpinvit)	Cupboard kitchen L=1120 cpl. (Alpine white)
--	343689	x	Skåp kök L=1120 kpl. (Mekong)	Cupboard kitchen L=1120 cpl. (Mekong)
5	346818	x	Lucka H (Alpinvit)	Door R (Alpine white)
--	343443	x	Lucka H (Mekong)	Door R (Mekong)
--	350471	x	Handtag d:o	Handle d:o
6	346819	x	Lucka V (Alpinvit)	Door L (Alpine white)
--	343455	x	Lucka V (Mekong)	Door L (Mekong)
--	350471	x	Handtag d:o	Handle d:o
7	331385M	x	Hylla	Shelf
8	343479	x	Hylla	Shelf
9	311917	x	Gångjärn	Hinge
10	312588	x	Platta gångjärn	Plate hinge
11	346194	x	Diskbänk trädel u. skiva (Alpinvit)[1]	Kitchen sink without board (Alpine white)[1]
--	347016	x	Diskbänk trädel u. skiva (Alpinvit)[2]	Kitchen sink without board (Alpine white)[2]
--	343526	x	Diskbänk trädel u. skiva (Mekong)[1]	Kitchen sink without board (Mekong)[1]
--	347021	x	Diskbänk trädel u. skiva (Mekong)[2]	Kitchen sink without board (Mekong)[2]
--	346397	x	Diskbänk induktion trädel u. skiva (Alpinvit)[1]	Kitchen sink induction w/o board (Alpine white)[1]
--	347049	x	Diskbänk induktion trädel u. skiva (Alpinvit)[2]	Kitchen sink induction w/o board (Alpine white)[2]
--	343532	x	Diskbänk induktion trädel u. skiva (Mekong)[1]	Kitchen sink induction w/o board (Mekong)[1]
--	347050	x	Diskbänk induktion trädel u. skiva (Mekong)[2]	Kitchen sink induction w/o board (Mekong)[2]
12	346563	x	Ljusramp köksskåp L=1372	Light holder kitchen L=1372
13	345911	x	Utskjut diskbänk (Alpinvit)[1]	Projection kitchen sink (Alpine white)[1]
--	346993	x	Utskjut diskbänk (Alpinvit)[2]	Projection kitchen sink (Alpine white)[2]
--	343400	x	Utskjut diskbänk (Mekong)	Projection kitchen sink (Mekong)
14	346100	x	Skiva diskbänk 565x887[1]	Board 565x887[1]
--	346984	x	Skiva diskbänk 565x883[2]	Board 565x883[2]
--	339978-S	x	Skiva diskbänk induktion 565x1415	Board induction 565x1415
15	346076	x	Skiva diskbänk 40x560[1]	Board 40x560[1]
--	346977	x	Skiva diskbänk 40x560[2]	Board 40x560[2]
16	346799	x	Lådförstycke (Alpinvit)	Drawer front (Alpine white)
--	343412	x	Lådförstycke (Mekong)	Drawer front (Mekong)
--	317514	x	Låda 480x500 d:o	Drawer 480x500 d:o
--	317382	x	Glidskena låda H d:o	Slide bar, drawer R d:o
--	350221	x	Glidskena låda V d:o	Slide bar, drawer L d:o
17	346801	x	Lådförstycke (Alpinvit)	Drawer front (Alpine white)
--	343413	x	Lådförstycke (Mekong)	Drawer front (Mekong)
--	317514	x	Låda 480x500 d:o	Drawer 480x500 d:o
--	317382	x	Glidskena låda H d:o	Slide bar, drawer R d:o
--	350221	x	Glidskena låda V d:o	Slide bar, drawer L d:o
18	346802	x	Lucka (Alpinvit)	Door (Alpine white)
--	343414	x	Lucka (Mekong)	Door (Mekong)
--	20-900302	x	Pentrylåda 273x500 d:o	Drawer pentry 273x500 d:o
--	07-800039	x	Rullskena H d:o	Roller rail R d:o
--	07-800038	x	Rullskena V d:o	Roller rail L d:o
20	346810	x	Lucka (Alpinvit)	Door(Alpine white)
--	343398	x	Lucka (Mekong)	Door (Mekong)
21	350472	x	Handtag	Handle
			M= Metervara	M= On the metre

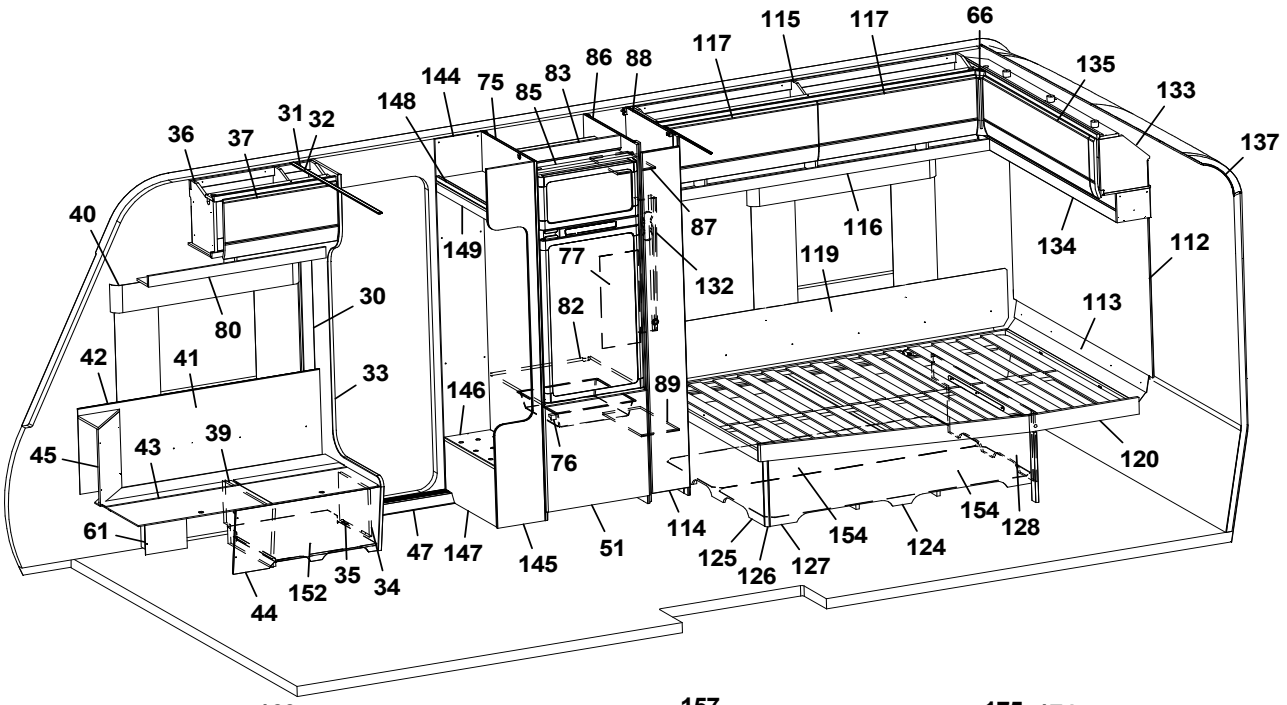
115
117
66
117
135
133
137
144
75
83
86
88
85
148
31
32
36
37
40
87
116
134
112
149
77
132
119
113
30
80
82
42
41
33
146
89
45
43
39
76
120
61
47
147
145
51
114
125
126
127
154
124
154
128
44
152
35
34

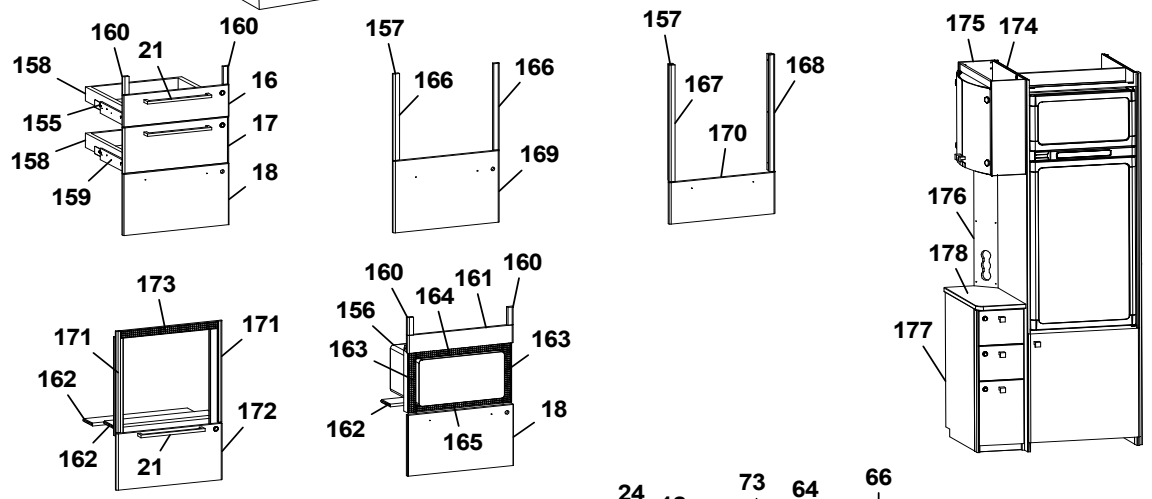
160
21
160
158
16
155
17
158
159
18
157
166
166
169
157
167
168
170
175
174
176
178
177
173
171
171
162
172
162
21
160
161
160
156
164
163
163
162
165
18

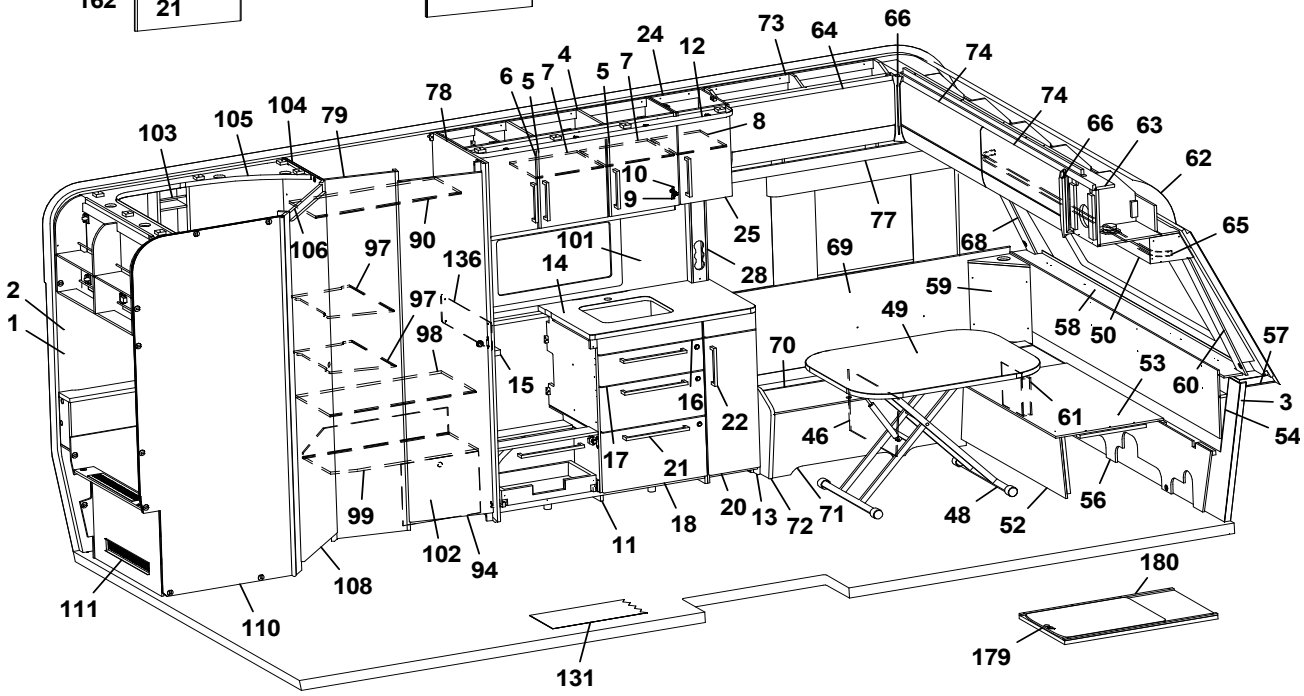
24
12
73
64
66
74
6
5
7
4
5
7
78
8
74
66
63
62
103
105
104
79
10
9
77
65
106
97
90
101
25
68
136
14
28
69
59
2
97
49
58
50
57
1
98
70
53
60
15
16
22
61
3
54
46
17
21
99
20
13
72
71
48
52
56
102
94
11
18
180
111
108
110
131
179

Pos Fig	Det. nr Part. No	Ingår Fitted	OBS!! Ange alltid årsmodell vid beställning av inredning Benämning	OBS!! Specify always year of model when ordering equipment Description
22	350471	x	Handtag	Handle
24	346016	x	Skåp kpl. (Alpinvit)	Cupboard cpl. (Alpine white)
--	346572	x	Skåp kpl. (Mekong)	Cupboard cpl. (Mekong)
25	346808	x	Lucka (Alpinvit)	Door (White)
--	343458	x	Lucka (Mekong)	Door (Mekong)
28	333289	x	Front eluttag	Front outlet
30	318962	x	List täck el-kabel B=45 L=2100	Cover strip B=45 L=2100
31	316270	x	List snäpp undre L=2379	List under L=2379
32	316268	x	List snäpp övre L=2379	List upper L=2379
33	345790	x	Stolpe först. kpl. m. lucka (144x180 urtag)	Support bar cpl. with door (144x180 socket)
--	346566	x	Stolpe först. kpl. m. lucka (105,6x171 urtag)	Support bar cpl. with door (105,6x171 socket)
34	343731	x	Lucka	Door
35	312589	x	Gångjärn	Hinge
36	346238	x	Skåp övre V F L=659 (Alpinvit)	Cupboard upper front L L=659 (Alpine white)
--	350571	x	Gångjärn d:o	Hinge d:o
37	345755	x	Lucka (Alpinvit)	Door (Alpine white)
39	342495	x	Stöd bäddlåda H F	Support bed box
40	350348	x	Skena gardin L=1020	Curtain rod L=1020
41	346249	x	Värmespalt H fram	Air gap R.F.
42	319821	M	List kant mörkbrun	Strip, dark brown
43	346012	x	Lock bäddlåda H F	Cover bedbox R.F.
--	319024	x	Matta grå textil m. tejp d:o	Carpet gray textile with tape d:o
44	343825	x	Front bäddlåda H F	Front bed box R.F.
--	346005	x	Front bäddlåda H F (centraldammsugare)	Front bed box R.F. (central vacuum cleaner)
45	345953	x	Hörn sittgrupp H	Corner R
--	345951	x	Hörn sittgrupp H med ø 60 urttag	Corner R with ø 60 hole
--	345949	x	Hörn sittgrupp H med ø 85 urttag	Corner R with ø 85 hole
46	312825	x	Stöd bäddlåda V F	Support bed box
47	314687	x	Tröskel aluminium L=850	Threshold aluminium L=850
48	310083	x	Bordsstativ	Table stand
--	350474	x	Bordsstativ enpelar	Table stand single pillar
49	345945	x	Bordsskiva 800x1000	Table top 800x1000
50	345930	x	Hyllpaket fram L=2360	Shelf front L=2360
51	343736	x	Lucka H 550x570	Door R 550x570
--	316799	x	Gångjärn d:o	Hinge d:o
--	312588	x	Platta gångjärn d:o	Plate hinge d:o
52	331245M	x	Front bäddlåda gavel	Front bed box gable
53	345923	x	Skiva rundsittgrupp	Sheet seat
54	340578	x	Värmespalt gavel fram	Air gap
56	340520	x	Stöd sittgrupp	Support
57	215275	x	Hylla front kpl. L=2366	Shelf front cpl. L=2366
58	345285	x	Front/hylla kpl.	Front/shelf cpl.
--	345362	x	Front/hylla kpl. med belysning "Björn"	Front/shelf cpl. with lightning "Bear"
59	345951	x	Hörn sittgrupp V med ø 60 urttag	Corner L with ø 60 hole
--	345949	x	Hörn sittgrupp V med ø 85 urttag	Corner L with ø 85 hole
60	345085	x	Hörn Front H	Front corner R
61	346080	x	Täckfront	Cover front
62	216067	x	Täckskiva radie fram 1x380x2360	Cover plate radius front 1x380x2360
--	313884	x	List plast radie L=2379	List L=2379
63	345727	x	Skåp gavel fram L=2360 (Alpinvit)	Cupboard front L=2360 (Alpine white)
			M= Metervara	M= On the metre

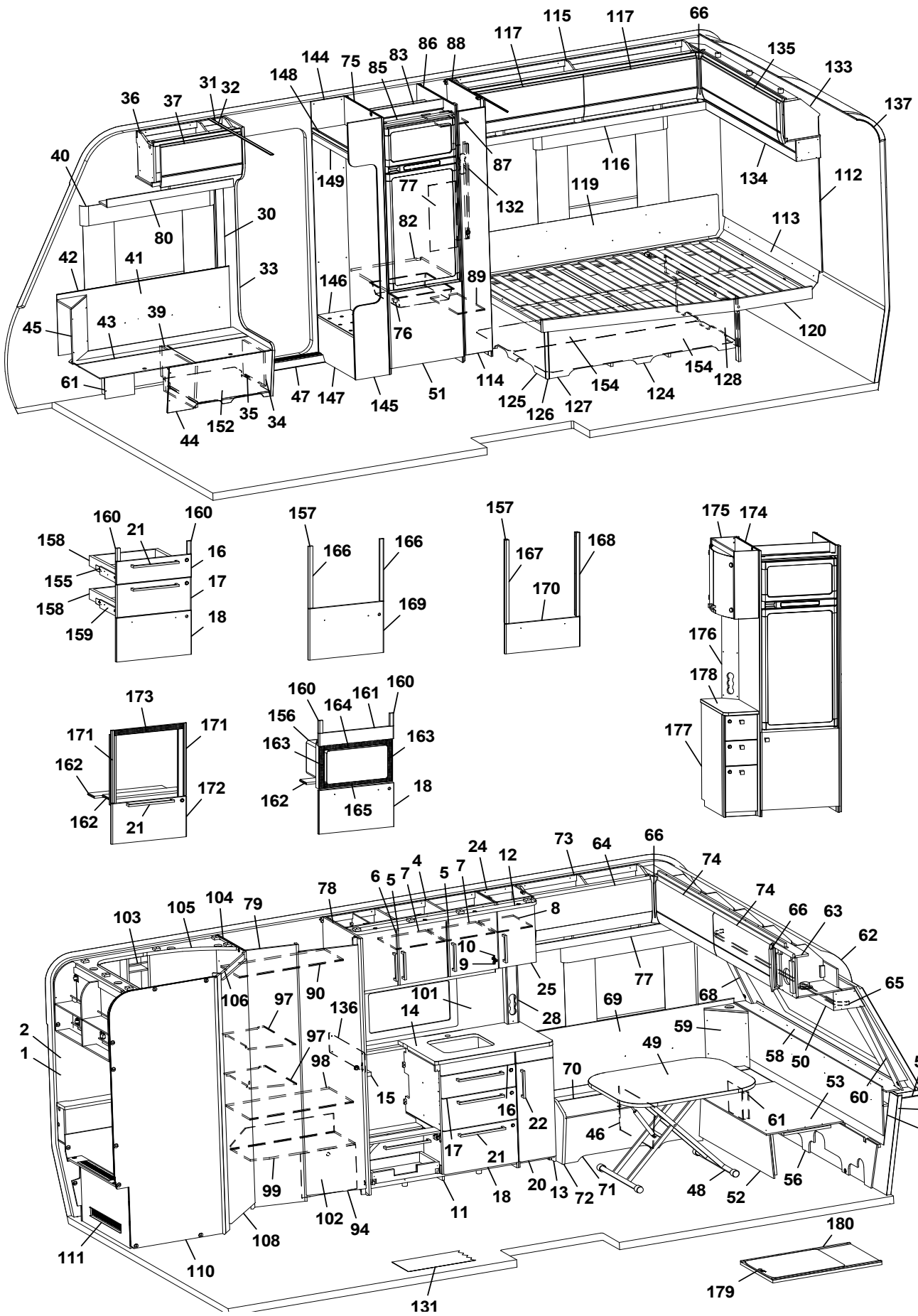
115
117
66
117
135
133
137
144
75
85
83
86
88
148
31
32
36
37
40
87
116
134
112
149
77
132
119
113
30
80
82
42
41
33
146
89
45
43
39
76
120
61
47
147
145
51
114
125
126
127
154
124
154
128
44
152
35
34
160
21
160
158
16
155
17
158
159
18
157
166
166
169
157
167
168
170
175
174
176
178
177
173
171
171
162
172
162
21
160
164
161
160
156
163
163
162
165
18
73
64
66
24
12
74
6
5
7
4
5
7
78
8
74
66
63
62
103
105
104
79
10
9
25
77
65
106
97
90
101
28
69
68
136
14
59
2
97
49
58
50
57
1
98
70
53
60
15
16
22
61
3
54
46
17
21
99
20
13
72
71
48
52
56
18
11
102
94
108
180
111
110
131
179

Pos Fig	Det. nr Part. No	Ingår Fitted	OBS!! Ange alltid årsmodell vid beställning av inredning Benämning	OBS!! Specify always year of model when ordering equipment Description
--	350571	x	Gångjärn d:o	Hinge d:o
64	345778	x	Lucka (Alpinvit)	Door (Alpine white)
65	350349	x	Skena gardin L=1920	Curtain rod L=1920
66	345869	x	Hörn inredning	Corner
68	345084	x	Hörn front V	Front corner L
69	345929	x	Värmespalt V fram	Air gap L.F.
70	346014	x	Lock bäddlåda V F	Cover bed box L.F
--	319024	x	Matta grå textil m. tejp d:o	Carpet gray textile with tape d:o
71	339504	x	Front bäddlåda V F	Front bed box L.F.
72	345933	x	Gavel bäddlåda V F	Gable bed box L.F
73	345766	x	Skåp övre V F L=922	Cupboard upper front L L=922
--	350571	x	Gångjärn d:o	Hinge d:o
74	345779	x	Lucka (Alpinvit)	Door (Alpine white)
75	342696	x	Vägg kyl V	Wall refrigerator L
76	350473	x	Handtag knopp	Handle knob
77	340042	x	Täckskiva exp.kärl	Cover expansion vessel
78	340329	x	Vägg garderob H	Wall wardrobe R
79	340132	x	Vägg front garderob	Wall front wardrobe
80	346255	x	Hyllpaket H F L=938	Shelf Front R L=938
82	340675	x	Hylla under kyl	Shelf under refrigerator
83	342309	x	Bakstycke stopp kyl	Back cupboard
84	310325	x	Trådback vit 85x427x427	Tray 85x427x427
--	312712	x	Glidlist trådback (säljes i par)	Sliding strip tray (pair)
85	342306	x	List folierad L = 528	List foiled L = 528
86	342305	x	Vägg kyl H	Wall refrigerator R
87	340135	x	Hylla garderob övre	Shelf wardrobe upper
88	331898M	x	Vägg garderob	Wall wardrobe
89	340134	x	Hylla garderob nedre	Shelf wardrobe under
90	340155	x	Hylla garderob övre	Shelf wardrobe upper
94	342702	x	Dörr 415x1850	Door 415x1850
97	340158	x	Hylla garderob	Shelf wardrobe
98	340152	x	Hylla garderob mellan	Shelf wardrobe middle
99	340151	x	Hylla garderob nedre kpl.	Shelf wardrobe under cpl.
101	346389-F	x	Köksskiva vägg, Svart fiskben	Protection kitchen, Black fishbone
--	346389-G	x	Köksskiva vägg, Natur skiffer	Protection kitchen, Nature slate
--	346389-M	x	Köksskiva vägg, Marmor	Protection kitchen, Marble
--	346389-S	x	Köksskiva vägg, Sten	Protection kitchen, Stone
102	340330	x	Täckfront garderob	Cover wardrobe
103	337131	x	Hylla tvättrum	Shelf washroom
104	345482	x	Vägg tvättrum främre	Wall washroom
105	338356	x	Ljusramp tvättrum	Light holder
106	331248M	x	Tröskel 60x480	Threshold 60x480
108	346017	x	Dörr 490x1850	Door 490x1850
110	345190	x	Vägg tvättrum bakre	Wall washroom rear
111	345192	x	Front tvättrum kpl.	Front washroom cpl.
--	319198	x	Galler ventilation d:o	Ventilation grille d:o
112	346166	x	Sänggavel kpl. m. tyg (Sara Greige)	Headboard cpl. with fabric (Sara Greige)
--	346167	x	Sänggavel kpl. m. tyg (Velvet Greige)	Headboard cpl. with fabric (Velvet Greige)
113	344424	x	Värmespalt	Air gap
114	340133	x	Dörr garderob 200x1850	Door wardrobe 200x1850
			M= Metervara	M= On the metre

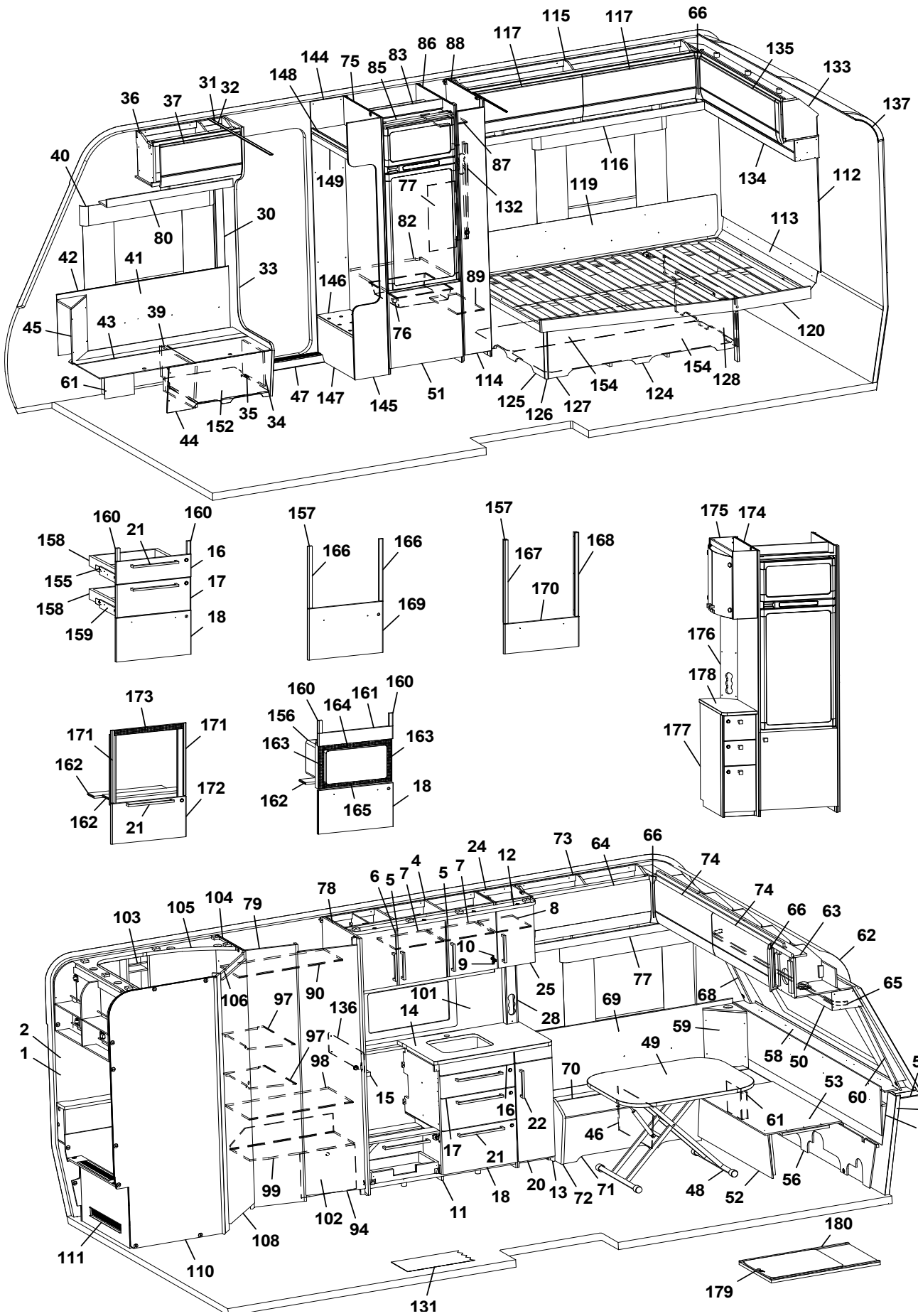
66
115
117
117
135
133
137
144
75
85
83
86
88
148
31
32
36
37
40
87
116
134
112
149
77
132
119
113
30
80
82
42
41
33
146
89
45
43
39
76
120
61
47
147
145
51
114
125
126
127
154
124
154
128
44
152
35
34
160
21
160
158
16
155
17
158
159
18
157
166
166
169
157
167
168
170
175
174
176
178
177
173
171
171
162
172
162
21
160
164
161
160
156
163
163
162
165
18
73
64
66
24
12
74
6
5
7
4
5
7
78
8
74
66
63
62
103
105
104
79
10
9
25
77
65
106
97
90
101
28
69
68
136
14
59
2
97
49
58
50
57
1
98
70
53
60
15
16
22
61
3
54
46
17
21
99
20
13
72
71
48
52
56
102
94
11
18
180
111
108
110
131
179

Pos Fig	Det. nr Part. No	Ingår Fitted	OBS!! Ange alltid årsmodell vid beställning av inredning Benämning	OBS!! Specify always year of model when ordering equipment Description
115	345959	x	Skåp övre H B L=1737	Cupboard upper rear R L=1737
--	350571	x	Gångjärn d:o	Hinge d:o
116	343213	x	Hyllpaket H B L=1815	Shelf rear R L=1815
117	345777	x	Lucka (Alpinvit)	Door (Alpine white)
119	338121	x	Värmespalt	Air gap
--	350593	x	Tyg värmespalt (Sara Greige)	Fabric air gap (Sara Greige)
--	350602	x	Tyg värmespalt (Velvet Greige)	Fabric air gap (Velvet Greige)
120	342654	x	Sängram u. ribbotten	Bed bottom without laths
--	342683	x	Ribbotten kpl.	Laths bottom cpl.
--	311985	x	Ribba sängbotten L=718 B=63	Lath bed bottom L=718 B=63
--	312046	x	Band t. ribbotten	Band for laths bottom
124	340187	x	Sänglåda kpl.	Bed box cpl.
--	315203	x	Regel 17,5x55x1415	Wood lath pine 17,5x55x1415
125	340197	x	Gavel säng V	Gable bed L
126	319863	x	List hörn L=380	Corner strip L=380
127	339426	x	Front säng	Front bed
128	340195	x	Gavel säng H	Gable bed R
131	350469	x	Matta golv, gråsten	Carpet floor, greystone
--	319393	x	Matta golv, antik planka	Carpet floor, antique plank
132	343352	x	Front eluttag	Front outlet
133	345967	x	Skåp gavel bak L=1510 (Alpinvit)	Cupboard gable rear L=1510 (Alpine white)
--	350571	x	Gångjärn d:o	Hinge d:o
134	346382	x	Hyllpaket bak L=1510	Shelf rear L=1510
135	345781	x	Lucka (Alpinvit)	Door (Alpine white)
136	401715	x	Flamskydd	Flame guard
--	401996	x	Flamskydd induktion	Flame guard induction
137	216066	x	Täckskiva radie bak 1x275x2360	Cover plate radius back 1x275x2360
--	313884	x	List plast radie L=2379	List L=2379
144	337314	x	Vägg instegsgarderob V	Wall wardrobe L
145	337168	x	Vägg instegsgarderob H	Wall wardrobe R
146	319881	x	Hylla insteg	Shelf
147	337317	x	Front instegsgarderob	Front
148	337315	x	Hylla	Shelf
149	331242M	x	Front övre	Front upper
152	402122	x	Plåt skofack	Plate shoe compartment
154	343621	x	Luftspalt sänglåda	Air gap bed box
155	347012	x	Monteringssats kpl. lådor (Alpinvit)	Mounting kit cpl. drawers (Alpine white)
--	343471	x	Monteringssats kpl. lådor (Mekong)	Mounting kit cpl. drawers (Mekong)
156	347090	x	Monteringssats kpl. mikro (Alpinvit)	Mounting kit cpl. micro (Alpine white)
--	343485	x	Monteringssats kpl. mikro (Mekong)	Mounting kit cpl. micro (Mekong)
157	346216	x	Monteringssats kpl. ugn (Alpinvit)[1]	Mounting kit cpl. oven (Alpine white)[1]
--	347075	x	Monteringssats kpl. ugn (Alpinvit)[2]	Mounting kit cpl. oven (Alpine white)[2]
--	343488	x	Monteringssats kpl. ugn (Mekong)[1]	Mounting kit cpl. oven (Mekong)[1]
--	347076	x	Monteringssats kpl. ugn (Mekong)[2]	Mounting kit cpl. oven (Mekong)[2]
158	317514	x	Låda 480x500	Drawer 480x500
159	317382	x	Glidskena låda H	Slide bar, drawer R
--	350221	x	Glidskena låda V	Slide bar, drawer L
--	801701	x	Skruv 6x16 d:o	Screw 6x16 d:o
160	336092	x	Passbit 16x30x95 (Mekong)	Gauge block 16x30x95 (Mekong)
161	335936	x	Front	Front
			M= Metervara	M= On the metre

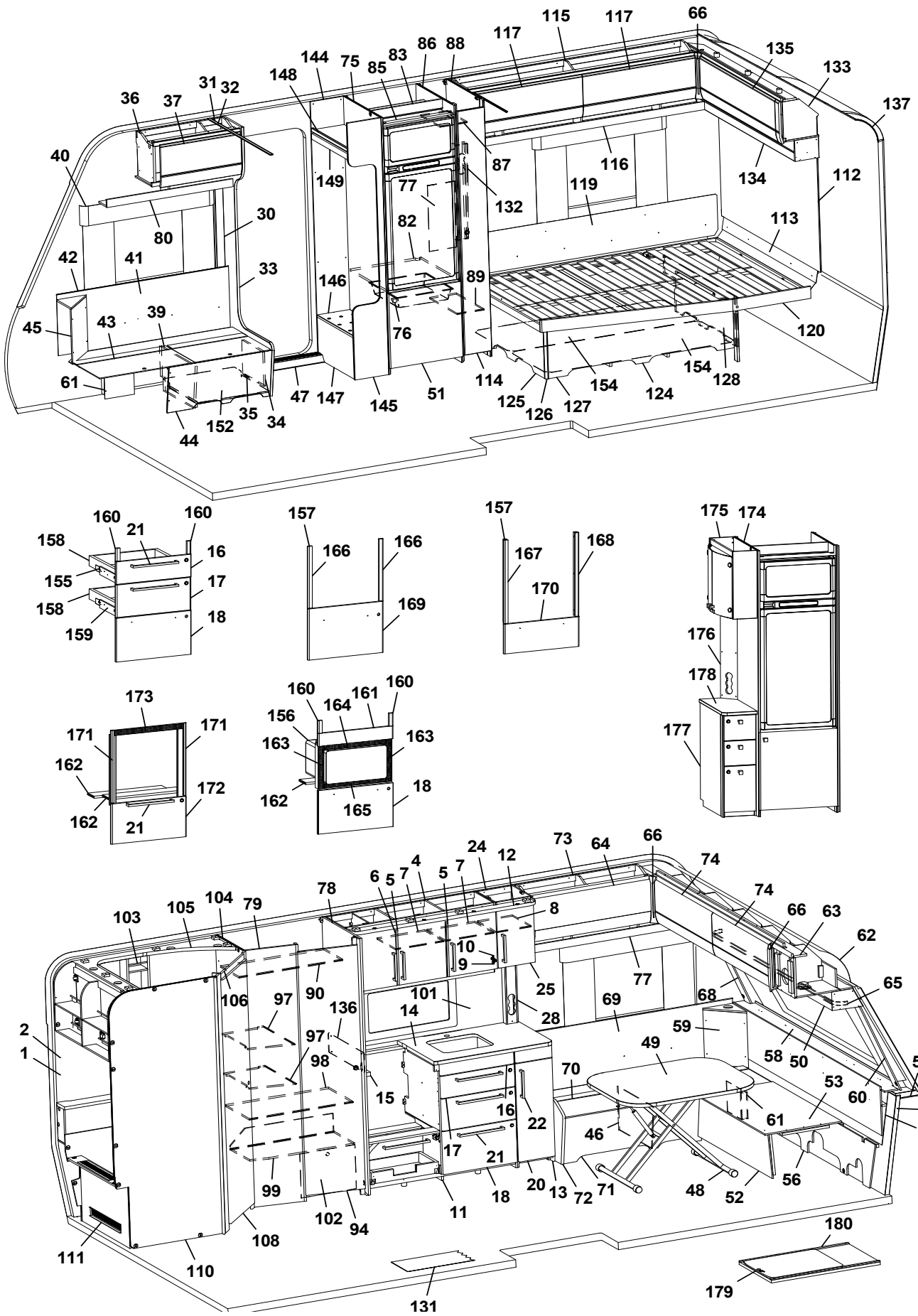
66
115
117
117
135
133
137
144
75
85
83
86
88
148
31
32
36
37
40
87
116
134
112
149
77
132
119
113
30
80
82
42
41
33
146
89
45
43
39
76
120
61
47
147
145
51
114
125
126
127
154
124
154
128
44
152
35
34
160
21
160
158
16
155
17
158
159
18
157
166
166
169
157
167
168
170
175
174
176
178
177
173
171
171
162
172
162
21
160
164
161
160
156
163
163
162
165
18
73
64
66
24
12
74
74
6
5
7
4
5
7
78
8
103
105
104
79
66
63
62
10
9
25
77
65
106
97
90
101
28
69
68
136
14
59
2
97
49
58
50
57
1
98
70
53
60
15
16
22
61
3
54
46
17
21
99
20
13
72
71
48
52
56
18
11
102
94
108
180
111
110
131
179

Pos Fig	Det. nr Part. No	Ingår Fitted	OBS!! Ange alltid årsmodell vid beställning av inredning Benämning	OBS!! Specify always year of model when ordering equipment Description
162	333287M	x	Skiva distans 15x100x547,5	Sheet distance 15x100x547,5
163	402108	x	Galler vent. mikro 38x318	Grating vent. micro 38x318
164	402109	x	Galler vent. mikro 38x448	Grating vent. micro 38x448
165	402110	x	Galler vent. mikro 33x448	Grating vent. micro 33x448
166	336086	x	Passbit 16x30x460[1]	Gauge block 16x30x460[1]
167	346950	x	Passbit H 16x30x460[2]	Gauge block R 16x30x460[2]
168	346949	x	Passbit V 16x30x460[2]	Gauge block L 16x30x460[2]
169	346805	x	Lucka (Alpinvit)[1]	Door (Alpine white)[1]
--	343491	x	Lucka (Mekong)[1]	Door (Mekong)[1]
170	346971	x	Lucka (Alpinvit)[2]	Door (Alpine white)[2]
--	346972	x	Lucka (Mekong)[2]	Door (Mekong)[2]
171	342139	x	List L=538 (diskbänk induktion)	List (kitchen sink induction) L=538
172	346803	x	Lucka (diskb. induktion) 299x550 (Alpinvit)	Door (kitch. sink induct.) 299x550 (Alpine white)
--	343392	x	Lucka (diskb. induktion) 299x550 (Mekong)	Door (kitch. sink induct.) 299x550 (Mekong)
--	20-900302	x	Pentrylåda 273x500 d:o	Drawer pentry 273x500 d:o
--	07-800039	x	Rullskena H d:o	Roller rail R d:o
--	07-800038	x	Rullskena V d:o	Roller rail L d:o
173	402107	x	Galler ugn (diskb. induktion) 35x503	Grating oven (kitch. sink induct.) 35x503
174	342735	x	Vägg kyl V	Wall refrigerator L
175	345989	x	Skåp bar kpl.	Coctail cabinet cpl.
--	339975	x	Hylla hållare flaskor	Shelf bottle holder
--	345998	x	Lucka H d:o	Door R d:o
--	345997	x	Lucka V d:o	Door L d:o
--	318379	x	Gångjärn d:o	Hinge d:o
--	318380	x	Täckhatt d:o	Cover d:o
--	312588	x	Platta gångjärn d:o	Plate hinge d:o
176	344082	x	Front eluttag	Front outlet
177	346492	x	TV-bänk kpl. u. skiva	TV-bench cpl. without board
178	346084	x	Skiva TV-bänk	Board TV-bench
179	341192	x	Utdragsskiva bord 450x550	Sliding leaf 450x550
180	341193	x	Låda utdragsskiva	Box sliding leaf
			[1]=Dometic ugn [2]=Thetford ugn	[1]=Dometic oven [2]=Thetford oven
			M= Metervara	M= On the metre

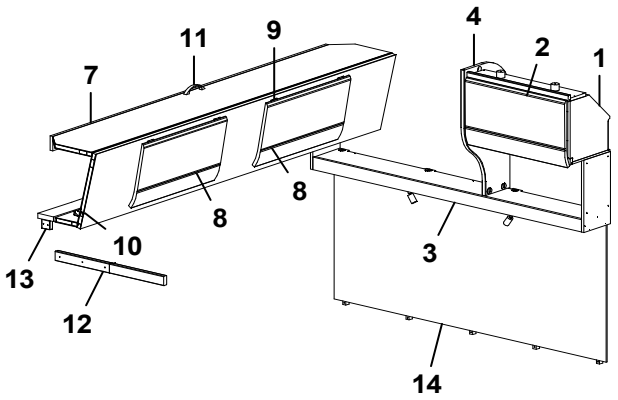
11
9
4
2
1
7
8
8
10
13
12
3
14

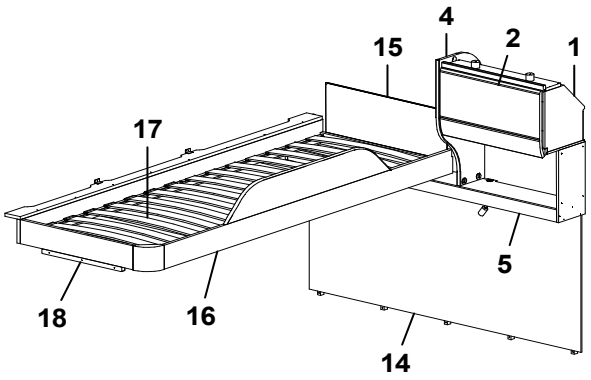
4
15
2
1
17
5
18
16
14

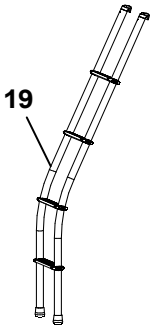
19

Pos Fig	Det. nr Part. No	Ingår Fitted	OBS!! Ange alltid årsmodell vid beställning av inredning Benämning	OBS!! Specify always year of model when ordering equipment Description
1	346228	x	Skåp gavel bak L=560 (Alpinvit)	Cupboard gable L=560 (Alpine white)
2	345774	x	Lucka (Alpinvit)	Door (Alpine white)
--	350571	x	Gångjärn	Hinge
3	346058	x	Hyllpaket L=1510 (u. högtalare)	Shelf L=1510 (without speakers)
--	346059	x	Hyllpaket L= 1510 (m. högtalare)	Shelf L=1510 (with speakers)
4	346655	x	Gavel	Gable
5	346060	x	Hyllpaket L=1510 (u. högtalare)	Shelf L=1510 (without speakers)
--	346061	x	Hyllpaket L= 1510 (m. högtalare)	Shelf L=1510 (with speakers)
6	343956	x	Gavel rundad	Gable
7	346226	x	Överbäddskåp L=1980	Upper bed L=1980
--	375813	x	Rasskydd ö-bäddskåp	Protective plate
--	339839M	x	Regel låsning	Lock bar
8	345774	x	Lucka (Alpinvit)	Door (Alpine white)
9	860402	x	Gångjärn	Hinge
10	860405	x	Gångjärn	Hinge
11	350129	x	Handtag	Handle
12	332661M	x	Bärregel (vikbar)	Bearing rail
13	331701M	x	Kloss bärregel	Block bearing rail
14	346180	x	Sänggavel kpl. med tyg (Sara Greige)	Headboard cpl. with fabric (Sara Greige)
--	346181	x	Sänggavel kpl. med tyg (Velvet Greige)	Headboard cpl. with fabric (Velvet Greige)
15	321209	x	Värmespalt gavel	Air gap gable
--	350594	x	Tyg värmespalt gavel (Sara Greige)	Fabric air gap (Sara Greige)
--	350603	x	Tyg värmespalt gavel (Velvet Greige)	Fabric air gap (Velvet Greige)
16	336714	x	Sängram vån.säng V u. ribbotten	Bed bottom L without laths
17	325430	x	Ribbotten kpl.	Laths bottom cpl.
--	311985	x	Ribba sängbotten L=718 B=63	Lath bed bottom L=718 B=63
--	312046	x	Band t. ribbotten	Band for laths bottom
18	331961M	x	Bärregel 22x22x440	Bearing rail 22x22x440
19	350545	T	Stege ö-bäddsskåp kpl.	Ladder upper bed cpl.
			M= Metervara	M= On the metre

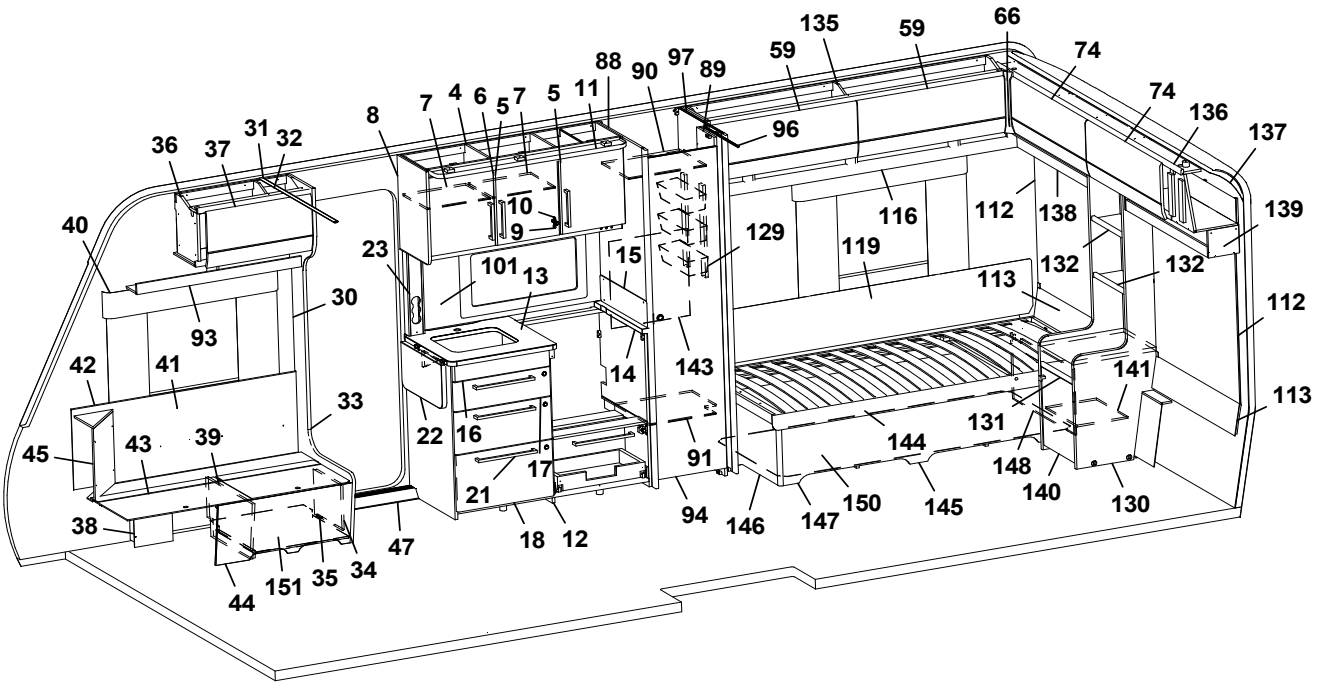
135
59
66
74
74
136
137
139
112
113
132
132
138
112
116
119
129
143
141
131
144
148
140
130
145
150
147
146
94
91
88
90
97
89
96
11
5
7
5
6
4
7
8
10
9
15
13
101
23
14
16
17
21
18
12
22
47
34
35
151
44
38
45
43
39
33
42
41
93
30
40
36
37
31
32

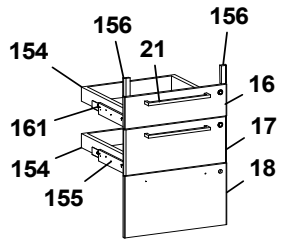
156
156
154
21
16
161
17
154
18
155

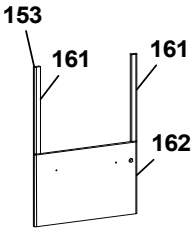
153
161
161
162

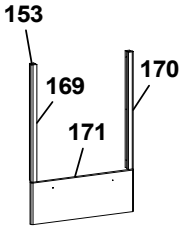
153
169
170
171

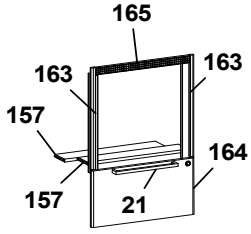
165
163
163
157
164
157
21

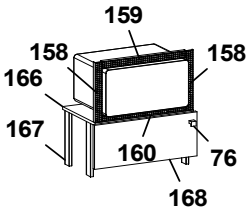
159
158
158
166
167
160
76
168

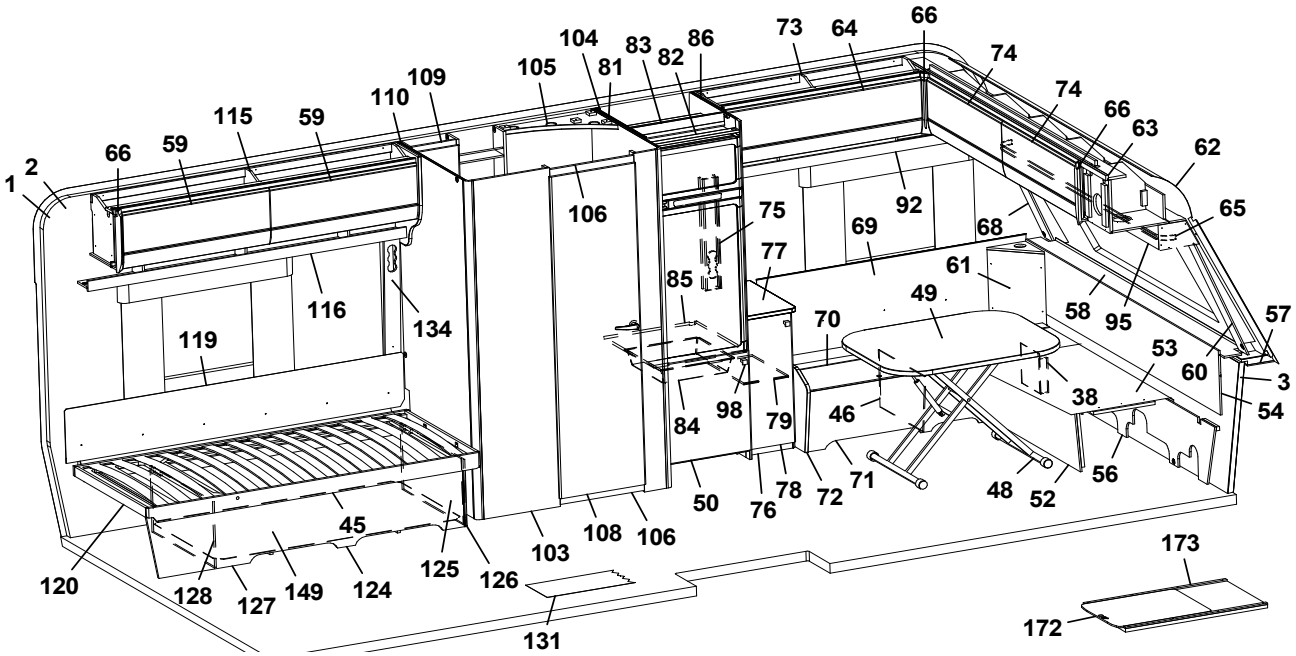
104
83
86
73
64
66
74
74
66
63
62
65
105
81
82
109
110
115
59
59
66
1
2
106
75
92
69
68
77
61
85
49
58
95
57
53
60
3
54
116
134
119
70
38
98
79
46
84
56
48
52
71
72
78
76
50
45
108
106
103
125
126
120
128
127
149
124
131
173
172

Pos Fig	Det. nr Part. No	Ingår Fitted	OBS!! Ange alltid årsmodell vid beställning av inredning Benämning	OBS!! Specify always year of model when ordering equipment Description
1	318657	M	Tapet vägg/tak	Wall paper
2	318584	M	Tejp tapet 20 mm	Tape, wall paper 20 mm
3	318585	M	Tejp tapet 60 mm	Tape, wall paper 60 mm
4	346163	x	Skåp kök L=1120 kpl. (Alpinvit)	Cupboard kitchen L=1120 cpl. (Alpine white)
--	343686	x	Skåp kök L=1120 kpl. (Mekong)	Cupboard kitchen L=1120 cpl. (Mekong)
5	346818	x	Lucka H (Alpinvit)	Door R (Alpine white)
--	343443	x	Lucka H (Mekong)	Door R (Mekong)
--	350471	x	Handtag d:o	Handle d:o
6	346819	x	Lucka V (Alpinvit)	Door L(Alpine white)
--	343455	x	Lucka V (Mekong)	Door L (Mekong)
--	350471	x	Handtag d:o	Handle d:o
7	331385M	x	Hylla	Shelf
8	336284	x	Gavel	Gable
9	311917	x	Gångjärn	Hinge
10	312588	x	Platta gångjärn	Plate hinge
11	346599	x	Ljusramp köksskåp L=1092	Light holder L=1092
12	346577	x	Diskbänk trädel u. skiva (Alpinvit)[1]	Kitchen sink without board (Alpine white)[1]
--	347014	x	Diskbänk trädel u. skiva (Alpinvit)[2]	Kitchen sink without board (Alpine white)[2]
--	343464	x	Diskbänk trädel u. skiva (Mekong)[1]	Kitchen sink without board (Mekong)[1]
--	347019	x	Diskbänk trädel u. skiva (Mekong)[2]	Kitchen sink without board (Mekong)[2]
--	347057	x	Diskbänk induktion trädel u. skiva (Vit)	Kitchen sink induction w/o board (White)
--	343552	x	Diskbänk induktion trädel u. skiva (Mekong)	Kitchen sink induction w/o board (Mekong)
13	346098	x	Skiva diskbänk 565x610[1]	Board 565x610[1]
--	346982	x	Skiva diskbänk 565x610[2]	Board 565x610[2]
--	346097	x	Skiva diskbänk 565x610 (vid tillval myggdörr)[1]	Board 565x610 (w. option mosquito door)[1]
--	346981	x	Skiva diskbänk 565x610 (vid tillval myggdörr)[2]	Board 565x610 (w. option mosquito door)[2]
--	341814-S	x	Skiva diskbänk induktion 565x1138	Board induction 565x1138
14	346076	x	Skiva diskbänk 40x560[1]	Board 40x560[1]
--	346977	x	Skiva diskbänk 40x560[2]	Board 40x560[2]
15	401715	x	Flamskydd	Flame guard
--	401996	x	Flamskydd induktion	Flame guard induction
16	346799	x	Lådförstycke (Alpinvit)	Drawer front (Alpine white)
--	343412	x	Lådförstycke (Mekong)	Drawer front (Mekong)
--	317514	x	Låda 480x500 d:o	Drawer 480x500 d:o
--	317382	x	Glidskena låda H d:o	Slide bar, drawer R d:o
--	350221	x	Glidskena låda V d:o	Slide bar, drawer L d:o
17	346801	x	Lådförstycke (Alpinvit)	Drawer front (Alpine white)
--	343413	x	Lådförstycke (Mekong)	Drawer front (Mekong)
--	317514	x	Låda 480x500 d:o	Drawer 480x500 d:o
--	317382	x	Glidskena låda H d:o	Slide bar, drawer R d:o
--	350221	x	Glidskena låda V d:o	Slide bar, drawer L d:o
18	346802	x	Lucka (Alpin vit)	Door (Alpine white)
--	343414	x	Lucka (Mekong)	Door (Mekong)
--	20-900302	x	Pentrylåda 273x500 d:o	Drawer pentry 273x500 d:o
--	07-800039	x	Rullskena H d:o	Roller rail R d:o
--	07-800038	x	Rullskena V d:o	Roller rail L d:o
21	350472	x	Handtag	Handle
22	346489	x	Vikskiva diskbänk	Board kitchen
--	860621	x	Gångjärn	Hinge
--	315145	x	Distans vikskiva	Distance
			M= Metervara	M= On the metre

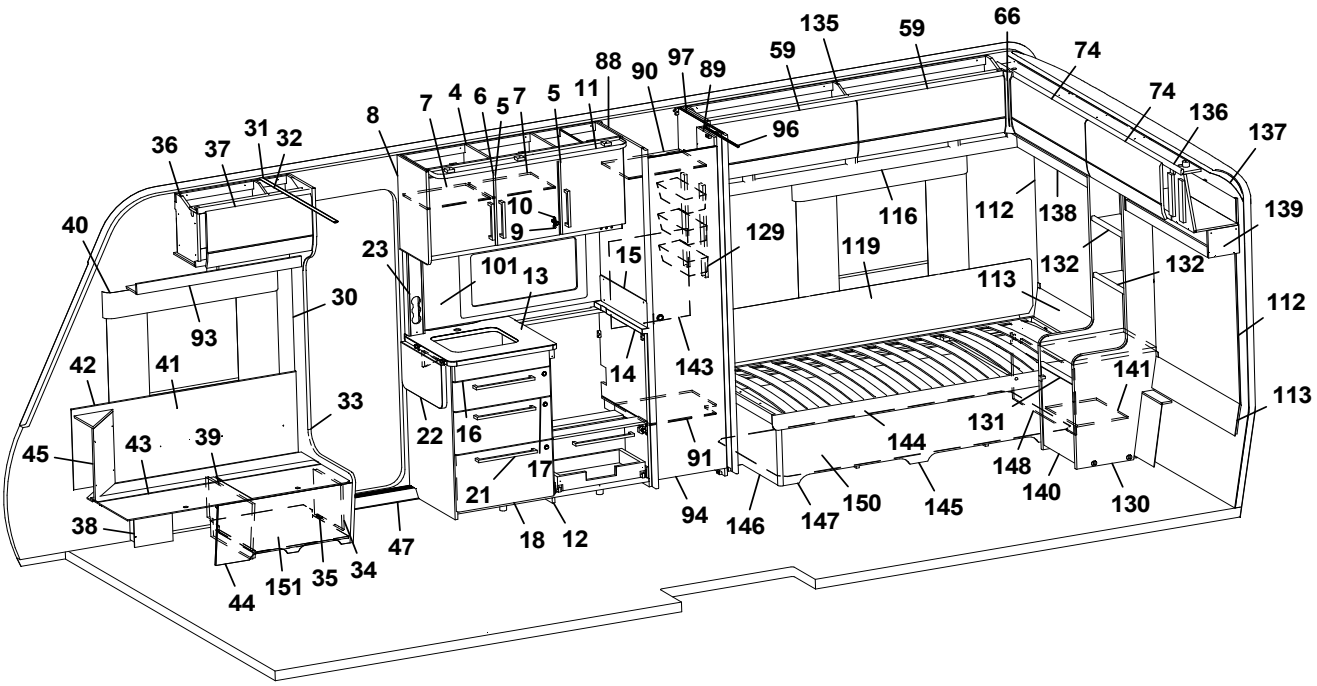
135
59
66
74
74
136
137
139
112
113
132
132
138
112
116
119
129
143
141
131
148
140
130
144
145
150
147
146
94
91
88
90
97
89
96
59
11
5
7
5
6
4
7
8
10
9
15
14
101
13
23
22
16
17
21
18
12
36
37
31
32
40
93
30
42
41
33
45
43
39
38
44
151
35
34
47

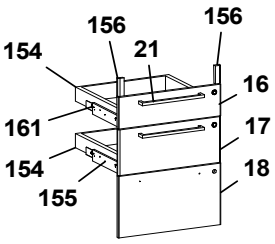
156
156
154
21
16
161
17
154
18
155

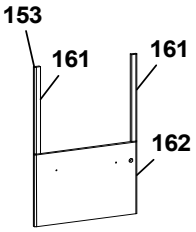
153
161
161
162

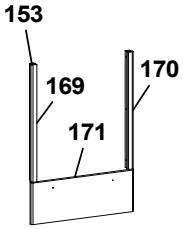
153
169
170
171

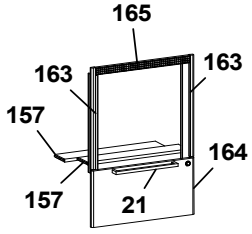
165
163
163
157
164
157
21

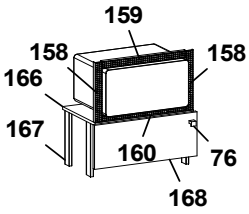
159
158
158
166
167
160
76
168

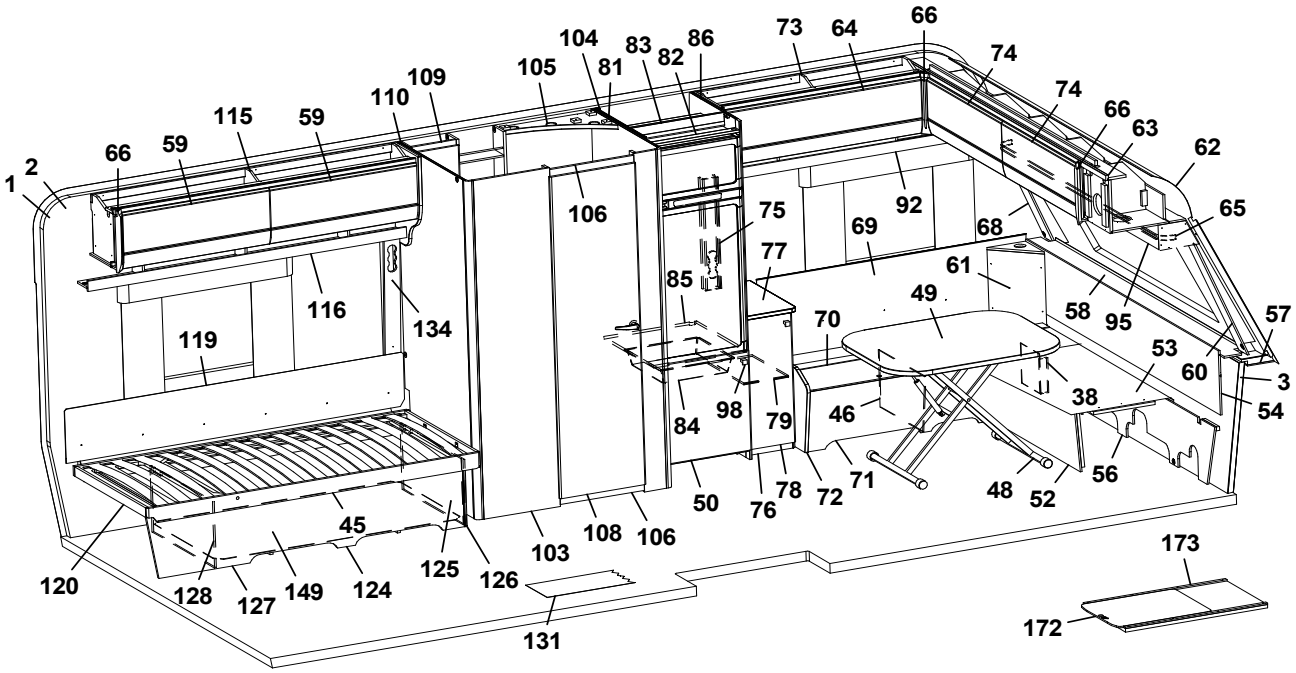
1
2
66
59
115
59
110
109
105
104
81
83
82
86
73
64
66
74
74
66
63
62
65
106
75
77
85
69
92
68
61
49
58
95
57
53
60
3
54
38
46
70
98
79
84
116
134
119
50
76
78
72
71
48
52
56
45
120
128
127
149
124
125
126
103
108
106
131
173
172

Pos Fig	Det. nr Part. No	Ingår Fitted	OBS!! Ange alltid årsmodell vid beställning av inredning Benämning	OBS!! Specify always year of model when ordering equipment Description
--	800639	x	Snäppare mässing	Snap brass
--	315749	x	Stöd	Support board
23	333289M	x	Front eluttag	Front outlet
30	318962	x	List täck el-kabel B=45 L=2100	Cover strip B=45 L=2100
31	316270	x	List snäpp undre L=2379	List under L=2379
32	316268	x	List snäpp övre L=2379	List upper L=2379
33	345790	x	Stolpe först. kpl. m. lucka (144x180 urtag)	Support bar cpl. with door (144x180 socket)
--	346566	x	Stolpe först. kpl. m. lucka (105,6x171 urtag)	Support bar cpl. with door (105,6x171 socket)
34	343731	x	Lucka	Door
35	312589	x	Gångjärn	Hinge
36	346238	x	Skåp övre H F L=659 (Alpinvit)	Cupboard upper front R L=659 (Alpine white)
--	350571	x	Gångjärn	Hinge
37	345775	x	Lucka (Alpinvit)	Door (Alpine white)
38	346080	x	Täckfront	Cover front
39	342495	x	Stöd bäddlåda HF	Support bed box
40	350348	x	Skena gardin L=1020	Curtain rod L=1020
41	346249	x	Värmespalt H fram	Air gap R.F.
42	319821	M	List kant mörkbrun	Strip, dark brown
43	346012	x	Lock bäddlåda H F	Cover bedbox R.F.
--	319024	x	Matta grå textil m. tejp d:o	Carpet gray textile with tape d:o
44	343825	x	Front bäddlåda H F	Front bed box R.F.
--	346005	x	Front bäddlåda H F (centraldammsugare)	Front bed box R.F. (central vacuum cleaner)
45	345953	x	Hörn sittgrupp H	Corner R
--	345951	x	Hörn sittgrupp H med ø 60 urttag	Corner R with ø 60 hole
--	345949	x	Hörn sittgrupp H med ø 85 urttag	Corner R with ø 85 hole
46	312825	x	Stöd bäddlåda VF	Support bed box
47	319871	x	Tröskel aluminium L=650	Threshold aluminium L=650
48	310083	x	Bordsstativ	Table stand
--	350474	x	Bordsstativ enpelar	Table stand single pillar
49	345945	x	Bordsskiva 800x1000	Table top 800x1000
50	343835	x	Lucka V 550x570	Door L 550x570
--	316799	x	Gångjärn d:o	Hinge d:o
--	312588	x	Platta gångjärn d:o	Plate hinge d:o
52	331245M	x	Front bäddlåda gavel	Front bed box gable
53	345923	x	Skiva rundsittgrupp	Sheet seat
54	340578	x	Värmespalt gavel fram	Air gap
56	340520	x	Stöd sittgrupp	Support
57	215275	x	Hylla front kpl. L=2366	Shelf front cpl. L=2366
58	345285	x	Front/hylla kpl.	Front/shelf cpl.
--	345362	x	Front/hylla kpl. med belysning "Björn"	Front/shelf cpl. with lightning "Bear"
59	345777	x	Lucka (Alpinvit)	Door (Alpine white)
60	345085	x	Hörn front H	Front Corner R
61	345951	x	Hörn sittgrupp V med ø 60 urttag	Corner L with ø 60 hole
--	345949	x	Hörn sittgrupp V med ø 85 urttag	Corner L with ø 85 hole
62	216067	x	Täckskiva radie fram 1x380x2360	Cover plate radius front 1x380x2360
--	313884	x	List plast radie L=2379	List L=2379
63	345727	x	Skåp gavel fram L=2360	Cupboard L=2360
--	350571	x	Gångjärn d:o	Hinge d:o
64	345781	x	Lucka (Alpinvit)	Door (Alpine white)
65	350349	x	Skena gardin L=1920	Curtain rod L=1920
			M= Metervara	M= On the metre

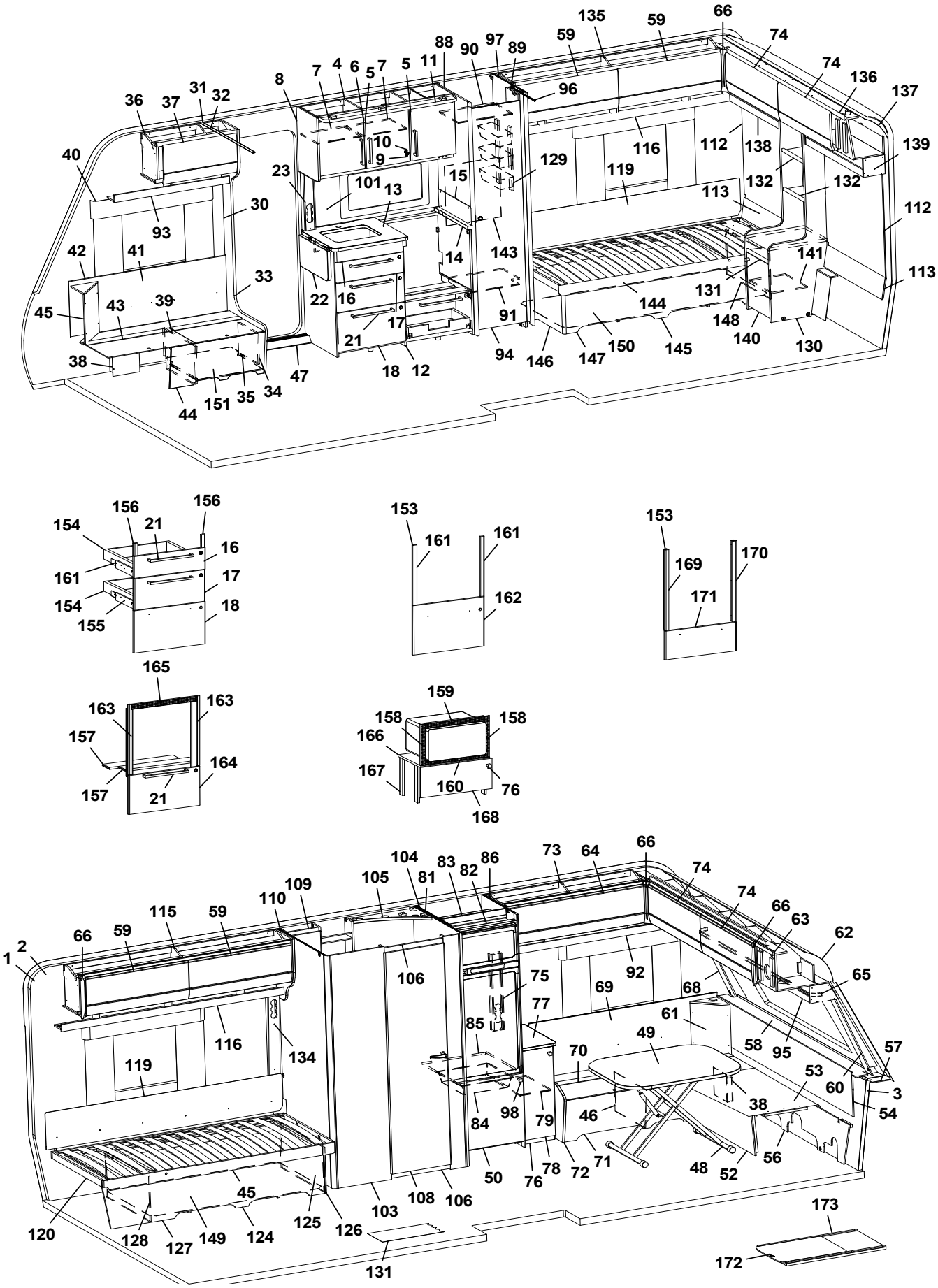
135
59
66
74
74
136
137
139
132
132
112
113
141
131
148
140
130
145
144
150
147
146
94
91
143
129
116
119
112
138
113
96
89
97
90
88
11
5
7
5
6
4
7
8
10
9
15
13
101
23
14
16
17
21
18
12
22
47
34
35
151
44
38
45
43
39
42
41
93
40
36
37
31
32
30
33
156
156
154
21
16
161
17
154
18
155
153
161
161
162
153
169
170
171
165
163
163
157
164
157
21
159
158
158
166
167
160
76
168
104
83
82
86
73
64
66
74
74
66
63
62
65
105
81
109
110
115
59
59
66
1
2
106
75
77
85
92
69
68
61
49
58
95
57
60
3
54
53
38
46
70
98
79
84
116
134
119
50
76
78
72
71
48
52
56
45
120
128
127
149
124
125
126
103
108
106
131
173
172

Pos Fig	Det. nr Part. No	Ingår Fitted	OBS!! Ange alltid årsmodell vid beställning av inredning Benämning	OBS!! Specify always year of model when ordering equipment Description
66	345869	x	Hörn inredning	Corner
68	345084	x	Hörn front V	Front Corner L
69	346574	x	Värmespalt V fram	Air gap L.F.
70	346014	x	Lock bäddlåda V F	Cover bed box L.F
--	319024	x	Matta grå textil m. tejp d:o	Carpet gray textile with tape d:o
71	339504	x	Front bäddlåda V F	Front bed box L.F.
72	345933	x	Gavel bäddlåda V F	Gable bed box L.F
73	346315	x	Skåp övre V F L=1202	Cupboard upper front L L=1202
74	345779	x	Lucka (Alpinvit)	Door (Alpine white)
75	346603	x	Front el-uttag	Front outlet
76	346612	x	Hurts kpl. u. skiva	Cupboard cpl. without board
77	346085	x	Skiva hurts 295x550	Board cupboard 295x550
78	346817	x	Lucka (Alpinvit) d:o	Door (Alpine white) d:o
79	332508	x	Hylla d:o	Shelf d:o
81	342607	x	Vägg kyl V	Wall refrigerator L
82	342306	x	List folierad L=528	List foiled L=528
83	342309	x	Bakstycke stopp kyl	Back cupboard
84	310325	x	Trådback vit 85x427x427	Tray 85x427x427
--	312712	x	Glidlist trådback (säljes i par)	Sliding strip tray (pair)
85	340675	x	Hylla under kyl	Shelf under refrigerator
86	342362	x	Vägg kyl H	Wall refrigerator R
88	340090	x	Vägg garderob V	Wall wardrobe L
89	331238M	x	Nisch, vikdörr	Niche folding door
90	337214	x	Hylla garderob övre	Shelf wardrobe upper
91	337215	x	Hylla garderob nedre	Shelf wardrobe under
92	346324	x	Hyllpaket V F L=1481	Shelf front L L=1481
93	346255	x	Hyllpaket H F L=938	Shelft front R L=938
94	337217	x	Dörr garderob kpl. 395x1850	Door wardrobe cpl. 395x1850
95	345930	x	Hyllpaket fram L=2360	Shelf front L=2360
96	314917	x	Skena draperi L=1190	Drapery rail L=1190
97	331593M	x	Vägg garderob H	Wall wardrobe R
98	350473	x	Handtag knopp	Handle knob
101	346688-F	x	Köksskiva vägg, Svart fiskben	Protection kitchen, Black fishbone
--	346688-G	x	Köksskiva vägg, Natur skiffer	Protection kitchen, Nature slate
--	346688-M	x	Köksskiva vägg, Marmor	Protection kitchen, Marble
--	346688-S	x	Köksskiva vägg, Sten	Protection kitchen, Stone
103	346595	x	Vägg tvättrum	Wall washroom
104	346593	x	Vägg tvättrum H	Wall washroom R
105	336140	x	Ljusramp tvättrum	Light holder
106	331248	x	Tröskel 60x580	Threshold 60x580
108	346017	x	Dörr 490x1850 kpl.	Door 490x1850 kpl.
--	350574	x	Handtag d:o	Handle d:o
109	346404	x	Skåp tvättrum	Cupboard washroom
110	337243	x	Vägg tvättrum kpl.	Wall washroom cpl.
112	346172	x	Sänggavel kpl. m. tyg (Sara Greige)	Headboard cpl. with fabric (Sara Greige)
--	346173	x	Sänggavel kpl. m. tyg (Velvet Greige)	Headboard cpl. with fabric (Velvet Greige)
113	343849	x	Värmespalt	Air gap
115	346126	x	Skåp V B L=1737 (Alpine white)	Cupboard rear L L=1737 (Alpine white)
---	350571	x	Gångjärn	Hinge
116	343213	x	Hyllpaket V B L=1815	Shelf rear L L=1815
			M= Metervara	M= On the metre

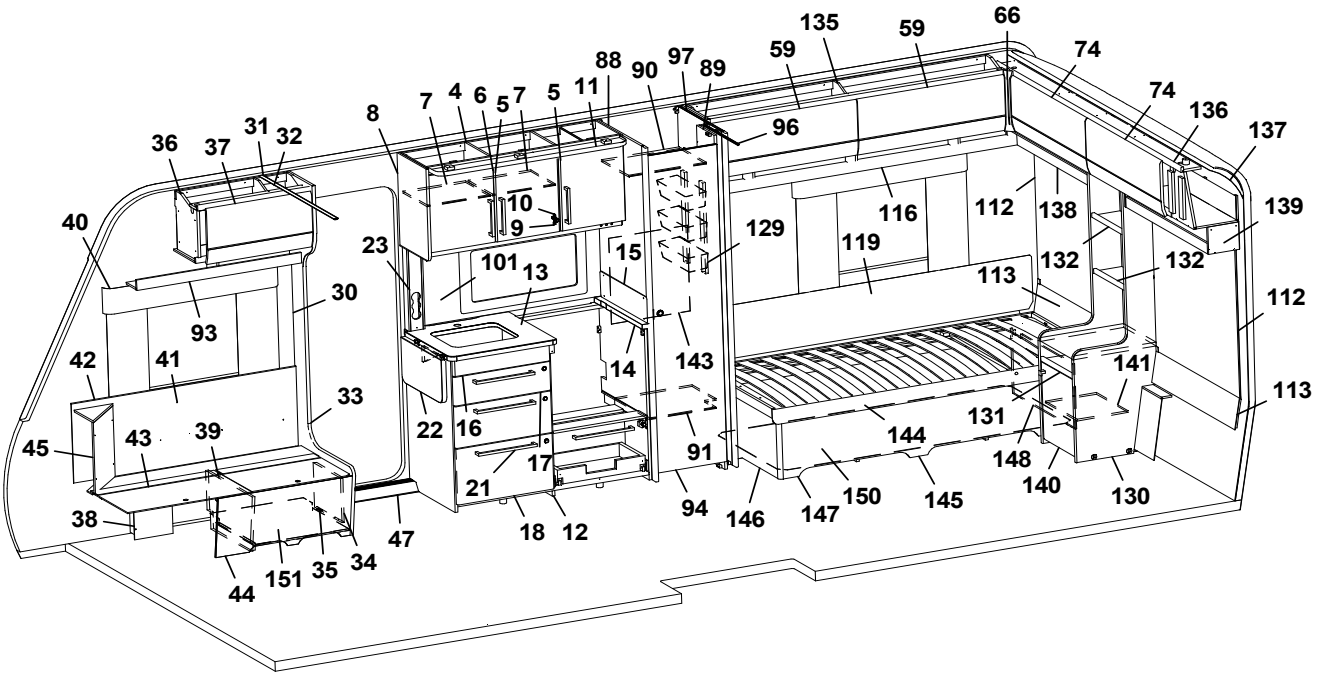
135
59
66
74
74
136
137
139
132
132
112
113
141
131
148
140
130
145
150
147
146
94
91
143
129
119
116
112
138
113
96
89
97
90
88
11
5
7
5
6
4
7
8
10
9
15
14
101
13
23
22
16
17
21
18
12
47
34
35
151
44
38
45
43
39
42
41
40
93
30
33
36
37
31
32

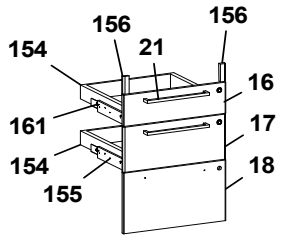
156
156
154
21
16
161
17
154
18
155

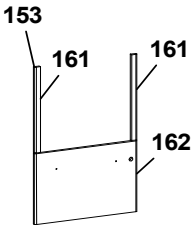
153
161
161
162

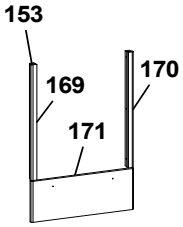
153
169
170
171

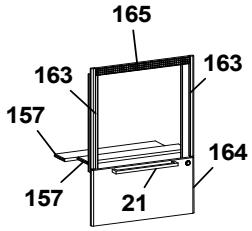
165
163
163
157
164
157
21

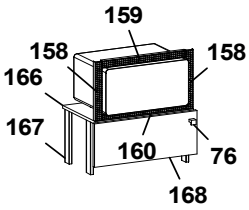
159
158
158
166
167
160
76
168

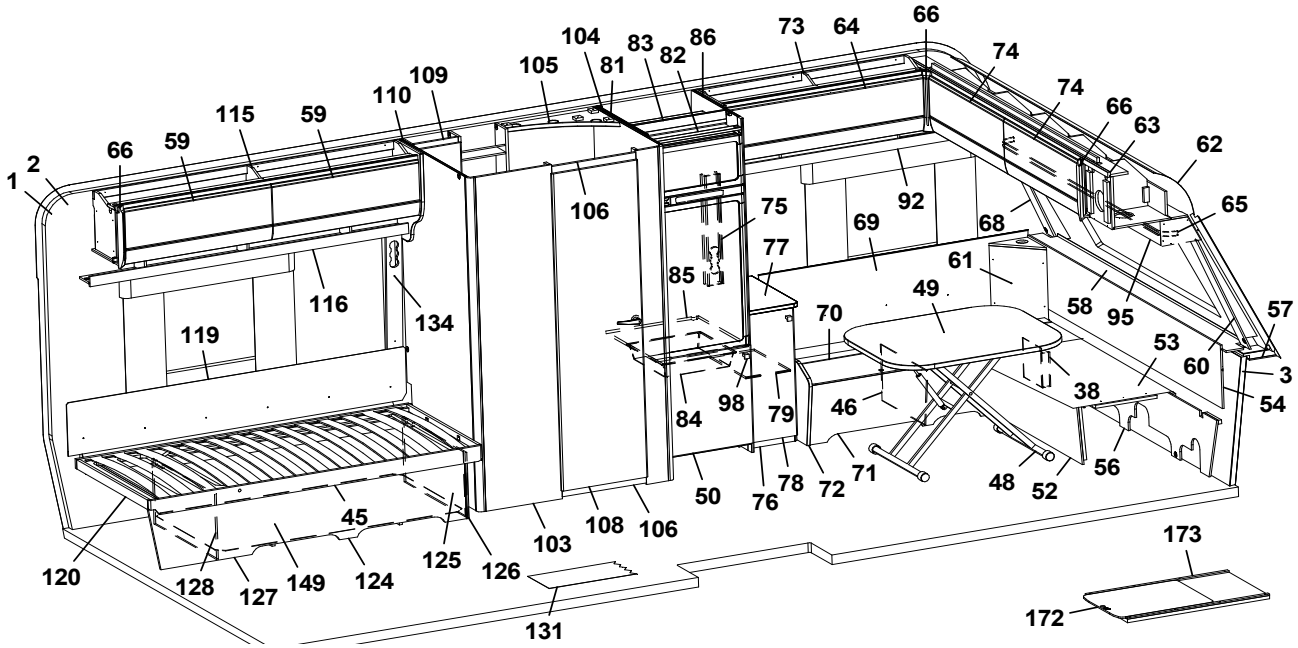
104
83
82
86
73
64
66
74
74
66
63
62
65
105
81
109
110
115
59
59
66
1
2
106
75
92
69
68
77
61
85
49
58
95
57
116
134
119
70
53
60
3
54
38
98
79
46
84
56
48
52
71
72
78
76
50
45
103
108
106
125
126
120
128
127
149
124
131
173
172

Pos Fig	Det. nr Part. No	Ingår Fitted	OBS!! Ange alltid årsmodell vid beställning av inredning Benämning	OBS!! Specify always year of model when ordering equipment Description
119	338121	x	Värmespalt	Air gap
--	350593	x	Tyg värmespalt (Sara Greige)	Fabric air gap (Sara Greige)
--	350602	x	Tyg värmespalt (Velvet Greige)	Fabric air gap (Velvet Greige)
120	346539	x	Sängram V u. ribbotten	Bed bottom L without laths
--	325342	x	Ribbotten kpl.	Laths bottom cpl.
--	314211	x	Ribba sängbotten L=820 B=63	Lath bed bottom L=820 B=63
--	312046	x	Band t. ribbotten	Band for laths bottom
124	346497	x	Sänglåda kpl. V	Bed box cpl. L
--	315203	x	Regel 17,5x55x1415	Wood lath pine 17,5x55x1415
125	346498	x	Gavel säng främre	Gable bed front
126	319863	x	List hörn L=380	Corner strip L=380
127	346502	x	Front säng	Front bed
128	346500	x	Gavel säng bakre	Gable bed rear
129	319759	x	Korg, garderob	Basket, wardrobe
--	335802	x	List för korgar	List för baskets
130	346478	x	Hurts kpl. m skiva	Cupboard cpl. with board
--	346091	x	Skiva d:o	Board d:o
131	343790	x	Hylla d:o	Shelf d:o
132	343788	x	Hylla d:o	Shelf d:o
133	319393	x	Matta golv, antik planka	Carpet floor, antique plank
--	350469	x	Matta golv, gråsten	Carpet floor, granite
134	343352	x	Front eluttag	Front outlet
135	345959	x	Skåp H.B L=1737	Cupboard rear R L=1737
--	350571	x	Gångjärn d:o	Hinge d:o
136	346439	x	Skåp gavel bak L=2360	Cuboard rear gable L=2360
137	216066	x	Täckskiva radie bak 1x275x2360	Cover plate radius 1x275x2360
--	313884	x	List plast radie L=2379	List L=2379
138	346582	x	Hyllpaket H B L=977	Shelf rear R L=977
139	346580	x	Hyllpaket V B L=977	Shlef rear L L=977
140	346822	x	Lucka Hurts (Alpinvit)	Door Cupboard (Alpine white)
--	315202	x	Gångjärn d:o	Hinge d:o
--	315747	x	Platta gångjärn d:o	Plate hinge d:o
141	343798	x	Hylla hurts	Shelf cupboard
143	337216	x	Täckskiva exp.kärl	Cover expansion vessel
144	342616	x	Sängram H u. ribbotten	Bed bottom R without laths
145	346481	x	Sänglåda kpl. H	Bed box cpl. R
--	167800	x	Regel 17,5x55x1680	Wood lath pine 17,5x55x1680
146	346482	x	Gavel säng främre	Gable bed front
147	346486	x	Front säng	Front bed
148	346484	x	Gavel säng bakre	Gable bed rear
149	346507	x	Luftspalt sänglåda H	Air gap bed box R
150	346508	x	Luftspalt sänglåda V	Air gap bed box L
151	402122	x	Plåt skofack	Plate shoe compartment
152	347012	x	Monteringssats kpl. lådor (Alpinvit)	Mounting kit cpl. drawers (Alpine white)
--	343471	x	Monteringssats kpl. lådor (Mekong)	Mounting kit cpl. drawers (Mekong)
153	346214	x	Monteringssats kpl. ugn (Vit)[1]	Mounting kit cpl. oven (White)[1]
--	347075	x	Monteringssats kpl. ugn (Vit)[2]	Mounting kit cpl. oven (White)[2]
--	343488	x	Monteringssats kpl. ugn (Mekong)[1]	Mounting kit cpl. oven (Mekong)[1]
--	347076	x	Monteringssats kpl. ugn (Mekong)[2]	Mounting kit cpl. oven (Mekong)[2]
154	317514	x	Låda 480x500	Drawer 480x500
			M= Metervara	M= On the metre

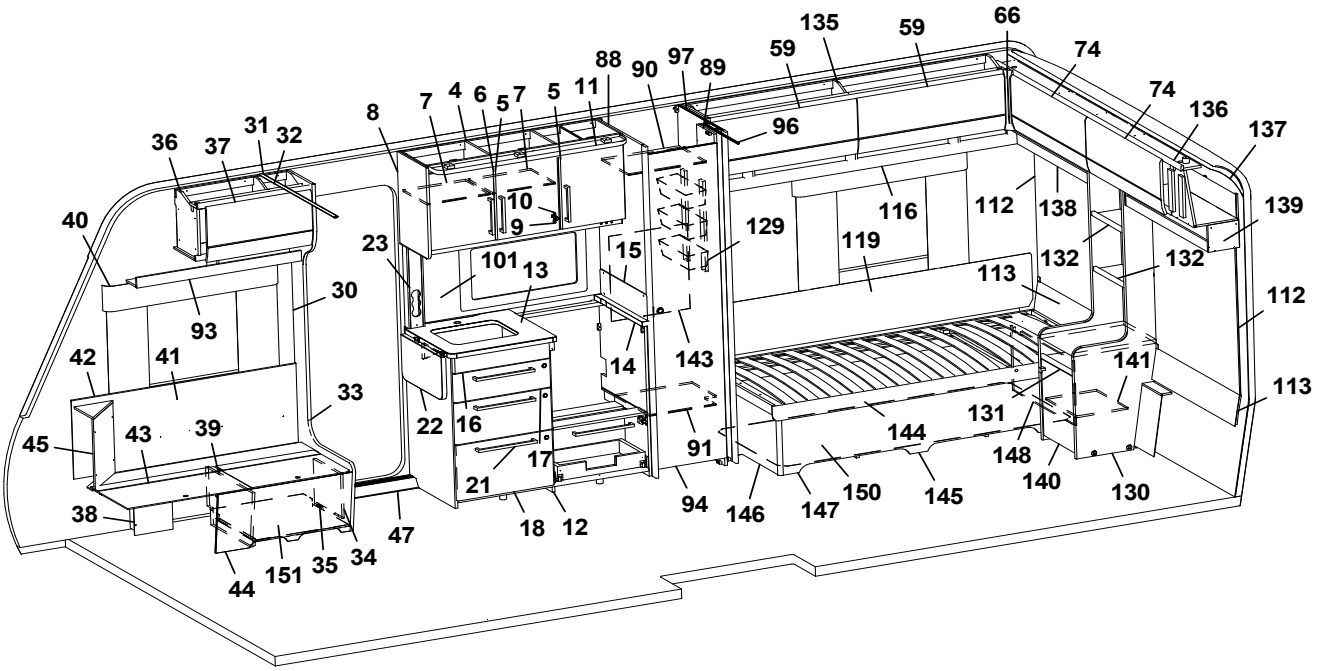
135
59
66
74
74
136
137
139
132
132
112
113
141
131
148
140
130
145
144
150
147
146
94
91
143
129
119
116
112
138
113
96
89
97
90
88
11
5
7
5
6
4
7
8
10
9
15
14
13
101
23
30
93
41
42
33
22
16
17
21
18
12
47
34
35
151
44
38
39
43
45
40
36
37
31
32

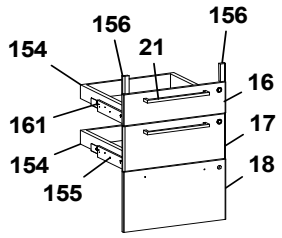
156
156
154
21
16
161
17
154
18
155

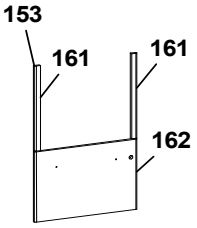
153
161
161
162

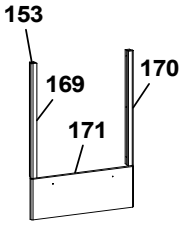
153
169
170
171

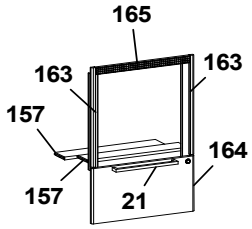
165
163
163
157
164
157
21

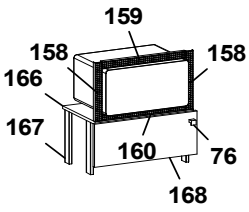
159
158
158
166
167
160
76
168

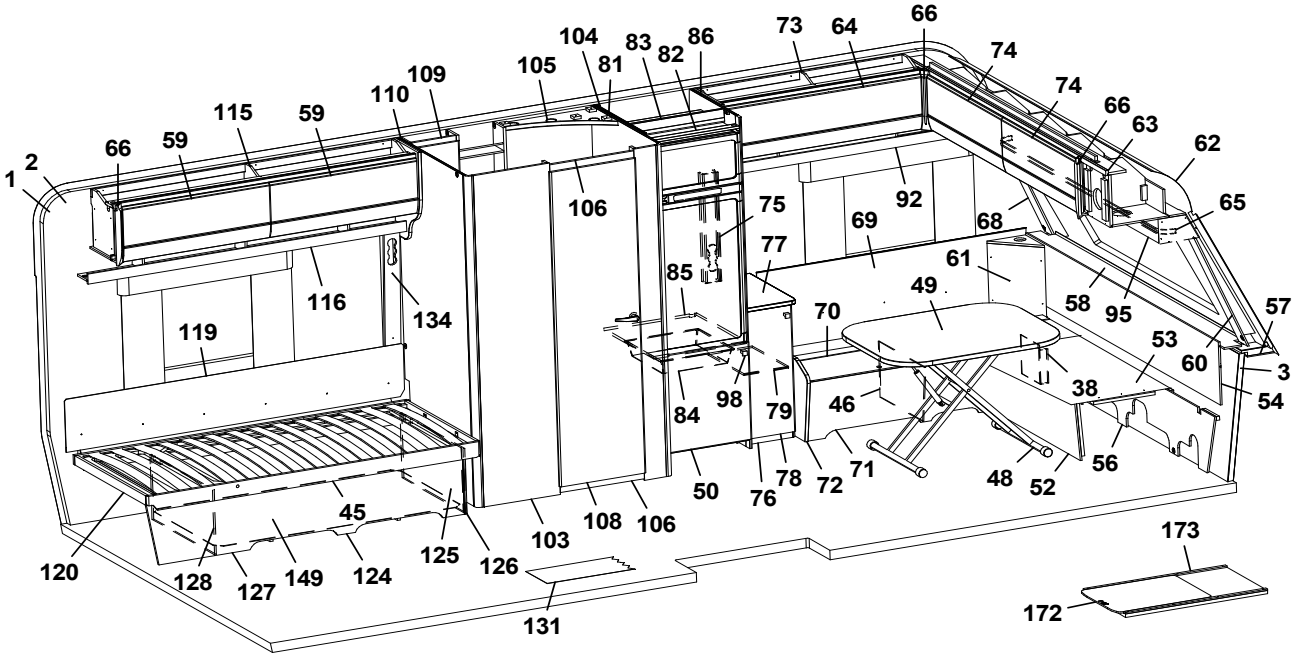
104
83
86
73
64
66
74
74
66
63
62
65
105
81
82
109
110
115
59
59
66
2
1
106
75
77
92
69
68
61
85
49
58
95
57
53
60
3
54
116
134
119
70
98
79
84
46
38
56
48
52
71
72
78
76
50
45
120
128
127
149
124
125
126
103
108
106
131
173
172

Pos Fig	Det. nr Part. No	Ingår Fitted	OBS!! Ange alltid årsmodell vid beställning av inredning Benämning	OBS!! Specify always year of model when ordering equipment Description
155	317382	x	Glidskena låda H	Slide bar, drawer R
--	350221	x	Glidskena låda V	Slide bar, drawer L
--	801701	x	Skruv 6x16 d:o	Screw 6x16 d:o
156	336092	x	Passbit 16x30x95 (Mekong)	Gauge block 16x30x95 (Mekong)
157	333287M	x	Skiva distans 15x100x547,5	Sheet distance 15x100x547,5
158	402108	x	Galler vent. mikro 38x318	Grating vent. micro 38x318
159	402109	x	Galler vent. mikro 38x440	Grating vent. micro 38x440
160	402110	x	Galler vent. mikro 33x448	Grating vent. micro 33x448
161	336086	x	Passbit 16x30x460[1]	Gauge block 16x30x460[1]
162	346805	x	Lucka (Alpinvit)[1]	Door (Alpine white)[1]
--	343491	x	Lucka (Mekong)[1]	Door (Mekong)[1]
163	342139	x	List L=538 (diskbänk induktion)	List (kitchen sink induction) L=538
164	346803	x	Lucka (diskb. induktion) 299x550 (Alpinvit)	Door (kitch. sink induct.) 299x550 (Alpine white)
--	343392	x	Lucka (diskb. induktion) 299x550 (Mekong)	Door (kitch. sink induct.) 299x550 (Mekong)
--	20-900302	x	Pentrylåda 273x500 d:o	Drawer pentry 273x500 d:o
--	07-800039	x	Rullskena H d:o	Roller rail R d:o
--	07-800038	x	Rullskena V d:o	Roller rail L d:o
165	402107	x	Galler ugn (diskb. induktion) 35x503	Grating oven (kitch. sink induct.) 35x503
166	342316	x	Hylla mikro	Shelf
167	342315	x	List folierad L=283	List folierad L=283
168	343911	x	Lucka 234x550	Door 234x550
--	316799	x	Gångjärn d:o	Hinge d:o
--	312588	x	Platta gångjärn d:o	Plate hinge d:o
169	346950	x	Passbit V	Gauge block L
170	346949	x	Passbit H	Gauge block R
171	346971	x	Lucka (Alpinvit)[2]	Door (Alpine white)[2]
--	346972	x	Lucka (Mekong)[2]	Door (Mekong)[2]
172	341192	x	Utdragsskiva bord 450x550	Sliding leaf 450x550
173	341193	x	Låda utdragsskiva	Box sliding leaf
			[1]=Dometic ugn [2]=Thetford ugn	[1]=Dometic oven [2]=Thetford oven
			M= Metervara	M= On the metre

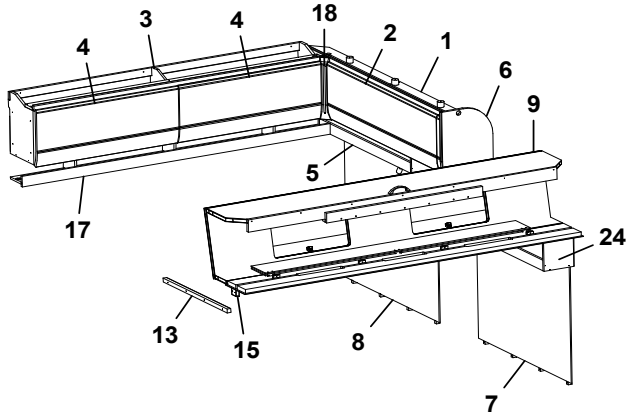
4
3
4
18
2
1
6
9
5
17
24
13
15
8
7

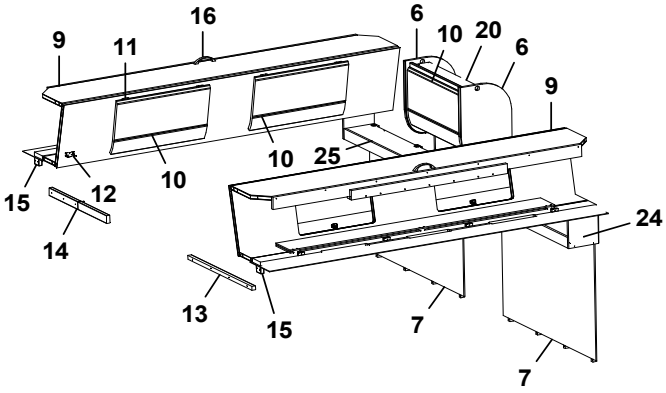
9
11
16
6
10
20
6
9
10
25
10
15
12
14
24
13
15
7
7

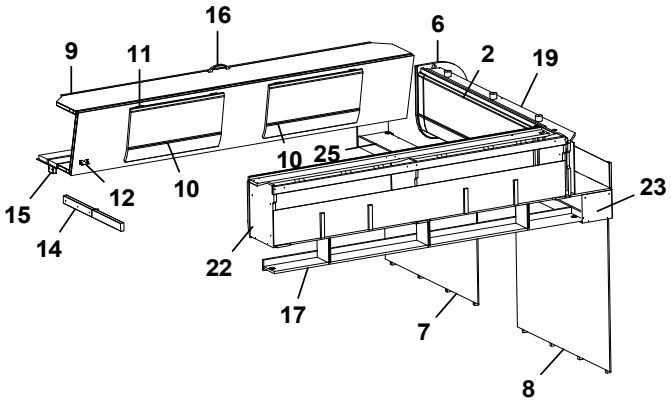
9
11
16
6
2
19
10
25
15
12
10
23
14
22
17
7
8

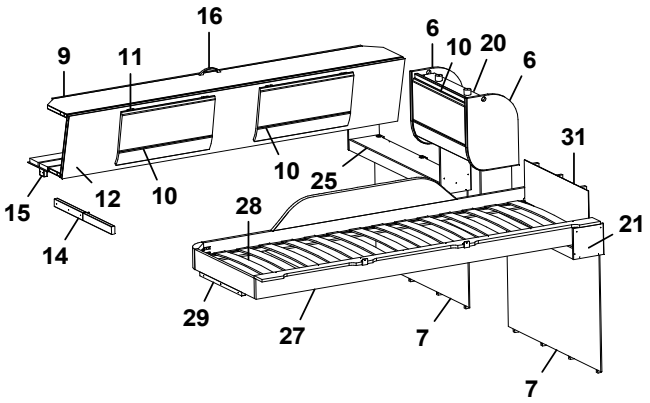
9
11
16
6
10
20
6
10
25
31
15
12
10
28
14
21
29
27
7
7

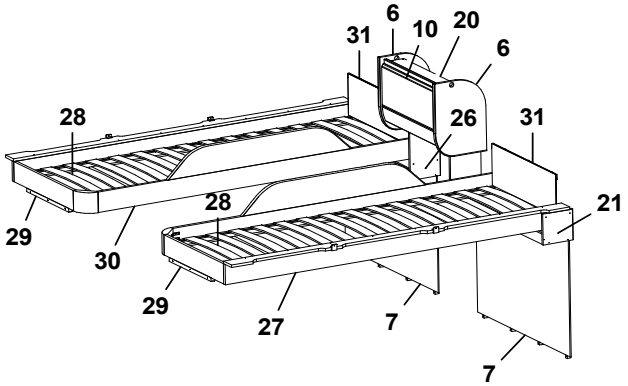
6
31
10
20
6
28
26
31
29
28
21
30
29
27
7
7

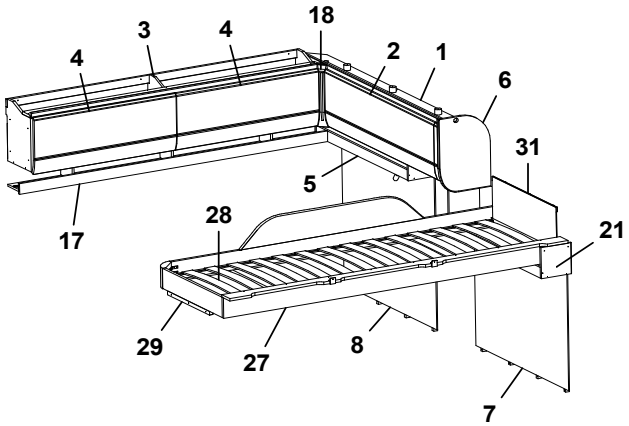
4
3
4
18
2
1
6
5
31
17
28
21
29
27
8
7

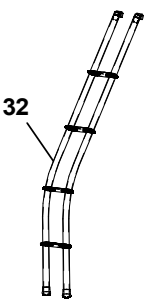
32

Pos Fig	Det. nr Part. No	Ingår Fitted	OBS!! Ange alltid årsmodell vid beställning av inredning Benämning	OBS!! Specify always year of model when ordering equipment Description
1	345967	x	Skåp gavel bak L=1510 (Alpinvit)	Cupboard gable L=1510 (Alpine white)
--	350571	x	Gångjärn	Hinge
2	345781	x	Lucka (Alpinvit)	Door (Alpine white)
3	345959	x	Skåp övre L=1737 (Alpinvit)	Cupboard upper L=1737 (Alpine white)
--	350571	x	Gångjärn	Hinge
4	345777	x	Lucka (Alpinvite)	Door (Alpine white)
5	346582	x	Hyllpaket L=977 (u. högtalare)	Shelf L=977 (without speakers)
--	346583	x	Hyllpaket L=977 (m. högtalare)	Shelf L=977 (with speakers)
6	346657	x	Gavel rundad	Gable
7	346184	x	Sänggavel kpl. m. tyg (Sara Griege)	Headboard cpl. with fabric (Sara Griege)
--	346185	x	Sänggavel kpl. m. tyg (Velvet Griege)	Headboard cpl. with fabric (Velvet Griege)
8	346172	x	Sänggavel kpl. m. tyg (Sara Griege)	Headboard cpl. with fabric (Sara Griege)
--	346173	x	Sänggavel kpl. m. tyg (Velvet Griege)	Headboard cpl. with fabric (Velvet Griege)
9	346226	x	Överbäddskåp L=1980 (Alpinvit)	Upper bed L=1980 (ALpine white)
--	339819	x	Regel låsning	Lock bar
--	375813	x	Rasskydd ö-bäddskåp	Protective plate
10	345774	x	Lucka (Alpinvit)	Door (Alpine white)
11	860402	x	Gångjärn	Hinge
12	860405	x	Gångjärn	Hinge
13	331698M	x	Bärregel 22x22x670	Bearing rail 22x22x670
14	332661M	x	Bärregel (vikbar)	Bearing rail
16	350129	x	Handtag	Handle
15	331701M	x	Kloss bärregel	Block bearing rail
17	343213	x	Hyllpaket L=1815	Shelf L=1815
18	345869	x	Hörn inredning	Corner
19	346373	x	Skåp gavel bak L=1510	Cupboard gable L=1510
20	346228	x	Skåp gavel bak L=560 (Alpinvit)	Cupboard gable L=560 (Alpine white)
21	346588	x	Hyllpaket L=977 (u. högtalare)	Shelf L=977 (without speakers)
--	346589	x	Hyllpaket L=977 (m. r högtalare)	Shelf L=977 (with speakers)
22	346126	x	Skåp övre L=1737 (Alpinvit)	Cupboard upper L=1737 (Alpine white)
--	350571	x	Gångjärn	Hinge
23	346580	x	Hyllpaket L=977 (u. högtalare)	Shelf L=977 (without speakers)
--	346581	x	Hyllpaket L=977 (m. högtalare)	Shelf L=977 (with speakers)
24	346584	x	Hyllpaket L=977 (u. högatalre)	Shelf L977 (without speakers)
--	346585	x	Hyllpaket L=977 (m. högatalre)	Shelf L977 (with speakers)
25	346586	x	Hyllpaket L=977(u. högatalre)	Shelf L977 (without speakers)
--	346587	x	Hyllpaket L=977 (m. högatalre)	Shelf L977 (with speakers)
26	346590	x	Hyllpaket L=977(u. högatalre)	Shelf L977 (without speakers)
--	346591	x	Hyllpaket L=977 (m. högatalre)	Shelf L977 (with speakers)
27	336381	x	Sängram vån.säng V u. ribbotten	Bed bottom L without laths
28	325430	x	Ribbotten kpl.	Laths bottom cpl.
--	311985	x	Ribba sängbotten L=718 B=63	Lath bed bottom L=718 B=63
--	312046	x	Band t. ribbotten	Band for laths bottom
29	331961M	x	Bärregel L=440	Bearing rail L=440
30	336714	x	Sängram vån.säng H u. ribbotten	Bed bottom R without laths
31	321209	x	Värmespalt	Air gap
--	350594	x	Tyg värmespalt (Sara Greige)	Fabric air gap (Sara Greige)
--	350603	x	Tyg värmespalt (Velvet Greige)	Fabric air gap (Velvet Greige)
32	350534	x	Stege ö-bäddsskåp kpl.	Ladder upper bed cpl.
			M= Metervara	M= On the metre

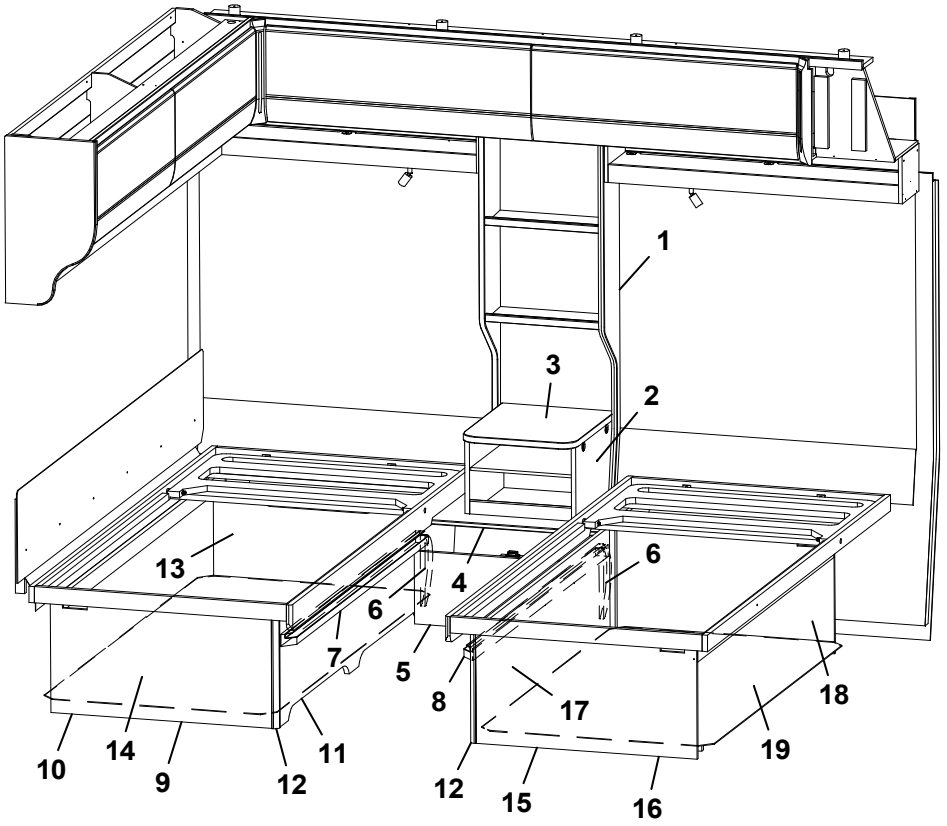
1
3
2
13
4
6
6
7
5
8
17
18
10
14
9
12
11
12
15
16
19

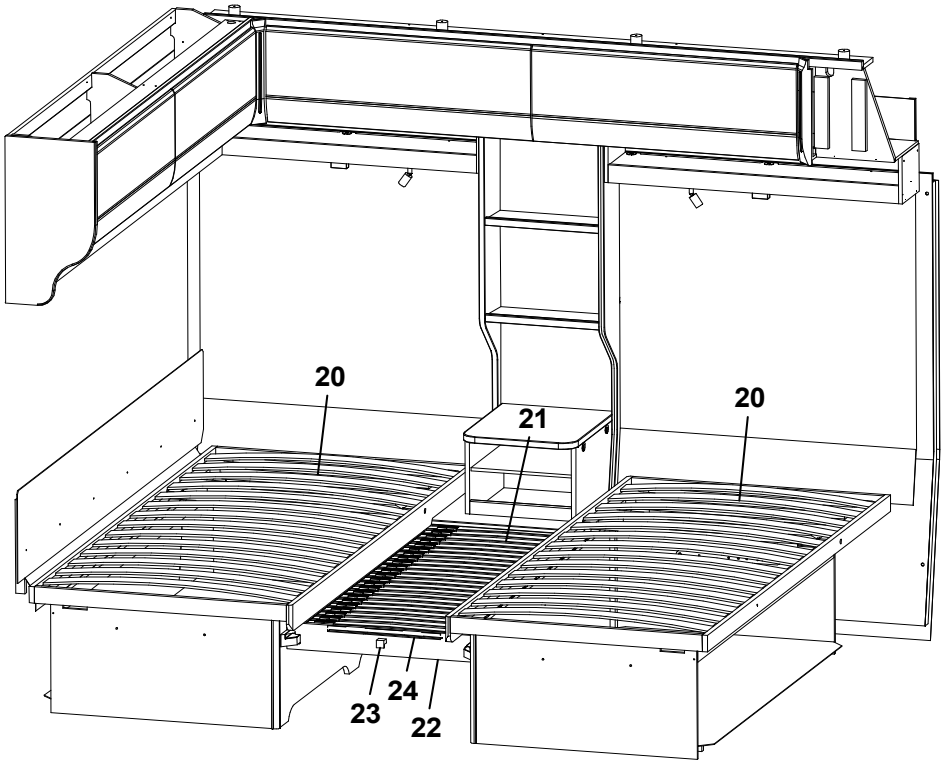
20
21
20
23
24
22

Pos Fig	Det. nr Part. No	Ingår Fitted	OBS!! Ange alltid årsmodell vid beställning av inredning Benämning	OBS!! Specify always year of model when ordering equipment Description
1	346522	x	Hylla kpl.	Shelf cpl.
2	346512	x	Låda övre	Drawer upper
--	346513	x	Hylla d:o	Shelf d:o
3	346515	x	Skiva låda övre	Board drawer upper
4	346529	x	Låda nedre kpl.	Drawer lower cpl.
5	346526	x	Front hylla nedre	Front drawer lower
6	346544	x	Radiekloss	Radius block
7	346695	x	Glidskena H kpl.	Sliding rail right cpl.
8	346696	x	Glidskena V kpl.	Sliding rail left cpl.
9	346481	x	Sänglåda H kpl.	Bed box R cpl.
--	167880	x	Regel 17,5x55x1680	Wood lath pine 17,5x55x1415
10	346482	x	Gavel främre	Front gable
11	346486	x	Front sänglåda	Front bedbox
12	319863	x	List hörn L=380	Corner strip L=380
13	346484	x	Gavel bakre	Rear gable
14	346508	x	Luftspalt sänglåda	Air gap bed box
15	346497	x	Sänglåda V kpl.	Bed box L cpl.
--	315203	x	Regel 17,5x55x1415	Wood lath pine 17,5x55x1415
16	346498	x	Gavel främre	Front gable
17	346502	x	Front sänglåda	Front bedbox
18	346500	x	Gavel bakre	Rear gable
19	346507	x	Luftspalt sänglåda	Air gap bedbox
20	325342	x	Ribbotten kpl.	Laths bottom cpl.
--	314211	x	Ribba sängbotten L=820 B=63	Lath bed bottom L=820 B=63
--	312046	x	Band t. ribbotten	Band for laths bottom
21	346556	x	Ribbotten kpl.	Laths bottom cpl.
22	346528	x	Front	Front
23	350473	x	Handtag knopp	Handle knob
24	346705	x	List front	List front
			M= Metervara	M= On the metre

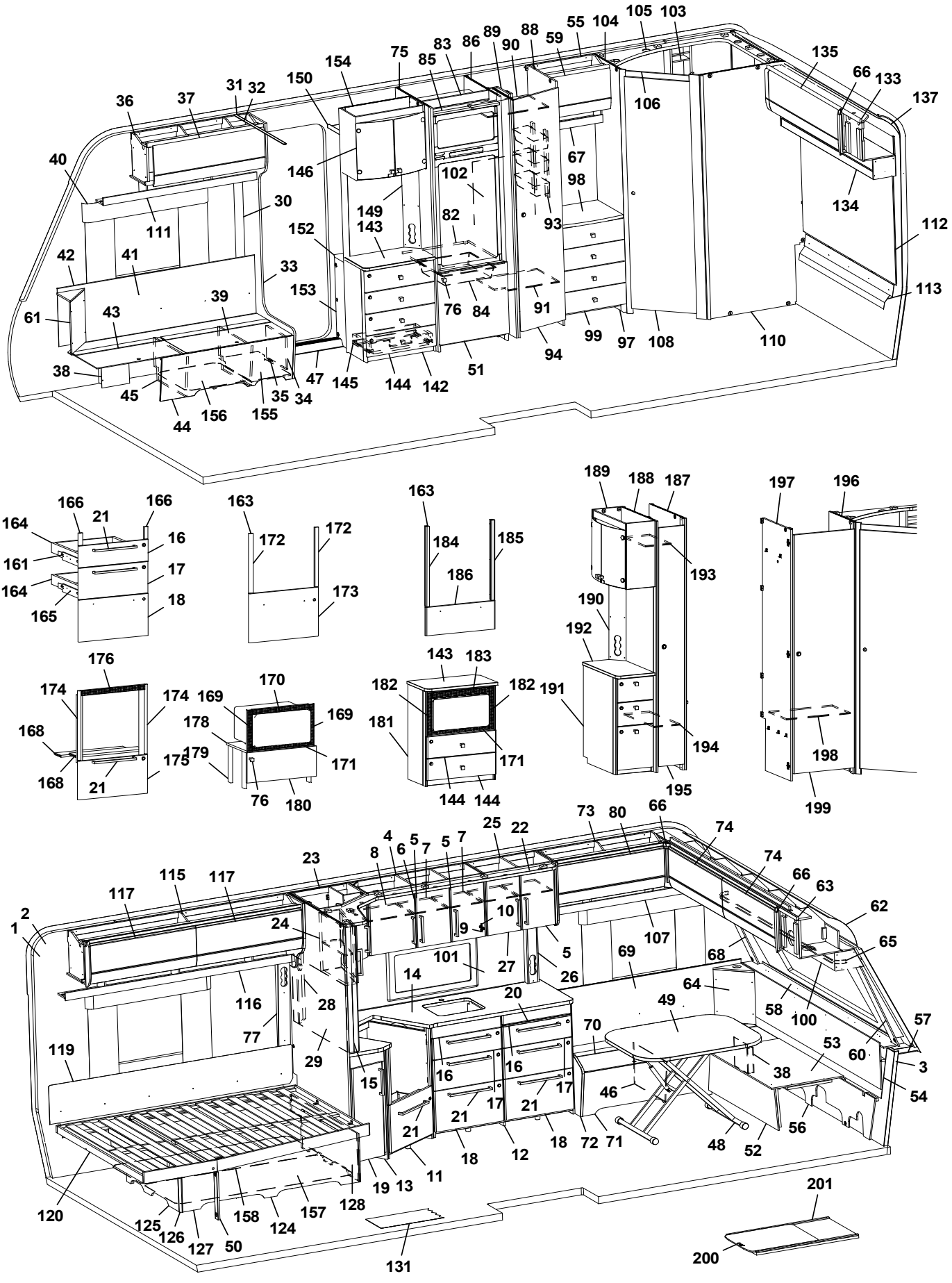
1 2 3 4 5 6 7 8 9 10 11 12 13 14 15 16 17 18 19 20 21 22 23 24 25 26 27 28 29 30 31 32 33 34 35 36 37 38 39 40 41 42 43 44 45 46 47 48 49 50 51 52 53 54 55 56 57 58 59 60 61 62 63 64 65 66 67 68 69 70 71 72 73 74 75 76 77 80 82 83 84 85 86 88 89 90 91 93 94 97 98 99 100 101 102 103 104 105 106 107 108 110 111 112 113 115 116 117 119 120 124 125 126 127 128 131 133 134 135 137 142 143 144 145 146 149 150 152 153 154 155 156 157 158 163 164 165 166 168 169 170 171 172 173 174 175 176 178 179 180 181 182 183 184 185 186 187 188 189 190 191 192 193 194 195 196 197 198 199 200 201

Pos Fig	Det. nr Part. No	Ingår Fitted	OBS!! Ange alltid årsmodell vid beställning av inredning Benämning	OBS!! Specify always year of model when ordering equipment Description
1	318657	M	Tapet vägg/tak	Wall paper
2	318584	M	Tejp tapet 20 mm	Tape, wall paper 20 mm
3	318585	M	Tejp tapet 60 mm	Tape, wall paper 60 mm
4	345986	x	Skåp kök L=924 kpl. (Alpinvit)	Cupboard kitchen L=924 cpl. (Alpine white)
--	343452	x	Skåp kök L=924 kpl. (Mekong)	Cupboard kitchen L=924 cpl. (Mekong)
5	346808	x	Lucka H (Alpinvit)	Door R (Alpine white)
--	343458	x	Lucka H (Mekong)	Door R (Mekong)
--	350471	x	Handtag d:o	Handle d:o
6	346819	x	Lucka V (Alpinvit)	Door L (Alpine white)
--	343455	x	Lucka V (Mekong)	Door L (Mekong)
--	350471	x	Handtag d:o	Handle d:o
7	341681	x	Hylla	Shelf
8	331385M	x	Hylla	Shelf
9	311917	x	Gångjärn	Hinge
10	312588	x	Platta gångjärn	Plate hinge
11	345909	x	Diskbänk, vinklad (Alpinvit)[1]	Kitchen sink, angled (Alpine white)[1]
--	346969	x	Diskbänk, vinklad (Alpinvit)[2]	Kitchen sink, angled (Alpine white)[2]
--	343883	x	Diskbänk, vinklad (Mekong)[1]	Kitchen sink, angled (Mekong)[1]
--	346970	x	Diskbänk, vinklad (Mekong)[2]	Kitchen sink, angled (Mekong)[2]
--	346998	x	Diskbänk, vinklad induktion (Alpinvit)	Kitchen sink, angled induction (Alpine white)
--	346999	x	Diskbänk, vinklad induktion (Mekong)	Kitchen sink, angled induction (Mekong)
12	346994	x	Diskbänk trädel u. skiva (Alpinvit)	Kitchen sink without board (Alpine white)
--	347007	x	Diskbänk trädel u. skiva (Mekong)	Kitchen sink without board (Mekong)
13	346991	x	Utskjut diskbänk (Alpinvit)	Projection kitchen sink (Alpine white)
--	343406	x	Utskjut diskbänk (Mekong)	Projection kitchen sink (Mekong)
14	345802	x	Skiva diskbänk 902x1955[1]	Board 902x1955[1]
--	346974	x	Skiva diskbänk 902x1955[2]	Board 902x1955[2]
--	345803	x	Skiva diskbänk induktion 902x1955	Board induction 902x1955
15	341727	x	Stolpe utskjut	Support bar
16	346799	x	Lådförstycke (Alpinvit)	Drawer front (Alpine white)
--	343412	x	Lådförstycke (Mekong)	Drawer front (Mekong)
--	317514	x	Låda 480x500 d:o	Drawer 480x500 d:o
--	317382	x	Glidskena låda H d:o	Slide bar, drawer R d:o
--	350221	x	Glidskena låda V d:o	Slide bar, drawer L d:o
17	346801	x	Lådförstycke (Alpinvit)	Drawer front (Alpine white)
--	343413	x	Lådförstycke (Mekong)	Drawer front (Mekong)
--	317514	x	Låda 480x500 d:o	Drawer 480x500 d:o
--	317382	x	Glidskena låda H d:o	Slide bar, drawer R d:o
--	350221	x	Glidskena låda V d:o	Slide bar, drawer L d:o
18	346802	x	Lucka (Alpinvit)	Door (Alpine white)
--	343414	x	Lucka (Mekong)	Door (Mekong)
--	20-900302	x	Pentrylåda 273x500 d:o	Drawer pentry 273x500 d:o
--	07-800039	x	Rullskena H d:o	Roller rail R d:o
--	07-800038	x	Rullskena V d:o	Roller rail L d:o
19	346809	x	Lucka (Alpinvit)	Door (Alpine white)
--	343380	x	Lucka (Mekong)	Door (Mekong)
20	341954	x	Skärbräda	Cutting board
21	350472	x	Handtag	Handle
22	346380	x	Ljusramp kök L=1928	Light holder, kitchen L=1928
23	346030	x	Skåp hörn (Alpinvit)	Cupboard corner (Alpine white)
			M= Metervara	M= On the metre

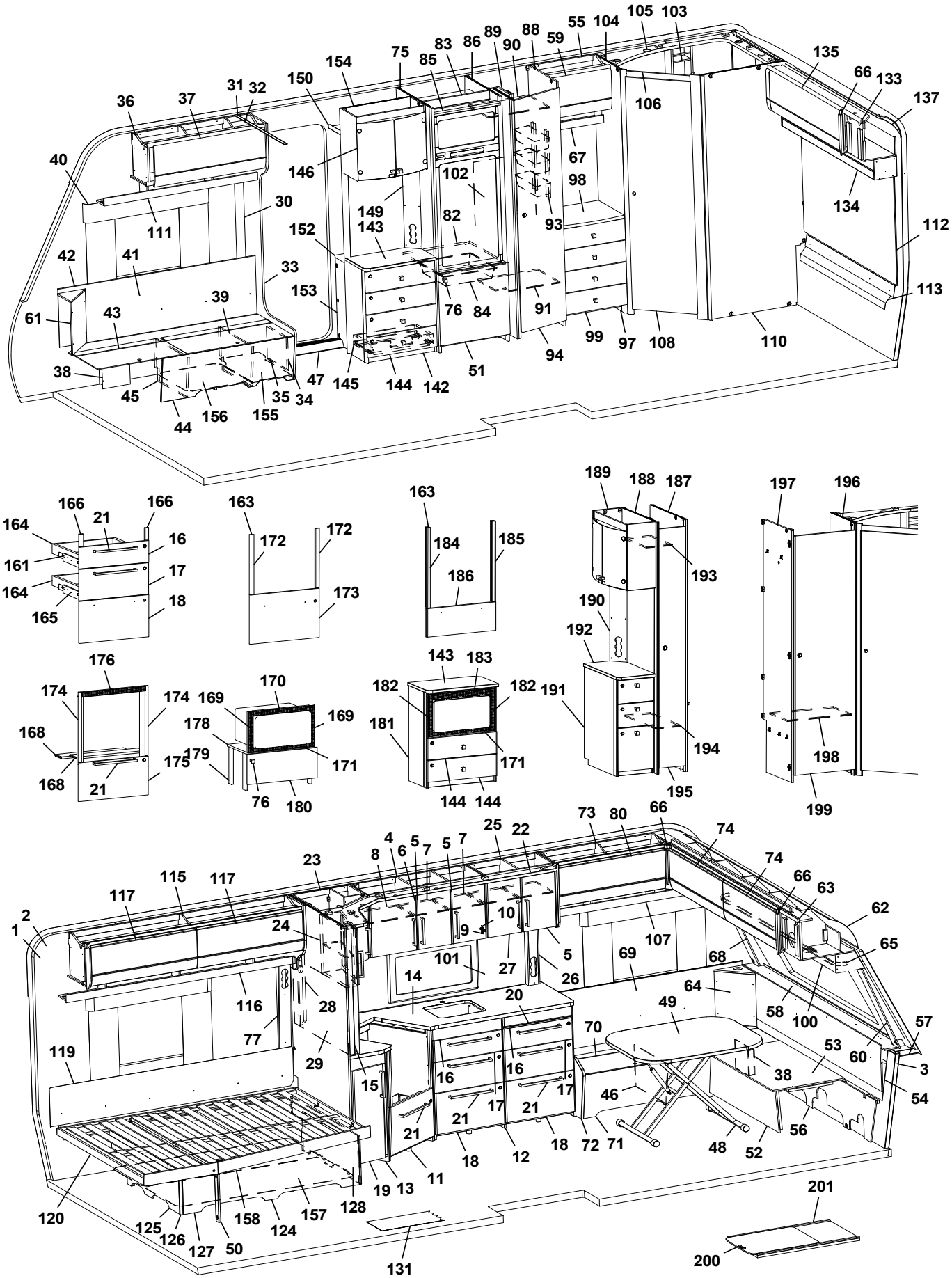
1 2 4 5 6 7 8 9 10 11 12 13 14 15 16 17 18 19 20 21 22 23 24 25 26 27 28 29 30 31 32 33 34 35 36 37 38 39 40 41 42 43 44 45 46 47 48 49 50 51 52 53 54 55 56 57 58 59 60 61 62 63 64 65 66 67 68 69 70 71 72 73 74 75 76 77 80 82 83 84 85 86 88 89 90 91 93 94 97 98 99 100 101 102 103 104 105 106 107 108 110 111 112 113 116 117 119 120 124 125 126 127 128 131 134 135 137 142 143 144 145 146 149 150 152 153 154 155 156 157 158 161 163 164 165 166 168 169 170 171 172 173 174 175 176 178 179 180 181 182 183 184 185 186 187 188 189 190 191 192 193 194 195 196 197 198 199 200 201

Pos Fig	Det. nr Part. No	Ingår Fitted	OBS!! Ange alltid årsmodell vid beställning av inredning Benämning	OBS!! Specify always year of model when ordering equipment Description
--	346443	x	Skåp hörn (Mekong)	Cupboard corner (Mekong)
--	346807	x	Lucka d:o (Alpinvit)	Door d:o (Alpin white)
--	343427	x	Lucka d:o (Mekong)	Door d:o (Mekong)
--	346038	x	Hylla d:o	Shelf d:o
24	346028	x	Skåp utskjut (Alpinvit)	Cupboard projection (Alpine white)
--	346444	x	Skåp utskjut (Mekong)	Cupboard projection (Mekong)
--	346818	x	Lucka V d:o (Alpinvit)	Door L d:o (Alpine white)
--	343443	x	Lucka V d:o (Mekong)	Door L d:o (Mekong)
--	341856	x	Hylla d:o	Shelf d:o
25	346157	x	Skåp kök (Alpinvit)	Cupboard kitchen (Alpine white)
--	346479	x	Skåp kök (Mekong	Cupboard kitchen (Mekong)
--	346808	x	Lucka V d:o (Alpinvit)	Door L d:o (Alpin white)
--	343427	x	Lucka V d:o (Mekong)	Door L d:o (Mekong)
26	333289	x	Front eluttag	Front outlet
27	346807	x	Lucka V d:o (Alpinvit)	Door L d:o (Alpin white)
--	343427	x	Lucka V d:o (Mekong)	Door L d:o (Mekong
--	350471	x	Handtag d:o	Handle d:o
28	341985	x	Front eluttag	Front outlet
29	341710-F	x	Köksskiva vägg, Svart fiskben	Köksskiva vägg, Svart fiskben
--	341710-G	x	Köksskiva vägg, Natur skiffer	Köksskiva vägg, Natur skiffer
--	341710-M	x	Köksskiva vägg, Marmor	Köksskiva vägg, Marmor
--	341710-S	x	Köksskiva vägg, Sten	Köksskiva vägg, Sten
30	318962	x	List täck el-kabel B=45 L=2100	Cover strip B=45 L=2100
33	345790	x	Stolpe först. kpl. m. lucka (144x180 urtag)	Support bar cpl. with door (144x180 socket)
--	346566	x	Stolpe först. kpl. m. lucka (105,6x171 urtag)	Support bar cpl. with door (105,6x171 socket)
33	345790	x	Stolpe först. L=1948 kpl. m. lucka	Support bar L=1948 cpl. with door
34	343731	x	Lucka	Door
35	312589	x	Gångjärn	Hinge
36	345738	x	Skåp övre H F L=939	Cupboard upper front R L=939
--	350571	x	Gångjärn d:o	Hinge d:o
37	345780	x	Lucka (Alpinvit)	Door (Alipne white)
38	346080	x	Täckfront	Cover plate
39	342494	x	Stöd bäddlåda HF	Support bed box
40	350348	x	Skena gardin L=1020	Curtain rod L=1020
41	345928	x	Värmespalt H fram	Air gap R.F.
42	319821	M	List kant mörkbrun	Strip, dark brown
43	346011	x	Lock bäddlåda H F	Cover bedbox R.F.
--	319024	x	Matta grå textil m. tejp d:o	Carpet gray textile with tape d:o
44	343085	x	Front bäddlåda H F	Front bed box R.F.
--	346003	x	Front bäddlåda H F (centraldammsugare)	Front bed box R.F. (central vacuum cleaner)
45	342495	x	Stöd bäddlåda HF	Support bed box
46	312825	x	Stöd bäddlåda VF	Support bed box
47	319871	x	Tröskel aluminium L=650	Threshold aluminium L=650
48	310083	x	Bordsstativ	Table stand
--	350474	x	Bordsstativ enpelar	Table stand single pillar
49	345945	x	Bordsskiva 800x1000	Table top 800x1000
50	342731	x	Stöd säng 15,5x45x380	Bed support 15,5x45x380
51	343736	x	Lucka H 550x570	Door R 550x570
--	316799	x	Gångjärn d:o	Hinge d:o
--	312588	x	Platta gångjärn d:o	Plate hinge d:o
			M= Metervara	M= On the metre

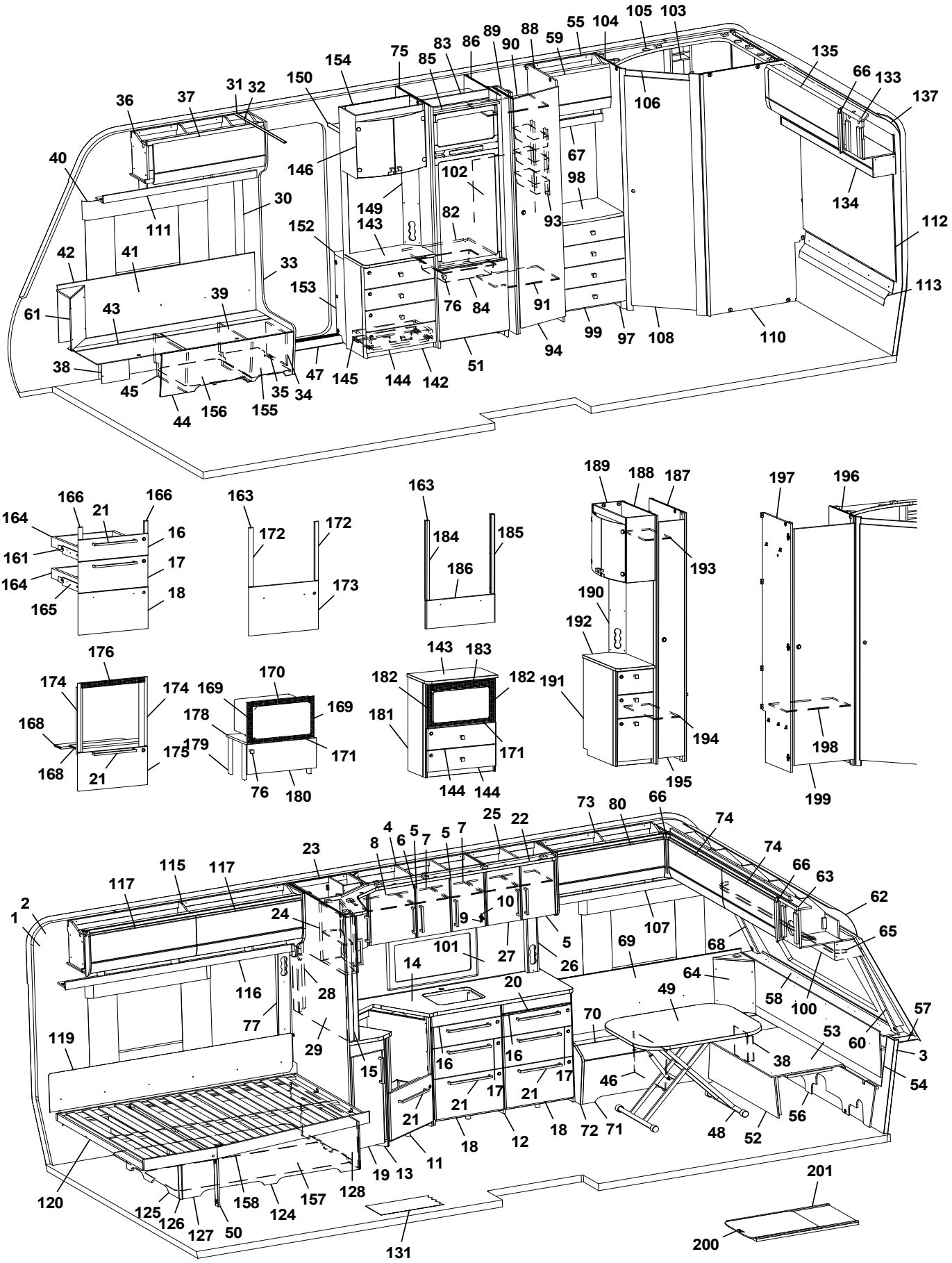
1 2 3 4 5 6 7 8 9 10 11 12 13 14 15 16 17 18 19 20 21 22 23 24 25 26 27 28 29 30 31 32 33 34 35 36 37 38 39 40 41 42 43 44 45 46 47 48 49 50 51 52 53 54 55 56 57 58 59 60 61 62 63 64 65 66 67 68 69 70 71 72 73 74 75 76 77 80 82 83 84 85 86 88 89 90 91 93 94 97 98 99 100 101 102 103 104 105 106 107 108 110 111 112 113 115 116 117 119 120 124 125 126 127 128 131 133 134 135 137 142 143 144 145 146 149 150 152 153 154 155 156 157 158 161 163 164 165 166 168 169 170 171 172 173 174 175 176 178 179 180 182 183 184 185 186 187 188 189 190 191 192 193 194 195 196 197 198 199 200 201

Pos Fig	Det. nr Part. No	Ingår Fitted	OBS!! Ange alltid årsmodell vid beställning av inredning Benämning	OBS!! Specify always year of model when ordering equipment Description
52	331245M	x	Front bäddlåda gavel	Front bed box gable
53	345923	x	Skiva rundsittgrupp	Sheet seat
54	340578	x	Värmespalt gavel fram	Air gap
55	346420	x	Skåp övre L=511	Cupboard upper L=511
--	350571	x	Gångjärn d:o	Hinge d:o
56	340520	x	Stöd sittgrupp	Support
57	215275	x	Hylla front kpl. L=2366	Shelf front cpl. L=2366
58	345285	x	Front/hylla kpl.	Front/shelf cpl.
--	345362	x	Front/hylla kpl. med belysning "Björn"	Front/shelf cpl. with lightning "Bear"
59	345773	x	Lucka (Alpinvit)	Door (Alpine white)
60	345085	x	Hörn front H	Front Corner R
61	345953	x	Hörn sittgrupp H	Corner R
--	345951	x	Hörn sittgrupp H med ø 60 urttag	Corner R with ø 60 hole
--	345949	x	Hörn sittgrupp H med ø 85 urttag	Corner R with ø 85 hole
62	216067	x	Täckskiva radie fram 1x380x2360	Cover plate radius front 1x380x2360
--	313884	x	List plast radie L=2379	List L=2379
63	345727	x	Skåp gavel fram L=2360	Cupboard front L=2360
--	350571	x	Gångjärn d:o	Hinge d:o
64	345951	x	Hörn sittgrupp V med ø 60 urttag	Corner L with ø 60 hole
--	345949	x	Hörn sittgrupp V med ø 85 urttag	Corner L with ø 85 hole
65	350349	x	Skena gardin L=1920	Curtain rod L=1920
66	345869	x	Hörn inredning	Corner
67	345353	x	Hyllpaket L=511	Shelf L=511
68	345084	x	Hörn front V	Front Corner L
69	345929	x	Värmespalt V fram	Air gap L.F.
70	346014	x	Lock bäddlåda V F	Cover bed box L.F
--	319024	x	Matta grå textil m. tejp d:o	Carpet gray textile with tape d:o
71	339504	x	Front bäddlåda V F	Front bed box L.F.
72	345933	x	Gavel bäddlåda V F	Gable bed box L.F
73	345766	x	Skåp övre L=922	Cupboard upper L=922
--	350571	x	Gångjärn d:o	Hinge d:o
74	345779	x	Lucka (Alpinvit)	Door (Alpine white)
75	342304	x	Vägg kyl V	Wall refrigerator L
76	350473	x	Handtag knopp	Handle knob
77	343352	x	Front eluttag	Front outlet
80	345778	x	Lucka (Alpinvit)	Door (Alpine white)
82	340675	x	Hylla under kyl	Shelf under refrigerator
83	342309	x	Bakstycke stopp kyl	Back cupboard
84	310325	x	Trådback vit 85x427x427	Tray 85x427x427
--	312712	x	Glidlist trådback (säljes i par)	Sliding strip tray (pair)
85	342306	x	List folierad L=528	List foiled L=528
86	342314	x	Vägg kyl H	Wall refrigerator R
88	339620	x	Vägg garderob	Wall wardrobe
89	339626	x	Nisch, vikdörr	Niche folding door
--	314917	x	Skena draperi L=1190	Drapery rail L=1190
90	331279M	x	Hylla garderob övre	Shelf wardrobe upper
91	339624	x	Hylla garderob nedre	Shelf wardrobe under
93	319759	x	Korg, garderob	Basket, wardrobe
--	335802	x	List för korgar	List för baskets
94	342832	x	Dörr 415x1850 kpl.	Door 415x1850 cpl.
			M= Metervara	M= On the metre

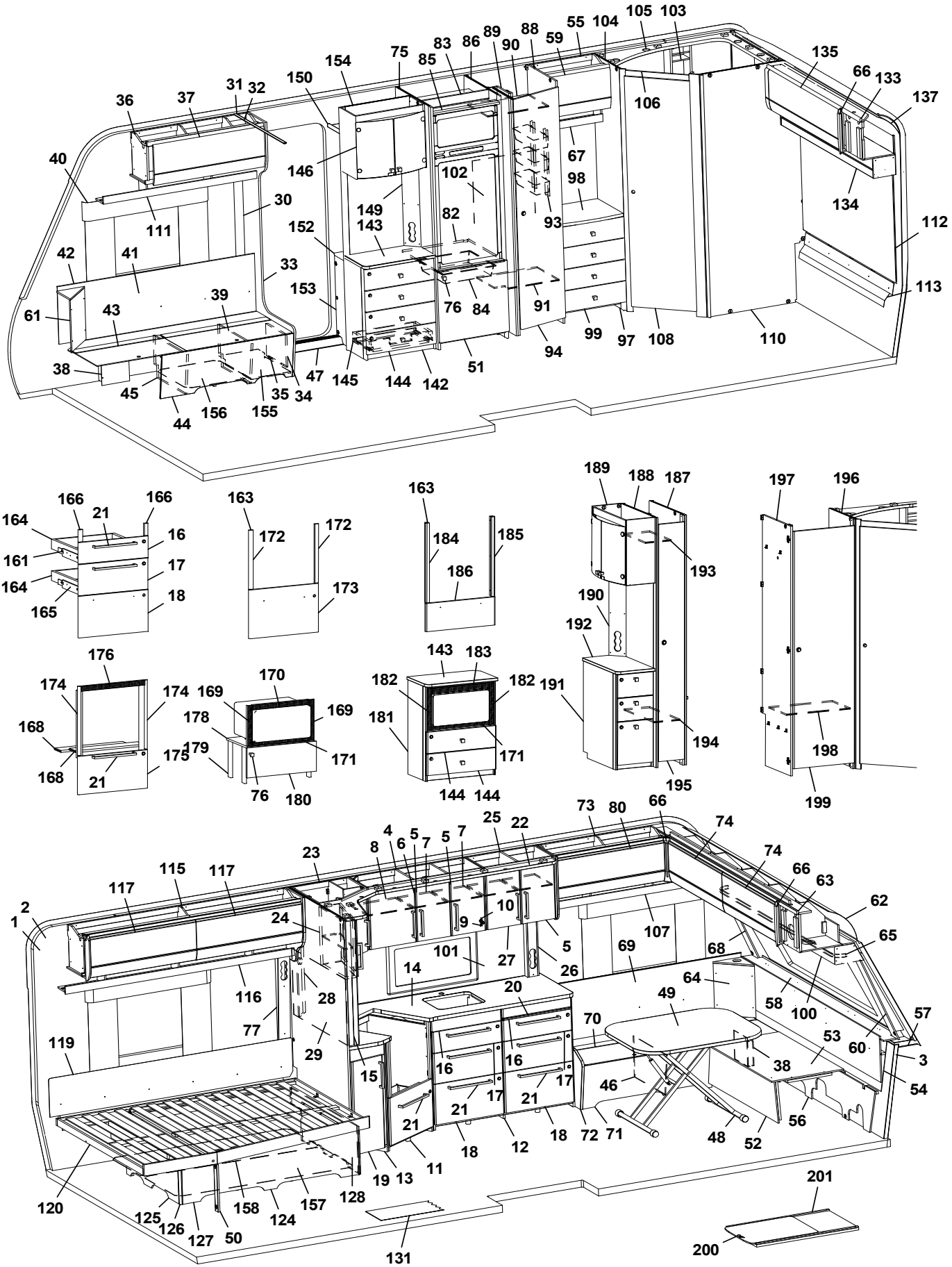
1 2 3 4 5 6 7 8 9 10 11 12 13 14 15 16 17 18 19 20 21 22 23 24 25 26 27 28 29 30 31 32 33 34 35 36 37 38 39 40 41 42 43 44 45 46 47 48 49 50 51 52 53 54 55 56 57 58 59 60 61 62 63 64 65 66 67 68 69 70 71 72 73 74 75 76 77 80 82 83 84 85 86 88 89 90 91 93 94 97 98 99 100 101 102 103 104 105 106 107 108 110 111 112 113 115 116 117 119 120 124 125 126 127 128 131 133 134 135 137 142 143 144 145 146 149 150 152 153 154 155 156 157 158 161 163 164 165 166 168 169 170 171 172 173 174 175 176 178 179 180 182 183 184 185 186 187 188 189 190 191 192 193 194 195 196 197 198 199 200 201

Pos Fig	Det. nr Part. No	Ingår Fitted	OBS!! Ange alltid årsmodell vid beställning av inredning Benämning	OBS!! Specify always year of model when ordering equipment Description
97	346421	x	Byrå kpl. m. skiva	Dresser with board
98	346089	x	Skiva byrå	Board
99	344110	x	Låda byrå kpl.	Drawer cpl.
--	344111	x	Lådförstycke d:o	Drawer front d:o
--	315953	x	Glidskena låda (säljes i par)	Slide bar (exp. in pair)
100	345930	x	Hyllpaket fram L=2360	Shelf front L=2360
101	346333-F	x	Köksskiva vägg, Svart fiskben	Protection kitchen, Black fishbone
--	346333-G	x	Köksskiva vägg, Natur skiffer	Protection kitchen, Nature slate
--	346333-M	x	Köksskiva vägg, Marmor	Protection kitchen, Marble
--	346333-S	x	Köksskiva vägg, Sten	Protection kitchen, Stone
102	336261	x	Täckskiva exp.kärl	Cover expansion vessel
103	337131	x	Hylla tvättrum	Shelf washroom
104	345484	x	Vägg tvättrum främre kpl.	Wall washroom cpl.
105	337128	x	Ljusramp tvättrum	Light holder
106	331248M	x	Tröskel 60x480	Threshold 60x480
107	345795	x	Hyllpaket V fram L=1201	Shelf front left L=1201
108	346225	x	Dörr 490x1850 kpl.	Door 490x1850 cpl.
110	345312	x	Vägg tvättrum bakre kpl.	Wall washroom rear cpl.
111	345792	x	Hyllpaket H F L=1218	Shelf front right L=1218
112	346166	x	Sänggavel kpl. m. tyg (Sara Greige)	Headboard cpl. with fabric (Sara Greige)
--	346167	x	Sänggavel kpl. m. tyg (Velvet Greige)	Headboard cpl. with fabric (Velvet Greige)
113	344424	x	Värmespalt	Air gap
115	346126	x	Skåp övre V B L=1737	Cupboard upper rear L L=1737
--	350571	x	Gångjärn d:o	Hinge d:o
116	343213	x	Hyllpaket V B L=1815	Shelf rear L L=1815
117	345777	x	Lucka (Alpinvit)	Door (Alpine white)
119	338121	x	Värmespalt u. tyg	Air gap without fabric
--	350593	x	Tyg värmespalt (Sara Greige)	Fabric air gap (Sara Greige)
--	350602	x	Tyg värmespalt (Velvet Greige)	Fabric air gap (Velvet Greige)
120	342636	x	Sängram u. ribbotten	Bed bottom without laths
--	342682	x	Ribbotten kpl.	Laths bottom cpl.
--	311985	x	Ribba sängbotten L=718 B=63	Lath bed bottom L=718 B=63
--	312046	x	Band t. ribbotten	Band for laths bottom
124	340187	x	Sänglåda kpl.	Bed box cpl.
--	315203	x	Regel 17,5x55x1415	Wood lath pine 17,5x55x1415
125	340197	x	Gavel säng V	Gable bed L
126	319863	x	List hörn L=380	Corner strip L=380
127	339426	x	Front säng	Front bed
128	340195	x	Gavel säng H	Gable bed R
131	350469	x	Matta golv, gråsten	Carpet floor, stone grey
--	319393	x	Matta golv, antik planka	Carpet floor, antique plank
133	346373	x	Skåp gavel bak L=1510	Cupboard gable L=1510
--	350571	x	Gångjärn d:o	Hinge d:o
134	346382	x	Hyllpaket L=1510	Shelf L=1510
135	345781	x	Lucka (Alpinvit)	Door (Alpine white)
137	216066	x	Täckskiva radie bak 1x275x2360	Cover plate radius back 1x275x2360
--	313884	x	List plast radie L=2379	List L=2379
142	346037	x	TV-bänk kpl. m. skiva	TV-bench cpl. with board
143	345978	x	Skiva TV-bänk	Board TV-bench
144	343121	x	Lådförstycke	Drawer front
			M= Metervara	M= On the metre

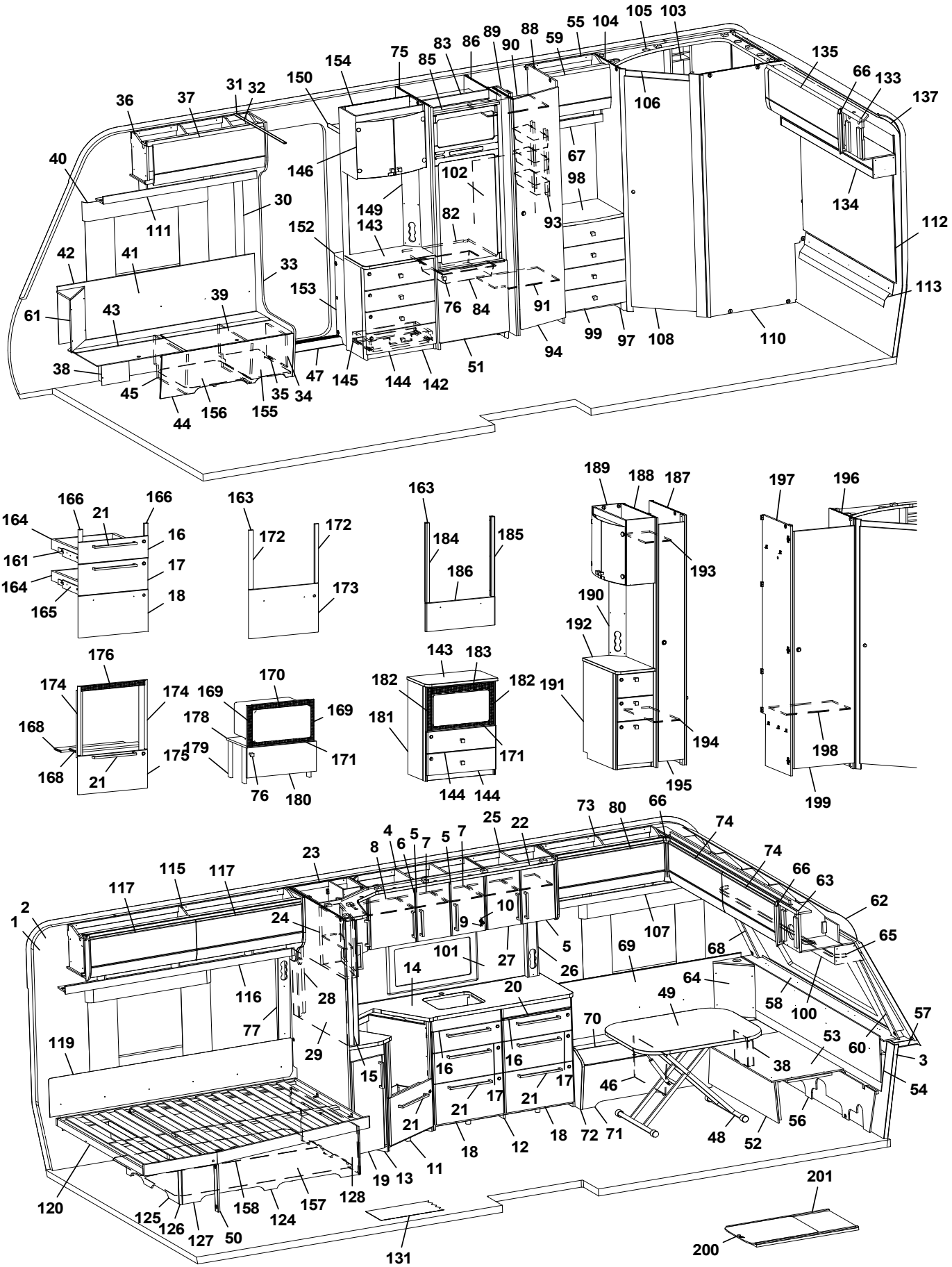
1 2 3 4 5 6 7 8 9 10 11 12 13 14 15 16 17 18 19 20 21 22 23 24 25 26 27 28 29 30 31 32 33 34 35 36 37 38 39 40 41 42 43 44 45 46 47 48 49 50 51 52 53 54 55 56 57 58 59 60 61 62 63 64 65 66 67 68 69 70 71 72 73 74 75 76 77 80 82 83 84 85 86 88 89 90 91 93 94 97 98 99 100 101 102 103 104 105 106 107 108 110 111 112 113 115 116 117 119 120 124 125 126 127 128 131 133 134 135 137 142 143 144 145 146 149 150 152 153 154 155 156 157 158 161 163 164 165 166 168 169 170 171 172 173 174 175 176 178 179 180 182 183 184 185 186 187 188 189 190 191 192 193 194 195 196 197 198 199 200 201

Pos Fig	Det. nr Part. No	Ingår Fitted	OBS!! Ange alltid årsmodell vid beställning av inredning Benämning	OBS!! Specify always year of model when ordering equipment Description
145	20-900302	x	Pentrylåda 273x500 d:o	Drawer pentry 273x500 d:o
--	07-800039	x	Rullskena H d:o	Roller rail R d:o
--	07-800038	x	Rullskena V d:o	Roller rail L d:o
146	345981	x	Skåp bar kpl.	Coctail cabinet cpl.
--	330180	x	Hylla hållare flaskor	Shelf bottle holder
--	345998	x	Lucka H d:o	Door R d:o
--	345997	x	Lucka V d:o	Door L d:o
--	318379	x	Gångjärn d:o	Hinge d:o
--	318380	x	Täckhatt d:o	Cover d:o
--	312588	x	Platta gångjärn d:o	Plate hinge d:o
149	343721	x	Front eluttag	Front outlet
150	331910M	x	Hylla garderob övre	Shelf wardrobe
152	319866	x	Hylla insteg	Shelf
153	345693	x	Front hylla garderob	Front wardrobe
154	345924	x	Vägg instegsgarderob	Wall wardrobe
--	345692	x	Vägg instegsgarderob (Mikro)	Wall wardrobe (Microwave)
155	350390	x	Plåt skofack	Plate shoe compartment
156	343594	x	Luftspalt H-fram	Air gap R front
157	343621	x	Luftspalt sänglåda	Air gap bed box
158	343620	x	Luftspalt sänglåda	Air gap bed box
161	347012	x	Monteringssats kpl. lådor (Alpinvit)	Mounting kit cpl. drawers (Alpine white)
--	343471	x	Monteringssats kpl. lådor (Mekong)	Mounting kit cpl. drawers (Mekong)
163	346214	x	Monteringssats kpl. ugn (Alpinvit)[1]	Mounting kit cpl. oven (Alpine white)[1]
163	347075	x	Monteringssats kpl. ugn (Alpinvit)[2]	Mounting kit cpl. oven (Alpine white)[2]
--	343488	x	Monteringssats kpl. ugn (Mekong)[1]	Mounting kit cpl. oven (Mekong)[1]
--	347076	x	Monteringssats kpl. ugn (Mekong)[2]	Mounting kit cpl. oven (Mekong)[2]
164	317514	x	Låda 480x500	Drawer 480x500
165	317382	x	Glidskena låda H	Slide bar, drawer R
--	350221	x	Glidskena låda V	Slide bar, drawer L
--	801701	x	Skruv 6x16 d:o	Screw 6x16 d:o
166	336092	x	Passbit 16x30x95 (Mekong)	Gauge block 16x30x95 (Mekong)
168	333287M	x	Skiva distans 15x100x547,5	Sheet distance 15x100x547,5
169	402108	x	Galler vent. mikro 38x318	Grating vent. micro 38x318
170	402109	x	Galler vent. mikro 38x448	Grating vent. micro 38x448
171	402110	x	Galler vent. mikro 33x448	Grating vent. micro 33x448
172	336086	x	Passbit 16x30x460	Gauge block 16x30x460
173	346805	x	Lucka (Alpinvit)	Door (Alpine white)
--	343491	x	Lucka (Mekong)	Door (Mekong)
174	342139	x	List L=538 (diskbänk induktion)	List (kitchen sink induction) L=538
175	346803	x	Lucka (diskb. induktion) 299x550 (Alpinvit)	Door (kitch. sink induct.) 299x550 (Alpine white)
--	343392	x	Lucka (diskb. induktion) 299x550 (Mekong)	Door (kitch. sink induct.) 299x550 (Mekong)
--	20-900302	x	Pentrylåda 273x500 d:o	Drawer pentry 273x500 d:o
--	07-800039	x	Rullskena H d:o	Roller rail R d:o
--	07-800038	x	Rullskena V d:o	Roller rail L d:o
176	402107	x	Galler ugn (diskb. induktion) 35x503	Grating oven (kitch. sink induct.) 35x503
178	342316	x	Hylla mikro	Shelf
179	342315	x	List folierad L=283	List folierad L=283
180	343880	x	Lucka 228x550	Door 228x550
--	316799	x	Gångjärn d:o	Hinge d:o
--	312588	x	Platta gångjärn d:o	Plate hinge d:o
			M= Metervara	M= On the metre

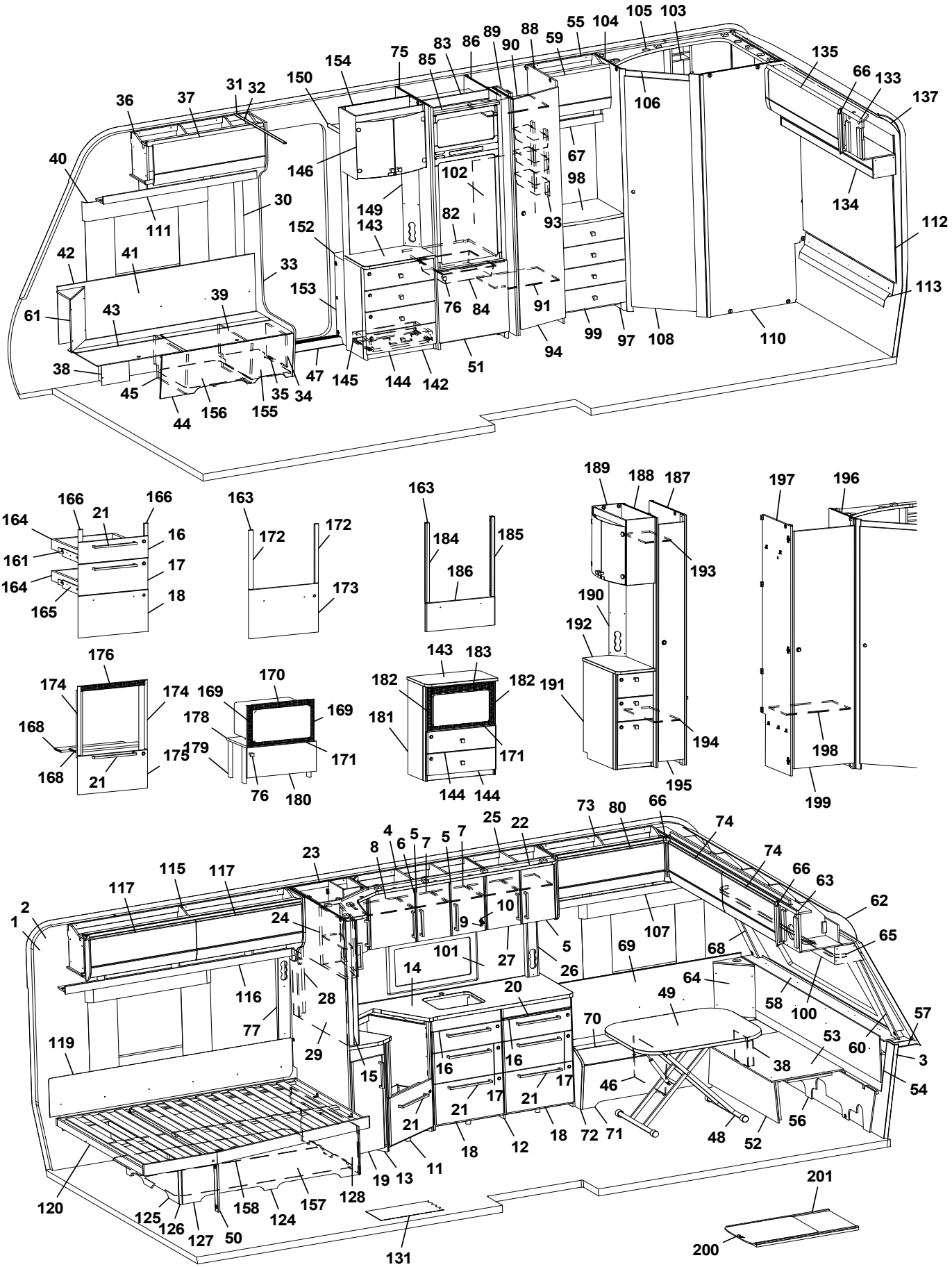
1 2 3 4 5 6 7 8 9 10 11 12 13 14 15 16 17 18 19 20 21 22 23 24 25 26 27 28 29 30 31 32 33 34 35 36 37 38 39 40 41 42 43 44 45 46 47 48 49 50 51 52 53 54 55 56 57 58 59 60 61 62 63 64 65 66 67 68 69 70 71 72 73 74 75 76 77 80 82 83 84 85 86 88 89 90 91 93 94 97 98 99 100 101 102 103 104 105 106 107 108 110 111 112 113 115 116 117 119 120 124 125 126 127 128 131 133 134 135 137 142 143 144 145 146 149 150 152 153 154 155 156 157 158 161 163 164 165 166 168 169 170 171 172 173 174 175 176 178 179 180 182 183 184 185 186 187 188 189 190 191 192 193 194 195 196 197 198 199 200 201

Pos Fig	Det. nr Part. No	Ingår Fitted	OBS!! Ange alltid årsmodell vid beställning av inredning Benämning	OBS!! Specify always year of model when ordering equipment Description
181	345691	x	Tv-bänk kpl. m. urtag för mikro	TV-bench cpl. with socket for microwave
182	350567	x	Galler vent. mikro 38x326	Grating vent. micro 38x326
183	350568	x	Galler vent. mikro 46x448	Grating vent. micro 46x448
184	346950	x	Passbit V²	Gauge block L²
185	346949	x	Passbit H²	Gauge block R²
186	346971	x	Lucka (Alpinvit)²	Door (Alpine white)²
--	346972	x	Lucka (Mekong)²	Door (Mekong)²
187	344383	x	Vägg garderob kpl.	Wall wardrobe cpl.
188	344384	x	Vägg garderob kpl.	Wall wardrobe cpl.
189	345982	x	Skåp bar kpl.	Coctail cabinet cpl.
--	330180	x	Hylla hållare flaskor	Shelf bottle holder
--	345998	x	Lucka H d:o	Door R d:o
--	345997	x	Lucka V d:o	Door L d:o
--	318379	x	Gångjärn d:o	Hinge d:o
--	318380	x	Täckhatt d:o	Cover d:o
190	344387	x	Front eluttag	Front outlet
191	346256	x	Hurts kpl. m skiva	Cupboard cpl. with board
192	346074	x	Skiva hurts	Board cupboard
193	343092	x	Hylla garderob övre	Shelf wardrobe upper
194	343089	x	Hylla garderob nedre	Shelf wardrobe lower
195	344385	x	Dörr garderob 205x1850	Door wardrobe 205x1850
196	331235M	x	Vägg tvättrum	Wall washroom
197	339637	x	Vägg garderob	Wall wardrobe
198	331287M	x	Hylla garderob	Shelf wardrobe
199	342705	x	Dörr garderob	Door wardrobe
200	341192	x	Utdragsskiva bord 450x550	Sliding leaf 450x550
201	341193	x	Låda utdragsskiva	Box sliding leaf
			¹=Dometic ugn ¹=Thetford ugn	¹=Dometic oven ¹=Thetford oven
			M= Metervara	M= On the metre

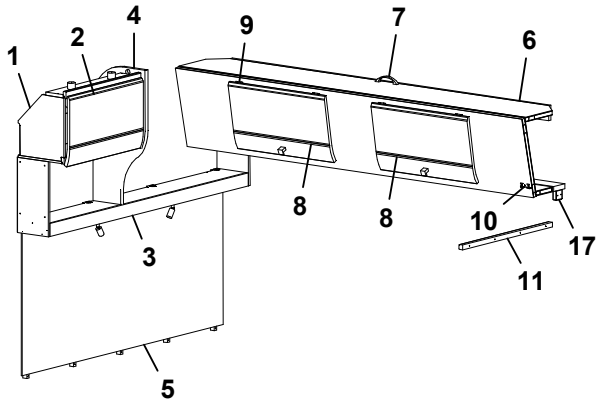
1
2
4
9
7
6
8
8
10
17
3
11
5

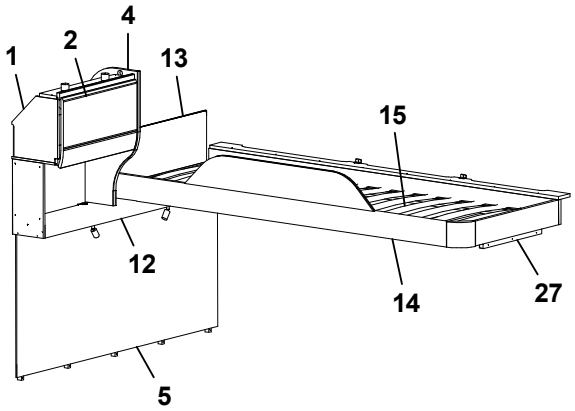
1
2
4
13
15
12
14
27
5

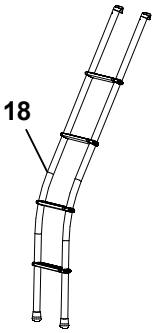
18

Pos Fig	Det. nr Part. No	Ingår Fitted	OBS!! Ange alltid årsmodell vid beställning av inredning Benämning	OBS!! Specify always year of model when ordering equipment Description
1	346228	x	Skåp gavel bak L=560 (Alpinvit)	Cupboard gable L=560 (Alpine white)
--	350571	x	Gångjärn	Hinge
2	345774	x	Lucka (Alpinvit)	Door (Alpine white)
3	346384	x	Hyllpaket L=1510 (u. högtalare)	Shelf L=1510 (without speakers)
--	346385	x	Hyllpaket L=1510 (m. högtalare)	Shelf L=1510 (with speakers)
4	346655	x	Gavel rundad	Gable
5	346180	x	Sänggavel kpl. m. tyg (Sara Greige)	Headboard cpl. with fabric (Sara Greige)
--	346181	x	Sänggavel kpl. m. tyg (Velvet Greige)	Headboard cpl. with fabric (Velvet Greige)
6	346226	x	Överbäddskåp L=1980 (Alpinvit)	Upper bed L=1980 (Alpine white)
--	375813	x	Rasskydd ö-bäddskåp	Protective plate
7	350129	x	Handtag	Handle
8	346227	x	Lucka (Alpinvit)	Door (Alpine white)
9	860402	x	Gångjärn	Hinge
10	860405	x	Gångjärn	Hinge
11	331698M	x	Bärregel 22x22x670	Bearing rail 22x22x670
12	346386	x	Hyllpaket L=1510 (u. högtalare)	Shelf L=1510 (without speakers)
--	346387	x	Hyllpaket L=1510 (m. högtalare)	Shelf L=1510 (with speakers)
13	321209	x	Värmespalt	Air gap
--	350594	x	Tyg värmespalt (Sara Greige)	Fabric air gap (Sara Greige)
--	350603	x	Tyg värmespalt (Velvet Greige)	Fabric air gap (Velvet Greige)
14	336381	x	Sängram vån.säng V u. ribbotten	Bed bottom L without laths
15	325430	x	Ribbotten kpl.	Laths bottom cpl.
--	311985	x	Ribba sängbotten L=718 B=63	Lath bed bottom L=718 B=63
--	312046	x	Band t. ribbotten	Band for laths bottom
16	331961M	x	Bärregel 22x22x440	Bearing rail 22x22x440
17	331701M	x	Kloss bärregel	Block bearing rail
18	350534	T	Stege ö-bäddsskåp kpl.	Ladder upper bed cpl.
			M= Metervara	M= On the metre

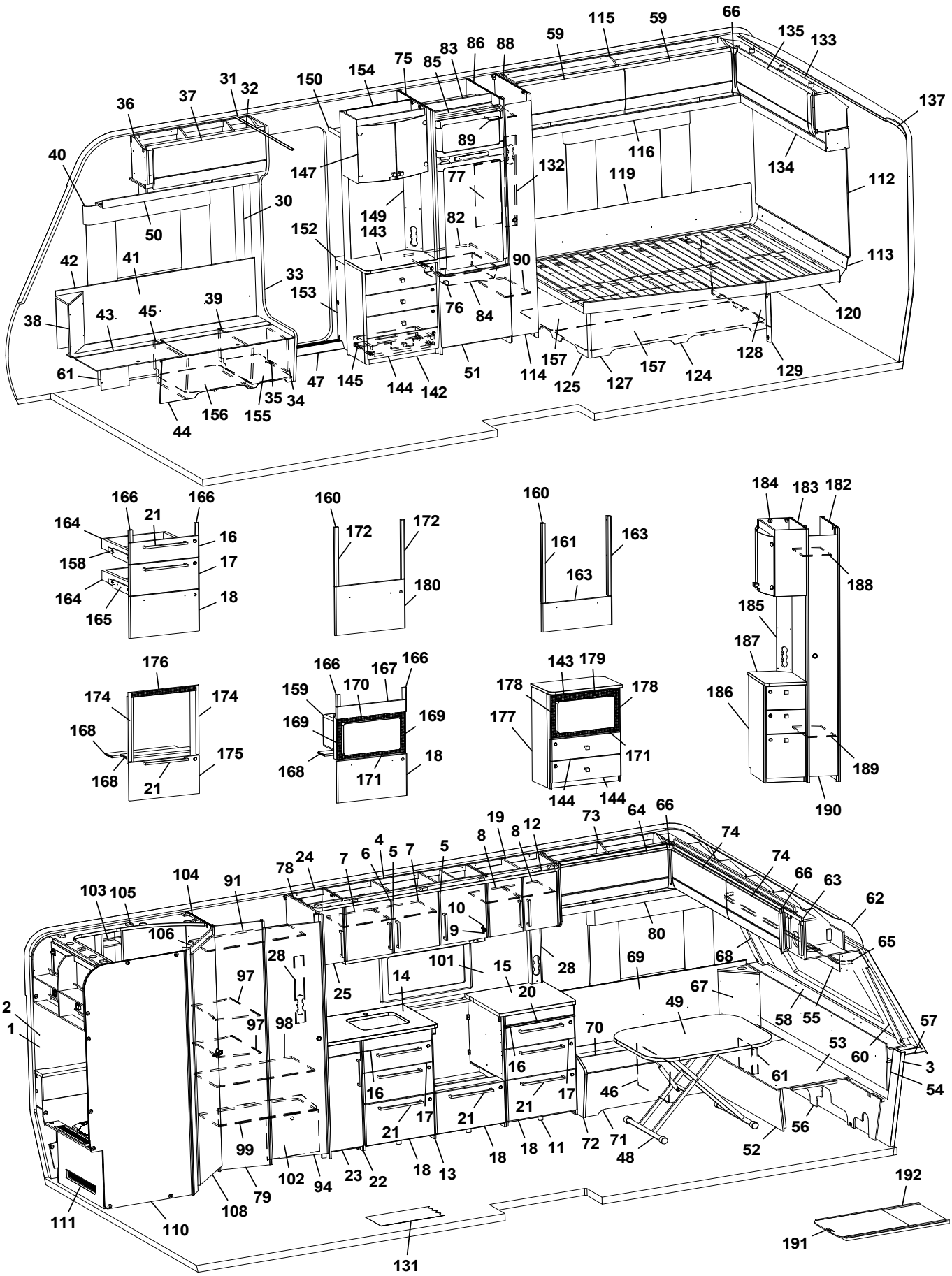
1 2 3 4 5 6 7 8 9 10 11 12 13 14 15 16 17 18 19 20 21 22 23 24 25 28 30 31 32 33 34 35 36 37 38 39 40 41 42 43 44 45 46 47 48 49 50 51 52 53 54 55 56 57 58 59 60 61 62 63 64 65 66 67 68 69 70 71 72 73 74 75 76 77 78 79 80 82 83 84 85 86 88 89 90 91 94 97 98 99 101 102 103 104 105 106 108 110 111 112 113 114 115 116 119 120 124 125 127 128 129 131 132 133 134 135 137 142 143 144 145 147 149 150 152 153 154 155 156 157 158 159 160 161 163 164 165 166 167 168 169 170 171 172 174 175 176 177 178 179 180 182 183 184 185 186 187 188 189 190 191 192

Pos Fig	Det. nr Part. No	Ingår Fitted	OBS!! Ange alltid årsmodell vid beställning av inredning Benämning	OBS!! Specify always year of model when ordering equipment Description
1	318657	M	Tapet vägg/tak	Wall paper
2	318584	M	Tejp tapet 20 mm	Tape, wall paper 20 mm
3	318585	M	Tejp tapet 60 mm	Tape, wall paper 60 mm
4	346163	x	Skåp kök L=1120 kpl. (Alpinvit)	Cupboard kitchen L=1120 cpl. (Alpine white)
--	343686	x	Skåp kök L=1120 kpl. (Mekong)	Cupboard kitchen L=1120 cpl. (Mekong)
5	346818	x	Lucka H (Alpinvit)	Door R (Alpine white)
--	343443	x	Lucka H (Mekong)	Door R (Mekong)
--	350471	x	Handtag d:o	Handle d:o
6	346819	x	Lucka V (Alpinvit)	Door L (Alpine white)
--	343455	x	Lucka V (Mekong)	Door L (Mekong)
--	350471	x	Handtag d:o	Handle d:o
7	331385M	x	Hylla	Shelf
8	343479	x	Hylla	Shelf
9	311917	x	Gångjärn	Hinge
10	312588	x	Platta gångjärn	Plate hinge
11	347036	x	Utskjut diskbänk (Alpinvit)	Projection kitchen sink (Alpine white)
--	345342	x	Utskjut diskbänk (Mekong)	Projection kitchen sink (Mekong)
12	346187	x	Ljusramp köksskåp L=1932	Light holder kitchen L=1932
13	346147	x	Diskbänk trädel u. skiva (Alpinvit)[1]	Kitchen sink without board (Alpine white)[1]
--	347017	x	Diskbänk trädel u. skiva (Alpinvit)[2]	Kitchen sink without board (Alpine white)[2]
--	343506	x	Diskbänk trädel u. skiva (Mekong)[1]	Kitchen sink without board (Mekong)[1]
--	347022	x	Diskbänk trädel u. skiva (Mekong)[2]	Kitchen sink without board (Mekong)[2]
--	347054	x	Diskbänk induktion trädel u. skiva (Alpinvit)	Kitchen sink induction w/o board (Alpine white)
--	347064	x	Diskbänk induktion trädel u. skiva (Mekong)	Kitchen sink induction w/o board (Mekong)
14	346065	x	Skiva diskbänk 565x872[1]	Board 565x872[1]
--	346975	x	Skiva diskbänk 565x868[2]	Board 565x868[2]
--	341462-S	x	Skiva diskbänk induktion 565x1970	Board induction 565x1970
15	346066	x	Skiva diskbänk 565x610[1]	Board 565x610[1]
--	346976	x	Skiva diskbänk 565x610[2]	Board 565x610[2]
16	346799	x	Lådförstycke (Vit)	Drawer front (White)
--	343412	x	Lådförstycke (Mekong)	Drawer front (Mekong)
--	317514	x	Låda 480x500 d:o	Drawer 480x500 d:o
--	317382	x	Glidskena låda H d:o	Slide bar, drawer R d:o
--	350221	x	Glidskena låda V d:o	Slide bar, drawer L d:o
17	346801	x	Lådförstycke (Vit)	Drawer front (White)
--	343413	x	Lådförstycke (Mekong)	Drawer front (Mekong)
--	317514	x	Låda 480x500 d:o	Drawer 480x500 d:o
--	317382	x	Glidskena låda H d:o	Slide bar, drawer R d:o
--	350221	x	Glidskena låda V d:o	Slide bar, drawer L d:o
18	346802	x	Lucka (Vit)	Door (White)
--	343414	x	Lucka (Mekong)	Door (Mekong)
--	20-900302	x	Pentrylåda 273x500 d:o	Drawer pentry 273x500 d:o
--	07-800039	x	Rullskena H d:o	Roller rail R d:o
--	07-800038	x	Rullskena V d:o	Roller rail L d:o
19	346157	x	Skåp kök L=560 (Alpinvit)	Cupboard kitchen L=560 (Alpine white)
--	346479	x	Skåp kök L=560 (Mekong)	Cupboard kitchen L=560 (Mekong)
--	346807	x	Lucka V (Alpinvit)	Door L (Alpine white)
--	343427	x	Lucka V (Mekong)	Door L (Mekong)
--	346808	x	Lucka H (Alpinvit)	Door R (Alpine white)
--	343458	x	Lucka H (Mekong)	Door R (Mekong)
			M= Metervara	M= On the metre

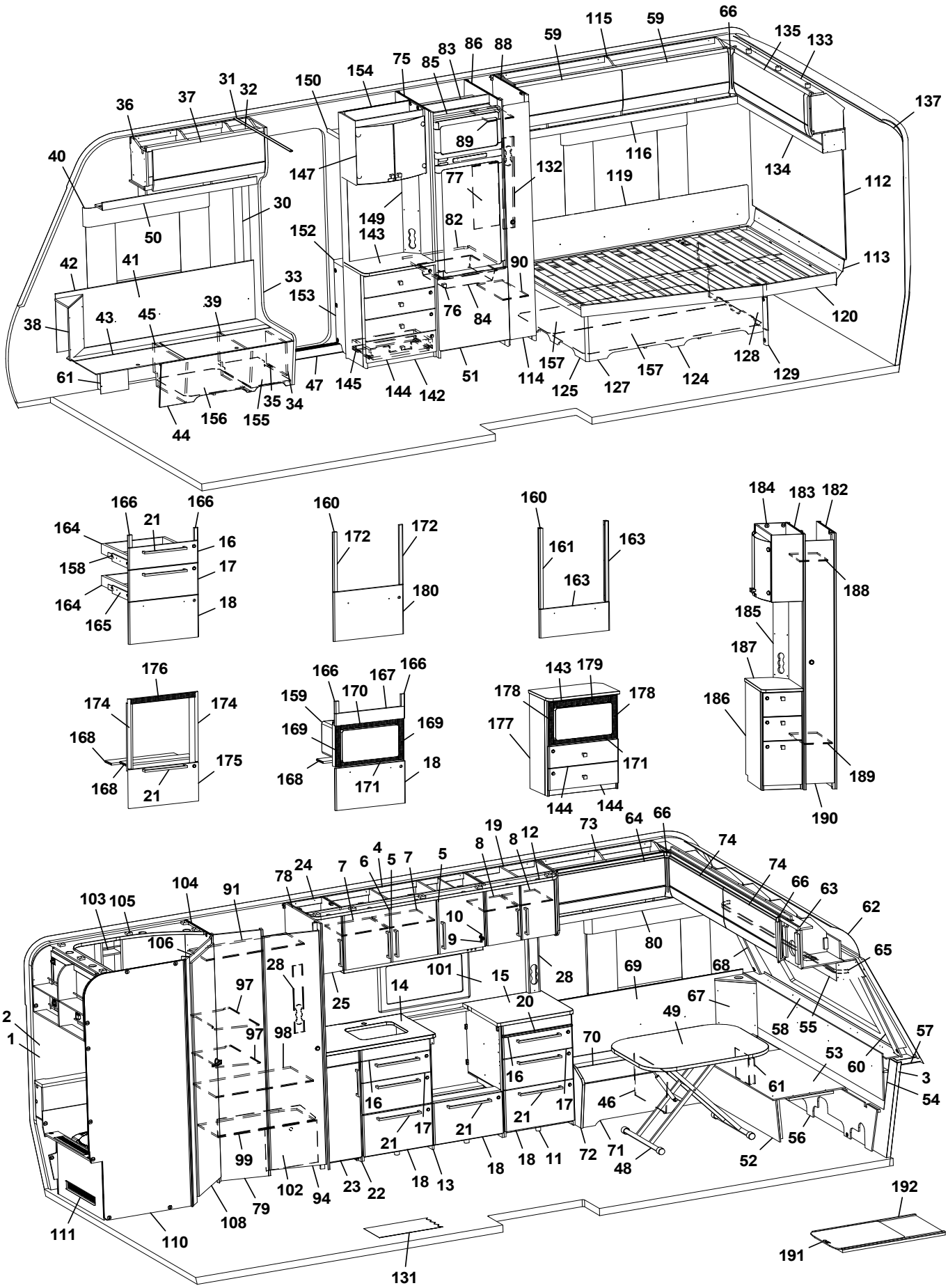
1
2
3
5
6
7
8
9
10
11
12
13
14
15
16
17
18
19
20
21
22
23
24
25
28
30
31
32
33
34
35
36
37
38
39
40
41
42
43
44
45
46
47
48
49
50
51
52
53
54
55
56
57
58
59
60
61
62
63
64
65
66
67
68
69
70
71
72
73
74
75
76
77
78
79
80
82
83
84
85
86
88
89
90
91
94
97
98
99
101
102
103
104
105
106
108
110
111
112
113
114
116
119
120
124
125
127
128
129
131
132
133
134
135
137
142
143
144
145
147
149
150
152
153
154
155
156
157
158
159
160
161
163
164
165
166
167
168
169
170
171
172
174
175
176
177
178
179
180
182
183
184
185
186
187
188
189
190
191
192

Pos Fig	Det. nr Part. No	Ingår Fitted	OBS!! Ange alltid årsmodell vid beställning av inredning Benämning	OBS!! Specify always year of model when ordering equipment Description
20	336675	x	Skärbräda	Cutting board
21	350472	x	Handtag	Handle
22	347037	x	Utskjut diskbänk (Alpinvit)	Projection kitchen sink (Alpine white)
--	343435	x	Utskjut diskbänk (Mekong)	Projection kitchen sink (Mekong)
--	332122M	x	Hylla d:o	Shelf d:o
23	346809	x	Lucka (Alpinvit)	Door (Alpine white)
--	343380	x	Lucka (Mekong)	Door (Mekong)
--	350471	x	Handtag d:o	Handle d:o
24	346164	x	Skåp (Alpinvit)	Cupboard (Alpine white)
--	343762	x	Skåp (Mekong)	Cupboard (Mekong)
--	343479	x	Hylla d:o	Shelf d:o
25	346807	x	Lucka (Alpinvit)	Door L (Alpine white)
--	343427	x	Lucka (Mekong)	Door L (Mekong)
--	319618	x	Lås magnet d:o	Lock magnet d:o
--	311917	x	Gångjärn	Hinge
--	312588	x	Platta gångjärn	Plate hinge
28	333289M	x	Front eluttag	Front outlet
30	318962	x	List täck el-kabel B=45 L=2100	Cover strip B=45 L=2100
31	316270	x	List snäpp undre L=2379	List under L=2379
32	316268	x	List snäpp övre L=2379	List upper L=2379
33	345790	x	Stolpe först. kpl. m. lucka (144x180 urtag)	Support bar cpl. with door (144x180 socket)
--	346566	x	Stolpe först. kpl. m. lucka (105,6x171 urtag)	Support bar cpl. with door (105,6x171 socket)
34	343731	x	Lucka	Door
35	312589	x	Gångjärn	Hinge
36	345738	x	Skåp övre L=939 (Alpinvit)	Cupboard upper L=939 (Alpine white)
--	350571	x	Gångjärn d:o	Hinge d:o
37	345780	x	Lucka (Alpinvit)	Door (Alpine white)
38	345953	x	Hörn sittgrupp H	Corner R
--	345951	x	Hörn sittgrupp H med ø 60 urttag	Corner R with ø 60 hole
--	345949	x	Hörn sittgrupp H med ø 85 urttag	Corner R with ø 85 hole
39	342494	x	Stöd bäddlåda HF	Support bed box
40	350348	x	Skena gardin L=1020	Curtain rod L=1020
41	345928	x	Värmespalt H fram	Air gap R.F.
42	319821	M	List kant mörkbrun	Strip, dark brown
43	346011	x	Lock bäddlåda H F	Cover bedbox R.F.
--	319024	x	Matta grå textil m. tejp d:o	Carpet gray textile with tape d:o
44	343085	x	Front bäddlåda H F	Front bed box R.F.
--	346003	x	Front bäddlåda H F (centraldammsugare)	Front bed box R.F. (central vacuum cleaner)
45	342495	x	Stöd bäddlåda HF	Support bed box
46	312825	x	Stöd bäddlåda VF	Support bed box
47	319871	x	Tröskel aluminium L=650	Threshold aluminium L=650
48	310083	x	Bordsstativ	Table stand
--	350474	x	Bordsstativ enpelar	Table stand single pillar
49	345945	x	Bordsskiva 800x1000	Table top 800x1000
50	345792	x	Hyllpaket H F L=1218	Shelf front R L=1218
51	343736	x	Lucka H 550x570	Door R 550x570
--	316799	x	Gångjärn d:o	Hinge d:o
--	312588	x	Platta gångjärn d:o	Plate hinge d:o
52	331245M	x	Front bäddlåda gavel	Front bed box gable
53	345923	x	Skiva rundsittgrupp	Sheet seat
			M= Metervara	M= On the metre

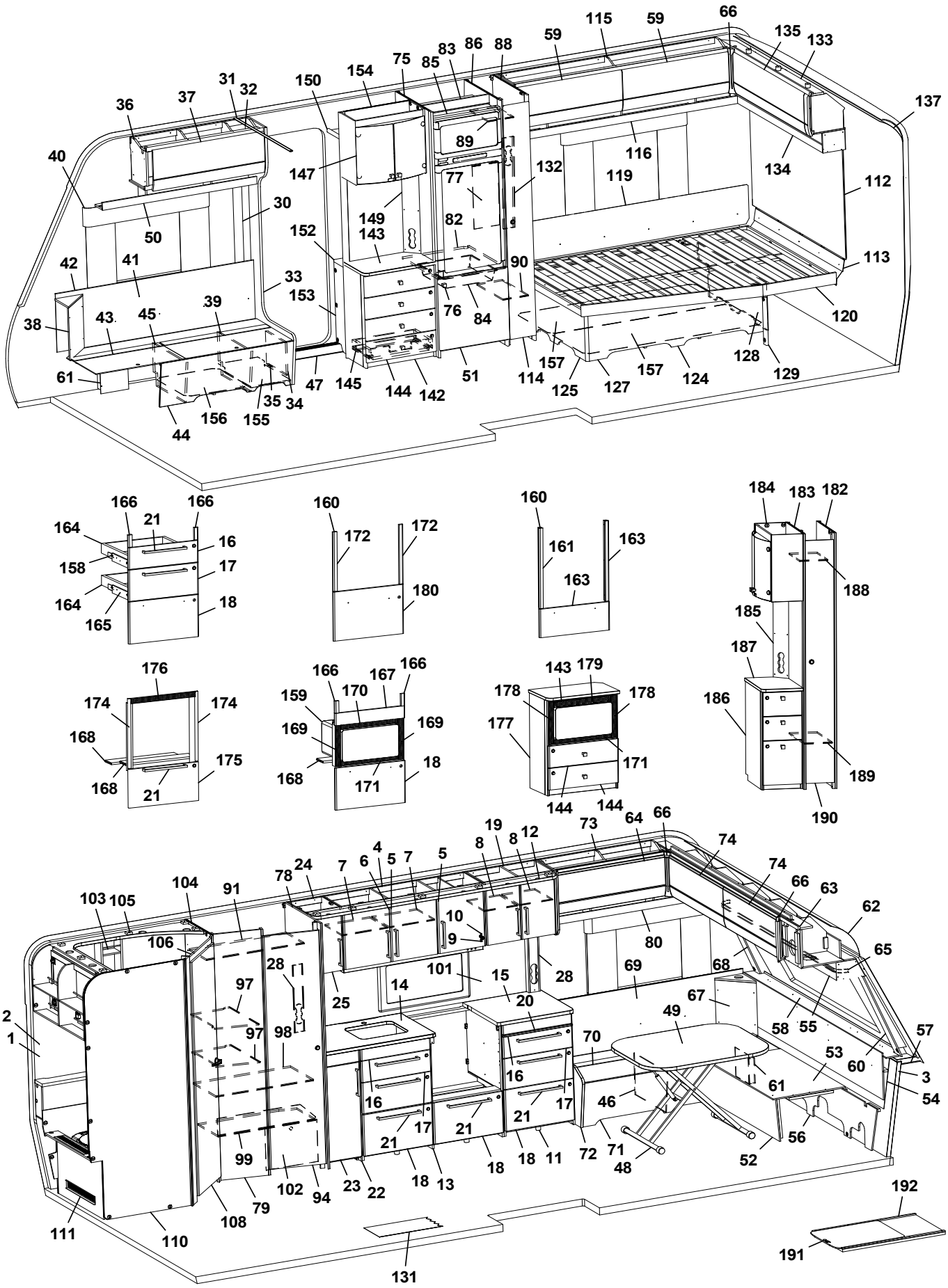
1 2 3 4 5 6 7 8 9 10 11 12 13 14 15 16 17 18 19 20 21 22 23 24 25 28 30 31 32 33 34 35 36 37 38 39 40 41 42 43 44 45 46 47 48 49 50 51 52 53 54 55 56 57 58 59 60 61 62 63 64 65 66 67 68 69 70 71 72 73 74 75 76 77 78 79 80 82 83 84 85 86 88 89 90 91 94 97 98 99 101 102 103 104 105 106 108 110 111 112 113 114 115 116 119 120 124 125 127 128 129 131 132 133 134 135 137 142 143 144 145 147 149 150 152 153 154 155 156 157 158 159 160 161 163 164 165 166 167 168 169 170 171 172 174 175 176 177 178 179 180 182 183 184 185 186 187 188 189 190 191 192

Pos Fig	Det. nr Part. No	Ingår Fitted	OBS!! Ange alltid årsmodell vid beställning av inredning Benämning	OBS!! Specify always year of model when ordering equipment Description
54	340578	x	Värmespalt gavel fram	Air gap
55	345930	x	Hyllpaket fram L=2360	Shelf front L=2360
56	340520	x	Stöd sittgrupp	Support
57	215275	x	Hylla front kpl. L=2366	Shelf front cpl. L=2366
58	345285	x	Front/hylla kpl.	Front/shelf cpl.
--	345362	x	Front/hylla kpl. med belysning "Björn"	Front/shelf cpl. with lightning "Bear"
59	345777	x	Lucka (Alpinvit)	Door (Alpine white)
60	345085	x	Hörn front H	Front corner R
61	346080	x	Täckfront	Cover front
62	216067	x	Täckskiva radie fram 1x380x2360	Cover plate radius front 1x380x2360
--	313884	x	List plast radie L=2379	List L=2379
63	345727	x	Skåp gavel fram L=2360 (Alpinvit)	Cupboard front L=2360 (Alpine white)
--	350571	x	Gångjärn d:o	Hinge d:o
64	345778	x	Lucka (Alpinvit)	Door (Alpine white)
65	350349	x	Skena gardin L=1920	Curtain rod L=1920
66	345869	x	Hörn inredning	Corner
67	345951	x	Hörn sittgrupp V med ø 60 urttag	Corner L with ø 60 hole
--	345949	x	Hörn sittgrupp V med ø 85 urttag	Corner L with ø 85 hole
68	345084	x	Hörn front V	Front croner L
69	345929	x	Värmespalt V F	Air gap L.F.
70	345393	x	Lock bäddlåda V F	Cover bed box L.F
--	319024	x	Matta grå textil m. tejp d:o	Carpet gray textile with tape d:o
71	339504	x	Front bäddlåda V F	Front bed box L.F.
72	345933	x	Gavel bäddlåda V F	Gable bed box L.F
73	345766	x	Skåp övre V F L=922 (Alpinvit)	Cupboard upper front L L=922 (Alpine white)
--	350571	x	Gångjärn d:o	Hinge d:o
74	345779	x	Lucka (Alpinvit)	Door (Alpine white)
75	342304	x	Vägg kyl V	Wall refrigerator L
76	350473	x	Handtag knopp	Handle knob
77	340042	x	Täckskiva exp.kärl	Cover expansion vessel
78	340329	x	Vägg garderob H	Wall wardrobe R
79	340132	x	Vägg front garderob	Wall front wardrobe
80	345795	x	Hyllpaket V F L=1201	Shelf front L L=1201
82	340675	x	Hylla under kyl	Shelf under refrigerator
83	342309	x	Bakstycke stopp kyl	Back cupboard
84	310325	x	Trådback vit 85x427x427	Tray 85x427x427
--	312712	x	Glidlist trådback (säljes i par)	Sliding strip tray (pair)
85	342306	x	List folierad L=528	List foiled L=528
86	342305	x	Vägg kyl H	Wall refrigerator R
88	331898M	x	Vägg garderob	Wall wardrobe
89	340135	x	Hylla garderob övre	Shelf wardrobe upper
90	340134	x	Hylla garderob nedre	Shelf wardrobe under
91	340155	x	Hylla garderob övre	Shelf wardrobe upper
94	342702	x	Dörr 415x1850 kpl.	Door 415x1850 cpl.
97	340158	x	Hylla garderob	Shelf wardrobe
98	340152	x	Hylla garderob mellan	Shelf wardrobe middle
99	340151	x	Hylla garderob nedre	Shelf wardrobe lower
101	346565-F	x	Köksskiva vägg, Svart fiskben	Protection kitchen, Black fishbone
--	346565-G	x	Köksskiva vägg, Natur skiffer	Protection kitchen, Nature slate
--	346565-M	x	Köksskiva vägg, Marmor	Protection kitchen, Marble
			M= Metervara	M= On the metre

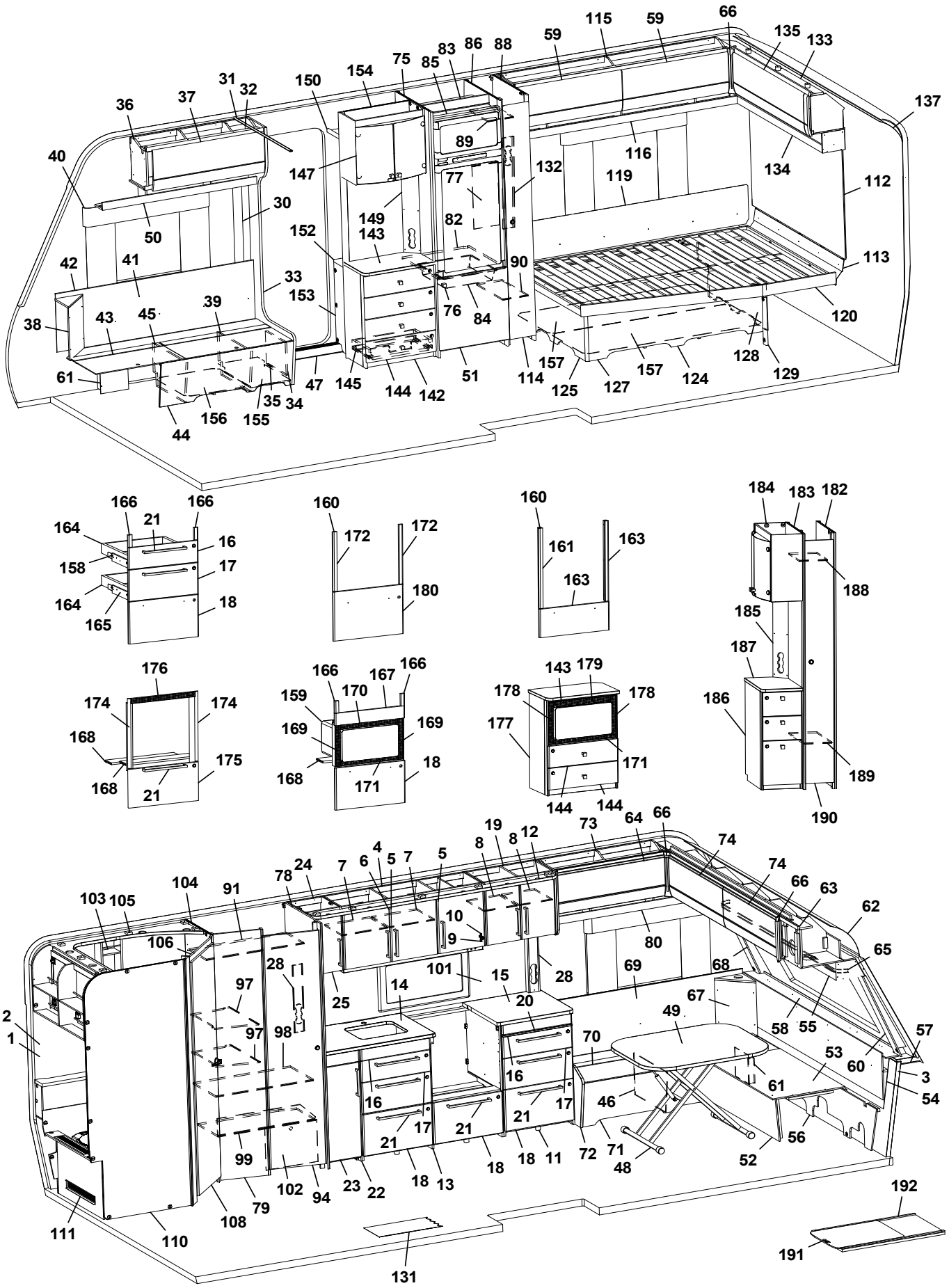
66
115
59
135
133
59
88
86
83
85
75
154
150
31
32
37
36
137
89
116
134
40
147
132
77
119
112
30
149
143
82
50
152
90
113
42
41
33
153
76
84
120
38
43
45
39
61
47
145
144
142
51
114
157
125
127
157
124
128
129
35
34
156
155
44
166
166
164
21
16
158
17
164
18
165
160
172
172
180
160
161
163
163
184
183
182
188
185
187
186
189
190
176
174
174
168
175
168
21
166
167
166
159
170
169
169
168
18
171
143
179
178
178
177
171
144
144
19
8
12
73
64
66
74
74
66
63
62
65
78
24
7
6
4
5
7
5
103
105
104
91
106
10
9
80
28
101
15
28
69
68
97
25
14
20
67
49
58
55
57
2
1
97
98
70
53
60
3
54
16
16
17
21
17
21
21
46
61
56
99
102
94
23
22
18
13
18
18
11
72
71
48
52
79
108
111
110
131
192
191

Pos Fig	Det. nr Part. No	Ingår Fitted	OBS!! Ange alltid årsmodell vid beställning av inredning Benämning	OBS!! Specify always year of model when ordering equipment Description
--	346565-S	x	Köksskiva vägg, Sten	Protection kitchen, Stone
102	340330	x	Täckfront garderob	Cover wardrobe
103	337131	x	Hylla tvättrum	Shelf washroom
104	345482	x	Vägg tvättrum främre kpl.	Wall washroom cpl.
105	338356	x	Ljusramp tvättrum	Light holder
106	331248M	x	Tröskel 60x480	Threshold 60x480
108	346017	x	Dörr 490x1850 kpl.	Door 490x1850 cpl.
110	345190	x	Vägg tvättrum bakre	Wall washroom rear
111	345192	x	Front tvättrum	Front washroom
--	319198	x	Galler ventilation d:o	Ventilation grille d:o
112	346166	x	Sänggavel kpl. m. tyg (Sara Greige)	Headboard cpl. with fabric (Sara Greige)
--	346167	x	Sänggavel kpl. m. tyg (Velvet Greige)	Headboard cpl. with fabric (Velvet Greige)
113	344424	x	Värmespalt	Air gap
114	340133	x	Dörr garderob 200x1850	Door wardrobe 200x1850
115	345959	x	Skåp övre H B L=1737 (Alpinvit)	Cupboard rear R L=1737 (Alpine white)
--	350571	x	Gångjärn d:o	Hinge d:o
116	343213	x	Hyllpaket H B L=1815	Shelf rear R L=1815
119	338121	x	Värmespalt	Air gap
--	350593	x	Tyg värmespalt (Sara Grige)	Fabric air gap (Sara Grige)
--	350602	x	Tyg värmespalt (Velvet Grige)	Fabric air gap (Velvet Grige)
120	342654	x	Sängram u. ribbotten	Bed bottom without laths
--	342683	x	Ribbotten kpl.	Laths bottom cpl.
--	311985	x	Ribba sängbotten L=718 B=63	Lath bed bottom L=718 B=63
--	312046	x	Band t. ribbotten	Band for laths bottom
124	340187	x	Sänglåda kpl.	Bed box cpl.
--	315203	x	Regel 17,5x55x1415	Wood lath pine 17,5x55x1415
125	340197	x	Gavel säng V	Gable bed L
126	319863	x	List hörn L=380	Corner strip L=380
127	339426	x	Front säng	Front bed
128	340195	x	Gavel säng H	Gable bed R
129	342731	x	Stöd säng	Bed support
131	319393	x	Matta golv, antik planka	Carpet floor, antique plank
--	350469	x	Matta golv, grå sten	Carpet floor, stone grey
132	343352	x	Front eluttag	Front outlet
133	345967	x	Skåp gavel bak L=1510 (Alpinvit)	Cupboard rear L=1510 (Alpine white)
--	350571	x	Gångjärn d:o	Hinge d:o
134	346382	x	Hyllpaket bak L=1510	Shelf rear L=1510
135	345781	x	Lucka (Alpinvit)	Door (Alpine white)
137	216066	x	Täckskiva radie bak 1x275x2360	Cover plate radius back 1x275x2360
--	313884	x	List plast radie L=2379	List L=2379
142	346037	x	TV-bänk kpl. u. skiva	TV-bench cpl. without board
143	345978	x	Skiva, TV-bänk	Board, TV-bench
144	343121	x	Lådförstycke	Drawer front
145	20-900302	x	Pentrylåda 273x500 d:o	Drawer pentry 273x500 d:o
--	07-800039	x	Rullskena H d:o	Roller rail R d:o
--	07-800038	x	Rullskena V d:o	Roller rail L d:o
147	345981	x	Skåp bar kpl.	Coctail cabinet cpl.
--	330180	x	Hylla hållare flaskor	Shelf bottle holder
--	345998	x	Lucka H d:o	Door R d:o
--	345997	x	Lucka V d:o	Door L d:o
			M= Metervara	M= On the metre

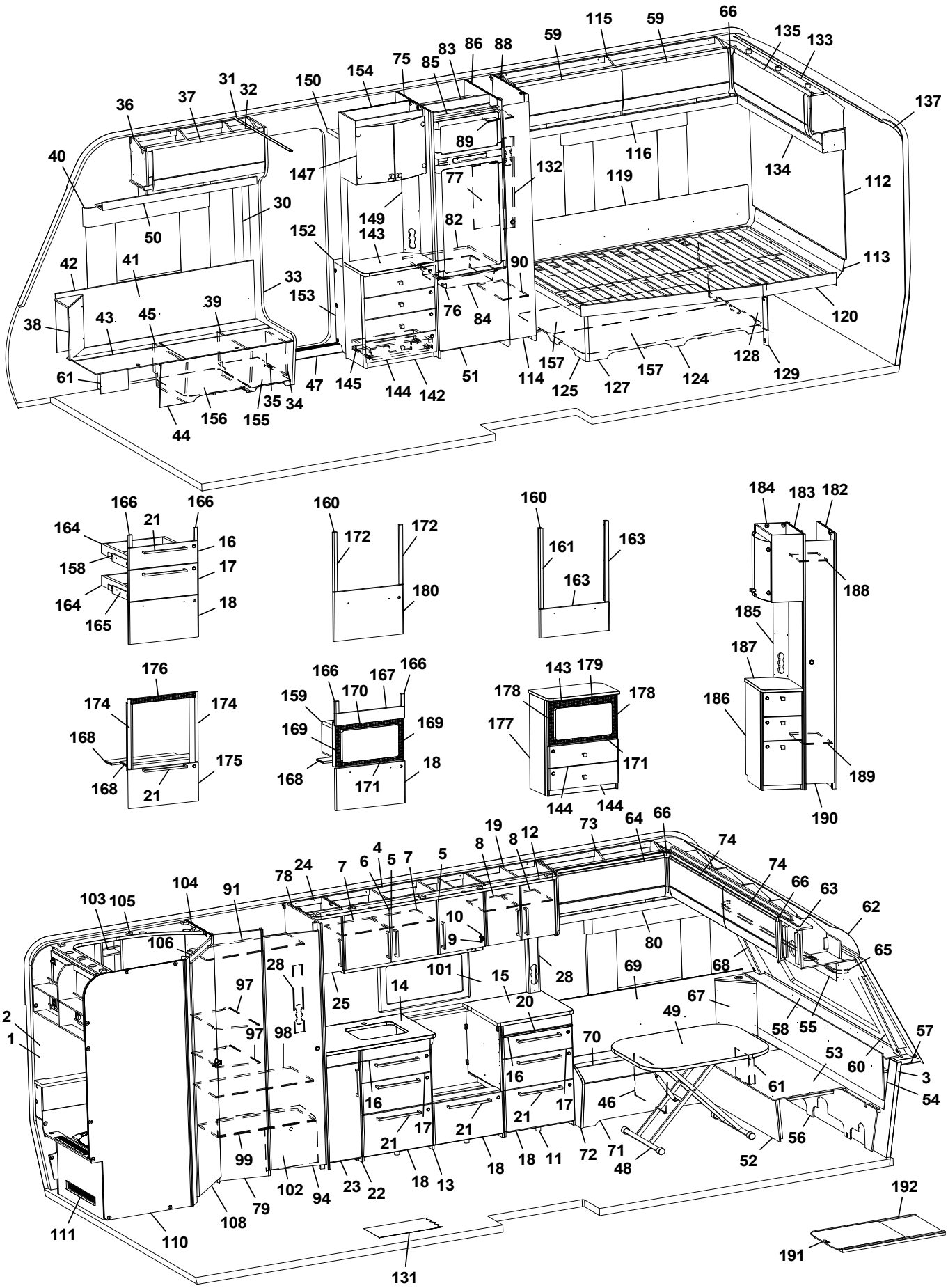
1
2
3
5
6
7
8
9
10
11
12
13
14
15
16
17
18
19
20
21
22
23
24
25
28
30
31
32
33
34
35
36
37
38
39
40
41
42
43
44
45
46
47
48
49
50
51
52
53
54
55
56
57
58
59
60
61
62
63
64
65
66
67
68
69
70
71
72
73
74
75
76
77
78
79
80
82
83
84
85
86
88
89
90
91
94
97
98
99
101
102
103
104
105
106
108
110
111
112
113
114
115
116
119
120
124
125
127
128
129
131
132
133
134
135
137
142
143
144
145
147
149
150
152
153
154
155
156
157
158
159
160
161
163
164
165
166
167
168
169
170
171
172
174
175
176
177
178
179
180
182
183
184
185
186
187
188
189
190
191
192

Pos Fig	Det. nr Part. No	Ingår Fitted	OBS!! Ange alltid årsmodell vid beställning av inredning Benämning	OBS!! Specify always year of model when ordering equipment Description
--	318379	x	Gångjärn d:o	Hinge d:o
--	318380	x	Täckhatt d:o	Cover d:o
--	312588	x	Platta gångjärn d:o	Plate hinge d:o
149	343721	x	Front eluttag	Front outlet
150	331910M	x	Hylla garderob övre	Shelf upper
152	319866	x	Hylla insteg	Shelf
153	345693	x	Front hylla garderob	Front
154	345924	x	Vägg instegsgarderob	Wall wardrobe
--	345692	x	Vägg instegsgarderob (Mikro)	Wall wardrobe (Microwave)
155	350390	x	Plåt skofack	Plate shoe compartment
156	343594	x	Luftspalt H-fram	Air gap R front
157	343621	x	Luftspalt sänglåda	Air gap bed box
158	347012	x	Monteringssats kpl. lådor (Alpinvit)	Mounting kit cpl. drawers (Alpine white)
--	343471	x	Monteringssats kpl. lådor (Mekong)	Mounting kit cpl. drawers (Mekong)
159	347090	x	Monteringssats kpl. mikro (Alpinvit)	Mounting kit cpl. micro (Alpine white)
--	343485	x	Monteringssats kpl. mikro (Mekong)	Mounting kit cpl. micro (Mekong)
160	346214	x	Monteringssats kpl. ugn (Alpinvit)[1]	Mounting kit cpl. oven (Alpine white)[1]
--	347075	x	Monteringssats kpl. ugn (Alpinvit)[2]	Mounting kit cpl. oven (Alpine white)[2]
--	343488	x	Monteringssats kpl. ugn (Mekong)[1]	Mounting kit cpl. oven (Mekong)[1]
--	347076	x	Monteringssats kpl. ugn (Mekong)[2]	Mounting kit cpl. oven (Mekong)[2]
161	346950	x	Passbit V[2]	Gauge block L[2]
162	346949	x	Passbit H[2]	Gauge block R[2]
163	346971	x	Lucka (Alpinvit)[2]	Door (Alpine white)[2]
--	346972	x	Lucka (Mekong)[2]	Door (Mekong)[2]
164	317514	x	Låda 480x500	Drawer 480x500
165	317382	x	Glidskena låda H	Slide bar, drawer R
--	350221	x	Glidskena låda V	Slide bar, drawer L
--	801701	x	Skruv 6x16 d:o	Screw 6x16 d:o
166	336092	x	Passbit 16x30x95 (Mekong)	Gauge block 16x30x95 (Mekong)
167	335936	x	Front	Front
168	333287M	x	Skiva distans 15x100x547,5	Sheet distance 15x100x547,5
169	402108	x	Galler vent. mikro 38x318	Grating vent. micro 38x318
170	402109	x	Galler vent. mikro 38x448	Grating vent. micro 38x448
171	402110	x	Galler vent. mikro 33x448	Grating vent. micro 33x448
172	336086	x	Passbit 16x30x460[1]	Gauge block 16x30x460[1]
174	342139	x	List L=538 (diskbänk induktion)	List (kitchen sink induction) L=538
175	346803	x	Lucka (diskb. induktion) 299x550 (Alpinvit)	Door (kitch. sink induct.) 299x550 (Alpine white)
--	343392	x	Lucka (diskb. induktion) 299x550 (Mekong)	Door (kitch. sink induct.) 299x550 (Mekong)
--	20-900302	x	Pentrylåda 273x500 d:o	Drawer pentry 273x500 d:o
--	07-800039	x	Rullskena H d:o	Roller rail R d:o
--	07-800038	x	Rullskena V d:o	Roller rail L d:o
176	402107	x	Galler ugn (diskb. induktion) 35x503	Grating oven (kitch. sink induct.) 35x503
177	345691	x	Tv-bänk kpl. m. urtag för mikro	TV-bench cpl. with socket for microwave
178	350567	x	Galler vent. mikro 38x326	Grating vent. micro 38x326
179	350568	x	Galler vent. mikro 46x448	Grating vent. micro 46x448
180	346805	x	Lucka (Alpinvit)[1]	Door (Alpine white)[1]
--	343491	x	Lucka (Mekong)[2]	Door (Mekong)[2]
182	344383	x	Vägg garderob kpl.	Wall wardrobe cpl.
183	344384	x	Vägg garderob kpl.	Wall wardrobe cpl.
184	345982	x	Skåp bar kpl.	Coctail cabinet cpl.
			M= Metervara	M= On the metre

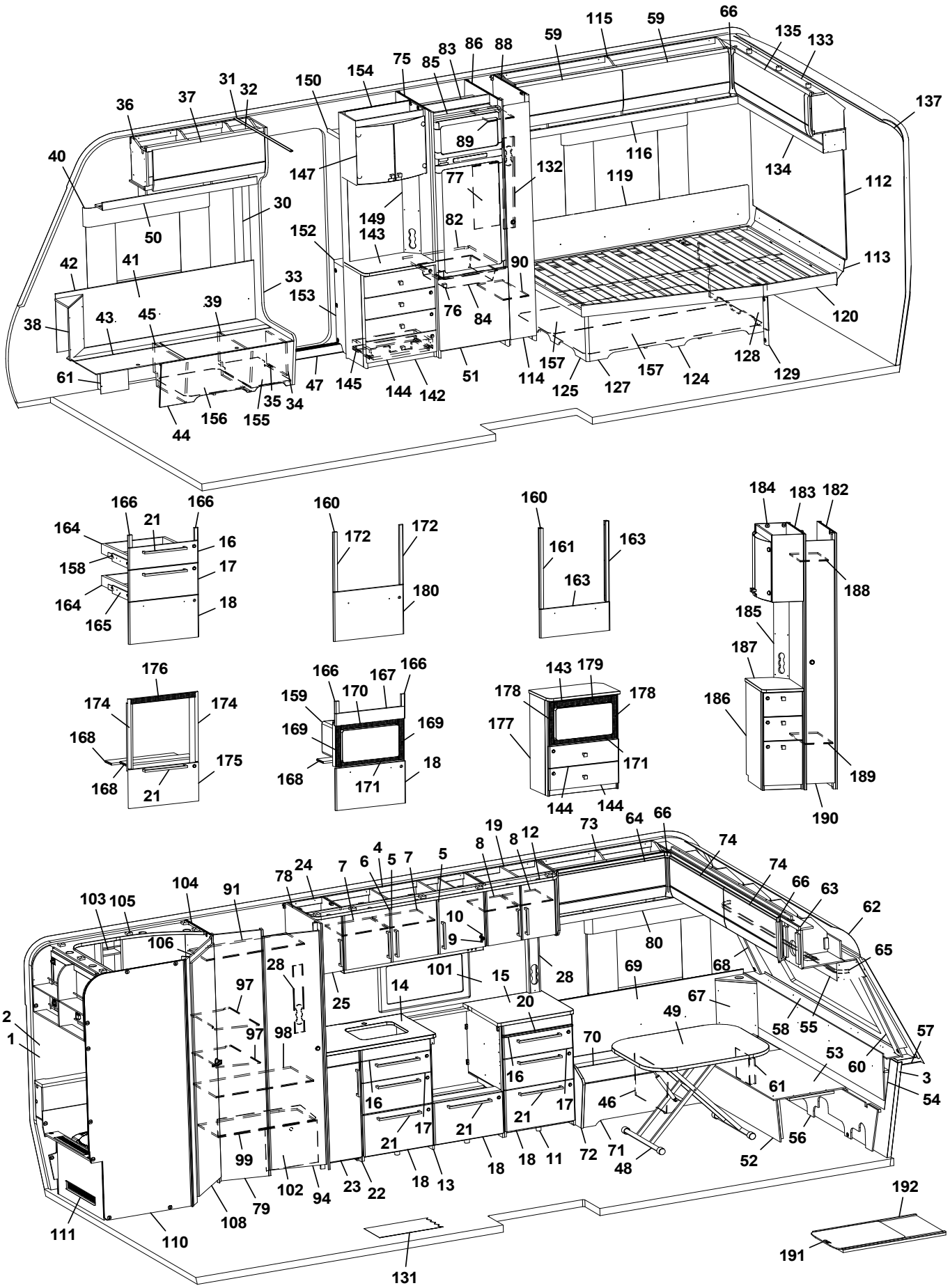
1
2
3
5
6
7
8
9
10
11
12
13
14
15
16
17
18
19
20
21
22
23
24
25
28
30
31
32
33
34
35
36
37
38
39
40
41
42
43
44
45
46
47
48
49
50
51
52
53
54
55
56
57
58
59
60
61
62
63
64
65
66
67
68
69
70
71
72
73
74
75
76
77
78
79
80
82
83
84
85
86
88
89
90
91
94
97
98
99
101
102
103
104
105
106
108
110
111
112
113
114
115
116
119
120
124
125
127
128
129
131
132
133
134
135
137
142
143
144
145
147
149
150
152
153
154
155
156
157
158
159
160
161
163
164
165
166
167
168
169
170
171
172
174
175
176
177
178
179
180
182
183
184
185
186
187
188
189
190
191
192

Pos Fig	Det. nr Part. No	Ingår Fitted	OBS!! Ange alltid årsmodell vid beställning av inredning Benämning	OBS!! Specify always year of model when ordering equipment Description
--	330180	x	Hylla hållare flaskor	Shelf bottle holder
--	345998	x	Lucka H d:o	Door R d:o
--	345997	x	Lucka V d:o	Door L d:o
--	318379	x	Gångjärn d:o	Hinge d:o
--	318380	x	Täckhatt d:o	Cover d:o
--	312588	x	Platta gångjärn d:o	Plate hinge d:o
185	344387	x	Front eluttag	Front outlet
186	346256	x	Hurts kpl. u skiva	Cupboard cpl. without board
187	346074	x	Skiva hurts	Board cupboard
188	343092	x	Hylla garderob övre	Shelf wardrobe upper
189	343089	x	Hylla garderob nedre	Shelf wardrobe lower
190	344385	x	Dörr garderob 205x1850	Door wardrobe 205x1850
191	341192	x	Utdragsskiva bord 450x550	Sliding leaf 450x550
192	341193	x	Låda utdragsskiva	Box sliding leaf
			[1]=Dometic ugn [2]=Thetford ugn	[1]=Dometic oven [2]=Thetford oven
			M= Metervara	M= On the metre

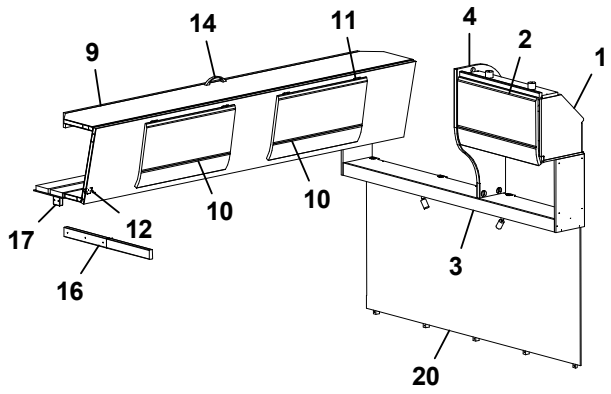
9
14
11
4
2
1
17
12
10
10
16
3
20

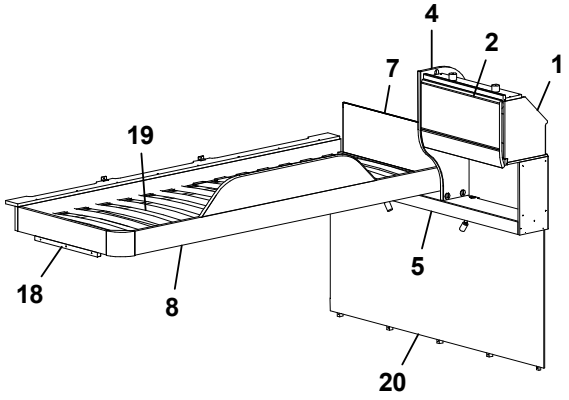
4
2
7
1
19
18
8
5
20

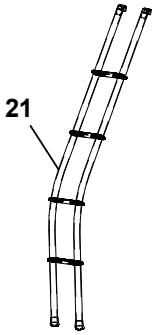
21

Pos Fig	Det. nr Part. No	Ingår Fitted	OBS!! Ange alltid årsmodell vid beställning av inredning Benämning	OBS!! Specify always year of model when ordering equipment Description
1	346228	x	Skåp gavel bak L=560 (Alpinvit)	Cupboard gable L=560 (Alpine white)
2	345774	x	Lucka (Alpinvit)	Door (Aline white)
--	350571	x	Gångjärn	Hinge
3	346058	x	Hyllpaket L=1510 (u. högtalare)	Shelf L=1510 (without speakers)
--	346059	x	Hyllpaket L=1510 (m. högtalare)	Shelf L=1510 (with speakers)
4	346655	x	Gavel rundad	Gable
5	346060	x	Hyllpaket L=1510 (u. högtalare)	Shelf L=1510 (without speakers)
--	346061	x	Hyllpaket L=1510 (m. högtalare)	Shelf L=1510 (with speakers)
7	321209	x	Värmespalt	Air gap
--	350594	x	Tyg värmespalt (Sara Grige)	Fabric air gap (Sara Grige)
--	350603	x	Tyg värmespalt (Velvet Grige)	Fabric air gap (Velvet Grige)
8	336714	x	Sängram u. ribbotten	Bed bottom without laths
9	346226	x	Överbäddskåp L=1980	Upper bed L=1980
--	375813	x	Rasskydd ö-bäddskåp	Protective plate
10	345774	x	Lucka (Alpinvit)	Door (Alpine white)
11	860402	x	Gångjärn	Hinge
12	860405	x	Gångjärn	Hinge
14	350129	x	Handtag	Handle
16	332661M	x	Bärregel ö-bädd 20x45x600	Bearing rail upper bed 20x45x600
17	331701M	x	Kloss bärregel	Block bearing rail
18	331961	x	Bärregel 22x22x440	Supportbar 22x22x440
19	325430	x	Ribbotten	Laths
20	346180	x	Sänggavel kpl. med tyg (Sara Greige)	Headboard cpl. with fabric (Sara Greige)
--	346181	x	Sänggavel kpl. med tyg (Velvet Greige)	Headboard cpl. with fabric (Velvet Greige)
21	350545	x	Stege ö-bäddsskåp	Ladder upper bed
			M= Metervara	M= On the metre

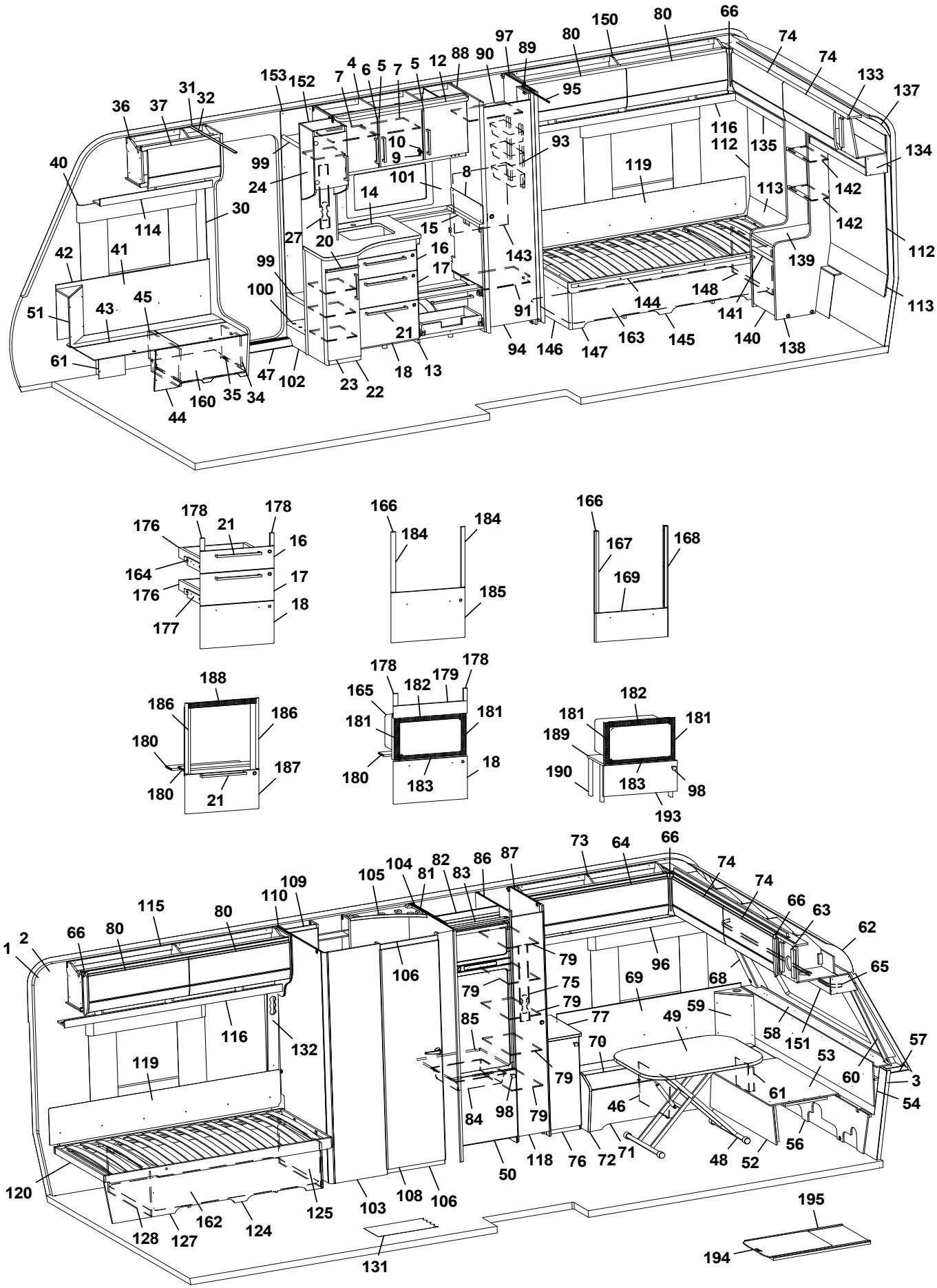
66
150
80
74
74
133
137
134
142
142
112
113
139
138
140
141
148
145
163
147
146
94
91
143
119
116
112
135
113
93
95
97
89
90
88
12
5
7
5
6
4
7
152
153
31
32
37
36
40
99
24
10
9
101
8
14
15
16
17
21
13
18
22
23
20
27
99
100
102
47
34
35
160
44
61
51
43
45
41
42
114
30

178
178
176
21
16
164
17
176
18
177
166
184
184
185
166
167
168
169
188
186
186
180
187
180
21
178
179
178
165
182
181
181
180
183
18
182
181
181
189
190
183
98
193

73
64
66
74
74
66
63
62
65
105
104
81
82
83
86
87
109
110
115
80
80
66
1
2
106
79
79
75
79
77
85
96
69
68
59
49
58
151
57
53
60
3
54
61
46
70
79
84
98
79
116
132
119
120
128
127
162
124
125
103
108
106
50
118
76
72
71
48
52
56
131
195
194

Pos Fig	Det. nr Part. No	Ingår Fitted	OBS!! Ange alltid årsmodell vid beställning av inredning Benämning	OBS!! Specify always year of model when ordering equipment Description
1	318657	M	Tapet vägg/tak	Wall paper
2	318584	M	Tejp tapet 20 mm	Tape, wall paper 20 mm
3	318585	M	Tejp tapet 60 mm	Tape, wall paper 60 mm
4	346163	x	Skåp kök L=1120 kpl. (Alpinvit)	Cupboard kitchen L=1120 cpl. (Alpine white)
--	343686	x	Skåp kök L=1120 kpl. (Mekong)	Cupboard kitchen L=1120 cpl. (Mekong)
5	346818	x	Lucka H (Alpinvit)	Door R (Alpine white)
--	343443	x	Lucka H (Mekong)	Door R (Mekong)
--	350471	x	Handtag d:o	Handle d:o
6	346819	x	Lucka V (Alpinvit)	Door L (Alpine white)
--	343455	x	Lucka V (Mekong)	Door L (Mekong)
--	350471	x	Handtag d:o	Handle d:o
7	331385M	x	Hylla	Shelf
8	401715	x	Flamskydd	Flame guard
--	401996	x	Flamskydd induktion	Flame guard induction
9	311917	x	Gångjärn	Hinge
10	312588	x	Platta gångjärn	Plate hinge
12	346599	x	Ljusramp köksskåp L=1092	Light holder L=1092
13	346608	x	Diskbänk trädel u. skiva (Alpinvit)[1]	Kitchen sink without board (Alpine white)[1]
--	347018	x	Diskbänk trädel u. skiva (Alpinvit)[2]	Kitchen sink without board (Alpine white)[2]
--	343567	x	Diskbänk trädel u. skiva (Mekong)[1]	Kitchen sink without board (Mekong)[1]
--	347023	x	Diskbänk trädel u. skiva (Mekong)[2]	Kitchen sink without board (Mekong)[2]
--	347058	x	Diskbänk induktion trädel u. skiva (Alpinvit)	Kitchen sink induction w/o board (Alpine white)
--	347069	x	Diskbänk induktion trädel u. skiva (Mekong)	Kitchen sink induction w/o board (Mekong)
14	346099	x	Skiva diskbänk 730x887[1]	Board 730x887[1]
--	346983	x	Skiva diskbänk 730x883[2]	Board 730x883[2]
--	340652-S	x	Skiva diskbänk induktion 750x1415	Board induction 750x1415
15	346076	x	Skiva diskbänk 40x560[1]	Board 40x560[1]
--	346977	x	Skiva diskbänk 40x560[2]	Board 40x560[2]
16	346799	x	Lådförstycke (Alpinvit)	Drawer front (Alpine white)
--	343412	x	Lådförstycke (Mekong)	Drawer front (Mekong)
--	317514	x	Låda 480x500 d:o	Drawer 480x500 d:o
--	317382	x	Glidskena låda H d:o	Slide bar, drawer R d:o
--	350221	x	Glidskena låda V d:o	Slide bar, drawer L d:o
17	346801	x	Lådförstycke (Alpinvit)	Drawer front (Alpine white)
--	343413	x	Lådförstycke (Mekong)	Drawer front (Mekong)
--	317514	x	Låda 480x500 d:o	Drawer 480x500 d:o
--	317382	x	Glidskena låda H d:o	Slide bar, drawer R d:o
--	350221	x	Glidskena låda V d:o	Slide bar, drawer L d:o
18	346802	x	Lucka (Alpinvit)	Door (Alpine white)
--	343414	x	Lucka (Mekong)	Door (Mekong)
--	20-900302	x	Pentrylåda 273x500 d:o	Drawer pentry 273x500 d:o
--	07-800039	x	Rullskena H d:o	Roller rail R d:o
--	07-800038	x	Rullskena V d:o	Roller rail L d:o
20	336674	x	Skärbräda	Cutting board
21	350472	x	Handtag	Handle
22	347047	x	Utskjut diskbänk (Alpinvit)	Projection kitchen sink (Alpine white)
--	343568	x	Utskjut diskbänk (Mekong)	Projection kitchen sink (Mekong)
--	331579M	x	Hylla d:o	Shelf d:o
23	346809	x	Lucka (Alpinvit)	Door (White)
--	343379	x	Lucka (Mekong)	Door (Mekong)
			M= Metervara	M= On the metre

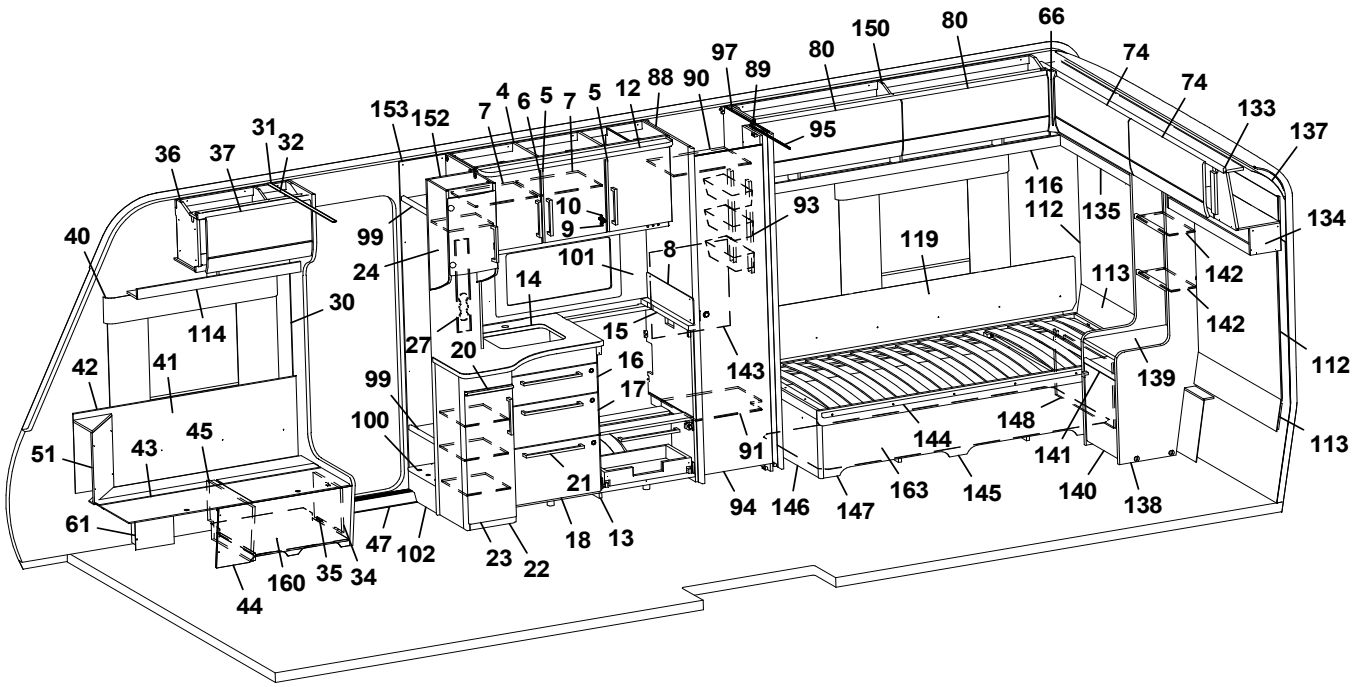
66
150
80
74
74
133
137
134
142
142
112
113
139
138
140
141
148
145
163
147
146
94
91
143
119
116
112
135
113
93
95
97
89
90
88
12
5
7
5
6
4
7
152
153
31
32
37
36
40
99
24
10
9
101
8
14
15
16
17
20
27
30
114
41
42
51
43
45
61
100
99
21
18
13
23
22
102
47
34
35
160
44

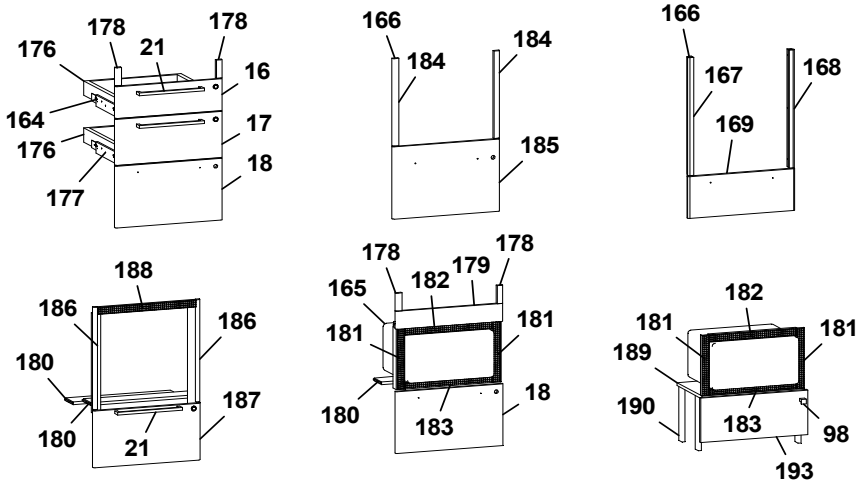
178
178
176
21
16
164
17
176
18
177
166
184
184
185
166
167
168
169
188
186
186
180
187
180
21
178
179
178
165
182
181
181
180
183
18
182
181
181
189
190
183
98
193

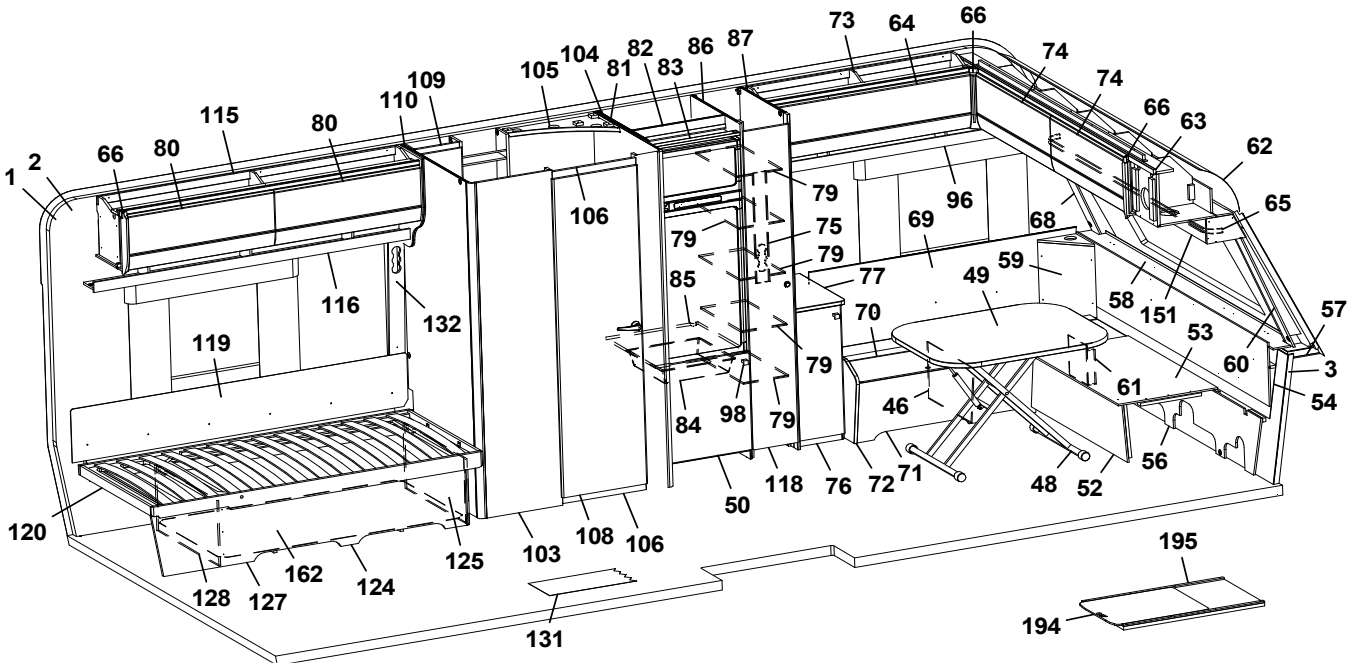
73
64
66
74
74
66
63
62
65
105
104
82
81
83
86
87
109
110
115
80
80
66
1
2
106
79
75
79
79
77
85
96
69
68
49
59
58
151
57
53
60
3
54
61
46
70
79
84
98
79
118
76
72
71
48
52
56
50
116
132
119
120
128
127
162
124
125
103
108
106
131
195
194

Pos Fig	Det. nr Part. No	Ingår Fitted	OBS!! Ange alltid årsmodell vid beställning av inredning Benämning	OBS!! Specify always year of model when ordering equipment Description
--	350471	x	Handtag d:o	Handle d:o
24	346610	x	Skåp vitrin	Vitrine
--	331872M	x	Hylla d:o	Shelf d:o
--	346611	x	Lucka d:o	Door d:o
--	314350	x	Lås magnet d:o	Lock magnet d:o
--	318381	x	Motstycke magnetlås	Companion part
--	318379	x	Gångjärn	Hinge
--	318380	x	Täckhatt d:o	Cover d:o
--	312588	x	Platta gångjärn	Plate hinge
27	333289M	x	Front eluttag	Front outlet
30	318962	x	List täck el-kabel B=45 L=2100	Cover strip B=45 L=2100
31	316270	x	List snäpp undre L=2379	List under L=2379
32	316268	x	List snäpp övre L=2379	List upper L=2379
33	345790	x	Stolpe först. kpl. m. lucka (144x180 urtag)	Support bar cpl. with door (144x180 socket)
--	346566	x	Stolpe först. kpl. m. lucka (105,6x171 urtag)	Support bar cpl. with door (105,6x171 socket)
34	343731	x	Lucka	Door
35	312589	x	Gångjärn	Hinge
36	346238	x	Skåp övre L=659	Cupboard upper L=659
--	350571	x	Gångjärn d:o	Hinge d:o
37	345775	x	Lucka	Door
40	350348	x	Skena gardin L=1020	Curtain rod L=1020
41	346249	x	Värmespalt H fram	Air gap R.F.
42	319821	M	List kant mörkbrun	Strip, dark brown
43	346012	x	Lock bäddlåda H F	Cover bedbox R.F.
--	319024	x	Matta grå textil m. tejp d:o	Carpet gray textile with tape d:o
44	343825	x	Front bäddlåda H F	Front bed box R.F.
--	346005	x	Front bäddlåda H F (centraldammsugare)	Front bed box R.F. (central vacuum cleaner)
45	342495	x	Stöd bäddlåda HF	Support bed box
46	312825	x	Stöd bäddlåda VF	Support bed box
47	319871	x	Tröskel aluminium L=650	Threshold aluminium L=650
48	310083	x	Bordsstativ	Table stand
--	350474	T	Bordsstativ enpelar	Table stand single pillar
49	345945	x	Bordsskiva 800x1000	Table top 800x1000
50	343835	x	Lucka V 550x570	Door L 550x570
--	316799	x	Gångjärn d:o	Hinge d:o
--	312588	x	Platta gångjärn d:o	Plate hinge d:o
51	345953	x	Hörn sittgrupp H	Corner R
--	345951	x	Hörn sittgrupp H med ø 60 urttag	Corner R with ø 60 hole
--	345949	x	Hörn sittgrupp H med ø 85 urttag	Corner R with ø 85 hole
52	331245M	x	Front bäddlåda gavel	Front bed box gable
53	345923	x	Skiva rundsittgrupp	Sheet seat
54	340578	x	Värmespalt gavel fram	Air gap
56	340520	x	Stöd sittgrupp	Support
57	215275	x	Hylla front kpl. L=2366	Shelf front cpl. L=2366
58	345285	x	Front/hylla kpl.	Front/shelf cpl.
--	345362	x	Front/hylla kpl. med belysning "Björn"	Front/shelf cpl. with lightning "Bear"
59	345951	x	Hörn sittgrupp V med ø 60 urttag	Corner L with ø 60 hole
--	345949	x	Hörn sittgrupp V med ø 85 urttag	Corner L with ø 85 hole
60	345085	x	Hörn front H	Corner front R
			M= Metervara	M= On the metre

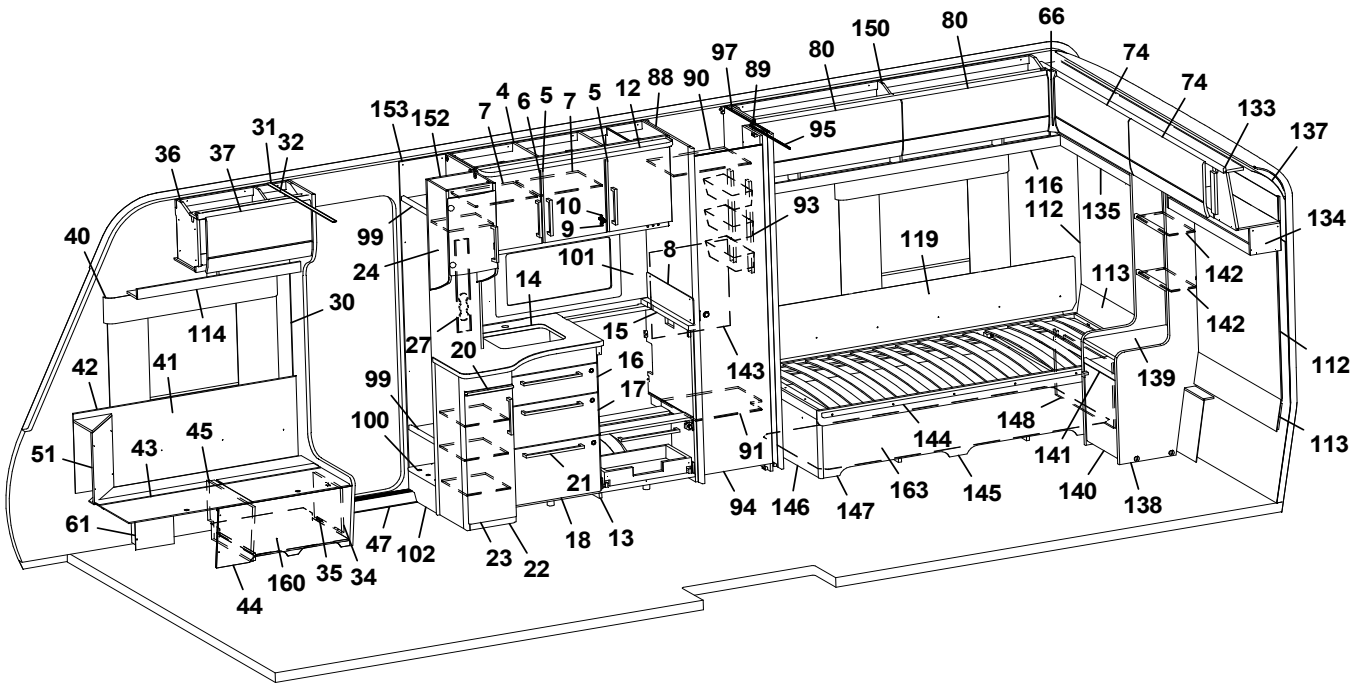
66
150
80
74
74
133
137
134
142
142
112
113
113
139
138
140
141
148
145
163
147
146
94
91
143
15
16
17
21
13
18
22
23
102
47
34
35
160
44
61
51
43
45
42
41
114
30
40
36
37
31
32
153
152
7
4
6
5
7
5
12
88
90
97
89
95
93
119
116
112
135
113
99
24
10
9
101
8
14
27
20
99
100

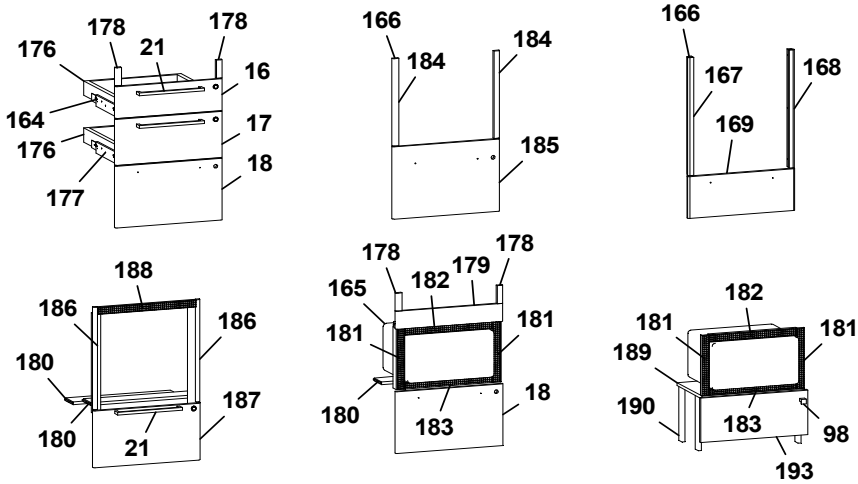
178
178
176
21
16
164
17
176
18
177
166
184
184
185
166
167
168
169
188
186
186
180
187
180
21
178
179
178
165
182
181
181
180
183
18
182
181
181
189
190
183
98
193

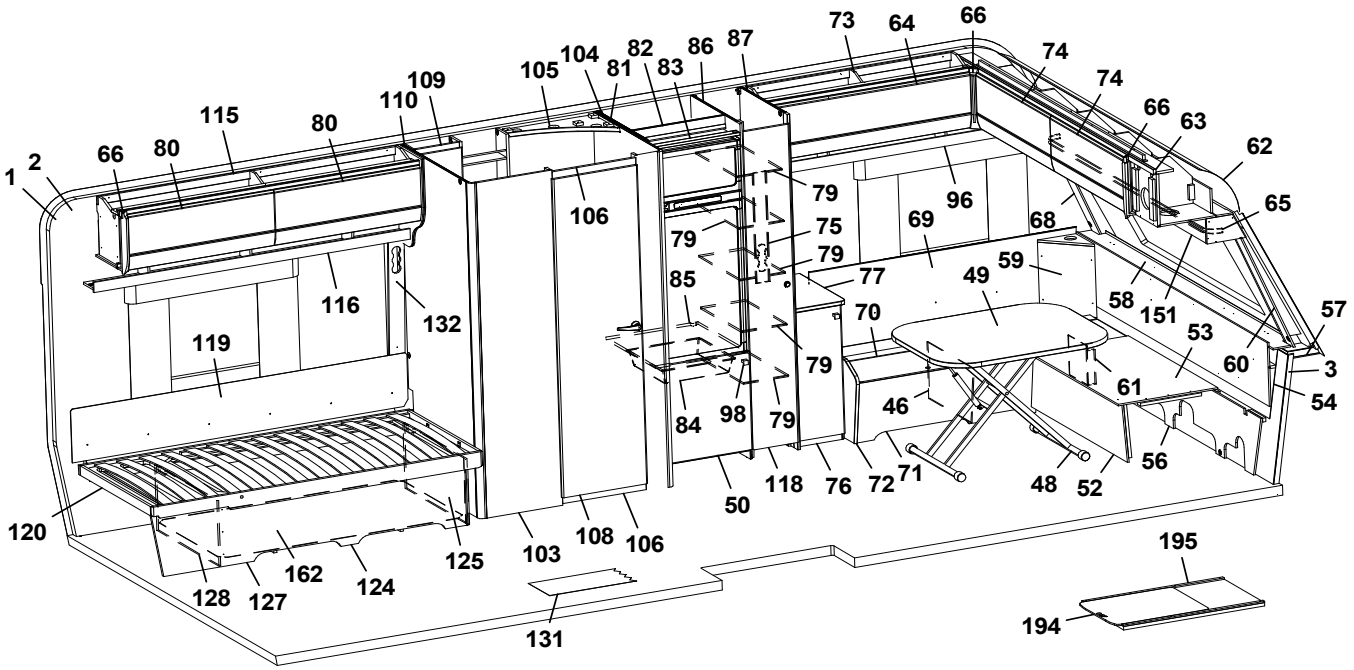
73
64
66
74
74
66
63
62
65
57
3
54
66
80
115
80
110
109
105
104
81
82
83
86
87
1
2
106
79
79
75
79
77
85
79
79
98
84
96
69
68
49
59
58
151
53
60
61
46
70
71
72
76
118
50
48
52
56
116
132
119
120
128
127
162
124
125
103
108
106
131
195
194

Pos Fig	Det. nr Part. No	Ingår Fitted	OBS!! Ange alltid årsmodell vid beställning av inredning Benämning	OBS!! Specify always year of model when ordering equipment Description
61	346080	x	Täckfront	Cover front
62	216067	x	Täckskiva radie fram 1x380x2360	Cover plate radius front 1x380x2360
--	313884	x	List plast radie L=2379	List L=2379
63	345727	x	Skåp gavel fram L=2360 (Alpinvit)	Cupboard front L=2360 (Alpine white)
--	350571	x	Gångjärn d:o	Hinge d:o
64	345781	x	Lucka (Alpinvit)	Door (Alpine white)
65	350349	x	Skena gardin L=1920	Curtain rod L=1920
66	345869	x	Hörn inredning	Corner
68	345084	x	Hörn front L	Corner front L
69	346574	x	Värmespalt V fram	Air gap L.F.
70	346014	x	Lock bäddlåda V F	Cover bed box L.F
--	319024	x	Matta grå textil m. tejp d:o	Carpet gray textile with tape d:o
71	339504	x	Front bäddlåda V F	Front bed box L.F.
72	345933	x	Gavel bäddlåda V F	Gable bed box L.F
73	346315	x	Skåp övre V F L=1202 (Alpinvit)	Cupboard upper front L L=1202 (Alpine white)
--	350571	x	Gångjärn d:o	Hinge d:o
74	345779	x	Lucka (Alpinvit)	Door (Alpine white)
75	346603	x	Front eluttag	Front outlet
76	346612	x	Hurts kpl. u. skiva	Cupboard cpl. without board
--	346817	x	Lucka d:o (Alpinvit)	Door d:o (Alpine white)
77	346085	x	Skiva hurts	Board, cupboard
79	342129	x	Hylla garderob	Shelf wardrobe
80	345777	x	Lucka (Alpinvit)	Door (Alpine white)
81	342607	x	Vägg kyl V	Wall refrigerator L
82	342309	x	Bakstycke stopp kyl	Back cupboard
83	342306	x	List folierad L = 528	List foiled L = 528
84	310325	x	Trådback vit 85x427x427	Tray 85x427x427
--	312712	x	Glidlist trådback (säljes i par)	Sliding strip tray (pair)
85	340675	x	Hylla under kyl	Shelf under refrigerator
86	342663	x	Vägg kyl H	Wall refrigerator R
87	344639	x	Vägg garderob H	Wall wardrobe R
88	340090	x	Vägg garderob V	Wall wardrobe L
89	331238M	x	Nisch, vikdörr	Niche folding door
90	337214	x	Hylla garderob övre	Shelf wardrobe upper
91	337215	x	Hylla garderob nedre	Shelf wardrobe lower
93	319759	x	Korg, garderob	Basket, wardrobe
--	335802	x	List för korgar	List för baskets
94	337217	x	Dörr 395x1850 kpl.	Door 395x1850 cpl.
95	314917	x	Skena draperi L=1190	Drapery rail L=1190
96	346324	x	Hyllpaket V F L=1481	Shelf front L L=1481
97	331593M	x	Vägg garderob H	Wall wardrobe R
98	350473	x	Handtag knopp	Handle knob
99	337483	x	Hylla insteg	Shelf
100	319893	x	Hylla insteg	Shelf
101	346689-F	x	Köksskiva vägg, Svart fiskben	Protection kitchen, Black fishbone
--	346689-G	x	Köksskiva vägg, Natur skiffer	Protection kitchen, Nature slate
--	346689-M	x	Köksskiva vägg, Marmor	Protection kitchen, Marble
--	346689-S	x	Köksskiva vägg, Sten	Protection kitchen, Stone
102	331604M	x	Front instegsgarderob	Front
103	346595	x	Vägg tvättrum yttre	Wall washroom
			M= Metervara	M= On the metre

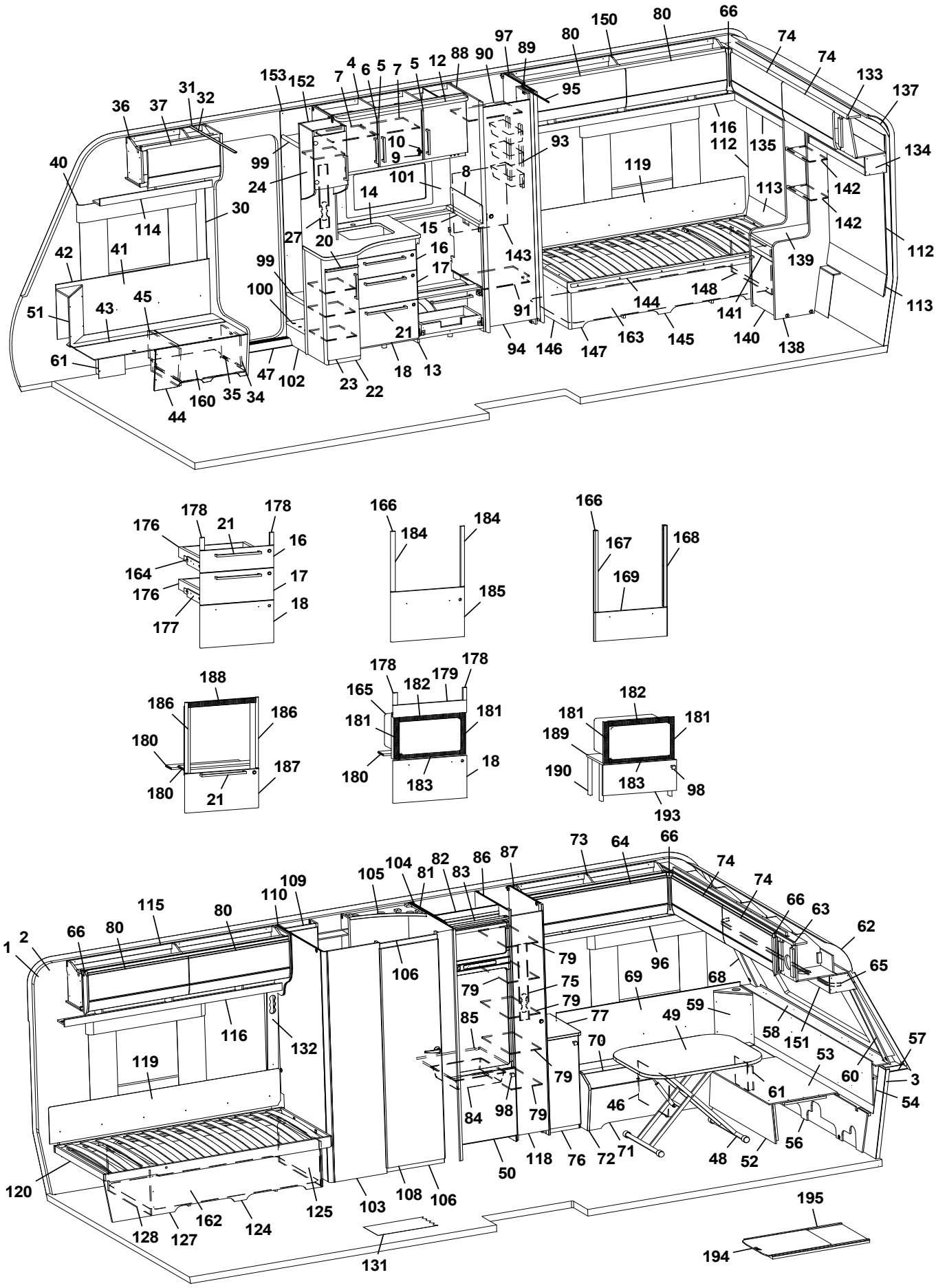
66
150
80
74
74
133
137
134
142
142
112
113
113
139
138
140
141
148
145
163
147
146
94
91
143
119
116
112
135
93
95
97
89
90
88
12
5
7
5
6
4
7
152
153
31
32
37
36
40
99
24
10
9
101
8
14
15
16
17
21
13
18
22
23
20
27
99
100
102
47
34
35
160
44
61
51
43
45
41
42
114
30

178
178
176
21
16
164
17
176
18
177
166
184
184
185
166
167
168
169
188
186
186
180
187
180
21
178
179
178
165
182
181
181
180
183
18
182
181
181
189
190
183
98
193

73
64
66
74
74
66
63
62
65
57
3
54
56
52
48
71
72
76
118
50
79
79
75
79
77
85
79
79
84
98
106
105
104
81
82
83
86
87
109
110
115
80
80
66
1
2
116
132
119
120
128
127
162
124
125
103
108
106
131
96
69
68
49
59
58
151
53
60
61
46
70
79
195
194

Pos Fig	Det. nr Part. No	Ingår Fitted	OBS!! Ange alltid årsmodell vid beställning av inredning Benämning	OBS!! Specify always year of model when ordering equipment Description
104	346593	x	Vägg tvättrum H	Wall washroom R
105	336140	x	Ljusramp tvättrum	Light holder
106	331248	x	Tröskel 60x580	Threshold 60x580
108	346017	x	Dörr 570x1820 kpl.	Door 570x1820 cpl.
109	346404	x	Skåp tvättrum	Cupboard washroom
110	337243	x	Vägg tvättrum V	Wall washroom L
112	346172	x	Sänggavel kpl. m. tyg (Sara Greige)	Headboard cpl. with fabric (Sara Greige)
--	346173	x	Sänggavel kpl. m. tyg (Velvet Greige)	Headboard cpl. with fabric (Velvet Greige)
113	343849	x	Värmespalt	Air gap
114	346255	x	Hyllpaket H F L=938	Shelf front R L=938
115	346126	x	Skåp övre V B L=1737 (Alpinvit)	Cupboard upper rear L L=1737 (Alpine white)
--	350571	x	Gångjärn	Hinge
116	343213	x	Hyllpaket V B L=1815	Shelf rear R L=1815
118	336043	x	Dörr garderob 260x1850 kpl.	Door wardrobe 260x1850 cpl.
119	338121	x	Värmespalt	Air gap
--	350593	x	Tyg värmespalt (Sara Greige)	Fabric air gap (Sara Greige)
--	350602	x	Tyg värmespalt (Velvet Greige)	Fabric air gap (Velvet Greige)
120	346539	x	Sängram V u. ribbotten	Bed bottom L without laths
--	325342	x	Ribbotten kpl.	Laths bottom cpl.
--	314211	x	Ribba sängbotten L=820 B=63	Lath bed bottom L=820 B=63
--	312046	x	Band t. ribbotten	Band for laths bottom
124	346497	x	Sänglåda kpl. V	Bed box cpl. L
--	315203	x	Regel 17,5x55x1415	Wood lath pine 17,5x55x1415
125	346498	x	Gavel säng främre	Gable bed front
126	319863	x	List hörn L=380	Corner strip L=380
127	346502	x	Front säng	Front bed
128	346500	x	Gavel säng bakre	Gable bed rear
131	350469	x	Matta golv, gråsten	Carpet floor, stone grey
--	319393	x	Matta golv, antik planka	Carpet floor, antique plank
132	343352	x	Front eluttag	Front outlet
133	346439	x	Skåp gavel bak L=2360 (Alpinvit)	Cupboard gable rear L=2360 (Alpine white)
--	350571	x	Gångjärn d:o	Hinge d:o
134	346580	x	Hyllpaket V B L=977	Shelf rear L L=977
135	346582	x	Hyllpaket H B L=977	Shelf rear R L=977
137	216066	x	Täckskiva radie bak 1x275x2360	Cover plate radius back 1x275x2360
--	313884	x	List plast radie L=2379	List L=2379
138	346478	x	Hurts kpl. m. skiva	Cupboard cpl. with board
139	346091	x	Skiva hurts	Board cupboard
140	346822	x	Lucka (Alpinvit)	Door (Alpine white)
141	343790	x	Hylla	Shelf
142	343788	x	Hylla	Shelf
143	337216	x	Täckskiva exp.kärl	Cover expansion vessel
144	346537	x	Sängram H u. ribbotten	Bed bottom R without laths
145	346481	x	Sänglåda kpl. H	Bed box cpl. R
--	167880	x	Regel 17,5x55x1680	Wood lath pine 17,5x55x1415
146	346482	x	Gavel säng främre	Gable bed front
147	346486	x	Front säng	Front bed
148	346484	x	Gavel säng bakre	Gable bed rear
150	345959	x	Skåp övre H B L=1737 (Alpinvit)	Cupboard upper rear R L=1737 (Alpine white)
--	350571	x	Gångjärn d:o	Hinge d:o
			M= Metervara	M= On the metre

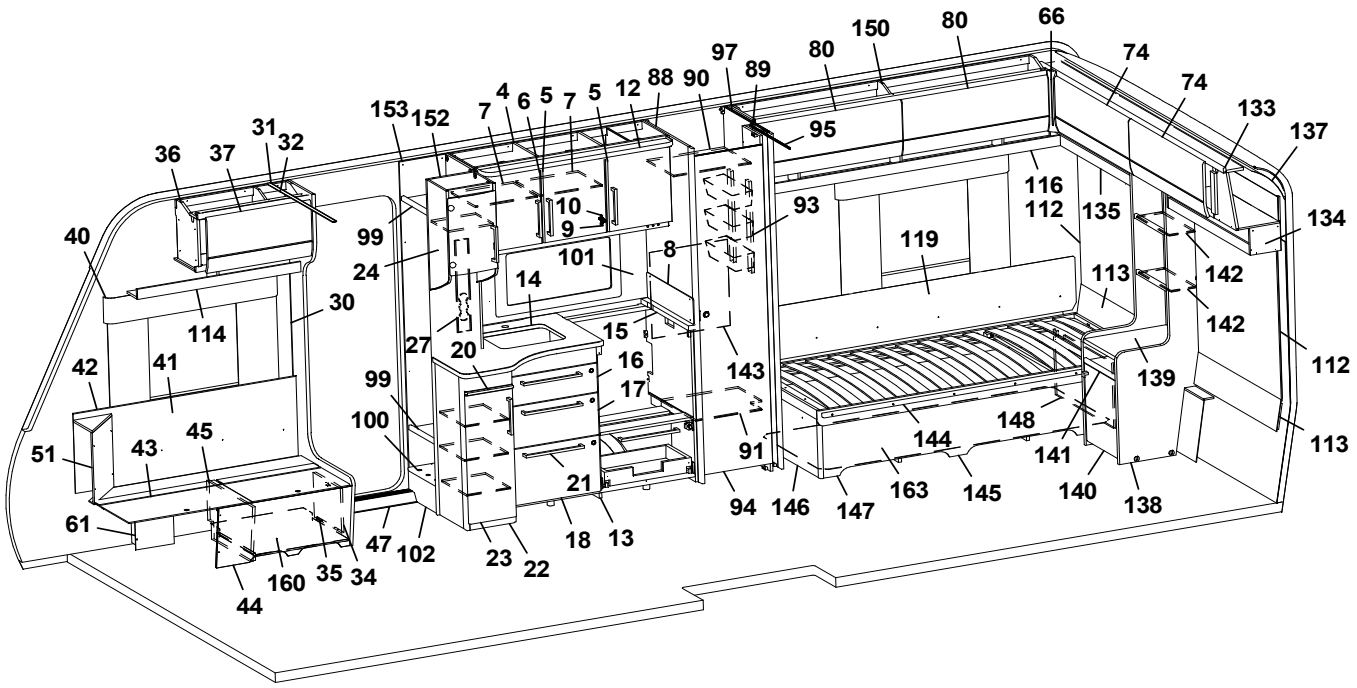
66
80
150
80
97
89
90
88
12
5
7
5
6
4
7
153
152
31
32
37
36
40
99
24
10
9
101
14
8
93
95
116
112
135
119
74
74
133
137
134
142
142
113
112
113
139
148
141
140
138
144
145
163
147
146
94
91
143
15
16
17
21
13
18
22
23
102
47
34
35
160
44
61
51
43
45
42
41
114
30
27
20
99
100

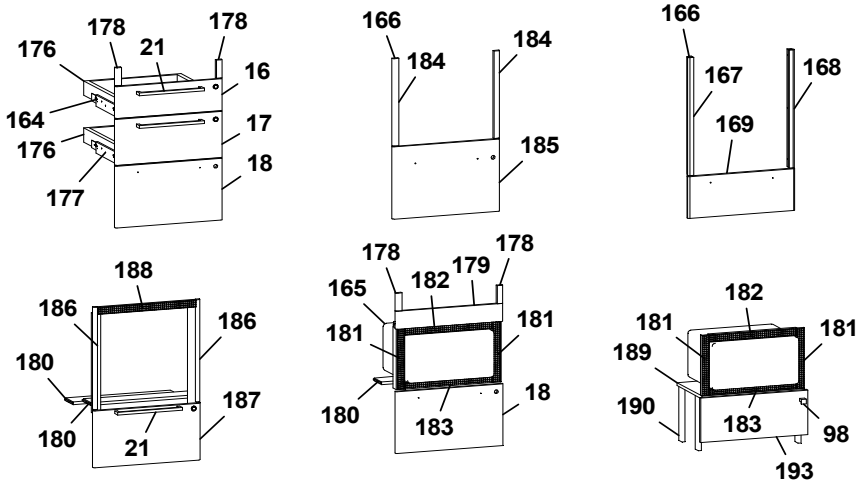
178
178
176
21
16
164
17
176
18
177
166
184
184
185
166
167
168
169
188
186
186
180
187
180
21
178
179
178
165
182
181
181
180
183
18
182
181
181
189
190
183
98
193

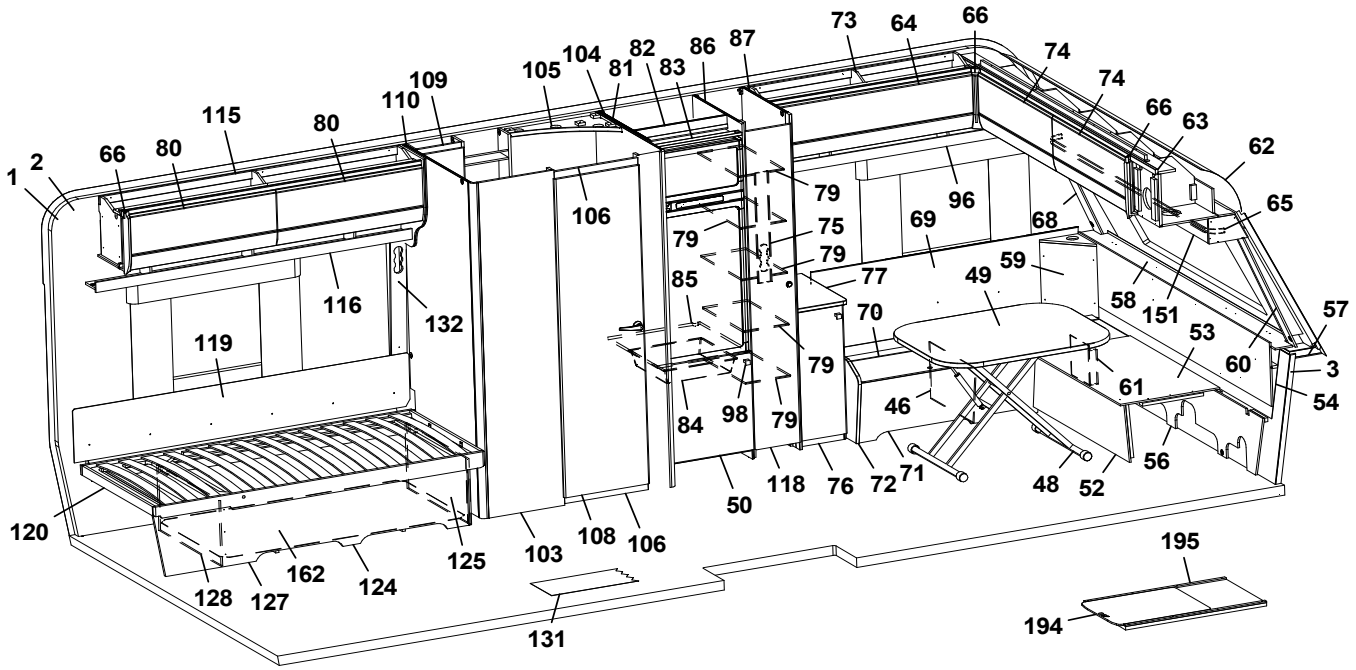
73
64
66
74
74
66
63
62
65
105
104
82
81
83
86
87
109
110
115
80
80
66
1
2
106
79
79
75
79
77
85
96
69
68
59
49
58
151
57
53
60
3
54
61
46
70
79
84
98
79
116
132
119
120
128
127
162
124
125
103
108
106
50
118
76
72
71
48
52
56
131
195
194

Pos Fig	Det. nr Part. No	Ingår Fitted	OBS!! Ange alltid årsmodell vid beställning av inredning Benämning	OBS!! Specify always year of model when ordering equipment Description
151	345930	x	Hyllpaket fram L=2360	Shelf front L=2360
152	337480	x	Vägg instegsgarderob kpl.	Wall wardrobe cpl.
153	337479	x	Vägg instegsgarderob	Wall wardrobe
160	402122	x	Plåt skofack	Plate shoe compartment
162	346507	x	Luftspalt sänglåda	Air gap bed box
163	346508	x	Luftspalt sänglåda	Air gap bed box
164	347012	x	Monteringssats kpl. lådor (Alpinvit)	Mounting kit cpl. drawers (Alpine white)
--	343471	x	Monteringssats kpl. lådor (Mekong)	Mounting kit cpl. drawers (Mekong)
165	347090	x	Monteringssats kpl. mikro (Alpinvit)	Mounting kit cpl. micro (Alpine white)
--	343485	x	Monteringssats kpl. mikro (Mekong)	Mounting kit cpl. micro (Mekong)
166	346214	x	Monteringssats kpl. ugn (Alpinvit)[1]	Mounting kit cpl. oven (Alpine white)[1]
--	347075	x	Monteringssats kpl. ugn (Alpinvit)[2]	Mounting kit cpl. oven (Alpine white)[2]
--	343488	x	Monteringssats kpl. ugn (Mekong)[1]	Mounting kit cpl. oven (Mekong)[1]
--	347076	x	Monteringssats kpl. ugn (Mekong)[2]	Mounting kit cpl. oven (Mekong)[2]
167	346950	x	Passbit V[2]	Gauge block L[2]
168	346949	x	Passbit H[2]	Gauge block R[2]
169	346971	x	Lucka (Alpinvit)[2]	Door (Alpine white)[2]
--	346972	x	Lucka (Mekong)[2]	Door (Mekong)[2]
176	317514	x	Låda 480x500	Drawer 480x500
177	317382	x	Glidskena låda H	Slide bar, drawer R
--	350221	x	Glidskena låda V	Slide bar, drawer L
--	801701	x	Skruv 6x16 d:o	Screw 6x16 d:o
178	336092	x	Passbit 16x30x95 (Mekong)	Gauge block 16x30x95 (Mekong)
179	335936	x	Front	Front
180	333287M	x	Skiva distans 15x100x547,5	Sheet distance 15x100x547,5
181	402108	x	Galler vent. mikro 38x318	Grating vent. micro 38x318
182	402109	x	Galler vent. mikro 38x448	Grating vent. micro 38x448
183	402110	x	Galler vent. mikro 33x448	Grating vent. micro 33x448
184	336086	x	Passbit 16x30x460	Gauge block 16x30x460
185	346805	x	Lucka (Alpinvit)	Door (Alpine white)
--	343491	x	Lucka (Mekong)	Door (Mekong)
186	342139	x	List L=538 (diskbänk induktion)	List (kitchen sink induction) L=538
187	346803	x	Lucka (diskb. induktion) 299x550 (Alpinvit)	Door (kitch. sink induct.) 299x550 (Alpine white)
--	343392	x	Lucka (diskb. induktion) 299x550 (Mekong)	Door (kitch. sink induct.) 299x550 (Mekong)
--	20-900302	x	Pentrylåda 273x500 d:o	Drawer pentry 273x500 d:o
--	07-800039	x	Rullskena H d:o	Roller rail R d:o
--	07-800038	x	Rullskena V d:o	Roller rail L d:o
188	402107	x	Galler ugn (diskb. induktion) 35x503	Grating oven (kitch. sink induct.) 35x503
189	342316	x	Hylla mikro	Shelf
190	342315	x	List folierad L=283	List folierad L=283
193	343911	x	Lucka 228x550	Door 228x550
--	316799	x	Gångjärn d:o	Hinge d:o
--	312588	x	Platta gångjärn d:o	Plate hinge d:o
194	341192	x	Utdragsskiva bord 450x550	Sliding leaf 450x550
195	341193	x	Låda utdragsskiva	Box sliding leaf
			[1]=Dometic ugn [2]=Thetford ugn	[1]=Dometic oven [2]=Thetford oven
			M= Metervara	M= On the metre

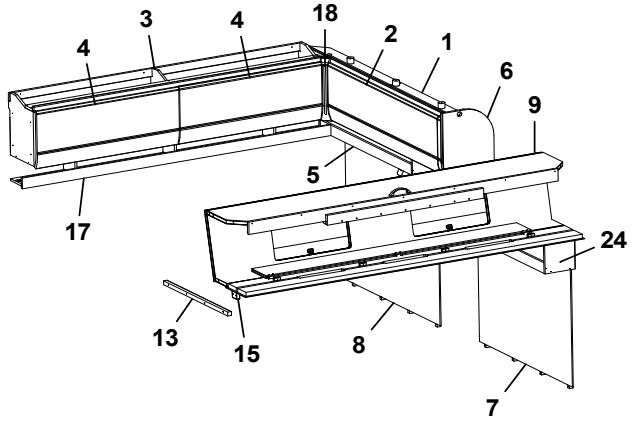
3
4
4
18
2
1
4
6
9
5
17
24
13
15
8
7

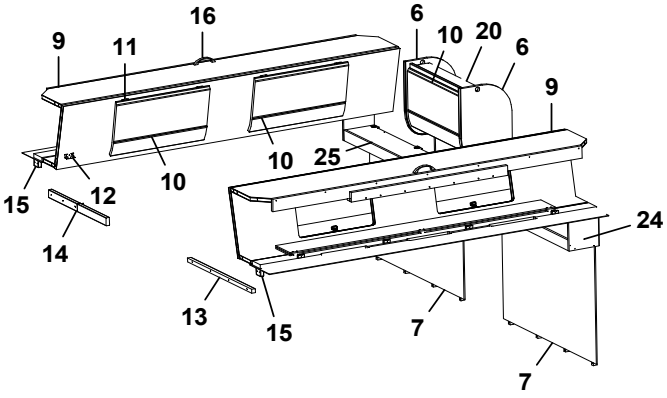
16
6
9
11
10
20
6
9
10
25
15
12
10
24
14
13
15
7
7

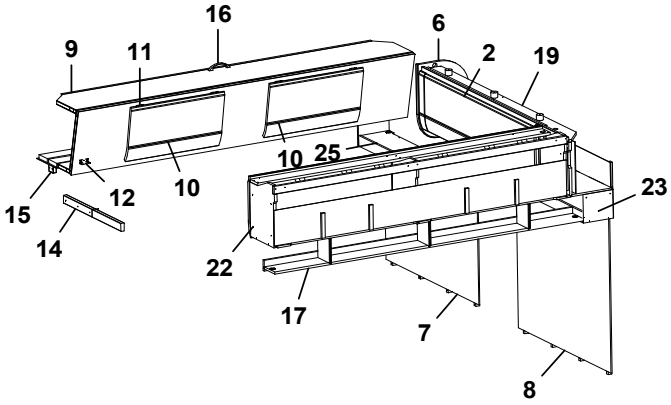
16
6
9
11
2
19
10
25
23
15
12
10
14
22
17
7
8

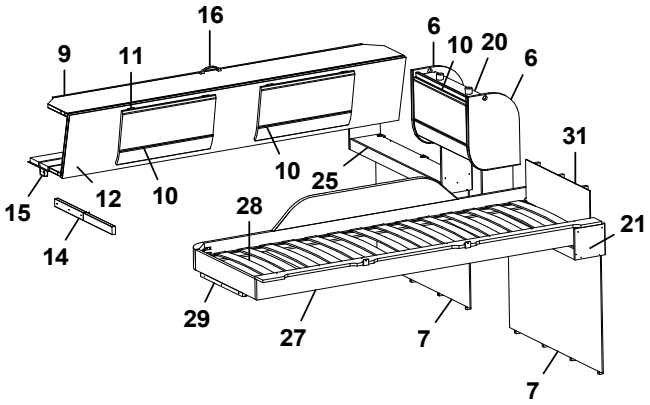
16
6
9
11
10
20
6
10
25
31
15
12
10
28
21
14
29
27
7
7

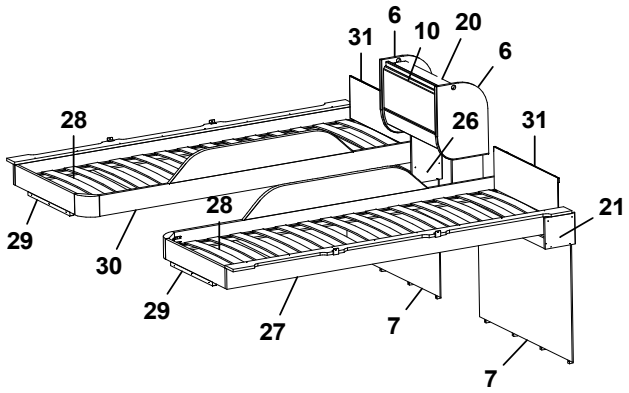
6
31
10
20
6
28
26
31
21
29
28
30
29
27
7
7

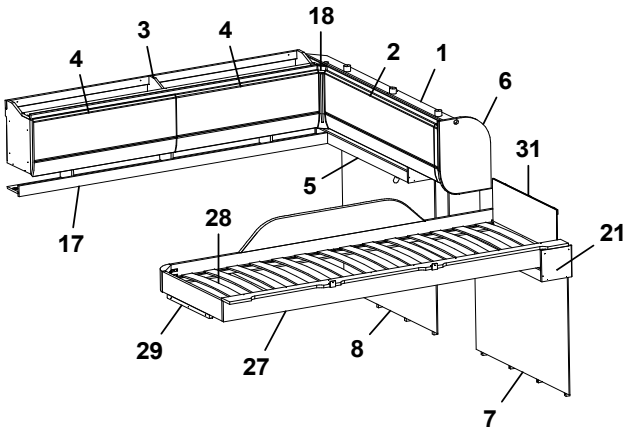
3
4
4
18
2
1
4
6
31
5
17
28
21
29
27
8
7

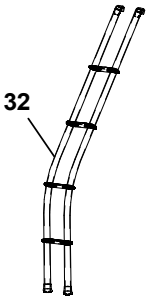
32

Pos Fig	Det. nr Part. No	Ingår Fitted	OBS!! Ange alltid årsmodell vid beställning av inredning Benämning	OBS!! Specify always year of model when ordering equipment Description
1	345967	T	Skåp gavel bak L=1510 (Alpinvit)	Cupboard gable L=1510 (Alpine white)
--	350571	x	Gångjärn	Hinge
2	345781	x	Lucka (Alpinvit)	Door (Alpine white)
3	345959	T	Skåp övre L=1737 (Alpinvit)	Cupboard upper L=1737 (Alpine white)
--	350571	x	Gångjärn	Hinge
4	345777	x	Lucka (Alpinvite)	Door (Alpine white)
5	346582	x	Hyllpaket L=977 (u. högtalare)	Shelf L=977 (without speakers)
--	346583	x	Hyllpaket L=977 (m. högtalare)	Shelf L=977 (with speakers)
6	346657	x	Gavel rundad	Gable
7	346184	x	Sänggavel kpl. m. tyg (Sara Griege)	Headboard cpl. with fabric (Sara Griege)
--	346185	x	Sänggavel kpl. m. tyg (Velvet Griege)	Headboard cpl. with fabric (Velvet Griege)
8	346172	x	Sänggavel kpl. m. tyg (Sara Griege)	Headboard cpl. with fabric (Sara Griege)
--	346173	x	Sänggavel kpl. m. tyg (Velvet Griege)	Headboard cpl. with fabric (Velvet Griege)
9	346226	x	Överbäddskåp L=1980 (Alpinvit)	Upper bed L=1980 (ALpine white)
--	339819	x	Regel låsning	Lock bar
--	375813	x	Rasskydd ö-bäddskåp	Protective plate
10	345774	x	Lucka (Alpinvit)	Door (Alpine white)
11	860402	x	Gångjärn	Hinge
12	860405	x	Gångjärn	Hinge
13	331698M	x	Bärregel 22x22x670	Bearing rail 22x22x670
14	332661M	x	Bärregel (vikbar)	Bearing rail
16	350129	x	Handtag	Handle
15	331701M	x	Kloss bärregel	Block bearing rail
17	343213	x	Hyllpaket L=1815	Shelf L=1815
18	345869	x	Hörn inredning	Corner
19	346373	x	Skåp gavel bak L=1510	Cupboard gable L=1510
20	346228	x	Skåp gavel bak L=560 (Alpinvit)	Cupboard gable L=560 (Alpine white)
21	346588	x	Hyllpaket L=977 (u. högtalare)	Shelf L=977 (without speakers)
--	346589	x	Hyllpaket L=977 (m. r högtalare)	Shelf L=977 (with speakers)
22	346126	x	Skåp övre L=1737 (Alpinvit)	Cupboard upper L=1737 (Alpine white)
--	350571	x	Gångjärn	Hinge
23	346580	x	Hyllpaket L=977 (u. högtalare)	Shelf L=977 (without speakers)
--	346581	x	Hyllpaket L=977 (m. högtalare)	Shelf L=977 (with speakers)
24	346584	x	Hyllpaket L=977 (u. högatalre)	Shelf L977 (without speakers)
--	346585	x	Hyllpaket L=977 (m. högatalre)	Shelf L977 (with speakers)
25	346586	x	Hyllpaket L=977(u. högatalre)	Shelf L977 (without speakers)
--	346587	x	Hyllpaket L=977 (m. högatalre)	Shelf L977 (with speakers)
26	346590	x	Hyllpaket L=977(u. högatalre)	Shelf L977 (without speakers)
--	346591	x	Hyllpaket L=977 (m. högatalre)	Shelf L977 (with speakers)
27	336381	x	Sängram vån.säng V u. ribbotten	Bed bottom L without laths
28	325430	x	Ribbotten kpl.	Laths bottom cpl.
--	311985	x	Ribba sängbotten L=718 B=63	Lath bed bottom L=718 B=63
--	312046	x	Band t. ribbotten	Band for laths bottom
29	331961M	x	Bärregel L=440	Bearing rail L=440
30	336714	x	Sängram vån.säng H u. ribbotten	Bed bottom R without laths
31	321209	x	Värmespalt	Air gap
--	350594	x	Tyg värmespalt (Sara Greige)	Fabric air gap (Sara Greige)
--	350603	x	Tyg värmespalt (Velvet Greige)	Fabric air gap (Velvet Greige)
32	350534	T	Stege ö-bäddsskåp kpl.	Ladder upper bed cpl.
			M= Metervara	M= On the metre

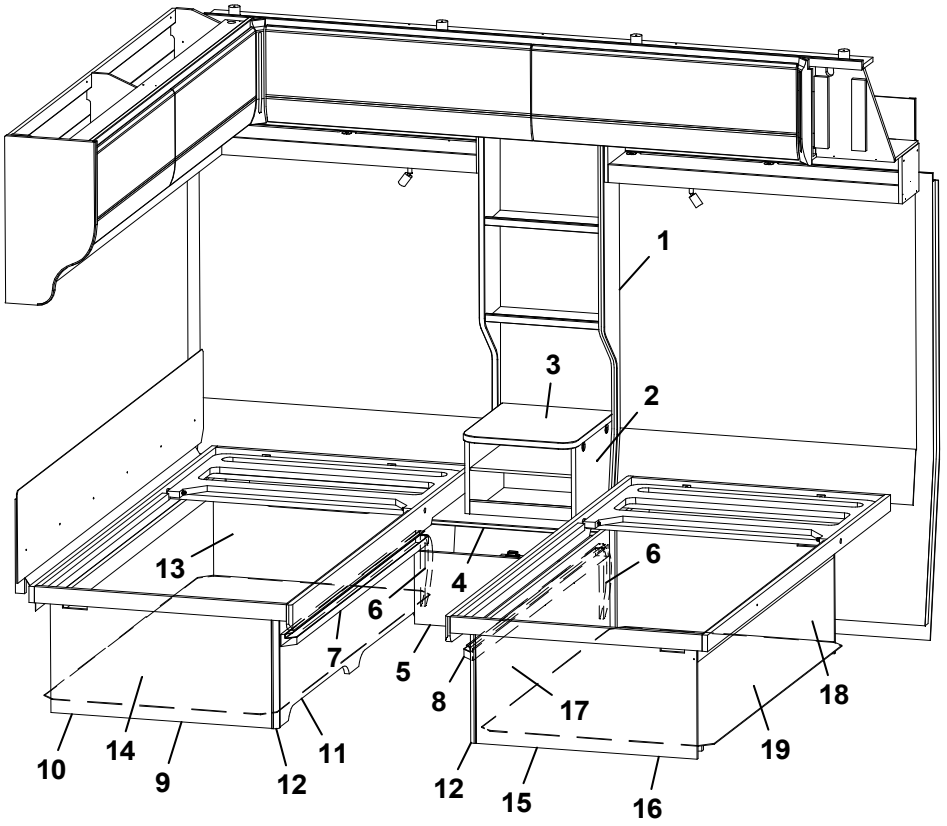
1
3
2
13
4
6
6
7
5
8
17
18
10
14
9
12
11
12
15
16
19

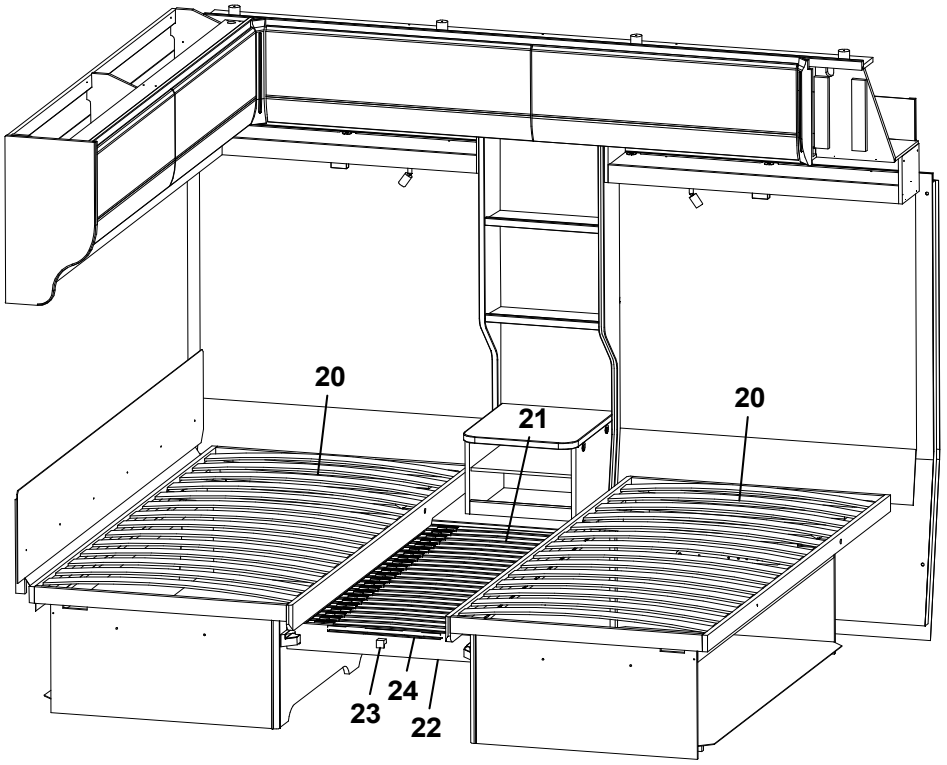
20
21
20
23
24
22

Pos Fig	Det. nr Part. No	Ingår Fitted	OBS!! Ange alltid årsmodell vid beställning av inredning Benämning	OBS!! Specify always year of model when ordering equipment Description
1	346522	x	Hylla kpl.	Shelf cpl.
2	346512	x	Låda övre	Drawer upper
--	346513	x	Hylla d:o	Shelf d:o
3	346515	x	Skiva låda övre	Board drawer upper
4	346529	x	Låda nedre kpl.	Drawer lower cpl.
5	346526	x	Front hylla nedre	Front drawer lower
6	346544	x	Radiekloss	Radius block
7	346695	x	Glidskena H kpl.	Sliding rail right cpl.
8	346696	x	Glidskena V kpl.	Sliding rail left cpl.
9	346481	x	Sänglåda H kpl.	Bed box R cpl.
--	167880	x	Regel 17,5x55x1680	Wood lath pine 17,5x55x1415
10	346482	x	Gavel främre	Front gable
11	346486	x	Front sänglåda	Front bedbox
12	319863	x	List hörn L=380	Corner strip L=380
13	346484	x	Gavel bakre	Rear gable
14	346508	x	Luftspalt sänglåda	Air gap bed box
15	346497	x	Sänglåda V kpl.	Bed box L cpl.
--	315203	x	Regel 17,5x55x1415	Wood lath pine 17,5x55x1415
16	346498	x	Gavel främre	Front gable
17	346502	x	Front sänglåda	Front bedbox
18	346500	x	Gavel bakre	Rear gable
19	346507	x	Luftspalt sänglåda	Air gap bedbox
20	325342	x	Ribbotten kpl.	Laths bottom cpl.
--	314211	x	Ribba sängbotten L=820 B=63	Lath bed bottom L=820 B=63
--	312046	x	Band t. ribbotten	Band for laths bottom
21	346556	x	Ribbotten kpl.	Laths bottom cpl.
22	346528	x	Front	Front
23	350473	x	Handtag knopp	Handle knob
24	346705	x	List front	List front
			M= Metervara	M= On the metre

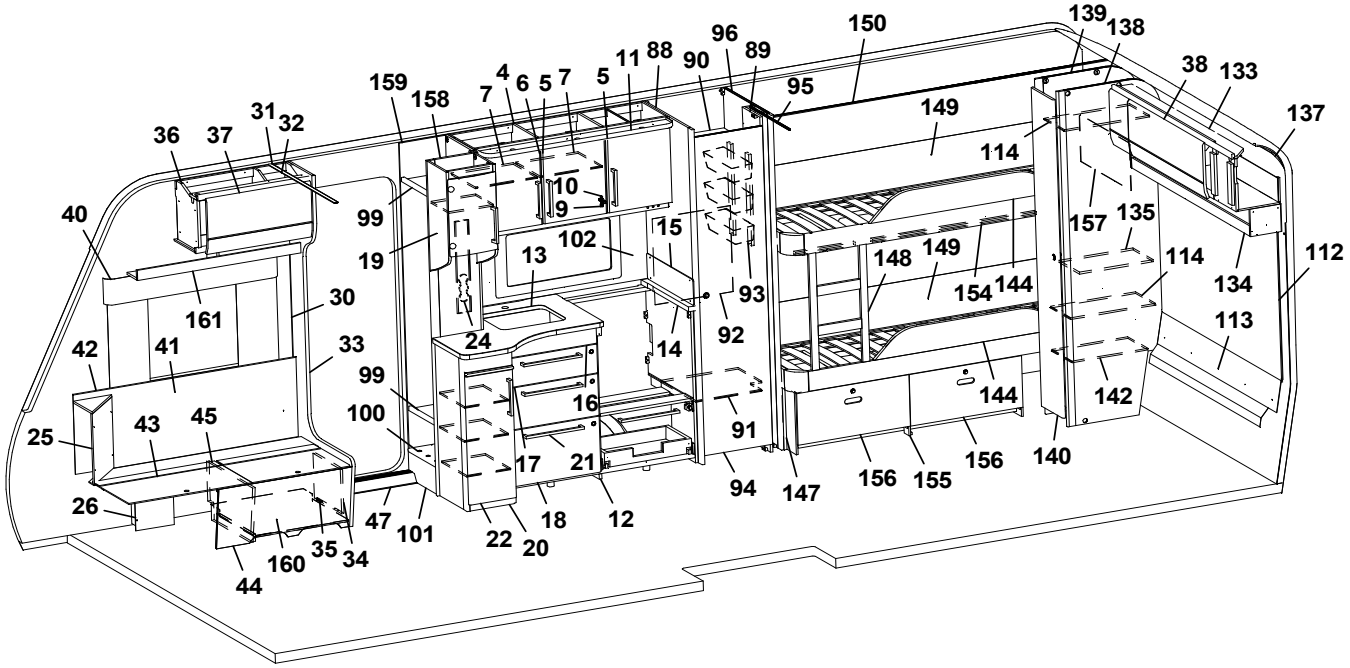
1 2 3 4 5 6 7 8 9 10 11 12 13 14 15 16 17 18 19 20 21 22 24 25 26 27 30 31 32 33 34 35 36 37 38 40 41 42 43 44 45 46 47 48 49 50 52 53 54 56 57 58 59 60 62 63 64 65 66 68 69 70 71 72 73 74 75 76 77 78 79 80 81 82 83 84 85 86 87 88 89 90 91 92 93 94 95 96 99 100 101 102 103 104 105 106 108 109 110 112 113 114 115 116 119 120 124 125 126 127 128 131 132 133 134 135 137 138 139 140 142 144 147 148 149 150 154 155 156 157 158 159 160 161 162 163 164 165

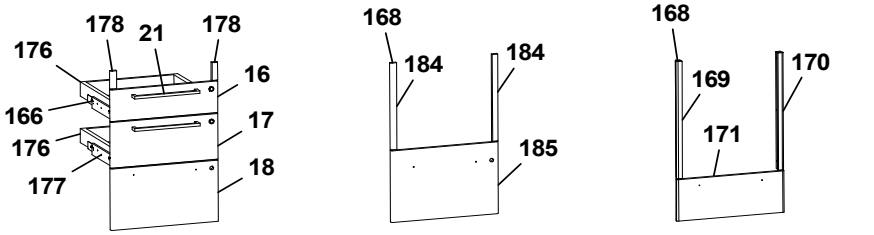
16 17 18 21 166 168 169 170 171 176 177 178 184 185

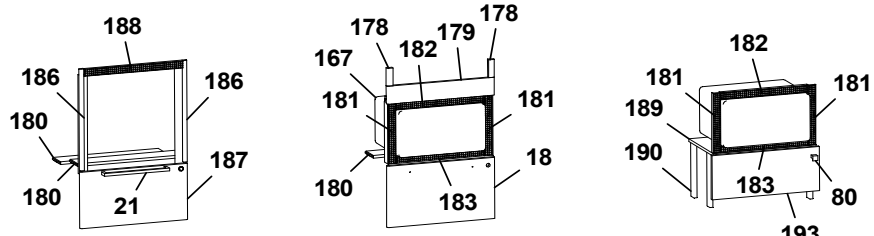
18 21 80 167 178 179 180 181 182 183 186 187 188 189 190

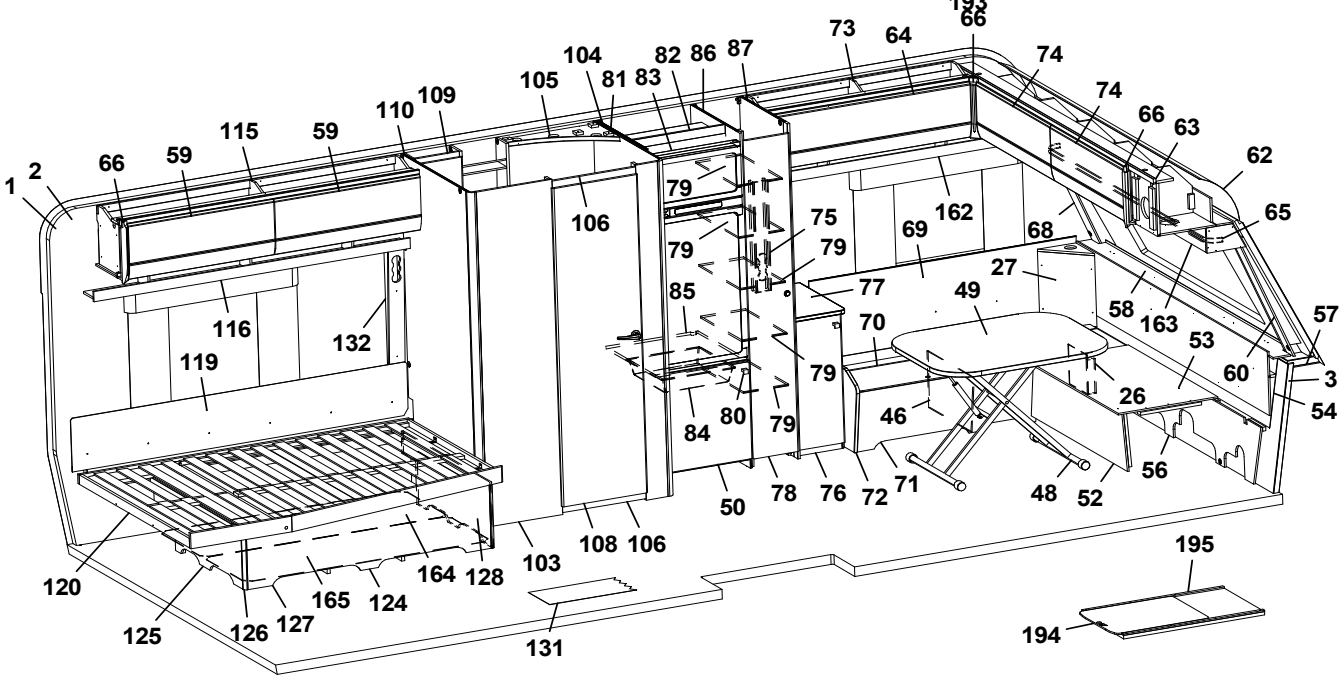
1 2 3 4 5 6 7 8 9 10 11 12 13 14 15 16 17 18 19 20 21 22 24 25 26 27 30 31 32 33 34 35 36 37 38 40 41 42 43 44 45 46 47 48 49 50 52 53 54 56 57 58 59 60 62 63 64 65 66 68 69 70 71 72 73 74 75 76 77 78 79 80 81 82 83 84 85 86 87 88 89 90 91 92 93 94 95 96 99 100 101 102 103 104 105 106 108 109 110 112 113 114 115 116 119 120 124 125 126 127 128 131 132 133 134 135 137 138 139 140 142 144 147 148 149 150 154 155 156 157 158 159 160 161 162 163 164 165 193 194 195

Pos Fig	Det. nr Part. No	Ingår Fitted	OBS!! Ange alltid årsmodell vid beställning av inredning Benämning	OBS!! Specify always year of model when ordering equipment Description
1	318657	M	Tapet vägg/tak	Wall paper
2	318584	M	Tejp tapet 20 mm	Tape, wall paper 20 mm
3	318585	M	Tejp tapet 60 mm	Tape, wall paper 60 mm
4	346163	x	Skåp kök L=1120 kpl. (Alpinvit)	Cupboard kitchen L=1120 cpl. (Alpine white)
--	343686	x	Skåp kök L=1120 kpl. (Mekong)	Cupboard kitchen L=1120 cpl. (Mekong)
5	346818	x	Lucka H (Alpinvit)	Door R (Alpine white)
--	343443	x	Lucka H (Mekong)	Door R (Mekong)
--	350471	x	Handtag d:o	Handle d:o
6	346819	x	Lucka V (Alpinvit)	Door L (Alpine white)
--	343455	x	Lucka V (Mekong)	Door L (Mekong)
--	350471	x	Handtag d:o	Handle d:o
7	331385M	x	Hylla	Shelf
9	311917	x	Gångjärn	Hinge
10	312588	x	Platta gångjärn	Plate hinge
11	346599	x	Ljusramp köksskåp L=1092	Light holder L=1092
12	346608	x	Diskbänk trädel u. skiva (Alpinvit)[1]	Kitchen sink without board (Alpine white)[1]
--	347018	x	Diskbänk trädel u. skiva (Alpinvit)[2]	Kitchen sink without board (Alpine white)[2]
--	343567	x	Diskbänk trädel u. skiva (Mekong)[1]	Kitchen sink without board (Mekong)[1]
--	347023	x	Diskbänk trädel u. skiva (Mekong)[2]	Kitchen sink without board (Mekong)[2]
--	347058	x	Diskbänk induktion trädel u. skiva (Alpinvit)	Kitchen sink induction w/o board (Alpine white)
--	347069	x	Diskbänk induktion trädel u. skiva (Mekong)	Kitchen sink induction w/o board (Mekong)
13	346099	x	Skiva diskbänk 730x887[1]	Board 730x887[1]
--	346983	x	Skiva diskbänk 730x883[2]	Board 730x883[2]
--	340652-S	x	Skiva diskbänk induktion 730x1415	Board induction 730x1415
14	346076	x	Skiva diskbänk 40x560[1]	Board 40x560[1]
--	346977	x	Skiva diskbänk 40x560[2]	Board 40x560[2]
15	401715	x	Flamskydd	Flame guard
--	401996	x	Flamskydd induktion	Flame guard induction
16	346799	x	Lådförstycke (Alpinvit)	Drawer front (Alpine white)
--	343412	x	Lådförstycke (Mekong)	Drawer front (Mekong)
--	317514	x	Låda 480x500 d:o	Drawer 480x500 d:o
--	317382	x	Glidskena låda H d:o	Slide bar, drawer R d:o
--	350221	x	Glidskena låda V d:o	Slide bar, drawer L d:o
17	346801	x	Lådförstycke (Alpinvit)	Drawer front (Alpine white)
--	343413	x	Lådförstycke (Mekong)	Drawer front (Mekong)
--	317514	x	Låda 480x500 d:o	Drawer 480x500 d:o
--	317382	x	Glidskena låda H d:o	Slide bar, drawer R d:o
--	350221	x	Glidskena låda V d:o	Slide bar, drawer L d:o
18	346802	x	Lucka (Alpinvit)	Door (Alpine white)
--	343414	x	Lucka (Mekong)	Door (Mekong)
--	20-900302	x	Pentrylåda 273x500 d:o	Drawer pentry 273x500 d:o
--	07-800039	x	Rullskena H d:o	Roller rail R d:o
--	07-800038	x	Rullskena V d:o	Roller rail L d:o
19	346610	x	Skåp vintrin	Vitrine
--	346611	x	Lucka d:o	Door d:o
--	331872M	x	Hylla d:o	Shelf d:o
20	347047	x	Utskjut diskbänk (Alpinvit)	Projection kitchen sink (Alpine white)
--	343568	x	Utskjut diskbänk (Mekong)	Projection kitchen sink (Mekong)
--	336774	x	Skärbräda d:o	Cutting board d:o
21	350472	x	Handtag	Handle
			M= Metervara	M= On the metre

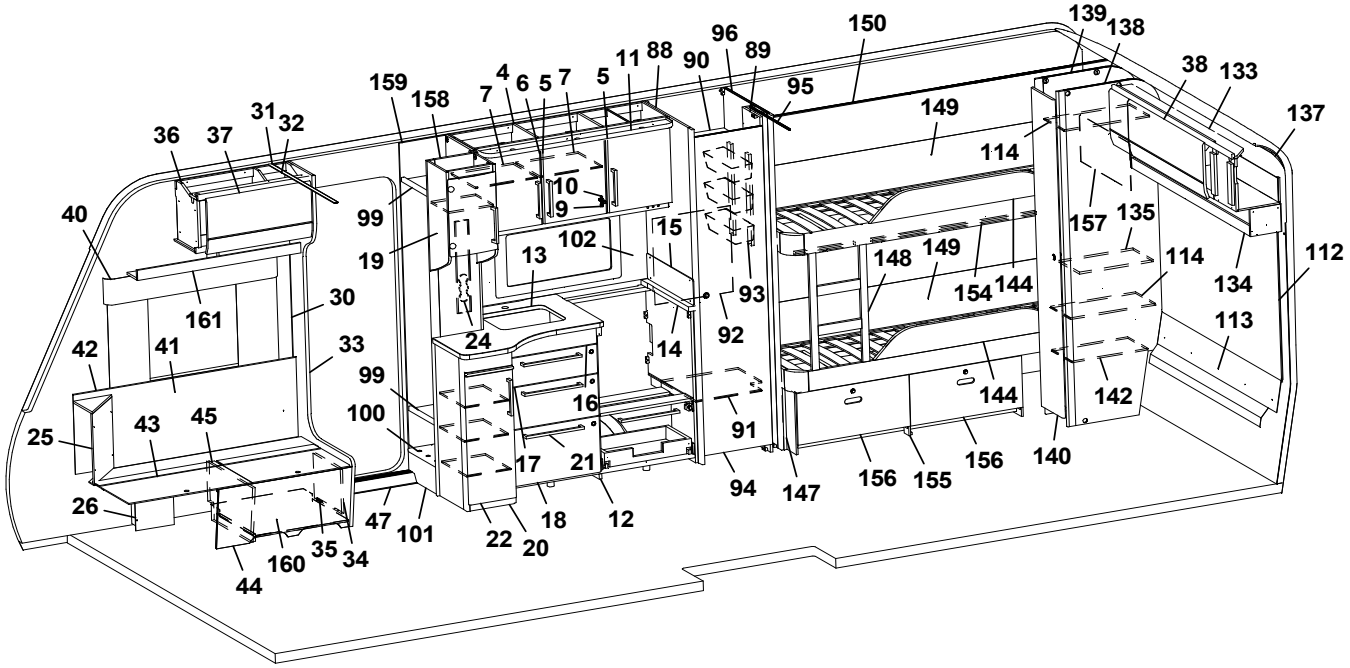
139
138
150
96
89
88
11
90
4
6
5
7
5
159
158
7
95
38
133
137
149
114
36
37
31
32
99
10
9
15
102
13
157
135
40
19
148
149
114
112
154
144
134
161
30
24
93
92
14
113
42
41
33
99
16
144
142
25
43
45
100
91
17
21
94
147
156
155
156
140
26
47
101
22
20
18
12
44
160
35
34

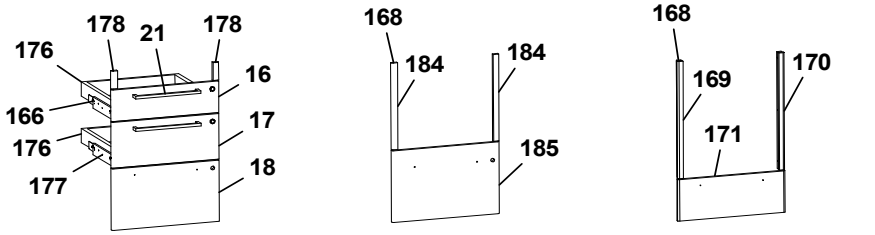
178
21
178
176
16
166
17
176
18
177
168
184
184
185
168
169
170
171

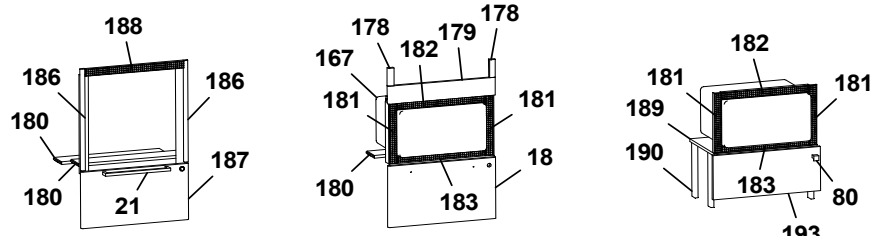
188
186
186
180
187
180
21
178
167
182
179
178
181
181
180
18
183
182
181
181
189
190
183
80

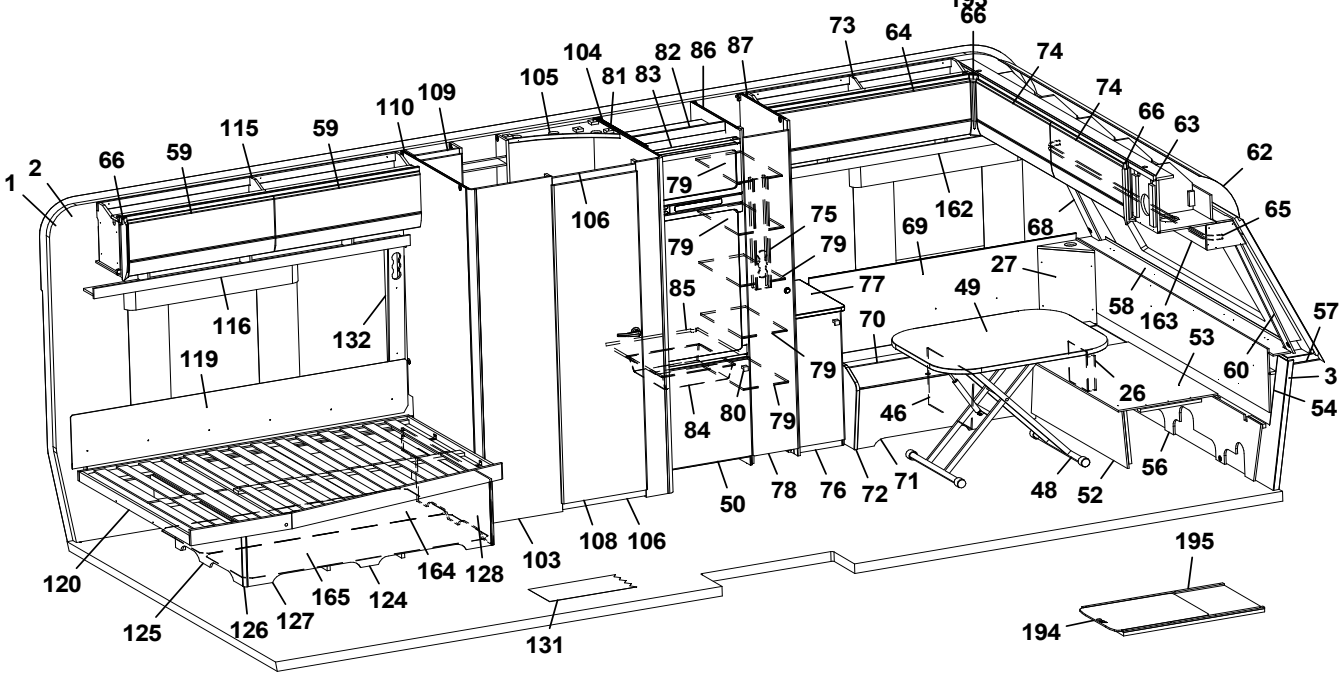
193
66
73
64
74
104
82
86
87
105
81
83
74
66
63
62
110
109
115
59
59
66
106
79
162
65
1
2
75
69
68
79
79
27
116
132
85
77
49
58
163
57
119
70
53
79
60
3
26
54
84
80
79
46
56
50
78
76
72
71
48
52
120
103
108
106
164
128
165
124
125
126
127
131
195
194

Pos Fig	Det. nr Part. No	Ingår Fitted	OBS!! Ange alltid årsmodell vid beställning av inredning Benämning	OBS!! Specify always year of model when ordering equipment Description
22	346809	x	Lucka (Alpinvit)	Door (Alpine white)
--	343380	x	Lucka (Mekong)	Door (Mekong)
24	333289M	x	Front eluttag	Front outlet
25	345953	x	Hörn sittgrupp H	Corner R
--	345951	x	Hörn sittgrupp H med ø 60 urttag	Corner R with ø 60 hole
--	345949	x	Hörn sittgrupp H med ø 85 urttag	Corner R with ø 85 hole
26	346080	x	Täckfront	Cover front
27	345951	x	Hörn sittgrupp V med ø 60 urttag	Corner L with ø 60 hole
--	345949	x	Hörn sittgrupp V med ø 85 urttag	Corner L with ø 85 hole
30	318962	x	List täck el-kabel B=45 L=2100	Cover strip B=45 L=2100
31	316270	x	List snäpp undre L=2379	List under L=2379
32	316268	x	List snäpp övre L=2379	List upper L=2379
33	345790	x	Stolpe först. kpl. m. lucka (144x180 urtag)	Support bar cpl. with door (144x180 socket)
--	346566	x	Stolpe först. kpl. m. lucka (105,6x171 urtag)	Support bar cpl. with door (105,6x171 socket)
34	343731	x	Lucka	Door
35	312589	x	Gångjärn	Hinge
36	346238	x	Skåp övre H F L=659 (Alpinvit)	Cupboard upper front R L=659 (Alpine white)
--	350571	x	Gångjärn d:o	Hinge d:o
37	345775	x	Lucka (Alpinvit)	Door (Alpine white)
38	345780	x	Lucka (Alpinvit)	Door (Alpine white)
40	350348	x	Skena gardin L=1020	Curtain rod L=1020
41	346249	x	Värmespalt H fram	Air gap R.F.
42	319821	M	List kant mörkbrun	Strip, dark brown
43	346012	x	Lock bäddlåda H F	Cover bedbox R.F.
--	319024	x	Matta grå textil m. tejp d:o	Carpet gray textile with tape d:o
44	343825	x	Front bäddlåda H F	Front bed box R.F.
--	346005	x	Front bäddlåda H F (centraldammsugare)	Front bed box R.F. (central vacuum cleaner)
45	342495	x	Stöd bäddlåda HF	Support bed box
46	312825	x	Stöd bäddlåda VF	Support bed box
47	319871	x	Tröskel aluminium L=650	Threshold aluminium L=650
48	310083	x	Bordsstativ	Table stand
--	350474	x	Bordsstativ enpelar	Table stand single pillar
49	345945	x	Bordsskiva 800x1000	Table top 800x1000
50	343835	x	Lucka V 550x570	Door L 550x570
--	316799	x	Gångjärn d:o	Hinge d:o
--	312588	x	Platta gångjärn d:o	Plate hinge d:o
52	331245M	x	Front bäddlåda gavel	Front bed box gable
53	345923	x	Skiva rundsittgrupp	Sheet seat
54	340578	x	Värmespalt gavel fram	Air gap
56	340520	x	Stöd sittgrupp	Support
57	215275	x	Hylla front kpl. L=2366	Shelf front cpl. L=2366
58	345285	x	Front/hylla kpl.	Front/shelf cpl.
--	345362	x	Front/hylla kpl. med belysning "Björn"	Front/shelf cpl. with lightning "Bear"
59	345777	x	Lucka (Alpinvit)	Door (Alpine white)
60	345085	x	Hörn front H	Front corner R
62	216067	x	Täckskiva radie fram 1x380x2360	Cover plate radius front 1x380x2360
--	313884	x	List plast radie L=2379	List L=2379
63	345727	x	Skåp gavel fram L=2360 (Alpinvit)	Cupboard front L=2360 (Alpine white)
--	350571	x	Gångjärn d:o	Hinge d:o
64	345781	x	Lucka (Alpinvit)	Door (Alpine white)
			M= Metervara	M= On the metre

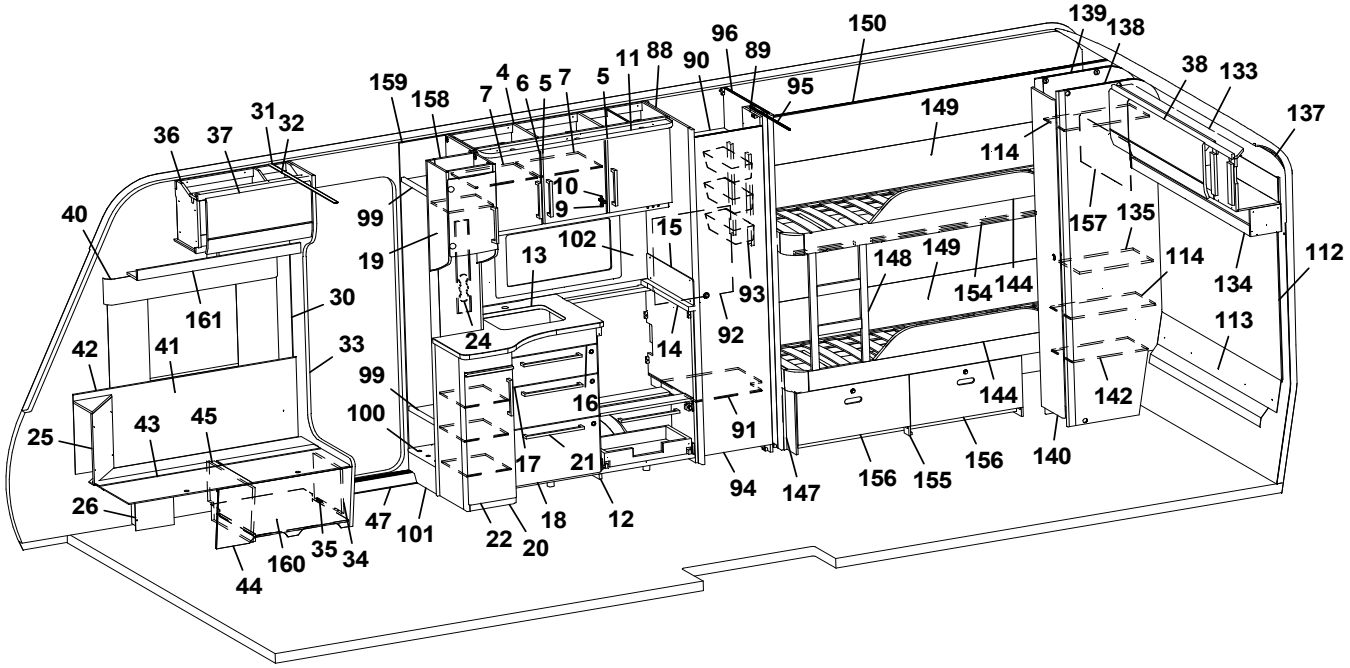
1 2 3 4 5 6 7 8 9 10 11 12 13 14 15 16 17 18 19 20 21 22 24 25 26 27 30 31 32 33 34 35 36 37 38 40 41 42 43 44 45 46 47 48 49 50 52 53 54 56 57 58 59 60 62 63 64 65 66 68 69 70 71 72 73 74 75 76 77 78 79 80 81 82 83 84 85 86 87 88 89 90 91 92 93 94 95 96 99 100 101 102 103 104 105 106 108 109 110 112 113 114 115 116 119 120 125 126 127 128 131 132 134 135 137 138 139 140 142 144 147 148 149 150 154 155 156 157 158 159 160 161 162 163 164 165 168 169 170 171 176 177 178 179 180 181 182 183 184 185 186 187 188 189 190 193 194 195

Pos Fig	Det. nr Part. No	Ingår Fitted	OBS!! Ange alltid årsmodell vid beställning av inredning Benämning	OBS!! Specify always year of model when ordering equipment Description
65	350349	x	Skena gardin L=1920	Curtain rod L=1920
66	345869	x	Hörn inredning	Corner
68	345084	x	Hörn front V	Front corner L
69	346574	x	Värmespalt V fram	Air gap L.F.
70	346014	x	Lock bäddlåda V F	Cover bed box L.F
--	319024	x	Matta grå textil m. tejp d:o	Carpet gray textile with tape d:o
71	339504	x	Front bäddlåda V F	Front bed box L.F.
72	345933	x	Gavel bäddlåda V F	Gable bed box L.F
73	346315	x	Skåp övre V F L=1202 (Alpinvit)	Cupboard upper front L L=1202 (Alpine white)
--	350571	x	Gångjärn d:o	Hinge d:o
74	345779	x	Lucka (Alpinvit)	Door (Alpine white)
75	346603	x	Front eluttag	Front outlet
76	346612	x	Hurts kpl. u. skiva	Cupboard cpl. without board
--	346817	x	Lucka d:o (Alpinvit)	Door d:o (Alpine white)
77	346085	x	Skiva hurts	Board cupboard
78	336043	x	Dörr garderob kpl.	Door wardrobe cpl.
79	342129	x	Hylla garderob	Shelf wardrobe
80	350473	x	Handtag knopp	Handle knob
81	342607	x	Vägg kyl V	Wall refrigerator L
82	342309	x	Bakstycke stopp kyl	Back cupboard
83	342306	x	List folierad L = 528	List foiled L = 528
84	310325	x	Trådback vit 85x427x427	Tray 85x427x427
--	312712	x	Glidlist trådback (säljes i par)	Sliding strip tray (pair)
85	340675	x	Hylla under kyl	Shelf under refrigerator
86	342663	x	Vägg kyl H	Wall refrigerator R
87	344639	x	Vägg garderob H	Wall wardrobe R
88	340090	x	Vägg garderob V	Wall wardrobe L
89	331238M	x	Nisch, vikdörr	Niche folding door
90	337214	x	Hylla garderob övre	Shelf wardrobe upper
91	337215	x	Hylla garderob nedre	Shelf wardrobe lower
92	337216	x	Täckskiva exp.kärl	Cover expansion vessel
93	319759	x	Korg, garderob	Basket, wardrobe
--	335802	x	List för korgar	List för baskets
94	337217	x	Dörr kpl. 395x1850	Door cpl. 395x1850
95	314917	x	Skena draperi L=1190	Drapery rail L=1190
96	331593M	x	Vägg garderob H	Wall wardrobe R
99	337483	x	Hylla garderob	Shelf wardrobe
100	319893	x	Hylla insteg	Shelf
101	331604M	x	Front instegsgarderob	Front
102	346689-F	x	Köksskiva vägg, Svart fiskben	Protection kitchen, Black fishbone
--	346689-G	x	Köksskiva vägg, Natur skiffer	Protection kitchen, Nature slate
--	346689-M	x	Köksskiva vägg, Marmor	Protection kitchen, Marble
--	346689-S	x	Köksskiva vägg, Sten	Protection kitchen, Stone
103	346595	x	Vägg tvättrum yttre	Wall washroom
104	346593	x	Vägg tvättrum H	Wall washroom R
105	336140	x	Ljusramp tvättrum	Light holder
106	331248M	x	Tröskel 60x580	Threshold 60x580
108	346017	x	Dörr kpl. 570x1820	Door cpl. 570x1820
109	346404	x	Skåp tvättrum	Cupboard washroom
110	337243	x	Vägg tvättrum V	Wall washroom L
			M= Metervara	M= On the metre

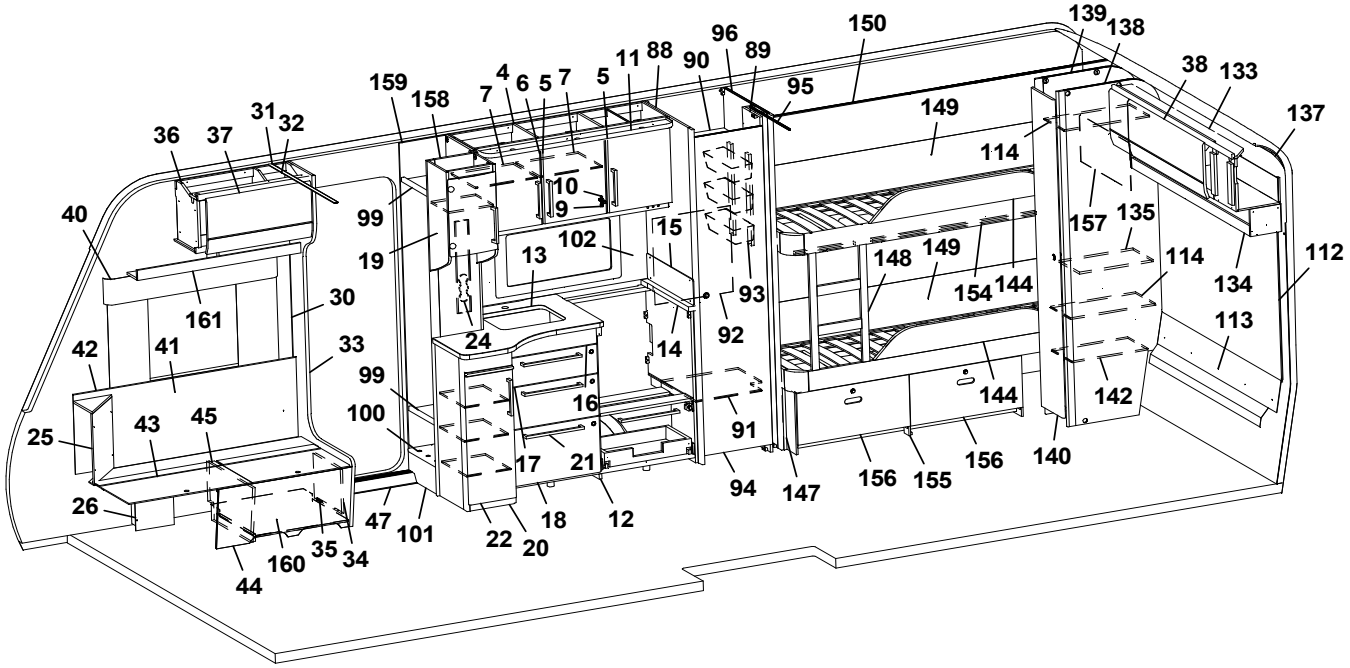
1 2 3 4 5 6 7 8 9 10 11 12 13 14 15 16 17 18 19 20 21 22 24 25 26 27 30 31 32 33 34 35 36 37 38 40 41 42 43 44 45 47 49 50 52 53 54 56 57 58 59 60 62 63 64 65 66 68 69 71 72 73 74 75 76 77 78 79 80 81 82 83 84 85 86 87 88 89 90 91 92 93 94 95 96 99 100 101 102 103 104 105 106 108 109 110 112 113 114 115 116 119 120 125 126 127 128 131 132 134 135 137 138 139 140 142 144 147 148 149 150 154 155 156 157 158 159 160 161 162 163 164 165 166 168 169 170 171 176 177 178 179 180 181 182 183 184 185 186 187 188 189 190 193 194 195

Pos Fig	Det. nr Part. No	Ingår Fitted	OBS!! Ange alltid årsmodell vid beställning av inredning Benämning	OBS!! Specify always year of model when ordering equipment Description
112	346170	x	Sänggavel kpl. m. tyg (Sara Greige)	Headboard cpl. with fabric (Sara Greige)
--	346171	x	Sänggavel kpl. m. tyg (Velvet Greige)	Headboard cpl. with fabric (Velvet Greige)
113	344425	x	Värmespalt	Air gap
114	331806M	x	Hylla garderob	Shelf wardrobe
115	346126	x	Skåp övre V B L=1737	Cupboard upper rear L L=1737
116	343213	x	Hyllpaket L=1815	Shelf L=1815
119	339334	x	Värmespalt	Air gap
--	350600	x	Tyg värmespalt (Sara Greige)	Fabric air gap (Sara Greige)
--	350609	x	Tyg värmespalt (Velvet Greige)	Fabric air gap (Velvet Greige)
120	342650	x	Sängram u. ribbotten	Bed bottom without laths
--	342685	x	Ribbotten kpl.	Laths bottom cpl.
--	311985	x	Ribba sängbotten L=820 B=63	Lath bed bottom L=820 B=63
--	312046	x	Band t. ribbotten	Band for laths bottom
124	342677	x	Sänglåda kpl.	Bed box cpl.
--	315203	x	Regel 17,5x55x1415	Wood lath pine 17,5x55x1415
125	342678	x	Gavel säng främre	Gable bed front
126	319863	x	List hörn L=380	Corner strip L=380
127	339426	x	Front säng	Front bed
128	342679	x	Gavel säng bakre	Gable bed rear
131	350469	x	Matta golv, gråsten	Carpet floor, stone grey
--	319393	x	Matta golv, antik planka	Carpet floor, antique plank
132	343352	x	Front eluttag	Front outlet
133	346131	x	Skåp gavel bak L=560 (Alpinvit)	Cupboard gable rear L=560 (Alpine white)
--	350571	x	Gångjärn d:o	Hinge d:o
134	346140	x	Hyllpaket gavel bak L=1410	Shelf gable rear L=1410
135	333299M	x	Hylla garderob	Shelf wardrobe
137	216066	x	Täckskiva radie bak 1x275x2360	Cover plate radius back 1x275x2360
--	313884	x	List plast radie L=2379	List L=2379
138	333298M	x	Vägg garderob H	Wall wardrobe R
139	333296M	x	Vägg garderob V	Wall wardrobe L
140	336250	x	Dörr garderob kpl.	Door wardrobe cpl.
142	331807M	x	Hylla garderob	Shelf wardrobe
144	343969	x	Sängram u. ribbotten	Bed bottom without laths
--	325432	x	Ribbotten kpl.	Bed laths cpl.
--	311985	x	Ribba sängbotten	Lath bed bottom
--	312046	x	Band t. ribbotten	Band for laths bottom
147	331524M	x	Stöd säng	Bed support
148	343966	x	Stege	Ladder
149	338144	x	Värmespalt	Air gap
--	350597	x	Tyg värmespalt (Sara Greige)	Fabric air gap (Sara Greige)
--	350606	x	Tyg värmespalt (Velvet Greige)	Fabric air gap (Velvet Greige)
150	315907	x	Skena draperi L=1920	Drapery rail L=1920
154	331748M	x	List draperiskena (3 delar)	List drapery rail (3 parts)
--	314724	x	Skena draperi L=1780	Drapery rail L=1780
155	340549	x	Lådor under säng kpl. sats	Drawers under bed cpl. kit
156	340553	x	Låda kpl. d:o	Drawer cpl. d:o
--	315215	x	Glidskena låda (säljes i par)	Slide bar (exp. in pair)
157	321688	x	Värmespalt	Air gap
--	350595	x	Tyg värmespalt (Sara Greige)	Fabric air gap (Sara Greige)
--	350604	x	Tyg värmespalt (Velvet Greige)	Fabric air gap (Velvet Greige)
			M= Metervara	M= On the metre

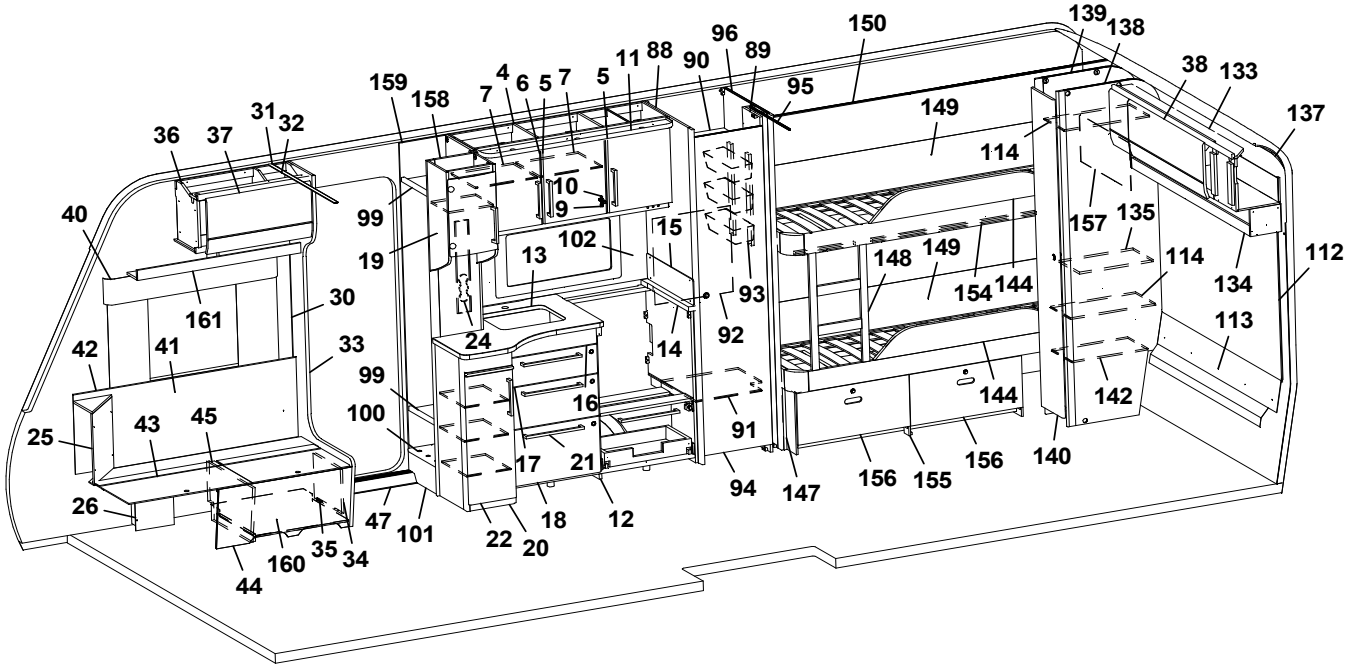
1 2 3 4 5 6 7 8 9 10 11 12 13 14 15 16 17 18 19 20 21 22 24 25 26 27 30 31 32 33 34 35 36 37 38 40 41 42 43 44 45 46 47 48 49 50 52 53 54 56 57 58 59 60 62 63 64 65 66 68 69 70 71 72 73 74 75 76 77 78 79 80 81 82 83 84 85 86 87 88 89 90 91 92 93 94 95 96 99 100 101 102 103 104 105 106 107 108 109 110 111 112 113 114 115 116 119 120 121 122 123 124 125 126 127 128 131 132 133 134 135 137 138 139 140 142 144 147 148 149 150 154 155 156 157 158 159 160 161 162 163 164 165 166 167 168 169 170 171 176 177 178 179 180 181 182 183 184 185 186 187 188 189 190 193 194 195

Pos Fig	Det. nr Part. No	Ingår Fitted	OBS!! Ange alltid årsmodell vid beställning av inredning Benämning	OBS!! Specify always year of model when ordering equipment Description
158	337480	x	Vägg instegsgarderob	Wall wardrobe
159	337479	x	Vägg instegsgarderob	Wall wardrobe
160	402122	x	Plåt skofack	Plate shoe compartment
161	346255	x	Hyllpaket H F L=938	Shelf front R L=938
162	346324	x	Hyllpaket V F L=1481	Shelf front L L=1481
163	345930	x	Hyllpaket fram L=2360	Shelf front L=2360
164	343620	x	Luftspalt sänglåda	Air gap bed box
165	343600	x	Luftspalt sänglåda	Air gap bed box
166	347012	x	Monteringssats kpl. lådor (Alpinvit)	Mounting kit cpl. drawers (Alpine white)
--	343471	x	Monteringssats kpl. lådor (Mekong)	Mounting kit cpl. drawers (Mekong)
167	347090	x	Monteringssats kpl. mikro (Alpinvit)	Mounting kit cpl. micro (Alpine white)
--	343485	x	Monteringssats kpl. mikro (Mekong)	Mounting kit cpl. micro (Mekong)
168	346214	x	Monteringssats kpl. ugn (Alpinvit)[1]	Mounting kit cpl. oven (Alpine white)[1]
--	347075	x	Monteringssats kpl. ugn (Alpinvit)[2]	Mounting kit cpl. oven (Alpine white)[2]
--	343488	x	Monteringssats kpl. ugn (Mekong)[1]	Mounting kit cpl. oven (Mekong)[1]
--	347076	x	Monteringssats kpl. ugn (Mekong)[2]	Mounting kit cpl. oven (Mekong)[2]
169	346950	x	Passbit V[2]	Gauge block L[2]
170	346949	x	Passbit H[2]	Gauge block R[2]
171	346971	x	Lucka (Alpinvit)[2]	Door (Alpine white)[2]
--	346972	x	Lucka (Mekong)[2]	Door (Mekong)[2]
176	317514	x	Låda 480x500	Drawer 480x500
177	317382	x	Glidskena låda H	Slide bar, drawer R
--	350221	x	Glidskena låda V	Slide bar, drawer L
--	801701	x	Skruv 6x16 d:o	Screw 6x16 d:o
178	336092	x	Passbit 16x30x95 (Mekong)	Gauge block 16x30x95 (Mekong)
179	335936	x	Front	Front
180	333287M	x	Skiva distans 15x100x547,5	Sheet distance 15x100x547,5
181	402108	x	Galler vent. mikro 38x318	Grating vent. micro 38x318
182	402109	x	Galler vent. mikro 38x448	Grating vent. micro 38x448
183	402110	x	Galler vent. mikro 33x448	Grating vent. micro 33x448
184	336086	x	Passbit 16x30x460	Gauge block 16x30x460
185	346805	x	Lucka (Alpinvit)[1]	Door (Alpine white)[1]
--	343491	x	Lucka (Mekong)[1]	Door (Mekong)[1]
186	342139	x	List L=538 (diskbänk induktion)	List (kitchen sink induction) L=538
187	346803	x	Lucka (diskb. induktion) 299x550 (Alpinvit)	Door (kitch. sink induct.) 299x550 (Alpine white)
--	343392	x	Lucka (diskb. induktion) 299x550 (Mekong)	Door (kitch. sink induct.) 299x550 (Mekong)
--	20-900302	x	Pentrylåda 273x500 d:o	Drawer pentry 273x500 d:o
--	07-800039	x	Rullskena H d:o	Roller rail R d:o
--	07-800038	x	Rullskena V d:o	Roller rail L d:o
188	402107	x	Galler ugn (diskb. induktion) 35x503	Grating oven (kitch. sink induct.) 35x503
189	342316	x	Hylla mikro	Shelf
190	342315	x	List folierad L=283	List folierad L=283
193	343911	x	Lucka 228x550	Door 228x550
--	316799	x	Gångjärn d:o	Hinge d:o
--	312588	x	Platta gångjärn d:o	Plate hinge d:o
194	341192	x	Utdragsskiva bord 450x550	Sliding leaf 450x550
195	341193	x	Låda utdragsskiva	Box sliding leaf
			[1]=Dometic ugn [2]=Thetford ugn	[1]=Dometic oven [2]=Thetford oven
			M= Metervara	M= On the metre

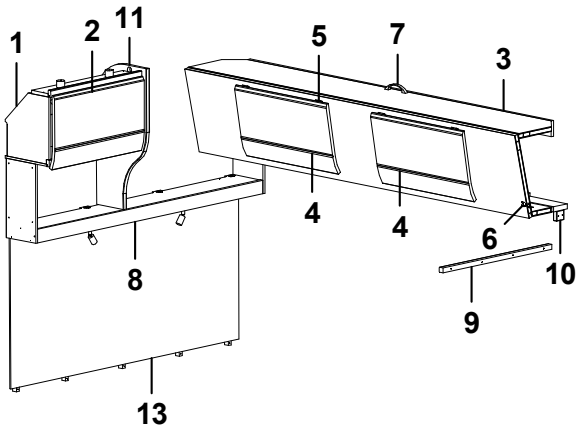
1
2
11
5
7
3
4
4
6
10
8
9
13

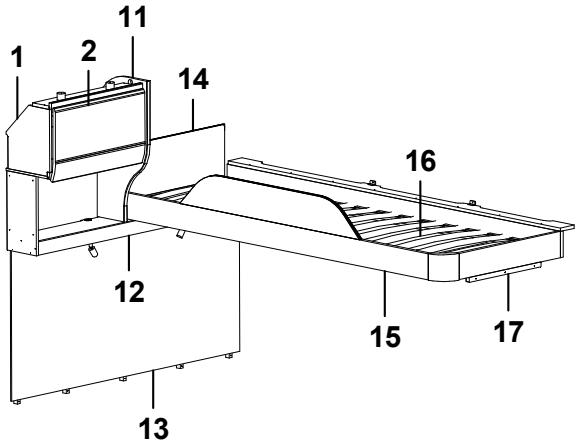
1
2
11
14
16
12
15
17
13

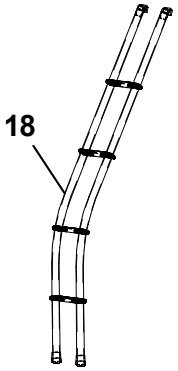
18

Pos Fig	Det. nr Part. No	Ingår Fitted	OBS!! Ange alltid årsmodell vid beställning av inredning Benämning	OBS!! Specify always year of model when ordering equipment Description
1	346228	x	Skåp gavel bak L=560 (Alpine white)	Cupboard upper L=560 (Alpinvit)
--	350571	x	Gångjärn	Hinge
2	345774	x	Lucka (Alpinvit)	Door (Alpine white)
3	346226	x	Överbäddskåp L=1980 (Alpinvit)	Upper bed L=1980 (ALpine white)
--	339819	x	Regel låsning	Lock bar
--	375813	x	Rasskydd ö-bäddskåp	Protective plate
4	345774	x	Lucka (Alpinvit)	Door (Alpine white)
5	860402	x	Gångjärn	Hinge
6	860405	x	Gångjärn	Hinge
7	350129	x	Handtag	Handle
8	346142	x	Hyllpaket L=1410 (u. högtalare)	Shelf L=1410 (without speakers)
--	346143	x	Hyllpaket L=1410 (m. högtalare)	Shelf L=1410 (with speakers)
9	331698	x	Bärregel	Bearing rail
10	331701	x	Kloss bärregel	Block bearing rail
11	346655	x	Gavel rundad	Gable
12	346144	x	Hyllpaket L=1410 (u. högtalare)	Shelf L=1410 (without speakers)
--	346145	x	Hyllpaket L=1410 (m. högtalare)	Shelf L=1410 (with speakers)
13	346174	x	Sänggavel kpl. m. tyg (Sara Greige)	Headboard cpl. with fabric (Sara Greige)
--	346175	x	Sänggavel kpl. m. tyg (Velvet Greige)	Headboard cpl. with fabric (Velvet Greige)
14	321209M	x	Värmespalt	Air gap
--	350594	x	Tyg värmespalt (Sara Greige)	Fabric air gap (Sara Greige)
--	350603	x	Tyg värmespalt (Velvet Greige)	Fabric air gap (Velvet Greige)
15	336381	x	Sängram vån.säng V u. ribbotten	Bed bottom L without laths
16	325430	x	Ribbotten kpl.	Laths bottom cpl.
--	311985	x	Ribba sängbotten L=820 B=63	Lath bed bottom L=820 B=63
--	312046	x	Band t. ribbotten	Band for laths bottom
17	331961M	x	Bärregel L=440	Bearing rail L=440
18	350534	x	Stege ö-bäddsskåp kpl.	Ladder upper bed cpl.
			M= Metervara	M= On the metre

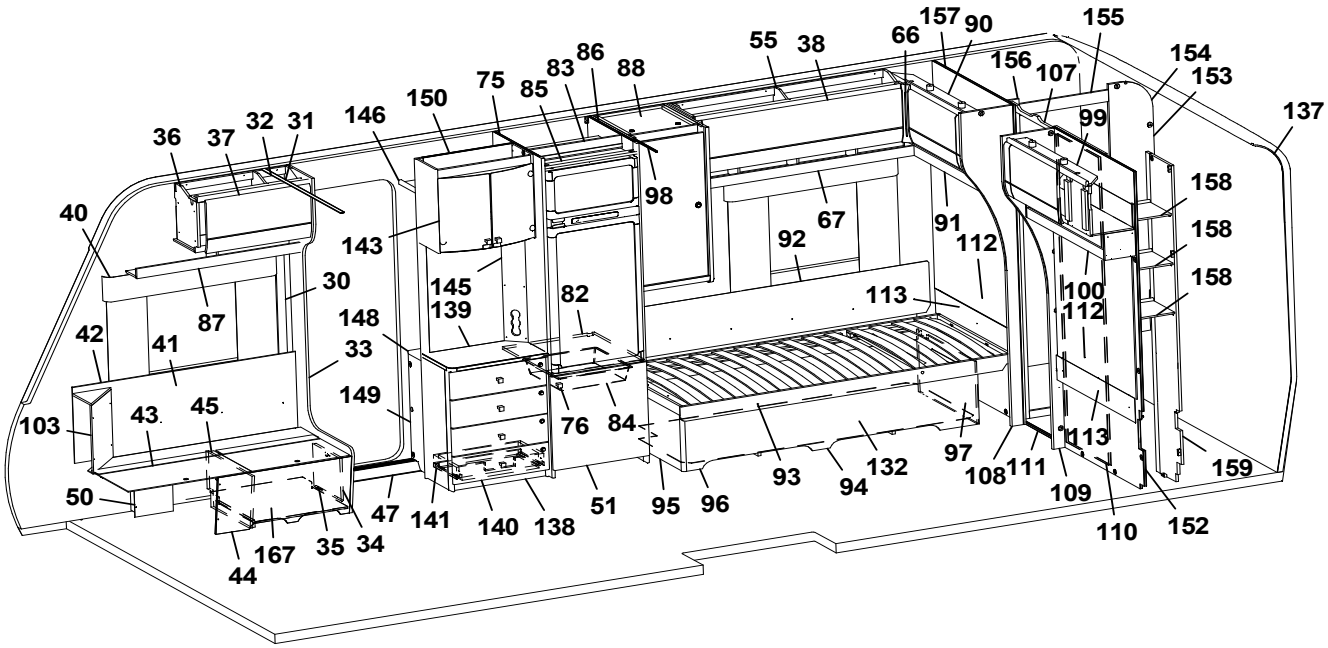
1 2 3 4 5 6 7 8 9 10 11 12 13 14 15 16 17 18 19 20 21 22 23 24 25 26 27 28 29 30 31 32 33 34 35 36 37 38 39 40 41 42 43 44 45 46 47 48 49 50 51 52 53 54 55 56 57 58 59 60 61 62 63 64 65 66 67 68 69 70 71 72 73 74 75 76 77 78 79 80 81 82 83 84 85 86 87 88 89 90 91 92 93 94 95 96 97 98 99 100 101 102 103 104 105 106 107 108 109 110 111 112 113 114 115 116 117 118 119 120 121 122 123 124 125 126 127 128 129 130 131 132 133 134 135 136 137 138 139 140 141 142 143 144 145 146 147 148 149 150 151 152 153 154 155 156 157 158 159 160 161 162 163 164 165 166 167 168 169 170 171 172 173 174 175 176 177 178 179 180 181 182 183 184 185 186 187 188 189 190 191 192 193 194 195 196 197 198 199 200 201 202 203 204 205 206

Pos Fig	Det. nr Part. No	Ingår Fitted	OBS!! Ange alltid årsmodell vid beställning av inredning Benämning	OBS!! Specify always year of model when ordering equipment Description
1	318657	M	Tapet vägg/tak	Wall paper
2	318584	M	Tejp tapet 20 mm	Tape, wall paper 20 mm
3	318585	M	Tejp tapet 60 mm	Tape, wall paper 60 mm
4	346163	x	Skåp kök L=1120 kpl. (Alpinvit)	Cupboard kitchen L=1120 cpl. (Alpine white)
--	343686	x	Skåp kök L=1120 kpl. (Mekong)	Cupboard kitchen L=1120 cpl. (Mekong)
5	346818	x	Lucka H (Alpinvit)	Door R (Alpine white)
--	343443	x	Lucka H (Mekong)	Door R (Mekong)
--	350471	x	Handtag d:o	Handle d:o
6	346819	x	Lucka V (Alpinvit)	Door L (Alpine white)
--	343455	x	Lucka V (Mekong)	Door L (Mekong)
--	350471	x	Handtag d:o	Handle d:o
7	331385	x	Hylla	Shelf
9	311917	x	Gångjärn	Hinge
10	312588	x	Platta gångjärn	Plate hinge
12	346392	x	Ljusramp köksskåp L=1390	Light holder kitchen L=1390
13	346147	x	Diskbänk trädel u. skiva (Alpinvit)[1]	Kitchen sink without board (Alpine white)[1]
--	347017	x	Diskbänk trädel u. skiva (Alpinvit)[2]	Kitchen sink without board (Alpine white)[2]
--	347022	x	Diskbänk trädel u. skiva (Mekong)[1]	Kitchen sink without board (Mekong)[1]
--	347022	x	Diskbänk trädel u. skiva (Mekong)[2]	Kitchen sink without board (Mekong)[2]
--	347054	x	Diskbänk induktion trädel u. skiva (Alpinvit)	Kitchen sink induction w/o board (Alpine white)
--	347064	x	Diskbänk induktion trädel u. skiva (Mekong)	Kitchen sink induction w/o board (Mekong)
14	346096	x	Skiva diskbänk 882x902[1]	Board 882x902[1]
--	346980	x	Skiva diskbänk 878x902[2]	Board 878x902[2]
--	344202-S	x	Skiva diskbänk induktion 902x1435	Board induction 902x1435
15	346095	x	Skiva diskbänk 65x560[1]	Board 65x560[1]
--	346979	x	Skiva diskbänk 61,5x559[2]	Board 61,5x559[2]
16	346799	x	Lådförstycke (Alpinvit)	Drawer front (Alpine white)
--	343412	x	Lådförstycke (Mekong)	Drawer front (Mekong)
--	317514	x	Låda 480x500 d:o	Drawer 480x500 d:o
--	317382	x	Glidskena låda H d:o	Slide bar, drawer R d:o
--	350221	x	Glidskena låda V d:o	Slide bar, drawer L d:o
17	346801	x	Lådförstycke (Alpinvit)	Drawer front 242x500 (Alpine white)
--	343413	x	Lådförstycke (Mekong)	Drawer front (Mekong)
--	317514	x	Låda 480x500 d:o	Drawer d:o
--	317382	x	Glidskena låda H d:o	Slide bar, drawer R d:o
--	350221	x	Glidskena låda V d:o	Slide bar, drawer L d:o
18	346802	x	Lådförstycke (Alpinvit)	Drawer front (Alpine white)
--	343414	x	Lådförstycke (Mekong)	Drawer front (Mekong)
--	20-900302	x	Pentrylåda 273x500 d:o	Drawer pentry 273x500 d:o
--	07-800039	x	Rullskena H d:o	Roller rail R d:o
--	07-800038	x	Rullskena V d:o	Roller rail L d:o
19	319174	x	Hållare skärbräda	Holder cutting board
21	350472	x	Handtag	Handle
22	347038	x	Utskjut diskbänk (Alpinvit)	Projection kitchen sink (Alpine white)
--	346677	x	Utskjut diskbänk (Mekong)	Projection kitchen sink (Mekong)
--	319558	x	Bänkutdrag V d:o	Extract L d:o
--	319559	x	Korg d:o	Basket d:o
--	346676-S	x	Skärbräda bänkutdrag	Cutting board extract
23	346816	x	Lucka 270x745 (Alpinvit)	Door 270x745 (Alpine white)
--	343503	x	Lucka 270x745 (Mekong)	Door 270x745 (Mekong)
			M= Metervara	M= On the metre

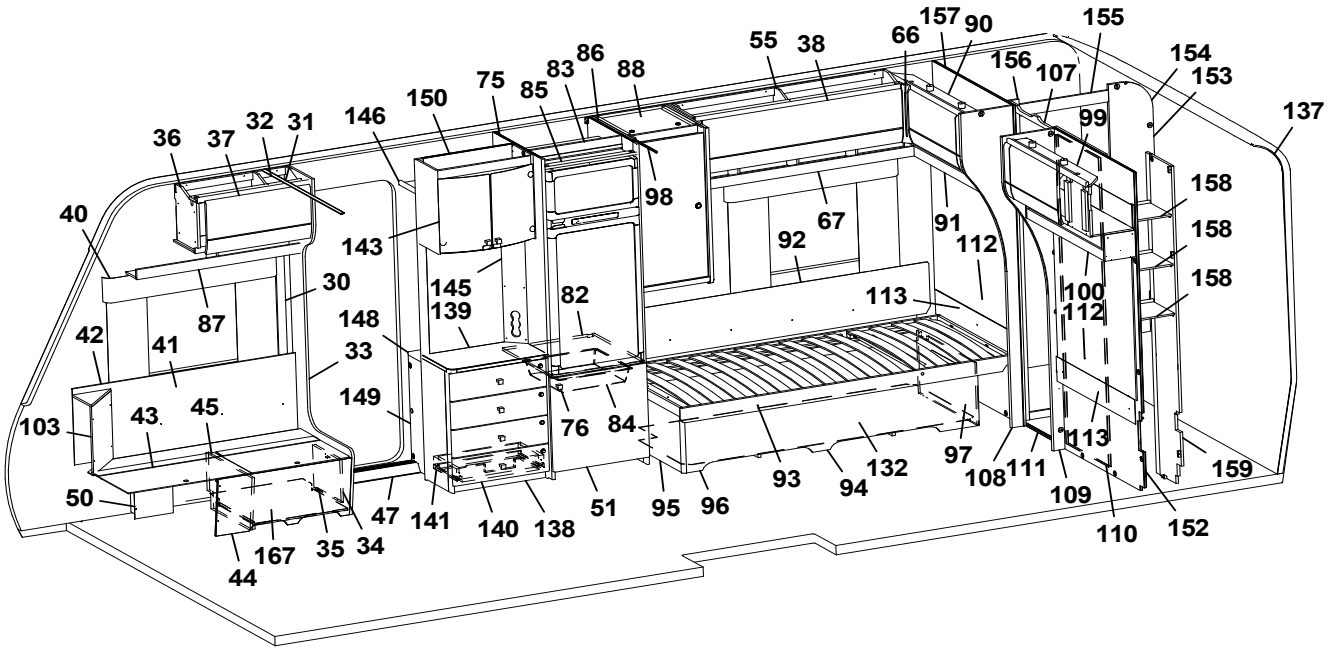
1 2 3 4 5 6 7 8 9 10 11 12 13 14 15 16 17 18 19 20 21 22 23 24 25 26 27 28 29 30 31 32 33 34 35 36 37 38 39 40 41 42 43 44 45 46 47 48 49 50 51 52 53 54 55 56 57 58 59 60 61 62 63 64 65 66 67 68 69 70 71 72 73 74 75 76 77 78 79 80 81 82 83 84 85 86 87 88 89 90 91 92 93 94 95 96 97 98 99 100 101 102 103 104 105 106 107 108 109 110 111 112 113 114 115 116 117 118 119 120 121 122 123 124 125 126 127 128 129 130 131 132 133 134 135 136 137 138 139 140 141 142 143 144 145 146 147 148 149 150 151 152 153 154 155 156 157 158 159 160 161 162 163 164 165 166 167 168 169 170 171 172 173 174 175 176 177 178 179 180 181 182 183 184 185 186 187 188 189 190 191 192 193 194 195 196 197 198 199 200 201 202 203 204 205 206

Pos Fig	Det. nr Part. No	Ingår Fitted	OBS!! Ange alltid årsmodell vid beställning av inredning Benämning	OBS!! Specify always year of model when ordering equipment Description
--	350471	x	Handtag d:o	Handle d:o
24	346369	x	Skåp utskjut kökskåp	Cupboard projection
25	346068	x	Lucka acrylplast	Door acryl
--	314350	x	Lås magnet d:o	Lock magnet d:o
--	318381	x	Motstycke magnetlås	Companion part
--	314351	x	Gångjärn d:o	Hinge d:o
--	350471	x	Handtag	Handle
26	331220M	x	Hylla	Shelf
27	334341M	x	Stolpe utskjut	Support bar
28	333289M	x	Front eluttag	Front outlet
30	318962	x	List täck el-kabel B=45 L=2100	Cover strip B=45 L=2100
31	316270	x	List snäpp undre L=2379	List under L=2379
32	316268	x	List snäpp övre L=2379	List upper L=2379
33	345790	x	Stolpe först. kpl. m. lucka (144x180 urtag)	Support bar cpl. with door (144x180 socket)
--	346566	x	Stolpe först. kpl. m. lucka (105,6x171 urtag)	Support bar cpl. with door (105,6x171 socket)
34	343731	x	Lucka	Door
35	312589	x	Gångjärn	Hinge
36	346238	x	Skåp övre H F L=659 (Alpinvit)	Cupboard upper front R L=659 (Alpine white)
--	350571	x	Gångjärn	Hinge
37	345775	x	Lucka (Alpinvit)	Door (Alpine white)
38	345781	x	Lucka (Alpinvit)	Door (Alpine white)
40	350348	x	Skena gardin L=1020	Curtain rod L=1020
41	346249	x	Värmespalt H fram	Air gap R.F.
42	319821	M	List kant mörkbrun	Strip, dark brown
43	346012	x	Lock bäddlåda H F	Cover bedbox R.F.
--	319024	x	Matta grå textil m. tejp d:o	Carpet gray textile with tape d:o
44	343825	x	Front bäddlåda H F	Front bed box R.F.
--	346005	x	Front bäddlåda H F (centraldammsugare)	Front bed box R.F. (central vacuum cleaner)
45	342495	x	Stöd bäddlåda H F	Support bed box
46	312825	x	Stöd bäddlåda V F	Support bed box
47	319871	x	Tröskel aluminium L=650	Threshold aluminium L=650
48	310083	x	Bordsstativ	Table stand
--	350474	x	Bordsstativ enpelar	Table stand single pillar
49	345945	x	Bordsskiva 800x1000	Table top 800x1000
50	346080	x	Täckfront	Cover front
51	343736	x	Lucka H 550x570	Door R 550x570
--	316799	x	Gångjärn d:o	Hinge d:o
--	312588	x	Platta gångjärn d:o	Plate hinge d:o
52	331245M	x	Front bäddlåda gavel	Front bed box gable
53	345923	x	Skiva rundsittgrupp	Sheet seat
54	340578	x	Värmespalt gavel fram	Air gap
55	346279	x	Skåp övre H B L=1227 (Alpinvit)	Cupboard upper rear R L=1227 (Alpine white)
--	350571	x	Gångjärn d:o	Hinge d:o
56	340520	x	Stöd sittgrupp	Support
57	215275	x	Hylla front kpl. L=2366	Shelf front cpl. L=2366
58	345285	x	Front/hylla kpl.	Front/shelf cpl.
--	345362	x	Front/hylla kpl. med belysning "Björn"	Front/shelf cpl. with lightning "Bear"
59	345930	x	Hyllpaket fram L=2360	Shelf front L=2360
60	345085	x	Front H	Front R
62	216067	x	Täckskiva radie fram 1x380x2360	Cover plate radius front 1x380x2360
			M= Metervara	M= On the metre

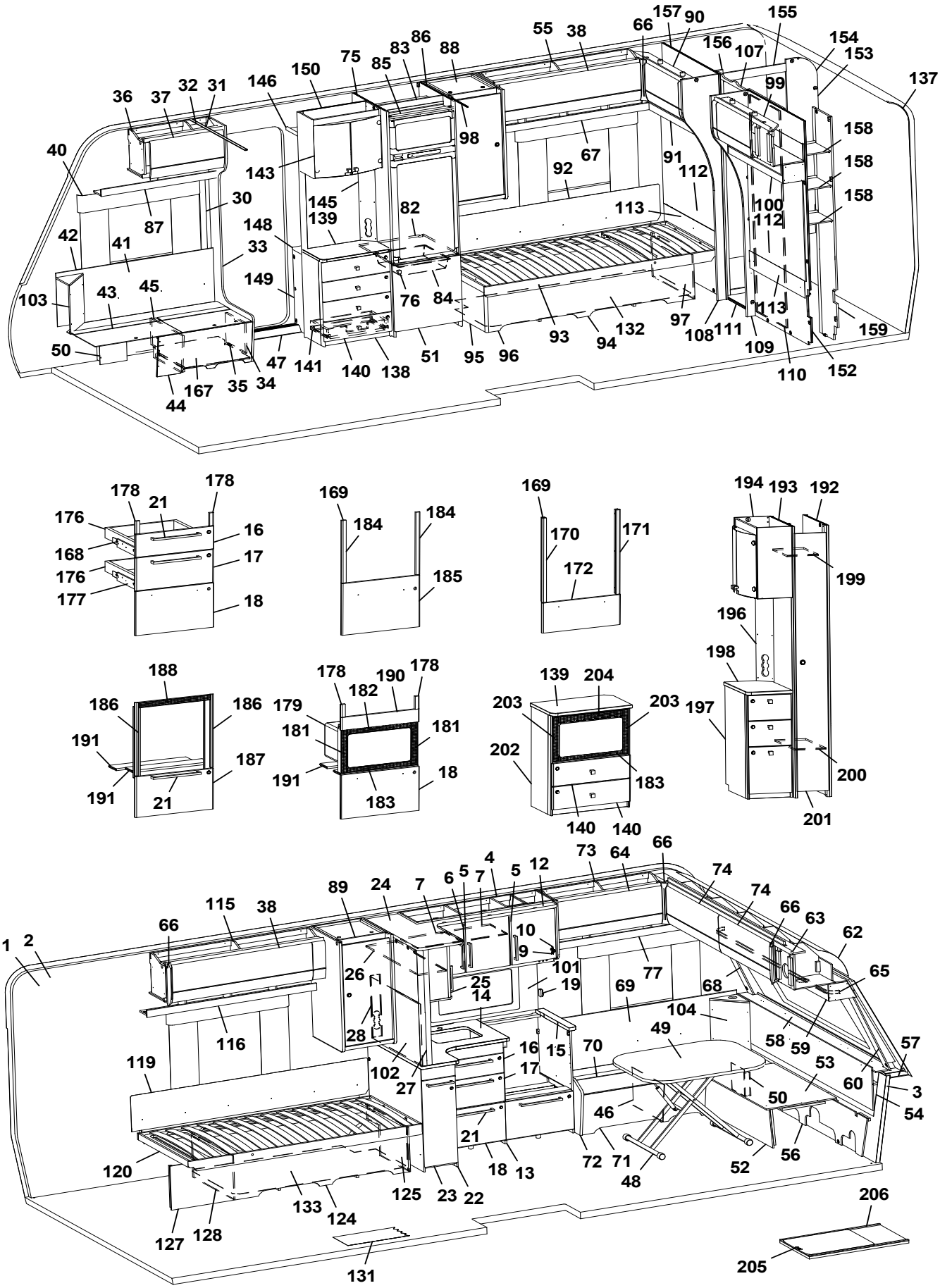
157 90 155
55 38 66 156 107 154 153 137
86 83 88 75 85 150 146 99
36 37 32 31 98 158
40 143 67 91 158
92 112 158
30 145 82 113 100
87 139 112
42 41 148 33
149 76 84 113
103 43 45 97 108 111 159
50 47 141 140 138 51 95 96 93 94 132 109 110 152
167 35 34
44
178 21 178 176 16 168 17 176 177 18
169 184 184 185
169 170 171 172
194 193 192 199 196 198 197 200 201
188 186 186 191 187 191 21
178 182 190 178 179 181 181 191 18 183
139 204 203 203 202 183 140 140
73 64 66 74 74 66 63 62 65
4 5 12 5 6 7 24 89 115 38 66 1 2
10 9 101 77 26 25 19 14 69 68 104 28 116 49 58 59 57 53 60 3 54 50 46 119 102 27 16 15 70 17 21 18 13 72 71 48 52 56 120 125 23 22 133 124 127 128 131 206 205

Pos Fig	Det. nr Part. No	Ingår Fitted	OBS!! Ange alltid årsmodell vid beställning av inredning Benämning	OBS!! Specify always year of model when ordering equipment Description
--	313884	x	List plast radie L=2379	List L=2379
63	345727	x	Skåp gavel fram L=2360 (Alpinvit)	Cupboard front L=2360 (Alpine white)
--	350571	x	Gångjärn d:o	Hinge d:o
64	345778	x	Lucka (Alpinvit)	Door (Alpine white)
65	350349	x	Skena gardin L=1920	Curtain rod L=1920
66	345869	x	Hörn inredning	Corner
67	344238	x	Hyllpaket H B L=1320	Shelf rear R L=1320
68	345084	x	Front V	Front L
69	345929	x	Värmespalt V F	Air gap Front L
70	346014	x	Lock bäddlåda V F	Cover bed box front L
--	319024	x	Matta grå textil m. tejp d:o	Carpet gray textile with tape d:o
71	339504	x	Front bäddlåda V F	Front bed box Front L
72	345933	x	Gavel bäddlåda V F	Gable bed box Front L
73	345766	x	Skåp övre V F L=922 (Alpinvit)	Cupboard upper front L L=922 (Alpine white)
--	350571	x	Gångjärn	Hinge
74	345779	x	Lucka (Alpinvit)	Door (Alpine white)
75	342304	x	Vägg kyl V	Wall refrigerator L
76	350473	x	Handtag knopp	Handle knob
77	345795	x	Hyllpaket V F L=1201	Shelf Front L L=1201
82	340675	x	Hylla under kyl	Shelf under refrigerator
83	342309	x	Bakstycke stopp kyl	Back cupboard
84	310325	x	Trådback vit 85x427x427	Tray 85x427x427
--	312712	x	Glidlist trådback (säljes i par)	Sliding strip tray (pair)
85	342306	x	List folierad L = 528	List foiled L = 528
86	342418	x	Vägg kyl H	Wall refrigerator R
87	346255	x	Hyllpaket H F L=938	Shelf Front R L=938
88	346683	x	Garderob H kpl.	Wardrobe R cpl.
--	336957	x	Dörr 384x870	Door 384x870
--	311917	x	Gångjärn d:o	Hinge d:o
--	312588	x	Platta gångjärn d:o	Plate hinge d:o
--	316080	x	Galgstång d:o L=425	Clothes hanger d:o L=425
89	346682	x	Garderob V kpl.	Wardrobe L cpl.
--	336957	x	Dörr 384x870	Door 384x870
--	311917	x	Gångjärn d:o	Hinge d:o
--	312588	x	Platta gångjärn d:o	Plate hinge d:o
--	316080	x	Galgstång L=425	Clothes hanger L=425
90	346270	x	Skåp gavel H B L=927 (Alpinvit)	Cupboard rear R L=927 (Alpine white)
--	350571	x	Gångjärn d:o	Hinge d:o
--	345774	x	Lucka (Alpinvit)	Door (Alpine white)
91	346334	x	Hyllpaket H B L=930	Shelf Rear R L=930
92	345202	x	Värmespalt H B	Air gap rear R
--	350611	x	Tyg värmespalt (Sara Greige)	Fabric air gap (Sara Greige)
--	350612	x	Tyg värmespalt (Velvet Greige)	Fabric air gap (Velvet Greige)
93	342616	x	Sängram u. ribbotten	Bed bottom without laths
94	340246	x	Sänglåda kpl. H	Bed box cpl. R
--	319863	x	List hörn L=380	Corner strip L=380
--	167880	x	Regel 17,5x55x1680	Wood lath pine 17,5x55x1680
95	340247	x	Gavel säng främre	Gable bed front
96	339481	x	Front säng	Front bed
97	340211	x	Gavel säng bakre	Gable bed rear
			M= Metervara	M= On the metre

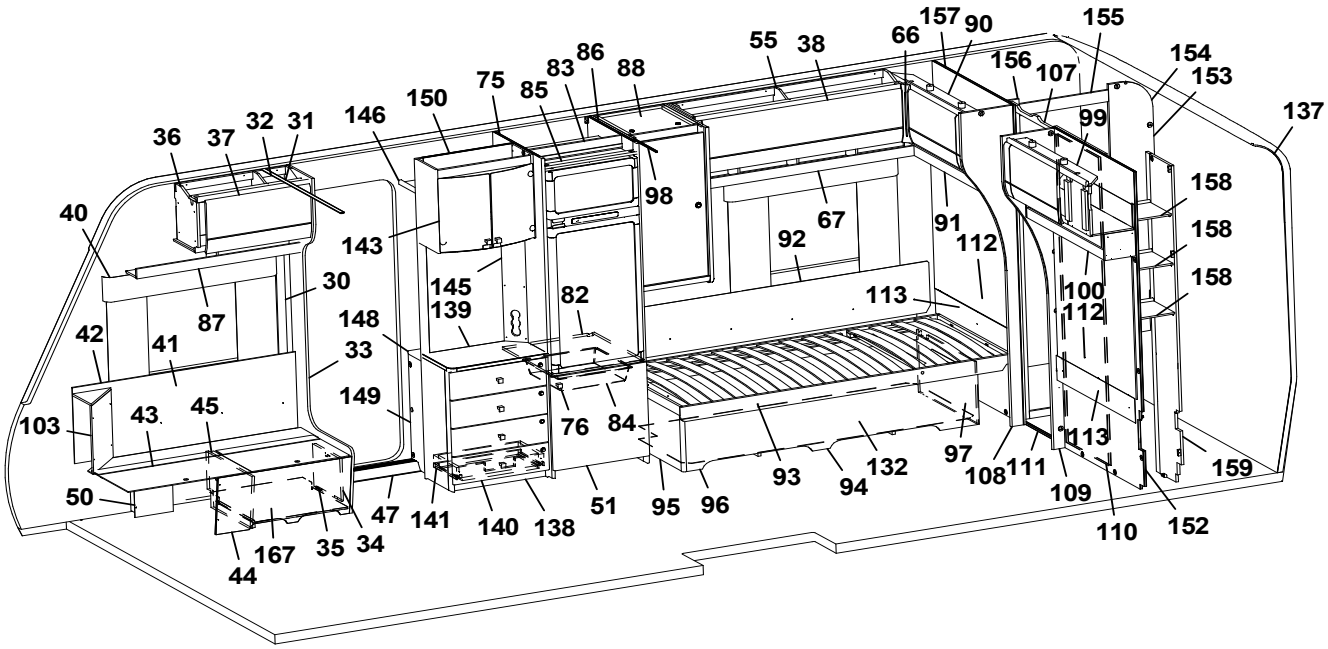
1 2 3 4 5 6 7 8 9 10 11 12 13 14 15 16 17 18 19 20 21 22 23 24 25 26 27 28 29 30 31 32 33 34 35 36 37 38 39 40 41 42 43 44 45 46 47 48 49 50 51 52 53 54 55 56 57 58 59 60 61 62 63 64 65 66 67 68 69 70 71 72 73 74 75 76 77 78 79 80 81 82 83 84 85 86 87 88 89 90 91 92 93 94 95 96 97 98 99 100 101 102 103 104 105 106 107 108 109 110 111 112 113 114 115 116 117 118 119 120 121 122 123 124 125 126 127 128 129 130 131 132 133 134 135 136 137 138 139 140 141 142 143 144 145 146 147 148 149 150 151 152 153 154 155 156 157 158 159 160 161 162 163 164 165 166 167 168 169 170 171 172 173 174 175 176 177 178 179 180 181 182 183 184 185 186 187 188 189 190 191 192 193 194 195 196 197 198 199 200 201 202 203 204 205 206

Pos Fig	Det. nr Part. No	Ingår Fitted	OBS!! Ange alltid årsmodell vid beställning av inredning Benämning	OBS!! Specify always year of model when ordering equipment Description
98	314917	x	Skena draperi L=1190	Drapery rail L=1190
99	346261	x	Skåp gavel V B L=927 (Alpinvit)	Cupboard rear L L=927 (Alpine white)
--	345774	x	Lucka d:o (Alpinvit)	Door d:o (Alpine white)
--	350571	x	Gångjärn d:o	Hinge d:o
100	346335	x	Hyllpaket V B L=930	Shelf rear L L=930
101	346372-F	x	Köksskiva vägg, Svart fiskben	Protection kitchen, Black fishbone
--	346372-G	x	Köksskiva vägg, Natur skiffer	Protection kitchen, Nature slate
--	346372-M	x	Köksskiva vägg, Marmor	Protection kitchen, Marble
--	346372-S	x	Köksskiva vägg, Sten	Protection kitchen, Stone
102	346371-F	x	Köksskiva vägg, Svart fiskben	Protection kitchen, Black fishbone
--	346371-G	x	Köksskiva vägg, Natur skiffer	Protection kitchen, Nature slate
--	346371-M	x	Köksskiva vägg, Marmor	Protection kitchen, Marble
--	346371-S	x	Köksskiva vägg, Sten	Protection kitchen, Stone
103	345953	x	Hörn sittgrupp H	Corner R
--	345951	x	Hörn sittgrupp H med ø 60 urttag	Corner R with ø 60 hole
--	345949	x	Hörn sittgrupp H med ø 85 urttag	Corner R with ø 85 hole
104	345951	x	Hörn sittgrupp V med ø 60 urttag	Corner L with ø 60 hole
--	345949	x	Hörn sittgrupp V med ø 85 urttag	Corner L with ø 85 hole
107	346103	x	List Skjutdörr	List sliding door
--	350588	x	Kloss d:o	Block d:o
108	346259	x	Front H vägg tvättrum	Front R
109	346260	x	Front V vägg tvättrum	Front L
110	346250	x	Skjutdörr tvättrum kpl.	Door washroom cpl.
111	316030	x	Skena skjutdörr	Curtain rod
112	346178	x	Sänggavel kpl. m. tyg (Sara Greige)	Headboard cpl. with fabric (Sara Greige)
--	346179	x	Sänggavel kpl. m. tyg (Velvet Greige)	Headboard cpl. with fabric (Velvet Greige)
113	344704	x	Värmespalt	Air gap
115	346288	x	Skåp V B L=1287 (Alpinvit)	Cupboard rear L L=1287 (Alpine white)
116	344239	x	Hyllpaket L=1380	Shelf L=1380
119	338121	x	Värmespalt	Air gap
--	350593	x	Tyg värmespalt (Sara Greige)	Fabric air gap (Sara Greige)
--	350602	x	Tyg värmespalt (Velvet Greige)	Fabric air gap (Velvet Greige)
120	342617	x	Sängram u. ribbotten	Bed bottom without laths
--	325342	x	Ribbotten kpl.	Laths bottom cpl.
--	314211	x	Ribba sängbotten L=820 B=63	Lath bed bottom L=820 B=63
--	312046	x	Band t. ribbotten	Band for laths bottom
124	340218	x	Sänglåda kpl. V	Bed box cpl. L
--	315203	x	Regel 17,5x55x1415	Wood lath pine 17,5x55x1415
--	319863	x	List hörn L=380	Corner strip L=380
125	340219	x	Gavel säng främre	Gable bed front
127	339486	x	Front säng	Front bed
128	340205	x	Gavel säng bakre	Gable bed rear
131	350469	x	Matta golv, gråsten	Carpet floor, stone grey
--	319393	x	Matta golv, antik planka	Carpet floor, antique plank
132	346709	x	Luftspalt sänglåda	Air gap bed box
133	346708	x	Luftspalt sänglåda	Air gap bed box
134	346709	x	Luftspalt sänglåda	Air gap bed box
137	216066	x	Täckskiva radie bak 1x275x2360	Cover plate radius 1x275x2360
--	313884	x	List plast radie L=2379	List L=2379
138	346037	x	TV-bänk kpl.	TV-bench cpl.
			M= Metervara	M= On the metre

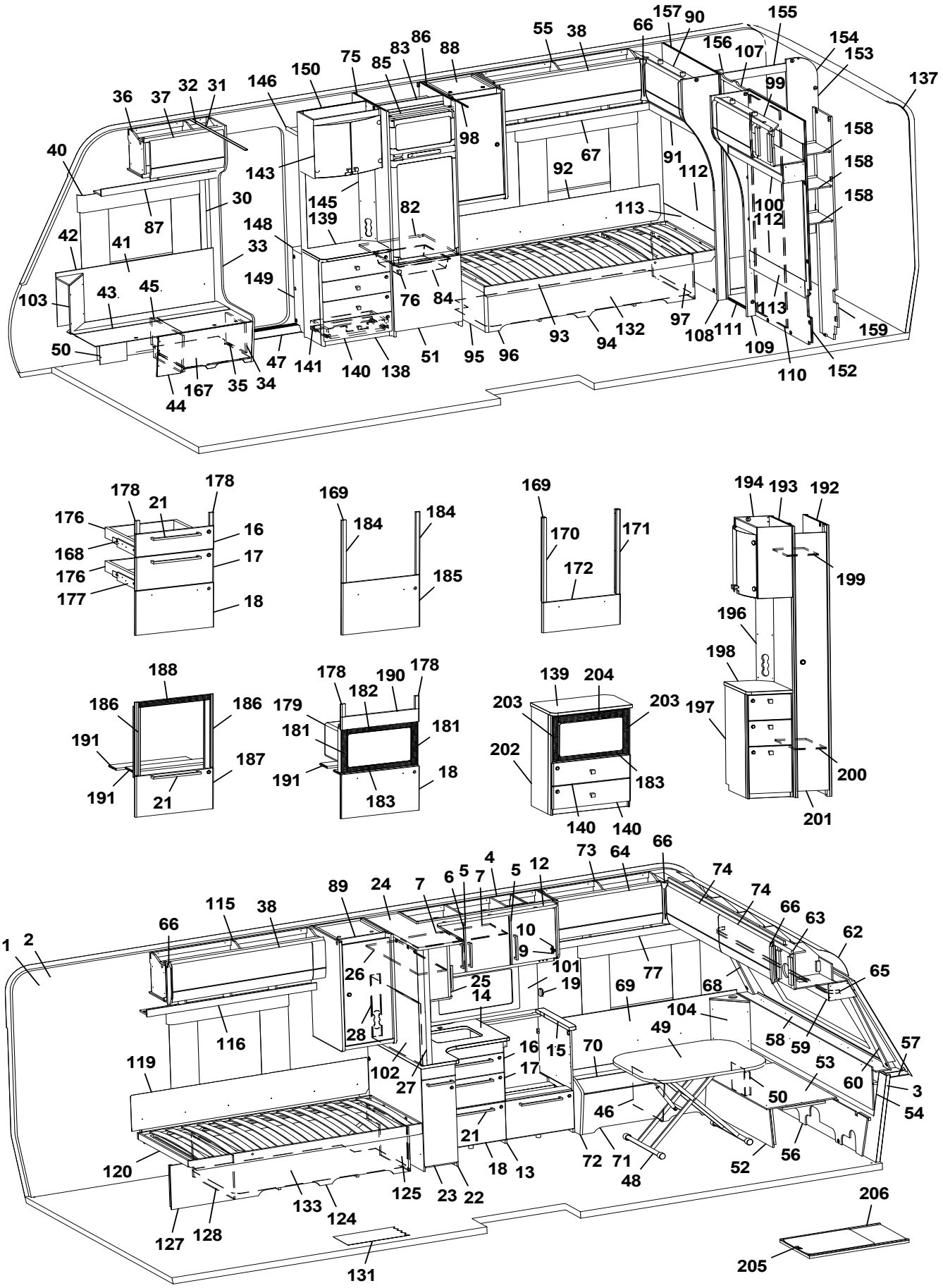
1 2 3 4 5 6 7 8 9 10 12 13 14 15 16 17 18 19 21 22 23 24 25 26 27 28 31 32 33 34 35 36 37 38 40 41 42 43 44 45 46 47 48 49 50 51 52 53 54 55 56 57 58 59 60 62 63 64 65 66 67 68 69 70 71 72 73 74 75 76 77 82 83 84 85 86 87 88 89 90 91 92 93 94 95 96 97 98 99 100 101 102 103 104 107 108 109 110 111 112 113 115 116 119 120 121 122 123 124 125 127 128 131 132 133 135 137 138 139 140 141 143 145 146 148 149 150 152 153 154 155 156 157 158 159 167 168 169 170 171 172 176 177 178 179 181 182 183 184 185 186 187 188 190 191 192 193 194 196 197 198 199 200 201 202 203 204 205 206

Pos Fig	Det. nr Part. No	Ingår Fitted	OBS!! Ange alltid årsmodell vid beställning av inredning Benämning	OBS!! Specify always year of model when ordering equipment Description
139	345978	x	Skiva TV-bänk	Board TV-bench
140	343121	x	Lådförstycke	Drawer front
141	20-900302	x	Pentrylåda 273x500 d:o	Drawer pentry 273x500 d:o
--	07-800039	x	Rullskena H d:o	Roller rail R d:o
--	07-800038	x	Rullskena V d:o	Roller rail L d:o
143	345981	x	Skåp bar kpl.	Coctail cabinet cpl.
--	330180	x	Hylla hållare flaskor d:o	Shelf bottle holder d:o
--	345998	x	Lucka H d:o	Door R d:o
--	345997	x	Lucka V d:o	Door L d:o
--	318379	x	Gångjärn d:o	Hinge d:o
--	318380	x	Täckhatt d:o	Cover d:o
--	312588	x	Platta gångjärn d:o	Plate hinge d:o
145	343721	x	Front eluttag	Front outlet
146	331910M	x	Hylla garderob övre	Shelf
148	319866	x	Hylla insteg	Shelf
149	345693	x	Front hylla garderob	Front
150	345924	x	Vägg instegsgarderob	Wall wardrobe
--	345692	x	Vägg instegsgarderob (Mikro)	Wall wardrobe (Microwave)
152	339227	x	Vägg tvättrum kpl.	Wall washroom cpl.
153	345161	x	Vägg tvättrum kpl.	Wall washroom cpl.
--	332955M	x	Tröskel d:o	Threshold d:o
154	345163	x	Vägg tvättrum	Wall washroom
155	345162	x	Överbit tvättrum	Overlap washroom
156	345164	x	List poppel 15x63x1948	List 15x63x1948
157	339228	x	Vägg tvättrum	Wall washroom
158	336938	x	Hylla garderob	Shelf wardrobe
159	337075	x	Vägg garderob H	Wall wardrobe R
167	402122	x	Plåt skofack	Plate shoe compartment
168	347012	x	Monteringssats kpl. lådor (Alpinvit)[1]	Mounting kit cpl. drawers (Alpine white)[1]
--	343471	x	Monteringssats kpl. lådor (Mekong)[1]	Mounting kit cpl. drawers (Mekong)[1]
169	346214	x	Monteringssats kpl. ugn (Alpinvit)[1]	Mounting kit cpl. oven (Alpine white)[1]
--	347075	x	Monteringssats kpl. ugn (Alpinvit)[2]	Mounting kit cpl. oven (Alpine white)[2]
--	343488	x	Monteringssats kpl. ugn (Mekong)[1]	Mounting kit cpl. oven (Mekong)[1]
--	347076	x	Monteringssats kpl. ugn (Mekong)[2]	Mounting kit cpl. oven (Mekong)[2]
170	346950	x	Passbit V[2]	Gauge block L[2]
171	346949	x	Passbit H[2]	Gauge block R[2]
172	346971	x	Lucka (Alpinvit)[2]	Door (Alpine white)[2]
--	346972	x	Lucka (Mekong)[2]	Door (Mekong)[2]
176	317514	x	Låda 480x500	Drawer 480x500
177	317382	x	Glidskena låda H	Slide bar, drawer R
--	350221	x	Glidskena låda V	Slide bar, drawer L
--	801701	x	Skruv 6x16 d:o	Screw 6x16 d:o
178	336092	x	Passbit 16x30x95 (Mekong)	Gauge block 16x30x95 (Mekong)
179	347090	x	Monteringssats kpl. mikro (Alpinvit)	Mounting kit cpl. micro (Alpine white)
--	343485	x	Monteringssats kpl. mikro (Mekong)	Mounting kit cpl. micro (Mekong)
181	402108	x	Galler vent. mikro 38x318	Grating vent. micro 38x318
182	402109	x	Galler vent. mikro 38x448	Grating vent. micro 38x448
183	402110	x	Galler vent. mikro 33x448	Grating vent. micro 33x448
184	336086	x	Passbit 16x30x460	Gauge block 16x30x460
185	346805	x	Lucka (Alpinvit)	Door (Alpine white)
			M= Metervara	M= On the metre

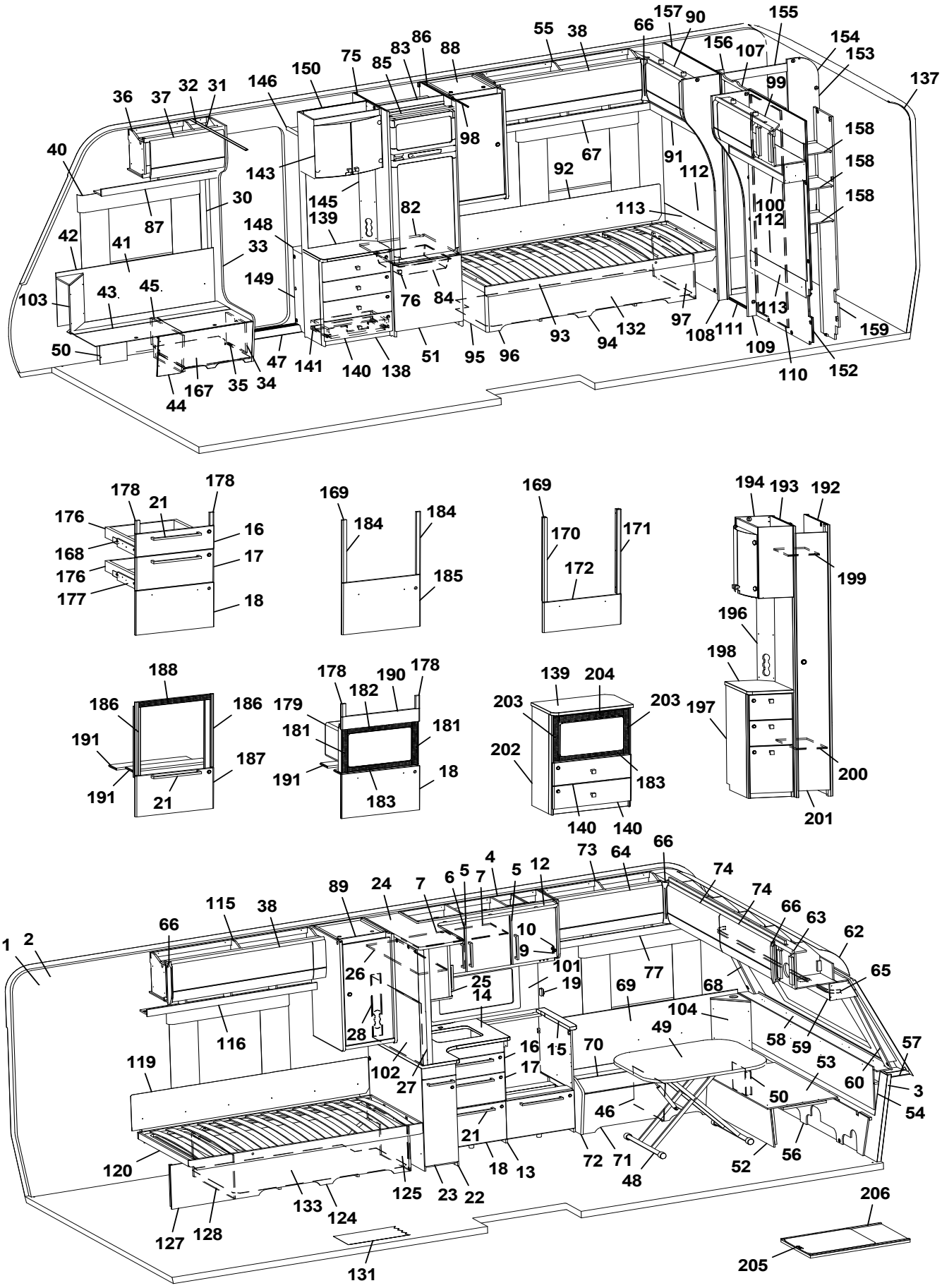
1 2 3 4 5 6 7 8 9 10 11 12 13 14 15 16 17 18 19 20 21 22 23 24 25 26 27 28 30 31 32 33 34 35 36 37 38 40 41 42 43 44 45 46 47 48 49 50 51 52 53 54 55 56 57 58 59 60 62 63 64 65 66 67 68 69 70 71 72 73 74 75 76 77 82 83 84 85 86 87 88 89 90 91 92 93 94 95 96 97 98 99 100 101 102 103 104 105 106 107 108 109 110 111 112 113 115 116 119 120 121 122 123 124 125 126 127 128 129 130 131 132 133 134 135 136 137 138 139 140 141 142 143 144 145 146 147 148 149 150 151 152 153 154 155 156 157 158 159 160 161 162 163 164 165 166 167 168 169 170 171 172 173 174 175 176 177 178 179 180 181 182 183 184 185 186 187 188 189 190 191 192 193 194 195 196 197 198 199 200 201 202 203 204 205 206

Pos Fig	Det. nr Part. No	Ingår Fitted	OBS!! Ange alltid årsmodell vid beställning av inredning Benämning	OBS!! Specify always year of model when ordering equipment Description
--	343491	x	Lucka (Mekong)	Door (Mekong)
186	342139	x	List L=538 (diskbänk induktion)	List (kitchen sink induction) L=538
187	346803	x	Lucka (diskb. induktion) 299x550 (Alpinvit)	Door (kitch. sink induct.) 299x550 (Alpine white)
--	343392	x	Lucka (diskb. induktion) 299x550 (Mekong)	Door (kitch. sink induct.) 299x550 (Mekong)
--	20-900302	x	Pentrylåda 273x500 d:o	Drawer pentry 273x500 d:o
--	07-800039	x	Rullskena H d:o	Roller rail R d:o
--	07-800038	x	Rullskena V d:o	Roller rail L d:o
188	402107	x	Galler ugn (diskb. induktion) 35x503	Grating oven (kitch. sink induct.) 35x503
190	335936	x	Front	Front
191	333287M	x	Skiva distans 15x100x547,5	Sheet distance 15x100x547,5
192	344383	x	Vägg garderob kpl.	Wall wardrobe cpl.
193	344384	x	Vägg garderob kpl.	Wall wardrobe cpl.
194	345982	x	Skåp bar kpl.	Coctail cabinet cpl.
--	330180	x	Hylla hållare flaskor	Shelf bottle holder
--	345998	x	Lucka H d:o	Door R d:o
--	345997	x	Lucka V d:o	Door L d:o
--	318379	x	Gångjärn d:o	Hinge d:o
--	318380	x	Täckhatt d:o	Cover d:o
196	344387	x	Front eluttag	Front outlet
197	346256	x	Hurts kpl. u skiva	Cupboard cpl. without board
198	346074	x	Skiva hurts	Board cupboard
199	343092	x	Hylla garderob övre	Shelf wardrobe upper
200	343089	x	Hylla garderob nedre	Shelf wardrobe lower
201	344385	x	Dörr garderob 205x1850	Door wardrobe 205x1850
202	345691	x	Tv-bänk kpl. m. urtag för mikro	TV-bench cpl. with socket for microwave
203	350567	x	Galler vent. mikro 38x326	Grating vent. micro 38x326
204	350568	x	Galler vent. mikro 46x448	Grating vent. micro 46x448
205	341192	x	Utdragsskiva bord 450x550	Sliding leaf 450x550
206	341193	x	Låda utdragsskiva	Box sliding leaf
			[1]=Dometic ugn [2]=Thetford ugn	[1]=Dometic stove [1]=Thetford stove
			M= Metervara	M= On the metre

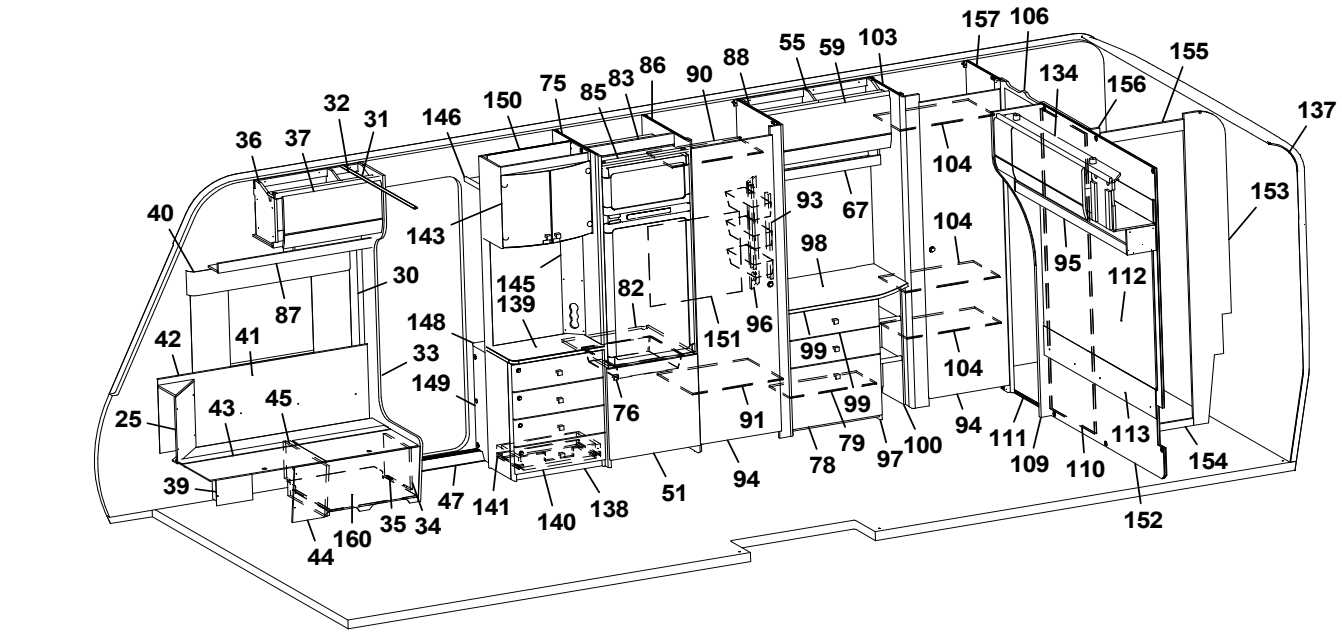
1 2 3 4 5 6 7 8 9 10 11 12 14 15 16 17 18 21 22 23 24 25 26 27 28 29 30 31 32 33 34 35 36 37 39 40 41 42 43 44 45 46 47 48 49 51 52 53 54 55 56 57 58 59 60 62 63 64 65 66 67 68 69 70 71 72 73 74 75 76 78 79 80 82 83 85 86 87 88 89 90 91 93 94 95 96 97 98 99 100 101 103 104 105 106 109 110 111 112 113 115 116 119 120 124 125 126 127 128 130 133 134 137 138 139 140 141 143 145 146 148 149 150 151 152 153 154 155 156 157 158 159 160 200 201

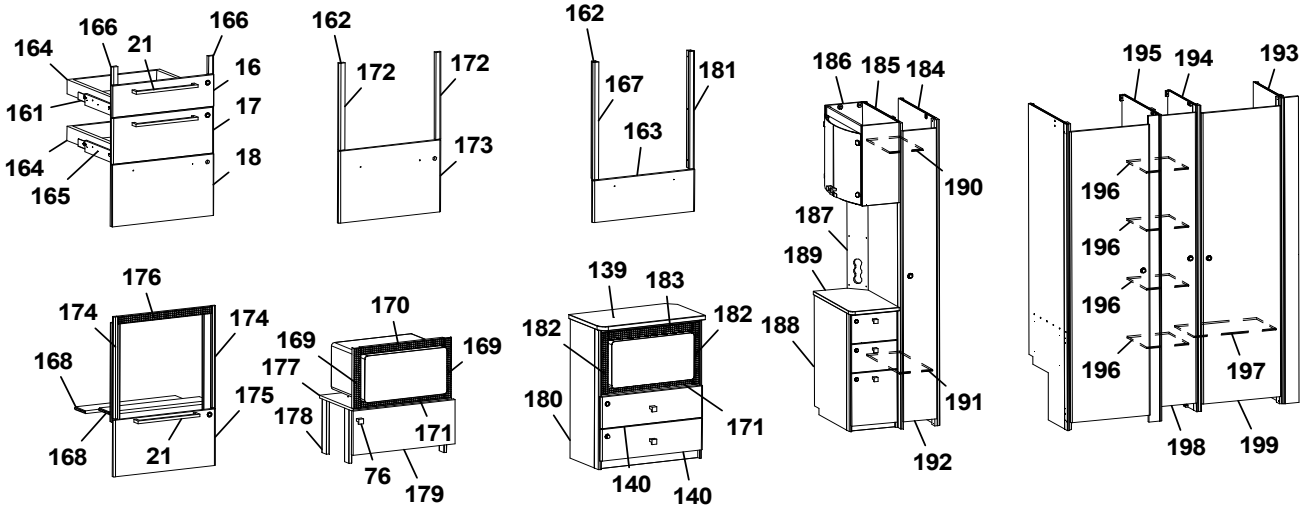
161 162 163 164 165 166 167 168 169 170 171 172 173 174 175 176 177 178 179 180 181 182 183 184 185 186 187 188 189 190 191 192 193 194 195 196 197 198 199 21 76 140

Pos Fig	Det. nr Part. No	Ingår Fitted	OBS!! Ange alltid årsmodell vid beställning av inredning Benämning	OBS!! Specify always year of model when ordering equipment Description
1	318657	M	Tapet vägg/tak	Wall paper
2	318584	M	Tejp tapet 20 mm	Tape, wall paper 20 mm
3	318585	M	Tejp tapet 60 mm	Tape, wall paper 60 mm
4	346163	x	Skåp kök L=1120 kpl. (Alpinvit)	Cupboard kitchen L=1120 cpl. (Alpine white)
--	343686	x	Skåp kök L=1120 kpl. (Mekong)	Cupboard kitchen L=1120 cpl. (Mekong)
5	346818	x	Lucka H (Alpinvit)	Door R (Alpine white)
--	343443	x	Lucka H (Mekong)	Door R (Mekong)
--	350471	x	Handtag d:o	Handle d:o
6	346819	x	Lucka V (Alpinvit)	Door L (Alpine white)
--	343455	x	Lucka V (Mekong)	Door L (Mekong)
--	350471	x	Handtag d:o	Handle d:o
7	331385M	x	Hylla	Shelf
8	346369	x	Skåp utskjut	Cupboard projection
--	346068	x	Lucka	Door
--	331220	x	Hylla	Shelf
9	311917	x	Gångjärn	Hinge
10	312588	x	Platta gångjärn	Plate hinge
13	346147	x	Diskbänk trädel u. skiva (Alpinvit)[1]	Kitchen sink without board (Alpine white)[1]
--	347017	x	Diskbänk trädel u. skiva (Alpinvit)[2]	Kitchen sink without board (Alpine white)[2]
--	347022	x	Diskbänk trädel u. skiva (Mekong)[1]	Kitchen sink without board (Mekong)[1]
--	347022	x	Diskbänk trädel u. skiva (Mekong)[2]	Kitchen sink without board (Mekong)[2]
--	347054	x	Diskbänk induktion trädel u. skiva (Alpinvit)	Kitchen sink induction w/o board (Alpine white)
--	347064	x	Diskbänk induktion trädel u. skiva (Mekong)	Kitchen sink induction w/o board (Mekong)
14	346096	x	Skiva diskbänk 882x902[1]	Board 882x902[1]
--	346980	x	Skiva diskbänk 878x902[2]	Board 878x902[2]
--	344202-S	x	Skiva diskbänk induktion 902x1435	Board induction 902x1435
15	346095	x	Skiva diskbänk 65x560[1]	Board 65x560[1]
--	346979	x	Skiva diskbänk 61,5x559[2]	Board 61,5x559[2]
16	346799	x	Lådförstycke (Alpinvit)	Drawer front (Alpine white)
--	343412	x	Lådförstycke (Mekong)	Drawer front (Mekong)
--	317514	x	Låda 480x500 d:o	Drawer 480x500 d:o
--	317382	x	Glidskena låda H d:o	Slide bar, drawer R d:o
--	350221	x	Glidskena låda V d:o	Slide bar, drawer L d:o
17	346801	x	Lådförstycke (Alpinvit)	Drawer front (Alpine white)
--	343413	x	Lådförstycke (Mekong)	Drawer front (Mekong)
--	317514	x	Låda 480x500 d:o	Drawer 480x500 d:o
--	317382	x	Glidskena låda H d:o	Slide bar, drawer R d:o
--	350221	x	Glidskena låda V d:o	Slide bar, drawer L d:o
18	346802	x	Lucka (Alpinvit)	Door (Alpine white)
--	343414	x	Lucka (Mekong)	Door (Mekong)
--	20-900302	x	Pentrylåda 273x500 d:o	Drawer pentry 273x500 d:o
--	07-800039	x	Rullskena H d:o	Roller rail R d:o
--	07-800038	x	Rullskena V d:o	Roller rail L d:o
19	319174	x	Hållare skärbräda	Holder cutting board
21	350472	x	Handtag	Handle
22	347038	x	Utskjut diskbänk (Alpinvit)	Projection kitchen sink (Alpine white)
--	346677	x	Utskjut diskbänk (Mekong)	Projection kitchen sink (Mekong)
--	319558	x	Bänkutdrag V d:o	Extract L d:o
--	319559	x	Korg d:o	Basket d:o
--	346676-S	x	Skärbräda bänkutdrag	Cutting board extract
			M= Metervara	M= On the metre

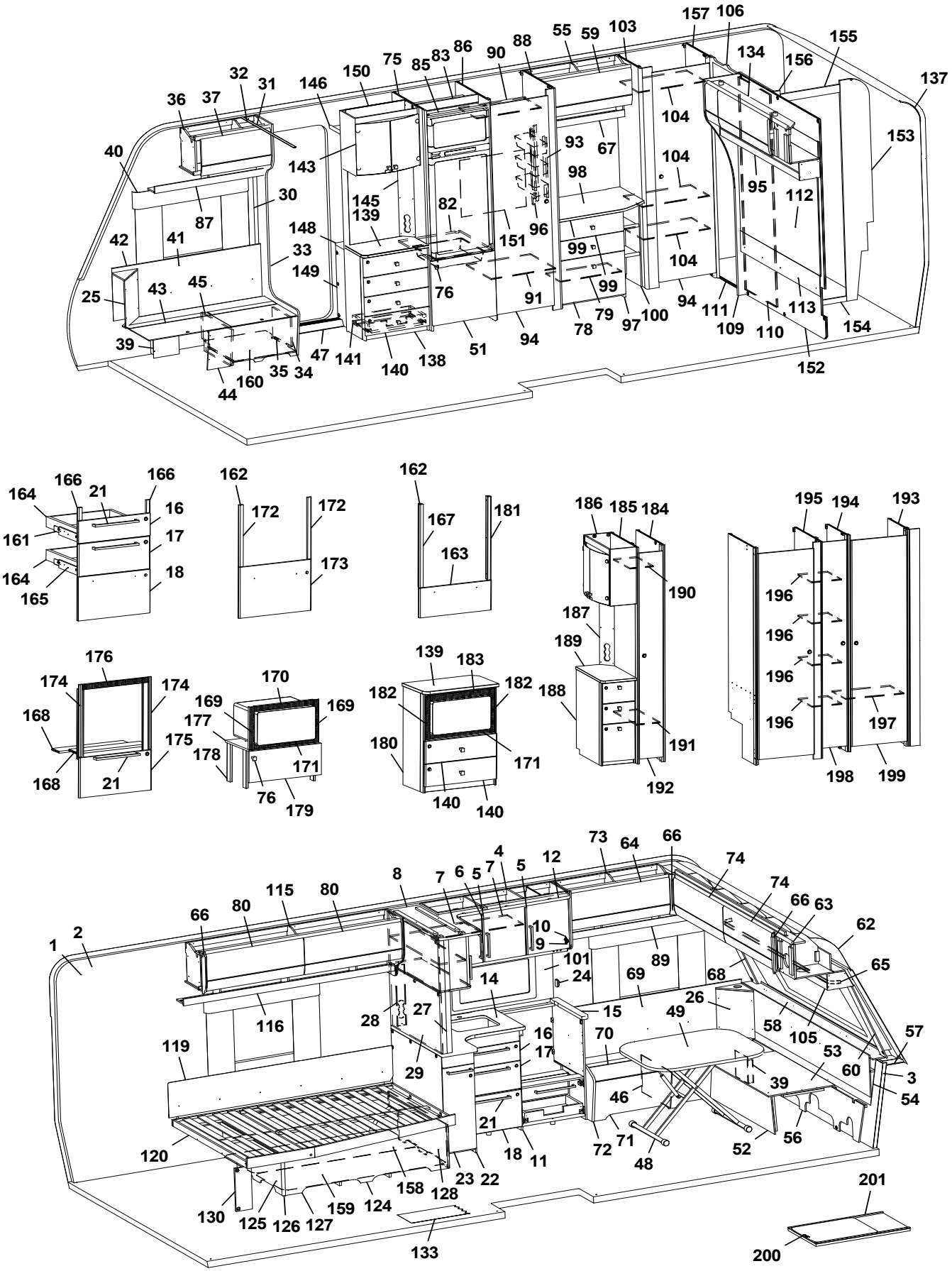
1
2
3
4
5
6
7
8
9
10
11
12
14
15
16
17
18
21
22
23
24
25
26
27
28
29
30
31
32
33
34
35
36
37
39
40
41
42
43
44
45
46
47
48
49
51
52
53
54
55
56
57
58
59
60
62
63
64
65
66
67
68
69
70
71
72
73
74
75
76
78
79
80
82
83
85
86
87
88
89
90
91
93
94
95
96
97
98
99
100
101
103
104
105
106
109
110
111
112
113
115
116
119
120
124
125
126
127
128
130
133
134
137
138
139
140
141
143
145
146
148
149
150
151
152
153
154
155
156
157
158
159
160
161
162
163
164
165
166
167
168
169
170
171
172
173
174
175
176
177
178
179
180
181
182
183
184
185
186
187
188
189
190
191
192
193
194
195
196
197
198
199
200
201

Pos Fig	Det. nr Part. No	Ingår Fitted	OBS!! Ange alltid årsmodell vid beställning av inredning Benämning	OBS!! Specify always year of model when ordering equipment Description
23	346816	x	Lucka 270x745 (Alpinvit)	Door 270x745 (Alpine white)
--	343503	x	Lucka 270x745 (Mekong)	Door 270x745 (Mekong)
--	350471	x	Handtag d:o	Handle d:o
24	319174	x	Hållare skärbräda	Cuttingboard holder
25	345953	x	Hörn sittgrupp H	Corner R
--	345951	x	Hörn sittgrupp H med ø 60 urttag	Corner R with ø 60 hole
--	345949	x	Hörn sittgrupp H med ø 85 urttag	Corner R with ø 85 hole
26	345951	x	Hörn sittgrupp V med ø 60 urttag	Corner L with ø 60 hole
--	345949	x	Hörn sittgrupp V med ø 85 urttag	Corner L with ø 85 hole
27	334341M	x	Stolpe utskjut	Support bar
28	333289M	x	Front eluttag	Front outlet
29	346371-F	x	Köksskiva vägg, Svart fiskben	Protection kitchen, Black fishbone
--	346371-G	x	Köksskiva vägg, Natur skiffer	Protection kitchen, Nature slate
--	346371-M	x	Köksskiva vägg, Marmor	Protection kitchen, Marble
--	346371-S	x	Köksskiva vägg, Sten	Protection kitchen, Stone
30	318962	x	List täck el-kabel B=45 L=2100	Cover strip B=45 L=2100
31	316270	x	List snäpp undre L=2379	List under L=2379
32	316268	x	List snäpp övre L=2379	List upper L=2379
33	345790	x	Stolpe först. kpl. m. lucka (144x180 urtag)	Support bar cpl. with door (144x180 socket)
--	346566	x	Stolpe först. kpl. m. lucka (105,6x171 urtag)	Support bar cpl. with door (105,6x171 socket)
34	343731	x	Lucka	Door
35	312589	x	Gångjärn	Hinge
36	345512	x	Skåp övre H F L=659 (Alpinvit)	Cupboard upper front R L=659 (Alpine white)
--	350571	x	Gångjärn	Hinge
37	345775	x	Lucka (Alpinvit)	Door (Alpine white)
39	346080	x	Täckfront	Cover front
40	350348	x	Skena gardin L=1020	Curtain rod L=1020
41	346249	x	Värmespalt H fram	Air gap R.F.
42	319821	x	List kant mörkbrun	Strip, dark brown
43	346012	x	Lock bäddlåda H F	Cover bedbox R.F.
--	319024	x	Matta grå textil m. tejp d:o	Carpet gray textile with tape d:o
44	343825	x	Front bäddlåda H F	Front bed box R.F.
--	346005	x	Front bäddlåda H F (centraldammsugare)	Front bed box R.F. (central vacuum cleaner)
45	342495	x	Stöd bäddlåda HF	Support bed box
46	312825	x	Stöd bäddlåda VF	Support bed box
47	319871	x	Tröskel aluminium L=650	Threshold aluminium L=650
48	310083	x	Bordsstativ	Table stand
--	350474	x	Bordsstativ enpelar	Table stand single pillar
49	345945	x	Bordsskiva 800x1000	Table top 800x1000
51	343736	x	Lucka H 550x570	Door R 550x570
--	316799	x	Gångjärn d:o	Hinge d:o
--	312588	x	Platta gångjärn d:o	Plate hinge d:o
52	331245M	x	Front bäddlåda gavel	Front bed box gable
53	345923	x	Skiva rundsittgrupp	Sheet seat
54	340578	x	Värmespalt gavel fram	Air gap
55	346047	x	Skåp övre L=790 (Alpinvit)	Cupboard upper L=790 (Alpine white)
--	350571	x	Gångjärn d:o	Hinge d:o
56	340520	x	Stöd sittgrupp	Support
57	215275	x	Hylla front kpl. L=2366	Shelf front cpl. L=2366
58	345285	x	Front/hylla kpl.	Front/shelf cpl.
			M= Metervara	M= On the metre

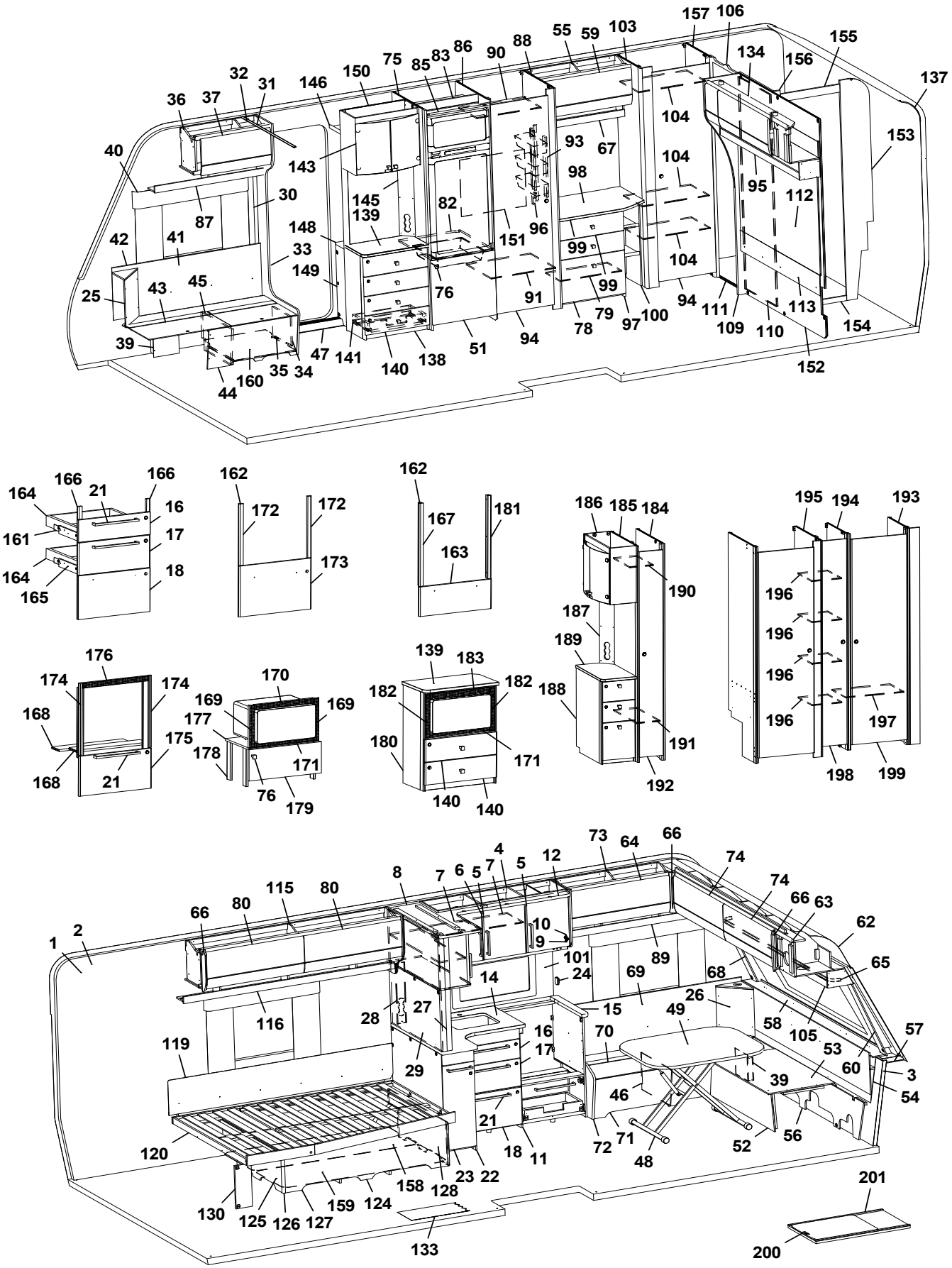
1 2 3 4 5 6 7 8 9 10 11 12 14 15 16 17 18 21 22 23 24 25 26 27 28 29 30 31 32 33 34 35 36 37 39 40 41 42 43 44 45 46 47 48 49 51 52 53 54 55 56 57 58 59 60 62 63 64 65 66 67 68 69 70 71 72 73 74 75 76 78 79 80 82 83 85 86 87 88 89 90 91 93 94 95 96 97 98 99 100 101 103 104 105 106 109 110 111 112 113 115 116 119 120 124 125 126 127 128 130 133 134 137 138 139 140 141 143 145 146 148 149 150 151 152 153 154 155 156 157 158 159 160 162 163 164 165 166 167 168 169 170 171 172 173 174 175 176 177 178 179 180 181 182 183 184 185 186 187 188 189 190 191 192 193 194 195 196 197 198 199 200 201

Pos Fig	Det. nr Part. No	Ingår Fitted	OBS!! Ange alltid årsmodell vid beställning av inredning Benämning	OBS!! Specify always year of model when ordering equipment Description
--	345362	x	Front/hylla kpl. med belysning "Björn"	Front/shelf cpl. with lightning "Bear"
59	345776	x	Lucka (Alpinvit)	Door (Alpine white)
60	345085	x	Front hörn H	Front corner R
62	216067	x	Täckskiva radie fram 1x380x2360	Cover plate radius front 1x380x2360
--	313884	x	List plast radie L=2379	List L=2379
63	345727	x	Skåp gavel fram L=2360 (Alpinvit)	Cupboard front L=2360 (Alpine white)
--	350571	x	Gångjärn d:o	Hinge d:o
64	345778	x	Lucka (Alpinvit)	Door (Alpine white)
65	350349	x	Skena gardin L=1920	Curtain rod L=1920
66	345869	x	Hörn inredning	Corner
67	345431	x	Hyllpaket L=790	Shelf L=790
68	345084	x	Front hörn V	Front corner L
69	345929	x	Värmespalt V fram	Air gap L.F.
70	346014	x	Lock bäddlåda V F	Cover bed box L.F
--	319024	x	Matta grå textil m. tejp d:o	Carpet gray textile with tape d:o
71	339504	x	Front bäddlåda V F	Front bed box L.F.
72	345933	x	Gavel bäddlåda V F	Gable bed box L.F
73	345766	x	Skåp övre V F L=922	Cupboard upper front L L=922
--	350571	x	Gångjärn d:o	Hinge d:o
74	345779	x	Lucka (Alpinvit)	Door (Alpine white)
75	342304	x	Vägg kyl V	Wall refrigerator L
76	350473	x	Handtag knopp	Handle knob
78	346800	x	Lucka (Alpinvit)	Door (Alpine white)
--	315202	x	Gångjärn d:o	Hinge d:o
--	312588	x	Platta gångjärn	Plate hinge
79	339522	x	Hylla	Shelf
80	345777	x	Lucka (Alpinvit)	Door (Alpine white)
82	340675	x	Hylla under kyl	Shelf under refrigerator
83	342309	x	Bakstycke stopp kyl	Back cupboard
84	310325	x	Trådback vit 85x427x427	Tray 85x427x427
--	312712	x	Glidlist trådback (säljes i par)	Sliding strip tray (pair)
85	342306	x	List folierad L = 528	List foiled L = 528
86	342770	x	Vägg kyl H	Wall refrigerator R
87	346255	x	Hyllpaket H F L=938	Shelf front R L=938
88	332245M	x	Vägg garderob H	Wall wardrobe R
89	345795	x	Hyllpaket V F L=1201	Shelf front L L=1201
90	332248M	x	Hylla garderob övre	Shelf wardrobe upper
91	332249M	x	Hylla garderob nedre	Shelf wardrobe lower
92	335787	x	Front eluttag	Front outlet
93	319759	x	Korg, garderob	Basket, wardrobe
--	335802	x	List för korgar	List för baskets
94	342705	x	Dörr 490x1850	Door 490x1850
95	346140	x	Hyllpaket bak L=1410	Shelf rear L=1410
96	335787	x	Front eluttag	Front outlet
97	346048	x	Byrå kpl. u. skiva	Dresser cpl. without board
98	346051	x	Skiva, byrå	Board, dresser
99	346800	x	Lådförstycke (Alpinvit)	Front, dresser (Alpine white)
--	317514	x	Låda 480x500 d:o	Drawer 480x500 d:o
--	317382	x	Glidskena låda H	Slide bar, drawer R
--	350221	x	Glidskena låda V	Slide bar, drawer L
			M= Metervara	M= On the metre

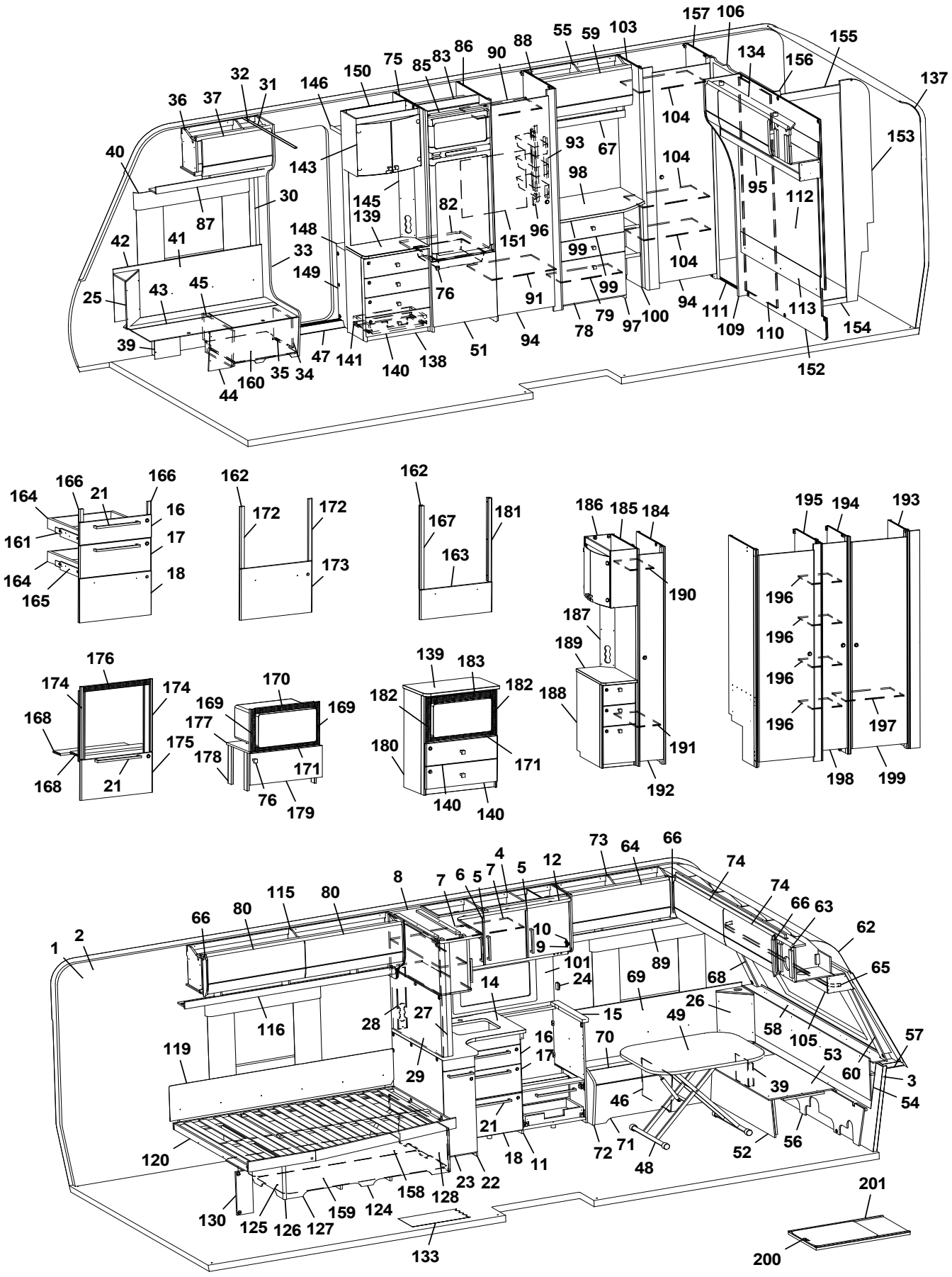
1 2 3 4 5 6 7 8 9 10 11 12 14 15 16 17 18 21 22 23 24 25 26 27 28 29 30 31 32 33 34 35 36 37 39 40 41 42 43 44 45 46 47 48 49 51 52 53 54 55 56 57 58 59 60 62 63 64 65 66 67 68 69 70 71 72 73 74 75 76 78 79 80 82 83 85 86 87 88 89 90 91 93 94 95 96 97 98 99 100 101 103 104 105 106 109 110 111 112 113 115 116 119 120 124 125 126 127 128 130 133 134 137 138 139 140 141 143 145 146 148 149 150 151 152 153 154 155 156 157 158 159 160 162 163 164 165 166 167 168 169 170 171 172 173 174 175 176 177 178 179 180 181 182 183 184 185 186 187 188 189 190 191 192 193 194 195 196 197 198 199 200 201

Pos Fig	Det. nr Part. No	Ingår Fitted	OBS!! Ange alltid årsmodell vid beställning av inredning Benämning	OBS!! Specify always year of model when ordering equipment Description
100	331307M	x	Hylla vid byrå kpl.	Shelf cpl.
101	346372-F	x	Köksskiva vägg, Svart fiskben	Protection kitchen, Black fishbone
--	346372-G	x	Köksskiva vägg, Natur skiffer	Protection kitchen, Nature slate
--	346372-M	x	Köksskiva vägg, Marmor	Protection kitchen, Marble
--	346372-S	x	Köksskiva vägg, Sten	Protection kitchen, Stone
103	331899M	x	Vägg garderob V	Wall wardrobe L
104	331928M	x	Hylla	Shelf
105	345930	x	Hyllpaket fram L=2360	Shelf front L=2360
106	346103	x	List d:o	List d:o
--	350588	x	Kloss d:o	Block d:o
109	346070	x	Front vägg tvättrum	Front washroom
110	346104	x	Skjutdörr tvättrum	Door washroom
111	316030	x	Skena skjutdörr	Rail door washroom
112	346170	x	Sänggavel kpl. m. tyg (Sara Greige)	Headboard cpl. with fabric (Sara Greige)
--	346171	x	Sänggavel kpl. m. tyg (Velvet Greige)	Headboard cpl. with fabric (Velvet Greige)
113	344638	x	Värmespalt	Air gap
115	346126	x	Skåp övre V B L=1737 (Alpinvit)	Cupboard upper rear L L=1737 (Alpine white)
--	350571	x	Gångjärn d:o	Hinge d:o
116	343213	x	Hyllpaket V B L=1815	Shelf rear L L=1815
119	338121	x	Värmespalt	Air gap
--	350593	x	Tyg, värmespalt (Sara Greige)	Fabric, air gap (Sara Greige)
--	350602	x	Tyg, värmespalt (Velvet Greige)	Fabric, air gap (Velvet Greige)
120	342650	x	Sängram u. ribbotten	Bedbottom without laths
--	342685	x	Ribbotten kpl.	Laths bottom cpl.
--	311985	x	Ribba sängbotten L=718 B=63.	Lath bed bottom L=718 B=63
--	312046	x	Band t. ribbotten	Band for laths bottom
124	342677	x	Sänglåda kpl.	Bed box cpl.
--	315203	x	Regel 17,5x55x1415	Wood lath pine 17,5x55x1415
125	342678	x	Gavel säng V	Gable bed L
126	319776	x	List hörn L=380	Corner strip L=380
127	339426	x	Front säng	Front bed
128	342679	x	Gavel säng H	Gable bed R
130	337472	x	Stöd säng	Support bed
133	350469	x	Matta golv, gråsten	Carpet floor, stone grey
--	319393	x	Matta golv, antik planka	Carpet floor, antique plank
134	346131	x	Skåp gavel bak L=1410	Cupboard upper L=1410
--	345780	x	Lucka (Alpinvit)	Door (Alpine white)
--	345772	x	Passbit (Alpinvit)	Cover (Alpine white)
--	350571	x	Gångjärn d:o	Hinge d:o
137	216066	x	Täckskiva radie bak 1x275x2360	Cover plate radius back 1x275x2360
--	313884	x	List plast radie L=2379	List L=2379
138	346037	x	TV-bänk kpl. m. skiva	TV-bench cpl. with board
139	345978	x	Skiva TV-bänk	Board, TV-bench
140	343121	x	Lådförstycke	Drawer front
141	20-900302	x	Pentrylåda 273x500 d:o	Drawer pentry 273x500 d:o
--	07-800039	x	Rullskena H d:o	Roller rail R d:o
--	07-800038	x	Rullskena V d:o	Roller rail L d:o
143	345981	x	Skåp bar kpl.	Coctail cabinet cpl.
--	330180	x	Hylla hållare flaskor	Shelf bottle holder
--	345998	x	Lucka H d:o	Door R d:o
			M= Metervara	M= On the metre

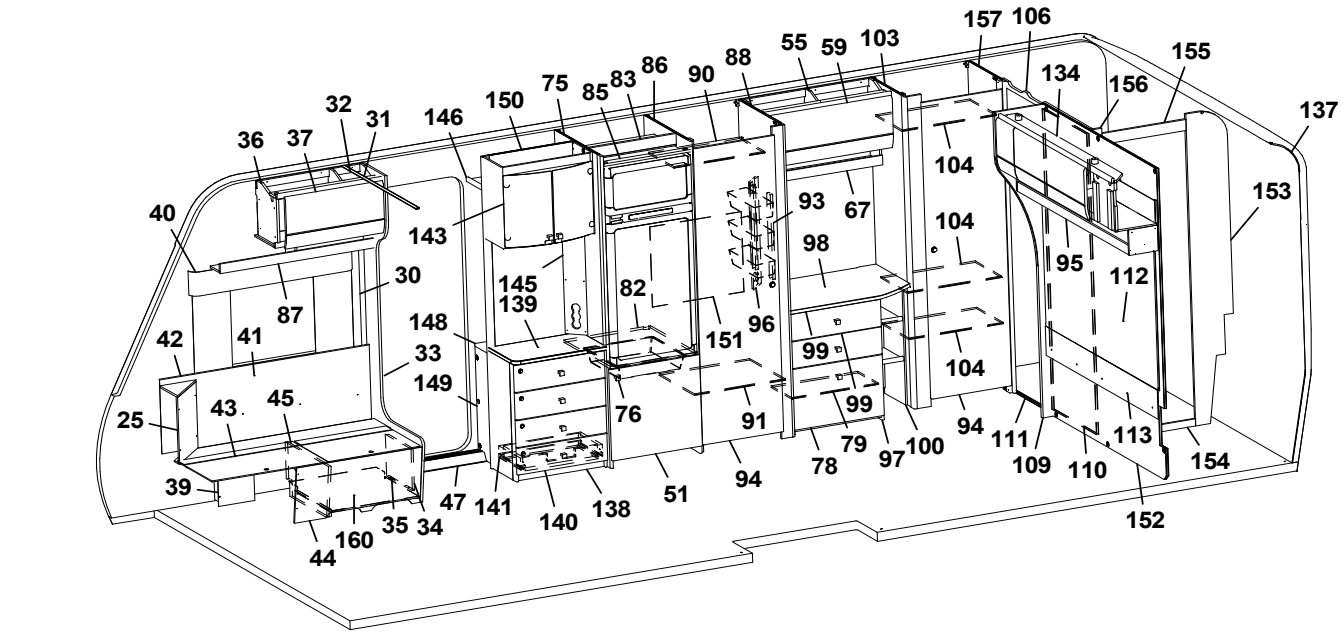
157 106 155 137
55 59 103 134 156
88 90 86 83 85 75 150 146 32 31 36 37
104 153
40 143 93 67 98 104
30 87 145 139 82 96 151 148 95 112
42 41 33 149 99 104
25 43 45 76 91 99 94
39 47 141 140 138 51 94 78 79 97 100 111 109 110 113 154
44 160 35 34 152

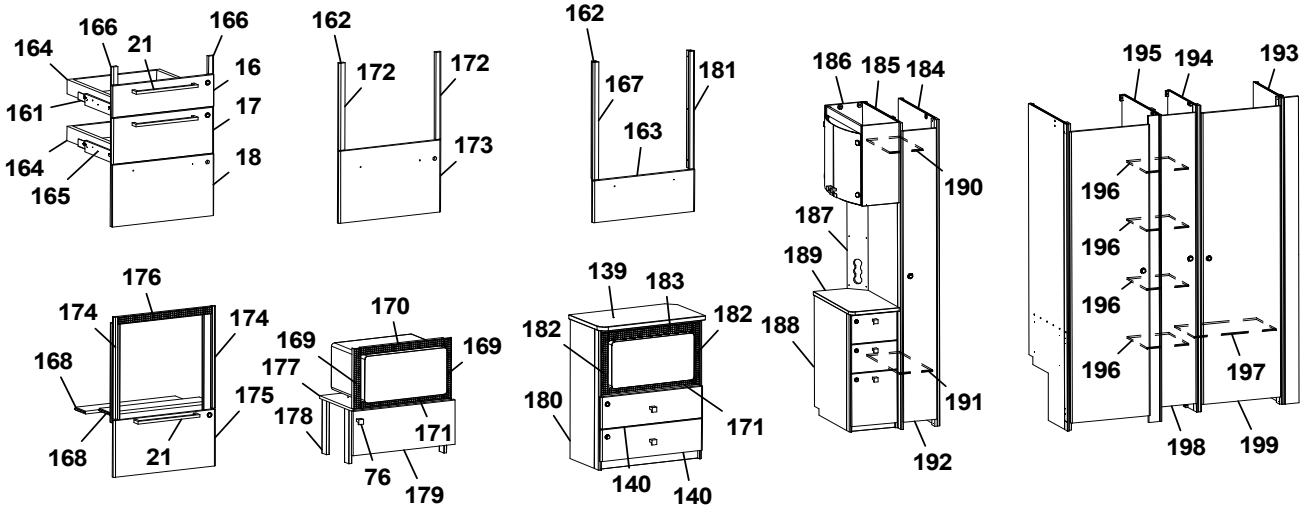
164 166 21 166 16 17 18 161 164 165
162 172 172 173
162 167 181 163
186 185 184 190 187 189 188 191 192
195 194 193 196 196 196 196 197 198 199
176 174 174 168 175 168 21
170 169 169 177 178 171 76 179
139 183 182 182 180 171 140 140

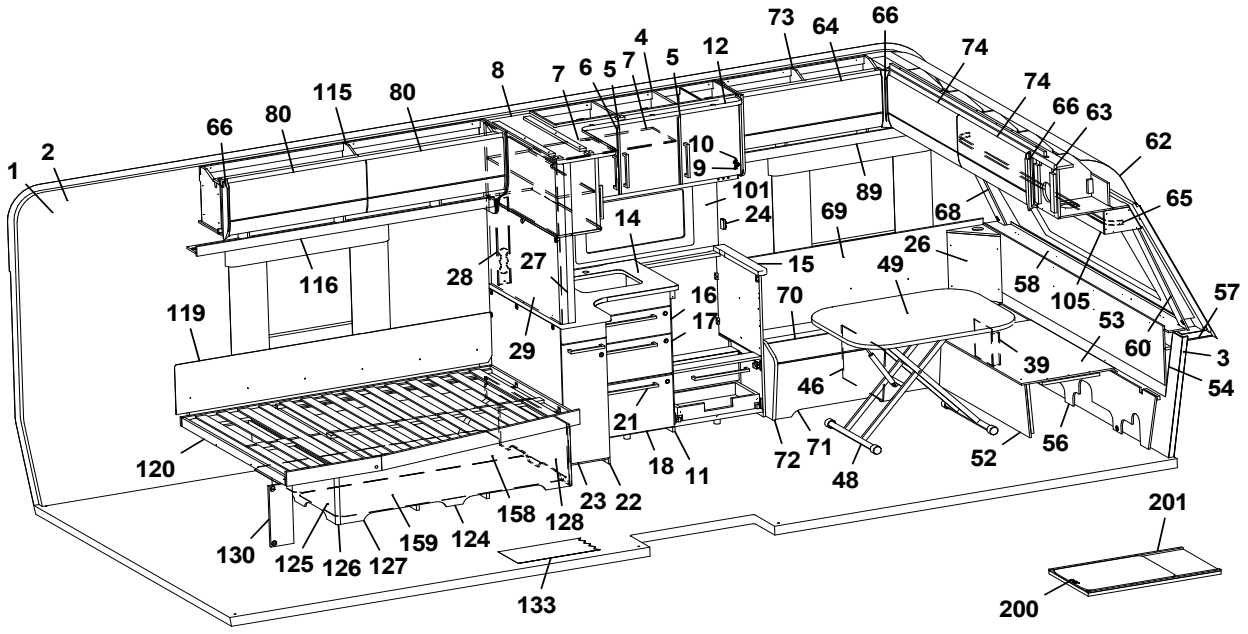
73 64 66 74 74 66 63 62 65
4 12 8 7 6 5 7 5 115 80 66 80
1 2 10 9 101 24 89 68 69 14 15 49 26 58 105 57 53 60 3 54 39 46
116 28 27 16 17 29 119 70 72 71 48 52 56 21 18 11 120 23 22 158 128 130 125 126 127 159 124 133
201 200

Pos Fig	Det. nr Part. No	Ingår Fitted	OBS!! Ange alltid årsmodell vid beställning av inredning Benämning	OBS!! Specify always year of model when ordering equipment Description
--	345997	x	Lucka V d:o	Door L d:o
--	318379	x	Gångjärn d:o	Hinge d:o
--	318380	x	Täckhatt d:o	Cover d:o
--	312588	x	Platta gångjärn d:o	Plate hinge d:o
145	343721	x	Front eluttag	Front outlet
146	331910M	x	Hylla garderob övre	Shelf upper
148	319866	x	Hylla insteg	Shelf
149	345693	x	Front hylla garderob	Front
150	345924	x	Vägg instegsgarderob	Wall wardrobe
--	345692	x	Vägg instegsgarderob (Mikro)	Wall wardrobe (Microwave)
151	336453	x	Täckskiva exp.kärl	Cover expansion vessel
152	336315	x	Vägg tvättrum	Wall washroom
153	345490	x	Vägg tvättrum kpl.	Wall washroom cpl.
154	332955M	x	Tröskel	Threshold
155	345162	x	Överbit tvättrum	Overlap washroom
156	345164	x	List poppel 15x63x1948	List 15x63x1948
157	331900M	x	Vägg garderob H	Wall wardrobe R
158	343621	x	Luftspalt sänglåda	Air gap bed box
159	343620	x	Luftspalt sänglåda	Air gap bed box
160	402122	x	Plåt skofack	Plate shoe compartment
161	347012	x	Monteringssats kpl. lådor (Alpinvit)	Mounting kit cpl. drawers (Alpine white)
--	343471	x	Monteringssats kpl. lådor (Mekong)	Mounting kit cpl. drawers (Mekong)
162	346214	x	Monteringssats kpl. ugn (Alpinvit)[1]	Mounting kit cpl. oven(Alpine white)[1]
--	347075	x	Monteringssats kpl. ugn (Alpinvit)[2]	Mounting kit cpl. oven(Alpine white)[2]
--	343488	x	Monteringssats kpl. ugn (Mekong)[1]	Mounting kit cpl. oven (Mekong)[1]
--	347076	x	Monteringssats kpl. ugn (Mekong)[2]	Mounting kit cpl. oven (Mekong)[2]
163	346971	x	Lucka (Alpinvit)[2]	Door (Alpine white)[2]
--	346972	x	Lucka (Mekong)[2]	Door (Mekong)[2]
164	317514	x	Låda 480x500	Drawer 480x500
165	317382	x	Glidskena låda H	Slide bar, drawer R
--	350221	x	Glidskena låda V	Slide bar, drawer L
--	801701	x	Skruv 6x16 d:o	Screw 6x16 d:o
166	336092	x	Passbit 16x30x95 (Mekong)	Gauge block 16x30x95 (Mekong)
167	346950	x	Passbit V	Gauge block L
168	333287M	x	Skiva distans 15x100x547,5	Sheet distance 15x100x547,5
169	402108	x	Galler vent. mikro 38x318	Grating vent. micro 38x318
170	402109	x	Galler vent. mikro 38x448	Grating vent. micro 38x448
171	402110	x	Galler vent. mikro 33x448	Grating vent. micro 33x448
172	336086	x	Passbit 16x30x460	Gauge block 16x30x460
173	346805	x	Lucka (Alpinvit)[1]	Door (Alpine white)[1]
--	343491	x	Lucka (Mekong)[1]	Door (Mekong)[1]
174	342139	x	List L=538 (diskbänk induktion)	List (kitchen sink induction) L=538
175	346803	x	Lucka (diskb. induktion) 299x550 (Alpinvit)	Door (kitch. sink induct.) 299x550 (Alpine white)
--	343392	x	Lucka (diskb. induktion) 299x550 (Mekong)	Door (kitch. sink induct.) 299x550 (Mekong)
--	20-900302	x	Pentrylåda 273x500 d:o	Drawer pentry 273x500 d:o
--	07-800039	x	Rullskena H d:o	Roller rail R d:o
--	07-800038	x	Rullskena V d:o	Roller rail L d:o
176	402107	x	Galler ugn (diskb. induktion) 35x503	Grating oven (kitch. sink induct.) 35x503
177	342316	x	Hylla mikro	Shelf
178	342315	x	List folierad L=283	List folierad L=283
			M= Metervara	M= On the metre

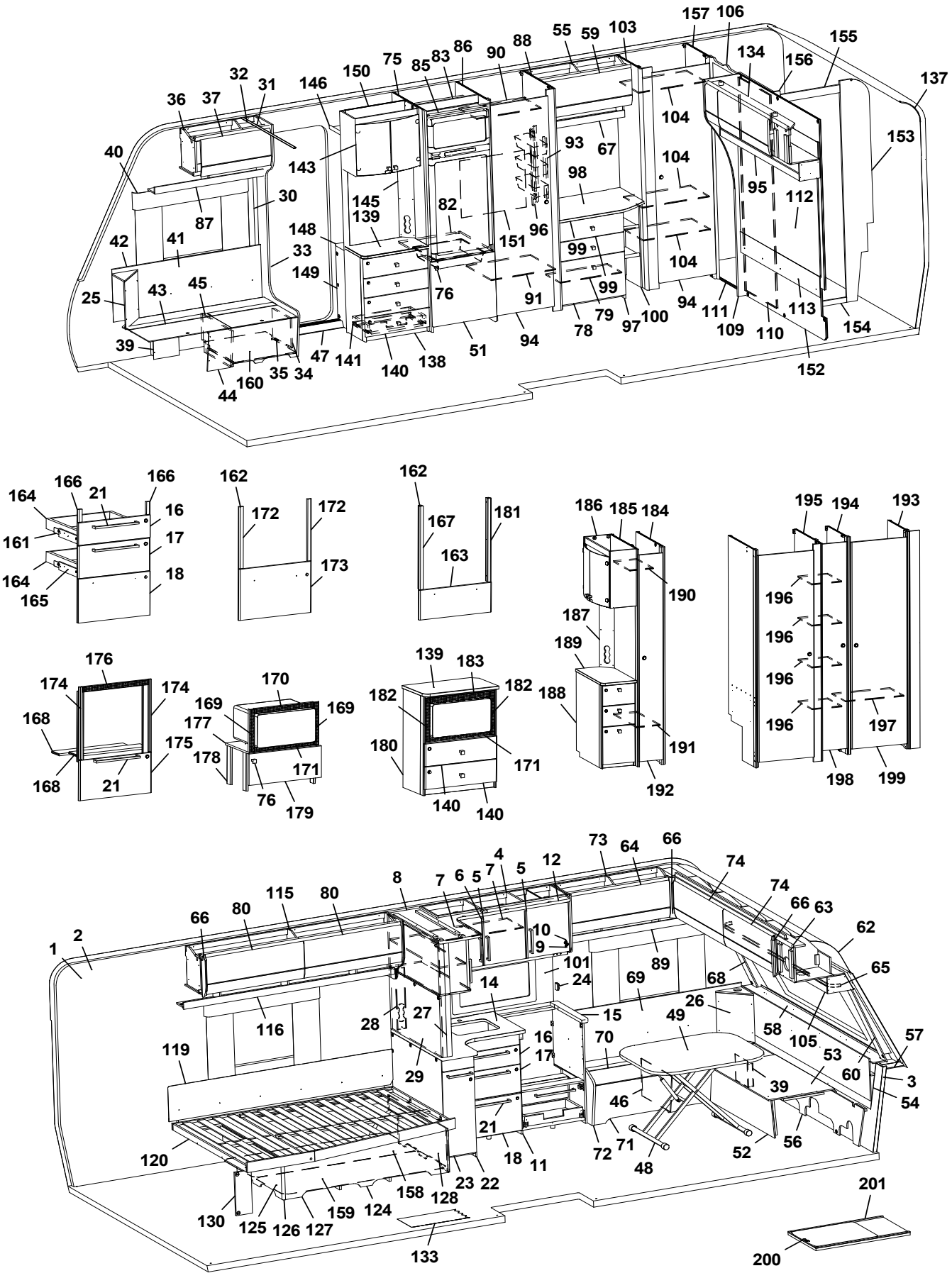
1 2 3 4 5 6 7 8 9 10 11 12 14 15 16 17 18 21 22 23 24 25 26 27 28 29 30 31 32 33 34 35 36 37 39 40 41 42 43 44 45 46 47 48 49 51 52 53 54 55 56 57 58 59 60 62 63 64 65 66 67 68 69 70 71 72 73 74 75 76 78 79 80 82 83 85 86 87 88 89 90 91 93 94 95 96 97 98 99 100 101 103 104 105 106 109 110 111 112 113 115 116 119 120 124 125 126 127 128 130 133 134 137 138 139 140 141 143 145 146 148 149 150 151 152 153 154 155 156 157 158 159 160 162 163 164 165 166 167 168 169 170 171 172 173 174 175 176 177 178 179 180 181 182 183 184 185 186 187 188 189 190 191 192 193 194 195 196 197 198 199 200 201

Pos Fig	Det. nr Part. No	Ingår Fitted	OBS!! Ange alltid årsmodell vid beställning av inredning Benämning	OBS!! Specify always year of model when ordering equipment Description
179	343880	x	Lucka 228x550	Door 228x550
--	316799	x	Gångjärn d:o	Hinge d:o
--	312588	x	Platta gångjärn d:o	Plate hinge d:o
180	345691	x	Tv-bänk kpl. m. urtag för mikro	TV-bench cpl. with socket for microwave
181	346949	x	Passbit H	Gauge block R
182	350567	x	Galler vent. mikro 38x326	Grating vent. micro 38x326
183	350568	x	Galler vent. mikro 46x448	Grating vent. micro 46x448
184	344383	x	Vägg kyl	Wall refrigerator
185	344384	x	Vägg garderob	Wall wardrobe
186	345982	x	Skåp bar kpl.	Coctail cabinet cpl.
--	330180	x	Hylla hållare flaskor	Shelf bottle holder
--	345998	x	Lucka H d:o	Door R d:o
--	345997	x	Lucka V d:o	Door L d:o
--	318379	x	Gångjärn d:o	Hinge d:o
--	318380	x	Täckhatt d:o	Cover d:o
--	312588	x	Platta gångjärn d:o	Plate hinge d:o
187	344387	x	Front eluttag	Front outlet
188	346256	x	Hurts	Hurts
189	346074	x	Skiva hurts	Board hurts
190	343092	x	Hylla garderob övre	Shelf wardrobe upper
191	343089	x	Hylla garderob nedre	Shelf wardrobe lower
192	344385	x	Dörr garderob	Door wardrobe
193	341967M	x	Vägg garderob	Wall wardrobe
194	331341M	x	Vägg garderob	Wall wardrobe
195	341979	x	Vägg garderob	Wall wardrobe
196	331288	x	Hylla garderob	Shelf wardrobe
197	331287	x	Hylla garderob	Shelf wardrobe
198	376043	x	Dörr garderob	Door wardrobe
199	342705	x	Dörr garderob	Door wardrobe
200	341192	x	Utdragsskiva bord 450x550	Sliding leaf 450x550
201	341193	x	Låda utdragsskiva	Box sliding leaf
			¹=Dometic ugn ¹=Thetford ugn	¹=Dometic oven ¹=Thetford oven
			M= Metervara	M= On the metre

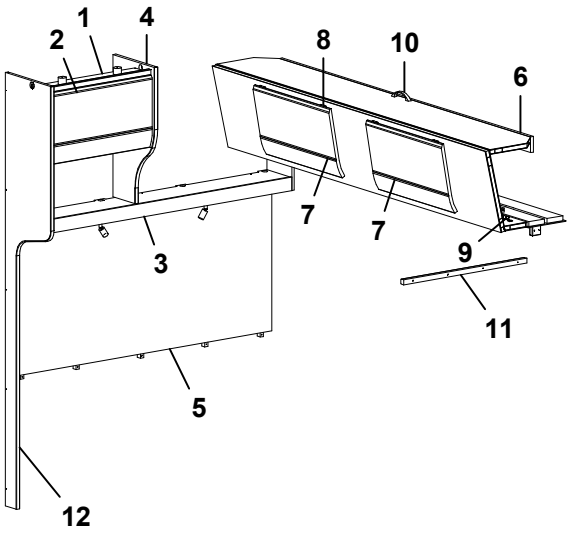
1
2
4
8
10
6
7
7
3
9
11
5
12

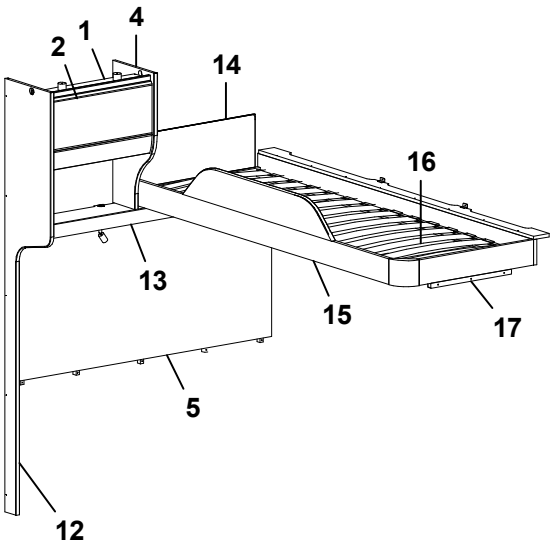
1
2
4
14
16
13
15
17
5
12

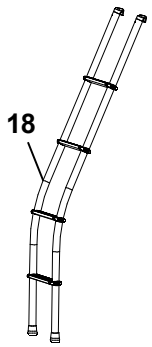
18

Pos Fig	Det. nr Part. No	Ingår Fitted	OBS!! Ange alltid årsmodell vid beställning av inredning Benämning	OBS!! Specify always year of model when ordering equipment Description
1	346228	x	Skåp gavel bak L=560 (Alpinvit)	Cupboard gable L=560 (Alpine white)
--	350571	x	Gångjärn	Hinge
2	345774	x	Lucka (Alpinvit)	Door (Alpine white)
3	346142	x	Hyllpaket L=1410 (u. högtalare)	Shelf L=1410 (without speakers)
--	346143	x	Hyllpaket L=1410 (m. högtalare)	Shelf L=1410 (with speakers)
4	346658	x	Gavel rundad	Gable
5	346174	x	Sänggavel kpl. med tyg (Sara Greige)	Headboard cpl. with fabric (Sara Greige)
--	346175	x	Sänggavel kpl. med tyg (Velvet Greige)	Headboard cpl. with fabric (Velvet Greige)
6	346226	x	Överbäddskåp L=1980 (Alpinvit)	Upper bed L=1980 (Alpine white)
--	375813	x	Rasskydd ö-bäddskåp	Protective plate
--	339839	x	Regel låsning	Lock bar
7	345774	x	Lucka (Alpinvit)	Door (Alpine white)
8	860402	x	Gångjärn	Hinge
9	860405	x	Gångjärn	Hinge
10	350129	x	Handtag	Handle
11	331698M	x	Bärregel 22x22x670	Bearing rail 22x22x670
12	344787	x	Vägg front	Front wall
13	346144	x	Hyllpaket L=1410 (u. högtalare)	Shelf L=1410 (without speakers)
--	346145	x	Hyllpaket L=1410 (m. högtalare)	Shelf L=1410 (with speakers)
14	321209	x	Värmespalt gavel	Air gap gable
--	350594	x	Tyg värmespalt (Sara Greige)	Fabric air gap (Sara Greige)
--	350603	x	Tyg värmespalt (Velvet Greige)	Fabric air gap (Velvet Greige)
15	336381	x	Sängram vån.säng V u. ribbotten	Bed bottom L without laths
16	325430	x	Ribbotten kpl.	Laths bottom cpl.
--	311985	x	Ribba sängbotten L=718 B=63	Lath bed bottom L=718 B=63
--	312046	x	Band t. ribbotten	Band for laths bottom
17	331961M	x	Bärregel 440x22x22	Bearing rail 440x22x22
18	350534	x	Stege ö-bäddsskåp	Ladder upper bed
			M= Metervara	M= On the metre

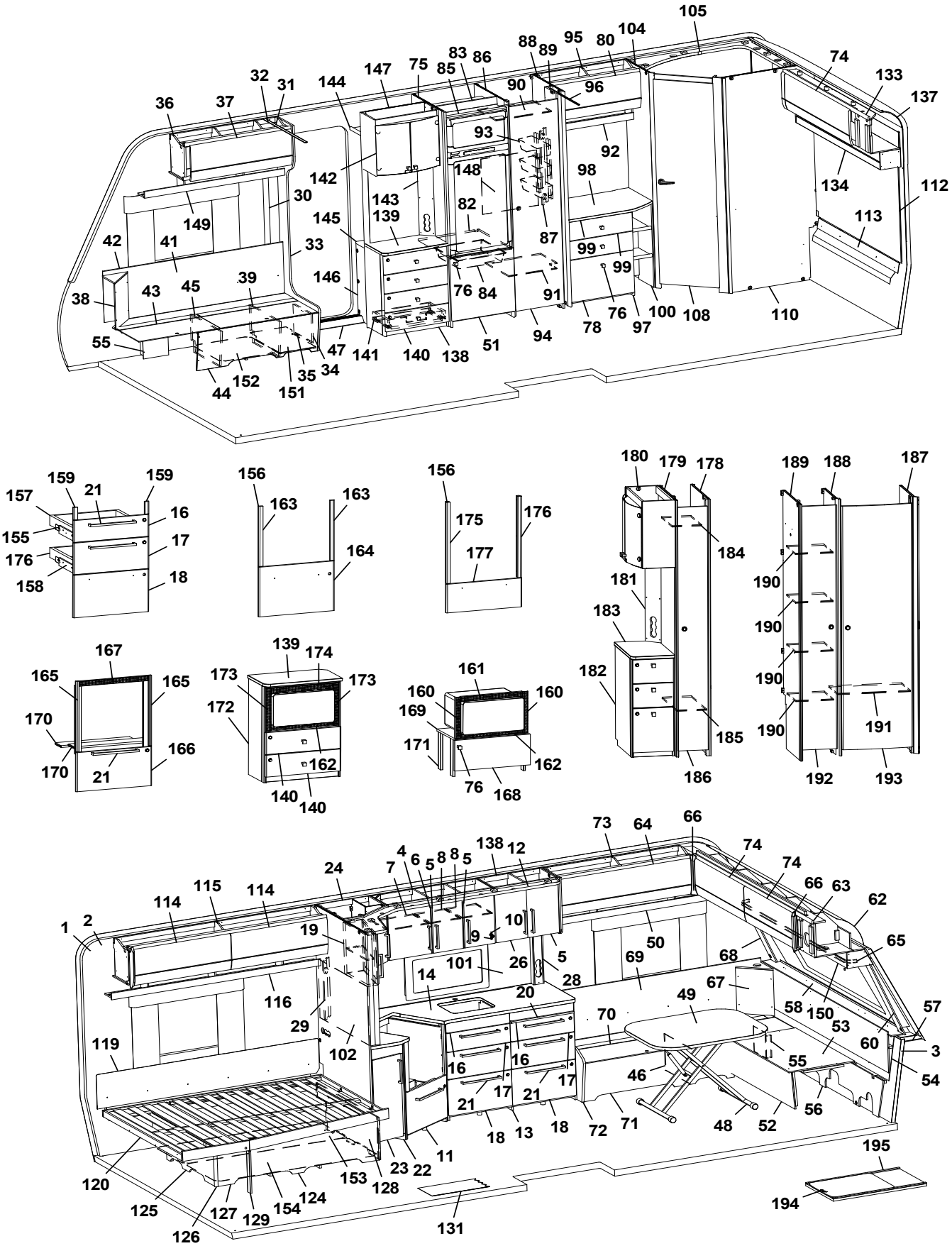
105
104
80
95
89
88
86
83
85
75
147
144
32
31
36
37
90
96
74
133
137
93
92
142
148
98
134
112
30
143
139
82
87
113
149
145
42
41
33
99
99
146
76
84
91
38
43
45
39
76
100
108
110
55
47
141
140
138
51
94
78
97
44
152
151
35
34
159
21
159
157
16
155
17
176
158
18
156
163
163
164
156
175
176
177
180
179
178
184
181
183
182
185
186
189
188
187
190
190
190
190
191
192
193
167
165
165
170
170
21
166
139
174
173
173
172
162
140
140
161
160
160
169
171
162
76
168
73
64
66
74
74
66
63
62
65
24
4
6
5
8
8
5
138
12
7
115
114
114
1
2
19
10
9
5
26
28
50
69
68
101
14
20
67
49
58
150
57
116
29
102
70
53
60
3
119
16
16
17
17
21
21
46
55
54
18
13
18
72
71
48
52
56
11
23
22
153
128
120
125
127
129
154
124
126
131
195
194

Pos Fig	Det. nr Part. No	Ingår Fitted	OBS!! Ange alltid årsmodell vid beställning av inredning Benämning	OBS!! Specify always year of model when ordering equipment Description
1	318657	M	Tapet vägg/tak	Wall paper
2	318584	M	Tejp tapet 20 mm	Tape, wall paper 20 mm
3	318585	M	Tejp tapet 60 mm	Tape, wall paper 60 mm
4	345986	x	Skåp kök L=924 kpl. (Alpinvit)	Cupboard kitchen L=924 cpl. (Alpine white)
--	346571	x	Skåp kök L=924 kpl. (Mekong)	Cupboard kitchen L=924 cpl. (Mekong)
5	346808	x	Lucka H (Alpinvit)	Door R (Alpine white)
--	343458	x	Lucka H (Mekong)	Door R (Mekong)
--	350471	x	Handtag d:o	Handle d:o
6	346819	x	Lucka V (Alpinvit)	Door L (Alpine white)
--	343455	x	Lucka V (Mekong)	Door L (Mekong)
--	350471	x	Handtag d:o	Handle d:o
7	331385M	x	Hylla	Shelf
8	341681M	x	Hylla	Shelf
9	311917	x	Gångjärn	Hinge
10	312588	x	Platta gångjärn	Plate hinge
11	345909	x	Diskbänk vinklad (Alpinvit)[1]	Kitchen sink angled (Alpine white)[1]
--	346969	x	Diskbänk vinklad (Alpinvit)[2]	Kitchen sink angled (Alpine white)[2]
--	343883	x	Diskbänk vinklad (Mekong)[1]	Kitchen sink angled (Mekong)[1]
--	346970	x	Diskbänk vinklad (Mekong)[2]	Kitchen sink angled (Mekong)[2]
--	345916	x	Diskbänk vinklad induktion (Alpinvit)[1]	Kitchen sink angled induction (Alpine white)[1]
--	346998	x	Diskbänk vinklad induktion (Alpinvit)[2]	Kitchen sink angled induction (Alpine white)[2]
--	343394	x	Diskbänk vinklad induktion (Mekong)[1]	Kitchen sink angled induction (Mekong)[1]
--	346999	x	Diskbänk vinklad induktion (Mekong)[2]	Kitchen sink angled induction (Mekong)[2]
12	346380	x	Ljusramp köksskåp	Light holder kitchen
13	345914	x	Diskbänk trädel u. skiva (Alpinvit)[1]	Kitchen sink without board (Alpine white)[1]
--	346994	x	Diskbänk trädel u. skiva (Alpinvit)[2]	Kitchen sink without board (Alpine white)[2]
--	344173	x	Diskbänk trädel u. skiva (Mekong)[1]	Kitchen sink without board (Mekong)[1]
--	347007	x	Diskbänk trädel u. skiva (Mekong)[2]	Kitchen sink without board (Mekong)[2]
14	345802	x	Skiva diskbänk 902x1955[1]	Board 902x1955[1]
--	346974	x	Skiva diskbänk 902x1955[2]	Board 902x1955[2]
--	345803	T	Skiva diskbänk induktion 902x1955	Board induction 902x1955
16	346799	x	Lådförstycke (Alpinvit)	Drawer front (Alpine white)
--	343412	x	Lådförstycke (Mekong)	Drawer front (Mekong)
--	317514	x	Låda 480x500 d:o	Drawer 480x500 d:o
--	317382	x	Glidskena låda H d:o	Slide bar, drawer R d:o
--	350221	x	Glidskena låda V d:o	Slide bar, drawer L d:o
17	346801	x	Lådförstycke (Alpinvit)	Drawer front (Alpine white)
--	343413	x	Lådförstycke (Mekong)	Drawer front (Mekong)
--	317514	x	Låda 480x500 d:o	Drawer 480x500 d:o
--	317382	x	Glidskena låda H d:o	Slide bar, drawer R d:o
--	350221	x	Glidskena låda V d:o	Slide bar, drawer L d:o
18	346802	x	Lucka (Alpinvit)	Door (Alpine white)
--	343414	x	Lucka (Mekong)	Door (Mekong)
--	20-900302	x	Pentrylåda 273x500 d:o	Drawer pentry 273x500 d:o
--	07-800039	x	Rullskena H d:o	Roller rail R d:o
--	07-800038	x	Rullskena V d:o	Roller rail L d:o
19	346028	x	Skåp utskjut (Alpinvit)	Cupboard projection (Alpine white)
--	346444	x	Skåp utskjut (Mekong)	Cupboard projection (Mekong)
--	346818	x	Lucka H d:o (Alpinvit)	Door R d:o (Alpine white)
--	343443	x	Lucka H d:o (Mekong)	Door R d:o (Mekong)
			M= Metervara	M= On the metre

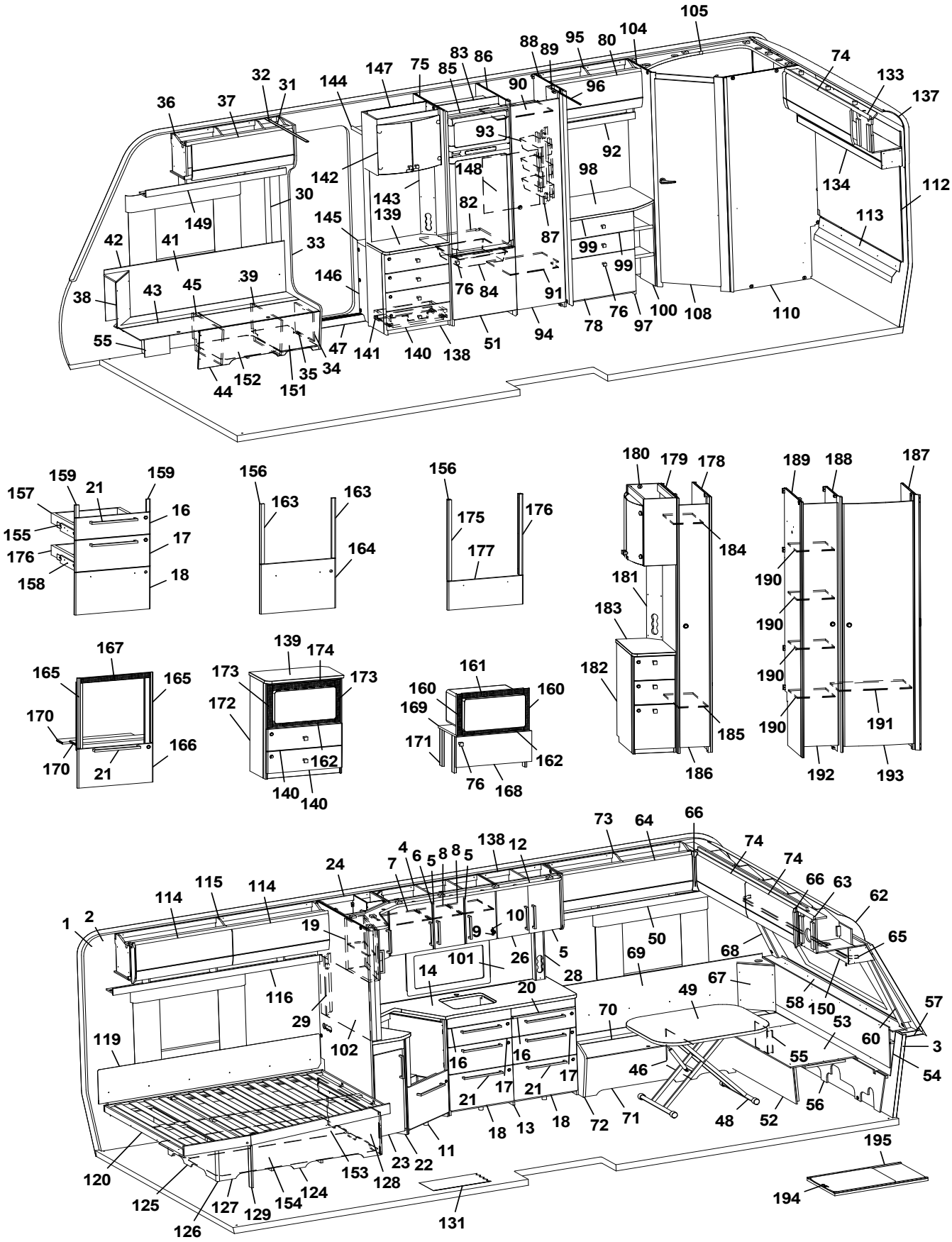
105
104
95
80
88
89
83
86
75
85
147
144
32
31
36
37
90
96
74
133
137
93
92
142
148
98
134
112
30
143
139
82
149
145
87
113
42
41
33
99
99
146
76
84
91
38
43
45
39
76
100
108
110
55
47
141
140
138
51
94
78
97
44
152
151
35
34
159
21
159
157
16
155
17
176
158
18
156
163
163
164
156
175
176
177
180
179
178
184
181
183
182
185
186
189
188
187
190
190
190
190
191
192
193
167
165
165
170
170
21
166
139
174
173
173
172
162
140
140
161
160
160
169
171
162
76
168
73
64
66
74
74
66
63
62
65
138
12
4
6
5
8
8
5
7
24
114
115
114
1
2
19
10
9
5
50
68
101
26
69
14
28
67
116
20
49
58
150
57
29
70
53
60
3
119
102
16
16
55
54
46
17
17
21
21
56
18
13
18
72
71
48
52
11
23
22
195
120
153
128
124
125
127
129
154
126
131
194

Pos Fig	Det. nr Part. No	Ingår Fitted	OBS!! Ange alltid årsmodell vid beställning av inredning Benämning	OBS!! Specify always year of model when ordering equipment Description
20	341954	x	Skärbräda	Cutting board
21	350472	x	Handtag	Handle
22	346991	x	Utskjut diskbänk (Alpinvit)	Projection kitchen sink (Alpine white)
--	343406	x	Utskjut diskbänk (Mekong)	Projection kitchen sink (Mekong)
23	346809	x	Lucka (Alpinvit)	Door (Alpine white)
--	343380	x	Lucka (Mekong)	Door (Mekong)
--	350471	x	Handtag d:o	Handle d:o
24	346030	x	Skåp hörn (Alpinvit)	Cupboard corner (Alpine white)
--	346443	x	Skåp hörn (Mekong)	Cupboard corner (Mekong)
--	346807	x	Lucka skåp d:o (Alpinvit)	Door cupboard d:o(Alpine white)
--	343427	x	Lucka skåp d:o (Mekong)	Door cupboard d:o(Mekong)
--	346038	x	Hylla d:o	Shelf d:o
25	346157	x	Skåp kök (Alpinvit)	Cupboard kitchen (Alpine white)
--	346479	x	Skåp kök	Cupboard kitchen (Mekong)
26	346807	x	Lucka V (Alpinvit)	Door L (Alpine white)
--	343427	x	Lucka V (Mekong)	Door L (Mekong)
28	333289	x	Front eluttag	Front outlet
29	341985	x	Front eluttag	Front outlet
30	318962	x	List täck el-kabel B=45 L=2100	Cover strip B=45 L=2100
31	316270	x	List snäpp undre L=2379	List under L=2379
32	316268	x	List snäpp övre L=2379	List upper L=2379
33	345790	x	Stolpe först. kpl. m. lucka (144x180 urtag)	Support bar cpl. with door (144x180 socket)
--	346566	x	Stolpe först. kpl. m. lucka (105,6x171 urtag)	Support bar cpl. with door (105,6x171 socket)
34	343731	x	Lucka	Door
35	312589	x	Gångjärn	Hinge
36	345738	x	Skåp övre H F L=939 (Alpinvit)	Cupboard upper front R L=939 (Alpine white)
--	350571	x	Gångjärn	Hinge
37	345780	x	Lucka	Door
38	345953	x	Hörn sittgrupp H	Corner R
--	345951	x	Hörn sittgrupp H med ø 60 urttag	Corner R with ø 60 hole
--	345949	x	Hörn sittgrupp H med ø 85 urttag	Corner R with ø 85 hole
39	342494	x	Stöd bäddlåda HF	Support bed box
40	350348	x	Skena gardin L=1020	Curtain rod L=1020
41	345928	x	Värmespalt H fram	Air gap R.F.
42	319821	M	List kant mörkbrun	Strip, dark brown
43	346011	x	Lock bäddlåda H F	Cover bedbox R.F.
--	319024	x	Matta grå textil m. tejp d:o	Carpet gray textile with tape d:o
44	343085	x	Front bäddlåda H F	Front bed box R.F.
--	346003	x	Front bäddlåda H F (centraldammsugare)	Front bed box R.F. (central vacuum cleaner)
45	342495	x	Stöd bäddlåda HF	Support bed box
46	312826	x	Stöd bäddlåda VF	Support bed box
47	319871	x	Tröskel aluminium L=650	Threshold aluminium L=650
48	310083	x	Bordsstativ	Table stand
--	350474	x	Bordsstativ enpelar	Table stand single pillar
49	345945	x	Bordsskiva 800x1000	Table top 800x1000
50	346324	x	Hyllpaket V F L=1481	Shelf front L L=1481
51	343736	x	Lucka H 550x570	Door R 550x570
--	316799	x	Gångjärn d:o	Hinge d:o
52	331245M	x	Front bäddlåda gavel	Front bed box gable
53	345923	x	Skiva rundsittgrupp	Sheet seat
			M= Metervara	M= On the metre

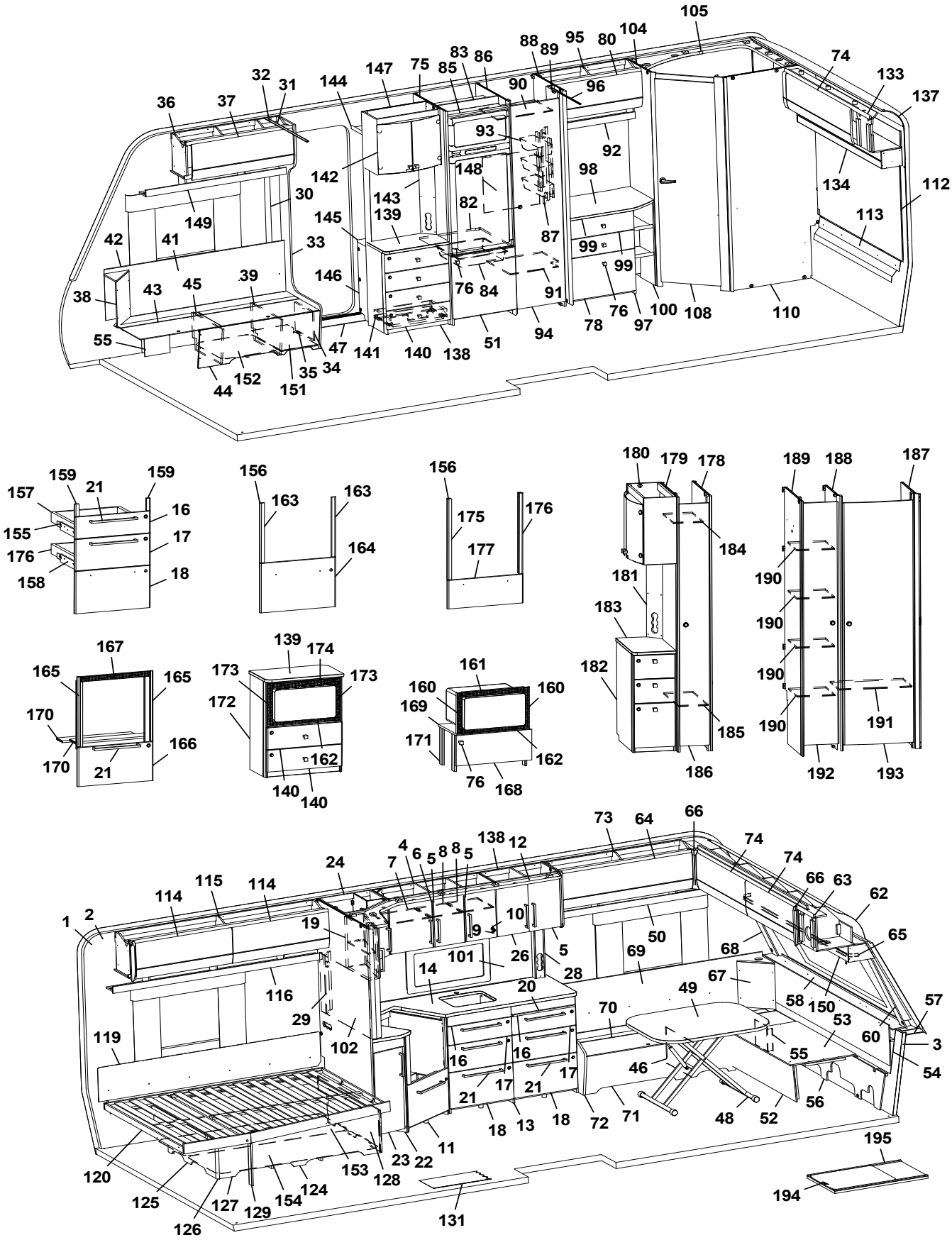
105
104
80
95
89
88
86
83
85
75
147
144
32
31
37
36
74
133
137
96
90
93
92
98
142
148
143
139
82
87
134
112
113
30
149
145
42
41
33
99
99
146
76
84
91
38
43
45
39
55
47
141
140
138
51
94
78
76
97
100
108
110
44
152
151
35
34
159
21
159
157
16
155
17
176
158
18
156
163
163
164
156
175
176
177
180
179
178
184
181
183
182
185
186
189
188
187
190
190
190
190
191
192
193
167
165
165
170
170
21
166
139
174
173
173
172
162
140
140
161
160
160
169
171
162
76
168
73
64
66
74
74
66
63
62
65
138
12
4
6
5
8
8
5
7
24
114
115
114
1
2
19
10
9
5
26
101
14
28
50
69
68
67
49
58
150
57
53
60
3
54
116
29
102
20
70
119
16
16
17
17
21
21
46
55
56
18
13
18
72
71
48
52
11
23
22
153
128
120
125
127
129
154
124
126
131
195
194

Pos Fig	Det. nr Part. No	Ingår Fitted	OBS!! Ange alltid årsmodell vid beställning av inredning Benämning	OBS!! Specify always year of model when ordering equipment Description
54	340578	x	Värmespalt gavel fram	Air gap
55	346080	x	Täckfront	Cover front
56	340520	x	Stöd sittgrupp	Support
57	215275	x	Hylla front kpl. L=2366	Shelf front cpl. L=2366
58	345285	x	Front/hylla kpl.	Front/shelf cpl.
--	345362	x	Front/hylla kpl. med belysning "Björn"	Front/shelf cpl. with lightning "Bear"
60	345085	x	Hörn front H	Front corner R
62	216067	x	Täckskiva radie fram 1x380x2360	Cover plate radius front 1x380x2360
--	313884	x	List plast radie L=2379	List L=2379
63	345727	x	Skåp gavel fram L=2360 (Alpinvit)	Cupboard L=2360 (Alpine white)
--	350571	x	Gångjärn d:o	Hinge d:o
64	345781	x	Lucka (Alpinvit)	Door (Alpine white)
65	350349	x	Skena gardin L=1920	Curtain rod L=1920
66	345869	x	Hörn inredning	Corner
67	345951	x	Hörn sittgrupp V med ø 60 urttag	Corner L with ø 60 hole
--	345949	T	Hörn sittgrupp V med ø 85 urttag	Corner L with ø 85 hole
68	345084	x	Hörn front V	Front corner L
69	346310	x	Värmespalt V fram	Air gap L.F.
70	346013	x	Lock bäddlåda V F	Cover bed box L.F
--	319024	x	Matta grå textil m. tejp d:o	Carpet gray textile with tape d:o
71	339502	x	Front bäddlåda V F	Front bed box L.F.
72	345933	x	Gavel bäddlåda V F	Gable bed box L.F
73	346315	x	Skåp övre V F L=1202 (Alpine white)	Cupboard upper front L L=1202 (Alpine white)
--	350571	x	Gångjärn	Hinge
74	345779	x	Lucka (Alpinvit)	Door (Alpine white)
75	342304	x	Vägg kyl V	Wall refrigerator L
76	350473	x	Handtag knopp	Handle knob
78	346050	x	Lucka byrå 380x550 (Alpinvit)	Door dresser 380x550 (Alpine white)
--	315202	x	Gångjärn d:o	Hinge d:o
--	312588	x	Platta gångjärn	Plate hinge
79	345930	x	Hyllpaket fram L=2360	Shelf front L=2360
80	345776	x	Lucka (Alpinvit)	Door (Alpine white)
81	345602	x	Skåp övre H B L=790	Cupboard upper rear R L=790
--	350571	x	Gångjärn d:o	Hinge d:o
82	340675	x	Hylla under kyl	Shelf under refrigerator
83	342309	x	Bakstycke stopp kyl	Back cupboard
84	310325	x	Trådback vit 85x427x427	Tray 85x427x427
--	312712	x	Glidlist trådback (säljes i par)	Sliding strip tray (pair)
85	342306	x	List folierad L=528	List foiled L=528
86	342305	x	Vägg kyl H	Wall refrigerator R
87	335787M	x	Front eluttag	Front outlet
88	331260M	x	Vägg garderob	Wall wardrobe
89	331238M	x	Nisch, vikdörr	Niche folding door
90	331279M	x	Hylla garderob övre	Shelf wardrobe upper
91	331274M	x	Hylla garderob nedre	Shelf wardrobe under
92	345431	x	Hyllpaket H B L=790	Shelf rear R L=790
93	319759	x	Korg, garderob	Basket, wardrobe
--	335802	x	List för korgar	List för baskets
94	342702	x	Dörr kpl. 415x1850	Door cpl. 415x1850
95	346047	x	Skåp övre H B L=790 (Alpinvit)	Cupboard upper rear R L=790 (Alpine white)
			M= Metervara	M= On the metre

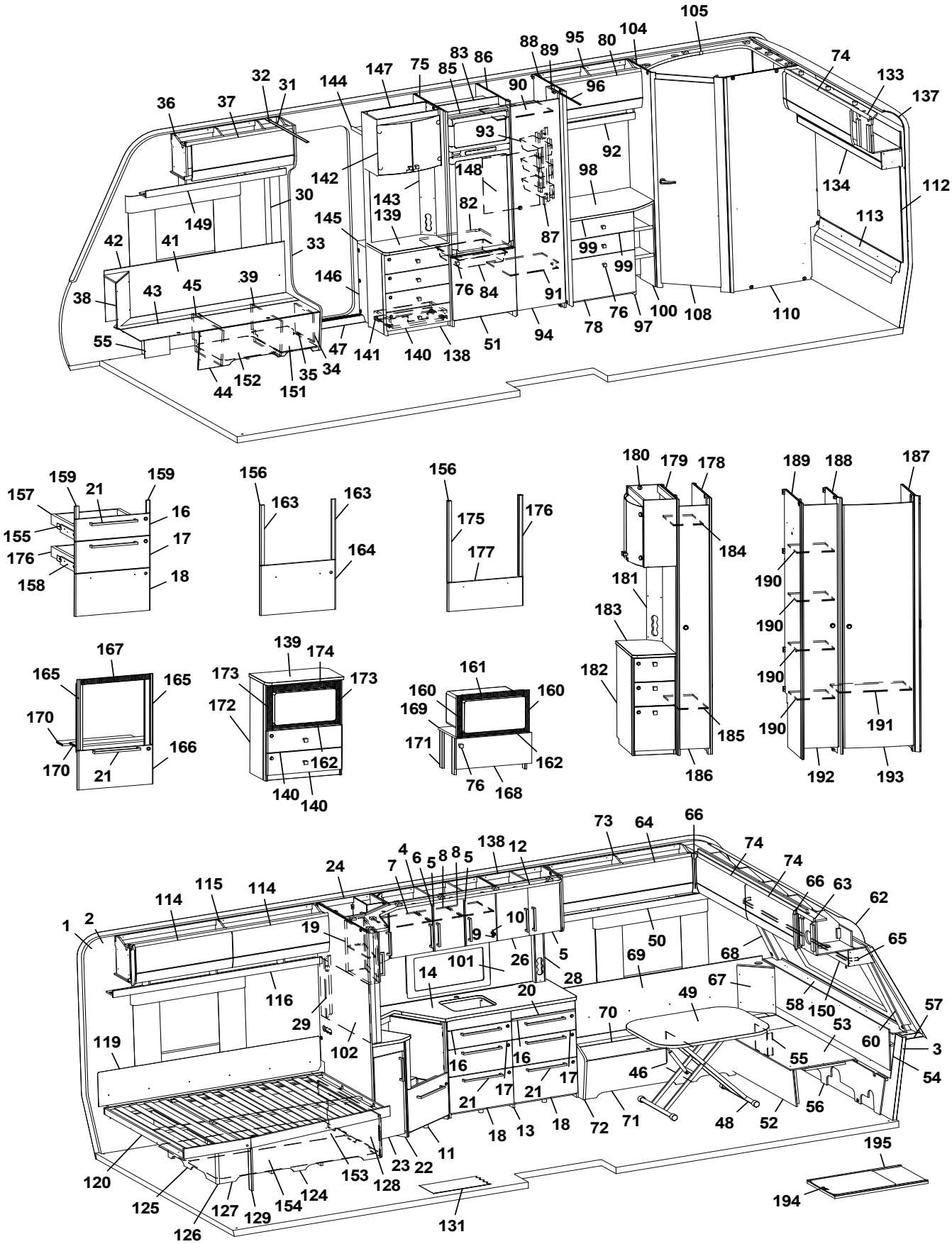
105
104
95
80
88
89
83
86
75
85
147
144
32
31
36
37
90
96
74
133
137
93
92
142
148
98
134
112
30
143
139
82
149
145
87
113
42
41
33
99
99
146
76
84
91
38
43
45
39
76
100
108
110
55
47
141
140
138
51
94
78
97
44
152
151
35
34
159
21
159
157
16
155
17
176
158
18
156
163
163
164
156
175
176
177
180
179
178
184
181
183
182
185
186
189
188
187
190
190
190
190
191
192
193
167
165
165
170
170
21
166
139
174
173
173
172
162
140
140
161
160
160
169
171
162
76
168
73
64
66
74
74
66
63
62
65
24
4
6
5
8
8
5
138
12
7
114
115
114
1
2
19
10
9
26
5
50
69
68
101
14
28
67
116
20
49
58
150
57
29
70
53
60
3
119
102
16
16
55
54
46
17
17
21
21
56
18
13
18
72
71
48
52
11
23
22
153
128
120
125
127
129
154
124
126
131
195
194

Pos Fig	Det. nr Part. No	Ingår Fitted	OBS!! Ange alltid årsmodell vid beställning av inredning Benämning	OBS!! Specify always year of model when ordering equipment Description
--	350571	x	Gångjärn d:o	Hinge d:o
96	314917	x	Skena draperi L=1190	Drapery rail L=1190
97	346048	x	Byrå kpl. u. skiva	Dresser without board
--	339522	x	Hylla	Shelf
98	346051	x	Skiva byrå	Board dresser
99	346800	x	Lådförstycke 167x550	Drawer front 167x550
--	317514	x	Låda 480x500 d:o	Drawer 480x500 d:o
--	317382	x	Glidskena låda H	Slide bar, drawer R
--	350221	x	Glidskena låda V	Slide bar, drawer L
100	331307M	x	Hylla vid byrå kpl.	Shelf cpl.
101	346333-F	x	Köksskiva vägg, Svart fiskben	Protection kitchen, Black fishbone
--	346333-G	x	Köksskiva vägg, Natur skiffer	Protection kitchen, Nature slate
--	346333-M	x	Köksskiva vägg, Marmor	Protection kitchen, Marble
--	346333-S	x	Köksskiva vägg, Sten	Protection kitchen, Stone
102	341710-F	x	Köksskiva vägg, Svart fiskben	Protection kitchen, Black fishbone
--	341710-G	x	Köksskiva vägg, Natur skiffer	Protection kitchen, Nature slate
--	341710-M	x	Köksskiva vägg, Marmor	Protection kitchen, Marble
--	341710-S	x	Köksskiva vägg, Sten	Protection kitchen, Stone
104	345484	x	Vägg tvättrum främre kpl.	Wall washroom cpl.
105	337128	x	Ljusramp tvättrum	Light holder
108	346225	x	Dörr kpl. 490x1850	Door cpl. 490x1850
110	345312	x	Vägg tvättrum bakre kpl.	Wall washroom rear cpl.
112	346166	x	Sänggavel kpl. m. tyg (Sara Greige)	Headboard cpl. with fabric (Sara Greige)
--	346167	x	Sänggavel kpl. m. tyg (Velvet Greige)	Headboard cpl. with fabric (Velvet Greige)
113	344424	x	Värmespalt	Air gap
114	344829	x	Lucka (Alpinvit)	Door (Alpine white)
115	346126	x	Skåp övre V B L=1737 (Alpinvit)	Cupboard upper rear L L=1737 (Alpine white)
--	350571	x	Gångjärn	Hinge
116	343213	x	Hyllpaket V B L=1815	Shelf rear L L=1815
119	338121	x	Värmespalt	Air gap
--	350593	x	Tyg värmespalt d:o (Sara Greige)	Fabric air gap d:o (Sara Greige)
--	350602	x	Tyg värmespalt d:o (Velvet Greige)	Fabric air gap d:o (Velvet Greige)
120	342636	x	Sängram u. ribbotten	Bed bottom without laths
--	342682	x	Ribbotten kpl.	Laths bottom cpl.
--	311985	x	Ribba sängbotten L=718 B=63	Lath bed bottom L=718 B=63
--	312046	x	Band t. ribbotten	Band for laths bottom
124	340187	x	Sänglåda kpl.	Bed box cpl.
--	315203	x	Regel 17,5x55x1451	Wood lath pine 17,5x55x1451
125	340197	x	Gavel säng V	Gable bed L
126	319863	x	List hörn L=380	Corner strip L=380
127	339426	x	Front säng	Front bed
128	340195	x	Gavel säng H	Gable bed R
129	342731	x	Stöd säng	Bed support
131	350469	T	Matta golv, gråsten	Carpet floor, stone grey
--	319393	T	Matta golv, antik planka	Carpet floor, antique plank
133	346373	x	Skåp gavel Bak L=1510 (Alpinvit)	Cupboard gable rear L=1510 (Alpine white)
--	350571	x	Gångjärn d:o	Hinge d:o
134	346382	x	Hyllpaket bak L=1510	Shelf rear L=1510
137	216066	x	Täckskiva radie bak 1x275x2360	Cover plate radius back 1x275x2360
--	313884	x	List plast radie L=2379	List L=2379
			M= Metervara	M= On the metre

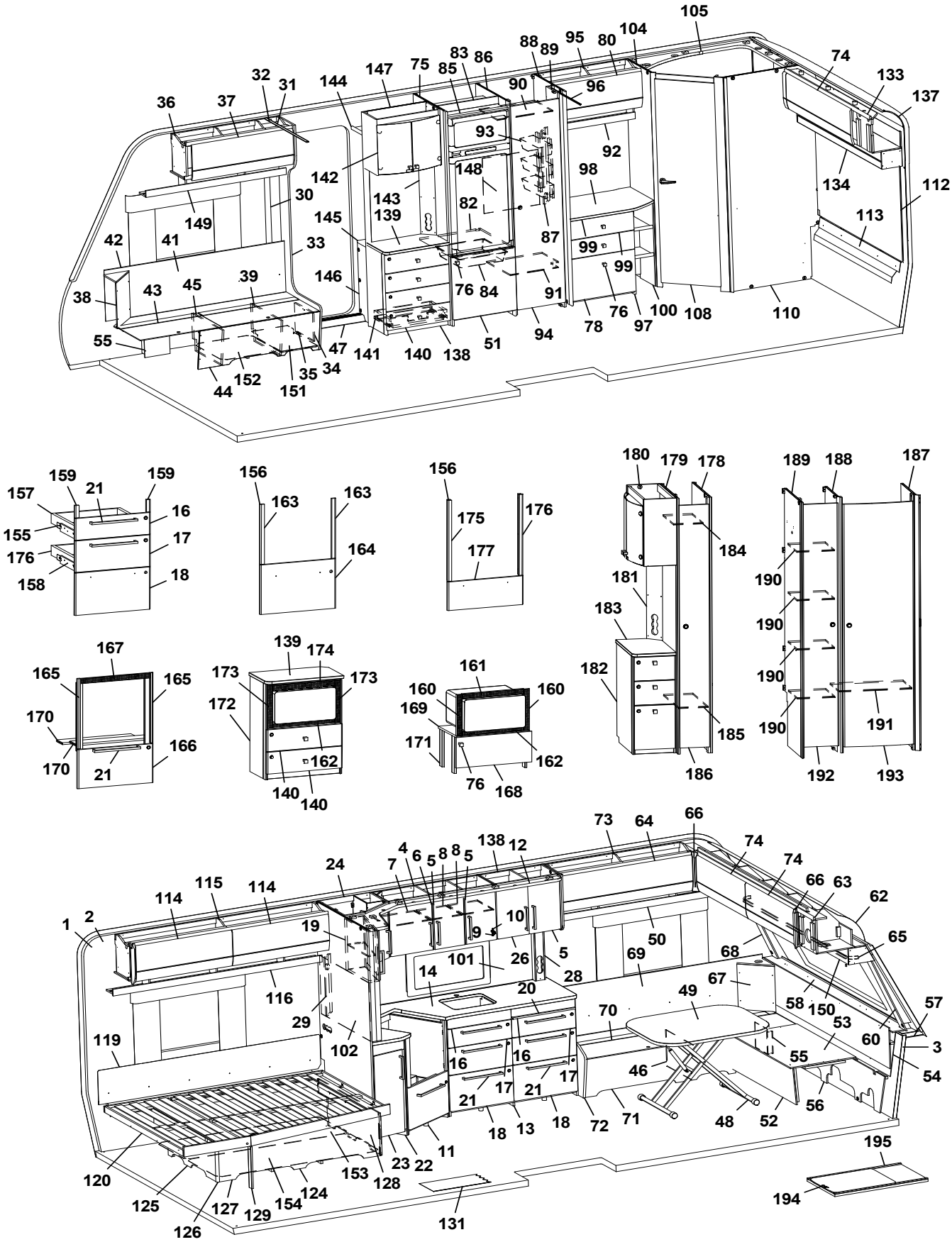
105
104
95
80
88
89
83
86
75
85
147
144
32
31
36
37
90
96
74
133
137
93
92
142
148
98
134
112
30
143
82
149
145
139
87
113
42
41
33
99
99
146
76
84
91
38
43
45
39
76
100
108
110
55
47
141
140
138
51
94
78
97
44
152
35
34
151
180
179
178
189
188
187
157
159
21
159
16
155
17
176
158
18
156
163
163
164
156
175
176
177
184
181
183
190
190
190
190
191
167
165
165
170
170
21
166
139
174
173
173
172
162
140
140
161
160
160
169
171
162
76
168
182
185
186
192
193
73
64
66
74
74
138
12
4
6
5
8
8
5
7
24
115
114
114
66
63
62
1
2
19
10
9
5
50
65
101
26
28
69
68
14
20
67
116
49
58
150
57
29
70
53
60
3
119
102
16
16
55
54
46
17
17
21
21
56
18
13
18
72
71
48
52
11
23
22
195
120
153
128
124
125
127
129
154
126
131
194

Pos Fig	Det. nr Part. No	Ingår Fitted	OBS!! Ange alltid årsmodell vid beställning av inredning Benämning	OBS!! Specify always year of model when ordering equipment Description
138	346037	x	TV-bänk kpl. u. skiva	TV-bench cpl. whitout board
139	345978	x	Skiva TV-bänk	Board TV-bench
140	343121	x	Lådförstycke	Drawer front
141	20-900302	x	Pentrylåda 273x500 d:o	Drawer pentry 273x500 d:o
--	07-800039	x	Rullskena H d:o	Roller rail R d:o
--	07-800038	x	Rullskena V d:o	Roller rail L d:o
142	345981	x	Skåp vitrin	Vitrine
--	345998	x	Lucka vitrin H	Door vitrine R
--	345997	x	Lucka vitrin V	Door vitrine L
--	318630	x	Lås magnet d:o	Lock magnet d:o
--	318381	x	Motstycke magnetlås	Companion part
--	318379	x	Gångjärn	Hinge
--	318380	x	Täckhatt d:o	Cover d:o
--	312588	x	Platta gångjärn	Plate hinge
143	343721	x	Front eluttag	Front outlet
144	331910M	x	Hylla garderob övre	Shelf
145	319866	x	Hylla insteg	Shelf
146	345693	x	Front hylla garderob	Front wardrobe
147	345924	x	Vägg instegsgarderob	Wall wardrobe
--	345692	x	Vägg instegsgarderob (Mikro)	Wall wardrobe (Microwave)
148	336261	x	Täckskiva exp.kärl 484x500	Cover expansion vessel 484x500
149	345792	x	Hyllpaket H F L=1218	Shelf front R L=1218
150	345930	x	Hyllpaket fram L=2360	Shelf front L=2360
151	350390	x	Plåt skofack	Plate shoe compartment
152	343594	x	Luftspalt H-fram	Air gap R front
153	343620	x	Luftspalt sänglåda	Air gap bed box
154	343621	x	Luftspalt sänglåda	Air gap bed box
155	347012	x	Monteringssats kpl. lådor (Alpinvit)	Mounting kit cpl. drawers (Alpine white)
--	343471	x	Monteringssats kpl. lådor (Mekong)	Mounting kit cpl. drawers (Mekong)
156	346214	x	Monteringssats kpl. ugn (Alpinvit)[1]	Mounting kit cpl. oven (Alpine white)[1]
--	347075	x	Monteringssats kpl. ugn (Alpinvit)[2]	Mounting kit cpl. oven (Alpine white)[2]
--	343488	x	Monteringssats kpl. ugn (Mekong)[1]	Mounting kit cpl. oven (Mekong)[1]
--	347076	x	Monteringssats kpl. ugn (Mekong)[2]	Mounting kit cpl. oven (Mekong)[2]
157	317514	x	Låda 480x500	Drawer 480x500
158	317382	x	Glidskena låda H	Slide bar, drawer R
--	350221	x	Glidskena låda V	Slide bar, drawer L
--	801701	x	Skruv 6x16 d:o	Screw 6x16 d:o
159	336092	x	Passbit 16x30x95 (Mekong)	Gauge block 16x30x95 (Mekong)
160	402108	x	Galler vent. mikro 38x318	Grating vent. micro 38x318
161	402109	x	Galler vent. mikro 38x448	Grating vent. micro 38x448
162	402110	x	Galler vent. mikro 33x448	Grating vent. micro 33x448
163	336086	x	Passbit 16x30x460	Gauge block 16x30x460
164	346805	x	Lucka (Alpinvit)	Door (Alpine white)
--	343491	x	Lucka (Mekong)	Door (Mekong)
165	342139	x	List L=538 (diskbänk induktion)	List (kitchen sink induction) L=538
166	346803	x	Lucka (diskb. induktion) 299x550 (Alpinvit)	Door (kitch. sink induct.) 299x550 (Alpine white)
--	343392	x	Lucka (diskb. induktion) 299x550 (Mekong)	Door (kitch. sink induct.) 299x550 (Mekong)
--	20-900302	x	Pentrylåda 273x500 d:o	Drawer pentry 273x500 d:o
--	07-800039	x	Rullskena H d:o	Roller rail R d:o
--	07-800038	x	Rullskena V d:o	Roller rail L d:o
			M= Metervara	M= On the metre

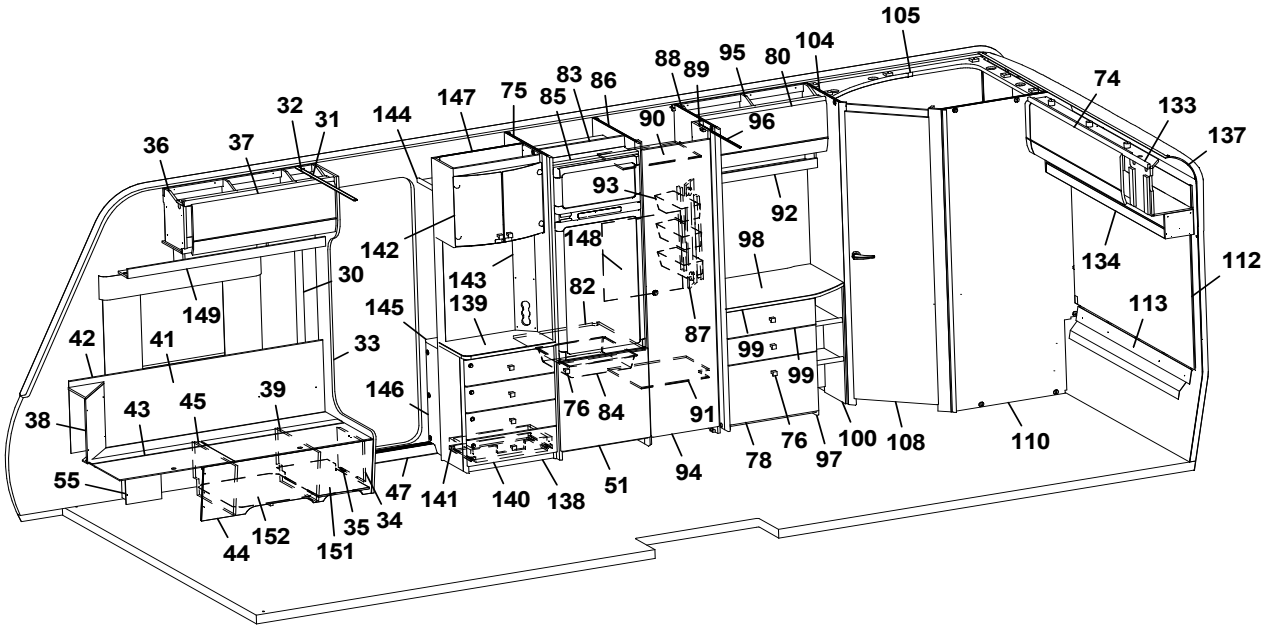
105
104
95
80
88
89
83
86
75
85
147
144
32
31
36
37
90
96
74
133
137
93
92
142
148
98
134
112
30
143
82
149
145
139
87
113
42
41
33
99
99
146
76
84
91
38
43
45
39
76
100
108
110
55
47
141
140
138
51
94
78
97
44
152
151
35
34

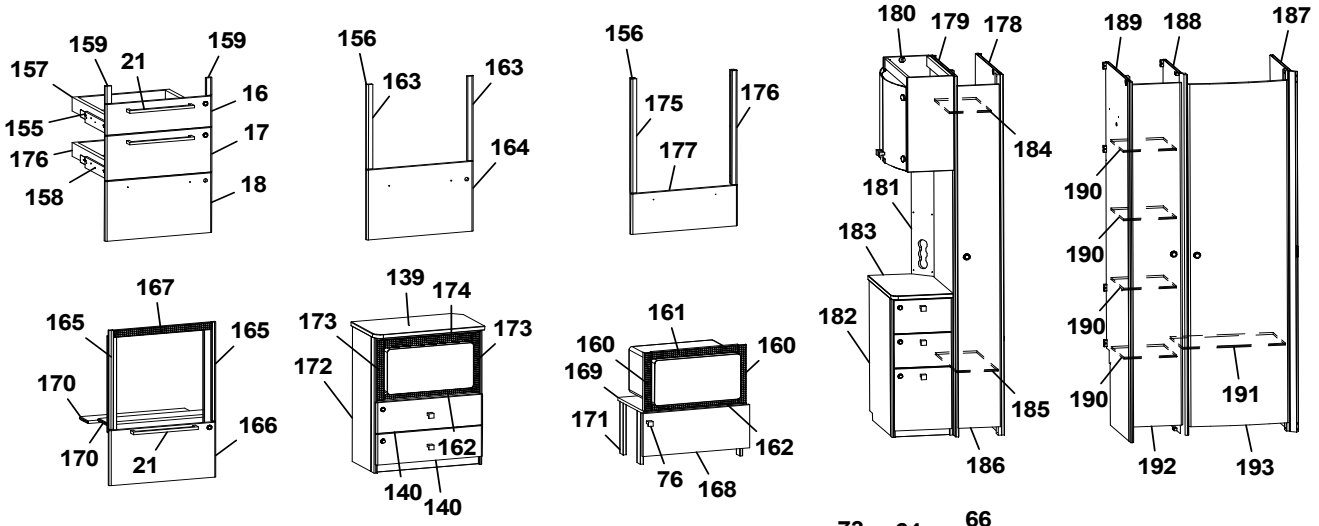
159
159
157
21
16
155
17
176
158
18
156
163
163
164
156
175
176
177
180
179
178
184
181
183
182
185
186
189
188
187
190
190
190
190
191
192
193
167
165
165
170
170
21
166
139
174
173
173
172
162
140
140
161
160
160
169
171
162
76
168

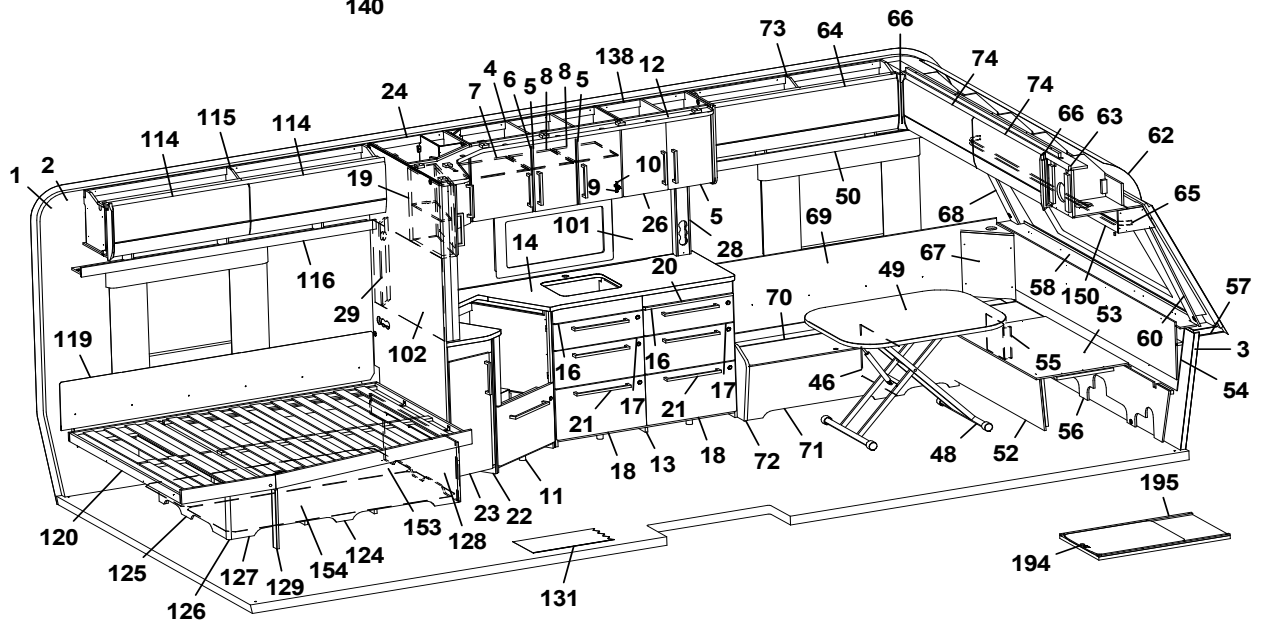
73
64
66
74
74
138
12
4
6
5
8
8
5
7
24
114
115
114
1
2
19
10
9
26
5
101
14
28
50
69
68
66
63
62
65
67
116
20
49
58
150
57
29
102
70
53
60
3
119
16
16
55
54
46
17
17
21
21
18
13
18
72
71
48
52
56
11
23
22
153
128
120
125
127
129
154
124
126
131
195
194

Pos Fig	Det. nr Part. No	Ingår Fitted	OBS!! Ange alltid årsmodell vid beställning av inredning Benämning	OBS!! Specify always year of model when ordering equipment Description
167	402107	x	Galler ugn (diskb. induktion) 35x503	Grating oven (kitch. sink induct.) 35x503
168	343880	x	Lucka 228x550	Door 228x550
--	316799	x	Gångjärn d:o	Hinge d:o
--	312588	x	Platta gångjärn d:o	Plate hinge d:o
169	342316	x	Hylla mikro	Shelf
170	333287M	x	Skiva distans 15x100x547,5	Sheet distance 15x100x547,5
171	342315	x	List folierad L=283	List folierad L=283
172	345691	x	Tv-bänk kpl. m. urtag för mikro	TV-bench cpl. with socket for microwave
173	350567	x	Galler vent. mikro 38x326	Grating vent. micro 38x326
174	350568	x	Galler vent. mikro 46x448	Grating vent. micro 46x448
175	346950	x	Passbit V	Gauge block L
176	346949	x	Passbit H	Gauge block R
177	346971	x	Lucka (Alpinvit)	Door (Alpine white)
--	346972	x	Lucka (Mekong)	Door (Mekong)
178	344383	x	Vägg garderob kpl.	Wall wardrobe cpl.
179	344384	x	Vägg garderob kpl.	Wall wardrobe cpl.
180	345982	x	Skåp bar kpl.	Coctail cabinet cpl.
--	330180	x	Hylla hållare flaskor	Shelf bottle holder
--	345998	x	Lucka H d:o	Door R d:o
--	345997	x	Lucka V d:o	Door L d:o
--	318379	x	Gångjärn d:o	Hinge d:o
--	318380	x	Täckhatt d:o	Cover d:o
181	344387	x	Front eluttag	Front outlet
182	346256	x	Hurts kpl. u skiva	Cupboard cpl. without board
183	346074	x	Skiva hurts	Board cupboard
184	343092	x	Hylla garderob övre	Shelf wardrobe upper
185	343089	x	Hylla garderob nedre	Shelf wardrobe lower
186	344385	x	Dörr garderob 205x1850	Door wardrobe 205x1850
187	331235M	x	Vägg tvättrum	Wall washroom
188	331237M	x	Vägg garderob	Wall wardrobe
189	331259M	x	Vägg garderob	Wall wardrobe
190	331288M	x	Hylla garderob	Shelf wardrobe
191	331287M	x	Hylla garderob	Shelf wardrobe
192	336043	x	Dörr garderob	Door wardrobe
193	336042	x	Dörr garderob	Door wardrobe
194	341192	x	Utdragsskiva bord 450x550	Sliding leaf 450x550
195	341193	x	Låda utdragsskiva	Box sliding leaf
			[1]=Dometic ugn [1]=Thetford ugn	[1]=Dometic oven [1]=Thetford oven
			M= Metervara	M= On the metre

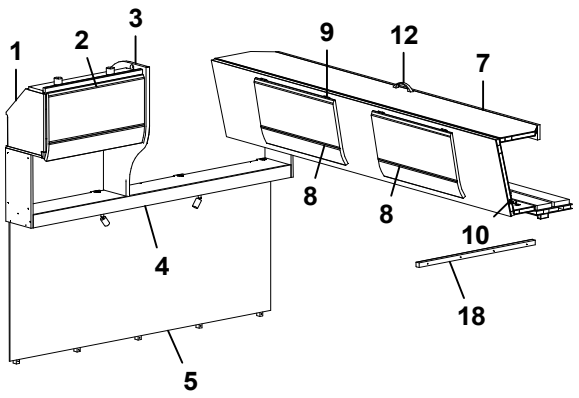
1
2
3
9
12
7
8
8
10
4
18
5

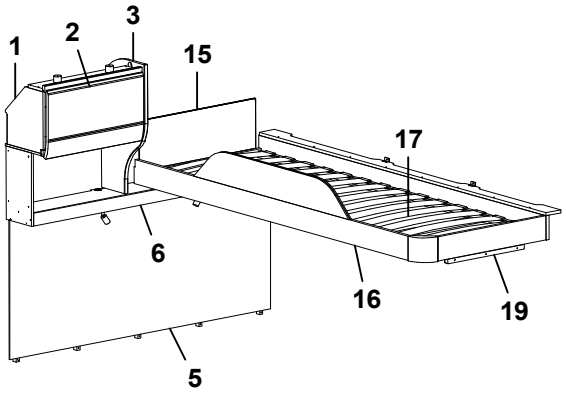
1
2
3
15
17
6
16
19
5

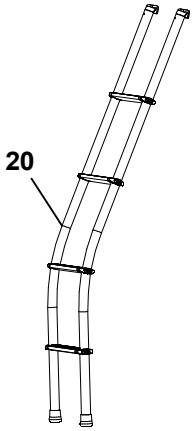
20

Pos Fig	Det. nr Part. No	Ingår Fitted	OBS!! Ange alltid årsmodell vid beställning av inredning Benämning	OBS!! Specify always year of model when ordering equipment Description
1	346228	x	Skåp gavel bak L=560 (Alpinvit)	Cupboard gable L=560 (Alpine white)
--	350571	x	Gångjärn	Hinge
2	345774	x	Lucka (Alpinvit)	Door (Alpine white)
3	346655	x	Gavel rundad	Gable
4	346384	x	Hyllpaket L=1510 (u. högtalare)	Shelf L=1510 (without speakers)
--	346385	x	Hyllpaket L=1510 (m. högtalare)	Shelf L=1510 (with speakers)
5	346180	x	Sänggavel kpl. m. tyg (Sara Greige)	Headboard cpl. with fabric (Sara Greige)
--	346181	x	Sänggavel kpl. m. tyg (Velvet Greige)	Headboard cpl. with fabric (Velvet Greige)
6	346386	x	Hyllpaket L=1510 (u. högtalare)	Shelf L=1510 (without speakers)
--	346387	x	Hyllpaket L=1510 (m. högtalare)	Shelf L=1510 (with speakers)
7	346226	x	Överbäddskåp L=1980	Upper bed L=1980
--	375813	x	Rasskydd ö-bäddskåp	Protective plate
--	331733	x	Regel låsning	Lock bar
8	345774	x	Lucka (Alpinvit)	Door (Alpine white)
9	860402	x	Gångjärn	Hinge
10	860405	x	Gångjärn	Hinge
12	350129	x	Handtag	Handle
15	321209	x	Värmespalt gavel	Air gap gable
--	350594	x	Tyg värmespalt (Sara Griege)	Fabric air gap (Sara Griege)
--	350603	x	Tyg värmespalt (Velvet Griege)	Fabric air gap (Velvet Griege)
16	336381	x	Sängram vån.säng V u. ribbotten	Bed bottom L without laths
17	325430	x	Ribbotten kpl.	Laths bottom cpl.
--	311985	x	Ribba sängbotten L=718 B=63	Lath bed bottom L=718 B=63
--	312046	x	Band t. ribbotten	Band for laths bottom
18	331698M	x	Bärregel 22x22x670	Bearing rai 22x22x670
19	331961M	x	Bärregel 22x22x440	Bearing rai 22x22x440
20	350545	x	Stege ö-bäddsskåp kpl.	Ladder upper bed cpl.
			M= Metervara	M= On the metre

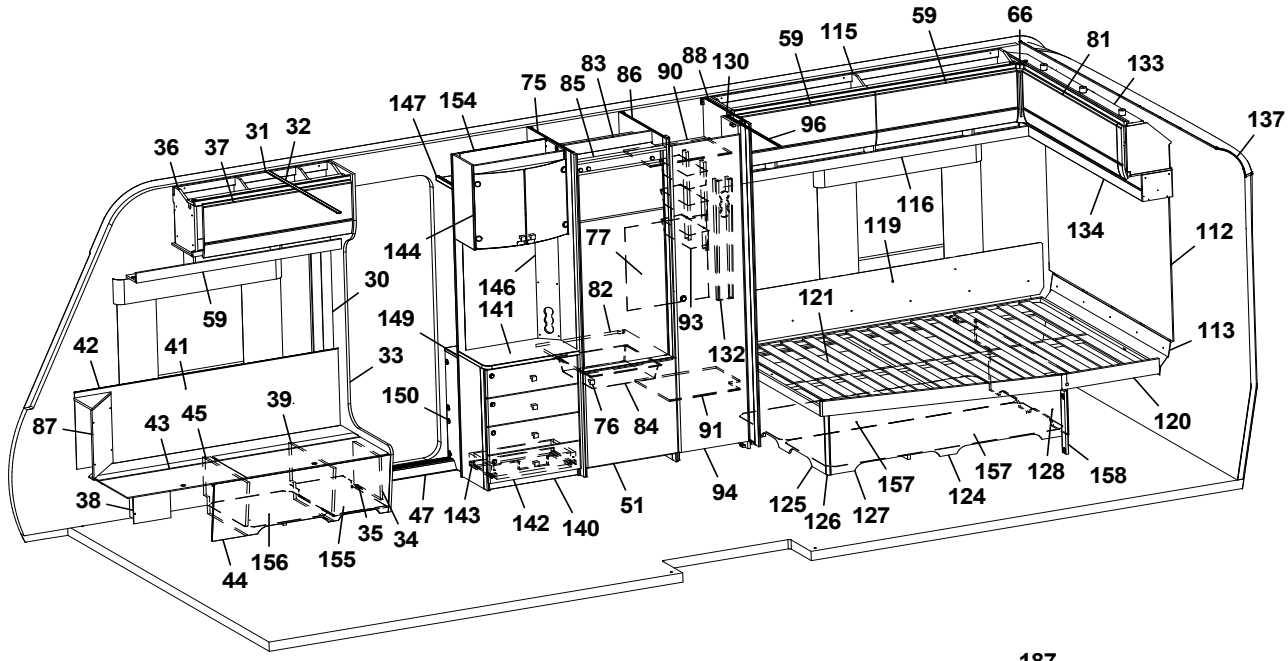
36 37 31 32
147 154 75 85 83 86 90 88 130 59 115 59 66 81 133 137
96
144 146 141 77 82 93 132 116 119 134 112
59 30 149 121 113
42 41 33 150 76 84 91 120
87 43 45 39 38 47 143 142 140 51 94 125 126 127 157 124 157 128 158
44 156 155 35 34

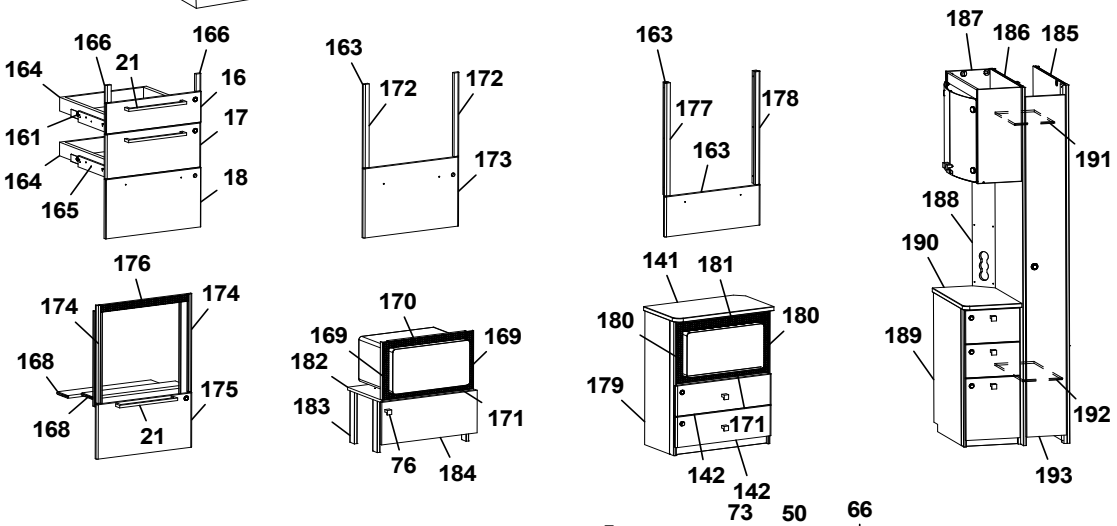
166 166 164 21 16 161 17 164 165 18
163 172 172 173
163 177 178 163
187 186 185 191 188 190 189 192 193
176 174 174 168 175 168 21
170 169 169 182 183 171 76 184
141 181 180 180 179 171 142 142

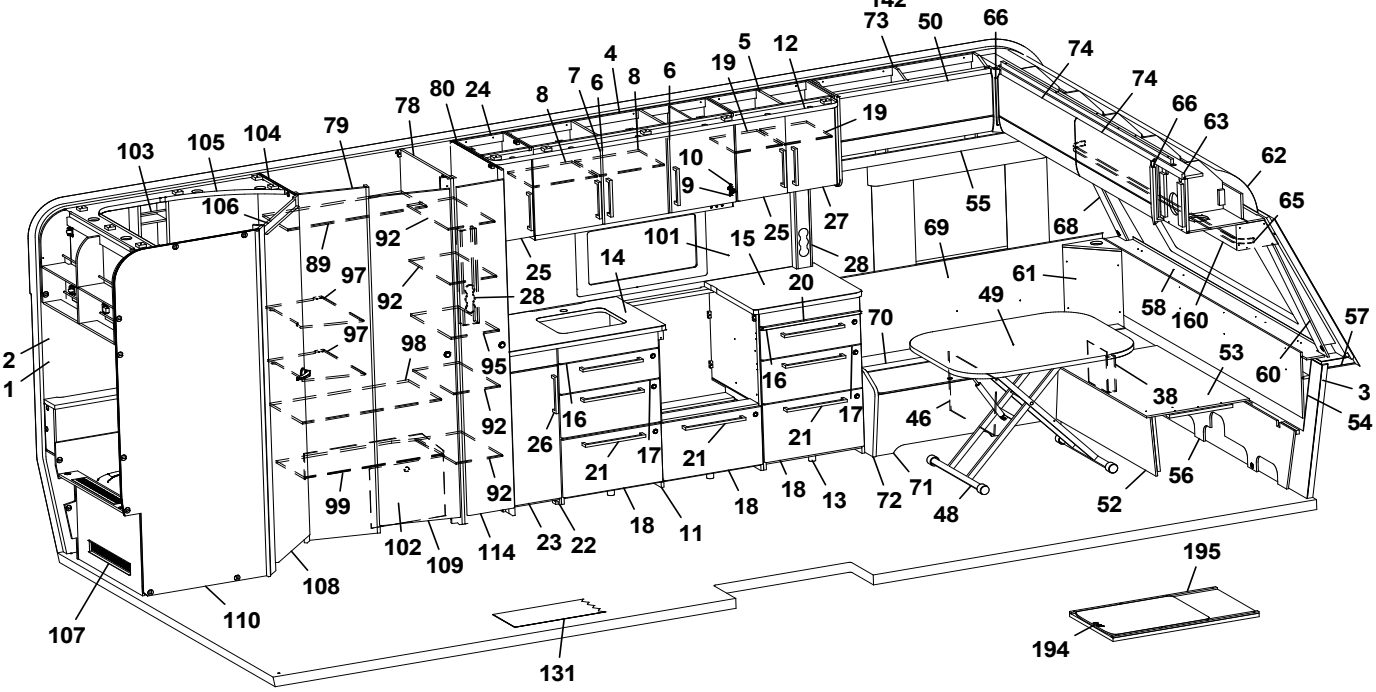
73 50 66 74 74 66 63 62 65
5 12 19 4 7 6 8 6 8 80 24 78 79 104 105 103 106 19 10 9 55 27 25 101 15 28 69 68 61 58 160 57 60 53 3 54
89 97 92 92 25 14 28 20 49 70 38 46 56 52 48 71 72 13 18 18 11 18 23 22 114 109 102 99 92 92 95 98 97 2 1 16 17 21 21 17 21 16 26 21 108 110 107 131 195 194

Pos Fig	Det. nr Part. No	Ingår Fitted	OBS!! Ange alltid årsmodell vid beställning av inredning Benämning	OBS!! Specify always year of model when ordering equipment Description
1	318657	M	Tapet vägg/tak	Wall paper
2	318584	M	Tejp tapet 20 mm	Tape, wall paper 20 mm
3	318585	M	Tejp tapet 60 mm	Tape, wall paper 60 mm
4	346163	x	Skåp kök L=1120 kpl. (Aplinvit)	Cupboard kitchen L=1120 cpl. (Alpine white)
--	344961	x	Skåp kök L=1120 kpl. (Mekong)	Cupboard kitchen L=1120 cpl. (Mekong)
5	346157	x	Skåp kök L=560 kpl. (Alpinvit)	Cupboard kitchen L=560 cpl (Alpine white)
6	346818	x	Lucka H (Aplinvit)	Door R (White) (Alpine white)
--	343443	x	Lucka H (Mekong)	Door R (Mekong)
--	350471	x	Handtag d:o	Handle d:o
7	346819	x	Lucka V (Aplinvit)	Door L (Alpine white)
--	343455	x	Lucka V (Mekong)	Door L (Mekong)
--	350471	x	Handtag d:o	Handle d:o
8	331385M	x	Hylla	Shelf
9	311917	x	Gångjärn	Hinge
10	312588	x	Platta gångjärn	Plate hinge
11	346147	x	Diskbänk trädel u. skiva (Alpinvit)[1]	Kitchen sink without board (Alpine white)[1]
--	347017	x	Diskbänk trädel u. skiva (Alpinvit)[2]	Kitchen sink without board (Alpine white)[2]
--	343506	x	Diskbänk trädel u. skiva (Mekong)[1]	Kitchen sink without board (Mekong)[1]
--	347022	x	Diskbänk trädel u. skiva (Mekong)[2]	Kitchen sink without board (Mekong)[2]
--	347054	x	Diskbänk induktion trädel u. skiva (Alpinvit)	Kitchen sink induction w/o board (Alpine white)
--	347064	x	Diskbänk induktion trädel u. skiva (Mekong)	Kitchen sink induction w/o board (Mekong)
12	346187	x	Ljusramp köksskåp L=1932	Light holder kitchen L=1932
13	347036	x	Utskjut diskbänk (Alpinvit)	Projection kitchen sink (Alpine white)
--	345342	x	Utskjut diskbänk (Mekong)	Projection kitchen sink (Mekong)
14	346065	x	Skiva diskbänk 565x872[1]	Board 565x872[1]
--	346975	x	Skiva diskbänk 565x868[2]	Board 565x868[2]
--	341462-S	x	Skiva diskbänk induktion 565x1970	Board induction 565x1970
15	346066	x	Skiva diskbänk 565x610[1]	Board 565x610[1]
--	346976	x	Skiva diskbänk 565x606[2]	Board 565x606[2]
16	346799	x	Lådförstycke (Alpinvit)	Drawer front (Alpine white)
--	343412	x	Lådförstycke (Mekong)	Drawer front (Mekong)
--	317514	x	Låda 480x500 d:o	Drawer 480x500 d:o
--	317382	x	Glidskena låda H d:o	Slide bar, drawer R d:o
--	350221	x	Glidskena låda V d:o	Slide bar, drawer L d:o
17	346801	x	Lådförstycke (Alpinvit)	Drawer front (Alpine white)
--	343413	x	Lådförstycke (Mekong)	Drawer front (Mekong)
--	317514	x	Låda 480x500 d:o	Drawer 480x500 d:o
--	317382	x	Glidskena låda H d:o	Slide bar, drawer R d:o
--	350221	x	Glidskena låda V d:o	Slide bar, drawer L d:o
18	346802	x	Lucka (Alpinvit)	Door (Alpine white)
--	343414	x	Lucka (Mekong)	Door (Mekong)
--	20-900302	x	Pentrylåda 273x500 d:o	Drawer pentry 273x500 d:o
--	07-800039	x	Rullskena H d:o	Roller rail R d:o
--	07-800038	x	Rullskena V d:o	Roller rail L d:o
19	343062	x	Hylla	Shelf
20	336675	x	Skärbräda	Cutting board
21	350472	x	Handtag	Handle
22	347037	x	Utskjut diskbänk (Alpinvit)	Projection kitchen sink (Alpine white)
--	343435	x	Utskjut diskbänk (Mekong)	Projection kitchen sink (Mekong)
--	332122M	x	Hylla d:o	Shelf d:o
			M= Metervara	M= On the metre

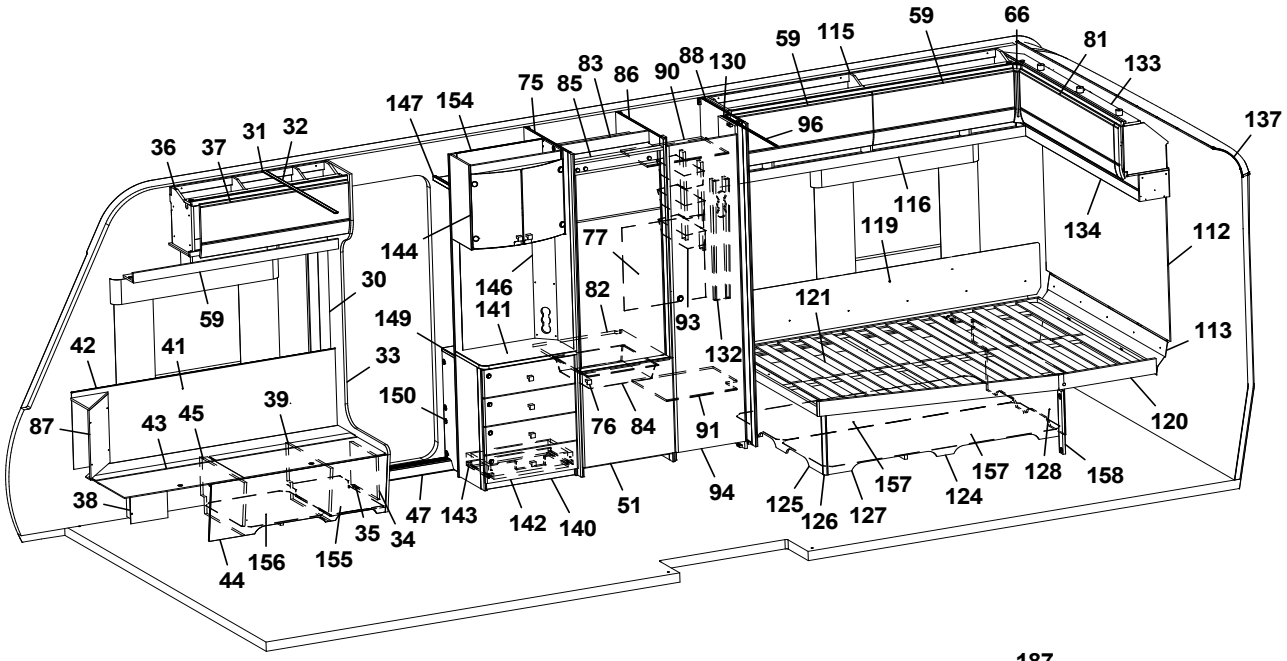
36 37 31 32 147 154 75 85 83 86 90 88 130 59 115 59 66 81 133 137 96 116 119 134 112 144 77 146 141 82 93 121 113 59 30 149 33 132 42 41 150 76 84 91 120 87 43 45 39 38 47 143 142 140 51 94 125 126 127 157 124 157 128 158 44 156 155 35 34

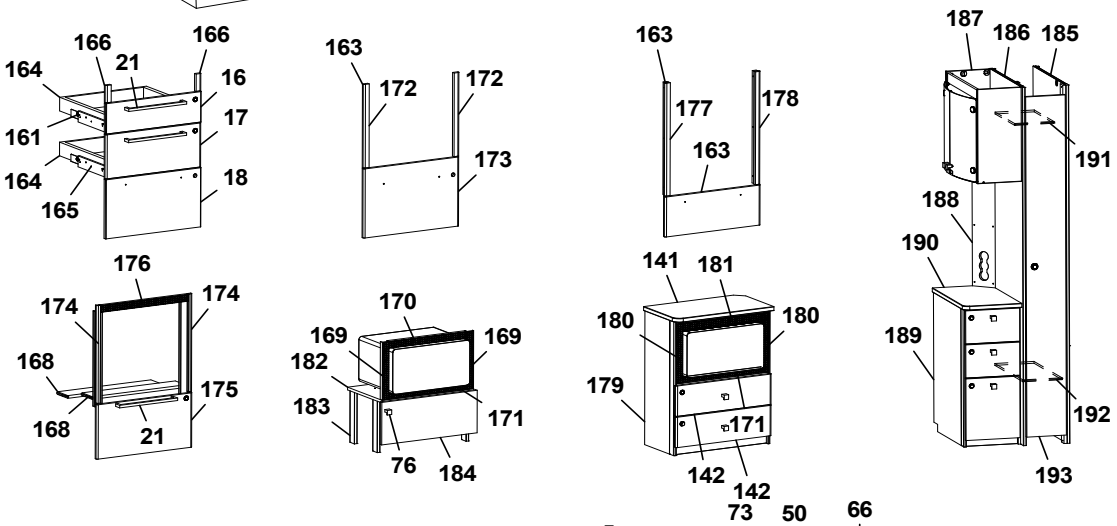
166 166 164 21 16 161 17 164 165 18
163 172 172 173
163 177 178 163
187 186 185 191 188 190 189 192 193
176 174 174 168 175 168 21
170 169 169 182 183 171 76 184
141 181 180 180 179 171 142 142

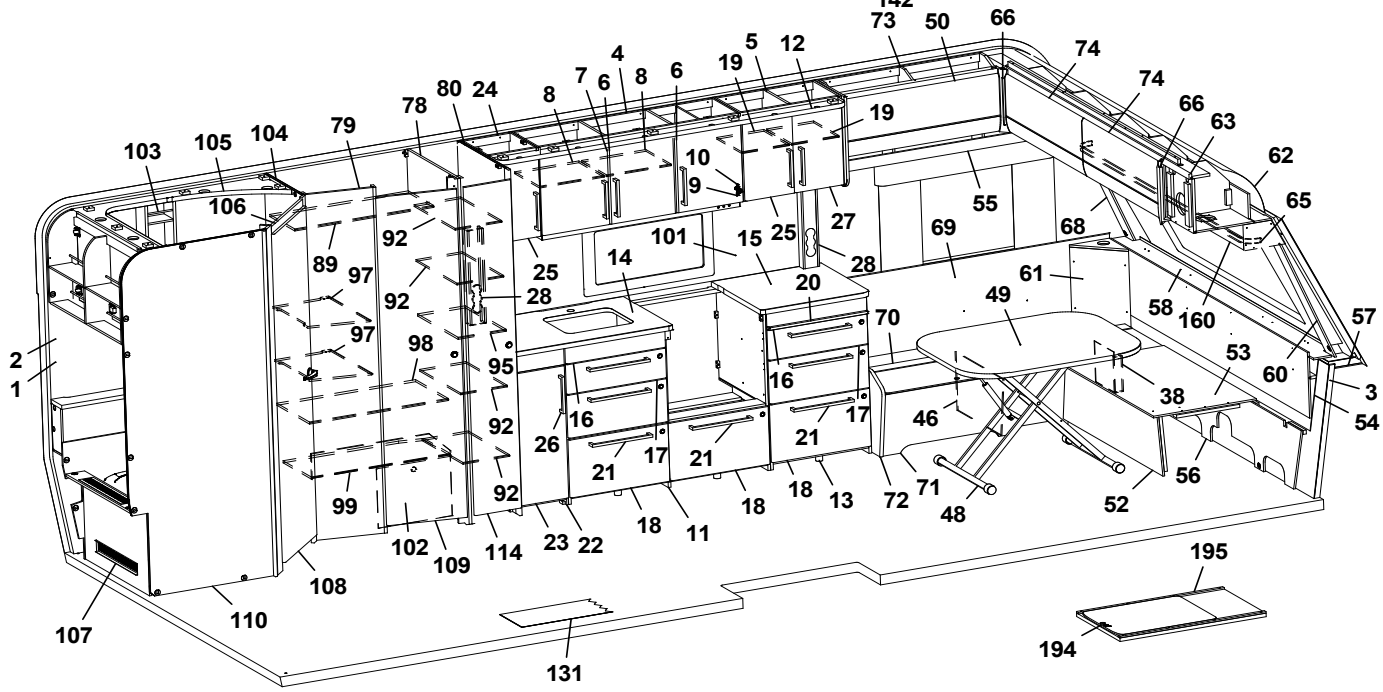
73 50 66 74 74 66 63 62 65 4 5 12 19 19 7 6 8 6 8 80 24 78 79 104 105 103 106 10 9 55 27 25 101 15 28 69 68 89 92 97 92 25 14 28 20 61 49 58 160 57 2 1 97 98 95 70 16 53 60 3 54 38 92 16 17 46 26 21 17 21 21 56 99 92 18 18 13 72 71 48 52 102 109 114 23 22 18 11 18 108 110 107 131 195 194

Pos Fig	Det. nr Part. No	Ingår Fitted	OBS!! Ange alltid årsmodell vid beställning av inredning Benämning	OBS!! Specify always year of model when ordering equipment Description
23	346809	x	Lucka (Aplinvit)	Door (Alpine white)
--	343380	x	Lucka (Mekong)	Door (Mekong)
24	346164	x	Skåp kök L=280 (Aplinvit)	Cupboard kitchen L=280 (Alpine white)
--	343762	x	Skåp kök L=280 (Mekong)	Cupboard kitchen L=280 (Mekong)
--	343479	x	Hylla d:o	Shelf d:o
25	346807	x	Lucka V (Aplinvit)	Door L (Alpine white)
--	343427	x	Lucka (Mekong)	Door (Mekong)
--	319618	x	Lås magnet d:o	Lock magnet d:o
--	311917	x	Gångjärn	Hinge
--	312588	x	Platta gångjärn	Plate hinge
26	350471	x	Handtag	Handle
27	346808	x	Lucka H (Aplinvit)	Door R (Alpine white)
--	343458	x	Lucka H (Mekong)	Door R (Mekong)
28	333289	x	Front el-uttag	Front outlet
30	318962	x	List täck el-kabel B=45 L=2100	Cover strip B=45 L=2100
31	316270	x	List snäpp undre L=2379	List under L=2379
32	316268	x	List snäpp övre L=2379	List upper L=2379
33	345790	x	Stolpe först. kpl. m. lucka (144x180 urtag)	Support bar cpl. with door (144x180 socket)
--	346566	x	Stolpe först. kpl. m. lucka (105,6x171 urtag)	Support bar cpl. with door (105,6x171 socket)
34	343731	x	Lucka	Door
35	312589	x	Gångjärn	Hinge
36	345738	x	Skåp övre H F L=939 (Alpinvit)	Cupboard upper front R L=939 (Alpine white)
--	350571	x	Gångjärn d:o	Hinge d:o
37	345780	x	Lucka (Alpinvit)	Door (Alpine white)
38	346080	x	Täckfront	Cover plate
39	342494	x	Stöd bäddlåda HF	Support bed box
40	350348	x	Skena gardin L=1020	Curtain rod L=1020
41	345928	x	Värmespalt H fram	Air gap R.F.
42	319821	M	List kant mörkbrun	Strip, dark brown
43	346011	x	Lock bäddlåda H F	Cover bedbox R.F.
--	319024	x	Matta grå textil m. tejp d:o	Carpet gray textile with tape d:o
44	343085	x	Front bäddlåda H F	Front bed box R.F.
--	346003	x	Front bäddlåda H F (centraldammsugare)	Front bed box R.F. (central vacuum cleaner)
45	342495	x	Stöd bäddlåda HF	Support bed box
46	312825	x	Stöd bäddlåda VF	Support bed box
47	319871	x	Tröskel aluminium L=650	Threshold aluminium L=650
48	310083	x	Bordsstativ	Table stand
--	350474	x	Bordsstativ enpelar	Table stand single pillar
49	345945	x	Bordsskiva 800x1000	Table top 800x1000
50	345778	x	Lucka (Alpinvit)	Door (Alpine white)
51	343736	x	Lucka H 550x570	Door R 550x570
--	316799	x	Gångjärn d:o	Hinge d:o
--	312588	x	Platta gångjärn d:o	Plate hinge d:o
52	331245M	x	Front bäddlåda gavel	Front bed box gable
53	345923	x	Skiva rundsittgrupp	Sheet seat
54	340578	x	Värmespalt gavel fram	Air gap
55	345795	x	Hyllpaket V F L=1201	Shelf Front L L=1201
56	340520	x	Stöd sittgrupp	Support
57	215275	x	Hylla front kpl. L=2366	Shelf front cpl. L=2366
58	345285	x	Front/hylla kpl.	Front/shelf cpl.
			M= Metervara	M= On the metre

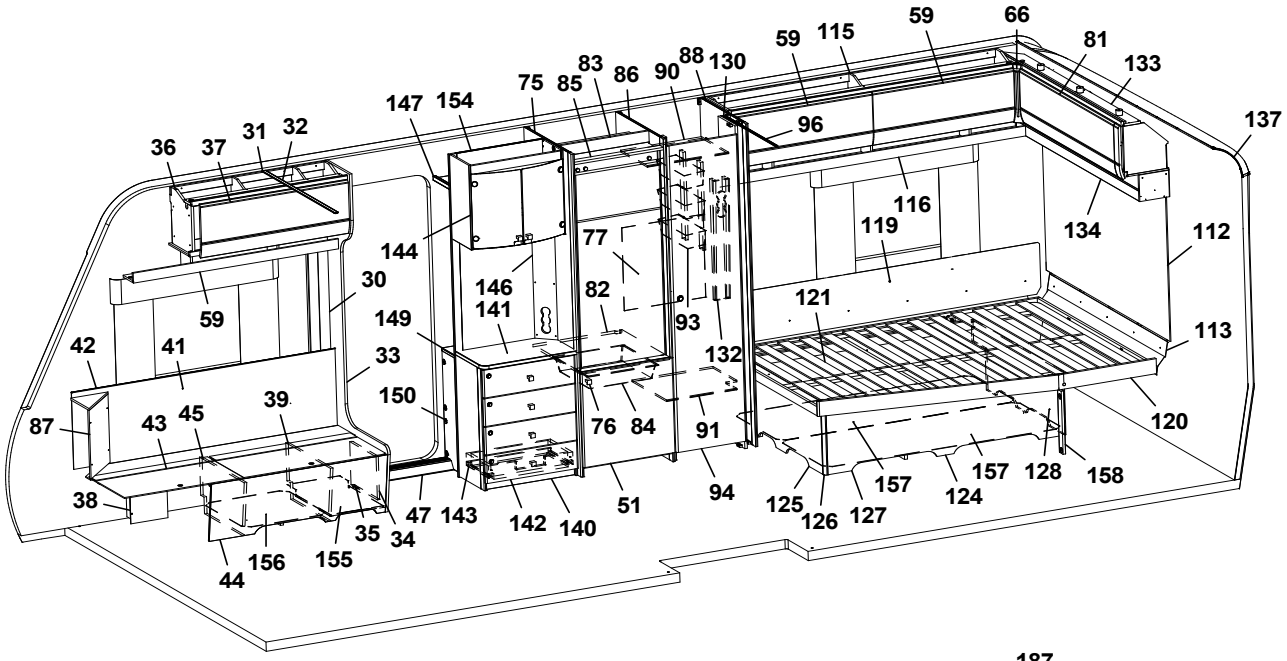
36 37 31 32 147 154 75 85 83 86 90 88 130 59 115 59 66 81 133 137 96 116 119 134 112 144 77 146 141 82 93 121 113 59 30 149 33 132 42 41 150 76 84 91 120 87 43 45 39 38 47 143 142 140 51 94 125 126 127 157 124 157 128 158 35 34 44 156 155

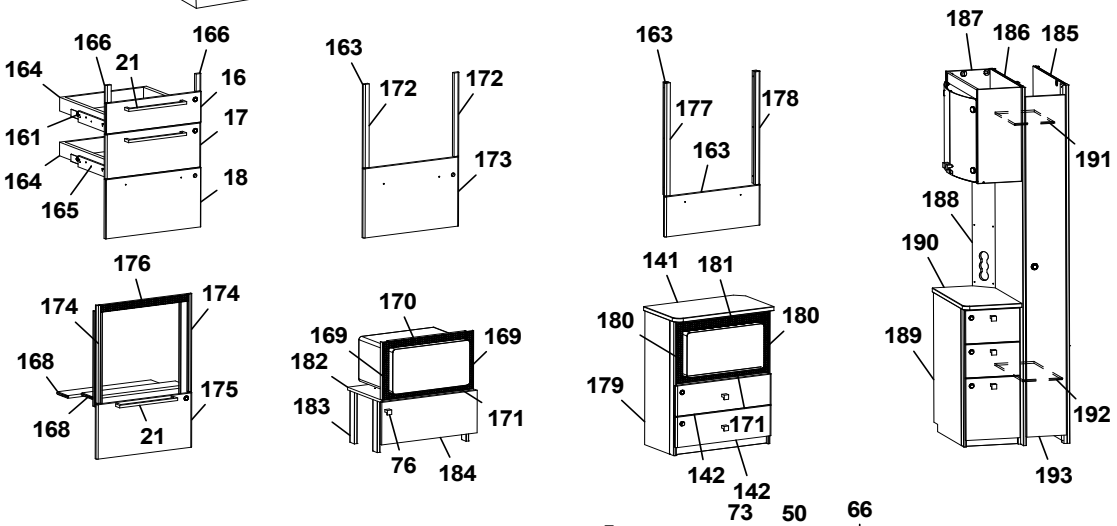
166 166 164 21 16 161 17 164 165 18
163 172 172 173
163 177 178 163
187 186 185 191 188 190 189 192 193
176 174 174 168 175 168 21
170 169 169 182 183 171 76 184
141 181 180 180 179 171 142 142

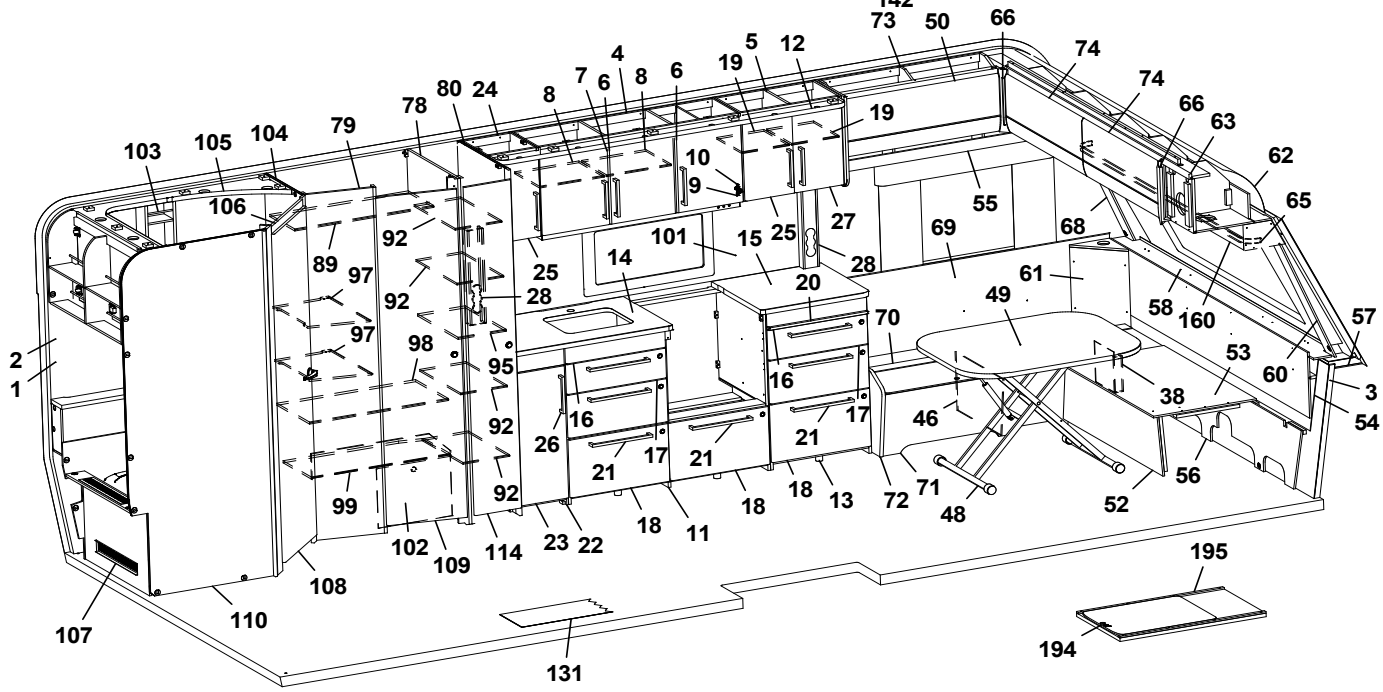
73 50 66 74 74 66 63 62 65 4 5 12 19 19 7 6 8 6 8 80 24 78 79 104 105 103 106 10 9 55 27 25 101 15 28 69 68 89 92 97 92 25 14 28 20 61 49 58 160 57 97 98 95 70 53 60 3 54 2 1 16 16 17 38 46 26 21 17 21 21 92 99 92 18 11 18 18 13 72 71 48 52 56 102 109 114 23 22 108 107 110 131 195 194

Pos Fig	Det. nr Part. No	Ingår Fitted	OBS!! Ange alltid årsmodell vid beställning av inredning Benämning	OBS!! Specify always year of model when ordering equipment Description
--	345362	x	Front/hylla kpl. med belysning "Björn"	Front/shelf cpl. with lightning "Bear"
59	345777	x	Lucka (Alpinvit)	Door (Alpine white)
60	345085	x	Hörn front H	Front corner R
61	345951	x	Hörn sittgrupp V med ø 60 urttag	Corner L with ø 60 hole
--	345949	x	Hörn sittgrupp V med ø 85 urttag	Corner L with ø 85 hole
62	216067	x	Täckskiva radie fram 1x380x2360	Cover plate radius front 1x380x2360
--	313884	x	List plast radie L=2379	List L=2379
63	345727	x	Skåp gavel fram L=2360 (Alpinvit)	Cupboard L=2360 (Alpine white)
--	350571	x	Gångjärn d:o	Hinge d:o
65	350349	x	Skena gardin L=1920	Curtain rod L=1920
66	345869	x	Hörn inredning	Corner
68	345084	x	Hörn front V	Front corner L
69	345929	x	Värmespalt V fram	Air gap L.F.
70	346014	x	Lock bäddlåda V F	Cover bed box L.F
--	319024	x	Matta grå textil m. tejp d:o	Carpet gray textile with tape d:o
71	339504	x	Front bäddlåda V F	Front bed box L.F.
72	345933	x	Gavel bäddlåda V F	Gable bed box L.F
73	345766	x	Skåp övre L=922	Cupboard upper L=922
--	350571	x	Gångjärn d:o	Hinge d:o
74	345779	x	Lucka (Alpinvit)	Door (Alpine white)
75	342304	x	Vägg kyl	Wall refrigerator
76	350473	x	Handtag knopp	Handle knob
77	336261	x	Täckskiva exp.kärl	Cover expansion vessel
78	342983	x	Vägg garderob	Wall wardrobe
79	340132	x	Vägg front garderob	Wall front wardrobe
80	342985	x	Vägg backskåp kpl.	Wall cupboard cpl.
81	345781	x	Lucka (Alpinvit)	Door (Alpine white)
82	340675	x	Hylla under kyl	Shelf under refrigerator
83	342309	x	Bakstycke stopp kyl	Back cupboard
84	310325	x	Trådback vit 85x427x427	Tray 85x427x427
--	312712	x	Glidlist trådback (säljes i par)	Sliding strip tray (pair)
85	342306	x	List folierad L = 528	List foiled L = 528
86	342305	x	Vägg kyl kpl.	Wall refrigerator cpl.
87	345953	x	Hörn sittgrupp H	Corner R
--	345951	x	Hörn sittgrupp H med ø 60 urttag	Corner R with ø 60 hole
--	345949	x	Hörn sittgrupp H med ø 85 urttag	Corner R with ø 85 hole
88	331593M	x	Vägg garderob kpl.	Wall wardrobe cpl.
89	340155	x	Hylla garderob övre	Shelf wardrobe upper
90	331279M	x	Hylla garderob övre	Shelf wardrobe upper
91	331274M	x	Hylla garderob nedre	Shelf wardrobe under
92	342988	x	Hylla garderob	Shelf wardrobe
93	319759	x	Korg, garderob	Basket, wardrobe
--	335802	x	List för korgar	List för baskets
94	342238	x	Dörr 415x1850 kpl.	Door 415x1850 cpl.
95	343009	x	Hylla garderob	Shelf wardrobe
96	314917	x	Skena draperi L=1190	Drapery rail L=1190
97	340158	x	Hylla garderob	Shelf wardrobe
98	340152	x	Hylla garderob mellan	Shelf wardrobe middle
99	340151	x	Hylla garderob nedre	Shelf wardrobe under
101	346151-F	x	Köksskiva vägg, Svart fiskben	Protection kitchen, Black fishbone
			M= Metervara	M= On the metre

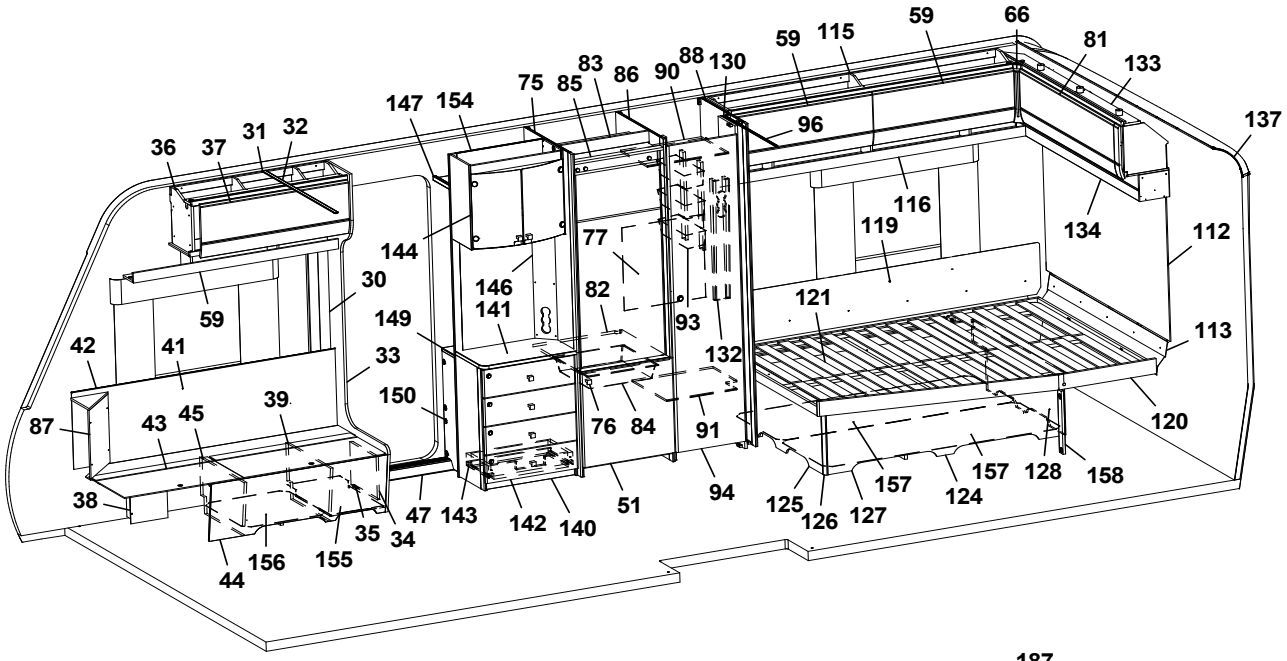
36 37 31 32
147 154 75 85 83 86 90 88 130 59 115 59 66 81 133 137
96
144 146 141 77 82 93 132 116 119 134 112
59 30 149 121 113
42 41 33 150 76 84 91 120
87 43 45 39 38 47 143 142 140 51 94 125 126 127 157 124 157 128 158
44 156 155 35 34

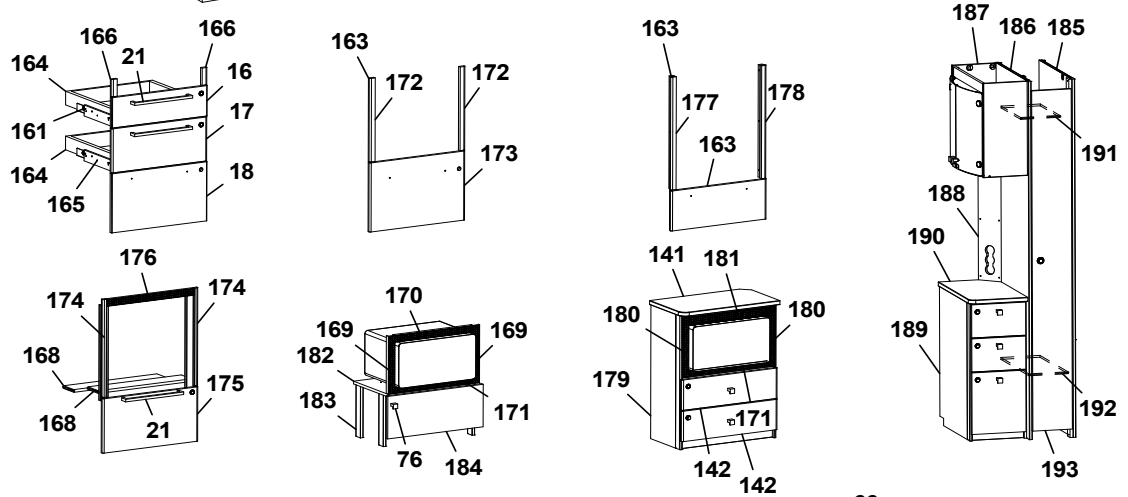
166 166 164 21 16 161 17 164 165 18
163 172 172 173
163 177 178 163
187 186 185 191 188 190 189 192 193
176 174 174 168 175 168 21
170 169 169 182 183 171 76 184
141 181 180 180 179 171 142 142

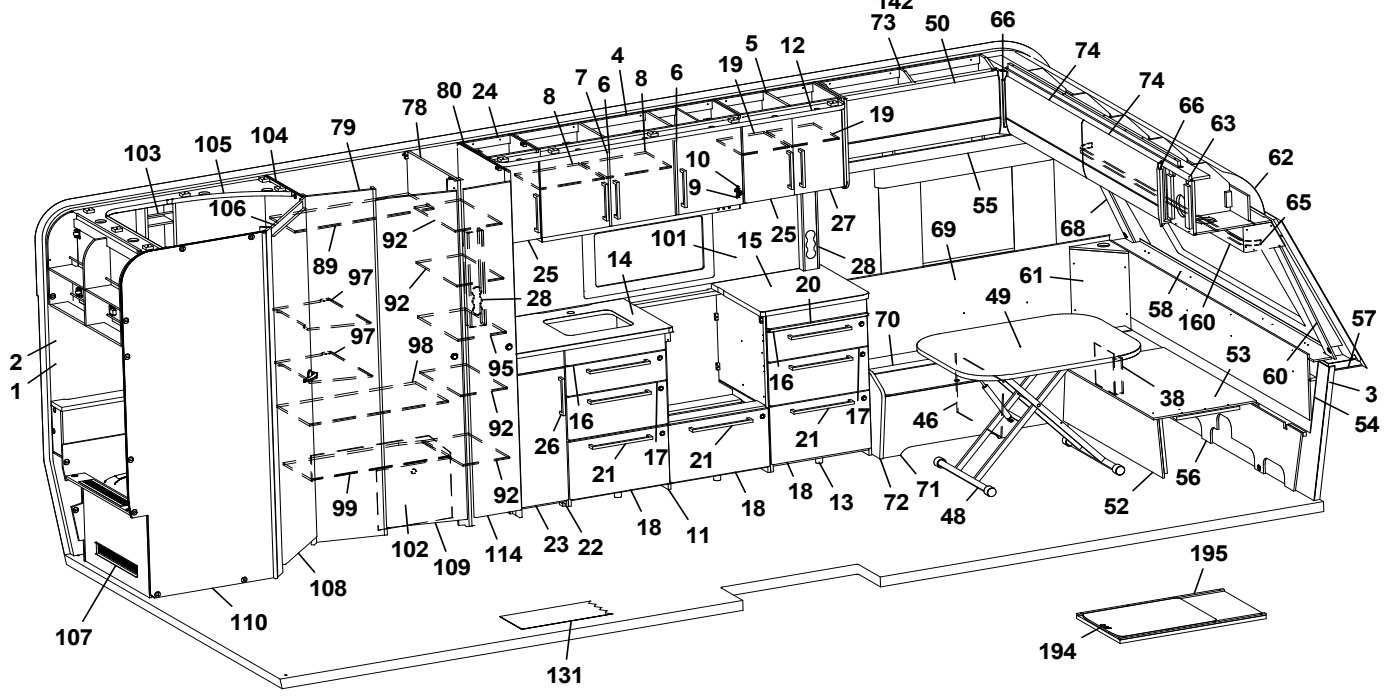
73 50 66 74 74 66 63 62 65
5 12 19 4 7 6 8 6 8 80 24 78 79 104 105 103 106 19 10 9 55 27 25 101 15 28 69 68 61 58 160 57 60 3 54
89 97 92 92 25 28 14 20 49 70 53 38 46 56 52
2 1 97 98 95 16 16 17 21 21 17 21 26 92 99 92 18 18 13 72 71 48 18 11 23 22 102 109 114 108 110 107 131 195 194

Pos Fig	Det. nr Part. No	Ingår Fitted	OBS!! Ange alltid årsmodell vid beställning av inredning Benämning	OBS!! Specify always year of model when ordering equipment Description
--	346151-G	x	Köksskiva vägg, Natur skiffer	Protection kitchen, Nature slate
--	346151-M	x	Köksskiva vägg, Marmor	Protection kitchen, Marble
--	346151-S	x	Köksskiva vägg, Sten	Protection kitchen, Stone
102	340330	x	Täckfront garderob	Cover wardrobe
103	337131	x	Hylla tvättrum	Shelf washroom
104	345480	x	Vägg tvättrum främre kpl.	Wall washroom cpl.
105	338356	x	Ljusramp tvättrum	Light holder
107	345192	x	Front tvättrum	Front washroom
106	331248M	x	Tröskel 60x480	Threshold 60x480
108	346017	x	Dörr 490x1850 kpl.	Door 490x1850 cpl.
109	342702	x	Dörr garderob 415x1850 kpl.	Door wardrobe 415x1850 cpl.
110	345190	x	Vägg tvättrum bakre kpl.	Wall washroom rear cpl.
112	346166	x	Sänggavel kpl m. tyg (Sara Greige)	Headboard cpl. with fabric (Sara Greige)
--	346167	x	Sänggavel kpl m. tyg (Velvet Greige)	Headboard cpl. with fabric (Velvet Greige)
113	344424	x	Värmespalt	Air gap
114	336043	x	Dörr 260x1850 kpl.	Door 260x1850 cpl.
115	345959	x	Skåp övre H B L=1737 (Alpinvit)	Cupboard upper rear R L=1737 (Alpine white)
--	350571	x	Gångjärn d:o	Hinge d:o
116	343213	x	Hyllpaket H B L=1815	Shelf rear R L=1815
119	338121	x	Värmespalt	Air gap
--	350593	x	Tyg värmespalt d:o (Sara Greige)	Fabric air gap d:o (Sara Greige)
--	350602	x	Tyg värmespalt d:o (Velvet Greige)	Tyg värmespalt d:o (Velvet Greige)
120	342654	x	Sängram u. ribbotten	Bed bottom without laths
121	342683	x	Ribbotten kpl.	Laths bottom cpl.
--	311985	x	Ribba sängbotten L=718 B=63	Lath bed bottom L=718 B=63
--	312046	x	Band t. ribbotten	Band for laths bottom
124	340187	x	Sänglåda kpl.	Bed box cpl.
--	315203	x	Regel 17,5x55x1415	Wood lath pine 17,5x55x1415
125	340197	x	Gavel säng V	Gable bed L
126	319863	x	List hörn L=380	Corner strip L=380
127	339426	x	Front säng	Front bed
128	340195	x	Gavel säng H	Gable bed R
130	331238M	x	Nisch, vikdörr	Niche folding door
131	350469	x	Matta golv, gråsten	Carpet floor, stone grey
--	319393	x	Matta golv, antik planka	Carpet floor, antique plank
132	343352	x	Front eluttag	Front outlet
133	345967	x	Skåp gavel bak L=1510 (Alpinvit)	Cupboard gable L=1510 (Alpine white)
--	350571	x	Gångjärn d:o	Hinge d:o
134	345047	x	Hyllpaket L=1510	Shelf L=1510
137	216066	x	Täckskiva radie bak 1x275x2360	Cover plate radius back 1x275x2360
--	313884	x	List plast radie L=2379	List L=2379
140	346037	x	TV-bänk kpl. u. skiva	TV-bench cpl. whitout board
141	345978	x	Skiva TV-bänk	Board
142	343121	x	Lådförstycke	Drawer front
143	20-900302	x	Pentrylåda 273x500 d:o	Drawer pentry 273x500 d:o
--	07-800039	x	Rullskena H d:o	Roller rail R d:o
--	07-800038	x	Rullskena V d:o	Roller rail L d:o
144	345981	x	Skåp bar kpl.	Coctail cabinet cpl.
--	330180	x	Hylla hållare flaskor	Shelf bottle holder
--	345998	x	Lucka H d:o	Door R d:o
			M= Metervara	M= On the metre

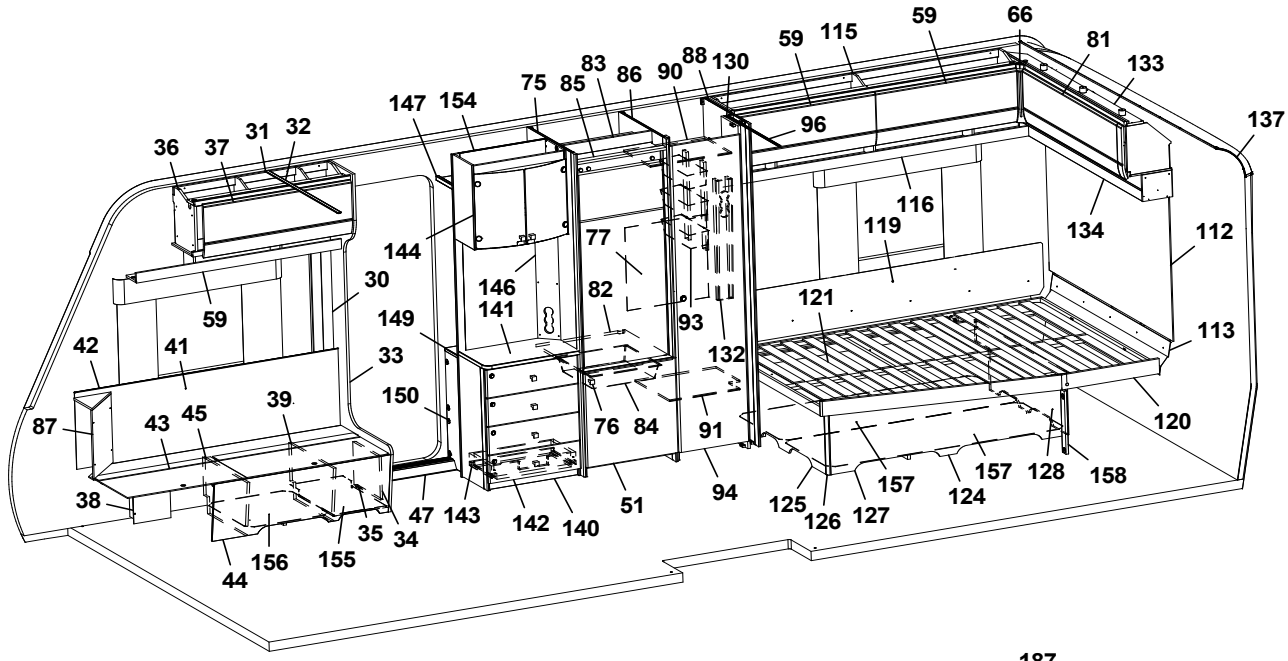
36 37 31 32 147 154 75 85 83 86 90 88 130 59 115 59 66 81 133 137 96 116 119 134 112 144 77 146 141 82 93 121 113 59 30 149 33 132 42 41 150 76 84 91 120 87 43 45 39 38 47 143 142 140 51 94 125 126 127 157 124 157 128 158 35 34 44 156 155

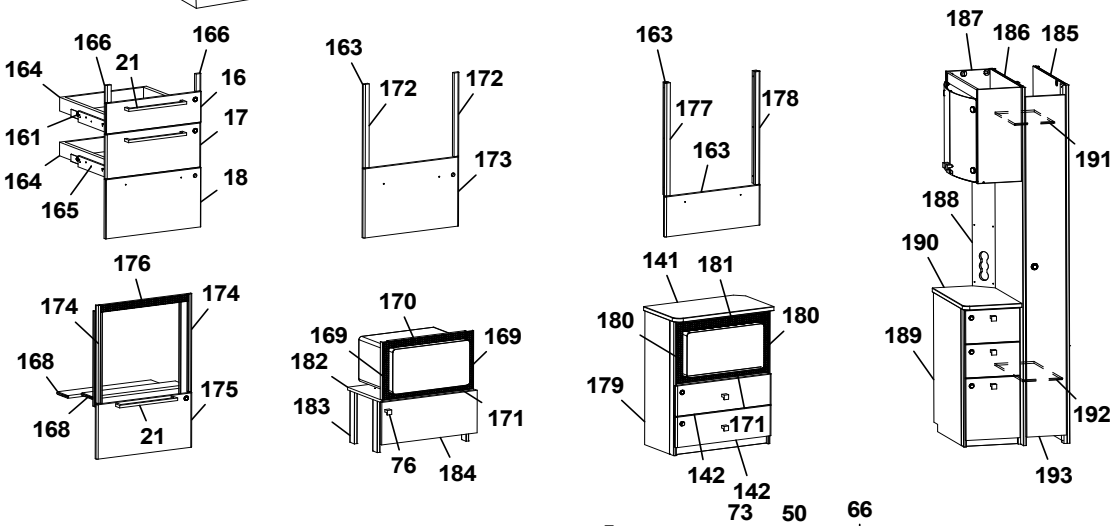
166 166 164 21 16 161 17 164 165 18
163 172 172 173
163 177 178 163
187 186 185 191 188 190 189 192 193
176 174 174 168 175 168 21
170 169 169 182 183 171 76 184
141 181 180 180 179 171 142 142

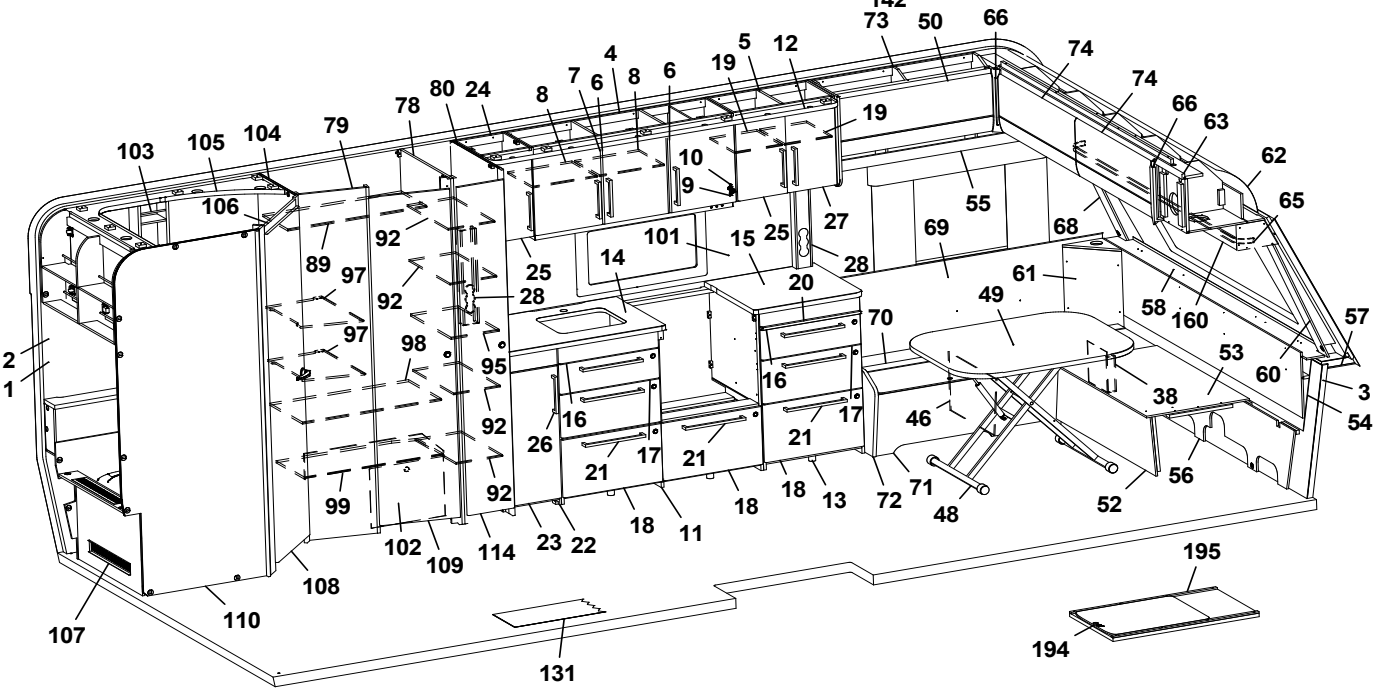
73 50 66 74 74 66 63 62 65 4 5 12 19 19 7 6 8 6 8 80 24 78 79 104 105 103 106 10 9 55 27 25 101 15 28 69 68 89 92 97 92 25 14 28 20 61 49 58 160 57 2 1 97 98 95 70 16 53 60 3 54 38 92 16 17 46 26 21 17 21 21 56 99 92 18 18 13 72 71 48 52 102 109 114 23 22 18 11 108 107 110 131 195 194

Pos Fig	Det. nr Part. No	Ingår Fitted	OBS!! Ange alltid årsmodell vid beställning av inredning Benämning	OBS!! Specify always year of model when ordering equipment Description
--	345997	x	Lucka V d:o	Door L d:o
--	318379	x	Gångjärn d:o	Hinge d:o
--	318380	x	Täckhatt d:o	Cover d:o
--	312588	x	Platta gångjärn d:o	Plate hinge d:o
146	343721	x	Front eluttag	Front outlet
147	331910M	x	Hylla garderob övre	Shelf
149	319866	x	Hylla insteg	Shelf
150	345693	x	Front hylla garderob	Front
154	345924	x	Vägg instegsgarderob	Wall wardrobe
--	345692	x	Vägg instegsgarderob (Mikro)	Wall wardrobe (Microwave)
155	350390	x	Plåt skofack	Plate shoe compartment
156	343594	x	Luftspalt H-fram	Air gap R front
157	343621	x	Luftspalt sänglåda	Air gap bed box
158	342731	x	Stöd säng	Bed support
160	345930	x	Hyllpaket fram L=2360	Shelf front L=2360
161	347012	x	Monteringssats kpl. lådor (Alpinvit)	Mounting kit cpl. drawers (Alpine white)
--	343471	x	Monteringssats kpl. lådor (Mekong)	Mounting kit cpl. drawers (Mekong)
162	346214	x	Monteringssats kpl. ugn (Alpinvit)[1]	Mounting kit cpl. oven (Alpine white)[1]
--	347075	x	Monteringssats kpl. ugn (Alpinvit)[2]	Mounting kit cpl. oven (Alpine white)[2]
--	343488	x	Monteringssats kpl. ugn (Mekong)[1]	Mounting kit cpl. oven (Mekong)[1]
--	347076	x	Monteringssats kpl. ugn (Mekong)[2]	Mounting kit cpl. oven (Mekong)[2]
163	346971	x	Lucka (Alpinvit)	Door (Alpine white)
--	346972	x	Lucka (Mekong)	Door (Mekong)
164	317514	x	Låda 480x500	Drawer 480x500
165	317382	x	Glidskena låda H	Slide bar, drawer R
--	350221	x	Glidskena låda V	Slide bar, drawer L
--	801701	x	Skruv 6x16 d:o	Screw 6x16 d:o
166	336092	x	Passbit 16x30x95 (Mekong)	Gauge block 16x30x95 (Mekong)
167	335936	x	Front	Front
168	333287M	x	Skiva distans 15x100x547,5	Sheet distance 15x100x547,5
169	402108	x	Galler vent. mikro 38x318	Grating vent. micro 38x318
170	402109	x	Galler vent. mikro 38x448	Grating vent. micro 38x448
171	402110	x	Galler vent. mikro 33x448	Grating vent. micro 33x448
172	336086	x	Passbit 16x30x460	Gauge block 16x30x460
173	346805	x	Lucka (Alpinvit)	Door (Alpine white)
--	343491	x	Lucka (Mekong)	Door (Mekong)
174	342139	x	List L=538 (diskbänk induktion)	List (kitchen sink induction) L=538
175	346803	x	Lucka (diskb. induktion) 299x550 (Alpinvit)	Door (kitch. sink induct.) 299x550 (Alpine white)
--	343392	x	Lucka (diskb. induktion) 299x550 (Mekong)	Door (kitch. sink induct.) 299x550 (Mekong)
--	20-900302	x	Pentrylåda 273x500 d:o	Drawer pentry 273x500 d:o
--	07-800039	x	Rullskena H d:o	Roller rail R d:o
--	07-800038	x	Rullskena V d:o	Roller rail L d:o
176	402107	x	Galler ugn (diskb. induktion) 35x503	Grating oven (kitch. sink induct.) 35x503
177	346950	x	Passbit V	Gauge block L
178	346949	x	Passbit H	Gauge block R
179	345691	x	Tv-bänk kpl. m. urtag för mikro	TV-bench cpl. with socket for microwave
180	350567	x	Galler vent. mikro 38x326	Grating vent. micro 38x326
181	350568	x	Galler vent. mikro 46x448	Grating vent. micro 46x448
182	342316	x	Hylla mikro	Shelf
183	342315	x	List folierad L=283	List folierad L=283
			M= Metervara	M= On the metre

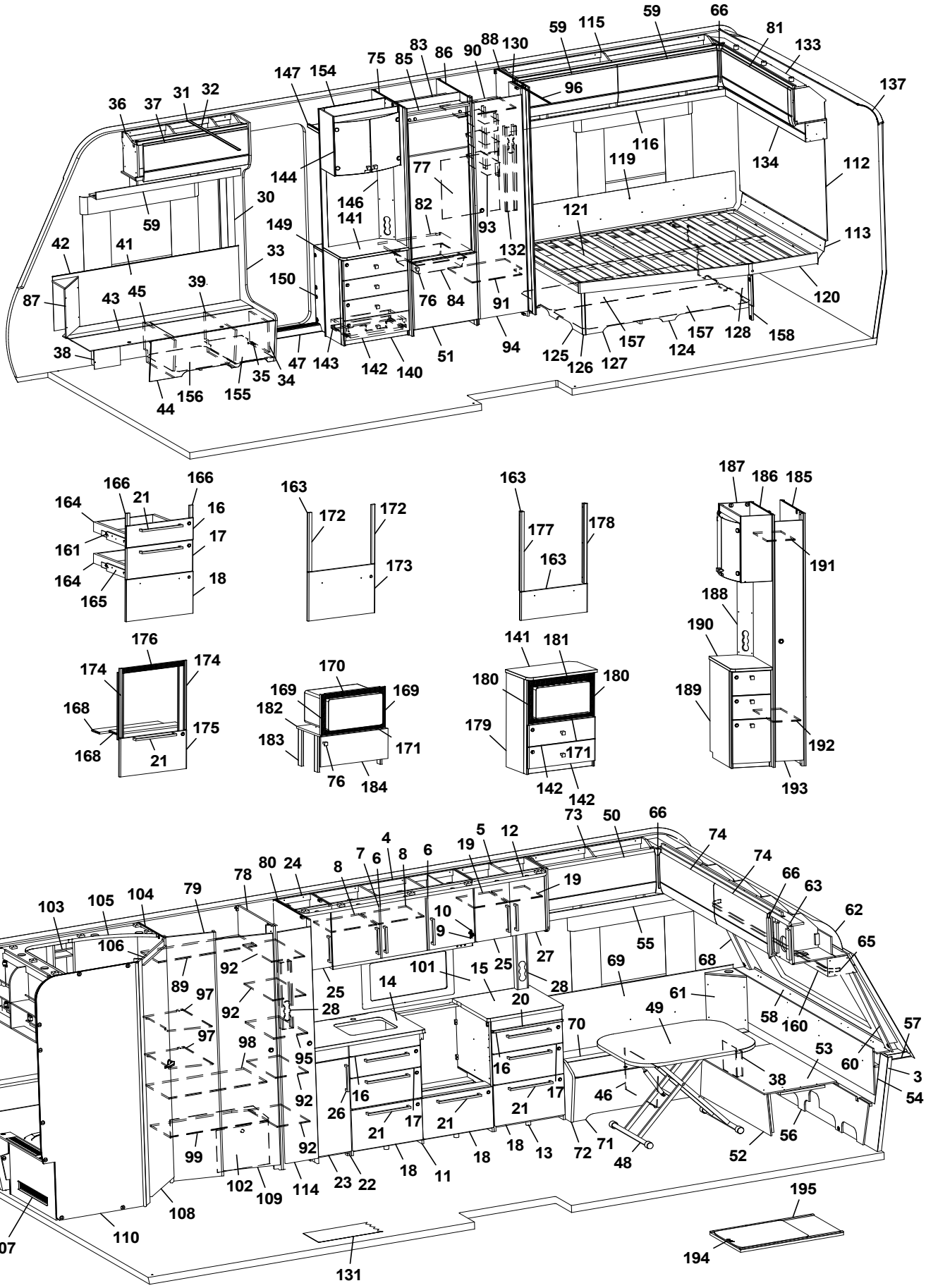
36 37 31 32 147 154 75 85 83 86 90 88 130 59 115 59 66 81 133 137 96 116 119 134 112 144 146 141 77 82 93 121 113 59 30 149 33 42 41 150 132 87 43 45 39 76 84 91 120 38 47 143 142 140 51 94 125 126 127 157 124 157 128 158 44 156 155 35 34
166 166 164 21 16 161 17 164 165 18
163 172 172 173
163 177 178 163
187 186 185 191 188 190 189 192 193
176 174 174 168 175 168 21
170 169 169 182 183 171 76 184
141 181 180 180 179 171 142 142
73 50 66 74 74 66 63 62 65 4 5 12 19 7 6 8 6 8 80 24 78 79 103 105 104 106 19 10 9 55 27 25 101 15 28 69 68 89 97 92 25 14 20 61 49 58 160 57 2 1 97 98 95 70 53 60 3 54 16 16 17 38 46 26 21 17 21 21 71 56 99 92 18 18 13 72 48 52 102 109 114 23 22 18 11 108 107 110 131 195 194

Pos Fig	Det. nr Part. No	Ingår Fitted	OBS!! Ange alltid årsmodell vid beställning av inredning Benämning	OBS!! Specify always year of model when ordering equipment Description
184	343880	x	Lucka 228x550	Door 228x550
--	316799	x	Gångjärn d:o	Hinge d:o
--	312588	x	Platta gångjärn d:o	Plate hinge d:o
185	344383	x	Vägg garderob kpl.	Wall wardrobe cpl.
186	344384	x	Vägg garderob kpl.	Wall wardrobe cpl.
187	345982	x	Skåp bar kpl.	Coctail cabinet cpl.
--	330180	x	Hylla hållare flaskor	Shelf bottle holder
--	345998	x	Lucka H d:o	Door R d:o
--	345997	x	Lucka V d:o	Door L d:o
--	318379	x	Gångjärn d:o	Hinge d:o
--	318380	x	Täckhatt d:o	Cover d:o
--	312588	x	Platta gångjärn d:o	Plate hinge d:o
188	344387	x	Front eluttag	Front outlet
189	346256	x	Hurts kpl.	Hurts cpl.
190	346074	x	Skiva hurts	Board hurts
191	343092	x	Hylla garderob övre	Shelf wardrobe upper
192	343089	x	Hylla garderob nedre	Shelf wardrobe lower
193	344385	x	Dörr garerob kpl.	Door wardrobe cpl.
194	341192	x	Utdragsskiva bord 450x550	Sliding leaf 450x550
195	341193	x	Låda utdragsskiva	Box sliding leaf
			[1]=Dometic ugn [2]=Thetford ugn	[1]=Dometic oven [2]=Thetford oven
			M= Metervara	M= On the metre

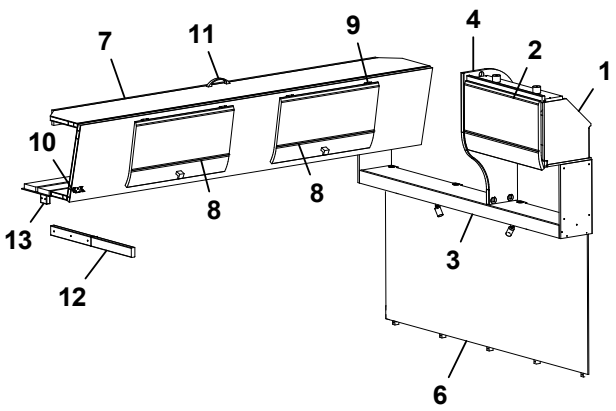
7
11
9
4
2
1
10
8
8
13
12
3
6

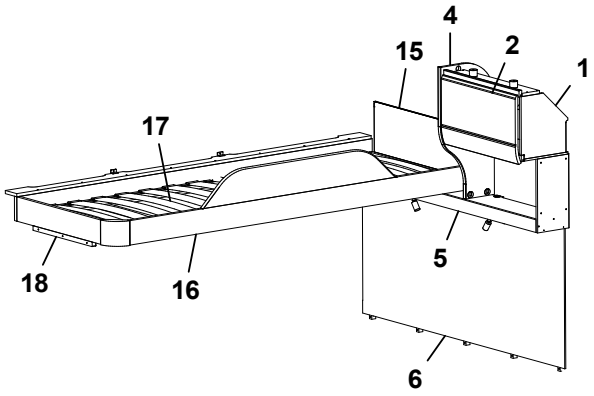
4
15
2
1
17
18
16
5
6

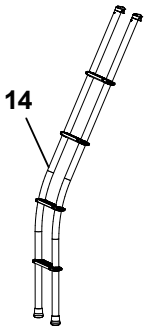
14

Pos Fig	Det. nr Part. No	Ingår Fitted	OBS!! Ange alltid årsmodell vid beställning av inredning Benämning	OBS!! Specify always year of model when ordering equipment Description
1	346228	x	Skåp gavel bak L=560 (Alpinvit)	Cupboard gable L=560 (Alpine white)
--	350571	x	Gångjärn d:o	Hinge d:o
2	345774	x	Lucka (Alpinvit)	Door (Alpine white)
3	346058	x	Hyllpaket L=1510 (u. högtalare)	Shelf L=1510 (without speakers)
--	346059	x	HyllpaketL=1510 (m. högtalare)	Shelf L=1510 (with speakers)
4	346655	x	Gavel rundad	Gable
5	346060	x	Hyllpaket L=1510 (u. högtalare)	Shelf L=1510 (without speakers)
--	346061	x	HyllpaketL=1510 (m. högtalare)	Shelf L=1510 (with speakers)
6	346180	x	Sänggavel kpl. m. tyg (Sara Greige)	Headboard cpl. with fabric (Sara Greige)
--	346181	x	Sänggavel kpl. m. tyg (Velvet Greige)	Headboard cpl. with fabric (Velvet Greige)
7	346226	x	Överbäddskåp L=1980	Upper bed L1980
--	339839M	x	Regel låsning	Lock bar
--	375813	x	Rasskydd ö-bäddskåp	Protective plate
8	346227	x	Lucka (Alpinvit)	Door (Alpine white)
9	860402	x	Gångjärn	Hinge
10	860405	x	Gångjärn	Hinge
11	350129	x	Handtag	Handle
12	332661M	x	Bärregel (vikbar)	Bearing rail
13	331701M	x	Kloss bärregel	Block bearing rail
14	350435	T	Stege ö-bäddsskåp	Ladder upper bed
15	321209	x	Värmespalt gavel	Air gap gable
--	350594	x	Tyg värmespalt (Sara Greige)	Fabric air gap (Sara Greige)
--	350603	x	Tyg värmespalt (Velvet Greige)	Fabric air gap (Velvet Greige)
16	336714	x	Sängram vån.säng V u. ribbotten	Bed bottom L without laths
17	325430	x	Ribbotten kpl.	Laths bottom cpl.
--	311985	x	Ribba sängbotten L=718 B=63	Lath bed bottom L=718 B=63
--	312046	x	Band t. ribbotten	Band for laths bottom
18	331961M	x	Bärregel 22x22x440	Bearing rail 22x22x440

M= Metervara

M= On the metre

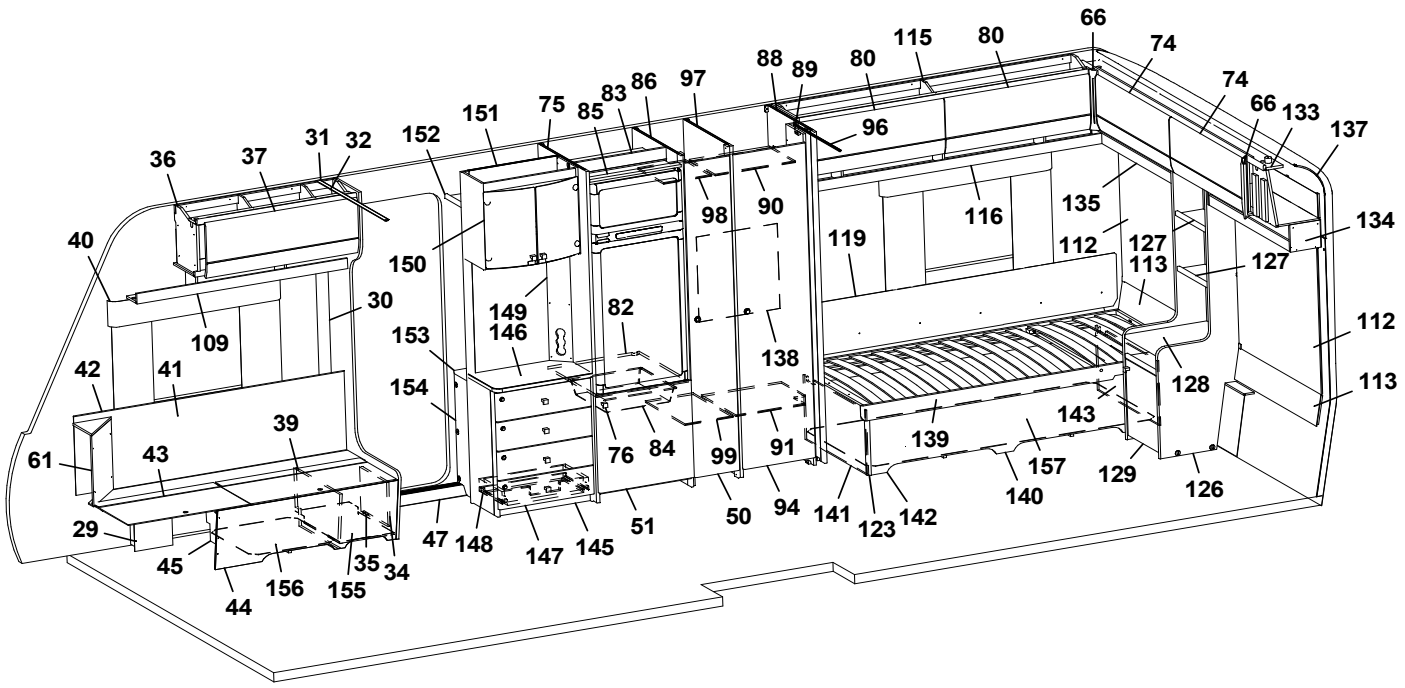
66
74
115
80
88
89
80
97
86
83
75
85
151
152
31
32
37
36
96
74
66
133
137
134
40
150
98
90
116
135
112
127
113
127
119
30
109
149
146
82
138
112
42
41
153
154
128
113
39
61
43
76
84
99
91
139
143
157
129
126
140
29
45
44
156
155
35
34
47
148
147
145
51
50
94
141
123
142

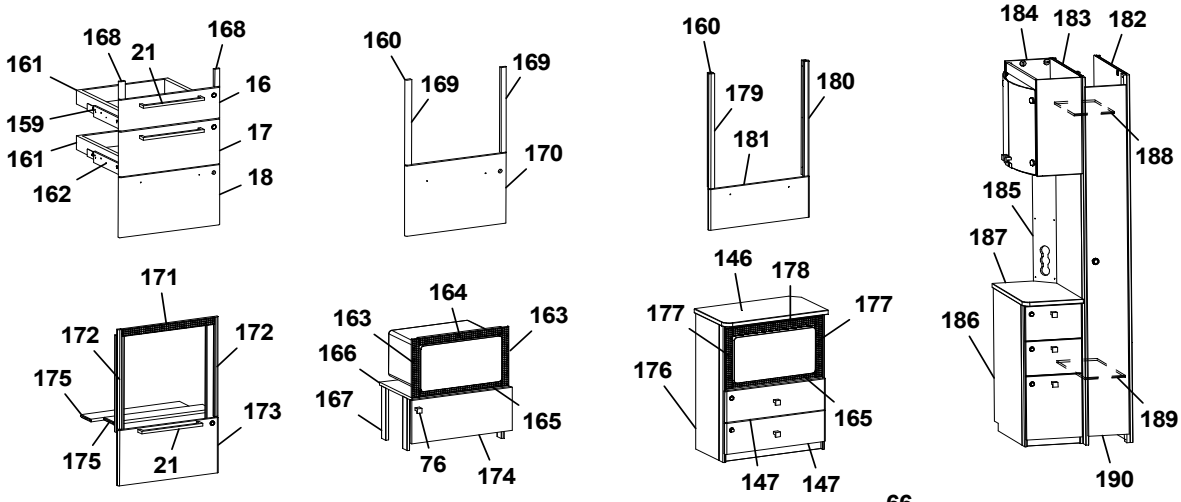
168
21
168
161
16
159
17
161
162
18
160
169
169
170
160
179
180
181
184
183
182
188
185
187
186
189
190
171
172
172
175
175
21
173
164
163
163
166
167
165
76
174
146
178
177
177
176
165
147
147

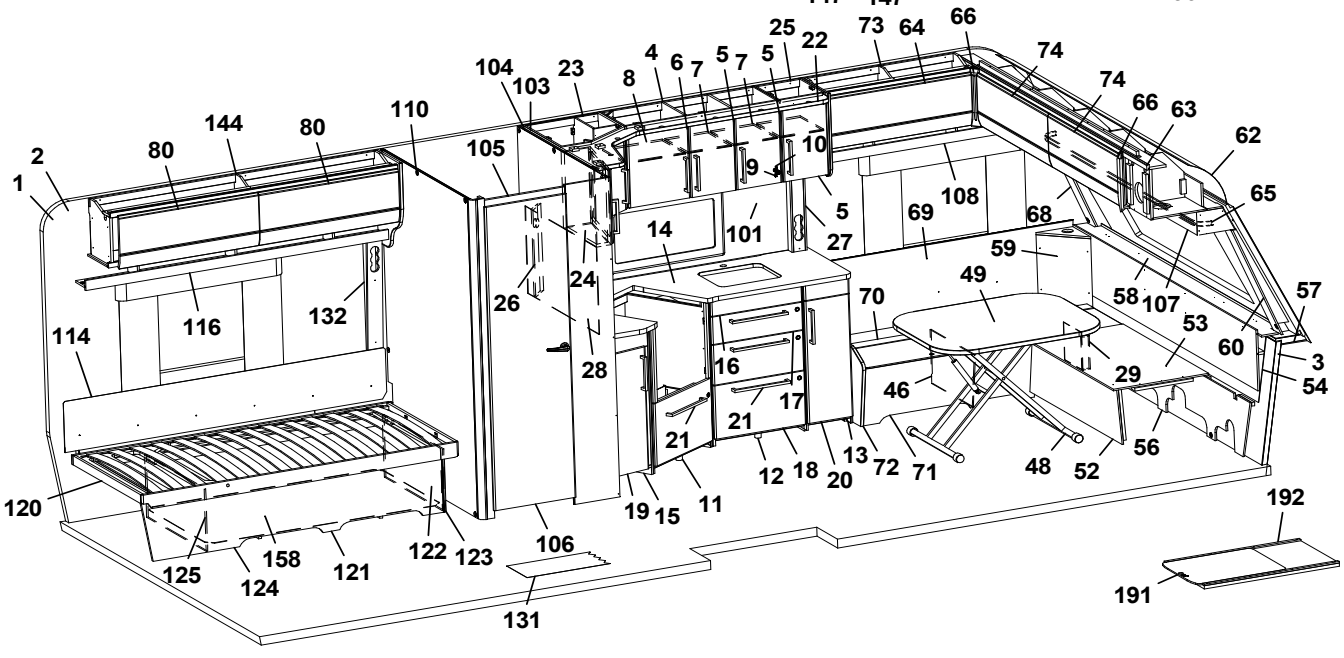
25
22
73
64
66
74
104
103
23
8
4
6
7
5
7
5
74
66
63
62
2
1
80
144
80
110
105
10
9
65
108
68
69
5
27
14
101
59
24
26
49
58
107
57
116
132
114
70
53
60
3
54
28
16
29
46
17
21
21
56
12
18
20
13
72
71
48
52
120
19
15
11
192
125
124
158
121
122
123
106
131
191

Pos Fig	Det. nr Part. No	Ingår Fitted	OBS!! Ange alltid årsmodell vid beställning av inredning Benämning	OBS!! Specify always year of model when ordering equipment Description
1	318657	M	Tapet vägg/tak	Wall paper
2	318584	M	Tejp tapet 20 mm	Tape, wall paper 20 mm
3	318585	M	Tejp tapet 60 mm	Tape, wall paper 60 mm
4	345986	x	Skåp kök L=924 kpl. (Alpinvit)	Cupboard kitchen L=924 cpl. (Alpin white)
--	346571	x	Skåp kök L=924 kpl. (Mekong)	Cupboard kitchen L=924 cpl. (Mekong)
5	346808	x	Lucka H (Alpinvit)	Door R (Alpine white)
--	343458	x	Lucka H (Mekong)	Door R (Mekong)
--	350471	x	Handtag d:o	Handle d:o
6	346819	x	Lucka V (Alpinvit)	Door L (Alpine white)
--	343455	x	Lucka V (Mekong)	Door L (Mekong)
--	350471	x	Handtag d:o	Handle d:o
7	341681	x	Hylla	Shelf
8	331385M	x	Hylla	Shelf
9	311917	x	Gångjärn	Hinge
10	312588	x	Platta gångjärn	Plate hinge
11	345909	x	Diskbänk, vinklad (Alpinvit)[1]	Kitchen sink, angled (Alpine white)[1]
--	346969	x	Diskbänk, vinklad (Alpinvit)[2]	Kitchen sink, angled (Alpine white)[2]
--	343883	x	Diskbänk, vinklad (Mekong)[1]	Kitchen sink, angled (Mekong)[1]
--	346970	x	Diskbänk, vinklad (Mekong)[2]	Kitchen sink, angled (Mekong)[2]
--	346998	x	Diskbänk, vinklad induktion (Alpinvit)	Kitchen sink, angled induction (Alpine white)
--	346999	x	Diskbänk, vinklad induktion (Mekong)	Kitchen sink, angled induction (Mekong)
12	346992	x	Utskjut diskbänk (Alpinvit)	Kitchen sink without board (Alpine white)
--	344851	x	Utskjut diskbänk (Mekong)	Kitchen sink without board (Mekong)
13	346993	x	Utskjut diskbänk (Alpinvit)	Projection kitchen sink (Alpine white)
--	343400	x	Utskjut diskbänk (Mekong)	Projection kitchen sink (Mekong)
14	345800	x	Skiva diskbänk 902x1675[1]	Board 902x1675[1]
--	346973	x	Skiva diskbänk 902x1675[2]	Board 902x1675[2]
--	345801	x	Skiva diskbänk induktion 902x1675	Board induction 902x1675
15	346991	x	Utskjut diskbänk (Alpinvit)	Projection kitchen sink (Alpine white)
--	343406	x	Utskjut diskbänk (Mekong)	Projection kitchen sink (Mekong)
16	346799	x	Lådförstycke (Alpinvit)	Drawer front (Alpine white)
--	343412	x	Lådförstycke (Mekong)	Drawer front (Mekong)
--	317514	x	Låda 480x500 d:o	Drawer 480x500 d:o
--	317382	x	Glidskena låda H d:o	Slide bar, drawer R d:o
--	350221	x	Glidskena låda V d:o	Slide bar, drawer L d:o
17	346801	x	Lådförstycke (Alpinvit)	Drawer front (Alpine white)
--	343413	x	Lådförstycke (Mekong)	Drawer front (Mekong)
--	317514	x	Låda 480x500 d:o	Drawer 480x500 d:o
--	317382	x	Glidskena låda H d:o	Slide bar, drawer R d:o
--	350221	x	Glidskena låda V d:o	Slide bar, drawer L d:o
18	346802	x	Lucka (Alpinvit)	Door (Alpine white)
--	343414	x	Lucka (Mekong)	Door (Mekong)
--	20-900302	x	Pentrylåda 273x500 d:o	Drawer pentry 273x500 d:o
--	07-800039	x	Rullskena H d:o	Roller rail R d:o
--	07-800038	x	Rullskena V d:o	Roller rail L d:o
19	346809	x	Lucka (Alpinvit)	Door (Alpine white)
--	343380	x	Lucka (Mekong)	Door (Mekong)
20	346810	x	Lucka (Alpinvit)	Door (Alpine white)
--	343398	x	Lucka (Mekong)	Door (Mekong)
21	350472	x	Handtag	Handle
			M= Metervara	M= On the metre

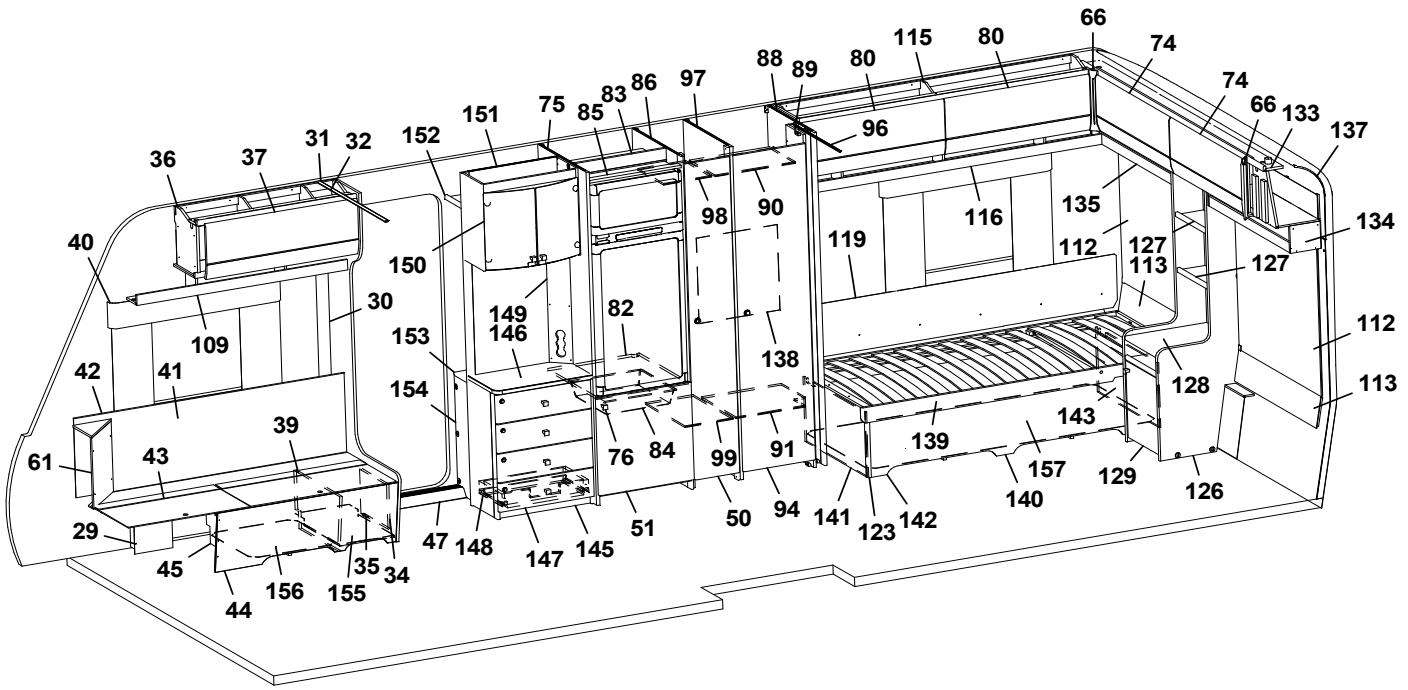
66
74
115
80
88
89
80
97
86
83
75
151
152
36
37
31
32
96
74
66
133
137
98
90
116
135
134
40
150
119
112
127
113
127
30
149
146
82
109
153
138
112
42
41
154
128
113
39
143
61
43
76
84
99
91
139
157
129
126
29
47
148
147
145
51
50
94
141
123
142
140
45
35
34
156
155
44

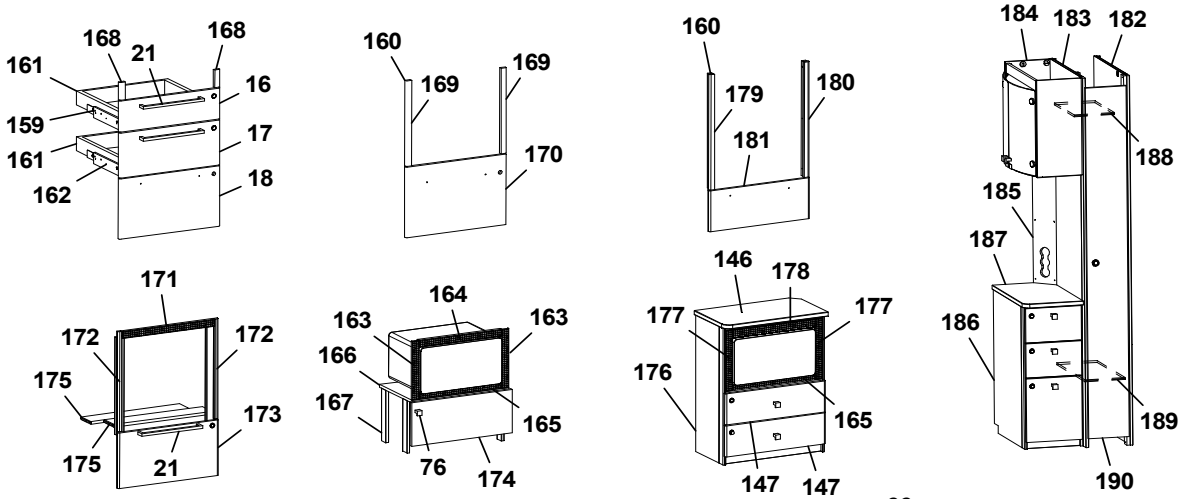
168
21
168
161
16
159
17
161
162
18
160
169
169
170
160
179
180
181
184
183
182
188
185
187
171
172
172
175
173
175
21
164
163
163
166
167
165
76
174
146
178
177
177
176
165
147
147
186
189
190

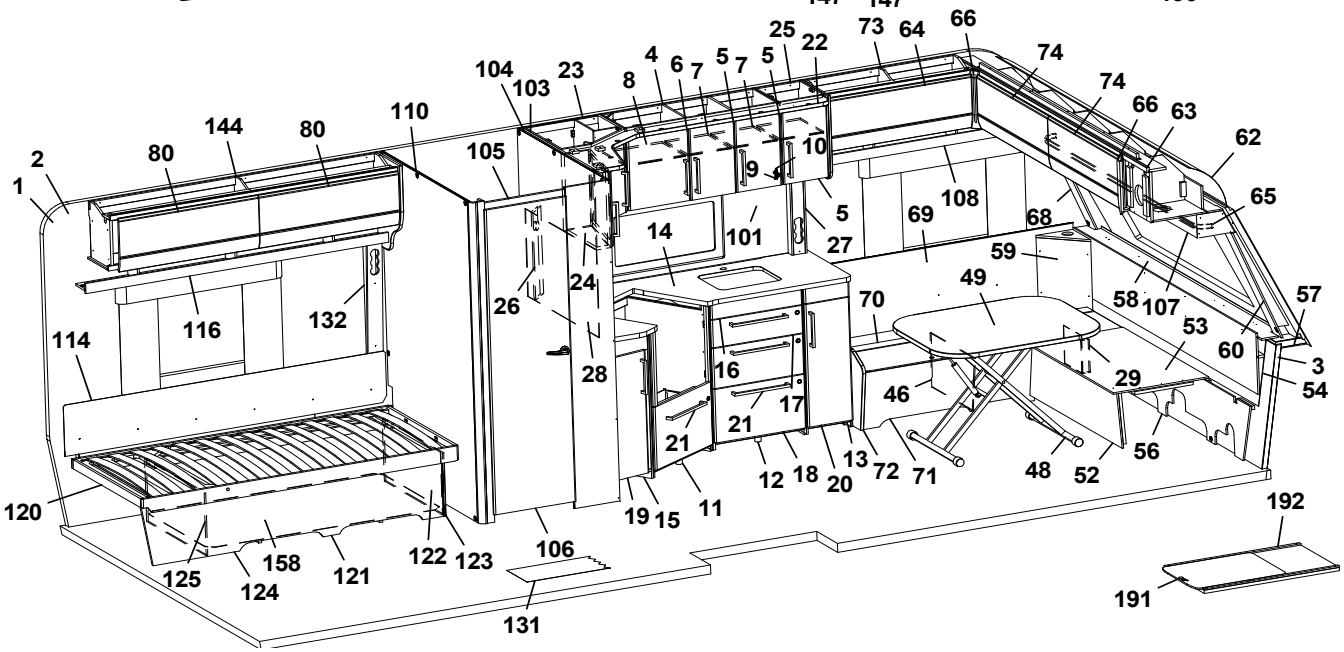
25
22
73
64
66
74
104
103
23
8
4
6
7
5
7
5
74
66
63
62
144
80
110
105
10
9
2
80
1
5
108
65
14
101
27
69
68
59
24
26
49
58
107
57
116
132
70
53
60
114
28
16
29
3
54
46
17
21
21
56
12
18
13
20
72
71
48
52
120
19
15
11
192
125
158
121
122
123
106
124
131
191

Pos Fig	Det. nr Part. No	Ingår Fitted	OBS!! Ange alltid årsmodell vid beställning av inredning Benämning	OBS!! Specify always year of model when ordering equipment Description
22	346031	x	Ljusramp kök	Light holder kitchen
23	346030	x	Skåp hörn (Alpinvit)	Cupboard corner (White)
--	346443	x	Skåp hörn (Mekong)	Cupboard corner (Mekong)
--	346807	x	Lucka d:o (Alpinvit)	Door d:o (Alpine white)
--	343427	x	Lucka d:o (Mekong)	Door d:o (Mekong)
--	346038	x	Hylla d:o	Shelf d:o
24	346028	x	Skåp utskjut (Alpinvit)	Cupboard projection (Alpine white)
--	346444	x	Skåp utskjut (Mekong)	Cupboard projection (Mekong)
--	346818	x	Lucka (Alpinvit)	Door (Alpine white)
--	343443	x	Lucka (Mekong)	Door (Mekong)
--	341856	x	Hylla d:o	Shelf d:o
25	346016	x	Skåp kök (Alpinvit)	Cupboard kitchen (Alpine white)
--	346572	x	Skåp kök (Mekong)	Cupboard kitchen (Mekong)
--	343479	x	Hylla d:o	Shelf d:o
26	341985	x	Front el-uttag	Front outlet
27	333289	x	Front el-uttag	Front outlet
28	341710-F	x	Köksskiva vägg, Svart fiskben	Protection kitchen, Black fishbone
--	341710-G	x	Köksskiva vägg, Natur skiffer	Protection kitchen, Nature slate
--	341710-M	x	Köksskiva vägg, Marmor	Protection kitchen, Marble
--	341710-S	x	Köksskiva vägg, Sten	Protection kitchen, Stone
29	346080	x	Täckfront	Cover front
30	318962	x	List täck el-kabel B=45 L=2100	Cover strip B=45 L=2100
31	316270	x	List snäpp undre L=2379	List under L=2379
32	316268	x	List snäpp övre L=2379	List upper L=2379
33	345790	x	Stolpe först. kpl. m. lucka (144x180 urtag)	Support bar cpl. with door (144x180 socket)
--	346566	x	Stolpe först. kpl. m. lucka (105,6x171 urtag)	Support bar cpl. with door (105,6x171 socket)
34	343731	x	Lucka	Door
35	312589	x	Gångjärn	Hinge
36	345738	x	Skåp övre H F L=939 (Alpinvit)	Cupboard upper front R L=939 (Alpine white)
--	350571	x	Gångjärn d:o	Hinge d:o
37	345780	x	Lucka	Door
39	342494	x	Stöd bäddlåda HF	Support bed box
40	350348	x	Skena gardin L=1020	Curtain rod L=1020
41	345928	x	Värmespalt H fram	Air gap R.F.
42	319821	M	List kant mörkbrun	Strip, dark brown
43	346011	x	Lock bäddlåda H F	Cover bedbox R.F.
--	319024	x	Matta grå textil m. tejp d:o	Carpet gray textile with tape d:o
44	343085	x	Front bäddlåda H F	Front bed box R.F.
--	346003	x	Front bäddlåda H F (centraldammsugare)	Front bed box R.F. (central vacuum cleaner)
45	342495	x	Stöd bäddlåda HF	Support bed box
46	312825	x	Stöd bäddlåda VF	Support bed box
47	319871	x	Tröskel aluminium L=650	Threshold aluminium L=650
48	310083	x	Bordsstativ	Table stand
--	350474	x	Bordstativ enpelar	Table stand pillar
49	343248	x	Bordsskiva 800x1000	Table top 800x1000
50	336043	x	Dörr garderob kpl. 260x1850	Door wardrobe cpl. 260x1850
51	343736	x	Lucka H 550x570	Door R 550x570
--	316799	x	Gångjärn d:o	Hinge d:o
--	312588	x	Platta gångjärn d:o	Plate hinge d:o
52	331245M	x	Front bäddlåda gavel	Front bed box gable
			M= Metervara	M= On the metre

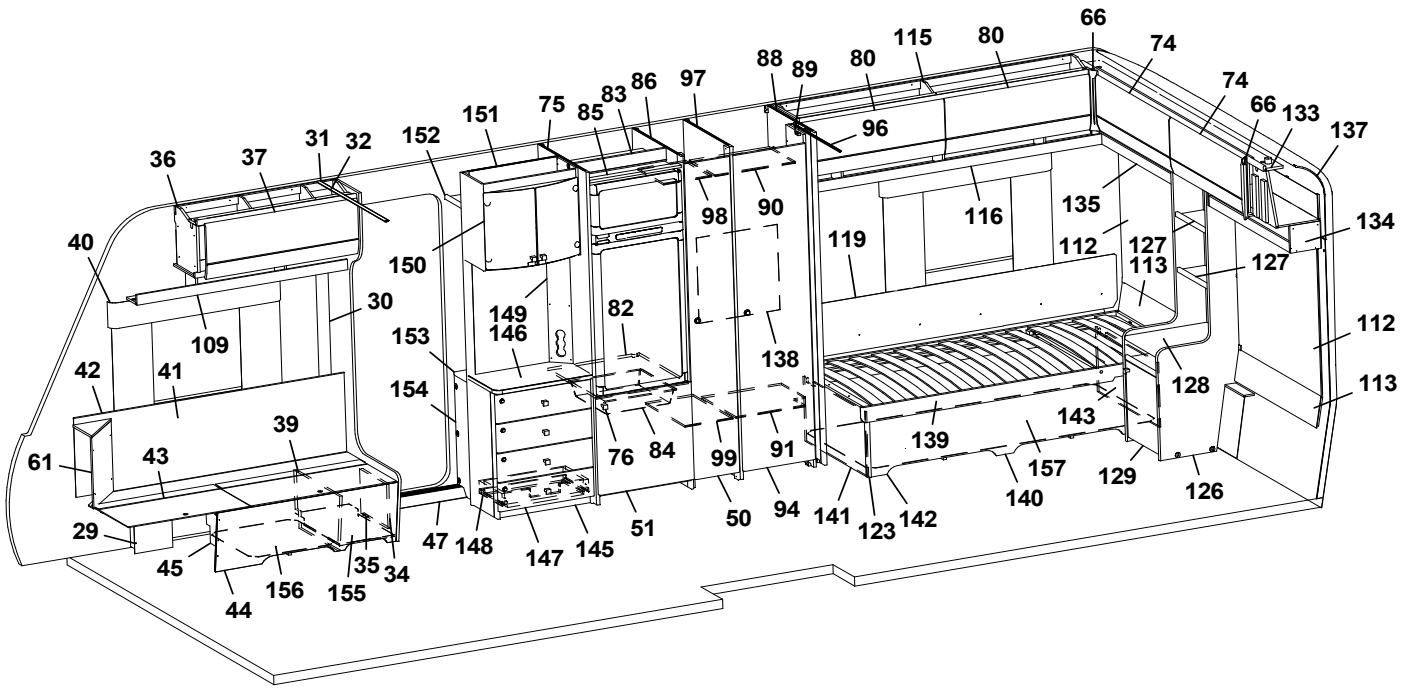
66
74
115
80
88
89
80
97
86
83
75
151
152
85
96
74
66
133
137
36
37
31
32
98
90
116
135
134
40
150
119
112
127
113
127
30
149
146
82
112
109
153
138
128
113
42
41
154
143
39
76
84
99
91
139
157
129
126
61
43
140
29
47
148
147
145
51
50
94
141
123
142
45
35
34
156
155
44

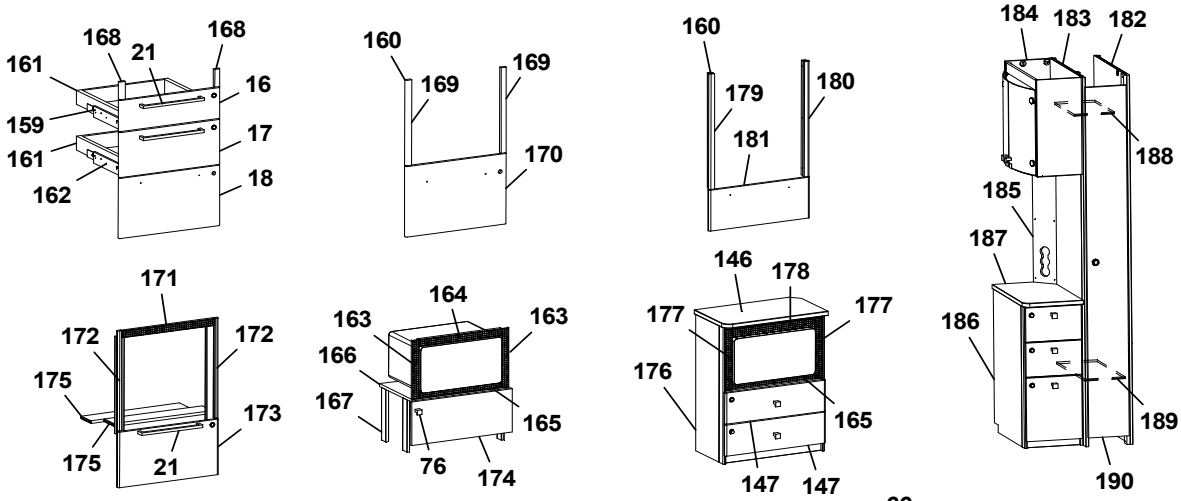
168
21
168
161
16
159
17
161
162
18
160
169
169
170
160
179
180
181
184
183
182
188
185
187
171
172
172
175
173
175
21
164
163
163
166
167
165
76
174
146
178
177
177
176
165
147
147
186
189
190

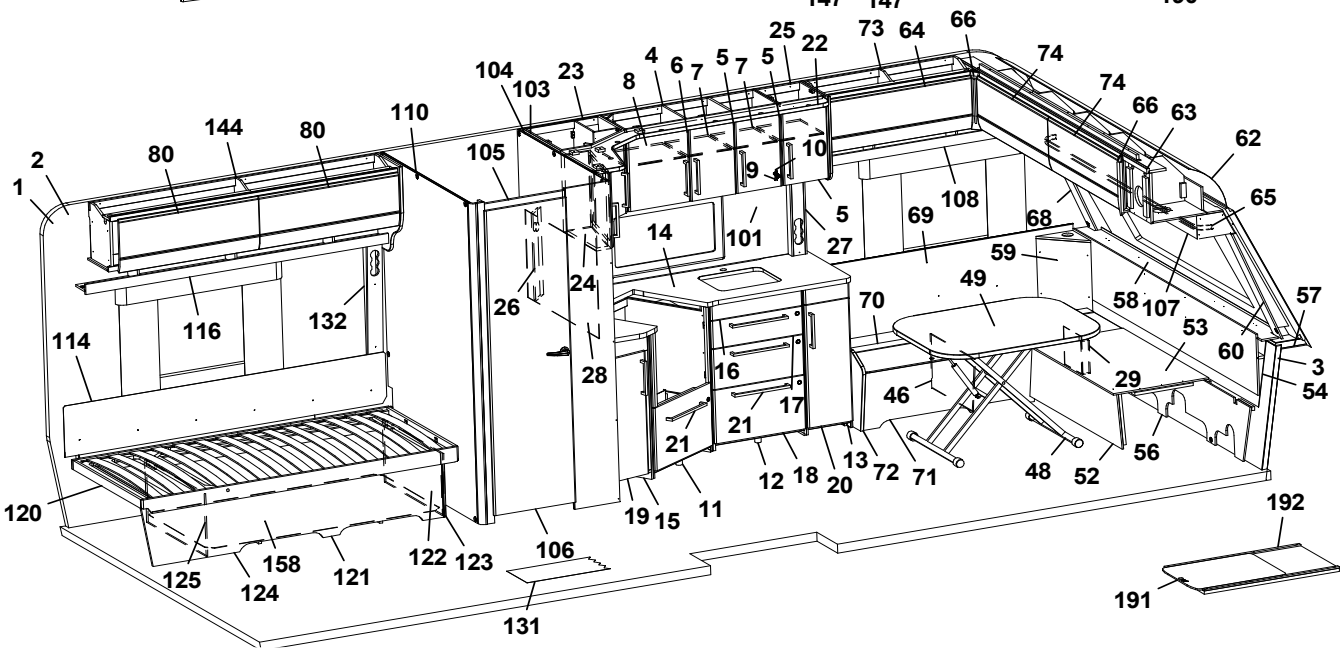
25
22
73
64
66
74
104
103
23
8
4
6
7
5
7
5
74
66
63
62
144
80
110
105
10
9
65
2
80
1
5
108
68
14
101
27
69
59
24
49
58
107
57
116
132
26
70
53
60
114
28
16
29
3
54
46
17
21
21
56
12
18
13
20
72
71
48
52
120
19
15
11
192
125
158
121
122
123
106
124
131
191

Pos Fig	Det. nr Part. No	Ingår Fitted	OBS!! Ange alltid årsmodell vid beställning av inredning Benämning	OBS!! Specify always year of model when ordering equipment Description
53	345923	x	Skiva rundsittgrupp	Sheet seat
54	340578	x	Värmespalt gavel fram	Air gap
56	340520	x	Stöd sittgrupp	Support
57	215275	x	Hylla front kpl. L=2366	Shelf front cpl. L=2366
58	345285	x	Front/hylla kpl.	Front/shelf cpl.
--	345362	x	Front/hylla kpl. med belysning "Björn"	Front/shelf cpl. with lightning "Bear"
59	345951	x	Hörn sittgrupp V med ø 60 urttag	Corner L with ø 60 hole
--	345949	x	Hörn sittgrupp V med ø 85 urttag	Corner L with ø 85 hole
60	345085	x	Hörn front H	Front corner R
61	345953	x	Hörn sittgrupp H	Corner R
--	345951	x	Hörn sittgrupp H med ø 60 urttag	Corner R with ø 60 hole
--	345949	x	Hörn sittgrupp H med ø 85 urttag	Corner R with ø 85 hole
62	216067	x	Täckskiva radie fram 1x380x2360	Cover plate radius front 1x380x2360
--	313884	x	List plast radie L=2379	List L=2379
63	345727	x	Skåp gavel fram L=2360 (Alpinvit)	Cupboard L=2360 (Alpine white)
--	350571	x	Gångjärn d:o	Hinge d:o
64	345778	x	Lucka (Alpinvit)	Door (Alpine white)
65	350349	x	Skena gardin L=1920	Curtain rod L=1920
66	345869	x	Hörn inredning	Corner
68	345084	x	Hörn front V	Front corner L
69	345929	x	Värmespalt V fram	Air gap L.F.
70	345393	x	Lock bäddlåda V F	Cover bed box L.F
--	319024	x	Matta grå textil m. tejp d:o	Carpet gray textile with tape d:o
71	339504	x	Front bäddlåda V F	Front bed box L.F.
72	345933	x	Gavel bäddlåda V F	Gable bed box L.F
73	345766	x	Skåp övre V F L=922 (Alpinvit)	Cupboard upper front L L=922 (Alpine white)
--	350571	x	Gångjärn d:o	Hinge d:o
74	345779	x	Lucka (Alpinvit)	Door (Alpine white)
75	342304	x	Vägg kyl V	Wall refrigerator L
76	350473	x	Handtag knopp	Handle knob
80	345777	x	Lucka (Alpinvit)	Door (Alpine white)
82	340675	x	Hylla under kyl	Shelf under refrigerator
83	342309	x	Bakstycke stopp kyl	Back cupboard
84	310325	x	Trådback vit 85x427x427	Tray 85x427x427
--	312712	x	Glidlist trådback (säljes i par)	Sliding strip tray (pair)
85	342306	x	List folierad L = 528	List foiled L = 528
86	342305	x	Vägg kyl H	Wall refrigerator R
88	331593M	x	Vägg garderob	Wall wardrobe
89	331238M	x	Nisch, vikdörr	Niche folding door
90	341113	x	Hylla garderob övre	Shelf wardrobe upper
91	332693M	x	Hylla garderob nedre	Shelf wardrobe under
94	342238	x	Dörr 415x1850	Door 415x1850
96	314917	x	Skena draperi L=1190	Drapery rail L=1190
97	332724M	x	Vägg garderob	Wall wardrobe
98	332726M	x	Hylla övre	Shelf upper
99	332727M	x	Hylla nedre	Shelf under
101	346018-F	x	Köksskiva vägg, Svart fiskben	Protection kitchen, Black fishbone
--	346018-G	x	Köksskiva vägg, Natur skiffer	Protection kitchen, Nature slate
--	346018-M	x	Köksskiva vägg, Marmor	Protection kitchen, Marble
--	346018-S	x	Köksskiva vägg, Sten	Protection kitchen, Stone
			M= Metervara	M= On the metre

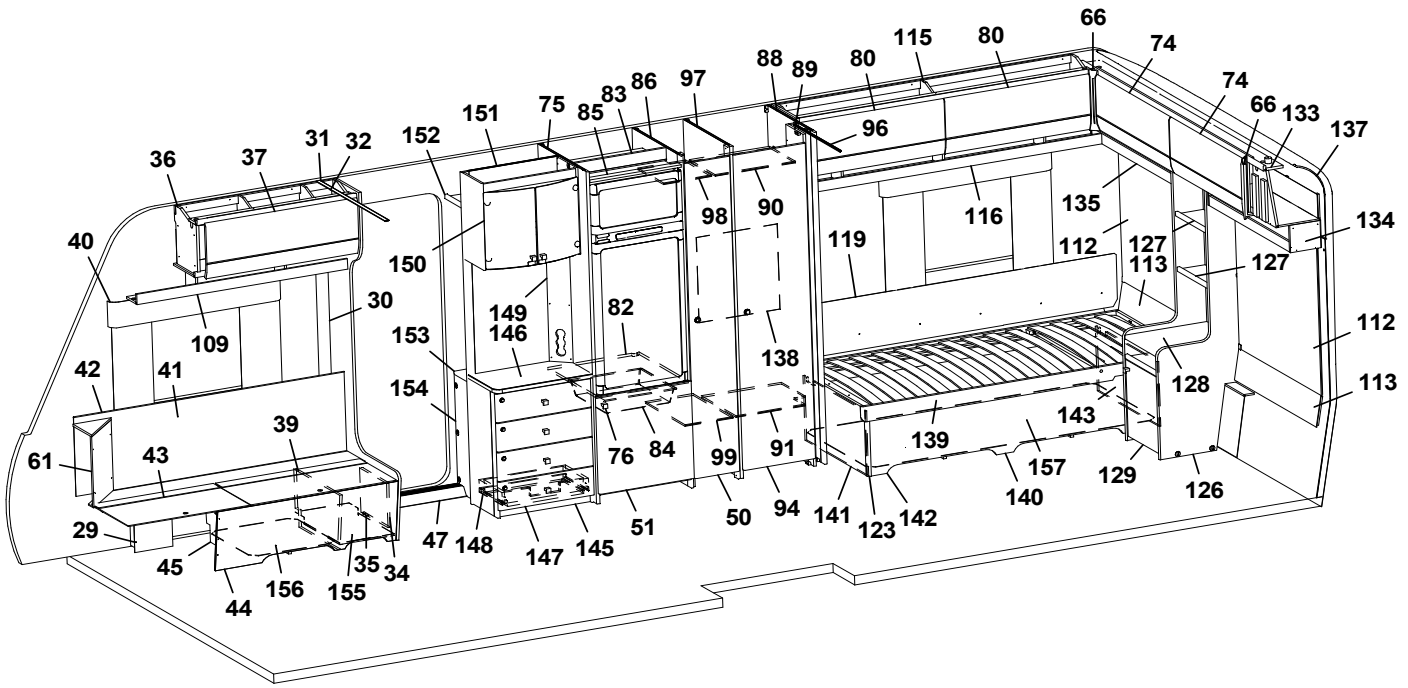
66
74
115
80
88
89
80
97
86
83
75
151
152
85
96
74
66
133
137
36
37
31
32
98
90
116
135
134
40
150
119
112
127
113
127
30
149
146
82
112
109
153
138
42
41
154
128
113
39
143
61
43
76
84
99
91
139
157
129
126
29
47
148
147
145
51
50
94
141
123
142
140
45
35
34
156
155
44

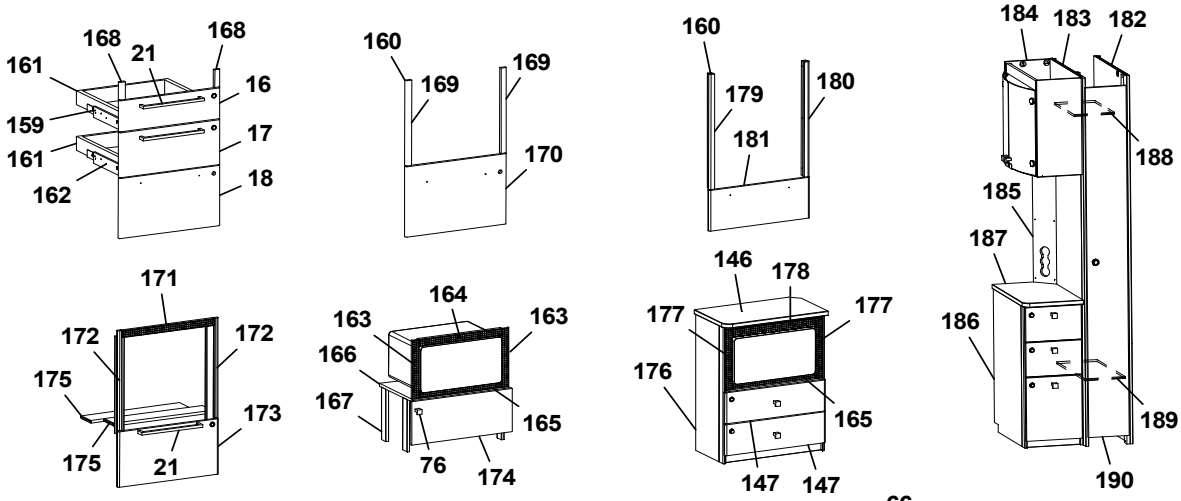
168
21
168
161
16
159
17
161
162
18
160
169
169
170
160
179
180
181
184
183
182
188
185
187
171
172
172
175
173
175
21
164
163
163
166
167
165
76
174
146
178
177
177
176
165
147
147
186
189
190

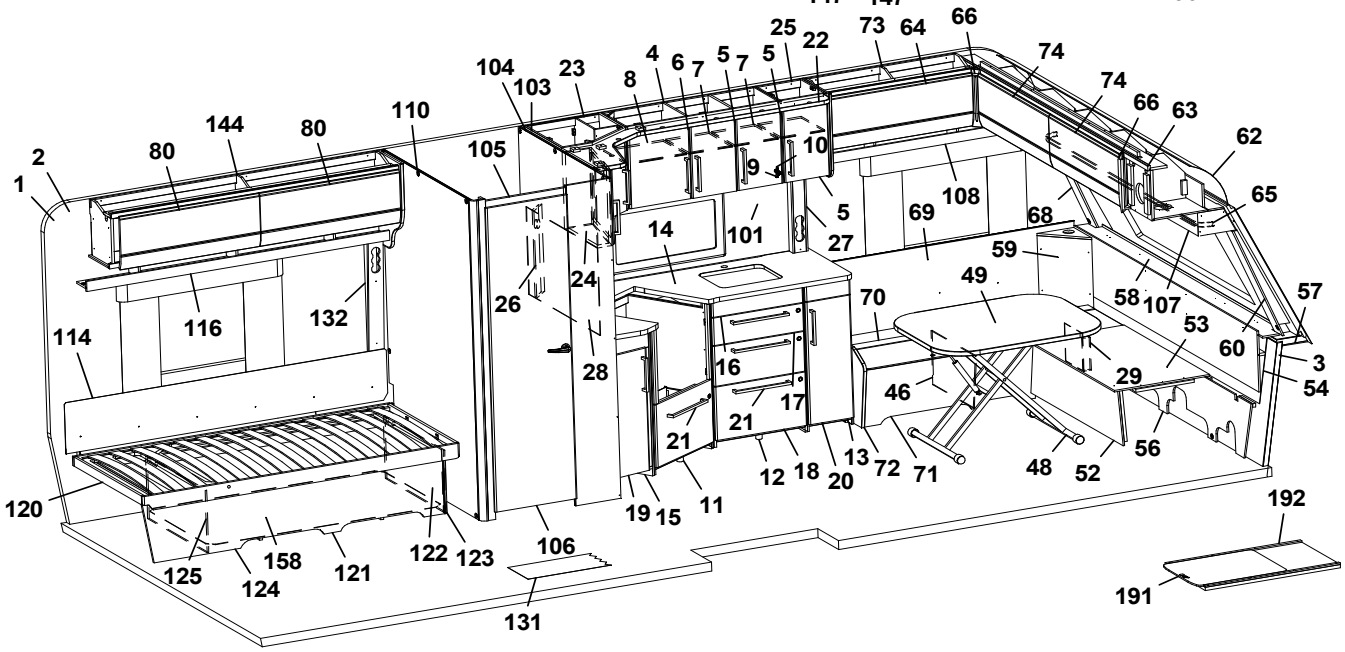
25
22
73
64
66
104
103
23
8
4
6
7
5
7
5
74
74
66
63
62
2
80
144
80
110
105
10
9
1
5
108
65
14
101
27
69
68
59
24
26
49
58
107
57
114
116
132
70
53
60
3
28
16
29
54
46
17
21
21
56
12
18
20
13
72
71
48
52
120
19
15
11
192
125
124
158
121
122
123
106
131
191

Pos Fig	Det. nr Part. No	Ingår Fitted	OBS!! Ange alltid årsmodell vid beställning av inredning Benämning	OBS!! Specify always year of model when ordering equipment Description
103	343420	x	Vägg, kök	Wall, kitchen
104	345156	x	Vägg tvättrum H	Wall washroom R
105	331248	x	Överbit tvättrum	Overlap washroom
106	346017	x	Dörr tvättrum kpl. 490x1850	Door washroom cpl. 490x1850
--	319708	x	Gångjärn d:o	Hinge d:o
--	350574	x	Handtag d:o	Handle d:o
107	345930	x	Hyllpaket fram L=2360	Shelf front L=2360
108	345795	x	Hyllpaket V F L=1201	Shelf front L L=1201
109	345792	x	Hyllpaket H F L=1218	Shelf front R L=1218
110	346406	x	Vägg tvättrum V kpl.	Wall washroom L cpl.
112	346172	x	Sänggavel kpl. m. tyg (Sara Greige)	Headboard cpl. with fabric (Sara Greige)
--	346173	x	Sänggavel kpl. m. tyg (Velvet Greige)	Headboard cpl. with fabric (Velvet Greige)
113	343849	x	Värmespalt	Air gap
114	339334	x	Värmespalt V bak	Air gap Rear L
--	350600	x	Tyg värmespalt (Sara Greige)	Fabric air gap (Sara Greige)
--	350609	x	Tyg värmespalt (Velvet Greige)	Fabric air gap (Velvet Greige)
115	345959	x	Skåp övre H bak L=1737	Cupboard upper rear R L=1737
--	350571	x	Gångjärn d:o	Hinge d:o
116	343213	x	Hyllpaket bak L=1815,5	Shelf Rear L=1815,5
119	338121	x	Värmespalt V bak	Air gap Rear L
--	350593	x	Tyg värmespalt (Sara Greige)	Fabric air gap (Sara Greige)
--	350602	x	Tyg värmespalt (Velvet Greige)	Fabric air gap (Velvet Greige)
120	342617	x	Sängram V u. ribbotten	Bed bottom L without laths
--	325342	x	Ribbotten kpl.	Laths bottom cpl.
--	314211	x	Ribba sängbotten L=820 B=63	Lath bed bottom L=820 B=63
--	312046	x	Band t. ribbotten	Band for laths bottom
121	346497	x	Sänglåda kpl. V	Bed box cpl. L
--	315203	x	Regel 17,5x55x1415	Wood lath pine 17,5x55x1415
122	346498	x	Gavel säng främre	Gable bed front
123	319863	x	List hörn L=380	Corner strip L=380
124	346502	x	Front säng	Front bed
125	346500	x	Gavel säng bakre	Gable bed rear
126	346478	x	Hurts kpl.	Hurts cpl.
127	343788	x	Hylla, hurts	Shelf hurts
128	346091	x	Skiva, hurts	Board, hurts
129	346822	x	Lucka, hurts (Alpinvit)	Door, hurts (Alpine white)
--	315202	x	Gångjärn d:o	Hinge d:o
--	315747	x	Platta gångjärn d:o	Plate hinge d:o
131	319230	x	Matta golv, antik planka	Carpet floor, antique plank
--	350469	x	Matta golv, gråsten	Carpet floor, greystone
132	343352	x	Front eluttag	Front outlet
133	346439	x	Skåp gavel bak L=2360	Cupboard gable L=2360
--	350571	x	Gångjärn d:o	Hinge d:o
134	346580	x	Hyllpaket V B L=977	Shelf rear L L=977
135	346582	x	Hyllpaket H B L=977	Shelf rear R L=977
137	216066	x	Täckskiva radie bak 1x275x2360	Cover plate radius back 1x275x2360
--	313884	x	List plast radie L=2379	List L=2379
138	336260	x	Täckskiva exp.kärl	Cover expansion vessel
139	342616	x	Sängram H u. ribbotten	Bed bottom R without laths
--	325342	x	Ribbotten kpl.	Laths bottom cpl.
			M= Metervara	M= On the metre

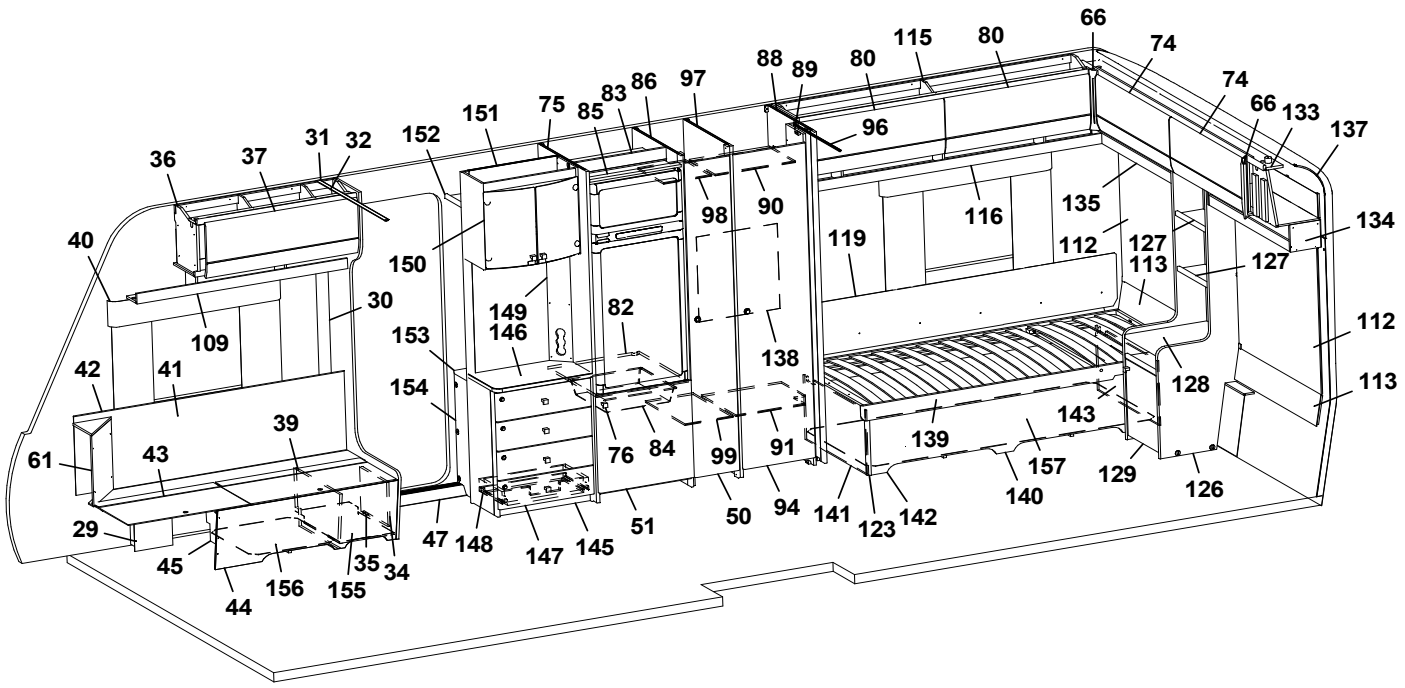
66
74
115
80
88
89
80
97
86
83
75
85
151
152
31
32
37
36
96
74
66
133
137
134
40
150
98
90
116
135
112
127
113
127
119
30
109
149
146
82
153
138
112
42
41
154
128
113
39
143
61
43
76
84
99
91
139
157
129
126
29
47
148
147
145
51
50
94
141
123
142
140
45
35
34
156
155
44

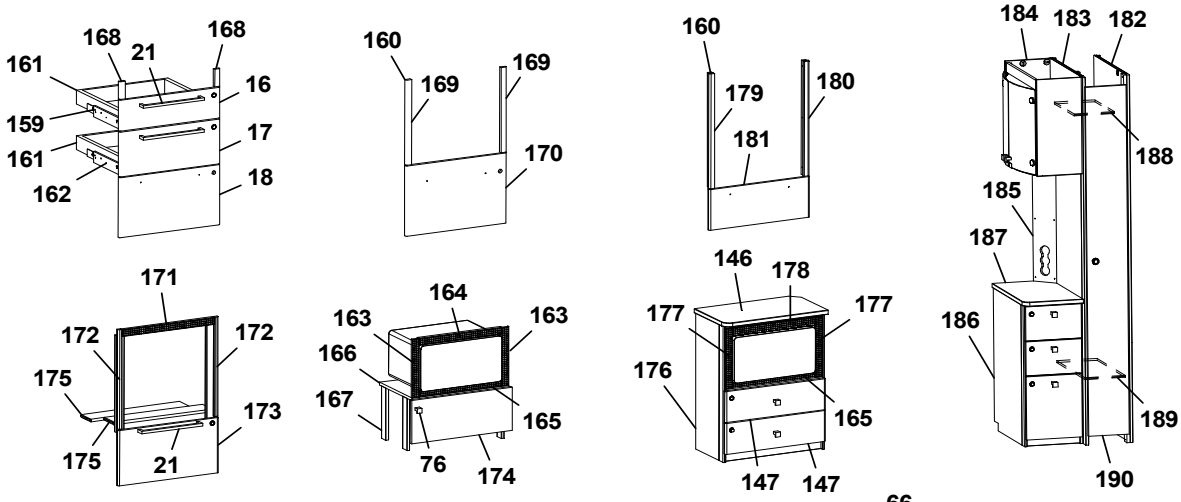
168
21
168
161
16
159
17
161
162
18
160
169
169
170
160
179
180
181
184
183
182
188
185
187
186
189
190
171
172
172
175
173
175
21
164
163
163
166
167
165
76
174
146
178
177
177
176
165
147
147

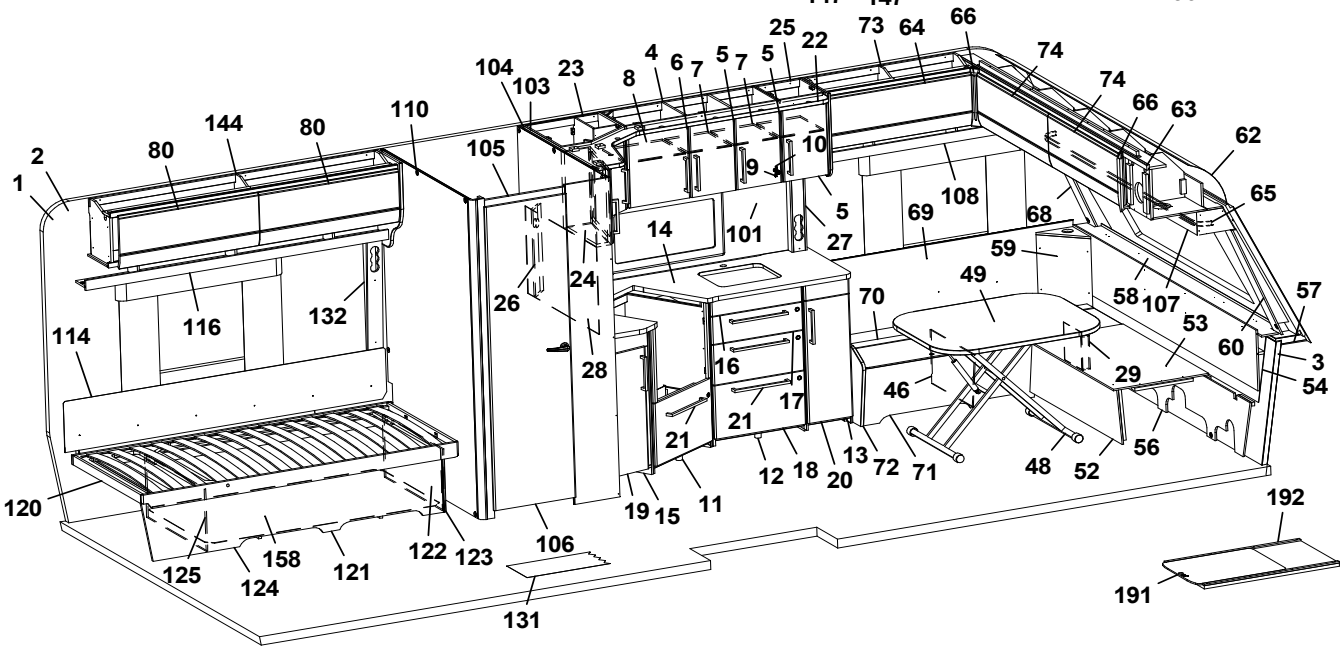
25
22
73
64
66
74
104
103
23
8
4
6
7
5
7
5
74
66
63
62
144
80
110
105
10
9
65
2
80
1
5
108
68
14
101
27
69
59
24
26
49
58
107
57
116
132
70
53
60
114
28
16
29
3
54
46
17
21
21
56
12
18
20
13
72
71
48
52
120
19
15
11
192
125
158
121
122
123
106
124
131
191

Pos Fig	Det. nr Part. No	Ingår Fitted	OBS!! Ange alltid årsmodell vid beställning av inredning Benämning	OBS!! Specify always year of model when ordering equipment Description
--	314211	x	Ribba sängbotten L=820 B=63	Lath bed bottom L=820 B=63
--	312046	x	Band t. ribbotten	Band for laths bottom
140	346481	x	Sänglåda kpl. H	Bed box cpl. R
--	167880	x	Regel 17,5x55x1680	Wood lath pine 17,5x55x1415
141	346482	x	Gavel säng främre	Gable bed front
142	346486	x	Front säng	Front bed
143	346484	x	Gavel säng bakre	Gable bed rear
144	346126	x	Skåp övre V bak L=1737	Cupboard upper Rear L L=1737
--	350571	x	Gångjärn d:o	Hinge d:o
145	346037	x	TV-bänk kpl. m. skiva	TV-bench cpl. with board
146	345978	x	Skiva, TV-bänk	Board, TV-bench
147	343121	x	Lådförstycke	Drawer front
148	20-900302	x	Pentrylåda 273x500 d:o	Drawer pentry 273x500 d:o
--	07-800039	x	Rullskena H d:o	Roller rail R d:o
--	07-800038	x	Rullskena V d:o	Roller rail L d:o
149	343721	x	Front eluttag	Front outlet
150	345981	x	Skåp bar kpl.	Coctail cabinet cpl.
--	330180	x	Hylla hållare flaskor	Shelf bottle holder
--	345998	x	Lucka H d:o	Door R d:o
--	345997	x	Lucka V d:o	Door L d:o
--	318379	x	Gångjärn d:o	Hinge d:o
--	318380	x	Täckhatt d:o	Cover d:o
--	312588	x	Platta gångjärn d:o	Plate hinge d:o
151	345924	x	Vägg instegsgarderob	Wall wardrobe
--	345692	x	Vägg instegsgarderob (Mikro)	Wall wardrobe (Microwave)
152	331910M	x	Hylla övre	Shelf upper
153	319866	x	Hylla	Shelf
154	345693	x	Front instegsgarderob	Front
155	350390	x	Plåt skofack	Plate shoe compartment
156	343594	x	Luftspalt H-fram	Air gap R front
157	346508	x	Luftspalt sänglåda	Air gap bed box
158	346507	x	Luftspalt sänglåda	Air gap bed box
159	347012	x	Monteringssats kpl. lådor (Alpinvit)	Mounting kit cpl. drawers (Alpine white)
--	343471	x	Monteringssats kpl. lådor (Mekong)	Mounting kit cpl. drawers (Mekong)
160	346214	x	Monteringssats kpl. ugn (Alpinvit)[1]	Mounting kit cpl. oven (Alpine white)[1]
--	347075	x	Monteringssats kpl. ugn (Alpinvit)[2]	Mounting kit cpl. oven (Alpine white)[2]
--	343488	x	Monteringssats kpl. ugn (Mekong)[1]	Mounting kit cpl. oven (Mekong)[1]
--	347076	x	Monteringssats kpl. ugn (Mekong)[2]	Mounting kit cpl. oven (Mekong)[2]
161	317514	x	Låda 480x500	Drawer 480x500
162	317382	x	Glidskena låda H	Slide bar, drawer R
--	350221	x	Glidskena låda V	Slide bar, drawer L
--	801701	x	Skruv 6x16 d:o	Screw 6x16 d:o
163	402108	x	Galler vent. mikro 38x318	Grating vent. micro 38x318
164	402109	x	Galler vent. mikro 38x448	Grating vent. micro 38x448
165	402110	x	Galler vent. mikro 33x448	Grating vent. micro 33x448
166	342316	x	Hylla mikro	Shelf
167	342315	x	List folierad L=283	List folierad L=283
168	336092	x	Passbit 16x30x95 (Mekong)	Gauge block 16x30x95 (Mekong)
169	336086	x	Passbit 16x30x460	Gauge block 16x30x460
170	346805	x	Lucka (Alpinvit)	Door (Alpine white)
			M= Metervara	M= On the metre

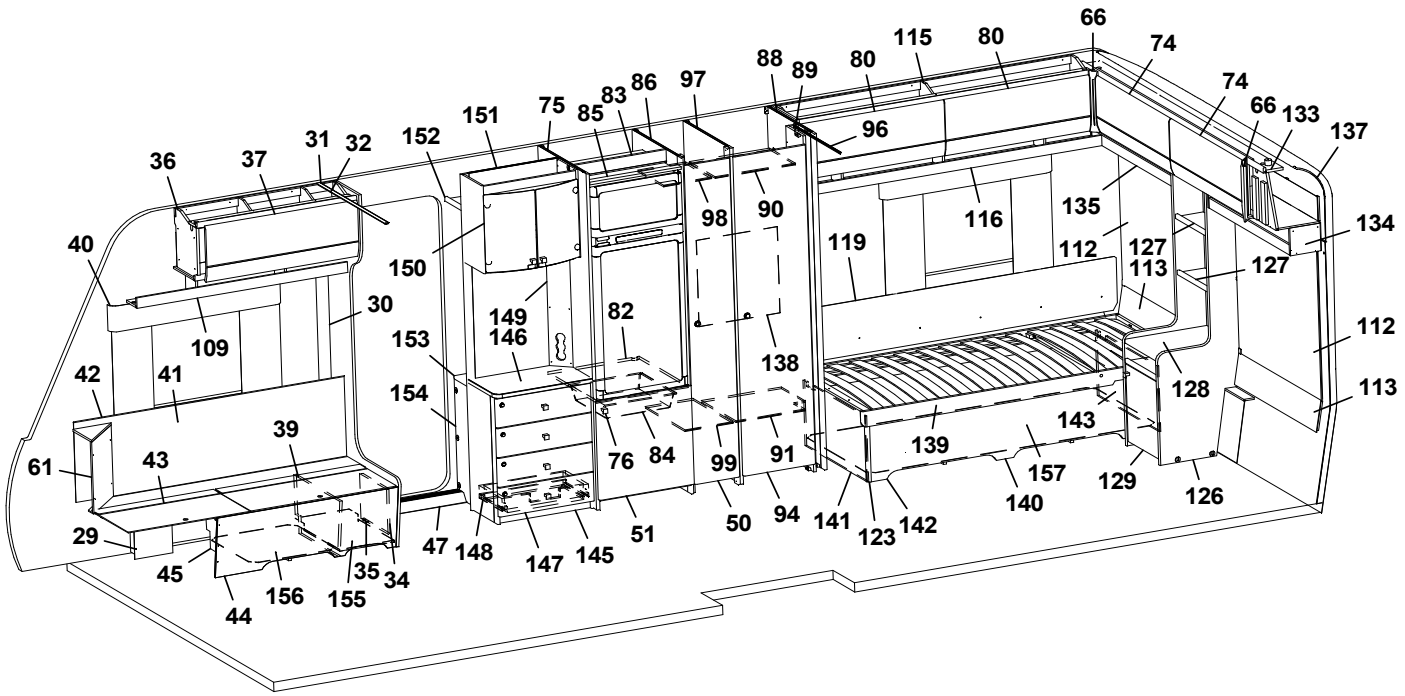
66
74
115
80
88
89
80
97
86
83
75
85
151
152
31
32
37
36
96
74
66
133
137
134
40
150
98
90
116
135
119
112
127
113
127
30
109
149
146
82
153
138
112
42
41
154
128
113
39
143
61
43
76
84
99
91
139
157
129
126
29
47
148
147
145
51
50
94
141
123
142
140
45
35
34
156
155
44

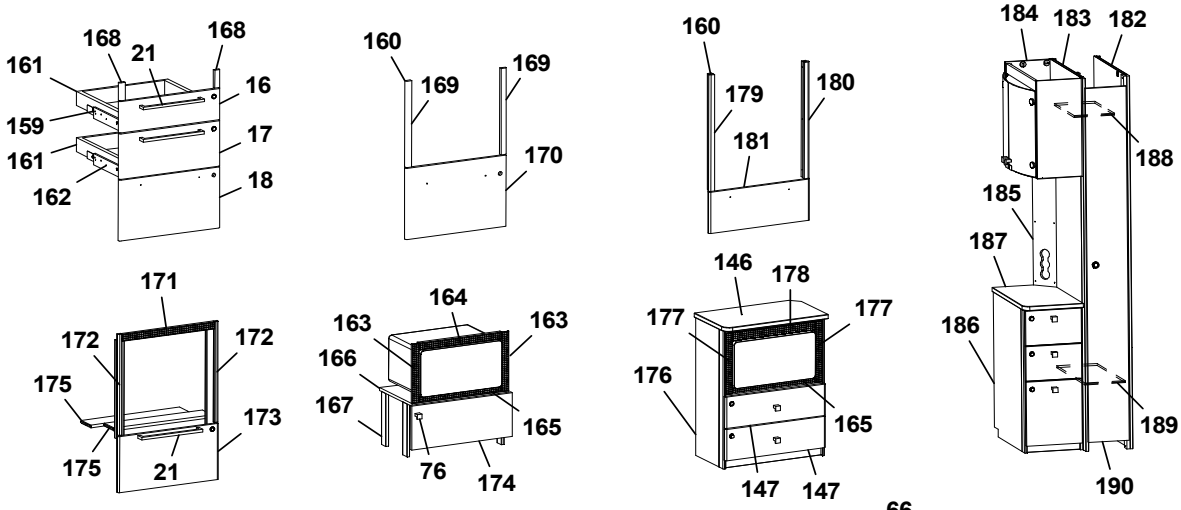
168
21
168
161
16
159
17
161
162
18
160
169
169
170
160
179
180
181
184
183
182
188
185
187
171
172
172
175
173
175
21
164
163
163
166
167
165
76
174
146
178
177
177
176
165
147
147
186
189
190

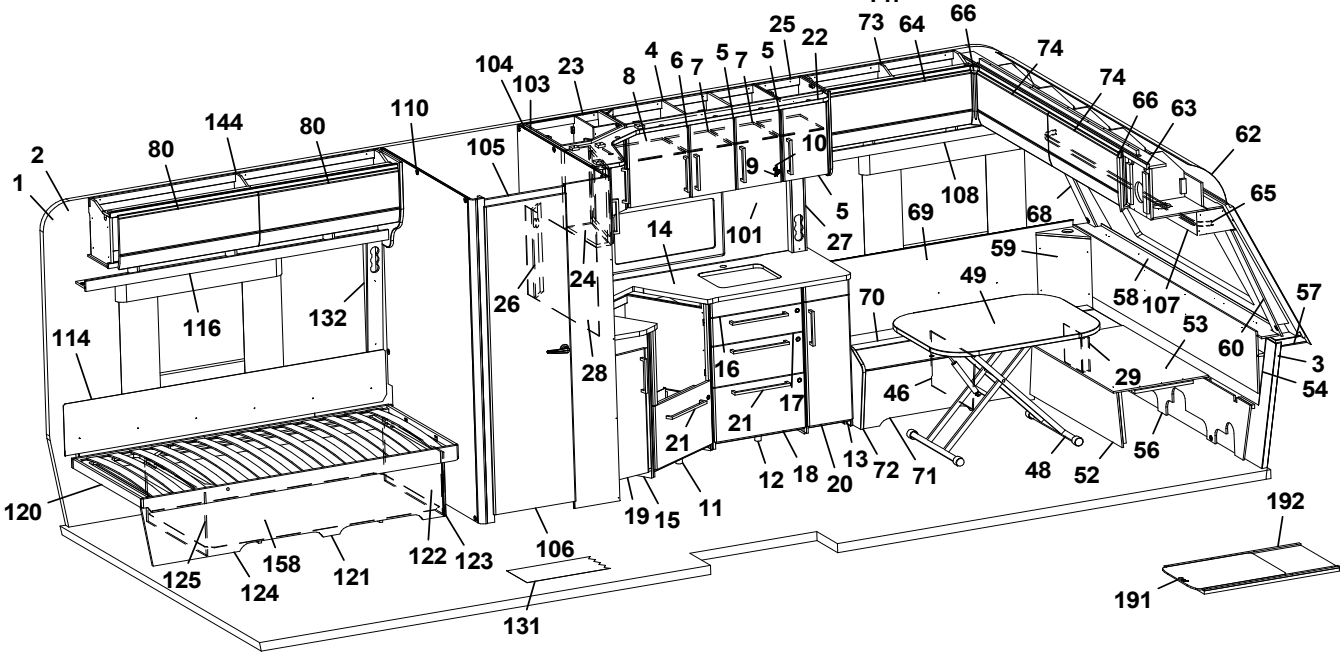
25
22
73
64
66
104
103
23
8
4
6
7
5
7
5
74
74
66
63
62
110
144
80
80
105
10
9
2
1
5
108
65
14
101
27
69
68
59
24
26
49
58
107
57
116
132
70
53
60
114
28
16
29
3
54
46
17
21
21
56
12
18
20
13
72
71
48
52
120
19
15
11
192
125
158
121
122
123
106
124
131
191

Pos Fig	Det. nr Part. No	Ingår Fitted	OBS!! Ange alltid årsmodell vid beställning av inredning Benämning	OBS!! Specify always year of model when ordering equipment Description
--	343491	x	Lucka (Mekong)	Door (Mekong)
171	402107	x	Galler ugn (diskb. induktion) 35x503	Grating oven (kitch. sink induct.) 35x503
172	342139	x	List L=538 (diskbänk induktion)	List (kitchen sink induction) L=538
173	346803	x	Lucka (diskb. induktion) 299x550 (Alpinvit)	Door (kitch. sink induct.) 299x550 (Alpine white)
--	343392	x	Lucka (diskb. induktion) 299x550 (Mekong)	Door (kitch. sink induct.) 299x550 (Mekong)
174	343880	x	Lucka 228x550	Door 228x550
--	316799	x	Gångjärn d:o	Hinge d:o
--	312588	x	Platta gångjärn d:o	Plate hinge d:o
175	333287M	x	Skiva distans 15x100x547,5	Sheet distance 15x100x547,5
176	345691	x	Tv-bänk kpl. m. urtag för mikro	TV-bench cpl. with socket for microwave
177	350567	x	Galler vent. mikro 38x326	Grating vent. micro 38x326
178	350568	x	Galler vent. mikro 46x448	Grating vent. micro 46x448
179	346950	x	Passbit V	Gauge block L
180	346949	x	Passbit H	Gauge block R
181	346971	x	Lucka (Alpinvit)	Door (Alpine white)
--	346972	x	Lucka (Mekong)	Door (Mekong)
182	344383	x	Vägg kyl	Wall refrigerator
183	344384	x	Vägg garderob	Wall wardrobe
184	345982	x	Skåp bar kpl.	Coctail cabinet cpl.
--	330180	x	Hylla hållare flaskor	Shelf bottle holder
--	345998	x	Lucka H d:o	Door R d:o
--	345997	x	Lucka V d:o	Door L d:o
--	318379	x	Gångjärn d:o	Hinge d:o
--	318380	x	Täckhatt d:o	Cover d:o
--	312588	x	Platta gångjärn d:o	Plate hinge d:o
185	344387	x	Front eluttag	Front outlet
186	346256	x	Hurts kpl.	Hurts cpl.
187	346074	x	Skiva hurts	Board hurts
188	343092	x	Hylla garderob övre	Shelf wardrobe upper
189	343089	x	Hylla garderob nedre	Shelf wardrobe lower
190	344385	x	Dörr garderob	Door wardrobe
191	341193	x	Låda utdragsskiva	Box sliding leaf
192	341192	x	Utdragsskiva bord 450x550	Sliding leaf 450x550
			[1]=Dometic ugn [2]=Thetford ugn	[1]=Dometic oven [2]=Thetford oven
			M= Metervara	M= On the metre

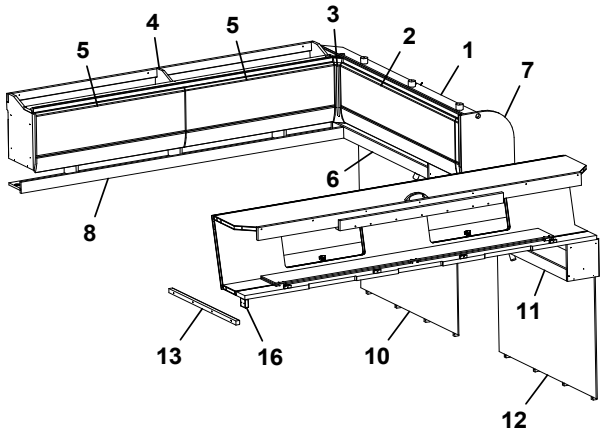
5
4
5
3
2
1
7
6
8
13
16
10
11
12

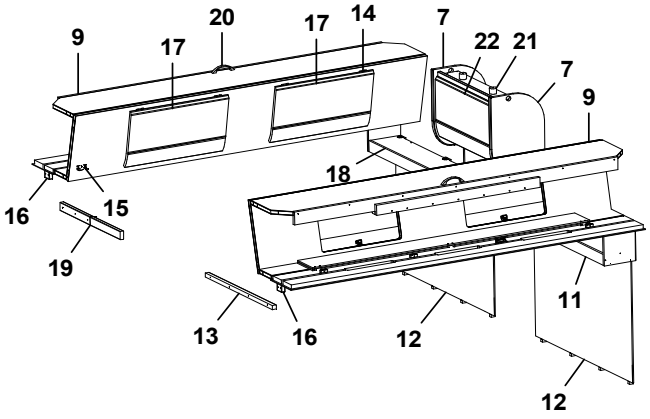
9
17
20
17
14
7
22
21
7
9
18
16
15
19
13
16
12
11
12

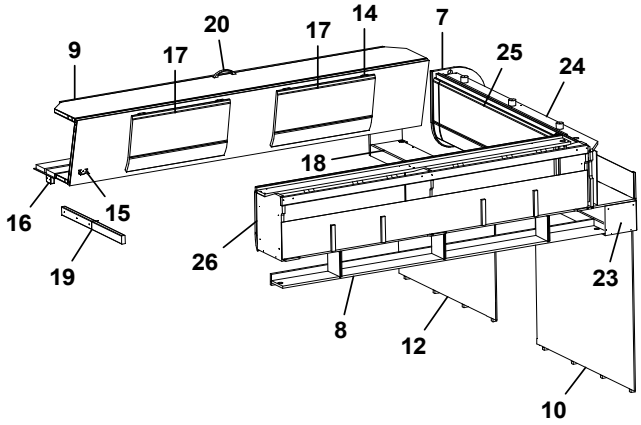
9
17
20
17
14
7
25
24
18
16
15
19
26
8
12
23
10

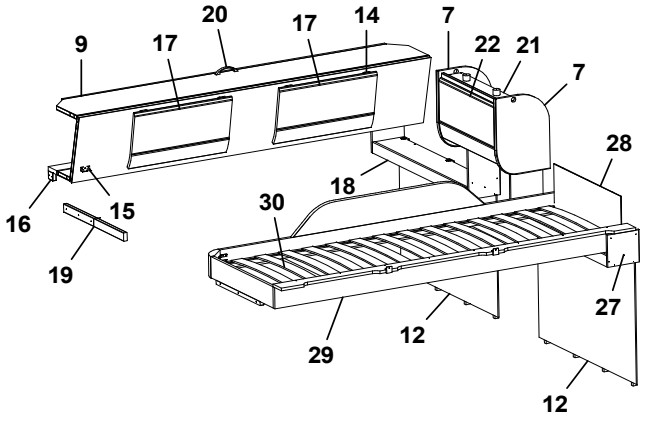
9
17
20
17
14
7
22
21
7
28
18
30
16
15
19
29
12
27
12

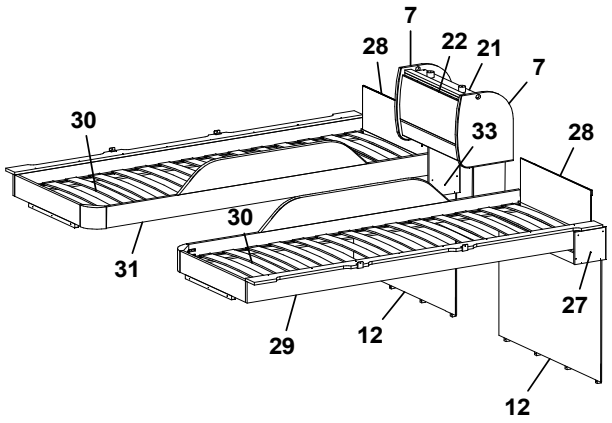
7
28
22
21
7
30
33
28
30
31
29
12
27
12

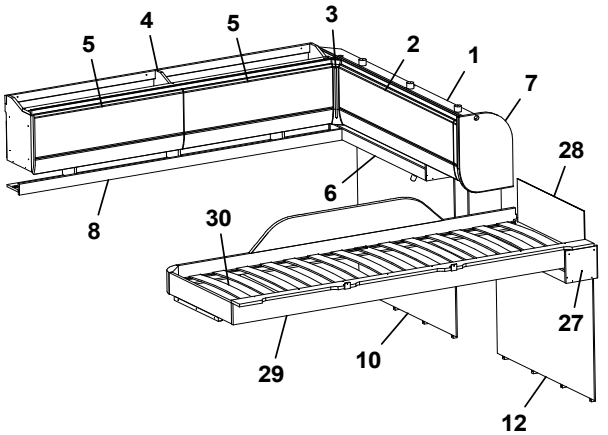
5
4
5
3
2
1
7
28
6
8
30
29
10
27
12

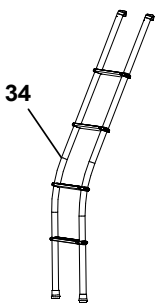
34

Pos Fig	Det. nr Part. No	Ingår Fitted	OBS!! Ange alltid årsmodell vid beställning av inredning Benämning	OBS!! Specify always year of model when ordering equipment Description
1	345967	x	Skåp gavel bak L=1510 (Alpinvit)	Cupboard gable L=1510 (Alpine white)
--	350571	x	Gångjärn	Hinge
2	345781	x	Lucka (Alpinvit)	Door (Alpine white)
3	345869	x	Hörn inredning	Corner
4	345959	x	Skåp H B L=1737 (Alpinvit)	Cupboard rear R L=1737 (Alpine white)
5	345777	x	Lucka (Alpinvit)	Door (Alpine white)
6	346582	x	Hyllpaket L=977 (u. högtalare)	Shelf L=977 (without speaker)
--	346583	x	Hyllpaket L=977 (m. högtalare)	Shelf L=977 (with speaker)
7	346657	x	Gavel rundad	Gable
8	343213	x	Hyllpaket L=1815	Shelf L=1815
9	346226	x	Överbäddskåp L=1980	Upper bed L=1980
--	331733M	x	Regel låsning	Lock bar
--	375813	x	Rasskydd ö-bäddskåp	Protective plate
10	346172	x	Sänggavel kpl. m. tyg (Sara Greige)	Headboard cpl. with fabric (Sara Greige)
--	346173	x	Sänggavel kpl. m. tyg (Velvet Greige)	Headboard cpl. with fabric (Velvet Greige)
11	346584	x	Hyllpaket L=977 (u. högtalare)	Shelf L=977 (without speaker)
--	346585	x	Hyllpaket L=977 (m. högtalare)	Shelf L=977 (with speaker)
12	346184	x	Sänggavel kpl. m. tyg (Sara Greige)	Headboard cpl. with fabric (Sara Greige)
--	346185	x	Sänggavel kpl. m. tyg (Velvet Greige)	Headboard cpl. with fabric (Velvet Greige)
13	331698M	x	Bärregel 22x22x670	Bearing rail 22x22x67014
14	860402	x	Gångjärn	Hinge
15	860405	x	Gångjärn	Hinge
16	331701M	x	Kloss bärregel	Block bearing rail
17	346227	x	Lucka (Alpinvit)	Door (Alpine white)
18	346586	x	Hyllpaket L=977 (u. högtalare)	Shelf L=977 (without speaker)
--	346587	x	Hyllpaket L=977 (m. högtalare)	Shelf L=977 (with speaker)
19	332661M	x	Bärregel (vikbar)	Bearing rail
20	350473	x	Handtag	Handle
21	346228	x	Skåp gavel bak L=560 (Alpinvit)	Cupboard gable L=560 (Alpine white)
--	350571	x	Gångjärn	Hinge
22	345774	x	Lucka (Alpinvit)	Door (Alpine white)
23	346580	x	Hyllpaket L=977 (u. högtalare)	Shelf L=977 (without speaker)
--	346581	x	Hyllpaket L=977 (m. högtalare)	Shelf L=977 (with speaker)
24	346373	x	Skåp gavel bak L=1510 (Alpinvit)	Cupboard gable L=1510 (Alpine white)
--	350571	x	Gångjärn	Hinge
25	345781	x	Lucka (Alpinvit)	Door (Alpine white)
26	346126	x	Skåp övre L=1737 (Alpinvit)	Cupboard upper L=1737 (Alpine white)
--	350571	x	Gångjärn	Hinge
--	345777	x	Lucka (Alpinvit)	Door (Alpine white)
27	346588	x	Hyllpaket L=977 (u. högtalare)	Shelf L=977 (without speaker)
--	346589	x	Hyllpaket L=977 (m. högtalare)	Shelf L=977 (with speaker)
28	321209	x	Värmespalt	Air gap
--	350594	x	Tyg värmespalt (Sara Greige)	Fabric air gap (Sara Greige)
--	350603	x	Tyg värmespalt (Velvet Greige)	Fabric air gap (Velvet Greige)
29	336381	x	Sängram vån.säng V u. ribbotten	Bed bottom L without laths
30	325430	x	Ribbotten kpl.	Laths bottom cpl.
--	311985	x	Ribba sängbotten L=718 B=63 d:o	Lath bed bottom L=718 B=63 d:o
--	312046	x	Band t. ribbotten d:o	Band for laths bottom d:o
31	336714	x	Sängram vån.säng H u. ribbotten	Bed bottom
--	311985	x	Ribba sängbotten L=718 B=63 d:o	Lath bed bottom L=718 B=63 d:o
			M= Metervara	M= On the metre

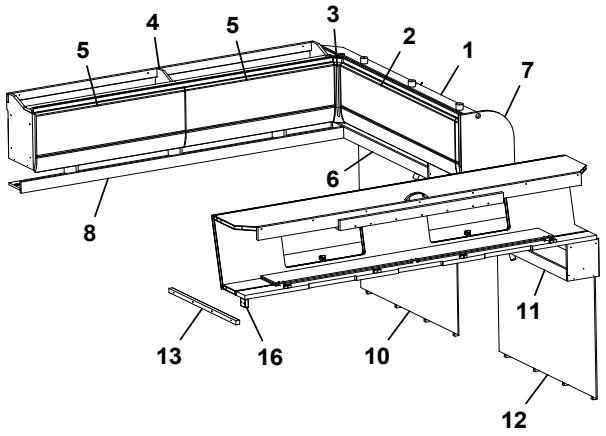
5
4
5
3
2
1
7
6
8
13
16
10
11
12

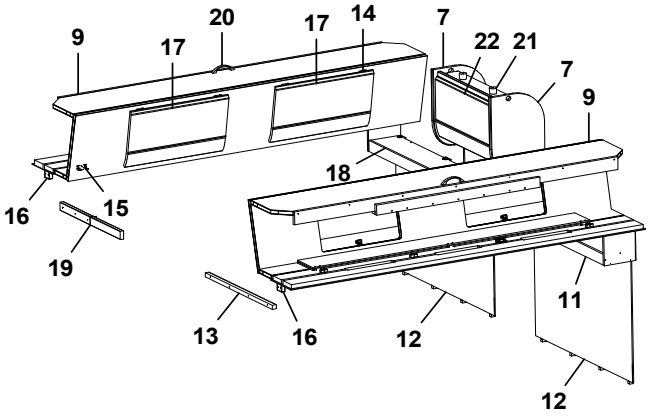
9
17
20
17
14
7
22
21
7
9
18
16
15
19
13
16
12
11
12

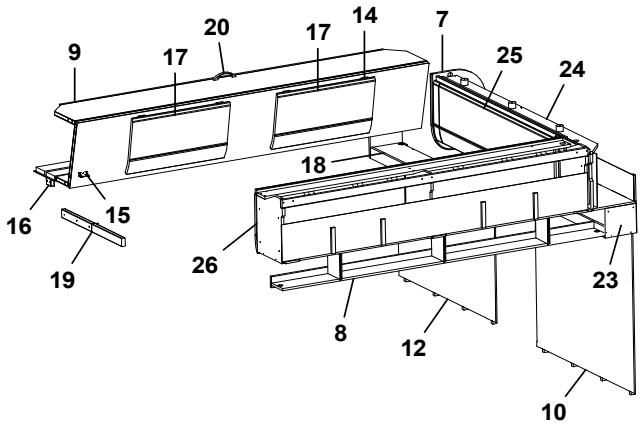
9
17
20
17
14
7
25
24
18
16
15
19
26
8
12
23
10

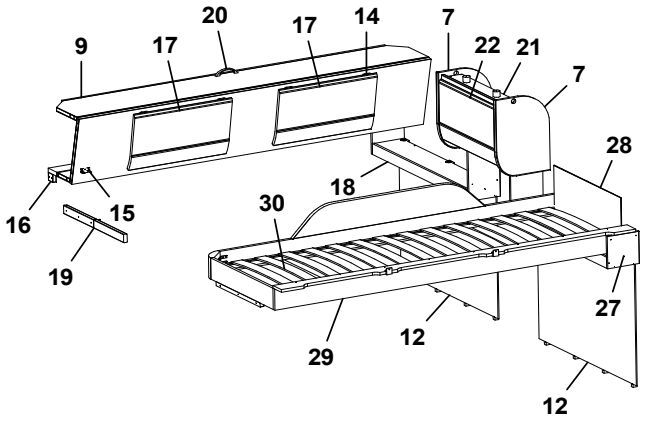
9
17
20
17
14
7
22
21
7
28
18
30
16
15
19
29
12
27
12

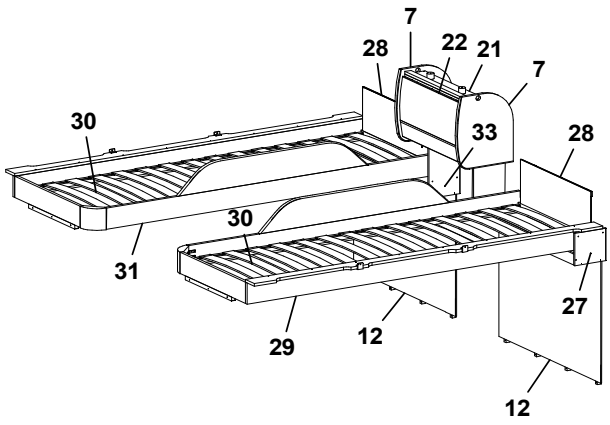
7
28
22
21
7
30
33
28
30
31
29
12
27
12

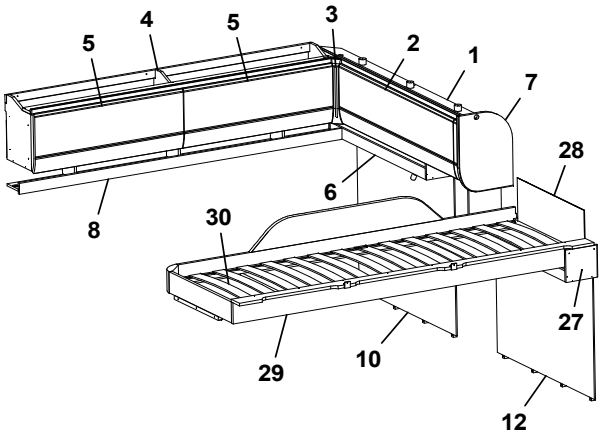
5
4
5
3
2
1
7
28
6
8
30
29
10
27
12

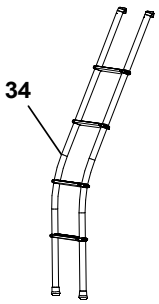
34

Pos Fig	Det. nr Part. No	Ingår Fitted	OBS!! Ange alltid årsmodell vid beställning av inredning Benämning	OBS!! Specify always year of model when ordering equipment Description
--	312046	x	Band t. ribbotten d:o	Band for laths bottom d:o
32	331961M	x	Bärregel L=440	Bearing rail L=440
33	346590	x	Hyllpaket L=977 (u. högtalare)	Shelf L=977 (without speaker)
--	346591	x	Hyllpaket L=977 (m. högtalare)	Shelf L=977 (with speaker)
34	350534	T	Stege ö-bäddsskåp	Ladder upper bed

M= Metervara

M= On the metre

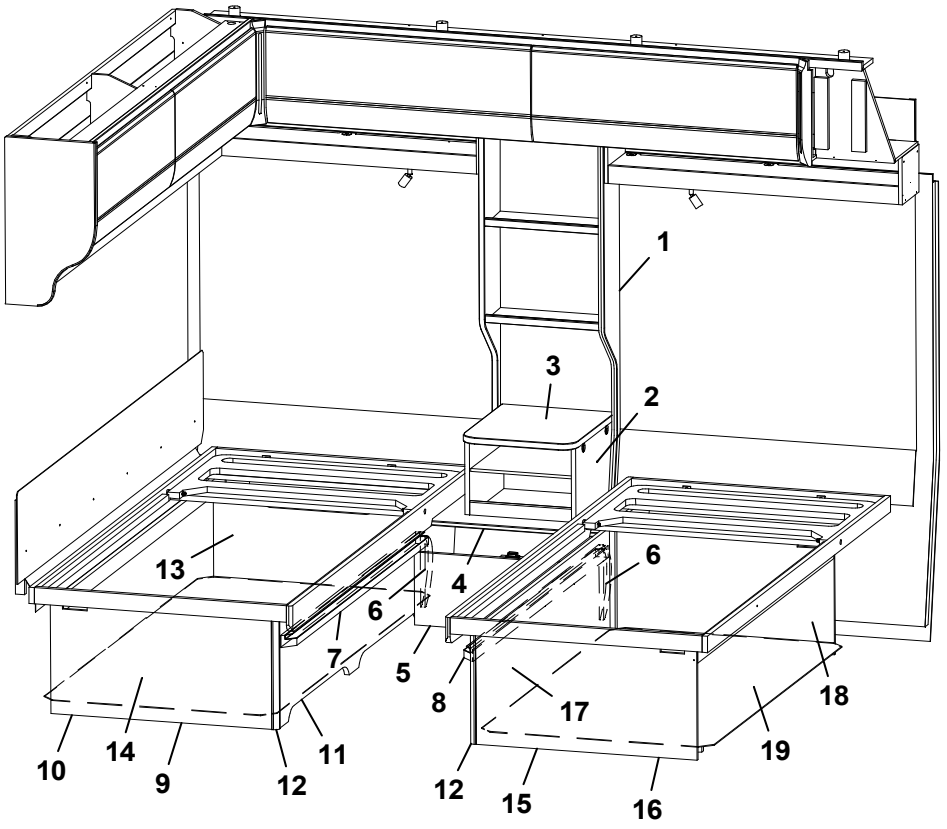
1
3
2
13
4
6
6
7
5
8
17
18
10
14
9
12
11
12
15
16
19

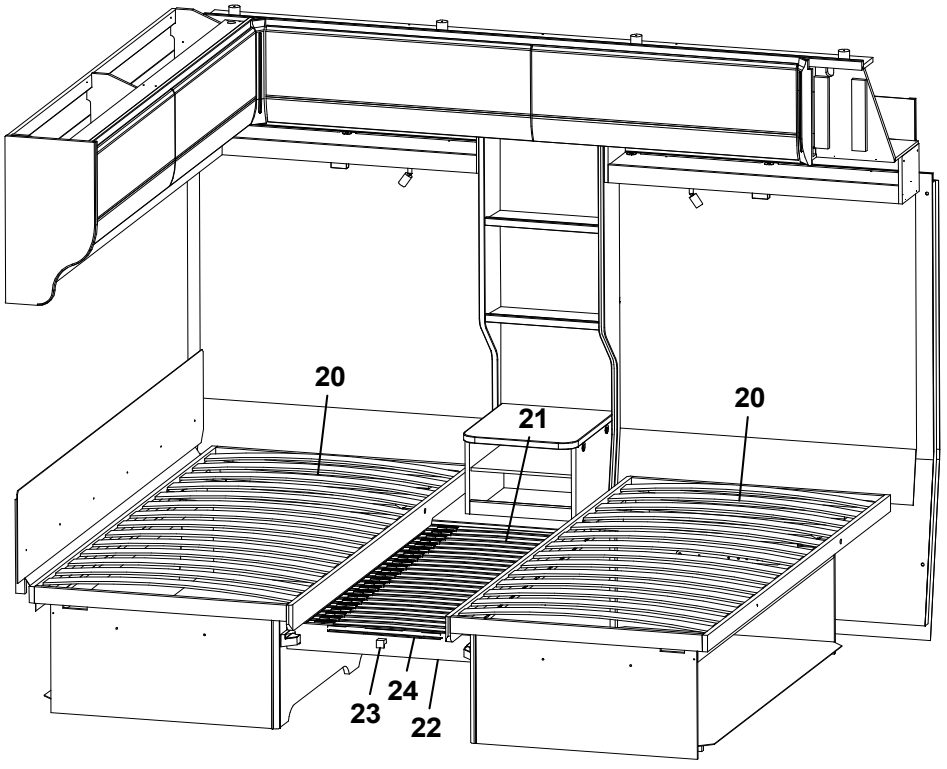
20
21
20
23
24
22

Pos Fig	Det. nr Part. No	Ingår Fitted	OBS!! Ange alltid årsmodell vid beställning av inredning Benämning	OBS!! Specify always year of model when ordering equipment Description
1	346522	x	Hylla kpl.	Shelf cpl.
2	346512	x	Låda övre	Drawer upper
--	346513	x	Hylla d:o	Shelf d:o
3	346515	x	Skiva låda övre	Board drawer upper
4	346529	x	Låda nedre kpl.	Drawer lower cpl.
5	346526	x	Front hylla nedre	Front drawer lower
6	346544	x	Radiekloss	Radius block
7	346695	x	Glidskena H kpl.	Sliding rail right cpl.
8	346696	x	Glidskena V kpl.	Sliding rail left cpl.
9	346481	x	Sänglåda H kpl.	Bed box R cpl.
--	167880	x	Regel 17,5x55x1680	Wood lath pine 17,5x55x1415
10	346482	x	Gavel främre	Front gable
11	346486	x	Front sänglåda	Front bedbox
12	319863	x	List hörn L=380	Corner strip L=380
13	346484	x	Gavel bakre	Rear gable
14	346508	x	Luftspalt sänglåda	Air gap bed box
15	346497	x	Sänglåda V kpl.	Bed box L cpl.
--	315203	x	Regel 17,5x55x1415	Wood lath pine 17,5x55x1415
16	346498	x	Gavel främre	Front gable
17	346502	x	Front sänglåda	Front bedbox
18	346500	x	Gavel bakre	Rear gable
19	346507	x	Luftspalt sänglåda	Air gap bedbox
20	325342	x	Ribbotten kpl.	Laths bottom cpl.
--	314211	x	Ribba sängbotten L=820 B=63	Lath bed bottom L=820 B=63
--	312046	x	Band t. ribbotten	Band for laths bottom
21	346556	x	Ribbotten kpl.	Laths bottom cpl.
22	346528	x	Front	Front
23	350473	x	Handtag knopp	Handle knob
24	346705	x	List front	List front
			M= Metervara	M= On the metre

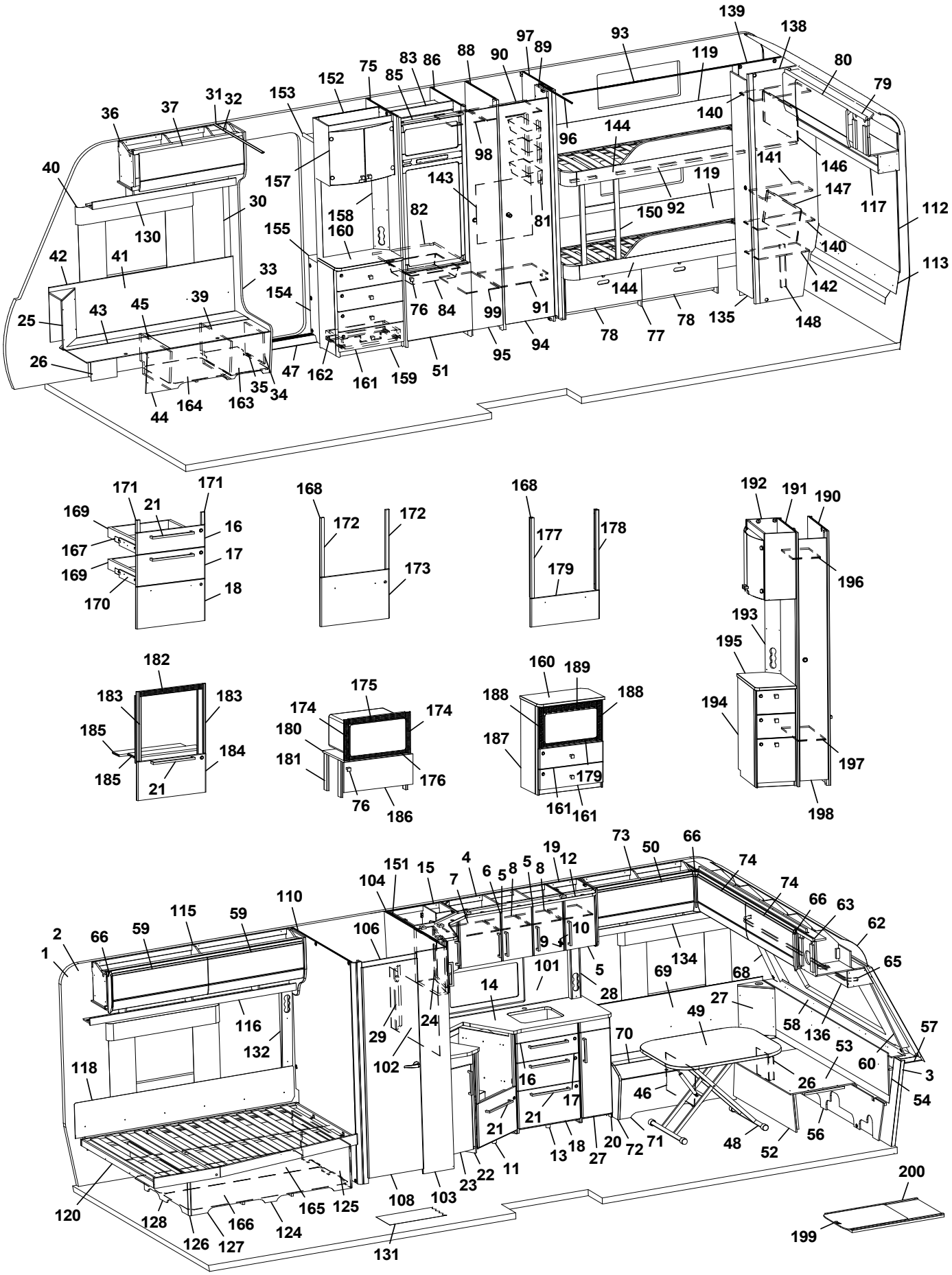
1 2 3 4 5 6 7 8 9 10 11 12 13 14 15 16 17 18 19 20 21 22 23 24 25 26 27 28 29 30 31 32 33 34 35 36 37 39 40 41 42 43 44 45 46 47 48 49 50 51 52 53 54 56 57 58 59 60 62 63 65 66 68 69 70 71 72 73 74 75 76 78 79 80 81 82 83 84 85 86 88 89 90 91 92 93 94 95 96 97 98 99 101 102 103 104 106 108 110 111 112 113 115 116 117 118 119 120 124 125 126 127 128 130 131 132 134 135 136 138 139 140 141 142 143 144 146 147 148 150 151 152 153 154 155 157 158 159 160 161 162 163 164 165 166 168 169 170 171 172 173 174 175 176 177 178 179 180 181 182 183 184 185 186 187 188 189 190 191 192 193 194 195 196 197 198 199 200 21

Pos Fig	Det. nr Part. No	Ingår Fitted	OBS!! Ange alltid årsmodell vid beställning av inredning Benämning	OBS!! Specify always year of model when ordering equipment Description
1	318657	M	Tapet vägg/tak	Wall paper
2	318584	M	Tejp tapet 20 mm	Tape, wall paper 20 mm
3	318585	M	Tejp tapet 60 mm	Tape, wall paper 60 mm
4	345986	x	Skåp kök L=924 kpl. (Alpinvit)	Cupboard kitchen L=924 cpl. (Alpine white)
--	346571	x	Skåp kök L=924 kpl. (Mekong)	Cupboard kitchen L=924 cpl. (Mekong)
5	346808	x	Lucka H (Vit)	Door R (White)
--	343458	x	Lucka H (Mekong)	Door R (Mekong)
--	350471	x	Handtag d:o	Handle d:o
6	346819	x	Lucka V (Alpinvit)	Door L (Alpine white)
--	343455	x	Lucka V (Mekong)	Door L (Mekong)
--	350471	x	Handtag d:o	Handle d:o
7	341681	x	Hylla	Shelf
9	311917	x	Gångjärn	Hinge
10	312588	x	Platta gångjärn	Plate hinge
11	345909	x	Diskbänk vinklad (Alpinvit)[1]	Kitchen sink angled (Alpine white)[1]
--	346969	x	Diskbänk vinklad (Alpinvit)[2]	Kitchen sink angled (Alpine white)[2]
--	343883	x	Diskbänk vinklad (Mekong)[1]	Kitchen sink angled (Mekong)[1]
--	346970	x	Diskbänk vinklad (Mekong)[2]	Kitchen sink angled (Mekong)[2]
--	346998	x	Diskbänk vinklad induktion (Vit)	Kitchen sink angled induction (White)
--	346999	x	Diskbänk vinklad induktion (Mekong)	Kitchen sink angled induction (Mekong)
12	346031	x	Ljusramp köksskåp	Light holder kitchen
13	346992	x	Utskjut diskbänk (Alpinvit)	Projection kitchen sink (Alpine white)
--	344851	x	Utskjut diskbänk (Mekong)	Projection kitchen sink (Mekong)
14	345800	x	Skiva diskbänk 902x1675[1]	Board 902x1675[1]
--	346973	x	Skiva diskbänk 902x1675[2]	Board 902x1675[2]
--	345801	x	Skiva diskbänk induktion 902x1675	Board induction 902x1675
15	346030	x	Skåp hörn (Alpinvit)	Cupboard corner (Alpine white)
--	346443	x	Skåp hörn (Mekong)	Cupboard corner (Mekong)
--	346038	x	Hylla d:o	Shelf d:o
--	346807	x	Lucka d:o (Alpinvit)	Door d:o (Alpine white)
--	343427	x	Lucka d:o (Mekong)	Door d:o (Mekong)
16	346799	x	Lådförstycke (Alpinvit)	Drawer front (Alpine white)
--	343412	x	Lådförstycke (Mekong)	Drawer front (Mekong)
--	317514	x	Låda 480x500 d:o	Drawer 480x500 d:o
--	317382	x	Glidskena låda H d:o	Slide bar, drawer R d:o
--	350221	x	Glidskena låda V d:o	Slide bar, drawer L d:o
17	346801	x	Lådförstycke (Alpinvit)	Drawer front (Alpine white)
--	343413	x	Lådförstycke (Mekong)	Drawer front (Mekong)
--	317514	x	Låda 480x500 d:o	Drawer 480x500 d:o
--	317382	x	Glidskena låda H d:o	Slide bar, drawer R d:o
--	350221	x	Glidskena låda V d:o	Slide bar, drawer L d:o
18	346802	x	Lucka (Alpinvit)	Door (Alpine white)
--	343414	x	Lucka (Mekong)	Door (Mekong)
--	20-900302	x	Pentrylåda 273x500 d:o	Drawer pentry 273x500 d:o
--	07-800039	x	Rullskena H d:o	Roller rail R d:o
--	07-800038	x	Rullskena V d:o	Roller rail L d:o
19	346016	x	Skåp kök (Alpinvit)	Cupboard (Alpine white)
--	346572	x	Skåp kök (Mekong)	Cupboard (Mekong)
--	350471	x	Handtag d:o	Handle d:o
--	343479	x	Hylla d:o	Shelf d:o
			M= Metervara	M= On the metre

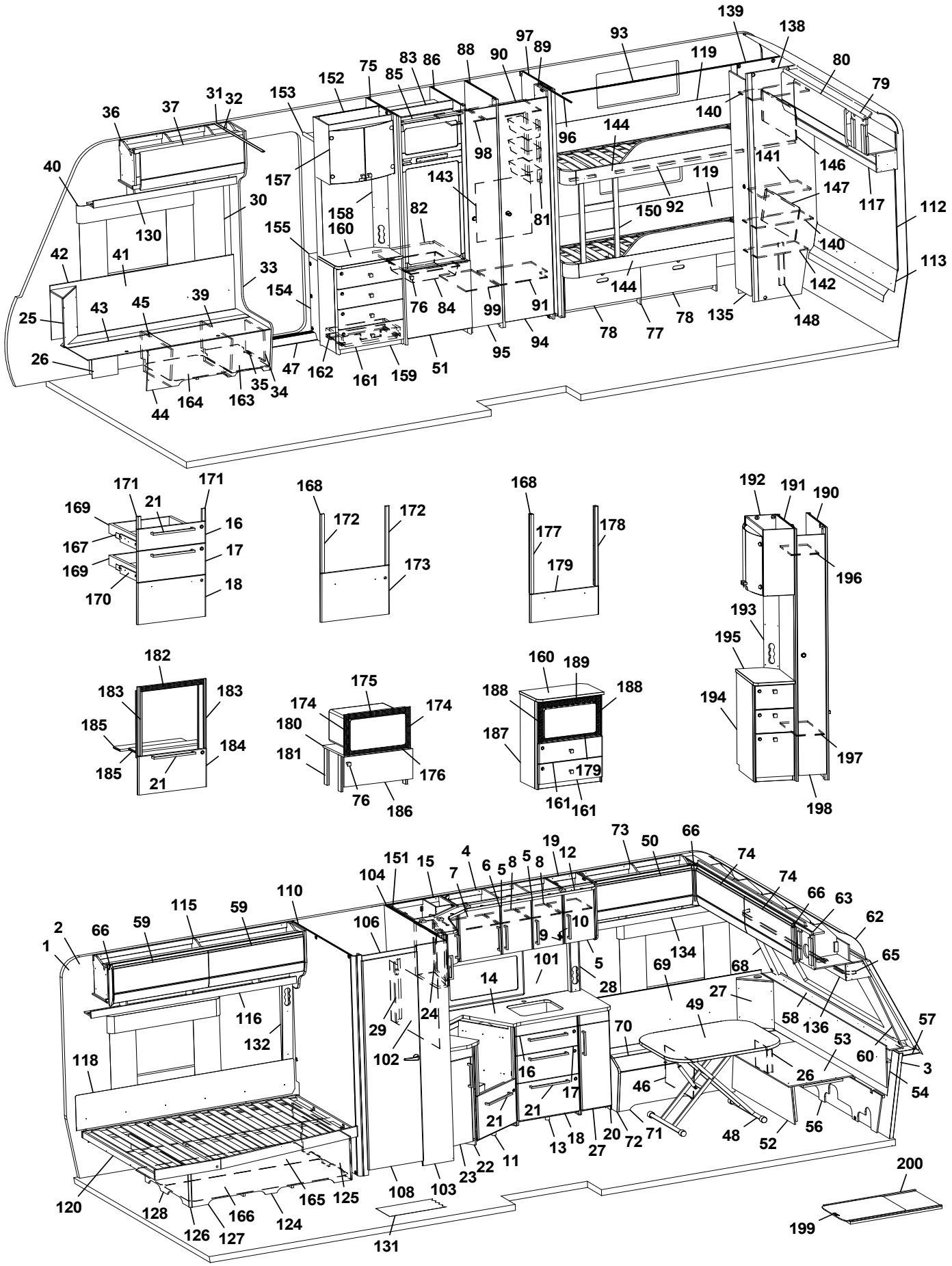
1 2 3 4 5 6 7 8 9 10 11 12 13 14 15 16 17 18 19 20 21 22 23 24 25 26 27 28 29 30 31 32 33 34 35 36 37 39 40 41 42 43 44 45 46 47 48 49 50 51 52 53 54 56 57 58 59 60 62 63 65 66 68 69 70 71 72 73 74 75 76 77 78 79 80 81 82 83 84 85 86 88 89 90 91 92 93 94 95 96 97 98 99 101 102 103 104 106 108 110 111 112 113 115 116 117 118 119 120 124 125 126 127 128 130 131 132 134 135 136 138 139 140 141 142 143 144 146 147 148 150 151 152 153 154 155 157 158 159 160 161 162 163 164 165 166 168 169 170 171 172 173 174 175 176 177 178 179 180 181 182 183 184 185 186 187 188 189 190 191 192 193 194 195 196 197 198 199 200 21

Pos Fig	Det. nr Part. No	Ingår Fitted	OBS!! Ange alltid årsmodell vid beställning av inredning Benämning	OBS!! Specify always year of model when ordering equipment Description
20	346993	x	Utskjut diskbänk (Alpinvit)	Projection kitchen sink (Alpine white)
--	343400	x	Utskjut diskbänk (Mekong)	Projection kitchen sink (Mekong)
21	350472	x	Handtag	Handle
22	346991	x	Utskjut diskbänk (Alpinvit)	Projection kitchen sink (Alpine white)
--	343406	x	Utskjut diskbänk (Mekong)	Projection kitchen sink (Mekong)
23	346809	x	Lucka (Alpinvit)	Door (Alpine white)
--	343380	x	Lucka (Mekong)	Door (Mekong)
--	350471	x	Handtag d:o	Handle d:o
24	346028	x	Skåp utskjut övre (Alpinvit)	Cupboard projection (Alpine white)
--	346444	x	Skåp utskjut övre (Mekong)	Cupboard projection (Mekong)
--	341856	x	Hylla d:o	Shelf d:o
--	346818	x	Lucka d:o (Alpinvit)	Door d:o (Alpine white)
--	343443	x	Lucka d:o (Mekong)	Door d:o (Mekong)
25	345953	x	Hörn sittgrupp H	Corner R
--	345951	x	Hörn sittgrupp H med ø 60 urttag	Corner R with ø 60 hole
--	345949	x	Hörn sittgrupp H med ø 85 urttag	Corner R with ø 85 hole
26	346080	x	Täckfront	Cover front
27	345951	x	Hörn sittgrupp V med ø 60 urttag	Corner L with ø 60 hole
--	345949	x	Hörn sittgrupp V med ø 85 urttag	Corner L with ø 85 hole
28	333289	x	Front el-uttag	Front el-outlet
29	341985	x	Front el-uttag	Front el-outlet
30	318962	x	List täck el-kabel B=45 L=2100	Cover strip B=45 L=2100
31	316270	x	List snäpp undre L=2379	List under L=2379
32	316268	x	List snäpp övre L=2379	List upper L=2379
33	345790	x	Stolpe först. kpl. m. lucka (144x180 urtag)	Support bar cpl. with door (144x180 socket)
--	346566	x	Stolpe först. kpl. m. lucka (105,6x171 urtag)	Support bar cpl. with door (105,6x171 socket)
34	343731	x	Lucka	Door
35	312589	x	Gångjärn	Hinge
36	345738	x	Skåp övre H F L=939 (Alpinvit)	Cupboard upper front R L=939 (Alpine white)
--	350571	x	Gångjärn	Hinge
37	345780	x	Lucka (Alpinvit)	Door (Alpine white)
39	342494	x	Stöd bäddlåda HF	Support bed box
40	350348	x	Skena gardin L=1020	Curtain rod L=1020
41	345928	x	Värmespalt H fram	Air gap R.F.
42	319821	M	List kant mörkbrun	Strip, dark brown
43	346011	x	Lock bäddlåda H F	Cover bedbox R.F.
--	319024	x	Matta grå textil m. tejp d:o	Carpet gray textile with tape d:o
44	343085	x	Front bäddlåda H F	Front bed box R.F.
--	346003	x	Front bäddlåda H F (centraldammsugare)	Front bed box R.F. (central vacuum cleaner)
45	342495	x	Stöd bäddlåda HF	Support bed box
46	312825	x	Stöd bäddlåda VF	Support bed box
47	319871	x	Tröskel aluminium L=650	Threshold aluminium L=650
48	310083	x	Bordsstativ	Table stand
--	350474	x	Bordstativ enpelar	Table stand pillar
49	345945	x	Bordsskiva 800x1000	Table top 800x1000
50	345778	x	Lucka (Alpinvit)	Door (Alpine white)
51	343736	x	Lucka H	Door R
--	316799	x	Gångjärn d:o	Hinge d:o
--	312588	x	Platta gångjärn d:o	Plate hinge d:o
52	331245M	x	Front bäddlåda gavel	Front bed box gable
			M= Metervara	M= On the metre

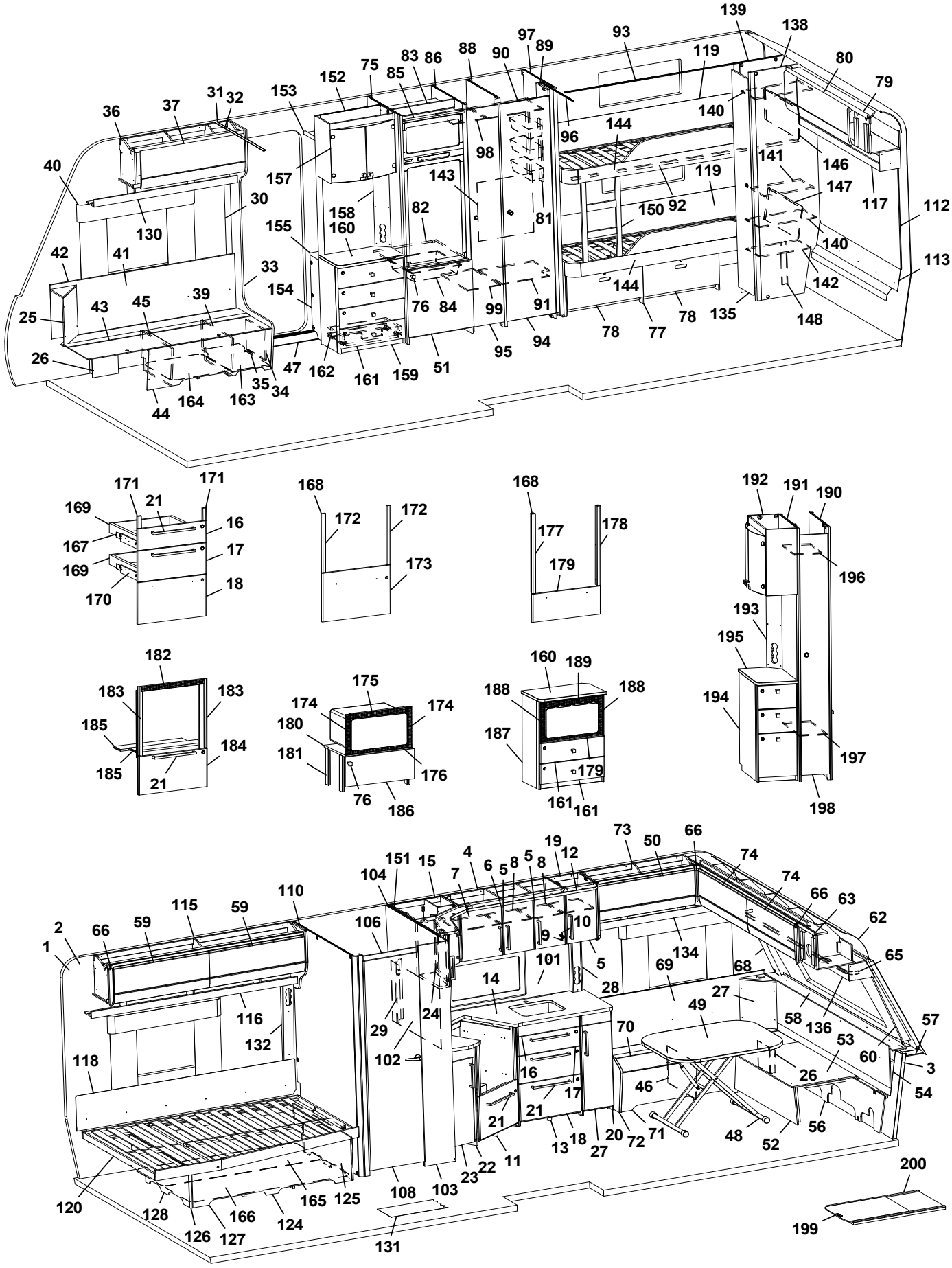
139
138
93
97
89
88
90
83
86
75
85
152
153
31
32
37
36
40
30
130
42
41
33
25
43
45
39
26
44
164
163
35
34
47
154
155
157
158
160
162
161
159
51
76
84
99
95
94
91
81
82
143
98
96
144
150
92
119
140
141
146
147
117
112
113
142
148
135
78
77
78
144
80
79
171
171
21
169
16
167
17
169
18
170
168
172
172
173
168
177
178
179
192
191
190
196
193
195
194
197
198
182
183
183
185
184
185
21
175
174
174
180
181
176
76
186
160
189
188
188
187
179
161
161
73
50
66
74
74
66
63
62
65
19
12
4
6
5
8
5
8
151
15
104
7
110
115
59
59
2
66
1
106
9
10
5
101
14
28
69
134
68
27
49
58
136
57
53
60
3
54
26
46
70
16
17
21
21
13
18
27
20
72
71
48
52
56
116
132
118
29
24
102
120
128
126
127
166
124
165
125
108
103
23
22
11
131
200
199

Pos Fig	Det. nr Part. No	Ingår Fitted	OBS!! Ange alltid årsmodell vid beställning av inredning Benämning	OBS!! Specify always year of model when ordering equipment Description
53	345923	x	Skiva rundsittgrupp	Sheet seat
54	340578	x	Värmespalt gavel fram	Air gap
56	340520	x	Stöd sittgrupp	Support
57	215275	x	Hylla front kpl. L=2366	Shelf front cpl. L=2366
58	345285	x	Front/hylla kpl.	Front/shelf cpl.
--	345362	x	Front/hylla kpl. med belysning "Björn"	Front/shelf cpl. with lightning "Bear"
59	345777	x	Lucka (Alpinvit)	Door (Alpine white)
60	345085	x	Hörn front H	Front corner R
62	216067	x	Täckskiva radie fram 1x380x2360	Cover plate radius front 1x380x2360
--	313884	x	List plast radie L=2379	List L=2379
63	345727	x	Skåp gavel fram L=2360	Cupboard L=2360
--	350571	x	Gångjärn d:o	Hinge d:o
65	350349	x	Skena gardin L=1920	Curtain rod L=1920
66	345869	x	Hörn inredning	Corner
68	345084	x	Hörn front V	Front corner L
69	345929	x	Värmespalt V fram	Air gap L.F.
70	346014	x	Lock bäddlåda V F	Cover bed box L.F
--	319024	x	Matta grå textil m. tejp d:o	Carpet gray textile with tape d:o
71	339504	x	Front bäddlåda V F	Front bed box L.F.
72	345933	x	Gavel bäddlåda V F	Gable bed box L.F
73	345766	x	Skåp övre V F L=922 (Alpinvit)	Cupboard upper front L L=922 (Alpine white)
--	350571	x	Gångjärn	Hinge
74	345779	x	Lucka (Alpinvit)	Door (Alpine white)
75	342304	x	Vägg kyl V	Wall refrigerator L
76	350473	x	Handtag knopp	Handle knob
77	340549	x	Lådor under säng kpl. sats	Drawers under bed cpl. kit
78	340553	x	Låda kpl. d:o	Drawer cpl. d:o
--	315215	x	Glidskena låda (säljes i par)	Slide bar (exp. in pair)
79	346131	x	Skåp övre bak L=1410 (Alpinvit)	Cupboard upper rear L=1410 (Alpine white)
--	350571	x	Gångjärn	Hinge
80	345780	x	Lucka (Alpinvit)	Door (Alpine white)
81	319759	x	Korg, garderob	Basket, wardrobe
--	335802	x	List för korgar	List för baskets
82	340675	x	Hylla under kyl	Shelf under refrigerator
83	342309	x	Bakstycke stopp kyl	Back cupboard
84	310325	x	Trådback vit 85x427x427	Tray 85x427x427
--	312712	x	Glidlist trådback (säljes i par)	Sliding strip tray (pair)
85	342306	x	List folierad L = 528	List foiled L = 528
90	341113	x	Hylla garderob övre	Shelf wardrobe upper
91	332693M	x	Hylla garderob nedre	Shelf wardrobe under
92	331748M	x	List draperiskena (3 delar)	List drapery rail (3 parts)
--	350348	x	Skena draperi L=1020	Drapery rail L=1020
93	350349	x	Skena draperi L=1920	Drapery rail L=1920
94	342702	x	Dörr 415x1850 kpl.	Door 415x1850 cpl.
95	336043	x	Dörr 260x1850 kpl.	Door 260x1850 cpl.
96	314917	x	Skena draperi L=1190	Drapery rail L=1190
97	331593	x	Vägg garderob	Wall wardrobe
98	332726M	x	Hylla övre	Shelf upper
99	332727M	x	Hylla nedre	Shelf under
101	346018-F	x	Köksskiva vägg, Svart fiskben	Protection kitchen, Black fishbone
			M= Metervara	M= On the metre

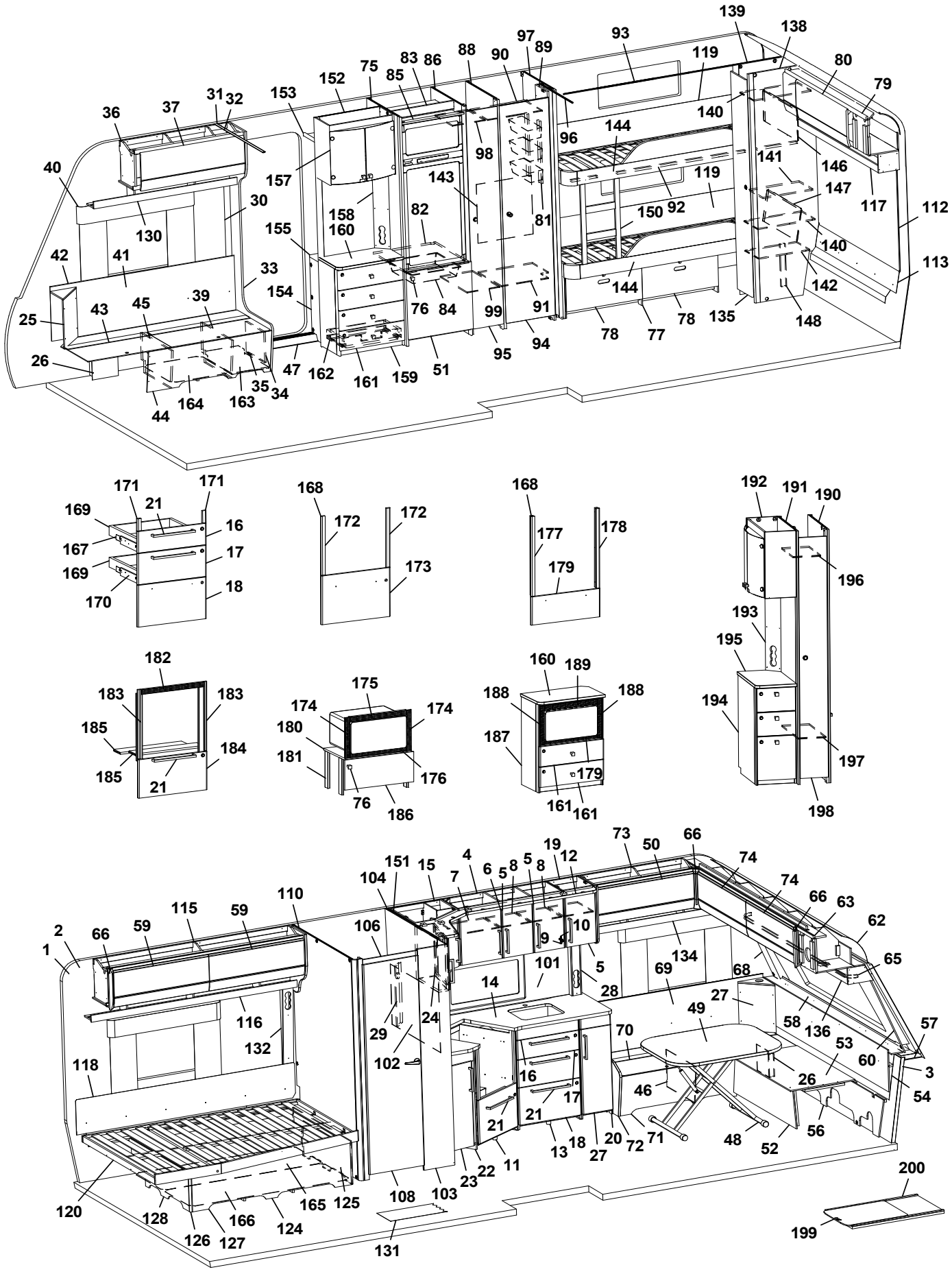
1 2 3 4 5 6 7 8 9 10 11 12 13 14 15 16 17 18 19 20 21 22 23 24 25 26 27 28 29 30 31 32 33 34 35 36 37 39 40 41 42 43 44 45 46 47 48 49 50 51 52 53 54 56 57 58 59 60 62 63 65 66 68 69 70 71 72 73 74 75 76 77 78 79 80 81 82 83 84 85 86 88 89 90 91 92 93 94 95 96 97 98 99 101 102 103 104 106 108 110 111 112 113 115 116 117 118 119 120 124 125 126 127 128 130 131 132 134 135 136 138 139 140 141 142 143 144 146 147 148 150 151 152 153 154 155 157 158 159 160 161 162 163 164 165 166 168 169 170 171 172 173 174 175 176 177 178 179 180 181 182 183 184 185 186 187 188 189 190 191 192 193 194 195 196 197 198 199 200

Pos Fig	Det. nr Part. No	Ingår Fitted	OBS!! Ange alltid årsmodell vid beställning av inredning Benämning	OBS!! Specify always year of model when ordering equipment Description
--	346018-G	x	Köksskiva vägg, Natur skiffer	Protection kitchen, Nature slate
--	346018-M	x	Köksskiva vägg, Marmor	Protection kitchen, Marble
--	346018-S	x	Köksskiva vägg, Sten	Protection kitchen, Stone
102	341710-F	x	Köksskiva vägg, Svart fiskben	Köksskiva vägg, Svart fiskben
--	341710-G	x	Köksskiva vägg, Natur skiffer	Köksskiva vägg, Natur skiffer
--	341710-M	x	Köksskiva vägg, Marmor	Köksskiva vägg, Marmor
--	341710-S	x	Köksskiva vägg, Sten	Köksskiva vägg, Sten
103	346408	x	Vägg tvättrum yttre kpl.	Wall washroom cpl.
104	345156	x	Vägg tvättrum H kpl.	Wall washroom R cpl.
106	331248	x	Överbit tvättrum	Overlap washroom
108	346017	x	Dörr 490x1850 kpl.	Door 490x1850 cpl.
110	346406	x	Vägg tvättrum kpl. V	Wall washroom cpl. L
112	346170	x	Sänggavel kpl. med tyg (Sara Greige)	Headboard cpl. with fabric (Sara Greige)
--	346171	x	Sänggavel kpl. med tyg (Velvet Greige)	Headboard cpl. with fabric (Velvet Greige)
113	344425	x	Värmespalt	Air gap
115	346126	x	Skåp övre V B L=1737	Cupboard upper Rear L L=1737
116	343213	x	Hyllpaket V B L=1815	Shelf Rear L L=1815
117	346140	x	Hyllpaket Bak L=1410	Shelf Rear L=1410
118	339334	x	Värmespalt kpl u. tyg	Air gap cpl. without fabric
--	350600	x	Tyg värmespalt (Sara Greige)	Fabric air gap (Sara Greige)
--	350609	x	Tyg värmespalt (Velvet Greige)	Fabric air gap (Velvet Greige)
119	338144	x	Värmespalt kpl. u tyg	Air gap cpl. without fabric
--	350597	x	Tyg värmespalt (Sara Greige)	Fabric air gap (Sara Greige)
--	350606	x	Tyg värmespalt (Velvet Greige)	Fabric air gap (Velvet Greige)
120	342650	x	Sängram u. ribbotten	Bed bottom without laths
--	342685	x	Ribbotten kpl.	Laths bottom cpl.
124	342677	x	Sänglåda kpl.	Bed box cpl.
--	315203	x	Regel 17,5x22x1415	Wood lath pine 17,5x22x1415
125	342679	x	Gavel säng H	Gable bed R
126	319863	x	List hörn L=380	Corner strip L=380
127	339426	x	Front säng	Front bed
128	342678	x	Gavel säng V	Gable bed L
130	345792	x	Hyllpaket H F L=1218	Shelf Front R L=1218
131	319230	x	Matta golv, antik planka	Carpet floor, antique plank
--	350469	x	Matta golv, gråsten	Carpet floor, greystone
132	343352	x	Front eluttag	Front outlet
134	345795	x	Hyllpaket V F L=1201	Shelf Front L L=1201
135	336250	x	Dörr garderob kpl. 260x1850	Door wardrobe cpl. 260x1850
136	345930	x	Hyllpaket gavel fram L=2360	Shelf front L=2360
137	216066	x	Täckskiva radie bak 1x275x2360	Cover plate radius 1x275x2360
--	313884	x	List plast radie L=2379	List L=2379
138	333298M	x	Vägg garderob H	Wall wardrobe R
139	333296M	x	Vägg garderob V	Wall wardrobe L
140	331806M	x	Hylla	Shelf
141	333299M	x	Hylla	Shelf
142	331807M	x	Hylla	Shelf
143	336260	x	Täckskiva exp.kärl	Cover expansion vessel
144	343969	x	Sängram u. ribbotten	Bed bottom without laths
--	325432	x	Ribbotten kpl. H d:o	Laths bottom cpl. d:o
146	321688	x	Värmespalt övre	Air gap upper
			M= Metervara	M= On the metre

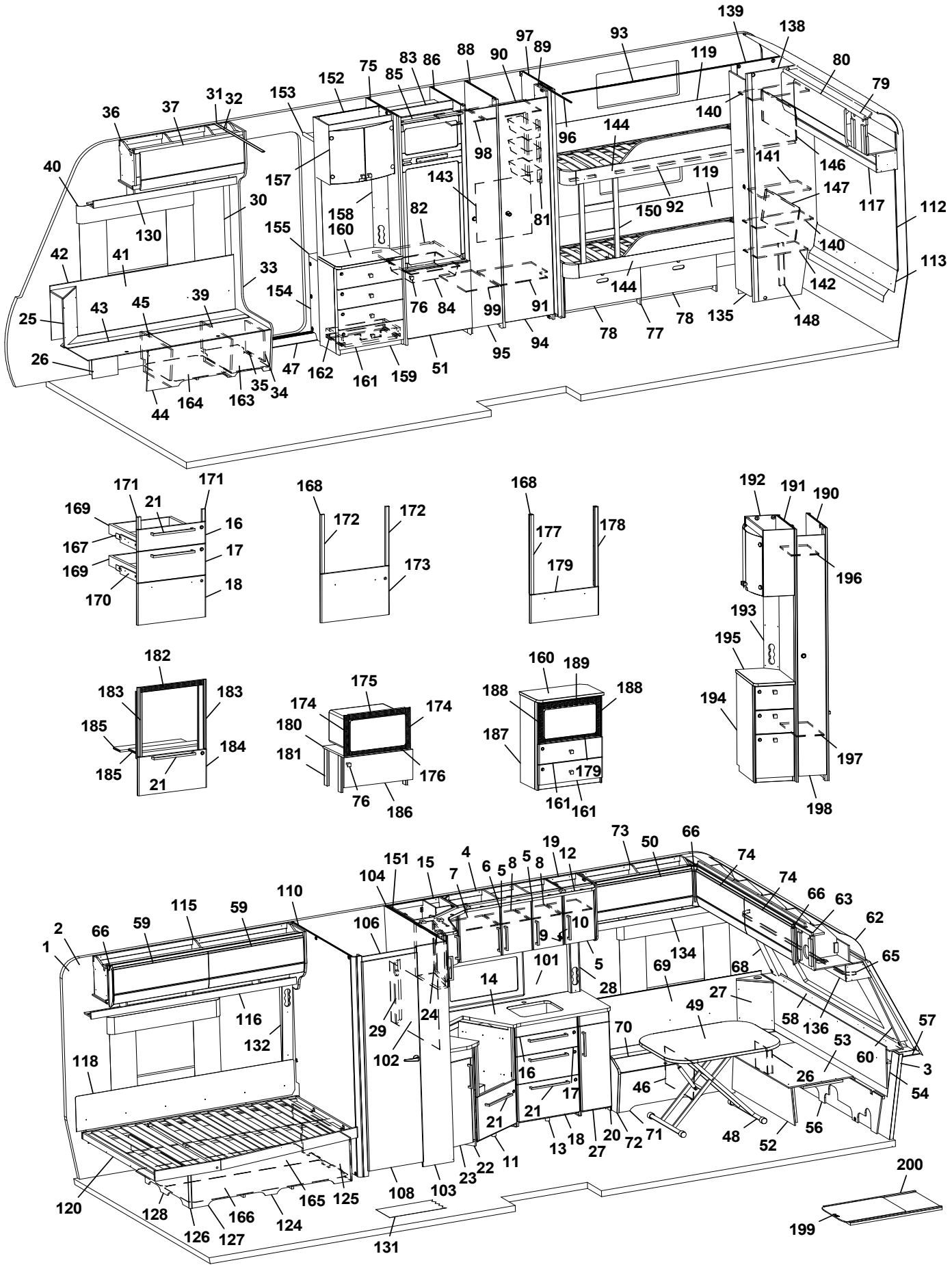
1 2 3 4 5 6 7 8 9 10 11 12 13 14 15 16 17 18 19 20 21 22 23 24 25 26 27 28 29 30 31 32 33 34 35 36 37 39 40 41 42 43 44 45 46 47 48 49 50 51 52 53 54 56 57 58 59 60 62 63 65 66 68 69 70 71 72 73 74 75 76 77 78 79 80 81 82 83 84 85 86 88 89 90 91 92 93 94 95 96 97 98 99 101 102 103 104 106 108 110 111 112 113 115 116 117 118 119 120 124 125 126 127 128 130 131 132 134 135 136 138 139 140 141 142 143 144 146 147 148 150 151 152 153 154 155 157 158 159 160 161 162 163 164 165 166 168 169 170 171 172 173 174 175 176 177 178 179 180 181 182 183 184 185 186 187 188 189 190 191 192 193 194 195 196 197 198 199 200

Pos Fig	Det. nr Part. No	Ingår Fitted	OBS!! Ange alltid årsmodell vid beställning av inredning Benämning	OBS!! Specify always year of model when ordering equipment Description
147	323783	x	Värmespalt nedre	Air gap lower
148	331524M	x	Stöd säng	Bed support
150	343966	x	Stege	Ladder
151	343420	x	Vägg kök	Wall kitchen
152	345924	x	Vägg instegsgarderob	Wall wardrobe
--	345692	x	Vägg instegsgarderob (Mikro)	Wall wardrobe (Microwave)
153	331910M	x	Hylla övre	Shelf upper
154	345693	x	Front instegsgarderob	Front
155	319866	x	Hylla	Shelf
157	345981	x	Skåp bar kpl.	Coctail cabinet cpl.
--	330180	x	Hylla hållare flaskor	Shelf bottle holder
--	345998	x	Lucka H d:o	Door R d:o
--	345997	x	Lucka V d:o	Door L d:o
--	318379	x	Gångjärn d:o	Hinge d:o
--	318380	x	Täckhatt d:o	Cover d:o
--	312588	x	Platta gångjärn d:o	Plate hinge d:o
158	343721	x	Front eluttag	Front outlet
159	346037	x	TV-bänk kpl. m. skiva	TV-bench cpl. with board
160	345978	x	Skiva TV-bänk	Board TV-bench
161	343121	x	Lådförstycke	Drawer front
162	20-900302	x	Pentrylåda 273x500 d:o	Drawer pentry 273x500 d:o
--	07-800039	x	Rullskena H d:o	Roller rail R d:o
--	07-800038	x	Rullskena V d:o	Roller rail L d:o
163	350390	x	Plåt skofack	Plate shoe compartment
164	343594	x	Luftspalt H-fram	Air gap R front
165	343620	x	Luftspalt sänglåda	Air gap bed box
166	343600	x	Luftspalt sänglåda	Air gap bed box
167	347012	x	Monteringssats kpl. lådor (Alpinvit)	Mounting kit cpl. drawers (Alpine white)
--	343471	x	Monteringssats kpl. lådor (Mekong)	Mounting kit cpl. drawers (Mekong)
168	346214	x	Monteringssats kpl. ugn (Alpinvit)[1]	Mounting kit cpl. oven (Alpine white)[1]
--	347075	x	Monteringssats kpl. ugn (Alpinvit)[2]	Mounting kit cpl. oven (Alpine white)[2]
--	343488	x	Monteringssats kpl. ugn (Mekong)[1]	Mounting kit cpl. oven (Mekong)[1]
--	347076	x	Monteringssats kpl. ugn (Mekong)[2]	Mounting kit cpl. oven (Mekong)[2]
169	317514	x	Låda 480x500	Drawer 480x500
170	317382	x	Glidskena låda H	Slide bar, drawer R
--	350221	x	Glidskena låda V	Slide bar, drawer L
--	801701	x	Skruv 6x16 d:o	Screw 6x16 d:o
171	336092	x	Passbit 16x30x95 (Mekong)	Gauge block 16x30x95 (Mekong)
172	336086	x	Passbit 16x30x460	Gauge block 16x30x460
173	346805	x	Lucka (Alpinvit)	Door (Alpine white)
--	343491	x	Lucka (Mekong)	Door (Mekong)
174	402108	x	Galler vent. mikro 38x318	Grating vent. micro 38x318
175	402109	x	Galler vent. mikro 38x448	Grating vent. micro 38x448
176	402110	x	Galler vent. mikro 33x448	Grating vent. micro 33x448
177	346950	x	Passbit V	Gauge block L
178	346949	x	Passbit H	Gauge block R
179	346971	x	Lucka (Alpinvit)	Door (Alpine white)
--	346972	x	Lucka (Mekong)	Door (Mekong)
180	342316	x	Hylla mikro	Shelf
181	342315	x	List folierad L=283	List folierad L=283
			M= Metervara	M= On the metre

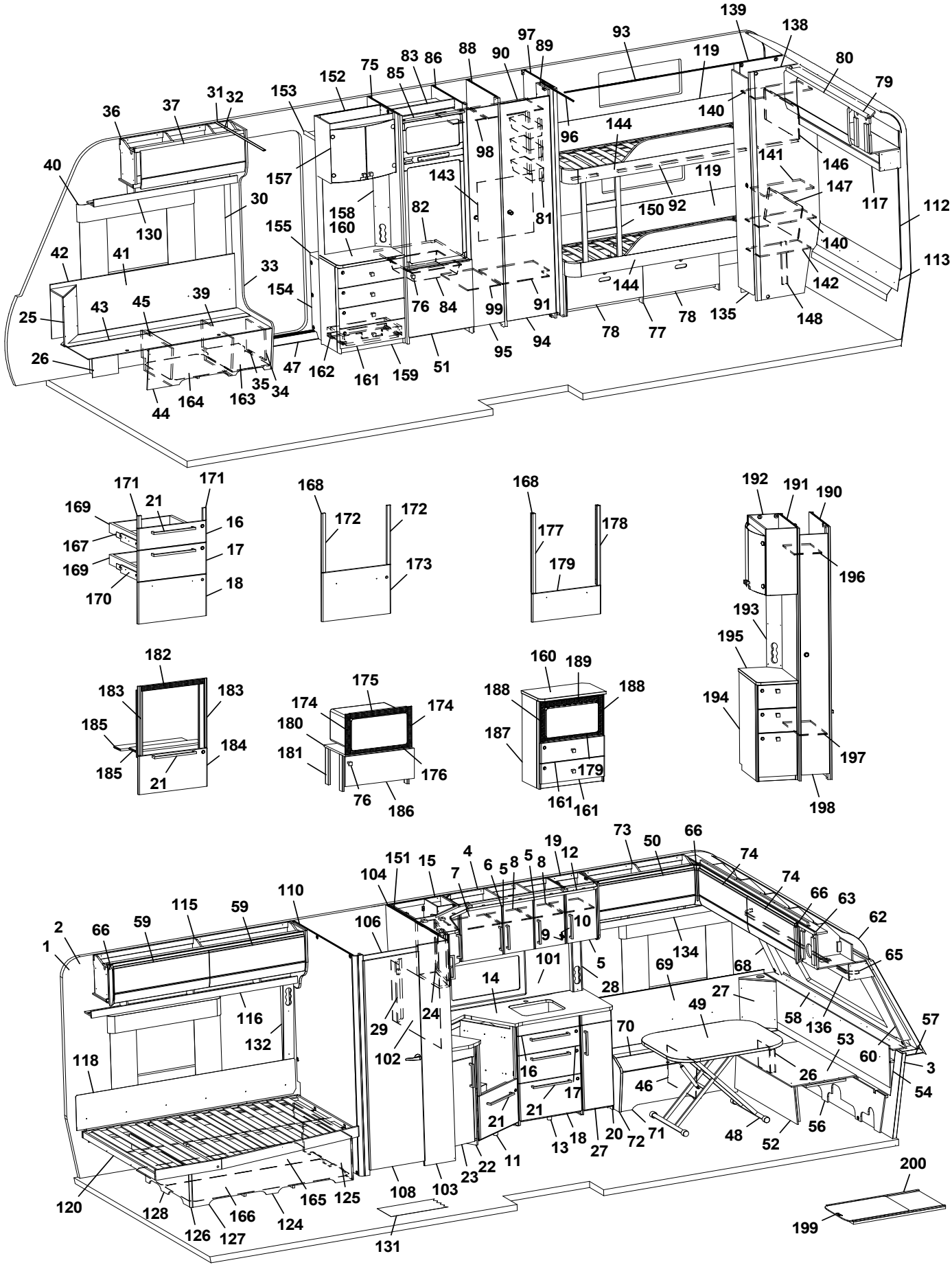
139
138
93
97
89
88
90
83
86
75
85
152
153
31
32
37
36
40
30
130
42
41
33
25
43
45
39
26
44
164
163
35
34
47
154
155
157
158
160
162
161
159
51
76
84
99
95
94
91
81
82
143
98
96
144
150
92
119
140
141
146
147
117
112
113
142
148
135
78
77
78
144
80
79
171
171
21
169
16
167
17
169
18
170
168
172
172
173
168
177
178
179
192
191
190
196
193
195
194
197
198
182
183
183
185
184
185
21
175
174
174
180
181
176
76
186
160
189
188
188
187
179
161
161
73
50
66
74
74
66
63
62
65
19
12
4
6
5
8
5
8
151
15
104
7
110
59
115
59
66
2
1
106
10
9
5
101
14
28
134
69
68
27
49
58
136
57
53
60
3
54
116
132
118
29
24
102
70
16
17
21
21
46
26
56
52
48
71
72
20
27
18
13
11
22
23
103
108
125
165
124
166
127
126
128
120
131
200
199

Pos Fig	Det. nr Part. No	Ingår Fitted	OBS!! Ange alltid årsmodell vid beställning av inredning Benämning	OBS!! Specify always year of model when ordering equipment Description
182	402107	x	Galler ugn (diskb. induktion) 35x503	Grating oven (kitch. sink induct.) 35x503
183	342139	x	List L=538 (diskbänk induktion)	List (kitchen sink induction) L=538
184	346803	x	Lucka (diskb. induktion) (Vit)	Door (kitch. sink induct.) (White)
--	343392	x	Lucka (diskb. induktion) (Mekong)	Door (kitch. sink induct.) (Mekong)
185	333287M	x	Skiva distans 15x100x547,5	Sheet distance 15x100x547,5
186	343880	x	Lucka 228x550	Door 228x550
--	316799	x	Gångjärn d:o	Hinge d:o
--	312588	x	Platta gångjärn d:o	Plate hinge d:o
187	345691	x	Tv-bänk kpl. m. urtag för mikro	TV-bench cpl. with socket for microwave
188	350567	x	Galler vent. mikro 38x326	Grating vent. micro 38x326
189	350568	x	Galler vent. mikro 46x448	Grating vent. micro 46x448
190	344383	x	Vägg garderob kpl.	Wall wardrobe cpl.
191	344384	x	Vägg garderob kpl.	Wall wardrobe cpl.
192	345982	x	Skåp bar kpl.	Coctail cabinet cpl.
--	330180	x	Hylla hållare flaskor	Shelf bottle holder
--	345998	x	Lucka H d:o	Door R d:o
--	345997	x	Lucka V d:o	Door L d:o
--	318379	x	Gångjärn d:o	Hinge d:o
--	318380	x	Täckhatt d:o	Cover d:o
193	344387	x	Front eluttag	Front outlet
194	346256	x	Hurts kpl. m skiva	Cupboard cpl. with board
195	346074	x	Skiva hurts	Board cupboard
196	343092	x	Hylla garderob övre	Shelf wardrobe upper
197	343089	x	Hylla garderob nedre	Shelf wardrobe lower
198	344385	x	Dörr garderob 205x1850	Door wardrobe 205x1850
199	341192	x	Utdragsskiva bord 450x550	Sliding leaf 450x550
200	341193	x	Låda utdragsskiva	Box sliding leaf
			¹=Dometic ugn ¹=Thetford ugn	¹=Dometic oven ¹=Thetford oven
			M= Metervara	M= On the metre

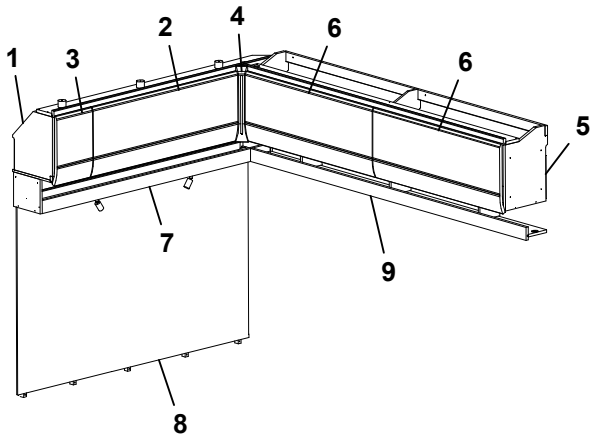
1
3
2
4
6
6
5
7
9
8

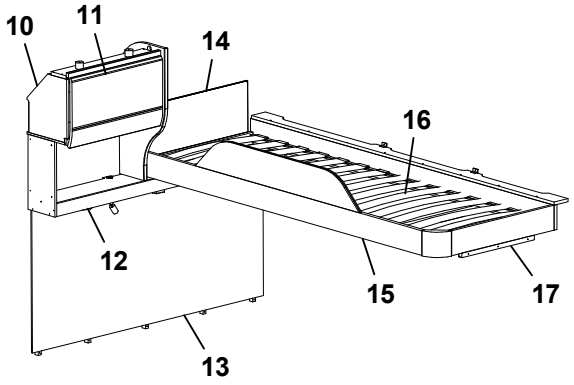
10
11
14
16
12
15
17
13

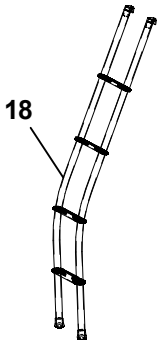
18

Pos Fig	Det. nr Part. No	Ingår Fitted	OBS!! Ange alltid årsmodell vid beställning av inredning Benämning	OBS!! Specify always year of model when ordering equipment Description
1	346131	x	Skåp gavel bak L=1410 (Alpinvit)	Cupboard gable L=1410 (Alpine white)
--	350571	x	Gångjärn	Hinge
2	345780	x	Lucka (Alpinvit)	Door (Alpine white)
3	345772	x	Passbit (Alpinvit)	Gauge block (Alpine white)
4	345869	x	Hörn inredning	Corner
5	346126	x	Skåp övre L=1737 (Alpinvit)	Cupboard upper L=1737 (Alpine white)
--	350571	x	Gångjärn	Hinge
6	345777	x	Lucka (Alpinvit)	Door (Alpine white)
7	346140	x	Hyllpaket L=1410 (u. högtalare)	Shelf L=1410 (without speakers)
--	346141	x	Hyllpaket L=1410 (m. högtalare)	Shelf L=1410 (with speakers)
8	346170	x	Sänggavel kpl. med tyg (Sara Greige)	Headboard cpl. with fabric (Sara Greige)
--	346171	x	Sänggavel kpl. med tyg (Velvet Greige)	Headboard cpl. with fabric (Velvet Greige)
9	343213	x	Hyllpaket L=1815	Shelf L=1815
10	346228	x	Skåp gavel bak L=560 (Alpinvit)	Cupboard gable L=560 (Alpine white)
--	350571	x	Gångjärn	Hinge
11	345774	x	Lucka (Alpinvit)	Door (Alpine white)
12	346144	x	Hyllpaket L=1410 (u. högtalare)	Shelf L=1410 (without speakers)
--	346145	x	Hyllpaket L=1410 (m. högtalare)	Shelf L=1410 (with speakers)
13	346174	x	Sänggavel kpl. med tyg (Sara Greige)	Headboard cpl. with fabric (Sara Greige)
--	346175	x	Sänggavel kpl. med tyg (Velvet Greige)	Headboard cpl. with fabric (Velvet Greige)
14	321209	x	Värmespalt	Air gap
--	350594	x	Tyg värmespalt (Sara Greige)	Fabric air gap (Sara Greige)
--	350603	x	Tyg värmespalt (Velvet Greige)	Fabric air gap (Velvet Greige)
15	336381	x	Sängram vån.säng V u. ribbotten	Bed bottom L without laths
16	325430	x	Ribbotten kpl.	Laths bottom cpl.
--	311985	x	Ribba sängbotten L=718 B=63	Lath bed bottom L=718 B=63
17	331961	x	Bärregel L=440	Bearing rail L=440
18	350534	T	Stege ö-bäddsskåp	Ladder upper bed
			M= Metervara	M= On the metre

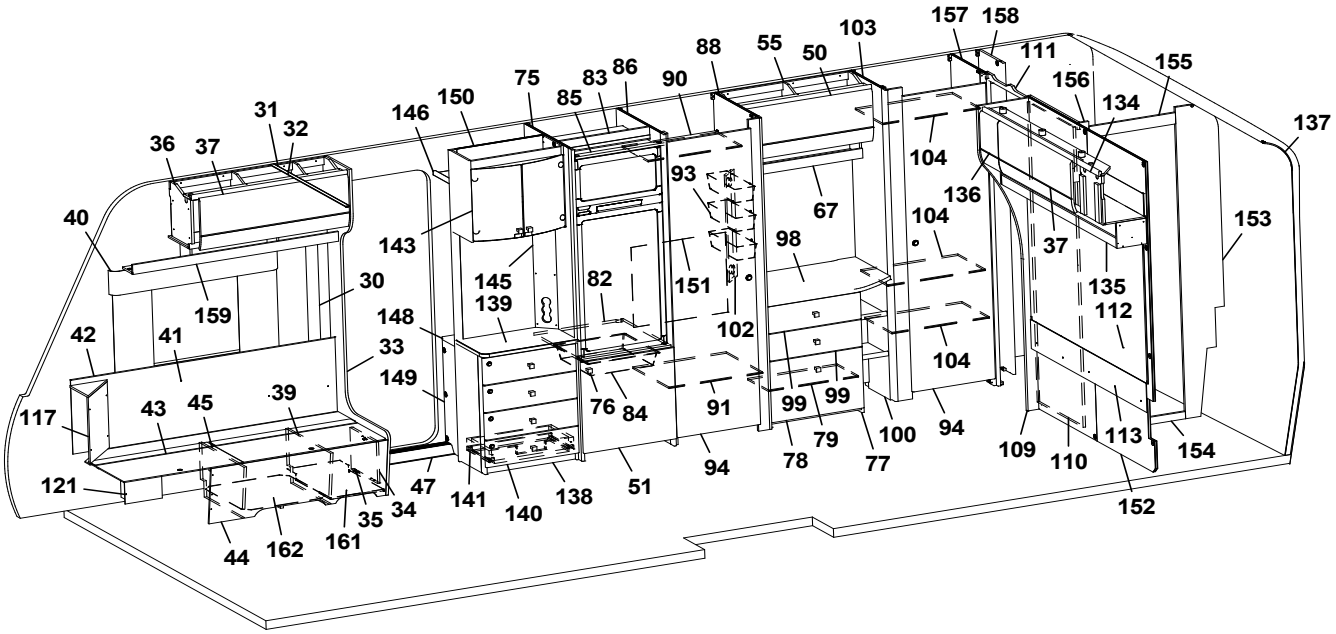
157 158 103 111 155 156 134 137 88 55 50 75 83 86 90 85 146 150 31 32 36 37 104 136 93 67 40 143 145 82 151 98 153 104 37 30 139 148 102 135 112 42 41 33 159 104 149 76 84 91 99 99 100 94 109 110 113 154 117 43 45 39 78 79 77 121 47 141 140 138 51 94 152 35 34 44 162 161

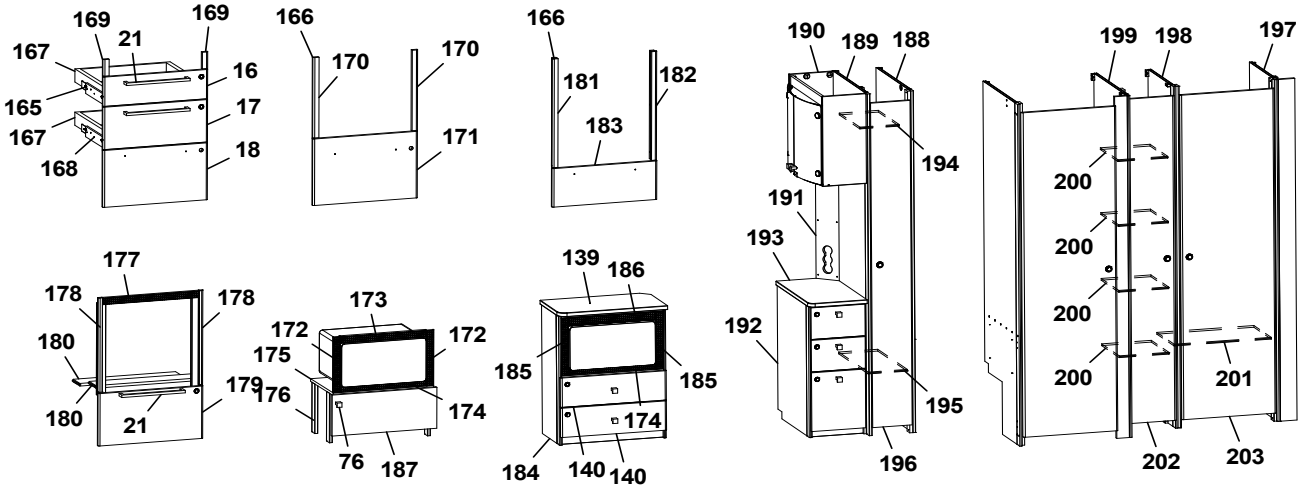
169 169 21 167 16 165 17 167 168 18
166 170 170 171
166 181 182 183
190 189 188 194 191 193 192 195 196
199 198 197 200 200 200 200 201 202 203
177 178 178 180 180 179 21
173 172 172 175 176 174 76 187
139 186 185 185 174 184 140 140

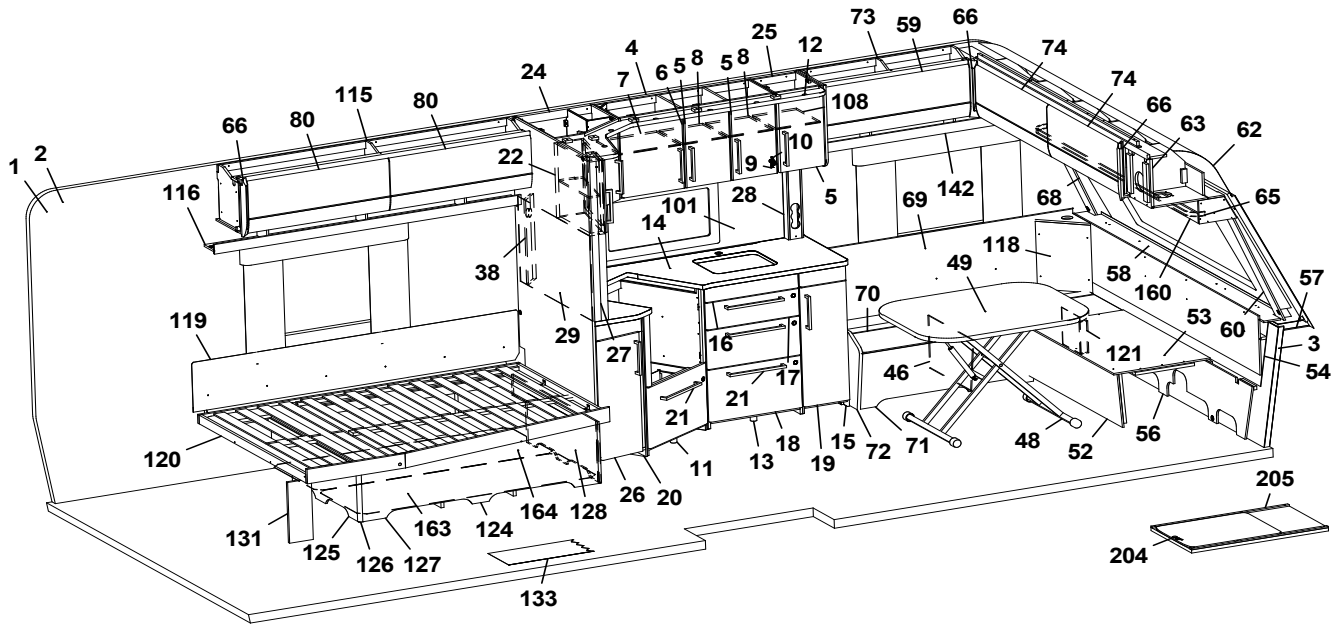
73 59 66 74 74 66 63 62 25 12 4 6 5 8 5 8 7 24 108 115 80 80 66 10 9 5 22 116 28 101 14 69 142 68 65 1 2 38 118 49 58 160 57 119 29 27 16 70 53 60 3 54 46 121 17 21 21 18 15 72 71 48 52 56 120 11 13 19 26 20 131 125 126 127 163 124 164 128 133 205 204

Pos Fig	Det. nr Part. No	Ingår Fitted	OBS!! Ange alltid årsmodell vid beställning av inredning Benämning	OBS!! Specify always year of model when ordering equipment Description
1	318657	M	Tapet vägg/tak	Wall paper
2	318584	M	Tejp tapet 20 mm	Tape, wall paper 20 mm
3	318585	M	Tejp tapet 60 mm	Tape, wall paper 60 mm
4	345986	x	Skåp kök L=924 kpl. (Alpinvit)	Cupboard kitchen L=924 cpl. (Alpine white)
--	346571	x	Skåp kök L=924 kpl. (Mekong)	Cupboard kitchen L=924 cpl. (Mekong)
5	346808	x	Lucka H (Alpinvit)	Door R (Alpine white)
--	343458	x	Lucka H (Mekong)	Door R (Mekong)
--	350471	x	Handtag d:o	Handle d:o
6	346819	x	Lucka V (Alpinvit)	Door L (Alpine white)
--	343455	x	Lucka V (Mekong)	Door L (Mekong)
--	350471	x	Handtag d:o	Handle d:o
7	331385M	x	Hylla	Shelf
8	341681	x	Hylla	Shelf
9	311917	x	Gångjärn	Hinge
10	312588	x	Platta gångjärn	Plate hinge
11	345909	x	Diskbänk vinklad (Alpinvit)[1]	Kitchen sink angled (Alpine white)[1]
--	346969	x	Diskbänk vinklad (Alpinvit)[2]	Kitchen sink angled (Alpine white)[2]
--	343833	x	Diskbänk vinklad (Mekong)[1]	Kitchen sink angled (Mekong)[1]
--	346970	x	Diskbänk vinklad (Mekong)[2]	Kitchen sink angled (Mekong)[2]
--	346998	x	Diskbänk vinklad induktion (Alpinvit)	Kitchen sink angled induction (Alpine white)
--	346999	x	Diskbänk vinklad induktion (Mekong)	Kitchen sink angled induction (Mekong)
12	346020	x	Ljusramp köksskåp L=1650	Light holder kitchen L=1650
13	346992	x	Utskjut diskbänk (Alpinvit)	Kitchen sink (Alpine white)
--	344851	x	Utskjut diskbänk (Mekong)	Kitchen sink (Mekong)
14	345800	x	Skiva diskbänk 902x1675[1]	Board 902x1675[1]
--	346973	x	Skiva diskbänk 902x1675[2]	Board 902x1675[2]
--	345801	x	Skiva diskbänk induktion 902x1675	Board induction 902x1675
15	346993	x	Utskjut diskbänk (Alpinvit)	Projection kitchen sink (Alpine white)
--	343400	x	Utskjut diskbänk (Mekong)	Projection kitchen sink (Mekong)
16	346799	x	Lådförstycke (Alpinvit)	Drawer front (Alpine white)
--	343412	x	Lådförstycke (Mekong)	Drawer front (Mekong)
--	317514	x	Låda 480x500 d:o	Drawer 480x500 d:o
--	317382	x	Glidskena låda H d:o	Slide bar, drawer R d:o
--	350221	x	Glidskena låda V d:o	Slide bar, drawer L d:o
17	346801	x	Lådförstycke (Alpinvit)	Drawer front (Alpine white)
--	343413	x	Lådförstycke (Mekong)	Drawer front (Mekong)
--	317514	x	Låda 480x500 d:o	Drawer 480x500 d:o
--	317382	x	Glidskena låda H d:o	Slide bar, drawer R d:o
--	350221	x	Glidskena låda V d:o	Slide bar, drawer L d:o
18	346802	x	Lucka (Alpinvit)	Door (Alpine white)
--	343414	x	Lucka (Mekong)	Door (Mekong)
--	20-900302	x	Pentrylåda 273x500 d:o	Drawer pentry 273x500 d:o
--	07-800039	x	Rullskena H d:o	Roller rail R d:o
--	07-800038	x	Rullskena V d:o	Roller rail L d:o
19	346810	x	Lucka (Alpinvit)	Door (Alpine white)
--	343398	x	Lucka (Mekong)	Door (Mekong)
--	350471	x	Handtag d:o	Handle d:o
20	346991	x	Utskjut diskbänk (Alpinvit)	Projection kitchen sink (Alpine white)
--	343406	x	Utskjut diskbänk (Mekong)	Projection kitchen sink (Mekong)
21	350472	x	Handtag	Handle
			M= Metervara	M= On the metre

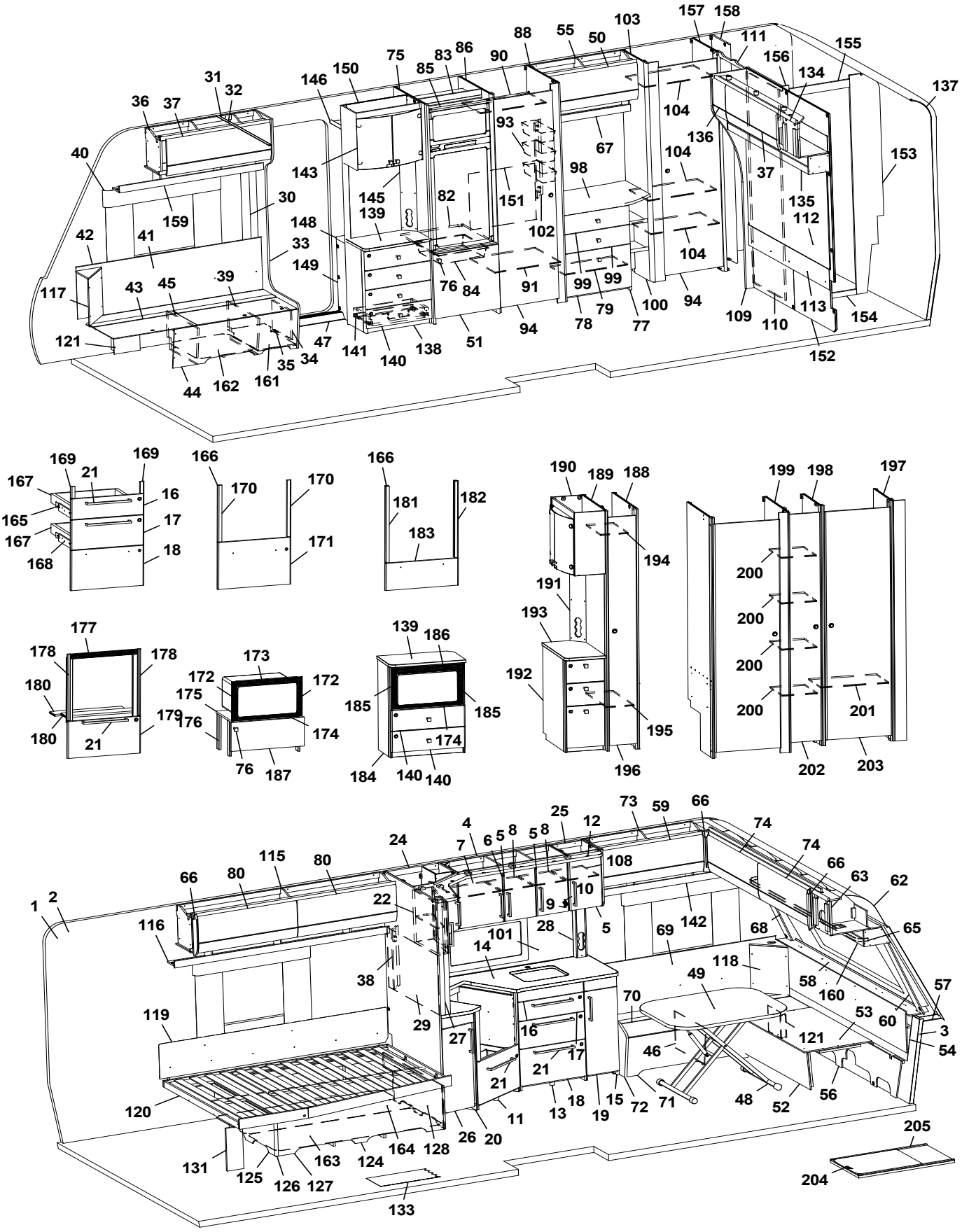
1 2 3 4 5 6 7 8 9 10 11 12 13 14 15 16 17 18 19 20 21 22 24 25 26 27 28 29 30 31 32 33 34 35 36 37 38 39 40 41 42 43 44 45 46 47 48 49 50 51 52 53 54 55 56 57 58 59 60 62 63 65 66 67 68 69 70 71 72 73 74 75 76 77 78 79 80 82 83 84 85 86 88 90 91 93 94 98 99 100 101 102 103 104 108 109 110 111 112 113 115 116 117 118 119 120 121 124 125 126 127 128 131 133 134 135 136 137 138 139 140 141 142 143 145 146 148 149 150 151 152 153 154 155 156 157 158 159 160 161 162 163 164 165 166 167 168 169 170 171 172 173 174 175 176 177 178 179 180 181 182 183 184 185 186 187 188 189 190 191 192 193 194 195 196 197 198 199 200 201 202 203 204 205

Pos Fig	Det. nr Part. No	Ingår Fitted	OBS!! Ange alltid årsmodell vid beställning av inredning Benämning	OBS!! Specify always year of model when ordering equipment Description
22	346028	x	Skåp utskjut kökskåp (Alpinvit)	Cupboard projection (Alpine white)
--	346444	x	Skåp utskjut kökskåp (Mekong)	Cupboard projection (Mekong)
--	341856	x	Hylla d:o	Shelf d:o
--	346818	x	Lucka (Alpinvit)	Door (Alpine white)
--	343443	x	Lucka (Mekong)	Door (Mekong)
--	350471	x	Handtag d:o	Handle d:o
24	346030	x	Skåp kpl. (Alpinvit)	Cupboard cpl. (Alpine white)
--	343424	x	Skåp kpl. (Mekong)	Cupboard cpl. (Mekong)
--	346807	x	Lucka (Alpinvit)	Door (Alpine white)
--	343427	x	Lucka (Mekong)	Door (Mekong)
--	350471	x	Handtag d:o	Handle d:o
25	346016	x	Skåp kpl. (Alpinvit)	Cupboard cpl. (Alpine white)
--	343475	x	Skåp kpl. (Mekong)	Cupboard cpl. (Mekong)
26	346809	x	Lucka (Alpinvit)	Door (Alpine white)
--	343380	x	Lucka (Mekong)	Door (Mekong)
--	350471	x	Handtag d:o	Handle d:o
27	341727	x	Stolpe utskjut	Support bar
28	333289	x	Front el-uttag	Front el-outlet
29	341710-F	x	Köksskiva vägg, svart fiskben	Protection kitchen, black fishbone
--	341710-G	x	Köksskiva vägg, natur skiffer	Protection kitchen, nature slate
--	341710-M	x	Köksskiva vägg, marmor	Protection kitchen, marble
--	341710-S	x	Köksskiva vägg, sten	Protection kitchen, stone
30	318962	x	List täck el-kabel B=45 L=2100	Cover strip B=45 L=2100
31	316270	x	List snäpp undre L=2379	List under L=2379
32	316268	x	List snäpp övre L=2379	List upper L=2379
33	345790	x	Stolpe först. kpl. m. lucka (144x180 urtag)	Support bar cpl. with door (144x180 socket)
--	346566	x	Stolpe först. kpl. m. lucka (105,6x171 urtag)	Support bar cpl. with door (105,6x171 socket)
34	343731	x	Lucka	Door
35	312589	x	Gångjärn	Hinge
36	345738	x	Skåp övre H F L=939 (Alpinvit)	Cupboard upper front R L=939 (Alpine white)
--	350571	x	Gångjärn d:o	Hinge d:o
37	345780	x	Lucka (Alpinvit)	Door (Alpine white)
38	341985	x	Front eluttag	Front outlet
39	342494	x	Stöd bäddlåda HF	Support bed box
40	350348	x	Skena gardin L=1020	Curtain rod L=1020
41	345928	x	Värmespalt H fram	Air gap R.F.
42	319821	M	List kant mörkbrun	Strip, dark brown
43	346011	x	Lock bäddlåda H F	Cover bedbox R.F.
--	319024	x	Matta grå textil m. tejp d:o	Carpet gray textile with tape d:o
44	343085	x	Front bäddlåda H F	Front bed box R.F.
--	346003	x	Front bäddlåda H F (centraldammsugare)	Front bed box R.F. (central vacuum cleaner)
45	342495	x	Stöd bäddlåda HF	Support bed box
46	312825	x	Stöd bäddlåda VF	Support bed box
47	319871	x	Tröskel aluminium L=650	Threshold aluminium L=650
48	310083	x	Bordsstativ	Table stand
--	350474	x	Bordsstativ enpelar	Table stand single pillar
49	345945	x	Bordsskiva 800x1000	Table top 800x1000
50	345776	x	Lucka (Alpinvit)	Door (Alpine white)
51	343736	x	Lucka H 550x570	Door R 550x570
52	331245M	x	Front bäddlåda gavel	Front bed box gable
			M= Metervara	M= On the metre

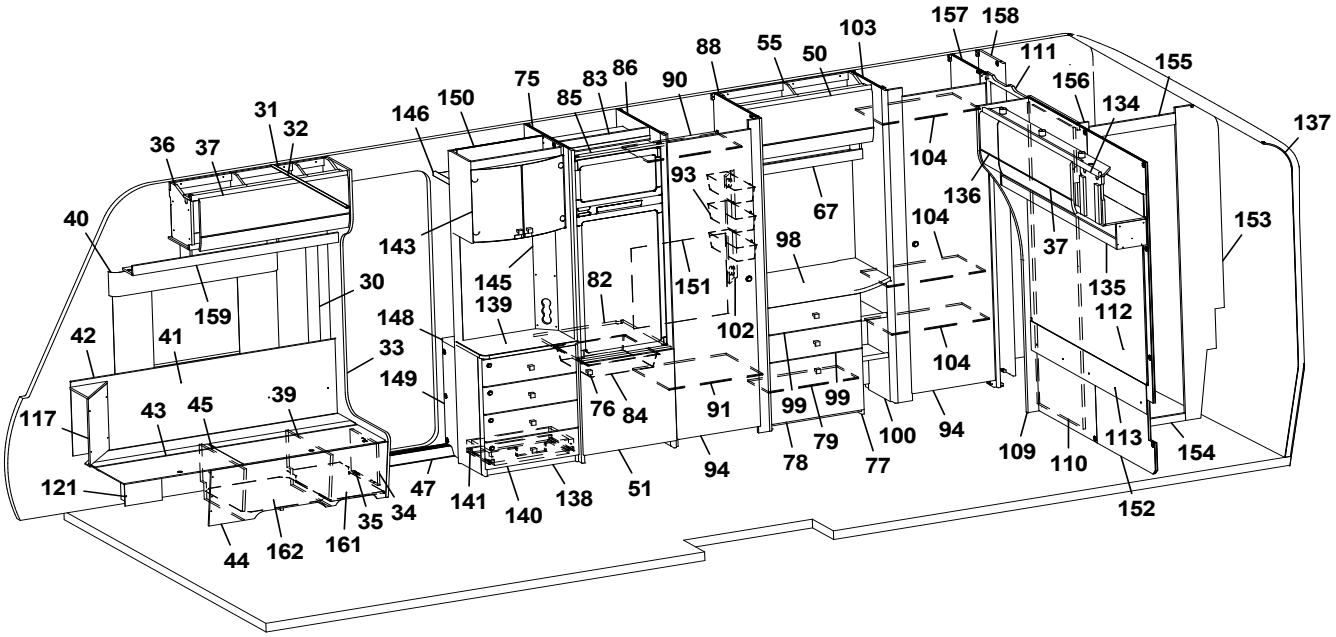
157 158 103 111 155 156 134 137 88 55 50 75 83 86 90 85 150 146 31 32 36 37 104 93 67 136 40 143 145 82 151 98 104 153 37 30 139 148 102 135 112 159 42 41 33 149 104 76 84 91 99 99 100 94 109 110 113 154 117 43 45 39 79 78 77 121 47 141 140 138 51 94 152 35 34 44 162 161

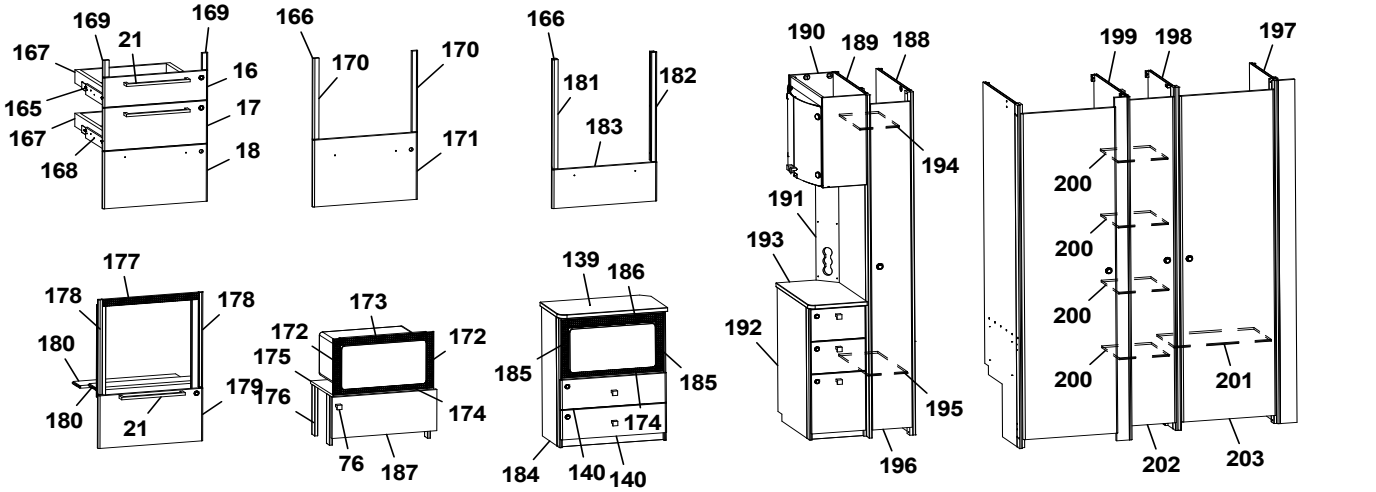
169 169 21 167 16 165 17 167 18 168 166 170 170 171 166 181 182 183 190 189 188 194 191 193 192 195 196 199 198 197 200 200 200 200 201 202 203 177 178 178 180 180 21 179 173 172 172 175 176 174 76 187 139 186 185 185 174 184 140 140

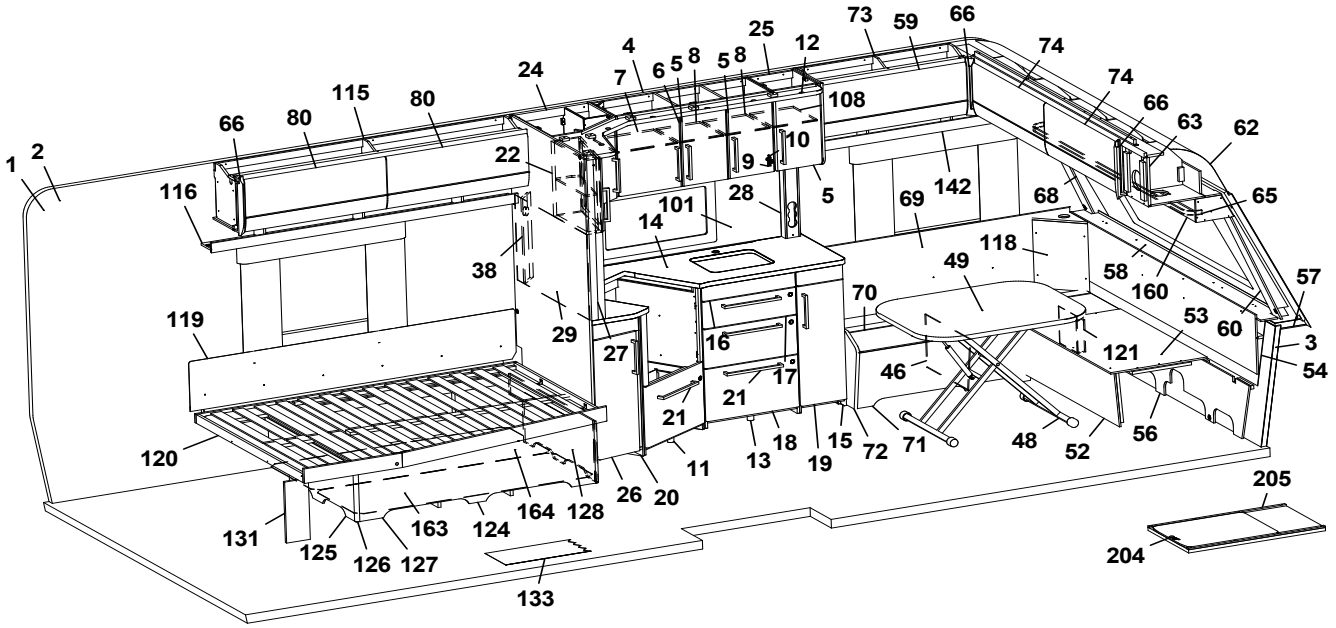
1 2 66 80 115 80 24 4 7 6 5 8 5 8 25 12 73 59 66 74 74 66 63 62 108 10 9 5 22 116 28 101 14 69 142 68 65 38 118 49 58 160 57 119 29 27 16 17 21 21 70 53 60 3 54 46 121 120 18 15 72 71 48 52 56 13 19 11 26 20 131 125 126 127 163 124 164 128 133 205 204

Pos Fig	Det. nr Part. No	Ingår Fitted	OBS!! Ange alltid årsmodell vid beställning av inredning Benämning	OBS!! Specify always year of model when ordering equipment Description
53	345923	x	Skiva rundsittgrupp	Sheet seat
54	340578	x	Värmespalt gavel fram	Air gap
55	346047	x	Skåp övre L=790 (Alpinvit)	Cupboard upper L=790 (Alpine white)
--	350571	x	Gångjärn d:o	Hinge d:o
57	215275	x	Hylla front kpl. L=2366	Shelf front cpl. L=2366
58	345285	x	Front/hylla kpl.	Front/shelf cpl.
--	345362	x	Hylla m. belysning "Björn"	Shelf with lighting "Bear"
59	345778	x	Lucka (Alpinvit)	Door (Alpine white)
60	345085	x	Hörn front H	Front corner R
62	216067	x	Täckskiva radie fram 1x380x2360	Cover plate radius front 1x380x2360
--	313884	x	List plast radie L=2379	List L=2379
63	345727	x	Skåp gavel fram L=2360	Cupboard L=2360
--	350571	x	Gångjärn d:o	Hinge d:o
65	350349	x	Skena gardin L=1920	Curtain rod L=1920
66	345869	x	Hörn inredning	Corner
67	345431	x	Hyllpaket L=790	Shelf L=790
68	345084	x	Hörn front V	Front corner L
69	345929	x	Värmespalt V fram	Air gap L.F.
70	346014	x	Lock bäddlåda V F	Cover bed box L.F
--	319024	x	Matta grå textil m. tejp d:o	Carpet gray textile with tape d:o
71	339504	x	Front bäddlåda V F	Front bed box L.F.
72	345933	x	Gavel bäddlåda V F	Gable bed box L.F
73	345766	x	Skåp övre V F L=922 (Alpinvit)	Cupboard upper front L L=922 (Alpine white)
--	350571	x	Gångjärn d:o	Hinge d:o
74	345779	x	Lucka (Alpinvit)	Door (Alpine white)
75	342304	x	Vägg kyl	Wall refrigerator
76	350473	x	Handtag knopp	Handle knob
77	346048	x	Byrå kpl. u. skiva	Dresser without board
78	346050	x	Lucka 380x550 (Alpin vit)	Door 380x550 (Alpinewhite)
79	339522	x	Hylla byrå	Shelf drawer
80	345777	x	Lucka (Alpinvit)	Door (Alpine white)
82	340675	x	Hylla under kyl	Shelf under refrigerator
83	342309	x	Bakstycke stopp kyl	Back cupboard
84	310325	x	Trådback vit 85x427x427	Tray 85x427x427
--	312712	x	Glidlist trådback (säljes i par)	Sliding strip tray (pair)
85	342306	x	List folierad L= 528	List foiled L= 528
86	342770	x	Vägg kyl	Wall refrigerator
88	332245M	x	Vägg garderob	Wall wardrobe
90	332248M	x	Hylla garderob övre	Shelf wardrobe upper
91	332249M	x	Hylla garderob nedre	Shelf wardrobe under
93	319759	x	Korg, garderob	Basket, wardrobe
--	335802	x	List för korgar	List för baskets
94	342705	x	Dörr 490x1850 kpl.	Door 490x1850 cpl.
98	346051	x	Skiva byrå	Board
99	346800	x	Lådförstycke 167x550 (Alpin vit)	Drawer front 167x550 (Alpinewhite)
--	317514	x	Låda 480x500 d:o	Drawer 480x500 d:o
--	317382	x	Glidskena låda H	Slide bar, drawer R
--	350221	x	Glidskena låda V	Slide bar, drawer L
100	331307M	x	Hylla vid byrå kpl.	Shelf cpl.
101	346018-F	x	Köksskiva vägg, Svart fiskben	Protection kitchen, Black fishbone
			M= Metervara	M= On the metre

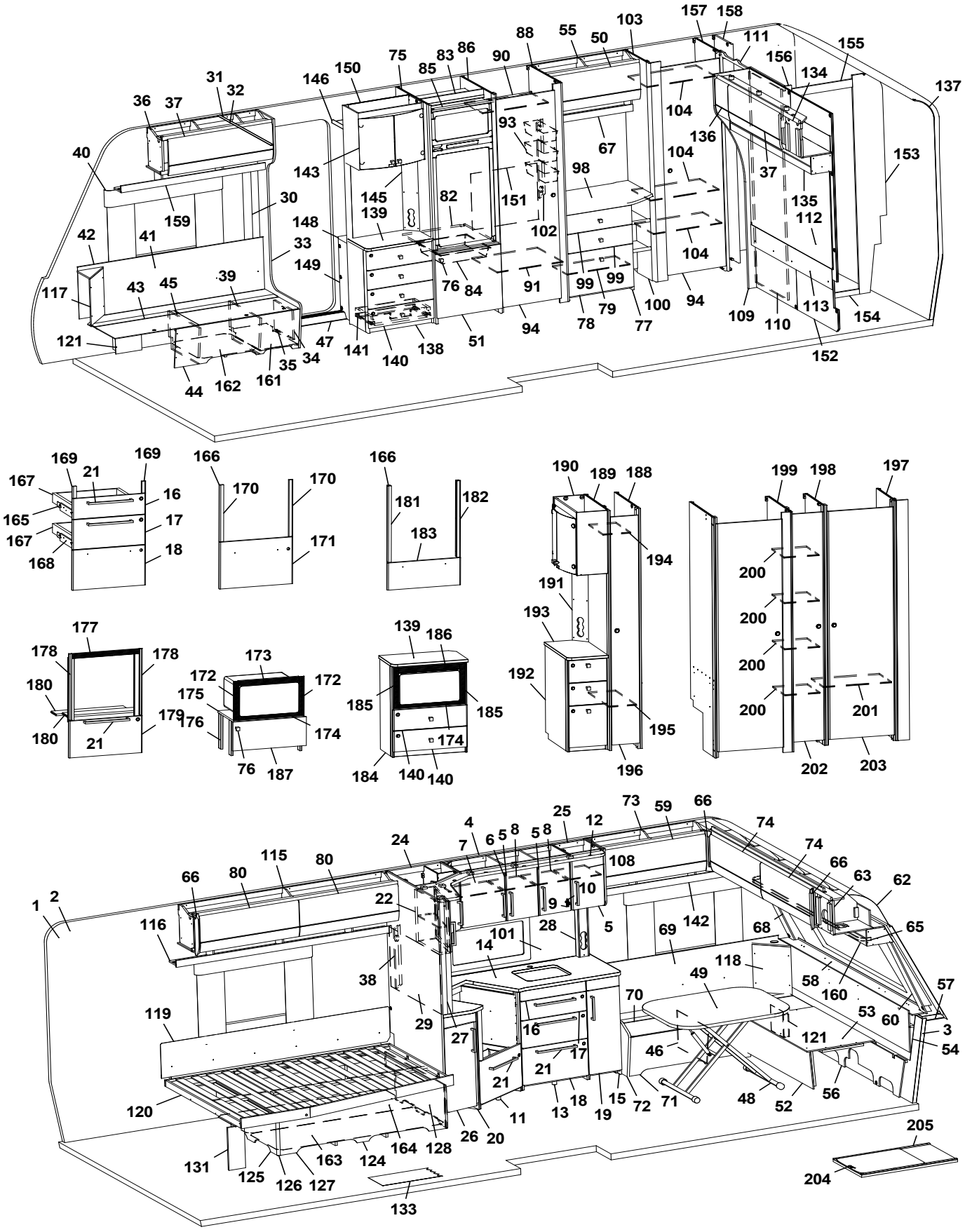
1 2 3 4 5 6 7 8 9 10 11 12 13 14 15 16 17 18 19 20 21 22 24 25 26 27 28 29 30 31 32 33 34 35 36 37 38 39 40 41 42 43 44 45 46 47 48 49 50 51 52 53 54 55 56 57 58 59 60 62 63 65 66 67 68 69 70 71 72 73 74 75 76 77 78 79 80 82 83 84 85 86 88 90 91 93 94 98 99 100 101 102 103 104 108 109 110 111 112 113 115 116 117 118 119 120 121 124 125 126 127 128 131 133 134 135 136 137 138 139 140 141 142 143 145 146 148 149 150 151 152 153 154 155 156 157 158 159 160 161 162 163 164 165 166 167 168 169 170 171 172 173 174 175 176 177 178 179 180 181 182 183 184 185 186 187 188 189 190 191 192 193 194 195 196 197 198 199 200 201 202 203 204 205

Pos Fig	Det. nr Part. No	Ingår Fitted	OBS!! Ange alltid årsmodell vid beställning av inredning Benämning	OBS!! Specify always year of model when ordering equipment Description
--	346018-G	x	Köksskiva vägg, Natur skiffer	Protection kitchen, Nature slate
--	346018-M	x	Köksskiva vägg, Marmor	Protection kitchen, Marble
--	346018-S	x	Köksskiva vägg, Sten	Protection kitchen, Stone
102	335787M	x	Front eluttag	Front outlet
103	331899M	x	Vägg garderob	Wall wardrobe
104	331928M	x	Hylla	Shelf
108	343479	x	Hylla	Shelf
109	346070	x	Front vägg tvättrum	Front
110	346104	x	Skjutdörr tvättrum kpl.	Door washroom cpl.
111	316030	x	Skena skjutdörr	Curtain rod
--	346103	x	List d:o	List d:o
--	350588	x	Kloss d:o	Block d:o
112	346170	x	Sänggavel kpl. m. tyg (Sara greige)	Headboard cpl. with fabric (Sara greige)
--	346171	x	Sänggavel kpl. m. tyg (Velvet greige)	Headboard cpl. with fabric Velvet greige)
113	344638	x	Värmespalt	Air gap
115	346126	x	Skåp övre V B L=1737 (Alpinvit)	Cupboard upper rear L L=1737 (Alpine white)
--	350571	x	Gångjärn d:o	Hinge d:o
116	343213	x	Hyllpaket L=1815,5	Shelf L=1815,5
117	345953	x	Hörn sittgrupp H	Corner R
	345951	x	Hörn sittgrupp H med ø 60 urttag	Corner R with ø 60 hole
	345949	x	Hörn sittgrupp H med ø 85 urttag	Corner R with ø 85 hole
118	345951	x	Hörn sittgrupp V med ø 60 urttag	Corner L with ø 60 hole
	345949	x	Hörn sittgrupp V med ø 85 urttag	Corner L with ø 85 hole
119	338121	x	Värmespalt	Air gap
--	350593	x	Tyg, värmespalt (Sara Greige)	Fabric, air gap (Sara Greige)
--	350602	x	Tyg, värmespalt (Velvet Greige)	Fabric, air gap (Velvet Greige)
120	342650	x	Sängram u. ribbotten	Bedbottom without laths
--	342685	x	Ribbotten kpl.	Laths bottom cpl.
--	311985	x	Ribba sängbotten L=718	Lath bed bottom L=718 B=63
--	312046	x	Band t. ribbotten	Band for laths bottom
121	346080	x	Täckfront	Front cover
124	342677	x	Sänglåda kpl.	Bed box cpl.
--	315203	x	Regel 17,5x55x1415 d:o	Wood lath pine 17,5x55x1415 d:o
125	342678	x	Gavel säng V	Gable bed L
126	319863	x	List hörn L=380	Corner strip L=380
127	339426	x	Front säng	Front bed
128	342679	x	Gavel säng H	Gable bed R
131	337472	x	Stöd säng	Support bed
133	319393	x	Matta golv, antik planka	Carpet floor, antique plank
--	350469	x	Matta golv, gråsten	Carpet floor, greystone
134	346131	x	Skåp övre bak L=1410 (Alpinvit)	Cupboard upper rear L=1410 (Alpine white)
--	350571	x	Gångjärn d:o	Hinge d:o
135	346140	x	Hyllpaket bak L=1410	Shelf rear L=1410
136	345772	x	Passbit (Alpinvit)	Gauge block (Alpine white)
137	216066	x	Täckskiva radie bak 1x275x2360	Cover plate radius back 1x275x2360
--	313884	x	List plast radie L=2379	List L=2379
138	346037	x	TV-bänk kpl. m. skiva	TV-bench cpl. with board
139	345978	x	Skiva TV-bänk	Board
140	343121	x	Lådförstycke	Drawer front
141	20-900302	x	Pentrylåda 273x500 d:o	Drawer pentry 273x500 d:o
			M= Metervara	M= On the metre

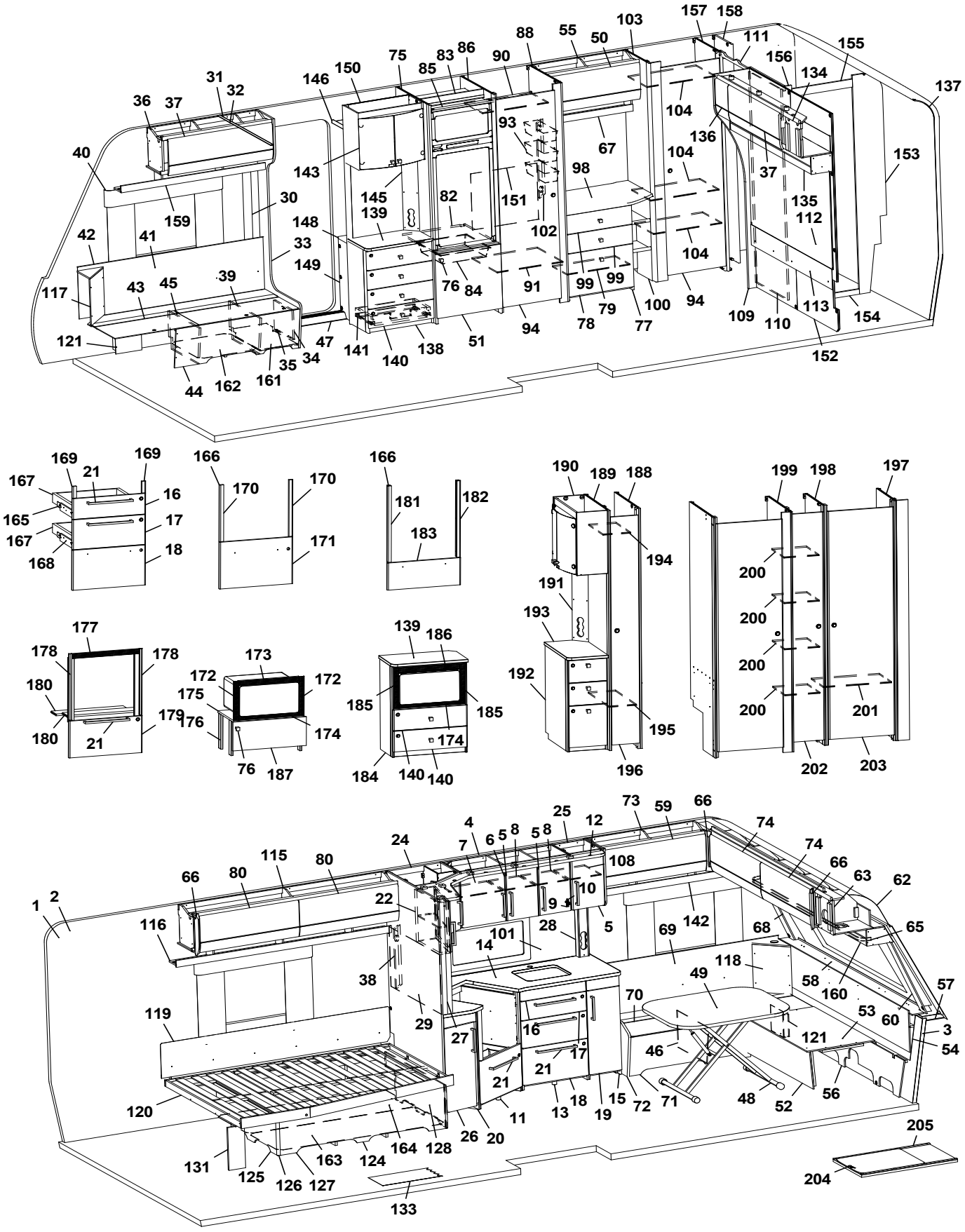
1 2 3 4 5 6 7 8 9 10 11 12 13 14 15 16 17 18 19 20 21 22 24 25 26 27 28 29 30 31 32 33 34 35 36 37 38 39 40 41 42 43 44 45 46 47 48 49 50 51 52 53 54 55 56 57 58 59 60 62 63 65 66 67 68 69 70 71 72 73 74 75 76 77 78 79 80 82 83 84 85 86 88 90 91 93 94 98 99 100 101 102 103 104 108 109 110 111 112 113 115 116 117 118 119 120 121 124 125 126 127 128 131 133 134 135 136 137 138 139 140 141 142 143 145 146 148 149 150 151 152 153 154 155 156 157 158 159 160 161 162 163 164 165 166 167 168 169 170 171 172 173 174 175 176 177 178 179 180 181 182 183 184 185 186 187 188 189 190 191 192 193 194 195 196 197 198 199 200 201 202 203 204 205

Pos Fig	Det. nr Part. No	Ingår Fitted	OBS!! Ange alltid årsmodell vid beställning av inredning Benämning	OBS!! Specify always year of model when ordering equipment Description
--	07-800038	x	Rullskena V d:o	Roller rail L d:o
--	07-800039	x	Rullskena H d:o	Roller rail R d:o
142	345795	x	Hyllpaket V F L=1201	Shelf Front L L=1201
143	345981	x	Skåp bar kpl.	Coctail cabinet cpl.
--	330180	x	Hylla hållare flaskor	Shelf bottle holder
--	345998	x	Lucka H d:o	Door R d:o
--	345997	x	Lucka V d:o	Door L d:o
--	318379	x	Gångjärn d:o	Hinge d:o
--	318380	x	Täckhatt d:o	Cover d:o
--	312588	x	Platta gångjärn d:o	Plate hinge d:o
145	343721	x	Front el-uttag 130x675	Front outlet 130x675
146	331910M	x	Hylla garderob övre	Shelf
148	319866	x	Hylla insteg	Shelf
149	345693	x	Front hylla garderob	Front
150	345924	x	Vägg instegsgarderob	Wall wardrobe
--	345692	x	Vägg instegsgarderob (Mikro)	Wall wardrobe (Microwave)
151	336453	x	Täckskiva exp.kärl	Cover expansion vessel
152	336315	x	Vägg tvättrum	Wall
153	345490	x	Vägg tvättrum kpl.	Wall washroom cpl.
154	332955M	x	Tröskel	Threshold
155	345162	x	Överbit tvättrum	Overlap washroom
156	345164	x	List poppel 63x1948	List 63x1948
157	331900M	x	Vägg garderob H	Wall wardrobe R
158	331903M	x	Vägg garderob H	Wall wardrobe R
--	331894M	x	Hylla garderob d:o	Shelf wardrobe d:o
159	345792	x	Hyllpaket H F L=1218	Shelf Front R L=1218
160	345930	x	Hyllpaket fram L=2360	Shelf front L=2360
161	350390	x	Plåt skofack	Plate shoe compartment
162	343594	x	Luftspalt H-fram	Air gap R front
163	343620	x	Luftspalt sänglåda	Air gap bed box
164	343621	x	Luftspalt sänglåda	Air gap bed box
165	347012	x	Monteringssats kpl. lådor (Aplinvit)	Mounting kit cpl. drawers (Apline white)
--	343471	x	Monteringssats kpl. lådor (Mekong)	Mounting kit cpl. drawers (Mekong)
166	346214	x	Monteringssats kpl. ugn (Aplinvit)[1]	Mounting kit cpl. oven (Apline white)[1]
--	347075	x	Monteringssats kpl. ugn (Aplinvit)[2]	Mounting kit cpl. oven (Apline white)[2]
--	343488	x	Monteringssats kpl. ugn (Mekong)[1]	Mounting kit cpl. oven (Mekong)[1]
--	347076	x	Monteringssats kpl. ugn (Mekong)[2]	Mounting kit cpl. oven (Mekong)[2]
167	317514	x	Låda 480x500	Drawer 480x500
168	317382	x	Glidskena låda H	Slide bar, drawer R
--	350221	x	Glidskena låda V	Slide bar, drawer L
--	801701	x	Skruv 6x16 d:o	Screw 6x16 d:o
169	336092	x	Passbit 16x30x95 (Mekong)	Gauge block 16x30x95 (Mekong)
170	336086	x	Passbit 16x30x460	Gauge block 16x30x460
171	346805	x	Lucka (Vit)[1]	Door (White)[1]
--	343491	x	Lucka (Mekong)[1]	Door (Mekong)[1]
172	402108	x	Galler vent. mikro 38x318	Grating vent. micro 38x318
173	402109	x	Galler vent. mikro 38x448	Grating vent. micro 38x448
174	402110	x	Galler vent. mikro 33x448	Grating vent. micro 33x448
175	342316	x	Hylla mikro	Shelf
			M= Metervara	M= On the metre

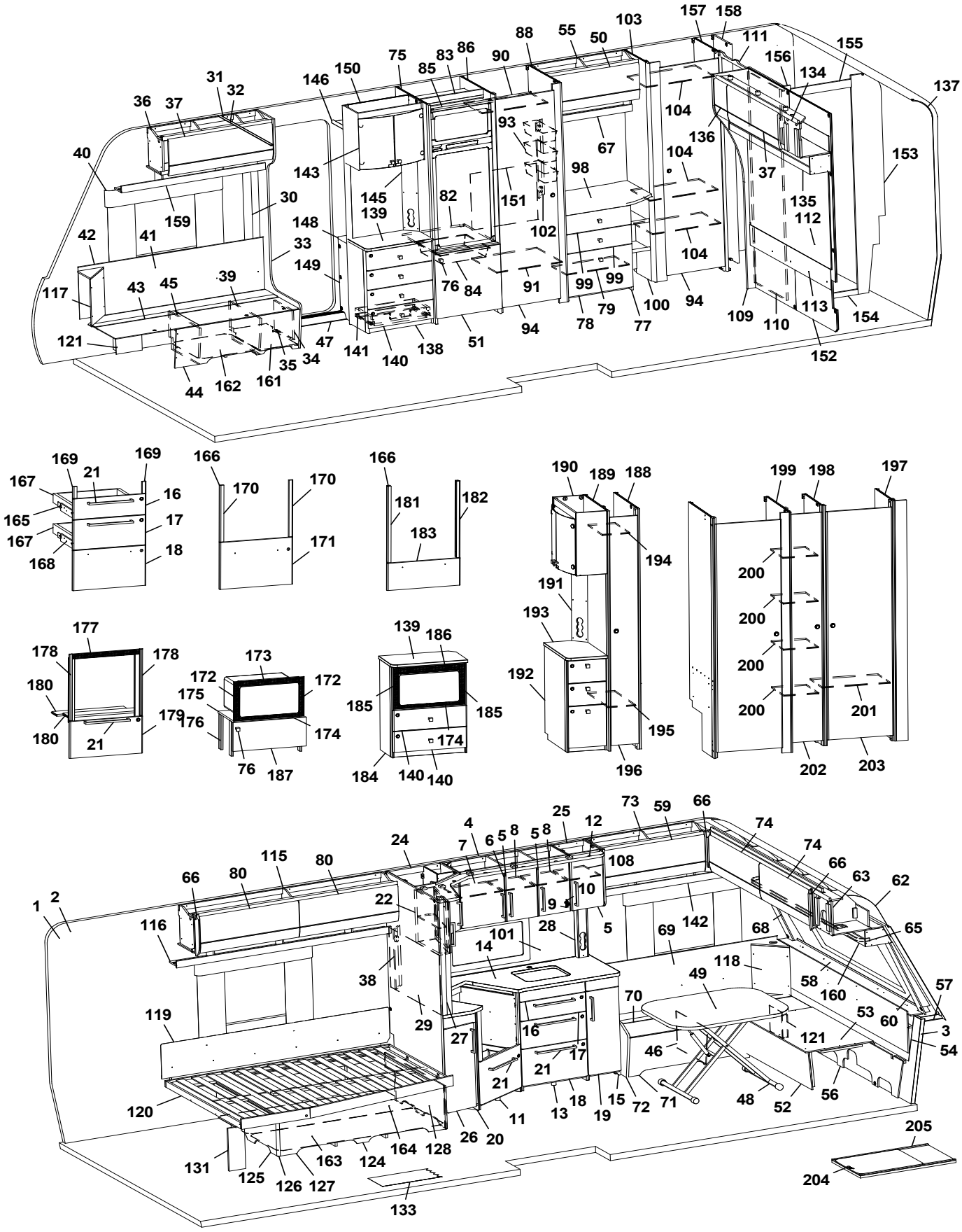
157 158 103 88 55 50 111 155 156 134 137 75 83 86 90 85 150 146 31 32 36 37 104 93 136 67 104 153 40 143 98 37 145 82 151 135 112 30 159 139 148 102 42 41 33 104 149 76 84 91 99 99 117 43 45 39 79 100 94 109 110 113 154 121 47 141 140 138 51 94 78 77 152 35 34 44 162 161
169 169 21 167 16 165 17 167 18 168
166 170 170 171
166 181 182 183
190 189 188 194 191 193 192 195 196
199 198 197 200 200 200 200 201 202 203
177 178 178 180 180 179 21
173 172 172 175 176 174 76 187
139 186 185 185 174 184 140 140
73 59 66 25 12 74 4 6 5 8 5 8 24 7 108 74 66 63 62 115 80 66 80 10 22 9 5 142 65 1 2 116 101 28 69 68 14 118 38 49 58 160 57 119 29 70 53 60 3 27 16 121 54 46 17 21 21 56 120 18 15 72 71 48 52 13 19 11 26 20 205 131 163 124 164 128 125 126 127 204 133

Pos Fig	Det. nr Part. No	Ingår Fitted	OBS!! Ange alltid årsmodell vid beställning av inredning Benämning	OBS!! Specify always year of model when ordering equipment Description
176	342315	x	List L=283	List L=283
177	402107	x	Galler ugn (diskb. induktion) 35x503	Grating oven (kitch.sink induction) 35x503
178	342139	x	List L=538 (diskbänk induktion)	List L=538 (kitchen sink induction)
179	346803	x	Lucka (Alpinvit)	Door (Alpine white
--	343392	x	Lucka (Mekong)	Door (Mekong)
180	333287M	x	Skiva distans 15x100x547,5	Sheet distance 15x100x547,5
181	346950	x	Passbit V[1]	Gauge block L[1]
182	346949	x	Passbit H[1]	Gauge block R[1]
183	346971	x	Lucka (Alpinvit)[1]	Door (Alpine white)[1]
--	346972	x	Lucka (Mekong)[1]	Lucka (Mekong)[1]
184	345691	x	Tv-bänk kpl. m. urtag för mikro	TV-bench cpl. with socket for microwave
185	350567	x	Galler vent. mikro 38x326	Grating vent. micro 38x326
186	350568	x	Galler vent. mikro 46x448	Grating vent. micro 46x448
187	343880	x	Lucka 228x550	Door 228x550
--	316799	x	Gångjärn d:o	Hinge d:o
--	312588	x	Platta gångjärn d:o	Plate higne d:o
188	344383	x	Vägg garderob kpl.	Wall wardrobe cpl.
189	344384	x	Vägg garderob kpl.	Wall wardrobe cpl.
190	345982	x	Skåp bar kpl.	Coctail cabinet cpl.
--	330180	x	Hylla hållare flaskor	Shelf bottle holder
--	345998	x	Lucka H d:o	Door R d:o
--	345997	x	Lucka V d:o	Door L d:o
--	318379	x	Gångjärn d:o	Hinge d:o
--	318380	x	Täckhatt d:o	Cover d:o
--	312588	x	Platta gångjärn d:o	Plate hinge d:o
191	344387	x	Front eluttag	Front outlet
192	346256	x	Hurts kpl. u. skiva	Hurts cpl. without board
193	346074	x	Skiva hurts	Board hurts
194	343092	x	Hylla garderob övre	Shelf wardrobe upper
195	343089	x	Hylla garderob nedre	Shelf wardrobe lower
196	344385	x	Dörr garerob kpl.	Door wardrobe cpl.
197	341967	x	Vägg garderob 435x1948	Wall wardrobe 435x1948
198	331237	x	Vägg garderob 425x1948	Wall wardrobe 425x1948
199	341979	x	Vägg garderob 560x1948	Wall wardrobe 560x1948
200	331288M	x	Hylla	Shelf
201	331287M	x	Hylla nedre	Shelf lower
202	336043	x	Dörr 260x1850 kpl.	Door 260x1850 cpl.
203	342705	x	Dörr 490x1850	Door 490x1850
204	341192	x	Utdragsskiva bord 450x550	Sliding leaf 450x550
205	341193	x	Låda utdragsskiva	Box sliding leaf
			[1]=Dometic ugn [1]=Thetford ugn	[1]=Dometic oven [1]=Thetford oven
			M= Metervara	M= On the metre

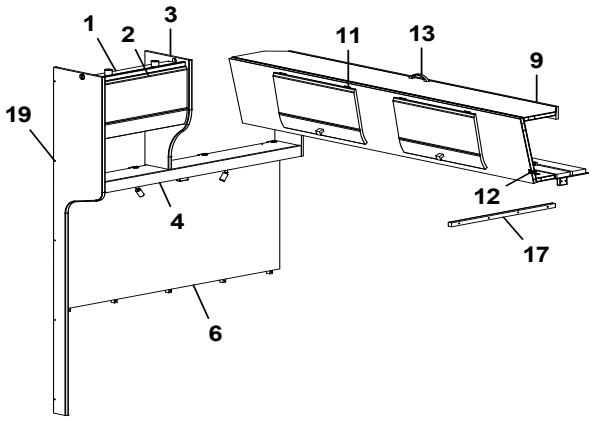
1
2
3
11
13
9
19
12
4
17
6

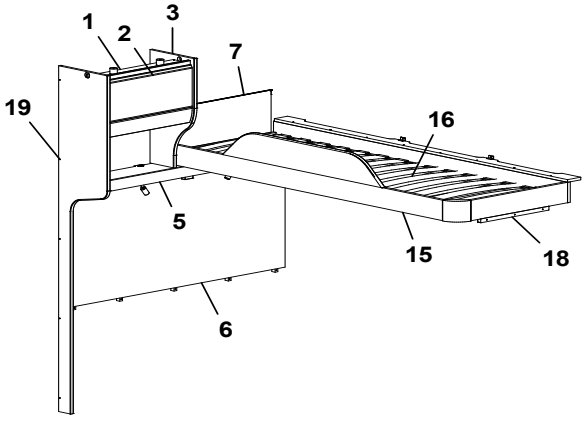
1
2
3
7
19
16
5
15
18
6

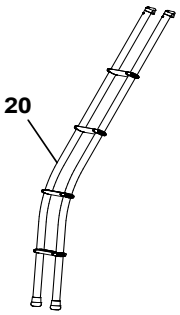
20

Pos Fig	Det. nr Part. No	Ingår Fitted	OBS!! Ange alltid årsmodell vid beställning av inredning Benämning	OBS!! Specify always year of model when ordering equipment Description
1	346228	x	Skåp gavel bak L=560 (Alpinvit)	Cupboard gable L=560 (Alpine white)
--	350571	x	Gångjärn	Hinge
2	343182	x	Lucka (Alpinvit)	Door (Alpine white)
3	346658	x	Gavel rundad	Gable
4	346142	x	Hyllpaket L=1410 (u. högtalare)	Shelf L=1410 (without speakers)
--	346143	T	Hyllpaket L=1410 (m. högtalare)	Shelf L=1410 (with speakers)
5	346144	x	Hyllpaket L=1410 (u. högtalare)	Shelf L=1410 (without speakers)
--	346145	T	Hyllpaket L=1410 (m. högtalare)	Shelf L=1410 (with speakers)
6	346174	T	Sänggavel kpl. m. tyg (Sara Greige)	Headboard cpl. with fabric (Sara Greige)
--	346175	T	Sänggavel kpl. m. tyg (Velvet Greige)	Headboard cpl. with fabric Velvet Greige)
7	321209	x	Värmespalt	Air gap
--	350594	T	Tyg, värmespalt (Sara Greige)	Fabric, air gap (Sara Greige)
--	350603	T	Tyg, värmespalt (Velvet Greige)	Fabric, air gap (Velvet Greige)
9	346226	x	Överbäddskåp L=1980	Upper bed L=1980
--	339839	x	Regel låsning	Lock bar
--	375813	x	Rasskydd ö-bäddskåp	Protective plate
10	346227	x	Lucka (Alpinvit)	Door (Alpine white)
11	860402	x	Gångjärn	Hinge
12	860405	x	Gångjärn	Hinge
13	350473	x	Handtag	Handle
14	336381	x	Sängram vån.säng V u. ribbotten	Bed bottom L without laths
16	325430	x	Ribbotten kpl.	Laths bottom cpl.
--	311985	x	Ribba sängbotten L=718 B=63	Lath bed bottom L=718 B=63
--	312046	x	Band t. ribbotten	Band for laths bottom
17	331698M	x	Bärregel 22x22x670	Bearing rail 22x22x670
18	331961M	x	Bärregel 22x22x440	Bearing rail 22x22x440
19	344787	x	Front vägg	Front wall
20	350534	T	Stege ö-bäddsskåp	Ladder upper bed
			M= Metervara	M= On the metre

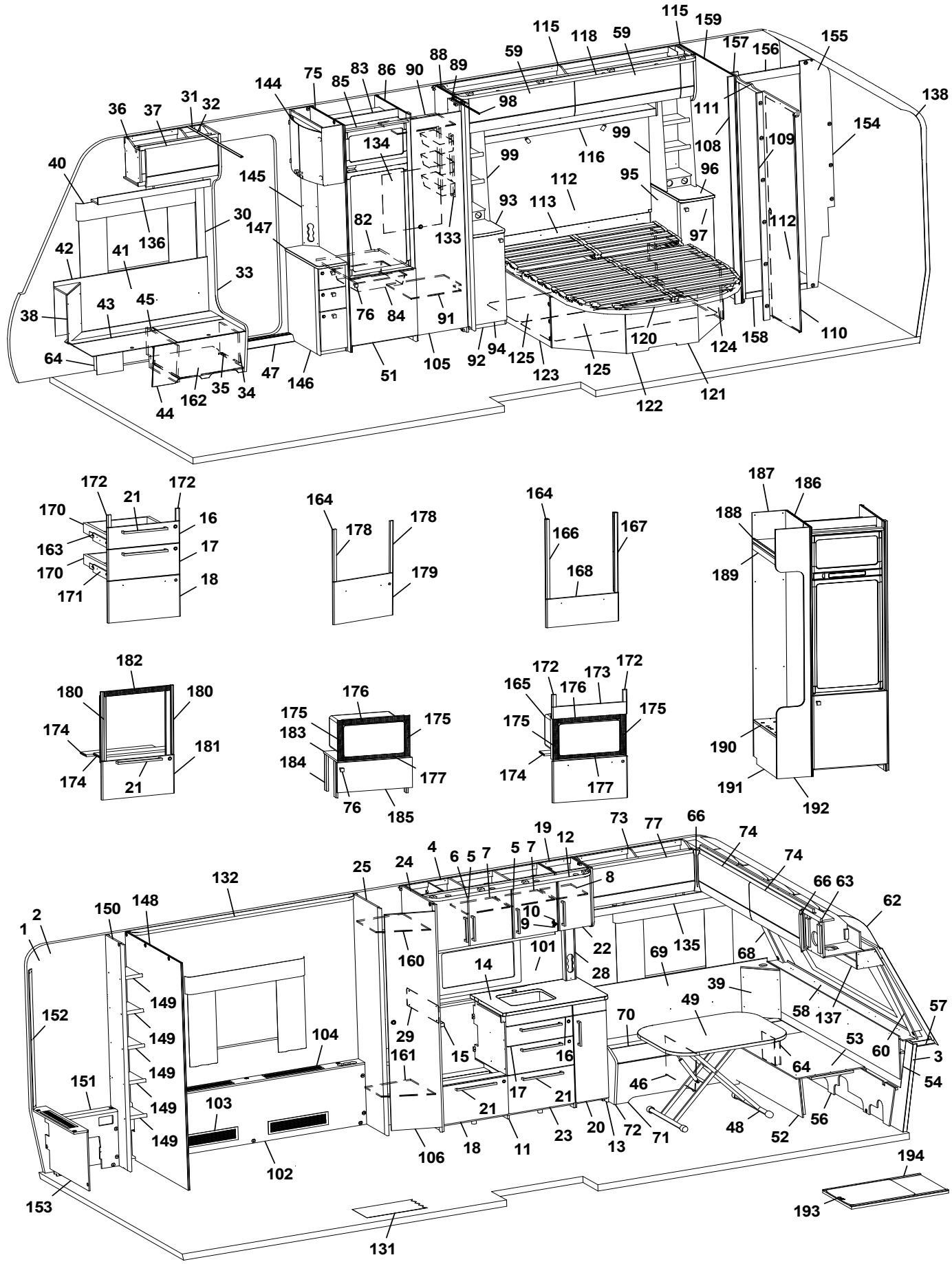
115
159
115
118
59
157
156
155
59
88
89
75
83
86
90
144
85
98
138
36
37
31
32
111
154
134
99
108
109
40
145
99
116
112
95
96
93
113
30
147
82
133
97
112
42
41
136
33
38
43
45
76
84
91
120
124
158
110
64
47
146
51
105
92
94
125
123
125
122
121
44
162
35
34
172
21
172
170
16
163
17
170
18
171
164
178
178
179
164
166
167
168
187
186
188
189
182
180
180
174
181
174
21
176
175
175
183
184
177
76
185
172
173
172
165
176
175
175
174
177
190
191
192
132
25
24
4
6
5
7
5
7
19
12
73
77
66
74
74
8
66
63
62
2
150
148
10
9
101
22
135
68
1
160
14
28
69
39
149
152
149
104
29
161
15
16
70
49
58
137
57
53
60
3
149
151
149
103
17
21
21
46
64
54
149
102
106
18
11
23
20
13
72
71
48
52
56
153
131
194
193

Pos Fig	Det. nr Part. No	Ingår Fitted	OBS!! Ange alltid årsmodell vid beställning av inredning Benämning	OBS!! Specify always year of model when ordering equipment Description
1	318657	M	Tapet vägg/tak	Wall paper
2	318584	M	Tejp tapet 20 mm	Tape, wall paper 20 mm
3	318585	M	Tejp tapet 60 mm	Tape, wall paper 60 mm
4	346300	x	Skåp kök L=1120 kpl. (Alpinvit)	Cupboard kitchen L=1120 cpl. (Alpine white)
--	343689	x	Skåp kök L=1120 kpl. (Mekong)	Cupboard kitchen L=1120 cpl. (Mekong)
5	346818	x	Lucka H (Alpinvit)	Door R (Alpine white)
--	343443	x	Lucka H (Mekong)	Door R (Mekong)
--	350471	x	Handtag d:o	Handle d:o
6	346819	x	Lucka V (Alpinvit)	Door L (Alpine white)
--	343455	x	Lucka V (Mekong)	Door L (Mekong)
--	350471	x	Handtag d:o	Handle d:o
7	331385M	x	Hylla	Shelf
8	343479	x	Hylla	Shelf
9	311917	x	Gångjärn	Hinge
10	312588	x	Platta gångjärn	Plate hinge
11	346391	x	Diskbänk trädel u. skiva (Alpinvit)[1]	Kitchen sink without board (Alpine white)[1]
--	347015	x	Diskbänk trädel u. skiva (Alpinvit)[2]	Kitchen sink without board (Alpine white)[2]
--	343635	x	Diskbänk trädel u. skiva (Mekong)[1]	Kitchen sink without board (Mekong)[1]
--	347020	x	Diskbänk trädel u. skiva (Mekong)[2]	Kitchen sink without board (Mekong)[2]
--	347060	x	Diskbänk induktion trädel u. skiva (Alpinvit)	Kitchen sink induction w/o board (Alpine white)
--	347071	x	Diskbänk induktion trädel u. skiva (Mekong)	Kitchen sink induction w/o board (Mekong)
12	345454	x	Ljusramp köksskåp L=1368	Light holder kitchen L=1368
13	346993	x	Utskjut diskbänk (Alpinvit)	Projection kitchen sink (Alpine white)
--	343400	x	Utskjut diskbänk (Mekong)	Projection kitchen sink (Mekong)
--	350471	x	Handtag	Handle
14	346100	x	Skiva diskbänk 565x887[1]	Board 565x887[1]
--	346984	x	Skiva diskbänk 565x883[2]	Board 565x883[2]
--	339978-S	x	Skiva diskbänk induktion 565x1415	Board induction 565x1415
15	346076	x	Skiva diskbänk 40x560[1]	Board 40x560[1]
--	346977	x	Skiva diskbänk 36x561[2]	Board 36x561[2]
16	346799	x	Lådförstycke (Alpinvit)	Drawer front (Alpine white)
--	343412	x	Lådförstycke (Mekong)	Drawer front (Mekong)
--	317514	x	Låda 480x500 d:o	Drawer 480x500 d:o
--	317382	x	Glidskena låda H d:o	Slide bar, drawer R d:o
--	350221	x	Glidskena låda V d:o	Slide bar, drawer L d:o
17	346801	x	Lådförstycke (Alpinvit)	Drawer front (Alpine white)
--	343413	x	Lådförstycke (Mekong)	Drawer front (Mekong)
--	317514	x	Låda 480x500 d:o	Drawer 480x500 d:o
--	317382	x	Glidskena låda H d:o	Slide bar, drawer R d:o
--	350221	x	Glidskena låda V d:o	Slide bar, drawer L d:o
18	346804	x	Lucka (Alpinvit)	Door (Alpine white)
--	343634	x	Lucka (Mekong)	Door (Mekong)
--	20-900302	x	Pentrylåda 273x500 d:o	Drawer pentry 273x500 d:o
--	07-800039	x	Rullskena H d:o	Roller rail R d:o
--	07-800038	x	Rullskena V d:o	Roller rail L d:o
19	343473	x	Skåp kök L=280 (Alpinvit)	Cupboard kitchen (Alpine white)
20	346810	x	Lucka (Alpinvit)	Door (Alpin white)
--	343398	x	Lucka (Mekong)	Door (Mekong)
21	350472	x	Handtag	Handle
22	346808	x	Lucka (Alpinvit)	Door (Alpine white)
			M= Metervara	M= On the metre

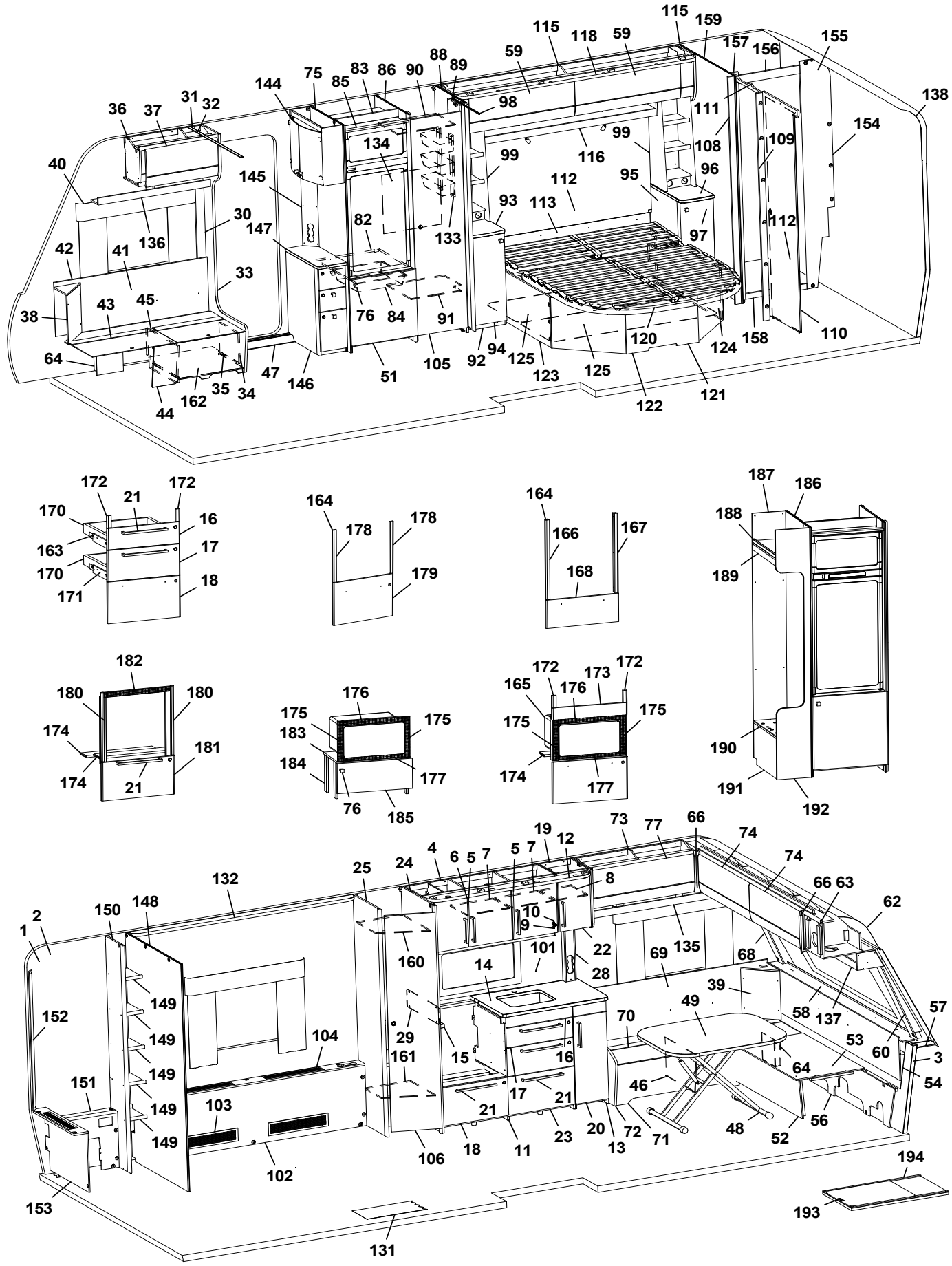
115
159
115
118
59
157
156
155
138
59
88
89
75
83
86
90
85
144
98
111
154
36
37
31
32
134
99
116
108
109
40
145
99
112
95
96
93
113
30
147
82
133
97
112
42
41
136
33
38
43
45
76
84
91
120
124
158
110
64
47
146
51
105
92
94
125
123
125
122
121
44
162
35
34
172
21
172
170
16
163
17
170
18
171
164
178
178
179
164
166
167
168
187
186
188
189
182
180
180
174
181
174
21
176
175
175
183
184
177
76
185
172
173
172
165
176
175
175
174
177
190
191
192
19
12
73
77
66
74
74
4
6
5
7
5
7
24
25
132
8
66
63
62
150
148
10
9
2
1
160
101
22
28
69
135
68
14
39
149
152
149
149
149
149
104
29
161
15
16
70
49
58
137
57
53
60
3
64
54
151
103
17
21
21
46
56
48
52
23
20
13
72
71
18
11
106
102
153
131
194
193

Pos Fig	Det. nr Part. No	Ingår Fitted	OBS!! Ange alltid årsmodell vid beställning av inredning Benämning	OBS!! Specify always year of model when ordering equipment Description
23	346804	x	Lucka (Alpinvit)	Door (Alpine white)
24	342831	x	Vägg garderob kpl.	Wall wardrobe cpl.
25	339225	x	Vägg garderob kpl.	Wall wardrobe cpl.
28	333289M	x	Front eluttag	Front outlet
29	401715	x	Flamskydd	Flame guard
--	401996	x	Flamskydd induktion	Flame guard induction
30	318962	x	List täck el-kabel B=45 L=2100	Cover strip B=45 L=2100
31	316270	x	List snäpp undre L=2379	List under L=2379
32	316268	x	List snäpp övre L=2379	List upper L=2379
33	345790	x	Stolpe först. kpl. m. lucka (144x180 urtag)	Support bar cpl. with door (144x180 socket)
--	346566	x	Stolpe först. kpl. m. lucka (105,6x171 urtag)	Support bar cpl. with door (105,6x171 socket)
34	343731	x	Lucka	Door
35	312589	x	Gångjärn	Hinge
36	346238	x	Skåp övre H F L=659 (Alpinvit)	Cupboard upper front R L=659 (Alpine white)
--	350571	x	Gångjärn	Hinge
37	345775	x	Lucka (Alpinvit)	Door (Alpine white)
38	345953	x	Hörn sittgrupp H	Corner R
--	345951	x	Hörn sittgrupp H med ø 60 urttag	Corner R with ø 60 hole
--	345949	x	Hörn sittgrupp H med ø 85 urttag	Corner R with ø 85 hole
39	345951	x	Hörn sittgrupp V med ø 60 urttag	Corner L with ø 60 hole
--	345949	x	Hörn sittgrupp V med ø 85 urttag	Corner L with ø 85 hole
40	350348	x	Skena gardin L=1020	Curtain rod L=1020
41	346249	x	Värmespalt H fram	Air gap R.F.
42	319821	M	List kant mörkbrun	Strip, dark brown
43	346012	x	Lock bäddlåda H F	Cover bedbox R.F.
--	319024	x	Matta grå textil m. tejp d:o	Carpet gray textile with tape d:o
44	343825	x	Front bäddlåda H F	Front bed box R.F.
--	346005	x	Front bäddlåda H F (centraldammsugare)	Front bed box R.F. (central vacuum cleaner)
45	342495	x	Stöd bäddlåda HF	Support bed box
46	312825	x	Stöd bäddlåda VF	Support bed box
47	319891	x	Tröskel aluminium L=665	Threshold aluminium L=665
48	310083	x	Bordsstativ	Table stand
--	350474	x	Bordsstativ enpelar	Table stand single pillar
49	345945	x	Bordsskiva 800x1000	Table top 800x1000
51	343736	x	Lucka H 550x570	Door R 550x570
--	316799	x	Gångjärn d:o	Hinge d:o
--	312588	x	Platta gångjärn d:o	Plate hinge d:o
52	331245M	x	Front bäddlåda gavel	Front bed box gable
53	345923	x	Skiva rundsittgrupp	Sheet seat
54	340578	x	Värmespalt gavel fram	Air gap
56	340520	x	Stöd sittgrupp	Support
57	215275	x	Hylla front kpl. L=2366	Shelf front cpl. L=2366
58	345285	x	Front/hylla kpl.	Front/shelf cpl.
--	345362	x	Front/hylla kpl. med belysning "Björn"	Front/shelf cpl. with lightning "Bear"
59	345780		Lucka (Alpinvit)	Door (Apline white)
60	345085	x	Hörn front H	Front corner R
62	216067	x	Täckskiva radie fram 1x380x2360	Cover plate radius front 1x380x2360
--	313884	x	List plast radie L=2379	List L=2379
63	345727	x	Skåp gavel fram L=2360 (Alpinvit)	Cupboard L=2360 (Alpine white)
--	350571	x	Gångjärn d:o	Hinge d:o
			M= Metervara	M= On the metre

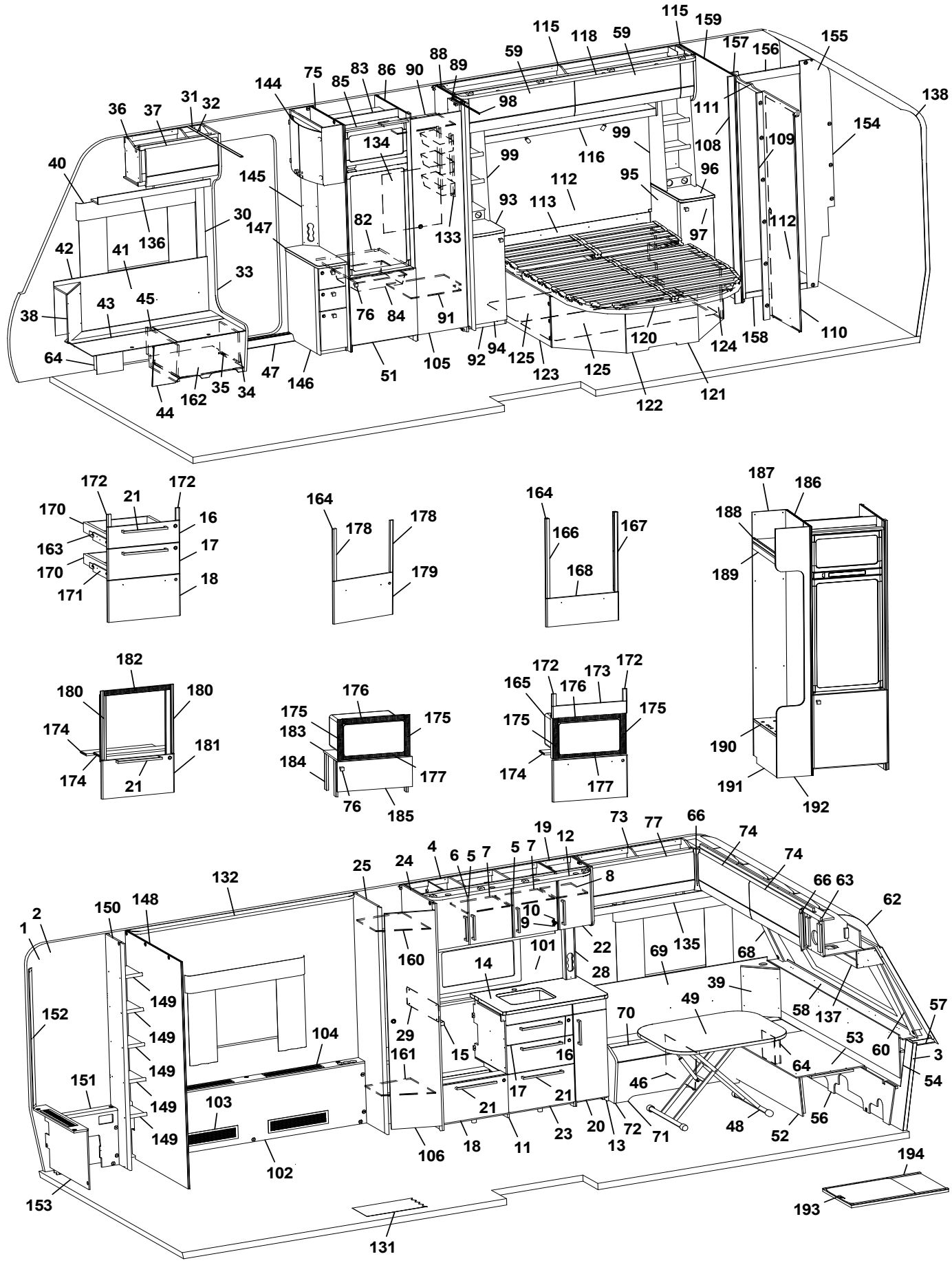
115
159
115
118
59
157
156
155
138
59
88
89
75
83
86
90
85
144
98
111
154
36
37
31
32
134
99
116
108
109
40
145
99
112
95
96
93
113
30
147
82
133
97
112
42
41
136
33
76
84
91
38
43
45
120
124
158
110
64
47
146
51
105
92
94
125
123
125
122
121
44
162
35
34
172
21
172
170
16
163
17
170
18
171
164
178
178
179
164
166
167
168
187
186
188
189
182
180
180
174
181
174
21
176
175
175
183
184
177
76
185
172
173
172
165
176
175
175
174
177
190
191
192
19
12
73
77
66
74
74
4
6
5
7
5
7
25
24
8
132
66
63
62
150
148
10
9
2
1
160
101
22
135
69
68
14
28
39
149
152
49
58
137
57
104
29
70
53
60
3
149
161
15
16
64
54
151
149
17
21
46
21
103
149
23
20
72
71
48
52
56
18
11
13
106
102
194
153
193
131

Pos Fig	Det. nr Part. No	Ingår Fitted	OBS!! Ange alltid årsmodell vid beställning av inredning Benämning	OBS!! Specify always year of model when ordering equipment Description
64	346080	x	Täckfront	Cover front
65	350349	x	Skena gardin L=1920	Curtain rod L=1920
66	345869	x	Hörn inredning	Corner
68	345084	x	Hörn front V	Front corner L
69	345929	x	Värmespalt V fram	Air gap L.F.
70	346014	x	Lock bäddlåda V F	Cover bed box L.F
--	319024	x	Matta grå textil m. tejp d:o	Carpet gray textile with tape d:o
71	339504	x	Front bäddlåda V F	Front bed box L.F.
72	345933	x	Gavel bäddlåda V F	Gable bed box L.F
73	345766	x	Skåp övre V F L=922 (Alpinvit)	Cupboard upper front L L=922 (Alpine white)
--	350571	x	Gångjärn d:o	Hinge d:o
74	345779	x	Lucka (Alpinvit)	Door (Alpine white)
75	342735	x	Vägg kyl V	Wall refrigerator L
76	350473	x	Handtag knopp	Handle knob
77	345778	x	Lucka (Alpinvit)	Door (Alpine white)
82	340675	x	Hylla under kyl	Shelf under refrigerator
83	342309	x	Bakstycke stopp kyl	Back cupboard
84	310325	x	Trådback vit 85x427x427	Tray 85x427x427
--	312712	x	Glidlist trådback (säljes i par)	Sliding strip tray (pair)
85	342306	x	List folierad L = 528	List foiled L = 528
86	342305	x	Vägg kyl H	Wall refrigerator R
88	334359M	x	Vägg garderob H	Wall wardrobe R
89	331238M	x	Nisch, vikdörr	Niche folding door
90	331279M	x	Hylla garderob övre	Shelf wardrobe upper
91	331274M	x	Hylla garderob nedre	Shelf wardrobe under
92	346221	x	Hurts V kpl. u. skiva	Cupboard L cpl. without board
--	332508M	x	Hylla d:o	Shelf d:o
93	346087	x	Skiva hurts V	Board cupboard L
94	346817	x	Lucka 270x745	Door 270x745
95	346222	x	Hurts H kpl. u. skiva	Cupboard R cpl. without board
--	332508M	x	Hylla d:o	Shelf d:o
96	346086	x	Skiva hurts H	Board cupboard R
97	346815	x	Lucka 270x745	Door 270x745
98	318104	x	Skena draperi L=1730	Drapery rail L=1730
99	345117	x	Hylla kpl.	Shelf cpl.
101	346389-F	x	Köksskiva vägg, Svart fiskben	Protection kitchen, Black fishbone
--	346389-G	x	Köksskiva vägg, Natur skiffer	Protection kitchen, Nature slate
--	346389-M	x	Köksskiva vägg, Marmor	Protection kitchen, Marble
--	346389-S	x	Köksskiva vägg, Sten	Protection kitchen, Stone
102	344682	x	Front kpl.	Front cpl.
103	319018	x	Galler ventilation al. 110x500	Ventilation grille al. 110x500
104	319198	x	Galler ventilation al. 80x480	Ventilation grille al. 80x480
105	342702	x	Dörr garderob kpl. 415x1850	Door wardrobe cpl. 415x1850
106	345638	x	Dörr garderob kpl. 405x1850	Door wardrobe cpl. 405x1850
108	338649	x	List vägg tvättrum H	Front R
109	338648	x	List vägg tvättrum V	Front L
110	346250	x	Skjutdörr tvättrum kpl.	Door washroom cpl.
111	346103	x	List d:o	List d:o
--	316030	x	Skena skjutdörr	Curtain rod
--	350588	x	Kloss d:o	Block d:o
			M= Metervara	M= On the metre

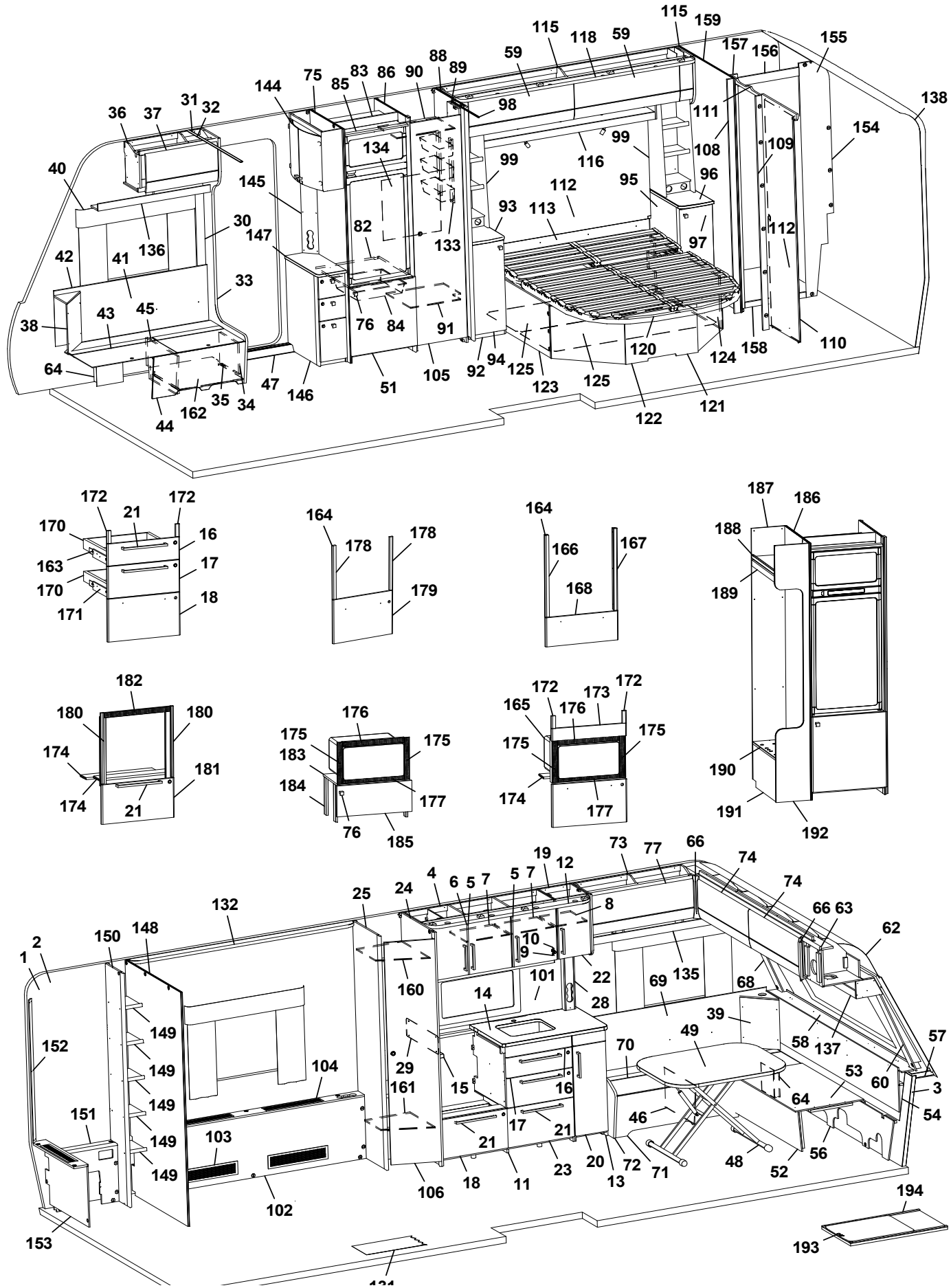
115
159
115
118
59
157
156
155
59
88
89
75
83
86
90
85
144
98
111
138
36
37
31
32
134
99
116
108
109
154
40
145
99
112
95
96
93
113
30
147
82
133
97
112
42
41
136
33
76
84
91
38
43
45
120
124
158
110
64
47
146
51
105
92
94
125
123
125
35
34
162
44
122
121
172
172
21
170
16
163
17
170
18
171
164
178
178
179
164
166
167
168
187
186
188
189
182
180
180
174
181
174
21
176
175
175
183
184
177
76
185
172
173
172
165
176
175
175
174
177
190
191
192
19
73
77
66
74
4
6
5
7
5
7
12
74
132
25
24
8
66
63
62
2
150
148
10
9
1
160
101
22
69
135
68
14
28
39
149
49
58
137
57
152
149
104
29
70
53
60
3
161
15
16
64
54
151
149
17
21
46
149
103
21
56
149
23
20
72
71
48
52
106
18
11
13
102
194
153
193

Pos Fig	Det. nr Part. No	Ingår Fitted	OBS!! Ange alltid årsmodell vid beställning av inredning Benämning	OBS!! Specify always year of model when ordering equipment Description
112	346176	x	Sänggavel kpl. med tyg (Sara Greige)	Headboard cpl. with fabric (Sara Greige)
--	346177	x	Sänggavel kpl. med tyg (Velvet Greige)	Headboard cpl. with fabric (Velvet Greige)
113	345548	x	Värmespalt	Air gap
115	346346	x	Skåp övre H B L=1981 (Alpinvit)	Cupboard upper rear R L=1981 (Alpine white)
--	350571	x	Gångjärn d:o	Hinge d:o
116	346394	x	Hyllpaket L=1465 (u.högtalare)	Shelf L=1465 (without speakers)
--	346395	x	Hyllpaket L=1465 (m. högtalare)	Shelf L=1465 (with speakers)
118	345141	x	Ljusramp L=1970	Light holder L=1970
120	09-210228	x	Sängram kpl. m ribbotten	Bed bottom cpl. with laths
--	09-210228A	x	Fjärrstyrning d:o	Remote control d:o
--	09-210228C	x	Motor d:o	Electric motor d:o
121	345632	x	Sänglåda kpl.	Bed box cpl.
122	343335	x	Sänglåda främre	Front bedbox
123	345635	x	Gavel sänglåda V första	Gable bed box L
124	345633	x	Gavel sänglåda H	Gable bed box R
125	345149	x	Luftspalt sänglåda	Air gap bed box
131	350469	x	Matta golv, gråsten	Carpet floor, greystone
--	319393	x	Matta golv, antik planka	Carpet floor, antique plank
132	345385	x	Ramp gardinupphängning L=1875	Holder curtains hanging L=1875
--	346403	x	Ljusramp L=1875	Light holder L=1875
133	319759	x	Korg, garderob	Basket, wardrobe
--	335802	x	List för korgar	List för baskets
134	336261	x	Täckskiva exp.kärl	Cover expansion vessel
135	345795	x	Hyllpaket V F	Shelf Front L
136	346255	x	Hyllpaket H F L=938	Shelf Front R L=938
137	345930	x	Hyllpaket Fram L=2360	Shelf front L=2360
138	316066	x	Täckskiva radie bak 1x275x2360	Cover plate radius back 1x275x2360
--	313884	x	List plast radie L=2379	List L=2379
144	345989	x	Skåp bar kpl.	Cocktail cabinet cpl.
--	339975	x	Hylla hållare flaskor	Shelf bottle holder
--	345998	x	Lucka H d:o	Door R d:o
--	345997	x	Lucka V d:o	Door L d:o
--	318379	x	Gångjärn d:o	Hinge d:o
--	318380	x	Täckhatt d:o	Cover d:o
--	312588	x	Platta gångjärn d:o	Plate hinge d:o
145	344082	x	Front eluttag	Front outlet
146	346492	x	Tv-bänk kpl. u skiva	TV-bench cpl. without board.
147	346084	x	Skiva Tv-bänk	Board TV-bench
148	339227	x	Vägg tvättrum H	Wall washroom R
149	331894	x	Hylla	Shelf
150	337075	x	Vägg garderob kpl.	Wall wardrobe cpl.
151	337046	x	Täckfront kpl.	Front cover cpl.
152	335718	x	Front hörn	Front corner
153	337050	x	Front gavel bak	Front
154	345161	x	Vägg tvättrum kpl.	Wall wasroom cpl.
155	345163	x	Vägg	Wall
156	345162	x	Överbit	Overlap
157	345164	x	List poppel 15x63x1948	List 15x63x1948
158	332955M	x	Tröskel	Threshold
159	339228	x	Vägg tvättrum kpl.	Wall washroom kpl.
			M= Metervara	M= On the metre

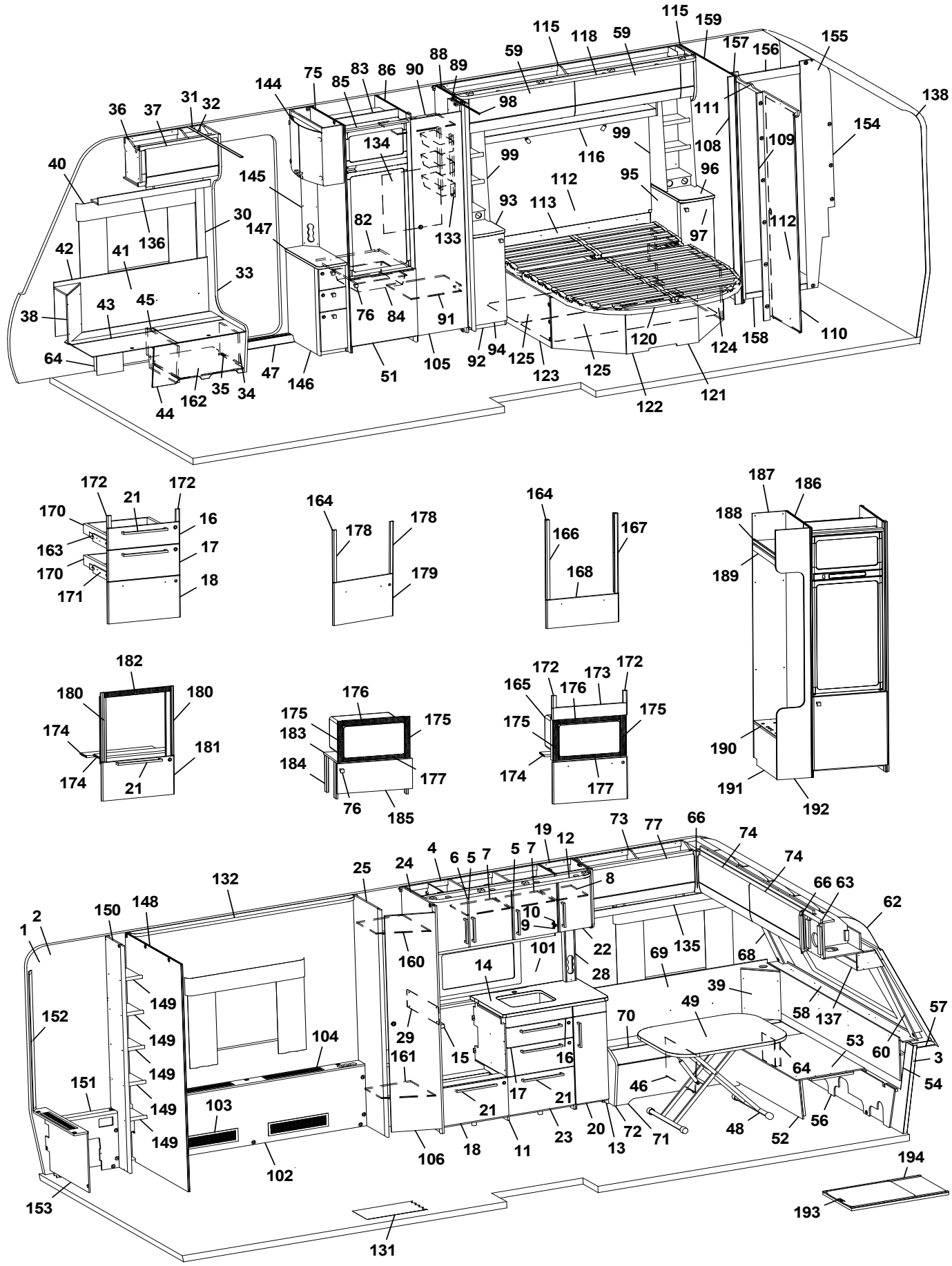
115
159
115
118
59
157
156
155
138
59
88
89
75
83
86
90
85
144
98
111
154
36
37
31
32
134
99
116
108
109
40
145
99
112
95
96
93
113
30
147
82
133
97
112
42
41
136
33
76
84
91
38
43
45
120
124
158
110
64
47
146
51
105
92
94
125
123
125
122
121
44
162
35
34
172
21
172
170
16
163
17
170
18
171
164
178
178
179
164
166
167
168
187
186
188
189
182
180
180
174
181
174
21
176
175
175
183
184
177
76
185
172
173
172
165
176
175
175
174
177
190
191
192
73
77
66
74
19
12
4
6
5
7
5
7
74
132
25
24
8
66
63
62
150
148
10
9
2
1
160
101
22
135
69
68
14
28
39
149
49
58
137
57
152
149
104
29
70
53
60
3
161
15
16
64
54
151
149
17
21
46
149
103
21
23
20
72
71
48
52
56
149
106
18
11
13
102
194
153
193
131

Pos Fig	Det. nr Part. No	Ingår Fitted	OBS!! Ange alltid årsmodell vid beställning av inredning Benämning	OBS!! Specify always year of model when ordering equipment Description
160	339233	x	Hylla övre	Shelf upper
161	339950	x	Hylla nedre	Shelf under
162	402122	x	Plåt skofack	Plate shoe compartment
163	347012	x	Monteringssats kpl. lådor (Alpinvit)	Mounting kit cpl. drawers (Alpine white)
--	343471	x	Monteringssats kpl. lådor (Mekong)	Mounting kit cpl. drawers (Mekong)
164	346214	x	Monteringssats kpl. ugn (Alpinvit)[1]	Mounting kit cpl. oven (Alpine white)[1]
--	347075	x	Monteringssats kpl. ugn (Alpinvit)[2]	Mounting kit cpl. oven (Alpine white)[2]
--	343488	x	Monteringssats kpl. ugn (Mekong)[1]	Mounting kit cpl. oven (Mekong)[1]
--	347076	x	Monteringssats kpl. ugn (Mekong)[2]	Mounting kit cpl. oven (Mekong)[2]
165	347090	x	Monteringssats kpl. mikro (Alpinvit)	Mounting kit cpl. micro (Alpine white)
--	343485	x	Monteringssats kpl. mikro (Mekong)	Mounting kit cpl. micro (Mekong)
166	346950	x	Passbit V[2]	Gauge block L[2]
167	346949	x	Passbit H[2]	Gauge block R[2]
168	346971	x	Lucka (Alpinvit)[2]	Door (Alpine white)[2]
--	346972	x	Lucka (Mekong)[2]	Door (Mekong)[2]
170	317514	x	Låda 480x500	Drawer 480x500
171	317382	x	Glidskena låda H	Slide bar, drawer R
--	350221	x	Glidskena låda V	Slide bar, drawer L
--	801701	x	Skruv 6x16 d:o	Screw 6x16 d:o
172	336092	x	Passbit 16x30x95 (Mekong)	Gauge block 16x30x95 (Mekong)
173	335936	x	Front	Front
174	333287M	x	Skiva distans 15x100x547,5	Sheet distance 15x100x547,5
175	402108	x	Galler vent. mikro 38x318	Grating vent. micro 38x318
176	402109	x	Galler vent. mikro 38x448	Grating vent. micro 38x448
177	402110	x	Galler vent. mikro 33x448	Grating vent. micro 33x448
178	336086	x	Passbit 16x30x460[1]	Gauge block 16x30x460[1]
179	346805	x	Lucka (Alpinvit)[1]	Door (Alpine white)[1]
--	343491	x	Lucka (Mekong)[1]	Door (Mekong)[1]
180	342139	x	List L=538 (diskbänk induktion)	List (kitchen sink induction) L=538
181	346803	x	Lucka (diskb. induktion) 299x550 (Alpinvit)	Door (kitch. sink induct.) 299x550 (Alpine white)
--	343392	x	Lucka (diskb. induktion) 299x550 (Mekong)	Door (kitch. sink induct.) 299x550 (Mekong)
--	20-900302	x	Pentrylåda 273x500 d:o	Drawer pentry 273x500 d:o
--	07-800039	x	Rullskena H d:o	Roller rail R d:o
--	07-800038	x	Rullskena V d:o	Roller rail L d:o
182	402107	x	Galler ugn (diskb. induktion) 35x503	Grating oven (kitch. sink induct.) 35x503
183	342316	x	Hylla mikro	Shelf
184	342315	x	List folierad L=283	List folierad L=283
185	343880	x	Lucka 228x550	Door 228x550
--	316799	x	Gångjärn d:o	Hinge d:o
--	312588	x	Platta gångjärn d:o	Plate hinge d:o
186	342696	x	Vägg kyl	Wall refrigerator
187	337314	x	Vägg insteg	Wall wardrobe
188	337315	x	Hylla	Shelf
189	331242	x	List	List
190	319881	x	Hylla	Shelf
191	337317	x	Front	Front
192	337168	x	Vägg	Wall
193	341192	x	Utdragsskiva bord 450x550	Sliding leaf 450x550
194	341193	x	Låda utdragsskiva	Box sliding leaf
			[1]=Dometic ugn [2]=Thetford ugn	[1]=Dometic oven [2]=Thetford oven
			M= Metervara	M= On the metre

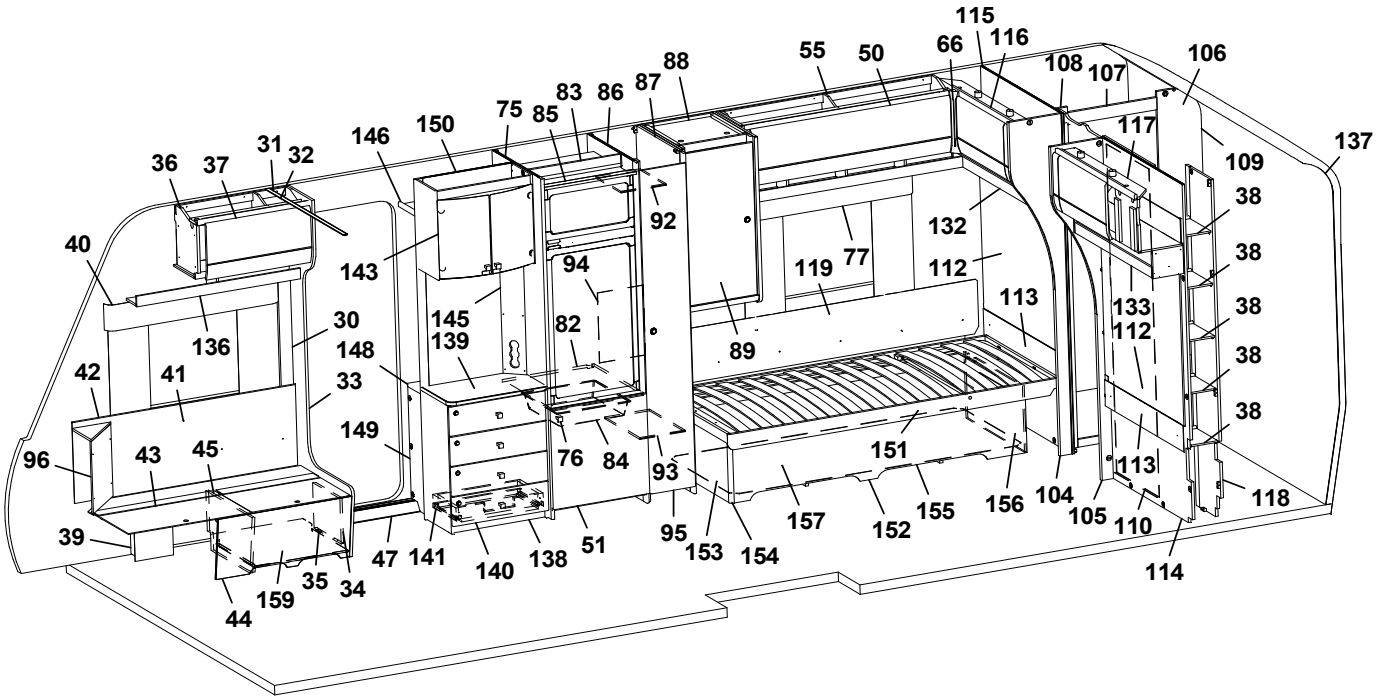
115
116
66
55
50
88
87
86
83
85
75
150
146
31
32
36
37
40
143
92
94
145
139
82
89
119
77
132
112
113
108
107
106
117
109
137
38
133
112
136
30
148
33
42
41
149
96
43
45
76
84
93
151
157
152
155
156
104
105
110
113
118
39
47
141
140
138
51
95
153
154
114
44
159
35
34

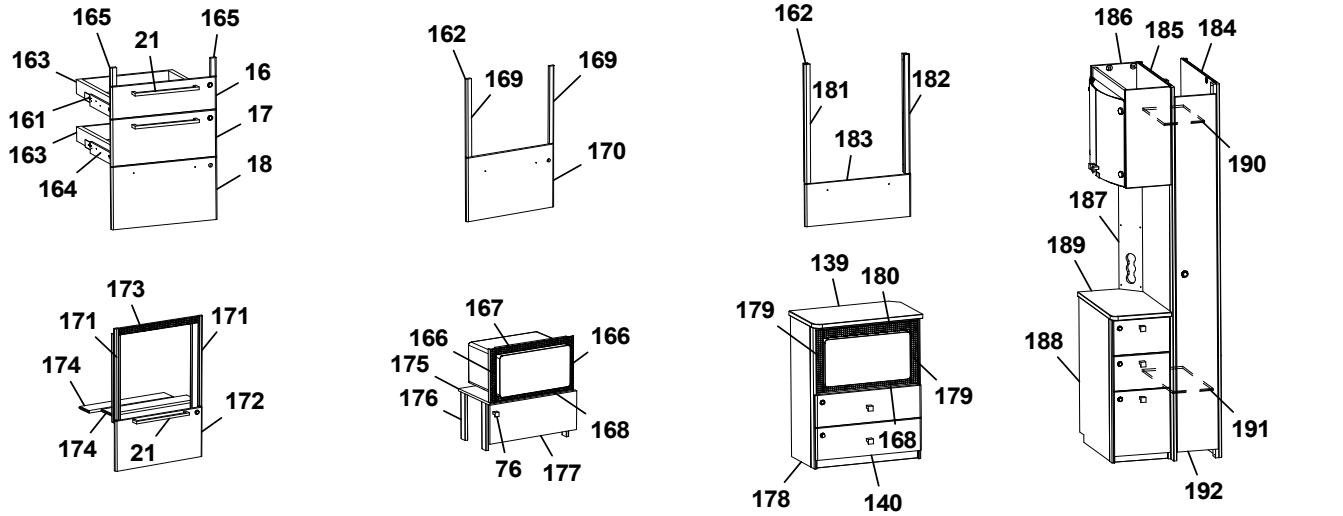
165
21
165
163
16
161
17
163
164
18
162
169
169
170
162
181
182
183
186
185
184
190
187
189
188
191
192
173
171
171
174
172
174
21
167
166
166
175
176
168
76
177
139
180
179
179
168
178
140

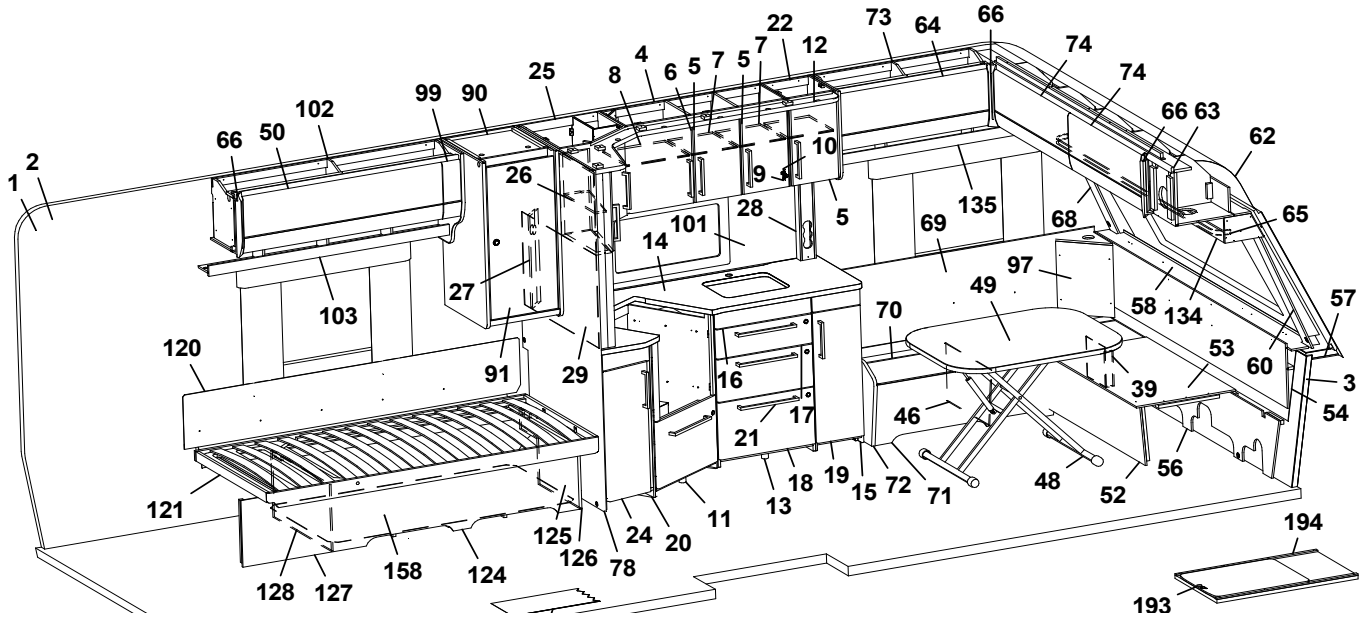
22
73
64
66
74
74
12
7
5
7
5
4
6
8
25
99
90
102
50
66
1
2
26
10
9
5
28
101
14
135
69
68
66
63
62
65
27
103
97
49
58
134
57
120
91
29
70
16
17
21
53
60
3
54
39
46
121
18
19
15
72
71
48
52
56
13
11
125
126
24
20
78
158
124
128
127
194
193

Pos Fig	Det. nr Part. No	Ingår Fitted	OBS!! Ange alltid årsmodell vid beställning av inredning Benämning	OBS!! Specify always year of model when ordering equipment Description
1	318657	M	Tapet vägg/tak	Wall paper
2	318584	M	Tejp tapet 20 mm	Tape, wall paper 20 mm
3	318585	M	Tejp tapet 60 mm	Tape, wall paper 60 mm
4	345986	x	Skåp kök L=924 kpl. (Aplinvit)	Cupboard kitchen L=924 cpl. (Alpine white)
--	346571	x	Skåp kök L=924 kpl. (Mekong)	Cupboard kitchen L=924 cpl. (Mekong)
5	346808	x	Lucka H (Aplinvit)	Door R (Alpine white)
--	343458	x	Lucka H (Mekong)	Door R (Mekong)
--	350471	x	Handtag d:o	Handle d:o
6	346819	x	Lucka V (Aplinvit)	Door L (Alpine white)
--	343455	x	Lucka V (Mekong)	Door L (Mekong)
--	350471	x	Handtag d:o	Handle d:o
7	341681	x	Hylla	Shelf
8	331385M	x	Hylla	Shelf
9	311917	x	Gångjärn	Hinge
10	312588	x	Platta gångjärn	Plate hinge
11	345909	x	Diskbänk vinklad (Alpinvit)[1]	Kitchen sink angled (Apline white)[1]
--	346969	x	Diskbänk vinklad (Alpinvit)[2]	Kitchen sink angled (Apline white)[2]
--	343883	x	Diskbänk vinklad (Mekong)[1]	Kitchen sink angled (Mekong)[1]
--	346970	x	Diskbänk vinklad (Mekong)[2]	Kitchen sink angled (Mekong)[2]
--	346998	x	Diskbänk vinklad induktion (Alpinvit)	Kitchen sink angled induction (White)
--	346999	x	Diskbänk vinklad induktion (Mekong)	Kitchen sink angled induction (Mekong)
12	346031	x	Ljusramp köksskåp L=1650	Light holder kitchen
13	346992	x	Utskjut diskbänk (Alpinvit)	Kitchen sink (Apline white)
--	344851	x	Utskjut diskbänk (Mekong)	Kitchen sink (Mekong)
14	345800	x	Skiva diskbänk 902x1675[1]	Board 902x1675[1]
--	346973	x	Skiva diskbänk 902x1675[2]	Board 902x1675[2]
--	345801	x	Skiva diskbänk induktion 902x1675	Board induction 902x1675
15	346993	x	Utskjut diskbänk (Alpinvit)	Projection kitchen sink (Apline white)
--	343400	x	Utskjut diskbänk (Mekong)	Projection kitchen sink (Mekong)
16	346799	x	Lådförstycke (Alpinvit)	Drawer front (Apline white)
--	343412	x	Lådförstycke (Mekong)	Drawer front (Mekong)
--	317514	x	Låda 480x500 d:o	Drawer 480x500 d:o
--	317382	x	Glidskena låda H d:o	Slide bar, drawer R d:o
--	350221	x	Glidskena låda V d:o	Slide bar, drawer L d:o
17	346801	x	Lådförstycke (Alpinvit)	Drawer front (Apline white)
--	343413	x	Lådförstycke (Mekong)	Drawer front (Mekong)
--	317514	x	Låda 480x500 d:o	Drawer 480x500 d:o
--	317382	x	Glidskena låda H d:o	Slide bar, drawer R d:o
--	350221	x	Glidskena låda V d:o	Slide bar, drawer L d:o
18	346802	x	Lucka (Alpinvit)	Door (Apline white)
--	343414	x	Lucka (Mekong)	Door (Mekong)
--	20-900302	x	Pentrylåda 273x500 d:o	Drawer pentry 273x500 d:o
--	07-800039	x	Rullskena H d:o	Roller rail R d:o
--	07-800038	x	Rullskena V d:o	Roller rail L d:o
19	346802	x	Lucka (Alpinvit)	Door (Apline white)
--	343398	x	Lucka (Mekong)	Door (Mekong)
--	20-900302	x	Pentrylåda 273x500 d:o	Drawer pentry 273x500 d:o
--	07-800039	x	Rullskena H d:o	Roller rail R d:o
--	07-800038	x	Rullskena V d:o	Roller rail L d:o
20	346991	x	Utskjut diskbänk (Alpinvit)	Projection kitchen sink (Apline white)
			M= Metervara	M= On the metre

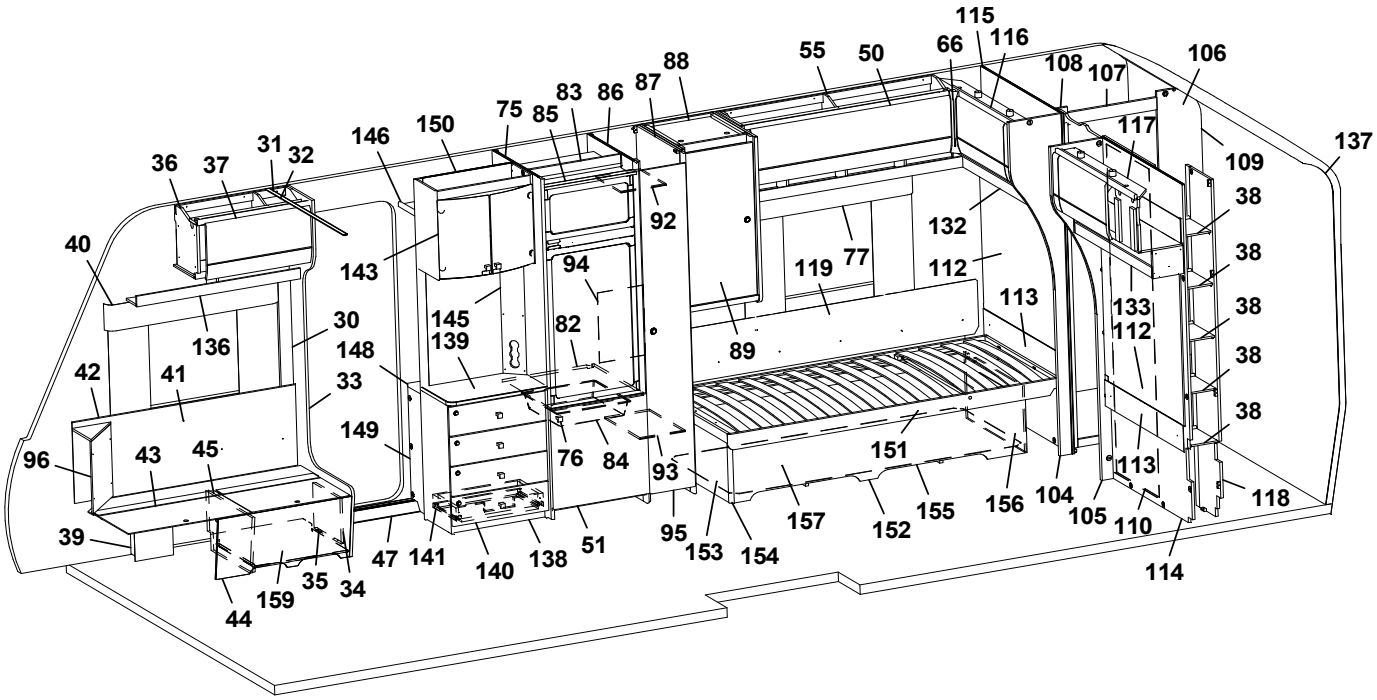
115
116
66
55
50
88
87
86
83
85
75
150
146
31
32
36
37
40
143
92
94
145
139
82
30
136
148
33
42
41
149
96
43
45
39
47
141
140
138
51
76
84
93
95
153
154
157
152
155
151
156
104
105
110
114
113
112
133
117
108
107
106
109
137
38
38
38
38
38
118
44
159
35
34
89
119
77
132
112
113

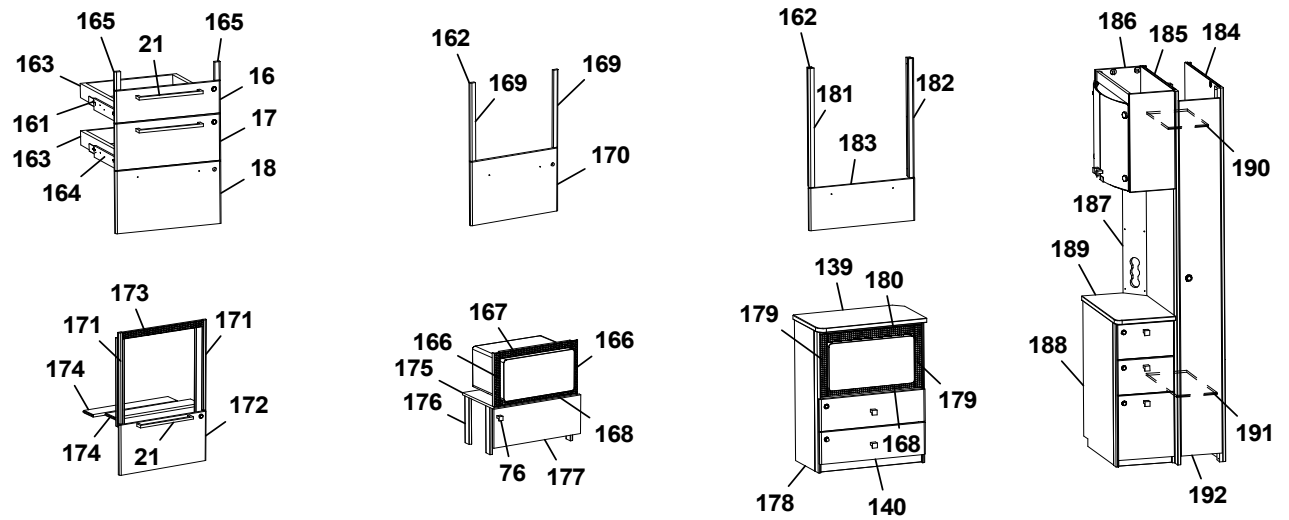
165
21
165
163
16
161
17
163
18
164
162
169
169
170
162
181
182
183
186
185
184
190
187
189
188
191
192
173
171
171
174
172
174
21
167
166
166
175
176
168
76
177
139
180
179
179
168
178
140

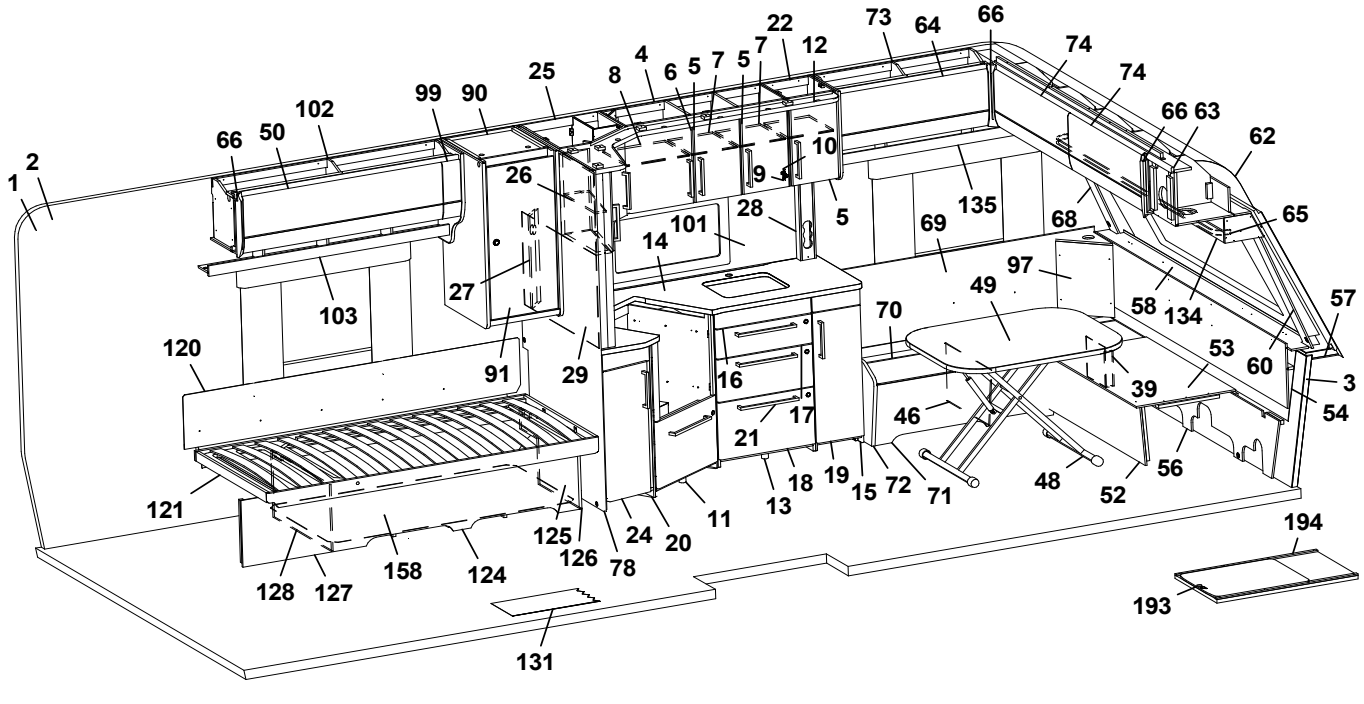
22
73
64
66
74
74
12
7
5
7
5
6
4
8
25
99
90
102
50
66
1
2
26
10
9
5
28
101
14
135
69
68
66
63
62
65
103
27
91
29
16
17
21
70
49
97
58
134
57
60
53
3
54
39
46
120
121
128
127
158
124
125
126
78
24
20
11
13
18
19
15
72
71
48
52
56
194
193
131

Pos Fig	Det. nr Part. No	Ingår Fitted	OBS!! Ange alltid årsmodell vid beställning av inredning Benämning	OBS!! Specify always year of model when ordering equipment Description
--	343406	x	Utskjut diskbänk (Mekong)	Projection kitchen sink (Mekong)
21	350472	x	Handtag	Handle
22	346016	x	Skåp kök kpl. (Alpinvit)	Cupboard kitchen cpl. (Alpine white)
--	346572	x	Skåp kök kpl. (Alpinvit)	Cupboard kitchen cpl. (Alpine white)
--	343479	x	Hylla d:o	Shelf d:o
24	346809	x	Lucka (Alpinvit)	Door (Apline white)
--	343380	x	Lucka (Mekong)	Door (Mekong)
--	350471	x	Handtag d:o	Handle d:o
25	346030	x	Hörnskåp (Alpinvit)	Corner cupboard (Alpine white)
--	346443	x	Hörnskåp (Mekong)	Corner cupboard (Mekong)
--	346038	x	Hylla d:o	Shelf d:o
--	346807	x	Lucka d:o (Alpinvit)	Door d:o (Apline white)
--	343427	x	Lucka d:o (Mekong)	Door d:o (Mekong)
26	346028	x	Skåp utskjut kökskåp (Alpinvit)	Cupboard projection (Apline white)
--	346444	x	Skåp utskjut kökskåp (Mekong)	Cupboard projection (Mekong)
--	341856	x	Hylla d:o	Shelf d:o
--	346818	x	Lucka d:o (Alpinvit)	Door d:o (Apline white)
--	343443	x	Lucka d:o (Mekong)	Door d:o (Mekong)
--	350471	x	Handtag d:o	Handle d:o
27	341985	x	Front eluttag	Front outlet
28	333289	x	Front eluttag	Front outlet
29	341710-F	x	Köksskiva vägg, Svart fiskben	Protection kitchen, Black fishbone
--	341710-G	x	Köksskiva vägg, Natur skiffer	Protection kitchen, Nature slate
--	341710-M	x	Köksskiva vägg, Marmor	Protection kitchen, Marble
--	341710-S	x	Köksskiva vägg, Sten	Protection kitchen, Stone
30	318962	x	List täck el-kabel B=45 L=2100	Cover strip B=45 L=2100
31	316270	x	List snäpp undre L=2379	List under L=2379
32	316268	x	List snäpp övre L=2379	List upper L=2379
33	345790	x	Stolpe först. kpl. m. lucka (144x180 urtag)	Support bar cpl. with door (144x180 socket)
--	346566	x	Stolpe först. kpl. m. lucka (105,6x171 urtag)	Support bar cpl. with door (105,6x171 socket)
34	343731	x	Lucka	Door
35	312589	x	Gångjärn	Hinge
36	346238	x	Skåp övre H F L=659 (Alpinvit)	Cupboard upper front R L=659 (Alpine white)
--	350571	x	Gångjärn d:o	Hinge d:o
37	345775	x	Lucka (Alpinvit)	Door (Alpine white)
38	331894	x	Hylla garderob tvättrum	Shelf Wardrobe washroom
39	346080	x	Täckfront	Cover front
40	350348	x	Skena gardin L=1020	Curtain rod L=1020
41	346249	x	Värmespalt H fram	Air gap R.F.
42	319821	M	List kant mörkbrun	Strip, dark brown
43	346012	x	Lock bäddlåda H F	Cover bedbox R.F.
--	319024	x	Matta grå textil m. tejp d:o	Carpet gray textile with tape d:o
44	343825	x	Front bäddlåda H F	Front bed box R.F.
--	346005	x	Front bäddlåda H F (centraldammsugare)	Front bed box R.F. (central vacuum cleaner)
45	342495	x	Stöd bäddlåda HF	Support bed box
46	312825	x	Stöd bäddlåda VF	Support bed box
47	319871	x	Tröskel aluminium L=650	Threshold aluminium L=650
48	310083	x	Bordsstativ	Table stand
--	350474	x	Bordsstativ enpelar	Table stand single pillar
49	345945	x	Bordsskiva 800x1000	Table top 800x1000
			M= Metervara	M= On the metre

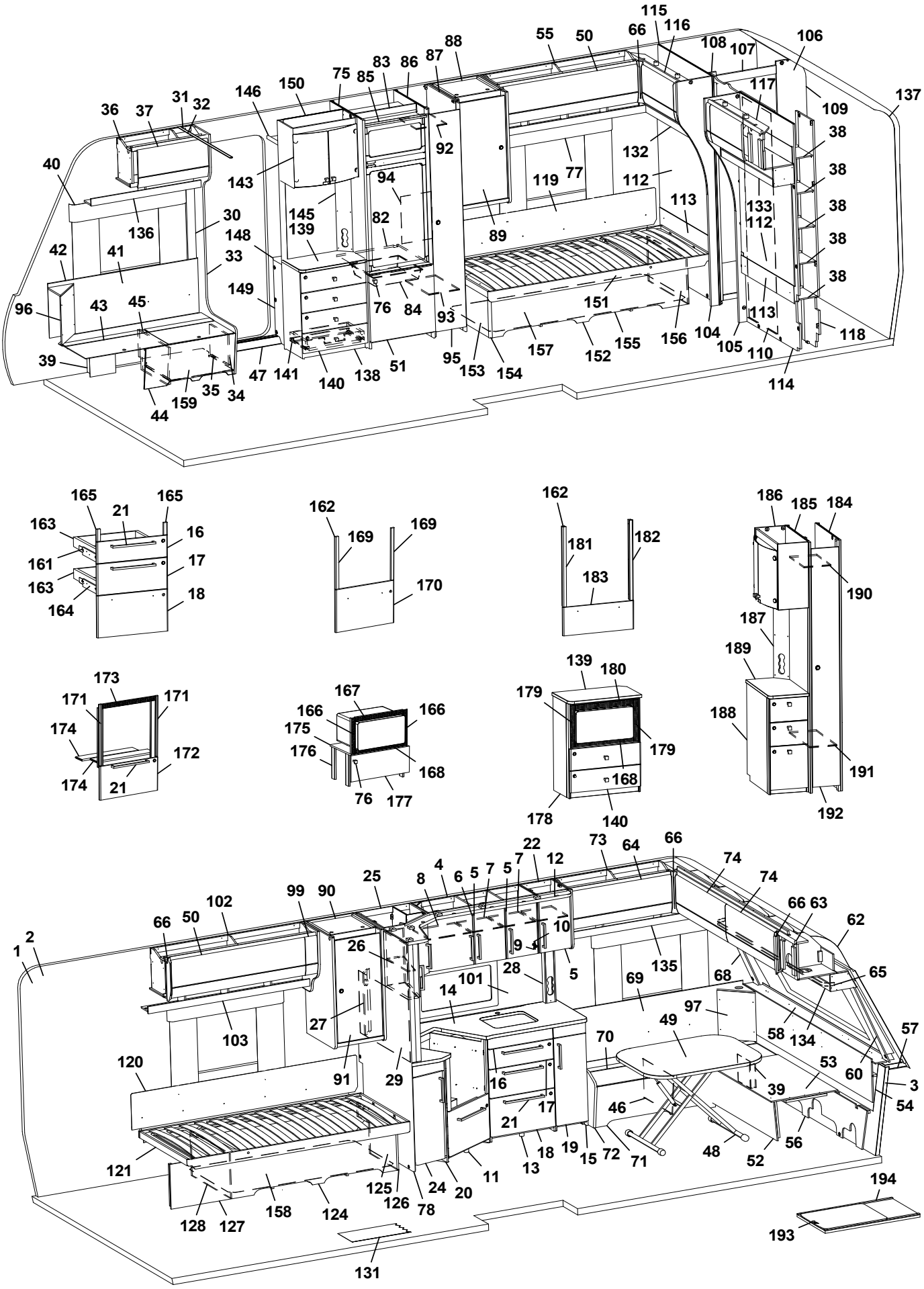
115
116
66
55
50
88
87
86
83
85
75
150
146
31
32
36
37
40
143
92
94
145
139
82
30
136
148
33
42
41
149
96
43
45
39
47
141
140
138
51
76
84
93
95
153
154
157
152
155
156
104
105
110
114
113
118
38
133
112
117
109
137
108
107
106
132
77
119
112
113
89
151
44
159
35
34
165
21
163
16
161
17
164
18
162
169
170
181
182
183
186
185
184
190
187
189
188
191
192
173
171
174
172
167
166
175
176
168
177
139
180
179
178
140
22
73
64
74
12
7
4
6
5
8
25
99
90
102
50
66
2
1
26
10
9
28
101
14
27
103
91
29
120
121
128
127
158
124
125
126
78
24
20
11
13
18
19
15
72
71
16
17
21
70
49
97
69
135
68
66
63
62
65
58
134
57
60
53
3
54
39
46
48
52
56
194
193
131

Pos Fig	Det. nr Part. No	Ingår Fitted	OBS!! Ange alltid årsmodell vid beställning av inredning Benämning	OBS!! Specify always year of model when ordering equipment Description
50	345781	x	Lucka (Alpinvit)	Door (Alpine white)
51	343736	x	Lucka H 550x570	Door R 550x570
--	316799	x	Gångjärn d:o	Hinge d:o
--	312588	x	Platta gångjärn d:o	Plate hinge d:o
52	331245M	x	Front bäddlåda gavel	Front bed box gable
53	345923	x	Skiva rundsittgrupp	Sheet seat
54	340578	x	Värmespalt gavel fram	Air gap
55	346279	x	Skåp övre H B L=1227 (Alpinvit)	Cupboard upper rear R L=1227 (Alpine white)
56	340520	x	Stöd sittgrupp	Support
57	215275	x	Hylla front kpl. L=2366	Shelf front cpl. L=2366
58	345285	x	Front/hylla kpl.	Front/shelf cpl.
--	345362	x	Front/hylla kpl. med belysning "Björn"	Front/shelf cpl. with lightning "Bear"
60	345085	x	Hörn front H	Front corner R
62	216067	x	Täckskiva radie fram 1x380x2360	Cover plate radius front 1x380x2360
--	313884	x	List plast radie L=2379	List L=2379
63	345727	x	Skåp gavel fram L=2360	Cupboard front L=2360
--	350571	x	Gångjärn d:o	Hinge d:o
64	345778	x	Lucka (Alpinvit)	Door (Alpine white)
65	350349	x	Skena gardin L=1920	Curtain rod L=1920
66	345869	x	Hörn inredning	Corner
68	345084	x	Hörn front V	Front corner L
69	345929	x	Värmespalt V fram	Air gap L.F.
70	346014	x	Lock bäddlåda V F	Cover bed box L.F
--	319024	x	Matta grå textil m. tejp d:o	Carpet gray textile with tape d:o
71	339504	x	Front bäddlåda V F	Front bed box L.F.
72	345933	x	Gavel bäddlåda V F	Gable bed box L.F
73	345766	x	Skåp övre V F L=922 (Alpinvit)	Cupboard upper Front L L=922
--	350571	x	Gångjärn d:o	Hinge d:o
74	345779	x	Lucka (Alpinvit)	Door (Alpine white)
75	342304	x	Vägg kyl kpl.	Wall refrigerator cpl.
76	350473	x	Handtag knopp	Handle knob
77	344238	x	Hyllpaket H B L=1320	Shelf rear R L=1320
78	343420	x	Vägg kök	Wall kitchen
82	340675	x	Hylla under kyl	Shelf under refrigerator
83	342309	x	Bakstycke stopp kyl	Back cupboard
84	310325	x	Trådback vit 85x427x427	Tray 85x427x427
--	312712	x	Glidlist trådback (säljes i par)	Sliding strip tray (pair)
85	342306	x	List folierad L = 528	List foiled L = 528
86	342305	x	Vägg kyl H	Wall refrigerator R
87	331898	x	Vägg garderob	Wall wardrobe
88	346683	x	Garderob kpl.	Wardrobe cpl.
--	311917	x	Gångjärn	Hinge
--	312588	x	Platta gångjärn	Plate hinge
89	336957	x	Lucka (Mekong)	Door (Mekong)
90	346682	x	Garderob kpl.	Wardrobe cpl.
91	336957	x	Lucka (Mekong)	Door (Mekong)
92	331288	x	Hylla övre garderob	Shelf upper wardrobe
93	331783	x	Hylla nedre garderob	Shelf lower wardrobe
94	336392	x	Täckskiva exp.kärl	Cover expansion vessel
95	336043	x	Dörr 260x1850 kpl.	Door 260x1850cpl.
			M= Metervara	M= On the metre

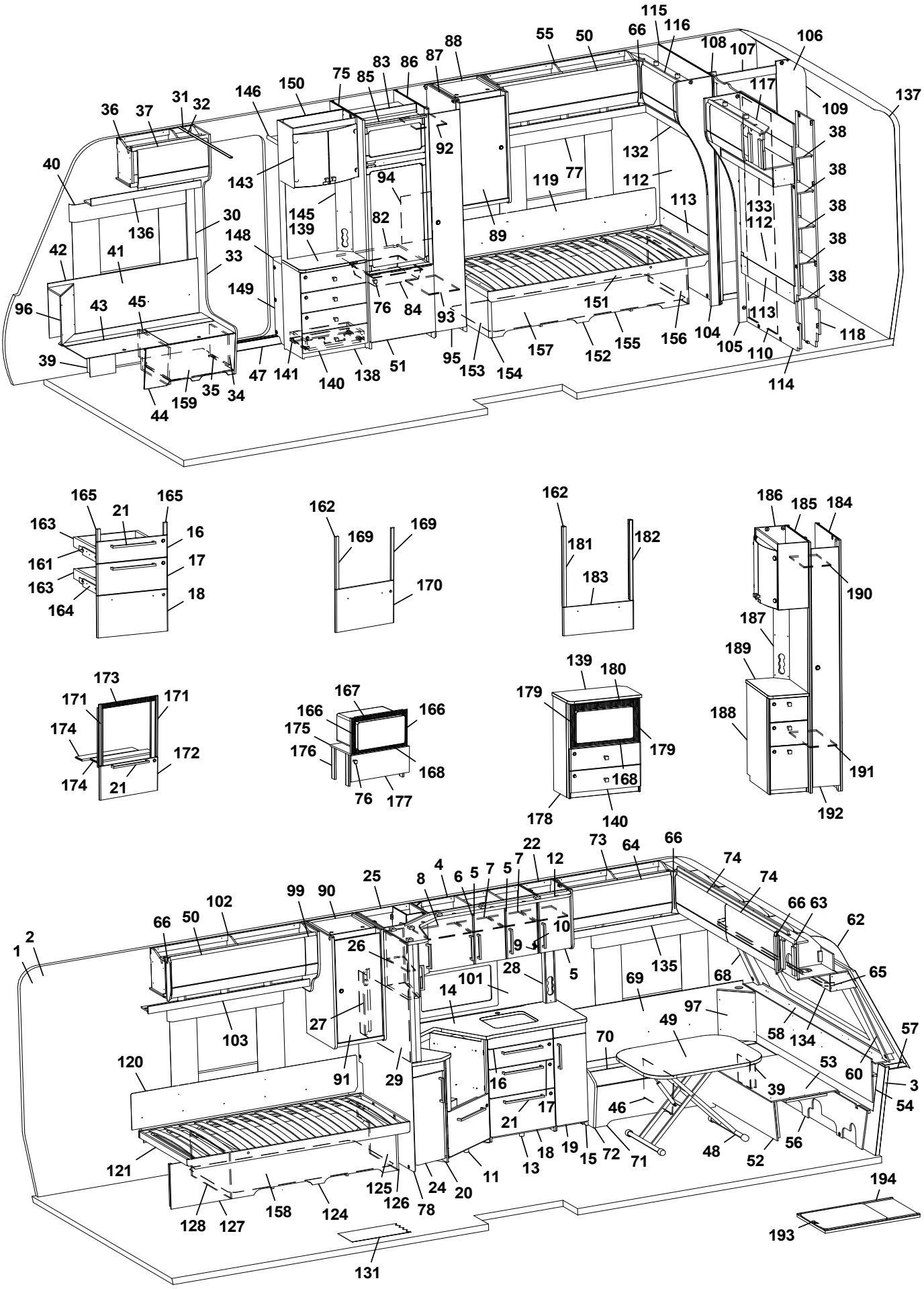
115
116
66
55
50
88
87
86
83
85
75
150
146
31
32
36
37
40
143
92
94
145
139
82
30
136
148
33
42
41
149
96
43
45
39
47
141
140
138
51
76
84
93
95
153
154
157
152
155
156
104
105
110
114
113
118
38
133
112
117
109
137
106
107
108
132
77
119
112
113
89
151
44
159
35
34
165
21
163
16
161
17
164
18
162
169
170
181
182
183
186
185
184
190
187
189
188
191
192
173
171
174
172
167
166
175
176
168
177
139
180
179
178
140
22
73
64
74
12
7
5
4
6
8
25
99
90
102
50
66
2
1
26
10
9
28
101
14
27
103
91
29
120
121
128
127
158
124
125
126
78
24
20
11
13
18
19
15
72
71
16
17
21
70
49
97
69
135
68
66
63
62
65
58
134
57
60
3
54
53
39
46
48
52
56
194
193
131

Pos Fig	Det. nr Part. No	Ingår Fitted	OBS!! Ange alltid årsmodell vid beställning av inredning Benämning	OBS!! Specify always year of model when ordering equipment Description
96	345953	x	Hörn sittgrupp H	Corner R
--	345951	x	Hörn sittgrupp H med ø 60 urttag	Corner R with ø 60 hole
--	345949	x	Hörn sittgrupp H med ø 85 urttag	Corner R with ø 85 hole
97	345951	x	Hörn sittgrupp V med ø 60 urttag	Corner L with ø 60 hole
--	345949	x	Hörn sittgrupp V med ø 85 urttag	Corner L with ø 85 hole
98	314917	x	Skena draperi L=1190	Drapery rail L=1190
99	345938	x	Passbit lucka (Alpinvit)	Gauge block (Alpine white)
101	346018-F	x	Köksskiva vägg, Svart fiskben	Protection kitchen, Black fishbone
--	346018-G	x	Köksskiva vägg, Natur skiffer	Protection kitchen, Nature slate
--	346018-M	x	Köksskiva vägg, Marmor	Protection kitchen, Marble
--	346018-S	x	Köksskiva vägg, Sten	Protection kitchen, Stone
102	346288	x	Skåp övre V B L=1287 (Alpinvit)	Cupboard upper Rear L L=1287 (Alpine white)
103	345518	x	Hyllpaket L=1380	Shelf L=1380
104	346259	x	Vägg front H	Wall front R
105	346260	x	Vägg front V	Wall front L
106	345161	x	Vägg tvättrum kpl.	Wall wasroom cpl.
--	332955M	x	Tröskel d:o	Threshold d:o
107	345162	x	Överbit tvättrum	Overlap washroom
108	345164	x	List poppel 15x63x1948	List 15x63x1948
109	345163	x	Vägg tvättrum	Wall washroom
110	346250	x	Skjutdörr tvättrum kpl.	Door cpl.
--	316030	x	Skena skjutdörr	Curtain rod
--	346103	x	List d:o	List d:o
--	350588	x	Kloss d:o	Block d:o
112	346178	x	Sänggavel kpl. med tyg (Sara Greige)	Headboard cpl. with fabric (Sara Greige)
--	346179	x	Sänggavel kpl. med tyg (Velvet Greige)	Headboard cpl. with fabric (Velvet Greige)
113	344704	x	Värmespalt	Air gap
114	339227	x	Vägg tvättrum	Wall wahsoom
115	339228	x	Vägg tvättrum	Wall washroom
116	346270	x	Skåp övre H B L=927 (Alpinvit)	Cupboard upper rear R L=927 (Alpine white)
--	345774	x	Lucka (Alpinvit)	Door (Alpine white)
--	350571	x	Gångjärn d:o	Hinge d:o
117	346261	x	Skåp övre V B L= 927 (Alpinvit)	Cupboard upper Back L L=927 (Alpine white)
--	345774	x	Lucka (Alpinvit)	Door (Alpine white)
--	350571	x	Gångjärn d:o	Hinge d:o
118	337075	x	Vägg garderob	Wall wardrobe
119	345202	x	Värmespalt	Air gap
--	350611	x	Tyg värmespalt d:o (Sara Greige)	Fabric air gap d:o (Sara Greige)
--	350612	x	Tyg värmespalt d:o (Velvet Greige)	Fabric air gap d:o (Velvet Greige)
120	338121	x	Värmespalt	Air gap
--	350593	x	Tyg värmespalt d:o (Sara Greige)	Fabric air gap d:o (Sara Greige)
--	350602	x	Tyg värmespalt d:o (Velvet Greige)	Fabric air gap d:o (Velvet Greige)
121	342617	x	Sängram u. ribbotten	Bed bottom without laths
--	325342	x	Ribbotten kpl.	Laths bottom cpl.
--	314211	x	Ribba sängbotten L=820 B=63	Lath bed bottom L=820 B=63
--	312046	x	Band t. ribbotten	Band for laths bottom
124	340218	x	Sänglåda kpl. V	Bed box cpl. L
--	315203	x	Regel 17,5x55x1415	Wood lath pine 17,5x55x1415
125	340219	x	Gavel säng främre	Gable bed front
126	319863	x	List hörn L=380	Corner strip L=380
			M= Metervara	M= On the metre

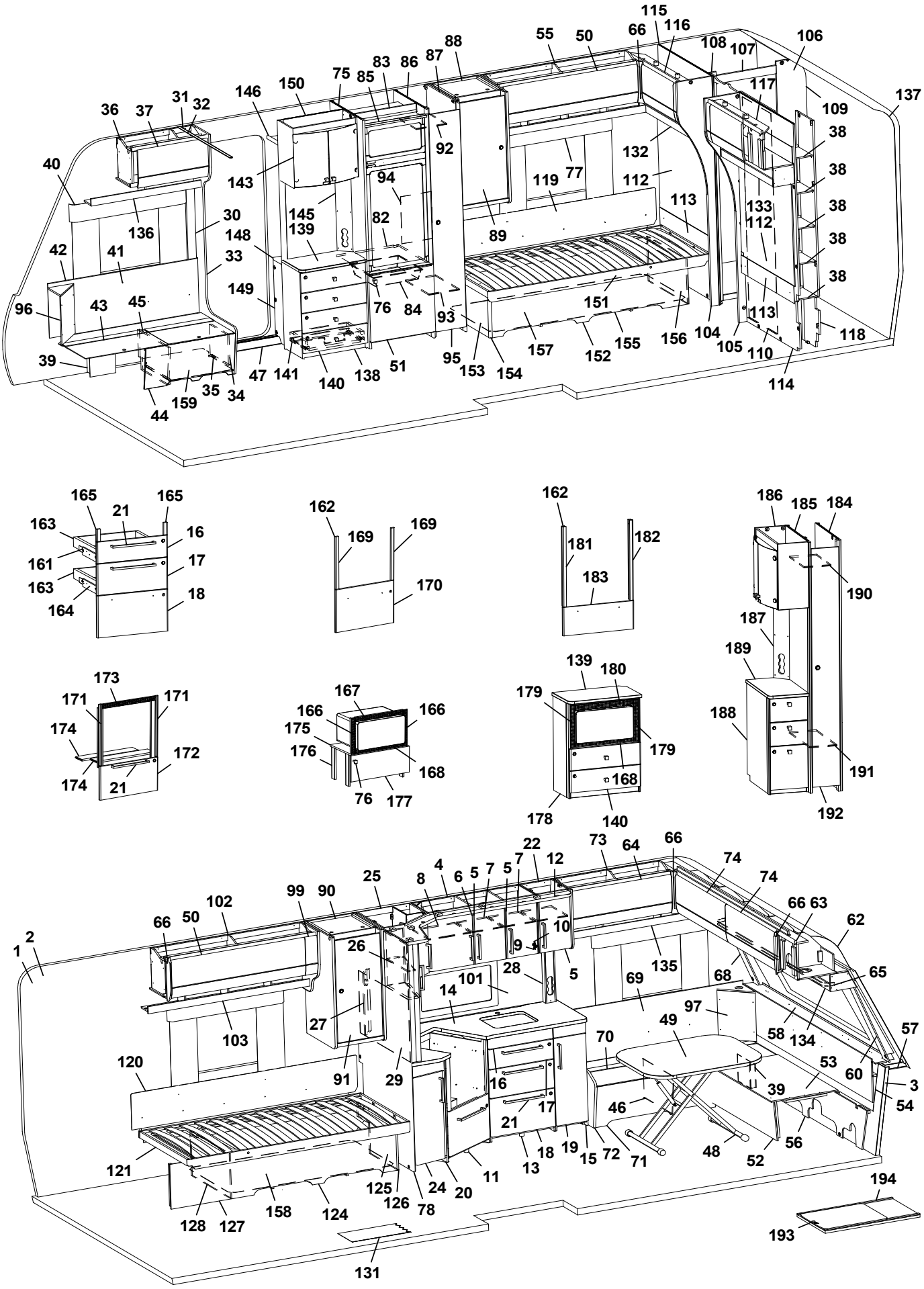
115
116
66
55
50
88
87
86
83
85
75
150
146
31
32
36
37
40
143
92
94
145
139
82
89
119
77
132
112
113
108
107
106
117
109
137
38
133
112
136
30
148
33
42
41
149
96
43
45
76
84
93
151
157
152
155
156
104
105
110
113
118
39
47
141
140
138
51
95
153
154
114
44
159
35
34
165
21
165
163
16
161
17
163
18
164
162
169
169
170
162
181
182
183
186
185
184
190
187
189
188
191
192
173
171
171
174
172
174
21
167
166
166
175
176
168
76
177
139
180
179
179
168
178
140
22
73
64
66
74
74
12
7
5
7
5
4
6
8
25
99
90
102
66
50
1
2
26
10
9
5
28
101
14
135
69
68
66
63
62
65
27
103
97
49
58
134
57
120
91
29
70
16
17
21
53
60
3
39
54
46
121
18
19
15
72
71
48
52
56
13
11
125
126
24
20
78
128
127
158
124
131
194
193

Pos Fig	Det. nr Part. No	Ingår Fitted	OBS!! Ange alltid årsmodell vid beställning av inredning Benämning	OBS!! Specify always year of model when ordering equipment Description
127	339486	x	Front säng	Front bed
128	340204	x	Gavel säng bakre	Gable bed rear
131	350469	x	Matta golv, gråsten	Carpet floor, greystone
--	319393	x	Matta golv, antik planka	Carpet floor, antique plank
132	345127	x	Hyllpaket H B L=927,5	Shelf rear R L=927,5
133	345096	x	Hyllpaket V B L=927,5	Shelf rear L L=927,5
134	345930	x	Hyllpaket fram L=2360	Shelf Front L=2360
135	345795	x	Hyllpaket V F L=1201	Shelf Front L L=1201
136	345018	x	Hyllpaket H F L=938	Shelf Front R L=938
137	316066	x	Täckskiva radie bak 1x275x2360	Cover plate radius back 1x275x2360
--	313884	x	List plast radie L=2379	List L=2379
138	346037	x	TV-bänk kpl. u. skiva	TV-bench cpl. without board
139	345978	x	Skiva TV-bänk	Board TV-bench
140	343121	x	Lådförstycke	Drawer front
141	20-900302	x	Pentrylåda 273x500 d:o	Drawer pentry 273x500 d:o
--	07-800039	x	Rullskena H d:o	Roller rail R d:o
--	07-800038	x	Rullskena V d:o	Roller rail L d:o
143	345981	x	Skåp bar kpl.	Coctail cabinet cpl.
--	330180	x	Hylla hållare flaskor	Shelf bottle holder
--	345998	x	Lucka H d:o	Door R d:o
--	345997	x	Lucka V d:o	Door L d:o
--	318379	x	Gångjärn d:o	Hinge d:o
--	318380	x	Täckhatt d:o	Cover d:o
--	312588	x	Platta gångjärn d:o	Plate hinge d:o
145	343721	x	Front eluttag	Front outlet
146	331910M	x	Hylla garderob övre	Shelf wardrobe upper
148	319866	x	Hylla insteg	Shelf wardrobe
149	345693	x	Front hylla garderob	Front wardrobe
150	345924	x	Vägg instegsgarderob	Wall wardrobe
--	345692	x	Vägg instegsgarderob (Mikro)	Wall wardrobe (Microwave)
151	342616	x	Sängram u. ribbotten	Bed bottom without laths
--	325342	x	Ribbotten kpl.	Laths bottom cpl.
--	314211	x	Ribba sängbotten L=820 B=63	Lath bed bottom L=820 B=63
152	340246	x	Sänglåda kpl. H	Bed box cpl. R
--	167880	x	Regel 17,5x55x1680	Wood lath pine 17,5x55x1680
153	340247	x	Gavel säng främre	Gable bed front
154	319863	x	List hörn L=380	Corner strip L=380
155	339481	x	Front säng	Front bed
156	340211	x	Gavel säng bakre	Gable bed rear
157	346711	x	Luftspalt sänglåda	Air gap bedbox
158	346710	x	Luftspalt sänglåda	Air gap bedbox
159	402122	x	Plåt skofack	Plate shoe compartment
160	343614	x	Luftspalt sänglåda	Air gap bedbox
161	347012	x	Monteringssats kpl. lådor (Alpinvit)	Mounting kit cpl. drawers (Alpinewhite)
--	343471	x	Monteringssats kpl. lådor (Mekong)	Mounting kit cpl. drawers (Mekong)
162	346214	x	Monteringssats kpl. ugn (Alpinvit)[1]	Mounting kit cpl. oven (Alpine white)[1]
--	347075	x	Monteringssats kpl. ugn (Alpinvit)[2]	Mounting kit cpl. oven (Alpine white)[2]
--	343488	x	Monteringssats kpl. ugn (Mekong)[1]	Mounting kit cpl. oven (Mekong)[1]
--	347076	x	Monteringssats kpl. ugn (Mekong)[2]	Mounting kit cpl. oven (Mekong)[2]
163	317514	x	Låda 480x500	Drawer 480x500
			M= Metervara	M= On the metre

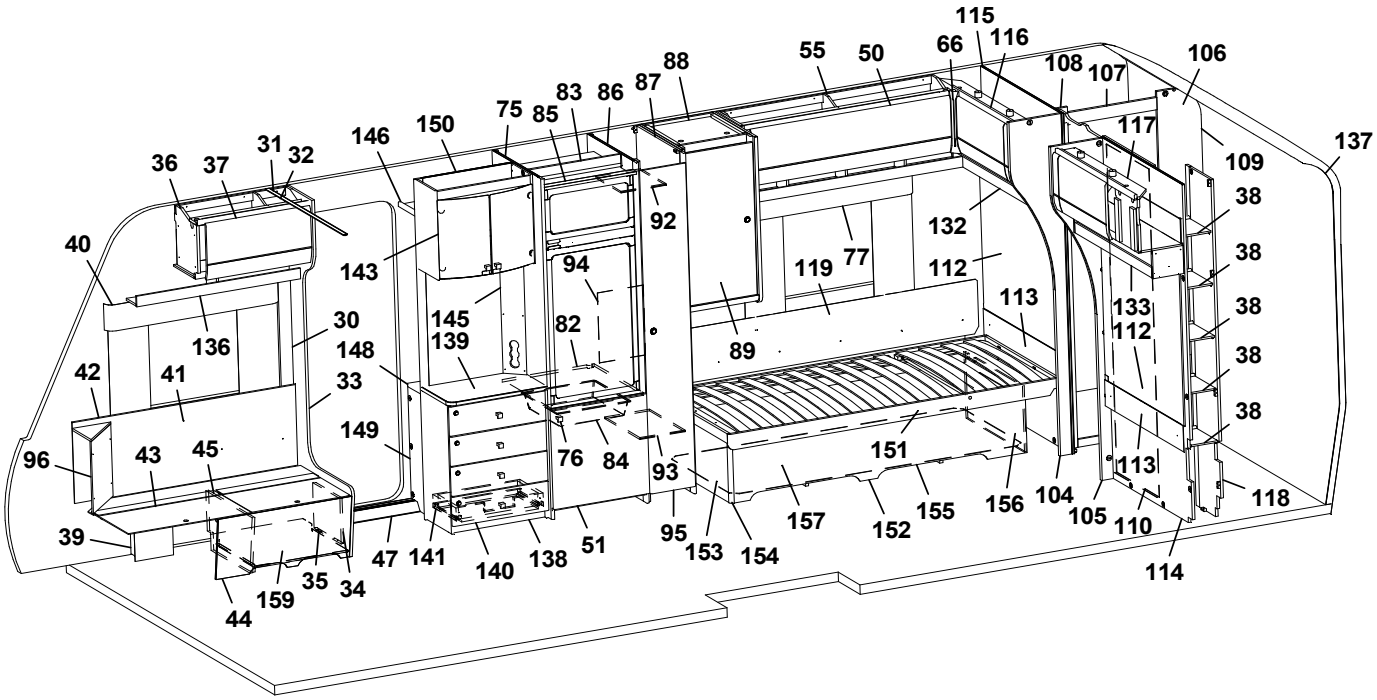
115
66
116
55
50
108
107
106
88
87
86
83
75
85
146
150
36
37
31
32
92
109
137
40
143
94
119
77
132
38
38
30
145
82
89
112
113
133
38
42
41
148
139
112
38
33
38
149
96
43
45
76
84
93
151
113
118
39
47
141
140
138
51
95
153
154
157
152
155
156
104
105
110
114
44
159
35
34

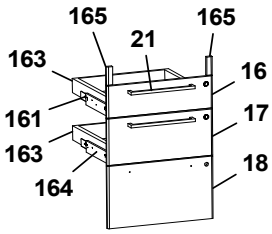
165
21
165
163
16
161
17
163
18
164

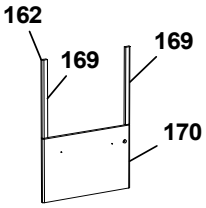
162
169
169
170

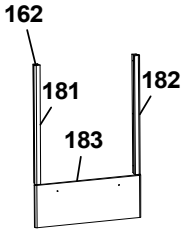
162
181
182
183

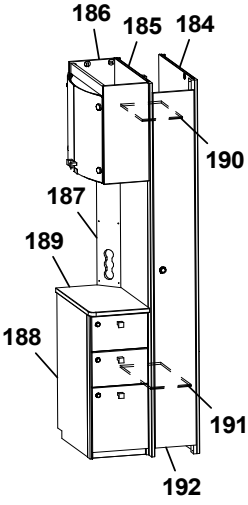
186
185
184
190
187
189
188
191
192

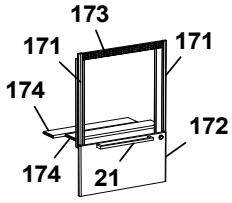
173
171
171
174
172
174
21

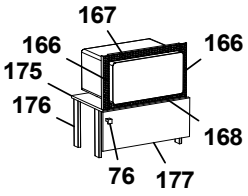
167
166
166
175
176
168
76
177

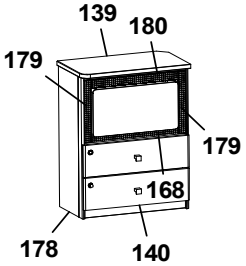
139
180
179
179
168
178
140

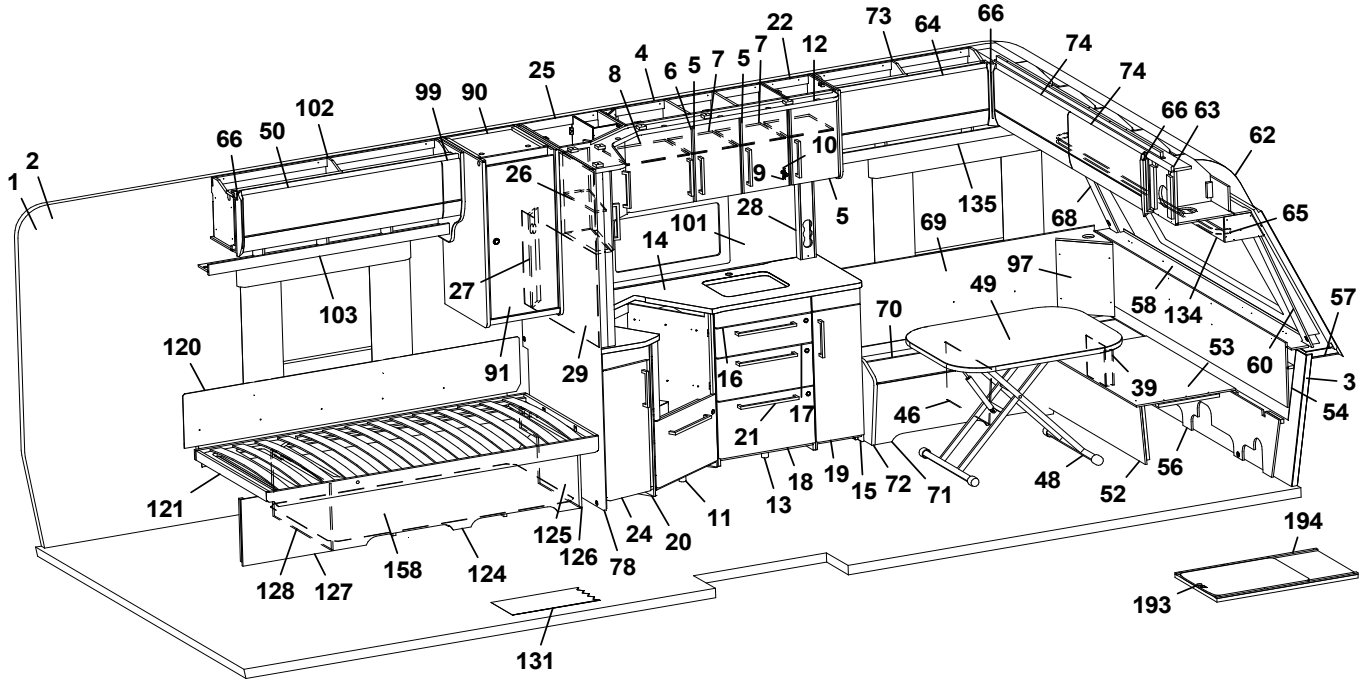
22
73
64
66
74
74
7
12
4
6
5
7
5
25
8
99
90
102
66
50
66
63
62
10
26
9
5
135
28
68
65
101
69
14
97
27
49
58
134
57
103
70
53
60
3
120
91
29
16
39
54
46
17
21
18
19
15
72
71
48
52
56
121
125
126
78
24
20
11
13
158
124
128
127
131
194
193

Pos Fig	Det. nr Part. No	Ingår Fitted	OBS!! Ange alltid årsmodell vid beställning av inredning Benämning	OBS!! Specify always year of model when ordering equipment Description
164	317382	x	Glidskena låda H	Slide bar, drawer R
--	350221	x	Glidskena låda V	Slide bar, drawer L
--	801701	x	Skruv 6x16 d:o	Screw 6x16 d:o
165	336092	x	Passbit 16x30x95 (Mekong)	Gauge block 16x30x95 (Mekong)
166	402108	x	Galler vent. mikro 38x318	Grating vent. micro 38x318
167	402109	x	Galler vent. mikro 38x448	Grating vent. micro 38x448
168	402110	x	Galler vent. mikro 33x448	Grating vent. micro 33x448
169	336086	x	Passbit 16x30x460	Gauge block 16x30x460
170	346805	x	Lucka (Alpinvit)[1]	Door (Alpine white)[1]
--	343491	x	Lucka (Mekong)[1]	Door (Mekong)[1]
171	342139	x	List L=538 (diskbänk induktion)	List (kitchen sink induction) L=538
172	346803	x	Lucka (diskb. induktion) 299x550 (Vit)	Door (kitch. sink induct.) 299x550 (White)
--	343392	x	Lucka (diskb. induktion) 299x550 (Mekong)	Door (kitch. sink induct.) 299x550 (Mekong)
--	20-900302	x	Pentrylåda 273x500 d:o	Drawer pentry 273x500 d:o
--	07-800039	x	Rullskena H d:o	Roller rail R d:o
--	07-800038	x	Rullskena V d:o	Roller rail L d:o
173	402107	x	Galler ugn (diskb. induktion) 35x503	Grating oven (kitch. sink induct.) 35x503
174	333287M	x	Skiva distans 15x100x547,5	Sheet distance 15x100x547,5
175	342316	x	Hylla mikro	Shelf
176	342315	x	List folierad L=283	List folierad L=283
177	343880	x	Lucka 228x550	Door 228x550
--	316799	x	Gångjärn d:o	Hinge d:o
--	312588	x	Platta gångjärn d:o	Plate hinge d:o
178	345691	x	Tv-bänk kpl. m. urtag för mikro	TV-bench cpl. with socket for microwave
179	350567	x	Galler vent. mikro 38x326	Grating vent. micro 38x326
180	350568	x	Galler vent. mikro 46x448	Grating vent. micro 46x448
181	346949	x	Passbit V[2]	Gauge block L[2]
182	346950	x	Passbit H[2]	Gauge block R[2]
183	346971	x	Lucka (Alpinvit)[2]	Door (Alpine white)[2]
--	346972	x	Lucka (Mekong)[2]	Door (Mekong)[2]
184	344383	x	Vägg garderob kpl.	Wall wardrobe cpl.
185	344384	x	Vägg garderob kpl.	Wall wardrobe cpl.
186	345982	x	Skåp bar kpl. H=512	Coctail cabinet cpl. H=512
--	330180	x	Hylla hållare flaskor d:o	Shelf bottle holder d:o
--	345998	x	Lucka H d:o	Door R d:o
--	345997	x	Lucka V d:o	Door L d:o
--	318379	x	Gångjärn d:o	Hinge d:o
--	318380	x	Täckhatt d:o	Cover d:o
--	312588	x	Platta gångjärn d:o	Plate hinge d:o
187	344387	x	Front eluttag	Front outlet
188	346256	x	Hurts kpl. u. skiva	Hurts cpl. without board.
189	346074	x	Skiva hurts	Board hurts
190	343092	x	Hylla garderob övre	Shelf wardrobe upper
191	343089	x	Hylla garderob nedre	Shelf wardrobe lower
192	344385	x	Dörr garerob kpl.	Door wardrobe cpl.
193	341192	x	Utdragsskiva bord 450x550	Sliding leaf 450x550
194	341193	x	Låda utdragsskiva	Box sliding leaf
			[1]=Dometic ugn [2]=Thetford ugn	[1]=Dometic oven [2]=Thetford oven
			M= Metervara	M= On the metre

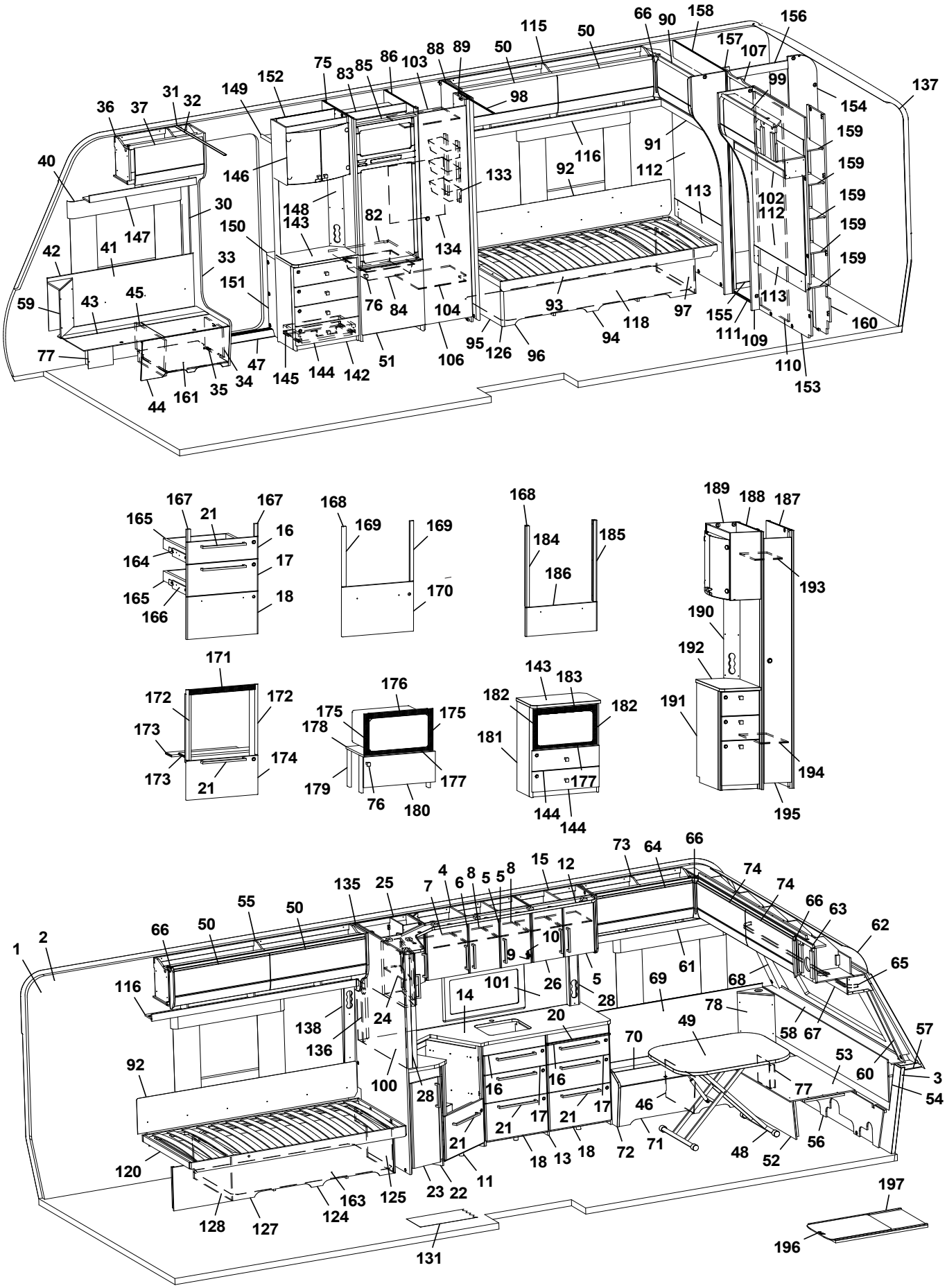
66 90 158 156
115 50 157 107
75 83 85 86 103 88 89 50 99 137
152 149 98 154
36 37 31 32 159
40 146 116 91 159
133 92 112 159
30 148 143 82 113 102 112 159
150 134 159
42 41 147 33 159
151 76 84 104 93 97 155 113 160
59 43 45 118 111 109
77 47 95 126 96 94 110
44 161 35 34 145 144 142 51 106 153
167 21 167 165 16 164 17 165 18 166
168 169 169 170
168 184 185 186
189 188 187 193 190 192 191 194 195
171 172 172 173 174 173 21
176 175 175 178 177 179 76 180
143 183 182 182 181 177 144 144
73 64 66 74 74 66 63 62 65
135 25 7 4 6 8 5 5 8 15 12
55 50 50 66 50 1 2 10 9 61 68 69 78 58 67 57
116 101 26 5 28 14 24 138 136 20 49 70 53 60 3 54
92 100 28 16 16 17 17 21 21 21 46 77 56
120 18 13 18 72 71 48 52
128 127 124 163 125 23 22 11 131 197 196

Pos Fig	Det. nr Part. No	Ingår Fitted	OBS!! Ange alltid årsmodell vid beställning av inredning Benämning	OBS!! Specify always year of model when ordering equipment Description
1	318657	M	Tapet vägg/tak	Wall paper
2	318584	M	Tejp tapet 20 mm	Tape, wall paper 20 mm
3	318585	M	Tejp tapet 60 mm	Tape, wall paper 60 mm
4	345986	x	Skåp kök L=924 kpl. (Alpinvit)	Cupboard kitchen L=924 cpl. (Alpine white)
--	343452	x	Skåp kök L=924 kpl. (Mekong)	Cupboard kitchen L=924 cpl. (Mekong)
5	346808	x	Lucka H (Alpinvit)	Door R (Alpine white)
--	343458	x	Lucka H (Mekong)	Door R (Mekong)
--	350471	x	Handtag d:o	Handle d:o
6	346819	x	Lucka V (Alpinvit)	Door L (Alpine white)
--	343455	x	Lucka V (Mekong)	Door L (Mekong)
--	350471	x	Handtag d:o	Handle d:o
7	331385M	x	Hylla	Shelf
8	341681	x	Hylla	Shelf
9	311917	x	Gångjärn	Hinge
10	312588	x	Platta gångjärn	Plate hinge
11	345909	x	Diskbänk vinklad (Alpinvit)[1]	Kitchen sink angled (Alpine white)[1]
--	346969	x	Diskbänk vinklad (Alpinvit)[2]	Kitchen sink angled (Alpine white)[2]
--	343883	x	Diskbänk vinklad (Mekong)[1]	Kitchen sink angled (Mekong)[1]
--	346970	x	Diskbänk vinklad (Mekong)[2]	Kitchen sink angled (Mekong)[2]
--	346998	x	Diskbänk vinklad induktion (Alpinvit)	Kitchen sink angled induction (Alpine white)
--	346999	x	Diskbänk vinklad induktion (Mekong)	Kitchen sink angled induction (Mekong)
12	346380	x	Ljusramp köksskåp	Light holder kitchen
13	346994	x	Diskbänk trädel u. skiva (Alpinvit)	Kitchen sink without board (Alpine white)
--	347007	x	Diskbänk trädel u. skiva (Mekong)	Kitchen sink without board (Mekong)
14	345802	x	Skiva diskbänk 902x1955[1]	Board kitchen 902x1955[1]
--	346974	x	Skiva diskbänk 902x1955[2]	Board kitchen 902x1955[2]
--	345803	x	Skiva diskbänk induktion 902x1955	Board kitchen induction 902x1955
15	346157	x	Skåp kök L=560 kpl. (Alpinvit)	Cupboard kitchen L=560 cpl. (Alpine white)
--	346479	x	Skåp kök L=560 kpl. (Mekong)	Cupboard kitchen L=560 cpl. (Mekong)
16	346799	x	Lådförstycke (Alpinvit)	Drawer front (Alpine white)
--	343412	x	Lådförstycke (Mekong)	Drawer front (Mekong)
--	317514	x	Låda 480x500 d:o	Drawer 480x500 d:o
--	317382	x	Glidskena låda H d:o	Slide bar, drawer R d:o
--	350221	x	Glidskena låda V d:o	Slide bar, drawer L d:o
17	346801	x	Lådförstycke (Alpinvit)	Drawer front (Alpine white)
--	343413	x	Lådförstycke (Mekong)	Drawer front (Mekong)
--	317514	x	Låda 480x500 d:o	Drawer 480x500 d:o
--	317382	x	Glidskena låda H d:o	Slide bar, drawer R d:o
--	350221	x	Glidskena låda V d:o	Slide bar, drawer L d:o
18	346802	x	Lucka (Alpinvit)	Door (Alpine white)
--	343414	x	Lucka (Mekong)	Door (Mekong)
--	20-900302	x	Pentrylåda 273x500 d:o	Drawer pentry 273x500 d:o
--	07-800039	x	Rullskena H d:o	Roller rail R d:o
--	07-800038	x	Rullskena V d:o	Roller rail L d:o
20	341954	x	Skärbräda	Cutting board
21	350472	x	Handtag	Handle
22	346991	x	Utskjut diskbänk (Alpinvit)	Projection kitchen sink (Alpine white)
--	343406	x	Utskjut diskbänk (Mekong)	Projection kitchen sink (Mekong)
23	346809	x	Lucka (Alpinvit)	Door (Alpine white)
--	343380	x	Lucka (Mekong)	Door (Mekong)
			M= Metervara	M= On the metre

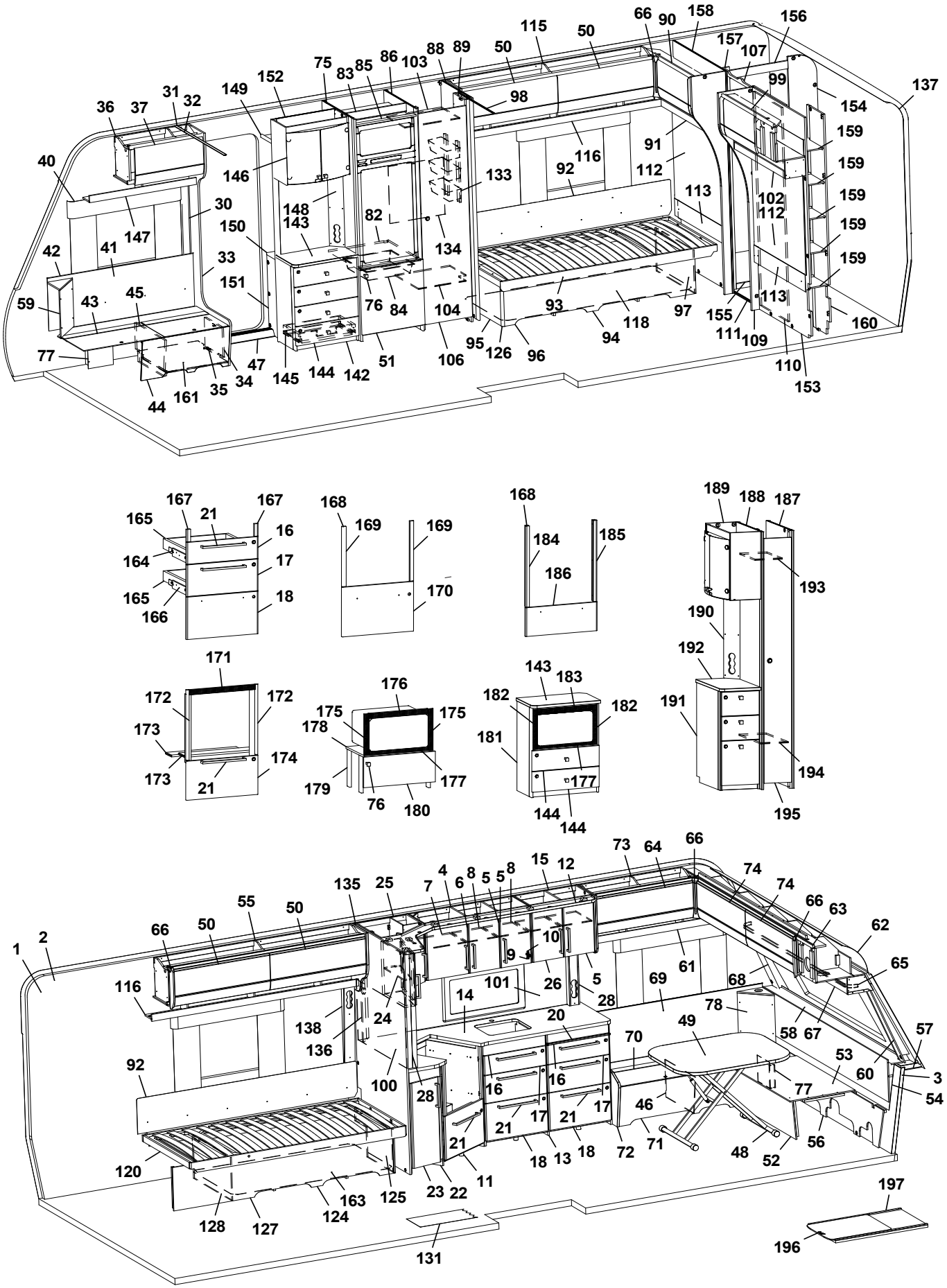
66 90 158 156
115 50 157 107
75 83 85 86 103 88 89 50 99 137
152 149 98 154
36 37 31 32 159
40 146 116 91 159
133 92 112 159
30 148 143 82 113 102 112 159
150 134 159
42 41 147 33 159
151 76 84 104 93 97 155 113 160
59 43 45 118 111 109
77 47 145 144 142 51 106 95 126 96 94 110 153
44 161 35 34
167 21 167 165 16 164 17 165 18 166
168 169 169 170
168 184 185 186
189 188 187 193 190 192 191 194 195
171 172 172 173 174 173 21
176 175 175 178 179 76 180 177
143 183 182 182 181 177 144 144
73 64 66 74 74 66 63 62 65
135 25 7 4 6 8 5 5 8 15 12
55 50 50 66 50 1 2 10 9 61 68 69 101 26 5 28 78 58 67 57
116 14 24 138 136 20 49 70 53 60 3 54
92 100 28 16 16 17 17 21 21 21 46 77 56
120 18 13 18 72 71 48 52
128 127 124 163 125 23 22 11 131 197 196

Pos Fig	Det. nr Part. No	Ingår Fitted	OBS!! Ange alltid årsmodell vid beställning av inredning Benämning	OBS!! Specify always year of model when ordering equipment Description
--	350471	x	Handtag d:o	Handle d:o
24	346028	x	Skåp utskjut kökskåp (Alpinvit)	Cupboard projection (Alpine white)
--	346444	x	Skåp utskjut kökskåp (Mekong)	Cupboard projection (Mekong)
--	346818	x	Lucka H d:o (Alpinvit)	Door R d:o (Alpine white)
--	343443	x	Lucka H d:o (Mekong)	Door R d:o (Mekong)
--	341856	x	Hylla d:o	Shelf d:o
25	346030	x	Hörnskåp (Alpinvit)	Corner cupboard (Alpine white)
--	346443	x	Hörnskåp (Mekong)	Corner cupboard (Mekong)
--	346807	x	Lucka V d:o (Alpinvit)	Door L d:o (Alpine white)
--	343427	x	Lucka V d:o (Mekong)	Door L d:o (Mekong)
26	346807	x	Lucka V (Alpinvit)	Door L (Alpine white)
--	343427	x	Lucka V (Mekong)	Door (Mekong)
28	341727	x	Stolpe utskjut	Support bar
29	333289	x	Front eluttag	Front outlet
30	318962	x	List täck el-kabel B=45 L=2100	Cover strip B=45 L=2100
31	316270	x	List snäpp undre L=2379	List under L=2379
32	316268	x	List snäpp övre L=2379	List upper L=2379
33	345790	x	Stolpe först. kpl. m. lucka (144x180 urtag)	Support bar cpl. with door (144x180 socket)
--	346566	x	Stolpe först. kpl. m. lucka (105,6x171 urtag)	Support bar cpl. with door (105,6x171 socket)
34	343731	x	Lucka	Door
35	312589	x	Gångjärn	Hinge
36	346238	x	Skåp övre H F L=659 (Alpinvit)	Cupboard upper front R L=659 (Alpine white)
37	345775	x	Lucka (Alpinvit)	Door (Alpine white)
--	350571	x	Gångjärn	Hinge
40	350348	x	Skena gardin L=1020	Curtain rod L=1020
41	346249	x	Värmespalt H fram	Air gap R.F.
42	319821	M	List kant mörkbrun	Strip, dark brown
43	346012	x	Lock bäddlåda H F	Cover bedbox R.F.
--	319024	x	Matta grå textil m. tejp d:o	Carpet gray textile with tape d:o
44	343825	x	Front bäddlåda H F	Front bed box R.F.
--	346005	x	Front bäddlåda H F (centraldammsugare)	Front bed box R.F. (central vacuum cleaner)
45	342495	x	Stöd bäddlåda HF	Support bed box
46	312825	x	Stöd bäddlåda VF	Support bed box
47	319871	x	Tröskel aluminium L=650	Threshold aluminium L=650
48	310083	x	Bordsstativ	Table stand
--	350474	x	Boardstativ enpelar	Table stans single pillar
49	345945	x	Bordsskiva 800x1000	Table top 800x1000
50	345777	x	Lucka (Alpinvit)	Door (Alpine white)
51	343736	x	Lucka H 550x570	Door R 550x570
--	316799	x	Gångjärn d:o	Hinge d:o
--	312588	x	Platta gångjärn d:o	Plate hinge d:o
52	331245M	x	Front bäddlåda gavel	Front bed box gable
53	345923	x	Skiva rundsittgrupp	Sheet seat
54	340578	x	Värmespalt gavel fram	Air gap
55	346126	x	Skåp övre V B L=1747 (Alpinvit)	Cupboard upper rear L L=1747 (Alpine white)
--	350571	x	Gångjärn d:o	Hinge d:o
56	340520	x	Stöd sittgrupp	Support
57	215275	x	Hylla front kpl. L=2366	Shelf front cpl. L=2366
58	345285	x	Front/hylla kpl.	Front/shelf cpl.
--	345362	x	Front/hylla kpl. med belysning "Björn"	Front/shelf cpl. with lightning "Bear"
			M= Metervara	M= On the metre

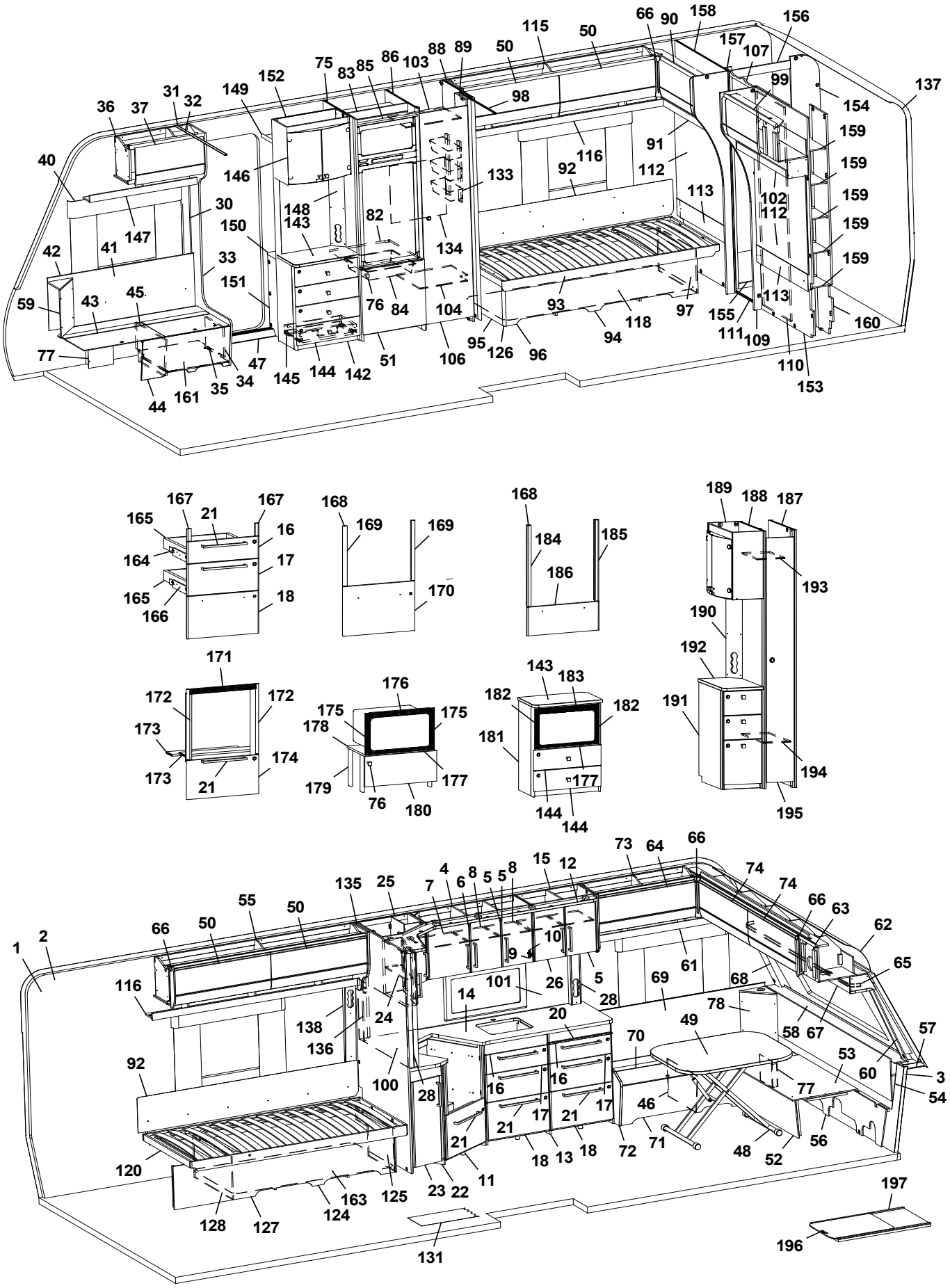
66 90 158 156
115 50 157 107
75 83 85 86 103 88 89 50 99
152 149 98 137
36 37 31 32 154
159
40 146 116 91 159
133 92 112 159
30 148 143 82 113 102 112 159
150 147 134 159
42 41 33 159
151 76 84 104 93 97 155 113 160
59 43 45 118 111 109
77 47 145 144 142 51 106 95 126 96 94 110
44 161 35 34 153
167 21 167 168 169 169 168 184 185 189 188 187
165 16 164 17 186 193
165 166 18 170 190
171 192
172 172 176 143 183 182 182 191
173 175 175 178 181 174 194
173 21 179 76 180 177 177 144 144 195
73 64 66
4 8 5 5 8 15 12 74 74
135 25 7 66 63
55 50 66 50 62
1 2 10 9 61 65
116 101 26 5 69 68
14 28 78
138 24 20 49 58 67 57
136 70 53
92 100 16 16 60 3
28 17 17 46 77 54
21 21 21 71 56
120 18 13 18 72 48 52
11
128 127 124 163 125 23 22 197
131 196

Pos Fig	Det. nr Part. No	Ingår Fitted	OBS!! Ange alltid årsmodell vid beställning av inredning Benämning	OBS!! Specify always year of model when ordering equipment Description
59	345953	x	Hörn sittgrupp H	Corner R
--	345951	x	Hörn sittgrupp H med ø 60 urttag	Corner R with ø 60 hole
--	345949	x	Hörn sittgrupp H med ø 85 urttag	Corner R with ø 85 hole
60	345085	x	Front H	Front R
61	345795	x	Hyllpaket V F L=1201	Shelf front L L=1201
62	216067	x	Täckskiva radie fram 1x380x2360	Cover plate radius front 1x380x2360
--	313884	x	List plast radie L=2379	List L=2379
63	345727	x	Skåp gavel fram L=2360 (Alpinvit)	Cupboard front L=2360 (Alpine white)
--	350571	x	Gångjärn d:o	Hinge d:o
64	345778	x	Lucka (Alpinvit)	Door (Alpine white)
65	350349	x	Skena gardin L=1920	Curtain rod L=1920
66	345869	x	Hörn inredning	Corner
67	345930	x	Hyllpaket gavel fram L=2360	Shelf front L=2360
68	345084	x	Front V	Front L
69	345929	x	Värmespalt V fram	Air gap L.F.
70	346014	x	Lock bäddlåda V F	Cover bed box L.F
--	319024	x	Matta grå textil m. tejp d:o	Carpet gray textile with tape d:o
71	339504	x	Front bäddlåda V F	Front bed box L.F.
72	345933	x	Gavel bäddlåda V F	Gable bed box L.F
73	345766	x	Skåp övre V F L=922 (Alpinvit)	Cupboard upper front L L=922 (Alpine white)
--	350571	x	Gångjärn d:o	Hinge d:o
74	345778	x	Lucka (Alpinvit)	Door (Alpine white)
75	342304	x	Vägg kyl V	Wall refrigerator L
76	350473	x	Handtag knopp	Handle knob
77	346080	x	Täckfront	Front cover
78	345951	x	Hörn sittgrupp V med ø 60 urttag	Corner L with ø 60 hole
--	345949	x	Hörn sittgrupp V med ø 85 urttag	Corner L with ø 85 hole
82	340675	x	Hylla under kyl	Shelf under refrigerator
83	342309	x	Bakstycke stopp kyl	Back cupboard
84	310325	x	Trådback vit 85x427x427	Tray 85x427x427
--	312712	x	Glidlist trådback (säljes i par)	Sliding strip tray (pair)
85	342306	x	List folierad L=528	List foiled L=528
86	342305	x	Vägg kyl H	Wall refrigerator R
88	331260M	x	Vägg garderob H	Wall wardrobe R
89	331238M	x	Nisch, vikdörr	Niche folding door
90	346270	x	Skåp gavel H B L=928 (Alpinvit)	Cupboard upper rear R L=928 (Alpine white)
--	345774	x	Lucka d:o (Alpinvit)	Door d:o (Alpine white)
--	350571	x	Gångjärn d:o	Hinge d:o
91	346334	x	Hyllpaket bak L=927,5	Shelf rear L=927,5
92	338121	x	Värmespalt u. tyg	Air gap without fabric
--	350593	x	Tyg värmespalt (Sara Greige)	Fabric air gap (Sara Greige)
--	350602	x	Tyg värmespalt (Velvet Greige)	Fabric air gap (Velvet Greige)
93	342616	x	Sängram u. ribbotten	Bed bottom without laths
--	325342	x	Ribbotten kpl.	Laths bottom cpl.
--	314211	x	Ribba sängbotten L=820 B=63	Lath bed bottom L=820 B=63
--	312046	x	Band t. ribbotten	Band for laths bottom
94	340246	x	Sänglåda kpl. H	Bed box cpl. R
--	167880	x	Regel sänglåda 17,5x55x1680	Wood lath pine 17,5x55x1680
95	340247	x	Gavel säng främre	Gable bed front
96	339481	x	Front säng	Front bed
			M= Metervara	M= On the metre

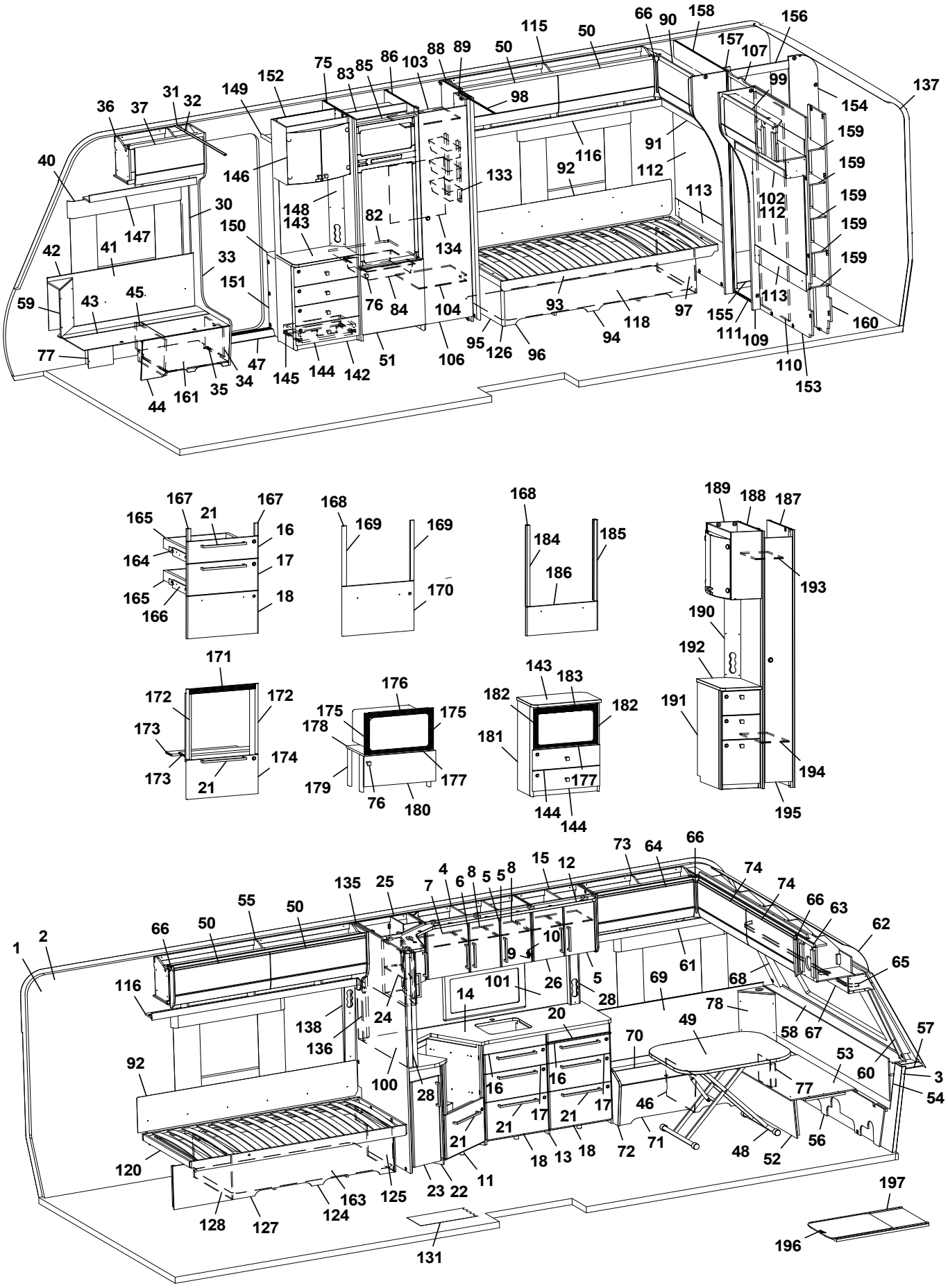
66 90 158 156
115 50 157 107
75 83 85 86 103 88 89 50 99
152 149 98 137
36 37 31 32 154
159
40 146 116 91 159
133 92 112 159
30 148 143 82 113 102 112 159
150 134 159
42 41 147 33 159
151 76 84 104 93 97 155 113 160
59 43 45 118 111 109
77 47 145 144 142 51 106 95 126 96 94 110 153
44 161 35 34
167 21 167 165 16 164 17 165 18 166
168 169 169 170
168 184 185 186
189 188 187 193 190 192 191 194 195
171 172 172 173 174 173 21
176 175 175 178 179 76 180 177
143 183 182 182 181 177 144 144
73 64 66 74 74 66 63 62 65
135 25 7 4 6 8 5 5 8 15 12
55 50 50 66 50 1 2 10 9 26 5 28 61 69 68 78 58 67 57 3 54
116 101 14 24 138 136 20 49 70 53 60 77 46 56 52 48 71 72 18 13 18 21 17 21 17 16 16 100 28 92 120 128 127 124 163 125 23 22 11 131 197 196

Pos Fig	Det. nr Part. No	Ingår Fitted	OBS!! Ange alltid årsmodell vid beställning av inredning Benämning	OBS!! Specify always year of model when ordering equipment Description
97	340211	x	Gavel säng bakre	Gable bed rear
98	314721	x	Skena draperi L=1100	Drapery rail L=1100
99	346261	x	Skåp gavel bak V L=928 (Alpinvit)	Cupboard upper L L=928 (Alpine white)
--	345774	x	Lucka d:o (Alpinvit)	Door d:o (Alpine white)
--	350571	x	Gångjärn d:o	Hinge d:o
100	341710-F	x	Köksskiva vägg, Svart fiskben	Köksskiva vägg, Svart fiskben
--	341710-G	x	Köksskiva vägg, Natur skiffer	Köksskiva vägg, Natur skiffer
--	341710-M	x	Köksskiva vägg, Marmor	Köksskiva vägg, Marmor
--	341710-S	x	Köksskiva vägg, Sten	Köksskiva vägg, Sten
101	346333-F	x	Köksskiva vägg, Svart fiskben	Protection kitchen, Black fishbone
--	346333-G	x	Köksskiva vägg, Natur skiffer	Protection kitchen, Nature slate
--	346333-M	x	Köksskiva vägg, Marmor	Protection kitchen, Marble
--	346333-S	x	Köksskiva vägg, Sten	Protection kitchen, Stone
102	346335	x	Hyllpaket bak L=930	Shelf rear L=930
103	331279M	x	Hylla garderob övre	Shelf wardrobe upper
104	331274M	x	Hylla garderob nedre	Shelf wardrobe under
106	342702	x	Dörr 415x1850 kpl.	Door 415x1850 cpl.
107	346103	x	List d:o	List d:o
--	350588	x	Kloss d:o	Block d:o
108	346259	x	Front H vägg tvättrum	Front R
109	346260	x	Front V vägg tvättrum	Front L
110	346250	x	Skjutdörr tvättrum kpl.	Door washroom cpl.
111	316030	x	Skena skjutdörr	Curtain rod
112	346178	x	Sänggavel kpl. m. tyg (Sara Greige)	Headboard cpl. with fabric (Sara Greige)
--	346179	x	Sänggavel kpl. m. tyg (Velvet Greige)	Headboard cpl. with fabric (Velvet Greige)
113	344704	x	Värmespalt	Air gap
115	345959	x	Skåp övre H B L=1737 (Alpinvit)	Cupboard upper rear R L=1737 (Alpine white)
--	350571	x	Gångjärn d:o	Hinge d:o
116	343213	x	Hyllpaket H B L=1815	Shelf rear R L=1815
118	343596	x	Luftspalt sänglåda	Air gap bed box
120	342617	x	Sängram u. ribbotten	Bed bottom without laths
--	325342	x	Ribbotten kpl.	Laths bottom cpl.
--	314211	x	Ribba sängbotten L=820 B=63	Lath bed bottom L=820 B=63
--	312046	x	Band t. ribbotten	Band for laths bottom
124	340218	x	Sänglåda kpl. V	Bed box cpl. L
--	315203	x	Regel 17,5x55x1415	Wood lath pine 17,5x55x1415
125	340219	x	Gavel säng främre	Gable bed front
126	319863	x	List hörn L=380	Corner strip L=380
127	339486	x	Front säng	Front bed
128	340204	x	Gavel säng bakre	Gable bed rear
131	350469	x	Matta golv, gråsten	Carpet floor, stonegrey
--	319393	x	Matta golv, antik planka	Carpet floor, antique plank
133	319759	x	Korg, garderob	Basket, wardrobe
--	335802	x	List för korgar	List för baskets
134	336261	x	Täckskiva exp.kärl	Cover expansion vessel
135	345279	x	Vägg kök	Wall kitchen
136	341985	x	Front eluttag	Front outlet
137	216066	x	Täckskiva radie bak 1x275x2360	Cover plate radius back 1x275x2360
--	313884	x	List plast radie L=2379	List L=2379
138	343352	x	Front eluttag	Front outlet
			M= Metervara	M= On the metre

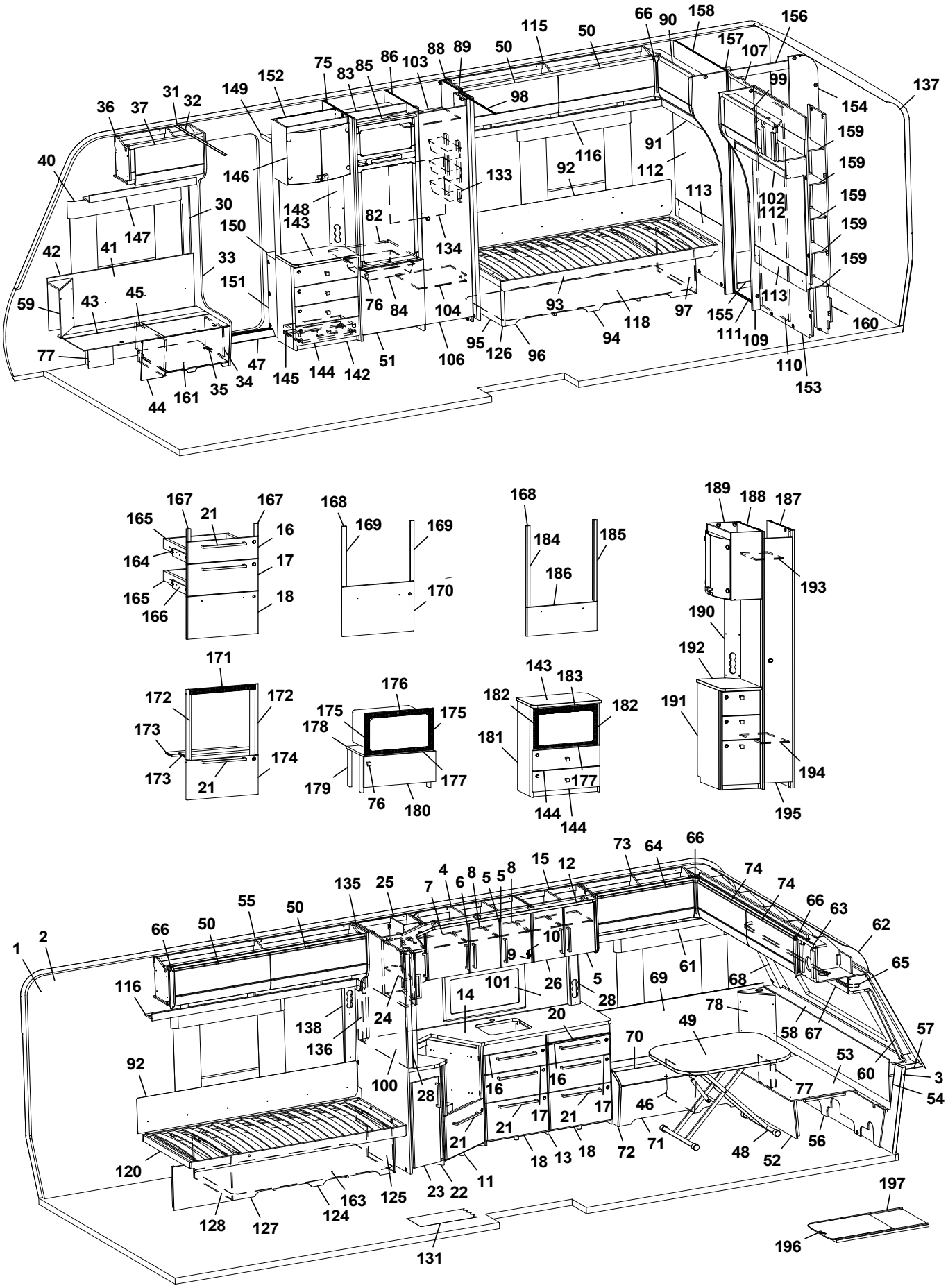
66 90 158 156
115 50 157 107
75 83 85 86 103 88 89 50 99
152 149 98 137
36 37 31 32 154
159
40 146 116 91 159
133 92 112 159
30 148 143 82 113 102 112 159
150 134 159
42 41 147 33 159
151 76 84 104 93 97 155 113 160
59 43 45 118 111 109
77 47 145 144 142 51 106 95 126 96 94 110 153
44 161 35 34
167 21 167 165 16 164 17 165 18 166
168 169 169 170
168 184 185 186
189 188 187 193 190 192 191 194 195
171 172 172 173 174 173 21
176 175 175 178 179 76 180 177
143 183 182 182 181 177 144 144
73 64 66 74 74 66 63 62 65
135 25 7 4 6 8 5 5 8 15 12
55 50 50 66 50 1 2 10 9 101 26 5 28 69 61 68 78 58 67 57
116 138 136 24 14 20 49 70 53 60 3 54
92 100 28 16 16 17 17 21 21 21 46 77 56
120 18 13 18 72 71 48 52
128 127 124 163 125 23 22 11 131 197 196

Pos Fig	Det. nr Part. No	Ingår Fitted	OBS!! Ange alltid årsmodell vid beställning av inredning Benämning	OBS!! Specify always year of model when ordering equipment Description
142	346037	x	TV-bänk kpl. u. skiva	TV-bench cpl. without board
143	345978	x	Skiva TV-bänk	Board TV-bench
144	343121	x	Lådförstycke	Drawer front
145	20-900302	x	Pentrylåda 273x500 d:o	Drawer pentry 273x500 d:o
--	07-800039	x	Rullskena H d:o	Roller rail R d:o
--	07-800038	x	Rullskena V d:o	Roller rail L d:o
146	345981	x	Skåp bar kpl. H=512	Coctail cabinet cpl. H=512
--	330180	x	Hylla hållare flaskor	Shelf bottle holder
--	345998	x	Lucka H d:o	Door R d:o
--	345997	x	Lucka V d:o	Door L d:o
--	318379	x	Gångjärn d:o	Hinge d:o
--	318380	x	Täckhatt d:o	Cover d:o
--	312588	x	Platta gångjärn d:o	Plate hinge d:o
147	346255	x	Hyllpaket H F L=938	Shelf front R L=938
148	343721	x	Front eluttag	Front outlet
149	331910M	x	Hylla garderob övre	Shelf
150	319866	x	Hylla insteg	Shelf
151	345693	x	Front hylla garderob	Front
152	345924	x	Vägg instegsgarderob	Wall wardrobe
--	345692	x	Vägg instegsgarderob (Mikro)	Wall wardrobe (Microwave)
153	339227	x	Vägg tvättrum kpl.	Wall washroom cpl.
154	345161	x	Vägg tvättrum kpl.	Wall washroom cpl.
155	332955M	x	Tröskel	Threshold
156	345162	x	Överbit tvättrum	Overlap washroom
157	345164	x	List poppel 15x63x1948	List 15x63x1948
158	339228	x	Vägg tvättrum	Wall washroom
159	331894M	x	Hylla tvättrum	Shelf washroom
160	337075	x	Vägg garderob H	Wall wardrobe R
161	402122	x	Plåt skofack	Plate shoe compartment
162	346710	x	Luftspalt sänglåda	Air gap bed box
163	347012	x	Monteringssats kpl. lådor (Alpinvit)	Mounting kit cpl. drawers (Alpine white)
--	343471	x	Monteringssats kpl. lådor (Mekong)	Mounting kit cpl. drawers (Mekong)
165	317514	x	Låda 480x500	Drawer 480x500
166	317382	x	Glidskena låda H	Slide bar, drawer R
--	350221	x	Glidskena låda V	Slide bar, drawer L
--	801701	x	Skruv 6x16 d:o	Screw 6x16 d:o
167	336092	x	Passbit 16x30x95 (Mekong)	Gauge block 16x30x95 (Mekong)
168	346214	x	Monteringssats kpl. ugn (Alpinvit)[1]	Mounting kit cpl. oven (Alpine white)[1]
--	347075	x	Monteringssats kpl. ugn (Alpinvit)[2]	Mounting kit cpl. oven (Alpine white)[2]
--	343488	x	Monteringssats kpl. ugn (Mekong)[1]	Mounting kit cpl. oven (Mekong)[1]
--	347076	x	Monteringssats kpl. ugn (Mekong)[2]	Mounting kit cpl. oven (Mekong)[2]
169	336086	x	Passbit 16x30x460[1]	Gauge block 16x30x460[1]
170	346805	x	Lucka (Alpinvit)[1]	Door (Alpine white)[1]
--	343491	x	Lucka (Mekong)[1]	Door (Mekong)[1]
171	402107	x	Galler ugn (diskb. induktion) 35x503	Grating oven (kitch. sink induct.) 35x503
172	342139	x	List L=538 (diskbänk induktion)	List (kitchen sink induction) L=538
173	333287M	x	Skiva distans 15x100x547,5	Sheet distance 15x100x547,5
174	346803	x	Lucka (diskb. induktion) 299x550 (Alpinvit)	Door (kitch. sink induct.) 299x550 (Alpine white)
--	343392	x	Lucka (diskb. induktion) 299x550 (Mekong)	Door (kitch. sink induct.) 299x550 (Mekong)
175	402108	x	Galler vent. mikro 38x318	Grating vent. micro 38x318
			M= Metervara	M= On the metre

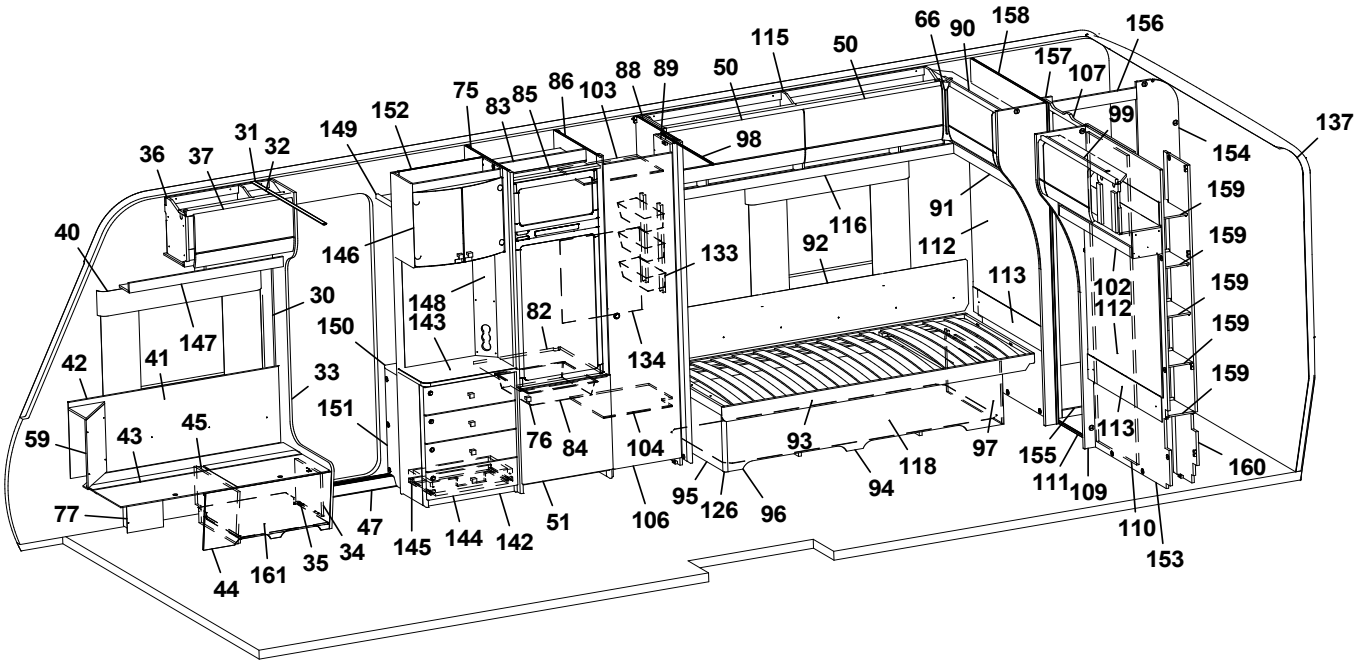
66 90 158 156
115 50
157 107
75 83 85 86 103 88 89 50
99
137
152
149
31 32
36 37
98
154
159
40
146
116
91
92
112
133
159
30
148
143
82
113
102
112
159
150
147
41
42
33
134
159
151
76 84 104
93
97
113
59 43 45
155
160
118
111 109
77
47
95 126 96
94
110
34 145 144 142 51 106
153
44 161 35

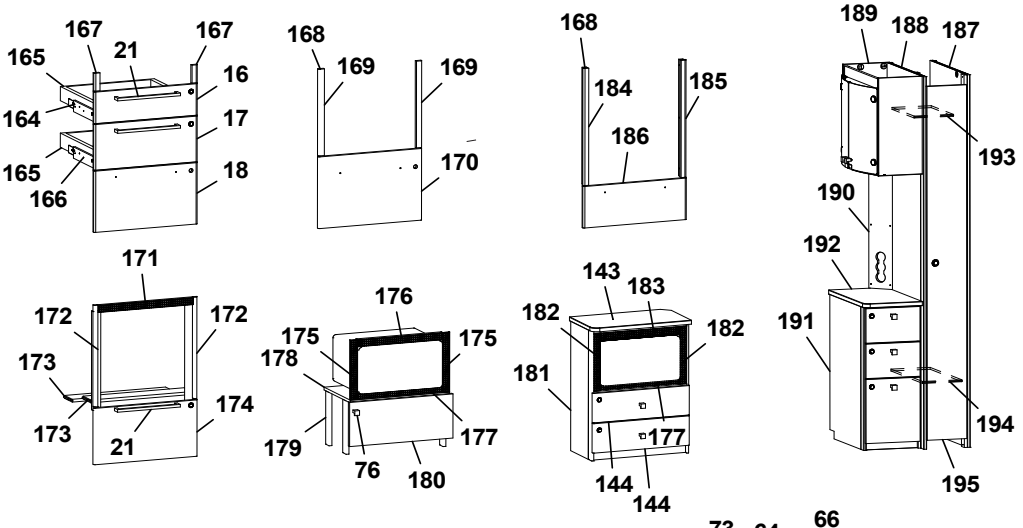
167 21 167
165
16
164
17
165
18
166
168
169 169
170
168
184 185
186
189 188 187
193
190
192
171
172 172
173
174
173 21
176
175 175
178
179 177
76 180
143 183
182 182
181
177
144 144
191
194
195

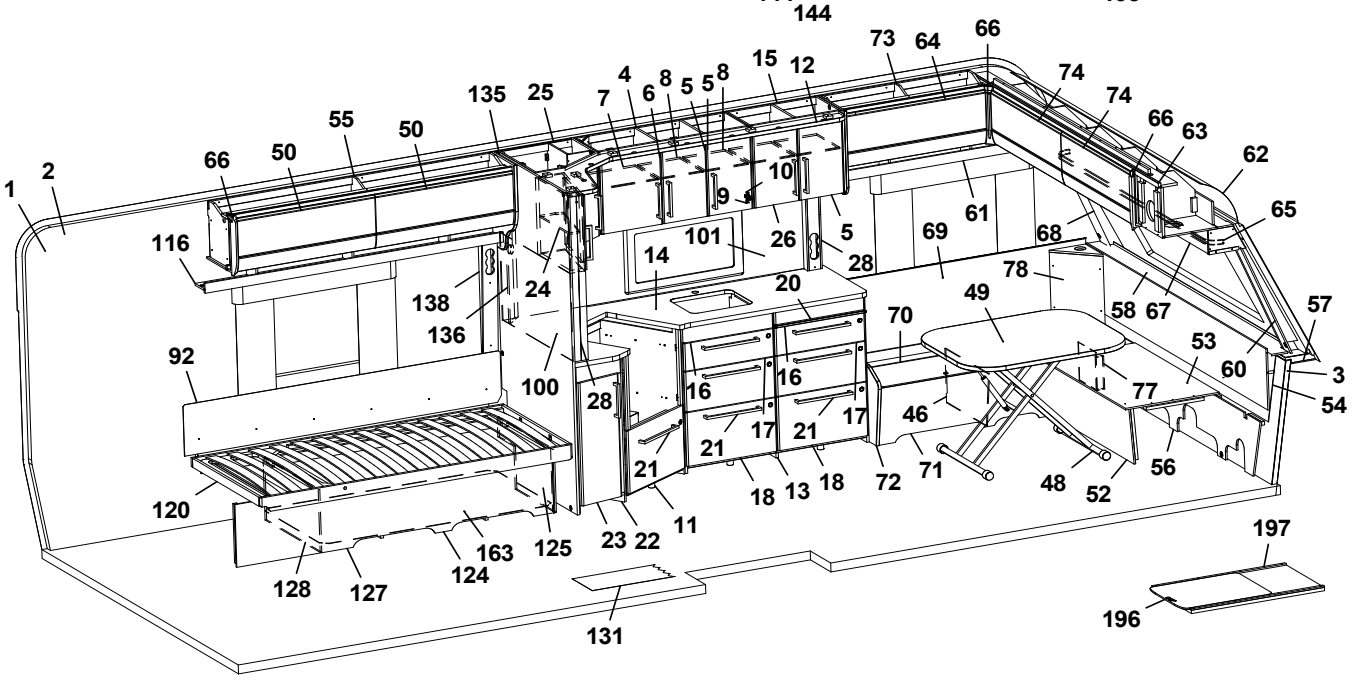
73 64 66
15 12
4 8 5 5 8
135 25 7 6
74 74
55 50
66 63
62
1 2
66 50
10
9
61
65
116
101
26
5
69
68
14
28
78
138
24
20
49
58 67
57
136
70
53
92
100
16 16
60
3
28
77
54
17 21 17
46
21 21
56
120
18 13 18
72 71
48 52
11
23 22
163 125
197
128 127
124
131
196

Pos Fig	Det. nr Part. No	Ingår Fitted	OBS!! Ange alltid årsmodell vid beställning av inredning Benämning	OBS!! Specify always year of model when ordering equipment Description
176	402109	x	Galler vent. mikro 38x448	Grating vent. micro 38x448
177	402110	x	Galler vent. mikro 33x448	Grating vent. micro 33x448
178	342316	x	Hylla mikro	Shelf
179	342315	x	List folierad L=283	List folierad L=283
180	343880	x	Lucka 228x550	Door 228x550
--	316799	x	Gångjärn d:o	Hinge d:o
--	312588	x	Platta gångjärn d:o	Plate hinge d:o
181	345691	x	Tv-bänk kpl. m. urtag för mikro	TV-bench cpl. with socket for microwave
182	350567	x	Galler vent. mikro 38x326	Grating vent. micro 38x326
183	350568	x	Galler vent. mikro 46x448	Grating vent. micro 46x448
184	346950	x	Passbit V[2]	Gauge block L[2]
185	346949	x	Passbit H[2]	Gauge block R[2]
186	346971	x	Lucka (Alpinvit)[2]	Door (Alpine white)[2]
--	346972	x	Lucka (Mekong)[2]	Door (Mekong)[2]
--				
187	344383	x	Vägg garderob	Wall wardrobe
188	344384	x	Vägg garderob	Wall wardrobe
189	345982	x	Skåp bar kpl.	Coctail cabinet cpl.
190	344387	x	Front eluttag	Front outlet
191	346256	x	Hurts kpl, u. skiva	Cupboard cpl, without board
192	346074	x	Skiva hurts	Board cupboard
193	343092	x	Hylla garderob övre	Shelf wardrobe upper
194	343089	x	Hylla garderob nedre	Shelf wardrobe lower
195	344385	x	Dörr garderob 205x1850	Door wardrobe 205x1850
196	341192	x	Utdragsskiva bord 450x550	Sliding leaf 450x550
197	341193	x	Låda utdragsskiva	Box sliding leaf
			[1]=Dometic ugn [2]=Thetford ugn	[1]=Dometic oven [2]=Thetford oven
			M= Metervara	M= On the metre

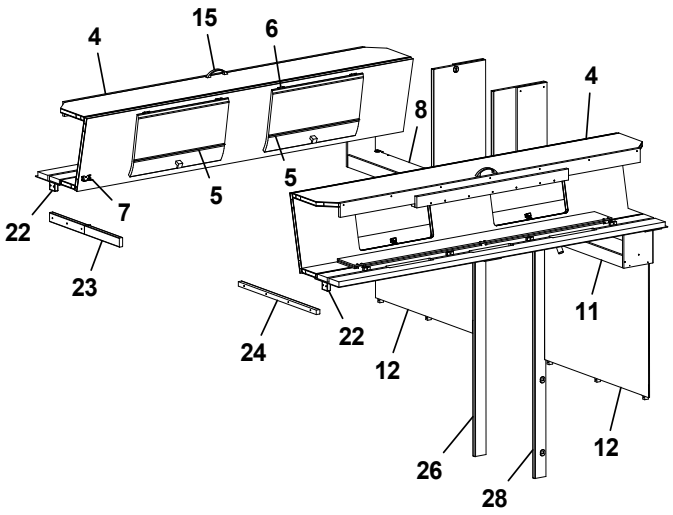
4
15
6
8
4
5
5
7
22
23
24
22
12
11
26
28
12

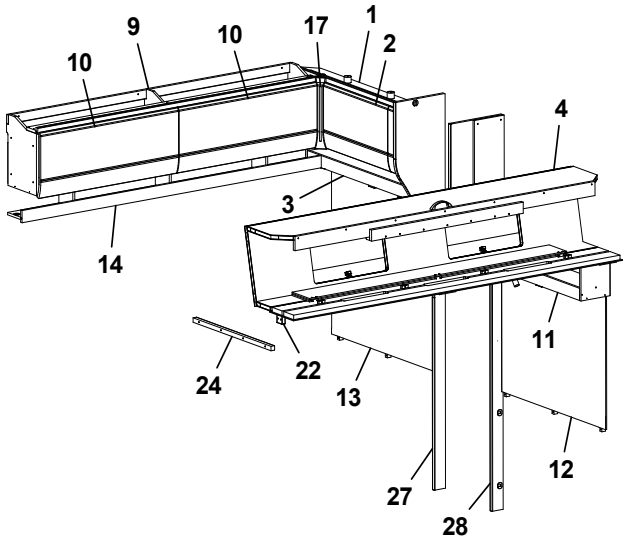
9
10
17
1
2
10
4
3
14
24
22
13
11
27
28
12

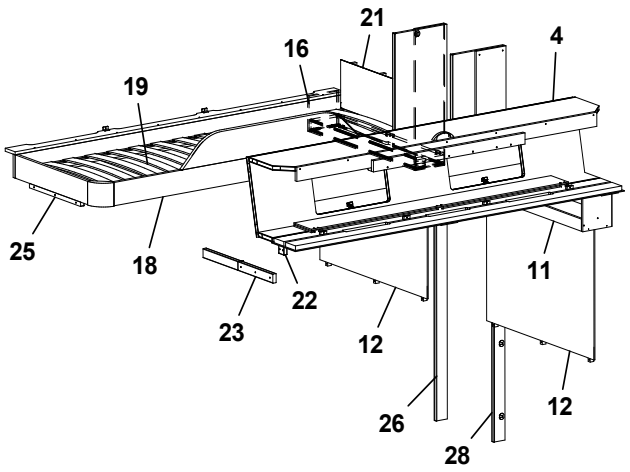
21
16
4
19
25
18
23
22
12
11
26
28
12

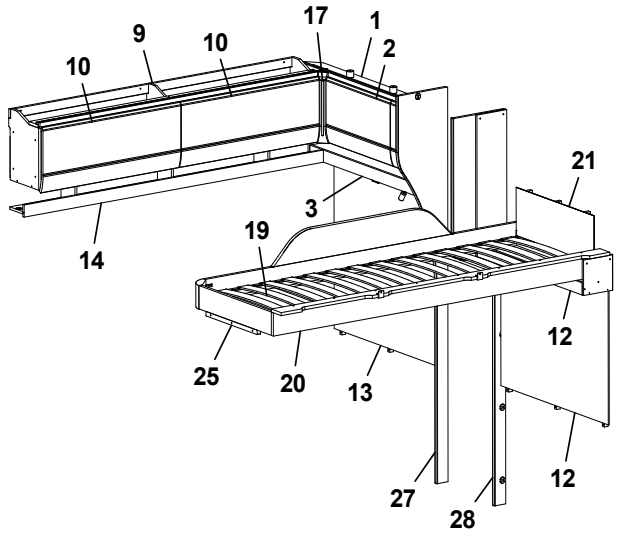
17
9
1
10
10
2
21
3
19
14
12
25
20
13
27
28
12

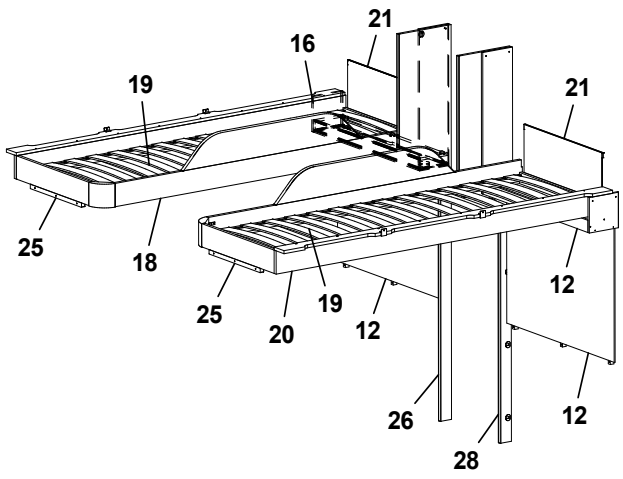
21
16
19
21
25
18
25
20
19
12
12
26
28
12

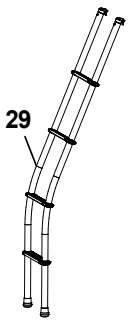
29

Pos Fig	Det. nr Part. No	Ingår Fitted	OBS!! Ange alltid årsmodell vid beställning av inredning Benämning	OBS!! Specify always year of model when ordering equipment Description
1	346270	x	Skåp gavel bak L=928 (Alpinvit)	Cupboard upper L=928 (Alpine white)
--	350571	x	Gångjärn d:o	Hinge d:o
2	345774	x	Lucka (Alpinvit)	Door (Alpine white)
3	346335	x	Hyllpaket L=930 (u. högtalare)	Shelf L=930 (without speakers)
--	346336	x	Hyllpaket L=930 (m. högtalare)	Shelf L=930 (with speakers)
4	346226	x	Överbäddskåp L=1980 (Alpinvit)	Upper bed L=1980 (Alpine white)
--	339839M	x	Regel låsning	Lock bar
--	375813	x	Rasskydd ö-bäddskåp	Protective plate
5	346227	x	Lucka (Alpinvit)	Door (Alpine white)
6	860402	x	Gångjärn	Hinge
7	860405	x	Gångjärn	Hinge
8	346340	x	Hyllpaket L=927 (u. högtalare)	Shelf L=927 (without speakers)
--	346341	x	Hyllpaket L=927 (m. högtalare)	Shelf L=927 (with speakers)
9	345959	x	Skåp övre L=1737 (Alpinvit)	Cupboard upper L=1737 (Alpine white)
--	350571	x	Gångjärn	Hinge
10	345777	x	Lucka (Alpinvit)	Door (Alpine white)
11	346338	x	Hyllpaket L=927 (u. högtalare)	Shelf L=927 (without speakers)
--	346339	x	Hyllpaket L=927 (m. högtalare)	Shelf L=927 (with speakers)
12	346182	x	Sänggavel kpl. med tyg (Sara Greige)	Headboard L cpl. with fabric (Sara Greige)
--	346183	x	Sänggavel kpl. med tyg (Velvet Greige)	Headboard L cpl. with fabric (Velvet Greige)
13	346178	x	Sänggavel kpl. med tyg (Sara Greige)	Headboard L cpl. with fabric (Sara Greige)
--	346179	x	Sänggavel kpl. med tyg (Velvet Greige)	Headboard L cpl. with fabric (Velvet Greige)
14	343213	x	Hyllpaket L=1815	Shelf L=1815
15	350129	x	Handtag	Handle
16	346344	x	Hyllapket L=927 (u. högtalare)	Shelf L=927 (without speakers)
--	346345	x	Hyllpaket L=927 (m. högtalare)	Shelf L=927 (with speakers)
17	345869	x	Hörn inredning	Corner
18	336714	x	Sängram vån.säng H u. ribbotten	Bed bottom R without laths
19	325430	x	Ribbotten kpl.	Laths bottom cpl.
--	311985	x	Ribba sängbotten L=718 B=63	Lath bed bottom L=718 B=63
--	312046	x	Band t. ribbotten	Band for laths bottom
20	336381	x	Sängram vån.säng V u. ribbotten	Bed bottom L without laths
21	350594	x	Värmespalt kpl. m. tyg (Sara Greige)	Air gap cpl. with fabric (Sara Greige)
--	350603	x	Värmespalt kpl. m. tyg (Velvet Greige)	Air gap cpl. with fabric (Velvet Greige)
22	331701M	x	Kloss bärregel	Block bearing rail
23	332661	x	Bärregel vikbar L=600	Bearing rail foldable L=600
24	331698M	x	Bärregel 22x22x670	Bearing rail 22x22x670
25	331961M	x	Bärregel 22x22x440	Bearing rail 22x22x440
26	344189	x	Vägg tvättrum	Wall washroom
27	346259	x	Vägg tvättrum	Wall washroom
28	344188	x	Vägg tvättrum	Wall washroom
29	350534	x	Stege ö-bäddsskåp	Ladder upper bed
			M= Metervara	M= On the metre

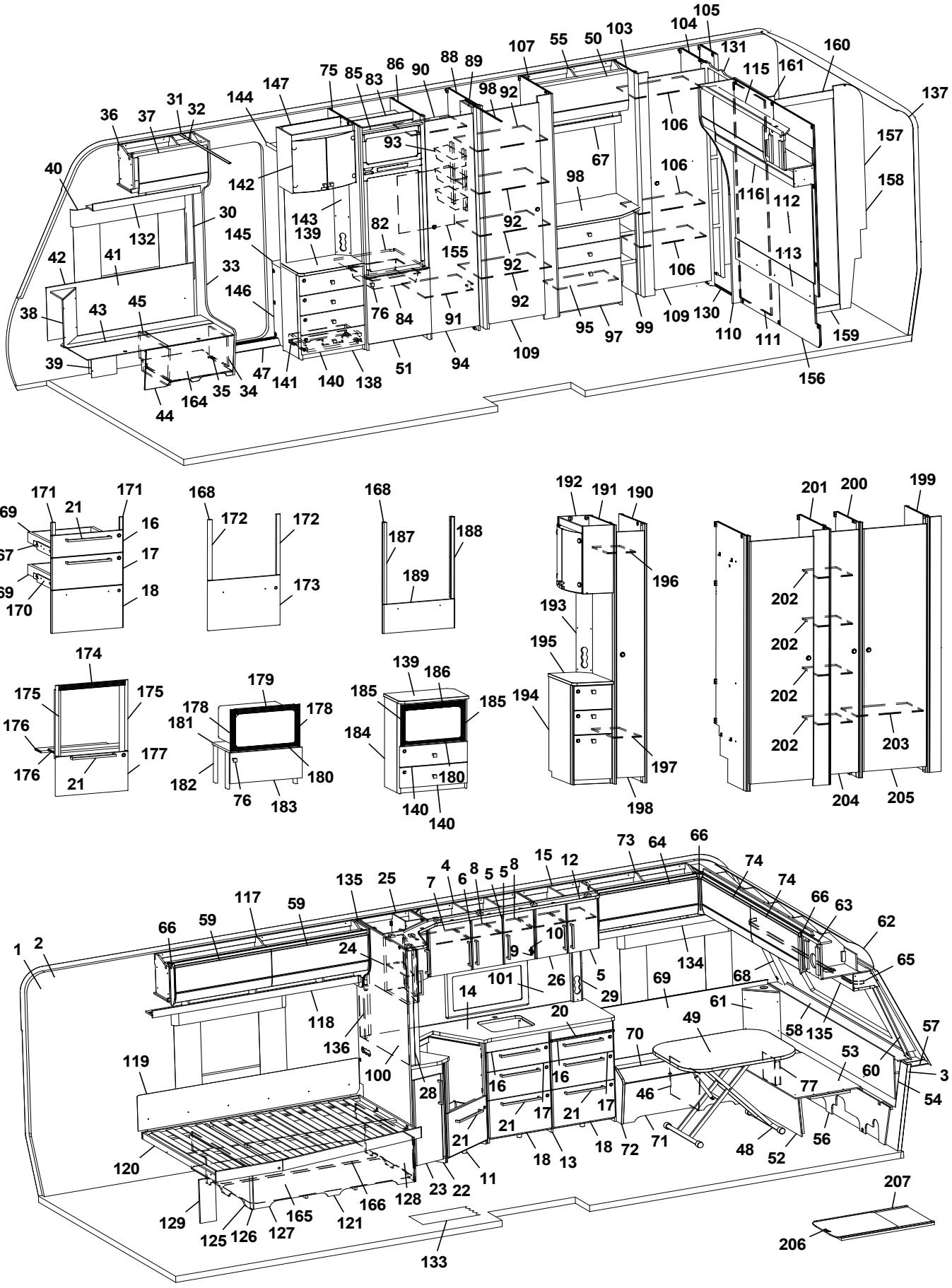
1 2 3 4 5 6 7 8 9 10 11 12 13 14 15 16 17 18 20 21 22 23 24 25 26 27 28 29 30 31 32 33 34 35 36 37 38 39 40 41 42 43 44 45 46 47 48 49 50 51 52 53 54 55 56 57 58 59 60 61 62 63 64 65 66 67 68 69 70 71 72 73 74 75 76 77 82 83 84 85 86 88 89 90 91 92 93 94 95 97 98 99 100 101 103 104 105 106 107 109 110 111 112 113 115 116 117 118 119 120 121 125 126 127 128 129 130 131 132 133 134 135 136 137 138 139 140 141 142 143 144 145 146 147 155 156 157 158 159 160 161 164 165 166 167 168 169 170 171 172 173 174 175 176 177 178 179 180 181 182 183 184 185 186 187 188 189 190 191 192 193 194 195 196 197 198 199 200 201 202 203 204 205 206 207

Pos Fig	Det. nr Part. No	Ingår Fitted	OBS!! Ange alltid årsmodell vid beställning av inredning Benämning	OBS!! Specify always year of model when ordering equipment Description
1	318657	M	Tapet vägg/tak	Wall paper
2	318584	M	Tejp tapet 20 mm	Tape, wall paper 20 mm
3	318585	M	Tejp tapet 60 mm	Tape, wall paper 60 mm
4	345986	x	Skåp kök L=924 kpl. (Alpinvit)	Cupboard kitchen L=924 cpl. (Alpine white)
--	346571	x	Skåp kök L=924 kpl. (Mekong)	Cupboard kitchen L=924 cpl. (Mekong)
5	346808	x	Lucka H (Alpinvit)	Door R (Alpine white)
--	343458	x	Lucka H (Mekong)	Door R (Mekong)
--	350471	x	Handtag d:o	Handle d:o
6	346819	x	Lucka V (Alpinvit)	Door L (Alpine white)
--	343455	x	Lucka V (Mekong)	Door L (Mekong)
--	350471	x	Handtag d:o	Handle d:o
7	331385M	x	Hylla	Shelf
8	341681	x	Hylla	Shelf
9	311917	x	Gångjärn	Hinge
10	312588	x	Platta gångjärn	Plate hinge
11	345909	x	Diskbänk vinklad (Alpinvit)[1]	Kitchen sink angled (Alpine white)[1]
--	346969	x	Diskbänk vinklad (Alpinvit)[2]	Kitchen sink angled (Alpine white)[2]
--	343883	x	Diskbänk vinklad (Mekong)[1]	Kitchen sink angled (Mekong)[1]
--	346970	x	Diskbänk vinklad (Mekong)[2]	Kitchen sink angled (Mekong)[2]
--	346998	x	Diskbänk vinklad induktion (Alpinvit)	Kitchen sink angled induction (Alpine white)
--	346999	x	Diskbänk vinklad induktion (Mekong)	Kitchen sink angled induction (Mekong)
12	346380	x	Ljusramp köksskåp	Light holder kitchen
13	346994	x	Diskbänk trädel u. skiva (Alpinvit)	Kitchen sink without board (Alpine white)
--	347007	x	Diskbänk trädel u. skiva (Mekong)	Kitchen sink without board (Mekong)
14	345802	x	Skiva diskbänk 902x1955[1]	Board 902x1955[1]
--	346974	x	Skiva diskbänk 902x1955[2]	Board 902x1955[2]
--	345803	T	Skiva diskbänk induktion 902x1955	Board induction 902x1955
15	346157	x	Skåp kök L=560 kpl. (Alpinvit)	Cupboard kitchen L=560 cpl. (Alpine white)
--	346479	x	Skåp kök L=560 kpl. (Mekong)	Cupboard kitchen L=560 cpl. (Mekong)
16	346799	x	Lådförstycke (Alpinvit)	Drawer front (Alpine white)
--	343412	x	Lådförstycke (Mekong)	Drawer front (Mekong)
--	317514	x	Låda 480x500 d:o	Drawer 480x500 d:o
--	317382	x	Glidskena låda H d:o	Slide bar, drawer R d:o
--	350221	x	Glidskena låda V d:o	Slide bar, drawer L d:o
17	346801	x	Lådförstycke (Alpinvit)	Drawer front (Alpine white)
--	343413	x	Lådförstycke (Mekong)	Drawer front (Mekong)
--	317514	x	Låda 480x500 d:o	Drawer 480x500 d:o
--	317382	x	Glidskena låda H d:o	Slide bar, drawer R d:o
--	350221	x	Glidskena låda V d:o	Slide bar, drawer L d:o
18	346802	x	Lucka (Alpinvit)	Door (Alpine white)
--	343414	x	Lucka (Mekong)	Door (Mekong)
--	20-900302	x	Pentrylåda 273x500 d:o	Drawer pentry 273x500 d:o
--	07-800039	x	Rullskena H d:o	Roller rail R d:o
--	07-800038	x	Rullskena V d:o	Roller rail L d:o
20	341954	x	Skärbräda	Cutting board
21	350472	x	Handtag	Handle
22	346991	x	Utskjut diskbänk (Alpinvit)	Projection kitchen sink (Alpine white)
--	343406	x	Utskjut diskbänk (Mekong)	Projection kitchen sink (Mekong)
23	346809	x	Lucka (Alpinvit)	Door (Alpine white)
--	343380	x	Lucka (Mekong)	Door (Mekong)
			M= Metervara	M= On the metre

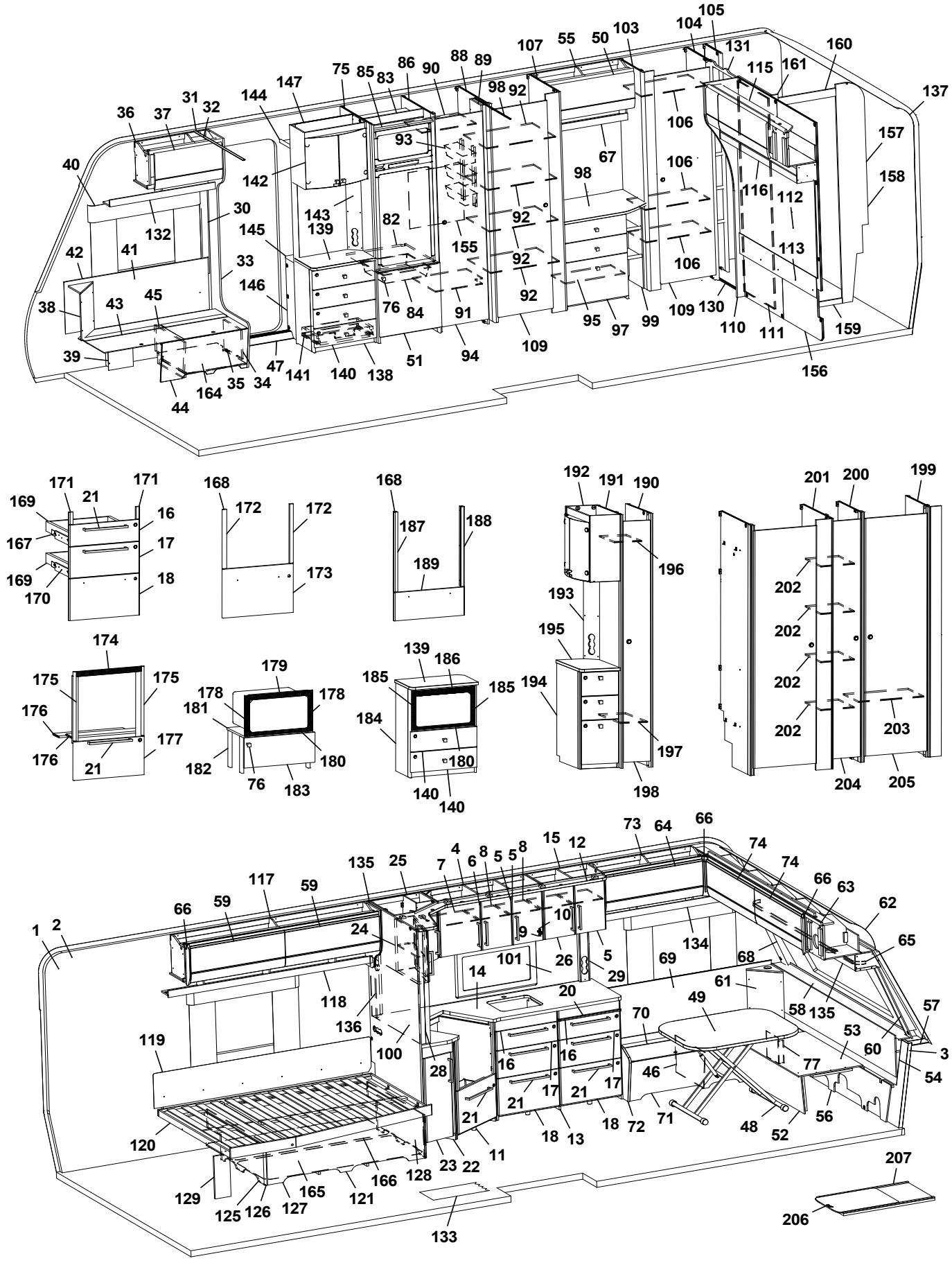
1 2 3 4 5 6 7 8 9 10 11 12 13 14 15 16 17 18 20 21 22 23 24 25 26 27 28 29 30 31 32 33 34 35 36 37 38 39 40 41 42 43 44 45 46 47 48 49 50 51 52 53 54 55 56 57 58 59 60 61 62 63 64 65 66 67 68 69 70 71 72 73 74 75 76 77 82 83 84 85 86 88 89 90 91 92 93 94 95 97 98 99 100 101 103 104 105 106 107 109 110 111 112 113 115 116 117 118 119 120 121 125 126 127 128 129 130 131 132 133 134 135 136 137 138 139 140 141 142 143 144 145 146 147 155 156 157 158 159 160 161 164 165 166 167 168 169 170 171 172 173 174 175 176 177 178 179 180 181 182 183 184 185 186 187 188 189 190 191 192 193 194 195 196 197 198 199 200 201 202 203 204 205 206 207

Pos Fig	Det. nr Part. No	Ingår Fitted	OBS!! Ange alltid årsmodell vid beställning av inredning Benämning	OBS!! Specify always year of model when ordering equipment Description
--	350471	x	Handtag d:o	Handle d:o
24	346028	x	Skåp utskjut kökskåp (Alpinvit)	Cupboard projection (Alpine white)
--	346444	x	Skåp utskjut kökskåp (Mekong)	Cupboard projection (Mekong)
--	343441	x	Lucka H d:o (Alpinvit)	Door R d:o (Alpine white)
--	343443	x	Lucka H d:o (Mekong)	Door R d:o (Mekong)
--	341856	x	Hylla d:o	Shelf d:o
25	346030	x	Hörnskåp (Alpinvit)	Corner cupboard (Alpine white)
--	343424	x	Hörnskåp (Mekong)	Corner cupboard (Mekong)
--	346807	x	Lucka V d:o (Alpinvit)	Door L d:o (Alpine white)
--	343427	x	Lucka V d:o (Mekong)	Door L d:o (Mekong)
--	346038	x	Hylla d:o	Shelf d:o
26	346807	x	Lucka (Alpinvit)	Door (Alpine white)
--	343427	x	Lucka (Mekong)	Door (Mekong)
28	341727	x	Stolpe utskjut	Support bar
29	333289M	x	Front eluttag	Front outlet
30	318962	x	List täck el-kabel B=45 L=2100	Cover strip B=45 L=2100
31	316270	x	List snäpp undre L=2379	List under L=2379
32	316268	x	List snäpp övre L=2379	List upper L=2379
33	345790	x	Stolpe först. kpl. m. lucka (144x180 urtag)	Support bar cpl. with door (144x180 socket)
--	346566	x	Stolpe först. kpl. m. lucka (105,6x171 urtag)	Support bar cpl. with door (105,6x171 socket)
34	343731	x	Lucka	Door
35	312589	x	Gångjärn	Hinge
36	346238	x	Skåp övre H F L=659 (Alpinvit)	Cupboard upper front R L=659 (Alpine white)
--	350571	x	Gångjärn d:o	Hinge d:o
37	345775	x	Lucka (Alpinvit)	Door (Alpine white)
38	345953	x	Hörn sittgrupp H	Corner R
--	345951	x	Hörn sittgrupp H med ø 60 urttag	Corner R with ø 60 hole
--	345949	x	Hörn sittgrupp H med ø 85 urttag	Corner R with ø 85 hole
39	346080	x	Täckfront	Cover front
40	350348	x	Skena gardin L=1020	Curtain rod L=1020
41	346249	x	Värmespalt H fram	Air gap R.F.
42	319821	M	List kant mörkbrun	Strip, dark brown
43	346014	x	Lock bäddlåda H F	Cover bedbox R.F.
--	319024	x	Matta grå textil m. tejp d:o	Carpet gray textile with tape d:o
44	343825	x	Front bäddlåda H F	Front bed box R.F.
--	346005	x	Front bäddlåda H F (centraldammsugare)	Front bed box R.F. (central vacuum cleaner)
45	342495	x	Stöd bäddlåda HF	Support bed box
46	312825	x	Stöd bäddlåda VF	Support bed box
47	319871	x	Tröskel aluminium L=650	Threshold aluminium L=650
48	310083	x	Bordsstativ	Table stand
--	350474	x	Bordsstativ enpelar	Table stand single pillar
49	345945	x	Bordsskiva 800x1000	Table top 800x1000
50	345776	x	Lucka (Alpinvit)	Door (Alpine white)
51	343736	x	Lucka H 550x570	Door R 550x570
--	316799	x	Gångjärn d:o	Hinge d:o
--	312588	x	Platta gångjärn d:o	Plate hinge d:o
52	331245M	x	Front bäddlåda gavel	Front bed box gable
53	345923	x	Skiva rundsittgrupp	Sheet seat
54	340578	x	Värmespalt gavel fram	Air gap
55	346047	x	Skåp övre L=790 (Alpinvit)	Cupboard upper L=790 (Alpine white)
			M= Metervara	M= On the metre

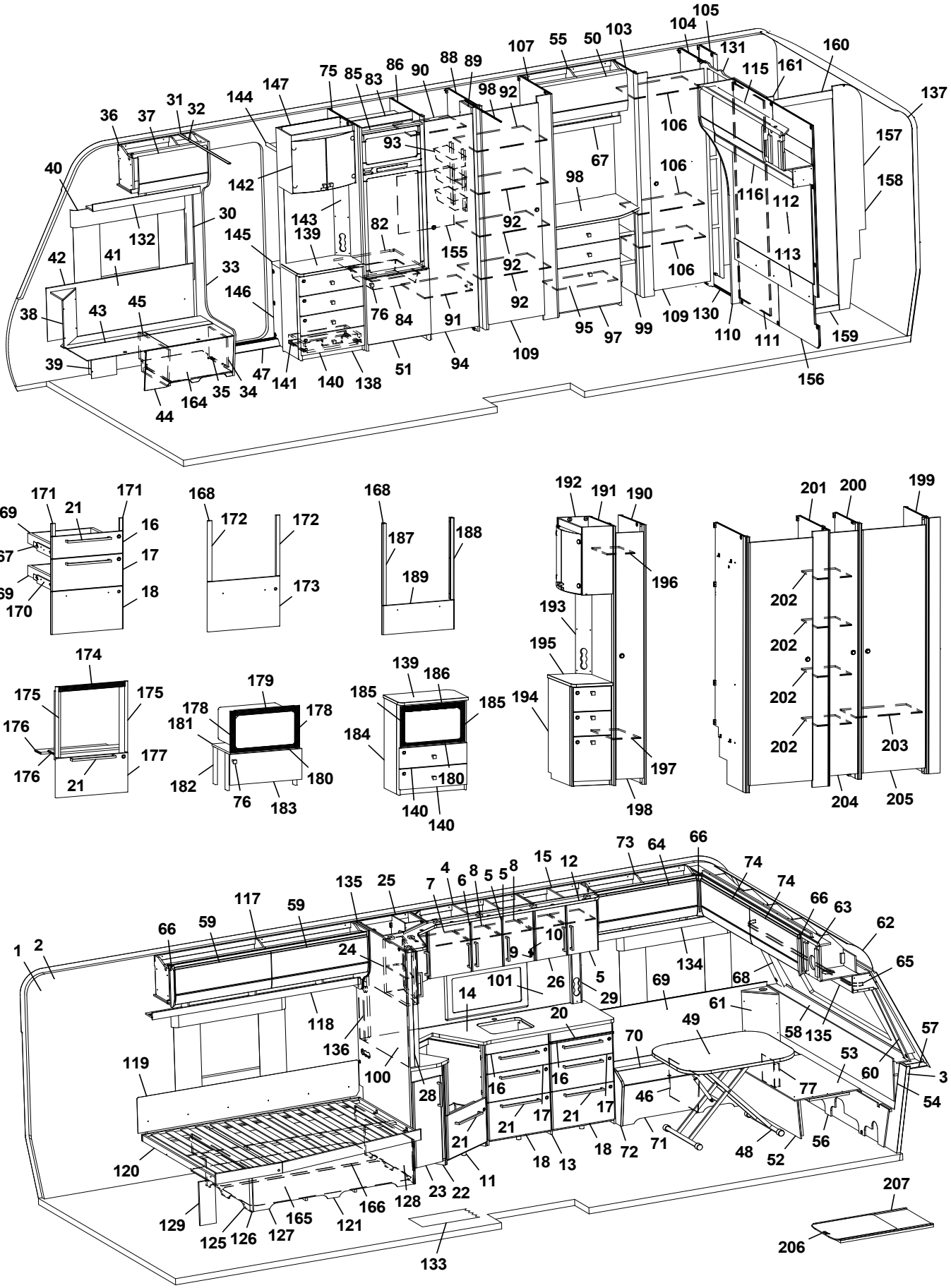
1 2 3 4 5 6 7 8 9 10 11 12 13 14 15 16 17 18 20 21 22 23 24 25 26 27 28 29 30 31 32 33 34 35 36 37 38 39 40 41 42 43 44 45 46 47 48 49 50 51 52 53 54 55 56 57 58 59 60 61 62 63 64 65 66 67 68 69 70 71 72 73 74 75 76 77 82 83 84 85 86 88 89 90 91 92 93 94 95 97 98 99 100 101 103 104 105 106 107 109 110 111 112 113 115 116 117 118 119 120 121 125 126 127 128 129 130 131 132 133 134 135 136 137 138 139 140 141 142 143 144 145 146 147 155 156 157 158 159 160 161 164 165 166 168 169 170 171 172 173 174 175 176 177 178 179 180 181 182 183 184 185 186 187 188 189 190 191 192 193 194 195 196 197 198 199 200 201 202 203 204 205 206 207

Pos Fig	Det. nr Part. No	Ingår Fitted	OBS!! Ange alltid årsmodell vid beställning av inredning Benämning	OBS!! Specify always year of model when ordering equipment Description
--	350571	x	Gångjärn d:o	Hinge d:o
56	340520	x	Stöd sittgrupp	Support
57	215275	x	Hylla front kpl. L=2366	Shelf front cpl. L=2366
58	345285	x	Front/hylla kpl.	Front/shelf cpl.
--	345362	x	Front/hylla kpl. med belysning "Björn"	Front/shelf cpl. with lightning "Bear"
59	345777	x	Lucka (Alpinvit)	Door (Alpine white)
60	345085	x	Hörn front H	Front corner R
61	345951	x	Hörn sittgrupp V med ø 60 urttag	Corner L with ø 60 hole
--	345949	x	Hörn sittgrupp V med ø 85 urttag	Corner L with ø 85 hole
62	216067	x	Täckskiva radie fram 1x380x2360	Cover plate radius front 1x380x2360
--	313884	x	List plast radie L=2379	List L=2379
63	345727	x	Skåp gavel fram L=2360 (Alpinvit)	Cupboard L=2360 (Alpine white)
--	350571	x	Gångjärn d:o	Hinge d:o
64	345778	x	Lucka (Alpinvit)	Door (Alpine white)
65	350349	x	Skena gardin L=1920	Curtain rod L=1920
66	345869	x	Hörn inredning	Corner
67	345431	x	Hyllpaket L=790	Shelf L=790
68	345084	x	Hörn front V	Front corner L
69	345929	x	Värmespalt V fram	Air gap L.F.
70	346014	x	Lock bäddlåda V F	Cover bed box L.F
--	319024	x	Matta grå textil m. tejp d:o	Carpet gray textile with tape d:o
71	339504	x	Front bäddlåda V F	Front bed box L.F.
72	345933	x	Gavel bäddlåda V F	Gable bed box L.F
73	345766	x	Skåp övre V F L=922 (Alpinvit)	Cupboard upper front L L=922 (Alpine white)
--	350571	x	Gångjärn d:o	Hinge d:o
74	345779	x	Lucka (Alpinvit)	Door (Alpine white)
75	342304	x	Vägg kyl V	Wall refrigerator L
76	350473	x	Handtag knopp	Handle knob
78	343973	x	Lucka, byrå 380x550 (Alpinvit)	Door, dresser 380x550 (Alpine white)
--	315202	x	Gångjärn d:o	Hinge d:o
--	312588	x	Platta gångjärn	Plate hinge
82	340675	x	Hylla under kyl	Shelf under refrigerator
83	342309	x	Bakstycke stopp kyl	Back cupboard
84	310325	x	Trådback vit 85x427x427	Tray 85x427x427
--	312712	x	Glidlist trådback (säljes i par)	Sliding strip tray (pair)
85	342306	x	List folierad L = 528	List foiled L = 528
86	342305	x	Vägg kyl H	Wall refrigerator R
88	332430M	x	Vägg garderob H	Wall wardrobe R
89	331238M	x	Nisch, vikdörr	Niche folding door
90	331279M	x	Hylla garderob övre	Shelf wardrobe upper
91	331274M	x	Hylla garderob nedre	Shelf wardrobe under
92	332432M	x	Hylla garderob	Shelf wardrobe
93	319759	x	Korg, garderob	Basket, wardrobe
--	335802	x	List för korgar	List för baskets
94	342702	x	Dörr 415x1850 kpl.	Door 415x1850 cpl.
95	339522	x	Hylla, byrå	Shelf, dresser
96	314721	x	Skena draperi L=1100	Drapery rail L=1100
97	346048	x	Byrå kpl. u. skiva	Dresser cpl. without board
98	346051	x	Skiva byrå 547x790	Board, dresser 547x790
99	331307M	x	Hylla vid byrå kpl.	Shelf cpl.
			M= Metervara	M= On the metre

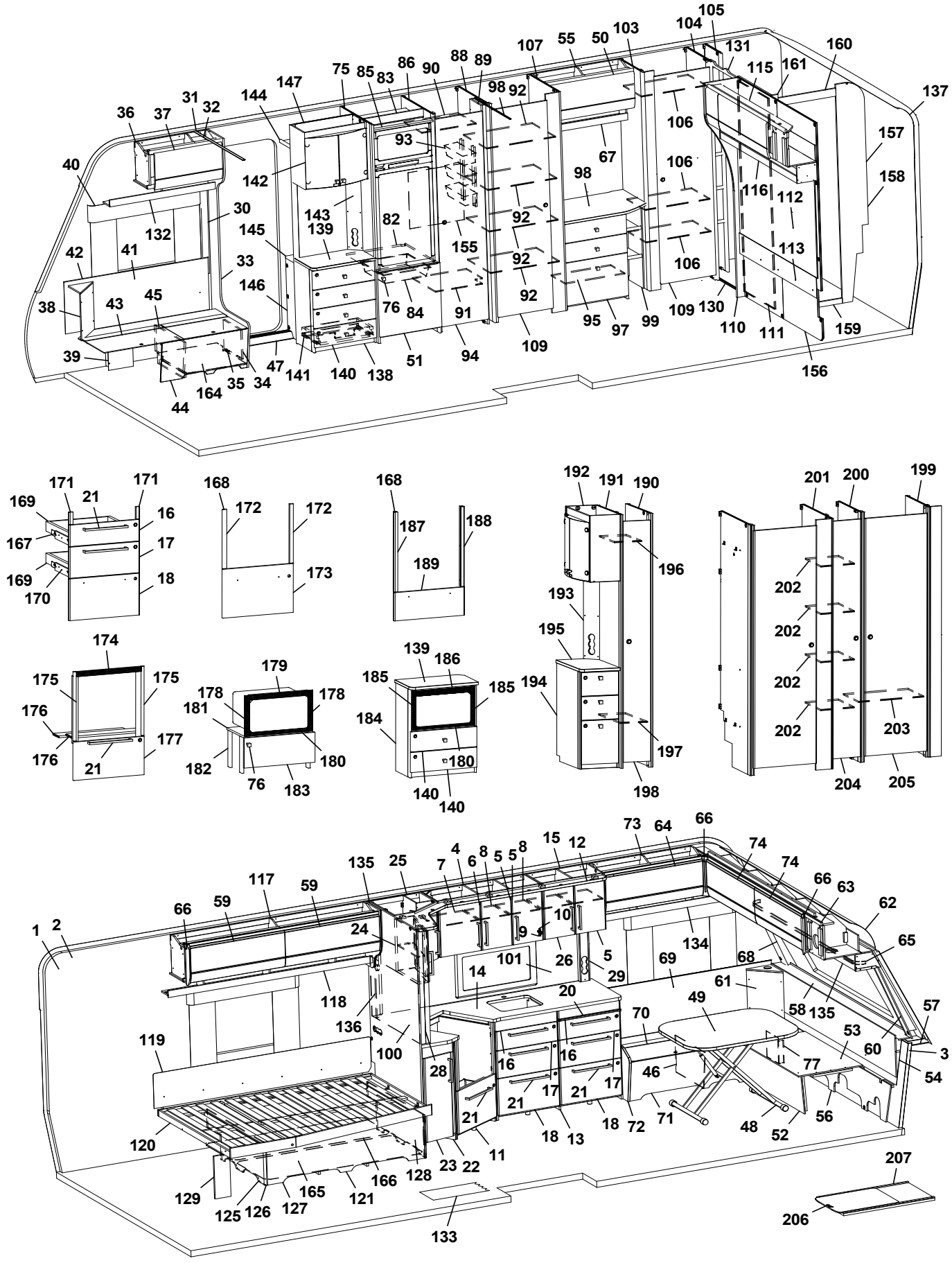
1 2 3 4 5 6 7 8 9 10 11 12 13 14 15 16 17 18 20 21 22 23 24 25 26 27 28 29 30 31 32 33 34 35 36 37 38 39 40 41 42 43 44 45 46 47 48 49 50 51 52 53 54 55 56 57 58 59 60 61 62 63 64 65 66 67 68 69 70 71 72 73 74 75 76 77 82 83 84 85 86 88 89 90 91 92 93 94 95 97 98 99 100 101 103 104 105 106 107 109 110 111 112 113 115 116 117 118 119 120 121 125 126 127 128 129 130 131 132 133 134 135 136 137 138 139 140 141 142 143 144 145 146 147 155 156 157 158 159 160 161 164 165 166 167 168 169 170 171 172 173 174 175 176 177 178 179 180 181 182 183 184 185 186 187 188 189 190 191 192 193 194 195 196 197 198 199 200 201 202 203 204 205 206 207

Pos Fig	Det. nr Part. No	Ingår Fitted	OBS!! Ange alltid årsmodell vid beställning av inredning Benämning	OBS!! Specify always year of model when ordering equipment Description
100	341710-F	x	Köksskiva vägg, Svart fiskben	Protection kitchen, Black fishbone
--	341710-G	x	Köksskiva vägg, Natur skiffer	Protection kitchen, Nature slate
--	341710-M	x	Köksskiva vägg, Marmor	Protection kitchen, Marble
--	341710-S	x	Köksskiva vägg, Sten	Protection kitchen, Stone
101	346333-F	x	Köksskiva vägg, Svart fiskben	Protection kitchen, Black fishbone
--	346333-G	x	Köksskiva vägg, Natur skiffer	Protection kitchen, Nature slate
--	346333-M	x	Köksskiva vägg, Marmor	Protection kitchen, Marble
--	346333-S	x	Köksskiva vägg, Sten	Protection kitchen, Stone
103	331899M	x	Vägg garderob V	Wall wardrobe L
104	331900M	x	Vägg garderob H	Wall wardrobe R
105	331903M	x	Vägg garderob H	Wall wardrobe R
106	331928M	x	Hylla garderob	Shelf wardrobe
107	332431M	x	Vägg garderob	Wall wardrobe
109	342705	x	Dörr 490x1850 kpl.	Door 490x1850 cpl.
110	346070	x	Front vägg tvättrum	Front washroom
111	346104	x	Skjutdörr tvättrum	Door washroom
112	346170	x	Sänggavel kpl. m. tyg (Sara Greige)	Headboard cpl. with fabric (Sara Greige)
--	346171	x	Sänggavel kpl. m. tyg (Velvet Greige)	Headboard cpl. with fabric (Velvet Greige)
113	344638	x	Värmespalt	Air gap
115	346131	x	Skåp övre bak L=1410 (Alpinvit)	Cupboard upper rear L=1410 (Alpine white)
--	350571	x	Gångjärn d:o	Hinge d:o
--	345780	x	Lucka d:o (Alpinvit)	Door d:o (Alpine white)
116	346140	x	Hyllpaket bak L=1386	Shelf rear L=1386
117	346126	x	Skåp övre V B L=1737 (Alpinvit)	Cupboard upper rear L L=1737 (Alpine white)
118	343213	x	Hyllpaket V B L=1815	Shelf rear L L=1815
119	338121	x	Värmespalt	Air gap
--	350593	x	Tyg värmespalt d:o (Sara Greige)	Fabric air gap d:o (Sara Greige)
--	350602	x	Tyg värmespalt d:o (Velvet Greige)	Fabric air gap d:o (Velvet Greige)
120	342650	x	Sängram u. ribbotten	Bedbottom without laths
--	342685	x	Ribbotten kpl.	Laths bottom cpl.
--	311985	x	Ribba sängbotten d:o L=718 B=63	Lath bed bottom d:o L=718 B=63
--	312046	x	Band t. ribbotten d:o	Band for laths bottom d:o
121	342677	x	Sänglåda kpl.	Bed box cpl.
--	315203	x	Regel 17,5x55x1415	Wood lath pine 17,5x55x1415
125	342678	x	Gavel säng V	Gable bed L
126	319863	x	List hörn L=380	Corner strip L=380
127	339426	x	Front säng	Front bed
128	342679	x	Gavel säng H	Gable bed R
129	337472	x	Stöd säng	Support bed
130	316030	x	Skena skjutdörr	Rail washroom door
131	346103	x	List skjutdörr	List washroom door
--	350588	x	Kloss d:o	Block d:o
132	345018	x	Hyllpaket H F L=938	Shelf front R L=938
133	350469	x	Matta golv, gråsten	Carpet floor, greystone
--	319393	x	Matta golv, antik planka	Carpet floor, antique plank
134	345795	x	Hyllpaket V F L=1201	Shelf front L L=1201
135	345930	x	Hyllpaket fram L=2360	Shelf front L=2360
136	341985	x	Front eluttag	Front outlet
137	216066	x	Täckskiva radie bak 1x275x2360	Cover plate radius back 1x275x2360
--	313884	x	List plast radie L=2379	List L=2379
			M= Metervara	M= On the metre

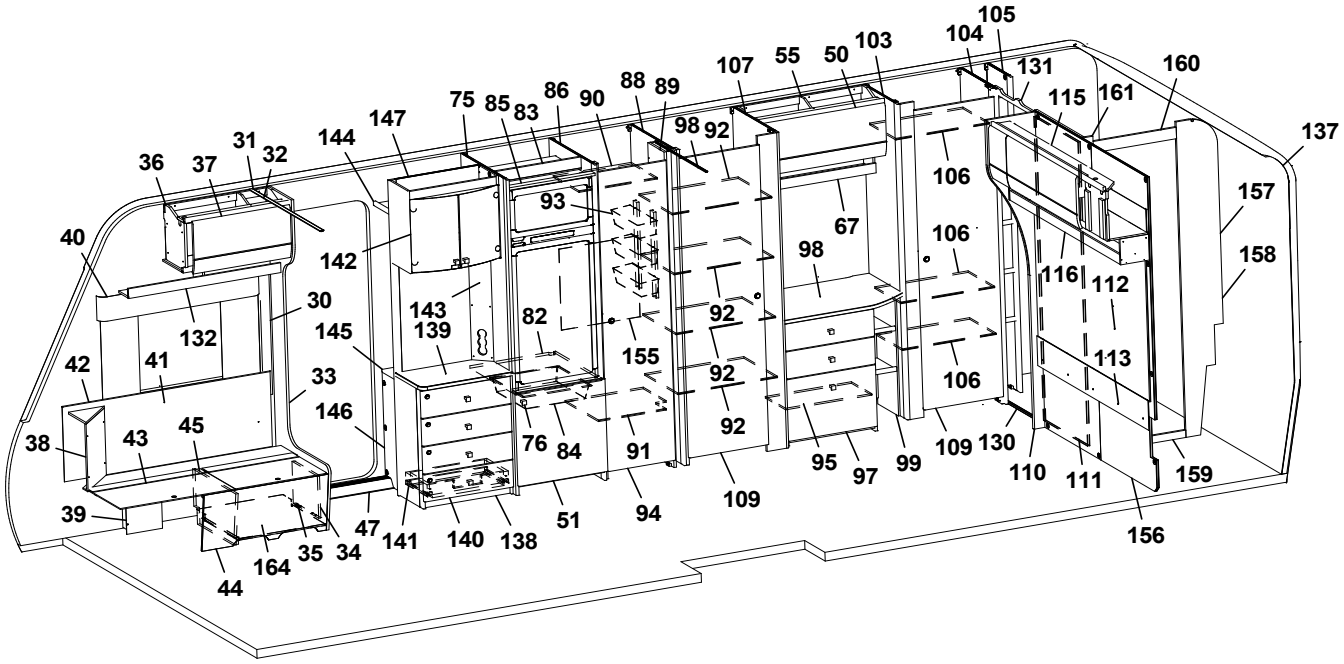
105
104
103
50
55
107
131
115
161
160
137
88
89
86
90
75
85
83
147
144
36
37
31
32
98
92
106
67
157
158
40
142
93
106
116
112
30
143
139
82
155
92
98
132
145
92
113
42
41
33
92
106
146
76
84
91
95
97
99
109
130
110
111
159
38
43
45
39
47
141
140
138
51
94
109
156
164
35
34
44

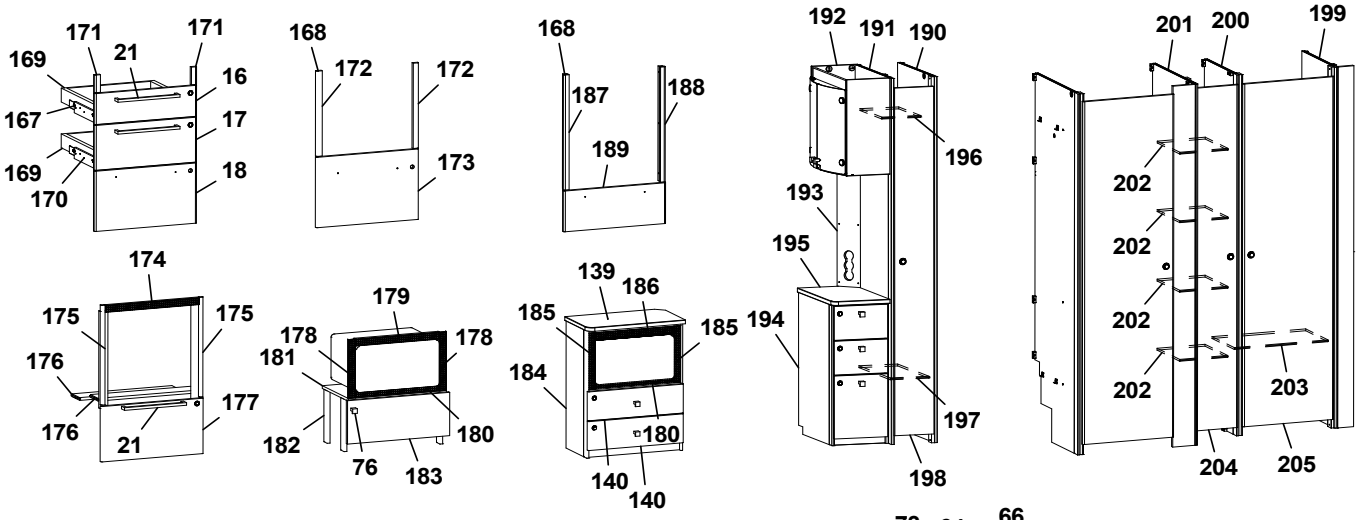
171
171
21
169
16
167
17
169
18
170
168
172
172
173
168
187
188
189
192
191
190
196
193
195
194
197
198
201
200
199
202
202
202
202
202
203
204
205
174
175
175
176
177
176
21
179
178
178
181
182
180
76
183
139
186
185
185
184
180
140
140

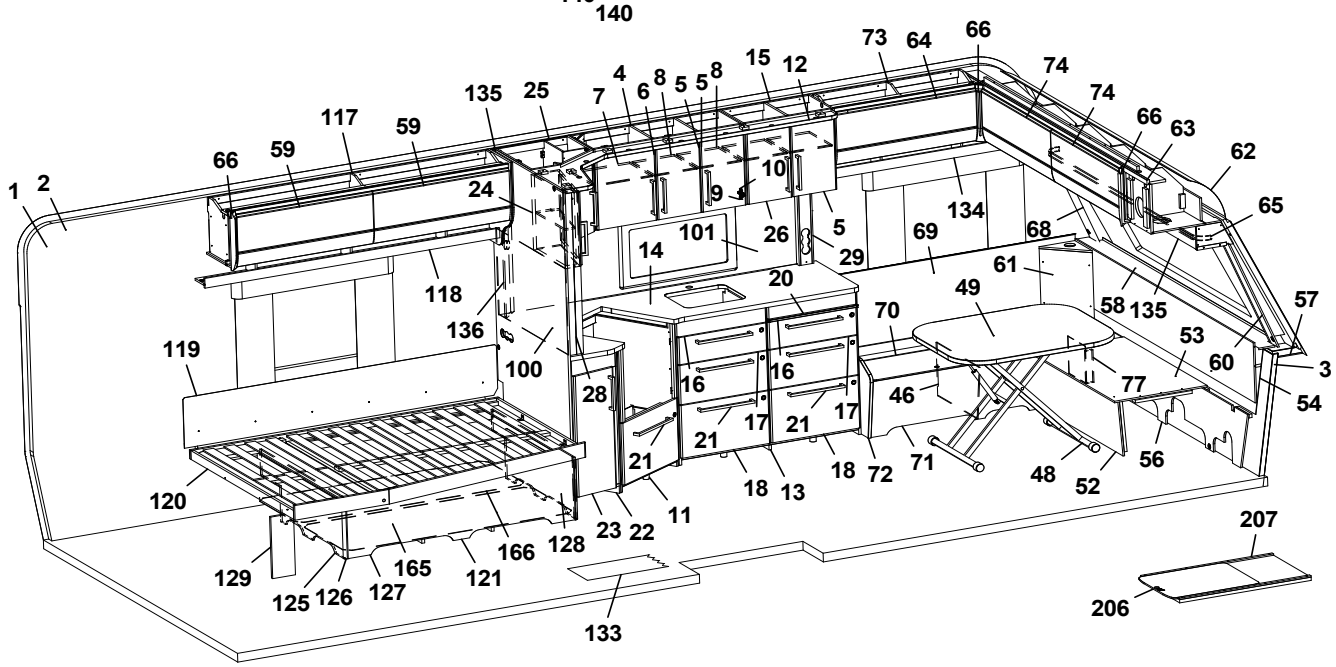
73
64
66
74
74
66
63
62
65
135
25
7
4
6
8
5
5
8
15
12
117
59
66
59
10
24
9
134
68
101
26
5
29
69
61
14
118
20
49
58
135
57
136
70
53
60
3
119
100
16
16
46
54
28
17
21
17
21
77
21
18
72
71
48
52
56
18
13
120
23
22
11
207
129
166
128
165
121
125
126
127
206
133

Pos Fig	Det. nr Part. No	Ingår Fitted	OBS!! Ange alltid årsmodell vid beställning av inredning Benämning	OBS!! Specify always year of model when ordering equipment Description
138	346037	x	TV-bänk kpl. u. skiva	TV-bench cpl. whitout board
139	345978	x	Skiva TV-bänk	Board TV-bench
140	343121	x	Lådförstycke	Drawer front
141	20-900302	x	Pentrylåda 273x500 d:o	Drawer pentry 273x500 d:o
--	07-800039	x	Rullskena H d:o	Roller rail R d:o
--	07-800038	x	Rullskena V d:o	Roller rail L d:o
142	345981	x	Skåp bar kpl.	Coctail cabinet cpl.
--	330180	x	Hylla hållare flaskor	Shelf bottle holder
--	345998	x	Lucka H d:o	Door R d:o
--	345997	x	Lucka V d:o	Door L d:o
--	318379	x	Gångjärn d:o	Hinge d:o
--	318380	x	Täckhatt d:o	Cover d:o
--	312588	x	Platta gångjärn d:o	Plate hinge d:o
143	343721	x	Front eluttag	Front outlet
144	331910M	x	Hylla garderob övre	Shelf wardrobe upper
145	319866	x	Hylla insteg	Shelf
146	345693	x	Front hylla garderob	Front wardrobe
147	345924	x	Vägg instegsgarderob	Wall wardrobe
--	345692	x	Vägg instegsgarderob (Mikro)	Wall wardrobe (Microwave)
155	336261	x	Täckskiva exp.kärl	Cover expansion vessel
156	336315	x	Vägg tvättrum	Wall washroom
157	345490	x	Vägg tvättrum kpl.	Wall washroom cpl.
158	345491	x	Vägg tvättrum	Wall washroom
159	332955M	x	Tröskel	Threshold
160	345162	x	Överbit tvättrum	Overlap washroom
161	345164	x	List poppel 15x63x1948	List 15x63x1948
164	402122	x	Plåt skofack	Plate shoe compartment
165	343621	x	Luftspalt sänglåda	Air gap bed box
166	343620	x	Luftspalt sänglåda	Air gap bed box
167	347012	x	Monteringssats kpl. lådor (Alpinvit)	Mounting kit cpl. drawers (Alpine white)
--	343471	x	Monteringssats kpl. lådor (Mekong)	Mounting kit cpl. drawers (Mekong)
168	346214	x	Monteringssats kpl. ugn (Alpinvit)[1]	Mounting kit cpl. oven (Alpine white)[1]
168	347075	x	Monteringssats kpl. ugn (Alpinvit)[2]	Mounting kit cpl. oven (Alpine white)[2]
--	343488	x	Monteringssats kpl. ugn (Mekong)[1]	Mounting kit cpl. oven (Mekong)[1]
--	347076	x	Monteringssats kpl. ugn (Mekong)[2]	Mounting kit cpl. oven (Mekong)[2]
169	317514	x	Låda 480x500	Drawer 480x500
170	317382	x	Glidskena låda H	Slide bar, drawer R
--	350221	x	Glidskena låda V	Slide bar, drawer L
--	801701	x	Skruv 6x16 d:o	Screw 6x16 d:o
171	336092	x	Passbit 16x30x95 (Mekong)	Gauge block 16x30x95 (Mekong)
172	336086	x	Passbit 16x30x460	Gauge block 16x30x460
173	346805	x	Lucka (Alpinvit)	Door (Alpine white)
--	343491	x	Lucka (Mekong)	Door (Mekong)
174	402107	x	Galler ugn (diskb. induktion) 35x503	Grating oven (kitch. sink induct.) 35x503
175	342139	x	List L=538 (diskbänk induktion)	List (kitchen sink induction) L=538
176	333287M	x	Skiva distans 15x100x547,5	Sheet distance 15x100x547,5
177	346803	x	Lucka (diskb. induktion) 299x550 (Alpinvit)	Door (kitch. sink induct.) 299x550 (Alpine white)
--	343392	x	Lucka (diskb. induktion) 299x550 (Mekong)	Door (kitch. sink induct.) 299x550 (Mekong)
178	402108	x	Galler vent. mikro 38x318	Grating vent. micro 38x318
179	402109	x	Galler vent. mikro 38x448	Grating vent. micro 38x448
			M= Metervara	M= On the metre

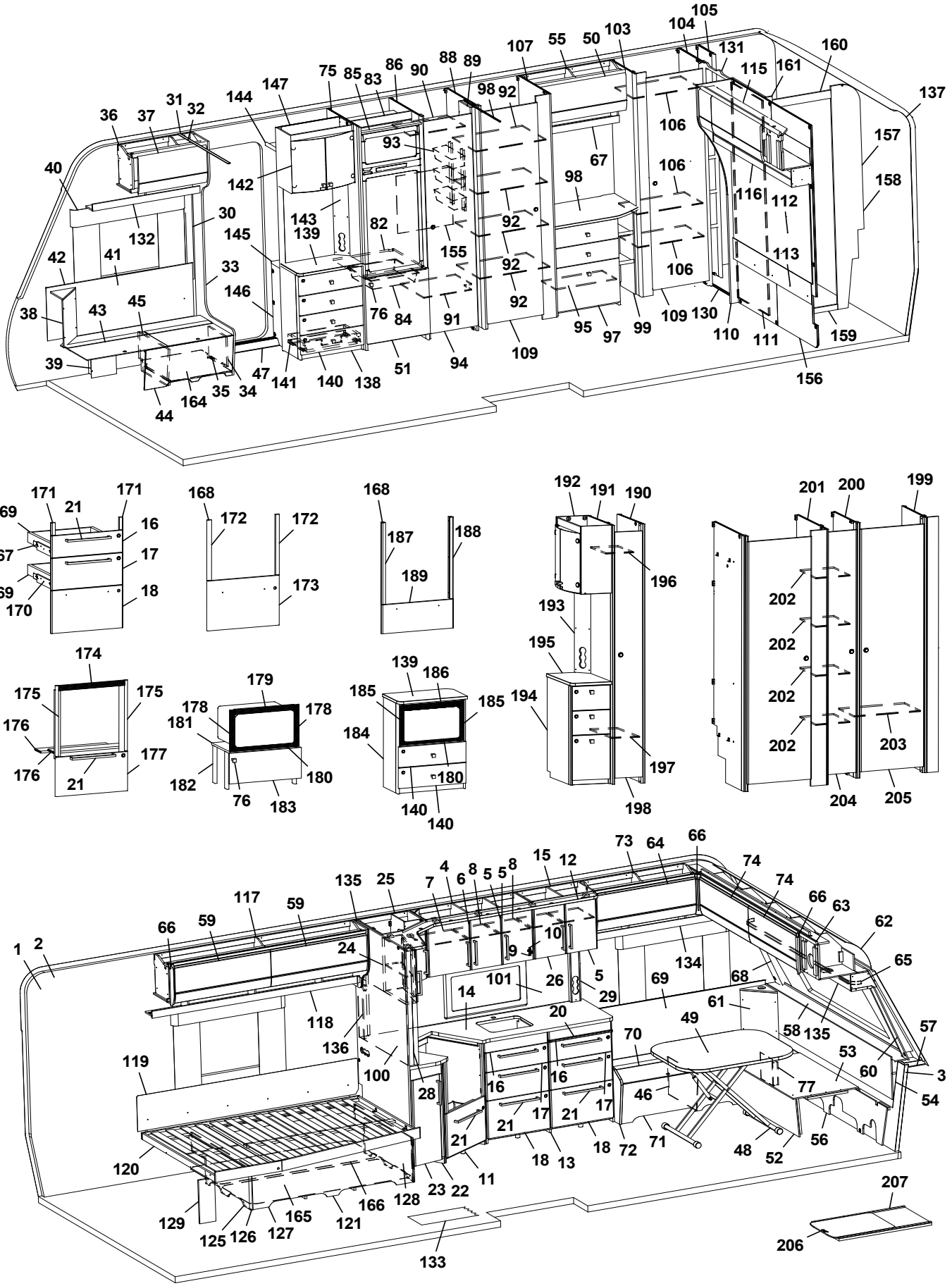
1 2 3 4 5 6 7 8 9 10 11 12 13 14 15 16 17 18 20 21 22 23 24 25 26 27 28 29 30 31 32 33 34 35 36 37 38 39 40 41 42 43 44 45 46 47 48 49 50 51 52 53 54 55 56 57 58 59 60 61 62 63 64 65 66 67 68 69 70 71 72 73 74 75 76 77 82 83 84 85 86 88 89 90 91 92 93 94 95 97 98 99 100 101 103 104 105 106 107 109 110 111 112 113 115 116 117 118 119 120 121 125 126 127 128 129 130 131 132 133 134 135 136 137 138 139 140 141 142 143 144 145 146 147 155 156 157 158 159 160 161 164 165 166 167 168 169 170 171 172 173 174 175 176 177 178 179 180 181 182 183 184 185 186 187 188 189 190 191 192 193 194 195 196 197 198 199 200 201 202 203 204 205 206 207

Pos Fig	Det. nr Part. No	Ingår Fitted	OBS!! Ange alltid årsmodell vid beställning av inredning Benämning	OBS!! Specify always year of model when ordering equipment Description
180	402110	x	Galler vent. mikro 33x448	Grating vent. micro 33x448
181	342316	x	Hylla mikro	Shelf
182	342315	x	List folierad L=283	List folierad L=283
183	343880	x	Lucka 228x550	Door 228x550
--	316799	x	Gångjärn d:o	Hinge d:o
--	312588	x	Platta gångjärn d:o	Plate hinge d:o
184	345691	x	Tv-bänk kpl. m. urtag för mikro	TV-bench cpl. with socket for microwave
185	350567	x	Galler vent. mikro 38x326	Grating vent. micro 38x326
186	350568	x	Galler vent. mikro 46x448	Grating vent. micro 46x448
187	346950	x	Passbit V²	Gaugeblock L²
188	346949	x	Passbit H²	Gaugeblock R²
189	346971	x	Lucka (Alpinvit)²	Door (Alpine white)²
--	346972	x	Lucka (Mekong)²	Door (Mekong)²
190	344383	x	Vägg garderob	Wall wardrobe
191	344384	x	Vägg garderob	Wall wardrobe
192	345982	x	Skåp bar kpl.	Coctail cabinet cpl.
--	330180	x	Hylla hållare flaskor	Shelf bottle holder
--	345998	x	Lucka H d:o	Door R d:o
--	345997	x	Lucka V d:o	Door L d:o
--	318379	x	Gångjärn d:o	Hinge d:o
--	318380	x	Täckhatt d:o	Cover d:o
193	344387	x	Front eluttag	Front outlet
194	346256	x	Hurts kpl. u. skiva	Cupboard cpl. without board
195	346074	x	Skiva hurts	Board cupboard
196	343092	x	Hylla garderob övre	Shelf wardrobe upper
197	343089	x	Hylla garderob nedre	Shelf wardrobe lower
198	344385	x	Dörr garderob 205x1850	Door wardrobe 205x1850
199	341967	x	Vägg garderob	Wall wardrobe
200	331237M	x	Vägg garderob	Wall wardrobe
201	341987	x	Vägg garderob	Wall wardrobe
202	331288M	x	Hylla garderob	Shelf wardrobe
203	331287M	x	Hylla garderob	Shelf wardrobe
204	336043	x	Dörr garderob	Door wardrobe
205	342705	x	Dörr garderob	Door wardrobe
206	341192	x	Utdragsskiva bord 450x550	Sliding leaf 450x550
207	341193	x	Låda utdragsskiva	Box sliding leaf
			¹=Dometic ugn ²=Thetford ugn	¹=Dometic oven ²=Thetford oven
			M= Metervara	M= On the metre

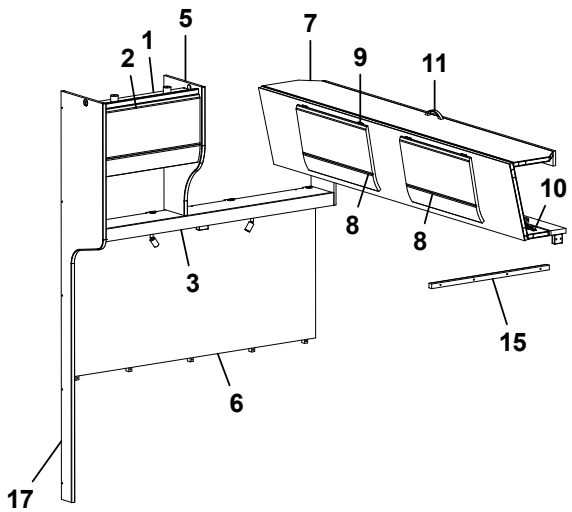
1
2
3
5
6
7
8
8
9
10
11
15
17

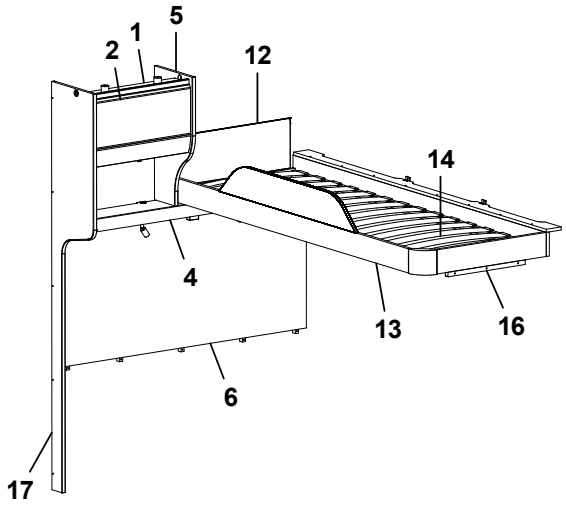
1
2
4
5
6
12
13
14
16
17

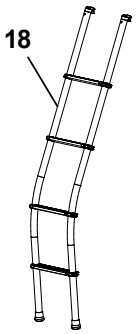
18

Pos Fig	Det. nr Part. No	Ingår Fitted	OBS!! Ange alltid årsmodell vid beställning av inredning Benämning	OBS!! Specify always year of model when ordering equipment Description
1	346228	x	Skåp gavel bak L=560 (Alpinvit)	Cupboard gable L=560 (Alpine white)
--	350571	x	Gångjärn	Hinge
2	345774	x	Lucka (Alpinvit)	Door (Alpine white)
3	346142	x	Hyllpaket L=1410 (u. högtalare)	Shelf L= 1410 (without speakers)
--	346143	x	Hyllpaket L=1410 (m. högtalare)	Shelf L= 1410 (with speakers)
4	346144	x	Hyllpaket L=1410 (u. högtalare)	Shelf L= 1410 (without speakers)
--	346145	x	Hyllpaket L=1410 (m. högtalare)	Shelf L= 1410 (with speakers)
5	346658	x	Gavel	Gable
6	346174	x	Sänggavel kpl m. tyg (Sara Greige)	Headboard cpl. with fabric (Sara Greige)
--	346175	x	Sänggavel kpl m. tyg (Velvet Greige)	Headboard cpl. with fabric (Velvet Greige)
7	346226	x	Överbäddskåp L=1980 (Alpinvit)	Upper bed L=1980 (Alpine white)
--	339839	x	Regel låsning	Lock bar
--	375813	x	Rasskydd ö-bäddskåp	Protective plate
8	345774	x	Lucka (Alpinvit)	Door (Alpine white)
9	860402	x	Gångjärn	Hinge
10	860405	x	Gångjärn	Hinge
11	350129	x	Handtag	Handle
12	321209	x	Värmespalt gavel	Air gap gable
--	350594	x	Tyg värmespalt d:o (Sara Greige)	Fabric air gap d:o (Sara Greige)
--	350603	x	Tyg värmespalt d:o (Velvet Greige)	Fabric air gap d:o (Velvet Greige)
13	336381	x	Sängram vån.säng V u. ribbotten	Bed bottom L without laths
14	325430	x	Ribbotten kpl.	Laths bottom cpl.
--	311985	x	Ribba sängbotten L=718 B=63	Lath bed bottom L=718 B=63
--	312046	x	Band t. ribbotten	Band for laths bottom
15	331698M	x	Bärregel 22x22x670	Bearing rail 22x22x670
16	331961M	x	Bärregel 22x22x400	Bearing rail 22x22x400
17	344787	x	Vägg front	Front wall
18	350534	T	Stege ö-bäddsskåp	Ladder upper bed
			M= Metervara	M= On the metre

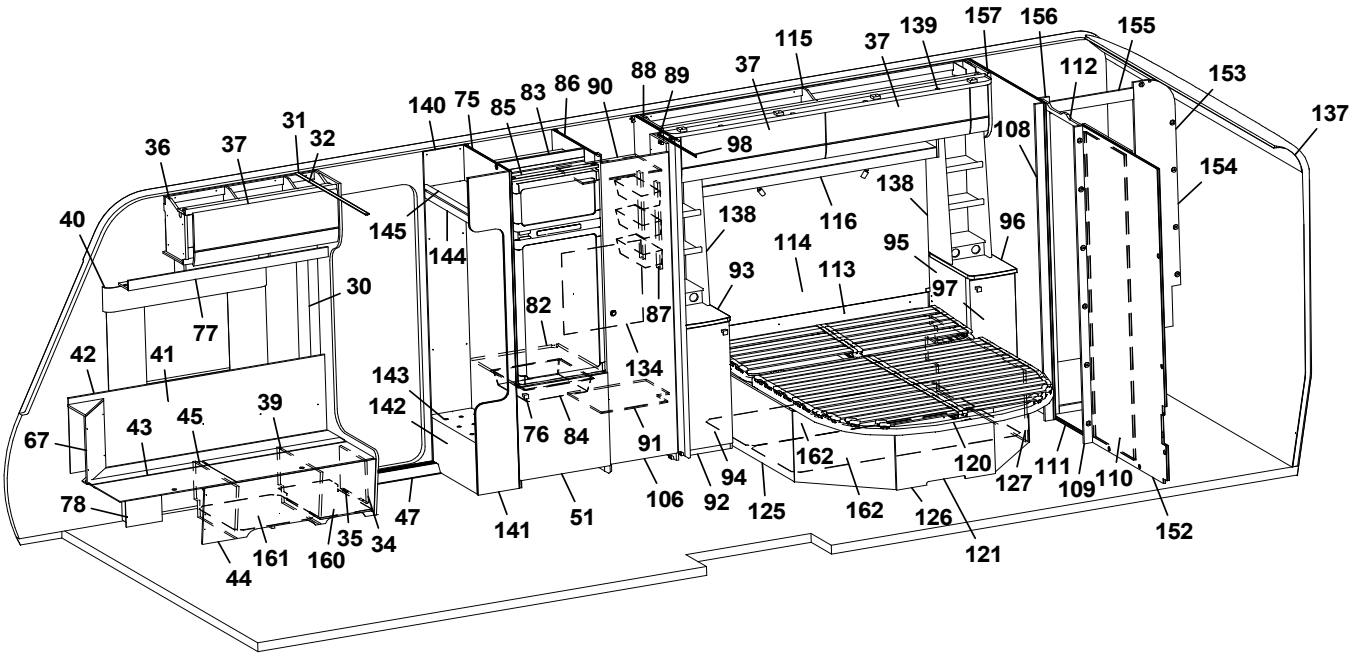
36
37
31
32
40
145
144
140
75
85
83
86
90
88
89
98
37
115
37
139
157
156
155
112
153
137
108
154
138
116
138
114
95
96
93
113
97
30
77
82
87
134
42
41
143
142
76
84
91
67
43
45
39
78
47
141
51
106
92
94
125
162
162
120
127
111
109
110
152
126
121
35
34
161
160
44

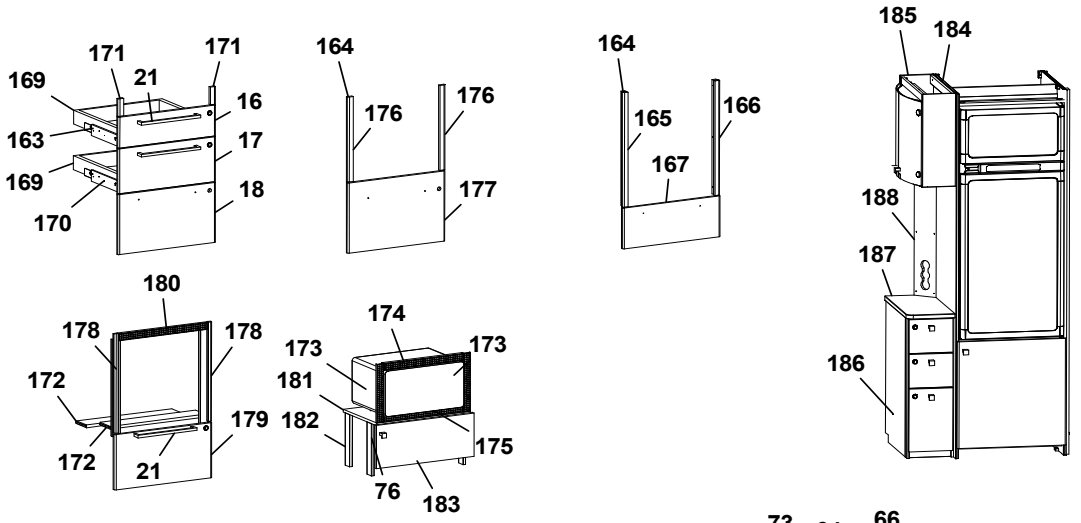
171
171
169
21
16
163
17
169
18
170
164
176
176
177
164
165
166
167
185
184
188
187
186
180
178
178
172
179
172
21
174
173
173
181
182
175
76
183

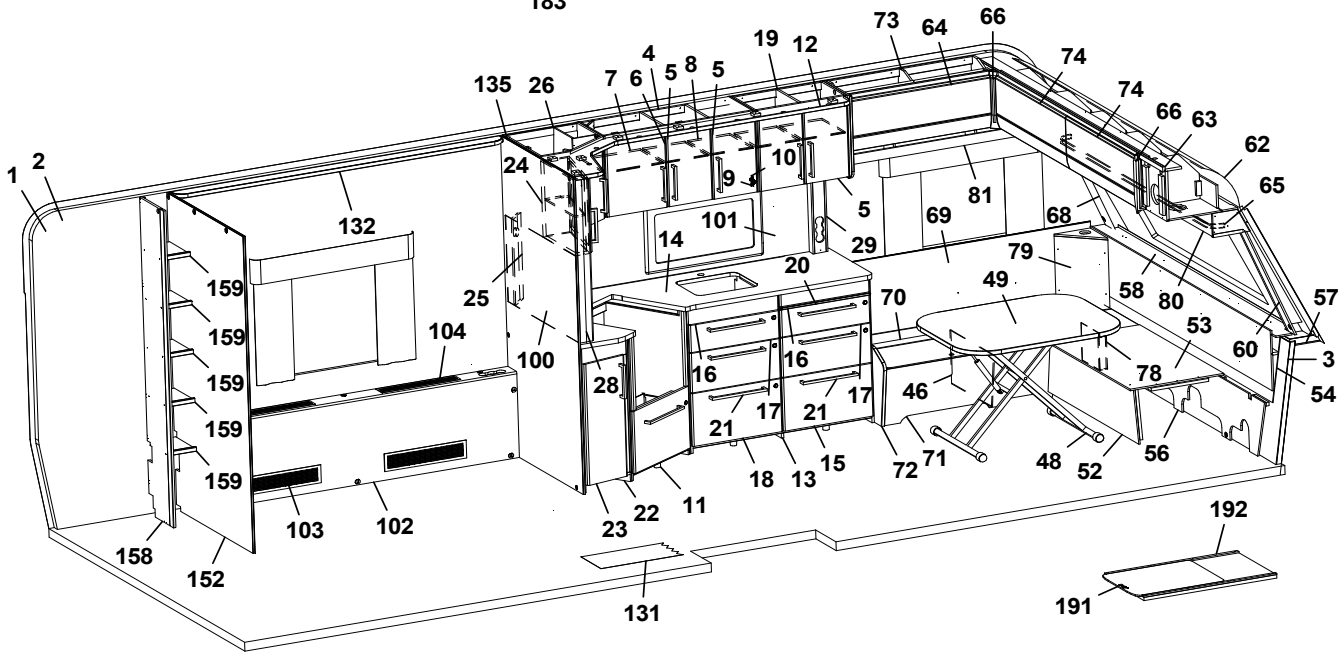
1
2
132
135
26
7
6
4
5
8
5
19
12
73
64
66
74
74
66
63
62
65
24
10
9
5
81
68
101
14
29
69
79
20
49
58
80
57
159
159
159
159
159
25
104
100
28
16
16
70
53
60
3
54
78
46
17
17
21
21
18
13
15
72
71
48
52
56
103
102
23
22
11
158
152
131
192
191

Pos Fig	Det. nr Part. No	Ingår Fitted	OBS!! Ange alltid årsmodell vid beställning av inredning Benämning	OBS!! Specify always year of model when ordering equipment Description
1	318657	M	Tapet vägg/tak	Wall paper
2	318584	M	Tejp tapet 20 mm	Tape, wall paper 20 mm
3	318585	M	Tejp tapet 60 mm	Tape, wall paper 60 mm
4	345986	x	Skåp kök L=924 kpl. (Alpinvit)	Cupboard kitchen L=924 cpl. (Alpine white)
--	346571	x	Skåp kök L=924 kpl. (Mekong)	Cupboard kitchen L=924 cpl. (Mekong)
5	346808	x	Lucka H (Alpinvit)	Door R (Alpine white)
--	343458	x	Lucka H (Mekong)	Door R (Mekong)
--	350471	x	Handtag d:o	Handle d:o
6	346819	x	Lucka V (Alpinvit)	Door L (Alpine white)
--	343455	x	Lucka V (Mekong)	Door L (Mekong)
--	350471	x	Handtag d:o	Handle d:o
7	331385M	x	Hylla	Shelf
8	341681	x	Hylla	Shelf
9	311917	x	Gångjärn	Hinge
10	312588	x	Platta gångjärn	Plate hinge
11	345909	x	Diskbänk vinklad (Alpinvit)[1]	Kitchen sink angled (Alpine white)[1]
--	346969	x	Diskbänk vinklad (Alpinvit)[2]	Kitchen sink angled (Alpine white)[2]
--	343883	x	Diskbänk vinklad (Mekong)[1]	Kitchen sink angled (Mekong)[1]
--	346970	x	Diskbänk vinklad (Mekong)[2]	Kitchen sink angled (Mekong)[2]
--	346998	x	Diskbänk vinklad induktion (Alpinvit)	Kitchen sink angled induction (Alpine white)
--	346999	x	Diskbänk vinklad induktion (Mekong)	Kitchen sink angled induction (Mekong)
12	346380	x	Ljusramp köksskåp L=1928	Light holder kitchen L=1928
13	346995	x	Diskbänk trädel u. skiva (Alpinvit)	Kitchen sink without board (Alpine white)
--	347008	x	Diskbänk trädel u. skiva (Mekong)	Kitchen sink without board (Mekong)
14	345802	x	Skiva diskbänk 1955x902[1]	Board 1955x902[1]
--	346974	x	Skiva diskbänk 1955x902[2]	Board 1955x902[2]
--	345803	x	Skiva diskbänk induktion 1955x902	Board induction 1955x902
15	346804	x	Lucka (Alpinvit)	Door (Alpine white)
--	343634	x	Lucka (Mekong)	Door (Mekong)
16	346799	x	Lådförstycke (Alpinvit)	Drawer front (Alpine white)
--	343412	x	Lådförstycke (Mekong)	Drawer front (Mekong)
--	317514	x	Låda 480x500 d:o	Drawer 480x500 d:o
--	317382	x	Glidskena låda H d:o	Slide bar, drawer R d:o
--	350221	x	Glidskena låda V d:o	Slide bar, drawer L d:o
17	346801	x	Lådförstycke (Alpinvit)	Drawer front(Alpinvit)
--	343413	x	Lådförstycke (Mekong)	Drawer front (Mekong)
--	317514	x	Låda 480x500 d:o	Drawer 480x500 d:o
--	317382	x	Glidskena låda H d:o	Slide bar, drawer R d:o
--	350221	x	Glidskena låda V d:o	Slide bar, drawer L d:o
18	346802	x	Lucka (Alpinvit)	Door (Alpine white)
--	343414	x	Lucka (Mekong)	Door (Mekong)
--	20-900302	x	Pentrylåda 273x500 d:o	Drawer pentry 273x500 d:o
19	346157	x	Skåp kök L=560 (Alpinvit)	Cupboard kitchen L=560 (Alpine white)
--	346479	x	Skåp kök L=560 (Mekong)	Cupboard kitchen L=560 (Mekong)
--	346807	x	Lucka V (Alpinvit)	Door L (Alpine white)
--	343427	x	Lucka V (Mekong)	Door L (Mekong)
20	341954	x	Skärbräda	Cutting board
21	350472	x	Handtag	Handle
22	346991	x	Utskjut diskbänk(Alpinvit)	Projection kitchen sink (Alpinvit)
--	343406	x	Utskjut diskbänk (Mekong)	Projection kitchen sink (Mekong)
			M= Metervara	M= On the metre

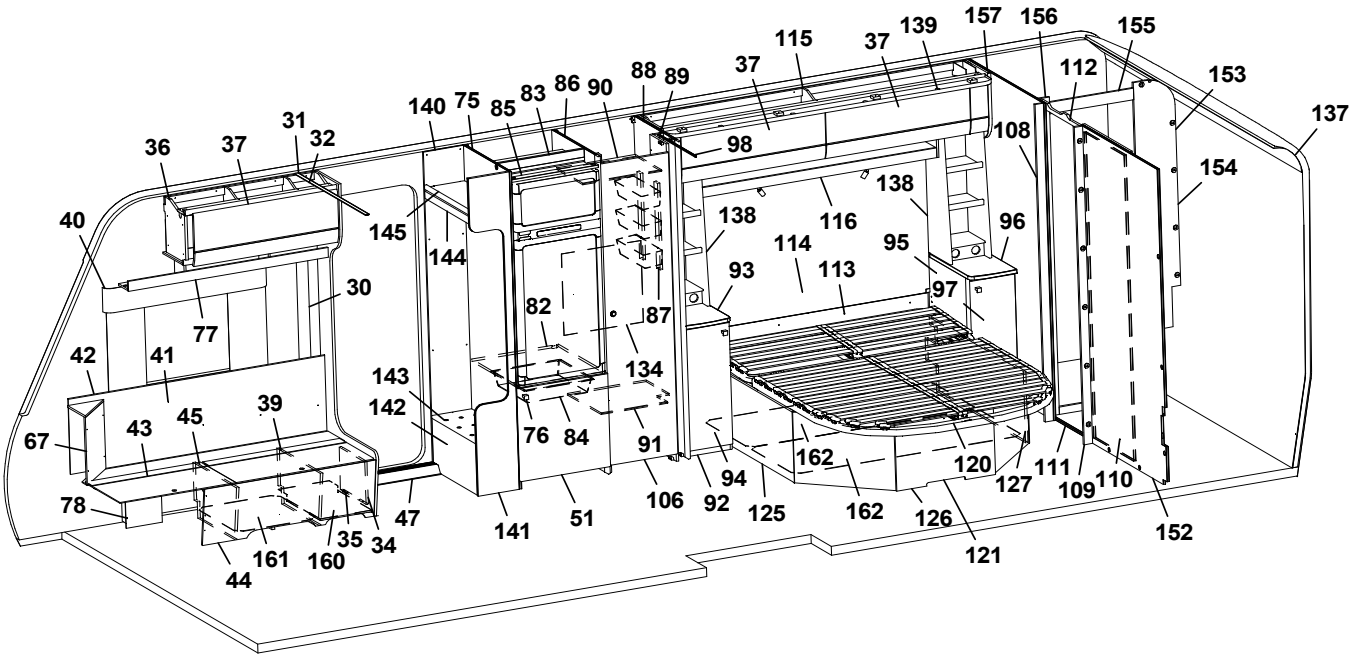
1 2 3 4 5 6 7 8 9 10 11 12 13 14 15 16 17 18 19 20 21 22 23 24 25 26 27 28 29 30 31 32 33 34 35 36 37 38 39 40 41 42 43 44 45 46 47 48 49 50 51 52 53 54 55 56 57 58 59 60 61 62 63 64 65 66 67 68 69 70 71 72 73 74 75 76 77 78 79 80 81 82 83 84 85 86 87 88 89 90 91 92 93 94 95 96 97 98 99 100 101 102 103 104 105 106 107 108 109 110 111 112 113 114 115 116 117 118 119 120 121 122 123 124 125 126 127 128 129 130 131 132 133 134 135 136 137 138 139 140 141 142 143 144 145 146 147 148 149 150 151 152 153 154 155 156 157 158 159 160 161 162 163 164 165 166 167 168 169 170 171 172 173 174 175 176 177 178 179 180 181 182 183 184 185 186 187 188 189 190 191 192

Pos Fig	Det. nr Part. No	Ingår Fitted	OBS!! Ange alltid årsmodell vid beställning av inredning Benämning	OBS!! Specify always year of model when ordering equipment Description
23	346809	x	Lucka (Alpinvit)	Door (Alpinvit)
--	343380	x	Lucka (Mekong)	Door (Mekong)
--	350471	x	Handtag d:o	Handle d:o
24	346028	x	Skåp utskjut kökskåp (Alpinvit)	Cupboard projection (Alpine white)
--	346444	x	Skåp utskjut kökskåp (Mekong)	Cupboard projection (Mekong)
--	341856	x	Hylla d:o	Shelf d:o
--	346818	x	Lucka H d:o (Alpinvit)	Door R d:o (Alpine white)
--	343443	x	Lucka H d:o (Mekong)	Door R d:o (Mekong)
25	341985	x	Front eluttag	Front outlet
26	346030	x	Hörnskåp (Alpinvit)	Corner cupboard (Alpine white)
--	346443	x	Hörnskåp (Mekong)	Corner cupboard (Mekong)
--	346038	x	Hylla d:o	Shelf d:o
--	346807	x	Lucka V (Alpinvit)	Door L (Alpine white)
--	343427	x	Lucka V (Mekong)	Door L (Mekong)
28	341727	x	Stolpe utskjut	Support bar
29	333289	x	Front eluttag	Front outlet
30	318962	x	List täck el-kabel B=45 L=2100	Cover strip B=45 L=2100
31	316270	x	List snäpp undre L=2379	List under L=2379
32	316268	x	List snäpp övre L=2379	List upper L=2379
33	345790	x	Stolpe först. kpl. m. lucka (144x180 urtag)	Support bar cpl. with door (144x180 socket)
--	346566	x	Stolpe först. kpl. m. lucka (105,6x171 urtag)	Support bar cpl. with door (105,6x171 socket)
34	343731	x	Lucka	Door
35	312589	x	Gångjärn	Hinge
36	345738	x	Skåp övre H F L=939 (Alpinvit)	Cupboard upper front R L=939 (Alpinvit)
--	350571	x	Gångjärn d:o	Hinge d:o
37	345780	x	Lucka (Alpinvit)	Door (Alpine white)
39	342494	x	Stöd bäddlåda H F	Support bed box
40	350348	x	Skena gardin L=1020	Curtain rod L=1020
41	345928	x	Värmespalt H fram	Air gap R.F.
42	319821	M	List kant mörkbrun	Strip, dark brown
43	346011	x	Lock bäddlåda H F	Cover bedbox R.F.
--	319024	x	Matta grå textil m. tejp d:o	Carpet gray textile with tape d:o
44	343085	x	Front bäddlåda H F	Front bed box R.F.
--	346003	x	Front bäddlåda H F (centraldammsugare)	Front bed box R.F. (central vacuum cleaner)
45	342495	x	Stöd bäddlåda H F	Support bed box
46	312825	x	Stöd bäddlåda V F	Support bed box
47	319871	x	Tröskel aluminium L=650	Threshold aluminium L=650
48	310083	x	Bordsstativ	Table stand
--	350474	x	Bordsstativ enpelar	Table stand single pillar
49	345945	x	Bordsskiva 800x1000	Table top 800x1000
51	343736	x	Lucka H 550x570	Door R 550x570
--	316799	x	Gångjärn d:o	Hinge d:o
--	312588	x	Platta gångjärn d:o	Plate hinge d:o
52	331245M	x	Front bäddlåda gavel	Front bed box gable
53	345923	x	Skiva rundsittgrupp	Sheet seat
54	340578	x	Värmespalt gavel fram	Air gap
56	340520	x	Stöd sittgrupp	Support
57	215275	x	Hylla front kpl. L=2366	Shelf front cpl. L=2366
58	345285	x	Front/hylla kpl.	Front/shelf cpl.
--	345362	x	Front/hylla kpl. med belysning "Björn"	Front/shelf cpl. with lightning "Bear"
			M= Metervara	M= On the metre

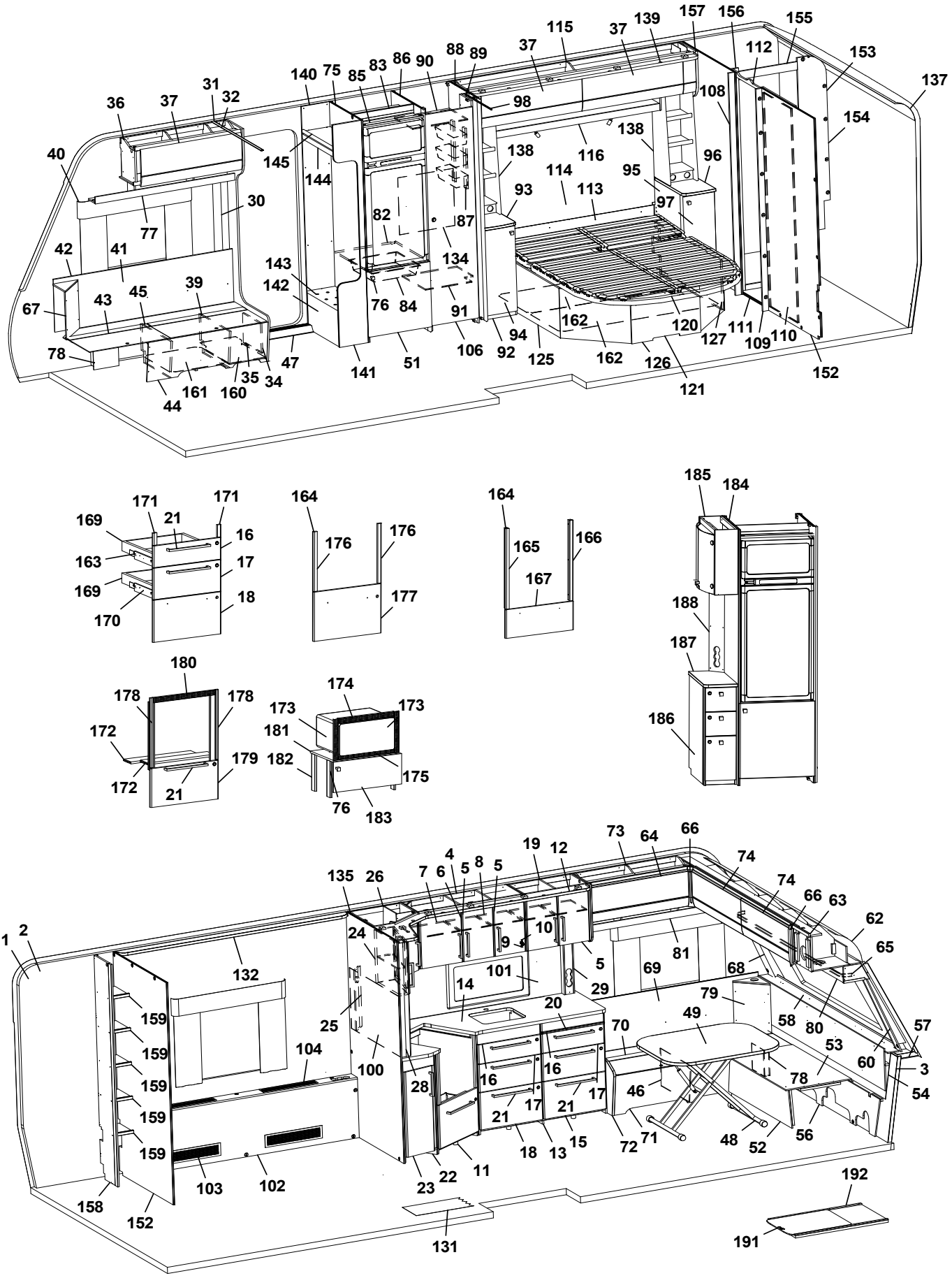
1 2 3 4 5 6 7 8 9 10 11 12 13 14 15 16 17 18 19 20 21 22 23 24 25 26 27 28 29 30 31 32 34 35 36 37 39 40 41 42 43 44 45 46 47 48 49 51 52 53 54 56 57 58 60 62 63 64 65 66 67 68 69 70 71 72 73 74 75 76 77 78 79 80 81 82 83 84 85 86 87 88 89 90 91 92 93 94 95 96 97 98 100 101 102 103 104 106 108 109 110 111 112 113 114 115 116 120 121 125 126 127 131 132 134 135 137 138 139 140 141 142 143 144 145 147 148 149 150 151 152 153 154 155 156 157 158 159 160 161 162 163 164 165 166 167 169 170 171 172 173 174 175 176 177 178 179 180 181 182 183 184 185 186 187 188 191 192

Pos Fig	Det. nr Part. No	Ingår Fitted	OBS!! Ange alltid årsmodell vid beställning av inredning Benämning	OBS!! Specify always year of model when ordering equipment Description
60	345085	x	Hörn front H	Front corner R
62	216067	x	Täckskiva radie fram L= 1x380x2360	Cover plate radius front L=1x380x2360
--	313884	x	List plast radie L=2379	List L=2379
63	345727	x	Skåp gavel fram L=2360 (Alpinvit)	Cupboard front L=2360 (Alpine white)
--	350571	x	Gångjärn d:o	Hinge d:o
64	345778	x	Lucka (Alpinvit)	Door (Alpine white)
65	350349	x	Skena gardin L=1920	Curtain rod L=1920
66	345869	x	Hörn inredning	Corner
67	345953	x	Hörn sittgrupp H	Corner R
--	345951	x	Hörn sittgrupp H med ø 60 urttag	Corner R with ø 60 hole
--	345949	x	Hörn sittgrupp H med ø 85 urttag	Corner R with ø 85 hole
68	345084	x	Hörn front V	Front corner L
69	345929	x	Värmespalt V fram	Air gap L.F.
70	346014	x	Lock bäddlåda V F	Cover bed box L.F
--	319024	x	Matta grå textil m. tejp d:o	Carpet gray textile with tape d:o
71	339504	x	Front bäddlåda V.F	Front bed box L.F
72	345933	x	Gavel bäddlåda V.F	Gable bed box L.F
73	345766	x	Skåp övre V F L=922 (Alpinvit)	Cupboard upper front L L=922 (Alpine white)
--	350571	x	Gångjärn d:o	Hinge d:o
74	345779	x	Lucka (Alpinvit)	Door (Alpine white)
75	342696	x	Vägg kyl V	Wall refrigerator L
76	350473	x	Handtag knopp	Handle knob
77	345792	x	Hyllpaket H F L=1218	Shelf front R L=1218
78	346080	x	Täckfront	Cover front
79	345951	x	Hörn sittgrupp V med ø 60 urttag	Corner L with ø 60 hole
--	345949	x	Hörn sittgrupp V med ø 85 urttag	Corner L with ø 85 hole
80	345930	x	Hyllpaket fram L=2360	Shelf front L=2360
81	345795	x	Hyllpaket V F L=1201	Shelf front L L=1201
82	340675	x	Hylla under kyl	Shelf under refrigerator
83	342309	x	Bakstycke stopp kyl	Back cupboard
84	310325	x	Trådback vit 85x427x427	Tray 85x427x427
--	312712	x	Glidlist trådback (säljes i par)	Sliding strip tray (pair)
85	342306	x	List folierad L = 528	List foiled L = 528
86	342305	x	Vägg kyl H	Wall refrigerator R
87	319759	x	Korg, garderob	Basket, wardrobe
--	335802	x	List för korgar	List för baskets
88	341837	x	Vägg garderob H	Wall wardrobe R
89	330767M	x	Nisch, vikdörr	Niche folding door
90	338797	x	Hylla garderob övre	Shelf wardrobe upper
91	338802	x	Hylla garderob nedre	Shelf wardrobe under
92	346221	x	Hurts kpl. u. skiva	Cupboard cpl. without board
--	332508M	x	Hylla d:o	Shelf d:o
93	346087	x	Skiva hurts 284x550	Board, cupboard 284x550
94	346817	x	Lucka 270x745 (Alpinvit)	Door 270x745 (Alpine white)
95	346222	x	Hurts kpl. u. skiva	Cupboard cpl. without board
--	332508M	x	Hylla d:o	Shelf d:o
96	346086	x	Skiva hurts 284x550	Board, cupboard 284x550
97	346815	x	Lucka 270x745 (Alpinvit)	Door 270x745 (Alpine white)
98	317291	x	Skena draperi L=1415	Drapery rail L=1415
100	341710-F	x	Köksskiva vägg, Svart fiskben	Protection kitchen, Black fishbone
			M= Metervara	M= On the metre

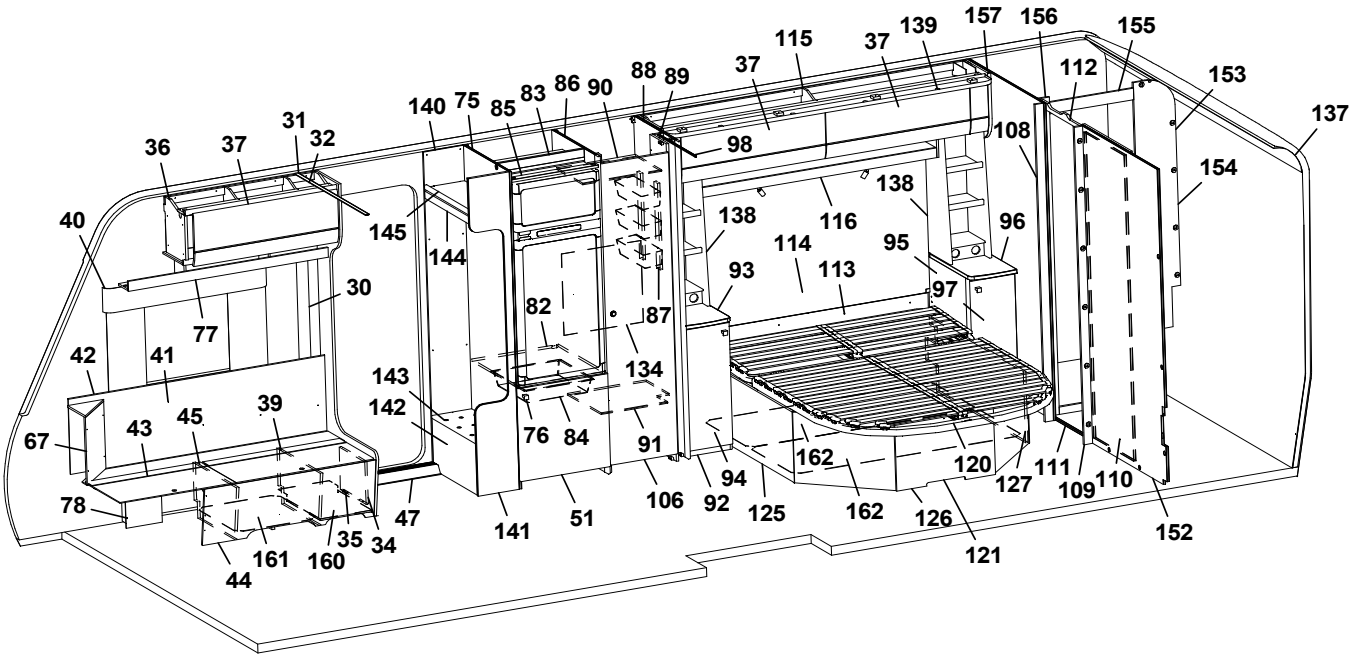
1 2 3 4 5 6 7 8 9 10 11 12 13 14 15 16 17 18 19 20 21 22 23 24 25 26 27 28 29 30 31 32 33 34 35 36 37 38 39 40 41 42 43 44 45 46 47 48 49 50 51 52 53 54 55 56 57 58 59 60 61 62 63 64 65 66 67 68 69 70 71 72 73 74 75 76 77 78 79 80 81 82 83 84 85 86 87 88 89 90 91 92 93 94 95 96 97 98 99 100 101 102 103 104 105 106 107 108 109 110 111 112 113 114 115 116 117 118 119 120 121 122 123 124 125 126 127 128 129 130 131 132 133 134 135 136 137 138 139 140 141 142 143 144 145 146 147 148 149 150 151 152 153 154 155 156 157 158 159 160 161 162 163 164 165 166 167 168 169 170 171 172 173 174 175 176 177 178 179 180 181 182 183 184 185 186 187 188 189 190 191 192

Pos Fig	Det. nr Part. No	Ingår Fitted	OBS!! Ange alltid årsmodell vid beställning av inredning Benämning	OBS!! Specify always year of model when ordering equipment Description
--	341710-G	x	Köksskiva vägg, Natur skiffer	Protection kitchen, Nature slate
--	341710-M	x	Köksskiva vägg, Marmor	Protection kitchen, Marble
--	341710-S	x	Köksskiva vägg, Sten	Protection kitchen, Stone
101	346333-F	x	Köksskiva vägg, Svart fiskben	Protection kitchen, Black fishbone
--	346333-G	x	Köksskiva vägg, Natur skiffer	Protection kitchen, Nature slate
--	346333-M	x	Köksskiva vägg, Marmor	Protection kitchen, Marble
--	346333-S	x	Köksskiva vägg, Sten	Protection kitchen, Stone
102	344684	x	Front kpl.	Front cpl.
103	319018	x	Galler ventilation al. 110x500	Ventilation grille al. 110x500
104	319198	x	Galler ventilation al. 80x480	Ventilation grille al. 80x480
106	342702	x	Dörr garderob 490x1850 kpl.	Door wardrobe 490x1850 cpl.
108	338649	x	List vägg tvättrum H	List wall washroom R
109	338648	x	List vägg tvättrum V	List wall washroom L
110	346250	x	Skjutdörr tvättrum kpl.	Door washroom cpl.
111	316030	x	Skena skjutdörr	Curtain rod
112	346103	x	List	List
--	350588	x	Kloss d:o	Block d:o
113	345548	x	Värmespalt	Air gap
114	346176	x	Sänggavel kpl. m. tyg (Sara Greige)	Headboard cpl. with fabric (Sara Greige)
--	346177	x	Sänggavel kpl. m. tyg (Velvet Greige)	Headboard cpl. with fabric (Velvet Greige)
115	346346	x	Skåp övre H B L=1981 (Alpinvit)	Cupboard upper rear R L=1981 (Alpine white)
--	350571	x	Gångjärn d:o	Hinge d:o
116	346394	x	Hyllpaket L=1465 (u. högtalare)	Shelf L=1465 (without speakers)
--	346395	x	Hyllpaket L=1465 (m. högtalare)	Shelf L=1465 (with speakers)
120	09-210228	x	Sängram kpl. m ribbotten	Bed bottom cpl. with laths
--	09-210228A	x	Fjärrstyrning d:o	Remote control d:o
--	09-210228C	x	Motor d:o	Electric motor d:o
121	345632	x	Sänglåda kpl.	Bed box cpl.
--	330781	x	List furu 17,5,x55x1400	Wood lath pine 17,5,x55x1400
125	345635	x	Gavel sänglåda	Gable bed box
126	343335	x	Front sänglåda	Front bed box
127	345633	x	Gavel sänglåda	Gable bed box
131	350469	x	Matta golv, gråsten	Carpet floor, greystone
--	319393	x	Matta golv, antik planka	Carpet floor, antique plank
132	345280	x	Ramp gardinupphängning L=2011	Holder curtains hanging L=2011
--	346488	x	Ljusramp L=2011	Light holder L=2011
134	336261	x	Täckskiva exp.kärl	Cover expansion vessel
135	345684	x	Vägg kök	Wall kitchen
137	216066	x	Täckskiva radie bak 1x275x2360	Cover plate radius back 1x275x2360
--	313884	x	List plast radie L=2379	List L=2379
138	345117	x	Hylla kpl.	Shelf cpl.
139	346425	x	Ljusramp L=1970	Light holder L=1970
140	337314	x	Vägg garderob	Wall wardrobe
141	337168	x	Vägg garderob	Wall wardrobe
142	337317	x	Front garderob	Front wardrobe
143	319881	x	Hylla	Shelf
144	331242	x	List front	List front
145	337315	x	Hylla	Shelf
152	339227	x	Vägg tvättrum	Wall washroom
153	345161	x	Vägg tvättrum kpl.	Wall washroom cpl.
			M= Metervara	M= On the metre

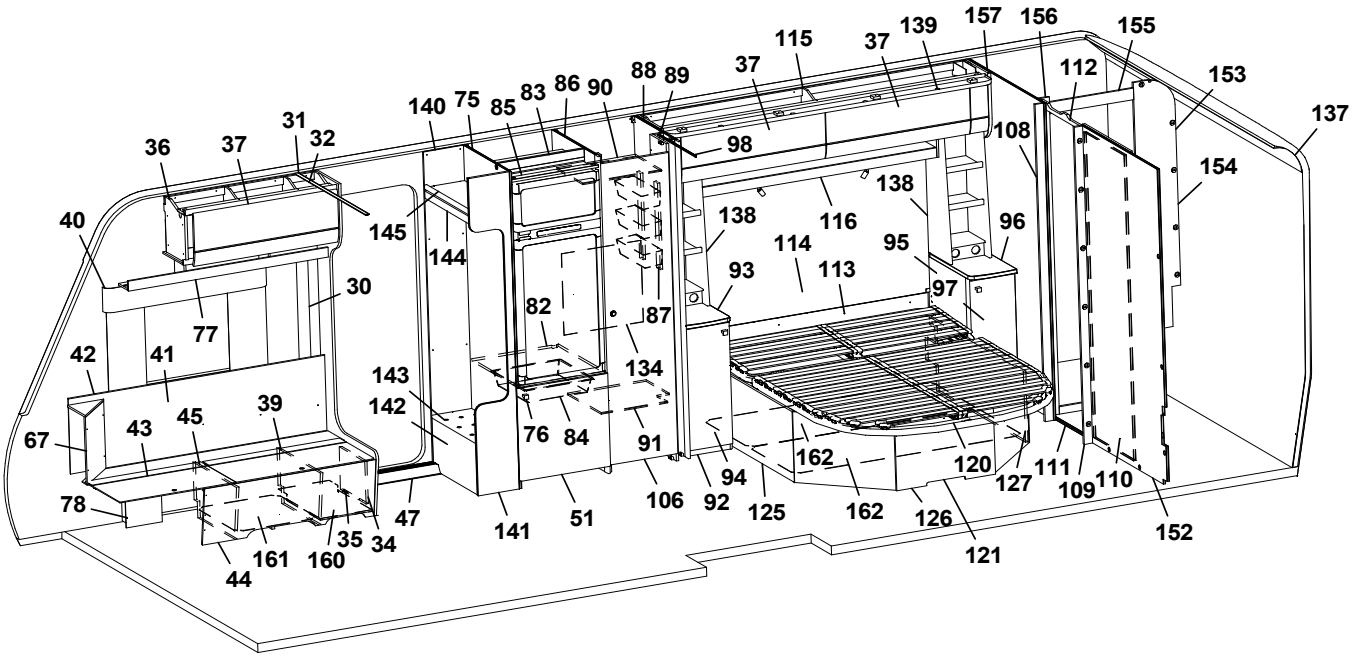
1 2 3 4 5 6 7 8 9 10 11 12 13 14 15 16 17 18 19 20 21 22 23 24 25 26 27 28 29 30 31 32 33 34 35 36 37 38 39 40 41 42 43 44 45 46 47 48 49 50 51 52 53 54 55 56 57 58 59 60 61 62 63 64 65 66 67 68 69 70 71 72 73 74 75 76 77 78 79 80 81 82 83 84 85 86 87 88 89 90 91 92 93 94 95 96 97 98 99 100 101 102 103 104 105 106 107 108 109 110 111 112 113 114 115 116 117 118 119 120 121 122 123 124 125 126 127 128 129 130 131 132 133 134 135 136 137 138 139 140 141 142 143 144 145 146 147 148 149 150 151 152 153 154 155 156 157 158 159 160 161 162 163 164 165 166 167 168 169 170 171 172 173 174 175 176 177 178 179 180 181 182 183 184 185 186 187 188 189 190 191 192

Pos Fig	Det. nr Part. No	Ingår Fitted	OBS!! Ange alltid årsmodell vid beställning av inredning Benämning	OBS!! Specify always year of model when ordering equipment Description
--	332955M	x	Tröskel	Threshold
154	345163	x	Vägg tvättrum	Wall washroom
155	345162	x	Överbit tvättrum	Overlap washroom
156	345164	x	List poppel 15x63x1948	List 15x63x1948
157	339228	x	Vägg tvättrum	Wall washroom
158	337075	x	Vägg garderob	Wall wardrobe
159	331894	x	Hylla garderob	Shelf wardrobe
160	350390	x	Plåt skofack	Plate shoe compartment
161	343594	x	Luftspalt H-fram	Air gap R front
162	345149	x	Luftspalt sänglåda	Air gap bed box
163	347012	x	Monteringssats kpl. lådor (Alpinvit)	Mounting kit cpl. drawers (Alpine white)
--	343471	x	Monteringssats kpl. lådor (Mekong)	Mounting kit cpl. drawers (Mekong)
164	346214	x	Monteringssats kpl. ugn (Alpinvit)[1]	Mounting kit cpl. oven (Alpine white)[1]
--	347075	x	Monteringssats kpl. ugn (Alpinvit)[2]	Mounting kit cpl. oven (Alpine white)[2]
--	343488	x	Monteringssats kpl. ugn (Mekong)[1]	Mounting kit cpl. oven (Mekong)[1]
--	347076	x	Monteringssats kpl. ugn (Mekong)[2]	Mounting kit cpl. oven (Mekong)[2]
165	346950	x	Passbit V[2]	Gauge block L[2]
166	346949	x	Passbit H[2]	Gauge block R[2]
167	346971	x	Lucka (Alpinvit)[2]	Door (Alpine white)[2]
--	346972	x	Lucka (Mekong)[2]	Door (Mekong)[2]
169	317514	x	Låda 480x500	Drawer 480x500
170	317382	x	Glidskena låda H	Slide bar, drawer R
--	350221	x	Glidskena låda V	Slide bar, drawer L
--	801701	x	Skruv 6x16 d:o	Screw 6x16 d:o
171	336092	x	Passbit 16x30x95 (Mekong)	Gauge block 16x30x95 (Mekong)
172	333287M	x	Skiva distans 15x100x547,5	Sheet distance 15x100x547,5
173	402108	x	Galler vent. mikro 38x318	Grating vent. micro 38x318
174	402109	x	Galler vent. mikro 38x448	Grating vent. micro 38x448
175	402110	x	Galler vent. mikro 33x448	Grating vent. micro 33x448
176	336086	x	Passbit 16x30x460	Gauge block 16x30x460
177	346805	x	Lucka (Alpinvit)	Door (Alpine white)
--	343491	x	Lucka (Mekong)	Door (Mekong)
178	342139	x	List L=538 (diskbänk induktion)	List (kitchen sink induction) L=538
179	346803	x	Lucka (diskb. induktion) 299x550 (Alpinvit)	Door (kitch. sink induct.) 299x550 (Alpine white)
--	343392	x	Lucka (diskb. induktion) 299x550 (Mekong)	Door (kitch. sink induct.) 299x550 (Mekong)
--	20-900302	x	Pentrylåda 273x500 d:o	Drawer pentry 273x500 d:o
--	07-800039	x	Rullskena H d:o	Roller rail R d:o
--	07-800038	x	Rullskena V d:o	Roller rail L d:o
180	402107	x	Galler ugn (diskb. induktion) 35x503	Grating oven (kitch. sink induct.) 35x503
181	342316	x	Hylla mikro	Shelf
182	342315	x	List folierad L=283	List folierad L=283
183	342311	x	Lucka 228x550	Door 228x550
--	316799	x	Gångjärn d:o	Hinge d:o
--	312588	x	Platta gångjärn d:o	Plate hinge d:o
184	342735	x	Vägg kyl V	Wall refrigerator L
185	345989	x	Skåp bar kpl.	Coctail cabinet cpl.
--	339975	x	Hylla hållare flaskor	Shelf bottle holder
--	345998	x	Lucka H d:o	Door R d:o
--	345997	x	Lucka V d:o	Door L d:o
--	318379	x	Gångjärn d:o	Hinge d:o
			M= Metervara	M= On the metre

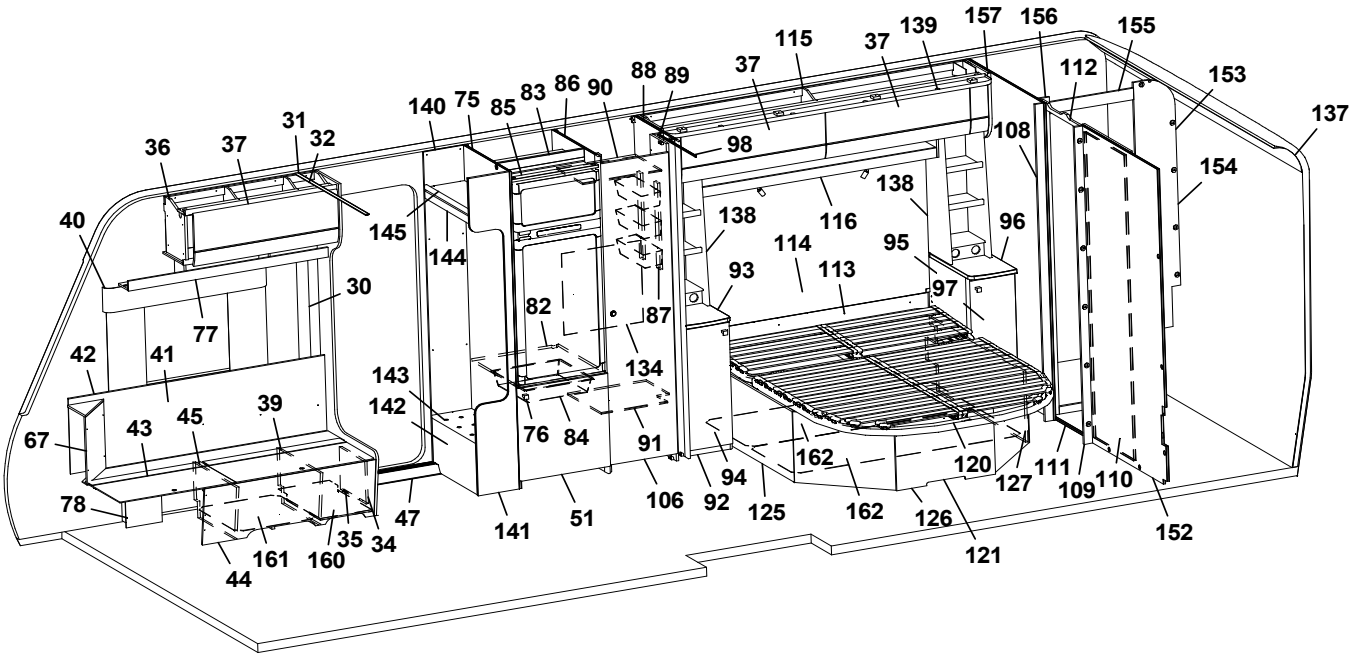
1 2 3 4 5 6 7 8 9 10 11 12 13 14 15 16 17 18 19 20 21 22 23 24 25 26 27 28 29 30 31 32 33 34 35 36 37 38 39 40 41 42 43 44 45 46 47 48 49 50 51 52 53 54 55 56 57 58 59 60 61 62 63 64 65 66 67 68 69 70 71 72 73 74 75 76 77 78 79 80 81 82 83 84 85 86 87 88 89 90 91 92 93 94 95 96 97 98 99 100 101 102 103 104 105 106 107 108 109 110 111 112 113 114 115 116 117 118 119 120 121 122 123 124 125 126 127 128 129 130 131 132 133 134 135 136 137 138 139 140 141 142 143 144 145 146 147 148 149 150 151 152 153 154 155 156 157 158 159 160 161 162 163 164 165 166 167 168 169 170 171 172 173 174 175 176 177 178 179 180 181 182 183 184 185 186 187 188 189 190 191 192

Pos Fig	Det. nr Part. No	Ingår Fitted	OBS!! Ange alltid årsmodell vid beställning av inredning Benämning	OBS!! Specify always year of model when ordering equipment Description
--	318380	x	Täckhatt d:o	Cover d:o
186	346492	x	Tv-bänk kpl. u skiva	TV-bench cpl. without board
187	346084	x	Skiva Tv-bänk	Board, TV-bench
188	344082	x	Front eluttag	Front outlet
190	341192	x	Utdragsskiva bord 450x550	Sliding leaf 450x550
191	341193	x	Låda utdragsskiva	Box sliding leaf
			[1]=Dometic ugn [2]=Thetford ugn	[1]=Dometic oven [2]=Thetford oven
			M= Metervara	M= On the metre

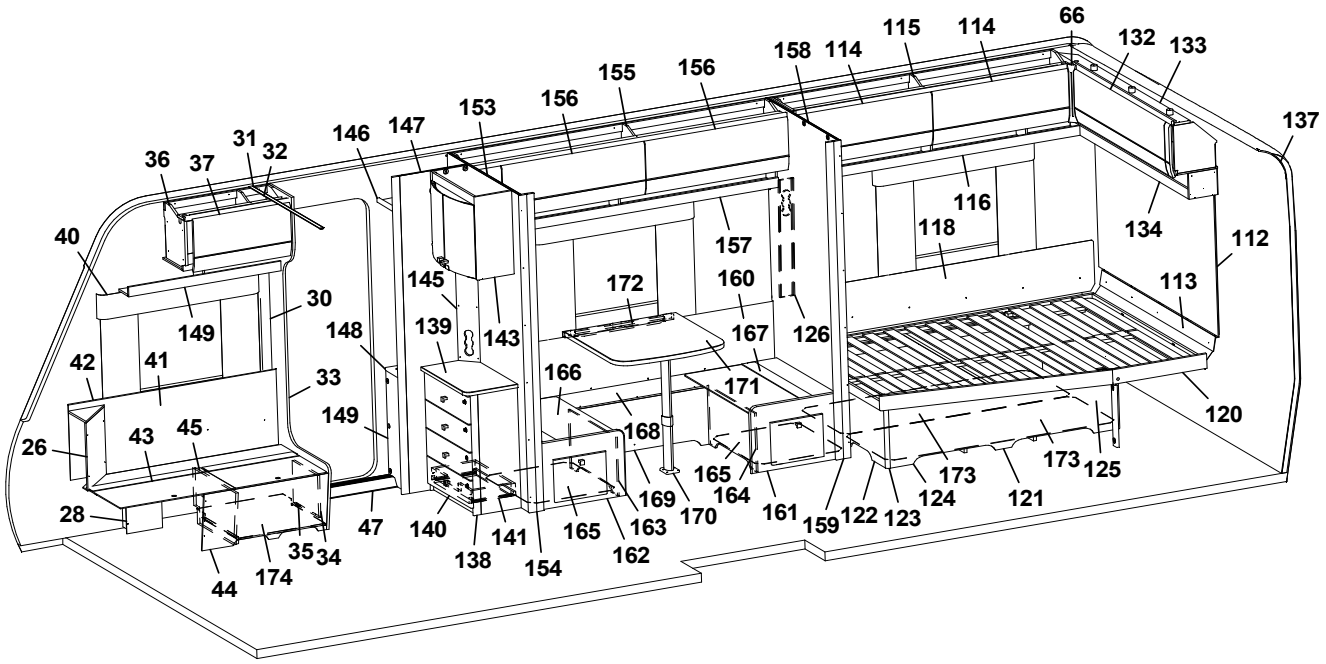
66
132
133
137
115
114
158
114
155
156
156
153
147
146
31
32
36
37
40
116
118
134
112
113
157
160
172
145
143
139
148
30
149
42
41
33
149
167
126
171
166
168
120
26
43
45
28
47
140
138
141
154
165
163
162
169
170
165
164
161
159
122
123
124
173
121
173
125
44
174
35
34

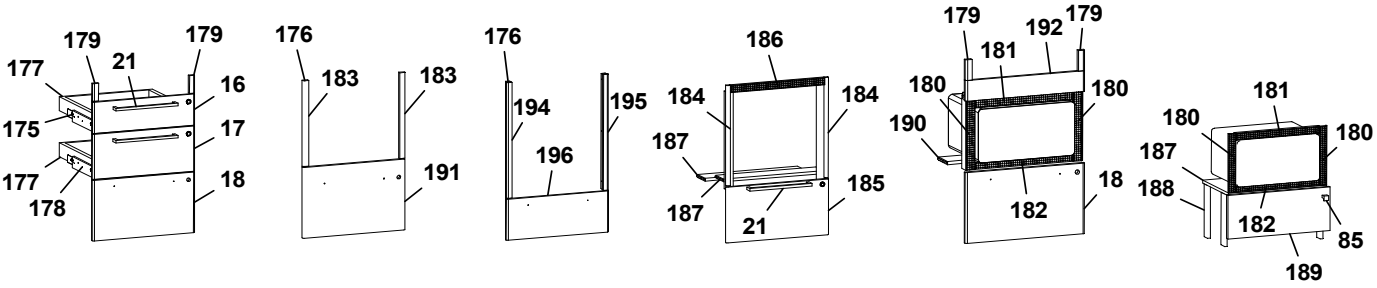
179
179
177
21
16
175
17
177
178
18
176
183
183
191
176
194
195
196
186
184
184
187
187
21
185
179
192
179
181
180
180
190
182
18
181
180
180
187
188
182
85
189

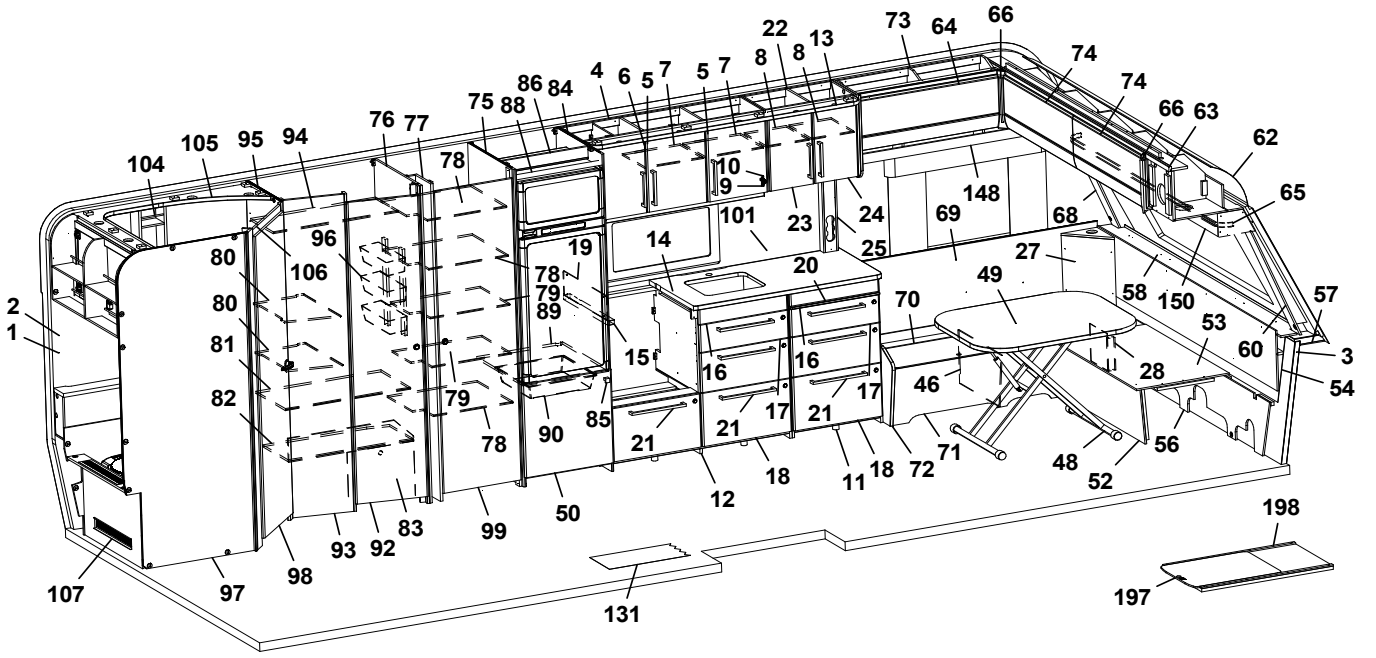
22
73
64
66
13
8
8
74
74
4
6
5
7
5
7
86
84
75
88
76
77
104
105
95
94
78
10
9
66
63
62
65
148
69
68
23
24
25
101
14
19
96
106
80
80
81
82
78
79
89
20
27
49
58
150
57
53
60
3
54
28
70
15
16
16
17
17
21
21
21
46
56
48
52
71
72
18
11
18
12
85
90
78
79
50
99
83
92
93
98
97
107
131
198
197
2
1

Pos Fig	Det. nr Part. No	Ingår Fitted	OBS!! Ange alltid årsmodell vid beställning av inredning Benämning	OBS!! Specify always year of model when ordering equipment Description
1	318657	M	Tapet vägg/tak	Wall paper
2	318584	M	Tejp tapet 20 mm	Tape, wall paper 20 mm
3	318585	M	Tejp tapet 60 mm	Tape, wall paper 60 mm
4	346300	x	Skåp kök L=1120 kpl. (Alpinvit)	Cupboard kitchen L=1120 cpl. (Alpine white)
--	343689	x	Skåp kök L=1120 kpl. (Mekong)	Cupboard kitchen L=1120 cpl. (Mekong)
5	346818	x	Lucka H (Alpinvit)	Door R (Alpine white)
--	343443	x	Lucka H (Mekong)	Door R (Mekong)
--	350471	x	Handtag d:o	Handle d:o
6	346819	x	Lucka V (Alpinvit)	Door L (Alpine white)
--	343455	x	Lucka V (Mekong)	Door L (Mekong)
--	350471	x	Handtag d:o	Handle d:o
7	331385M	x	Hylla	Shelf
8	343479	x	Hylla	Shelf
9	311917	x	Gångjärn	Hinge
10	312588	x	Platta gångjärn	Plate hinge
11	347036	x	Utskjut diskbänk (Alpinvit)	Projection kitchen sink (Alpine white)
--	345342	x	Utskjut diskbänk (Mekong)	Projection kitchen sink (Mekong)
12	346194	x	Diskbänk trädel u. skiva (Alpinvit)[1]	Kitchen sink without board (Alpine white)[1]
--	347016	x	Diskbänk trädel u. skiva (Alpinvit)[2]	Kitchen sink without board (Alpine white)[2]
--	343526	x	Diskbänk trädel u. skiva (Mekong)[1]	Kitchen sink without board (Mekong)[1]
--	347021	x	Diskbänk trädel u. skiva (Mekong)[2]	Kitchen sink without board (Mekong)[2]
--	347049	x	Diskbänk induktion trädel u. skiva (Alpinvit)	Kitchen sink induction w/o board (Alpine white)
--	343532	x	Diskbänk induktion trädel u. skiva (Mekong)	Kitchen sink induction w/o board (Mekong)
13	346328	x	Ljusramp köksskåp L=1652	Light holder kitchen L=1652
14	346077	x	Skiva diskbänk 565x1167[1]	Board 565x1167[1]
--	346978	x	Skiva diskbänk 565x1167[2]	Board 565x1167[2]
--	341525-S	x	Skiva diskbänk induktion 565x1695	Board induction 565x1695
15	346076	x	Skiva diskbänk 40x560[1]	Board 40x560[1]
--	346977	x	Skiva diskbänk 40x560[2]	Board 40x560[2]
16	346799	x	Lådförstycke (Alpinvit)	Drawer front (Alpine white)
--	343412	x	Lådförstycke (Mekong)	Drawer front (Mekong)
--	317514	x	Låda 480x500 d:o	Drawer 480x500 d:o
--	317382	x	Glidskena låda H d:o	Slide bar, drawer R d:o
--	350221	x	Glidskena låda V d:o	Slide bar, drawer L d:o
17	346801	x	Lådförstycke (Alpinvit)	Drawer front (Alpine white)
--	343413	x	Lådförstycke (Mekong)	Drawer front (Mekong)
--	317514	x	Låda 480x500 d:o	Drawer 480x500 d:o
--	317382	x	Glidskena låda H d:o	Slide bar, drawer R d:o
--	350221	x	Glidskena låda V d:o	Slide bar, drawer L d:o
18	346860	x	Lucka (Alpinvit)	Door (Alpine white)
--	343414	x	Lucka (Mekong)	Door (Mekong)
--	20-900302	x	Pentrylåda 273x500 d:o	Drawer pentry 273x500 d:o
--	07-800039	x	Rullskena H d:o	Roller rail R d:o
--	07-800038	x	Rullskena V d:o	Roller rail L d:o
19	401715	x	Flamskydd	Flame guard
--	401996	x	Flamskydd induktion	Flame guard induction
20	336675	x	Skärbräda	Cutting board
21	350472	x	Handtag	Handle
22	346157	x	Skåp kök (Alpinvit)	Cupboard kitchen (Alpine white)
--	346479	x	Skåp kök (Mekong)	Cupboard kitchen (Mekong)
			M= Metervara	M= On the metre

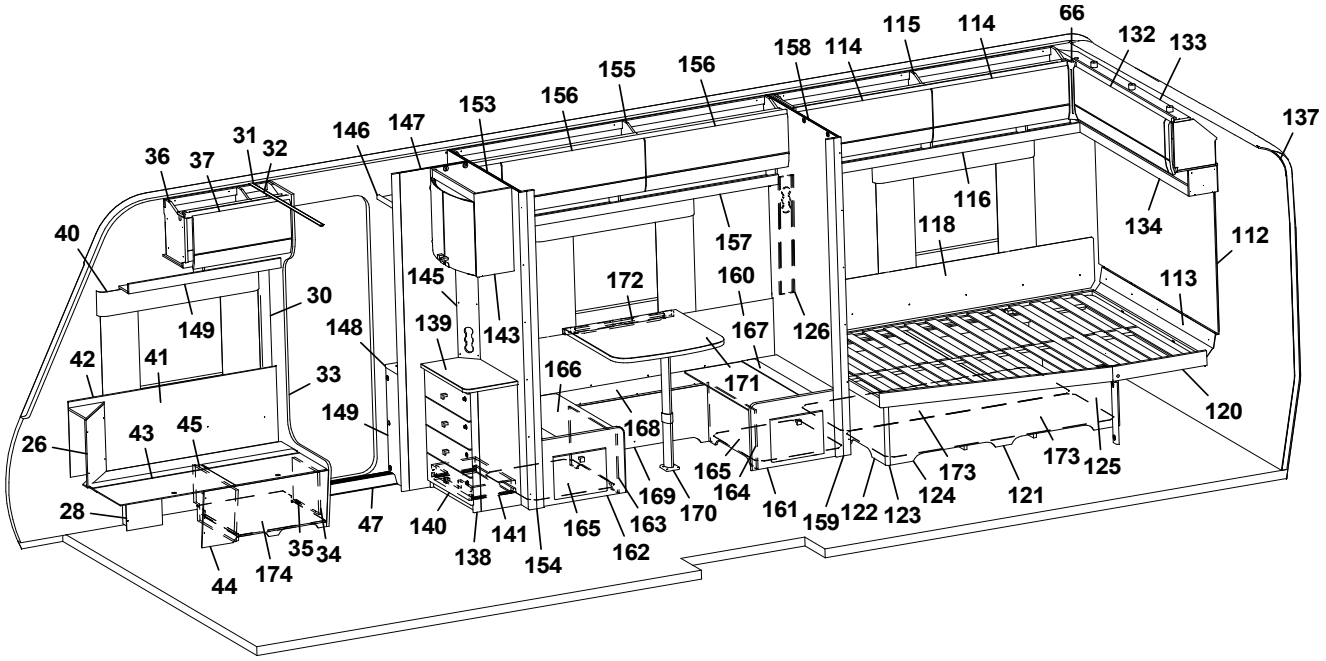
66
132
133
115
114
158
114
155
156
156
153
147
146
31
32
36
37
137
116
118
134
112
40
157
160
172
145
113
30
149
148
139
143
167
126
42
41
33
166
171
120
149
168
26
43
45
165
164
173
173
125
169
170
161
159
122
123
124
121
28
47
140
141
165
163
162
35
34
138
154
44
174

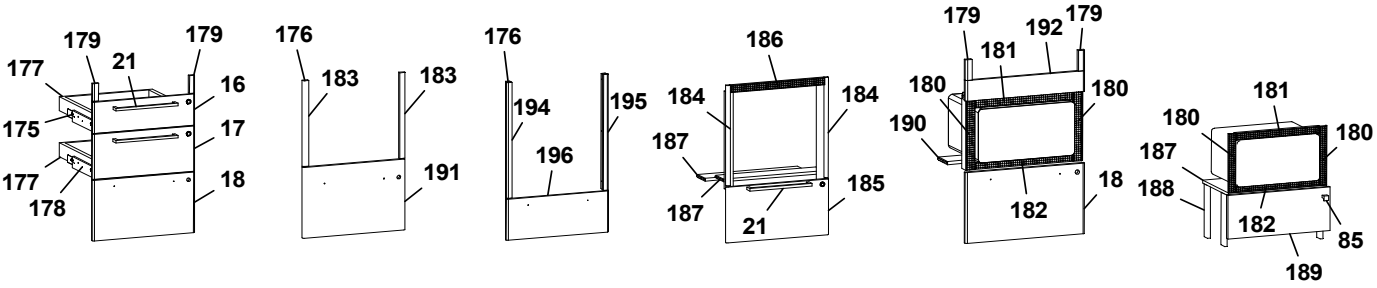
179
179
177
21
16
175
17
177
178
18
176
183
183
191
176
194
195
196
186
184
184
187
187
21
185
179
192
179
181
180
180
190
182
18
181
180
180
187
188
182
85
189

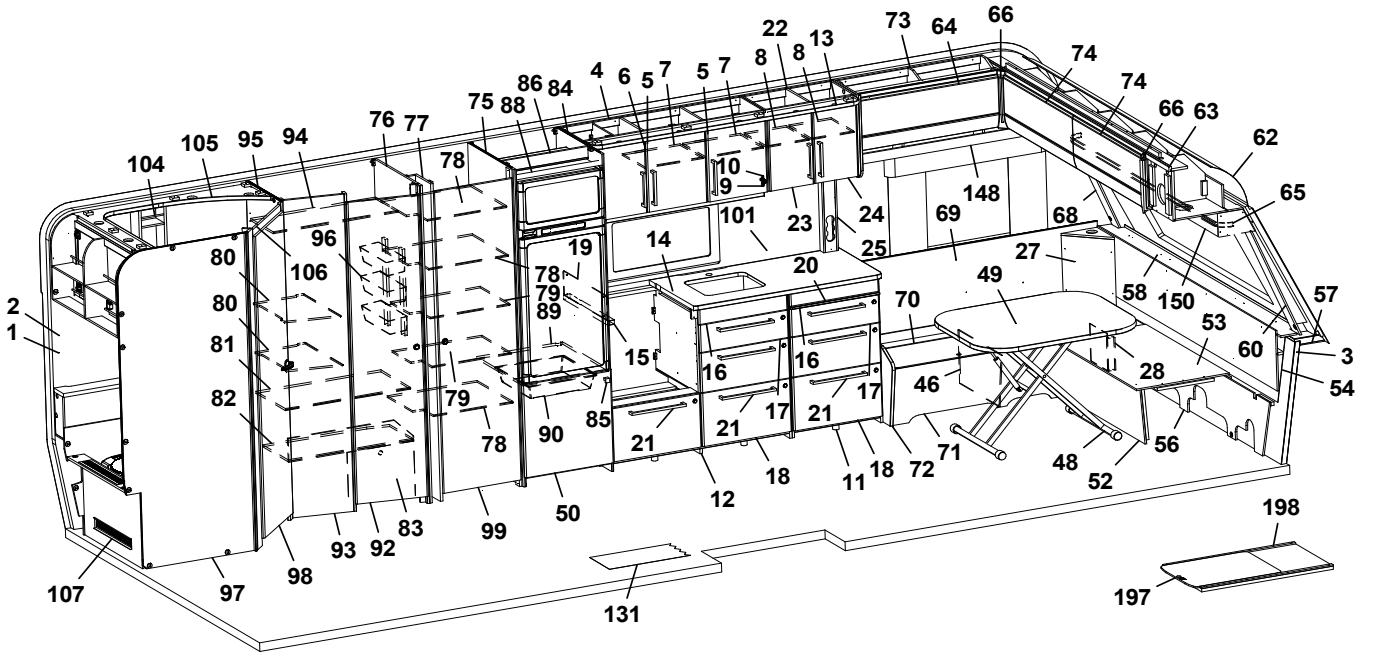
22
73
64
66
13
8
8
74
74
4
6
5
7
5
7
86
84
75
88
66
63
62
76
77
105
95
94
104
78
10
9
148
65
96
101
23
24
69
68
19
14
25
27
80
106
78
20
49
58
150
57
2
79
89
70
53
1
80
15
16
16
60
3
81
28
54
82
79
17
17
46
21
21
21
85
90
78
18
11
18
72
71
48
56
52
12
50
99
83
92
93
98
97
107
131
198
197

Pos Fig	Det. nr Part. No	Ingår Fitted	OBS!! Ange alltid årsmodell vid beställning av inredning Benämning	OBS!! Specify always year of model when ordering equipment Description
23	346807	x	Lucka V (Alpinvit)	Door L (Alpine white)
--	343427	x	Lucka V (Mekong)	Door L (Mekong)
--	350471	x	Handtag d:o	Handle d:o
24	346808	x	Lucka H (Alpinvit)	Door R (Alpine white)
--	343458	x	Lucka H (Mekong)	Door R (Mekong)
--	350471	x	Handtag d:o	Handle d:o
25	333289M	x	Front eluttag	Front outlet
26	345953	x	Hörn sittgrupp H	Corner R
--	345951	x	Hörn sittgrupp H med ø 60 urttag	Corner R with ø 60 hole
--	345949	x	Hörn sittgrupp H med ø 85 urttag	Corner R with ø 85 hole
27	345951	x	Hörn sittgrupp V med ø 60 urttag	Corner L with ø 60 hole
--	345949	x	Hörn sittgrupp V med ø 85 urttag	Corner L with ø 85 hole
28	346080	x	Täckfront	Cover front
30	318962	x	List täck el-kabel B=45 L=2100	Cover strip B=45 L=2100
31	316270	x	List snäpp undre L=2379	List under L=2379
32	316268	x	List snäpp övre L=2379	List upper L=2379
33	345790	x	Stolpe först. kpl. m. lucka (144x180 urtag)	Support bar cpl. with door (144x180 socket)
--	346566	x	Stolpe först. kpl. m. lucka (105,6x171 urtag)	Support bar cpl. with door (105,6x171 socket)
34	343731	x	Lucka	Door
35	312589	x	Gångjärn	Hinge
36	346238	x	Skåp övre H F L=659 (Alpinvit)	Cupboard upper front R L=659 (Alpine white)
--	350571	x	Gångjärn d:o	Hinge d:o
37	345775	x	Lucka (Alpinvit)	Door (Alpine white)
40	350348	x	Skena gardin L=1020	Curtain rod L=1020
41	346249	x	Värmespalt H fram	Air gap R.F.
42	319821	M	List kant mörkbrun	Strip, dark brown
43	346012	x	Lock bäddlåda H F	Cover bedbox R.F.
--	319024	x	Matta grå textil m. tejp d:o	Carpet gray textile with tape d:o
44	343825	x	Front bäddlåda H F	Front bed box R.F.
--	346005	x	Front bäddlåda H F (centraldammsugare)	Front bed box R.F. (central vacuum cleaner)
45	342495	x	Stöd bäddlåda HF	Support bed box
46	312825	x	Stöd bäddlåda VF	Support bed box
47	318378	x	Tröskel aluminium L=680	Threshold aluminium L=680
48	310083	x	Bordsstativ	Table stand
--	350474	x	Bordsstativ enpelar	Table stand single pillar
49	345945	x	Bordsskiva 800x1000	Table top 800x1000
50	343835	x	Lucka V 550x570	Door L 550x570
--	316799	x	Gångjärn d:o	Hinge d:o
--	312588	x	Platta gångjärn d:o	Plate hinge d:o
52	331245M	x	Front bäddlåda gavel	Front bed box gable
53	345923	x	Skiva rundsittgrupp	Sheet seat
54	340578	x	Värmespalt gavel fram	Air gap
56	340520	x	Stöd sittgrupp	Support
57	215275	x	Hylla front kpl. L=2366	Shelf front cpl. L=2366
58	345285	x	Front/hylla kpl.	Front/shelf cpl.
--	345362	x	Front/hylla kpl. med belysning "Björn"	Front/shelf cpl. with lightning "Bear"
59	345777	x	Lucka (Alpinvit)	Door (Alpine white)
60	345085	x	Hörn front H	Front corner R
62	216067	x	Täckskiva radie fram 1x380x2360	Cover plate radius front 1x380x2360
--	313884	x	List plast radie L=2379	List L=2379
			M= Metervara	M= On the metre

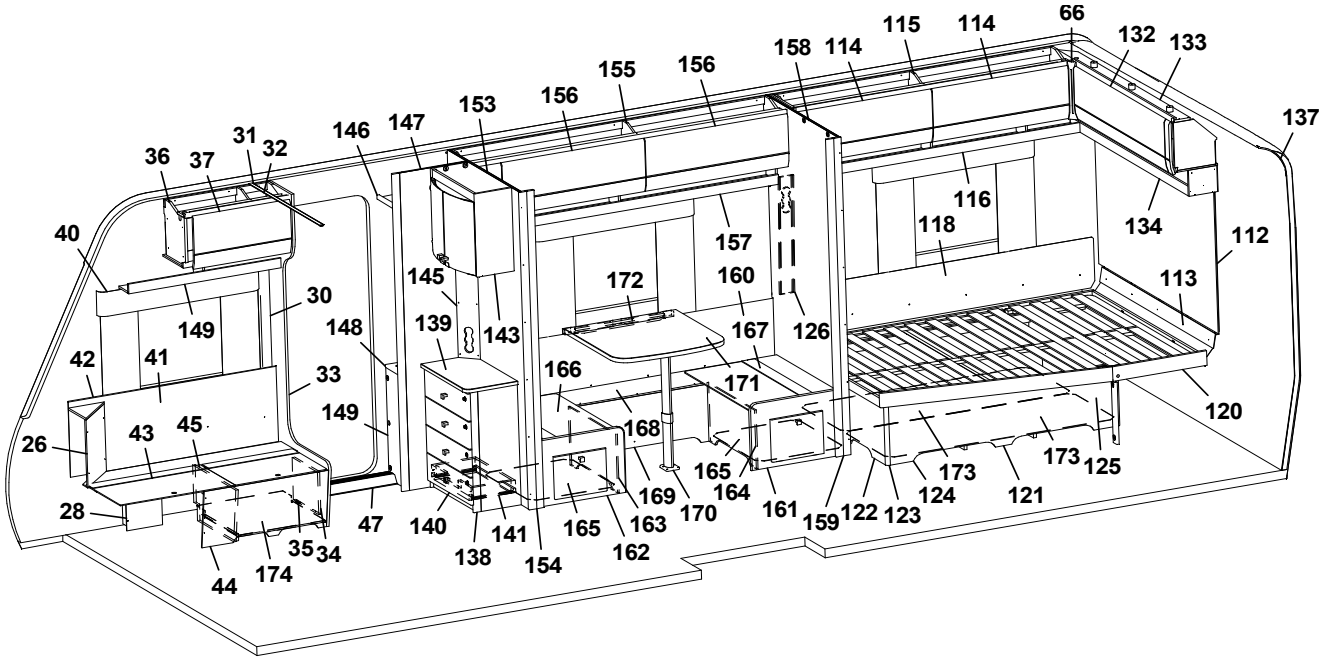
66
132
133
115
114
158
114
155
156
156
153
147
146
31
32
36
37
137
116
118
134
112
40
157
160
145
172
113
30
149
148
139
143
167
126
42
41
33
166
171
120
149
168
26
43
45
165
164
173
173
125
169
170
161
159
122
123
124
121
28
47
140
141
165
163
162
35
34
138
154
44
174

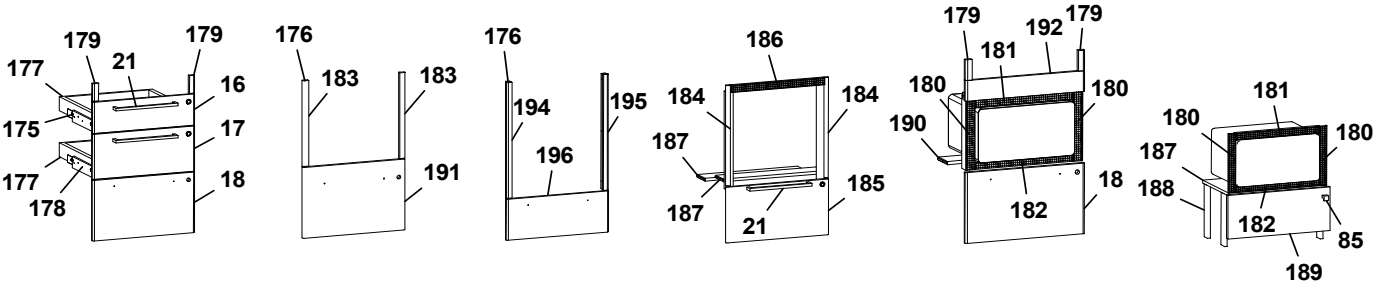
179
179
177
21
16
175
17
177
178
18
176
183
183
191
176
194
195
196
186
184
184
187
187
21
185
179
192
179
181
180
180
190
182
18
181
180
180
187
188
182
85
189

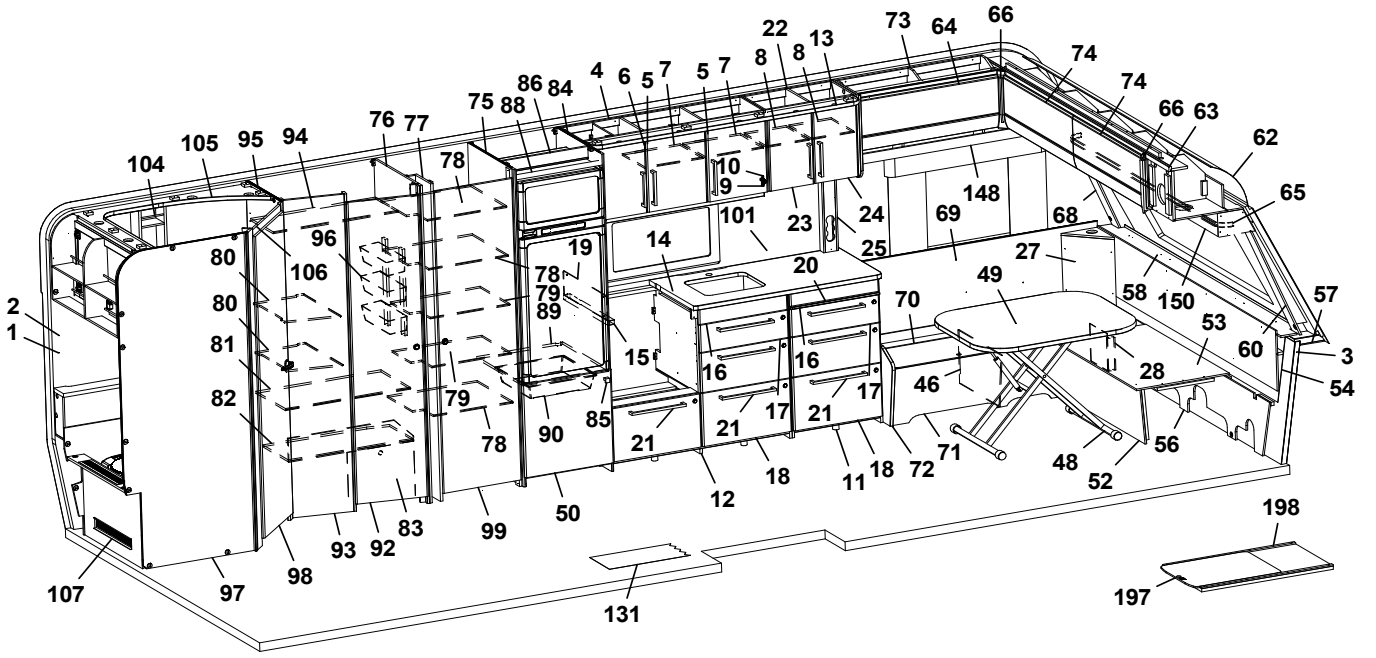
22
73
64
66
13
8
8
74
74
4
6
5
7
5
7
86
84
75
88
66
63
62
76
77
105
95
94
104
78
10
9
148
65
96
101
23
24
69
68
19
14
25
27
80
106
78
20
49
58
150
57
2
79
89
70
53
1
80
15
16
16
60
3
81
28
54
82
79
17
17
46
21
21
21
85
90
78
18
11
18
72
71
48
56
52
12
50
99
83
92
93
98
97
107
131
198
197

Pos Fig	Det. nr Part. No	Ingår Fitted	OBS!! Ange alltid årsmodell vid beställning av inredning Benämning	OBS!! Specify always year of model when ordering equipment Description
63	345727	x	Skåp gavel fram L=2360 (Alpinvit)	Cupboard front L=2360 (Alpine white)
--	350571	x	Gångjärn d:o	Hinge d:o
64	345778	x	Lucka (Alpinvit)	Door (Alpine white)
66	345869	x	Hörn inredning	Corner
68	345084	x	Hörn front V	Front corner L
69	345929	x	Värmespalt V fram	Air gap L.F.
70	346014	x	Lock bäddlåda V F	Cover bed box L.F
--	319024	x	Matta grå textil m. tejp d:o	Carpet gray textile with tape d:o
71	339504	x	Front bäddlåda V F	Front bed box L.F.
72	345933	x	Gavel bäddlåda V F	Gable bed box L.F
73	345766	x	Skåp övre V F L=922 (Alpinvit)	Cupboard upper front L L=922 (Alpine white)
--	350571	x	Gångjärn d:o	Hinge d:o
74	345779	x	Lucka (Alpinvit)	Door (Alpine white)
75	342363	x	Vägg garderob H	Wall wardrobe R
76	344243	x	Vägg garderob V	Wall wardrobe L
77	344245	x	Nisch, vikdörr	Niche folding door
--	314917	x	Skena draperi L=1190	Drapery rail L=1190
78	344278	x	Hylla garderob	Shelf wardrobe
79	344280	x	Hylla garderob	Shelf wardrobe
80	340158	x	Hylla garderob	Shelf wardrobe
81	340152	x	Hylla garderob mellan	Shelf wardrobe middle
82	340151	x	Hylla garderob nedre	Shelf wardrobe under
83	340330	x	Täckfront	Cover front
84	342362	x	Vägg kyl H	Wall refrigerator L
85	350473	x	Handtag knopp	Handle knob
86	342309	x	Bakstycke stopp kyl	Back cupboard
88	342306	x	List folierad L = 528	List foiled L = 528
89	340675	x	Hylla under kyl	Shelf under refrigerator
90	310325	x	Trådback vit 85x427x427	Tray 85x427x427
--	312712	x	Glidlist trådback (säljes i par)	Sliding strip tray (pair)
92	342702	x	Dörr 415x1850	Door 415x1850
93	340132	x	Front vägg	Front wall
94	340155	x	Hylla garderob övre	Shelf wardrobe upper
95	345482	x	Vägg tvättrum främre	Wall washroom
96	319759	x	Korg, garderob	Basket, wardrobe
--	335802	x	List för korgar	List för baskets
97	345190	x	Vägg tvättrum	Wall washroom
98	346017	x	Dörr tvättrum	Door washroom
99	342705	x	Dörr garderob	Door wardrobe
101	346303-F	x	Köksskiva vägg, Svart fiskben	Protection kitchen, Black fishbone
--	346303-G	x	Köksskiva vägg, Natur skiffer	Protection kitchen, Nature slate
--	346303-M	x	Köksskiva vägg, Marmor	Protection kitchen, Marble
--	346303-S	x	Köksskiva vägg, Sten	Protection kitchen, Stone
104	337131	x	Hylla tvättrum	Shelf washroom
105	338356	x	Ljusramp tvättrum	Light holder washroom
106	331248M	x	Tröskel 60x480	Threshold 60x480
107	345192	x	Front tvättrum	Front washroom
--	319198	x	Galler ventilation d:o	Ventilation grille d:o
112	346166	x	Sänggavel kpl. m. tyg (Sara Greige)	Headboard cpl. with fabric (Sara Greige)
--	346167	x	Sänggavel kpl. m. tyg (Velvet Greige)	Headboard cpl. with fabric (Velvet Greige)
			M= Metervara	M= On the metre

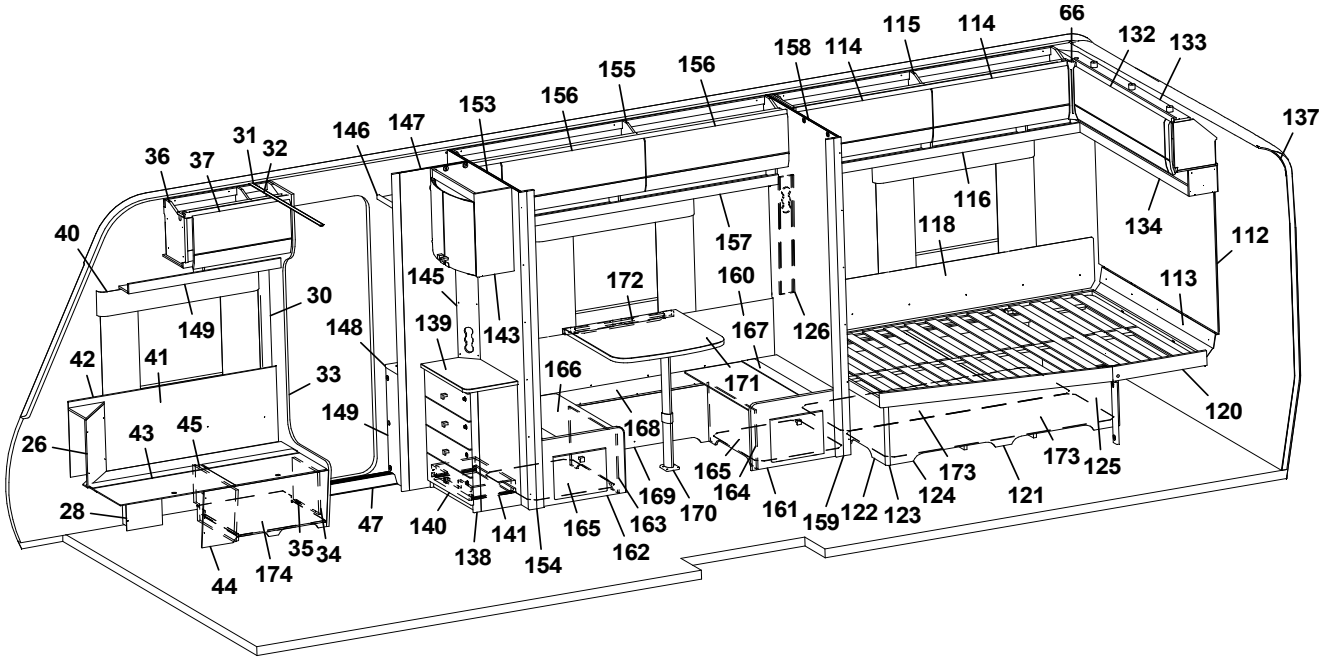
66
132
133
137
115
114
158
114
155
156
156
153
147
146
31
32
36
37
40
116
118
134
112
113
157
160
172
145
143
139
148
30
149
42
41
33
149
167
126
171
166
168
120
26
43
45
28
47
140
138
141
154
165
163
162
169
170
165
164
161
159
122
123
124
173
121
173
125
44
174
35
34

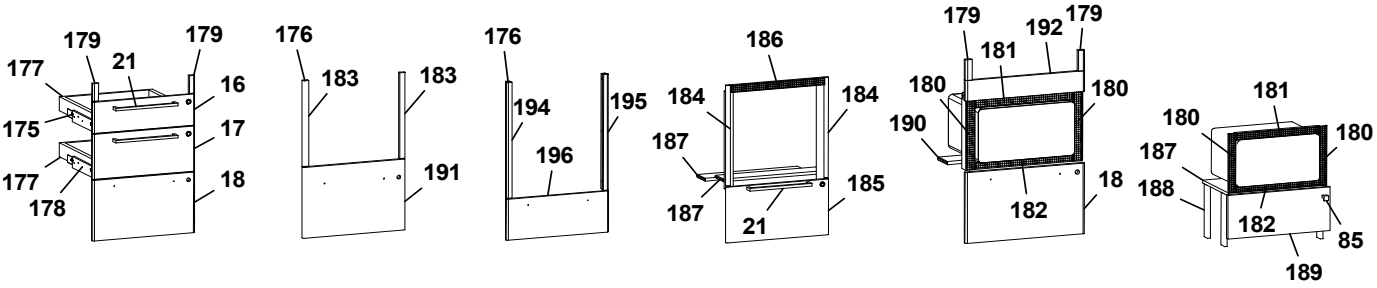
179
179
177
21
16
175
17
177
178
18
176
183
183
191
176
194
195
196
186
184
184
187
187
21
185
179
192
179
181
180
180
190
182
18
181
180
180
187
188
182
85
189

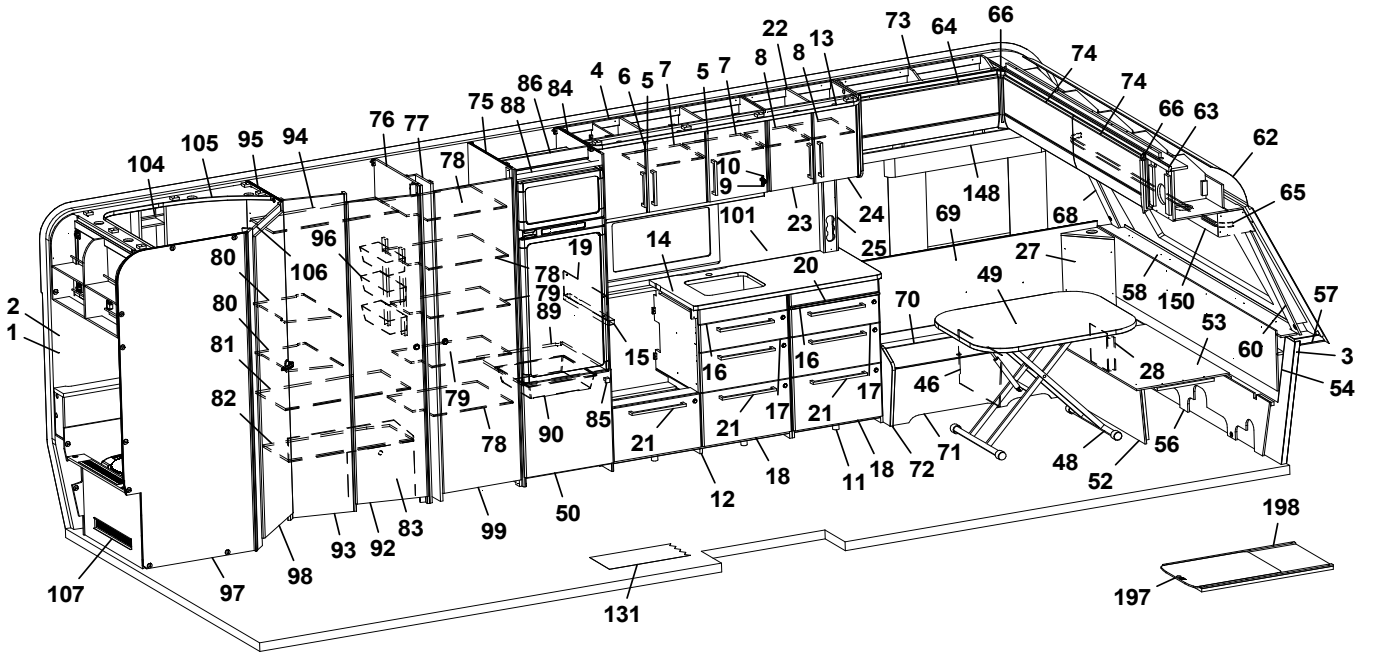
22
73
64
66
13
8
8
74
74
4
6
5
7
5
7
86
84
75
88
76
77
104
105
95
94
78
10
9
66
63
62
65
148
69
68
23
24
25
101
14
19
96
106
80
80
81
82
78
79
89
20
27
49
58
150
57
53
60
3
54
28
70
15
16
16
17
17
21
21
21
46
79
78
90
85
12
18
11
18
72
71
48
52
56
50
99
83
92
93
98
97
107
131
198
197
2
1

Pos Fig	Det. nr Part. No	Ingår Fitted	OBS!! Ange alltid årsmodell vid beställning av inredning Benämning	OBS!! Specify always year of model when ordering equipment Description
113	344424	x	Värmespalt	Air gap
114	345777	x	Lucka (Alpinvit)	Door (Alpine white)
115	345959	x	Skåp övre H B L=1737 (Alpinvit)	Cupboard upper rear R L=1737 (Alpine white)
--	350571	x	Gångjärn d:o	Hinge d:o
116	343213	x	Hyllpaket H B L=1815	Shelf rear R L=1815
118	338121	x	Värmespalt	Air gap
--	350593	x	Tyg värmespalt d:o (Sara Greige)	Fabric air gap d:o (Sara Greige)
--	350602	x	Tyg värmespalt d:o (Velvet Greige)	Fabric air gap d:o (Velvet Greige)
120	342654	x	Sängram u. ribbotten	Bed bottom without laths
--	342683	x	Ribbotten kpl.	Laths bottom cpl.
--	311985	x	Ribba sängbotten L=718 B=63	Lath bed bottom L=718 B=63
--	312046	x	Band t. ribbotten	Band for laths bottom
121	340187	x	Sänglåda kpl.	Bed box cpl.
--	315203	x	Regel 17,5x55x1415	Wood lath pine 17,5x55x1415
122	340197	x	Gavel säng V	Gable bed L
123	319863	x	List hörn L=380	Corner strip L=380
124	339426	x	Front säng	Front bed
125	340195	x	Gavel säng H	Gable bed R
126	343352	x	Front eluttag	Front outlet
131	350469	x	Matta golv, gråsten	Carpet floor, greystone
--	319393	x	Matta golv, antik planka	Carpet floor, antique plank
132	345781	x	Lucka (Alpinvit)	Door (Alpine white)
133	345967	x	Skåp gavel bak L=1510 (Alpinvit)	Cupboard gable rear L=1510 (Alpine white)
--	350571	x	Gångjärn d:o	Hinge d:o
134	346382	x	Hyllpaket bak L=1510	Shelf rear L=1510
137	216066	x	Täckskiva radie bak 1x275x2360	Cover plate radius back 1x275x2360
--	313884	x	List plast radie L=2379	List L=2379
138	346401	x	TV-bänk kpl. u. skiva	TV-bench cpl. whitout board
139	346073	x	Skiva TV-bänk	Board, TV-bench
140	343121	x	Lådförstycke	Drawer front
141	20-900302	x	Pentrylåda 273x500 d:o	Drawer pentry 273x500 d:o
--	07-800039	x	Rullskena H d:o	Roller rail R d:o
--	07-800038	x	Rullskena V d:o	Roller rail L d:o
143	345982	x	Skåp bar kpl.	Coctail cabinet cpl.
--	330180	x	Hylla hållare flaskor	Shelf bottle holder
--	345998	x	Lucka H d:o	Door R d:o
--	345997	x	Lucka V d:o	Door L d:o
--	318379	x	Gångjärn d:o	Hinge d:o
--	318380	x	Täckhatt d:o	Cover d:o
--	312588	x	Platta gångjärn d:o	Plate hinge d:o
145	343721	x	Front eluttag	Front outlet
146	344295	x	Hylla garderob övre	Shelf wardrobe
147	344290	x	Vägg instegsgarderob	Wall wardrobe
148	350520	x	Hylla insteg	Shelf
149	345693	x	Front hylla garderob	Front
148	345795	x	Hyllpaket V F L=1201	Shelf front L L=1201
149	346255	x	Hyllpaket H F L=938	Shelf front R L=938
150	345930	x	Hyllpaket fram L=2360	Shelf front L=2360
153	341610	x	Vägg	Wall
154	377174	x	Stolpe utskjut	Support bar
			M= Metervara	M= On the metre

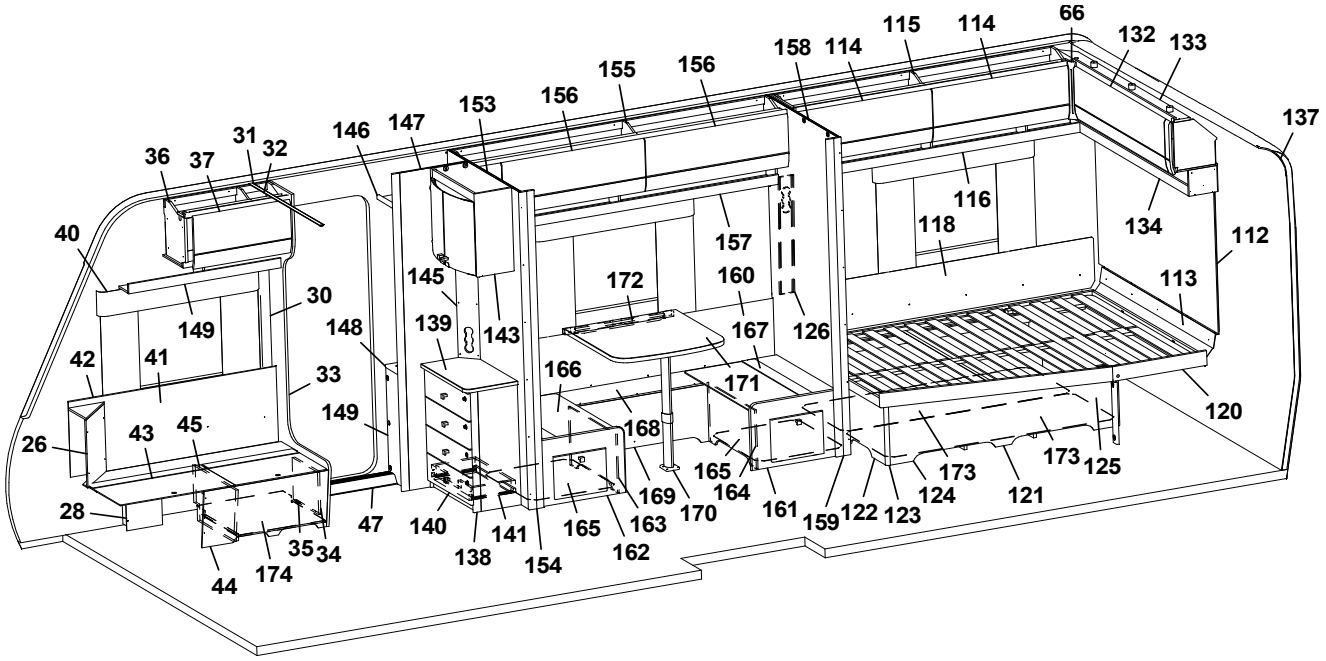
66
132
133
115
114
158
114
155
156
156
153
147
146
31
32
36
37
137
116
118
134
112
40
157
160
172
145
113
30
149
148
139
143
167
126
42
41
33
166
171
120
149
168
26
43
45
165
164
173
173
125
169
170
161
159
122
123
124
121
28
47
140
141
165
163
162
35
34
138
154
44
174

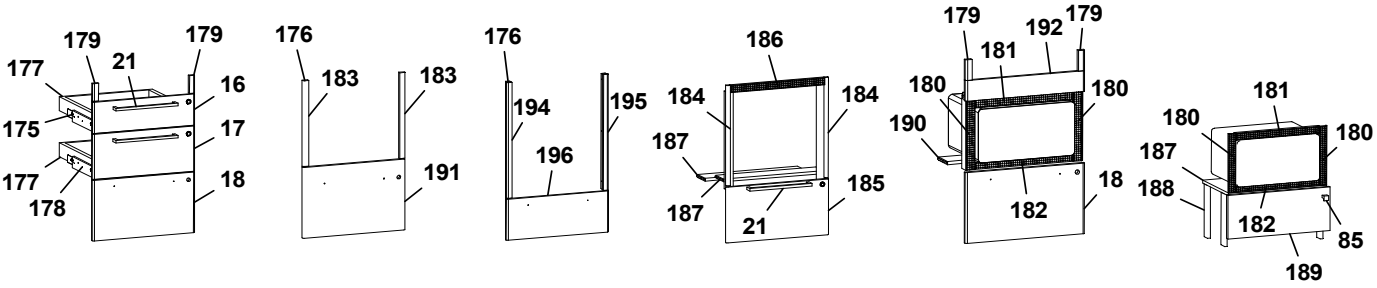
179
179
177
21
16
175
17
177
178
18
176
183
183
191
176
194
195
196
186
184
184
187
187
21
185
179
192
179
181
180
180
190
182
18
181
180
180
187
188
182
85
189

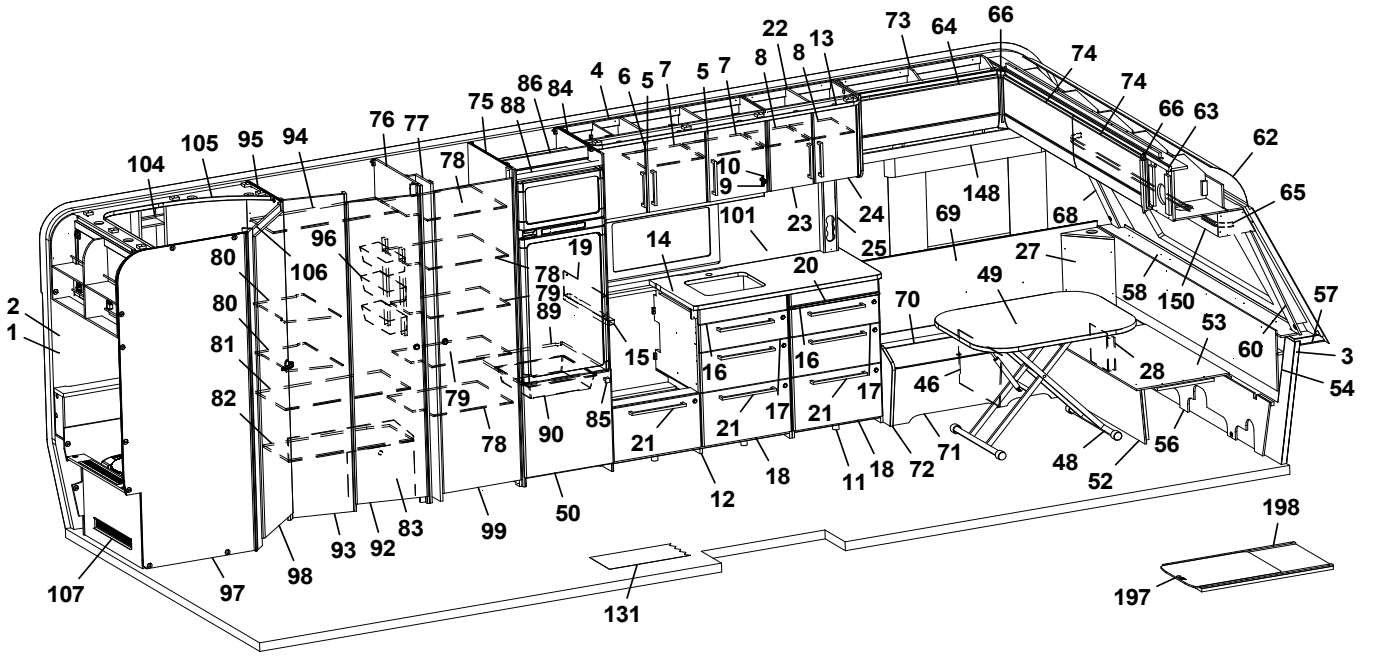
22
73
64
66
13
8
8
74
74
4
6
5
7
5
7
86
84
75
88
66
63
62
76
77
105
95
94
104
78
10
9
148
65
96
101
23
24
69
68
19
14
25
27
80
106
78
20
49
58
150
57
2
79
89
70
53
1
80
15
16
16
60
3
81
28
54
82
79
17
17
46
21
21
21
85
90
78
71
56
48
52
18
11
18
72
12
50
99
83
93
92
98
107
97
131
198
197

Pos Fig	Det. nr Part. No	Ingår Fitted	OBS!! Ange alltid årsmodell vid beställning av inredning Benämning	OBS!! Specify always year of model when ordering equipment Description
155	346555	x	Skåp övre sittgrupp L=1945 (Alpinvit)	Cupboard middle group L=1945 (Alpine white)
156	345780	x	Lucka (Alpinvit)	Door (Alpine white)
157	345425	x	Hyllpaket L=1945	Shelf L=1945
158	377407	x	Vägg	Wall
159	377309	x	Stolpe utskjut	Support bar
160	339868	x	Värmespalt	Air gap
161	344224	x	Gavel bäddlåda kpl. m. lucka	Gable bed box cpl. with door
--	343731	x	Lucka d:o	Door d:o
--	312589	x	Gångjärn d:o	Hinge d:o
162	344225	x	Gavel bäddlåda kpl. m. lucka	Gable bed box cpl. with door
--	343731	x	Lucka d:o	Door d:o
--	312589	x	Gångjärn d:o	Hinge d:o
163	337726	x	Front bäddlåda bakre	Front bed box rear
164	337728	x	Front bäddlåda främre	Front bed box front
165	343610	x	Luftspalt	Air gap
166	333915	x	Lock bäddlåda bakre	Cover bed box rear
167	333914	x	Lock bäddlåda främre	Cover bed box front
168	337731	x	Lock bäddlåda	Cover bed box
169	341347	x	Front bäddlåda	Front bed box
170	315565	x	Bordsben	Table leg
171	345451	x	Bordsskiva 690x700	Table top 690x700
172	331800	x	Bärregel kpl.	Bearing rail cpl.
--	318575	x	List bärregel	List bearing rail
173	343621	x	Luftspalt sänglåda	Air gap bed box
174	402122	x	Plåt skofack	Plate shoe compartment
175	347012	x	Monteringssats kpl. lådor (Alpinvit)	Mounting kit cpl. drawers (Alpine white)
--	343471	x	Monteringssats kpl. lådor (Mekong)	Mounting kit cpl. drawers (Mekong)
176	346214	x	Monteringssats kpl. ugn (Alpinvit)[1]	Mounting kit cpl. oven (Alpine white)[1]
--	347075	x	Monteringssats kpl. ugn (Alpinvit)[2]	Mounting kit cpl. oven (Alpine white)[2]
--	343488	x	Monteringssats kpl. ugn (Mekong)[1]	Mounting kit cpl. oven (Mekong)[1]
--	347076	x	Monteringssats kpl. ugn (Mekong)[2]	Mounting kit cpl. oven (Mekong)[2]
177	317514	x	Låda 480x500	Drawer 480x500
178	317382	x	Glidskena låda H	Slide bar, drawer R
--	350221	x	Glidskena låda V	Slide bar, drawer L
--	801701	x	Skruv 6x16 d:o	Screw 6x16 d:o
179	336092	x	Passbit 16x30x95 (Mekong)	Gauge block 16x30x95 (Mekong)
180	402108	x	Galler vent. mikro 38x318	Grating vent. micro 38x318
181	402109	x	Galler vent. mikro 38x448	Grating vent. micro 38x448
182	402110	x	Galler vent. mikro 33x448	Grating vent. micro 33x448
183	336086	x	Passbit 16x30x460	Gauge block 16x30x460
184	342139	x	List L=538 (diskbänk induktion)	List (kitchen sink induction) L=538
185	346803	x	Lucka (diskb. induktion) 299x550 (Alpinvit)	Door (kitch. sink induct.) 299x550 (Alpine white)
--	343392	x	Lucka (diskb. induktion) 299x550 (Mekong)	Door (kitch. sink induct.) 299x550 (Mekong)
--	20-900302	x	Pentrylåda 273x500 d:o	Drawer pentry 273x500 d:o
--	07-800039	x	Rullskena H d:o	Roller rail R d:o
--	07-800038	x	Rullskena V d:o	Roller rail L d:o
186	402107	x	Galler ugn (diskb. induktion) 35x503	Grating oven (kitch. sink induct.) 35x503
187	342316	x	Hylla mikro	Shelf
188	342315	x	List folierad L=283	List folierad L=283
189	343911	x	Lucka 228x550	Door 228x550
			M= Metervara	M= On the metre

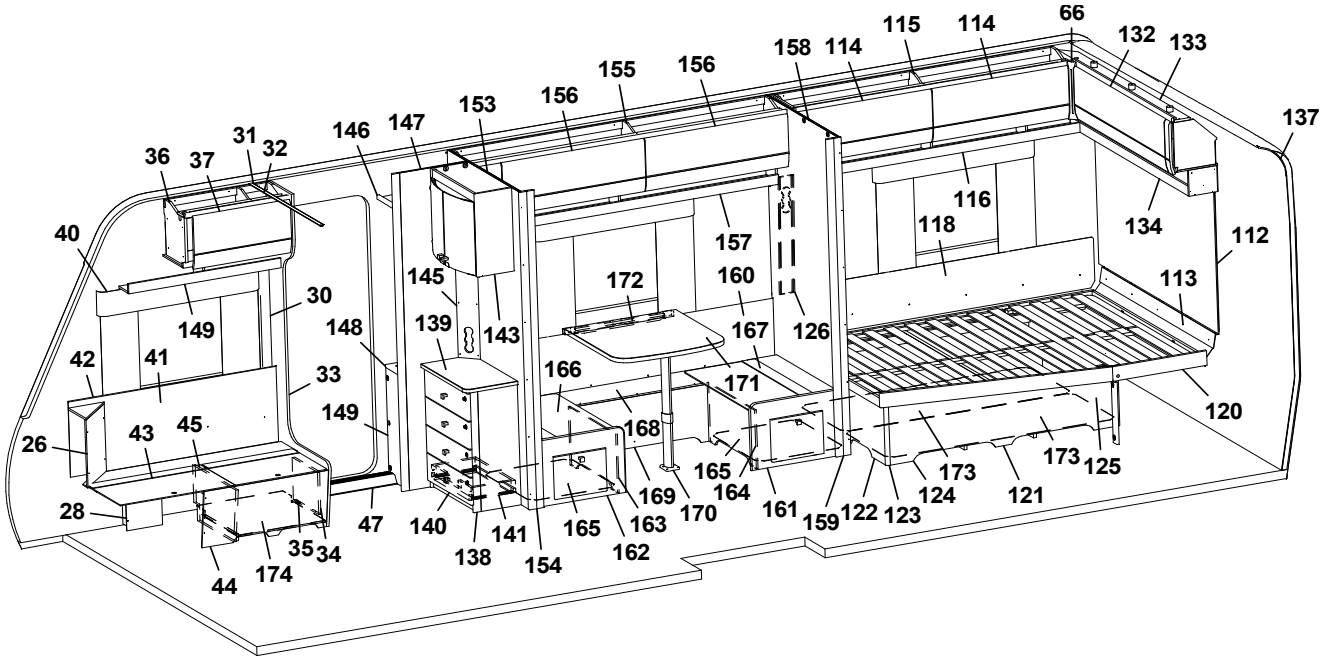
66
132
133
137
115
114
158
114
155
156
156
153
147
146
31
32
36
37
40
116
118
134
112
113
157
160
172
145
143
139
148
30
149
42
41
33
149
167
126
171
166
168
120
26
43
45
28
47
140
138
141
154
165
163
162
169
170
165
164
161
159
122
123
124
173
121
173
125
44
174
35
34

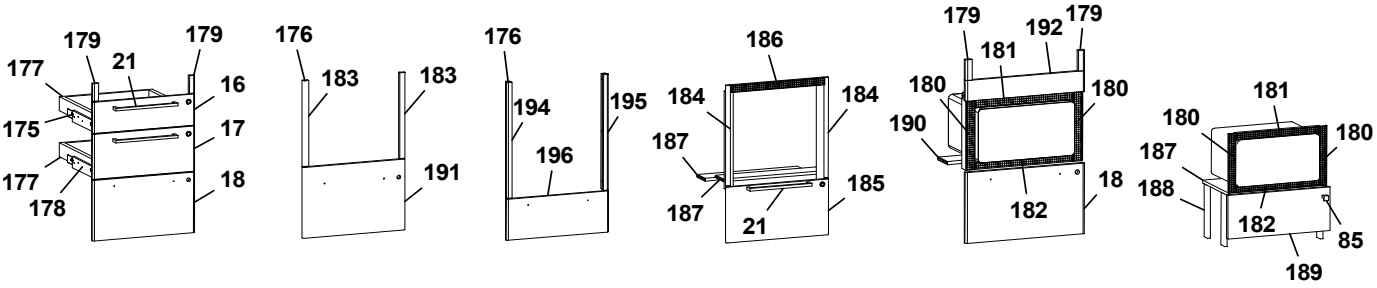
179
179
177
21
16
175
17
177
178
18
176
183
183
191
176
194
195
196
186
184
184
187
187
21
185
179
192
179
181
180
180
190
182
18
181
180
180
187
188
182
85
189

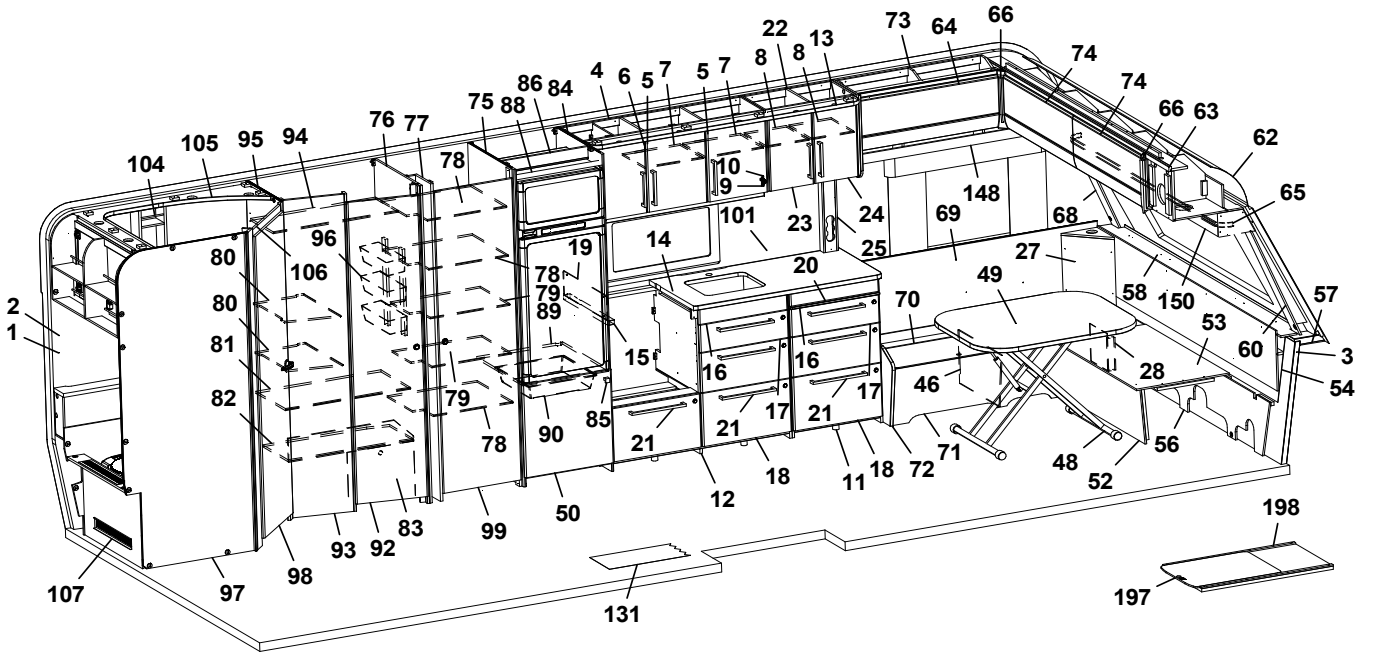
22
73
64
66
13
8
8
74
74
4
6
5
7
5
7
86
84
75
88
76
77
104
105
95
94
78
10
9
66
63
62
65
148
69
68
101
23
24
25
27
96
19
14
20
49
58
150
57
80
106
78
79
89
70
53
60
3
2
1
80
81
15
16
16
28
54
82
79
17
17
21
46
21
21
85
90
78
18
11
18
72
71
48
56
52
12
50
99
83
92
93
98
97
107
131
198
197

Pos Fig	Det. nr Part. No	Ingår Fitted	OBS!! Ange alltid årsmodell vid beställning av inredning Benämning	OBS!! Specify always year of model when ordering equipment Description
--	316799	x	Gångjärn d:o	Hinge d:o
--	312588	x	Platta gångjärn d:o	Plate hinge d:o
190	333287M	x	Skiva distans 15x100x547,5	Sheet distance 15x100x547,5
191	346805	x	Lucka (Alpinvit)[1]	Door (Alpine white)[1]
--	343491	x	Lucka (Mekong)[1]	Door (Mekong)[2]
192	335936	x	Front	Front
194	346950	x	Passbit V[2]	Gauge block L[2]
195	346949	x	Passbit H[2]	Gauge block R[2]
196	346971	x	Lucka (Alpinvit)[2]	Door (Alpine white)[2]
--	346972	x	Lucka (Mekong)[2]	Door (Mekong)[2]
197	341192	x	Utdragsskiva bord 450x550	Sliding leaf 450x550
198	341193	x	Låda utdragsskiva	Box sliding leaf
			[1]=Dometic ugn [2]=Thetford ugn	[1]=Dometic oven [2]=Thetford oven
			M= Metervara	M= On the metre

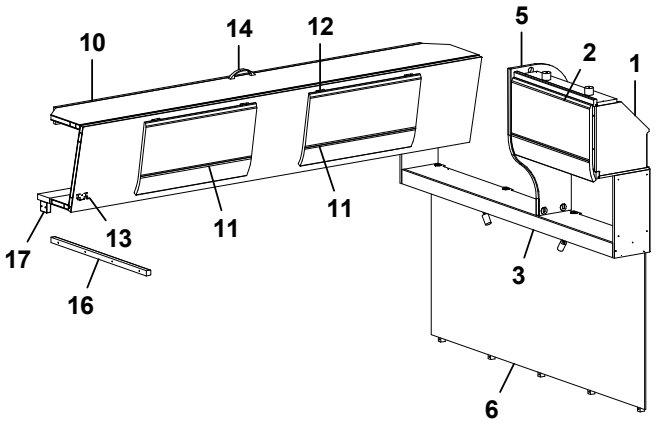
10
14
12
5
2
1
17
13
11
11
16
3
6

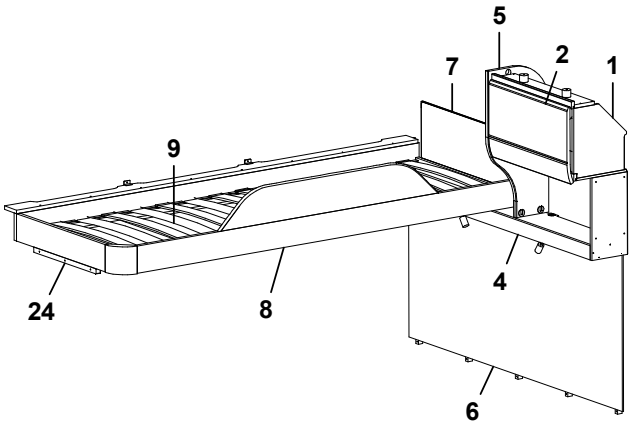
5
7
2
1
9
24
8
4
6

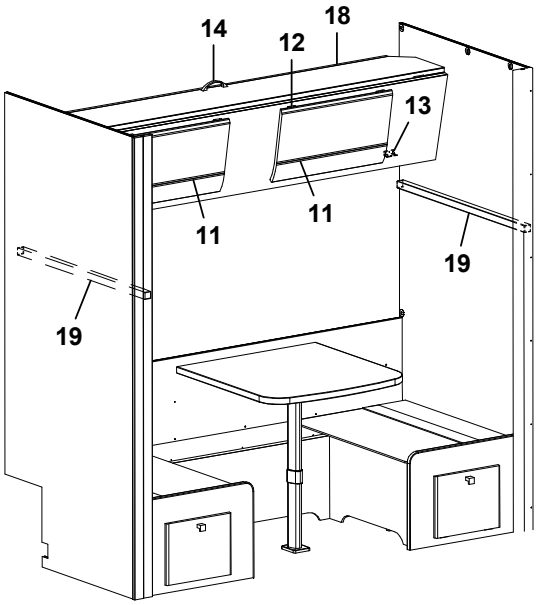
14
12
18
13
11
11
19
19

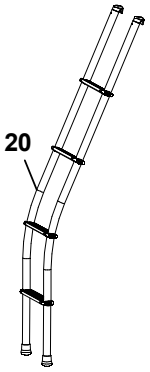
20

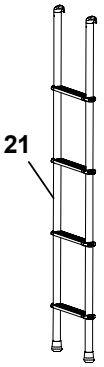
21

Pos Fig	Det. nr Part. No	Ingår Fitted	OBS!! Ange alltid årsmodell vid beställning av inredning Benämning	OBS!! Specify always year of model when ordering equipment Description
1	346228	x	Skåp gavel bak L=560 (Alpinvit)	Cupboard gable L=560 (Alpine white)
--	350571	x	Gångjärn	Hinge
2	345774	x	Lucka (Alpinvit)	Door (Alpine white)
3	346058	x	Hyllpaket L=1510 (u. högtalare)	Shelf L=1510 (without speakers)
--	346059	x	Hyllpaket L=1510 (m. högtalare)	Shelf L=1510 (with speakers)
4	346060	x	Hyllpaket L=1510 (u. högtalare)	Shelf L=1510 (without speakers)
--	346061	x	Hyllpaket L=1510 (m. högtalare)	Shelf L=1510 (with speakers)
5	346655	x	Gavel rundad	Gable
6	346180	x	Sänggavel kpl. (Sara Greige)	Headboard cpl. (Sara Greige)
--	346181	x	Sänggavel kpl. (Velvet Greige)	Headboard cpl. (Velvet Greige)
7	321209	x	Värmespalt	Air gap
--	350594	x	Tyg värmespalt (Sara Greige)	Fabric air gap (Sara Greige)
--	350603	x	Tyg värmespalt (Velvet Greige)	Fabric air gap (Velvet Greige)
8	336714	x	Sängram u. ribbotten	Bed bottom without laths
9	325430	x	Ribbotten kpl.	Laths bottom cpl.
--	311985	x	Ribba sängbotten	Lath bed bottom
--	312046	x	Band t. ribbotten	Band for laths bottom
10	346226	x	Överbäddskåp L=1980	Upper bed L=1980
--	339839M	x	Regel låsning d:o	Lock bar d:o
--	375813	x	Rasskydd ö-bäddskåp d:o	Protective plate d:o
11	345774	x	Lucka (Alpinvit)	Door (Alpine white)
12	860402	x	Gångjärn	Hinge
13	860405	x	Gångjärn	Hinge
14	350129	x	Handtag	Handle
15	331961M	x	Bärregel 22x22x440	Bearing rail 22x22x440
16	331698M	x	Bärregel ö-bädd 22x22x670	Bearing rail upper bed 22x22x670
17	331701M	x	Kloss bärregel	Block bearing rail
18	346679	x	Överbäddskåp L=1915	Upper bed L=1915
--	339839M	x	Regel låsning d:o	Lock bar d:o
--	375813	x	Rasskydd ö-bäddskåp d:o	Protective plate d:o
19	344603	x	Bärregel 30x30x898	Bearing rail 30x30x898
20	350545	T	Stege ö-bäddsskåp	Ladder upper bed
21	350535	T	Stege ö-bäddsskåp	Ladder upper bed

M= Metervara

M= On the metre

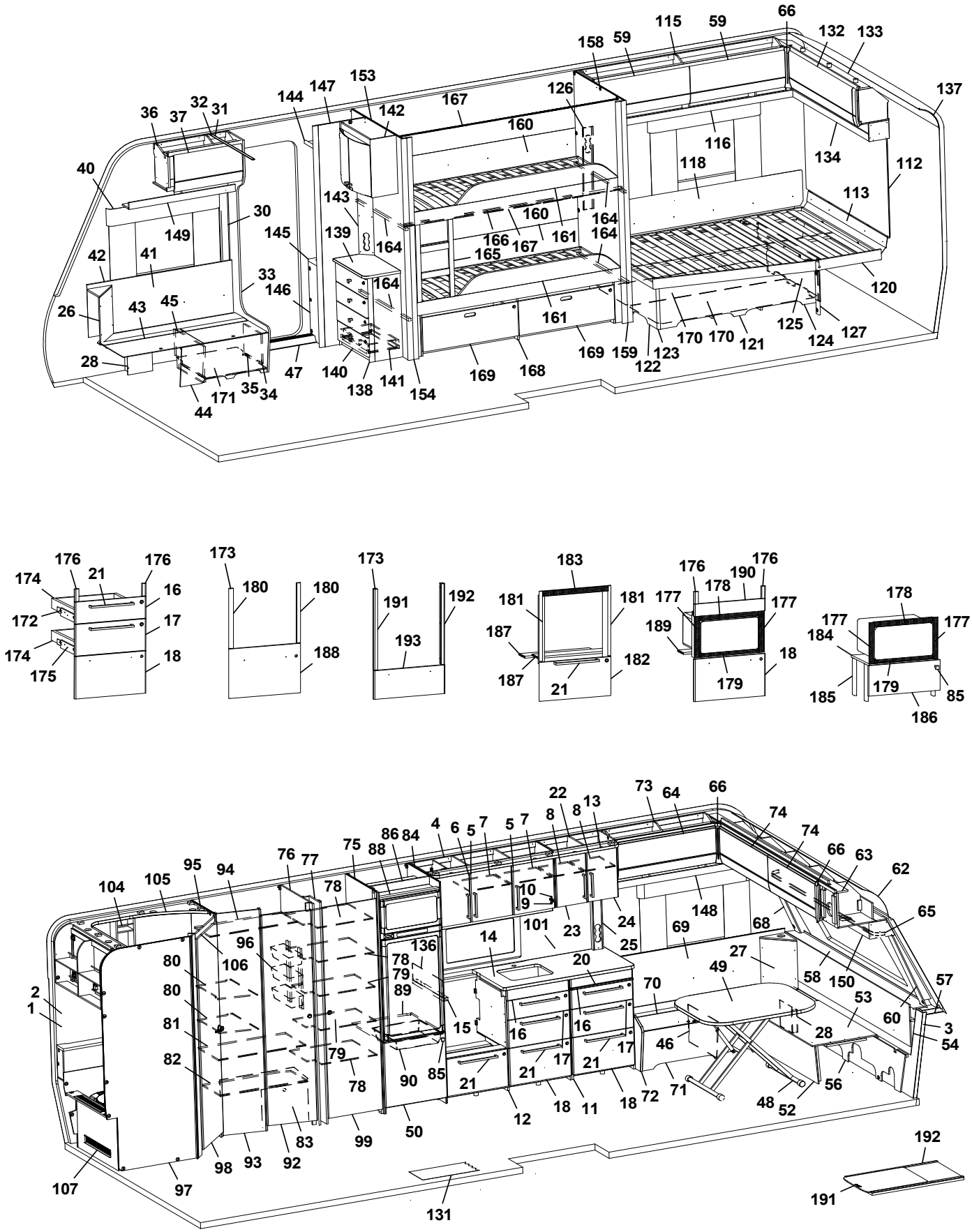
66
115
59
132
133
158
59
137
153
147
144
126
167
142
36
37
32
31
160
116
134
40
118
112
143
113
30
160
164
149
145
139
164
166
167
161
164
42
41
165
33
146
164
120
26
43
45
161
125
127
170
170
121
124
28
169
159
123
122
47
140
141
169
168
35
34
138
154
171
44
176
176
174
21
16
173
180
180
173
191
192
183
181
181
176
190
176
178
177
177
172
17
187
189
174
18
188
193
187
182
18
175
21
179
178
177
177
184
179
85
185
186
22
73
64
66
13
8
8
74
4
6
5
7
5
7
86
84
75
88
74
66
63
62
76
77
95
94
104
105
78
10
9
148
65
101
23
24
69
68
96
14
25
136
27
80
106
78
20
49
58
150
57
79
89
70
53
2
1
80
15
16
16
60
3
81
28
54
46
17
17
21
82
79
21
21
90
85
78
56
18
11
18
72
71
48
52
12
83
99
50
192
98
93
92
107
97
131
191

Pos Fig	Det. nr Part. No	Ingår Fitted	OBS!! Ange alltid årsmodell vid beställning av inredning Benämning	OBS!! Specify always year of model when ordering equipment Description
1	318657	M	Tapet vägg/tak	Wall paper
2	318584	M	Tejp tapet 20 mm	Tape, wall paper 20 mm
3	318585	M	Tejp tapet 60 mm	Tape, wall paper 60 mm
4	346300	x	Skåp kök L=1120 kpl. (Alpinvit)	Cupboard kitchen L=1120 cpl. (Alpine white)
--	343689	x	Skåp kök L=1120 kpl. (Mekong)	Cupboard kitchen L=1120 cpl. (Mekong)
5	346818	x	Lucka H (Alpinvit)	Door R (Alpine white)
--	343443	x	Lucka H (Mekong)	Door R (Mekong)
--	350471	x	Handtag d:o	Handle d:o
6	346819	x	Lucka V (Alpinvit)	Door L (Alpine white)
--	343455	x	Lucka V (Mekong)	Door L (Mekong)
--	350471	x	Handtag d:o	Handle d:o
7	331385M	x	Hylla	Shelf
8	343479	x	Hylla	Shelf
9	311917	x	Gångjärn	Hinge
10	312588	x	Platta gångjärn	Plate hinge
11	347036	x	Utskjut diskbänk (Alpinvit)	Projection kitchen sink (Alpine white)
--	345342	x	Utskjut diskbänk (Mekong)	Projection kitchen sink (Mekong)
12	346194	x	Diskbänk trädel u. skiva (Alpinvit)[1]	Kitchen sink without board (Alpine white)[1]
--	347016	x	Diskbänk trädel u. skiva (Alpinvit)[2]	Kitchen sink without board (Alpine white)[2]
--	343526	x	Diskbänk trädel u. skiva (Mekong)[1]	Kitchen sink without board (Mekong)[1]
--	347021	x	Diskbänk trädel u. skiva (Mekong)[2]	Kitchen sink without board (Mekong)[2]
--	347049	x	Diskbänk induktion trädel u. skiva (Alpinvit)	Kitchen sink induction w/o board (Alpine white)
--	343532	x	Diskbänk induktion trädel u. skiva (Mekong)	Kitchen sink induction w/o board (Mekong)
13	346328	x	Ljusramp köksskåp L=1652	Light holder kitchen L=1652
14	346077	x	Skiva diskbänk 565x1167[1]	Board 565x1167[1]
--	346978	x	Skiva diskbänk 565x1167[2]	Board 565x1167[2]
--	341525-S	x	Skiva diskbänk induktion 565x1695	Board induction 565x1695
15	346076	x	Skiva diskbänk 40x560[1]	Board 40x560[1]
--	346977	x	Skiva diskbänk 40x560[2]	Board 40x560[2]
16	346799	x	Lådförstycke (Alpinvit)	Drawer front (Alpine white)
--	343412	x	Lådförstycke (Mekong)	Drawer front (Mekong)
--	317514	x	Låda 480x500 d:o	Drawer 480x500 d:o
--	317382	x	Glidskena låda H d:o	Slide bar, drawer R d:o
--	350221	x	Glidskena låda V d:o	Slide bar, drawer L d:o
17	346801	x	Lådförstycke (Alpinvit)	Drawer front (Alpine white)
--	343413	x	Lådförstycke (Mekong)	Drawer front (Mekong)
--	317514	x	Låda 480x500 d:o	Drawer 480x500 d:o
--	317382	x	Glidskena låda H d:o	Slide bar, drawer R d:o
--	350221	x	Glidskena låda V d:o	Slide bar, drawer L d:o
18	346860	x	Lucka (Alpinvit)	Door (Alpine white)
--	343414	x	Lucka (Mekong)	Door (Mekong)
--	20-900302	x	Pentrylåda 273x500 d:o	Drawer pentry 273x500 d:o
--	07-800039	x	Rullskena H d:o	Roller rail R d:o
--	07-800038	x	Rullskena V d:o	Roller rail L d:o
20	336675	x	Skärbräda	Cutting board
21	350472	x	Handtag	Handle
22	346157	x	Skåp kök (Alpinvit)	Cupboard kitchen (Alpine white)
--	346479	x	Skåp kök (Mekong)	Cupboard kitchen (Mekong)
23	346807	x	Lucka V (Alpinvit)	Door L (Alpine white)
--	343427	x	Lucka V (Mekong)	Door L (Mekong)
			M= Metervara	M= On the metre

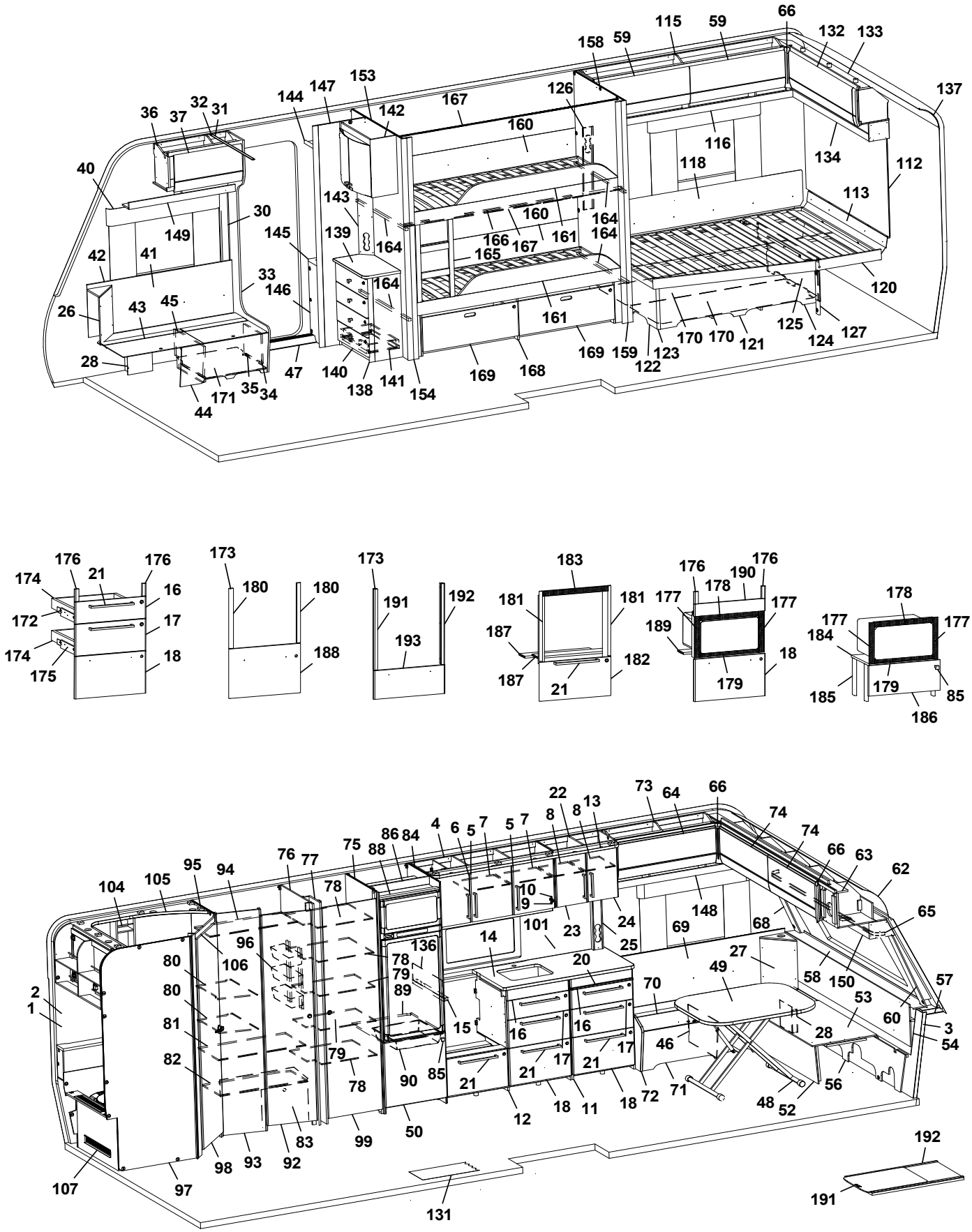
66
115
59
132
133
158
59
137
153
147
144
126
167
142
36
37
32
31
160
116
134
112
40
118
113
143
30
160
164
149
145
139
164
166
167
161
164
165
42
41
33
146
164
120
26
43
45
161
125
127
124
170
170
121
28
47
140
138
141
154
169
168
169
159
123
122
35
34
171
44
176
176
174
21
16
172
17
174
18
175
173
180
180
188
173
191
192
193
183
181
181
187
187
182
21
176
190
176
178
177
177
189
18
179
178
177
177
184
179
85
185
186
22
73
64
66
13
8
8
74
74
4
6
5
7
5
7
86
84
75
88
76
77
95
94
104
105
78
10
9
66
63
62
65
148
68
101
23
24
69
25
14
136
96
106
80
78
79
89
20
27
49
58
150
57
2
1
80
81
82
15
16
16
70
53
60
3
54
28
46
17
17
21
21
21
79
78
90
85
72
71
56
48
52
18
11
18
12
50
99
83
92
93
98
97
107
131
192
191

Pos Fig	Det. nr Part. No	Ingår Fitted	OBS!! Ange alltid årsmodell vid beställning av inredning Benämning	OBS!! Specify always year of model when ordering equipment Description
--	350471	x	Handtag d:o	Handle d:o
24	346808	x	Lucka H (Alpinvit)	Door R (Alpine white)
--	343458	x	Lucka H (Mekong)	Door R (Mekong)
--	350471	x	Handtag d:o	Handle d:o
25	333289M	x	Front eluttag	Front outlet
26	345953	x	Hörn sittgrupp H	Corner R
--	345951	x	Hörn sittgrupp H med ø 60 urttag	Corner R with ø 60 hole
--	345949	x	Hörn sittgrupp H med ø 85 urttag	Corner R with ø 85 hole
27	345951	x	Hörn sittgrupp V med ø 60 urttag	Corner L with ø 60 hole
--	345949	x	Hörn sittgrupp V med ø 85 urttag	Corner L with ø 85 hole
28	346080	x	Täckfront	Cover front
30	318962	x	List täck el-kabel B=45 L=2100	Cover strip B=45 L=2100
31	316270	x	List snäpp undre L=2379	List under L=2379
32	316268	x	List snäpp övre L=2379	List upper L=2379
33	345790	x	Stolpe först. kpl. m. lucka (144x180 urtag)	Support bar cpl. with door (144x180 socket)
--	346566	x	Stolpe först. kpl. m. lucka (105,6x171 urtag)	Support bar cpl. with door (105,6x171 socket)
34	343731	x	Lucka	Door
35	312589	x	Gångjärn	Hinge
36	346238	x	Skåp övre H F L=659 (Alpinvit)	Cupboard upper front R L=659 (Alpine white)
--	350571	x	Gångjärn d:o	Hinge d:o
37	345775	x	Lucka (Alpinvit)	Door (Alpine white)
40	350348	x	Skena gardin L=1020	Curtain rod L=1020
41	346249	x	Värmespalt H fram	Air gap R.F.
42	319821	M	List kant mörkbrun	Strip, dark brown
43	346012	x	Lock bäddlåda H F	Cover bedbox R.F.
--	319024	x	Matta grå textil m. tejp d:o	Carpet gray textile with tape d:o
44	343825	x	Front bäddlåda H F	Front bed box R.F.
--	346005	x	Front bäddlåda H F (centraldammsugare)	Front bed box R.F. (central vacuum cleaner)
45	342495	x	Stöd bäddlåda HF	Support bed box
46	312825	x	Stöd bäddlåda VF	Support bed box
47	318378	x	Tröskel aluminium L=680	Threshold aluminium L=680
48	310083	x	Bordsstativ	Table stand
--	350474	x	Bordsstativ enpelar	Table stand single pillar
49	345945	x	Bordsskiva 800x1000	Table top 800x1000
50	343835	x	Lucka V 550x570	Door L 550x570
--	316799	x	Gångjärn d:o	Hinge d:o
--	312588	x	Platta gångjärn d:o	Plate hinge d:o
52	331245M	x	Front bäddlåda gavel	Front bed box gable
53	345923	x	Skiva rundsittgrupp	Sheet seat
54	340578	x	Värmespalt gavel fram	Air gap
56	340520	x	Stöd sittgrupp	Support
57	215275	x	Hylla front kpl. L=2366	Shelf front cpl. L=2366
58	345285	x	Front/hylla kpl.	Front/shelf cpl.
--	345362	x	Front/hylla kpl. med belysning "Björn"	Front/shelf cpl. with lightning "Bear"
59	345777	x	Lucka (Alpinvit)	Door (Alpine white)
60	345085	x	Hörn front H	Front corner R
62	216067	x	Täckskiva radie fram 1x380x2360	Cover plate radius front 1x380x2360
--	313884	x	List plast radie L=2379	List L=2379
63	345727	x	Skåp gavel fram L=2360 (Alpinvit)	Cupboard front L=2360 (Alpine white)
			M= Metervara	M= On the metre

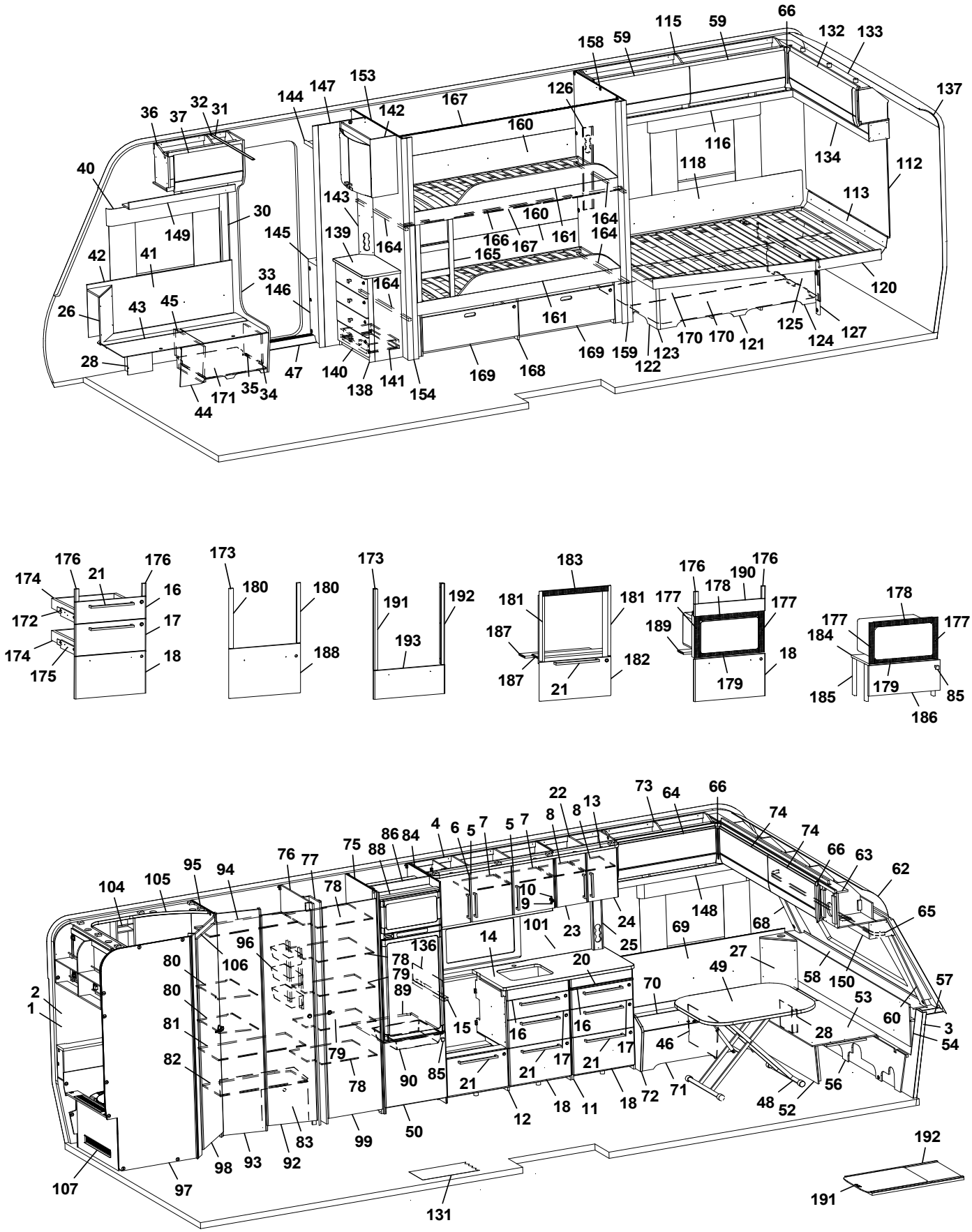
66
115
59
132
133
158
59
137
153
147
144
126
167
142
36
37
32
31
160
116
134
40
118
112
143
113
30
160
164
149
145
139
164
166
167
161
164
165
42
41
33
146
164
120
26
43
45
161
125
127
170
170
121
124
28
47
140
169
159
123
122
169
168
35
34
171
138
141
154
44

176
176
174
21
16
172
17
174
18
175
173
180
180
188
173
191
192
193
183
181
181
187
187
182
21
176
176
190
178
177
177
189
18
179
178
177
177
184
179
185
85
186

22
73
64
66
13
8
8
74
74
4
6
5
7
5
7
86
84
75
88
76
77
95
94
104
105
78
10
9
66
63
62
65
148
68
101
23
24
69
25
14
136
96
106
80
78
79
89
20
27
49
58
150
57
2
1
80
70
53
81
15
16
16
60
3
54
82
79
78
90
85
21
21
17
21
17
46
28
56
21
18
11
18
72
71
48
52
12
83
99
50
98
93
92
107
97
131
192
191

Pos Fig	Det. nr Part. No	Ingår Fitted	OBS!! Ange alltid årsmodell vid beställning av inredning Benämning	OBS!! Specify always year of model when ordering equipment Description
--	350571	x	Gångjärn d:o	Hinge d:o
64	345778	x	Lucka (Alpinvit)	Door (Alpine white)
66	345869	x	Hörn inredning	Corner
68	345084	x	Hörn front V	Front corner L
69	345929	x	Värmespalt V fram	Air gap L.F.
70	346014	x	Lock bäddlåda V F	Cover bed box L.F
--	319024	x	Matta grå textil m. tejp d:o	Carpet gray textile with tape d:o
71	339504	x	Front bäddlåda V F	Front bed box L.F.
72	345933	x	Gavel bäddlåda V F	Gable bed box L.F
73	345766	x	Skåp övre V F L=922 (Alpinvit)	Cupboard upper front L L=922 (Alpine white)
--	350571	x	Gångjärn d:o	Hinge d:o
74	345779	x	Lucka (Alpinvit)	Door (Alpine white)
75	342363	x	Vägg garderob H	Wall wardrobe R
76	344243	x	Vägg garderob V	Wall wardrobe L
77	344245	x	Nisch, vikdörr	Niche folding door
--	314917	x	Skena draperi L=1190	Drapery rail L=1190
78	344278	x	Hylla garderob	Shelf wardrobe
79	344280	x	Hylla garderob	Shelf wardrobe
80	340158	x	Hylla garderob	Shelf wardrobe
81	340152	x	Hylla garderob mellan	Shelf wardrobe middle
82	340151	x	Hylla garderob nedre	Shelf wardrobe lower
83	340330	x	Täckfront	Cover front
84	342362	x	Vägg kyl H	Wall refrigerator L
85	350473	x	Handtag knopp	Handle knob
86	342309	x	Bakstycke stopp kyl	Back cupboard
88	342306	x	List folierad L = 528	List foiled L = 528
89	340675	x	Hylla under kyl	Shelf under refrigerator
90	310325	x	Trådback vit 85x427x427	Tray 85x427x427
--	312712	x	Glidlist trådback (säljes i par)	Sliding strip tray (pair)
92	342702	x	Dörr 415x1850	Door 415x1850
93	340132	x	Front vägg	Front wall
94	340155	x	Hylla garderob övre	Shelf wardrobe upper
95	345482	x	Vägg tvättrum främre	Wall washroom
96	319759	x	Korg, garderob	Basket, wardrobe
--	335802	x	List för korgar	List för baskets
97	345190	x	Vägg tvättrum	Wall washroom
98	346017	x	Dörr tvättrum	Door washroom
99	342705	x	Dörr garderob	Door wardrobe
101	346303-F	x	Köksskiva vägg, Svart fiskben	Protection kitchen, Black fishbone
--	346303-G	x	Köksskiva vägg, Natur skiffer	Protection kitchen, Nature slate
--	346303-M	x	Köksskiva vägg, Marmor	Protection kitchen, Marble
--	346303-S	x	Köksskiva vägg, Sten	Protection kitchen, Stone
104	337131	x	Hylla tvättrum	Shelf washroom
105	338356	x	Ljusramp tvättrum	Light holder washroom
106	331248M	x	Tröskel 60x480	Threshold 60x480
107	345192	x	Front tvättrum	Front washroom
--	319198	x	Galler ventilation d:o	Ventilation grille d:o
112	346166	x	Sänggavel kpl. m. tyg (Sara Greige)	Headboard cpl. with fabric (Sara Greige)
--	346167	x	Sänggavel kpl. m. tyg (Velvet Greige)	Headboard cpl. with fabric (Velvet Greige)
113	344424	x	Värmespalt	Air gap
			M= Metervara	M= On the metre

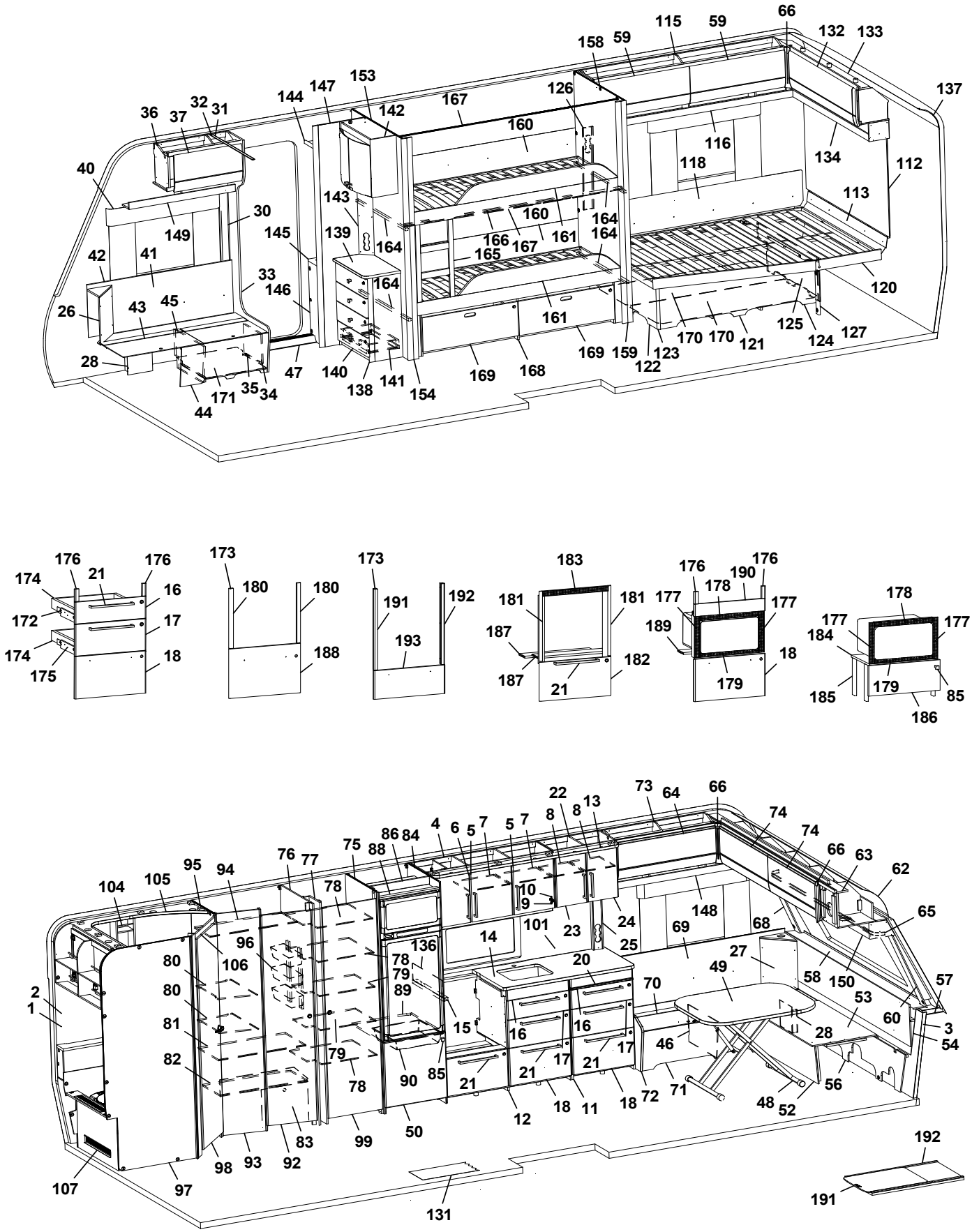
66
115
59
132
133
158
59
137
153
147
144
126
167
142
36
37
32
31
160
116
134
40
118
112
143
113
30
160
164
149
145
139
164
166
167
161
164
42
41
165
33
146
164
120
26
43
45
161
125
127
170
170
121
124
28
47
140
169
159
123
122
169
168
35
34
138
141
154
171
44
176
176
174
21
16
172
17
174
18
175
173
180
180
188
173
191
192
193
183
181
181
187
187
182
21
176
176
190
178
177
177
189
18
179
178
177
177
184
179
85
185
186

Pos Fig	Det. nr Part. No	Ingår Fitted	OBS!! Ange alltid årsmodell vid beställning av inredning Benämning	OBS!! Specify always year of model when ordering equipment Description
115	345959	x	Skåp övre H B L=1737 (Alpinvit)	Cupboard upper rear R L=1737 (Alpine white)
--	350571	x	Gångjärn d:o	Hinge d:o
116	343213	x	Hyllpaket H B L=1815	Shelf rear R L=1815
118	338121	x	Värmespalt	Air gap
--	350593	x	Tyg värmespalt d:o (Sara Greige)	Fabric air gap d:o (Sara Greige)
--	350602	x	Tyg värmespalt d:o (Velvet Greige)	Fabric air gap d:o (Velvet Greige)
120	342654	x	Sängram u. ribbotten	Bed bottom without laths
--	342683	x	Ribbotten kpl.	Laths bottom cpl.
--	311985	x	Ribba sängbotten L=718 B=63	Lath bed bottom L=718 B=63
--	312046	x	Band t. ribbotten	Band for laths bottom
121	340187	x	Sänglåda kpl.	Bed box cpl.
--	315203	x	Regel 17,5x55x1415	Wood lath pine 17,5x55x1415
122	340197	x	Gavel säng V	Gable bed L
123	319863	x	List hörn L=380	Corner strip L=380
124	339426	x	Front säng	Front bed
125	340195	x	Gavel säng H	Gable bed R
126	343352	x	Front eluttag	Front outlet
127	342731	x	Stöd säng	Bed support
131	350469	x	Matta golv, gråsten	Carpet floor, greystone
--	319393	x	Matta golv, antik planka	Carpet floor, antique plank
132	345781	x	Lucka (Alpinvit)	Door (Alpine white)
133	345967	x	Skåp gavel bak L=1510 (Alpinvit)	Cupboard gable rear L=1510 (Alpine white)
--	350571	x	Gångjärn d:o	Hinge d:o
134	346382	x	Hyllpaket bak L=1510	Shelf rear L=1510
136	401715	x	Flamskydd	Flame guard
--	401996	x	Flamskydd induktion	Flame guard induction
137	216066	x	Täckskiva radie bak 1x275x2360	Cover plate radius back 1x275x2360
--	313884	x	List plast radie L=2379	List L=2379
138	346037	x	TV-bänk kpl. u. skiva	TV-bench cpl. whitout board
139	346073	x	Skiva TV-bänk	Board, TV-bench
140	343121	x	Lådförstycke	Drawer front
141	20-900302	x	Pentrylåda 273x500 d:o	Drawer pentry 273x500 d:o
--	07-800039	x	Rullskena H d:o	Roller rail R d:o
--	07-800038	x	Rullskena V d:o	Roller rail L d:o
142	345982	x	Skåp bar kpl.	Coctail cabinet cpl.
--	330180	x	Hylla hållare flaskor	Shelf bottle holder
--	345998	x	Lucka H d:o	Door R d:o
--	345997	x	Lucka V d:o	Door L d:o
--	318379	x	Gångjärn d:o	Hinge d:o
--	318380	x	Täckhatt d:o	Cover d:o
--	312588	x	Platta gångjärn d:o	Plate hinge d:o
143	343721	x	Front eluttag	Front outlet
144	344295	x	Hylla garderob övre	Shelf wardrobe
145	350520	x	Hylla insteg	Shelf
146	345693	x	Front hylla garderob	Front
147	344290	x	Vägg instegsgarderob	Wall wardrobe
148	345795	x	Hyllpaket V F L=1201	Shelf front L L=1201
149	346255	x	Hyllpaket H F L=938	Shelf front R L=938
150	345930	x	Hyllpaket fram L=2360	Shelf front L=2360
153	341610	x	Vägg	Wall
			M= Metervara	M= On the metre

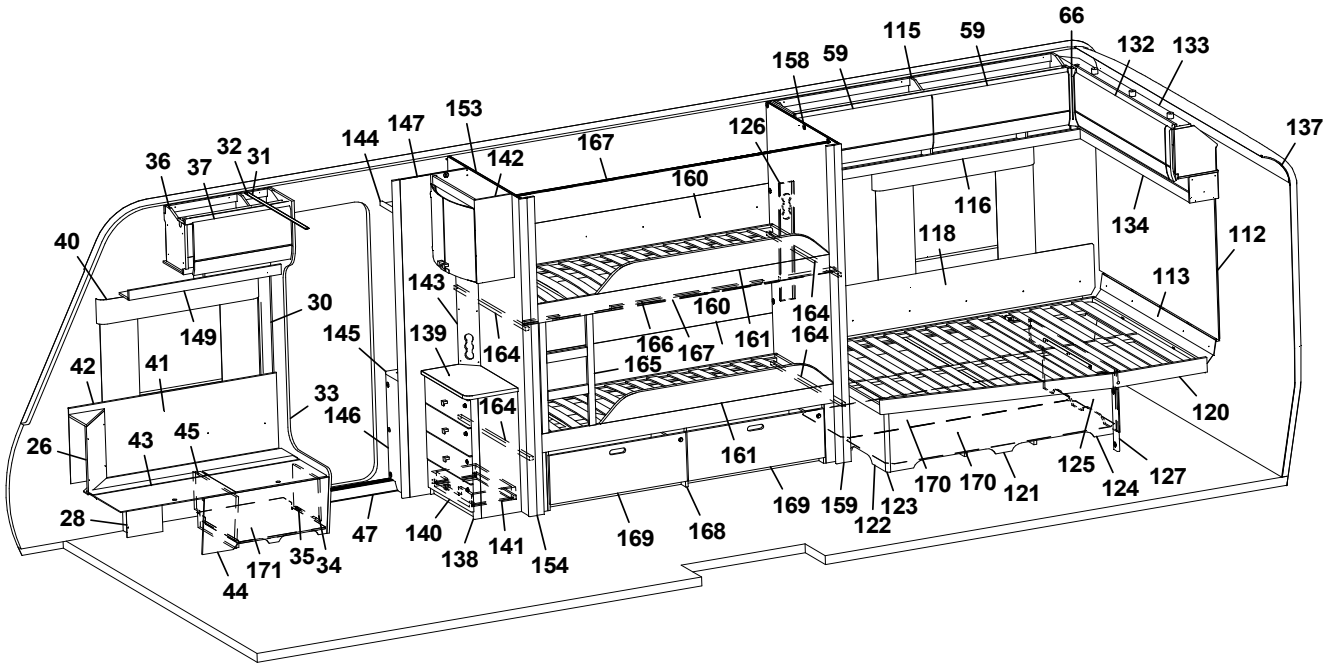
66
115
59
158
59
132
133
137
144
147
153
142
167
126
160
116
134
112
118
113
40
30
149
143
139
145
164
160
166
167
161
164
165
164
42
41
33
146
164
161
120
26
43
45
125
124
127
28
47
140
138
141
154
169
168
169
159
123
122
170
170
121
171
35
34
44

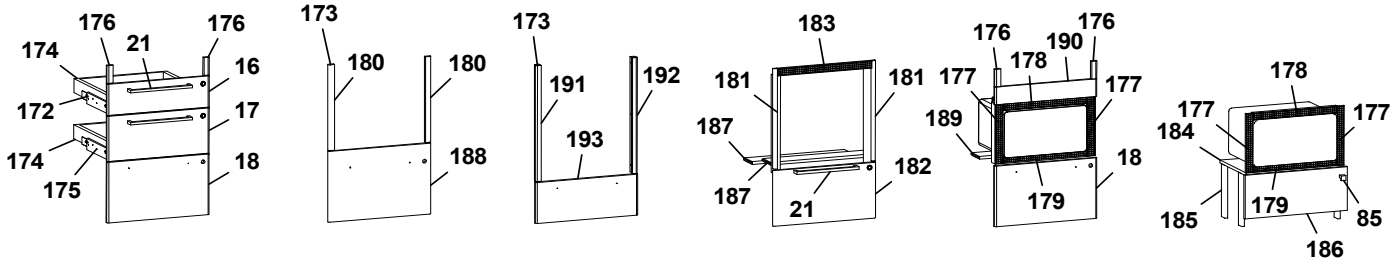
176
21
176
174
16
172
17
174
175
18
173
180
180
188
173
191
192
193
183
181
181
187
187
182
21
176
190
176
178
177
177
189
18
179
178
177
177
184
185
179
85
186

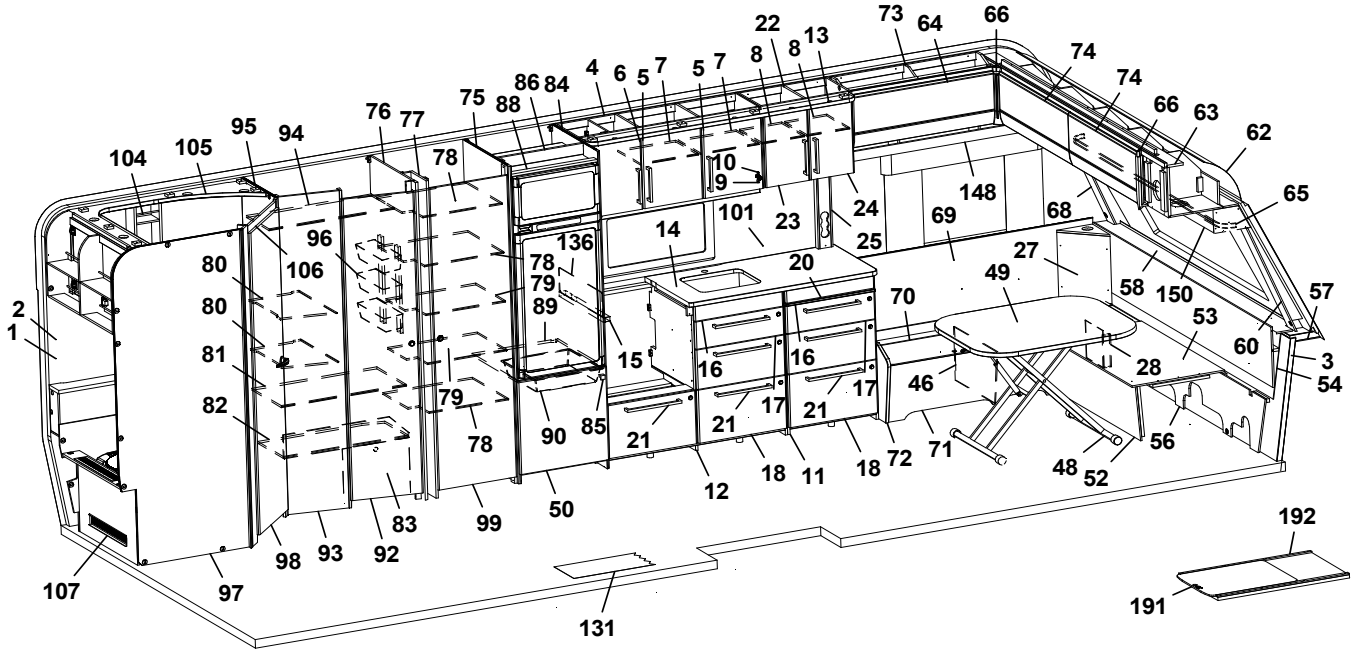
22
8
13
73
64
66
74
74
66
63
62
4
6
5
7
5
7
8
8
86
84
75
88
76
77
95
94
104
105
78
10
9
101
23
24
25
148
69
68
65
27
49
58
150
57
53
60
3
54
28
46
56
48
52
72
71
18
11
18
21
17
21
21
12
14
20
16
16
15
136
78
79
89
80
80
81
82
106
96
79
78
90
85
21
50
99
83
92
93
98
107
97
131
192
191

Pos Fig	Det. nr Part. No	Ingår Fitted	OBS!! Ange alltid årsmodell vid beställning av inredning Benämning	OBS!! Specify always year of model when ordering equipment Description
154	377174	x	Stolpe utskjut	Support bar
158	377407	x	Vägg	Wall
159	377309	x	Stolpe utskjut	Support bar
160	338144	x	Värmespalt	Air gap
--	350597	x	Tyg värmespalt (Sara Greige)	Fabric air gap (Sara Greige)
--	350606	x	Tyg värmespalt (Velvet Greige)	Fabric air gap (Velvet Greige)
161	344336	x	Sängram u. ribbotten	Bedbottom without laths
--	326474	x	Ribbotten kpl. d:o	Laths cpl. d:o
164	337728	x	Bärregel	Bearing rail
165	343966	x	Stege	Ladder
166	331748M	x	List draperiskena 3-del	List drapery rail 3-parts
167	315907	x	Skena draperi L=1920	Drapery rail L=1920
168	344309	x	Lådor under säng kpl. sats	Drawers under bed cpl. kit
169	344312	x	Låda	Drawer
170	343621	x	Luftspalt sänglåda	Air gap bed box
171	402122	x	Plåt skofack	Plate shoe compartment
172	347012	x	Monteringssats kpl. lådor (Alpinvit)	Mounting kit cpl. drawers (Alpine white)
--	343471	x	Monteringssats kpl. lådor (Mekong)	Mounting kit cpl. drawers (Mekong)
173	346214	x	Monteringssats kpl. ugn (Alpinvit)[1]	Mounting kit cpl. oven (Alpine white)[1]
--	347075	x	Monteringssats kpl. ugn (Alpinvit)[2]	Mounting kit cpl. oven (Alpine white)[2]
--	343488	x	Monteringssats kpl. ugn (Mekong)[1]	Mounting kit cpl. oven (Mekong)[1]
--	347076	x	Monteringssats kpl. ugn (Mekong)[2]	Mounting kit cpl. oven (Mekong)[2]
174	317514	x	Låda 480x500	Drawer 480x500
175	317382	x	Glidskena låda H	Slide bar, drawer R
--	350221	x	Glidskena låda V	Slide bar, drawer L
--	801701	x	Skruv 6x16 d:o	Screw 6x16 d:o
176	336092	x	Passbit 16x30x95 (Mekong)	Gauge block 16x30x95 (Mekong)
177	402108	x	Galler vent. mikro 38x318	Grating vent. micro 38x318
178	402109	x	Galler vent. mikro 38x448	Grating vent. micro 38x448
179	402110	x	Galler vent. mikro 33x448	Grating vent. micro 33x448
180	336086	x	Passbit 16x30x460[1]	Gauge block 16x30x460[1]
181	342139	x	List L=538 (diskbänk induktion)	List (kitchen sink induction) L=538
182	346803	x	Lucka (diskb. induktion) 299x550 (Alpinvit)	Door (kitch. sink induct.) 299x550 (Alpine white)
--	343392	x	Lucka (diskb. induktion) 299x550 (Mekong)	Door (kitch. sink induct.) 299x550 (Mekong)
--	20-900302	x	Pentrylåda 273x500 d:o	Drawer pentry 273x500 d:o
--	07-800039	x	Rullskena H d:o	Roller rail R d:o
--	07-800038	x	Rullskena V d:o	Roller rail L d:o
183	402107	x	Galler ugn (diskb. induktion) 35x503	Grating oven (kitch. sink induct.) 35x503
184	342316	x	Hylla mikro	Shelf
185	342315	x	List folierad L=283	List folierad L=283
186	343911	x	Lucka 228x550	Door 228x550
--	316799	x	Gångjärn d:o	Hinge d:o
--	312588	x	Platta gångjärn d:o	Plate hinge d:o
187	333287M	x	Skiva distans 15x100x547,5	Sheet distance 15x100x547,5
188	346805	x	Lucka (Alpinvit)[1]	Door (Alpine white)[1]
--	343491	x	Lucka (Mekong)[1]	Door (Mekong)[1]
189	333287M	x	Skiva distans 15x100x547,5	Sheet distance 15x100x547,5
190	335936	x	Front	Front
191	346950	x	Passbit V[2]	Gauge block L[2]
192	346949	x	Passbit H[2]	Gauge block R[2]
			M= Metervara	M= On the metre

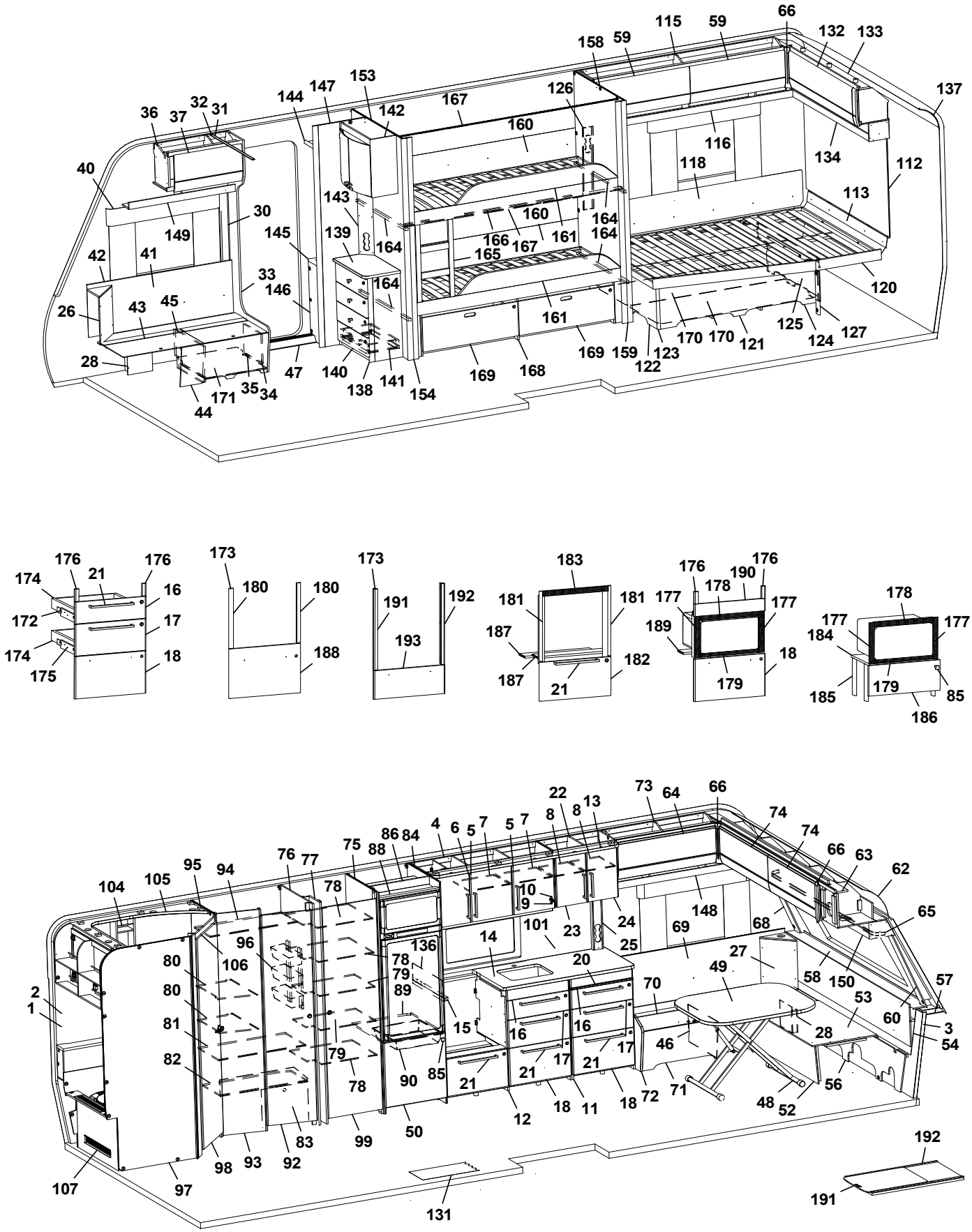
66
115
59
132
133
158
59
137
153
147
144
126
167
142
36
37
32
31
160
116
134
112
40
118
113
143
30
160
164
149
145
139
164
166
167
161
164
165
42
41
33
146
164
120
26
43
45
161
125
127
124
170
170
121
28
169
159
123
122
47
140
141
169
168
35
34
171
138
154
44

176
176
174
21
16
172
17
174
18
175
173
180
180
188
173
191
192
193
183
181
181
187
182
187
21
176
190
176
178
177
177
189
18
179
178
177
177
184
179
85
185
186

22
73
64
66
8
8
13
74
4
6
5
7
5
7
86
84
75
88
74
66
63
62
76
77
95
94
104
105
78
10
9
148
65
101
23
24
68
69
96
14
25
136
27
80
106
78
20
49
58
150
57
2
79
89
70
53
1
80
15
16
16
60
3
81
17
46
28
54
82
79
17
21
21
21
56
78
90
85
21
18
11
18
72
71
48
52
12
83
99
50
192
98
93
92
107
97
131
191

Pos Fig	Det. nr Part. No	Ingår Fitted	OBS!! Ange alltid årsmodell vid beställning av inredning Benämning	OBS!! Specify always year of model when ordering equipment Description
193	346971	x	Lucka (Alpinvit)[2]	Door (Alpine white)[2]
--	346972	x	Lucka (Mekong)[2]	Door (Mekong)[2]
191	341192	x	Utdragsskiva bord 450x550	Sliding leaf 450x550
192	341193	x	Låda utdragsskiva	Box sliding leaf
			[1]=Dometic ugn [2]=Thetford ugn	[1]=Dometic oven [2]=Thetford oven
			M= Metervara	M= On the metre

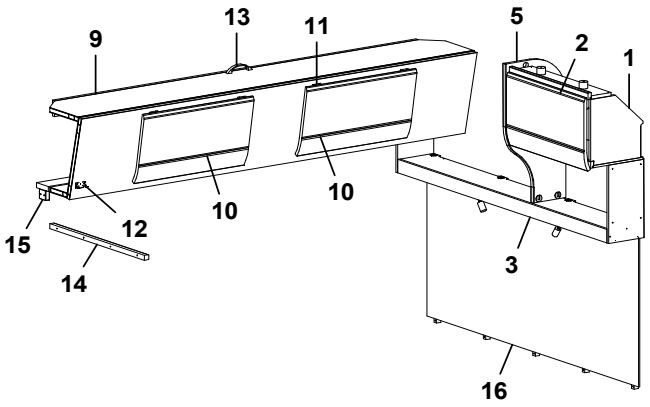
9
13
11
5
2
1
15
12
10
10
14
3
16

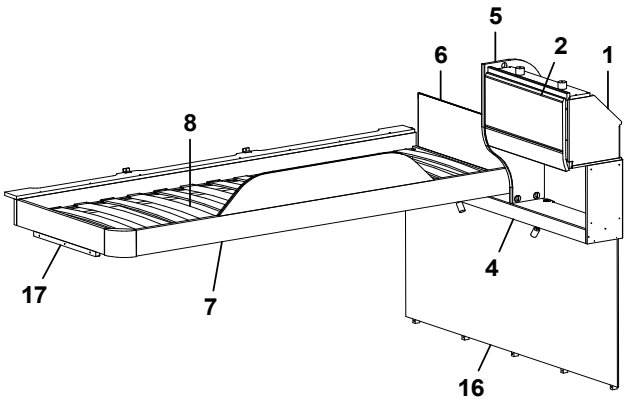
5
6
2
1
8
17
7
4
16

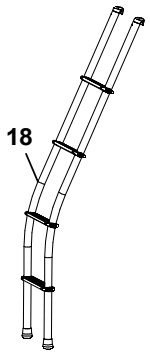
18

Pos Fig	Det. nr Part. No	Ingår Fitted	OBS!! Ange alltid årsmodell vid beställning av inredning Benämning	OBS!! Specify always year of model when ordering equipment Description
1	346228	x	Skåp gavel bak L=560 (Alpinvit)	Cupboard gable rear L=560 (Alpine white)
--	350571	x	Gångjärn	Hinge
2	345774	x	Lucka (Alpinvit)	Door (Alpine white)
3	346058	x	Hyllpaket L=1510 (u. högtalare)	Shelf L=1510 (without speakers)
--	346059	x	Hyllpaket L=1510 (m. högtalare)	Shelf L=1510 (with speakers)
4	346060	x	Hyllpaket L=1510 (u. högtalare)	Shelf L=1510 (without speakers)
--	346061	x	Hyllpaket L=1510 (m. högtalare)	Shelf L=1510 (with speakers)
5	346655	x	Gavel rundad	Gable
6	321209	x	Värmespalt	Air gap
--	350594	x	Tyg värmespalt (Sara Grige)	Fabric air gap (Sara Grige)
--	350603	x	Tyg värmespalt (Velvet Grige)	Fabric air gap (Velvet Grige)
7	336714	x	Sängram u. ribbotten	Bed bottom without laths
8	325430	x	Ribbotten kpl.	Laths bottom cpl.
--	311985	x	Ribba sängbotten L=718 B=63	Lath bed bottom L=718 B=63
--	312046	x	Band t. ribbotten	Band for laths bottom
9	346226	x	Överbäddskåp L=1980	Upper bed L=1980
--	339839M	x	Regel låsning d:o	Lock bar d:o
--	375813	x	Rasskydd ö-bäddskåp d:o	Protective plate d:o
10	345774	x	Lucka	Door
11	860402	x	Gångjärn	Hinge
12	860405	x	Gångjärn	Hinge
13	350129	x	Handtag	Handle
14	331698M	x	Bärregel ö-bädd 22x22x670	Bearing rail upper bed 22x22x670
15	331701M	x	Kloss bärregel	Block bearing rail
16	346180	x	Sänggavel kpl. med tyg (Sara Greige)	Headboard cpl. with fabric (Sara Greige)
--	346181	x	Sänggavel kpl. med tyg (Velvet Greige)	Headboard cpl. with fabric (Velvet Greige)
17	331961M	x	Bärregel 22x22x440	Bearing rail 22x22x440
18	350545	T	Stege ö-bäddsskåp	Ladder upper bed
			M= Metervara	M= On the metre

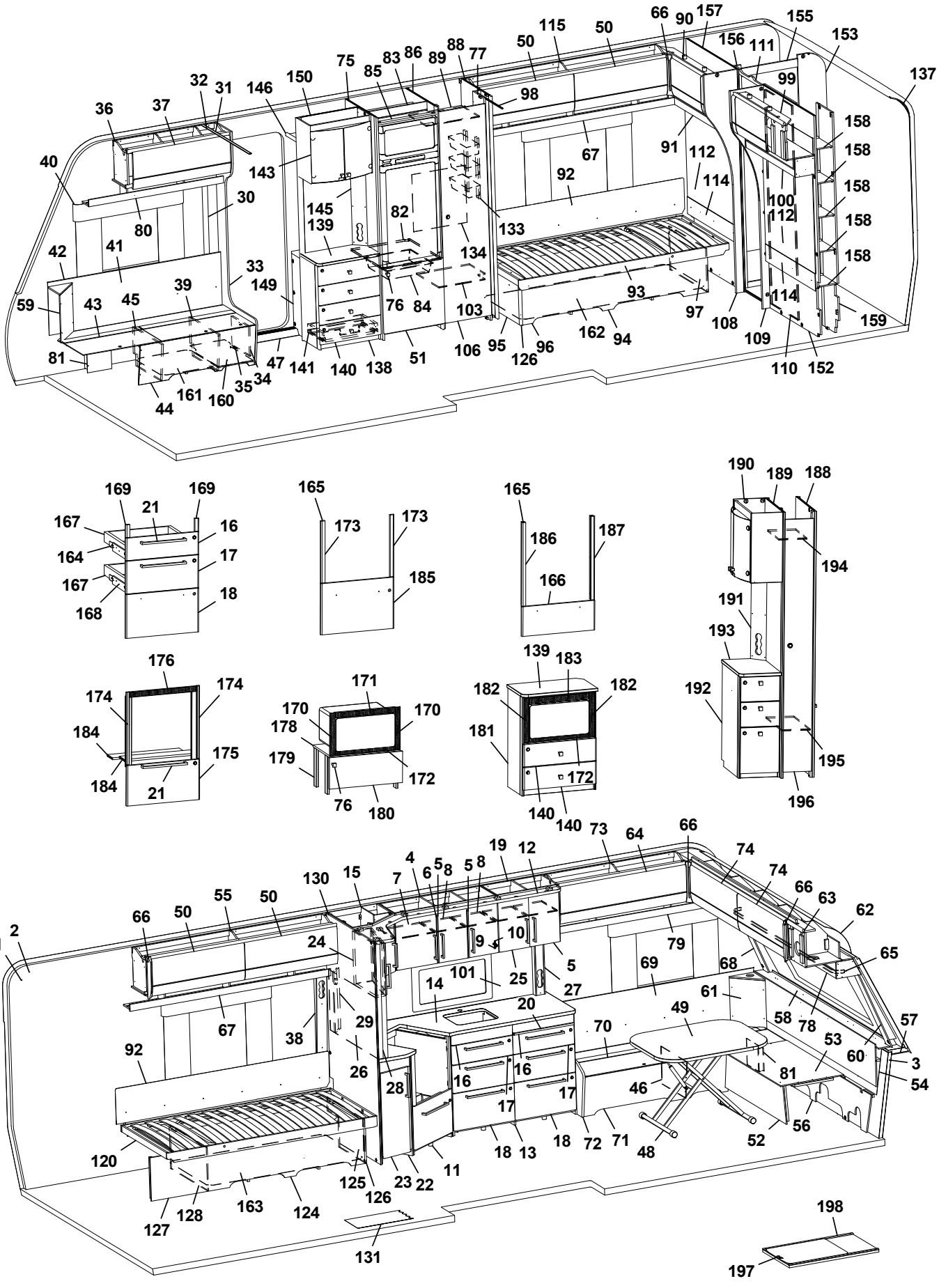
1 2 3 4 5 6 7 8 9 10 11 12 13 14 15 16 17 18 19 20 21 22 23 24 25 26 27 28 29 30 31 32 33 34 35 36 37 38 39 40 41 42 43 44 45 46 47 48 49 50 51 52 53 54 55 56 57 58 59 60 61 62 63 64 65 66 67 68 69 70 71 72 73 74 75 76 77 78 79 80 81 82 83 84 85 86 88 89 90 91 92 93 94 95 96 97 98 99 100 101 103 106 108 109 110 111 112 114 115 120 124 125 126 127 128 130 131 133 134 137 138 139 140 141 143 145 146 149 150 152 153 155 156 157 158 159 160 161 162 163 165 166 167 168 169 171 172 173 174 175 176 178 179 180 181 182 183 184 185 186 187 188 189 190 191 192 193 194 195 196 197 198

Pos Fig	Det. nr Part. No	Ingår Fitted	OBS!! Ange alltid årsmodell vid beställning av inredning Benämning	OBS!! Specify always year of model when ordering equipment Description
1	318657	M	Tapet vägg/tak	Wall paper
2	318584	M	Tejp tapet 20 mm	Tape, wall paper 20 mm
3	318585	M	Tejp tapet 60 mm	Tape, wall paper 60 mm
4	345986	x	Skåp kök L=924 kpl. (Alpinvit)	Cupboard kitchen L=924 cpl. (Alpine white)
--	346571	x	Skåp kök L=924 kpl. (Mekong)	Cupboard kitchen L=924 cpl. (Mekong)
5	346808	x	Lucka H (Alpinvit)	Door R (Alpine white)
--	343458	x	Lucka H (Mekong)	Door R (Mekong)
--	350471	x	Handtag d:o	Handle d:o
6	346819	x	Lucka V (Alpinvit)	Door L (Alpine white)
--	343455	x	Lucka V (Mekong)	Door L (Mekong)
--	350471	x	Handtag d:o	Handle d:o
7	331385M	x	Hylla	Shelf
8	341681	x	Hylla	Shelf
9	311917	x	Gångjärn	Hinge
10	312588	x	Platta gångjärn	Plate hinge
11	345909	x	Diskbänk vinklad (Alpinvit)[1]	Kitchen sink angled (Alpine white)[1]
--	346969	x	Diskbänk vinklad (Alpinvit)[2]	Kitchen sink angled (Alpine white)[2]
--	343883	x	Diskbänk vinklad (Mekong)[1]	Kitchen sink angled (Mekong)[1]
--	346970	x	Diskbänk vinklad (Mekong)[2]	Kitchen sink angled (Mekong)[2]
--	346998	x	Diskbänk vinklad induktion (Alpinvit)	Kitchen sink angled induction (Alpine white)
--	346999	x	Diskbänk vinklad induktion (Mekong)	Kitchen sink angled induction (Mekong)
12	346380	x	Ljusramp köksskåp L=1928	Light holder kitchen L=1928
13	346994	x	Diskbänk trädel u. skiva (Alpinvit)	Kitchen sink w/o board (Alpine white)
--	347007	x	Diskbänk trädel u. skiva (Mekong)	Kitchen sink w/o board (Mekong)
14	345802	x	Skiva diskbänk 902x1955[1]	Board 902x1955[1]
--	346974	x	Skiva diskbänk 902x1955[2]	Board 902x1955[2]
--	345803	x	Skiva diskbänk induktion, 902x1955	Board induction, 902x1955
15	346030	x	Hörnskåp (Alpinvit)	Cupboard corner (Alpine white)
--	346443	x	Hörnskåp (Mekong)	Cupboard corner (Mekong)
--	346038	x	Hylla d:o	Shelf d:o
--	346807	x	Lucka (Alpinvit)	Door (Alpine white)
--	343427	x	Lucka (Mekong)	Door (Mekong)
16	346799	x	Lådförstycke (Alpinvit)	Drawer front (Alpine white)
--	343412	x	Lådförstycke (Mekong)	Drawer front (Mekong)
--	317514	x	Låda 480x500 d:o	Drawer 480x500 d:o
--	317382	x	Glidskena låda H d:o	Slide bar, drawer R d:o
--	350221	x	Glidskena låda V d:o	Slide bar, drawer L d:o
17	346801	x	Lådförstycke (Alpinvit)	Drawer front (Alpine white)
--	343413	x	Lådförstycke (Mekong)	Drawer front (Mekong)
--	317514	x	Låda 480x500 d:o	Drawer 480x500 d:o
--	317382	x	Glidskena låda H d:o	Slide bar, drawer R d:o
--	350221	x	Glidskena låda V d:o	Slide bar, drawer L d:o
18	346802	x	Lucka (Alpinvit)	Door (Alpine white)
--	343414	x	Lucka (Mekong)	Door (Mekong)
--	20-900302	x	Pentrylåda 273x500 d:o	Drawer pentry 273x500 d:o
--	07-800039	x	Rullskena H d:o	Roller rail R d:o
--	07-800038	x	Rullskena V d:o	Roller rail L d:o
19	346157	x	Skåp kök (Alpinvit)	Cupboard kitchen (Alpine white)
--	346479	x	Skåp kök (Mekong)	Cupboard kitchen (Mekong)
--	343479	x	Hylla d:o	Shlef d:o
			M= Metervara	M= On the metre

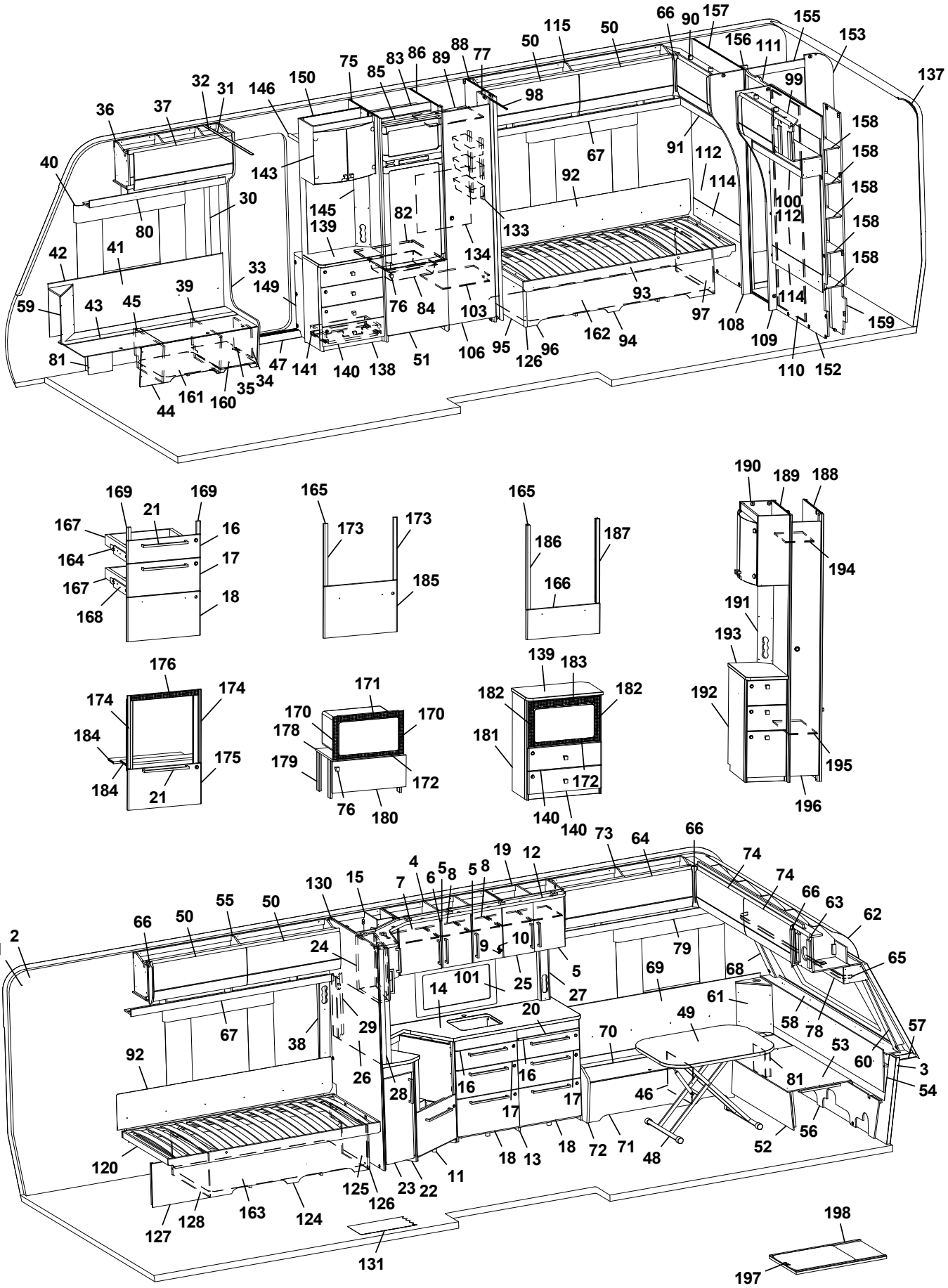
1 2 3 4 5 6 7 8 9 10 11 12 13 14 15 16 17 18 19 20 21 22 23 24 25 26 27 28 29 30 31 32 33 34 35 36 37 38 39 40 41 42 43 44 45 46 47 48 49 50 51 52 53 54 55 56 57 58 59 60 61 62 63 64 65 66 67 68 69 70 71 72 73 74 75 76 77 78 79 80 81 82 83 84 85 86 88 89 90 91 92 93 94 95 96 97 98 99 100 101 103 106 108 109 110 111 112 114 115 120 124 125 126 127 128 130 131 133 134 137 138 139 140 141 143 145 146 149 150 152 153 155 156 157 158 159 160 161 162 163 165 166 167 168 169 171 172 173 174 175 176 178 179 180 181 182 183 184 185 186 187 188 189 190 191 192 193 194 195 196 197 198

Pos Fig	Det. nr Part. No	Ingår Fitted	OBS!! Ange alltid årsmodell vid beställning av inredning Benämning	OBS!! Specify always year of model when ordering equipment Description
20	341954	x	Skärbräda	Cutting board
21	350472	x	Handtag	Handle
22	346991	x	Utskjut diskbänk (Alpinvit)	Projection kitchen sink (Alpine white)
--	343406	x	Utskjut diskbänk (Mekong)	Projection kitchen sink (Mekong)
23	346809	x	Lucka (Alpinvit)	Door (Alpine white)
--	343880	x	Lucka (Mekong)	Door (Mekong)
--	350471	x	Handtag d:o	Handle d:o
24	346028	x	Skåp utskjut kökskåp kpl. (Alpinvit)	Cupboard projection cpl. (Alpinvit)
--	346444	x	Skåp utskjut kökskåp kpl. (Mekong)	Cupboard projection cpl. (Mekong)
--	341856	x	Hylla d:o	Shelf d:o
--	346818	x	Lucka d:o (Alpinvit)	Door d:o (White)
--	343443	x	Lucka d:o (Mekong)	Door d:o (Mekong)
--	350471	x	Handtag d:o	Handle d:o
25	346807	x	Lucka V (Alpinvit)	Door L (Alpine white)
--	343427	x	Lucka V (Mekong)	Door L (Mekong)
26	341710-F	x	Köksskiva vägg, Svart fiskben	Protection kitchen, Black fishbone
--	341710-G	x	Köksskiva vägg, Natur skiffer	Protection kitchen, Nature slate
--	341710-M	x	Köksskiva vägg, Marmor	Protection kitchen, Marble
--	341710-S	x	Köksskiva vägg, Sten	Protection kitchen, Stone
27	333289	x	Front eluttag	Front outlet
28	341727	x	Stolpe utskjut	Support bar
29	341985	x	Front eluttag	Front outlet
30	318962	x	List täck el-kabel B=45 L=2100	Cover strip B=45 L=2100
31	316270	x	List snäpp undre L=2379	List under L=2379
32	316268	x	List snäpp övre L=2379	List upper L=2379
33	345790	x	Stolpe först. kpl. m. lucka (144x180 urtag)	Support bar cpl. with door (144x180 socket)
--	346566	x	Stolpe först. kpl. m. lucka (105,6x171 urtag)	Support bar cpl. with door (105,6x171 socket)
34	343731	x	Lucka	Door
35	312589	x	Gångjärn	Hinge
36	345738	x	Skåp övre H F L=939 (Alpinvit)	Cupboard upper front R L=939 (Alpine white)
--	350571	x	Gångjärn	Hinge
37	345780	x	Lucka (Alpinvit)	Door (Alpine white)
38	343352	x	Front eluttag	Front outlet
39	342494	x	Stöd bäddlåda HF	Support bed box
40	350348	x	Skena gardin L=1020	Curtain rod L=1020
41	345928	x	Värmespalt H fram	Air gap R.F.
42	319821	M	List kant mörkbrun	Strip, dark brown
43	346011	x	Lock bäddlåda H F	Cover bedbox R.F.
--	319024	x	Matta grå textil m. tejp d:o	Carpet gray textile with tape d:o
44	343085	x	Front bäddlåda H F	Front bed box R.F.
--	346003	x	Front bäddlåda H F (centraldammsugare)	Front bed box R.F. (central vacuum cleaner)
45	342495	x	Stöd bäddlåda HF	Support bed box
46	312826	x	Stöd bäddlåda VF	Support bed box
47	319891	x	Tröskel aluminium L=665	Threshold aluminium L=665
48	310083	x	Bordsstativ	Table stand
--	350474	x	Bordsstativ enpelar	Table stand single pillar
49	345945	x	Bordsskiva 800x1000	Table top 800x1000
50	345777	x	Lucka (Alpinvit)	Door
51	343736	x	Lucka H 550x570	Door R 550x570
--	316799	x	Gångjärn d:o	Hinge d:o
			M= Metervara	M= On the metre

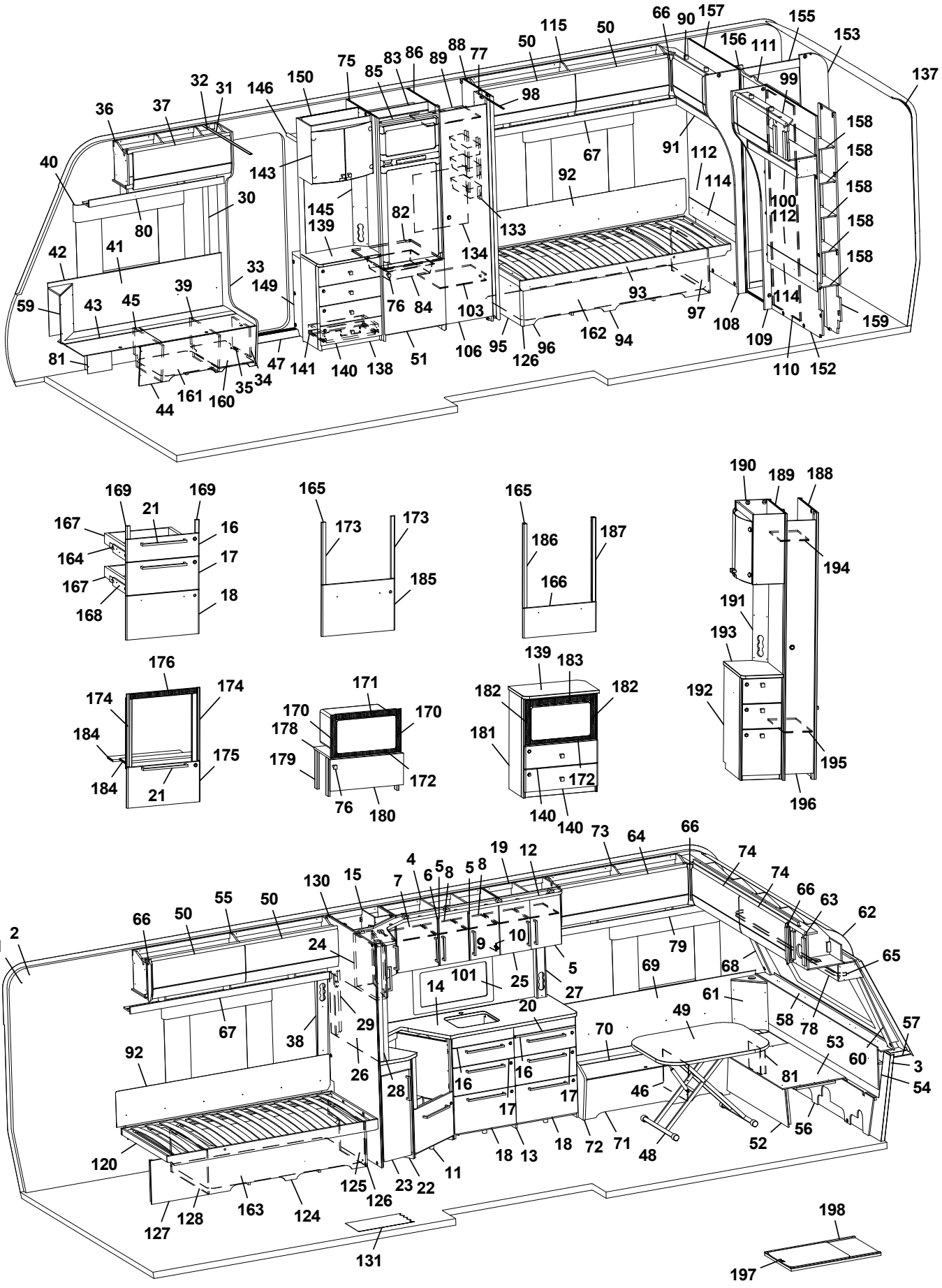
1 2 3 4 5 6 7 8 9 10 11 12 13 14 15 16 17 18 19 20 21 22 23 24 25 26 27 28 29 30 31 32 33 34 35 36 37 38 39 40 41 42 43 44 45 46 47 48 49 50 51 52 53 54 55 56 57 58 59 60 61 62 63 64 65 66 67 68 69 70 71 72 73 74 75 76 77 78 79 80 81 82 83 84 85 86 87 88 89 90 91 92 93 94 95 96 97 98 99 100 101 102 103 104 105 106 107 108 109 110 111 112 113 114 115 116 117 118 119 120 121 122 123 124 125 126 127 128 129 130 131 132 133 134 135 136 137 138 139 140 141 142 143 144 145 146 147 148 149 150 151 152 153 154 155 156 157 158 159 160 161 162 163 164 165 166 167 168 169 170 171 172 173 174 175 176 177 178 179 180 181 182 183 184 185 186 187 188 189 190 191 192 193 194 195 196 197 198

Pos Fig	Det. nr Part. No	Ingår Fitted	OBS!! Ange alltid årsmodell vid beställning av inredning Benämning	OBS!! Specify always year of model when ordering equipment Description
--	312588	x	Platta gångjärn d:o	Plate hinge d:o
52	331245M	x	Front bäddlåda gavel	Front bed box gable
53	345923	x	Skiva rundsittgrupp	Sheet seat
54	340578	x	Värmespalt gavel fram	Air gap
55	346126	x	Skåp övre V B L=1737	Cupboard upper rear L L=1737
--	350571	x	Gångjärn d:o	Hinge d:o
56	340520	x	Stöd sittgrupp	Support
57	215275	x	Hylla front kpl. L=2366	Shelf front cpl. L=2366
58	345285	x	Front/hylla kpl.	Front/shelf cpl.
--	345362	x	Front/hylla kpl. med belysning "Björn"	Front/shelf cpl. with lightning "Bear"
59	345953	x	Hörn sittgrupp H	Corner R
--	345951	x	Hörn sittgrupp H med ø 60 urttag	Corner R with ø 60 hole
--	345949	x	Hörn sittgrupp H med ø 85 urttag	Corner R with ø 85 hole
60	345085	x	Hörn front H	Front corner R
61	345951	x	Hörn sittgrupp V med ø 60 urttag	Corner L with ø 60 hole
--	345949	x	Hörn sittgrupp V med ø 85 urttag	Corner L with ø 85 hole
62	216067	x	Täckskiva radie fram 1x380x2360	Cover plate radius front 1x380x2360
--	313884	x	List plast radie L=2379	List L=2379
63	345727	x	Skåp gavel fram L=2360	Cupboard front L=2360
--	350571	x	Gångjärn d:o	Hinge d:o
64	345781	x	Lucka (Alpinvit)	Door (Alpine white)
65	350349	x	Skena gardin L=1920	Curtain rod L=1920
66	345869	x	Hörn inredning	Corner
67	343213	x	Hyllpaket V B L=1815	Shelf rear L L=1815
68	345084	x	Hörn front V	Front corner L
69	346310	x	Värmespalt V fram	Air gap L.F.
70	312826	x	Lock bäddlåda V F	Cover bed box L.F
--	319024	x	Matta grå textil m. tejp d:o	Carpet gray textile with tape d:o
71	339502	x	Front bäddlåda V F	Front bed box L.F
72	345933	x	Gavel bäddlåda V F	Gable bed box L.F
73	346315	x	Skåp övre V F L=1202 (Alpinvit)	Cupboard upper front L L=1202 (Alpine white)
--	350571	x	Gångjärn d:o	Hinge d:o
74	345779	x	Lucka (Alpinvit)	Door (Alpine white)
75	342304	x	Vägg kyl V	Wall refrigerator L
76	350473	x	Handtag knopp	Handle knob
77	331238M	x	Nisch, vikdörr	Niche folding door
78	345930	x	Hyllpaket fram L=2360	Shelf front L=2360
79	346324	x	Hyllpaket V F L=1481	Shelf front L L=1481
80	345792	x	Hyllpaket H F L=1218	Shelf Front R L=1218
81	346080	x	Täckfront	Cover front
82	340675	x	Hylla under kyl	Shelf under refrigerator
83	342309	x	Bakstycke stopp kyl	Back cupboard
84	310325	x	Trådback vit 85x427x427	Tray 85x427x427
--	312712	x	Glidlist trådback (säljes i par)	Sliding strip tray (pair)
85	342306	x	List folierad L = 528	List foiled L = 528
86	342305	x	Vägg kyl H	Wall refrigerator R
88	331593M	x	Vägg garderob H	Wall wardrobe R
89	331279M	x	Hylla garderob övre	Shelf wardrobe upper
90	346270	x	Skåp gavel H B L=927 (Alpinvit)	Cupboard upper rear R L=927 (Alpine white)
--	345774	x	Lucka d:o (Alpinvit)	Door d:o (Alpine white)
			M= Metervara	M= On the metre

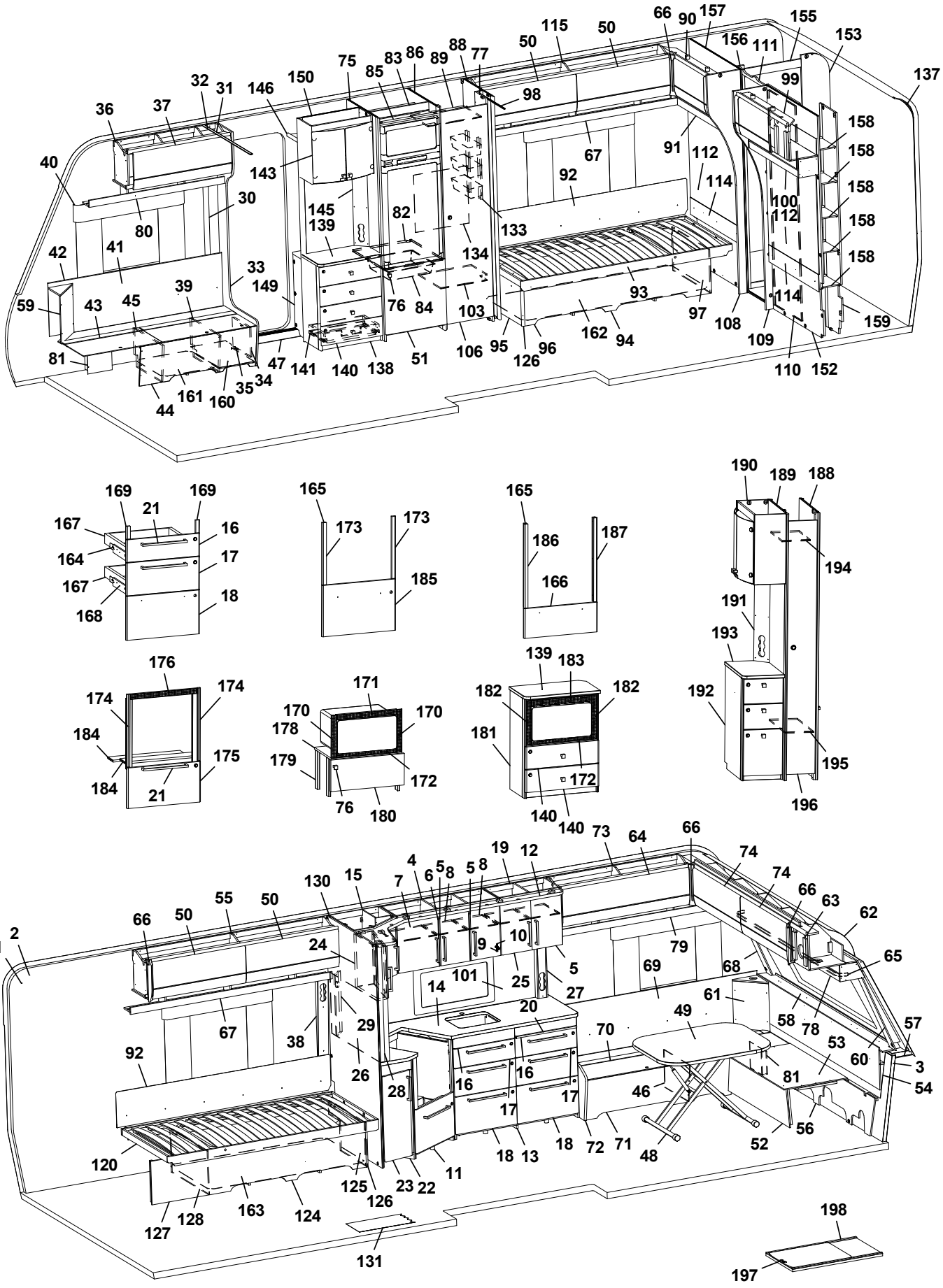
1 2 3 4 5 6 7 8 9 10 11 12 13 14 15 16 17 18 19 20 21 22 23 24 25 26 27 28 29 30 31 32 33 34 35 36 37 38 39 40 41 42 43 44 45 46 47 48 49 50 51 52 53 54 55 56 57 58 59 60 61 62 63 64 65 66 67 68 69 70 71 72 73 74 75 76 77 78 79 80 81 82 83 84 85 86 88 89 90 91 92 93 94 95 96 97 98 99 100 101 103 106 108 109 110 111 112 114 115 120 124 125 126 127 128 130 131 133 134 137 138 139 140 141 143 145 146 147 149 150 151 152 153 155 156 157 158 159 160 161 162 163 165 166 167 168 169 171 172 173 174 175 176 178 179 180 181 182 183 184 185 186 187 188 189 190 191 192 193 194 195 196 197 198

Pos Fig	Det. nr Part. No	Ingår Fitted	OBS!! Ange alltid årsmodell vid beställning av inredning Benämning	OBS!! Specify always year of model when ordering equipment Description
--	350571	x	Gångjärn d:o	Hinge d:o
91	346334	x	Hyllpaket H B L=927	Shelf rear R L=927
92	338121	x	Värmespalt u. tyg	Air gap without fabric
--	350593	x	Tyg värmespalt (Sara Greige)	Fabric air gap (Sara Greige)
--	350602	x	Tyg värmespalt (Velvet Greige)	Fabric air gap (Velvet Greige)
93	342616	x	Sängram H u. ribbotten	Bed bottom R without laths
--	325342	x	Ribbotten kpl. d:o	Laths bottom cpl. d:o
--	314211	x	Ribba sängbotten L=820 B=63	Lath bed bottom L=820 B=63
--	312046	x	Band t. ribbotten	Band for laths bottom
94	340246	x	Sänglåda kpl. H	Bed box cpl. R
--	167880	x	Regel 17,5x55x1680	Wood lath pine 17,5x55x1680
95	340247	x	Gavel säng främre	Gable bed front
96	339481	x	Front säng	Front bed
97	340211	x	Gavel säng bakre	Gable bed rear
98	314917	x	Skena draperi L=1190	Drapery rail L=1190
99	346261	x	Skåp gavel V B L=927 (Alpinvit)	Cupboard rear L L=927 (Alpine white)
--	345774	x	Lucka d:o (Alpine white)	Door d:o (Alpine white)
--	350571	x	Gångjärn d:o	Hinge d:o
100	346335	x	Hyllpaket V B L=930	Shelf rear L L=930
101	346333-F	x	Köksskiva vägg, Svart fiskben	Protection kitchen, Black fishbone
--	346333-G	x	Köksskiva vägg, Natur skiffer	Protection kitchen, Nature slate
--	346333-M	x	Köksskiva vägg, Marmor	Protection kitchen, Marble
--	346333-S	x	Köksskiva vägg, Sten	Protection kitchen, Stone
103	331274M	x	Hylla garderob nedre	Shelf wardrobe lower
106	342702	x	Dörr 415x1850	Door 415x1850
108	346259	x	Front H vägg tvättrum	Front washroom R
109	346260	x	Front V vägg tvättrum	Front washroom L
110	346250	x	Skjutdörr tvättrum	Sliding Door
111	346103	x	List skjutdörr	List sliding door
--	316030	x	Skena skjutdörr	Rail sliding door
--	350588	x	Kloss d:o	Block d:o
112	346178	x	Sänggavel kpl. m. tyg (Sara Greige)	Headboard cpl. with fabric (Sara Greige)
--	346179	x	Sänggavel kpl. m. tyg (Velvet Greige)	Headboard cpl. with fabric (Velvet Greige)
114	344704	x	Värmespalt kpl.	Air gap cpl.
115	345959	x	Skåp övre H B L=1747 (Alpinvit)	Cupboard upper rear R L=1747 (Alpine white)
--	350571	x	Gångjärn d:o	Hinge d:o
120	342617	x	Sängram V u. ribbotten	Bed bottom L without laths
--	325342	x	Ribbotten kpl. d:o	Laths bottom cpl. d:o
--	314211	x	Ribba sängbotten L=820 B=63	Lath bed bottom L=820 B=63
--	312046	x	Band t. ribbotten	Band for laths bottom
124	340218	x	Sänglåda kpl. V	Bed box cpl. L
--	315203	x	Regel 17,5x55x1415	Wood lath pine 17,5x55x1415
125	340219	x	Gavel säng främre	Gable bed front
127	339486	x	Front säng	Front bed
128	340204	x	Gavel säng bakre	Gable bed rear
130	345279	x	Vägg, kök	Wall, kitchen
131	350469	x	Matta golv, gråsten	Carpet floor, greystone
--	319393	x	Matta golv, antik planka	Carpet floor, antique plank
133	319759	x	Korg, garderob	Basket, wardrobe
--	335802	x	List för korgar	List för baskets
			M= Metervara	M= On the metre

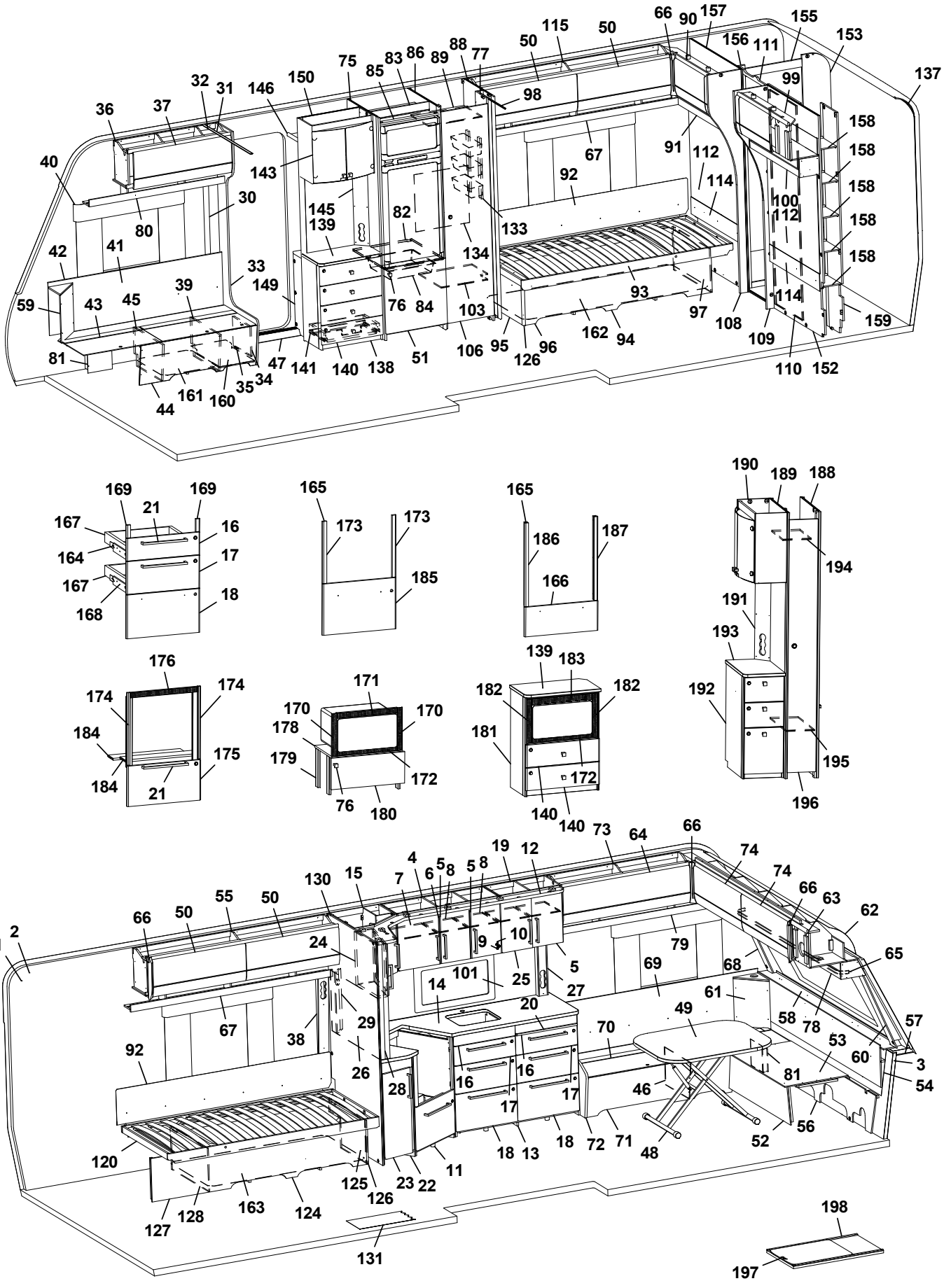
1 2 3 4 5 6 7 8 9 10 11 12 13 14 15 16 17 18 19 20 21 22 23 24 25 26 27 28 29 30 31 32 33 34 35 36 37 38 39 40 41 42 43 44 45 46 47 48 49 50 51 52 53 54 55 56 57 58 59 60 61 62 63 64 65 66 67 68 69 70 71 72 73 74 75 76 77 78 79 80 81 82 83 84 85 86 88 89 90 91 92 93 94 95 96 97 98 99 100 101 103 106 108 109 110 111 112 114 115 120 124 125 126 127 128 130 131 133 134 137 138 139 140 141 143 145 146 149 150 152 153 155 156 157 158 159 160 161 162 163 165 166 167 168 169 171 172 173 174 175 176 178 179 180 181 182 183 184 185 186 187 188 189 190 191 192 193 194 195 196 197 198

Pos Fig	Det. nr Part. No	Ingår Fitted	OBS!! Ange alltid årsmodell vid beställning av inredning Benämning	OBS!! Specify always year of model when ordering equipment Description
134	336261	x	Täckskiva exp.kärl	Cover expansion vessel
137	216066	x	Täckskiva radie bak 1x275x2360	Cover plate radius back 1x275x2360
--	313884	x	List plast radie L=2379	List L=2379
138	346037	x	TV-bänk kpl. u. skiva	TV-bench cpl. without board
139	345978	x	Skiva TV-bänk	Board TV-bench
140	343121	x	Lådförstycke	Drawer front
141	20-900302	x	Pentrylåda 273x500	Drawer pentry 273x500
--	07-800039	x	Rullskena H d:o	Roller rail R d:o
--	07-800038	x	Rullskena V d:o	Roller rail L d:o
143	345981	x	Skåp bar kpl.	Coctail cabinet cpl.
--	330180	x	Hylla hållare flaskor	Shelf bottle holder
--	345998	x	Lucka H d:o	Door R d:o
--	345997	x	Lucka V d:o	Door L d:o
--	318379	x	Gångjärn d:o	Hinge d:o
--	318380	x	Täckhatt d:o	Cover d:o
--	312588	x	Platta gångjärn d:o	Plate hinge d:o
145	343721	x	Front eluttag	Front outlet
146	331910M	x	Hylla garderob övre	Shelf
148	319866	x	Hylla insteg	Shelf
149	345693	x	Front hylla garderob	Front
150	345924	x	Vägg instegsgarderob	Wall wardrobe
--	345692	x	Vägg instegsgarderob (Mikro)	Wall wardrobe (Microwave)
152	339227	x	Vägg tvättrum	Wall washroom
153	345161	x	Vägg tvättrum kpl.	Wall washroom cpl.
--	332955M	x	Tröskel	Threshold
155	345162	x	Överbit tvättrum	Overlap washroom
156	345164	x	List poppel 15x63x1948	List 15x63x1948
157	339228	x	Vägg tvättrum	Wall washroom
158	331894M	x	Hylla	Shelf
159	337075	x	Vägg garderob H	Wall wardrobe R
160	350390	x	Plåt skofack	Plate shoe compartment
161	343594	x	Luftspalt H-fram	Air gap R front
162	343596	x	Luftspalt sänglåda	Air gap bed box
163	346710	x	Luftspalt sänglåda	Air gap bed box
164	347012	x	Monteringssats kpl. lådor (Alpinvit)	Mounting kit cpl. drawers (Alpine white)
--	343471	x	Monteringssats kpl. lådor (Mekong)	Mounting kit cpl. drawers (Mekong)
165	346214	x	Monteringssats kpl. ugn (Alpinvit)[1]	Mounting kit cpl. oven (White)[1]
--	347075	x	Monteringssats kpl. ugn (Alpinvit)[2]	Mounting kit cpl. oven (White)[2]
--	343488	x	Monteringssats kpl. ugn (Mekong)[1]	Mounting kit cpl. oven (Mekong)[1]
--	347076	x	Monteringssats kpl. ugn (Mekong)[2]	Mounting kit cpl. oven (Mekong)[2]
166	346971	x	Lucka (Alpinvit)[2]	Door (Alpine white)[2]
--	346972	x	Lucka (Mekong)[2]	Door (Mekong)[2]
167	317514	x	Låda 480x500	Drawer 480x500
168	317382	x	Glidskena låda H	Slide bar, drawer R
--	350221	x	Glidskena låda V	Slide bar, drawer L
--	801701	x	Skruv 6x16 d:o	Screw 6x16 d:o
169	336092	x	Passbit 16x30x95 (Mekong)	Gauge block 16x30x95 (Mekong)
170	402108	x	Galler vent. mikro 38x318	Grating vent. micro 38x318
171	402109	x	Galler vent. mikro 38x448	Grating vent. micro 38x448
172	402110	x	Galler vent. mikro 33x448	Grating vent. micro 33x448
			M= Metervara	M= On the metre

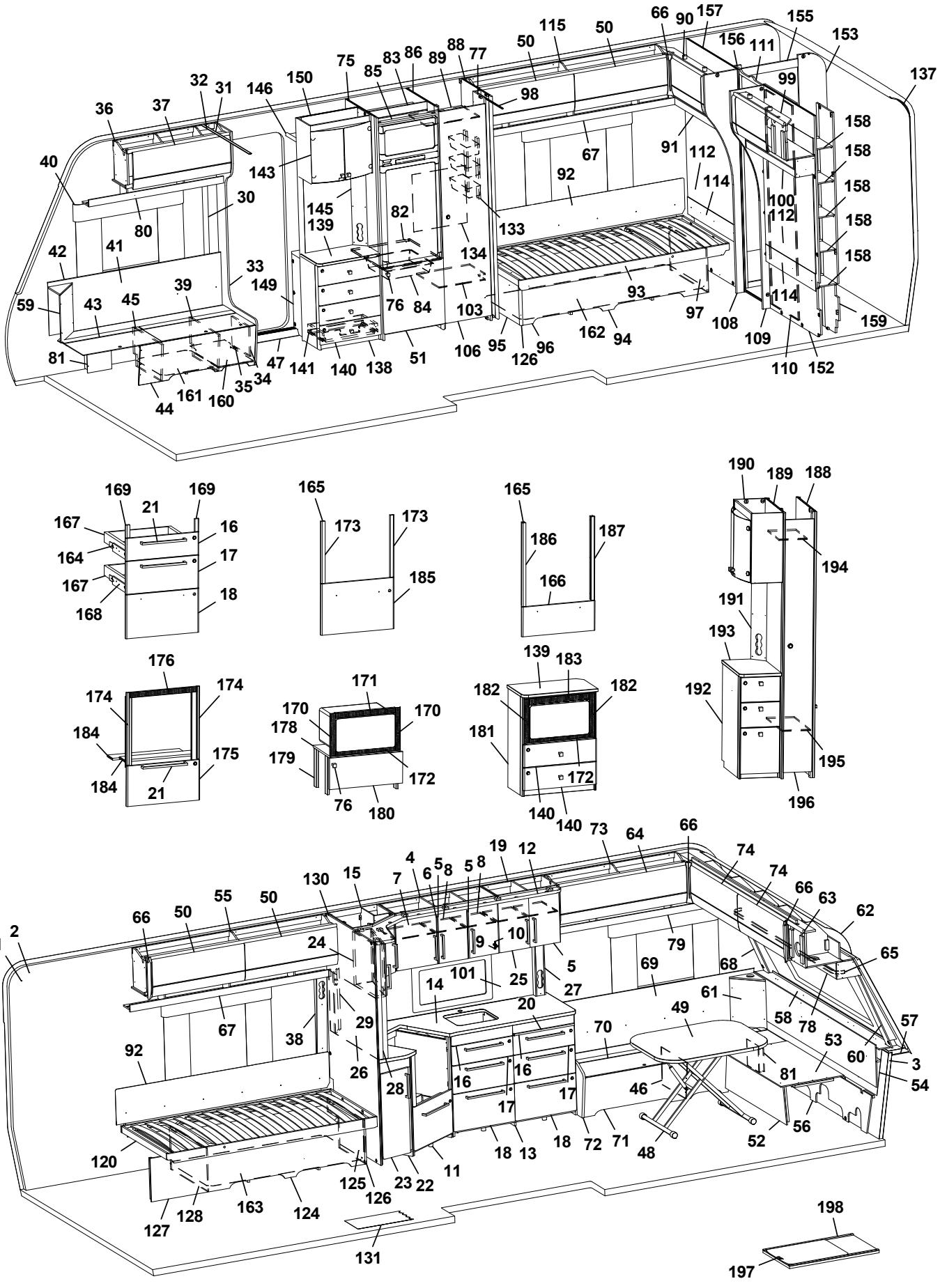
1 2 3 4 5 6 7 8 9 10 11 12 13 14 15 16 17 18 19 20 21 22 23 24 25 26 27 28 29 30 31 32 33 34 35 36 37 38 39 40 41 42 43 44 45 46 47 48 49 50 51 52 53 54 55 56 57 58 59 60 61 62 63 64 65 66 67 68 69 70 71 72 73 74 75 76 77 78 79 80 81 82 83 84 85 86 88 89 90 91 92 93 94 95 96 97 98 99 100 101 103 106 108 109 110 111 112 114 115 120 124 125 126 127 128 130 131 133 134 137 138 139 140 141 143 145 146 149 150 151 152 153 155 156 157 158 159 160 161 162 163 165 166 167 168 169 171 172 173 174 175 176 178 179 180 181 182 183 184 185 186 187 188 189 190 191 192 193 194 195 196 197 198

Pos Fig	Det. nr Part. No	Ingår Fitted	OBS!! Ange alltid årsmodell vid beställning av inredning Benämning	OBS!! Specify always year of model when ordering equipment Description
173	336086	x	Passbit 16x30x460	Gauge block 16x30x460
174	342139	x	List L=538 (diskbänk induktion)	List (kitchen sink induction) L=538
175	346803	x	Lucka (diskb. induktion) 299x550 (Alpinvit)	Door (kitch. sink induct.) 299x550 (Alpine white)
--	343392	x	Lucka (diskb. induktion) 299x550 (Mekong)	Door (kitch. sink induct.) 299x550 (Mekong)
--	20-900302	x	Pentrylåda 273x500 d:o	Drawer pentry 273x500 d:o
--	07-800039	x	Rullskena H d:o	Roller rail R d:o
--	07-800038	x	Rullskena V d:o	Roller rail L d:o
176	402107	x	Galler ugn (diskb. induktion) 35x503	Grating oven (kitch. sink induct.) 35x503
178	342316	x	Hylla mikro	Shelf
179	342315	x	List folierad L=283	List folierad L=283
180	343880	x	Lucka 228x550	Door 228x550
--	316799	x	Gångjärn d:o	Hinge d:o
--	312588	x	Platta gångjärn d:o	Plate hinge d:o
181	345691	x	Tv-bänk kpl. m. urtag för mikro	TV-bench cpl. with socket for microwave
182	350567	x	Galler vent. mikro 38x326	Grating vent. micro 38x326
183	350568	x	Galler vent. mikro 46x448	Grating vent. micro 46x448
184	333287M	x	Skiva distans 15x100x547,5	Sheet distance 15x100x547,5
185	346805	x	Lucka (Alpinvit)	Door (Alpine white)
--	343491	x	Lucka (Mekong)	Door (Mekong)
186	346950	x	Passbit V²	Gauge block²
187	346949	x	Passbit H²	Gauge block R²
188	344383	x	Vägg garderob kpl.	Wall wardrobe cpl.
189	344384	x	Vägg garderob kpl.	Wall wardrobe cpl.
190	345982	x	Skåp bar kpl.	Coctail cabinet cpl.
--	330180	x	Hylla hållare flaskor	Shelf bottle holder
--	345997	x	Lucka H d:o	Door R d:o
--	345998	x	Lucka V d:o	Door L d:o
--	318379	x	Gångjärn d:o	Hinge d:o
--	318380	x	Täckhatt d:o	Cover d:o
--	312588	x	Platta gångjärn d:o	Plate hinge d:o
191	344387	x	Front el-uttag 130x665	Front outlet 130x665
192	346256	x	Hurts kpl. u. skiva	Cupboard cpl. without board
193	346074	x	Skiva hurts	Board, cupboard
194	343092	x	Hylla garderob övre	Shelf wardrobe upper
195	343089	x	Hylla garderob nedre	Shelf wardrobe lower
196	344385	x	Dörr garderob 205x1850	Door wardrobe 205x1850
197	341192	x	Utdragsskiva bord 450x550	Sliding leaf 450x550
198	341193	x	Låda utdragsskiva	Box sliding leaf
			¹=Dometic ugn ²=Thetford ugn	¹=Dometic oven ²=Thetford oven
			M= Metervara	M= On the metre

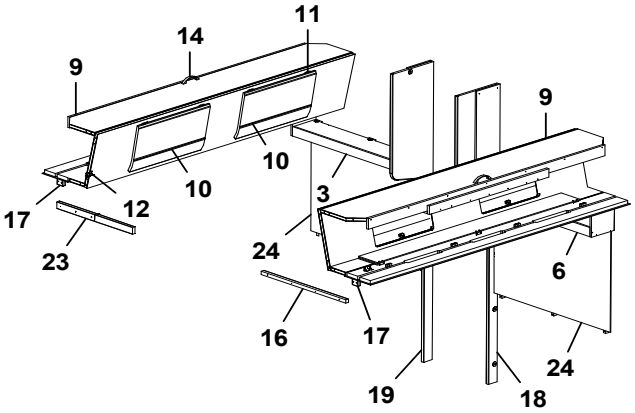
11
14
9
9
10
10
12
17
23
3
24
6
16
17
19
18
24

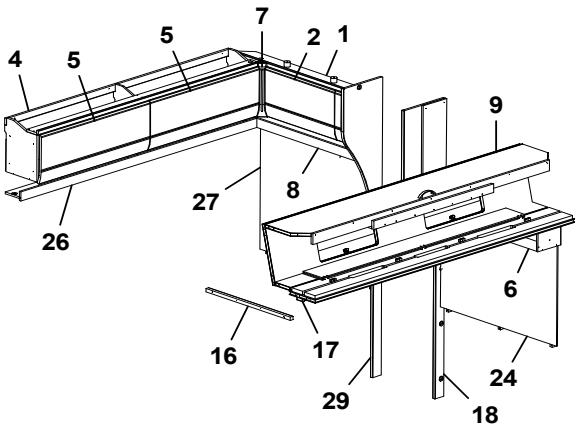
7
5
2
1
4
5
9
8
27
26
6
16
17
29
18
24

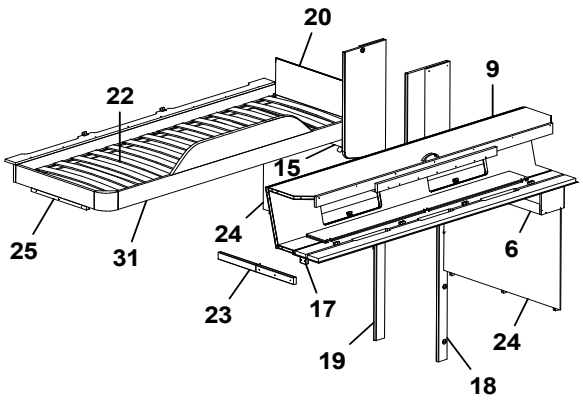
20
9
22
15
24
6
25
31
23
17
19
18
24

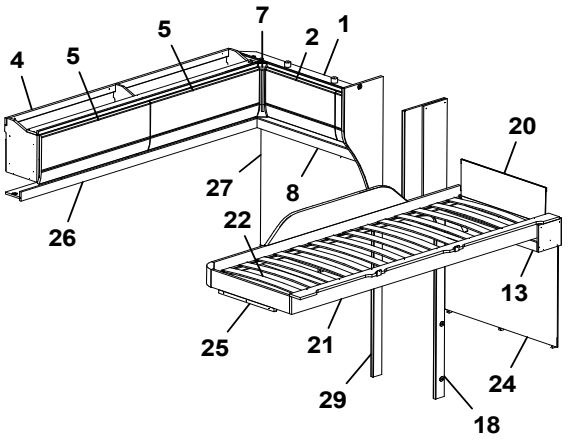
7
5
2
1
4
5
20
27
8
22
26
13
25
21
29
18
24

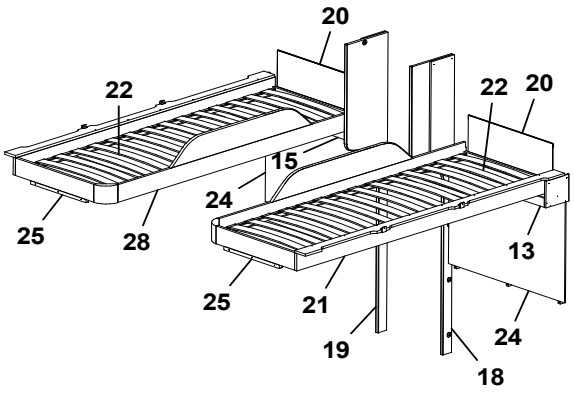
20
22
22
20
15
24
25
28
13
25
21
19
24
18

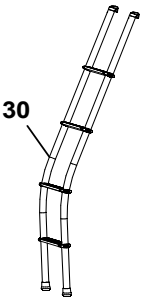
30

Pos Fig	Det. nr Part. No	Ingår Fitted	OBS!! Ange alltid årsmodell vid beställning av inredning Benämning	OBS!! Specify always year of model when ordering equipment Description
1	346270	x	Skåp gavel bak H L=927 (Alpinvit)	Cupboard upper R L=927 (Alpine white)
--	350571	x	Gångjärn d:o	Hinge d:o
2	345774	x	Lucka (Alpinvit)	Door (Alpine white)
3	346340	x	Hyllpaket L=927 (u. högtalare)	Shelf L=927 (without speaker)
--	346341	x	Hyllpaket L=927 (m. högtalare)	Shelf L=927 (with spekaer)
4	345959	x	Skåp övre L=1737 (Alpinvit)	Cupboard upper L=1737 (Alpine white)
--	350571	x	Gångjärn	Hinge
5	345777	x	Lucka (Alpinvit)	Door (Alpine white)
6	346338	x	Hyllpaket L=927 (u. högtalare)	Shelf L=927 (without speaker)
--	346339	x	Hyllpaket L=927 (m. högtalare)	Shelf L=927 (with spekaer)
7	345869	x	Hörn inredning	Corner
8	346334	x	Hyllpaket L=930 (u. högtalare)	Shelf L=930 (without speaker)
--	346335	x	Hyllpaket L=930 (m. högtalare)	Shelf L=930 (with spekaer)
9	346226	x	Överbäddskåp L=1980	Upper bed L=1980
--	339839	x	Regel låsning d:o	Lock bar d:o
--	375813	x	Rasskydd ö-bäddskåp	Protective plate
10	345774	x	Lucka (Alpinvit)	Door (Alpine white)
11	860402	x	Gångjärn	Hinge
12	860405	x	Gångjärn	Hinge
13	346342	x	Hyllpaket L= 927 (u. högtalare)	Shelf L= 927 (without speaker)
--	346343	x	Hyllpaket L= 927 (m. högtalare)	Shelf L= 927 (with spekaer)
14	350129	x	Handtag	Handle
15	346344	x	Hyllpaket L= 927 (u. högtalare)	Shelf L=927 (without speaker)
--	346345	x	Hyllpaket L= 927 (m. högtalare)	Shelf L=927 (with spekaer)
16	331698M	x	Bärregel 22x22x670	Bearing rail 22x22x670
17	331701M	x	Kloss bärregel	Block bearing rail
18	344188	x	Front vägg tvättrum	Front washroom
19	344189	x	Front Vägg tvättrum	Front washroom
20	321209	x	Värmespalt gavel	Air gap gable
--	350594	x	Tyg värmespalt (Sara Greige)	Fabric air gap (Sara Greige)
--	350603	x	Tyg värmespalt (Velvet Greige)	Fabric air gap (Velvet Greige)
21	336381	x	Sängram vån.säng V u. ribbotten	Bed bottom without laths
22	325430	x	Ribbotten kpl.	Laths bottom cpl.
--	311985	x	Ribba sängbotten L=718 B=63	Lath bed bottom L=718 B=63
--	312046	x	Band t. ribbotten	Band for laths bottom
23	332661M	x	Bärregel	Bearing rail
24	346182	x	Sänggavel kpl. med tyg (Sara Greige)	Headboard cpl. with fabric (Sara Greige)
--	346183	x	Sänggavel kpl. med tyg (Velvet Greige)	Headboard cpl. with fabric (Velvet Greige)
25	331961M	x	Bärregel L=440	Bearing rail L=440
26	343213	x	Hyllpaket L=1815	Shelf L=1815
27	346178	x	Sänggavel kpl. med tyg (Sara Greige)	Headboard cpl. with fabric (Sara Greige)
--	346179	x	Sänggavel kpl. med tyg (Velvet Greige)	Headboard cpl. with fabric (Velvet Greige)
28	336714	x	Sängram vån.säng H u. ribbotten	Bed bottom without laths
29	346259	x	Front Vägg tvättrum	Front washroom
30	350534	T	Stege ö-bäddsskåp	Ladder upper bed
			M= Metervara	M= On the metre

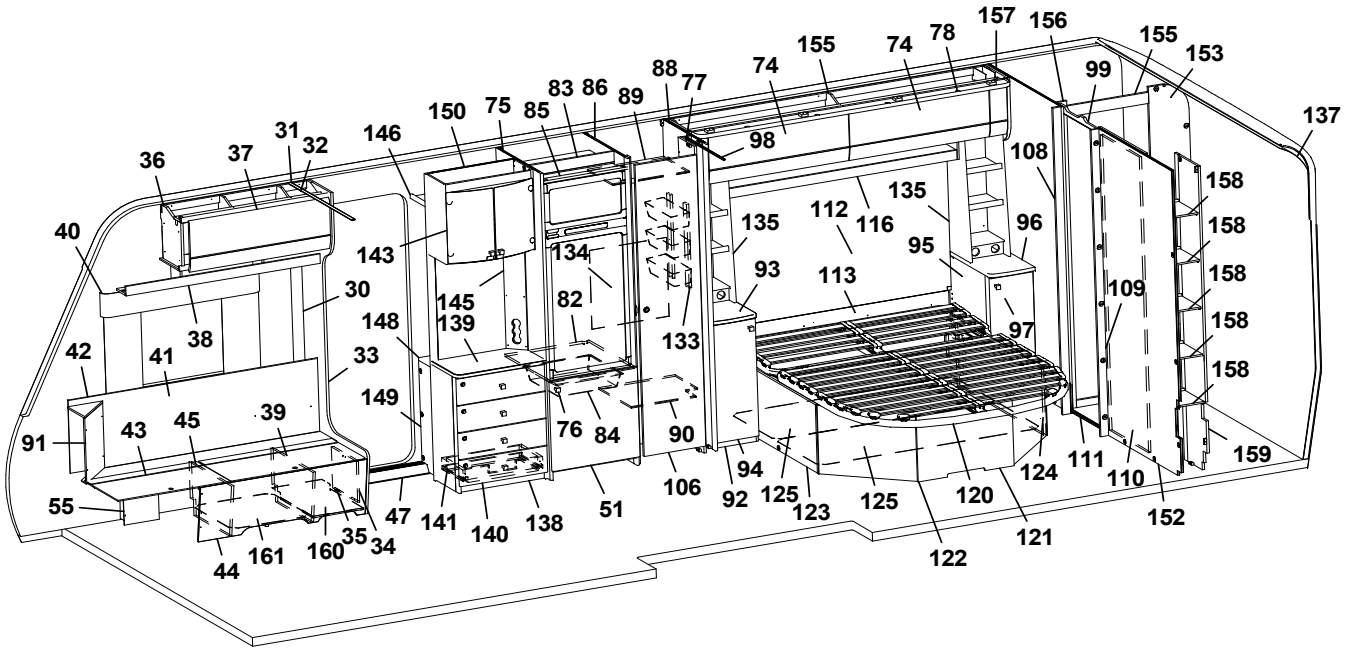
157 156 155 153 99 137
155 74 78 74 88 77 83 86 89 75 85 150 146 31 32 37 36 40 98 108 158 158 158 158 158 159
135 112 116 135 96 95 93 113 109 97 143 134 145 139 82 133 30 38 148 33 42 41 149 76 84 90 91 43 45 39 55 47 141 140 138 51 106 94 92 125 123 125 120 124 111 110 152 121 122 44 161 160 35 34

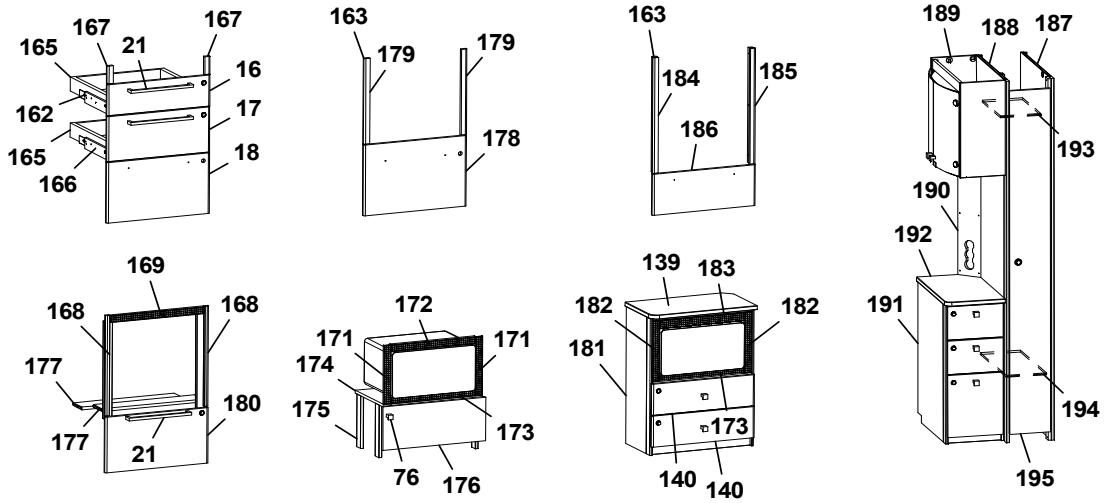
167 167 165 21 16 162 17 165 18 166
163 179 179 178
163 184 185 186
189 188 187 193 190 192 191 194 195
169 168 168 177 180 177 21
172 171 171 174 175 173 76 176
139 183 182 182 181 173 140 140

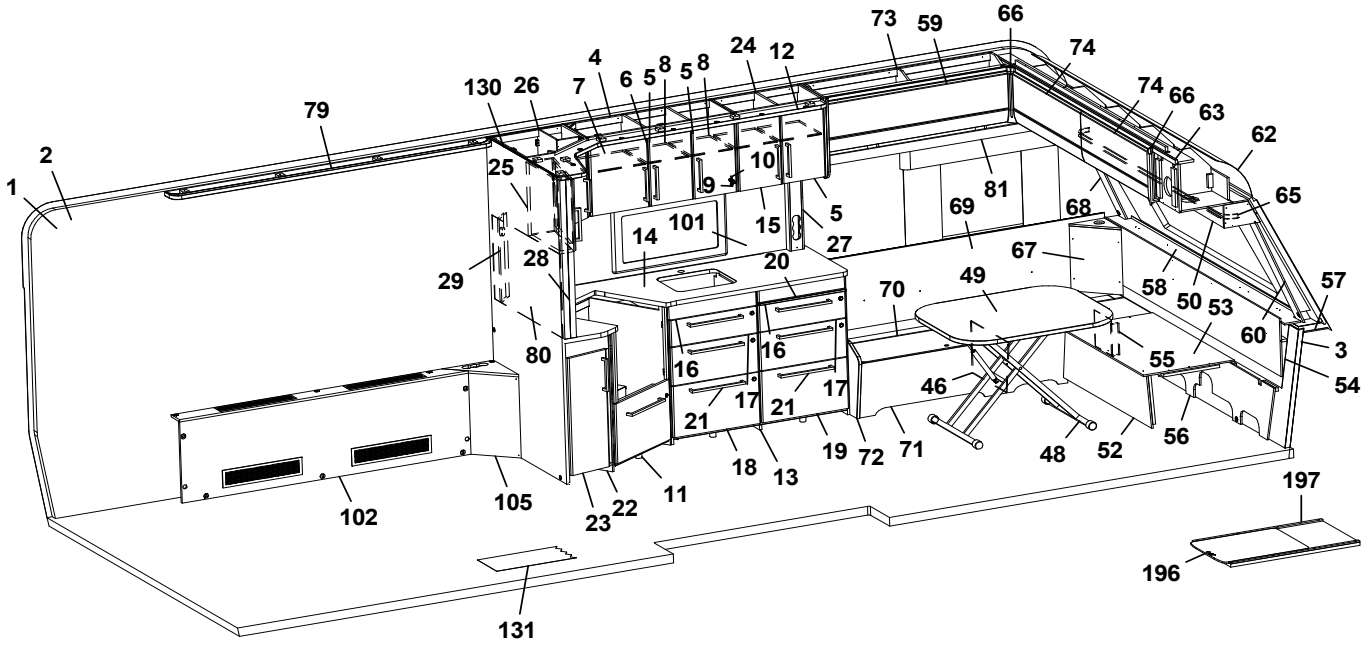
73 59 66 74 74 66 63 62 65 24 12 4 6 5 8 5 8 130 26 7 79 2 1 25 10 9 15 5 101 14 27 29 28 20 81 69 68 67 49 70 58 50 53 57 60 3 54 80 16 16 17 17 21 21 46 55 56 48 52 19 72 71 18 13 11 22 23 105 102 197 196 131

Pos Fig	Det. nr Part. No	Ingår Fitted	OBS!! Ange alltid årsmodell vid beställning av inredning Benämning	OBS!! Specify always year of model when ordering equipment Description
1	318657	M	Tapet vägg/tak	Wall paper
2	318584	M	Tejp tapet 20 mm	Tape, wall paper 20 mm
3	318585	M	Tejp tapet 60 mm	Tape, wall paper 60 mm
4	345986	x	Skåp kök L=924 kpl. (Alpinvit)	Cupboard kitchen L=924 cpl. (Alpine white)
--	346571	x	Skåp kök L=924 kpl. (Mekong)	Cupboard kitchen L=924 cpl. (Mekong)
5	346808	x	Lucka H (Alpinvit)	Door R (Alpine white)
--	343458	x	Lucka H (Mekong)	Door R (Mekong)
--	350471	x	Handtag d:o	Handle d:o
6	346819	x	Lucka V (Vit)	Door L (White)
--	343455	x	Lucka V (Mekong)	Door L (Mekong)
--	350471	x	Handtag d:o	Handle d:o
7	331385M	x	Hylla	Shelf
8	341681	x	Hylla	Shelf
9	311917	x	Gångjärn	Hinge
10	312588	x	Platta gångjärn	Plate hinge
11	345909	x	Diskbänk vinklad (Alpinvit)[1]	Kitchen sink angled (Alpine white)[1]
--	346969	x	Diskbänk vinklad (Alpinvit)[2]	Kitchen sink angled (Alpine white)[2]
--	343883	x	Diskbänk vinklad (Mekong)[1]	Kitchen sink angled (Mekong)[1]
--	346970	x	Diskbänk vinklad (Mekong)[2]	Kitchen sink angled (Mekong)[2]
--	346998	x	Diskbänk vinklad induktion (Alpinvit)	Kitchen sink angled induction (Alpine white)
--	346999	x	Diskbänk vinklad induktion (Mekong)	Kitchen sink angled induction (Mekong)
12	346380	x	Ljusramp köksskåp L=1928	Light holder kitchen L=1928
13	346994	x	Diskbänk trädel u. skiva (Alpinvit)	Kitchen sink w/o board (Alpine white)
--	347007	x	Diskbänk trädel u. skiva (Mekong)	Kitchen sink w/o board (Mekong)
14	345802	x	Skiva diskbänk 902x1955[1]	Board 902x1955[1]
--	346974	x	Skiva diskbänk 902x1955[2]	Board 902x1955[2]
--	345803	x	Skiva diskbänk induktion, 902x1955	Board induction, 902x1955
15	346807	x	Lucka (Alpinvit)	Door (Alpine white)
--	343427	x	Lucka (Mekong)	Door (Mekong)
16	346799	x	Lådförstycke (Alpinvit)	Drawer front (Alpine white)
--	343412	x	Lådförstycke (Mekong)	Drawer front (Mekong)
--	317514	x	Låda 480x500 d:o	Drawer 480x500 d:o
--	317382	x	Glidskena låda H d:o	Slide bar, drawer R d:o
--	350221	x	Glidskena låda V d:o	Slide bar, drawer L d:o
17	346801	x	Lådförstycke (Alpinvit)	Drawer front (Alpine white)
--	343413	x	Lådförstycke (Mekong)	Drawer front (Mekong)
--	317514	x	Låda 480x500 d:o	Drawer 480x500 d:o
--	317382	x	Glidskena låda H d:o	Slide bar, drawer R d:o
--	350221	x	Glidskena låda V d:o	Slide bar, drawer L d:o
18	346802	x	Lucka (Alpinvit)	Door (Alpine white)
--	343414	x	Lucka (Mekong)	Door (Mekong)
--	20-900302	x	Pentrylåda 273x500 d:o	Drawer pentry 273x500 d:o
--	07-800039	x	Rullskena H d:o	Roller rail R d:o
--	07-800038	x	Rullskena V d:o	Roller rail L d:o
19	346804	x	Lucka (Alpinvit)	Door (Alpine white)
--	343634	x	Lucka (Mekong)	Door (Mekong)
--	315202	x	Gångjärn d:o	Hinge d:o
--	312588	x	Platta gångjärn d:o	Plate hinge d:o
20	341954	x	Skärbräda	Cutting board
21	350472	x	Handtag	Handle
			M= Metervara	M= On the metre

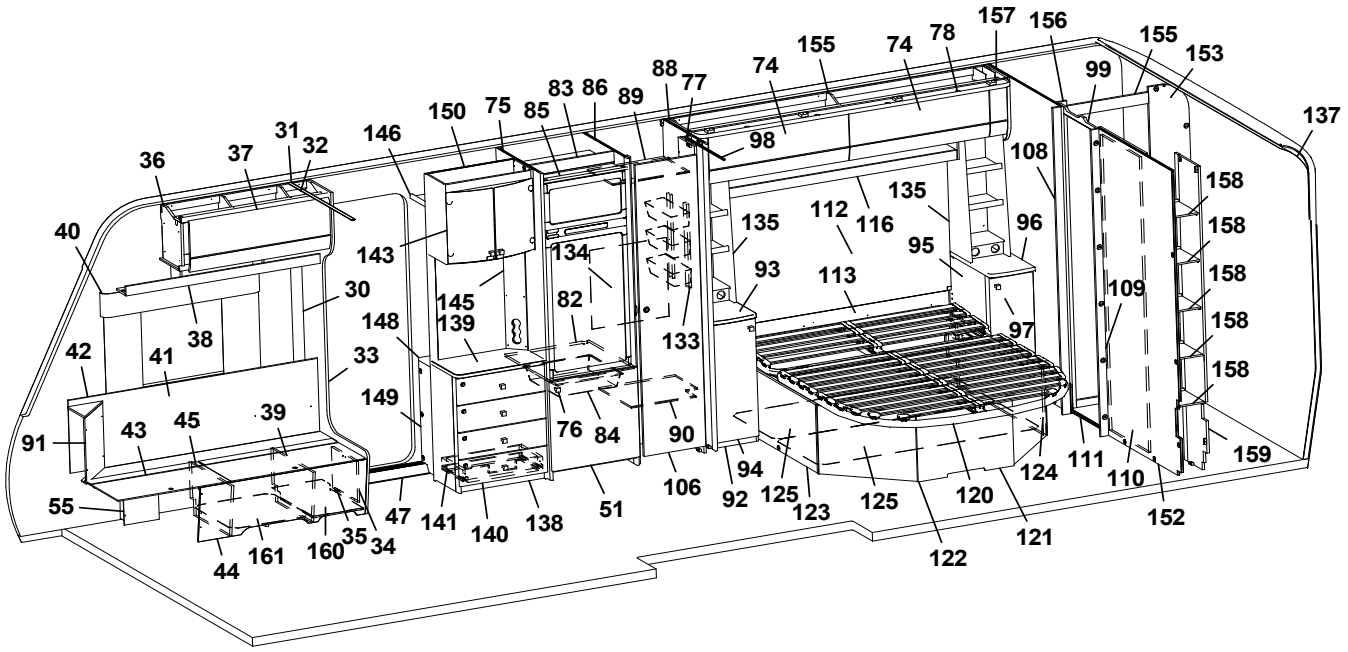
157
156
155
153
99
137
155
74
78
74
88
77
83
86
89
150
75
85
98
108
158
158
158
158
158
158
31
32
37
36
146
40
143
134
135
112
116
135
96
95
93
113
109
30
38
145
139
82
133
97
42
41
33
148
149
76
84
90
91
43
45
39
94
92
125
123
125
120
124
111
110
159
55
47
141
140
138
51
106
122
121
152
44
161
160
35
34

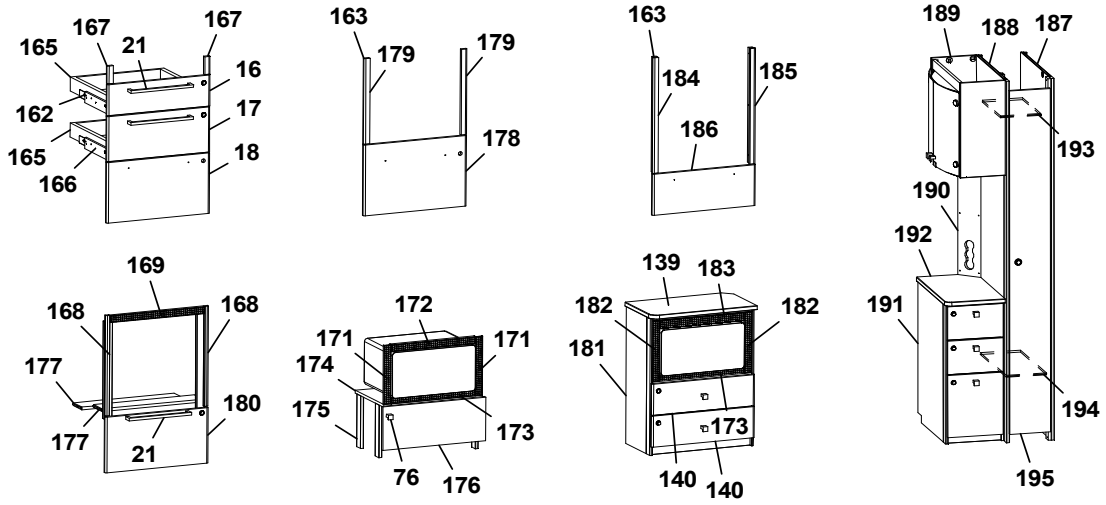
167
167
165
21
16
162
17
165
18
166
163
179
179
178
163
184
185
186
189
188
187
193
190
192
191
194
195
169
168
168
177
180
177
21
172
171
171
174
175
173
76
176
139
183
182
182
181
173
140
140

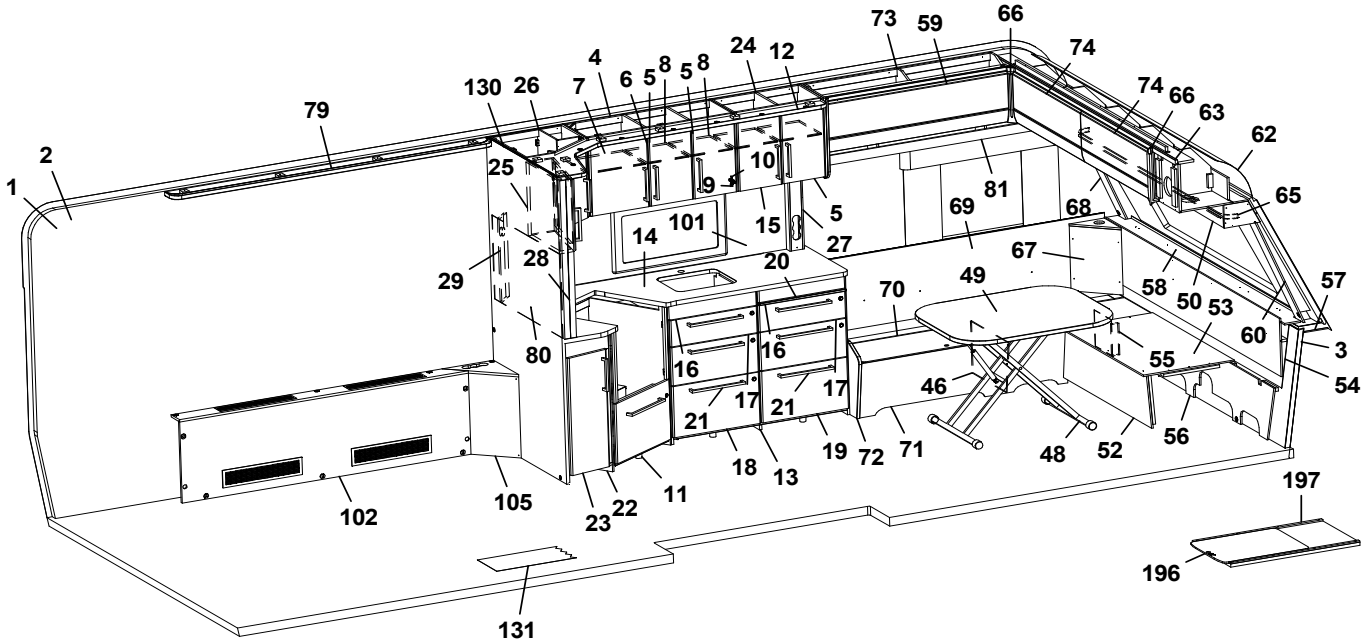
73
59
66
74
24
12
4
130
26
7
6
5
8
5
8
74
66
63
62
79
2
1
25
10
9
81
65
101
15
5
69
68
14
27
67
29
28
20
49
70
58
50
53
57
80
16
16
60
3
55
54
17
17
46
21
21
19
72
71
48
52
56
18
13
11
22
23
105
102
197
196
131

Pos Fig	Det. nr Part. No	Ingår Fitted	OBS!! Ange alltid årsmodell vid beställning av inredning Benämning	OBS!! Specify always year of model when ordering equipment Description
22	346991	x	Utskjut diskbänk (Alpinvit)	Projection kitchen sink (Alpine white)
--	343406	x	Utskjut diskbänk (Mekong)	Projection kitchen sink (Mekong)
23	346809	x	Lucka (Alpinvit)	Door (Alpine white)
--	343380	x	Lucka (Mekong)	Door (Mekong)
--	350471	x	Handtag d:o	Handle d:o
24	346157	x	Skåp kök L=560 (Alpinvit)	Cupboard kitchen L=560 (Alpine white)
--	346479	x	Skåp kök L=560 (Mekong)	Cupboard kitchen L=560 (Mekong)
--	343062	x	Hylla d:o	Shelf d:o
25	346028	x	Skåp kök (Alpinvit)	Cupboard kitchen (Alpine white)
--	346444	x	Skåp kök (Mekong)	Cupboard kitchen (Mekong)
--	346818	x	Lucka d:o (Alpinvit)	Door d:o (Alpine white)
--	343443	x	Lucka d:o (Mekong)	Door d:o (Mekong)
26	346030	x	Hörnskåp (Alpinvit)	Corner cupboard (Alpine white)
--	346443	x	Hörnskåp (Mekong)	Corner cupboard (Mekong)
--	346807	x	Lucka d:o (Alpinvit)	Door d:o (Alpine white)
--	343427	x	Lucka d:o (Mekong)	Door d:o (Mekong)
27	333289	x	Front eluttag	Front outlet
28	341727	x	Stolpe utskjut	Support bar
29	341985	x	Front eluttag	Front outlet
30	318962	x	List täck el-kabel B=45 L=2100	Cover strip B=45 L=2100
31	316270	x	List snäpp undre L=2379	List under L=2379
32	316268	x	List snäpp övre L=2379	List upper L=2379
33	345790	x	Stolpe först. kpl. m. lucka (144x180 urtag)	Support bar cpl. with door (144x180 socket)
--	346566	x	Stolpe först. kpl. m. lucka (105,6x171 urtag)	Support bar cpl. with door (105,6x171 socket)
34	343731	x	Lucka	Door
35	312589	x	Gångjärn	Hinge
36	345738	x	Skåp övre H F L=939 (Alpinvit)	Cupboard upper front L L=939 (Alpine white)
--	350571	x	Gångjärn	Hinge
37	345780	x	Lucka (Alpinvit)	Door (Alpine white)
38	345792	x	Hyllpaket H F L= 1218	Shelf front R L=1218
39	342494	x	Stöd bäddlåda HF	Support bed box
40	350348	x	Skena gardin L=1020	Curtain rod L=1020
41	345928	x	Värmespalt H fram	Air gap R.F.
42	319821	M	List kant mörkbrun	Strip, dark brown
43	346011	x	Lock bäddlåda H F	Cover bedbox R.F.
--	319024	x	Matta grå textil m. tejp d:o	Carpet gray textile with tape d:o
44	343085	x	Front bäddlåda H F	Front bed box R.F.
--	346003	x	Front bäddlåda H F (centraldammsugare)	Front bed box R.F. (central vacuum cleaner)
45	342495	x	Stöd bäddlåda HF	Support bed box
46	312826	x	Stöd bäddlåda VF	Support bed box
47	319891	x	Tröskel aluminium L=665	Threshold aluminium L=665
48	310083	x	Bordsstativ	Table stand
--	350474	x	Bordsstativ enpelar	Table stand single pillar
49	345945	x	Bordsskiva 800x1000	Table top 800x1000
50	345930	x	Hyllpaket fram L=2360	Shelf front L=2360
51	343736	x	Lucka H 550x570	Door R 550x570
--	316799	x	Gångjärn d:o	Hinge d:o
--	312588	x	Platta gångjärn d:o	Plate hinge d:o
52	331245M	x	Front bäddlåda gavel	Front bed box gable
53	345923	x	Skiva rundsittgrupp	Sheet seat
			M= Metervara	M= On the metre

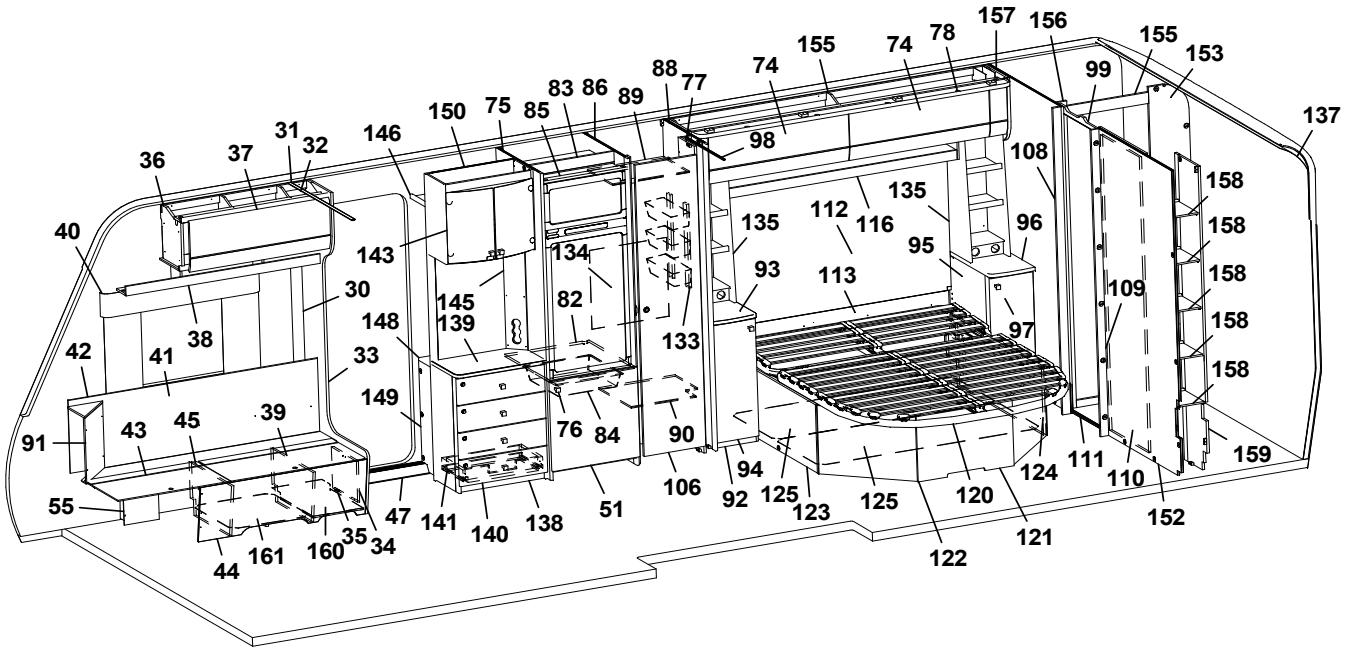
157
156
155
153
99
137
155
74
78
74
88
77
83
86
89
150
75
85
98
108
31
32
146
36
37
158
158
158
158
158
40
143
134
135
112
116
135
96
95
93
113
109
30
145
139
82
133
97
38
148
42
41
33
149
76
84
90
91
43
45
39
94
92
125
123
125
120
124
111
110
159
55
47
141
140
138
51
106
122
121
152
44
161
160
35
34

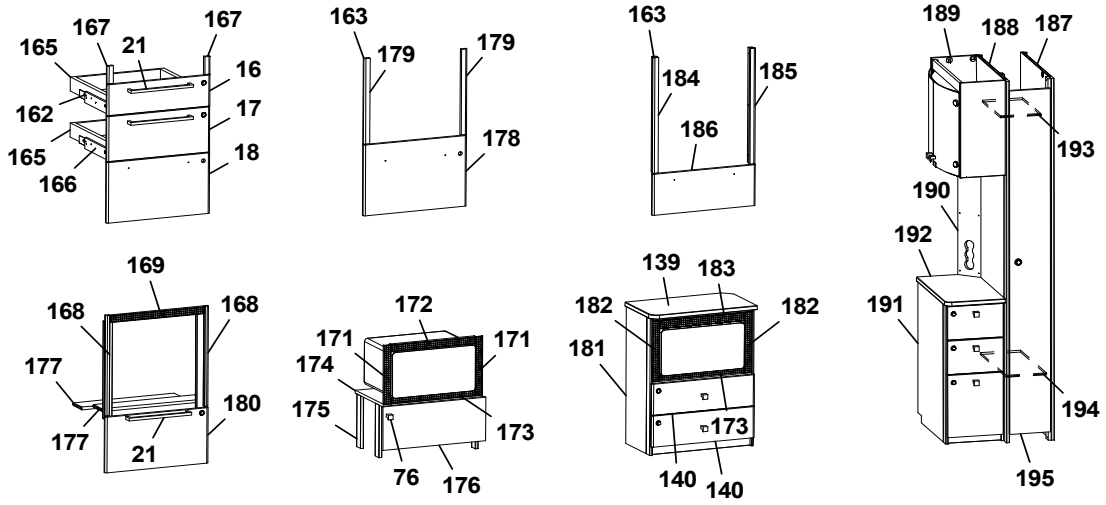
167
167
165
21
16
162
17
165
18
166
163
179
179
178
163
184
185
186
189
188
187
193
190
192
191
194
195
169
168
168
177
180
177
21
172
171
171
174
175
173
76
176
139
183
182
182
181
173
140
140

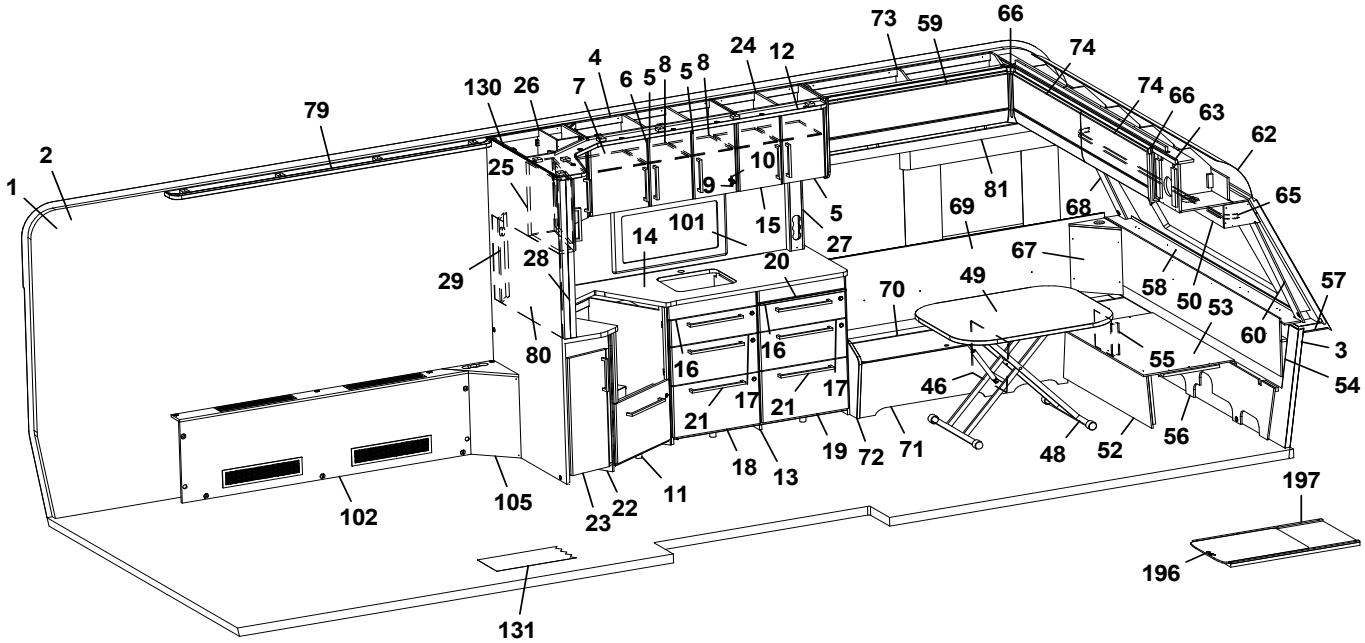
73
59
66
74
24
12
4
130
26
7
6
5
8
5
8
74
66
63
62
79
2
1
25
10
9
81
65
101
15
5
69
68
14
27
67
29
28
20
49
70
58
50
53
57
80
16
16
60
3
55
54
17
17
46
21
21
19
72
71
48
52
56
18
13
11
22
23
105
102
197
196
131

Pos Fig	Det. nr Part. No	Ingår Fitted	OBS!! Ange alltid årsmodell vid beställning av inredning Benämning	OBS!! Specify always year of model when ordering equipment Description
54	340578	x	Värmespalt gavel fram	Air gap
55	346080	x	Täckfront	Cover front
56	340520	x	Stöd sittgrupp	Support
57	215275	x	Hylla front kpl. L=2366	Shelf front cpl. L=2366
58	345285	x	Front/hylla kpl.	Front/shelf cpl.
--	345362	x	Front/hylla kpl. med belysning "Björn"	Front/shelf cpl. with lightning "Bear"
59	345781	x	Lucka (Alpinvit)	Door (Alpine white)
60	345085	x	Hörn front H	Front corner R
62	216067	x	Täckskiva radie fram 1x380x2360	Cover plate radius front 1x380x2360
--	313884	x	List plast radie L=2379	List L=2379
63	345727	x	Skåp gavel fram L=2360	Cupboard L=2360
--	350571	x	Gångjärn d:o	Hinge d:o
65	350349	x	Skena gardin L=1920	Curtain rod L=1920
66	345869	x	Hörn inredning	Corner
67	345951	x	Hörn sittgrupp V med ø 60 urttag	Corner L with ø 60 hole
--	345949	x	Hörn sittgrupp V med ø 85 urttag	Corner L with ø 85 hole
68	345084	x	Hörn front V	Front corner L
69	346310	x	Värmespalt V F	Air gap L.F
70	346013	x	Lock bäddlåda V F	Cover bed box L.F
--	319024	x	Matta grå textil m. tejp d:o	Carpet gray textile with tape d:o
71	339502	x	Front bäddlåda V F	Front bed box L.F
72	345933	x	Gavel bäddlåda V F	Gable bed box L.F
73	346315	x	Skåp övre V F L=1202 (Alpinvit)	Cupboard upper Front L L=1202 (Alpine white)
--	350571	x	Gångjärn d:o	Hinge d:o
74	345779	x	Lucka (Alpinvit)	Door (Alpine white)
75	342304	x	Vägg kyl V	Wall refrigerator L
76	350473	x	Handtag knopp	Handle knob
77	330767M	x	Nisch, vikdörr	Niche folding door
78	346425	x	Ljusramp L=1970	Light holder L=1970
79	345280	x	Ramp gardinupphängning L=2011	Holder curtains hanging L=2011
--	346393	x	Ljusramp L=2011	Light holder L=2011
80	341710-F	x	Köksskiva vägg, Svart fiskben	Köksskiva vägg, Svart fiskben
--	341710-G	x	Köksskiva vägg, Natur skiffer	Köksskiva vägg, Natur skiffer
--	341710-M	x	Köksskiva vägg, Marmor	Köksskiva vägg, Marmor
--	341710-S	x	Köksskiva vägg, Sten	Köksskiva vägg, Stone
81	346324	x	Hyllpaket V F L=1481	Shelf front L L=1481
82	340675	x	Hylla under kyl	Shelf under refrigerator
83	342309	x	Bakstycke stopp kyl	Back cupboard
84	310325	x	Trådback vit 85x427x427	Tray 85x427x427
--	312712	x	Glidlist trådback (säljes i par)	Sliding strip tray (pair)
85	342306	x	List folierad L = 528	List foiled L = 528
86	342305	x	Vägg kyl H	Wall refrigerator R
88	334359M	x	Vägg garderob	Wall wardrobe
89	338797	x	Hylla garderob övre	Shelf wardrobe upper
90	338802	x	Hylla garderob nedre	Shelf wardrobe under
91	345953	x	Hörn sittgrupp H	Corner R
--	345951	x	Hörn sittgrupp H med ø 60 urttag	Corner R with ø 60 hole
--	345949	x	Hörn sittgrupp H med ø 85 urttag	Corner R with ø 85 hole
92	346221	x	Hurts V kpl. m. skiva	Cupboard L cpl. with board
--	332508M	x	Hylla d:o	Shelf d:o
			M= Metervara	M= On the metre

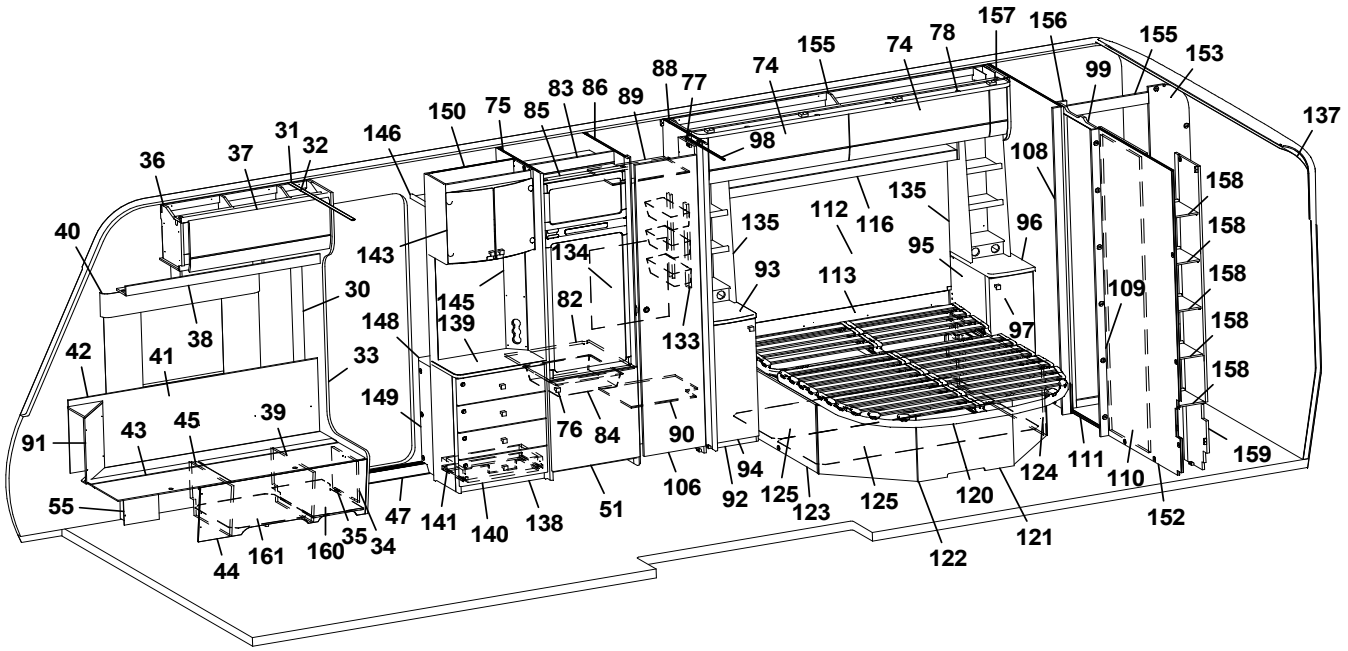
157
156
155
153
99
137
155
74
78
74
88
77
83
86
89
150
75
85
98
108
158
158
158
158
158
158
135
112
116
135
96
95
93
113
109
97
143
134
145
139
82
133
148
30
38
42
41
33
149
76
84
90
91
43
45
39
55
47
141
140
138
51
106
94
92
125
123
125
120
124
111
110
159
152
121
122
44
161
160
35
34

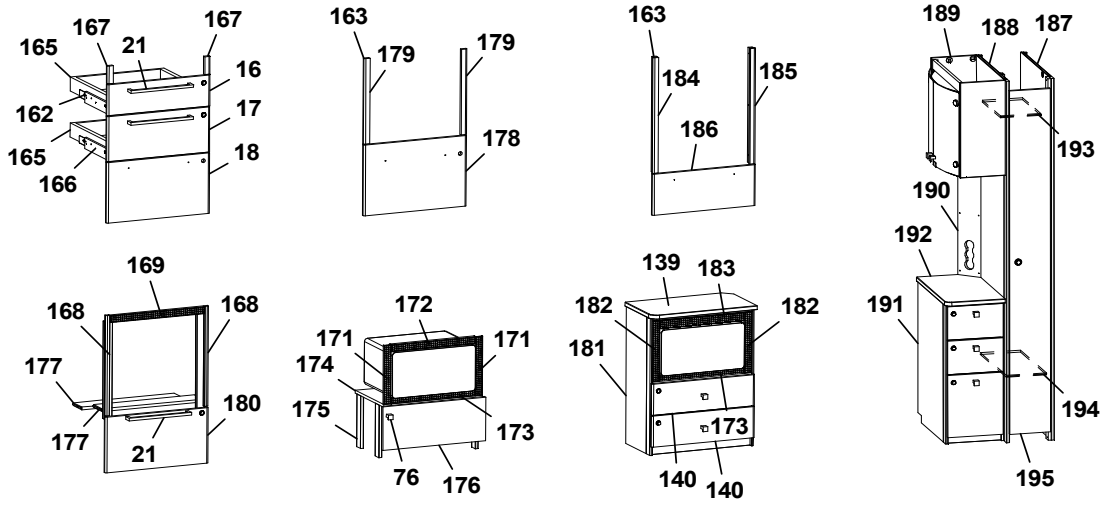
167
167
165
21
16
162
17
165
18
166
163
179
179
178
163
184
185
186
189
188
187
193
190
192
191
194
195
169
168
168
177
180
177
21
172
171
171
174
175
173
76
176
139
183
182
182
181
173
140
140

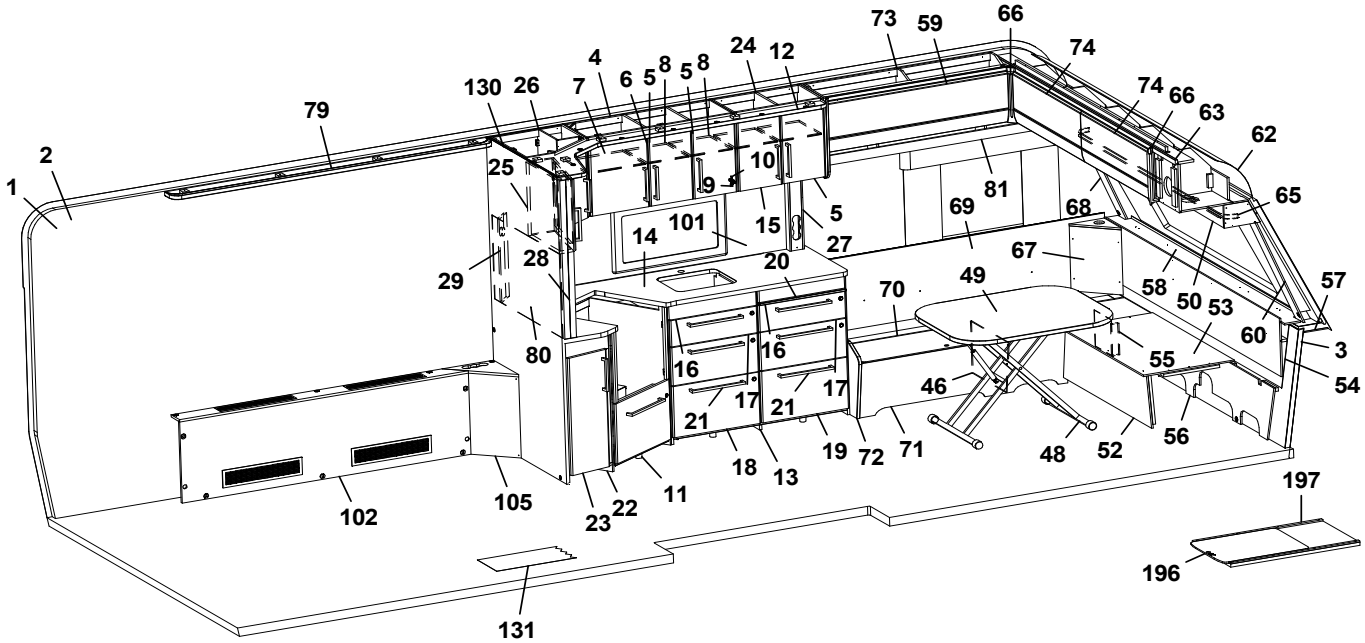
73
59
66
74
24
12
4
130
26
7
6
5
8
5
8
74
66
63
62
79
2
1
25
10
9
81
65
101
15
5
69
68
14
27
67
29
28
20
49
70
58
50
53
57
80
16
16
60
3
55
54
17
17
46
21
21
19
72
71
48
52
56
18
13
11
22
23
105
102
197
196
131

Pos Fig	Det. nr Part. No	Ingår Fitted	OBS!! Ange alltid årsmodell vid beställning av inredning Benämning	OBS!! Specify always year of model when ordering equipment Description
93	346087	x	Skiva hurts	Board cupboard
94	346817	x	Lucka V 270x745 (Alpinvit)	Door (Alpine white)
95	346222	x	Hurts H kpl. m. skiva	Cupboard R cpl. with board
--	332508M	x	Hylla d:o	Shelf d:o
96	346086	x	Skiva hurts	Board cupboard
97	346815	x	Lucka H 270x745 (Alpinvit)	Door (Alpine white)
98	314917	x	Skena draperi L=1190	Drapery rail L=1190
99	346103	x	List tvättrum	List washroom
101	346018-F	x	Köksskiva vägg, Svart fiskben	Protection kitchen, Black fishbone
--	346018-G	x	Köksskiva vägg, Natur skiffer	Protection kitchen, Nature slate
--	346018-M	x	Köksskiva vägg, Marmor	Protection kitchen, Marble
--	346018-S	x	Köksskiva vägg, Sten	Protection kitchen, Stone
102	337506	x	Front kpl.	Front cpl.
--	319018	x	Galler ventilation al. 110x500	Ventilation grille al. 110x500
--	319198	x	Galler ventilation al. 80x480	Ventilation grille al. 80x480
105	344680	x	Front	Front
106	338566	x	Dörr garderob 405x1850	Door wardrobe 405x1850
108	338649	x	Front vägg tvättrum	Front
109	338648	x	Front vägg tvättrum	Front
110	346250	x	Skjutdörr tvättrum	Door washoom
111	346103	x	Skena skjutdörr	Curtain rod
--	350588	x	Kloss d:o	Block d:o
112	346176	x	Sänggavel kpl. med tyg (Sara Greige)	Headboard cpl. with fabric (Sara Greige)
--	346177	x	Sänggavel kpl. med tyg (Velvet Greige)	Headboard cpl· with fabric (Velvet Greige)
113	339217	x	Värmespalt	Air gap
115	346346	x	Skåp övre L=1981	Cupboard upper L=1981
--	350571	x	Gångjärn d:o	Hinge d:o
116	346394	x	Hyllpaket L=1465 (u. högtalare)	Shelf L=1465 (without speakers)
--	346395	x	Hyllpaket L=1465 (m. högtalare)	Shelf L=1465 (with speakers)
120	09-210228	x	Sängram kpl. m ribbotten	Bed bottom cpl. with laths
--	09-210228A	x	Fjärrstyrning d:o	Remote control d:o
--	09-210228C	x	Motor d:o	Electric motor d:o
121	345632	x	Sänglåda kpl.	Bed box cpl.
122	343335	x	Sänglåda främre	Front bedbox
123	345635	x	Gavel sänglåda V	Gable bed box L
124	345633	x	Gavel sänglåda H	Gable bed box R
125	345149	x	Luftspalt sänglåda	Air gap bed box
130	345279	x	Vägg kök	Wall kitchen
131	350469	x	Matta golv, gråsten	Carpet floor, greystone
--	319393	x	Matta golv, antik planka	Carpet floor, antique plank
133	319759	x	Korg, garderob	Basket, wardrobe
--	335802	x	List för korgar	List för baskets
134	336261	x	Täckskiva exp.kärl	Cover expansion vessel
135	345117	x	Hylla	Shelf
137	216066	x	Täckskiva radie bak 1x275x2360	Cover plate radius back 1x275x2360
--	313884	x	List plast radie L=2379	List L=2379
138	346037	x	TV-bänk kpl. m. skiva	TV-bench cpl. with board
139	345978	x	Skiva TV-bänk	Board, TV-bench
140	343121	x	Lådförstycke	Drawer front
141	20-900302	x	Pentrylåda 273x500 d:o	Drawer pentry 273x500 d:o
			M= Metervara	M= On the metre

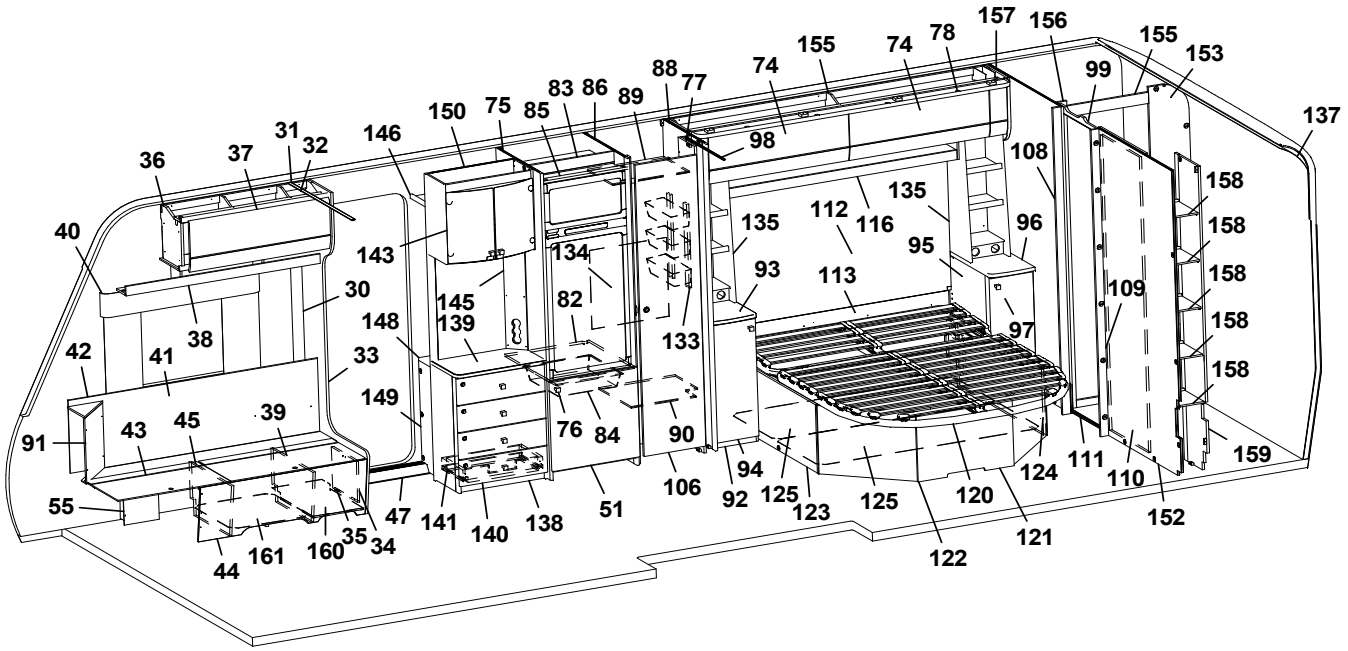
157
156
155
153
99
137
155
74
78
74
88
77
83
86
89
150
75
85
98
108
158
158
158
158
158
158
31
32
37
36
146
40
143
134
135
112
116
135
96
95
93
113
109
30
38
145
139
82
133
97
42
41
33
148
149
76
84
90
91
43
45
39
94
92
125
123
125
120
124
111
110
159
55
47
141
140
138
51
106
122
121
152
44
161
160
35
34

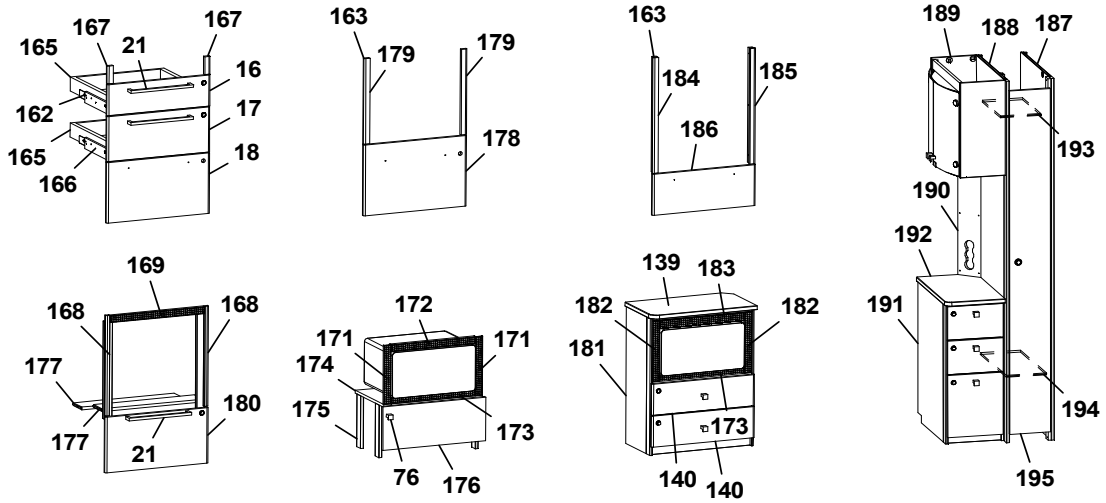
167
167
165
21
16
162
17
165
18
166
163
179
179
178
163
184
185
186
189
188
187
193
190
192
191
194
195
169
168
168
177
177
180
21
172
171
171
174
175
173
76
176
139
183
182
182
181
173
140
140

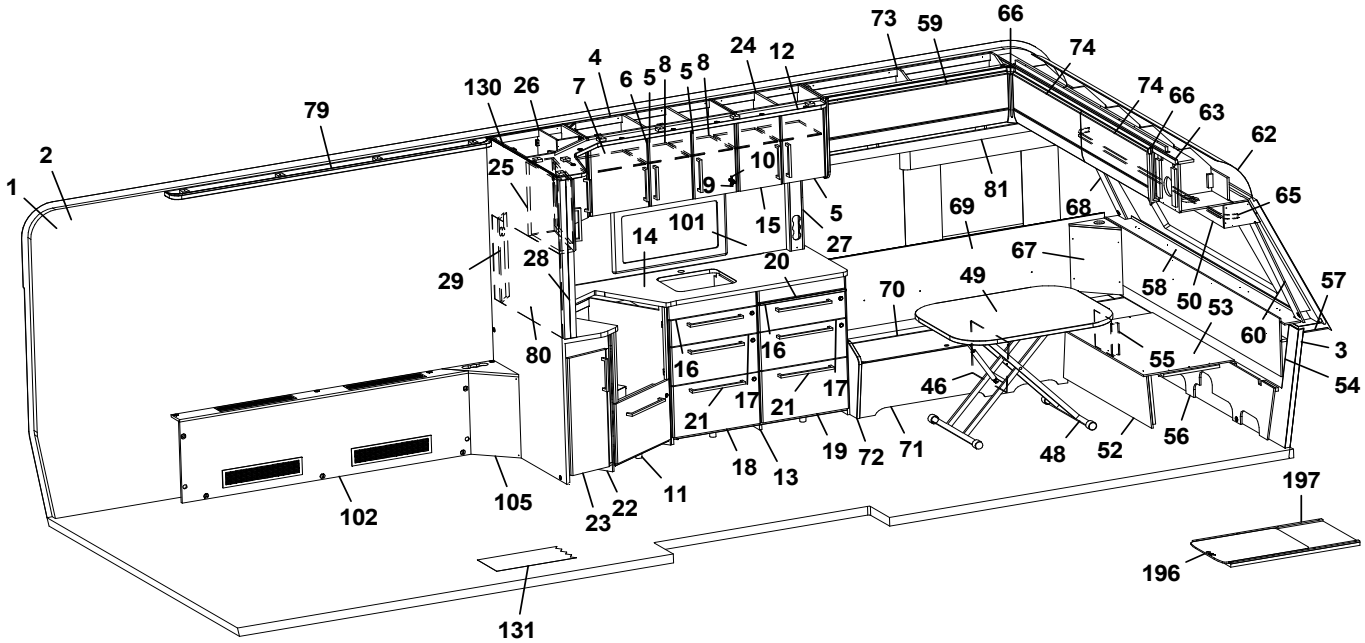
73
59
66
74
24
12
4
130
26
7
6
5
8
5
8
74
66
63
62
79
2
1
25
10
9
81
65
101
15
5
69
68
14
27
67
29
28
20
49
70
58
50
53
57
80
16
16
60
3
55
54
17
17
46
21
21
19
72
71
48
52
56
18
13
11
22
23
105
102
197
196
131

Pos Fig	Det. nr Part. No	Ingår Fitted	OBS!! Ange alltid årsmodell vid beställning av inredning Benämning	OBS!! Specify always year of model when ordering equipment Description
--	07-800039	x	Rullskena H d:o	Roller rail R d:o
--	07-800038	x	Rullskena V d:o	Roller rail L d:o
143	345981	x	Skåp bar kpl.	Coctail cabinet cpl.
--	330180	x	Hylla hållare flaskor	Shelf bottle holder
--	345998	x	Lucka H d:o	Door R d:o
--	345997	x	Lucka V d:o	Door L d:o
--	318379	x	Gångjärn d:o	Hinge d:o
--	318380	x	Täckhatt d:o	Cover d:o
--	312588	x	Platta gångjärn d:o	Plate hinge d:o
145	343721	x	Front eluttag	Front outlet
146	331910M	x	Hylla garderob övre	Shelf
148	319866	x	Hylla insteg	Shelf
149	345693	x	Front hylla garderob	Front
150	345924	x	Vägg instegsgarderob	Wall wardrobe
--	345692	x	Vägg instegsgarderob (Mikro)	Wall wardrobe (Microwave)
152	339227	x	Vägg tvättrum kpl.	Wall washroom cpl.
153	345161	x	Vägg tvättrum kpl.	Wall washroom cpl.
--	332955M	x	Tröskel	Threshold
155	345162	x	Överbit tvättrum	Overlap washroom
156	345164	x	List poppel 15x63x1948	List 15x63x1948
157	339228	x	Vägg tvättrum	Wall washroom
158	331894M	x	Hylla tvättrum	Shelf washroom
159	337075	x	Vägg tvättrum H	Wall tvättrum R
160	350390	x	Plåt skofack	Plate shoe compartment
161	343594	x	Luftspalt H-fram	Air gap R front
162	347012	x	Monteringssats kpl. lådor (Alpinvit)	Mounting kit cpl. drawers (Alpine white)
--	343471	x	Monteringssats kpl. lådor (Mekong)	Mounting kit cpl. drawers (Mekong)
163	346214	x	Monteringssats kpl. ugn (Alpinvit)[1]	Mounting kit cpl. oven (Alpine white)[1]
--	347075	x	Monteringssats kpl. ugn (Alpinvit)[2]	Mounting kit cpl. oven (Alpine white)[2]
--	343488	x	Monteringssats kpl. ugn (Mekong)[1]	Mounting kit cpl. oven (Mekong)1
--	376076	x	Monteringssats kpl. ugn (Mekong)[2]	Mounting kit cpl. oven (Mekong)[2]
164	346971	x	Lucka (Alpinvit)[2]	Door (Alpine white)[2]
--	346972	x	Lucka (Mekong)[2]	Door (Mekong)[2]
165	317514	x	Låda 480x500	Drawer 480x500
166	317382	x	Glidskena låda H	Slide bar, drawer R
--	350221	x	Glidskena låda V	Slide bar, drawer L
--	801701	x	Skruv 6x16 d:o	Screw 6x16 d:o
167	336092	x	Passbit 16x30x95 (Mekong)	Gauge block 16x30x95 (Mekong)
168	342139	x	List L=538 (diskbänk induktion)	List (kitchen sink induction) L=538
169	402107	x	Galler ugn (diskb. induktion) 35x503	Grating oven (kitch. sink induct.) 35x503
171	402108	x	Galler vent. mikro 38x318	Grating vent. micro 38x318
172	402109	x	Galler vent. mikro 38x448	Grating vent. micro 38x448
173	402110	x	Galler vent. mikro 33x448	Grating vent. micro 33x448
174	342316	x	Hylla mikro	Shelf
175	342315	x	List folierad L=283	List folierad L=283
176	343880	x	Lucka 228x550	Door 228x550
--	316799	x	Gångjärn d:o	Hinge d:o
--	312588	x	Platta gångjärn d:o	Plate hinge d:o
177	333287M	x	Skiva distans 15x100x547,5	Sheet distance 15x100x547,5
178	346805	x	Lucka (Vit)[1]	Door (White)[1]
			M= Metervara	M= On the metre

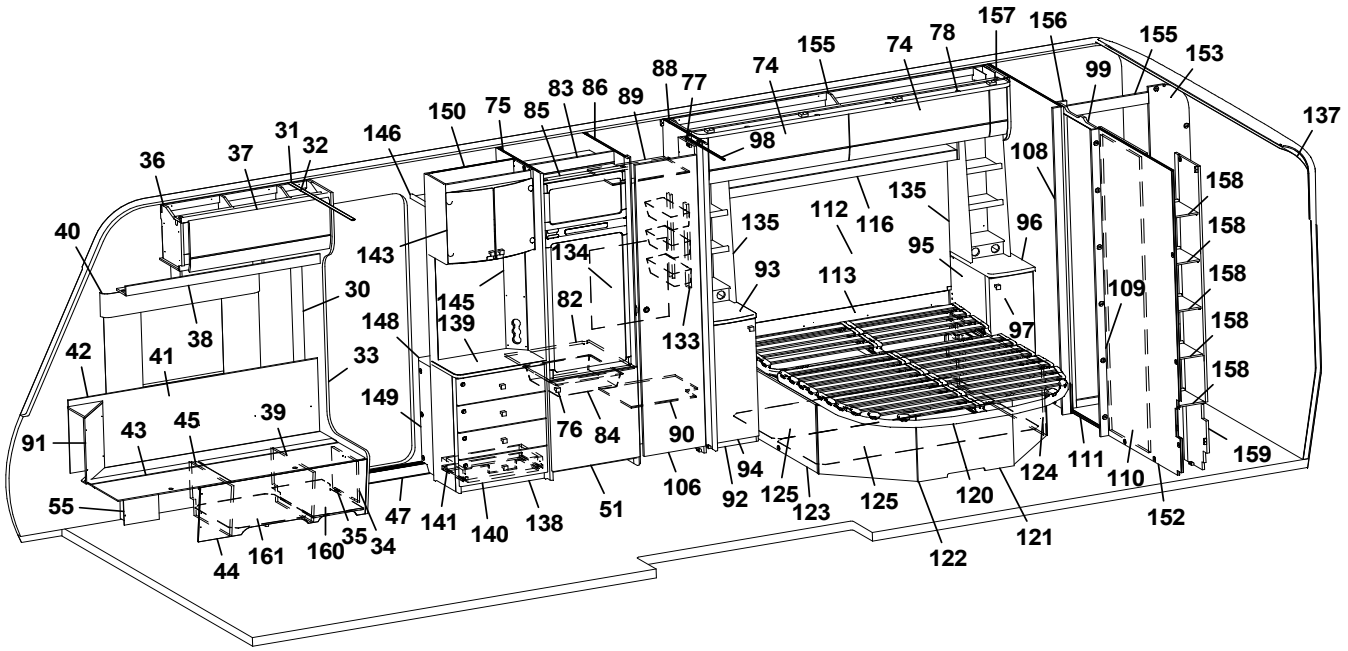
157 156 155 153 99 137
155 74 78 74 88 77 83 86 89 75 85 150 146 31 32 37 36 40 98 108 158 158 158 158 158 159
135 112 116 135 96 95 93 113 109 97 143 134 145 139 82 133 30 38 148 33 42 41 149 76 84 90 91 43 45 39 55 47 141 140 138 51 106 94 92 125 123 125 120 124 111 110 152 121 122 44 161 160 35 34

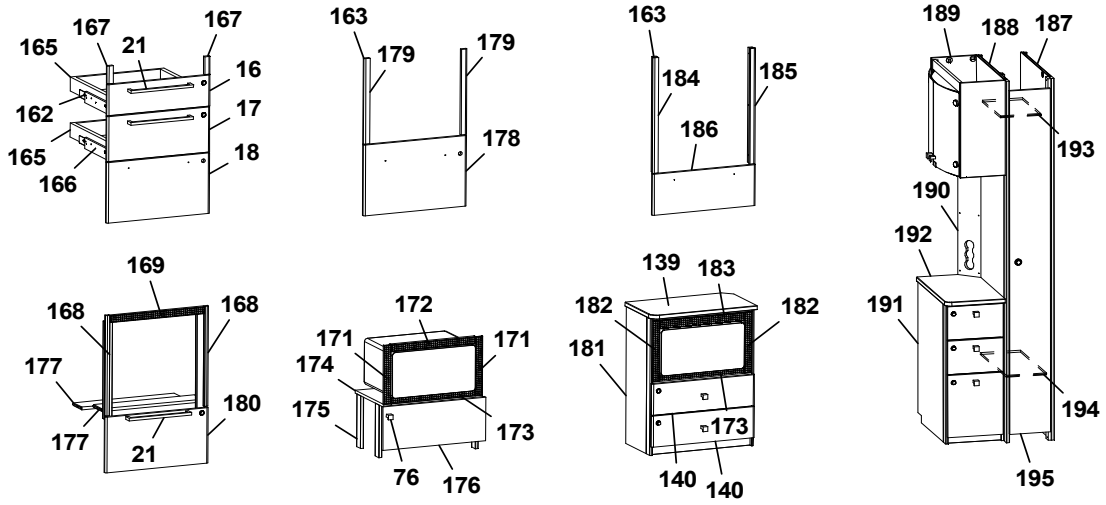
167 167 165 21 16 162 17 165 18 166
163 179 179 178
163 184 185 186
189 188 187 193 190 192 191 194 195
169 168 168 177 180 177 21
172 171 171 174 175 173 76 176
139 183 182 182 181 173 140 140

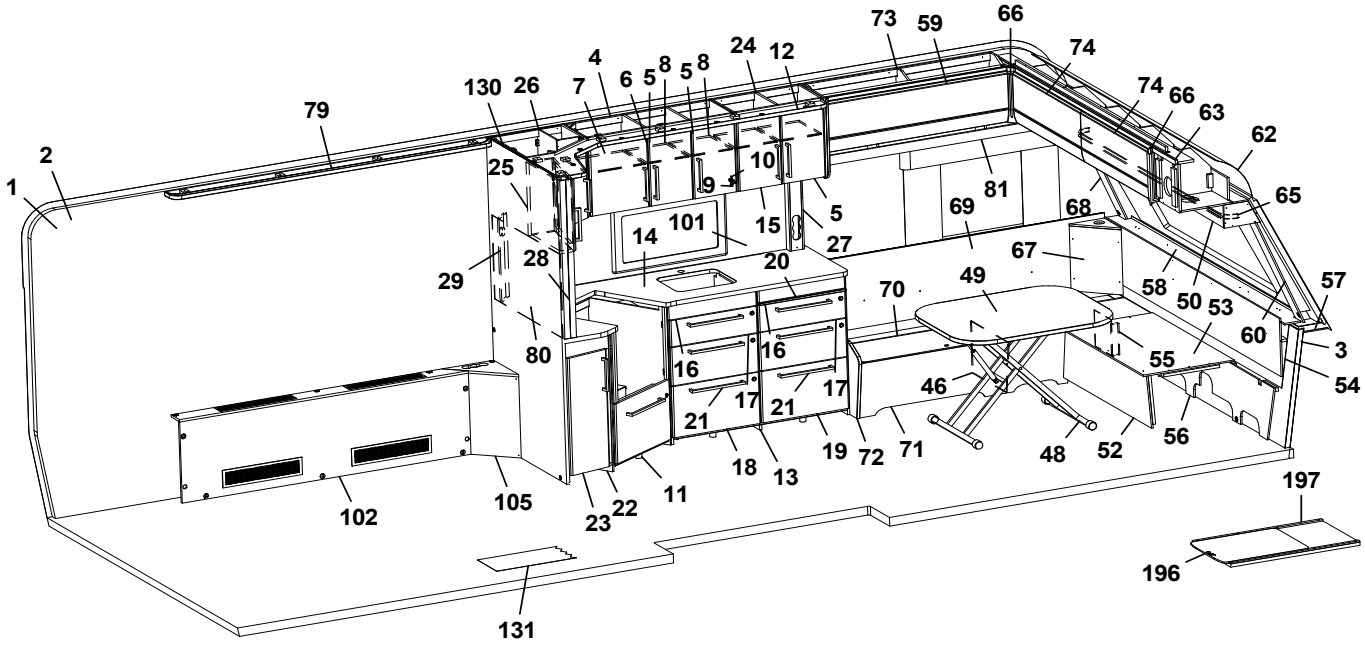
73 59 66 74 74 66 63 62 65 24 12 4 6 5 8 5 8 130 26 7 79 2 1 25 10 9 5 15 101 14 27 29 28 20 81 69 68 67 49 70 58 50 53 57 60 3 54 80 16 16 17 17 21 21 46 55 56 48 52 19 72 71 18 13 11 22 23 105 102 197 196 131

Pos Fig	Det. nr Part. No	Ingår Fitted	OBS!! Ange alltid årsmodell vid beställning av inredning Benämning	OBS!! Specify always year of model when ordering equipment Description
--	343491	x	Lucka (Mekong)[1]	Door (Mekong)[1]
179	336086	x	Passbit 16x30x460	Gauge block 16x30x460
180	346803	x	Lucka (diskb. induktion) 299x550 (Alpinvit)	Door (kitch. sink induct.) 299x550 (Alpine white)
--	343392	x	Lucka (diskb. induktion) 299x550 (Mekong)	Door (kitch. sink induct.) 299x550 (Mekong)
--	20-900302	x	Pentrylåda 273x500 d:o	Drawer pentry 273x500 d:o
--	07-800039	x	Rullskena H d:o	Roller rail R d:o
--	07-800038	x	Rullskena V d:o	Roller rail L d:o
181	345691	x	Tv-bänk kpl. m. urtag för mikro	TV-bench cpl. with socket for microwave
182	350567	x	Galler vent. mikro 38x326	Grating vent. micro 38x326
183	350568	x	Galler vent. mikro 46x448	Grating vent. micro 46x448
184	346950	x	Passbit V[2]	Gauge block L[2]
185	346949	x	Passbit H[2]	Gauge block R[2]
186	346971	x	Lucka (Alpinvit)[2]	Door (Alpine white)[2]
--	346972	x	Lucka (Mekong)[2]	Door (Mekong)[2]
187	344383	x	Vägg garderob H	Wall wardrobe R
188	344384	x	Vägg garderob V	Wall wardrobe L
189	345982	x	Skåp bar kpl.	Coctail cabinet cpl.
--	330180	x	Hylla hållare flaskor	Shelf bottle holder
--	345998	x	Lucka H d:o	Door R d:o
--	345997	x	Lucka V d:o	Door L d:o
--	318379	x	Gångjärn d:o	Hinge d:o
--	318380	x	Täckhatt d:o	Cover d:o
--	312588	x	Platta gångjärn d:o	Plate hinge d:o
190	344387	x	Front eluttag	Front outlet
191	346256	x	Hurts kpl. u. skiva	Hurt cpl. without board
192	346074	x	Skiva hurts	Board hurst
193	343092	x	Hylla garderob övre	Shelf wardrobe upper
194	343089	x	Hylla garderob nedre	Shelf wardrobe lower
195	344385	x	Dörr garderob kpl.	Door wardrobe cpl.
196	341192	x	Utdragsskiva bord 450x550	Sliding leaf 450x550
197	341193	x	Låda utdragsskiva	Box sliding leaf
			[1]=Dometic ugn [2]=Thetford ugn	[1]=Dometic oven [2]=Thetford oven
			M= Metervara	M= On the metre

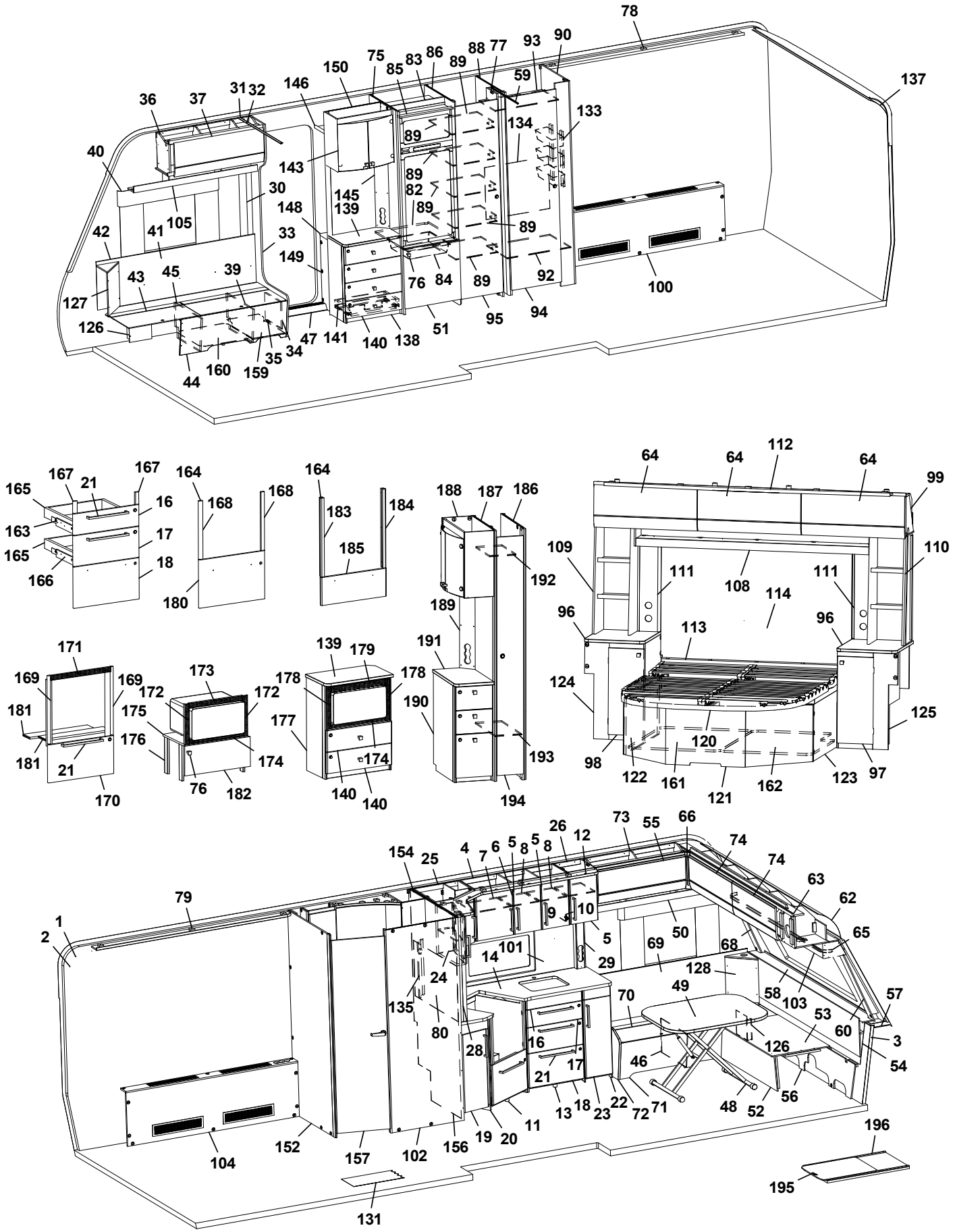
78
137
93
90
88
77
89
86
83
85
75
150
146
31
32
37
36
40
133
134
89
143
30
145
139
82
148
105
41
42
33
149
43
45
39
127
126
76
84
92
100
95
94
51
47
141
140
138
34
35
159
160
44
167
21
165
16
163
17
18
166
164
168
180
183
184
185
188
187
186
192
189
191
190
193
194
64
112
99
109
110
111
108
114
96
113
124
125
120
98
122
161
121
162
123
97
171
169
181
170
173
172
175
176
174
76
182
139
179
178
177
140
174
140
79
1
2
154
25
4
7
6
5
8
26
12
73
55
66
74
63
62
65
9
10
5
50
69
68
101
14
29
128
24
135
80
28
16
17
21
70
49
58
103
57
53
60
3
54
126
46
56
48
52
71
72
22
23
18
13
11
19
20
156
102
157
152
104
131
196
195

Pos Fig	Det. nr Part. No	Ingår Fitted	OBS!! Ange alltid årsmodell vid beställning av inredning Benämning	OBS!! Specify always year of model when ordering equipment Description
1	318657	M	Tapet vägg/tak	Wall paper
2	318584	M	Tejp tapet 20 mm	Tape, wall paper 20 mm
3	318585	M	Tejp tapet 60 mm	Tape, wall paper 60 mm
4	345986	x	Skåp kök L=924 kpl. (Alpinvit)	Cupboard kitchen L=924 cpl. (Alpine white)
--	346571	x	Skåp kök L=924 kpl. (Mekong)	Cupboard kitchen L=924 cpl. (Mekong)
5	346808	x	Lucka H (Alpinvit)	Door R (Alpine white)
--	343458	x	Lucka H (Mekong)	Door R (Mekong)
--	350471	x	Handtag d:o	Handle d:o
6	346819	x	Lucka V (Alpinvit)	Door L (Alpine white)
--	343455	x	Lucka V (Mekong)	Door L (Mekong)
--	350471	x	Handtag d:o	Handle d:o
7	331385	x	Hylla	Shelf
8	341681	x	Hylla	Shelf
9	311917	x	Gångjärn	Hinge
10	312588	x	Platta gångjärn	Plate hinge
11	345909	x	Diskbänk vinklad (Alpinvit)[1]	Kitchen sink angled (Alpine white)[1]
--	346969	x	Diskbänk vinklad (Alpinvit)[2]	Kitchen sink angled (Alpine white)[2]
--	343883	x	Diskbänk vinklad (Mekong)[1]	Kitchen sink angled (Mekong)[1]
--	346970	x	Diskbänk vinklad (Mekong)[2]	Kitchen sink angled (Mekong)[2]
--	346998	x	Diskbänk vinklad induktion (Alpinvit)	Kitchen sink angled induction (Alpine white)
--	346999	x	Diskbänk vinklad induktion (Mekong)	Kitchen sink angled induction (Mekong)
12	346380	x	Ljusramp köksskåp L=1928	Light holder kitchen L=1928
13	346994	x	Diskbänk trädel u. skiva (Alpinvit)	Kitchen sink w/o board (Alpine white)
--	347007	x	Diskbänk trädel u. skiva (Mekong)	Kitchen sink w/o board (Mekong)
14	345802	x	Skiva diskbänk 902x1955[1]	Board 902x1955[1]
--	346974	x	Skiva diskbänk 902x1955[2]	Board 902x1955[2]
--	345803	x	Skiva diskbänk induktion, 902x1955	Board induction, 902x1955
16	346799	x	Lådförstycke (Alpinvit)	Drawer front (Alpine white)
--	343412	x	Lådförstycke (Mekong)	Drawer front (Mekong)
--	317514	x	Låda 480x500 d:o	Drawer 480x500 d:o
--	317382	x	Glidskena låda H d:o	Slide bar, drawer R d:o
--	350221	x	Glidskena låda V d:o	Slide bar, drawer L d:o
17	346801	x	Lådförstycke (Alpinvit)	Drawer front (Alpine white)
--	343413	x	Lådförstycke (Mekong)	Drawer front (Mekong)
--	317514	x	Låda 480x500 d:o	Drawer 480x500 d:o
--	317382	x	Glidskena låda H d:o	Slide bar, drawer R d:o
--	350221	x	Glidskena låda V d:o	Slide bar, drawer L d:o
18	346802	x	Lucka (Vit)	Door (White)
--	343414	x	Lucka (Mekong)	Door (Mekong)
--	20-900302	x	Pentrylåda 273x500 d:o	Drawer pentry 273x500 d:o
--	07-800039	x	Rullskena H d:o	Roller rail R d:o
--	07-800038	x	Rullskena V d:o	Roller rail L d:o
19	346809	x	Lucka (Alpinvit)	Door (Alpine white)
--	343380	x	Lucka (Mekong)	Door (Mekong)
20	346991	x	Utskjut diskbänk (Alpinvit)	Projection kitchen sink (Alpine white)
--	343406	x	Utskjut diskbänk (Mekong)	Projection kitchen sink (Mekong)
21	350472	x	Handtag	Handle
22	345911	x	Utskjut diskbänk (Alpinvit)	Projection kitchen sink (Alpine white)
--	343400	x	Utskjut diskbänk (Mekong)	Projection kitchen sink (Mekong)
23	346810	x	Lucka (Alpinvit)	Door (Alpine white)
			M= Metervara	M= On the metre

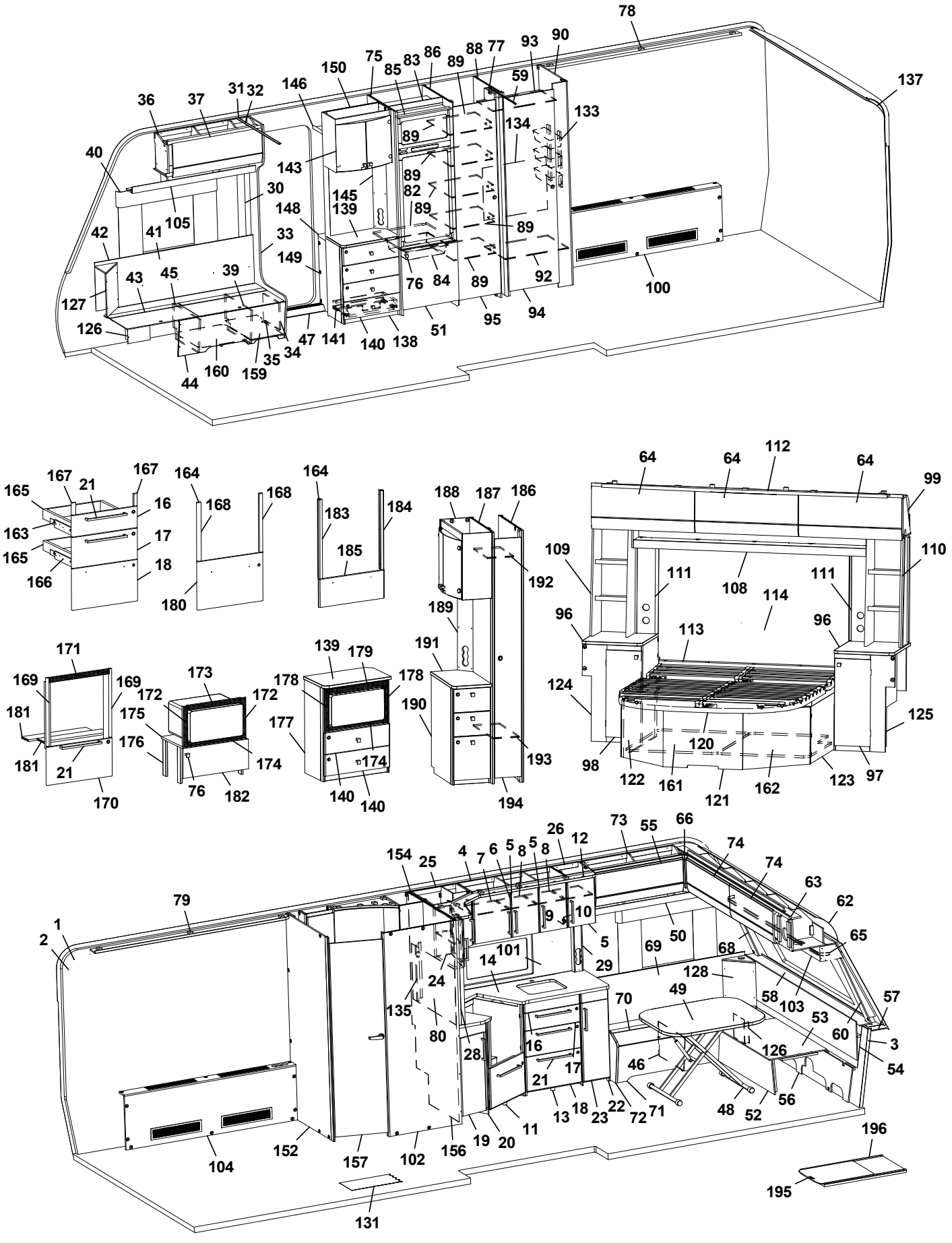
78
90
93
77
88
89
86
83
85
75
150
146
31
32
37
36
137
133
134
89
143
40
30
145
82
139
148
105
41
42
33
149
89
89
92
100
43
45
39
76
84
89
127
126
47
141
140
138
51
95
94
34
35
159
160
44
167
21
167
165
16
163
17
165
18
166
164
168
168
180
164
183
184
185
188
187
186
192
189
191
190
193
194
64
64
112
64
99
109
110
111
108
111
114
96
113
96
124
125
120
98
122
161
121
162
123
97
171
169
169
181
181
21
170
173
172
172
175
176
174
76
182
139
179
178
178
177
174
140
140
26
12
73
55
66
74
74
63
62
65
154
25
4
7
6
5
8
5
8
79
1
2
9
10
5
50
69
68
101
14
29
128
24
135
80
28
16
17
21
70
49
58
103
57
53
60
3
54
126
46
56
48
52
71
72
22
23
18
13
11
20
19
156
102
157
152
104
131
196
195

Pos Fig	Det. nr Part. No	Ingår Fitted	OBS!! Ange alltid årsmodell vid beställning av inredning Benämning	OBS!! Specify always year of model when ordering equipment Description
--	343398	x	Lucka (Mekong)	Door (Mekong)
--	350471	x	Handtag d:o	Handle d:o
24	346028	x	Skåp utskjut kökskåp (Alpinvit)	Cupboard projection (Alpine white)
--	346444	x	Skåp utskjut kökskåp (Mekong)	Cupboard projection (Mekong)
--	341856	x	Hylla d:o	Shelf d:o
--	346818	x	Lucka H d:o (Alpinvit)	Door R d:o (Alpine white)
--	343443	x	Lucka H d:o (Mekong)	Door R d:o (Mekong)
25	346030	x	Hörnskåp (Alpinvit)	Corner cupboard (Alpine white)
--	346443	x	Hörnskåp (Mekong)	Corner cupboard (Mekong)
--	346807	x	Lucka V d:o (Alpinvit)	Door L d:o (Alpine white)
--	343427	x	Lucka V d:o (Mekong)	Door L d:o (Mekong)
26	346016	x	Skåp kök (Alpinvit)	Cupboard kitchen (Alpine white)
--	346572	x	Skåp kök (Mekong)	Cupboard kitchen (Mekong)
28	341727	x	Stolpe utskjut	Support bar
29	333289	x	Front eluttag	Front outlet
30	318962	x	List täck el-kabel B=45 L=2100	Cover strip B=45 L=2100
31	316270	x	List snäpp undre L=2379	List under L=2379
32	316268	x	List snäpp övre L=2379	List upper L=2379
33	345790	x	Stolpe först. kpl. m. lucka (144x180 urtag)	Support bar cpl. with door (144x180 socket)
--	346566	x	Stolpe först. kpl. m. lucka (105,6x171 urtag)	Support bar cpl. with door (105,6x171 socket)
34	343731	x	Lucka	Door
35	312589	x	Gångjärn	Hinge
36	345738	x	Skåp övre H F L=939	Cupboard upper front R L=939
--	350571	x	Gångjärn	Hinge
37	345780	x	Lucka (Alpinvit)	Door (Alpine white)
39	342494	x	Stöd bäddlåda HF	Support bed box
40	350348	x	Skena gardin L=1020	Curtain rod L=1020
41	345928	x	Värmespalt H fram	Air gap R.F.
42	319821	M	List kant mörkbrun	Strip, dark brown
43	346011	x	Lock bäddlåda H F	Cover bedbox R.F.
--	319024	x	Matta grå textil m. tejp d:o	Carpet gray textile with tape d:o
44	343085	x	Front bäddlåda H F	Front bed box R.F.
--	346003	x	Front bäddlåda H F (centraldammsugare)	Front bed box R.F. (central vacuum cleaner)
45	342495	x	Stöd bäddlåda	Support bed box
46	312825	x	Stöd bäddlåda	Support bed box
47	319891	x	Tröskel aluminium L=665	Threshold aluminium L=665
48	310083	x	Bordsstativ	Table stand
--	350474	x	Bordstativ enpelar	Table stand pillar
49	345945	x	Bordsskiva 800x1000	Table top 800x1000
50	345795	x	Hyllpaket V F L=1201	Shelf front L L=1201
51	343736	x	Lucka H 550x570	Door R 550x570
--	316799	x	Gångjärn d:o	Hinge d:o
--	312588	x	Platta gångjärn d:o	Plate hinge d:o
52	331245M	x	Front bäddlåda gavel	Front bed box gable
53	345923	x	Skiva rundsittgrupp	Sheet seat
54	340578	x	Värmespalt gavel fram	Air gap
55	345778	x	Lucka (Alpinvit)	Door (Alpine white)
56	340520	x	Stöd sittgrupp	Support
57	215275	x	Hylla front kpl. L=2366	Shelf front cpl. L=2366
58	345285	x	Front/hylla kpl.	Front/shelf cpl.
			M= Metervara	M= On the metre

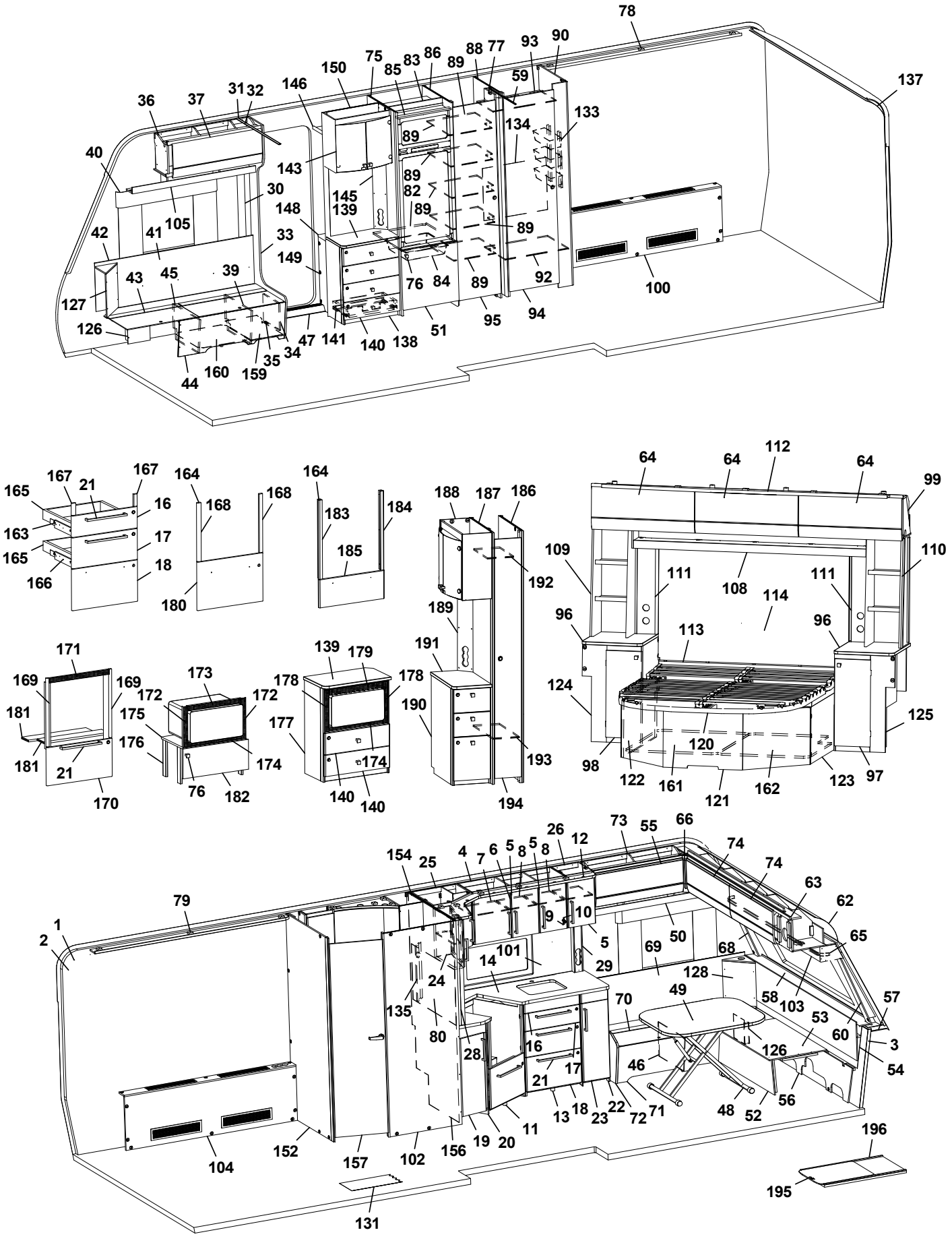
78
137
90
93
77
88
89
86
83
85
75
150
146
31
32
37
36
40
133
134
89
143
30
145
139
82
148
105
41
42
33
149
43
45
39
127
126
76
84
92
100
95
94
51
138
140
141
47
34
35
159
160
44
167
21
165
16
163
17
18
166
164
168
180
183
184
185
188
187
186
192
189
191
190
193
194
64
112
99
109
110
111
108
114
96
113
124
125
120
98
122
161
121
162
123
97
171
169
181
170
173
172
175
176
174
182
139
179
178
177
140
179
178
174
140
140
154
25
4
7
6
5
8
5
8
26
12
73
55
66
74
63
62
65
79
1
2
9
10
5
101
14
29
69
50
68
128
24
135
80
28
16
17
21
70
49
58
103
57
53
60
3
54
126
46
56
52
48
71
72
22
23
18
13
11
20
19
156
102
157
152
104
131
196
195

Pos Fig	Det. nr Part. No	Ingår Fitted	OBS!! Ange alltid årsmodell vid beställning av inredning Benämning	OBS!! Specify always year of model when ordering equipment Description
--	345362	x	Front/hylla kpl. med belysning "Björn"	Front/shelf cpl. with lightning "Bear"
59	314917	x	Skena draperi L=1190	Drapery rail L=1190
60	345085	x	Hörn front H	Shelf corner R
62	216067	x	Täckskiva radie fram 1x380x2360	Cover plate radius front 1x380x2360
--	313884	x	List plast radie L=2379	List L=2379
63	345727	x	Skåp gavel fram L=2360 (Alpinvit)	Cupboard L=2360 (Alpine white)
--	350571	x	Gångjärn d:o	Hinge d:o
64	345776	x	Lucka (Alpinvit)	Door (Alpine white)
65	350349	x	Skena gardin L=1920	Curtain rod L=1920
66	345869	x	Hörn inredning	Corner
68	345084	x	Hörn front V	Front corner L
69	345929	x	Värmespalt V fram	Air gap L.F.
70	346014	x	Lock bäddlåda V F	Cover bed box L.F
--	319024	x	Matta grå textil m. tejp d:o	Carpet gray textile with tape d:o
71	339504	x	Front bäddlåda V F	Front bed box L.F.
72	345933	x	Gavel bäddlåda V F	Gable bed box L.F
73	345766	x	Skåp övre V F L=922 (Alpinvit)	Cupboard upper front L L=922 (Alpine white)
--	350571	x	Gångjärn d:o	Hinge d:o
74	345779	x	Lucka (Alpinvit)	Door (Alpine white)
75	342304	x	Vägg kyl	Wall refrigerator
76	350473	x	Handtag knopp	Handle knob
77	344863	x	Nisch, vikdörr	Niche folding door
78	345229	x	Ljusramp H L=1933	Light holder R L=1933
79	345232	x	Ljusramp V L=1933	Light holder L L=1933
80	341710-F	x	Köksskiva vägg, Svart fiskben	Protection kitchen, Black fishbone
--	341710-G	x	Köksskiva vägg, Natur skiffer	Protection kitchen, Nature slate
--	341710-M	x	Köksskiva vägg, Marmor	Protection kitchen, Marble
--	341710-S	x	Köksskiva vägg, Sten	Protection kitchen, Stone
82	340675	x	Hylla under kyl	Shelf under refrigerator
83	342309	x	Bakstycke stopp kyl	Back cupboard
84	310325	x	Trådback vit 85x427x427	Tray 85x427x427
--	312712	x	Glidlist trådback (säljes i par)	Sliding strip tray (pair)
85	342306	x	List folierad L=528	List foiled L=528
86	342663	x	Vägg kyl	Wall refrigerator
88	344858	x	Vägg garderob kpl.	Wall wardrobe cpl.
89	344865	x	Hylla garderob	Shelf wardrobe
90	344856	x	Vägg garderob kpl.	Wall wardrobe cpl.
92	344861	x	Hylla nedre	Shelf under
93	345239	x	Hylla övre	Shelf upper
94	342705	x	Dörr 490x1850 kpl.	Door 490x1850 cpl.
95	342702	x	Dörr 415x1850 kpl.	Door 415x1850 cpl.
96	346072	x	Skiva hurts	Board cupboard
97	346201	x	Lucka H (Alpinvit)	Door (Alpine white)
98	346202	x	Lucka V (Alpinvit)	Door (Alpine white)
99	346203	x	Skåp gavel bak L=2360 (Alpinvit)	Cupboard rear L=2360 (Alpine white)
--	350571	x	Gångjärn	Hinge
100	345224	x	Front kpl.	Front cpl.
--	319018	x	Galler ventilation al. 110x500	Ventilation grille al. 110x500
--	319198	x	Galler ventilation al. 80x480	Ventilation grille al. 80x480
101	346018-F	x	Köksskiva vägg, Svart fiskben	Protection kitchen, Black fishbone
			M= Metervara	M= On the metre

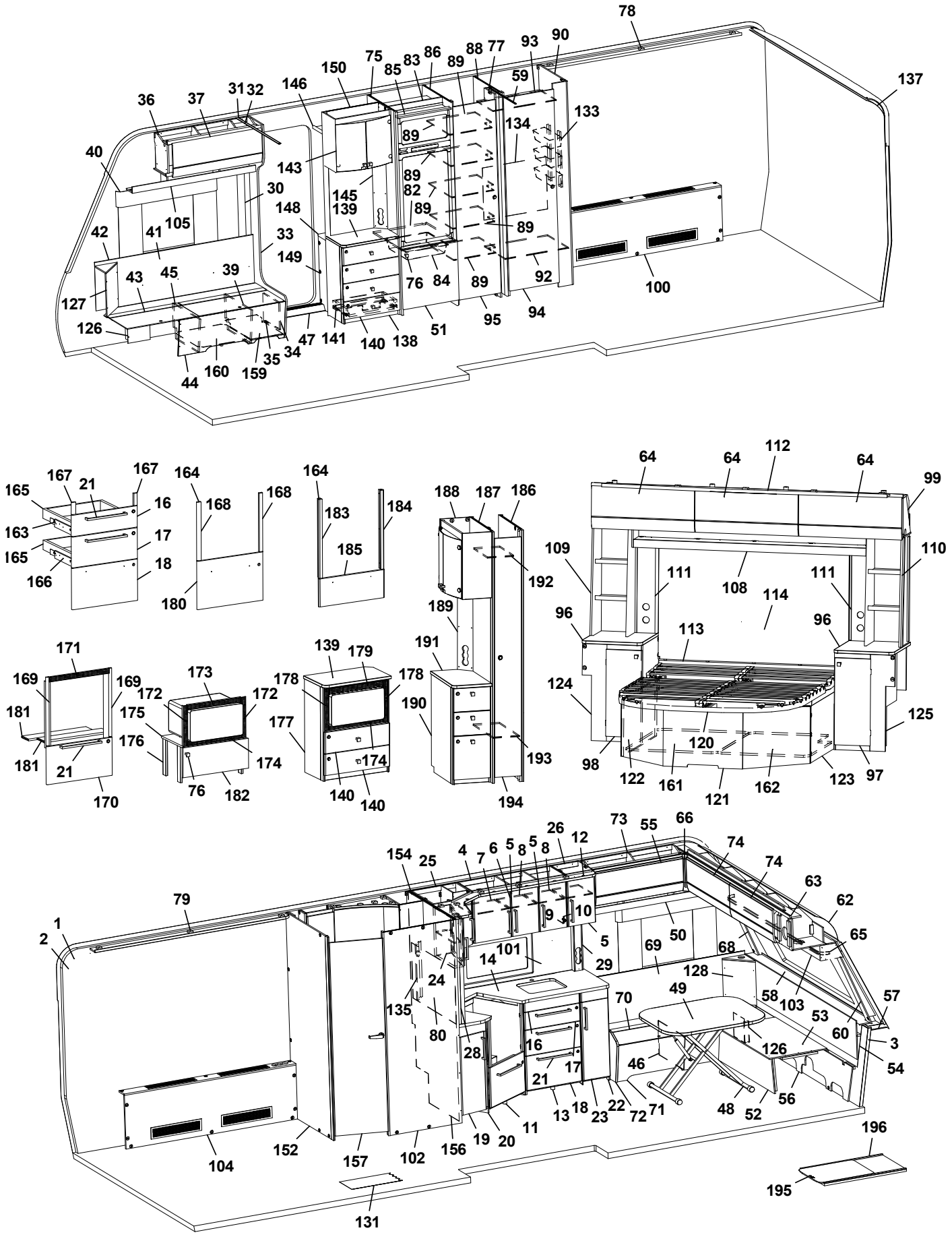
78
137
90
93
77
88
89
86
83
85
75
150
146
31
32
37
36
40
133
134
89
143
30
145
139
82
148
105
41
42
33
149
43
45
39
127
126
76
84
92
100
95
94
51
47
141
140
138
34
35
159
160
44
165
167
21
16
163
17
18
166
164
168
180
183
184
185
188
187
186
192
189
191
190
193
194
64
112
99
109
110
111
108
114
96
113
124
125
120
98
122
161
121
162
123
97
171
169
181
170
173
172
175
176
174
76
182
139
179
178
177
140
174
140
154
25
4
7
6
5
8
26
12
73
55
66
74
63
62
65
79
1
2
9
10
5
101
14
29
69
50
68
128
24
135
80
28
16
17
21
70
49
58
103
57
53
60
3
54
126
46
56
48
52
71
72
22
23
18
13
11
20
19
156
102
157
152
104
131
196
195

Pos Fig	Det. nr Part. No	Ingår Fitted	OBS!! Ange alltid årsmodell vid beställning av inredning Benämning	OBS!! Specify always year of model when ordering equipment Description
--	346018-G	x	Köksskiva vägg, Natur skiffer	Protection kitchen, Nature slate
--	346018-M	x	Köksskiva vägg, Marmor	Protection kitchen, Marble
--	346018-S	x	Köksskiva vägg, Sten	Protection kitchen, Stone
102	345219	x	Vägg tvättrum kpl.	Wall washroom cpl.
103	345930	x	Hyllpaket fram L=2360	Shelf front L=2360
104	345227	x	Front kpl.	Front cpl.
--	319018	x	Galler ventilation 110x500	Ventilation grille al. 110x500
--	319198	x	Galler ventilation 80x480	Ventilation grille al 80x480
108	346295	x	Hyllpaket L=1786 (u. högtalare)	Shelf L=1786 (without speakers)
--	346296	x	Hyllpaket L=1786 (m. högtalare)	Shelf L=1786 (with speakers)
109	343293	x	Hylla	Shelf
110	343284	x	Hylla	Shelf
111	343330	x	Front eluttag	Front outlet
112	346215	x	Ljusramp bak L=2162	Light holder rear L=2162
113	344424	x	Värmespalt	Air gap
114	346168	x	Sänggavel kpl. m. tyg (Sara Greige)	Headboard cpl. with fabric (Sara Greige)
--	346169	x	Sänggavel kpl. m. tyg (Velvet Greige)	Headboard cpl. with fabric (Velvet Greige)
120	09-210228	x	Sängram kpl. m ribbotten	Bed bottom cpl. with laths
--	09-210228A	x	Fjärrstyrning d:o	Remote control d:o
--	09-210228C	x	Motor d:o	Electric motor d:o
121	343334	x	Sänglåda kpl.	Bed box cpl.
122	343347	x	Gavel sänglåda V	Gable bed box L
123	343342	x	Gavel sänglåda H	Gable bed box R
124	346199	x	Hurts kpl. u. skiva	Cupboard cpl. without board
125	346200	x	Hurts kpl. u. skiva	Cupboard cpl. without board
126	346080	x	Täckfront	Cover plate
127	345953	x	Hörn sittgrupp H	Corner R
--	345951	x	Hörn sittgrupp H med ø 60 urttag	Corner R with ø 60 hole
--	345949	x	Hörn sittgrupp H med ø 85 urttag	Corner R with ø 85 hole
128	345951	x	Hörn sittgrupp V med ø 60 urttag	Corner L with ø 60 hole
--	345949	x	Hörn sittgrupp V med ø 85 urttag	Corner L with ø 85 hole
131	350469	x	Matta golv, gråsten	Carpet floor, greystone
--	319393	x	Matta golv, antik planka	Carpet floor, antique plank
133	319759	x	Korg, garderob	Basket, wardrobe
--	335802	x	List för korgar	List för baskets
134	345001	x	Täckskiva exp.kärl	Cover expansion vessel
135	341985	x	Front eluttag	Front outlet
137	216066	x	Täckskiva radie bak 1x275x2360	Cover plate radius back 1x275x2360
--	313884	x	List plast radie L=2379	List L=2379
138	346037	x	TV-bänk kpl. u. skiva	TV-bench cpl. whitout board
139	345978	x	Skiva TV-bänk	Board
140	343121	x	Lådförstycke	Drawer front
141	20-900302	x	Pentrylåda 273x500 d:o	Drawer pentry 273x500 d:o
--	07-800039	x	Rullskena H d:o	Roller rail R d:o
--	07-800038	x	Rullskena V d:o	Roller rail L d:o
143	345981	x	Skåp bar kpl. H=512	Coctail cabinet cpl. H=512
--	330180	x	Hylla hållare flaskor	Shelf bottle holder
--	345998	x	Lucka H d:o	Door R d:o
--	345997	x	Lucka V d:o	Door L d:o
--	318379	x	Gångjärn d:o	Hinge d:o
			M= Metervara	M= On the metre

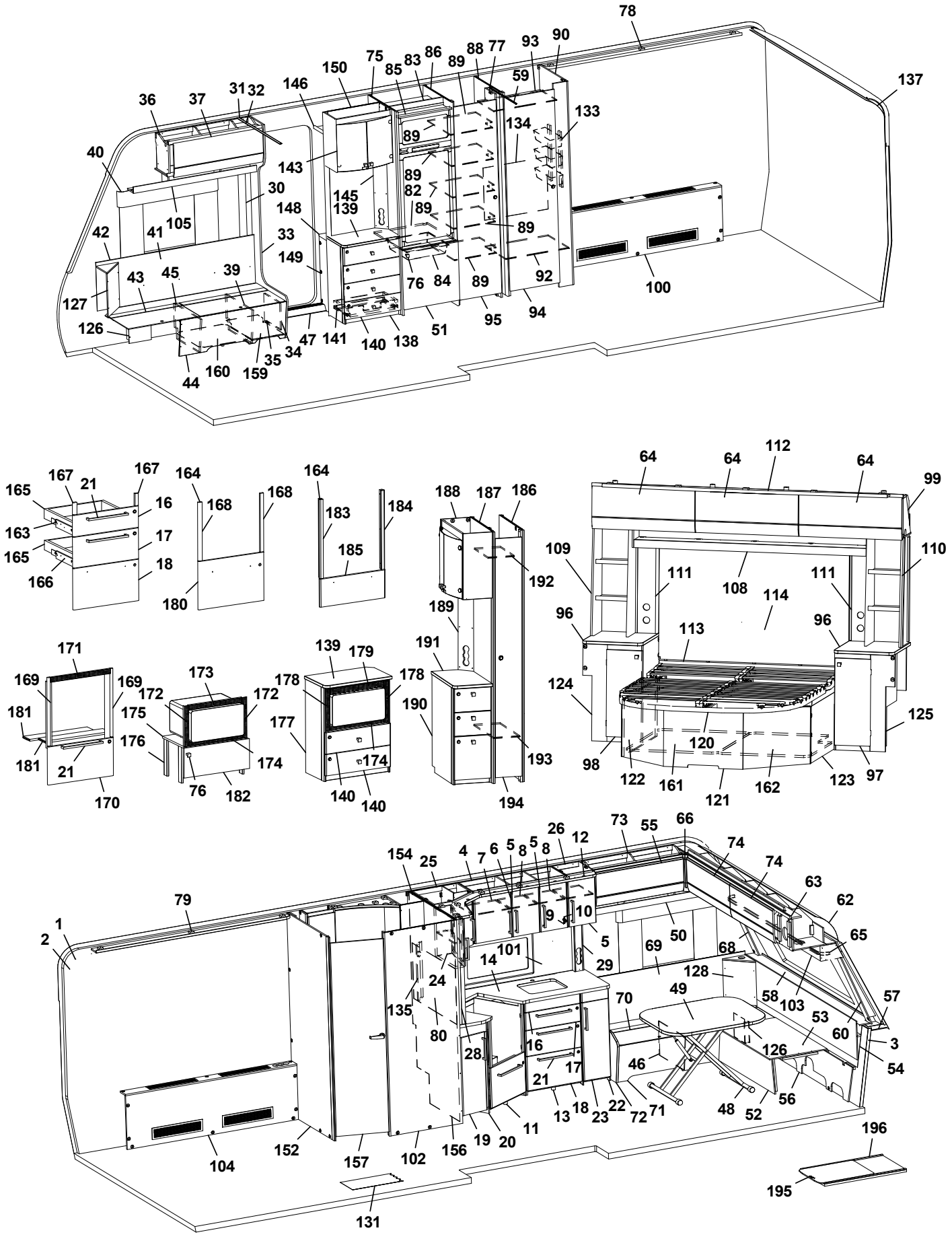
78
90
93
77
88
89
86
83
85
75
150
146
31
32
37
36
137
133
134
89
143
40
30
145
139
82
89
148
105
41
42
33
149
89
43
45
39
76
84
89
92
100
127
126
47
141
140
138
51
95
94
34
35
159
160
44
167
21
167
165
16
163
17
165
18
166
164
168
168
180
164
183
184
185
188
187
186
192
189
191
190
193
194
64
64
112
64
99
109
110
111
108
111
114
96
113
96
124
125
120
98
122
161
121
162
123
97
171
169
169
181
181
21
170
173
172
172
175
176
174
76
182
139
179
178
178
177
174
140
140
154
25
4
7
6
5
8
5
8
26
12
73
55
66
74
74
63
62
65
79
1
2
9
10
5
50
69
68
101
14
29
128
24
135
80
28
16
17
21
70
49
58
103
57
53
60
3
54
126
46
56
48
52
71
72
22
23
18
13
11
19
20
156
102
157
152
104
131
196
195

Pos Fig	Det. nr Part. No	Ingår Fitted	OBS!! Ange alltid årsmodell vid beställning av inredning Benämning	OBS!! Specify always year of model when ordering equipment Description
--	318380	x	Täckhatt d:o	Cover d:o
--	312588	x	Platta gångjärn d:o	Plate hinge d:o
145	343721	x	Front eluttag	Front outlet
146	331910M	x	Hylla garderob övre	Shelf wardrobe upper
148	319866	x	Hylla insteg	Shelf
149	345693	x	Front hylla garderob	Front wardrobe
150	345924	x	Vägg instegsgarderob	Wall wardrobe
--	345692	x	Vägg instegsgarderob (Mikro)	Wall wardrobe (Microwave)
152	345221	x	Vägg tvättrum kpl.	Wall washroom cpl.
154	344589	x	Vägg tvättrum kpl.	Wall washroom cpl.
156	343420	x	Vägg kök	Wall kitchen
157	342597	x	Dörr tvättrum kpl.	Door washroom cpl.
159	350390	x	Plåt skofack	Plate shoe compartment
160	343594	x	Luftspalt H-fram	Air gap R front
161	345025	x	Luftspalt sänglåda	Air gap bed box
162	345027	x	Luftspalt sänglåda	Air gap bed box
163	347012	x	Monteringssats kpl. lådor (Alpinvit)	Mounting kit cpl. drawers (Alpine white)
--	343471	x	Monteringssats kpl. lådor (Mekong)	Mounting kit cpl. drawers (Mekong)
164	346214	x	Monteringssats kpl. ugn (Alpinvit)[1]	Mounting kit cpl. oven (Alpine white)[1]
--	347075	x	Monteringssats kpl. ugn (Alpinvit)[2]	Mounting kit cpl. oven (Alpine white)[2]
--	343488	x	Monteringssats kpl. ugn (Mekong)[1]	Mounting kit cpl. oven (Mekong)[1]
--	347076	x	Monteringssats kpl. ugn (Mekong)[2]	Mounting kit cpl. oven (Mekong)[2]
165	317514	x	Låda 480x500	Drawer 480x500
166	317382	x	Glidskena låda H	Slide bar, drawer R
--	350221	x	Glidskena låda V	Slide bar, drawer L
--	801701	x	Skruv 6x16 d:o	Screw 6x16 d:o
167	336092	x	Passbit 16x30x95 (Mekong)	Gauge block 16x30x95 (Mekong)
168	336086	x	Passbit 16x30x460	Gauge block 16x30x460
169	342139	x	List L=538 (diskbänk induktion)	List (kitchen sink induction) L=538
170	346803	x	Lucka (diskb. induktion) 299x550 (Alpinvit)	Door (kitch. sink induct.) 299x550 (Alpine white)
--	343392	x	Lucka (diskb. induktion) 299x550 (Mekong)	Door (kitch. sink induct.) 299x550 (Mekong)
--	20-900302	x	Pentrylåda 273x500 d:o	Drawer pentry 273x500 d:o
--	07-800039	x	Rullskena H d:o	Roller rail R d:o
--	07-800038	x	Rullskena V d:o	Roller rail L d:o
171	402107	x	Galler ugn (diskb. induktion) 35x503	Grating oven (kitch. sink induct.) 35x503
172	402108	x	Galler vent. mikro 38x318	Grating vent. micro 38x318
173	402109	x	Galler vent. mikro 38x448	Grating vent. micro 38x448
174	402110	x	Galler vent. mikro 33x448	Grating vent. micro 33x448
175	342316	x	Hylla mikro	Shelf
176	342315	x	List folierad L=283	List folierad L=283
177	345691	x	Tv-bänk kpl. m. urtag för mikro	TV-bench cpl. with socket for microwave
178	350567	x	Galler vent. mikro 38x326	Grating vent. micro 38x326
179	350568	x	Galler vent. mikro 46x448	Grating vent. micro 46x448
180	346805	x	Lucka (Alpinvit)	Door (Alpine white)
--	343491	x	Lucka (Mekong)	Door (Mekong)
181	333287M	x	Skiva distans 15x100x547,5	Sheet distance 15x100x547,5
182	343880	x	Lucka 228x550	Door 228x550
--	316799	x	Gångjärn d:o	Hinge d:o
--	312588	x	Platta gångjärn d:o	Plate hinge d:o
183	346950	x	Passbit V[2]	Gauge block L[2]
			M= Metervara	M= On the metre

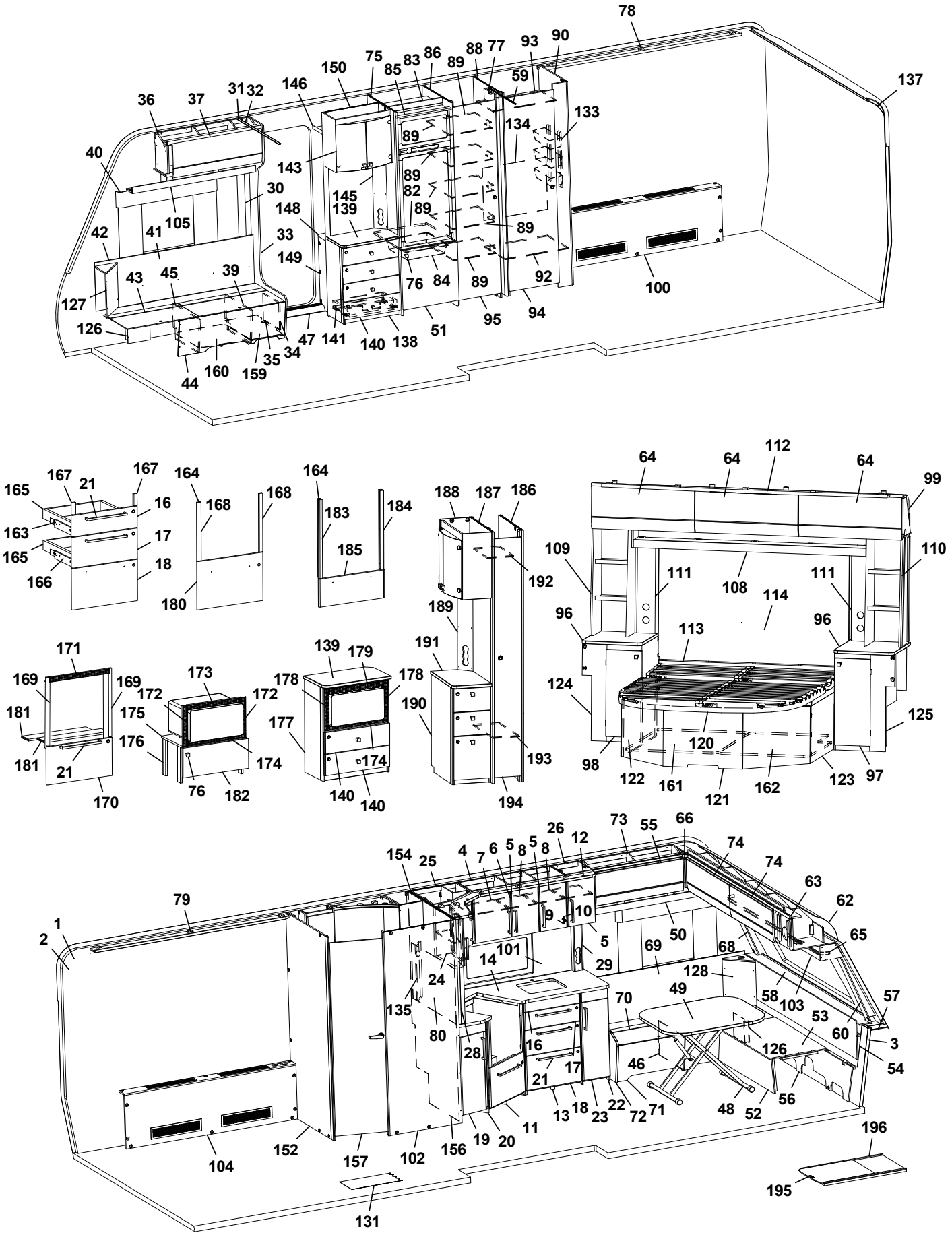
78
137
90
93
77
88
89
86
83
85
75
150
146
31
32
37
36
40
133
134
89
143
30
145
139
82
148
105
41
42
33
149
43
45
39
127
126
76
84
92
100
95
94
51
47
141
140
138
34
35
159
160
44
165
167
21
16
163
17
18
166
164
168
180
183
184
185
188
187
186
192
189
191
190
193
194
64
112
99
109
110
111
108
114
96
113
124
125
120
98
122
161
121
162
123
97
171
169
181
170
173
172
175
176
174
76
182
139
179
178
177
140
174
140
73
55
66
26
12
74
154
25
4
7
6
5
8
63
62
79
1
2
9
10
5
50
69
68
65
101
14
29
128
24
135
80
28
16
17
21
70
49
58
103
57
53
60
3
54
126
46
13
18
23
22
72
71
48
52
56
11
19
20
156
102
157
152
104
131
196
195

Pos Fig	Det. nr Part. No	Ingår Fitted	OBS!! Ange alltid årsmodell vid beställning av inredning Benämning	OBS!! Specify always year of model when ordering equipment Description
184	346949	x	Passbit H²	Gauge block R²
185	346971	x	Lucka (Alpinvit)²	Door (Alpine white)²
--	346972	x	Lucka (Mekong)²	Door (Mekong)²
186	344383	x	Vägg garderob kpl. H	Wall wardrobe cpl. R
187	344384	x	Vägg garderob kpl. V	Wall wardrobe cpl. L
188	345982	x	Skåp bar kpl.	Coctail cabinet cpl.
--	330180	x	Hylla hållare flaskor	Shelf bottle holder
--	345998	x	Lucka H d:o	Door R d:o
--	345997	x	Lucka V d:o	Door L d:o
--	318379	x	Gångjärn d:o	Hinge d:o
--	318380	x	Täckhatt d:o	Cover d:o
--	312588	x	Platta gångjärn d:o	Plate hinge d:o
189	344387	x	Front eluttag	Front outlet
190	346256	x	Hurts kpl. u. skiva	Hurt cpl. without board
191	346074	x	Skiva hurts	Board hurst
192	343092	x	Hylla garderob övre	Shelf wardrobe upper
193	343089	x	Hylla garderob nedre	Shelf wardrobe lower
194	344385	x	Dörr garderob kpl.	Door wardrobe cpl.
195	341192	x	Utdragsskiva bord 450x550	Sliding leaf 450x550
196	341193	x	Låda utdragsskiva	Box sliding leaf
			¹=Dometic ugn ²=Thetford ugn	¹=Dometic oven ¹=Thetford oven
			M= Metervara	M= On the metre

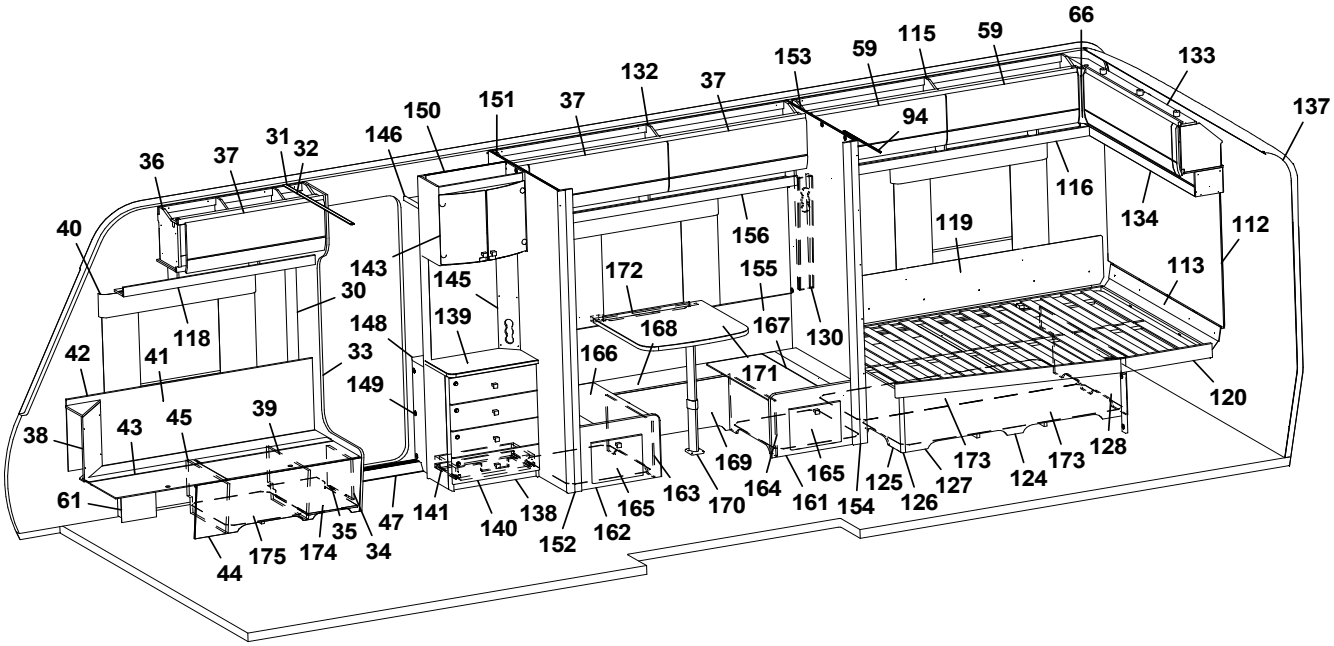
66
115
59
59
153
132
37
37
151
150
146
31
32
37
36
40
133
137
94
116
134
112
119
156
155
143
145
172
113
30
118
139
148
168
167
130
42
41
33
166
171
149
120
38
43
45
39
169
165
173
173
128
61
47
141
140
138
152
162
165
163
170
164
161
154
125
126
127
124
35
34
175
174
44

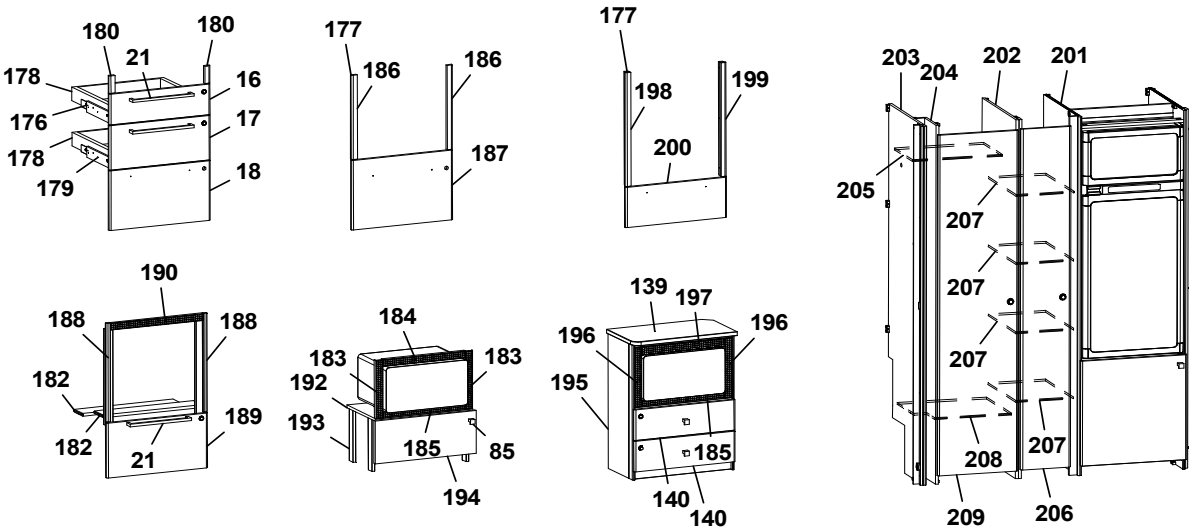
180
180
21
178
16
176
17
178
179
18
177
186
186
187
177
198
199
200
203
204
202
201
205
207
207
207
207
208
209
206
190
188
188
182
182
189
21
184
183
183
192
193
185
85
194
139
197
196
196
195
185
140
140

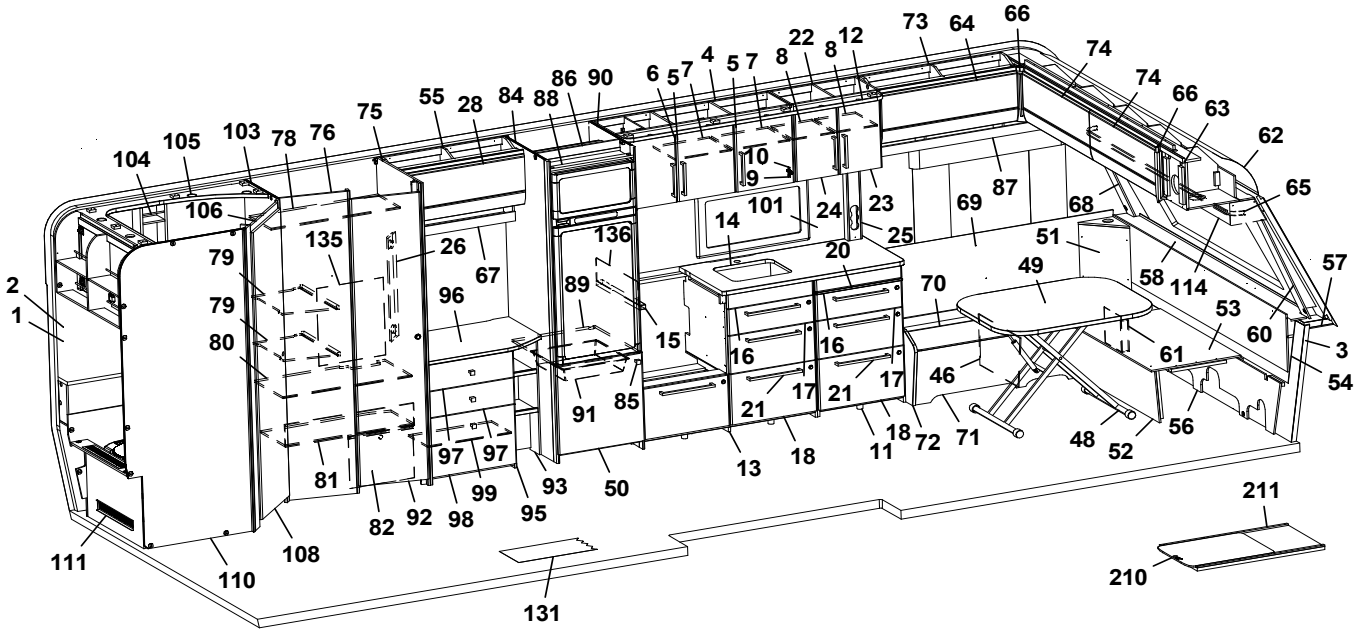
73
64
66
22
12
8
8
74
74
66
63
62
65
6
5
7
4
5
7
86
90
55
28
84
88
75
103
78
76
105
104
10
9
106
101
24
23
87
69
68
14
25
51
135
26
136
20
49
58
114
57
2
1
79
79
80
67
96
89
70
53
60
3
54
15
16
16
61
46
17
17
21
21
91
85
18
18
11
72
71
48
52
56
13
97
97
81
99
93
50
82
92
98
95
111
110
108
131
211
210

Pos Fig	Det. nr Part. No	Ingår Fitted	OBS!! Ange alltid årsmodell vid beställning av inredning Benämning	OBS!! Specify always year of model when ordering equipment Description
1	318657	M	Tapet vägg/tak	Wall paper
2	318584	M	Tejp tapet 20 mm	Tape, wall paper 20 mm
3	318585	M	Tejp tapet 60 mm	Tape, wall paper 60 mm
4	346300	x	Skåp kök L=1120 kpl. (Alpinvit)	Cupboard kitchen L=1120 cpl. (Alpine white)
--	343689	x	Skåp kök L=1120 kpl. (Mekong)	Cupboard kitchen L=1120 cpl. (Mekong)
5	346818	x	Lucka H (Alpinvit)	Door R (Alpine white)
--	343443	x	Lucka H (Mekong)	Door R (Mekong)
--	350471	x	Handtag d:o	Handle d:o
6	346819	x	Lucka V (Alpinvit)	Door L (Alpine white)
--	343455	x	Lucka V (Mekong)	Door L (Mekong)
--	350471	x	Handtag d:o	Handle d:o
7	331385M	x	Hylla	Shelf
8	343479	x	Hylla	Shelf
9	311917	x	Gångjärn	Hinge
10	312588	x	Platta gångjärn	Plate hinge
11	347036	x	Utskjut diskbänk (Alpinvit)	Projection kitchen sink (Alpine white)
--	345342	x	Utskjut diskbänk (Mekong)	Projection kitchen sink (Mekong)
12	346328	x	Ljusramp köksskåp L=1652	Light holder kitchen L=1652
13	346194	x	Diskbänk trädel u. skiva (Alpinvit)[1]	Kitchen sink without board (Alpine white)[1]
--	347016	x	Diskbänk trädel u. skiva (Alpinvit)[2]	Kitchen sink without board (Alpine white)[2]
--	343526	x	Diskbänk trädel u. skiva (Mekong)[1]	Kitchen sink without board (Mekong)[1]
--	347021	x	Diskbänk trädel u. skiva (Mekong)[2]	Kitchen sink without board (Mekong)[2]
--	347049	x	Diskbänk induktion trädel u. skiva (Alpinvit)	Kitchen sink induction w/o board (Alpine white)
--	347050	x	Diskbänk induktion trädel u. skiva (Mekong)	Kitchen sink induction w/o board (Mekong)
14	346077	x	Skiva diskbänk 565x1167[1]	Board 565x1167[1]
--	346978	x	Skiva diskbänk 565x1161[2]	Board 565x1161[2]
--	341525-S	x	Skiva diskbänk induktion 565x1695	Board induction 565x1695
15	346076	x	Skiva diskbänk 40x560[1]	Board 40x560[1]
--	346977	x	Skiva diskbänk 40x561[2]	Board 40x561[2]
16	346799	x	Lådförstycke (Alpinvit)	Drawer front (Alpine white)
--	343412	x	Lådförstycke (Mekong)	Drawer front (Mekong)
--	317514	x	Låda 480x500 d:o	Drawer 480x500 d:o
--	317382	x	Glidskena låda H d:o	Slide bar, drawer R d:o
--	350221	x	Glidskena låda V d:o	Slide bar, drawer L d:o
17	346801	x	Lådförstycke (Alpinvit)	Drawer front (Alpine white)
--	343413	x	Lådförstycke (Mekong)	Drawer front (Mekong)
--	317514	x	Låda 480x500 d:o	Drawer 480x500 d:o
--	317382	x	Glidskena låda H d:o	Slide bar, drawer R d:o
--	350221	x	Glidskena låda V d:o	Slide bar, drawer L d:o
18	346802	x	Lucka (Alpinvit)	Door (Alpine white)
--	343414	x	Lucka (Mekong)	Door (Mekong)
--	20-900302	x	Pentrylåda 273x500 d:o	Drawer pentry 273x500 d:o
--	07-800039	x	Rullskena H d:o	Roller rail R d:o
--	07-800038	x	Rullskena V d:o	Roller rail L d:o
20	336675	x	Skärbräda	Cutting board
21	350472	x	Handtag	Handle
22	346157	x	Skåp kök L=560 (Alpinvit)	Cupboard kitchen L=560 (Alpine white)
--	346479	x	Skåp kök L=560 (Mekong)	Cupboard kitchen L=560 (Mekong)
23	346808	x	Lucka H (Alpinvit)	Door R (Alpine white)
--	343458	x	Lucka H (Mekong)	Door R (Mekong)
			M= Metervara	M= On the metre

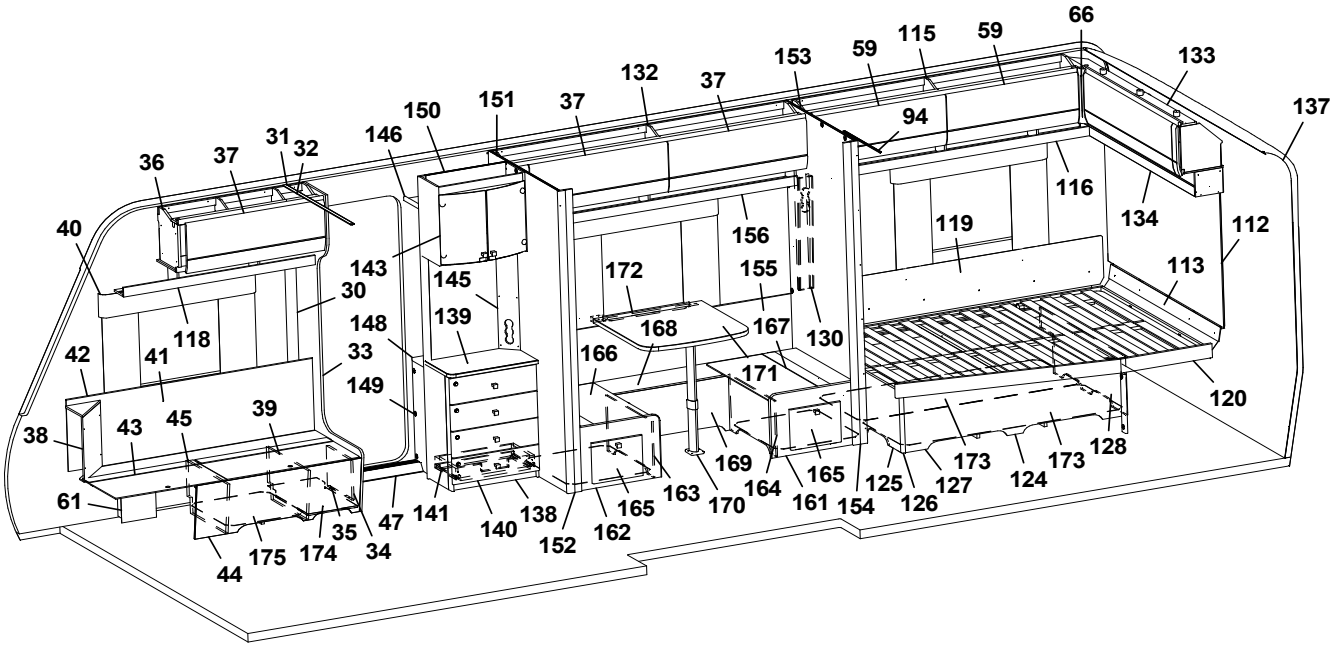
66
115
59
59
153
132
37
37
151
150
146
31
32
37
36
40
133
137
94
116
134
112
119
156
155
143
145
172
113
30
118
139
168
167
130
148
33
166
171
42
41
149
120
39
45
43
38
169
165
173
173
128
61
47
141
140
138
152
162
165
163
170
164
161
154
125
126
127
124
35
34
175
174
44

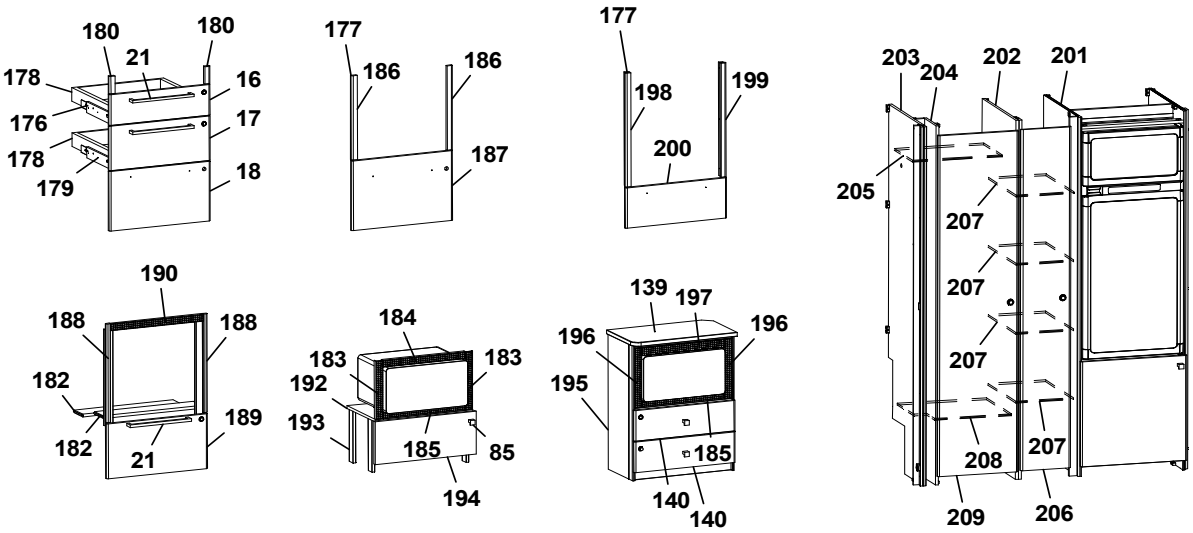
180
180
21
178
16
176
17
178
179
18
177
186
186
187
177
198
199
200
203
204
202
201
205
207
207
207
208
207
209
206
190
188
188
182
182
189
21
184
183
183
192
193
185
85
194
139
197
196
196
195
185
140
140

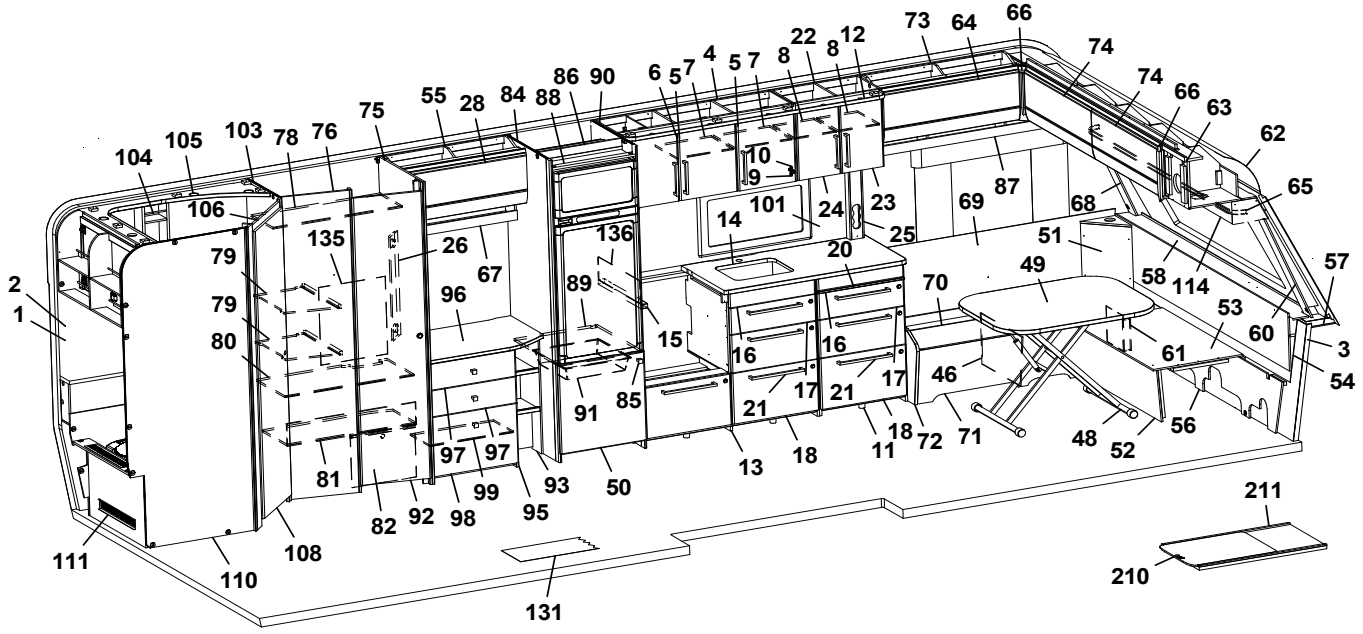
73
64
66
22
12
8
8
74
74
66
63
62
65
6
5
7
4
5
7
86
90
55
28
84
88
75
103
78
76
104
105
10
9
101
24
23
25
69
87
68
106
135
26
67
136
14
20
51
58
114
57
2
1
79
79
80
96
89
15
16
16
70
49
53
60
3
54
61
46
17
17
21
21
91
85
18
18
11
72
71
48
52
56
81
97
97
99
93
95
50
13
82
92
98
111
110
108
131
211
210

Pos Fig	Det. nr Part. No	Ingår Fitted	OBS!! Ange alltid årsmodell vid beställning av inredning Benämning	OBS!! Specify always year of model when ordering equipment Description
24	346807	x	Lucka V (Alpinvit)	Door L (Alpine white)
--	343427	x	Lucka V (Mekong)	Door L (Mekong)
25	333289	x	Front eluttag	Front outlet
26	335787	x	Front eluttag	Front outlet
28	345776	x	Lucka (Alpinvit)	Door (Alpine white)
30	318962	x	List täck el-kabel B=45 L=2100	Cover strip B=45 L=2100
31	316270	x	List snäpp undre L=2379	List under L=2379
32	316268	x	List snäpp övre L=2379	List upper L=2379
33	345790	x	Stolpe först. kpl. m. lucka (144x180 urtag)	Support bar cpl. with door (144x180 socket)
--	346566	x	Stolpe först. kpl. m. lucka (105,6x171 urtag)	Support bar cpl. with door (105,6x171 socket)
34	343731	x	Lucka	Door
35	312589	x	Gångjärn	Hinge
36	345738	x	Skåp övre H F L=939 (Alpinvit)	Cupboard upper front R L=939 (Alpine white)
--	350571	x	Gångjärn d:o	Hinge d:o
37	345780	x	Lucka (Alpinvit)	Door (Alpinewhite)
38	345953	x	Hörn sittgrupp H	Corner R
--	345951	x	Hörn sittgrupp H med ø 60 urttag	Corner R with ø 60 hole
--	345949	x	Hörn sittgrupp H med ø 85 urttag	Corner R with ø 85 hole
39	342494	x	Stöd bäddlåda H F	Support bed box
40	350348	x	Skena gardin L=1020	Curtain rod L=1020
41	345928	x	Värmespalt H fram	Air gap R.F.
42	319821	M	List kant mörkbrun	Strip, dark brown
43	346011	x	Lock bäddlåda H F	Cover bedbox R.F.
--	319024	x	Matta grå textil m. tejp d:o	Carpet gray textile with tape d:o
44	343085	x	Front bäddlåda H F	Front bed box R.F.
--	346003	x	Front bäddlåda H F (centraldammsugare)	Front bed box R.F. (central vacuum cleaner)
45	342495	x	Stöd bäddlåda H F	Support bed box
46	312825	x	Stöd bäddlåda V F	Support bed box
47	319871	x	Tröskel aluminium L=650	Threshold aluminium L=650
48	310083	x	Bordsstativ	Table stand
--	350474	x	Bordsstativ enpelar	Table stand single pillar
49	345945	x	Bordsskiva 800x1000	Table top 800x1000
50	343835	x	Lucka V 550x570	Door L 550x570
--	316799	x	Gångjärn d:o	Hinge d:o
--	312588	x	Platta gångjärn d:o	Plate hinge d:o
51	345951	x	Hörn sittgrupp V med ø 60 urttag	Corner L with ø 60 hole
--	345949	x	Hörn sittgrupp V med ø 85 urttag	Corner L with ø 85 hole
52	331245M	x	Front bäddlåda gavel	Front bed box gable
53	345923	x	Skiva rundsittgrupp	Sheet seat
54	340578	x	Värmespalt gavel fram	Air gap
55	346047	x	Skåp övre L=790 (Alpinvit)	Cupboard upper L=790 (Alpinvit)
--	350571	x	Gångjärn d:o	Hinge d:o
56	340520	x	Stöd sittgrupp	Support
57	215275	x	Hylla front kpl. L=2366	Shelf front cpl. L=2366
58	345285	x	Front/hylla kpl.	Front/shelf cpl.
--	345362	x	Front/hylla kpl. med belysning "Björn"	Front/shelf cpl. with lightning "Bear"
59	345777	x	Lucka (Alpinvit)	Door (Alpine white)
60	345085	x	Hörn front H	Front corner R
61	346080	x	Täckfront	Cover front
62	216067	x	Täckskiva radie fram 1x380x2360	Cover plate radius front 1x380x2360
			M= Metervara	M= On the metre

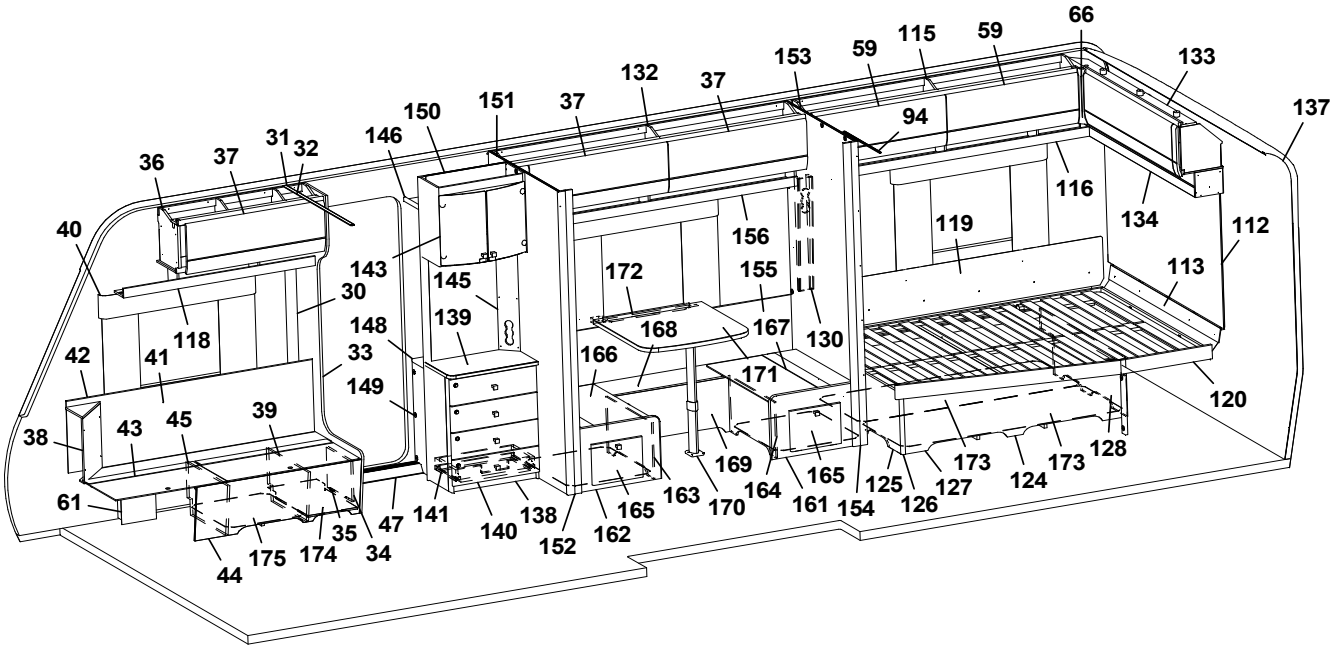
66
133
137
59
115
59
153
132
37
37
151
150
146
31
32
37
36
94
116
134
112
119
113
156
155
172
143
145
30
118
139
148
168
167
130
42
41
33
166
171
120
149
39
45
43
38
169
165
173
173
128
124
127
126
125
154
161
164
170
163
165
162
152
138
140
141
47
34
35
174
175
44
61

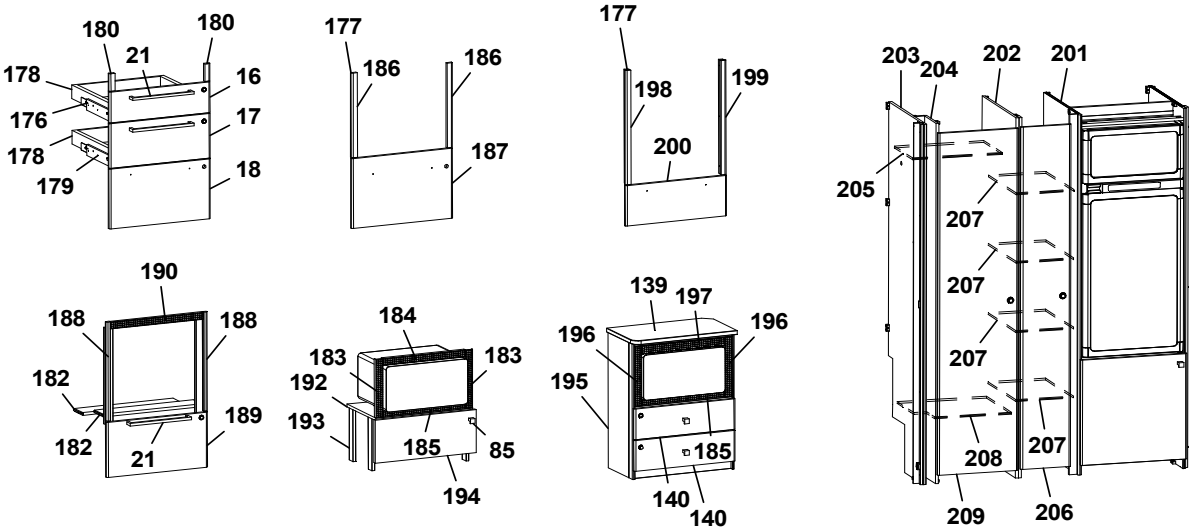
180
180
21
178
16
176
17
178
179
18
177
186
186
187
177
198
199
200
203
204
202
201
205
207
207
207
207
208
209
206
190
188
188
182
182
21
189
184
183
183
192
193
185
85
194
139
197
196
196
195
185
140
140

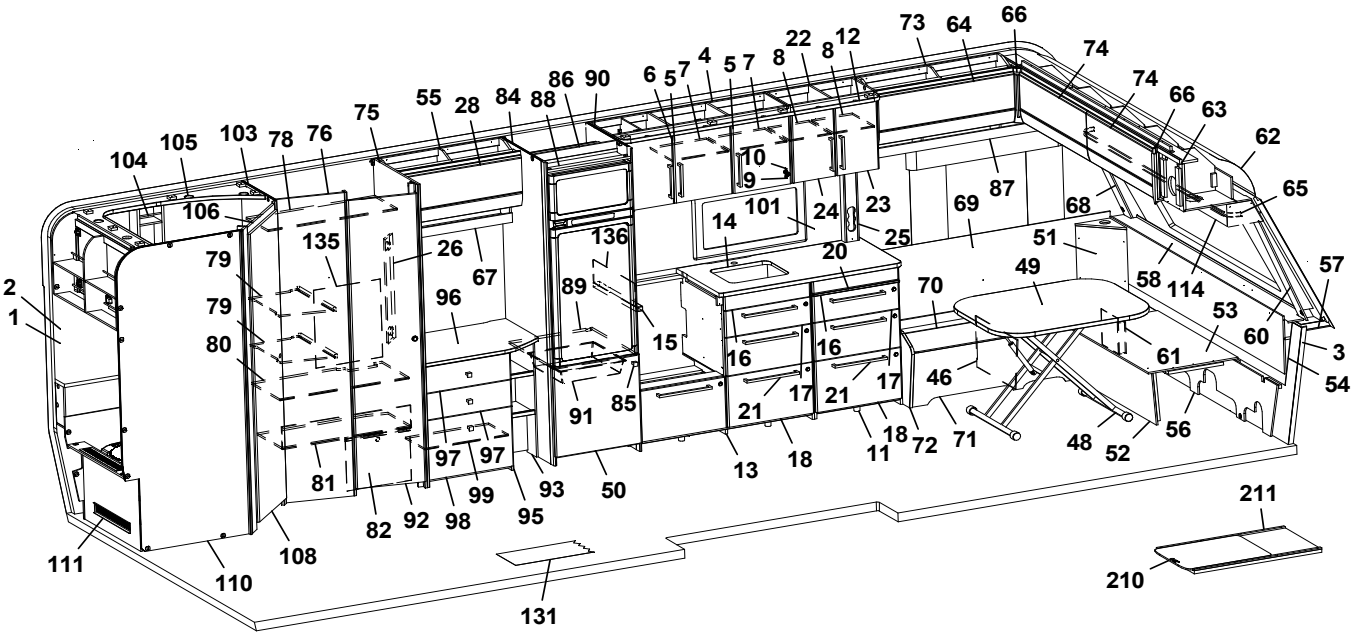
73
64
66
74
74
66
63
62
65
22
8
12
8
5
7
4
5
7
6
90
86
88
84
28
55
75
76
78
103
105
104
106
10
9
101
24
23
25
69
87
68
51
58
114
57
60
3
54
53
61
49
70
20
14
136
135
26
67
79
79
80
96
89
15
16
16
17
17
21
21
46
71
72
18
11
18
13
48
52
56
2
1
81
82
92
98
97
97
99
93
95
50
91
85
111
110
108
131
211
210

Pos Fig	Det. nr Part. No	Ingår Fitted	OBS!! Ange alltid årsmodell vid beställning av inredning Benämning	OBS!! Specify always year of model when ordering equipment Description
--	313884	x	List plast radie L=2379	List L=2379
63	345727	x	Skåp gavel fram L=2360 (Alpinvit)	Cupboard L=2360 (Alpine white)
--	350571	x	Gångjärn d:o	Hinge d:o
64	345778	x	Lucka (Alpinvit)	Door (Alpine white)
65	350349	x	Skena gardin L=1920	Curtain rod L=1920
66	345869	x	Hörn inredning	Corner
67	345431	x	Hyllpaket L=790	Shelf L=790
68	345084	x	Hörn front V	Front corner L
69	345929	x	Värmespalt V fram	Air gap L.F.
70	346014	x	Lock bäddlåda V F	Cover bed box L.F
--	319024	x	Matta grå textil m. tejp d:o	Carpet gray textile with tape d:o
71	339504	x	Front bäddlåda V F	Front bed box L.F.
72	345933	x	Gavel bäddlåda V F	Gable bed box L.F
73	345766	x	Skåp övre V F L=922 (Alpinvit)	Cupboard upper front L L=922 (Alpine white)
--	350571	x	Gångjärn d:o	Hinge d:o
74	345779	x	Lucka (Alpinvit)	Door (Alpine white)
75	340329	x	Vägg garderob	Wall wardrobe
76	341160	x	Vägg front garderob	Wall front wardrobe
78	341162	x	Hylla garderob övre	Shelf wardrobe upper
79	340158	x	Hylla garderob	Shelf wardrobe
80	341163	x	Hylla garderob mellan	Shelf wardrobe middle
81	341164	x	Hylla garderob nedre	Shelf wardrobe lower
82	340330	x	Täckfront garderob	Cover wardrobe
84	342784	x	Vägg kyl kpl. V	Wall refrigerator cpl. L
85	350473	x	Handtag knopp	Handle knob
86	342309	x	Bakstycke stopp kyl	Back cupboard
87	345795	x	Hyllpaket V F L=1201	Shelf front L L=1201
88	342306	x	List folierad L=528	List foiled L=528
89	340675	x	Hylla under kyl	Shelf under refrigerator
90	342362	x	Vägg kyl kpl. H	Wall refrigerator cpl. R
91	310325	x	Trådback vit 85x427x427	Tray 85x427x427
--	312712	x	Glidlist trådback (säljes i par)	Sliding strip tray (pair)
92	342702	x	Dörr garderob 415x1850 kpl.	Door wardrobe 415x1850 cpl.
93	335507	x	Hylla vid byrå kpl.	Shelf cpl.
94	314917	x	Skena draperi L=1190	Drapery rail L=1190
95	346048	x	Byrå kpl. u. skiva	Dresser without board
96	346051	x	Skiva, byrå	Board, dresser
97	346800	x	Lådförstycke 167x550 (Alpinvit)	Drawer front 167x550 (Alpine white)
--	317514	x	Låda 480x500 d:o	Drawer 480x500 d:o
--	317382	x	Glidskena låda H	Slide bar, drawer R
--	350221	x	Glidskena låda V	Slide bar, drawer L
--	312588	x	Platta gångjärn	Plate hinge
98	346050	x	Lucka 380x550 (Alpinvit)	Door 380x550 (Alpine white)
--	315202	x	Gångjärn d:o	Hinge d:o
99	339522	x	Hylla	Shelf
101	346569-F	x	Köksskiva vägg, Svart fiskben	Protection kitchen, Black fishbone
--	346569-G	x	Köksskiva vägg, Natur skiffer	Protection kitchen, Nature slate
--	346569-M	x	Köksskiva vägg, Marmor	Protection kitchen, Marble
--	346569-S	x	Köksskiva vägg, Sten	Protection kitchen, Stone
103	345482	x	Vägg tvättrum främre	Wall washroom
			M= Metervara	M= On the metre

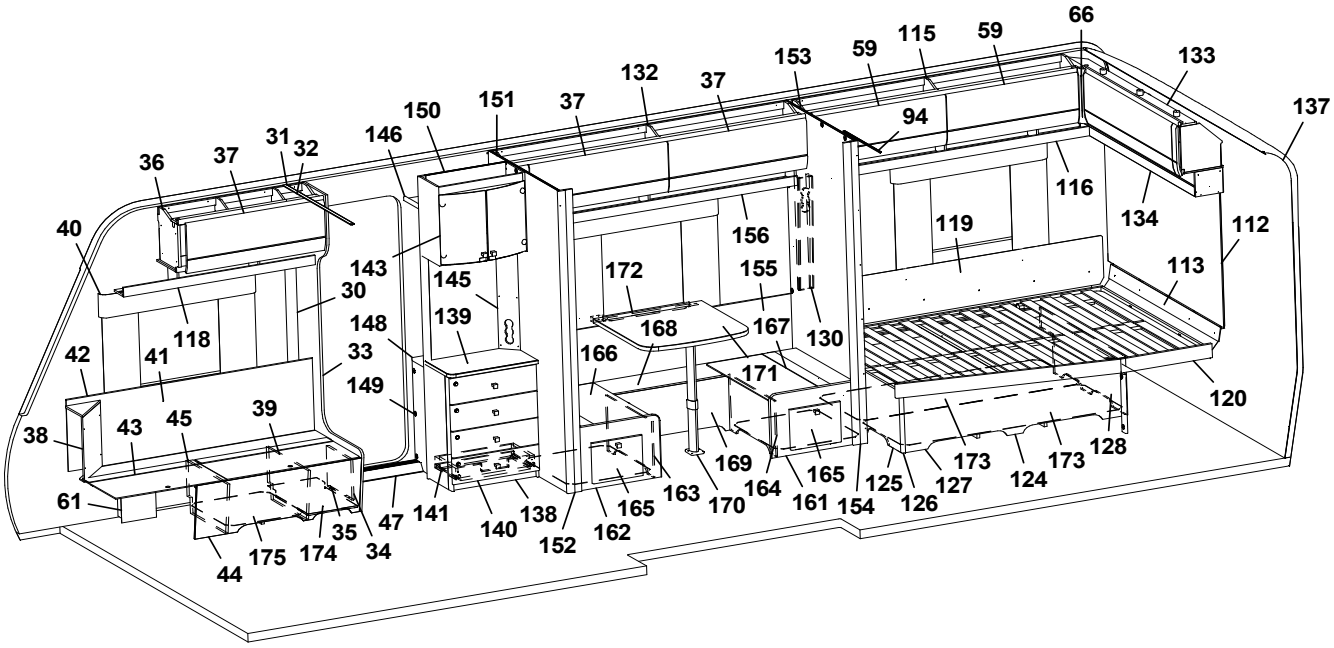
66
115
59
59
153
132
37
37
151
150
146
31
32
37
36
40
133
137
94
116
134
112
119
156
155
143
145
172
113
30
118
139
148
168
167
130
42
41
33
166
171
120
149
39
45
43
38
169
165
173
173
128
61
47
141
140
138
152
162
165
163
170
164
161
154
125
126
127
124
35
34
175
174
44

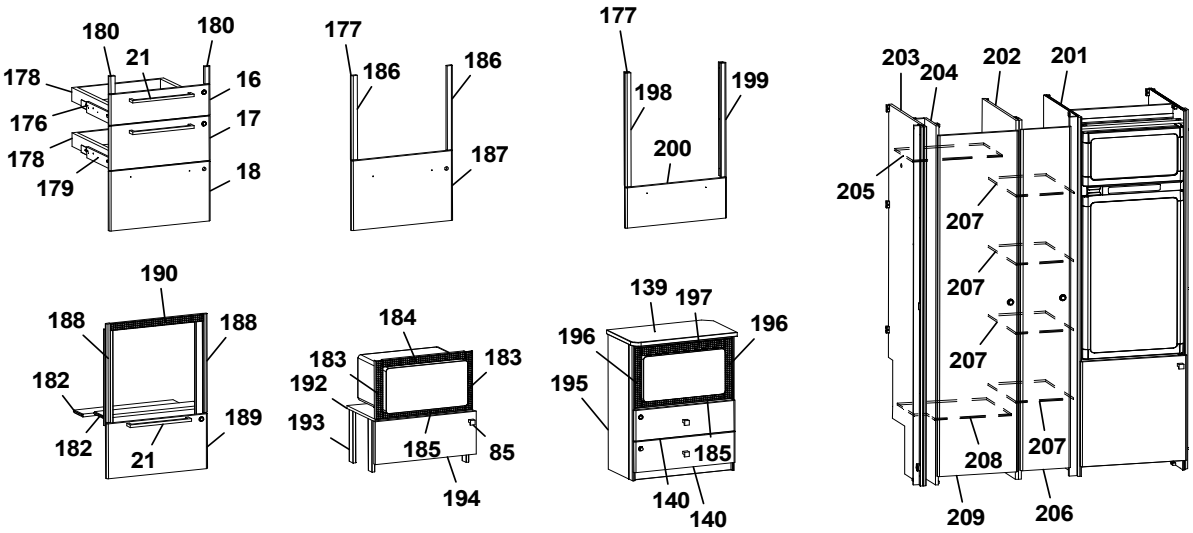
180
180
21
178
16
176
17
178
179
18
177
186
186
187
177
198
199
200
203
204
202
201
205
207
207
207
208
207
209
206
190
188
188
182
182
21
189
184
183
183
192
193
185
85
194
139
197
196
196
195
185
140
140

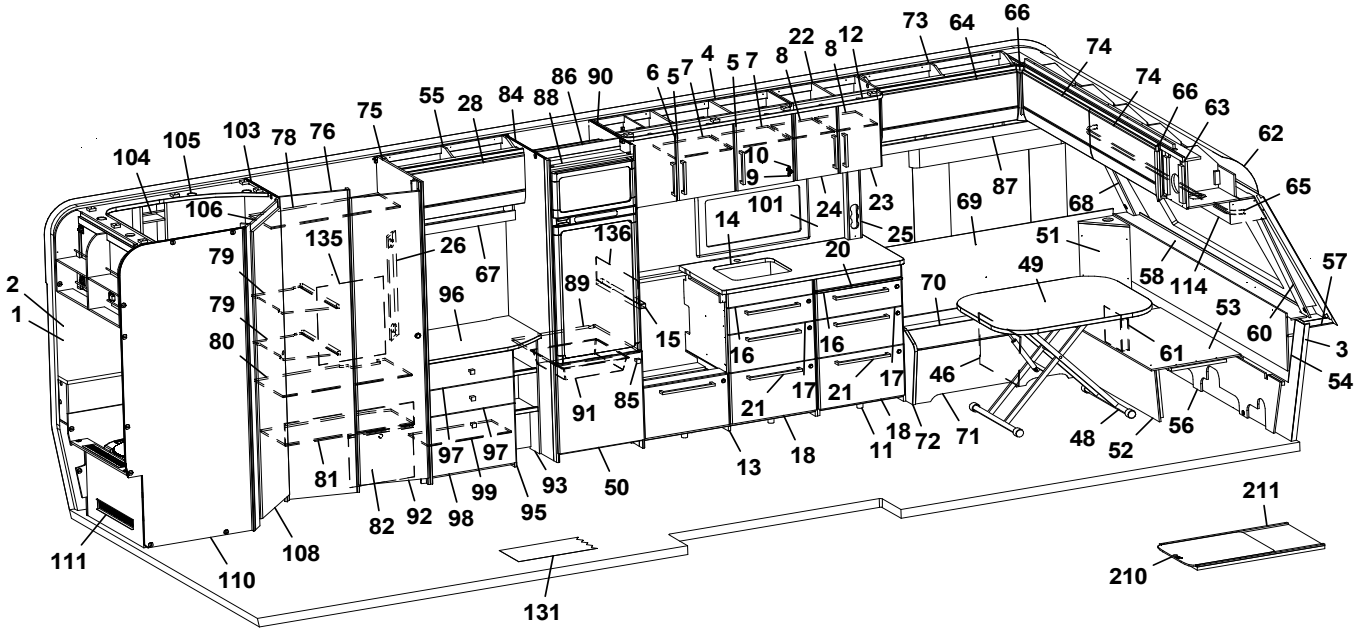
73
64
66
22
8
12
74
74
66
63
62
65
6
5
7
4
5
7
8
86
90
55
28
84
88
75
103
78
76
105
104
10
9
101
24
23
25
69
87
68
106
135
26
67
136
14
20
51
49
58
114
57
2
1
79
79
80
96
89
15
16
16
70
53
60
3
54
61
46
17
17
21
21
91
85
18
11
72
71
48
52
56
13
18
97
97
81
99
93
50
82
92
98
95
111
110
108
131
211
210

Pos Fig	Det. nr Part. No	Ingår Fitted	OBS!! Ange alltid årsmodell vid beställning av inredning Benämning	OBS!! Specify always year of model when ordering equipment Description
104	337131	x	Hylla tvättrum	Shelf washroom
105	338356	x	Ljusramp tvättrum L=1070	Light holder washroom L=1070
106	331248M	x	Tröskel 60x480	Threshold 60x480
108	346017	x	Dörr 490x1850 kpl.	Door 490x1850 cpl.
110	345190	x	Vägg tvättrum bakre kpl.	Wall washroom rear cpl.
111	345192	x	Front tvättrum kpl.	Front washroom cpl.
--	319198	x	Galler ventilation d:o	Ventilation grille d:o
112	346166	x	Sänggavel kpl. m. tyg (Sara Greige)	Headboard cpl. with fabric (Sara Greige)
--	346167	x	Sänggavel kpl. m. tyg (Velvet Greige)	Headboard cpl. with fabric (Velvet Greige)
113	344424	x	Värmespalt	Air gap
114	345930	x	Hyllpaket fram L=2360	Shelf front L=2360
115	345959	x	Skåp övre L=1737 (Alpinvit)	Cupboard upper L=1737 (Alpine white)
--	350571	x	Gångjärn d:o	Hinge d:o
116	343213	x	Hyllpaket H B L=1815	Shelf rear R L=1815
118	345792	x	Hyllpaket H F L=1218	Shelf front R L=1218
119	338121	x	Värmespalt	Air gap
--	350593	x	Tyg värmespalt (Sara Greige)	Fabric air gap (Sara Greige)
--	350602	x	Tyg värmespalt (Velvet Greige)	Fabric air gap (Velvet Greige)
120	342654	x	Sängram u. ribbotten	Bed bottom without laths
--	342683	x	Ribbotten kpl. d:o	Laths bottom cpl .d:o
--	311985	x	Ribba sängbotten L=718 B=63	Lath bed bottom L=718 B=63
--	312046	x	Band t. ribbotten	Band for laths bottom
124	340187	x	Sänglåda kpl.	Bed box cpl.
--	315203	x	List 17,5x55x1415	Wood lath pine 17,5x55x1415
125	340197	x	Gavel säng V	Gable bed L
126	319863	x	List hörn L=380	Corner strip L=380
127	339426	x	Front säng	Front bed
128	340195	x	Gavel säng H	Gable bed R
130	343352	x	Front eluttag	Front outlet
131	350469	x	Matta golv, gråsten	Carpet floor, greystone
--	319393	x	Matta golv, antik planka	Carpet floor, antique plank
132	345934	x	Skåp övre sittgrupp L=1870 (Alpinvit)	Cupboard upper L=1870 (Alpine white)
133	345967	x	Skåp gavel bak L=1510 (Alpinvit)	Cupboard rear L=1510 (Alpine white)
--	350571	x	Gångjärn d:o	Hinge d:o
134	346382	x	Hyllpaket gavel bak L=1510	Shelf rear L=1510
135	339298	x	Täckskiva exp.kärl	Cover expansion vessel
136	401715	x	Flamskydd	Flame guard
--	401996	x	Flamskydd induktion	Flame guard induction
137	216066	x	Täckskiva radie bak 1x275x2360	Cover plate radius back 1x275x2360
--	313884	x	List plast radie L=2379	List L=2379
138	346037	x	TV-bänk kpl. u. skiva	TV-bench cpl. whitout board
139	345978	x	Skiva TV-bänk	Board, TV-bench
140	343121	x	Lådförstycke	Drawer front
141	20-900302	x	Pentrylåda 273x500 d:o	Drawer pentry 273x500 d:o
--	07-800039	x	Rullskena H d:o	Roller rail R d:o
--	07-800038	x	Rullskena V d:o	Roller rail L d:o
143	345981	x	Skåp bar kpl.	Coctail cabinet cpl.
--	330180	x	Hylla	Shelf
--	345998	x	Lucka H d:o	Door R d:o
--	345997	x	Lucka V d:o	Door L d:o
			M= Metervara	M= On the metre

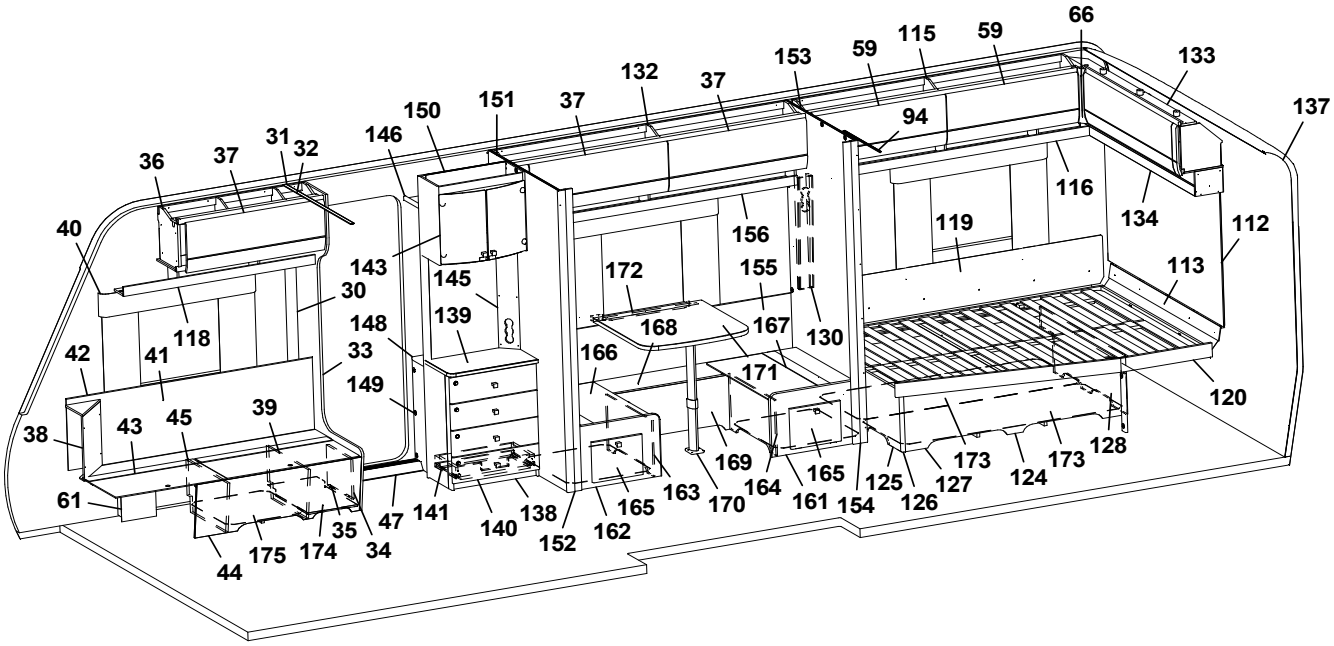
66
115
59
59
153
132
37
37
151
150
146
31
32
37
36
40
133
137
94
116
134
112
119
156
155
143
145
172
113
30
118
139
148
168
167
130
42
41
33
166
171
149
120
38
43
45
39
169
165
173
173
128
61
47
141
140
138
152
162
165
163
170
164
161
154
125
126
127
124
35
34
175
174
44

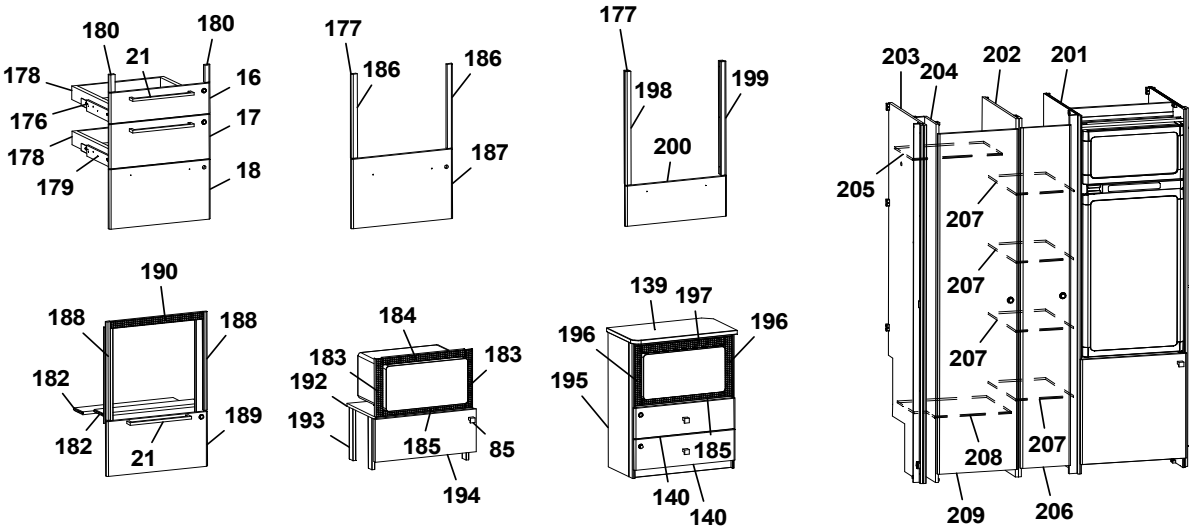
180
180
21
178
16
176
17
178
179
18
177
186
186
187
177
198
199
200
203
204
202
201
205
207
207
207
207
208
209
206
190
188
188
182
182
189
21
184
183
183
192
193
185
85
194
139
197
196
196
195
185
140
140

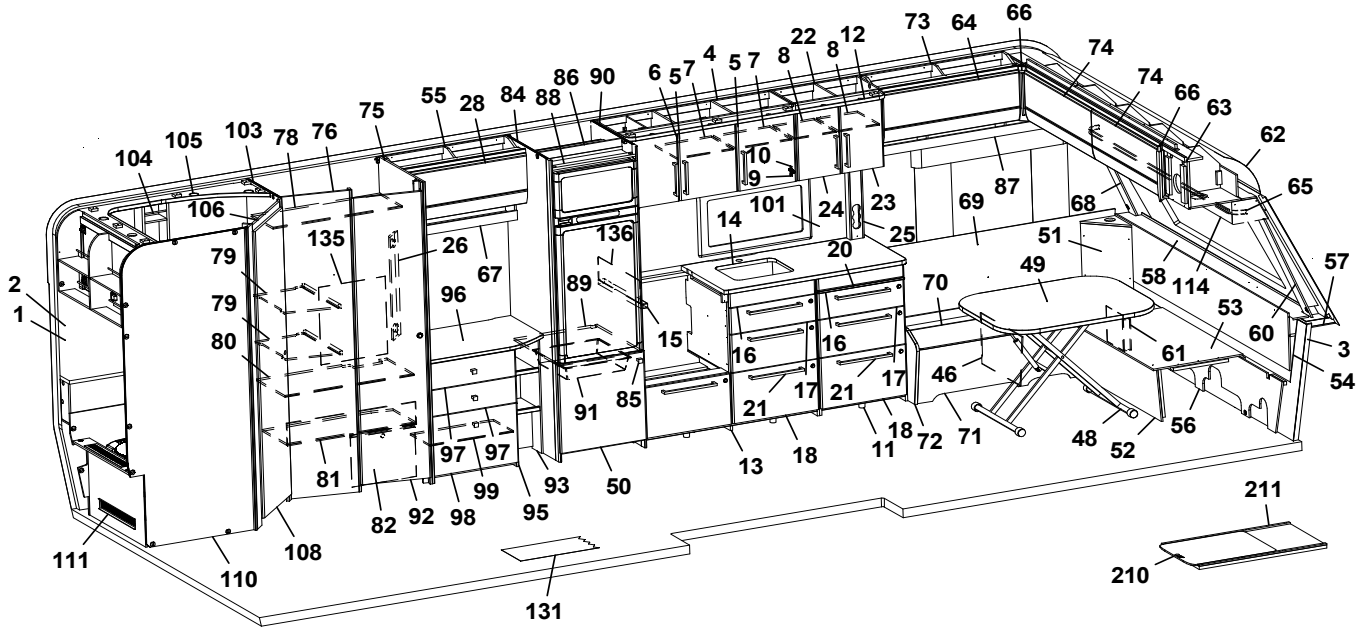
73
64
66
22
12
8
8
4
5
7
5
7
6
86
90
74
74
66
63
62
55
28
84
88
75
103
78
76
105
104
10
9
65
106
101
24
23
69
87
68
135
26
136
14
25
51
79
67
20
49
58
114
57
2
1
79
96
89
70
53
60
3
80
15
16
16
61
54
91
85
21
17
21
17
46
56
97
97
18
72
71
48
52
81
99
93
50
13
18
11
82
92
98
95
211
111
108
110
210
131

Pos Fig	Det. nr Part. No	Ingår Fitted	OBS!! Ange alltid årsmodell vid beställning av inredning Benämning	OBS!! Specify always year of model when ordering equipment Description
--	318379	x	Gångjärn d:o	Hinge d:o
--	318380	x	Täckhatt d:o	Cover d:o
--	312588	x	Platta gångjärn d:o	Plate hinge d:o
145	343721	x	Front eluttag	Front outlet
146	331910M	x	Hylla garderob övre	Shelf
148	319866	x	Hylla insteg	Shelf
149	345693	x	Front hylla garderob	Front
150	345924	x	Vägg instegsgarderob	Wall wardrobe
--	345692	x	Vägg instegsgarderob (Mikro)	Wall wardrobe (Microwave)
151	341610	x	Vägg	Wall
152	377174	x	Stolpe utskjut	Support bar
153	377407	x	Vägg	Wall
154	377309	x	Stolpe utskjut	Support bar
155	339868	x	Värmespalt	Air gap
156	345628	x	Hyllpaket (mittgrupp) L=1870	Shelf (midllegroup) L=1870
161	344224	x	Gavel bäddlåda kpl. m. lucka	Gable bed box cpl. with door
--	343731	x	Lucka d:o	Door d:o
--	312589	x	Gångjärn d:o	Hinge d:o
162	344225	x	Gavel bäddlåda kpl. m. lucka	Gable bed box cpl. with door
--	343731	x	Lucka d:o	Door d:o
--	312589	x	Gångjärn d:o	Hinge d:o
163	337726	x	Front bäddlåda	Front bed box
164	337728	x	Front bäddlåda	Front bed box
165	343610	x	Luftspalt	Air gap
166	333915	x	Lock bäddlåda	Cover bed box
167	333914	x	Lock bäddlåda	Cover bed box
168	340876	x	Lock bäddlåda	Cover bed box
169	340874	x	Front bäddlåda	Front bed box
170	315565	x	Bordsben	Table leg
171	345451	x	Bordsskiva 690x700	Table top 690x700
172	331800	x	Bärregel kpl.	Bearing rail cpl.
--	318575	x	List bärregel	List bearing rail
173	343621	x	Luftspalt sänglåda	Air gap bed box
174	350390	x	Plåt skofack	Plate shoe compartment
175	343594	x	Luftspalt H-fram	Air gap R front
176	347012	x	Monteringssats kpl. lådor (Alpinvit)	Mounting kit cpl. drawers (Alpine white)
--	343471	x	Monteringssats kpl. lådor (Mekong)	Mounting kit cpl. drawers (Mekong)
177	346214	x	Monteringssats kpl. ugn (Alpinvit)[1]	Mounting kit cpl. oven (Alpine white)[1]
--	347075	x	Monteringssats kpl. ugn (Alpinvit)[2]	Mounting kit cpl. oven (Alpine white)[2]
--	343488	x	Monteringssats kpl. ugn (Mekong)[1]	Mounting kit cpl. oven (Mekong)[1]
--	347076	x	Monteringssats kpl. ugn (Mekong)[2]	Mounting kit cpl. oven (Mekong)[2]
178	317514	x	Låda 480x500	Drawer 480x500
179	317382	x	Glidskena låda H	Slide bar, drawer R
--	350221	x	Glidskena låda V	Slide bar, drawer L
--	801701	x	Skruv 6x16 d:o	Screw 6x16 d:o
180	336092	x	Passbit 16x30x95 (Mekong)	Gauge block 16x30x95 (Mekong)
182	333287M	x	Skiva distans 15x100x547,5	Sheet distance 15x100x547,5
183	402108	x	Galler vent. mikro 38x318	Grating vent. micro 38x318
184	402109	x	Galler vent. mikro 38x448	Grating vent. micro 38x448
185	402110	x	Galler vent. mikro 33x448	Grating vent. micro 33x448
			M= Metervara	M= On the metre

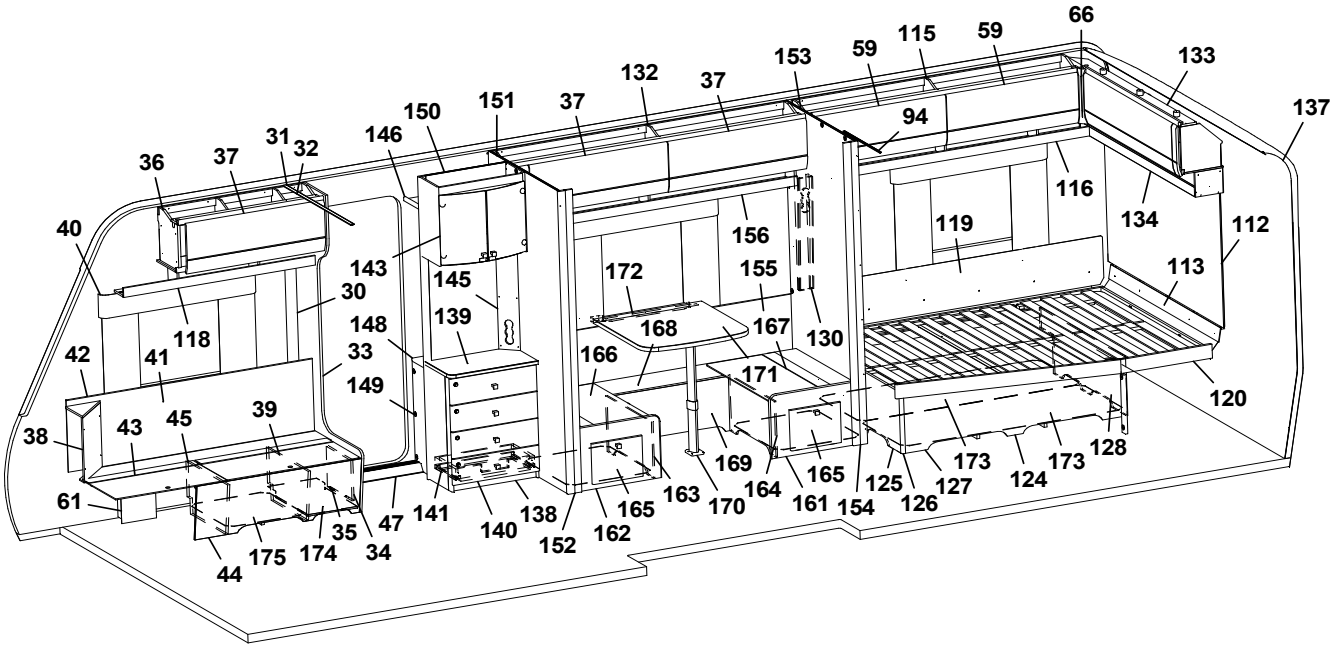
66
115
59
59
153
132
37
37
151
150
146
31
32
37
36
40
133
137
94
116
134
112
119
113
156
155
172
143
145
30
118
139
148
33
168
167
130
166
171
42
41
149
120
38
43
45
39
169
165
173
173
128
61
47
141
140
138
152
162
165
163
170
164
161
154
125
126
127
124
35
34
175
174
44

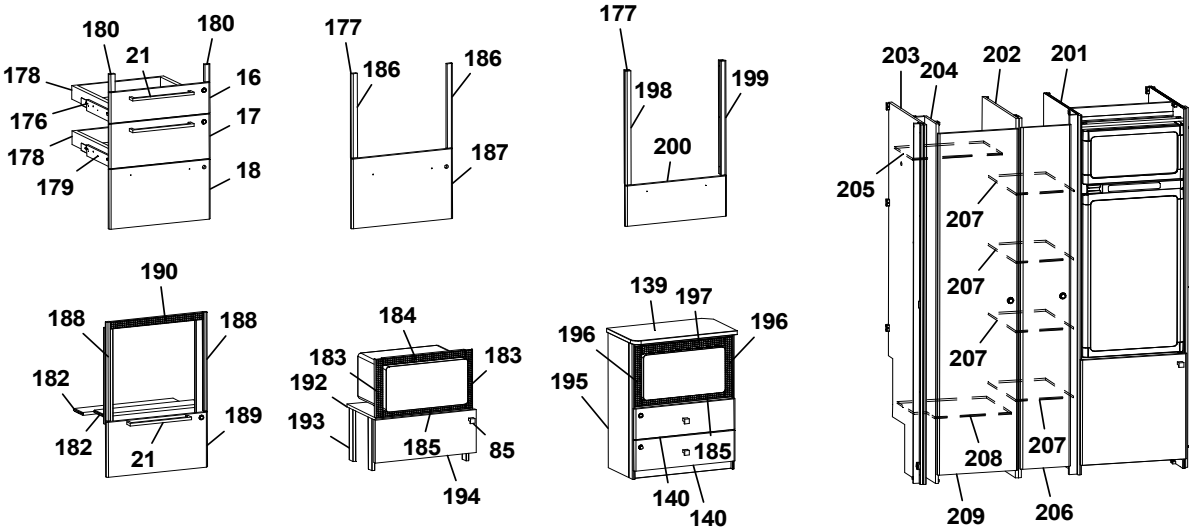
180
180
21
178
16
176
17
178
179
18
177
186
186
187
177
198
199
200
203
204
202
201
205
207
207
207
208
207
209
206
190
188
188
182
182
21
189
184
183
183
192
193
185
85
194
139
197
196
196
195
185
140
140

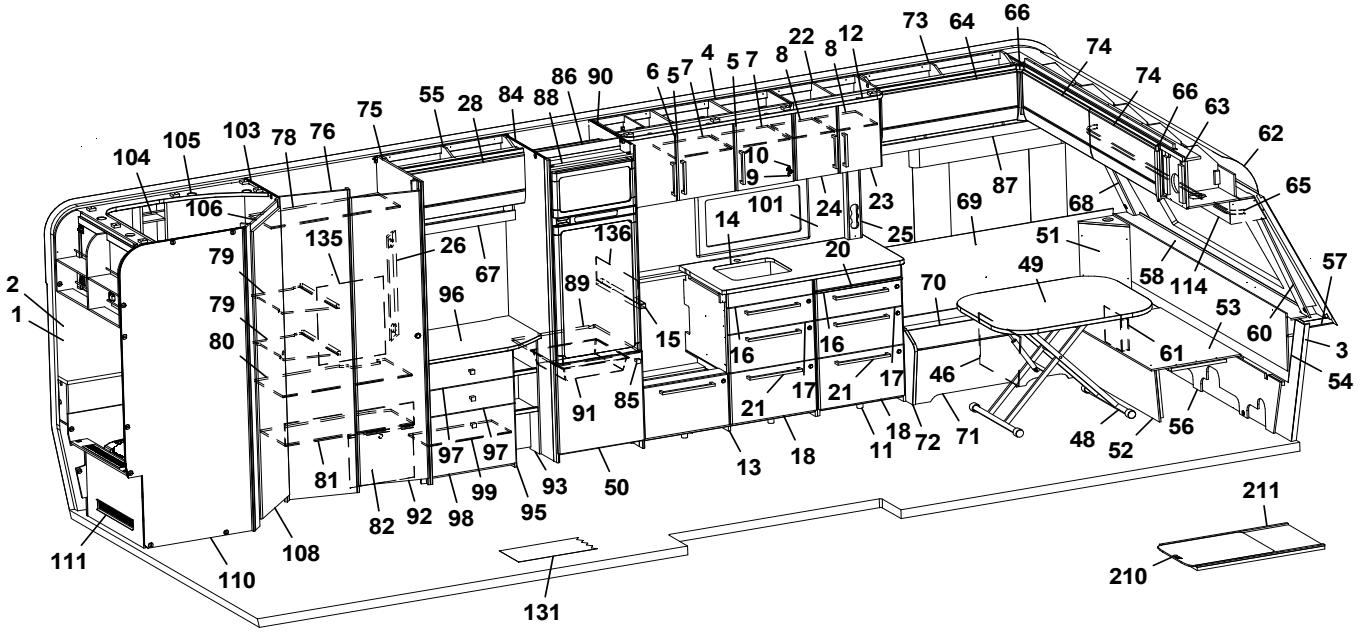
73
64
66
22
12
8
8
4
5
7
5
7
6
86
90
74
74
66
63
62
55
28
84
88
75
103
78
76
104
105
10
9
65
106
101
24
23
87
69
68
14
25
51
135
26
136
20
57
79
67
49
58
114
2
1
79
96
89
70
53
60
3
80
15
16
16
61
54
17
17
46
91
85
21
21
18
72
71
48
52
56
97
97
13
18
11
81
99
93
50
82
92
98
95
211
111
108
110
210
131

Pos Fig	Det. nr Part. No	Ingår Fitted	OBS!! Ange alltid årsmodell vid beställning av inredning Benämning	OBS!! Specify always year of model when ordering equipment Description
186	336086	x	Passbit 16x30x460	Gauge block 16x30x460
187	346805	x	Lucka (Alpinvit)	Door (Alpine white)
--	343491	x	Lucka (Mekong)	Door (Mekong)
188	342139	x	List L=538 (diskbänk induktion)	List (kitchen sink induction) L=538
189	346803	x	Lucka (diskb. induktion) 299x550 (Alpinvit)	Door (kitch. sink induct.) 299x550 (Alpine white)
--	343392	x	Lucka (diskb. induktion) 299x550 (Mekong)	Door (kitch. sink induct.) 299x550 (Mekong)
--	20-900302	x	Pentrylåda 273x500 d:o	Drawer pentry 273x500 d:o
--	07-800039	x	Rullskena H d:o	Roller rail R d:o
--	07-800038	x	Rullskena V d:o	Roller rail L d:o
190	402107	x	Galler ugn (diskb. induktion) 35x503	Grating oven (kitch. sink induct.) 35x503
192	342316	x	Hylla mikro	Shelf
193	342315	x	List folierad L=283	List folierad L=283
194	343911	x	Lucka 228x550	Door 228x550
--	316799	x	Gångjärn d:o	Hinge d:o
--	312588	x	Platta gångjärn d:o	Plate hinge d:o
195	345691	x	Tv-bänk kpl. m. urtag för mikro	TV-bench cpl. with socket for microwave
196	350567	x	Galler vent. mikro 38x326	Grating vent. micro 38x326
197	350568	x	Galler vent. mikro 46x448	Grating vent. micro 46x448
198	346950	x	Passbit V[2]	Gauge block L[2]
199	346949	x	Passbit H[2]	Gauge block R[2]
200	346971	x	Lucka (Alpinvit)[2]	Door (Alpine white)[2]
--	346972	x	Lucka (Mekong)[2]	Door (Mekong)[2]
201	342845	x	Vägg kyl V kpl.	Wall refrigerator L cpl.
202	341079	x	Vägg garderob H kpl.	Wall wardrobe R cpl.
203	341614	x	Vägg garderob V kpl.	Wall wardrobe L cpl.
204	334638M	x	Nisch, vikdörr kpl.	Niche folding door cpl.
205	341116	x	Hylla garderob	Shelf wardrobe
206	366043	x	Dörr 260x1850 kpl.	Door 260x1850 cpl.
207	341113	x	Hylla garderob övre	Shelf wardrobe upper
208	341112	x	Hylla garderob nedre	Shelf wardrobe under
209	342702	x	Dörr 415x1850 kpl.	Door 415x1850 cpl.
210	341192	x	Utdragsskiva bord 450x550	Sliding leaf 450x550
211	341193	x	Låda utdragsskiva	Box sliding leaf
			[1]=Dometic ugn [2]=Thetford ugn	[1]=Dometic oven [2]=Thetford oven
			M= Metervara	M= On the metre

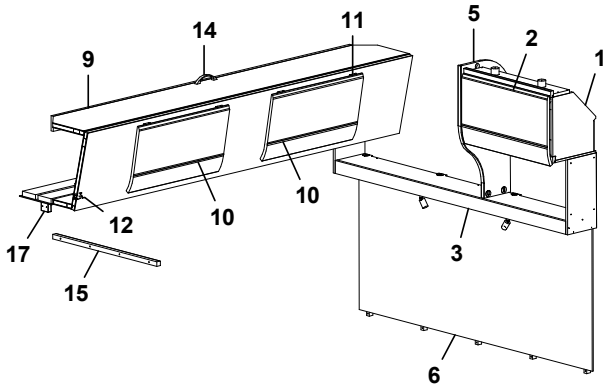
14
11
5
2
1
9
12
10
10
17
15
3
6

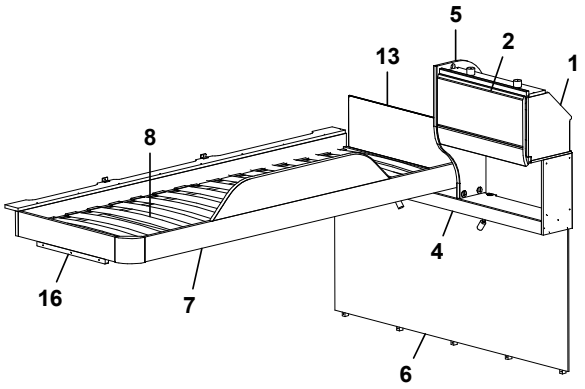
5
2
13
1
8
4
16
7
6

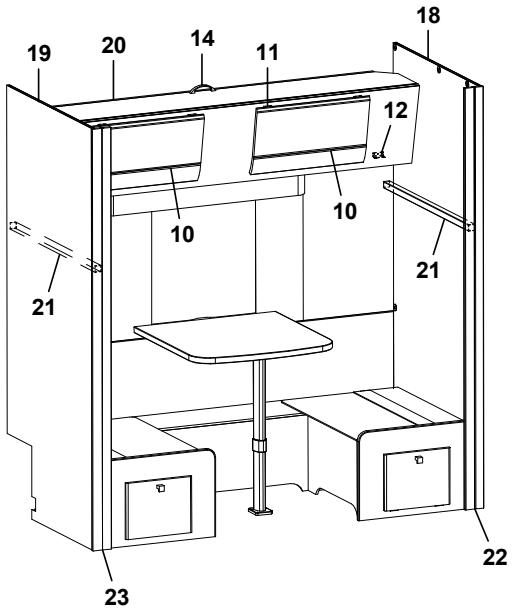
18
19
20
14
11
12
10
10
21
21
22
23

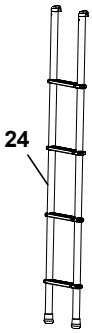
24

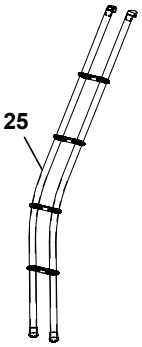
25

Pos Fig	Det. nr Part. No	Ingår Fitted	OBS!! Ange alltid årsmodell vid beställning av inredning Benämning	OBS!! Specify always year of model when ordering equipment Description
1	346228	x	Skåp gavel bak L=560 (Alpinvit)	Cupboard gable L=560 (Alpine white)
--	350571	x	Gångjärn	Hinge
2	345774	x	Lucka (Alpinvit)	Door (Alpine white)
3	346058	x	Hyllpaket L=1510 (u. högtalare)	Shelf L=1510 (without speakers)
--	346059	x	Hyllpaket L=1510 (m. högtalare)	Shelf L=1510 (with speakers)
4	346060	x	Hyllpaket L=1510 (u. högtalare)	Shelf L=1510 (without speakers)
--	346061	x	Hyllpaket L=1510 (m. högtalare)	Shelf L=1510 (with speakers)
5	346655	x	Gavel rundad	Gable
6	346180	x	Sänggavel kpl. med tyg (Sara Greige)	Headboard cpl. with fabric (Sara Greige)
--	346181	x	Sänggavel kpl. med tyg (Velvet Greige)	Headboard cpl. with fabric (Velvet Greige)
7	336714	x	Sängram u. ribbotten	Bed bottom without laths
8	325430	x	Ribbotten kpl.	Laths bottom cpl.
--	311985	x	Ribba sängbotten	Lath bed bottom
--	312046	x	Band t. ribbotten	Band for laths bottom
9	346226	x	Överbäddskåp L=1980 (Alpinvit)	Upper bed L=1980 (Alpine white)
--	339839M	x	Regel låsning d:o	Lock bar d:o
--	375813	x	Rasskydd ö-bäddskåp d:o	Protective plate d:o
10	345774	x	Lucka (Alpinvit)	Door (Alpine white)
11	860402	x	Gångjärn	Hinge
12	860405	x	Gångjärn	Hinge
13	321209	x	Värmespalt	Air gap
--	350594	x	Tyg värmespalt d:o (Sara Greige)	Fabric air gap d:o (Sara Greige)
--	350603	x	Tyg värmespalt d:o (Velvet Greige)	Fabric air gap d:o (Velvet Greige)
14	350129	x	Handtag	Handle
15	331698M	x	Bärregel ö-bädd 22x22x670	Bearing rail upper bed 22x22x670
16	331961M	x	Bärregel 22x22x440	Bearing rail 22x22x440
17	331701M	x	Kloss bärregel	Block bearing rail
18	377407	x	Vägg	Wall
19	341610	x	Vägg	Wall
20	346138	x	Överbäddskåp L=1850	Upper bed L=1850
21	344603	x	Bärregel 30x30x898	Bearing rail 30x30x898
22	377309	x	Stolpe utskjut	Support bar
23	377174	x	Stolpe utskjut	Support bar
24	350535	T	Stege ö-bäddskåp	Ladder upper bed
25	350545	T	Stege ö-bäddsskåp	Ladder upper bed
			M= Metervara	M= On the metre

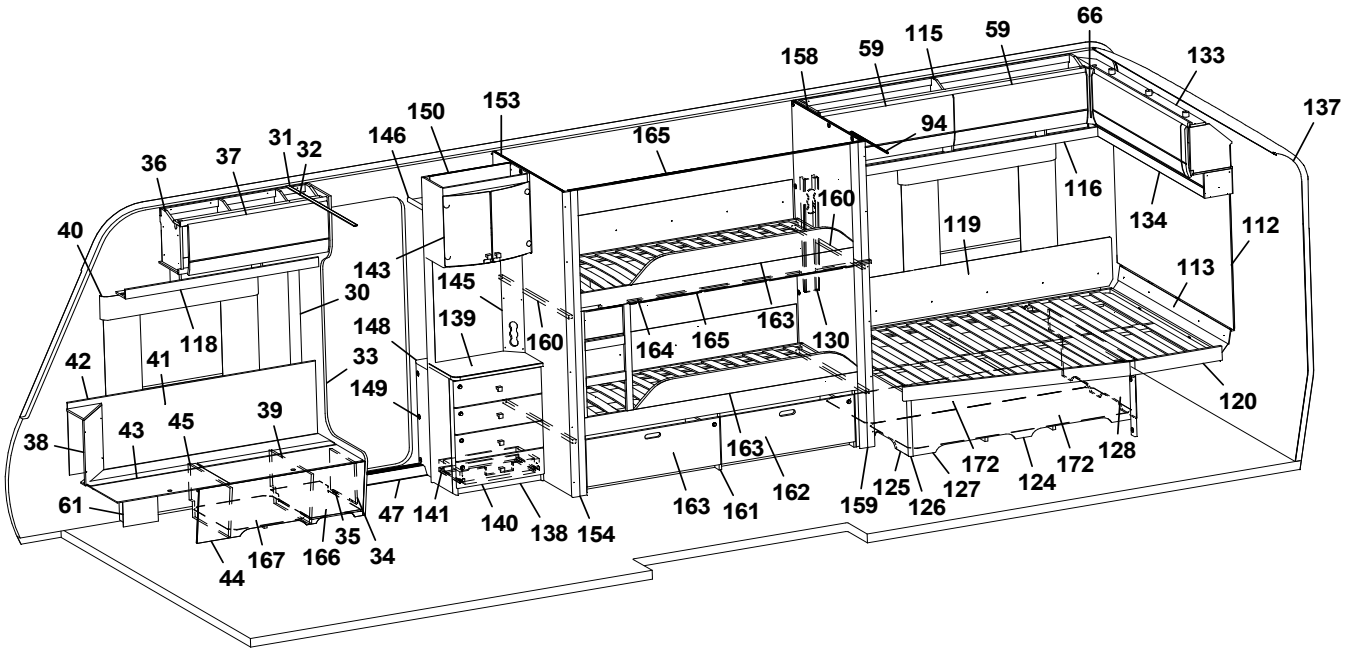
66
59
115
59
158
133
137
94
153
150
146
31
32
37
36
165
116
160
134
112
40
143
145
119
113
30
139
148
160
164
165
163
130
42
41
118
33
149
120
43
45
39
38
163
172
172
128
124
61
47
141
140
138
154
163
161
162
159
125
126
127
35
34
167
166
44

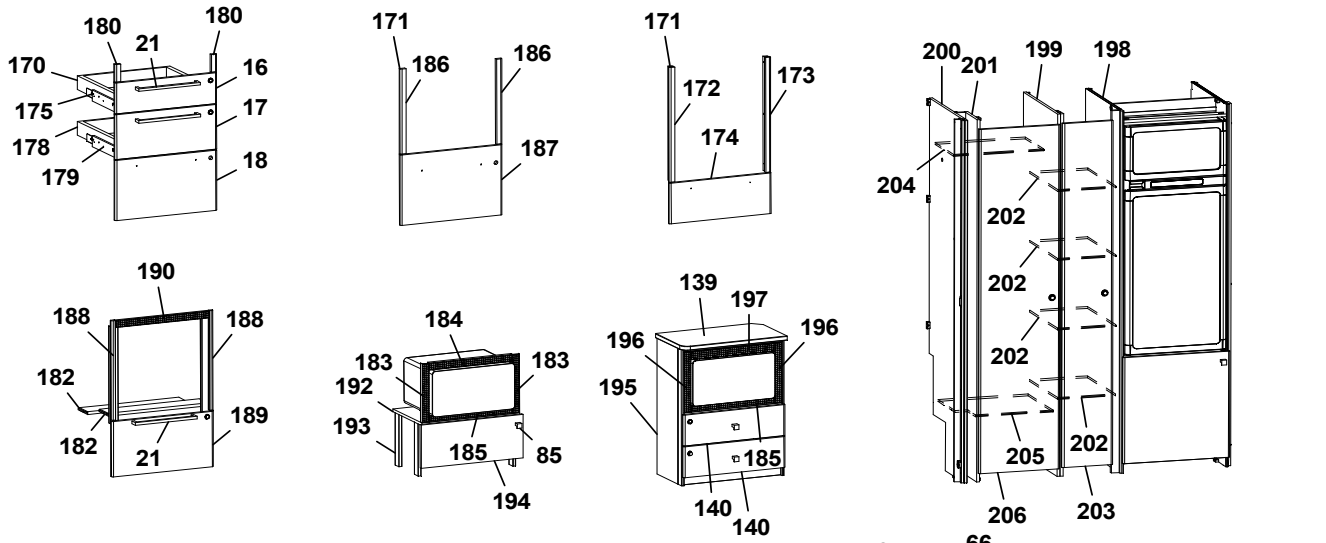
180
180
21
170
16
175
17
178
18
179
171
186
186
187
171
172
173
174
200
201
199
198
204
202
202
202
202
205
202
206
203
190
188
188
182
189
182
21
184
183
183
192
193
185
85
194
139
197
196
196
195
185
140
140

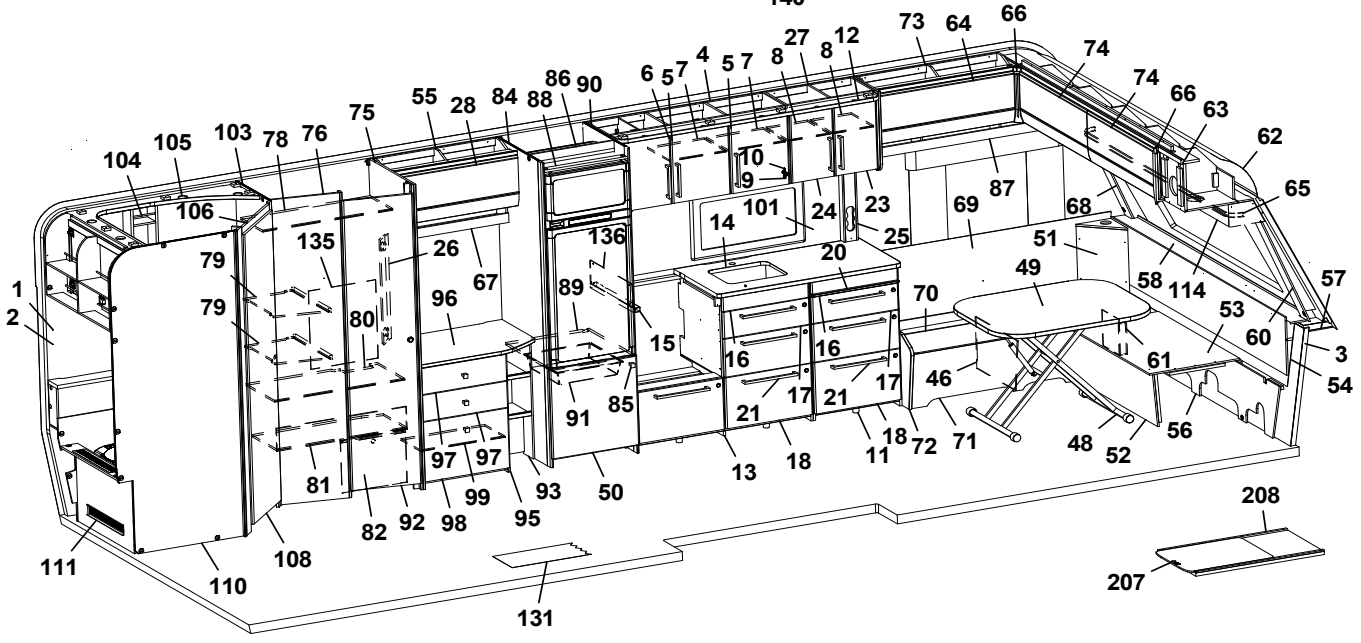
66
64
73
74
74
66
63
62
65
27
12
8
8
4
5
7
5
7
6
86
90
84
88
55
28
75
103
78
76
105
104
106
135
26
67
79
79
80
96
81
82
92
98
97
97
99
95
93
50
108
110
111
131
136
89
91
85
15
16
16
17
21
21
17
18
18
11
13
72
71
46
70
49
51
58
114
53
60
61
57
3
54
48
52
56
10
9
101
24
23
25
14
20
69
87
68
208
207

Pos Fig	Det. nr Part. No	Ingår Fitted	OBS!! Ange alltid årsmodell vid beställning av inredning Benämning	OBS!! Specify always year of model when ordering equipment Description
1	318657	M	Tapet vägg/tak	Wall paper
2	318584	M	Tejp tapet 20 mm	Tape, wall paper 20 mm
3	318585	M	Tejp tapet 60 mm	Tape, wall paper 60 mm
4	346300	x	Skåp kök L=1120 kpl. (Alpinvit)	Cupboard kitchen L=1120 cpl. (Alpine white)
--	343689	x	Skåp kök L=1120 kpl. (Mekong)	Cupboard kitchen L=1120 cpl. (Mekong)
5	346818	x	Lucka H (Alpinvit)	Door R (Alpine white)
--	343443	x	Lucka H (Mekong)	Door R (Mekong)
--	350471	x	Handtag d:o	Handle d:o
6	346819	x	Lucka V (Alpinvit)	Door L (Alpine white)
--	343455	x	Lucka V (Mekong)	Door L (Mekong)
--	350471	x	Handtag d:o	Handle d:o
7	331385M	x	Hylla	Shelf
8	343479	x	Hylla	Shelf
9	311917	x	Gångjärn	Hinge
10	312588	x	Platta gångjärn	Plate hinge
11	346148	x	Utskjut diskbänk (Alpinvit)	Projection kitchen sink (Alpine white)
--	347036	x	Utskjut diskbänk (Mekong)	Projection kitchen sink (Mekong)
12	346328	x	Ljusramp köksskåp L=1652	Light holder kitchen L=1652
13	346194	x	Diskbänk trädel u. skiva (Alpinvit)[1]	Kitchen sink without board (Alpine white)[1]
--	347016	x	Diskbänk trädel u. skiva (Alpinvit)[2]	Kitchen sink without board (Alpine white)[2]
--	343526	x	Diskbänk trädel u. skiva (Mekong)[1]	Kitchen sink without board (Mekong)[1]
--	347021	x	Diskbänk trädel u. skiva (Mekong)[2]	Kitchen sink without board (Mekong)[2]
--	347049	x	Diskbänk induktion trädel u. skiva (Alpinvit)	Kitchen sink induction w/o board (Alpine white)
--	347050	x	Diskbänk induktion trädel u. skiva (Mekong)	Kitchen sink induction w/o board (Mekong)
14	346077	x	Skiva diskbänk 565x1167[1]	Board 565x1167[1]
--	346978	x	Skiva diskbänk 565x1161[2]	Board 565x1161[2]
--	341525-S	x	Skiva diskbänk induktion 565x1695	Board induction 565x1695
15	346076	x	Skiva diskbänk 40x560[1]	Board 40x560[1]
--	346977	x	Skiva diskbänk 40x561[2]	Board 40x561[2]
16	346799	x	Lådförstycke (Alpinvit)	Drawer front (Alpine white)
--	343412	x	Lådförstycke (Mekong)	Drawer front (Mekong)
--	317514	x	Låda 480x500 d:o	Drawer 480x500 d:o
--	317382	x	Glidskena låda H d:o	Slide bar, drawer R d:o
--	350221	x	Glidskena låda V d:o	Slide bar, drawer L d:o
17	346801	x	Lådförstycke (Alpinvit)	Drawer front (Alpine white)
--	343413	x	Lådförstycke (Mekong)	Drawer front (Mekong)
--	317514	x	Låda 480x500 d:o	Drawer 480x500 d:o
--	317382	x	Glidskena låda H d:o	Slide bar, drawer R d:o
--	350221	x	Glidskena låda V d:o	Slide bar, drawer L d:o
18	346802	x	Lucka (Alpinvit)	Door (Alpine white)
--	343414	x	Lucka (Mekong)	Door (Mekong)
--	20-900302	x	Pentrylåda 273x500 d:o	Drawer pentry 273x500 d:o
--	07-800039	x	Rullskena H d:o	Roller rail R d:o
--	07-800038	x	Rullskena V d:o	Roller rail L d:o
20	336675	x	Skärbräda	Cutting board
21	350472	x	Handtag	Handle
23	346808	x	Lucka H (Alpinvit)	Door R (Alpine white)
--	343458	x	Lucka H (Mekong)	Door R (Mekong)
24	346807	x	Lucka V (Alpinvit)	Door L (Alpine white)
--	343427	x	Lucka V (Mekong)	Door L (Mekong)
			M= Metervara	M= On the metre

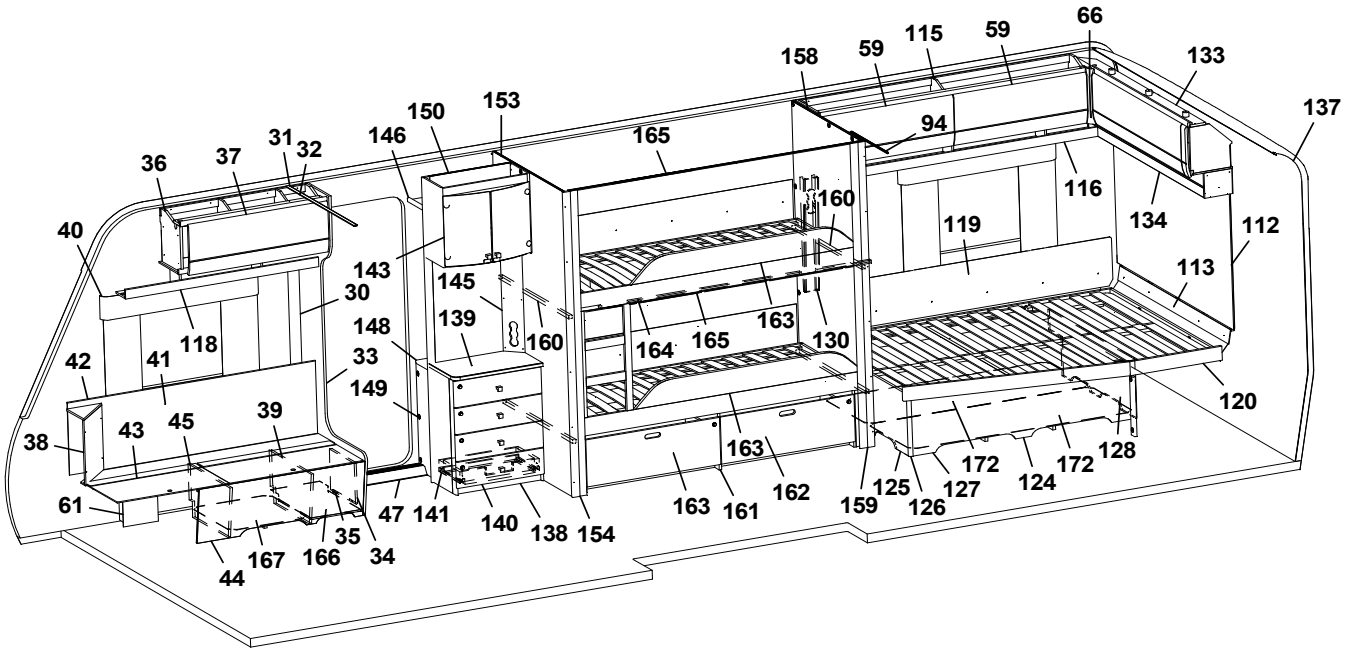
66
59
115
59
158
133
137
94
153
150
146
31
32
37
36
165
116
160
134
112
40
119
143
145
113
30
139
148
160
164
165
163
130
42
41
118
33
149
120
38
43
45
39
163
172
172
128
124
61
47
141
140
138
154
163
161
162
159
125
126
127
35
34
44
167
166

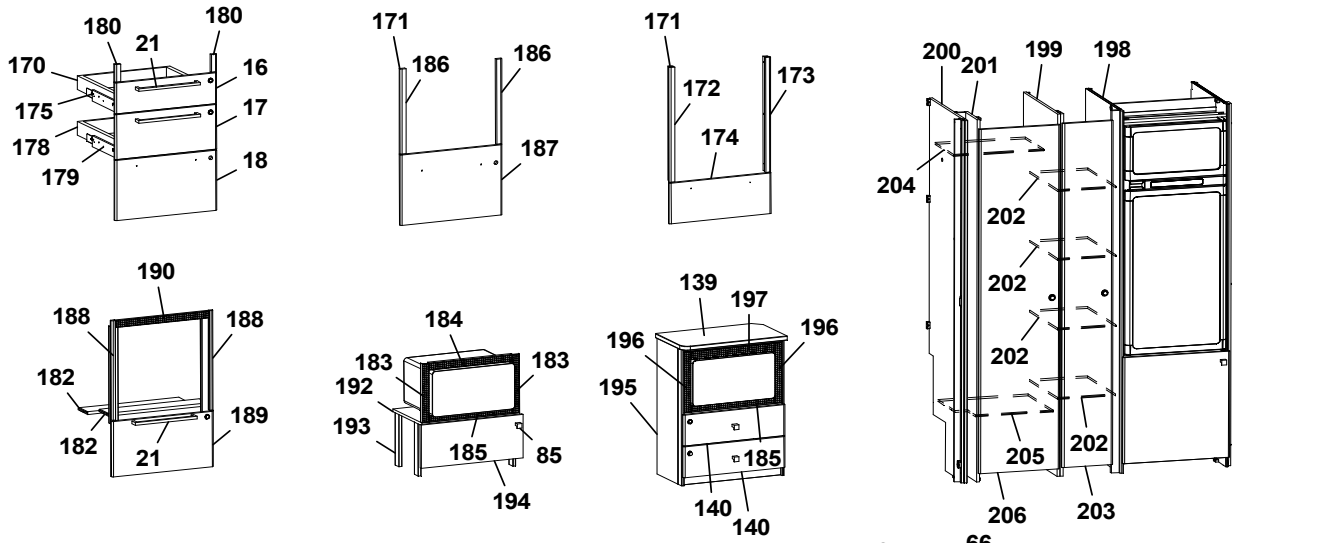
180
21
180
170
16
175
17
178
18
179
171
186
186
187
171
172
173
174
200
201
199
198
204
202
202
202
202
205
202
206
203
190
188
188
182
189
182
21
184
183
183
192
193
185
85
194
139
197
196
196
195
185
140
140

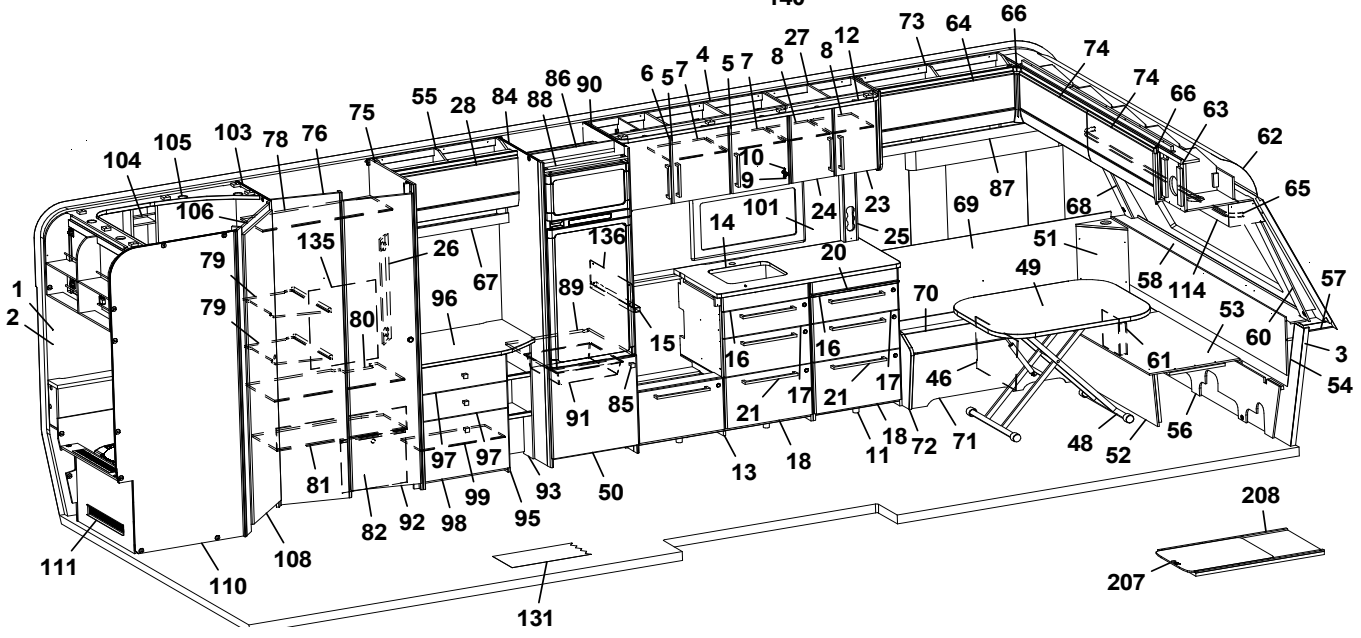
66
64
73
74
74
66
63
62
65
27
12
8
8
4
5
7
5
7
6
86
90
88
84
28
55
75
103
78
76
105
104
106
135
26
67
79
79
80
96
136
89
91
85
15
16
16
17
17
21
21
18
18
11
72
71
13
50
93
97
97
99
98
95
81
82
92
108
110
111
131
10
9
101
24
23
14
25
20
69
87
68
51
49
70
58
114
53
60
57
3
54
61
46
48
52
56
208
207

Pos Fig	Det. nr Part. No	Ingår Fitted	OBS!! Ange alltid årsmodell vid beställning av inredning Benämning	OBS!! Specify always year of model when ordering equipment Description
25	333289	x	Front eluttag	Front outlet
26	335787	x	Front eluttag	Front outlet
27	346157	x	Skåp kök (Alpinvit)	Cupboard kitchen (Alpine white)
--	346479	x	Skåp kök (Mekong)	Cupboard kitchen (Mekong)
28	345776	x	Lucka (Alpinvit)	Door (Alpine white)
30	318962	x	List täck el-kabel B=45 L=2100	Cover strip B=45 L=2100
31	316270	x	List snäpp undre L=2379	List under L=2379
32	316268	x	List snäpp övre L=2379	List upper L=2379
33	345790	x	Stolpe först. kpl. m. lucka (144x180 urtag)	Support bar cpl. with door (144x180 socket)
--	346566	x	Stolpe först. kpl. m. lucka (105,6x171 urtag)	Support bar cpl. with door (105,6x171 socket)
34	343731	x	Lucka	Door
35	312589	x	Gångjärn	Hinge
36	345738	x	Skåp övre H F L=939 (Alpinvit)	Cupboard upper front R L=939 (Alpine white)
--	350571	x	Gångjärn d:o	Hinge d:o
37	345780	x	Lucka (Alpinvit)	Door (Alpine white)
38	345953	x	Hörn sittgrupp H	Corner R
--	345951	x	Hörn sittgrupp H med ø 60 urttag	Corner R with ø 60 hole
--	345949	x	Hörn sittgrupp H med ø 85 urttag	Corner R with ø 85 hole
39	342494	x	Stöd bäddlåda H F	Support bed box
40	350348	x	Skena gardin L=1020	Curtain rod L=1020
41	345928	x	Värmespalt H fram	Air gap R.F.
42	319821	M	List kant mörkbrun	Strip, dark brown
43	346011	x	Lock bäddlåda H F	Cover bedbox R.F.
--	319024	x	Matta grå textil m. tejp d:o	Carpet gray textile with tape d:o
44	343085	x	Front bäddlåda H F	Front bed box R.F.
--	346003	x	Front bäddlåda H F (centraldammsugare)	Front bed box R.F. (central vacuum cleaner)
45	342495	x	Stöd bäddlåda H F	Support bed box
46	312825	x	Stöd bäddlåda V F	Support bed box
47	319871	x	Tröskel aluminium L=650	Threshold aluminium L=650
48	310083	x	Bordsstativ	Table stand
--	350474	x	Bordsstativ enpelar	Table stand single pillar
49	345945	x	Bordsskiva 800x1000	Table top 800x1000
50	343835	x	Lucka V 550x570	Door L 550x570
--	316799	x	Gångjärn d:o	Hinge d:o
--	312588	x	Platta gångjärn d:o	Plate hinge d:o
51	345951	x	Hörn sittgrupp V med ø 60 urttag	Corner L with ø 60 hole
--	345949	x	Hörn sittgrupp V med ø 85 urttag	Corner L with ø 85 hole
52	331245M	x	Front bäddlåda gavel	Front bed box gable
53	345923	x	Skiva rundsittgrupp	Sheet seat
54	340578	x	Värmespalt gavel fram	Air gap
55	346047	x	Skåp övre L=790 (Alpinvit)	Cupboard upper L=790 (Alpinvit)
--	350571	x	Gångjärn d:o	Hinge d:o
56	340520	x	Stöd sittgrupp	Support
57	215275	x	Hylla front kpl. L=2366	Shelf front cpl. L=2366
58	345285	x	Front/hylla kpl.	Front/shelf cpl.
--	345362	x	Front/hylla kpl. med belysning "Björn"	Front/shelf cpl. with lightning "Bear"
59	345777	x	Lucka (Alpinvit)	Door (Alpine white)
60	345085	x	Hörn front H	Front corner R
61	346080	x	Täckfront	Cover front
62	216067	x	Täckskiva radie fram 1x380x2360	Cover plate radius front 1x380x2360
			M= Metervara	M= On the metre

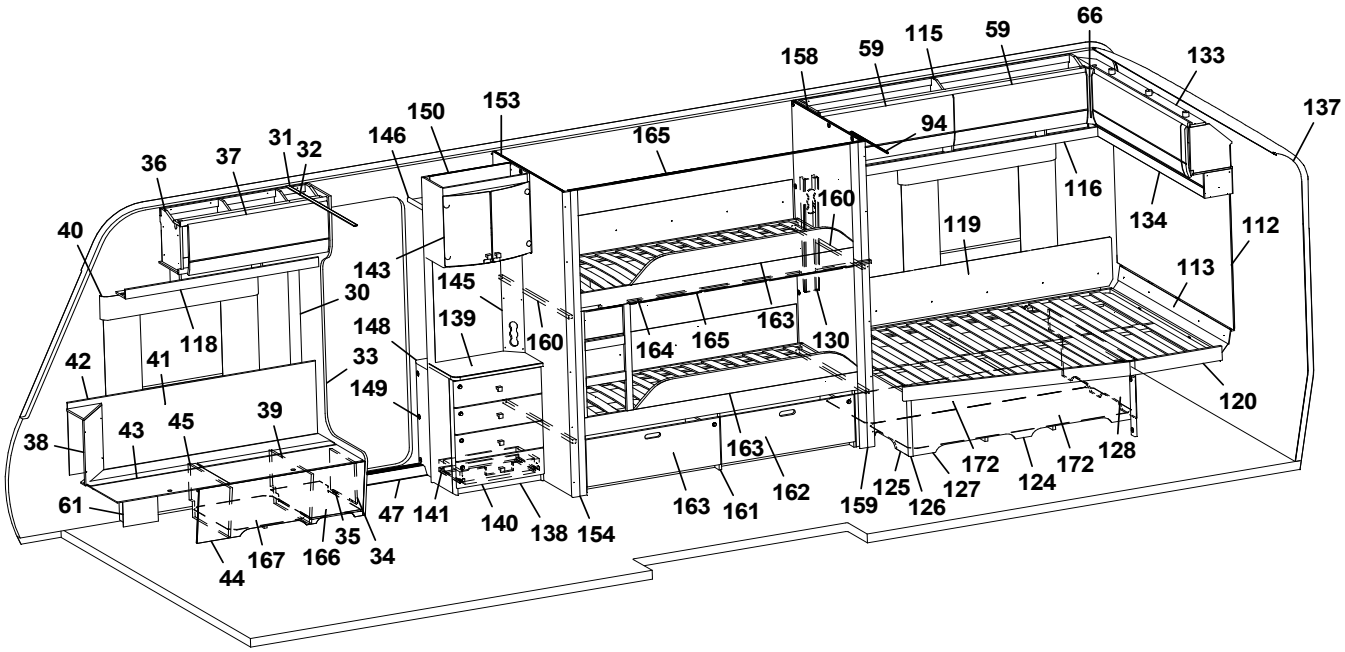
66
59
115
59
158
133
137
94
153
150
146
31
32
37
36
165
116
160
134
112
40
119
143
145
113
30
139
148
160
164
165
163
130
42
41
118
33
149
120
43
45
39
38
172
128
124
172
61
47
141
140
138
154
163
161
162
159
125
126
127
35
34
44
167
166

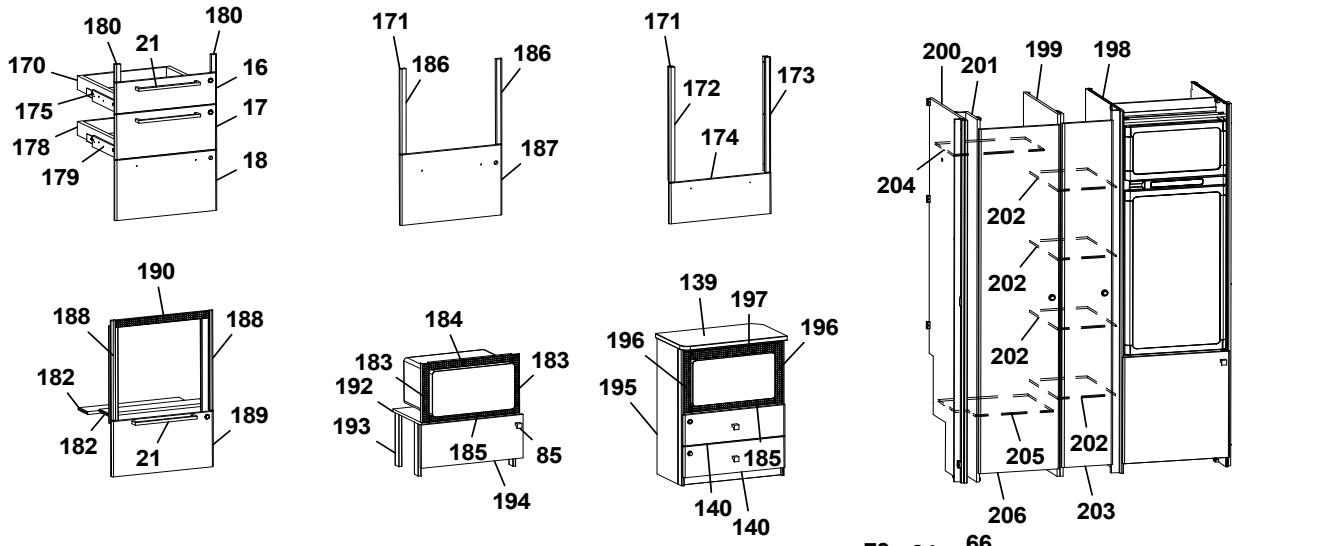
180
21
180
170
16
175
17
178
18
179
171
186
186
187
171
172
173
174
200
201
199
198
204
202
202
202
202
205
202
206
203
190
188
188
182
189
182
21
184
183
183
192
193
185
85
194
139
197
196
196
195
185
140
140

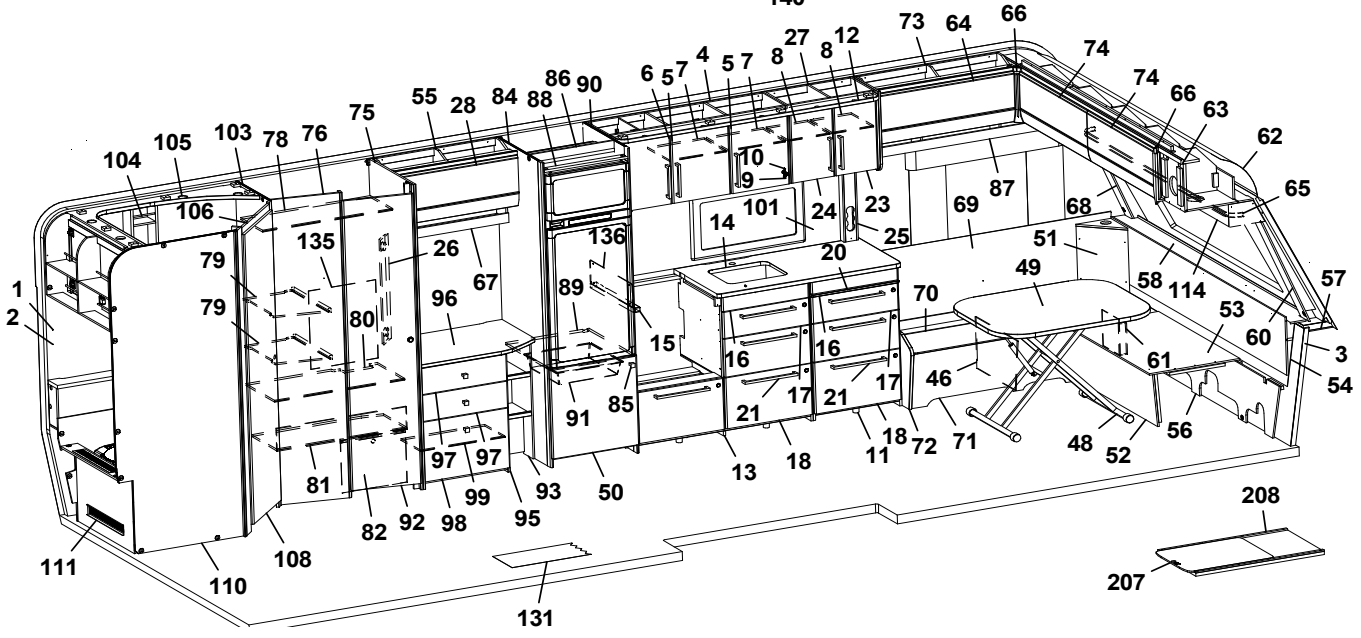
66
64
73
12
8
27
8
4
5
7
6
5
7
90
86
88
84
28
55
75
78
76
103
105
104
106
135
26
67
79
79
80
96
89
136
15
91
85
97
97
99
81
82
92
98
95
93
50
13
18
11
72
71
48
52
56
46
61
54
3
60
53
57
58
114
51
49
70
69
87
68
65
62
63
74
74
66
10
9
101
24
23
14
25
20
16
16
17
17
21
21
18
1
2
111
110
108
131
208
207

Pos Fig	Det. nr Part. No	Ingår Fitted	OBS!! Ange alltid årsmodell vid beställning av inredning Benämning	OBS!! Specify always year of model when ordering equipment Description
--	313884	x	List plast radie L=2379	List L=2379
63	345727	x	Skåp gavel fram L=2360 (Alpinvit)	Cupboard L=2360 (Alpine white)
--	350571	x	Gångjärn d:o	Hinge d:o
64	345778	x	Lucka (Alpinvit)	Door (Alpine white)
65	350349	x	Skena gardin L=1920	Curtain rod L=1920
66	345869	x	Hörn inredning	Corner
67	345431	x	Hyllpaket L=790	Shelf L=790
68	345084	x	Hörn front V	Front corner L
69	345929	x	Värmespalt V fram	Air gap L.F.
70	346014	x	Lock bäddlåda V F	Cover bed box L.F
--	319024	x	Matta grå textil m. tejp d:o	Carpet gray textile with tape d:o
71	339504	x	Front bäddlåda V F	Front bed box L.F.
72	345933	x	Gavel bäddlåda V F	Gable bed box L.F
73	345766	x	Skåp övre V F L=922 (Alpinvit)	Cupboard upper front L L=922 (Alpinvit)
--	350571	x	Gångjärn d:o	Hinge d:o
74	345779	x	Lucka (Alpinvit)	Door (Alpine white)
75	340329	x	Vägg garderob	Wall wardrobe
76	341160	x	Vägg front garderob	Wall front wardrobe
78	341162	x	Hylla garderob övre	Shelf wardrobe upper
79	340158	x	Hylla garderob	Shelf wardrobe
80	341163	x	Hylla garderob mellan	Shelf wardrobe middle
81	341164	x	Hylla garderob nedre	Shelf wardrobe lower
82	340330	x	Täckfront garderob	Cover wardrobe
84	342784	x	Vägg kyl kpl. V	Wall refrigerator cpl. L
85	350473	x	Handtag knopp	Handle knob
86	342309	x	Bakstycke stopp kyl	Back cupboard
87	345795	x	Hyllpaket V F L=1201	Shelf front L L=1201
88	342306	x	List folierad L=528	List foiled L=528
89	340675	x	Hylla under kyl	Shelf under refrigerator
90	342362	x	Vägg kyl kpl. H	Wall refrigerator cpl. R
91	310325	x	Trådback vit 85x427x427	Tray 85x427x427
--	312712	x	Glidlist trådback (säljes i par)	Sliding strip tray (pair)
92	342702	x	Dörr garderob 415x1850 kpl.	Door wardrobe 415x1850 cpl.
93	335507	x	Hylla vid byrå kpl.	Shelf cpl.
94	314917	x	Skena draperi L=1190	Drapery rail L=1190
95	346048	x	Byrå kpl. u. skiva	Dresser without board
96	346051	x	Skiva, byrå	Board, dresser
97	346800	x	Lådförstycke 167x550	Drawer front 167x550
--	317514	x	Låda 480x500 d:o	Drawer 480x500 d:o
--	317382	x	Glidskena låda H	Slide bar, drawer R
--	350221	x	Glidskena låda V	Slide bar, drawer L
--	312588	x	Platta gångjärn	Plate hinge
98	346050	x	Lucka 380x550	Door 380x550
--	315202	x	Gångjärn d:o	Hinge d:o
99	339522	x	Hylla	Shelf
101	346569-F	x	Köksskiva vägg, Svart fiskben	Protection kitchen, Black fishbone
--	346569-G	x	Köksskiva vägg, Natur skiffer	Protection kitchen, Nature slate
--	346569-M	x	Köksskiva vägg, Marmor	Protection kitchen, Marble
--	346569-S	x	Köksskiva vägg, Sten	Protection kitchen, Stone
103	345482	x	Vägg tvättrum främre	Wall washroom
			M= Metervara	M= On the metre

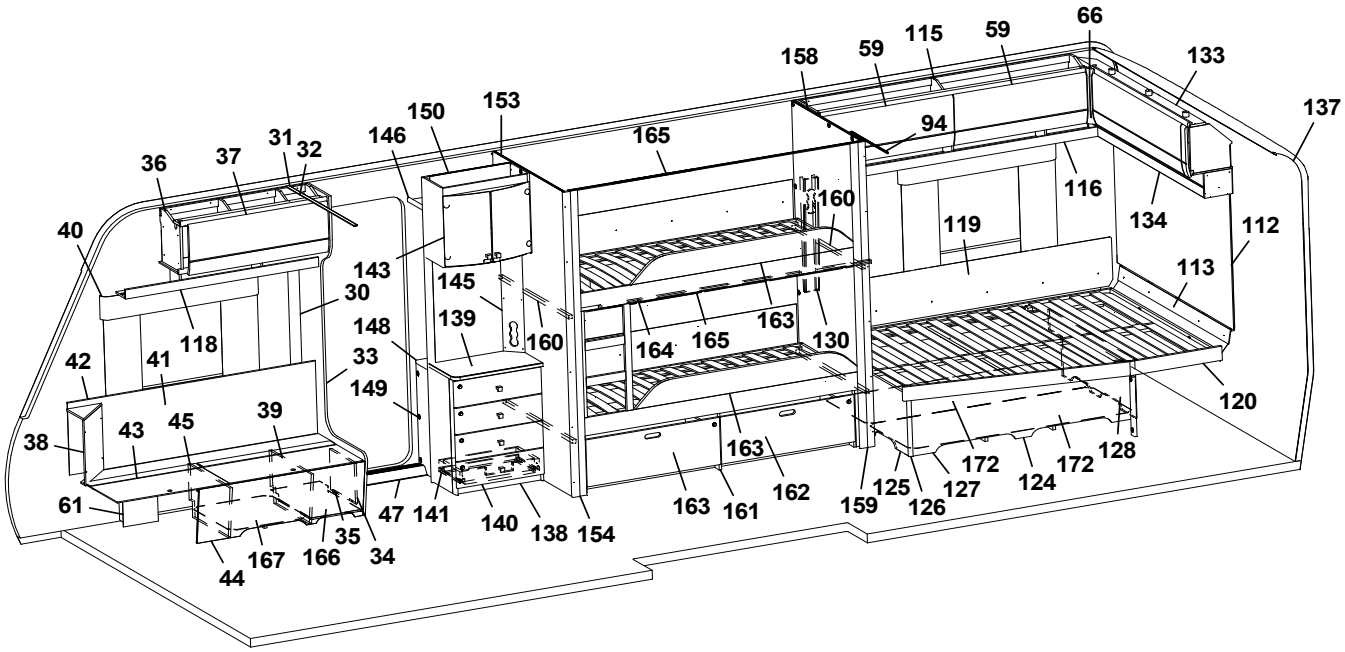
66
59
115
59
158
133
137
153
150
146
31
32
37
36
165
94
116
160
134
112
40
119
143
145
113
30
139
148
160
164
165
163
130
42
41
118
33
149
120
43
45
39
38
163
172
172
128
124
61
47
141
140
138
154
163
161
162
159
125
126
127
35
34
167
166
44

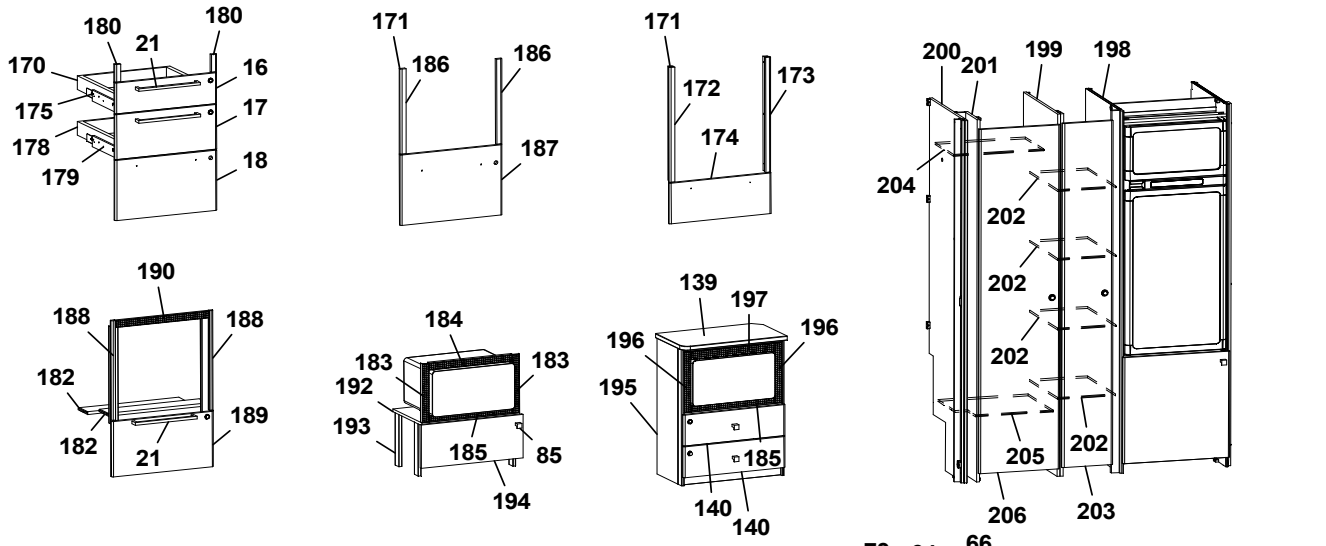
180
180
21
170
16
175
17
178
18
179
171
186
186
187
171
172
173
174
200
201
199
198
204
202
202
202
202
205
202
206
203
190
188
188
182
189
182
21
184
183
183
192
193
185
85
194
139
197
196
196
195
185
140
140

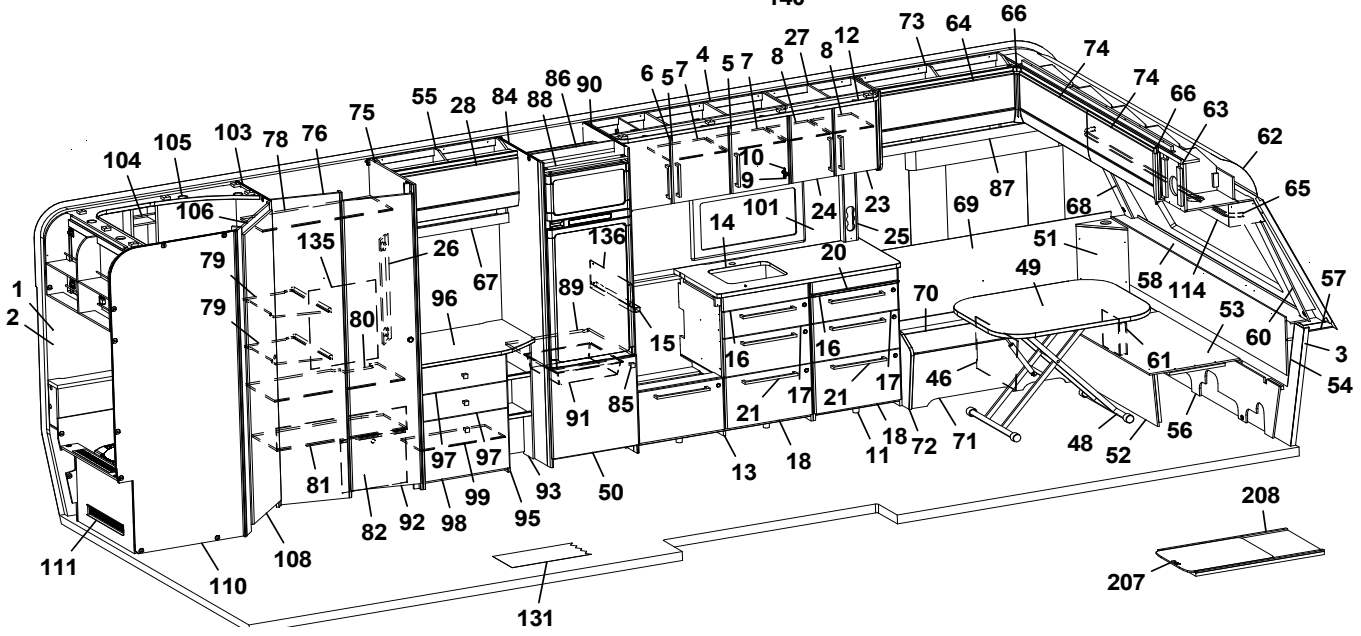
66
73
64
74
27
12
8
8
4
5
7
6
5
7
90
86
88
84
28
55
75
78
76
103
105
104
106
74
66
63
62
65
68
87
69
24
23
25
101
14
10
9
135
136
26
67
79
79
80
96
89
15
16
16
20
49
51
58
114
57
53
60
3
54
61
46
70
1
2
91
85
17
17
21
21
18
72
71
48
52
56
18
11
13
97
97
99
95
93
50
81
82
92
98
108
110
111
131
208
207

Pos Fig	Det. nr Part. No	Ingår Fitted	OBS!! Ange alltid årsmodell vid beställning av inredning Benämning	OBS!! Specify always year of model when ordering equipment Description
104	337131	x	Hylla tvättrum	Shelf washroom
105	338356	x	Ljusramp tvättrum L=1070	Light holder washroom L=1070
106	331248M	x	Tröskel 60x480	Threshold 60x480
108	346017	x	Dörr 490x1850 kpl.	Door 490x1850 cpl.
110	345190	x	Vägg tvättrum bakre kpl.	Wall washroom rear cpl.
111	345192	x	Front tvättrum kpl.	Front washroom cpl.
--	319198	x	Galler ventilation d:o	Ventilation grille d:o
112	346166	x	Sänggavel kpl. m. tyg (Sara Greige)	Headboard cpl. with fabric (Sara Greige)
--	346167	x	Sänggavel kpl. m. tyg (Velvet Greige)	Headboard cpl. with fabric (Velvet Greige)
113	344424	x	Värmespalt	Air gap
114	345930	x	Hyllpaket fram L=2360	Shelf front L=2360
115	345959	x	Skåp övre H B L=1737 (Alpinvit)	Cupboard upper rear R L=1737 (Alpine white)
--	350571	x	Gångjärn d:o	Hinge d:o
116	343213	x	Hyllpaket H B L=1815	Shelf rear R L=1815
118	345792	x	Hyllpaket H F L=1218	Shelf front R L=1218
119	338121	x	Värmespalt	Air gap
--	350593	x	Tyg värmespalt d:o (Sara Greige)	Fabric air gap d:o (Sara Greige)
--	350602	x	Tyg värmespalt d:o (Velvet Greige)	Fabric air gap d:o (Velvet Greige)
120	342654	x	Sängram u. ribbotten	Bed bottom without laths
--	342683	x	Ribbotten kpl. d:o	Laths bottom cpl .d:o
--	311985	x	Ribba sängbotten L=718 B=63	Lath bed bottom L=718 B=63
--	312046	x	Band t. ribbotten	Band for laths bottom
124	340187	x	Sänglåda kpl.	Bed box cpl.
--	315203	x	List 17,5x55x1415	Wood lath pine 17,5x55x1415
125	340197	x	Gavel säng V	Gable bed L
126	319863	x	List hörn L=380	Corner strip L=380
127	339426	x	Front säng	Front bed
128	340195	x	Gavel säng H	Gable bed R
130	343352	x	Front eluttag	Front outlet
131	350469	x	Matta golv, gråsten	Carpet floor, greystone
--	319393	x	Matta golv, antik planka	Carpet floor, antique plank
133	345967	x	Skåp gavel bak L=1510 (Alpinvit)	Cupboard upper rear L=1510 (Alpine white)
--	350571	x	Gångjärn d:o	Hinge d:o
134	346382	x	Hyllpaket gavel bak L=1510	Shelf rear L=1510
135	339298	x	Täckskiva exp.kärl	Cover expansion vessel
136	401715	x	Flamskydd	Flame guard
--	401996	x	Flamskydd induktion	Flame guard induction
137	216066	x	Täckskiva radie bak 1x275x2360	Cover plate radius back 1x275x2360
--	313884	x	List plast radie L=2379	List L=2379
138	346037	x	TV-bänk kpl. u. skiva	TV-bench cpl. whitout board
139	345978	x	Skiva TV-bänk	Board, TV-bench
140	343121	x	Lådförstycke	Drawer front
141	20-900302	x	Pentrylåda 273x500 d:o	Drawer pentry 273x500 d:o
--	07-800039	x	Rullskena H d:o	Roller rail R d:o
--	07-800038	x	Rullskena V d:o	Roller rail L d:o
143	345981	x	Skåp bar kpl.	Coctail cabinet cpl.
--	330180	x	Hylla	Shelf
--	345998	x	Lucka H d:o	Door R d:o
--	345997	x	Lucka V d:o	Door L d:o
--	318379	x	Gångjärn d:o	Hinge d:o
			M= Metervara	M= On the metre

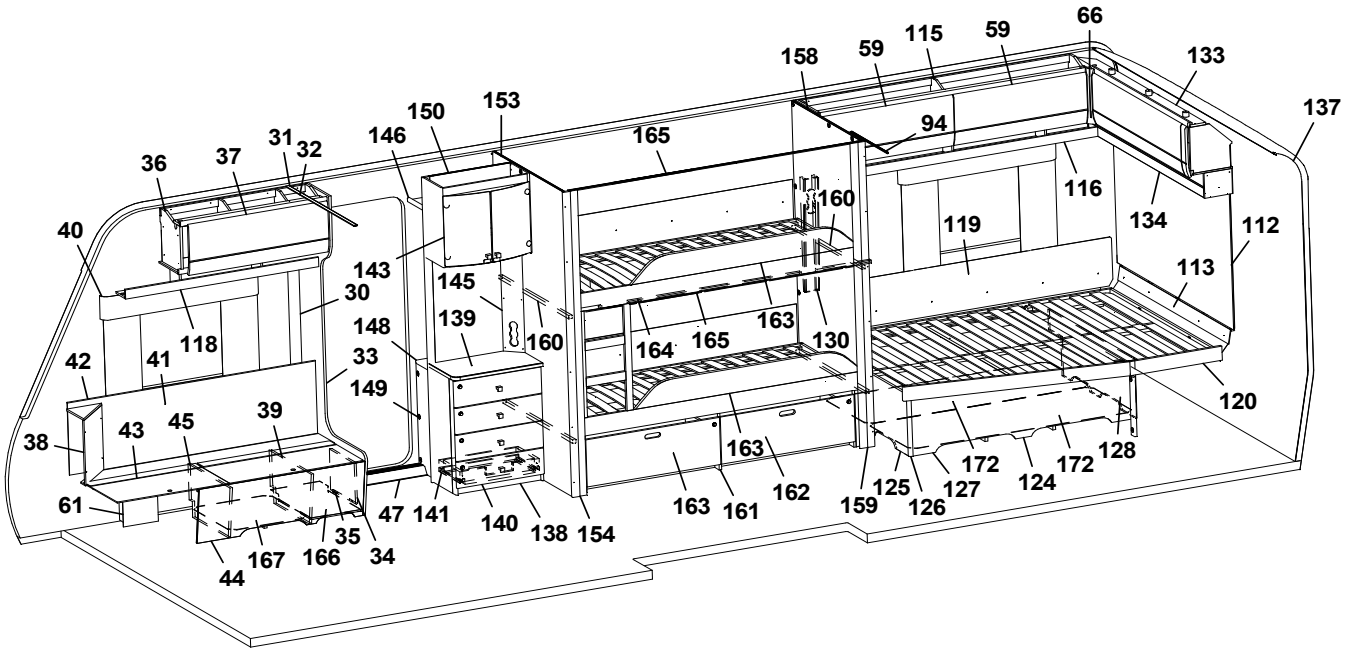
66
59
115
59
158
133
137
153
150
146
31
32
37
36
165
94
116
134
112
40
160
119
143
145
113
30
139
148
160
164
165
163
130
42
41
118
33
149
120
38
43
45
39
163
172
172
128
124
61
47
141
140
138
154
163
161
162
159
125
126
127
35
34
44
167
166

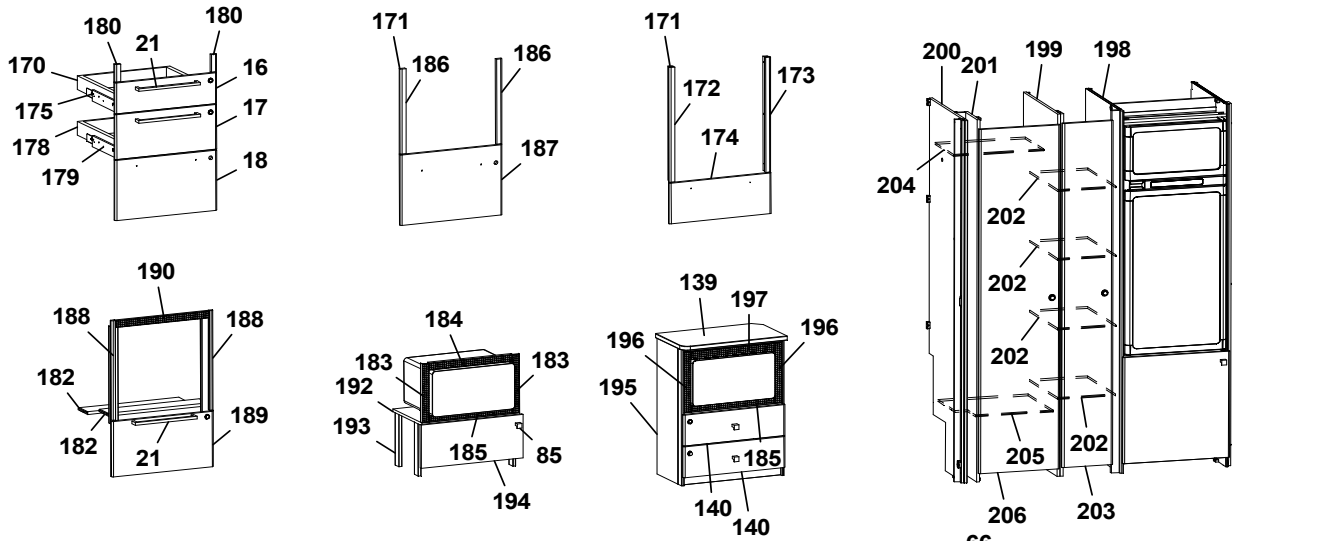
180
21
180
170
16
175
17
178
18
179
171
186
186
187
171
172
173
174
200
201
199
198
204
202
202
202
202
205
202
206
203
190
188
188
182
189
182
21
184
183
183
192
193
185
85
194
139
197
196
196
195
185
140
140

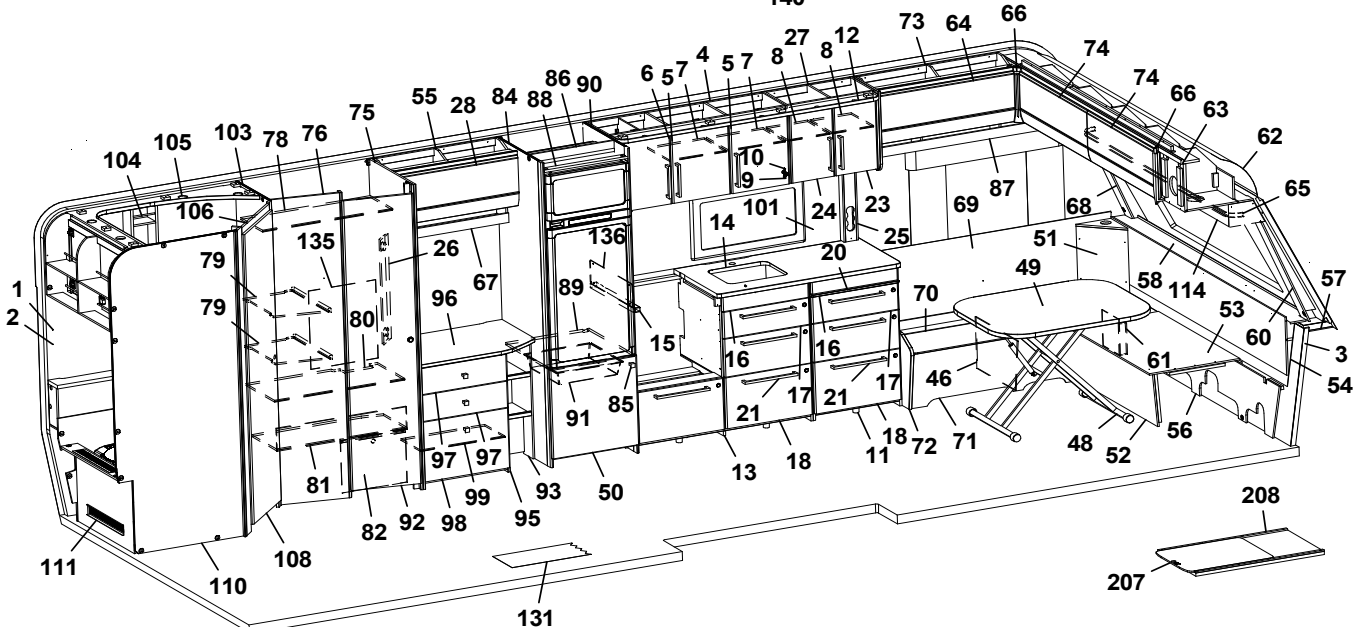
66
73
64
74
27
12
8
8
4
5
7
6
5
7
86
90
88
84
28
55
75
78
76
103
105
104
106
135
26
67
79
79
80
96
81
82
92
98
97
97
99
95
93
50
108
110
111
131
136
89
15
91
85
13
18
16
16
17
21
21
17
11
18
72
71
46
48
52
56
70
49
61
53
60
3
54
58
114
57
51
68
65
62
63
66
74
69
87
10
9
101
24
23
14
25
20
208
207

Pos Fig	Det. nr Part. No	Ingår Fitted	OBS!! Ange alltid årsmodell vid beställning av inredning Benämning	OBS!! Specify always year of model when ordering equipment Description
--	318380	x	Täckhatt d:o	Cover d:o
--	312588	x	Platta gångjärn d:o	Plate hinge d:o
145	343721	x	Front eluttag	Front outlet
146	331910M	x	Hylla garderob övre	Shelf wardrobe upper
148	319866	x	Hylla insteg	Shelf
149	345693	x	Front hylla garderob	Front
150	345924	x	Vägg instegsgarderob	Wall wardrobe
--	345692	x	Vägg instegsgarderob (Mikro)	Wall wardrobe (Microwave)
153	341610	x	Vägg	Wall
154	377174	x	Stolpe utskjut	Support bar
158	377407	x	Vägg	Wall
159	377309	x	Stolpe utskjut	Support bar
160	377320	x	Bärregel 22x22x898	Bearing rail 22x22x898
161	344310	x	Lådor under säng kpl. sats	Drawers under bed cpl. kit
162	344312	x	Låda	Drawer
163	344133	x	Sängram u. ribbotten	Bedbottom without laths
--	326474	x	Ribbotten kpl. d:o	Laths cpl. d:o
--	343966	x	Stege	Ladder
164	331748M	x	List draperiskena 3-del	List drapery rail 3-parts
165	315907	x	Skena draperi L=1920	Drapery rail L=1920
166	350390	x	Plåt skofack	Plate shoe compartment
167	343594	x	Luftspalt H-fram	Air gap R front
170	347012	x	Monteringssats kpl. lådor (Alpinvit)	Mounting kit cpl. drawers (Alpine white)
--	343471	x	Monteringssats kpl. lådor (Mekong)	Mounting kit cpl. drawers (Mekong)
171	346214	x	Monteringssats kpl. ugn (Alpinvit)[1]	Mounting kit cpl. oven (Alpine white)[1]
--	347075	x	Monteringssats kpl. ugn (Alpinvit)[2]	Mounting kit cpl. oven (Alpine white)[2]
--	343488	x	Monteringssats kpl. ugn (Mekong)[1]	Mounting kit cpl. oven (Mekong)[1]
--	347076	x	Monteringssats kpl. ugn (Mekong)[2]	Mounting kit cpl. oven (Mekong)[2]
172	346950	x	Passbit V[2]	Gauge block L[2]
173	346949	x	Passbit H[2]	Gauge block R[2]
174	346971	x	Lucka (Alpinvit)[2]	Door (Alpine white)[2]
--	346972	x	Lucka (Mekong)[2]	Door (Mekong)[2]
178	317514	x	Låda 480x500	Drawer 480x500
179	317382	x	Glidskena låda H	Slide bar, drawer R
--	350221	x	Glidskena låda V	Slide bar, drawer L
--	801701	x	Skruv 6x16 d:o	Screw 6x16 d:o
180	336092	x	Passbit 16x30x95 (Mekong)	Gauge block 16x30x95 (Mekong)
182	333287M	x	Skiva distans 15x100x547,5	Sheet distance 15x100x547,5
183	402108	x	Galler vent. mikro 38x318	Grating vent. micro 38x318
184	402109	x	Galler vent. mikro 38x448	Grating vent. micro 38x448
185	402110	x	Galler vent. mikro 33x448	Grating vent. micro 33x448
186	336086	x	Passbit 16x30x460[1]	Gauge block 16x30x460[1]
187	346805	x	Lucka (Vit)[1]	Door (White)[1]
--	343491	x	Lucka (Mekong)[1]	Door (Mekong)[1]
188	342139	x	List L=538 (diskbänk induktion)	List (kitchen sink induction) L=538
189	346803	x	Lucka (diskb. induktion) 299x550 (Vit)	Door (kitch. sink induct.) 299x550 (White)
--	343392	x	Lucka (diskb. induktion) 299x550 (Mekong)	Door (kitch. sink induct.) 299x550 (Mekong)
--	20-900302	x	Pentrylåda 273x500 d:o	Drawer pentry 273x500 d:o
--	07-800039	x	Rullskena H d:o	Roller rail R d:o
--	07-800038	x	Rullskena V d:o	Roller rail L d:o
			M= Metervara	M= On the metre

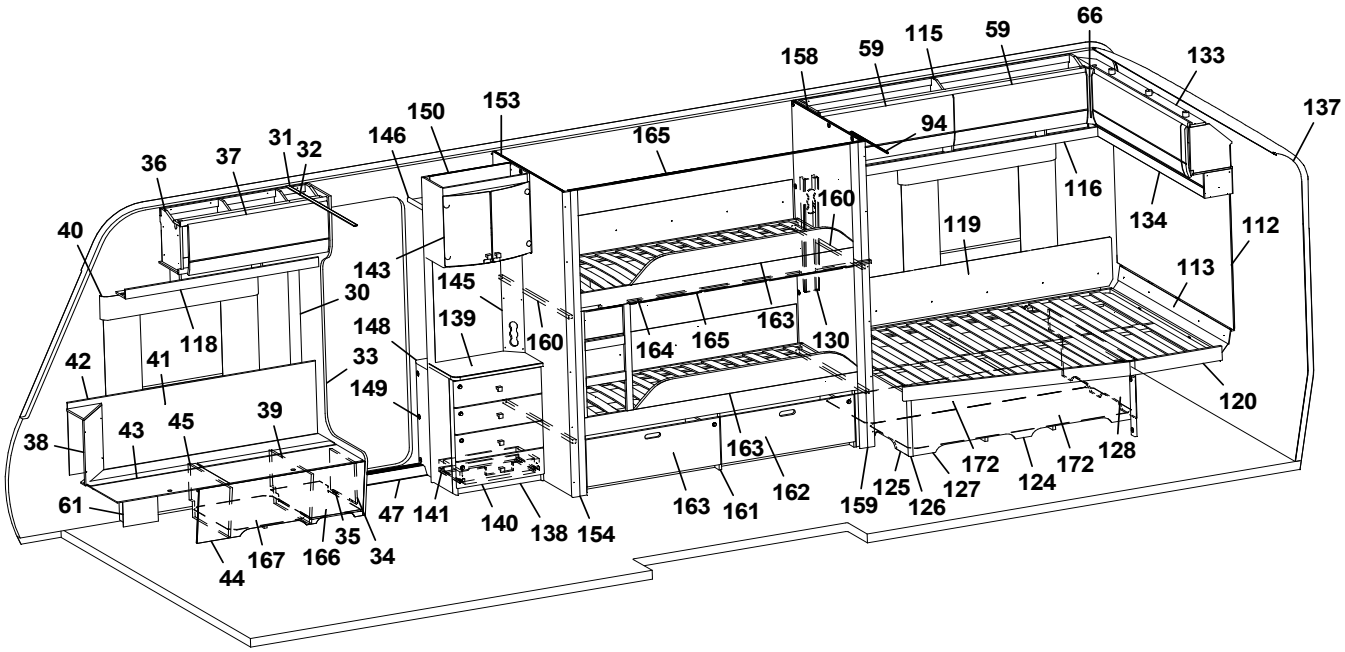
66
59
115
59
158
133
137
94
153
150
146
31
32
37
36
165
116
134
112
40
160
119
143
145
30
113
139
148
160
164
165
163
130
42
41
118
33
149
120
38
43
45
39
163
172
172
128
124
61
47
141
140
138
154
163
161
162
159
125
126
127
35
34
167
166
44

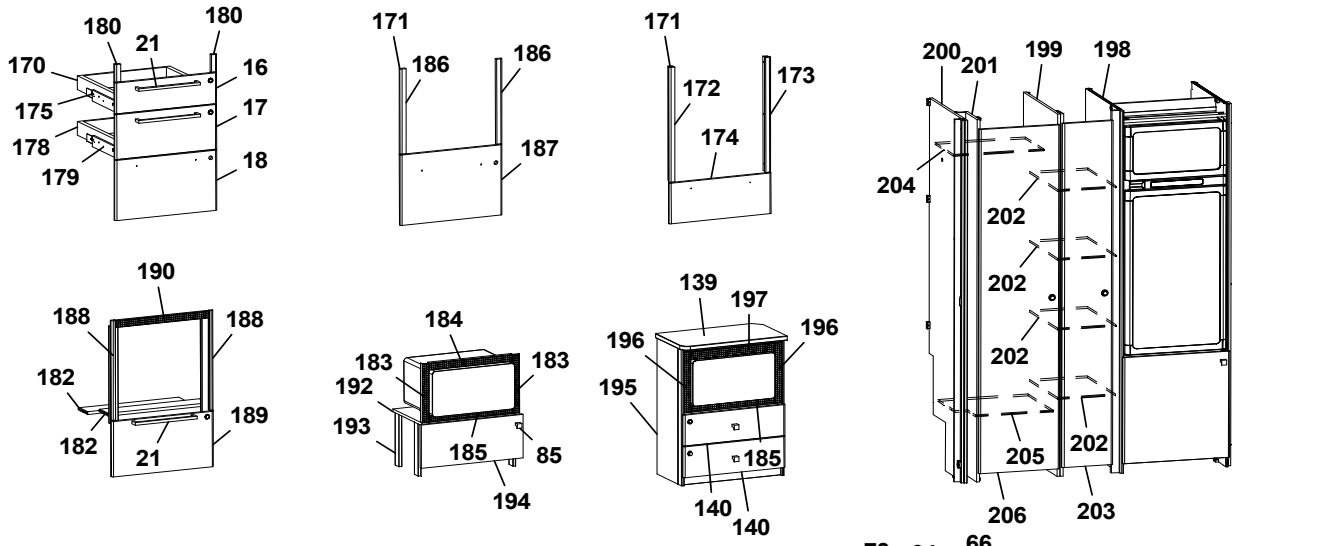
180
21
180
170
16
175
17
178
18
179
171
186
186
187
171
172
173
174
200
201
199
198
204
202
202
202
202
205
202
206
203
190
188
188
182
189
182
21
184
183
183
192
193
185
85
194
139
197
196
196
195
185
140
140

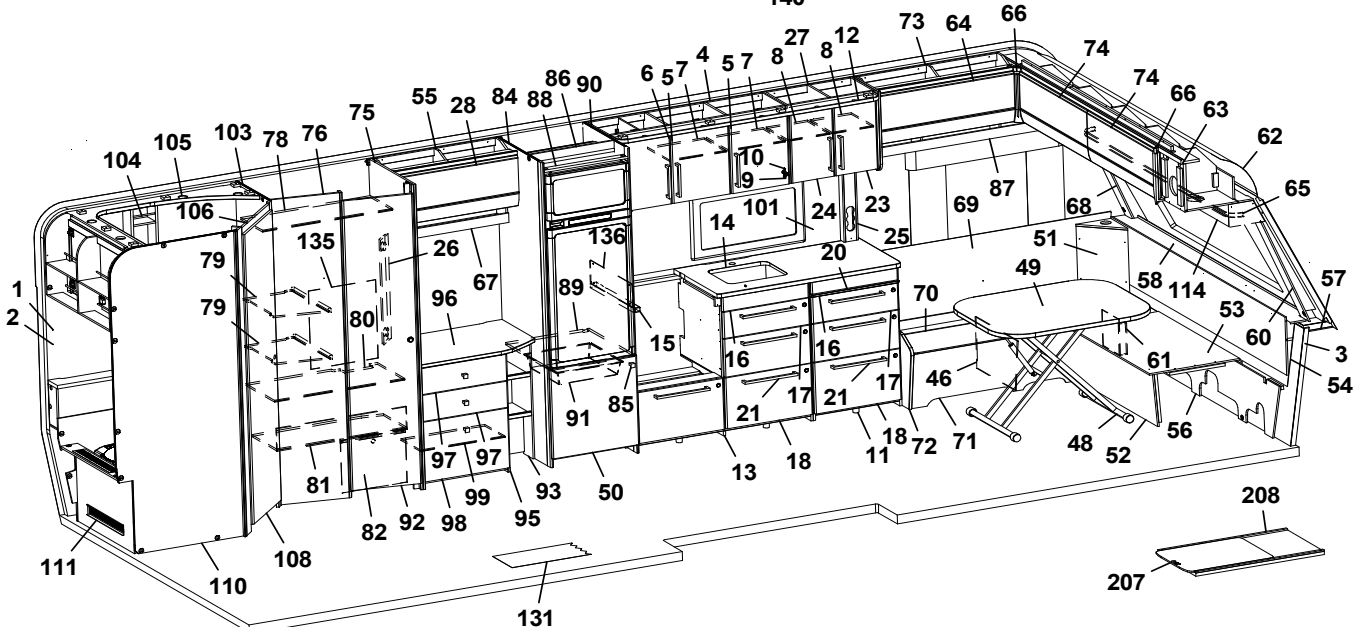
66
73
64
74
27
12
8
4
5
7
6
5
7
8
74
66
63
62
65
90
86
88
84
28
55
75
78
76
103
105
104
106
10
9
101
24
23
25
69
87
68
51
58
114
57
53
60
3
54
61
49
70
46
48
52
56
72
71
18
11
21
17
21
17
16
16
15
89
136
14
20
91
85
13
18
97
97
99
93
50
95
98
92
82
81
80
135
26
67
96
79
79
1
2
111
110
108
131
208
207

Pos Fig	Det. nr Part. No	Ingår Fitted	OBS!! Ange alltid årsmodell vid beställning av inredning Benämning	OBS!! Specify always year of model when ordering equipment Description
190	402107	x	Galler ugn (diskb. induktion) 35x503	Grating oven (kitch. sink induct.) 35x503
192	342316	x	Hylla mikro	Shelf
193	342315	x	List folierad L=283	List folierad L=283
194	343911	x	Lucka 228x550	Door 228x550
--	316799	x	Gångjärn d:o	Hinge d:o
--	312588	x	Platta gångjärn d:o	Plate hinge d:o
195	345691	x	Tv-bänk kpl. m. urtag för mikro	TV-bench cpl. with socket for microwave
196	350567	x	Galler vent. mikro 38x326	Grating vent. micro 38x326
197	350568	x	Galler vent. mikro 46x448	Grating vent. micro 46x448
198	342845	x	Vägg kyl V kpl.	Wall refrigerator L cpl.
199	341079	x	Vägg garderob H kpl.	Wall wardrobe R cpl.
200	341614	x	Vägg garderob V kpl.	Wall wardrobe L cpl.
201	334638M	x	Nisch, vikdörr kpl.	Niche folding door cpl.
202	341116	x	Hylla garderob	Shelf wardrobe
203	366043	x	Dörr 260x1850 kpl.	Door 260x1850 cpl.
204	341113	x	Hylla garderob övre	Shelf wardrobe upper
205	341112	x	Hylla garderob nedre	Shelf wardrobe under
206	342702	x	Dörr 415x1850 kpl.	Door 415x1850 cpl.
207	341192	x	Utdragsskiva bord 450x550	Sliding leaf 450x550
208	341193	x	Låda utdragsskiva	Box sliding leaf
			[1]=Dometic ugn [2]=Thetford ugn	[1]=Dometic oven [1]=Thetford oven
			M= Metervara	M= On the metre

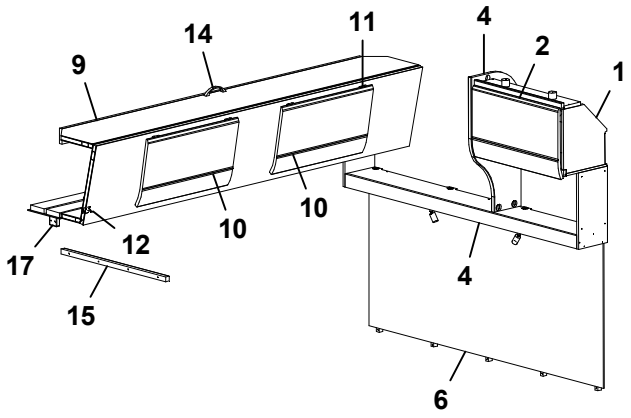
14
11
4
2
9
1
10
10
12
17
4
15
6

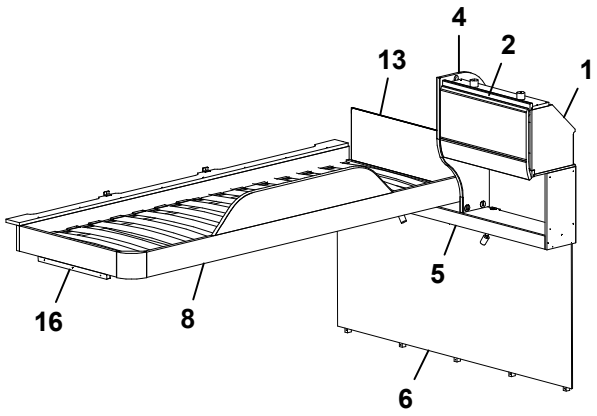
4
2
13
1
5
16
8
6

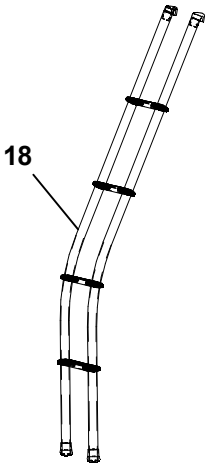
18

Pos Fig	Det. nr Part. No	Ingår Fitted	OBS!! Ange alltid årsmodell vid beställning av inredning Benämning	OBS!! Specify always year of model when ordering equipment Description
1	346228	x	Skåp gavel bak L=560 (Alpinvit)	Cupboard gable L=560 (Alpinvit)
--	350571	x	Gångjärn	Hinge
2	345774	x	Lucka (Alpinvit)	Door (Alpine white)
3	346058	x	Hyllpaket L=1510 (u. högtalare)	Shelf L=1510 (without speakers)
--	346059	x	Hyllpaket L=1510 (m. högtalare)	Shelf L=1510 (with speakers)
4	346655	x	Gavel rundad	Gable
5	346060	x	Hyllpaket L=1510 (u. högtalare)	Shelf L=1510 (without speakers)
--	346061	x	Hyllpaket L=1510 (m. högtalare)	Shelf L=1510 (with speakers)
6	321209	x	Värmespalt	Air gap
--	350594	x	Tyg värmespalt (Sara Greige)	Fabric air gap (Sara Greige)
--	350603	x	Tyg värmespalt (Velvet Greige)	Fabric air gap (Velvet Greige)
8	336714	x	Sängram u. ribbotten	Bed bottom without laths
--	325430	x	Ribbotten kpl.	Laths bottom cpl.
--	311985	x	Ribba sängbotten	Lath bed bottom
--	312046	x	Band t. ribbotten	Band for laths bottom
9	346226	x	Överbäddskåp L=1980	Upper bed L=1980
--	339839M	x	Regel låsning d:o	Lock bar d:o
--	375813	x	Rasskydd ö-bäddskåp d:o	Protective plate d:o
10	345774	x	Lucka (Alpinvit)	Door (Alpine white)
11	860402	x	Gångjärn	Hinge
12	860405	x	Gångjärn	Hinge
13	321209	x	Värmespalt	Air gap
--	350594	x	Tyg värmespalt (Sara Greige)	Fabric air gap (Sara Greige)
--	350603	x	Tyg värmespalt (Velvet Greige)	Fabric air gap (Velvet Greige)
14	350129	x	Handtag	Handle
15	331698M	x	Bärregel 22x22x670	Bearing rail 22x22x670
16	331961M	x	Bärregel 22x22x440	Bearing rail 22x22x440
17	331701M	x	Kloss bärregel	Block bearing rail
18	350545	x	Stege ö-bäddsskåp	Ladder upper bed

M= Metervara

M= On the metre

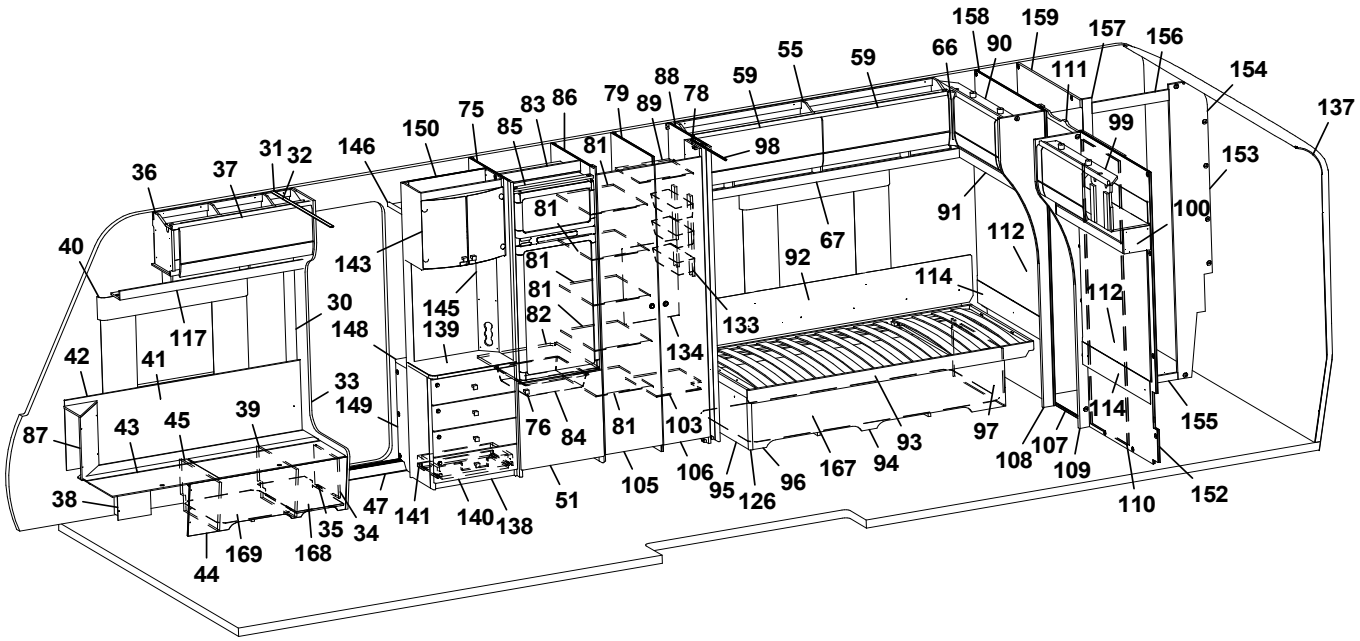
158 159 157 156 154 137 90 66 55 59 111 99 153 100 91 112 92 67 114 112 155 114 97 93 94 167 96 95 126 106 105 51 140 138 141 47 34 35 168 169 44 87 43 45 39 33 149 148 30 42 41 117 40 36 37 31 32 146 150 75 83 86 79 89 88 78 59 98 85 81 143 145 139 82 134 133 103 76 84 107 108 109 110 152

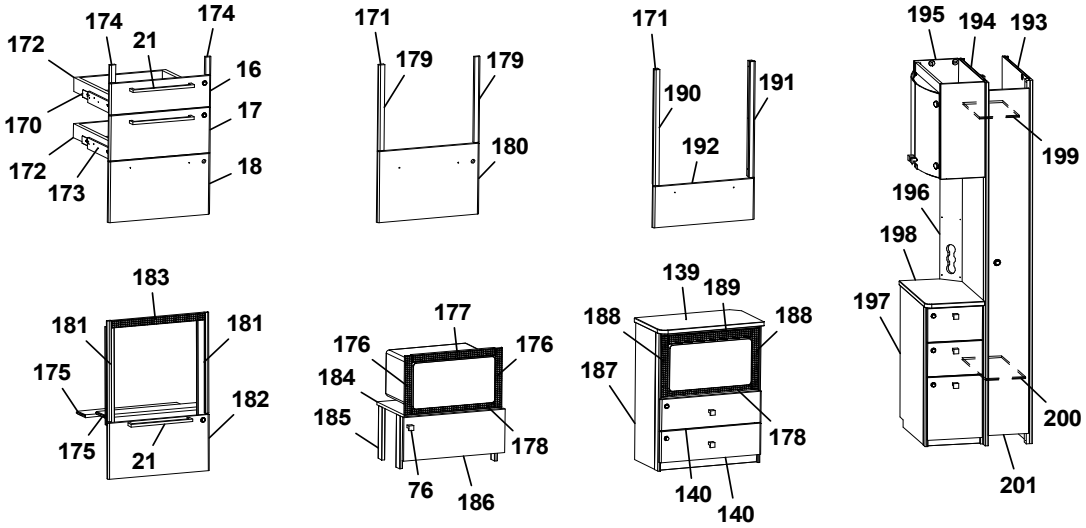
174 174 21 172 16 170 17 172 173 18
171 179 179 180
171 190 191 192
195 194 193 199 196 198 197 200 201
183 181 181 175 175 182 21
177 176 176 184 185 178 76 186
139 189 188 188 187 178 140 140

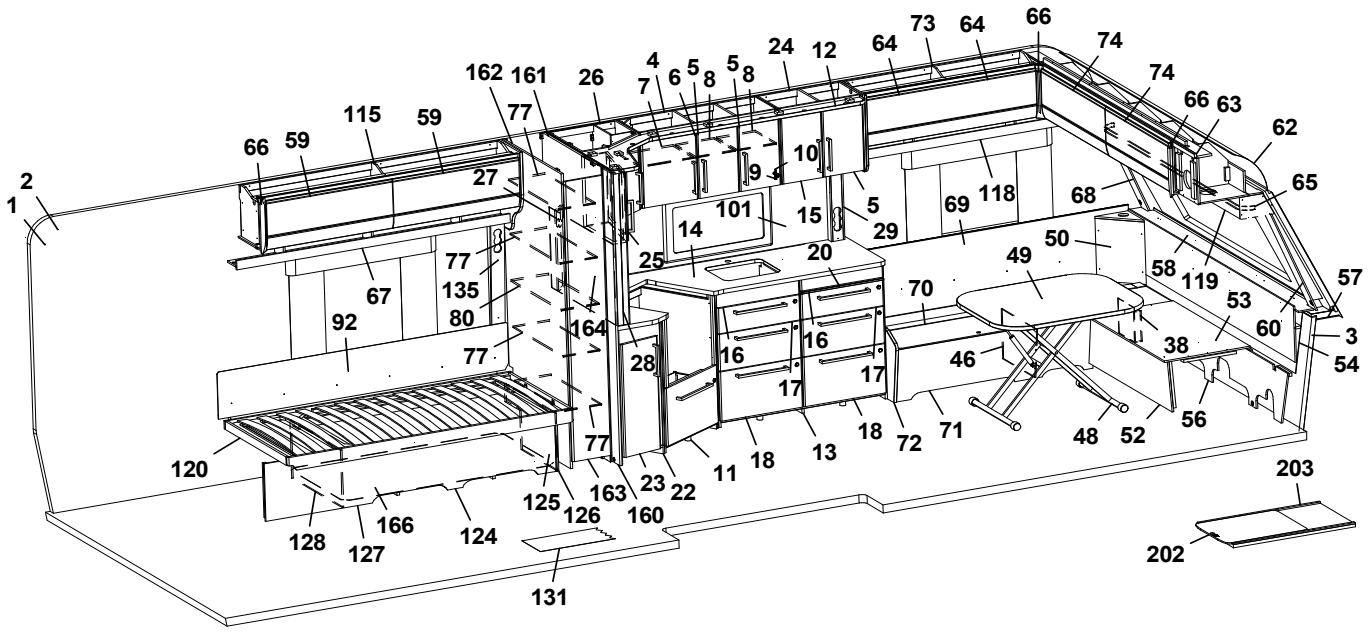
162 161 26 7 4 6 5 8 5 8 24 12 64 73 64 66 74 74 66 63 62 65 68 118 69 101 15 5 29 14 25 20 10 9 27 115 59 66 59 67 92 77 135 80 164 77 28 16 16 17 17 18 13 18 72 71 70 49 50 58 119 53 57 3 54 60 38 46 48 52 56 120 125 126 163 160 23 22 11 77 128 127 166 124 131 203 202

Pos Fig	Det. nr Part. No	Ingår Fitted	OBS!! Ange alltid årsmodell vid beställning av inredning Benämning	OBS!! Specify always year of model when ordering equipment Description
1	318657	M	Tapet vägg/tak	Wall paper
2	318584	M	Tejp tapet 20 mm	Tape, wall paper 20 mm
3	318585	M	Tejp tapet 60 mm	Tape, wall paper 60 mm
4	345986	x	Skåp kök L=924 kpl. (Alpinvit)	Cupboard kitchen L=924 cpl. (Alpine white)
--	346571	x	Skåp kök L=924 kpl. (Mekong)	Cupboard kitchen L=924 cpl. (Mekong)
5	346808	x	Lucka H (Alpinvit)	Door R (Alpine white)
--	343458	x	Lucka H (Mekong)	Door R (Mekong)
--	350471	x	Handtag d:o	Handle d:o
6	346819	x	Lucka V (Alpinvit)	Door L (Alpine white)
--	343455	x	Lucka V (Mekong)	Door L (Mekong)
--	350471	x	Handtag d:o	Handle d:o
7	331385M	x	Hylla	Shelf
8	341681	x	Hylla	Shelf
9	311917	x	Gångjärn	Hinge
10	312588	x	Platta gångjärn	Plate hinge
11	345909	x	Diskbänk vinklad (Alpinvit)[1]	Kitchen sink angled (Alpine white)[1]
--	346969	x	Diskbänk vinklad (Alpinvit)[2]	Kitchen sink angled (Alpine white)[2]
--	343883	x	Diskbänk vinklad (Mekong)[1]	Kitchen sink angled (Mekong)[1]
--	346970	x	Diskbänk vinklad (Mekong)[2]	Kitchen sink angled (Mekong)[2]
--	346998	x	Diskbänk vinklad (induktion) (Alpinvit)	Kitchen sink (induction) (Alpine white)
--	346999	x	Diskbänk vinklad (induktion) (Mekong)	Kitchen sink (induction) (Mekong)
12	345184	x	Ljusramp köksskåp L=1928	Light holder kitchen L=1928
13	346994	x	Diskbänk trädel u. skiva (Alpinvit)	Kitchen sink without board (Alpine white)
--	347007	x	Diskbänk trädel u. skiva (Mekong)	Kitchen sink without board (Mekong)
14	345802	x	Skiva diskbänk 902x1955[1]	Board 902x1955[1]
--	346974	x	Skiva diskbänk 902x1955[2]	Board 902x1955[2]
--	345803	x	Skiva diskbänk induktion 902x1955	Board induction 902x1955
15	346807	x	Lucka V (Alpinvit)	Door L (Alpine white)
--	343427	x	Lucka V (Mekong)	Door L (Mekong)
16	346799	x	Lådförstycke (Alpinvit)	Drawer front (Alpine white)
--	343412	x	Lådförstycke (Mekong)	Drawer front (Mekong)
--	317514	x	Låda 480x500 d:o	Drawer 480x500 d:o
--	317382	x	Glidskena låda H d:o	Slide bar, drawer R d:o
--	350221	x	Glidskena låda V d:o	Slide bar, drawer L d:o
17	346801	x	Lådförstycke (Alpinvit)	Drawer front (Alpine white)
--	343413	x	Lådförstycke (Mekong)	Drawer front (Mekong)
--	317514	x	Låda 480x500 d:o	Drawer 480x500 d:o
--	317382	x	Glidskena låda H d:o	Slide bar, drawer R d:o
--	350221	x	Glidskena låda V d:o	Slide bar, drawer L d:o
18	346802	x	Lucka (Alpinvit)	Door (Alpine white)
--	343414	x	Lucka (Mekong)	Door (Mekong)
--	20-900302	x	Pentrylåda 273x500 d:o	Drawer pentry 273x500 d:o
--	07-800039	x	Rullskena H d:o	Roller rail R d:o
--	07-800038	x	Rullskena V d:o	Roller rail L d:o
20	341954	x	Skärbräda	Cutting board
21	350472	x	Handtag	Handle
22	346991	x	Utskjut diskbänk (Alpinvit)	Projection kitchen sink (Alpine white)
--	343406	x	Utskjut diskbänk (Mekong)	Projection kitchen sink (Mekong)
23	346809	x	Lucka (Alpinvit)	Door (Alpine white)
--	343380	x	Lucka (Mekong)	Door (Mekong)
			M= Metervara	M= On the metre

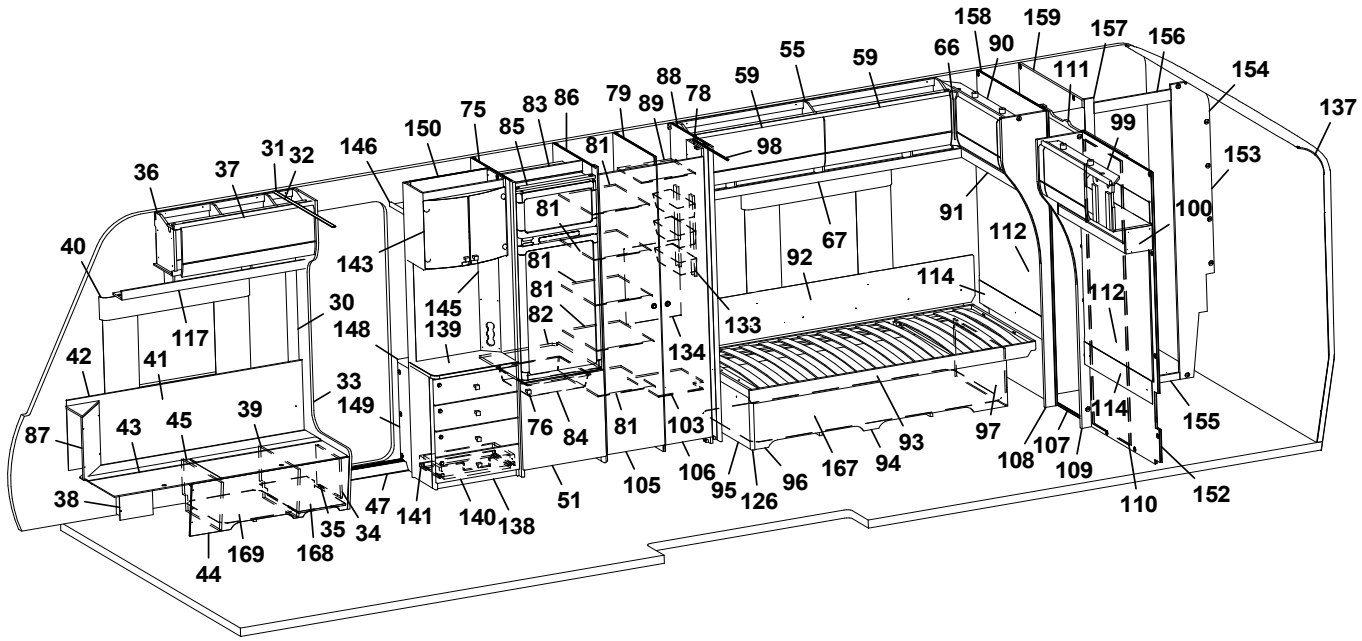
158 159 157 156 154 137 90 66 55 59 111 99 153 100 91 112 92 67 114 112 155 114 97 93 94 167 96 95 126 106 105 51 140 138 141 47 34 35 168 169 44 38 87 43 45 39 42 41 33 149 148 30 117 36 37 31 32 146 150 75 83 86 79 89 88 78 59 98 81 143 145 139 82 134 133 103 76 84 108 107 109 110 152

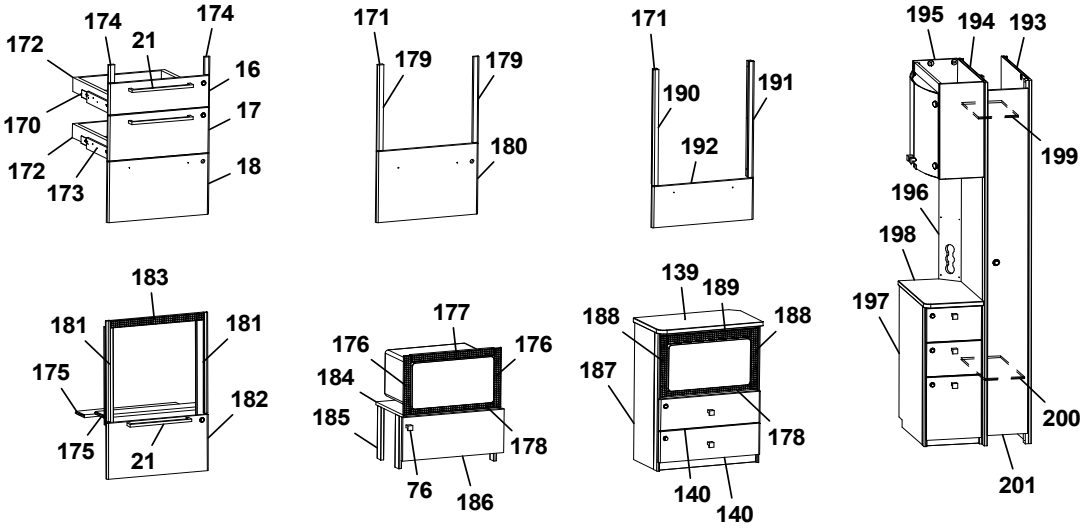
174 21 174 172 16 170 17 172 173 18
171 179 179 180
171 190 191 192
195 194 193 199 196 198 197 200 201
183 181 181 175 182 175 21
177 176 176 184 185 178 76 186
139 189 188 188 187 178 140 140

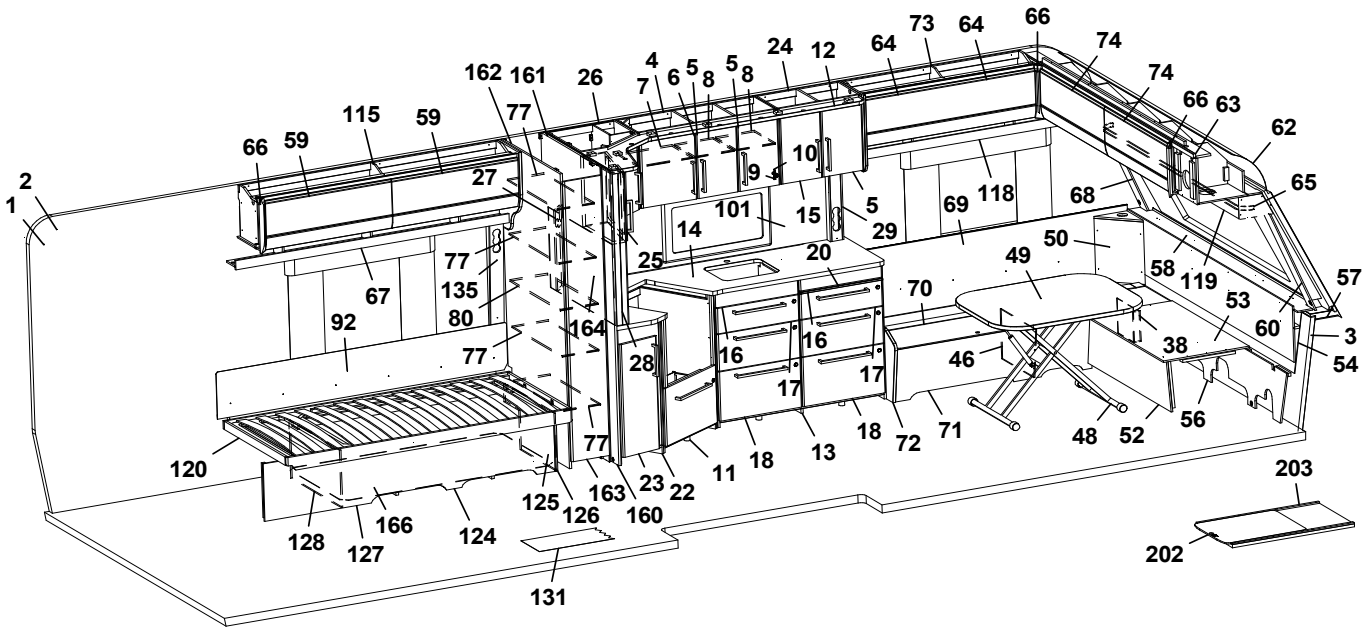
162 161 26 4 7 6 5 8 5 8 24 12 64 73 64 66 74 74 66 63 62 65 115 59 66 59 27 77 10 9 101 15 5 29 69 118 68 50 49 58 119 53 57 60 3 54 38 46 70 14 25 20 77 135 80 164 92 67 16 16 17 17 28 77 18 13 18 72 71 48 52 56 120 77 11 23 22 163 160 125 126 128 127 166 124 131 203 202

Pos Fig	Det. nr Part. No	Ingår Fitted	OBS!! Ange alltid årsmodell vid beställning av inredning Benämning	OBS!! Specify always year of model when ordering equipment Description
--	350471	x	Handtag d:o	Handle d:o
24	346157	x	Skåp kök L=560 kpl. (Alpinvit)	Cupboard kitchen L=560 cpl. (Alpine white)
--	346479	x	Skåp kök L=560 kpl. (Mekong)	Cupboard kitchen L=560 cpl. (Mekong)
25	346028	x	Skåp utskjut kökskåp (Alpinvit)	Cupboard projection (Alpine white)
--	346444	x	Skåp utskjut kökskåp (Mekong)	Cupboard projection (Mekong)
--	341856	x	Hylla d:o	Shelf d:o
--	346818	x	Lucka d:o H (Alpinvit)	Door d:o R (Alpine white)
--	343443	x	Lucka d:o H (Mekong)	Door d:o R (Mekong)
26	346030	x	Hörnskåp (Alpinvit)	Corner cupboard (Alpine white)
--	346443	x	Hörnskåp (Mekong)	Corner cupboard (Mekong)
--	346038	x	Hylla d:o	Shelf d:o
--	346030	x	Lucka V d:o (Alpinvit)	Door L d:o (White)
--	343427	x	Lucka V d:o (Mekong)	Door L d:o (Mekong)
27	341985	x	Front eluttag	Front outlet
28	341727	x	Stolpe utskjut	Support bar
29	333289	x	Front eluttag	Front outlet
30	318962	x	List täck el-kabel B=45 L=2100	Cover strip B=45 L=2100
31	316270	x	List snäpp undre L=2379	List under L=2379
32	316268	x	List snäpp övre L=2379	List upper L=2379
33	345790	x	Stolpe först. kpl. m. lucka (144x180 urtag)	Support bar cpl. with door (144x180 socket)
--	346566	x	Stolpe först. kpl. m. lucka (105,6x171 urtag)	Support bar cpl. with door (105,6x171 socket)
34	343731	x	Lucka	Door
35	312589	x	Gångjärn	Hinge
36	345738	x	Skåp övre H F L=939 (Alpinvit)	Cupboard upper front R L=939 (Alpine white)
--	350571	x	Gångjärn d:o	Hinge d:o
37	345780	x	Lucka (Alpinvit)	Door (Alpinvit)
38	346080	x	Täckfront	Cover front
39	342494	x	Stöd bäddlåda HF	Support bed box
40	350348	x	Skena gardin L=1020	Curtain rod L=1020
41	345928	x	Värmespalt H fram	Air gap R.F.
42	319821	M	List kant mörkbrun	Strip, dark brown
43	346011	x	Lock bäddlåda H F	Cover bedbox R.F.
--	319024	x	Matta grå textil m. tejp d:o	Carpet gray textile with tape d:o
44	343085	x	Front bäddlåda H F	Front bed box R.F.
--	346003	x	Front bäddlåda H F (centraldammsugare)	Front bed box R.F. (central vacuum cleaner)
45	342495	x	Stöd bäddlåda H F	Support bed box
46	312826	x	Stöd bäddlåda V F	Support bed box
47	319871	x	Tröskel aluminium L=650	Threshold aluminium L=650
48	310083	x	Bordsstativ	Table stand
--	350474	x	Bordsstativ enpelar	Table stand single pillar
49	345945	x	Bordsskiva 800x1000	Table top 800x1000
50	345951	x	Hörn sittgrupp V med ø 60 urttag	Corner L with ø 60 hole
--	345949	x	Hörn sittgrupp V med ø 85 urttag	Corner L with ø 85 hole
51	343736	x	Lucka H 550x570	Door R 550x570
--	316799	x	Gångjärn d:o	Hinge d:o
--	312588	x	Platta gångjärn d:o	Plate hinge d:o
52	331245M	x	Front bäddlåda gavel	Front bed box gable
53	345923	x	Skiva rundsittgrupp	Sheet seat
54	340578	x	Värmespalt gavel fram	Air gap
55	345959	x	Skåp övre H B L=1737 (Alpinvit)	Cupboard upper rear R L=1737 (Alpine white)
			M= Metervara	M= On the metre

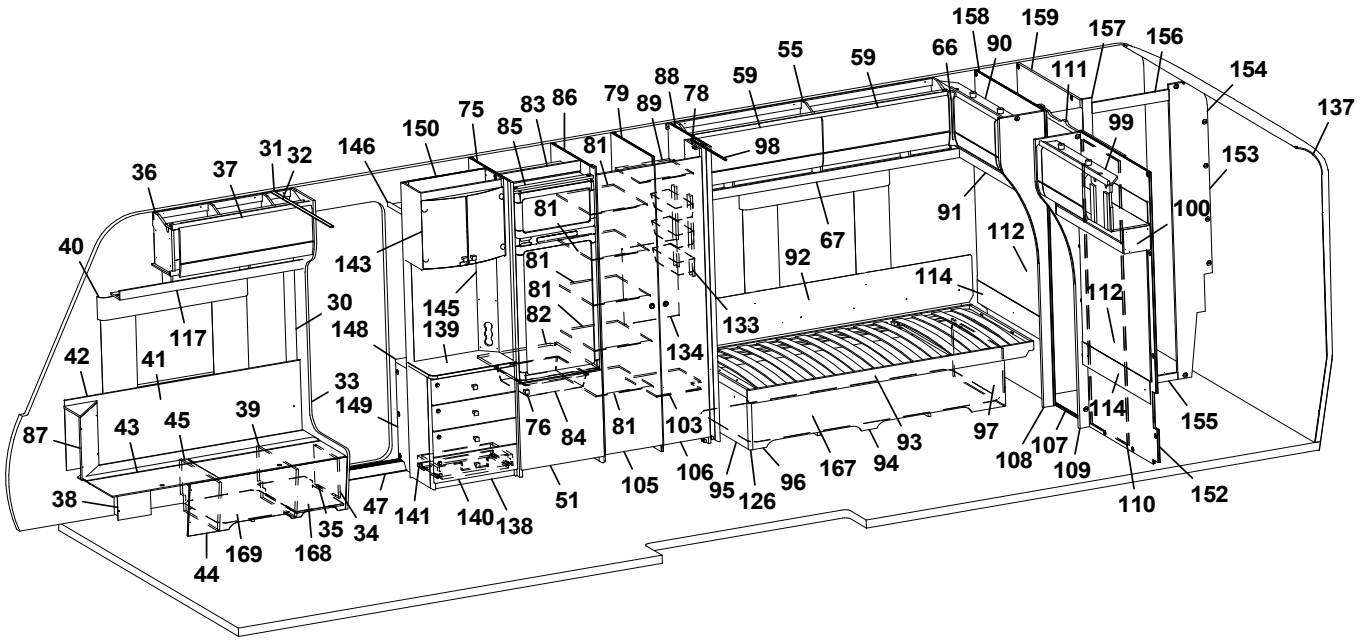
158 90 159 157 156 154 137 111 99 153 100 91 112 114 112 155 114 97 108 107 109 110 152 66 55 59 59 88 78 89 79 86 83 75 150 146 85 81 98 81 81 81 82 81 92 67 133 134 143 145 139 148 30 36 37 31 32 40 117 42 41 33 149 87 43 45 39 38 44 169 168 35 34 47 141 140 138 51 105 106 95 126 96 167 94 93 76 84 103

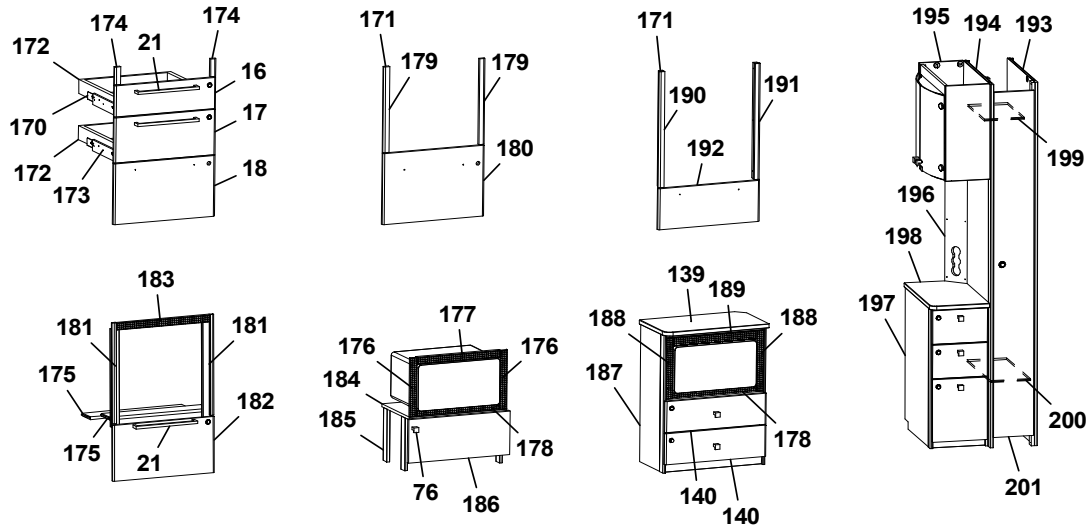
174 174 21 172 16 170 17 172 173 18
171 179 179 180
171 190 191 192
195 194 193 199 196 198 197 200 201
183 181 181 175 182 175 21
177 176 176 184 185 178 76 186
139 189 188 188 187 178 140 140

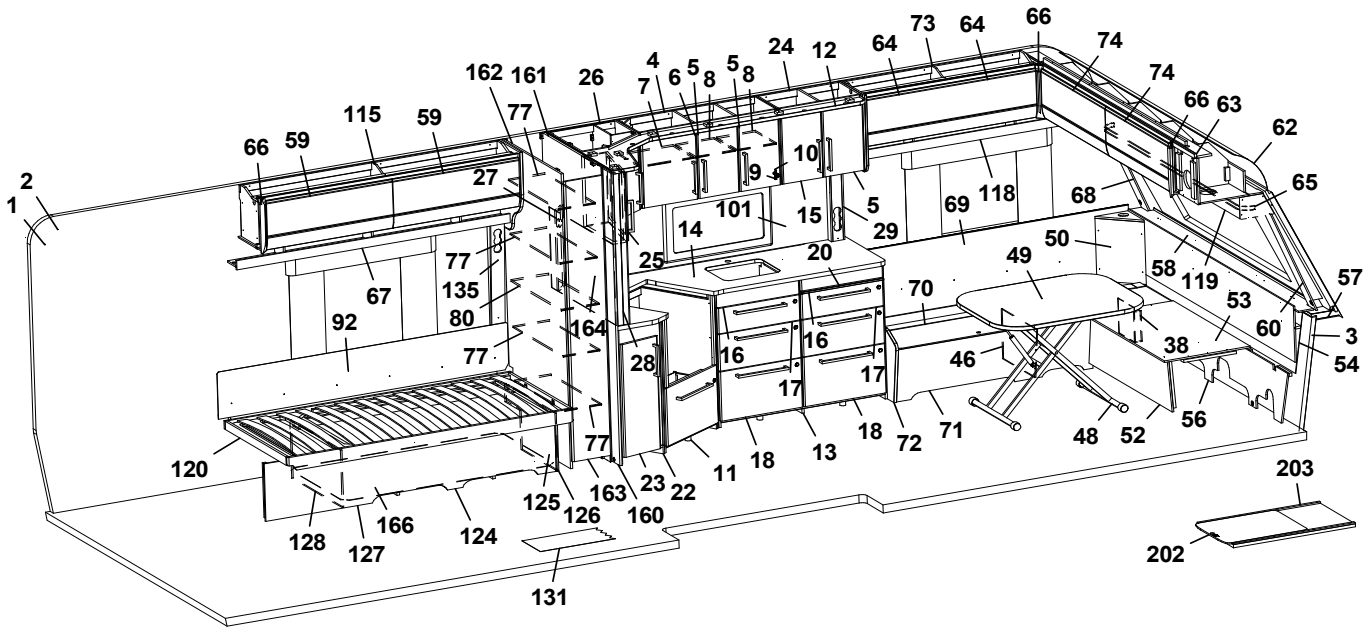
162 161 26 4 7 6 5 8 5 8 24 12 64 73 64 66 74 74 66 63 62 65 115 59 59 66 27 77 10 9 101 15 5 29 69 118 68 50 49 58 119 53 57 60 3 54 38 46 70 14 25 20 77 135 80 164 92 67 77 28 16 16 17 17 18 72 71 48 52 56 18 13 11 77 23 22 163 160 125 126 120 128 127 166 124 131 203 202

Pos Fig	Det. nr Part. No	Ingår Fitted	OBS!! Ange alltid årsmodell vid beställning av inredning Benämning	OBS!! Specify always year of model when ordering equipment Description
--	350571	x	Gångjärn d:o	Hinge d:o
56	340520	x	Stöd sittgrupp	Support
57	215275	x	Hylla front kpl. L=2366	Shelf front cpl. L=2366
58	345285	x	Front/hylla kpl.	Front/shelf cpl.
--	345362	x	Front/hylla kpl. med belysning "Björn"	Front/shelf cpl. with lightning "Bear"
59	345777	x	Lucka (Alpinvit)	Door (Alpine white)
60	345085	x	Hörn front H	Front corner R
62	216067	x	Täckskiva radie fram 1x380x2360	Cover plate radius front 1x380x2360
--	313884	x	List plast radie L=2379	List L=2379
63	345727	x	Skåp gavel fram L=2360 (Alpinvit)	Cupboard front L=2360 (Alpine white)
--	350571	x	Gångjärn d:o	Hinge d:o
64	345781	x	Lucka (Alpinvit)	Door (Alpine white)
65	350349	x	Skena gardin L=1920	Curtain rod L=1920
66	345869	x	Hörn inredning	Corner
67	343213	x	Hyllpaket V B L=1815	Shelf V B L=1815
68	345084	x	Hörn front V	Front corner L
69	346310	x	Värmespalt V fram	Air gap L.F.
70	346013	x	Lock bäddlåda V F	Cover bed box L.F
--	319024	x	Matta grå textil m. tejp d:o	Carpet gray textile with tape d:o
71	339502	x	Front bäddlåda V F	Front bed box L.F.
72	345933	x	Gavel bäddlåda V F	Gable bed box L.F
73	346315	x	Skåp övre V F L=1202 (Alpinvit)	Cupboard upper front L L=1202 (Alpine white)
--	350571	x	Gångjärn d:o	Hinge d:o
74	345779	x	Lucka (Alpinvit)	Door (Alpine white)
75	342304	x	Vägg kyl V	Wall refrigerator L
76	350473	x	Handtag knopp	Handle knob
77	343010	x	Hylla garderob	Shelf wardrobe
78	331238M	x	Nisch, vikdörr	Niche folding door
79	330633M	x	Vägg garderob H	Wall wardrobe R
80	343011	x	Hylla garderob	Shelf wardrobe
81	330639M	x	Hylla garderob	Shelf wardrobe
82	340675	x	Hylla under kyl	Shelf under refrigerator
83	342309	x	Bakstycke stopp kyl	Back cupboard
84	310325	x	Trådback vit 85x427x427	Tray 85x427x427
--	312712	x	Glidlist trådback (säljes i par)	Sliding strip tray (pair)
85	342306	x	List folierad L = 528	List foiled L = 528
86	342663	x	Vägg kyl H	Wall refrigerator R
87	345953	x	Hörn sittgrupp H	Corner R
--	345951	x	Hörn sittgrupp H med ø 60 urttag	Corner R with ø 60 hole
--	345949	x	Hörn sittgrupp H med ø 85 urttag	Corner R with ø 85 hole
88	331593M	x	Vägg garderob H	Wall wardrobe R
89	334271M	x	Hylla garderob övre	Shelf wardrobe upper
90	346270	x	Skåp gavel H B L=927 (Alpinvit)	Cupboard upper rear R L=927 (Alpine white)
--	350571	x	Gångjärn d:o	Hinge d:o
--	345774	x	Lucka (Alpinvit)	Door (Alpine white)
91	346334	x	Hyllpaket H B L=927	Shelf rear R L=927
92	338121	x	Värmespalt	Air gap
--	350593	x	Tyg värmespalt (Sara Greige)	Fabric air gap (Sara Greige)
--	350602	x	Tyg värmespalt (Velvet Greige)	Fabric air gap (Velvet Greige)
93	342616	x	Sängram H u. ribbotten	Bed bottom R without laths
			M= Metervara	M= On the metre

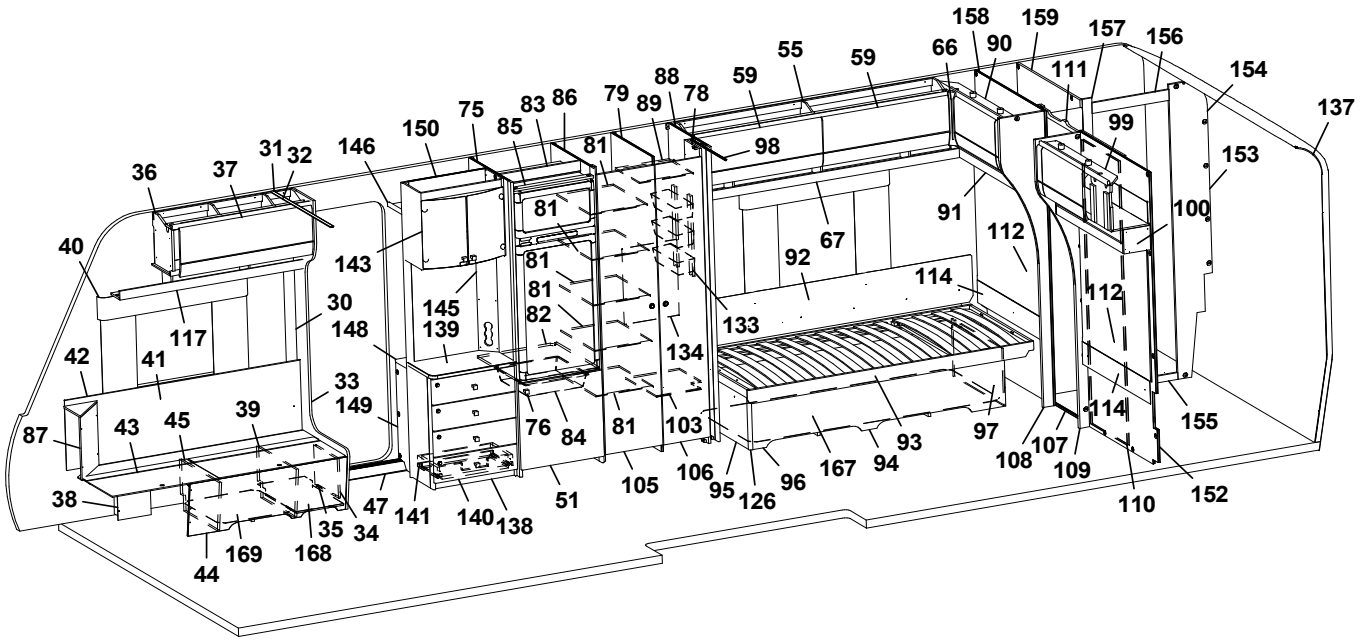
158 159 157 156 154 137 90 66 111 99 153 100 91 112 92 67 114 112 155 114 97 108 107 109 110 152 93 167 94 96 95 126 106 105 51 103 133 134 81 82 139 145 143 146 150 75 83 86 79 89 88 78 59 55 98 36 37 31 32 40 117 30 148 42 41 33 149 87 43 45 39 38 44 169 168 35 34 47 141 140 138 76 84

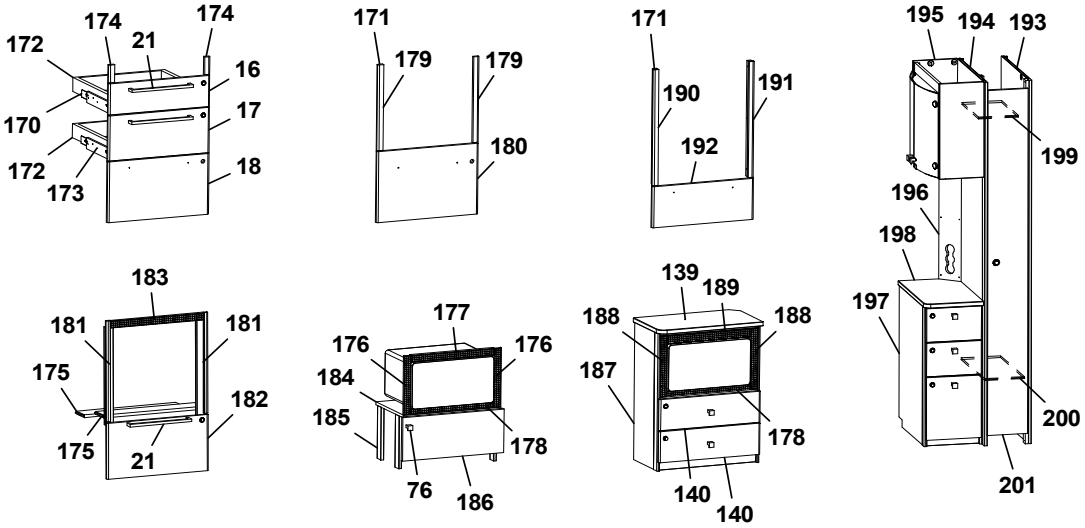
174 21 174 172 16 170 17 172 173 18
171 179 179 180
171 190 191 192
195 194 193 199 196 198 197 200 201
183 181 181 175 182 175 21
177 176 176 184 185 178 76 186
139 189 188 188 187 178 140 140

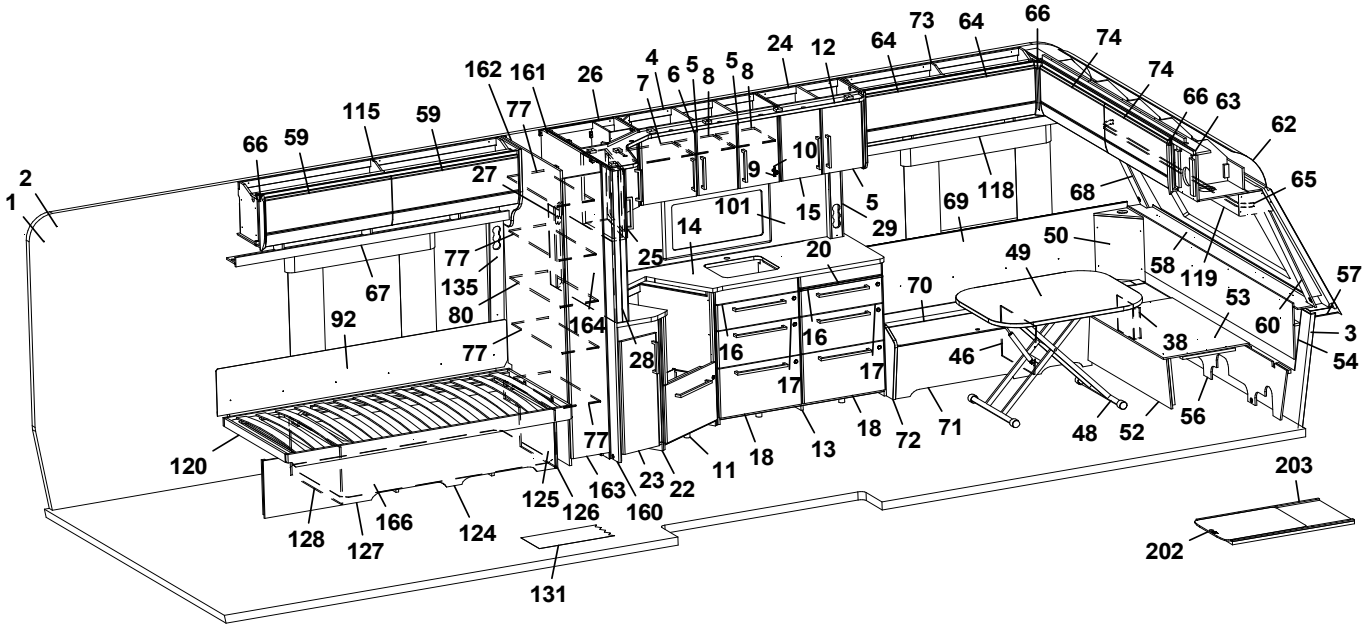
162 161 26 7 4 6 5 8 5 8 24 12 64 73 64 66 74 74 66 63 62 65 68 118 69 101 15 5 29 14 25 20 10 9 27 115 59 66 59 67 92 77 135 80 164 28 16 16 17 17 18 72 71 18 13 11 22 23 163 125 126 160 120 128 127 166 124 131 77 46 70 49 50 58 119 53 60 57 3 54 38 56 48 52 203 202

Pos Fig	Det. nr Part. No	Ingår Fitted	OBS!! Ange alltid årsmodell vid beställning av inredning Benämning	OBS!! Specify always year of model when ordering equipment Description
--	325342	x	Ribbotten kpl.	Laths bottom cpl.
--	314211	x	Ribba sängbotten L=820 B=63	Lath bed bottom L=820 B=63
--	312046	x	Band t. ribbotten	Band for laths bottom
94	340246	x	Sänglåda kpl. H	Bed box cpl. R
95	340247	x	Gavel säng främre	Gable bed front
96	339481	x	Front säng	Front bed
97	340211	x	Gavel säng bakre	Gable bed rear
98	317291	x	Skena draperi L=1415	Drapery rail L=1415
99	346261	x	Skåp gavel bak V L=927 (Alpinvit)	Cupboard upper rear L L=927 (Alpine white)
--	350571	x	Gångjärn d:o	Hinge d:o
--	345774	x	Lucka (Alpinvit)	Door (Alpine white)
100	346335	x	Hyllpaket V B L=927	Shelf rear L L=927
101	346333-F	x	Köksskiva vägg, Svart fiskben	Protection kitchen, Black fishbone
--	346333-G	x	Köksskiva vägg, Natur skiffer	Protection kitchen, Nature slate
--	346333-M	x	Köksskiva vägg, Marmor	Protection kitchen, Marble
--	346333-S	x	Köksskiva vägg, Sten	Protection kitchen, Stone
103	334270M	x	Hylla garderob nedre	Shelf wardrobe under
105	336415	x	Dörr 380x1850 kpl.	Door 380x1850 cpl.
106	336417	x	Dörr 310x1850 kpl.	Door 310x1850 cpl.
107	316030	x	Skena skjutdörr	Curtain rod
108	346259	x	Front H vägg tvättrum	Front R
109	346260	x	Front V vägg tvättrum	Front L
110	346250	x	Skjutdörr tvättrum kpl.	Door washroom cpl.
111	346103	x	List d:o	List d:o
--	350588	x	Kloss d:o	Block d:o
112	346178	x	Sänggavel kpl. m. tyg (Sara Greige)	Headboard cpl. with fabric (Sara Greige)
--	346179	x	Sänggavel kpl. m. tyg (Velvet Greige)	Headboard cpl. with fabric (Velvet Greige)
114	344704	x	Värmespalt	Air gap
115	346126	x	Skåp övre V B L=1737 (Alpinvit)	Cupboard upper rear L L=1737 (Alpine white)
--	350571	x	Gångjärn d:o	Hinge d:o
117	345792	x	Hyllpaket H F L=1218	Shelf front R L=1218
118	346324	x	Hyllpaket V F L=1481	Shelf front L L=1481
119	345930	x	Hyllpaket fram L=2360	Shelf front L=2360
120	342617	x	Sängram u. ribbotten	Bed bottom without laths
--	325342	x	Ribbotten kpl. d:o	Laths bottom cpl. d:o
--	314211	x	Ribba sängbotten L=820 B=63	Lath bed bottom L=820 B=63
--	312046	x	Band t. ribbotten	Band for laths bottom
124	340218	x	Sänglåda kpl. V	Bed box cpl. L
125	340219	x	Gavel säng främre	Gable bed front
126	319863	x	List hörn L=380	Corner strip L=380
127	339486	x	Front säng	Front bed
128	340204	x	Gavel säng bakre	Gable bed rear
131	350469	x	Matta golv, grå sten	Carpet floor, greystone
--	319393	x	Matta golv, antik planka	Carpet floor, antique plank
133	319759	x	Korg, garderob	Basket, wardrobe
--	335802	x	List för korgar	List för baskets
134	336427	x	Täckskiva exp.kärl	Cover expansion vessel
135	343352	x	Front eluttag	Front outlet
137	216066	x	Täckskiva radie bak 1x275x2360	Cover plate radius back 1x275x2360
--	313884	x	List plast radie L=2379	List L=2379
			M= Metervara	M= On the metre

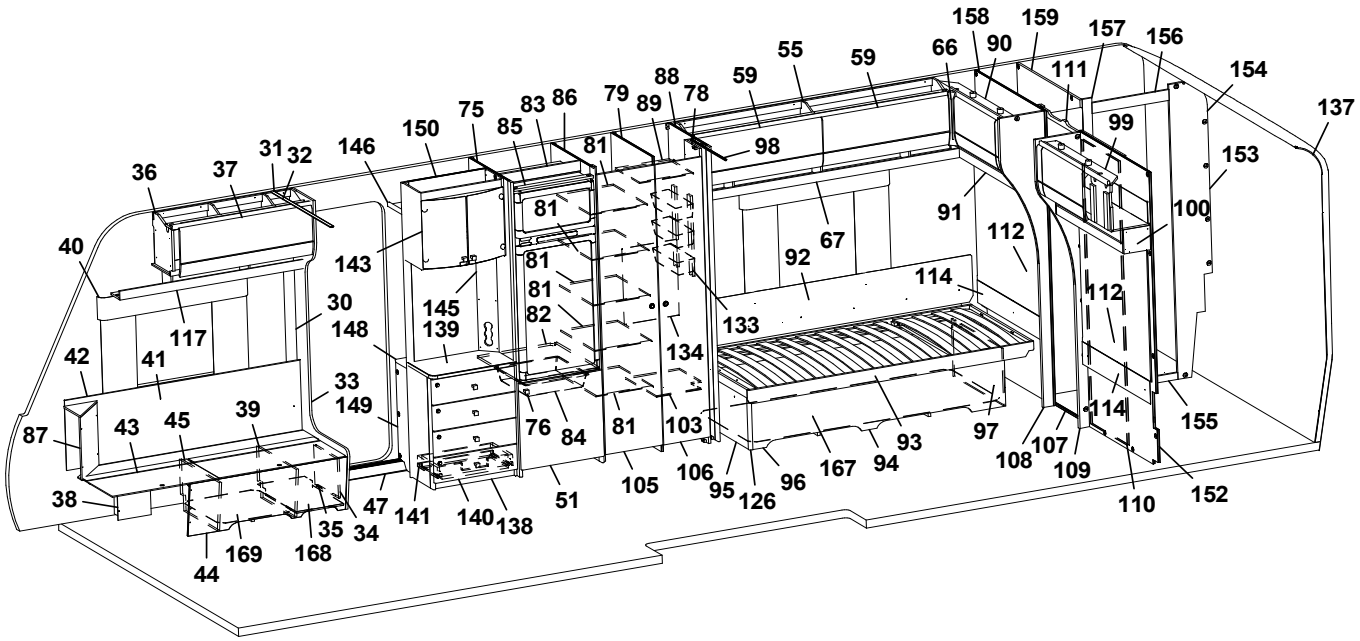
158 90 159 157 156 154 137 111 99 153 100 91 112 114 112 155 114 97 108 107 109 110 152 93 167 94 92 67 55 59 66 59 88 78 89 79 86 83 75 150 146 85 81 98 81 81 81 82 81 143 145 139 148 30 133 134 103 105 106 95 126 96 51 140 138 141 47 35 34 168 169 44 87 43 45 39 149 33 41 42 117 40 36 37 31 32

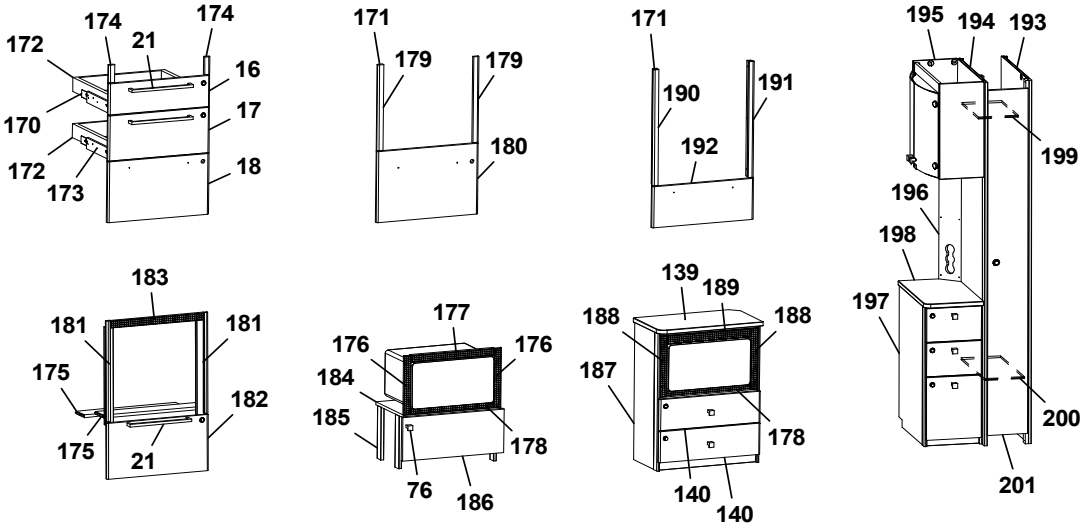
174 21 174 172 16 170 17 172 173 18
171 179 179 180
171 190 191 192
195 194 193 199 196 198 197 200 201
183 181 181 175 182 175 21
177 176 176 184 185 178 76 186
139 189 188 188 187 178 140 140

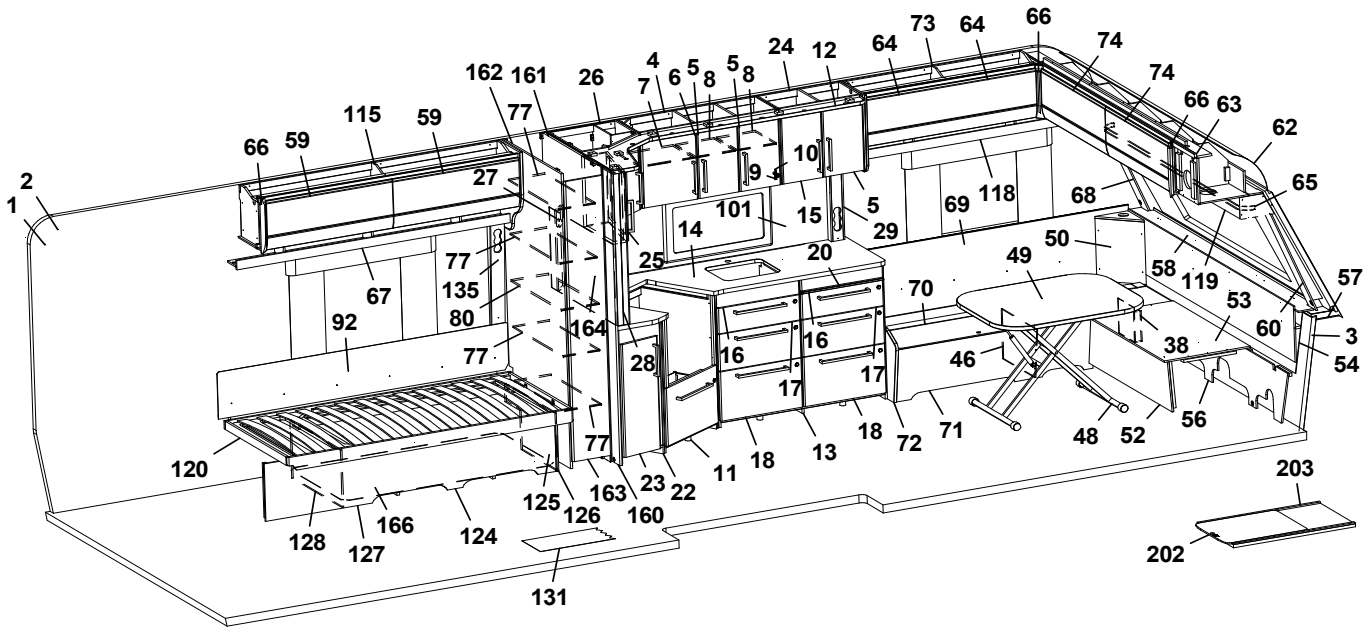
66 74 74 66 63 62 65 68 118 69 101 15 5 29 14 25 20 10 9 24 12 64 73 64 66 4 6 5 8 5 8 7 162 161 26 77 115 59 66 59 27 67 92 120 128 127 166 124 131 125 126 163 160 23 22 11 18 13 18 72 71 16 16 17 17 28 164 80 135 77 77 77 49 70 50 58 119 53 60 57 3 54 38 46 48 52 56 203 202

Pos Fig	Det. nr Part. No	Ingår Fitted	OBS!! Ange alltid årsmodell vid beställning av inredning Benämning	OBS!! Specify always year of model when ordering equipment Description
138	346037	x	TV-bänk kpl. m. skiva	TV-bench cpl. with board
139	345978	x	Skiva TV-bänk	Board TV-bench
140	343121	x	Lådförstycke	Drawer front
141	20-900302	x	Pentrylåda 273x500 d:o	Drawer pentry 273x500 d:o
143	345981	x	Skåp bar kpl.	Coctail cabinet cpl.
--	330180	x	Hylla hållare flaskor	Shelf bottle holder
--	345998	x	Lucka H d:o	Door R d:o
--	345997	x	Lucka V d:o	Door L d:o
--	318379	x	Gångjärn d:o	Hinge d:o
--	318380	x	Täckhatt d:o	Cover d:o
--	312588	x	Platta gångjärn d:o	Plate hinge d:o
145	343721	x	Front eluttag	Front outlet
146	331910M	x	Hylla garderob övre	Shelf
148	319866	x	Hylla insteg	Shelf
149	345693	x	Front hylla garderob	Front
150	345924	x	Vägg instegsgarderob	Wall wardrobe
--	345692	x	Vägg instegsgarderob (Mikro)	Wall wardrobe (Microwave)
152	339834	x	Vägg tvättrum kpl.	Wall washroom cpl.
153	345161	x	Vägg tvättrum kpl.	Wall washroom cpl.
154	345163	x	Vägg tvättrum	Wall washroom
155	332955M	x	Tröskel	Threshold
156	345162	x	Överbit tvättrum	Overlap washroom
157	345164	x	List poppel 15x63x1948	List 15x63x1948
158	339303	x	Vägg tvättrum kpl.	Wall washroom cpl.
159	337514	x	Vägg garderob H	Wall wardrobe R
160	343420	x	Vägg vid kök	Wall kitchen
161	342996	x	Vägg garderob H	Wall wardrobe R
162	343002	x	Vägg garderob V	Wall wardrobe L
163	336043	x	Dörr 260x1850	Door 260x1850
164	341710-F	x	Köksskiva vägg, Svart fiskben	Protection kitchen, Black fishbone
--	341710-G	x	Köksskiva vägg, Natur skiffer	Protection kitchen, Nature slate
--	341710-M	x	Köksskiva vägg, Marmor	Protection kitchen, Marble
--	341710-S	x	Köksskiva vägg, Sten	Protection kitchen, Stone
166	346710	x	Luftspalt sänglåda V	Air gap bed box L
167	343596	x	Luftspalt sänglåda H	Air gap bed box R
168	350390	x	Plåt skofack	Plate shoe compartment
169	343594	x	Luftspalt H-fram	Air gap R front
170	347012	x	Monteringssats kpl. lådor (Alpinvit)	Mounting kit cpl. drawers (Alpine white)
--	343471	x	Monteringssats kpl. lådor (Mekong)	Mounting kit cpl. drawers (Mekong)
171	346214	x	Monteringssats kpl. ugn (Alpinvit)[1]	Mounting kit cpl. oven (Alpine white)[1]
--	347075	x	Monteringssats kpl. ugn (Alpinvit)[2]	Mounting kit cpl. oven (Alpine white)[2]
--	343488	x	Monteringssats kpl. ugn (Mekong)[1]	Mounting kit cpl. oven (Mekong)[1]
--	347076	x	Monteringssats kpl. ugn (Mekong)[2]	Mounting kit cpl. oven (Mekong)[2]
172	317514	x	Låda 500x480	Drawer 500x480
173	317382	x	Glidskena låda H	Slide bar, drawer R
--	350221	x	Glidskena låda V	Slide bar, drawer L
--	801701	x	Skruv 6x16 d:o	Screw 6x16 d:o
174	336092	x	Passbit 95x30x16 (Mekong)	Gauge block 95x30x16 (Mekong)
175	333287M	x	Skiva distans 15x100x547,5	Sheet distance 15x100x547,5
176	402108	x	Galler vent. mikro 318x38	Grating vent. micro 318x38
			M= Metervara	M= On the metre

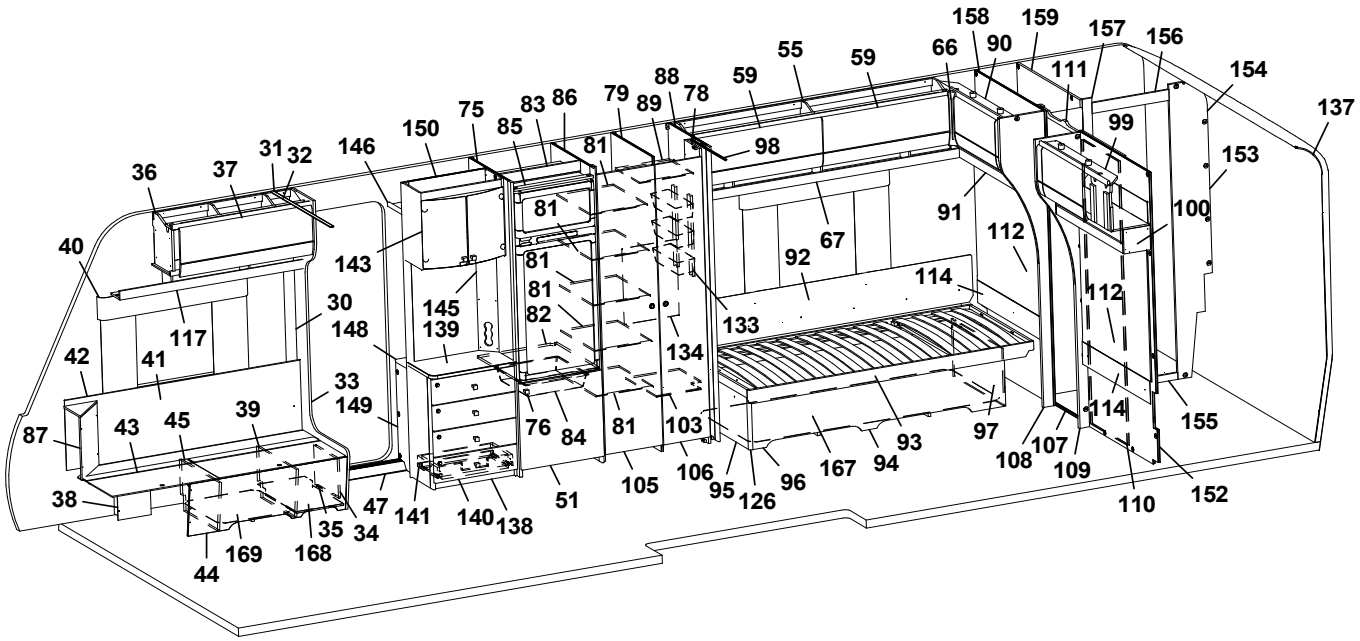
158 90 159 157 156 154 137 111 99 153 100 91 112 114 112 155 114 97 108 107 109 110 152 66 55 59 59 88 78 89 79 83 86 75 150 146 31 32 36 37 40 117 30 148 42 41 33 149 87 43 45 39 38 44 169 168 35 34 47 141 140 138 51 105 106 95 126 96 167 94 93 143 145 139 81 82 134 133 92 67 98

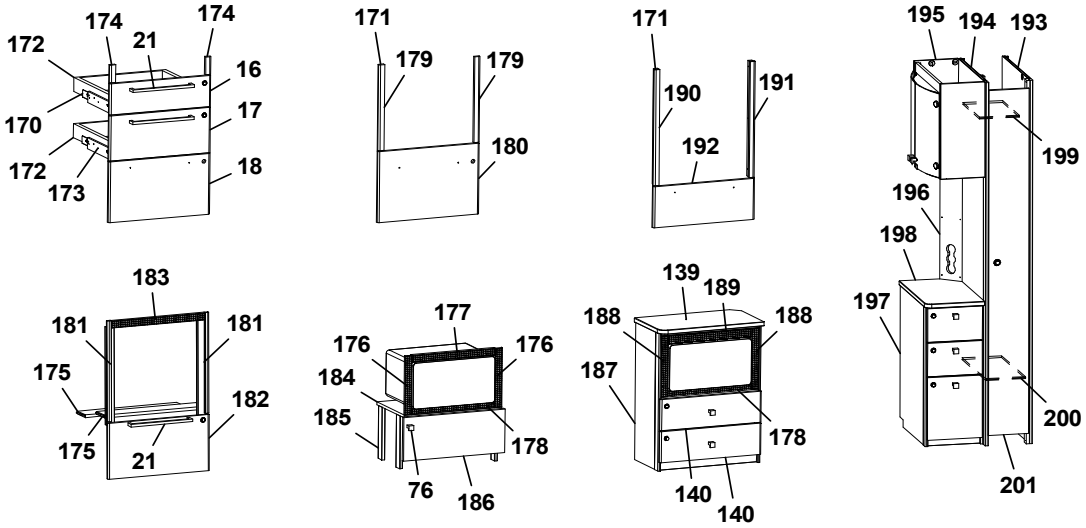
174 21 174 172 16 17 170 172 173 18
171 179 179 180
171 190 191 192
195 194 193 199 196 198 197 200 201
183 181 181 175 175 182 21
177 176 176 184 185 178 76 186
139 189 188 188 187 178 140 140

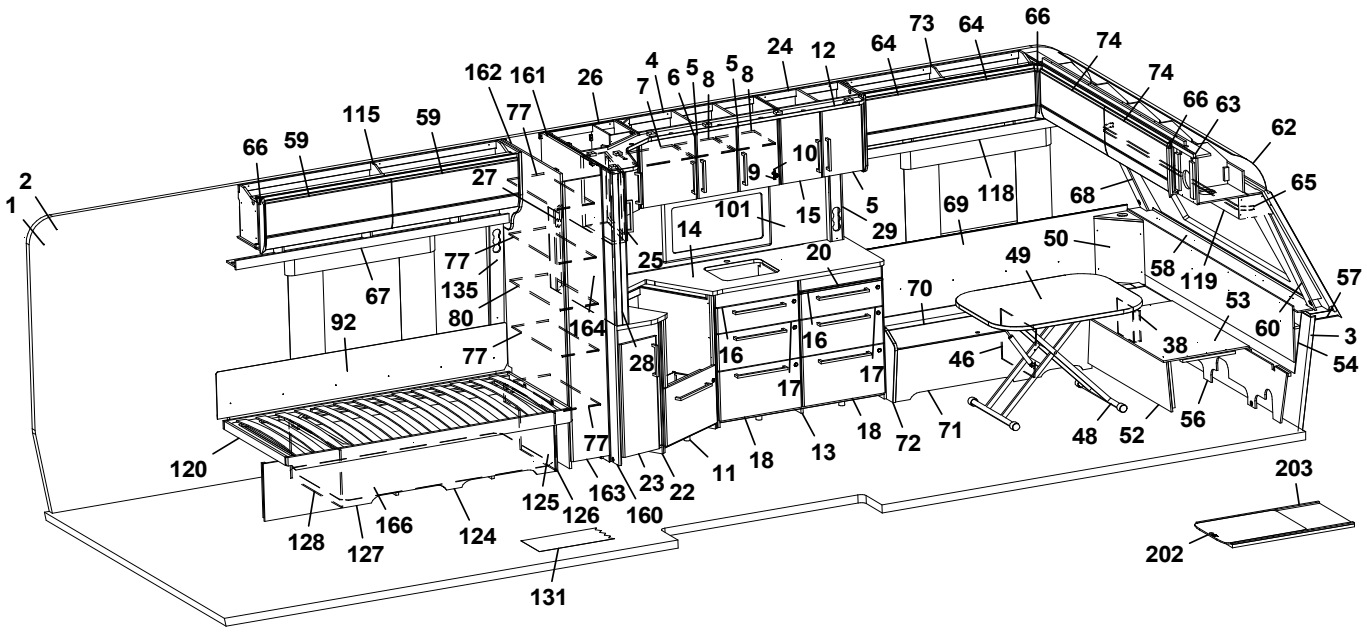
162 161 26 4 7 6 5 8 5 8 24 12 64 73 64 66 74 74 66 63 62 65 115 59 59 66 27 77 10 9 101 15 5 29 69 118 68 50 49 58 119 53 57 60 3 54 38 46 70 14 25 20 135 80 77 164 28 16 16 17 17 92 67 77 18 72 71 48 52 56 18 13 11 120 77 125 126 163 160 23 22 128 127 166 124 131 203 202

Pos Fig	Det. nr Part. No	Ingår Fitted	OBS!! Ange alltid årsmodell vid beställning av inredning Benämning	OBS!! Specify always year of model when ordering equipment Description
177	402109	x	Galler vent. mikro 448x38	Grating vent. micro 448x38
178	402110	x	Galler vent. mikro 448x33	Grating vent. micro 448x33
179	336086	x	Passbit 16x30x460	Gauge block 16x30x460
180	346805	x	Lucka (Alpinvit)[1]	Door (Alpine white)[1]
--	343491	x	Lucka (Mekong)[2]	Door (Mekong)[1]
181	342139	x	List L=538 (diskbänk induktion)	List (kitchen sink induction) L=538
182	346803	x	Lucka (diskb. induktion) 299x550 (Alpinvit)	Door (kitch. sink induct.) 299x550 (Alpine white)
--	343392	x	Lucka (diskb. induktion) 299x550 (Mekong)	Door (kitch. sink induct.) 299x550 (Mekong)
--	20-900302	x	Pentrylåda 500x273 d:o	Drawer pentry 500x273 d:o
--	07-800039	x	Rullskena H d:o	Roller rail R d:o
--	07-800038	x	Rullskena V d:o	Roller rail L d:o
183	402107	x	Galler ugn (diskb. induktion) 35x503	Grating oven (kitch. sink induct.) 35x503
184	342316	x	Hylla mikro	Shelf
185	342315	x	List folierad L=283	List folierad L=283
186	343880	x	Lucka 550x228	Door 550x228
--	316799	x	Gångjärn d:o	Hinge d:o
--	312588	x	Platta gångjärn d:o	Plate hinge d:o
187	345691	x	Tv-bänk kpl. m. urtag för mikro	TV-bench cpl. with socket for microwave
188	350567	x	Galler vent. mikro 38x326	Grating vent. micro 38x326
189	350568	x	Galler vent. mikro 46x448	Grating vent. micro 46x448
190	346950	x	Passbit V[2]	Gauge block L[2]
191	346949	x	Passbit H[2]	Gauge block R[2]
192	346971	x	Lucka (Alpinvit)[2]	Door (Alpine white)[2]
--	346972	x	Lucka (Mekong)[2]	Door (Mekong)[2]
193	344383	x	Vägg garderob H	Wall wardrobe R
194	344384	x	Vägg garderob V	Wall wardrobe L
195	345982	x	Skåp bar kpl.	Coctail cabinet cpl.
--	330180	x	Hylla hållare flaskor	Shelf bottle holder
--	345998	x	Lucka H d:o	Door R d:o
--	345997	x	Lucka V d:o	Door L d:o
--	318379	x	Gångjärn d:o	Hinge d:o
--	318380	x	Täckhatt d:o	Cover d:o
--	312588	x	Platta gångjärn d:o	Plate hinge d:o
196	344387	x	Front eluttag	Front outlet
197	346256	x	Hurts kpl. m skiva	Hurt cpl. with board
198	346074	x	Skiva hurts	Board hurst
199	343092	x	Hylla garderob övre	Shelf wardrobe upper
200	343089	x	Hylla garderob nedre	Shelf wardrobe lower
201	344385	x	Dörr garderob	Door wardrobe
202	341192	x	Utdragsskiva bord 450x550	Sliding leaf 450x550
203	341193	x	Låda utdragsskiva	Box sliding leaf
			[1]=Dometic ugn [1]=Thetford ugn	[1]=Dometic oven [1]=Thetford oven
			M= Metervara	M= On the metre

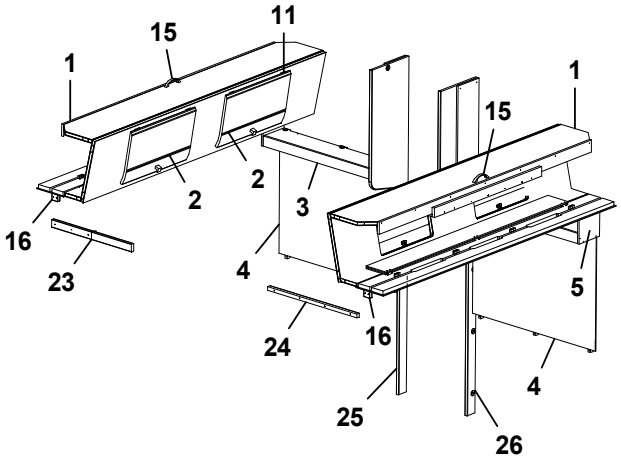
1
15
11
1
15
2
2
3
16
23
4
5
24
16
4
25
26

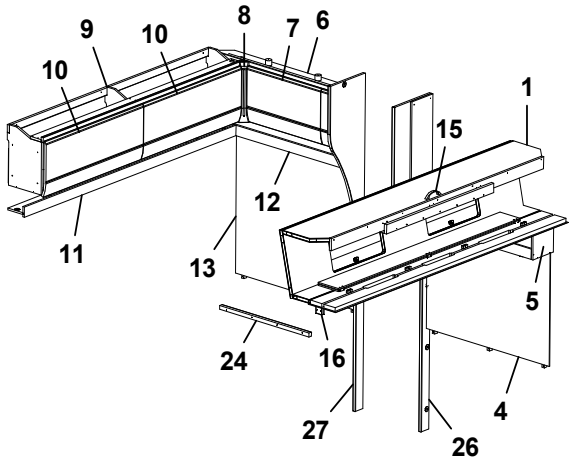
9
10
8
7
6
10
1
15
12
11
13
5
24
16
4
27
26

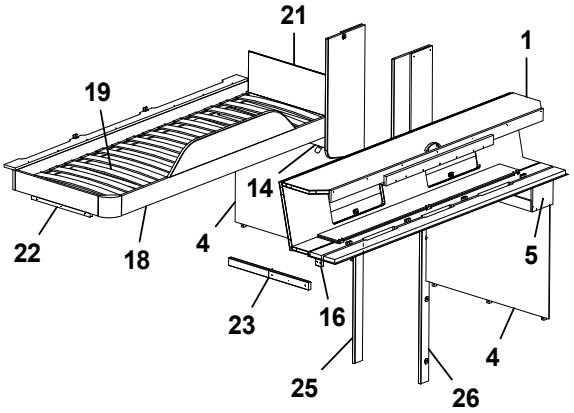
21
1
19
14
22
18
4
5
23
16
4
25
26

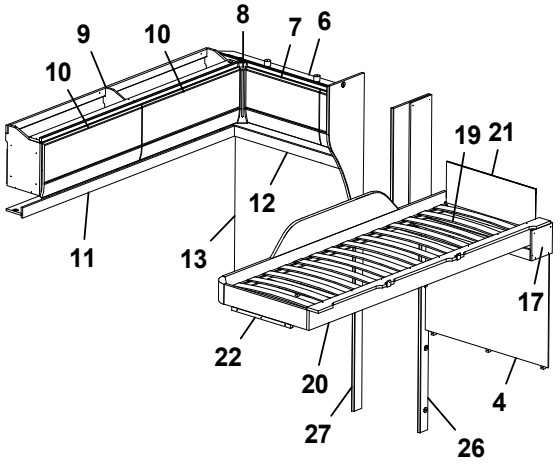
9
10
8
7
6
10
19
21
12
11
13
17
22
20
4
27
26

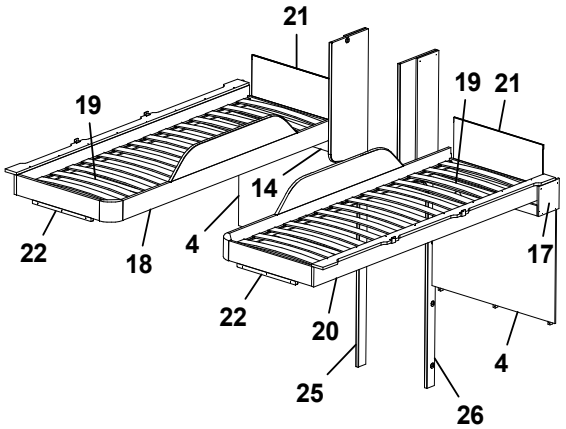
21
19
19
21
14
22
18
4
17
22
20
4
25
26

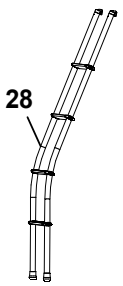
28

Pos Fig	Det. nr Part. No	Ingår Fitted	OBS!! Ange alltid årsmodell vid beställning av inredning Benämning	OBS!! Specify always year of model when ordering equipment Description
1	346226	x	Överbäddskåp L=1980	Upper bed L=1980
--	375813	x	Rasskydd ö-bäddskåp	Protective plate
--	339839	x	Regel låsning d:o	Lock bar d:o
2	346227	x	Lucka (Alpinvit)	Door (Alpine white)
3	346340	x	Hyllpaket L=927 (u. högtalare)	Shelf L=927 (without speaker)
--	346341	x	Hyllpaket L=927 (m. högtalare)	Shelf L=927 (with speaker)
4	346182	x	Sänggavel kpl. med tyg (Sara Greige)	Headboard cpl. with fabric (Sara Greige)
--	346183	x	Sänggavel kpl. med tyg (Velvet Greige)	Headboard cpl. with fabric (Velvet Greige)
5	346338	x	Hyllpaket L=927 (u. högtalare)	Shelf L=927 (without speaker)
--	346339	x	Hyllpaket L=927 (m. högtalare)	Shelf L=927 (with speaker)
6	346270	x	Skåp gavel bak H L=927 (Alpinvit)	Cupboard upper R L=927 (Alpine white)
--	350571	x	Gångjärn d:o	Hinge d:o
7	345774	x	Lucka (Alpinvit)	Door (Alpine white)
8	345869	x	Hörn inredning	Corner
9	345959	x	Skåp övre L=1737 (Alpine white)	Cupboard upper L=1737 (Alpine white)
--	350571	x	Gångjärn d:o	Hinge d:o
10	345777	x	Lucka (Alpinvit)	Door (Alpine white)
11	343213	x	Hyllpaket L=1815	Shelf L=1815
12	346334	x	Hyllpaket L=927 (u. högtalare)	Shelf L=927 (without speaker)
--	346336	x	Hyllpaket L=927 (m. högtalare)	Shelf L=927 (with speaker)
13	346178	x	Sänggavel kpl. med tyg (Sara Greige)	Headboard cpl. with fabric (Sara Greige)
--	346179	x	Sänggavel kpl. med tyg (Velvet Greige)	Headboard cpl. with fabric (Velvet Greige)
14	346344	x	Hyllpaket L=927 (u. högtalare)	Shelf L=927 (without speaker)
--	346345	x	Hyllpaket L=927 (m. högtalare)	Shelf L=927 (with speaker)
15	350129	x	Handtag	Handle
16	331701M	x	Kloss bärregel	Block bearing rail
17	346342	x	Hyllpaket L=927 (u. högtalare)	Shelf L=927 (without speaker)
--	346343	x	Hyllpaket L=927 (m. högtalare)	Shelf L=927 (with speaker)
18	336714	x	Sängram vån.säng H u. ribbotten	Bed bottom
19	325430	x	Ribbotten kpl.	Laths bottom cpl.
--	311985	x	Ribba sängbotten L=718 B=63	Lath bed bottom L=718 B=63
--	312046	x	Band t. ribbotten	Band for laths bottom
20	336381	x	Sängram vån.säng V u. ribbotten	Bed bottom L without laths
21	321209	x	Värmespalt gavel	Air gap gable
--	350594	x	Tyg värmespalt (Sara Greige)	Fabric air gap (Sara Greige)
--	350603	x	Tyg värmespalt (Velvet Greige)	Fabric air gap (Velvet Greige)
22	331961M	x	Bärregel L=440	Bearing rail L=440
23	332661M	x	Bärregel vikbar	Bearing rail foldable
24	331698M	x	Bärregel 22x22x670	Bearing rail 22x22x670
25	344189	x	Front vägg H	Front wall R
26	344188	x	Front vägg V	Font wall L
27	346259	x	Front vägg H	Front wall R
28	350534	x	Stege	Ladder
			M= Metervara	M= On the metre

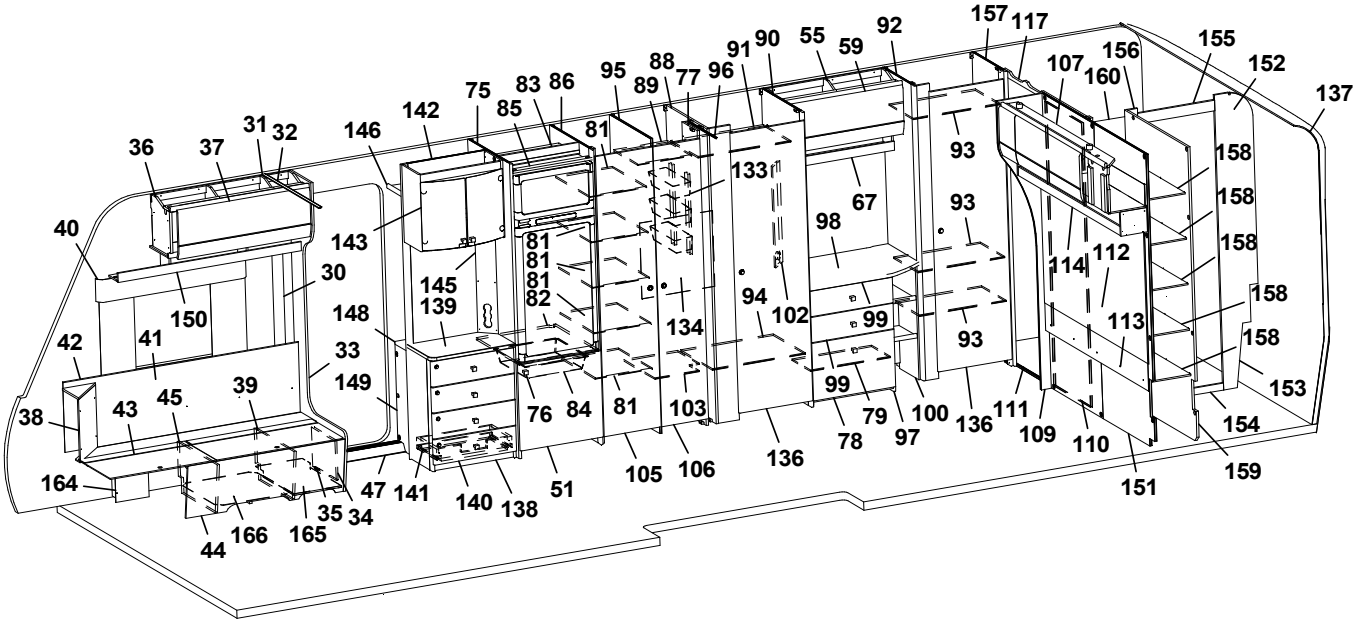
36 37 31 32 146 142 75 85 83 86 95 89 88 77 96 91 90 55 59 92 157 117 107 156 160 155 152 137
40 143 145 139 81 81 81 82 133 67 98 93 93 93 158 158 158 158 158 158 153 154 159 151 110 109 111 136 100 97 79 78 99 99 102 94 134 103 106 105 51 138 140 141 47 149 33 148 30 150 41 42 38 43 45 39 164 44 166 165 35 34 76 84 81 114 112 113

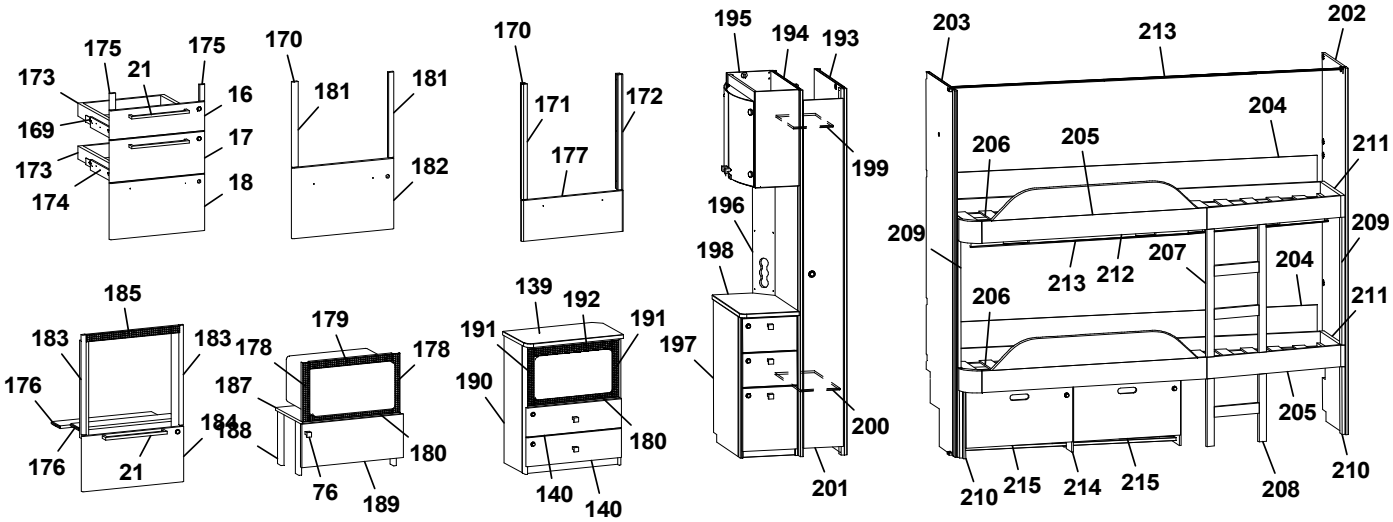
175 175 21 173 16 169 17 173 174 18
170 181 181 182
170 171 172 177
195 194 193 199 196 198 197 200 201
203 213 202 204 206 205 211 209 209 207 204 213 212 206 211 205 210 215 214 215 208 210
185 183 183 176 176 184 21
179 178 178 187 188 180 76 189
139 192 191 191 190 180 140 140

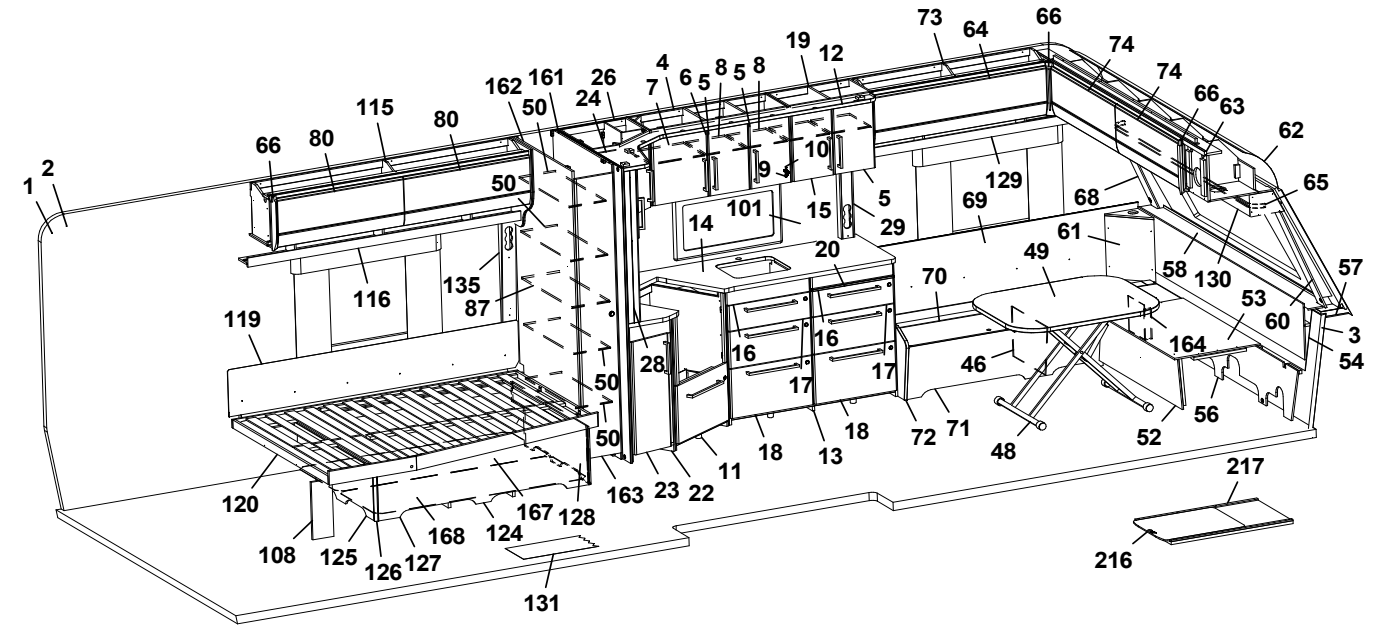
1 2 66 80 115 80 162 161 50 26 24 4 7 6 5 8 5 8 19 12 73 64 66 74 74 66 63 62 65 50 9 10 101 14 15 5 29 129 69 68 61 49 58 130 57 53 60 3 54 164 46 56 52 48 71 72 18 13 18 11 22 23 163 50 50 28 16 16 17 17 20 70 116 135 87 119 120 108 125 126 127 168 124 167 128 131 217 216

Pos Fig	Det. nr Part. No	Ingår Fitted	OBS!! Ange alltid årsmodell vid beställning av inredning Benämning	OBS!! Specify always year of model when ordering equipment Description
1	318657	M	Tapet vägg/tak	Wall paper
2	318584	M	Tejp tapet 20 mm	Tape, wall paper 20 mm
3	318585	M	Tejp tapet 60 mm	Tape, wall paper 60 mm
4	345986	x	Skåp kök L=924 kpl. (Alpinvit)	Cupboard kitchen L=924 cpl. (Alpine white)
--	346571	x	Skåp kök L=924 kpl. (Mekong)	Cupboard kitchen L=924 cpl. (Mekong)
5	346808	x	Lucka H (Alpinvit)	Door R (Alpine white)
--	343458	x	Lucka H (Mekong)	Door R (Mekong)
--	350471	x	Handtag d:o	Handle d:o
6	346819	x	Lucka V (Alpinvit)	Door L (Alpine white)
--	343455	x	Lucka V (Mekong)	Door L (Mekong)
--	350471	x	Handtag d:o	Handle d:o
7	331385M	x	Hylla	Shelf
8	341681	x	Hylla	Shelf
9	311917	x	Gångjärn	Hinge
10	312588	x	Platta gångjärn	Plate hinge
11	345909	x	Diskbänk vinklad (Alpinvit)[1]	Kitchen sink angled (Alpine white)[1]
--	346969	x	Diskbänk vinklad (Alpinvit)[2]	Kitchen sink angled (Alpine white)[2]
--	343883	x	Diskbänk vinklad (Mekong)[1]	Kitchen sink angled (Mekong)[1]
--	346970	x	Diskbänk vinklad (Mekong)[2]	Kitchen sink angled (Mekong)[2]
--	346998	x	Diskbänk vinklad induktion (Alpinvit)	Kitchen sink angled induction (Alpine white)
--	346999	x	Diskbänk vinklad induktion (Mekong)	Kitchen sink angled induction (Mekong)
12	346380	x	Ljusramp köksskåp L=1928	Light holder kitchen L=1928
13	346994	x	Diskbänk trädel u. skiva (Alpinvit)	Kitchen sink without board (Alpine white)
--	347007	x	Diskbänk trädel u. skiva (Mekong)	Kitchen sink without board (Mekong)
14	345802	x	Skiva diskbänk 902x1955[1]	Board 902x1955[1]
--	346974	x	Skiva diskbänk 902x1955[2]	Board 902x1955[2]
--	345803	x	Skiva diskbänk induktion 902x1955	Board induction 902x1955
15	346807	x	Lucka V (Alpinvit)	Door L (Alpine white)
--	343427	x	Lucka V (Mekong)	Door L (Mekong)
16	346799	x	Lådförstycke (Alpinvit)	Drawer front (Alpine white)
--	343412	x	Lådförstycke (Mekong)	Drawer front (Mekong)
--	317514	x	Låda 480x500 d:o	Drawer 480x500 d:o
--	317382	x	Glidskena låda H d:o	Slide bar, drawer R d:o
--	350221	x	Glidskena låda V d:o	Slide bar, drawer L d:o
17	346801	x	Lådförstycke (Alpinvit)	Drawer front (Alpine white)
--	343413	x	Lådförstycke (Mekong)	Drawer front (Mekong)
--	317514	x	Låda 480x500 d:o	Drawer 480x500 d:o
--	317382	x	Glidskena låda H d:o	Slide bar, drawer R d:o
--	350221	x	Glidskena låda V d:o	Slide bar, drawer L d:o
18	346802	x	Lucka (Alpinvit)	Door (Alpine white)
--	343414	x	Lucka (Mekong)	Door (Mekong)
--	20-900302	x	Pentrylåda 273x500 d:o	Drawer pentry 273x500 d:o
--	07-800039	x	Rullskena H d:o	Roller rail R d:o
--	07-800038	x	Rullskena V d:o	Roller rail L d:o
19	346157	x	Skåp kök L=560 (Alpinvit)	Cupboard kitchen L=560 (Alpine white)
--	346479	x	Skåp kök L=560 (Mekong)	Cupboard kitchen L=560 (Mekong)
--	343479	x	Hylla d:o	Shelf d:o
20	341954	x	Skärbräda	Cutting board
21	350472	x	Handtag	Handle
22	346991	x	Utskjut diskbänk (Alpinvit)	Projection kitchen sink (Alpine white)
			M= Metervara	M= On the metre

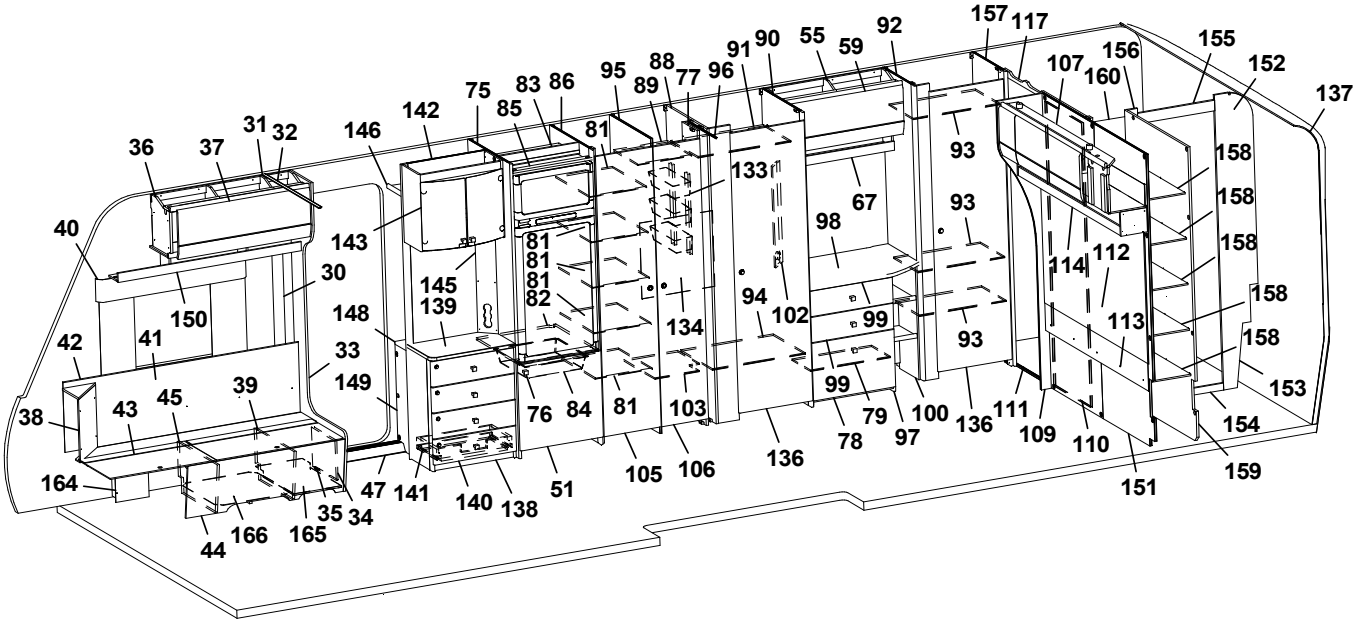
157 117 155 156 152 137 107 160 92 55 90 91 59 88 95 89 77 96 75 83 86 85 142 146 31 32 36 37 40 30 150 143 145 139 148 42 41 33 149 38 43 45 39 164 44 166 165 35 34 47 141 140 138 51 105 106 136 133 67 98 81 82 134 94 102 99 78 79 97 100 136 111 109 110 151 159 154 153 158 112 114 113 93

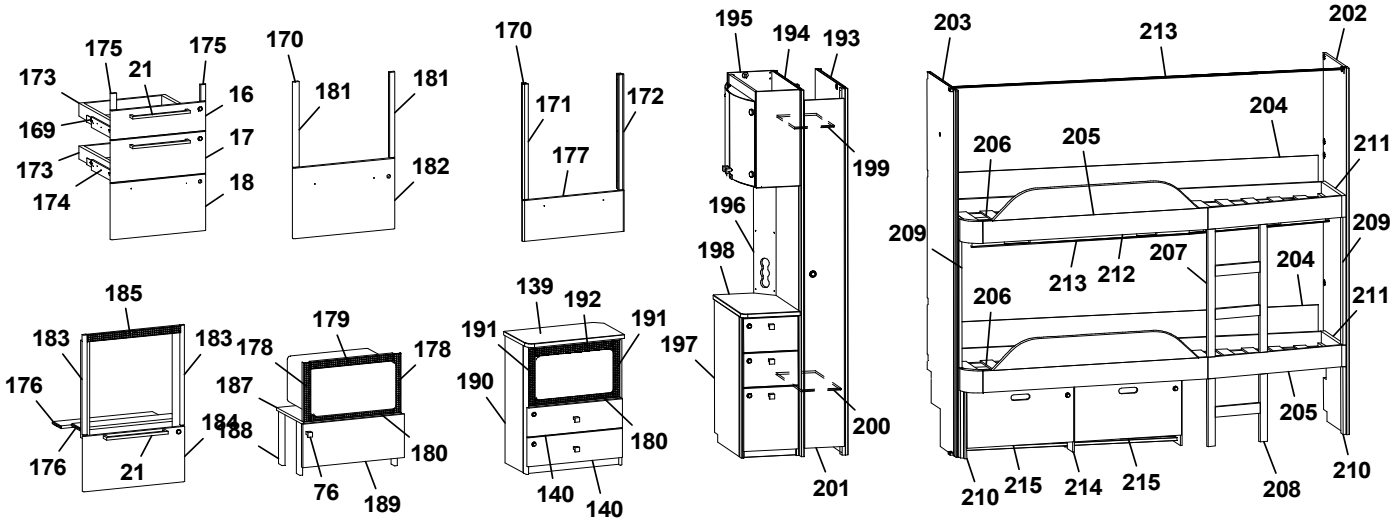
175 21 175 173 16 169 17 173 18 174 170 181 181 182 170 171 172 177 195 194 193 199 196 198 197 200 201 203 213 202 204 206 205 211 209 207 212 213 210 215 214 215 208 210 185 183 183 176 176 21 184 188 179 178 178 187 180 76 189 139 192 191 191 190 180 140 140

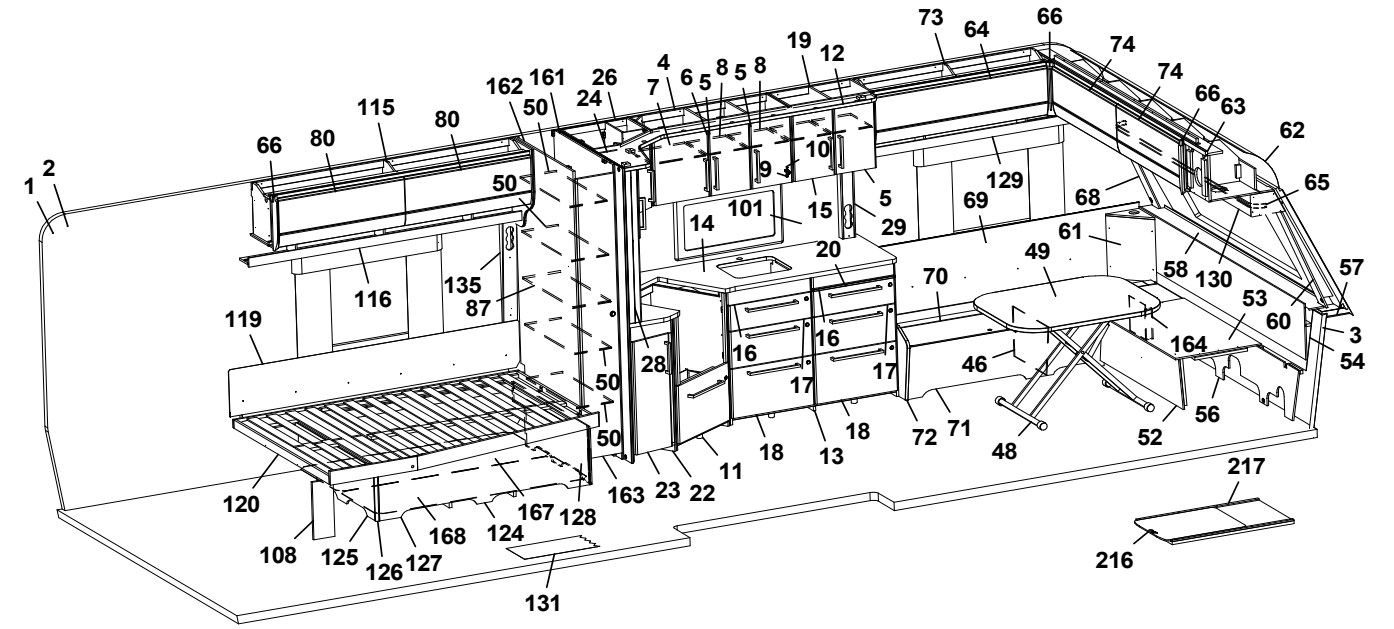
73 64 66 74 74 66 63 62 19 12 4 8 5 8 7 6 5 8 162 161 26 24 50 115 80 66 80 1 2 10 9 5 15 29 14 101 20 16 16 17 17 18 13 18 11 22 23 163 50 50 50 28 119 116 135 87 120 108 125 126 127 168 124 167 128 131 129 69 68 65 61 49 58 130 57 53 60 3 54 70 46 164 56 52 48 72 71 217 216

Pos Fig	Det. nr Part. No	Ingår Fitted	OBS!! Ange alltid årsmodell vid beställning av inredning Benämning	OBS!! Specify always year of model when ordering equipment Description
--	343406	x	Utskjut diskbänk (Mekong)	Projection kitchen sink (Mekong)
23	346809	x	Lucka (Alpinvit)	Door (Alpine white)
--	343380	x	Lucka (Mekong)	Door (Mekong)
--	350471	x	Handtag d:o	Handle d:o
24	346028	x	Skåp utskjut kökskåp (Alpinvit)	Cupboard projection (Alpine white)
--	346444	x	Skåp utskjut kökskåp (Mekong)	Cupboard projection (Mekong)
--	346818	x	Lucka d:o (Alpinvit)	Door d:o (Alpine white)
--	343443	x	Lucka d:o (Mekong)	Door d:o (Mekong)
--	341856	x	Hylla d:o	Shelf d:o
26	346030	x	Hörnskåp (Alpinvit)	Corner cupboard (Alpine white)
--	346443	x	Hörnskåp (Mekong)	Corner cupboard (Mekong)
--	346807	x	Lucka d:o (Alpinvit)	Door d:o (Alpine white)
--	343427	x	Lucka d:o (Mekong)	Door d:o (Mekong)
28	341727	x	Stolpe utskjut	Support bar
29	333289M	x	Front eluttag	Front outlet
30	318962	x	List täck el-kabel B=45 L=2100	Cover strip B=45 L=2100
31	316270	x	List snäpp undre L=2379	List under L=2379
32	316268	x	List snäpp övre L=2379	List upper L=2379
33	345790	x	Stolpe först. kpl. m. lucka (144x180 urtag)	Support bar cpl. with door (144x180 socket)
--	346566	x	Stolpe först. kpl. m. lucka (105,6x171 urtag)	Support bar cpl. with door (105,6x171 socket)
34	343731	x	Lucka	Door
35	312589	x	Gångjärn	Hinge
36	345738	x	Skåp övre H F L=939 (Alpinvit)	Cupboard upper front R L=939 (Alpine white)
--	350571	x	Gångjärn d:o	Hinge d:o
37	345780	x	Lucka (Alpinvit)	Door (Alpine white)
38	345953	x	Hörn sittgrupp H	Corner R
--	345951	x	Hörn sittgrupp H med ø 60 urttag	Corner R with ø 60 hole
--	345949	x	Hörn sittgrupp H med ø 85 urttag	Corner R with ø 85 hole
39	342494	x	Stöd bäddlåda HF	Support bed box
40	350348	x	Skena gardin L=1020	Curtain rod L=1020
41	345928	x	Värmespalt H fram	Air gap R.F
42	319821	M	List kant mörkbrun	Strip, dark brown
43	346011	x	Lock bäddlåda H F	Cover bedbox R.F.
--	319024	x	Matta grå textil m. tejp d:o	Carpet gray textile with tape d:o
44	343085	x	Front bäddlåda H F	Front bed box R.F.
--	346003	x	Front bäddlåda H F (centraldammsugare)	Front bed box R.F. (central vacuum cleaner)
45	342495	x	Stöd bäddlåda HF	Support bed box
46	312826	x	Stöd bäddlåda VF	Support bed box
47	319871	x	Tröskel aluminium L=650	Threshold aluminium L=650
48	310083	x	Bordsstativ	Table stand
--	350474	x	Bordsstativ enpelar	Table stand single pillar
49	345945	x	Bordsskiva 800x1000	Table top 800x1000
50	343010	x	Hylla garderob	Shelf wardrobe
51	343736	x	Lucka H 550x570	Door R 550x570
--	316799	x	Gångjärn d:o	Hinge d:o
--	312588	x	Platta gångjärn d:o	Plate hinge d:o
52	331245M	x	Front bäddlåda gavel	Front bed box gable
53	345923	x	Skiva rundsittgrupp	Sheet seat
54	340578	x	Värmespalt gavel fram	Air gap
55	346047	x	Skåp övre L=790 (Alpinvit)	Cupboard upper L=790 (Alpine white)
			M= Metervara	M= On the metre

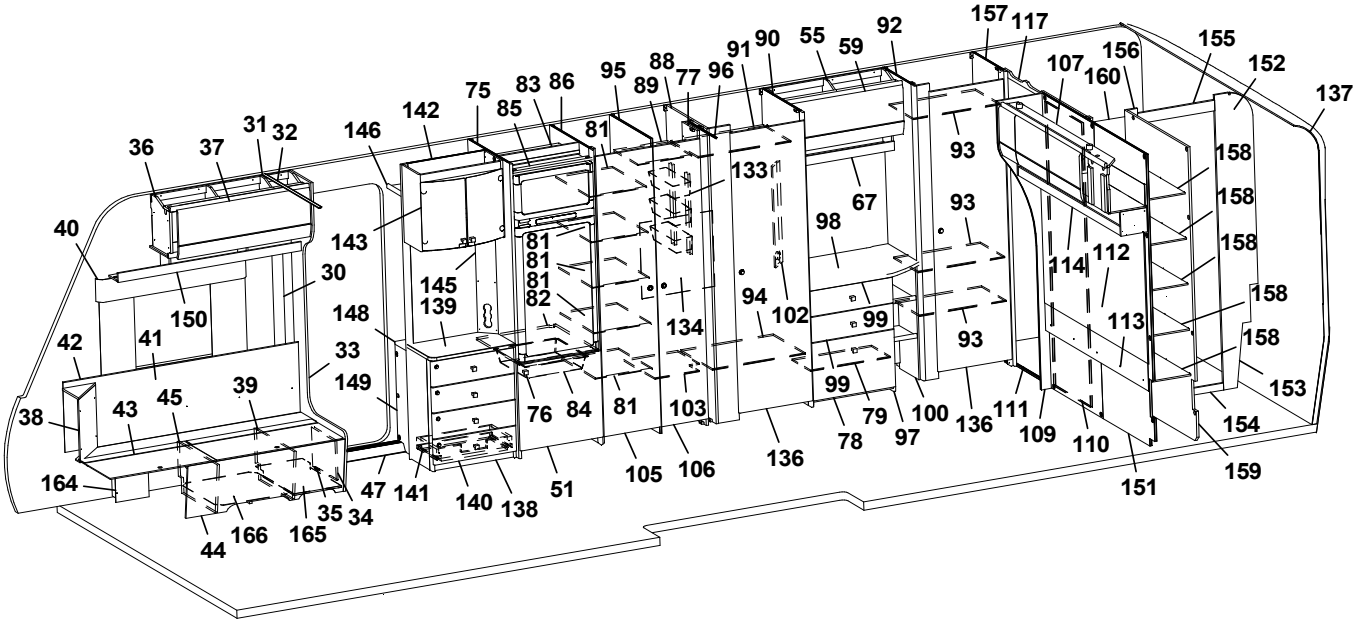
157 117 155 152 137
92 59 55 90 91 96 77 88 89 95 86 83 85 75 142 146 31 32 37 36
107 156 160
158 158 158 158 158 153 154 159 151 110 109 111 136 100 97 79 78 99 99 93 93 93 67 98 102 94 134 103 106 105 51 140 138 141 47 34 35 165 166 44 164 38 43 45 39 33 149 148 139 145 143 30 40 150 41 42
81 81 81 81 82 81 76 84 81 133 114 112 113

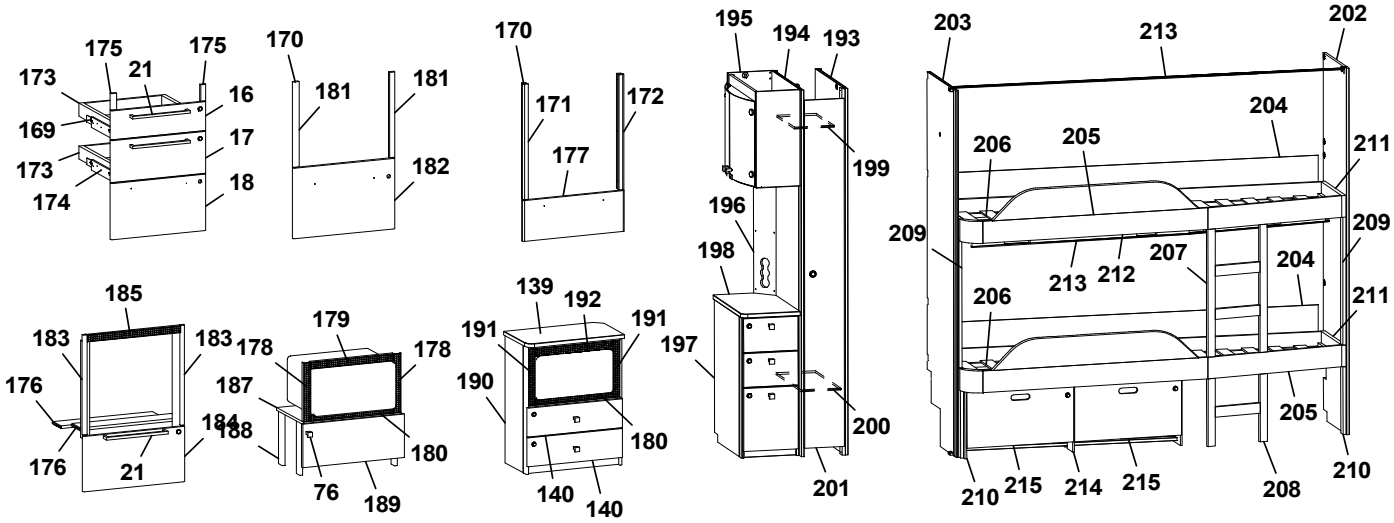
175 175 21 173 16 169 17 173 174 18
170 181 181 182
170 171 172 177
195 194 193 199 196 198 197 200 201
203 213 202 204 206 205 211 209 209 207 204 213 212 206 211 205 210 215 214 215 208 210
185 183 183 176 176 21 184 188
179 178 178 187 180 76 189
139 192 191 191 190 180 140 140

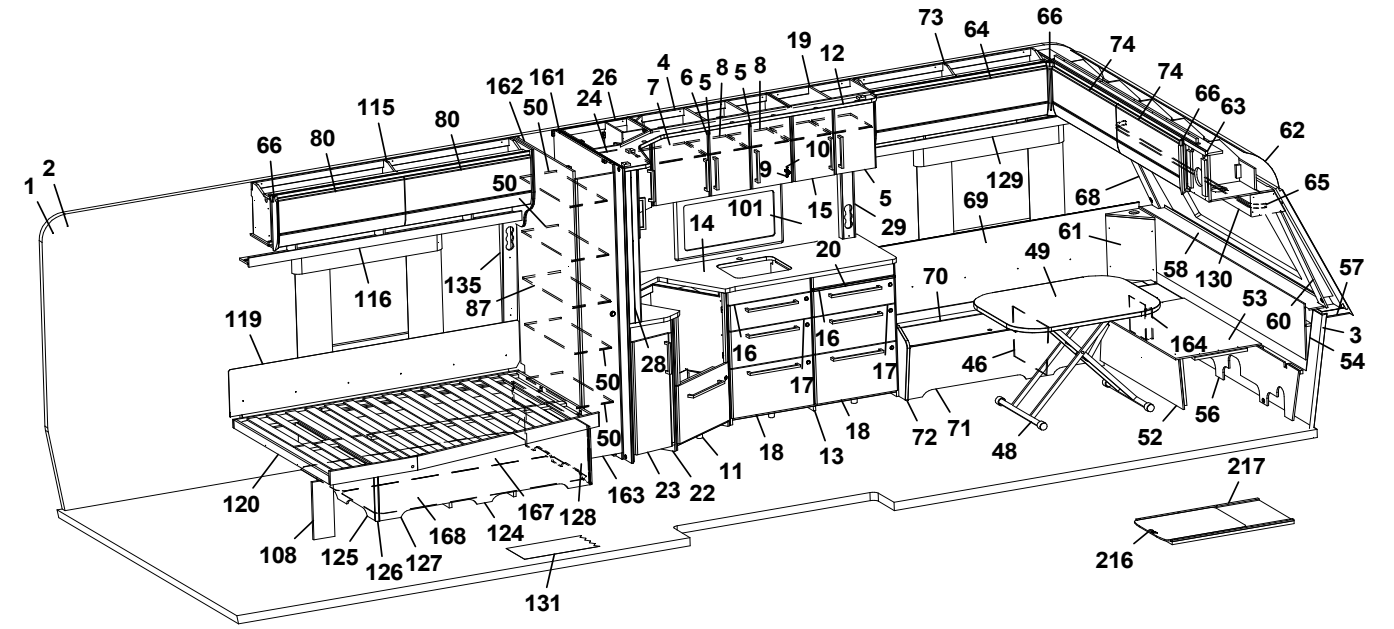
73 64 66 74 74 66 63 62 65 57 3 54 60 53 58 130 61 68 69 129 49 70 46 164 56 52 48 71 72 18 13 18 11 22 23 163 128 167 124 168 127 126 125 108 120 131 119 116 135 87 115 80 80 66 162 161 50 26 24 4 7 6 5 8 5 8 19 12 10 9 5 15 29 14 101 20 16 16 17 17 28 50 50 50 1 2
217 216

Pos Fig	Det. nr Part. No	Ingår Fitted	OBS!! Ange alltid årsmodell vid beställning av inredning Benämning	OBS!! Specify always year of model when ordering equipment Description
--	350571	x	Gångjärn d:o	Hinge d:o
56	340520	x	Stöd sittgrupp	Support
57	215275	x	Hylla front kpl. L=2366	Shelf front cpl. L=2366
58	345285	x	Front/hylla kpl.	Front/shelf cpl.
--	345362	x	Front/hylla kpl. med belysning "Björn"	Front/shelf cpl. with lightning "Bear"
59	345776	x	Lucka (Alpinvit)	Door (Alpine white)
60	345085	x	Hörn front H	Front corner R
61	345951	x	Hörn sittgrupp V med ø 60 urttag	Corner L with ø 60 hole
--	345949	x	Hörn sittgrupp V med ø 85 urttag	Corner L with ø 85 hole
62	216067	x	Täckskiva radie fram 1x380x2360	Cover plate radius front 1x380x2360
--	313884	x	List plast radie L=2379	List L=2379
63	345727	x	Skåp gavel fram L=2360 (Alpinvit)	Cupboard front L=2360 (Alpine white)
--	350571	x	Gångjärn d:o	Hinge d:o
64	345781	x	Lucka (Alpinvit)	Door (Alpine white)
65	350349	x	Skena gardin L=1920	Curtain rod L=1920
66	345869	x	Hörn inredning	Corner
67	345431	x	Hyllpaket L=790	Shelf L=790
68	345084	x	Hörn front V	Front corner L
69	346310	x	Värmespalt V fram	Air gap L.F
70	346013	x	Lock bäddlåda V F	Cover bed box L.F
--	319024	x	Matta grå textil m. tejp d:o	Carpet gray textile with tape d:o
71	339502	x	Front bäddlåda V F	Front bed box L.F
72	345933	x	Gavel bäddlåda V F	Gable bed box L.F
73	345545	x	Skåp övre V F L=1202 (Alpinvit)	Cupboard upper front L L=1202 (Alpine white)
--	350571	x	Gångjärn d:o	Hinge d:o
74	345779	x	Lucka (Alpinvit)	Door (Alpine white)
75	342304	x	Vägg kyl V	Wall refrigerator L
76	350473	x	Handtag knopp	Handle knob
77	331238M	x	Nisch, vikdörr	Niche folding door
78	346050	x	Lucka byrå 380x550 (Alpinvit)	Door, dresser 380x550 (Alpine white)
--	315202	x	Gångjärn d:o	Hinge d:o
--	312588	x	Platta gångjärn	Plate hinge
79	339522	x	Hylla byrå	Shelf dresser
80	345777	x	Lucka (Alpinvit)	Door (Alpine white)
81	330639M	x	Hylla garderob	Shelf wardrobe
82	340675	x	Hylla under kyl	Shelf under refrigerator
83	342309	x	Bakstycke stopp kyl	Back cupboard
84	310325	x	Trådback vit 85x427x427	Tray 85x427x427
--	312712	x	Glidlist trådback (säljes i par)	Sliding strip tray (pair)
85	342306	x	List folierad L=528	List foiled L=528
86	342663	x	Vägg kyl H	Wall refrigerator R
87	343011	x	Hylla garderob mitten	Shelf wardrobe middle
88	334491M	x	Vägg garderob	Wall wardrobe
89	334271M	x	Hylla garderob övre	Shelf wardrobe upper
90	331898M	x	Vägg garderob H	Wall wardrobe R
91	334495M	x	Hylla garderob	Shelf wardrobe
92	331899M	x	Vägg garderob V	Wall wardrobe L
93	331928M	x	Hylla garderob	Shelf wardrobe
94	334494M	x	Hylla garderob	Shelf wardrobe
95	330633M	x	Vägg garderob H	Wall wardrobe R
			M= Metervara	M= On the metre

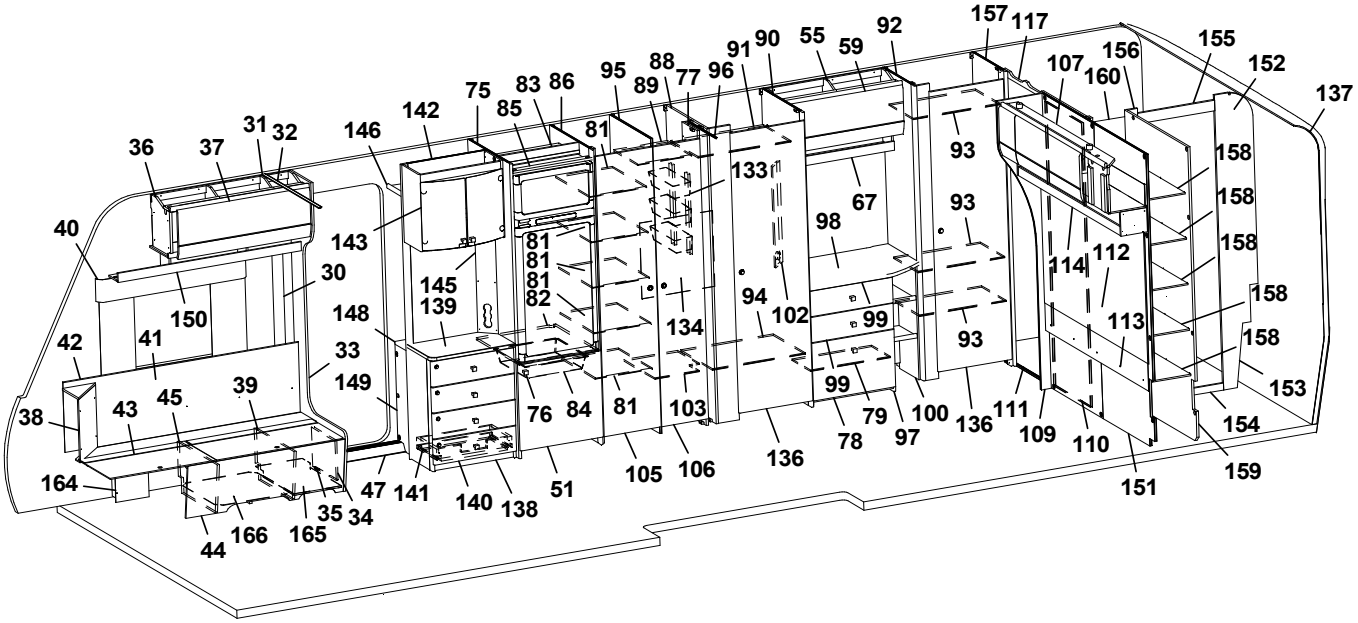
36 37 31 32 146 142 75 85 83 86 95 89 88 77 96 91 90 55 59 92 157 117 107 156 160 155 152 137
40 143 145 139 81 81 81 82 133 67 98 93 93 93 158 158 158 158 158 158 153 154 159
30 150 41 42 33 148 149 134 94 102 99 99 79 78 97 100 136 111 109 110 151 113 112 114
38 43 45 39 76 84 81 103 136 105 106 51 140 138 141 47 34 35 165 166 44 164

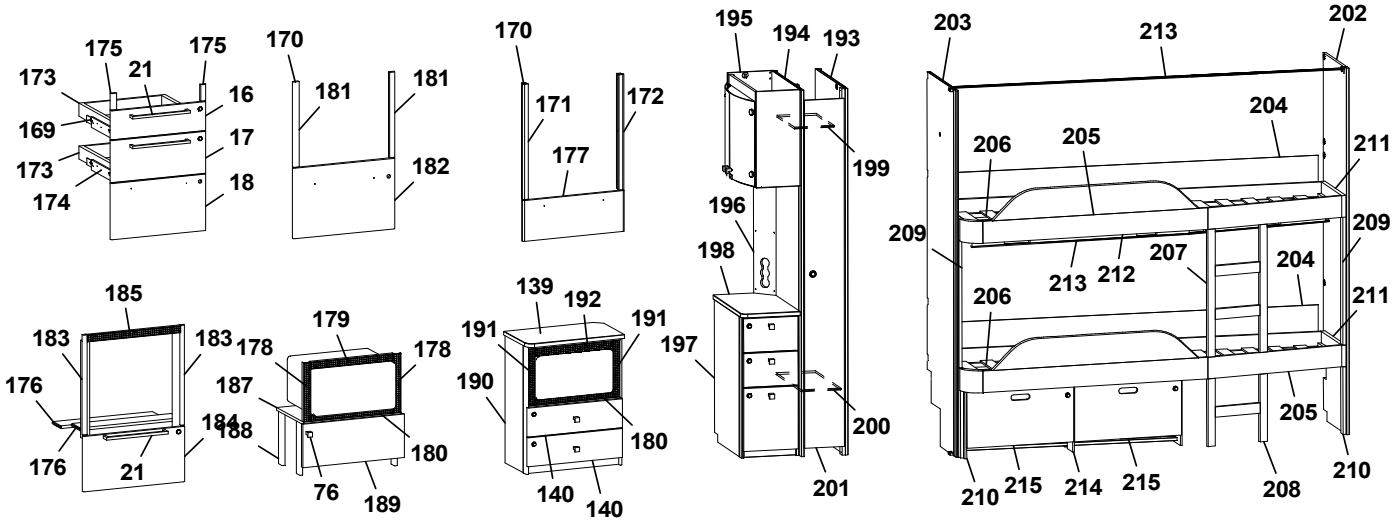
175 175 21 173 16 169 17 173 174 18
170 181 181 182
170 171 172 177
195 194 193 199 196 198 197 200 201
203 213 202 204 206 205 211 209 209 207 204 213 212 206 211 205 210 215 214 215 208 210
185 183 183 176 176 184 21
179 178 178 187 188 180 76 189
139 192 191 191 190 180 140 140

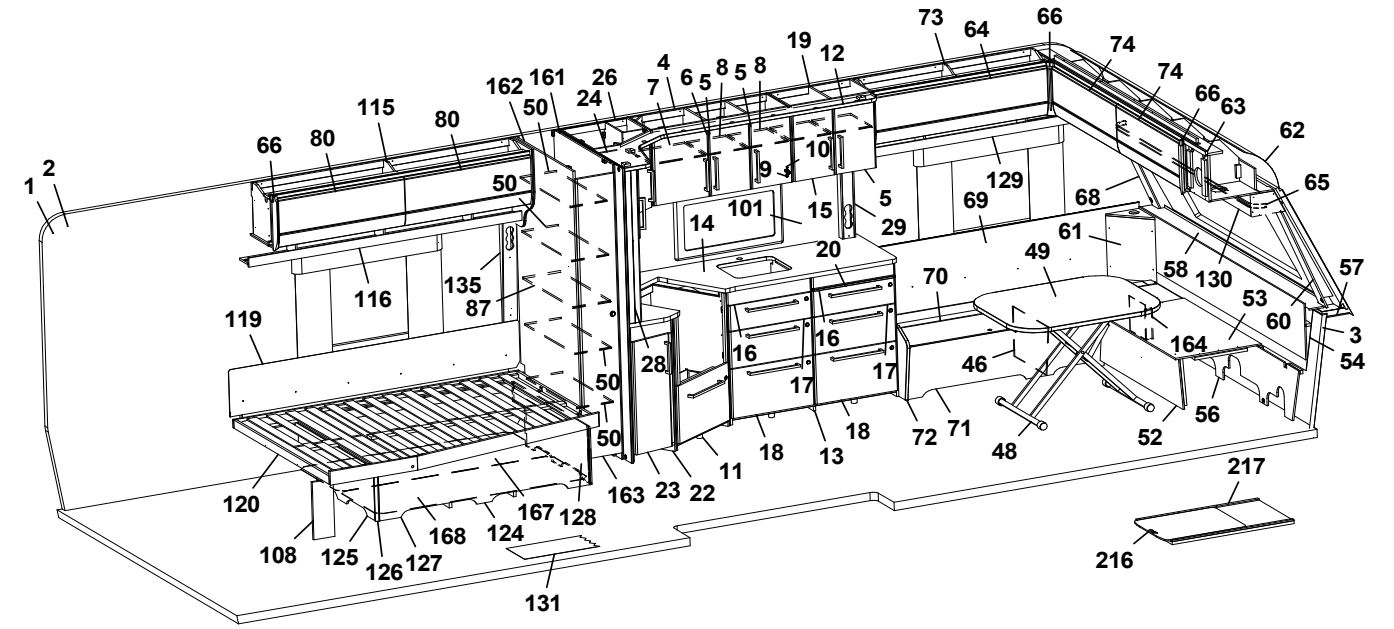
1 2 66 80 115 80 162 161 50 26 24 4 7 6 5 8 5 8 19 12 73 64 66 74 74 66 63 62 65 50 9 10 5 129 69 68 101 15 29 14 61 20 49 58 130 57 116 135 87 70 53 60 3 54 119 16 16 17 17 28 50 50 46 164 56 52 48 72 71 18 13 18 11 22 23 163 120 108 125 126 127 168 124 167 128 131 217 216

Pos Fig	Det. nr Part. No	Ingår Fitted	OBS!! Ange alltid årsmodell vid beställning av inredning Benämning	OBS!! Specify always year of model when ordering equipment Description
96	317291	x	Skena draperi L=1415	Drapery rail L=1415
97	346048	x	Byrå kpl. u. skiva	Dresser without board
98	346051	x	Skiva byrå	Board, dresser
99	346800	x	Lådförstycke 167x550 (Alpinvit)	Drawer front 167x550 (Alpine white)
--	317514	x	Låda 480x500 d:o	Drawer 480x500 d:o
--	317382	x	Glidskena låda H	Slide bar, drawer R
--	350221	x	Glidskena låda V	Slide bar, drawer L
100	331307M	x	Hylla vid byrå kpl.	Shelf cpl.
101	346333-F	x	Köksskiva vägg, Svart fiskben	Protection kitchen, Black fishbone
--	346333-G	x	Köksskiva vägg, Natur skiffer	Protection kitchen, Nature slate
--	346333-M	x	Köksskiva vägg, Marmor	Protection kitchen, Marble
--	346333-S	x	Köksskiva vägg, Sten	Protection kitchen, Stone
102	331309M	x	Front eluttag	Front outlet
103	334270M	x	Hylla garderob nedre	Shelf wardrobe lower
105	336415	x	Dörr 380x1850 kpl.	Door 380x1850 cpl.
106	336417	x	Dörr 310x1850 kpl.	Door 310x1850 cpl.
107	346131	x	Skåp gavel bak L=1410	Cupboard rear L=1410
--	345780	x	Lucka d:o (Alpinvit)	Door d:o (Alpine white)
--	350571	x	Gångjärn d:o	Hinge d:o
108	337472	x	Stöd säng	Support bed
109	346070	x	Front vägg tvättrum	Front washroom
110	346250	x	Skjutdörr tvättrum	Door washroom
111	316030	x	Skena skjutdörr	Curtain rod
112	346170	x	Sänggavel kpl. m. tyg (Sara Greige)	Headboard cpl. with fabric (Sara Greige)
--	346171	x	Sänggavel kpl. m. tyg (Velvet Greige)	Headboard cpl. with fabric (Velvet Greige)
113	344638	x	Värmespalt	Air gap
114	346140	x	Hyllpaket bak L=1386	Shelf rear L=1386
115	346126	x	Skåp övre V B L=1737	Cupboard upper rear L L=1737
--	350571	x	Gångjärn	Hinge
116	343213	x	Hyllpaket V B L=1815	Shelf rear L L=1815
117	346103	x	List tvättrum	List washroom
--	350588	x	Kloss d:o	Block d:o
119	338121	x	Värmespalt	Air gap
--	350593	x	Tyg värmespalt (Sara Greige)	Fabric air gap (Sara Greige)
--	350602	x	Tyg värmespalt (Velvet Greige)	Fabric air gap (Velvet Greige)
120	342650	x	Sängram u. ribbotten	Bedbottom without laths
--	342685	x	Ribbotten kpl.	Laths bottom cpl.
--	311985	x	Ribba sängbotten L=718 B=63	Lath bed bottom L=718 B=63
--	312046	x	Band t. ribbotten	Band for laths bottom
124	342677	x	Sänglåda kpl.	Bed box cpl.
--	315203	x	List 17,5x55x1415 d:o	List 17,5x55x1415 d:o
125	342678	x	Gavel säng V	Gable bed L
126	319863	x	List hörn L=380	Corner strip L=380
127	339426	x	Front säng	Front bed
128	342679	x	Gavel säng H	Gable bed R
129	346324	x	Hyllpaket V F L=1481	Shelf front L L=1481
130	345930	x	Hyllpaket fram L=2360	Shelf front L=2360
131	350469	x	Matta golv, grå sten	Carpet floor, greystone
--	319393	x	Matta golv, antik planka	Carpet floor, antique plank
133	319759	x	Korg, garderob	Basket, wardrobe
			M= Metervara	M= On the metre

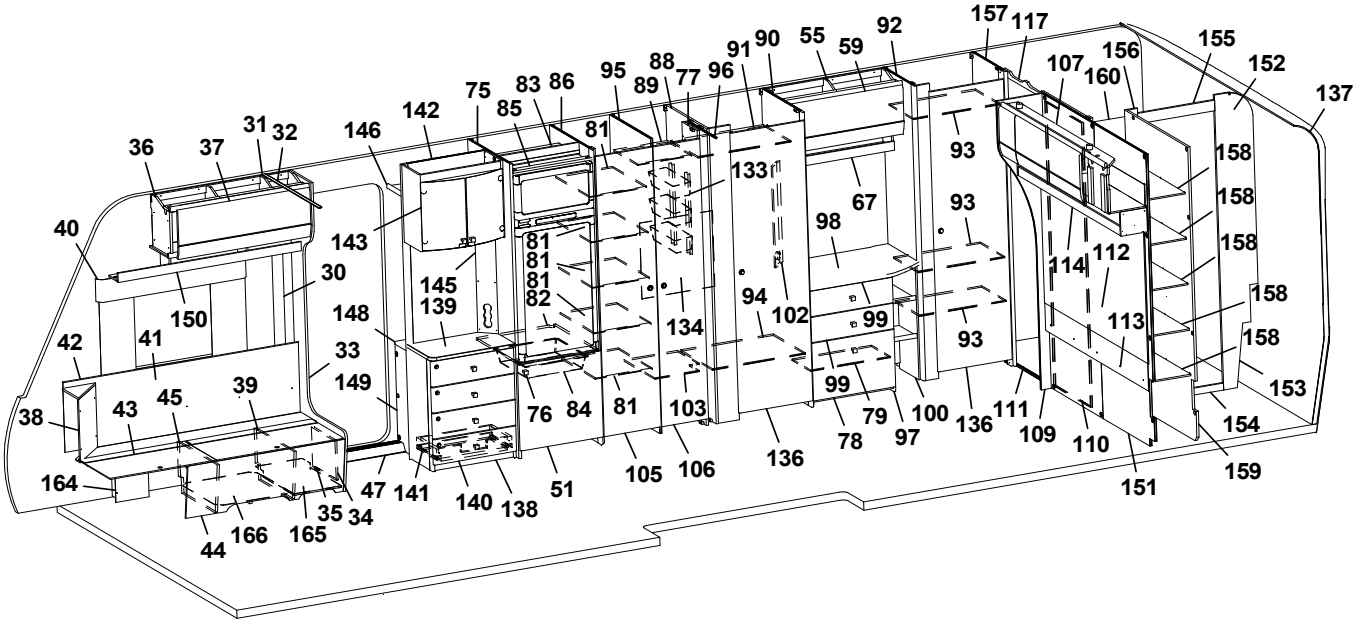
157 117 155 156 152 137 107 160 92 55 59 90 91 96 88 89 77 95 83 86 75 85 142 146 31 32 36 37 40 30 150 42 41 33 149 39 38 43 45 164 44 166 165 35 34 47 141 140 138 51 105 106 136 148 139 145 143 81 82 134 133 67 98 94 102 99 78 79 97 100 136 111 109 110 151 159 154 153 158 114 112 113 93

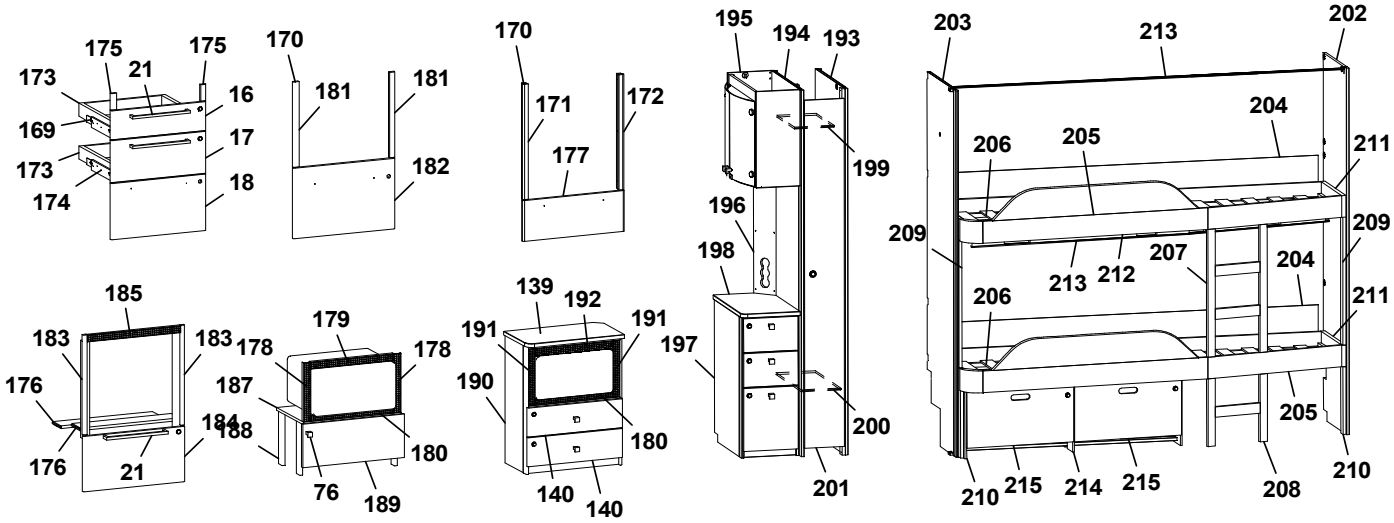
175 21 175 173 16 169 17 173 18 174 170 181 181 182 170 171 172 177 195 194 193 199 196 198 197 200 201 203 213 202 204 206 205 211 209 207 212 213 210 215 214 215 208 185 183 183 176 176 21 184 188 179 178 178 187 180 76 189 139 192 191 191 190 180 140 140

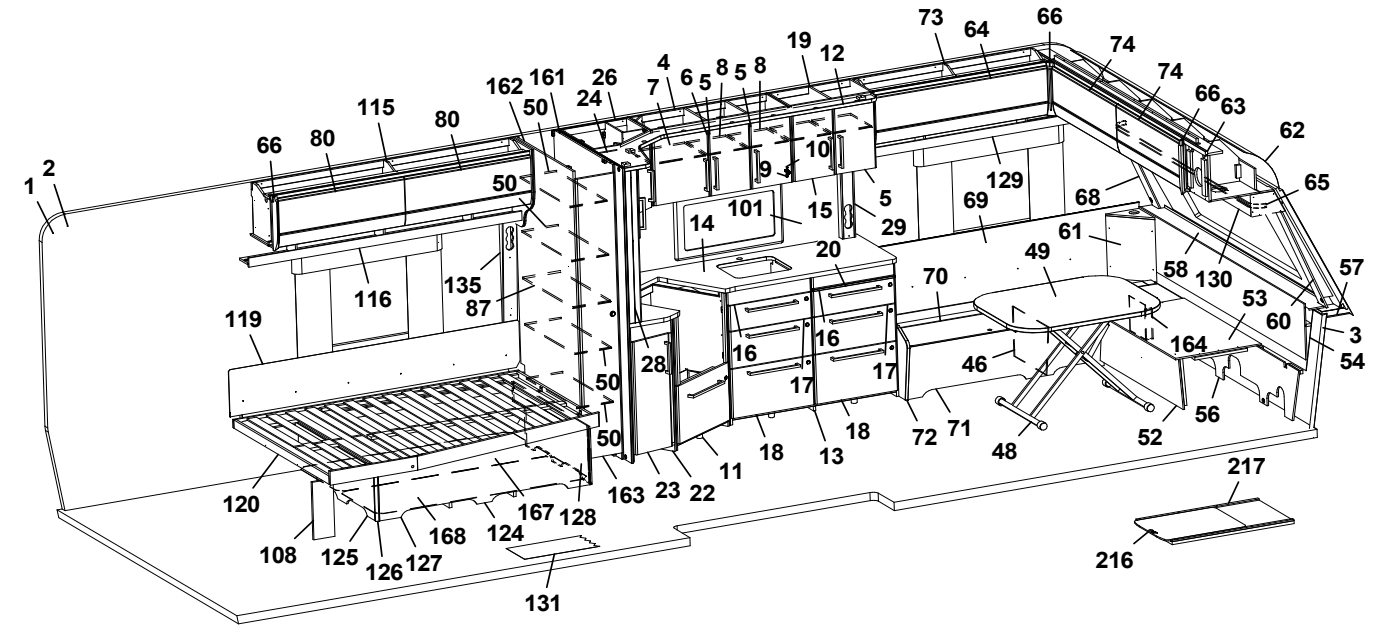
73 64 66 74 74 66 63 62 19 12 4 8 5 8 7 6 5 8 162 161 26 24 50 115 80 66 80 1 2 10 9 5 15 29 101 14 129 69 68 65 61 58 130 57 53 60 3 54 49 70 20 16 16 17 17 18 18 13 72 71 46 164 56 52 48 28 50 50 50 119 116 135 87 120 108 125 126 127 168 124 167 128 163 23 22 11 131 217 216

Pos Fig	Det. nr Part. No	Ingår Fitted	OBS!! Ange alltid årsmodell vid beställning av inredning Benämning	OBS!! Specify always year of model when ordering equipment Description
--	335802	x	List för korgar	List för baskets
134	336427	x	Täckskiva exp.kärl	Cover expansion vessel
135	343352	x	Front eluttag	Front outlet
136	342705	x	Dörr garderob 490x1850	Door wardrobe 490x1850
137	216066	x	Täckskiva radie bak 1x275x2360	Cover plate radius back 1x275x2360
--	313884	x	List plast radie L=2379	List L=2379
138	346037	x	TV-bänk kpl. u. skiva	TV-bench cpl. whitout board
139	345978	x	Skiva TV-bänk	Board, TV-bench
140	343121	x	Lådförstycke	Drawer front
141	20-900302	x	Pentrylåda 273x500 d:o	Drawer pentry 273x500 d:o
--	07-800039	x	Rullskena H d:o	Roller rail R d:o
--	07-800038	x	Rullskena V d:o	Roller rail L d:o
142	345924	x	Vägg instegsgarderob	Wall wardrobe
--	345692	x	Vägg instegsgarderob (Mikro)	Wall wardrobe (Microwave)
143	345981	x	Skåp bar kpl.	Coctail cabinet cpl.
--	330180	x	Hylla hållare flaskor	Shelf bottle holder
--	345998	x	Lucka H d:o	Door R d:o
--	345997	x	Lucka V d:o	Door L d:o
--	318379	x	Gångjärn d:o	Hinge d:o
--	318380	x	Täckhatt d:o	Cover d:o
--	312588	x	Platta gångjärn d:o	Plate hinge d:o
145	343721	x	Front eluttag	Front outlet
146	331910M	x	Hylla garderob övre	Shelf wardrobe upper
148	319866	x	Hylla insteg	Shelf
149	345693	x	Front hylla garderob	Front wardrobe
150	345792	x	Hyllpaket H F L=1218	Shelf front R L=1218
151	336413	x	Vägg tvättrum	Wall washroom
152	345490	x	Vägg tvättrum kpl.	Wall washroom cpl.
153	345491	x	Vägg tvättrum	Wall washroom
154	332955M	x	Tröskel	Threshold
155	345162	x	Överbit tvättrum	Overlap washroom
156	345164	x	List poppel 15x63x1948	List 15x63x1948
157	330837M	x	Vägg garderob H	Wall wardrobe R
158	330651	x	Hylla garderob	Shelf wardrobe
159	330649M	x	Vägg garderob H	Wall wardrobe R
160	336419	x	Dörr kpl. 245x1850	Door cpl. 245x1850
161	342996	x	Vägg garderob kpl. H	Wall wardrobe cpl. R
162	343002	x	Vägg garderob kpl. V	Wall wardrobe cpl. L
163	336043	x	Dörr kpl. 260x1850	Door cpl. 260x1850
164	346080	x	Täckfront	Cover front
165	350390	x	Plåt skofack	Plate shoe compartment
166	343594	x	Luftspalt H-fram	Air gap R front
167	343621	x	Luftspalt sänglåda	Air gap bed box
168	343620	x	Luftspalt sänglåda	Air gap bed box
169	347012	x	Monteringssats kpl. lådor (Alpinvit)	Mounting kit cpl. drawers (Alpine white)
--	343471	x	Monteringssats kpl. lådor (Mekong)	Mounting kit cpl. drawers (Mekong)
170	346214	x	Monteringssats kpl. ugn (Alpinvit)[1]	Mounting kit cpl. oven (Alpine white)[1]
--	347075	x	Monteringssats kpl. ugn (Alpinvit)[2]	Mounting kit cpl. oven (Alpine white)[2]
--	343488	x	Monteringssats kpl. ugn (Mekong)[1]	Mounting kit cpl. oven (Mekong)[1]
--	347076	x	Monteringssats kpl. ugn (Mekong)[2]	Mounting kit cpl. oven (Mekong)[2]
			M= Metervara	M= On the metre

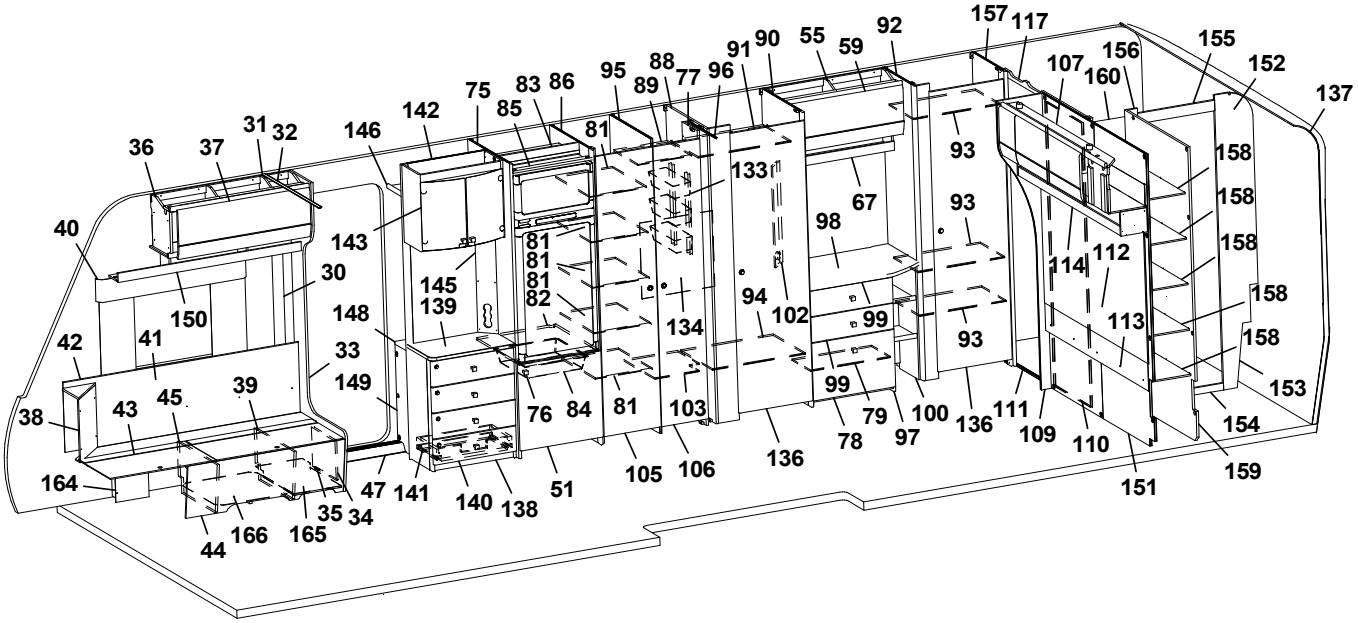
36 37 31 32 146 142 75 85 83 86 95 89 88 77 96 91 90 55 59 92 157 117 107 156 160 155 152 137
40 143 145 139 81 81 81 82 133 67 98 93 93 93 158 158 158 158 158 158 153 154 159
30 150 148 134 94 102 99 114 112 113
42 41 33 149 76 84 81 103 99 79 100 136 111 109 110 151
38 43 45 39 164 47 141 140 138 51 105 106 136 78 97
44 166 165 35 34

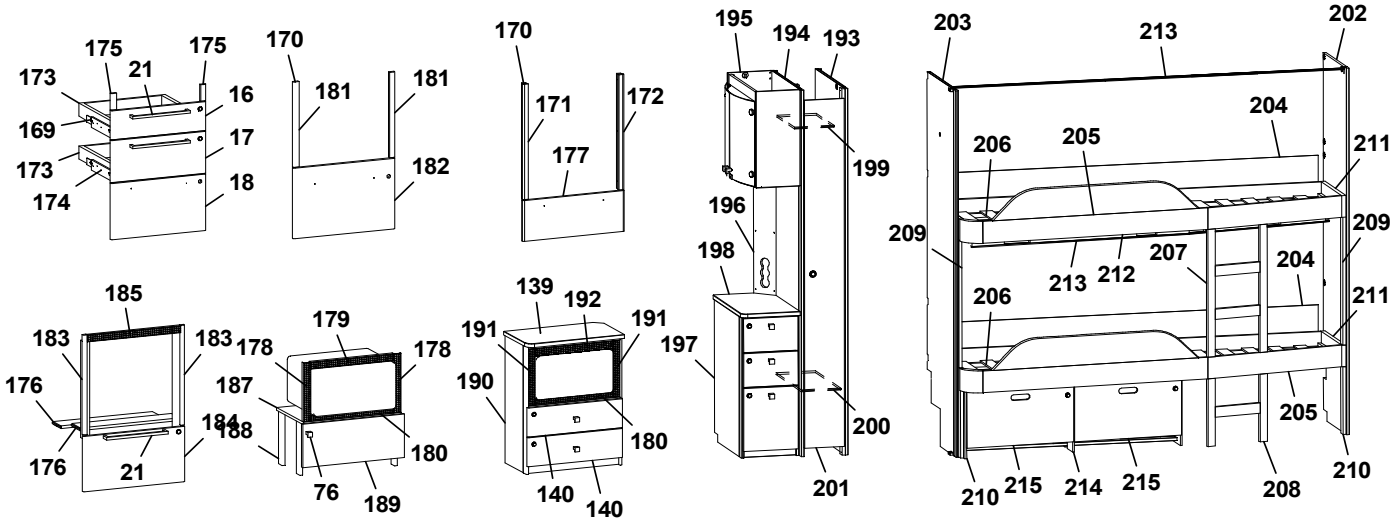
175 175 173 21 16 169 17 173 174 18
170 181 181 182
170 171 172 177
195 194 193 199 196 198 197 200 201
203 213 202 204 206 205 211 209 209 207 204 213 212 206 211 205 210 215 214 215 208 210
185 183 183 176 176 184 21
179 178 178 187 188 180 76 189
139 192 191 191 190 180 140 140

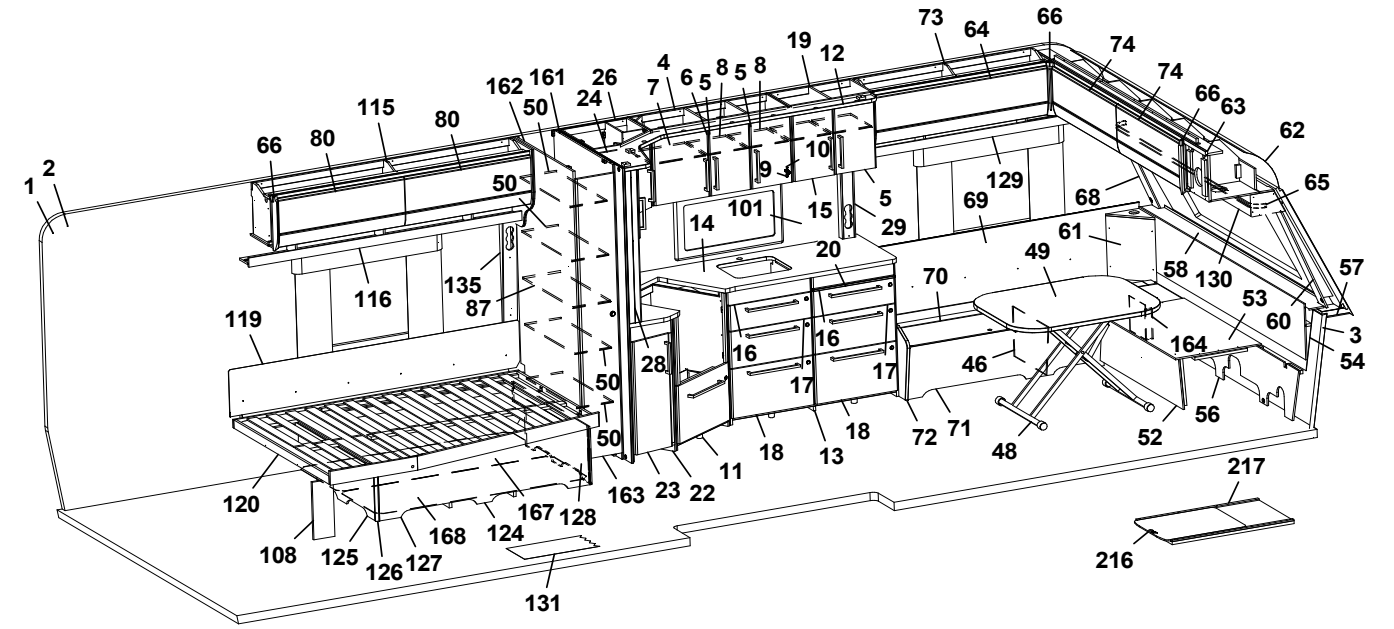
1 2 66 80 115 80 162 161 50 26 24 4 7 6 5 8 5 8 19 12 73 64 66 74 74 66 63 62 65
50 10 9 5 129 69 68 101 15 29 14 61 20 49 58 130 57 53 60 3 54 164 46 56 52 48 72 71 18 13 18 11 22 23 163 50 50 28 16 16 17 17 70
116 135 87 119 120 108 125 126 127 168 124 167 128 131 217 216

Pos Fig	Det. nr Part. No	Ingår Fitted	OBS!! Ange alltid årsmodell vid beställning av inredning Benämning	OBS!! Specify always year of model when ordering equipment Description
171	346950	x	Passbit V²	Gauge block L²
172	346949	x	Passbit H²	Gauge block R²
173	317514	x	Låda 480x500	Drawer 480x500
174	317382	x	Glidskena låda H	Slide bar, drawer R
--	350221	x	Glidskena låda V	Slide bar, drawer L
--	801701	x	Skruv 6x16 d:o	Screw 6x16 d:o
175	336092	x	Passbit 16x30x95 (Mekong)	Gauge block 16x30x95 (Mekong)
176	333287M	x	Skiva distans 15x100x547,5	Sheet distance 15x100x547,5
177	346971	x	Lucka (Alpinvit)²	Door (Alpine white)²
--	346972	x	Lucka (Mekong)²	Door (Mekong)²
178	402108	x	Galler vent. mikro 38x318	Grating vent. micro 38x318
179	402109	x	Galler vent. mikro 38x448	Grating vent. micro 38x448
180	402110	x	Galler vent. mikro 33x448	Grating vent. micro 33x448
181	336086	x	Passbit 16x30x460	Gauge block 16x30x460
182	346805	x	Lucka (Alpinvit)	Door (Alpine white)
--	343491	x	Lucka (Mekong)	Door (Mekong)
183	342139	x	List L=538 (diskbänk induktion)	List (kitchen sink induction) L=538
184	346803	x	Lucka (diskb. induktion) 299x550 (Alpinvit)	Door (kitch. sink induct.) 299x550 (Alpine white)
--	343392	x	Lucka (diskb. induktion) 299x550 (Mekong)	Door (kitch. sink induct.) 299x550 (Mekong)
--	20-900302	x	Pentrylåda 273x500 d:o	Drawer pentry 273x500 d:o
--	07-800039	x	Rullskena H d:o	Roller rail R d:o
--	07-800038	x	Rullskena V d:o	Roller rail L d:o
185	402107	x	Galler ugn (diskb. induktion) 35x503	Grating oven (kitch. sink induct.) 35x503
187	342316	x	Hylla mikro	Shelf
188	342315	x	List folierad L=283	List folierad L=283
189	343880	x	Lucka 228x550	Door 228x550
--	316799	x	Gångjärn d:o	Hinge d:o
--	312588	x	Platta gångjärn d:o	Plate hinge d:o
190	345691	x	Tv-bänk kpl. m. urtag för mikro	TV-bench cpl. with socket for microwave
191	350567	x	Galler vent. mikro 38x326	Grating vent. micro 38x326
192	350568	x	Galler vent. mikro 46x448	Grating vent. micro 46x448
193	344383	x	Vägg garderob	Wall wardrobe
194	344384	x	Vägg garderob	Wall wardrobe
195	345982	x	Skåp bar kpl.	Coctail cabinet cpl.
--	330180	x	Hylla hållare flaskor	Shelf bottle holder
--	343667	x	Lucka H d:o	Door R d:o
--	343666	x	Lucka V d:o	Door L d:o
--	318379	x	Gångjärn d:o	Hinge d:o
--	318380	x	Täckhatt d:o	Cover d:o
196	344387	x	Front eluttag	Front outlet
197	346256	x	Hurts kpl. u skiva	Cupboard cpl. without board
198	346074	x	Skiva hurts	Board cupboard
199	343092	x	Hylla garderob övre	Shelf wardrobe upper
200	343089	x	Hylla garderob nedre	Shelf wardrobe lower
201	344385	x	Dörr garderob 205x1850	Door wardrobe 205x1850
202	330642M	x	Vägg H	Wall R
202	331593M	x	Vägg V	Wall L
204	333099M	x	Värmespalt	Air gap
--	350599	x	Tyg värmespalt d:o (Sara Greige)	Fabric air gap d:o (Sara Greige)
--	350608	x	Tyg värmespalt d:o (Velvet Greige)	Fabric air gap d:o (Velvet Greige)
			M= Metervara	M= On the metre

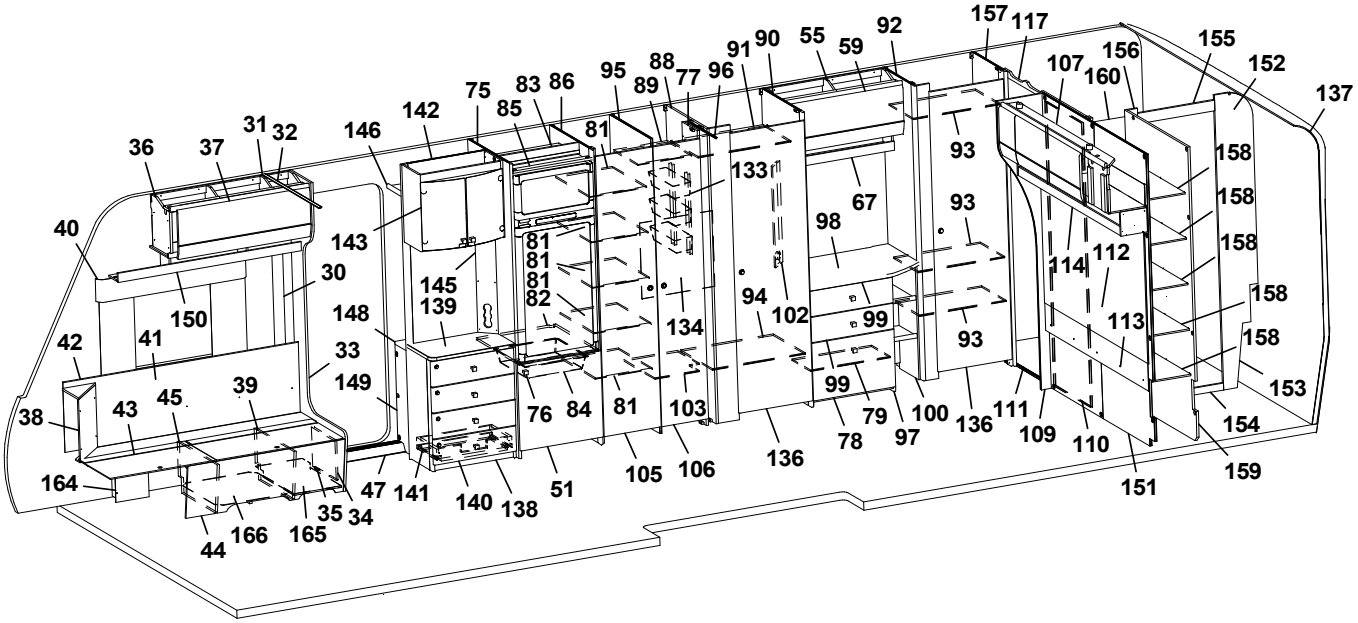
157 117 155 152 137
92 59 55 90 91 96 77 88 89 95 86 83 85 75 142 146 31 32 37 36
107 156 160
158 158 158 158 158 153 154 159 151 110 109 111 136 100 97 79 78 99 99 93 93 93 67 98 102 94 134 103 106 105 51 140 138 141 47 34 35 165 166 44 164 38 43 45 39 33 149 148 139 145 143 30 40 150 41 42
81 81 81 81 82 81 76 84 81 133 114 112 113

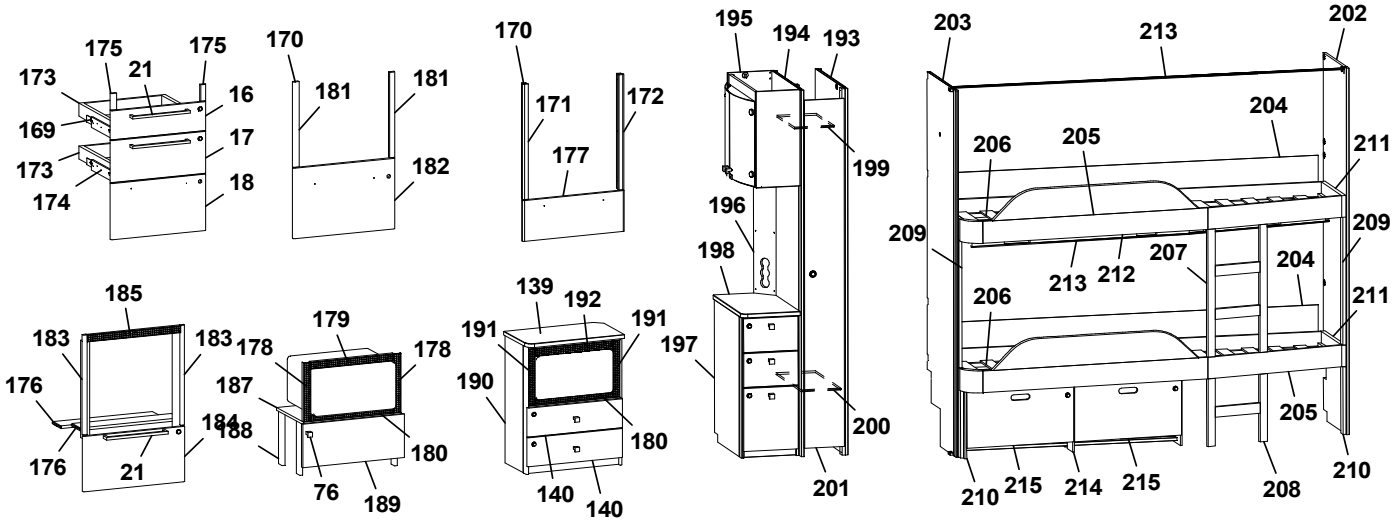
175 175 21 173 16 169 17 173 174 18
170 181 181 182
170 171 172 177
195 194 193 199 196 198 197 200 201
203 213 202 204 206 205 211 209 209 207 204 213 212 206 211 205 210 215 214 215 208 210
185 183 183 176 176 21 184 188
179 178 178 187 180 76 189
139 192 191 191 190 180 140 140

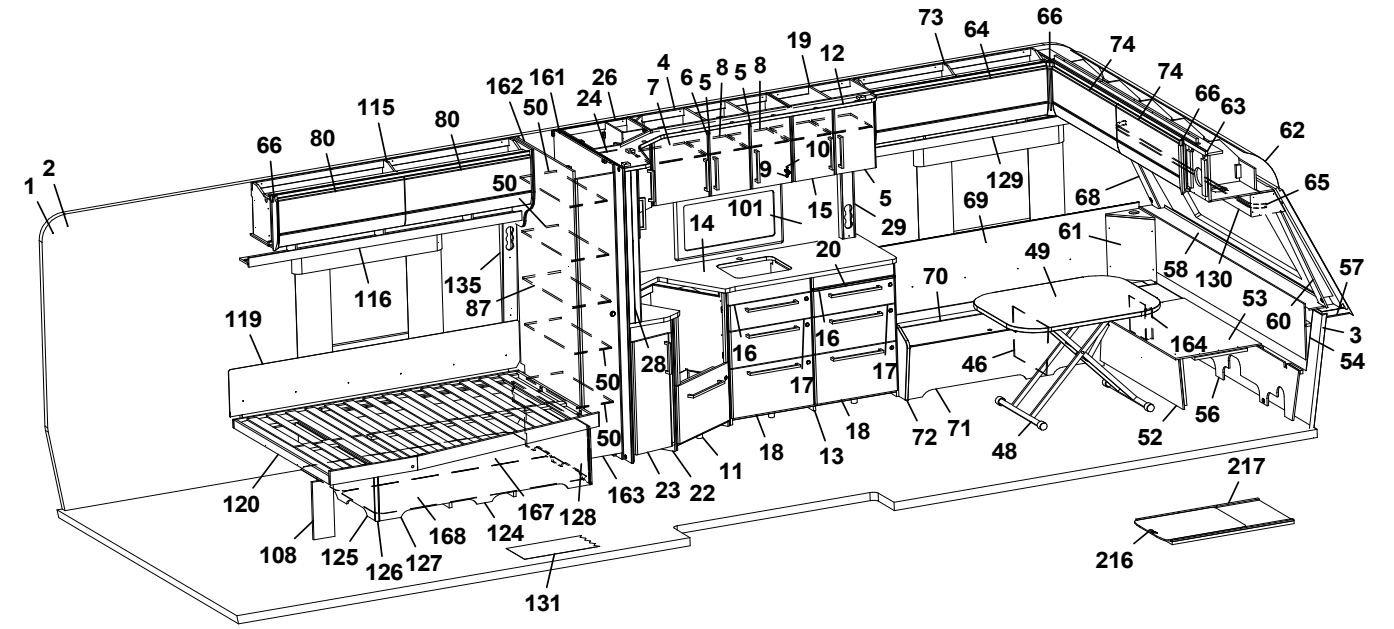
73 64 66 74 74 66 63 62 65 57 3 54 60 53 58 130 61 68 69 129 49 70 46 164 56 52 48 71 72 18 13 18 11 22 23 163 128 167 124 168 127 126 125 108 120 131 119 116 135 87 50 50 50 50 28 16 16 17 17 20 14 101 15 5 29 9 10 4 6 5 8 5 8 19 12 7 24 26 161 162 80 115 80 66 1 2 50
217 216

Pos Fig	Det. nr Part. No	Ingår Fitted	OBS!! Ange alltid årsmodell vid beställning av inredning Benämning	OBS!! Specify always year of model when ordering equipment Description
205	344651	x	Sängram u. ribbotten	Bed bottom without laths
206	326733	x	Ribbotten kpl.	Laths bottom cpl.
--	311985	x	Ribba sängbotten L=718 B=63	Lath bed bottom L=718 B=63
--	312046	x	Band t. ribbotten	Band for laths bottom
207	343966	x	Stege	Ladder
208	344653	x	Stege	Ladder
209	333237M	x	Stöd säng 45x680	Support bed 45x680
210	331524M	x	Stöd säng 45x360	Support bed 45x360
211	334535M	x	Passbit 115x412	Gauge block 115x412
212	332977M	x	List draperiskena (5 delar)	List drapery rail (5 parts)
213	315907	x	Skena draperi L=1920	Drapery rail L=1920
214	344654	x	Lådor under säng kpl. sats	Drawers under bed cpl. kit
--	315215	x	Glidskena låda (säljes i par)	Slide bar (exp. in pair)
215	344655	x	Låda kpl. d:o	Drawer cpl. d:o
--	315215	x	Glidskena låda (säljes i par)	Slide bar (exp. in pair)
216	341192	x	Utdragsskiva bord 450x550	Sliding leaf 450x550
217	341193	x	Låda utdragsskiva	Box sliding leaf
			[1]=Dometic ugn [2]=Thetford ugn	[1]=Dometic oven [2]=Thetford oven
			M= Metervara	M= On the metre

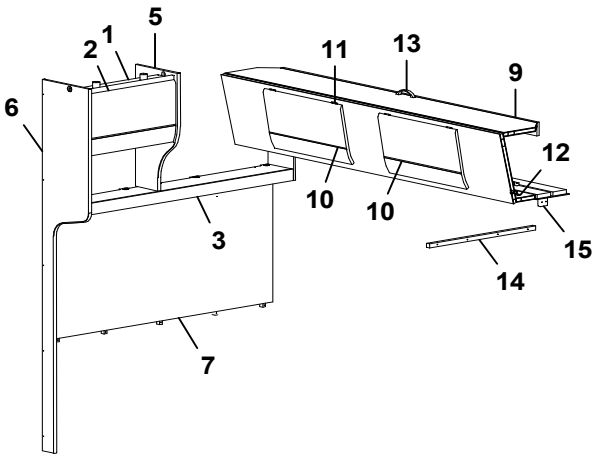
5
1
2
11
13
9
6
12
10
10
3
15
14
7

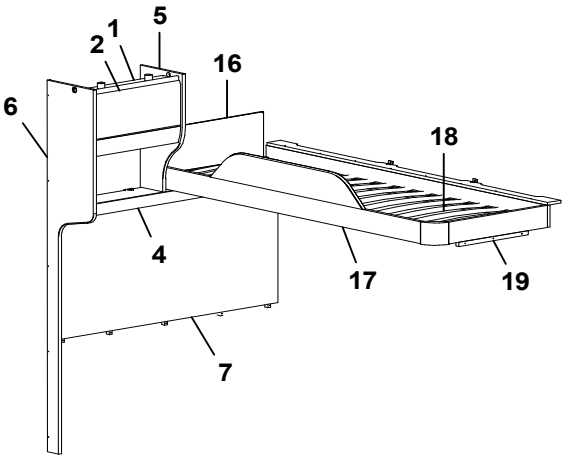
5
1
2
16
6
18
4
17
19
7

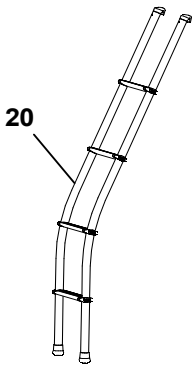
20

Pos Fig	Det. nr Part. No	Ingår Fitted	OBS!! Ange alltid årsmodell vid beställning av inredning Benämning	OBS!! Specify always year of model when ordering equipment Description
1	346228	x	Skåp gavel bak L=560 (Alpinvit)	Cupboard gable L=560 (Alpine white)
--	350571	x	Gångjärn	Hinge
2	345774	x	Lucka (Alpinvit)	Door (Alpine white)
3	346142	x	Hyllpaket L=1410 (u. högtalare)	Shelf L=1410 (without speakers)
--	346143	x	Hyllpaket L=1410 (m. högtalre)	Shelf L=1410 (with speakers)
4	346144	x	Hyllpaket L=1410 (u. högtalare)	Shelf L=1410 (without speakers)
--	346145	x	Hyllpaket L=1410 (m. högtalre)	Shelf L=1410 (with speakers)
5	346658	x	Gavel rundad	Gable
6	344787	x	Vägg front	Wall front
7	346174	x	Sänggavel kpl. med tyg (Sara Greige)	Headboard cpl. with fabric (Sara Greige)
--	346175	x	Sänggavel kpl. med tyg (Velvet Greige)	Headboard cpl. with fabric (Velvet Greige)
9	346226	x	Överbäddskåp L=1980	Upper bed L=1980
--	339839	x	Regel låsning	Lock bar
--	375813	x	Rasskydd ö-bäddskåp	Protective plate
10	345774	x	Lucka (Alpinvit)	Door (Alpine white)
11	860402	x	Gångjärn	Hinge
12	860405	x	Gångjärn	Hinge
13	350129	x	Handtag	Handle
14	331698M	x	Bärregel	Bearing rail
15	331701M	x	Kloss bärregel	Block bearing rail
16	321209	x	Värmespalt gavel	Air gap gable
--	350594	x	Tyg värmespalt gavel d:o (Sara Greige)	Fabric air gap d:o (Sara Greige)
--	350603	x	Tyg värmespalt gavel d:o (Velvet Greige)	Fabric air gap d:o (Velvet Greige)
17	336381	x	Sängram vån.säng V u. ribbotten	Bed bottom L without laths
18	325430	x	Ribbotten kpl.	Laths bottom cpl.
--	311985	x	Ribba sängbotten L=718 B=63	Lath bed bottom L=718 B=63
--	312046	x	Band t. ribbotten	Band for laths bottom
19	331961M	x	Bärregel L=440	Bearing rail L=440
20	350534	x	Stege ö-bäddsskåp	Ladder upper bed
			M= Metervara	M= On the metre

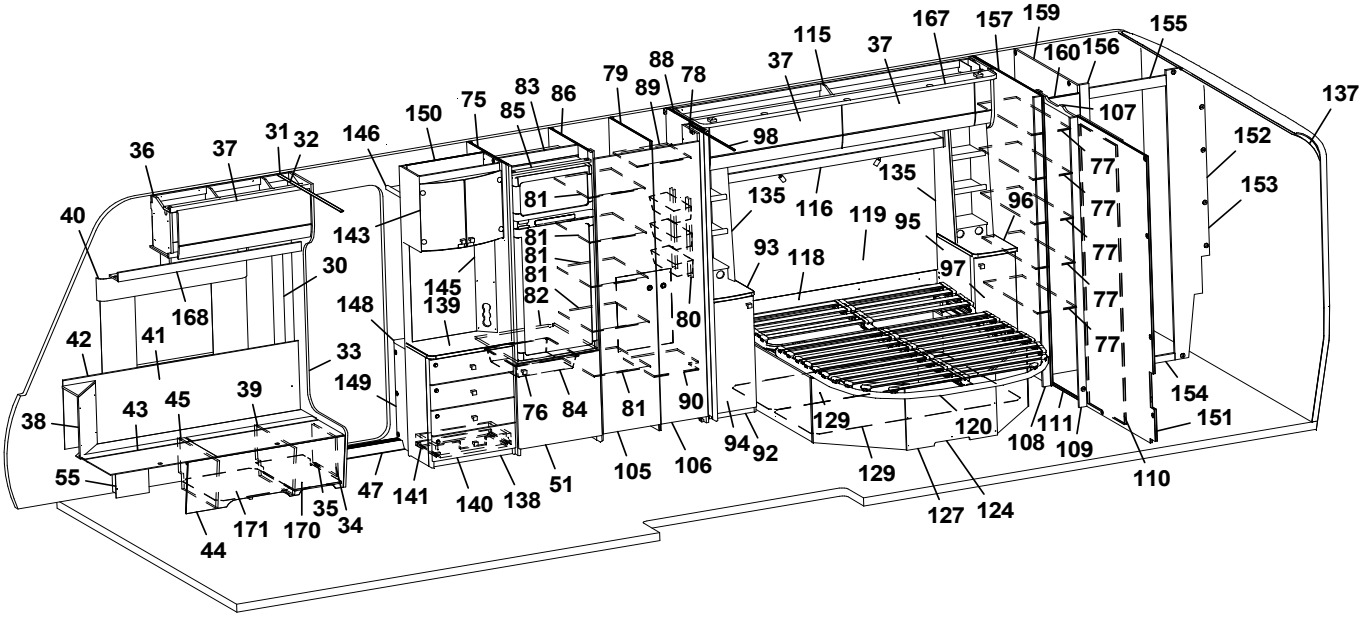
36 37 31 32 146 150 75 83 85 86 79 89 88 78 37 115 37 167 157 159 160 156 155 137
40 143 81 98 107 152
30 168 81 135 116 135 119 95 96 153
42 41 148 139 81 93 118 77
33 145 81 82 80 97 77
149 81 77
43 45 39 38 76 84 81 90 129 120 154
55 47 141 140 138 51 105 106 94 92 129 111 108 109 151
44 171 170 35 34 127 124 110

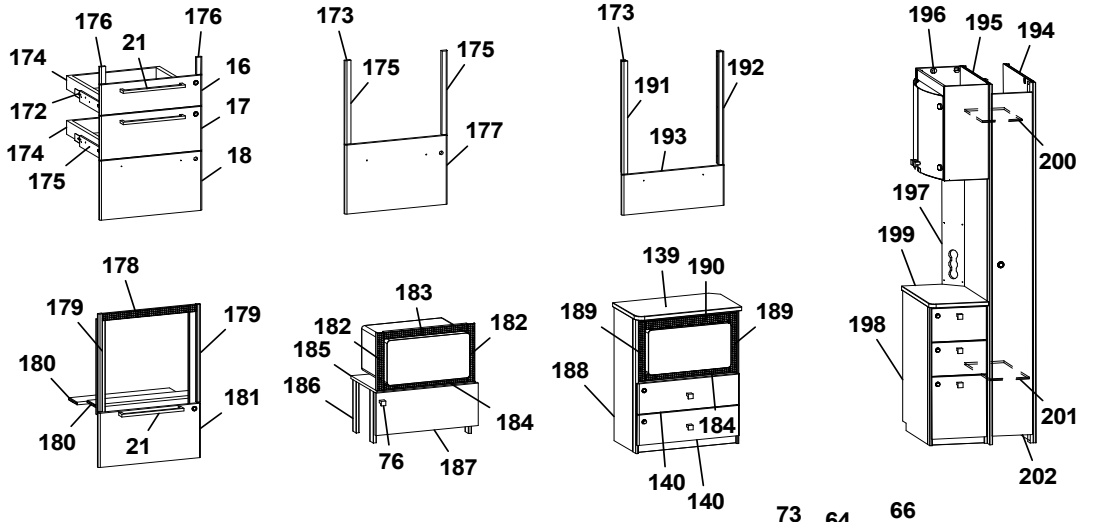
176 21 176 174 16 172 17 174 175 18
173 175 175 177
173 191 192 193
196 195 194 200 197 199 198 201 202
178 179 179 180 180 181 21
183 182 182 185 186 184 76 187
139 190 189 189 188 184 140 140

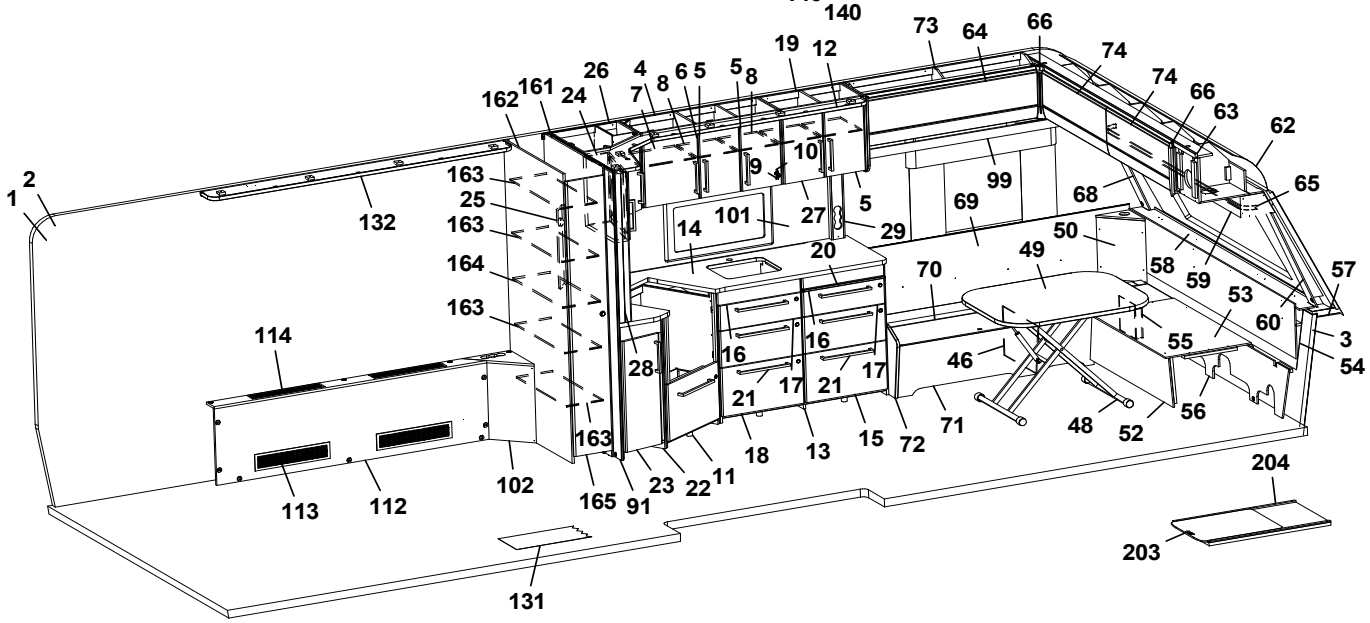
1 2 132 163 25 163 164 163 114 113 112 102 165 91 23 22 11 18 13 15 72 71 48 52 56 204 203 131
162 161 24 26 4 7 8 6 5 5 8 19 12 73 64 66 74 74 66 63 62 65
14 101 27 29 10 9 5 99 68 69 50 49 58 59 57 53 60 3 54 55
20 70 46 28 16 16 21 17 21 17
163

Pos Fig	Det. nr Part. No	Ingår Fitted	OBS!! Ange alltid årsmodell vid beställning av inredning Benämning	OBS!! Specify always year of model when ordering equipment Description
1	318657	M	Tapet vägg/tak	Wall paper
2	318584	M	Tejp tapet 20 mm	Tape, wall paper 20 mm
3	318585	M	Tejp tapet 60 mm	Tape, wall paper 60 mm
4	345986	x	Skåp kök L=924 kpl. (Alpinvit)	Cupboard kitchen L=924 cpl. (Alpine white)
--	346571	x	Skåp kök L=924 kpl. (Mekong)	Cupboard kitchen L=924 cpl. (Mekong)
5	346808	x	Lucka H (Alpinvit)	Door R (Alpine white)
--	343458	x	Lucka H (Mekong)	Door R (Mekong)
--	350471	x	Handtag d:o	Handle d:o
6	346819	x	Lucka V (Alpinvit)	Door L (Alpine white)
--	343455	x	Lucka V (Mekong)	Door L (Mekong)
--	350471	x	Handtag d:o	Handle d:o
7	331385M	x	Hylla	Shelf
8	341681	x	Hylla	Shelf
9	311917	x	Gångjärn	Hinge
10	312588	x	Platta gångjärn	Plate hinge
11	345909	x	Diskbänk vinklad (Alpinvit)[1]	Kitchen sink angled (Alpine white)[1]
--	346969	x	Diskbänk vinklad (Alpinvit)[2]	Kitchen sink angled (Alpine white)[2]
--	343883	x	Diskbänk vinklad (Mekong)[1]	Kitchen sink angled (Mekong)[1]
--	346970	x	Diskbänk vinklad (Mekong)[2]	Kitchen sink angled (Mekong)[2]
--	346998	x	Diskbänk vinklad induktion (Alpinvit)	Kitchen sink angled induction (Alpine white)
--	346999	x	Diskbänk vinklad induktion (Mekong)	Kitchen sink angled induction (Mekong)
12	345184	x	Ljusramp köksskåp L=1928	Light holder kitchen L=1928
13	346995	x	Diskbänk trädel u. skiva (Alpinvit)	Kitchen sink without board (Alpine white)
--	347008	x	Diskbänk trädel u. skiva (Mekong)	Kitchen sink without board (Mekong)
14	345802	x	Skiva diskbänk 902x1955[1]	Board 902x1955[1]
--	346974	x	Skiva diskbänk 902x1955[2]	Board 902x1955[2]
--	345803	x	Skiva diskbänk induktion 902x1955	Board induction 902x1955
15	346804	x	Lucka (Alpinvit)	Door (Alpine white)
--	343634	x	Lucka (Mekong)	Door (Mekong)
16	346799	x	Lådförstycke (Vit)	Drawer front (White)
--	343412	x	Lådförstycke (Mekong)	Drawer front (Mekong)
--	317514	x	Låda 480x500 d:o	Drawer 480x500 d:o
--	317382	x	Glidskena låda H d:o	Slide bar, drawer R d:o
--	350221	x	Glidskena låda V d:o	Slide bar, drawer L d:o
17	346801	x	Lådförstycke (Vit)	Drawer front (White)
--	343413	x	Lådförstycke (Mekong)	Drawer front (Mekong)
--	317514	x	Låda 480x500 d:o	Drawer 480x500 d:o
--	317382	x	Glidskena låda H d:o	Slide bar, drawer R d:o
--	350221	x	Glidskena låda V d:o	Slide bar, drawer L d:o
18	346802	x	Lucka (Vit)	Door (White)
--	343414	x	Lucka (Mekong)	Door (Mekong)
--	20-900302	x	Pentrylåda 273x500 d:o	Drawer pentry 273x500 d:o
--	07-800039	x	Rullskena H d:o	Roller rail R d:o
--	07-800038	x	Rullskena V d:o	Roller rail L d:o
19	346157	x	Skåp kök (Alpinvit)	Cupboard kitchen (Alpine white)
--	346479	x	Skåp kök (Mekong)	Cupboard kitchen (Mekong)
--	343479	x	Hylla d:o	Shelf d:o
20	341954	x	Skärbräda	Cutting board
21	350472	x	Handtag	Handle
22	346991	x	Utskjut diskbänk (Alpinvit)	Projection kitchen sink (Alpine white)
			M= Metervara	M= On the metre

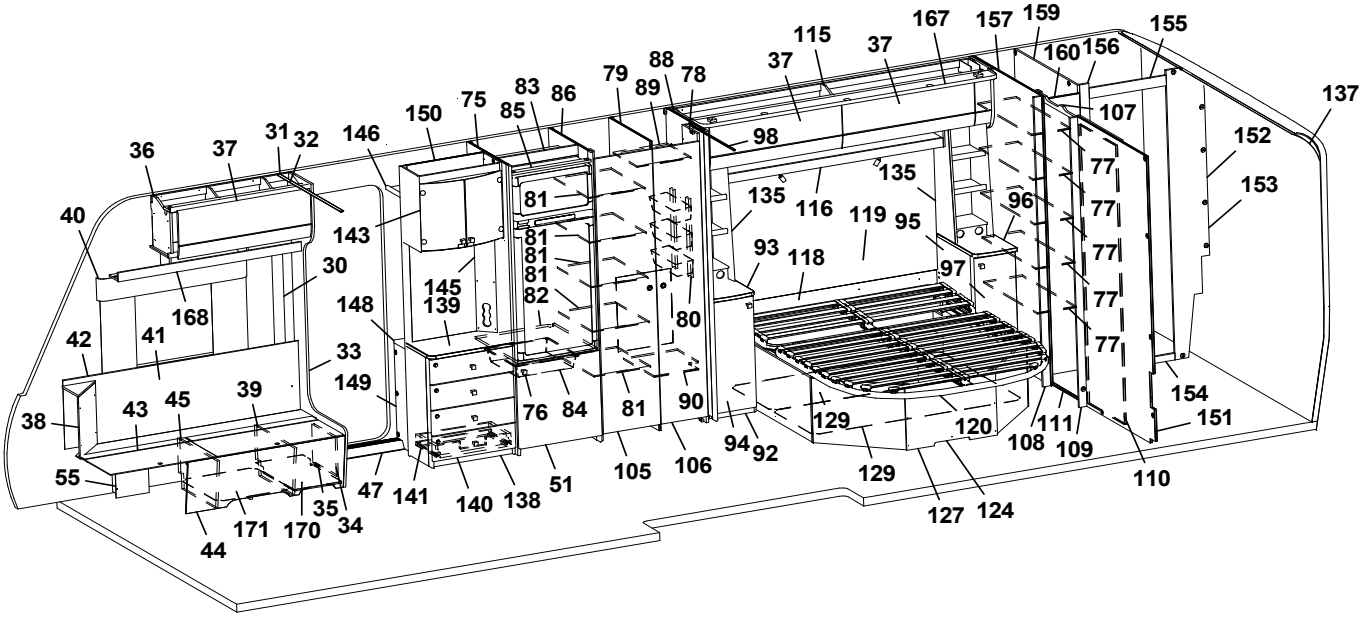
36
37
31
32
146
150
75
83
85
86
79
88
89
78
37
115
37
167
157
159
160
156
155
137
107
152
153
77
77
77
77
77
40
143
81
81
81
81
82
135
116
119
95
96
93
118
97
30
145
139
148
80
168
42
41
33
149
76
84
81
90
129
120
108
111
109
154
151
38
43
45
39
55
47
141
140
138
51
105
106
94
92
129
127
124
110
44
171
170
35
34

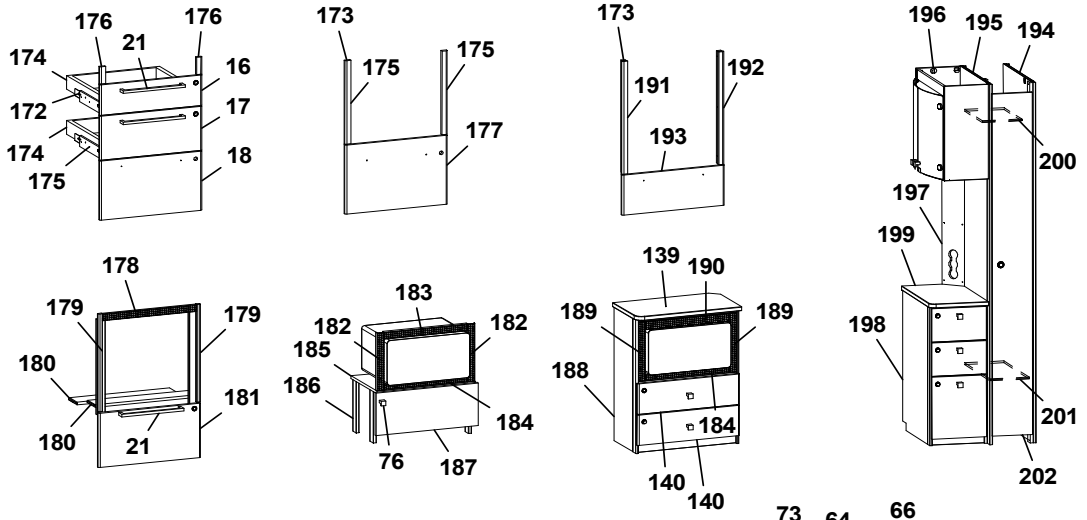
176
176
21
174
16
172
17
174
18
175
173
175
175
177
173
191
192
193
196
195
194
200
197
199
198
201
202
178
179
179
180
181
180
21
183
182
182
185
186
184
76
187
139
190
189
189
188
184
140
140

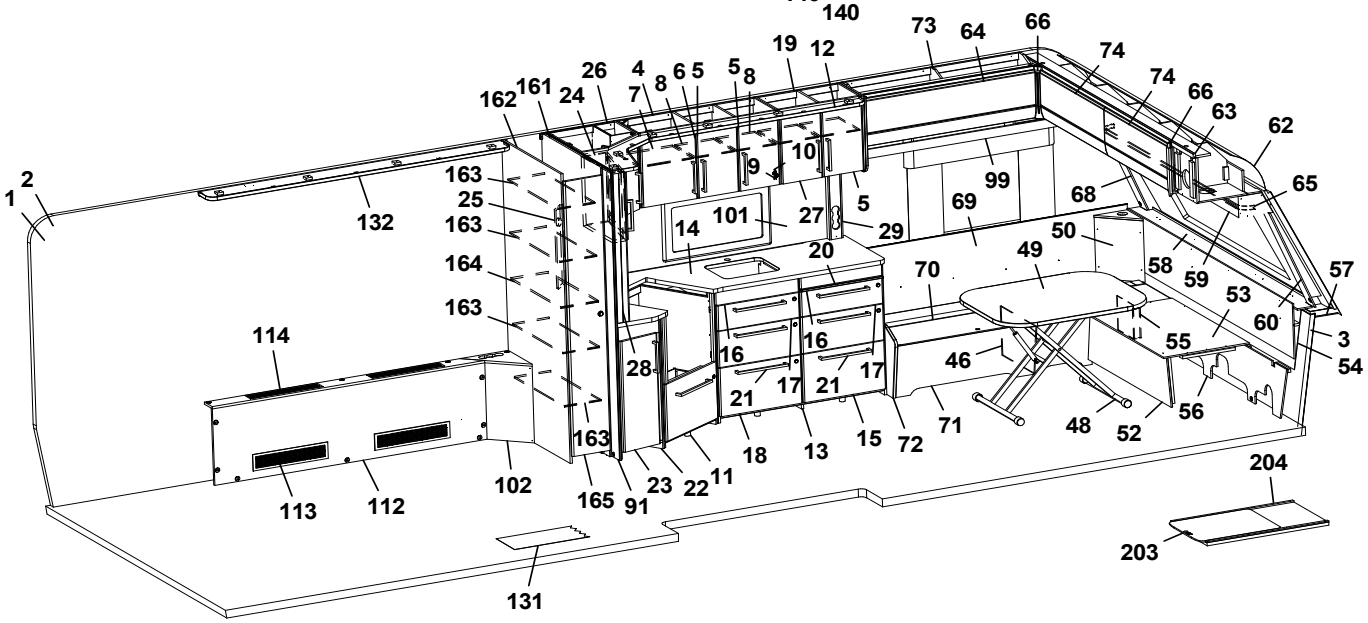
1
2
132
162
161
24
26
4
7
8
6
5
5
8
19
12
73
64
66
74
74
66
63
62
65
163
25
163
164
163
9
10
101
14
27
5
29
99
69
68
50
20
49
70
58
59
57
53
60
3
54
114
28
16
16
17
21
17
21
46
55
56
52
48
71
72
15
13
18
11
22
23
91
165
163
102
113
112
131
204
203

Pos Fig	Det. nr Part. No	Ingår Fitted	OBS!! Ange alltid årsmodell vid beställning av inredning Benämning	OBS!! Specify always year of model when ordering equipment Description
--	343406	x	Utskjut diskbänk (Mekong)	Projection kitchen sink (Mekong)
23	346809	x	Lucka (Alpinvit)	Door (Alpine white)
--	343380	x	Lucka (Mekong)	Door (Mekong)
--	350471	x	Handtag d:o	Handle d:o
24	346028	x	Skåp utskjut kökskåp (Alpinvit)	Cupboard projection (Alpine white)
--	346444	x	Skåp utskjut kökskåp (Mekong)	Cupboard projection (Mekong)
--	341856	x	Hylla d:o	Shelf d:o
--	346818	x	Lucka H d:o (Alpinvit)	Door R d:o (Alpine white)
--	343443	x	Lucka H d:o (Mekong)	Door R d:o (Mekong)
25	341985	x	Front eluttag	Front outlet
26	346030	x	Hörnskåp (Alpinvit)	Corner cupboard (Alpine white)
--	346443	x	Hörnskåp (Mekong)	Corner cupboard (Mekong)
--	346807	x	Lucka V (Alpinvit)	Door L (Alpine white)
--	343427	x	Lucka V (Mekong)	Door L (Mekong)
27	346807	x	Lucka V (Alpinvit)	Door L (Alpine white)
--	343427	x	Lucka V (Mekong)	Door L (Mekong)
28	341727	x	Stolpe utskjut	Support bar
29	333289M	x	Front eluttag	Front outlet
30	318962	x	List täck el-kabel B=45 L=2100	Cover strip B=45 L=2100
31	316270	x	List snäpp undre L=2379	List under L=2379
32	316268	x	List snäpp övre L=2379	List upper L=2379
33	345790	x	Stolpe först. kpl. m. lucka (144x180 urtag)	Support bar cpl. with door (144x180 socket)
--	346566	x	Stolpe först. kpl. m. lucka (105,6x171 urtag)	Support bar cpl. with door (105,6x171 socket)
34	343731	x	Lucka	Door
35	312589	x	Gångjärn	Hinge
36	345738	x	Skåp övre H F L=939 (Alpinvit)	Cupboard upper front R L=939 (Alpine white)
--	350571	x	Gångjärn	Hinge
37	345780	x	Lucka (Alpinvit)	Door (Alpinvit)
38	345953	x	Hörn sittgrupp H	Corner R
--	345951	x	Hörn sittgrupp H med ø 60 urttag	Corner R with ø 60 hole
--	345949	x	Hörn sittgrupp H med ø 85 urttag	Corner R with ø 85 hole
39	342494	x	Stöd bäddlåda HF	Support bed box
40	350348	x	Skena gardin L=1020	Curtain rod L=1020
41	345928	x	Värmespalt H fram	Air gap R.F.
42	319821	M	List kant mörkbrun	Strip, dark brown
43	346011	x	Lock bäddlåda H F	Cover bedbox R.F.
--	319024	x	Matta grå textil m. tejp d:o	Carpet gray textile with tape d:o
44	343085	x	Front bäddlåda H F	Front bed box R.F.
--	346003	x	Front bäddlåda H F (centraldammsugare)	Front bed box R.F. (central vacuum cleaner)
45	342495	x	Stöd bäddlåda HF	Support bed box
46	312826	x	Stöd bäddlåda VF	Support bed box
47	319871	x	Tröskel aluminium L=650	Threshold aluminium L=650
48	310083	x	Bordsstativ	Table stand
--	350474	x	Bordsstativ enpelar	Table stand single pillar
49	345945	x	Bordsskiva 800x1000	Table top 800x1000
50	345951	x	Hörn sittgrupp V med ø 60 urttag	Corner L with ø 60 hole
--	345949	x	Hörn sittgrupp V med ø 85 urttag	Corner L with ø 85 hole
51	343736	x	Lucka H 550x570	Door R 550x570
--	316799	x	Gångjärn d:o	Hinge d:o
--	312588	x	Platta gångjärn d:o	Plate hinge d:o
			M= Metervara	M= On the metre

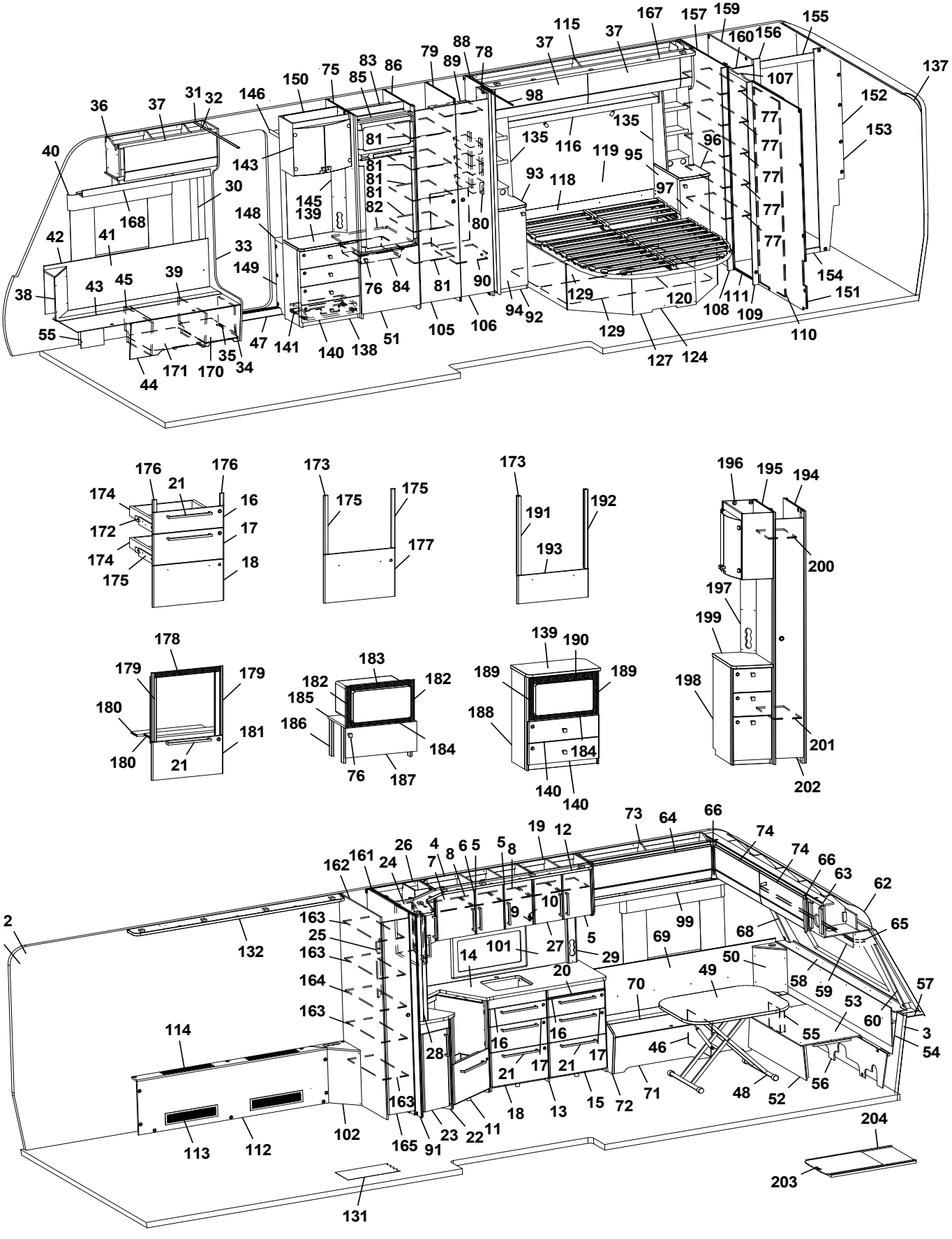
1 2 3 5 6 7 8 9 10 11 12 13 14 15 16 17 18 19 20 21 22 23 24 25 26 27 28 29 30 31 32 33 34 35 36 37 38 39 40 41 42 43 44 45 46 47 48 49 50 51 52 53 54 55 56 57 58 59 60 62 63 64 65 66 68 69 70 71 72 73 74 75 76 77 78 79 80 81 82 83 84 85 86 88 89 90 91 92 93 94 95 96 97 98 99 101 102 105 106 107 108 109 110 111 112 113 114 116 118 119 120 124 127 129 131 132 135 137 138 139 140 141 143 145 146 148 149 150 151 152 153 154 155 156 157 159 160 161 162 163 164 165 167 168 170 171 172 173 174 175 176 177 178 179 180 181 182 183 184 185 186 187 188 189 190 191 192 193 194 195 196 197 198 199 200 201 202 203 204

Pos Fig	Det. nr Part. No	Ingår Fitted	OBS!! Ange alltid årsmodell vid beställning av inredning Benämning	OBS!! Specify always year of model when ordering equipment Description
52	331245M	x	Front bäddlåda gavel	Front bed box gable
53	345923	x	Skiva rundsittgrupp	Sheet seat
54	340578	x	Värmespalt gavel fram	Air gap
55	346080	x	Täckfront	Cover front
56	340520	x	Stöd sittgrupp	Support
57	215275	x	Hylla front kpl. L=2366	Shelf front cpl. L=2366
58	345285	x	Front/hylla kpl.	Front/shelf cpl.
--	345362	x	Front/hylla kpl. med belysning "Björn"	Front/shelf cpl. with lightning "Bear"
59	345930	x	Hyllpaket fram L=2360	Shelf front L=2360
60	345085	x	Hörn front H	Front corner R
62	216067	x	Täckskiva radie fram 1x380x2360	Cover plate radius front 1x380x2360
--	313884	x	List plast radie L=2379	List L=2379
63	345727	x	Skåp gavel fram L=2360 (Alpinvit)	Cupboard front L=2360 (Alpine white)
--	350571	x	Gångjärn d:o	Hinge d:o
64	345781	x	Lucka (Alpinvit)	Door (Alpine white)
65	350349	x	Skena gardin L=1920	Curtain rod L=1920
66	345869	x	Hörn inredning	Corner
68	345084	x	Hörn front V	Front corner L
69	346310	x	Värmespalt V fram	Air gap L.F.
70	346013	x	Lock bäddlåda V F	Cover bed box L.F
--	319024	x	Matta grå textil m. tejp d:o	Carpet gray textile with tape d:o
71	339502	x	Front bäddlåda V F	Front bed box L.F.
72	345933	x	Gavel bäddlåda V F	Gable bed box L.F
73	346315	x	Skåp övre V F L=1202 (Alpine white)	Cupboard upper front L L=1202 (Alpine white)
--	350571	x	Gångjärn d:o	Hinge d:o
74	345779	x	Lucka (Alpinvit)	Door (Alpine white)
75	342304	x	Vägg kyl V	Wall refrigerator L
76	350473	x	Handtag knopp	Handle knob
77	330651M	x	Hylla garderob bak	Shelf wardrobe rear
78	331238M	x	Nisch, vikdörr	Niche folding door
79	330633M	x	Vägg garderob H	Wall wardrobe R
--	336427	x	Täckskiva exp.kärl	Cover expansion vessel
80	319759	x	Korg, garderob	Basket, wardrobe
--	335802	x	List för korgar	List för baskets
81	330639M	x	Hylla	Shelf
82	340675	x	Hylla under kyl	Shelf under refrigerator
83	342309	x	Bakstycke stopp kyl	Back cupboard
84	310325	x	Trådback vit 85x427x427	Tray 85x427x427
--	312712	x	Glidlist trådback (säljes i par)	Sliding strip tray (pair)
85	342306	x	List folierad L=528	List foiled L=528
86	342633	x	Vägg kyl H	Wall refrigerator R
88	331593M	x	Vägg garderob H	Wall wardrobe R
89	334271M	x	Hylla garderob övre	Shelf wardrobe upper
90	334270M	x	Hylla garderob nedre	Shelf wardrobe under
91	343420	x	Vägg vid kök	Wall kitchen
92	346221	x	Hurts V kpl. u. skiva	Cupboard L cpl. without board
--	332508M	x	Hylla d:o	Shelf d:o
93	346087	x	Skiva hurts 284x550	Board cupboard 284x550
94	346817	x	Lucka V 270x745	Door 270x745
95	346222	x	Hurts H kpl. u. skiva	Cupboard R cpl. without board
			M= Metervara	M= On the metre

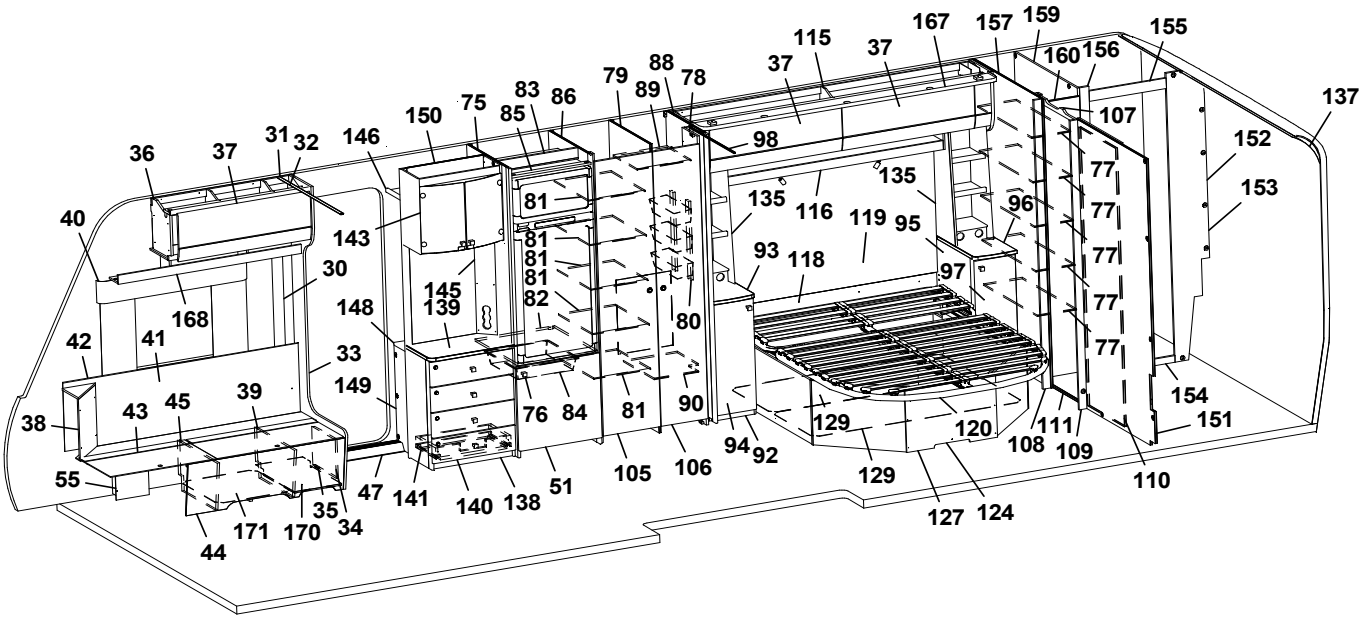
36
37
31
32
146
150
75
83
85
86
79
88
89
78
37
115
37
167
157
159
160
156
155
137
107
152
153
40
143
81
81
81
81
82
135
116
119
95
96
77
77
77
77
77
30
145
139
148
93
118
97
80
168
42
41
33
149
76
84
81
90
129
120
108
111
109
154
151
38
43
45
39
55
47
141
140
138
51
105
106
94
92
129
127
124
110
44
171
170
35
34

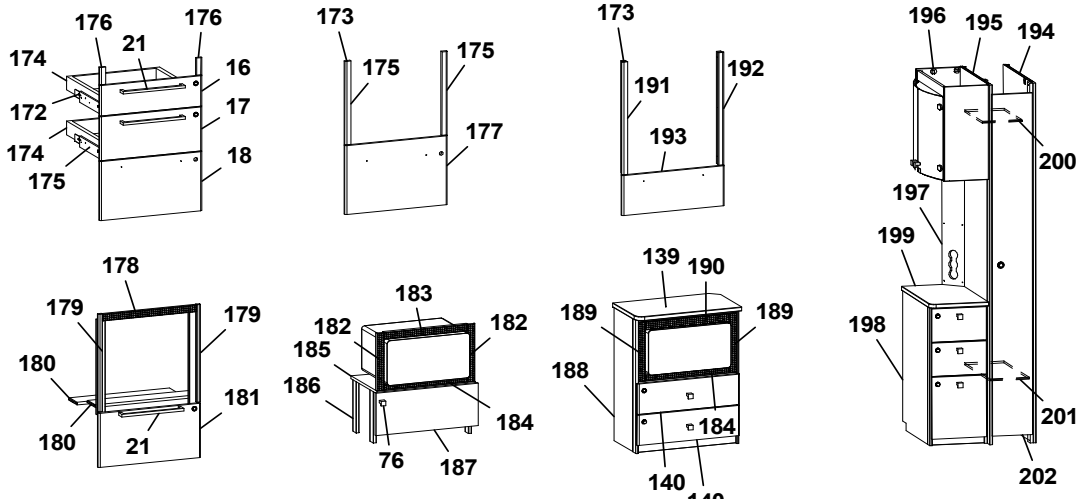
176
176
21
174
16
172
17
174
18
175
173
175
175
177
173
191
192
193
196
195
194
200
197
199
198
201
202
178
179
179
180
181
180
21
183
182
182
185
186
184
76
187
139
190
189
189
188
184
140
140

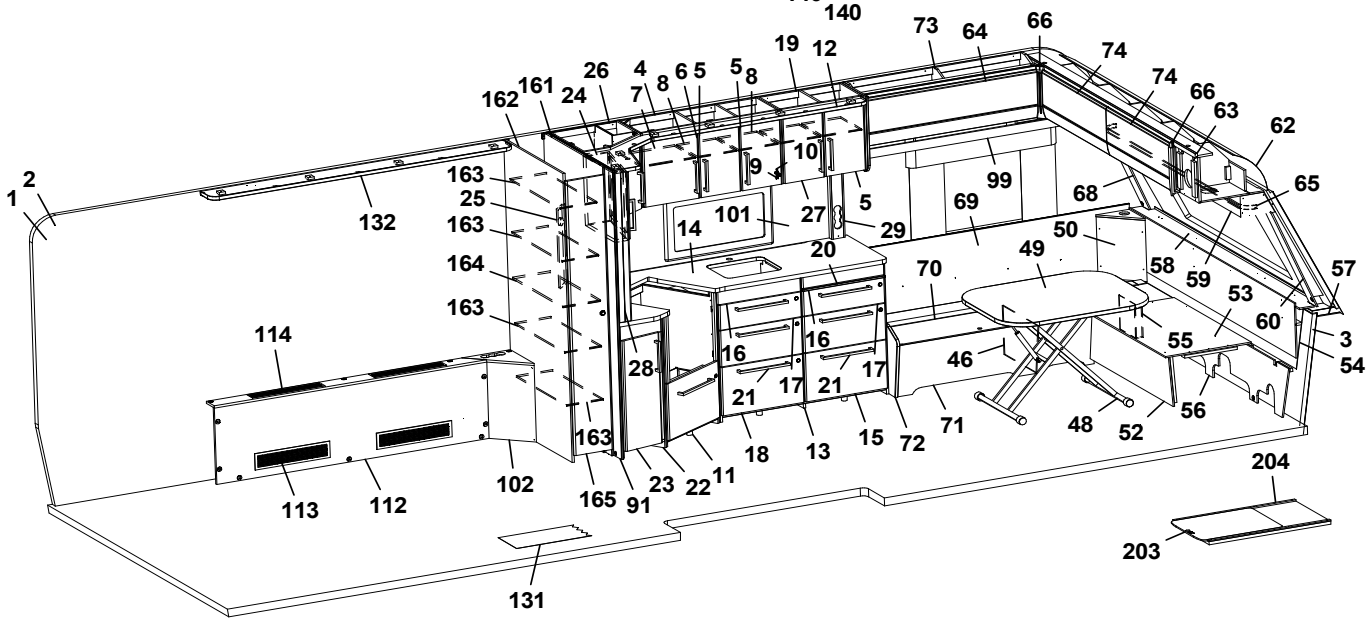
1
2
132
162
161
24
26
4
7
8
6
5
5
8
19
12
73
64
66
74
74
66
63
62
65
163
25
163
164
163
9
10
101
27
5
29
14
20
99
69
68
50
49
70
58
59
57
53
60
3
54
55
114
28
16
16
17
21
17
21
46
56
52
48
71
72
15
13
18
11
22
23
91
165
163
102
113
112
131
204
203

Pos Fig	Det. nr Part. No	Ingår Fitted	OBS!! Ange alltid årsmodell vid beställning av inredning Benämning	OBS!! Specify always year of model when ordering equipment Description
--	332508M	x	Hylla d:o	Shelf d:o
96	346086	x	Skiva hurts 284x550	Board cupboard 284x550
97	346815	x	Lucka H 270x745	Door 270x745
98	317291	x	Skena draperi L=1415	Drapery rail L=1415
99	346324	x	Hyllpaket V F L=1481	Shelf front L L=1481
101	346333-F	x	Köksskiva vägg, Svart fiskben	Protection kitchen, Black fishbone
--	346333-G	x	Köksskiva vägg, Natur skiffer	Protection kitchen, Nature slate
--	346333-M	x	Köksskiva vägg, Marmor	Protection kitchen, Marble
--	346333-S	x	Köksskiva vägg, Sten	Protection kitchen, Stone
102	344680	x	Front kpl.	Front cpl.
105	336415	x	Dörr garderob kpl. 380x1850	Door wardrobe cpl. 380x1850
106	336417	x	Dörr garderob kpl. 310x1850	Door wardrobe cpl. 310x1850
107	346103	x	List d:o	List d:o
--	350588	x	Kloss d:o	Block d:o
108	338649	x	List tvättrum	List washroom
109	338648	x	List tvättrum	List washroom
110	346250	x	Skjutdörr tvättrum kpl.	Door washroom cpl.
111	316030	x	Skena skjutdörr	Curtain rod
112	337506	x	Front kpl.	Front cpl.
113	319018	x	Galler ventilation al. 110x500	Ventilation grille al. 110x500
114	319198	x	Galler ventilation al. 80x480	Ventilation grille al. 80x480
115	346346	x	Skåp övre H B L=1981 (Alpinvit)	Cupboard upper rear R L=1981 (Alpine white)
--	350571	x	Gångjärn	Hinge
116	346394	x	Hyllpaket L=1465 (u. högtalare)	Shelf L=1465 (without speakers)
--	346395	x	Hyllpaket L=1465 (m. högtalare)	Shelf L=1465 (with speakers)
118	345548	x	Värmespalt	Air gap
119	346176	x	Sänggavel kpl. m. tyg (Sara Greige)	Headboard cpl. with fabric (Sara Greige)
--	346177	x	Sänggavel kpl. m. tyg (Velvet Greige)	Headboard cpl. with fabric (Velvet Greige)
120	09-210228	x	Sängram kpl. m ribbotten	Bed bottom cpl. with laths
--	09-210228A	x	Fjärrstyrning d:o	Remote control d:o
--	09-210228C	x	Motor d:o	Electric motor d:o
124	345632	x	Sänglåda kpl.	Bed box cpl.
--	345106	x	List furu 17,5,x55x1400	Wood lath pine 17,5,x55x1400
--	345635	x	Gavel säng V	Gable bed L
--	345633	x	Gavel säng H	Gable bed R
127	343335	x	Front säng	Front bed box
129	345149	x	Luftspalt sänglåda	Air gap bed box
131	350469	x	Matta golv, gråsten	Carpet floor, greystone
--	319393	x	Matta golv, antik planka	Carpet floor, antique plank
132	345280	x	Ramp gardinupphängning L=2011	Holder curtains hanging L=2011
--	346488	x	Ljusramp L= 2011	Light Holder L=2011
135	345117	x	Hylla kpl.	Shelf cpl.
137	216066	x	Täckskiva radie bak 1x275x2360	Cover plate radius back 1x275x2360
--	313884	x	List plast radie L=2379	List L=2379
138	346037	x	TV-bänk kpl. u. skiva	TV-bench cpl. whitout board
139	345978	x	Skiva TV-bänk	Board, TV-bench
140	343121	x	Lådförstycke	Drawer front
141	20-900302	x	Pentrylåda 273x500 d:o	Drawer pentry 273x500 d:o
--	07-800039	x	Rullskena H d:o	Roller rail R d:o
--	07-800038	x	Rullskena V d:o	Roller rail L d:o
			M= Metervara	M= On the metre

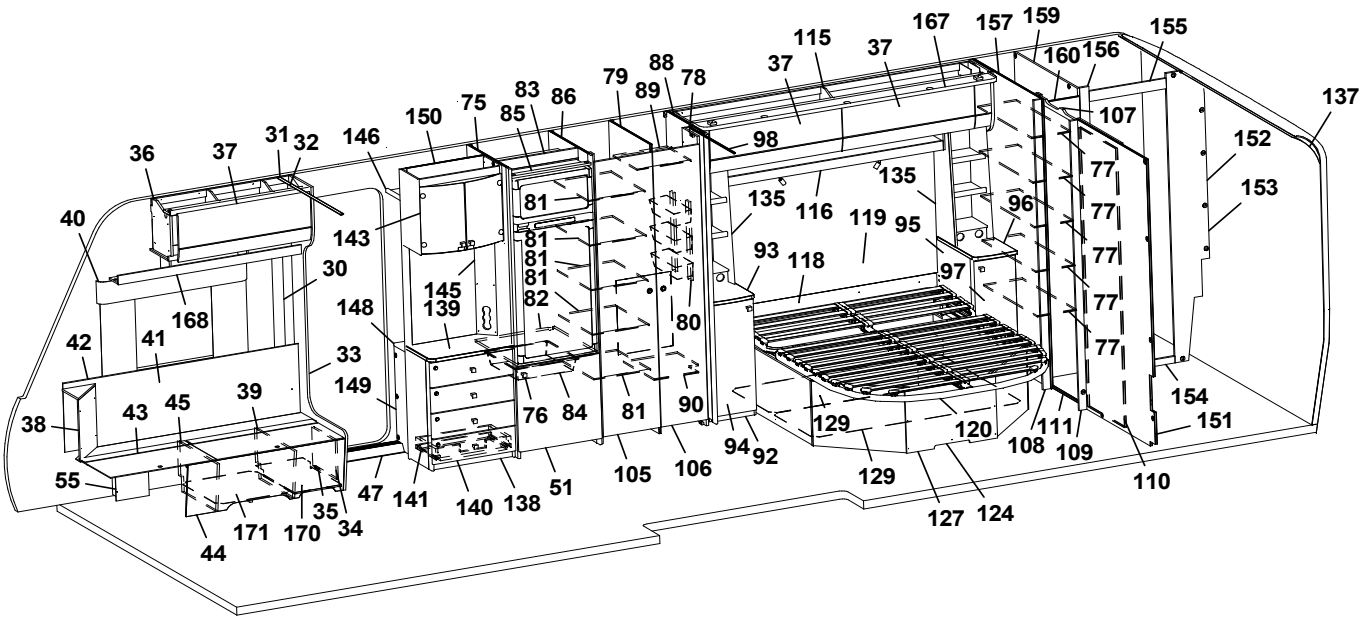
36
37
31
32
146
150
75
83
85
86
79
89
88
78
37
115
37
167
157
159
160
156
155
137
107
152
153
77
77
77
77
77
40
143
81
81
81
81
82
135
116
119
95
96
93
118
97
30
145
139
148
80
168
42
41
33
149
76
84
81
90
129
120
108
111
109
154
151
38
43
45
39
55
47
141
140
138
51
105
106
94
92
129
127
124
110
44
171
170
35
34

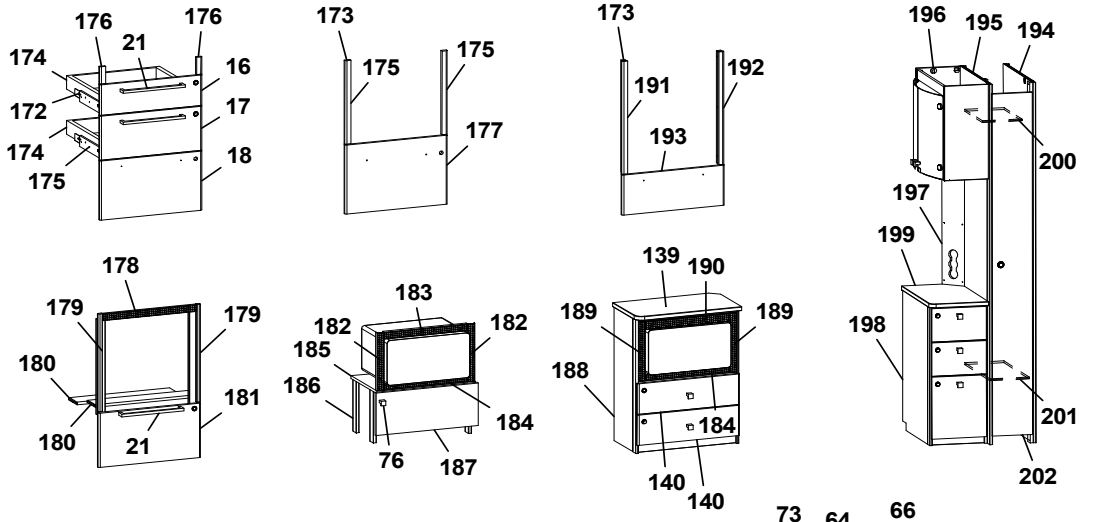
176
176
21
174
16
172
17
174
18
175
173
175
175
177
173
191
192
193
196
195
194
200
197
199
198
201
202
178
179
179
180
181
180
21
183
182
182
185
186
184
76
187
139
190
189
189
188
184
140
140

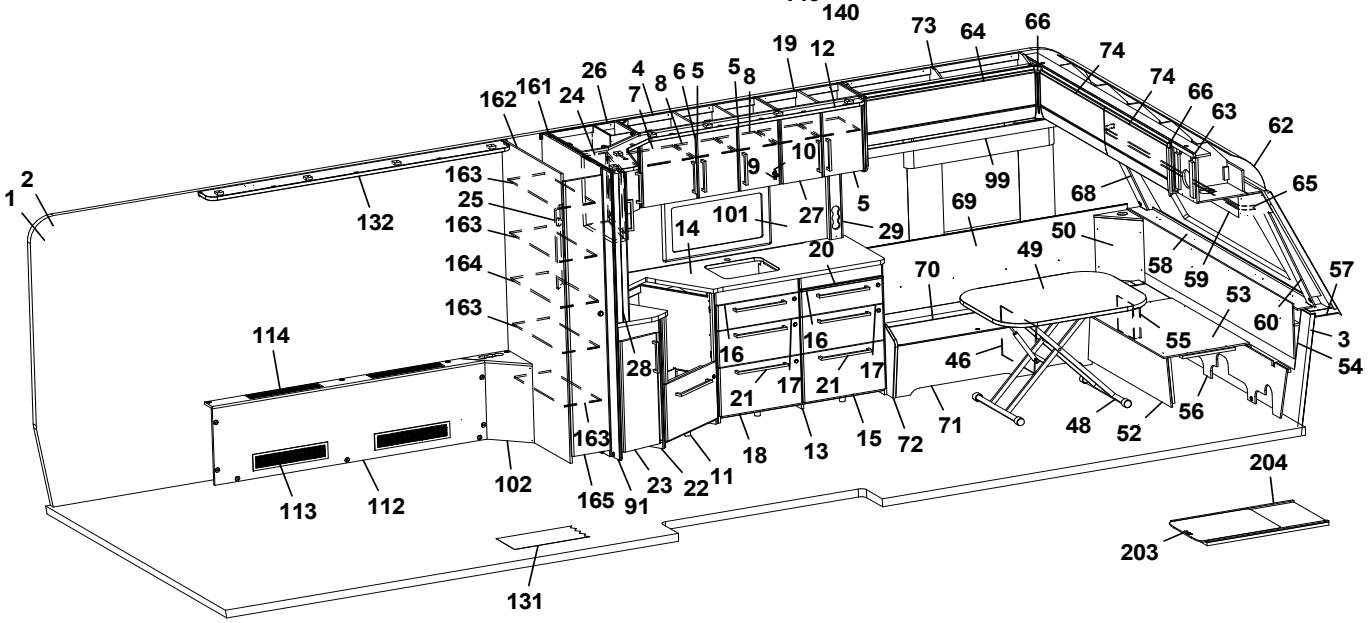
1
2
132
162
161
24
26
4
7
8
6
5
5
8
19
12
73
64
66
74
74
66
63
62
65
163
25
163
164
163
9
10
101
27
5
29
14
20
99
69
68
50
49
70
58
59
57
53
60
3
54
55
114
28
16
16
17
21
17
21
46
56
52
48
71
72
15
13
18
11
22
23
91
165
163
102
113
112
131
204
203

Pos Fig	Det. nr Part. No	Ingår Fitted	OBS!! Ange alltid årsmodell vid beställning av inredning Benämning	OBS!! Specify always year of model when ordering equipment Description
143	345981	x	Skåp bar kpl.	Coctail cabinet cpl.
--	330180	x	Hylla hållare flaskor	Shelf bottle holder
--	345998	x	Lucka H d:o	Door R d:o
--	345997	x	Lucka V d:o	Door L d:o
--	318379	x	Gångjärn d:o	Hinge d:o
--	318380	x	Täckhatt d:o	Cover d:o
--	312588	x	Platta gångjärn d:o	Plate hinge d:o
145	343721	x	Front eluttag	Front outlet
146	331910M	x	Hylla garderob övre	Shelf
148	319866	x	Hylla insteg	Shelf
149	345693	x	Front hylla garderob	Front
150	345924	x	Vägg instegsgarderob	Wall wardrobe
--	345692	x	ägg instegsgarderob (Mikro)	Wall wardrobe (Microwave)
151	339834	x	Vägg tvättrum kpl.	Wall washroom cpl.
152	345161	x	Vägg tvättrum kpl.	Wall washroom cpl.
153	345163	x	Vägg tvättrum	Wall washroom
154	332955M	x	Tröskel	Threshold
155	145162	x	Överbit tvättrum	Overlap washroom
156	345164	x	List poppel 15x63x1948	List 15x63x1948
157	339303	x	Vägg tvättrum kpl. V	Wall washroom cpl. L
159	337514	x	Vägg garderob kpl. H	Wall wardrobe cpl. R
160	336419	x	Dörr 245x1850 kpl.	Door 245x1850 cpl.
161	342996	x	Vägg garderob kpl.	Wall wardrobe cpl.
162	343002	x	Vägg garderob kpl.	Wall wardrobe cpl.
163	343010	x	Hylla	Shelf
164	343011	x	Hylla	Shelf
165	376043	x	Dörr 260x1850	Door 260x1850
167	346425	x	Ljusramp L=1970[2]	Light holder L=1970[2]
168	345792	x	Hyllpaket H F L=1218	Shelf front R L=1218
170	350390	x	Plåt skofack	Plate shoe compartment
171	343594	x	Luftspalt H-fram	Air gap R front
172	347012	x	Monteringssats kpl. lådor (Alpinvit)	Mounting kit cpl. drawers (Alpine white)
--	343471	x	Monteringssats kpl. lådor (Mekong)	Mounting kit cpl. drawers (Mekong)
173	346214	x	Monteringssats kpl. ugn (Alpinvit)[1]	Mounting kit cpl. oven (Alpine white)[1]
--	347075	x	Monteringssats kpl. ugn (Alpinvit)[2]	Mounting kit cpl. oven (Alpine white)[2]
--	343488	x	Monteringssats kpl. ugn (Mekong)[1]	Mounting kit cpl. oven (Mekong)[1]
--	347076	x	Monteringssats kpl. ugn (Mekong)[2]	Mounting kit cpl. oven (Mekong)[2]
174	317514	x	Låda 480x500	Drawer 480x500
175	317382	x	Glidskena låda H	Slide bar, drawer R
--	350221	x	Glidskena låda V	Slide bar, drawer L
--	801701	x	Skruv 6x16 d:o	Screw 6x16 d:o
176	336086	x	Passbit 16x30x460	Gauge block 16x30x460
177	346805	x	Lucka (Alpinvit)[1]	Door (Alpine white)[1]
--	343491	x	Lucka (Mekong)[1]	Door (Mekong)[1]
178	402107	x	Galler ugn (diskb. induktion) 35x503	Grating oven (kitch. sink induct.) 35x503
179	342139	x	List L=538 (diskbänk induktion)	List (kitchen sink induction) L=538
180	333287M	x	Skiva distans 15x100x547,5	Sheet distance 15x100x547,5
181	346803	x	Lucka (diskb. induktion) 299x550 (Alpinvit)	Door (kitch. sink induct.) 299x550 (Alpine white)
--	343392	x	Lucka (diskb. induktion) 299x550 (Mekong)	Door (kitch. sink induct.) 299x550 (Mekong)
182	402108	x	Galler vent. mikro 38x318	Grating vent. micro 38x318
			M= Metervara	M= On the metre

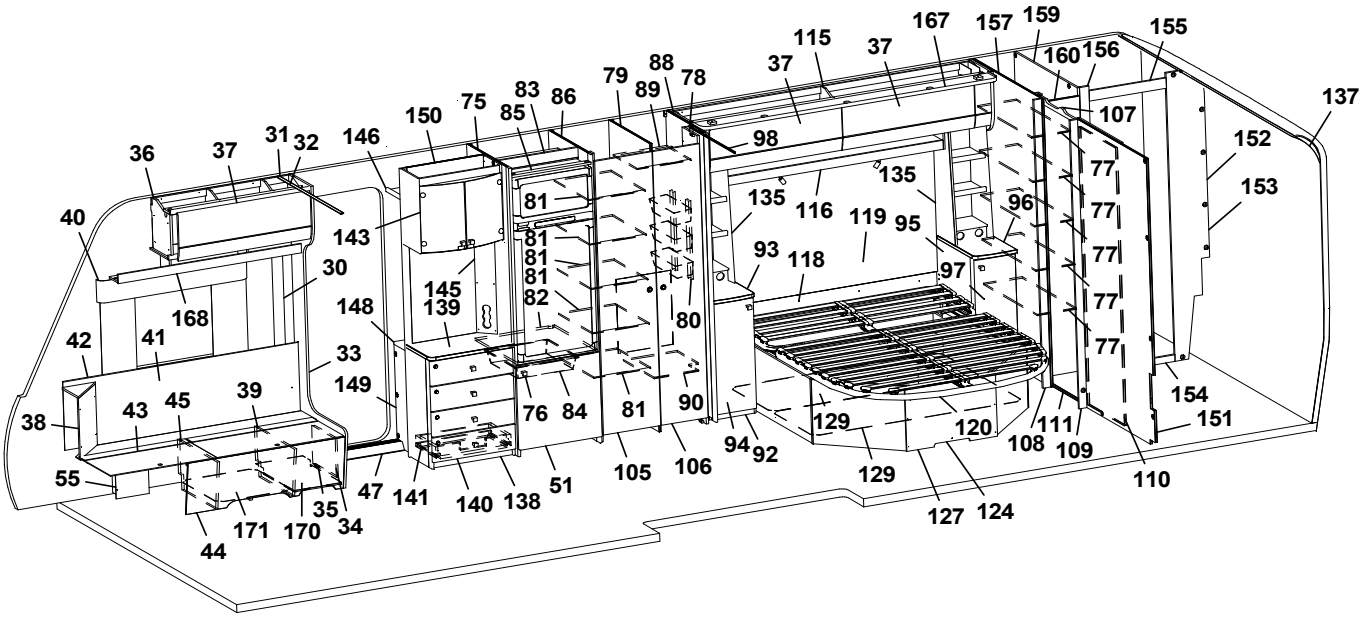
36
37
31
32
146
150
75
85
83
86
79
89
88
78
37
115
37
167
157
159
160
156
155
137
107
152
153
40
143
81
81
81
81
82
135
116
119
95
96
77
77
77
77
77
30
145
139
148
93
118
97
80
168
42
41
33
149
76
84
81
90
129
120
108
111
109
154
151
38
43
45
39
55
47
141
140
138
51
105
106
94
92
129
127
124
110
44
171
170
35
34

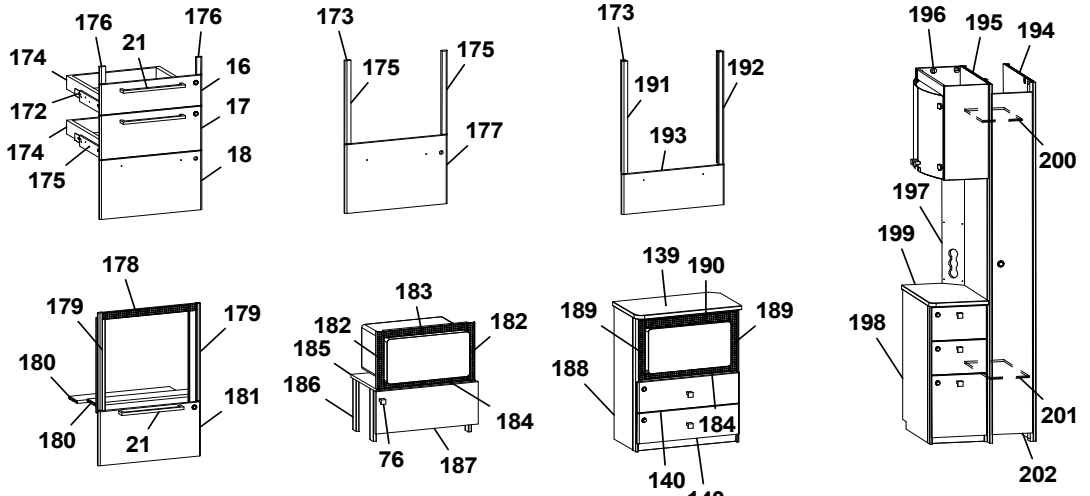
176
176
21
174
16
172
17
174
18
175
173
175
175
177
173
191
192
193
196
195
194
200
197
199
198
201
202
178
179
179
180
181
180
21
183
182
182
185
186
184
76
187
139
190
189
189
188
184
140
140

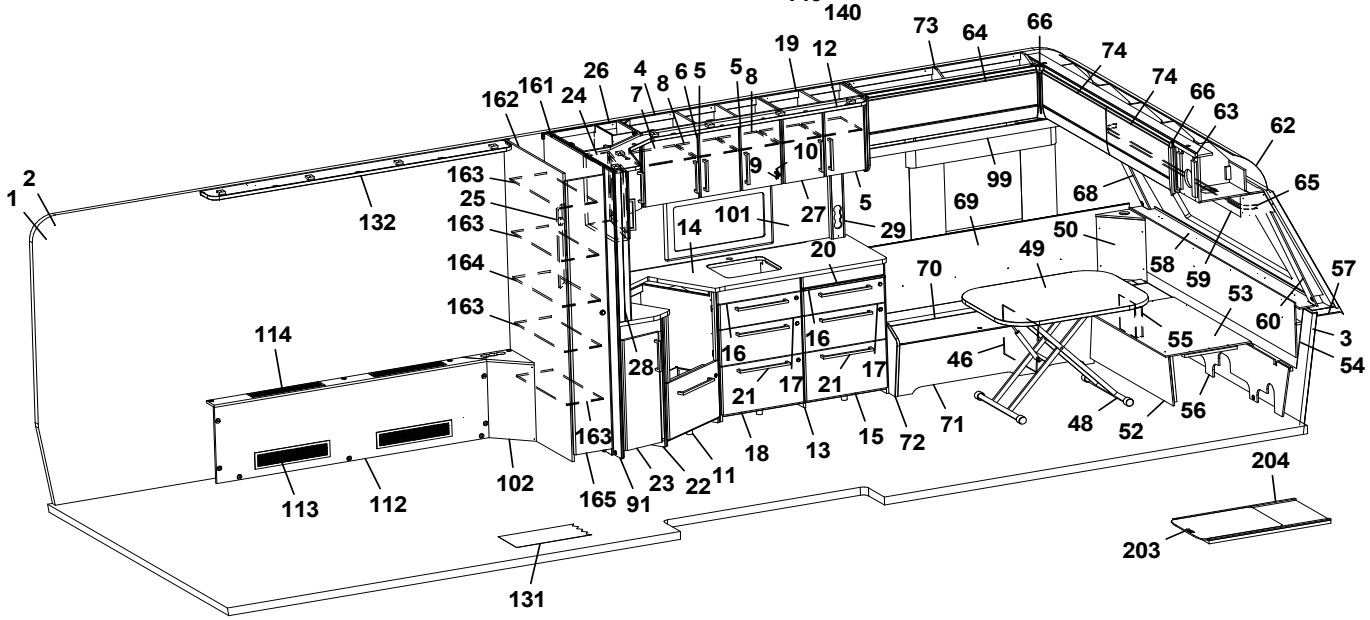
1
2
132
162
161
24
26
4
7
8
6
5
5
8
19
12
73
64
66
74
74
66
63
62
65
163
25
163
164
163
9
10
101
14
27
5
29
99
69
68
50
49
20
70
58
59
53
57
60
3
54
114
28
16
16
17
21
17
21
46
55
56
52
48
71
72
15
13
18
11
22
23
91
165
163
102
113
112
131
204
203

Pos Fig	Det. nr Part. No	Ingår Fitted	OBS!! Ange alltid årsmodell vid beställning av inredning Benämning	OBS!! Specify always year of model when ordering equipment Description
183	402109	x	Galler vent. mikro 38x448	Grating vent. micro 38x448
184	402110	x	Galler vent. mikro 33x448	Grating vent. micro 33x448
185	342316	x	Hylla mikro	Shelf
186	342315	x	List folierad L=283	List folierad L=283
187	343880	x	Lucka 228x550	Door 228x550
--	316799	x	Gångjärn d:o	Hinge d:o
--	312588	x	Platta gångjärn d:o	Plate hinge d:o
188	345691	x	Tv-bänk kpl. m. urtag för mikro	TV-bench cpl. with socket for microwave
189	350567	x	Galler vent. mikro 38x326	Grating vent. micro 38x326
190	350568	x	Galler vent. mikro 46x448	Grating vent. micro 46x448
191	346950	x	Passbit V[2]	Gauge block L[2]
192	346949	x	Passbit H[2]	Gauge block R[2]
193	346971	x	Lucka (Alpinvit)[2]	Door (Apine white)[2]
--	346972	x	Lucka (Mekong)[2]	Door Mekong)[2]
194	344383	x	Vägg garderob H	Wall wardrobe R
195	344384	x	Vägg garderob V	Wall wardrobe L
196	345982	x	Skåp bar kpl.	Coctail cabinet cpl.
--	330180	x	Hylla hållare flaskor	Shelf bottle holder
--	345998	x	Lucka H d:o	Door R d:o
--	345997	x	Lucka V d:o	Door L d:o
--	318379	x	Gångjärn d:o	Hinge d:o
--	318380	x	Täckhatt d:o	Cover d:o
--	312588	x	Platta gångjärn d:o	Plate hinge d:o
197	344387	x	Front eluttag	Front outlet
198	346256	x	Hurts kpl. u skiva	Hurt cpl. without board
199	346074	x	Skiva hurts	Board, hurst
200	343092	x	Hylla garderob övre	Shelf wardrobe upper
201	343089	x	Hylla garderob nedre	Shelf wardrobe lower
202	344385	x	Dörr garderob	Door wardrobe
203	341192	x	Utdragsskiva bord 450x550	Sliding leaf 450x550
204	341193	x	Låda utdragsskiva	Box sliding leaf
			[1]=Dometic ugn [2]=Thetford ugn	[1]=Dometic oven [2]=Thetford oven
			M= Metervara	M= On the metre

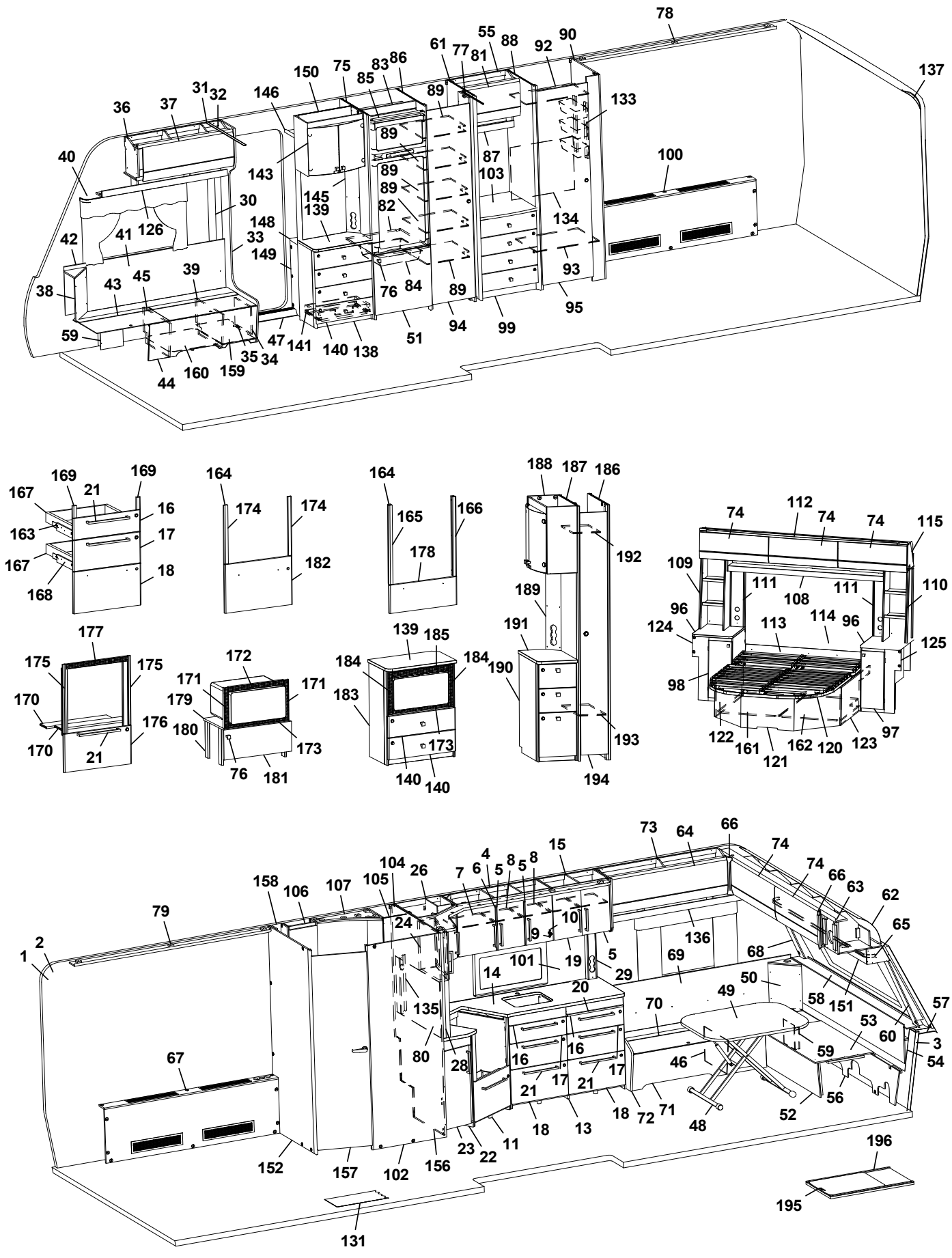
78
137
55
88
90
92
61
77
81
150
75
83
86
85
89
133
31
32
146
36
37
40
143
87
103
100
145
139
30
82
134
148
33
149
126
41
42
93
38
43
45
39
76
84
89
95
59
47
141
140
138
51
94
99
35
34
44
160
159
169
167
21
16
163
17
167
18
168
164
174
174
182
164
165
166
178
188
187
186
192
189
191
190
193
194
74
112
74
74
115
109
111
108
111
110
96
124
113
114
96
125
98
122
161
121
162
120
123
97
177
175
175
170
176
170
21
172
171
171
179
180
173
76
181
139
185
184
184
183
173
140
140
73
64
66
74
74
66
63
62
65
15
104
26
4
8
5
8
7
6
5
158
106
107
105
79
24
10
9
136
68
1
2
101
19
5
69
14
29
50
20
49
58
151
57
135
70
53
60
3
80
28
16
16
59
54
67
17
17
46
21
21
56
18
72
71
52
48
18
13
23
22
11
196
152
157
102
156
195
131

Pos Fig	Det. nr Part. No	Ingår Fitted	OBS!! Ange alltid årsmodell vid beställning av inredning Benämning	OBS!! Specify always year of model when ordering equipment Description
1	318657	M	Tapet vägg/tak	Wall paper
2	318584	M	Tejp tapet 20 mm	Tape, wall paper 20 mm
3	318585	M	Tejp tapet 60 mm	Tape, wall paper 60 mm
4	345986	x	Skåp kök L=924 kpl. (Alpinvit)	Cupboard kitchen L=924 cpl. (Alpine white)
--	346571	x	Skåp kök L=924 kpl. (Mekong)	Cupboard kitchen L=924 cpl. (Mekong)
5	346808	x	Lucka H (Alpinvit)	Door R (Alpine white)
--	343458	x	Lucka H (Mekong)	Door R (Mekong)
--	350471	x	Handtag d:o	Handle d:o
6	346819	x	Lucka V (Alpinvit)	Door L (Alpine white)
--	343455	x	Lucka V (Mekong)	Door L (Mekong)
--	350471	x	Handtag d:o	Handle d:o
7	331385	x	Hylla	Shelf
8	341681	x	Hylla	Shelf
9	311917	x	Gångjärn	Hinge
10	312588	x	Platta gångjärn	Plate hinge
11	345909	x	Diskbänk vinklad (Alpinvit)[1]	Kitchen sink angled (Alpine white)[1]
--	346969	x	Diskbänk vinklad (Alpinvit)[2]	Kitchen sink angled (Alpine white)[2]
--	343883	x	Diskbänk vinklad (Mekong)[1]	Kitchen sink angled (Mekong)[1]
--	346970	x	Diskbänk vinklad (Mekong)[2]	Kitchen sink angled (Mekong)[2]
--	346998	x	Diskbänk vinklad induktion (Alpinvit)	Kitchen sink angled induction (Alpine white)
--	346999	x	Diskbänk vinklad induktion (Mekong)	Kitchen sink angled induction (Mekong)
12	345184	x	Ljusramp köksskåp L=1928	Light holder kitchen L=1928
13	346994	x	Diskbänk trädel u. skiva (Alpinvit)	Kitchen sink without board (Alpine white)
--	347007	x	Diskbänk trädel u. skiva (Mekong)	Kitchen sink without board (Mekong)
14	345802	x	Skiva diskbänk 902x1955[1]	Board 902x1955[1]
--	346974	x	Skiva diskbänk 902x1955[2]	Board 902x1955[2]
--	345803	x	Skiva diskbänk induktion 902x1955	Board induction 902x1955
15	346157	x	Skåp kök L=560 kpl. (Alpinvit)	Cupboard kitchen L=560 cpl. (Alpine white)
--	346479	x	Skåp kök L=560 kpl. (Mekong)	Cupboard kitchen L=560 cpl. (Mekong)
--	343480	x	Hylla d:o	Shelf d:o
16	346799	x	Lådförstycke (Alpinvit)	Drawer front (Alpine white)
--	343412	x	Lådförstycke (Mekong)	Drawer front (Mekong)
--	317514	x	Låda 480x500 d:o	Drawer 480x500 d:o
--	317382	x	Glidskena låda H d:o	Slide bar, drawer R d:o
--	350221	x	Glidskena låda V d:o	Slide bar, drawer L d:o
17	346801	x	Lådförstycke (Alpinvit)	Drawer front (Alpine white)
--	343413	x	Lådförstycke (Mekong)	Drawer front (Mekong)
--	317514	x	Låda 480x500 d:o	Drawer 480x500 d:o
--	317382	x	Glidskena låda H d:o	Slide bar, drawer R d:o
--	350221	x	Glidskena låda V d:o	Slide bar, drawer L d:o
18	346802	x	Lucka (Alpinvit)	Door (Alpine white)
--	343414	x	Lucka (Mekong)	Door (Mekong)
--	20-900302	x	Pentrylåda 273x500 d:o	Drawer pentry 273x500 d:o
--	07-800039	x	Rullskena H d:o	Roller rail R d:o
--	07-800038	x	Rullskena V d:o	Roller rail L d:o
19	346807	x	Lucka V (Alpinvit)	Door L (Alpine white)
--	343427	x	Lucka V (Mekong)	Door L (Mekong)
20	341954	x	Skärbräda	Cutting board
21	350472	x	Handtag	Handle
22	346991	x	Utskjut diskbänk (Alpinvit)	Projection kitchen sink (Alpine white)
			M= Metervara	M= On the metre

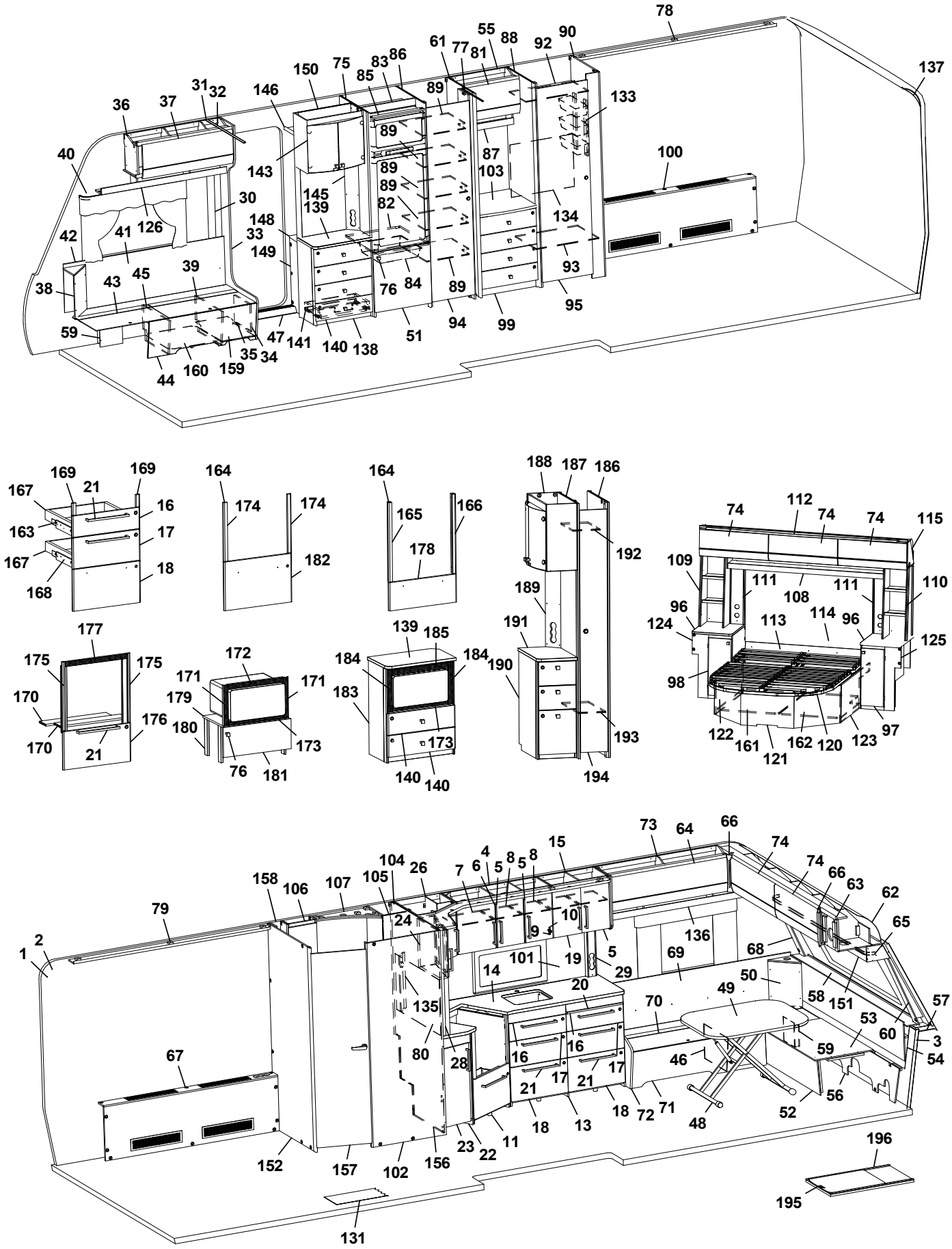
78
137
55
88
90
92
61
77
81
150
75
83
86
85
89
133
31
32
146
36
37
40
143
87
103
100
145
139
30
82
134
148
33
149
126
41
42
93
38
43
45
39
76
84
89
95
59
47
141
140
138
51
94
99
35
34
44
160
159
169
167
21
16
163
17
167
18
168
164
174
174
182
164
165
166
178
188
187
186
192
189
191
190
193
194
177
175
175
170
176
170
21
172
171
171
179
180
173
76
181
139
185
184
184
183
173
140
140
74
112
74
74
115
109
111
108
111
110
96
124
113
114
96
125
98
122
161
121
162
120
123
97
73
64
66
74
74
66
63
62
65
15
104
26
7
6
4
5
8
5
8
158
106
107
105
79
24
10
9
136
68
1
2
101
19
5
69
14
29
50
20
49
58
151
57
135
70
53
60
3
80
28
16
16
59
54
67
17
17
46
21
21
56
18
72
71
52
48
18
13
23
22
11
196
152
157
102
156
195
131

Pos Fig	Det. nr Part. No	Ingår Fitted	OBS!! Ange alltid årsmodell vid beställning av inredning Benämning	OBS!! Specify always year of model when ordering equipment Description
--	343406	x	Utskjut diskbänk (Mekong)	Projection kitchen sink (Mekong)
23	346809	x	Lucka (Alpinvit)	Door (Alpine white)
--	343380	x	Lucka (Mekong)	Door (Mekong)
--	350471	x	Handtag d:o	Handle d:o
24	346028	x	Skåp utskjut kökskåp (Alpinvit)	Cupboard projection (Alpine white)
--	346444	x	Skåp utskjut kökskåp (Mekong)	Cupboard projection (Mekong)
--	346818	x	Lucka H d:o (Alpinvit)	Door R d:o (Alpine white)
--	343443	x	Lucka H d:o (Mekong)	Door R d:o (Mekong)
--	341856	x	Hylla d:o	Shelf d:o
26	346030	x	Hörnskåp (Alpinvit)	Corner cupboard (Alpine white)
--	346443	x	Hörnskåp (Mekong)	Corner cupboard (Mekong)
--	346807	x	Lucka V d:o (Alpinvit)	Door L d:o (Alpine white)
--	343427	x	Lucka V d:o (Mekong)	Door L d:o (Mekong)
--	346038	x	Hylla d:o	Shelf d:o
28	341727	x	Stolpe utskjut	Support bar
29	333289	x	Front eluttag	Front outlet
30	318962	x	List täck el-kabel B=45 L=2100	Cover strip B=45 L=2100
31	316270	x	List snäpp undre L=2379	List under L=2379
32	316268	x	List snäpp övre L=2379	List upper L=2379
33	345790	x	Stolpe först. kpl. m. lucka (144x180 urtag)	Support bar cpl. with door (144x180 socket)
--	346566	x	Stolpe först. kpl. m. lucka (105,6x171 urtag)	Support bar cpl. with door (105,6x171 socket)
34	343731	x	Lucka	Door
35	312589	x	Gångjärn	Hinge
36	345738	x	Skåp övre H F L=939 (Alpinvit)	Cupboard upper front R L=939
--	350571	x	Gångjärn d:o	Hinge d:o
37	345780	x	Lucka (Alpinvit)	Door (Alpine white)
38	345953	x	Hörn sittgrupp H	Corner R
--	345951	x	Hörn sittgrupp H med ø 60 urttag	Corner R with ø 60 hole
--	345949	x	Hörn sittgrupp H med ø 85 urttag	Corner R with ø 85 hole
39	342494	x	Stöd bäddlåda HF	Support bed box
40	350348	x	Skena gardin L=1020	Curtain rod L=1020
41	345928	x	Värmespalt H fram	Air gap R.F
42	319821	M	List kant mörkbrun	Strip, dark brown
43	346011	x	Lock bäddlåda H F	Cover bedbox R.F
--	319024	x	Matta grå textil m. tejp d:o	Carpet gray textile with tape d:o
44	343085	x	Front bäddlåda H F	Front bed box R.F.
--	346003	x	Front bäddlåda H F (centraldammsugare)	Front bed box R.F. (central vacuum cleaner)
45	342495	x	Stöd bäddlåda HF	Support bed box
46	312826	x	Stöd bäddlåda VF	Support bed box
47	319891	x	Tröskel aluminium L=665	Threshold aluminium L=665
48	310083	x	Bordsstativ	Table stand
--	350474	x	Bordstativ enpelar	Table stand pillar
49	345945	x	Bordsskiva 800x1000	Table top 800x1000
50	345951	x	Hörn sittgrupp V med ø 60 urttag	Corner L with ø 60 hole
--	345949	x	Hörn sittgrupp V med ø 85 urttag	Corner L with ø 85 hole
51	343736	x	Lucka H 550x570	Door R 550x570
--	316799	x	Gångjärn d:o	Hinge d:o
--	312588	x	Platta gångjärn d:o	Plate hinge d:o
52	331245M	x	Front bäddlåda gavel	Front bed box gable
53	345923	x	Skiva rundsittgrupp	Sheet seat
			M= Metervara	M= On the metre

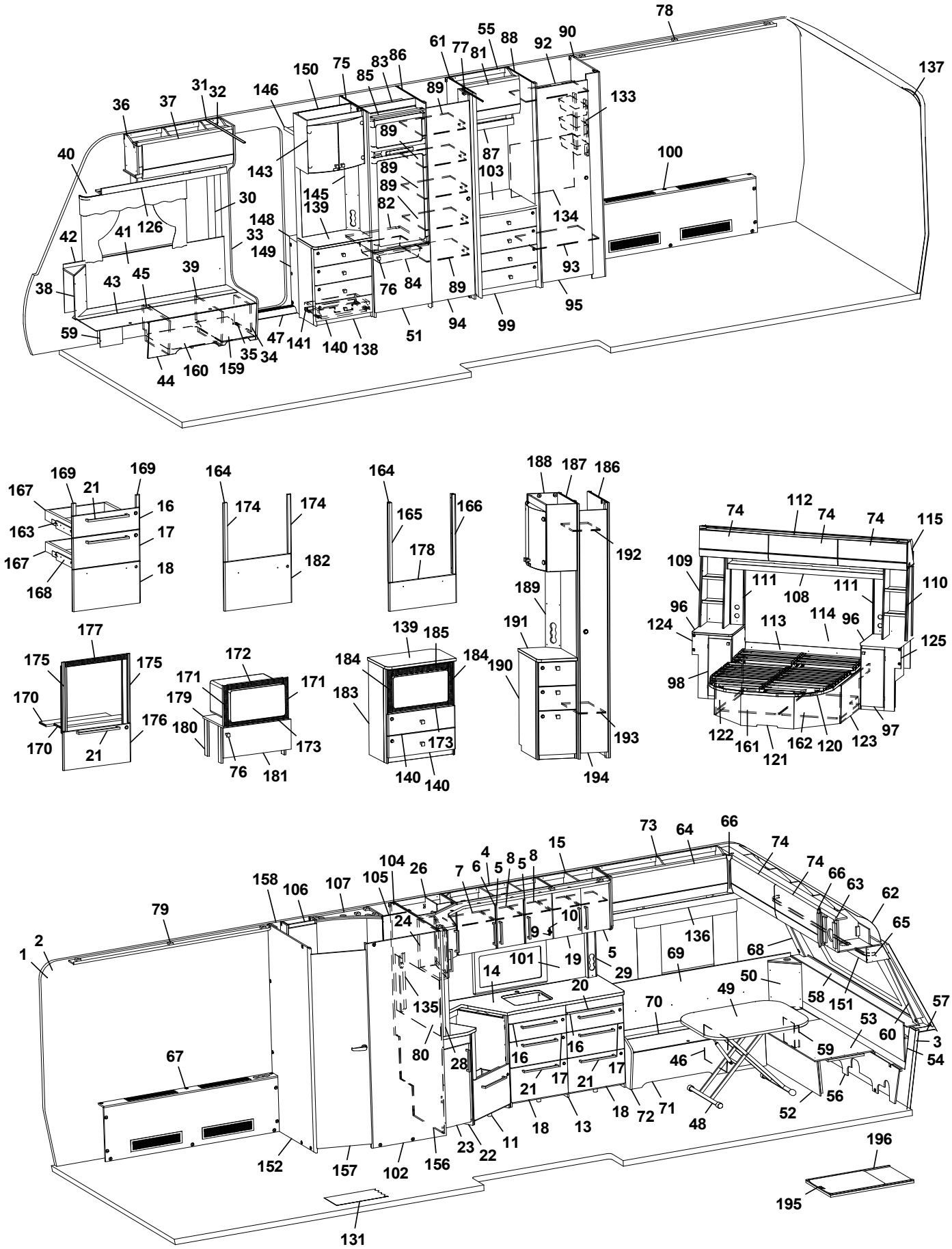
78
137
90
92
88
55
81
77
61
86
83
85
75
150
146
31
32
37
36
40
133
89
87
103
100
143
145
139
82
30
126
41
42
148
33
149
134
93
38
43
45
39
76
84
89
95
59
47
141
140
138
51
94
99
35
34
44
160
159
169
167
21
16
163
17
167
18
168
164
174
174
182
164
165
166
178
188
187
186
192
189
191
190
193
194
74
112
74
74
115
109
111
108
111
110
96
124
113
114
96
125
98
122
161
121
162
120
123
97
177
175
175
170
176
170
21
172
171
171
179
180
173
76
181
139
185
184
184
183
173
140
140
73
64
66
74
74
66
63
62
65
15
4
8
5
8
104
26
7
6
5
158
106
107
105
79
24
10
9
136
68
1
2
101
19
5
69
14
29
50
20
49
58
151
57
135
70
53
60
3
80
28
16
16
59
54
67
17
17
46
21
21
56
18
72
71
52
48
18
13
23
22
11
196
152
157
102
156
195
131

Pos Fig	Det. nr Part. No	Ingår Fitted	OBS!! Ange alltid årsmodell vid beställning av inredning Benämning	OBS!! Specify always year of model when ordering equipment Description
54	340578	x	Värmespalt gavel fram	Air gap
55	346304	x	Skåp övre L=560 (Alpinvit)	Cupboard upper L=560 (Alpine white)
--	350571	x	Gångjärn d:o	Hinge d:o
56	340520	x	Stöd sittgrupp	Support
57	215275	x	Hylla front kpl. L=2366	Shelf front cpl. L=2366
58	345285	x	Front/hylla kpl.	Front/shelf cpl.
--	345362	x	Front/hylla kpl. med belysning "Björn"	Front/shelf cpl. with lightning "Bear"
59	346080	x	Täckfront	Cover front
60	345085	x	Hörn front H	Front corner R
61	345380	x	Vägg garderob	Wall wardrobe
62	216067	x	Täckskiva radie fram 1x380x2360	Cover plate radius front 1x380x2360
--	313884	x	List plast radie L=2379	List L=2379
63	345727	x	Skåp gavel fram L=2360 (Alpine white)	Cupboard upper front L=2360 (Alpine white)
--	350571	x	Gångjärn d:o	Hinge d:o
64	345781	x	Lucka (Alpinvit)	Door (Alpine white)
65	350349	x	Skena gardin L=1920	Curtain rod L=1920
66	345869	x	Hörn inredning	Corner
67	345227	x	Front kpl. L=1693	Front cpl. L=1693
--	319018	x	Galler ventilation 110x500	Ventilation grille al. 110x500
--	319198	x	Galler ventilation 80x480	Ventilation grille al 80x480
68	345084	x	Hörn front V	Front corner L
69	346310	x	Värmespalt V fram	Air gap L.F
70	346013	x	Lock bäddlåda V F	Cover bed box L.F
--	319024	x	Matta grå textil m. tejp d:o	Carpet gray textile with tape d:o
71	339502	x	Front bäddlåda V F	Front bed box L F
72	345933	x	Gavel bäddlåda V F	Gable bed box L F
73	346315	x	Skåp övre V F L=1202 (Alpinvit)	Cupboard upper front L L=1202 (Alpine white)
--	350571	x	Gångjärn d:o	Hinge d:o
74	345779	x	Lucka (Alpinvit)	Door (Alpine white)
75	342304	x	Vägg kyl V	Wall refrigerator L
76	350473	x	Handtag knopp	Handle knob
77	344863	x	Nisch, vikdörr	Niche folding door
--	314917	x	Skena draperi L=1190	Drapery rail L=1190
78	345229	x	Ljusramp H B L=1933	Light holder rear R L=1933
79	345232	x	Ljusramp V B L=1933	Light holder rear L L=1933
80	341710-F	x	Köksskiva vägg, Svart fiskben	Protection kitchen, Black fishbone
--	346018-G	x	Köksskiva vägg, Natur skiffer	Protection kitchen, Nature slate
--	346018-M	x	Köksskiva vägg, Marmor	Protection kitchen, Marble
--	346018-S	x	Köksskiva vägg, Sten	Protection kitchen, Stone
81	345774	x	Lucka (Alpinvit)	Door (Alpine white)
82	340675	x	Hylla under kyl	Shelf under refrigerator
83	342309	x	Bakstycke stopp kyl	Back cupboard
84	310325	x	Trådback vit 85x427x427	Tray 85x427x427
--	312712	x	Glidlist trådback (säljes i par)	Sliding strip tray (pair)
85	342306	x	List folierad L=528	List foiled L=528
86	342663	x	Vägg kyl H	Wall refrigerator R
87	345210	x	Hyllpaket L=560	Shelf L=560
88	345379	x	Vägg garderob	Wall wardrobe
89	344865	x	Hylla garderob	Shelf wardrobe
90	345377	x	Vägg garderob	Wall wardrobe
			M= Metervara	M= On the metre

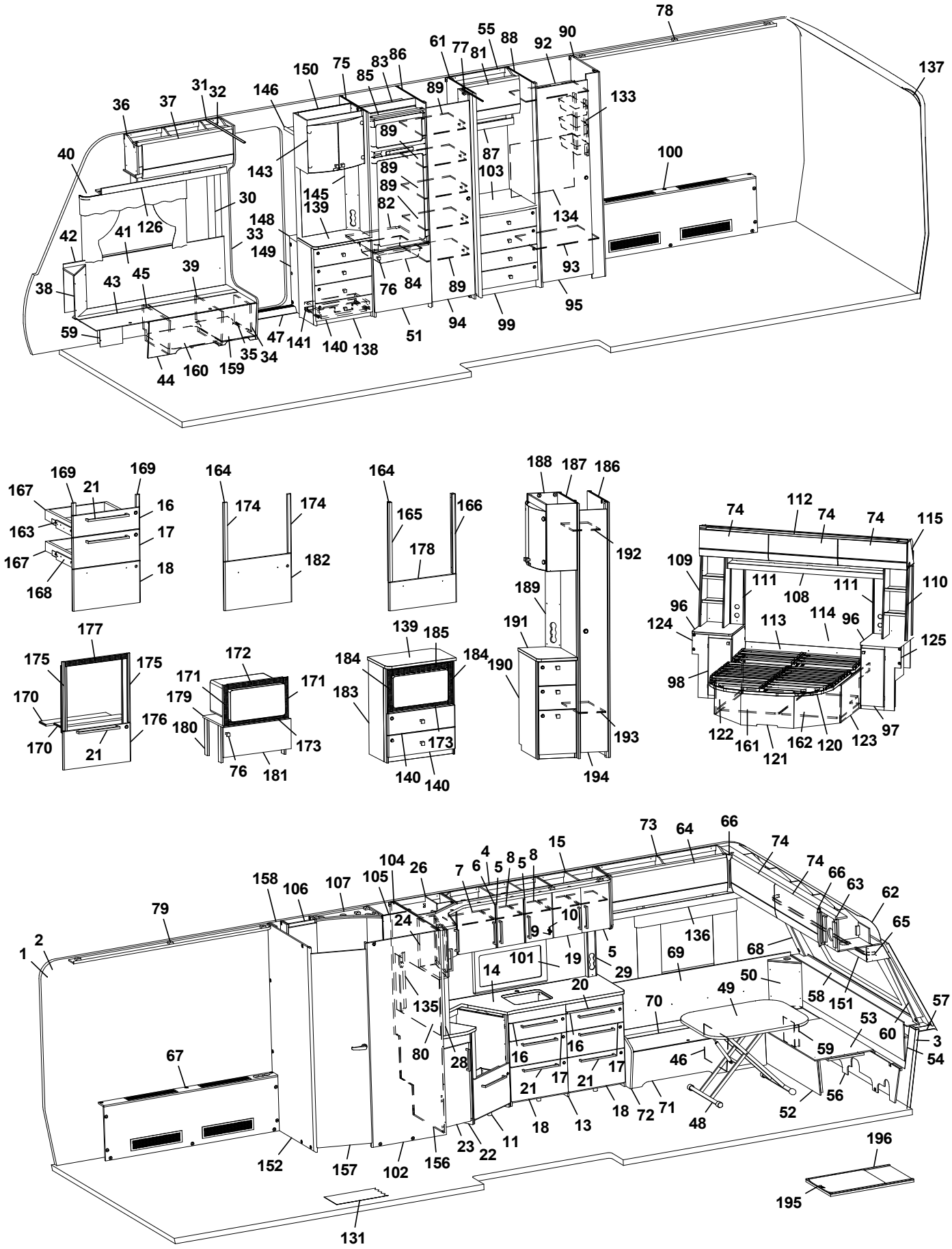
78
137
55
88
90
92
61
77
81
150
75
83
86
85
89
133
31
32
146
36
37
40
143
87
103
100
145
139
30
82
134
148
33
149
126
41
42
93
38
43
45
39
76
84
89
95
59
47
141
140
138
51
94
99
35
34
44
160
159
169
167
21
16
163
17
167
18
168
164
174
174
182
164
165
166
178
188
187
186
192
189
191
190
193
194
177
175
175
170
176
170
21
172
171
171
179
180
173
76
181
139
185
184
184
183
173
140
140
74
112
74
74
115
109
111
108
111
110
96
124
113
114
96
125
98
122
161
121
162
120
123
97
73
64
66
74
74
66
63
62
65
15
104
26
7
6
4
5
8
5
8
158
106
107
105
79
24
10
9
136
68
1
2
101
19
5
69
14
29
50
20
49
58
151
57
135
70
53
60
3
80
28
16
16
59
54
67
17
17
46
21
21
56
18
72
71
52
48
18
13
11
23
22
196
152
157
102
156
195
131

Pos Fig	Det. nr Part. No	Ingår Fitted	OBS!! Ange alltid årsmodell vid beställning av inredning Benämning	OBS!! Specify always year of model when ordering equipment Description
91	345776	x	Lucka (Alpinvit)	Door (Alpine white)
92	345387	x	Hylla garderob övre	Shelf wardrobe upper
93	341088	x	Hylla garderob nedre	Shelf wardrobe lower
94	342702	x	Dörr 490x1850	Door 490x1850
95	342705	x	Dörr 415x1850	Door 415x1850
96	346072	x	Skiva hurts	Board cupboard
97	346201	x	Lucka H 270x665 (Alpinvit)	Door R 270x665 (Alpine white)
98	346202	x	Lucka V 270x665 (Alpinvit)	Door L 270x665 (Alpine white)
99	346614	x	Byrå kpl. u. skiva	Dresser cpl. without board
100	345224	x	Front kpl.	Front cpl.
--	319018	x	Galler ventilation al. 110x500	Ventilation grille al. 110x500
--	319198	x	Galler ventilation al. 80x480	Ventilation grille al. 80x480
101	346333-F	x	Köksskiva vägg, Svart fiskben	Protection kitchen, Black fishbone
--	346333-G	x	Köksskiva vägg, Natur skiffer	Protection kitchen, Nature slate
--	346333-M	x	Köksskiva vägg, Marmor	Protection kitchen, Marble
--	346333-S	x	Köksskiva vägg, Sten	Protection kitchen, Stone
102	345219	x	Vägg tvättrum	Wall washroom
103	346088	x	Skiva byrå	Board, dresser
104	344589	x	Vägg tvättrum	Wall washroom
105	345217	x	Vägg tvättrum	Wall washroom
106	346210	x	Skåp tvättrum	Cupboard washroom
107	336140	x	Ljusramp tvättrum	Light holder
108	346295	x	Hyllpaket L=1786 (u. högtalare)	Shelf L=1786 (Without speakers)
--	346296	x	Hyllpaket L=1786 (m. högtalare)	Shelf L=1786 (With speakers)
109	343293	x	Hylla kpl.	Shelf cpl.
110	343284	x	Hylla kpl.	Shelf cpl.
111	343330	x	Front eluttag	Front outlet
112	346215	x	Ljusramp L=2162	Light holder L=2162
113	344424	x	Värmespalt	Air gap
114	346168	x	Sänggavel kpl. m. tyg (Sara Greige)	Headboard cpl. with fabric (Sara Greige)
--	346169	x	Sänggavel kpl. m. tyg (Velvet Greige)	Headboard cpl. with fabric (Velvet Greige)
115	346203	x	Skåp gavel bak L=2360 (Alpinvit)	Cupboard upper L= 2360 (Alpine white)
--	350571	x	Gångjärn d:o	Hinge d:o
120	09-210228	x	Sängram kpl. m ribbotten	Bed bottom cpl. with laths
--	09-210228A	x	Fjärrstyrning d:o	Remote control d:o
--	09-210228C	x	Motor d:o	Electric motor d:o
--	507856	x	Rör (stopp) vid fotände	Pipe (stop) at foot end
121	343334	x	Sänglåda kpl.	Bed box cpl.
122	343347	x	Gavel sänglåda V	Gable bedbox L
123	343342	x	Gavel sänglåda H	Gable bedbox R
124	346199	x	Hurts kpl. u. skiva	Cupboard cpl. without board
125	346200	x	Hurts kpl. u. skiva	Cupboard cpl. without board
131	350469	x	Matta golv, gråsten	Carpet floor, greystone
--	319393	x	Matta golv, antik planka	Carpet floor, antique plank
133	319759	x	Korg, garderob	Basket, wardrobe
--	335802	x	List för korgar	List för baskets
134	345389	x	Täckskiva exp.kärl	Cover expansion vessel
135	341985	x	Front eluttag	Front outlet
137	316005	x	Skiva plast 295x2363x1	Plastic sheet
--	313884	x	List plast radie L=2379	List L=2379
			M= Metervara	M= On the metre

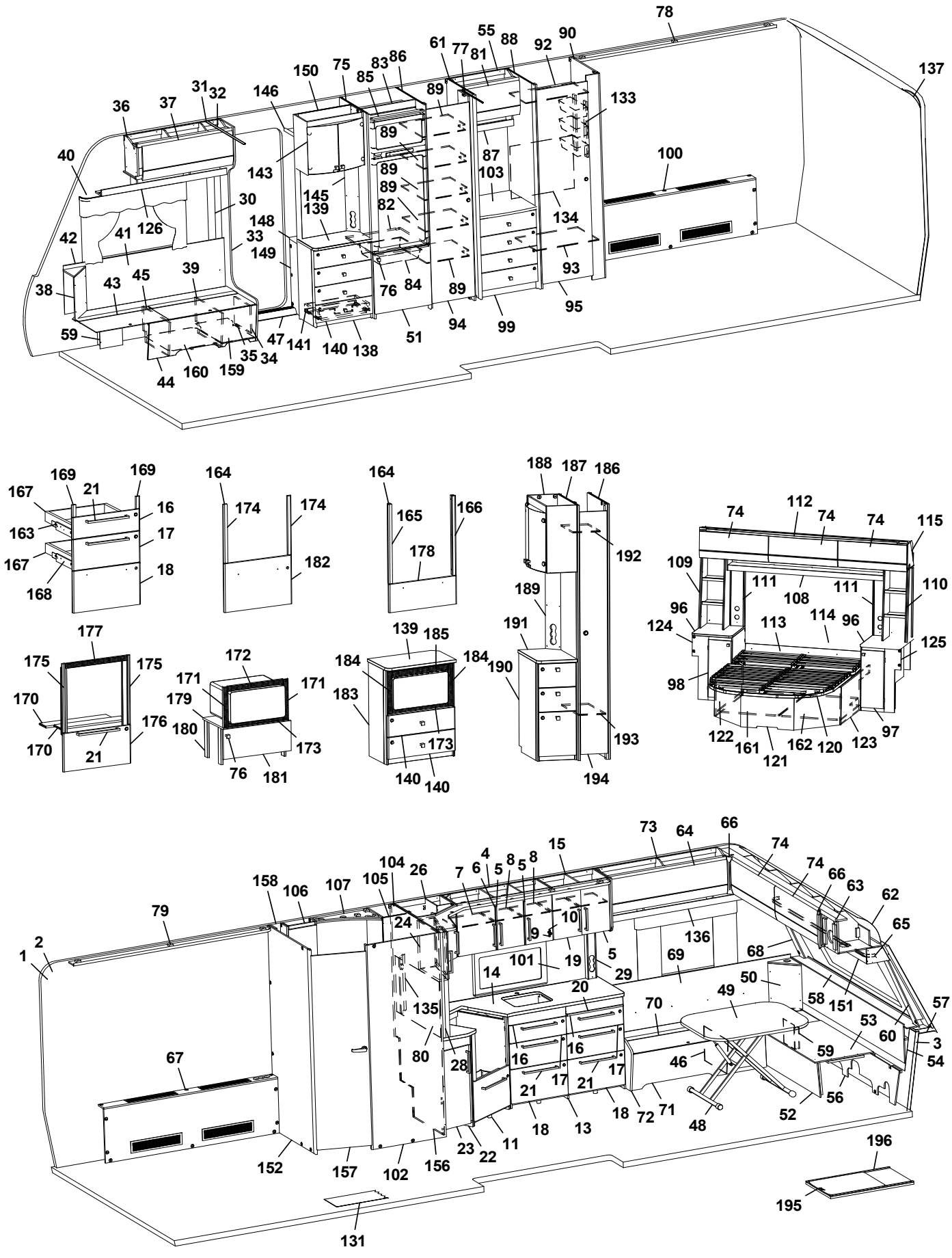
78
137
36
37
31
32
146
150
75
83
86
61
77
81
55
88
92
90
133
100
40
143
89
87
103
30
145
139
82
134
148
33
42
41
126
149
93
38
43
45
39
76
84
89
95
59
47
141
140
138
51
94
99
35
34
44
160
159
177
175
175
170
176
170
21
172
171
171
179
180
173
76
181
164
174
174
182
164
165
166
178
139
185
184
184
183
173
140
140
188
187
186
192
189
191
190
193
194
74
112
74
74
115
109
111
111
110
108
96
124
113
114
96
125
98
122
161
121
162
120
123
97
73
64
66
74
74
66
63
62
65
15
104
26
4
6
5
8
5
8
7
158
106
107
105
24
10
9
5
79
136
68
2
1
101
19
29
69
14
50
49
58
151
57
20
70
53
60
3
135
16
16
59
54
67
80
28
46
17
17
21
21
56
18
72
71
48
52
18
13
23
22
11
152
157
102
156
196
195
131

Pos Fig	Det. nr Part. No	Ingår Fitted	OBS!! Ange alltid årsmodell vid beställning av inredning Benämning	OBS!! Specify always year of model when ordering equipment Description
138	346037	x	TV-bänk kpl. u. skiva	TV-bench cpl. whitout board
139	345978	x	Skiva TV-bänk	Board, TV-bench
140	343121	x	Lådförstycke	Drawer front
141	20-900302	x	Pentrylåda 273x500	Drawer pentry 273x500
--	07-800039	x	Rullskena H d:o	Roller rail R d:o
--	07-800038	x	Rullskena V d:o	Roller rail L d:o
143	345981	x	Skåp bar kpl.	Coctail cabinet cpl.
--	330180	x	Hylla hållare flaskor	Shelf bottle holder
--	345998	x	Lucka H d:o	Door R d:o
--	345997	x	Lucka V d:o	Door L d:o
--	318379	x	Gångjärn d:o	Hinge d:o
--	318380	x	Täckhatt d:o	Cover d:o
--	312588	x	Platta gångjärn d:o	Plate hinge d:o
145	343721	x	Front eluttag	Front outlet
146	331910M	x	Hylla garderob övre	Shelf wardrobe upper
148	319866	x	Hylla insteg	Shelf
149	345693	x	Front hylla garderob	Front
150	345924	x	Vägg instegsgarderob	Wall wardrobe
--	345692	x	Vägg instegsgarderob (Mikro)	Wall wardrobe (Microwave)
151	345930	x	Hyllpaket fram L=2360	Shelf front L=2360
152	345221	x	Vägg tvättrum	Wall washroom
156	343420	x	Vägg kök	Wall kitchen
157	346225	x	Dörr tvättrum kpl.	Door washroom cpl.
158	339120	x	Hylla tvättrum	Shelf washroom
159	350390	x	Plåt skofack	Plate shoe compartment
160	343594	x	Luftspalt H-fram	Air gap R front
161	345025	x	Luftspalt sänglåda	Air gap bed box
162	345027	x	Luftspalt sänglåda	Air gap bed box
163	347012	x	Monteringssats kpl. lådor (Alpinvit)	Mounting kit cpl. drawers (Alpine white)
--	343471	x	Monteringssats kpl. lådor (Mekong)	Mounting kit cpl. drawers (Mekong)
164	346214	x	Monteringssats kpl. ugn (Alpinvit)[1]	Mounting kit cpl. oven (Alpine white)[1]
--	347075	x	Monteringssats kpl. ugn (Alpinvit)[2]	Mounting kit cpl. oven (Alpine white)[2]
--	343488	x	Monteringssats kpl. ugn (Mekong)[1]	Mounting kit cpl. oven (Mekong)[1]
--	347076	x	Monteringssats kpl. ugn (Mekong)[2]	Mounting kit cpl. oven (Mekong)[2]
165	346950	x	Passbit V[2]	Gauge block L[2]
166	346949	x	Passbit H[2]	Gauge block R[2]
167	317514	x	Låda 480x500	Drawer 480x500
168	317382	x	Glidskena låda H	Slide bar, drawer R
--	350221	x	Glidskena låda V	Slide bar, drawer L
--	801701	x	Skruv 6x16 d:o	Screw 6x16 d:o
169	336092	x	Passbit 16x30x95 (Mekong)	Gauge block 16x30x95 (Mekong)
170	333287M	x	Skiva distans 15x100x547,5	Sheet distance 15x100x547,5
171	402108	x	Galler vent. mikro 38x318	Grating vent. micro 38x318
172	402109	x	Galler vent. mikro 38x448	Grating vent. micro 38x448
173	402110	x	Galler vent. mikro 33x448	Grating vent. micro 33x448
174	336086	x	Passbit 16x30x460	Gauge block 16x30x460
175	342139	x	List L=538 (diskbänk induktion)	List (kitchen sink induction) L=538
176	346803	x	Lucka (diskb. induktion) 299x550 (Alpinvit)	Door (kitch. sink induct.) 299x550 (Alpine white)
--	343392	x	Lucka (diskb. induktion) 299x550 (Mekong)	Door (kitch. sink induct.) 299x550 (Mekong)
--	20-900302	x	Pentrylåda 273x500 d:o	Drawer pentry 273x500 d:o
			M= Metervara	M= On the metre

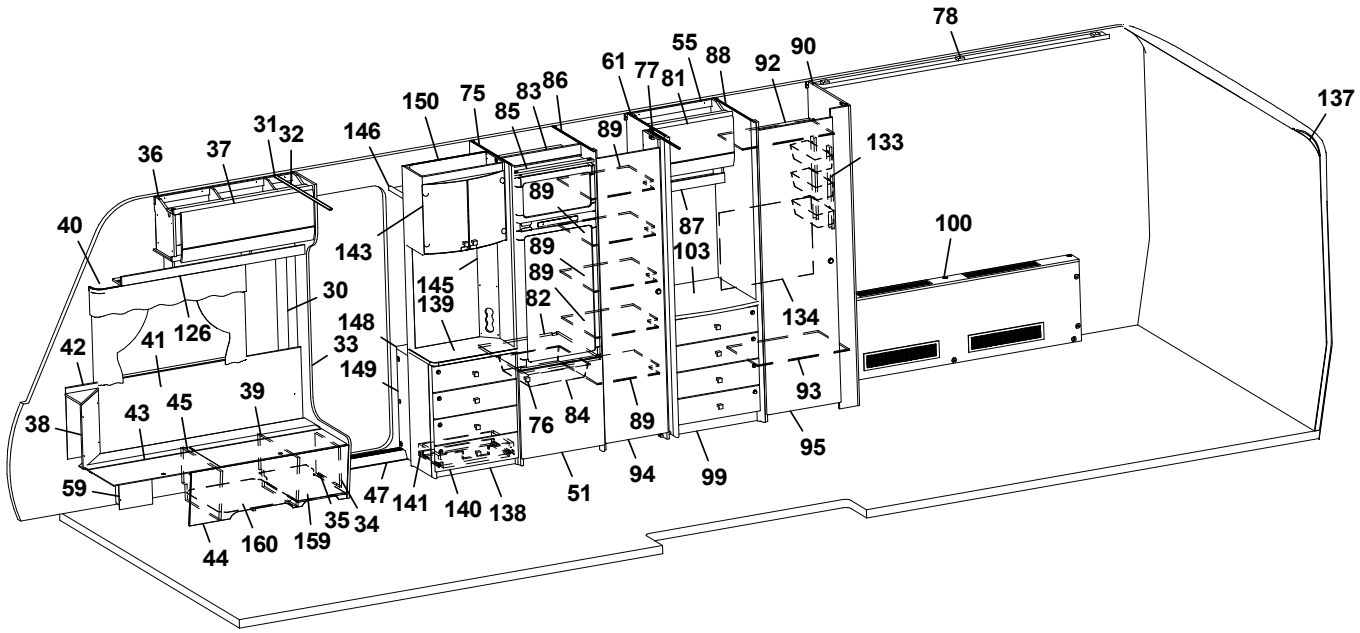
78
137
55
88
92
90
61
77
81
150
75
83
86
85
89
146
31
32
36
37
133
40
143
87
103
100
89
89
89
82
145
139
30
148
134
126
41
42
33
149
93
39
43
45
38
76
84
89
95
59
47
141
140
138
51
94
99
35
34
44
160
159

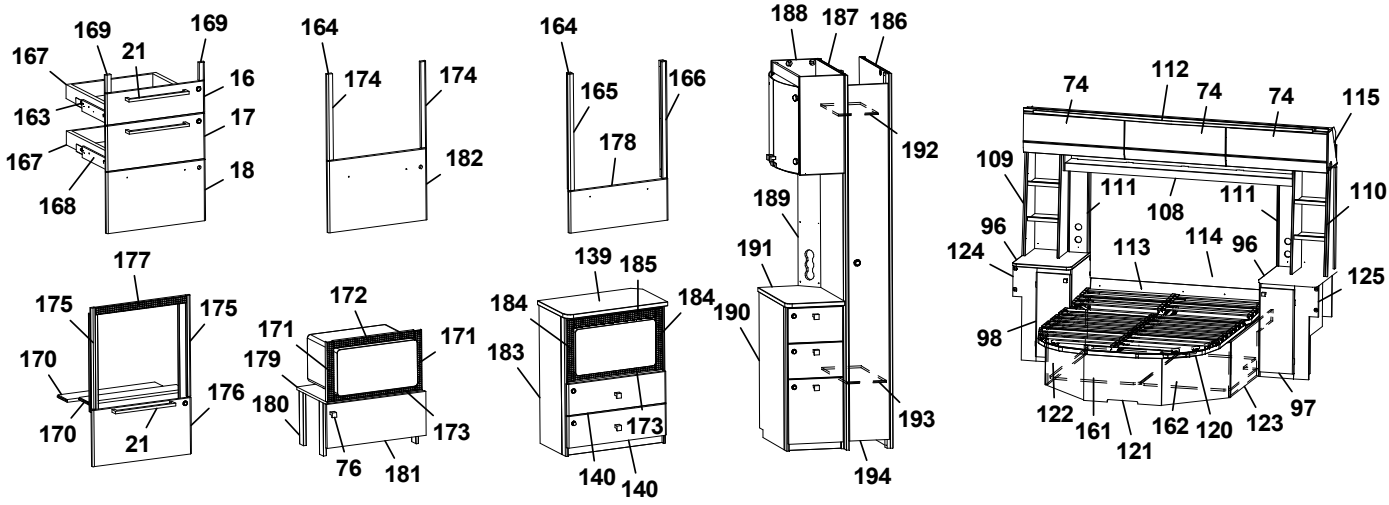
169
169
167
21
16
163
17
167
18
168
164
174
174
182
164
165
166
178
188
187
186
192
189
191
190
193
194
74
112
74
74
115
109
111
111
110
108
96
124
114
96
113
125
98
122
161
121
162
120
123
97
177
175
175
170
176
170
21
172
171
171
179
180
173
76
181
139
185
184
184
183
173
140
140

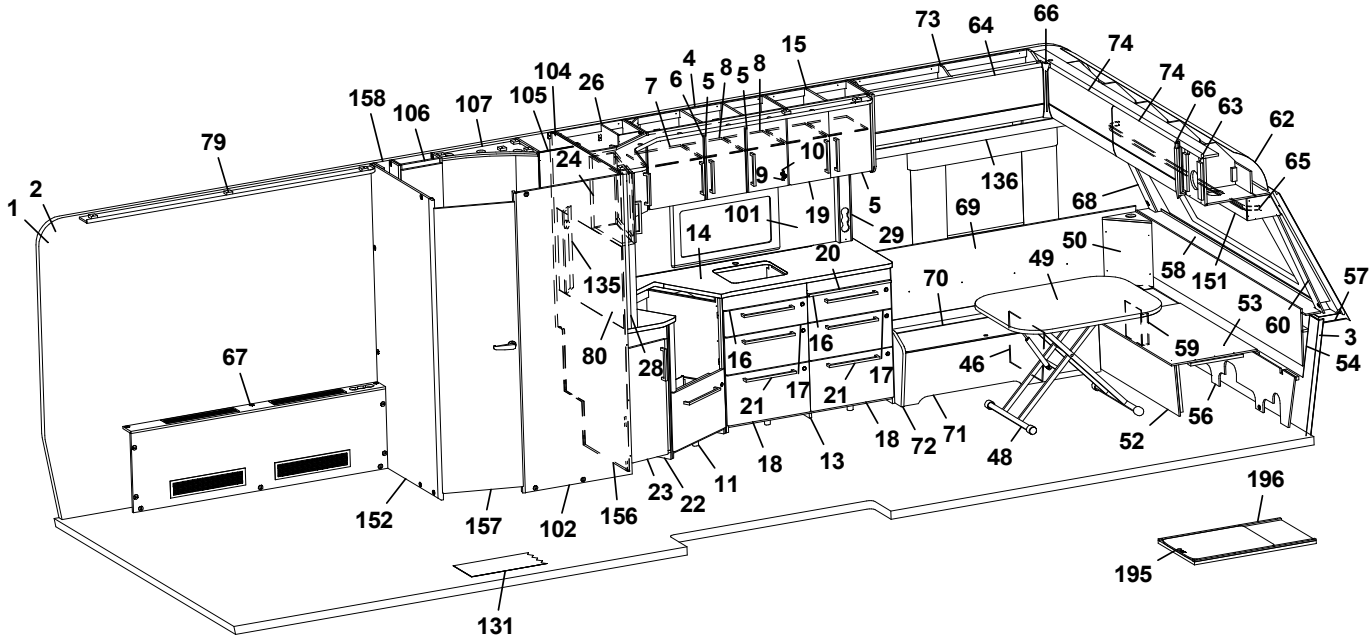
73
64
66
74
74
66
63
62
65
158
106
107
105
104
26
7
6
4
5
8
5
8
15
79
24
10
9
136
68
69
2
1
101
19
5
29
14
50
49
58
151
57
135
20
70
53
60
3
54
67
80
28
16
16
17
21
17
21
59
46
18
72
71
18
13
48
52
56
11
23
22
152
157
102
156
196
195
131

Pos Fig	Det. nr Part. No	Ingår Fitted	OBS!! Ange alltid årsmodell vid beställning av inredning Benämning	OBS!! Specify always year of model when ordering equipment Description
--	07-800039	x	Rullskena H d:o	Roller rail R d:o
--	07-800038	x	Rullskena V d:o	Roller rail L d:o
177	402107	T	Galler ugn (diskb. induktion) 35x503	Grating oven (kitch. sink induct.) 35x503
178	346971	x	Lucka (Alpinvit)[2]	Door (Alpine white)[2]
--	346972	x	Lucka (Mekong)[2]	Door (Mekong)[2]
179	342316	x	Hylla mikro	Shelf
180	342315	x	List folierad L=283	List folierad L=283
181	343880	x	Lucka 228x550	Door 228x550
--	316799	x	Gångjärn d:o	Hinge d:o
--	312588	x	Platta gångjärn d:o	Plate hinge d:o
182	346805	x	Lucka (Alpinvit)	Door (Alpine white)
--	343491	x	Lucka (Mekong)	Door (Mekong)
183	345691	x	Tv-bänk kpl. m. urtag för mikro	TV-bench cpl. with socket for microwave
184	350567	x	Galler vent. mikro 38x326	Grating vent. micro 38x326
185	350568	x	Galler vent. mikro 46x448	Grating vent. micro 46x448
186	344383	x	Vägg garderob kpl.	Wall wardrobe cpl.
187	344384	x	Vägg garderob kpl.	Wall wardrobe cpl.
188	345982	x	Skåp bar kpl.	Coctail cabinet cpl.
--	330180	x	Hylla hållare flaskor	Shelf bottle holder
--	345998	x	Lucka H d:o	Door R d:o
--	345997	x	Lucka V d:o	Door L d:o
--	318379	x	Gångjärn d:o	Hinge d:o
--	318380	x	Täckhatt d:o	Cover d:o
--	312588	x	Platta gångjärn d:o	Plate hinge d:o
189	344387	x	Front eluttag	Front outlet
190	346256	x	Hurts kpl. u skiva	Hurts cpl. without board
191	346074	x	Skiva hurts	Board, hurts
192	343092	x	Hylla garderob övre	Shelf wardrobe upper
193	343089	x	Hylla garderob nedre	Shelf wardrobe lower
194	344385	x	Dörr garerob	Door wardrobe
195	341192	x	Utdragsskiva bord 450x550	Sliding leaf 450x550
196	341193	x	Låda utdragsskiva	Box sliding leaf
			[1]=Dometic ugn [2]=Thetford ugn	[1]=Dometic ugn [1]=Thetford ugn
			M= Metervara	M= On the metre

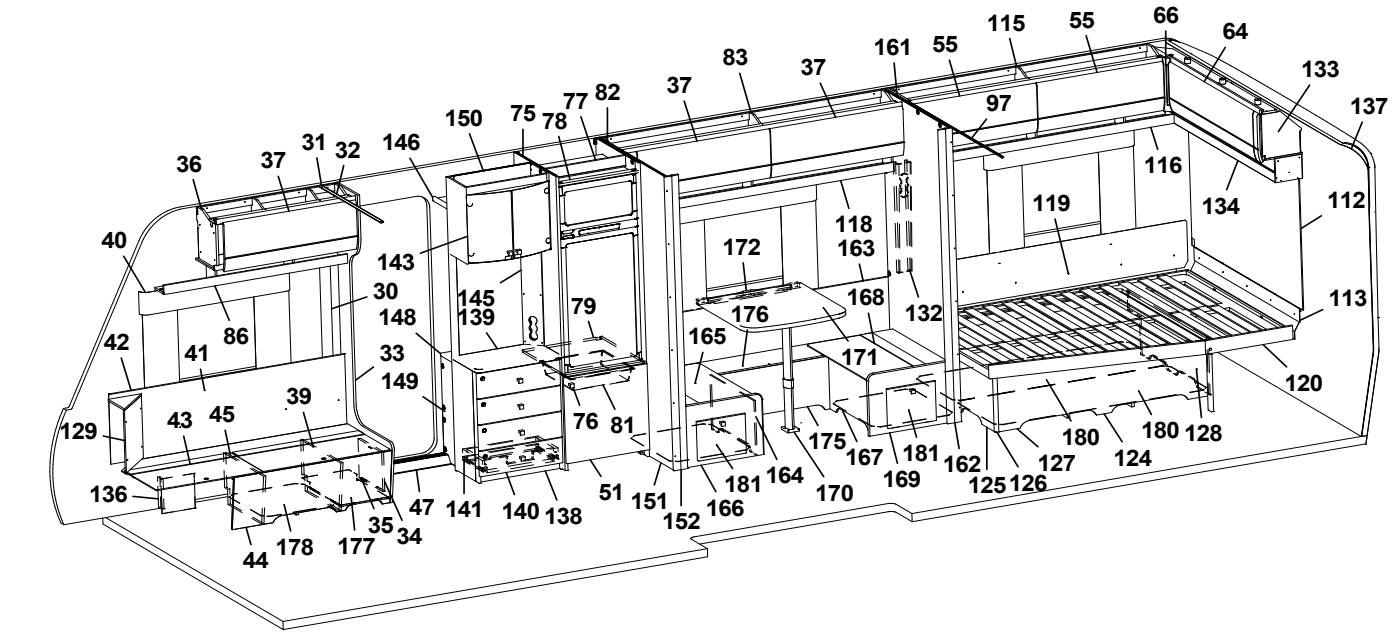
40 36 37 31 32 146 150 75 78 77 82 37 83 37 161 55 115 55 66 64 133 137
42 41 86 30 143 145 139 148 33 149 129 43 45 39 136 44 178 177 35 34 47 141 140 138 79 76 81 51 151 152 166 181 164 165 172 176 168 163 118 132 171 170 175 167 181 169 162 125 126 127 124 180 180 128 119 116 134 112 113 120

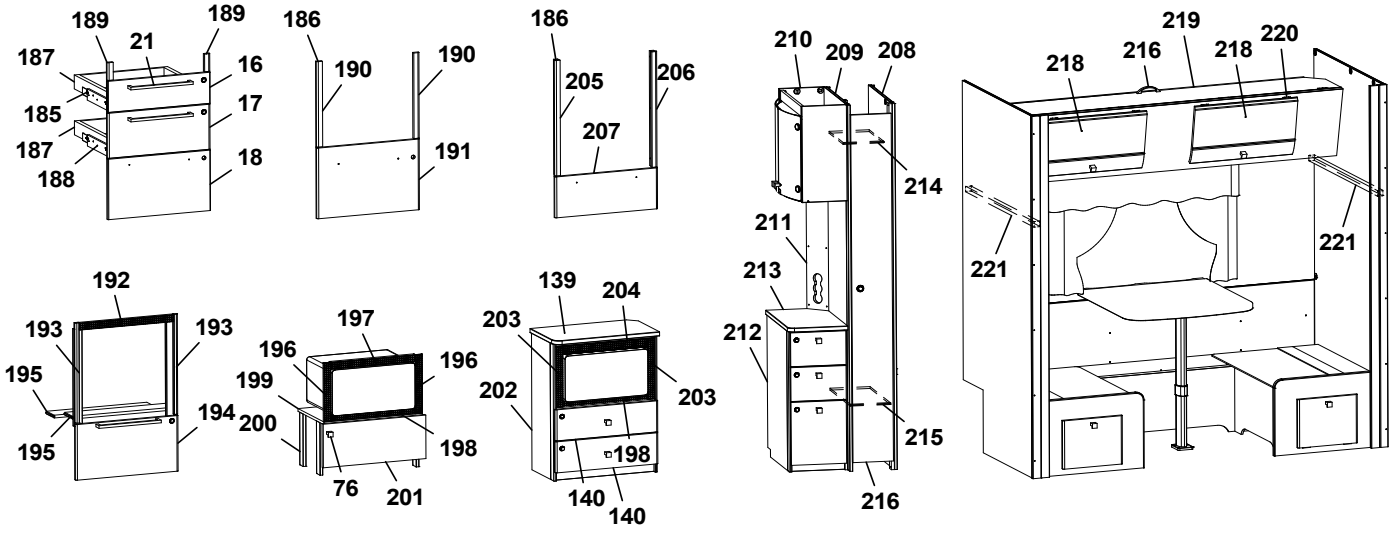
189 189 21 187 16 185 17 187 188 18
186 190 190 191
186 205 206 207
210 209 208 214 211 213 212 215 216
218 216 219 218 220 221 221
192 193 193 195 195 194
197 196 196 199 200 198 76 201
139 204 203 202 203 198 140 140

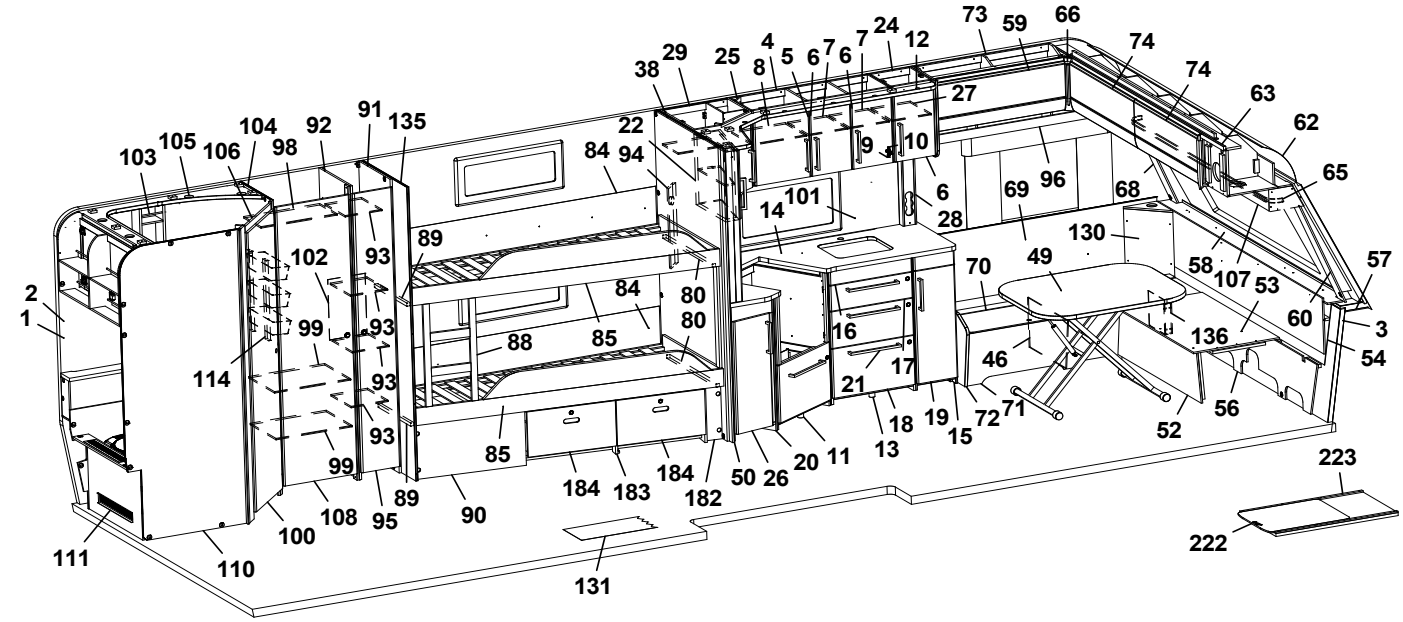
38 29 25 8 4 5 6 7 6 7 24 12 73 59 66 74 74 63 62 65 27 9 10 6 28 22 84 94 14 101 69 96 68 130 49 58 107 53 57 60 3 54 136 46 70 16 17 21 18 19 15 72 71 52 56 13 20 11 50 26 182 184 183 184 85 85 88 84 80 80 89 102 93 99 93 93 93 99 89 95 90 100 108 111 110 131 114 103 105 106 104 98 92 91 135 2 1 223 222

Pos Fig	Det. nr Part. No	Ingår Fitted	OBS!! Ange alltid årsmodell vid beställning av inredning Benämning	OBS!! Specify always year of model when ordering equipment Description
1	318657	M	Tapet vägg/tak	Wall paper
2	318584	M	Tejp tapet 20 mm	Tape, wall paper 20 mm
3	318585	M	Tejp tapet 60 mm	Tape, wall paper 60 mm
4	345986	x	Skåp kök L=924 kpl. (Alpinvit)	Cupboard kitchen L=924 cpl. (Apline white)
--	346571	x	Skåp kök L=924 kpl. (Mekong)	Cupboard kitchen L=924 cpl. (Mekong)
5	346819	x	Lucka V (Alpinvit)	Door L (Apline white)
	343455	x	Lucka V Mekong	Door L (Mekong)
--	350471	x	Handtag d:o	Handle d:o
6	346808	x	Lucka H (Alpinvit)	Door R (Apline white)
	343458	x	Lucka H (Mekong)	Door R (Mekong)
--	350471	x	Handtag d:o	Handle d:o
7	341681	x	Hylla	Shelf
8	331385M	x	Hylla	Shelf
9	311917	x	Gångjärn	Hinge
10	312588	x	Platta gångjärn	Plate hinge
11	345909	x	Diskbänk vinklad (Alpinvit)[1]	Kitchen sink angled (Alpine white)[1]
--	346969	x	Diskbänk vinklad (Alpinvit)[2]	Kitchen sink angled (Alpine white)[2]
--	343883	x	Diskbänk vinklad (Mekong)[1]	Kitchen sink angled (Mekong)[1]
--	346970	x	Diskbänk vinklad (Mekong)[2]	Kitchen sink angled (Mekong)[2]
--	346998	x	Diskbänk vinklad induktion (Alpinvit)	Kitchen sink angled induction (Alpine white)
--	346999	x	Diskbänk vinklad induktion (Mekong)	Kitchen sink angled induction (Mekong)
12	346380	x	Ljusramp köksskåp L=1928	Light holder kitchen L=1928
13	346994	x	Diskbänk trädel u. skiva (Alpinvit)	Kitchen sink w/o board (Alpine white)
--	347007	x	Diskbänk trädel u. skiva (Mekong)	Kitchen sink w/o board (Mekong)
14	345802	x	Skiva diskbänk 902x1955[1]	Board 902x1955[1]
--	346974	x	Skiva diskbänk 902x1955[2]	Board 902x1955[2]
--	345803	x	Skiva diskbänk induktion, 902x1955	Board induction, 902x1955
15	345911	x	Utskjut diskbänk (Alpinvit)	Projection kitchen sink (Apline white)
--	343400	x	Utskjut diskbänk (Mekong)	Projection kitchen sink (Mekong)
16	346799	x	Lådförstycke (Alpinvit)	Drawer front (Apline white)
--	343412	x	Lådförstycke (Mekong)	Drawer front (Mekong)
--	317514	x	Låda 480x500 d:o	Drawer 480x500 d:o
--	317382	x	Glidskena låda H d:o	Slide bar, drawer R d:o
--	350221	x	Glidskena låda V d:o	Slide bar, drawer L d:o
17	346801	x	Lådförstycke (Alpinvit)	Drawer front (Apline white)
--	343413	x	Lådförstycke (Mekong)	Drawer front (Mekong)
--	317514	x	Låda 480x500 d:o	Drawer 480x500 d:o
--	317382	x	Glidskena låda H d:o	Slide bar, drawer R d:o
--	350221	x	Glidskena låda V d:o	Slide bar, drawer L d:o
18	346802	x	Lucka (Alpinvit)	Door (Apline white)
--	343414	x	Lucka (Mekong)	Door (Mekong)
--	20-900302	x	Pentrylåda 273x500 d:o	Drawer pentry 273x500 d:o
--	07-800039	x	Rullskena H d:o	Roller rail R d:o
--	07-800038	x	Rullskena V d:o	Roller rail L d:o
19	346802	x	Lucka (Alpinvit)	Door (Apline white)
--	343398	x	Lucka (Mekong)	Door (Mekong)
--	20-900302	x	Pentrylåda 273x500 d:o	Drawer pentry 273x500 d:o
--	07-800039	x	Rullskena H d:o	Roller rail R d:o
--	07-800038	x	Rullskena V d:o	Roller rail L d:o
20	345908	x	Utskjut diskbänk (Alpinvit)	Projection kitchen sink (Apline white)
			M= Metervara	M= On the metre

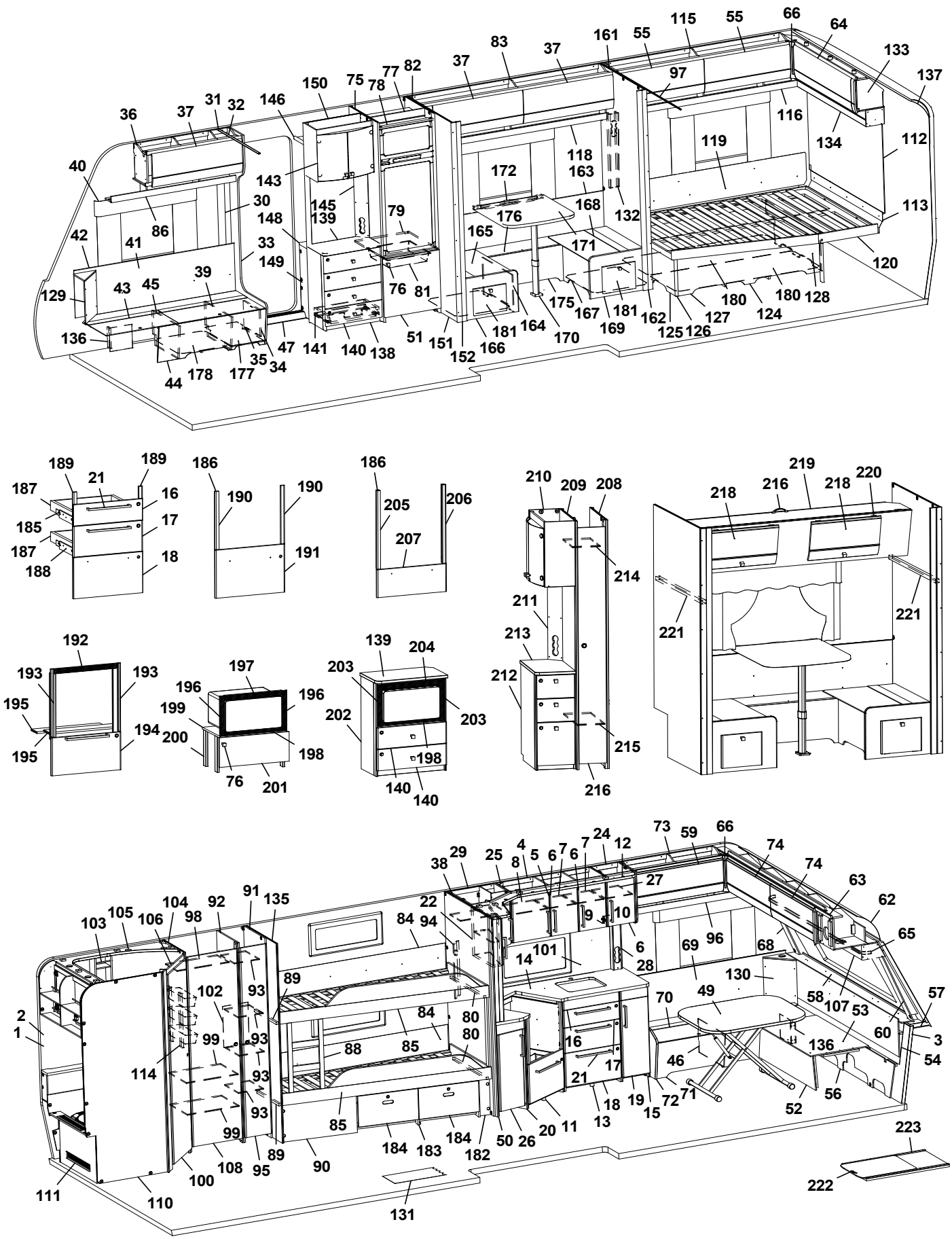
1 2 3 4 5 6 7 8 9 10 11 12 13 14 15 16 17 18 19 20 21 22 24 25 26 27 28 29 30 31 32 33 34 35 36 37 38 39 40 41 42 43 44 45 46 47 49 50 51 52 53 54 55 56 57 58 59 60 62 63 64 65 66 68 69 70 71 72 73 74 75 76 77 78 79 80 81 82 83 84 85 86 88 89 90 91 92 93 94 95 96 97 98 99 100 101 102 103 104 105 106 107 108 110 111 112 113 114 115 116 118 119 120 124 125 126 127 128 129 130 131 132 133 134 135 136 137 138 139 140 141 143 145 146 148 149 150 151 152 161 162 163 164 165 166 167 168 169 170 171 172 175 176 177 178 180 181 182 183 184 186 187 188 189 190 191 192 193 194 195 196 197 198 199 200 201 202 203 204 205 206 207 208 209 210 211 212 213 214 215 216 217 218 219 220 221 222 223

Pos Fig	Det. nr Part. No	Ingår Fitted	OBS!! Ange alltid årsmodell vid beställning av inredning Benämning	OBS!! Specify always year of model when ordering equipment Description
--	343406	x	Utskjut diskbänk (Mekong)	Projection kitchen sink (Mekong)
21	350472	x	Handtag	Handle
22	346028	x	Skåp utskjut kökskåp (Alpinvit)	Cupboard projection (Apline white)
--	346444	x	Skåp utskjut kökskåp (Mekong)	Cupboard projection (Mekong)
--	341856	x	Hylla	Shelf
--	346818	x	Lucka (Alpinvit)	Door (Apline white)
--	343443	x	Lucka (Mekong)	Door (Mekong)
--	350471	x	Handtag d:o	Handle d:o
24	346016	x	Skåp kpl. (Alpinvit)	Cupboard cpl. (Apline white)
--	346572	x	Skåp kpl. (Mekong)	Cupboard cpl. (Mekong)
25	346041	x	Täckskiva	Cover plate
26	346809	x	Lucka (Alpinvit)	Door (Apline white)
--	343380	x	Lucka (Mekong)	Door (Mekong)
--	350471	x	Handtag d:o	Handle d:o
27	343479	x	Hylla	Shelf
28	333289	x	Front eluttag	Front outlet
29	346030	x	Hörnskåp kpl. (Alpinvit)	Cupboard corner cpl. (Apline white)
--	346443	x	Hörnskåp kpl. (Mekong)	Cupboard corner cpl. (Mekong)
--	346807	x	Lucka (Alpinvit)	Door (Apline white)
--	343427	x	Lucka (Mekong)	Door (Mekong)
--	346038	x	Hylla d:o	Shelf d:o
30	318962	x	List täck el-kabel B=45 L=2100	Cover strip B=45 L=2100
31	316270	x	List snäpp undre L=2379	List under L=2379
32	316268	x	List snäpp övre L=2379	List upper L=2379
33	345790	x	Stolpe först. kpl. m. lucka (144x180 urtag)	Support bar cpl. with door (144x180 socket)
--	346566	x	Stolpe först. kpl. m. lucka (105,6x171 urtag)	Support bar cpl. with door (105,6x171 socket)
34	343731	x	Lucka	Door
35	312589	x	Gångjärn d:o	Hinge d:o
36	345738	x	Skåp övre H F L=939 (Alpinvit)	Cupboard upper front R L=939 (Alpine white)
--	350571	x	Gångjärn lucka d:o	Hinge door d:o
37	345780	x	Lucka (Alpinvit)	Door (Apline white)
38	343982	x	Vägg	Wall
39	342494	x	Stöd bäddlåda HF	Support bed box
40	350348	x	Skena gardin L=1020	Curtain rod L=1020
41	345928	x	Värmespalt H fram	Air gap R.F.
42	319821	M	List kant mörkbrun	Strip, dark brown
43	346011	x	Lock bäddlåda H F	Cover bedbox R.F.
--	319024	x	Matta grå textil m. tejp d:o	Carpet gray textile with tape d:o
44	343085	x	Front bäddlåda H F	Front bed box R.F.
--	346003	x	Front bäddlåda H F (centraldammsugare)	Front bed box R.F. (central vacuum cleaner)
45	342495	x	Stöd bäddlåda HF	Support bed box
46	312825	x	Stöd bäddlåda VF	Support bed box
47	319871	x	Tröskel aluminium L=650	Threshold aluminium L=650
48	310083	x	Bordsstativ	Table stand
--	350474	x	Bordsstativ enpelar	Table stand single pillar
49	345945	x	Bordsskiva 800x1000	Table top 800x1000
50	344686	x	Vägg kök	Wall kitchen
51	343736	x	Lucka kyl 550x570	Door refrigerator 550x570
--	316799	x	Gångjärn d:o	Hinge d:o
--	312588	x	Platta gångjärn d:o	Plate hinge d:o
			M= Metervara	M= On the metre

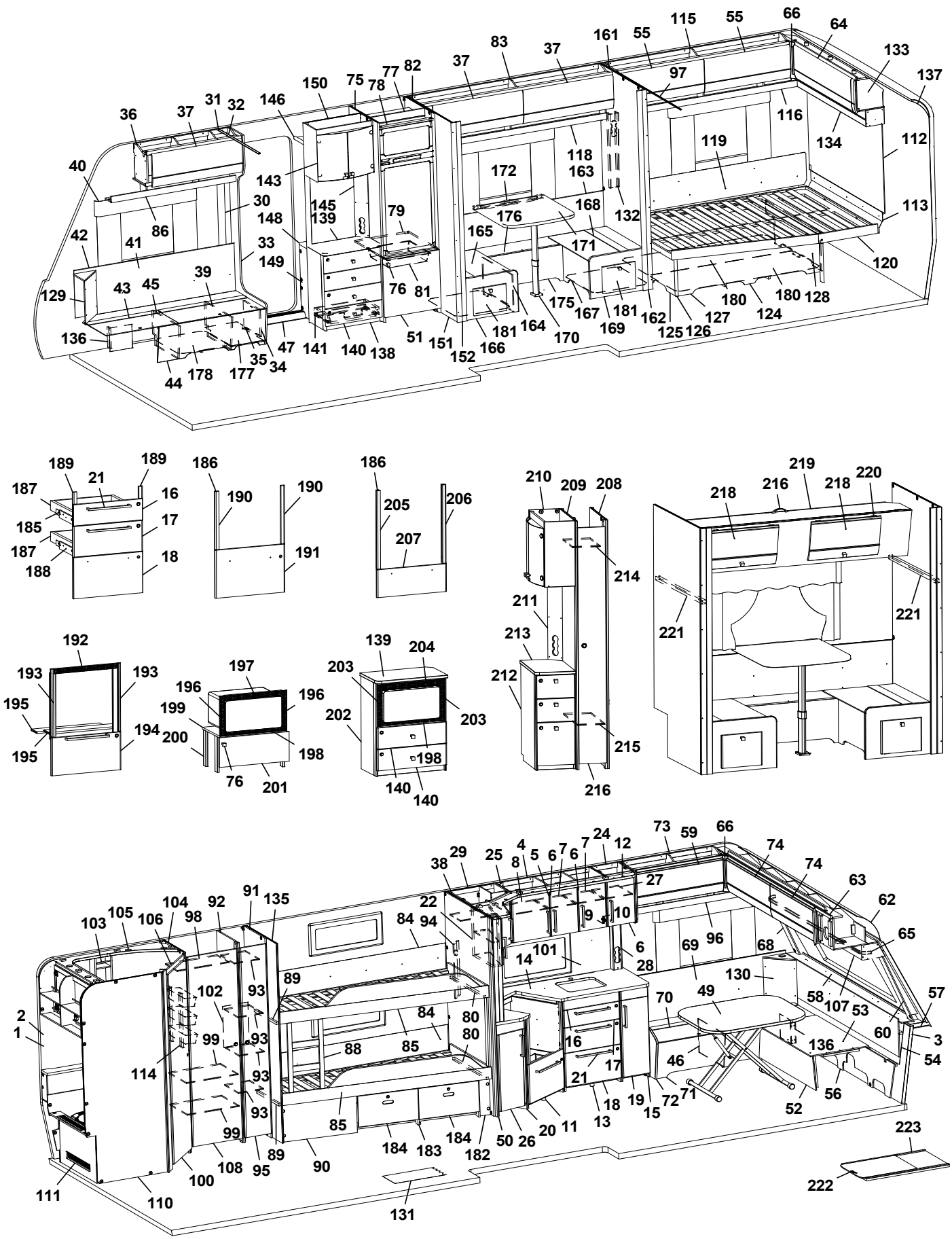
1 2 3 4 5 6 7 8 9 10 11 12 13 14 15 16 17 18 19 20 21 22 24 25 26 27 28 29 30 31 32 33 34 35 36 37 38 39 40 41 42 43 44 45 46 47 49 50 51 52 53 54 55 56 57 58 59 60 62 63 64 65 66 68 69 70 71 72 73 74 75 76 77 78 79 80 81 82 83 84 85 86 88 89 90 91 92 93 94 95 96 97 98 99 100 101 102 103 104 105 106 107 108 110 111 112 113 114 116 118 119 120 124 125 126 127 128 129 130 131 132 133 134 135 136 137 138 139 140 141 143 145 146 148 149 150 151 152 161 162 163 164 165 166 167 168 169 170 171 172 175 176 177 178 180 181 182 183 184 222 223

16 17 18 21 185 186 187 188 189 190 191 192 193 194 195 196 197 198 199 200 201 202 203 204 205 206 207 208 209 210 211 212 213 214 215 216 218 219 220 221

Pos Fig	Det. nr Part. No	Ingår Fitted	OBS!! Ange alltid årsmodell vid beställning av inredning Benämning	OBS!! Specify always year of model when ordering equipment Description
52	331245M	x	Front bäddlåda gavel	Front bed box gable
53	345923	x	Skiva rundsittgrupp	Sheet seat
54	340578	x	Värmespalt gavel fram	Air gap
55	345777	x	Lucka (Alpinvit)	Door (Alpin white)
56	340520	x	Stöd sittgrupp	Support
57	215275	x	Hylla front kpl. L=2366	Shelf front cpl. L=2366
58	345285	x	Front/hylla kpl.	Front/shelf cpl.
--	345362	x	Front/hylla kpl. med belysning "Björn"	Front/shelf cpl. with lightning "Bear"
59	345778	x	Lucka (Alpinvit)	Door (Apline white)
60	345085	x	Hörn front H	Front corner R
62	216067	x	Täckskiva radie fram 1x380x2360	Cover plate radius front 1x380x2360
--	313884	x	List plast radie L=2379	List L=2379
63	345727	x	Skåp gavel fram L=2360 (Alpinvit)	Cupboard L=2360 (Alpine white)
--	350571	x	Gångjärn d:o	Hinge d:o
64	345781	x	Lucka	Door
65	350349	x	Skena gardin L=1920	Curtain rod L=1920
66	345869	x	Hörn inredning	Corner
68	345084	x	Hörn front V	Front corner L
69	345929	x	Värmespalt V fram	Air gap L.F.
70	346014	x	Lock bäddlåda V F	Cover bed box L.F
--	319024	x	Matta grå textil m. tejp d:o	Carpet gray textile with tape d:o
71	339504	x	Front bäddlåda V F	Front bed box L.F
72	345933	x	Gavel bäddlåda V F	Gable bed box L.F
73	345766	x	Skåp övre V F L=922	Cupboard upper front L L=922
--	350571	x	Gångjärn d:o	Hinge d:o
74	345779	x	Lucka (Alpinvit)	Door (Alpine white)
75	342304	x	Vägg kyl	Wall refrigerator
76	350473	x	Handtag knopp	Handle knob
77	342309	x	Bakstycke stopp kyl	Back cupboard
78	342306	x	List folierad L=528	List foiled L=528
79	340675	x	Hylla under kyl	Shelf under refrigerator
80	331698M	x	Bärregel 22x22x670	Bearing rail 22x22x670
81	310325	x	Trådback vit 85x427x427	Tray 85x427x427
--	312712	x	Glidlist trådback (säljes i par)	Sliding strip tray (pair)
82	342697	x	Vägg kyl	Wall refrigerator
83	345934	x	Skåp övre mittgrupp L=1870 (Alpinvit)	Cupboard upper middle L=1870 (Alpine white)
--	350571	x	Gångjärn d:o	Hinge d:o
84	338144	x	Värmespalt	Air gap
85	343988	x	Sängram u. ribbotten	Bed bottom without laths
--	342892	x	Ribbotten kpl.	Laths bottom cpl.
--	311985	x	Ribba sängbotten L=718 B=63	Lath bed bottom L=718 B=63
--	312046	x	Band t. ribbotten	Band for laths bottom
86	345792	x	Hyllpaket H F L=1218	Shelf front R L=1218
88	343966	x	Stege	Ladder
89	336493	x	Bärregel ö-bädd 22x22x400	Bearing rail upper bed 22x22x400
90	342893	x	Täckfront	Front cover
91	345308	x	Vägg garderob	Wall wardrobe
92	338392	x	Vägg garderob	Wall wardrobe
93	338394	x	Hylla garderob	Shelf wardrobe
94	341985	x	Front eluttag	Front outlet
			M= Metervara	M= On the metre

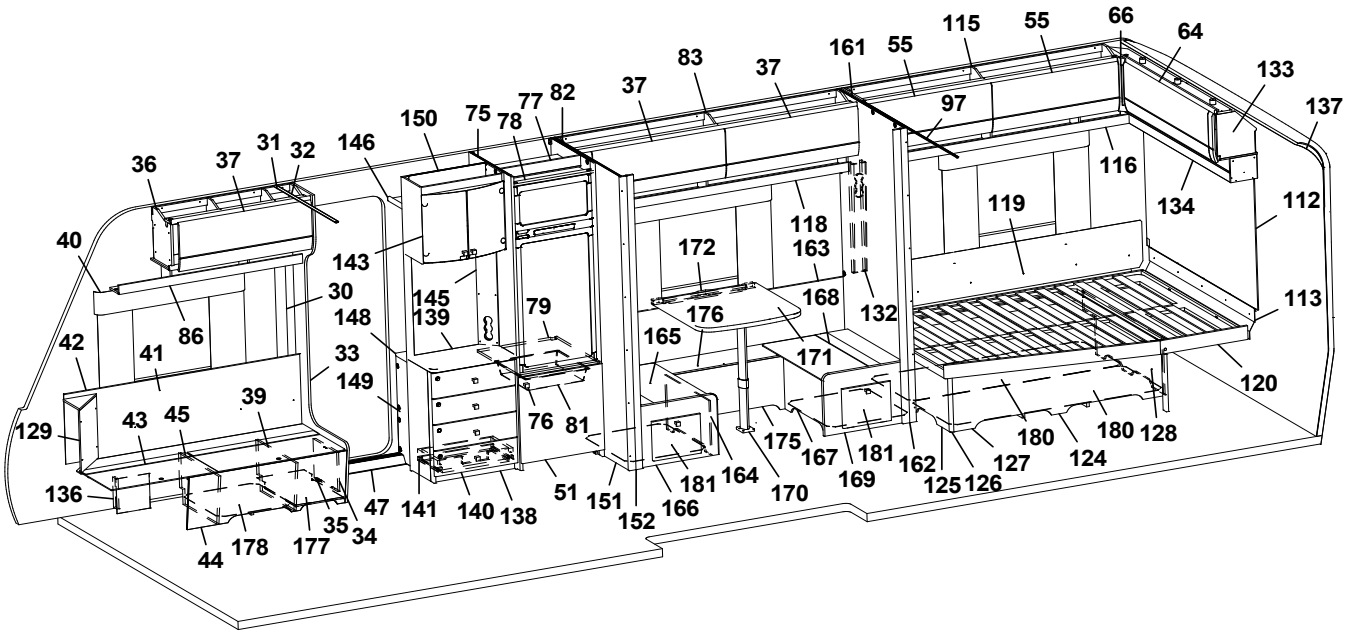
115 55 66 64 133 137 83 37 161 55 37 97 150 75 78 77 82 37 36 37 31 32 146 116 134 112 40 143 118 163 172 119 30 145 139 148 79 168 176 132 113 42 41 86 33 149 165 171 120 39 43 45 129 76 81 175 167 181 169 162 180 180 128 124 127 125 126 136 47 141 140 138 51 151 152 166 181 164 170 35 34 44 178 177

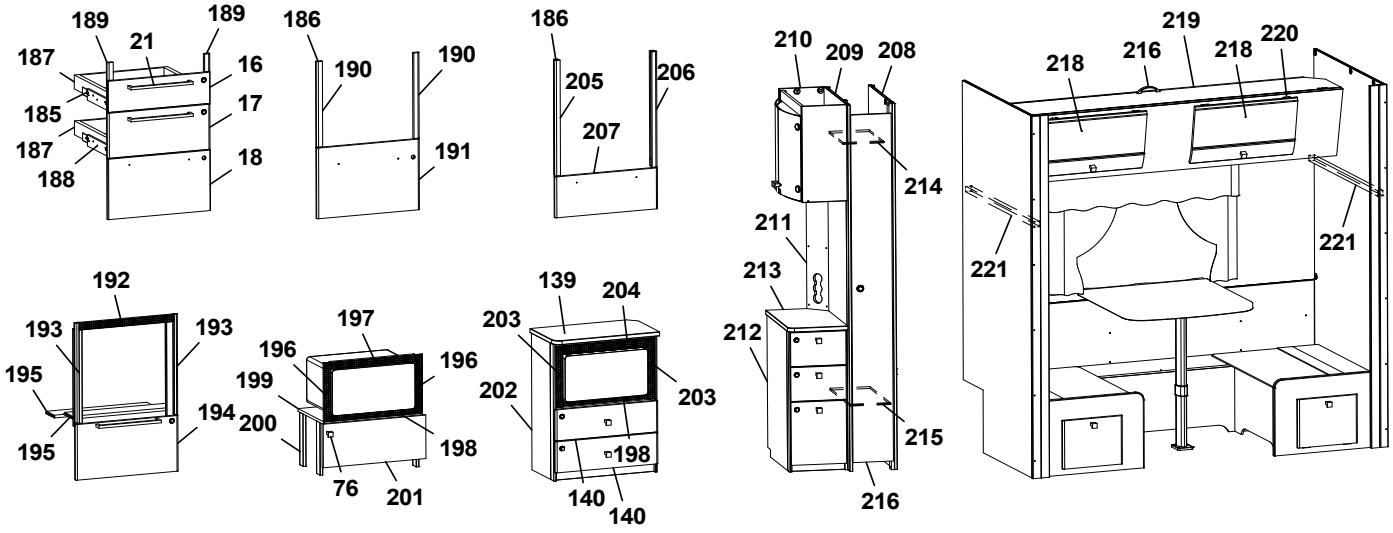
189 189 21 187 16 185 17 187 188 18 186 190 190 191 186 205 206 207 210 209 208 214 211 213 212 215 216 218 216 219 218 220 221 221 192 193 193 195 194 195 197 196 196 199 200 198 76 201 139 204 203 203 202 198 140 140

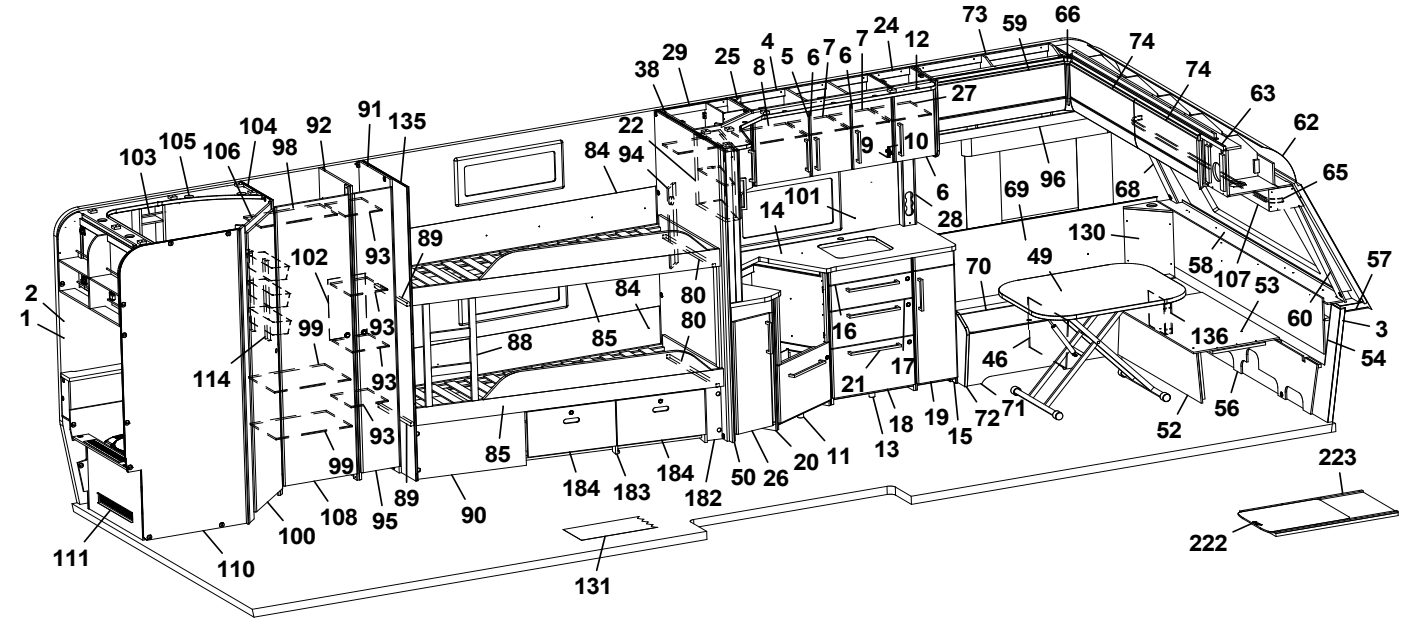
73 59 66 74 74 63 62 65 38 29 25 8 4 5 6 7 6 7 24 12 27 9 10 6 28 22 84 94 14 101 69 96 68 130 49 58 107 53 57 60 3 54 70 136 46 56 52 72 71 15 19 18 13 21 16 17 20 11 50 26 182 184 183 184 85 85 88 84 80 80 89 93 93 93 93 93 99 99 102 114 103 105 106 104 98 92 91 135 2 1 111 110 100 108 95 89 90 131 223 222

Pos Fig	Det. nr Part. No	Ingår Fitted	OBS!! Ange alltid årsmodell vid beställning av inredning Benämning	OBS!! Specify always year of model when ordering equipment Description
95	336043	x	Dörr kpl. 260x1850	Door cpl. 260x1850
96	345795	x	Hyllpaket V F L=1201	Shelf front L L=1218
97	314917	x	Skena draperi L=1190	Drapery rail L=1190
98	332214M	x	Hylla garderob övre	Shelf wardrobe upper
99	342856	x	Hylla garderob nedre	Shelf wardrobe under
100	346017	x	Dörr tvättrum kpl.	Door washroom cpl.
101	346018-F	x	Köksskiva vägg, Svart fiskben	Protection kitchen, Black fishbone
--	346018-G	x	Köksskiva vägg, Natur skiffer	Protection kitchen, Nature slate
--	346018-M	x	Köksskiva vägg, Marmor	Protection kitchen, Marble
--	346018-S	x	Köksskiva vägg, Sten	Protection kitchen, Stone
102	338385	x	Täckskiva exp.kärl	Cover expansion vessel
103	337131	x	Hylla tvättrum	Shelf washroom
104	345480	x	Vägg tvättrum främre kpl.	Wall washroom cpl.
105	338357	x	Ljusramp tvättrum	Light holder
106	331248M	x	Tröskel 60x480	Threshold 60x480
107	345930	x	Hyllpaket fram L=2360	Shelf front L=2360
108	342705	x	Dörr 490x1850 kpl.	Door 490x1850 cpl.
110	345190	x	Vägg tvättrum bakre kpl.	Wall washroom rear cpl.
111	345192	x	Front tvättrum	Front washroom
--	319198	x	Galler ventilation d:o	Ventilation grille d:o
112	346166	x	Sänggavel kpl. m. tyg (Sara Greige)	Headboard cpl. with fabric (Sara Greige)
--	346167	x	Sänggavel kpl. m. tyg (Velvet Greige)	Headboard cpl. with fabric (Velvet Greige)
113	344424	x	Värmespalt	Air gap
114	319759	x	Korg, garderob	Basket, wardrobe
--	335802	x	List för korgar	List för baskets
115	345959	x	Skåp övre H B L=1737	Cupboard upper rear R L=1737
--	350571	x	Gångjärn d:o	Hinge d:o
116	343213	x	Hyllpaket H B L=1815	Shelf rear R L=1815
118	345628	x	Hyllpaket mittgrupp L=1870	Shelf middlegroup L=1870
119	338121	x	Värmespalt	Air gap
--	350593	x	Tyg d:o (Sara Greige)	Fabric d:o (Sara Greige)
--	350602	x	Tyg d:o (Velvet Greige)	Fabric d:o (Velvet Greige)
120	342654	x	Sängram u. ribbotten	Bed bottom without laths
--	342683	x	Ribbotten kpl.	Laths bottom cpl.
--	311985	x	Ribba sängbotten L=718 B=63	Lath bed bottom L=718 B=63
--	312046	x	Band t. ribbotten	Band for laths bottom
124	340187	x	Sänglåda kpl.	Bed box cpl.
--	315203	x	Regel 17,5x55x1415	Wood lath pine 17,5x55x1415
125	340197	x	Gavel säng V	Gable bed L
126	319863	x	List hörn L=380	Corner strip L=380
127	339426	x	Front säng	Front bed
128	340195	x	Gavel säng H	Gable bed R
129	345953	x	Hörn sittgrupp H	Corner R
--	345951	x	Hörn sittgrupp H med ø 60 urttag	Corner R with ø 60 hole
--	345949	x	Hörn sittgrupp H med ø 85 urttag	Corner R with ø 85 hole
130	345951	x	Hörn sittgrupp V med ø 60 urttag	Corner L with ø 60 hole
--	345949	x	Hörn sittgrupp V med ø 85 urttag	Corner L with ø 85 hole
131	350469	x	Matta golv, gråsten	Carpet floor, stonegrey
--	319393	x	Matta golv, antik planka	Carpet floor, antique plank
132	343352	x	Front eluttag	Front outlet
			M= Metervara	M= On the metre

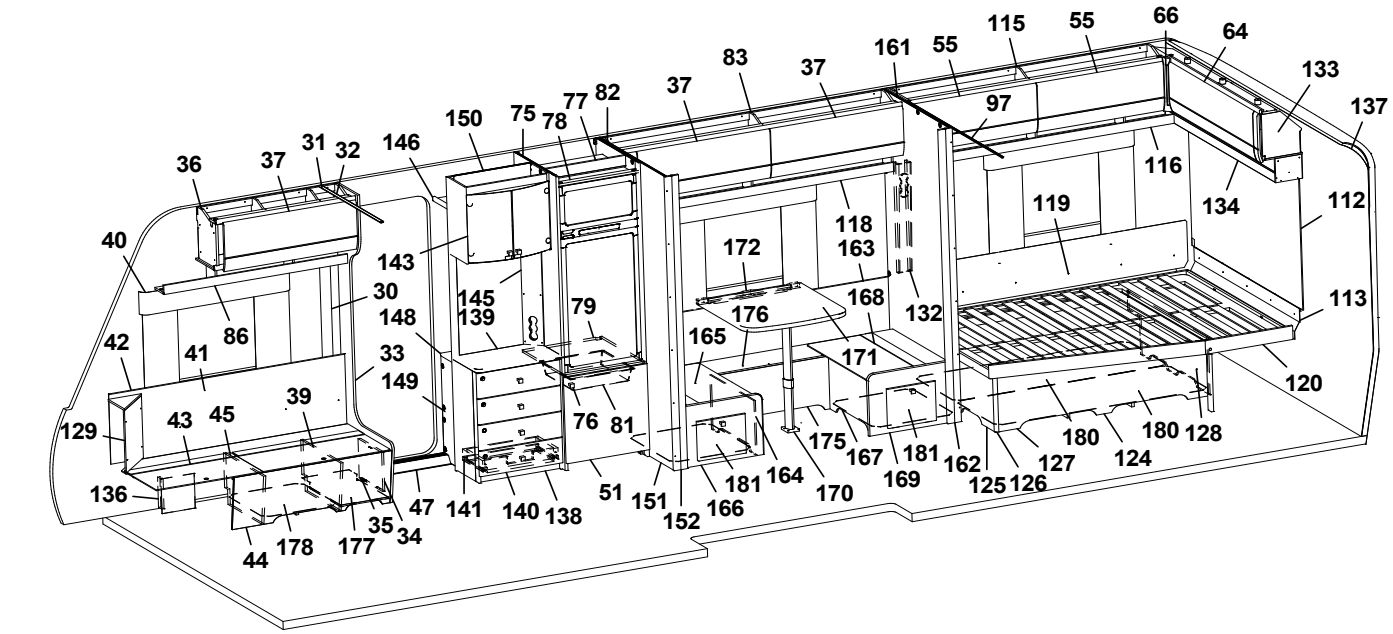
40 36 37 31 32 146 150 75 78 77 82 37 83 37 161 55 115 55 66 64 133 137
86 30 143 145 139 148 79 172 176 165 171 168 163 118 132 97 116 119 134 112 113
42 41 33 149 39 43 45 129 76 81 120
136 47 141 140 138 51 151 152 166 181 164 170 175 167 181 169 162 125 126 127 180 124 180 128
44 178 177 35 34

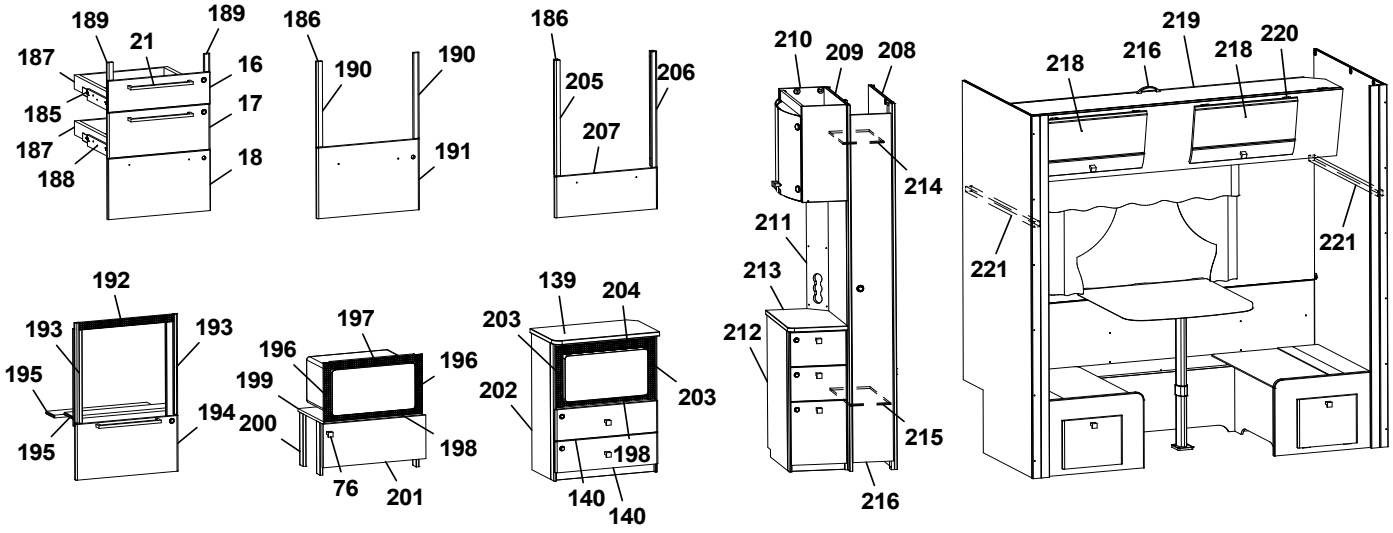
189 21 189 187 16 185 17 187 188 18
186 190 190 191
186 205 206 207
210 209 208 214 211 213 212 215 216
219 216 218 220 218 221 221
192 193 193 195 194 195
197 196 196 199 200 198 76 201
139 204 203 203 202 198 140 140

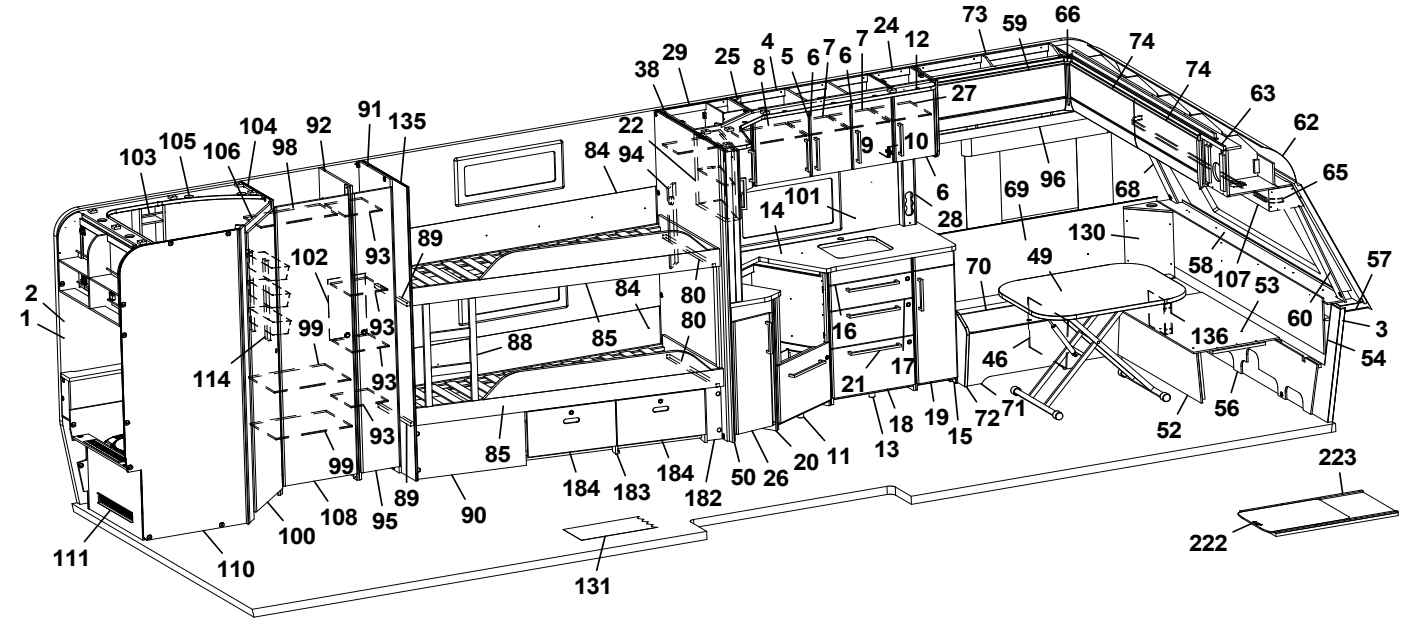
73 59 66 74 74 63 62 65
38 29 25 8 4 5 6 7 6 7 24 12 27 9 10 6 28 69 96 68
103 105 106 104 98 92 91 135 22 84 94 14 101 130 49 58 107 53 57 60 3 54
2 1 102 93 89 99 93 114 93 93 93 99 88 85 84 80 80 16 17 21 70 46 136 56 52
18 19 15 72 71 13 20 11 50 26 182 184 183 184 85 85 89 90 95 108 100 111 110 131
223 222

Pos Fig	Det. nr Part. No	Ingår Fitted	OBS!! Ange alltid årsmodell vid beställning av inredning Benämning	OBS!! Specify always year of model when ordering equipment Description
133	345967	x	Skåp gavel bak L=1510	Cupboard gable L=1510
--	350571	x	Gångjärn d:o	Hinge d:o
134	346056	x	Hyllpaket bak L=1510	Shelf rear L=1510
135	345487	x	Vägg kpl.	Wall cpl.
136	346080	x	Täckfront	Front cover
137	216066	x	Täckskiva radie bak 1x275x2360	Cover plate radius back 1x275x2360
--	313884	x	List plast radie L=2379	List L=2379
138	346037	x	TV-bänk kpl. u. skiva	TV-bench cpl. whitout board
139	345978	x	Skiva TV-bänk	Board
140	343121	x	Lådförstycke	Drawer front
141	20-900302	x	Pentrylåda 273x500 d:o	Drawer pentry 273x500 d:o
--	07-800039	x	Rullskena H d:o	Roller rail R d:o
--	07-800038	x	Rullskena V d:o	Roller rail L d:o
143	345981	x	Skåp bar kpl.	Coctail cabinet cpl.
--	330180	x	Hylla hållare flaskor	Shelf bottle holder
--	345998	x	Lucka H d:o	Door R d:o
--	345997	x	Lucka V d:o	Door L d:o
--	318379	x	Gångjärn d:o	Hinge d:o
--	318380	x	Täckhatt d:o	Cover d:o
--	312588	x	Platta gångjärn d:o	Plate hinge d:o
145	343721	x	Front eluttag	Front outlet
146	331910M	x	Hylla garderob övre	Shelf
148	319866	x	Hylla insteg	Shelf
149	345693	x	Front hylla garderob	Front
150	345924	x	Vägg instegsgarderob	Wall wardrobe
--	345692	x	Vägg instegsgarderob (Mikro)	Wall wardrobe (Microwave)
151	377409	x	Vägg kpl.	Wall cpl.
152	377174	x	Stolpe utskjut	Support bar
161	377407	x	Vägg	Wall
162	377309	x	Stolpe utskjut	Support bar
163	339671	x	Värmespalt	Air gap
--	319821	M	List kant mörkbrun d:o	Strip, dark brown d:o
164	337726	x	Front bäddlåda bakre	Front bed box rear
165	333915	x	Lock bäddlåda bakre	Cover bed box rear
166	344225	x	Gavel bäddlåda bakre kpl. m. lucka	Gable bed box rear cpl. with door
--	343731	x	Lucka d:o	Door d:o
--	312589	x	Gångjärn d:o	Hinge d:o
167	337728	x	Front bäddlåda främre	Front bed box front
168	333914	x	Lock bäddlåda främre	Cover bed box front
169	344224	x	Gavel bäddlåda främre kpl. m. lucka	Gable bed box front cpl. with door
--	343731	x	Lucka d:o	Door d:o
--	312589	x	Gångjärn d:o	Hinge d:o
170	315565	x	Bordsben	Table leg
171	345451	x	Bordsskiva 690x700	Table top 690x700
172	331800M	x	Fästregel bord	Bracket
--	318574	x	List bord väggdel L=550	List wall L=550
175	340874	x	Front bäddlåda	Front bed box
176	340876	x	Lock front bäddlåda	Cover front bed box
177	350390	x	Plåt skofack	Plate shoe compartment
178	343594	x	Luftspalt H-fram	Air gap R front
			M= Metervara	M= On the metre

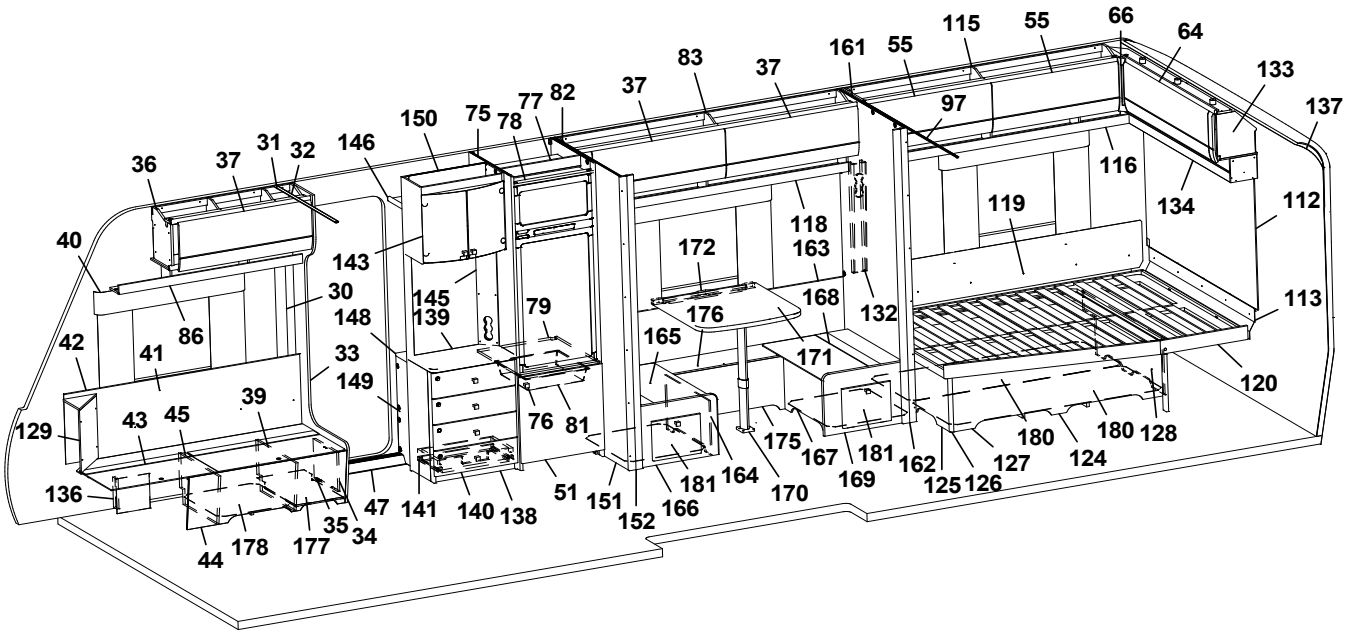
40 36 37 31 32 146 150 75 78 77 82 37 83 37 161 55 115 55 66 64 133 137
86 30 143 145 139 148 79 172 176 165 171 168 163 118 132 97 116 119 134 112
42 41 33 149 39 43 45 129 76 81 113 120
136 47 141 140 138 51 151 152 166 181 164 170 175 167 181 169 162 125 126 127 180 124 180 128
44 178 177 35 34

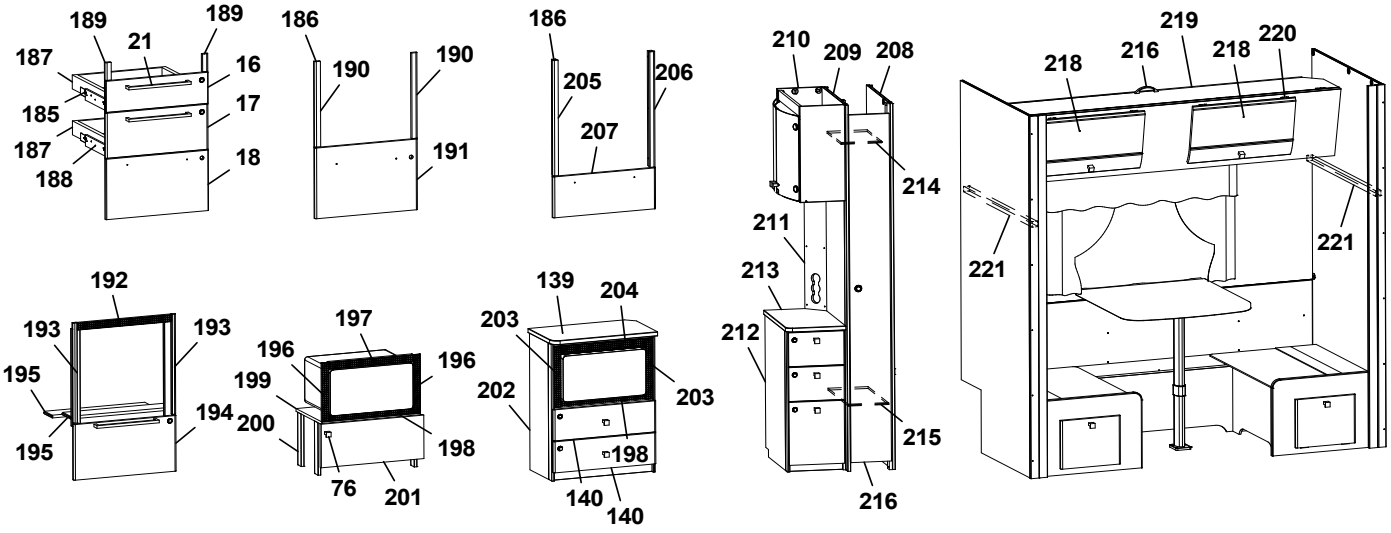
189 21 189 187 16 185 17 187 188 18
186 190 190 191
186 205 206 207
210 209 208 214 211 213 212 215 216
219 216 218 220 218 221 221
192 193 193 195 195 194
197 196 196 199 200 198 76 201
139 204 203 203 202 198 140 140

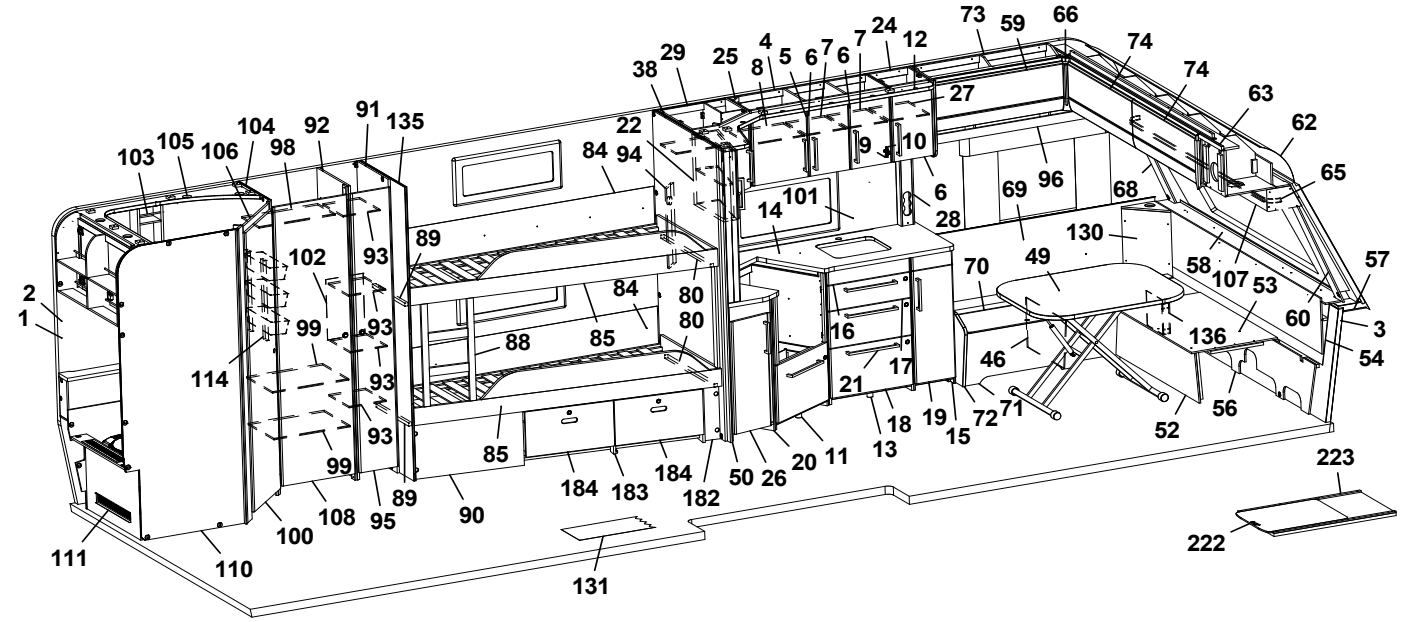
73 59 66 74 74 63 62 65 57 3 54 53 60 56 52 223 222
38 29 25 8 4 5 6 7 6 7 24 12 27 9 10 6 28 14 101 22 84 94 69 96 68 130 49 58 107 70 136 46 71 72 15 19 18 13 21 17 16
103 105 106 104 98 92 91 135 102 93 89 99 114 88 85 80 50 26 20 11 184 183 182 108 100 95 90 111 110 131
2 1

Pos Fig	Det. nr Part. No	Ingår Fitted	OBS!! Ange alltid årsmodell vid beställning av inredning Benämning	OBS!! Specify always year of model when ordering equipment Description
180	343621	x	Luftspalt sänglåda	Air gap bed box
181	343610	x	Luftspalt Mittgrupp	Air gap Middle group
182	342894	x	Täckfront	Front cover
183	340897	x	Lådor under säng kpl. sats	Drawers under bed cpl. kit
184	340902	x	Låda kpl. d:o	Drawer cpl. d:o
--	315215	x	Glidskena låda (säljes i par)	Slide bar (exp. in pair)
185	347012	x	Monteringssats kpl. lådor (Aplinvit)	Mounting kit cpl. drawers (Apline white)
--	343471	x	Monteringssats kpl. lådor (Mekong)	Mounting kit cpl. drawers (Mekong)
186	346214	x	Monteringssats kpl. ugn (Vit)[1]	Mounting kit cpl. oven (White)[1]
--	347075	x	Monteringssats kpl. ugn (Vit)[2]	Mounting kit cpl. oven (White)[2]
--	343488	x	Monteringssats kpl. ugn (Mekong)[1]	Mounting kit cpl. oven (Mekong)[1]
--	347076	x	Monteringssats kpl. ugn (Mekong)[2]	Mounting kit cpl. oven (Mekong)[2]
187	317514	x	Låda 480x500	Drawer 480x500
188	317382	x	Glidskena låda H	Slide bar, drawer R
--	350221	x	Glidskena låda V	Slide bar, drawer L
--	801701	x	Skruv 6x16 d:o	Screw 6x16 d:o
189	336092	x	Passbit 16x30x95 (Mekong)	Gauge block 16x30x95 (Mekong)
190	336086	x	Passbit 16x30x460	Gauge block 16x30x460
191	346805	x	Lucka (Vit)	Door (White)
--	343491	x	Lucka (Mekong)	Door (Mekong)
192	402107	x	Galler ugn (diskb. induktion) 35x503	Grating oven (kitch.sink induction) 35x503
193	342139	x	List L=538 (diskbänk induktion)	List L=538 (kitchen sink induction)
194	346803	x	Lucka (Vit)	Door (White)
--	343392	x	Lucka (Mekong)	Door (Mekong)
195	333287M	x	Skiva distans 15x100x547,5	Sheet distance 15x100x547,5
196	402108	x	Galler vent. mikro 38x318	Grating vent. micro 38x318
197	402109	x	Galler vent. mikro 38x448	Grating vent. micro 38x448
198	402110	x	Galler vent. mikro 33x448	Grating vent. micro 33x448
199	342316	x	Hylla mikro	Shelf
200	342315	x	List L=283	List L=283
201	343880	x	Lucka 228x550	Door 228x550
--	316799	x	Gångjärn d:o	Hinge d:o
--	312588	x	Platta gångjärn d:o	Plate higne d:o
202	345691	x	Tv-bänk kpl. m. urtag för mikro	TV-bench cpl. with socket for microwave
203	350567	x	Galler vent. mikro 38x326	Grating vent. micro 38x326
204	350568	x	Galler vent. mikro 46x448	Grating vent. micro 46x448
205	346950	x	Passbit V[2]	Gaguge block L[2]
206	346949	x	Passbit H[2]	Gauge block R[2]
207	346971	x	Lucka (Alpinvit)[2]	Door (Alpine white)[2]
--	346972	x	Lucka (Mekong)[2]	Door Mekong)[2]
208	344383	x	Vägg garderob kpl.	Wall wardrobe cpl.
209	344384	x	Vägg garderob kpl.	Wall wardrobe cpl.
210	345982	x	Skåp bar kpl.	Coctail cabinet cpl.
--	330180	x	Hylla hållare flaskor	Shelf bottle holder
--	345998	x	Lucka H d:o	Door R d:o
--	345997	x	Lucka V d:o	Door L d:o
--	318379	x	Gångjärn d:o	Hinge d:o
--	318380	x	Täckhatt d:o	Cover d:o
--	312588	x	Platta gångjärn d:o	Plate hinge d:o
211	344387	x	Front eluttag	Front outlet
			M= Metervara	M= On the metre

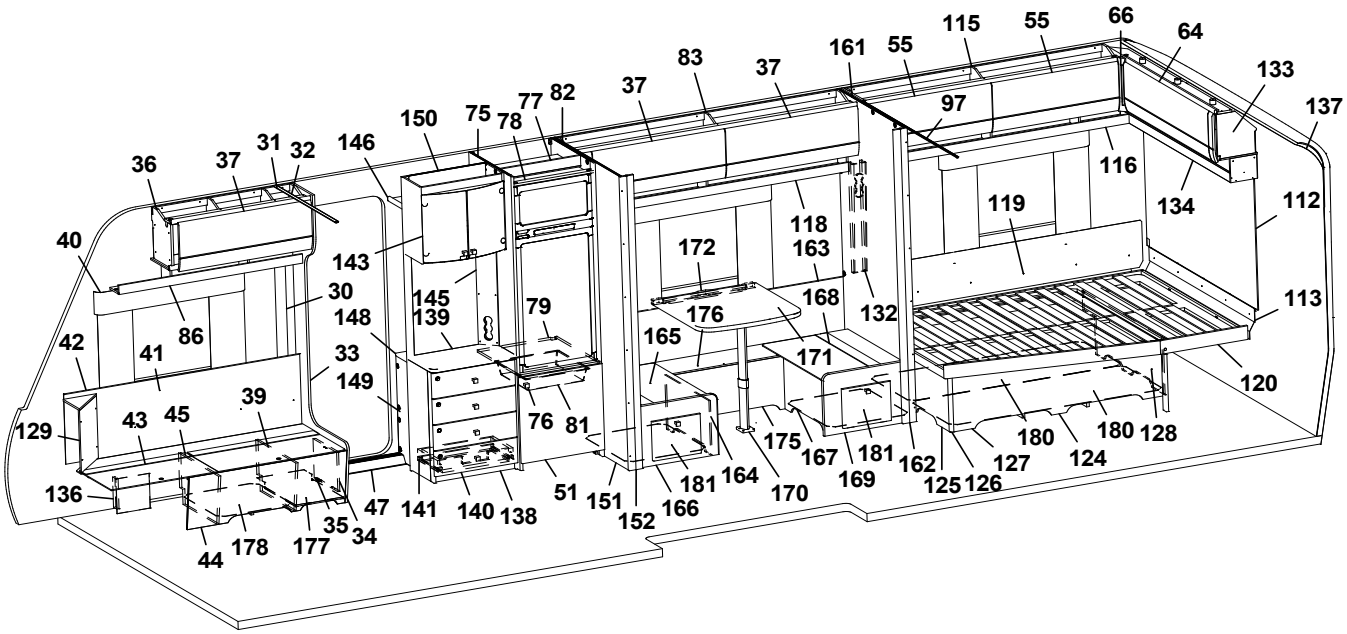
40 36 37 31 32 146 150 75 78 77 82 37 83 37 161 55 115 55 66 64 133 137
86 30 143 145 139 148 79 172 176 165 168 171 163 118 132 97 116 119 134 112
42 41 33 149 39 43 45 129 76 81 113 120
136 47 141 140 138 51 151 152 166 181 164 170 175 167 181 169 162 125 126 127 180 124 180 128
44 178 177 35 34

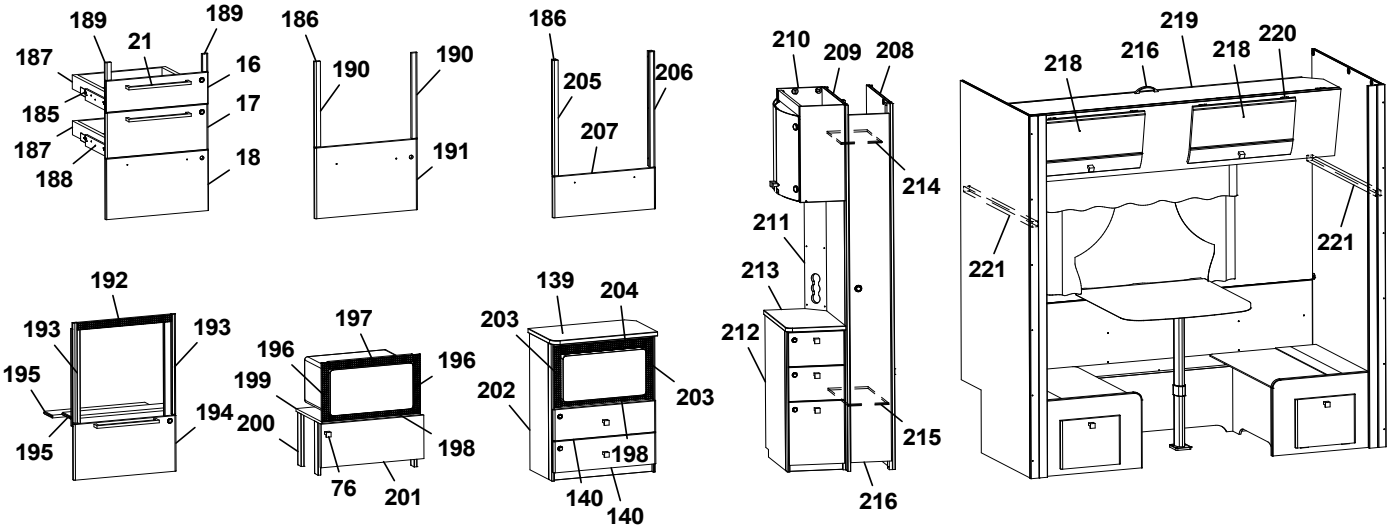
189 21 189 187 16 185 17 187 188 18
186 190 190 191
186 205 206 207
210 209 208 214 211 213 212 215 216
219 216 218 220 218 221 221
192 193 193 195 195 194
197 196 196 199 200 198 76 201
139 204 203 202 203 198 140 140

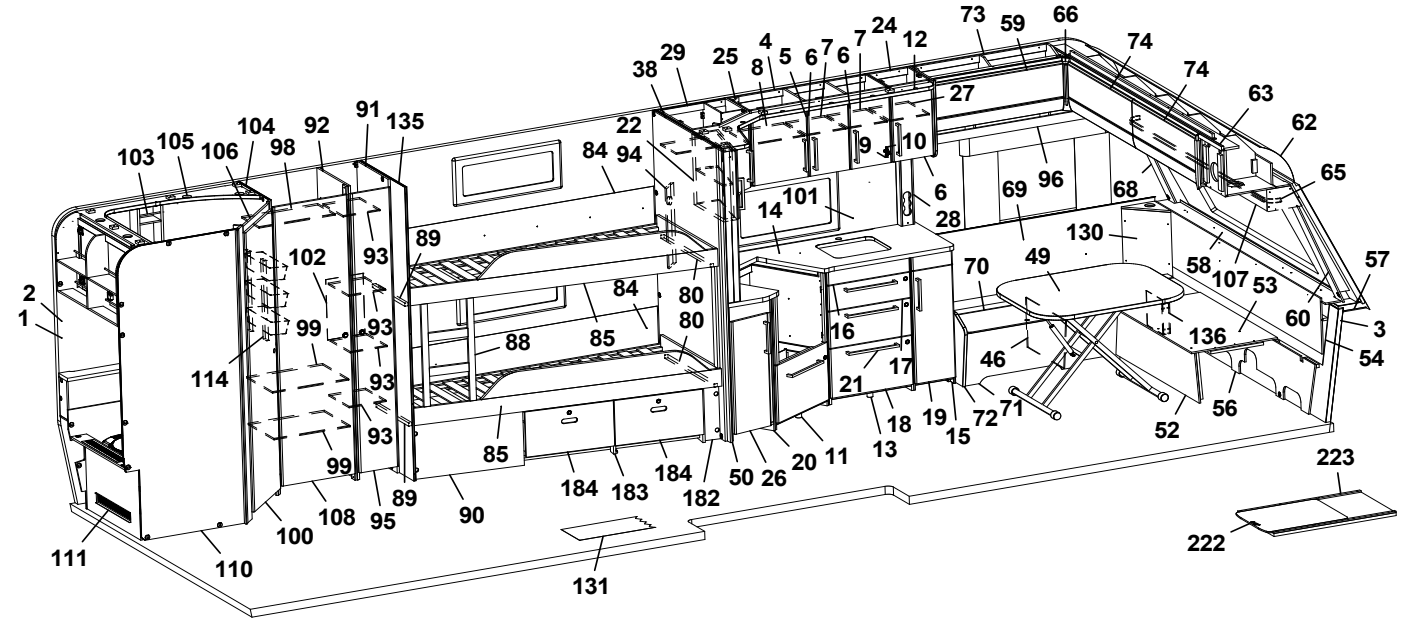
73 59 66 74 74 63 62 65
38 29 25 8 4 5 6 7 6 7 24 12 27 9 10 6 28 69 96 68
103 105 106 104 98 92 91 135 22 84 94 14 101 130 49 58 107 53 57 60 3 54
2 1 102 93 89 99 93 114 93 93 93 99 95 89 90 100 108 111 110 88 85 84 80 80 16 17 21 18 19 15 72 71 46 70 136 56 52
85 184 183 184 182 50 26 20 11 13
223 222 131

Pos Fig	Det. nr Part. No	Ingår Fitted	OBS!! Ange alltid årsmodell vid beställning av inredning Benämning	OBS!! Specify always year of model when ordering equipment Description
212	346256	x	Hurts kpl.	Hurts cpl.
213	346074	x	Skiva hurts	Board hurts
214	343092	x	Hylla garderob övre	Shelf wardrobe upper
215	343089	x	Hylla garderob nedre	Shelf wardrobe lower
216	344385	x	Dörr garerob kpl.	Door wardrobe cpl.
217	346138	x	Överbäddskåp L=1850	Upper bed L=1850
--	339839	x	Regel låsning	Lock bar
--	375813	x	Rasskydd ö-bäddskåp	Protective plate
218	346227	x	Lucka (Alpinvit)	Door (Alpine white)
219	350473	x	Handtag överbäddskåp	Handle upper bed
220	860402	x	Gångjärn	Hinge
221	344603	x	Bärregel 17,5x22x800	Bearing rail 17,5x22x800
222	341192	x	Utdragsskiva bord 450x550	Sliding leaf 450x550
223	341193	x	Låda utdragsskiva	Box sliding leaf
			[1]=Dometic ugn [2]=Thetford ugn	[1]=Dometic oven [1]=Thetford oven
			M= Metervara	M= On the metre

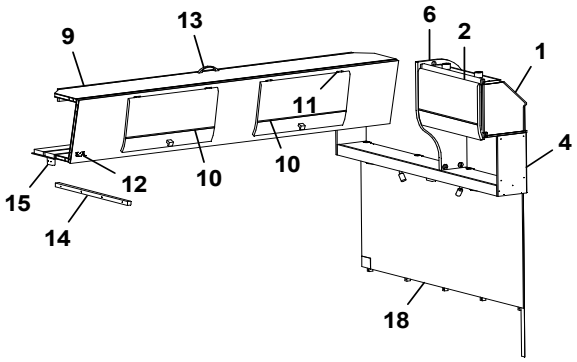
9
13
6
2
1
11
4
15
12
10
10
14
18

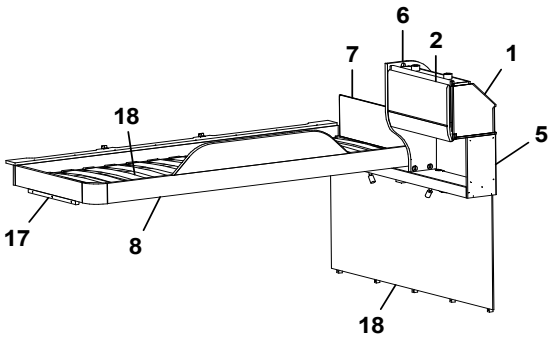
6
2
7
1
18
5
17
8
18

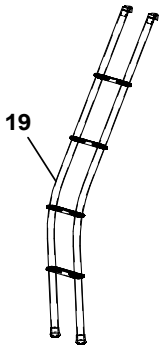
19


20

Pos Fig	Det. nr Part. No	Ingår Fitted	OBS!! Ange alltid årsmodell vid beställning av inredning Benämning	OBS!! Specify always year of model when ordering equipment Description
1	346228	x	Skåp gavel bak L=560 (Alpinvit)	Cupboard gable L=560 (Alpine white)
--	350571	x	Gångjärn d:o	Hinge d:o
2	345774	x	Lucka (Alpinvit)	Door (Alpine white)
4	346058	x	Hyllpaket L=1510 (u. högatalare)	Shelf L=1510 (without speakers)
--	346059	x	Hyllpaket L=1510 (m. högtalare) [2]	Shelf L=1510 (with speakers) [2]
6	346655	x	Gavel rundad	Gable
7	321209	x	Värmespalt	Air gap
--	350594	x	Tyg d:o (Sara greige)	Fabric d:o (Sara greige)
	350603	x	Tyg d:o (Velvet greige)	Fabric d:o (Velvet greige)
8	336714	x	Sängram u. ribbotten	Bed bottom without laths
9	346226	x	Överbäddskåp L=1980	Upper bed L=1980
--	339839M	x	Regel låsning	Lock bar
--	375813	x	Rasskydd ö-bäddskåp	Protective plate
10	346227	x	Lucka (Alpinvit)	Door (Alpine white)
11	860402	x	Gångjärn	Hinge
12	860405	x	Gångjärn	Hinge
13	350129	x	Handtag	Handle
14	331698M	x	Bärregel ö-bädd 22x22x670	Bearing rail upper bed 22x22x670
15	331701M	x	Kloss bärregel	Block bearing rail
16	346060	x	Hyllpaket L=1510 (u. högatalare)	Shelf L=1510 (without speakers)
--	346061	x	Hyllpaket L=1510 (m. högtalare) [2]	Shelf L=1510 (with speakers) [2]
17	331961	x	Bärregel 22x22x440	Supportbar 22x22x440
18	346180	x	Sänggavel kpl. med tyg (Sara greige)	Headboard cpl. with fabric (Sara greige)
--	346181	x	Sänggavel kpl. med tyg (Velvet greige)[1]	Headboard cpl. with fabric (Velvet greige)[1]
19	350545	x	Stege ö-bäddsskåp	Ladder upper bed
20	350535	x	Stege ö-bäddsskåp	Ladder upper bed

M= Metervara

M= On the metre

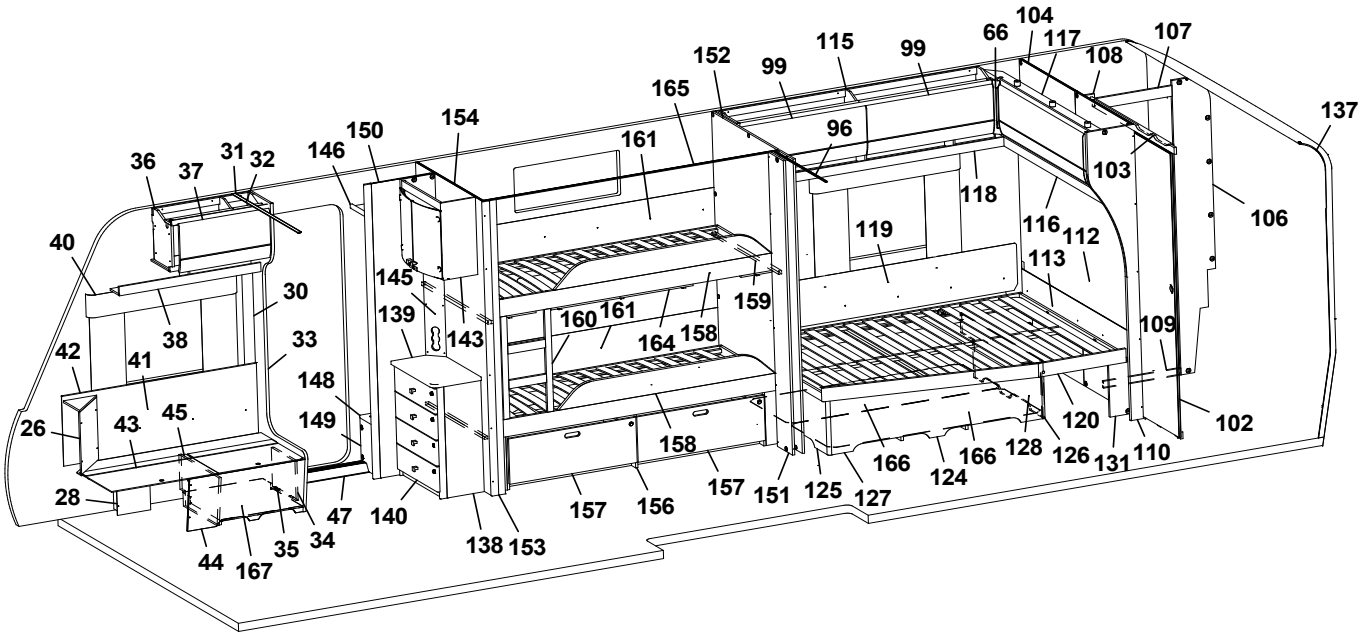
104
66
117
107
108
115
99
99
152
165
137
96
154
150
146
161
36
37
31
32
103
118
106
40
119
116
112
113
145
30
159
139
143
160
161
164
158
109
38
33
42
41
148
26
43
45
149
120
102
158
166
128
126
131
110
166
124
28
157
151
125
127
157
156
47
140
138
153
44
167
35
34

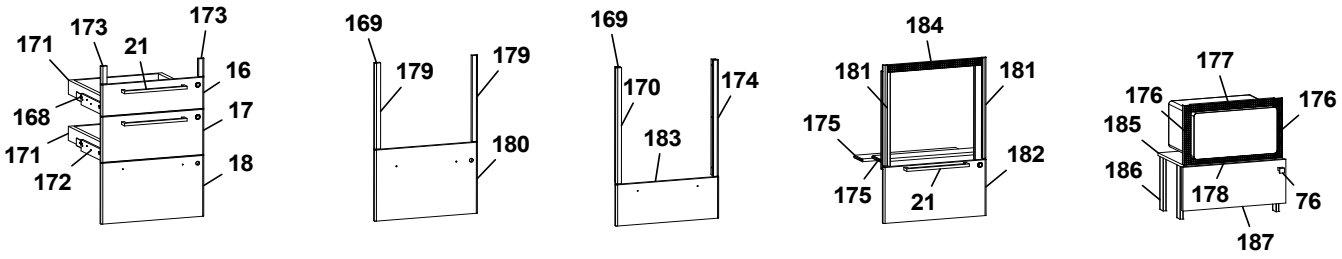
173
173
171
21
16
168
17
171
172
18
169
179
179
180
169
170
174
183
184
181
181
175
182
175
21
177
176
176
185
186
178
76
187

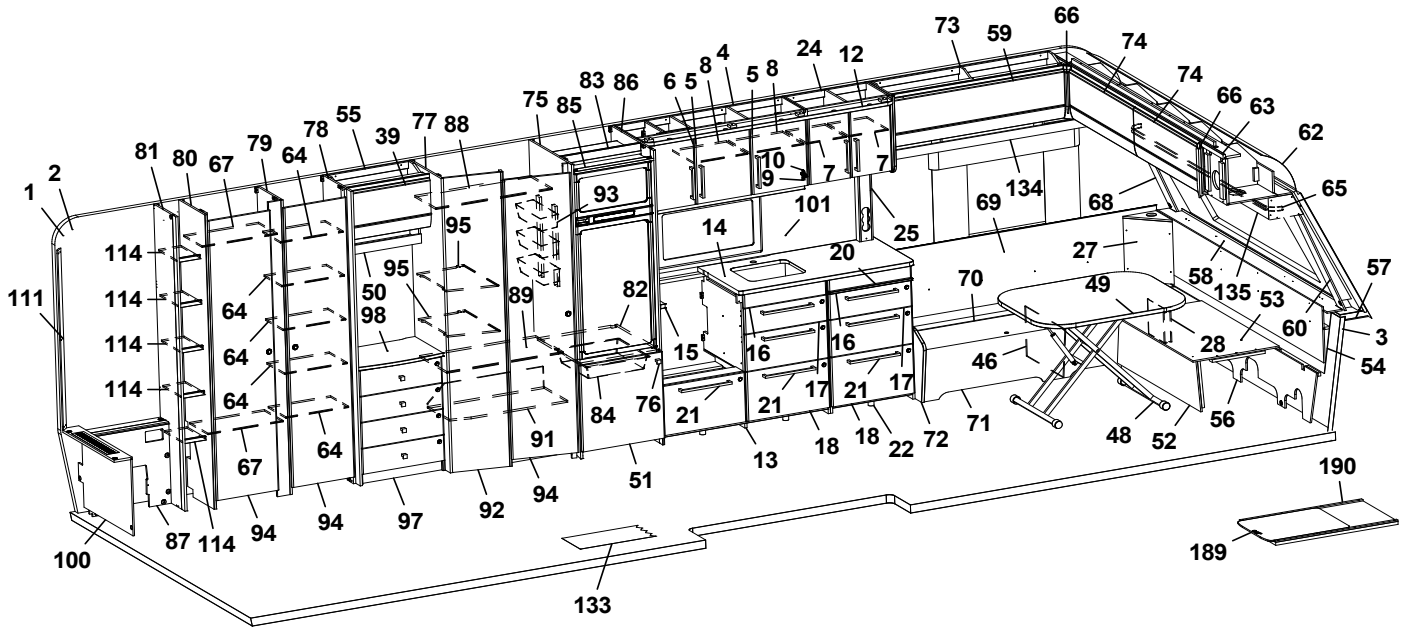
73
59
66
74
24
12
74
66
63
62
65
83
86
6
5
8
4
5
8
75
85
55
77
88
39
78
79
64
81
80
67
2
1
10
9
7
7
93
101
25
69
134
68
95
14
20
27
114
114
114
114
111
95
50
98
89
82
70
49
58
135
53
57
60
3
64
64
64
64
15
16
16
28
54
46
84
76
21
21
17
21
17
71
56
48
52
67
64
91
13
18
18
22
72
51
94
94
94
97
92
87
114
100
133
190
189

Pos Fig	Det. nr Part. No	Ingår Fitted	OBS!! Ange alltid årsmodell vid beställning av inredning Benämning	OBS!! Specify always year of model when ordering equipment Description
1	318657	M	Tapet vägg/tak	Wall paper
2	318584	M	Tejp tapet 20 mm	Tape, wall paper 20 mm
3	318585	M	Tejp tapet 60 mm	Tape, wall paper 60 mm
4	346300	x	Skåp kök L=1120 kpl. (Alpinvit)	Cupboard kitchen L=1120 cpl. (Alpine white)
--	343689	x	Skåp kök L=1120 kpl. (Mekong)	Cupboard kitchen L=1120 cpl. (Mekong)
5	346818	x	Lucka H (Alpinvit)	Door R (Alpine white)
--	343443	x	Lucka H (Mekong)	Door R (Mekong)
--	350471	x	Handtag d:o	Handle d:o
6	343453	x	Lucka V (Alpinvit)	Door L (Alpine white)
--	343455	x	Lucka V (Mekong)	Door L (Mekong)
--	350471	x	Handtag d:o	Handle d:o
7	343062	x	Hylla	Shelf
8	331385M	x	Hylla	Shelf
9	311917	x	Gångjärn	Hinge
10	312588	x	Platta gångjärn	Plate hinge
12	345328	x	Ljusramp köksskåp L=1652	Light holder kitchen L=1652
13	346194	x	Diskbänk trädel u. skiva (Alpinvit)[1]	Kitchen sink without board (Alpine white)[1]
--	347016	x	Diskbänk trädel u. skiva (Alpinvit)[2]	Kitchen sink without board (Alpine white)[2]
--	343526	x	Diskbänk trädel u. skiva (Mekong)[1]	Kitchen sink without board (Mekong)[1]
--	347021	x	Diskbänk trädel u. skiva (Mekong)[2]	Kitchen sink without board (Mekong)[2]
--	347049	x	Diskbänk induktion trädel u. skiva (Alpinvit)	Kitchen sink induction w/o board (Alpine white)
--	347050	x	Diskbänk induktion trädel u. skiva (Mekong)	Kitchen sink induction w/o board (Mekong)
14	346077	x	Skiva diskbänk 565x1167[1]	Board 565x1167[1]
--	346978	x	Skiva diskbänk 565x1167[2]	Board 565x1167[2]
--	341525-S	x	Skiva diskbänk induktion 565x1695	Board induction 565x1695
15	346076	x	Skiva diskbänk 40x560	Board 40x560
--	346977	x	Skiva diskbänk 40x560	Board 40x560
16	346799	x	Lådförstycke (Alpinvit)	Drawer front (Alpine white)
--	343412	x	Lådförstycke (Mekong)	Drawer front (Mekong)
--	317514	x	Låda 480x500 d:o	Drawer 480x500 d:o
--	317382	x	Glidskena låda H d:o	Slide bar, drawer R d:o
--	350221	x	Glidskena låda V d:o	Slide bar, drawer L d:o
17	346801	x	Lådförstycke (Alpinvit)	Drawer front (Alpine white)
--	343413	x	Lådförstycke (Mekong)	Drawer front (Mekong)
--	317514	x	Låda 480x500 d:o	Drawer 480x500 d:o
--	317382	x	Glidskena låda H d:o	Slide bar, drawer R d:o
--	350221	x	Glidskena låda V d:o	Slide bar, drawer L d:o
18	346802	x	Lucka (Alpinvit)	Door (Alpine white)
--	343414	x	Lucka (Mekong)	Door (Mekong)
--	20-900302	x	Pentrylåda 273x500 d:o	Drawer pentry 273x500 d:o
--	07-800039	x	Rullskena H d:o	Roller rail R d:o
--	07-800038	x	Rullskena V d:o	Roller rail L d:o
20	336675	x	Skärbräda	Cutting board
21	350472	x	Handtag	Handle
22	346148	x	Utskjut diskbänk (Alpinvit)	Projection kitchen sink (Alpine white)
--	345342	x	Utskjut diskbänk (Mekong)	Projection kitchen sink (Mekong)
24	346157	x	Skåp kök L=560 (Alpinvit)	Cupboard kitchen L=560 (Alpine white)
--	346479	x	Skåp kök L=560 (Mekong)	Cupboard kitchen L=560 (Mekong)
--	350471	x	Handtag d:o	Handle d:o
--	346807	x	Lucka V (Alpinvit) d:o	Door L (Alpine white) d:o
			M= Metervara	M= On the metre

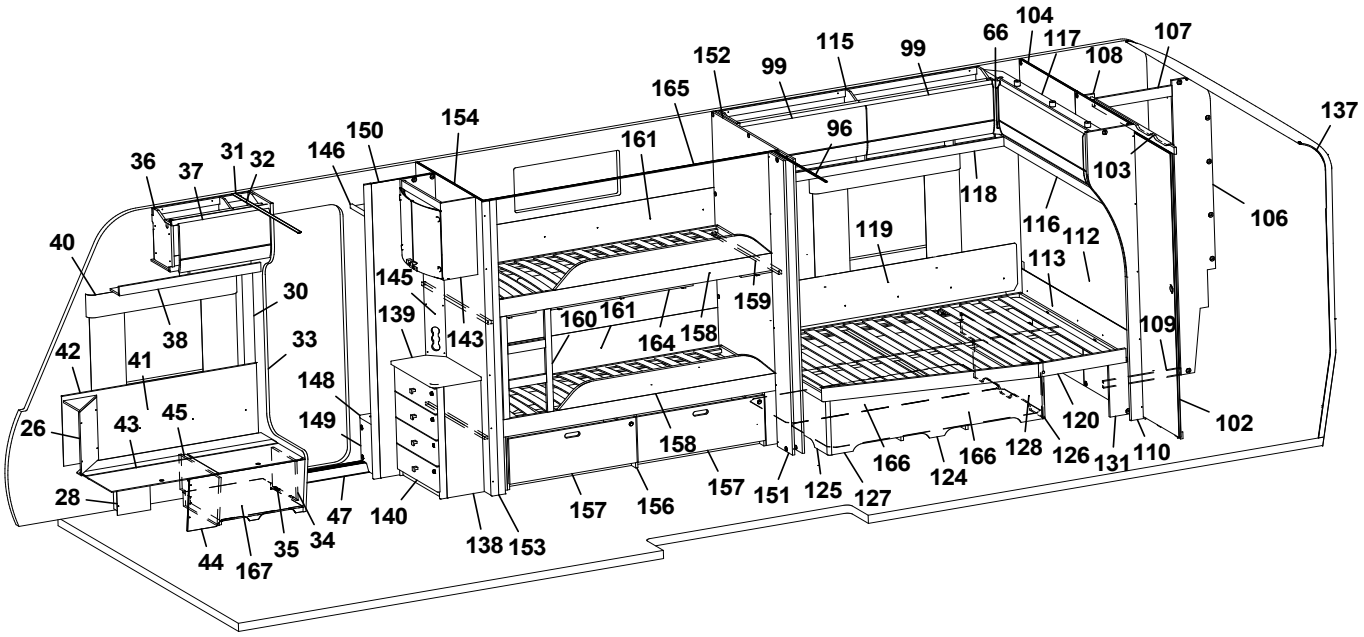
104
66
117
107
115
99
99
108
152
165
137
154
150
96
161
36
37
31
32
146
103
118
106
40
119
116
112
113
145
30
159
139
160
161
143
164
158
109
38
33
42
41
148
26
43
45
149
120
102
158
166
128
126
131
110
166
124
28
157
151
125
127
157
156
47
140
138
153
44
167
35
34

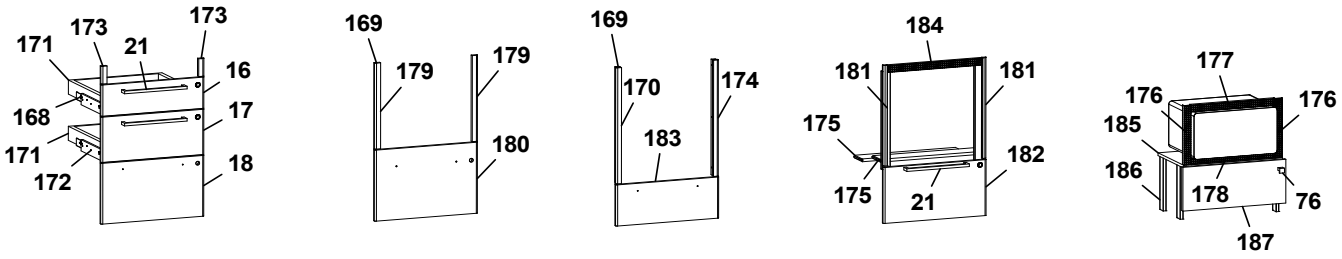
173
173
171
21
16
168
17
171
172
18
169
179
179
180
169
170
174
183
184
181
181
175
182
175
21
177
176
176
185
186
178
76
187

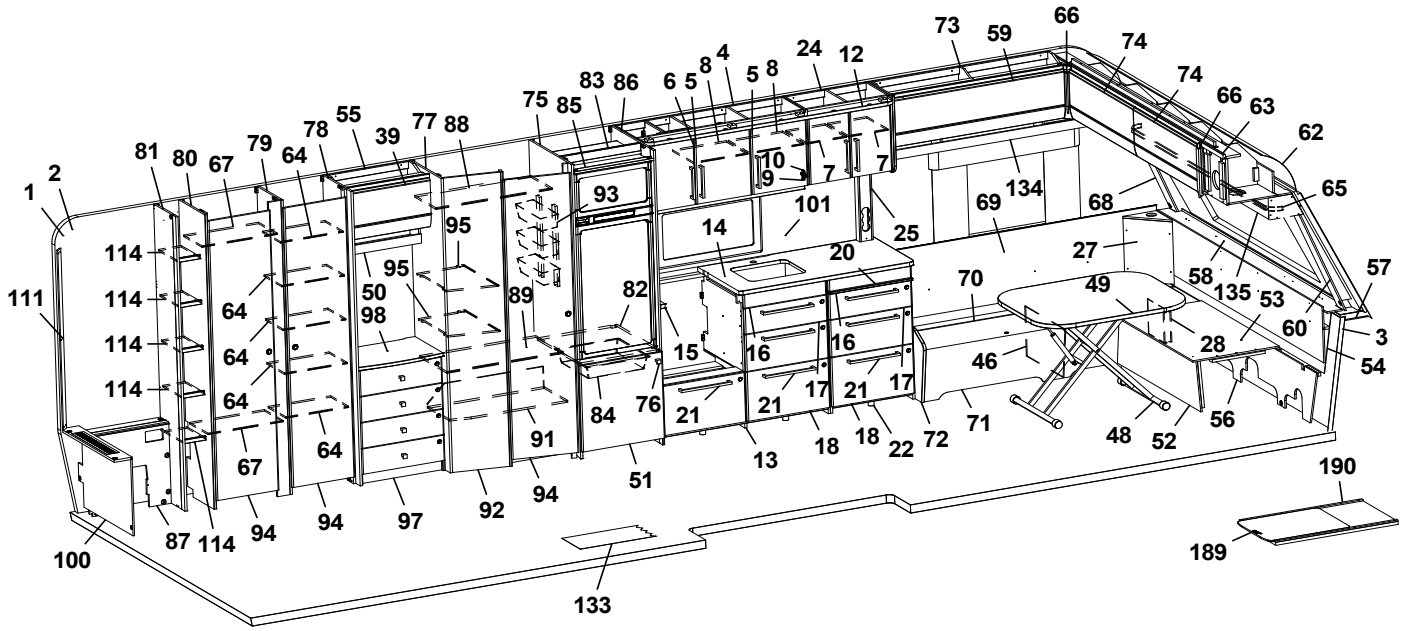
73
59
66
74
24
12
74
66
63
62
83
86
6
5
8
4
5
8
75
85
55
77
88
39
78
79
64
81
80
67
2
1
10
9
7
7
93
101
25
69
134
68
65
95
14
20
27
114
114
114
114
95
50
98
89
82
70
49
58
135
53
57
60
3
54
64
64
64
64
15
16
16
46
28
84
76
21
21
17
21
17
71
48
52
56
67
64
91
13
18
18
22
72
51
94
92
97
94
94
87
114
100
133
190
189

Pos Fig	Det. nr Part. No	Ingår Fitted	OBS!! Ange alltid årsmodell vid beställning av inredning Benämning	OBS!! Specify always year of model when ordering equipment Description
--	343427	x	Lucka V (Mekong) d:o	Door L (Mekong) d:o
--	346808	x	Lucka H (Alpinvit) d:o	Door R (Alpine white) d:o
--	343458	x	Lucka H (Mekong) d:o	Door R (Mekong) d:o
25	333289	x	Front eluttag	Front outlet
26	345953	x	Hörn sittgrupp H	Corner R
--	345951	x	Hörn sittgrupp H med ø 60 urttag	Corner R with ø 60 hole
--	345949	x	Hörn sittgrupp H med ø 85 urttag	Corner R with ø 85 hole
27	345951	x	Hörn sittgrupp V med ø 60 urttag	Corner L with ø 60 hole
--	345949	x	Hörn sittgrupp V med ø 85 urttag	Corner L with ø 85 hole
28	346080	x	Täckfront	Cover plate
30	318962	x	List täck el-kabel B=45 L=2100	Cover strip B=45 L=2100
31	316270	x	List snäpp undre L=2379	List under L=2379
32	316268	x	List snäpp övre L=2379	List upper L=2379
33	345790	x	Stolpe först. kpl. m. lucka (144x180 urtag)	Support bar cpl. with door (144x180 socket)
--	346566	x	Stolpe först. kpl. m. lucka (105,6x171 urtag)	Support bar cpl. with door (105,6x171 socket)
34	343731	x	Lucka	Door
35	312589	x	Gångjärn	Hinge
36	346238	x	Skåp övre H F L=659	Cupboard upper Front R L=659
--	350571	x	Gångjärn d:o	Hinge d:o
37	345775	x	Lucka (Alpinvit)	Door (Alpine white)
38	346255	x	Hyllpaket H F L=938	Shelf Front R L=938
39	345774	x	Lucka (Alpinvit)	Door (Alpine white)
40	350348	x	Skena gardin L=1020	Curtain rod L=1020
41	346249	x	Värmespalt H fram	Air gap R.F
42	319821	M	List kant mörkbrun	Strip, dark brown
43	346012	x	Lock bäddlåda H F	Cover bedbox R.F
--	319024	x	Matta grå textil m. tejp d:o	Carpet gray textile with tape d:o
44	343825	x	Front bäddlåda H F	Front bed box R.F
--	346005	x	Front bäddlåda H F (centraldammsugare)	Front bed box R.F (central vacuum cleaner)
45	342495	x	Stöd bäddlåda HF	Support bed box
46	312825	x	Stöd bäddlåda VF	Support bed box
47	318378	x	Tröskel aluminium L=680	Threshold aluminium L=680
48	310083	x	Bordsstativ	Table stand
--	350474	x	Bordsstativ enpelar	Table stand single pillar
49	345945	x	Bordsskiva 800x1000	Table top 800x1000
50	345210	x	Hyllpaket L=560	Shelf L=560
51	343835	x	Lucka V 550x570	Door L 550x570
--	316799	x	Gångjärn d:o	Hinge d:o
--	312588	x	Platta gångjärn d:o	Plate hinge d:o
52	331245M	x	Front bäddlåda gavel	Front bed box gable
53	345923	x	Skiva rundsittgrupp	Sheet seat
54	340578	x	Värmespalt gavel fram	Air gap
55	346304	x	Skåp övre L=560	Cupboard upper L=560
--	350571	x	Gångjärn d:o	Hinge d:o
56	340520	x	Stöd sittgrupp	Support
57	215275	x	Hylla front kpl. L=2366	Shelf front cpl. L=2366
58	345285	x	Front/hylla kpl.	Front/shelf cpl.
--	345362	x	Front/hylla kpl. med belysning "Björn"	Front/shelf cpl. with lightning "Bear"
59	345781	x	Lucka (Alpinvit)	Door (Alpine white)
60	345085	x	Hörn front H	Front corner R
			M= Metervara	M= On the metre

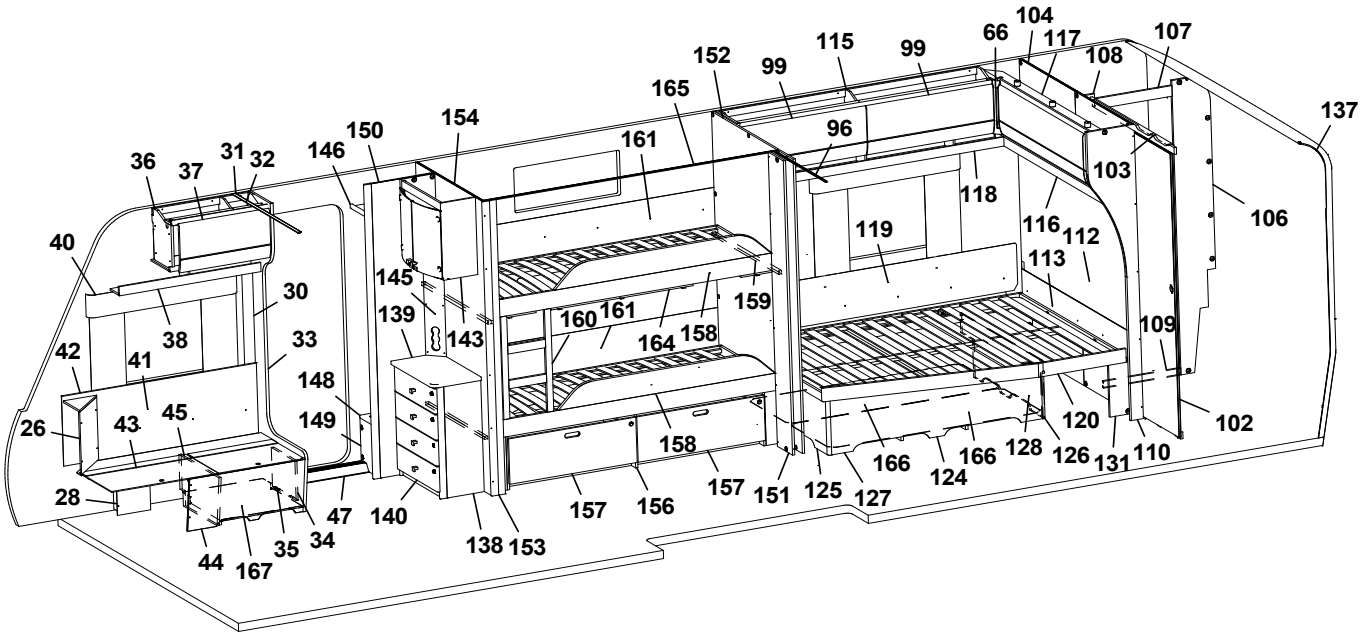
104
66
117
107
115
99
99
108
152
165
137
154
150
96
161
36
37
31
32
146
103
118
106
40
119
116
112
113
145
30
159
139
160
161
143
164
158
109
38
33
42
41
148
120
102
26
43
45
149
158
166
166
128
126
131
110
124
28
157
151
125
127
47
140
157
156
44
167
35
34
138
153

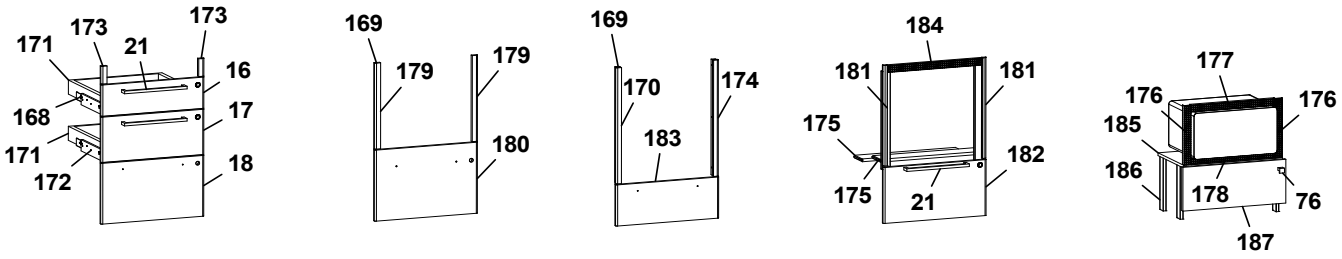
173
173
171
21
16
168
17
171
172
18
169
179
179
180
169
170
174
183
184
181
181
175
182
175
21
177
176
176
185
186
178
76
187

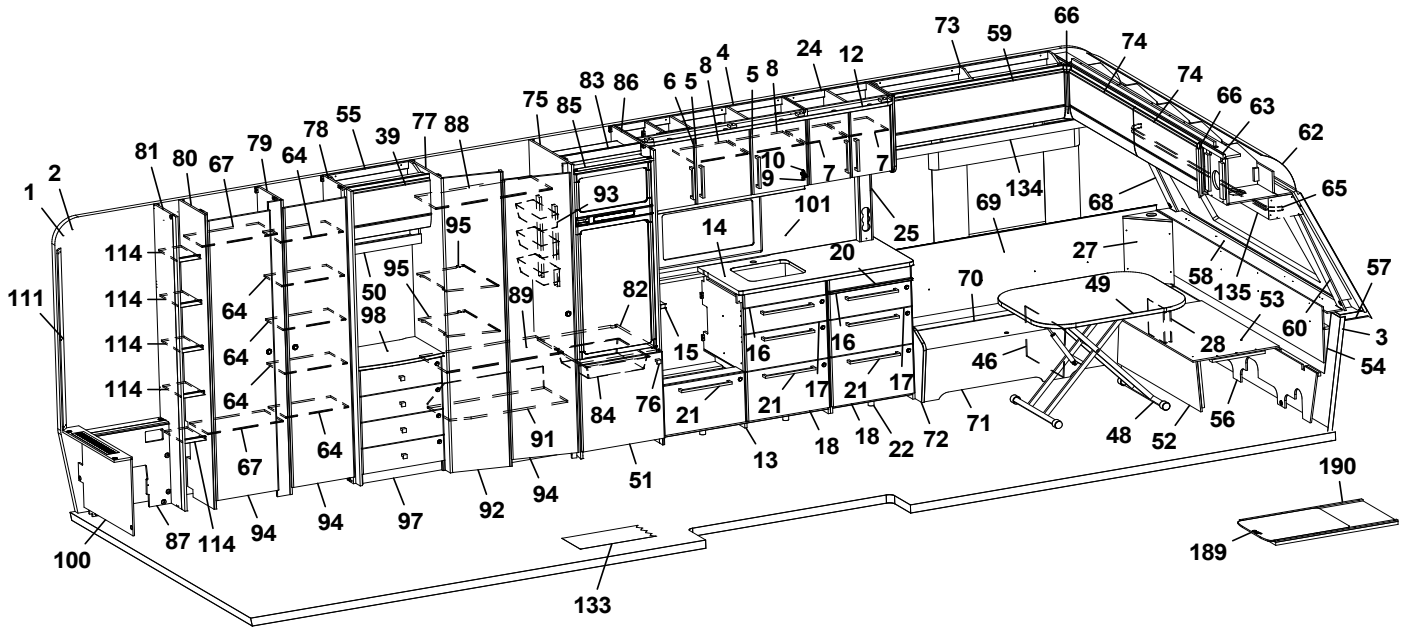
73
59
66
74
24
12
74
66
63
62
65
83
86
6
5
8
4
5
8
75
85
55
77
88
39
78
64
79
67
80
81
2
1
10
9
7
7
93
101
25
69
134
68
95
14
20
27
114
114
114
114
111
95
50
98
89
82
70
49
58
135
53
57
60
3
64
64
64
64
15
16
16
28
54
46
84
76
21
21
17
21
17
71
56
48
52
67
64
91
13
18
18
22
72
51
94
94
94
97
92
87
114
100
133
190
189

Pos Fig	Det. nr Part. No	Ingår Fitted	OBS!! Ange alltid årsmodell vid beställning av inredning Benämning	OBS!! Specify always year of model when ordering equipment Description
62	216067	x	Täckskiva radie fram 1x380x2360	Cover plate radius front 1x380x2360
--	313884	x	List plast radie L=2379	List L=2379
63	345727	x	Skåp gavel fram L=2360	Cupboard front L=2360
--	350571	x	Gångjärn d:o	Hinge d:o
64	345322	x	Hylla garderob	Shelf wardrobe
65	350349	x	Skena gardin L=1920	Curtain rod L=1920
66	345869	x	Hörn inredning	Corner
67	345319	x	Hylla garderob	Shelf wardrobe
68	345084	x	Hörn front V	Front corner L
69	346310	x	Värmespalt V fram	Air gap L.F
70	346013	x	Lock bäddlåda V F	Cover bed box L.F
--	319024	x	Matta grå textil m. tejp d:o	Carpet gray textile with tape d:o
71	339502	x	Front bäddlåda V F	Front bed box L.F
72	345933	x	Gavel bäddlåda V F	Gable bed box L.F
73	346315	x	Skåp övre L=1202	Cupboard upper L=1202
--	350571	x	Gångjärn d:o	Hinge d:o
74	345779	x	Lucka (Alpinvit)	Door (Alpine white)
75	345263	x	Vägg kyl V kpl.	Wall refrigerator L cpl.
76	350473	x	Handtag knopp	Handle knob
77	345261	x	Vägg garderob kpl.	Wall wardrobe cpl.
78	345259	x	Vägg garderob kpl.	Wall wardrobe cpl.
79	345245	x	Vägg garderob kpl.	Wall wardrobe cpl.
80	345214	x	Vägg tvättrum kpl.	Wall washroom cpl.
81	337075	x	Vägg garderob kpl.	Wall wardrobe cpl.
82	340675	x	Hylla under kyl	Shelf under refrigerator
83	342309	x	Bakstycke stopp kyl	Back cupboard
84	310325	x	Trådback vit 85x427x427	Tray 85x427x427
--	312712	x	Glidlist trådback (säljes i par)	Sliding strip tray (pair)
85	342306	x	List folierad L = 528	List foiled L = 528
86	342362	x	Vägg kyl H kpl.	Wall refrigerator R cpl.
87	345595	x	Täckfront kpl.	Front cpl.
88	340155	x	Hylla garderob övre	Shelf wardrobe upper
89	340152	x	Hylla garderob mitten	Shelf wardrobe middle
90	339298	x	Täckskiva exp.kärl	Cover expansion vessel
91	340151	x	Hylla garderob nedre kpl.	Shelf wardrobe under cpl.
92	340132	x	Vägg garderob kpl.	Wall wardrobe kpl.
93	319759	x	Korg, garderob	Basket, wardrobe
--	335802	x	List för korgar	List för baskets
94	342702	x	Dörr 415x1850 kpl.	Door 415x1850 cpl.
95	340158	x	Hylla	Shelf
96	317291	x	Skena draperi L=1415	Drapery rail L=1415
97	346400	x	Byrå kpl. m. skiva	Dresser cpl. with board
98	346075	x	Skiva byrå	Board
99	345777	x	Lucka (Alpinvit)	Door (Alpine white)
100	345597	x	Front gavel bak kpl.	Front cpl.
101	346303-F	x	Köksskiva vägg, Svart fiskben	Protection kitchen, Black fishbone
--	346303-G	x	Köksskiva vägg, Natur skiffer	Protection kitchen, Nature slate
--	346303-M	x	Köksskiva vägg, Marmor	Protection kitchen, Marble
--	346303-S	x	Köksskiva vägg, Sten	Protection kitchen, Stone
102	346250	x	Skjutdörr tvättrum kpl.	Sliding door washroom cpl.
			M= Metervara	M= On the metre

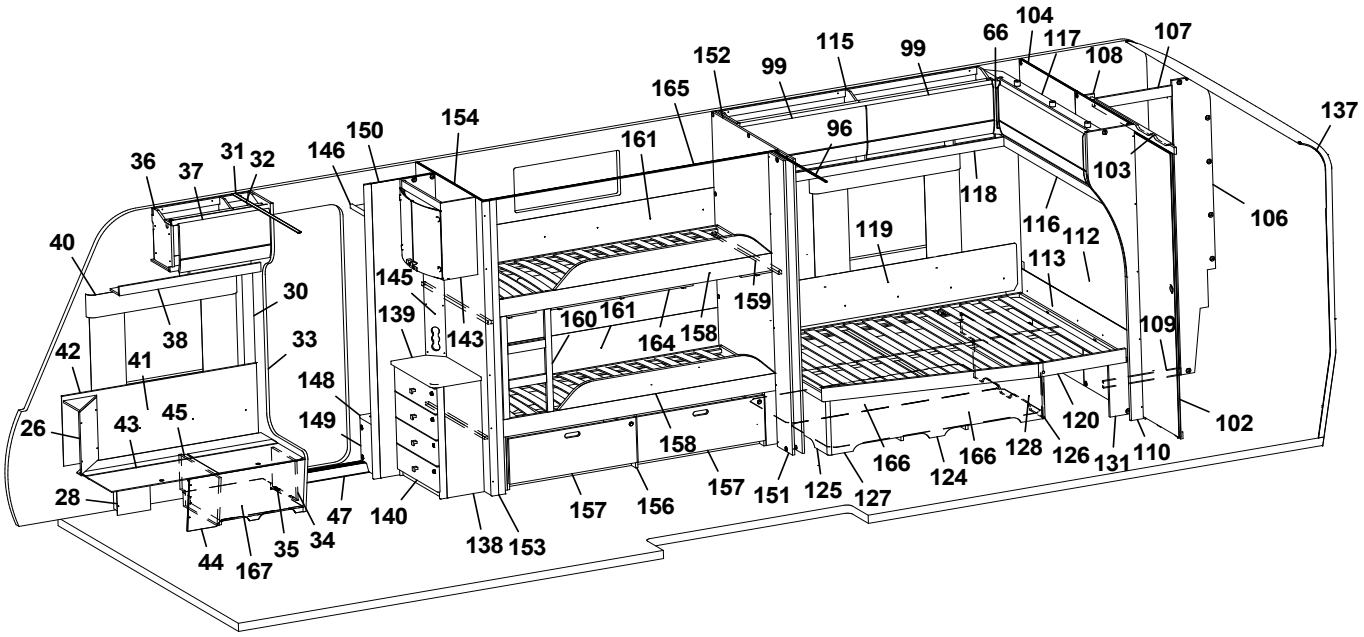
104
66
117
107
108
115
99
99
152
165
137
96
154
150
146
161
36
37
31
32
103
118
106
40
119
116
112
113
145
30
159
139
143
160
161
164
158
109
38
33
42
41
148
26
43
45
149
120
102
158
166
128
126
131
110
166
124
28
157
151
125
127
157
156
47
140
138
153
44
167
35
34

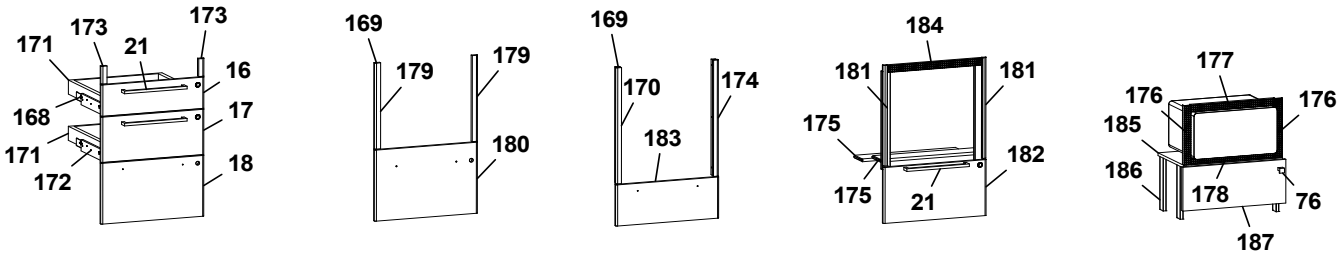
173
173
171
21
16
168
17
171
172
18
169
179
179
180
169
170
174
183
184
181
181
175
182
175
21
177
176
176
185
186
178
76
187

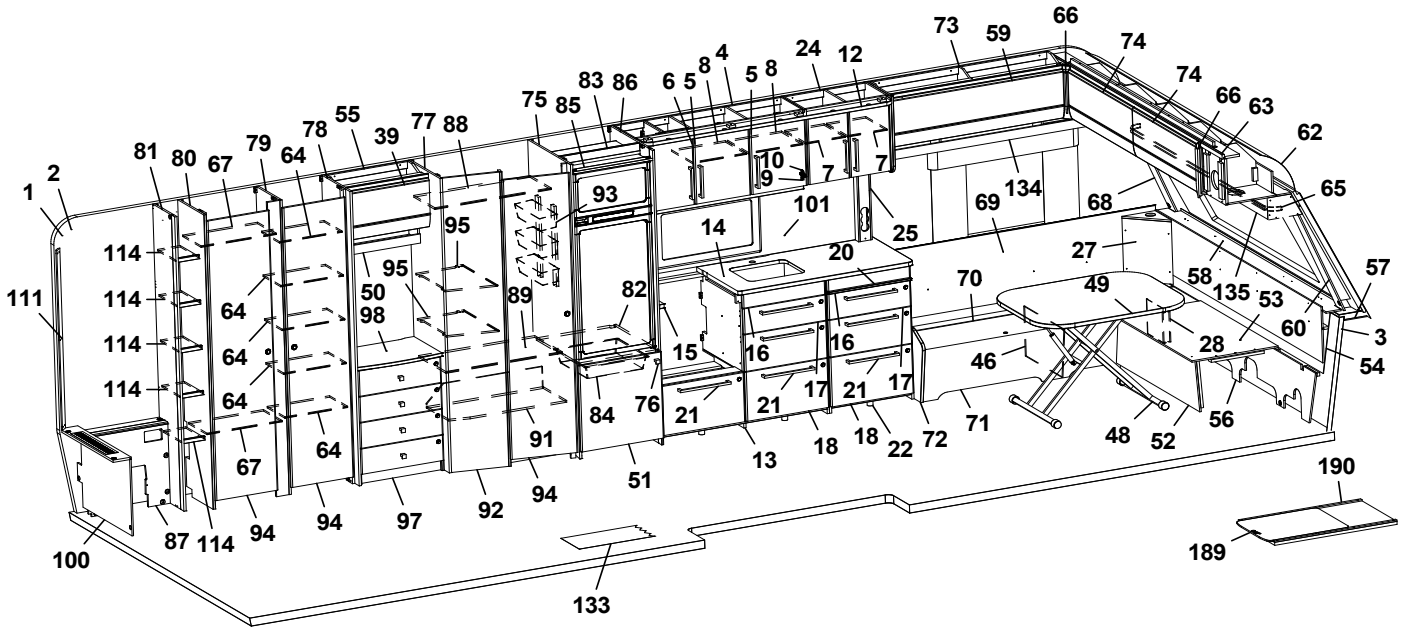
73
59
66
74
24
12
74
66
63
62
65
83
86
6
5
8
4
5
8
75
85
55
77
88
39
78
64
79
67
80
81
2
1
10
9
7
7
93
101
25
69
134
68
95
14
20
27
114
114
114
114
111
95
50
98
89
82
70
49
58
135
53
57
60
3
64
64
64
64
15
16
16
28
54
46
84
76
21
21
17
21
17
71
48
52
56
67
64
91
13
18
18
22
72
51
94
94
94
97
92
87
114
100
133
190
189

Pos Fig	Det. nr Part. No	Ingår Fitted	OBS!! Ange alltid årsmodell vid beställning av inredning Benämning	OBS!! Specify always year of model when ordering equipment Description
103	346103	x	List skjutdörr	List sliding door
104	345265	x	Vägg tvättrum kpl.	Wall washroom cpl.
106	345161	x	Vägg tvättrum kpl.	Wall washroom cpl.
107	345162	x	Överbit tvättrum	Overlap washroom
108	345164	x	List poppel 15x63x1948	List 15x63x1948
109	332955M	x	Tröskel	Threshold
110	346298	x	Vägg front kpl.	Front wall cpl.
111	335718	x	Front hörn tvättrum	Front corner washroom
112	346166	x	Sänggavel kpl. m. tyg (Sara Greige)	Headboard cpl. with fabric (Sara Greige)
--	346167	x	Sänggavel kpl. m. tyg (Velvet Greige)	Headboard cpl. with fabric (Velvet Greige)
113	345364	x	Värmespalt	Air gap
114	331894	x	Hylla garderob	Shelf wardrobe
115	345959	x	Skåp övre H B L=1737 (Alpinvit)	Cupboard upper rear R L=1737 (Alpine white)
--	350571	x	Gångjärn	Hinge
116	345047	x	Hyllpaket bak L=1510	Shelf rear L=1510
117	345967	x	Skåp övre bak L=1510 (Alpinvit)	Cupboard upper rear L=1510 (Alpine white)
--	350571	x	Gångjärn	Hinge
118	343213	x	Hyllpaket H B L=1815	Shelf rear R L=1815
119	338121	x	Värmespalt	Air gap
--	350593	x	Tyg värmespalt d:o (Sara Greige)	Fabric air gap d:o (Sara Greige)
--	350602	x	Tyg värmespalt d:o (Velvet Greige)	Fabric air gap d:o (Velvet Greige)
120	342654	x	Sängram u. ribbotten	Bedbottom without laths
--	342683	x	Ribbotten kpl.	Laths bottom cpl.
--	311985	x	Ribba sängbotten L=718 B=63	Lath bed bottom L=718 B=63
--	312046	x	Band t. ribbotten	Band for laths bottom
124	340187	x	Sänglåda kpl.	Bed box cpl.
--	315203	x	Regel 17,5x55x1415	Wood lath pine 17,5x55x1415
125	340197	x	Gavel säng V	Gable bed L
126	319863	x	List hörn L=380	Corner strip L=380
127	339426	x	Front säng	Front bed
128	340195	x	Gavel säng H	Gable bed R
131	337472	x	Stöd säng	Support bed
133	350469	x	Matta golv, gråsten	Carpet floor, greystone
--	319393	x	Matta golv, antik planka	Carpet floor, antique plank
134	346324	x	Hyllpaket V F L=1481	Shelf front L L=1481
135	345930	x	Hyllpaket front L=2360	Shelf front L=2360
137	216066	x	Täckskiva radie bak 1x275x2360	Cover plate radius 1x275x2360
--	313884	x	List plast radie L=2379	List L=2379
138	346401	x	TV-bänk kpl. u. skiva	TV-bench cpl. without board
139	346073	x	Skiva TV-bänk	Board TV-bench
140	343591	x	Lådförstycke	Drawer front
141	20-900302	x	Pentrylåda 273x500 d:o	Drawer pentry 273x500 d:o
--	07-800039	x	Rullskena H d:o	Roller rail R d:o
--	07-800038	x	Rullskena V d:o	Roller rail L d:o
143	345982	x	Skåp bar kpl.	Coctail cabinet cpl.
--	330180	x	Hylla hållare flaskor	Shelf bottle holder
--	345998	x	Lucka H d:o	Door R d:o
--	345997	x	Lucka V d:o	Door L d:o
--	318379	x	Gångjärn d:o	Hinge d:o
--	318380	x	Täckhatt d:o	Cover d:o
			M= Metervara	M= On the metre

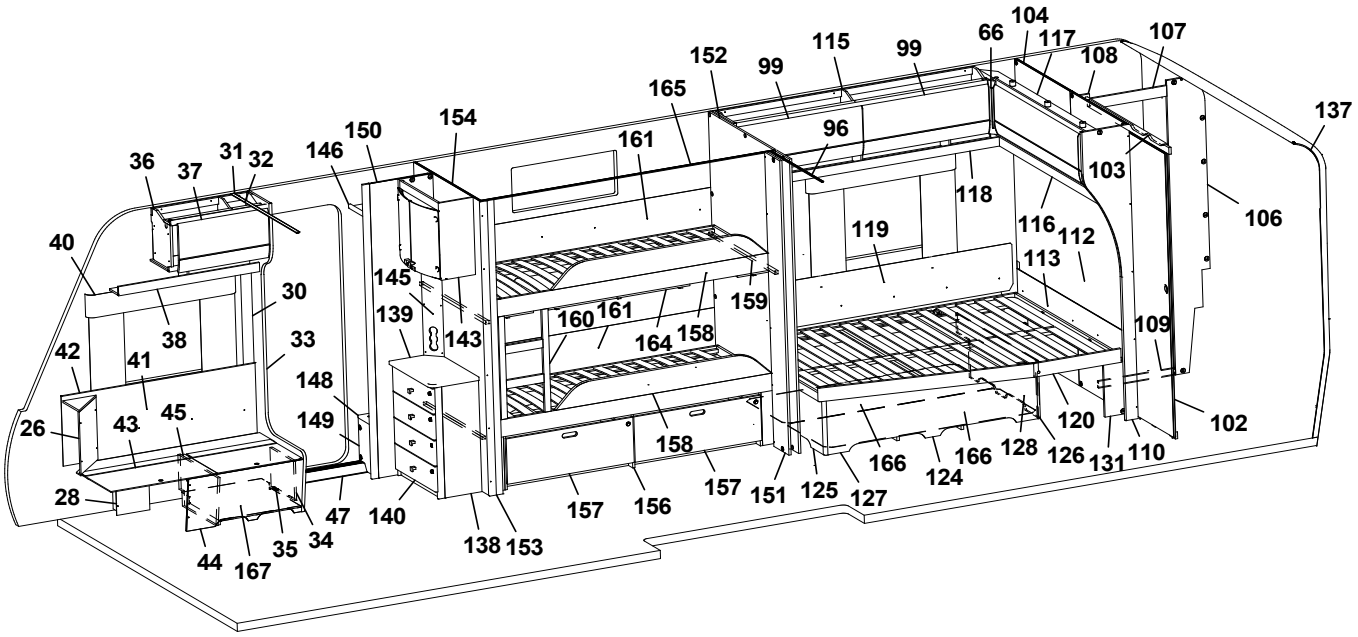
104
66
117
107
115
99
99
108
152
165
137
154
150
96
161
36
37
31
32
146
103
118
106
40
119
116
112
113
145
30
159
139
160
161
158
109
38
143
164
42
41
33
148
120
102
26
43
45
149
158
166
166
128
126
131
110
28
157
151
125
124
127
47
140
157
156
35
34
138
153
44
167

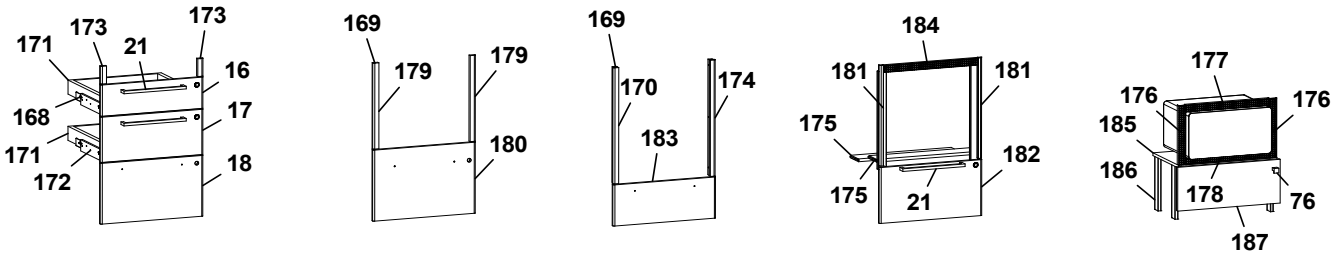
173
173
171
21
16
168
17
171
172
18
169
179
179
180
169
170
174
183
184
181
181
175
182
175
21
177
176
176
185
186
178
76
187

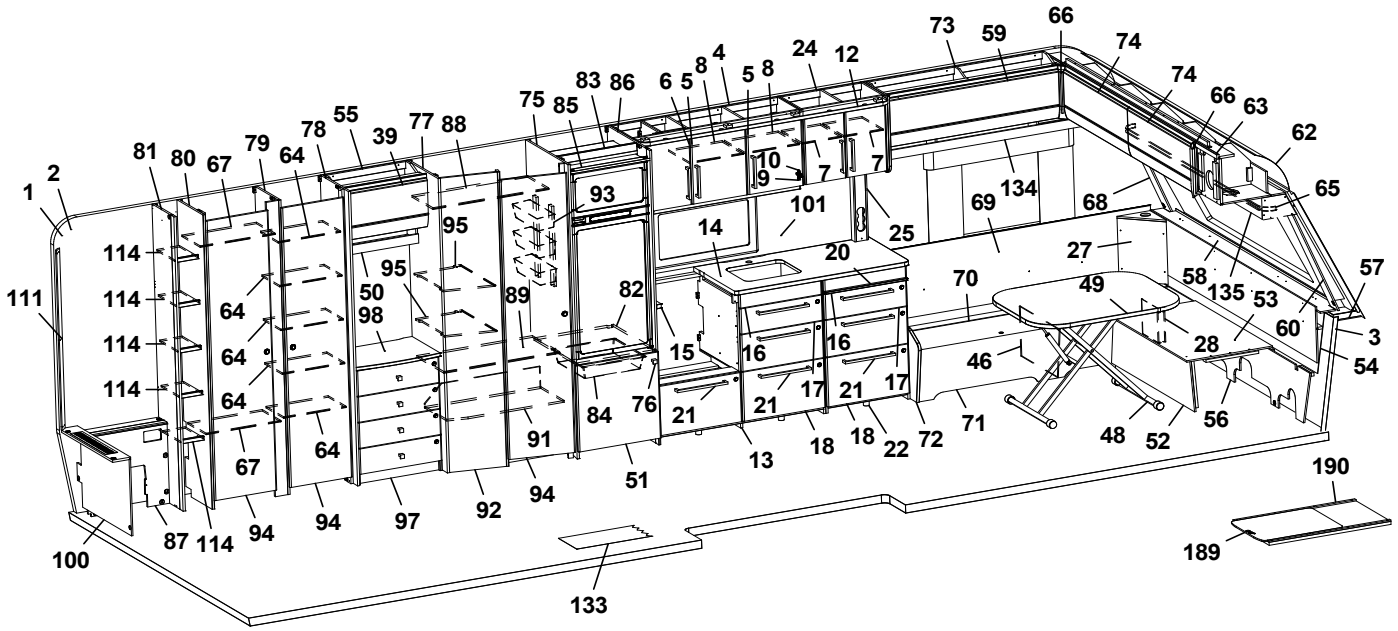
73
59
66
74
24
12
74
66
63
62
83
86
6
5
8
4
5
8
75
85
55
77
88
39
78
79
64
81
80
67
2
1
10
9
7
7
93
101
69
134
68
65
95
14
25
27
114
20
58
135
53
57
111
114
95
50
98
89
82
70
49
60
3
64
15
16
16
28
54
114
64
46
114
64
17
21
17
21
84
76
21
71
56
64
91
13
18
18
22
72
48
52
67
51
190
94
94
97
92
94
87
114
100
189
133

Pos Fig	Det. nr Part. No	Ingår Fitted	OBS!! Ange alltid årsmodell vid beställning av inredning Benämning	OBS!! Specify always year of model when ordering equipment Description
--	312588	x	Platta gångjärn d:o	Plate hinge d:o
145	343721	x	Front uttag	Front outlet
146	344295	x	Hylla garderob övre	Shelf
148	350520	x	Hylla insteg	Shelf
149	336618	x	Front hylla garderob	Front
150	344290	x	Vägg instegsgarderob kpl.	Wall wardrobe cpl.
151	345317	x	Nisch kpl.	Nisch cpl.
152	345314	x	Vägg	Wall
153	377174	x	Stolpe utskjut	Support bar
154	341610	x	Vägg kpl.	Wall kpl.
156	344309	x	Lådor under säng kpl. sats	Drawers under bed cpl. kit
157	344312	x	Låda	Drawer
158	344336	x	Sängram u. ribbotten	Bedbottom without laths
--	326474	x	Ribbotten kpl.	Laths cpl.
159	377320	x	Bärregel 22x22x898	Bearing rail 22x22x898
160	343966	x	Stege	Ladder
161	338144	x	Värmespalt u. tyg	Air gap without fabric
--	350597	x	Tyg värmespalt (Sara Greige)	Fabric air gap (Sara Greige)
--	350606	x	Tyg värmespalt (Velvet Greige)	Fabric air gap (Velvet Greige)
164	331748M	x	List draperiskena 3-del	List drapery rail 3-parts
165	350349	x	Skena draperi L=1920	Drapery rail L=1920
166	343621	x	Luftspalt sänglåda	Air gap bed box
167	402122	x	Plåt skofack	Plate shoe compartment
168	347012	x	Monteringssats kpl. lådor (Alpinvit)	Mounting kit cpl. drawers (Alpine white)
--	343471	x	Monteringssats kpl. lådor (Mekong)	Mounting kit cpl. drawers (Mekong)
169	346214	x	Monteringssats kpl. ugn (Alpinvit)[1]	Mounting kit cpl. oven (Alpine white)[1]
--	347075	x	Monteringssats kpl. ugn (Alpinvit)[2]	Mounting kit cpl. oven (Alpine white)[2]
--	343488	x	Monteringssats kpl. ugn (Mekong)[1]	Mounting kit cpl. oven (Mekong)[1]
--	347076	x	Monteringssats kpl. ugn (Mekong)[2]	Mounting kit cpl. oven (Mekong)[2]
170	346950	x	Passbit V[2]	Gauge block L[2]
171	317514	x	Låda 480x500	Drawer 480x500
172	317382	x	Glidskena låda H	Slide bar, drawer R
--	350221	x	Glidskena låda V	Slide bar, drawer L
--	801701	x	Skruv 6x16 d:o	Screw 6x16 d:o
173	336092	x	Passbit 16x30x95 (Mekong)	Gauge block 16x30x95 (Mekong)
174	346949	x	Passbit H[2]	Gauge block R[2]
175	333287M	x	Skiva distans 547,5x100x15	Sheet distance 547,5x100x15
176	402108	x	Galler vent. mikro 38x318	Grating vent. micro 38x318
177	402109	x	Galler vent. mikro 38x448	Grating vent. micro 38x448
178	402110	x	Galler vent. mikro 33x448	Grating vent. micro 33x448
179	336086	x	Passbit 16x30x460[1]	Gauge block 16x30x460[1]
180	346805	x	Lucka (Alpinvit)	Door (Alpine white)
--	343491	x	Lucka (Mekong)	Door (Mekong)
181	342139	x	List L=538 (diskbänk induktion)	List (kitchen sink induction) L=538
182	346803	x	Lucka (diskb. induktion) 299x550 (Alpinvit)	Door (kitch. sink induct.) 299x550 (Alpine white)
--	343392	x	Lucka (diskb. induktion) 299x550 (Mekong)	Door (kitch. sink induct.) 299x550 (Mekong)
--	20-900302	x	Pentrylåda 273x500 d:o	Drawer pentry 273x500 d:o
--	07-800039	x	Rullskena H d:o	Roller rail R d:o
--	07-800038	x	Rullskena V d:o	Roller rail L d:o
183	346971	x	Lucka (Alpinvit)[2]	Door (Alpine white)[2]
			M= Metervara	M= On the metre

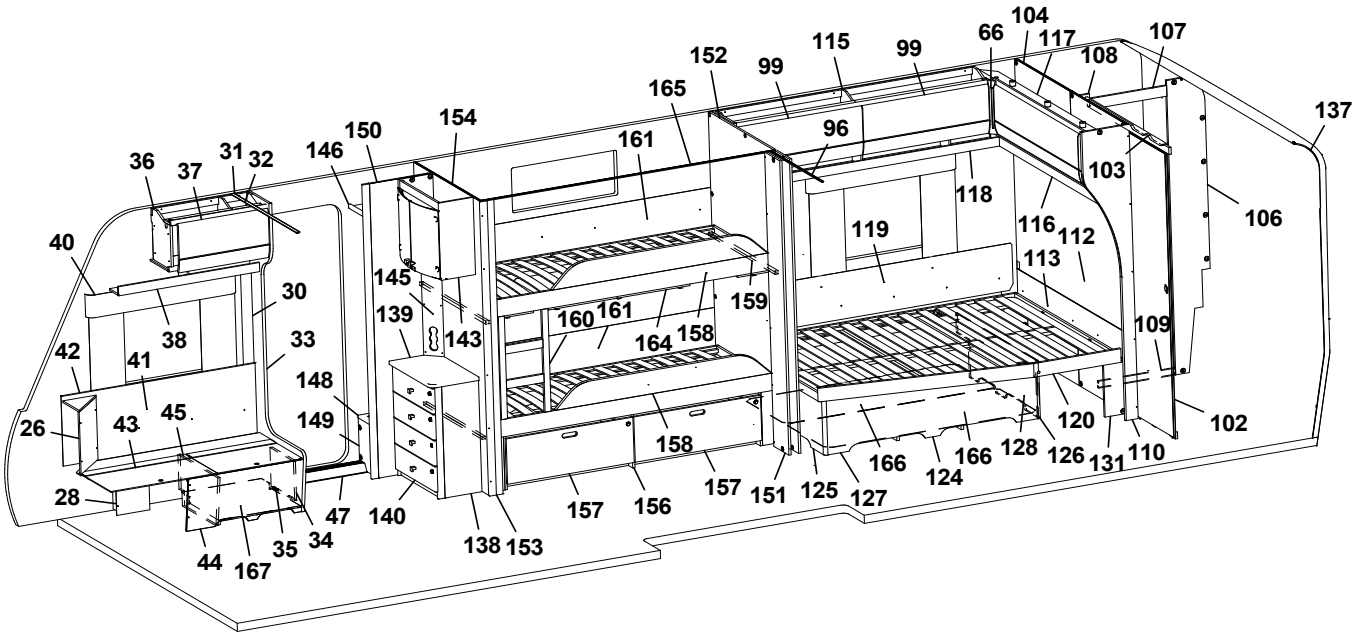
104
66
117
107
108
115
99
99
152
165
137
96
154
150
161
146
31
32
36
37
103
118
106
116
112
119
113
40
145
30
159
139
143
160
161
164
158
109
38
33
42
41
148
45
149
120
102
26
43
158
166
166
128
126
131
110
124
28
157
151
125
127
157
156
47
140
138
153
44
167
35
34

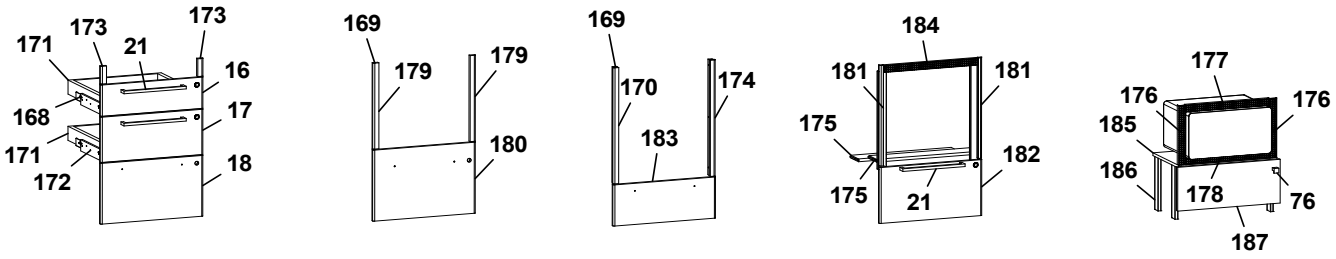
173
173
171
21
16
168
17
171
172
18
169
179
179
180
169
170
174
183
184
181
181
175
182
175
21
177
176
176
185
186
178
76
187

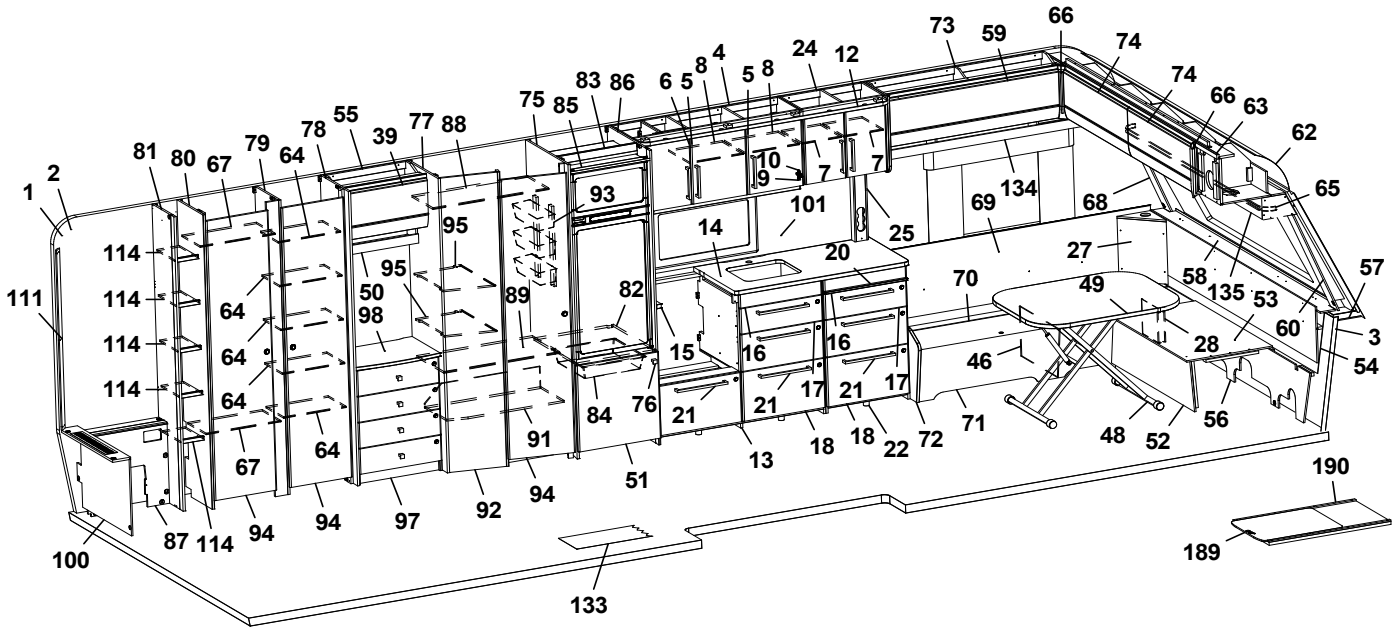
73
59
66
74
24
12
74
66
63
62
65
83
86
6
5
8
4
5
8
75
85
55
77
88
39
78
64
79
67
80
81
2
1
10
9
7
7
93
101
25
69
134
68
95
14
20
27
114
114
114
114
111
64
64
64
64
95
50
98
89
82
70
49
58
135
53
57
60
3
54
15
16
16
28
46
84
76
21
21
17
21
17
71
48
52
56
67
64
91
13
18
18
22
72
51
94
92
97
94
94
87
114
100
133
190
189

Pos Fig	Det. nr Part. No	Ingår Fitted	OBS!! Ange alltid årsmodell vid beställning av inredning Benämning	OBS!! Specify always year of model when ordering equipment Description
--	346972	x	Lucka (Mekong)[2]	Door (Mekong)[2]
184	402107	x	Galler ugn (diskb. induktion) 35x503	Grating oven (kitch. sink induct.) 35x503
185	342316	x	Hylla mikro	Shelf
186	342315	x	List folierad L=283	List folierad L=283
187	343911	x	Lucka 228x550	Door 228x550
--	316799	x	Gångjärn d:o	Hinge d:o
--	312588	x	Platta gångjärn d:o	Plate hinge d:o
189	341192	x	Utdragsskiva bord 450x550	Sliding leaf 450x550
190	341193	x	Låda utdragsskiva	Box sliding leaf
			[1]=Dometic ugn [2]=Thetford ugn	[1]=Dometic oven [2]=Thetford oven
			M= Metervara	M= On the metre

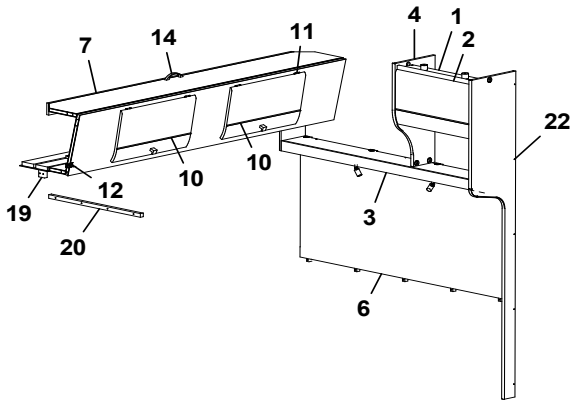
7
14
11
4
1
2
22
10
10
12
19
20
3
6

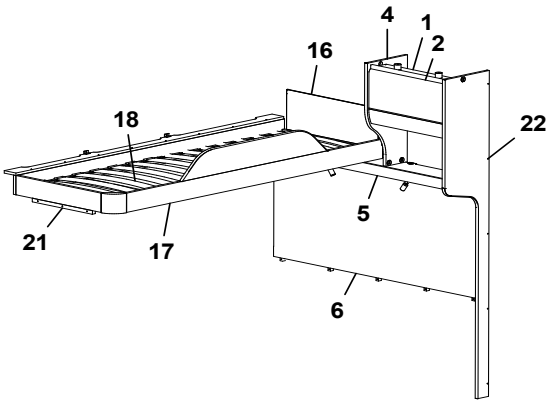
4
1
2
16
18
22
5
21
17
6

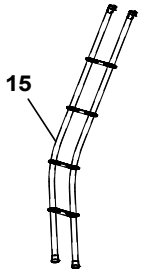
15

Pos Fig	Det. nr Part. No	Ingår Fitted	OBS!! Ange alltid årsmodell vid beställning av inredning Benämning	OBS!! Specify always year of model when ordering equipment Description
1	346228	x	Skåp gavel bak L=560 (Alpinvit)	Cupboard gable L=560 (Alpine white)
--	350571	x	Gångjärn	Hinge
2	345774	x	Lucka (Alpinvit)	Door (Alpine white)
3	346057	x	Hyllpaket L=1510 (u. högtalare)	Shelf L=1510 (without speakers)
--	346058	x	Hyllpaket L=1510 (m. högtalare)	Shelf L=1510 (with speakers)
4	346658	x	Gavel	Gable
5	346059	x	Hyllpaket L=1510 (u. högtalare)	Shelf L=1510 (without speakers)
--	346060	x	Hyllpaket L=1510 (m. högtalare)	Shelf L=1510 (with speakers)
6	346180	x	Sänggavel kpl. med tyg (Sara Greige)	Headboard cpl. with fabric (Sara Greige)
--	346181	x	Sänggavel kpl. med tyg (Velvet Greige)	Headboard cpl. with fabric (Velvet Greige)
7	346226	x	Överbäddskåp L=1980	Upper bed L=1980
--	339839	x	Regel låsning	Lock bar
--	375813	x	Rasskydd ö-bäddskåp	Protective plate
10	346227	x	Lucka	Door
11	860402	x	Gångjärn	Hinge
12	860405	x	Gångjärn	Hinge
14	350473	x	Handtag	Handle
15	350545	x	Stege ö-bäddsskåp	Ladder upper bed
16	321209	x	Värmespalt gavel	Air gap gable
--	350594	x	Tyg värmespalt (Sara Greige)	Fabric air gap (Sara Greige)
--	350603	x	Tyg värmespalt (Velvet Greige)	Fabric air gap (Velvet Greige)
17	336714	x	Sängram vån.säng V u. ribbotten	Bed bottom L without laths
18	325430	x	Ribbotten kpl.	Laths bottom cpl.
--	311985	x	Ribba sängbotten L=718 B=63	Lath bed bottom L=718 B=63
--	312046	x	Band t. ribbotten	Band for laths bottom
19	331701M	x	Kloss bärregel	Block bearing rail
20	331698M	x	Bärregel 22x22x670	Bearing rail 22x22x670
21	331961M	x	Bärregel 22x22x440	Bearing rail 22x22x440
			M= Metervara	M= On the metre

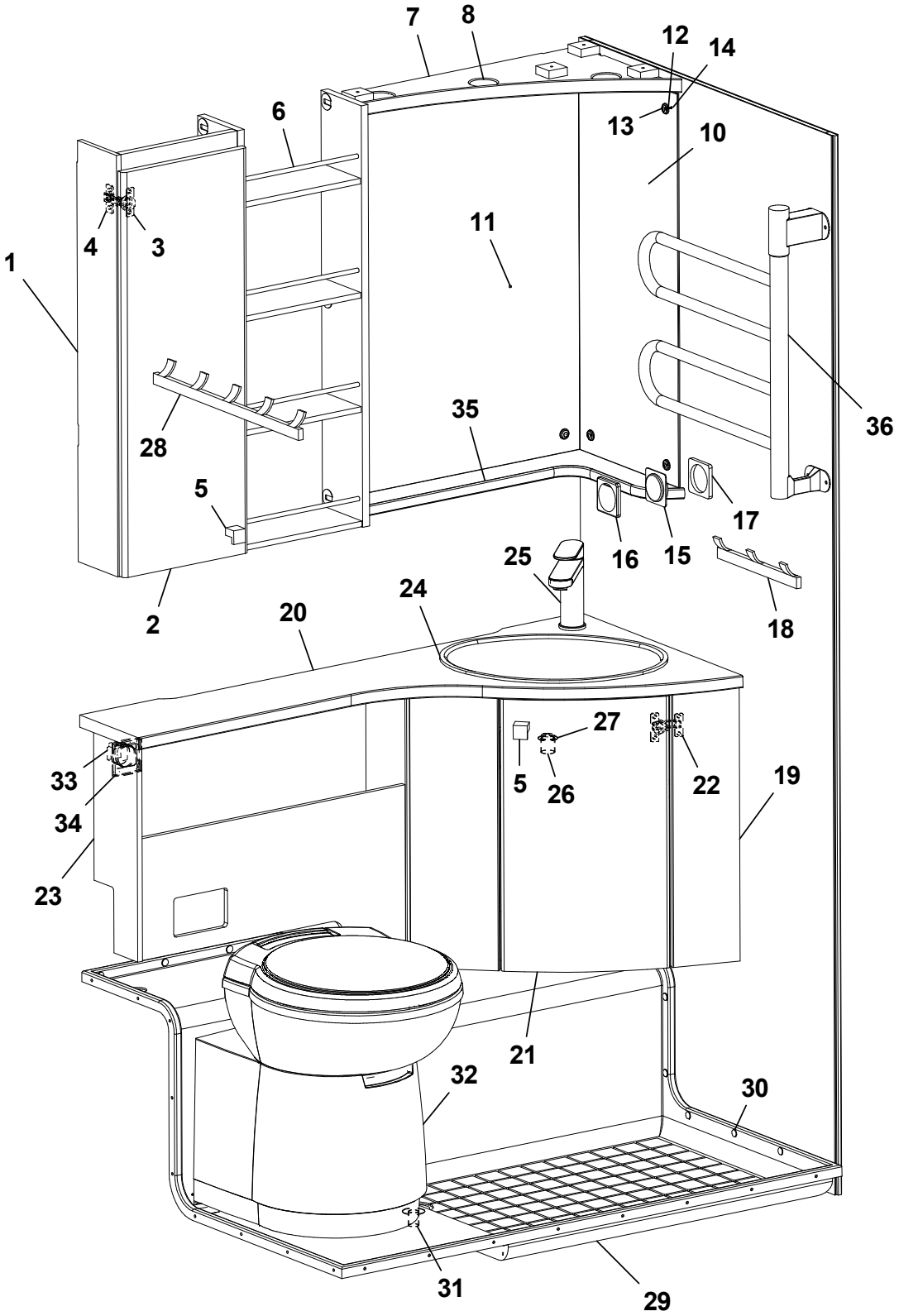
7
8
12
14
13
10
6
4
3
11
1
36
28
35
5
17
16
15
25
18
2
24
20
27
33
5
26
22
19
34
23
21
32
30
31
29

Pos Fig	Det. nr Part. No	Ingår Fitted	OBS!! Ange alltid årsmodell vid beställning av inredning Benämning	OBS!! Specify always year of model when ordering equipment Description
1	346404	x	Skåp tvättrum kpl.	Cupboard cpl.
2	346815	x	Lucka V	Door L
3	311917	x	Gångjärn	Hinge
4	312588	x	Platta gångjärn	Plate hinge
5	350473	x	Handtag knopp	Handle knob
6	314580	x	Rasskydd al. Ø=8 L=265	Pipe al. Ø=8 L=265
7	336140	x	Ljusramp tvättrum	Lightholder
8	505849	x	Belysning ljusramp	Illumination light holder
10	316039	x	Spegel 3x300x725	Mirror 3x300x725
11	316038	x	Spegel 3x543x725	Mirror 3x543x725
12	800343	x	Kabelgenomföring	Rubber bushing
13	801506	x	Rosetthatt, förnicklad	Cap, nickel-plated
14	801109	x	Rosettskruv	Screw
15	504985	x	Strömbrytare 1-polig	Switch 1-pol
16	504982	x	Ram strömbrytare	Frame switch
17	504983	x	Distans strömbrytare	Distance switch
18	316002	x	Hängare 3-krok silver L=240	Hanger 3-hook silver L=240
19	343837	x	Skåp tvättställ kpl. u. skiva	Cupboard cpl. without board
--	337465	x	Hylla d:o	Shelf d:o
20	346093	x	Skiva skåp tvättställ	Board
21	343838	x	Lucka	Door
22	314663	x	Gångjärn	Hinge
23	337201	x	Hylla kpl.	Shelf cpl.
24	313657	x	Tvättställ	Wash basin
--	401270	x	Hållare d:o	Holder d:o
25	350247	x	Blandare m. utkastarrör	Mixer with pipe
26	310084	x	Avloppsförskruvning 90° kpl. 25 mm	Sewage connection 90° cpl. 25 mm
27	313017	x	Propp u. kedja	Plug without chain
28	316003	x	Hängare 5-krok silver L=440	Hanger 5-hook silver L=440
29	350553	x	Duschkar	Shower floor
30	314508	x	Plugg täck	Plug
31	302302	x	Avloppsförskruvning rak 19 mm	Sewage connection straight 19 mm
32	319218	x	Kassettoa kpl.	Cassette toilet cpl.
33	504994	x	Eluttag 230 V m. lock	El connection 230 V with cover
34	504993	x	Ram uttag	Frame connection
35	336142	x	Hylla hörn	Shelf
36	505005	T	Handdukstork	Towel drier
			M= Metervara T= Tillbehör	M= On the metre T= Accessory

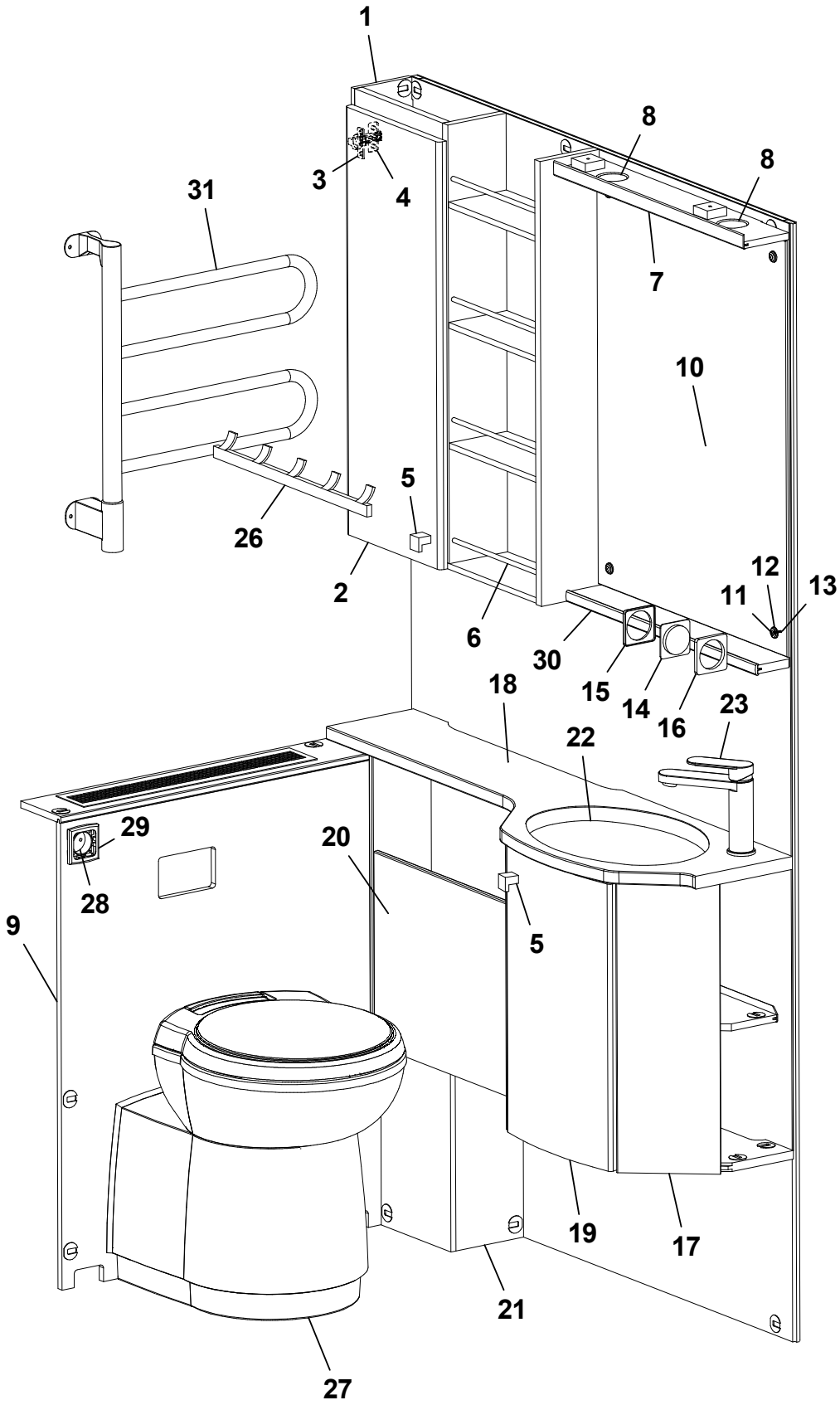
1
8
8
3
4
31
7
10
5
26
2
6
12
11
13
30
15
14
16
18
23
22
29
20
28
5
9
19
17
21
27

Pos Fig	Det. nr Part. No	Ingår Fitted	OBS!! Ange alltid årsmodell vid beställning av inredning Benämning	OBS!! Specify always year of model when ordering equipment Description
1	346404	x	Skåp tvättrum	Cupboard
2	346815	x	Lucka V	Door L
3	311917	x	Gångjärn	Hinge
4	312588	x	Platta gångjärn	Plate hinge
5	350473	x	Handtag knopp	Handle knob
6	314580	x	Rasskydd al. Ø=8 L=265	Pipe al. Ø=8 L=265
7	337984	x	Ljusramp tvättrum	Lightholder
8	505849	x	Belysning ljusramp	Illumination light holder
9	337991	x	Täckfront	Front
--	319198	x	Galler ventilation al. d:o	Grid ventilation al. d:o
10	316038	x	Spegel 3x543x725	Mirror 3x543x725
11	800343	x	Kabelgenomföring	Rubber bushing
12	801506	x	Rosetthatt, förnicklad	Cap, nickel-plated
13	801109	x	Rosettskruv	Screw
14	504985	x	Strömbrytare 1-polig	Switch 1-pol
15	504982	x	Ram strömbrytare	Frame switch
16	504983	x	Distans strömbrytare	Distance switch
17	343890	x	Skåp tvättställ kpl. u. skiva	Cupboard cpl. without board
--	338010	x	Hylla d:o	Shelf d:o
18	346094	x	Skiva skåp tvättställ	Board
19	343838	x	Lucka	Door
20	337986	x	Hylla kpl.	Shelf cpl.
21	337993	x	Täckfront kpl.	Front cpl.
22	313657	x	Tvättställ	Wash basin
--	401270	x	Hållare d:o	Holder d:o
23	350247	x	Blandare m. utkastarrör	Mixer with pipe
24	310084	x	Avloppsförskruvning 90° kpl. 25 mm	Sewage connection 90° cpl. 25 mm
26	316003	x	Hängare 5-krok silver L=440	Hanger 5-hook silver L=440
27	319218	x	Kassettoa kpl.	Cassette toilet cpl.
28	504994	x	Eluttag 230 V m. lock	El connection 230 V with cover
29	504993	x	Ram uttag	Frame connection
30	337982	x	Hylla u. spegel	Shelf under mirror
31	505005	T	Handdukstork	Towel drier
			M= Metervara T= Tillbehör	M= On the metre T= Accessory

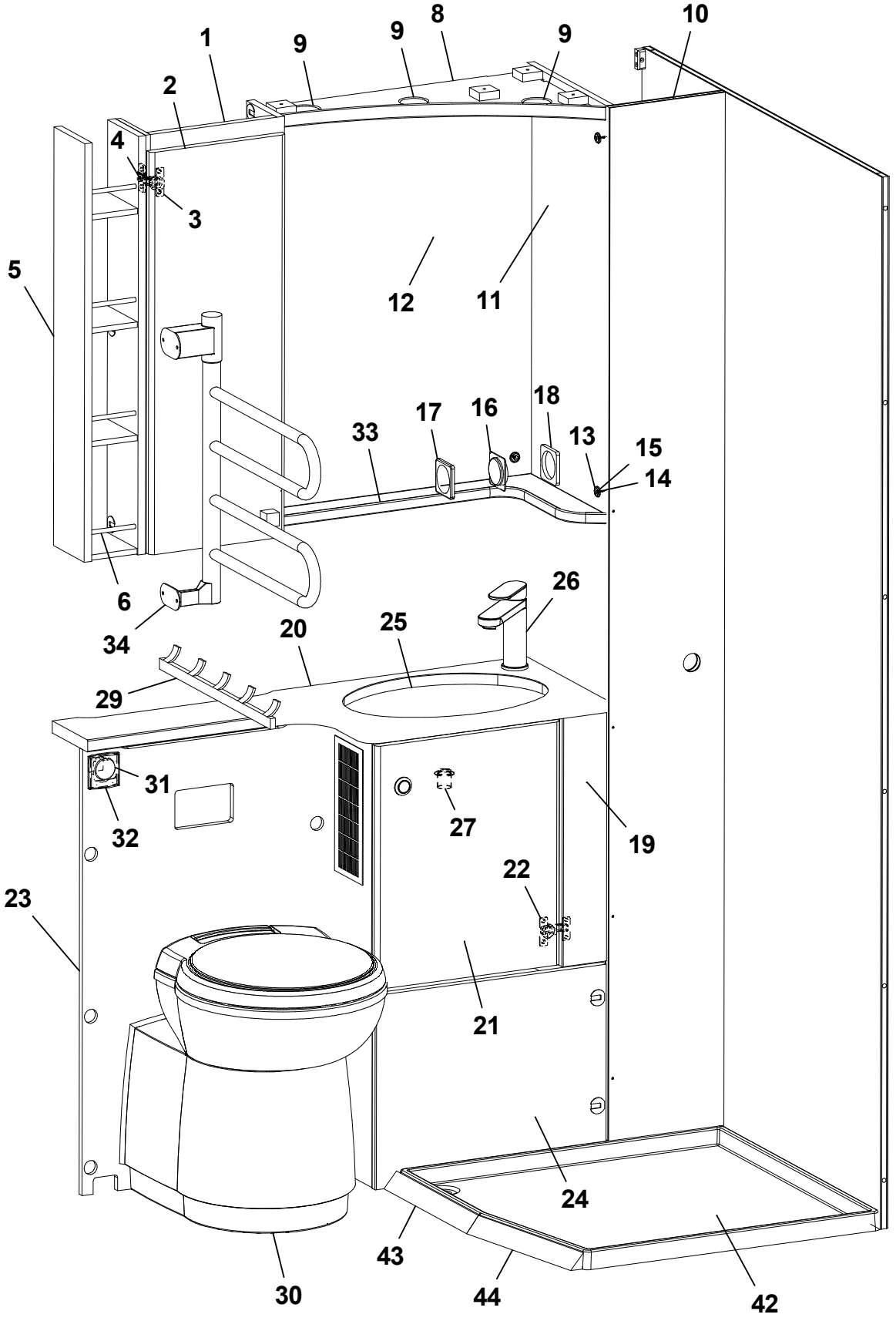
1
2
3
4
5
6
8
9
9
9
10
11
12
13
14
15
16
17
18
19
20
21
22
23
24
25
26
27
29
30
31
32
33
34
42
43
44

Pos Fig	Det. nr Part. No	Ingår Fitted	OBS!! Ange alltid årsmodell vid beställning av inredning Benämning	OBS!! Specify always year of model when ordering equipment Description
1	346210	x	Skåp tvättrum	Cupboard
2	346815	x	Lucka V	Door L
--	350473	x	Handtag knopp	Handle knob
3	311917	x	Gångjärn	Hinge
4	312588	x	Platta gångjärn	Plate hinge
5	339120	x	Hylla	Shelf
6	350073	x	Rasskydd al. Ø=8 L=108	Pipe al. Ø=8 L=108
8	336141	x	Ljusramp tvättrum	Lightholder
9	505849	x	Belysning ljusramp	Illumination light holder
10	345217	x	Vägg tvättrum kpl.	Wall washroom cpl.
11	316039	x	Spegel 3x300x725	Mirror 3x300x725
12	316038	x	Spegel 3x543x725	Mirror 3x543x725
13	801506	x	Rosetthatt, förnicklad	Cap, nickel-plated
14	801109	x	Rosettskruv	Screw
15	800343	x	Kabelgenomföring	Rubber bushing
16	504985	x	Strömbrytare 1-polig	Switch 1-pol
17	504982	x	Ram strömbrytare	Frame switch
18	504983	x	Distans strömbrytare	Distance switch
19	338594	x	Skåp tvättställ kpl. u. skiva	Cupboard cpl. without board
--	350109	x	Galler ventilation al. d:o	Grid ventilation al. d:o
20	346071	x	Skiva skåp tvättställ	Board
21	338894	x	Lucka	Door
22	314663	x	Gångjärn	Hinge
23	338625	x	Skiva mot toa 485x826	Board 485x826
24	338610	x	Front kpl.	Front cpl.
25	313657	x	Tvättställ	Wash basin
--	401270	x	Hållare d:o	Holder d:o
26	350247	x	Blandare m. utkastarrör	Mixer with pipe
27	310084	x	Avloppsförskruvning 90° kpl. 25 mm	Sewage connection 90° cpl. 25 mm
29	316003	x	Hängare 5-krok silver L=440	Hanger 5-hook silver L=440
30	319218	x	Kassettoa kpl.	Cassette toilet cpl.
31	504994	x	Eluttag 230 V m. lock	El connection 230 V with cover
32	504993	x	Ram uttag	Frame connection
33	336142	x	Hylla	Shelf
39	505005	T	Handdukstork	Towel drier
42	350008	x	Duschkar	Shower floor
43	339057	x	List duschkar L=327	List shower floor L=327
44	345304	x	List duschkar L=308	List shower floor L=308
			M= Metervara T= Tillbehör	M= On the metre T= Accessory

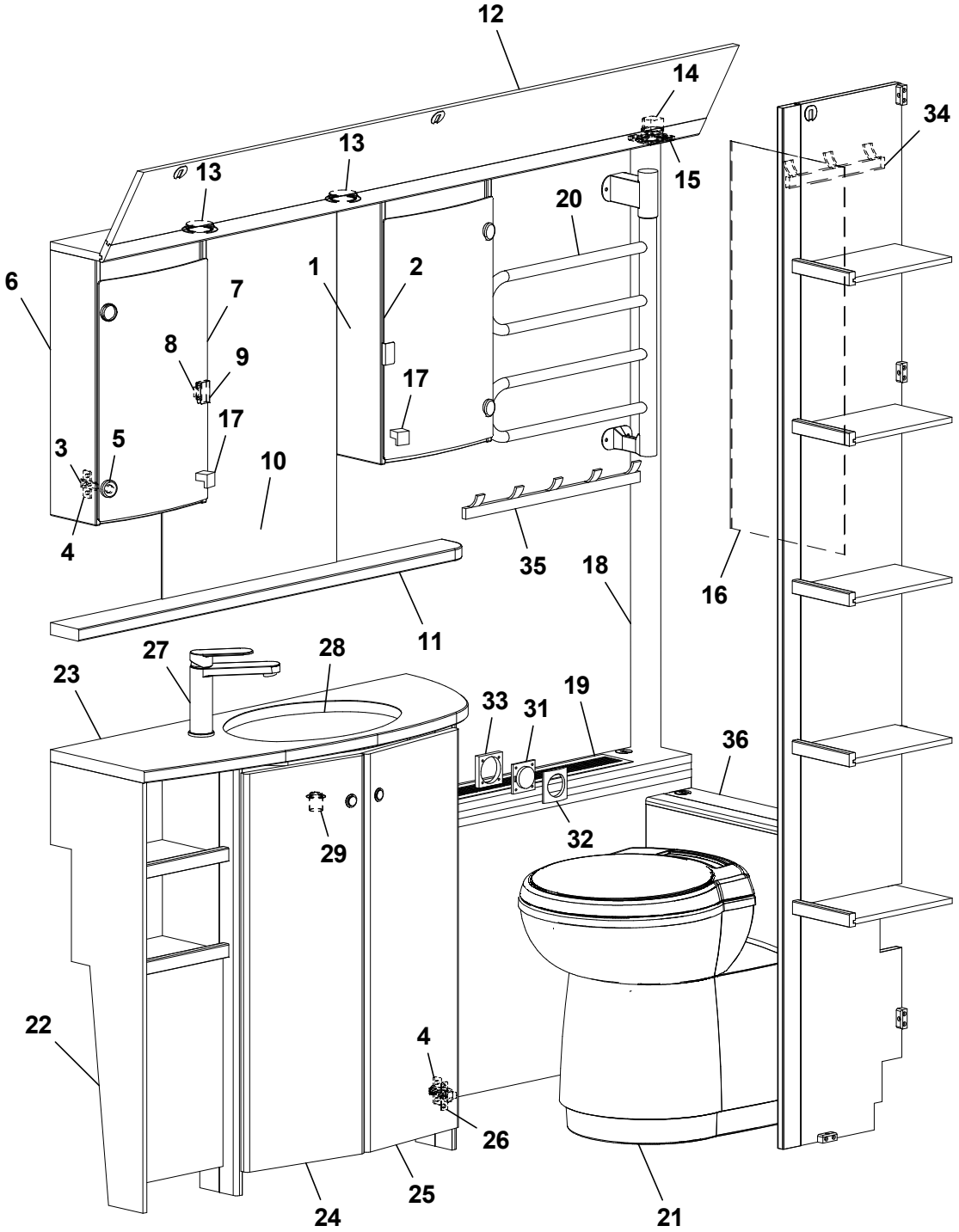
12
14
13
13
15
34
20
6
7
1
2
8
9
17
17
3
5
10
4
35
18
16
11
27
28
23
33
31
19
36
29
32
22
4
26
24
25
21

Pos Fig	Det. nr Part. No	Ingår Fitted	OBS!! Ange alltid årsmodell vid beställning av inredning Benämning	OBS!! Specify always year of model when ordering equipment Description
1	346223	x	Skåp tvättrum H	Cupboard washroom R
--	332066M	x	Hylla d:o	Shelf d:o
--	314580	x	Rasskydd al. Ø=8 L=265 d:o	Pipe al. Ø=8 L=265 d:o
2	345998	x	Lucka H acryl	Door R acryl
3	318379	x	Gångjärn	Hinge
4	312588	x	Platta gångjärn	Plate hinge
5	318380	x	Täckhatt d:o	Cover d:o
6	346224	x	Skåp tvättrum V	Cupboard washroom L
--	332066M	x	Hylla d:o	Shelf d:o
--	314580	x	Rasskydd al. Ø=8 L=265 d:o	Pipe al. Ø=8 L=265 d:o
7	345997	x	Lucka V acryl	Door L acryl
8	314350	x	Lås magnet	Lock magnet
9	318381	x	Motstycke magnetlås	Companion part
10	315999	x	Spegel 3x440x700	Mirror 3x440x700
11	346234	x	Hylla	Shelf
12	345955	x	Ljusramp	Light holder
13	505849	x	Belysning ljusramp	Illumination light holder
14	504994	x	Eluttag 230 V m. lock	El connection 230 V with cover
15	504993	x	Ram Eluttag	Frame el connection
16	316039	x	Spegel 300x725x3 (beroende av modell)	Mirror 300x725x3 (depending on model)
--	316038	x	Spegel 543x725x3 (beroende av modell)	Mirror 543x725x3 (depending on model)
17	350473	x	Handtag knopp	Handle knob
18	335718	x	Front hörn	Front
19	345597	x	Front gavel bak kpl.	Front cpl.
--	319198	x	Galler ventilation al. d:o	Grid ventilation al. d:o
20	505005	T	Handdukstork	Towel drier
21	319218	x	Kassettoa kpl.	Cassette toilet cpl.
22	346248	x	Skåp tvättställ kpl. m. skiva	Cupboard washroom cpl. with board
23	346079	x	Skiva tvättställ	Board cupboard
24	346053	x	Lucka V	Door L
25	346054	x	Lucka H	Door R
26	311917	x	Gångjärn	Hinge
27	350247	x	Blandare m. utkastarrör	Mixer with pipe
28	313657	x	Tvättställ	Wash basin
--	401270	x	Hållare d:o	Holder d:o
29	310084	x	Avloppsförskruvning 90° kpl. 25 mm	Sewage connection 90° cpl. 25 mm
31	504985	x	Strömbrytare 1-polig	Switch 1-pol
32	504982	x	Ram strömbrytare	Frame switch
33	504983	x	Distans strömbrytare	Distance switch
34	316002	x	Hängare 3-krok silver L=240	Hanger 3-hook silver L=240
35	316003	x	Hängare 5-krok silver L=440	Hanger 5-hook silver L=440
36	345595	x	Täckfront kpl.	Front cpl.
			M= Metervara T= Tillbehör	M= On the metre T= Accessory

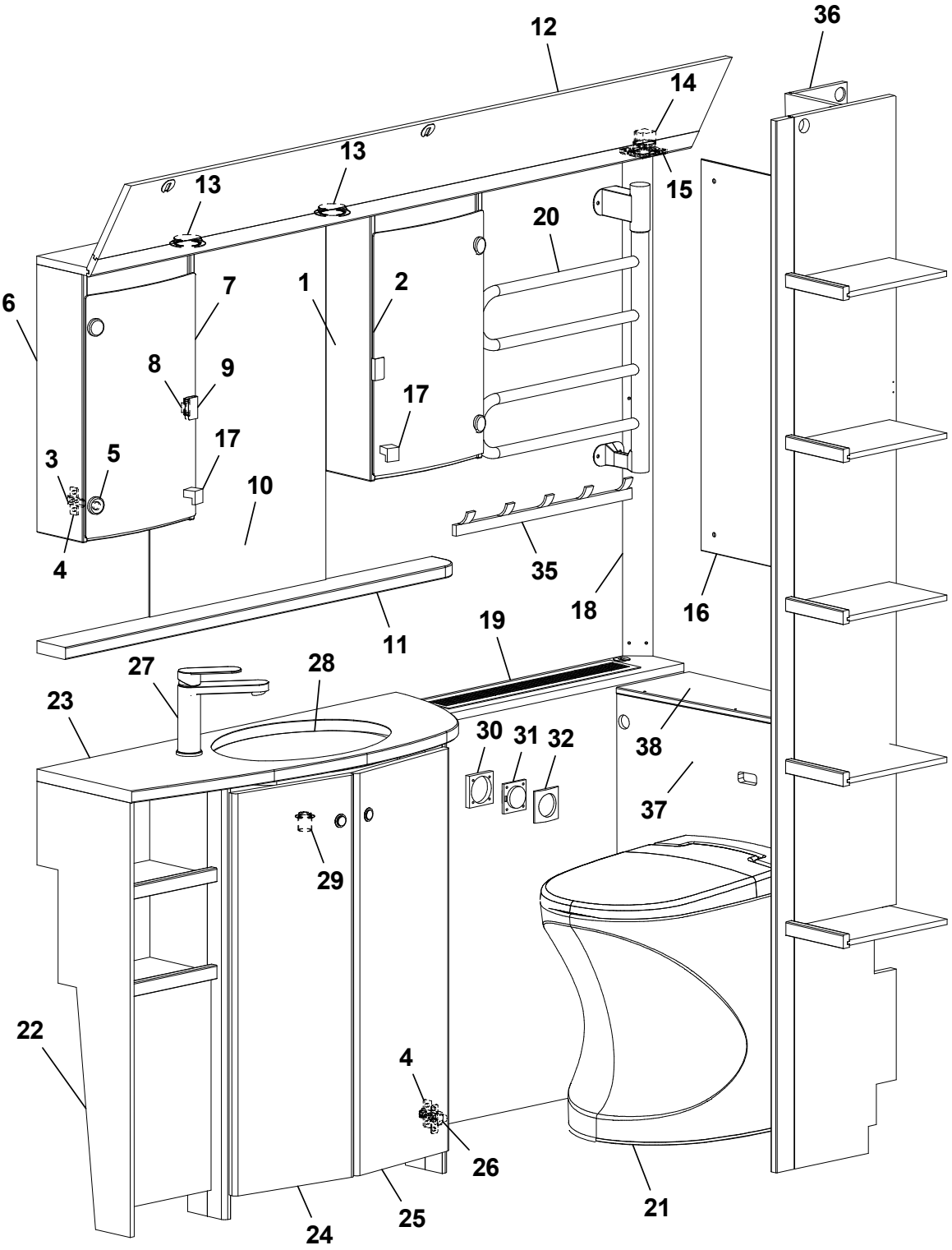
12
36
14
13
13
15
20
6
7
1
2
8
9
17
17
3
5
10
4
35
18
16
11
19
27
28
23
30
31
32
38
37
29
22
4
26
21
24
25

Pos Fig	Det. nr Part. No	Ingår Fitted	OBS!! Ange alltid årsmodell vid beställning av inredning Benämning	OBS!! Specify always year of model when ordering equipment Description
1	346223	x	Skåp tvättrum H	Cupboard washroom R
--	332066M	x	Hylla d:o	Shelf d:o
--	314580	x	Rasskydd al. Ø=8 L=265 d:o	Pipe al. Ø=8 L=265 d:o
2	345998	x	Lucka H acryl	Door R acryl
3	318379	x	Gångjärn	Hinge
4	312588	x	Platta gångjärn	Plate hinge
5	318380	x	Täckhatt d:o	Cover d:o
6	346224	x	Skåp tvättrum V	Cupboard washroom L
--	332066M	x	Hylla d:o	Shelf d:o
--	314580	x	Rasskydd al. Ø=8 L=265 d:o	Pipe al. Ø=8 L=265 d:o
7	345997	x	Lucka V acryl	Door L acryl
8	314350	x	Lås magnet	Lock magnet
9	318381	x	Motstycke magnetlås	Companion part
10	315999	x	Spegel 3x440x700	Mirror 3x440x700
11	346234	x	Hylla	Shelf
12	345955	x	Ljusramp	Light holder
13	505849	x	Belysning ljusramp	Illumination light holder
14	504994	x	Eluttag 230 V m. lock	El connection 230 V with cover
15	504993	x	Ram Eluttag	Frame el connection
16	316039	x	Spegel 300x725x3 (beroende av modell)	Mirror 300x725x3 (depending on model)
--	316038	x	Spegel 543x725x3 (beroende av modell)	Mirror 543x725x3 (depending on model)
17	350473	x	Handtag knopp	Handle knob
18	338211	x	Front hörn	Front
19	338025	x	Front gavel bak kpl.	Front cpl.
--	319198	x	Galler ventilation al. d:o	Grid ventilation al. d:o
20	505005	T	Handdukstork	Towel drier
21	319923	x	Cinderella förbränningstoa	Cinderella gas incineration toilet
22	346248	x	Skåp tvättställ kpl. m. skiva	Cupboard washroom cpl. with board
23	346079	x	Skiva tvättställ	Board cupboard
24	346053	x	Lucka V	Door L
25	346054	x	Lucka H	Door R
26	311917	x	Gångjärn	Hinge
27	350247	x	Blandare m. utkastarrör	Mixer with pipe
28	313657	x	Tvättställ	Wash basin
--	401270	x	Hållare d:o	Holder d:o
29	310084	x	Avloppsförskruvning 90° kpl. 25 mm	Sewage connection 90° cpl. 25 mm
31	504985	x	Strömbrytare 1-polig	Switch 1-pol
32	504982	x	Ram strömbrytare	Frame switch
33	504983	x	Distans strömbrytare	Distance switch
34	316002	x	Hängare 3-krok silver L=240	Hanger 3-hook silver L=240
35	316003	x	Hängare 5-krok silver L=440	Hanger 5-hook silver L=440
36	338031	x	Nisch kpl.	Nisch cpl.
37	338023	x	Skiva	Board
38	339815	x	Skiva	Board
			M= Metervara T= Tillbehör	M= On the metre T= Accessory

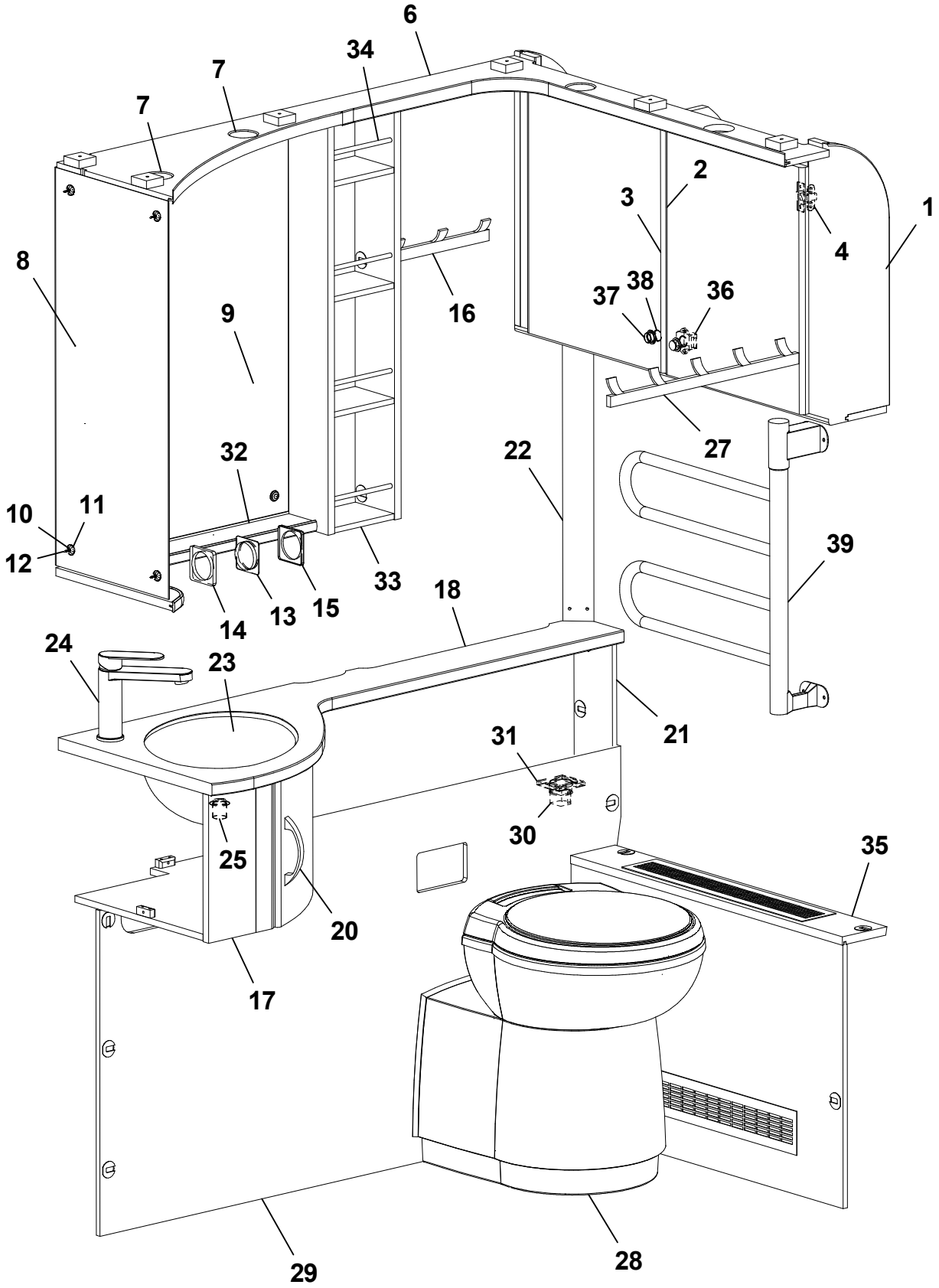
6
34
7
7
2
3
1
4
8
16
38
37
36
9
27
32
22
10
11
39
12
33
18
14
13
15
24
23
21
31
30
25
35
20
17
29
28

Pos Fig	Det. nr Part. No	Ingår Fitted	OBS!! Ange alltid årsmodell vid beställning av inredning Benämning	OBS!! Specify always year of model when ordering equipment Description
1	345919	x	Skåp tvättrum	Cupboard
2	345920	x	Lucka H 368x450	Door R 368x450
3	345921	x	Lucka V 368x450	Door L 368x450
4	316037	x	Gångjärn	Hinge
6	337129	x	Ljusramp tvättrum	Light holder
7	505849	x	Belysning ljusramp	Illumination light holder
8	316039	x	Spegel 3x300x725	Mirror 3x300x725
9	316038	x	Spegel 3x453x725	Mirror 3x453x725
10	800343	x	Kabelgenomföring	Rubber bushing
11	801506	x	Rosetthatt, förnicklad	Cap, nickel-plated
12	801109	x	Rosettskruv	Screw
13	504985	x	Strömbrytare 1-polig	Switch 1-pol
14	504982	x	Ram strömbrytare	Frame switch
15	504983	x	Distans strömbrytare	Distance switch
16	316002	x	Hängare 3-krok silver L=240	Hanger 3-hook silver L=240
17	336049	x	Skåp tvättställ kpl. u. skiva	Cupboard cpl. without board
18	346092	x	Skiva skåp tvättställ	Board
19	335922	x	Lucka	Door
20	350129	x	Handtag	Handle
21	341156	x	Hylla kpl.	Shelf cpl.
22	339974	x	Front hörn	Front corner
23	313657	x	Tvättställ	Wash basin
--	401270	x	Hållare d:o	Holder d:o
24	350247	x	Blandare m. utkastarrör	Mixer with pipe
25	310084	x	Avloppsförskruvning 90° kpl. 25 mm	Sewage connection 90° cpl. 25 mm
27	316003	x	Hängare 5-krok silver L=440	Hanger 5-hook silver L=440
28	319218	x	Kassettoa kpl.	Cassette toilet cpl.
29	345311	x	Front	Front
30	504994	x	Eluttag 230 V m. lock	El connection 230 V with cover
31	504993	x	Ram uttag	Frame connection
32	375985	x	Hylla hörn	Shelf
33	337131	x	Hylla	Shelf
34	316034	x	Rasskydd al. Ø=8 L=158	Pipe al. Ø=8 L=158
35	345192	x	Front tvättrum kpl.	Front washroom cpl.
--	319198	x	Galler ventilation al. d:o	Grid ventilation al. d:o
36	801315	x	Lås inredning kök	Lock
37	315197	x	Tryckknapp	Push button
38	315198	x	Rosett tryckknapp	Rosett push button
39	505005	T	Handdukstork	Towel drier
			M= Metervara T= Tillbehör	M= On the metre T= Accessory

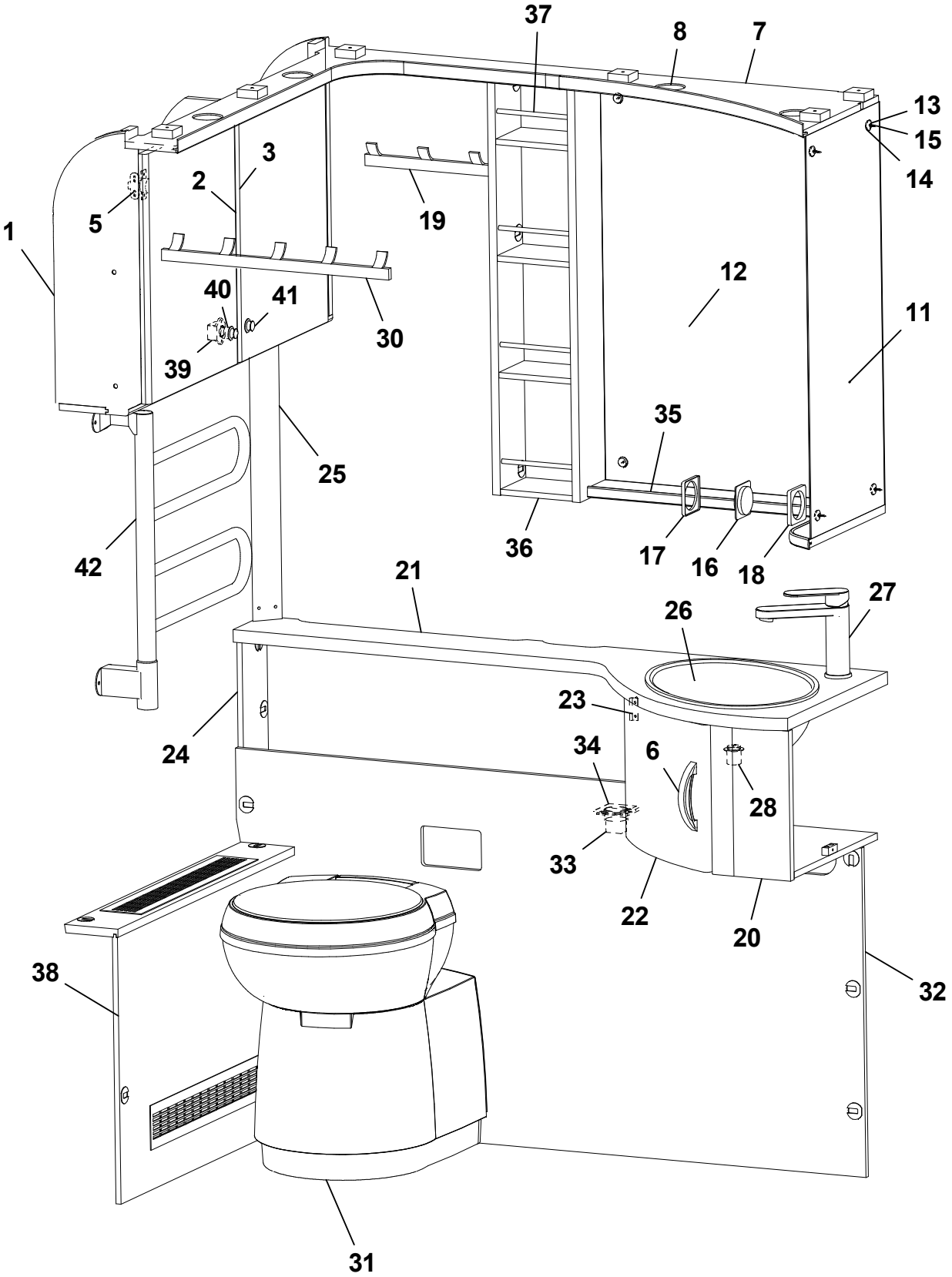
37
8
7
13
15
14
3
2
5
19
1
12
40
41
30
11
39
35
25
36
17
16
18
42
21
27
26
23
24
34
6
28
33
22
20
38
32
31

Pos Fig	Det. nr Part. No	Ingår Fitted	OBS!! Ange alltid årsmodell vid beställning av inredning Benämning	OBS!! Specify always year of model when ordering equipment Description
1	345919	x	Skåp tvättrum	Cupboard
2	345920	x	Lucka H 368x450	Door R 368x450
3	345921	x	Lucka V 368x450	Door L 368x450
5	316037	x	Gångjärn	Hinge
6	350129	x	Handtag	Handle
7	338357	x	Ljusramp tvättrum	Light holder
8	505849	x	Belysning ljusramp	Illumination light holder
11	316039	x	Spegel 3x300x725	Mirror 3x300x725
12	316038	x	Spegel 3x543x725	Mirror 3x543x725
13	800343	x	Kabelgenomföring	Rubber bushing
14	801506	x	Rosetthatt, förnicklad	Cap, nickel-plated
15	801109	x	Rosettskruv	Screw
16	504985	x	Strömbrytare 1-polig	Switch 1-pol
17	504982	x	Ram strömbrytare	Frame switch
18	504983	x	Distans strömbrytare	Distance switch
19	316002	x	Hängare 3-krok silver L=240	Hanger 3-hook silver L=240
20	338362	x	Skåp tvättställ kpl. u. skiva	Cupboard cpl. without board
21	345799	x	Skiva tvättställ	Board
22	335922	x	Lucka	Door
23	312589	x	Gångjärn	Hinge
24	342763	x	Hylla kpl.	Shelf cpl.
25	339974	x	Front hörn	Front corner
26	313657	x	Tvättställ	Wash basin
--	401270	x	Hållare d:o	Holder d:o
27	350247	x	Blandare m. utkastarrör	Mixer with pipe
28	310084	x	Avloppsförskruvning 90° kpl. 25 mm	Sewage connection 90° cpl. 25 mm
30	316003	x	Hängare 5-krok silver L=440	Hanger 5-hook silver L=440
31	319218	x	Kassettoa kpl.	Cassette toilet cpl.
32	345194	x	Front	Front
33	504994	x	Eluttag 230 V m. lock	El connection 230 V with cover
34	504993	x	Ram uttag	Frame connection
35	336142	x	Hylla hörn	Shelf
36	337131	x	Hylla	Shelf
37	316034	x	Rasskydd al. Ø=8 L=158	Pipe al. Ø=8 L=158
38	345192	x	Front tvättrum kpl.	Front washroom cpl.
--	319198	x	Galler ventilation al. d:o	Grid ventilation al. d:o
39	801315	x	Lås	Lock
40	315197	x	Tryckknapp	Push button
41	315198	x	Rosett tryckknapp	Rosett push button
42	505005	T	Handdukstork	Towel drier

M= Metervara
T= Tillbehör

M= On the metre
T= Accessory

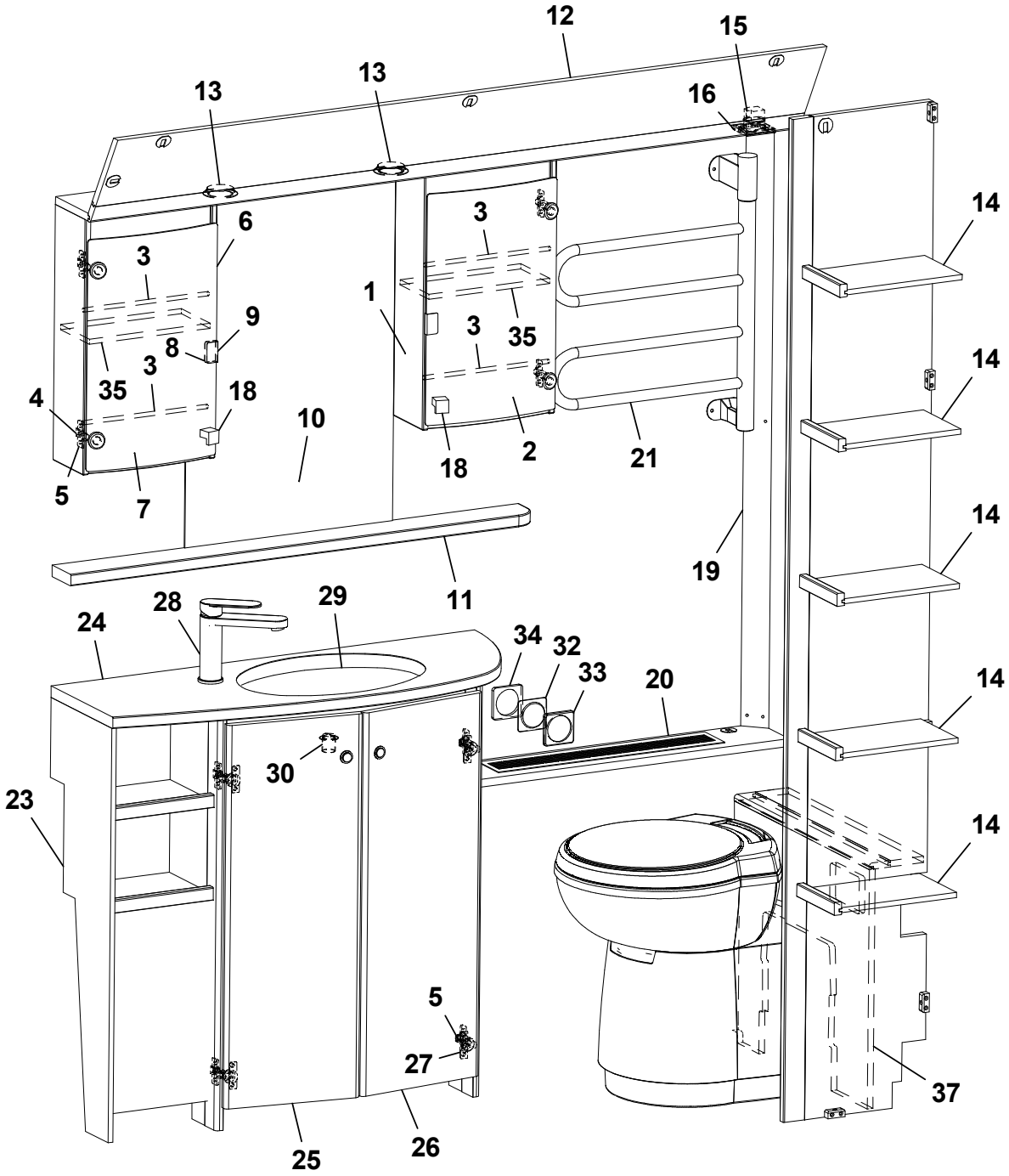
12
15
13
13
16
14
6
3
3
1
9
3
35
8
3
35
18
4
10
18
2
21
14
5
7
14
19
11
28
29
24
34
32
33
20
14
30
23
14
5
27
37
25
26

Pos Fig	Det. nr Part. No	Ingår Fitted	OBS!! Ange alltid årsmodell vid beställning av inredning Benämning	OBS!! Specify always year of model when ordering equipment Description
1	346223	x	Skåp tvättrum H	Cupboard washroom R
2	345998	x	Lucka H acryl	Door R acryl
3	314580	x	Rasskydd al. Ø=8 L=265	Pipe al. Ø=8 L=265
4	318379	x	Gångjärn	Hinge
--	318380	x	Täckhatt d:o	Cover d:o
5	312588	x	Platta gångjärn	Plate hinge
6	346224	x	Skåp tvättrum V	Cupboard washroom L
7	345997	x	Lucka V acryl	Door L acryl
8	314350	x	Lås magnet	Lock magnet
9	318381	x	Motstycke magnetlås	Companion part
10	315999	x	Spegel 3x440x700	Mirror 3x440x700
11	346234	x	Hylla	Shelf
12	345954	x	Ljusramp	Light holder
13	505849	x	Belysning ljusramp	Illumination light holder
14	336938	x	Hylla garderob [1]	Shelf wardrobe [1]
--	331894M	x	Hylla garderob [2]	Shelf wardrobe [2]
15	504994	x	Eluttag 230 V m. lock	El connection 230 V with cover
16	504993	x	Ram eluttag	Frame electric connection
17	316039	x	Spegel 3x300x725	Mirror 3x300x725
18	350473	x	Handtag knopp	Handle knob
19	335718	x	Front hörn	Front corner
20	337050	x	Front gavel bak	Front
--	319198	x	Galler ventilation al. d:o	Grid ventilation al. d:o
21	505005	T	Handdukstork	Towel drier
22	319218	x	Kassettoa kpl.	Cassette toilet cpl.
23	346248	x	Skåp tvättställ u. skiva	Cupboard washroom without board
24	346079	x	Skiva skåp tvättställ	Board cupboard wash basin
25	346053	x	Lucka V	Door L
26	346054	x	Lucka H	Door R
27	311917	x	Gångjärn	Hinge
28	350247	x	Blandare m. utkastarrör	Mixer with pipe
29	313657	x	Tvättställ	Wash basin
--	401270	x	Hållare d:o	Holder d:o
30	310084	x	Avloppsförskruvning 90° kpl. 25 mm	Sewage connection 90° cpl. 25 mm
32	504985	x	Strömbrytare 1-polig	Switch 1-pol
33	504982	x	Ram strömbrytare	Frame switch
34	504983	x	Distans strömbrytare	Distance switch
35	332066M	x	Hylla skåp	Shelf cupboard
36	337075	x	Vägg garderob	Wall wardrobe
37	336933	x	Täckfront [1]	Front [1]
--	337046	x	Täckfront [2]	Front [2]
			[1] = 590 BS [2] = 650-680 BS / BSA / 620-680 BQD / BQDA	[1] = 590 BS [2] = 650-608 BS / BSA / 620-680 BQD / BQDA
			M= Metervara T= Tillbehör	M= On the metre T= Accessory

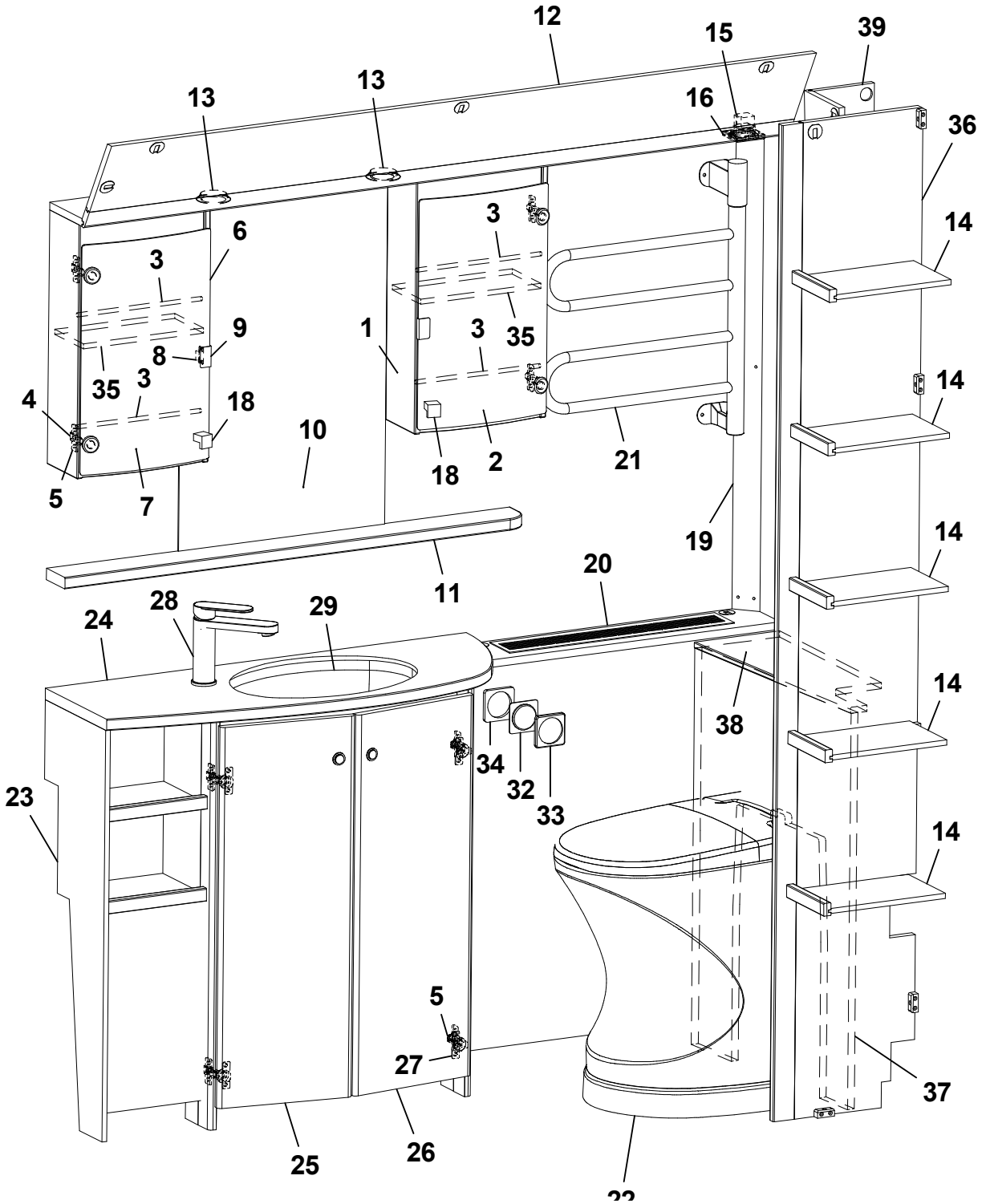
12
15
39
13
13
16
36
3
6
14
3
9
1
3
35
8
35
3
4
18
14
10
18
2
21
5
7
19
14
11
20
28
29
24
14
38
34
32
33
23
14
5
27
37
25
26
22

Pos Fig	Det. nr Part. No	Ingår Fitted	OBS!! Ange alltid årsmodell vid beställning av inredning Benämning	OBS!! Specify always year of model when ordering equipment Description
1	346223	x	Skåp tvättrum H	Cupboard washroom R
2	345998	x	Lucka H acryl	Door R acryl
3	314580	x	Rasskydd al. Ø=8 L=265	Pipe al. Ø=8 L=265
4	318379	x	Gångjärn	Hinge
--	318380	x	Täckhatt d:o	Cover d:o
5	312588	x	Platta gångjärn	Plate hinge
6	346224	x	Skåp tvättrum V	Cupboard washroom L
7	345997	x	Lucka V acryl	Door L acryl
8	314350	x	Lås magnet	Lock magnet
9	318381	x	Motstycke magnetlås	Companion part
10	315999	x	Spegel 3x440x700	Mirror 3x440x700
11	346234	x	Hylla	Shelf
12	345954	x	Ljusramp	Light holder
13	505849	x	Belysning ljusramp	Illumination light holder
14	336938	x	Hylla garderob [1]	Shelf wardrobe [1]
--	331894M	x	Hylla garderob [2]	Shelf wardrobe [2]
15	504994	x	Eluttag 230 V m. lock	Electric connection 230 V with cover
16	504993	x	Ram eluttag	Frame electric connection
17	316039	x	Spegel 3x300x725	Mirror 3x300x725
18	350473	x	Handtag knopp	Handle knob
19	338211	x	Front hörn	Front corner
20	338025	x	Front gavel bak	Front
--	319198	x	Galler ventilation al. d:o	Grid ventilation al. d:o
21	505005	T	Handdukstork	Towel drier
22	319923	x	Cinderella kpl.	Cinderella toilet cpl.
23	346248	x	Skåp tvättställ u. skiva	Cupboard washroom without board
24	346079	x	Skiva skåp tvättställ	Board cupboard wash basin
25	346053	x	Lucka V	Door L
26	346054	x	Lucka H	Door R
27	311917	x	Gångjärn	Hinge
28	350247	x	Blandare m. utkastarrör	Mixer with pipe
29	313657	x	Tvättställ	Wash basin
--	401270	x	Hållare d:o	Holder d:o
30	310084	x	Avloppsförskruvning 90° kpl. 25 mm	Sewage connection 90° cpl. 25 mm
32	504985	x	Strömbrytare 1-polig	Switch 1-pol
33	504982	x	Ram strömbrytare	Frame switch
34	504983	x	Distans strömbrytare	Distance switch
35	332066M	x	Hylla skåp	Shelf cupboard
36	337075	x	Vägg garderob	Wall wardrobe
37	346490	x	Täckfront [1]	Front [1]
--	338023	x	Täckfront [2]	Front [2]
38	346491	x	Skiva täckfront [1]	Top, front [1]
--	339815	x	Skiva täckfront [2]	Top, front [2]
			[1] = 590 BS [2] = 650-680 BS / BSA / 620-680 BQD / BQDA	[1] = 590 BS [2] = 650-608 BS / BSA / 620-680 BQD / BQDA
			M= Metervara T= Tillbehör	M= On the metre T= Accessory

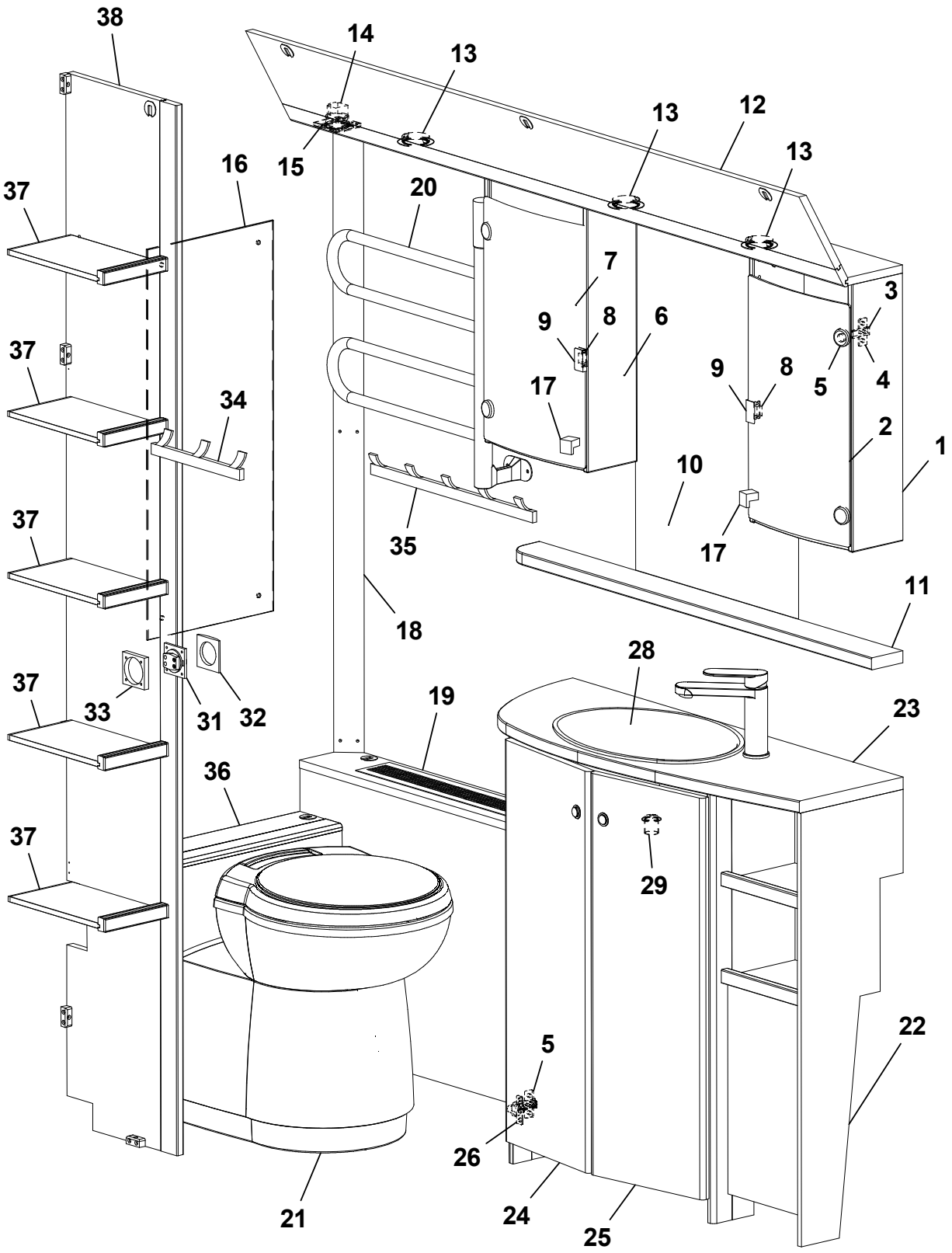
38
14
13
13
12
13
15
16
20
37
7
3
9
8
6
5
4
37
34
17
9
8
2
1
10
35
17
37
11
18
28
37
33
31
32
19
23
36
37
29
22
5
26
21
24
25

Pos Fig	Det. nr Part. No	Ingår Fitted	OBS!! Ange alltid årsmodell vid beställning av inredning Benämning	OBS!! Specify always year of model when ordering equipment Description
1	344092	x	Skåp tvättrum H	Cupboard washroom R
--	332066M	x	Hylla d:o	Shelf d:o
--	314580	x	Rasskydd al. Ø=8 L=265 d:o	Pipe al. Ø=8 L=265 d:o
2	343667	x	Lucka H acryl	Door R acryl
3	318379	x	Gångjärn	Hinge
4	312588	x	Platta gångjärn	Plate hinge
5	318380	x	Täckhatt d:o	Cover d:o
6	344093	x	Skåp tvättrum V	Cupboard washroom L
--	332066M	x	Hylla d:o	Shelf d:o
--	314580	x	Rasskydd al. Ø=8 L=265 d:o	Pipe al. Ø=8 L=265 d:o
7	343666	x	Lucka V acryl	Door L acryl
8	314350	x	Lås magnet	Lock magnet
9	318381	x	Motstycke magnetlås	Companion part
10	315999	x	Spegel 3x440x700	Mirror 3x440x700
11	346064	x	Hylla	Shelf
12	334194	x	Ljusramp	Light holder
13	505849	x	Belysning ljusramp	Illumination light holder
14	504994	x	Eluttag 230 V m. lock	El connection 230 V with cover
15	504993	x	Ram Eluttag	Frame el connection
16	316039	x	Spegel 300x725x3 (beroende av modell)	Mirror 300x725x3 (depending on model)
17	350473	x	Handtag knopp	Handle knob
18	335718	x	Front hörn	Front
19	336322	x	Front gavel bak kpl.	Front cpl.
--	319198	x	Galler ventilation al. d:o	Grid ventilation al. d:o
20	505005	T	Handdukstork	Towel drier
21	319218	x	Kassettoa kpl.	Cassette toilet cpl.
22	346052	x	Skåp tvättställ kpl. m. skiva	Cupboard washroom cpl. with board
23	346055	x	Skiva tvättställ	Board cupboard
24	346053	x	Lucka V	Door L
25	346054	x	Lucka H	Door R
26	311917	x	Gångjärn	Hinge
27	350247	x	Blandare m. utkastarrör	Mixer with pipe
28	313657	x	Tvättställ	Wash basin
--	401270	x	Hållare d:o	Holder d:o
29	310084	x	Avloppsförskruvning 90° kpl. 25 mm	Sewage connection 90° cpl. 25 mm
31	504985	x	Strömbrytare 1-polig	Switch 1-pol
32	504982	x	Ram strömbrytare	Frame switch
33	504983	x	Distans strömbrytare	Distance switch
34	316002	x	Hängare 3-krok silver L=240	Hanger 3-hook silver L=240
35	316003	x	Hängare 5-krok silver L=440	Hanger 5-hook silver L=440
36	331902	x	Täckfront kpl.	Front cpl.
37	331894	x	Hylla	Shelf
38	331903	x	Vägg garderob	Wall wardrobe

M= Metervara
T= Tillbehör

M= On the metre
T= Accessory

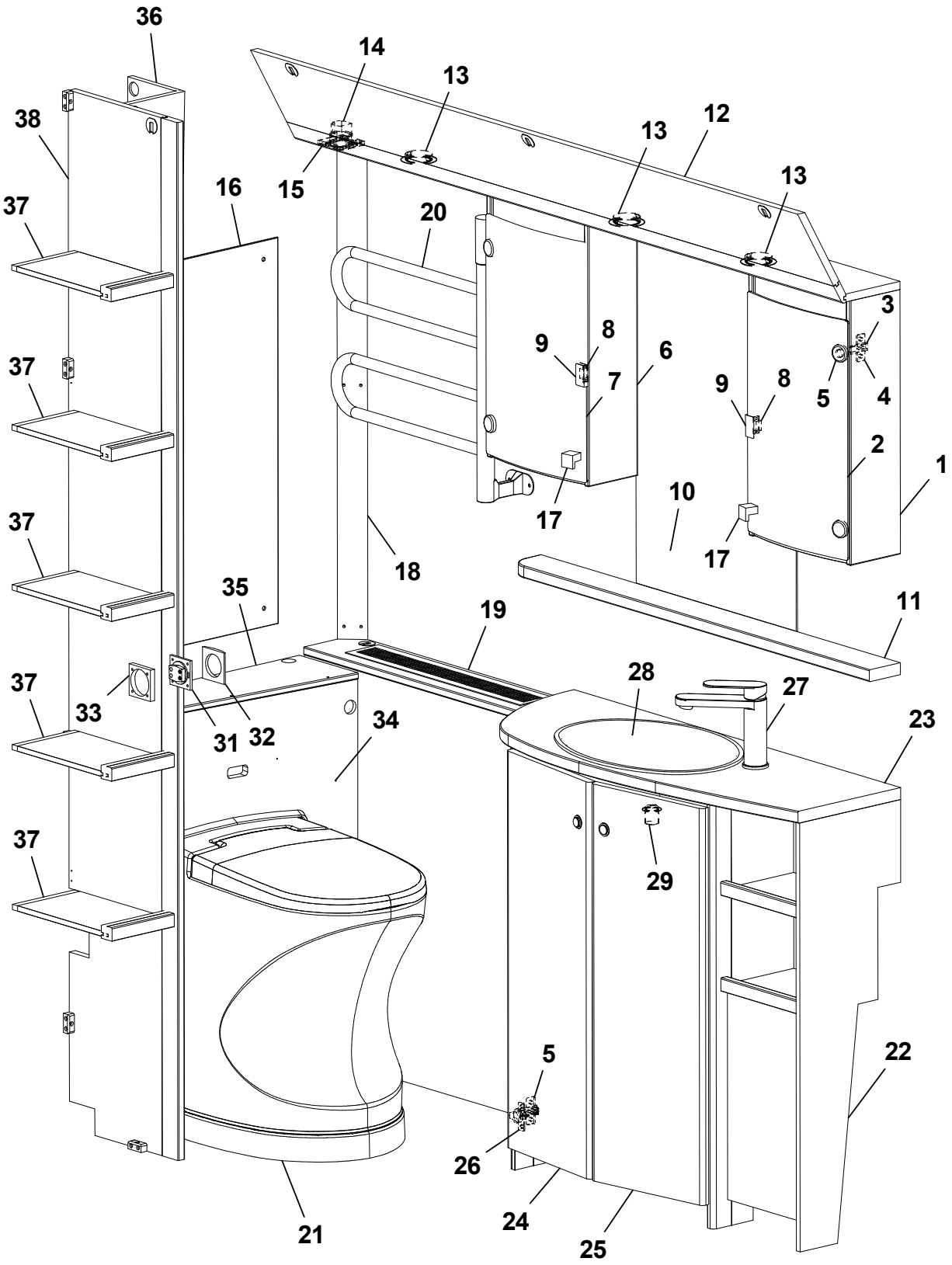
36
14
13
38
12
13
13
15
16
20
37
3
9
8
6
37
7
9
8
5
4
2
1
37
10
17
17
18
35
19
11
28
27
37
33
31
32
34
23
37
29
5
22
26
24
21
25

Pos Fig	Det. nr Part. No	Ingår Fitted	OBS!! Ange alltid årsmodell vid beställning av inredning Benämning	OBS!! Specify always year of model when ordering equipment Description
1	344092	x	Skåp tvättrum H	Cupboard washroom R
--	332066M	x	Hylla d:o	Shelf d:o
--	314580	x	Rasskydd al. Ø=8 L=265 d:o	Pipe al. Ø=8 L=265 d:o
2	343667	x	Lucka H acryl	Door R acryl
3	318379	x	Gångjärn	Hinge
4	312588	x	Platta gångjärn	Plate hinge
5	318380	x	Täckhatt d:o	Cover d:o
6	344093	x	Skåp tvättrum V	Cupboard washroom L
--	332066M	x	Hylla d:o	Shelf d:o
--	314580	x	Rasskydd al. Ø=8 L=265 d:o	Pipe al. Ø=8 L=265 d:o
7	343666	x	Lucka V acryl	Door L acryl
8	314350	x	Lås magnet	Lock magnet
9	318381	x	Motstycke magnetlås	Companion part
10	315999	x	Spegel 3x440x700	Mirror 3x440x700
11	346064	x	Hylla	Shelf
12	334194	x	Ljusramp	Light holder
13	505849	x	Belysning ljusramp	Illumination light holder
14	504994	x	Eluttag 230 V m. lock	El connection 230 V with cover
15	504993	x	Ram Eluttag	Frame el connection
16	316039	x	Spegel 300x725x3 (beroende av modell)	Mirror 300x725x3 (depending on model)
--	316038	x	Spegel 3x543x725 (beroende av modell)	Mirror 3x543x725 (depending on model)
17	350473	x	Handtag knopp	Handle knob
18	338211	x	Front hörn	Front
19	338209	x	Front gavel bak kpl.	Front cpl.
--	319198	x	Galler ventilation al. d:o	Grid ventilation al. d:o
20	505005	T	Handdukstork	Towel drier
21	319923	x	Cinderella förbränningstoa	Cinderella gas incineration toilet
22	346052	x	Skåp tvättställ kpl. m. skiva	Cupboard washroom cpl. with board
23	346055	x	Skiva tvättställ	Board cupboard
24	346053	x	Lucka V	Door L
25	346054	x	Lucka H	Door R
26	311917	x	Gångjärn	Hinge
27	350247	x	Blandare m. utkastarrör	Mixer with pipe
28	313657	x	Tvättställ	Wash basin
--	401270	x	Hållare d:o	Holder d:o
29	310084	x	Avloppsförskruvning 90° kpl. 25 mm	Sewage connection 90° cpl. 25 mm
31	504985	x	Strömbrytare 1-polig	Switch 1-pol
32	504982	x	Ram strömbrytare	Frame switch
33	504983	x	Distans strömbrytare	Distance switch
34	338207	x	Täckfront	Front
35	338208	x	Skiva	Board
36	338205	x	Nisch kpl.	Nisch cpl.
37	331894	x	Hylla	Shelf
38	331903	x	Vägg garderob	Wall wardrobe
			M= Metervara T= Tillbehör	M= On the metre T= Accessory

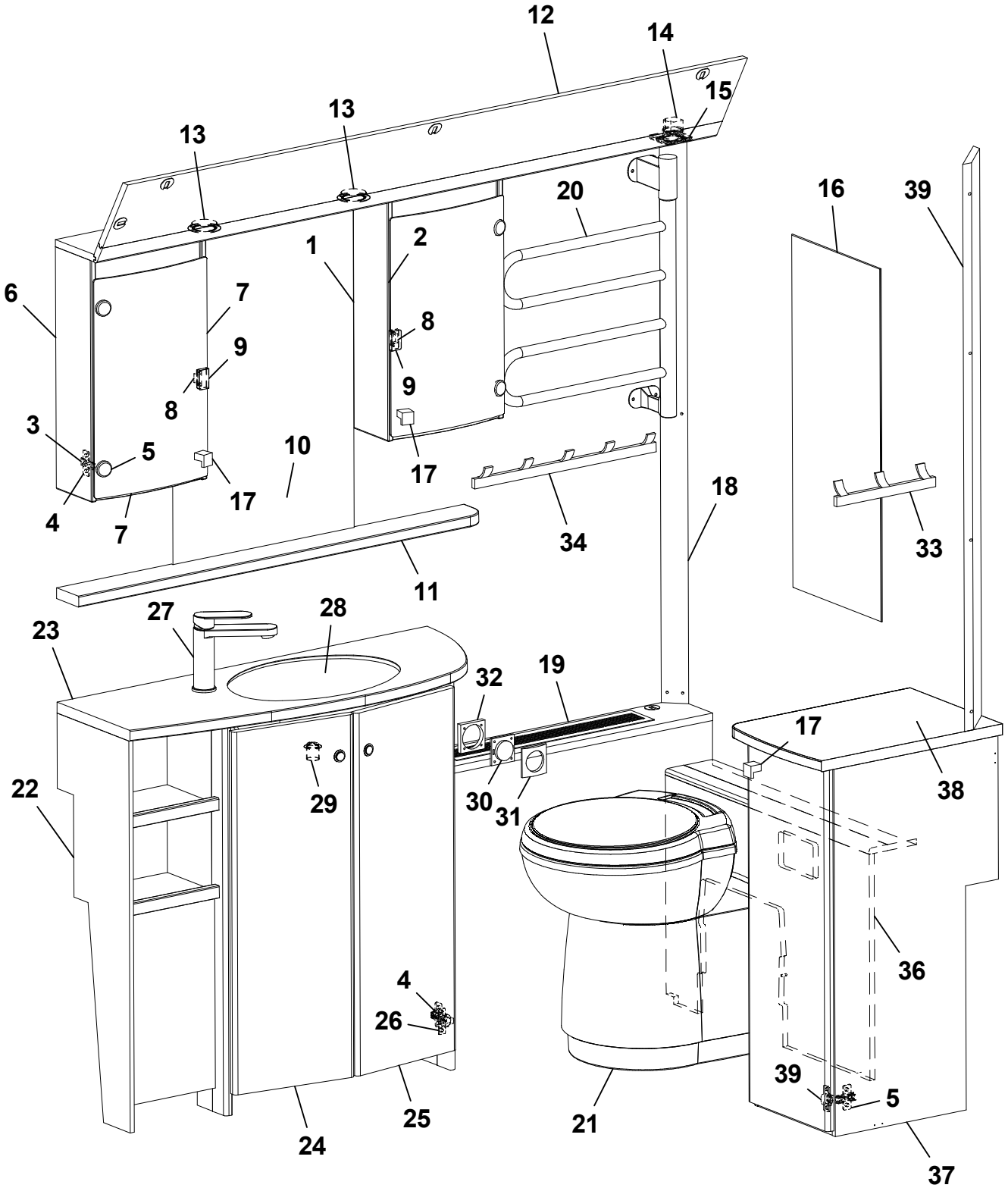
12
14
15
13
13
20
16
39
1
2
6
7
8
9
8
9
3
5
10
17
17
4
7
34
18
33
11
27
28
23
32
19
17
22
29
30
31
38
4
26
36
39
5
21
25
24
37

Pos Fig	Det. nr Part. No	Ingår Fitted	OBS!! Ange alltid årsmodell vid beställning av inredning Benämning	OBS!! Specify always year of model when ordering equipment Description
1	346223	x	Skåp tvättrum H	Cupboard washroom R
--	332066M	x	Hylla d:o	Shelf d:o
--	314580	x	Rasskydd al. Ø=8 L=265 d:o	Pipe al. Ø=8 L=265 d:o
2	345998	x	Lucka H acryl	Door R acryl
3	318379	x	Gångjärn	Hinge
4	312588	x	Platta gångjärn	Plate hinge
5	318380	x	Täckhatt d:o	Cover d:o
6	346224	x	Skåp tvättrum V	Cupboard washroom L
--	332066M	x	Hylla d:o	Shelf d:o
--	314580	x	Rasskydd al. Ø=8 L=265 d:o	Pipe al. Ø=8 L=265 d:o
7	345997	x	Lucka V acryl	Door L acryl
8	314350	x	Lås magnet	Lock magnet
9	318381	x	Motstycke magnetlås	Companion part
10	315999	x	Spegel 3x440x700	Mirror 3x440x700
11	346234	x	Hylla	Shelf
12	345954	x	Ljusramp	Light holder
13	505849	x	Belysning ljusramp	Illumination light holder
14	504994	x	Eluttag 230 V m. lock	El connection 230 V with cover
15	504993	x	Ram Eluttag	Frame el connection
16	316038	x	Spegel 300x725x3	Mirror 300x725x3
17	350473	x	Handtag knopp	Handle knob
18	335718	x	Front hörn	Front
19	337050	x	Front gavel bak kpl.	Front cpl.
--	319198	x	Galler ventilation al. d:o	Grid ventilation al. d:o
20	505005	T	Handdukstork	Towel drier
21	319218	x	Kassettoa kpl.	Cassette toilet cpl.
22	346248	x	Skåp tvättställ kpl. m. skiva	Cupboard washroom cpl. with board
23	346079	x	Skiva tvättställ	Board cupboard
24	346053	x	Lucka V	Door L
25	346054	x	Lucka H	Door R
26	311917	x	Gångjärn	Hinge
27	350247	x	Blandare m. utkastarrör	Mixer with pipe
28	313657	x	Tvättställ	Wash basin
--	401270	x	Hållare d:o	Holder d:o
29	310084	x	Avloppsförskruvning 90° kpl. 25 mm	Sewage connection 90° cpl. 25 mm
30	504985	x	Strömbrytare 1-polig	Switch 1-pol
31	504982	x	Ram strömbrytare	Frame switch
32	504983	x	Distans strömbrytare	Distance switch
33	316002	x	Hängare 3-krok silver L=240	Hanger 3-hook silver L=240
35	316003	x	Hängare 5-krok silver L=440	Hanger 5-hook silver L=440
36	337512	x	Täckfront kpl.	Front cpl.
37	346546	x	Skåp	Cupboard
38	346090	x	Skiva skåp	Board, cupboard
39	330653	x	Front eluttag	Front outlet
			M= Metervara T= Tillbehör	M= On the metre T= Accessory

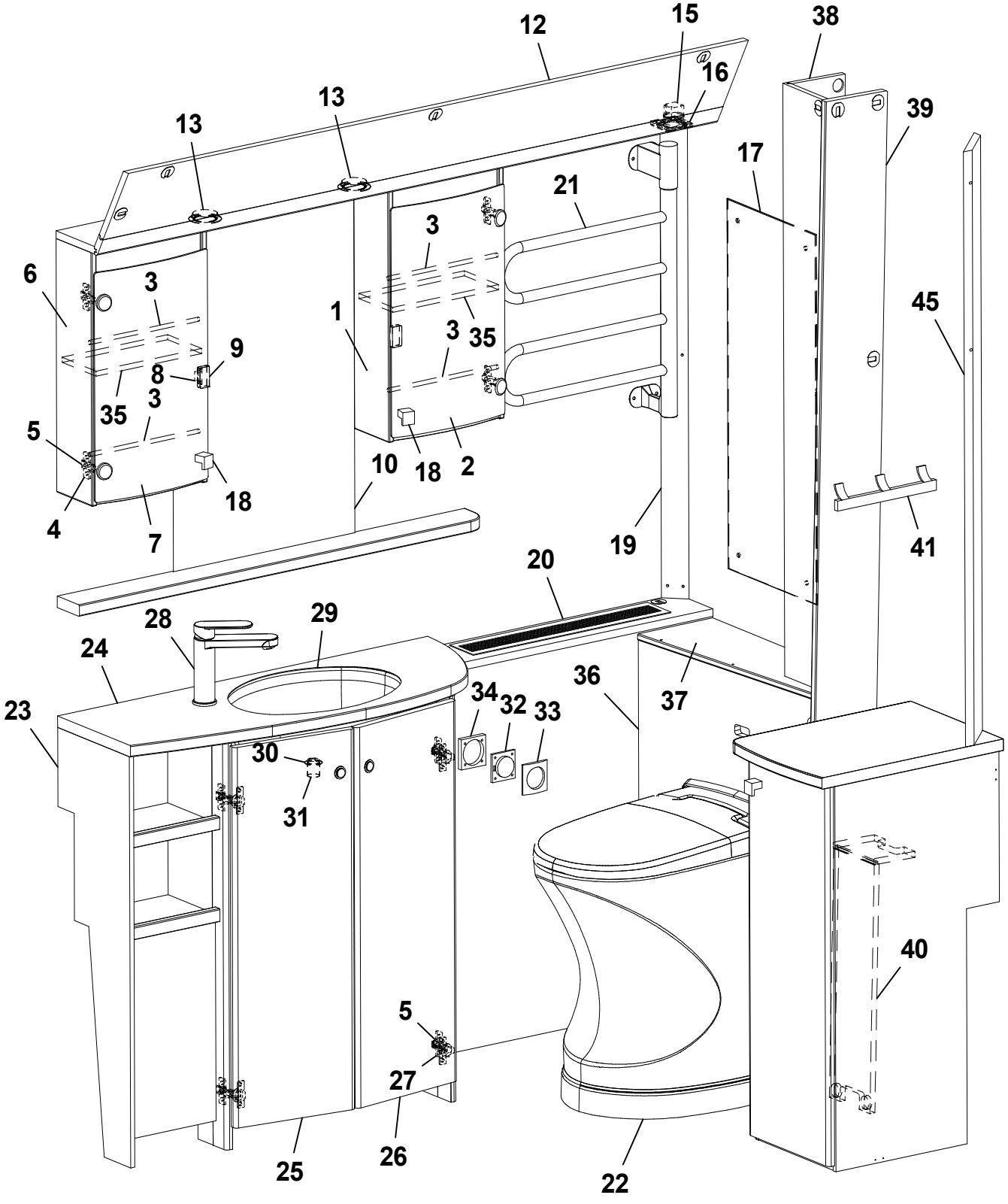
12
15
38
16
13
13
39
17
21
3
6
3
1
45
3
35
9
8
35
3
5
10
18
2
18
4
7
19
41
20
28
29
24
34
32
33
36
37
23
30
31
40
5
27
25
26
22

Pos Fig	Det. nr Part. No	Ingår Fitted	OBS!! Ange alltid årsmodell vid beställning av inredning Benämning	OBS!! Specify always year of model when ordering equipment Description
1	346223	x	Skåp tvättrum H	Cupboard washroom R
2	345998	x	Lucka H acryl	Door R acryl
3	314580	x	Rasskydd al. Ø=8 L=265	Pipe al. Ø=8 L=265
4	318379	x	Gångjärn	Hinge
--	318380	x	Täckhatt d:o	Cover d:o
5	312588	x	Platta gångjärn	Plate hinge
6	346224	x	Skåp tvättrum V	Cupboard washroom L
7	345997	x	Lucka V acryl	Door L acryl
8	314350	x	Lås magnet	Lock magnet
9	318381	x	Motstycke magnetlås	Companion part
10	315999	x	Spegel 3x440x700	Mirror 3x440x700
11	346234	x	Hylla	Shelf
12	345954	x	Ljusramp	Light holder
13	505849	x	Belysning ljusramp	Illumination light holder
14	346546	x	Skåp	Cupboard
15	504994	x	Eluttag 230 V m. lock	El connection 230 V with cover
16	504993	x	Ram eluttag	Frame el connection
17	316039	x	Spegel 3x300x725	Mirror 3x300x725
18	350473	x	Handtag knopp	Handle knob
19	338211	x	Front hörn	Front
20	338025	x	Front gavel bak	Front
--	319198	x	Galler ventilation al. d:o	Grid ventilation al. d:o
21	505005	T	Handdukstork	Towel drier
22	319923	x	Cinderella förbränningstoa	Cinderella gas incineration toilet
23	346248	x	Skåp tvättställ u. skiva	Cupboard washroom without board
24	346079	x	Skiva skåp tvättställ	Board cupboard wash basin
25	346053	x	Lucka V	Door L
26	346054	x	Lucka H	Door R
27	311917	x	Gångjärn	Hinge
28	350247	x	Blandare m. utkastarrör	Mixer with pipe
29	313657	x	Tvättställ	Wash basin
--	401270	x	Hållare d:o	Holder d:o
30	310084	x	Avloppsförskruvning 90° kpl. 25 mm	Sewage connection 90° cpl. 25 mm
32	504985	x	Strömbrytare 1-polig	Switch 1-pol
33	504982	x	Ram strömbrytare	Frame switch
34	504983	x	Distans strömbrytare	Distance switch
35	332066M	x	Hylla	Shelf
36	338023	x	Täckfront	Front
37	339815	x	Skiva täckfront	Board front
38	338031	x	Nisch kpl.	Nisch cpl.
39	338750	x	Vägg	Wall
40	338454	x	Front kpl	Front cpl.
41	316002	x	Hängare 3-krok silver L=240	Hanger 3-hook silver L=240
43	346090	x	Skiva skåp	Cupboard board
44	215202	x	Gångjärn	Hinge
45	330653M	x	Front eluttag	Front outlet
			M= Metervara T= Tillbehör	M= On the metre T= Accessory

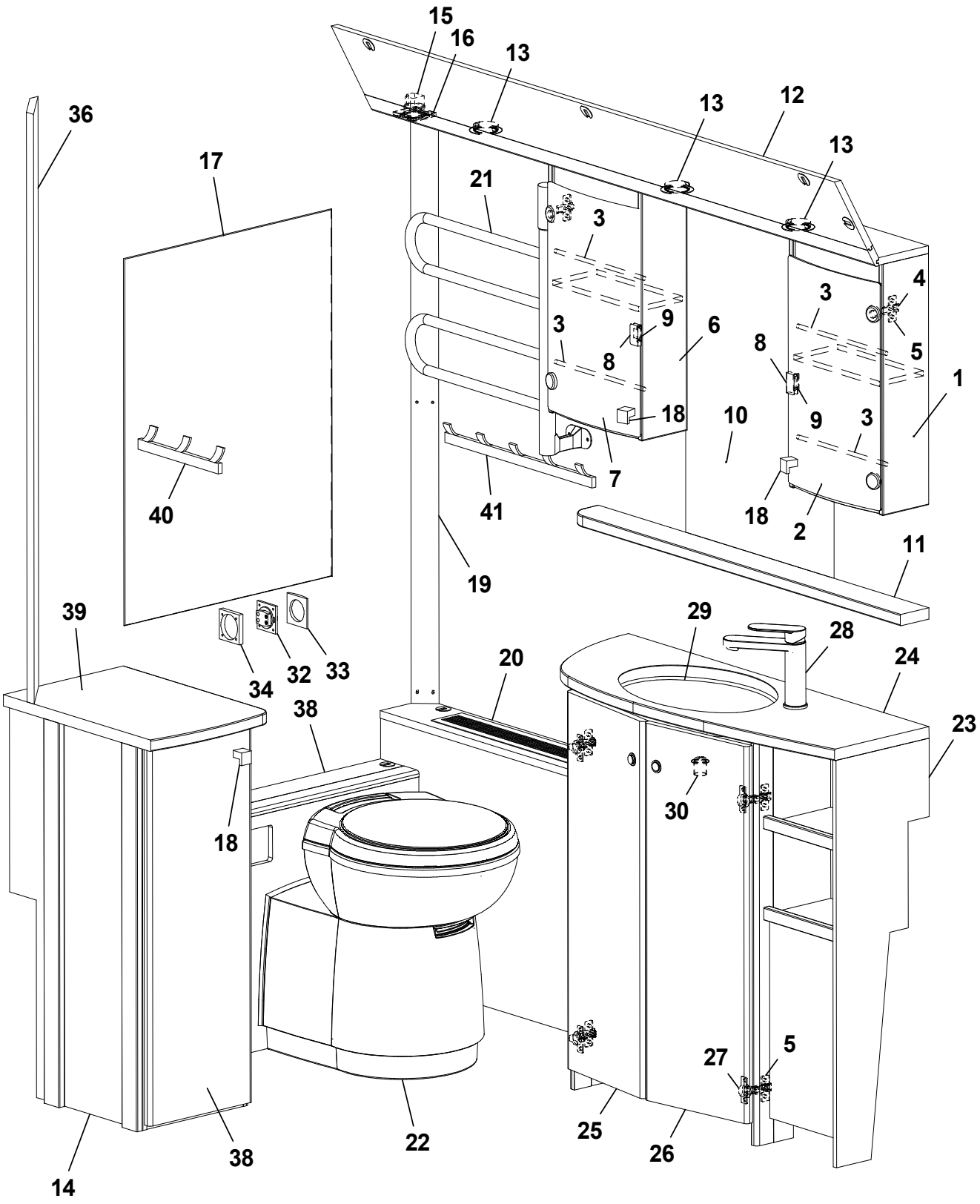
15
16
13
13
12
13
36
17
21
3
3
4
3
9
6
8
5
8
1
18
10
9
3
7
40
41
18
2
11
19
39
29
28
34
32
33
20
24
38
23
30
18
27
5
22
25
26
38
14

Pos Fig	Det. nr Part. No	Ingår Fitted	OBS!! Ange alltid årsmodell vid beställning av inredning Benämning	OBS!! Specify always year of model when ordering equipment Description
1	346223	x	Skåp tvättrum H	Cupboard washroom R
2	345998	x	Lucka H acryl	Door R acryl
3	314580	x	Rasskydd al. Ø=8 L=265	Pipe al. Ø=8 L=265
4	318379	x	Gångjärn	Hinge
--	318380	x	Täckhatt d:o	Cover d:o
5	312588	x	Platta gångjärn	Plate hinge
6	346224	x	Skåp tvättrum V	Cupboard washroom L
7	345997	x	Lucka V acryl	Door L acryl
8	314350	x	Lås magnet	Lock magnet
9	318381	x	Motstycke magnetlås	Companion part
10	315999	x	Spegel 3x440x700	Mirror 3x440x700
11	346064	x	Hylla	Shelf
12	339912	x	Ljusramp	Light holder
13	505849	x	Belysning ljusramp	Illumination light holder
14	346545	x	Skåp kpl u. skiva	Cupboard cpl. without board
15	504994	x	Eluttag 230 V m. lock	El connection 230 V with cover
16	504993	x	Ram Eluttag	Frame el connection
17	316038	x	Spegel 3x543x725 (beroende av modell)	Mirror 3x543x725 (depending on model)
18	350473	x	Handtag knopp	Handle knob
19	335718	x	Front hörn	Front
20	336322	x	Front gavel bak	Front
--	319198	x	Galler ventilation al. d:o	Grid ventilation al. d:o
21	505005	T	Handdukstork	Towel drier
22	319218	x	Kassettoa kpl.	Cassette toilet cpl.
23	346052	x	Skåp tvättställ u. skiva	Cupboard washroom without board
24	346055	x	Skiva skåp tvättställ	Board cupboard wash basin
25	346053	x	Lucka V	Door L
26	346054	x	Lucka H	Door R
27	311917	x	Gångjärn	Hinge
28	350247	x	Blandare m. utkastarrör	Mixer with pipe
29	313657	x	Tvättställ	Wash basin
--	401270	x	Hållare d:o	Holder d:o
30	310084	x	Avloppsförskruvning 90° kpl. 25 mm	Sewage connection 90° cpl. 25 mm
32	504985	x	Strömbrytare 1-polig	Switch 1-pol
33	504982	x	Ram strömbrytare	Frame switch
34	504983	x	Distans strömbrytare	Distance switch
36	330653M	x	Front eluttag	Front outlet
37	346090	x	Skiva skåp	Cupboard board
38	330644	x	Täckfront kpl.	Front cpl.
40	316002	x	Hängare 3-krok silver L=240	Hanger 3-hook silver L=240
41	316003	x	Hängare 5-krok silver L=440	Hanger 5-hook silver L=440
			M= Metervara T= Tillbehör	M= On the metre T= Accessory

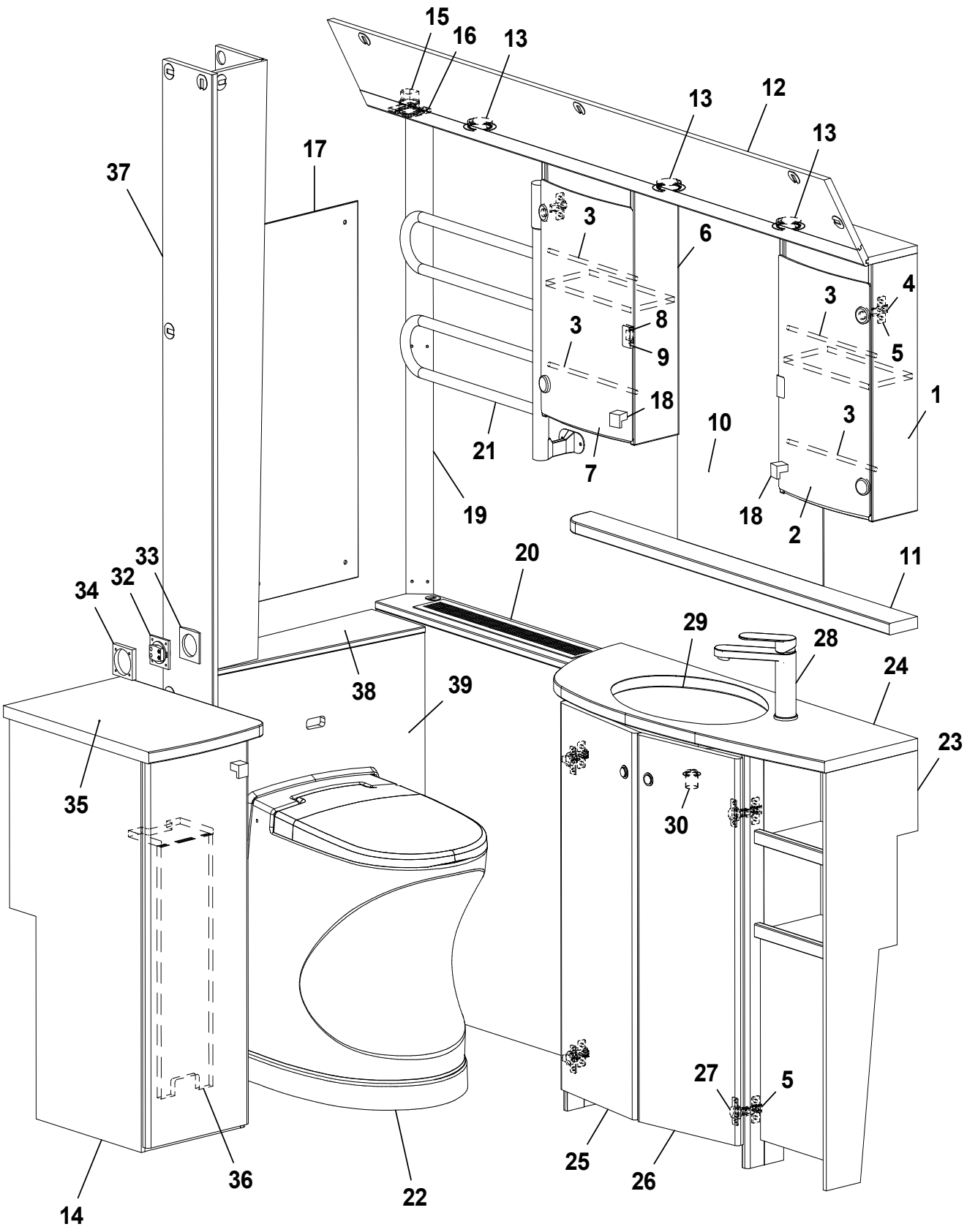
15
16
13
13
12
13
17
37
3
6
4
3
8
3
9
5
18
1
10
3
21
7
19
18
2
20
11
33
32
34
29
28
24
38
39
23
35
30
27
5
25
26
36
22
14

Pos Fig	Det. nr Part. No	Ingår Fitted	OBS!! Ange alltid årsmodell vid beställning av inredning Benämning	OBS!! Specify always year of model when ordering equipment Description
1	346223	x	Skåp tvättrum H	Cupboard washroom R
2	345998	x	Lucka H acryl	Door R acryl
3	314580	x	Rasskydd al. Ø=8 L=265	Pipe al. Ø=8 L=265
4	318379	x	Gångjärn	Hinge
--	318380	x	Täckhatt d:o	Cover d:o
5	312588	x	Platta gångjärn	Plate hinge
6	346224	x	Skåp tvättrum V	Cupboard washroom L
7	345997	x	Lucka V acryl	Door L acryl
8	314350	x	Lås magnet	Lock magnet
9	318381	x	Motstycke magnetlås	Companion part
10	315999	x	Spegel 3x440x700	Mirror 3x440x700
11	346064	x	Hylla	Shelf
12	339912	x	Ljusramp	Light holder
13	505849	x	Belysning ljusramp	Illumination light holder
14	346545	x	Skåp kpl.	Cupboard cpl.
15	504994	x	Eluttag 230 V m. lock	El connection 230 V with cover
16	504993	x	Ram Eluttag	Frame el connection
17	316039	x	Spegel 3x300x725	Mirror 3x300x725
18	350473	x	Handtag knopp	Handle knob
19	338211	x	Front hörn	Front
20	338209	x	Front gavel bak	Front
--	319198	x	Galler ventilation al. d:o	Grid ventilation al. d:o
21	505005	T	Handdukstork	Towel drier
22	319923	x	Cinderella toa	Cinderella toilet
23	346052	x	Skåp tvättställ u. skiva	Cupboard washroom without board
24	346055	x	Skiva skåp tvättställ	Board cupboard wash basin
25	346053	x	Lucka V	Door L
26	346054	x	Lucka H	Door R
27	311917	x	Gångjärn	Hinge
28	350247	x	Blandare m. utkastarrör	Mixer with pipe
29	313657	x	Tvättställ	Wash basin
--	401270	x	Hållare d:o	Holder d:o
30	310084	x	Avloppsförskruvning 90° kpl. 25 mm	Sewage connection 90° cpl. 25 mm
32	504985	x	Strömbrytare 1-polig	Switch 1-pol
33	504982	x	Ram strömbrytare	Frame switch
34	504983	x	Distans strömbrytare	Distance switch
35	346090	x	Skiva skåp	Board, cupboard
36	338454	x	Täckfront	Front
37	338205	x	Nisch kpl.	Nisch cpl.
38	338208	x	Skiva, täckfront	Top, front
39	338207	x	Täckfront	Front

M= Metervara
T= Tillbehör

M= On the metre
T= Accessory

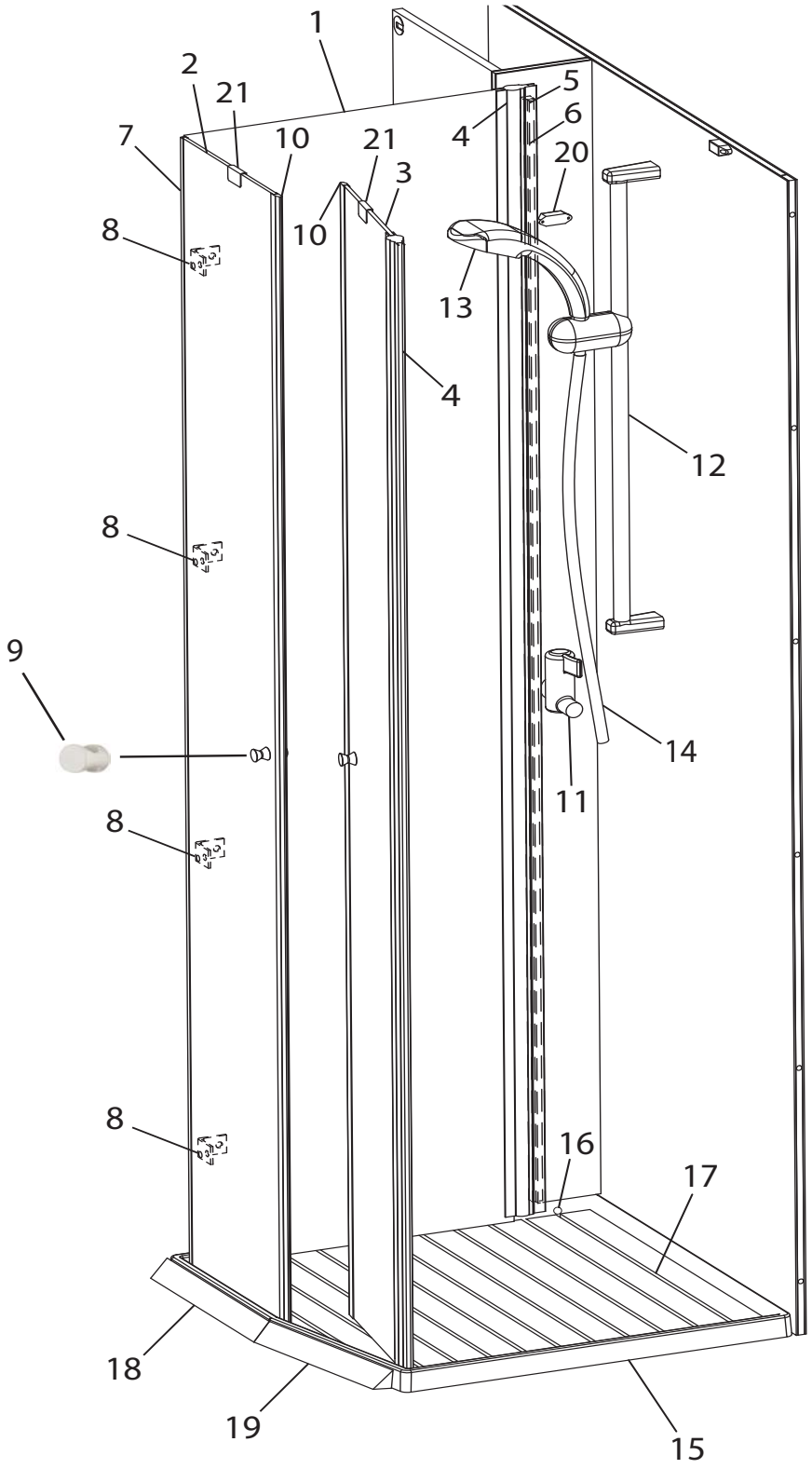
1
2
21
7
10
21
3
10
5
6
4
20
8
13
4
12
8
9
14
11
8
8
16
17
18
19
15

Pos Fig	Det. nr Part. No	Ingår Fitted	OBS!! Ange alltid årsmodell vid beställning av inredning Benämning	OBS!! Specify always year of model when ordering equipment Description
1	350048	x	Duschdörr V 483x1910	Shower door 483x1910
2	350047	x	Duschdörr 293x1910	Shower door 293x1910
3	350046	x	Duschdörr 240x1910	Shower door 240x1910
4	350049	x	Gångjärn L=1900	Hinge L=1900
5	350067	x	Distans 1860x15x12	Distance 1860x15x12
6	350066	x	Distans 1860x11x6	Distance 1860x11x6
7	350062	x	List U 8x8 L=2000	List U 8x8 L=2000
8	350050	x	Gångjärn	Hinge
9	350486	x	Hängare	Clothes hanger
10	319618	x	Lås magnet	Lock magnet
11	350039	x	Blandare	Mixer
12	318609	x	Duschstång L=850	Shower bar L=850
13	319363	x	Duschmunstycke	Shower head
14	318612	x	Duschslang 1/2"-1/2"	Shower hose 1/2"-1/2"
15	350008	x	Duschkar	Shower floor
16	314508	x	Plugg täck	Plug
17	350099	x	Trall duschrum	Duckboard shower room
18	339057	x	List duschkar L=327	List shower floor L=327
19	345304	x	List duschkar L=308	List shower floor L=308
20	319618	x	Lås magnet	Lock magnet
--	350345	x	Lås transport	Transportation lock
21	318381	x	Motstycke magnetlås	Companion part

M= Metervara
T= Tillbehör

M= On the metre
T= Accessory

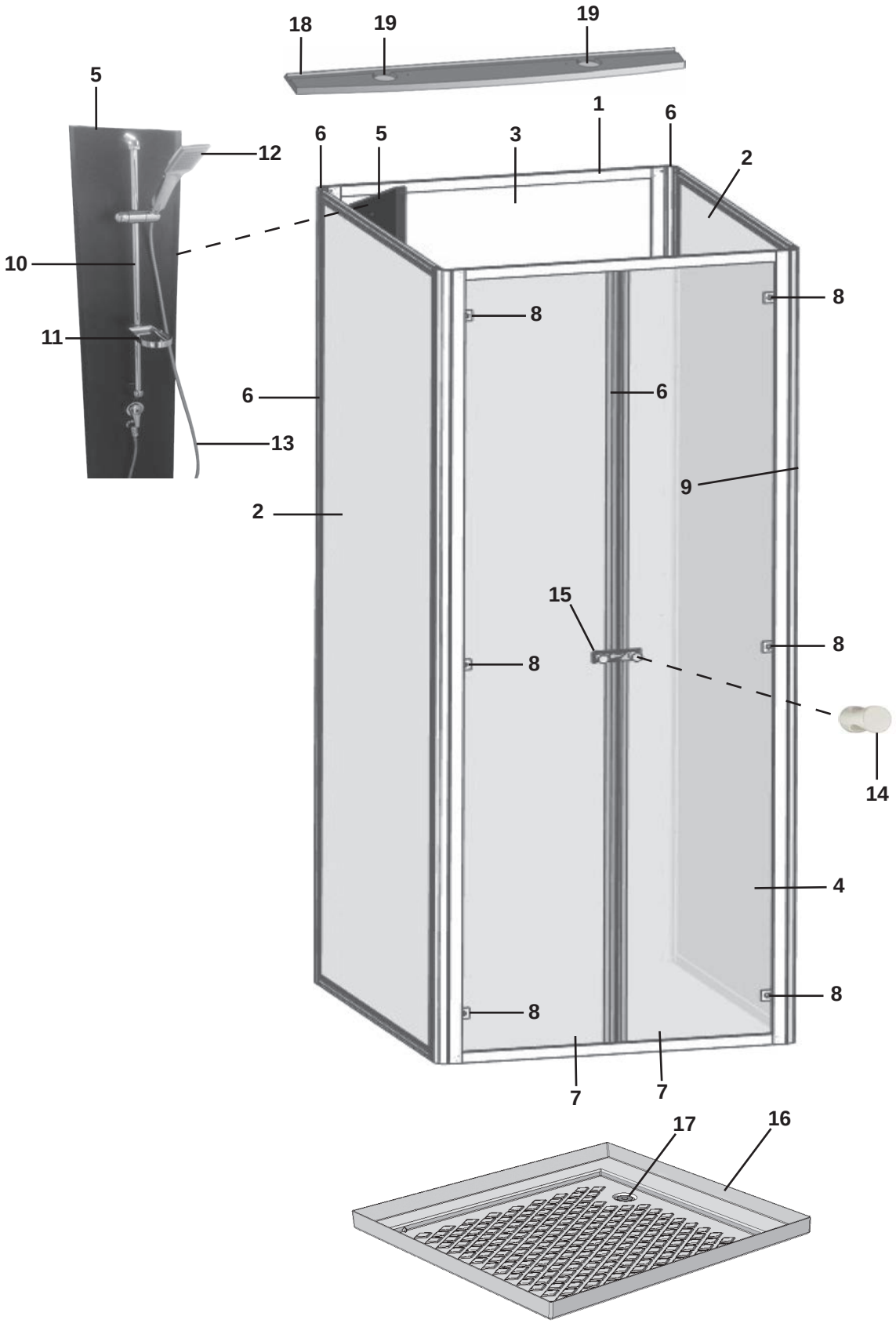
18
19
19
5
12
6
5
3
1
6
2
10
8
8
11
6
6
13
9
2
15
8
8
14
4
8
8
7
7
17
16

Pos Fig	Det. nr Part. No	Ingår Fitted	OBS!! Ange alltid årsmodell vid beställning av inredning Benämning	OBS!! Specify always year of model when ordering equipment Description
1	350190	x	Duschkabin kpl. [1]	Shower cabin cpl. [1]
--	350149	x	Duschkabin kpl. [2]	Shower cabin cpl. [2]
2	350150	x	Vägg sida duschkabin	Wall side shower cabin
3	350151	x	Vägg bak duschkabin	Wall rear shower cabin
4	350152	x	Vägg front duschkabin	Wall front shower cabin
5	350153	x	Hörn plast duschkabin	Corner plastic shower cabin
6	350112	x	List al dusch hörn	List al shower corner
7	350154	x	Dörr duschkabin	Door shower cabin
--	350051	x	List magnet duschdörr	List magnet shower door
8	350166	x	Gångjärn krom 25x30 mm kpl.	Hinge chrome 25x30 mm cpl.
9	350039	x	Blandare	Mixer
10	318609	x	Duschstång L=850	Shower bar L=850
11	318610	x	Tvålkopp	Soap dish
12	319363	x	Duschmunstycke	Shower head
13	318612	x	Duschslang 1/2"-1/2"	Shower hose 1/2"-1/2"
14	350486	x	Hängare	Clothes hanger
15	350216	x	Låshake duschkabin	Locking hook shower cabin
16	317584	x	Duschkar	Shower floor
17	302302	x	Avloppsförskruvning rak 19 mm	Sewage connection straight 19 mm
18	339907	x	Ljusramp	Light holder
19	505849	x	Belysning ljusramp	Illumination light holder
			[1] = BS / BSA / BQD / BQDA / BFDC [2] = BFW / BFWA	[1] = BS / BSA / BQD / BQDA / BFDC [2] = BFW / BFWA
			M= Metervara T= Tillbehör	M= On the metre T= Accessory

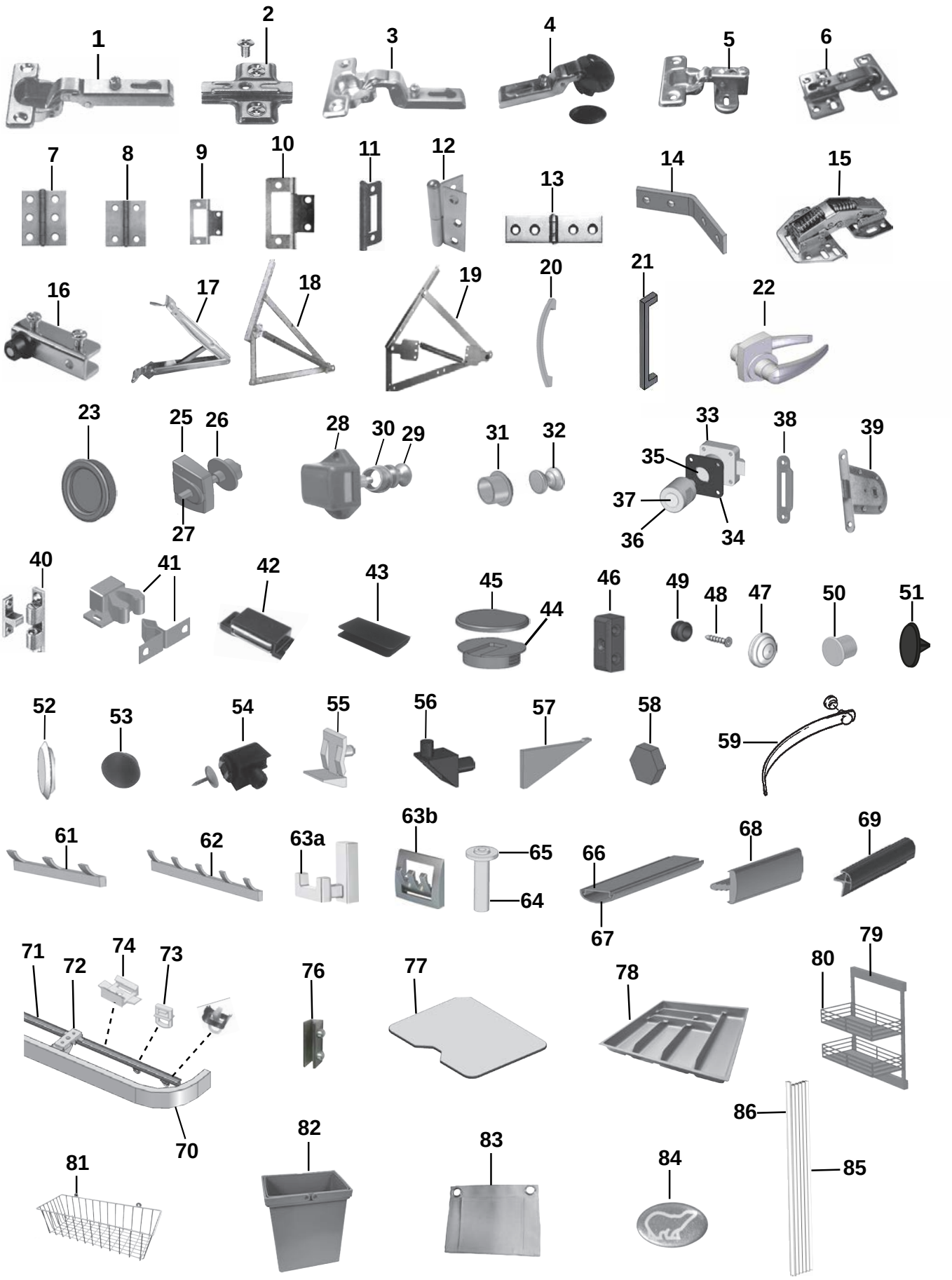
1
2
3
4
5
6
7
8
9
10
11
12
13
14
15
16
17
18
19
20
21
22
23
25
26
27
28
30
29
31
32
33
35
37
36
34
38
39
40
41
42
43
45
44
46
49
48
47
50
51
52
53
54
55
56
57
58
59
61
62
63a
63b
65
64
66
67
68
69
71
72
74
73
70
76
77
78
79
80
86
85
82
83
84
81

Pos Fig	Det. nr Part. No	Ingår Fitted	OBS!! Ange alltid årsmodell vid beställning av inredning Benämning	OBS!! Specify always year of model when ordering equipment Description
1	311917	x	Gångjärn	Hinge
--	316799	x	Gångjärn (under kyl)	Hinge (lower refrigerator)
2	312588	x	Platta gångjärn köksskåp / diskbänk	Plate hinge cupboard kitchen / kitchen sink
3	315202	x	Gångjärn	Hinge
4	318379	x	Gångjärn (skåp vintrin)	Hinge (vintrine)
--	318380	x	Täckhatt d:o	Cover d:o
5	316037	x	Gångjärn (skåp övre tvättrum)	Hinge (upper washroom cabinet)
6	314663	x	Gångjärn (skåp nedre tvättrum)	Hinge (lower washroom cabinet)
7	860405	x	Gångjärn (överbäddskåp)	Hinge (upper bed)
8	300354	x	Gångjärn (överbäddskåp)	Hinge (upper bed)
9	860402	x	Gångjärn (lucka överbäddskåp)	Hinge (door upper bed)
10	860621	x	Gångjärn vikbar skiva kök	Hinge foldable board kitchen
11	312589	x	Gångjärn (hurts)	Hinge (hurts)
12	319755	x	Gångjärn (dörr tvättrum)	Hinge (washroom door)
13	860452	x	Gångjärn (dörr tvättrum)	Hinge (washroom door)
14	302980	x	Vinkeljärn våningssäng	Angle iron childrens bed
15	350571	x	Gångjärn (skåp övre)	Hinge (cupboard upper)
16	314351	x	Gångjärn (köksskåp, säljer i par)	Hinge (kitchen cabinet exp. in pair)
17	350393	x	Beslag justerbart (säng)	Adjustable fitting (bed)
18	860626	x	Gångjärn enkelsäng (säljes i par)	Hinge single bed (exp. in pair)
--	860627	x	Fjäder d:o	Spring d:o
19	314589	x	Gångjärn dubbelsäng (säljes i par)	Hinge double bed (exp. in pair)
--	314590	x	Fjäder d:o	Spring d:o
20	350129	x	Handtag c/c 96 mm	Handle c/c 96 mm
21	350471	x	Handtag c/c 192 mm (köksskåp)	Handle c/c 192 mm (Kitchen cupboard)
--	350472	x	Handtag c/c 320 mm (diskbänk)	Handle c/c 320 mm (Kitchen sink)
22	350574	x	Handtag kpl. (tvättrum)	Handle cpl. (washroom)
--	350577	x	Handtag d:o H	Handle d:o R
--	350578	x	Handtag d:o V	Handle d:o L
--	316877	x	Lås inredning tvättrum	Lock washroom
23	316018	x	Handtag skjutdörr	Handle sliding door
25	316877	x	Lås inredning tvättrum	Lock washroom
26	316878	x	Rosett dörr tvättrum	Rosett washroom door
27	317356	x	Fyrkantstång dörr tvättrum L=95	Square shaft washroom door L=95
28	801315	x	Lås inredning exkl. tryckknapp (kök)	Lock without push button (kitchen)
29	315197	x	Tryckknapp d:o	Push button d:o
30	315198	x	Rosett tryckknapp	Rosett push button
31	315196	x	Rosett till tryckknapp (dörr)	Rosett for push button (door)
32	315195	x	Tryckknapp d:o	Push button d:o
33	07-110198	x	Låskista V [1]	Lock L [1]
--	07-110199	x	Låskista H [1]	Lock R [1]
34	339874	x	Distans låskista	Distance lock
35	339829	x	Distans dörrlås D19/26 L=15 [1]	Distance door lock D19/26 L=15 [1]
36	07-110235	x	Vridknopp förnicklad V [1]	Twist grip nickel-plated L [1]
--	07-110236	x	Vridknopp förnicklad H [1]	Twist grip nickel-plated R [1]
37	319288	x	Lock täck [1]	Cover [1]
38	314952	x	Låsbleck	Securing plate
--	319709	x	Låsbleck dörr tvättrum[1]	Securing plate, door washroom[1]
39	319708	x	Lås dörr tvättrum[1]	Lock door washroom[1]
40	800639	x	Snäppare mässing	Snap locking
			M= Metervara T= Tillbehör	M= On the metre T= Accessory

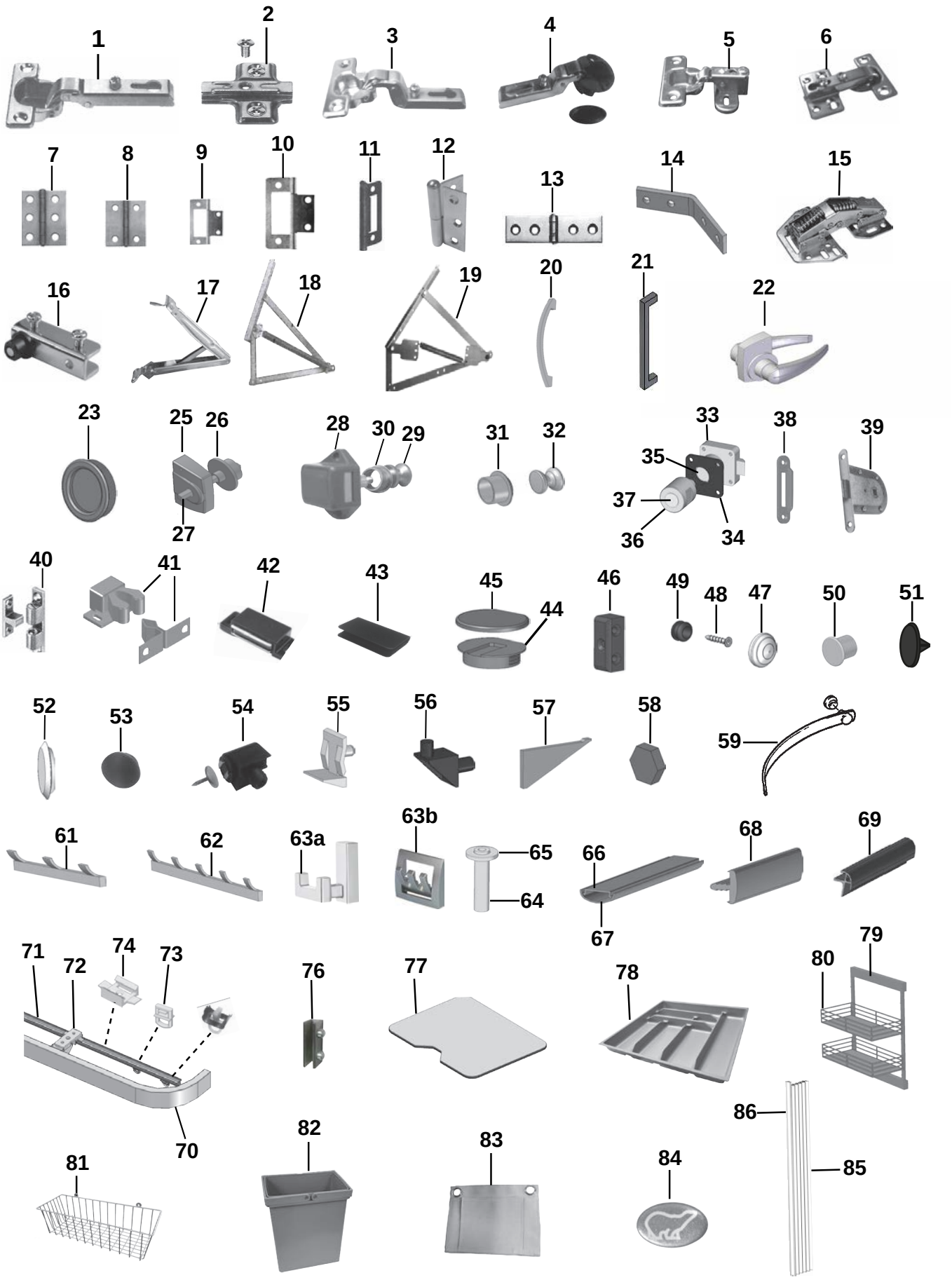
1
2
3
4
5
6
7
8
9
10
11
12
13
14
15
16
17
18
19
20
21
22
23
25
26
27
28
30
29
31
32
33
35
37
36
34
38
39
40
41
42
43
45
44
46
49
48
47
50
51
52
53
54
55
56
57
58
59
61
62
63a
63b
65
64
66
67
68
69
71
72
74
73
70
76
77
78
79
80
86
85
82
83
84
81

Pos Fig	Det. nr Part. No	Ingår Fitted	OBS!! Ange alltid årsmodell vid beställning av inredning Benämning	OBS!! Specify always year of model when ordering equipment Description
41	801346	x	Snäppare, 2-delad	Snap locking, 2-devided
42	314350	x	Lås magnet	Lock magnet
43	318381	x	Motstycke magnetlås	Companion part
44	860197	x	Monteringskloss	Mounting
45	319761	x	Lock d:o, brun	Cap d:o, brown
46	303335	x	Monteringskloss brun	Mounting brown
47	801506	x	Rosetthatt, förnicklad	Cap, nickel-plated
48	801109	x	Rosettskruv	Screw
49	800343	x	Kabelgenomföring	Rubber bushing
50	801515	x	Plugg 12-10 mm vit	Plug 12-10 mm white
--	800242	x	Plugg 12-8 mm svart	Plug 12-8 mm black
51	319828	x	Täckhatt för skruv, mörkbrun	Cover screw, dark brown
--	702213	x	Täckhatt för skruv, ljusbrun	Cover screw, light brown
52	314353	x	Täckplugg plast vit Ø = 29 mm	Plug cover plastic white Ø = 29 mm
--	318637	x	Täckplugg plast svart Ø = 29 mm	Plug cover plastic black Ø = 29 mm
53	319815	x	Plugg 15/10, brun	Plug 15/10, brown
54	318630	x	Lås magnet	Lock magnet
55	318382	x	Hyllbärare plast	Shelf holder plastic
56	312133	x	Hyllbärare plast	Shelf holder plastic
57	315749	x	Stöd skiva kök	Kitchen board support
58	801100	x	Dämpare 11x3 för luckor	Damper 11x3 for doors
59	303140	x	Omtag läder med tryckknapp	Leather strap with button
61	316002	x	Hängare 3-krok silver	Hanger 3-hook silver
62	316003	x	Hängare 5-krok silver	Hanger 5-hook silver
63a	350485	x	Klädkrok	Clothes hanger
63b	319382	x	Handukshängare	Towel hanger
64	315939	x	Rör plast	Plastic pipe
65	315940	x	Bricka plast 6,4x12,5x1,6	Washer plastic 6,4x12,5x1,6
66	316268	x	List snäpp lock L=2379	List L=2379
67	316270	x	List snäpp botten L=2379	List L=2379
68	334265	M	Knacklist, plast 25 mm	Edge list, plastic 25 mm
--	334264	M	Knacklist, plast 15 mm	Edge list, plastic 15 mm
--	335926	M	Knacklist, plast 12 mm	Edge list, plastic 12 mm
69	319776	x	List hörn plast L=2500	Corner strip L=2500
70	350349	x	Skena gardin L=1920 (över gavelfönster)	Curtain rod L=1920 (above gable window)
--	316201	x	Skena gardin L=1700	Curtain rod L=1700
--	350348	x	Skena gardin L=1020	Curtain rod L=1020
71	315907	x	Skena gardin L=1920	Curtain rod L=1920
--	318104	x	Skena gardin/draperi L=1730	Curtain rod L=1730
--	314721	x	Skena gardin/draperi L=1100	Curtain rod L=1100
--	319908	x	Skena gardin/draperi L=490	Curtain rod L=490
--	315193	x	Ändstopp gardin-/draperiskena	End stop, roof strip
72	317636	x	Fäste gardinskena (dubbel)	Bracket curtain rod (dubble)
73	317637	x	Glid för gardin	Slipper for curtain
74	315975	x	Takfäste draperi-/duschdraperiskena	Holder roof strip
76	319174	x	Hållare skärbräda	Holder cutting board
77	340417		Skärbräda	Cutting board
78	317515	x	Bestickslåda 450x450	Case for cutlery 450x450
79	319558	x	Bänkutdrag V	Extract L
80	319559	x	Korg d:o	Basket d:o
			M= Metervara T= Tillbehör	M= On the metre T= Accessory

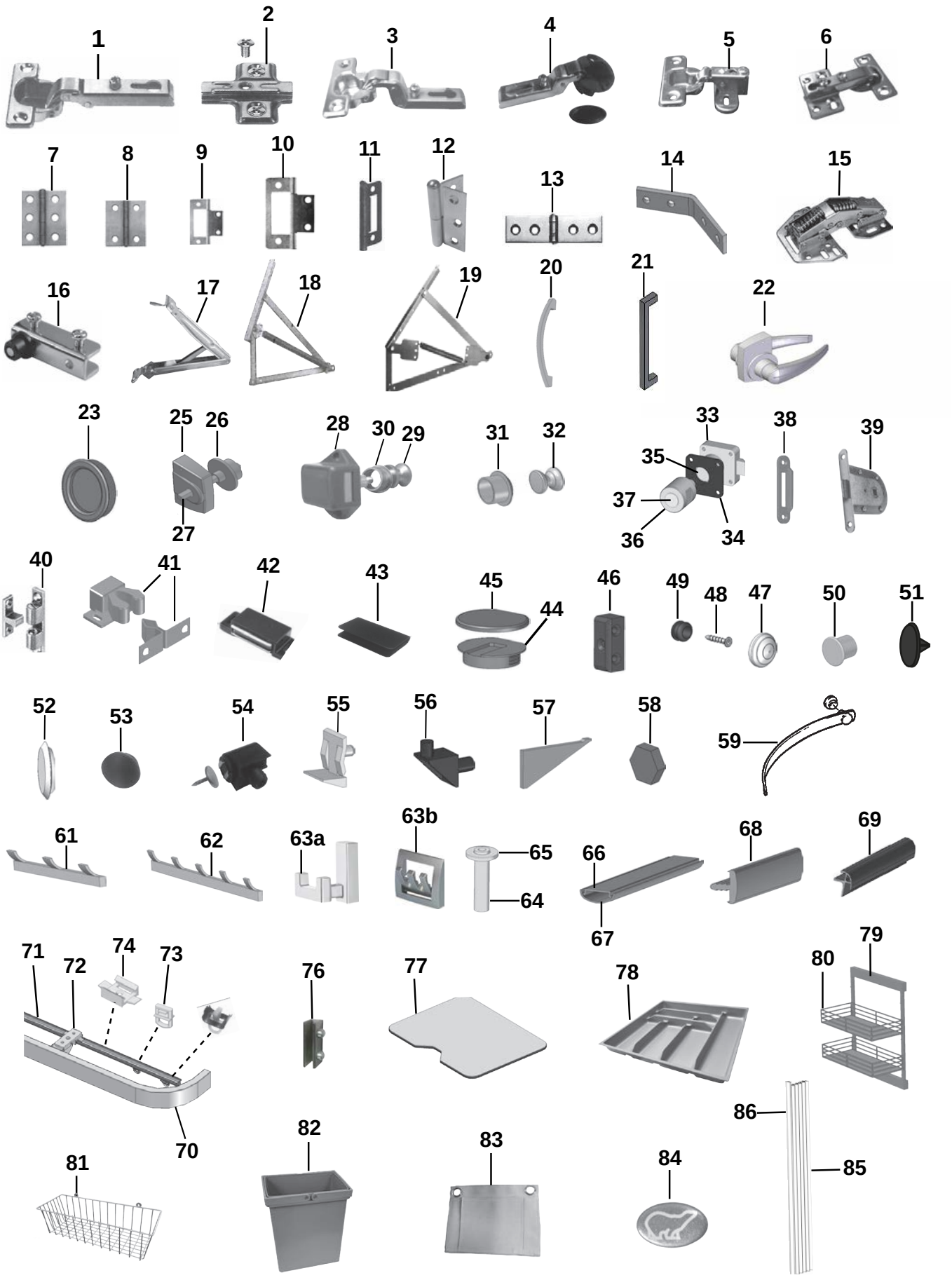
1
2
3
4
5
6
7
8
9
10
11
12
13
14
15
16
17
18
19
20
21
22
23
25
26
27
28
30
29
31
32
33
35
37
36
34
38
39
40
41
42
43
45
44
46
49
48
47
50
51
52
53
54
55
56
57
58
59
61
62
63a
63b
65
64
66
67
68
69
71
72
74
73
70
76
77
78
79
80
86
85
82
83
84
81

Pos Fig	Det. nr Part. No	Ingår Fitted	OBS!! Ange alltid årsmodell vid beställning av inredning Benämning	OBS!! Specify always year of model when ordering equipment Description
81	319759	x	Korg, garderob	Basket, wardrobe
--	335802	x	List för korgar	List för baskets
82	350549	x	Avfallshink 7 liter	Refuse bucket 7 litre
83	350483	x	Tygförvaring 250x320	Locker fabric 250x320
84	209060	x	Emblem	Emblem
85	315216	x	Vikdörr 1500x1900	Folding door 1500x1900
86	376461	x	Bakdel nisch vikdörr 15x50x1948	Back niche folding door 15x50x1948
--	330768	x	Bakdel nisch vikdörr 15x60x1948	Back niche folding door 15x60x1948
--	332694M	x	Bakdel nisch vikdörr 15x67x1948	Back niche folding door 15x67x1948
			[1] = Selected och Customized	[1] = Selected och Customized
			M= Metervara T= Tillbehör	M= On the metre T= Accessory


3
1
4
2

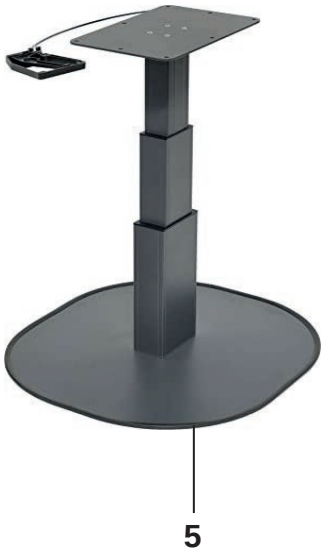
5


7

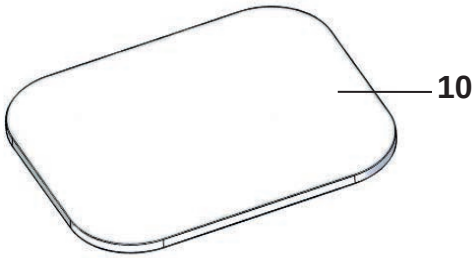
10

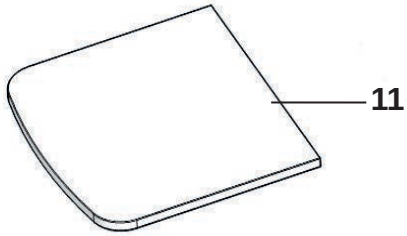
11

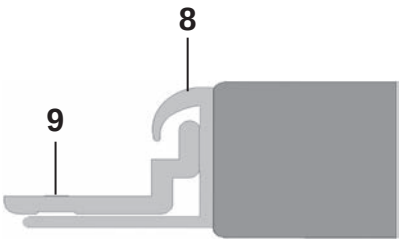
8
9

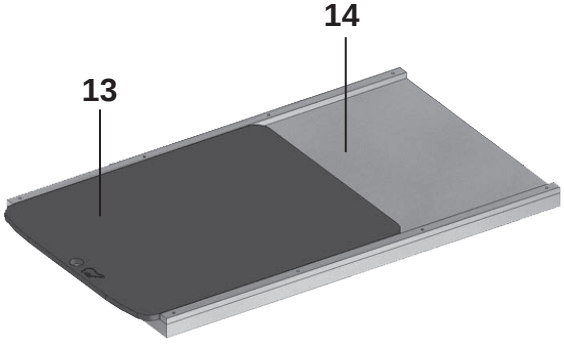
14
13

Pos Fig	Det. nr Part. No	Ingår/Fitted 520 FW	520 FD	560 S	560 FW	560 FD	OBS!! Ange alltid årsmodell vid beställning av inredning Benämning	OBS!! Specify always year of model when ordering equipment Description
1	310083	x	x	x	x	x	Bordsstativ kpl.	Table stand cpl.
2	301642	x	x	x	x	x	Fot	Foot
3	310827	x	x	x	x	x	Gasdämpare	Gas spring
4	311299	x	x	x	x	x	Bussning stötdämpare	Bushing shock absorber
5	350474	T	T	T	T	T	Bordsstativ enpelar kpl.	Table stand single pillar cpl.
7	315565						Bordsben fällbart	Table leg foldable
8	318574						List upphängning väggdel	List wall
9	318575						List upphängning bordsdel	List table
10	345945	x	x	x	x	x	Bordsskiva 800x1000	Table top 800x1000
11	345451						Bordsskiva 690x700 mittsittgr.	Table top 690x700 middle couch gr.
13	341192	T	T	T	T	T	Utdragsskiva bord 450x550	Sliding leaf 450x550
14	341193	T	T	T	T	T	Låda utdragsskiva	Box sliding leaf

T= Tillbehör

T= Accessory


3
1
4
2

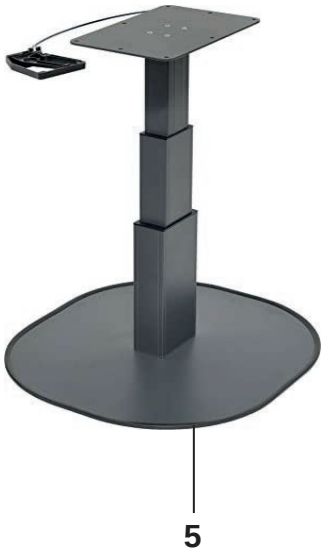
5


7

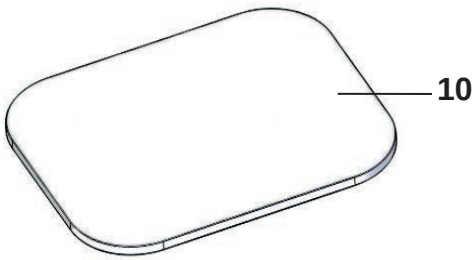
10

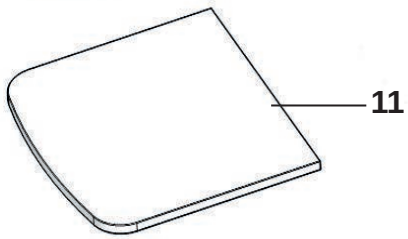
11

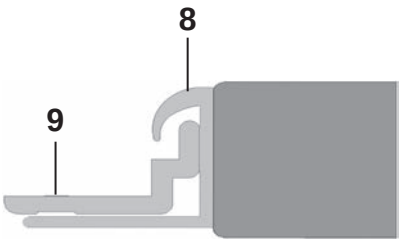
8
9

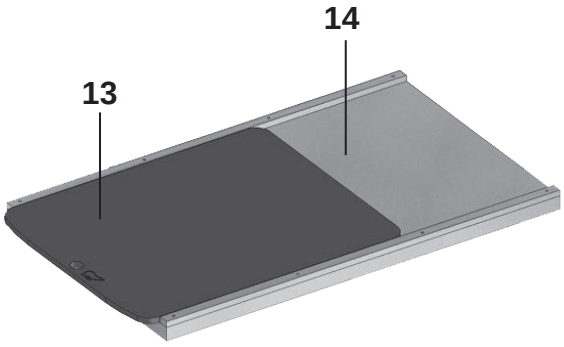
14
13

Pos Fig	Det. nr Part. No	Ingår/Fitted 590 S	590 FW / FD	590 FC	590 BS	590 BFW	OBS!! Ange alltid årsmodell vid beställning av inredning Benämning	OBS!! Specify always year of model when ordering equipment Description
1	310083	x	x	x	x	x	Bordsstativ kpl.	Table stand cpl.
2	301642	x	x	x	x	x	Fot	Foot
3	310827	x	x	x	x	x	Gasdämpare	Gas spring
4	311299	x	x	x	x	x	Bussning stötdämpare	Bushing shock absorber
5	350474	T	T	T	T	T	Bordsstativ enpelar kpl.	Table stand single pillar cpl.
7	315565						Bordsben fällbart	Table leg foldable
8	318574						List upphängning väggdel	List wall
9	318575						List upphängning bordsdel	List table
10	345945	x	x	x	x	x	Bordsskiva 800x1000	Table top 800x1000
11	345451						Bordsskiva 690x700 mittsittgr.	Table top 690x700 middle couch gr.
13	341192	T	T	T	T	T	Utdragsskiva bord 450x550	Sliding leaf 450x550
14	341193	T	T	T	T	T	Låda utdragsskiva	Box sliding leaf

T= Tillbehör

T= Accessory


3
1
4
2

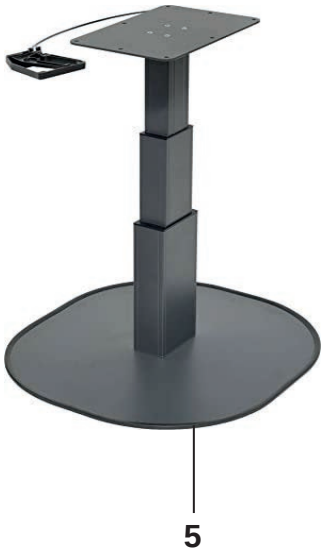
5


7

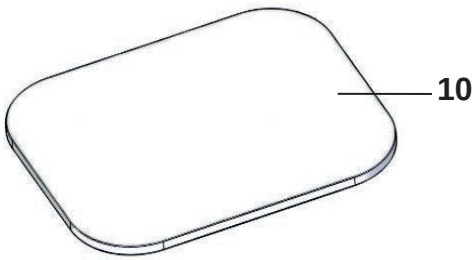
10

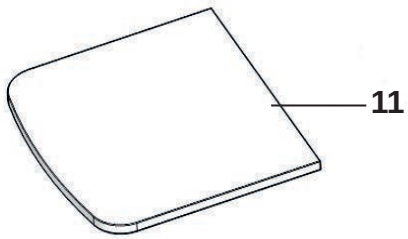
11

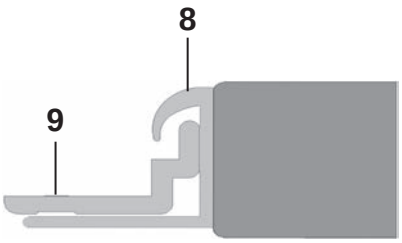
8
9

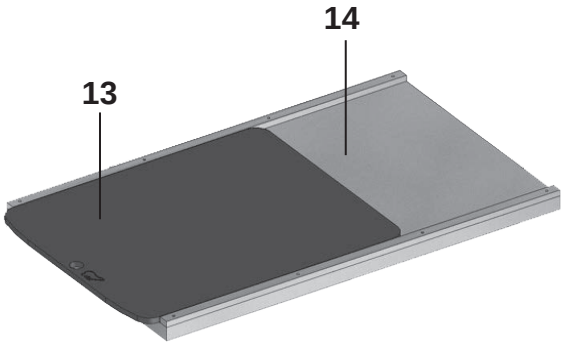
14
13

Pos Fig	Det. nr Part. No	Ingår/Fitted 620 SA	620 BQD	620 BFWA	620 FWCA	620 BSA	OBS!! Ange alltid årsmodell vid beställning av inredning Benämning	OBS!! Specify always year of model when ordering equipment Description
1	310083	x	x	x	x	x	Bordsstativ kpl.	Table stand cpl.
2	301642	x	x	x	x	x	Fot	Foot
3	310827	x	x	x	x	x	Gasdämpare	Gas spring
4	311299	x	x	x	x	x	Bussning stötdämpare	Bushing shock absorber
5	350474	T	T	T	T	T	Bordsstativ enpelar kpl.	Table stand single pillar cpl.
7	315565						Bordsben fällbart	Table leg foldable
8	318574						List upphängning väggdel	List wall
9	318575						List upphängning bordsdel	List table
10	345945	x	x	x	x	x	Bordsskiva 800x1000	Table top 800x1000
11	345451						Bordsskiva 690x700 mittsittgr.	Table top 690x700 middle couch gr.
13	341192	T	T	T	T	T	Utdragsskiva bord 450x550	Sliding leaf 450x550
14	341193	T	T	T	T	T	Låda utdragsskiva	Box sliding leaf

T= Tillbehör

T= Accessory


3
1
4
2

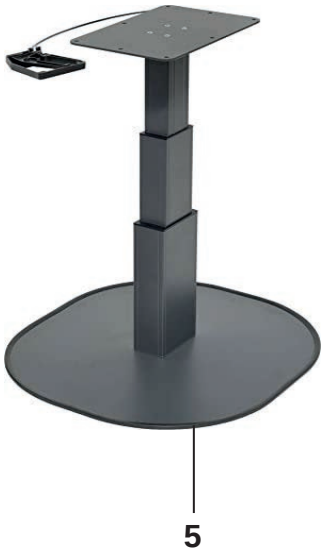
5


7

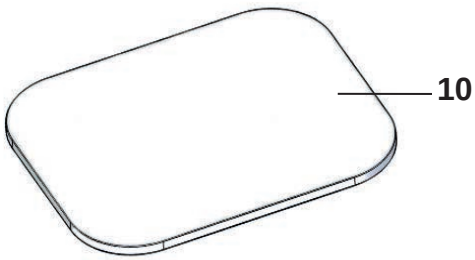
10

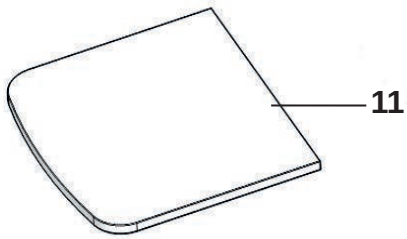
11

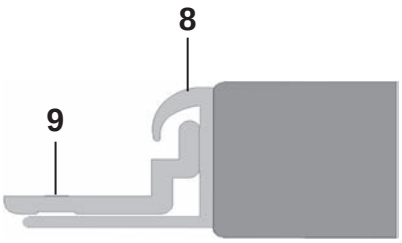
8
9

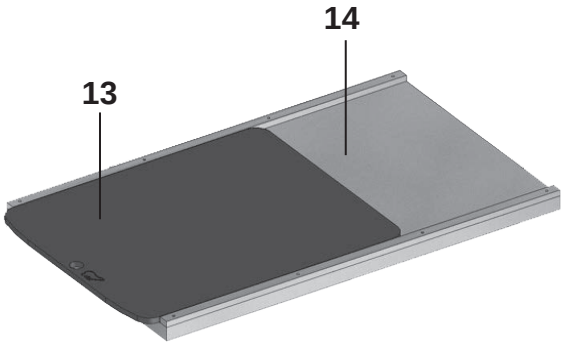
14
13

Pos Fig	Det. nr Part. No	Ingår/Fitted 650 BQDA	650 BSA	650 FDC	650 FDX	650 BFWA	OBS!! Ange alltid årsmodell vid beställning av inredning Benämning	OBS!! Specify always year of model when ordering equipment Description
1	310083	x	x	x	x	x	Bordsstativ kpl.	Table stand cpl.
2	301642	x	x	x	x	x	Fot	Foot
3	310827	x	x	x	x	x	Gasdämpare	Gas spring
4	311299	x	x	x	x	x	Bussning stötdämpare	Bushing shock absorber
5	350474	T	T	T	T	T	Bordsstativ enpelar kpl.	Table stand single pillar cpl.
7	315565						Bordsben fällbart	Table leg foldable
8	318574						List upphängning väggdel	List wall
9	318575						List upphängning bordsdel	List table
10	345945	x	x	x	x	x	Bordsskiva 800x1000	Table top 800x1000
11	345451						Bordsskiva 690x700 mittsittgr.	Table top 690x700 middle couch gr.
13	341192	T	T	T	T	T	Utdragsskiva bord 450x550	Sliding leaf 450x550
14	341193	T	T	T	T	T	Låda utdragsskiva	Box sliding leaf

T= Tillbehör

T= Accessory


3
1
4
2

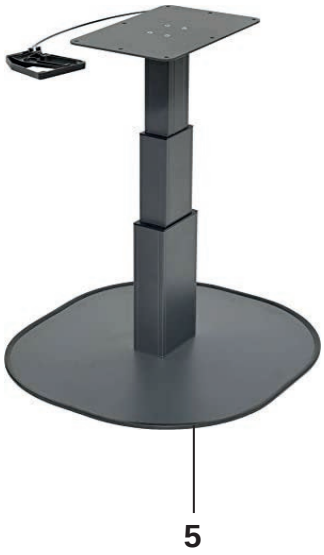
5


7

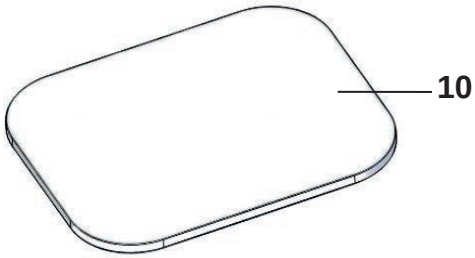
10

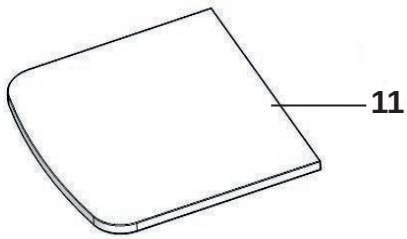
11

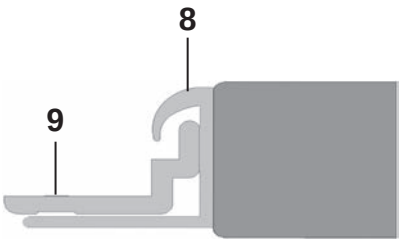
8
9

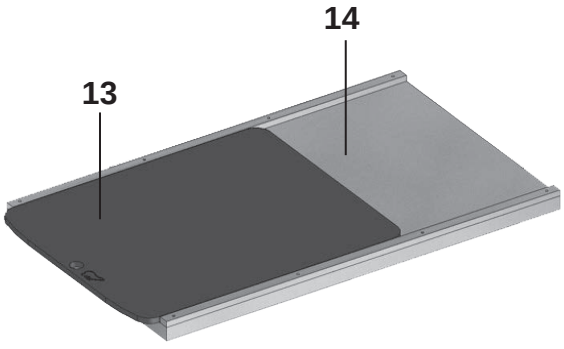
14
13

Pos Fig	Det. nr Part. No	Ingår/Fitted 680 FDX	680 BSA	680 QA	680 BQDA	680 FDC	OBS!! Ange alltid årsmodell vid beställning av inredning Benämning	OBS!! Specify always year of model when ordering equipment Description
1	310083	x	x	x	x	x	Bordsstativ kpl.	Table stand cpl.
2	301642	x	x	x	x	x	Fot	Foot
3	310827	x	x	x	x	x	Gasdämpare	Gas spring
4	311299	x	x	x	x	x	Bussning stötdämpare	Bushing shock absorber
5	350474	T	T	T	T	T	Bordsstativ enpelar kpl.	Table stand single pillar cpl.
7	315565	x					Bordsben fällbart	Table leg foldable
8	318574	x					List upphängning väggdel	List wall
9	318575	x					List upphängning bordsdel	List table
10	345945	x	x	x	x	x	Bordsskiva 800x1000	Table top 800x1000
11	345451	x					Bordsskiva 690x700 mittsittgr.	Table top 690x700 middle couch gr.
13	341192	T	T	T	T	T	Utdragsskiva bord 450x550	Sliding leaf 450x550
14	341193	T	T	T	T	T	Låda utdragsskiva	Box sliding leaf

T= Tillbehör

T= Accessory


3
1
4
2

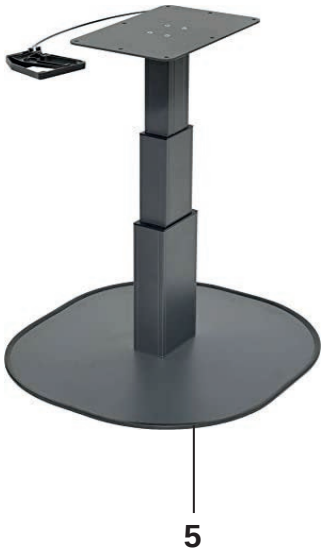
5


7

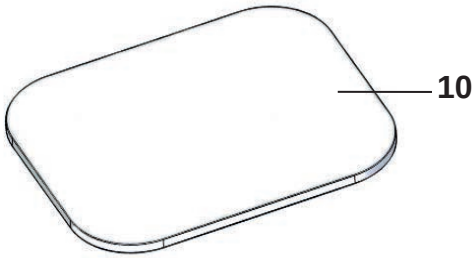
10

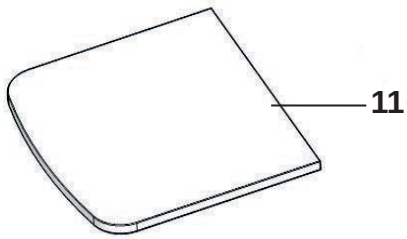
11

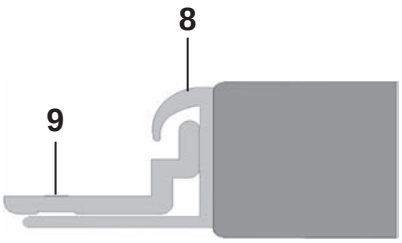
8
9

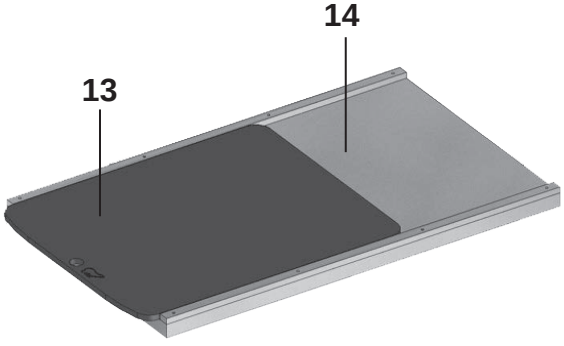
14
13

Pos Fig	Det. nr Part. No	Ingår/Fitted 730 FDCXA	730 QA / BSA	730 BQDA	730 BFWA	730 BFDC	OBS!! Ange alltid årsmodell vid beställning av inredning Benämning	OBS!! Specify always year of model when ordering equipment Description
1	310083	x	x	x	x	x	Bordsstativ kpl.	Table stand cpl.
2	301642	x	x	x	x	x	Fot	Foot
3	310827	x	x	x	x	x	Gasdämpare	Gas spring
4	311299	x	x	x	x	x	Bussning stötdämpare	Bushing shock absorber
5	350474	T	T	T	T	T	Bordsstativ enpelar kpl.	Table stand single pillar cpl.
7	315565	x					Bordsben fällbart	Table leg foldable
8	318574	x					List upphängning väggdel	List wall
9	318575	x					List upphängning bordsdel	List table
10	345945	x	x	x	x	x	Bordsskiva 800x1000	Table top 800x1000
11	345451	x					Bordsskiva 690x700 mittsittgr.	Table top 690x700 middle couch gr.
13	341192	T	T	T	T	T	Utdragsskiva bord 450x550	Sliding leaf 450x550
14	341193	T	T	T	T	T	Låda utdragsskiva	Box sliding leaf

T= Tillbehör

T= Accessory