Art.nr. ------

RESERVDELAR

SPARE PARTS

Polar



2022

	Sid.nr.	
CHASSI, CHASSIE	1-4	1
PÅSKJUTSBROMS, BRAKE GEAR	5-8	
AXEL, AXLE	9-12	
BROMS, BRAKES	13-16	
ÖVRIG UTRUSTNING, EQUIPMENT DIVERS	17-20	
EXTERIÖR, EXTERIOR	1-198	2
BÄTTR.FÄRG, COLOUR F. RETOUCH	199-200	
YTTERDÖRR, EXTERIOR DOOR	201-204	
MYGGDÖRR, MOSQUITO DOOR	205-206	
FÖNSTER, WINDOW	207-208	
TAKLUCKA, ROOF HATCH	209-216	
VENTILATION, VENTILATION	217-218	
EXTERIÖR ÖVRIGT, EXTERIOR OTHERS	219-220	
LÅS / NYCKLAR, LOCKS / KEYS	221-222	
SE "RESEVDELSKATALOG P2022 GRUPP 3 "INREDNING"	1-488	3
KYLSKÅP, REFRIGERATOR	1-12	4
GASOLSPIS, COOKING RANGE	13-20	
DISKHO, SINK	21-22	
KÖKSFLÄKT, KITCHEN FAN	23-24	
UGN, OVEN	25-36	
MIKROVÅGSUNG, MICROVAVE OVEN	37-48	
ELEKTRISK UTRUSTNING 230 V, ELECTRIC EQUIPMENT 230 V	1-2	5
ELEKTRISK UTRUSTNING 12 V, ELECTRIC EQUIPMENT 12 V	3-6	
UTVÄNDIG BELYSNING, OUTSIDE ILLUMINATION	7-8	
INVÄNDIG BELYSNING, INSIDE ILLUMINATION	9-10	
RADIO, TV	11-12	
GASOLKOFFERT, GAS BOX	1-4	6
VÄRMEPANNA, BOILER	5-6	
VÄRMESYST. , HEATING SYSTEM	7-8	
VATTENSYSTEM, WATER SYSTEM	9-12	
AVLOPPSSYSTEM, SEWAGE SYSTEM	9-12	
KASSETTOA, CASSETTE TOILET	13-14	
TOALETT CINDERELLA, TOILET CINDERELLA	15-16	
EXPORTUTRUSTNING	17-18	

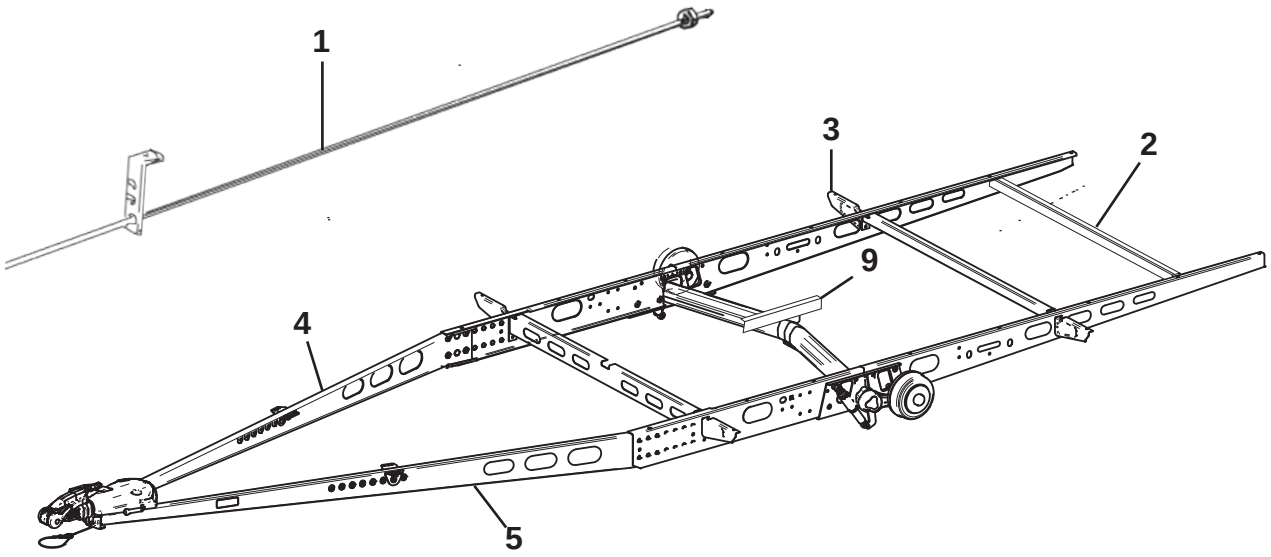
1
3
2
9
4
5

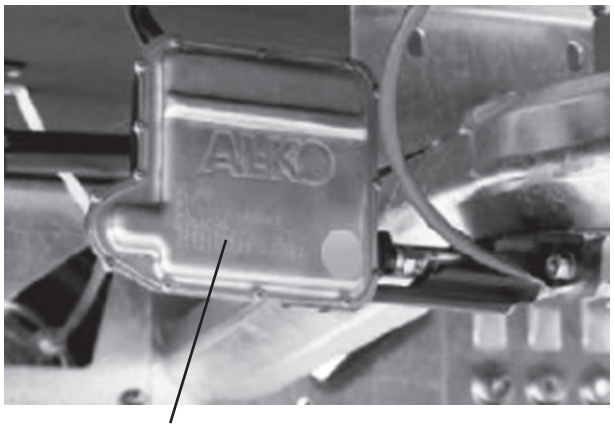
ALKO
8

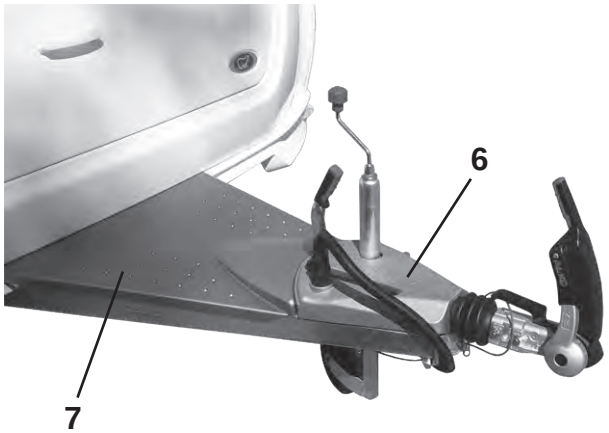
6
7

Pos Fig	Det. nr Part. No	Ingår/Fitted 520 alla mod.	560 alla mod.	590 alla mod.	620 alla mod.	650 alla mod.	Benämning OBS! Uppge alltid chassinummer vid beställning av reservdelar.	Description NOTE! Always state the chassi number when ordering spare parts.
	102632	x					Chassisats kpl.	Chassis kit cpl.
	102633		x				Chassisats kpl.	Chassis kit cpl.
	102634			x			Chassisats kpl.	Chassis kit cpl.
	102630				x		Chassisats kpl.	Chassis kit cpl.
	102635					x	Chassisats kpl.	Chassis kit cpl.
1	102647	x					Bromsstång kpl. L=3590	Brake rod cpl. L=3590
--	102648		x				Bromsstång kpl. L=3855	Brake rod cpl. L=3855
--	102649			x			Bromsstång kpl. L=3995	Brake rod cpl. L=3995
--	102650				x		Bromsstång kpl. L=4130	Brake rod cpl. L=4130
--	102651					x	Bromsstång kpl. L=4275	Brake rod cpl. L=4275
2	102641	T[1]		x*	x*	x*	Balk förstärkning	Girder reinforcement
--	102642		T[1]				Balk förstärkning	Girder reinforcement
3	102643		T[1]				Utliggare V	Cantilever L
--	102644		T[1]				Utliggare H	Cantilever R
--	102645		T[1]				Montagesats utliggare	Mounting set cantilevers
4	102716	x	x	x	x	x	Draggrimma H	Drawbar R
5	102717	x	x	x	x	x	Draggrimma V	Drawbar L
6	102707	x	x	x	x	x	Kåpa täck påskjutsbroms	Cover brake gear
--	102709	T	T	T	T	T	Kåpa täck påskjutsbroms ATC	Cover brake gear ATC
7	102708	x	x	x	x	x	Kåpa täck draggrimma	Cover tension bat
--	208236	M	M	M	M	M	Butyl profil d:o 15x2 (30 m/rulle)	Seal strip d:o 15x2 (30 m/roll)
8	102664	T	T				ATC enkelaaxel 1501-1800 kg	ATC single axle 1501-1800 kg
--	102665	T	T	T	T	T	ATC enkelaaxel 1801-2000 kg	ATC single axle 1801-2000 kg
--	507399	T	T	T	T	T	Kabel kit ATC	Cable kit ATC
--	507395	T	T	T	T	T	ATC- inkoppling	ATC connection
9	102695	x	x	x	x	x	Balk längsgående L=500	Frame longitudinal L=500
							[1] = Endast vid 2000 kg:s axel * = Ingår endast i B	[1] = Only in 2000 kg:s axle * = Included only in B
							M= Metervara T= Tillbehör	M= On the metre T= Accessory

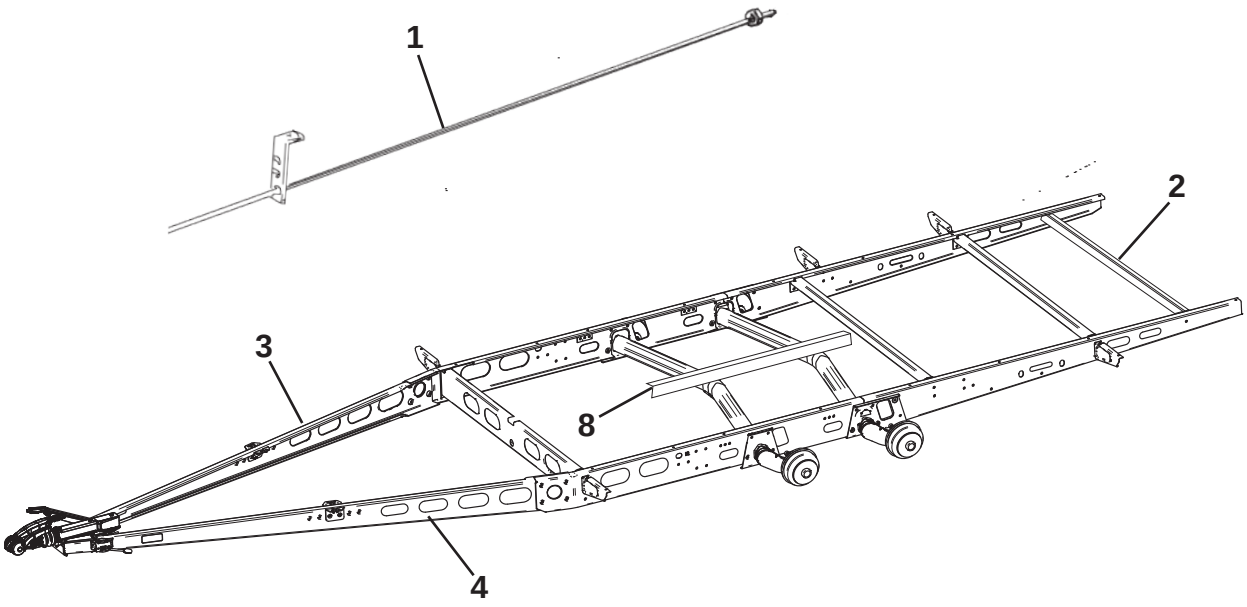
1
2
3
8
4

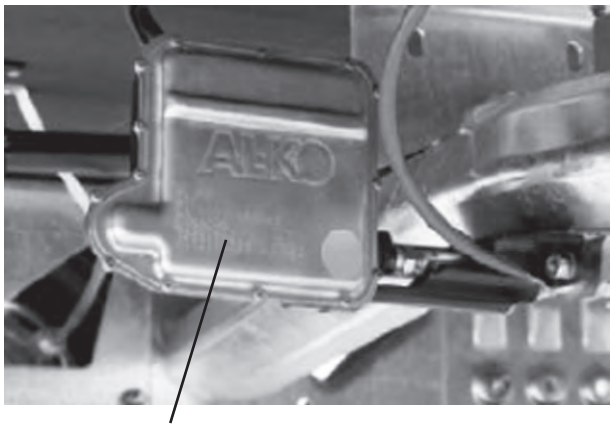
ALKO
7

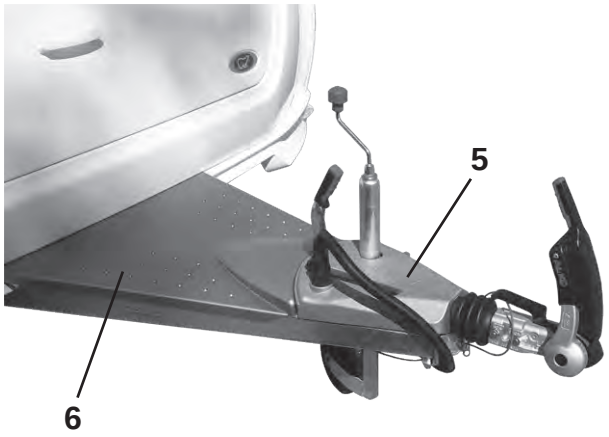
5
6

Pos Fig	Det. nr Part. No	Ingår/Fitted 680 alla mod.	Ingår/Fitted 730 alla mod.	Benämning OBS! Uppge alltid chassinummer vid beställning av reservdelar.	Description NOTE! Always state the chassi number when ordering spare parts.
	102631	x		Chassisats kpl.	Chassis kit cpl.
	102636		x	Chassisats kpl.	Chassis kit cpl.
1	102652	x		Bromsstång kpl. L=3965	Brake rod cpl. L=3965
--	102653		x	Bromsstång kpl. L=4235	Brake rod cpl. L=4235
2	102641	x*	x*	Balk förstärkning	Girder reinforcemen
3	102718	x	x	Draggrimma H	Drawbar R
4	102719	x	x	Draggrimma V	Drawbar L
5	102658	x	x	Kåpa täck påskjutsbroms	Cover brake gear
--	102671	T	T	Kåpa täck påskjutsbroms ATC	Cover brake gear ATC
6	102660	x	x	Kåpa täck draggrimma	Cover tension bat
--	208236	M	M	Butyl profil d:o 15x2 (30 m/rulle)	Seal strip d:o 15x2 (30 m/roll)
7	102666	T	T	ATC boggiaxel 2501-2800 kg	ATC bogi axle 2501-2800 kg
--	507400	T	T	Kabel kit ATC	Cable kit ATC
--	507395	T	T	ATC- inkoppling	ATC connection
8	102696	x	x	Balk längsgående L=1150	Frame longitudinal L=1150
				*= Ingår endast i B	*= Included only in B

M= Metervara
T= Tillbehör

M= On the metre
T= Accessory

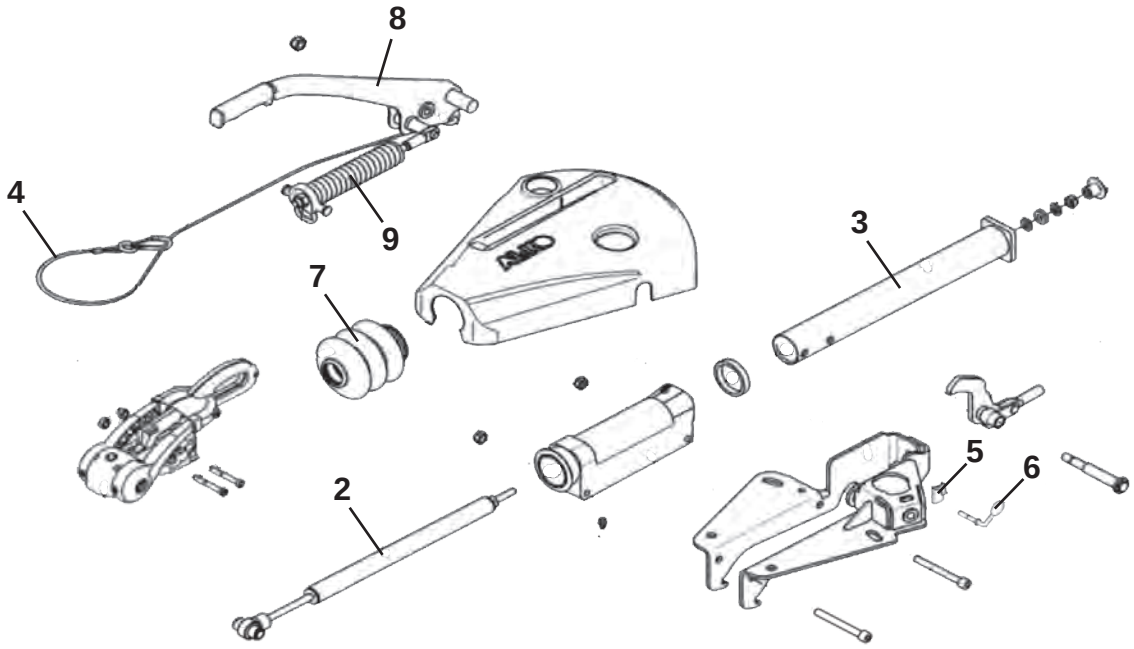
8
4
9
7
3
2
5
6

Pos Fig	Det. nr Part. No	Ingår/Fitted 520 alla mod.	560 alla mod.	590 alla mod.	620 alla mod.	650 alla mod.	Benämning OBS! Uppge alltid chassinummer vid beställning av reservdelar.	Description NOTE! Always state the chassi number when ordering spare parts.
	102655	x	x	x	x	x	Påskjutsbroms EA 2000 kg:s axel	Brake gear EA 2000 kg:s axel
1	102673	x	x	x	x	x	Säkerhetskoppling AKS 3004	Safety connecto AKS 3004
--	102677	T	T	T	T	T	Lås d:o	Lock d:o
--	102674	x	x	x	x	x	Bromsbelägg, sats med fram o bak	Brake pads, kit with front and rear
--	102675	x	x	x	x	x	Bromsbelägg, sats sidan med 2 st	Brake pads, kit side with 2 pcs
2	102678	x	x	x	x	x	Stötdämpare påskjut	Shock absorber
3	102679	x	x	x	x	x	Dragrör	Draw tube
4	102676	x	x	x	x	x	Säkerhetsvajer	Brake away cable
5	01-096103	x	x	x	x	x	Klämplåt stödhjul	Clamp
6	01-096104	x	x	x	x	x	Vinkelskruv	Elbow screw
7	101345	x	x	x	x	x	Bälg gummi	Rubber
8	102680	x	x	x	x	x	Handbromsspak	Hand brake lever
9	102681	x	x	x	x	x	Cylinder handbromsspak	Cylinder hand brake lever

T= Tillbehör

T= Accessory

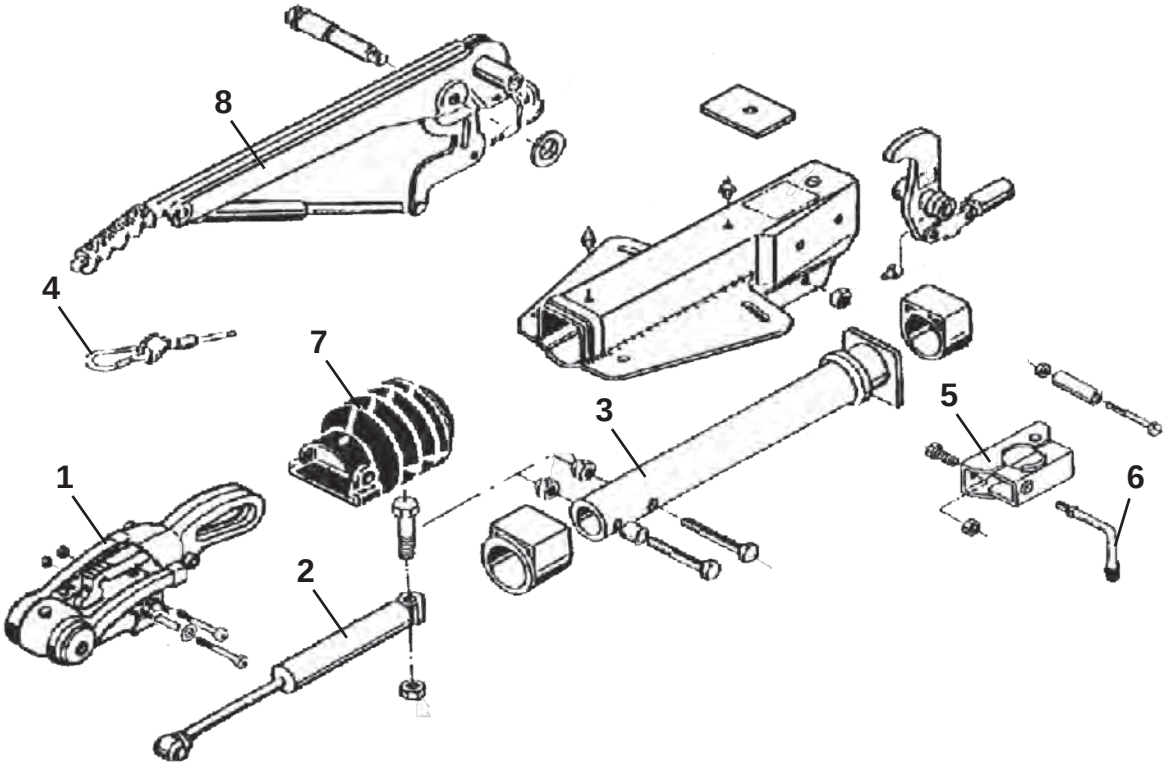
8
4
7
3
5
6
1
2

Pos Fig	Det. nr Part. No	Ingår/Fitted 680 alla mod.	Ingår/Fitted 730 alla mod.	Benämning OBS! Uppge alltid chassinummer vid beställning av reservdelar.	Description NOTE! Always state the chassi number when ordering spare parts.
	102656	x	x	Påskjutsbroms EA 2800 kg:s axel	Brake gear EA 2800 kg:s axel
1	102673	x	x	Säkerhetskoppling AKS 3004	Safety connecto AKS 3004
--	102677	T	T	Lås d:o	Lock d:o
--	102674	x	x	Bromsbelägg: sats med fram o bak	Brake pads, kit with front and rear
--	102675	x	x	Bromsbelägg: sidan sats med 2 st	Brake pads, kit side with 2 pcs
2	102689	x	x	Stötdämpare påskjut	Shock absorber
3	102690	x	x	Dragrör	Draw tube
4	102676	x	x	Säkerhetsvajer	Brake away cable
5	102691	x	x	Klämfäste stödhjul	Clamp
6	102692	x	x	Vinkelskruv d:o	Elbow screw d:o
7	01-096114	x	x	Bälg gummi	Rubber
8	102693	x	x	Handbromsspak	Hand brake lever

T= Tillbehör

T= Accessory

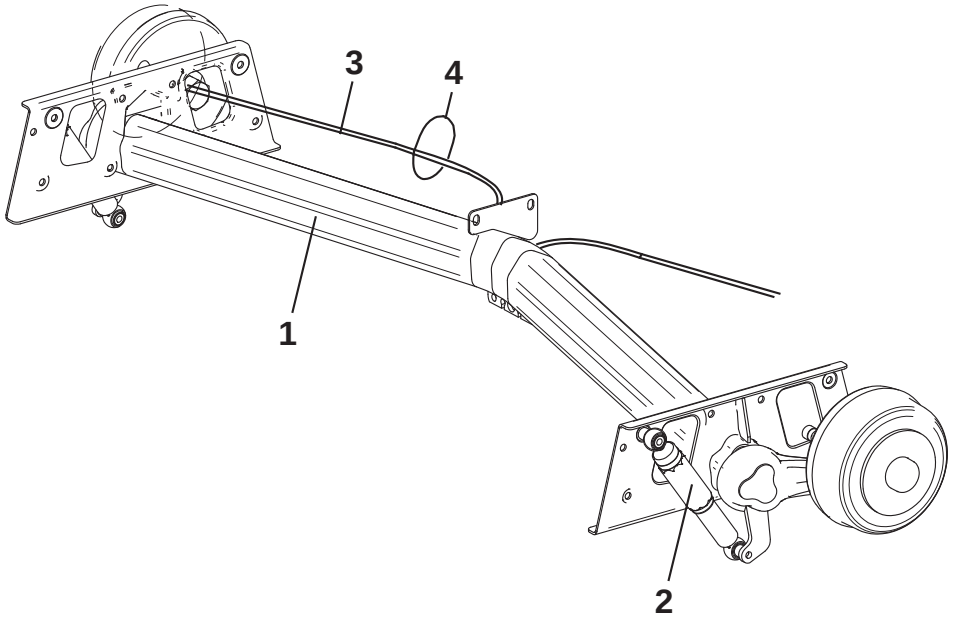
3
4
1
2


6
8
10

Pos Fig	Det. nr Part. No	Ingår/Fitted 520 alla mod.	560 alla mod.	590 alla mod.	620 alla mod.	650 alla mod.	Benämning OBS! Uppge alltid chassinummer vid beställning av reservdelar.	Description NOTE! Always state the chassi number when ordering spare parts.
1	102639	X	x	x	x	x	Axel kpl. 2000 kg	Axle cpl. 2000 kg
2	102668	x	x	x	x	x	Stötdämpare	Shock absorber
3	102682	x	x	x	x	x	Bromsvajer 1130 / 1326	Brake wire 1130 / 1326
4	102285	x	x	x	x	x	Rem L=430	Belt L=430
6	102706	x	x	x	x	x	Hjul kpl. 205/75R 14”C svart al. fälg *	Wheel cpl. 205/70R 14”C black, rim al. *
--	102704	x	x	x	x	x	Fälg aluminium 5 hål 14” svart	Rim aluminium 5 bolt 14” blac
8	102700	x	x	x	x	x	Dekal kåpa ”Polar”	Decal cap ”Polar”
10	102701	x	x	x	x	x	Hjulskruv	Wheel screw

T= Tillbehör

T= Accessory

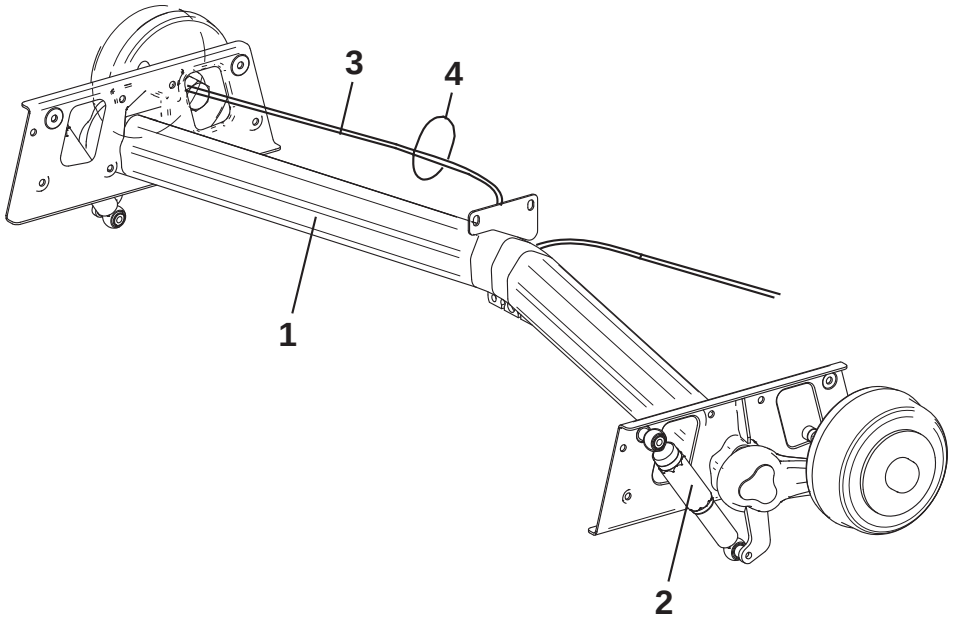
3
4
1
2


6
8
10

Pos Fig	Det. nr Part. No	Ingår/Fitted 680 alla mod.	Ingår/Fitted 730 alla mod.	Benämning OBS! Uppge alltid chassinummer vid beställning av reservdelar.	Description NOTE! Always state the chassi number when ordering spare parts.
1	102640	x	x	Axel 2800 kg (kpl. sats fram + bak)	Axle 2800 kg (cpl. kit front + rear)
2	102667	x	x	Stötdämpare	Shock absorber
--	102669	x	x	Fäste stötdämpare	Bracket shock absorber
3	102682	x	x	Bromsvajer främre 1130 / 1326	Brake wire front 1130 / 1326
--	102683	x	x	Bromsvajer bakre 1430 / 1626	Brake wire rear 1430 / 1626
4	102285	x	x	Rem L=430	Belt L=430
6	102699	x	x	Hjul kpl. 195/65 15” XL svart al.fälg	Wheel cpl. 195/65 15” XL black, rim al.
--	102703	x	x	Fälg aluminium 5 hål 15” svart	Rim aluminium 5 bolt 15” black
9	102700	x	x	Dekal kåpa ”Polar”	Decal cap ”Polar”
11	102701	x	x	Hjulskruv	Wheel screw

T= Tillbehör

T= Accessory

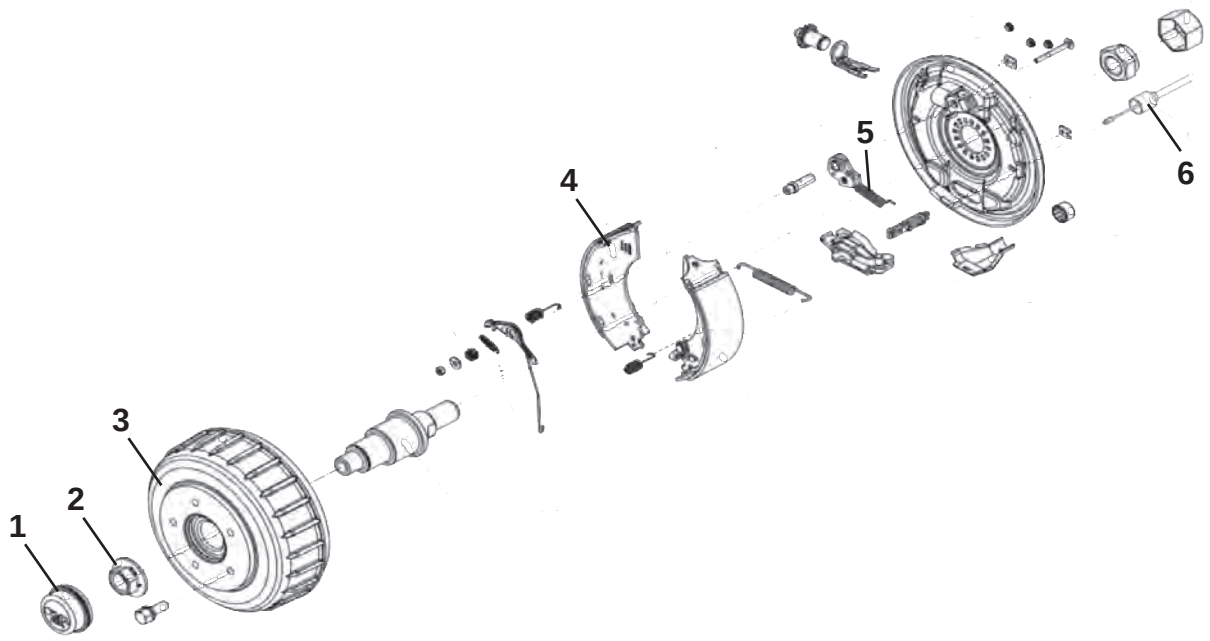
1
2
3
4
5
6

Pos Fig	Det. nr Part. No	Ingår/Fitted 520 alla mod.	560 alla mod.	590 alla mod.	620 alla mod.	650 alla mod.	Benämning OBS! Uppge alltid chassinummer vid beställning av reservdelar.	Description NOTE! Always state the chassi number when ordering spare parts.
1	102684	x	x	x	x	x	Navkåpa Ø=65	End cap Ø=65
2	01-096575	x	x	x	x	x	Flänsmutter M27x2	Flange nut M27x2
3	01-096573	x	x	x	x	x	Bromstrumma kpl. m. lager	Brake drum complete with bearings
--	01-096596	x	x	x	x	x	Lager m. fjäderring och flänsmutter	Bearing with circlip and flange nut
4	102686	x	x	x	x	x	Bromsbacksats inkl fjädrar	Brake block kit incl. springs
5	102688	x	x	x	x	x	Returfjäder backautomatik	Tension spring
6	102682	x	x	x	x	x	Bromsvajer 1130 / 1326	Brake wire 1130 / 1326

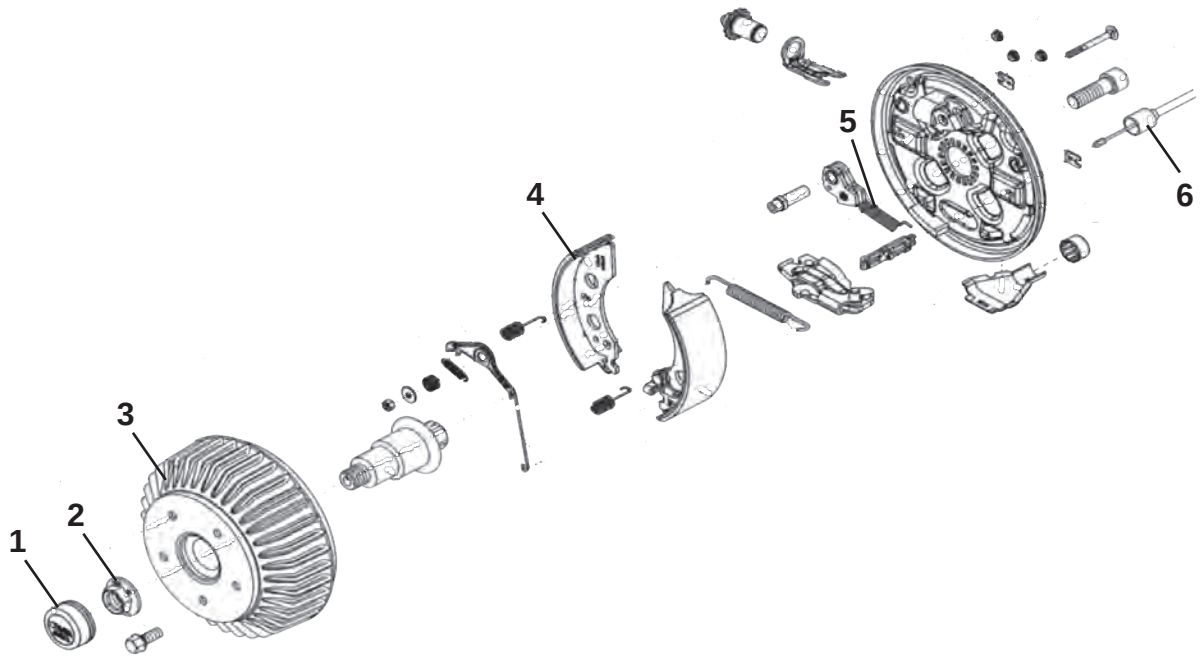
1
2
3
4
5
6

Pos Fig	Det. nr Part. No	Ingår/Fitted 680 alla mod.	Ingår/Fitted 730 alla mod.	Benämning OBS! Uppge alltid chassinummer vid beställning av reservdelar.	Description NOTE! Always state the chassi number when ordering spare parts.
1	102685	x	x	Navkåpa Ø=57	End cap Ø=57
2	102694	x	x	Flänsmutter M24x1.5	Flange nut M24x1
3	01-096572	x	x	Bromstrumma kpl. m. lager	Brake drum complete with bearings
--	01-083177	x	x	Lager m. fjäderring och flänsmutter	Bearing with circlip and flange nut
4	102687	x	x	Bromsbacksats inkl fjädrar	Brake block kit incl. springs
5	102688	x	x	Returfjäder backautomatik	Tension spring
6	102682	x	x	Bromsvajer främre 1130 / 1326	Brake wire front 1130 / 1326
--	102683	x	x	Bromsvajer bakre 1430 / 1626	Brake wire rear 1430 / 1626

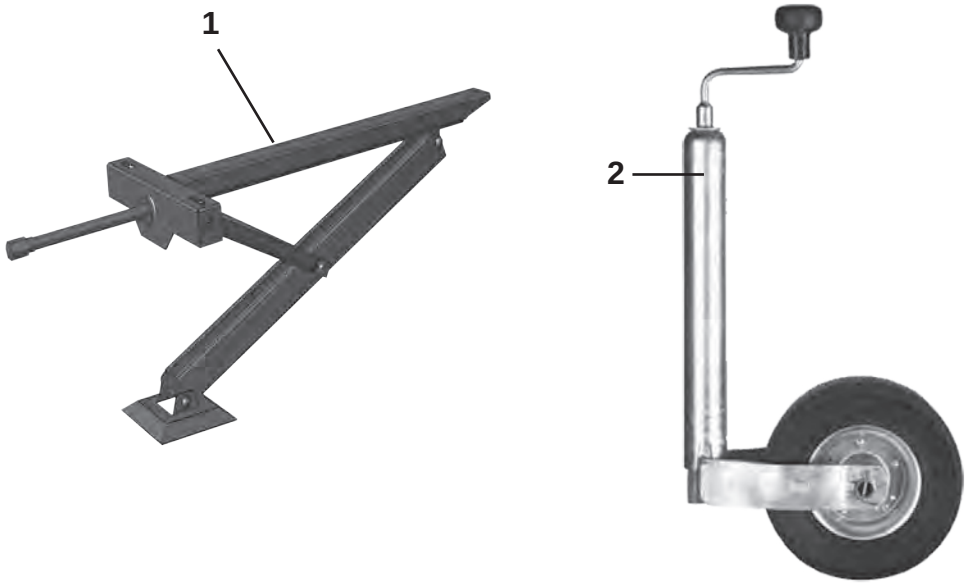
1
2

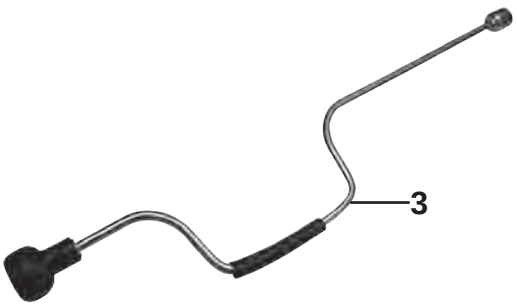
3

Pos Fig	Det. nr Part. No	Ingår/Fitted 520 alla mod.	560 alla mod.	590 alla mod.	620 alla mod.	650 alla mod.	Benämning OBS! Uppge alltid chassinummer vid beställning av reservdelar.	Description NOTE! Always state the chassi number when ordering spare parts.
1	344996	x	x	x	x	x	Stödben kpl. bak	Brace cpl. rear
--	344997	x	x	x	x	x	Stödben kpl. fram	Brace cpl. front
2	102662	x	x	x	x	x	Stödhjul kpl	Trailing wheel cpl.
--	102663	T	T	T	T	T	Stödhjul premium	Trailing wheel premium
3	102358	x	x	x	x	x	Stödbensvev	Brace crank

T= Tillbehör

T= Accessory

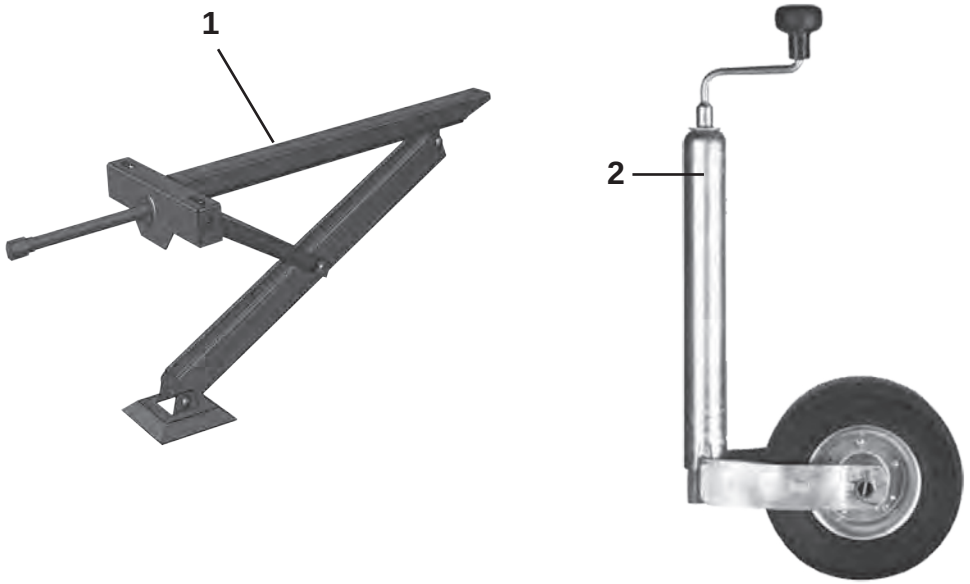
1
2

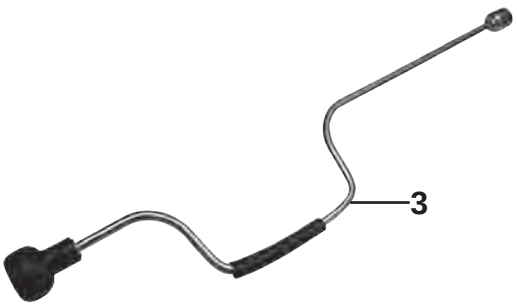
3

Pos Fig	Det. nr Part. No	Ingår/Fitted 680 alla mod.	Ingår/Fitted 730 alla mod.	Benämning OBS! Uppge alltid chassinummer vid beställning av reservdelar.	Description NOTE! Always state the chassi number when ordering spare parts.
1	344996	x	x	Stödben kpl. bak	Brace cpl. rear
--	344997	x	x	Stödben kpl. fram	Brace cpl. front
2	102662	x	x	Stödhjul kpl.	Trailing wheel cpl.
--	102663	T	T	Stödhjul premium	Trailing wheel premium
3	102358	x	x	Stödbensvev	Brace crank

T= Tillbehör

T= Accessory

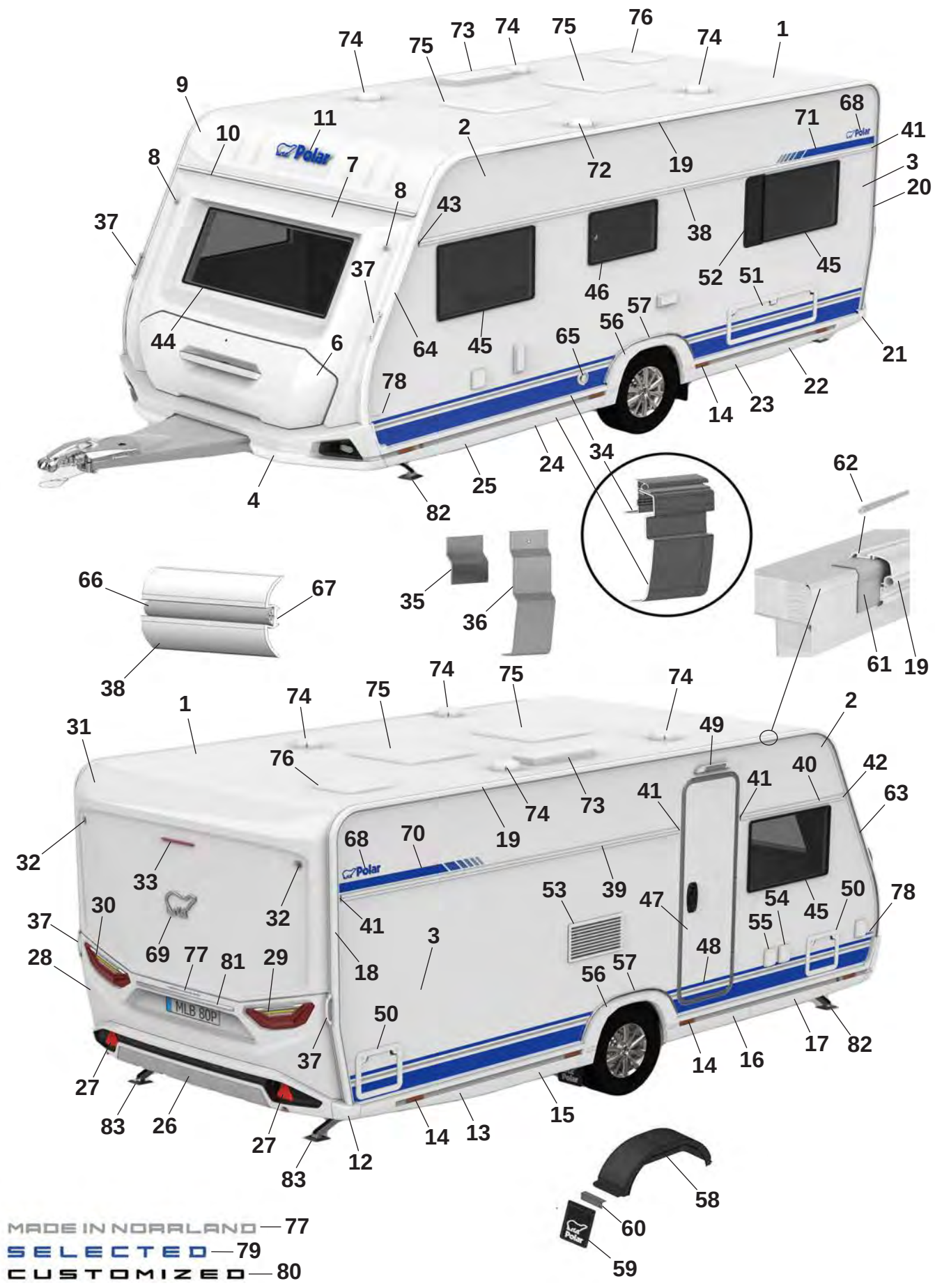
MADE IN NORRLAND — 77
SELECTED — 79
CUSTOMIZED — 80

Pos Fig	Det. nr Part. No	520 FW	Benämning	Description
1	213254	x	Plåt tak 8100x2475	Roofing plate 8100x2475
2	212830	x	Plåt sida övre 6800x605	Side plate upper 6800x605
--	215157	x	Plåt sida övre 6800x605 (Custom.), sl. plåt	Side plate upper 6800x605 (Custom.), fl. plate
3	216133	x	Plåt sida undre 6800x1475	Side plate lower 6800x1475
--	216135	x	Plåt sida undre 6800x1475 (Custom.), sl. plåt	Side plate lower 6800x1475 (Customi.) fl. plate
4	215556	x	Front spoiler kpl.	Front spoiler cpl.
--	215567	x	Plast reflektor H	Plastic reflector R
--	215568	x	Plast reflektor V	Plastic reflector L
--	508425	x	Positionsljus	Position light
6	215832	x	Lucka gasolkoffert ink. handtag	Lid LPG compartment inc. handle
7	215563	x	Plast gavel främre mittdel	Plastic gable front middle
8	508424	x	Lampa breddmarkering fram	Lamp width marking front
9	215564	x	Gavel främre överdel	Gable front upper
10	215528	x	List markis fram L=2371	List front L=2371
11	210539	x	Dekal, blå	Decal, blue
--	214216	x	Dekal, svart (Customized)	Decal, black (Customized)
12	215527	x	Hörn gavel bak	Corner rear gable
13	215545	x	Sidokjol höger bak	Side skirt rear right
--	215549	x	Dekal sidokjol	Decal side skirt rear
--	215550	x	Dekal sidokjol (Customized)	Decal side skirt rear (Customized)
--	215490	x	Clips sidokjol	Clips side skirt
14	506506	x	Belysning sidomarkering	Light, side marking
15	216017	x	Sidokjol förlängare L=790	Side skirt extention L=790
--	215549	M	Dekal sidokjol	Decal side skirt rear
--	215550	M	Dekal sidokjol (Customized)	Decal side skirt rear (Customized)
--	215490	x	Clips sidokjol	Clips side skirt
16	216012	x	Sidokjol förlängare L=885	Side skirt extention L=885
--	215549	M	Dekal sidokjol	Decal side skirt rear
--	215550	M	Dekal sidokjol (Customized)	Decal side skirt rear (Customized)
--	215490	x	Clips sidokjol	Clips side skirt
17	215543	x	Sidokjol höger fram	Side skirt front right
--	215549	M	Dekal sidokjol	Decal side skirt rear
--	215550	M	Dekal sidokjol (Customized)	Decal side skirt rear (Customized)
--	215490	x	Clips sidokjol	Clips side skirt
18	215494	x	List höger bak	List rear right
19	215859	x	List L=3673	List L=3673
20	215495	x	List vänster bak	List rear left
21	215526	x	Hörn gavel bak	Corner rear gable
22	215546	x	Sidokjol vänster bak	Side skirt rear left
--	215549	M	Dekal sidokjol	Decal side skirt rear
--	215550	M	Dekal sidokjol (Customized)	Decal side skirt rear (Customized)
--	215490	x	Clips sidokjol	Clips side skirt
23	216016	x	Sidokjol förlängare L=790	Side skirt extention L=790
--	215549	M	Dekal sidokjol	Decal side skirt rear
--	215550	M	Dekal sidokjol (Customized)	Decal side skirt rear (Customized)
--	215490	x	Clips sidokjol	Clips side skirt
24	216013	x	Sidokjol förlängare L=885	Side skirt extention L=885
--	215549	M	Dekal sidokjol	Decal side skirt rear
--	215550	M	Dekal sidokjol (Customized)	Decal side skirt rear (Customized)
--	215490	x	Clips sidokjol	Clips side skirt

M= Metervara
T= Tillbehör

M= On the metre
T= Accessory

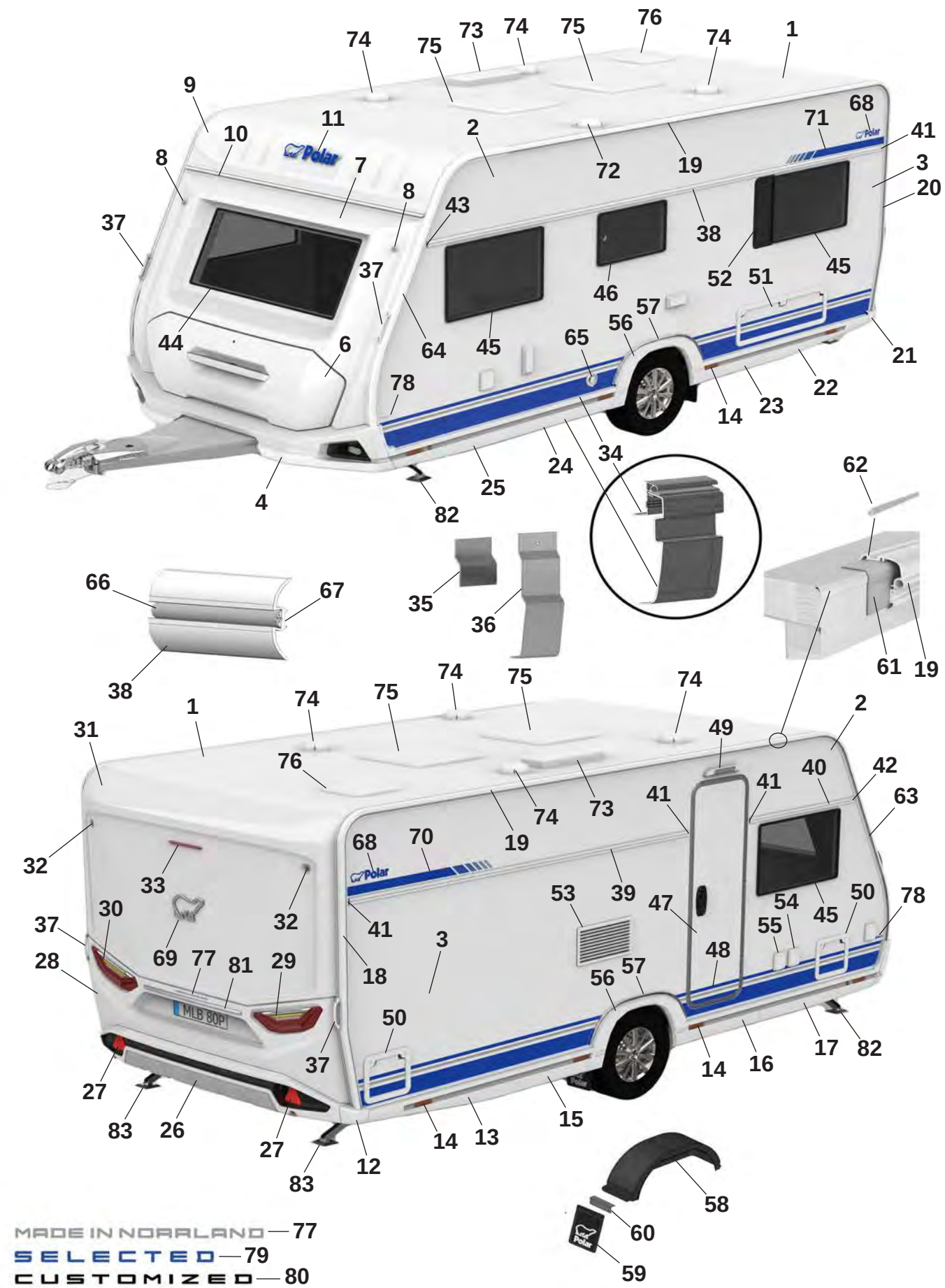
MADE IN NORRLAND — 77
SELECTED — 79
CUSTOMIZED — 80

Pos Fig	Det. nr Part. No	520 FW	Benämning	Description
25	215544	x	Sidokjol vänster fram	Side skirt front left
--	215549	M	Dekal sidokjol	Decal side skirt rear
--	215550	M	Dekal sidokjol (Customized)	Decal side skirt rear (Customized)
--	215490	x	Clips sidokjol	Clips side skirt
26	215925	x	Bumper bak kpl.	Bumper rear cpl.
27	215499	x	Reflex bumper bak	Reflex bumper rear
28	215522	x	Plast gavel bak mittdel	Plastic gable rear middle
--	505651	x	Belysning skylt	Plate lamp
29	508381	x	Kombinationslampa bak H	Combination lamp rear R
30	508380	x	Kombinationslampa bak V	Combination lamp rear L
31	215521	x	Plast gavel bak överdel	Plastic gable rear upper
32	508385	x	Lampa breddmarkering bak	Lamp width marking rear
33	508386	x	Lampa bromsljus bak	Lamp break light rear
34	215884	x	Avbärarlist L=2240 (Framför hjulhus)	Carrier list L=2240 (In front of wheelhouse)
--	215883	x	Avbärarlist L=2080 (Bakom hjulhus)	Carrier list L=2240 (Behind the wheelhouse)
35	215917	x	Stöd sidokjol 69,5x100	Support side skirt 69,5x100
36	216272	x	Stöd sidokjol 60x173,5	Support side skirt 60x173,5
37	215901	x	Draghandtag	Handle
38	215875	x	Midjelist V L=4833	List middle Left L=4833
39	215868	x	Midjelist H bak L=3033	List middle Right rear L=3033
40	215866	x	Midjelist H fram L=1165	List middle Right front L=1165
41	215072	x	Ändavslut rak	End protection straight
42	215078	x	Ändavslut H fram	End protection front R
43	215079	x	Ändavslut V fram	End protection front L
44	215598	x	Fönster front 600x1450 kpl.	Front window 600x1450 cpl.
45	212413	x	Fönster öppningsbart 550x900 kpl.	Window openable 550x900 cpl.
46	212411	x	Fönster öppningsbart 400x700 kpl.	Window openable 400x700 cpl.
47	213052	x	Dörr ytter u. fönster kpl.	Outer door without window kpl.
--	213053	x	Dörr ytter m. fönster kpl.	Outer door with window kpl.
48	215638	x	Dekal dörr blå	Door decal blue
--	215639	x	Dekal dörr svart (Customized)	Door decal black (Customized)
49	508061	x	Belysning utvändigt	Outer light
50	207759	x	Lucka m. innerram, utan spegel	Door with frame inner, without plate
51	14-701045	x	Lucka m innerram, utan spegel	Door with frame inner, without plate
52	212476	T	Ventilationsgaller V	Ventilator grill L
53	214773	x	Galler ventilation kyl	Grill ventilation refrigerator
54	508106	x	El-inttag 230 V	El. connection 230 V
55	508107	x	El-uttag 230 V	El connection 230 V
--		x	Tältservice	Tentservice
--		x	El-uttag 12 V	El connection 12 V
--		x	TV-antenn in/ut	TV-aerial in/out
56	215541	x	Hjulhusbräddare	Mudguard
57	215551	x	List al. hjulhusbräddare	List al. mudguard
--	801539	x	Skruv 3,5x25	Screw 3,5x25
58	212894	x	Hjulhus	Wheel housing
--	212895	x	Isolering hjulhus	Insulation wheel housing
59	102470	x	Stänkskydd	Splash guard
60	101223	x	Fäste stänkskydd	Bracket splash guard
--	800118	x	Skruv	Screw
61	215491	M	List tätning 74mm	Seal strip 74mm
			M= Metervara T= Tillbehör	M= On the metre T= Accessory

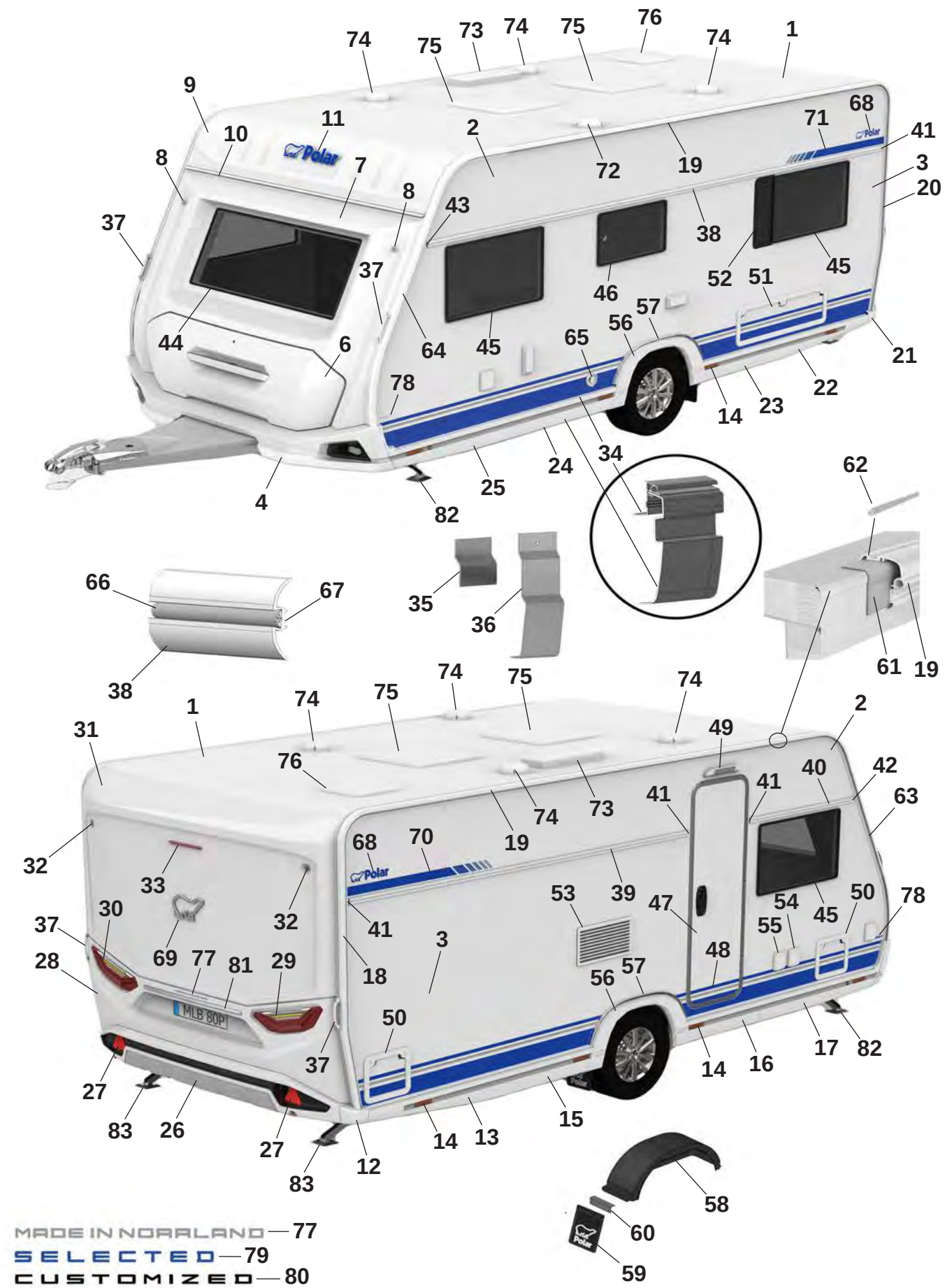
MADE IN NORRLAND — 77
SELECTED — 79
CUSTOMIZED — 80

Pos Fig	Det. nr Part. No	520 FW	Benämning	Description
62	208323	x	Styrstift list tält 50x3,5 mm	Pin for list 50x6,5 mm
63	215493	x	List höger fram	List front right
64	215492	x	List vänster fram	List front left
65	601486	x	Skorsten väggmontage kpl.	Chimney kpl.
66	210364	M	List dekor plast	List decor plastic
67	208236	M	Butyl profil 15x2 (30 m/rulle)	Seal strip 15x2 (30 m/roll)
68	212558	x	Emblem blå	Emblem blue
--	214211	x	Emblem blå (Selected)	Emblem blue (Selected)
--	214212	x	Emblem svart (Customized)	Emblem black (Customized)
69	212557	x	Emblem chrome	Emblem chrome
--	214217	x	Emblem svart (Customized)	Emblem black (Customized)
70	216001	x	Dekal H blå	Decal R blue
--	216003	x	Dekal H svart (Customized)	Decal R black (Customized)
71	216000	x	Dekal V blå	Decal L Blue
--	216002	x	Dekal V svart (Customized)	Decal L black (Customized)
72	401495	x	Motor köksfläkt kpl.	Motor kitchen fan cpl.
73	208023	x	Ventil tak för (kyl/frys)	Ventilator roof for refrigerator (refr./freeze)
74	00970024	x	Ventilator kpl.	Ventilator cpl.
75	208690	x	Taklucka 400x400 Mini-Heki kpl. rumsdel	Roof hatch 400x400 Mini-Heki cpl. room
--	211846	T	Taklucka 400x400 Omnivent kpl. vit	Roof hatch 400x400 Omnivent cpl. white
--	08-030921	T	Taklucka 500x700 Midi-Heki kpl.	Taklucka 500x700 Midi-Heki cpl.
--	207780	T	Taklucka 655x960 Heki de Lux kpl.	Roof hatch 655x960 Heki de Lux cpl.
76	215045	x	Taklucka 280x280 kpl. tvättrum	Roof hatch 280x280 cpl. washroom
77	215375	x	Dekal "Made in Norrland"	Decal "Made in Norrland"
78	216026	x	Dekal "520" blå	Decal "520" blue
--	216019	x	Dekal "520" svart (Customized)	Dekal "520" svart (Customized)
79	216018	x	Emblem "Selected"	Emblem "Selected"
80	214215	x	Emblem "Customized"	Emblem "Customized"
81	215539	x	Dekorlist	Decor list
--	215540	x	Dekorlist (Customized)	Decor list (Customized)
82	344997	x	Stödben fram	Support legs front
83	344996	x	Stödben bak	Support legs rear

M= Metervara
T= Tillbehör

M= On the metre
T= Accessory

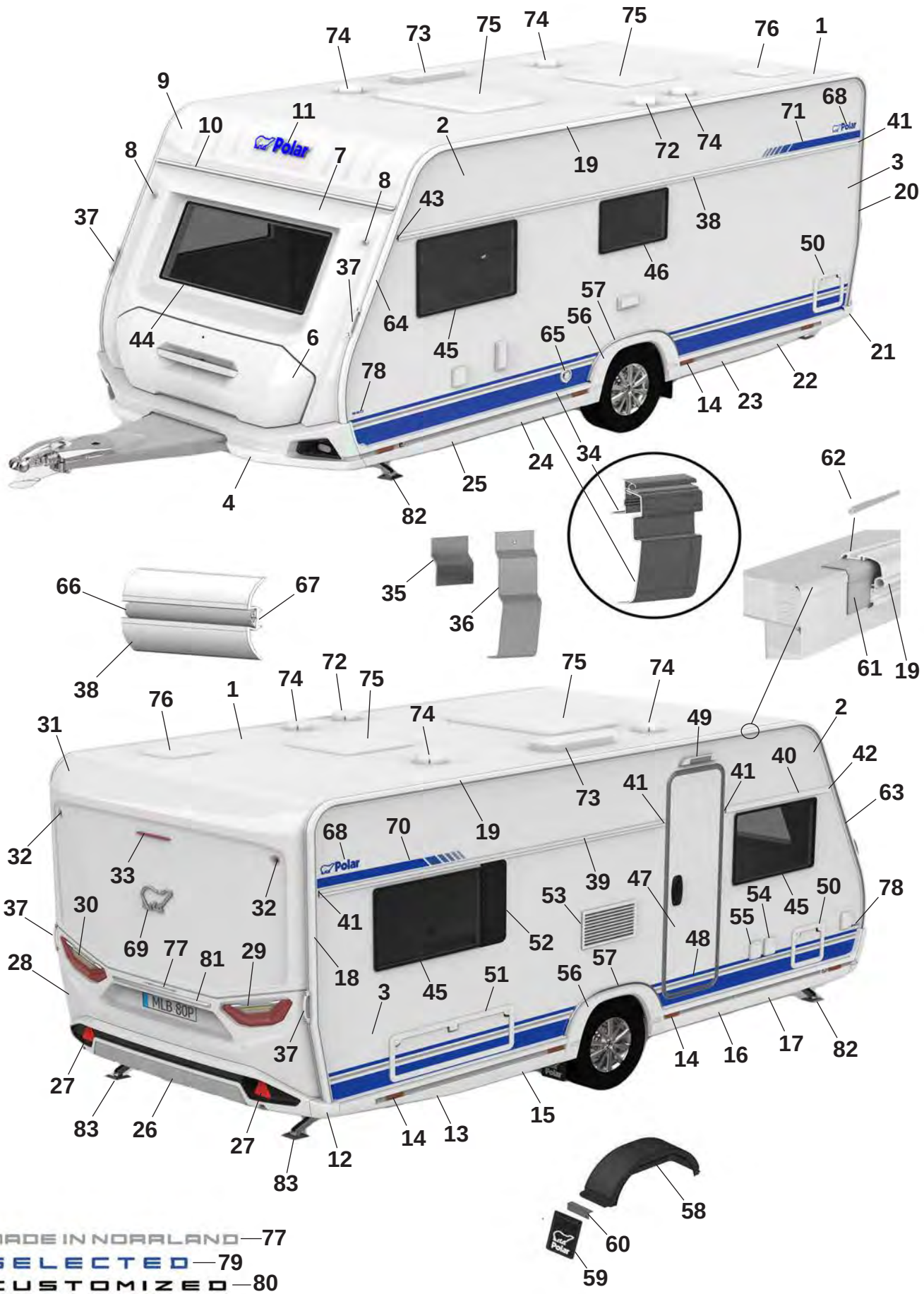
MADE IN NORRLAND—77
SELECTED—79
CUSTOMIZED—80

Pos Fig	Det. nr Part. No	520 FD	Benämning	Description
1	213254	x	Plåt tak 8100x2475	Roofing plate 8100x2475
2	212830	x	Plåt sida övre 6800x605	Side plate upper 6800x605
--	215157	x	Plåt sida övre 6800x605 (Custom.), sl. plåt	Side plate upper 6800x605 (Custom.), fl. plate
3	216133	x	Plåt sida undre 6800x1475	Side plate lower 6800x1475
--	216135	x	Plåt sida undre 6800x1475 (Custom.), sl. plåt	Side plate lower 6800x1475 (Customi.) fl. plate
4	216073	x	Front spoiler kpl.	Front spoiler cpl.
--	215567	x	Plast reflektor H	Plastic reflector R
--	215568	x	Plast reflektor V	Plastic reflector L
--	508425	x	Positionsljus	Position light
6	215832	x	Lucka gasolkoffert ink. handtag	Lid LPG compartment inc. handle
7	215563	x	Plast gavel främre mittdel	Plastic gable front middle
8	508424	x	Lampa breddmarkering fram	Lamp width marking front
9	215564	x	Gavel främre överdel	Gable front upper
10	215528	x	List markis fram L=2371	List front L=2371
11	210539	x	Dekal, blå	Decal, blue
--	214216	x	Dekal, svart (Customized)	Decal, black (Customized)
12	215527	x	Hörn gavel bak	Corner rear gable
13	215545	x	Sidokjol höger bak	Side skirt rear right
--	215549	M	Dekal sidokjol	Decal side skirt rear
--	215550	M	Dekal sidokjol (Customized)	Decal side skirt rear (Customized)
--	215490	x	Clips sidokjol	Clips side skirt
14	506506	x	Belysning sidomarkering	Light, side marking
15	216017	x	Sidokjol förlängare L=790	Side skirt extention L=790
--	215549	M	Dekal sidokjol	Decal side skirt rear
--	215550	M	Dekal sidokjol (Customized)	Decal side skirt rear (Customized)
--	215490	x	Clips sidokjol	Clips side skirt
16	216012	x	Sidokjol förlängare L=885	Side skirt extention L=885
--	215549	M	Dekal sidokjol	Decal side skirt rear
--	215550	M	Dekal sidokjol (Customized)	Decal side skirt rear (Customized)
--	215490	x	Clips sidokjol	Clips side skirt
17	215543	x	Sidokjol höger fram	Side skirt front right
--	215549	M	Dekal sidokjol	Decal side skirt rear
--	215550	M	Dekal sidokjol (Customized)	Decal side skirt rear (Customized)
--	215490	x	Clips sidokjol	Clips side skirt
18	215494	x	List höger bak	List rear right
19	215859	x	List L=3673	List L=3673
20	215495	x	List vänster bak	List rear left
21	215526	x	Hörn gavel bak	Corner rear gable
22	215546	x	Sidokjol vänster bak	Side skirt rear left
--	215549	M	Dekal sidokjol	Decal side skirt rear
--	215550	M	Dekal sidokjol (Customized)	Decal side skirt rear (Customized)
--	215490	x	Clips sidokjol	Clips side skirt
23	216016	x	Sidokjol förlängare L=790	Side skirt extention L=790
--	215549	M	Dekal sidokjol	Decal side skirt rear
--	215550	M	Dekal sidokjol (Customized)	Decal side skirt rear (Customized)
--	215490	x	Clips sidokjol	Clips side skirt
24	216013	x	Sidokjol förlängare L=885	Side skirt extention L=885
--	215549	M	Dekal sidokjol	Decal side skirt rear
--	215550	M	Dekal sidokjol (Customized)	Decal side skirt rear (Customized)
--	215490	x	Clips sidokjol	Clips side skirt

M= Metervara
T= Tillbehör

M= On the metre
T= Accessory

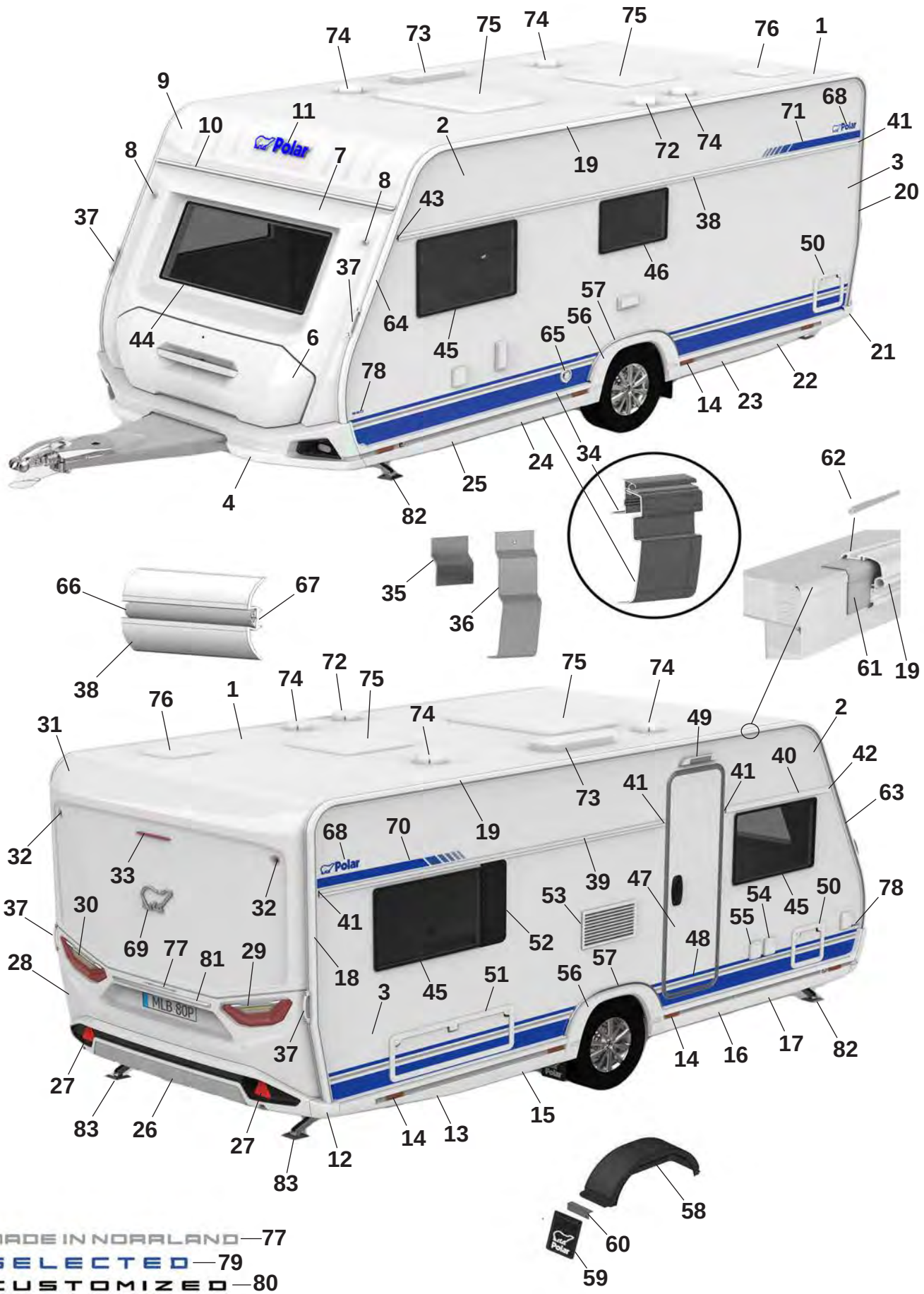
MADE IN NORRLAND—77
SELECTED—79
CUSTOMIZED—80

Pos Fig	Det. nr Part. No	520 FD	Benämning	Description
25	215544	x	Sidokjol vänster fram	Side skirt front left
--	215549	M	Dekal sidokjol	Decal side skirt rear
--	215550	M	Dekal sidokjol (Customized)	Decal side skirt rear (Customized)
--	215490	x	Clips sidokjol	Clips side skirt
26	215925	x	Bumper bak kpl.	Bumper rear cpl.
27	215499	x	Reflex bumper bak	Reflex bumper rear
28	215522	x	Plast gavel bak mittdel	Plastic gable rear middle
--	505651	x	Belysning skylt	Plate lamp
29	508381	x	Kombinationslampa bak H	Combination lamp rear R
30	508380	x	Kombinationslampa bak V	Combination lamp rear L
31	215521	x	Plast gavel bak överdel	Plastic gable rear upper
32	508385	x	Lampa breddmarkering bak	Lamp width marking rear
33	508386	x	Lampa bromsljus bak	Lamp break light rear
34	215884	x	Avbärarlist L=2240 (Framför hjulhus)	Carrier list L=2240 (In front of wheelhouse)
--	215883	x	Avbärarlist L=2080 (Bakom hjulhus)	Carrier list L=2240 (Behind the wheelhouse)
35	215917	x	Stöd sidokjol 69,5x100	Support side skirt 69,5x100
36	216272	x	Stöd sidokjol 60x173,5	Support side skirt 60x173,5
37	215901	x	Draghandtag	Handle
38	215875	x	Midjelist V L=4833	List middle Left L=4833
39	215868	x	Midjelist H bak L=3033	List middle Right rear L=3033
40	215866	x	Midjelist H fram L=1165	List middle Right front L=1165
41	215072	x	Ändavslut rak	End protection straight
42	215078	x	Ändavslut H fram	End protection front R
43	215079	x	Ändavslut V fram	End protection front L
44	215598	x	Fönster front 600x1450 kpl.	Front window 600x1450 cpl.
45	212413	x	Fönster öppningsbart 550x900 kpl.	Window openable 550x900 cpl.
46	212411	x	Fönster öppningsbart 400x700 kpl.	Window openable 400x700 cpl.
47	213052	x	Dörr ytter u. fönster kpl.	Outer door without window kpl.
--	213053	x	Dörr ytter m. fönster kpl.	Outer door with window kpl.
48	215638	x	Dekal dörr blå	Door decal blue
--	215639	x	Dekal dörr svart (Customized)	Door decal black (Customized)
49	508061	x	Belysning utvändigt	Outer light
50	207759	x	Lucka m. innerram, utan spegel	Door with frame inner, without plate
51	14-701045	x	Lucka m innerram, utan spegel	Door with frame inner, without plate
52	212477	T	Ventilationsgaller H	Ventilator grill L
53	214773	x	Galler ventilation kyl	Grill ventilation refrigerator
54	508106	x	El-inttag 230 V	El. connection 230 V
55	508107	x	El-uttag 230 V	El connection 230 V
--		x	Tältservice	Tentservice
--		x	El-uttag 12 V	El connection 12 V
--		x	TV-antenn in/ut	TV-aerial in/out
56	215541	x	Hjulhusbräddare	Mudguard
57	215551	x	List al. hjulhusbräddare	List al. mudguard
--	801539	x	Skruv 3,5x25	Screw 3,5x25
58	212894	x	Hjulhus	Wheel housing
--	212895	x	Isolering hjulhus	Insulation wheel housing
59	102470	x	Stänkskydd	Splash guard
60	101223	x	Fäste stänkskydd	Bracket splash guard
--	800118	x	Skruv	Screw
61	215491	M	List tätning 74mm	Seal strip 74mm
			M= Metervara T= Tillbehör	M= On the metre T= Accessory

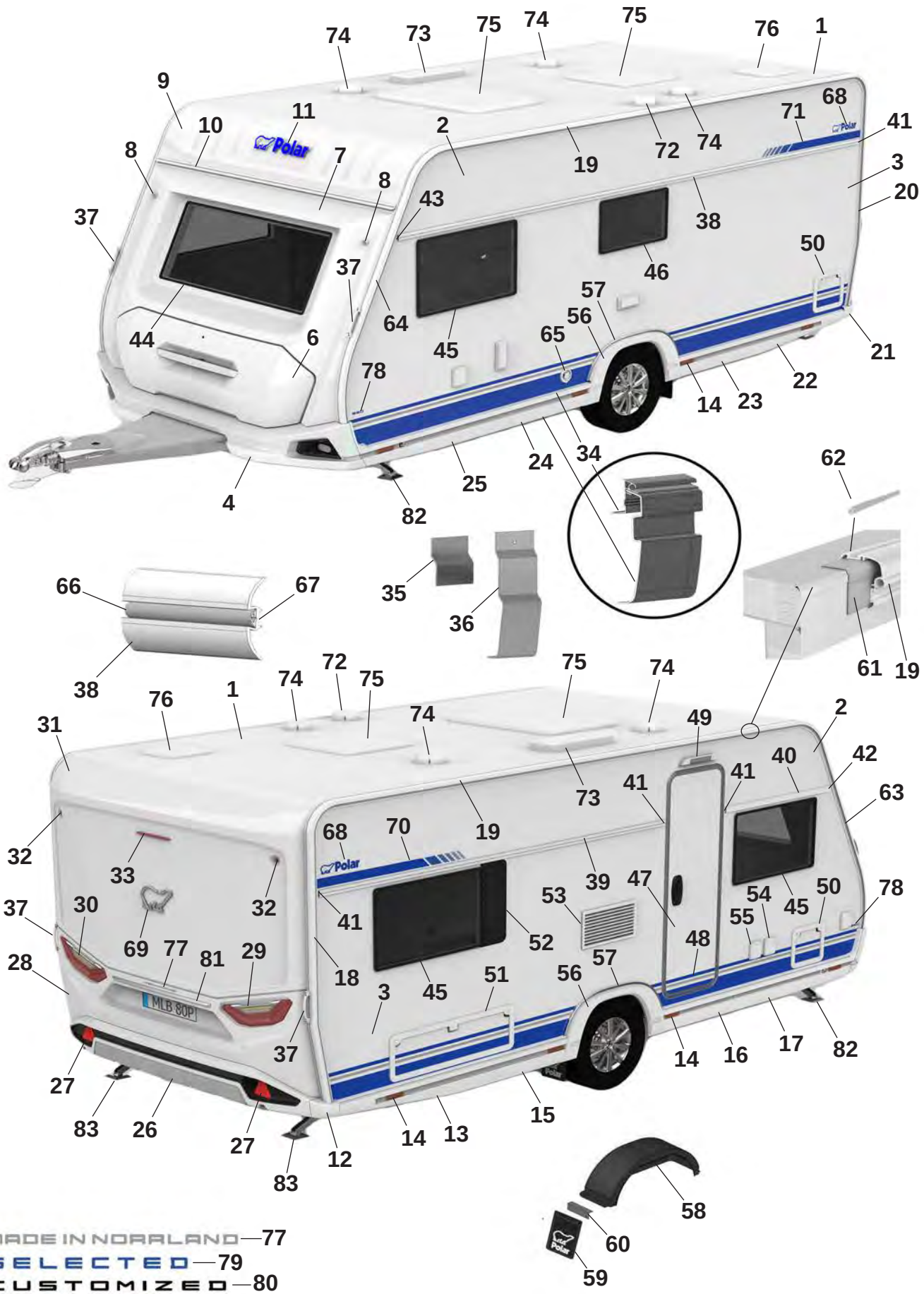
MADE IN NORRLAND—77
SELECTED—79
CUSTOMIZED—80

Pos Fig	Det. nr Part. No	520 FD	Benämning	Description
62	208323	x	Styrstift list tält 50x3,5 mm	Pin for list 50x6,5 mm
63	215493	x	List höger fram	List front right
64	215492	x	List vänster fram	List front left
65	601486	x	Skorsten väggmontage kpl.	Chimney kpl.
66	210364	M	List dekor plast	List decor plastic
67	208236	M	Butyl profil 15x2 (30 m/rulle)	Seal strip 15x2 (30 m/roll)
68	212558	x	Emblem blå	Emblem blue
--	214211	x	Emblem blå (Selected)	Emblem blue (Selected)
--	214212	x	Emblem svart (Customized)	Emblem black (Customized)
69	212557	x	Emblem chrome	Emblem chrome
--	214217	x	Emblem svart (Customized)	Emblem black (Customized)
70	216001	x	Dekal H blå	Decal R blue
--	216003	x	Dekal H svart (Customized)	Decal R black (Customized)
71	216000	x	Dekal V blå	Decal L Blue
--	216002	x	Dekal V svart (Customized)	Decal L black (Customized)
72	401495	x	Motor köksfläkt kpl.	Motor kitchen fan cpl.
73	208023	x	Ventil tak för (kyl/frys)	Ventilator roof for refrigerator (refr./freeze)
74	00970024	x	Ventilator kpl.	Ventilator cpl.
75	208690	x	Taklucka 400x400 Mini-Heki kpl. rumsdel	Roof hatch 400x400 Mini-Heki cpl. room
--	211846	T	Taklucka 400x400 Omnivent kpl. vit	Roof hatch 400x400 Omnivent cpl. white
--	08-030921	T	Taklucka 500x700 Midi-Heki kpl.	Taklucka 500x700 Midi-Heki cpl.
--	207780	T	Taklucka 655x960 Heki de Lux kpl.	Roof hatch 655x960 Heki de Lux cpl.
76	215045	x	Taklucka 280x280 kpl. tvättrum	Roof hatch 280x280 cpl. washroom
77	215375	x	Dekal "Made in Norrland"	Decal "Made in Norrland"
78	216026	x	Dekal "520" blå	Decal "520" blue
--	216019	x	Dekal "520" svart (Customized)	Dekal "520" svart (Customized)
79	216018	x	Emblem "Selected"	Emblem "Selected"
80	214215	x	Emblem "Customized"	Emblem "Customized"
81	215539	x	Dekorlist	Decor list
--	215540	x	Dekorlist (Customized)	Decor list (Customized)
82	344997	x	Stödben fram	Support legs front
83	344996	x	Stödben bak	Support legs rear

M= Metervara
T= Tillbehör

M= On the metre
T= Accessory

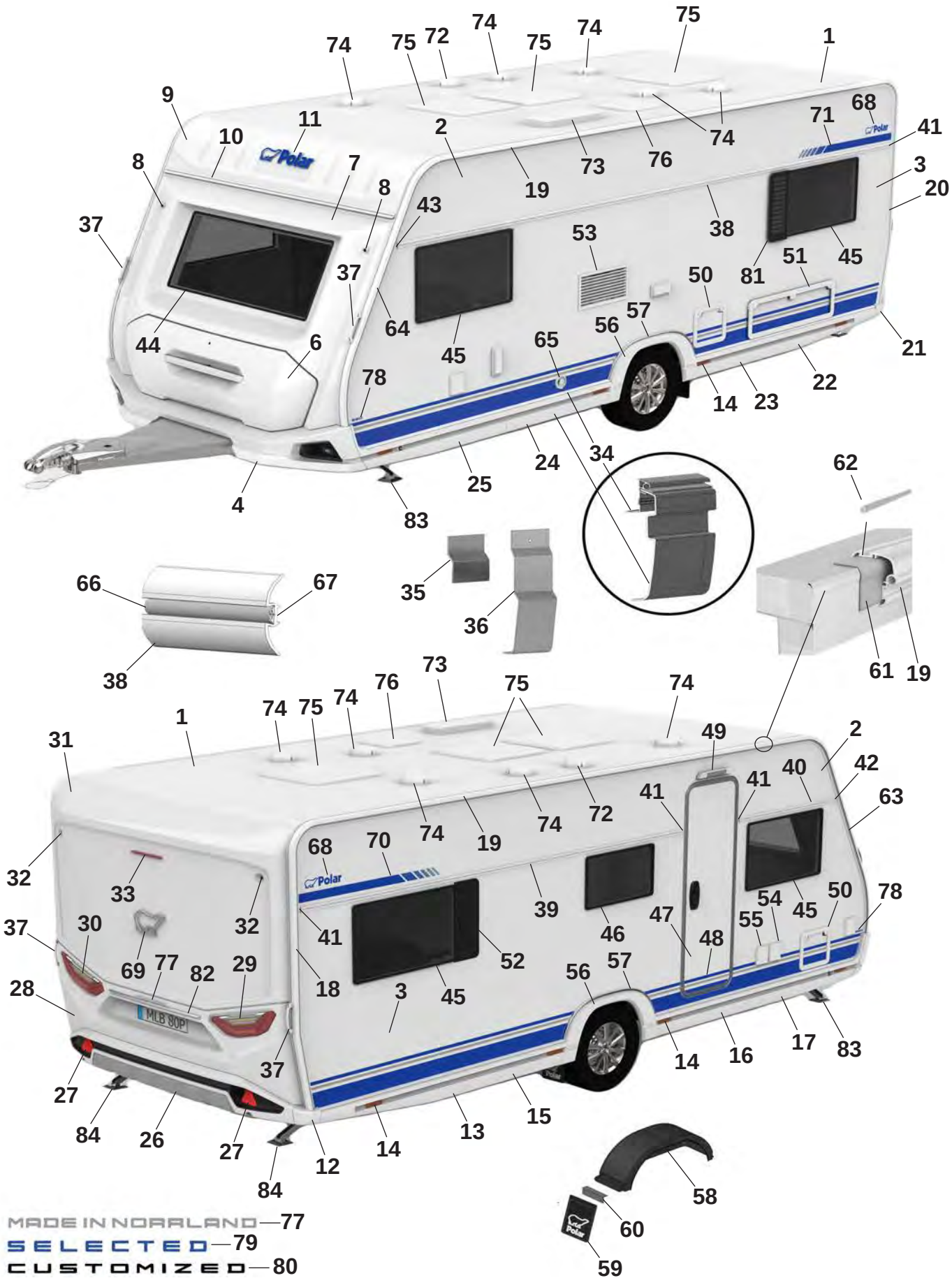
MADE IN NORRLAND—77
SELECTED—79
CUSTOMIZED—80

Pos Fig	Det. nr Part. No	560 S	Benämning	Description
1	213254	x	Plåt tak 8100x2475	Roofing plate 8100x2475
2	212830	x	Plåt sida övre 6800x605	Side plate upper 6800x605
--	215157	x	Plåt sida övre 6800x605 (Custom.), sl. plåt	Side plate upper 6800x605 (Custom.), fl. plate
3	216133	x	Plåt sida undre 6800x1475	Side plate lower 6800x1475
--	216135	x	Plåt sida undre 6800x1475 (Custom.), sl. plåt	Side plate lower 6800x1475 (Customi.) fl. plate
4	215556	x	Front spoiler kpl.	Front spoiler cpl.
--	215567	x	Plast reflektor H	Plastic reflector R
--	215568	x	Plast reflektor V	Plastic reflector L
--	508425	x	Positionsljus	Position light
6	215832	x	Lucka gasolkoffert ink. handtag	Lid LPG compartment inc. handle
7	215563	x	Plast gavel främre mittdel	Plastic gable front middle
8	508424	x	Lampa breddmarkering fram	Lamp width marking front
9	215564	x	Gavel främre överdel	Gable front upper
10	215528	x	List markis fram L=2371	List front L=2371
11	210539	x	Dekal, blå	Decal, blue
--	214216	x	Dekal, svart (Customized)	Decal, black (Customized)
12	215527	x	Hörn gavel bak	Corner rear gable
13	215545	x	Sidokjol höger bak	Side skirt rear right
--	215549	M	Dekal sidokjol	Decal side skirt rear
--	215550	M	Dekal sidokjol (Customized)	Decal side skirt rear (Customized)
--	215490	x	Clips sidokjol	Clips side skirt
14	506506	x	Belysning sidomarkering	Light, side marking
15	216007	x	Sidokjol förlängare L=1070	Side skirt extention L=1070
--	215549	M	Dekal sidokjol	Decal side skirt rear
--	215550	M	Dekal sidokjol (Customized)	Decal side skirt rear (Customized)
--	215490	x	Clips sidokjol	Clips side skirt
16	216004	x	Sidokjol förlängare L=1165	Side skirt extention L=1165
--	215549	M	Dekal sidokjol	Decal side skirt rear
--	215550	M	Dekal sidokjol (Customized)	Decal side skirt rear (Customized)
--	215490	x	Clips sidokjol	Clips side skirt
17	215543	x	Sidokjol höger fram	Side skirt front right
--	215549	M	Dekal sidokjol	Decal side skirt rear
--	215550	M	Dekal sidokjol (Customized)	Decal side skirt rear (Customized)
--	215490	x	Clips sidokjol	Clips side skirt
18	215494	x	List tält höger bak	List rear right
19	215497	x	List tält rak L=4233	List straight L=4233
20	215495	x	List tält vänster bak	List rear left
21	215526	x	Hörn gavel bak	Corner rear gable
22	215546	x	Sidokjol vänster bak	Side skirt rear left
--	215549	M	Dekal sidokjol	Decal side skirt rear
--	215550	M	Dekal sidokjol (Customized)	Decal side skirt rear (Customized)
--	215490	x	Clips sidokjol	Clips side skirt
23	216006	x	Sidokjol förlängare L=1070	Side skirt extention L=1070
--	215549	M	Dekal sidokjol	Decal side skirt rear
--	215550	M	Dekal sidokjol (Customized)	Decal side skirt rear (Customized)
--	215490	x	Clips sidokjol	Clips side skirt
24	216005	x	Sidokjol förlängare L=1165	Side skirt extention L=1165
--	215549	M	Dekal sidokjol	Decal side skirt rear
--	215550	M	Dekal sidokjol (Customized)	Decal side skirt rear (Customized)
--	215490	x	Clips sidokjol	Clips side skirt

M= Metervara
T= Tillbehör

M= On the metre
T= Accessory

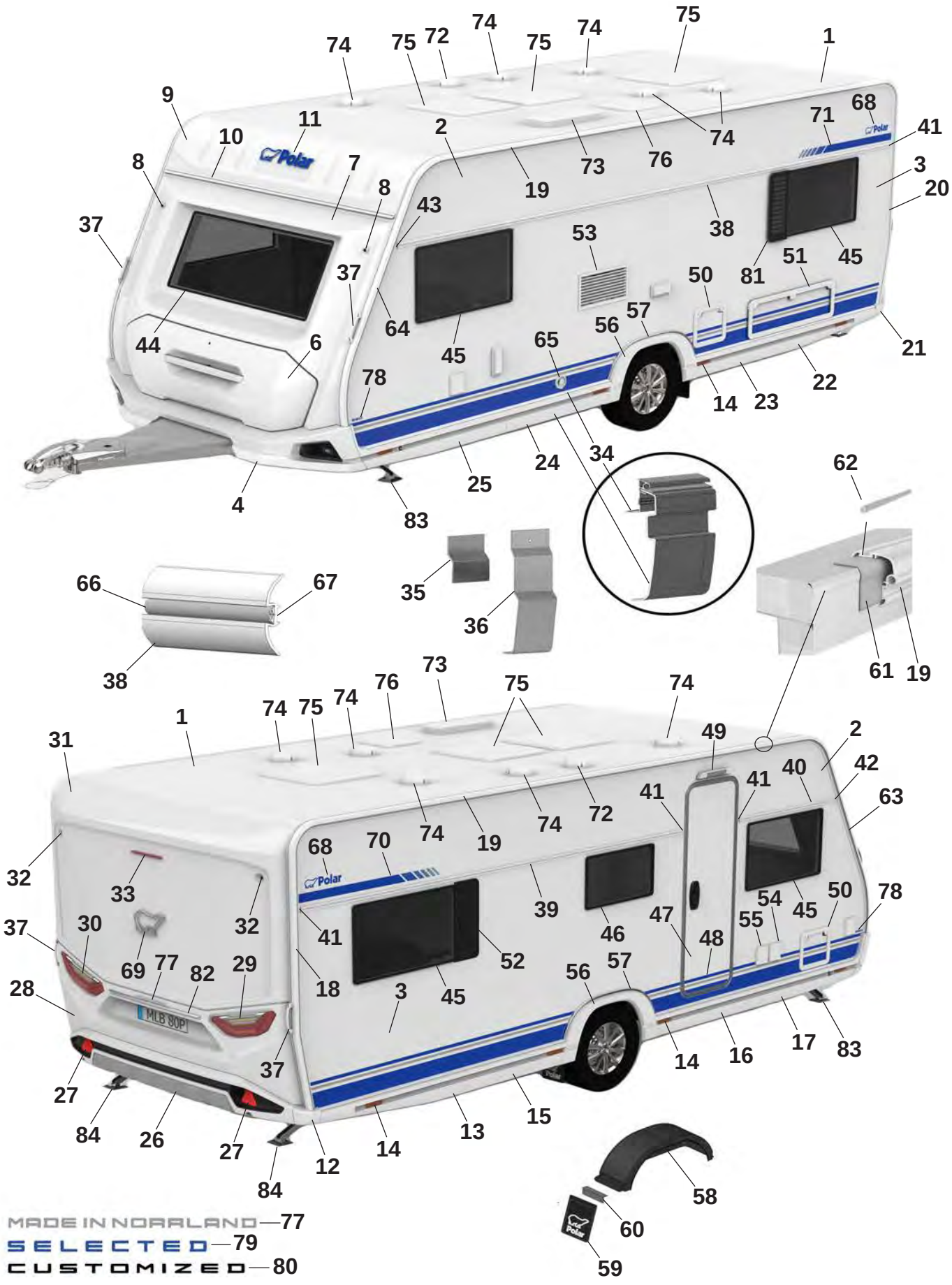
MADE IN NORRLAND—77
SELECTED—79
CUSTOMIZED—80

Pos Fig	Det. nr Part. No	560 S	Benämning	Description
25	215544	x	Sidokjol vänster fram	Side skirt front left
--	215549	M	Dekal sidokjol	Decal side skirt rear
--	215550	M	Dekal sidokjol (Customized)	Decal side skirt rear (Customized)
--	215490	x	Clips sidokjol	Clips side skirt
26	215925	x	Bumper bak kpl.	Bumper rear cpl.
27	215499	x	Reflex bumper bak	Reflex bumper rear
28	215522	x	Plast gavel bak mittdel	Plastic gable rear middle
--	505651	x	Belysning skylt	Plate lamp
29	508381	x	Kombinationslampa bak H	Combination lamp rear R
30	508380	x	Kombinationslampa bak V	Combination lamp rear L
31	215521	x	Plast gavel bak överdel	Plastic gable rear upper
32	508385	x	Lampa breddmarkering bak	Lamp width marking rear
33	508386	x	Lampa bromsljus bak	Lamp break light rear
34	215886	x	Avbärarlist L=2500 (Framför hjulhus)	Carrier list L=2500 (In front of wheelhouse)
--	215885	x	Avbärarlist L=2367 (Bakom hjulhus)	Carrier list L=2367 (Behind the wheelhouse)
35	215917	x	Stöd sidokjol 69,5x100	Support side skirt 69,5x100
36	216272	x	Stöd sidokjol 60x173,5	Support side skirt 60x173,5
37	215901	x	Draghandtag	Handle
38	215876	x	Midjelist V L=5393	List middle Left L=5393
39	215870	x	Midjelist H bak L=3593	List middle Right rear L=3593
40	215866	x	Midjelist H fram L=1165	List middle Right front L=1165
41	215072	x	Ändavslut rak	End protection straight
42	215078	x	Ändavslut H fram	End protection front R
43	215079	x	Ändavslut V fram	End protection front L
44	215598	x	Fönster front 600x1450 kpl.	Front window 600x1450 cpl.
45	212413	x	Fönster öppningsbart 550x900 kpl.	Window openable 550x900 cpl.
46	212411	x	Fönster öppningsbart 400x700 kpl.	Window openable 400x700 cpl.
47	213052	x	Dörr ytter u. fönster kpl.	Outer door without window kpl.
--	213053	x	Dörr ytter m. fönster kpl.	Outer door with window kpl.
48	215638	x	Dekal dörr blå	Door decal blue
--	215639	x	Dekal dörr svart (Customized)	Door decal black (Customized)
49	508061	x	Belysning utvändigt	Outer light
50	207759	x	Lucka m. innerram, utan spegel	Door with frame inner, without plate
51	14-701045	x	Lucka m innerram, utan spegel	Door with frame inner, without plate
52	212477	T	Ventilationsgaller H	Ventilator grill L
53	214773	x	Galler ventilation kyl	Grill ventilation refrigerator
54	508106	x	El-inttag 230 V	El. connection 230 V
55	508107	x	El-uttag 230 V	El connection 230 V
--		x	Tältservice	Tentservice
--		x	El-uttag 12 V	El connection 12 V
--		x	TV-antenn in/ut	TV-aerial in/out
56	215541	x	Hjulhusbräddare	Mudguard
57	215551	x	List al. hjulhusbräddare	List al. mudguard
--	801539	x	Skruv 3,5x25	Screw 3,5x25
58	212894	x	Hjulhus	Wheel housing
--	212895	x	Isolering hjulhus	Insulation wheel housing
59	102470	x	Stänkskydd	Splash guard
60	101223	x	Fäste stänkskydd	Bracket splash guard
--	800118	x	Skruv	Screw
61	215491	M	List tätning 74mm	Seal strip 74mm
			M= Metervara T= Tillbehör	M= On the metre T= Accessory

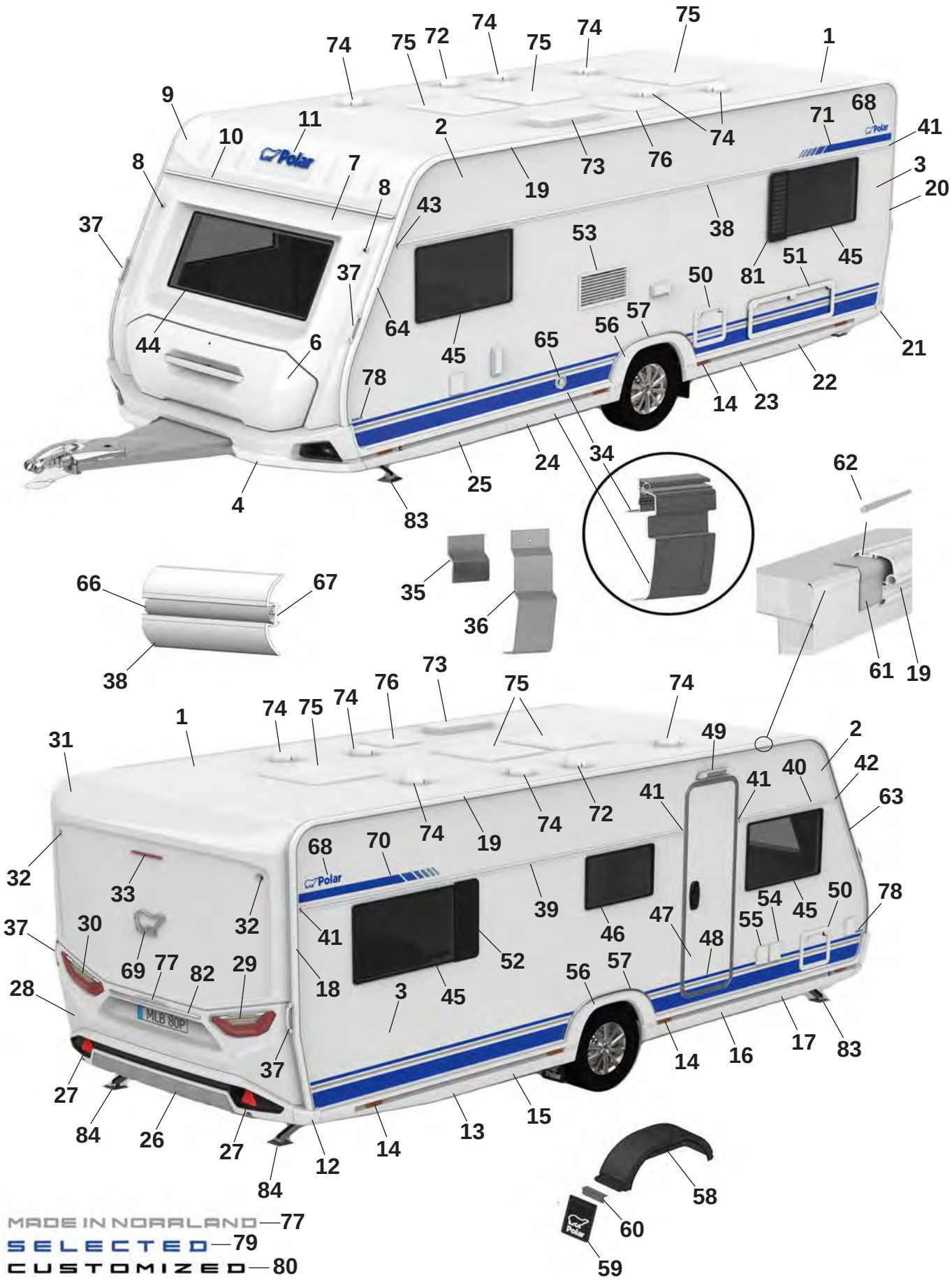
MADE IN NORRLAND—77
SELECTED—79
CUSTOMIZED—80

Pos Fig	Det. nr Part. No	560 S	Benämning	Description
62	208323	x	Styrstift list tält 50x3,5 mm	Pin for list 50x6,5 mm
63	215493	x	List höger fram	List front right
64	215492	x	List vänster fram	List front left
65	601486	x	Skorsten väggmontage kpl.	Chimney kpl.
66	210364	M	List dekor plast	List decor plastic
67	208236	M	Butyl profil 15x2 (30 m/rulle)	Seal strip 15x2 (30 m/roll)
68	212558	x	Emblem blå	Emblem blue
--	214211	x	Emblem blå (Selected)	Emblem blue (Selected)
--	214212	x	Emblem svart (Customized)	Emblem black (Customized)
69	212557	x	Emblem chrome	Emblem chrome
--	214217	x	Emblem svart (Customized)	Emblem black (Customized)
70	216001	x	Dekal H blå	Decal R blue
--	216003	x	Dekal H svart (Customized)	Decal R black (Customized)
71	216000	x	Dekal V blå	Decal L Blue
--	216002	x	Dekal V svart (Customized)	Decal L black (Customized)
72	401495	x	Motor köksfläkt kpl.	Motor kitchen fan cpl.
73	208023	x	Ventil tak för (kyl/frys)	Ventilator roof for refrigerator (refr./freeze)
74	00970024	x	Ventilator kpl.	Ventilator cpl.
75	208690	x	Taklucka 400x400 Mini-Heki kpl. rumsdel	Roof hatch 400x400 Mini-Heki cpl. room
--	211846	T	Taklucka 400x400 Omnivent kpl. vit	Roof hatch 400x400 Omnivent cpl. white
--	08-030921	T	Taklucka 500x700 Midi-Heki kpl.	Taklucka 500x700 Midi-Heki cpl.
--	207780	T	Taklucka 655x960 Heki de Lux kpl.	Roof hatch 655x960 Heki de Lux cpl.
76	215045	x	Taklucka 280x280 kpl. tvättrum	Roof hatch 280x280 cpl. washroom
77	215375	x	Dekal "Made in Norrland"	Decal "Made in Norrland"
78	216027	x	Dekal "560" blå	Decal "560" blue
--	216020	x	Dekal "560" svart (Customized)	Dekal "560" svart (Customized)
79	216018	x	Emblem "Selected"	Emblem "Selected"
80	214215	x	Emblem "Customized"	Emblem "Customized"
81	212476	T	Ventilationsgaller V	Ventilator grill L
82	215539	x	Dekorlist	Decor list
--	215540	x	Dekorlist (Customized)	Decor list (Customized)
83	344997	x	Stödben fram	Support legs front
84	344996	x	Stödben bak	Support legs rear

M= Metervara
T= Tillbehör

M= On the metre
T= Accessory

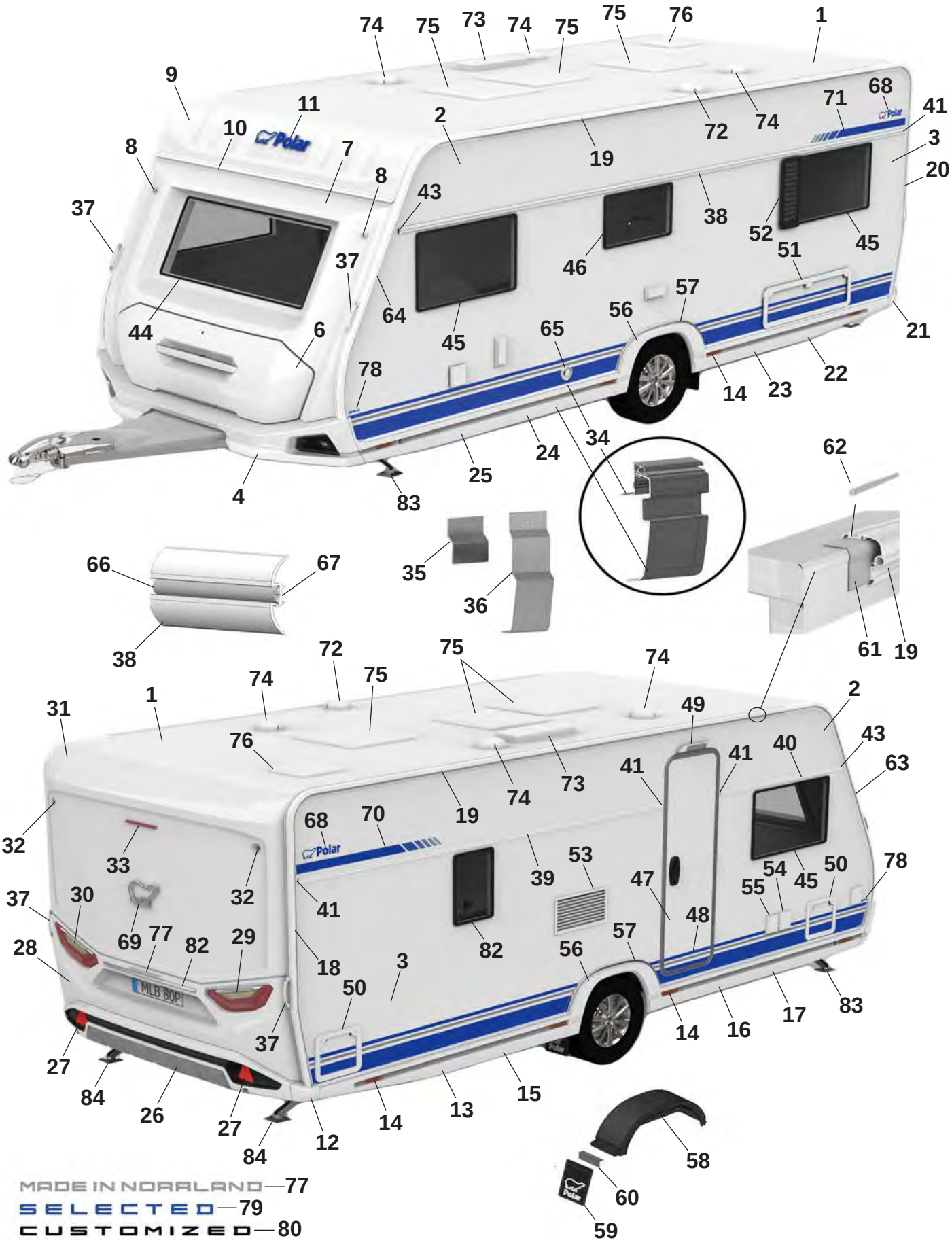
MADE IN NORRLAND—77
SELECTED—79
CUSTOMIZED—80

Pos Fig	Det. nr Part. No	560 FW	Benämning	Description
1	213254	x	Plåt tak 8100x2475	Roofing plate 8100x2475
2	212830	x	Plåt sida övre 6800x605	Side plate upper 6800x605
--	215157	x	Plåt sida övre 6800x605 (Custom.), sl. plåt	Side plate upper 6800x605 (Custom.), fl. plate
3	216133	x	Plåt sida undre 6800x1475	Side plate lower 6800x1475
--	216135	x	Plåt sida undre 6800x1475 (Custom.), sl. plåt	Side plate lower 6800x1475 (Custom.) fl. plate
4	215556	x	Front spoiler kpl.	Front spoiler cpl.
--	215567	x	Plast reflektor H	Plastic reflector R
--	215568	x	Plast reflektor V	Plastic reflector L
--	508425	x	Positionsljus	Position light
6	215832	x	Lucka gasolkoffert ink. handtag	Lid LPG compartment inc. handle
7	215563	x	Plast gavel främre mittdel	Plastic gable front middle
8	508424	x	Lampa breddmarkering fram	Lamp width marking front
9	215564	x	Gavel främre överdel	Gable front upper
10	215528	x	List markis fram L=2371	List front L=2371
11	210539	x	Dekal, blå	Decal, blue
--	214216	x	Dekal, svart (Customized)	Decal, black (Customized)
12	215527	x	Hörn gavel bak	Corner rear gable
13	215545	x	Sidokjol höger bak	Side skirt rear right
--	215549	M	Dekal sidokjol	Decal side skirt rear
--	215550	M	Dekal sidokjol (Customized)	Decal side skirt rear (Customized)
--	215490	x	Clips sidokjol	Clips side skirt
14	506506	x	Belysning sidomarkering	Light, side marking
15	216007	x	Sidokjol förlängare L=1070	Side skirt extention L=1070
--	215549	M	Dekal sidokjol	Decal side skirt rear
--	215550	M	Dekal sidokjol (Customized)	Decal side skirt rear (Customized)
--	215490	x	Clips sidokjol	Clips side skirt
16	216004	x	Sidokjol förlängare L=1165	Side skirt extention L=1165
--	215549	M	Dekal sidokjol	Decal side skirt rear
--	215550	M	Dekal sidokjol (Customized)	Decal side skirt rear (Customized)
--	215490	x	Clips sidokjol	Clips side skirt
17	215543	x	Sidokjol höger fram	Side skirt front right
--	215549	M	Dekal sidokjol	Decal side skirt rear
--	215550	M	Dekal sidokjol (Customized)	Decal side skirt rear (Customized)
--	215490	x	Clips sidokjol	Clips side skirt
18	215494	x	List tält höger bak	List rear right
19	215497	x	List tält rak L=4233	List straight L=4233
20	215495	x	List tält vänster bak	List rear left
21	215526	x	Hörn gavel bak	Corner rear gable
22	215546	x	Sidokjol vänster bak	Side skirt rear left
--	215549	M	Dekal sidokjol	Decal side skirt rear
--	215550	M	Dekal sidokjol (Customized)	Decal side skirt rear (Customized)
--	215490	x	Clips sidokjol	Clips side skirt
23	216006	x	Sidokjol förlängare L=1070	Side skirt extention L=1070
--	215549	M	Dekal sidokjol	Decal side skirt rear
--	215550	M	Dekal sidokjol (Customized)	Decal side skirt rear (Customized)
--	215490	x	Clips sidokjol	Clips side skirt
24	216005	x	Sidokjol förlängare L=1165	Side skirt extention L=1165
--	215549	M	Dekal sidokjol	Decal side skirt rear
--	215550	M	Dekal sidokjol (Customized)	Decal side skirt rear (Customized)
--	215490	x	Clips sidokjol	Clips side skirt

M= Metervara
T= Tillbehör

M= On the metre
T= Accessory

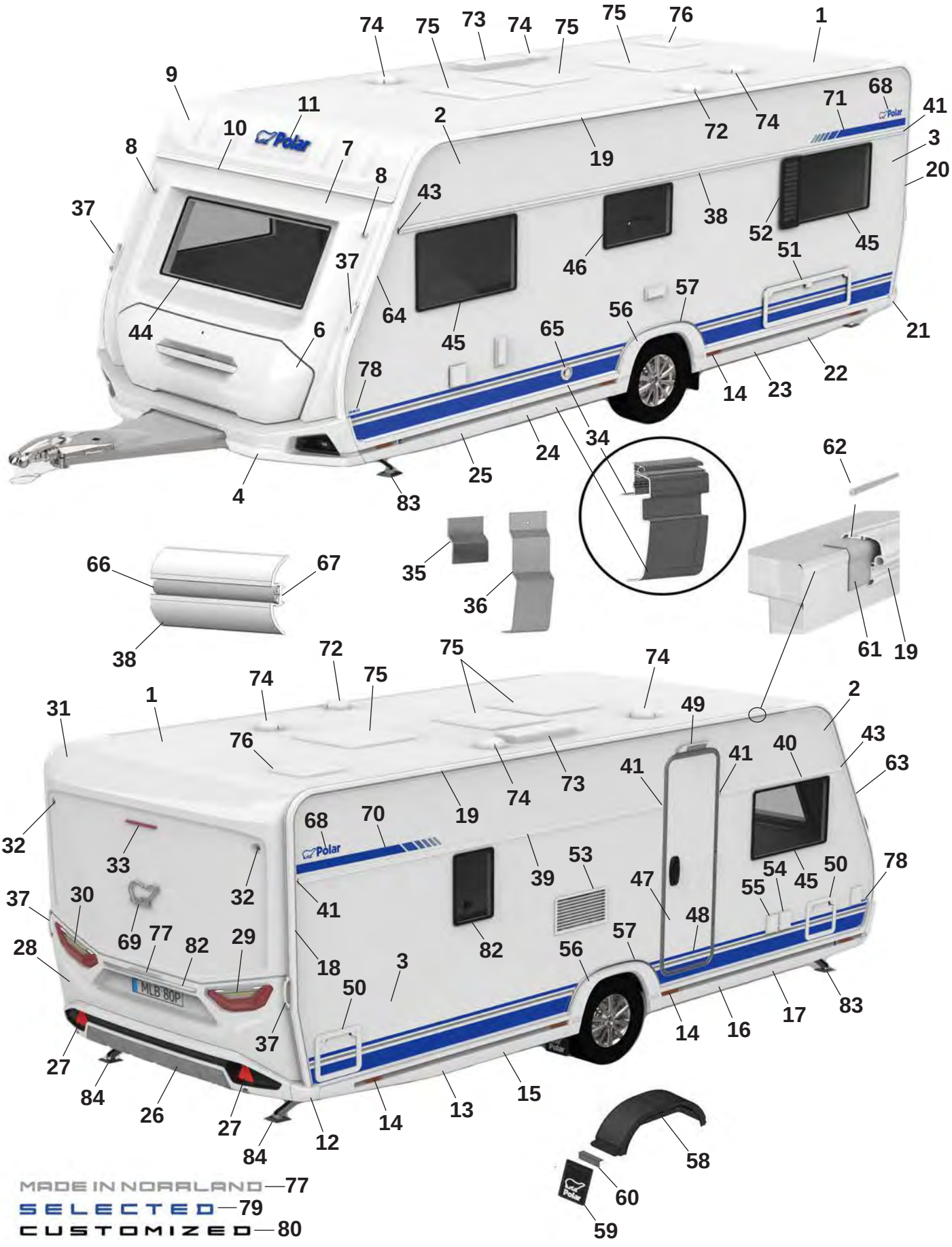
MADE IN NORRLAND—77
SELECTED—79
CUSTOMIZED—80

Pos Fig	Det. nr Part. No	560 FW	Benämning	Description
25	215544	x	Sidokjol vänster fram	Side skirt front left
--	215549	M	Dekal sidokjol	Decal side skirt rear
--	215550	M	Dekal sidokjol (Customized)	Decal side skirt rear (Customized)
--	215490	x	Clips sidokjol	Clips side skirt
26	215925	x	Bumper bak kpl.	Bumper rear cpl.
27	215499	x	Reflex bumper bak	Reflex bumper rear
28	215522	x	Plast gavel bak mittdel	Plastic gable rear middle
--	505651	x	Belysning skylt	Plate lamp
29	508381	x	Kombinationslampa bak H	Combination lamp rear R
30	508380	x	Kombinationslampa bak V	Combination lamp rear L
31	215521	x	Plast gavel bak överdel	Plastic gable rear upper
32	508385	x	Lampa breddmarkering bak	Lamp width marking rear
33	508386	x	Lampa bromsljus bak	Lamp break light rear
34	215886	x	Avbärarlist L=2500 (Framför hjulhus)	Carrier list L=2500 (In front of wheelhouse)
--	215885	x	Avbärarlist L=2367 (Bakom hjulhus)	Carrier list L=2367 (Behind the wheelhouse)
35	215917	x	Stöd sidokjol 69,5x100	Support side skirt 69,5x100
36	216272	x	Stöd sidokjol 60x173,5	Support side skirt 60x173,5
37	215901	x	Draghandtag	Handle
38	215876	x	Midjelist V L=5393	List middle Left L=5393
39	215869	x	Midjelist H bak L=3313	List middle Right rear L=3313
40	215867	x	Midjelist H fram L=1445	List middle Right front L=1445
41	215072	x	Ändavslut rak	End protection straight
42	215078	x	Ändavslut H fram	End protection front R
43	215079	x	Ändavslut V fram	End protection front L
44	215598	x	Fönster front 600x1450 kpl.	Front window 600x1450 cpl.
45	212413	x	Fönster öppningsbart 550x900 kpl.	Window openable 550x900 cpl.
46	212411	x	Fönster öppningsbart 400x700 kpl.	Window openable 400x700 cpl.
47	213052	x	Dörr ytter u. fönster kpl.	Outer door without window kpl.
--	213053	x	Dörr ytter m. fönster kpl.	Outer door with window kpl.
48	215638	x	Dekal dörr blå	Door decal blue
--	215639	x	Dekal dörr svart (Customized)	Door decal black (Customized)
49	508061	x	Belysning utvändigt	Outer light
50	207759	x	Lucka m. innerram, utan spegel	Door with frame inner, without plate
51	14-701045	x	Lucka m innerram, utan spegel	Door with frame inner, without plate
52	212476	T	Ventilationsgaller V	Ventilator grill L
53	214773	x	Galler ventilation kyl	Grill ventilation refrigerator
54	508106	x	El-inttag 230 V	El. connection 230 V
55	508107	x	El-uttag 230 V	El connection 230 V
--		x	Tältservice	Tentservice
--		x	El-uttag 12 V	El connection 12 V
--		x	TV-antenn in/ut	TV-aerial in/out
56	215541	x	Hjulhusbräddare	Mudguard
57	215551	x	List al. hjulhusbräddare	List al. mudguard
--	801539	x	Skruv 3,5x25	Screw 3,5x25
58	212894	x	Hjulhus	Wheel housing
--	212895	x	Isolering hjulhus	Insulation wheel housing
59	102470	x	Stänkskydd	Splash guard
60	101223	x	Fäste stänkskydd	Bracket splash guard
--	800118	x	Skruv	Screw
61	215491	M	List tätning 74mm	Seal strip 74mm
			M= Metervara T= Tillbehör	M= On the metre T= Accessory

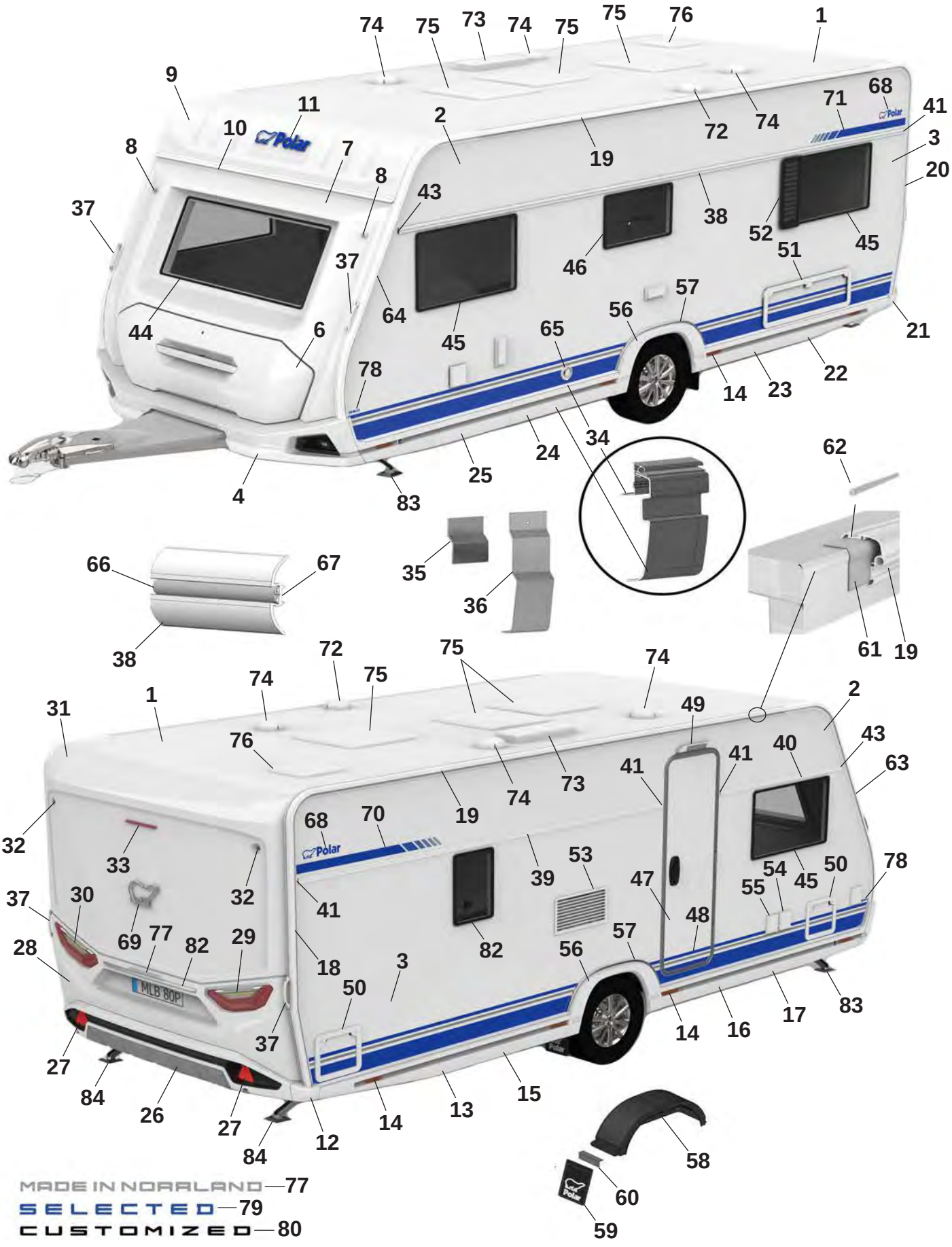
MADE IN NORRLAND—77
SELECTED—79
CUSTOMIZED—80

Pos Fig	Det. nr Part. No	560 FW	Benämning	Description
62	208323	x	Styrstift list tält 50x3,5 mm	Pin for list 50x6,5 mm
63	215493	x	List höger fram	List front right
64	215492	x	List vänster fram	List front left
65	601486	x	Skorsten väggmontage kpl.	Chimney kpl.
66	210364	M	List dekor plast	List decor plastic
67	208236	M	Butyl profil 15x2 (30 m/rulle)	Seal strip 15x2 (30 m/roll)
68	212558	x	Emblem blå	Emblem blue
--	214211	x	Emblem blå (Selected)	Emblem blue (Selected)
--	214212	x	Emblem svart (Customized)	Emblem black (Customized)
69	212557	x	Emblem chrome	Emblem chrome
--	214217	x	Emblem svart (Customized)	Emblem black (Customized)
70	216001	x	Dekal H blå	Decal R blue
--	216003	x	Dekal H svart (Customized)	Decal R black (Customized)
71	216000	x	Dekal V blå	Decal L Blue
--	216002	x	Dekal V svart (Customized)	Decal L black (Customized)
72	401495	x	Motor köksfläkt kpl.	Motor kitchen fan cpl.
73	208023	x	Ventil tak för (kyl/frys)	Ventilator roof for refrigerator (refr./freeze)
74	00970024	x	Ventilator kpl.	Ventilator cpl.
75	208690	x	Taklucka 400x400 Mini-Heki kpl. rumsdel	Roof hatch 400x400 Mini-Heki cpl. room
--	211846	T	Taklucka 400x400 Omnivent kpl. vit	Roof hatch 400x400 Omnivent cpl. white
--	08-030921	T	Taklucka 500x700 Midi-Heki kpl.	Taklucka 500x700 Midi-Heki cpl.
--	207780	T	Taklucka 655x960 Heki de Lux kpl.	Roof hatch 655x960 Heki de Lux cpl.
76	215045	x	Taklucka 280x280 kpl. tvättrum	Roof hatch 280x280 cpl. washroom
77	215375	x	Dekal "Made in Norrland"	Decal "Made in Norrland"
78	216027	x	Dekal "560" blå	Decal "560" blue
--	216020	x	Dekal "560" svart (Customized)	Dekal "560" svart (Customized)
79	216018	x	Emblem "Selected"	Emblem "Selected"
80	214215	x	Emblem "Customized"	Emblem "Customized"
81	212409	x	Fönster öppningsbart 350x500 kpl.	Window openable 350x500 cpl.
82	215539	x	Dekorlist	Decor list
--	215540	x	Dekorlist (Customized)	Decor list (Customized)
83	344997	x	Stödben fram	Support legs front
84	344996	x	Stödben bak	Support legs rear

M= Metervara
T= Tillbehör

M= On the metre
T= Accessory

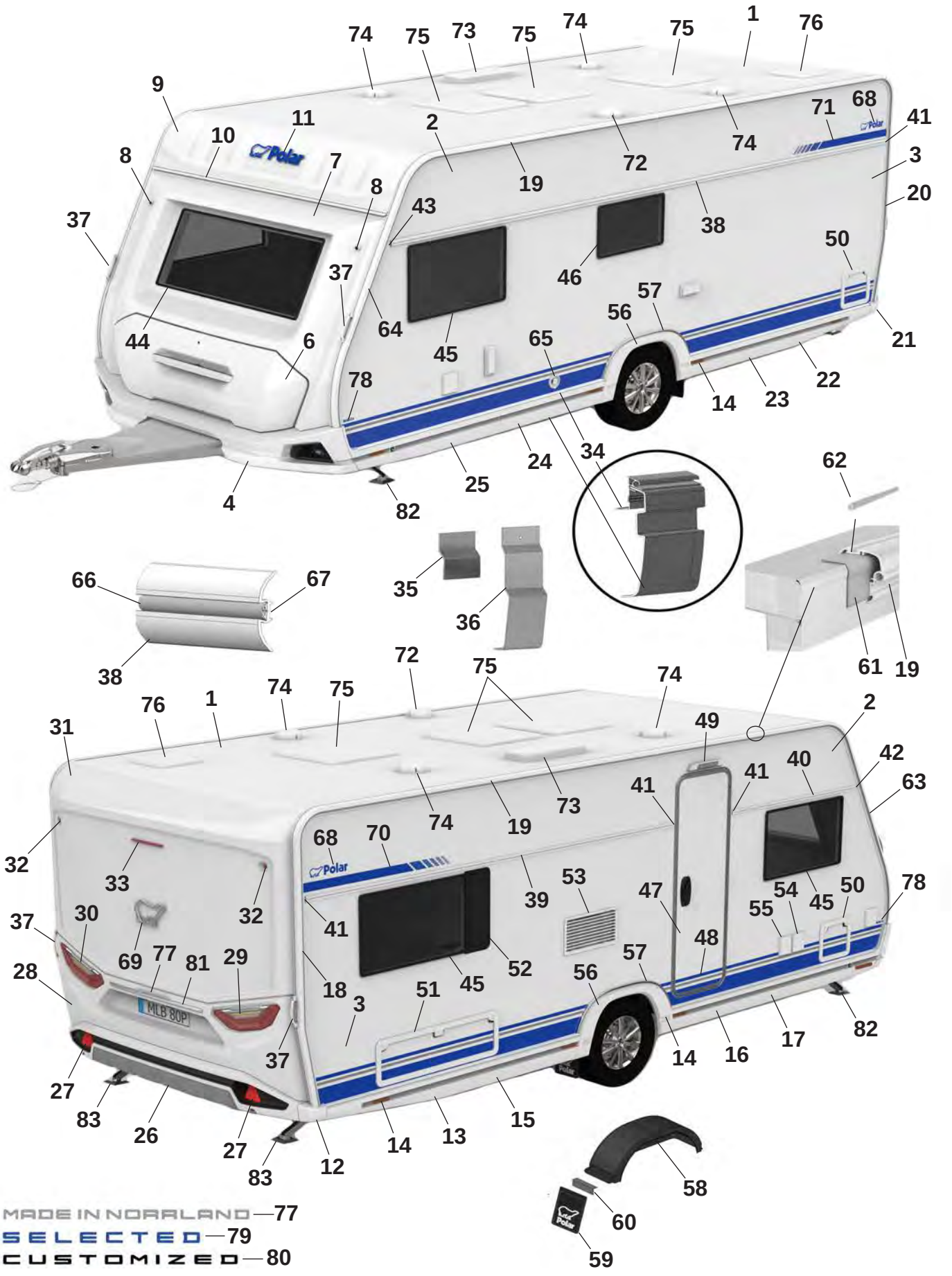
MADE IN NORRLAND — 77
SELECTED — 79
CUSTOMIZED — 80

Pos Fig	Det. nr Part. No	560 FD	Benämning	Description
1	213254	x	Plåt tak 8100x2475	Roofing plate 8100x2475
2	212830	x	Plåt sida övre 6800x605	Side plate upper 6800x605
--	215157	x	Plåt sida övre 6800x605 (Custom.), sl. plåt	Side plate upper 6800x605 (Custom.), fl. plate
3	216133	x	Plåt sida undre 6800x1475	Side plate lower 6800x1475
--	216135	x	Plåt sida undre 6800x1475 (Custom.), sl. plåt	Side plate lower 6800x1475 (Custom.) fl. plate
4	215556	x	Front spoiler kpl.	Front spoiler cpl.
--	215567	x	Plast reflektor H	Plastic reflector R
--	215568	x	Plast reflektor V	Plastic reflector L
--	508425	x	Positionsljus	Position light
6	215832	x	Lucka gasolkoffert ink. handtag	Lid LPG compartment inc. handle
7	215563	x	Plast gavel främre mittdel	Plastic gable front middle
8	508424	x	Lampa breddmarkering fram	Lamp width marking front
9	215564	x	Gavel främre överdel	Gable front upper
10	215528	x	List markis fram L=2371	List front L=2371
11	210539	x	Dekal, blå	Decal, blue
--	214216	x	Dekal, svart (Customized)	Decal, black (Customized)
12	215527	x	Hörn gavel bak	Corner rear gable
13	215545	x	Sidokjol höger bak	Side skirt rear right
--	215549	M	Dekal sidokjol	Decal side skirt rear
--	215550	M	Dekal sidokjol (Customized)	Decal side skirt rear (Customized)
--	215490	x	Clips sidokjol	Clips side skirt
14	506506	x	Belysning sidomarkering	Light, side marking
15	216007	x	Sidokjol förlängare L=1070	Side skirt extention L=1070
--	215549	M	Dekal sidokjol	Decal side skirt rear
--	215550	M	Dekal sidokjol (Customized)	Decal side skirt rear (Customized)
--	215490	x	Clips sidokjol	Clips side skirt
16	216004	x	Sidokjol förlängare L=1165	Side skirt extention L=1165
--	215549	M	Dekal sidokjol	Decal side skirt rear
--	215550	M	Dekal sidokjol (Customized)	Decal side skirt rear (Customized)
--	215490	x	Clips sidokjol	Clips side skirt
17	215543	x	Sidokjol höger fram	Side skirt front right
--	215549	M	Dekal sidokjol	Decal side skirt rear
--	215550	M	Dekal sidokjol (Customized)	Decal side skirt rear (Customized)
--	215490	x	Clips sidokjol	Clips side skirt
18	215494	x	List tält höger bak	List rear right
19	215497	x	List tält rak L=4233	List straight L=4233
20	215495	x	List tält vänster bak	List rear left
21	215526	x	Hörn gavel bak	Corner rear gable
22	215546	x	Sidokjol vänster bak	Side skirt rear left
--	215549	M	Dekal sidokjol	Decal side skirt rear
--	215550	M	Dekal sidokjol (Customized)	Decal side skirt rear (Customized)
--	215490	x	Clips sidokjol	Clips side skirt
23	216006	x	Sidokjol förlängare L=1070	Side skirt extention L=1070
--	215549	M	Dekal sidokjol	Decal side skirt rear
--	215550	M	Dekal sidokjol (Customized)	Decal side skirt rear (Customized)
--	215490	x	Clips sidokjol	Clips side skirt
24	216005	x	Sidokjol förlängare L=1165	Side skirt extention L=1165
--	215549	M	Dekal sidokjol	Decal side skirt rear
--	215550	M	Dekal sidokjol (Customized)	Decal side skirt rear (Customized)
--	215490	x	Clips sidokjol	Clips side skirt

M= Metervara
T= Tillbehör

M= On the metre
T= Accessory

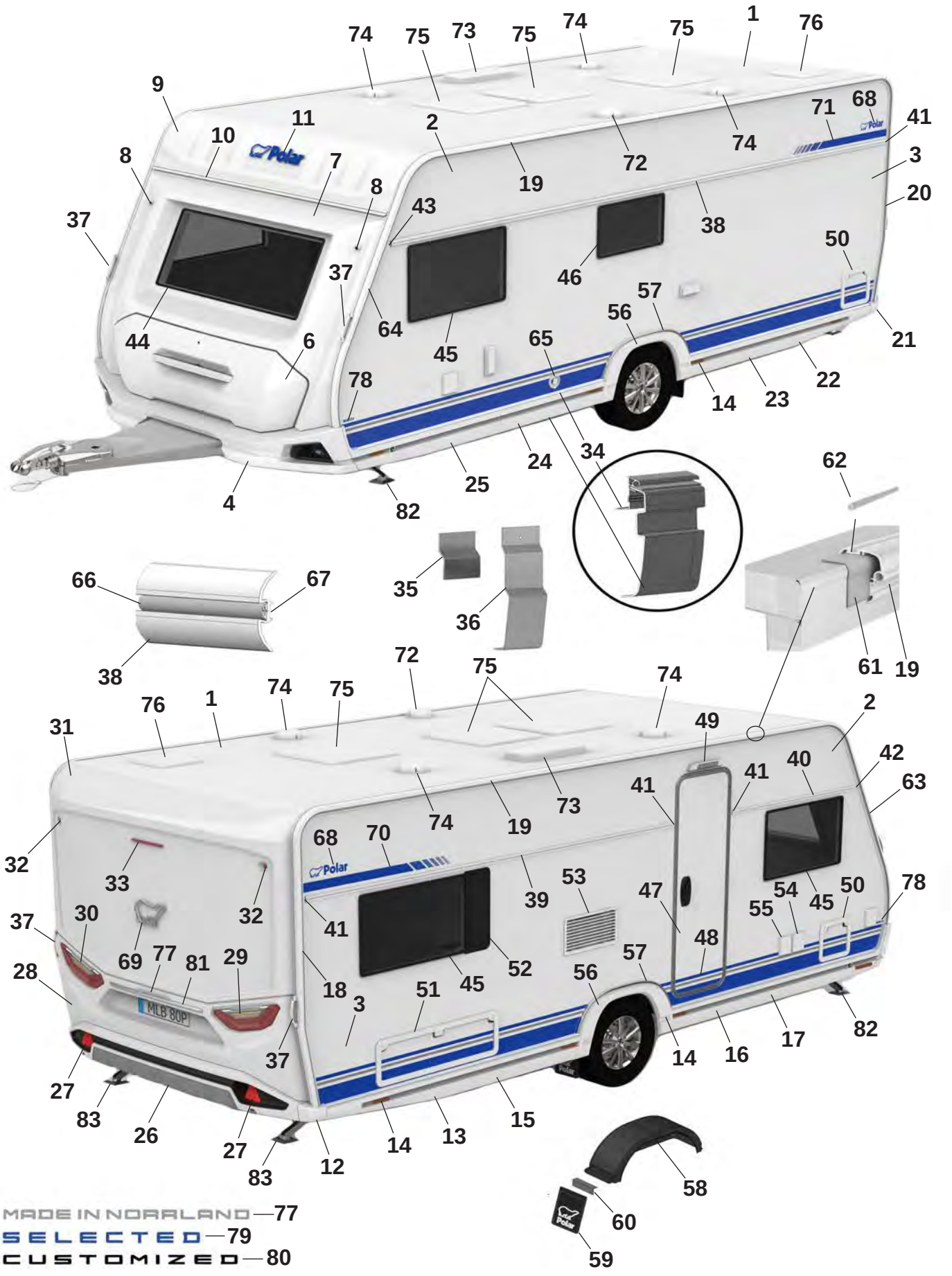
MADE IN NORRLAND — 77
SELECTED — 79
CUSTOMIZED — 80

Pos Fig	Det. nr Part. No	560 FD	Benämning	Description
25	215544	x	Sidokjol vänster fram	Side skirt front left
--	215549	M	Dekal sidokjol	Decal side skirt rear
--	215550	M	Dekal sidokjol (Customized)	Decal side skirt rear (Customized)
--	215490	x	Clips sidokjol	Clips side skirt
26	215925	x	Bumper bak kpl.	Bumper rear cpl.
27	215499	x	Reflex bumper bak	Reflex bumper rear
28	215522	x	Plast gavel bak mittdel	Plastic gable rear middle
--	505651	x	Belysning skylt	Plate lamp
29	508381	x	Kombinationslampa bak H	Combination lamp rear R
30	508380	x	Kombinationslampa bak V	Combination lamp rear L
31	215521	x	Plast gavel bak överdel	Plastic gable rear upper
32	508385	x	Lampa breddmarkering bak	Lamp width marking rear
33	508386	x	Lampa bromsljus bak	Lamp break light rear
34	215886	x	Avbärarlist L=2500 (Framför hjulhus)	Carrier list L=2500 (In front of wheelhouse)
--	215885	x	Avbärarlist L=2367 (Bakom hjulhus)	Carrier list L=2367 (Behind the wheelhouse)
35	215917	x	Stöd sidokjol 69,5x100	Support side skirt 69,5x100
36	216272	x	Stöd sidokjol 60x173,5	Support side skirt 60x173,5
37	215901	x	Draghandtag	Handle
38	215876	x	Midjelist V L=5393	List middle Left L=5393
39	215869	x	Midjelist H bak L=3313	List middle Right rear L=3313
40	215867	x	Midjelist H fram L=1445	List middle Right front L=1445
41	215072	x	Ändavslut rak	End protection straight
42	215078	x	Ändavslut H fram	End protection front R
43	215079	x	Ändavslut V fram	End protection front L
44	215598	x	Fönster front 600x1450 kpl.	Front window 600x1450 cpl.
45	212413	x	Fönster öppningsbart 550x900 kpl.	Window openable 550x900 cpl.
46	212411	x	Fönster öppningsbart 400x700 kpl.	Window openable 400x700 cpl.
47	213052	x	Dörr ytter u. fönster kpl.	Outer door without window kpl.
--	213053	x	Dörr ytter m. fönster kpl.	Outer door with window kpl.
48	215638	x	Dekal dörr blå	Door decal blue
--	215639	x	Dekal dörr svart (Customized)	Door decal black (Customized)
49	508061	x	Belysning utvändigt	Outer light
50	207759	x	Lucka m. innerram, utan spegel	Door with frame inner, without plate
51	14-701045	x	Lucka m innerram, utan spegel	Door with frame inner, without plate
52	212477	T	Ventilationsgaller H	Ventilator grill L
53	214773	x	Galler ventilation kyl	Grill ventilation refrigerator
54	508106	x	El-inttag 230 V	El. connection 230 V
55	508107	x	El-uttag 230 V	El connection 230 V
--		x	Tältservice	Tentservice
--		x	El-uttag 12 V	El connection 12 V
--		x	TV-antenn in/ut	TV-aerial in/out
56	215541	x	Hjulhusbräddare	Mudguard
57	215551	x	List al. hjulhusbräddare	List al. mudguard
--	801539	x	Skruv 3,5x25	Screw 3,5x25
58	212894	x	Hjulhus	Wheel housing
--	212895	x	Isolering hjulhus	Insulation wheel housing
59	102470	x	Stänkskydd	Splash guard
60	101223	x	Fäste stänkskydd	Bracket splash guard
--	800118	x	Skruv	Screw
61	215491	M	List tätning 74mm	Seal strip 74mm

M= Metervara
T= Tillbehör

M= On the metre
T= Accessory

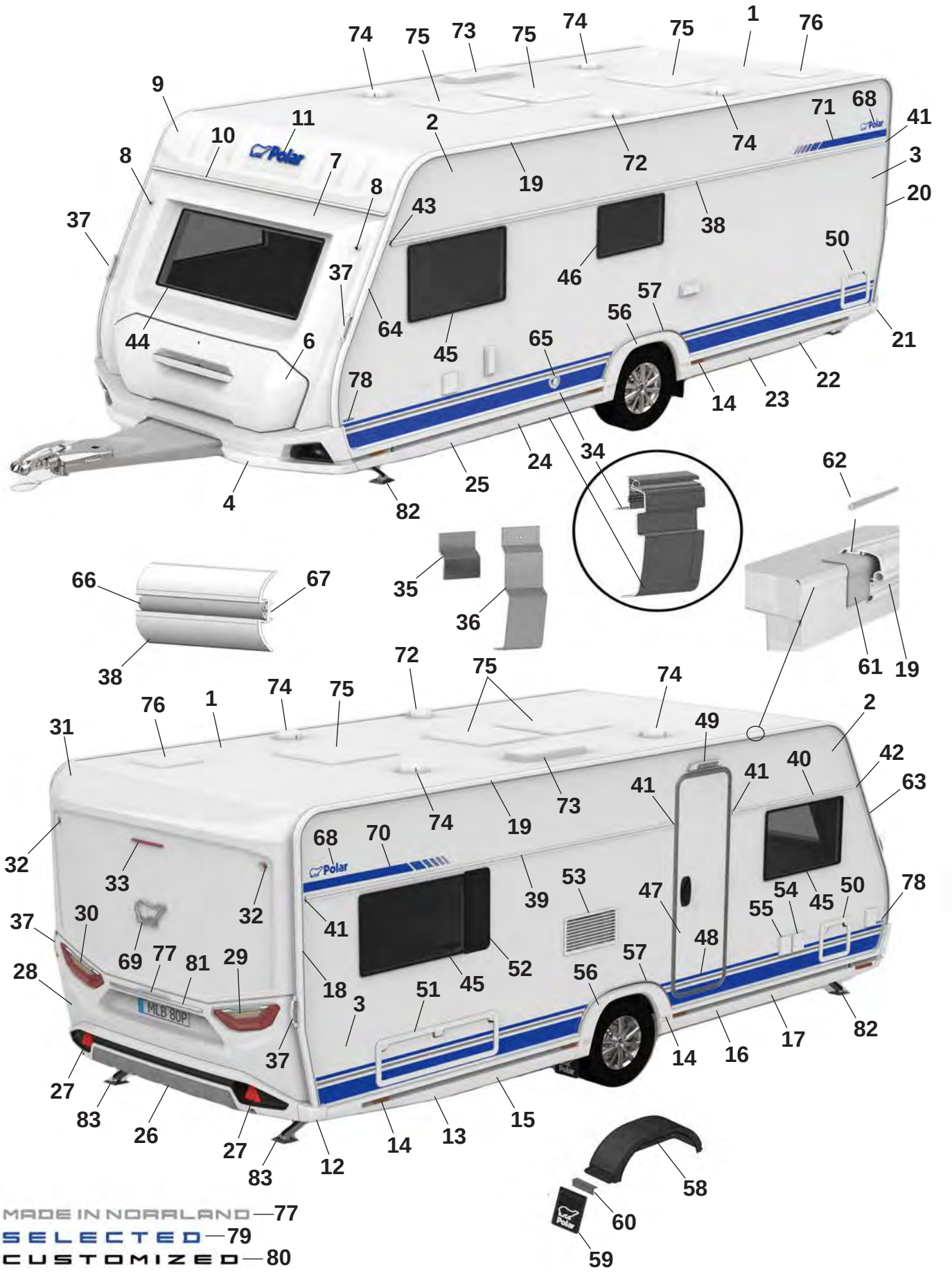
MADE IN NORRLAND — 77
SELECTED — 79
CUSTOMIZED — 80

Pos Fig	Det. nr Part. No	560 FD	Benämning	Description
62	208323	x	Styrstift list tält 50x3,5 mm	Pin for list 50x6,5 mm
63	215493	x	List höger fram	List front right
64	215492	x	List vänster fram	List front left
65	601486	x	Skorsten väggmontage kpl.	Chimney kpl.
66	210364	M	List dekor plast	List decor plastic
67	208236	M	Butyl profil 15x2 (30 m/rulle)	Seal strip 15x2 (30 m/roll)
68	212558	x	Emblem blå	Emblem blue
--	214211	x	Emblem blå (Selected)	Emblem blue (Selected)
--	214212	x	Emblem svart (Customized)	Emblem black (Customized)
69	212557	x	Emblem chrome	Emblem chrome
--	214217	x	Emblem svart (Customized)	Emblem black (Customized)
70	216001	x	Dekal H blå	Decal R blue
--	216003	x	Dekal H svart (Customized)	Decal R black (Customized)
71	216000	x	Dekal V blå	Decal L Blue
--	216002	x	Dekal V svart (Customized)	Decal L black (Customized)
72	401495	x	Motor köksfläkt kpl.	Motor kitchen fan cpl.
73	208023	x	Ventil tak för (kyl/frys)	Ventilator roof for refrigerator (refr./freeze)
74	00970024	x	Ventilator kpl.	Ventilator cpl.
75	208690	x	Taklucka 400x400 Mini-Heki kpl. rumsdel	Roof hatch 400x400 Mini-Heki cpl. room
--	211846	T	Taklucka 400x400 Omnivent kpl. vit	Roof hatch 400x400 Omnivent cpl. white
--	08-030921	T	Taklucka 500x700 Midi-Heki kpl.	Taklucka 500x700 Midi-Heki cpl.
--	207780	T	Taklucka 655x960 Heki de Lux kpl.	Roof hatch 655x960 Heki de Lux cpl.
76	215045	x	Taklucka 280x280 kpl. tvättrum	Roof hatch 280x280 cpl. washroom
77	215375	x	Dekal "Made in Norrland"	Decal "Made in Norrland"
78	216027	x	Dekal "560" blå	Decal "560" blue
--	216020	x	Dekal "560" svart (Customized)	Dekal "560" svart (Customized)
79	216018	x	Emblem "Selected"	Emblem "Selected"
80	214215	x	Emblem "Customized"	Emblem "Customized"
81	215539	x	Dekorlist	Decor list
--	215540	x	Dekorlist (Customized)	Decor list (Customized)
82	344997	x	Stödben fram	Support legs front
83	344996	x	Stödben bak	Support legs rear

M= Metervara
T= Tillbehör

M= On the metre
T= Accessory

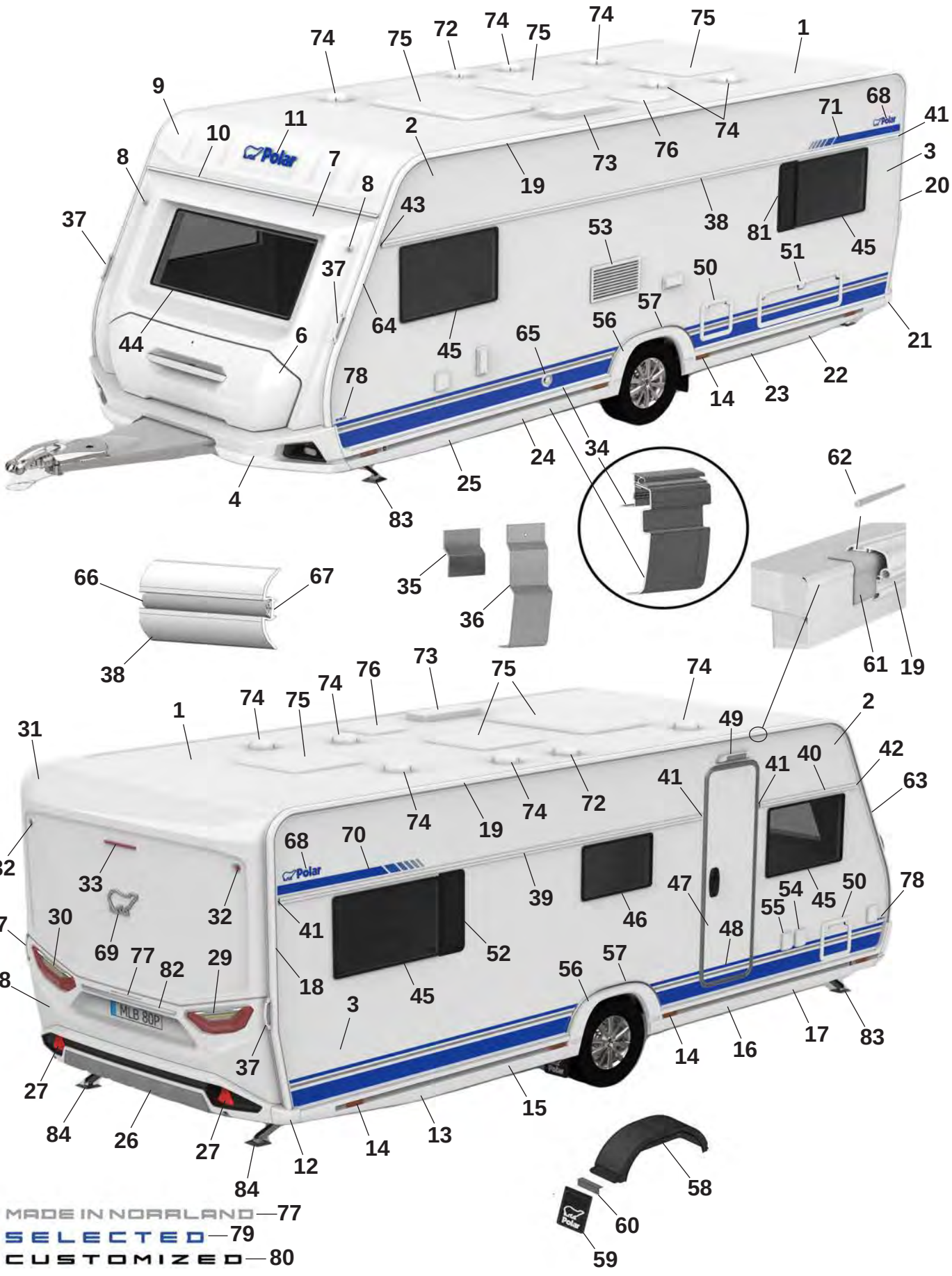
MADE IN NORRLAND—77
SELECTED—79
CUSTOMIZED—80

Pos Fig	Det. nr Part. No	590 S	Benämning	Description
1	213254	x	Plåt tak 8100x2475	Roofing plate 8100x2475
2	212830	x	Plåt sida övre 6800x605	Side plate upper 6800x605
--	215157	x	Plåt sida övre 6800x605 (Custom.), sl. plåt	Side plate upper 6800x605 (Custom.), fl. plate
3	216133	x	Plåt sida undre 6800x1475	Side plate lower 6800x1475
--	216135	x	Plåt sida undre 6800x1475 (Custom.), sl. plåt	Side plate lower 6800x1475 (Custom.) fl. plate
4	215556	x	Front spoiler kpl.	Front spoiler cpl.
--	215567	x	Plast reflektor H	Plastic reflector R
--	215568	x	Plast reflektor V	Plastic reflector L
--	508425	x	Positionsljus	Position light
6	215832	x	Lucka gasolkoffert ink. handtag	Lid LPG compartment inc. handle
7	215563	x	Plast gavel främre mittdel	Plastic gable front middle
8	508424	x	Lampa breddmarkering fram	Lamp width marking front
9	215564	x	Gavel främre överdel	Gable front upper
10	215528	x	List markis fram L=2371	List front L=2371
11	210539	x	Dekal, blå	Decal, blue
--	214216	x	Dekal, svart (Customized)	Decal, black (Customized)
12	215527	x	Hörn gavel bak	Corner rear gable
13	215545	x	Sidokjol höger bak	Side skirt rear right
--	215549	M	Dekal sidokjol	Decal side skirt rear
--	215550	M	Dekal sidokjol (Customized)	Decal side skirt rear (Customized)
--	215490	x	Clips sidokjol	Clips side skirt
14	506506	x	Belysning sidomarkering	Light, side marking
15	216015	x	Sidokjol förlängare L=1210	Side skirt extention L=1210
--	215549	M	Dekal sidokjol	Decal side skirt rear
--	215550	M	Dekal sidokjol (Customized)	Decal side skirt rear (Customized)
--	215490	x	Clips sidokjol	Clips side skirt
16	216010	x	Sidokjol förlängare L=1305	Side skirt extention L=1305
--	215549	M	Dekal sidokjol	Decal side skirt rear
--	215550	M	Dekal sidokjol (Customized)	Decal side skirt rear (Customized)
--	215490	x	Clips sidokjol	Clips side skirt
17	215543	x	Sidokjol höger fram	Side skirt front right
--	215549	M	Dekal sidokjol	Decal side skirt rear
--	215550	M	Dekal sidokjol (Customized)	Decal side skirt rear (Customized)
--	215490	x	Clips sidokjol	Clips side skirt
18	215494	x	List tält höger bak	List rear right
19	215860	x	List tält rak L=4512	List straight L=4512
20	215495	x	List tält vänster bak	List rear left
21	215526	x	Hörn gavel bak	Corner rear gable
22	215546	x	Sidokjol vänster bak	Side skirt rear left
--	215549	M	Dekal sidokjol	Decal side skirt rear
--	215550	M	Dekal sidokjol (Customized)	Decal side skirt rear (Customized)
--	215490	x	Clips sidokjol	Clips side skirt
23	216014	x	Sidokjol förlängare L=1210	Side skirt extention L=1210
--	215549	M	Dekal sidokjol	Decal side skirt rear
--	215550	M	Dekal sidokjol (Customized)	Decal side skirt rear (Customized)
--	215490	x	Clips sidokjol	Clips side skirt
24	216011	x	Sidokjol förlängare L=1305	Side skirt extention L=1305
--	215549	M	Dekal sidokjol	Decal side skirt rear
--	215550	M	Dekal sidokjol (Customized)	Decal side skirt rear (Customized)
--	215490	x	Clips sidokjol	Clips side skirt

M= Metervara
T= Tillbehör

M= On the metre
T= Accessory

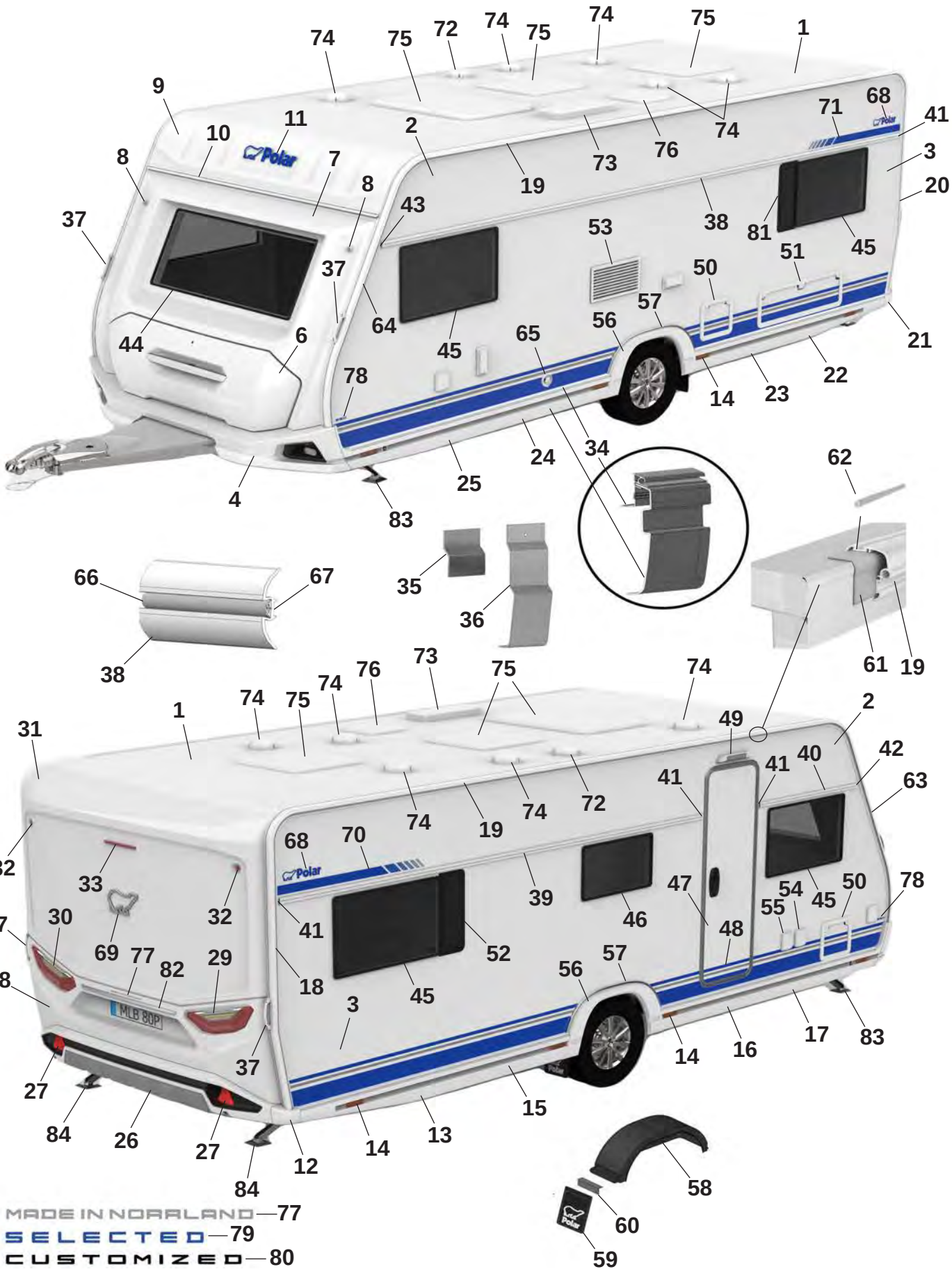
MADE IN NORRLAND—77
SELECTED—79
CUSTOMIZED—80

Pos Fig	Det. nr Part. No	590 S	Benämning	Description
25	215544	x	Sidokjol vänster fram	Side skirt front left
--	215549	M	Dekal sidokjol	Decal side skirt rear
--	215550	M	Dekal sidokjol (Customized)	Decal side skirt rear (Customized)
--	215490	x	Clips sidokjol	Clips side skirt
26	215925	x	Bumper bak kpl.	Bumper rear cpl.
27	215499	x	Reflex bumper bak	Reflex bumper rear
28	215522	x	Plast gavel bak mittdel	Plastic gable rear middle
--	505651	x	Belysning skylt	Plate lamp
29	508381	x	Kombinationslampa bak H	Combination lamp rear R
30	508380	x	Kombinationslampa bak V	Combination lamp rear L
31	215521	x	Plast gavel bak överdel	Plastic gable rear upper
32	508385	x	Lampa breddmarkering bak	Lamp width marking rear
33	508386	x	Lampa bromsljus bak	Lamp break light rear
34	215887	x	Avbärarlist L=2650 (Framför hjulhus)	Carrier list L=2650 (In front of wheelhouse)
--	215886	x	Avbärarlist L=2500 (Bakom hjulhus)	Carrier list L=2500 (Behind the wheelhouse)
35	215917	x	Stöd sidokjol 69,5x100	Support side skirt 69,5x100
36	216272	x	Stöd sidokjol 60x173,5	Support side skirt 60x173,5
37	215901	x	Draghandtag	Handle
38	215877	x	Midjelist V L=5673	List middle Left L=5673
39	215871	x	Midjelist H bak L=3873	List middle Right rear L=3873
40	215866	x	Midjelist H fram L=1165	List middle Right front L=1165
41	215072	x	Ändavslut rak	End protection straight
42	215078	x	Ändavslut H fram	End protection front R
43	215079	x	Ändavslut V fram	End protection front L
44	215598	x	Fönster front 600x1450 kpl.	Front window 600x1450 cpl.
45	212413	x	Fönster öppningsbart 550x900 kpl.	Window openable 550x900 cpl.
46	212411	x	Fönster öppningsbart 400x700 kpl.	Window openable 400x700 cpl.
47	213052	x	Dörr ytter u. fönster kpl.	Outer door without window kpl.
--	213053	x	Dörr ytter m. fönster kpl.	Outer door with window kpl.
48	215638	x	Dekal dörr blå	Door decal blue
--	215639	x	Dekal dörr svart (Customized)	Door decal black (Customized)
49	508061	x	Belysning utvändigt	Outer light
50	207759	x	Lucka m. innerram, utan spegel	Door with frame inner, without plate
51	14-701045	x	Lucka m innerram, utan spegel	Door with frame inner, without plate
52	212477	T	Ventilationsgaller H	Ventilator grill R
53	214773	x	Galler ventilation kyl	Grill ventilation refrigerator
54	508106	x	El-inttag 230 V	El. connection 230 V
55	508107	x	El-uttag 230 V	El connection 230 V
--		x	Tältservice	Tentservice
--		x	El-uttag 12 V	El connection 12 V
--		x	TV-antenn in/ut	TV-aerial in/out
56	215541	x	Hjulhusbräddare	Mudguard
57	215551	x	List al. hjulhusbräddare	List al. mudguard
--	801539	x	Skruv 3,5x25	Screw 3,5x25
58	212894	x	Hjulhus	Wheel housing
--	212895	x	Isolering hjulhus	Insulation wheel housing
59	102470	x	Stänkskydd	Splash guard
60	101223	x	Fäste stänkskydd	Bracket splash guard
--	800118	x	Skruv	Screw
61	215491	M	List tätning 74mm	Seal strip 74mm
62	208323	x	Styrstift list tält 50x3,5 mm	Pin for list 50x6,5 mm
			M= Metervara T= Tillbehör	M= On the metre T= Accessory

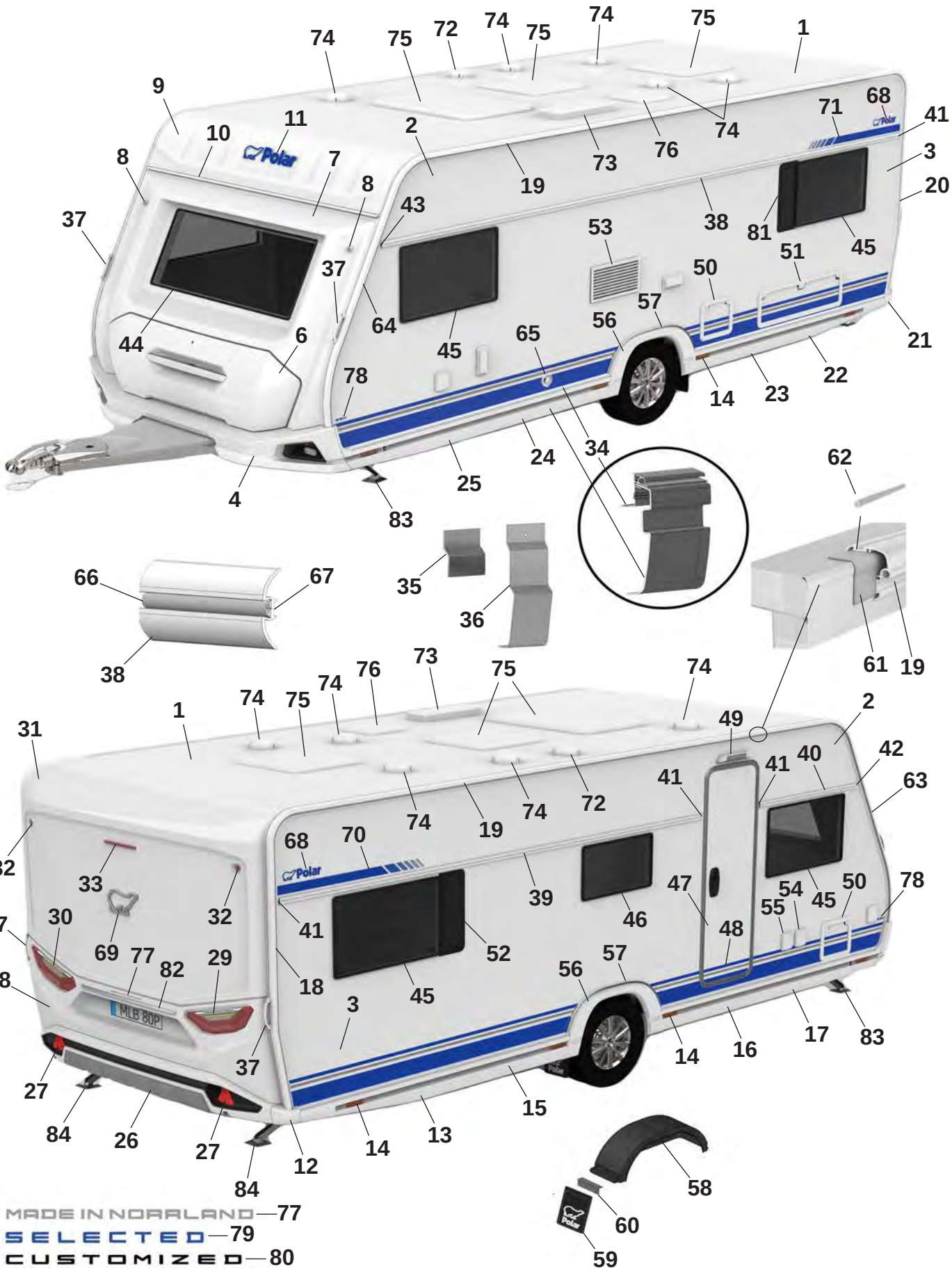
MADE IN NORRLAND—77
SELECTED—79
CUSTOMIZED—80

Pos Fig	Det. nr Part. No	590 S	Benämning	Description
63	215493	x	List höger fram	List front right
64	215492	x	List vänster fram	List front left
65	601486	x	Skorsten väggmontage kpl.	Chimney kpl.
66	210364	M	List dekor plast	List decor plastic
67	208236	M	Butyl profil 15x2 (30 m/rulle)	Seal strip 15x2 (30 m/roll)
68	212558	x	Emblem blå	Emblem blue
--	214211	x	Emblem blå (Selected)	Emblem blue (Selected)
--	214212	x	Emblem svart (Customized)	Emblem black (Customized)
69	212557	x	Emblem chrome	Emblem chrome
--	214217	x	Emblem svart (Customized)	Emblem black (Customized)
70	216001	x	Dekal H blå	Decal R blue
--	216003	x	Dekal H svart (Customized)	Decal R black (Customized)
71	216000	x	Dekal V blå	Decal L Blue
--	216002	x	Dekal V svart (Customized)	Decal L black (Customized)
72	401495	x	Motor köksfläkt kpl.	Motor kitchen fan cpl.
73	208023	x	Ventil tak för (kyl/frys)	Ventilator roof for refrigerator (refr./freeze)
74	00970024	x	Ventilator kpl.	Ventilator cpl.
75	208690	x	Taklucka 400x400 Mini-Heki kpl. rumsdel	Roof hatch 400x400 Mini-Heki cpl. room
--	211846	T	Taklucka 400x400 Omnivent kpl. vit	Roof hatch 400x400 Omnivent cpl. white
--	08-030921	T	Taklucka 500x700 Midi-Heki kpl.	Taklucka 500x700 Midi-Heki cpl.
--	207780	T	Taklucka 655x960 Heki de Lux kpl.	Roof hatch 655x960 Heki de Lux cpl.
76	215045	x	Taklucka 280x280 kpl. tvättrum	Roof hatch 280x280 cpl. washroom
77	215375	x	Dekal "Made in Norrland"	Decal "Made in Norrland"
78	216028	x	Dekal "590" blå	Decal "590" blue
--	216021	x	Dekal "590" svart (Customized)	Dekal "590" svart (Customized)
79	216018	x	Emblem "Selected"	Emblem "Selected"
80	214215	x	Emblem "Customized"	Emblem "Customized"
81	212476	T	Ventilationsgaller V	Ventilator grill L
82	215539	x	Dekorlist	Decor list
--	215540	x	Dekorlist (Customized)	Decor list (Customized)
83	344997	x	Stödben fram	Support legs front
84	344996	x	Stödben bak	Support legs rear

M= Metervara
T= Tillbehör

M= On the metre
T= Accessory

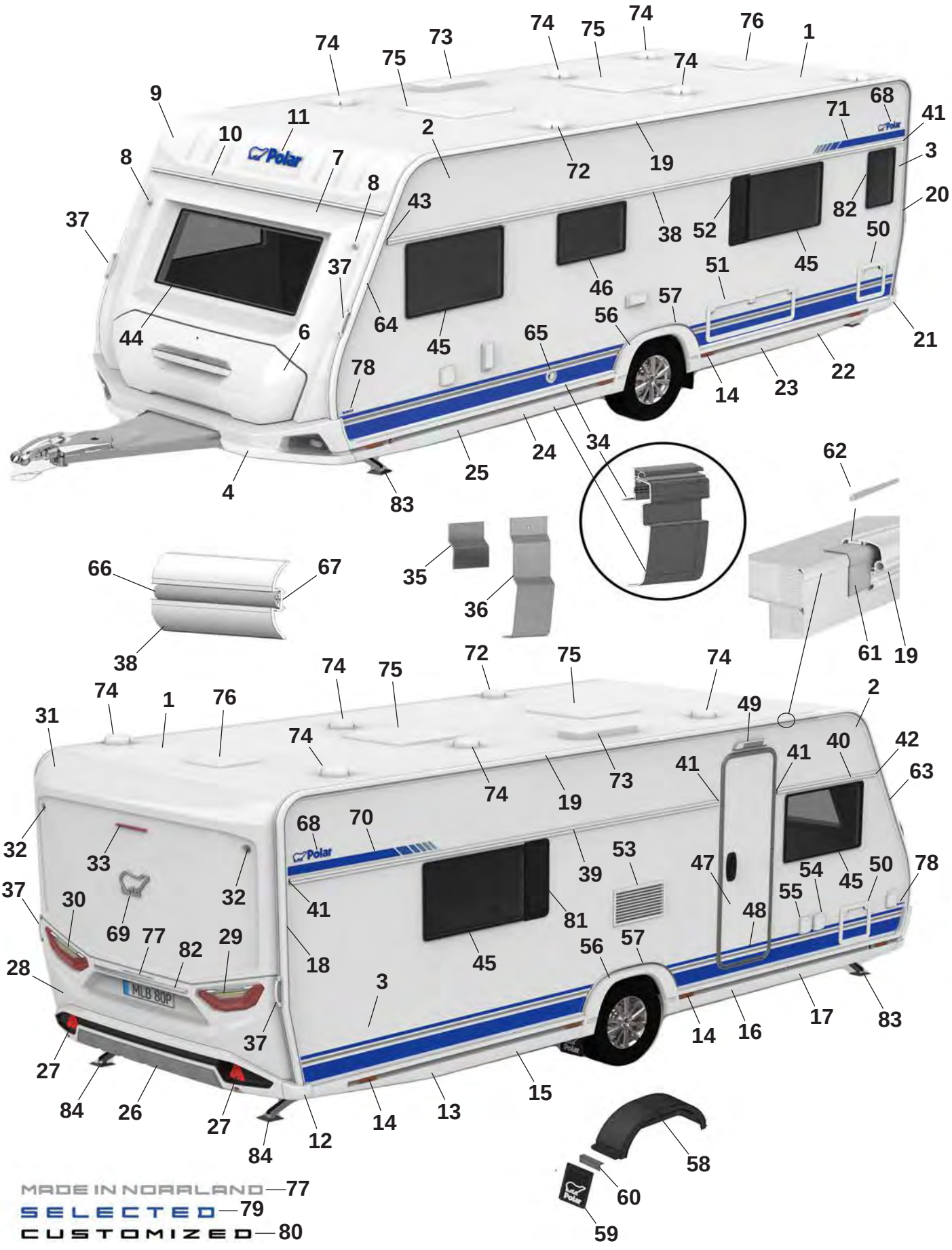
MADE IN NORRLAND—77
SELECTED—79
CUSTOMIZED—80

Pos Fig	Det. nr Part. No	590 FC	Benämning	Description
1	213254	x	Plåt tak 8100x2475	Roofing plate 8100x2475
2	212830	x	Plåt sida övre 6800x605	Side plate upper 6800x605
--	215157	x	Plåt sida övre 6800x605 (Custom.), sl. plåt	Side plate upper 6800x605 (Custom.), fl. plate
3	216133	x	Plåt sida undre 6800x1475	Side plate lower 6800x1475
--	216135	x	Plåt sida undre 6800x1475 (Custom.), sl. plåt	Side plate lower 6800x1475 (Custom.) fl. plate
4	215556	x	Front spoiler kpl.	Front spoiler cpl.
--	215567	x	Plast reflektor H	Plastic reflector R
--	215568	x	Plast reflektor V	Plastic reflector L
--	508425	x	Positionsljus	Position light
6	215832	x	Lucka gasolkoffert ink. handtag	Lid LPG compartment inc. handle
7	215563	x	Plast gavel främre mittdel	Plastic gable front middle
8	508424	x	Lampa breddmarkering fram	Lamp width marking front
9	215564	x	Gavel främre överdel	Gable front upper
10	215528	x	List markis fram L=2371	List front L=2371
11	210539	x	Dekal, blå	Decal, blue
--	214216	x	Dekal, svart (Customized)	Decal, black (Customized)
12	215527	x	Hörn gavel bak	Corner rear gable
13	215545	x	Sidokjol höger bak	Side skirt rear right
--	215549	M	Dekal sidokjol	Decal side skirt rear
--	215550	M	Dekal sidokjol (Customized)	Decal side skirt rear (Customized)
--	215490	x	Clips sidokjol	Clips side skirt
14	506506	x	Belysning sidomarkering	Light, side marking
15	216015	x	Sidokjol förlängare L=1210	Side skirt extention L=1210
--	215549	M	Dekal sidokjol	Decal side skirt rear
--	215550	M	Dekal sidokjol (Customized)	Decal side skirt rear (Customized)
--	215490	x	Clips sidokjol	Clips side skirt
16	216010	x	Sidokjol förlängare L=1305	Side skirt extention L=1305
--	215549	M	Dekal sidokjol	Decal side skirt rear
--	215550	M	Dekal sidokjol (Customized)	Decal side skirt rear (Customized)
--	215490	x	Clips sidokjol	Clips side skirt
17	215543	x	Sidokjol höger fram	Side skirt front right
--	215549	M	Dekal sidokjol	Decal side skirt rear
--	215550	M	Dekal sidokjol (Customized)	Decal side skirt rear (Customized)
--	215490	x	Clips sidokjol	Clips side skirt
18	215494	x	List tält höger bak	List rear right
19	215860	x	List tält rak L=4512	List straight L=4512
20	215495	x	List tält vänster bak	List rear left
21	215526	x	Hörn gavel bak	Corner rear gable
22	215546	x	Sidokjol vänster bak	Side skirt rear left
--	215549	M	Dekal sidokjol	Decal side skirt rear
--	215550	M	Dekal sidokjol (Customized)	Decal side skirt rear (Customized)
--	215490	x	Clips sidokjol	Clips side skirt
23	216014	x	Sidokjol förlängare L=1210	Side skirt extention L=1210
--	215549	M	Dekal sidokjol	Decal side skirt rear
--	215550	M	Dekal sidokjol (Customized)	Decal side skirt rear (Customized)
--	215490	x	Clips sidokjol	Clips side skirt
24	216011	x	Sidokjol förlängare L=1305	Side skirt extention L=1305
--	215549	M	Dekal sidokjol	Decal side skirt rear
--	215550	M	Dekal sidokjol (Customized)	Decal side skirt rear (Customized)
--	215490	x	Clips sidokjol	Clips side skirt

M= Metervara
T= Tillbehör

M= On the metre
T= Accessory

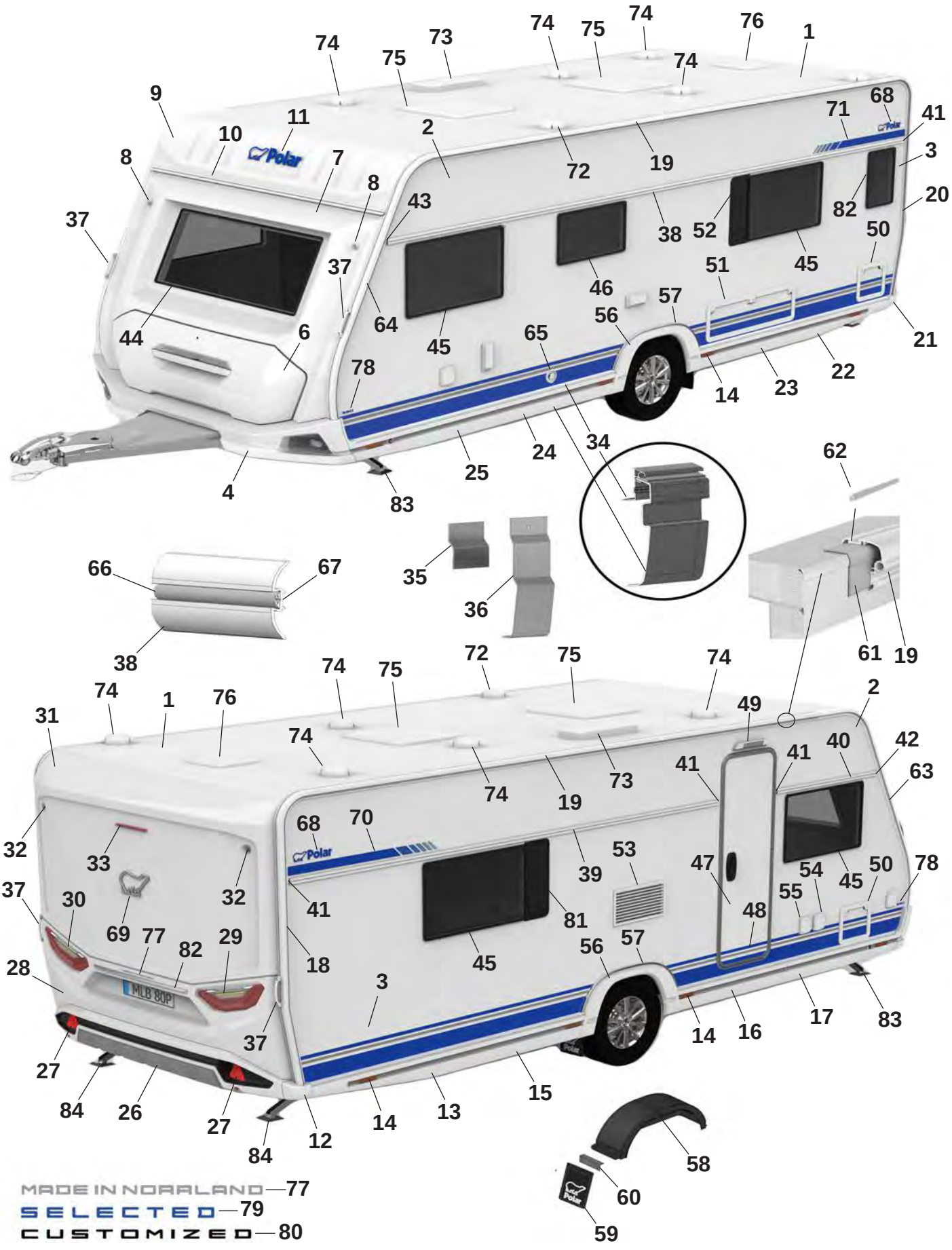
MADE IN NORRLAND—77
SELECTED—79
CUSTOMIZED—80

Pos Fig	Det. nr Part. No	590 FC	Benämning	Description
25	215544	x	Sidokjol vänster fram	Side skirt front left
--	215549	M	Dekal sidokjol	Decal side skirt rear
--	215550	M	Dekal sidokjol (Customized)	Decal side skirt rear (Customized)
--	215490	x	Clips sidokjol	Clips side skirt
26	215925	x	Bumper bak kpl.	Bumper rear cpl.
27	215499	x	Reflex bumper bak	Reflex bumper rear
28	215522	x	Plast gavel bak mittdel	Plastic gable rear middle
--	505651	x	Belysning skylt	Plate lamp
29	508381	x	Kombinationslampa bak H	Combination lamp rear R
30	508380	x	Kombinationslampa bak V	Combination lamp rear L
31	215521	x	Plast gavel bak överdel	Plastic gable rear upper
32	508385	x	Lampa breddmarkering bak	Lamp width marking rear
33	508386	x	Lampa bromsljus bak	Lamp break light rear
34	215887	x	Avbärarlist L=2650 (Framför hjulhus)	Carrier list L=2650 (In front of wheelhouse)
--	215886	x	Avbärarlist L=2500 (Bakom hjulhus)	Carrier list L=2500 (Behind the wheelhouse)
35	215917	x	Stöd sidokjol 69,5x100	Support side skirt 69,5x100
36	216272	x	Stöd sidokjol 60x173,5	Support side skirt 60x173,5
37	215901	x	Draghandtag	Handle
38	215877	x	Midjelist V L=5673	List middle Left L=5673
39	215871	x	Midjelist H bak L=3873	List middle Right rear L=3873
40	215866	x	Midjelist H fram L=1165	List middle Right front L=1165
41	215072	x	Ändavslut rak	End protection straight
42	215078	x	Ändavslut H fram	End protection front R
43	215079	x	Ändavslut V fram	End protection front L
44	215598	x	Fönster front 600x1450 kpl.	Front window 600x1450 cpl.
45	212413	x	Fönster öppningsbart 550x900 kpl.	Window openable 550x900 cpl.
46	212411	x	Fönster öppningsbart 400x700 kpl.	Window openable 400x700 cpl.
47	213052	x	Dörr ytter u. fönster kpl.	Outer door without window kpl.
--	213053	x	Dörr ytter m. fönster kpl.	Outer door with window kpl.
48	215638	x	Dekal dörr blå	Door decal blue
--	215639	x	Dekal dörr svart (Customized)	Door decal black (Customized)
49	508061	x	Belysning utvändigt	Outer light
50	207759	x	Lucka m. innerram, utan spegel	Door with frame inner, without plate
51	14-701045	x	Lucka m innerram, utan spegel	Door with frame inner, without plate
52	212476	T	Ventilationsgaller V	Ventilator grill L
53	214773	x	Galler ventilation kyl	Grill ventilation refrigerator
54	508106	x	El-inttag 230 V	El. connection 230 V
55	508107	x	El-uttag 230 V	El connection 230 V
--		x	Tältservice	Tentservice
--		x	El-uttag 12 V	El connection 12 V
--		x	TV-antenn in/ut	TV-aerial in/out
56	215541	x	Hjulhusbräddare	Mudguard
57	215551	x	List al. hjulhusbräddare	List al. mudguard
--	801539	x	Skruv 3,5x25	Screw 3,5x25
58	212894	x	Hjulhus	Wheel housing
--	212895	x	Isolering hjulhus	Insulation wheel housing
59	102470	x	Stänkskydd	Splash guard
60	101223	x	Fäste stänkskydd	Bracket splash guard
--	800118	x	Skruv	Screw
61	215491	M	List tätning 74mm	Seal strip 74mm
			M= Metervara T= Tillbehör	M= On the metre T= Accessory

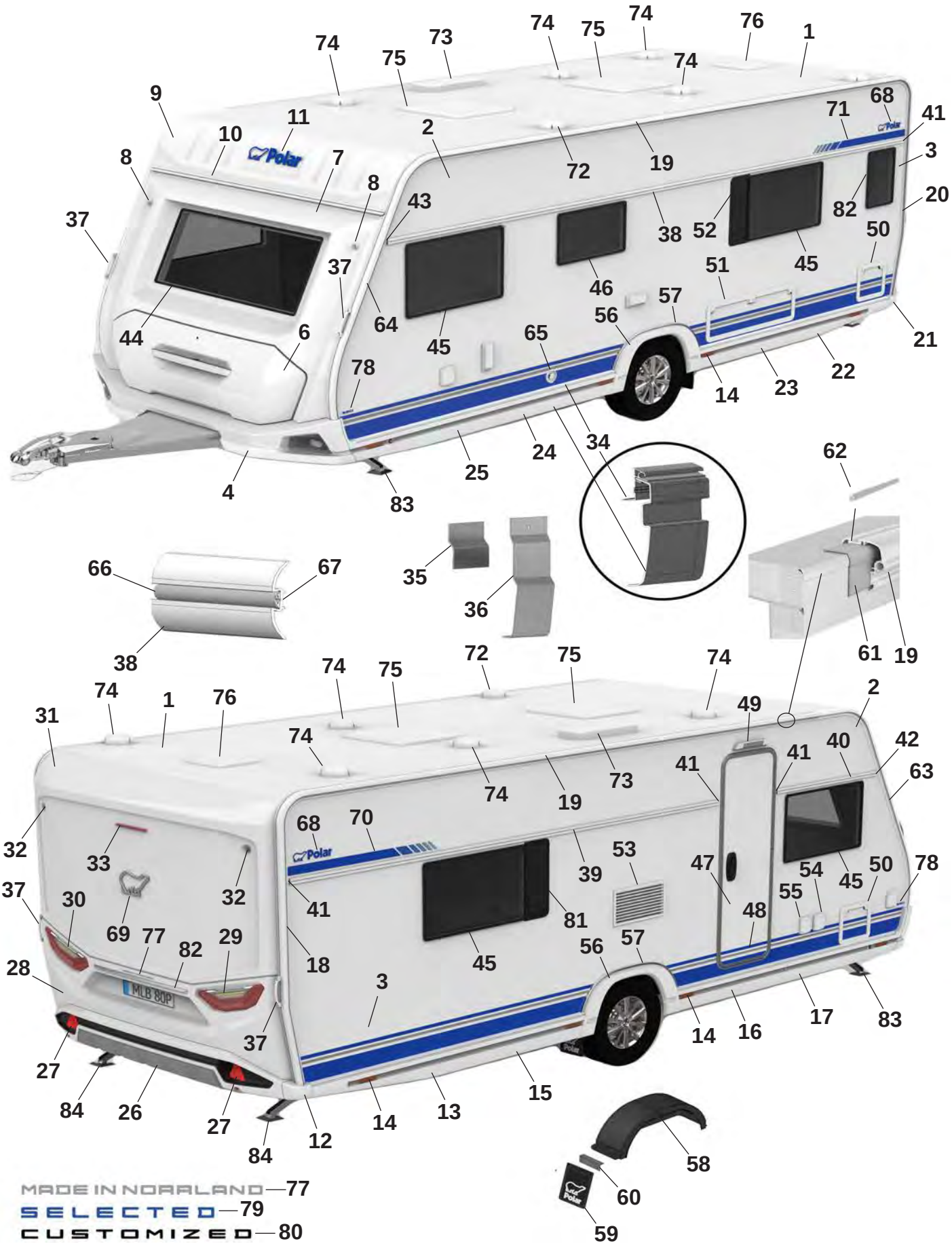
MADE IN NORRLAND — 77
SELECTED — 79
CUSTOMIZED — 80

Pos Fig	Det. nr Part. No	590 FC	Benämning	Description
62	208323	x	Styrstift list tält 50x3,5 mm	Pin for list 50x6,5 mm
63	215493	x	List höger fram	List front right
64	215492	x	List vänster fram	List front left
65	601486	x	Skorsten väggmontage kpl.	Chimney kpl.
66	210364	M	List dekor plast	List decor plastic
67	208236	M	Butyl profil 15x2 (30 m/rulle)	Seal strip 15x2 (30 m/roll)
68	212558	x	Emblem blå	Emblem blue
--	214211	x	Emblem blå (Selected)	Emblem blue (Selected)
--	214212	x	Emblem svart (Customized)	Emblem black (Customized)
69	212557	x	Emblem chrome	Emblem chrome
--	214217	x	Emblem svart (Customized)	Emblem black (Customized)
70	216001	x	Dekal H blå	Decal R blue
--	216003	x	Dekal H svart (Customized)	Decal R black (Customized)
71	216000	x	Dekal V blå	Decal L Blue
--	216002	x	Dekal V svart (Customized)	Decal L black (Customized)
72	401495	x	Motor köksfläkt kpl.	Motor kitchen fan cpl.
73	208023	x	Ventil tak för (kyl/frys)	Ventilator roof for refrigerator (refr./freeze)
74	00970024	x	Ventilator kpl.	Ventilator cpl.
75	208690	x	Taklucka 400x400 Mini-Heki kpl. rumsdel	Roof hatch 400x400 Mini-Heki cpl. room
--	211846	T	Taklucka 400x400 Omnivent kpl. vit	Roof hatch 400x400 Omnivent cpl. white
--	08-030921	T	Taklucka 500x700 Midi-Heki kpl.	Taklucka 500x700 Midi-Heki cpl.
--	207780	T	Taklucka 655x960 Heki de Lux kpl.	Roof hatch 655x960 Heki de Lux cpl.
76	215045	x	Taklucka 280x280 kpl. tvättrum	Roof hatch 280x280 cpl. washroom
77	215375	x	Dekal "Made in Norrland"	Decal "Made in Norrland"
78	216028	x	Dekal "590" blå	Decal "590" blue
--	216021	x	Dekal "590" svart (Customized)	Dekal "590" svart (Customized)
79	216018	x	Emblem "Selected"	Emblem "Selected"
80	214215	x	Emblem "Customized"	Emblem "Customized"
81	212410	x	Fönster öppningsbart 300x700 kpl.	Window openable 300x700 cpl.
82	215539	x	Dekorlist	Decor list
--	215540	x	Dekorlist (Customized)	Decor list (Customized)
83	344997	x	Stödben fram	Support legs front
84	344996	x	Stödben bak	Support legs rear

M= Metervara
T= Tillbehör

M= On the metre
T= Accessory

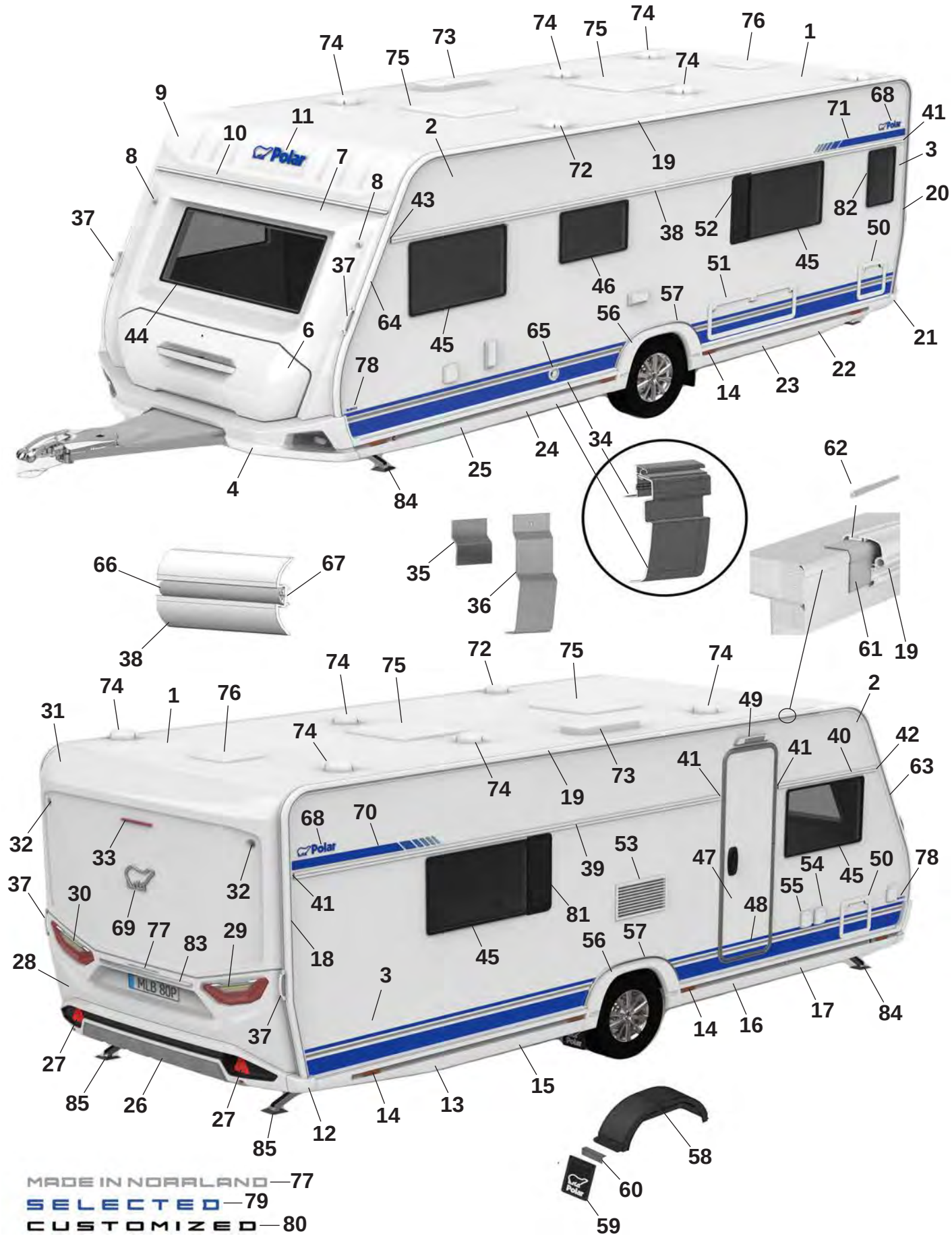
MADE IN NORRLAND — 77
SELECTED — 79
CUSTOMIZED — 80

Pos Fig	Det. nr Part. No	590 BS	Benämning	Description
1	213254	x	Plåt tak 8100x2475	Roofing plate 8100x2475
2	212830	x	Plåt sida övre 6800x605	Side plate upper 6800x605
--	215157	x	Plåt sida övre 6800x605 (Custom.), sl. plåt	Side plate upper 6800x605 (Custom.), fl. plate
3	216133	x	Plåt sida undre 6800x1475	Side plate lower 6800x1475
--	216135	x	Plåt sida undre 6800x1475 (Custom.), sl. plåt	Side plate lower 6800x1475 (Custom.) fl. plate
4	215556	x	Front spoiler kpl.	Front spoiler cpl.
--	215567	x	Plast reflektor H	Plastic reflector R
--	215568	x	Plast reflektor V	Plastic reflector L
--	508425	x	Positionsljus	Position light
6	215832	x	Lucka gasolkoffert ink. handtag	Lid LPG compartment inc. handle
7	215563	x	Plast gavel främre mittdel	Plastic gable front middle
8	508424	x	Lampa breddmarkering fram	Lamp width marking front
9	215564	x	Gavel främre överdel	Gable front upper
10	215528	x	List markis fram L=2371	List front L=2371
11	210539	x	Dekal, blå	Decal, blue
--	214216	x	Dekal, svart (Customized)	Decal, black (Customized)
12	215527	x	Hörn gavel bak	Corner rear gable
13	215545	x	Sidokjol höger bak	Side skirt rear right
--	215549	M	Dekal sidokjol	Decal side skirt rear
--	215550	M	Dekal sidokjol (Customized)	Decal side skirt rear (Customized)
--	215490	x	Clips sidokjol	Clips side skirt
14	506506	x	Belysning sidomarkering	Light, side marking
15	216015	x	Sidokjol förlängare L=1210	Side skirt extention L=1210
--	215549	M	Dekal sidokjol	Decal side skirt rear
--	215550	M	Dekal sidokjol (Customized)	Decal side skirt rear (Customized)
--	215490	x	Clips sidokjol	Clips side skirt
16	216010	x	Sidokjol förlängare L=1305	Side skirt extention L=1305
--	215549	M	Dekal sidokjol	Decal side skirt rear
--	215550	M	Dekal sidokjol (Customized)	Decal side skirt rear (Customized)
--	215490	x	Clips sidokjol	Clips side skirt
17	215543	x	Sidokjol höger fram	Side skirt front right
--	215549	M	Dekal sidokjol	Decal side skirt rear
--	215550	M	Dekal sidokjol (Customized)	Decal side skirt rear (Customized)
--	215490	x	Clips sidokjol	Clips side skirt
18	215494	x	List tält höger bak	List rear right
19	215860	x	List tält rak L=4512	List straight L=4512
20	215495	x	List tält vänster bak	List rear left
21	215526	x	Hörn gavel bak	Corner rear gable
22	215546	x	Sidokjol vänster bak	Side skirt rear left
--	215549	M	Dekal sidokjol	Decal side skirt rear
--	215550	M	Dekal sidokjol (Customized)	Decal side skirt rear (Customized)
--	215490	x	Clips sidokjol	Clips side skirt
23	216014	x	Sidokjol förlängare L=1210	Side skirt extention L=1210
--	215549	M	Dekal sidokjol	Decal side skirt rear
--	215550	M	Dekal sidokjol (Customized)	Decal side skirt rear (Customized)
--	215490	x	Clips sidokjol	Clips side skirt
24	216011	x	Sidokjol förlängare L=1305	Side skirt extention L=1305
--	215549	M	Dekal sidokjol	Decal side skirt rear
--	215550	M	Dekal sidokjol (Customized)	Decal side skirt rear (Customized)
--	215490	x	Clips sidokjol	Clips side skirt

M= Metervara
T= Tillbehör

M= On the metre
T= Accessory

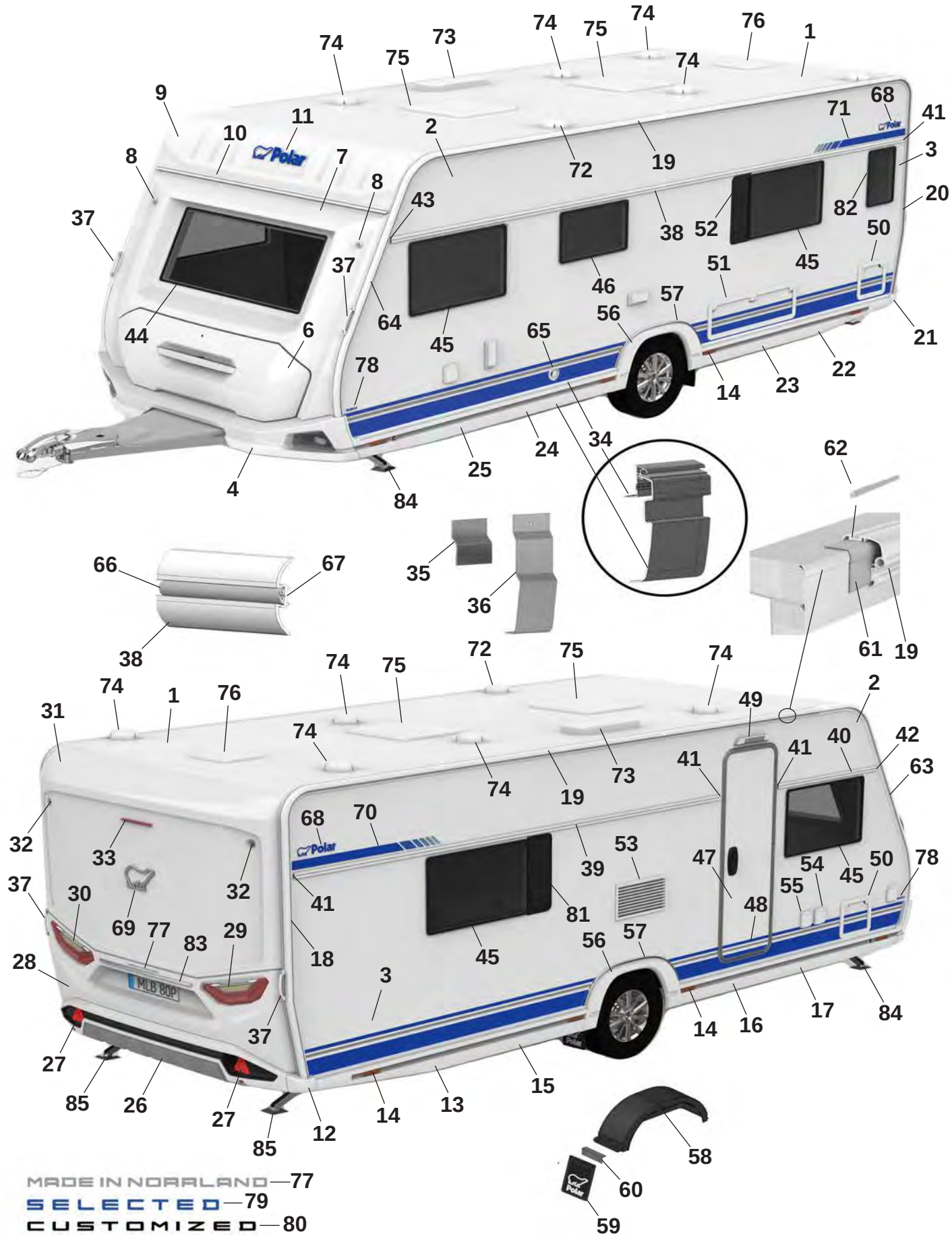
MADE IN NORRLAND — 77
SELECTED — 79
CUSTOMIZED — 80

Pos Fig	Det. nr Part. No	590 BS	Benämning	Description
25	215544	x	Sidokjol vänster fram	Side skirt front left
--	215549	M	Dekal sidokjol	Decal side skirt rear
--	215550	M	Dekal sidokjol (Customized)	Decal side skirt rear (Customized)
--	215490	x	Clips sidokjol	Clips side skirt
26	215925	x	Bumper bak kpl.	Bumper rear cpl.
27	215499	x	Reflex bumper bak	Reflex bumper rear
28	215522	x	Plast gavel bak mittdel	Plastic gable rear middle
--	505651	x	Belysning skylt	Plate lamp
29	508381	x	Kombinationslampa bak H	Combination lamp rear R
30	508380	x	Kombinationslampa bak V	Combination lamp rear L
31	215521	x	Plast gavel bak överdel	Plastic gable rear upper
32	508385	x	Lampa breddmarkering bak	Lamp width marking rear
33	508386	x	Lampa bromsljus bak	Lamp break light rear
34	215887	x	Avbärarlist L=2650 (Framför hjulhus)	Carrier list L=2650 (In front of wheelhouse)
--	215886	x	Avbärarlist L=2500 (Bakom hjulhus)	Carrier list L=2500 (Behind the wheelhouse)
35	215917	x	Stöd sidokjol 69,5x100	Support side skirt 69,5x100
36	216272	x	Stöd sidokjol 60x173,5	Support side skirt 60x173,5
37	215901	x	Draghandtag	Handle
38	215877	x	Midjelist V L=5673	List middle Left L=5673
39	215871	x	Midjelist H bak L=3873	List middle Right rear L=3873
40	215866	x	Midjelist H fram L=1165	List middle Right front L=1165
41	215072	x	Ändavslut rak	End protection straight
42	215078	x	Ändavslut H fram	End protection front R
43	215079	x	Ändavslut V fram	End protection front L
44	215598	x	Fönster front 600x1450 kpl.	Front window 600x1450 cpl.
45	212413	x	Fönster öppningsbart 550x900 kpl.	Window openable 550x900 cpl.
46	212411	x	Fönster öppningsbart 400x700 kpl.	Window openable 400x700 cpl.
47	213052	x	Dörr ytter u. fönster kpl.	Outer door without window kpl.
--	213053	x	Dörr ytter m. fönster kpl.	Outer door with window kpl.
48	215638	x	Dekal dörr blå	Door decal blue
--	215639	x	Dekal dörr svart (Customized)	Door decal black (Customized)
49	508061	x	Belysning utvändigt	Outer light
50	207759	x	Lucka m. innerram, utan spegel	Door with frame inner, without plate
51	14-701045	x	Lucka m innerram, utan spegel	Door with frame inner, without plate
52	212476	T	Ventilationsgaller V	Ventilator grill L
53	214773	x	Galler ventilation kyl	Grill ventilation refrigerator
54	508106	x	El-inttag 230 V	El. connection 230 V
55	508107	x	El-uttag 230 V	El connection 230 V
--		x	Tältservice	Tentservice
--		x	El-uttag 12 V	El connection 12 V
--		x	TV-antenn in/ut	TV-aerial in/out
56	215541	x	Hjulhusbräddare	Mudguard
57	215551	x	List al. hjulhusbräddare	List al. mudguard
--	801539	x	Skruv 3,5x25	Screw 3,5x25
58	212894	x	Hjulhus	Wheel housing
--	212895	x	Isolering hjulhus	Insulation wheel housing
59	102470	x	Stänkskydd	Splash guard
60	101223	x	Fäste stänkskydd	Bracket splash guard
--	800118	x	Skruv	Screw
61	215491	M	List tätning 74mm	Seal strip 74mm

M= Metervara
T= Tillbehör

M= On the metre
T= Accessory

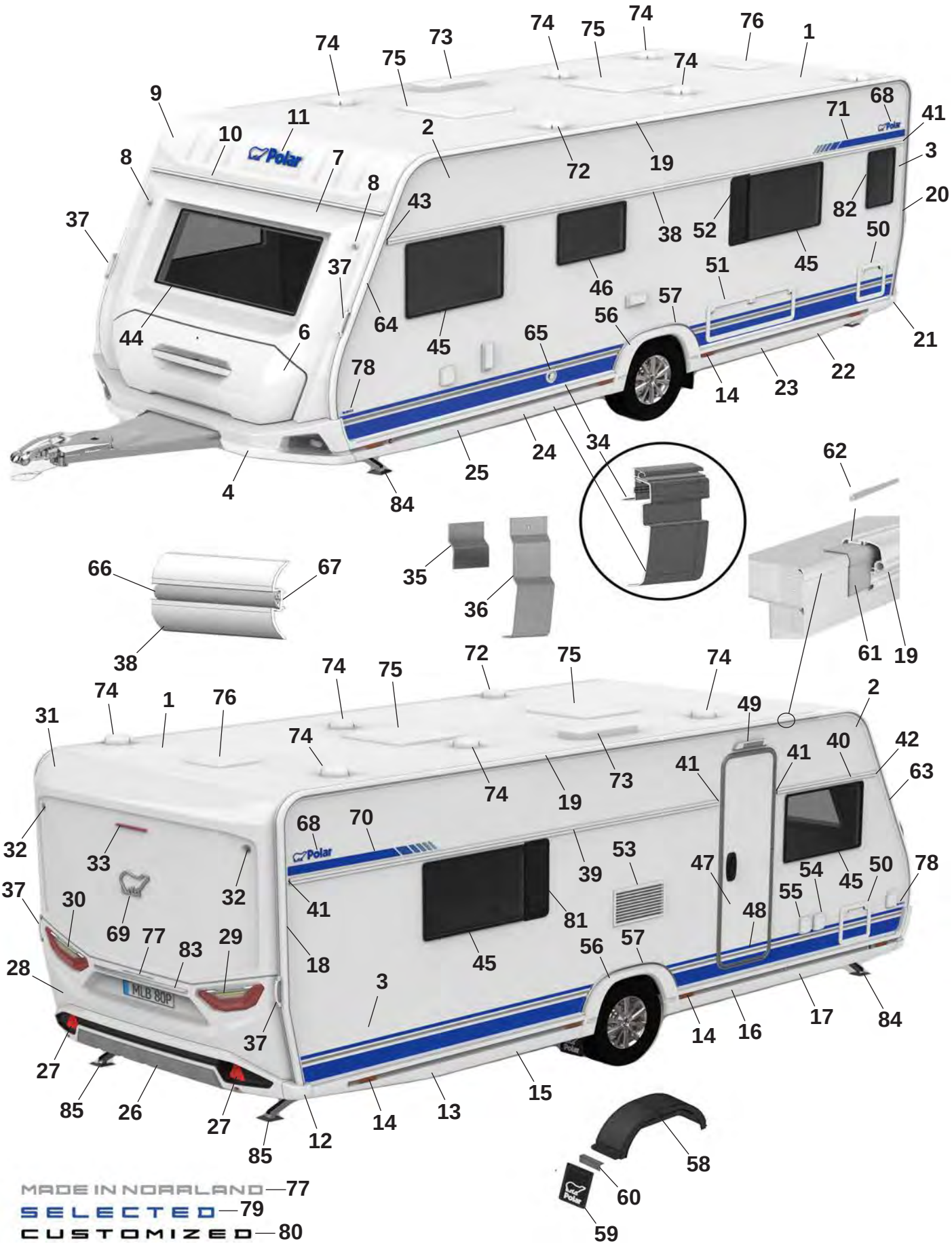
MADE IN NORRLAND — 77
SELECTED — 79
CUSTOMIZED — 80

Pos Fig	Det. nr Part. No	590 BS	Benämning	Description
62	208323	x	Styrstift list tält 50x3,5 mm	Pin for list 50x6,5 mm
63	215493	x	List höger fram	List front right
64	215492	x	List vänster fram	List front left
65	601486	x	Skorsten väggmontage kpl.	Chimney kpl.
66	210364	M	List dekor plast	List decor plastic
67	208236	M	Butyl profil 15x2 (30 m/rulle)	Seal strip 15x2 (30 m/roll)
68	212558	x	Emblem blå	Emblem blue
--	214211	x	Emblem blå (Selected)	Emblem blue (Selected)
--	214212	x	Emblem svart (Customized)	Emblem black (Customized)
69	212557	x	Emblem chrome	Emblem chrome
--	214217	x	Emblem svart (Customized)	Emblem black (Customized)
70	216001	x	Dekal H blå	Decal R blue
--	216003	x	Dekal H svart (Customized)	Decal R black (Customized)
71	216000	x	Dekal V blå	Decal L Blue
--	216002	x	Dekal V svart (Customized)	Decal L black (Customized)
72	401495	x	Motor köksfläkt kpl.	Motor kitchen fan cpl.
73	208023	x	Ventil tak för (kyl/frys)	Ventilator roof for refrigerator (refr./freeze)
74	00970024	x	Ventilator kpl.	Ventilator cpl.
75	208690	x	Taklucka 400x400 Mini-Heki kpl. rumsdel	Roof hatch 400x400 Mini-Heki cpl. room
--	211846	T	Taklucka 400x400 Omnivent kpl. vit	Roof hatch 400x400 Omnivent cpl. white
--	08-030921	T	Taklucka 500x700 Midi-Heki kpl.	Taklucka 500x700 Midi-Heki cpl.
--	207780	T	Taklucka 655x960 Heki de Lux kpl.	Roof hatch 655x960 Heki de Lux cpl.
76	215045	x	Taklucka 280x280 kpl. tvättrum	Roof hatch 280x280 cpl. washroom
77	215375	x	Dekal "Made in Norrland"	Decal "Made in Norrland"
78	216028	x	Dekal "590" blå	Decal "590" blue
--	216021	x	Dekal "590" svart (Customized)	Dekal "590" svart (Customized)
79	216018	x	Emblem "Selected"	Emblem "Selected"
80	214215	x	Emblem "Customized"	Emblem "Customized"
81	212477	T	Ventilationsgaller H	Ventilator grill R
82	212409	T	Fönster öppningsbart 350x500 kpl.	Window openable 350x500 cpl.
83	215539	x	Dekorlist	Decor list
--	215540	x	Dekorlist (Customized)	Decor list (Customized)
84	344997	x	Stödben fram	Support legs front
85	344996	x	Stödben bak	Support legs rear

M= Metervara
T= Tillbehör

M= On the metre
T= Accessory

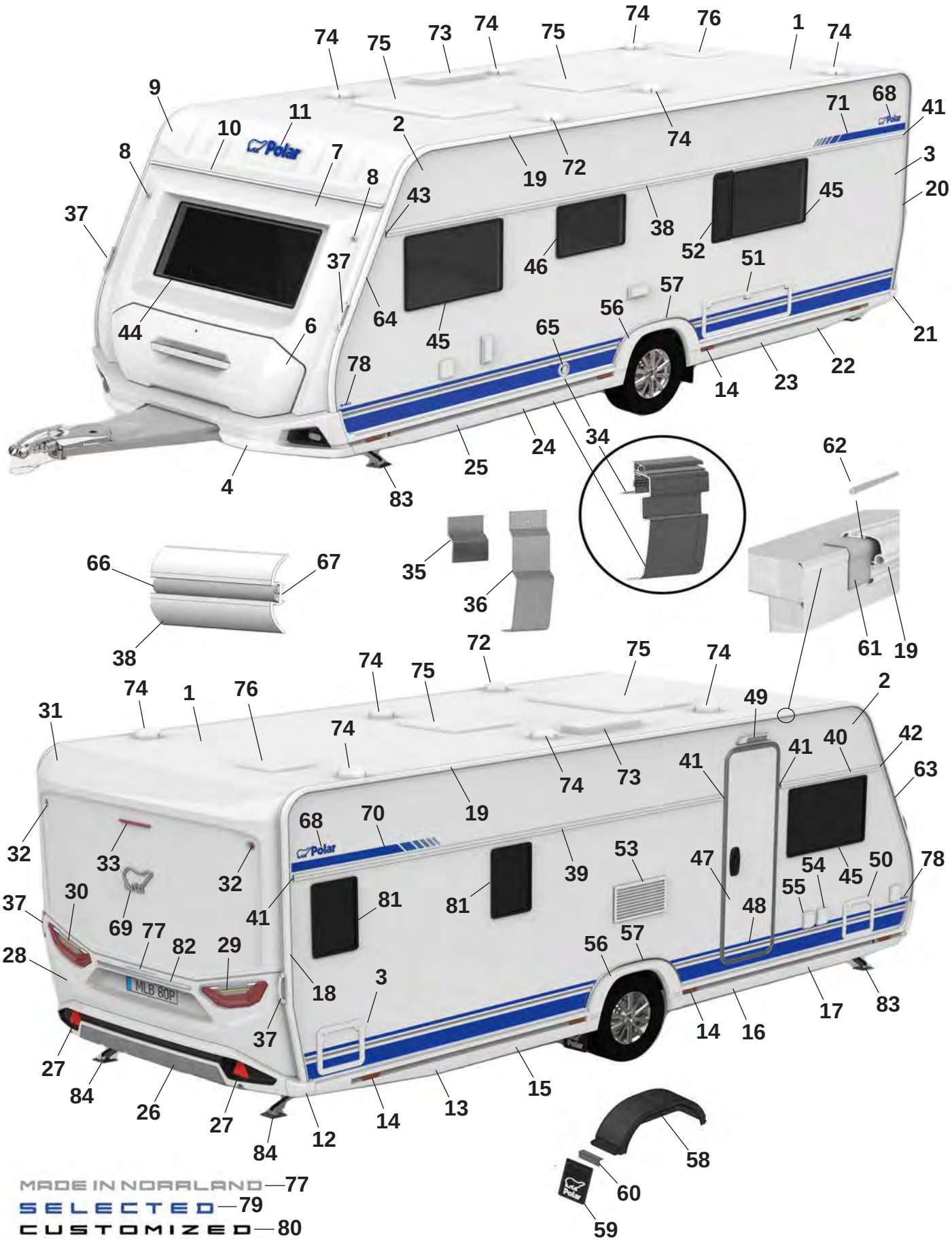
MADE IN NORRLAND—77
SELECTED—79
CUSTOMIZED—80

Pos Fig	Det. nr Part. No	590 BFW	Benämning	Description
1	213254	x	Plåt tak 8100x2475	Roofing plate 8100x2475
2	212830	x	Plåt sida övre 6800x605	Side plate upper 6800x605
--	215157	x	Plåt sida övre 6800x605 (Custom.), sl. plåt	Side plate upper 6800x605 (Custom.), fl. plate
3	216133	x	Plåt sida undre 6800x1475	Side plate lower 6800x1475
--	216135	x	Plåt sida undre 6800x1475 (Custom.), sl. plåt	Side plate lower 6800x1475 (Custom.) fl. plate
4	215556	x	Front spoiler kpl.	Front spoiler cpl.
--	215567	x	Plast reflektor H	Plastic reflector R
--	215568	x	Plast reflektor V	Plastic reflector L
--	508425	x	Positionsljus	Position light
6	215832	x	Lucka gasolkoffert ink. handtag	Lid LPG compartment inc. handle
7	215563	x	Plast gavel främre mittdel	Plastic gable front middle
8	508424	x	Lampa breddmarkering fram	Lamp width marking front
9	215564	x	Gavel främre överdel	Gable front upper
10	215528	x	List markis fram L=2371	List front L=2371
11	210539	x	Dekal, blå	Decal, blue
--	214216	x	Dekal, svart (Customized)	Decal, black (Customized)
12	215527	x	Hörn gavel bak	Corner rear gable
13	215545	x	Sidokjol höger bak	Side skirt rear right
--	215549	M	Dekal sidokjol	Decal side skirt rear
--	215550	M	Dekal sidokjol (Customized)	Decal side skirt rear (Customized)
--	215490	x	Clips sidokjol	Clips side skirt
14	506506	x	Belysning sidomarkering	Light, side marking
15	216015	x	Sidokjol förlängare L=1210	Side skirt extention L=1210
--	215549	M	Dekal sidokjol	Decal side skirt rear
--	215550	M	Dekal sidokjol (Customized)	Decal side skirt rear (Customized)
--	215490	x	Clips sidokjol	Clips side skirt
16	216010	x	Sidokjol förlängare L=1305	Side skirt extention L=1305
--	215549	M	Dekal sidokjol	Decal side skirt rear
--	215550	M	Dekal sidokjol (Customized)	Decal side skirt rear (Customized)
--	215490	x	Clips sidokjol	Clips side skirt
17	215543	x	Sidokjol höger fram	Side skirt front right
--	215549	M	Dekal sidokjol	Decal side skirt rear
--	215550	M	Dekal sidokjol (Customized)	Decal side skirt rear (Customized)
--	215490	x	Clips sidokjol	Clips side skirt
18	215494	x	List tält höger bak	List rear right
19	215860	x	List tält rak L=4512	List straight L=4512
20	215495	x	List tält vänster bak	List rear left
21	215526	x	Hörn gavel bak	Corner rear gable
22	215546	x	Sidokjol vänster bak	Side skirt rear left
--	215549	M	Dekal sidokjol	Decal side skirt rear
--	215550	M	Dekal sidokjol (Customized)	Decal side skirt rear (Customized)
--	215490	x	Clips sidokjol	Clips side skirt
23	216014	x	Sidokjol förlängare L=1210	Side skirt extention L=1210
--	215549	M	Dekal sidokjol	Decal side skirt rear
--	215550	M	Dekal sidokjol (Customized)	Decal side skirt rear (Customized)
--	215490	x	Clips sidokjol	Clips side skirt
24	216011	x	Sidokjol förlängare L=1305	Side skirt extention L=1305
--	215549	M	Dekal sidokjol	Decal side skirt rear
--	215550	M	Dekal sidokjol (Customized)	Decal side skirt rear (Customized)
--	215490	x	Clips sidokjol	Clips side skirt

M= Metervara
T= Tillbehör

M= On the metre
T= Accessory

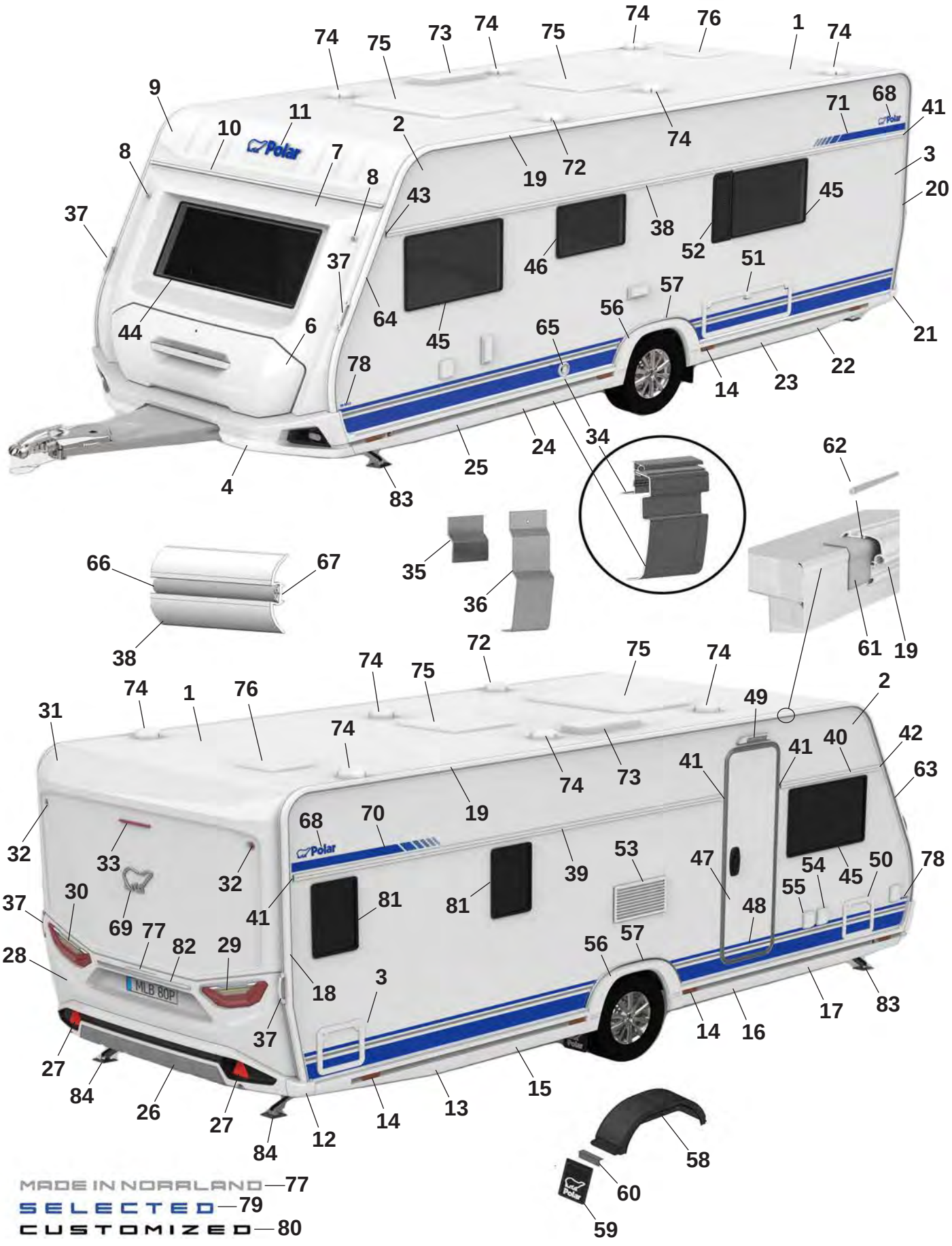
MADE IN NORRLAND—77
SELECTED—79
CUSTOMIZED—80

Pos Fig	Det. nr Part. No	590 BFW	Benämning	Description
25	215544	x	Sidokjol vänster fram	Side skirt front left
--	215549	M	Dekal sidokjol	Decal side skirt rear
--	215550	M	Dekal sidokjol (Customized)	Decal side skirt rear (Customized)
--	215490	x	Clips sidokjol	Clips side skirt
26	215925	x	Bumper bak kpl.	Bumper rear cpl.
27	215499	x	Reflex bumper bak	Reflex bumper rear
28	215522	x	Plast gavel bak mittdel	Plastic gable rear middle
--	505651	x	Belysning skylt	Plate lamp
29	508381	x	Kombinationslampa bak H	Combination lamp rear R
30	508380	x	Kombinationslampa bak V	Combination lamp rear L
31	215521	x	Plast gavel bak överdel	Plastic gable rear upper
32	508385	x	Lampa breddmarkering bak	Lamp width marking rear
33	508386	x	Lampa bromsljus bak	Lamp break light rear
34	215887	x	Avbärarlist L=2650 (Framför hjulhus)	Carrier list L=2650 (In front of wheelhouse)
--	215886	x	Avbärarlist L=2500 (Bakom hjulhus)	Carrier list L=2500 (Behind the wheelhouse)
35	215917	x	Stöd sidokjol 69,5x100	Support side skirt 69,5x100
36	216272	x	Stöd sidokjol 60x173,5	Support side skirt 60x173,5
37	215901	x	Draghandtag	Handle
38	215577	x	Midjelist V L=5673	List middle Left L=5673
39	215871	x	Midjelist H bak L=3873	List middle Right rear L=3873
40	215866	x	Midjelist H fram L=1165	List middle Right front L=1165
41	215072	x	Ändavslut rak	End protection straight
42	215078	x	Ändavslut H fram	End protection front R
43	215079	x	Ändavslut V fram	End protection front L
44	215598	x	Fönster front 600x1450 kpl.	Front window 600x1450 cpl.
45	212413	x	Fönster öppningsbart 550x900 kpl.	Window openable 550x900 cpl.
46	212411	x	Fönster öppningsbart 400x700 kpl.	Window openable 400x700 cpl.
47	213052	x	Dörr ytter u. fönster kpl.	Outer door without window kpl.
--	213053	x	Dörr ytter m. fönster kpl.	Outer door with window kpl.
48	215638	x	Dekal dörr blå	Door decal blue
--	215639	x	Dekal dörr svart (Customized)	Door decal black (Customized)
49	508061	x	Belysning utvändigt	Outer light
50	207759	x	Lucka m. innerram, utan spegel	Door with frame inner, without plate
51	14-701045	x	Lucka m innerram, utan spegel	Door with frame inner, without plate
52	212476	T	Ventilationsgaller V	Ventilator grill L
53	214773	x	Galler ventilation kyl	Grill ventilation refrigerator
54	508106	x	El-inttag 230 V	El. connection 230 V
55	508107	x	El-uttag 230 V	El connection 230 V
--		x	Tältservice	Tentservice
--		x	El-uttag 12 V	El connection 12 V
--		x	TV-antenn in/ut	TV-aerial in/out
56	215541	x	Hjulhusbräddare	Mudguard
57	215551	x	List al. hjulhusbräddare	List al. mudguard
--	801539	x	Skruv 3,5x25	Screw 3,5x25
58	212894	x	Hjulhus	Wheel housing
--	212895	x	Isolering hjulhus	Insulation wheel housing
59	102470	x	Stänkskydd	Splash guard
60	101223	x	Fäste stänkskydd	Bracket splash guard
--	800118	x	Skruv	Screw
61	215491	M	List tätning 74mm	Seal strip 74mm
			M= Metervara T= Tillbehör	M= On the metre T= Accessory

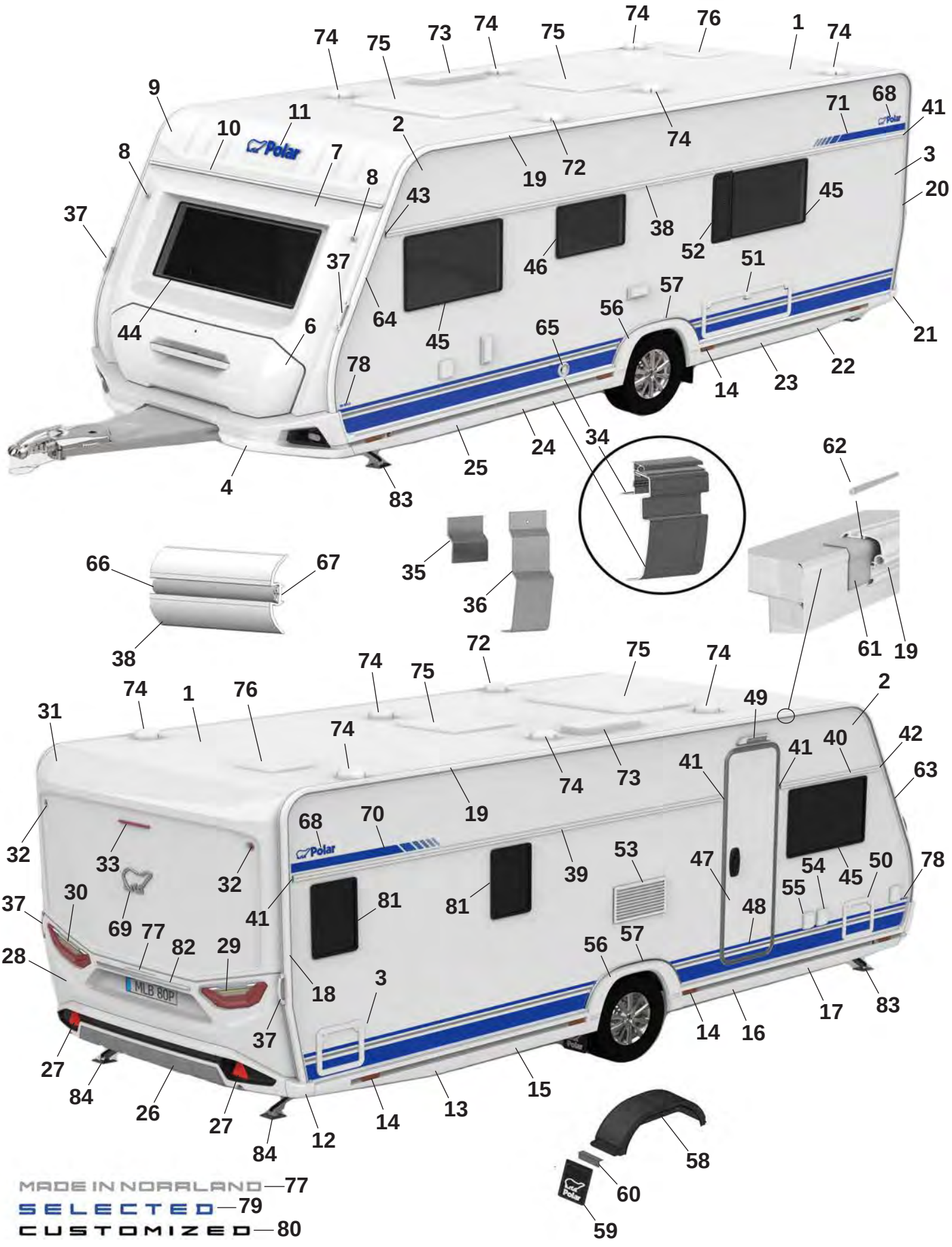
MADE IN NORRLAND—77
SELECTED—79
CUSTOMIZED—80

Pos Fig	Det. nr Part. No	590 BFW	Benämning	Description
62	208323	x	Styrstift list tält 50x3,5 mm	Pin for list 50x6,5 mm
63	215493	x	List höger fram	List front right
64	215492	x	List vänster fram	List front left
65	601486	x	Skorsten väggmontage kpl.	Chimney kpl.
66	210364	M	List dekor plast	List decor plastic
67	208236	M	Butyl profil 15x2 (30 m/rulle)	Seal strip 15x2 (30 m/roll)
68	212558	x	Emblem blå	Emblem blue
--	214211	x	Emblem blå (Selected)	Emblem blue (Selected)
--	214212	x	Emblem svart (Customized)	Emblem black (Customized)
69	212557	x	Emblem chrome	Emblem chrome
--	214217	x	Emblem svart (Customized)	Emblem black (Customized)
70	216001	x	Dekal H blå	Decal R blue
--	216003	x	Dekal H svart (Customized)	Decal R black (Customized)
71	216000	x	Dekal V blå	Decal L Blue
--	216002	x	Dekal V svart (Customized)	Decal L black (Customized)
72	401495	x	Motor köksfläkt kpl.	Motor kitchen fan cpl.
73	208023	x	Ventil tak för (kyl/frys)	Ventilator roof for refrigerator (refr./freeze)
74	00970024	x	Ventilator kpl.	Ventilator cpl.
75	208690	x	Taklucka 400x400 Mini-Heki kpl. rumsdel	Roof hatch 400x400 Mini-Heki cpl. room
--	211846	T	Taklucka 400x400 Omnivent kpl. vit	Roof hatch 400x400 Omnivent cpl. white
--	08-030921	T	Taklucka 500x700 Midi-Heki kpl.	Taklucka 500x700 Midi-Heki cpl.
--	207780	T	Taklucka 655x960 Heki de Lux kpl.	Roof hatch 655x960 Heki de Lux cpl.
76	215045	x	Taklucka 280x280 kpl. tvättrum	Roof hatch 280x280 cpl. washroom
77	215375	x	Dekal "Made in Norrland"	Decal "Made in Norrland"
78	216028	x	Dekal "590" blå	Decal "590" blue
--	216021	x	Dekal "590" svart (Customized)	Dekal "590" svart (Customized)
79	216018	x	Emblem "Selected"	Emblem "Selected"
80	214215	x	Emblem "Customized"	Emblem "Customized"
81	212409	T	Fönster öppningsbart 350x500 kpl.	Window openable 350x500 cpl.
82	215539	x	Dekorlist	Decor list
--	215540	x	Dekorlist (Customized)	Decor list (Customized)
83	344997	x	Stödben fram	Support legs front
84	344996	x	Stödben bak	Support legs rear

M= Metervara
T= Tillbehör

M= On the metre
T= Accessory

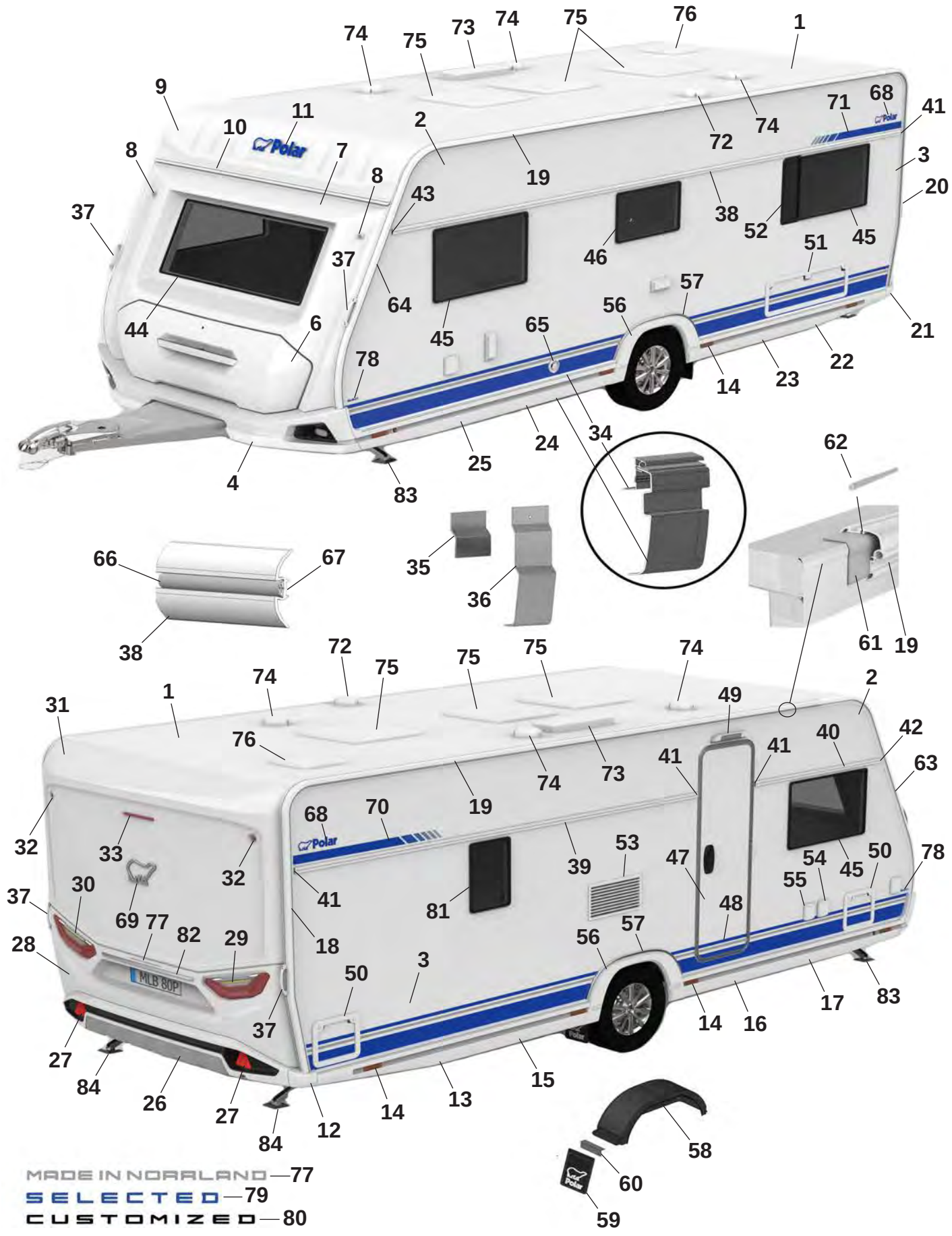
MADE IN NORRLAND — 77
SELECTED — 79
CUSTOMIZED — 80

Pos Fig	Det. nr Part. No	590 FW	Benämning	Description
1	213254	x	Plåt tak 8100x2475	Roofing plate 8100x2475
2	212830	x	Plåt sida övre 6800x605	Side plate upper 6800x605
--	215157	x	Plåt sida övre 6800x605 (Custom.), sl. plåt	Side plate upper 6800x605 (Custom.), fl. plate
3	216133	x	Plåt sida undre 6800x1475	Side plate lower 6800x1475
--	216135	x	Plåt sida undre 6800x1475 (Custom.), sl. plåt	Side plate lower 6800x1475 (Custom.) fl. plate
4	215556	x	Front spoiler kpl.	Front spoiler cpl.
--	215567	x	Plast reflektor H	Plastic reflector R
--	215568	x	Plast reflektor V	Plastic reflector L
--	508425	x	Positionsljus	Position light
6	215832	x	Lucka gasolkoffert ink. handtag	Lid LPG compartment inc. handle
7	215563	x	Plast gavel främre mittdel	Plastic gable front middle
8	508424	x	Lampa breddmarkering fram	Lamp width marking front
9	215564	x	Gavel främre överdel	Gable front upper
10	215528	x	List markis fram L=2371	List front L=2371
11	210539	x	Dekal, blå	Decal, blue
--	214216	x	Dekal, svart (Customized)	Decal, black (Customized)
12	215527	x	Hörn gavel bak	Corner rear gable
13	215545	x	Sidokjol höger bak	Side skirt rear right
--	215549	M	Dekal sidokjol	Decal side skirt rear
--	215550	M	Dekal sidokjol (Customized)	Decal side skirt rear (Customized)
--	215490	x	Clips sidokjol	Clips side skirt
14	506506	x	Belysning sidomarkering	Light, side marking
15	216015	x	Sidokjol förlängare L=1210	Side skirt extention L=1210
--	215549	M	Dekal sidokjol	Decal side skirt rear
--	215550	M	Dekal sidokjol (Customized)	Decal side skirt rear (Customized)
--	215490	x	Clips sidokjol	Clips side skirt
16	216010	x	Sidokjol förlängare L=1305	Side skirt extention L=1305
--	215549	M	Dekal sidokjol	Decal side skirt rear
--	215550	M	Dekal sidokjol (Customized)	Decal side skirt rear (Customized)
--	215490	x	Clips sidokjol	Clips side skirt
17	215543	x	Sidokjol höger fram	Side skirt front right
--	215549	M	Dekal sidokjol	Decal side skirt rear
--	215550	M	Dekal sidokjol (Customized)	Decal side skirt rear (Customized)
--	215490	x	Clips sidokjol	Clips side skirt
18	215494	x	List tält höger bak	List rear right
19	215860	x	List tält rak L=4512	List straight L=4512
20	215495	x	List tält vänster bak	List rear left
21	215526	x	Hörn gavel bak	Corner rear gable
22	215546	x	Sidokjol vänster bak	Side skirt rear left
--	215549	M	Dekal sidokjol	Decal side skirt rear
--	215550	M	Dekal sidokjol (Customized)	Decal side skirt rear (Customized)
--	215490	x	Clips sidokjol	Clips side skirt
23	216014	x	Sidokjol förlängare L=1210	Side skirt extention L=1210
--	215549	M	Dekal sidokjol	Decal side skirt rear
--	215550	M	Dekal sidokjol (Customized)	Decal side skirt rear (Customized)
--	215490	x	Clips sidokjol	Clips side skirt
24	216011	x	Sidokjol förlängare L=1305	Side skirt extention L=1305
--	215549	M	Dekal sidokjol	Decal side skirt rear
--	215550	M	Dekal sidokjol (Customized)	Decal side skirt rear (Customized)
--	215490	x	Clips sidokjol	Clips side skirt

M= Metervara
T= Tillbehör

M= On the metre
T= Accessory

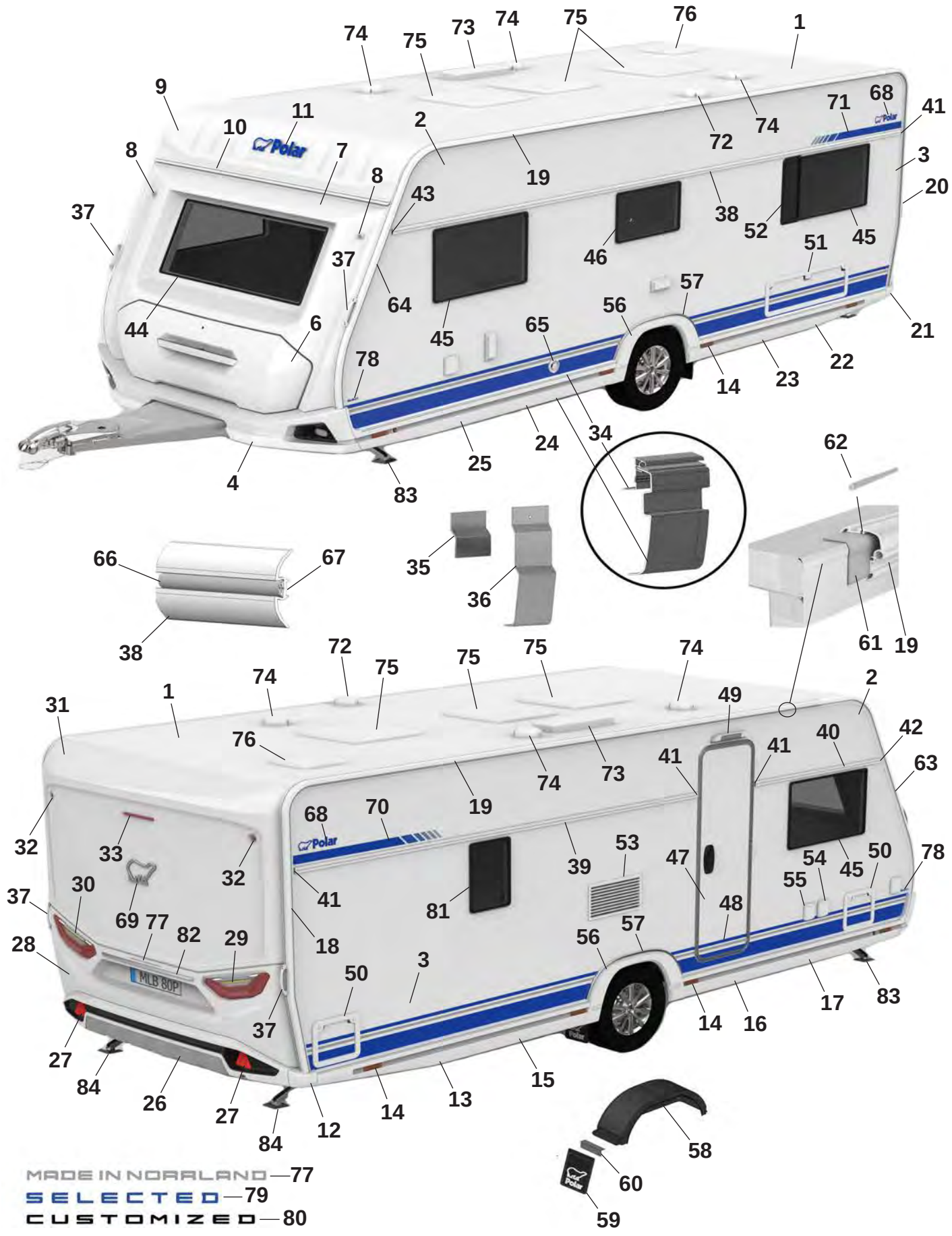
MADE IN NORRLAND — 77
SELECTED — 79
CUSTOMIZED — 80

Pos Fig	Det. nr Part. No	590 FW	Benämning	Description
25	215544	x	Sidokjol vänster fram	Side skirt front left
--	215549	M	Dekal sidokjol	Decal side skirt rear
--	215550	M	Dekal sidokjol (Customized)	Decal side skirt rear (Customized)
--	215490	x	Clips sidokjol	Clips side skirt
26	215925	x	Bumper bak kpl.	Bumper rear cpl.
27	215499	x	Reflex bumper bak	Reflex bumper rear
28	215522	x	Plast gavel bak mittdel	Plastic gable rear middle
--	505651	x	Belysning skylt	Plate lamp
29	508381	x	Kombinationslampa bak H	Combination lamp rear R
30	508380	x	Kombinationslampa bak V	Combination lamp rear L
31	215521	x	Plast gavel bak överdel	Plastic gable rear upper
32	508385	x	Lampa breddmarkering bak	Lamp width marking rear
33	508386	x	Lampa bromsljus bak	Lamp break light rear
34	215887	x	Avbärarlist L=2650 (Framför hjulhus)	Carrier list L=2650 (In front of wheelhouse)
--	215886	x	Avbärarlist L=2500 (Bakom hjulhus)	Carrier list L=2500 (Behind the wheelhouse)
35	215917	x	Stöd sidokjol 69,5x100	Support side skirt 69,5x100
36	216272	x	Stöd sidokjol 60x173,5	Support side skirt 60x173,5
37	215901	x	Draghandtag	Handle
38	215877	x	Midjelist V L=5673	List middle Left L=5673
39	215870	x	Midjelist H bak L=3593	List middle Right rear L=3593
40	215867	x	Midjelist H fram L=1445	List middle Right front L=1445
41	215072	x	Ändavslut rak	End protection straight
42	215078	x	Ändavslut H fram	End protection front R
43	215079	x	Ändavslut V fram	End protection front L
44	215598	x	Fönster front 600x1450 kpl.	Front window 600x1450 cpl.
45	212413	x	Fönster öppningsbart 550x900 kpl.	Window openable 550x900 cpl.
46	212411	x	Fönster öppningsbart 400x700 kpl.	Window openable 400x700 cpl.
47	213052	x	Dörr ytter u. fönster kpl.	Outer door without window kpl.
--	213053	x	Dörr ytter m. fönster kpl.	Outer door with window kpl.
48	215638	x	Dekal dörr blå	Door decal blue
--	215639	x	Dekal dörr svart (Customized)	Door decal black (Customized)
49	508061	x	Belysning utvändigt	Outer light
50	207759	x	Lucka m. innerram, utan spegel	Door with frame inner, without plate
51	14-701045	x	Lucka m innerram, utan spegel	Door with frame inner, without plate
52	212476	T	Ventilationsgaller V	Ventilator grill L
53	214773	x	Galler ventilation kyl	Grill ventilation refrigerator
54	508106	x	El-inttag 230 V	El. connection 230 V
55	508107	x	El-uttag 230 V	El connection 230 V
--		x	Tältservice	Tentservice
--		x	El-uttag 12 V	El connection 12 V
--		x	TV-antenn in/ut	TV-aerial in/out
56	215541	x	Hjulhusbräddare	Mudguard
57	215551	x	List al. hjulhusbräddare	List al. mudguard
--	801539	x	Skruv 3,5x25	Screw 3,5x25
58	212894	x	Hjulhus	Wheel housing
--	212895	x	Isolering hjulhus	Insulation wheel housing
59	102470	x	Stänkskydd	Splash guard
60	101223	x	Fäste stänkskydd	Bracket splash guard
--	800118	x	Skruv	Screw
61	215491	M	List tätning 74mm	Seal strip 74mm
			M= Metervara T= Tillbehör	M= On the metre T= Accessory

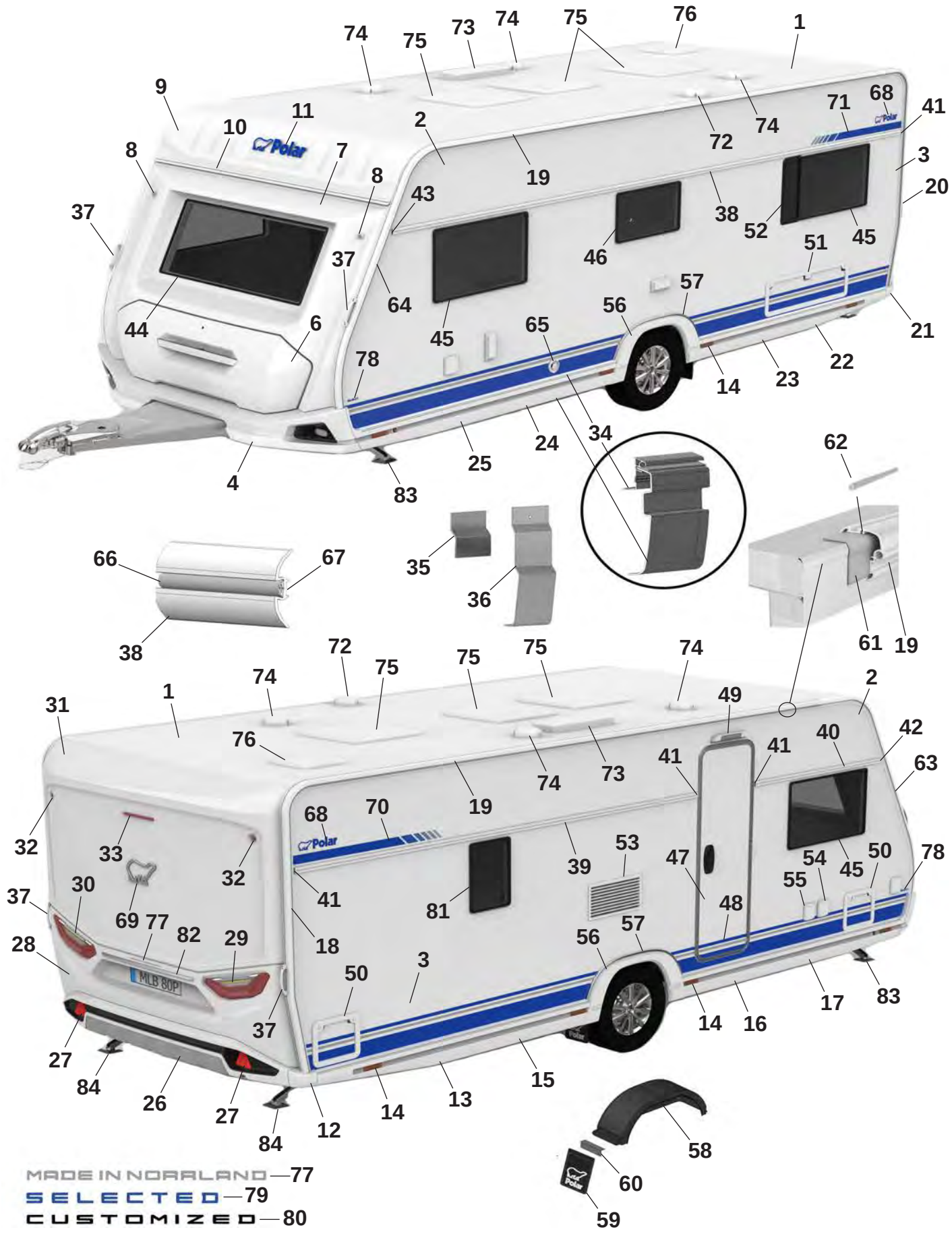
MADE IN NORRLAND —77
SELECTED —79
CUSTOMIZED —80

Pos Fig	Det. nr Part. No	590 FW	Benämning	Description
62	208323	x	Styrstift list tält 50x3,5 mm	Pin for list 50x6,5 mm
63	215493	x	List höger fram	List front right
64	215492	x	List vänster fram	List front left
65	601486	x	Skorsten väggmontage kpl.	Chimney kpl.
66	210364	M	List dekor plast	List decor plastic
67	208236	M	Butyl profil 15x2 (30 m/rulle)	Seal strip 15x2 (30 m/roll)
68	212558	x	Emblem blå	Emblem blue
--	214211	x	Emblem blå (Selected)	Emblem blue (Selected)
--	214212	x	Emblem svart (Customized)	Emblem black (Customized)
69	212557	x	Emblem chrome	Emblem chrome
--	214217	x	Emblem svart (Customized)	Emblem black (Customized)
70	216001	x	Dekal H blå	Decal R blue
--	216003	x	Dekal H svart (Customized)	Decal R black (Customized)
71	216000	x	Dekal V blå	Decal L Blue
--	216002	x	Dekal V svart (Customized)	Decal L black (Customized)
72	401495	x	Motor köksfläkt kpl.	Motor kitchen fan cpl.
73	208023	x	Ventil tak för (kyl/frys)	Ventilator roof for refrigerator (refr./freeze)
74	00970024	x	Ventilator kpl.	Ventilator cpl.
75	208690	x	Taklucka 400x400 Mini-Heki kpl. rumsdel	Roof hatch 400x400 Mini-Heki cpl. room
--	211846	T	Taklucka 400x400 Omnivent kpl. vit	Roof hatch 400x400 Omnivent cpl. white
--	08-030921	T	Taklucka 500x700 Midi-Heki kpl.	Taklucka 500x700 Midi-Heki cpl.
--	207780	T	Taklucka 655x960 Heki de Lux kpl.	Roof hatch 655x960 Heki de Lux cpl.
76	215045	x	Taklucka 280x280 kpl. tvättrum	Roof hatch 280x280 cpl. washroom
77	215375	x	Dekal "Made in Norrland"	Decal "Made in Norrland"
78	216028	x	Dekal "590" blå	Decal "590" blue
--	216021	x	Dekal "590" svart (Customized)	Dekal "590" svart (Customized)
79	216018	x	Emblem "Selected"	Emblem "Selected"
80	214215	x	Emblem "Customized"	Emblem "Customized"
81	212409	T	Fönster öppningsbart 350x500 kpl.	Window openable 350x500 cpl.
82	215539	x	Dekorlist	Decor list
--	215540	x	Dekorlist (Customized)	Decor list (Customized)
83	344997	x	Stödben fram	Support legs front
84	344996	x	Stödben bak	Support legs rear

M= Metervara
T= Tillbehör

M= On the metre
T= Accessory

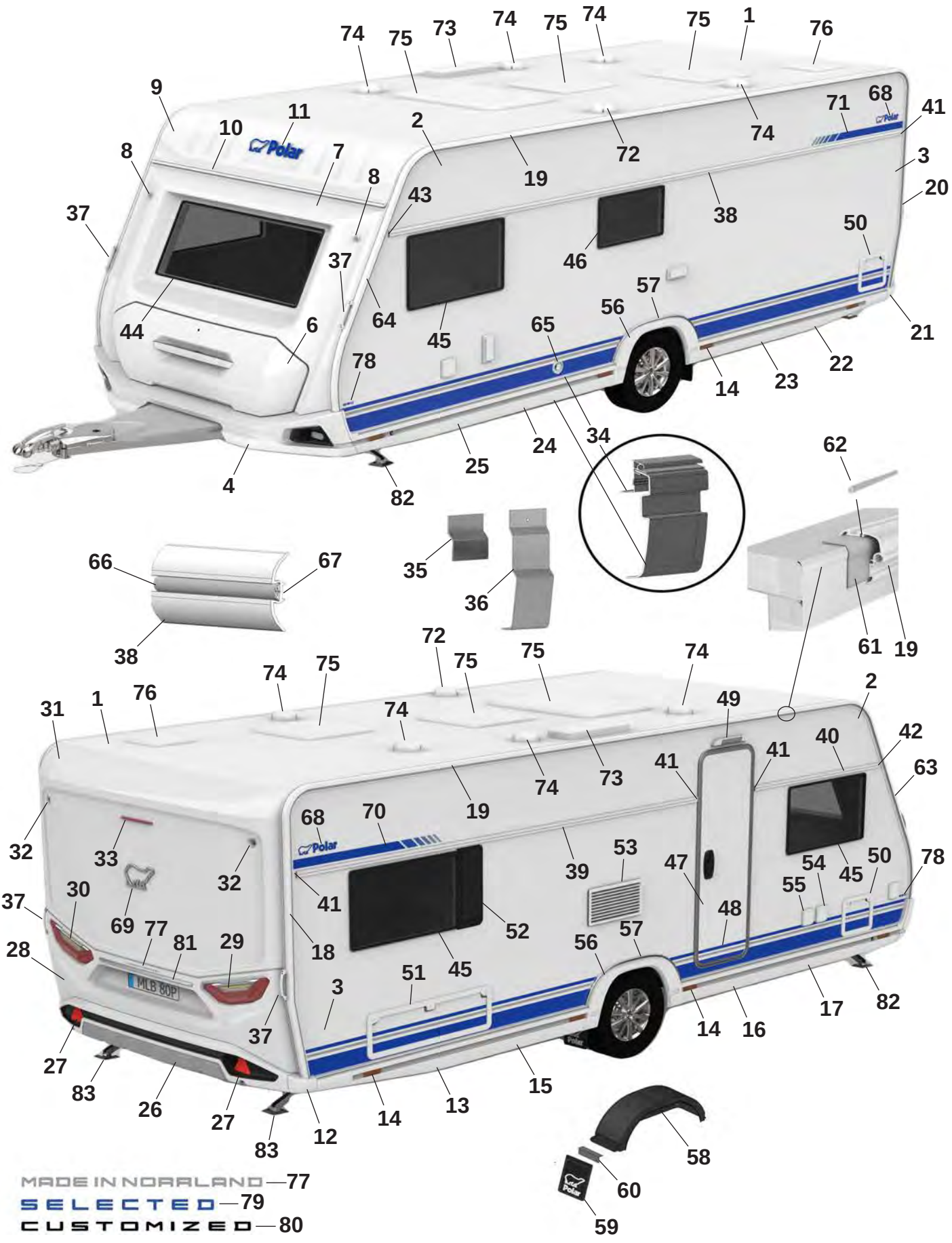
MADE IN NORRLAND —77
SELECTED —79
CUSTOMIZED —80

Pos Fig	Det. nr Part. No	590 FD	Benämning	Description
1	213254	x	Plåt tak 8100x2475	Roofing plate 8100x2475
2	212830	x	Plåt sida övre 6800x605	Side plate upper 6800x605
--	215157	x	Plåt sida övre 6800x605 (Custom.), sl. plåt	Side plate upper 6800x605 (Custom.), fl. plate
3	216133	x	Plåt sida undre 6800x1475	Side plate lower 6800x1475
--	216135	x	Plåt sida undre 6800x1475 (Custom.), sl. plåt	Side plate lower 6800x1475 (Custom.) fl. plate
4	215556	x	Front spoiler kpl.	Front spoiler cpl.
--	215567	x	Plast reflektor H	Plastic reflector R
--	215568	x	Plast reflektor V	Plastic reflector L
--	508425	x	Positionsljus	Position light
6	215832	x	Lucka gasolkoffert ink. handtag	Lid LPG compartment inc. handle
7	215563	x	Plast gavel främre mittdel	Plastic gable front middle
8	508424	x	Lampa breddmarkering fram	Lamp width marking front
9	215564	x	Gavel främre överdel	Gable front upper
10	215528	x	List markis fram L=2371	List front L=2371
11	210539	x	Dekal, blå	Decal, blue
--	214216	x	Dekal, svart (Customized)	Decal, black (Customized)
12	215527	x	Hörn gavel bak	Corner rear gable
13	215545	x	Sidokjol höger bak	Side skirt rear right
--	215549	M	Dekal sidokjol	Decal side skirt rear
--	215550	M	Dekal sidokjol (Customized)	Decal side skirt rear (Customized)
--	215490	x	Clips sidokjol	Clips side skirt
14	506506	x	Belysning sidomarkering	Light, side marking
15	216015	x	Sidokjol förlängare L=1210	Side skirt extention L=1210
--	215549	M	Dekal sidokjol	Decal side skirt rear
--	215550	M	Dekal sidokjol (Customized)	Decal side skirt rear (Customized)
--	215490	x	Clips sidokjol	Clips side skirt
16	216010	x	Sidokjol förlängare L=1305	Side skirt extention L=1305
--	215549	M	Dekal sidokjol	Decal side skirt rear
--	215550	M	Dekal sidokjol (Customized)	Decal side skirt rear (Customized)
--	215490	x	Clips sidokjol	Clips side skirt
17	215543	x	Sidokjol höger fram	Side skirt front right
--	215549	M	Dekal sidokjol	Decal side skirt rear
--	215550	M	Dekal sidokjol (Customized)	Decal side skirt rear (Customized)
--	215490	x	Clips sidokjol	Clips side skirt
18	215494	x	List tält höger bak	List rear right
19	215860	x	List tält rak L=4512	List straight L=4512
20	215495	x	List tält vänster bak	List rear left
21	215526	x	Hörn gavel bak	Corner rear gable
22	215546	x	Sidokjol vänster bak	Side skirt rear left
--	215549	M	Dekal sidokjol	Decal side skirt rear
--	215550	M	Dekal sidokjol (Customized)	Decal side skirt rear (Customized)
--	215490	x	Clips sidokjol	Clips side skirt
23	216014	x	Sidokjol förlängare L=1210	Side skirt extention L=1210
--	215549	M	Dekal sidokjol	Decal side skirt rear
--	215550	M	Dekal sidokjol (Customized)	Decal side skirt rear (Customized)
--	215490	x	Clips sidokjol	Clips side skirt
24	216011	x	Sidokjol förlängare L=1305	Side skirt extention L=1305
--	215549	M	Dekal sidokjol	Decal side skirt rear
--	215550	M	Dekal sidokjol (Customized)	Decal side skirt rear (Customized)
--	215490	x	Clips sidokjol	Clips side skirt

M= Metervara
T= Tillbehör

M= On the metre
T= Accessory

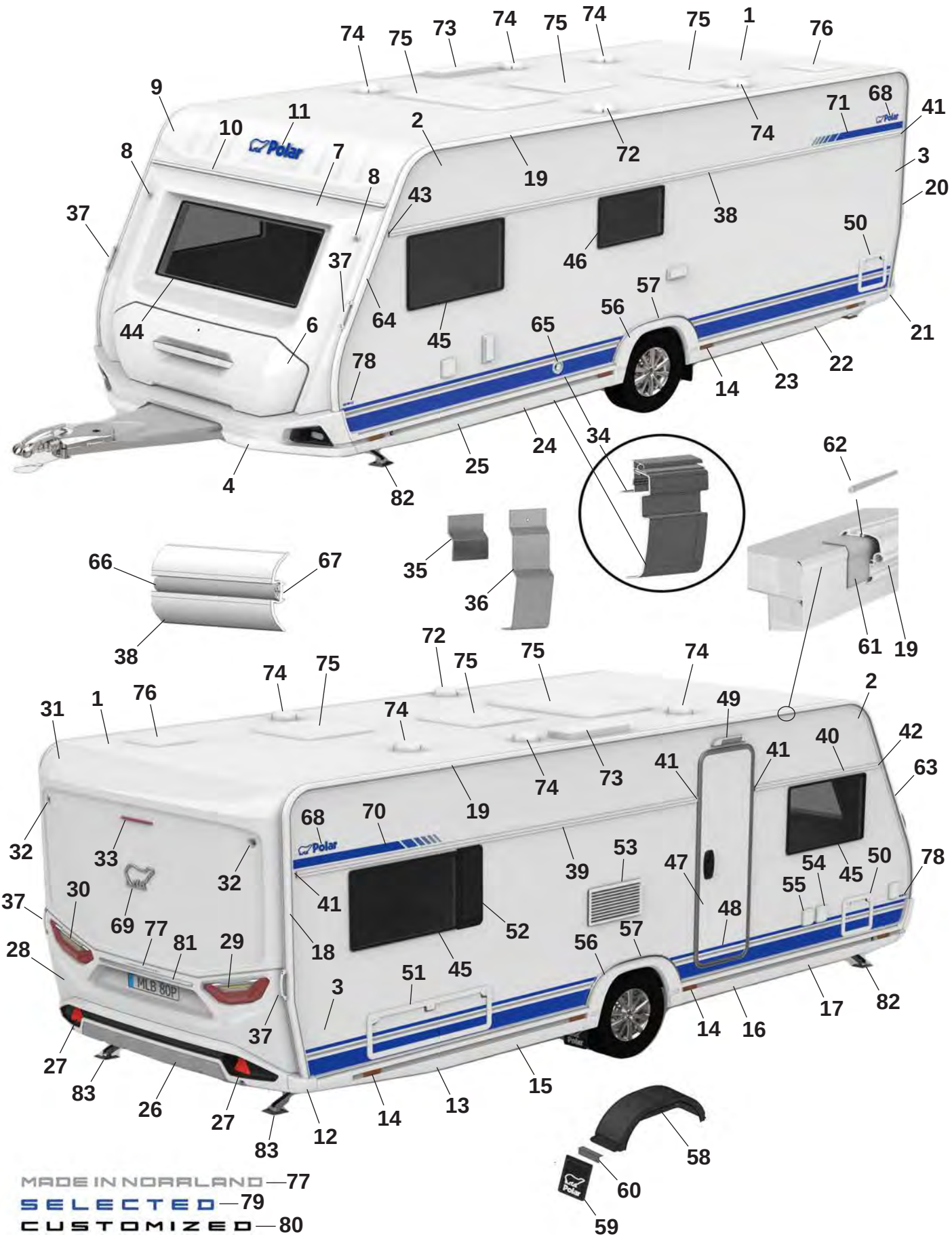
MADE IN NORRLAND — 77
SELECTED — 79
CUSTOMIZED — 80

Pos Fig	Det. nr Part. No	590 FD	Benämning	Description
25	215544	x	Sidokjol vänster fram	Side skirt front left
--	215549	M	Dekal sidokjol	Decal side skirt rear
--	215550	M	Dekal sidokjol (Customized)	Decal side skirt rear (Customized)
--	215490	x	Clips sidokjol	Clips side skirt
26	215925	x	Bumper bak kpl.	Bumper rear cpl.
27	215499	x	Reflex bumper bak	Reflex bumper rear
28	215522	x	Plast gavel bak mittdel	Plastic gable rear middle
--	505651	x	Belysning skylt	Plate lamp
29	508381	x	Kombinationslampa bak H	Combination lamp rear R
30	508380	x	Kombinationslampa bak V	Combination lamp rear L
31	215521	x	Plast gavel bak överdel	Plastic gable rear upper
32	508385	x	Lampa breddmarkering bak	Lamp width marking rear
33	508386	x	Lampa bromsljus bak	Lamp break light rear
34	215887	x	Avbärarlist L=2650 (Framför hjulhus)	Carrier list L=2650 (In front of wheelhouse)
--	215886	x	Avbärarlist L=2500 (Bakom hjulhus)	Carrier list L=2500 (Behind the wheelhouse)
35	215917	x	Stöd sidokjol 69,5x100	Support side skirt 69,5x100
36	216272	x	Stöd sidokjol 60x173,5	Support side skirt 60x173,5
37	215901	x	Draghandtag	Handle
38	215877	x	Midjelist V L=5673	List middle Left L=5673
39	215870	x	Midjelist H bak L=3593	List middle Right rear L=3593
40	215867	x	Midjelist H fram L=1445	List middle Right front L=1445
41	215072	x	Ändavslut rak	End protection straight
42	215078	x	Ändavslut H fram	End protection front R
43	215079	x	Ändavslut V fram	End protection front L
44	215598	x	Fönster front 600x1450 kpl.	Front window 600x1450 cpl.
45	212413	x	Fönster öppningsbart 550x900 kpl.	Window openable 550x900 cpl.
46	212411	x	Fönster öppningsbart 400x700 kpl.	Window openable 400x700 cpl.
47	213052	x	Dörr ytter u. fönster kpl.	Outer door without window kpl.
--	213053	x	Dörr ytter m. fönster kpl.	Outer door with window kpl.
48	215638	x	Dekal dörr blå	Door decal blue
--	215639	x	Dekal dörr svart (Customized)	Door decal black (Customized)
49	508061	x	Belysning utvändigt	Outer light
50	207759	x	Lucka m. innerram, utan spegel	Door with frame inner, without plate
51	14-701045	x	Lucka m innerram, utan spegel	Door with frame inner, without plate
52	212477	T	Ventilationsgaller H	Ventilator grill R
53	214773	x	Galler ventilation kyl	Grill ventilation refrigerator
54	508106	x	El-inttag 230 V	El. connection 230 V
55	508107	x	El-uttag 230 V	El connection 230 V
--		x	Tältservice	Tentservice
--		x	El-uttag 12 V	El connection 12 V
--		x	TV-antenn in/ut	TV-aerial in/out
56	215541	x	Hjulhusbräddare	Mudguard
57	215551	x	List al. hjulhusbräddare	List al. mudguard
--	801539	x	Skruv 3,5x25	Screw 3,5x25
58	212894	x	Hjulhus	Wheel housing
--	212895	x	Isolering hjulhus	Insulation wheel housing
59	102470	x	Stänkskydd	Splash guard
60	101223	x	Fäste stänkskydd	Bracket splash guard
--	800118	x	Skruv	Screw
61	215491	M	List tätning 74mm	Seal strip 74mm
			M= Metervara T= Tillbehör	M= On the metre T= Accessory

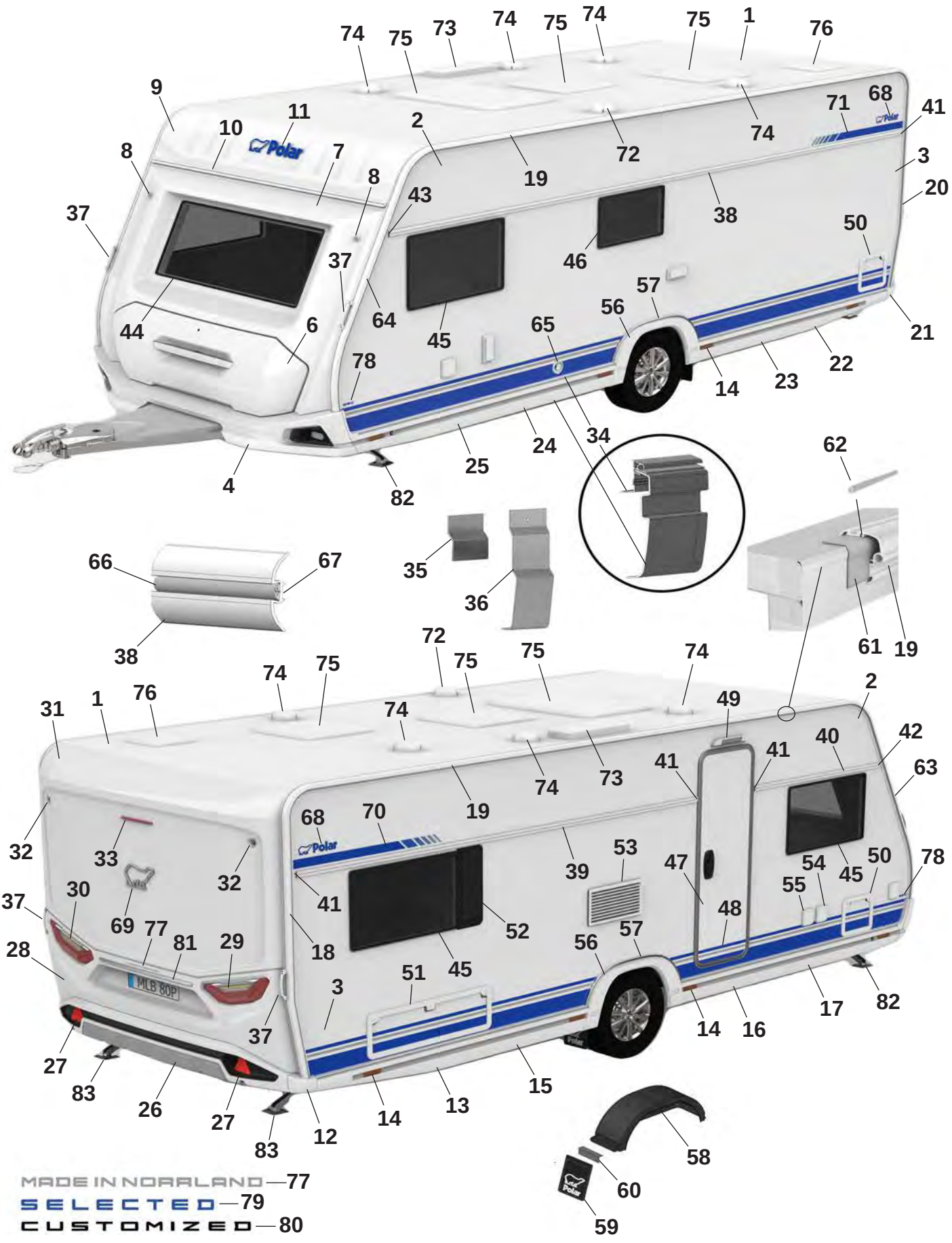
MADE IN NORRLAND — 77
SELECTED — 79
CUSTOMIZED — 80

Pos Fig	Det. nr Part. No	590 FD	Benämning	Description
62	208323	x	Styrstift list tält 50x3,5 mm	Pin for list 50x6,5 mm
63	215493	x	List höger fram	List front right
64	215492	x	List vänster fram	List front left
65	601486	x	Skorsten väggmontage kpl.	Chimney kpl.
66	210364	M	List dekor plast	List decor plastic
67	208236	M	Butyl profil 15x2 (30 m/rulle)	Seal strip 15x2 (30 m/roll)
68	212558	x	Emblem blå	Emblem blue
--	214211	x	Emblem blå (Selected)	Emblem blue (Selected)
--	214212	x	Emblem svart (Customized)	Emblem black (Customized)
69	212557	x	Emblem chrome	Emblem chrome
--	214217	x	Emblem svart (Customized)	Emblem black (Customized)
70	216001	x	Dekal H blå	Decal R blue
--	216003	x	Dekal H svart (Customized)	Decal R black (Customized)
71	216000	x	Dekal V blå	Decal L Blue
--	216002	x	Dekal V svart (Customized)	Decal L black (Customized)
72	401495	x	Motor köksfläkt kpl.	Motor kitchen fan cpl.
73	208023	x	Ventil tak för (kyl/frys)	Ventilator roof for refrigerator (refr./freeze)
74	00970024	x	Ventilator kpl.	Ventilator cpl.
75	208690	x	Taklucka 400x400 Mini-Heki kpl. rumsdel	Roof hatch 400x400 Mini-Heki cpl. room
--	211846	T	Taklucka 400x400 Omnivent kpl. vit	Roof hatch 400x400 Omnivent cpl. white
--	08-030921	T	Taklucka 500x700 Midi-Heki kpl.	Taklucka 500x700 Midi-Heki cpl.
--	207780	T	Taklucka 655x960 Heki de Lux kpl.	Roof hatch 655x960 Heki de Lux cpl.
76	215045	x	Taklucka 280x280 kpl. tvättrum	Roof hatch 280x280 cpl. washroom
77	215375	x	Dekal "Made in Norrland"	Decal "Made in Norrland"
78	216028	x	Dekal "590" blå	Decal "590" blue
--	216021	x	Dekal "590" svart (Customized)	Dekal "590" svart (Customized)
79	216018	x	Emblem "Selected"	Emblem "Selected"
80	214215	x	Emblem "Customized"	Emblem "Customized"
81	215539	x	Dekorlist	Decor list
--	215540	x	Dekorlist (Customized)	Decor list (Customized)
82	344997	x	Stödben fram	Support legs front
83	344996	x	Stödben bak	Support legs rear

M= Metervara
T= Tillbehör

M= On the metre
T= Accessory

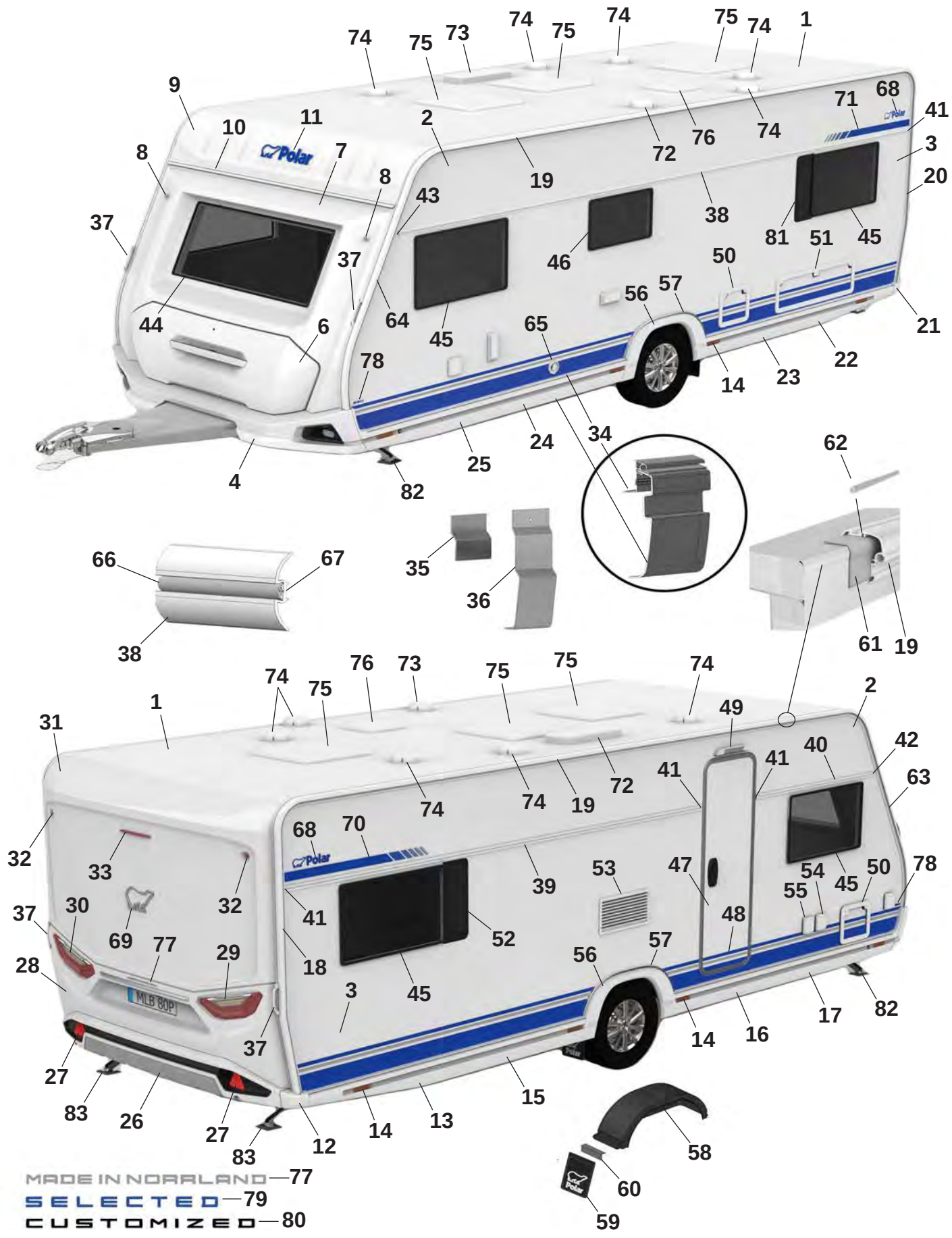
MADE IN NORRLAND — 77
SELECTED — 79
CUSTOMIZED — 80

Pos Fig	Det. nr Part. No	620 S	Benämning	Description
1	213254	x	Plåt tak 8100x2475	Roofing plate 8100x2475
2	212830	x	Plåt sida övre 6800x605	Side plate upper 6800x605
--	215157	x	Plåt sida övre 6800x605 (Custom.), sl. plåt	Side plate upper 6800x605 (Custom.), fl. plate
3	216133	x	Plåt sida undre 6800x1475	Side plate lower 6800x1475
--	216135	x	Plåt sida undre 6800x1475 (Custom.), sl. plåt	Side plate lower 6800x1475 (Custom.) fl. plate
4	215556	x	Front spoiler kpl.	Front spoiler cpl.
--	215567	x	Plast reflektor H	Plastic reflector R
--	215568	x	Plast reflektor V	Plastic reflector L
--	508425	x	Positionsljus	Position light
6	215832	x	Lucka gasolkoffert ink. handtag	Lid LPG compartment inc. handle
7	215563	x	Plast gavel främre mittdel	Plastic gable front middle
8	508424	x	Lampa breddmarkering fram	Lamp width marking front
9	215564	x	Gavel främre överdel	Gable front upper
10	215528	x	List markis fram L=2371	List front L=2371
11	210539	x	Dekal, blå	Decal, blue
--	214216	x	Dekal, svart (Customized)	Decal, black (Customized)
12	215527	x	Hörn gavel bak	Corner rear gable
13	215545	x	Sidokjol höger bak	Side skirt rear right
--	215549	M	Dekal sidokjol	Decal side skirt rear
--	215550	M	Dekal sidokjol (Customized)	Decal side skirt rear (Customized)
--	215490	x	Clips sidokjol	Clips side skirt
14	506506	x	Belysning sidomarkering	Light, side marking
15	215844	x	Sidokjol förlängare L=1350	Side skirt extention L=1350
--	215549	M	Dekal sidokjol	Decal side skirt rear
--	215550	M	Dekal sidokjol (Customized)	Decal side skirt rear (Customized))
--	215490	x	Clips sidokjol	Clips side skirt
16	215845	x	Sidokjol förlängare L=1445	Side skirt extention L=1445
--	215549	M	Dekal sidokjol	Decal side skirt rear
--	215550	M	Dekal sidokjol (Customized)	Decal side skirt rear (Customized)
--	215490	x	Clips sidokjol	Clips side skirt
17	215543	x	Sidokjol höger fram	Side skirt front right
--	215549	M	Dekal sidokjol	Decal side skirt rear
--	215550	M	Dekal sidokjol (Customized)	Decal side skirt rear (Customized)
--	215490	x	Clips sidokjol	Clips side skirt
18	215494	x	List tält höger bak	List rear right
19	215861	x	List tält rak L=4792	List straight L=4792
20	215495	x	List tält vänster bak	List rear left
21	215526	x	Hörn gavel bak	Corner rear gable
22	215546	x	Sidokjol vänster bak	Side skirt rear left
--	215549	M	Dekal sidokjol	Decal side skirt rear
--	215550	M	Dekal sidokjol (Customized)	Decal side skirt rear (Customized)
--	215490	x	Clips sidokjol	Clips side skirt
23	215846	x	Sidokjol förlängare L=1350	Side skirt extention L=1350
--	215549	M	Dekal sidokjol	Decal side skirt rear
--	215550	M	Dekal sidokjol (Customized)	Decal side skirt rear (Customized)
--	215490	x	Clips sidokjol	Clips side skirt
24	215847	x	Sidokjol förlängare L=1445	Side skirt extention L=1445
--	215549	M	Dekal sidokjol	Decal side skirt rear
--	215550	M	Dekal sidokjol (Customized)	Decal side skirt rear (Customized)
--	215490	x	Clips sidokjol	Clips side skirt

M= Metervara
T= Tillbehör

M= On the metre
T= Accessory

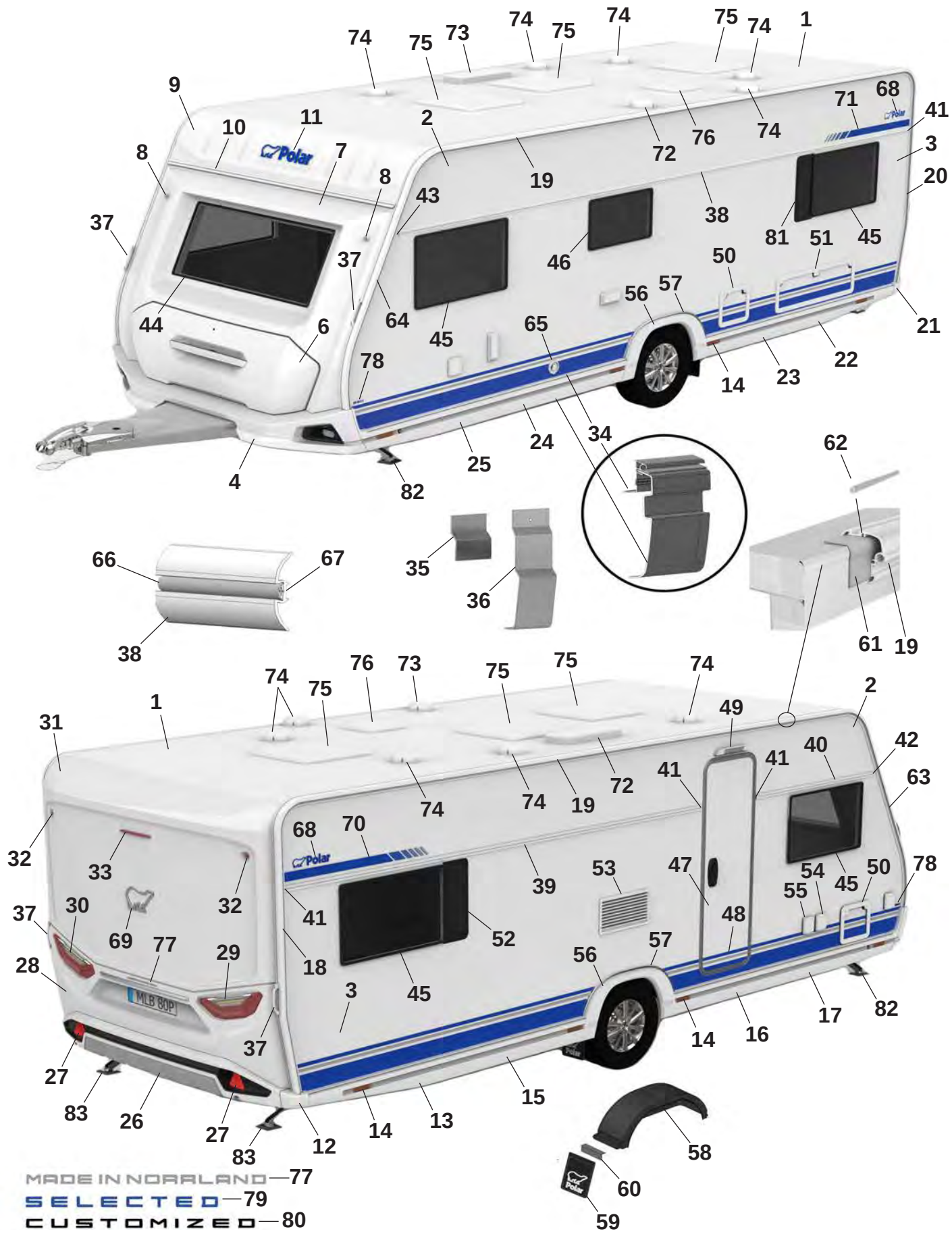
MADE IN NORRLAND — 77
SELECTED — 79
CUSTOMIZED — 80

Pos Fig	Det. nr Part. No	620 S	Benämning	Description
25	215544	x	Sidokjol vänster fram	Side skirt front left
--	215549	M	Dekal sidokjol	Decal side skirt rear
--	215550	M	Dekal sidokjol (Customized)	Decal side skirt rear (Customized)
--	215490	x	Clips sidokjol	Clips side skirt
26	215925	x	Bumper bak kpl.	Bumper rear cpl.
27	215499	x	Reflex bumper bak	Reflex bumper rear
28	215522	x	Plast gavel bak mittdel	Plastic gable rear middle
--	505651	x	Belysning skylt	Plate lamp
29	508381	x	Kombinationslampa bak H	Combination lamp rear R
30	508380	x	Kombinationslampa bak V	Combination lamp rear L
31	215521	x	Plast gavel bak överdel	Plastic gable rear upper
32	508385	x	Lampa breddmarkering bak	Lamp width marking rear
33	508386	x	Lampa bromsljus bak	Lamp break light rear
34	215891	x	Avbärarlist L=2780 (Framför hjulhus)	Carrier list L=2780 (In front of wheelhouse)
--	215887	x	Avbärarlist L=2650 (Bakom hjulhus)	Carrier list L=2650 (Behind the wheelhouse)
35	215917	x	Stöd sidokjol 69,5x100	Support side skirt 69,5x100
36	216272	x	Stöd sidokjol 60x173,5	Support side skirt 60x173,5
37	215901	x	Draghandtag	Handle
38	215878	x	Midjelist V L=5953	List middle Left L=5953
39	215871	x	Midjelist H bak L=3873	List middle Right rear L=3873
40	215867	x	Midjelist H fram L=1445	List middle Right front L=1445
41	215072	x	Ändavslut rak	End protection straight
42	215078	x	Ändavslut H fram	End protection front R
43	215079	x	Ändavslut V fram	End protection front L
44	215598	x	Fönster front 600x1450 kpl.	Front window 600x1450 cpl.
45	212413	x	Fönster öppningsbart 550x900 kpl.	Window openable 550x900 cpl.
46	212411	x	Fönster öppningsbart 400x700 kpl.	Window openable 400x700 cpl.
47	213052	x	Dörr ytter u. fönster kpl.	Outer door without window kpl.
--	213053	x	Dörr ytter m. fönster kpl.	Outer door with window kpl.
48	215638	x	Dekal dörr blå	Door decal blue
--	215639	x	Dekal dörr svart (Customized)	Door decal black (Customized)
49	508061	x	Belysning utvändigt	Outer light
50	207759	x	Lucka m. innerram, utan spegel	Door with frame inner, without plate
51	14-701045	x	Lucka m innerram, utan spegel	Door with frame inner, without plate
52	212477	T	Ventilationsgaller H	Ventilator grill R
53	214773	x	Galler ventilation kyl	Grill ventilation refrigerator
54	508106	x	El-inttag 230 V	El. connection 230 V
55	508107	x	El-uttag 230 V	El connection 230 V
--		x	Tältservice	Tentservice
--		x	El-uttag 12 V	El connection 12 V
--		x	TV-antenn in/ut	TV-aerial in/out
56	215541	x	Hjulhusbräddare	Mudguard
57	215551	x	List al. hjulhusbräddare	List al. mudguard
--	801539	x	Skruv 3,5x25	Screw 3,5x25
58	212894	x	Hjulhus	Wheel housing
--	212895	x	Isolering hjulhus	Insulation wheel housing
59	102470	x	Stänkskydd	Splash guard
60	101223	x	Fäste stänkskydd	Bracket splash guard
--	800118	x	Skruv	Screw
61	215491	M	List tätning 74mm	Seal strip 74mm
			M= Metervara T= Tillbehör	M= On the metre T= Accessory

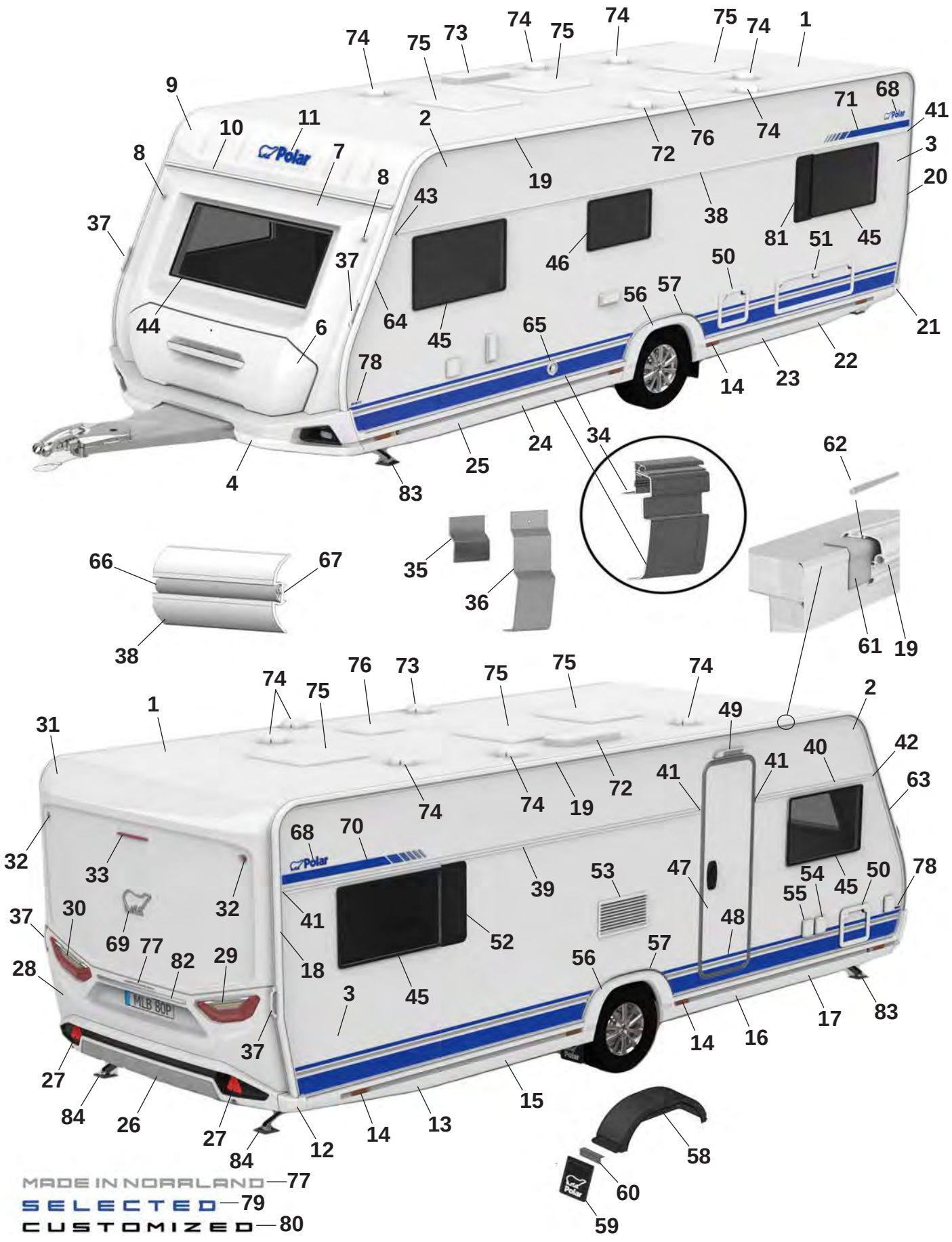
MADE IN NORRLAND — 77
SELECTED — 79
CUSTOMIZED — 80

Pos Fig	Det. nr Part. No	620 S	Benämning	Description
62	208323	x	Styrstift list tält 50x3,5 mm	Pin for list 50x6,5 mm
63	215493	x	List höger fram	List front right
64	215492	x	List vänster fram	List front left
65	601486	x	Skorsten väggmontage kpl.	Chimney kpl.
66	210364	M	List dekor plast	List decor plastic
67	208236	M	Butyl profil 15x2 (30 m/rulle)	Seal strip 15x2 (30 m/roll)
68	212558	x	Emblem blå	Emblem blue
--	214211	x	Emblem blå (Selected)	Emblem blue (Selected)
--	214212	x	Emblem svart (Customized)	Emblem black (Customized)
69	212557	x	Emblem chrome	Emblem chrome
--	214217	x	Emblem svart (Customized)	Emblem black (Customized)
70	216001	x	Dekal H blå	Decal R blue
--	216003	x	Dekal H svart (Customized)	Decal R black (Customized)
71	216000	x	Dekal V blå	Decal L Blue
--	216002	x	Dekal V svart (Customized)	Decal L black (Customized)
72	401495	x	Motor köksfläkt kpl.	Motor kitchen fan cpl.
73	208023	x	Ventil tak för (kyl/frys)	Ventilator roof for refrigerator (refr./freeze)
74	00970024	x	Ventilator kpl.	Ventilator cpl.
75	208690	x	Taklucka 400x400 Mini-Heki kpl. rumsdel	Roof hatch 400x400 Mini-Heki cpl. room
--	211846	T	Taklucka 400x400 Omnivent kpl. vit	Roof hatch 400x400 Omnivent cpl. white
--	08-030921	T	Taklucka 500x700 Midi-Heki kpl.	Taklucka 500x700 Midi-Heki cpl.
--	207780	T	Taklucka 655x960 Heki de Lux kpl.	Roof hatch 655x960 Heki de Lux cpl.
76	215045	x	Taklucka 280x280 kpl. tvättrum	Roof hatch 280x280 cpl. washroom
77	215375	x	Dekal "Made in Norrland"	Decal "Made in Norrland"
78	216029	x	Dekal "620" blå	Decal "620" blue
--	216022	x	Dekal "620" svart (Customized)	Dekal "620" svart (Customized)
79	216018	x	Emblem "Selected"	Emblem "Selected"
80	214215	x	Emblem "Customized"	Emblem "Customized"
81	212476	T	Ventilationsgaller V	Ventilator grill L
82	215539	x	Dekorlist	Decor list
--	215540	x	Dekorlist (Customized)	Decor list (Customized)
83	344997	x	Stödben fram	Support legs front
84	344996	x	Stödben bak	Support legs rear

M= Metervara
T= Tillbehör

M= On the metre
T= Accessory

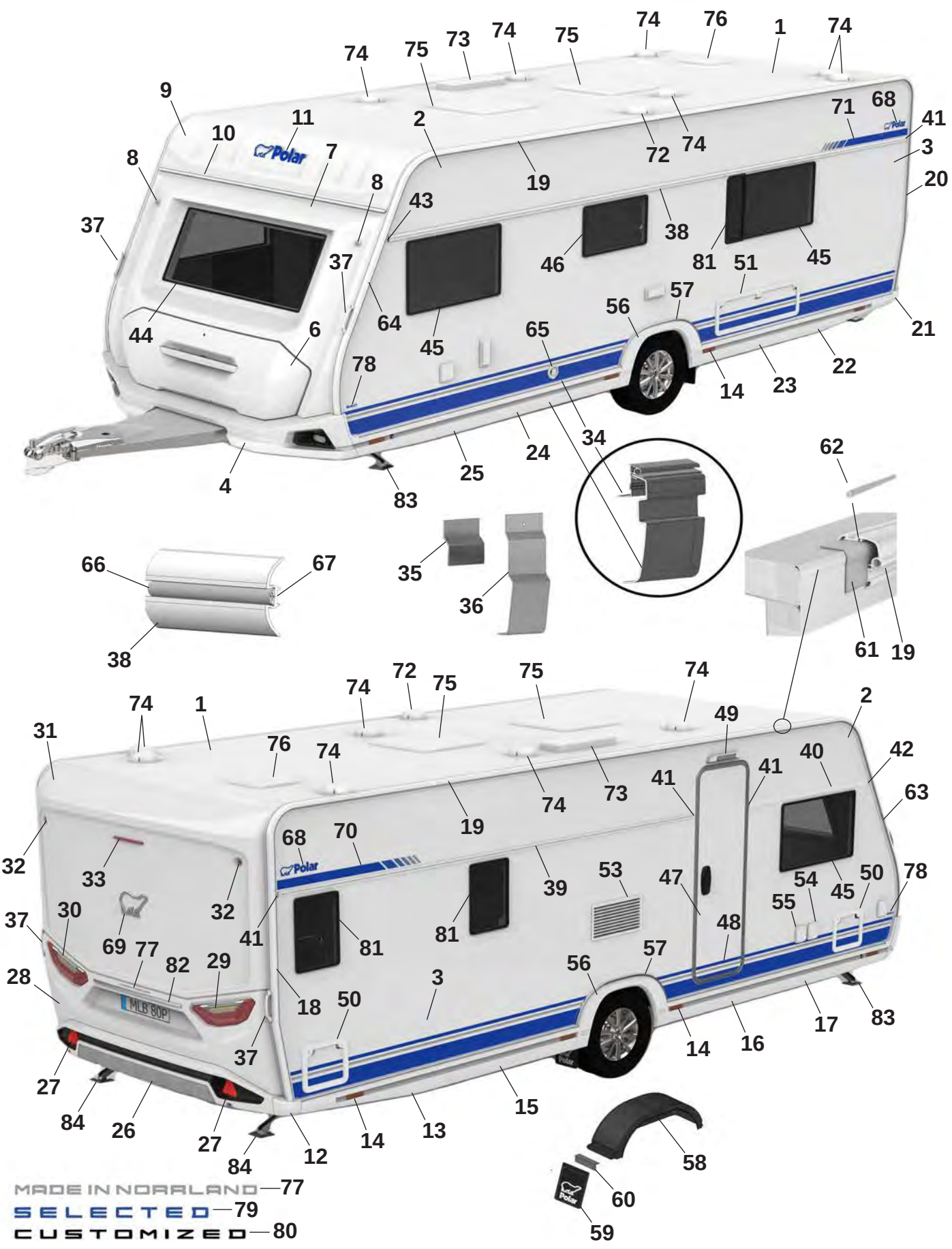
MADE IN NORRLAND—77
SELECTED—79
CUSTOMIZED—80

Pos Fig	Det. nr Part. No	620 BFW	Benämning	Description
1	213254	x	Plåt tak 8100x2475	Roofing plate 8100x2475
2	212830	x	Plåt sida övre 6800x605	Side plate upper 6800x605
--	215157	x	Plåt sida övre 6800x605 (Custom.), sl. plåt	Side plate upper 6800x605 (Custom.), fl. plate
3	216133	x	Plåt sida undre 6800x1475	Side plate lower 6800x1475
--	216135	x	Plåt sida undre 6800x1475 (Custom.), sl. plåt	Side plate lower 6800x1475 (Custom.) fl. plate
4	215556	x	Front spoiler kpl.	Front spoiler cpl.
--	215567	x	Plast reflektor H	Plastic reflector R
--	215568	x	Plast reflektor V	Plastic reflector L
--	508425	x	Positionsljus	Position light
6	215832	x	Lucka gasolkoffert ink. handtag	Lid LPG compartment inc. handle
7	215563	x	Plast gavel främre mittdel	Plastic gable front middle
8	508424	x	Lampa breddmarkering fram	Lamp width marking front
9	215564	x	Gavel främre överdel	Gable front upper
10	215528	x	List markis fram L=2371	List front L=2371
11	210539	x	Dekal, blå	Decal, blue
--	214216	x	Dekal, svart (Customized)	Decal, black (Customized)
12	215527	x	Hörn gavel bak	Corner rear gable
13	215545	x	Sidokjol höger bak	Side skirt rear right
--	215549	M	Dekal sidokjol	Decal side skirt rear
--	215550	M	Dekal sidokjol (Customized)	Decal side skirt rear (Customized)
--	215490	x	Clips sidokjol	Clips side skirt
14	506506	x	Belysning sidomarkering	Light, side marking
15	215844	x	Sidokjol förlängare L=1350	Side skirt extention L=1350
--	215549	M	Dekal sidokjol	Decal side skirt rear
--	215550	M	Dekal sidokjol (Customized)	Decal side skirt rear (Customized))
--	215490	x	Clips sidokjol	Clips side skirt
16	215845	x	Sidokjol förlängare L=1445	Side skirt extention L=1445
--	215549	M	Dekal sidokjol	Decal side skirt rear
--	215550	M	Dekal sidokjol (Customized)	Decal side skirt rear (Customized)
--	215490	x	Clips sidokjol	Clips side skirt
17	215543	x	Sidokjol höger fram	Side skirt front right
--	215549	M	Dekal sidokjol	Decal side skirt rear
--	215550	M	Dekal sidokjol (Customized)	Decal side skirt rear (Customized)
--	215490	x	Clips sidokjol	Clips side skirt
18	215494	x	List tält höger bak	List rear right
19	215861	x	List tält rak L=4792	List straight L=4792
20	215495	x	List tält vänster bak	List rear left
21	215526	x	Hörn gavel bak	Corner rear gable
22	215546	x	Sidokjol vänster bak	Side skirt rear left
--	215549	M	Dekal sidokjol	Decal side skirt rear
--	215550	M	Dekal sidokjol (Customized)	Decal side skirt rear (Customized)
--	215490	x	Clips sidokjol	Clips side skirt
23	215846	x	Sidokjol förlängare L=1350	Side skirt extention L=1350
--	215549	M	Dekal sidokjol	Decal side skirt rear
--	215550	M	Dekal sidokjol (Customized)	Decal side skirt rear (Customized)
--	215490	x	Clips sidokjol	Clips side skirt
24	215847	x	Sidokjol förlängare L=1445	Side skirt extention L=1445
--	215549	M	Dekal sidokjol	Decal side skirt rear
--	215550	M	Dekal sidokjol (Customized)	Decal side skirt rear (Customized)
--	215490	x	Clips sidokjol	Clips side skirt
			M= Metervara T= Tillbehör	M= On the metre T= Accessory

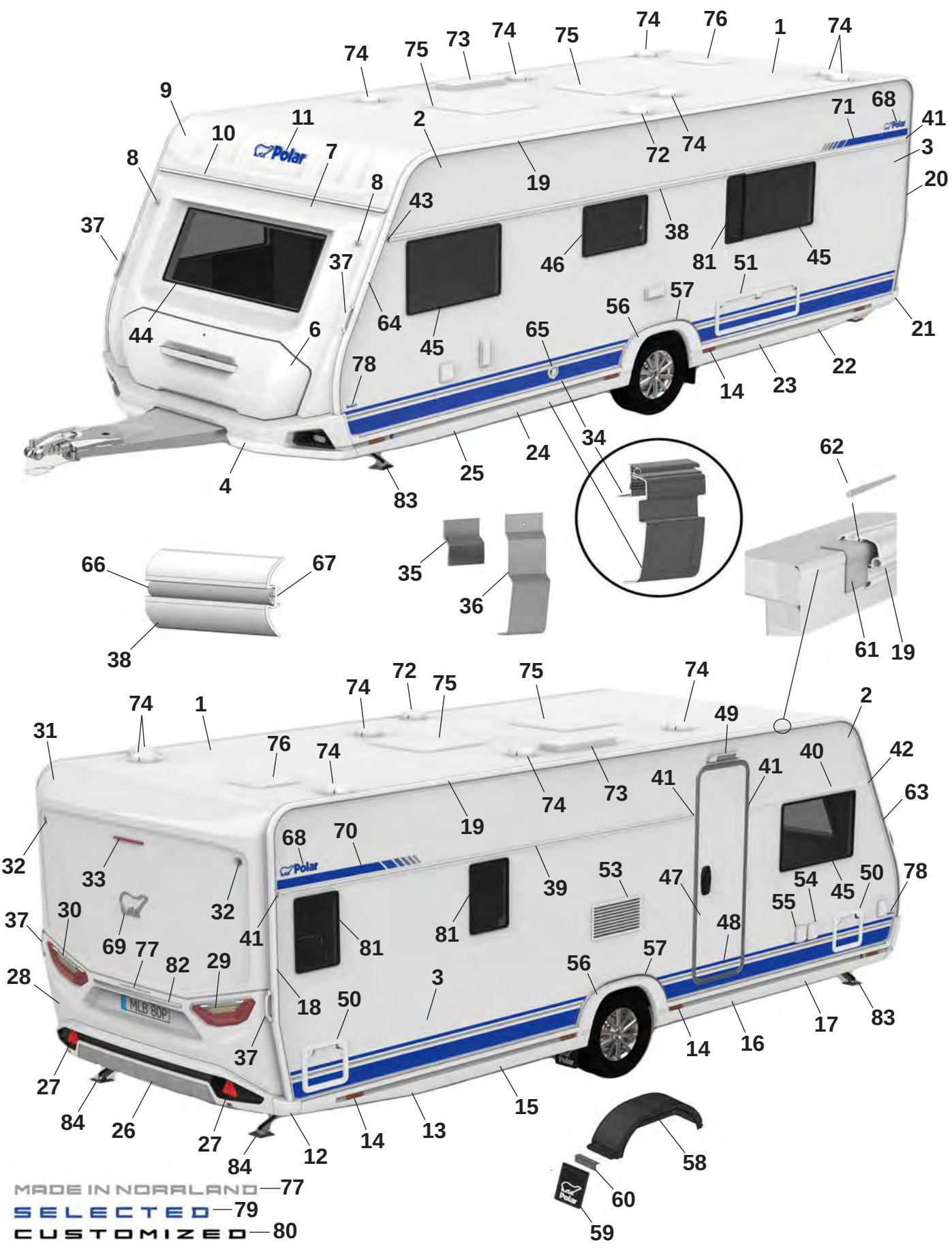
MADE IN NORRLAND — 77
SELECTED — 79
CUSTOMIZED — 80

Pos Fig	Det. nr Part. No	620 BFW	Benämning	Description
25	215544	x	Sidokjol vänster fram	Side skirt front left
--	215549	M	Dekal sidokjol	Decal side skirt rear
--	215550	M	Dekal sidokjol (Customized)	Decal side skirt rear (Customized)
--	215490	x	Clips sidokjol	Clips side skirt
26	215925	x	Bumper bak kpl.	Bumper rear cpl.
27	215499	x	Reflex bumper bak	Reflex bumper rear
28	215522	x	Plast gavel bak mittdel	Plastic gable rear middle
--	505651	x	Belysning skylt	Plate lamp
29	508381	x	Kombinationslampa bak H	Combination lamp rear R
30	508380	x	Kombinationslampa bak V	Combination lamp rear L
31	215521	x	Plast gavel bak överdel	Plastic gable rear upper
32	508385	x	Lampa breddmarkering bak	Lamp width marking rear
33	508386	x	Lampa bromsljus bak	Lamp break light rear
34	215891	x	Avbärarlist L=2780 (Framför hjulhus)	Carrier list L=2780 (In front of wheelhouse)
--	215887	x	Avbärarlist L=2650 (Bakom hjulhus)	Carrier list L=2650 (Behind the wheelhouse)
35	215917	x	Stöd sidokjol 69,5x100	Support side skirt 69,5x100
36	216272	x	Stöd sidokjol 60x173,5	Support side skirt 60x173,5
37	215901	x	Draghandtag	Handle
38	215878	x	Midjelist V L=5953	List middle Left L=5953
39	215871	x	Midjelist H bak L=3873	List middle Right rear L=3873
40	215867	x	Midjelist H fram L=1445	List middle Right front L=1445
41	215072	x	Ändavslut rak	End protection straight
42	215078	x	Ändavslut H fram	End protection front R
43	215079	x	Ändavslut V fram	End protection front L
44	215598	x	Fönster front 600x1450 kpl.	Front window 600x1450 cpl.
45	212413	x	Fönster öppningsbart 550x900 kpl.	Window openable 550x900 cpl.
46	212411	x	Fönster öppningsbart 400x700 kpl.	Window openable 400x700 cpl.
47	213052	x	Dörr ytter u. fönster kpl.	Outer door without window kpl.
--	213053	x	Dörr ytter m. fönster kpl.	Outer door with window kpl.
48	215638	x	Dekal dörr blå	Door decal blue
--	215639	x	Dekal dörr svart (Customized)	Door decal black (Customized)
49	508061	x	Belysning utvändigt	Outer light
50	207759	x	Lucka m. innerram, utan spegel	Door with frame inner, without plate
51	14-701045	x	Lucka m innerram, utan spegel	Door with frame inner, without plate
52	212476	T	Ventilationsgaller V	Ventilator grill L
53	214773	x	Galler ventilation kyl	Grill ventilation refrigerator
54	508106	x	El-inttag 230 V	El. connection 230 V
55	508107	x	El-uttag 230 V	El connection 230 V
--		x	Tältservice	Tentservice
--		x	El-uttag 12 V	El connection 12 V
--		x	TV-antenn in/ut	TV-aerial in/out
56	215541	x	Hjulhusbräddare	Mudguard
57	215551	x	List al. hjulhusbräddare	List al. mudguard
--	801539	x	Skruv 3,5x25	Screw 3,5x25
58	212894	x	Hjulhus	Wheel housing
--	212895	x	Isolering hjulhus	Insulation wheel housing
59	102470	x	Stänkskydd	Splash guard
60	101223	x	Fäste stänkskydd	Bracket splash guard
--	800118	x	Skruv	Screw
61	215491	M	List tätning 74mm	Seal strip 74mm
			M= Metervara T= Tillbehör	M= On the metre T= Accessory

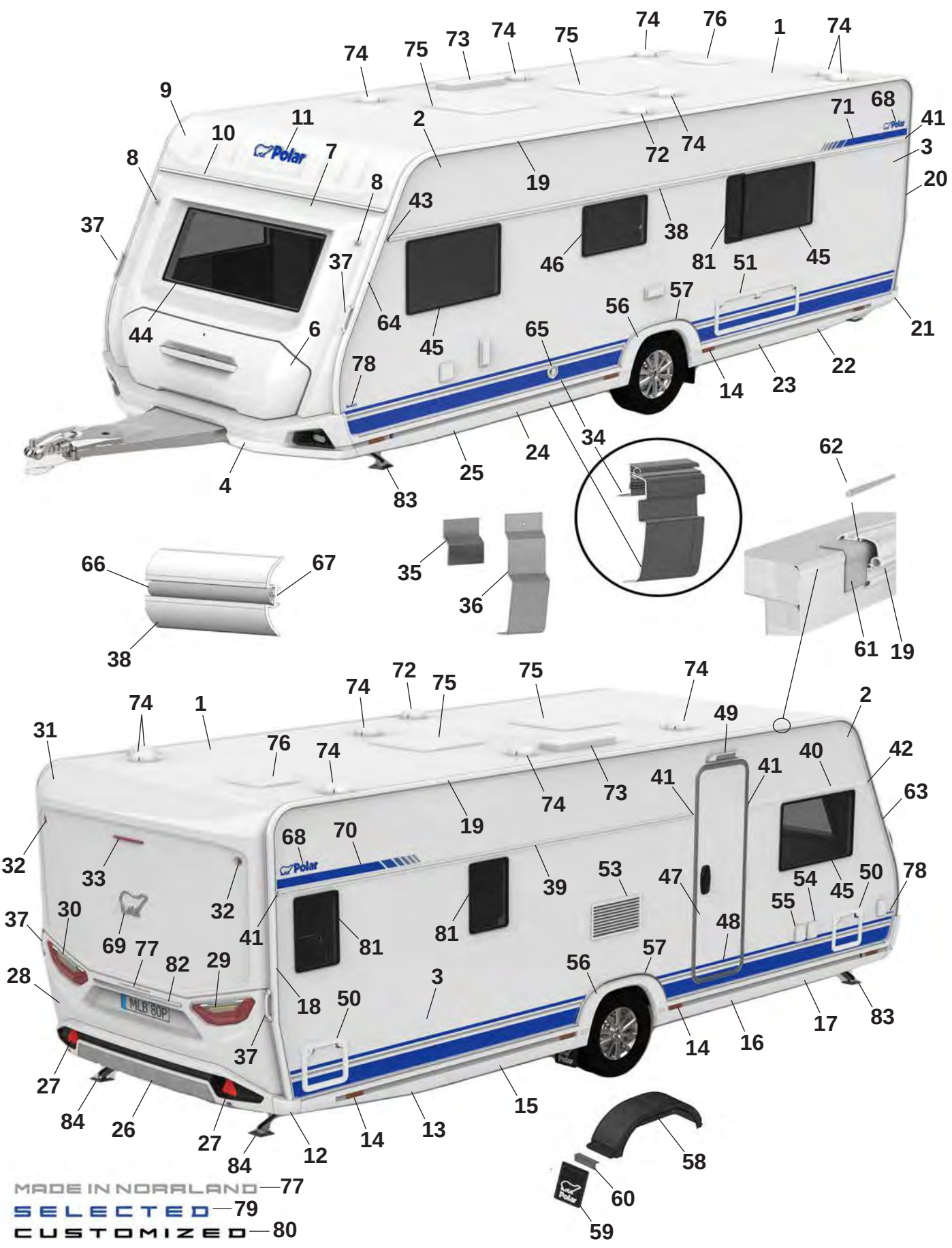
MADE IN NORRLAND — 77
SELECTED — 79
CUSTOMIZED — 80

Pos Fig	Det. nr Part. No	620 BFW	Benämning	Description
62	208323	x	Styrstift list tält 50x3,5 mm	Pin for list 50x6,5 mm
63	215493	x	List höger fram	List front right
64	215492	x	List vänster fram	List front left
65	601486	x	Skorsten väggmontage kpl.	Chimney kpl.
66	210364	M	List dekor plast	List decor plastic
67	208236	M	Butyl profil 15x2 (30 m/rulle)	Seal strip 15x2 (30 m/roll)
68	212558	x	Emblem blå	Emblem blue
--	214211	x	Emblem blå (Selected)	Emblem blue (Selected)
--	214212	x	Emblem svart (Customized)	Emblem black (Customized)
69	212557	x	Emblem chrome	Emblem chrome
--	214217	x	Emblem svart (Customized)	Emblem black (Customized)
70	216001	x	Dekal H blå	Decal R blue
--	216003	x	Dekal H svart (Customized)	Decal R black (Customized)
71	216000	x	Dekal V blå	Decal L Blue
--	216002	x	Dekal V svart (Customized)	Decal L black (Customized)
72	401495	x	Motor köksfläkt kpl.	Motor kitchen fan cpl.
73	208023	x	Ventil tak för (kyl/frys)	Ventilator roof for refrigerator (refr./freeze)
74	00970024	x	Ventilator kpl.	Ventilator cpl.
75	208690	x	Taklucka 400x400 Mini-Heki kpl. rumsdel	Roof hatch 400x400 Mini-Heki cpl. room
--	211846	T	Taklucka 400x400 Omnivent kpl. vit	Roof hatch 400x400 Omnivent cpl. white
--	08-030921	T	Taklucka 500x700 Midi-Heki kpl.	Taklucka 500x700 Midi-Heki cpl.
--	207780	T	Taklucka 655x960 Heki de Lux kpl.	Roof hatch 655x960 Heki de Lux cpl.
76	215045	x	Taklucka 280x280 kpl. tvättrum	Roof hatch 280x280 cpl. washroom
77	215375	x	Dekal "Made in Norrland"	Decal "Made in Norrland"
78	216029	x	Dekal "620" blå	Decal "620" blue
--	216022	x	Dekal "620" svart (Customized)	Dekal "620" svart (Customized)
79	216018	x	Emblem "Selected"	Emblem "Selected"
80	214215	x	Emblem "Customized"	Emblem "Customized"
81	212409	T	Fönster öppningsbart 350x500 kpl.	Window openable 350x500 cpl.
82	215539	x	Dekorlist	Decor list
--	215540	x	Dekorlist (Customized)	Decor list (Customized)
83	344997	x	Stödben fram	Support legs front
84	344996	x	Stödben bak	Support legs rear

M= Metervara
T= Tillbehör

M= On the metre
T= Accessory

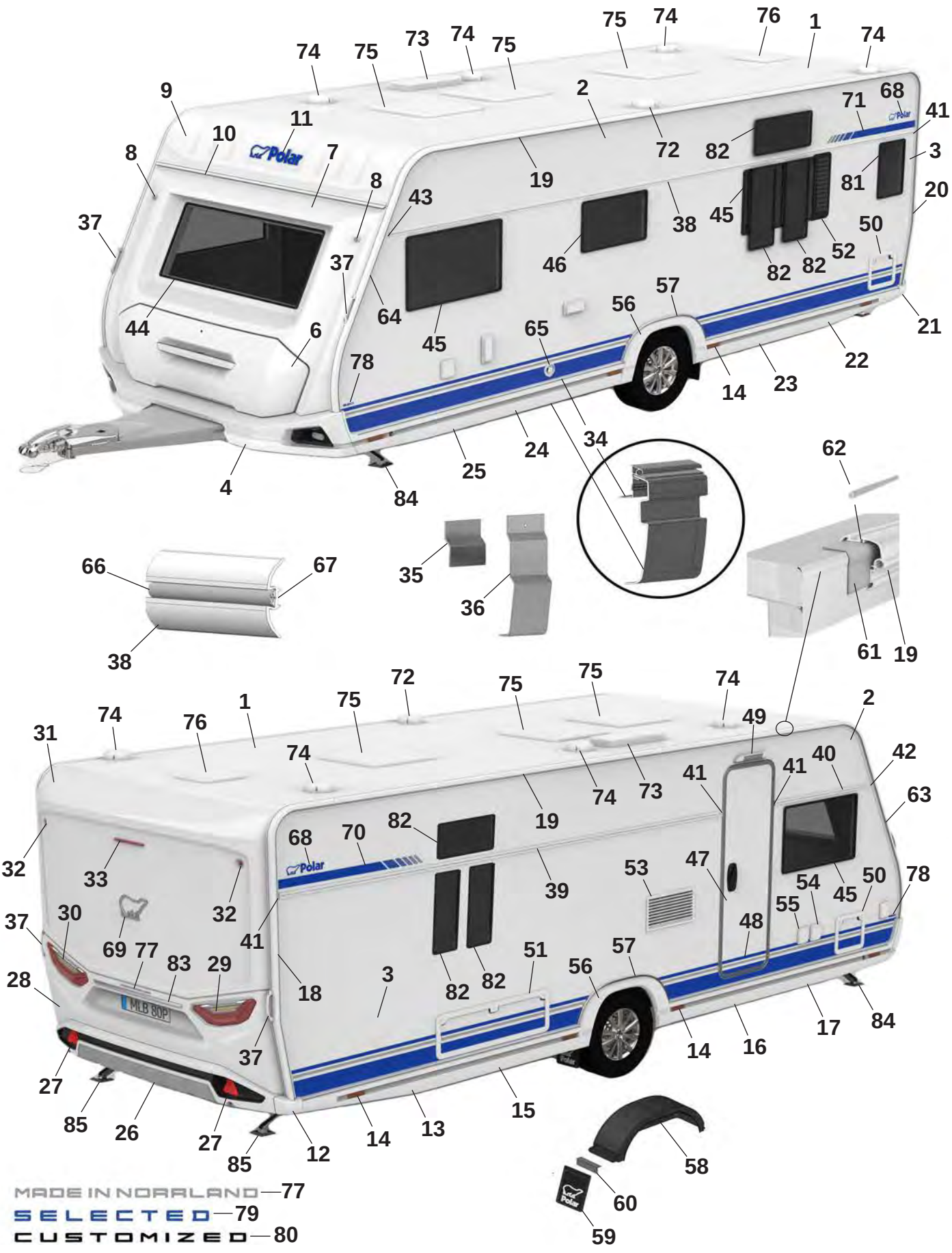
MADE IN NORRLAND—77
SELECTED—79
CUSTOMIZED—80

Pos Fig	Det. nr Part. No	620 BQD	Benämning	Description
1	213254	x	Plåt tak 8100x2475	Roofing plate 8100x2475
2	212830	x	Plåt sida övre 6800x605	Side plate upper 6800x605
--	215157	x	Plåt sida övre 6800x605 (Custom.), sl. plåt	Side plate upper 6800x605 (Custom.), fl. plate
3	216133	x	Plåt sida undre 6800x1475	Side plate lower 6800x1475
--	216135	x	Plåt sida undre 6800x1475 (Custom.), sl. plåt	Side plate lower 6800x1475 (Custom.) fl. plate
4	215556	x	Front spoiler kpl.	Front spoiler cpl.
--	215567	x	Plast reflektor H	Plastic reflector R
--	215568	x	Plast reflektor V	Plastic reflector L
--	508425	x	Positionsljus	Position light
6	215832	x	Lucka gasolkoffert ink. handtag	Lid LPG compartment inc. handle
7	215563	x	Plast gavel främre mittdel	Plastic gable front middle
8	508424	x	Lampa breddmarkering fram	Lamp width marking front
9	215564	x	Gavel främre överdel	Gable front upper
10	215528	x	List markis fram L=2371	List front L=2371
11	210539	x	Dekal, blå	Decal, blue
--	214216	x	Dekal, svart (Customized)	Decal, black (Customized)
12	215527	x	Hörn gavel bak	Corner rear gable
13	215545	x	Sidokjol höger bak	Side skirt rear right
--	215549	M	Dekal sidokjol	Decal side skirt rear
--	215550	M	Dekal sidokjol (Customized)	Decal side skirt rear (Customized)
--	215490	x	Clips sidokjol	Clips side skirt
14	506506	x	Belysning sidomarkering	Light, side marking
15	215844	x	Sidokjol förlängare L=1350	Side skirt extention L=1350
--	215549	M	Dekal sidokjol	Decal side skirt rear
--	215550	M	Dekal sidokjol (Customized)	Decal side skirt rear (Customized))
--	215490	x	Clips sidokjol	Clips side skirt
16	215845	x	Sidokjol förlängare L=1445	Side skirt extention L=1445
--	215549	M	Dekal sidokjol	Decal side skirt rear
--	215550	M	Dekal sidokjol (Customized)	Decal side skirt rear (Customized)
--	215490	x	Clips sidokjol	Clips side skirt
17	215543	x	Sidokjol höger fram	Side skirt front right
--	215549	M	Dekal sidokjol	Decal side skirt rear
--	215550	M	Dekal sidokjol (Customized)	Decal side skirt rear (Customized)
--	215490	x	Clips sidokjol	Clips side skirt
18	215494	x	List tält höger bak	List rear right
19	215861	x	List tält rak L=4792	List straight L=4792
20	215495	x	List tält vänster bak	List rear left
21	215526	x	Hörn gavel bak	Corner rear gable
22	215546	x	Sidokjol vänster bak	Side skirt rear left
--	215549	M	Dekal sidokjol	Decal side skirt rear
--	215550	M	Dekal sidokjol (Customized)	Decal side skirt rear (Customized)
--	215490	x	Clips sidokjol	Clips side skirt
23	215846	x	Sidokjol förlängare L=1350	Side skirt extention L=1350
--	215549	M	Dekal sidokjol	Decal side skirt rear
--	215550	M	Dekal sidokjol (Customized)	Decal side skirt rear (Customized)
--	215490	x	Clips sidokjol	Clips side skirt
24	215847	x	Sidokjol förlängare L=1445	Side skirt extention L=1445
--	215549	M	Dekal sidokjol	Decal side skirt rear
--	215550	M	Dekal sidokjol (Customized)	Decal side skirt rear (Customized)
--	215490	x	Clips sidokjol	Clips side skirt
			M= Metervara T= Tillbehör	M= On the metre T= Accessory

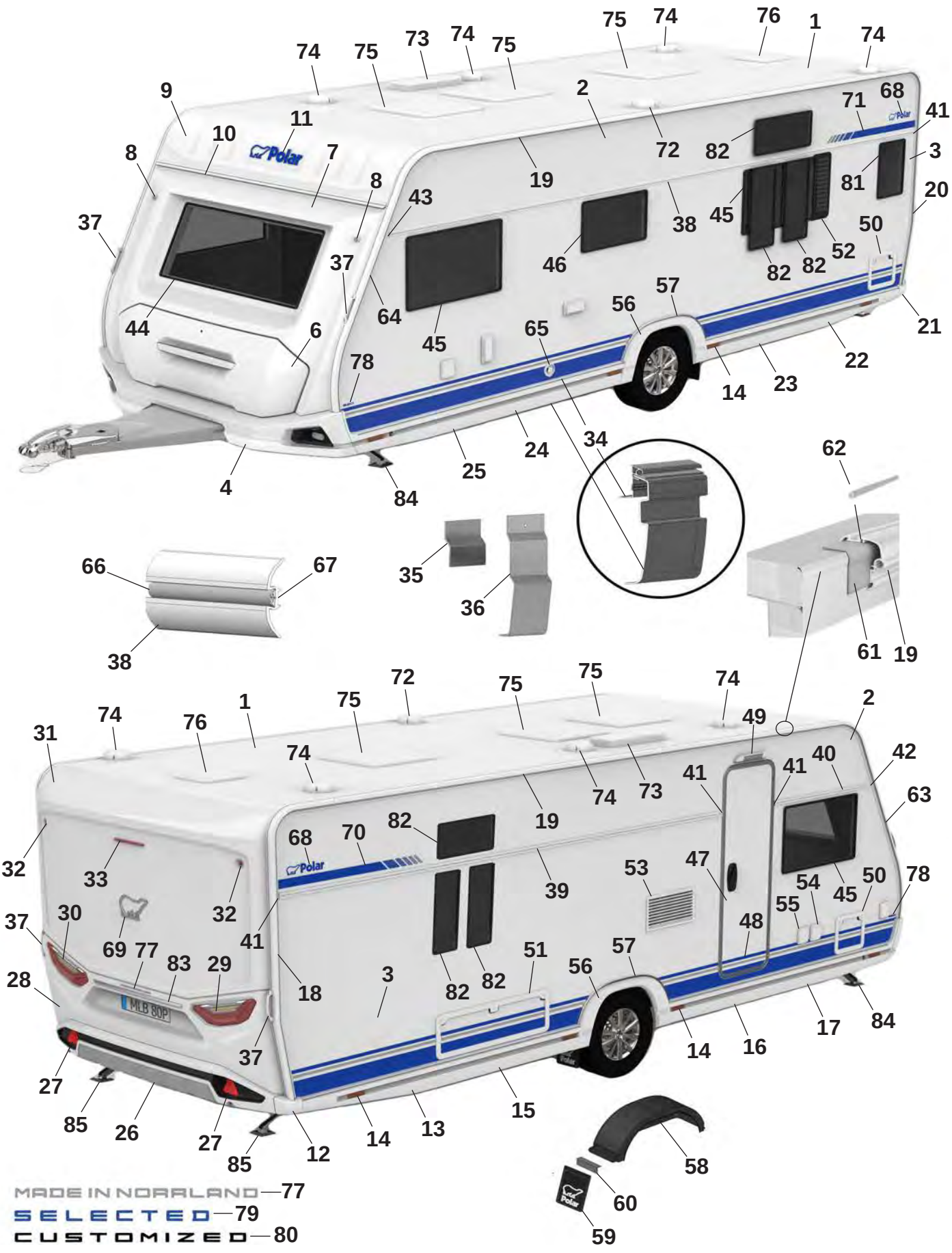
MADE IN NORRLAND—77
SELECTED—79
CUSTOMIZED—80

Pos Fig	Det. nr Part. No	620 BQD	Benämning	Description
25	215544	x	Sidokjol vänster fram	Side skirt front left
--	215549	M	Dekal sidokjol	Decal side skirt rear
--	215550	M	Dekal sidokjol (Customized)	Decal side skirt rear (Customized)
--	215490	x	Clips sidokjol	Clips side skirt
26	215925	x	Bumper bak kpl.	Bumper rear cpl.
27	215499	x	Reflex bumper bak	Reflex bumper rear
28	215522	x	Plast gavel bak mittdel	Plastic gable rear middle
--	505651	x	Belysning skylt	Plate lamp
29	508381	x	Kombinationslampa bak H	Combination lamp rear R
30	508380	x	Kombinationslampa bak V	Combination lamp rear L
31	215521	x	Plast gavel bak överdel	Plastic gable rear upper
32	508385	x	Lampa breddmarkering bak	Lamp width marking rear
33	508386	x	Lampa bromsljus bak	Lamp break light rear
34	215891	x	Avbärarlist L=2780 (Framför hjulhus)	Carrier list L=2780 (In front of wheelhouse)
--	215887	x	Avbärarlist L=2650 (Bakom hjulhus)	Carrier list L=2650 (Behind the wheelhouse)
35	215917	x	Stöd sidokjol 69,5x100	Support side skirt 69,5x100
36	216272	x	Stöd sidokjol 60x173,5	Support side skirt 60x173,5
37	215901	x	Draghandtag	Handle
38	215878	x	Midjelist V L=5953	List middle Left L=5953
39	215872	x	Midjelist H bak L=4153	List middle Right rear L=4153
40	215866	x	Midjelist H fram L=1165	List middle Right front L=1165
41	215072	x	Ändavslut rak	End protection straight
42	215078	x	Ändavslut H fram	End protection front R
43	215079	x	Ändavslut V fram	End protection front L
44	215598	x	Fönster front 600x1450 kpl.	Front window 600x1450 cpl.
45	212413	x	Fönster öppningsbart 550x900 kpl.	Window openable 550x900 cpl.
46	212411	x	Fönster öppningsbart 400x700 kpl.	Window openable 400x700 cpl.
47	213052	x	Dörr ytter u. fönster kpl.	Outer door without window kpl.
--	213053	x	Dörr ytter m. fönster kpl.	Outer door with window kpl.
48	215638	x	Dekal dörr blå	Door decal blue
--	215639	x	Dekal dörr svart (Customized)	Door decal black (Customized)
49	508061	x	Belysning utvändigt	Outer light
50	207759	x	Lucka m. innerram, utan spegel	Door with frame inner, without plate
51	14-701045	x	Lucka m innerram, utan spegel	Door with frame inner, without plate
52	212476	T	Ventilationsgaller V	Ventilator grill L
53	214773	x	Galler ventilation kyl	Grill ventilation refrigerator
54	508106	x	El-inttag 230 V	El. connection 230 V
55	508107	x	El-uttag 230 V	El connection 230 V
--		x	Tältservice	Tentservice
--		x	El-uttag 12 V	El connection 12 V
--		x	TV-antenn in/ut	TV-aerial in/out
56	215541	x	Hjulhusbräddare	Mudguard
57	215551	x	List al. hjulhusbräddare	List al. mudguard
--	801539	x	Skruv 3,5x25	Screw 3,5x25
58	212894	x	Hjulhus	Wheel housing
--	212895	x	Isolering hjulhus	Insulation wheel housing
59	102470	x	Stänkskydd	Splash guard
60	101223	x	Fäste stänkskydd	Bracket splash guard
--	800118	x	Skruv	Screw
61	215491	M	List tätning 74mm	Seal strip 74mm
			M= Metervara T= Tillbehör	M= On the metre T= Accessory

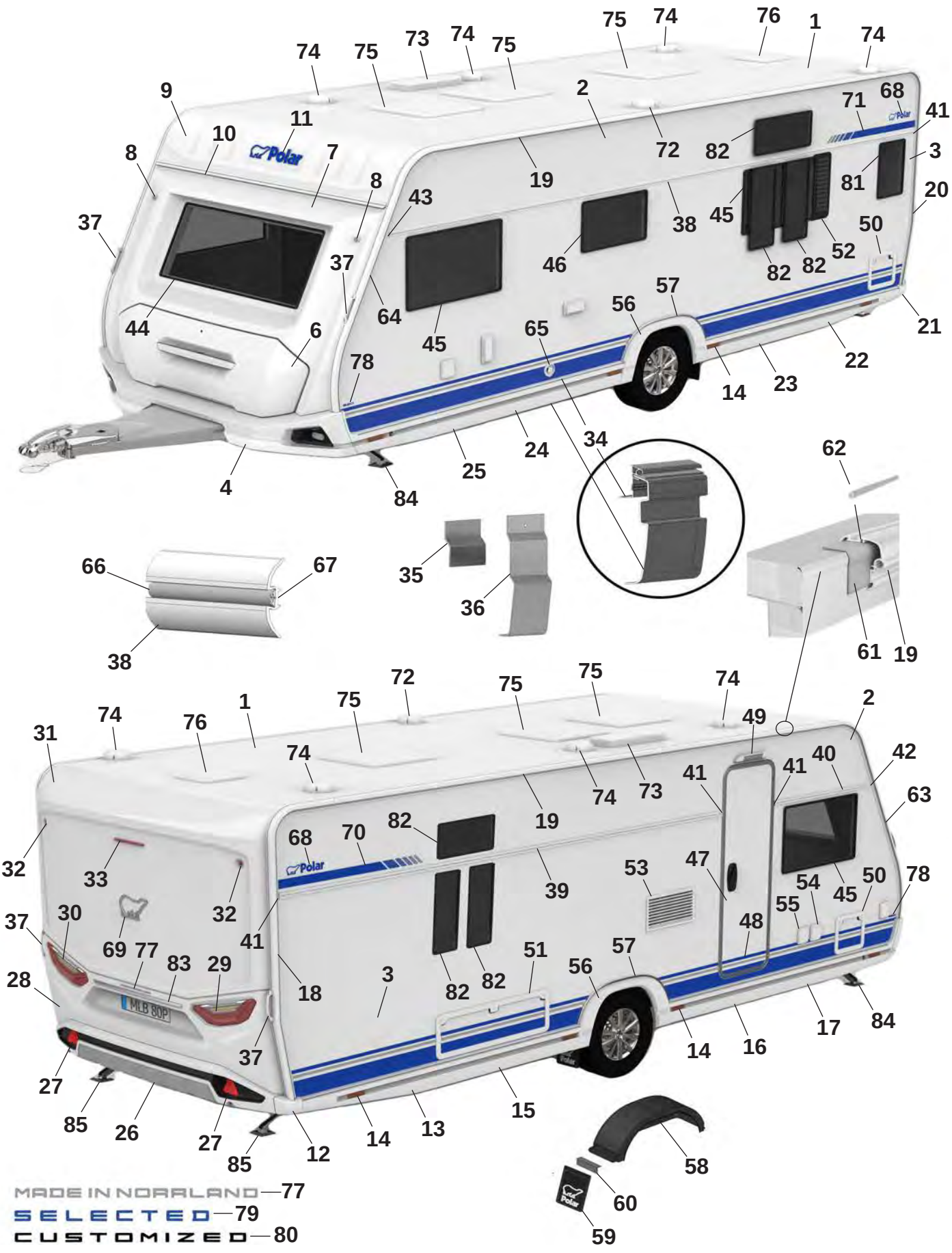
MADE IN NORRLAND—77
SELECTED—79
CUSTOMIZED—80

Pos Fig	Det. nr Part. No	620 BQD	Benämning	Description
62	208323	x	Styrstift list tält 50x3,5 mm	Pin for list 50x6,5 mm
63	215493	x	List höger fram	List front right
64	215492	x	List vänster fram	List front left
65	601486	x	Skorsten väggmontage kpl.	Chimney kpl.
66	210364	M	List dekor plast	List decor plastic
67	208236	M	Butyl profil 15x2 (30 m/rulle)	Seal strip 15x2 (30 m/roll)
68	212558	x	Emblem blå	Emblem blue
--	214211	x	Emblem blå (Selected)	Emblem blue (Selected)
--	214212	x	Emblem svart (Customized)	Emblem black (Customized)
69	212557	x	Emblem chrome	Emblem chrome
--	214217	x	Emblem svart (Customized)	Emblem black (Customized)
70	216001	x	Dekal H blå	Decal R blue
--	216003	x	Dekal H svart (Customized)	Decal R black (Customized)
71	216000	x	Dekal V blå	Decal L Blue
--	216002	x	Dekal V svart (Customized)	Decal L black (Customized)
72	401495	x	Motor köksfläkt kpl.	Motor kitchen fan cpl.
73	208023	x	Ventil tak för (kyl/frys)	Ventilator roof for refrigerator (refr./freeze)
74	00970024	x	Ventilator kpl.	Ventilator cpl.
75	208690	x	Taklucka 400x400 Mini-Heki kpl. rumsdel	Roof hatch 400x400 Mini-Heki cpl. room
--	211846	T	Taklucka 400x400 Omnivent kpl. vit	Roof hatch 400x400 Omnivent cpl. white
--	08-030921	T	Taklucka 500x700 Midi-Heki kpl.	Taklucka 500x700 Midi-Heki cpl.
--	207780	T	Taklucka 655x960 Heki de Lux kpl.	Roof hatch 655x960 Heki de Lux cpl.
76	215045	x	Taklucka 280x280 kpl. tvättrum	Roof hatch 280x280 cpl. washroom
77	215375	x	Dekal "Made in Norrland"	Decal "Made in Norrland"
78	216029	x	Dekal "620" blå	Decal "620" blue
--	216022	x	Dekal "620" svart (Customized)	Dekal "620" svart (Customized)
79	216018	x	Emblem "Selected"	Emblem "Selected"
80	214215	x	Emblem "Customized"	Emblem "Customized"
81	212409	T	Fönster öppningsbart 350x500 kpl.	Window openable 350x500 cpl.
82	212410	T	Fönster öppningsbart 300x700 kpl.	Window openable 300x700 cpl.
83	215539	x	Dekorlist	Decor list
--	215540	x	Dekorlist (Customized)	Decor list (Customized)
84	344997	x	Stödben fram	Support legs front
85	344996	x	Stödben bak	Support legs rear

M= Metervara
T= Tillbehör

M= On the metre
T= Accessory

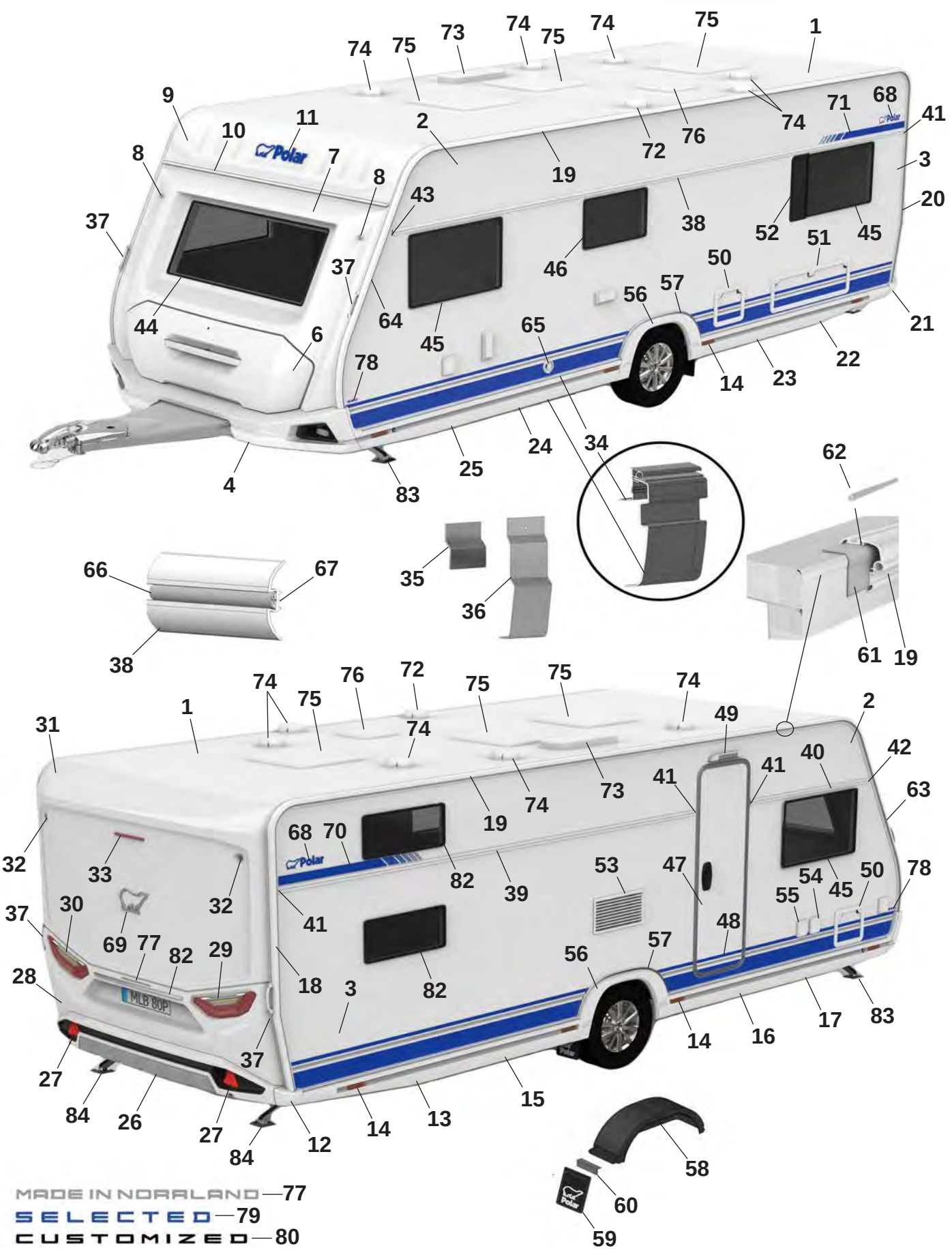
MADE IN NORRLAND — 77
SELECTED — 79
CUSTOMIZED — 80

Pos Fig	Det. nr Part. No	620 FC	Benämning	Description
1	213254	x	Plåt tak 8100x2475	Roofing plate 8100x2475
2	212830	x	Plåt sida övre 6800x605	Side plate upper 6800x605
--	215157	x	Plåt sida övre 6800x605 (Custom.), sl. plåt	Side plate upper 6800x605 (Custom.), fl. plate
3	216133	x	Plåt sida undre 6800x1475	Side plate lower 6800x1475
--	216135	x	Plåt sida undre 6800x1475 (Custom.), sl. plåt	Side plate lower 6800x1475 (Custom.) fl. plate
4	215556	x	Front spoiler kpl.	Front spoiler cpl.
--	215567	x	Plast reflektor H	Plastic reflector R
--	215568	x	Plast reflektor V	Plastic reflector L
--	508425	x	Positionsljus	Position light
6	215832	x	Lucka gasolkoffert ink. handtag	Lid LPG compartment inc. handle
7	215563	x	Plast gavel främre mittdel	Plastic gable front middle
8	508424	x	Lampa breddmarkering fram	Lamp width marking front
9	215564	x	Gavel främre överdel	Gable front upper
10	215528	x	List markis fram L=2371	List front L=2371
11	210539	x	Dekal, blå	Decal, blue
--	214216	x	Dekal, svart (Customized)	Decal, black (Customized)
12	215527	x	Hörn gavel bak	Corner rear gable
13	215545	x	Sidokjol höger bak	Side skirt rear right
--	215549	M	Dekal sidokjol	Decal side skirt rear
--	215550	M	Dekal sidokjol (Customized)	Decal side skirt rear (Customized)
--	215490	x	Clips sidokjol	Clips side skirt
14	506506	x	Belysning sidomarkering	Light, side marking
15	215844	x	Sidokjol förlängare L=1350	Side skirt extention L=1350
--	215549	M	Dekal sidokjol	Decal side skirt rear
--	215550	M	Dekal sidokjol (Customized)	Decal side skirt rear (Customized))
--	215490	x	Clips sidokjol	Clips side skirt
16	215845	x	Sidokjol förlängare L=1445	Side skirt extention L=1445
--	215549	M	Dekal sidokjol	Decal side skirt rear
--	215550	M	Dekal sidokjol (Customized)	Decal side skirt rear (Customized)
--	215490	x	Clips sidokjol	Clips side skirt
17	215543	x	Sidokjol höger fram	Side skirt front right
--	215549	M	Dekal sidokjol	Decal side skirt rear
--	215550	M	Dekal sidokjol (Customized)	Decal side skirt rear (Customized)
--	215490	x	Clips sidokjol	Clips side skirt
18	215494	x	List tält höger bak	List rear right
19	215861	x	List tält rak L=4792	List straight L=4792
20	215495	x	List tält vänster bak	List rear left
21	215526	x	Hörn gavel bak	Corner rear gable
22	215546	x	Sidokjol vänster bak	Side skirt rear left
--	215549	M	Dekal sidokjol	Decal side skirt rear
--	215550	M	Dekal sidokjol (Customized)	Decal side skirt rear (Customized)
--	215490	x	Clips sidokjol	Clips side skirt
23	215846	x	Sidokjol förlängare L=1350	Side skirt extention L=1350
--	215549	M	Dekal sidokjol	Decal side skirt rear
--	215550	M	Dekal sidokjol (Customized)	Decal side skirt rear (Customized)
--	215490	x	Clips sidokjol	Clips side skirt
24	215847	x	Sidokjol förlängare L=1445	Side skirt extention L=1445
--	215549	M	Dekal sidokjol	Decal side skirt rear
--	215550	M	Dekal sidokjol (Customized)	Decal side skirt rear (Customized)
--	215490	x	Clips sidokjol	Clips side skirt

M= Metervara
T= Tillbehör

M= On the metre
T= Accessory

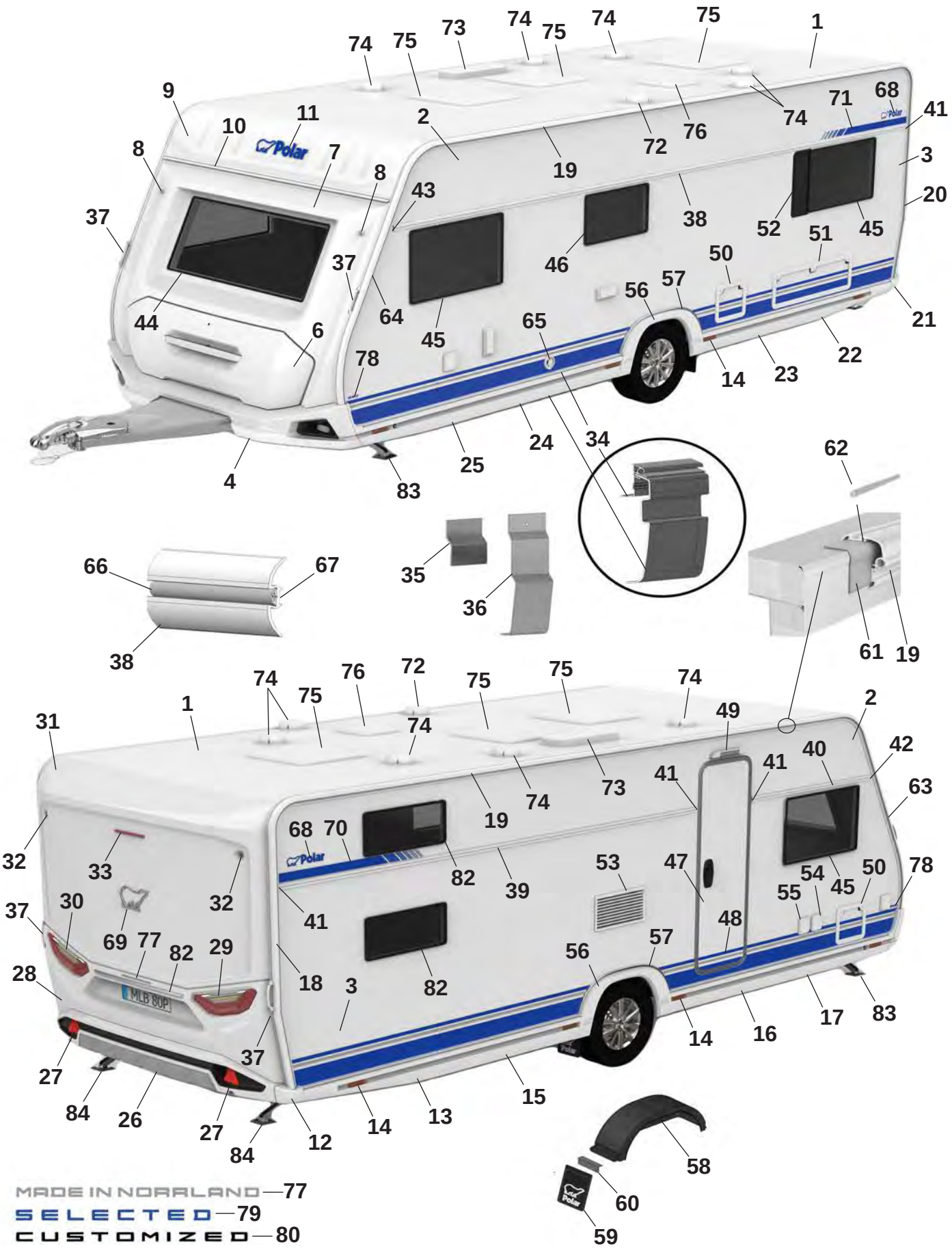
MADE IN NORRLAND — 77
SELECTED — 79
CUSTOMIZED — 80

Pos Fig	Det. nr Part. No	620 FC	Benämning	Description
25	215544	x	Sidokjol vänster fram	Side skirt front left
--	215549	M	Dekal sidokjol	Decal side skirt rear
--	215550	M	Dekal sidokjol (Customized)	Decal side skirt rear (Customized)
--	215490	x	Clips sidokjol	Clips side skirt
26	215925	x	Bumper bak kpl.	Bumper rear cpl.
27	215499	x	Reflex bumper bak	Reflex bumper rear
28	215522	x	Plast gavel bak mittdel	Plastic gable rear middle
--	505651	x	Belysning skylt	Plate lamp
29	508381	x	Kombinationslampa bak H	Combination lamp rear R
30	508380	x	Kombinationslampa bak V	Combination lamp rear L
31	215521	x	Plast gavel bak överdel	Plastic gable rear upper
32	508385	x	Lampa breddmarkering bak	Lamp width marking rear
33	508386	x	Lampa bromsljus bak	Lamp break light rear
34	215891	x	Avbärarlist L=2780 (Framför hjulhus)	Carrier list L=2780 (In front of wheelhouse)
--	215887	x	Avbärarlist L=2650 (Bakom hjulhus)	Carrier list L=2650 (Behind the wheelhouse)
35	215917	x	Stöd sidokjol 69,5x100	Support side skirt 69,5x100
36	216272	x	Stöd sidokjol 60x173,5	Support side skirt 60x173,5
37	215901	x	Draghandtag	Handle
38	215878	x	Midjelist V L=5953	List middle Left L=5953
39	215871	x	Midjelist H bak L=3873	List middle Right rear L=4153
40	215867	x	Midjelist H fram L=1445	List middle Right front L=1445
41	215072	x	Ändavslut rak	End protection straight
42	215078	x	Ändavslut H fram	End protection front R
43	215079	x	Ändavslut V fram	End protection front L
44	215598	x	Fönster front 600x1450 kpl.	Front window 600x1450 cpl.
45	212413	x	Fönster öppningsbart 550x900 kpl.	Window openable 550x900 cpl.
46	212411	x	Fönster öppningsbart 400x700 kpl.	Window openable 400x700 cpl.
47	213052	x	Dörr ytter u. fönster kpl.	Outer door without window kpl.
--	213053	x	Dörr ytter m. fönster kpl.	Outer door with window kpl.
48	215638	x	Dekal dörr blå	Door decal blue
--	215639	x	Dekal dörr svart (Customized)	Door decal black (Customized)
49	508061	x	Belysning utvändigt	Outer light
50	207759	x	Lucka m. innerram, utan spegel	Door with frame inner, without plate
51	14-701045	x	Lucka m innerram, utan spegel	Door with frame inner, without plate
52	212476	T	Ventilationsgaller V	Ventilator grill L
53	214773	x	Galler ventilation kyl	Grill ventilation refrigerator
54	508106	x	El-inttag 230 V	El. connection 230 V
55	508107	x	El-uttag 230 V	El connection 230 V
--		x	Tältservice	Tentservice
--		x	El-uttag 12 V	El connection 12 V
--		x	TV-antenn in/ut	TV-aerial in/out
56	215541	x	Hjulhusbräddare	Mudguard
57	215551	x	List al. hjulhusbräddare	List al. mudguard
--	801539	x	Skruv 3,5x25	Screw 3,5x25
58	212894	x	Hjulhus	Wheel housing
--	212895	x	Isolering hjulhus	Insulation wheel housing
59	102470	x	Stänkskydd	Splash guard
60	101223	x	Fäste stänkskydd	Bracket splash guard
--	800118	x	Skruv	Screw
61	215491	M	List tätning 74mm	Seal strip 74mm
			M= Metervara T= Tillbehör	M= On the metre T= Accessory

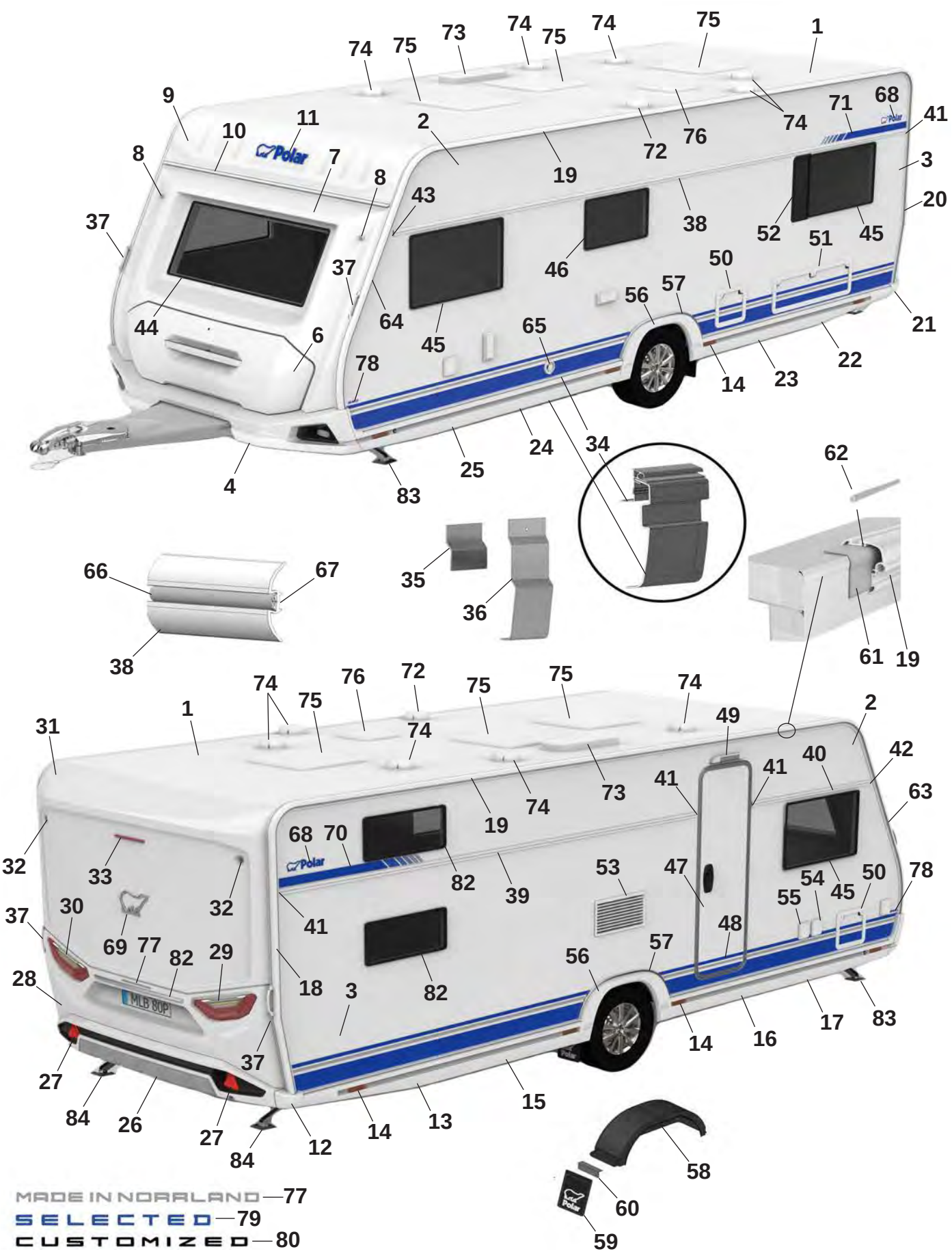
MADE IN NORRLAND — 77
SELECTED — 79
CUSTOMIZED — 80

Pos Fig	Det. nr Part. No	620 FC	Benämning	Description
62	208323	x	Styrstift list tält 50x3,5 mm	Pin for list 50x6,5 mm
63	215493	x	List höger fram	List front right
64	215492	x	List vänster fram	List front left
65	601486	x	Skorsten väggmontage kpl.	Chimney kpl.
66	210364	M	List dekor plast	List decor plastic
67	208236	M	Butyl profil 15x2 (30 m/rulle)	Seal strip 15x2 (30 m/roll)
68	212558	x	Emblem blå	Emblem blue
--	214211	x	Emblem blå (Selected)	Emblem blue (Selected)
--	214212	x	Emblem svart (Customized)	Emblem black (Customized)
69	212557	x	Emblem chrome	Emblem chrome
--	214217	x	Emblem svart (Customized)	Emblem black (Customized)
70	216001	x	Dekal H blå	Decal R blue
--	216003	x	Dekal H svart (Customized)	Decal R black (Customized)
71	216000	x	Dekal V blå	Decal L Blue
--	216002	x	Dekal V svart (Customized)	Decal L black (Customized)
72	401495	x	Motor köksfläkt kpl.	Motor kitchen fan cpl.
73	208023	x	Ventil tak för (kyl/frys)	Ventilator roof for refrigerator (refr./freeze)
74	00970024	x	Ventilator kpl.	Ventilator cpl.
75	208690	x	Taklucka 400x400 Mini-Heki kpl. rumsdel	Roof hatch 400x400 Mini-Heki cpl. room
--	211846	T	Taklucka 400x400 Omnivent kpl. vit	Roof hatch 400x400 Omnivent cpl. white
--	08-030921	T	Taklucka 500x700 Midi-Heki kpl.	Taklucka 500x700 Midi-Heki cpl.
--	207780	T	Taklucka 655x960 Heki de Lux kpl.	Roof hatch 655x960 Heki de Lux cpl.
76	215045	x	Taklucka 280x280 kpl. tvättrum	Roof hatch 280x280 cpl. washroom
77	215375	x	Dekal "Made in Norrland"	Decal "Made in Norrland"
78	216029	x	Dekal "620" blå	Decal "620" blue
--	216022	x	Dekal "620" svart (Customized)	Dekal "620" svart (Customized)
79	216018	x	Emblem "Selected"	Emblem "Selected"
80	214215	x	Emblem "Customized"	Emblem "Customized"
81	212410	T	Fönster öppningsbart 300x700 kpl.	Window openable 300x700 cpl.
82	215539	x	Dekorlist	Decor list
--	215540	x	Dekorlist (Customized)	Decor list (Customized)
83	344997	x	Stödben fram	Support legs front
84	344996	x	Stödben bak	Support legs rear

M= Metervara
T= Tillbehör

M= On the metre
T= Accessory

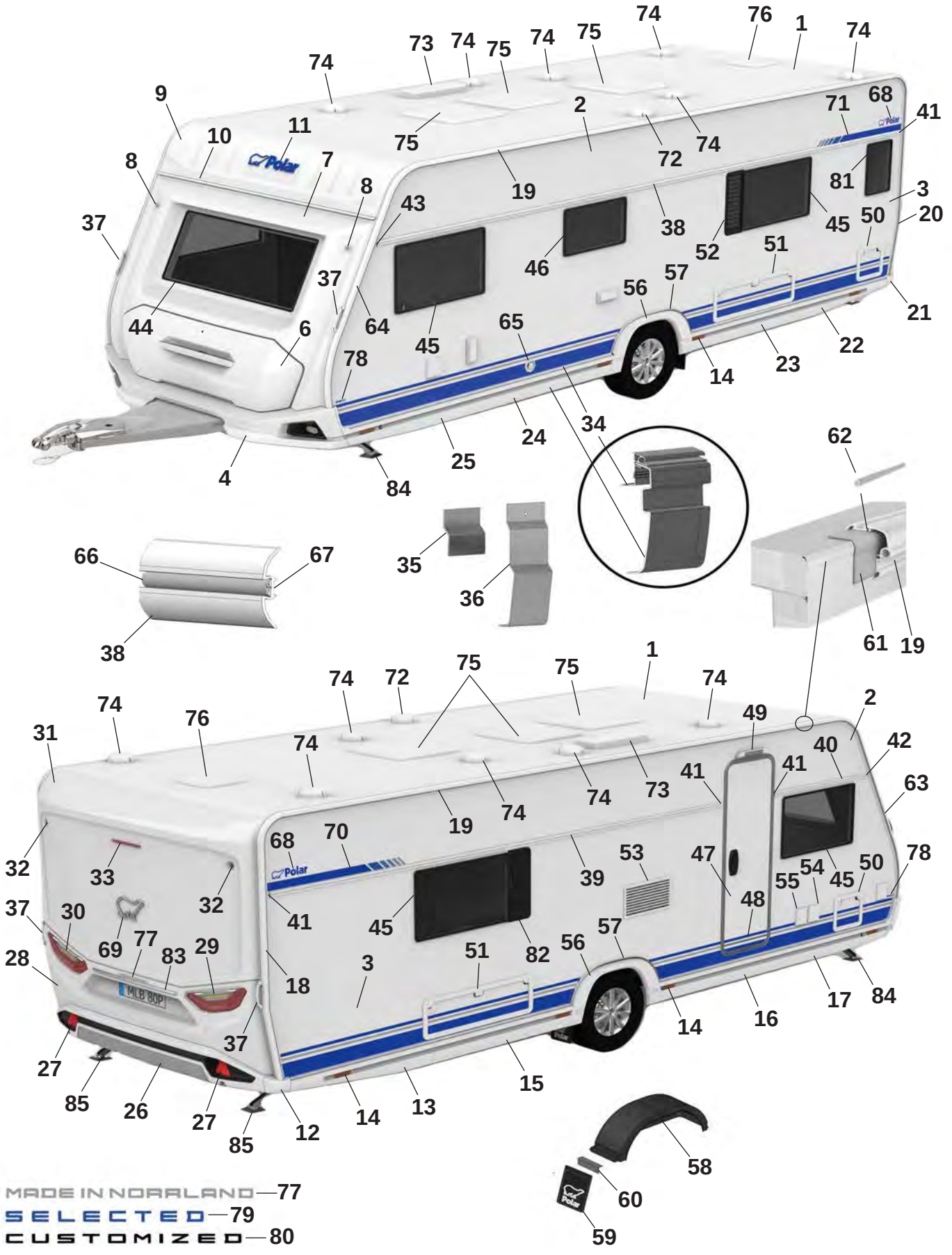

MADE IN NORRLAND—77

SELECTED—79

CUSTOMIZED—80

Pos Fig	Det. nr Part. No	650 BS	Benämning	Description
1	213254	x	Plåt tak 8100x2475	Roofing plate 8100x2475
2	212830	x	Plåt sida övre 6800x605	Side plate upper 6800x605
--	215157	x	Plåt sida övre 6800x605 (Custom.), sl. plåt	Side plate upper 6800x605 (Custom.), fl. plate
3	216133	x	Plåt sida undre 6800x1475	Side plate lower 6800x1475
--	216135	x	Plåt sida undre 6800x1475 (Custom.), sl. plåt	Side plate lower 6800x1475 (Custom.) fl. plate
4	215556	x	Front spoiler kpl.	Front spoiler cpl.
--	215567	x	Plast reflektor H	Plastic reflector R
--	215568	x	Plast reflektor V	Plastic reflector L
--	508425	x	Positionsljus	Position light
6	215832	x	Lucka gasolkoffert ink. handtag	Lid LPG compartment inc. handle
7	215563	x	Plast gavel främre mittdel	Plastic gable front middle
8	508424	x	Lampa breddmarkering fram	Lamp width marking front
9	215564	x	Gavel främre överdel	Gable front upper
10	215528	x	List markis fram L=2371	List front L=2371
11	210539	x	Dekal, blå	Decal, blue
--	214216	x	Dekal, svart (Customized)	Decal, black (Customized)
12	215527	x	Hörn gavel bak	Corner rear gable
13	215545	x	Sidokjol höger bak	Side skirt rear right
--	215549	M	Dekal sidokjol	Decal side skirt rear
--	215550	M	Dekal sidokjol (Customized)	Decal side skirt rear (Customized)
--	215490	x	Clips sidokjol	Clips side skirt
14	506506	x	Belysning sidomarkering	Light, side marking
15	215943	x	Sidokjol förlängare L=1490	Side skirt extention L=1490
--	215549	M	Dekal sidokjol	Decal side skirt rear
--	215550	M	Dekal sidokjol (Customized)	Decal side skirt rear (Customized)
--	215490	x	Clips sidokjol	Clips side skirt
16	215942	x	Sidokjol förlängare L=1585	Side skirt extention L=1585
--	215549	M	Dekal sidokjol	Decal side skirt rear
--	215550	M	Dekal sidokjol (Customized)	Decal side skirt rear (Customized)
--	215490	x	Clips sidokjol	Clips side skirt
17	215543	x	Sidokjol höger fram	Side skirt front right
--	215549	M	Dekal sidokjol	Decal side skirt rear
--	215550	M	Dekal sidokjol (Customized)	Decal side skirt rear (Customized)
--	215490	x	Clips sidokjol	Clips side skirt
18	215494	x	List tält höger bak	List rear right
19	215862	x	List tält rak L=5072	List straight L=5072
20	215495	x	List tält vänster bak	List rear left
21	215526	x	Hörn gavel bak	Corner rear gable
22	215546	x	Sidokjol vänster bak	Side skirt rear left
--	215549	M	Dekal sidokjol	Decal side skirt rear
--	215550	M	Dekal sidokjol (Customized)	Decal side skirt rear (Customized)
--	215490	x	Clips sidokjol	Clips side skirt
23	215998	x	Sidokjol förlängare L=1490	Side skirt extention L=1490
--	215549	M	Dekal sidokjol	Decal side skirt rear
--	215550	M	Dekal sidokjol (Customized)	Decal side skirt rear (Customized)
--	215490	x	Clips sidokjol	Clips side skirt
24	215999	x	Sidokjol förlängare L=1585	Side skirt extention L=1585
--	215549	M	Dekal sidokjol	Decal side skirt rear
--	215550	M	Dekal sidokjol (Customized)	Decal side skirt rear (Customized)
--	215490	x	Clips sidokjol	Clips side skirt

M= Metervara
T= Tillbehör

M= On the metre
T= Accessory

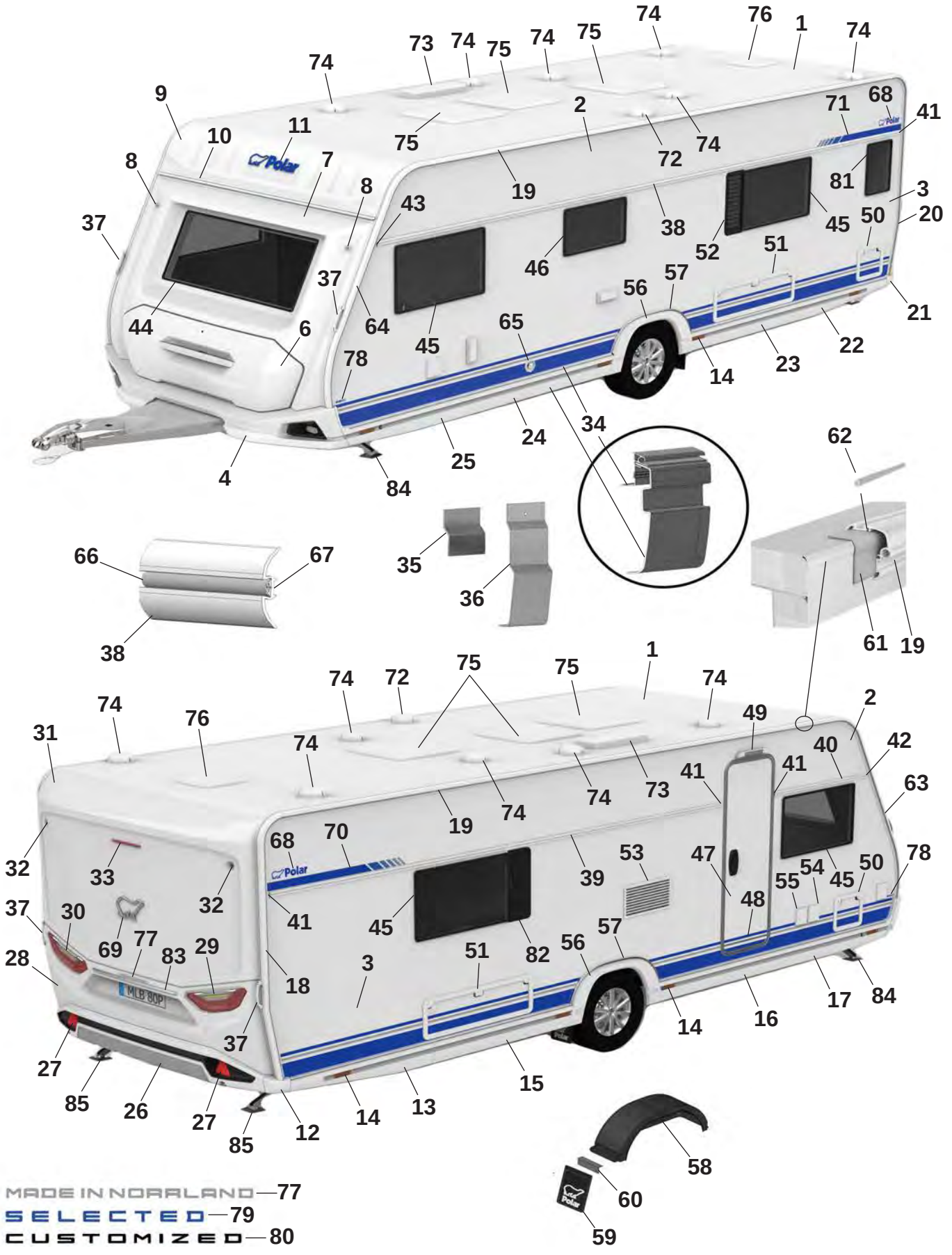
MADE IN NORRLAND—77
SELECTED—79
CUSTOMIZED—80

Pos Fig	Det. nr Part. No	650 BS	Benämning	Description
25	215544	x	Sidokjol vänster fram	Side skirt front left
--	215549	M	Dekal sidokjol	Decal side skirt rear
--	215550	M	Dekal sidokjol (Customized)	Decal side skirt rear (Customized)
--	215490	x	Clips sidokjol	Clips side skirt
26	215925	x	Bumper bak kpl.	Bumper rear cpl.
27	215499	x	Reflex bumper bak	Reflex bumper rear
28	215522	x	Plast gavel bak mittdel	Plastic gable rear middle
--	505651	x	Belysning skylt	Plate lamp
29	508381	x	Kombinationslampa bak H	Combination lamp rear R
30	508380	x	Kombinationslampa bak V	Combination lamp rear L
31	215521	x	Plast gavel bak överdel	Plastic gable rear upper
32	508385	x	Lampa breddmarkering bak	Lamp width marking rear
33	508386	x	Lampa bromsljus bak	Lamp break light rear
34	215888	x	Avbärarlist L=2925 (Framför hjulhus)	Carrier list L=2925 (In front of wheelhouse)
--	216586	x	Avbärarlist L=2790 (Bakom hjulhus)	Carrier list L=2790 (Behind the wheelhouse)
35	215917	x	Stöd sidokjol 69,5x100	Support side skirt 69,5x100
36	216272	x	Stöd sidokjol 60x173,5	Support side skirt 60x173,5
37	215901	x	Draghandtag	Handle
38	215879	x	Midjelist V L=6233	List middle Left L=6233
39	215873	x	Midjelist H bak L=4433	List middle Right rear L=4433
40	215866	x	Midjelist H fram L=1165	List middle Right front L=1165
41	215072	x	Ändavslut rak	End protection straight
42	215078	x	Ändavslut H fram	End protection front R
43	215079	x	Ändavslut V fram	End protection front L
44	215598	x	Fönster front 600x1450 kpl.	Front window 600x1450 cpl.
45	212413	x	Fönster öppningsbart 550x900 kpl.	Window openable 550x900 cpl.
46	212411	x	Fönster öppningsbart 400x700 kpl.	Window openable 400x700 cpl.
47	213052	x	Dörr ytter u. fönster kpl.	Outer door without window kpl.
--	213053	x	Dörr ytter m. fönster kpl.	Outer door with window kpl.
48	215638	x	Dekal dörr blå	Door decal blue
--	215639	x	Dekal dörr svart (Customized)	Door decal black (Customized)
49	508061	x	Belysning utvändigt	Outer light
50	207759	x	Lucka m. innerram, utan spegel	Door with frame inner, without plate
51	14-701045	x	Lucka m innerram, utan spegel	Door with frame inner, without plate
52	212476	T	Ventilationsgaller V	Ventilator grill L
53	214773	x	Galler ventilation kyl	Grill ventilation refrigerator
54	508106	x	El-inttag 230 V	El. connection 230 V
55	508107	x	El-uttag 230 V	El connection 230 V
--		x	Tältservice	Tentservice
--		x	El-uttag 12 V	El connection 12 V
--		x	TV-antenn in/ut	TV-aerial in/out
56	215541	x	Hjulhusbräddare	Mudguard
57	215551	x	List al. hjulhusbräddare	List al. mudguard
--	801539	x	Skruv 3,5x25	Screw 3,5x25
58	212894	x	Hjulhus	Wheel housing
--	212895	x	Isolering hjulhus	Insulation wheel housing
59	102470	x	Stänkskydd	Splash guard
60	101223	x	Fäste stänkskydd	Bracket splash guard
--	800118	x	Skruv	Screw
61	215491	M	List tätning 74mm	Seal strip 74mm
			M= Metervara T= Tillbehör	M= On the metre T= Accessory

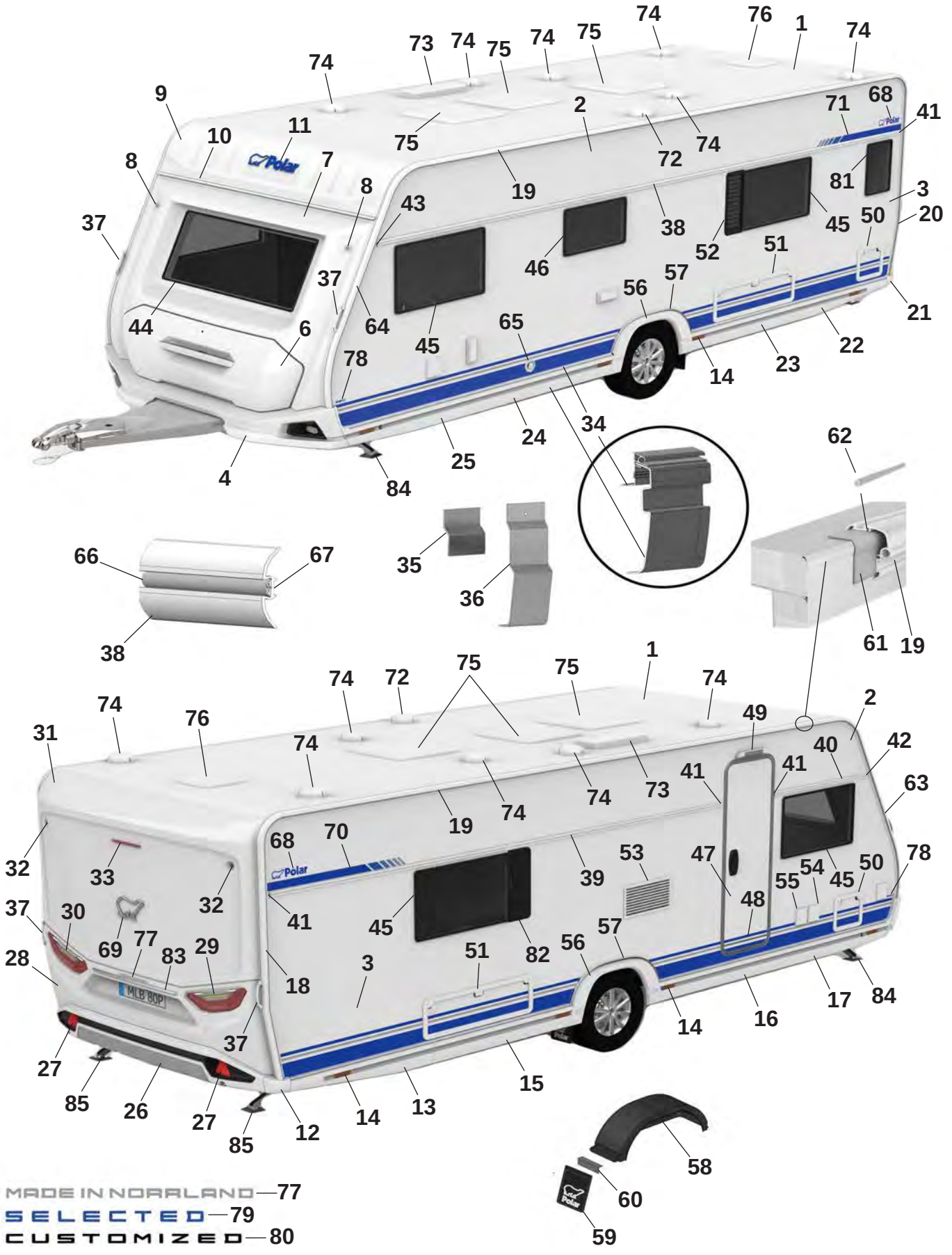

MADE IN NORRLAND—77

SELECTED—79

CUSTOMIZED—80

Pos Fig	Det. nr Part. No	650 BS	Benämning	Description
62	208323	x	Styrstift list tält 50x3,5 mm	Pin for list 50x6,5 mm
63	215493	x	List höger fram	List front right
64	215492	x	List vänster fram	List front left
65	601486	x	Skorsten väggmontage kpl.	Chimney kpl.
66	210364	M	List dekor plast	List decor plastic
67	208236	M	Butyl profil 15x2 (30 m/rulle)	Seal strip 15x2 (30 m/roll)
68	212558	x	Emblem blå	Emblem blue
--	214211	x	Emblem blå (Selected)	Emblem blue (Selected)
--	214212	x	Emblem svart (Customized)	Emblem black (Customized)
69	212557	x	Emblem chrome	Emblem chrome
--	214217	x	Emblem svart (Customized)	Emblem black (Customized)
70	216001	x	Dekal H blå	Decal R blue
--	216003	x	Dekal H svart (Customized)	Decal R black (Customized)
71	216000	x	Dekal V blå	Decal L Blue
--	216002	x	Dekal V svart (Customized)	Decal L black (Customized)
72	401495	x	Motor köksfläkt kpl.	Motor kitchen fan cpl.
73	208023	x	Ventil tak för (kyl/frys)	Ventilator roof for refrigerator (refr./freeze)
74	00970024	x	Ventilator kpl.	Ventilator cpl.
75	208690	x	Taklucka 400x400 Mini-Heki kpl. rumsdel	Roof hatch 400x400 Mini-Heki cpl. room
--	211846	T	Taklucka 400x400 Omnivent kpl. vit	Roof hatch 400x400 Omnivent cpl. white
--	08-030921	T	Taklucka 500x700 Midi-Heki kpl.	Taklucka 500x700 Midi-Heki cpl.
--	207780	T	Taklucka 655x960 Heki de Lux kpl.	Roof hatch 655x960 Heki de Lux cpl.
76	215045	x	Taklucka 280x280 kpl. tvättrum	Roof hatch 280x280 cpl. washroom
77	215375	x	Dekal "Made in Norrland"	Decal "Made in Norrland"
78	216030	x	Dekal "650" blå	Decal "650" blue
--	216023	x	Dekal "650" svart (Customized)	Dekal "650" svart (Customized)
79	216018	x	Emblem "Selected"	Emblem "Selected"
80	214215	x	Emblem "Customized"	Emblem "Customized"
81	212409	T	Fönster öppningsbart 350x500 kpl.	Window openable 350x500 cpl.
82	212477	T	Ventilationsgaller H	Ventilator grill R
83	215539	x	Dekorlist	Decor list
--	215540	x	Dekorlist (Customized)	Decor list (Customized)
84	344997	x	Stödben fram	Support legs front
85	344996	x	Stödben bak	Support legs rear

M= Metervara
T= Tillbehör

M= On the metre
T= Accessory

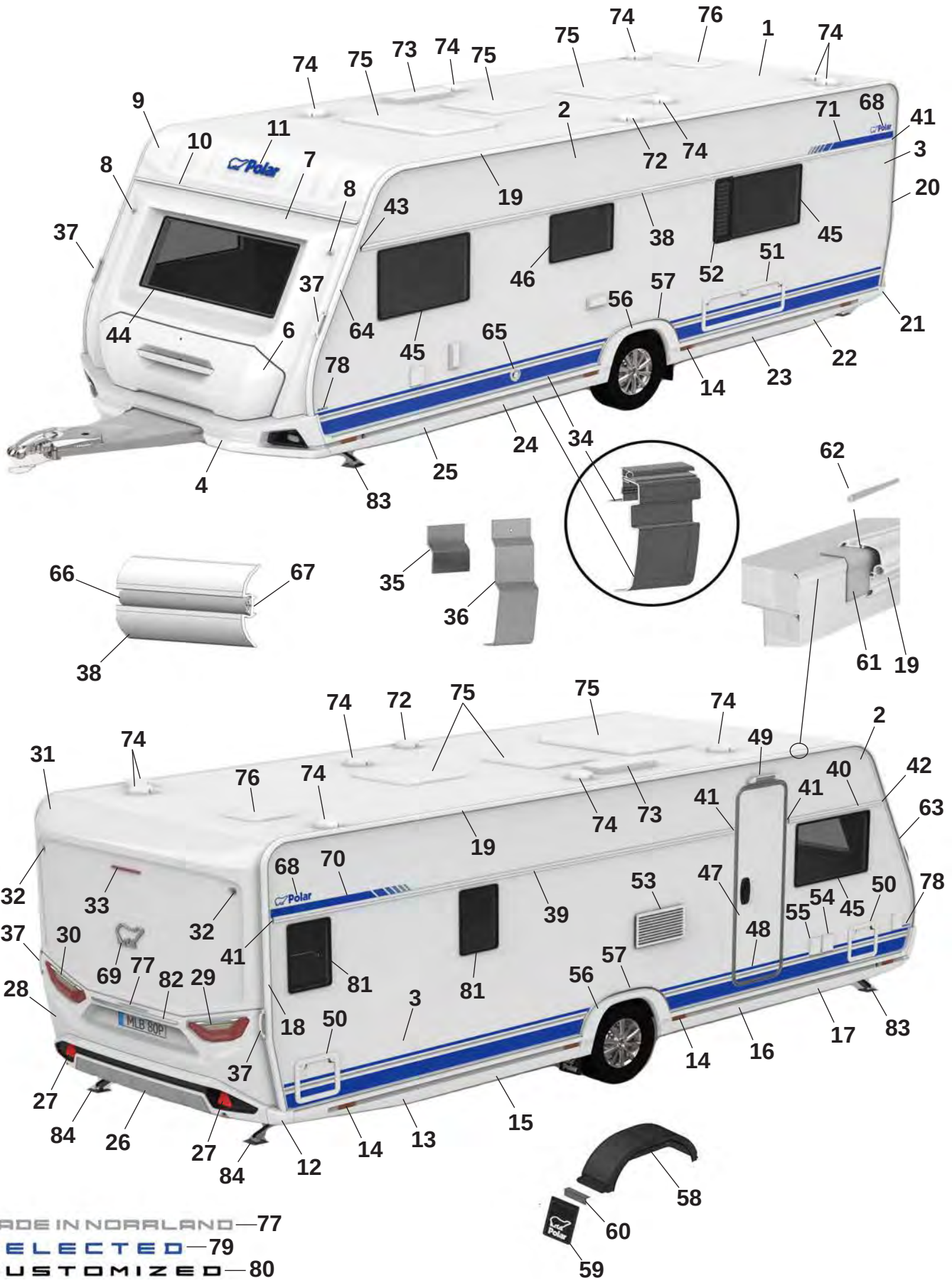
MADE IN NORRLAND—77
SELECTED—79
CUSTOMIZED—80

Pos Fig	Det. nr Part. No		Benämning	Description
1	213254	x	Plåt tak 8100x2475	Roofing plate 8100x2475
2	212830	x	Plåt sida övre 6800x605	Side plate upper 6800x605
--	215157	x	Plåt sida övre 6800x605 (Custom.), sl. plåt	Side plate upper 6800x605 (Custom.), fl. plate
3	216133	x	Plåt sida undre 6800x1475	Side plate lower 6800x1475
--	216135	x	Plåt sida undre 6800x1475 (Custom.), sl. plåt	Side plate lower 6800x1475 (Custom.) fl. plate
4	215556	x	Front spoiler kpl.	Front spoiler cpl.
--	215567	x	Plast reflektor H	Plastic reflector R
--	215568	x	Plast reflektor V	Plastic reflector L
--	508425	x	Positionsljus	Position light
6	215832	x	Lucka gasolkoffert ink. handtag	Lid LPG compartment inc. handle
7	215563	x	Plast gavel främre mittdel	Plastic gable front middle
8	508424	x	Lampa breddmarkering fram	Lamp width marking front
9	215564	x	Gavel främre överdel	Gable front upper
10	215528	x	List markis fram L=2371	List front L=2371
11	210539	x	Dekal, blå	Decal, blue
--	214216	x	Dekal, svart (Customized)	Decal, black (Customized)
12	215527	x	Hörn gavel bak	Corner rear gable
13	215545	x	Sidokjol höger bak	Side skirt rear right
--	215549	M	Dekal sidokjol	Decal side skirt rear
--	215550	M	Dekal sidokjol (Customized)	Decal side skirt rear (Customized)
--	215490	x	Clips sidokjol	Clips side skirt
14	506506	x	Belysning sidomarkering	Light, side marking
15	215943	x	Sidokjol förlängare L=1490	Side skirt extention L=1490
--	215549	M	Dekal sidokjol	Decal side skirt rear
--	215550	M	Dekal sidokjol (Customized)	Decal side skirt rear (Customized)
--	215490	x	Clips sidokjol	Clips side skirt
16	215942	x	Sidokjol förlängare L=1585	Side skirt extention L=1585
--	215549	M	Dekal sidokjol	Decal side skirt rear
--	215550	M	Dekal sidokjol (Customized)	Decal side skirt rear (Customized)
--	215490	x	Clips sidokjol	Clips side skirt
17	215543	x	Sidokjol höger fram	Side skirt front right
--	215549	M	Dekal sidokjol	Decal side skirt rear
--	215550	M	Dekal sidokjol (Customized)	Decal side skirt rear (Customized)
--	215490	x	Clips sidokjol	Clips side skirt
18	215494	x	List tält höger bak	List rear right
19	215862	x	List tält rak L=5072	List straight L=5072
20	215495	x	List tält vänster bak	List rear left
21	215526	x	Hörn gavel bak	Corner rear gable
22	215546	x	Sidokjol vänster bak	Side skirt rear left
--	215549	M	Dekal sidokjol	Decal side skirt rear
--	215550	M	Dekal sidokjol (Customized)	Decal side skirt rear (Customized)
--	215490	x	Clips sidokjol	Clips side skirt
23	215998	x	Sidokjol förlängare L=1490	Side skirt extention L=1490
--	215549	M	Dekal sidokjol	Decal side skirt rear
--	215550	M	Dekal sidokjol (Customized)	Decal side skirt rear (Customized)
--	215490	x	Clips sidokjol	Clips side skirt
24	215999	x	Sidokjol förlängare L=1585	Side skirt extention L=1585
--	215549	M	Dekal sidokjol	Decal side skirt rear
--	215550	M	Dekal sidokjol (Customized)	Decal side skirt rear (Customized)
--	215490	x	Clips sidokjol	Clips side skirt

M= Metervara
T= Tillbehör

M= On the metre
T= Accessory

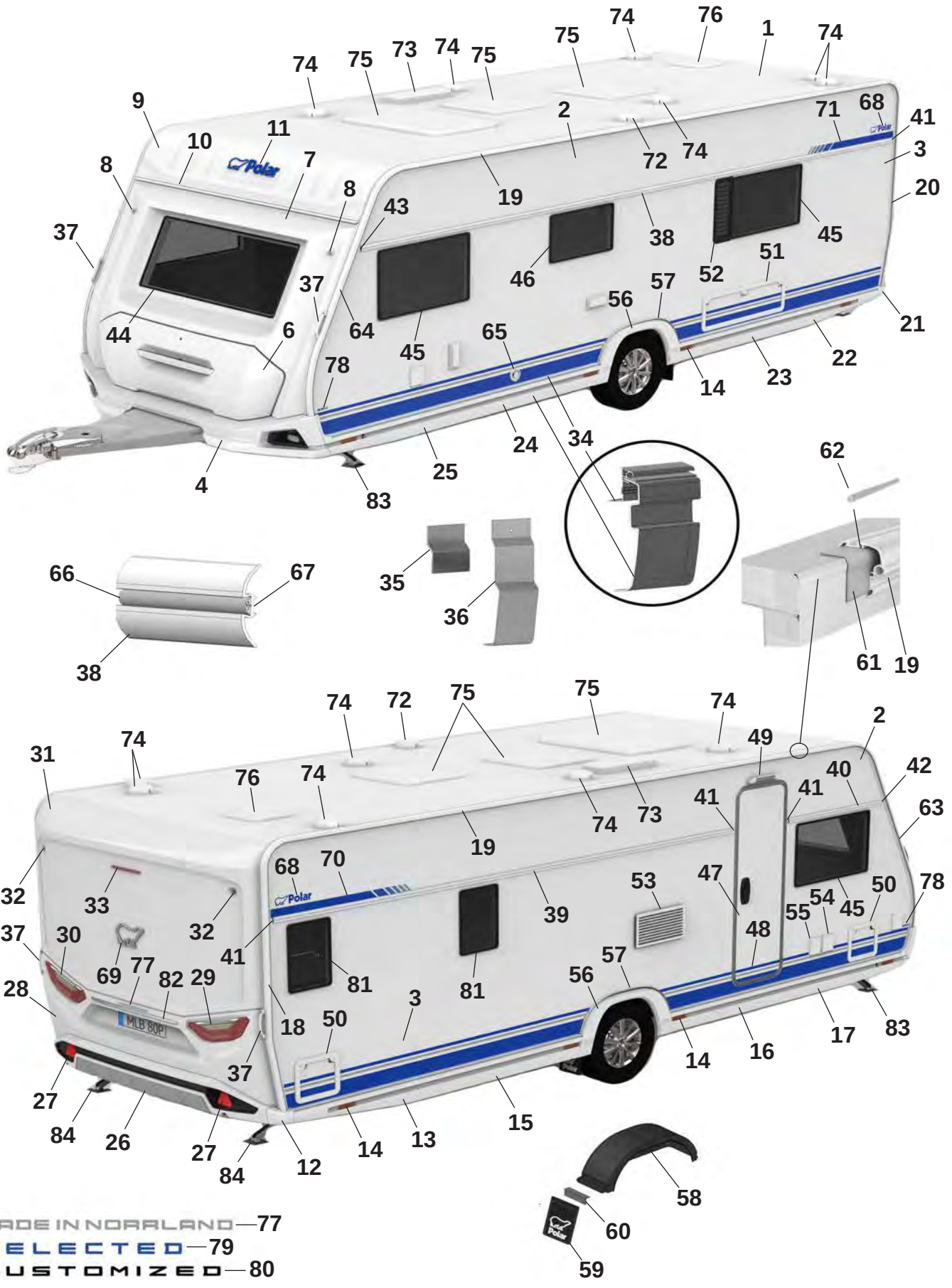
MADE IN NORRLAND—77
SELECTED—79
CUSTOMIZED—80

Pos Fig	Det. nr Part. No		Benämning	Description
25	215544	x	Sidokjol vänster fram	Side skirt front left
--	215549	M	Dekal sidokjol	Decal side skirt rear
--	215550	M	Dekal sidokjol (Customized)	Decal side skirt rear (Customized)
--	215490	x	Clips sidokjol	Clips side skirt
26	215925	x	Bumper bak kpl.	Bumper rear cpl.
27	215499	x	Reflex bumper bak	Reflex bumper rear
28	215522	x	Plast gavel bak mittdel	Plastic gable rear middle
--	505651	x	Belysning skylt	Plate lamp
29	508381	x	Kombinationslampa bak H	Combination lamp rear R
30	508380	x	Kombinationslampa bak V	Combination lamp rear L
31	215521	x	Plast gavel bak överdel	Plastic gable rear upper
32	508385	x	Lampa breddmarkering bak	Lamp width marking rear
33	508386	x	Lampa bromsljus bak	Lamp break light rear
34	215888	x	Avbärarlist L=2925 (Framför hjulhus)	Carrier list L=2925 (In front of wheelhouse)
--	216586	x	Avbärarlist L=2790 (Bakom hjulhus)	Carrier list L=2790 (Behind the wheelhouse)
35	215917	x	Stöd sidokjol 69,5x100	Support side skirt 69,5x100
36	216272	x	Stöd sidokjol 60x173,5	Support side skirt 60x173,5
37	215901	x	Draghandtag	Handle
38	215879	x	Midjelist V L=6233	List middle Left L=6233
39	215873	x	Midjelist H bak L=4433	List middle Right rear L=4433
40	215866	x	Midjelist H fram L=1165	List middle Right front L=1165
41	215072	x	Ändavslut rak	End protection straight
42	215078	x	Ändavslut H fram	End protection front R
43	215079	x	Ändavslut V fram	End protection front L
44	215598	x	Fönster front 600x1450 kpl.	Front window 600x1450 cpl.
45	212413	x	Fönster öppningsbart 550x900 kpl.	Window openable 550x900 cpl.
46	212411	x	Fönster öppningsbart 400x700 kpl.	Window openable 400x700 cpl.
47	213052	x	Dörr ytter u. fönster kpl.	Outer door without window kpl.
--	213053	x	Dörr ytter m. fönster kpl.	Outer door with window kpl.
48	215638	x	Dekal dörr blå	Door decal blue
--	215639	x	Dekal dörr svart (Customized)	Door decal black (Customized)
49	508061	x	Belysning utvändigt	Outer light
50	207759	x	Lucka m. innerram, utan spegel	Door with frame inner, without plate
51	14-701045	x	Lucka m innerram, utan spegel	Door with frame inner, without plate
52	212476	T	Ventilationsgaller V	Ventilator grill L
53	214773	x	Galler ventilation kyl	Grill ventilation refrigerator
54	508106	x	El-inttag 230 V	El. connection 230 V
55	508107	x	El-uttag 230 V	El connection 230 V
--		x	Tältservice	Tentservice
--		x	El-uttag 12 V	El connection 12 V
--		x	TV-antenn in/ut	TV-aerial in/out
56	215541	x	Hjulhusbräddare	Mudguard
57	215551	x	List al. hjulhusbräddare	List al. mudguard
--	801539	x	Skruv 3,5x25	Screw 3,5x25
58	212894	x	Hjulhus	Wheel housing
--	212895	x	Isolering hjulhus	Insulation wheel housing
59	102470	x	Stänkskydd	Splash guard
60	101223	x	Fäste stänkskydd	Bracket splash guard
--	800118	x	Skruv	Screw
61	215491	M	List tätning 74mm	Seal strip 74mm
			M= Metervara T= Tillbehör	M= On the metre T= Accessory

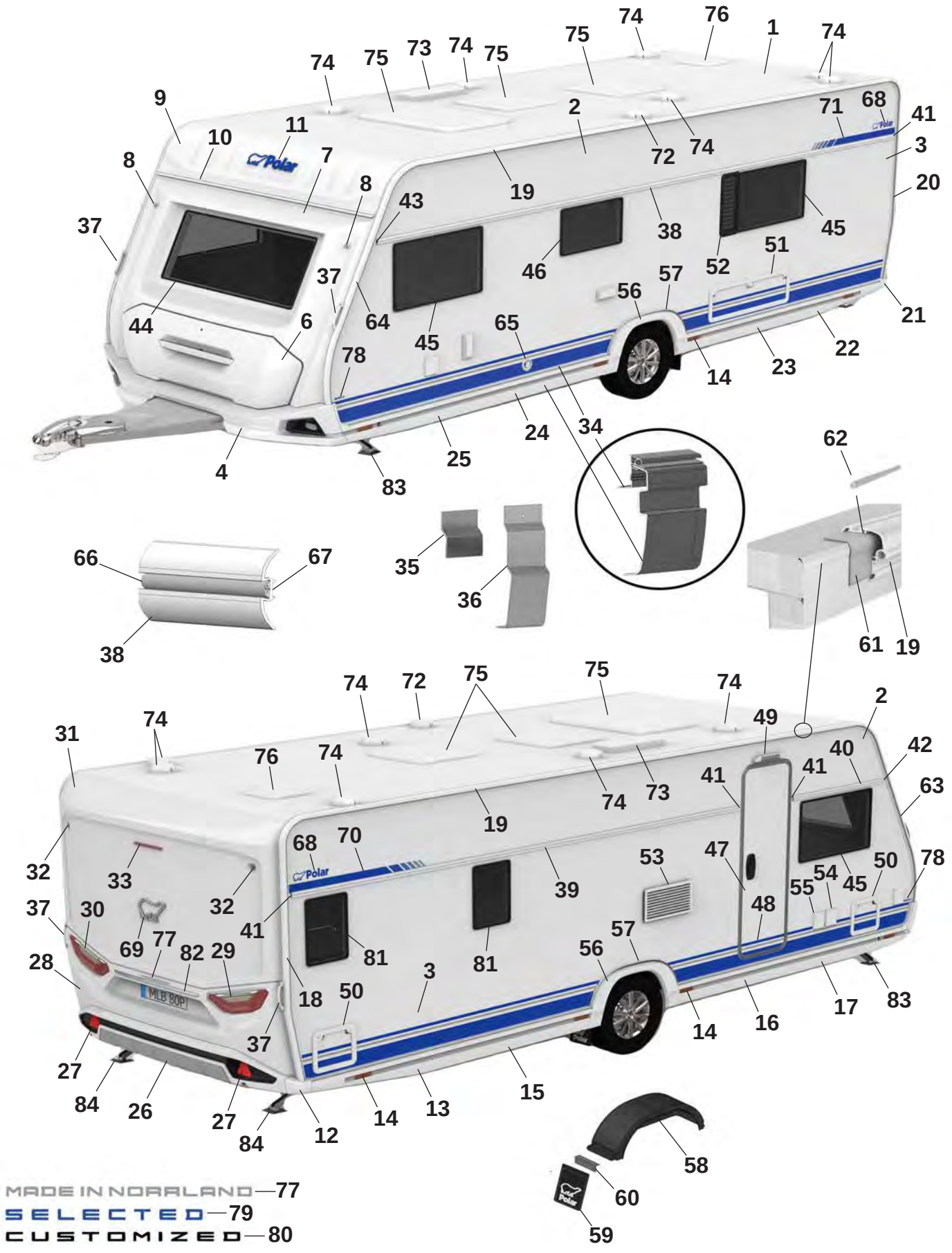
MADE IN NORRLAND—77
SELECTED—79
CUSTOMIZED—80

Pos Fig	Det. nr Part. No		Benämning	Description
62	208323	x	Styrstift list tält 50x3,5 mm	Pin for list 50x6,5 mm
63	215493	x	List höger fram	List front right
64	215492	x	List vänster fram	List front left
65	601486	x	Skorsten väggmontage kpl.	Chimney kpl.
66	210364	M	List dekor plast	List decor plastic
67	208236	M	Butyl profil 15x2 (30 m/rulle)	Seal strip 15x2 (30 m/roll)
68	212558	x	Emblem blå	Emblem blue
--	214211	x	Emblem blå (Selected)	Emblem blue (Selected)
--	214212	x	Emblem svart (Customized)	Emblem black (Customized)
69	212557	x	Emblem chrome	Emblem chrome
--	214217	x	Emblem svart (Customized)	Emblem black (Customized)
70	216001	x	Dekal H blå	Decal R blue
--	216003	x	Dekal H svart (Customized)	Decal R black (Customized)
71	216000	x	Dekal V blå	Decal L Blue
--	216002	x	Dekal V svart (Customized)	Decal L black (Customized)
72	401495	x	Motor köksfläkt kpl.	Motor kitchen fan cpl.
73	208023	x	Ventil tak för (kyl/frys)	Ventilator roof for refrigerator (refr./freeze)
74	00970024	x	Ventilator kpl.	Ventilator cpl.
75	208690	x	Taklucka 400x400 Mini-Heki kpl. rumsdel	Roof hatch 400x400 Mini-Heki cpl. room
--	211846	T	Taklucka 400x400 Omnivent kpl. vit	Roof hatch 400x400 Omnivent cpl. white
--	08-030921	T	Taklucka 500x700 Midi-Heki kpl.	Taklucka 500x700 Midi-Heki cpl.
--	207780	T	Taklucka 655x960 Heki de Lux kpl.	Roof hatch 655x960 Heki de Lux cpl.
76	215045	x	Taklucka 280x280 kpl. tvättrum	Roof hatch 280x280 cpl. washroom
77	215375	x	Dekal "Made in Norrland"	Decal "Made in Norrland"
78	216030	x	Dekal "650" blå	Decal "650" blue
--	216023	x	Dekal "650" svart (Customized)	Dekal "650" svart (Customized)
79	216018	x	Emblem "Selected"	Emblem "Selected"
80	214215	x	Emblem "Customized"	Emblem "Customized"
81	212409	T	Fönster öppningsbart 350x500 kpl.	Window openable 350x500 cpl.
82	215539	x	Dekorlist	Decor list
--	215540	x	Dekorlist (Customized)	Decor list (Customized)
83	344997	x	Stödben fram	Support legs front
84	344996	x	Stödben bak	Support legs rear

M= Metervara
T= Tillbehör

M= On the metre
T= Accessory

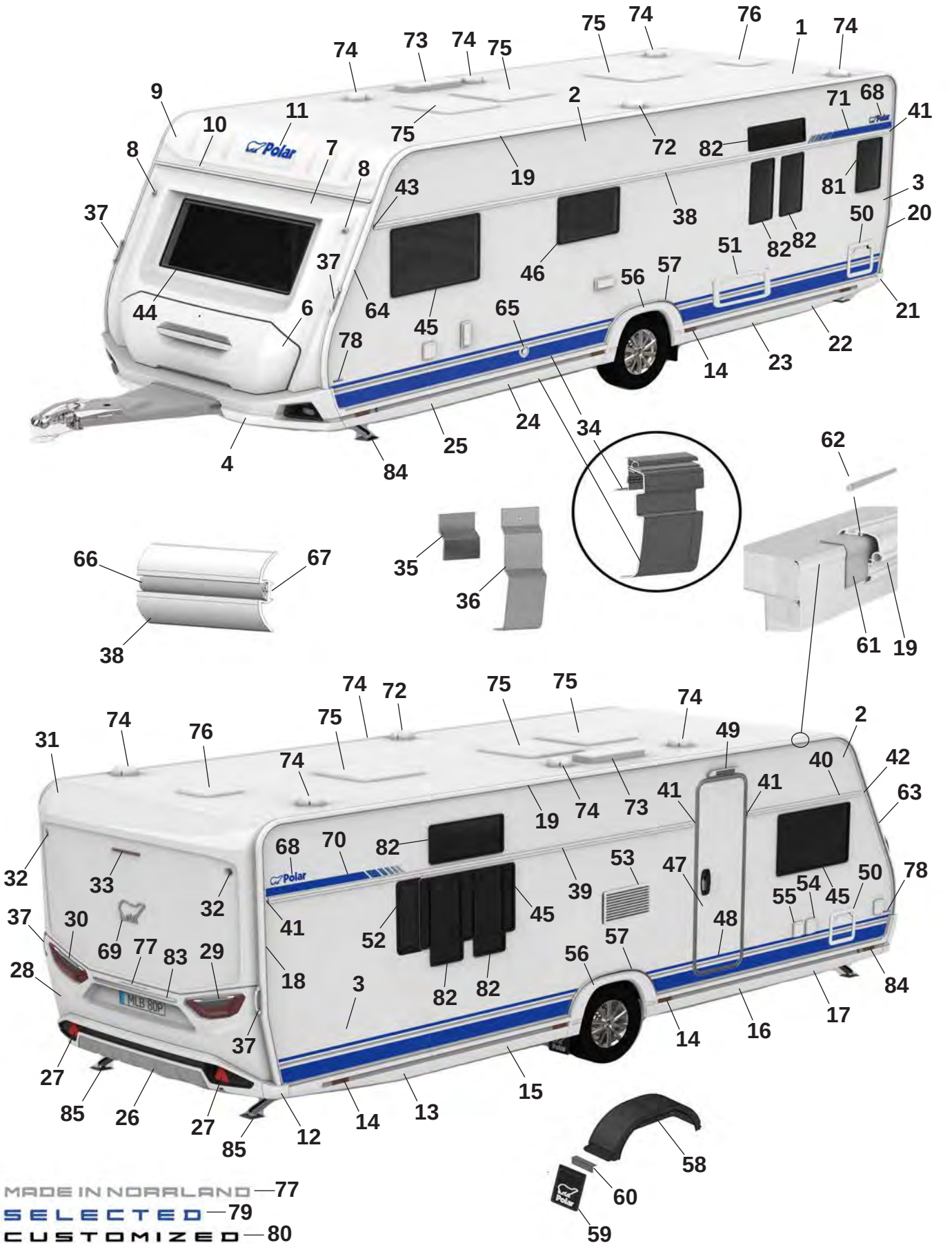
MADE IN NORRLAND — 77
SELECTED — 79
CUSTOMIZED — 80

Pos Fig	Det. nr Part. No	650 BQW	Benämning	Description
1	213254	x	Plåt tak 8100x2475	Roofing plate 8100x2475
2	212830	x	Plåt sida övre 6800x605	Side plate upper 6800x605
--	215157	x	Plåt sida övre 6800x605 (Custom.), sl. plåt	Side plate upper 6800x605 (Custom.), fl. plate
3	216133	x	Plåt sida undre 6800x1475	Side plate lower 6800x1475
--	216135	x	Plåt sida undre 6800x1475 (Custom.), sl. plåt	Side plate lower 6800x1475 (Custom.) fl. plate
4	215556	x	Front spoiler kpl.	Front spoiler cpl.
--	215567	x	Plast reflektor H	Plastic reflector R
--	215568	x	Plast reflektor V	Plastic reflector L
--	508425	x	Positionsljus	Position light
6	215832	x	Lucka gasolkoffert ink. handtag	Lid LPG compartment inc. handle
7	215563	x	Plast gavel främre mittdel	Plastic gable front middle
8	508424	x	Lampa breddmarkering fram	Lamp width marking front
9	215564	x	Gavel främre överdel	Gable front upper
10	215528	x	List markis fram L=2371	List front L=2371
11	210539	x	Dekal, blå	Decal, blue
--	214216	x	Dekal, svart (Customized)	Decal, black (Customized)
12	215527	x	Hörn gavel bak	Corner rear gable
13	215545	x	Sidokjol höger bak	Side skirt rear right
--	215549	M	Dekal sidokjol	Decal side skirt rear
--	215550	M	Dekal sidokjol (Customized)	Decal side skirt rear (Customized)
--	215490	x	Clips sidokjol	Clips side skirt
14	506506	x	Belysning sidomarkering	Light, side marking
15	215943	x	Sidokjol förlängare L=1490	Side skirt extention L=1490
--	215549	M	Dekal sidokjol	Decal side skirt rear
--	215550	M	Dekal sidokjol (Customized)	Decal side skirt rear (Customized)
--	215490	x	Clips sidokjol	Clips side skirt
16	215942	x	Sidokjol förlängare L=1585	Side skirt extention L=1585
--	215549	M	Dekal sidokjol	Decal side skirt rear
--	215550	M	Dekal sidokjol (Customized)	Decal side skirt rear (Customized)
--	215490	x	Clips sidokjol	Clips side skirt
17	215543	x	Sidokjol höger fram	Side skirt front right
--	215549	M	Dekal sidokjol	Decal side skirt rear
--	215550	M	Dekal sidokjol (Customized)	Decal side skirt rear (Customized)
--	215490	x	Clips sidokjol	Clips side skirt
18	215494	x	List tält höger bak	List rear right
19	215862	x	List tält rak L=5072	List straight L=5072
20	215495	x	List tält vänster bak	List rear left
21	215526	x	Hörn gavel bak	Corner rear gable
22	215546	x	Sidokjol vänster bak	Side skirt rear left
--	215549	M	Dekal sidokjol	Decal side skirt rear
--	215550	M	Dekal sidokjol (Customized)	Decal side skirt rear (Customized)
--	215490	x	Clips sidokjol	Clips side skirt
23	215998	x	Sidokjol förlängare L=1490	Side skirt extention L=1490
--	215549	M	Dekal sidokjol	Decal side skirt rear
--	215550	M	Dekal sidokjol (Customized)	Decal side skirt rear (Customized)
--	215490	x	Clips sidokjol	Clips side skirt
24	215999	x	Sidokjol förlängare L=1585	Side skirt extention L=1585
--	215549	M	Dekal sidokjol	Decal side skirt rear
--	215550	M	Dekal sidokjol (Customized)	Decal side skirt rear (Customized)
--	215490	x	Clips sidokjol	Clips side skirt
			M= Metervara T= Tillbehör	M= On the metre T= Accessory

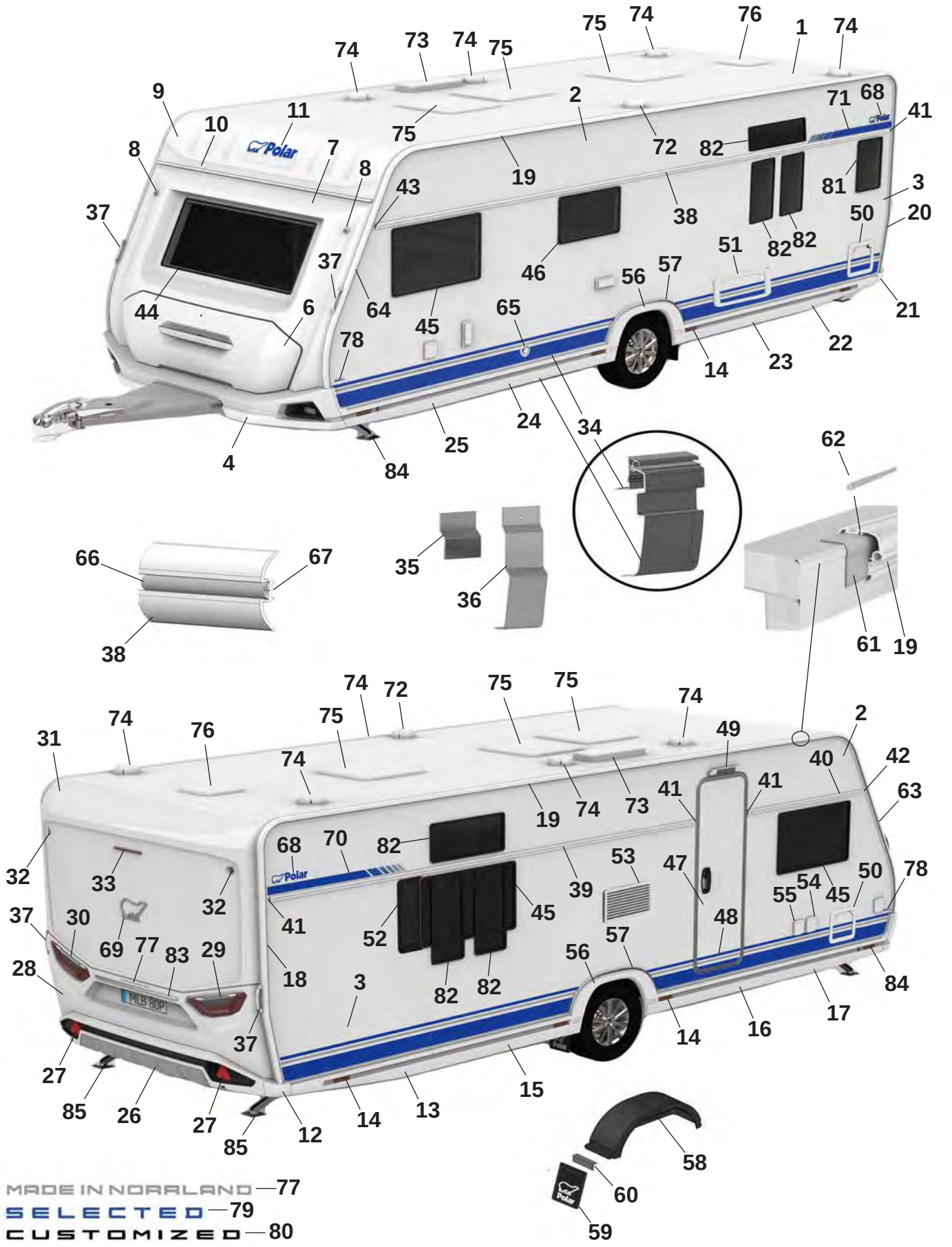
MADE IN NORRLAND — 77
SELECTED — 79
CUSTOMIZED — 80

Pos Fig	Det. nr Part. No	650 BQW	Benämning	Description
25	215544	x	Sidokjol vänster fram	Side skirt front left
--	215549	M	Dekal sidokjol	Decal side skirt rear
--	215550	M	Dekal sidokjol (Customized)	Decal side skirt rear (Customized)
--	215490	x	Clips sidokjol	Clips side skirt
26	215925	x	Bumper bak kpl.	Bumper rear cpl.
27	215499	x	Reflex bumper bak	Reflex bumper rear
28	215522	x	Plast gavel bak mittdel	Plastic gable rear middle
--	505651	x	Belysning skylt	Plate lamp
29	508381	x	Kombinationslampa bak H	Combination lamp rear R
30	508380	x	Kombinationslampa bak V	Combination lamp rear L
31	215521	x	Plast gavel bak överdel	Plastic gable rear upper
32	508385	x	Lampa breddmarkering bak	Lamp width marking rear
33	508386	x	Lampa bromsljus bak	Lamp break light rear
34	215888	x	Avbärarlist L=2925 (Framför hjulhus)	Carrier list L=2925 (In front of wheelhouse)
--	216586	x	Avbärarlist L=2790 (Bakom hjulhus)	Carrier list L=2790 (Behind the wheelhouse)
35	215917	x	Stöd sidokjol 69,5x100	Support side skirt 69,5x100
36	216272	x	Stöd sidokjol 60x173,5	Support side skirt 60x173,5
37	215901	x	Draghandtag	Handle
38	215879	x	Midjelist V L=6233	List middle Left L=6233
39	215872	x	Midjelist H bak L=4153	List middle Right rear L=4153
40	215867	x	Midjelist H fram L=1445	List middle Right front L=1445
41	215072	x	Ändavslut rak	End protection straight
42	215078	x	Ändavslut H fram	End protection front R
43	215079	x	Ändavslut V fram	End protection front L
44	215598	x	Fönster front 600x1450 kpl.	Front window 600x1450 cpl.
45	212413	x	Fönster öppningsbart 550x900 kpl.	Window openable 550x900 cpl.
46	212411	x	Fönster öppningsbart 400x700 kpl.	Window openable 400x700 cpl.
47	213052	x	Dörr ytter u. fönster kpl.	Outer door without window kpl.
--	213053	x	Dörr ytter m. fönster kpl.	Outer door with window kpl.
48	215638	x	Dekal dörr blå	Door decal blue
--	215639	x	Dekal dörr svart (Customized)	Door decal black (Customized)
49	508061	x	Belysning utvändigt	Outer light
50	207759	x	Lucka m. innerram, utan spegel	Door with frame inner, without plate
51	208424	T	Lucka m innerram, utan spegel	Door with frame inner, without plate
52	212477	T	Ventilationsgaller H	Ventilator grill R
53	214773	x	Galler ventilation kyl	Grill ventilation refrigerator
54	508106	x	El-inttag 230 V	El. connection 230 V
55	508107	x	El-uttag 230 V	El connection 230 V
--		x	Tältservice	Tentservice
--		x	El-uttag 12 V	El connection 12 V
--		x	TV-antenn in/ut	TV-aerial in/out
56	215541	x	Hjulhusbräddare	Mudguard
57	215551	x	List al. hjulhusbräddare	List al. mudguard
--	801539	x	Skruv 3,5x25	Screw 3,5x25
58	212894	x	Hjulhus	Wheel housing
--	212895	x	Isolering hjulhus	Insulation wheel housing
59	102470	x	Stänkskydd	Splash guard
60	101223	x	Fäste stänkskydd	Bracket splash guard
--	800118	x	Skruv	Screw
61	215491	M	List tätning 74mm	Seal strip 74mm
			M= Metervara T= Tillbehör	M= On the metre T= Accessory

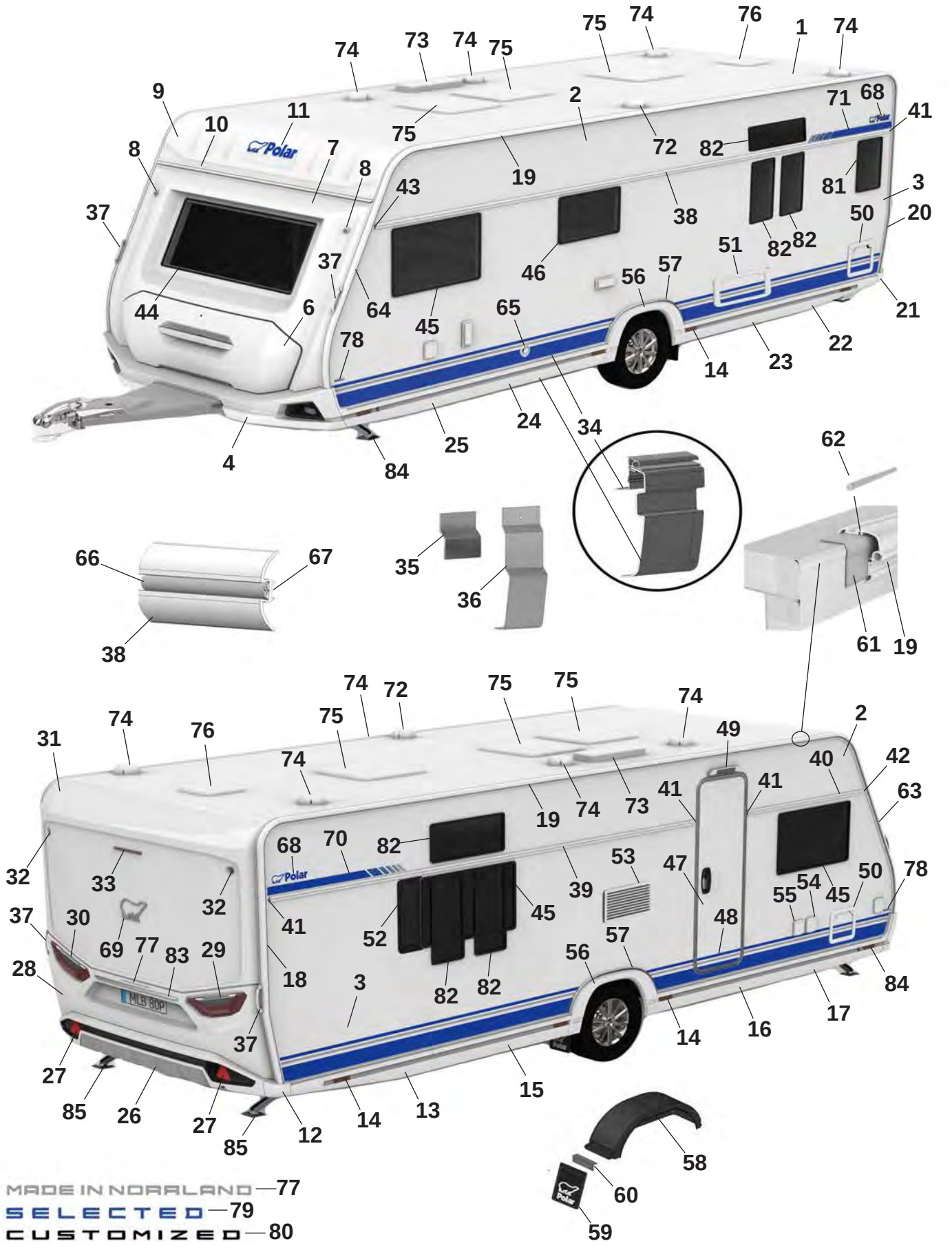
MADE IN NORRLAND — 77
SELECTED — 79
CUSTOMIZED — 80

Pos Fig	Det. nr Part. No	650 BQW	Benämning	Description
62	208323	x	Styrstift list tält 50x3,5 mm	Pin for list 50x6,5 mm
63	215493	x	List höger fram	List front right
64	215492	x	List vänster fram	List front left
65	601486	x	Skorsten väggmontage kpl.	Chimney kpl.
66	210364	M	List dekor plast	List decor plastic
67	208236	M	Butyl profil 15x2 (30 m/rulle)	Seal strip 15x2 (30 m/roll)
68	212558	x	Emblem blå	Emblem blue
--	214211	x	Emblem blå (Selected)	Emblem blue (Selected)
--	214212	x	Emblem svart (Customized)	Emblem black (Customized)
69	212557	x	Emblem chrome	Emblem chrome
--	214217	x	Emblem svart (Customized)	Emblem black (Customized)
70	216001	x	Dekal H blå	Decal R blue
--	216003	x	Dekal H svart (Customized)	Decal R black (Customized)
71	216000	x	Dekal V blå	Decal L Blue
--	216002	x	Dekal V svart (Customized)	Decal L black (Customized)
72	401495	x	Motor köksfläkt kpl.	Motor kitchen fan cpl.
73	208023	x	Ventil tak för (kyl/frys)	Ventilator roof for refrigerator (refr./freeze)
74	00970024	x	Ventilator kpl.	Ventilator cpl.
75	208690	x	Taklucka 400x400 Mini-Heki kpl. rumsdel	Roof hatch 400x400 Mini-Heki cpl. room
--	211846	T	Taklucka 400x400 Omnivent kpl. vit	Roof hatch 400x400 Omnivent cpl. white
--	08-030921	T	Taklucka 500x700 Midi-Heki kpl.	Taklucka 500x700 Midi-Heki cpl.
--	207780	T	Taklucka 655x960 Heki de Lux kpl.	Roof hatch 655x960 Heki de Lux cpl.
76	215045	x	Taklucka 280x280 kpl. tvättrum	Roof hatch 280x280 cpl. washroom
77	215375	x	Dekal "Made in Norrland"	Decal "Made in Norrland"
78	216030	x	Dekal "650" blå	Decal "650" blue
--	216023	x	Dekal "650" svart (Customized)	Dekal "650" svart (Customized)
79	216018	x	Emblem "Selected"	Emblem "Selected"
80	214215	x	Emblem "Customized"	Emblem "Customized"
81	212409	T	Fönster öppningsbart 350x500 kpl.	Window openable 350x500 cpl.
82	212410	T	Fönster öppningsbart 300x700 kpl.	Window openable 300x700 cpl.
83	215539	x	Dekorlist	Decor list
--	215540	x	Dekorlist (Customized)	Decor list (Customized)
84	344997	x	Stödben fram	Support legs front
85	344996	x	Stödben bak	Support legs rear

M= Metervara
T= Tillbehör

M= On the metre
T= Accessory

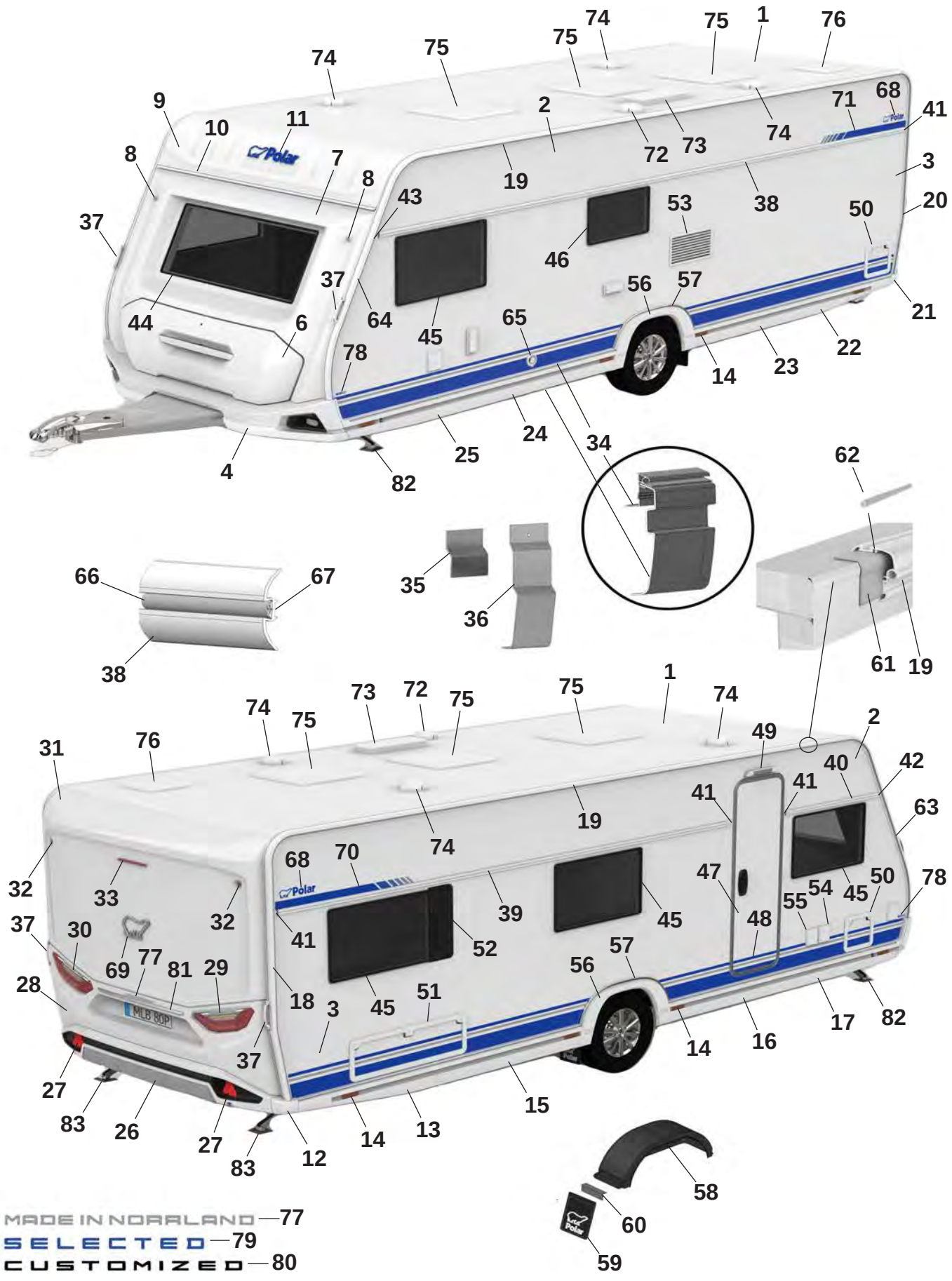
MADE IN NORRLAND — 77
SELECTED — 79
CUSTOMIZED — 80

Pos Fig	Det. nr Part. No	650 FDX	Benämning	Description
1	213254	x	Plåt tak 8100x2475	Roofing plate 8100x2475
2	212830	x	Plåt sida övre 6800x605	Side plate upper 6800x605
--	215157	x	Plåt sida övre 6800x605 (Custom.), sl. plåt	Side plate upper 6800x605 (Custom.), fl. plate
3	216133	x	Plåt sida undre 6800x1475	Side plate lower 6800x1475
--	216135	x	Plåt sida undre 6800x1475 (Custom.), sl. plåt	Side plate lower 6800x1475 (Custom.) fl. plate
4	215556	x	Front spoiler kpl.	Front spoiler cpl.
--	215567	x	Plast reflektor H	Plastic reflector R
--	215568	x	Plast reflektor V	Plastic reflector L
--	508425	x	Positionsljus	Position light
6	215832	x	Lucka gasolkoffert ink. handtag	Lid LPG compartment inc. handle
7	215563	x	Plast gavel främre mittdel	Plastic gable front middle
8	508424	x	Lampa breddmarkering fram	Lamp width marking front
9	215564	x	Gavel främre överdel	Gable front upper
10	215528	x	List markis fram L=2371	List front L=2371
11	210539	x	Dekal, blå	Decal, blue
--	214216	x	Dekal, svart (Customized)	Decal, black (Customized)
12	215527	x	Hörn gavel bak	Corner rear gable
13	215545	x	Sidokjol höger bak	Side skirt rear right
--	215549	M	Dekal sidokjol	Decal side skirt rear
--	215550	M	Dekal sidokjol (Customized)	Decal side skirt rear (Customized)
--	215490	x	Clips sidokjol	Clips side skirt
14	506506	x	Belysning sidomarkering	Light, side marking
15	215943	x	Sidokjol förlängare L=1490	Side skirt extention L=1490
--	215549	M	Dekal sidokjol	Decal side skirt rear
--	215550	M	Dekal sidokjol (Customized)	Decal side skirt rear (Customized)
--	215490	x	Clips sidokjol	Clips side skirt
16	215942	x	Sidokjol förlängare L=1585	Side skirt extention L=1585
--	215549	M	Dekal sidokjol	Decal side skirt rear
--	215550	M	Dekal sidokjol (Customized)	Decal side skirt rear (Customized)
--	215490	x	Clips sidokjol	Clips side skirt
17	215543	x	Sidokjol höger fram	Side skirt front right
--	215549	M	Dekal sidokjol	Decal side skirt rear
--	215550	M	Dekal sidokjol (Customized)	Decal side skirt rear (Customized)
--	215490	x	Clips sidokjol	Clips side skirt
18	215494	x	List tält höger bak	List rear right
19	215862	x	List tält rak L=5072	List straight L=5072
20	215495	x	List tält vänster bak	List rear left
21	215526	x	Hörn gavel bak	Corner rear gable
22	215546	x	Sidokjol vänster bak	Side skirt rear left
--	215549	M	Dekal sidokjol	Decal side skirt rear
--	215550	M	Dekal sidokjol (Customized)	Decal side skirt rear (Customized)
--	215490	x	Clips sidokjol	Clips side skirt
23	215998	x	Sidokjol förlängare L=1490	Side skirt extention L=1490
--	215549	M	Dekal sidokjol	Decal side skirt rear
--	215550	M	Dekal sidokjol (Customized)	Decal side skirt rear (Customized)
--	215490	x	Clips sidokjol	Clips side skirt
24	215999	x	Sidokjol förlängare L=1585	Side skirt extention L=1585
--	215549	M	Dekal sidokjol	Decal side skirt rear
--	215550	M	Dekal sidokjol (Customized)	Decal side skirt rear (Customized)
--	215490	x	Clips sidokjol	Clips side skirt

M= Metervara
T= Tillbehör

M= On the metre
T= Accessory

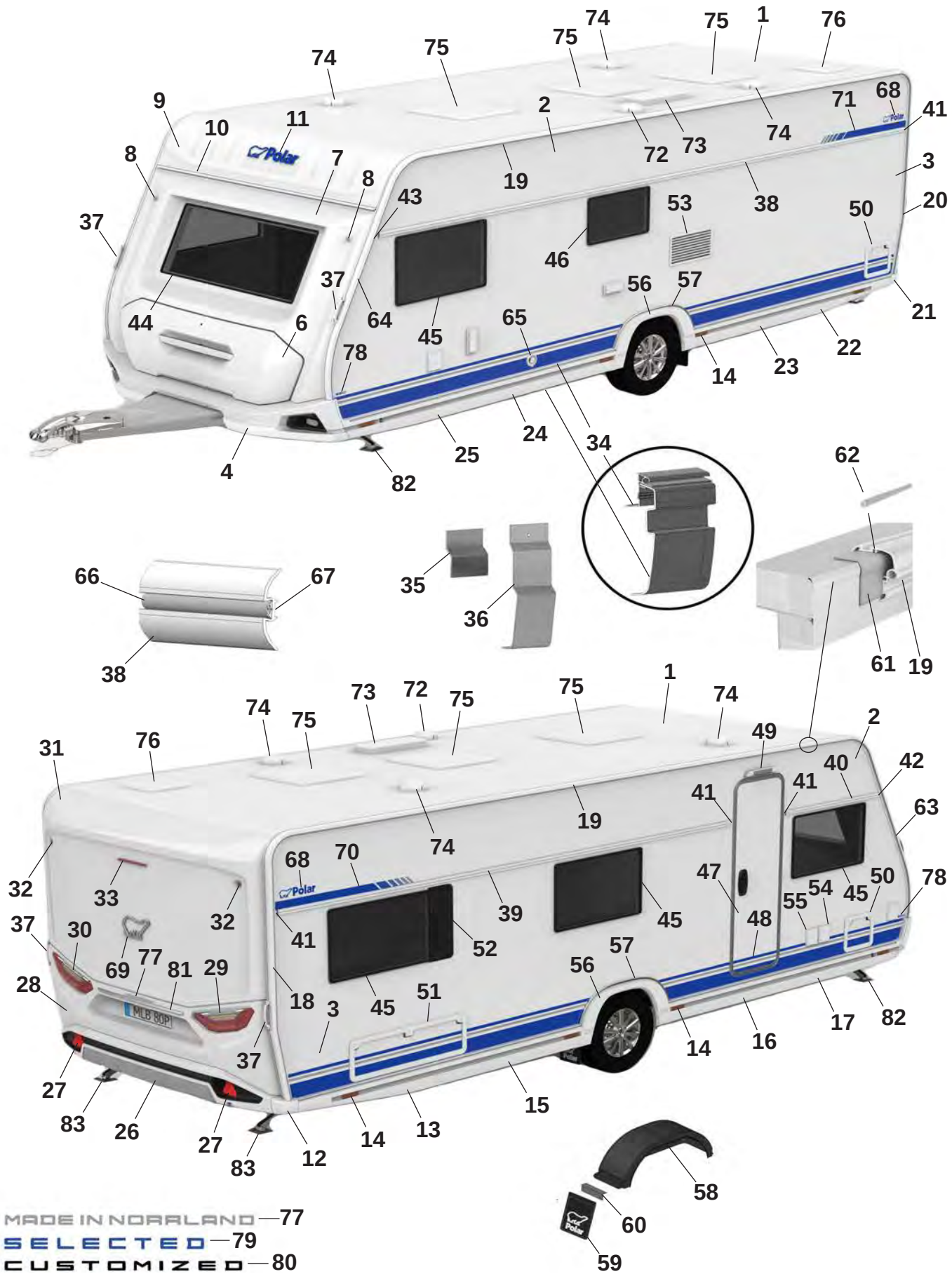
MADE IN NORRLAND — 77
SELECTED — 79
CUSTOMIZED — 80

Pos Fig	Det. nr Part. No	650 FDX	Benämning	Description
25	215544	x	Sidokjol vänster fram	Side skirt front left
--	215549	M	Dekal sidokjol	Decal side skirt rear
--	215550	M	Dekal sidokjol (Customized)	Decal side skirt rear (Customized)
--	215490	x	Clips sidokjol	Clips side skirt
26	215925	x	Bumper bak kpl.	Bumper rear cpl.
27	215499	x	Reflex bumper bak	Reflex bumper rear
28	215522	x	Plast gavel bak mittdel	Plastic gable rear middle
--	505651	x	Belysning skylt	Plate lamp
29	508381	x	Kombinationslampa bak H	Combination lamp rear R
30	508380	x	Kombinationslampa bak V	Combination lamp rear L
31	215521	x	Plast gavel bak överdel	Plastic gable rear upper
32	508385	x	Lampa breddmarkering bak	Lamp width marking rear
33	508386	x	Lampa bromsljus bak	Lamp break light rear
34	215888	x	Avbärarlist L=2925 (Framför hjulhus)	Carrier list L=2925 (In front of wheelhouse)
--	216586	x	Avbärarlist L=2790 (Bakom hjulhus)	Carrier list L=2790 (Behind the wheelhouse)
35	215917	x	Stöd sidokjol 69,5x100	Support side skirt 69,5x100
36	216272	x	Stöd sidokjol 60x173,5	Support side skirt 60x173,5
37	215901	x	Draghandtag	Handle
38	215879	x	Midjelist V L=6233	List middle Left L=6233
39	215873	x	Midjelist H bak L=4433	List middle Right rear L=4433
40	215866	x	Midjelist H fram L=1165	List middle Right front L=1165
41	215072	x	Ändavslut rak	End protection straight
42	215078	x	Ändavslut H fram	End protection front R
43	215079	x	Ändavslut V fram	End protection front L
44	215598	x	Fönster front 600x1450 kpl.	Front window 600x1450 cpl.
45	212413	x	Fönster öppningsbart 550x900 kpl.	Window openable 550x900 cpl.
46	212411	x	Fönster öppningsbart 400x700 kpl.	Window openable 400x700 cpl.
47	213052	x	Dörr ytter u. fönster kpl.	Outer door without window kpl.
--	213053	x	Dörr ytter m. fönster kpl.	Outer door with window kpl.
48	215638	x	Dekal dörr blå	Door decal blue
--	215639	x	Dekal dörr svart (Customized)	Door decal black (Customized)
49	508061	x	Belysning utvändigt	Outer light
50	207759	x	Lucka m. innerram, utan spegel	Door with frame inner, without plate
51	14-701045	x	Lucka m innerram, utan spegel	Door with frame inner, without plate
52	212477	T	Ventilationsgaller H	Ventilator grill R
53	214773	x	Galler ventilation kyl	Grill ventilation refrigerator
54	508106	x	El-inttag 230 V	El. connection 230 V
55	508107	x	El-uttag 230 V	El connection 230 V
--		x	Tältservice	Tentservice
--		x	El-uttag 12 V	El connection 12 V
--		x	TV-antenn in/ut	TV-aerial in/out
56	215541	x	Hjulhusbräddare	Mudguard
57	215551	x	List al. hjulhusbräddare	List al. mudguard
--	801539	x	Skruv 3,5x25	Screw 3,5x25
58	212894	x	Hjulhus	Wheel housing
--	212895	x	Isolering hjulhus	Insulation wheel housing
59	102470	x	Stänkskydd	Splash guard
60	101223	x	Fäste stänkskydd	Bracket splash guard
--	800118	x	Skruv	Screw
61	215491	M	List tätning 74mm	Seal strip 74mm
			M= Metervara T= Tillbehör	M= On the metre T= Accessory

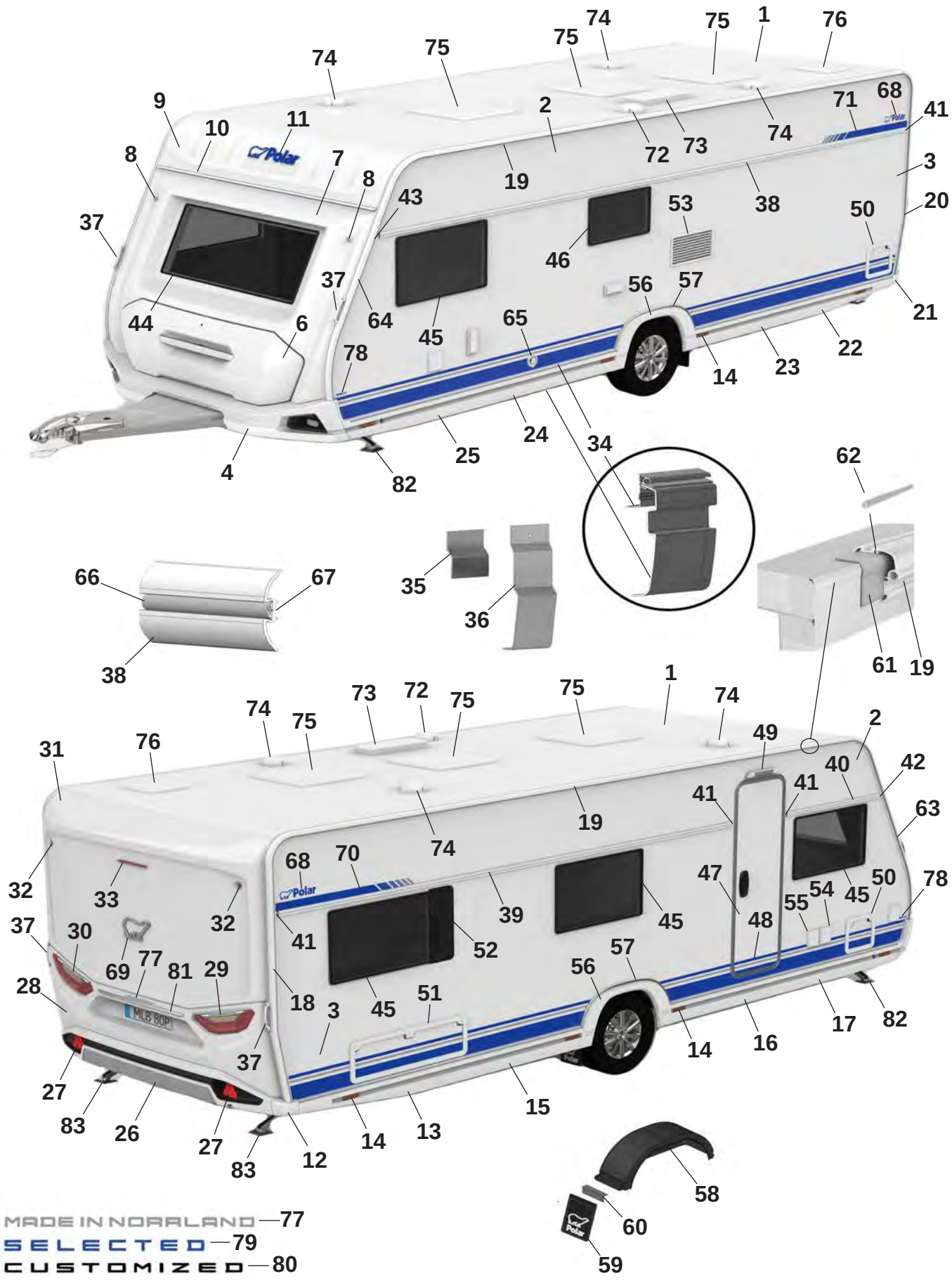
MADE IN NORRLAND — 77
SELECTED — 79
CUSTOMIZED — 80

Pos Fig	Det. nr Part. No	650 FDX	Benämning	Description
62	208323	x	Styrstift list tält 50x3,5 mm	Pin for list 50x6,5 mm
63	215493	x	List höger fram	List front right
64	215492	x	List vänster fram	List front left
65	601486	x	Skorsten väggmontage kpl.	Chimney kpl.
66	210364	M	List dekor plast	List decor plastic
67	208236	M	Butyl profil 15x2 (30 m/rulle)	Seal strip 15x2 (30 m/roll)
68	212558	x	Emblem blå	Emblem blue
--	214211	x	Emblem blå (Selected)	Emblem blue (Selected)
--	214212	x	Emblem svart (Customized)	Emblem black (Customized)
69	212557	x	Emblem chrome	Emblem chrome
--	214217	x	Emblem svart (Customized)	Emblem black (Customized)
70	216001	x	Dekal H blå	Decal R blue
--	216003	x	Dekal H svart (Customized)	Decal R black (Customized)
71	216000	x	Dekal V blå	Decal L Blue
--	216002	x	Dekal V svart (Customized)	Decal L black (Customized)
72	401495	x	Motor köksfläkt kpl.	Motor kitchen fan cpl.
73	208023	x	Ventil tak för (kyl/frys)	Ventilator roof for refrigerator (refr./freeze)
74	00970024	x	Ventilator kpl.	Ventilator cpl.
75	208690	x	Taklucka 400x400 Mini-Heki kpl. rumsdel	Roof hatch 400x400 Mini-Heki cpl. room
--	211846	T	Taklucka 400x400 Omnivent kpl. vit	Roof hatch 400x400 Omnivent cpl. white
--	08-030921	T	Taklucka 500x700 Midi-Heki kpl.	Taklucka 500x700 Midi-Heki cpl.
--	207780	T	Taklucka 655x960 Heki de Lux kpl.	Roof hatch 655x960 Heki de Lux cpl.
76	215045	x	Taklucka 280x280 kpl. tvättrum	Roof hatch 280x280 cpl. washroom
77	215375	x	Dekal "Made in Norrland"	Decal "Made in Norrland"
78	216030	x	Dekal "650" blå	Decal "650" blue
--	216023	x	Dekal "650" svart (Customized)	Dekal "650" svart (Customized)
79	216018	x	Emblem "Selected"	Emblem "Selected"
80	214215	x	Emblem "Customized"	Emblem "Customized"
81	215539	x	Dekorlist	Decor list
--	215540	x	Dekorlist (Customized)	Decor list (Customized)
82	344997	x	Stödben fram	Support legs front
83	344996	x	Stödben bak	Support legs rear

M= Metervara
T= Tillbehör

M= On the metre
T= Accessory

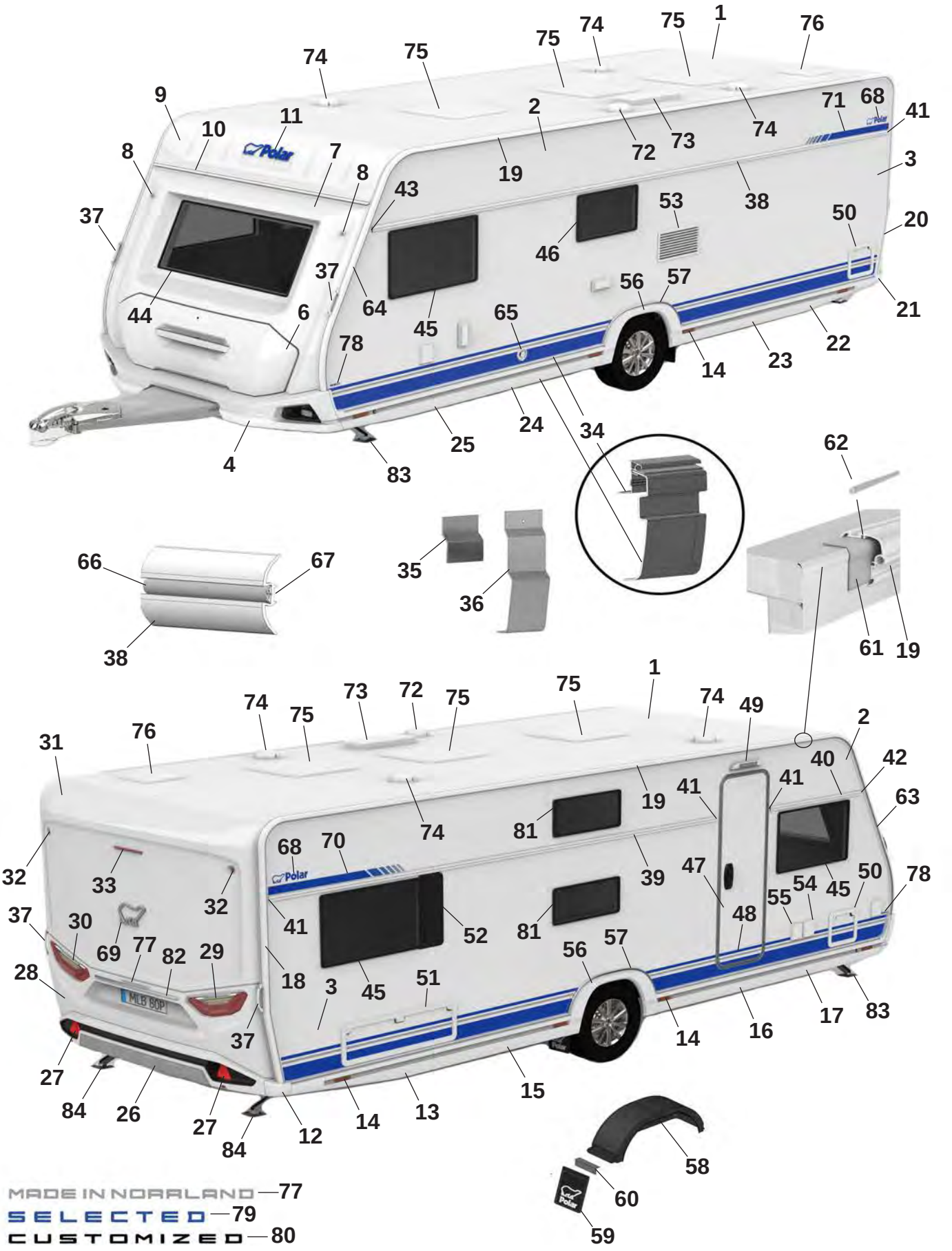

MADE IN NORRLAND — 77

SELECTED — 79

CUSTOMIZED — 80

Pos Fig	Det. nr Part. No	650 FDC	Benämning	Description
1	213254	x	Plåt tak 8100x2475	Roofing plate 8100x2475
2	212830	x	Plåt sida övre 6800x605	Side plate upper 6800x605
--	215157	x	Plåt sida övre 6800x605 (Custom.), sl. plåt	Side plate upper 6800x605 (Custom.), fl. plate
3	216133	x	Plåt sida undre 6800x1475	Side plate lower 6800x1475
--	216135	x	Plåt sida undre 6800x1475 (Custom.), sl. plåt	Side plate lower 6800x1475 (Custom.) fl. plate
4	215556	x	Front spoiler kpl.	Front spoiler cpl.
--	215567	x	Plast reflektor H	Plastic reflector R
--	215568	x	Plast reflektor V	Plastic reflector L
--	508425	x	Positionsljus	Position light
6	215832	x	Lucka gasolkoffert ink. handtag	Lid LPG compartment inc. handle
7	215563	x	Plast gavel främre mittdel	Plastic gable front middle
8	508424	x	Lampa breddmarkering fram	Lamp width marking front
9	215564	x	Gavel främre överdel	Gable front upper
10	215528	x	List markis fram L=2371	List front L=2371
11	210539	x	Dekal, blå	Decal, blue
--	214216	x	Dekal, svart (Customized)	Decal, black (Customized)
12	215527	x	Hörn gavel bak	Corner rear gable
13	215545	x	Sidokjol höger bak	Side skirt rear right
--	215549	M	Dekal sidokjol	Decal side skirt rear
--	215550	M	Dekal sidokjol (Customized)	Decal side skirt rear (Customized)
--	215490	x	Clips sidokjol	Clips side skirt
14	506506	x	Belysning sidomarkering	Light, side marking
15	215943	x	Sidokjol förlängare L=1490	Side skirt extention L=1490
--	215549	M	Dekal sidokjol	Decal side skirt rear
--	215550	M	Dekal sidokjol (Customized)	Decal side skirt rear (Customized)
--	215490	x	Clips sidokjol	Clips side skirt
16	215942	x	Sidokjol förlängare L=1585	Side skirt extention L=1585
--	215549	M	Dekal sidokjol	Decal side skirt rear
--	215550	M	Dekal sidokjol (Customized)	Decal side skirt rear (Customized)
--	215490	x	Clips sidokjol	Clips side skirt
17	215543	x	Sidokjol höger fram	Side skirt front right
--	215549	M	Dekal sidokjol	Decal side skirt rear
--	215550	M	Dekal sidokjol (Customized)	Decal side skirt rear (Customized)
--	215490	x	Clips sidokjol	Clips side skirt
18	215494	x	List tält höger bak	List rear right
19	215862	x	List tält rak L=5072	List straight L=5072
20	215495	x	List tält vänster bak	List rear left
21	215526	x	Hörn gavel bak	Corner rear gable
22	215546	x	Sidokjol vänster bak	Side skirt rear left
--	215549	M	Dekal sidokjol	Decal side skirt rear
--	215550	M	Dekal sidokjol (Customized)	Decal side skirt rear (Customized)
--	215490	x	Clips sidokjol	Clips side skirt
23	215998	x	Sidokjol förlängare L=1490	Side skirt extention L=1490
--	215549	M	Dekal sidokjol	Decal side skirt rear
--	215550	M	Dekal sidokjol (Customized)	Decal side skirt rear (Customized)
--	215490	x	Clips sidokjol	Clips side skirt
24	215999	x	Sidokjol förlängare L=1585	Side skirt extention L=1585
--	215549	M	Dekal sidokjol	Decal side skirt rear
--	215550	M	Dekal sidokjol (Customized)	Decal side skirt rear (Customized)
--	215490	x	Clips sidokjol	Clips side skirt
			M= Metervara T= Tillbehör	M= On the metre T= Accessory

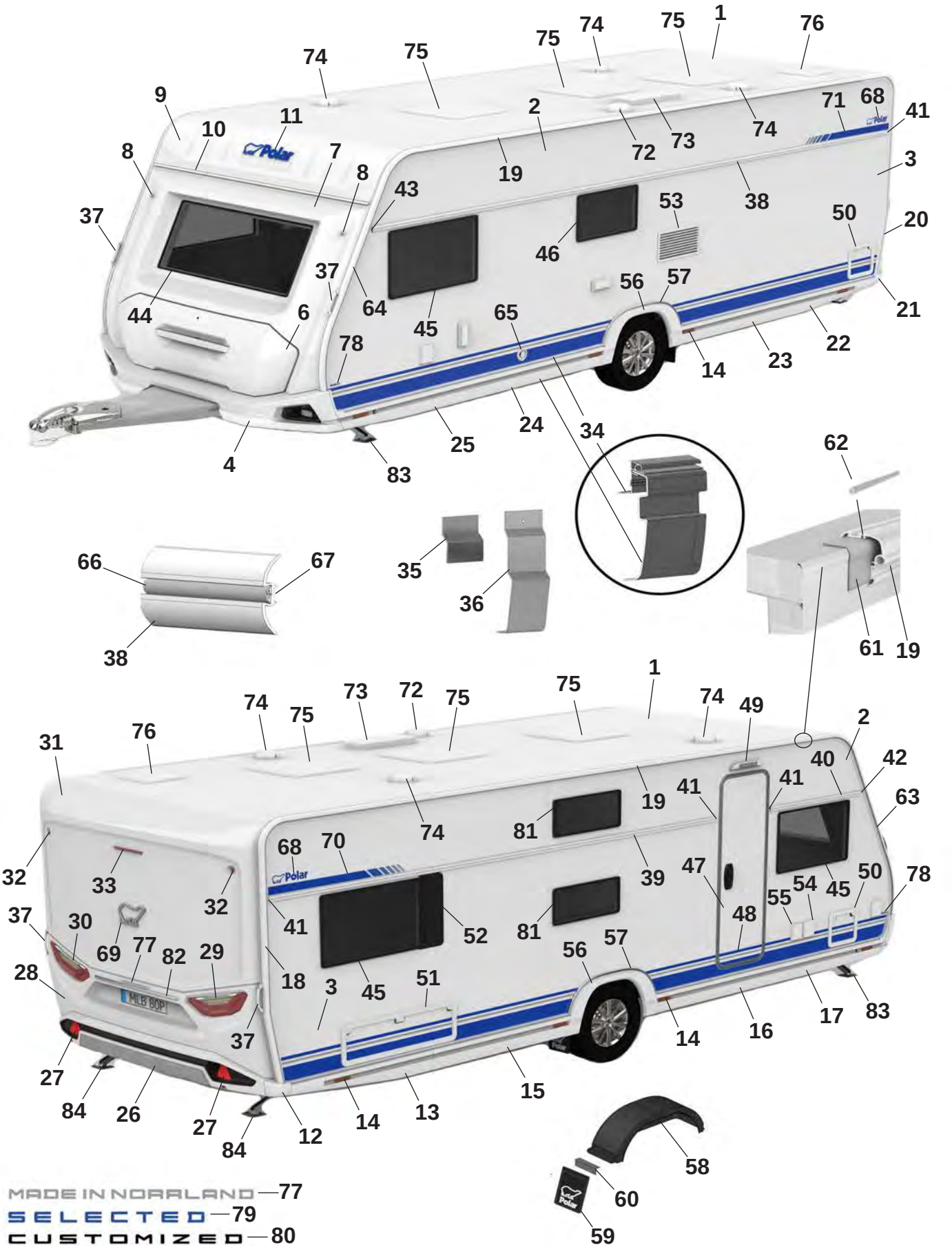
MADE IN NORRLAND — 77
SELECTED — 79
CUSTOMIZED — 80

Pos Fig	Det. nr Part. No	650 FDC	Benämning	Description
25	215544	x	Sidokjol vänster fram	Side skirt front left
--	215549	M	Dekal sidokjol	Decal side skirt rear
--	215550	M	Dekal sidokjol (Customized)	Decal side skirt rear (Customized)
--	215490	x	Clips sidokjol	Clips side skirt
26	215925	x	Bumper bak kpl.	Bumper rear cpl.
27	215499	x	Reflex bumper bak	Reflex bumper rear
28	215522	x	Plast gavel bak mittdel	Plastic gable rear middle
--	505651	x	Belysning skylt	Plate lamp
29	508381	x	Kombinationslampa bak H	Combination lamp rear R
30	508380	x	Kombinationslampa bak V	Combination lamp rear L
31	215521	x	Plast gavel bak överdel	Plastic gable rear upper
32	508385	x	Lampa breddmarkering bak	Lamp width marking rear
33	508386	x	Lampa bromsljus bak	Lamp break light rear
34	215888	x	Avbärarlist L=2925 (Framför hjulhus)	Carrier list L=2925 (In front of wheelhouse)
--	216586	x	Avbärarlist L=2790 (Bakom hjulhus)	Carrier list L=2790 (Behind the wheelhouse)
35	215917	x	Stöd sidokjol 69,5x100	Support side skirt 69,5x100
36	216272	x	Stöd sidokjol 60x173,5	Support side skirt 60x173,5
37	215901	x	Draghandtag	Handle
38	215879	x	Midjelist V L=6233	List middle Left L=6233
39	215873	x	Midjelist H bak L=4433	List middle Right rear L=4433
40	215863	x	Midjelist H fram L=1165	List middle Right front L=1165
41	215072	x	Ändavslut rak	End protection straight
42	215078	x	Ändavslut H fram	End protection front R
43	215079	x	Ändavslut V fram	End protection front L
44	215598	x	Fönster front 600x1450 kpl.	Front window 600x1450 cpl.
45	212413	x	Fönster öppningsbart 550x900 kpl.	Window openable 550x900 cpl.
46	212411	x	Fönster öppningsbart 400x700 kpl.	Window openable 400x700 cpl.
47	213052	x	Dörr ytter u. fönster kpl.	Outer door without window kpl.
--	213053	x	Dörr ytter m. fönster kpl.	Outer door with window kpl.
48	215638	x	Dekal dörr blå	Door decal blue
--	215639	x	Dekal dörr svart (Customized)	Door decal black (Customized)
49	508061	x	Belysning utvändigt	Outer light
50	207759	x	Lucka m. innerram, utan spegel	Door with frame inner, without plate
51	14-701045	x	Lucka m innerram, utan spegel	Door with frame inner, without plate
52	212477	T	Ventilationsgaller H	Ventilator grill R
53	214773	x	Galler ventilation kyl	Grill ventilation refrigerator
54	508106	x	El-inttag 230 V	El. connection 230 V
55	508107	x	El-uttag 230 V	El connection 230 V
--		x	Tältservice	Tentservice
--		x	El-uttag 12 V	El connection 12 V
--		x	TV-antenn in/ut	TV-aerial in/out
56	215541	x	Hjulhusbräddare	Mudguard
57	215551	x	List al. hjulhusbräddare	List al. mudguard
--	801539	x	Skruv 3,5x25	Screw 3,5x25
58	212894	x	Hjulhus	Wheel housing
--	212895	x	Isolering hjulhus	Insulation wheel housing
59	102470	x	Stänkskydd	Splash guard
60	101223	x	Fäste stänkskydd	Bracket splash guard
--	800118	x	Skruv	Screw
61	215491	M	List tätning 74mm	Seal strip 74mm

M= Metervara
T= Tillbehör

M= On the metre
T= Accessory

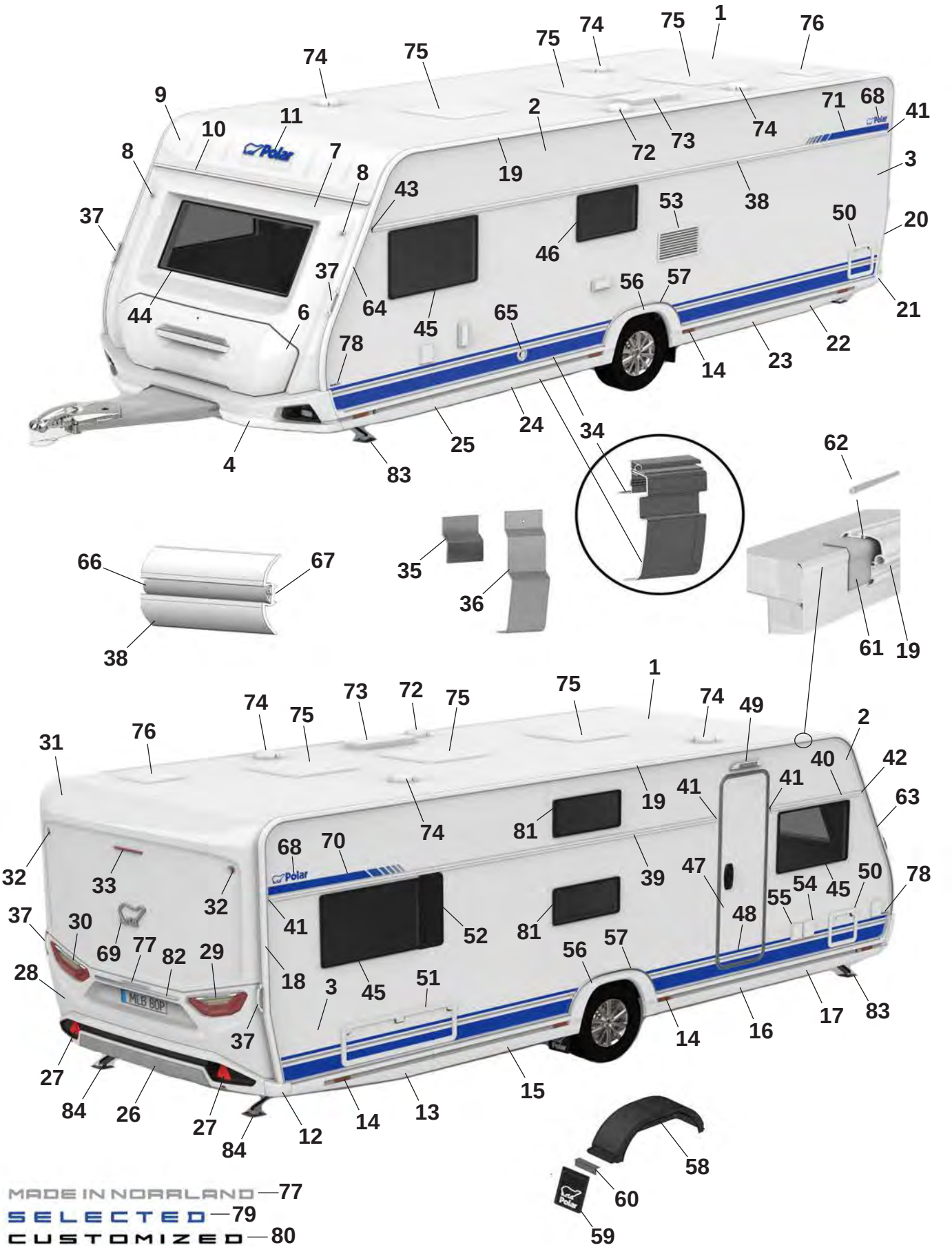

MADE IN NORRLAND — 77

SELECTED — 79

CUSTOMIZED — 80

Pos Fig	Det. nr Part. No	650 FDC	Benämning	Description
62	208323	x	Styrstift list tält 50x3,5 mm	Pin for list 50x6,5 mm
63	215493	x	List höger fram	List front right
64	215492	x	List vänster fram	List front left
65	601486	x	Skorsten väggmontage kpl.	Chimney kpl.
66	210364	M	List dekor plast	List decor plastic
67	208236	M	Butyl profil 15x2 (30 m/rulle)	Seal strip 15x2 (30 m/roll)
68	212558	x	Emblem blå	Emblem blue
--	214211	x	Emblem blå (Selected)	Emblem blue (Selected)
--	214212	x	Emblem svart (Customized)	Emblem black (Customized)
69	212557	x	Emblem chrome	Emblem chrome
--	214217	x	Emblem svart (Customized)	Emblem black (Customized)
70	216001	x	Dekal H blå	Decal R blue
--	216003	x	Dekal H svart (Customized)	Decal R black (Customized)
71	216000	x	Dekal V blå	Decal L Blue
--	216002	x	Dekal V svart (Customized)	Decal L black (Customized)
72	401495	x	Motor köksfläkt kpl.	Motor kitchen fan cpl.
73	208023	x	Ventil tak för (kyl/frys)	Ventilator roof for refrigerator (refr./freeze)
74	00970024	x	Ventilator kpl.	Ventilator cpl.
75	208690	x	Taklucka 400x400 Mini-Heki kpl. rumsdel	Roof hatch 400x400 Mini-Heki cpl. room
--	211846	T	Taklucka 400x400 Omnivent kpl. vit	Roof hatch 400x400 Omnivent cpl. white
--	08-030921	T	Taklucka 500x700 Midi-Heki kpl.	Taklucka 500x700 Midi-Heki cpl.
--	207780	T	Taklucka 655x960 Heki de Lux kpl.	Roof hatch 655x960 Heki de Lux cpl.
76	215045	x	Taklucka 280x280 kpl. tvättrum	Roof hatch 280x280 cpl. washroom
77	215375	x	Dekal "Made in Norrland"	Decal "Made in Norrland"
78	216030	x	Dekal "650" blå	Decal "650" blue
--	216023	x	Dekal "650" svart (Customized)	Dekal "650" svart (Customized)
79	216018	x	Emblem "Selected"	Emblem "Selected"
80	214215	x	Emblem "Customized"	Emblem "Customized"
81	212410	x	Fönster öppningsbart 300x700 kpl.	Window openable 300x700 cpl.
82	215539	x	Dekorlist	Decor list
--	215540	x	Dekorlist (Customized)	Decor list (Customized)
83	344997	x	Stödben fram	Support legs front
84	344996	x	Stödben bak	Support legs rear

M= Metervara
T= Tillbehör

M= On the metre
T= Accessory

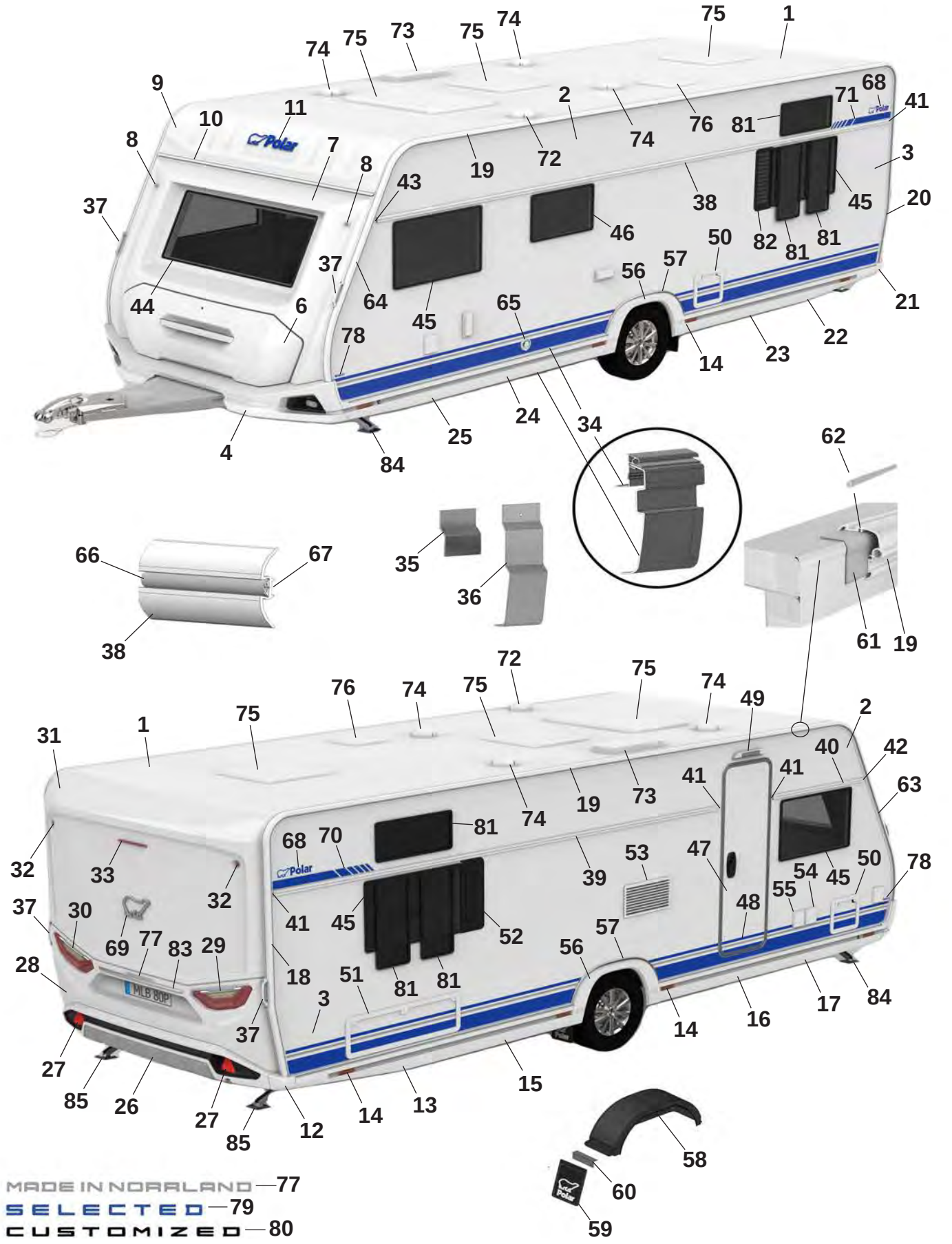
MADE IN NORRLAND — 77
SELECTED — 79
CUSTOMIZED — 80

Pos Fig	Det. nr Part. No	650 Q	Benämning	Description
1	213254	x	Plåt tak 8100x2475	Roofing plate 8100x2475
2	212830	x	Plåt sida övre 6800x605	Side plate upper 6800x605
--	215157	x	Plåt sida övre 6800x605 (Custom.), sl. plåt	Side plate upper 6800x605 (Custom.), fl. plate
3	216133	x	Plåt sida undre 6800x1475	Side plate lower 6800x1475
--	216135	x	Plåt sida undre 6800x1475 (Custom.), sl. plåt	Side plate lower 6800x1475 (Custom.) fl. plate
4	215556	x	Front spoiler kpl.	Front spoiler cpl.
--	215567	x	Plast reflektor H	Plastic reflector R
--	215568	x	Plast reflektor V	Plastic reflector L
--	508425	x	Positionsljus	Position light
6	215832	x	Lucka gasolkoffert ink. handtag	Lid LPG compartment inc. handle
7	215563	x	Plast gavel främre mittdel	Plastic gable front middle
8	508424	x	Lampa breddmarkering fram	Lamp width marking front
9	215564	x	Gavel främre överdel	Gable front upper
10	215528	x	List markis fram L=2371	List front L=2371
11	210539	x	Dekal, blå	Decal, blue
--	214216	x	Dekal, svart (Customized)	Decal, black (Customized)
12	215527	x	Hörn gavel bak	Corner rear gable
13	215545	x	Sidokjol höger bak	Side skirt rear right
--	215549	M	Dekal sidokjol	Decal side skirt rear
--	215550	M	Dekal sidokjol (Customized)	Decal side skirt rear (Customized)
--	215490	x	Clips sidokjol	Clips side skirt
14	506506	x	Belysning sidomarkering	Light, side marking
15	215943	x	Sidokjol förlängare L=1490	Side skirt extention L=1490
--	215549	M	Dekal sidokjol	Decal side skirt rear
--	215550	M	Dekal sidokjol (Customized)	Decal side skirt rear (Customized)
--	215490	x	Clips sidokjol	Clips side skirt
16	215942	x	Sidokjol förlängare L=1585	Side skirt extention L=1585
--	215549	M	Dekal sidokjol	Decal side skirt rear
--	215550	M	Dekal sidokjol (Customized)	Decal side skirt rear (Customized)
--	215490	x	Clips sidokjol	Clips side skirt
17	215543	x	Sidokjol höger fram	Side skirt front right
--	215549	M	Dekal sidokjol	Decal side skirt rear
--	215550	M	Dekal sidokjol (Customized)	Decal side skirt rear (Customized)
--	215490	x	Clips sidokjol	Clips side skirt
18	215494	x	List tält höger bak	List rear right
19	215862	x	List tält rak L=5072	List straight L=5072
20	215495	x	List tält vänster bak	List rear left
21	215526	x	Hörn gavel bak	Corner rear gable
22	215546	x	Sidokjol vänster bak	Side skirt rear left
--	215549	M	Dekal sidokjol	Decal side skirt rear
--	215550	M	Dekal sidokjol (Customized)	Decal side skirt rear (Customized)
--	215490	x	Clips sidokjol	Clips side skirt
23	215998	x	Sidokjol förlängare L=1490	Side skirt extention L=1490
--	215549	M	Dekal sidokjol	Decal side skirt rear
--	215550	M	Dekal sidokjol (Customized)	Decal side skirt rear (Customized)
--	215490	x	Clips sidokjol	Clips side skirt
24	215999	x	Sidokjol förlängare L=1585	Side skirt extention L=1585
--	215549	M	Dekal sidokjol	Decal side skirt rear
--	215550	M	Dekal sidokjol (Customized)	Decal side skirt rear (Customized)
--	215490	x	Clips sidokjol	Clips side skirt
			M= Metervara T= Tillbehör	M= On the metre T= Accessory

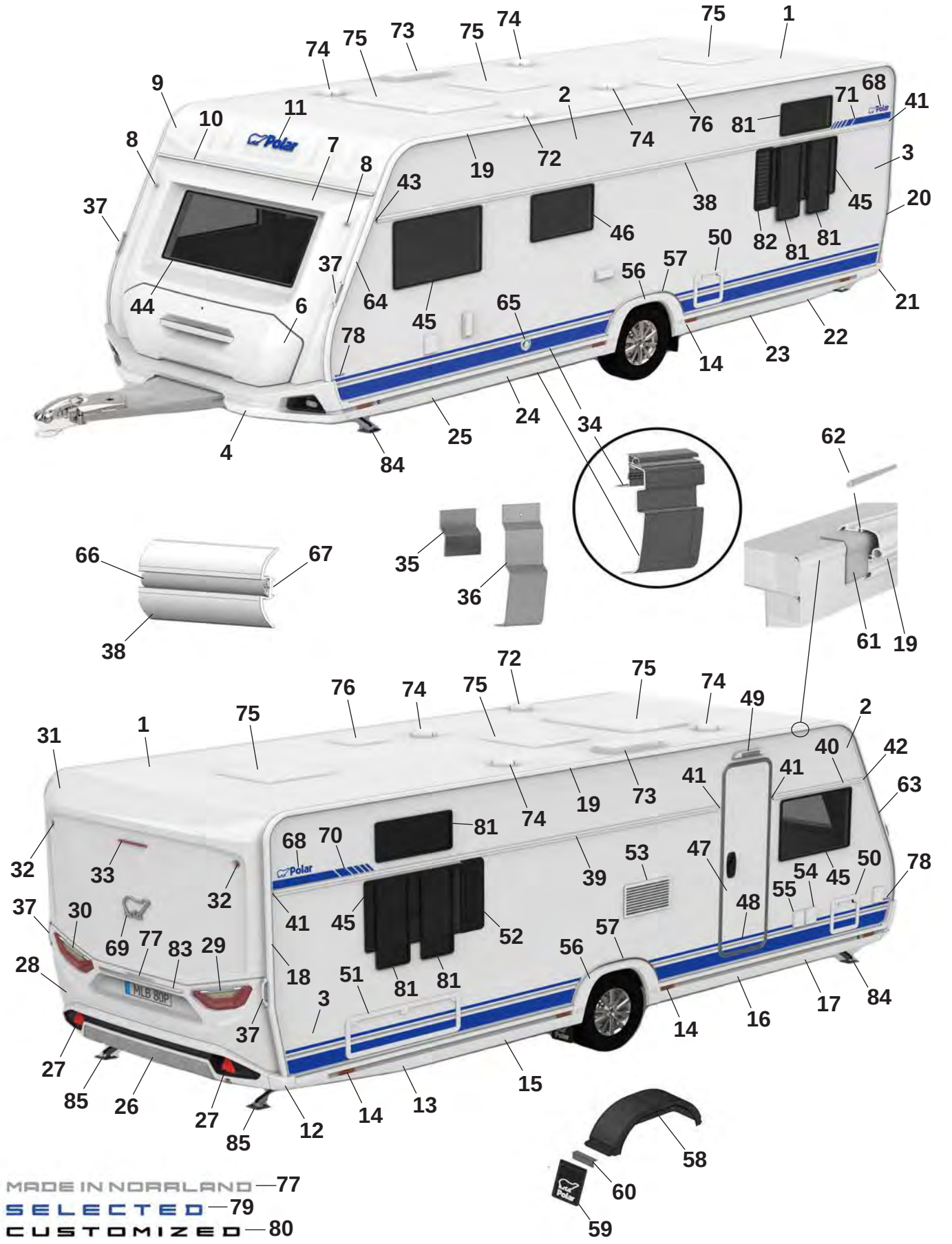
MADE IN NORRLAND — 77
SELECTED — 79
CUSTOMIZED — 80

Pos Fig	Det. nr Part. No	650 Q	Benämning	Description
25	215544	x	Sidokjol vänster fram	Side skirt front left
--	215549	M	Dekal sidokjol	Decal side skirt rear
--	215550	M	Dekal sidokjol (Customized)	Decal side skirt rear (Customized)
--	215490	x	Clips sidokjol	Clips side skirt
26	215925	x	Bumper bak kpl.	Bumper rear cpl.
27	215499	x	Reflex bumper bak	Reflex bumper rear
28	215522	x	Plast gavel bak mittdel	Plastic gable rear middle
--	505651	x	Belysning skylt	Plate lamp
29	508381	x	Kombinationslampa bak H	Combination lamp rear R
30	508380	x	Kombinationslampa bak V	Combination lamp rear L
31	215521	x	Plast gavel bak överdel	Plastic gable rear upper
32	508385	x	Lampa breddmarkering bak	Lamp width marking rear
33	508386	x	Lampa bromsljus bak	Lamp break light rear
34	215888	x	Avbärarlist L=2925 (Framför hjulhus)	Carrier list L=2925 (In front of wheelhouse)
--	216586	x	Avbärarlist L=2790 (Bakom hjulhus)	Carrier list L=2790 (Behind the wheelhouse)
35	215917	x	Stöd sidokjol 69,5x100	Support side skirt 69,5x100
36	216272	x	Stöd sidokjol 60x173,5	Support side skirt 60x173,5
37	215901	x	Draghandtag	Handle
38	215879	x	Midjelist V L=6233	List middle Left L=6233
39	215873	x	Midjelist H bak L=4433	List middle Right rear L=4433
40	215866	x	Midjelist H fram L=1165	List middle Right front L=1165
41	215072	x	Ändavslut rak	End protection straight
42	215078	x	Ändavslut H fram	End protection front R
43	215079	x	Ändavslut V fram	End protection front L
44	215598	x	Fönster front 600x1450 kpl.	Front window 600x1450 cpl.
45	212413	x	Fönster öppningsbart 550x900 kpl.	Window openable 550x900 cpl.
46	212411	x	Fönster öppningsbart 400x700 kpl.	Window openable 400x700 cpl.
47	213052	x	Dörr ytter u. fönster kpl.	Outer door without window kpl.
--	213053	x	Dörr ytter m. fönster kpl.	Outer door with window kpl.
48	215638	x	Dekal dörr blå	Door decal blue
--	215639	x	Dekal dörr svart (Customized)	Door decal black (Customized)
49	508061	x	Belysning utvändigt	Outer light
50	207759	x	Lucka m. innerram, utan spegel	Door with frame inner, without plate
51	14-701045	x	Lucka m innerram, utan spegel	Door with frame inner, without plate
52	212477	T	Ventilationsgaller H	Ventilator grill R
53	214773	x	Galler ventilation kyl	Grill ventilation refrigerator
54	508106	x	El-inttag 230 V	El. connection 230 V
55	508107	x	El-uttag 230 V	El connection 230 V
--		x	Tältservice	Tentservice
--		x	El-uttag 12 V	El connection 12 V
--		x	TV-antenn in/ut	TV-aerial in/out
56	215541	x	Hjulhusbräddare	Mudguard
57	215551	x	List al. hjulhusbräddare	List al. mudguard
--	801539	x	Skruv 3,5x25	Screw 3,5x25
58	212894	x	Hjulhus	Wheel housing
--	212895	x	Isolering hjulhus	Insulation wheel housing
59	102470	x	Stänkskydd	Splash guard
60	101223	x	Fäste stänkskydd	Bracket splash guard
--	800118	x	Skruv	Screw
61	215491	M	List tätning 74mm	Seal strip 74mm
			M= Metervara T= Tillbehör	M= On the metre T= Accessory

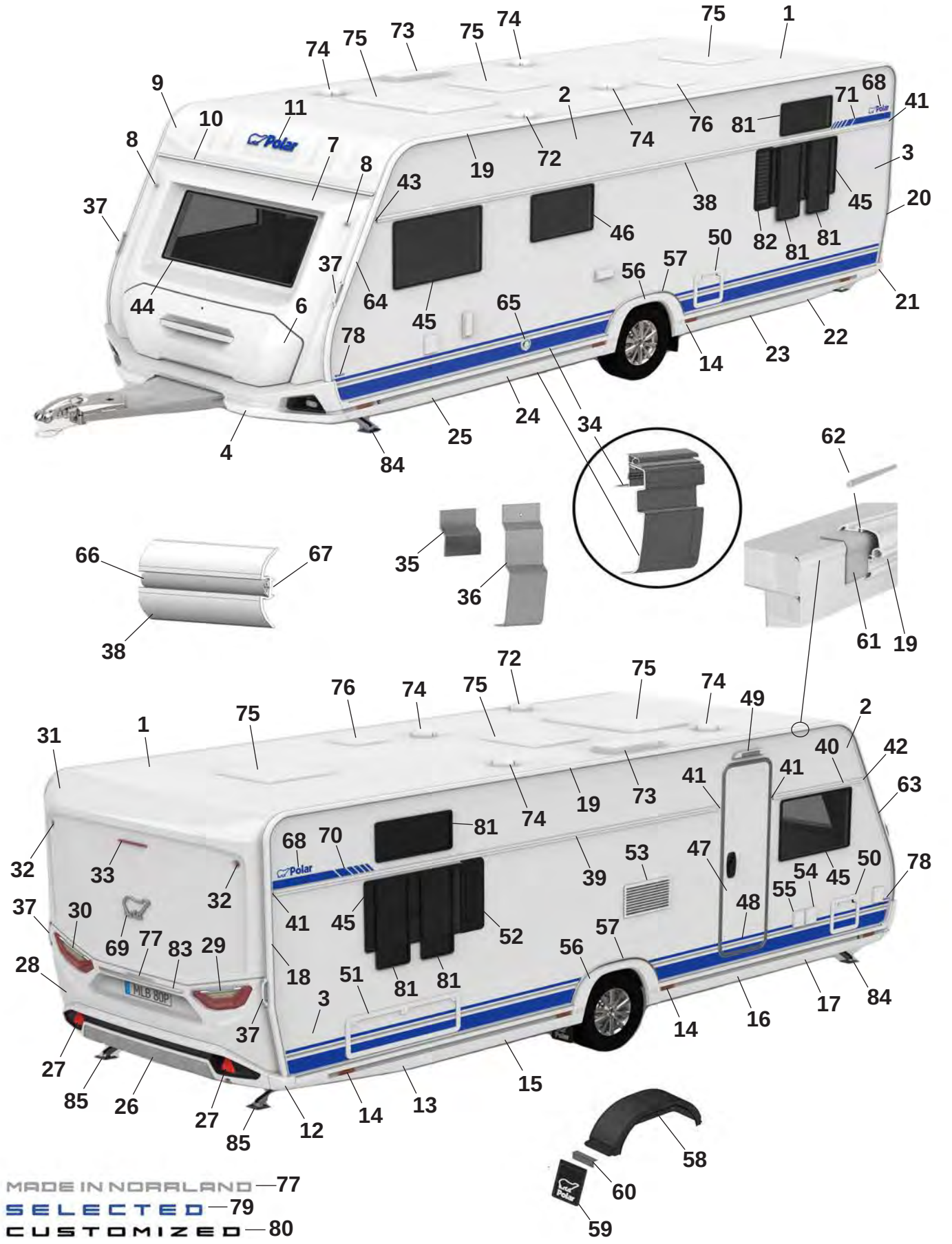
MADE IN NORRLAND — 77
SELECTED — 79
CUSTOMIZED — 80

Pos Fig	Det. nr Part. No	650 Q	Benämning	Description
62	208323	x	Styrstift list tält 50x3,5 mm	Pin for list 50x6,5 mm
63	215493	x	List höger fram	List front right
64	215492	x	List vänster fram	List front left
65	601486	x	Skorsten väggmontage kpl.	Chimney kpl.
66	210364	M	List dekor plast	List decor plastic
67	208236	M	Butyl profil 15x2 (30 m/rulle)	Seal strip 15x2 (30 m/roll)
68	212558	x	Emblem blå	Emblem blue
--	214211	x	Emblem blå (Selected)	Emblem blue (Selected)
--	214212	x	Emblem svart (Customized)	Emblem black (Customized)
69	212557	x	Emblem chrome	Emblem chrome
--	214217	x	Emblem svart (Customized)	Emblem black (Customized)
70	216001	x	Dekal H blå	Decal R blue
--	216003	x	Dekal H svart (Customized)	Decal R black (Customized)
71	216000	x	Dekal V blå	Decal L Blue
--	216002	x	Dekal V svart (Customized)	Decal L black (Customized)
72	401495	x	Motor köksfläkt kpl.	Motor kitchen fan cpl.
73	208023	x	Ventil tak för (kyl/frys)	Ventilator roof for refrigerator (refr./freeze)
74	00970024	x	Ventilator kpl.	Ventilator cpl.
75	208690	x	Taklucka 400x400 Mini-Heki kpl. rumsdel	Roof hatch 400x400 Mini-Heki cpl. room
--	211846	T	Taklucka 400x400 Omnivent kpl. vit	Roof hatch 400x400 Omnivent cpl. white
--	08-030921	T	Taklucka 500x700 Midi-Heki kpl.	Taklucka 500x700 Midi-Heki cpl.
--	207780	T	Taklucka 655x960 Heki de Lux kpl.	Roof hatch 655x960 Heki de Lux cpl.
76	215045	x	Taklucka 280x280 kpl. tvättrum	Roof hatch 280x280 cpl. washroom
77	215375	x	Dekal "Made in Norrland"	Decal "Made in Norrland"
78	216030	x	Dekal "650" blå	Decal "650" blue
--	216023	x	Dekal "650" svart (Customized)	Dekal "650" svart (Customized)
79	216018	x	Emblem "Selected"	Emblem "Selected"
80	214215	x	Emblem "Customized"	Emblem "Customized"
81	212410	x	Fönster öppningsbart 300x700 kpl.	Window openable 300x700 cpl.
82	212476	T	Ventilationsgaller V	Ventilator grill L
83	215539	x	Dekorlist	Decor list
--	215540	x	Dekorlist (Customized)	Decor list (Customized)
84	344997	x	Stödben fram	Support legs front
85	344996	x	Stödben bak	Support legs rear

M= Metervara
T= Tillbehör

M= On the metre
T= Accessory

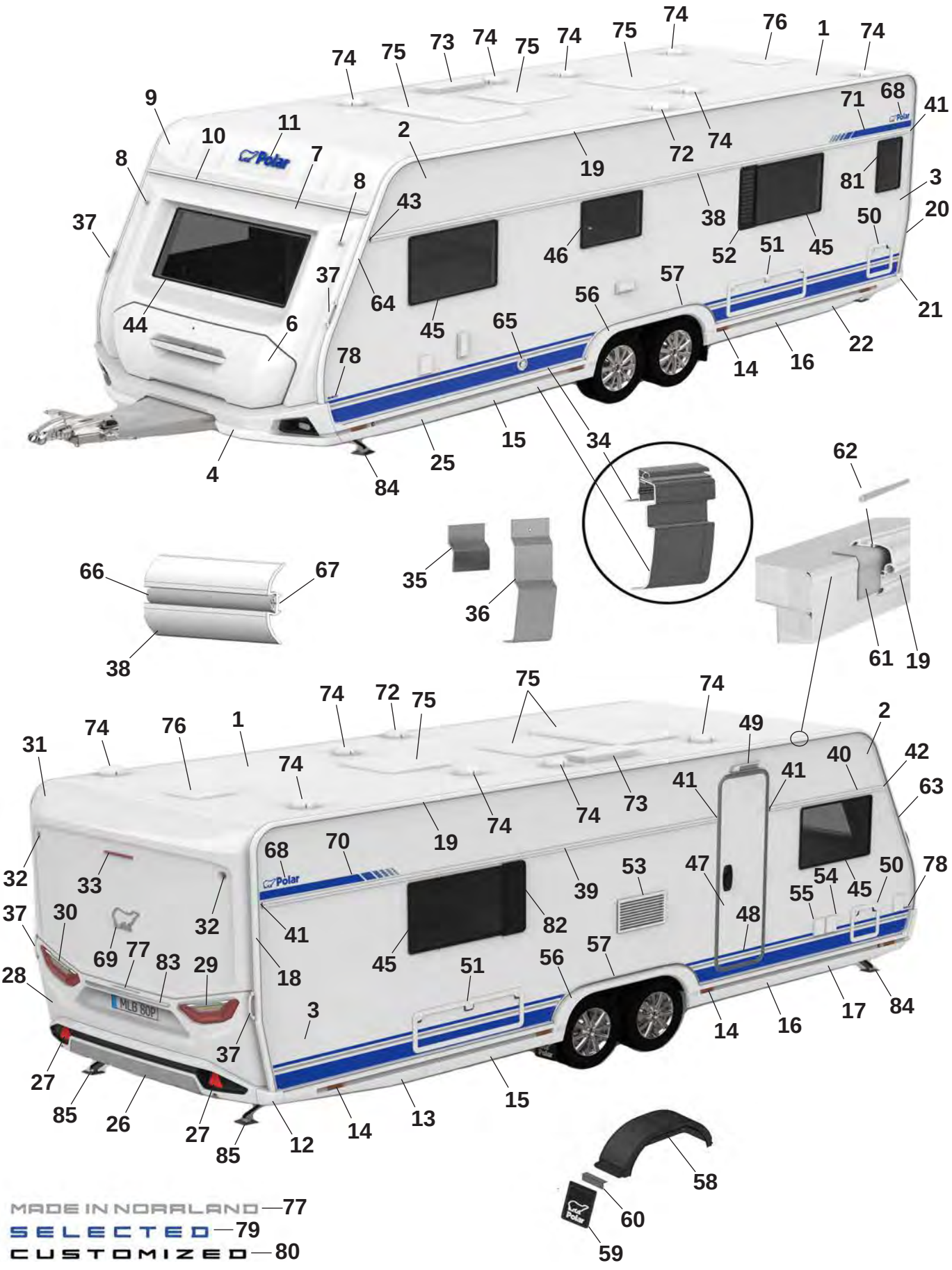
MADE IN NORRLAND — 77
SELECTED — 79
CUSTOMIZED — 80

Pos Fig	Det. nr Part. No	680 BS	Benämning	Description
1	213254	x	Plåt tak 8100x2475	Roofing plate 8100x2475
2	212831	x	Plåt sida övre 8900x605	Side plate upper 6800x605
--	215158	x	Plåt sida övre 8900x605 (Custom.), sl. plåt	Side plate upper 6800x605 (Custom.), fl. plate
3	216134	x	Plåt sida undre 8900x1475	Side plate lower 6800x1475
--	216136	x	Plåt sida undre 8900x1475 (Custom.), sl. plåt	Side plate lower 6800x1475 (Custom.) fl. plate
4	215556	x	Front spoiler kpl.	Front spoiler cpl.
--	215567	x	Plast reflektor H	Plastic reflector R
--	215568	x	Plast reflektor V	Plastic reflector L
--	508425	x	Positionsljus	Position light
6	215832	x	Lucka gasolkoffert ink. handtag	Lid LPG compartment inc. handle
7	215563	x	Plast gavel främre mittdel	Plastic gable front middle
8	508424	x	Lampa breddmarkering fram	Lamp width marking front
9	215564	x	Gavel främre överdel	Gable front upper
10	215528	x	List markis fram L=2371	List front L=2371
11	210539	x	Dekal, blå	Decal, blue
--	214216	x	Dekal, svart (Customized)	Decal, black (Customized)
12	215527	x	Hörn gavel bak	Corner rear gable
13	215545	x	Sidokjol höger bak	Side skirt rear right
--	215549	M	Dekal sidokjol	Decal side skirt rear
--	215550	M	Dekal sidokjol (Customized)	Decal side skirt rear (Customized)
--	215490	x	Clips sidokjol	Clips side skirt
14	506506	x	Belysning sidomarkering	Light, side marking
15	215844	x	Sidokjol förlängare L=1350	Side skirt extention L=1350
--	215549	M	Dekal sidokjol	Decal side skirt rear
--	215550	M	Dekal sidokjol (Customized)	Decal side skirt rear (Customized)
--	215490	x	Clips sidokjol	Clips side skirt
16	215846	x	Sidokjol förlängare L=1350	Side skirt extention L=1350
--	215549	M	Dekal sidokjol	Decal side skirt rear
--	215550	M	Dekal sidokjol (Customized)	Decal side skirt rear (Customized)
--	215490	x	Clips sidokjol	Clips side skirt
17	215543	x	Sidokjol höger fram	Side skirt front right
--	215549	M	Dekal sidokjol	Decal side skirt rear
--	215550	M	Dekal sidokjol (Customized)	Decal side skirt rear (Customized)
--	215490	x	Clips sidokjol	Clips side skirt
18	215494	x	List tält höger bak	List rear right
19	215498	x	List tält rak L=5352	List straight L=5352
20	215495	x	List tält vänster bak	List rear left
21	215526	x	Hörn gavel bak	Corner rear gable
22	215546	x	Sidokjol vänster bak	Side skirt rear left
--	215549	M	Dekal sidokjol	Decal side skirt rear
--	215550	M	Dekal sidokjol (Customized)	Decal side skirt rear (Customized)
--	215490	x	Clips sidokjol	Clips side skirt
25	215544	x	Sidokjol vänster fram	Side skirt front left
--	215549	M	Dekal sidokjol	Decal side skirt rear
--	215550	M	Dekal sidokjol (Customized)	Decal side skirt rear (Customized)
--	215490	x	Clips sidokjol	Clips side skirt
26	215925	x	Bumper bak kpl.	Bumper rear cpl.
27	215499	x	Reflex bumper bak	Reflex bumper rear
28	215522	x	Plast gavel bak mittdel	Plastic gable rear middle
--	505651	x	Belysning skylt	Plate lamp

M= Metervara
T= Tillbehör

M= On the metre
T= Accessory

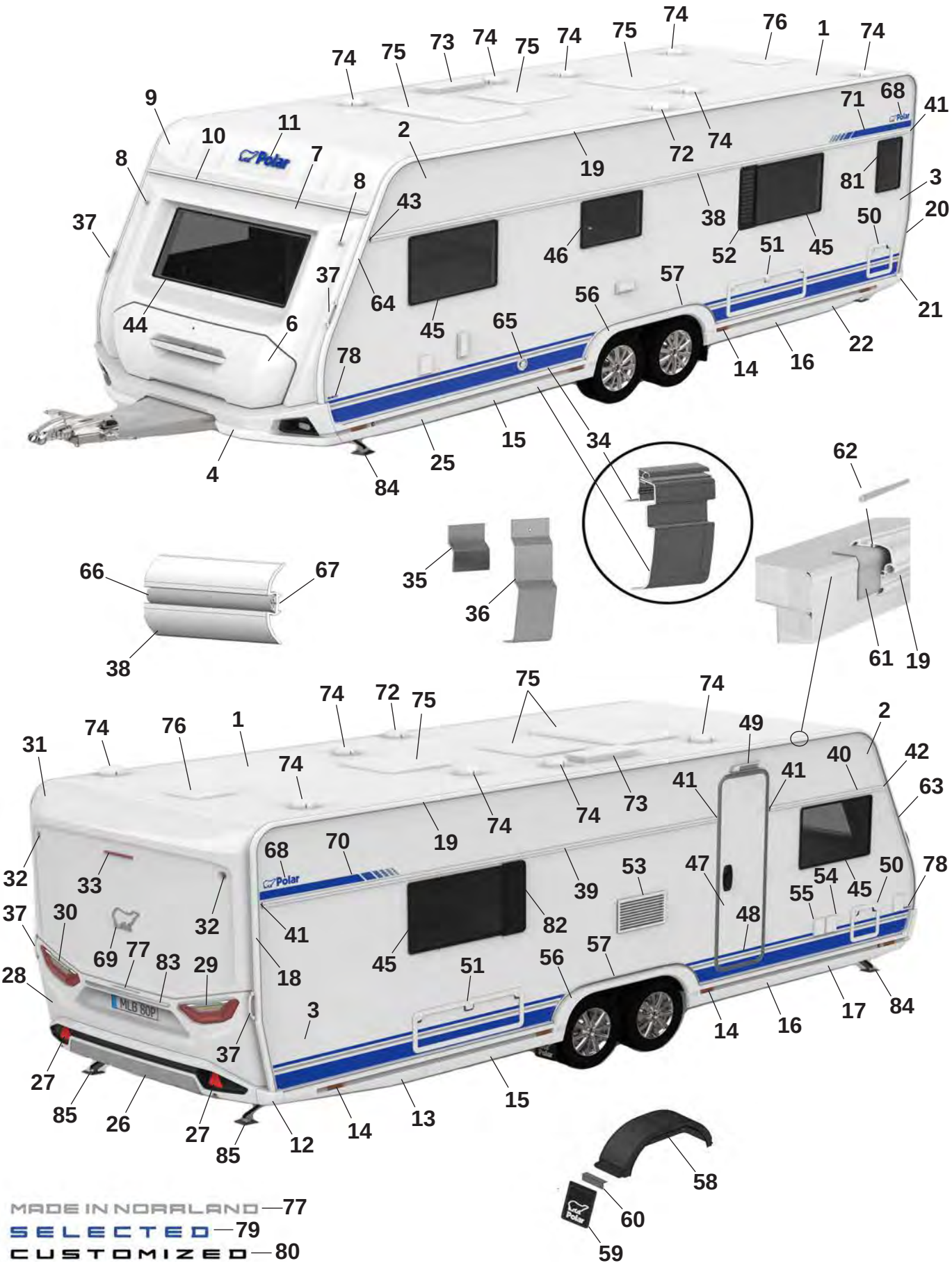
MADE IN NORRLAND — 77
SELECTED — 79
CUSTOMIZED — 80

Pos Fig	Det. nr Part. No	680 BS	Benämning	Description
29	508381	x	Kombinationslampa bak H	Combination lamp rear R
30	508380	x	Kombinationslampa bak V	Combination lamp rear L
31	215521	x	Plast gavel bak överdel	Plastic gable rear upper
32	508385	x	Lampa breddmarkering bak	Lamp width marking rear
33	508386	x	Lampa bromsljus bak	Lamp break light rear
34	215890	x	Avbärarlist L=2715 (Framför hjulhus)	Carrier list L=2715 (In front of wheelhouse)
--	215887	x	Avbärarlist L=2650 (Bakom hjulhus)	Carrier list L=2650 (Behind the wheelhouse)
35	215917	x	Stöd sidokjol 69,5x100	Support side skirt 69,5x100
36	216272	x	Stöd sidokjol 60x173,5	Support side skirt 60x173,5
37	215901	x	Draghandtag	Handle
38	215880	x	Midjelist V L=6513	List middle Left L=6513
39	215873	x	Midjelist H bak L=4433	List middle Right rear L=4433
40	215867	x	Midjelist H fram L=1445	List middle Right front L=1445
41	215072	x	Ändavslut rak	End protection straight
42	215078	x	Ändavslut H fram	End protection front R
43	215079	x	Ändavslut V fram	End protection front L
44	215598	x	Fönster front 600x1450 kpl.	Front window 600x1450 cpl.
45	212413	x	Fönster öppningsbart 550x900 kpl.	Window openable 550x900 cpl.
46	212411	x	Fönster öppningsbart 400x700 kpl.	Window openable 400x700 cpl.
47	213052	x	Dörr ytter u. fönster kpl.	Outer door without window kpl.
--	213053	x	Dörr ytter m. fönster kpl.	Outer door with window kpl.
48	215638	x	Dekal dörr blå	Door decal blue
--	215639	x	Dekal dörr svart (Customized)	Door decal black (Customized)
49	508061	x	Belysning utvändigt	Outer light
50	207759	x	Lucka m. innerram, utan spegel	Door with frame inner, without plate
51	14-701045	x	Lucka m innerram, utan spegel	Door with frame inner, without plate
52	212476	T	Ventilationsgaller V	Ventilator grill L
53	214773	x	Galler ventilation kyl	Grill ventilation refrigerator
54	508106	x	El-inttag 230 V	El. connection 230 V
55	508107	x	El-uttag 230 V	El connection 230 V
--		x	Tältservice	Tentservice
--		x	El-uttag 12 V	El connection 12 V
--		x	TV-antenn in/ut	TV-aerial in/out
56	215542	x	Hjulhusbräddare	Mudguard
57	215552	x	List al. hjulhusbräddare	List al. mudguard
--	801539	x	Skruv 3,5x25	Screw 3,5x25
58	212378	x	Hjulhus	Wheel housing
--	212442	x	Isolering hjulhus	Insulation wheel housing
59	102470	x	Stänkskydd	Splash guard
60	101223	x	Fäste stänkskydd	Bracket splash guard
--	800118	x	Skruv	Screw
61	215491	M	List tätning 74mm	Seal strip 74mm
62	208323	x	Styrstift list tält 50x3,5 mm	Pin for list 50x6,5 mm
63	215493	x	List höger fram	List front right
64	215492	x	List vänster fram	List front left
65	601486	x	Skorsten väggmontage kpl.	Chimney kpl.
66	210364	M	List dekor plast	List decor plastic
67	208236	M	Butyl profil 15x2 (30 m/rulle)	Seal strip 15x2 (30 m/roll)
68	212558	x	Emblem blå	Emblem blue
--	214211	x	Emblem blå (Selected)	Emblem blue (Selected)
			M= Metervara T= Tillbehör	M= On the metre T= Accessory

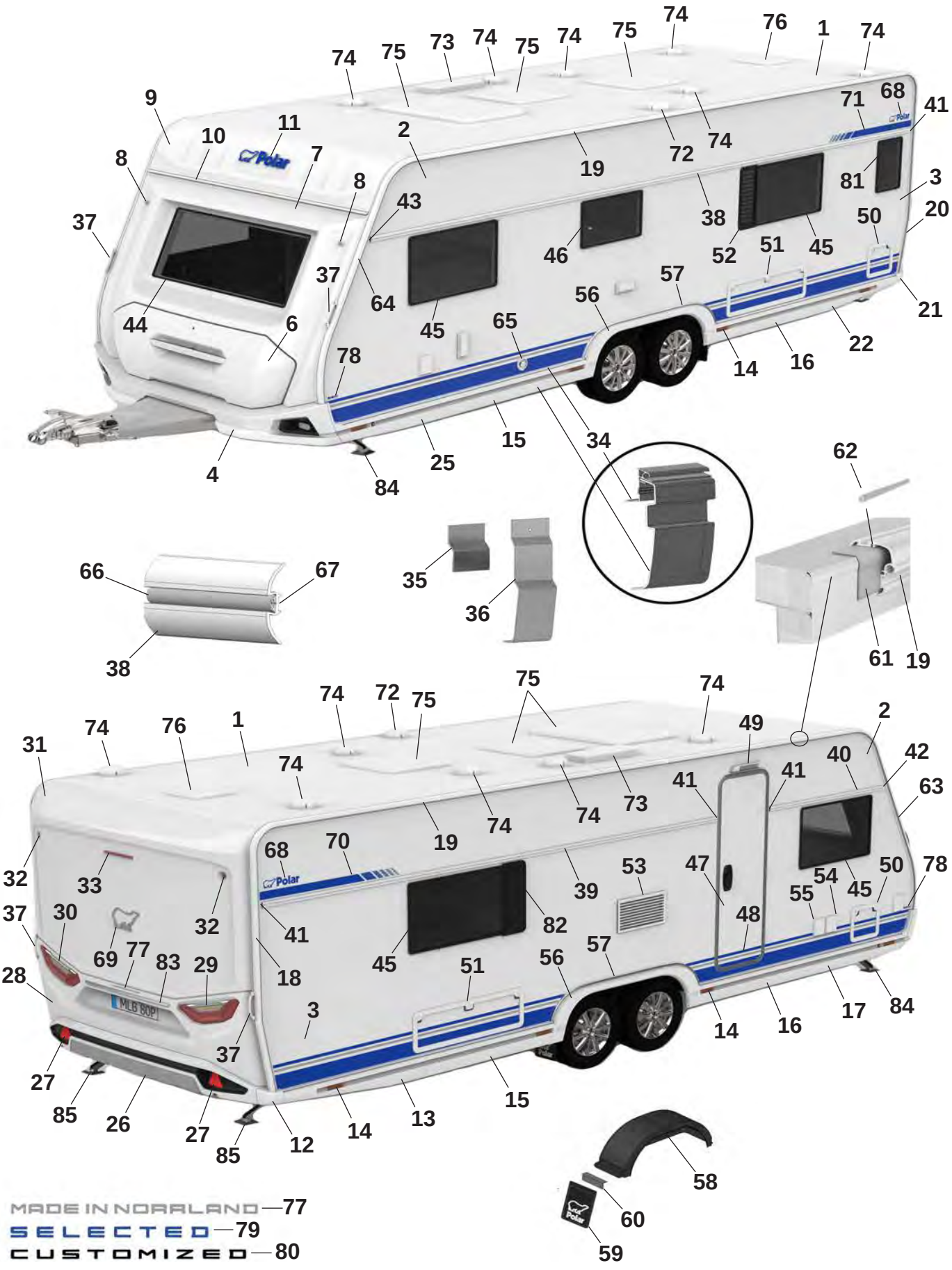
MADE IN NORRLAND — 77
SELECTED — 79
CUSTOMIZED — 80

Pos Fig	Det. nr Part. No	680 BS	Benämning	Description
--	214212	x	Emblem svart (Customized)	Emblem black (Customized)
69	212557	x	Emblem chrome	Emblem chrome
--	214217	x	Emblem svart (Customized)	Emblem black (Customized)
70	216001	x	Dekal H blå	Decal R blue
--	216003	x	Dekal H svart (Customized)	Decal R black (Customized)
71	216000	x	Dekal V blå	Decal L Blue
--	216002	x	Dekal V svart (Customized)	Decal L black (Customized)
72	401495	x	Motor köksfläkt kpl.	Motor kitchen fan cpl.
73	208023	x	Ventil tak för (kyl/frys)	Ventilator roof for refrigerator (refr./freeze)
74	00970024	x	Ventilator kpl.	Ventilator cpl.
75	208690	x	Taklucka 400x400 Mini-Heki kpl. rumsdel	Roof hatch 400x400 Mini-Heki cpl. room
--	211846	T	Taklucka 400x400 Omnivent kpl. vit	Roof hatch 400x400 Omnivent cpl. white
--	08-030921	T	Taklucka 500x700 Midi-Heki kpl.	Taklucka 500x700 Midi-Heki cpl.
--	207780	T	Taklucka 655x960 Heki de Lux kpl.	Roof hatch 655x960 Heki de Lux cpl.
76	215045	x	Taklucka 280x280 kpl. tvättrum	Roof hatch 280x280 cpl. washroom
77	215375	x	Dekal "Made in Norrland"	Decal "Made in Norrland"
78	216031	x	Dekal "680" blå	Decal "680" blue
--	216024	x	Dekal "680" svart (Customized)	Dekal "680" svart (Customized)
79	216018	x	Emblem "Selected"	Emblem "Selected"
80	214215	x	Emblem "Customized"	Emblem "Customized"
81	212409	T	Fönster öppningsbart 350x500 kpl.	Window openable 350x500 cpl.
82	212477	T	Ventilationsgaller H	Ventilator grill R
83	215539	x	Dekorlist	Decor list
--	215540	x	Dekorlist (Customized)	Decor list (Customized)
84	344997	x	Stödben fram	Support legs front
85	344996	x	Stödben bak	Support legs rear

M= Metervara
T= Tillbehör

M= On the metre
T= Accessory

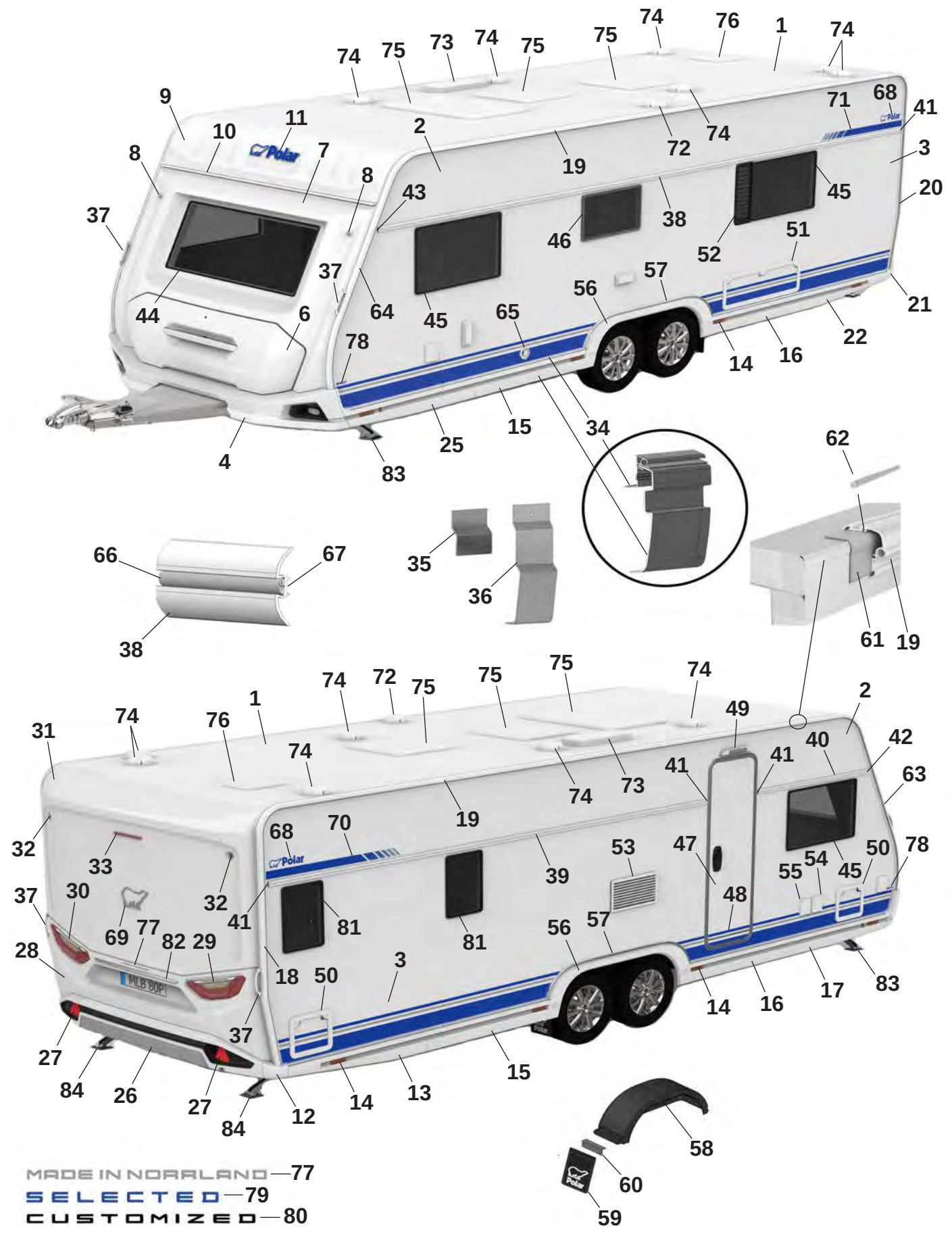
MADE IN NORRLAND — 77
SELECTED — 79
CUSTOMIZED — 80

Pos Fig	Det. nr Part. No		Benämning	Description
1	213254	x	Plåt tak 8100x2475	Roofing plate 8100x2475
2	212831	x	Plåt sida övre 8900x605	Side plate upper 6800x605
--	215158	x	Plåt sida övre 8900x605 (Custom.), sl. plåt	Side plate upper 6800x605 (Custom.), fl. plate
3	216134	x	Plåt sida undre 8900x1475	Side plate lower 6800x1475
--	216136	x	Plåt sida undre 8900x1475 (Custom.), sl. plåt	Side plate lower 6800x1475 (Custom.) fl. plate
4	215556	x	Front spoiler kpl.	Front spoiler cpl.
--	215567	x	Plast reflektor H	Plastic reflector R
--	215568	x	Plast reflektor V	Plastic reflector L
--	508425	x	Positionsljus	Position light
6	215832	x	Lucka gasolkoffert ink. handtag	Lid LPG compartment inc. handle
7	215563	x	Plast gavel främre mittdel	Plastic gable front middle
8	508424	x	Lampa breddmarkering fram	Lamp width marking front
9	215564	x	Gavel främre överdel	Gable front upper
10	215528	x	List markis fram L=2371	List front L=2371
11	210539	x	Dekal, blå	Decal, blue
--	214216	x	Dekal, svart (Customized)	Decal, black (Customized)
12	215527	x	Hörn gavel bak	Corner rear gable
13	215545	x	Sidokjol höger bak	Side skirt rear right
--	215549	M	Dekal sidokjol	Decal side skirt rear
--	215550	M	Dekal sidokjol (Customized)	Decal side skirt rear (Customized)
--	215490	x	Clips sidokjol	Clips side skirt
14	506506	x	Belysning sidomarkering	Light, side marking
15	215844	x	Sidokjol förlängare L=1350	Side skirt extention L=1350
--	215549	M	Dekal sidokjol	Decal side skirt rear
--	215550	M	Dekal sidokjol (Customized)	Decal side skirt rear (Customized)
--	215490	x	Clips sidokjol	Clips side skirt
16	215846	x	Sidokjol förlängare L=1350	Side skirt extention L=1350
--	215549	M	Dekal sidokjol	Decal side skirt rear
--	215550	M	Dekal sidokjol (Customized)	Decal side skirt rear (Customized)
--	215490	x	Clips sidokjol	Clips side skirt
17	215543	x	Sidokjol höger fram	Side skirt front right
--	215549	M	Dekal sidokjol	Decal side skirt rear
--	215550	M	Dekal sidokjol (Customized)	Decal side skirt rear (Customized)
--	215490	x	Clips sidokjol	Clips side skirt
18	215494	x	List tält höger bak	List rear right
19	215498	x	List tält rak L=5352	List straight L=5352
20	215495	x	List tält vänster bak	List rear left
21	215526	x	Hörn gavel bak	Corner rear gable
22	215546	x	Sidokjol vänster bak	Side skirt rear left
--	215549	M	Dekal sidokjol	Decal side skirt rear
--	215550	M	Dekal sidokjol (Customized)	Decal side skirt rear (Customized)
--	215490	x	Clips sidokjol	Clips side skirt
25	215544	x	Sidokjol vänster fram	Side skirt front left
--	215549	M	Dekal sidokjol	Decal side skirt rear
--	215550	M	Dekal sidokjol (Customized)	Decal side skirt rear (Customized)
--	215490	x	Clips sidokjol	Clips side skirt
26	215925	x	Bumper bak kpl.	Bumper rear cpl.
27	215499	x	Reflex bumper bak	Reflex bumper rear
28	215522	x	Plast gavel bak mittdel	Plastic gable rear middle
--	505651	x	Belysning skylt	Plate lamp

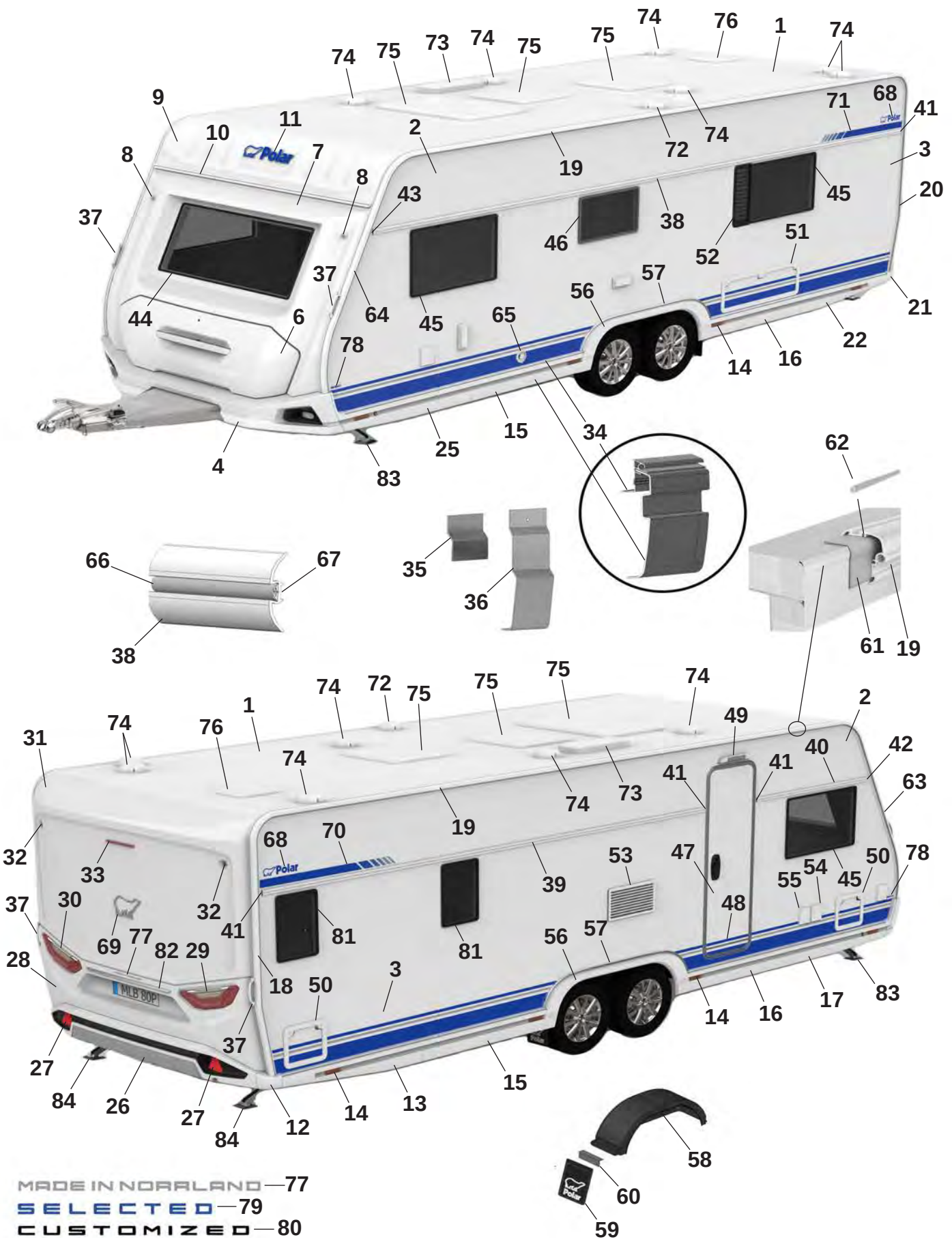
MADE IN NORRLAND — 77
SELECTED — 79
CUSTOMIZED — 80

Pos Fig	Det. nr Part. No		Benämning	Description
29	508381	x	Kombinationslampa bak H	Combination lamp rear R
30	508380	x	Kombinationslampa bak V	Combination lamp rear L
31	215521	x	Plast gavel bak överdel	Plastic gable rear upper
32	508385	x	Lampa breddmarkering bak	Lamp width marking rear
33	508386	x	Lampa bromsljus bak	Lamp break light rear
34	215890	x	Avbärarlist L=2715 (Framför hjulhus)	Carrier list L=2715 (In front of wheelhouse)
--	215887	x	Avbärarlist L=2650 (Bakom hjulhus)	Carrier list L=2650 (Behind the wheelhouse)
35	215917	x	Stöd sidokjol 69,5x100	Support side skirt 69,5x100
36	216272	x	Stöd sidokjol 60x173,5	Support side skirt 60x173,5
37	215901	x	Draghandtag	Handle
38	215880	x	Midjelist V L=6513	List middle Left L=6513
39	215873	x	Midjelist H bak L=4433	List middle Right rear L=4433
40	215867	x	Midjelist H fram L=1445	List middle Right front L=1445
41	215072	x	Ändavslut rak	End protection straight
42	215078	x	Ändavslut H fram	End protection front R
43	215079	x	Ändavslut V fram	End protection front L
44	215598	x	Fönster front 600x1450 kpl.	Front window 600x1450 cpl.
45	212413	x	Fönster öppningsbart 550x900 kpl.	Window openable 550x900 cpl.
46	212411	x	Fönster öppningsbart 400x700 kpl.	Window openable 400x700 cpl.
47	213052	x	Dörr ytter u. fönster kpl.	Outer door without window kpl.
--	213053	x	Dörr ytter m. fönster kpl.	Outer door with window kpl.
48	215638	x	Dekal dörr blå	Door decal blue
--	215639	x	Dekal dörr svart (Customized)	Door decal black (Customized)
49	508061	x	Belysning utvändigt	Outer light
50	207759	x	Lucka m. innerram, utan spegel	Door with frame inner, without plate
51	14-701045	x	Lucka m innerram, utan spegel	Door with frame inner, without plate
52	212476	T	Ventilationsgaller V	Ventilator grill L
53	214773	x	Galler ventilation kyl	Grill ventilation refrigerator
54	508106	x	El-inttag 230 V	El. connection 230 V
55	508107	x	El-uttag 230 V	El connection 230 V
--		x	Tältservice	Tentservice
--		x	El-uttag 12 V	El connection 12 V
--		x	TV-antenn in/ut	TV-aerial in/out
56	215542	x	Hjulhusbräddare	Mudguard
57	215552	x	List al. hjulhusbräddare	List al. mudguard
--	801539	x	Skruv 3,5x25	Screw 3,5x25
58	212378	x	Hjulhus	Wheel housing
--	212442	x	Isolering hjulhus	Insulation wheel housing
59	102470	x	Stänkskydd	Splash guard
60	101223	x	Fäste stänkskydd	Bracket splash guard
--	800118	x	Skruv	Screw
61	215491	M	List tätning 74mm	Seal strip 74mm
62	208323	x	Styrstift list tält 50x3,5 mm	Pin for list 50x6,5 mm
63	215493	x	List höger fram	List front right
64	215492	x	List vänster fram	List front left
65	601486	x	Skorsten väggmontage kpl.	Chimney kpl.
66	210364	M	List dekor plast	List decor plastic
67	208236	M	Butyl profil 15x2 (30 m/rulle)	Seal strip 15x2 (30 m/roll)
68	212558	x	Emblem blå	Emblem blue
--	214211	x	Emblem blå (Selected)	Emblem blue (Selected)

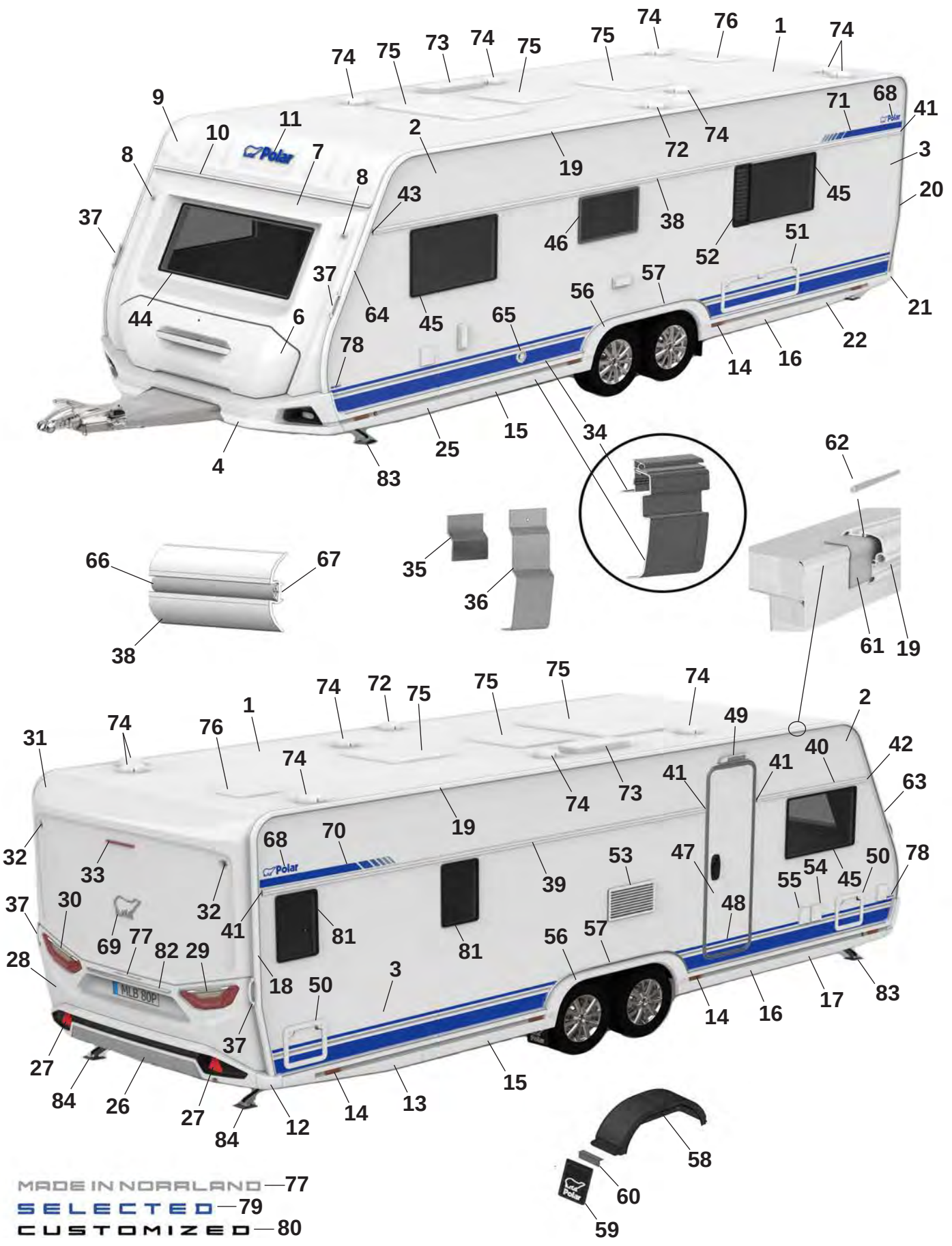
MADE IN NORRLAND — 77
SELECTED — 79
CUSTOMIZED — 80

Pos Fig	Det. nr Part. No		Benämning	Description
--	214212	x	Emblem svart (Customized)	Emblem black (Customized)
69	212557	x	Emblem chrome	Emblem chrome
--	214217	x	Emblem svart (Customized)	Emblem black (Customized)
70	216001	x	Dekal H blå	Decal R blue
--	216003	x	Dekal H svart (Customized)	Decal R black (Customized)
71	216000	x	Dekal V blå	Decal L Blue
--	216002	x	Dekal V svart (Customized)	Decal L black (Customized)
72	401495	x	Motor köksfläkt kpl.	Motor kitchen fan cpl.
73	208023	x	Ventil tak för (kyl/frys)	Ventilator roof for refrigerator (refr./freeze)
74	00970024	x	Ventilator kpl.	Ventilator cpl.
75	208690	x	Taklucka 400x400 Mini-Heki kpl. rumsdel	Roof hatch 400x400 Mini-Heki cpl. room
--	211846	T	Taklucka 400x400 Omnivent kpl. vit	Roof hatch 400x400 Omnivent cpl. white
--	08-030921	T	Taklucka 500x700 Midi-Heki kpl.	Taklucka 500x700 Midi-Heki cpl.
--	207780	T	Taklucka 655x960 Heki de Lux kpl.	Roof hatch 655x960 Heki de Lux cpl.
76	215045	x	Taklucka 280x280 kpl. tvättrum	Roof hatch 280x280 cpl. washroom
77	215375	x	Dekal "Made in Norrland"	Decal "Made in Norrland"
78	216031	x	Dekal "680" blå	Decal "680" blue
--	216024	x	Dekal "680" svart (Customized)	Dekal "680" svart (Customized)
79	216018	x	Emblem "Selected"	Emblem "Selected"
80	214215	x	Emblem "Customized"	Emblem "Customized"
81	212409	T	Fönster öppningsbart 350x500 kpl.	Window openable 350x500 cpl.
82	215539	x	Dekorlist	Decor list
--	215540	x	Dekorlist (Customized)	Decor list (Customized)
83	344997	x	Stödben fram	Support legs front
84	344996	x	Stödben bak	Support legs rear

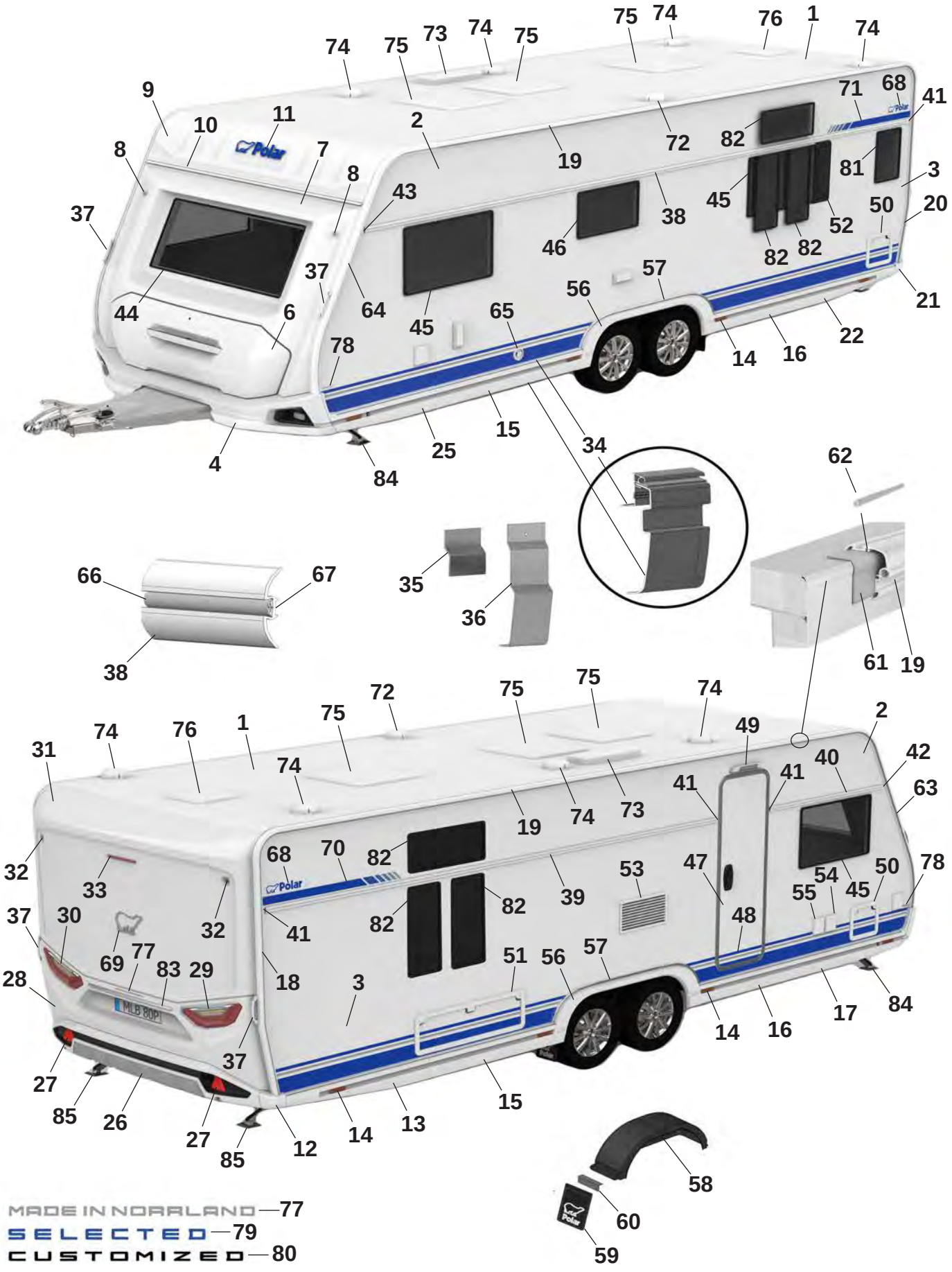
MADE IN NORRLAND — 77
SELECTED — 79
CUSTOMIZED — 80

Pos Fig	Det. nr Part. No	680 BQD	Benämning	Description
1	213254	x	Plåt tak 8100x2475	Roofing plate 8100x2475
2	212831	x	Plåt sida övre 8900x605	Side plate upper 6800x605
--	215158	x	Plåt sida övre 8900x605 (Custom.), sl. plåt	Side plate upper 6800x605 (Custom.), fl. plate
3	216134	x	Plåt sida undre 8900x1475	Side plate lower 6800x1475
--	216136	x	Plåt sida undre 8900x1475 (Custom.), sl. plåt	Side plate lower 6800x1475 (Custom.) fl. plate
4	215556	x	Front spoiler kpl.	Front spoiler cpl.
--	215567	x	Plast reflektor H	Plastic reflector R
--	215568	x	Plast reflektor V	Plastic reflector L
--	508425	x	Positionsljus	Position light
6	215832	x	Lucka gasolkoffert ink. handtag	Lid LPG compartment inc. handle
7	215563	x	Plast gavel främre mittdel	Plastic gable front middle
8	508424	x	Lampa breddmarkering fram	Lamp width marking front
9	215564	x	Gavel främre överdel	Gable front upper
10	215528	x	List markis fram L=2371	List front L=2371
11	210539	x	Dekal, blå	Decal, blue
--	214216	x	Dekal, svart (Customized)	Decal, black (Customized)
12	215527	x	Hörn gavel bak	Corner rear gable
13	215545	x	Sidokjol höger bak	Side skirt rear right
--	215549	M	Dekal sidokjol	Decal side skirt rear
--	215550	M	Dekal sidokjol (Customized)	Decal side skirt rear (Customized)
--	215490	x	Clips sidokjol	Clips side skirt
14	506506	x	Belysning sidomarkering	Light, side marking
15	215844	x	Sidokjol förlängare L=1350	Side skirt extention L=1350
--	215549	M	Dekal sidokjol	Decal side skirt rear
--	215550	M	Dekal sidokjol (Customized)	Decal side skirt rear (Customized)
--	215490	x	Clips sidokjol	Clips side skirt
16	215846	x	Sidokjol förlängare L=1350	Side skirt extention L=1350
--	215549	M	Dekal sidokjol	Decal side skirt rear
--	215550	M	Dekal sidokjol (Customized)	Decal side skirt rear (Customized)
--	215490	x	Clips sidokjol	Clips side skirt
17	215543	x	Sidokjol höger fram	Side skirt front right
--	215549	M	Dekal sidokjol	Decal side skirt rear
--	215550	M	Dekal sidokjol (Customized)	Decal side skirt rear (Customized)
--	215490	x	Clips sidokjol	Clips side skirt
18	215494	x	List tält höger bak	List rear right
19	215498	x	List tält rak L=5352	List straight L=5352
20	215495	x	List tält vänster bak	List rear left
21	215526	x	Hörn gavel bak	Corner rear gable
22	215546	x	Sidokjol vänster bak	Side skirt rear left
--	215549	M	Dekal sidokjol	Decal side skirt rear
--	215550	M	Dekal sidokjol (Customized)	Decal side skirt rear (Customized)
--	215490	x	Clips sidokjol	Clips side skirt
25	215544	x	Sidokjol vänster fram	Side skirt front left
--	215549	M	Dekal sidokjol	Decal side skirt rear
--	215550	M	Dekal sidokjol (Customized)	Decal side skirt rear (Customized)
--	215490	x	Clips sidokjol	Clips side skirt
26	215925	x	Bumper bak kpl.	Bumper rear cpl.
27	215499	x	Reflex bumper bak	Reflex bumper rear
28	215522	x	Plast gavel bak mittdel	Plastic gable rear middle
--	505651	x	Belysning skylt	Plate lamp

M= Metervara
T= Tillbehör

M= On the metre
T= Accessory

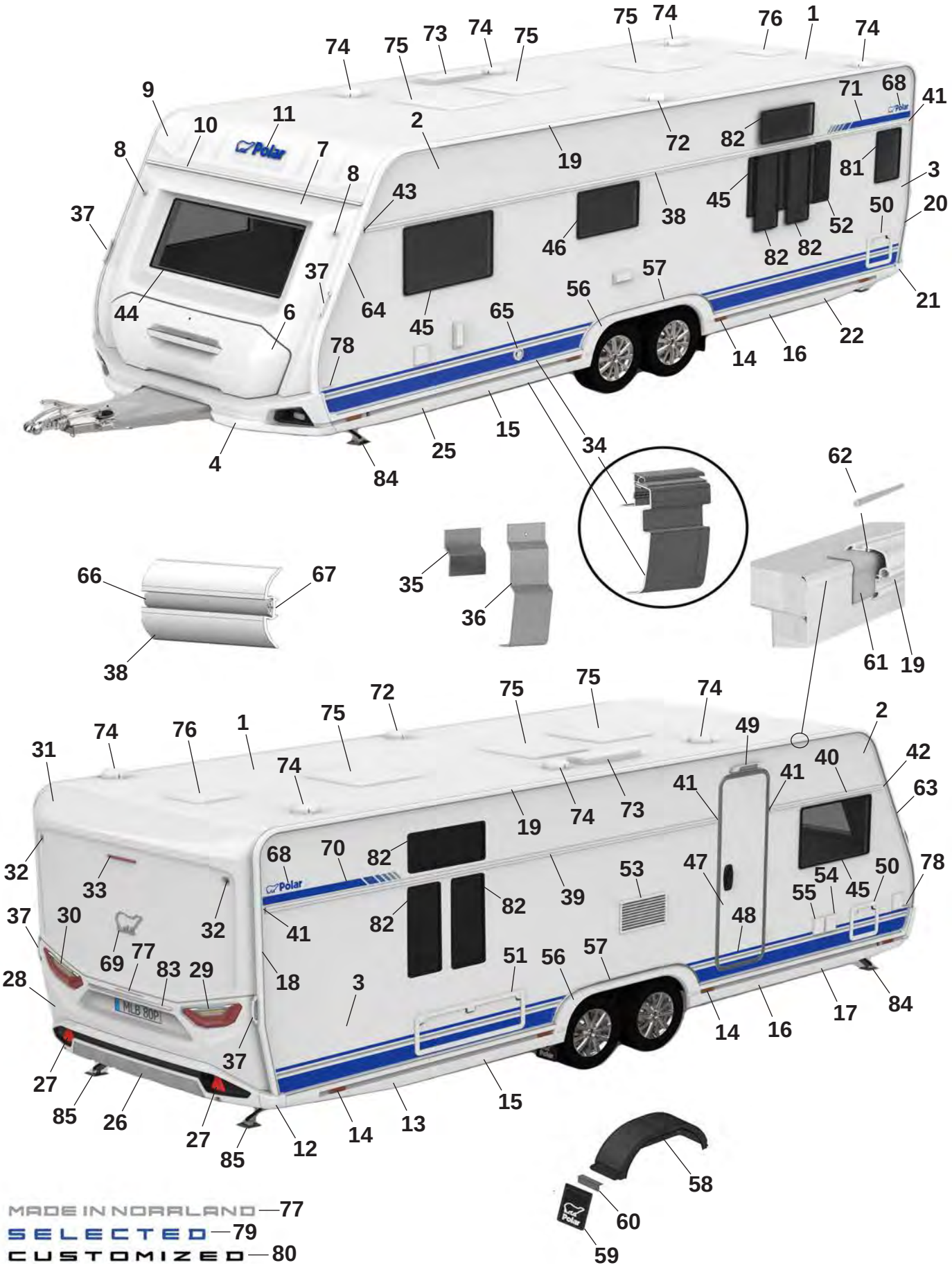
MADE IN NORRLAND — 77
SELECTED — 79
CUSTOMIZED — 80

Pos Fig	Det. nr Part. No	680 BQD	Benämning	Description
29	508381	x	Kombinationslampa bak H	Combination lamp rear R
30	508380	x	Kombinationslampa bak V	Combination lamp rear L
31	215521	x	Plast gavel bak överdel	Plastic gable rear upper
32	508385	x	Lampa breddmarkering bak	Lamp width marking rear
33	508386	x	Lampa bromsljus bak	Lamp break light rear
34	215890	x	Avbärarlist L=2715 (Framför hjulhus)	Carrier list L=2715 (In front of wheelhouse)
--	215887	x	Avbärarlist L=2650 (Bakom hjulhus)	Carrier list L=2650 (Behind the wheelhouse)
35	215917	x	Stöd sidokjol 69,5x100	Support side skirt 69,5x100
36	216272	x	Stöd sidokjol 60x173,5	Support side skirt 60x173,5
37	215901	x	Draghandtag	Handle
38	215880	x	Midjelist V L=6513	List middle Left L=6513
39	215873	x	Midjelist H bak L=4433	List middle Right rear L=4433
40	215867	x	Midjelist H fram L=1445	List middle Right front L=1445
41	215072	x	Ändavslut rak	End protection straight
42	215078	x	Ändavslut H fram	End protection front R
43	215079	x	Ändavslut V fram	End protection front L
44	215598	x	Fönster front 600x1450 kpl.	Front window 600x1450 cpl.
45	212413	x	Fönster öppningsbart 550x900 kpl.	Window openable 550x900 cpl.
46	212411	x	Fönster öppningsbart 400x700 kpl.	Window openable 400x700 cpl.
47	213052	x	Dörr ytter u. fönster kpl.	Outer door without window kpl.
--	213053	x	Dörr ytter m. fönster kpl.	Outer door with window kpl.
48	215638	x	Dekal dörr blå	Door decal blue
--	215639	x	Dekal dörr svart (Customized)	Door decal black (Customized)
49	508061	x	Belysning utvändigt	Outer light
50	207759	x	Lucka m. innerram, utan spegel	Door with frame inner, without plate
51	14-701045	x	Lucka m innerram, utan spegel	Door with frame inner, without plate
52	212476	T	Ventilationsgaller V	Ventilator grill L
53	214773	x	Galler ventilation kyl	Grill ventilation refrigerator
54	508106	x	El-inttag 230 V	El. connection 230 V
55	508107	x	El-uttag 230 V	El connection 230 V
--		x	Tältservice	Tentservice
--		x	El-uttag 12 V	El connection 12 V
--		x	TV-antenn in/ut	TV-aerial in/out
56	215542	x	Hjulhusbräddare	Mudguard
57	215552	x	List al. hjulhusbräddare	List al. mudguard
--	801539	x	Skruv 3,5x25	Screw 3,5x25
58	212378	x	Hjulhus	Wheel housing
--	212442	x	Isolering hjulhus	Insulation wheel housing
59	102470	x	Stänkskydd	Splash guard
60	101223	x	Fäste stänkskydd	Bracket splash guard
--	800118	x	Skruv	Screw
61	215491	M	List tätning 74mm	Seal strip 74mm
62	208323	x	Styrstift list tält 50x3,5 mm	Pin for list 50x6,5 mm
63	215493	x	List höger fram	List front right
64	215492	x	List vänster fram	List front left
65	601486	x	Skorsten väggmontage kpl.	Chimney kpl.
66	210364	M	List dekor plast	List decor plastic
67	208236	M	Butyl profil 15x2 (30 m/rulle)	Seal strip 15x2 (30 m/roll)
68	212558	x	Emblem blå	Emblem blue
--	214211	x	Emblem blå (Selected)	Emblem blue (Selected)
			M= Metervara T= Tillbehör	M= On the metre T= Accessory

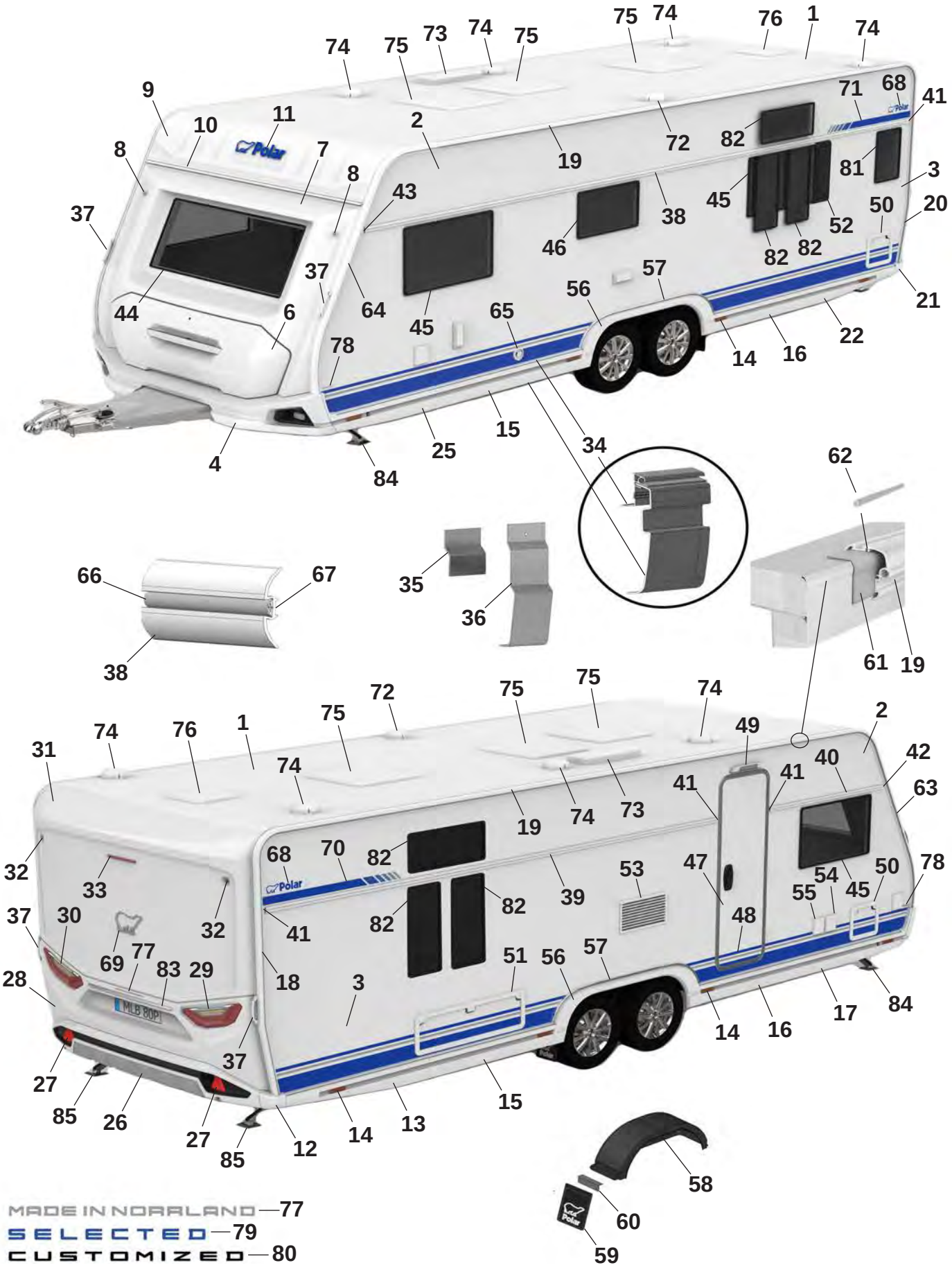
MADE IN NORRLAND — 77
SELECTED — 79
CUSTOMIZED — 80

Pos Fig	Det. nr Part. No	680 BQD	Benämning	Description
--	214212	x	Emblem svart (Customized)	Emblem black (Customized)
69	212557	x	Emblem chrome	Emblem chrome
--	214217	x	Emblem svart (Customized)	Emblem black (Customized)
70	216001	x	Dekal H blå	Decal R blue
--	216003	x	Dekal H svart (Customized)	Decal R black (Customized)
71	216000	x	Dekal V blå	Decal L Blue
--	216002	x	Dekal V svart (Customized)	Decal L black (Customized)
72	401495	x	Motor köksfläkt kpl.	Motor kitchen fan cpl.
73	208023	x	Ventil tak för (kyl/frys)	Ventilator roof for refrigerator (refr./freeze)
74	00970024	x	Ventilator kpl.	Ventilator cpl.
75	208690	x	Taklucka 400x400 Mini-Heki kpl. rumsdel	Roof hatch 400x400 Mini-Heki cpl. room
--	211846	T	Taklucka 400x400 Omnivent kpl. vit	Roof hatch 400x400 Omnivent cpl. white
--	08-030921	T	Taklucka 500x700 Midi-Heki kpl.	Taklucka 500x700 Midi-Heki cpl.
--	207780	T	Taklucka 655x960 Heki de Lux kpl.	Roof hatch 655x960 Heki de Lux cpl.
76	215045	x	Taklucka 280x280 kpl. tvättrum	Roof hatch 280x280 cpl. washroom
77	215375	x	Dekal "Made in Norrland"	Decal "Made in Norrland"
78	216031	x	Dekal "680" blå	Decal "680" blue
--	216024	x	Dekal "680" svart (Customized)	Dekal "680" svart (Customized)
79	216018	x	Emblem "Selected"	Emblem "Selected"
80	214215	x	Emblem "Customized"	Emblem "Customized"
81	212409	T	Fönster öppningsbart 350x500 kpl.	Window openable 350x500 cpl.
82	212410	T	Fönster öppningsbart 300x700 kpl.	Window openable 300x700 cpl.
83	215539	x	Dekorlist	Decor list
--	215540	x	Dekorlist (Customized)	Decor list (Customized)
84	344997	x	Stödben fram	Support legs front
85	344996	x	Stödben bak	Support legs rear

M= Metervara
T= Tillbehör

M= On the metre
T= Accessory

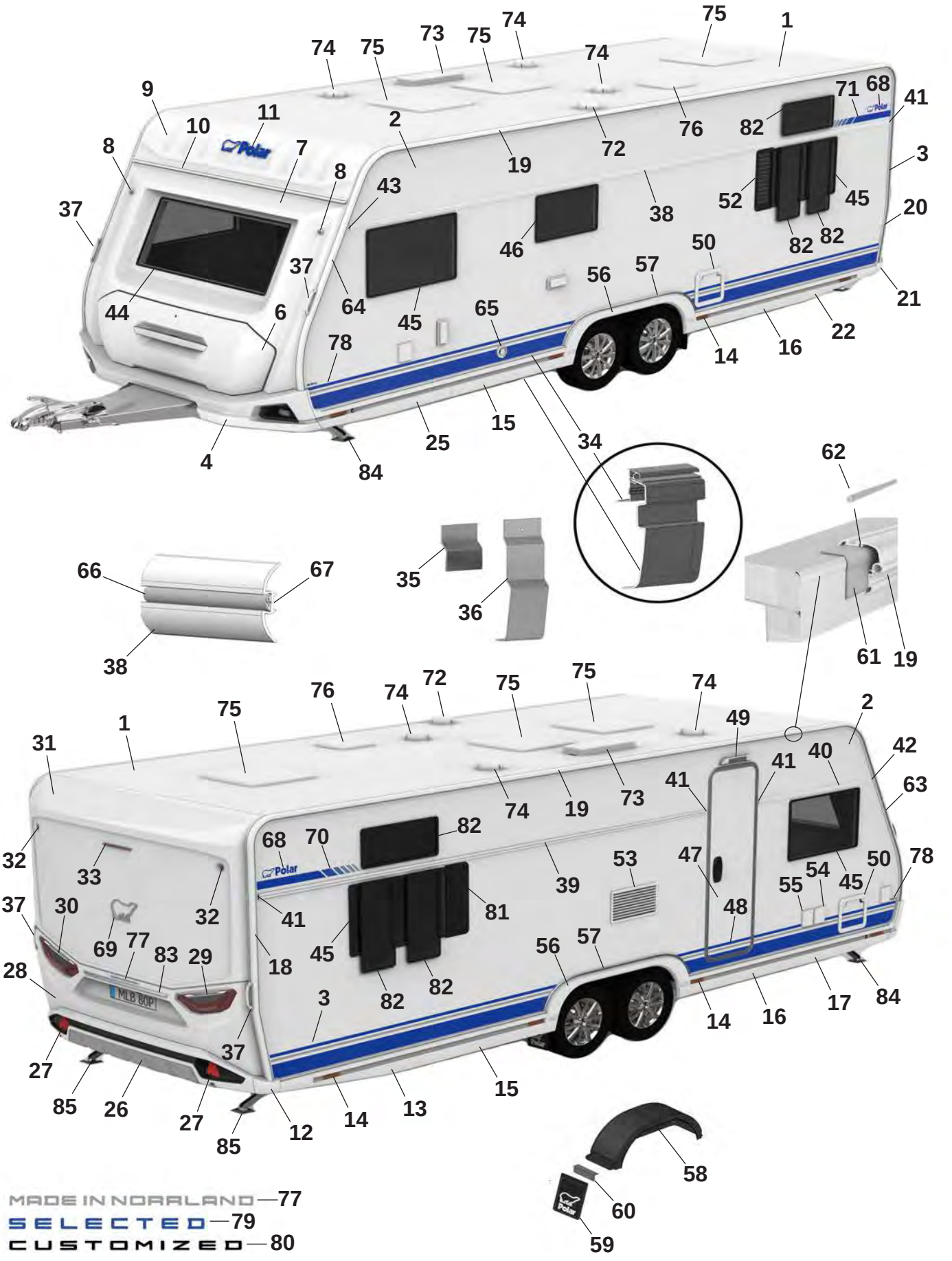

MADE IN NORRLAND — 77

SELECTED — 79

CUSTOMIZED — 80

Pos Fig	Det. nr Part. No	680 Q	Benämning	Description
1	213254	x	Plåt tak 8100x2475	Roofing plate 8100x2475
2	212831	x	Plåt sida övre 8900x605	Side plate upper 6800x605
--	215158	x	Plåt sida övre 8900x605 (Custom.), sl. plåt	Side plate upper 6800x605 (Custom.), fl. plate
3	216134	x	Plåt sida undre 8900x1475	Side plate lower 6800x1475
--	216136	x	Plåt sida undre 8900x1475 (Custom.), sl. plåt	Side plate lower 6800x1475 (Custom.) fl. plate
4	215556	x	Front spoiler kpl.	Front spoiler cpl.
--	215567	x	Plast reflektor H	Plastic reflector R
--	215568	x	Plast reflektor V	Plastic reflector L
--	508425	x	Positionsljus	Position light
6	215832	x	Lucka gasolkoffert ink. handtag	Lid LPG compartment inc. handle
7	215563	x	Plast gavel främre mittdel	Plastic gable front middle
8	508424	x	Lampa breddmarkering fram	Lamp width marking front
9	215564	x	Gavel främre överdel	Gable front upper
10	215528	x	List markis fram L=2371	List front L=2371
11	210539	x	Dekal, blå	Decal, blue
--	214216	x	Dekal, svart (Customized)	Decal, black (Customized)
12	215527	x	Hörn gavel bak	Corner rear gable
13	215545	x	Sidokjol höger bak	Side skirt rear right
--	215549	M	Dekal sidokjol	Decal side skirt rear
--	215550	M	Dekal sidokjol (Customized)	Decal side skirt rear (Customized)
--	215490	x	Clips sidokjol	Clips side skirt
14	506506	x	Belysning sidomarkering	Light, side marking
15	215844	x	Sidokjol förlängare L=1350	Side skirt extention L=1350
--	215549	M	Dekal sidokjol	Decal side skirt rear
--	215550	M	Dekal sidokjol (Customized)	Decal side skirt rear (Customized)
--	215490	x	Clips sidokjol	Clips side skirt
16	215846	x	Sidokjol förlängare L=1350	Side skirt extention L=1350
--	215549	M	Dekal sidokjol	Decal side skirt rear
--	215550	M	Dekal sidokjol (Customized)	Decal side skirt rear (Customized)
--	215490	x	Clips sidokjol	Clips side skirt
17	215543	x	Sidokjol höger fram	Side skirt front right
--	215549	M	Dekal sidokjol	Decal side skirt rear
--	215550	M	Dekal sidokjol (Customized)	Decal side skirt rear (Customized)
--	215490	x	Clips sidokjol	Clips side skirt
18	215494	x	List tält höger bak	List rear right
19	215498	x	List tält rak L=5352	List straight L=5352
20	215495	x	List tält vänster bak	List rear left
21	215526	x	Hörn gavel bak	Corner rear gable
22	215546	x	Sidokjol vänster bak	Side skirt rear left
--	215549	M	Dekal sidokjol	Decal side skirt rear
--	215550	M	Dekal sidokjol (Customized)	Decal side skirt rear (Customized)
--	215490	x	Clips sidokjol	Clips side skirt
25	215544	x	Sidokjol vänster fram	Side skirt front left
--	215549	M	Dekal sidokjol	Decal side skirt rear
--	215550	M	Dekal sidokjol (Customized)	Decal side skirt rear (Customized)
--	215490	x	Clips sidokjol	Clips side skirt
26	215925	x	Bumper bak kpl.	Bumper rear cpl.
27	215499	x	Reflex bumper bak	Reflex bumper rear
28	215522	x	Plast gavel bak mittdel	Plastic gable rear middle
--	505651	x	Belysning skylt	Plate lamp

M= Metervara
T= Tillbehör

M= On the metre
T= Accessory

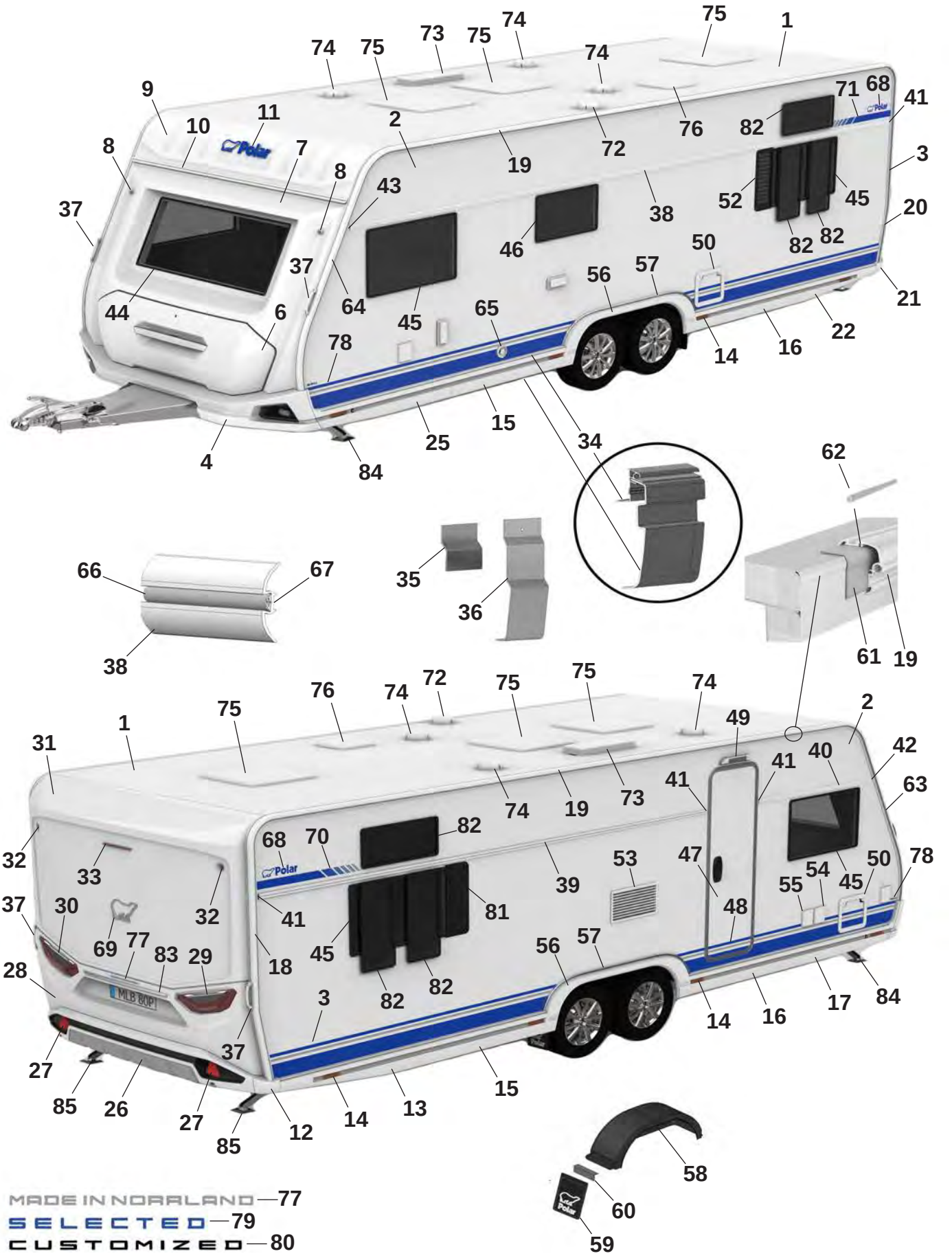
MADE IN NORRLAND—77
SELECTED—79
CUSTOMIZED—80

Pos Fig	Det. nr Part. No	680 Q	Benämning	Description
29	508381	x	Kombinationslampa bak H	Combination lamp rear R
30	508380	x	Kombinationslampa bak V	Combination lamp rear L
31	215521	x	Plast gavel bak överdel	Plastic gable rear upper
32	508385	x	Lampa breddmarkering bak	Lamp width marking rear
33	508386	x	Lampa bromsljus bak	Lamp break light rear
34	215890	x	Avbärarlist L=2715 (Framför hjulhus)	Carrier list L=2715 (In front of wheelhouse)
--	215887	x	Avbärarlist L=2650 (Bakom hjulhus)	Carrier list L=2650 (Behind the wheelhouse)
35	215917	x	Stöd sidokjol 69,5x100	Support side skirt 69,5x100
36	216272	x	Stöd sidokjol 60x173,5	Support side skirt 60x173,5
37	215901	x	Draghandtag	Handle
38	215880	x	Midjelist V L=6513	List middle Left L=6513
39	215873	x	Midjelist H bak L=4433	List middle Right rear L=4433
40	215867	x	Midjelist H fram L=1445	List middle Right front L=1445
41	215072	x	Ändavslut rak	End protection straight
42	215078	x	Ändavslut H fram	End protection front R
43	215079	x	Ändavslut V fram	End protection front L
44	215598	x	Fönster front 600x1450 kpl.	Front window 600x1450 cpl.
45	212413	x	Fönster öppningsbart 550x900 kpl.	Window openable 550x900 cpl.
46	212411	x	Fönster öppningsbart 400x700 kpl.	Window openable 400x700 cpl.
47	213052	x	Dörr ytter u. fönster kpl.	Outer door without window kpl.
--	213053	x	Dörr ytter m. fönster kpl.	Outer door with window kpl.
48	215638	x	Dekal dörr blå	Door decal blue
--	215639	x	Dekal dörr svart (Customized)	Door decal black (Customized)
49	508061	x	Belysning utvändigt	Outer light
50	207759	x	Lucka m. innerram, utan spegel	Door with frame inner, without plate
52	212476	T	Ventilationsgaller V	Ventilator grill L
53	214773	x	Galler ventilation kyl	Grill ventilation refrigerator
54	508106	x	El-inttag 230 V	El. connection 230 V
55	508107	x	El-uttag 230 V	El connection 230 V
--		x	Tältservice	Tentservice
--		x	El-uttag 12 V	El connection 12 V
--		x	TV-antenn in/ut	TV-aerial in/out
56	215542	x	Hjulhusbräddare	Mudguard
57	215552	x	List al. hjulhusbräddare	List al. mudguard
--	801539	x	Skruv 3,5x25	Screw 3,5x25
58	212378	x	Hjulhus	Wheel housing
--	212442	x	Isolering hjulhus	Insulation wheel housing
59	102470	x	Stänkskydd	Splash guard
60	101223	x	Fäste stänkskydd	Bracket splash guard
--	800118	x	Skruv	Screw
61	215491	M	List tätning 74mm	Seal strip 74mm
62	208323	x	Styrstift list tält 50x3,5 mm	Pin for list 50x6,5 mm
63	215493	x	List höger fram	List front right
64	215492	x	List vänster fram	List front left
65	601486	x	Skorsten väggmontage kpl.	Chimney kpl.
66	210364	M	List dekor plast	List decor plastic
67	208236	M	Butyl profil 15x2 (30 m/rulle)	Seal strip 15x2 (30 m/roll)
68	212558	x	Emblem blå	Emblem blue
--	214211	x	Emblem blå (Selected)	Emblem blue (Selected)
--	214212	x	Emblem svart (Customized)	Emblem black (Customized)
			M= Metervara T= Tillbehör	M= On the metre T= Accessory

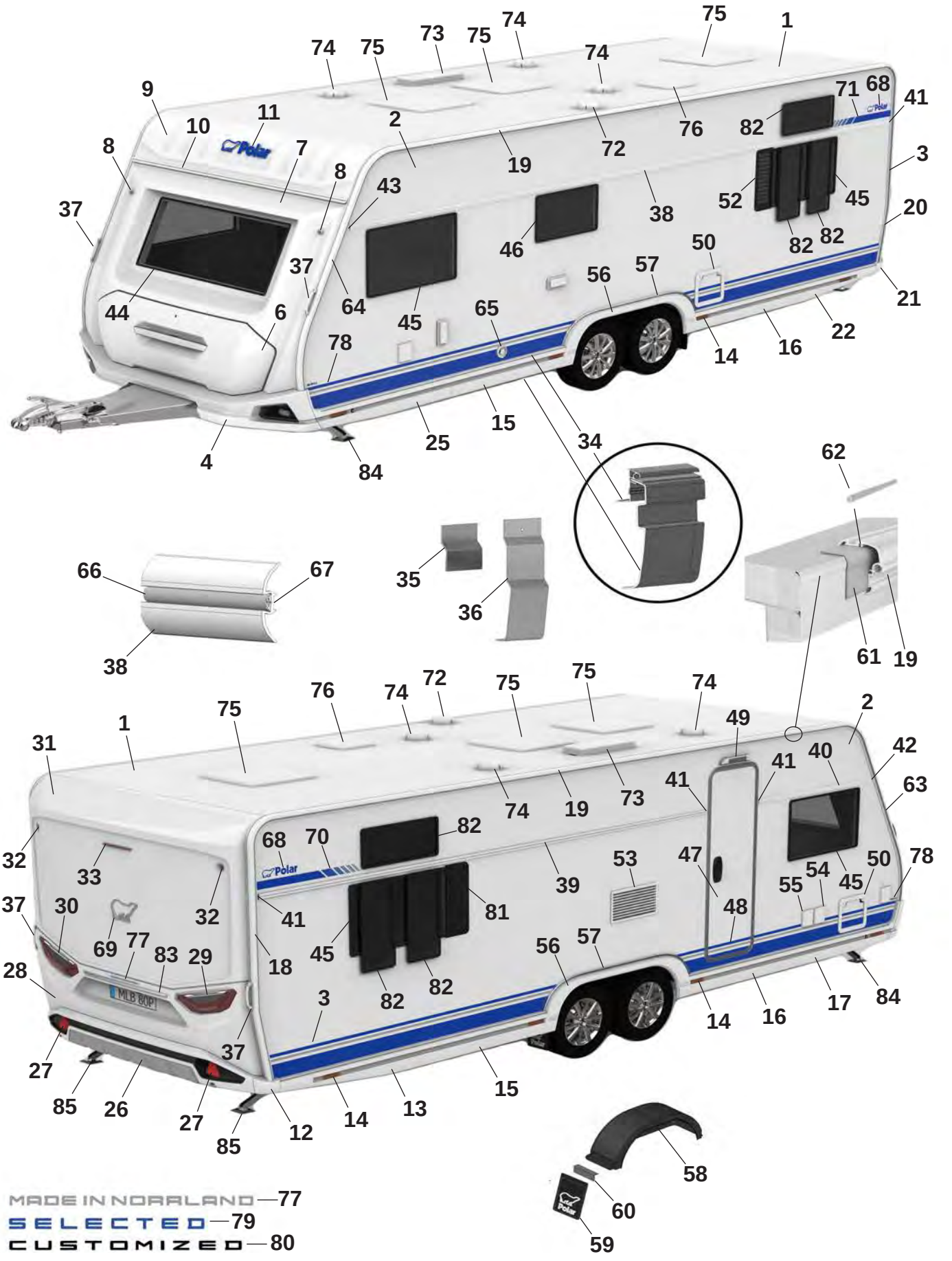
1
2
3
4
6
7
8
9
10
11
19
20
21
22
25
31
32
33
34
35
36
37
38
40
41
42
43
44
45
46
47
48
49
50
52
53
54
55
56
57
58
59
60
61
62
63
64
65
66
67
68
69
70
71
72
73
74
75
76
77
78
81
82
83
84
85
MADE IN NORRLAND — 77
SELECTED — 79
CUSTOMIZED — 80

Pos Fig	Det. nr Part. No	680 Q	Benämning	Description
69	212557	x	Emblem chrome	Emblem chrome
--	214217	x	Emblem svart (Customized)	Emblem black (Customized)
70	216001	x	Dekal H blå	Decal R blue
--	216003	x	Dekal H svart (Customized)	Decal R black (Customized)
71	216000	x	Dekal V blå	Decal L Blue
--	216002	x	Dekal V svart (Customized)	Decal L black (Customized)
72	401495	x	Motor köksfläkt kpl.	Motor kitchen fan cpl.
73	208023	x	Ventil tak för (kyl/frys)	Ventilator roof for refrigerator (refr./freeze)
74	00970024	x	Ventilator kpl.	Ventilator cpl.
75	208690	x	Taklucka 400x400 Mini-Heki kpl. rumsdel	Roof hatch 400x400 Mini-Heki cpl. room
--	211846	T	Taklucka 400x400 Omnivent kpl. vit	Roof hatch 400x400 Omnivent cpl. white
--	08-030921	T	Taklucka 500x700 Midi-Heki kpl.	Taklucka 500x700 Midi-Heki cpl.
--	207780	T	Taklucka 655x960 Heki de Lux kpl.	Roof hatch 655x960 Heki de Lux cpl.
76	215045	x	Taklucka 280x280 kpl. tvättrum	Roof hatch 280x280 cpl. washroom
77	215375	x	Dekal "Made in Norrland"	Decal "Made in Norrland"
78	216031	x	Dekal "680" blå	Decal "680" blue
--	216024	x	Dekal "680" svart (Customized)	Dekal "680" svart (Customized)
79	216018	x	Emblem "Selected"	Emblem "Selected"
80	214215	x	Emblem "Customized"	Emblem "Customized"
81	212477	T	Ventilationsgaller H	Ventilator grill R
82	212410	T	Fönster öppningsbart 300x700 kpl.	Window openable 300x700 cpl.
83	215539	x	Dekorlist	Decor list
--	215540	x	Dekorlist (Customized)	Decor list (Customized)
84	344997	x	Stödben fram	Support legs front
85	344996	x	Stödben bak	Support legs rear

M= Metervara
T= Tillbehör

M= On the metre
T= Accessory

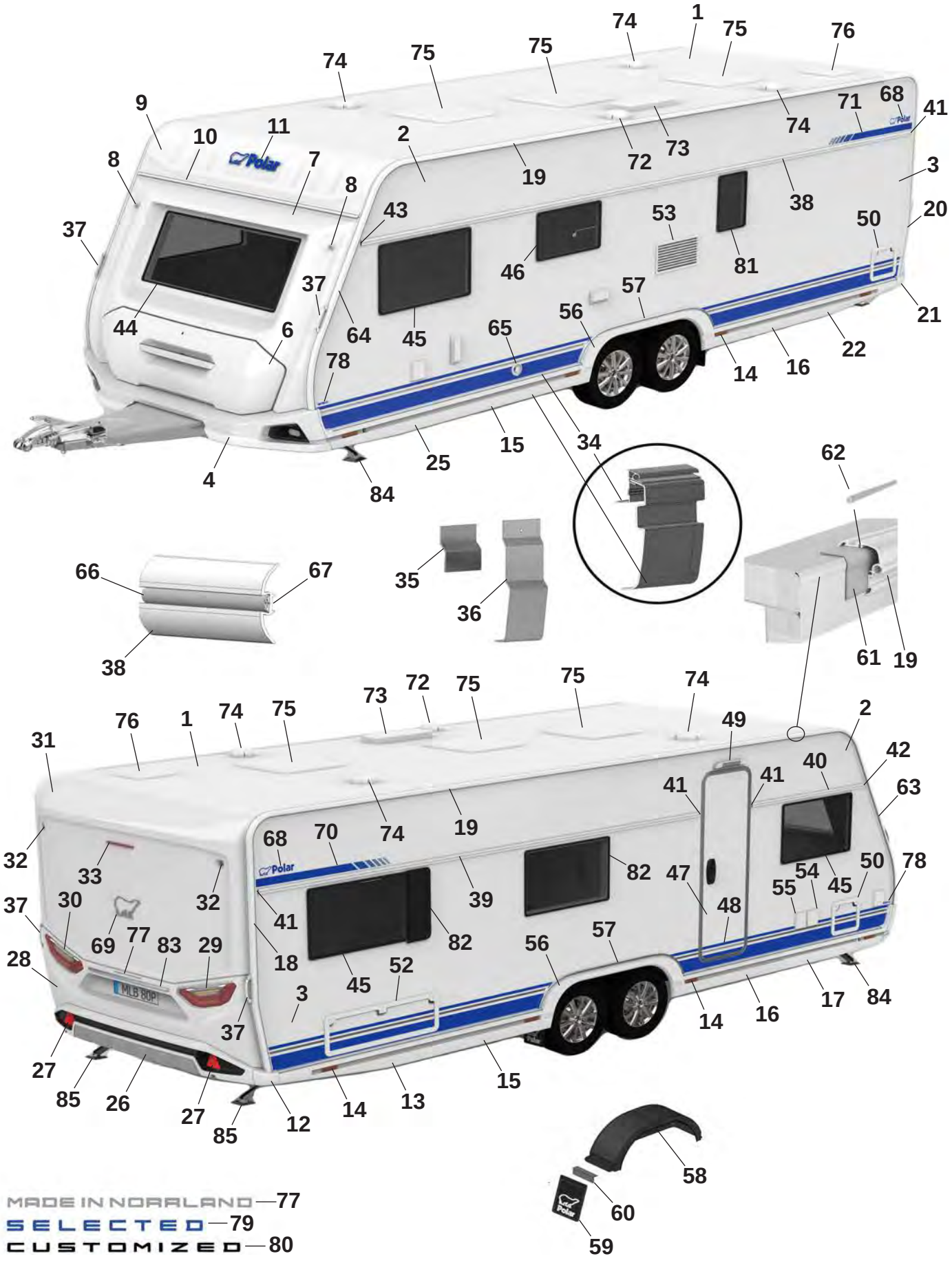
MADE IN NORRLAND — 77
SELECTED — 79
CUSTOMIZED — 80

Pos Fig	Det. nr Part. No	680 FDX	Benämning	Description
1	213254	x	Plåt tak 8100x2475	Roofing plate 8100x2475
2	212831	x	Plåt sida övre 8900x605	Side plate upper 6800x605
--	215158	x	Plåt sida övre 8900x605 (Custom.), sl. plåt	Side plate upper 6800x605 (Custom.), fl. plate
3	216134	x	Plåt sida undre 8900x1475	Side plate lower 6800x1475
--	216136	x	Plåt sida undre 8900x1475 (Custom.), sl. plåt	Side plate lower 6800x1475 (Custom.) fl. plate
4	215556	x	Front spoiler kpl.	Front spoiler cpl.
--	215567	x	Plast reflektor H	Plastic reflector R
--	215568	x	Plast reflektor V	Plastic reflector L
--	508425	x	Positionsljus	Position light
6	215832	x	Lucka gasolkoffert ink. handtag	Lid LPG compartment inc. handle
7	215563	x	Plast gavel främre mittdel	Plastic gable front middle
8	508424	x	Lampa breddmarkering fram	Lamp width marking front
9	215564	x	Gavel främre överdel	Gable front upper
10	215528	x	List markis fram L=2371	List front L=2371
11	210539	x	Dekal, blå	Decal, blue
--	214216	x	Dekal, svart (Customized)	Decal, black (Customized)
12	215527	x	Hörn gavel bak	Corner rear gable
13	215545	x	Sidokjol höger bak	Side skirt rear right
--	215549	M	Dekal sidokjol	Decal side skirt rear
--	215550	M	Dekal sidokjol (Customized)	Decal side skirt rear (Customized)
--	215490	x	Clips sidokjol	Clips side skirt
14	506506	x	Belysning sidomarkering	Light, side marking
15	215844	x	Sidokjol förlängare L=1350	Side skirt extention L=1350
--	215549	M	Dekal sidokjol	Decal side skirt rear
--	215550	M	Dekal sidokjol (Customized)	Decal side skirt rear (Customized)
--	215490	x	Clips sidokjol	Clips side skirt
16	215846	x	Sidokjol förlängare L=1350	Side skirt extention L=1350
--	215549	M	Dekal sidokjol	Decal side skirt rear
--	215550	M	Dekal sidokjol (Customized)	Decal side skirt rear (Customized)
--	215490	x	Clips sidokjol	Clips side skirt
17	215543	x	Sidokjol höger fram	Side skirt front right
--	215549	M	Dekal sidokjol	Decal side skirt rear
--	215550	M	Dekal sidokjol (Customized)	Decal side skirt rear (Customized)
--	215490	x	Clips sidokjol	Clips side skirt
18	215494	x	List tält höger bak	List rear right
19	215498	x	List tält rak L=5352	List straight L=5352
20	215495	x	List tält vänster bak	List rear left
21	215526	x	Hörn gavel bak	Corner rear gable
22	215546	x	Sidokjol vänster bak	Side skirt rear left
--	215549	M	Dekal sidokjol	Decal side skirt rear
--	215550	M	Dekal sidokjol (Customized)	Decal side skirt rear (Customized)
--	215490	x	Clips sidokjol	Clips side skirt
25	215544	x	Sidokjol vänster fram	Side skirt front left
--	215549	M	Dekal sidokjol	Decal side skirt rear
--	215550	M	Dekal sidokjol (Customized)	Decal side skirt rear (Customized)
--	215490	x	Clips sidokjol	Clips side skirt
26	215925	x	Bumper bak kpl.	Bumper rear cpl.
27	215499	x	Reflex bumper bak	Reflex bumper rear
28	215522	x	Plast gavel bak mittdel	Plastic gable rear middle
--	505651	x	Belysning skylt	Plate lamp

M= Metervara
T= Tillbehör

M= On the metre
T= Accessory

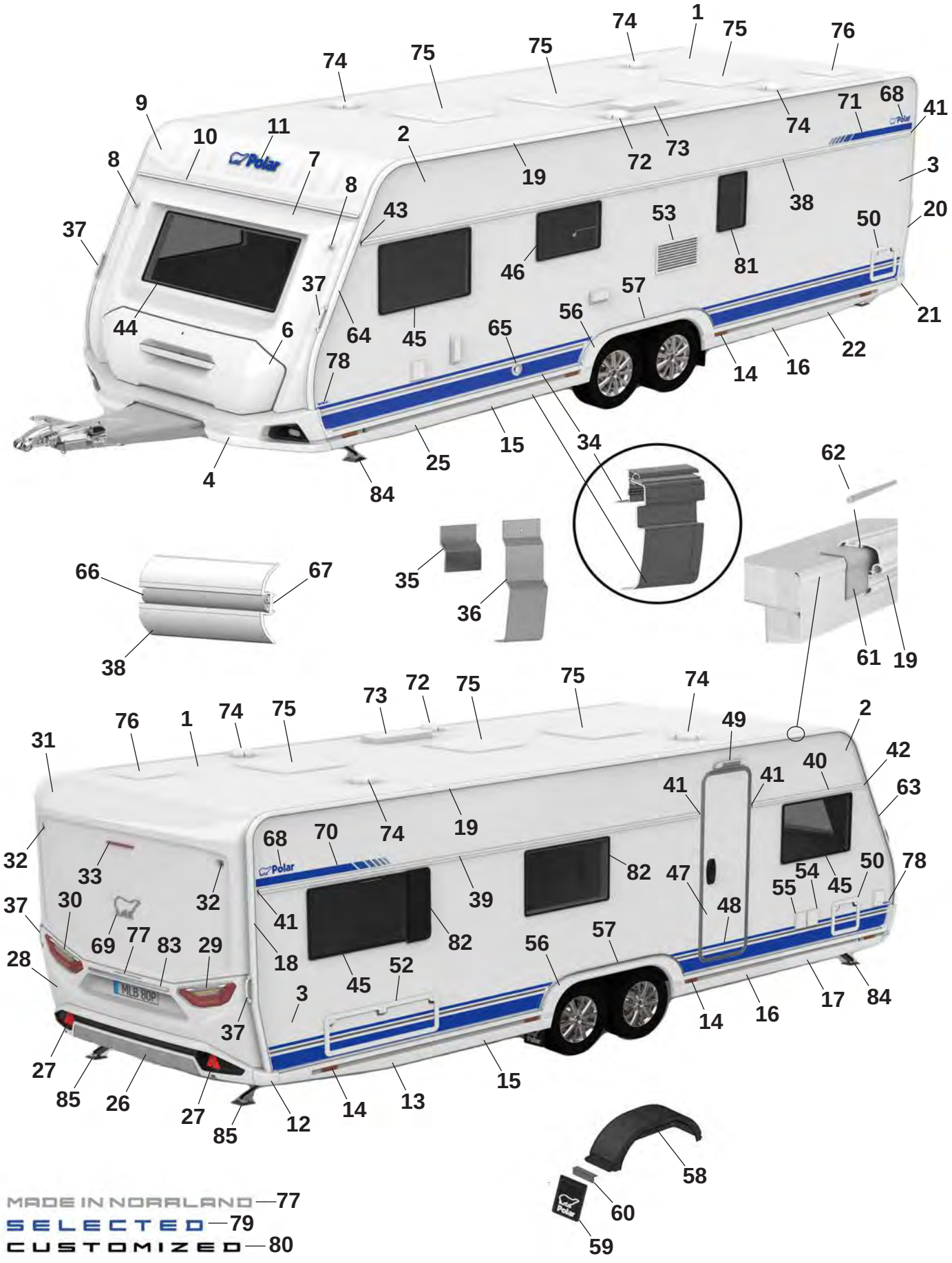
MADE IN NORRLAND — 77
SELECTED — 79
CUSTOMIZED — 80

Pos Fig	Det. nr Part. No	680 FDX	Benämning	Description
29	508381	x	Kombinationslampa bak H	Combination lamp rear R
30	508380	x	Kombinationslampa bak V	Combination lamp rear L
31	215521	x	Plast gavel bak överdel	Plastic gable rear upper
32	508385	x	Lampa breddmarkering bak	Lamp width marking rear
33	508386	x	Lampa bromsljus bak	Lamp break light rear
34	215890	x	Avbärarlist L=2715 (Framför hjulhus)	Carrier list L=2715 (In front of wheelhouse)
--	215887	x	Avbärarlist L=2650 (Bakom hjulhus)	Carrier list L=2650 (Behind the wheelhouse)
35	215917	x	Stöd sidokjol 69,5x100	Support side skirt 69,5x100
36	216272	x	Stöd sidokjol 60x173,5	Support side skirt 60x173,5
37	215901	x	Draghandtag	Handle
38	215880	x	Midjelist V L=6513	List middle Left L=6513
39	215873	x	Midjelist H bak L=4433	List middle Right rear L=4433
40	215867	x	Midjelist H fram L=1445	List middle Right front L=1445
41	215072	x	Ändavslut rak	End protection straight
42	215078	x	Ändavslut H fram	End protection front R
43	215079	x	Ändavslut V fram	End protection front L
44	215598	x	Fönster front 600x1450 kpl.	Front window 600x1450 cpl.
45	212413	x	Fönster öppningsbart 550x900 kpl.	Window openable 550x900 cpl.
46	212411	x	Fönster öppningsbart 400x700 kpl.	Window openable 400x700 cpl.
47	213052	x	Dörr ytter u. fönster kpl.	Outer door without window kpl.
--	213053	x	Dörr ytter m. fönster kpl.	Outer door with window kpl.
48	215638	x	Dekal dörr blå	Door decal blue
--	215639	x	Dekal dörr svart (Customized)	Door decal black (Customized)
49	508061	x	Belysning utvändigt	Outer light
50	207759	x	Lucka m. innerram, utan spegel	Door with frame inner, without plate
51	14-701045	x	Lucka m innerram, utan spegel	Door with frame inner, without plate
52	212477	T	Ventilationsgaller H	Ventilator grill R
53	214773	x	Galler ventilation kyl	Grill ventilation refrigerator
54	508106	x	El-inttag 230 V	El. connection 230 V
55	508107	x	El-uttag 230 V	El connection 230 V
--		x	Tältservice	Tentservice
--		x	El-uttag 12 V	El connection 12 V
--		x	TV-antenn in/ut	TV-aerial in/out
56	215542	x	Hjulhusbräddare	Mudguard
57	215552	x	List al. hjulhusbräddare	List al. mudguard
--	801539	x	Skruv 3,5x25	Screw 3,5x25
58	212378	x	Hjulhus	Wheel housing
--	212442	x	Isolering hjulhus	Insulation wheel housing
59	102470	x	Stänkskydd	Splash guard
60	101223	x	Fäste stänkskydd	Bracket splash guard
--	800118	x	Skruv	Screw
61	215491	M	List tätning 74mm	Seal strip 74mm
62	208323	x	Styrstift list tält 50x3,5 mm	Pin for list 50x6,5 mm
63	215493	x	List höger fram	List front right
64	215492	x	List vänster fram	List front left
65	601486	x	Skorsten väggmontage kpl.	Chimney kpl.
66	210364	M	List dekor plast	List decor plastic
67	208236	M	Butyl profil 15x2 (30 m/rulle)	Seal strip 15x2 (30 m/roll)
68	212558	x	Emblem blå	Emblem blue
--	214211	x	Emblem blå (Selected)	Emblem blue (Selected)
			M= Metervara T= Tillbehör	M= On the metre T= Accessory

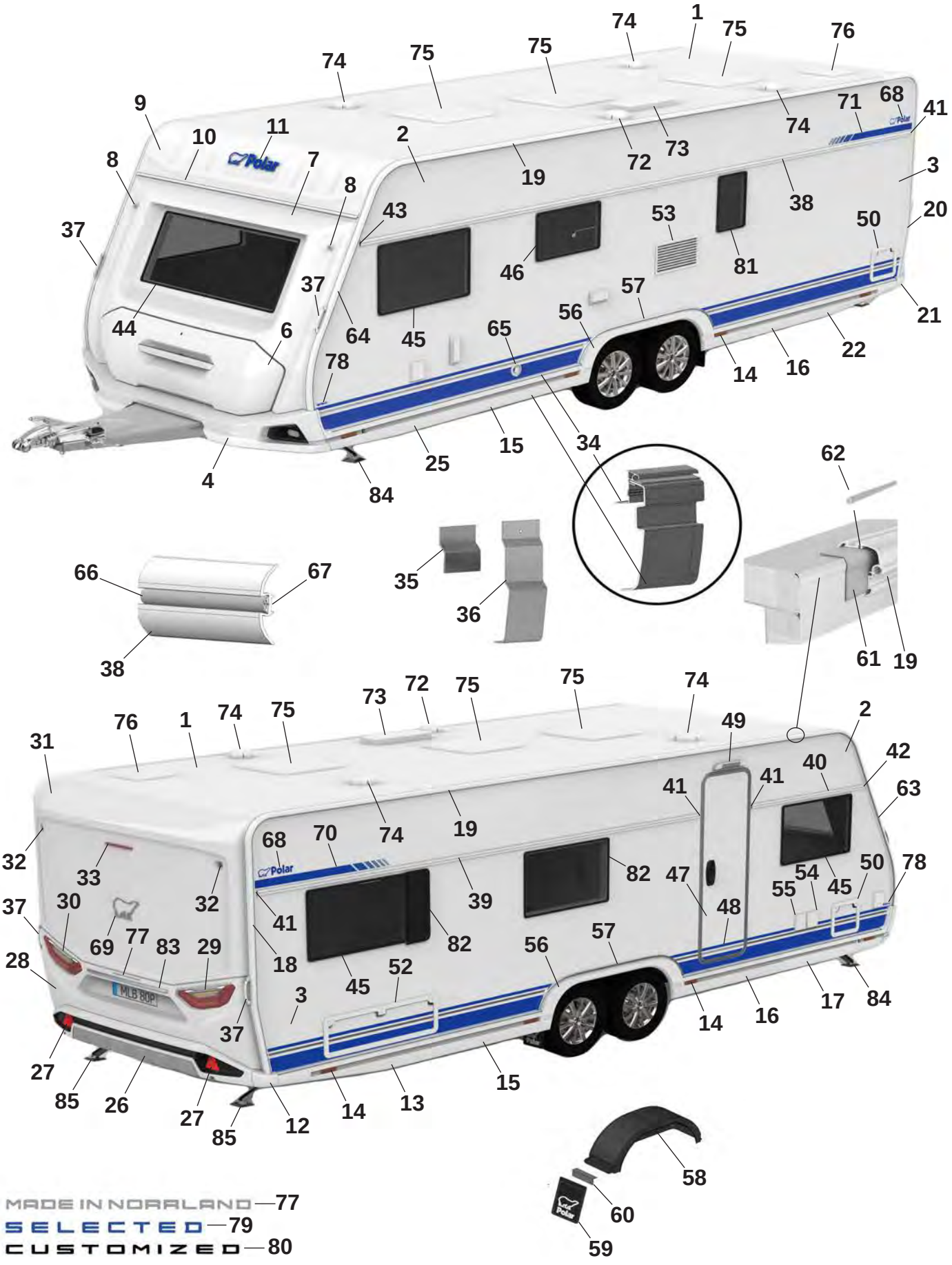
MADE IN NORRLAND —77
SELECTED —79
CUSTOMIZED —80

Pos Fig	Det. nr Part. No	680 FDX	Benämning	Description
--	214212	x	Emblem svart (Customized)	Emblem black (Customized)
69	212557	x	Emblem chrome	Emblem chrome
--	214217	x	Emblem svart (Customized)	Emblem black (Customized)
70	216001	x	Dekal H blå	Decal R blue
--	216003	x	Dekal H svart (Customized)	Decal R black (Customized)
71	216000	x	Dekal V blå	Decal L Blue
--	216002	x	Dekal V svart (Customized)	Decal L black (Customized)
72	401495	x	Motor köksfläkt kpl.	Motor kitchen fan cpl.
73	208023	x	Ventil tak för (kyl/frys)	Ventilator roof for refrigerator (refr./freeze)
74	00970024	x	Ventilator kpl.	Ventilator cpl.
75	208690	x	Taklucka 400x400 Mini-Heki kpl. rumsdel	Roof hatch 400x400 Mini-Heki cpl. room
--	211846	T	Taklucka 400x400 Omnivent kpl. vit	Roof hatch 400x400 Omnivent cpl. white
--	08-030921	T	Taklucka 500x700 Midi-Heki kpl.	Taklucka 500x700 Midi-Heki cpl.
--	207780	T	Taklucka 655x960 Heki de Lux kpl.	Roof hatch 655x960 Heki de Lux cpl.
76	215045	x	Taklucka 280x280 kpl. tvättrum	Roof hatch 280x280 cpl. washroom
77	215375	x	Dekal "Made in Norrland"	Decal "Made in Norrland"
78	216031	x	Dekal "680" blå	Decal "680" blue
--	216024	x	Dekal "680" svart (Customized)	Dekal "680" svart (Customized)
79	216018	x	Emblem "Selected"	Emblem "Selected"
80	214215	x	Emblem "Customized"	Emblem "Customized"
81	212409	T	Fönster öppningsbart 350x500 kpl.	Window openable 350x500 cpl.
82	212410	x	Fönster öppningsbart 300x700 kpl.	Window openable 300x700 cpl.
83	215539	x	Dekorlist	Decor list
--	215540	x	Dekorlist (Customized)	Decor list (Customized)
84	344997	x	Stödben fram	Support legs front
85	344996	x	Stödben bak	Support legs rear

M= Metervara
T= Tillbehör

M= On the metre
T= Accessory

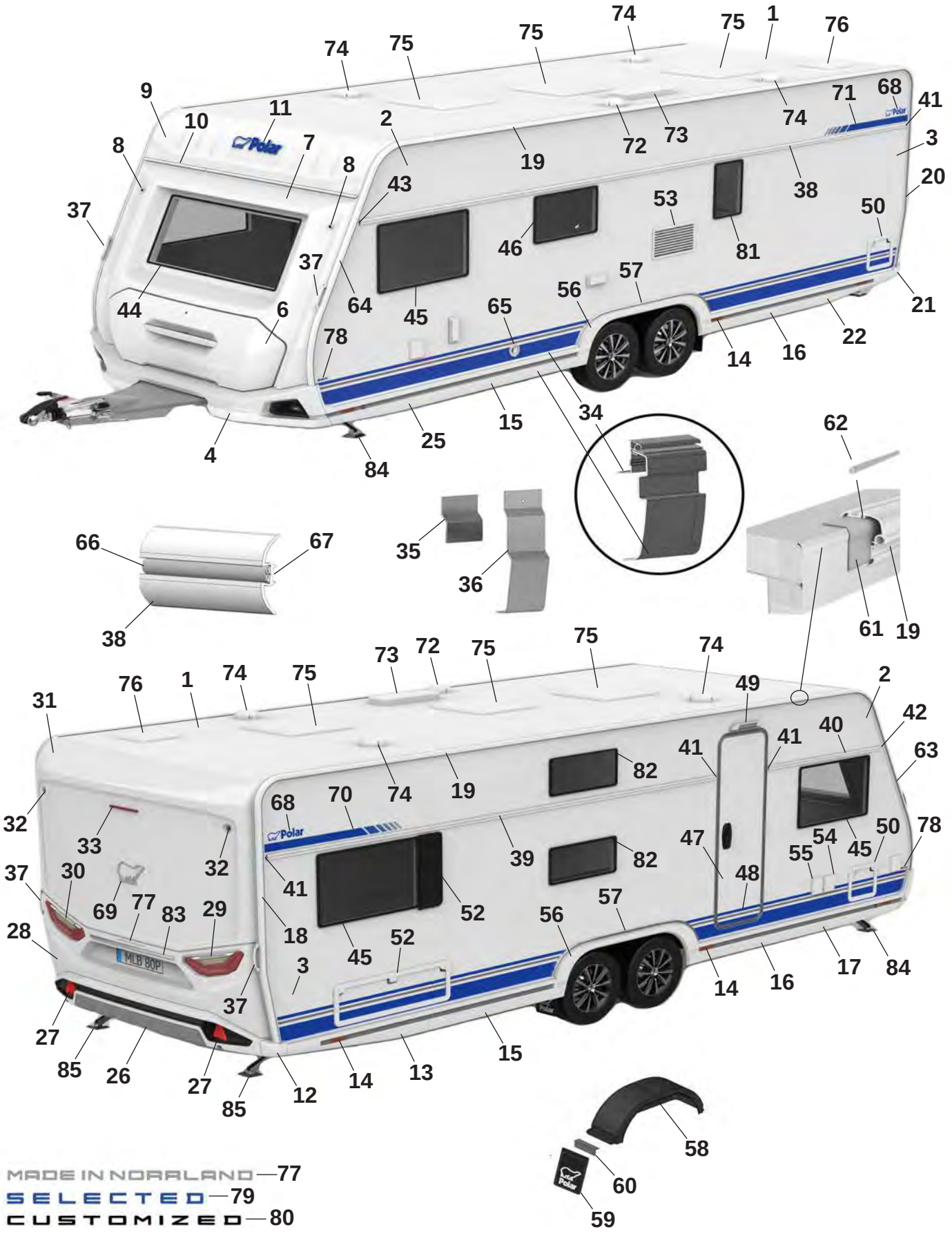
MADE IN NORRLAND — 77
SELECTED — 79
CUSTOMIZED — 80

Pos Fig	Det. nr Part. No		Benämning	Description
1	213254	x	Plåt tak 8100x2475	Roofing plate 8100x2475
2	212831	x	Plåt sida övre 8900x605	Side plate upper 6800x605
--	215158	x	Plåt sida övre 8900x605 (Custom.), sl. plåt	Side plate upper 6800x605 (Custom.), fl. plate
3	216134	x	Plåt sida undre 8900x1475	Side plate lower 6800x1475
--	216136	x	Plåt sida undre 8900x1475 (Custom.), sl. plåt	Side plate lower 6800x1475 (Custom.) fl. plate
4	215556	x	Front spoiler kpl.	Front spoiler cpl.
--	215567	x	Plast reflektor H	Plastic reflector R
--	215568	x	Plast reflektor V	Plastic reflector L
--	508425	x	Positionsljus	Position light
6	215832	x	Lucka gasolkoffert ink. handtag	Lid LPG compartment inc. handle
7	215563	x	Plast gavel främre mittdel	Plastic gable front middle
8	508424	x	Lampa breddmarkering fram	Lamp width marking front
9	215564	x	Gavel främre överdel	Gable front upper
10	215528	x	List markis fram L=2371	List front L=2371
11	210539	x	Dekal, blå	Decal, blue
--	214216	x	Dekal, svart (Customized)	Decal, black (Customized)
12	215527	x	Hörn gavel bak	Corner rear gable
13	215545	x	Sidokjol höger bak	Side skirt rear right
--	215549	M	Dekal sidokjol	Decal side skirt rear
--	215550	M	Dekal sidokjol (Customized)	Decal side skirt rear (Customized)
--	215490	x	Clips sidokjol	Clips side skirt
14	506506	x	Belysning sidomarkering	Light, side marking
15	215844	x	Sidokjol förlängare L=1350	Side skirt extention L=1350
--	215549	M	Dekal sidokjol	Decal side skirt rear
--	215550	M	Dekal sidokjol (Customized)	Decal side skirt rear (Customized)
--	215490	x	Clips sidokjol	Clips side skirt
16	215846	x	Sidokjol förlängare L=1350	Side skirt extention L=1350
--	215549	M	Dekal sidokjol	Decal side skirt rear
--	215550	M	Dekal sidokjol (Customized)	Decal side skirt rear (Customized)
--	215490	x	Clips sidokjol	Clips side skirt
17	215543	x	Sidokjol höger fram	Side skirt front right
--	215549	M	Dekal sidokjol	Decal side skirt rear
--	215550	M	Dekal sidokjol (Customized)	Decal side skirt rear (Customized)
--	215490	x	Clips sidokjol	Clips side skirt
18	215494	x	List tält höger bak	List rear right
19	215498	x	List tält rak L=5352	List straight L=5352
20	215495	x	List tält vänster bak	List rear left
21	215526	x	Hörn gavel bak	Corner rear gable
22	215546	x	Sidokjol vänster bak	Side skirt rear left
--	215549	M	Dekal sidokjol	Decal side skirt rear
--	215550	M	Dekal sidokjol (Customized)	Decal side skirt rear (Customized)
--	215490	x	Clips sidokjol	Clips side skirt
25	215544	x	Sidokjol vänster fram	Side skirt front left
--	215549	M	Dekal sidokjol	Decal side skirt rear
--	215550	M	Dekal sidokjol (Customized)	Decal side skirt rear (Customized)
--	215490	x	Clips sidokjol	Clips side skirt
26	215925	x	Bumper bak kpl.	Bumper rear cpl.
27	215499	x	Reflex bumper bak	Reflex bumper rear
28	215522	x	Plast gavel bak mittdel	Plastic gable rear middle
--	505651	x	Belysning skylt	Plate lamp

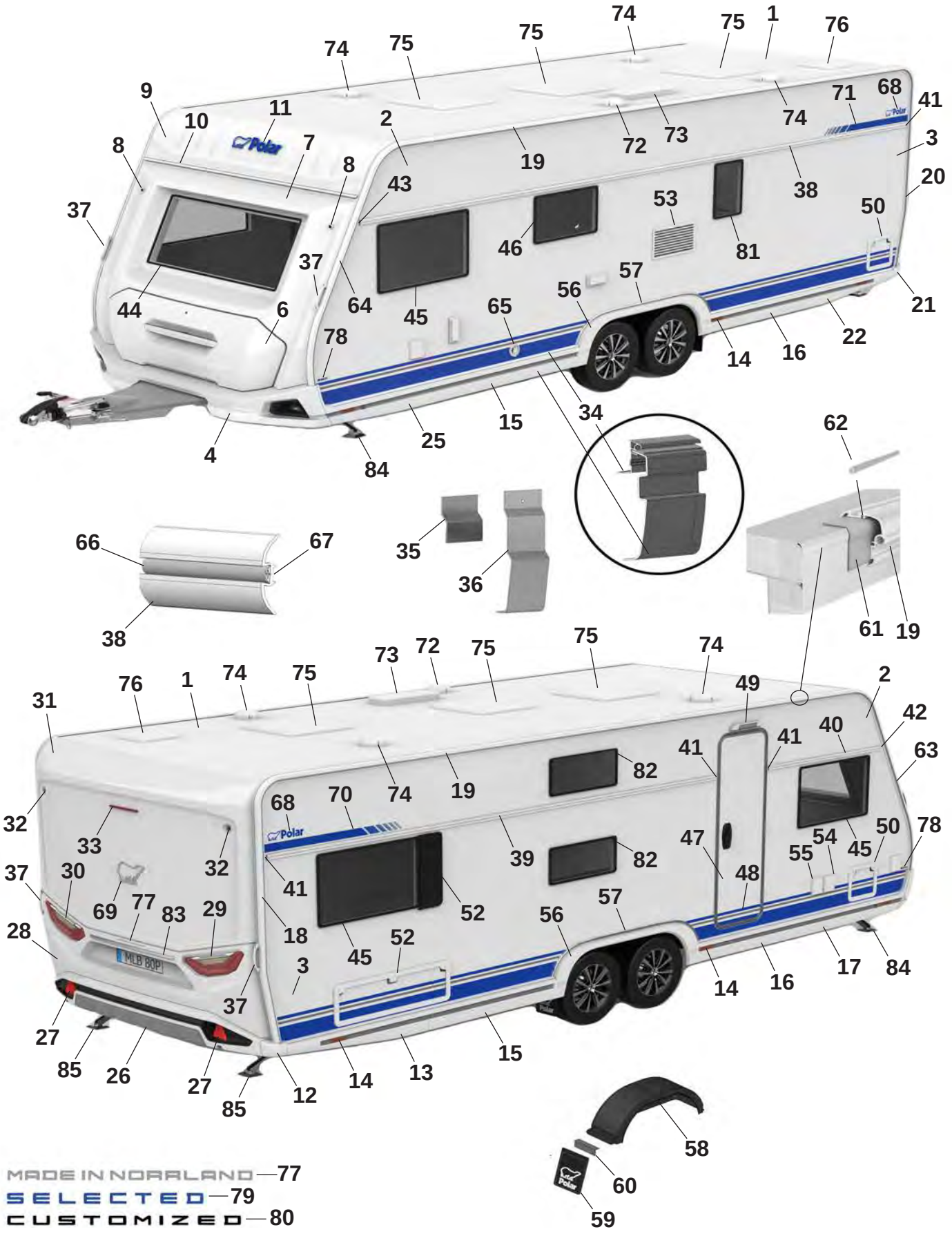
MADE IN NORRLAND—77
SELECTED—79
CUSTOMIZED—80

Pos Fig	Det. nr Part. No		Benämning	Description
29	508381	x	Kombinationslampa bak H	Combination lamp rear R
30	508380	x	Kombinationslampa bak V	Combination lamp rear L
31	215521	x	Plast gavel bak överdel	Plastic gable rear upper
32	508385	x	Lampa breddmarkering bak	Lamp width marking rear
33	508386	x	Lampa bromsljus bak	Lamp break light rear
34	215890	x	Avbärarlist L=2715 (Framför hjulhus)	Carrier list L=2715 (In front of wheelhouse)
--	215887	x	Avbärarlist L=2650 (Bakom hjulhus)	Carrier list L=2650 (Behind the wheelhouse)
35	215917	x	Stöd sidokjol 69,5x100	Support side skirt 69,5x100
36	216272	x	Stöd sidokjol 60x173,5	Support side skirt 60x173,5
37	215901	x	Draghandtag	Handle
38	215880	x	Midjelist V L=6513	List middle Left L=6513
39	215873	x	Midjelist H bak L=4433	List middle Right rear L=4433
40	215867	x	Midjelist H fram L=1445	List middle Right front L=1445
41	215072	x	Ändavslut rak	End protection straight
42	215078	x	Ändavslut H fram	End protection front R
43	215079	x	Ändavslut V fram	End protection front L
44	215598	x	Fönster front 600x1450 kpl.	Front window 600x1450 cpl.
45	212413	x	Fönster öppningsbart 550x900 kpl.	Window openable 550x900 cpl.
46	212411	x	Fönster öppningsbart 400x700 kpl.	Window openable 400x700 cpl.
47	213052	x	Dörr ytter u. fönster kpl.	Outer door without window kpl.
--	213053	x	Dörr ytter m. fönster kpl.	Outer door with window kpl.
48	215638	x	Dekal dörr blå	Door decal blue
--	215639	x	Dekal dörr svart (Customized)	Door decal black (Customized)
49	508061	x	Belysning utvändigt	Outer light
50	207759	x	Lucka m. innerram, utan spegel	Door with frame inner, without plate
51	14-701045	x	Lucka m innerram, utan spegel	Door with frame inner, without plate
52	212477	T	Ventilationsgaller H	Ventilator grill R
53	214773	x	Galler ventilation kyl	Grill ventilation refrigerator
54	508106	x	El-inttag 230 V	El. connection 230 V
55	508107	x	El-uttag 230 V	El connection 230 V
--		x	Tältservice	Tentservice
--		x	El-uttag 12 V	El connection 12 V
--		x	TV-antenn in/ut	TV-aerial in/out
56	215542	x	Hjulhusbräddare	Mudguard
57	215552	x	List al. hjulhusbräddare	List al. mudguard
--	801539	x	Skruv 3,5x25	Screw 3,5x25
58	212378	x	Hjulhus	Wheel housing
--	212442	x	Isolering hjulhus	Insulation wheel housing
59	102470	x	Stänkskydd	Splash guard
60	101223	x	Fäste stänkskydd	Bracket splash guard
--	800118	x	Skruv	Screw
61	215491	M	List tätning 74mm	Seal strip 74mm
62	208323	x	Styrstift list tält 50x3,5 mm	Pin for list 50x6,5 mm
63	215493	x	List höger fram	List front right
64	215492	x	List vänster fram	List front left
65	601486	x	Skorsten väggmontage kpl.	Chimney kpl.
66	210364	M	List dekor plast	List decor plastic
67	208236	M	Butyl profil 15x2 (30 m/rulle)	Seal strip 15x2 (30 m/roll)
68	212558	x	Emblem blå	Emblem blue
--	214211	x	Emblem blå (Selected)	Emblem blue (Selected)

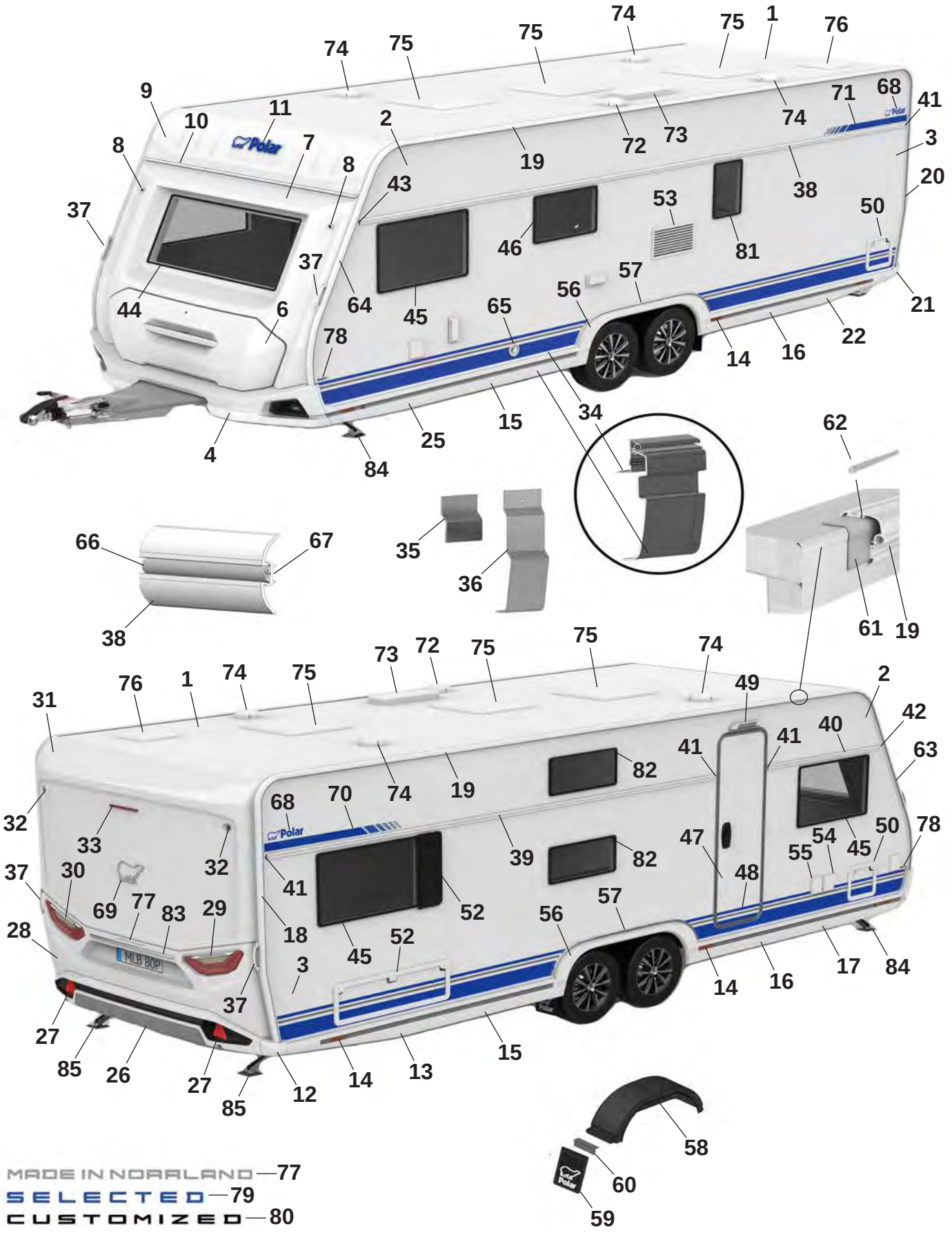
MADE IN NORRLAND—77
SELECTED—79
CUSTOMIZED—80

Pos Fig	Det. nr Part. No		Benämning	Description
--	214212	x	Emblem svart (Customized)	Emblem black (Customized)
69	212557	x	Emblem chrome	Emblem chrome
--	214217	x	Emblem svart (Customized)	Emblem black (Customized)
70	216001	x	Dekal H blå	Decal R blue
--	216003	x	Dekal H svart (Customized)	Decal R black (Customized)
71	216000	x	Dekal V blå	Decal L Blue
--	216002	x	Dekal V svart (Customized)	Decal L black (Customized)
72	401495	x	Motor köksfläkt kpl.	Motor kitchen fan cpl.
73	208023	x	Ventil tak för (kyl/frys)	Ventilator roof for refrigerator (refr./freeze)
74	00970024	x	Ventilator kpl.	Ventilator cpl.
75	208690	x	Taklucka 400x400 Mini-Heki kpl. rumsdel	Roof hatch 400x400 Mini-Heki cpl. room
--	211846	T	Taklucka 400x400 Omnivent kpl. vit	Roof hatch 400x400 Omnivent cpl. white
--	08-030921	T	Taklucka 500x700 Midi-Heki kpl.	Taklucka 500x700 Midi-Heki cpl.
--	207780	T	Taklucka 655x960 Heki de Lux kpl.	Roof hatch 655x960 Heki de Lux cpl.
76	215045	x	Taklucka 280x280 kpl. tvättrum	Roof hatch 280x280 cpl. washroom
77	215375	x	Dekal "Made in Norrland"	Decal "Made in Norrland"
78	216031	x	Dekal "680" blå	Decal "680" blue
--	216024	x	Dekal "680" svart (Customized)	Dekal "680" svart (Customized)
79	216018	x	Emblem "Selected"	Emblem "Selected"
80	214215	x	Emblem "Customized"	Emblem "Customized"
81	212409	T	Fönster öppningsbart 350x500 kpl.	Window openable 350x500 cpl.
82	212410	x	Fönster öppningsbart 300x700 kpl.	Window openable 300x700 cpl.
83	215539	x	Dekorlist	Decor list
--	215540	x	Dekorlist (Customized)	Decor list (Customized)
84	344997	x	Stödben fram	Support legs front
85	344996	x	Stödben bak	Support legs rear

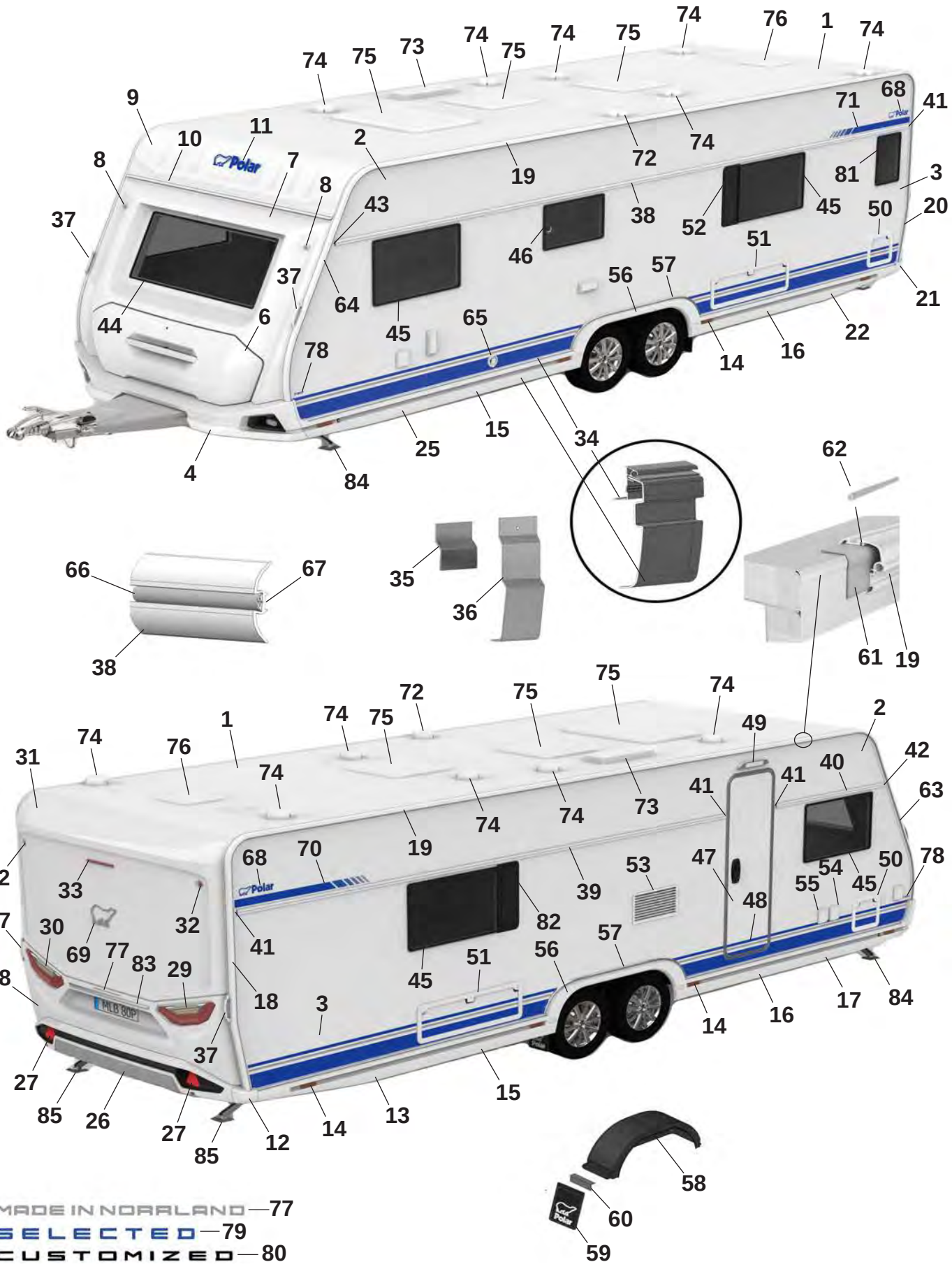
MADE IN NORRLAND — 77
SELECTED — 79
CUSTOMIZED — 80

Pos Fig	Det. nr Part. No	730 BS	Benämning	Description
1	213254	x	Plåt tak 8100x2475	Roofing plate 8100x2475
2	212831	x	Plåt sida övre 8900x605	Side plate upper 6800x605
--	215158	x	Plåt sida övre 8900x605 (Custom.), sl. plåt	Side plate upper 6800x605 (Custom.), fl. plate
3	216134	x	Plåt sida undre 8900x1475	Side plate lower 6800x1475
--	216136	x	Plåt sida undre 8900x1475 (Custom.), sl. plåt	Side plate lower 6800x1475 (Custom.) fl. plate
4	215556	x	Front spoiler kpl.	Front spoiler cpl.
--	215567	x	Plast reflektor H	Plastic reflector R
--	215568	x	Plast reflektor V	Plastic reflector L
--	508425	x	Positionsljus	Position light
6	215832	x	Lucka gasolkoffert ink. handtag	Lid LPG compartment inc. handle
7	215563	x	Plast gavel främre mittdel	Plastic gable front middle
8	508424	x	Lampa breddmarkering fram	Lamp width marking front
9	215564	x	Gavel främre överdel	Gable front upper
10	215528	x	List markis fram L=2371	List front L=2371
11	210539	x	Dekal, blå	Decal, blue
--	214216	x	Dekal, svart (Customized)	Decal, black (Customized)
12	215527	x	Hörn gavel bak	Corner rear gable
13	215545	x	Sidokjol höger bak	Side skirt rear right
--	215549	M	Dekal sidokjol	Decal side skirt rear
--	215550	M	Dekal sidokjol (Customized)	Decal side skirt rear (Customized)
--	215490	x	Clips sidokjol	Clips side skirt
14	506506	x	Belysning sidomarkering	Light, side marking
15	215548	x	Sidokjol förlängare	Side skirt extention
--	215549	M	Dekal sidokjol	Decal side skirt rear
--	215550	M	Dekal sidokjol (Customized)	Decal side skirt rear (Customized)
--	215490	x	Clips sidokjol	Clips side skirt
16	215547	x	Sidokjol förlängare	Side skirt extention
--	215549	M	Dekal sidokjol	Decal side skirt rear
--	215550	M	Dekal sidokjol (Customized)	Decal side skirt rear (Customized)
--	215490	x	Clips sidokjol	Clips side skirt
17	215543	x	Sidokjol höger fram	Side skirt front right
--	215549	M	Dekal sidokjol	Decal side skirt rear
--	215550	M	Dekal sidokjol (Customized)	Decal side skirt rear (Customized)
--	215490	x	Clips sidokjol	Clips side skirt
18	215494	x	List tält höger bak	List rear right
19	215501	x	List tält rak L=5912	List straight L=5915
20	215495	x	List tält vänster bak	List rear left
21	215526	x	Hörn gavel bak	Corner rear gable
22	215546	x	Sidokjol vänster bak	Side skirt rear left
--	215549	M	Dekal sidokjol	Decal side skirt rear
--	215550	M	Dekal sidokjol (Customized)	Decal side skirt rear (Customized)
--	215490	x	Clips sidokjol	Clips side skirt
25	215544	x	Sidokjol vänster fram	Side skirt front left
--	215549	M	Dekal sidokjol	Decal side skirt rear
--	215550	M	Dekal sidokjol (Customized)	Decal side skirt rear (Customized)
--	215490	x	Clips sidokjol	Clips side skirt
26	215925	x	Bumper bak kpl.	Bumper rear cpl.
27	215499	x	Reflex bumper bak	Reflex bumper rear
28	215522	x	Plast gavel bak mittdel	Plastic gable rear middle
--	505651	x	Belysning skylt	Plate lamp

M= Metervara
T= Tillbehör

M= On the metre
T= Accessory

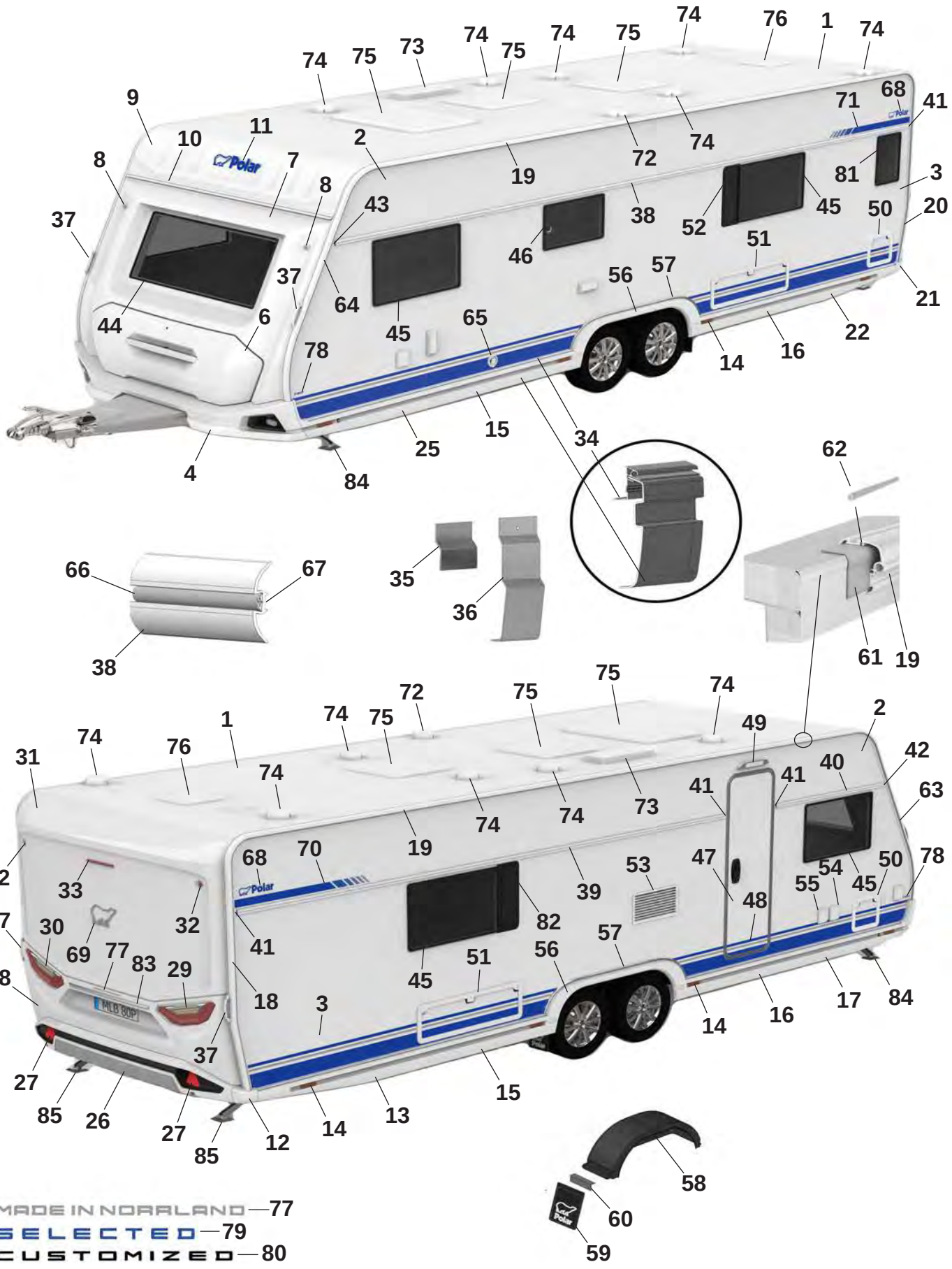
MADE IN NORRLAND — 77
SELECTED — 79
CUSTOMIZED — 80

Pos Fig	Det. nr Part. No	730 BS	Benämning	Description
29	508381	x	Kombinationslampa bak H	Combination lamp rear R
30	508380	x	Kombinationslampa bak V	Combination lamp rear L
31	215521	x	Plast gavel bak överdel	Plastic gable rear upper
32	508385	x	Lampa breddmarkering bak	Lamp width marking rear
33	508386	x	Lampa bromsljus bak	Lamp break light rear
34	216117	x	Avbärarlist L=2990 (Framför hjulhus)	Carrier list L=2990 (In front of wheelhouse)
--	215888	x	Avbärarlist L=2925 (Bakom hjulhus)	Carrier list L=2925 (Behind the wheelhouse)
35	215917	x	Stöd sidokjol 69,5x100	Support side skirt 69,5x100
36	216272	x	Stöd sidokjol 60x173,5	Support side skirt 60x173,5
37	215901	x	Draghandtag	Handle
38	215077	x	Midjelist V L=7073	List middle Left L=7073
39	215874	x	Midjelist H bak L=4993	List middle Right rear L=4993
40	215867	x	Midjelist H fram L=1445	List middle Right front L=1445
41	215072	x	Ändavslut rak	End protection straight
42	215078	x	Ändavslut H fram	End protection front R
43	215079	x	Ändavslut V fram	End protection front L
44	215598	x	Fönster front 600x1450 kpl.	Front window 600x1450 cpl.
45	212413	x	Fönster öppningsbart 550x900 kpl.	Window openable 550x900 cpl.
46	212411	x	Fönster öppningsbart 400x700 kpl.	Window openable 400x700 cpl.
47	213052	x	Dörr ytter u. fönster kpl.	Outer door without window kpl.
--	213053	x	Dörr ytter m. fönster kpl.	Outer door with window kpl.
48	215638	x	Dekal dörr blå	Door decal blue
--	215639	x	Dekal dörr svart (Customized)	Door decal black (Customized)
49	508061	x	Belysning utvändigt	Outer light
50	207759	x	Lucka m. innerram, utan spegel	Door with frame inner, without plate
51	14-701045	x	Lucka m innerram, utan spegel	Door with frame inner, without plate
52	212476	T	Ventilationsgaller V	Ventilator grill L
53	214773	x	Galler ventilation kyl	Grill ventilation refrigerator
54	508106	x	El-inttag 230 V	El. connection 230 V
55	508107	x	El-uttag 230 V	El connection 230 V
--		x	Tältservice	Tentservice
--		x	El-uttag 12 V	El connection 12 V
--		x	TV-antenn in/ut	TV-aerial in/out
56	215542	x	Hjulhusbräddare	Mudguard
57	215552	x	List al. hjulhusbräddare	List al. mudguard
--	801539	x	Skruv 3,5x25	Screw 3,5x25
58	212378	x	Hjulhus	Wheel housing
--	212442	x	Isolering hjulhus	Insulation wheel housing
59	102470	x	Stänkskydd	Splash guard
60	101223	x	Fäste stänkskydd	Bracket splash guard
--	800118	x	Skruv	Screw
61	215491	M	List tätning 74mm	Seal strip 74mm
62	208323	x	Styrstift list tält 50x3,5 mm	Pin for list 50x6,5 mm
63	215493	x	List höger fram	List front right
64	215492	x	List vänster fram	List front left
65	601486	x	Skorsten väggmontage kpl.	Chimney kpl.
66	210364	M	List dekor plast	List decor plastic
67	208236	M	Butyl profil 15x2 (30 m/rulle)	Seal strip 15x2 (30 m/roll)
68	212558	x	Emblem blå	Emblem blue
--	214211	x	Emblem blå (Selected)	Emblem blue (Selected)
			M= Metervara T= Tillbehör	M= On the metre T= Accessory

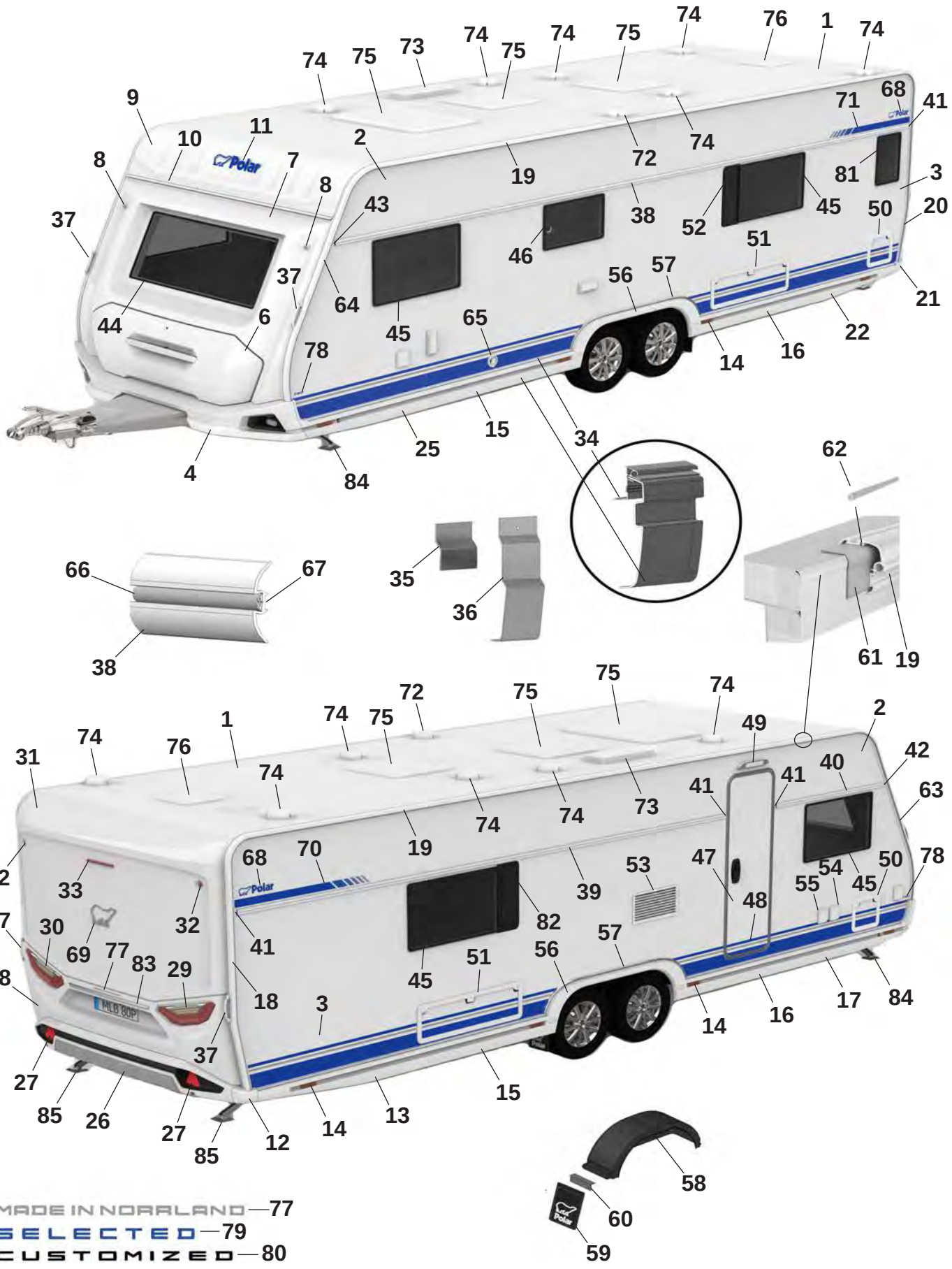
MADE IN NORRLAND — 77
SELECTED — 79
CUSTOMIZED — 80

Pos Fig	Det. nr Part. No	730 BS	Benämning	Description
--	214212	x	Emblem svart (Customized)	Emblem black (Customized)
69	212557	x	Emblem chrome	Emblem chrome
--	214217	x	Emblem svart (Customized)	Emblem black (Customized)
70	216001	x	Dekal H blå	Decal R blue
--	216003	x	Dekal H svart (Customized)	Decal R black (Customized)
71	216000	x	Dekal V blå	Decal L Blue
--	216002	x	Dekal V svart (Customized)	Decal L black (Customized)
72	401495	x	Motor köksfläkt kpl.	Motor kitchen fan cpl.
73	208023	x	Ventil tak för (kyl/frys)	Ventilator roof for refrigerator (refr./freeze)
74	00970024	x	Ventilator kpl.	Ventilator cpl.
75	208690	x	Taklucka 400x400 Mini-Heki kpl. rumsdel	Roof hatch 400x400 Mini-Heki cpl. room
--	211846	T	Taklucka 400x400 Omnivent kpl. vit	Roof hatch 400x400 Omnivent cpl. white
--	08-030921	T	Taklucka 500x700 Midi-Heki kpl.	Taklucka 500x700 Midi-Heki cpl.
--	207780	T	Taklucka 655x960 Heki de Lux kpl.	Roof hatch 655x960 Heki de Lux cpl.
76	215045	x	Taklucka 280x280 kpl. tvättrum	Roof hatch 280x280 cpl. washroom
77	215375	x	Dekal "Made in Norrland"	Decal "Made in Norrland"
78	216032	x	Dekal "730" blå	Decal "730" blue
--	216025	x	Dekal "730" svart (Customized)	Dekal "730" svart (Customized)
79	216018	x	Emblem "Selected"	Emblem "Selected"
80	214215	x	Emblem "Customized"	Emblem "Customized"
81	212409	T	Fönster öppningsbart 350x500 kpl.	Window openable 350x500 cpl.
82	212477	T	Ventilationsgaller H	Ventilator grill R
83	215539	x	Dekorlist	Decor list
--	215540	x	Dekorlist (Customized)	Decor list (Customized)
84	344997	x	Stödben fram	Support legs front
85	344996	x	Stödben bak	Support legs rear

M= Metervara
T= Tillbehör

M= On the metre
T= Accessory

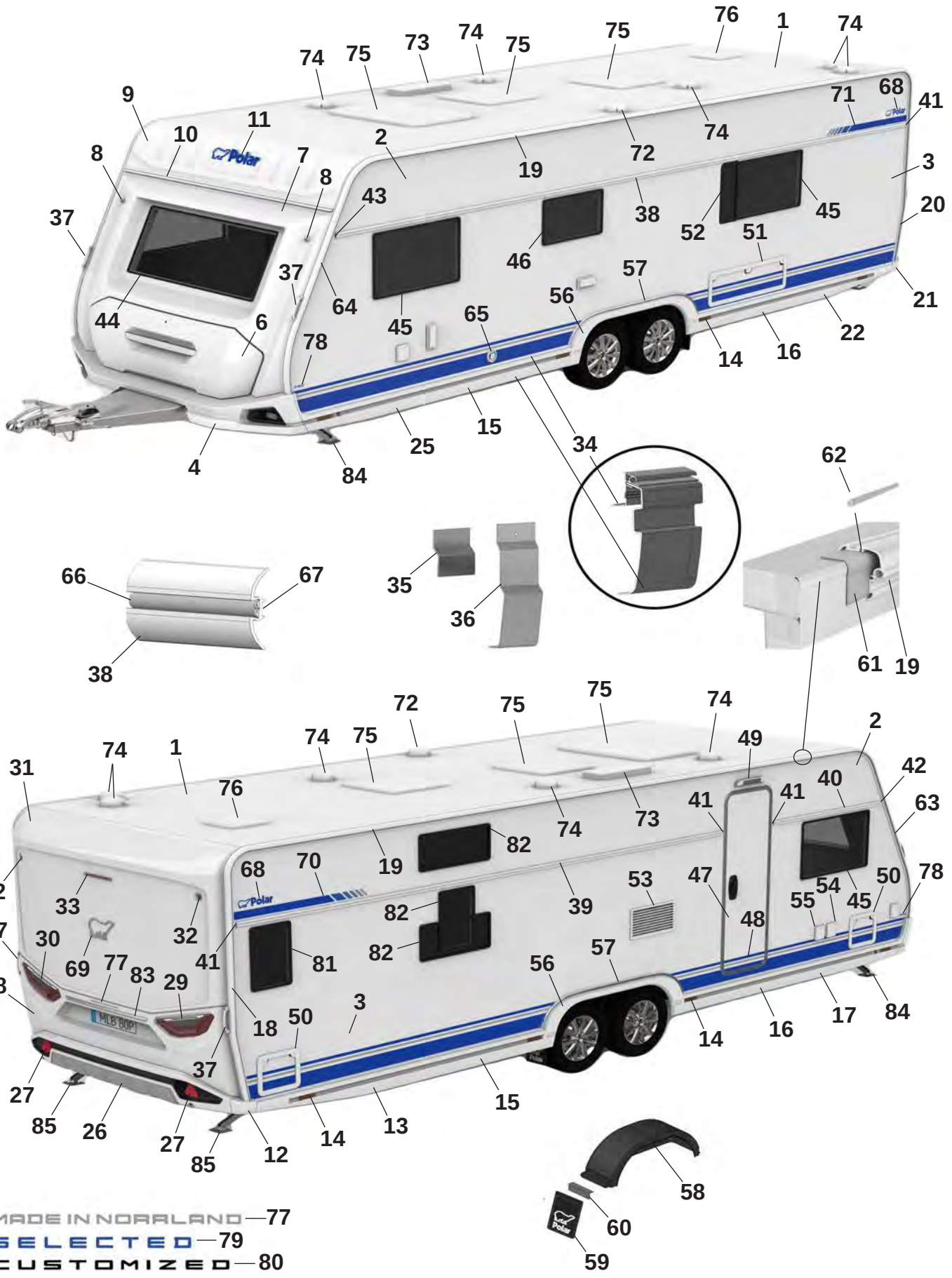
MADE IN NORRLAND — 77
SELECTED — 79
CUSTOMIZED — 80

Pos Fig	Det. nr Part. No		Benämning	Description
1	213254	x	Plåt tak 8100x2475	Roofing plate 8100x2475
2	212831	x	Plåt sida övre 8900x605	Side plate upper 6800x605
--	215158	x	Plåt sida övre 8900x605 (Custom.), sl. plåt	Side plate upper 6800x605 (Custom.), fl. plate
3	216134	x	Plåt sida undre 8900x1475	Side plate lower 6800x1475
--	216136	x	Plåt sida undre 8900x1475 (Custom.), sl. plåt	Side plate lower 6800x1475 (Custom.) fl. plate
4	215556	x	Front spoiler kpl.	Front spoiler cpl.
--	215567	x	Plast reflektor H	Plastic reflector R
--	215568	x	Plast reflektor V	Plastic reflector L
--	508425	x	Positionsljus	Position light
6	215832	x	Lucka gasolkoffert ink. handtag	Lid LPG compartment inc. handle
7	215563	x	Plast gavel främre mittdel	Plastic gable front middle
8	508424	x	Lampa breddmarkering fram	Lamp width marking front
9	215564	x	Gavel främre överdel	Gable front upper
10	215528	x	List markis fram L=2371	List front L=2371
11	210539	x	Dekal, blå	Decal, blue
--	214216	x	Dekal, svart (Customized)	Decal, black (Customized)
12	215527	x	Hörn gavel bak	Corner rear gable
13	215545	x	Sidokjol höger bak	Side skirt rear right
--	215549	M	Dekal sidokjol	Decal side skirt rear
--	215550	M	Dekal sidokjol (Customized)	Decal side skirt rear (Customized)
--	215490	x	Clips sidokjol	Clips side skirt
14	506506	x	Belysning sidomarkering	Light, side marking
15	215548	x	Sidokjol förlängare	Side skirt extention
--	215549	M	Dekal sidokjol	Decal side skirt rear
--	215550	M	Dekal sidokjol (Customized)	Decal side skirt rear (Customized)
--	215490	x	Clips sidokjol	Clips side skirt
16	215547	x	Sidokjol förlängare	Side skirt extention
--	215549	M	Dekal sidokjol	Decal side skirt rear
--	215550	M	Dekal sidokjol (Customized)	Decal side skirt rear (Customized)
--	215490	x	Clips sidokjol	Clips side skirt
17	215543	x	Sidokjol höger fram	Side skirt front right
--	215549	M	Dekal sidokjol	Decal side skirt rear
--	215550	M	Dekal sidokjol (Customized)	Decal side skirt rear (Customized)
--	215490	x	Clips sidokjol	Clips side skirt
18	215494	x	List tält höger bak	List rear right
19	215501	x	List tält rak L=5912	List straight L=5915
20	215495	x	List tält vänster bak	List rear left
21	215526	x	Hörn gavel bak	Corner rear gable
22	215546	x	Sidokjol vänster bak	Side skirt rear left
--	215549	M	Dekal sidokjol	Decal side skirt rear
--	215550	M	Dekal sidokjol (Customized)	Decal side skirt rear (Customized)
--	215490	x	Clips sidokjol	Clips side skirt
25	215544	x	Sidokjol vänster fram	Side skirt front left
--	215549	M	Dekal sidokjol	Decal side skirt rear
--	215550	M	Dekal sidokjol (Customized)	Decal side skirt rear (Customized)
--	215490	x	Clips sidokjol	Clips side skirt
26	215925	x	Bumper bak kpl.	Bumper rear cpl.
27	215499	x	Reflex bumper bak	Reflex bumper rear
28	215522	x	Plast gavel bak mittdel	Plastic gable rear middle
--	505651	x	Belysning skylt	Plate lamp

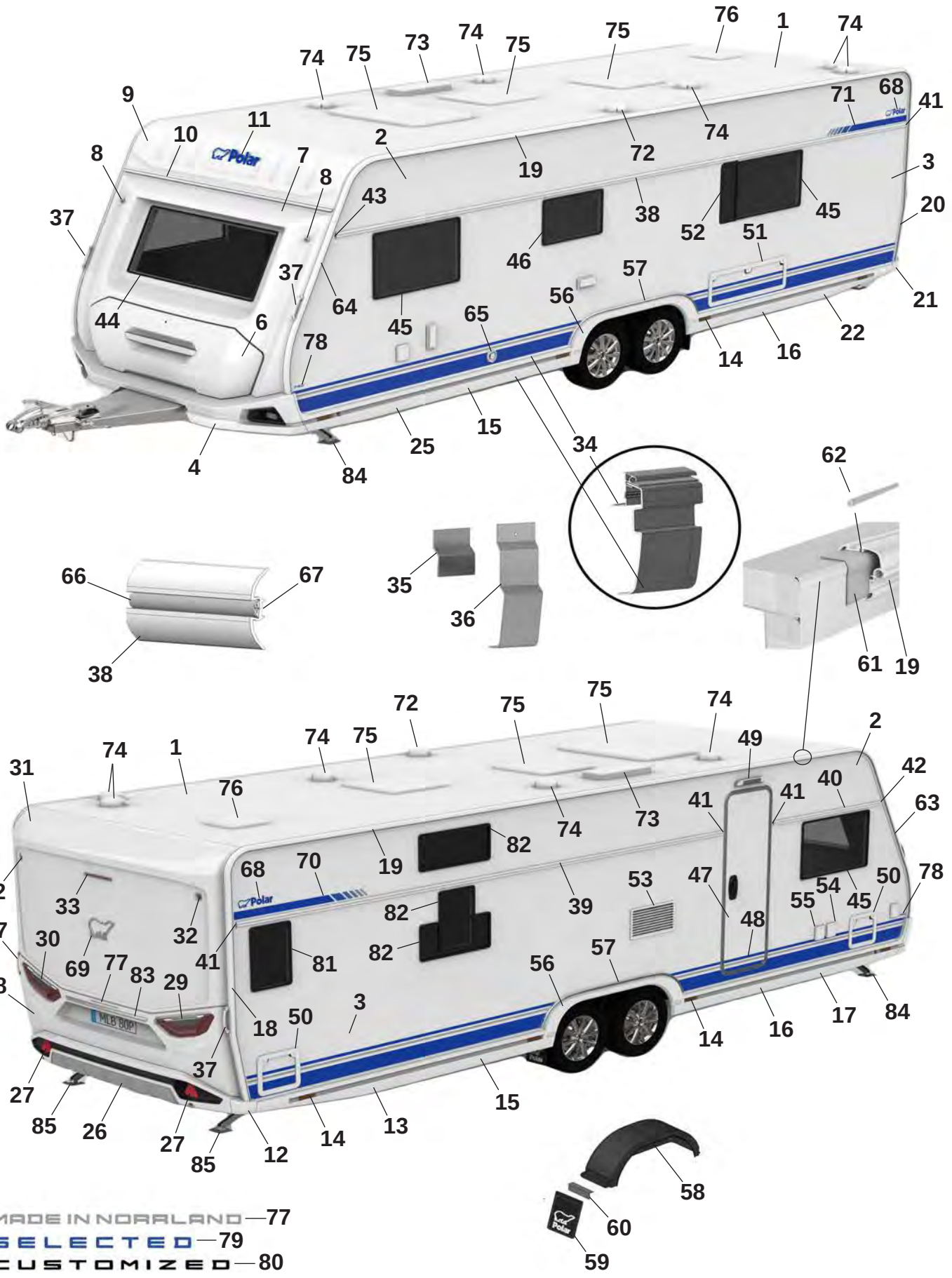
MADE IN NORRLAND — 77
SELECTED — 79
CUSTOMIZED — 80

Pos Fig	Det. nr Part. No		Benämning	Description
29	508381	x	Kombinationslampa bak H	Combination lamp rear R
30	508380	x	Kombinationslampa bak V	Combination lamp rear L
31	215521	x	Plast gavel bak överdel	Plastic gable rear upper
32	508385	x	Lampa breddmarkering bak	Lamp width marking rear
33	508386	x	Lampa bromsljus bak	Lamp break light rear
34	216117	x	Avbärarlist L=2990 (Framför hjulhus)	Carrier list L=2990 (In front of wheelhouse)
--	215888	x	Avbärarlist L=2925 (Bakom hjulhus)	Carrier list L=2925 (Behind the wheelhouse)
35	215917	x	Stöd sidokjol 69,5x100	Support side skirt 69,5x100
36	216272	x	Stöd sidokjol 60x173,5	Support side skirt 60x173,5
37	215901	x	Draghandtag	Handle
38	215077	x	Midjelist V L=7073	List middle Left L=7073
39	215874	x	Midjelist H bak L=4993	List middle Right rear L=4993
40	215867	x	Midjelist H fram L=1445	List middle Right front L=1445
41	215072	x	Ändavslut rak	End protection straight
42	215078	x	Ändavslut H fram	End protection front R
43	215079	x	Ändavslut V fram	End protection front L
44	215598	x	Fönster front 600x1450 kpl.	Front window 600x1450 cpl.
45	212413	x	Fönster öppningsbart 550x900 kpl.	Window openable 550x900 cpl.
46	212411	x	Fönster öppningsbart 400x700 kpl.	Window openable 400x700 cpl.
47	213052	x	Dörr ytter u. fönster kpl.	Outer door without window kpl.
--	213053	x	Dörr ytter m. fönster kpl.	Outer door with window kpl.
48	215638	x	Dekal dörr blå	Door decal blue
--	215639	x	Dekal dörr svart (Customized)	Door decal black (Customized)
49	508061	x	Belysning utvändigt	Outer light
50	207759	x	Lucka m. innerram, utan spegel	Door with frame inner, without plate
51	14-701045	x	Lucka m innerram, utan spegel	Door with frame inner, without plate
52	212476	T	Ventilationsgaller V	Ventilator grill L
53	214773	x	Galler ventilation kyl	Grill ventilation refrigerator
54	508106	x	El-inttag 230 V	El. connection 230 V
55	508107	x	El-uttag 230 V	El connection 230 V
--		x	Tältservice	Tentservice
--		x	El-uttag 12 V	El connection 12 V
--		x	TV-antenn in/ut	TV-aerial in/out
56	215542	x	Hjulhusbräddare	Mudguard
57	215552	x	List al. hjulhusbräddare	List al. mudguard
--	801539	x	Skruv 3,5x25	Screw 3,5x25
58	212378	x	Hjulhus	Wheel housing
--	212442	x	Isolering hjulhus	Insulation wheel housing
59	102470	x	Stänkskydd	Splash guard
60	101223	x	Fäste stänkskydd	Bracket splash guard
--	800118	x	Skruv	Screw
61	215491	M	List tätning 74mm	Seal strip 74mm
62	208323	x	Styrstift list tält 50x3,5 mm	Pin for list 50x6,5 mm
63	215493	x	List höger fram	List front right
64	215492	x	List vänster fram	List front left
65	601486	x	Skorsten väggmontage kpl.	Chimney kpl.
66	210364	M	List dekor plast	List decor plastic
67	208236	M	Butyl profil 15x2 (30 m/rulle)	Seal strip 15x2 (30 m/roll)
68	212558	x	Emblem blå	Emblem blue
--	214211	x	Emblem blå (Selected)	Emblem blue (Selected)

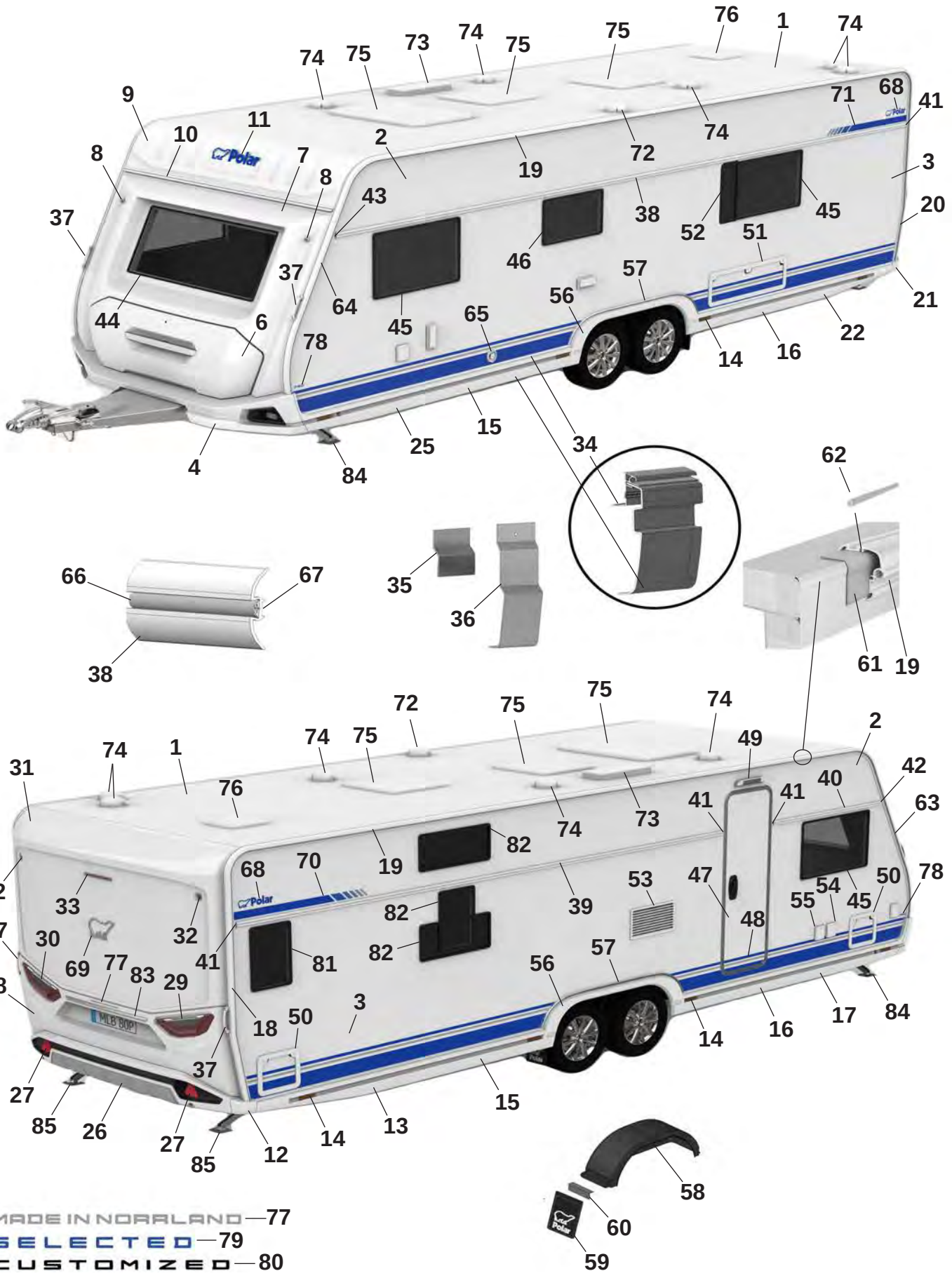
MADE IN NORRLAND — 77
SELECTED — 79
CUSTOMIZED — 80

Pos Fig	Det. nr Part. No		Benämning	Description
--	214212	x	Emblem svart (Customized)	Emblem black (Customized)
69	212557	x	Emblem chrome	Emblem chrome
--	214217	x	Emblem svart (Customized)	Emblem black (Customized)
70	216001	x	Dekal H blå	Decal R blue
--	216003	x	Dekal H svart (Customized)	Decal R black (Customized)
71	216000	x	Dekal V blå	Decal L Blue
--	216002	x	Dekal V svart (Customized)	Decal L black (Customized)
72	401495	x	Motor köksfläkt kpl.	Motor kitchen fan cpl.
73	208023	x	Ventil tak för (kyl/frys)	Ventilator roof for refrigerator (refr./freeze)
74	00970024	x	Ventilator kpl.	Ventilator cpl.
75	208690	x	Taklucka 400x400 Mini-Heki kpl. rumsdel	Roof hatch 400x400 Mini-Heki cpl. room
--	211846	T	Taklucka 400x400 Omnivent kpl. vit	Roof hatch 400x400 Omnivent cpl. white
--	08-030921	T	Taklucka 500x700 Midi-Heki kpl.	Taklucka 500x700 Midi-Heki cpl.
--	207780	T	Taklucka 655x960 Heki de Lux kpl.	Roof hatch 655x960 Heki de Lux cpl.
76	215045	x	Taklucka 280x280 kpl. tvättrum	Roof hatch 280x280 cpl. washroom
77	215375	x	Dekal "Made in Norrland"	Decal "Made in Norrland"
78	216032	x	Dekal "730" blå	Decal "730" blue
--	216025	x	Dekal "730" svart (Customized)	Dekal "730" svart (Customized)
79	216018	x	Emblem "Selected"	Emblem "Selected"
80	214215	x	Emblem "Customized"	Emblem "Customized"
81	212409	T	Fönster öppningsbart 350x500 kpl.	Window openable 350x500 cpl.
82	212410	T	Fönster öppningsbart 300x700 kpl.	Window openable 300x700 cpl.
83	215539	x	Dekorlist	Decor list
--	215540	x	Dekorlist (Customized)	Decor list (Customized)
84	344997	x	Stödben fram	Support legs front
85	344996	x	Stödben bak	Support legs rear

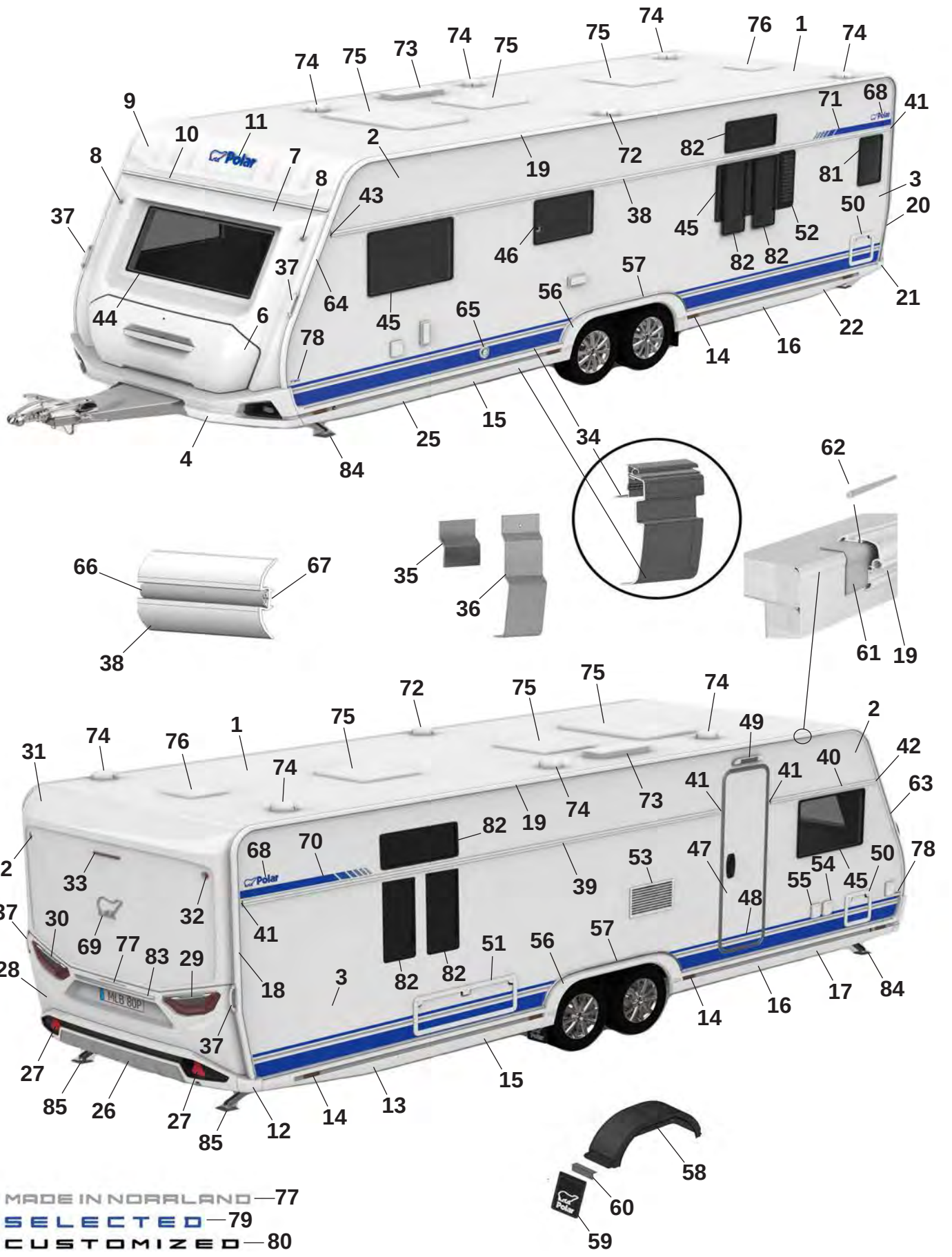
MADE IN NORRLAND — 77
SELECTED — 79
CUSTOMIZED — 80

Pos Fig	Det. nr Part. No	730 BQD	Benämning	Description
1	213254	x	Plåt tak 8100x2475	Roofing plate 8100x2475
2	212831	x	Plåt sida övre 8900x605	Side plate upper 6800x605
--	215158	x	Plåt sida övre 8900x605 (Custom.), sl. plåt	Side plate upper 6800x605 (Custom.), fl. plate
3	216134	x	Plåt sida undre 8900x1475	Side plate lower 6800x1475
--	216136	x	Plåt sida undre 8900x1475 (Custom.), sl. plåt	Side plate lower 6800x1475 (Custom.) fl. plate
4	215556	x	Front spoiler kpl.	Front spoiler cpl.
--	215567	x	Plast reflektor H	Plastic reflector R
--	215568	x	Plast reflektor V	Plastic reflector L
--	508425	x	Positionsljus	Position light
6	215832	x	Lucka gasolkoffert ink. handtag	Lid LPG compartment inc. handle
7	215563	x	Plast gavel främre mittdel	Plastic gable front middle
8	508424	x	Lampa breddmarkering fram	Lamp width marking front
9	215564	x	Gavel främre överdel	Gable front upper
10	215528	x	List markis fram L=2371	List front L=2371
11	210539	x	Dekal, blå	Decal, blue
--	214216	x	Dekal, svart (Customized)	Decal, black (Customized)
12	215527	x	Hörn gavel bak	Corner rear gable
13	215545	x	Sidokjol höger bak	Side skirt rear right
--	215549	M	Dekal sidokjol	Decal side skirt rear
--	215550	M	Dekal sidokjol (Customized)	Decal side skirt rear (Customized)
--	215490	x	Clips sidokjol	Clips side skirt
14	506506	x	Belysning sidomarkering	Light, side marking
15	215548	x	Sidokjol förlängare	Side skirt extention
--	215549	M	Dekal sidokjol	Decal side skirt rear
--	215550	M	Dekal sidokjol (Customized)	Decal side skirt rear (Customized)
--	215490	x	Clips sidokjol	Clips side skirt
16	215547	x	Sidokjol förlängare	Side skirt extention
--	215549	M	Dekal sidokjol	Decal side skirt rear
--	215550	M	Dekal sidokjol (Customized)	Decal side skirt rear (Customized)
--	215490	x	Clips sidokjol	Clips side skirt
17	215543	x	Sidokjol höger fram	Side skirt front right
--	215549	M	Dekal sidokjol	Decal side skirt rear
--	215550	M	Dekal sidokjol (Customized)	Decal side skirt rear (Customized)
--	215490	x	Clips sidokjol	Clips side skirt
18	215494	x	List tält höger bak	List rear right
19	215501	x	List tält rak L=5912	List straight L=5915
20	215495	x	List tält vänster bak	List rear left
21	215526	x	Hörn gavel bak	Corner rear gable
22	215546	x	Sidokjol vänster bak	Side skirt rear left
--	215549	M	Dekal sidokjol	Decal side skirt rear
--	215550	M	Dekal sidokjol (Customized)	Decal side skirt rear (Customized)
--	215490	x	Clips sidokjol	Clips side skirt
25	215544	x	Sidokjol vänster fram	Side skirt front left
--	215549	M	Dekal sidokjol	Decal side skirt rear
--	215550	M	Dekal sidokjol (Customized)	Decal side skirt rear (Customized)
--	215490	x	Clips sidokjol	Clips side skirt
26	215925	x	Bumper bak kpl.	Bumper rear cpl.
27	215499	x	Reflex bumper bak	Reflex bumper rear
28	215522	x	Plast gavel bak mittdel	Plastic gable rear middle
--	505651	x	Belysning skylt	Plate lamp

M= Metervara
T= Tillbehör

M= On the metre
T= Accessory

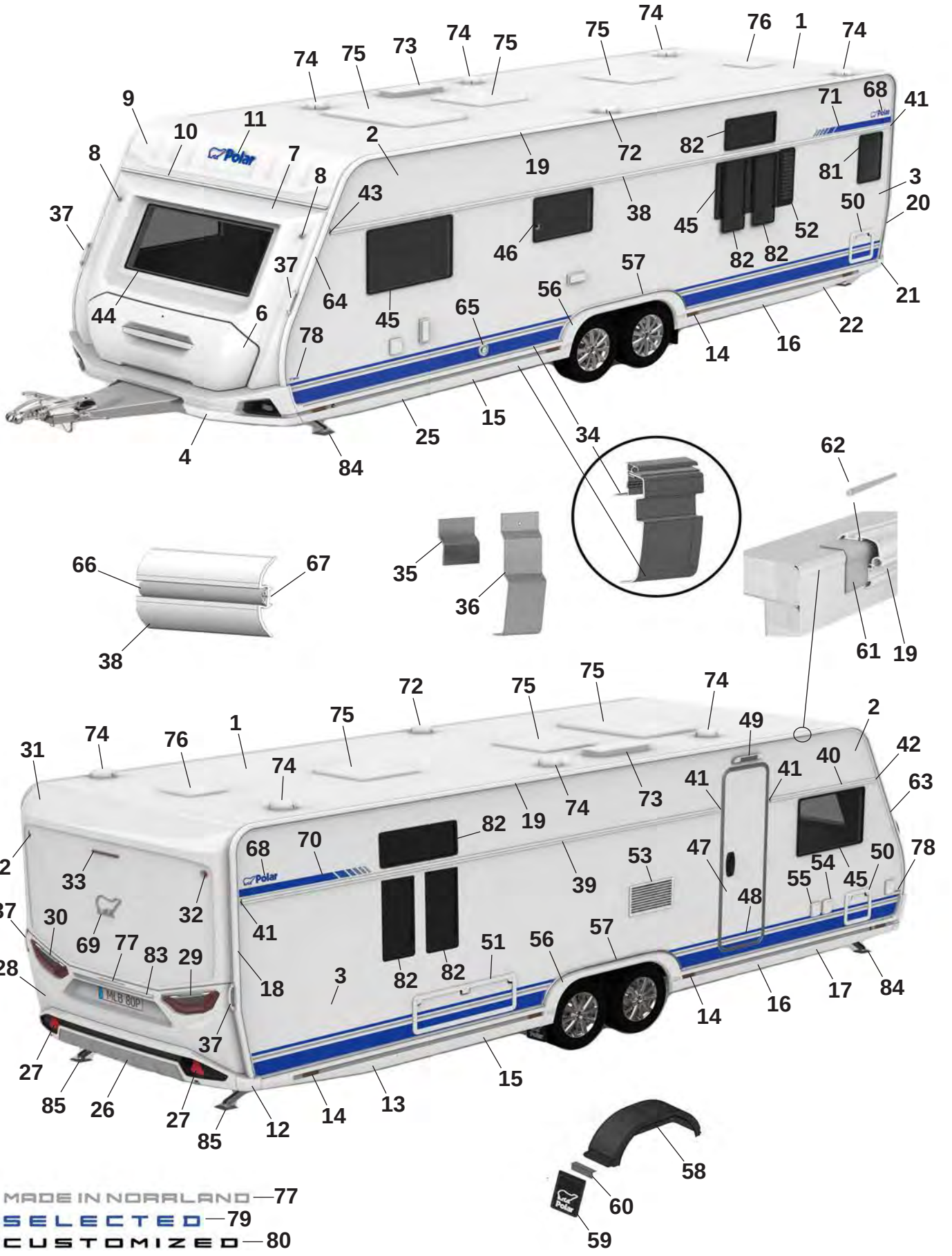
MADE IN NORRLAND —77
SELECTED —79
CUSTOMIZED —80

Pos Fig	Det. nr Part. No	730 BQD	Benämning	Description
29	508381	x	Kombinationslampa bak H	Combination lamp rear R
30	508380	x	Kombinationslampa bak V	Combination lamp rear L
31	215521	x	Plast gavel bak överdel	Plastic gable rear upper
32	508385	x	Lampa breddmarkering bak	Lamp width marking rear
33	508386	x	Lampa bromsljus bak	Lamp break light rear
34	216117	x	Avbärarlist L=2990 (Framför hjulhus)	Carrier list L=2990 (In front of wheelhouse)
--	215888	x	Avbärarlist L=2925 (Bakom hjulhus)	Carrier list L=2925 (Behind the wheelhouse)
35	215917	x	Stöd sidokjol 69,5x100	Support side skirt 69,5x100
36	216272	x	Stöd sidokjol 60x173,5	Support side skirt 60x173,5
37	215901	x	Draghandtag	Handle
38	215077	x	Midjelist V L=7073	List middle Left L=7073
39	215874	x	Midjelist H bak L=4993	List middle Right rear L=4993
40	215867	x	Midjelist H fram L=1445	List middle Right front L=1445
41	215072	x	Ändavslut rak	End protection straight
42	215078	x	Ändavslut H fram	End protection front R
43	215079	x	Ändavslut V fram	End protection front L
44	215598	x	Fönster front 600x1450 kpl.	Front window 600x1450 cpl.
45	212413	x	Fönster öppningsbart 550x900 kpl.	Window openable 550x900 cpl.
46	212411	x	Fönster öppningsbart 400x700 kpl.	Window openable 400x700 cpl.
47	213052	x	Dörr ytter u. fönster kpl.	Outer door without window kpl.
--	213053	x	Dörr ytter m. fönster kpl.	Outer door with window kpl.
48	215638	x	Dekal dörr blå	Door decal blue
--	215639	x	Dekal dörr svart (Customized)	Door decal black (Customized)
49	508061	x	Belysning utvändigt	Outer light
50	207759	x	Lucka m. innerram, utan spegel	Door with frame inner, without plate
51	14-701045	x	Lucka m innerram, utan spegel	Door with frame inner, without plate
52	212476	T	Ventilationsgaller V	Ventilator grill L
53	214773	x	Galler ventilation kyl	Grill ventilation refrigerator
54	508106	x	El-inttag 230 V	El. connection 230 V
55	508107	x	El-uttag 230 V	El connection 230 V
--		x	Tältservice	Tentservice
--		x	El-uttag 12 V	El connection 12 V
--		x	TV-antenn in/ut	TV-aerial in/out
56	215542	x	Hjulhusbräddare	Mudguard
57	215552	x	List al. hjulhusbräddare	List al. mudguard
--	801539	x	Skruv 3,5x25	Screw 3,5x25
58	212378	x	Hjulhus	Wheel housing
--	212442	x	Isolering hjulhus	Insulation wheel housing
59	102470	x	Stänkskydd	Splash guard
60	101223	x	Fäste stänkskydd	Bracket splash guard
--	800118	x	Skruv	Screw
61	215491	M	List tätning 74mm	Seal strip 74mm
62	208323	x	Styrstift list tält 50x3,5 mm	Pin for list 50x6,5 mm
63	215493	x	List höger fram	List front right
64	215492	x	List vänster fram	List front left
65	601486	x	Skorsten väggmontage kpl.	Chimney kpl.
66	210364	M	List dekor plast	List decor plastic
67	208236	M	Butyl profil 15x2 (30 m/rulle)	Seal strip 15x2 (30 m/roll)
68	212558	x	Emblem blå	Emblem blue
--	214211	x	Emblem blå (Selected)	Emblem blue (Selected)
			M= Metervara T= Tillbehör	M= On the metre T= Accessory

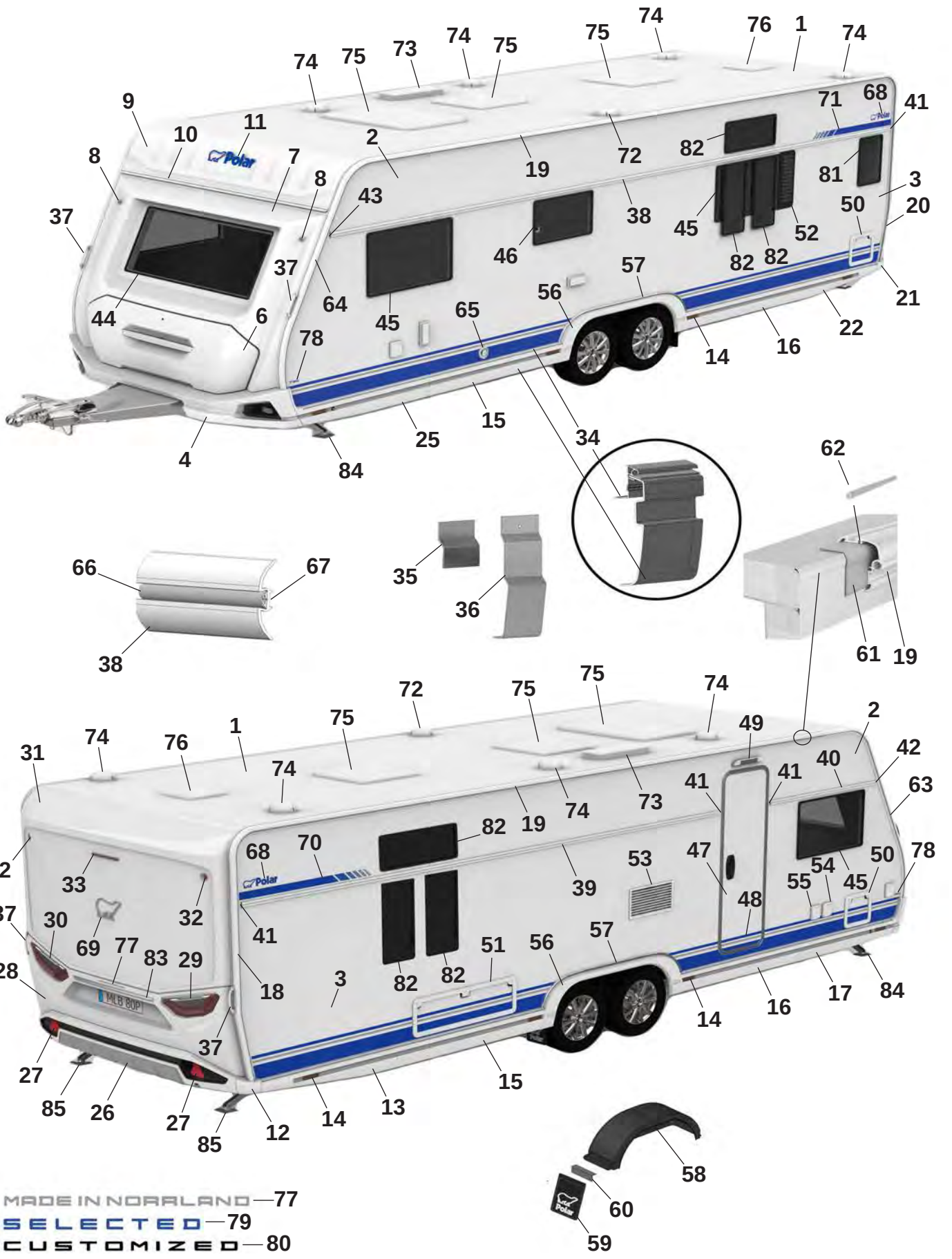
MADE IN NORRLAND —77
SELECTED —79
CUSTOMIZED —80

Pos Fig	Det. nr Part. No	730 BQD	Benämning	Description
--	214212	x	Emblem svart (Customized)	Emblem black (Customized)
69	212557	x	Emblem chrome	Emblem chrome
--	214217	x	Emblem svart (Customized)	Emblem black (Customized)
70	216001	x	Dekal H blå	Decal R blue
--	216003	x	Dekal H svart (Customized)	Decal R black (Customized)
71	216000	x	Dekal V blå	Decal L Blue
--	216002	x	Dekal V svart (Customized)	Decal L black (Customized)
72	401495	x	Motor köksfläkt kpl.	Motor kitchen fan cpl.
73	208023	x	Ventil tak för (kyl/frys)	Ventilator roof for refrigerator (refr./freeze)
74	00970024	x	Ventilator kpl.	Ventilator cpl.
75	208690	x	Taklucka 400x400 Mini-Heki kpl. rumsdel	Roof hatch 400x400 Mini-Heki cpl. room
--	211846	T	Taklucka 400x400 Omnivent kpl. vit	Roof hatch 400x400 Omnivent cpl. white
--	08-030921	T	Taklucka 500x700 Midi-Heki kpl.	Taklucka 500x700 Midi-Heki cpl.
--	207780	T	Taklucka 655x960 Heki de Lux kpl.	Roof hatch 655x960 Heki de Lux cpl.
76	215045	x	Taklucka 280x280 kpl. tvättrum	Roof hatch 280x280 cpl. washroom
77	215375	x	Dekal "Made in Norrland"	Decal "Made in Norrland"
78	216032	x	Dekal "730" blå	Decal "730" blue
--	216025	x	Dekal "730" svart (Customized)	Dekal "730" svart (Customized)
79	216018	x	Emblem "Selected"	Emblem "Selected"
80	214215	x	Emblem "Customized"	Emblem "Customized"
81	212409	T	Fönster öppningsbart 350x500 kpl.	Window openable 350x500 cpl.
82	212410	T	Fönster öppningsbart 300x700 kpl.	Window openable 300x700 cpl.
83	215539	x	Dekorlist	Decor list
--	215540	x	Dekorlist (Customized)	Decor list (Customized)
84	344997	x	Stödben fram	Support legs front
85	344996	x	Stödben bak	Support legs rear

M= Metervara
T= Tillbehör

M= On the metre
T= Accessory

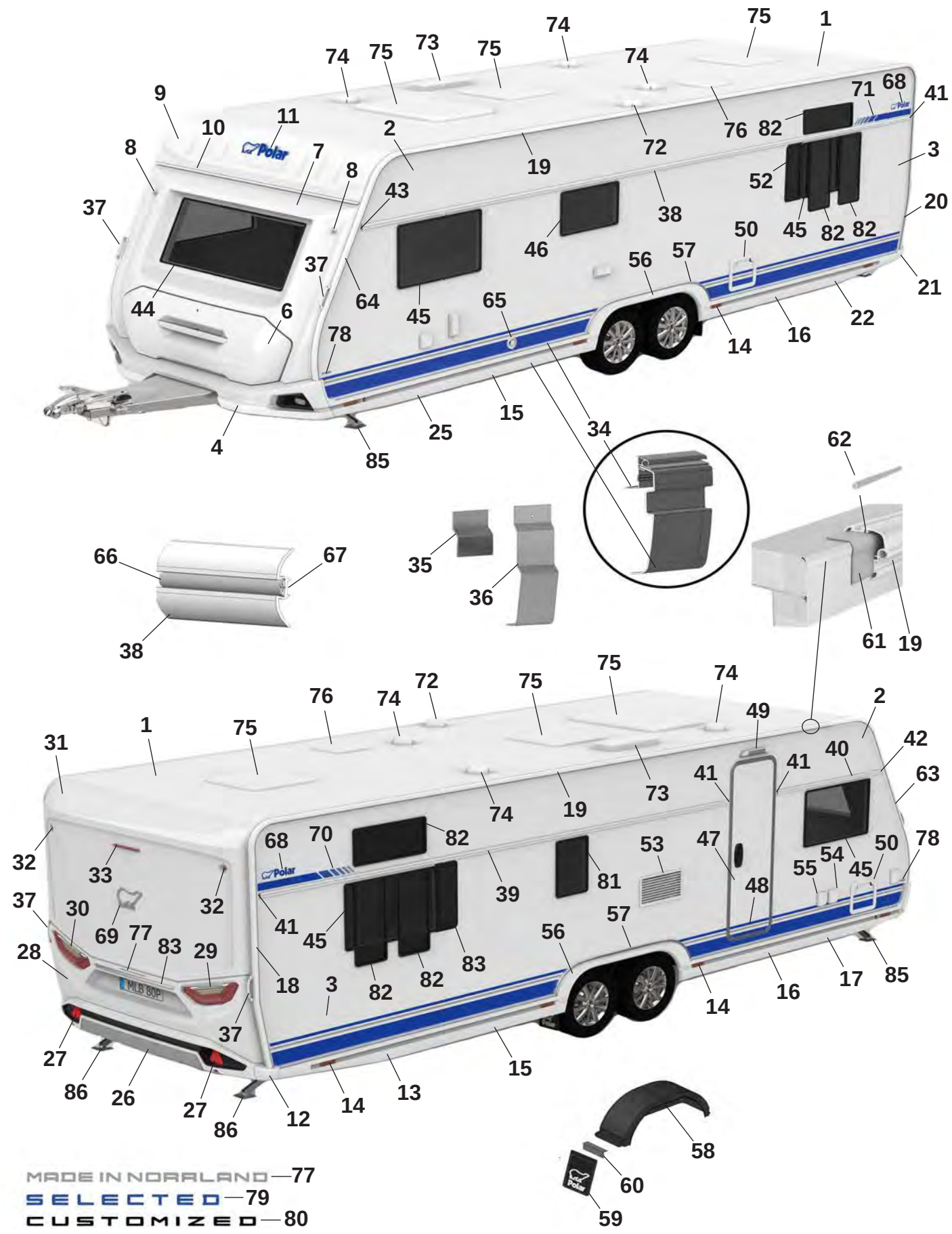
MADE IN NORRLAND —77
SELECTED —79
CUSTOMIZED —80

Pos Fig	Det. nr Part. No	730 Q	Benämning	Description
1	213254	x	Plåt tak 8100x2475	Roofing plate 8100x2475
2	212831	x	Plåt sida övre 8900x605	Side plate upper 6800x605
--	215158	x	Plåt sida övre 8900x605 (Custom.), sl. plåt	Side plate upper 6800x605 (Custom.), fl. plate
3	216134	x	Plåt sida undre 8900x1475	Side plate lower 6800x1475
--	216136	x	Plåt sida undre 8900x1475 (Custom.), sl. plåt	Side plate lower 6800x1475 (Custom.) fl. plate
4	215556	x	Front spoiler kpl.	Front spoiler cpl.
--	215567	x	Plast reflektor H	Plastic reflector R
--	215568	x	Plast reflektor V	Plastic reflector L
--	508425	x	Positionsljus	Position light
6	215832	x	Lucka gasolkoffert ink. handtag	Lid LPG compartment inc. handle
7	215563	x	Plast gavel främre mittdel	Plastic gable front middle
8	508424	x	Lampa breddmarkering fram	Lamp width marking front
9	215564	x	Gavel främre överdel	Gable front upper
10	215528	x	List markis fram L=2371	List front L=2371
11	210539	x	Dekal, blå	Decal, blue
--	214216	x	Dekal, svart (Customized)	Decal, black (Customized)
12	215527	x	Hörn gavel bak	Corner rear gable
13	215545	x	Sidokjol höger bak	Side skirt rear right
--	215549	M	Dekal sidokjol	Decal side skirt rear
--	215550	M	Dekal sidokjol (Customized)	Decal side skirt rear (Customized)
--	215490	x	Clips sidokjol	Clips side skirt
14	506506	x	Belysning sidomarkering	Light, side marking
15	215548	x	Sidokjol förlängare	Side skirt extention
--	215549	M	Dekal sidokjol	Decal side skirt rear
--	215550	M	Dekal sidokjol (Customized)	Decal side skirt rear (Customized)
--	215490	x	Clips sidokjol	Clips side skirt
16	215547	x	Sidokjol förlängare	Side skirt extention
--	215549	M	Dekal sidokjol	Decal side skirt rear
--	215550	M	Dekal sidokjol (Customized)	Decal side skirt rear (Customized)
--	215490	x	Clips sidokjol	Clips side skirt
17	215543	x	Sidokjol höger fram	Side skirt front right
--	215549	M	Dekal sidokjol	Decal side skirt rear
--	215550	M	Dekal sidokjol (Customized)	Decal side skirt rear (Customized)
--	215490	x	Clips sidokjol	Clips side skirt
18	215494	x	List tält höger bak	List rear right
19	215501	x	List tält rak L=5912	List straight L=5915
20	215495	x	List tält vänster bak	List rear left
21	215526	x	Hörn gavel bak	Corner rear gable
22	215546	x	Sidokjol vänster bak	Side skirt rear left
--	215549	M	Dekal sidokjol	Decal side skirt rear
--	215550	M	Dekal sidokjol (Customized)	Decal side skirt rear (Customized)
--	215490	x	Clips sidokjol	Clips side skirt
25	215544	x	Sidokjol vänster fram	Side skirt front left
--	215549	M	Dekal sidokjol	Decal side skirt rear
--	215550	M	Dekal sidokjol (Customized)	Decal side skirt rear (Customized)
--	215490	x	Clips sidokjol	Clips side skirt
26	215925	x	Bumper bak kpl.	Bumper rear cpl.
27	215499	x	Reflex bumper bak	Reflex bumper rear
28	215522	x	Plast gavel bak mittdel	Plastic gable rear middle
--	505651	x	Belysning skylt	Plate lamp

M= Metervara
T= Tillbehör

M= On the metre
T= Accessory

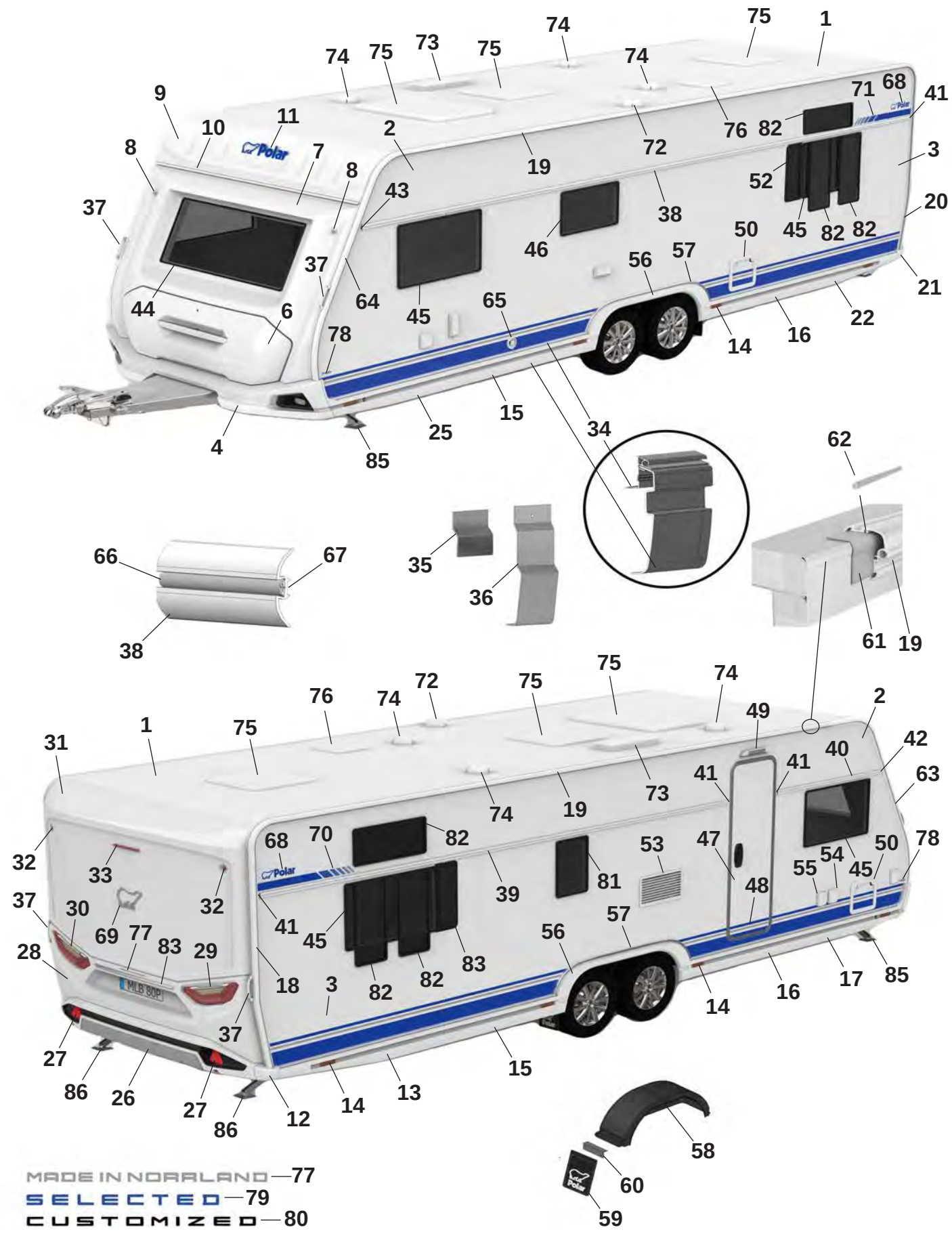
MADE IN NORRLAND — 77
SELECTED — 79
CUSTOMIZED — 80

Pos Fig	Det. nr Part. No	730 Q	Benämning	Description
29	508381	x	Kombinationslampa bak H	Combination lamp rear R
30	508380	x	Kombinationslampa bak V	Combination lamp rear L
31	215521	x	Plast gavel bak överdel	Plastic gable rear upper
32	508385	x	Lampa breddmarkering bak	Lamp width marking rear
33	508386	x	Lampa bromsljus bak	Lamp break light rear
34	216117	x	Avbärarlist L=2990 (Framför hjulhus)	Carrier list L=2990 (In front of wheelhouse)
--	215888	x	Avbärarlist L=2925 (Bakom hjulhus)	Carrier list L=2925 (Behind the wheelhouse)
35	215917	x	Stöd sidokjol 69,5x100	Support side skirt 69,5x100
36	216272	x	Stöd sidokjol 60x173,5	Support side skirt 60x173,5
37	215901	x	Draghandtag	Handle
38	215077	x	Midjelist V L=7073	List middle Left L=7073
39	215874	x	Midjelist H bak L=4993	List middle Right rear L=4993
40	215867	x	Midjelist H fram L=1445	List middle Right front L=1445
41	215072	x	Ändavslut rak	End protection straight
42	215078	x	Ändavslut H fram	End protection front R
43	215079	x	Ändavslut V fram	End protection front L
44	215598	x	Fönster front 600x1450 kpl.	Front window 600x1450 cpl.
45	212413	x	Fönster öppningsbart 550x900 kpl.	Window openable 550x900 cpl.
46	212411	x	Fönster öppningsbart 400x700 kpl.	Window openable 400x700 cpl.
47	213052	x	Dörr ytter u. fönster kpl.	Outer door without window kpl.
--	213053	x	Dörr ytter m. fönster kpl.	Outer door with window kpl.
48	215638	x	Dekal dörr blå	Door decal blue
--	215639	x	Dekal dörr svart (Customized)	Door decal black (Customized)
49	508061	x	Belysning utvändigt	Outer light
50	207759	x	Lucka m. innerram, utan spegel	Door with frame inner, without plate
51	14-701045	x	Lucka m innerram, utan spegel	Door with frame inner, without plate
52	212476	T	Ventilationsgaller V	Ventilator grill L
53	214773	x	Galler ventilation kyl	Grill ventilation refrigerator
54	508106	x	El-inttag 230 V	El. connection 230 V
55	508107	x	El-uttag 230 V	El connection 230 V
--		x	Tältservice	Tentservice
--		x	El-uttag 12 V	El connection 12 V
--		x	TV-antenn in/ut	TV-aerial in/out
56	215542	x	Hjulhusbräddare	Mudguard
57	215552	x	List al. hjulhusbräddare	List al. mudguard
--	801539	x	Skruv 3,5x25	Screw 3,5x25
58	212378	x	Hjulhus	Wheel housing
--	212442	x	Isolering hjulhus	Insulation wheel housing
59	102470	x	Stänkskydd	Splash guard
60	101223	x	Fäste stänkskydd	Bracket splash guard
--	800118	x	Skruv	Screw
61	215491	M	List tätning 74mm	Seal strip 74mm
62	208323	x	Styrstift list tält 50x3,5 mm	Pin for list 50x6,5 mm
63	215493	x	List höger fram	List front right
64	215492	x	List vänster fram	List front left
65	601486	x	Skorsten väggmontage kpl.	Chimney kpl.
66	210364	M	List dekor plast	List decor plastic
67	208236	M	Butyl profil 15x2 (30 m/rulle)	Seal strip 15x2 (30 m/roll)
68	212558	x	Emblem blå	Emblem blue
--	214211	x	Emblem blå (Selected)	Emblem blue (Selected)
			M= Metervara T= Tillbehör	M= On the metre T= Accessory

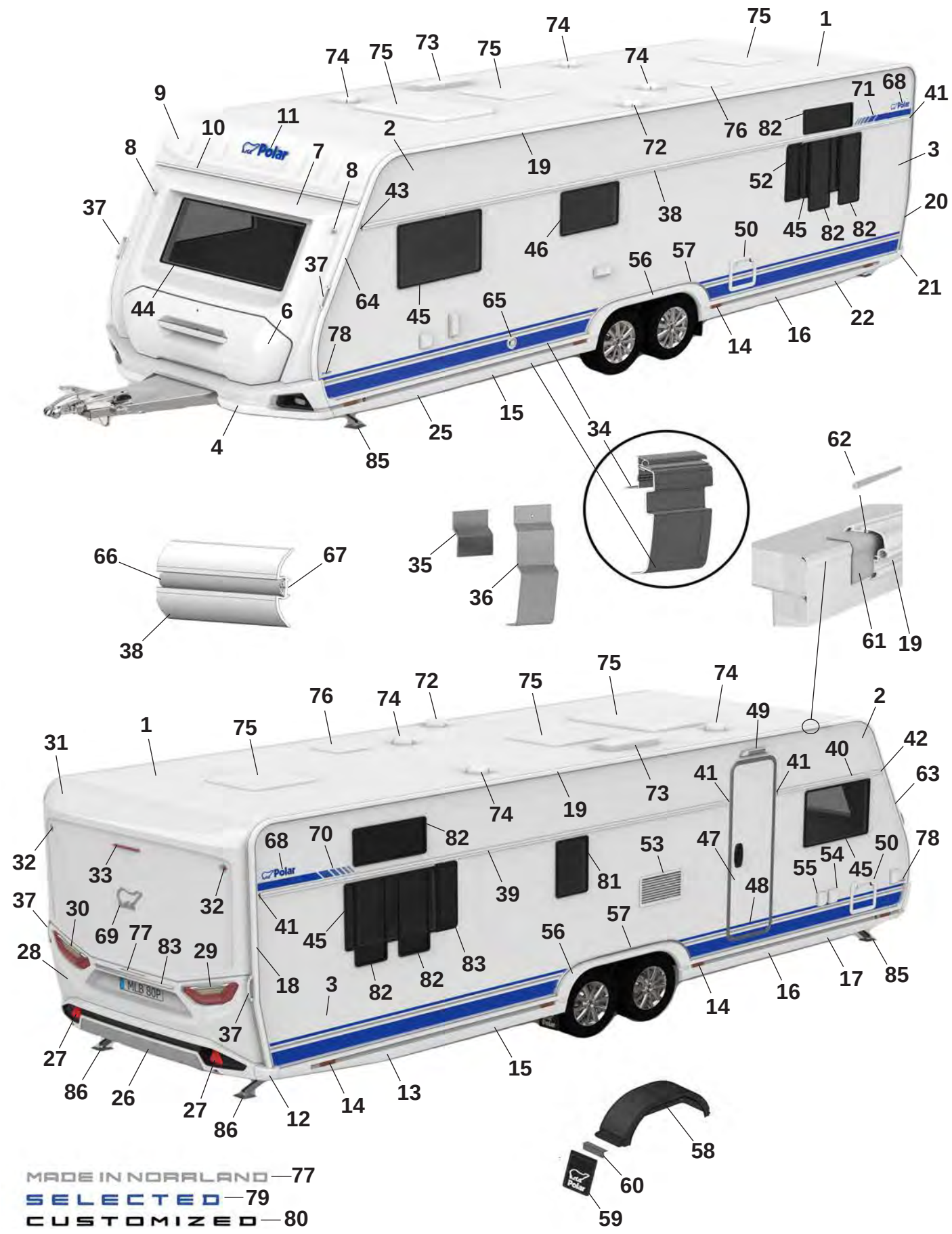
MADE IN NORRLAND —77
SELECTED —79
CUSTOMIZED —80

Pos Fig	Det. nr Part. No	730 Q	Benämning	Description
--	214212	x	Emblem svart (Customized)	Emblem black (Customized)
69	212557	x	Emblem chrome	Emblem chrome
--	214217	x	Emblem svart (Customized)	Emblem black (Customized)
70	216001	x	Dekal H blå	Decal R blue
--	216003	x	Dekal H svart (Customized)	Decal R black (Customized)
71	216000	x	Dekal V blå	Decal L Blue
--	216002	x	Dekal V svart (Customized)	Decal L black (Customized)
72	401495	x	Motor köksfläkt kpl.	Motor kitchen fan cpl.
73	208023	x	Ventil tak för (kyl/frys)	Ventilator roof for refrigerator (refr./freeze)
74	00970024	x	Ventilator kpl.	Ventilator cpl.
75	208690	x	Taklucka 400x400 Mini-Heki kpl. rumsdel	Roof hatch 400x400 Mini-Heki cpl. room
--	211846	T	Taklucka 400x400 Omnivent kpl. vit	Roof hatch 400x400 Omnivent cpl. white
--	08-030921	T	Taklucka 500x700 Midi-Heki kpl.	Taklucka 500x700 Midi-Heki cpl.
--	207780	T	Taklucka 655x960 Heki de Lux kpl.	Roof hatch 655x960 Heki de Lux cpl.
76	215045	x	Taklucka 280x280 kpl. tvättrum	Roof hatch 280x280 cpl. washroom
77	215375	x	Dekal "Made in Norrland"	Decal "Made in Norrland"
78	216032	x	Dekal "730" blå	Decal "730" blue
--	216025	x	Dekal "730" svart (Customized)	Dekal "730" svart (Customized)
79	216018	x	Emblem "Selected"	Emblem "Selected"
80	214215	x	Emblem "Customized"	Emblem "Customized"
81	212409	x	Fönster öppningsbart 350x500 kpl.	Window openable 350x500 cpl.
82	212410	T	Fönster öppningsbart 300x700 kpl.	Window openable 300x700 cpl.
83	212477	T	Ventilationsgaller H	Ventilator grill R
84	215539	x	Dekorlist	Decor list
--	215540	x	Dekorlist (Customized)	Decor list (Customized)
85	344997	x	Stödben fram	Support legs front
86	344996	x	Stödben bak	Support legs rear

M= Metervara
T= Tillbehör

M= On the metre
T= Accessory

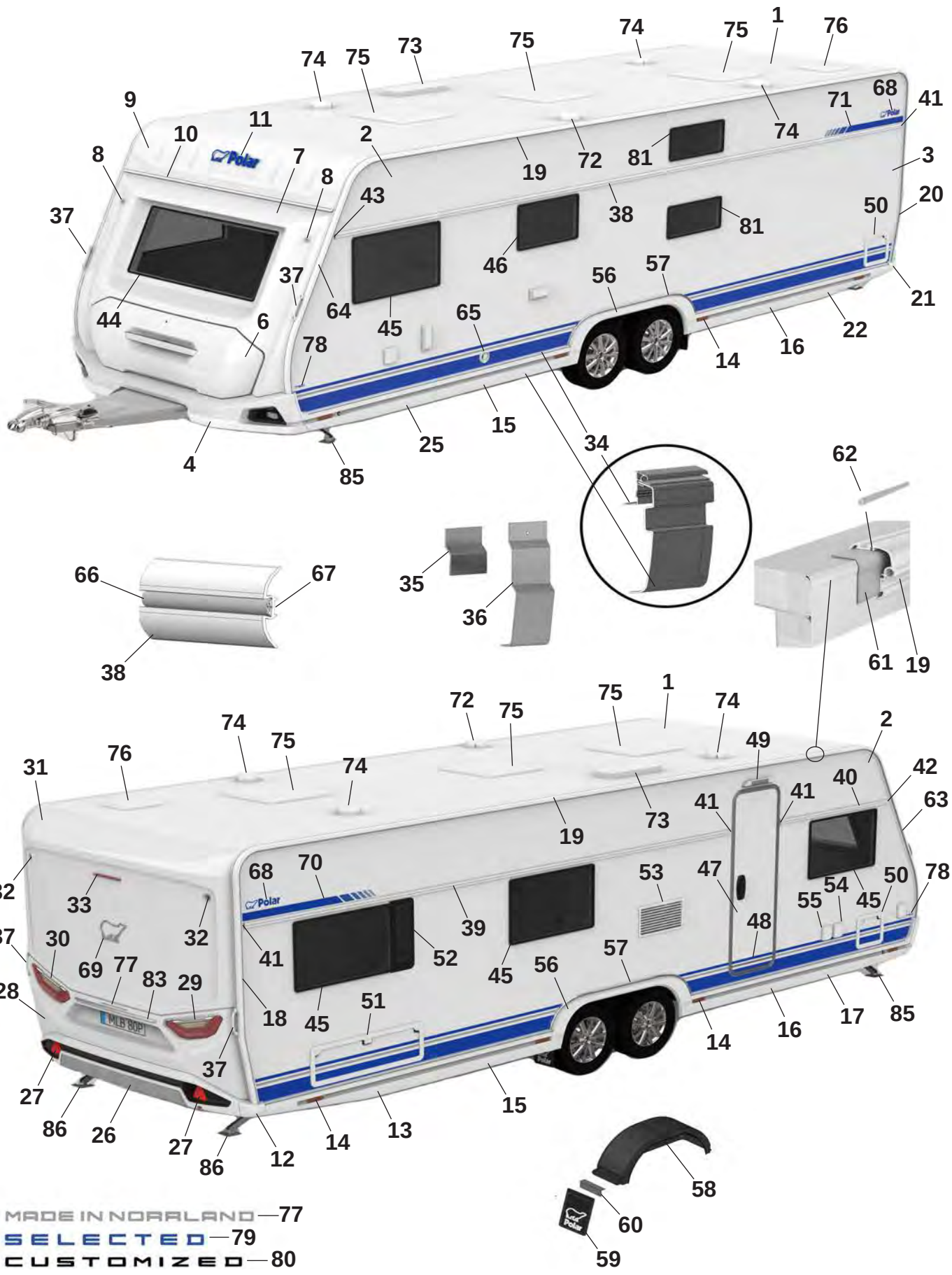
1
2
3
4
6
7
8
9
10
11
14
15
16
17
19
20
21
22
25
27
31
32
33
34
35
36
37
38
39
40
41
42
43
44
45
46
47
48
49
50
51
52
53
54
55
56
57
58
59
60
61
62
63
64
65
66
67
68
69
70
71
72
73
74
75
76
77
78
81
83
85
86
MADE IN NORRLAND — 77
SELECTED — 79
CUSTOMIZED — 80

Pos Fig	Det. nr Part. No	730 FDCX	Benämning	Description
1	213254	x	Plåt tak 8100x2475	Roofing plate 8100x2475
2	212831	x	Plåt sida övre 8900x605	Side plate upper 6800x605
--	215158	x	Plåt sida övre 8900x605 (Custom.), sl. plåt	Side plate upper 6800x605 (Custom.), fl. plate
3	216134	x	Plåt sida undre 8900x1475	Side plate lower 6800x1475
--	216136	x	Plåt sida undre 8900x1475 (Custom.), sl. plåt	Side plate lower 6800x1475 (Custom.) fl. plate
4	215556	x	Front spoiler kpl.	Front spoiler cpl.
--	215567	x	Plast reflektor H	Plastic reflector R
--	215568	x	Plast reflektor V	Plastic reflector L
--	508425	x	Positionsljus	Position light
6	215832	x	Lucka gasolkoffert ink. handtag	Lid LPG compartment inc. handle
7	215563	x	Plast gavel främre mittdel	Plastic gable front middle
8	508424	x	Lampa breddmarkering fram	Lamp width marking front
9	215564	x	Gavel främre överdel	Gable front upper
10	215528	x	List markis fram L=2371	List front L=2371
11	210539	x	Dekal, blå	Decal, blue
--	214216	x	Dekal, svart (Customized)	Decal, black (Customized)
12	215527	x	Hörn gavel bak	Corner rear gable
13	215545	x	Sidokjol höger bak	Side skirt rear right
--	215549	M	Dekal sidokjol	Decal side skirt rear
--	215550	M	Dekal sidokjol (Customized)	Decal side skirt rear (Customized)
--	215490	x	Clips sidokjol	Clips side skirt
14	506506	x	Belysning sidomarkering	Light, side marking
15	215548	x	Sidokjol förlängare	Side skirt extention
--	215549	M	Dekal sidokjol	Decal side skirt rear
--	215550	M	Dekal sidokjol (Customized)	Decal side skirt rear (Customized)
--	215490	x	Clips sidokjol	Clips side skirt
16	215547	x	Sidokjol förlängare	Side skirt extention
--	215549	M	Dekal sidokjol	Decal side skirt rear
--	215550	M	Dekal sidokjol (Customized)	Decal side skirt rear (Customized)
--	215490	x	Clips sidokjol	Clips side skirt
17	215543	x	Sidokjol höger fram	Side skirt front right
--	215549	M	Dekal sidokjol	Decal side skirt rear
--	215550	M	Dekal sidokjol (Customized)	Decal side skirt rear (Customized)
--	215490	x	Clips sidokjol	Clips side skirt
18	215494	x	List tält höger bak	List rear right
19	215501	x	List tält rak L=5912	List straight L=5915
20	215495	x	List tält vänster bak	List rear left
21	215526	x	Hörn gavel bak	Corner rear gable
22	215546	x	Sidokjol vänster bak	Side skirt rear left
--	215549	M	Dekal sidokjol	Decal side skirt rear
--	215550	M	Dekal sidokjol (Customized)	Decal side skirt rear (Customized)
--	215490	x	Clips sidokjol	Clips side skirt
25	215544	x	Sidokjol vänster fram	Side skirt front left
--	215549	M	Dekal sidokjol	Decal side skirt rear
--	215550	M	Dekal sidokjol (Customized)	Decal side skirt rear (Customized)
--	215490	x	Clips sidokjol	Clips side skirt
26	215925	x	Bumper bak kpl.	Bumper rear cpl.
27	215499	x	Reflex bumper bak	Reflex bumper rear
28	215522	x	Plast gavel bak mittdel	Plastic gable rear middle
--	505651	x	Belysning skylt	Plate lamp

M= Metervara
T= Tillbehör

M= On the metre
T= Accessory

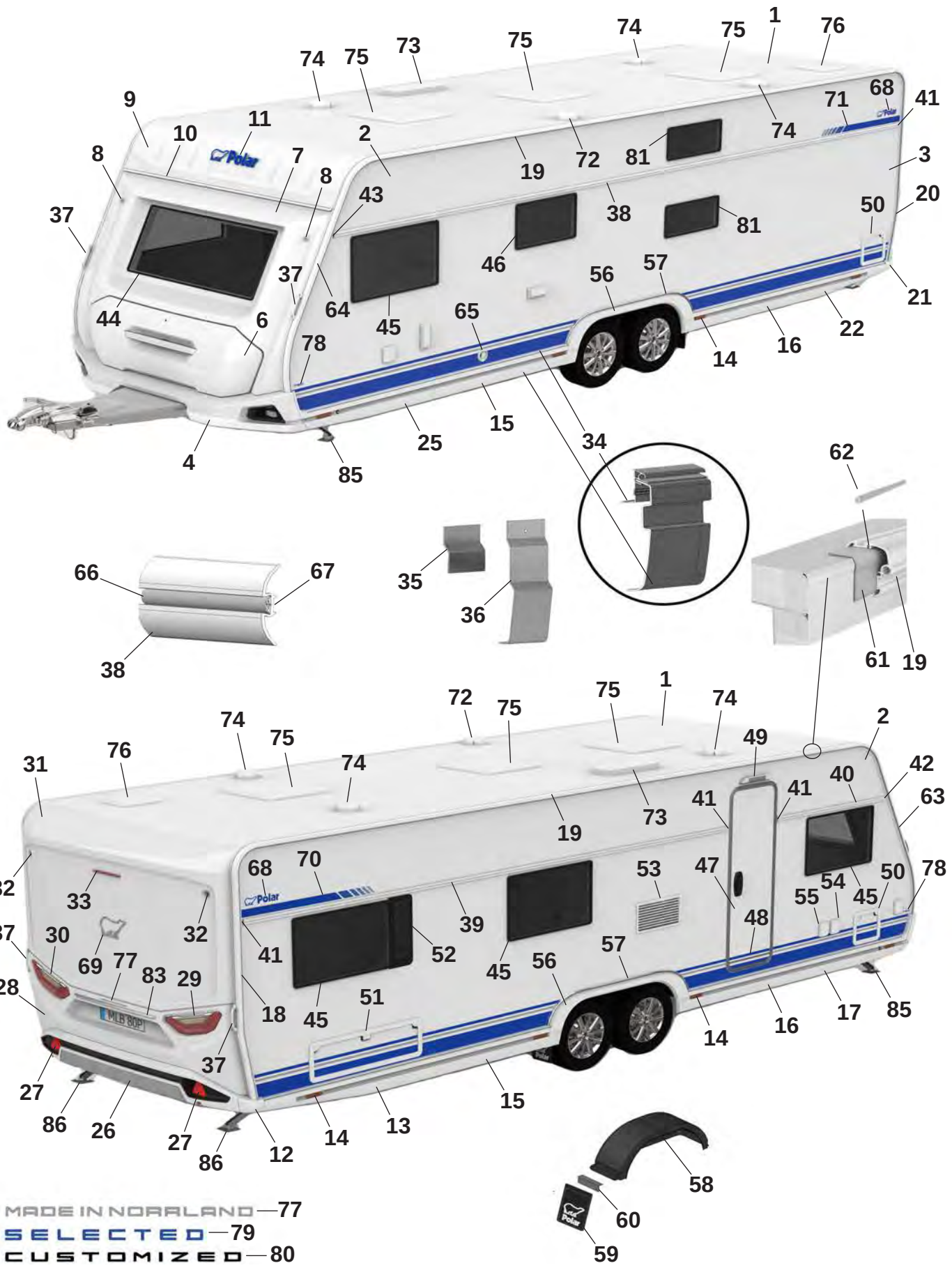
MADE IN NORRLAND —77
SELECTED —79
CUSTOMIZED —80

Pos Fig	Det. nr Part. No	730 FDCX	Benämning	Description
29	508381	x	Kombinationslampa bak H	Combination lamp rear R
30	508380	x	Kombinationslampa bak V	Combination lamp rear L
31	215521	x	Plast gavel bak överdel	Plastic gable rear upper
32	508385	x	Lampa breddmarkering bak	Lamp width marking rear
33	508386	x	Lampa bromsljus bak	Lamp break light rear
34	216117	x	Avbärarlist L=2990 (Framför hjulhus)	Carrier list L=2990 (In front of wheelhouse)
--	215888	x	Avbärarlist L=2925 (Bakom hjulhus)	Carrier list L=2925 (Behind the wheelhouse)
35	215917	x	Stöd sidokjol 69,5x100	Support side skirt 69,5x100
36	216272	x	Stöd sidokjol 60x173,5	Support side skirt 60x173,5
37	215901	x	Draghandtag	Handle
38	215077	x	Midjelist V L=7073	List middle Left L=7073
39	215874	x	Midjelist H bak L=4993	List middle Right rear L=4993
40	215867	x	Midjelist H fram L=1445	List middle Right front L=1445
41	215072	x	Ändavslut rak	End protection straight
42	215078	x	Ändavslut H fram	End protection front R
43	215079	x	Ändavslut V fram	End protection front L
44	215598	x	Fönster front 600x1450 kpl.	Front window 600x1450 cpl.
45	212413	x	Fönster öppningsbart 550x900 kpl.	Window openable 550x900 cpl.
46	212411	x	Fönster öppningsbart 400x700 kpl.	Window openable 400x700 cpl.
47	213052	x	Dörr ytter u. fönster kpl.	Outer door without window kpl.
--	213053	x	Dörr ytter m. fönster kpl.	Outer door with window kpl.
48	215638	x	Dekal dörr blå	Door decal blue
--	215639	x	Dekal dörr svart (Customized)	Door decal black (Customized)
49	508061	x	Belysning utvändigt	Outer light
50	207759	x	Lucka m. innerram, utan spegel	Door with frame inner, without plate
51	14-701045	x	Lucka m innerram, utan spegel	Door with frame inner, without plate
52	212476	T	Ventilationsgaller V	Ventilator grill L
53	214773	x	Galler ventilation kyl	Grill ventilation refrigerator
54	508106	x	El-inttag 230 V	El. connection 230 V
55	508107	x	El-uttag 230 V	El connection 230 V
--		x	Tältservice	Tentservice
--		x	El-uttag 12 V	El connection 12 V
--		x	TV-antenn in/ut	TV-aerial in/out
56	215542	x	Hjulhusbräddare	Mudguard
57	215552	x	List al. hjulhusbräddare	List al. mudguard
--	801539	x	Skruv 3,5x25	Screw 3,5x25
58	212378	x	Hjulhus	Wheel housing
--	212442	x	Isolering hjulhus	Insulation wheel housing
59	102470	x	Stänkskydd	Splash guard
60	101223	x	Fäste stänkskydd	Bracket splash guard
--	800118	x	Skruv	Screw
61	215491	M	List tätning 74mm	Seal strip 74mm
62	208323	x	Styrstift list tält 50x3,5 mm	Pin for list 50x6,5 mm
63	215493	x	List höger fram	List front right
64	215492	x	List vänster fram	List front left
65	601486	x	Skorsten väggmontage kpl.	Chimney kpl.
66	210364	M	List dekor plast	List decor plastic
67	208236	M	Butyl profil 15x2 (30 m/rulle)	Seal strip 15x2 (30 m/roll)
68	212558	x	Emblem blå	Emblem blue
--	214211	x	Emblem blå (Selected)	Emblem blue (Selected)
			M= Metervara T= Tillbehör	M= On the metre T= Accessory

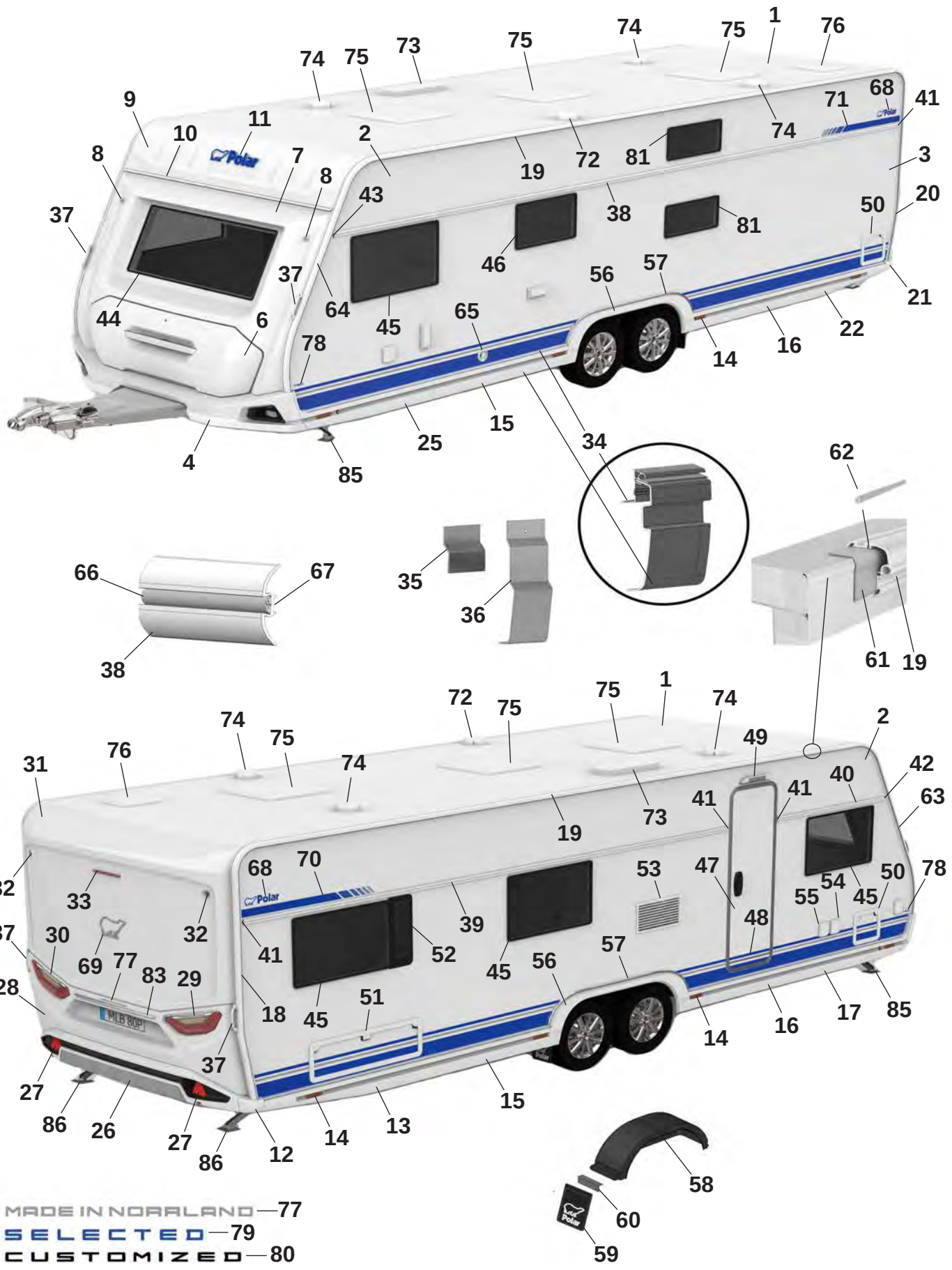
MADE IN NORRLAND —77
SELECTED —79
CUSTOMIZED —80

Pos Fig	Det. nr Part. No	730 FDCX	Benämning	Description
--	214212	x	Emblem svart (Customized)	Emblem black (Customized)
69	212557	x	Emblem chrome	Emblem chrome
--	214217	x	Emblem svart (Customized)	Emblem black (Customized)
70	216001	x	Dekal H blå	Decal R blue
--	216003	x	Dekal H svart (Customized)	Decal R black (Customized)
71	216000	x	Dekal V blå	Decal L Blue
--	216002	x	Dekal V svart (Customized)	Decal L black (Customized)
72	401495	x	Motor köksfläkt kpl.	Motor kitchen fan cpl.
73	208023	x	Ventil tak för (kyl/frys)	Ventilator roof for refrigerator (refr./freeze)
74	00970024	x	Ventilator kpl.	Ventilator cpl.
75	208690	x	Taklucka 400x400 Mini-Heki kpl. rumsdel	Roof hatch 400x400 Mini-Heki cpl. room
--	211846	T	Taklucka 400x400 Omnivent kpl. vit	Roof hatch 400x400 Omnivent cpl. white
--	08-030921	T	Taklucka 500x700 Midi-Heki kpl.	Taklucka 500x700 Midi-Heki cpl.
--	207780	T	Taklucka 655x960 Heki de Lux kpl.	Roof hatch 655x960 Heki de Lux cpl.
76	215045	x	Taklucka 280x280 kpl. tvättrum	Roof hatch 280x280 cpl. washroom
77	215375	x	Dekal "Made in Norrland"	Decal "Made in Norrland"
78	216032	x	Dekal "730" blå	Decal "730" blue
--	216025	x	Dekal "730" svart (Customized)	Dekal "730" svart (Customized)
79	216018	x	Emblem "Selected"	Emblem "Selected"
80	214215	x	Emblem "Customized"	Emblem "Customized"
81	212410	x	Fönster öppningsbart 300x700kpl.	Window openable 300x700 cpl.
83	215539	x	Dekorlist	Decor list
--	215540	x	Dekorlist (Customized)	Decor list (Customized)
84	344997	x	Stödben fram	Support legs front
85	344996	x	Stödben bak	Support legs rear

M= Metervara
T= Tillbehör

M= On the metre
T= Accessory

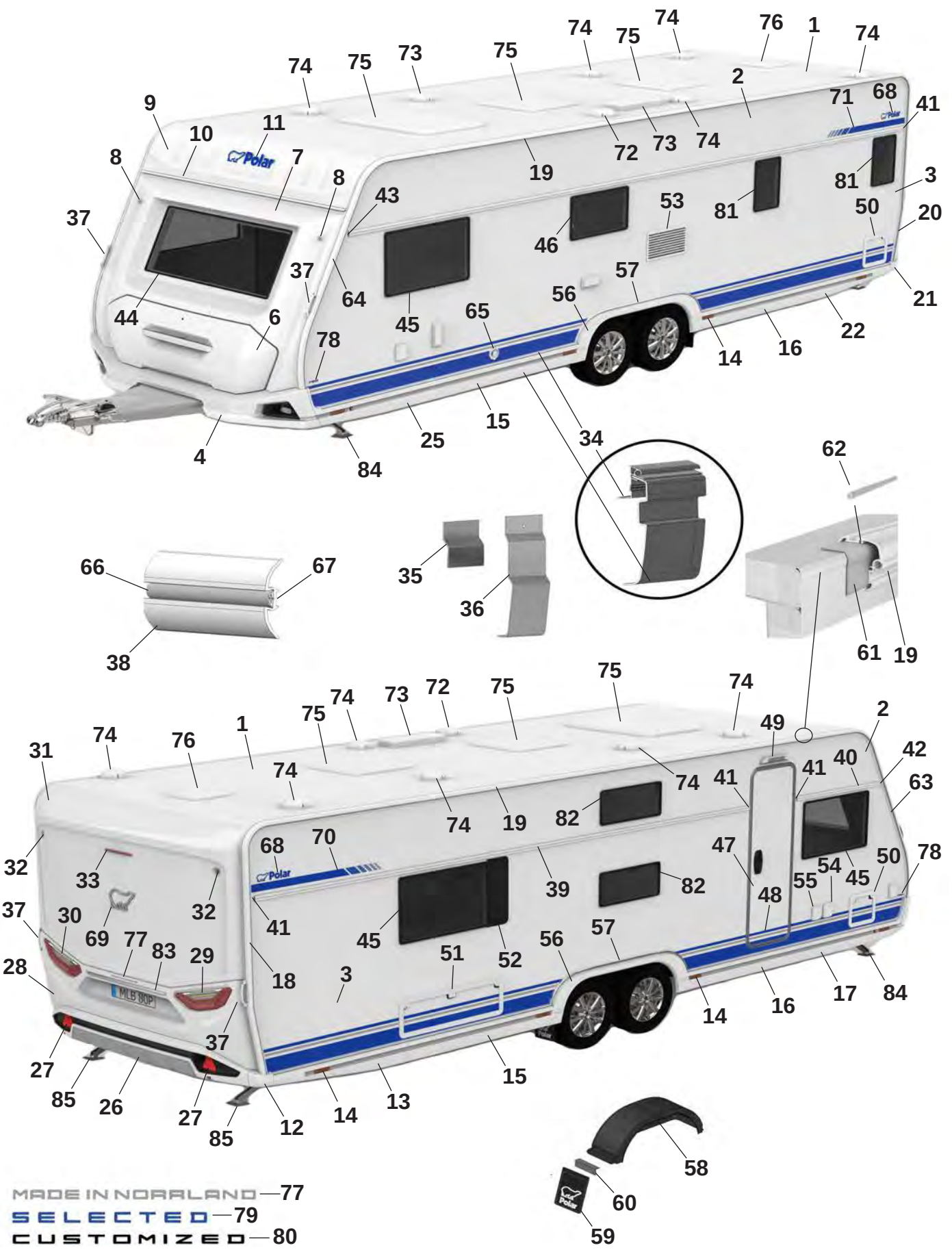
MADE IN NORRLAND — 77
SELECTED — 79
CUSTOMIZED — 80

Pos Fig	Det. nr Part. No	730 BFDC	Benämning	Description
1	213254	x	Plåt tak 8100x2475	Roofing plate 8100x2475
2	212831	x	Plåt sida övre 8900x605	Side plate upper 6800x605
--	215158	x	Plåt sida övre 8900x605 (Custom.), sl. plåt	Side plate upper 6800x605 (Custom.), fl. plate
3	216134	x	Plåt sida undre 8900x1475	Side plate lower 6800x1475
--	216136	x	Plåt sida undre 8900x1475 (Custom.), sl. plåt	Side plate lower 6800x1475 (Custom.) fl. plate
4	215556	x	Front spoiler kpl.	Front spoiler cpl.
--	215567	x	Plast reflektor H	Plastic reflector R
--	215568	x	Plast reflektor V	Plastic reflector L
--	508425	x	Positionsljus	Position light
6	215832	x	Lucka gasolkoffert ink. handtag	Lid LPG compartment inc. handle
7	215563	x	Plast gavel främre mittdel	Plastic gable front middle
8	508424	x	Lampa breddmarkering fram	Lamp width marking front
9	215564	x	Gavel främre överdel	Gable front upper
10	215528	x	List markis fram L=2371	List front L=2371
11	210539	x	Dekal, blå	Decal, blue
--	214216	x	Dekal, svart (Customized)	Decal, black (Customized)
12	215527	x	Hörn gavel bak	Corner rear gable
13	215545	x	Sidokjol höger bak	Side skirt rear right
--	215549	M	Dekal sidokjol	Decal side skirt rear
--	215550	M	Dekal sidokjol (Customized)	Decal side skirt rear (Customized)
--	215490	x	Clips sidokjol	Clips side skirt
14	506506	x	Belysning sidomarkering	Light, side marking
15	215548	x	Sidokjol förlängare	Side skirt extention
--	215549	M	Dekal sidokjol	Decal side skirt rear
--	215550	M	Dekal sidokjol (Customized)	Decal side skirt rear (Customized)
--	215490	x	Clips sidokjol	Clips side skirt
16	215547	x	Sidokjol förlängare	Side skirt extention
--	215549	M	Dekal sidokjol	Decal side skirt rear
--	215550	M	Dekal sidokjol (Customized)	Decal side skirt rear (Customized)
--	215490	x	Clips sidokjol	Clips side skirt
17	215543	x	Sidokjol höger fram	Side skirt front right
--	215549	M	Dekal sidokjol	Decal side skirt rear
--	215550	M	Dekal sidokjol (Customized)	Decal side skirt rear (Customized)
--	215490	x	Clips sidokjol	Clips side skirt
18	215494	x	List tält höger bak	List rear right
19	215501	x	List tält rak L=5912	List straight L=5915
20	215495	x	List tält vänster bak	List rear left
21	215526	x	Hörn gavel bak	Corner rear gable
22	215546	x	Sidokjol vänster bak	Side skirt rear left
--	215549	M	Dekal sidokjol	Decal side skirt rear
--	215550	M	Dekal sidokjol (Customized)	Decal side skirt rear (Customized)
--	215490	x	Clips sidokjol	Clips side skirt
25	215544	x	Sidokjol vänster fram	Side skirt front left
--	215549	M	Dekal sidokjol	Decal side skirt rear
--	215550	M	Dekal sidokjol (Customized)	Decal side skirt rear (Customized)
--	215490	x	Clips sidokjol	Clips side skirt
26	215925	x	Bumper bak kpl.	Bumper rear cpl.
27	215499	x	Reflex bumper bak	Reflex bumper rear
28	215522	x	Plast gavel bak mittdel	Plastic gable rear middle
--	505651	x	Belysning skylt	Plate lamp

M= Metervara
T= Tillbehör

M= On the metre
T= Accessory

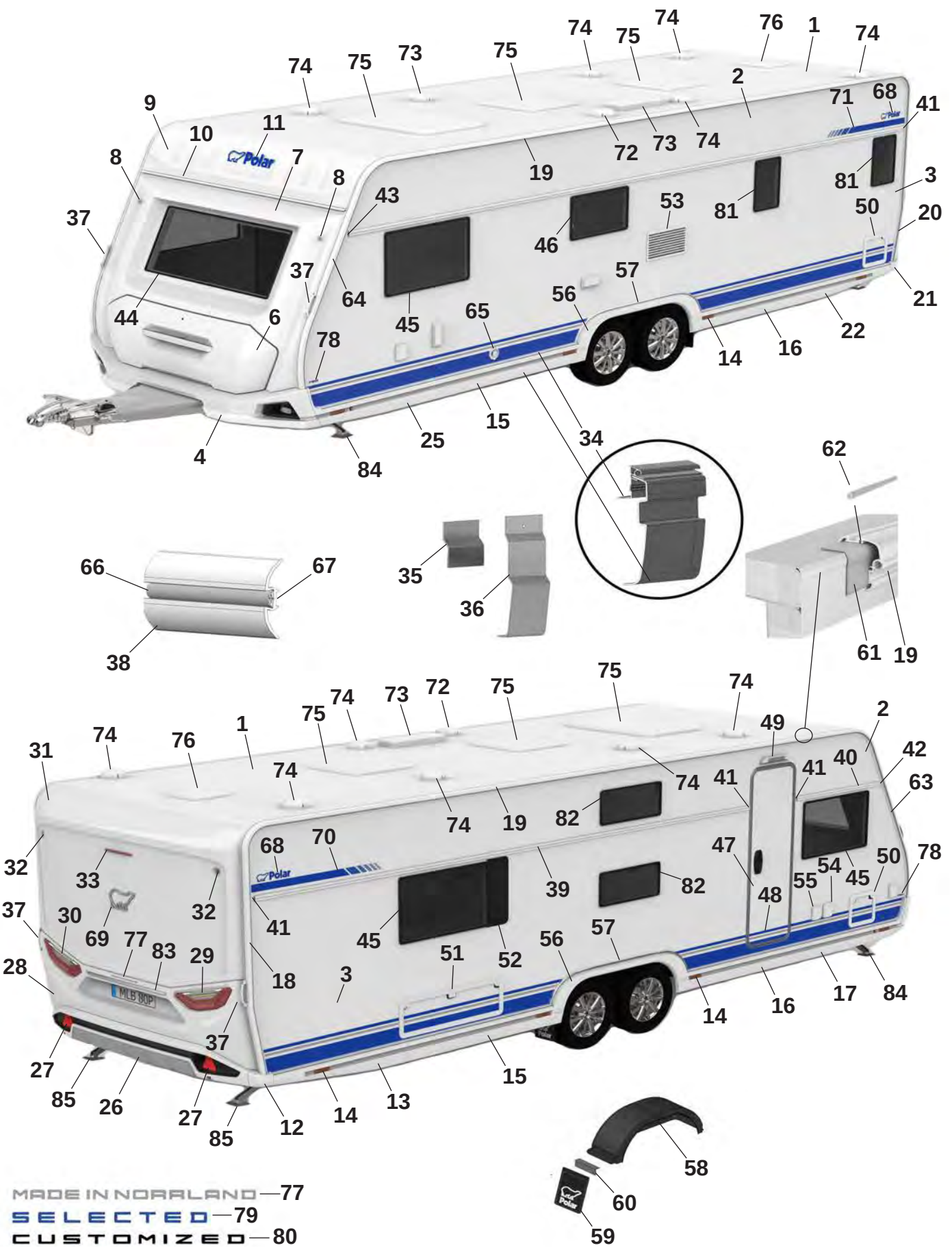
MADE IN NORRLAND — 77
SELECTED — 79
CUSTOMIZED — 80

Pos Fig	Det. nr Part. No	730 BFDC	Benämning	Description
29	508381	x	Kombinationslampa bak H	Combination lamp rear R
30	508380	x	Kombinationslampa bak V	Combination lamp rear L
31	215521	x	Plast gavel bak överdel	Plastic gable rear upper
32	508385	x	Lampa breddmarkering bak	Lamp width marking rear
33	508386	x	Lampa bromsljus bak	Lamp break light rear
34	216117	x	Avbärarlist L=2990 (Framför hjulhus)	Carrier list L=2990 (In front of wheelhouse)
--	215888	x	Avbärarlist L=2925 (Bakom hjulhus)	Carrier list L=2925 (Behind the wheelhouse)
35	215917	x	Stöd sidokjol 69,5x100	Support side skirt 69,5x100
36	216272	x	Stöd sidokjol 60x173,5	Support side skirt 60x173,5
37	215901	x	Draghandtag	Handle
38	215077	x	Midjelist V L=7073	List middle Left L=7073
39	216223	x	Midjelist H bak L=5273	List middle Right rear L=5273
40	215866	x	Midjelist H fram L=1165	List middle Right front L=1445
41	215072	x	Ändavslut rak	End protection straight
42	215078	x	Ändavslut H fram	End protection front R
43	215079	x	Ändavslut V fram	End protection front L
44	215598	x	Fönster front 600x1450 kpl.	Front window 600x1450 cpl.
45	212413	x	Fönster öppningsbart 550x900 kpl.	Window openable 550x900 cpl.
46	212411	x	Fönster öppningsbart 400x700 kpl.	Window openable 400x700 cpl.
47	213052	x	Dörr ytter u. fönster kpl.	Outer door without window kpl.
--	213053	x	Dörr ytter m. fönster kpl.	Outer door with window kpl.
48	215638	x	Dekal dörr blå	Door decal blue
--	215639	x	Dekal dörr svart (Customized)	Door decal black (Customized)
49	508061	x	Belysning utvändigt	Outer light
50	207759	x	Lucka m. innerram, utan spegel	Door with frame inner, without plate
51	14-701045	x	Lucka m innerram, utan spegel	Door with frame inner, without plate
52	212477	T	Ventilationsgaller H	Ventilator grill R
53	214773	x	Galler ventilation kyl	Grill ventilation refrigerator
54	508106	x	El-inttag 230 V	El. connection 230 V
55	508107	x	El-uttag 230 V	El connection 230 V
--		x	Tältservice	Tentservice
--		x	El-uttag 12 V	El connection 12 V
--		x	TV-antenn in/ut	TV-aerial in/out
56	215542	x	Hjulhusbräddare	Mudguard
57	215552	x	List al. hjulhusbräddare	List al. mudguard
--	801539	x	Skruv 3,5x25	Screw 3,5x25
58	212378	x	Hjulhus	Wheel housing
--	212442	x	Isolering hjulhus	Insulation wheel housing
59	102470	x	Stänkskydd	Splash guard
60	101223	x	Fäste stänkskydd	Bracket splash guard
--	800118	x	Skruv	Screw
61	215491	M	List tätning 74mm	Seal strip 74mm
62	208323	x	Styrstift list tält 50x3,5 mm	Pin for list 50x6,5 mm
63	215493	x	List höger fram	List front right
64	215492	x	List vänster fram	List front left
65	601486	x	Skorsten väggmontage kpl.	Chimney kpl.
66	210364	M	List dekor plast	List decor plastic
67	208236	M	Butyl profil 15x2 (30 m/rulle)	Seal strip 15x2 (30 m/roll)
68	212558	x	Emblem blå	Emblem blue
--	214211	x	Emblem blå (Selected)	Emblem blue (Selected)
			M= Metervara T= Tillbehör	M= On the metre T= Accessory

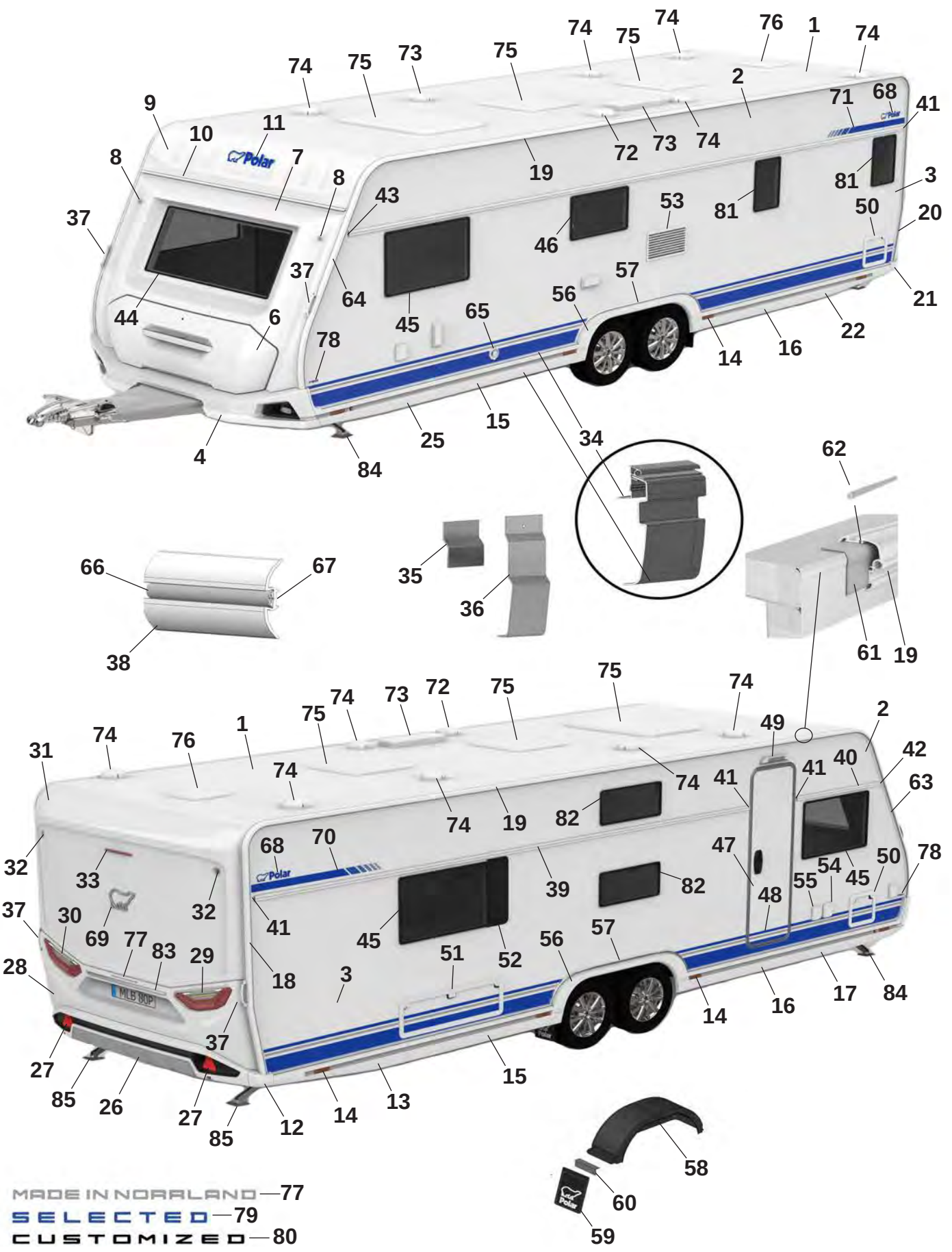
MADE IN NORRLAND — 77
SELECTED — 79
CUSTOMIZED — 80

Pos Fig	Det. nr Part. No	730 BFDC	Benämning	Description
--	214212	x	Emblem svart (Customized)	Emblem black (Customized)
69	212557	x	Emblem chrome	Emblem chrome
--	214217	x	Emblem svart (Customized)	Emblem black (Customized)
70	216001	x	Dekal H blå	Decal R blue
--	216003	x	Dekal H svart (Customized)	Decal R black (Customized)
71	216000	x	Dekal V blå	Decal L Blue
--	216002	x	Dekal V svart (Customized)	Decal L black (Customized)
72	401495	x	Motor köksfläkt kpl.	Motor kitchen fan cpl.
73	208023	x	Ventil tak för (kyl/frys)	Ventilator roof for refrigerator (refr./freeze)
74	00970024	x	Ventilator kpl.	Ventilator cpl.
75	208690	x	Taklucka 400x400 Mini-Heki kpl. rumsdel	Roof hatch 400x400 Mini-Heki cpl. room
--	211846	T	Taklucka 400x400 Omnivent kpl. vit	Roof hatch 400x400 Omnivent cpl. white
--	08-030921	T	Taklucka 500x700 Midi-Heki kpl.	Taklucka 500x700 Midi-Heki cpl.
--	207780	T	Taklucka 655x960 Heki de Lux kpl.	Roof hatch 655x960 Heki de Lux cpl.
76	215045	x	Taklucka 280x280 kpl. tvättrum	Roof hatch 280x280 cpl. washroom
77	215375	x	Dekal "Made in Norrland"	Decal "Made in Norrland"
78	216032	x	Dekal "730" blå	Decal "730" blue
--	216025	x	Dekal "730" svart (Customized)	Dekal "730" svart (Customized)
79	216018	x	Emblem "Selected"	Emblem "Selected"
80	214215	x	Emblem "Customized"	Emblem "Customized"
81	212409	T	Fönster öppningsbart 350x500 kpl.	Window openable 350x500 cpl.
82	212410	T	Fönster öppningsbart 300x700 kpl.	Window openable 300x700 cpl.
83	215539	x	Dekorlist	Decor list
--	215540	x	Dekorlist (Customized)	Decor list (Customized)
84	344997	x	Stödben fram	Support legs front
85	344996	x	Stödben bak	Support legs rear

M= Metervara
T= Tillbehör

M= On the metre
T= Accessory


1
1
2
2
Polar

Pos Fig	Det. nr Part. No		Benämning	Description
1	27203536	x	Färg vit RAL 9003, 0,125 l	Colour white RAL 9003, 0,125 l
--			Vit gäller även tak och gavlar.	White evan roof and gable
2	206894	x	Färg blå NCS 4050 R80B, 0,125 l	Colour blue NCS 4050 R80B, 0,125 l
--	905212	-	Penselflaska för färg 20 ml	Brushbottle for colour 20 ml

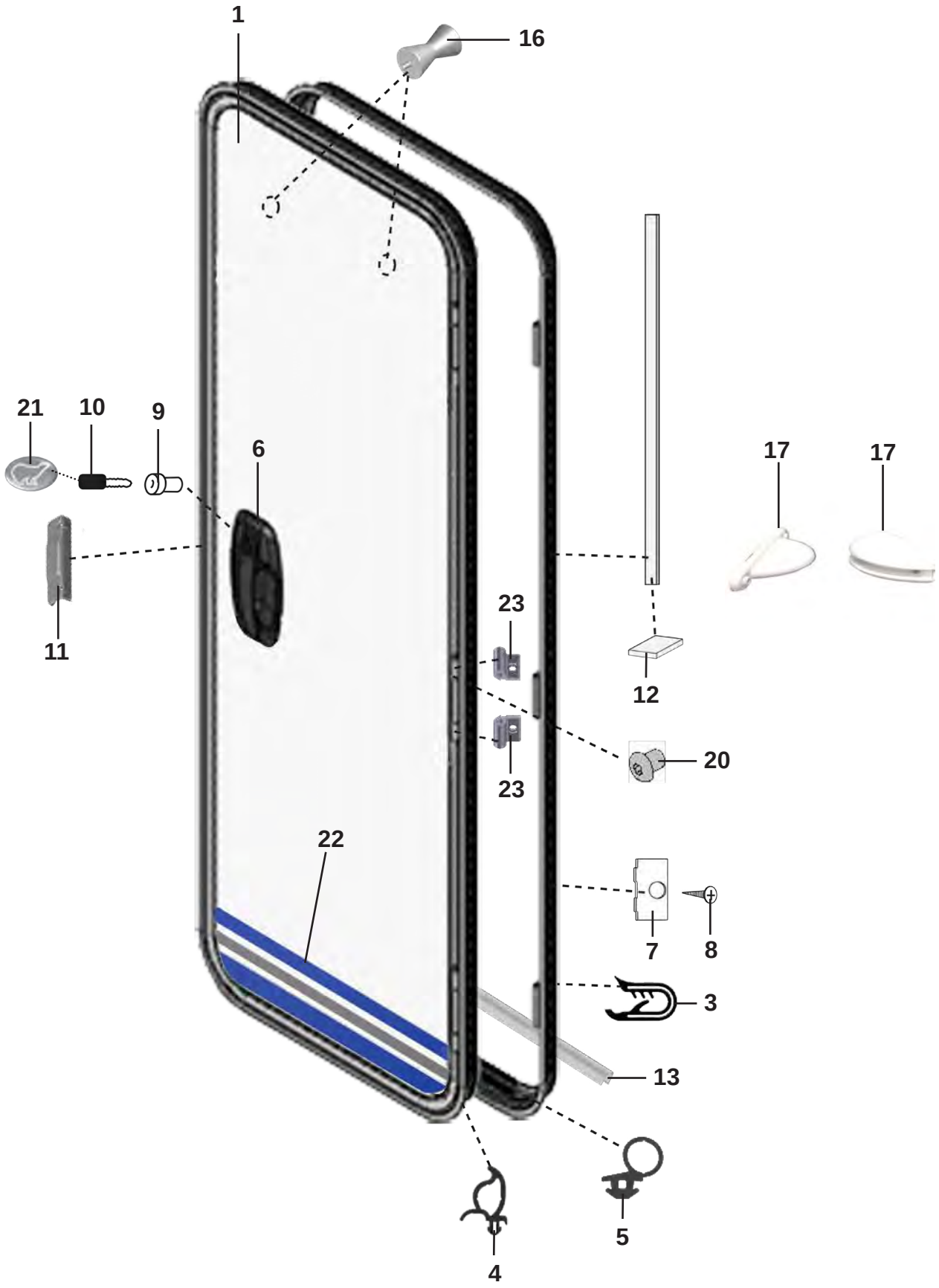
1
16
21
10
9
6
17
17
11
12
23
23
20
22
7
8
3
13
5
4

Pos Fig	Det. nr Part. No		Benämning	Description
1	213052	x	Dörr yttre kpl. H	Outer door cpl. R
3	207673	x	List dörrfoder L=4620 mm	Strip L=4620 mm
4	207674	M	List tätning dörrblad	Seal strip door
5	209504	M	List tätning	Seal strip
6	213253	x	Lås ytterdörr H-hängd	Lock outer door R
7	207676	x	Fästbleck	Bracket
8	800152	x	Skruv fästbleck	Screw bracket
9	---	x	Låskolv; se "Lås"	Lock cylinder; see "Locks"
10	---	x	Nyckel; se "Nycklar"	Key; see "Keys"
11	213526	x	Låsbleck	Securing plate
12	207678	M	List tätning	Seal strip
13	213054	x	Aluminiumprofil	Aluminiumprofile
16	316116	x	Hängare	Hanger
17	215842	x	Dörrstopp 2-del kpl.	Door holder 2-part cpl.
19	800631	x	Skruv B6x25 rostfri	Screw B6x25 rustless
20	209503	x	Skruv gångjärn insex M6x7	Socket head cap screw M6x7
21	209060	x	Emblem	Emblem
22	215638	x	Dekal dörr blå	Door decal blue
--	215639	x	Dekal dörr svart (Customized)	Door decal black (Customized)
23	214848	x	Gångjärn dörr (säljes i par)	Hinge door (exp. in pair)

M= Metervara
T= Tillbehör

M= On the metre
T= Accessory

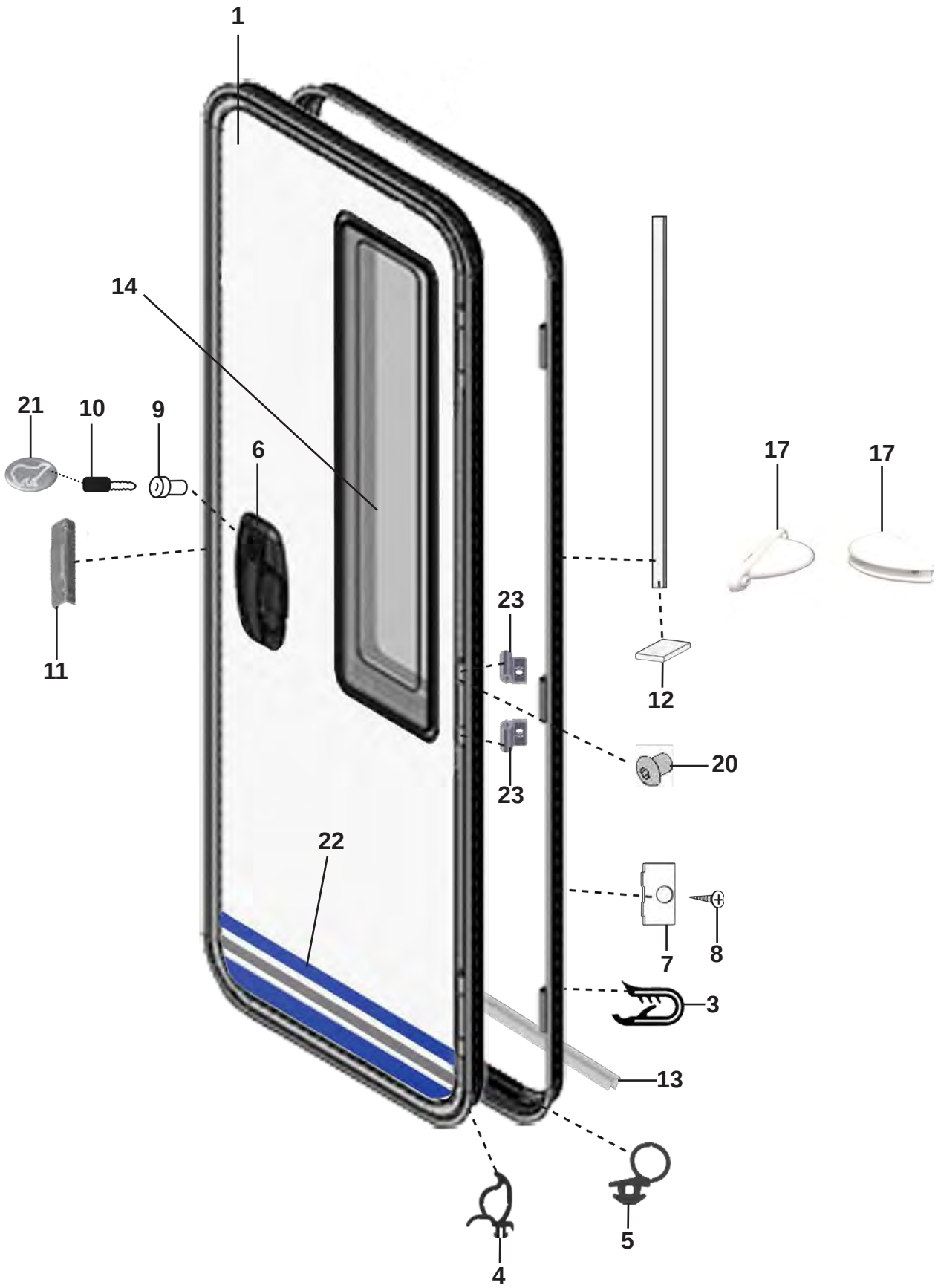
1
14
21
10
9
6
11
23
23
12
17
17
20
22
7
8
3
13
5
4

Pos Fig	Det. nr Part. No		Benämning	Description
1	213053	x	Dörr yttre kpl. H	Outer door cpl. R
--	214963	x	Dörr yttre kpl. H (Customzed), sl. plåt	Outer door cpl. R (Customzed), fl. plate
3	207673	x	List dörrfoder L=4620 mm	Strip L=4620 mm
4	207674	M	List tätning dörrblad	Seal strip door
5	209504	M	List tätning	Seal strip
6	213253	x	Lås ytterdörr H-hängd	Lock outer door R
7	207676	x	Fästbleck	Bracket
8	800152	x	Skruv fästbleck	Screw bracket
9	---	x	Låskolv; se "Lås"	Lock cylinder; see "Locks"
10	---	x	Nyckel; se "Nycklar"	Key; see "Keys"
11	213526	x	Låsbleck	Securing plate
12	207678	M	List tätning	Seal strip
13	213054	x	Aluminiumprofil	Aluminiumprofile
17	215842	x	Dörrstopp 2-del kpl.	Door holder 2-part cpl.
19	800631	x	Skruv B6x25 rostfri	Screw B6x25 rustless
20	209503	x	Skruv gångjärn insex M6x7	Socket head cap screw M6x7
21	209060	x	Emblem	Emblem
22	215638	x	Dekal dörr blå	Door decal blue
--	215639	x	Dekal dörr svart (Customized)	Door decal black (Customized)
23	214848	x	Gångjärn dörr (säljes i par)	Hinge door (exp. in pair)

M= Metervara
T= Tillbehör

M= On the metre
T= Accessory

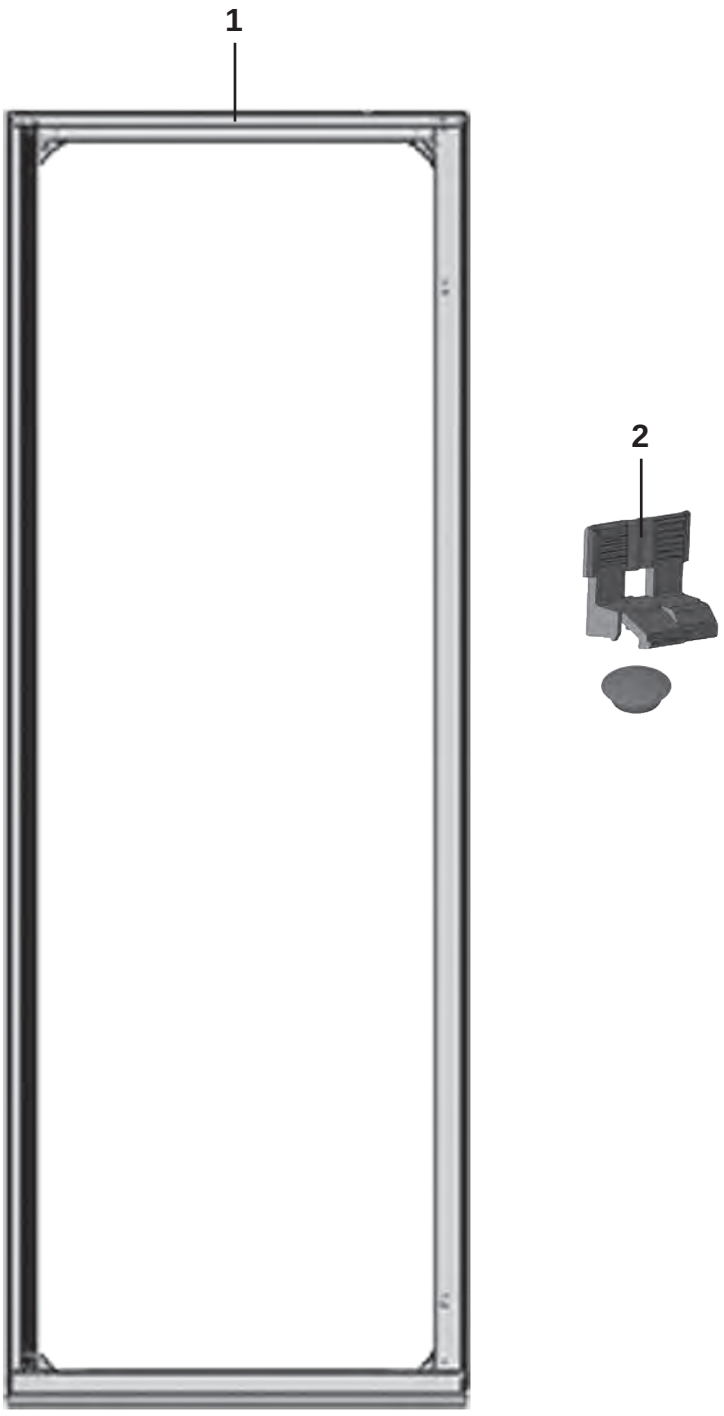
1
2

Pos Fig	Det. nr Part. No		Benämning	Description
1	213055	T	Myggdörr inre	Mosquito door inner
2	213861	T	Fästclips myggdörr	Bracket mosquito door

T= Tillbehör

T= Accessory

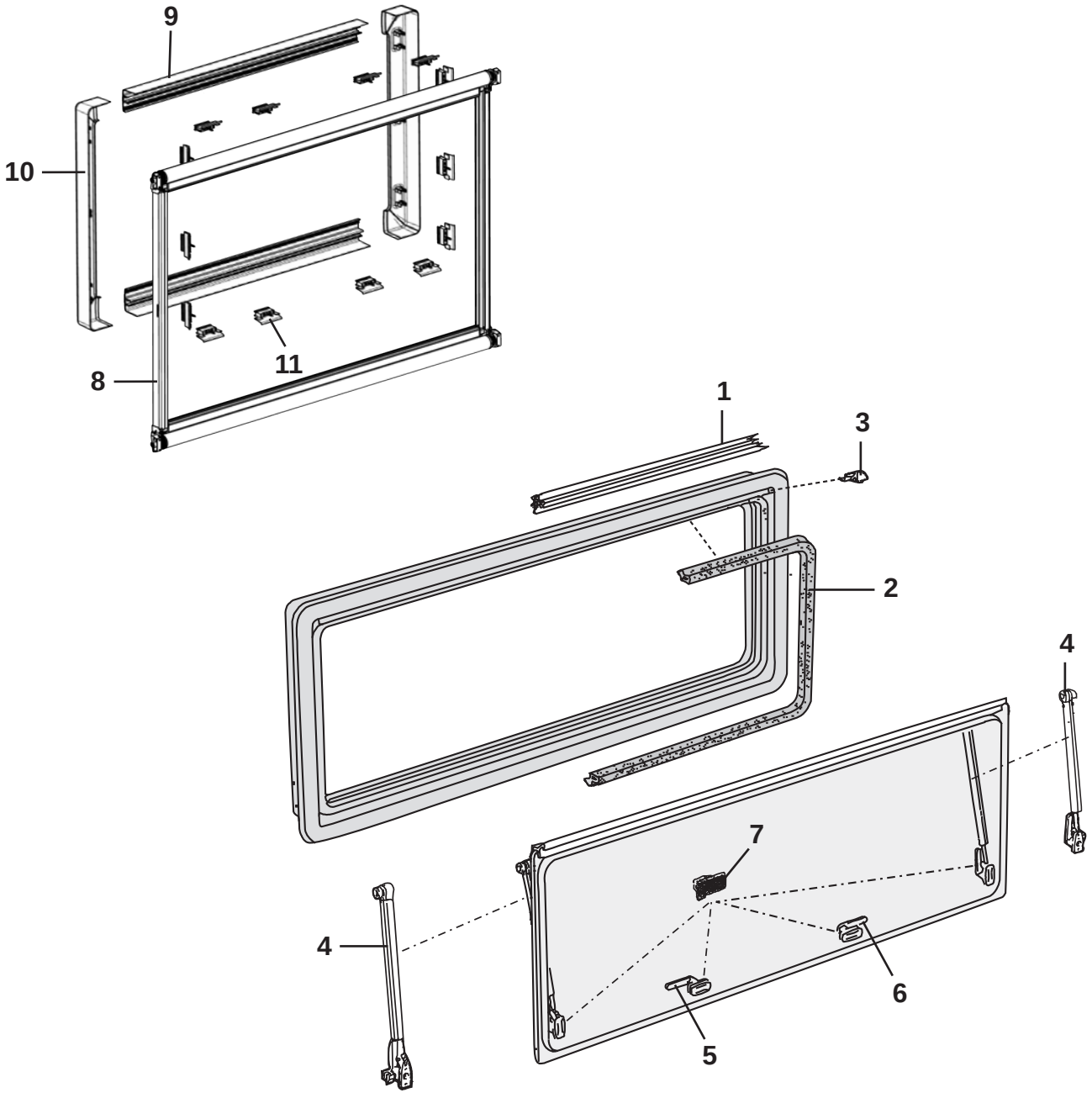
9
10
11
8
1
3
2
4
7
4
6
5

Pos Fig	Det. nr Part. No		Benämning	Description
	212408	x	Fönster fast 1600x600 kpl.	Window fixed 1600x600 cpl.
	212867	x	Ruta lös 1600x600 d:o	Pane 1600x600 d:o
	212413	x	Fönster öppn.bart 900x550 kpl.	Window 900x550 cpl.
	212868	x	Ruta lös 900x550 d:o	Pane 900x550 d:o
	212412	x	Fönster öppn.bart 700x550 kpl.	Window 700x550 cpl.
	212869	x	Ruta lös 700x550 d:o	Pane 700x550 d:o
	212411	x	Fönster öppn.bart 700x400 kpl.	Window 700x400 cpl.
	212870	x	Ruta lös 700x400 d:o	Pane 700x400 d:o
	212410	x	Fönster öppn.bart 700x300 kpl.	Window 700x300 cpl.
	212871	x	Ruta lös 700x300 d:o	Pane 700x300 d:o
	214065	x	Fönster öppn.bart 500x300 kpl.	Window 500x300 cpl.
	214846	x	Ruta lös u. karm 500x300 d:o	Pane without frame 500x300
	212409	x	Fönster öppn.bart 350x500 kpl.	Window tinted 350x500 cpl.
1	208066	x	List tätning L=5000 mm	Sealing strip L=5000 mm
2	208067	x	List tätning L=5000 mm	Sealing strip L=5000 mm
3	208068	x	Ändstycke (säljes i par)	Ending part (exp. in pair)
4	213114	x	Hållare fönster L=324 (säljes i par) [1]	Bracket window L=324 (exp. in pair) [1]
--	212873	x	Hållare fönster L=274 (säljes i par) [2]	Bracket window L=274 (exp. in pair) [2]
--	212874	x	Hållare fönster L=251 (säljes i par) [3]	Bracket window L=251 (exp. in pair) [3]
--	212875	x	Hållare fönster L=175 (säljes i par) [4]	Bracket window L=175 (exp. in pair) [4]
--	212876	x	Hållare fönster L=78,5 (säljes i par) [5]	Bracket window L=78,5 (exp. in pair) [5]
5	212877	x	Lås fönster H	Lock R
6	212878	x	Lås fönster V	Lock L
7	212879	x	Fästhake, fönster fast (5 st/sats)	Bracket, window fixed (5 st/kit)
8	212880	x	Gardinsystem kpl. 1600x600	Blind system cpl. 1600x600
--	212881	x	Gardinsystem kpl. 900x550	Blind system cpl. 900x550
--	212882	x	Gardinsystem kpl. 700x550	Blind system cpl. 700x550
--	212883	x	Gardinsystem kpl. 700x400	Blind system cpl. 700x400
--	212884	x	Gardinsystem kpl. 700x300	Blind system cpl. 700x300
--	214847	x	Gardinsystem kpl. 500x300	Blind system cpl. 500x300
--	212885	x	Gardinsystem kpl. 350x500	Blind system cpl. 350x500
9	212886	x	Kassettprofil bredd =1600 mm (sats)	Cassette profile width =1600 mm (set)
10	213115	x	Sidoprofl höjd =600 mm (sats)	Side parts height =600 mm (set)
--	212887	x	Sidoprofl höjd =550 mm (sats)	Side parts height =550 mm (set)
--	212888	x	Sidoprofl höjd =500 mm (sats)	Side parts height =500 mm (set)
--	212889	x	Sidoprofl höjd =400 mm (sats)	Side parts height =400 mm (set)
--	212890	x	Sidoprofl höjd =300 mm (sats)	Side parts height =300 mm (set)
11	212891	x	Fäste (sats 5 st)	Fixing bracket (set 5 pcs)
			[1] = För fönster höjd = 600 mm	[1] = For window height = 600 mm
			[2] = För fönster höjd = 550 mm	[2] = For window height = 550 mm
			[3] = För fönster höjd = 500 mm	[3] = For window height = 500 mm
			[4] = För fönster höjd = 400 mm	[4] = For window height = 400 mm
			[5] = För fönster höjd = 300 mm	[5] = For window height = 300 mm
			T= Tillbehör	T= Accessory

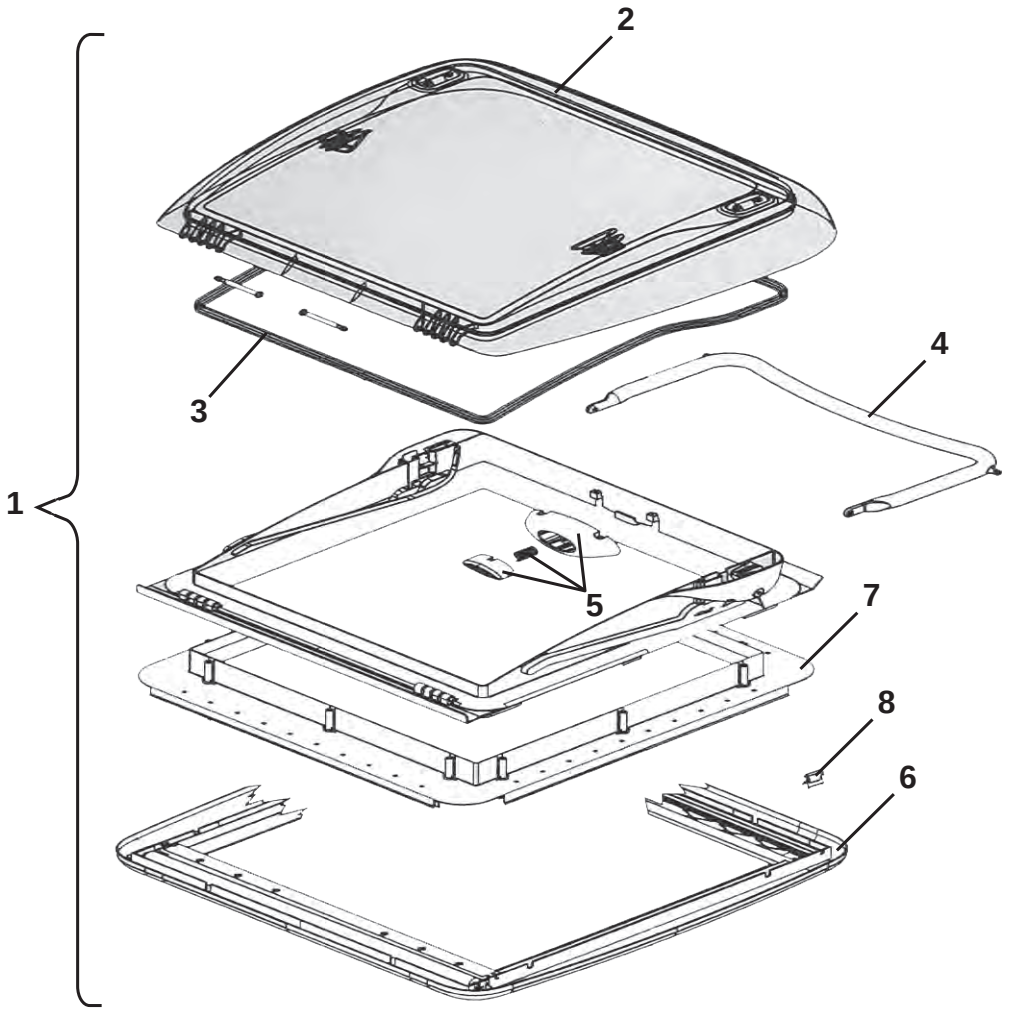
1
2
3
4
5
6
7
8

Pos Fig	Det. nr Part. No		Benämning	Description
1	208690	x	Taklucka 400x400 kpl.	Roof hatch 400x400 cpl.
2	209555	x	Huv taklucka	Hood roof hattch
3	209556	x	Packning	Seal
4	209557	x	Bygel kpl.	Clamp cpl.
5	209558	x	Tryckknapp	Push button
6	209559	x	Ram inre kpl. m. rullgardin	Frame inner cpl. with roller blind
7	209560	x	Monteringsram kpl.	Mounting frame cpl.
8	209561	x	Fjäderklämma ram inre	Spring clip frame inner

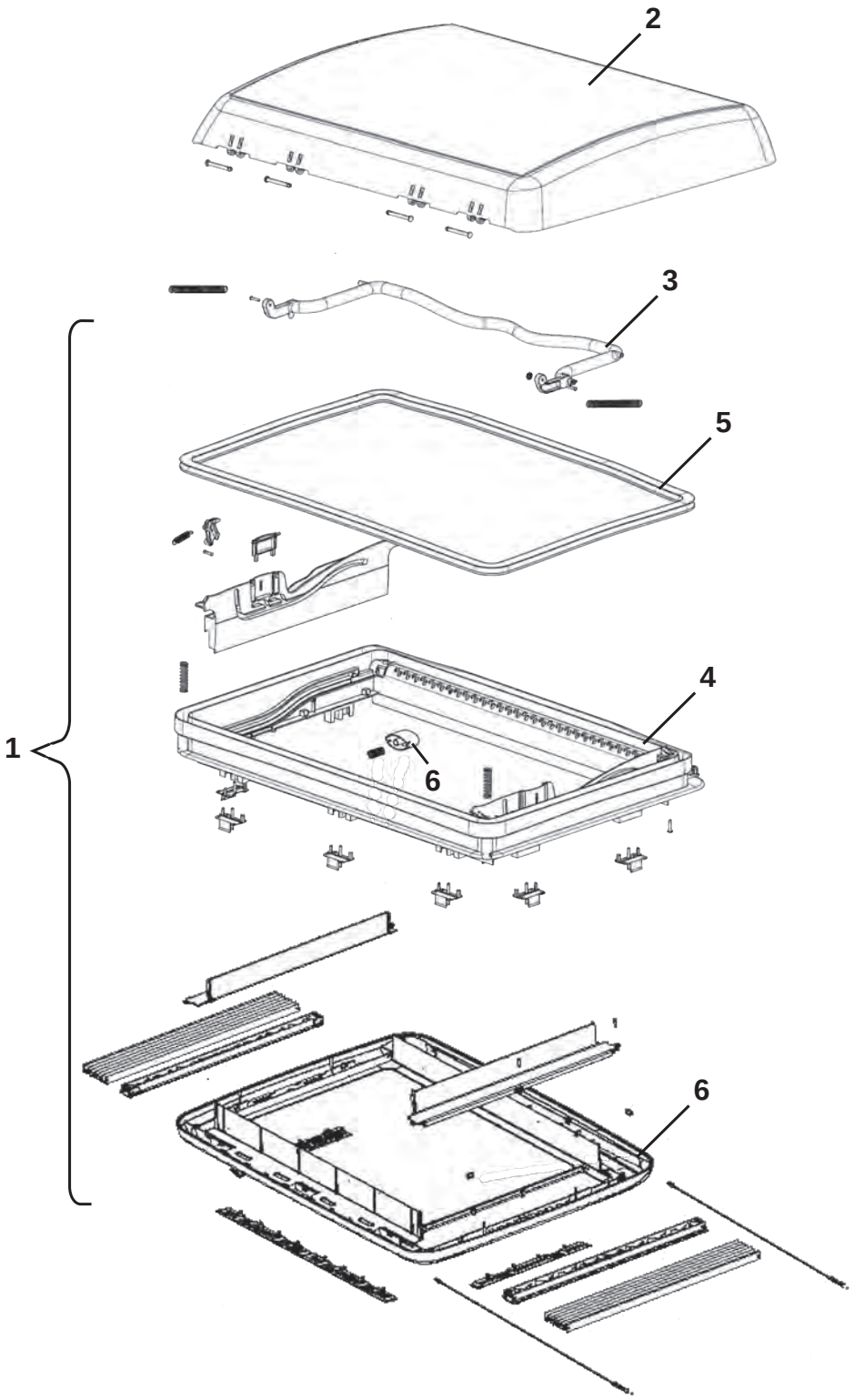
2
3
5
4
6
1
6

Pos Fig	Det. nr Part. No	Ingår Fitted	Benämning	Description
1	08-030921	x	Taklucka 700x500 kpl.	Roof hatch 700x500 cpl.
--	08-030921B	x	Monteringsbeslag Midi Heki (sats)	Mounting bracket Midi Heki (kit)
2	214826	x	Huv inkl. gångjärnsbult	Hood incl. hinge bolt
3	214827	x	Bygel kpl.	Clamp cpl.
4	214828	x	Ram yttre kpl.	Frame outer cpl.
5	214829	x	Packning	Seal
6	214830	x	Tryckknapp med fjäder	Push button with spring
6	214820	x	Ram inre kpl. m. myggnät/rullgardin/belysning	Frame inner cpl. with mosquito net/blind/lighting

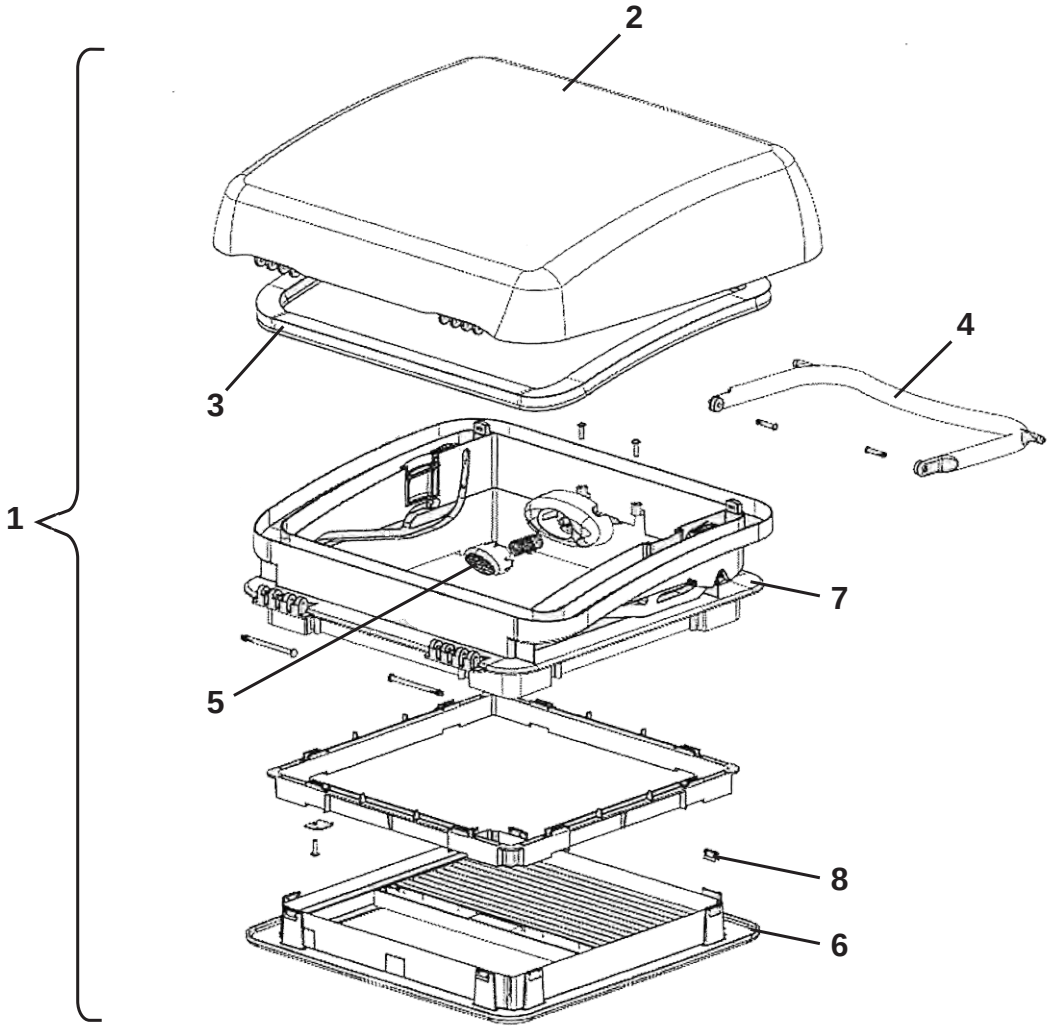
1
2
3
4
5
6
7
8

Pos Fig	Det. nr Part. No		Benämning	Description
1	215045	x	Taklucka 280x280 kpl. tvättrum	Roof hatch 280x280 cpl. washroom
2	215184	x	Huv taklucka	Hood roof hattch
3	215185	x	Packning	Seal
4	215186	x	Bygel kpl.	Clamp cpl.
5	215187	x	Tryckknapp	Push button
6	215188	x	Ram inre kpl. m. myggnät	Frame inner cpl. with mosquito net
7	215189	x	Ram yttre kpl.	Frame outer cpl.
8	215190	x	Klammer ram inre	Clamp frame inner

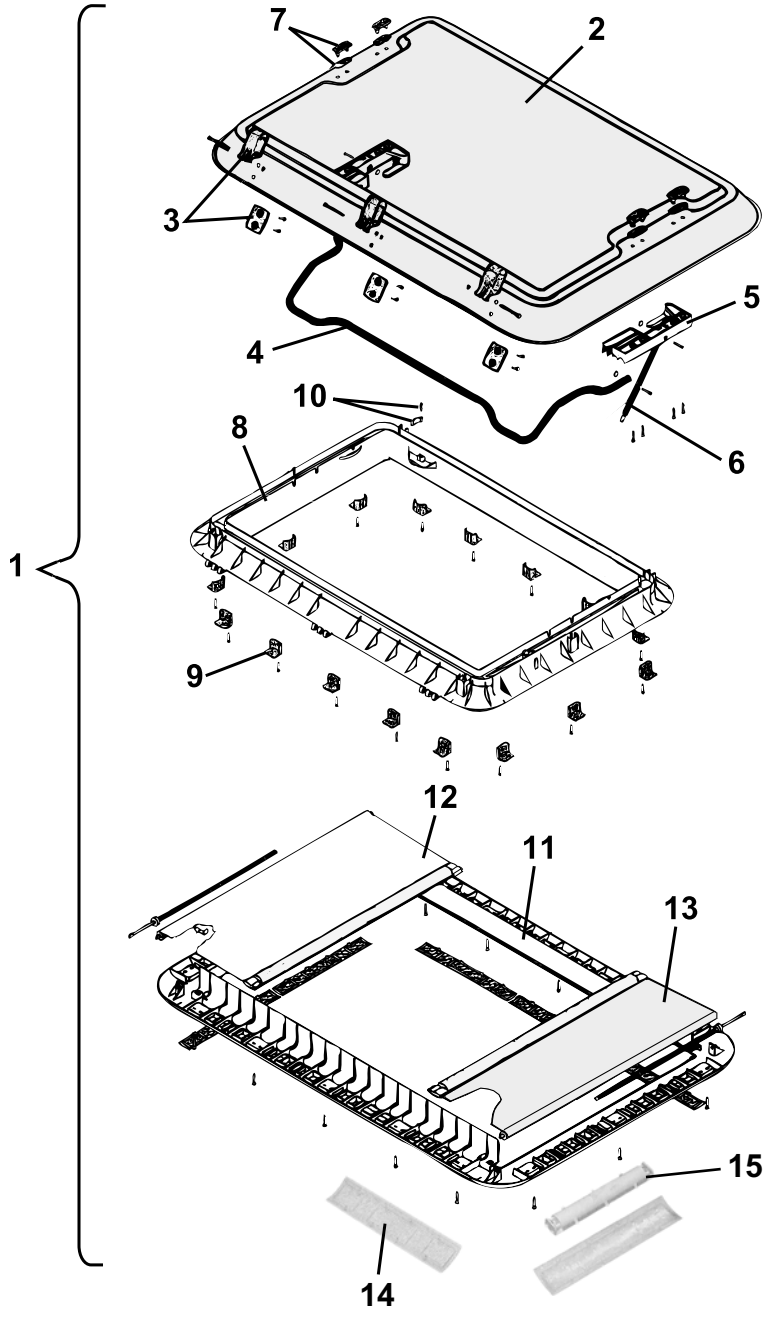
1
2
3
4
5
6
7
8
9
10
11
12
13
14
15

Pos Fig	Det. nr Part. No		Benämning	Description
1	207780	T	Taklucka 960x655 kpl.	Roof hatch 960x655 cpl.
2	207463	T	Huv taklucka	Hood roof hattch
3	207464	T	Gångjärn kpl.	Hinge cpl.
4	207465	T	Bygel kpl.	Clamp cpl.
5	207466	T	Hållare V-H kpl. u. dämpare	Holder L-R cpl. without damper
6	207467	T	Dämpare kpl.	Damper cpl.
7	207468	T	Täckhatt	Cover
8	207469	T	Ram yttre	Frame outer
9	208219	T	Monteringsbeslag m. skruv	Mounting bracket with screw
10	207471	T	Låshake	Lock fittings
11	208381	T	Ram inre kpl. m. detaljer	Frame inner cpl. with details
12	208382	T	Myggnät rullgardin kpl.	Mosquito net roller blind cpl.
13	208383	T	Rullgardin kpl.	Roller blind cpl.
14	208384	T	Galler ventilation	Ventilator grill
15	208385	T	Lamphållare	Lamp-holder

T= Tillbehör

T= Accessory

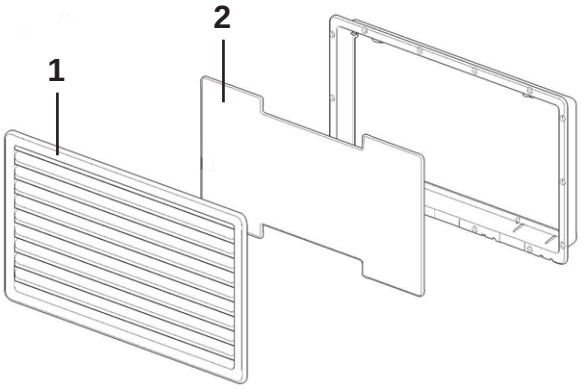
1
2

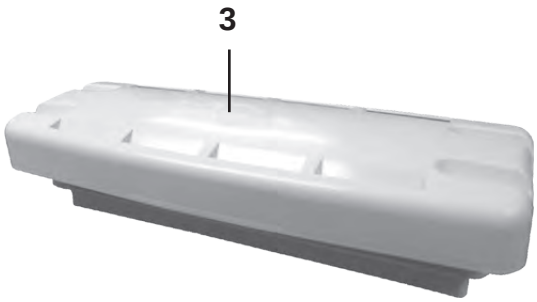
3

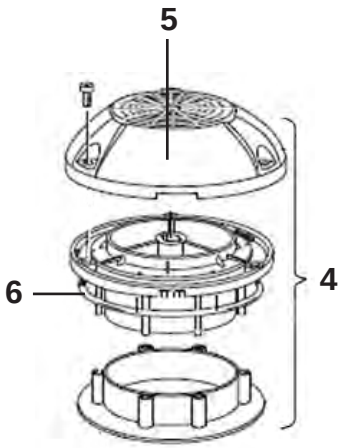
5
6
4

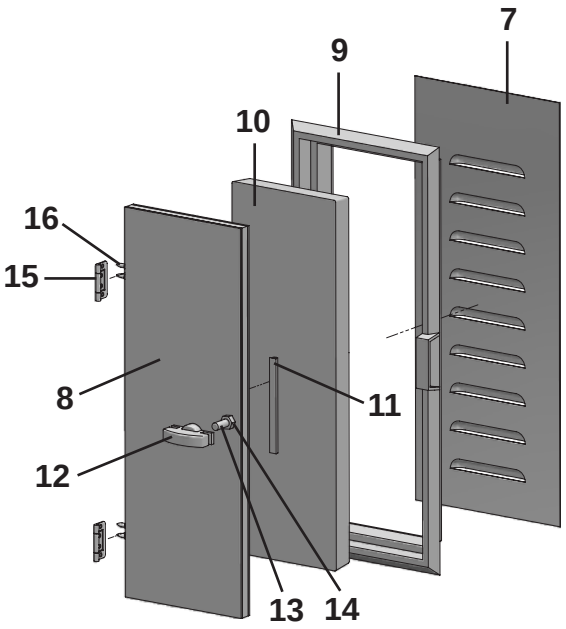
7
9
10
16
15
8
11
12
13
14

Pos Fig	Det. nr Part. No		Benämning	Description
1	214773	x	Galler ventilation kyl kpl. m. sarg	Louvre ventilation cpl. with rim
--	801090	x	Skruv d:o 4.2x25	Screw d:o 4.2x25
2	214774	x	Lucka vinter	Cover winter
3	208023	x	Ventil tak för kyl	Ventilator roof for refrigerator
4	00970024	x	Ventilator kpl.	Ventilator cpl.
5	400492	x	Ventilatorkåpa	Cap ventilator
6	200156	x	Tätning ventilator	Sealing ventilator
7	209523	T	Ventil gäl	Ventilator
8	211102	T	Ventilationslucka kpl.	Door ventilation cpl.
9	90003536	T	Karm ventilationslucka	Frame ventilation door
10	00369110	T	Isolering	Isolation
11	00653000	M	List tätning	Sealing strip
12	90003537	T	Beslag ventilationslucka	Hold ventilation door
13	801328	T	Skruv MFX M8x40	Screw MFX M8x40
14	800769	T	Mutter M8x6,5	Nut M8x6,5
15	860402	T	Gångjärn	Hinge
16	801706	T	Skruv d:o	Screw d:o

M= Metervara
T= Tillbehör

M= On the metre
T= Accessory


1


2


3


4

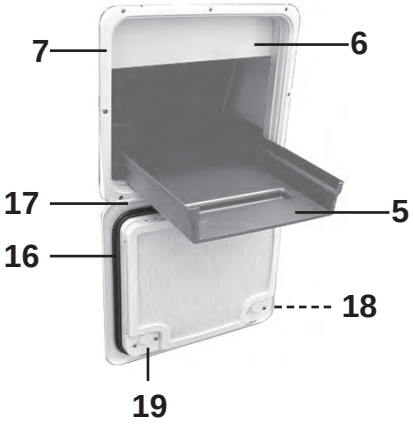
7
6
17
5
16
18
19

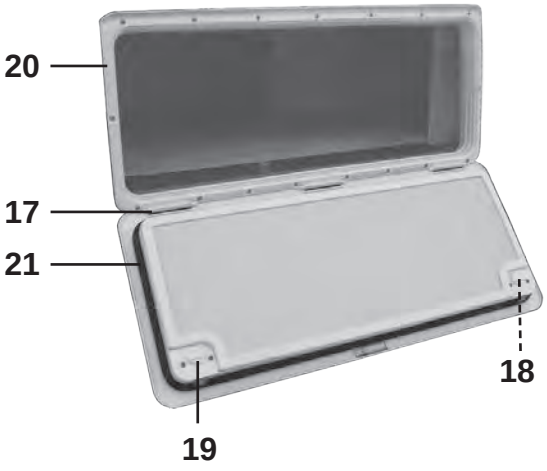
20
17
21
18
19

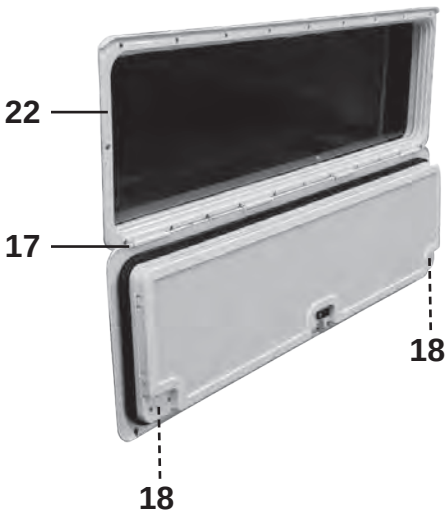
22
17
18
18

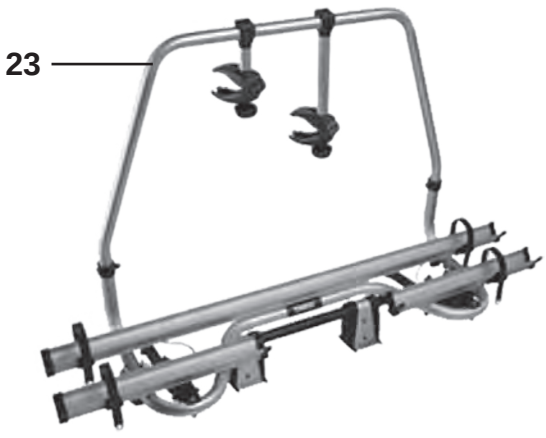
23

Pos Fig	Det. nr Part. No	Ingår Fitted	Benämning	Description
1	215072	x	Ändavslutning rak	End protection straight
2	215078	x	Ändavslutning H	End protection R
3	215079	x	Ändavslutning V	End protection L
4	215901	x	Draghandtag (Vit)	Draw handle (White)
--	801715	T	Skruv TFT 5x50/30 d:o	Screw TFT 5x50/30 d:o
5	315132	x	Balja lastlucka	Tub loading hatch
--	337414	x	Glidskenor lastlucka	Slide rails loading hatch
--	337328	x	Skiva balja d:o	Board d:o
6	210092	x	Konvektorskydd lastlucka	Protection convector
7	207759	x	Lucka m. innerram, utan spegel	Door with frame inner, without plate
16	314548	x	Packning lucka	Gasket
17	314549	x	Pinne gångjärn	Pin
18	314550	x	Tryckknapp	Push botton
19	315442	x	Låshus kpl. utan låskolv	Locking device cpl. without cylinder
--	---	T	Låskolv; se "Lås"	Lock cylinder; see "Locks"
--	---	T	Nyckel; se "Nycklar"	Key; see "Keys"
20	208424	T	Lucka m. innerram, utan spegel	Door with frame inner, without plate
21	209562	T	Packning lucka	Gasket
22	14-701045	T	Lucka m innerram, utan spegel	Door with frame inner, without plate
23	14-820150	T	Cykelställ	Bicycle rack
--	14-820150A	T	Låsbeslagset d:o	Lock fittings kit d:o
			T= Tillbehör	T= Accessory

Pos Fig	Det. nr Part. No	Ingår Fitted	Benämning	Description
	801551	x	Låskolv nr. 51 *	Lock cylinder No. 51 *
	801552	x	Låskolv nr. 52 *	Lock cylinder No. 52 *
	801553	x	Låskolv nr. 53 *	Lock cylinder No. 53 *
	801554	x	Låskolv nr. 54 *	Lock cylinder No. 54 *
	801555	x	Låskolv nr. 55 *	Lock cylinder No. 55 *
	801556	x	Låskolv nr. 56 *	Lock cylinder No. 56 *
	801557	x	Låskolv nr. 57 *	Lock cylinder No. 57 *
	801558	x	Låskolv nr. 58 *	Lock cylinder No. 58 *
	801559	x	Låskolv nr. 59 *	Lock cylinder No. 59 *
	801560	x	Låskolv nr. 60 *	Lock cylinder No. 60 *
	801561	x	Låskolv nr. 61 *	Lock cylinder No. 61 *
	801562	x	Låskolv nr. 62 *	Lock cylinder No. 62 *
	801563	x	Låskolv nr. 63 *	Lock cylinder No. 63 *
	801564	x	Låskolv nr. 64 *	Lock cylinder No. 64 *
	801565	x	Låskolv nr. 65 *	Lock cylinder No. 65 *
	801566	x	Låskolv nr. 66 *	Lock cylinder No. 66 *
	801567	x	Låskolv nr. 67 *	Lock cylinder No. 67 *
	801568	x	Låskolv nr. 68 *	Lock cylinder No. 68 *
	801569	x	Låskolv nr. 69 *	Lock cylinder No. 69 *
	801570	x	Låskolv nr. 70 *	Lock cylinder No. 70 *
	801571	x	Låskolv nr. 71 *	Lock cylinder No. 71 *
	801572	x	Låskolv nr. 72 *	Lock cylinder No. 72 *
	801573	x	Låskolv nr. 73 *	Lock cylinder No. 73 *
	801574	x	Låskolv nr. 74 *	Lock cylinder No. 74 *
	801575	x	Låskolv nr. 75 *	Lock cylinder No. 75 *
	801576	x	Låskolv nr. 76 *	Lock cylinder No. 76 *
	801577	x	Låskolv nr. 77 *	Lock cylinder No. 77 *
	801578	x	Låskolv nr. 78 *	Lock cylinder No. 78 *
	801579	x	Låskolv nr. 79 *	Lock cylinder No. 79 *
	801580	x	Låskolv nr. 80 *	Lock cylinder No. 80 *
	801581	x	Låskolv nr. 81 *	Lock cylinder No. 81 *
	801582	x	Låskolv nr. 82 *	Lock cylinder No. 82 *
	801583	x	Låskolv nr. 83 *	Lock cylinder No. 83 *
	801584	x	Låskolv nr. 84 *	Lock cylinder No. 84 *
	801585	x	Låskolv nr. 85 *	Lock cylinder No. 85 *
	801586	x	Låskolv nr. 86 *	Lock cylinder No. 86 *
	801587	x	Låskolv nr. 87 *	Lock cylinder No. 87 *
	801588	x	Låskolv nr. 88 *	Lock cylinder No. 88 *
	801589	x	Låskolv nr. 89 *	Lock cylinder No. 89 *
	801590	x	Låskolv nr. 90 *	Lock cylinder No. 90 *
	801591	x	Låskolv nr. 91 *	Lock cylinder No. 91 *
	801592	x	Låskolv nr. 92 *	Lock cylinder No. 92 *
	801593	x	Låskolv nr. 93 *	Lock cylinder No. 93 *
	801594	x	Låskolv nr. 94 *	Lock cylinder No. 94 *
	801595	x	Låskolv nr. 95 *	Lock cylinder No. 95 *
	801596	x	Låskolv nr. 96 *	Lock cylinder No. 96 *
	801597	x	Låskolv nr. 97 *	Lock cylinder No. 97 *
	801598	x	Låskolv nr. 98 *	Lock cylinder No. 98 *
	801599	x	Låskolv nr. 99 *	Lock cylinder No. 99 *
	801600	x	Låskolv nr. 100 *	Lock cylinder No. 100 *
			*= Ange nummer vid order	*= State No. when ordering

Pos Fig	Det. nr Part. No	Ingår Fitted	Benämning	Description
	801651	x	Nyckel nr. 51 *	Key No. 51 *
	801652	x	Nyckel nr. 52 *	Key No. 52 *
	801653	x	Nyckel nr. 53 *	Key No. 53 *
	801654	x	Nyckel nr. 54 *	Key No. 54 *
	801655	x	Nyckel nr. 55 *	Key No. 55 *
	801656	x	Nyckel nr. 56 *	Key No. 56 *
	801657	x	Nyckel nr. 57 *	Key No. 57 *
	801658	x	Nyckel nr. 58 *	Key No. 58 *
	801659	x	Nyckel nr. 59 *	Key No. 59 *
	801660	x	Nyckel nr. 60 *	Key No. 60 *
	801661	x	Nyckel nr. 61 *	Key No. 61 *
	801662	x	Nyckel nr. 62 *	Key No. 62 *
	801663	x	Nyckel nr. 63 *	Key No. 63 *
	801664	x	Nyckel nr. 64 *	Key No. 64 *
	801665	x	Nyckel nr. 65 *	Key No. 65 *
	801666	x	Nyckel nr. 66 *	Key No. 66 *
	801667	x	Nyckel nr. 67 *	Key No. 67 *
	801668	x	Nyckel nr. 68 *	Key No. 68 *
	801669	x	Nyckel nr. 69 *	Key No. 69 *
	801670	x	Nyckel nr. 70 *	Key No. 70 *
	801671	x	Nyckel nr. 71 *	Key No. 71 *
	801672	x	Nyckel nr. 72 *	Key No. 72 *
	801673	x	Nyckel nr. 73 *	Key No. 73 *
	801674	x	Nyckel nr. 74 *	Key No. 74 *
	801675	x	Nyckel nr. 75 *	Key No. 75 *
	801676	x	Nyckel nr. 76 *	Key No. 76 *
	801677	x	Nyckel nr. 77 *	Key No. 77 *
	801678	x	Nyckel nr. 78 *	Key No. 78 *
	801679	x	Nyckel nr. 79 *	Key No. 79 *
	801680	x	Nyckel nr. 80 *	Key No. 80 *
	801681	x	Nyckel nr. 81 *	Key No. 81 *
	801682	x	Nyckel nr. 82 *	Key No. 82 *
	801683	x	Nyckel nr. 83 *	Key No. 83 *
	801684	x	Nyckel nr. 84 *	Key No. 84 *
	801685	x	Nyckel nr. 85 *	Key No. 85 *
	801686	x	Nyckel nr. 86 *	Key No. 86 *
	801687	x	Nyckel nr. 87 *	Key No. 87 *
	801688	x	Nyckel nr. 88 *	Key No. 88 *
	801689	x	Nyckel nr. 89 *	Key No. 89 *
	801690	x	Nyckel nr. 90 *	Key No. 90 *
	801691	x	Nyckel nr. 91 *	Key No. 91 *
	801692	x	Nyckel nr. 92 *	Key No. 92 *
	801693	x	Nyckel nr. 93 *	Key No. 93 *
	801694	x	Nyckel nr. 94 *	Key No. 94 *
	801695	x	Nyckel nr. 95 *	Key No. 95 *
	801696	x	Nyckel nr. 96 *	Key No. 96 *
	801697	x	Nyckel nr. 97 *	Key No. 97 *
	801698	x	Nyckel nr. 98 *	Key No. 98 *
	801699	x	Nyckel nr. 99 *	Key No. 99 *
	801700	x	Nyckel nr. 100 *	Key No. 100 *
			*= Ange nummer vid order	*= State No. when ordering

Kylskåp, front - Refrigerator, front

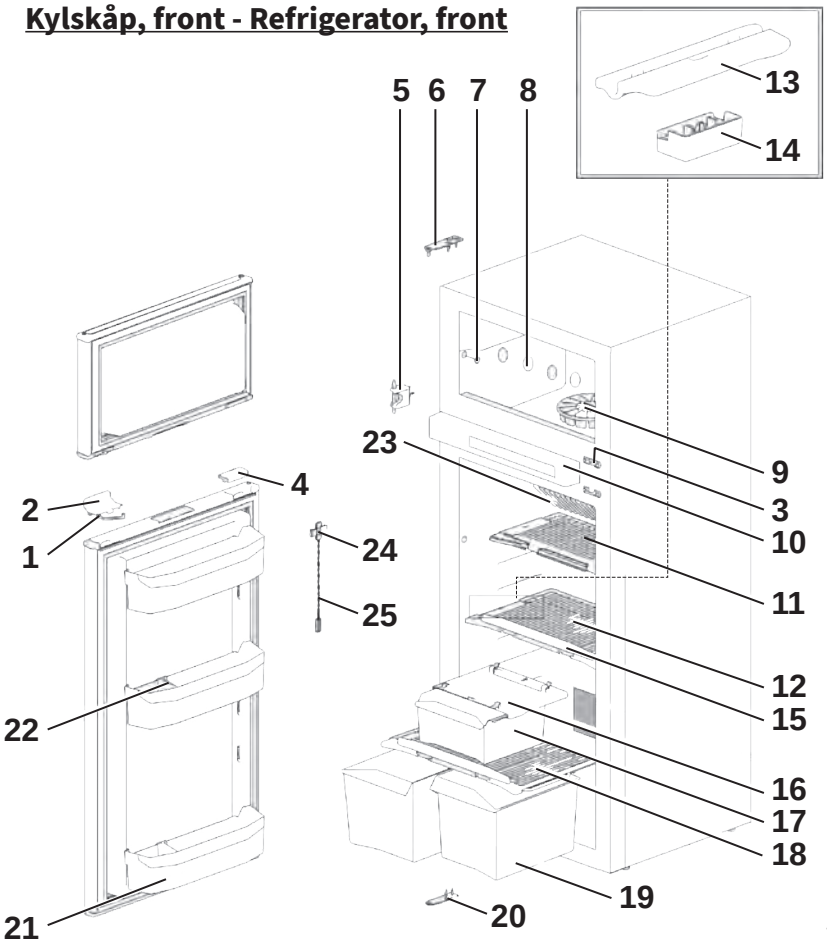

Kylskåp, bak - Refrigerator, back

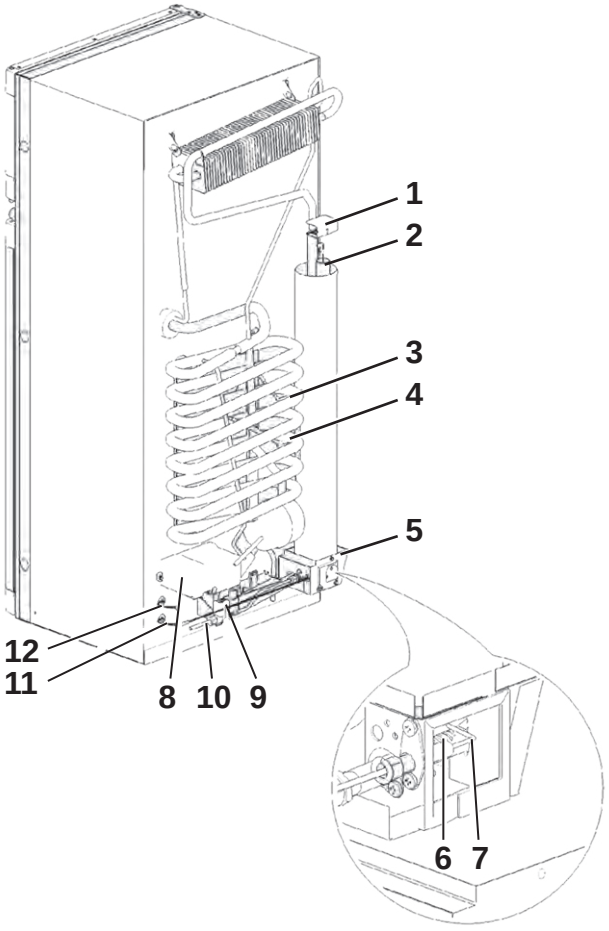

Kylskåp, kontrollpanel - Refrigerator, control panel

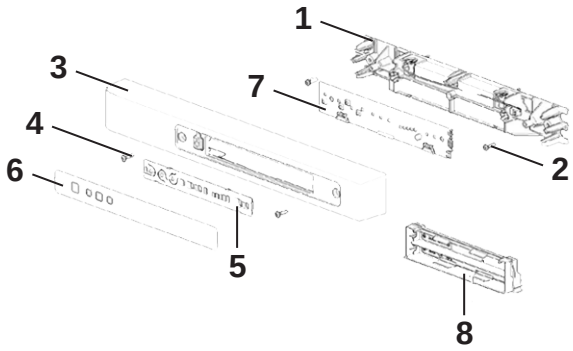

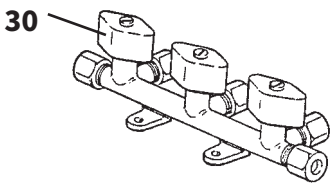

Pos Fig	Det. nr Part. No	Ingår/Fitted 520 alla mod.	560 alla mod.	590 alla mod.	Benämning	Description
					OBS! Uppge alltid Serie No, del av kylskåpet och positionsnummer vid beställning av reservdelar. T.ex. : E311V1001274, Kylskåp bak, pos.nr. 3	**NOTE! Always state Serie No, part of the refrigerator and position number when ordering spare parts. E.g. : E311V1001274, Refrigerator back, pos.nr. 3**
	402101	x	x	x	Kylskåp kpl. (H-hängd dörr)	Refrigerator cpl. (R-hanged door)
--		x	x	x	Dörr frys d:o	Door freezer d:o
--	402104	x	x	x	Skiva dörr frys	Front door freezer
--		x	x	x	Dörr kyl d:o	Door fridge d:o
--	402103	x	x	x	Skiva dörr kyl	Front door fridge
					Kylskåp, front	**Refrigerator, front**
1		x	x	x	Bygel [1]	Storage strap [1]
2		x	x	x	Spärrhake [1]	Latch [1]
3		x	x	x	Fästhake [1]	Strike plate [1]
4		x	x	x	Täcklock [1]	Pocket cover [1]
5		x	x	x	Gångjärn mellan	Hinge middle
6		x	x	x	Gångjärn övre	Hinge, upper
7		x	x	x	Täckhatt	Cap
8		x	x	x	Täckhatt	Cap freezer bolt
9		x	x	x	Iskubs låda	Ice cube tray
10		x	x	x	Kontrollpanel (se "Kylskåp, kontrollpanel")	Control panel, (see" Refrigerator, control panel")
11		x	x	x	Hylla 415 x 200	Shelf rack 415 x 200
12		x	x	x	Hylla 415 x 250	Shelf rack 415 x 250
13		x	x	x	Hållare hylla hylla, liten	Clip shelf rack small
14		x	x	x	Hållare hylla, säkerhetslås	Clip rack safety lock
15		x	x	x	Hållare hylla, stor	Clip shelf rack large
16		x	x	x	Glidskena låda	Slide out box guide
17		x	x	x	Låda utdragbar	Slide out box
18		x	x	x	Hylla 415 x 250	Shelf rack 415 x 250
19		x	x	x	Grönsakslåda, vändbar	Vegetable bin reversible
20		x	x	x	Gångjärn undre	Hinge, under
21		x	x	x	Dörrfack böjd	Door bin curved
22		x	x	x	Flaskhållare	Bottle retainer
23		x	x	x	Kylfläns	Fin
24		x	x	x	Klämma kylfläns	Fin clip
25		x	x	x	Temperatur sensor	Thermistor
					Kylskåp, bak	**Refrigerator, back**
1		x	x	x	Värmekåpa	Heat cap
2		x	x	x	Värme diffusor	Heat diffuser
3		x	x	x	Elpatron 230 V	Heater AC
4		x	x	x	Elpatron 12 V	Heater DC
5		x	x	x	Värmebox	Heater box
6		x	x	x	Brännarenhet	Burner assembly
7		x	x	x	Tändelektrod	Spark electrode
8		x	x	x	Strömstyrningskort	Power control board
9		x	x	x	Ventil gas	Gas valve
10		x	x	x	Gasrör	Gas pipe
11		x	x	x	Termistor kabel	Thermistor cable
12		x	x	x	Kommunikationskabel	Communication cable
					[1] = Säljes som sats	[1] = For sale as a kit

Kylskåp, front - Refrigerator, front

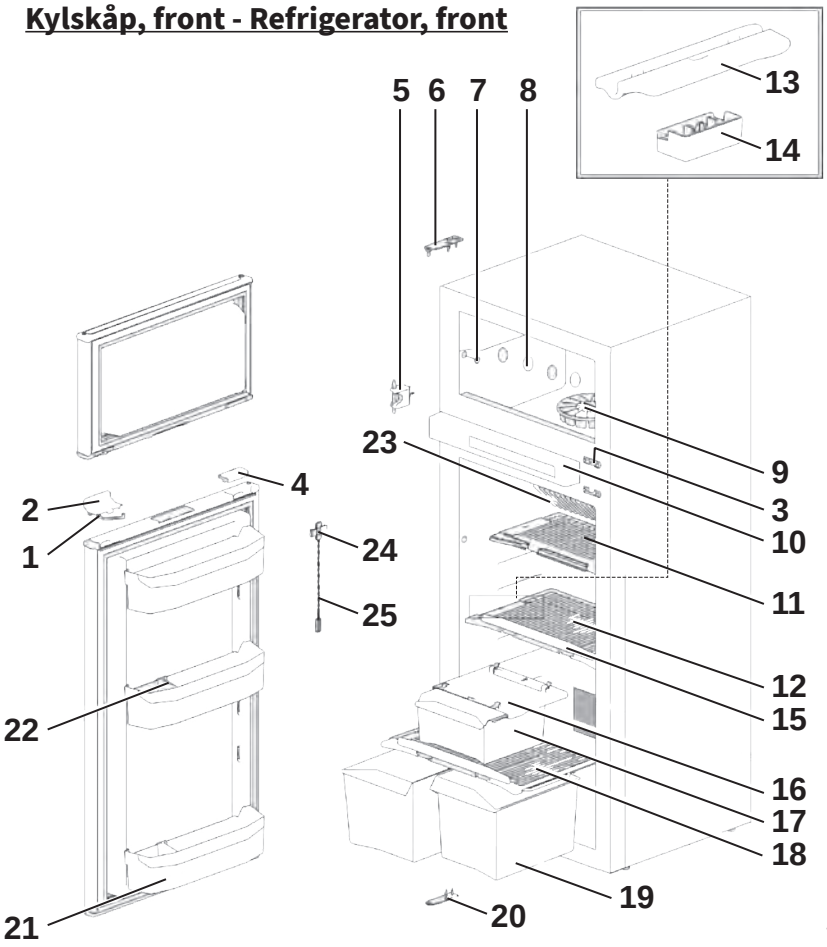

Kylskåp, bak - Refrigerator, back

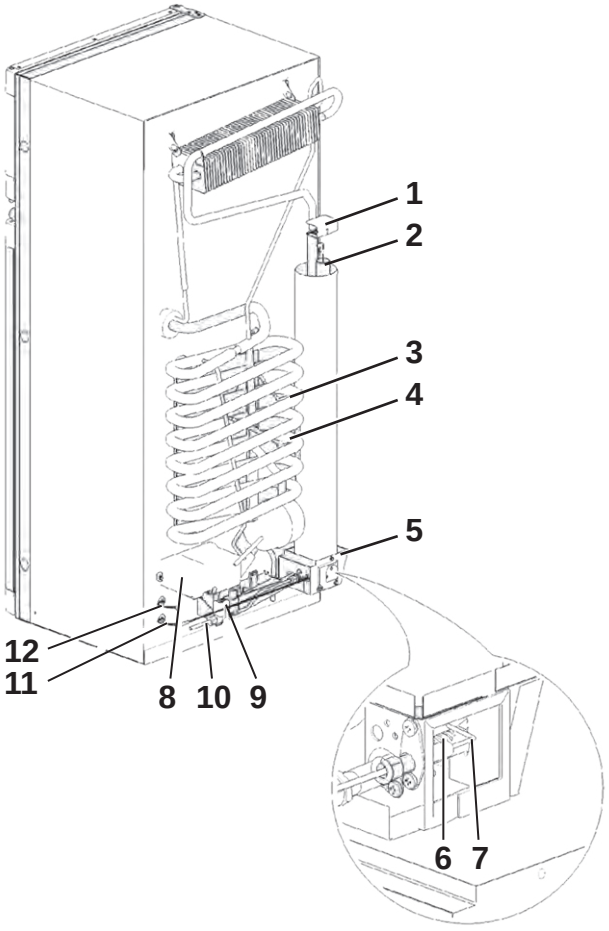

Kylskåp, kontrollpanel - Refrigerator, control panel

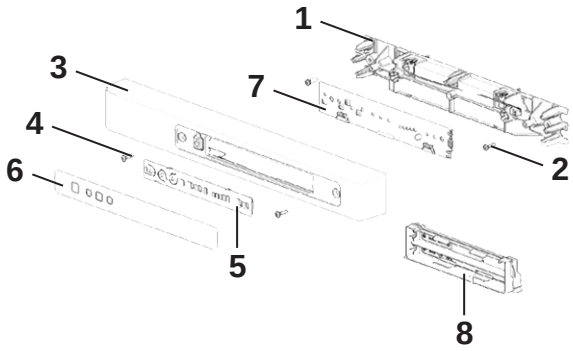

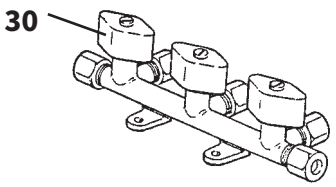

Pos Fig	Det. nr Part. No	Ingår/Fitted 520 alla mod.	560 alla mod.	590 alla mod.	Benämning	Description
					OBS! Uppge alltid Serie No, del av kylskåpet och positionsnummer vid beställning av reservdelar. T.ex. : E311V1001274, Kylskåp bak, pos.nr. 3	**NOTE! Always state Serie No, part of the refrigerator and position number when ordering spare parts. E.g. : E311V1001274, Refrigerator back, pos.nr. 3**
					Kylskåp, kontrollpanel	**Refrigerator, control panel**
1		x	x	x	Teknisk panel böjd	Technical panel curved
2		x	x	x	Skruvar	Screws
3		x	x	x	Front kontrollpanel, H-hängd dörr	Housing control panel, R-hanged door
4		x	x	x	Skruvar	Screws
5		x	x	x	Panel kretskort LED	Overlay LED
6		x	x	x	Dekal kontrollpanel LED	Sticker LED
7		x	x	x	Kretskort LED	PCB LED DM
8		x	x	x	Batteripaket	Battery pack
30	504960	x	x	x	Ventil block 3-vägs (10 mm:s ingång)	Valve 3-way (10 mm:s input)

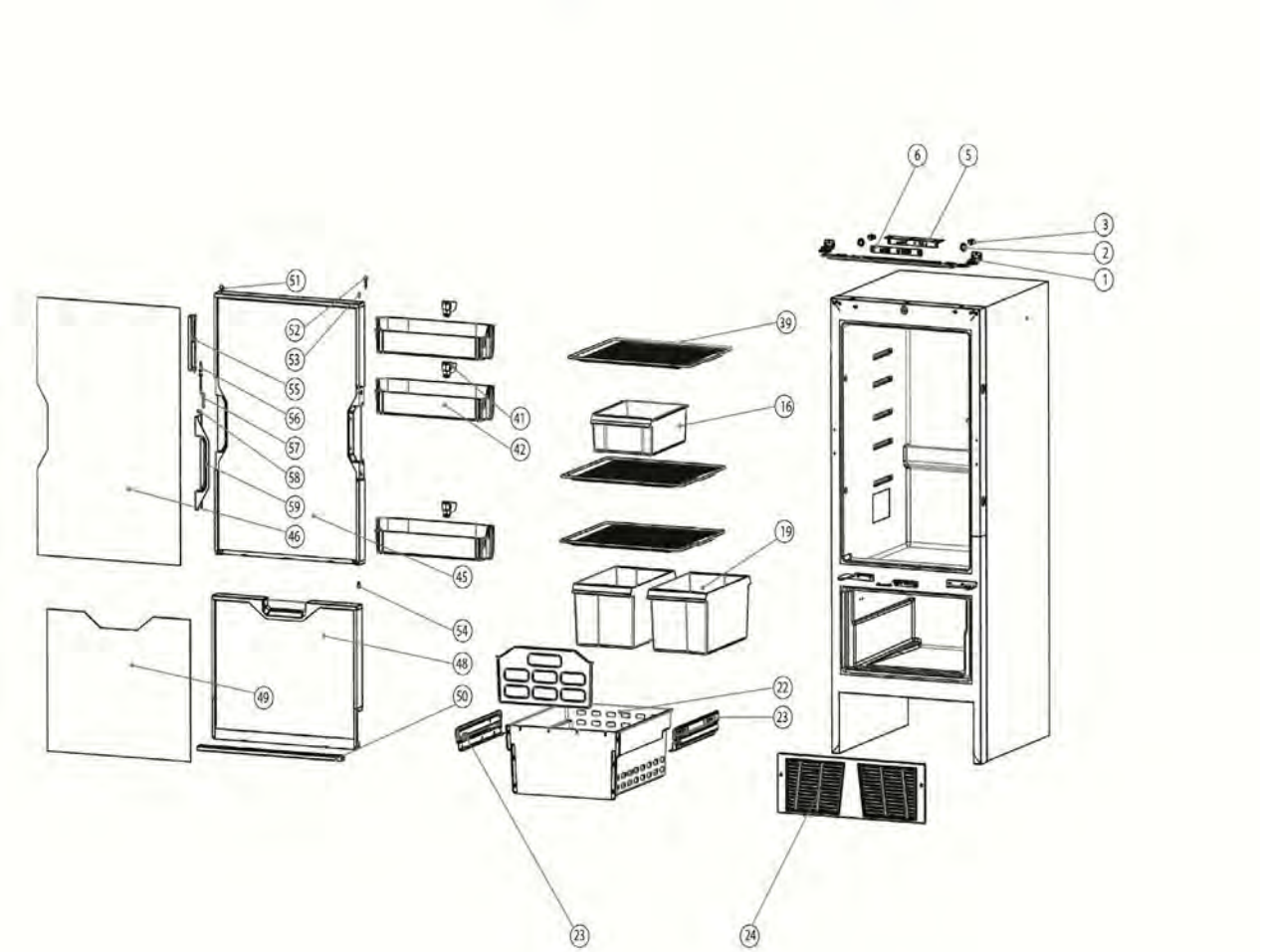
6
5
3
2
1
51
52
53
55
56
57
58
59
46
45
41
42
39
16
19
54
48
49
50
22
23
23
24

Pos Fig	Det. nr Part. No	Ingår/Fitted 520 alla mod.	560 alla mod.	590 alla mod.	Benämning	Description
	402121	T	T	T	Kylskåp kpl. (H-hängd dörr)	Refrigerator cpl. (R-hanged door)
1	402123	T	T	T	Gångjärnssats med fästmutter	Hingeset with fixing nut and leg
2	--	T	T	T	(Ingår i 402123)	(Included in 402123)
3	--	T	T	T	(Ingår i 402123)	(Included in 402123)
4	--	T	T	T	(Ingår i 402123)	(Included in 402123)
5	402124	T	T	T	Krestkort	Circuit board
6	--	T	T	T	Ljusskydd (Ingår i 402124)	Lightprotection (Included in 402124)
16	402125	T	T	T	Frukostbricka	Breakfast tray
19	402126	T	T	T	Grönsakslåda	Vegetable bin
22	402136	T	T	T	Lådkorg	Drawer bin
23	402127	T	T	T	Glidskena H/V	Drawer guide right/left
24	402128	T	T	T	Skydd nedre	Bottom cover
39	402129	T	T	T	Hylla	Shelf
41	402130	T	T	T	Flaskdelare	Bottle divider
42	402131	T	T	T	Dörrfack	Doorbin
45	402132	T	T	T	Dörr	Door
46	--	T	T	T	Panel (Ingår i 402132)	Panel (Included in 402132)
48	402133	T	T	T	Dörr frys	Freezer door
49	--	T	T	T	Panel (Ingår i 402133)	Panel (Included in 402133)
51	402134	T	T	T	Gångjärnsats	Higneset
52	--	T	T	T	(Ingår i 402134)	(Included in 402134)
53	--	T	T	T	(Ingår i 402134)	(Included in 402134)
54	--	T	T	T	(Ingår i 402134)	(Included in 402134)
55	402135	T	T	T	Sats handtag	Handleset
56	--	T	T	T	(Ingår i 402135)	(Included in 402135)
57	--	T	T	T	(Ingår i 402135)	(Included in 402135)
58	--	T	T	T	(Ingår i 402135)	(Included in 402135)
59	--	T	T	T	(Ingår i 402135)	(Included in 402135)

T= Tillbehör

T= Accessory

Kylskåp, front - Refrigerator, front

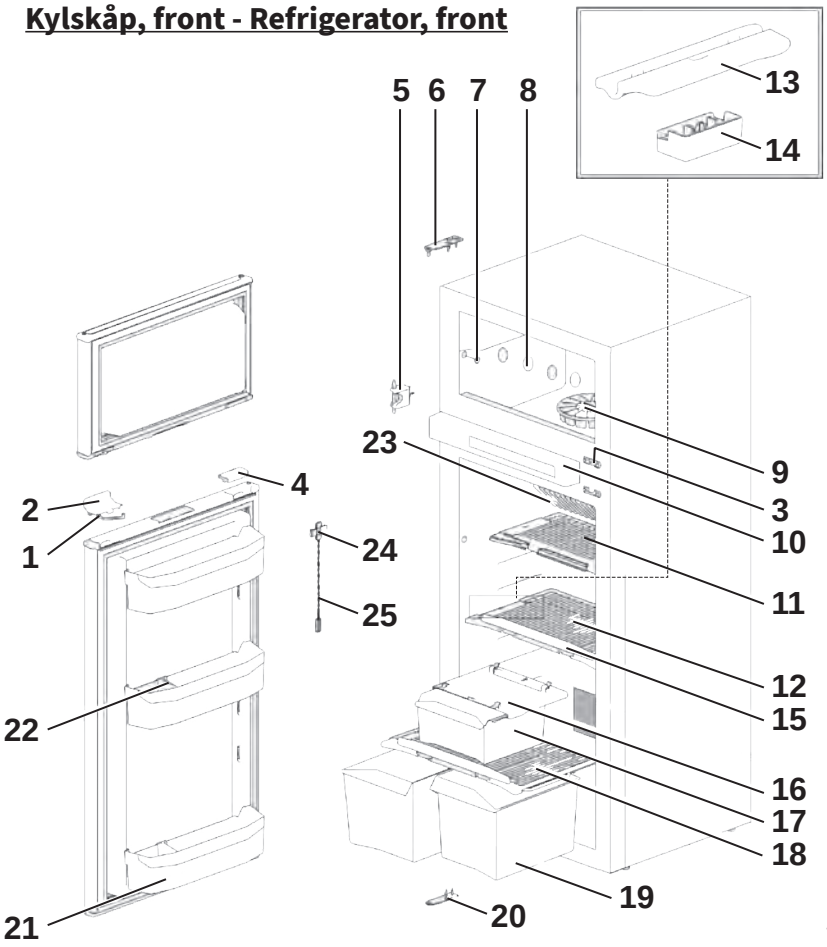

Kylskåp, bak - Refrigerator, back

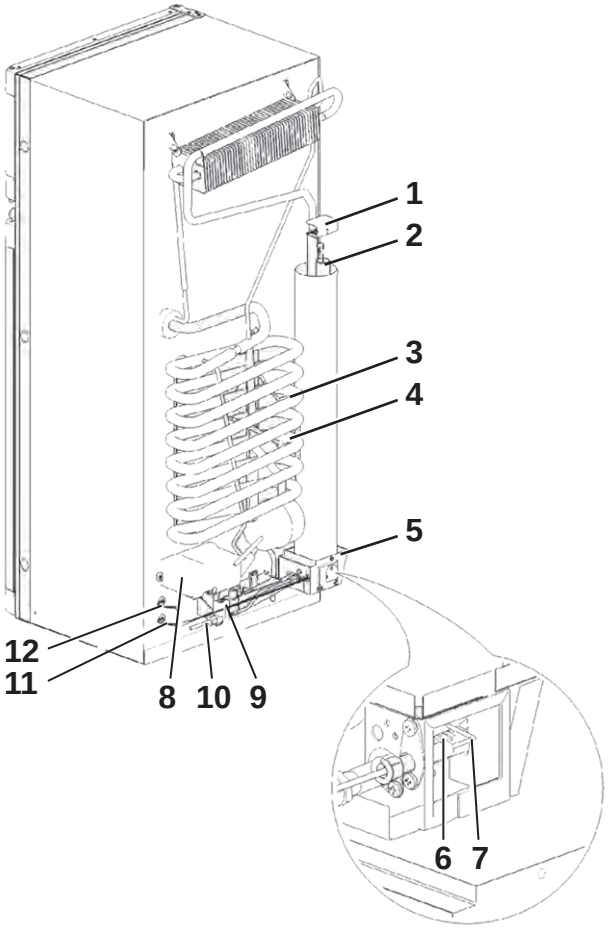

Kylskåp, kontrollpanel - Refrigerator, control panel

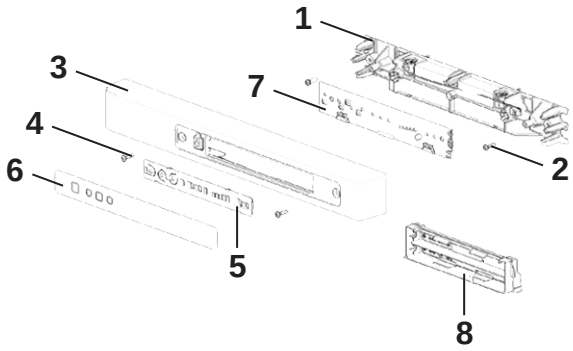

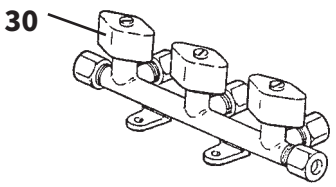

Pos Fig	Det. nr Part. No	Ingår/Fitted 620 alla mod.	650 alla mod.	680 alla mod.	730 alla mod.	Benämning	Description
						OBS! Uppge alltid Serie No, del av kylskåpet och positionsnummer vid beställning av reservdelar. T.ex. : E311V1001274, Kylskåp bak, pos.nr. 3	**NOTE! Always state Serie No, part of the refrigerator and position number when ordering spare parts. E.g. : E311V1001274, Refrigerator back, pos.nr. 3**
	402101	x	x	x	x	Kylskåp kpl. (H-hängd dörr)	Refrigerator cpl. (R-hanged door)
	402102	x		x		Kylskåp kpl. (V-hängd dörr) *	Refrigerator cpl. (L-hanged door) *
--		x	x	x	x	Dörr frys d:o	Door freezer d:o
--	402104	x	x	x	x	Skiva dörr frys	Front door freezer
--		x	x	x	x	Dörr kyl d:o	Door fridge d:o
--	402103	x	x	x	x	Skiva dörr kyl	Front door fridge
						<u>Kylskåp, front</u>	<u>Refrigerator, front</u>
1		x	x	x	x	Bygel [1]	Storage strap [1]
2		x	x	x	x	Spärrhake [1]	Latch [1]
3		x	x	x	x	Fästhake [1]	Strike plate [1]
4		x	x	x	x	Täcklock [1]	Pocket cover [1]
5		x	x	x	x	Gångjärn mellan	Hinge middle
6		x	x	x	x	Gångjärn övre	Hinge, upper
7		x	x	x	x	Täckhatt	Cap
8		x	x	x	x	Täckhatt	Cap freezer bolt
9		x	x	x	x	Iskubs låda	Ice cube tray
10		x	x	x	x	Kontrollpanel (se "Kylskåp, kontrollpanel")	Control panel, (see "Refrigerator, control panel")
11		x	x	x	x	Hylla 415 x 200	Shelf rack 415 x 200
12		x	x	x	x	Hylla 415 x 250	Shelf rack 415 x 250
13		x	x	x	x	Hållare hylla hylla, liten	Clip shelf rack small
14		x	x	x	x	Hållare hylla, säkerhetslås	Clip rack safety lock
15		x	x	x	x	Hållare hylla, stor	Clip shelf rack large
16		x	x	x	x	Glidskena låda	Slide out box guide
17		x	x	x	x	Låda utdragbar	Slide out box
18		x	x	x	x	Hylla 415 x 250	Shelf rack 415 x 250
19		x	x	x	x	Grönsakslåda, vändbar	Vegetable bin reversible
20		x	x	x	x	Gångjärn undre	Hinge, under
21		x	x	x	x	Dörrfack böjd	Door bin curved
22		x	x	x	x	Flaskhållare	Bottle retainer
23		x	x	x	x	Kylfläns	Fin
24		x	x	x	x	Klämma kylfläns	Fin clip
25		x	x	x	x	Temperatur sensor	Thermistor
						<u>Kylskåp, bak</u>	<u>Refrigerator, back</u>
1		x	x	x	x	Värmekåpa	Heat cap
2		x	x	x	x	Värme diffusor	Heat diffuser
3		x	x	x	x	Elpatron 230 V	Heater AC
4		x	x	x	x	Elpatron 12 V	Heater DC
5		x	x	x	x	Värmebox	Heater box
6		x	x	x	x	Brännarenhet	Burner assembly
7		x	x	x	x	Tändelektrod	Spark electrode
8		x	x	x	x	Strömstyrningskort	Power control board
9		x	x	x	x	Ventil gas	Gas valve
10		x	x	x	x	Gasrör	Gas pipe

Kylskåp, front - Refrigerator, front

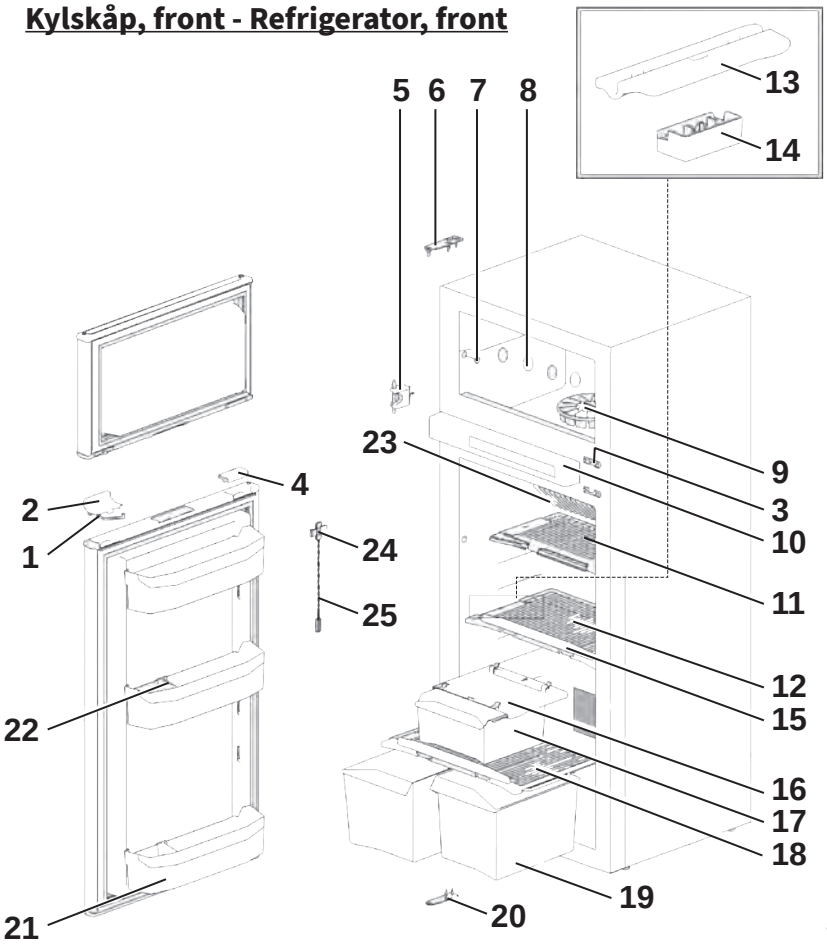

Kylskåp, bak - Refrigerator, back

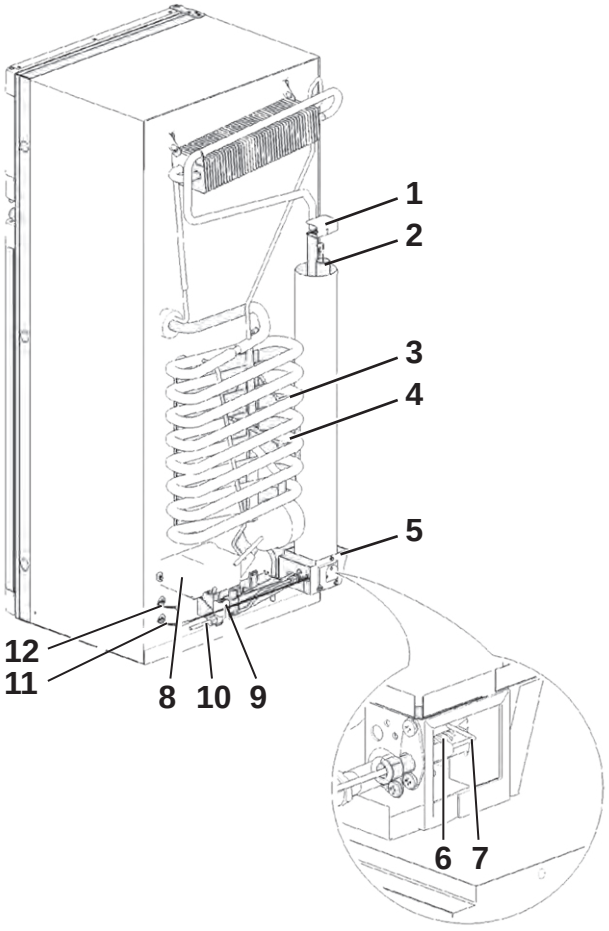

Kylskåp, kontrollpanel - Refrigerator, control panel

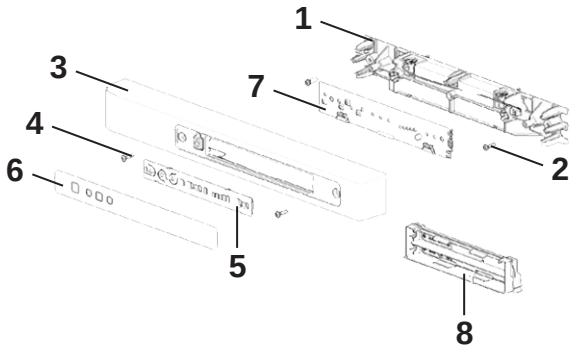

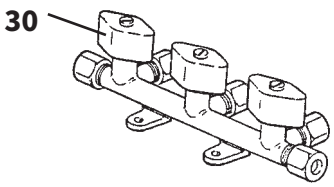

Pos Fig	Det. nr Part. No	Ingår/Fitted 620 alla mod.	650 alla mod.	680 alla mod.	730 alla mod.	Benämning	Description
						OBS! Uppge alltid Serie No, del av kylskåpet och positionsnummer vid beställning av reservdelar. T.ex. : E311V1001274, Kylskåp bak, pos.nr. 3	**NOTE! Always state Serie No, part of the refrigerator and position number when ordering spare parts. E.g. : E311V1001274, Refrigerator back, pos.nr. 3**
11		x	x	x	x	Termistor kabel	Thermistor cable
12		x	x	x	x	Kommunikationskabel	Communication cable
						[1]=Säljes som sats	[1]=For sale as a kit
						Kylskåp, kontrollpanel	**Refrigerator, control panel**
1		x	x	x	x	Teknisk panel böjd	Technical panel curved
2		x	x	x	x	Skruvar	Screws
3		x	x	x	x	Front kontrollpanel, H-hängd dörr	Housing control panel, R-hanged door
--		x	x	x	x	Front kontrollpanel, V-hängd dörr *	Housing control panel, L-hanged door *
4		x	x	x	x	Skruvar	Screws
5		x	x	x	x	Panel kretskort LED	Overlay LED
6		x	x	x	x	Dekal kontrollpanel LED	Sticker LED
7		x	x	x	x	Kretskort LED	PCB LED DM
8		x	x	x	x	Batteripaket	Battery pack
30	504960	x	x	x	x	Ventil block 3-vägs (10 mm:s ingång)	Valve 3-way (10 mm:s input)
						* =Ingår i FDC, FDX, BFDC	* =Used in FDC, FDX, BFDC

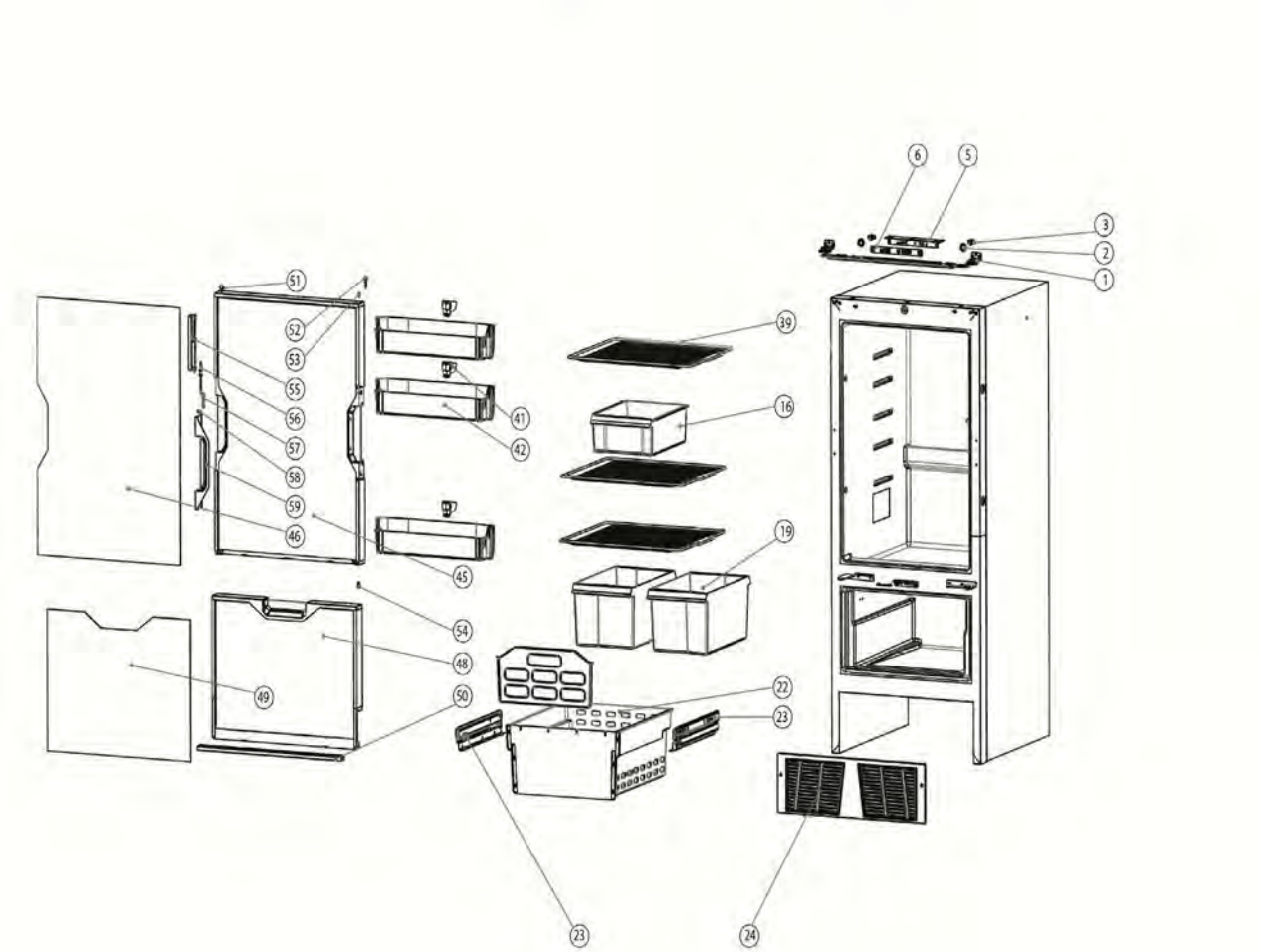
6
5
3
2
1
51
52
53
55
56
57
58
59
46
45
41
42
39
16
19
54
48
49
50
22
23
23
24

Pos Fig	Det. nr Part. No	Ingår/Fitted 620 alla mod.	650 alla mod.	680 alla mod.	730 alla mod.	Benämning	Description
	402121	T	T	T	T	Kylskåp kpl. (H-hängd dörr)	Refrigerator cpl. (R-hanged door)
1	402123	T	T	T	T	Gångjärnssats med fästmutter	Hingeset with fixing nut and leg
2	--	T	T	T	T	(Ingår i 402123)	(Included in 402123)
3	--	T	T	T	T	(Ingår i 402123)	(Included in 402123)
4	--	T	T	T	T	(Ingår i 402123)	(Included in 402123)
5	402124	T	T	T	T	Krestkort	Circuit board
6	--	T	T	T	T	Ljusskydd (Ingår i 402124)	Lightprotection (Included in 402124)
16	402125	T	T	T	T	Frukostbricka	Breakfast tray
19	402126	T	T	T	T	Grönsakslåda	Vegetable bin
22	402136	T	T	T	T	Lådkorg	Drawer bin
23	402127	T	T	T	T	Glidskena H/V	Drawer guide right/left
24	402128	T	T	T	T	Skydd nedre	Bottom cover
39	402129	T	T	T	T	Hylla	Shelf
41	402130	T	T	T	T	Flaskdelare	Bottle divider
42	402131	T	T	T	T	Dörrfack	Doorbin
45	402132	T	T	T	T	Dörr	Door
46	--	T	T	T	T	Panel (Ingår i 402132)	Panel (Included in 402132)
48	402133	T	T	T	T	Dörr frys	Freezer door
49	--	T	T	T	T	Panel (Ingår i 402133)	Panel (Included in 402133)
51	402134	T	T	T	T	Gångjärnsats	Higneset
52	--	T	T	T	T	(Ingår i 402134)	(Included in 402134)
53	--	T	T	T	T	(Ingår i 402134)	(Included in 402134)
54	--	T	T	T	T	(Ingår i 402134)	(Included in 402134)
55	402135	T	T	T	T	Sats handtag	Handleset
56	--	T	T	T	T	(Ingår i 402135)	(Included in 402135)
57	--	T	T	T	T	(Ingår i 402135)	(Included in 402135)
58	--	T	T	T	T	(Ingår i 402135)	(Included in 402135)
59	--	T	T	T	T	(Ingår i 402135)	(Included in 402135)

T= Tillbehör

T= Accessory

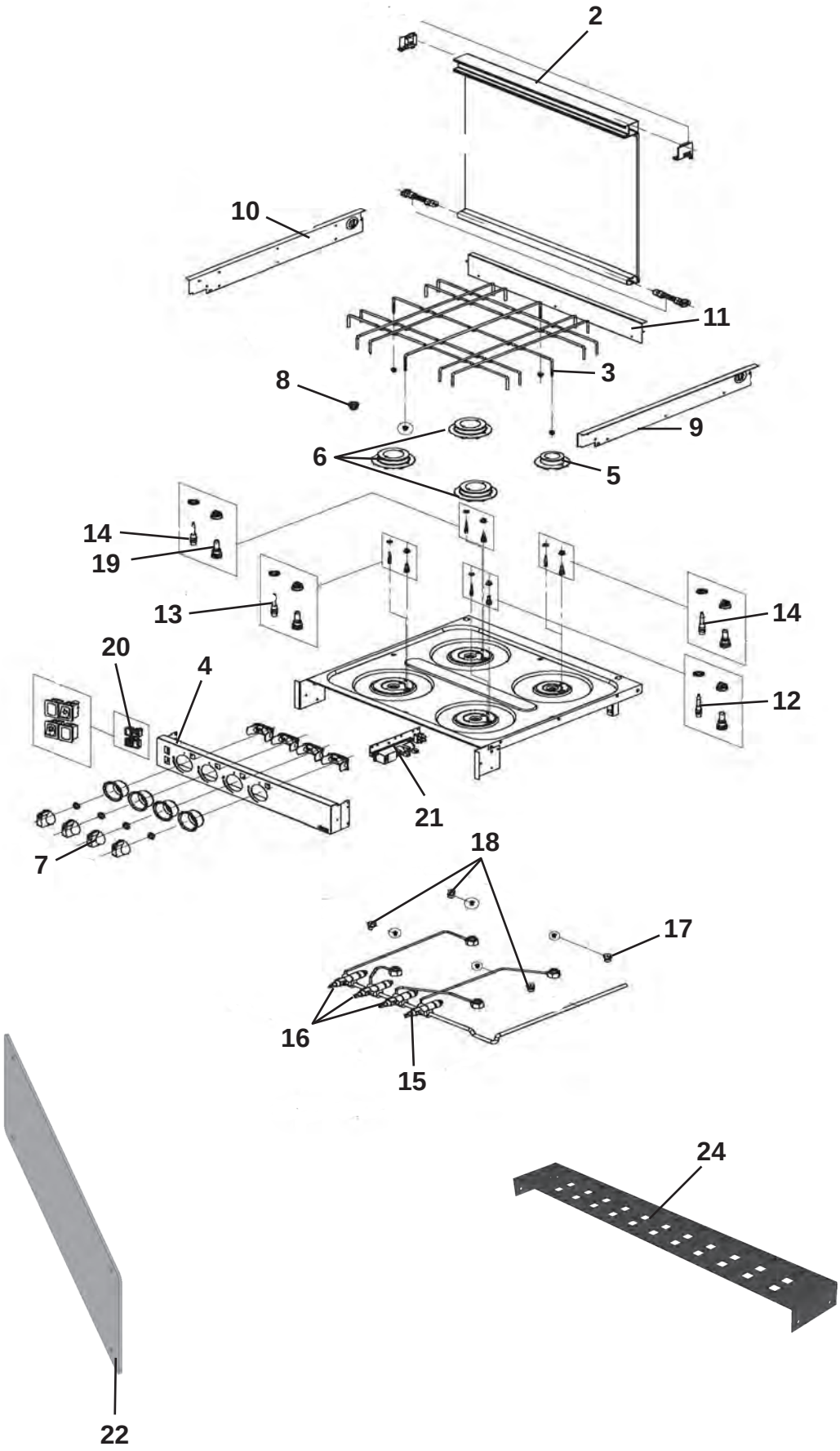
2
10
11
3
8
9
6
5
14
19
13
14
20
4
12
21
7
18
17
16
15
24
22

Pos Fig	Det. nr Part. No	Ingår/Fitted 520 alla mod	560, 590 alla mod	620, 650 alla mod	680 alla mod	730 alla mod	Benämning	Description
							OBS! Uppge alltid PNC nr. vid beställning av reservdelar.	**NOTE! Always state the PNC no. when ordering spare parts.**
1	401776	x	x	x	x	x	Spis 4-lågig kpl.	Cooker 4-burner cpl.
2	401823	x	x	x	x	x	Glaslock kpl svart	Cover, glass kit black
3	401861	x	x	x	x	x	Rostgaller	Grate
4	401971	x	x	x	x	x	Kontrollpanel	Control panel
5	401976	x	x	x	x	x	Brännare Ø=45 mm	Burner Ø=45 mm
6	401977	x	x	x	x	x	Brännare Ø=60 mm	Burner Ø=60 mm
7	402097	x	x	x	x	x	Vred svart	Knob black
8	401959	x	x	x	x	x	Fäste rostgaller	Fastener grate
9	401969	x	x	x	x	x	Gavel plåt höger	Gable right
10	401970	x	x	x	x	x	Gavel plåt vänster	Gable left
11	401972	x	x	x	x	x	Gavel plåt bakre	Gable rear
12	401973	x	x	x	x	x	Termoelement L=350 mm	Thermocouple L=350 mm
13	401967	x	x	x	x	x	Termoelement L=220 mm	Thermocouple L=220 mm
14	401974	x	x	x	x	x	Termoelement L=450 mm	Thermocouple L=450 mm
15	402098	x	x	x	x	x	Gasventil (brännare Ø=45 mm)	Gas valve (burner Ø=45 mm)
16	402099	x	x	x	x	x	Gasventil (brännare Ø=60 mm)	Gas valve (burner Ø=60 mm)
17	401965	x	x	x	x	x	Munstycke (brännare Ø=45) 0,5 mm	Nozzle (burner Ø=45) 0,5 mm
18	401966	x	x	x	x	x	Munstycke (brännare Ø=60) 0,67 mm	Nozzle (burner Ø=60) 0,67 mm
19	401975	x	x	x	x	x	Tändare el	Lighter el
20	401978	x	x	x	x	x	Brytare 12 V sats	Switch 12 V kit
21	401983	x	x	x	x	x	Tändenhet 4 brännare	Ignition unit 4 burners
22	401715	x	x	x	x	x	Flamskydd 545x150 *	Flame guard 545x150 *
24	401768	x	x	x	x	x	Galler bakom spis 488x75	Grating behind the cooker 488x75
							* = Endast i vissa modeller	* = Only in some models

	Gasolspis 4-lågig med ugn sida 1 Cooking range 4-burner with oven page 1	2022	Grupp Group 4	Sida Page 15

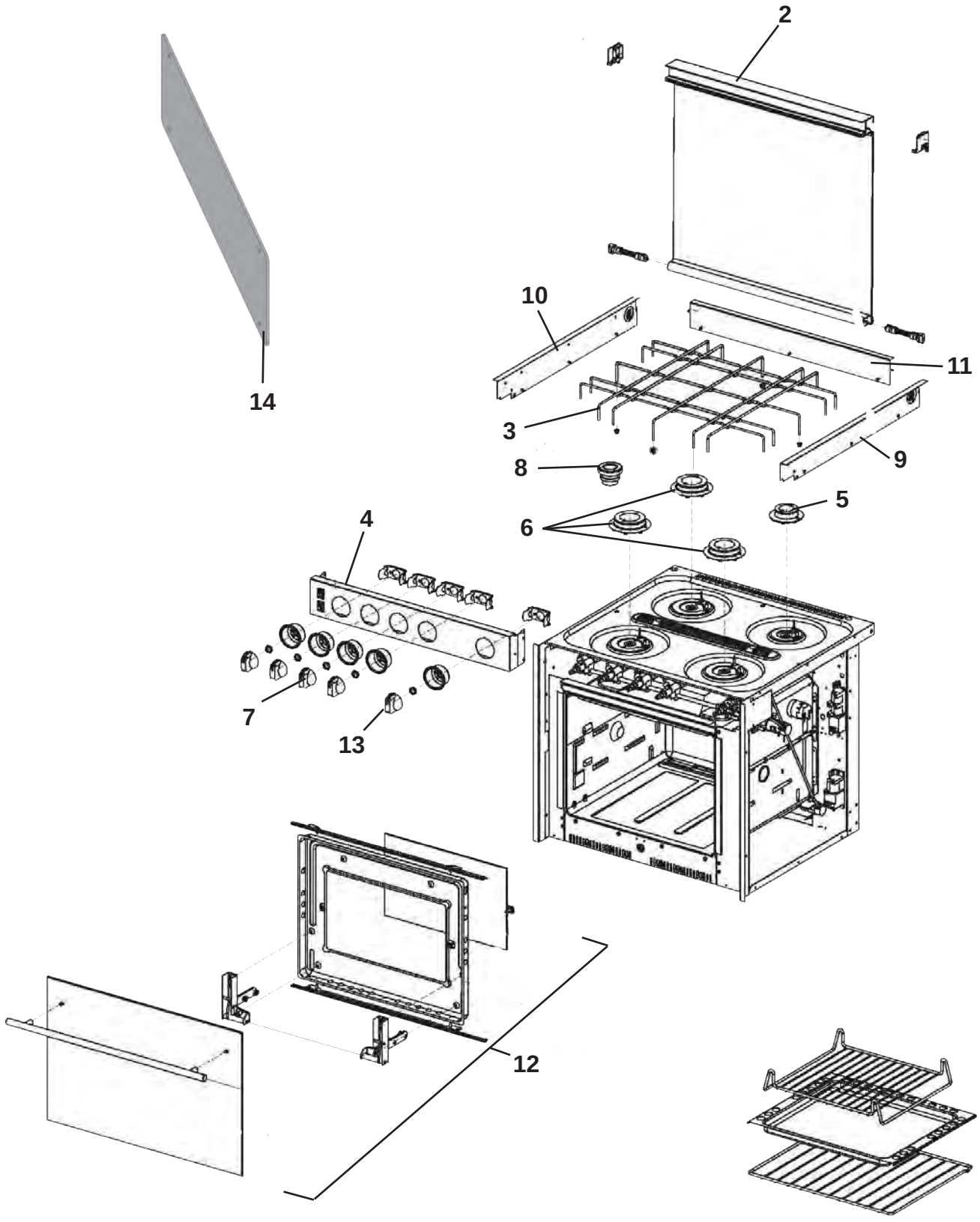

Pos Fig	Det. nr Part. No	Ingår/Fitted 520 alla mod	560, 590 alla mod	620, 650 alla mod	680 alla mod	730 alla mod	Benämning	Description
							OBS! Uppge alltid PNC nr. vid beställning av reservdelar.	**NOTE! Always state the PNC no. when ordering spare parts.**
1	402120	T	T	T	T	T	Spis 4-lågig med ugn	Cooker 4-burner with oven
2	401879	T	T	T	T	T	Glaslock kpl m. björn	Cover, glass kit with bear
--	402137	T	T	T	T	T	Glaslock kpl m. björn i mitten	Cover, glass kit with bear (center)
3	401861	T	T	T	T	T	Rostgaller	Grate
4	401995	T	T	T	T	T	Kontrollpanel rostfri	Control panel
5	401976	T	T	T	T	T	Brännare Ø=45 mm	Burner Ø=45 mm
6	401977	T	T	T	T	T	Brännare Ø=60 mm	Burner Ø=60 mm
7	402100	T	T	T	T	T	Vred silver	Knob silver
8	401959	T	T	T	T	T	Fäste rostgaller	Fastener grate
9	401992	T	T	T	T	T	Gavel plåt höger	Gable right
10	401993	T	T	T	T	T	Gavel plåt vänster	Gable left
11	401972	T	T	T	T	T	Gavel plåt bakre	Gable rear
12	401994	T	T	T	T	T	Lucka kpl	Door cpl.
13	401878	T	T	T	T	T	Vred termostat ugn silver	Knob thermostat oven silver
14	401715	x	x	x	x	x	Flamskydd 545x150 *	Flame guard 545x150 *
							* = Endast i vissa modeller	* = Only in some models

T= Tillbehör

T= Accessory

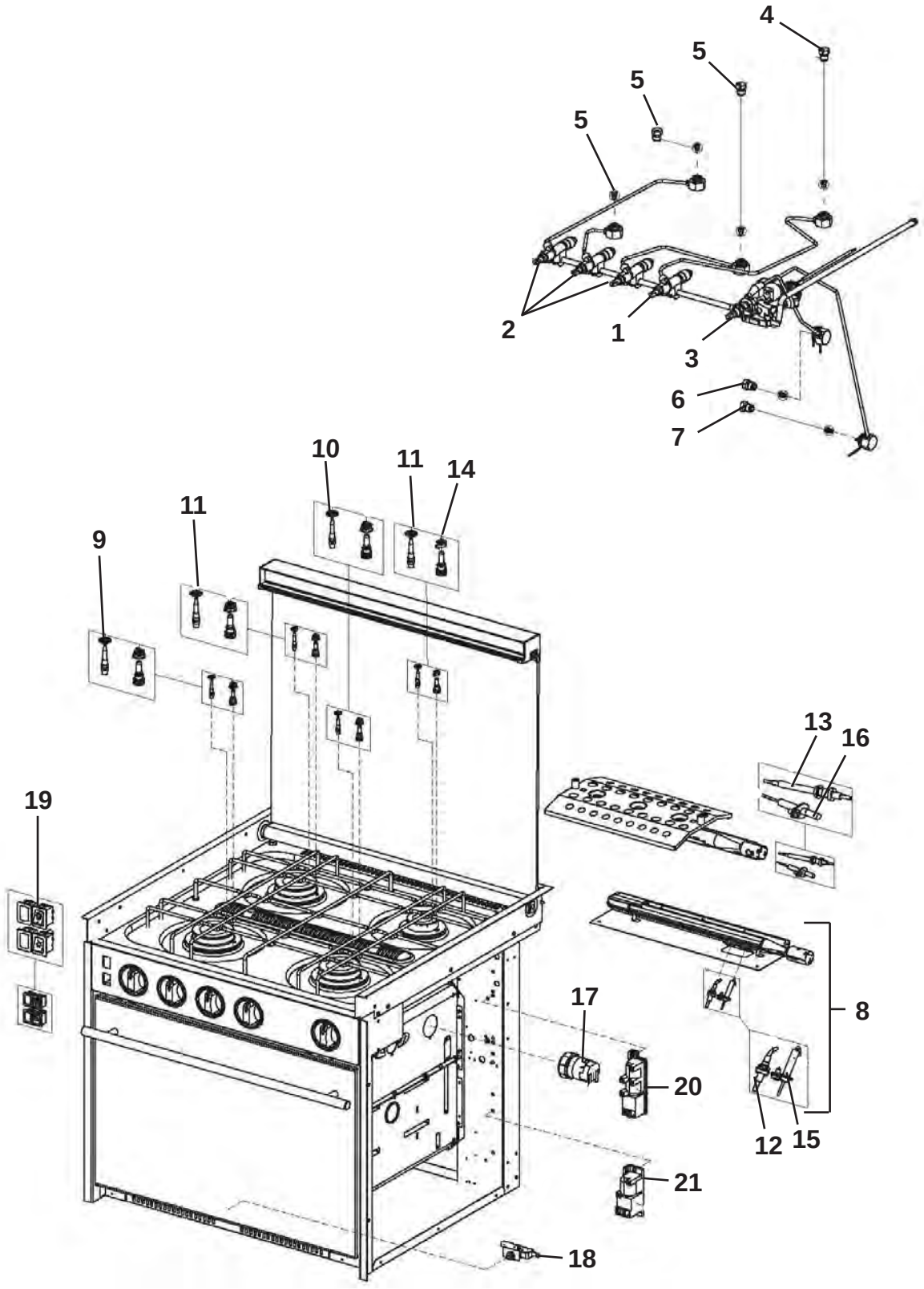
4
5
5
5
2
1
3
6
7
10
11
14
11
9
13
16
19
8
17
20
12
15
21
18

Pos Fig	Det. nr Part. No	Ingår/Fitted 520 alla mod	560, 590 alla mod	620, 650 alla mod	680 alla mod	730 alla mod	Benämning	Description
							OBS! Uppge alltid PNC nr. vid beställning av reservdelar.	**NOTE! Always state the PNC no. when ordering spare parts.**
1	402098	T	T	T	T	T	Gasventil (brännare Ø=45 mm)	Gas valve (burner Ø=45 mm)
2	402099	T	T	T	T	T	Gasventil (brännare Ø=60 mm)	Gas valve (burner Ø=60 mm)
3	401874	T	T	T	T	T	Gastermostat ugn	Gas thermostat oven
4	401965	T	T	T	T	T	Munstycke 0,5 mm	Nozzle 0,5 mm
5	401966	T	T	T	T	T	Munstycke 0,67 mm	Nozzle 0,67 mm
6	401985	T	T	T	T	T	Munstycke 0,57 mm	Nozzle 0,57 mm
7	401986	T	T	T	T	T	Munstycke 0,53 mm	Nozzle 0,53 mm
8	401987	T	T	T	T	T	Brännare sats ugn	Burner kit oven
9	401967	T	T	T	T	T	Termoelement L=220	Thermocouple L=220
10	401973	T	T	T	T	T	Termoelement L=350	Thermocouple L=350
11	401974	T	T	T	T	T	Termoelement L=450	Thermocouple L=450
12	401979	T	T	T	T	T	Termoelement ugn L=850	Thermocouple L=850
13	401980	T	T	T	T	T	Termoelement grill	Thermocouple grill
14	401988	T	T	T	T	T	Tändstift el brännare	Ignition electrode el burner
15	401989	T	T	T	T	T	Tändstift el ugn	Ignition electrode el oven
16	401990	T	T	T	T	T	Tändstift el grill	Ignition electrode el grill
17	401982	T	T	T	T	T	Lampa ugn	Lamp oven
18	401991	T	T	T	T	T	Brytare mikro med stöd	Switch micro
19	401978	T	T	T	T	T	Brytare 12 V sats	Switch 12 V kit
20	401983	T	T	T	T	T	Tändenhet 4 brännare	Ignition unit 4 burner
21	401984	T	T	T	T	T	Tändenhet 2 brännare	Ignition unit 2 burner

T= Tillbehör

T= Accessory

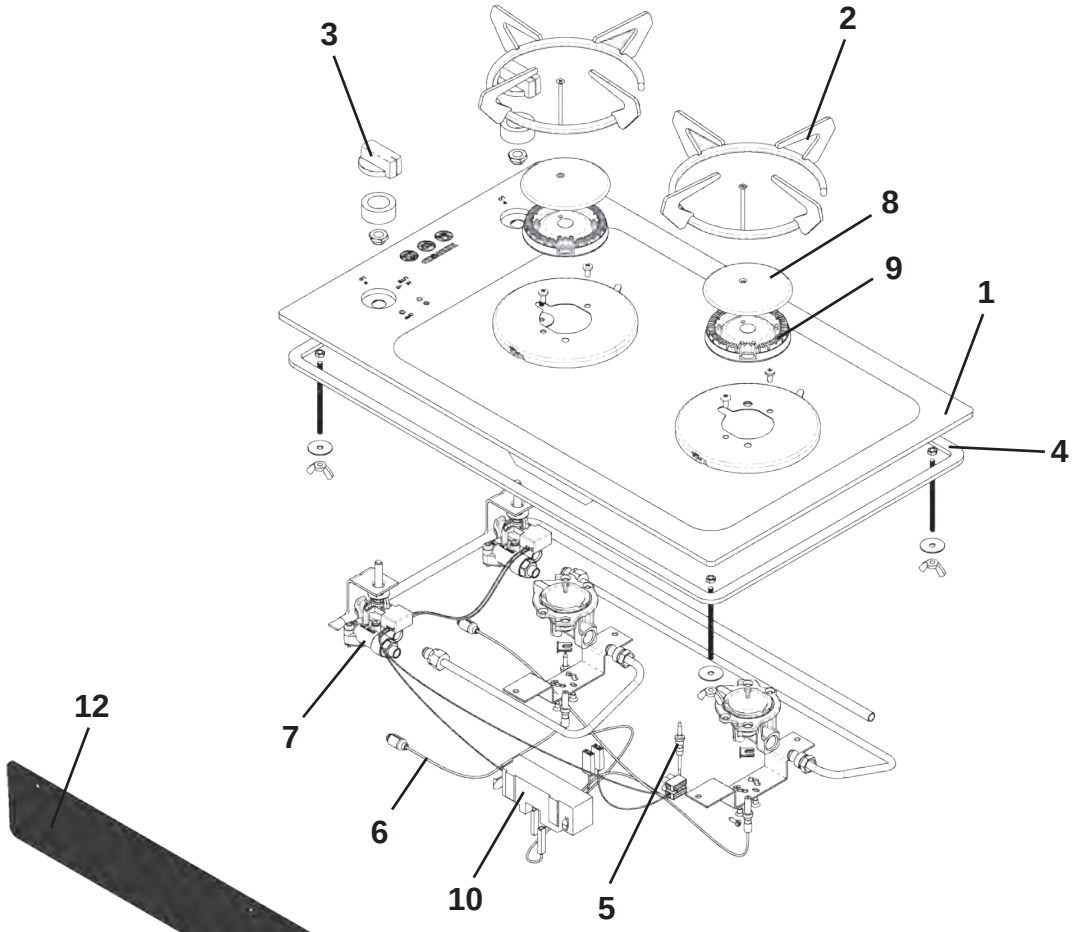
3
2
8
9
1
4
7
6
10
5
12

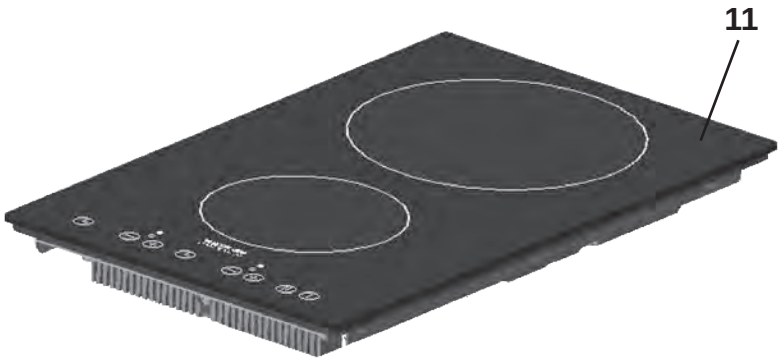
11

Pos Fig	Det. nr Part. No	Ingår/Fitted 520 alla mod	560, 590 alla mod	620, 650 alla mod	680 alla mod	730 alla mod	Benämning	Description
1	401848	T	T	T	T	T	Spis gasol *	Cooker LPG *
2	402010	T	T	T	T	T	Rostgaller	Grate
3	402011	T	T	T	T	T	Vred	Knob
4	402012	M	M	M	M	M	List tätning	Seal strip
5	402013	T	T	T	T	T	Termoelement L=450 mm	Thermocouple L=450 mm
6	402014	T	T	T	T	T	Termoelement L=250 mm	Thermocouple L=250 mm
7	402015	T	T	T	T	T	Gasventil	Gas valve
8	402016	T	T	T	T	T	Brännarlock	Burner lid
9	402017	T	T	T	T	T	Lågspridare	Flame spreader
10	402018	T	T	T	T	T	Tändenhet	Ignition unit
11	401847	T	T	T	T	T	Spis induktion *	Induction hob *
12	401996	T	T	T	T	T	Flamskydd *	Flame guard *
							*=Endast i vissa modeller	*=Only in some models

M= Metervara
T= Tillbehör

M= On the metre
T= Accessory

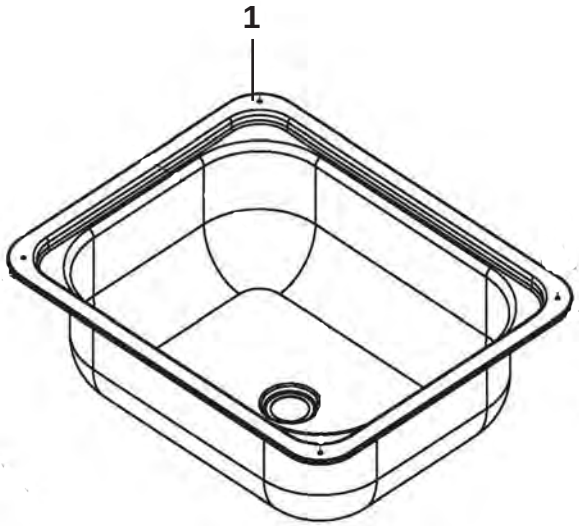
1


2


3

Pos Fig	Det. nr Part. No	Ingår/Fitted 520 alla mod	560, 590 alla mod	620, 650 alla mod	680 alla mod	730 alla mod	Benämning	Description
1	401777	x	x	x	x	x	Diskho	Sink
2	310084	x	x	x	x	x	Avloppsförskruvning 90˚	Sewage connection 90˚
3	350246	x	x	x	x	x	Blandare kök m. utkastarrör	Mixer kitchen with pipe

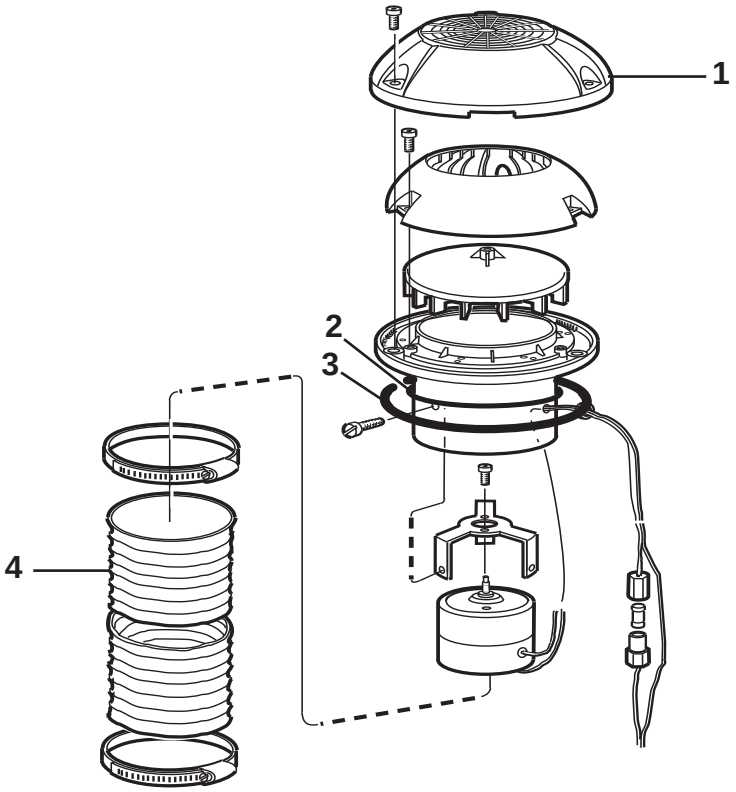
1
2
3
4

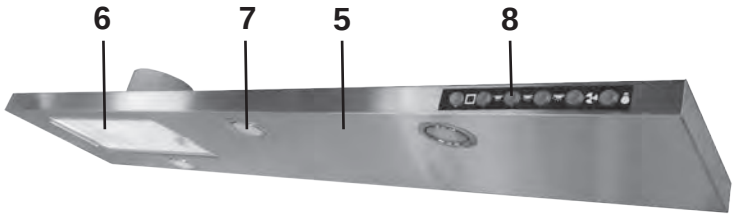
6
7
5
8

Pos Fig	Det. nr Part. No	Ingår/Fitted 520 alla mod	560, 590 alla mod	620, 650 alla mod	680 alla mod	730 alla mod	Benämning	Description
	401495	x	x	x	x	x	Motor fläkt kpl. m. slang och klammer	Motor fan cpl. with hose and clip
1	400492	x	x	x	x	x	Ventilatorkåpa	Ventilator cap
2	801009	x	x	x	x	x	Tätning O-ring	Sealing, O-ring
3	200156	x	x	x	x	x	Tätning ventilator	Sealing ventilator
4	400323	x	x	x	x	x	Slang fläkt	Hose fan
5	505683	x	x	x	x	x	Köksfläkt V inkl. belysning	Kitchen fan L incl. illumination
--	505684	x	x	x	x	x	Köksfläkt H inkl. belysning	Kitchen fan L incl. illumination
6	401885	x	x	x	x	x	Fläktfilter	Filter
7	401886	x	x	x	x	x	Lampa kpl.	Illumination cpl.
--	506951	x	x	x	x	x	Glödlampa LED G4 1,7 W d:o	Bulb LED G4 1,7 W d:o
8	504777	x	x	x	x	x	Strömbrytare u. knapp	Switch without button
--	504778	x	x	x	x	x	Knapp strömbrytare	Button for switch

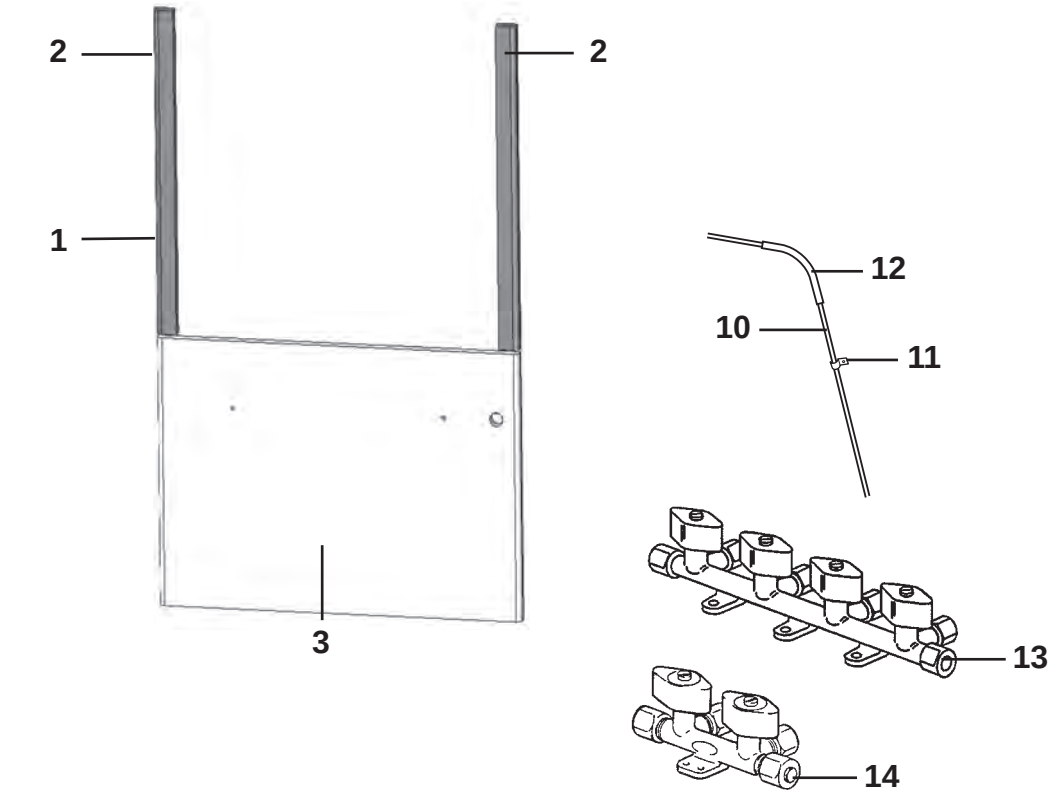
2
2
1
3
12
10
11
13
14

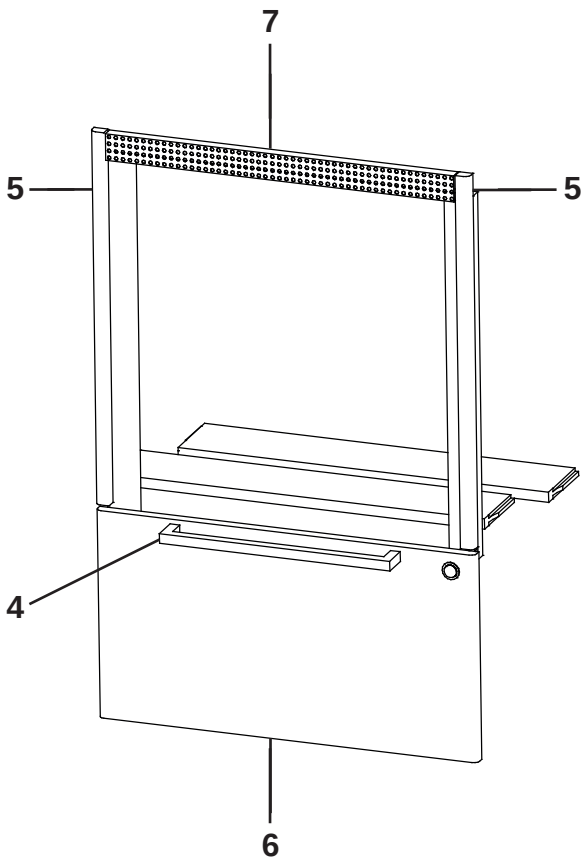
7
5
5
4
6

Pos Fig	Det. nr Part. No	Ingår/Fitted 520 FW	520 FD	560 S	560 FW	560 FD	Benämning	Description
1	343487	T	T	T	T	T	Monteringssats kpl. vit	Mounting kit cpl. white
--	343488	T	T	T	T	T	Monteringssats kpl. Mekong	Mounting kit cpl. Mekong
--	343489	T	T	T	T	T	Monteringssats kpl. High Gloss	Mounting kit cpl. High Gloss
--	402120	T	T	T	T	T	Spis 4-lågig med ugn	Cooker 4-burner with oven
2	336086	T	T	T	T	T	Passbit 460x30x16	List
3	343490	T	T	T	T	T	Lucka 380x550, vit	Door 380x550, white
--	343491	T	T	T	T	T	Lucka 380x550, Mekong	Door 380x550, Mekong
--	343492	T	T	T	T	T	Lucka 380x550, High Gloss	Door 380x550, High Gloss
4	350472	x	x	x	x	x	Handtag lucka	Handle door
5	342139	T	T	T	T	T	List L=538 (diskbänk induktion)	List (sink induction) L=538
--	402105	T	T	T	T	T	Gasolugn (diskbänk induktion)	Gas oven (sink induction)
6	343390	T	T	T	T	T	Lucka d:o 299x550 (Vit)	Door d:o 299x550 (White)
--	343392	T	T	T	T	T	Lucka d:o 299x550 (Mekong)	Door d:o 299x550 (Mekong)
--	343391	T	T	T	T	T	Lucka d:o 299x550 (High Gloss)	Door d:o 299x550 (High Gloss)
7	402107	T	T	T	T	T	Galler ugn 503x35	Grating oven 503x35
--	402106	T	T	T	T	T	Plåt ugn 555x555	Plate oven 555x555
10	500279	M	M	M	M	M	Rör koppar Ø = 8 mm	Pipe Ø = 8 mm
--	504794	T	T	T	T	T	Instickshylsa Ø = 6,4 mm d:o	Cage Ø = 6,4 mm d:o
11	800448	T	T	T	T	T	Klammer gummi	Clip
12	300654	M	M	M	M	M	Slang	Hose
13	504961	T	T	T	T	T	Ventil block 4-vägs (10 mm:s ingång) *	Valve 4-way (10 mm:s input) *
14	507670	T	T	T	T	T	Ventil block 2-vägs (8 mm:s ingång) *	Valve 2-way (8 mm:s input) *
							*=När spis induktion med ugn är monterat. (2 olika ventiler kan förekomma)	*=When induction hob with oven is mounted. (2 different valves can exist)

M= Metervara
T= Tillbehör

M= On the metre
T= Accessory

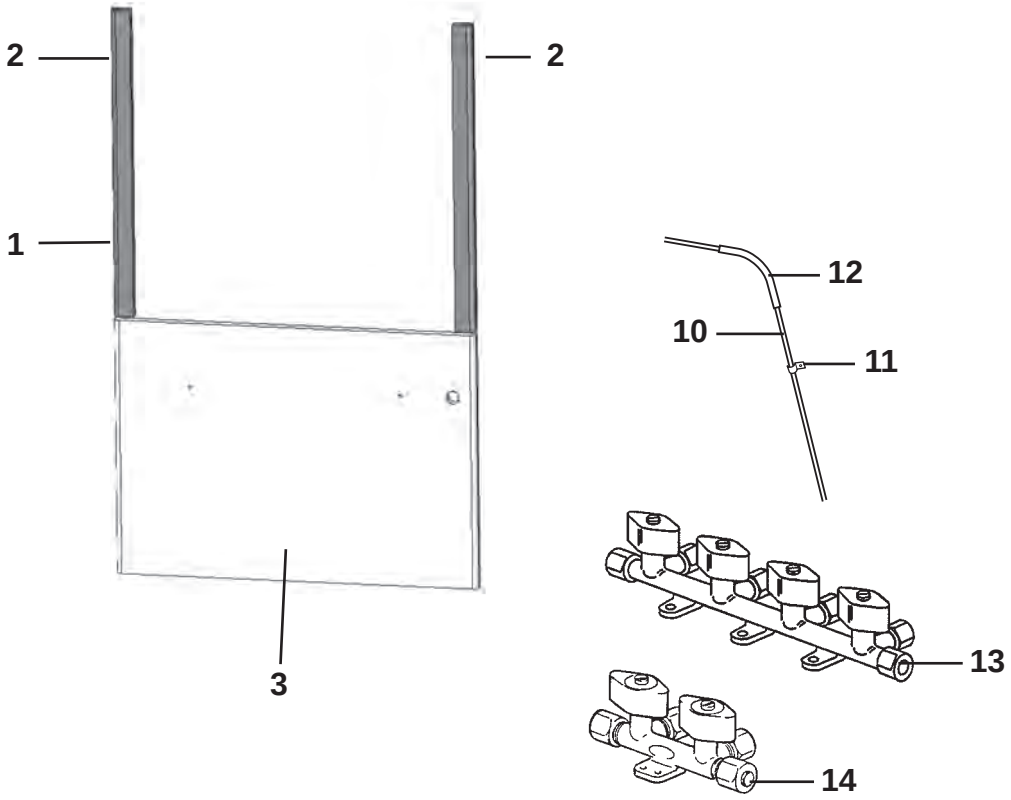
2
2
1
3
12
10
11
13
14

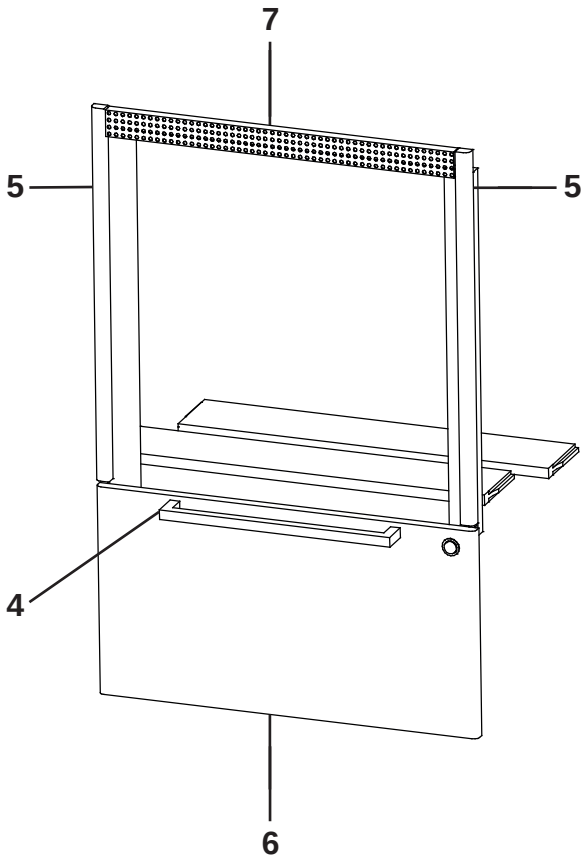
7
5
5
4
6

Pos Fig	Det. nr Part. No	Ingår/Fitted 590 FC	590 BS	590 BFW	590 FC	590 FW	590 FD	Benämning	Description
1	343487	T	T	T	T	T	T	Monteringssats kpl. vit	Mounting kit cpl. white
--	343488	T	T	T	T	T	T	Monteringssats kpl. Mekong	Mounting kit cpl. Mekong
--	343489	T	T	T	T	T	T	Monteringssats kpl. High Gloss	Mounting kit cpl. High Gloss
--	402120	T	T	T	T	T	T	Spis 4-lågig med ugn	Cooker 4-burner with oven
2	336086	T	T	T	T	T	T	Passbit 460x30x16	List
3	343490	T	T	T	T	T	T	Lucka 380x550, vit	Door 380x550, white
--	343491	T	T	T	T	T	T	Lucka 380x550, Mekong	Door 380x550, Mekong
--	343492	T	T	T	T	T	T	Lucka 380x550, High Gloss	Door 380x550, High Gloss
4	350472	x	x	x	x	x	x	Handtag lucka	Handle door
5	342139	T	T	T	T	T	T	List L=538 (diskbänk induktion)	List (sink induction) L=538
--	402105	T	T	T	T	T	T	Gasolugn (diskbänk induktion)	Gas oven (sink induction)
6	343390	T	T	T	T	T	T	Lucka d:o 299x550 (Vit)	Door d:o 299x550 (White)
--	343392	T	T	T	T	T	T	Lucka d:o 299x550 (Mekong)	Door d:o 299x550 (Mekong)
--	343391	T	T	T	T	T	T	Lucka d:o 299x550 (High Gloss)	Door d:o 299x550 (High Gloss)
7	402107	T	T	T	T	T	T	Galler ugn 503x35	Grating oven 503x35
--	402106	T	T	T	T	T	T	Plåt ugn 555x555	Plate oven 555x555
10	500279	M	M	M	M	M	M	Rör koppar Ø = 8 mm	Pipe Ø = 8 mm
--	504794	T	T	T	T	T	T	Instickshylsa Ø = 6,4 mm d:o	Cage Ø = 6,4 mm d:o
11	800448	T	T	T	T	T	T	Klammer gummi	Clip
12	300654	M	M	M	M	M	M	Slang	Hose
13	504961	T	T	T	T	T	T	Ventil block 4-vägs (10 mm:s ingång) *	Valve 4-way (10 mm:s input) *
14	507670	T	T	T	T	T	T	Ventil block 2-vägs (8 mm:s ingång) *	Valve 2-way (8 mm:s input) *

* = När spis induktion med ugn är monterat.
(2 olika ventiler kan förekomma)

* = When induction hob with oven is mounted.
(2 different valves can exist)

M= Metervara
T= Tillbehör

M= On the metre
T= Accessory

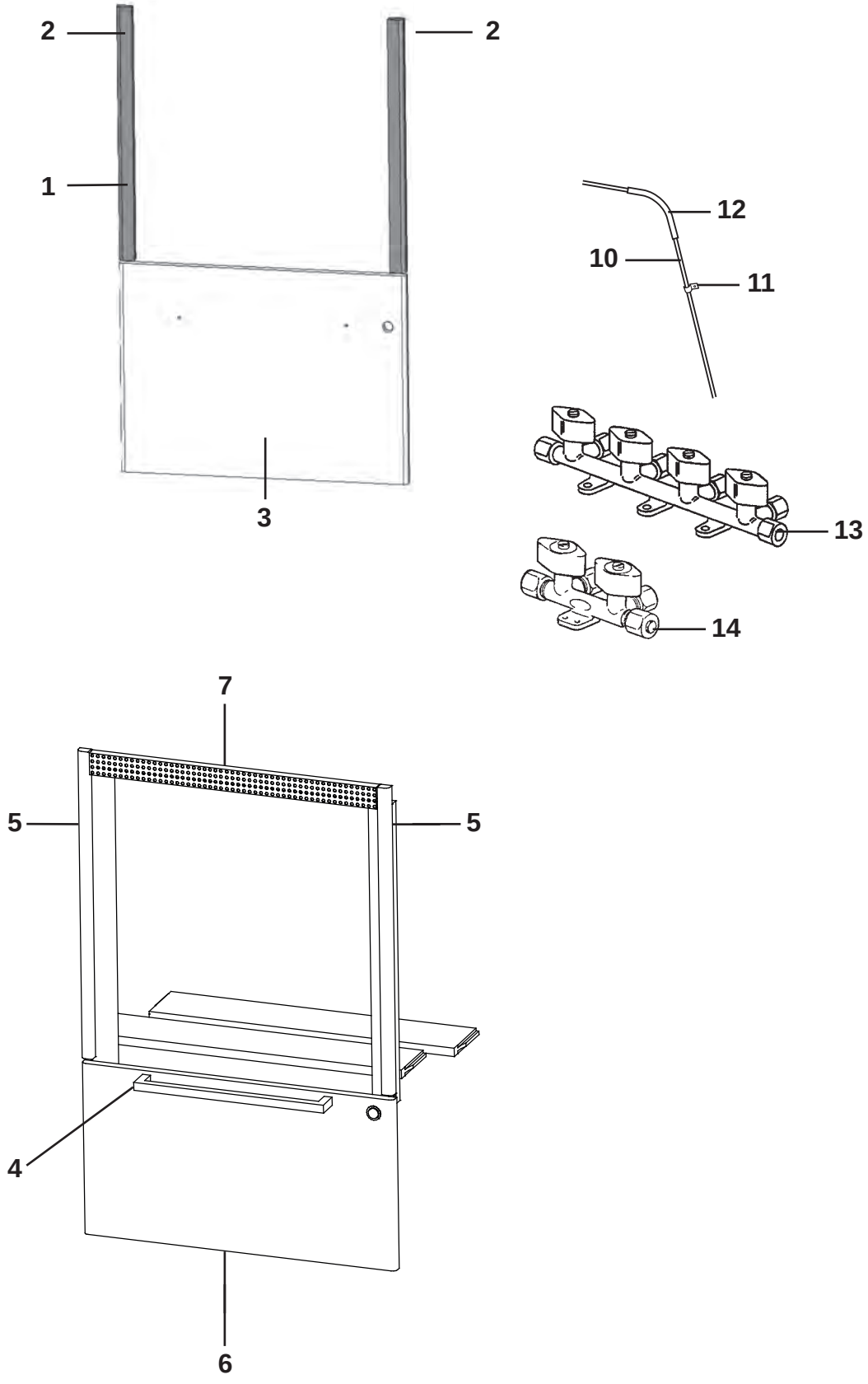
2
2
1
3
12
10
11
13
14
7
5
5
4
6

Pos Fig	Det. nr Part. No	Ingår/Fitted 620 S	620 BFW	620 BQD	620 FC		Benämning	Description
1	343487	T	T	T	T		Monteringssats kpl. vit	Mounting kit cpl. white
--	343488	T	T	T	T		Monteringssats kpl. Mekong	Mounting kit cpl. Mekong
--	343489	T	T	T	T		Monteringssats kpl. High Gloss	Mounting kit cpl. High Gloss
--	402120	T	T	T	T		Spis 4-lågig med ugn	Cooker 4-burner with oven
2	336086	T	T	T	T		Passbit 460x30x16	List
3	343490	T	T	T	T		Lucka 380x550, vit	Door 380x550, white
--	343491	T	T	T	T		Lucka 380x550, Mekong	Door 380x550, Mekong
--	343492	T	T	T	T		Lucka 380x550, High Gloss	Door 380x550, High Gloss
4	350472	x	x	x	x		Handtag lucka	Handle door
5	342139	T	T	T	T		List L=538 (diskbänk induktion)	List (sink induction) L=538
--	402105	T	T	T	T		Gasolugn (diskbänk induktion)	Gas oven (sink induction)
6	343390	T	T	T	T		Lucka d:o 299x550 (Vit)	Door d:o 299x550 (White)
--	343392	T	T	T	T		Lucka d:o 299x550 (Mekong)	Door d:o 299x550 (Mekong)
--	343391	T	T	T	T		Lucka d:o 299x550 (High Gloss)	Door d:o 299x550 (High Gloss)
7	402107	T	T	T	T		Galler ugn 503x35	Grating oven 503x35
--	402106	T	T	T	T		Plåt ugn 555x555	Plate oven 555x555
10	500279	M	M	M	M		Rör koppar Ø = 8 mm	Pipe Ø = 8 mm
--	504794	T	T	T	T		Instickshylsa Ø = 6,4 mm d:o	Cage Ø = 6,4 mm d:o
11	800448	T	T	T	T		Klammer gummi	Clip
12	300654	M	M	M	M		Slang	Hose
13	504961	T	T	T	T		Ventil block 4-vägs (10 mm:s ingång) *	Valve 4-way (10 mm:s input) *
14	507670	T	T	T	T		Ventil block 2-vägs (8 mm:s ingång) *	Valve 2-way (8 mm:s input) *
							*=När spis induktion med ugn är monterat. (2 olika ventiler kan förekomma)	*=When induction hob with oven is mounted. (2 different valves can exist)

M= Metervara
T= Tillbehör

M= On the metre
T= Accessory

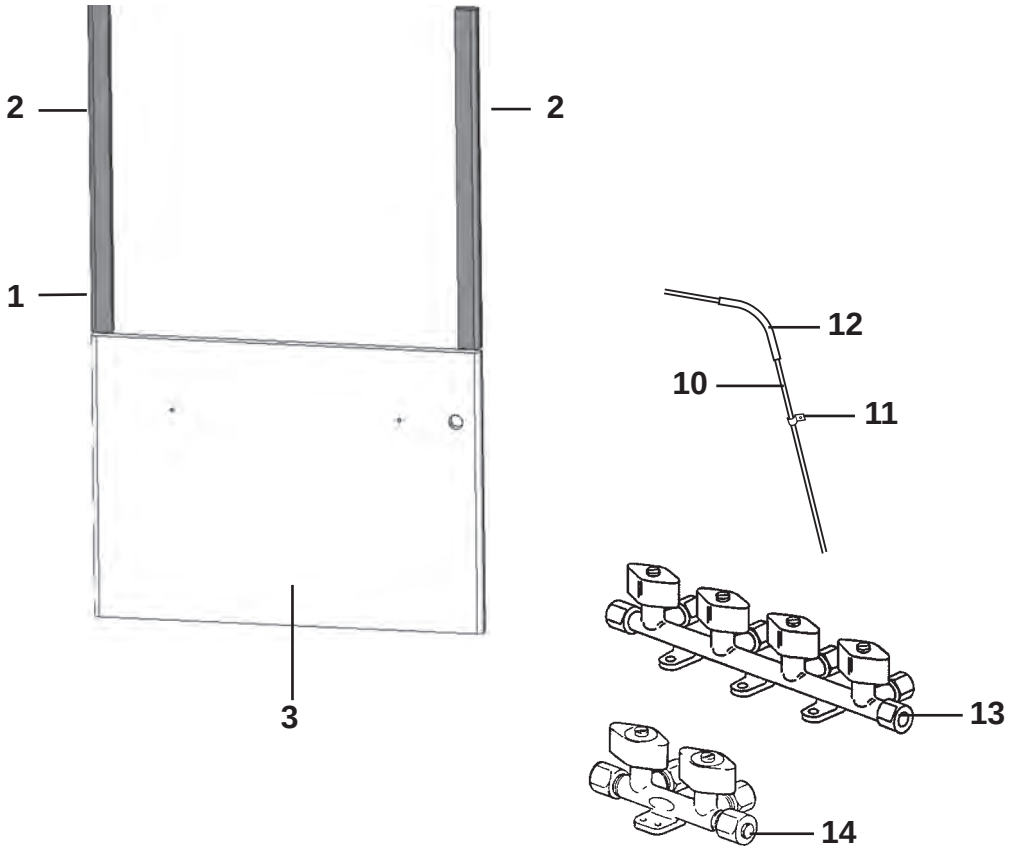
2
2
1
3
12
10
11
13
14

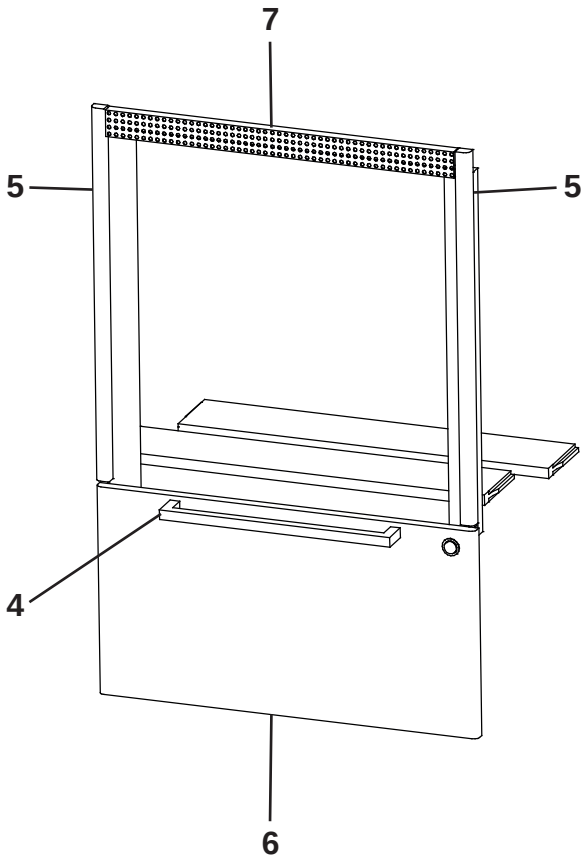
7
5
5
4
6

Pos Fig	Det. nr Part. No	Ingår/Fitted 650 Q	650 FDX	650 FDC	650 BS	650 BQW	650 BFW	Benämning	Description
1	343487	T	T	T	T	T	T	Monteringssats kpl. vit	Mounting kit cpl. white
--	343488	T	T	T	T	T	T	Monteringssats kpl. Mekong	Mounting kit cpl. Mekong
--	343489	T	T	T	T	T	T	Monteringssats kpl. High Gloss	Mounting kit cpl. High Gloss
--	402120	T	T	T	T	T	T	Spis 4-lågig med ugn	Cooker 4-burner with oven
2	336086	T	T	T	T	T	T	Passbit 460x30x16	List
3	343490	T	T	T	T	T	T	Lucka 380x550, vit	Door 380x550, white
--	343491	T	T	T	T	T	T	Lucka 380x550, Mekong	Door 380x550, Mekong
--	343492	T	T	T	T	T	T	Lucka 380x550, High Gloss	Door 380x550, High Gloss
4	350472	x	x	x	x	x	x	Handtag lucka	Handle door
5	342139	T	T	T	T	T	T	List L=538 (diskbänk induktion)	List (sink induction) L=538
--	402105	T	T	T	T	T	T	Gasolugn (diskbänk induktion)	Gas oven (sink induction)
6	343390	T	T	T	T	T	T	Lucka d:o 299x550 (Vit)	Door d:o 299x550 (White)
--	343392	T	T	T	T	T	T	Lucka d:o 299x550 (Mekong)	Door d:o 299x550 (Mekong)
--	343391	T	T	T	T	T	T	Lucka d:o 299x550 (High Gloss)	Door d:o 299x550 (High Gloss)
7	402107	T	T	T	T	T	T	Galler ugn 503x35	Grating oven 503x35
--	402106	T	T	T	T	T	T	Plåt ugn 555x555	Plate oven 555x555
10	500279	M	M	M	M	M	M	Rör koppar Ø = 8 mm	Pipe Ø = 8 mm
--	504794	T	T	T	T	T	T	Instickshylsa Ø = 6,4 mm d:o	Cage Ø = 6,4 mm d:o
11	800448	T	T	T	T	T	T	Klammer gummi	Clip
12	300654	M	M	M	M	M	M	Slang	Hose
13	504961	T	T	T	T	T	T	Ventil block 4-vägs (10 mm:s ingång) *	Valve 4-way (10 mm:s input) *
14	507670	T	T	T	T	T	T	Ventil block 2-vägs (8 mm:s ingång) *	Valve 2-way (8 mm:s input) *

* = När spis induktion med ugn är monterat
(2 olika ventiler kan förekomma)

* = When induction hob with oven is mounted
(2 different valves can exist)

M= Metervara
T= Tillbehör

M= On the metre
T= Accessory

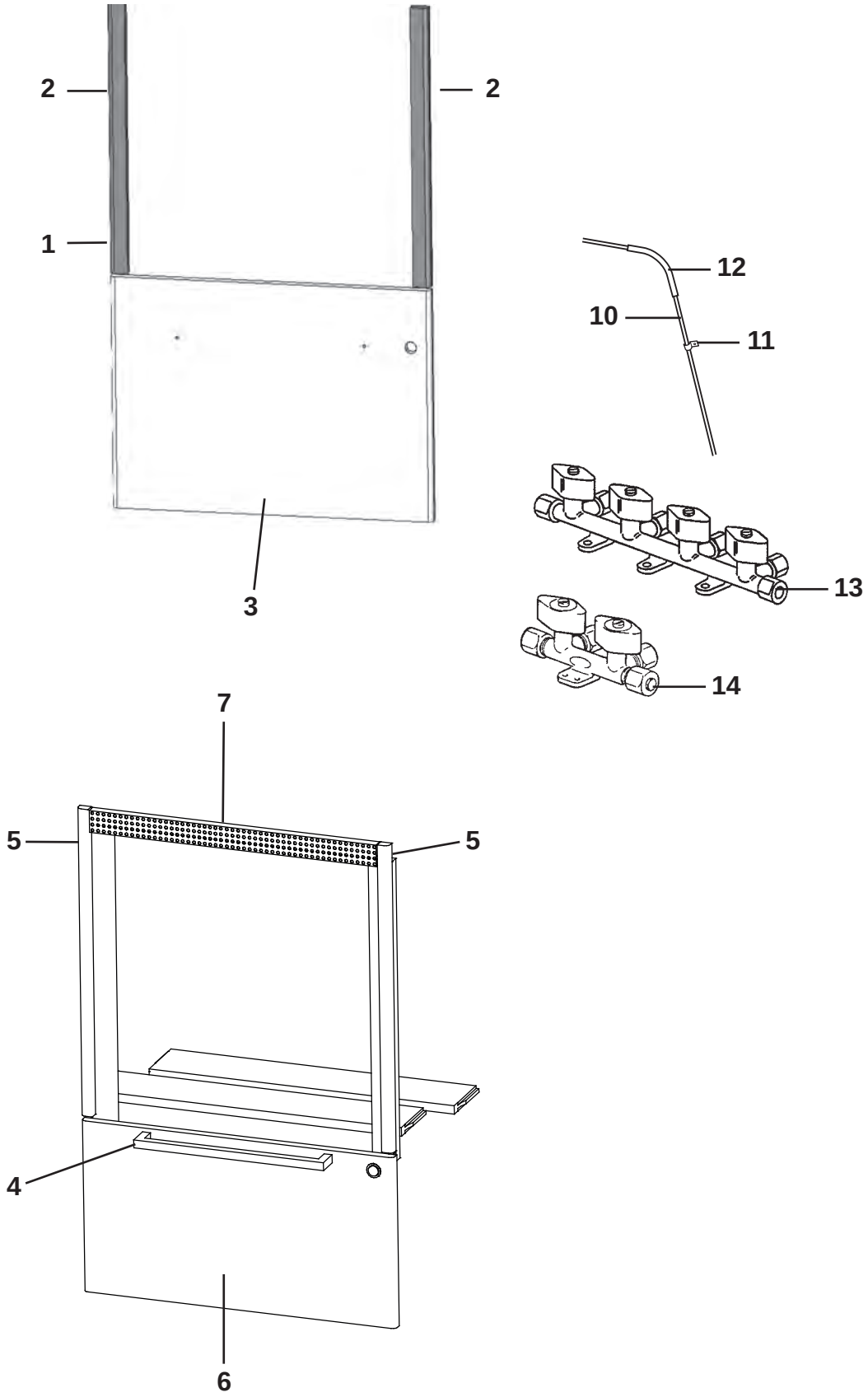
2
2
1
3
12
10
11
13
14
7
5
5
4
6

Pos Fig	Det. nr Part. No	Ingår/Fitted 680 Q	680 FDX	680 FDC	680 BS	680 BQD	680 BFW	Benämning	Description
1	343487	T	T	T	T	T	T	Monteringssats kpl. vit	Mounting kit cpl. white
--	343488	T	T	T	T	T	T	Monteringssats kpl. Mekong	Mounting kit cpl. Mekong
--	343489	T	T	T	T	T	T	Monteringssats kpl. High Gloss	Mounting kit cpl. High Gloss
--	402120	T	T	T	T	T	T	Spis 4-lågig med ugn	Cooker 4-burner with oven
2	336086	T	T	T	T	T	T	Passbit 460x30x16	List
3	343490	T	T	T	T	T	T	Lucka 380x550, vit	Door 380x550, white
--	343491	T	T	T	T	T	T	Lucka 380x550, Mekong	Door 380x550, Mekong
--	343492	T	T	T	T	T	T	Lucka 380x550, High Gloss	Door 380x550, High Gloss
4	350472	x	x	x	x	x	x	Handtag lucka	Handle door
5	342139	T	T	T	T	T	T	List L=538 (diskbänk induktion)	List (sink induction) L=538
--	402105	T	T	T	T	T	T	Gasolugn (diskbänk induktion)	Gas oven (sink induction)
6	343390	T	T	T	T	T	T	Lucka d:o 299x550 (Vit)	Door d:o 299x550 (White)
--	343392	T	T	T	T	T	T	Lucka d:o 299x550 (Mekong)	Door d:o 299x550 (Mekong)
--	343391	T	T	T	T	T	T	Lucka d:o 299x550 (High Gloss)	Door d:o 299x550 (High Gloss)
7	402107	T	T	T	T	T	T	Galler ugn 503x35	Grating oven 503x35
--	402106	T	T	T	T	T	T	Plåt ugn 555x555	Plate oven 555x555
10	500279	M	M	M	M	M	M	Rör koppar Ø = 8 mm	Pipe Ø = 8 mm
--	504794	T	T	T	T	T	T	Instickshylsa Ø = 6,4 mm d:o	Cage Ø = 6,4 mm d:o
11	800448	T	T	T	T	T	T	Klammer gummi	Clip
12	300654	M	M	M	M	M	M	Slang	Hose
13	504961	T	T	T	T	T	T	Ventil block 4-vägs (10 mm:s ingång) *	Valve 4-way (10 mm:s input) *
14	507670	T	T	T	T	T	T	Ventil block 2-vägs (8 mm:s ingång) *	Valve 2-way (8 mm:s input) *
								*=När spis induktion med ugn är monterat. (2 olika ventiler kan förekomma)	*=When induction hob with oven is mounted. (2 different valves can exist)
								M= Metervara T= Tillbehör	M= On the metre T= Accessory

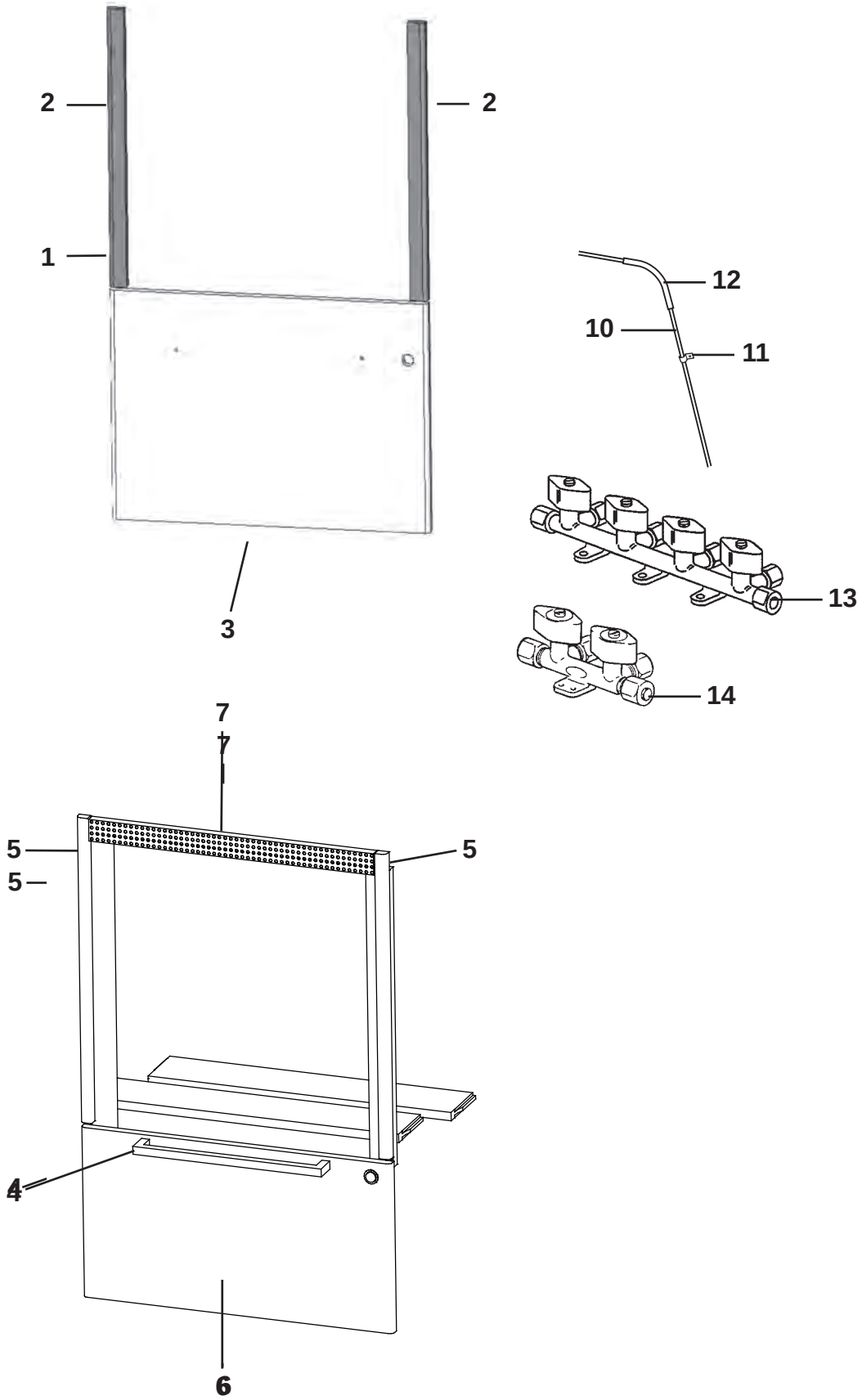
2
2
1
3
12
10
11
13
14
7
7
5
5
5
4
6

Pos Fig	Det. nr Part. No	Ingår/Fitted 730 Q	730 FDCX	730 BS	730 BQD	730 BFW	730 BFDC	Benämning	Description
1	343487	T	T	T	T	T	T	Monteringssats kpl. vit	Mounting kit cpl. white
--	343488	T	T	T	T	T	T	Monteringssats kpl. Mekong	Mounting kit cpl. Mekong
--	343489	T	T	T	T	T	T	Monteringssats kpl. High Gloss	Mounting kit cpl. High Gloss
--	402120	T	T	T	T	T	T	Spis 4-lågig med ugn	Cooker 4-burner with oven
2	336086	T	T	T	T	T	T	Passbit 460x30x16	List
3	343490	T	T	T	T	T	T	Lucka 380x550, vit	Door 380x550, white
--	343491	T	T	T	T	T	T	Lucka 380x550, Mekong	Door 380x550, Mekong
--	343492	T	T	T	T	T	T	Lucka 380x550, High Gloss	Door 380x550, High Gloss
4	350472	x	x	x	x	x	x	Handtag lucka	Handle door
5	342139	T	T	T	T	T	T	List L=538 (diskbänk induktion)	List (sink induction) L=538
--	402105	T	T	T	T	T	T	Gasolugn (diskbänk induktion)	Gas oven (sink induction)
6	343390	T	T	T	T	T	T	Lucka d:o 299x550 (Vit)	Door d:o 299x550 (White)
--	343392	T	T	T	T	T	T	Lucka d:o 299x550 (Mekong)	Door d:o 299x550 (Mekong)
--	343391	T	T	T	T	T	T	Lucka d:o 299x550 (High Gloss)	Door d:o 299x550 (High Gloss)
7	402107	T	T	T	T	T	T	Galler ugn 503x35	Grating oven 503x35
--	402106	T	T	T	T	T	T	Plåt ugn 555x555	Plate oven 555x555
10	500279	M	M	M	M	M	M	Rör koppar Ø = 8 mm	Pipe Ø = 8 mm
--	504794	T	T	T	T	T	T	Instickshylsa Ø = 6,4 mm d:o	Cage Ø = 6,4 mm d:o
11	800448	T	T	T	T	T	T	Klammer gummi	Clip
12	300654	M	M	M	M	M	M	Slang	Hose
13	504961	T	T	T	T	T	T	Ventil block 4-vägs (10 mm:s ingång) *	Valve 4-way (10 mm:s input) *
14	507670	T	T	T	T	T	T	Ventil block 2-vägs (8 mm:s ingång) *	Valve 2-way (8 mm:s input) *
								*=När spis induktion med ugn är monterat (2 olika ventiler kan förekomma)	*=When induction hob with oven is mounted (2 different valves can exist)
								M= Metervara T= Tillbehör	M= On the metre T= Accessory

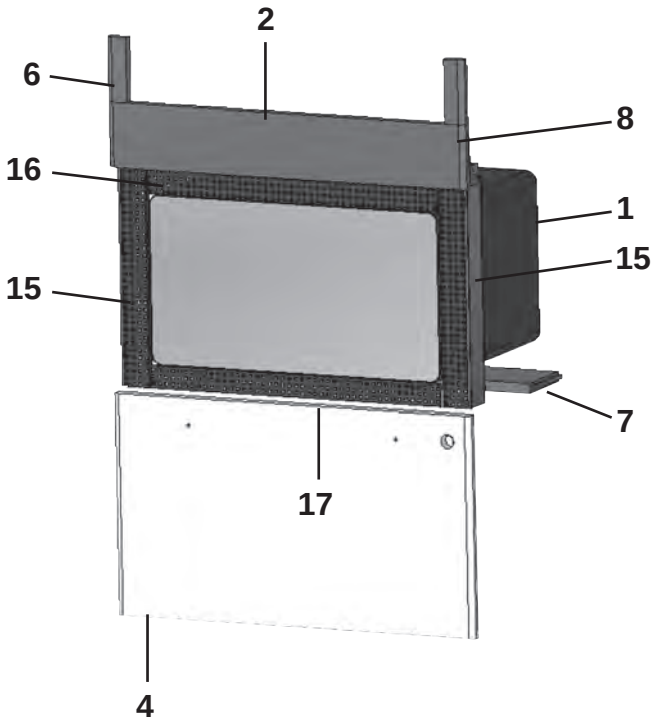
2
6
8
16
1
15
15
7
17
4

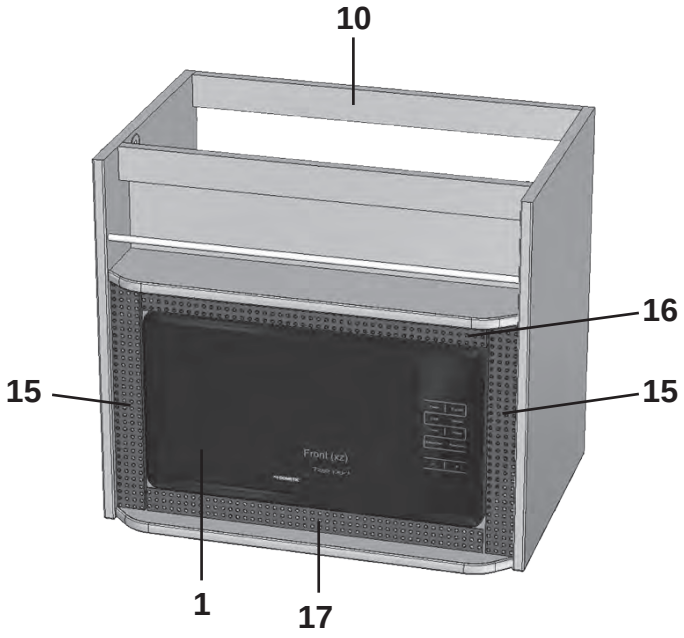
10
16
15
15
1
17

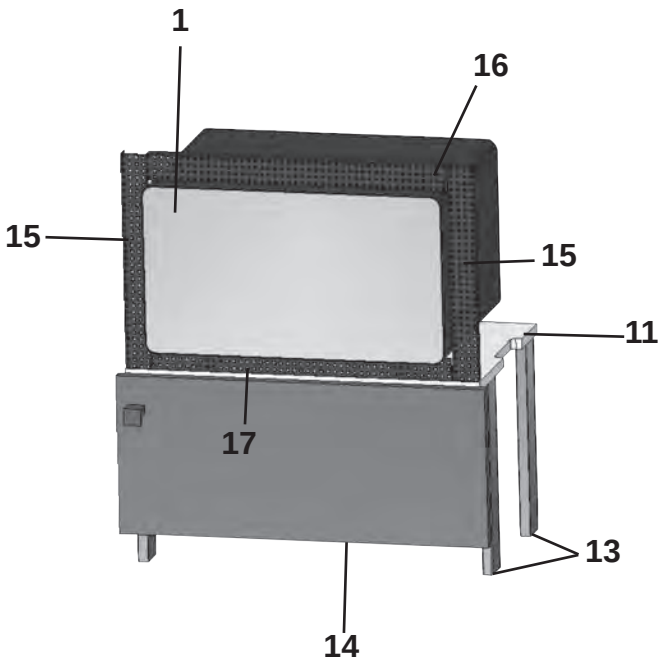
1
16
15
15
11
17
13
14

Pos Fig	Det. nr Part. No	Ingår/Fitted 520 FD	520 FW	560 FD	560 FW	560 S		Benämning	Description
1	507857	T	T	T	T	T		Ugn mikro	Microwave oven
2	343484	T	T	T		T		Monteringssats kpl. vit	Mounting kit cpl. white
--	343485	T	T	T		T		Monteringssats kpl. Mekong	Mounting kit cpl. Mekong
--	343486	T	T	T		T		Monteringssats kpl. High Gloss	Mounting kit cpl. High Gloss
4	343386	T	T	T		T		Lucka 325x550, Vit	Door 325x550, White
--	343414	T	T	T		T		Lucka 325x550, Mekong	Door 325x550, Mekong
--	343410	T	T	T		T		Lucka 325x550, High Gloss	Door 325x550, High Gloss
--	20-900302	T	T	T		T		Pentrylåda 500x273 d:o	Drawer pentry 500x273 d:o
--	07-800039	T	T	T		T		Rullskena H d:o	Roller rail R d:o
--	07-800038	T	T	T		T		Rullskena V d:o	Roller rail L d:o
6	336092	T	T	T		T		Passbit 95x30x16	List 95x30x16
7	333287M	T	T	T		T		Skiva distans 15x100x547,5	Sheet distance 15x100x547,5
8	335936	T	T	T		T		Front	Front
10	342343			T	T			Skåp kpl. mikrovågsugn	Cupboard cpl. microwave oven
--	345250				T			Ljusramp, mikro L=1925	Light holder, (microwave oven)
--	345254			T				Ljusramp, mikro L=1925	Light holder, (microwave oven)
11	342316		T		T	T		Hylla (mikro under kyl/frys)	Rack (micro under refrigerator/frezzer)
13	342315		T		T	T		List folierad L=283	List folierad L=283
14	343880		T		T			Lucka 550x228	Door 550x228
--	343911					T		Lucka 550x228[1]	Door 550x228[1]
--	316799		T		T	T		Gångjärn d:o	Hinge d:o
--	312588		T		T	T		Platta gångjärn d:o	Plate hinge d:o
15	402108	T	T	T	T	T		Galler vent. mikro 318x38	Grating vent. micro 318x38
16	402109	T	T	T	T	T		Galler vent. mikro 448x38	Grating vent. micro 448x38
17	402110	T	T	T	T	T		Galler vent. mikro 448x33	Grating vent. micro 448x33

[1] = Endast i S-Planlösning

[1] = Only in S-floorplan

T= Tillbehör

T= Accessory

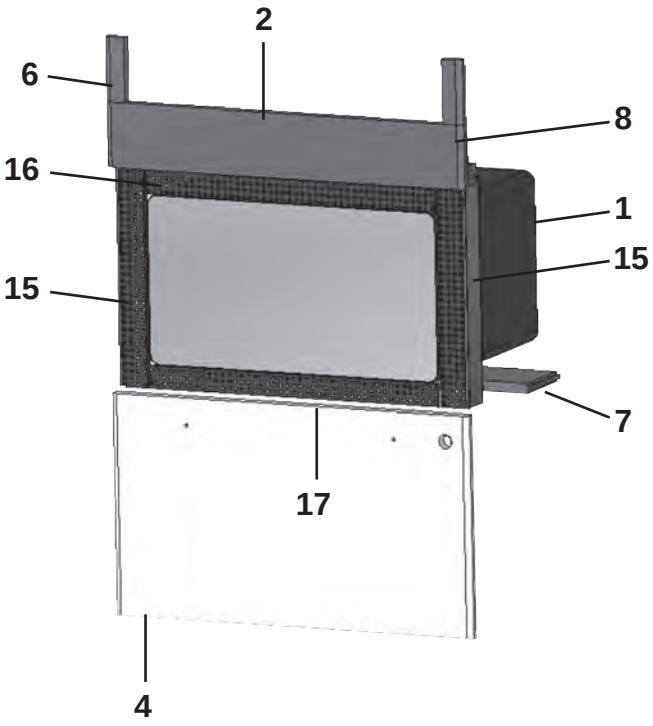
2
6
8
16
1
15
15
7
17
4

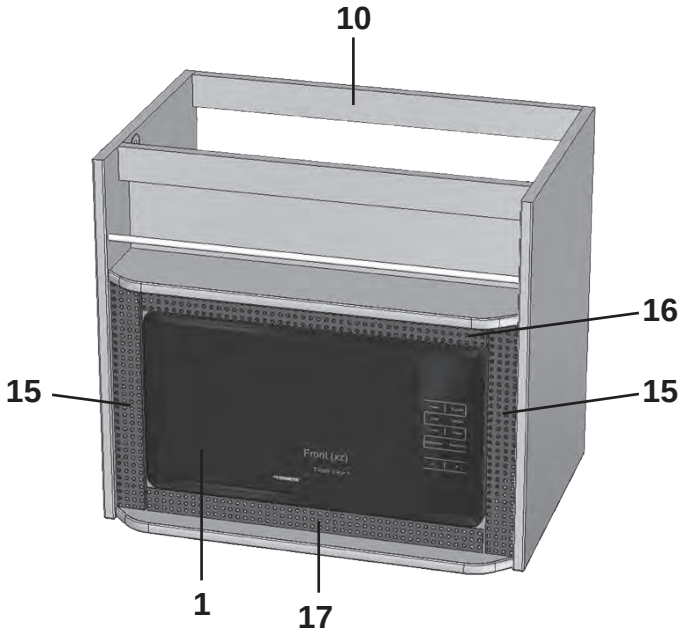
10
16
15
15
1
17

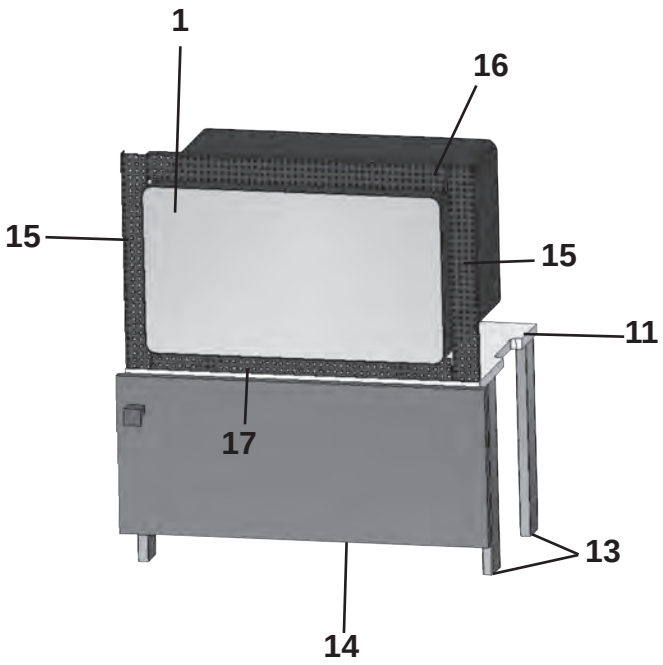
1
16
15
15
11
17
13
14

Pos Fig	Det. nr Part. No	Ingår/Fitted 590 S	590 BS	590 BFW	590 FC	590 FW	590 FD	Benämning	Description
1	507857	T	T	T	T	T	T	Ugn mikro	Microwave oven
2	343484	T	T	T	T		T	Monteringssats kpl. vit	Mounting kit cpl. white
--	343485	T	T	T	T		T	Monteringssats kpl. Mekong	Mounting kit cpl. Mekong
--	343486	T	T	T	T		T	Monteringssats kpl. High Gloss	Mounting kit cpl. High Gloss
4	343386	T	T	T	T		T	Lucka 325x550, Vit	Door 325x550, White
--	343414	T	T	T	T		T	Lucka 325x550, Mekong	Door 325x550, Mekong
--	343410	T	T	T	T		T	Lucka 325x550, High Gloss	Door 325x550, High Gloss
--	20-900302	T	T	T	T		T	Pentrylåda 500x273 d:o	Drawer pentry 500x273 d:o
--	07-800039	T	T	T	T		T	Rullskena H d:o	Roller rail R d:o
--	07-800038	T	T	T	T		T	Rullskena V d:o	Roller rail L d:o
6	336092	T	T	T	T		T	Passbit 95x30x16	List 95x30x16
7	333287M	T	T	T	T		T	Skiva distans 15x100x547,5	Sheet distance 15x100x547,5
8	335936	T	T	T	T		T	Front	Front
10	342343					T	T	Skåp kpl. mikrovågsugn	Cupboard cpl. microwave oven
--	345250					T		Ljusramp kök L=1925	Light holder L=1925
--	345254						T	Ljusramp kök L=1925	Light holder L=1925
11	342316	T		T	T	T	T	Hylla (mikro under kyl/frys)	Rack (micro under refrigerator/frezzer)
13	342315	T		T	T	T	T	List folierad L=283	List folierad L=283
14	343880	T		T		T	T	Lucka 550x228	Door 550x228
--	343911	T			T			Lucka 550x228[1]	Door 550x228[1]
--	316799	T		T	T	T	T	Gångjärn d:o	Hinge d:o
--	312588	T		T	T	T	T	Platta gångjärn d:o	Plate hinge d:o
15	402108	T	T	T	T	T	T	Galler vent. mikro 318x38	Grating vent. micro 318x38
16	402109	T	T	T	T	T	T	Galler vent. mikro 448x38	Grating vent. micro 448x38
17	402110	T	T	T	T	T	T	Galler vent. mikro 448x33	Grating vent. micro 448x33
								[1]=Endast i S / FC-Planlösning	[1]=Only in S / FC-floorplan
								T= Tillbehör	T= Accessory

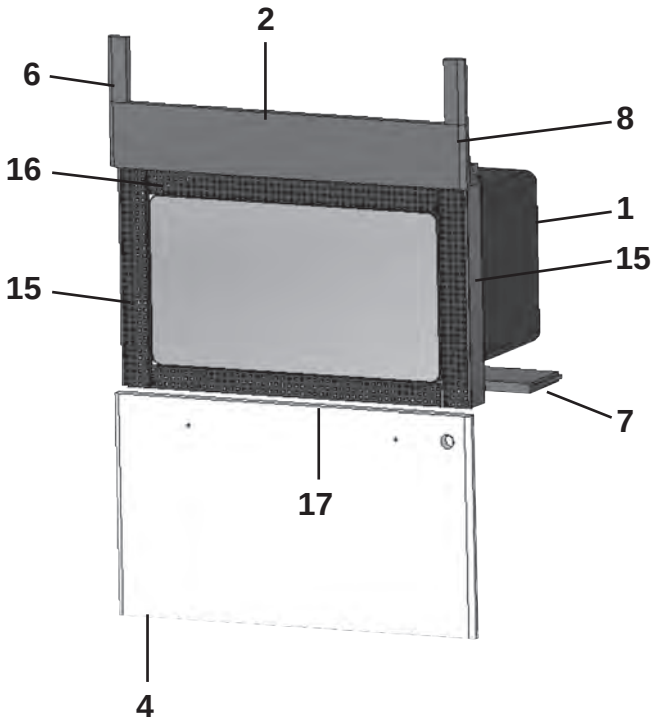
2
6
8
16
1
15
15
7
17
4

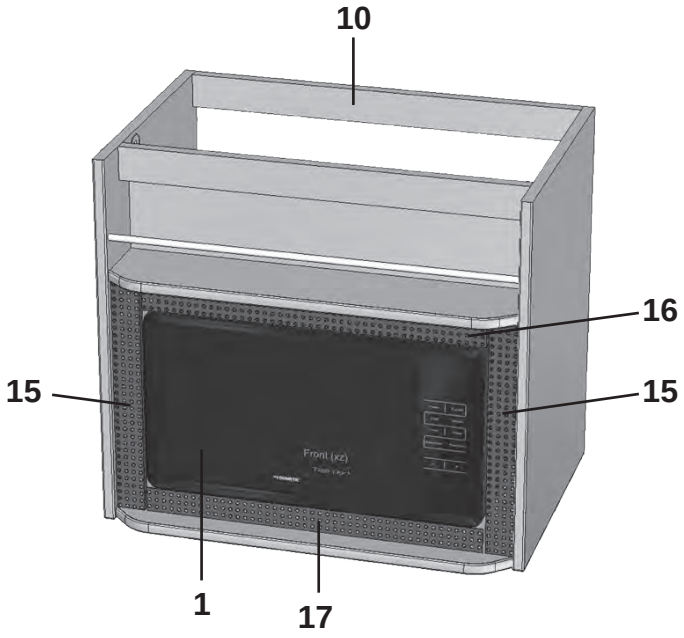
10
16
15
15
1
17

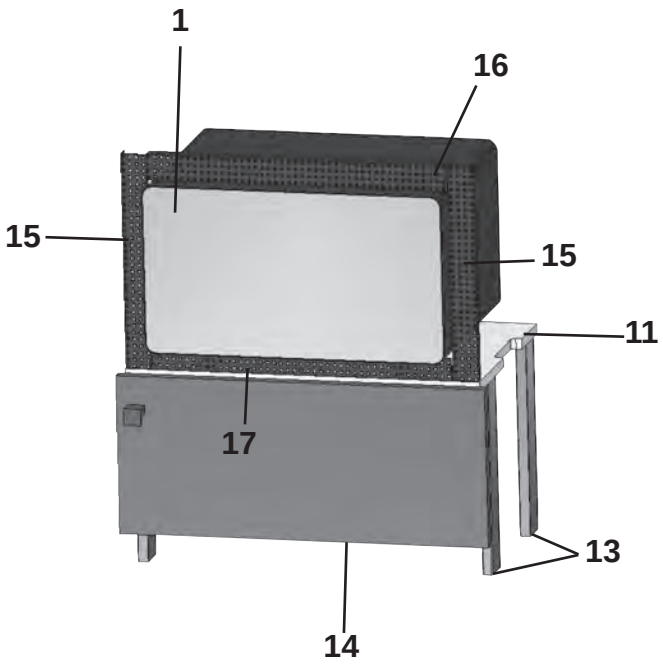
1
16
15
15
11
17
13
14

Pos Fig	Det. nr Part. No	Ingår/Fitted 620 S	620 BFW	620 BQD	620 FC		Benämning	Description
1	507857	T	T	T	T		Ugn mikro	Microwave oven
2	343484			T			Monteringssats kpl. vit	Mounting kit cpl. white
--	343485			T			Monteringssats kpl. Mekong	Mounting kit cpl. Mekong
--	343486			T			Monteringssats kpl. High Gloss	Mounting kit cpl. High Gloss
4	343386			T			Lucka 325x550, Vit	Door 325x550, White
--	343414			T			Lucka 325x550, Mekong	Door 325x550, Mekong
--	343410			T			Lucka 325x550, High Gloss	Door 325x550, High Gloss
--	20-900302			T			Pentrylåda 500x273 d:o	Drawer pentry 500x273 d:o
--	07-800039			T			Rullskena H d:o	Roller rail R d:o
--	07-800038			T			Rullskena V d:o	Roller rail L d:o
6	336092			T			Passbit 95x30x16	List 95x30x16
7	333287M			T			Skiva distans 15x100x547,5	Sheet distance 15x100x547,5
8	335936			T			Front	Front
10	342343						Skåp kpl. mikrovågsugn	Cupboard cpl. microwave oven
11	342316	T	T	T	T		Hylla (mikro under kyl/frys)	Rack (micro under refrigerator/frezzer)
13	342315	T	T	T	T		List folierad L=283	List folierad L=283
14	343880	T	T	T	T		Lucka 550x228	Door 550x228
--	316799	T	T	T	T		Gångjärn d:o	Hinge d:o
--	312588	T	T	T	T		Platta gångjärn d:o	Plate hinge d:o
15	402108	T	T	T	T		Galler vent. mikro 318x38	Grating vent. micro 318x38
16	402109	T	T	T	T		Galler vent. mikro 448x38	Grating vent. micro 448x38
17	402110	T	T	T	T		Galler vent. mikro 448x33	Grating vent. micro 448x33

T= Tillbehör

T= Accessory

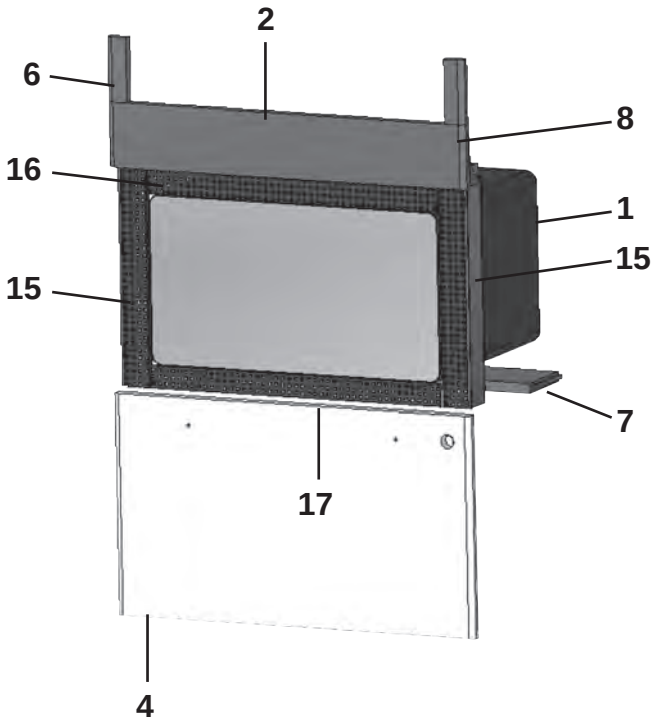
2
6
8
16
1
15
15
7
17
4

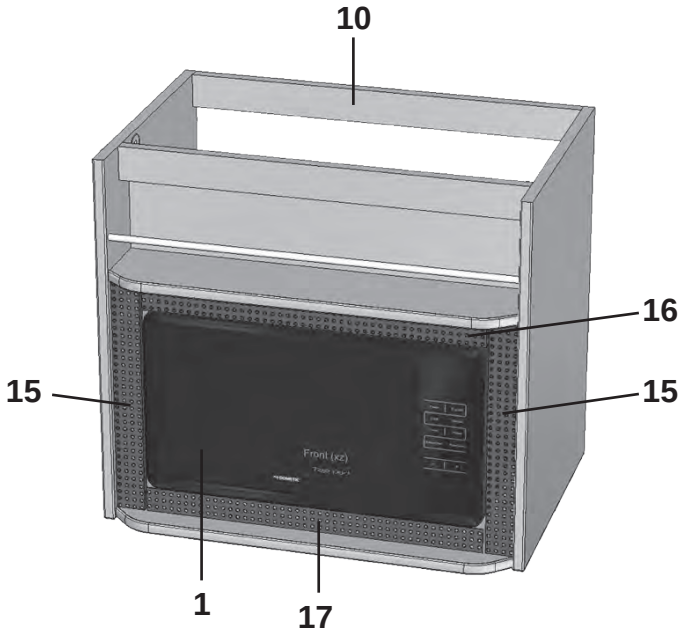
10
16
15
15
1
17

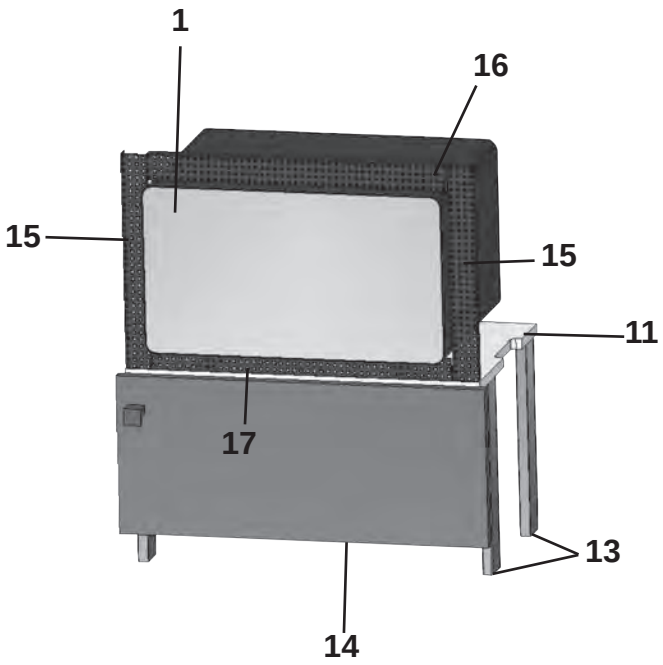
1
16
15
15
11
17
13
14

Pos Fig	Det. nr Part. No	Ingår/Fitted 650 Q	650 FDX	650 BQW	650 BS	650 BFW	650 FDC	Benämning	Description
1	507857	T	T	T	T	T	T	Ugn mikro	Microwave oven
2	343484	T	T				T	Monteringssats kpl. vit	Mounting kit cpl. white
--	343485	T	T				T	Monteringssats kpl. Mekong	Mounting kit cpl. Mekong
--	343486	T	T				T	Monteringssats kpl. High Gloss	Mounting kit cpl. High Gloss
4	343386	T	T				T	Lucka 325x550, Vit	Door 325x550, White
--	343414	T	T				T	Lucka 325x550, Mekong	Door 325x550, Mekong
--	343410	T	T				T	Lucka 325x550, High Gloss	Door 325x550, High Gloss
--	20-900302	T	T				T	Pentrylåda 500x273 d:o	Drawer pentry 500x273 d:o
--	07-800039	T	T				T	Rullskena H d:o	Roller rail R d:o
--	07-800038	T	T				T	Rullskena V d:o	Roller rail L d:o
6	336092	T	T	T			T	Passbit 95x30x16	List 95x30x16
7	333287M	T	T	T			T	Skiva distans 15x100x547,5	Sheet distance 15x100x547,5
8	335936	T	T	T			T	Front	Front
10	342343		T	T	T	T		Skåp kpl. mikrovågsugn	Cupboard cpl. microwave oven
--	345257		T				T	Ljusramp kök (mikro) L=1645	Light holder (microwave oven) L=1645
--	345250			T	T			Ljusramp kök (mikro) L=1925	Light holder (microwave oven L=1925
11	342316	T	T	T	T	T	T	Hylla (mikro under kyl/frys)	Rack (micro under refrigerator/frezzer)
13	342315	T	T	T	T	T	T	List folierad L=283	List folierad L=283
14	343880	T		T	T	T		Lucka 550x228	Door 550x228
--	343911		T				T	Lucka 550x228[1]	Door 550x228[1]
--	316799	T	T	T	T	T	T	Gångjärn d:o	Hinge d:o
--	312588	T	T	T	T	T	T	Platta gångjärn d:o	Plate hinge d:o
15	402108	T	T	T	T	T	T	Galler vent. mikro 318x38	Grating vent. micro 318x38
16	402109	T	T	T	T	T	T	Galler vent. mikro 448x38	Grating vent. micro 448x38
17	402110	T	T	T	T	T	T	Galler vent. mikro 448x33	Grating vent. micro 448x33

[1]= Endast i FDC / FDX-planlösning

[1]= Only in FDC / FDX-floorplan

T= Tillbehör

T= Accessory

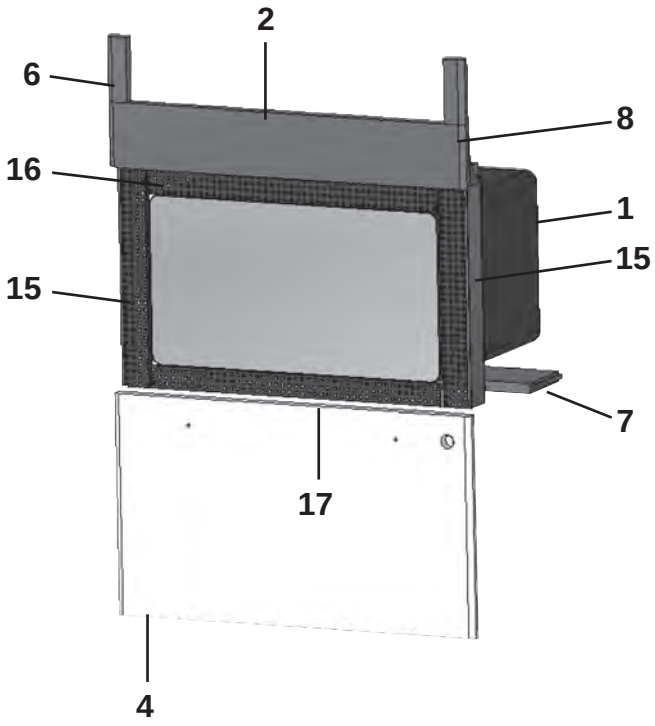
2
6
8
16
1
15
15
7
17
4

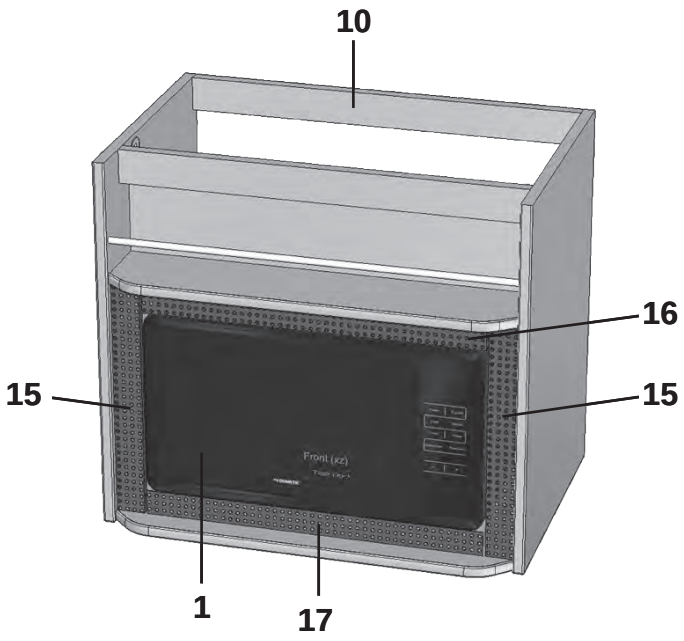
10
16
15
15
1
17

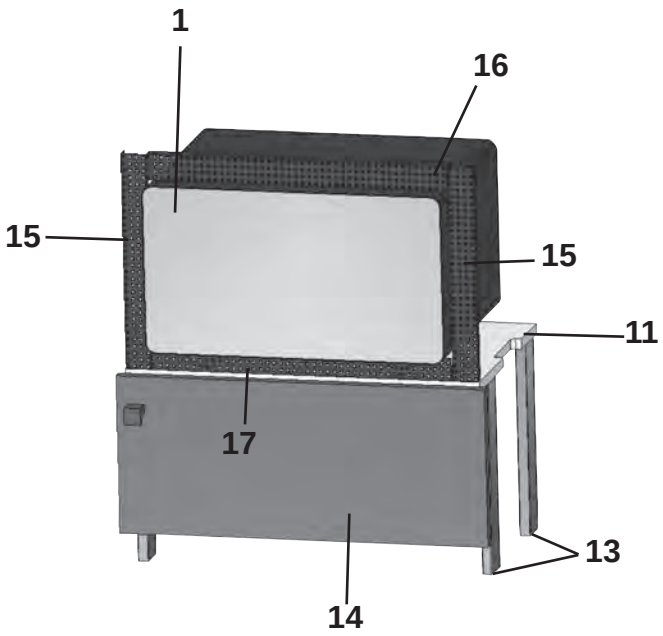
1
16
15
15
11
17
13
14

Pos Fig	Det. nr Part. No	Ingår/Fitted 680 Q	680 FDX	680 FDC	680 BS	680 BQD	680 BFW	Benämning	Description
1	507857	T	T	T	T	T	T	Ugn mikro	Microwave oven
2	343484		T	T				Monteringssats kpl. vit	Mounting kit cpl. white
--	343485		T	T				Monteringssats kpl. Mekong	Mounting kit cpl. Mekong
--	343486		T	T				Monteringssats kpl. High Gloss	Mounting kit cpl. High Gloss
4	343386		T	T				Lucka 325x550, Vit	Door 325x550, White
--	343414		T	T				Lucka 325x550, Mekong	Door 325x550, Mekong
--	343410		T	T				Lucka 325x550, High Gloss	Door 325x550, High Gloss
--	20-900302		T	T				Pentrylåda 500x273 d:o	Drawer pentry 500x273 d:o
--	07-800039		T	T				Rullskena H d:o	Roller rail R d:o
--	07-800038		T	T				Rullskena V d:o	Roller rail L d:o
6	336092		T	T				Passbit 95x30x16	List 95x30x16
7	333287M		T	T				Skiva distans 15x100x547,5	Sheet distance 15x100x547,5
8	335936		T	T				Front	Front
10	342343		T	T	T	T	T	Skåp kpl. mikrovågsugn	Cupboard cpl. microwave oven
--	345250				T	T	T	Ljusramp kök L=1925	Light holder L=1925
--	345257		T	T				Ljusramp kök L=1645	Light holder L=1645
11	342316	T	T	T	T	T	T	Hylla (mikro under kyl/frys)	Rack (micro under refrigerator/frezzer)
13	342315	T	T	T	T	T	T	List folierad L=283	List folierad L=283
14	343880	T	T	T	T	T	T	Lucka 550x228	Door 550x228
--	343911		T	T				Lucka 550x228[1]	Door 550x228[1]
--	316799	T	T	T	T	T	T	Gångjärn d:o	Hinge d:o
--	312588	T	T	T	T	T	T	Platta gångjärn d:o	Plate hinge d:o
15	402108	T	T	T	T	T	T	Galler vent. mikro 318x38	Grating vent. micro 318x38
16	402109	T	T	T	T	T	T	Galler vent. mikro 448x38	Grating vent. micro 448x38
17	402110	T	T	T	T	T	T	Galler vent. mikro 448x33	Grating vent. micro 448x33
								[1]= Endast i FDC / FDX-planlösning	[1]= Only in FDC / FDX-floorplan
								T= Tillbehör	T= Accessory

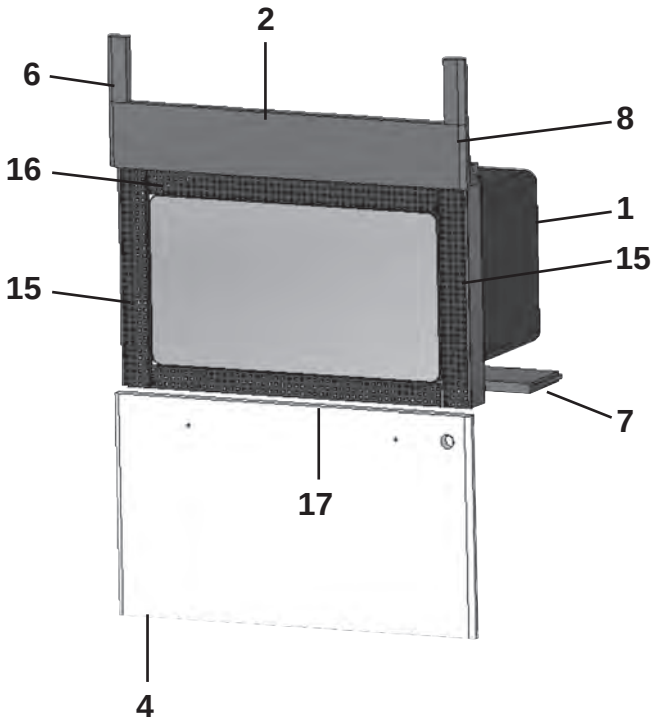
2
6
8
16
1
15
15
7
17
4

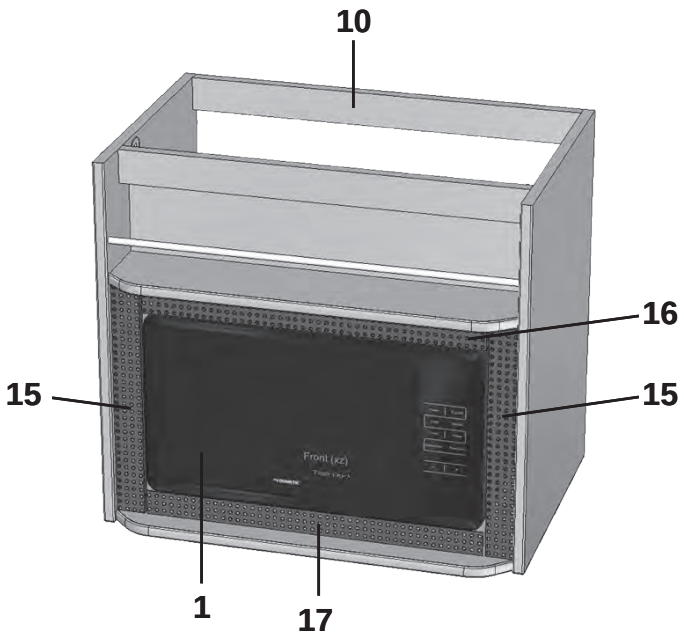
10
16
15
15
1
17

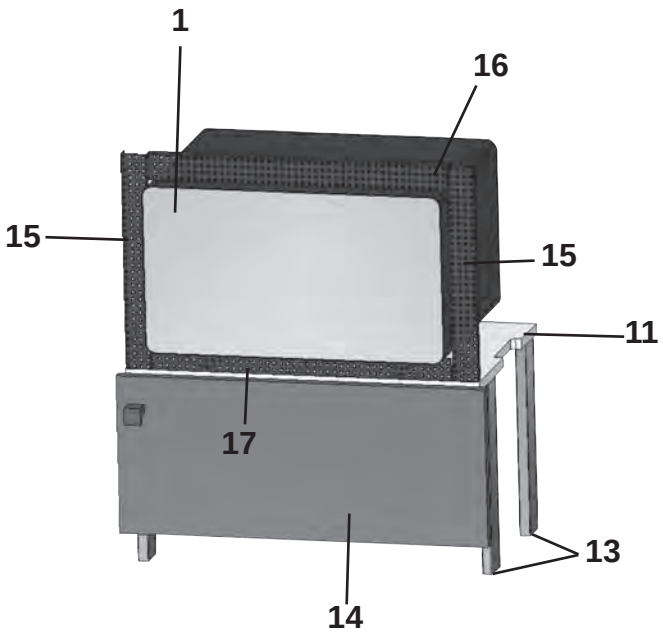
1
16
15
15
11
17
13
14

Pos Fig	Det. nr Part. No	Ingår/Fitted 730 Q	730 FDCX	730 BS	730 BQD	730 BFW	730 BFDC	Benämning	Description
1	507857	T	T	T	T	T	T	Ugn mikro	Microwave oven
2	343484						T	Monteringssats kpl. vit	Mounting kit cpl. white
--	343485						T	Monteringssats kpl. Mekong	Mounting kit cpl. Mekong
--	343486						T	Monteringssats kpl. High Gloss	Mounting kit cpl. High Gloss
4	343386						T	Lucka 325x550, Vit	Door 325x550, White
--	343414						T	Lucka 325x550, Mekong	Door 325x550, Mekong
--	343410						T	Lucka 325x550, High Gloss	Door 325x550, High Gloss
--	20-900302						T	Pentrylåda 500x273 d:o	Drawer pentry 500x273 d:o
--	07-800039						T	Rullskena H d:o	Roller rail R d:o
--	07-800038						T	Rullskena V d:o	Roller rail L d:o
6	336092						T	Passbit 95x30x16	List 95x30x16
7	333287M						T	Skiva distans 15x100x547,5	Sheet distance 15x100x547,5
8	335936						T	Front	Front
10	342343	T		T	T	T	T	Skåp kpl. mikrovågsugn	Cupboard cpl. microwave oven
--	345250	T		T	T	T		Ljusramp kök L=1925	Light holder L=1925
--	345257						T	Ljusramp kök L=1645	Light holder L=1645
11	342316	T	T	T	T	T	T	Hylla (mikro under kyl/frys)	Rack (micro under refrigerator/frezzer)
13	342315	T	T	T	T	T	T	List folierad L=283	List folierad L=283
14	343880	T	T	T	T	T		Lucka 550x228	Door 550x228
--	343911						T	Lucka 550x228[1]	Door 550x228[1]
--	316799	T	T	T	T	T	T	Gångjärn d:o	Hinge d:o
--	312588	T	T	T	T	T	T	Platta gångjärn d:o	Plate hinge d:o
15	402108	T	T	T	T	T	T	Galler vent. mikro 318x38	Grating vent. micro 318x38
16	402109	T	T	T	T	T	T	Galler vent. mikro 448x38	Grating vent. micro 448x38
17	402110	T	T	T	T	T	T	Galler vent. mikro 448x33	Grating vent. micro 448x33
								[1]=Endast i BFDC-planlösning	[1]= Only in BFDC-floorplan
								T= Tillbehör	T= Accessory


1

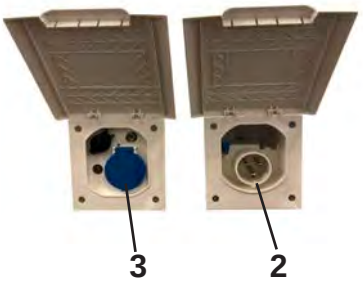
3
2

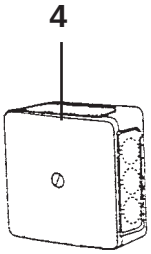
4

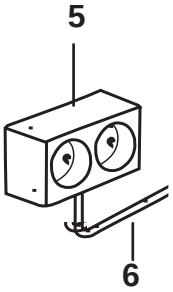
5
6

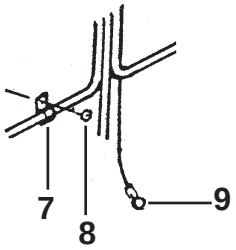
7
8
9

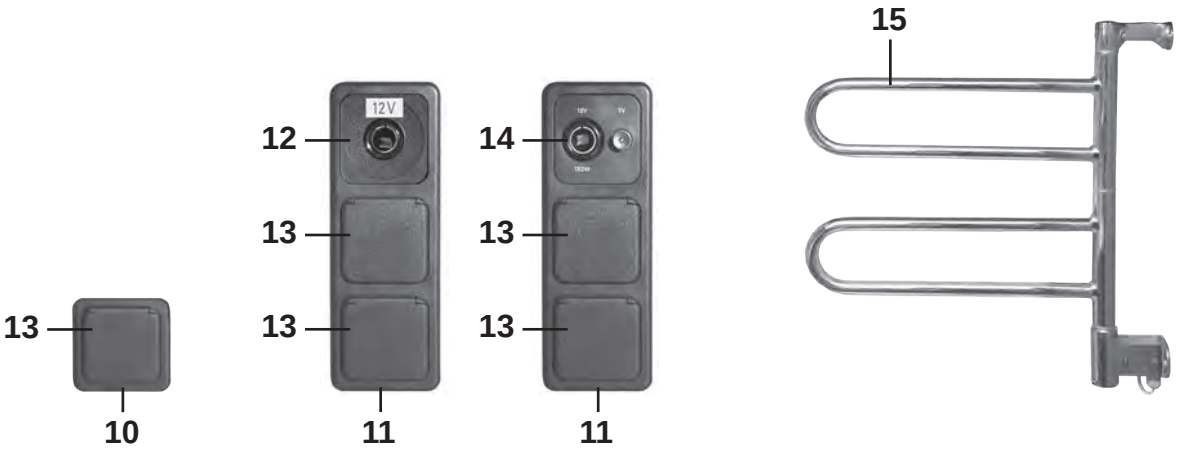
15
12
13
13
14
13
13
13
10
11
11


16


17

Pos Fig	Det. nr Part. No	Ingår Fitted	Benämning	Description
1	508108	x	Elcentral 230 V	Distribution box 230 V
--		x	Säkring automat 10 A	Automatic fuse 10 A
--		x	Säkring automat 16 A	Automatic fuse 16 A
		x	Jordfelsbrytare	Earth leakage protection
2	508106	x	El-intag 230 V	El connection 230 V
3	508107	x	El-uttag 230 V	El connection 230 V
--		x	Tältservice	Tentservice
--		x	El-uttag 12 V	El connection 12 V
		x	TV-antenn in/ut	TV-aerial in/out
4	500459	x	Dosa, koppling	Connection box
5	503110	x	El-uttag 230 V dubbel	El connection 230 V double
6	503734	M	Elkabel RKK 3x1,5	El cable RKK 3x1,5
--	503964	M	Elkabel RKK 3x2,5	El cable RKK 3x2,5
7	800223	x	Klammer SC 10-14	Clip SC 10-14
--	800324	x	Klammer SC 14-20	Clip SC 14-20
--	801204	x	Klammer SC 20-26	Clip SC 20-26
8	800163	x	Skruv B8x16	Screw B8x16
9	800862	x	Kabelsko	Cable shoe
10	504993	x	Ram uttag	Frame connection
11	504995	x	Ram uttag	Frame connection
12	504986	x	El-uttag 12 V	El connection 12 V
13	504994	x	El-uttag 230 V m. lock	El connection 230 V with cover
14	504992	x	El-uttag 12 V / TV-antenn	El connection 12 V / TV-aerial
15	505005	T	Handdukstork	Towel drier
16	506727	T	Belastningsvakt Alde-panna	Overload protection Alde heating boiler
17	507627	x	Kabel värme avlopp kpl. m. stickpropp	Cable heat drain kpl. m. plug

M= Metervara
T= Tillbehör

M= On the metre
T= Accessory

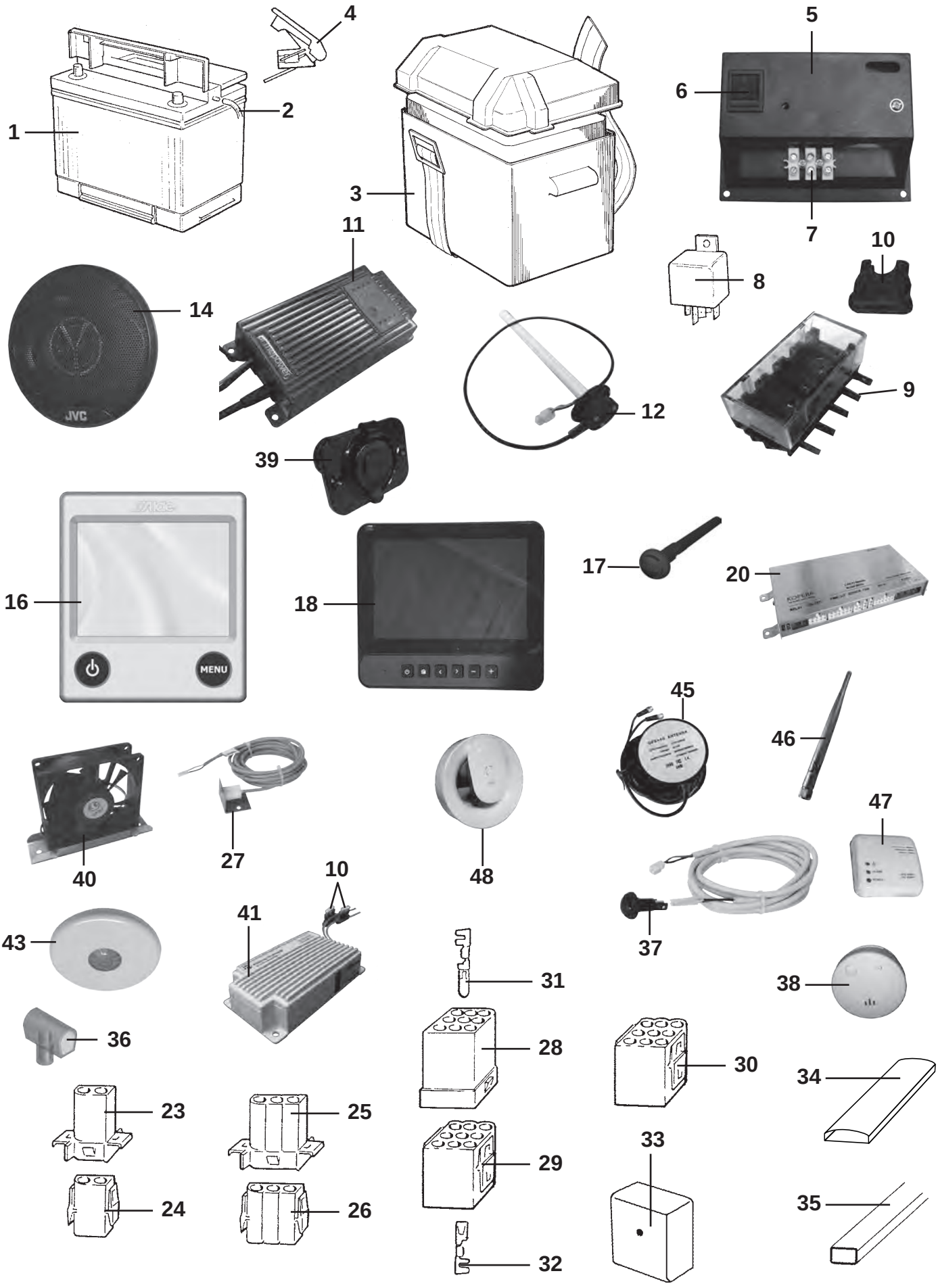
1
2
4
3
5
6
7
8
10
11
14
12
9
39
16
18
17
20
45
46
47
40
27
48
37
10
41
43
31
38
36
28
30
34
23
25
29
33
24
26
32
35
JVC
MENU

Pos Fig	Det. nr Part. No	Ingår Fitted	Benämning	Description
1	503168	x	Batteri 12 V 75 Ah	Battery 12 V 75 Ah
2	600013	M	Slang plast	Plastic hose
3	500031	x	Batteribox	Battery box
4	800738	x	Kabelsko +	Cable shoe +
--	800739	x	Kabelsko -	Cable shoe -
5	504504	x	Konsol	Bracket
6	504503	x	Strömbrytare	Switch
7	800236	x	Kopplingslist 4 mm^2	List 4 mm^2
8	502647	x	Relä	Relay
9	504924	x	Säkringshållare 5-pol	Fuse box 5-pol
--	504501	x	Säkring 20 A	Fuse 20 A
--	504502	x	Säkring 10 A	Fuse 10 A
10	504555	x	Säkringshållare	Fuse holder
--	506003	x	Säkring 5 A d:o	Fuse 4 A d:o
11	506866	x	Batteriladdare 17 A	Battery charger 17 A
12	507836	x	Givare färskvatten / gråvatten	Sensor freshwater / waste water
14	507549	T	Högtalare 4"	Loud speaker 4"
16	602663	x	Manöverpanel kpl.	Control panel cpl.
--	506728	x	Elkabel panna L = 9 m	Electric cable boiler L = 9 m
--	506729	T	Elkabel panna L = 12 m	Electric cable boiler L = 12 m
17	508703	x	Tempgivare kpl.	Temp sensor cpl.
18	507821	x	Display	Display
20	507822	x	Nod	Node
23	502312	x	Kontakthus 2-pol	Housing 2-pol
24	502311	x	Kontakthus 2-pol	Housing 2-pol
25	502958	x	Kontakthus 3-pol	Housing 3-pol
26	502957	x	Kontakthus 3-pol	Housing 3-pol
27	504595	x	Givare temp ute	Outer temperature sensor
28	502299	x	Kontakthus 9-pol	Housing 9-pol
29	502310	x	Kontakthus 9-pol	Housing 9-pol
30	503256	x	Kontakthus 9-pol	Housing 9-pol
31	800596	x	Kabelsko stift 2-4 mm	Cable shoe pin 2-4 mm
--	800598	x	Kabelsko stift 0,5-2 mm	Cable shoe pin 0,5-2 mm
32	800595	x	Kabelsko hylsa 2-4 mm	Cable shoe sleeve 2-4 mm
--	800597	x	Kabelsko hylsa 0,5-2 mm	Cable shoe sleeve 0,5-2 mm
33	503749	x	Dosa, koppling	Connection box
34	318962	x	List täck el-kabel B=45 L=2100	Cover strip B=45 L=2100
35	503748	x	List täck el-kabel B=35 L=2500	Cover strip B=35 L=2500
--	503495	x	Kabelkanal B=13 vit L=2000	Cable pit B=13 white L=2000
--	506659	x	Kabelkanal B=13 mörkbrun L=2000	Cable pit B=13 dark brown L=2000
36	504797	x	Toppklämma 3x2,5 mm^2	Top clamp 3x2,5 mm^2
--	504798	x	Toppklämma 2x6 mm^2	Top clamp 2x6 mm^2
37	505799	x	Fjärrgivare	Distance control sensor
--	505547	x	Kabel fjärrgivare L=2 m	Cable distance control sensor L=2 m
--	506765	x	Kabel fjärrgivare L=12 m	Cable distance control sensor L=12 m
			M= Metervara T= Tillbehör	M= On the metre T= Accessory

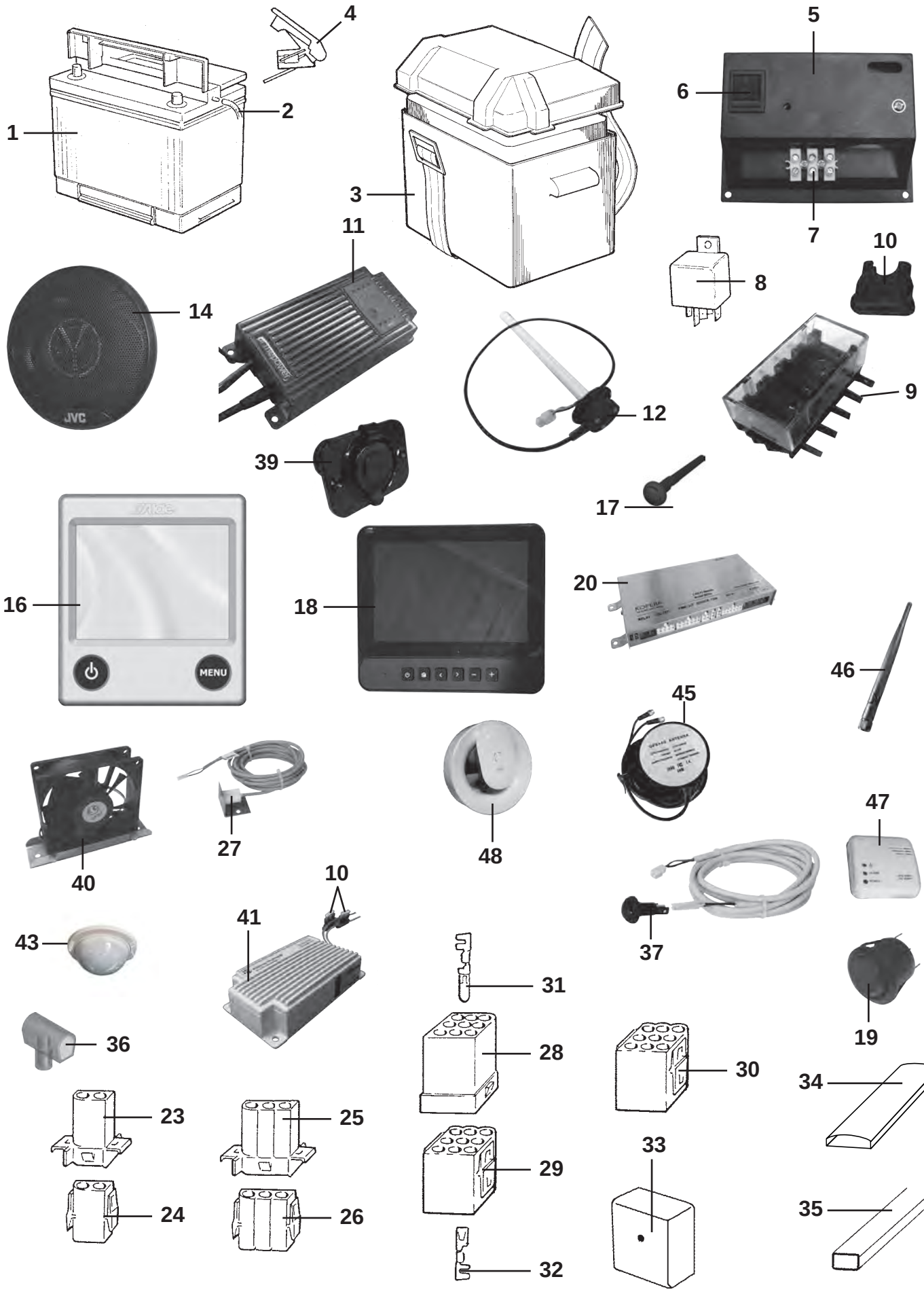
1
2
3
4
5
6
7
8
9
10
11
12
14
16
17
18
19
20
23
24
25
26
27
28
29
30
31
32
33
34
35
36
37
39
40
41
43
45
46
47
48
JVC
MENU

Pos Fig	Det. nr Part. No	Ingår Fitted	Benämning	Description
39	506814	x	USB uttag dubbelt	USB socket double
40	504737	T	Fläkt (i tvättrum)	Fan (for washroom)
41	504428	T	Batteribooster	Battery booster
43	506664	T	Rörelsedetektor	Movement detector
45	508049	x	Komboantenn GPS	Aerial GPS
46	507837	x	Wifi/Bluetooth antenn	Aerial Wifi/Bluetooth
47	902069	T	Gasvarnare	Gas detector
48	507554	x	Fläkt 12 V (endast i B-Planlösningar)	Fan 12 V (only in B-Floorplans)

M= Metervara
T= Tillbehör

M= On the metre
T= Accessory


8
1
2
1
3
4
MLB 80P
5
5
6
6
7
Polar

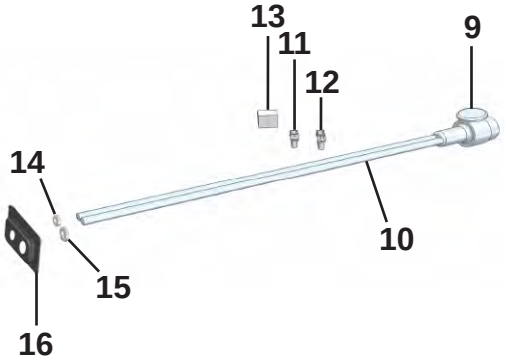
13
11
12
9
14
10
15
16

Pos Fig	Det. nr Part. No	Ingår Fitted	Benämning	Description
1	508385	x	Lampa breddmarkering bak	Lamp width marking rear
2	508386	x	Lampa bromsljus bak	Lamp break light rear
3	508380	x	Kombinationslampa bak V	Combination lamp rear L
4	508381	x	Kombinationslampa bak H	Combination lamp rear R
5	505651	x	Belysning skylt	Plate lamp
6	215499	x	Reflex bumper bak	Reflex bumper rear
7	506506	x	Belysning sidomarkering	Light, side marking
8	508061	x	Belysning tält	Tent lamp
9	508459	x	13-polig kontakt kpl. sats	Contact 13-pol cpl. set
10	508458	x	13-polig kontakt med kabel L=4400	Contact 13-pol with cable L=4400
11	502312	x	Kontakthus 2-pol	Contact house 2-pol
12	502957	x	Kontakthus 3-pol	Contact house 2-pol
13	502299	x	Kontakthus 9-pol	Contact house 9-pol
14	800822	x	Kabelgenomföring D13/17	Cable inlet D13/17
15	800789	x	Kabelgenomföring vattenslang	Cable inlet water
16	204523	x	Genomföring gavel	Inlet gable

M= Metervara
T= Tillbehör

M= On the metre
T= Accessory

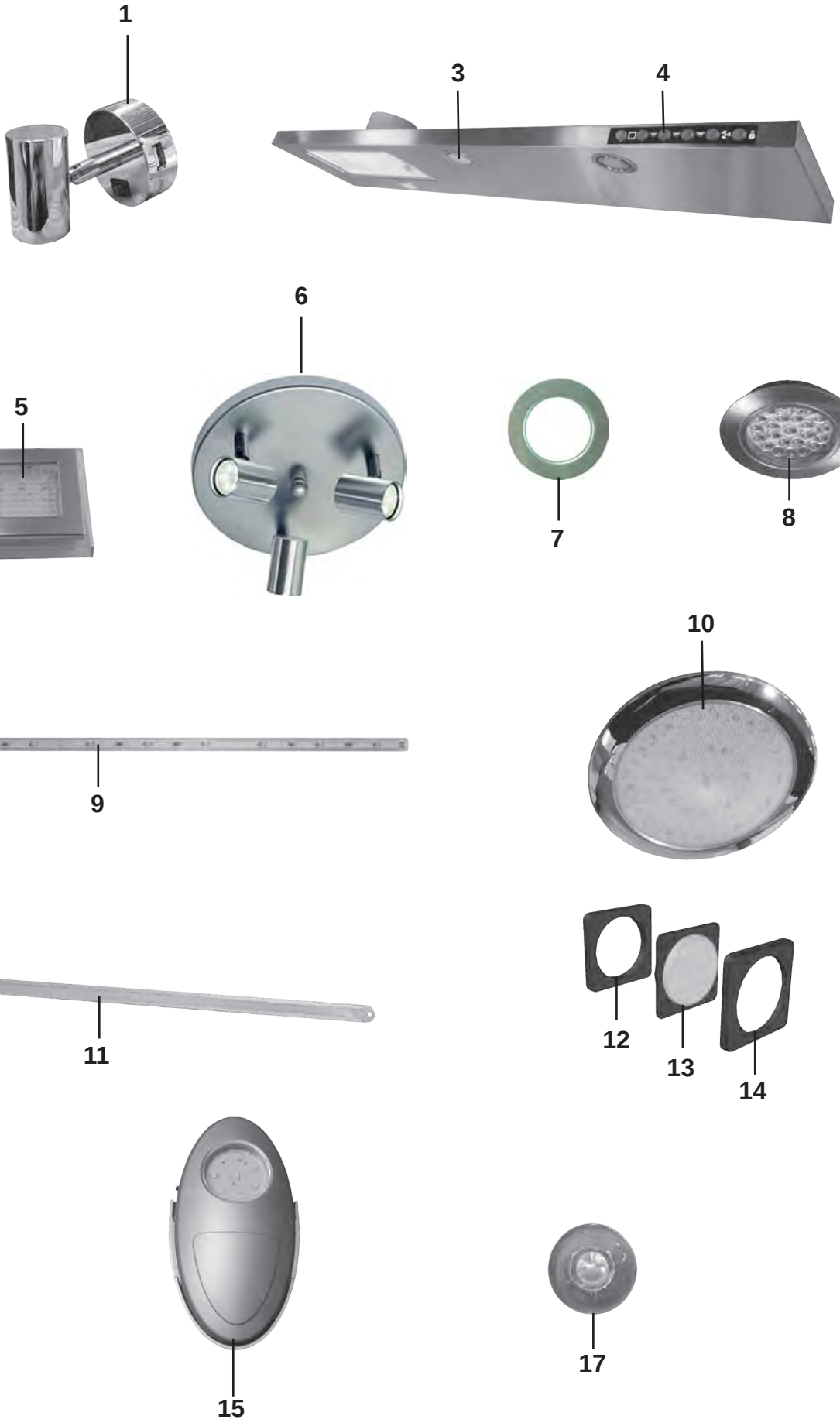
1
3
4
6
5
7
8
10
9
11
12
13
14
15
17

Pos Fig	Det. nr Part. No	Ingår Fitted	Benämning	Description
1	507859	x	Belysning spotlight m. USB	Illumination spotlight with USB
3	506951	x	Glödlampa LED G4 1,7 W	Bulb LED G4 1,7 W
4	504777	x	Strömbrytare u. knapp	Switch without button
--	504778	x	Knapp strömbrytare	Button for switch
5	505645	x	Belysning tak	Illumination roof
6	508156	x	Belysning	Illumination
7	505646	x	Belysning ljusramp	Illumination light holder
8	505849	x	Belysning ljusramp, tvättrum	Illumination light holder, washroom
9	508147	x	LED-stripe 25M/rulle	LED-stripe 25M/roll
--	508235	x	LED-stripe m. kopplingsdon L=700	LED-stripe with connector L=700
--	508263	x	LED-stripe m. kopplingsdon L=800	LED-stripe with connector L=800
--	508276	x	LED-stripe m. kopplingsdon L=1000	LED-stripe with connector L=1000
--	508262	x	LED-stripe m. kopplingsdon L=1200	LED-stripe with connector L=1200
--	508232	x	LED-stripe L=1400	LED-stripe L=1400
--	508148	x	Kopplingsdon	Connector
--	505742	x	Kontakthus 2-pol	Contact housing 2-pole
--	801754	x	Kabelsko	Cable lugs
--	508231	x	LED-stripe L=1700	LED-stripe L=1700
--	508148	x	Kopplingsdon	Connector
--	505742	x	Kontakthus 2-pol	Contact housing 2-pole
--	801754	x	Kabelsko	Cable lugs
10	506380	x	Belysning	Illumination
11	507500	x	Belysning ledlist lastlucka L=550	Lighting LED loading hatch L=550
12	504983	x	Distans strömbrytare	Distance switch
13	504985	x	Strömbrytare 1-polig	Switch 1-pol
--	506020	x	Strömbrytare 1-polig, återfjädrande	Switch 1-pol, non-locking
14	504982	x	Ram strömbrytare	Frame switch
15	505887	x	Belys.inv garderob	Illumination wardrobe
17	505852	x	Belysning, gasolkoffert	Illumination, LPG-compartment
			T= Tillbehör	T= Accessory


2

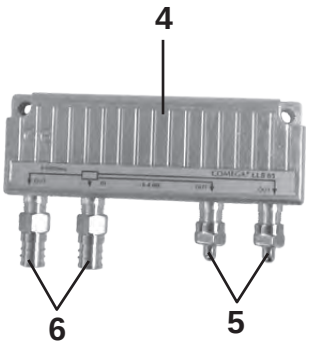
4
6
5


1

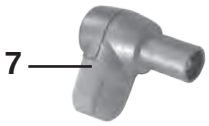
7

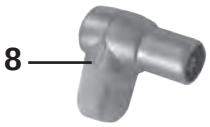
8


10


11


12
HI ISOLATION
CABLE SWITCH


13


14

Pos Fig	Det. nr Part. No	Ingår Fitted	Benämning	Description
1	503817	x	Fäste elektr. TV-antenn kpl. m. kabel	Bracket electr. TV-aerial cpl. with cable
2	505149	x	Antenn TV elektronisk m. förstärkare	Aerial TV electronic with amplifier
4	504168	x	Dosa förgrening	Junction box
5	504169	x	Motstånd	Resistance
6	508068	x	Kontakt	Contact
7	504171	x	Kontakt TV hane	Contact pin
8	504286	x	Kontakt TV hona	Contact plug
10	507839	x	Adapter FM/DAB antenn	Adapter FM / DAB aerial
11	505001	M	Koaxialkabel	Coaxial cable
12	506065	x	Omkopplare antennkabel	Switch aerial cable
13	506093	T	Subwoofer	Subwoofer
--	506801	T	SUB-bas kablage d:o	Subwoofer cabling d:o
--	505825	T	RCA kabel 5 m d:o	RCA cable 5 m d:o
14	504705	T	Fäste vägg TV, dubbelarm	Bracket wall TV, double arm

M= Metervara
T= Tillbehör

M= On the metre
T= Accessory


1
2
3
4
5
6
7

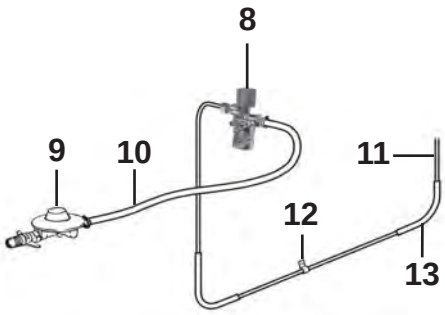
8
9
10
11
12
13

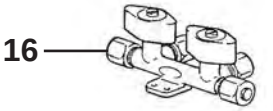
16


29


21


14

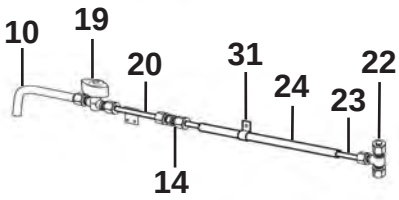
10
19
20
31
24
23
22
14

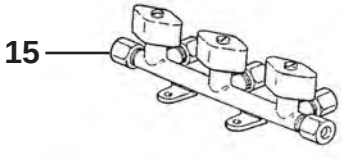
15


30

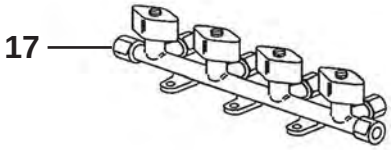
17


22


18

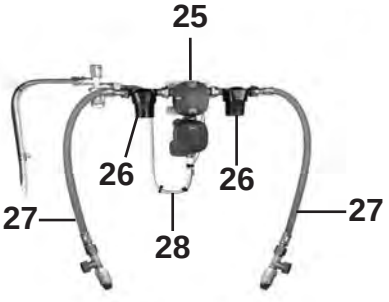
25
26
26
27
27
28

Pos Fig	Det. nr Part. No	Ingår Fitted	Benämning	Description
1	215832	x	Lucka gasolkoffert ink. handtag	Lid LPG compartment inc. handle
--	205142	x	Dammskydd koffertlås Ø=24	Dust guard compartment lock Ø=24
--	210383	x	Låshus u. låskolv	Locking device without cylinder
	210377	x	Låsregel	Securing plate
	---	x	Nyckel; se "Nycklar" grp. 2	Key; see "Keys" grp. 2
	---	x	Låskolv; se "Lås" grp. 2	Lock cylinder; see "Locks" grp. 2
2	215581	x	Kofferkmekanism kpl.	Mechanism cpl.
3	505268	x	Gasolställ	Bracket
4	505291	x	Hållare gasolflaska	Bottle-holder plastic
--	504182	x	Rem med spänne d:o	Strap d:o
5	215599	x	Gasolplatta	Bottom
--	508489	x	Stag gasolplatta d:o	Support bottom d:o
--	314353	x	Täckplugg plast vit Ø =29 mm d:o	Plug cover plastic white Ø =29 mm d:o
6	209248	x	Tätningslist gasolkoffert	Sealing strip LPG compartment
7	215604	x	Gavelplåt	Gable plate L/R
8	504970	x	Läckindikator (8/10 mm)	Indicator leakage (8/10 mm)
--	503781	x	Glas d:o	Glass d:o
--	504789	x	Mutter m. kona d:o 8 mm rör	Nut with taper d:o 8 mm pipe
--	505974	x	Mutter m. kona d:o 10 mm rör	Nut with taper d:o 10 mm pipe
9	504971	x	Ventil reducering (1/4"-8 mm)	Reducing valve (1/4"-8 mm)
--	703971	x	Packning konisk d:o	Gasket conical d:o
--	505121	x	O-ring 9x3 mm d:o	O-ring 9x3 mm d:o
10	504973	x	Slang gas (rör 8 mm) L=400 mm	Hose gas (pipe 8 mm) L=400 mm
11	504956	M	Rör koppar Ø = 10 mm	Pipe Ø = 10 mm
--	504958	x	Instickshylsa Ø = 8 mm d:o	Cage Ø = 8 mm d:o
12	800448	x	Klammer gummi	Clamp
13	504957	M	Slang 16/12	Hose 16/12
14	500847	x	Koppling skarv rak 8-8 mm	Connection 8-8 mm
--	505820	T	Koppling skarv rak 10-10 mm	Connection 10-10 mm
15	504960	x	Ventil block 3-vägs (10 mm:s ingång) [1]	Valve 3-way (10 mm:s input) [1]
16	503068	T	Ventil block 2-vägs (10 mm:s ingång) [2]	Valve 2-way (10 mm:s input) [2]
--	507670	T	Ventil block 2-vägs (8 mm:s ingång) [3]	Valve 2-way (8 mm:s input) [3]
17	504961	T	Ventil block 4-vägs (10 mm:s ingång) [3]	Valve 4-way (10 mm:s input) [3]
18	500204	x	Gasolflaska P11	Bottle of LPG P11
19	504131	T	Gaskran utv. uttag	Gas tap
20	506279	T	Gasrör d:o	Gas pipe d:o
21	504981	T	Koppling vinkel	Angled connection
22	504967	T	T-Koppling (10 mm)	T-connection (10 mm)
23	500279	M	Rör koppar Ø = 8 mm	Pipe Ø = 8 mm
--	504794	x	Instickshylsa Ø = 6,4 mm d:o	Cage Ø = 6,4 mm d:o
24	300654	M	Slang 13/10	Hose 13/10
25	505854	T	Gasolomkopplare	Gas switch
--	508028	T	Givare d:o	Sensor d:o
--	505856	T	Kabel defroster	Cable defroster
--	506730	T	Kabel Alde manöverpanel	Cable Alde control panel
			M= Metervara T= Tillbehör	M= On the metre T= Accessory


1
2
3
4
5
6
7

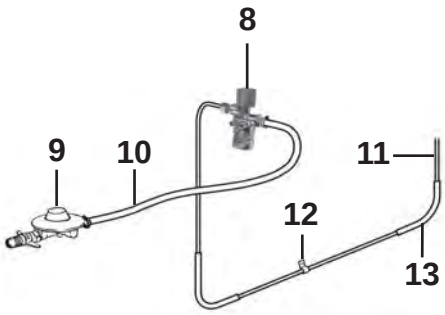
8
9
10
11
12
13

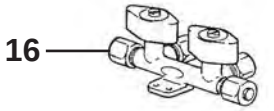
16

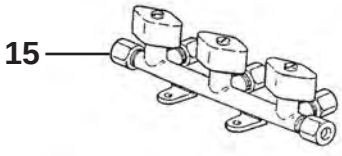
15

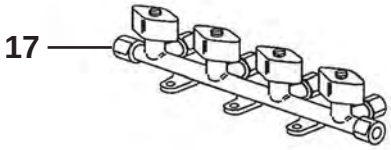
17


29


30


22


21

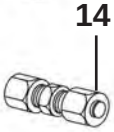
14


18

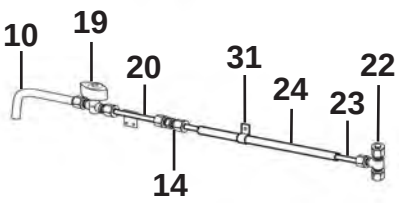
10
19
20
31
24
23
22
14

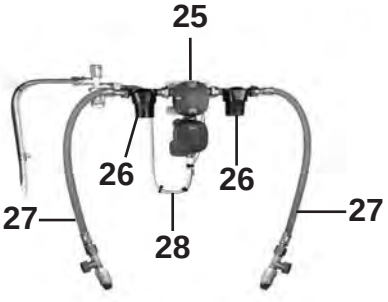
25
26
26
27
27
28

Pos Fig	Det. nr Part. No	Ingår Fitted	Benämning	Description
--	602664	T	Optionskort till panna	Option card for boiler
26	507800	T	Gasfilter	Gas filter
27	505451	T	Slang gasolomkopplare	Hose gas switch
28	508502	T	Gasolrör L=350	Gas pipe L=350
--	508503	T	Gasolrör L=750	Gas pipe L=750
--	500279	M	Rör koppar Ø = 8 mm	Pipe Ø = 8 mm
--	300654	M	Slang 13/10	Hose 13/10
--	504794	T	Instickshylsa Ø = 6,4 mm d:o	Cage Ø = 6,4 mm d:o
29	505853	T	Gasoluttag kpl.	Gas connection cpl.
30	506437	T	Slangsockel rak	Gas connection
31	800448	x	Klammer gummi	Clamp
			[1] = När Thetford kylskåp är monterat	[1] = When Thetford refrigerator is mounted
			[2] = När kompressor kyl är monterat	[2] = When Isotherm refrigerator is mounted
			[3] = När spis induktion med ugn är monterat (2 olika ventiler kan förekomma)	[3] = When induction hob with oven is mounted (2 different valves can exist)
			M= Metervara T= Tillbehör	M= On the metre T= Accessory

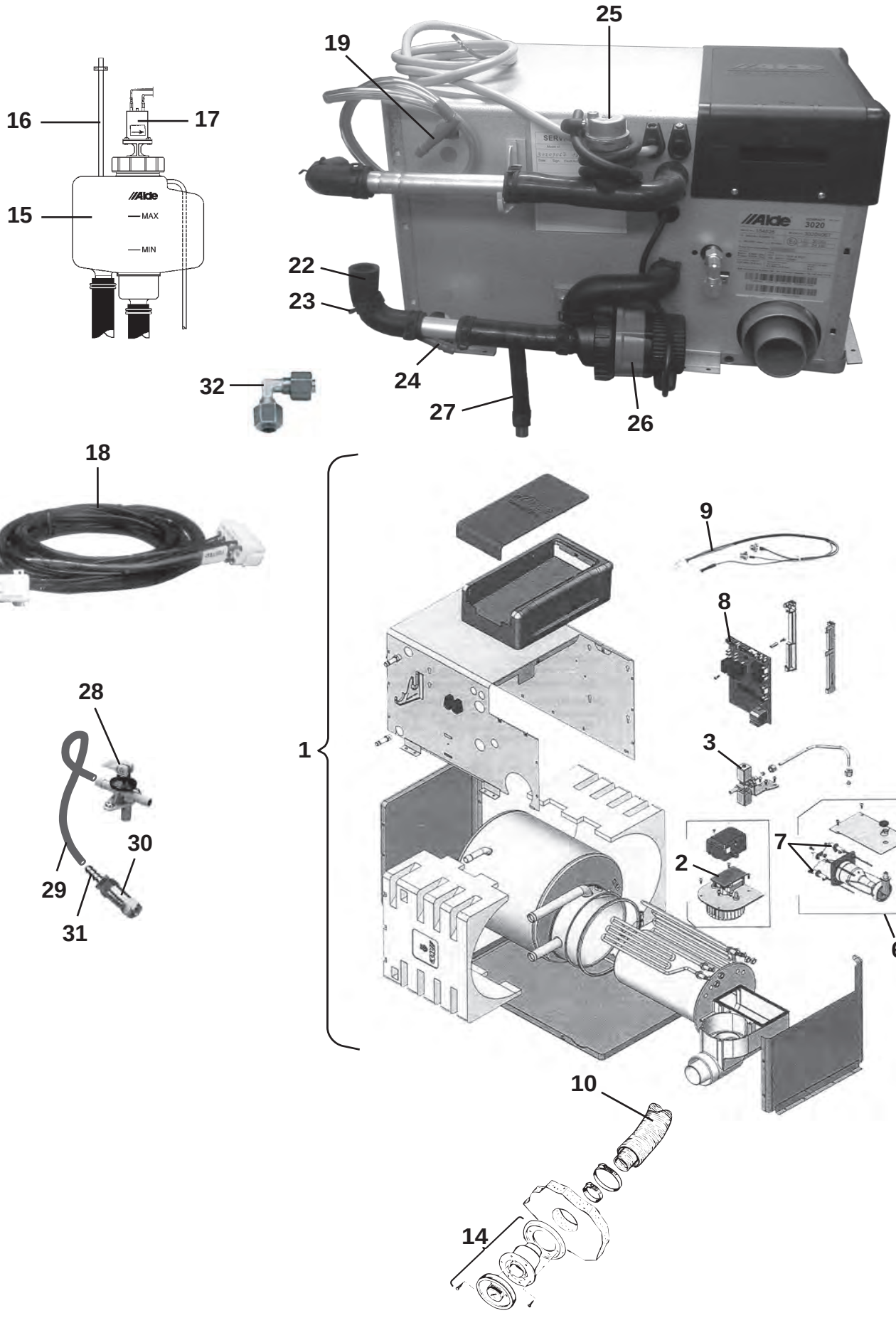
16
17
15
MAX
MIN
19
25
22
23
24
27
26
32
18
28
29
30
31
1
9
8
3
2
7
6
10
14

Pos Fig	Det. nr Part. No	Ingår Fitted	Benämning	Description
1	602628	x	Panna kpl.	Boiler cpl.
2	602138	x	Fläkt	Fan
3	602139	x	Magnetventil kpl.	Magnetic valve cpl.
6	602142	x	Brännare kpl.	Burner cpl.
7	602143	x	Tändsats kpl.	Firing pin cpl.
--	602144	x	Tändstift	Sparking plug
--	602145	x	Sensor	Sensor
8	602789	x	Kretskort 3 kW	Printed circuit card 3 kW
9	602790	x	Givare termostat	Sensor thermostat
10	602620	x	Slangsats L=970 Ø=75/50 kpl. m. klammer	Hose kit L=970 Ø=75 cpl. with camps
14	601486	x	Skorsten kpl. väggmontage	Chimney cpl.
--	602093	x	Hatt d:o	Hood d:o
15	601485	x	Expansionskärl kpl. m. lock	Expansion tank cpl. with cover
16	600013	M	Slang ø = 6 mm	Hose ø = 6 mm
17	601488	T	Cirkulationspump 12 V kpl.	Circulating pump 12 V cpl.
18	506728	x	Elkabel panna L=9 m	Electric cable boiler L=9 m
--	506729	x	Elkabel panna L=12 m	Electric cable boiler L=12 m
19	602791	x	Nippel	Nipple
22	903006	x	Slang vinkel (gummi)	Hose elbow (rubber)
23	801730	x	Klammer	Clamp
24	602792	x	Nippel	Nipple
25	602322	x	Automatisk avluftare	Automatic valve
26	602707	x	Cirkulationspump 12 V kpl.	Circulating pump 12 V cpl.
27	601800	x	Slang avtappning	Rubber drain tube
28	601531	x	Ventil avtappning	Drain cock
29	301400	M	Slang	Hose
--	800166	x	Klammer d:o	Hose clamp
30	313199	x	Ventil back	Non-return valve
31	310204	x	Nippel slang	Hose nipple
32	504981	x	Koppling vinkel	Elbow connection
			M= Metervara	M= On the metre
			T= Tillbehör	T= Accessory


1
170517
2
3
4
6
5
7
8
10
11
12
13
19
14
17
18
15
20
21
16

Pos Fig	Det. nr Part. No	Ingår Fitted	Benämning	Description
1	602906	x	Gummiförbindning m luftnippel	Rubber with venting
2	603180	x	Ventil kul	Ball valve
3	601227	x	Fäste konvektor	Bracket
4	600801	x	Fäste konvektor	Bracket
5	903006	x	Slang vinkel gummi	Hose elbow rubber
6	801730	x	Klammer	Clamp
7	600183	x	Slang gummi L=70 mm	Hose rubber L=70 mm
8	601800	x	Slang avtappning	Hose drainage
11	602904	x	Rör anslutning Ø = 22 mm	Pipe Ø = 22 mm
12	600947	x	Hylsa gummi	Rubber sleeve
13	602922	x	Cirkulationspump 12 V	Circulating pump 12 V
--	603204	x	Hållare d.o	Holder d.o
14	801326	x	Klammer "Oetiker" 15,7	Clamp "Oetiker" 15,7
15	602905	M	Slang gummi	Hose rubber
16	801329	x	Klammer "Oetiker" 18,5	Clamp "Oetiker" 18,5
17	602654	x	Hållare konvektor	Bracket
18	602761	x	Gummivinkel m. luftnippel	Elbow rubber with venting
19	602323	x	Gummiförbindning T	Rubber T
20	602497	x	Gummiförbindning U	Rubber U
21	603038	x	Gummiförbindning m luftskruv L=600 mm	Rubber with venting L=600 mm

M= Metervara
T= Tillbehör

M= On the metre
T= Accessory

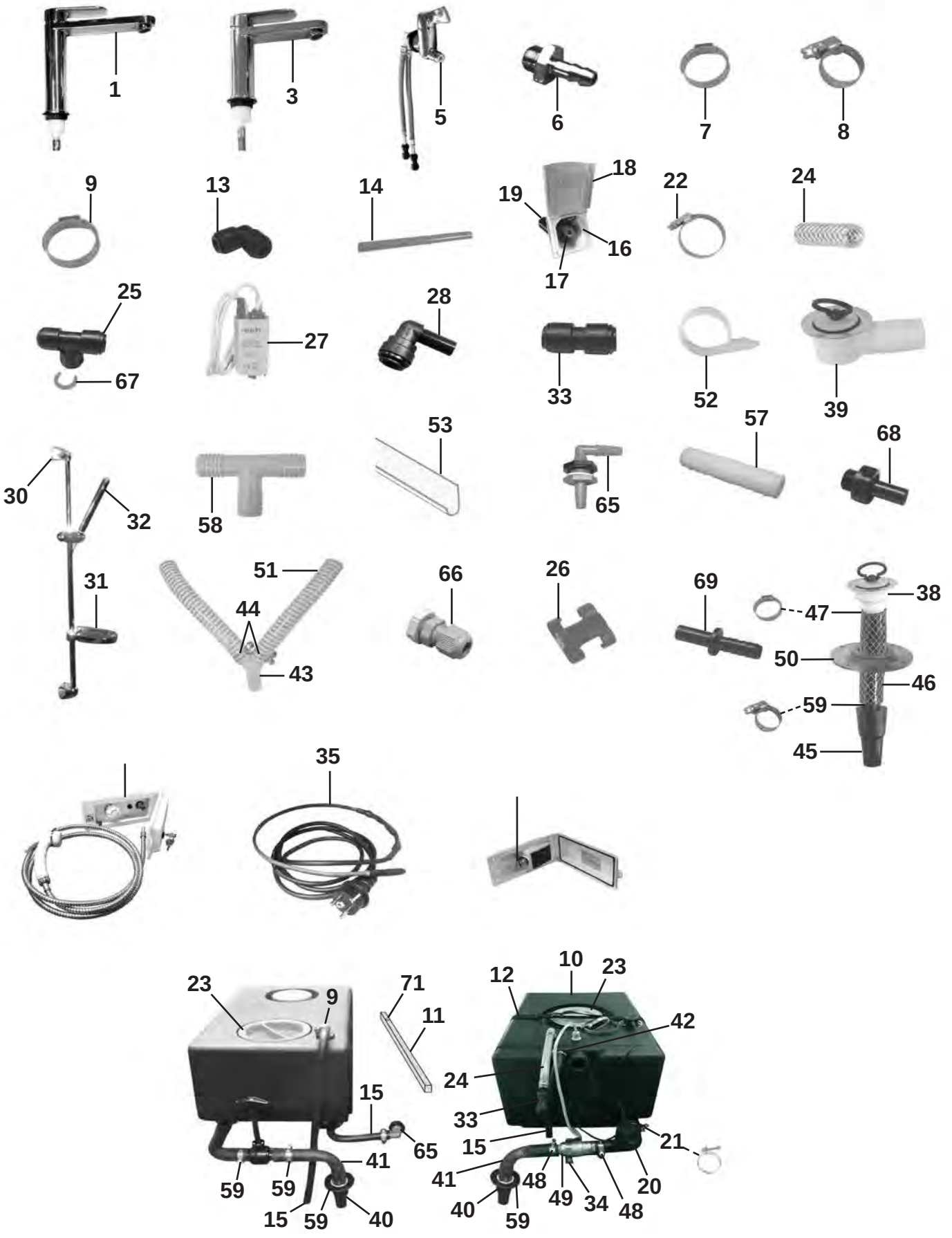
1
3
5
6
7
8
9
13
14
18
19
16
17
22
24
25
67
27
28
33
52
39
53
57
68
30
32
58
65
31
51
44
43
66
26
69
38
47
50
46
59
45
35
23
9
71
11
15
65
41
59
59
15
59
40
10
23
12
42
24
33
15
21
41
48
49
34
48
20
40
59

Pos Fig	Det. nr Part. No	Ingår Fitted	Benämning	Description
1	350246	x	Blandare kök m. utkastarrör	Mixer kitchen with pipe
3	350247	x	Blandare toa m. utkastarrör	Mixer toilet with pipe
5	350039	x	Blandare	Mixer
6	310204	x	Nippel slang	Hose nipple
7	801326	x	Klammer "Oetiker" 15,7 mm	Clamp "Oetiker" 15,7 mm
8	800166	x	Klammer slang 10-16 mm	Hose clamp 10-16 mm
9	800868	x	Klammer "Oetiker" 17 mm	Clamp "Oetiker" 17 mm
--	801329	x	Klammer "Oetiker" 18,5 mm	Clamp "Oetiker" 18,5 mm
10	314666	x	Vatten-/Avloppstank (40 L)	Water-/Sewage tank (40 L)
11	321998	x	Regel tank	Batten tank
12	201657	x	Rem med spänne L=1400 mm	Strap L=1400 mm
13	314695	x	Koppling	Connection
14	318648	M	Slang blå 8x10	Hose blue 8x10
--	318649	M	Slang röd 8x10	Hose red 8x10
15	601361	x	Slang gummi Ø = 10 mm	Hose rubber Ø = 10 mm
16	319023	x	Vattenpåfyllning m. lock	Water filler with cap
17	319901	x	Lock d:o	Cap d:o
--	---	x	Låskolv; se "Lås" grp. 2	Lock cylinder; see "Locks" grp. 2
--	---	x	Nyckel; se "Nycklar" grp. 2	Key; see "Keys" grp. 2
18	350016	x	Lucka d:o	Door d:o
19	309630	M	Slang plast	Hose plastic
20	314701	x	Slang gummi	Hose
21	801227	x	Klammer slang 38-42 mm	Hose clamp 38-42 mm
22	800522	x	Klammer slang 32-50 mm	Hose clamp 32-50 mm
23	315199	x	Lock vattentank	Cap water tank
24	301400	M	Slang 15,5/10 mm	Hose 15,5/10 mm
25	314694	x	Koppling T	T-connection
26	800780	x	Klammer	Clamp
27	318845	x	Vattenpump	Water pump
28	319151	x	Koppling	Connection
30	318609	x	Duschstång L=850	Shower bar L=850
31	318610	x	Tvålkopp	Soap dish
32	319363	x	Duschmunstycke	Shower head
--	318612	x	Duschslang 1/2"-1/2" d:o	Shower hose 1/2"-1/2" d:o
33	315187	x	Koppling rak	Connection straight
34	800699	x	Klammer	Clamp
35	507627	x	Kabel värme avlopp kpl. m. stickpropp	Cable heat drain kpl. m. plug
38	302302	x	Avloppsförskruvning rak 19 mm	Sewage connection straight 19 mm
39	310084	x	Avloppsförskruvning 90° kpl. 25 mm	Sewage connection 90° cpl. 25 mm
40	302954	x	Kona med fläns	Cone
41	600982	x	Slang gummi	Hose
42	800625	x	Klammer slang 12-22 mm	Hose clamp 12-22 mm
43	307984	x	Rör Y plast 25 mm	Y-pipe 25mm
44	801127	x	Klammer slang 28-31 mm	Hose clamp 28-31 mm
45	300768	x	Kona utan fläns duschkar	Cone
			M= Metervara	M= On the metre
			T= Tillbehör	T= Accessory

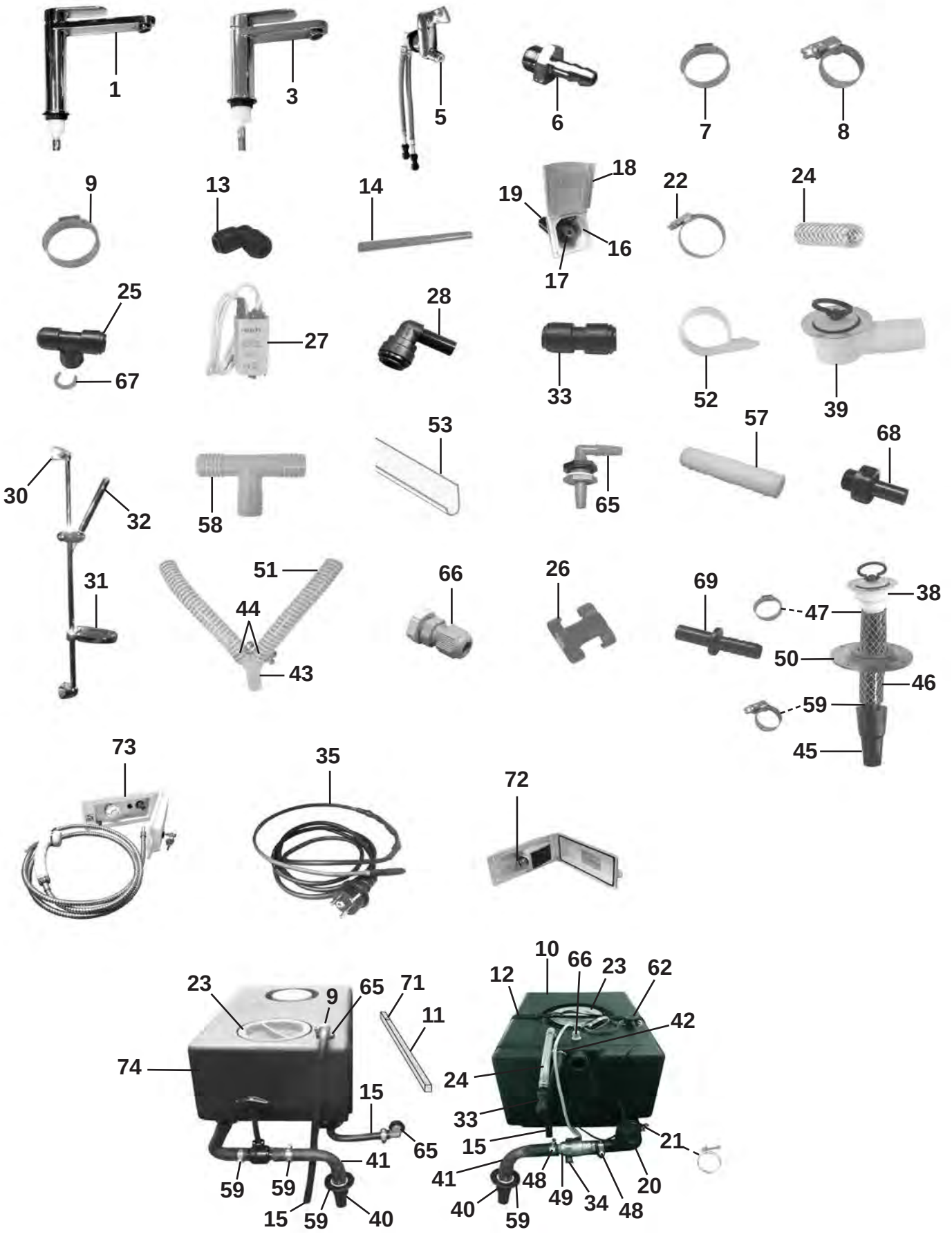
1
3
5
6
7
8
9
13
14
18
19
16
17
22
24
25
67
27
28
33
52
39
30
32
58
53
65
57
68
31
51
44
43
66
26
69
38
47
50
46
59
45
73
35
72
23
9
65
71
11
74
15
41
59
59
15
59
40
10
66
23
62
12
42
24
33
15
21
41
48
49
34
48
20
40
59

Pos Fig	Det. nr Part. No	Ingår Fitted	Benämning	Description
46	301418	M	Slang	Hose
47	800869	x	Klammer "Oetiker" 25,6 mm	Hose clamp 25,6 mm
48	800157	x	Klammer slang 22-32 mm	Hose clamp 22-32 mm
49	307986	x	Ventil	Valve
--	507627	x	Kabel värme d:o	Cable heating d:o
50	204294	x	Täckbricka plast	Washer plastic
--	800617	x	Kabelgenomföring d:o	Rubber protection d:o
51	307977	M	Slang plast Ø = 25 mm	Hose plastic Ø = 25 mm
52	800924	x	Klammer avloppsslang	Clamp sewage hose
53	307980	x	Hållare avloppsslang L=3000	Holder sewage hose L=3000
57	310487	x	Skarvnippel	Connection
58	312433	x	Rör T plast	T-pipe
59	800268	x	Klammer slang 15-24 mm	Hose clamp 15-24 mm
--	800625	x	Klammer slang 12-22mm	Hose clamp 12-22 mm
62	507836	x	Givare färskvatten / gråvatten	Sensor freshwater / waste water
65	316803	x	Tankgenomföring	Inlet water tank
66	801549	x	Kabelgenomföring	Rubber protection
--	801550	x	Mutter d:o	Nut d:o
67	317357	x	Låsclips röd 3/8-10 mm	Locking clip red 3/8-10 mm
68	316804	x	Adapter	Adapter
69	317358	x	Slanganslutning 8-10 mm	Hose coupling nipple 8-10 mm
71	316895	x	Möbeltass tankregel	Distance batten tank
72	314925	T	Vattenintag m. regulator	Water inlet with regulator
73	314928	T	Duschuttag utv. kpl.	Shower outlet cpl.
74	350452	T	Vattentank (60 L)	Watertank (60 L)
			M= Metervara	M= On the metre
			T= Tillbehör	T= Accessory

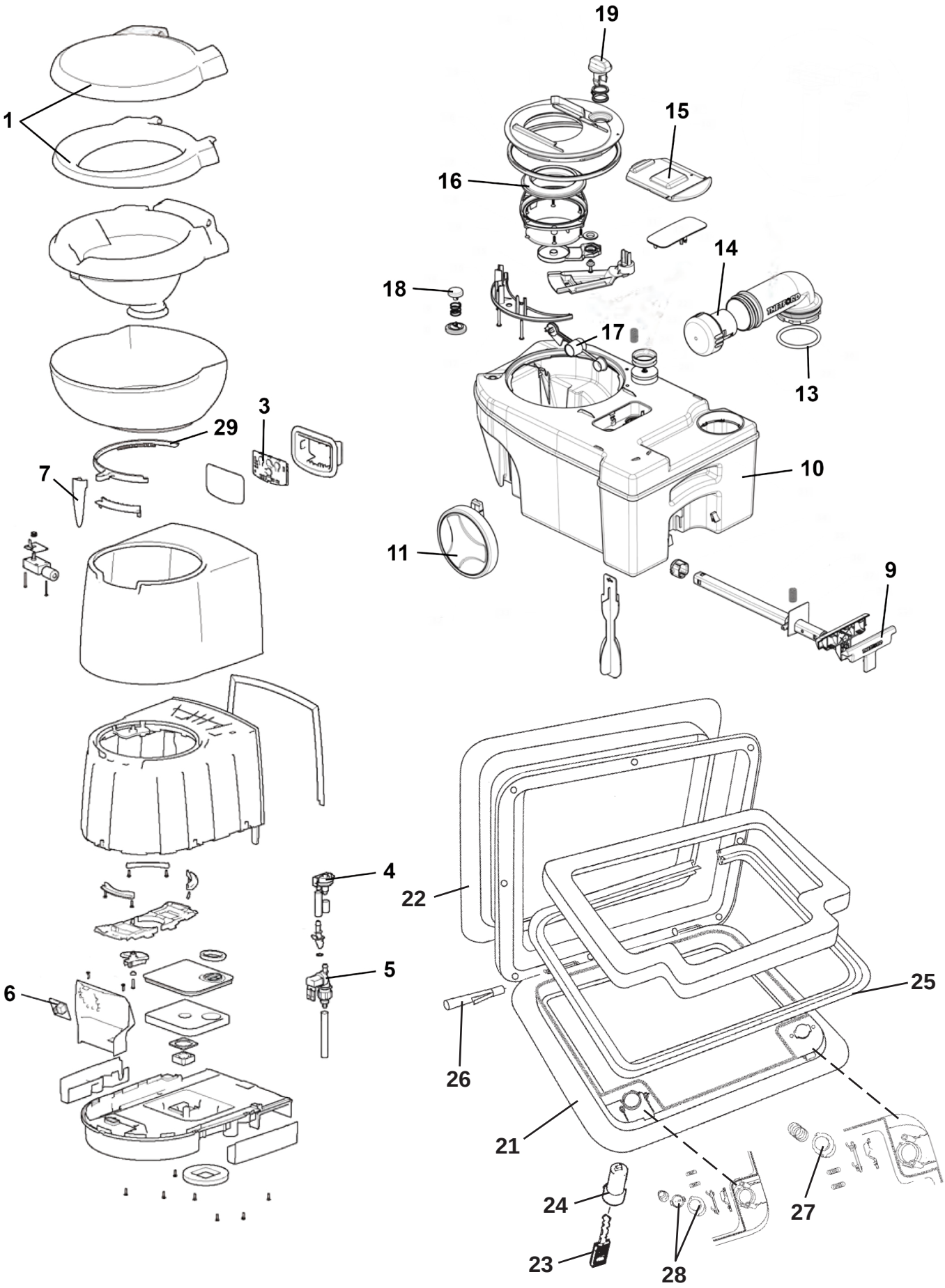
1
19
15
16
14
18
17
13
3
29
10
7
11
9
4
22
5
6
25
26
21
24
27
23
28

Pos Fig	Det. nr Part. No	Ingår Fitted	Benämning	Description
	319218	x	Kassettoa kpl.	Cassette toilet cpl.
1	319902	x	Lock med sittring	Seat and cover assembly
3	318107	x	Strömbrytare spolning	Flush switch
4	313002	x	Vakuumbrytare	Vacuum breaker assembly
5	319992	x	Ventil elektrisk, vinkel	Electric valve, elbow
6	319903	x	Kretskort	Printed circuit card
7	318108	x	Handtag bladventil	Valve-blade handle
9	318110	x	Handtag med teleskoparm	Handle with telescope arm
10	318111	x	Avfallstank	Sewage reservoir
11	318112	x	Hjul	Wheel
13	308304	x	Packning till tömningsrör	Gasket
14	900774	x	Doseringskopp	Measuring cup
15	318115	x	Glidlock	Sliding cover
16	313009	x	Packning spjäll	Seal
17	318116	x	Flottör	Float
18	313011	x	Avluftningsknapp kpl.	Vent button cpl.
19	318117	x	Ventilbladsöppnare kpl.	Blade opener cpl.
21	207759	x	Lucka m. innerram, utan spegel	Door with frame inner, without plate
23	---	x	Nyckel; se "lås" grp. 2	Key; see "locks" grp. 2
24	---	x	Låskolv; se "lås" grp. 2	Lock cylinder; see "locks" grp. 2
25	314548	x	Packning lucka	Gasket
26	314549	x	Pinne gångjärn	Pin
27	314550	x	Tryckknapp	Push botton
28	315442	x	Låshus kpl. utan låskolv	Locking device without lock cylinder
29	319933	x	Kuggkrans bladventil	Ring blade mechanism




1

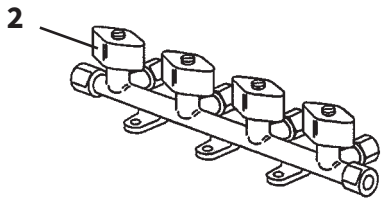
2

Pos Fig	Det. nr Part. No	Ingår Fitted	Benämning	Description
1	319923	T	Toalett Cinderella Motion	Toilet Cinderella Motion
--	507407	T	Mikrobrytare d:o	Micro switch d:o
--	319956	T	Monteringskit d:o	Mounting kit d:o
--	319994	T	Påsar d:o (500 st/kartong)	Bags d: o (500 pcs / carton)
2	504961	T	Ventil block 4-vägs (10 mm:s ingång)	Valve 4-way (10 mm:s input)

T= Tillbehör

T= Accessory


1


2


3


5

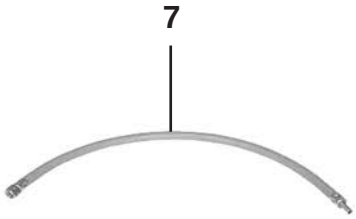
7

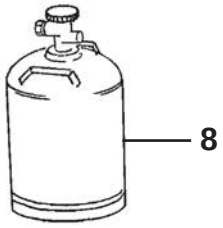
8

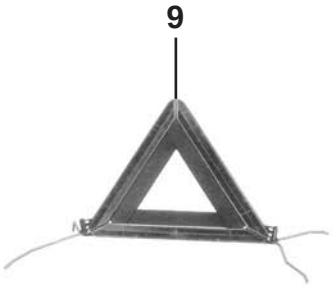
9


11

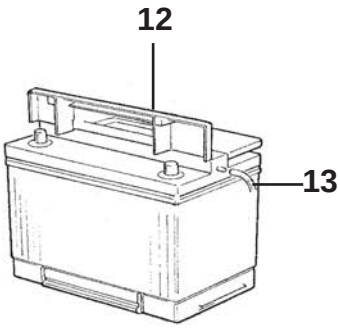
12
13

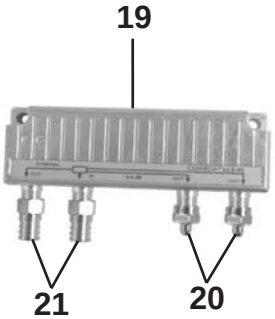
19
21
20

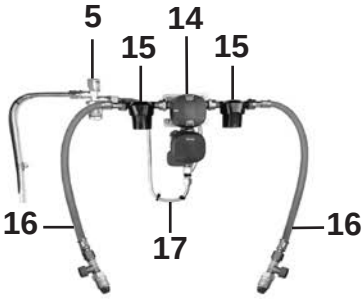
5
15
14
15
16
17
16


22

Pos Fig	Det. nr Part. No	Ingår/Fitted Danmark Denmark	Finland Finland	Holland Holland	Norge Norway	Schweiz Switzerl.	Tyskland Germany	Benämning	Description
1	508034	x						Ventil "Click-on"	Valve "Click-on"
2	504972		x	x		x	x	Ventil reducering (1/4"-8 mm)	Reducing valve (1/4"-8 mm)
3	504971				x			Ventil reducering (1/4"-8 mm)	Reducing valve (1/4"-8 mm)
--	703971				x			Packning konisk d:o	Gasket conical d:o
5	504970	x	x	x	x	x	x	Läckindikator (8/10 mm)	Indicator leakage (8/10 mm)
--	503781	x	x	x	x	x	x	Glas d:o	Glass d:o
--	504789	x	x	x	x	x	x	Mutter m. kona d:o 8 mm rör	Nut with taper d:o 8 mm pipe
--	505974	x	x	x	x	x	x	Mutter m. kona d:o 10 mm rör	Nut with taper d:o 10 mm pipe
7	504973	x	x	x	x	x	x	Slang gas (rör 8 mm) L=400 mm	Hose gas (pipe 8 mm) L=400 mm
8	500204				x			Gasolflaska P11	Bottle of LPG P11
9	207569		x					Varningstriangel	Triangular warning sign
11	505117			x				Adapter f-hona/koax hane	Adapter
12	503168	x	x	x	x	x	x	Batteri 12 V 75 Ah	Battery 12 V 75 Ah
13	600013	M	M	M	M	M	M	Slang plast	Plastic hose
14	505854	T	T	T	T	T	T	Gasolomkopplare	Gas switch
--	508028	T	T	T	T	T	T	Givare d:o	Sensor d:o
--	505856	T	T	T	T	T	T	Kabel defroster	Cable defroster
--	506730	T	T	T	T	T	T	Kabel Alde manöverpanel	Cable Alde control panel
--	602664	T	T	T	T	T	T	Optionskort till panna	Option card for boiler
15	507800	T	T	T	T	T	T	Gasfilter	Gas filter
16	505453		T	T		T	T	Slang gasolomkopplare	Hose gas switch
--	506429	T						Slang gasolomkopplare	Hose gas switch
--	505451				T			Slang gasolomkopplare	Hose gas switch
17	508502	T	T	T	T	T	T	Gasolrör L=350	Gas pipe L=350
--	508503	T	T	T	T	T	T	Gasolrör L=730	Gas pipe L=730
--	500279	M	M	M	M	M	M	Rör koppar Ø = 8 mm	Pipe Ø = 8 mm
--	300654	M	M	M	M	M	M	Slang 13/10	Hose 13/10
--	504794	x	x	x	x	x	x	Instickshylsa Ø = 6,4 mm d:o	Cage Ø = 6,4 mm d:o
19	504168	x	x	x	x	x	x	Dosa förgrening	Junction box
20	504169	x	x	x	x	x	x	Motstånd	Resistance
21	508068	x	x	x	x	x	x	Kontakt	Contact
22	506430	T						Ventil "Click-on" gasolomkopplare	Valve "Click-on" gas switch
								M= Metervara	M= On the metre
								T= Tillbehör	T= Accessory

Art.nr. ------

Sid.nr.

RESERVDELAR

SPARE PARTS

Polar



2022

INTERIÖR 520, INTERIOR 520	1-26
INTERIÖR 560, INTERIOR 560	27-68
INTERIÖR 590, INTERIOR 590	69-152
INTERIÖR 620, INTERIOR 620	153-210
INTERIÖR 650, INTERIOR 650	211-278
INTERIÖR 680, INTERIOR 680	279-350
INTERIÖR 730, INTERIOR 730	351-438
TVÄTTRUM, WASHROOM	439-470
DETALJER, COMPONENTS	471-476
BORD/BORDSSTATIV, TABLE/TABLE STAND	477-488

3

SoliferPolar AB
RESERVDELAR
För beställning av reservdelar vänligen kontakta:
reservdelar@soliferpolar.com
soliferreservdelar@soliferpolar.com
Eller via portalen:
portal.soliferpolar.com

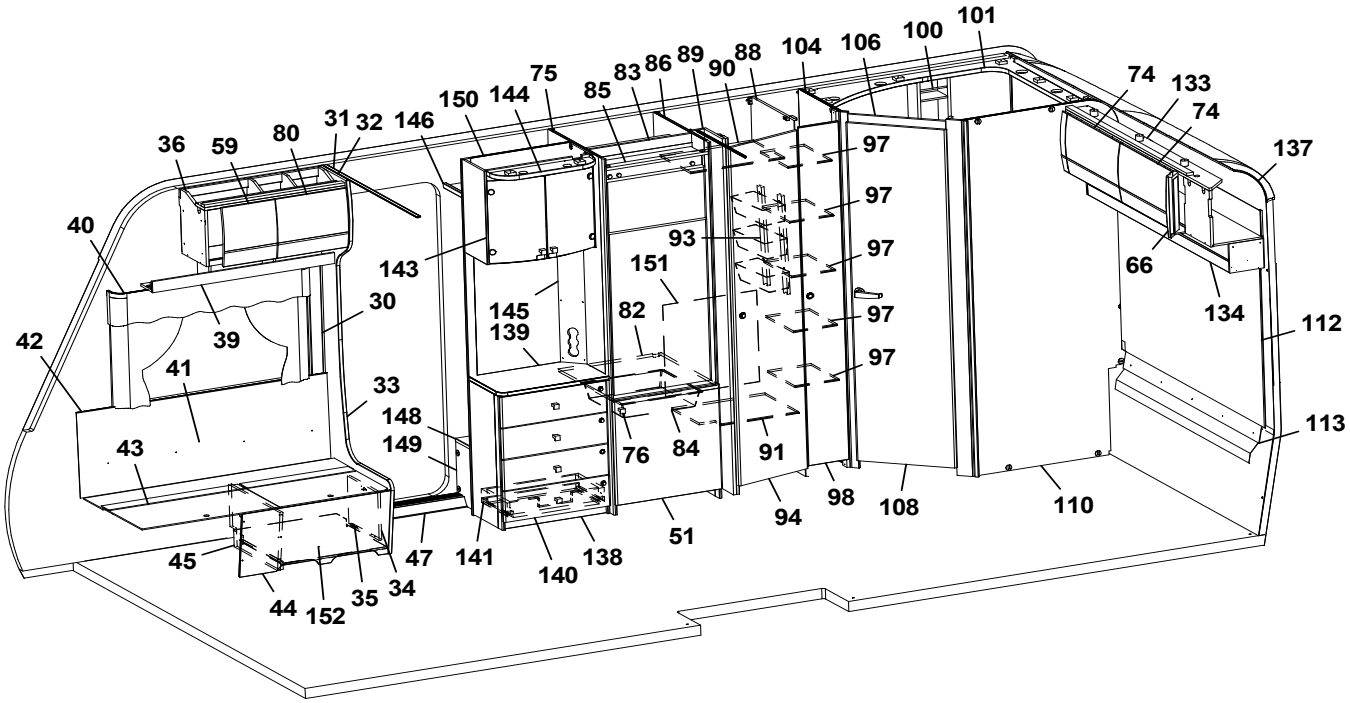
101
100
106
104
88
90
89
86
83
85
75
144
150
146
31
32
80
59
36
40
42
39
41
30
33
43
45
44
152
35
34
47
141
140
138
51
148
149
143
145
139
151
82
76
84
91
94
98
108
110
93
97
97
97
97
97
74
133
74
137
66
134
112
113

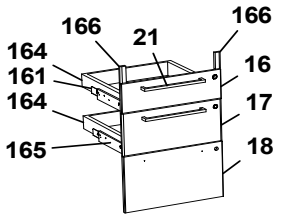
166
21
166
164
161
164
165
16
17
18

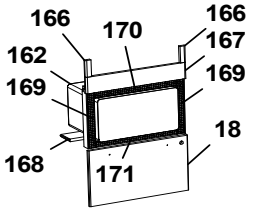
166
170
166
167
162
169
169
168
171
18

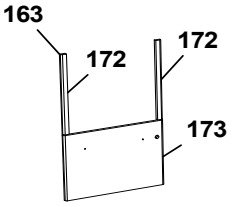
163
172
172
173

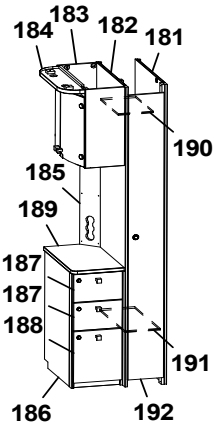
184
183
182
181
190
185
189
187
187
188
191
186
192

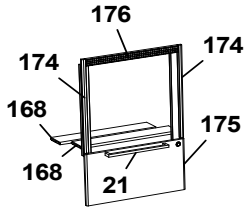
176
174
174
168
168
175
21

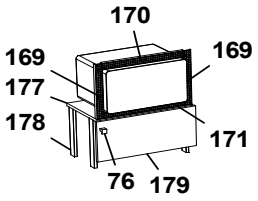
170
169
169
177
178
171
76
179

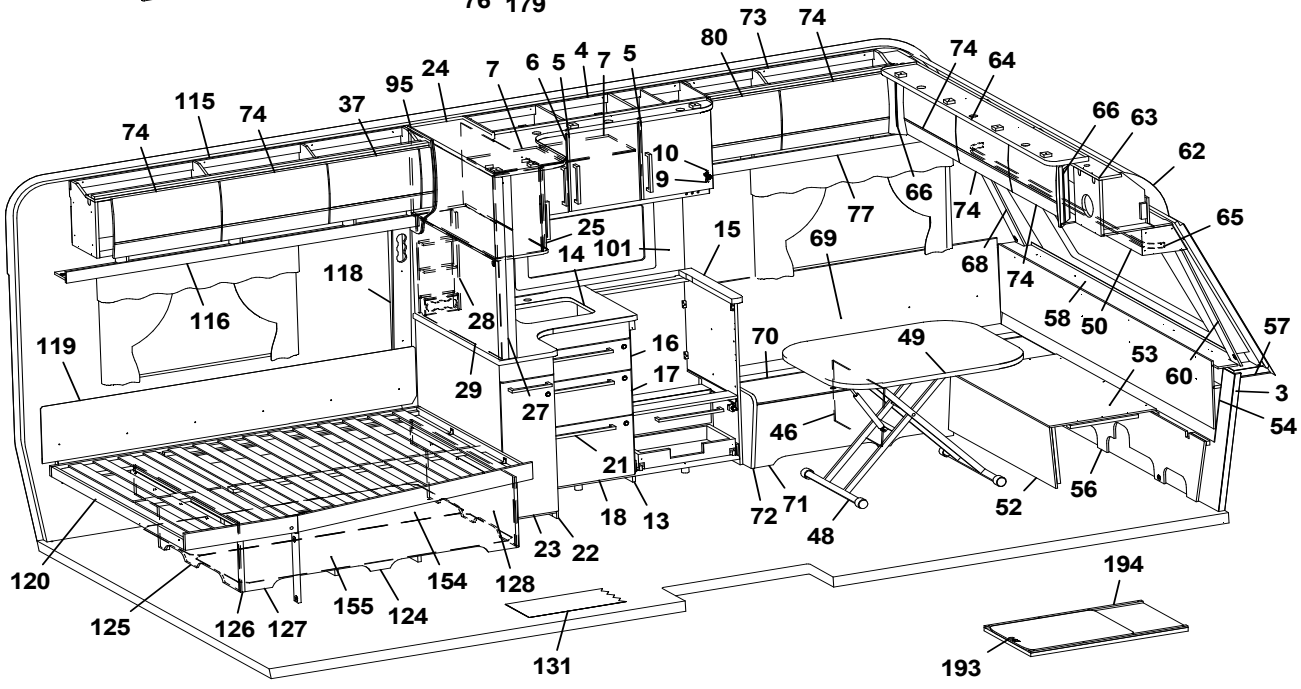
74
115
74
37
95
24
7
6
5
4
7
5
80
73
74
74
64
66
63
62
65
10
9
25
14
101
15
77
66
74
69
68
74
58
50
57
60
3
54
118
116
119
28
29
27
16
17
70
49
53
46
21
18
13
72
71
48
52
56
120
125
126
127
155
124
154
128
23
22
131
194
193

Pos Fig	Det. nr Part. No	Ingår Fitted	OBS!! Ange alltid årsmodell vid beställning av inredning Benämning	OBS!! Specify always year of model when ordering equipment Description
1	318657	M	Tapet vägg/tak	Wall paper
2	318584	M	Tejp tapet 20 mm	Tape, wall paper 20 mm
3	318585	M	Tejp tapet 60 mm	Tape, wall paper 60 mm
4	344960	x	Skåp kök L=1120 kpl. (Vit)	Cupboard kitchen L=1120 cpl. (White)
--	344961	x	Skåp kök L=1120 kpl. (Mekong)	Cupboard kitchen L=1120 cpl. (Mekong)
--	344962	x	Skåp kök L=1120 kpl. (High Gloss)	Cupboard kitchen L=1120 cpl. (High Gloss)
5	343441	x	Lucka H (Vit)	Door R (White)
--	343443	x	Lucka H (Mekong)	Door R (Mekong)
--	343442	x	Lucka H (High Gloss)	Door R (High Gloss)
--	350471	x	Handtag d:o	Handle d:o
6	343453	x	Lucka V (Vit)	Door L (White)
--	343455	x	Lucka V (Mekong)	Door L (Mekong)
--	343454	x	Lucka V (High Gloss)	Door L (High Gloss)
--	350471	x	Handtag d:o	Handle d:o
7	331385M	x	Hylla	Shelf
9	311917	x	Gångjärn	Hinge
10	312588	x	Platta gångjärn	Plate hinge
12	345459	x	Ljusramp köksskåp	Light holder
13	343417	x	Diskbänk trädel u. skiva (Vit)	Kitchen sink without board (White)
--	343506	x	Diskbänk trädel u. skiva (Mekong)	Kitchen sink without board (Mekong)
--	343509	x	Diskbänk trädel u. skiva (High Gloss)	Kitchen sink without board (High Gloss)
--	343511	x	Diskbänk induktion trädel u. skiva (Vit)	Kitchen sink induction w/o board (White)
--	343516	x	Diskbänk induktion trädel u. skiva (Mekong)	Kitchen sink induction w/o board (Mekong)
--	343520	x	Diskbänk induktion trädel u. skiva (High Gloss)	Kitchen sink induction w/o board (High Gloss)
14	336072-K	x	Skiva diskbänk 882x902	Board 882x902
--	344202-K	x	Skiva diskbänk induktion 902x1435, ljus	Board induction 902x1435, light
--	344202-L	x	Skiva diskbänk induktion 902x1435, mörk	Board induction 902x1435, dark
15	335927-K	x	Skiva diskbänk 28x65x560	Board 28x65x560
16	343384	x	Lådförstycke (Vit)	Drawer front (White)
--	343412	x	Lådförstycke (Mekong)	Drawer front (Mekong)
--	343407	x	Lådförstycke (High Gloss)	Drawer front (High Gloss)
--	317514	x	Låda 480x500 d:o	Drawer 480x500 d:o
--	317382	x	Glidskena låda H d:o	Slide bar, drawer R d:o
--	350221	x	Glidskena låda V d:o	Slide bar, drawer L d:o
17	343385	x	Lådförstycke (Vit)	Drawer front (White)
--	343413	x	Lådförstycke (Mekong)	Drawer front (Mekong)
--	343408	x	Lådförstycke (High Gloss)	Drawer front (High Gloss)
--	317514	x	Låda 480x500 d:o	Drawer 480x500 d:o
--	317382	x	Glidskena låda H d:o	Slide bar, drawer R d:o
--	350221	x	Glidskena låda V d:o	Slide bar, drawer L d:o
18	343386	x	Lucka (Vit)	Door (White)
--	343414	x	Lucka (Mekong)	Door (Mekong)
--	343410	x	Lucka (High Gloss)	Door (High Gloss)
--	20-900302	x	Pentrylåda 273x500 d:o	Drawer pentry 273x500 d:o
--	07-800039	x	Rullskena H d:o	Roller rail R d:o
--	07-800038	x	Rullskena V d:o	Roller rail L d:o
21	350472	x	Handtag	Handle
22	343500	x	Utskjut diskbänk (Vit)	Projection kitchen sink (White)
--	343505	x	Utskjut diskbänk (Mekong)	Projection kitchen sink (Mekong)
--	343508	x	Utskjut diskbänk (High Gloss)	Projection kitchen sink (High Gloss)
			M= Metervara T= Tillbehör	M= On the metre T= Accessory

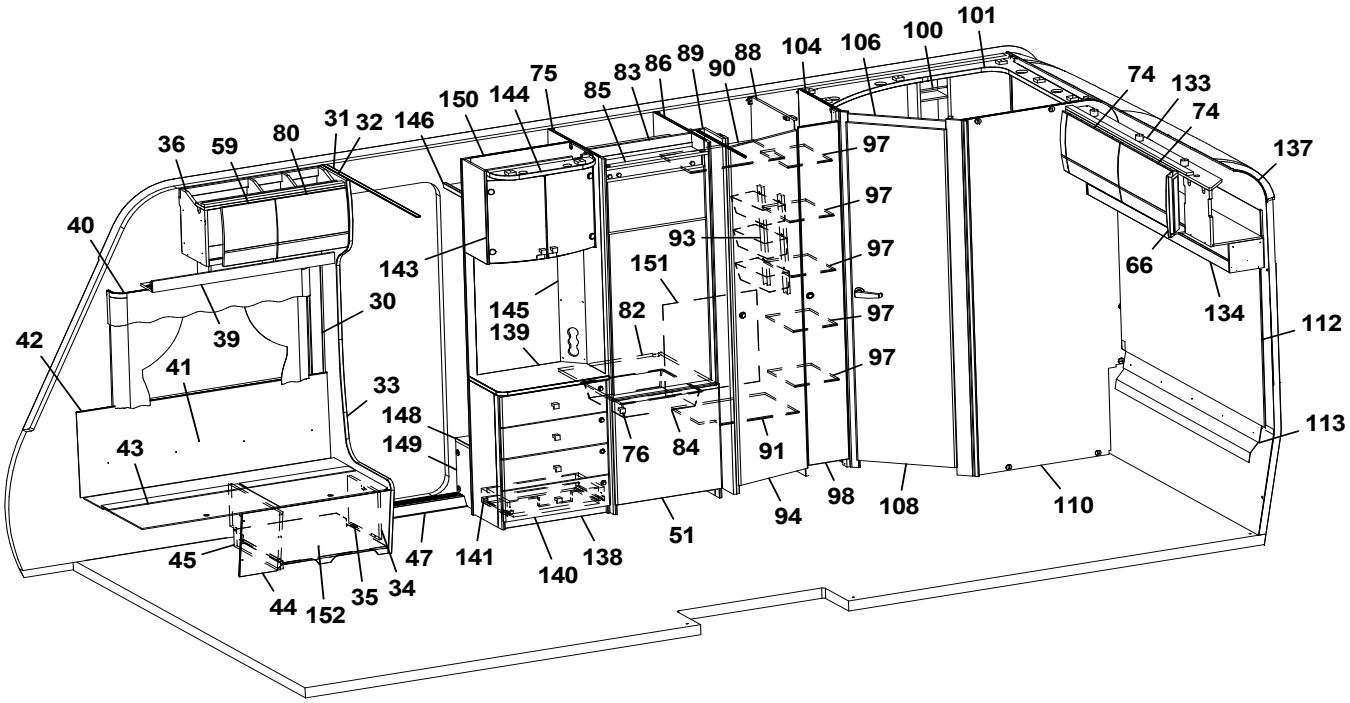
101
100
106
104
88
90
89
86
83
85
75
144
150
146
32
31
80
59
36
40
42
39
41
43
30
33
148
149
143
145
139
151
82
93
97
97
97
97
97
76
84
91
94
98
108
110
113
112
134
66
137
74
133
74
45
44
152
35
34
47
141
140
138
51

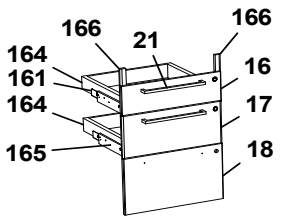
166
21
166
164
161
164
165
16
17
18

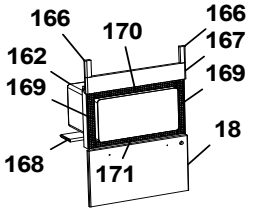
166
170
166
167
162
169
169
168
171
18

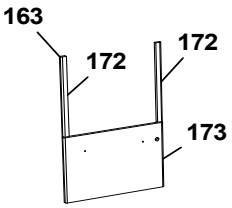
163
172
172
173

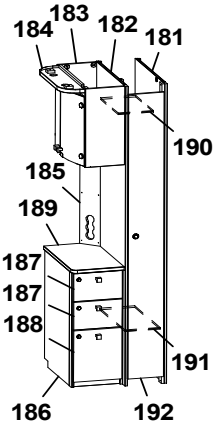
184
183
182
181
190
185
189
187
187
188
191
186
192

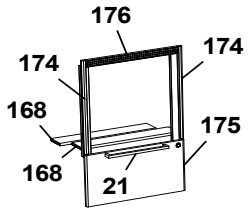
176
174
174
168
175
168
21

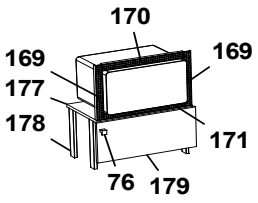
170
169
169
177
178
171
76
179

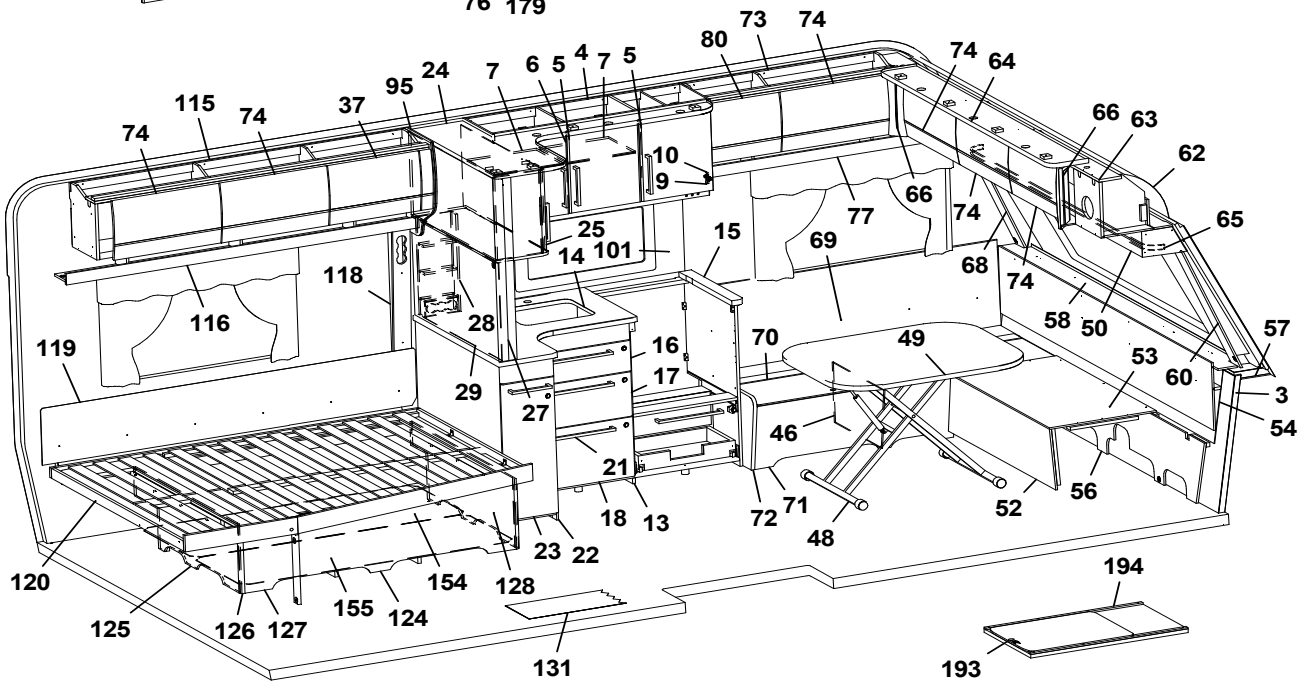
74
115
74
37
95
24
7
6
5
4
7
5
80
73
74
74
64
66
63
62
65
10
9
25
14
101
15
77
66
74
69
68
74
58
50
57
60
3
54
118
116
119
28
29
27
16
17
70
49
53
46
21
18
13
72
71
48
52
56
120
125
126
127
155
124
154
128
23
22
131
194
193

Pos Fig	Det. nr Part. No	Ingår Fitted	OBS!! Ange alltid årsmodell vid beställning av inredning Benämning	OBS!! Specify always year of model when ordering equipment Description
--	319558	x	Bänkutdrag V d:o	Extract L d:o
--	319559	x	Korg d:o	Basket d:o
--	336081-K	x	Skärbräda bänkutdrag	Cutting board extract
23	343502	x	Lucka (Vit)	Door (White)
--	343503	x	Lucka (Mekong)	Door (Mekong)
--	343504	x	Lucka (High Gloss)	Door (High Gloss)
--	350471	x	Handtag d:o	Handle d:o
24	344220	x	Skåp utskjut kökskåp	Cupboard projection
25	344219	x	Lucka acrylplast	Door acryl
--	331220M	x	Hylla	Shelf
--	314350	x	Lås magnet d:o	Lock magnet d:o
--	318381	x	Motstycke magnetlås	Companion part
--	314351	x	Gångjärn d:o	Hinge d:o
27	334341M	x	Stolpe utskjut	Support bar
28	333409M	x	Kryddhylla	Spice rack
29	335710M	x	Skiva 15x537x885	Board 15x537x885
--	319712-A	T	Köksskiva vägg svart fiskben	Protection kitchen, black fishbone
--	319712-G	T	Köksskiva vägg natur skiffer	Protection kitchen, nature slate
30	318962	x	List täck el-kabel B=45 L=2100	Cover strip B=45 L=2100
31	316270	x	List snäpp undre L=2379	List under L=2379
32	316268	x	List snäpp övre L=2379	List upper L=2379
33	344550	x	Stolpe först. L=1948 kpl. m. lucka	Support bar L=1948 cpl. with door
34	343731	x	Lucka	Door
35	312589	x	Gångjärn	Hinge
36	345512	x	Skåp övre elc. L=724	Cupboard upper L=724
--	345513	x	Skåp övre elc. L=724 (High Gloss)	Cupboard upper L=724 (High Gloss)
--	350454	x	Gångjärn	Hinge
37	343181	x	Lucka	Door
--	343184	x	Lucka (High Gloss)	Door (High Gloss)
39	345018	x	Hyllpaket L=938	Shelf L=938
40	350348	x	Skena gardin L=1020	Curtain rod L=1020
41	339356	x	Värmespalt H fram	Air gap R.F.
42	319821	M	List kant mörkbrun	Strip, dark brown
43	343827	x	Lock bäddlåda H F	Cover bedbox R.F.
--	319024	x	Matta grå textil m. tejp d:o	Carpet gray textile with tape d:o
44	343825	x	Front bäddlåda H F	Front bed box R.F.
--	343826	T	Front bäddlåda H F (centraldammsugare)	Front bed box R.F. (central vacuum cleaner)
45	342495	x	Stöd bäddlåda HF	Support bed box
46	312825	x	Stöd bäddlåda VF	Support bed box
47	314687	x	Tröskel aluminium L=850	Threshold aluminium L=850
48	310083	x	Bordsstativ	Table stand
--	350474	T	Bordsstativ enpelar	Table stand single pillar
49	343248	x	Bordsskiva 800x1000	Table top 800x1000
50	345511	x	Hyllpaket L=2360	Shelf L=2360
51	343736	x	Lucka H 550x570	Door R 550x570
--	316799	x	Gångjärn d:o	Hinge d:o
--	312588	x	Platta gångjärn d:o	Plate hinge d:o
52	331245M	x	Front bäddlåda gavel	Front bed box gable
53	331246M	x	Skiva rundsittgrupp	Sheet seat
54	340578	x	Värmespalt gavel fram	Air gap
			M= Metervara T= Tillbehör	M= On the metre T= Accessory

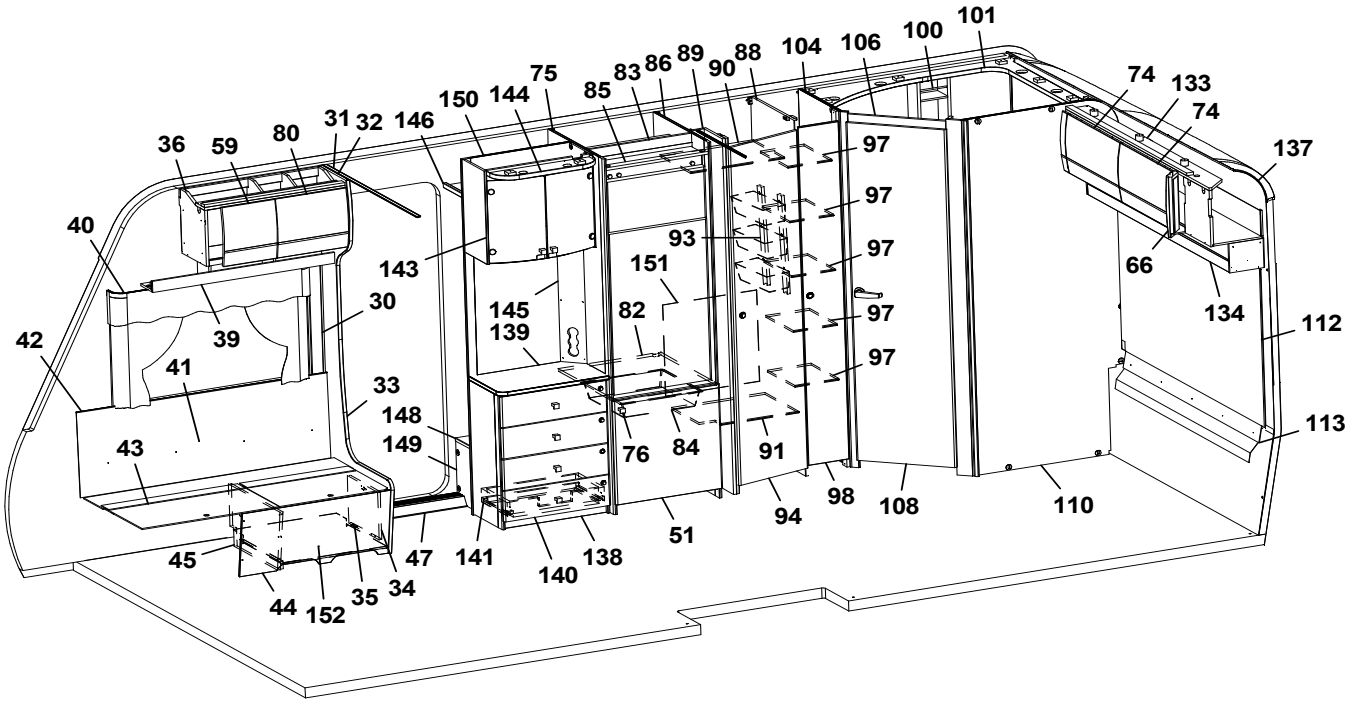
101
100
106
104
88
90
89
86
83
85
75
144
150
146
32
31
80
59
36
40
42
39
41
30
33
43
45
44
152
35
34
47
141
140
138
51
148
149
143
145
139
82
151
93
76
84
91
94
98
108
110
97
97
97
97
97
74
133
74
137
66
134
112
113

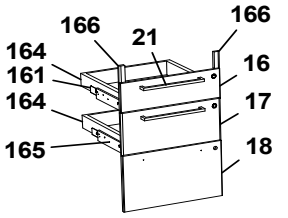
166
21
166
164
161
164
165
16
17
18

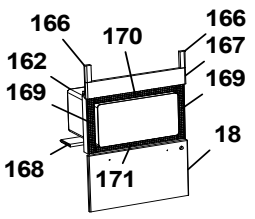
166
170
166
167
162
169
169
168
171
18

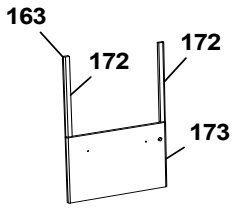
163
172
172
173

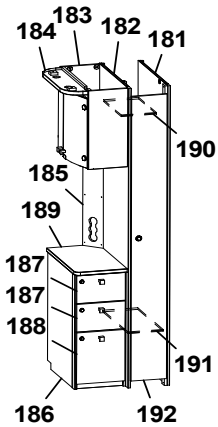
184
183
182
181
190
185
189
187
187
188
191
186
192

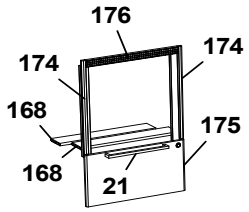
176
174
174
168
175
168
21

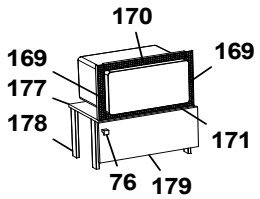
170
169
169
177
178
171
76
179

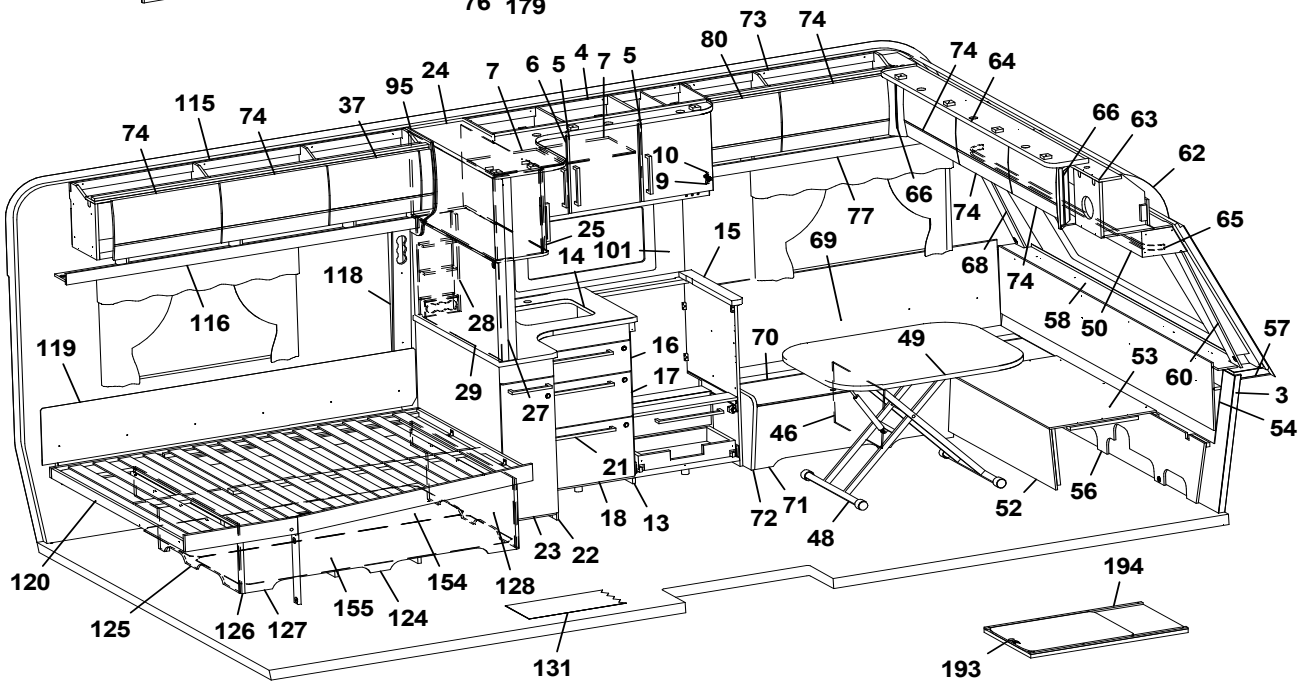
74
115
74
37
95
24
7
6
5
4
7
5
80
73
74
74
64
66
63
62
65
10
9
25
14
101
15
77
66
74
69
68
74
58
50
57
60
3
54
118
116
119
28
29
27
16
17
70
49
53
46
21
18
13
72
71
48
52
56
120
125
126
127
155
124
154
128
23
22
131
194
193

Pos Fig	Det. nr Part. No	Ingår Fitted	OBS!! Ange alltid årsmodell vid beställning av inredning Benämning	OBS!! Specify always year of model when ordering equipment Description
56	340520	x	Stöd sittgrupp	Support
57	215275	x	Hylla front kpl. L=2366	Shelf front cpl. L=2366
58	345285	x	Front/hylla kpl.	Front/shelf cpl.
--	345362	x	Hylla m. belysning "Björn" (Customized)	Shelf with lighting "Bear" (Customized)
59	343180	x	Lucka	Door
--	343183	x	Lucka (High Gloss)	Door (High Gloss)
60	344475	x	Hörn front H	Front corner R
62	316067	x	Täckskiva radie fram 1x380x2360	Cover plate radius front 1x380x2360
--	313884	x	List plast radie L=2379	List L=2379
63	345502	x	Skåp gavel fram L=2360	Cupboard L=2360
--	345503	x	Skåp gavel fram L=2360 (High Gloss)	Cupboard L=2360 (High Gloss)
--	350454	x	Gångjärn d:o	Hinge d:o
64	344768	x	Ljusramp gavelskåp L=1810	Light holder L=1810
65	350349	x	Skena gardin L=1920	Curtain rod L=1920
66	343294	x	Ljushörn (High Gloss)	Light corner (High Gloss)
68	344474	x	Hörn front V	Front corner L
69	337171	x	Värmespalt V fram	Air gap L.F.
70	345393	x	Lock bäddlåda V F	Cover bed box L.F
--	319024	x	Matta grå textil m. tejp d:o	Carpet gray textile with tape d:o
71	339504	x	Front bäddlåda V F	Front bed box L.F.
72	343469	x	Gavel bäddlåda V F	Gable bed box L.F
73	345505	x	Skåp övre L=1004	Cupboard upper L=1004
--	345506	x	Skåp övre L=1004 (High Gloss)	Cupboard upper L=1004 (High Gloss)
--	350454	x	Gångjärn d:o	Hinge d:o
74	343182	x	Lucka	Door
--	343185	x	Lucka (High Gloss)	Door (High Gloss)
75	342304	x	Vägg kyl V	Wall refrigerator L
76	350473	x	Handtag knopp	Handle knob
77	344535	x	Hyllpaket L=1218	Shelf L=1218
80	344829	x	Lucka	Door
--	344830	x	Lucka (High Gloss)	Door (High Gloss)
82	340675	x	Hylla under kyl	Shelf under refrigerator
83	342309	x	Bakstycke stopp kyl	Back cupboard
84	310325	x	Trådback vit 85x427x427	Tray 85x427x427
--	312712	x	Glidlist trådback (säljes i par)	Sliding strip tray (pair)
85	342306	x	List folierad L = 528	List foiled L = 528
86	342314	x	Vägg kyl H	Wall refrigerator R
88	339622	x	Vägg garderob	Wall wardrobe
89	339626	x	Nisch, vikdörr	Niche folding door
--	314917	x	Skena draperi L=1190	Drapery rail L=1190
90	331279M	x	Hylla garderob övre	Shelf wardrobe upper
91	339624	x	Hylla garderob nedre	Shelf wardrobe under
93	319759	x	Korg, garderob	Basket, wardrobe
--	335802	x	List för korgar	List för baskets
94	342238	x	Dörr 415x1850	Door 415x1850
95	343228	x	Gavel	Gable
96	314917	x	Skena draperi L=1190	Drapery rail L=1190
97	339630	x	Hylla	Shelf
98	339633	x	Dörr kpl. 210x1850	Door cpl. 210x1850
101	319858-F	T	Köksskiva vägg svart fiskben	Protection kitchen, black fishbone
			M= Metervara T= Tillbehör	M= On the metre T= Accessory

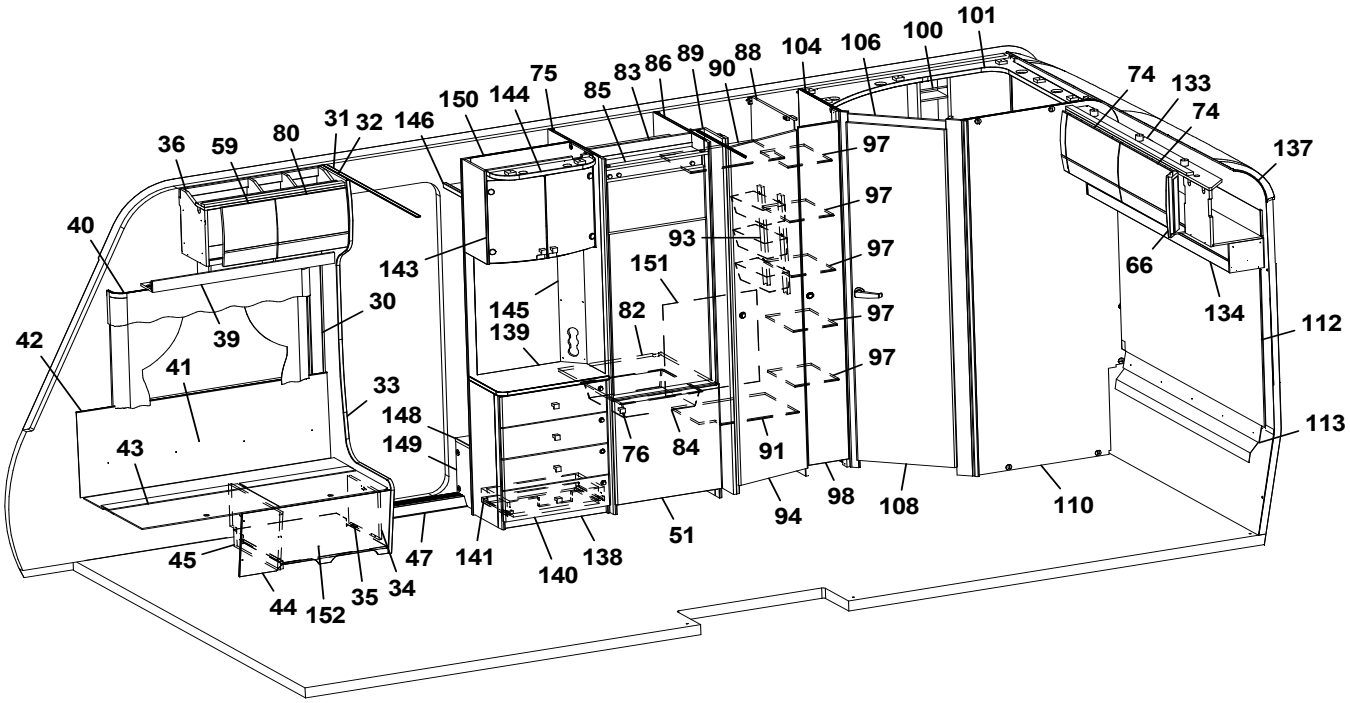
101
100
106
104
88
90
89
86
83
85
75
144
150
146
31
32
80
59
36
40
42
39
41
30
33
43
45
44
152
35
34
47
141
140
138
51
148
149
143
145
139
82
151
93
76
84
91
94
98
108
110
97
97
97
97
97
74
133
74
137
66
134
112
113

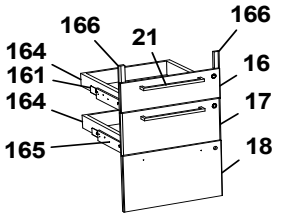
166
21
166
164
161
164
165
16
17
18

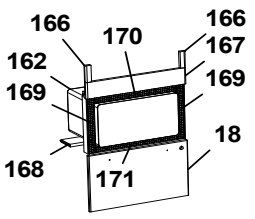
166
170
166
167
162
169
169
168
171
18

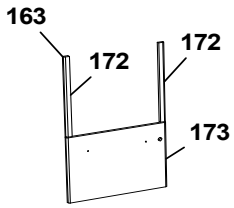
163
172
172
173

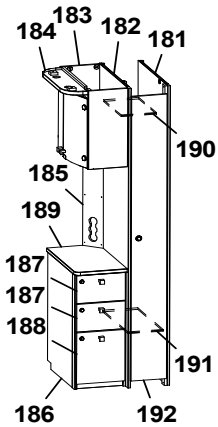
184
183
182
181
190
185
189
187
187
188
191
186
192

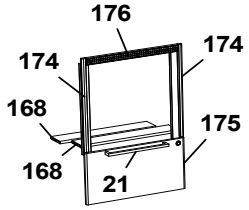
176
174
174
168
168
175
21

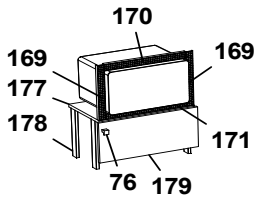
170
169
169
177
178
171
76
179

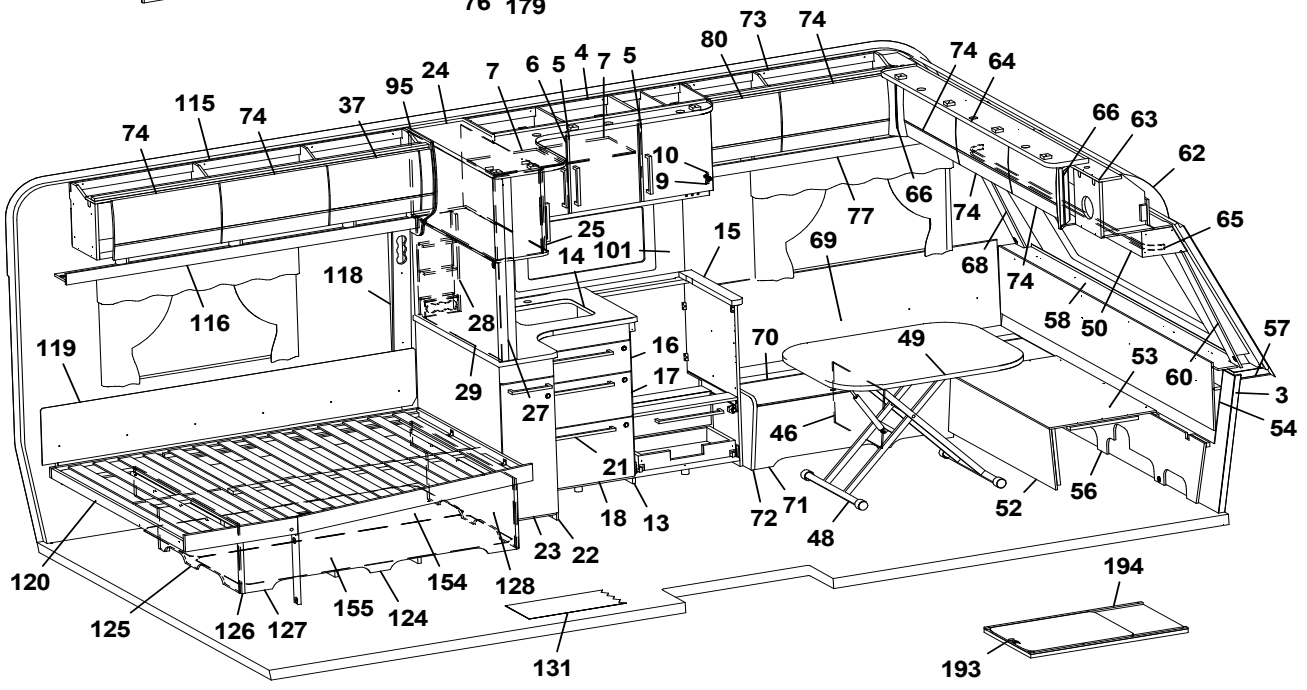
74
115
74
37
95
24
7
6
5
4
7
5
80
73
74
74
64
66
63
62
65
10
9
25
14
101
15
77
66
74
69
68
74
58
50
57
60
3
54
118
116
119
28
29
27
16
17
70
49
53
46
21
18
13
72
71
48
52
56
120
125
126
127
155
124
154
128
23
22
131
194
193

Pos Fig	Det. nr Part. No	Ingår Fitted	OBS!! Ange alltid årsmodell vid beställning av inredning Benämning	OBS!! Specify always year of model when ordering equipment Description
--	319858-G	T	Köksskiva vägg natur skiffer	Protection kitchen, nature slate
100	337131	x	Hylla	Shelf
101	337129	x	Ljusramp tvättrum	Light holder washroom
104	345498	x	Vägg tvättrum	Wall washroom
106	331248M	x	Tröskel 60x480	Threshold 60x480
108	342597	x	Dörr kpl. 490x1850	Door cpl. 490x1850
110	345312	x	Vägg tvättrum bakre kpl. 861x1948	Wall washroom rear cpl. 861x1948
112	343374	x	Sänggavel kpl. m. tyg	Headboard cpl. with fabric
113	344424	x	Värmespalt	Air gap
115	345033	x	Skåp övre L=1747	Cupboard upper L=1747
--	345034	x	Skåp övre L=1747 (High Gloss)	Cupboard upper L=1747 (High Gloss)
--	350454	x	Gångjärn d:o	Hinge d:o
116	343213	x	Hyllpaket L=1816	Shelf L=1816
118	343352	x	Front el-uttag 90x731	Front outlet 90x731
119	338121	x	Värmespalt	Air gap
120	342636	x	Sängram u. ribbotten	Bed bottom without laths
--	342682	x	Ribbotten kpl.	Laths bottom cpl.
--	311985	x	Ribba sängbotten L=718 B=63	Lath bed bottom L=718 B=63
--	312046	x	Band t. ribbotten	Band for laths bottom
124	340187	x	Sänglåda kpl.	Bed box cpl.
--	315203	x	Regel 17,5x55x1415	Wood lath pine 17,5x55x1415
125	340197	x	Gavel säng V	Gable bed L
126	319776	x	List hörn L=2500	Corner strip L=2500
127	339426	x	Front säng	Front bed
128	340195	x	Gavel säng H	Gable bed R
131	319230	T	Matta golv, gråsten	Carpet floor, greystone
--	319393	T	Matta golv, antik planka	Carpet floor, antique plank
133	344972	x	Skåp gavel bak L=1510	Cupboard gable L=1510
--	344973	x	Skåp gavel bak L=1510 (High Gloss)	Cupboard gable L=1510 (High Gloss)
--	350454	x	Gångjärn d:o	Hinge d:o
134	345047	x	Hyllpaket L=1486	Shelf L=1486
137	216066	x	Täckskiva radie bak 1x275x2360	Cover plate radius back 1x275x2360
138	343583	x	TV-bänk kpl. u. skiva	TV-bench cpl. whitout board
139	343590-K	x	Skiva TV-bänk, ljus	Board, light
--	343590-L	T	Skiva TV-bänk, mörk	Board, dark
140	343591	x	Lådförstycke	Drawer front
141	20-900302	x	Pentrylåda 273x500 d:o	Drawer pentry 273x500 d:o
--	07-800039	x	Rullskena H d:o	Roller rail R d:o
--	07-800038	x	Rullskena V d:o	Roller rail L d:o
143	345507	x	Skåp bar kpl. 512x560	Coctail cabinet cpl. 512x560
--	330180	x	Hylla hållare flaskor	Shelf bottle holder
--	343667	x	Lucka H d:o	Door R d:o
--	343666	x	Lucka V d:o	Door L d:o
--	318379	x	Gångjärn d:o	Hinge d:o
--	318380	x	Täckhatt d:o	Cover d:o
--	312588	x	Platta gångjärn d:o	Plate hinge d:o
144	344883	x	Ljusramp	Light holder
145	343721	x	Front el-uttag 130x675	Front outlet 130x675
146	331910M	x	Hylla garderob övre	Shelf
148	319866	x	Hylla insteg	Shelf
			M= Metervara T= Tillbehör	M= On the metre T= Accessory

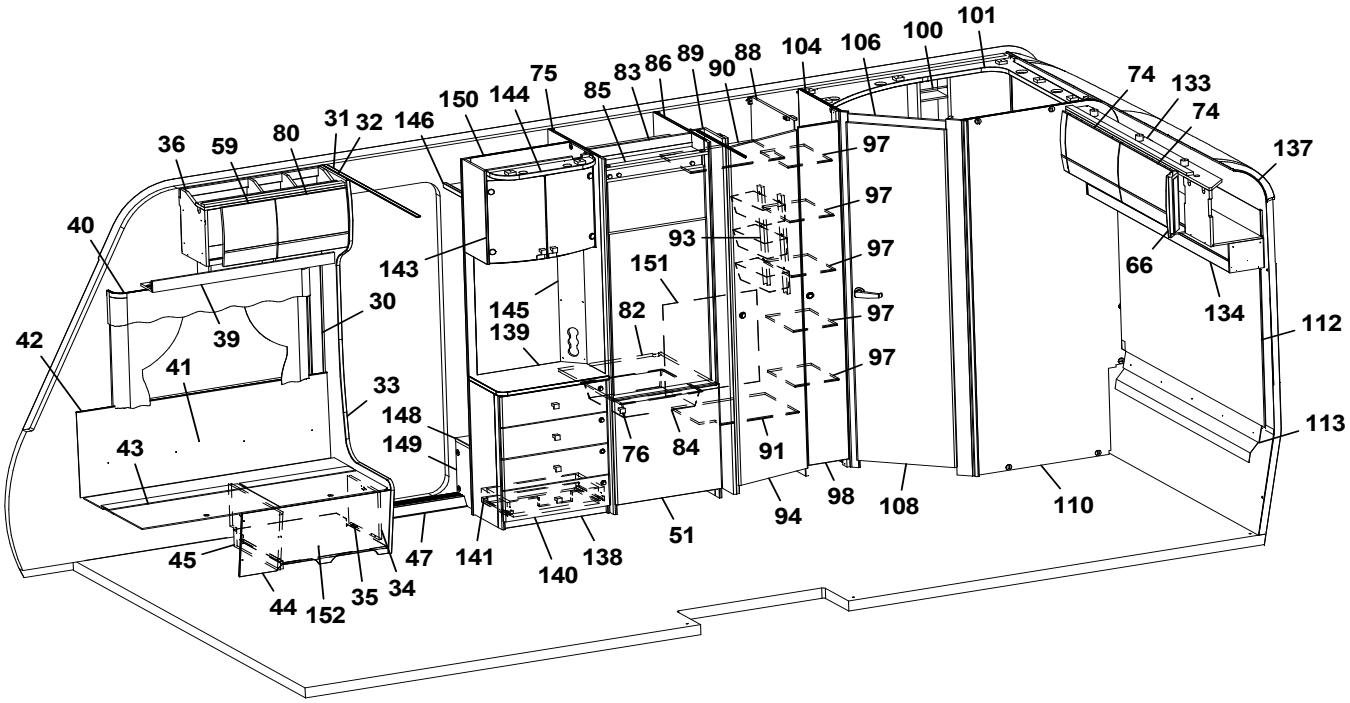
101
100
106
104
88
90
89
86
83
85
75
144
150
146
31
32
80
59
36
40
42
39
41
43
30
33
148
149
143
145
139
151
82
93
97
97
97
97
97
74
133
74
137
66
134
112
113
76
84
91
94
98
108
110
51
138
140
141
47
34
35
152
44
45

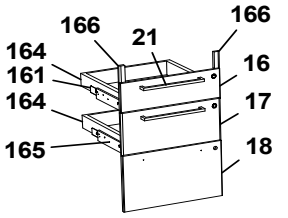
166
21
166
164
161
164
165
16
17
18

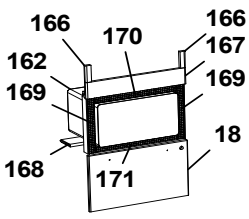
166
170
166
167
162
169
169
168
171
18

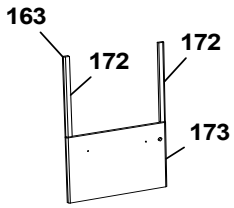
163
172
172
173

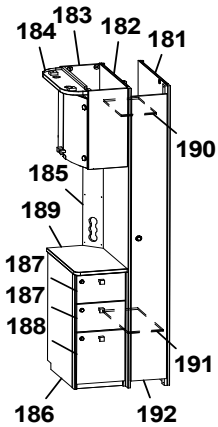
184
183
182
181
190
185
189
187
187
188
191
186
192

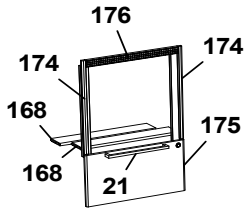
176
174
174
168
175
168
21

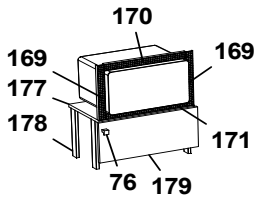
170
169
169
177
178
171
76
179

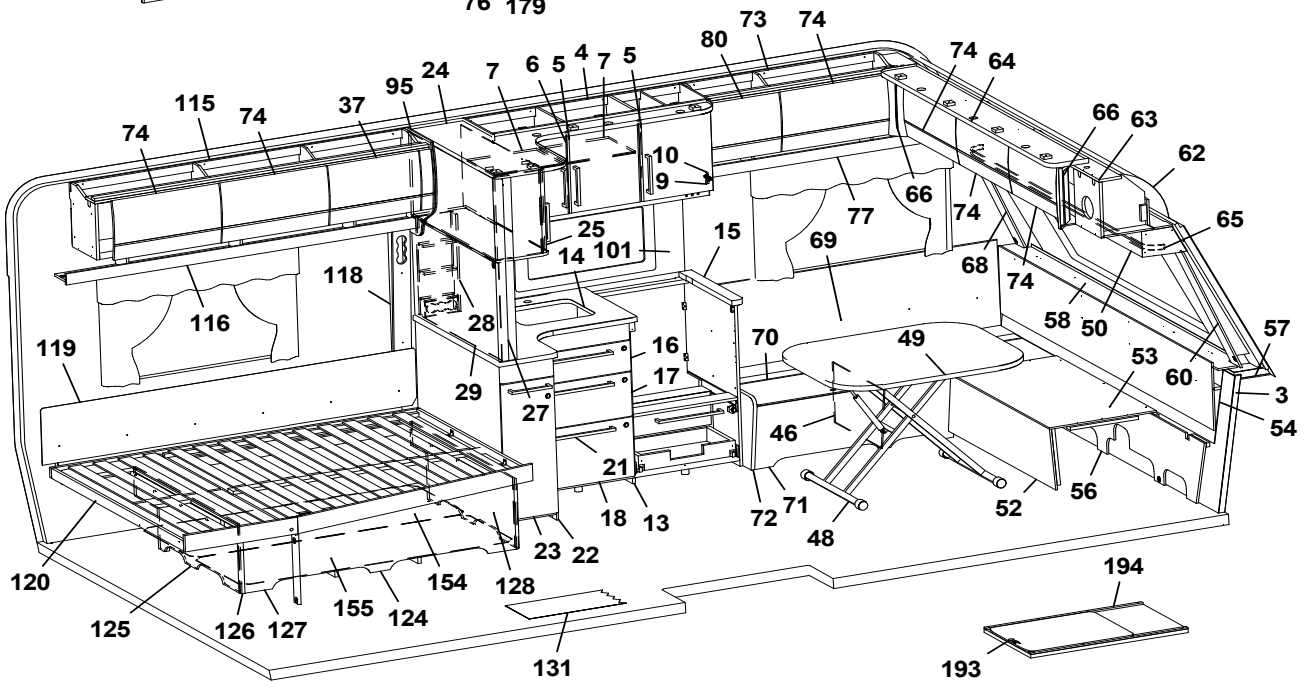
73
74
80
74
64
24
95
7
6
5
4
7
5
115
74
37
74
10
9
66
63
62
66
74
77
65
25
14
101
15
69
68
74
118
116
28
58
50
57
119
16
70
49
53
60
3
29
17
27
54
46
21
18
13
72
71
48
52
56
120
23
22
154
128
125
126
127
155
124
131
194
193

Pos Fig	Det. nr Part. No	Ingår Fitted	OBS!! Ange alltid årsmodell vid beställning av inredning Benämning	OBS!! Specify always year of model when ordering equipment Description
149	336618	x	Front hylla garderob	Front
150	343654	x	Vägg instegsgarderob kpl. 565x1948	Wall wardrobe cpl. 565x1948
151	336261	x	Täckskiva exp.kärl	Cover expansion vessel
152	402122	x	Plåt skofack	Plate shoe compartment
154	343621	x	Luftspalt sänglåda	Air gap bed box
155	343620	x	Luftspalt sänglåda	Air gap bed box
161	343470	x	Monteringssats kpl. lådor (Vit)	Mounting kit cpl. drawers (White)
--	343471	x	Monteringssats kpl. lådor (Mekong)	Mounting kit cpl. drawers (Mekong)
--	343472	x	Monteringssats kpl. lådor (High Gloss)	Mounting kit cpl. drawers (High Gloss)
162	343484	T	Monteringssats kpl. mikro (Vit)	Mounting kit cpl. micro (White)
--	343485	T	Monteringssats kpl. mikro (Mekong)	Mounting kit cpl. micro (Mekong)
--	343486	T	Monteringssats kpl. mikro (High Gloss)	Mounting kit cpl. micro (High Gloss)
163	343487	T	Monteringssats kpl. ugn (Vit)	Mounting kit cpl. oven (White)
--	343488	T	Monteringssats kpl. ugn (Mekong)	Mounting kit cpl. oven (Mekong)
--	343489	T	Monteringssats kpl. ugn (High Gloss)	Mounting kit cpl. oven (High Gloss)
164	317514	x	Låda 480x500	Drawer 480x500
165	317382	x	Glidskena låda H	Slide bar, drawer R
--	350221	x	Glidskena låda V	Slide bar, drawer L
--	801701	x	Skruv 6x16 d:o	Screw 6x16 d:o
166	336092	x	Passbit 16x30x95 (Mekong)	Gauge block 16x30x95 (Mekong)
167	335936	T	Front	Front
168	333287M	T	Skiva distans 15x100x547,5	Sheet distance 15x100x547,5
169	402108	T	Galler vent. mikro 38x318	Grating vent. micro 38x318
170	402109	T	Galler vent. mikro 38x448	Grating vent. micro 38x448
171	402110	T	Galler vent. mikro 33x448	Grating vent. micro 33x448
172	336086	T	Passbit 16x30x460	Gauge block 16x30x460
173	343490	T	Lucka (Vit)	Door (White)
--	343491	T	Lucka (Mekong)	Door (Mekong)
--	343492	T	Lucka (High Gloss)	Door (High Gloss)
174	342139	T	List L=538 (diskbänk induktion)	List (kitchen sink induction) L=538
175	343390	T	Lucka (diskb. induktion) 299x550 (Vit)	Door (kitch. sink induct.) 299x550 (White)
--	343392	T	Lucka (diskb. induktion) 299x550 (Mekong)	Door (kitch. sink induct.) 299x550 (Mekong)
--	343391	T	Lucka (diskb. induktion) 299x550 (High Gloss)	Door (kitch. sink induct.) 299x550 (High Gloss)
--	20-900302	x	Pentrylåda 273x500 d:o	Drawer pentry 273x500 d:o
--	07-800039	x	Rullskena H d:o	Roller rail R d:o
--	07-800038	x	Rullskena V d:o	Roller rail L d:o
176	402107	T	Galler ugn (diskb. induktion) 35x503	Grating oven (kitch. sink induct.) 35x503
177	342316	T	Hylla mikro	Shelf
178	342315	T	List folierad L=283	List folierad L=283
179	343880	T	Lucka 228x550	Door 228x550
--	316799	x	Gångjärn d:o	Hinge d:o
--	312588	x	Platta gångjärn d:o	Plate hinge d:o
181	344383	T	Vägg garderob kpl.	Wall wardrobe cpl.
182	344384	T	Vägg garderob kpl.	Wall wardrobe cpl.
183	345560	T	Skåp bar kpl.	Coctail cabinet cpl.
--	330180	x	Hylla hållare flaskor	Shelf bottle holder
--	343667	x	Lucka H d:o	Door R d:o
--	343666	x	Lucka V d:o	Door L d:o
--	318379	x	Gångjärn d:o	Hinge d:o
--	318380	x	Täckhatt d:o	Cover d:o
			M= Metervara T= Tillbehör	M= On the metre T= Accessory

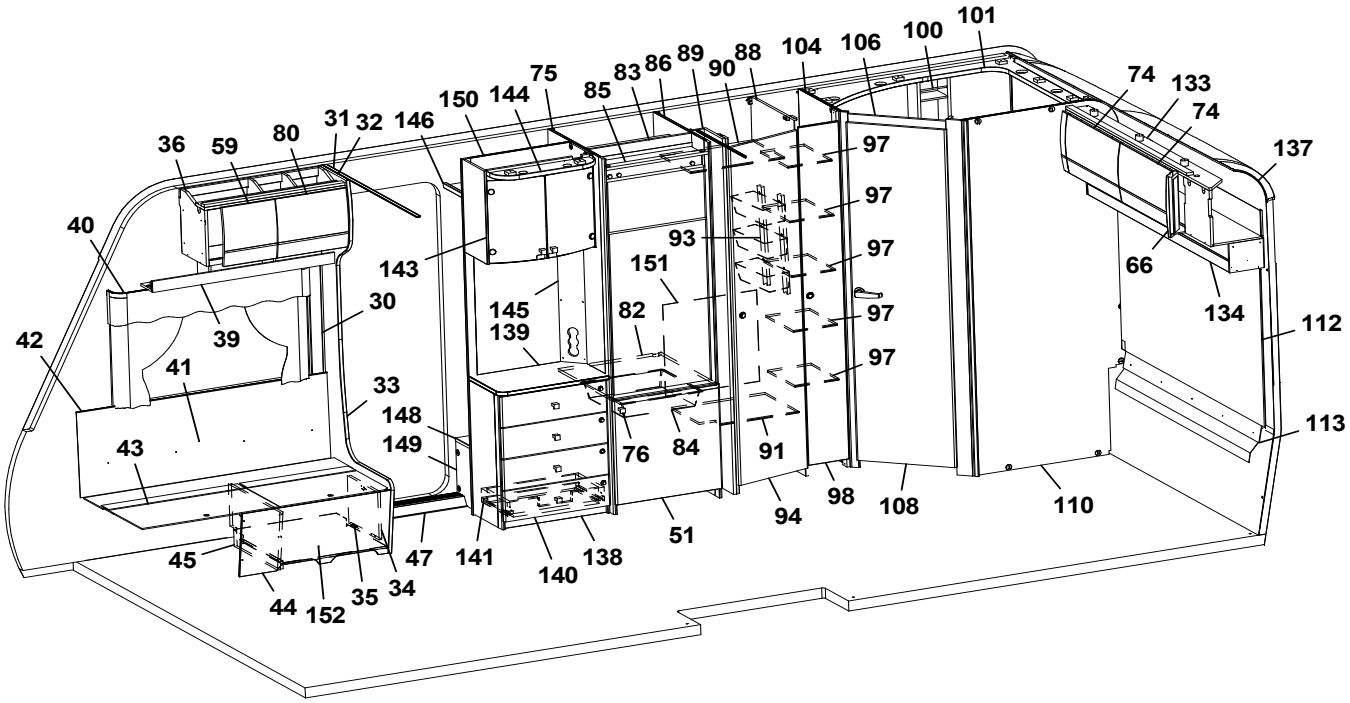
101
100
106
104
88
90
89
86
83
85
75
144
150
146
31
32
80
59
36
40
42
39
41
30
33
43
45
44
152
35
34
47
141
140
138
51
148
149
143
145
139
151
82
76
84
91
93
97
94
98
108
110
74
133
137
66
134
112
113

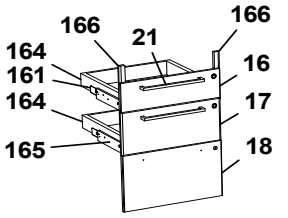
166
21
164
161
16
17
165
18

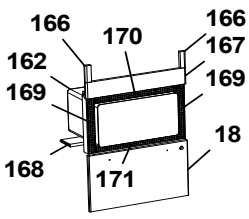
166
170
167
162
169
168
171
18

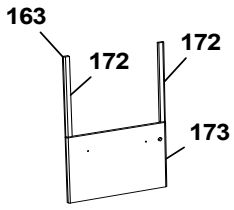
163
172
173

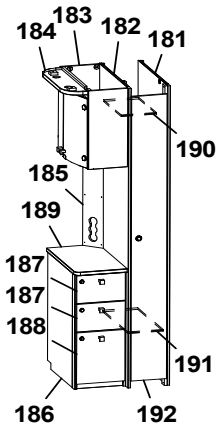
184
183
182
181
190
185
189
187
188
191
186
192

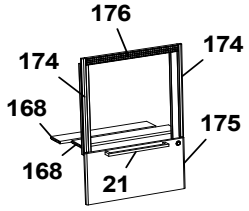
176
174
168
175
21

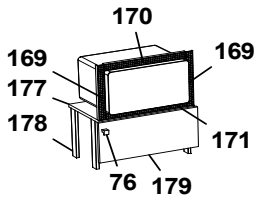
170
169
177
178
171
76
179

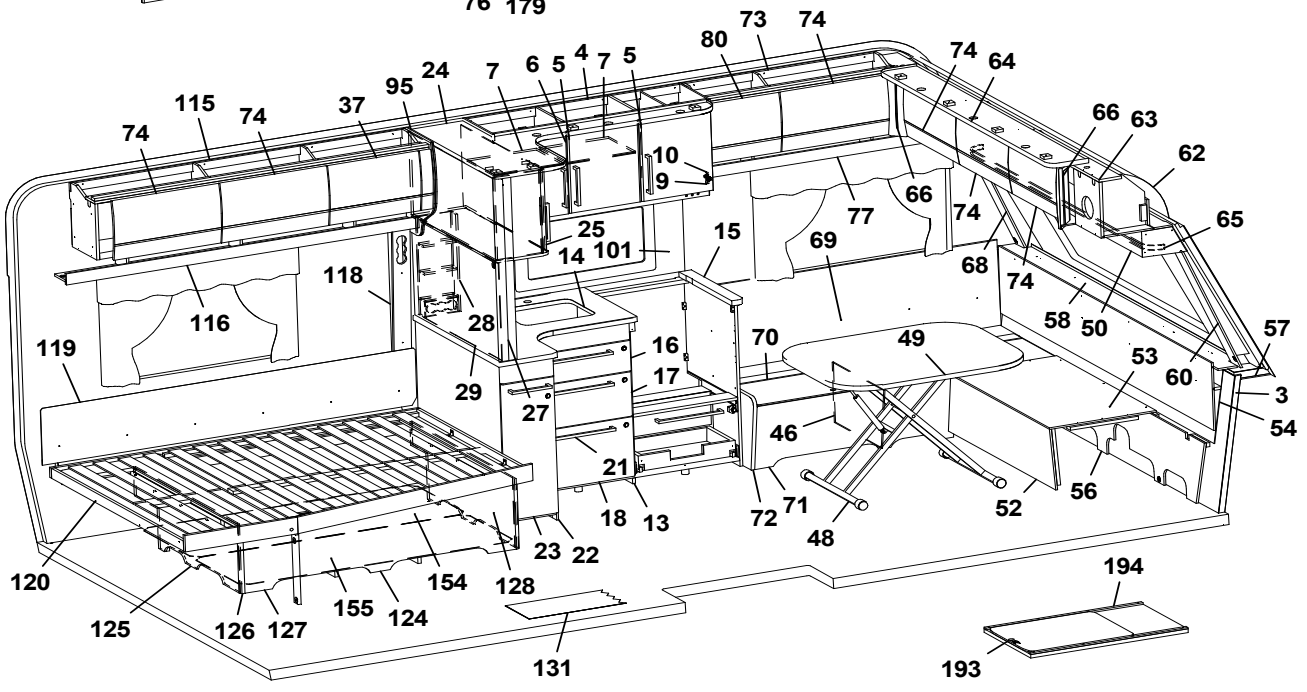
74
115
37
95
24
7
6
5
4
5
80
73
64
66
63
62
65
10
9
25
14
101
15
77
69
68
58
50
57
60
3
54
118
116
119
28
29
27
16
17
70
49
53
46
21
18
13
72
71
48
52
56
120
125
126
127
155
124
154
128
23
22
131
194
193

Pos Fig	Det. nr Part. No	Ingår Fitted	OBS!! Ange alltid årsmodell vid beställning av inredning Benämning	OBS!! Specify always year of model when ordering equipment Description
--	312588	x	Platta gångjärn d:o	Plate hinge d:o
184	344883	T	Ljusramp L=532	Light holder L=532
185	344387	T	Front el-uttag 130x665	Front outlet 130x665
186	343992	T	Hurts kpl. u skiva	Cupboard cpl. without board
189	343987-K	T	Skiva hurts, ljus	Board cupboard, light
--	343987-L	T	Skiva hurts, mörk	Board cupboard, dark
190	343092	T	Hylla garderob övre	Shelf wardrobe upper
191	343089	T	Hylla garderob nedre	Shelf wardrobe lower
192	344385	T	Dörr garderob 205x1850	Door wardrobe 205x1850
193	341192	T	Utdragsskiva bord 450x550	Sliding leaf 450x550
194	341193	T	Låda utdragsskiva	Box sliding leaf

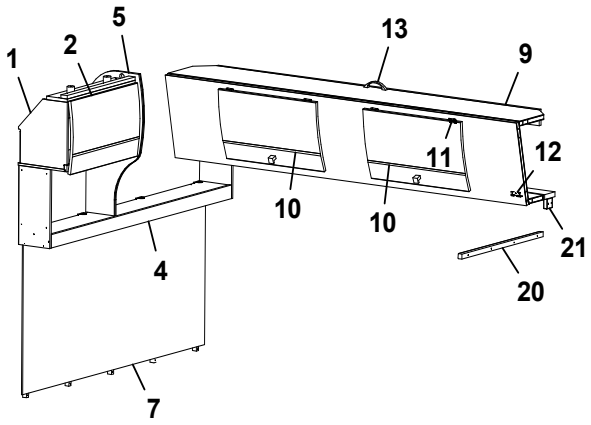
1
2
5
13
9
11
12
10
10
21
4
20
7

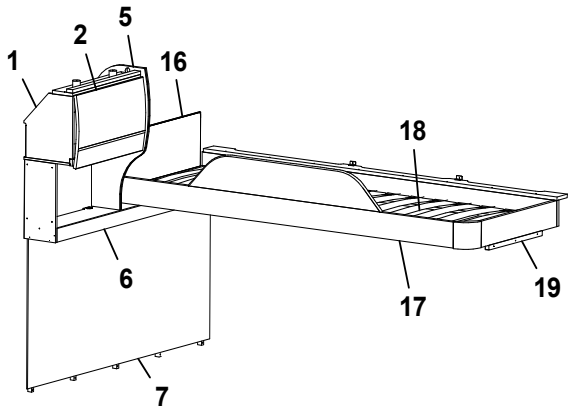
1
2
5
16
18
6
17
19
7

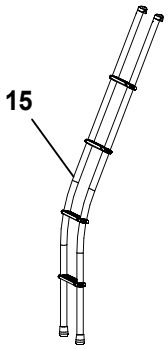
15

Pos Fig	Det. nr Part. No	Ingår Fitted	OBS!! Ange alltid årsmodell vid beställning av inredning Benämning	OBS!! Specify always year of model when ordering equipment Description
1	343842	x	Skåp gavel bak L=560	Cupboard gable L=560
--	343847	x	Skåp gavel bak L=560 (High Gloss)	Cupboard gable L=560 (High Gloss)
2	343182	x	Lucka	Door
--	343185	x	Lucka (High Gloss)	Door (High Gloss)
--	350454	x	Gångjärn	Hinge
4	345567	x	Hyllpaket L=1510 (u. urtag för högtalare)	Shelf L=1510 (without holes for speakers)
--	345568	x	Hyllpaket L=1510 (m. urtag för högtalare)	Shelf L=1510 (with holes for speakers)
5	345570	x	Gavel rundad	Gable
6	345569	x	Hyllpaket L=1510 (u. urtag för högtalare)	Shelf L=1510 (without holes for speakers)
--	345570	x	Hyllpaket L=1510 (m. urtag för högtalare)	Shelf L=1510 (with holes for speakers)
7	344183	x	Sänggavel kpl. med tyg	Headboard cpl. with fabric
9	343912	x	Överbäddskåp L=1980	Upper bed L1980
--	343913	x	Överbäddskåp L=1980 (High Gloss)	Upper bed L1980 (High Gloss)
--	339839M	x	Regel låsning	Lock bar
--	375813	x	Rasskydd ö-bäddskåp	Protective plate
10	343914	x	Lucka	Door
--	343915	x	Lucka (High Gloss)	Door (High Gloss)
11	860402	x	Gångjärn	Hinge
12	860405	x	Gångjärn	Hinge
13	350129	x	Handtag	Handle
15	350534	T	Stege ö-bäddsskåp böjd	Ladder upper bed bent
16	321209	x	Värmespalt gavel	Air gap gable
17	336381	x	Sängram vån.säng V u. ribbotten	Bed bottom L without laths
18	325430	x	Ribbotten kpl.	Laths bottom cpl.
--	311985	x	Ribba sängbotten L=718 B=63	Lath bed bottom L=718 B=63
--	312046	x	Band t. ribbotten	Band for laths bottom
19	331961M	x	Bärregel 440x22x22	Bearing rail 440x22x22
20	331698M	x	Bärregel 670x22x22	Bearing rail 670x22x22
21	331701M	x	Kloss bärregel	Block bearing rail

T= Tillbehör

T= Accessory

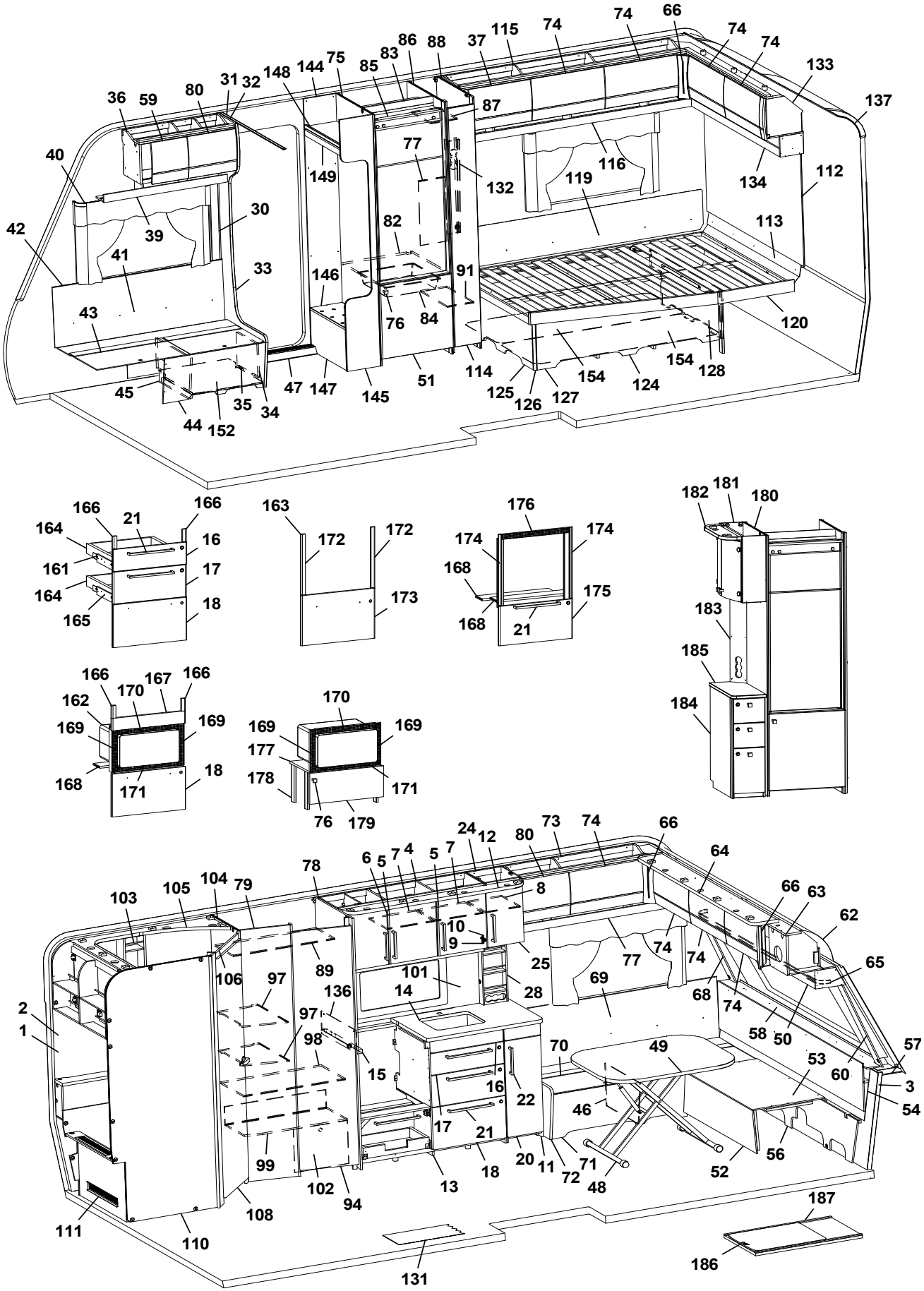
1
2
3
4
5
6
7
8
9
10
11
12
13
14
15
16
17
18
20
21
22
24
25
28
30
31
32
33
34
35
36
37
39
40
41
42
43
44
45
46
47
48
49
50
51
52
53
54
56
57
58
59
60
62
63
64
65
66
68
69
70
71
72
73
74
75
76
77
78
79
80
82
83
84
85
86
87
88
89
91
94
97
98
99
101
102
103
104
105
106
108
110
111
112
113
114
115
116
119
120
124
125
126
127
128
131
132
133
134
136
137
144
145
146
147
148
149
152
154
163
164
165
166
167
168
169
170
171
172
173
174
175
176
177
178
179
180
181
182
183
184
185
186
187

Pos Fig	Det. nr Part. No	Ingår Fitted	OBS!! Ange alltid årsmodell vid beställning av inredning Benämning	OBS!! Specify always year of model when ordering equipment Description
1	318657	M	Tapet vägg/tak	Wall paper
2	318584	M	Tejp tapet 20 mm	Tape, wall paper 20 mm
3	318585	M	Tejp tapet 60 mm	Tape, wall paper 60 mm
4	345235	x	Skåp kök L=1120 kpl. (Vit)	Cupboard kitchen L=1120 cpl. (White)
--	345236	x	Skåp kök L=1120 kpl. (Mekong)	Cupboard kitchen L=1120 cpl. (Mekong)
--	345237	x	Skåp kök L=1120 kpl. (High Gloss)	Cupboard kitchen L=1120 cpl. (High Gloss)
5	343441	x	Lucka H (Vit)	Door R (White)
--	343443	x	Lucka H (Mekong)	Door R (Mekong)
--	343442	x	Lucka H (High Gloss)	Door R (High Gloss)
--	350471	x	Handtag d:o	Handle d:o
6	343453	x	Lucka V (Vit)	Door L (White)
--	343455	x	Lucka V (Mekong)	Door L (Mekong)
--	343454	x	Lucka V (High Gloss)	Door L (High Gloss)
--	350471	x	Handtag d:o	Handle d:o
7	331385M	x	Hylla	Shelf
8	343479	x	Hylla	Shelf
9	311917	x	Gångjärn	Hinge
10	312588	x	Platta gångjärn	Plate hinge
11	343395	x	Utskjut diskbänk (Vit)	Projection kitchen sink (White)
--	343400	x	Utskjut diskbänk (Mekong)	Projection kitchen sink (Mekong)
--	343399	x	Utskjut diskbänk (High Gloss)	Projection kitchen sink (High Gloss)
12	345455	x	Ljusramp köksskåp L=1386	Light holder kitchen L=1386
13	343524	x	Diskbänk trädel u. skiva (Vit)	Kitchen sink without board (White)
--	343526	x	Diskbänk trädel u. skiva (Mekong)	Kitchen sink without board (Mekong)
--	343528	x	Diskbänk trädel u. skiva (High Gloss)	Kitchen sink without board (High Gloss)
--	343530	x	Diskbänk induktion trädel u. skiva (Vit)	Kitchen sink induction w/o board (White)
--	343532	x	Diskbänk induktion trädel u. skiva (Mekong)	Kitchen sink induction w/o board (Mekong)
--	343534	x	Diskbänk induktion trädel u. skiva (High Gloss)	Kitchen sink induction w/o board (High Gloss)
14	338643-K	x	Skiva diskbänk 565x887	Board 565x887
--	339978-K	x	Skiva diskbänk induktion 565x1415, ljus	Board induction 565x1415, light
--	339978-L	x	Skiva diskbänk induktion 565x1415, mörk	Board induction 565x1415, dark
15	336098-K	x	Skiva diskbänk 40x560	Board 40x560
16	343384	x	Lådförstycke (Vit)	Drawer front (White)
--	343412	x	Lådförstycke (Mekong)	Drawer front (Mekong)
--	343407	x	Lådförstycke (High Gloss)	Drawer front (High Gloss)
--	317514	x	Låda 480x500 d:o	Drawer 480x500 d:o
--	317382	x	Glidskena låda H d:o	Slide bar, drawer R d:o
--	350221	x	Glidskena låda V d:o	Slide bar, drawer L d:o
17	343385	x	Lådförstycke (Vit)	Drawer front (White)
--	343413	x	Lådförstycke (Mekong)	Drawer front (Mekong)
--	343408	x	Lådförstycke (High Gloss)	Drawer front (High Gloss)
--	317514	x	Låda 480x500 d:o	Drawer 480x500 d:o
--	317382	x	Glidskena låda H d:o	Slide bar, drawer R d:o
--	350221	x	Glidskena låda V d:o	Slide bar, drawer L d:o
18	343386	x	Lucka (Vit)	Door (White)
--	343414	x	Lucka (Mekong)	Door (Mekong)
--	343410	x	Lucka (High Gloss)	Door (High Gloss)
--	20-900302	x	Pentrylåda 273x500 d:o	Drawer pentry 273x500 d:o
--	07-800039	x	Rullskena H d:o	Roller rail R d:o
--	07-800038	x	Rullskena V d:o	Roller rail L d:o
			M= Metervara T= Tillbehör	M= On the metre T= Accessory

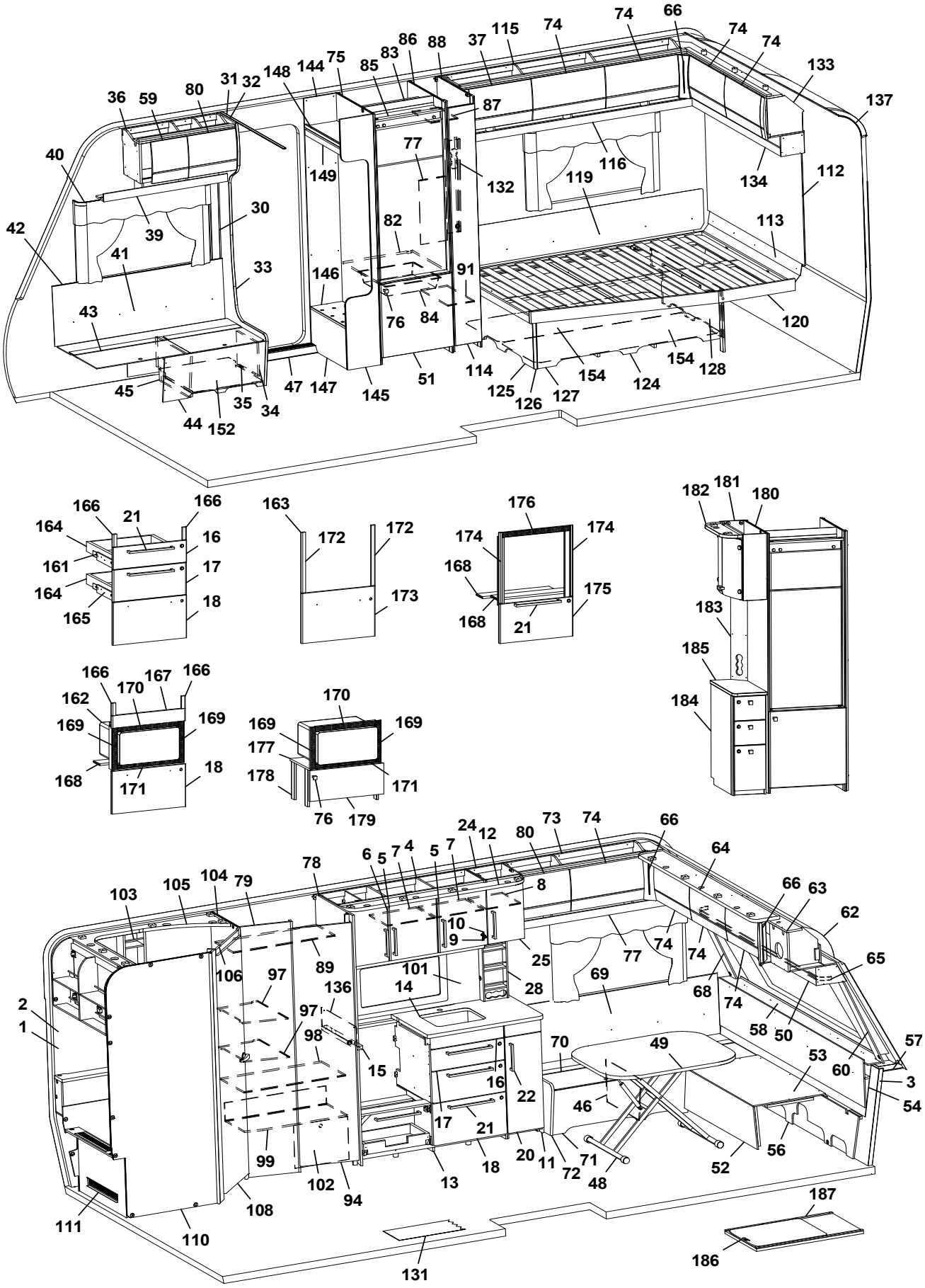
36 59 80 31 32 148 144 75 85 83 86 88 37 115 74 74 66 74 74 133 137
40 39 30 42 41 33 43 45 44 152 35 34 47 147 145 149 77 87 132 82 146 91 76 84 51 114 125 126 127 154 124 154 128 120 113 119 116 134 112
166 21 166 164 16 161 17 164 18 165
163 172 172 173
176 174 174 168 175 168 21
182 181 180 183 185 184
166 170 167 166 162 169 169 168 18 171
170 169 169 177 178 171 76 179
24 12 80 73 74 66 64 6 5 7 4 5 7 78 8 103 105 104 79 10 9 25 77 74 74 66 63 62 65 106 97 89 101 28 69 68 74 58 50 57 2 1 136 14 97 98 15 70 49 53 60 3 54 16 22 46 17 21 99 102 94 13 18 20 11 72 71 48 52 56 111 110 108 131 187 186

Pos Fig	Det. nr Part. No	Ingår Fitted	OBS!! Ange alltid årsmodell vid beställning av inredning Benämning	OBS!! Specify always year of model when ordering equipment Description
20	343396	x	Lucka (Vit)	Door (White)
--	343398	x	Lucka (Mekong)	Door (Mekong)
--	343397	x	Lucka (High Gloss)	Door (High Gloss)
21	350472	x	Handtag	Handle
22	350471	x	Handtag	Handle
24	343473	x	Skåp kpl. (Vit)	Cupboard cpl. (White)
--	343475	x	Skåp kpl. (Mekong)	Cupboard cpl. (Mekong)
--	343747	x	Skåp kpl. (High Gloss)	Cupboard cpl. (High Gloss)
25	343456	x	Lucka (Vit)	Door (White)
--	343458	x	Lucka (Mekong)	Door (Mekong)
--	343457	x	Lucka (High Gloss)	Door (High Gloss)
--	319618	x	Lås magnet d:o	Lock magnet d:o
--	311917	x	Gångjärn d:o	Hinge d:o
--	312588	x	Platta gångjärn	Plate hinge
28	333409M	x	Kryddhylla	Spice rack
30	318962	x	List täck el-kabel B=45 L=2100	Cover strip B=45 L=2100
31	316270	x	List snäpp undre L=2379	List under L=2379
32	316268	x	List snäpp övre L=2379	List upper L=2379
33	344550	x	Stolpe först. L=1948 kpl. m. lucka	Support bar L=1948 cpl. with door
34	343731	x	Lucka	Door
35	312589	x	Gångjärn	Hinge
36	345512	x	Skåp övre L=724	Cupboard upper L=724
--	345513	x	Skåp övre L=724 (High Gloss)	Cupboard upper L=724 (High Gloss)
--	350454	x	Gångjärn d:o	Hinge d:o
37	343181	x	Lucka	Door
--	343184	x	Lucka (High Gloss)	Door (High Gloss)
40	350348	x	Skena gardin L=1020	Curtain rod L=1020
41	339356	x	Värmespalt H fram	Air gap R.F.
42	319821	M	List kant mörkbrun	Strip, dark brown
43	343827	x	Lock bäddlåda H F	Cover bedbox R.F.
--	319024	x	Matta grå textil m. tejp d:o	Carpet gray textile with tape d:o
44	343825	x	Front bäddlåda H F	Front bed box R.F.
--	342826	T	Front bäddlåda H F (centraldammsugare)	Front bed box R.F. (central vacuum cleaner)
45	342495	x	Stöd bäddlåda HF	Support bed box
46	339504	x	Stöd bäddlåda VF	Support bed box
47	314687	x	Tröskel aluminium L=850	Threshold aluminium L=850
48	310083	x	Bordsstativ	Table stand
--	350474	T	Bordsstativ enpelar	Table stand single pillar
49	343248	x	Bordsskiva 800x1000	Table top 800x1000
50	345511	x	Hyllpaket L=2360	Shelf L=2360
51	343736	x	Lucka H 550x570	Door R 550x570
--	316799	x	Gångjärn d:o	Hinge d:o
--	312588	x	Platta gångjärn d:o	Plate hinge d:o
52	331245M	x	Front bäddlåda gavel	Front bed box gable
53	331246M	x	Skiva rundsittgrupp	Sheet seat
54	340578	x	Värmespalt gavel fram	Air gap
56	340520	x	Stöd sittgrupp	Support
57	215275	x	Hylla front kpl. L=2340	Shelf front cpl. L=2340
58	345285	x	Front/hylla kpl.	Front/shelf cpl.
--	345362	x	Hylla m. belysning "Björn" (Customized)	Shelf with lighting "Bear" (Customized)
			M= Metervara T= Tillbehör	M= On the metre T= Accessory

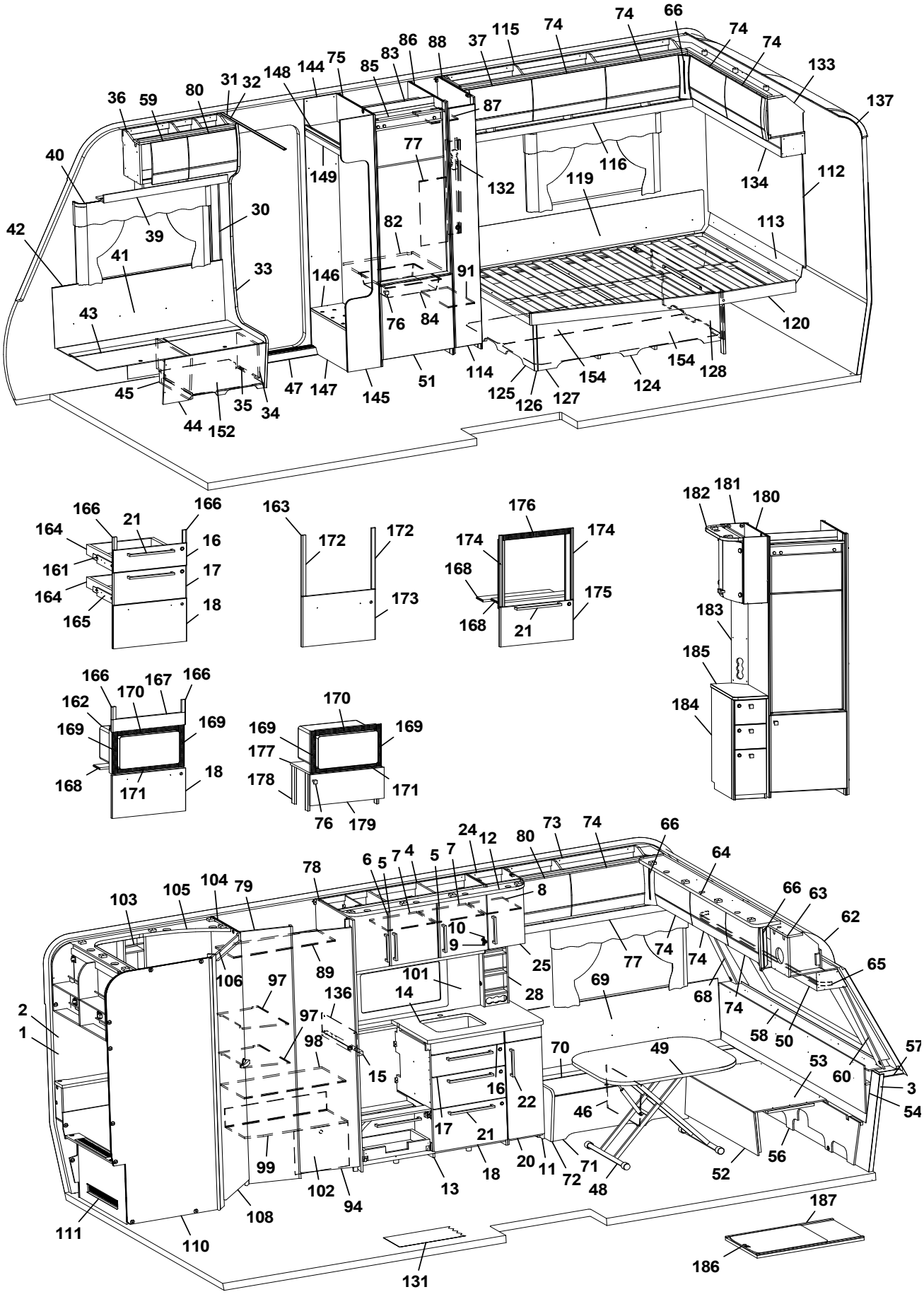
36 59 80 31 32 148 144 75 85 83 86 88 37 115 74 74 66 74 74 133 137
40 39 30 42 41 33 43 45 44 152 35 34 47 147 145 149 77 87 132 82 146 91 76 84 51 114 125 126 127 154 124 154 128 120 113 119 116 134 112
166 21 166 164 16 161 17 164 165 18
163 172 172 173
176 174 174 168 175 168 21
182 181 180 183 185 184
166 170 167 166 162 169 169 168 171 18
170 169 169 177 178 171 76 179
24 12 80 73 74 66 64 6 5 7 4 5 7 78 8 103 105 104 79 10 9 25 77 74 74 66 63 62 65 106 97 89 101 28 69 68 74 136 14 2 1 97 98 15 70 49 58 50 57 53 60 3 54 16 22 46 17 21 99 102 94 13 18 20 11 72 71 48 52 56 111 110 108 131 187 186

Pos Fig	Det. nr Part. No	Ingår Fitted	OBS!! Ange alltid årsmodell vid beställning av inredning Benämning	OBS!! Specify always year of model when ordering equipment Description
59	343180	x	Lucka	Door
--	343183	x	Lucka (High Gloss)	Door (High Gloss)
60	344475	x	Front H	Front R
62	216067	x	Täckskiva radie fram 1x380x2360	Cover plate radius front 1x380x2360
--	313884	x	List plast radie L=2379	List L=2379
63	345502	x	Skåp gavel fram L=2360	Cupboard L=2360
--	345503	x	Skåp gavel fram L=2360 (High Gloss)	Cupboard L=2360 (High Gloss)
--	350454	x	Gångjärn d:o	Hinge d:o
64	344768	x	Ljusramp gavelskåp L=1810	Light holder L=1810
65	350349	x	Skena gardin L=1920	Curtain rod L=1920
66	343294	x	Hörn inredning (High Gloss)	Corner (High Gloss)
68	344474	x	Front V	Front L
69	337171	x	Värmespalt V fram	Air gap L.F.
70	345393	x	Lock bäddlåda V F	Cover bed box L.F
--	319024	x	Matta grå textil m. tejp d:o	Carpet gray textile with tape d:o
71	339504	x	Front bäddlåda V F	Front bed box L.F.
72	343469	x	Gavel bäddlåda V F	Gable bed box L.F
73	345505	x	Skåp övre L=1004	Cupboard upper L=1004
--	345506	x	Skåp övre L=1004 (High Gloss)	Cupboard upper L=1004 (High Gloss)
--	350454	x	Gångjärn d:o	Hinge d:o
74	343182	x	Lucka	Door
--	343185	x	Lucka (High Gloss)	Door (High Gloss)
75	342696	x	Vägg kyl V	Wall refrigerator L
76	350129	x	Handtag knopp	Handle knob
77	340042	x	Täckskiva exp.kärl	Cover expansion vessel
78	340131	x	Vägg garderob H	Wall wardrobe R
79	340132	x	Vägg front garderob	Wall front wardrobe
80	344829	x	Lucka	Door
--	344830	x	Lucka (High Gloss)	Door (High Gloss)
82	340675	x	Hylla under kyl	Shelf under refrigerator
83	342309	x	Bakstycke stopp kyl	Back cupboard
84	310325	x	Trådback vit 85x427x427	Tray 85x427x427
--	312712	x	Glidlist trådback (säljes i par)	Sliding strip tray (pair)
85	342306	x	List folierad L = 528	List foiled L = 528
86	342305	x	Vägg kyl H	Wall refrigerator R
87	340135	x	Hylla garderob övre	Shelf wardrobe upper
88	331898M	x	Vägg garderob	Wall wardrobe
89	340155	x	Hylla garderob övre	Shelf wardrobe upper
91	340134	x	Hylla garderob nedre	Shelf wardrobe under
94	342702	x	Dörr 415x1850	Door 415x1850
97	340158	x	Hylla garderob	Shelf wardrobe
98	340152	x	Hylla garderob mellan	Shelf wardrobe middle
99	340151	x	Hylla garderob nedre kpl.	Shelf wardrobe under cpl.
101	350022-F	T	Köksskiva vägg svart fiskben	Protection kitchen, black fishbone
--	350022-G	T	Köksskiva vägg natur skiffer	Protection kitchen, nature slate
102	340330	x	Täckfront garderob	Cover wardrobe
103	337131	x	Hylla	Shelf
104	340147	x	Vägg tvättrum främre	Wall washroom
105	338357	x	Ljusramp tvättrum	Light holder
106	331248M	x	Tröskel 60x480	Threshold 60x480
			M= Metervara T= Tillbehör	M= On the metre T= Accessory

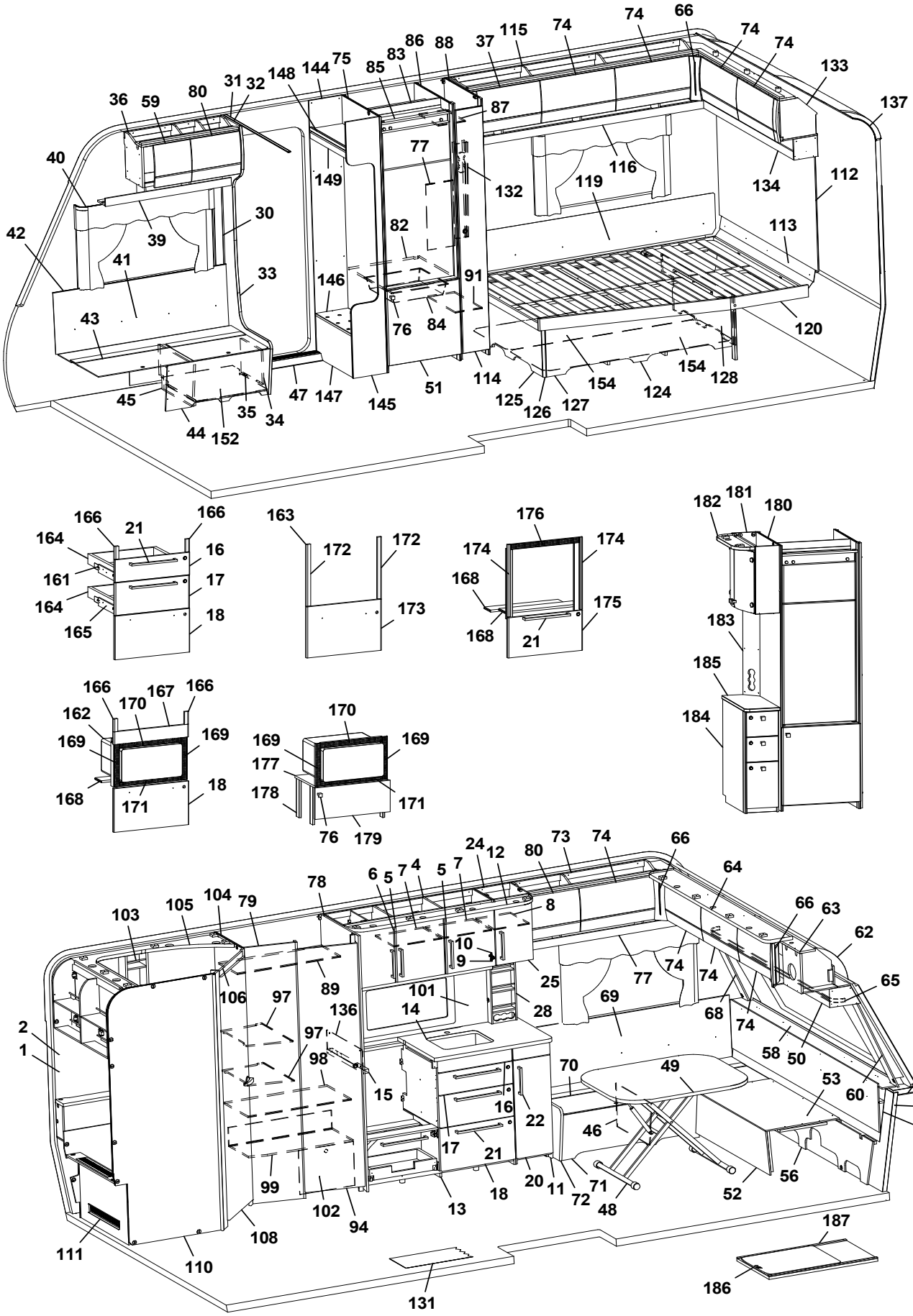
36 59 80 31 32 148 144 75 85 83 86 88 37 115 74 74 66 74 74 133 137
40 39 30 42 41 33 43 45 44 152 35 34 47 147 145 51 149 146 77 82 76 84 91 132 87 116 119 134 112 113 120 114 125 126 127 154 124 154 128
166 21 166 164 16 161 17 164 18 165
163 172 172 173
176 174 174 168 175 168 21
182 181 180 183 185 184
166 170 167 166 162 169 169 168 171 18
170 169 169 177 178 171 76 179
24 12 80 73 74 66 64 6 5 7 4 5 7 78 8 103 105 104 79 10 9 25 77 74 74 66 63 62 65 106 97 89 101 14 28 69 68 74 58 50 57 2 1 136 97 98 15 70 49 53 60 3 54 16 22 46 17 21 99 102 94 13 18 20 11 72 71 48 52 56 111 110 108 131 187 186

Pos Fig	Det. nr Part. No	Ingår Fitted	OBS!! Ange alltid årsmodell vid beställning av inredning Benämning	OBS!! Specify always year of model when ordering equipment Description
108	342239	x	Dörr 490x1850	Door 490x1850
110	345191	x	Vägg tvättrum bakre	Wall washroom rear
111	345192	x	Front tvättrum kpl.	Front washroom cpl.
--	319198	x	Galler ventilation d:o	Ventilation grille d:o
112	343374	x	Sänggavel kpl. m. tyg	Headboard cpl. with fabric
113	344424	x	Värmespalt	Air gap
114	340144	x	Dörr 200x1850	Door 200x1850
115	345003	x	Skåp övre L=1722	Cupboard upper L=1722
--	345004	x	Skåp övre L=1722 (High Gloss)	Cupboard upper L=1722 (High Gloss)
--	350454	x	Gångjärn d:o	Hinge d:o
116	343213	x	Hyllpaket L=1815,5	Shelf L=1815,5
119	338121	x	Värmespalt	Air gap
120	342654	x	Sängram u. ribbotten	Bed bottom without laths
--	342683	x	Ribbotten kpl.	Laths bottom cpl.
--	311985	x	Ribba sängbotten L=718 B=63	Lath bed bottom L=718 B=63
--	312046	x	Band t. ribbotten-	Band for laths bottom
124	340187	x	Sänglåda kpl.	Bed box cpl.
--	315203	x	Regel 17,5x55x1415	Wood lath pine 17,5x55x1415
125	340197	x	Gavel säng V	Gable bed L
126	319776	x	List hörn L=2500	Corner strip L=2500
127	339426	x	Front säng	Front bed
128	340195	x	Gavel säng H	Gable bed R
131	350469	T	Matta golv, gråsten	Carpet floor, greystone
--	319393	T	Matta golv, antik planka	Carpet floor, antique plank
132	343352	x	Front el-uttag 90x731	Front outlet 90x731
133	345036	x	Skåp gavel bak L=1510	Cupboard gable L=1510
--	345037	x	Skåp gavel bak L=1510 (High Gloss)	Cupboard gable L=1510 (High Gloss)
--	350454	x	Gångjärn d:o	Hinge d:o
134	345047	x	Hyllpaket L=1486	Shelf L=1486
136	401715	x	Flamskydd	Flame guard
--	401996	x	Flamskydd induktion	Flame guard induction
137	216066	x	Täckskiva radie bak 1x275x2360	Cover plate radius back 1x275x2360
--	313884	x	List plast radie L=2379	List L=2379
144	337314	x	Vägg instegsgarderob V	Wall wardrobe L
145	337168	x	Vägg instegsgarderob H	Wall wardrobe R
146	319881	x	Hylla insteg	Shelf
147	337317	x	Front instegsgarderob	Front
148	337315	x	Hylla	Shelf
149	331242M	x	Front övre	Front upper
152	402122	x	Plåt skofack	Plate shoe compartment
154	343621	x	Luftspalt sänglåda	Air gap bed box
161	343470	x	Monteringssats kpl. lådor (Vit)	Mounting kit cpl. drawers (White)
--	343471	x	Monteringssats kpl. lådor (Mekong)	Mounting kit cpl. drawers (Mekong)
--	343472	x	Monteringssats kpl. lådor (High Gloss)	Mounting kit cpl. drawers (High Gloss)
162	343484	T	Monteringssats kpl. mikro (Vit)	Mounting kit cpl. micro (White)
--	343485	T	Monteringssats kpl. mikro (Mekong)	Mounting kit cpl. micro (Mekong)
--	343486	T	Monteringssats kpl. mikro (High Gloss)	Mounting kit cpl. micro (High Gloss)
163	343487	T	Monteringssats kpl. ugn (Vit)	Mounting kit cpl. oven (White)
--	343488	T	Monteringssats kpl. ugn (Mekong)	Mounting kit cpl. oven (Mekong)
--	343489	T	Monteringssats kpl. ugn (High Gloss)	Mounting kit cpl. oven (High Gloss)
			M= Metervara T= Tillbehör	M= On the metre T= Accessory

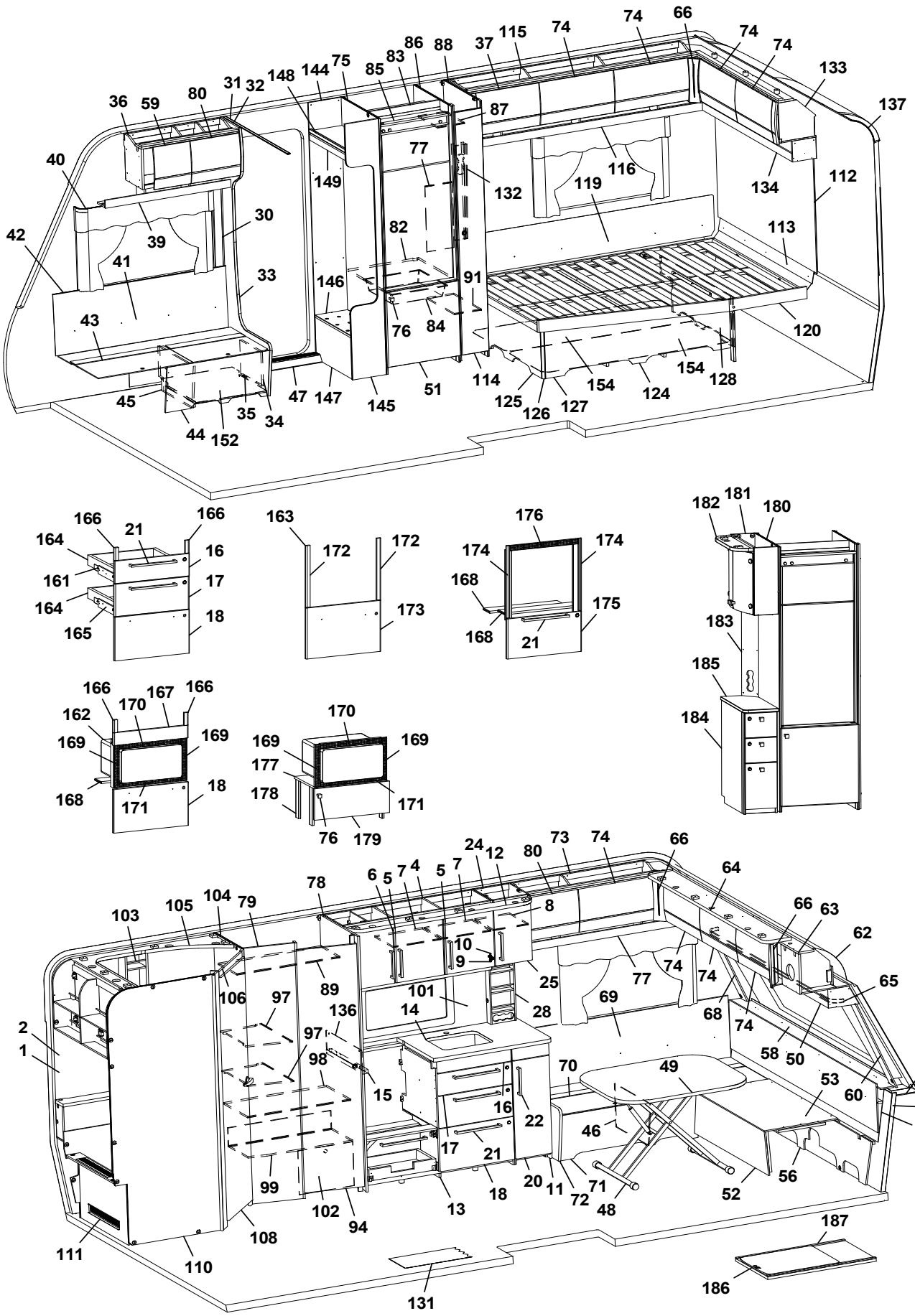
36 59 80 31 32 148 144 75 85 83 86 88 37 115 74 74 66 74 74 133 137
40 39 30 42 41 33 43 45 44 152 35 34 47 147 145 51 149 146 77 87 132 82 91 76 84 114 125 126 127 154 124 154 128 120 113 119 116 134 112
166 21 166 164 16 161 17 164 18 165
163 172 172 173
176 174 174 168 175 168 21
182 181 180 183 185 184
166 170 167 166 162 169 169 168 171 18
170 169 169 177 178 171 76 179
24 12 80 73 74 66 64 6 5 7 4 5 7 78 8 103 105 104 79 10 9 25 77 74 74 66 63 62 65 106 97 89 101 14 28 69 68 74 58 50 57 2 1 136 97 98 15 70 49 53 60 3 54 16 22 46 17 21 99 102 94 13 18 20 11 72 71 48 52 56 111 110 108 131 187 186

Pos Fig	Det. nr Part. No	Ingår Fitted	OBS!! Ange alltid årsmodell vid beställning av inredning Benämning	OBS!! Specify always year of model when ordering equipment Description
164	317514	x	Låda 480x500	Drawer 480x500
165	317382	x	Glidskena låda H	Slide bar, drawer R
--	350221	x	Glidskena låda V	Slide bar, drawer L
--	801701	x	Skruv 6x16 d:o	Screw 6x16 d:o
166	336092	x	Passbit 16x30x95 (Mekong)	Gauge block 16x30x95 (Mekong)
167	335936	T	Front	Front
168	333287M	T	Skiva distans 15x100x547,5	Sheet distance 15x100x547,5
169	402108	T	Galler vent. mikro 38x318	Grating vent. micro 38x318
170	402109	T	Galler vent. mikro 38x448	Grating vent. micro 38x448
171	402110	T	Galler vent. mikro 33x448	Grating vent. micro 33x448
172	336086	T	Passbit 16x30x460	Gauge block 16x30x460
173	343490	T	Lucka (Vit)	Door (White)
--	343491	T	Lucka (Mekong)	Door (Mekong)
--	343492	T	Lucka (High Gloss)	Door (High Gloss)
174	342139	T	List L=538 (diskbänk induktion)	List (kitchen sink induction) L=538
175	343390	T	Lucka (diskb. induktion) 299x550 (Vit)	Door (kitch. sink induct.) 299x550 (White)
--	343392	T	Lucka (diskb. induktion) 299x550 (Mekong)	Door (kitch. sink induct.) 299x550 (Mekong)
--	343391	T	Lucka (diskb. induktion) 299x550 (High Gloss)	Door (kitch. sink induct.) 299x550 (High Gloss)
--	20-900302	x	Pentrylåda 273x500 d:o	Drawer pentry 273x500 d:o
--	07-800039	x	Rullskena H d:o	Roller rail R d:o
--	07-800038	x	Rullskena V d:o	Roller rail L d:o
176	402107	T	Galler ugn (diskb. induktion) 35x503	Grating oven (kitch. sink induct.) 35x503
177	342316	T	Hylla mikro	Shelf
178	342315	T	List folierad L=283	List folierad L=283
179	343880	T	Lucka 228x500	Door 228x500
--	316799	x	Gångjärn d:o	Hinge d:o
--	312588	x	Platta gångjärn d:o	Plate hinge d:o
180	342735	x	Vägg kyl V	Wall refrigerator L
181	345599	x	Skåp bar kpl.	Coctail cabinet cpl.
--	339975	x	Hylla hållare flaskor	Shelf bottle holder
--	343667	x	Lucka H d:o	Door R d:o
--	343666	x	Lucka V d:o	Door L d:o
--	318379	x	Gångjärn d:o	Hinge d:o
--	318380	x	Täckhatt d:o	Cover d:o
--	312588	x	Platta gångjärn d:o	Plate hinge d:o
182	344883	x	Ljusramp	Light holder
183	344082	x	Front el-uttag 130x680,5	Front outlet 130x680,5
184	344028	x	TV-bänk kpl. u. skiva	TV-bench cpl. without board
185	344029-K	x	Skiva TV-bänk, ljus	Board, light
--	344029-L	T	Skiva TV-bänk, mörk	Board, dark
186	341192	T	Utdragsskiva bord 450x550	Sliding leaf 450x550
187	341193	T	Låda utdragsskiva	Box sliding leaf

M= Metervara
T= Tillbehör

M= On the metre
T= Accessory

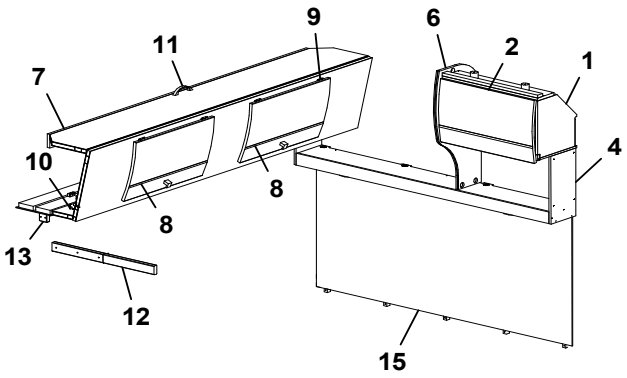
9
6
11
2
1
7
4
10
8
8
13
12
15

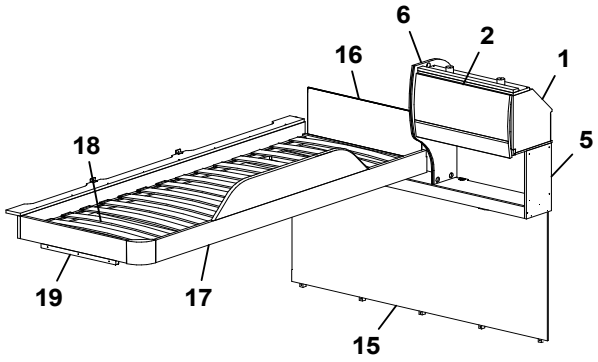
6
2
16
1
5
18
19
17
15

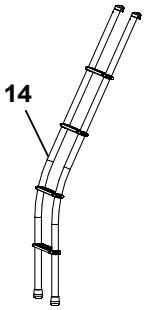
14

Pos Fig	Det. nr Part. No	Ingår Fitted	OBS!! Ange alltid årsmodell vid beställning av inredning Benämning	OBS!! Specify always year of model when ordering equipment Description
1	343842	x	Skåp gavel bak L=560	Cupboard gable L=560
--	343847	x	Skåp gavel bak L=560 (High Gloss)	Cupboard gable L=560 (High Gloss)
2	343182	x	Lucka	Door
--	343185	x	Lucka (High Gloss)	Door (High Gloss)
--	350454	x	Gångjärn	Hinge
4	345571	x	Hyllpaket L=1510 (u. urtag för högtalare)	Shelf L=1510 (without holes for speakers)
--	345572	x	Hyllpaket L= 1510 (m. urtag för högtalare)	Shelf L=1510 (with holes for speakers)
5	345573	x	Hyllpaket L=1510 (u. urtag för högtalare)	Shelf L=1510 (without holes for speakers)
--	345574	x	Hyllpaket L= 1510 (m. urtag för högtalare)	Shelf L=1510 (with holes for speakers)
6	343956	x	Gavel rundad	Gable
7	343912	x	Överbäddskåp L=1980	Upper bed L=1980
--	343913	x	Överbäddskåp L=1980 (High Gloss)	Upper bed L=1980 (High Gloss)
--	375813	x	Rasskydd ö-bäddskåp	Protective plate
--	331733M	x	Regel låsning	Lock bar
8	343914	x	Lucka	Door
--	343915	x	Lucka (High Gloss)	Door (High Gloss)
9	860402	x	Gångjärn	Hinge
10	860405	x	Gångjärn	Hinge
11	350129	x	Handtag	Handle
12	332661M	x	Bärregel (vikbar)	Bearing rail
13	331701M	x	Kloss bärregel	Block bearing rail
14	350534	T	Stege ö-bäddsskåp kpl.	Ladder upper bed cpl.
15	344183	x	Sänggavel	Headboard
16	321209	x	Värmespalt gavel	Air gap gable
17	336714	x	Sängram vån.säng V u. ribbotten	Bed bottom L without laths
18	325430	x	Ribbotten kpl.	Laths bottom cpl.
--	311985	x	Ribba sängbotten L=718 B=63	Lath bed bottom L=718 B=63
--	312046	x	Band t. ribbotten	Band for laths bottom
19	331961M	x	Bärregel 22x22x440	Bearing rail 22x22x440
			T= Tillbehör	T= Accessory

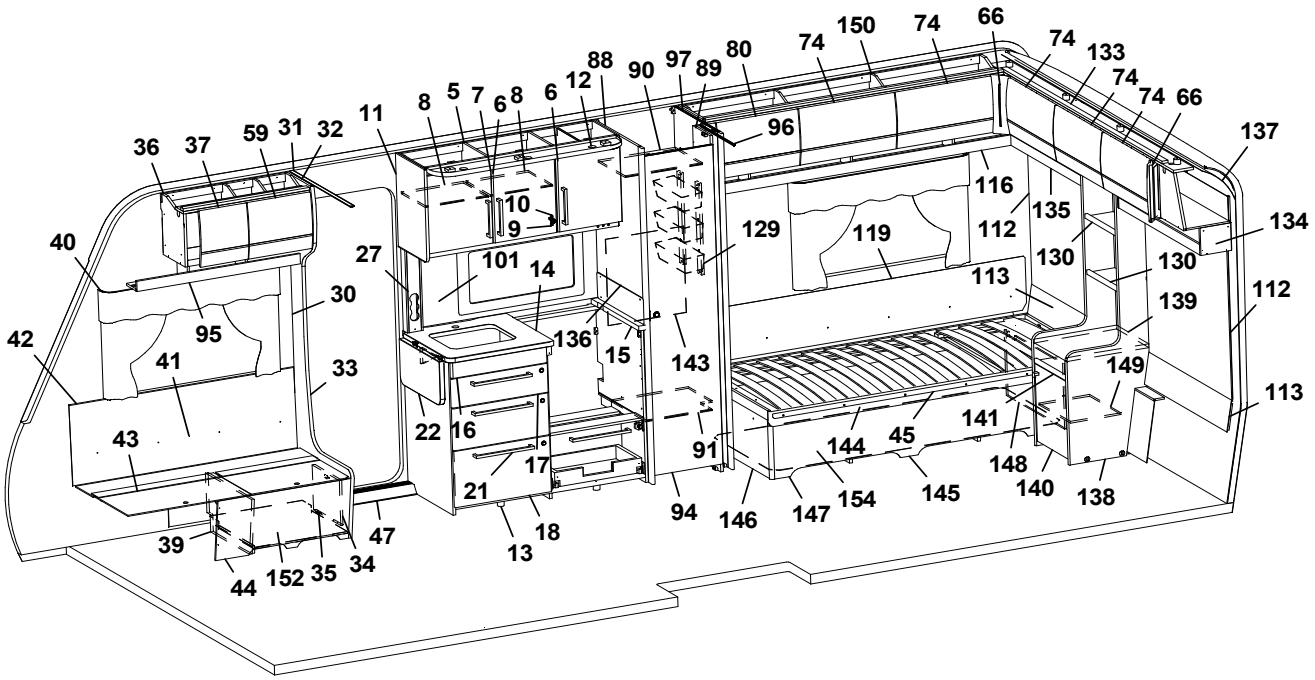
1 2 5 6 7 8 9 10 11 12 13 14 15 16 17 18 21 22 27 30 31 32 33 34 35 36 37 39 40 41 42 43 44 45 47 59 66 74 80 88 89 90 91 94 95 96 97 101 112 113 116 119 129 130 133 134 135 136 137 138 139 140 141 143 144 145 146 147 148 149 150 152 154

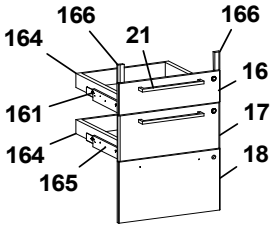
16 17 18 21 161 164 165 166

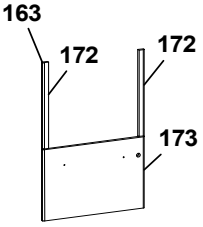
163 172 173

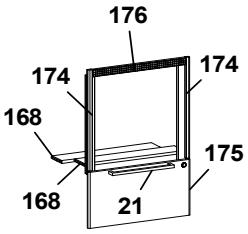
168 174 175 176

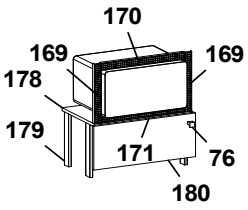
76 169 170 171 178 179 180

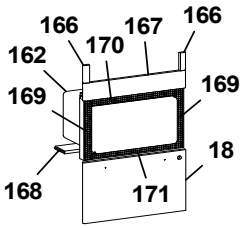
162 166 167 168 169 170 171

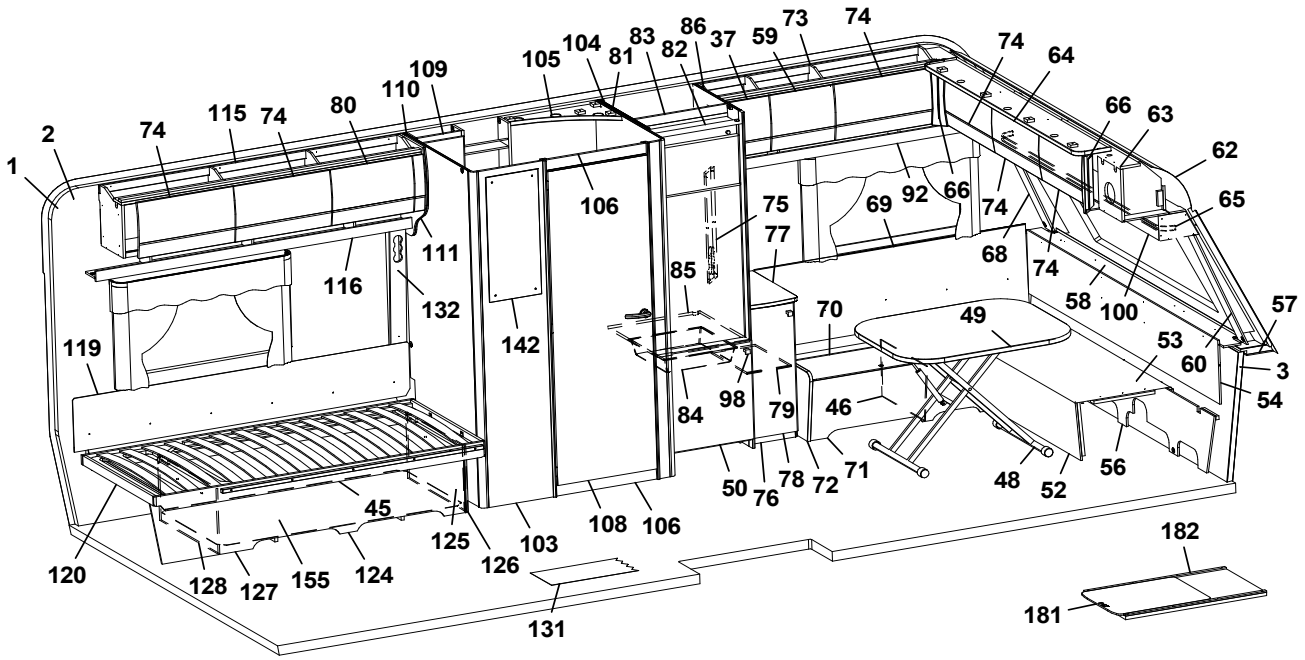
1 2 3 37 45 46 48 49 50 52 53 54 56 57 58 59 60 62 63 64 65 66 68 69 70 71 72 73 74 75 76 77 78 79 80 81 82 83 84 85 86 92 98 100 103 104 105 106 108 109 110 111 115 116 119 120 124 125 126 127 128 131 132 142 155 181 182

Pos Fig	Det. nr Part. No	Ingår Fitted	OBS!! Ange alltid årsmodell vid beställning av inredning Benämning	OBS!! Specify always year of model when ordering equipment Description
1	318657	M	Tapet vägg/tak	Wall paper
2	318584	M	Tejp tapet 20 mm	Tape, wall paper 20 mm
3	318585	M	Tejp tapet 60 mm	Tape, wall paper 60 mm
5	344960	x	Skåp kök L=1120 kpl. (Vit)	Cupboard kitchen L=1120 cpl. (White)
--	344961	x	Skåp kök L=1120 kpl. (Mekong)	Cupboard kitchen L=1120 cpl. (Mekong)
--	344962	x	Skåp kök L=1120 kpl. (High Gloss)	Cupboard kitchen L=1120 cpl. (High Gloss)
6	343441	x	Lucka H (Vit)	Door R (White)
--	343443	x	Lucka H (Mekong)	Door R (Mekong)
--	343442	x	Lucka H (High Gloss)	Door R (High Gloss)
--	350471	x	Handtag d:o	Handle d:o
7	343453	x	Lucka V (Vit)	Door L (White)
--	343455	x	Lucka V (Mekong)	Door L (Mekong)
--	343454	x	Lucka V (High Gloss)	Door L (High Gloss)
8	331385M	x	Hylla	Shelf
9	311917	x	Gångjärn	Hinge
10	312588	x	Platta gångjärn	Plate hinge
11	336284	x	Gavel	Gable
12	345399	x	Ljusramp köksskåp	Light holder
13	343433	x	Diskbänk trädel u. skiva (Vit)	Kitchen sink without board (White)
--	343464	x	Diskbänk trädel u. skiva (Mekong)	Kitchen sink without board (Mekong)
--	343466	x	Diskbänk trädel u. skiva (High Gloss)	Kitchen sink without board (High Gloss)
--	343549	x	Diskbänk induktion trädel u. skiva (Vit)	Kitchen sink induction w/o board (White)
--	343552	x	Diskbänk induktion trädel u. skiva (Mekong)	Kitchen sink induction w/o board (Mekong)
--	343554	x	Diskbänk induktion trädel u. skiva (High Gloss)	Kitchen sink induction w/o board (High Gloss)
14	337281-K	x	Skiva diskbänk 565x610	Board 565x610
--	341814-K	x	Skiva diskbänk induktion 565x1138, ljus	Board induction 565x1138, light
--	341814-L	x	Skiva diskbänk induktion 565x1138, mörk	Board induction 565x1138, dark
15	336098-K	x	Skiva diskbänk 40x560	Board 40x560
16	343384	x	Lådförstycke (Vit)	Drawer front (White)
--	343412	x	Lådförstycke (Mekong)	Drawer front (Mekong)
--	343407	x	Lådförstycke (High Gloss)	Drawer front (High Gloss)
--	317514	x	Låda 480x500 d:o	Drawer 480x500 d:o
--	317382	x	Glidskena låda H d:o	Slide bar, drawer R d:o
--	350221	x	Glidskena låda V d:o	Slide bar, drawer L d:o
17	343385	x	Lådförstycke (Vit)	Drawer front (White)
--	343413	x	Lådförstycke (Mekong)	Drawer front (Mekong)
--	343408	x	Lådförstycke (High Gloss)	Drawer front (High Gloss)
--	317514	x	Låda 480x500 d:o	Drawer 480x500 d:o
--	317382	x	Glidskena låda H d:o	Slide bar, drawer R d:o
--	350221	x	Glidskena låda V d:o	Slide bar, drawer L d:o
18	343386	x	Lucka (Vit)	Door (White)
--	343414	x	Lucka (Mekong)	Door (Mekong)
--	343410	x	Lucka (High Gloss)	Door (High Gloss)
--	20-900302	x	Pentrylåda 273x500 d:o	Drawer pentry 273x500 d:o
--	07-800039	x	Rullskena H d:o	Roller rail R d:o
--	07-800038	x	Rullskena V d:o	Roller rail L d:o
21	350472	x	Handtag	Handle
22	345639	x	Vikskiva diskbänk	Board
--	860621	x	Gångjärn	Hinge
--	315145	x	Distans vikskiva	Distance
			M= Metervara T= Tillbehör	M= On the metre T= Accessory

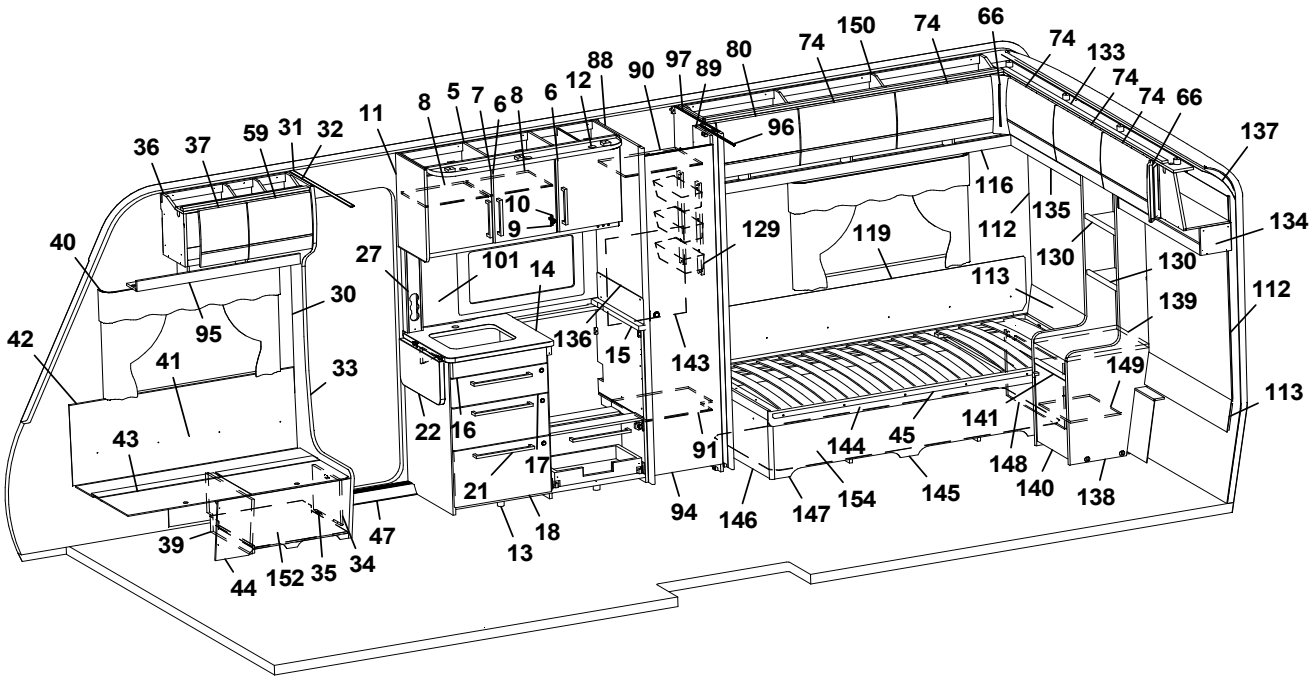
1 2 5 6 7 8 9 10 11 12 13 14 15 16 17 18 21 22 27 30 31 32 33 34 35 36 37 39 40 41 42 43 44 45 47 59 66 74 80 88 89 90 91 94 95 96 97 101 112 113 116 119 129 130 133 134 135 136 137 138 139 140 141 143 144 145 146 147 148 149 150 152 154

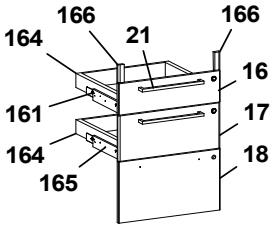
16 17 18 21 161 164 165 166

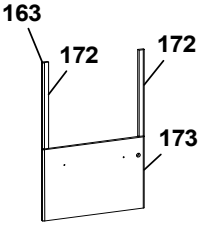
163 172 173

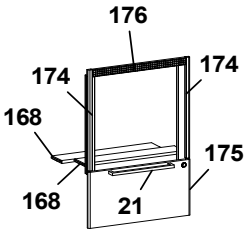
168 174 175 176

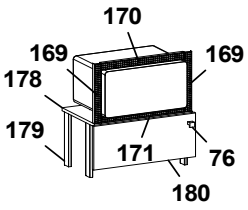
76 169 170 171 178 179 180

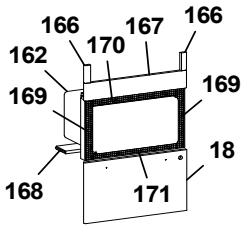
162 166 167 168 169 170 171

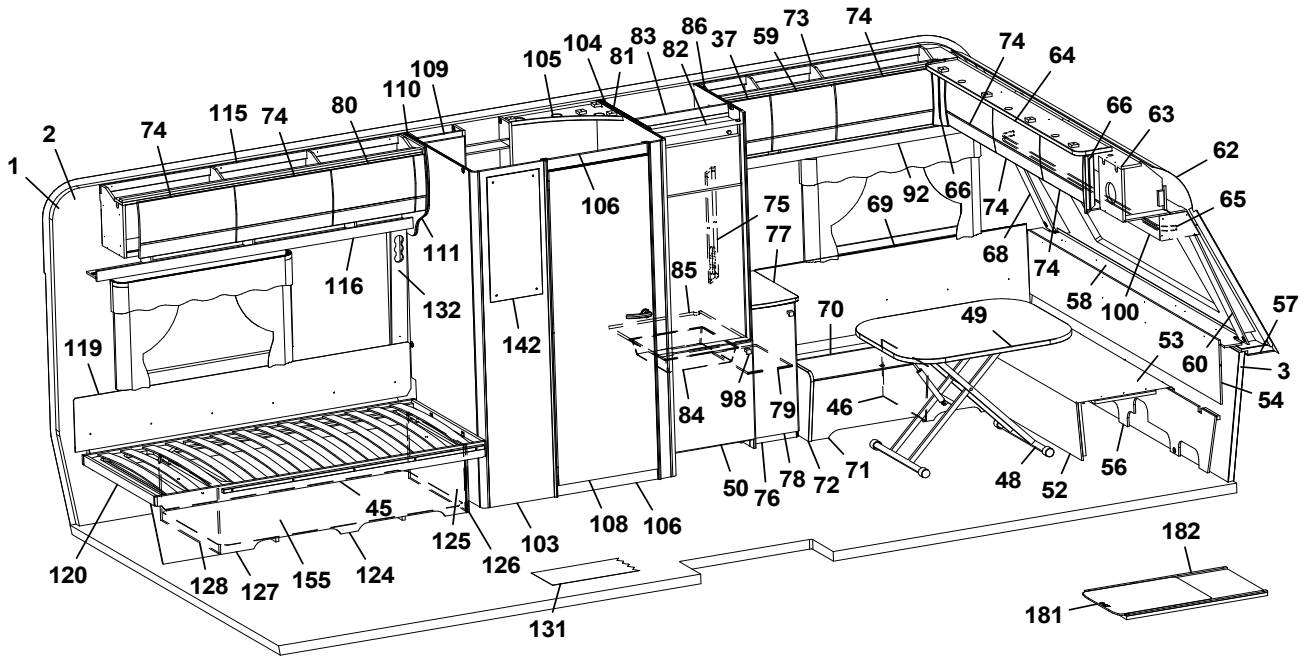
1 2 3 37 45 46 48 49 50 52 53 54 56 57 58 59 60 62 63 64 65 66 68 69 70 71 72 73 74 75 76 77 78 79 80 81 82 83 84 85 86 92 98 100 103 104 105 106 108 109 110 111 115 116 119 120 124 125 126 127 128 131 132 142 155 181 182

Pos Fig	Det. nr Part. No	Ingår Fitted	OBS!! Ange alltid årsmodell vid beställning av inredning Benämning	OBS!! Specify always year of model when ordering equipment Description
--	800639	x	Snäppare mässing	Snap brass
--	315749	x	Stöd	Support board
27	333289M	x	Front el-uttag 90x533	Front outlet 90x533
30	318962	x	List täck el-kabel B=45 L=2100	Cover strip B=45 L=2100
31	316270	x	List snäpp undre L=2379	List under L=2379
32	316268	x	List snäpp övre L=2379	List upper L=2379
33	344550	x	Stolpe först. L=1948 kpl. m. lucka	Support bar L=1948 cpl. with door
34	343731	x	Lucka	Door
35	312589	x	Gångjärn	Hinge
36	345512	x	Skåp övre L=724	Cupboard upper L=724
--	345513	x	Skåp övre L=724 (High Gloss)	Cupboard upper L=724 (High Gloss)
--	350454	x	Gångjärn	Hinge
37	343180	x	Lucka	Door
--	343183	x	Lucka (High Gloss)	Door (High Gloss)
39	342495	x	Stöd bäddlåda HF	Support bed box
40	350348	x	Skena gardin L=1020	Curtain rod L=1020
41	339356	x	Värmespalt H fram	Air gap R.F.
42	319821	M	List kant mörkbrun	Strip, dark brown
43	343827	x	Lock bäddlåda H F	Cover bedbox R.F.
--	319024	x	Matta grå textil m. tejp d:o	Carpet gray textile with tape d:o
44	343825	x	Front bäddlåda H F	Front bed box R.F.
--	343826	T	Front bäddlåda H F (centraldammsugare)	Front bed box R.F. (central vacuum cleaner)
45	345374	x	Bärregel 22x22x1500	Bearing rail 22x22x1500
46	312825	x	Stöd bäddlåda VF	Support bed box
47	314687	x	Tröskel aluminium L=850	Threshold aluminium L=850
48	310083	x	Bordsstativ	Table stand
--	350474	T	Bordsstativ enpelar	Table stand single pillar
49	343248	x	Bordsskiva 800x1000	Table top 800x1000
50	343836	x	Lucka V 550x570	Door L 550x570
--	316799	x	Gångjärn d:o	Hinge d:o
--	312588	x	Platta gångjärn d:o	Plate hinge d:o
52	331245M	x	Front bäddlåda gavel	Front bed box gable
53	331246M	x	Skiva rundsittgrupp	Sheet seat
54	340578	x	Värmespalt gavel fram	Air gap
56	340520	x	Stöd sittgrupp	Support
57	215275	x	Hylla front kpl. L=2366	Shelf front cpl. L=2366
58	345285	x	Front/hylla kpl.	Front/shelf cpl.
--	345362	x	Hylla m. belysning "Björn" (Customized)	Shelf with lighting "Bear" (Customized)
59	344829	x	Lucka	Door
--	344830	x	Lucka (High Gloss)	Door (High Gloss)
60	344475	x	Hörn front H	Front Corner R
62	216067	x	Täckskiva radie fram 1x380x2360	Cover plate radius front 1x380x2360
--	313884	x	List plast radie L=2379	List L=2379
63	345502	x	Skåp gavel fram L=2360	Cupboard L=2360
--	345503	x	Skåp gavel fram L=2360 (High Gloss)	Cupboard L=2360 (High Gloss)
--	350454	x	Gångjärn d:o	Hinge d:o
64	344768	x	Ljusramp gavelskåp L=1810	Light holder L=1810
65	350349	x	Skena gardin L=1920	Curtain rod L=1920
66	343294	x	Hörn inredning (High Gloss)	Corner (High Gloss)
68	344474	x	Hörn front V	Front Corner L
			M= Metervara T= Tillbehör	M= On the metre T= Accessory

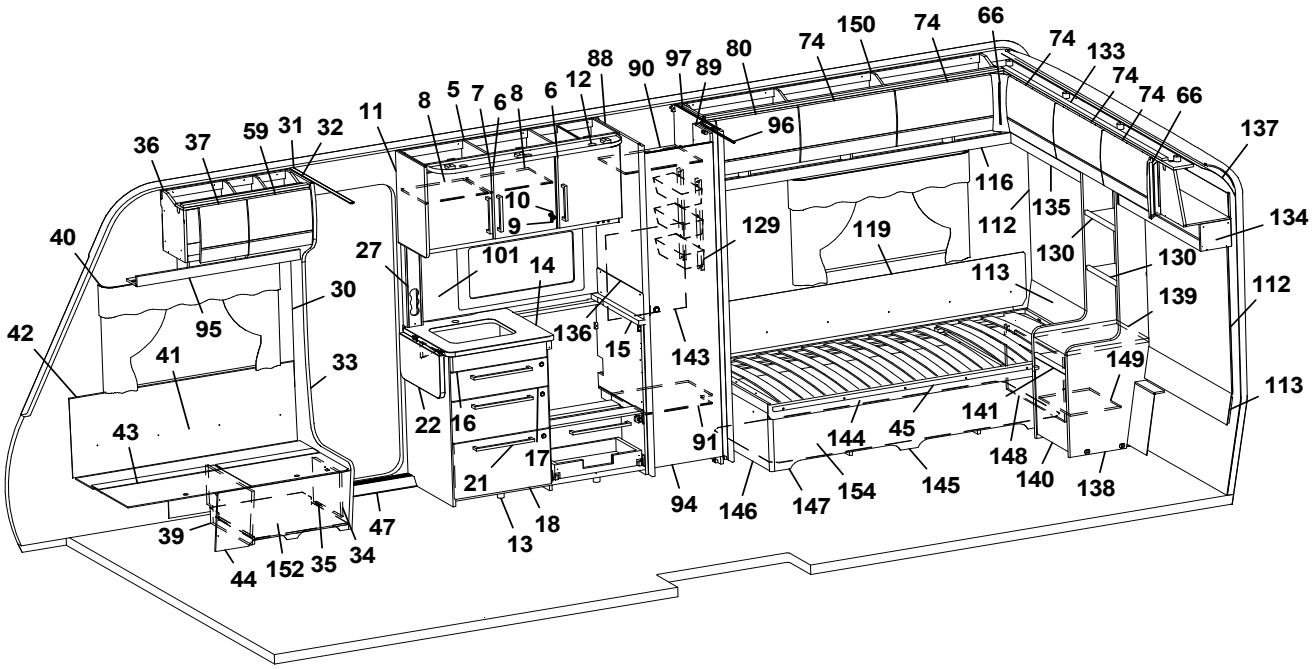
1 2 3 4 5 6 7 8 9 10 11 12 13 14 15 16 17 18 19 20 21 22 23 24 25 26 27 28 29 30 31 32 33 34 35 36 37 38 39 40 41 42 43 44 45 46 47 48 49 50 51 52 53 54 55 56 57 58 59 60 61 62 63 64 65 66 67 68 69 70 71 72 73 74 75 76 77 78 79 80 81 82 83 84 85 86 87 88 89 90 91 92 93 94 95 96 97 98 99 100 101 102 103 104 105 106 107 108 109 110 111 112 113 114 115 116 117 118 119 120 121 122 123 124 125 126 127 128 129 130 131 132 133 134 135 136 137 138 139 140 141 142 143 144 145 146 147 148 149 150 151 152 153 154 155 156 157 158 159 160 161 162 163 164 165 166 167 168 169 170 171 172 173 174 175 176 177 178 179 180 181 182

Pos Fig	Det. nr Part. No	Ingår Fitted	OBS!! Ange alltid årsmodell vid beställning av inredning Benämning	OBS!! Specify always year of model when ordering equipment Description
69	337171	x	Värmespalt V fram	Air gap L.F.
70	345393	x	Lock bäddlåda V F	Cover bed box L.F
--	319024	x	Matta grå textil m. tejp d:o	Carpet gray textile with tape d:o
71	339504	x	Front bäddlåda V F	Front bed box L.F.
72	343469	x	Gavel bäddlåda V F	Gable bed box L.F
73	345545	x	Skåp övre L=1284	Cupboard upper L=1284
--	345546	x	Skåp övre L=1284 (High Gloss)	Cupboard upper L=1284 (High Gloss)
74	343182	x	Lucka	Door
--	343185	x	Lucka (High Gloss)	Door (High Gloss)
75	332488M	x	Front el-uttag 130x638	Front outlet 130x638
76	343833	x	Hurts kpl. u. skiva	Cupboard cpl. without board
77	336285-K	x	Skiva hurts 295x550, ljus	Board cupboard, light
--	336285-L	x	Skiva hurts 295x550, mörk	Board cupboard, dark
78	343832	x	Lucka	Door
79	332508	x	Hylla	Shelf
80	343181	x	Lucka	Door
--	343184	x	Lucka (High Gloss)	Door (High Gloss)
81	342607	x	Vägg kyl V	Wall refrigerator L
82	342306	x	List folierad L=528	List foiled L=528
83	342309	x	Bakstycke stopp kyl	Back cupboard
84	310325	x	Trådback vit 85x427x427	Tray 85x427x427
--	312712	x	Glidlist trådback (säljes i par)	Sliding strip tray (pair)85
85	340675	x	Hylla under kyl	Shelf under refrigerator
86	342362	x	Vägg kyl H	Wall refrigerator R
88	340090	x	Vägg garderob V	Wall wardrobe L
89	331238M	x	Nisch, vikdörr	Niche folding door
90	337214	x	Hylla garderob övre	Shelf wardrobe upper
91	337215	x	Hylla garderob nedre	Shelf wardrobe under
92	345017	x	Hyllpaket L=1498	Shelf L=1498
94	337222	x	Dörr 395x1850	Door 395x1850
95	345018	x	Hyllpaket L=938	Shelf L=938
96	314917	x	Skena draperi L=1190	Drapery rail L=1190
97	331593M	x	Vägg garderob H	Wall wardrobe R
98	350473	x	Handtag knopp	Handle knob
100	345511	x	Hyllpaket fram L=2360	Shelf front L=2360
101	319873-F	T	Köksskiva vägg svart fiskben	Protection kitchen, black fishbone
--	319873-G	T	Köksskiva vägg natur skiffer	Protection kitchen, nature slate
103	337247	x	Vägg tvättrum yttre	Wall washroom
104	337235	x	Vägg tvättrum H	Wall washroom R
105	336141	x	Ljusramp tvättrum	Light holder
106	337242	x	Tröskel 60x580	Threshold 60x580
108	337117	x	Dörr 570x1820	Door 570x1820
--	319708	x	Lås tvättrum	Lock washroom
--	319707	x	Handtag tvättrum	Handle washrom
109	343834	x	Skåp tvättrum	Cupboard
110	337243	x	Vägg tvättrum V	Wall washroom L
112	343829	x	Sänggavel kpl. m. tyg	Headboard cpl. with fabric
113	343849	x	Värmespalt	Air gap
115	345033	x	Skåp övre L=1747	Cupboard upper L=1747
--	345034	x	Skåp övre L=1747 (High Gloss)	Cupboard upper L=1747 (High Gloss)
			M= Metervara T= Tillbehör	M= On the metre T= Accessory

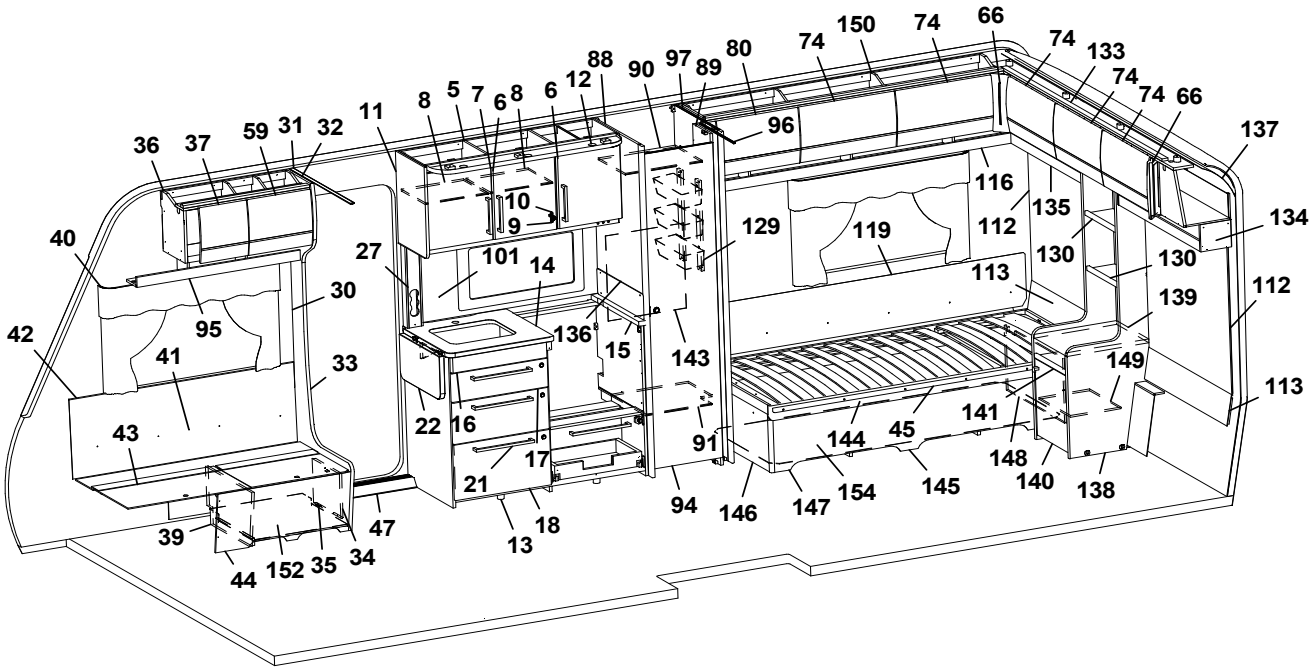
1 2 3 5 6 7 8 9 10 11 12 13 14 15 16 17 18 21 22 27 30 31 32 33 34 35 36 37 39 40 41 42 43 44 45 47 59 66 74 80 88 89 90 91 94 95 96 97 101 112 113 116 119 129 130 132 133 134 135 136 137 138 139 140 141 142 143 144 145 146 147 148 149 150 152 154

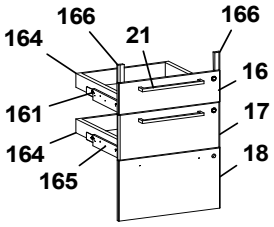
16 17 18 21 161 164 165 166

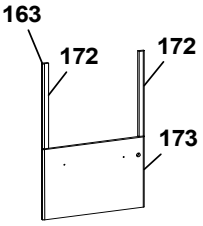
163 172 173

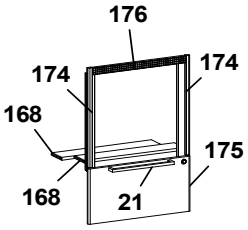
168 174 175 176

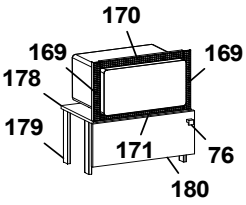
76 169 170 171 178 179 180

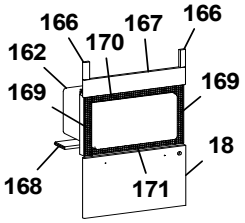
162 166 167 168 169 170 171

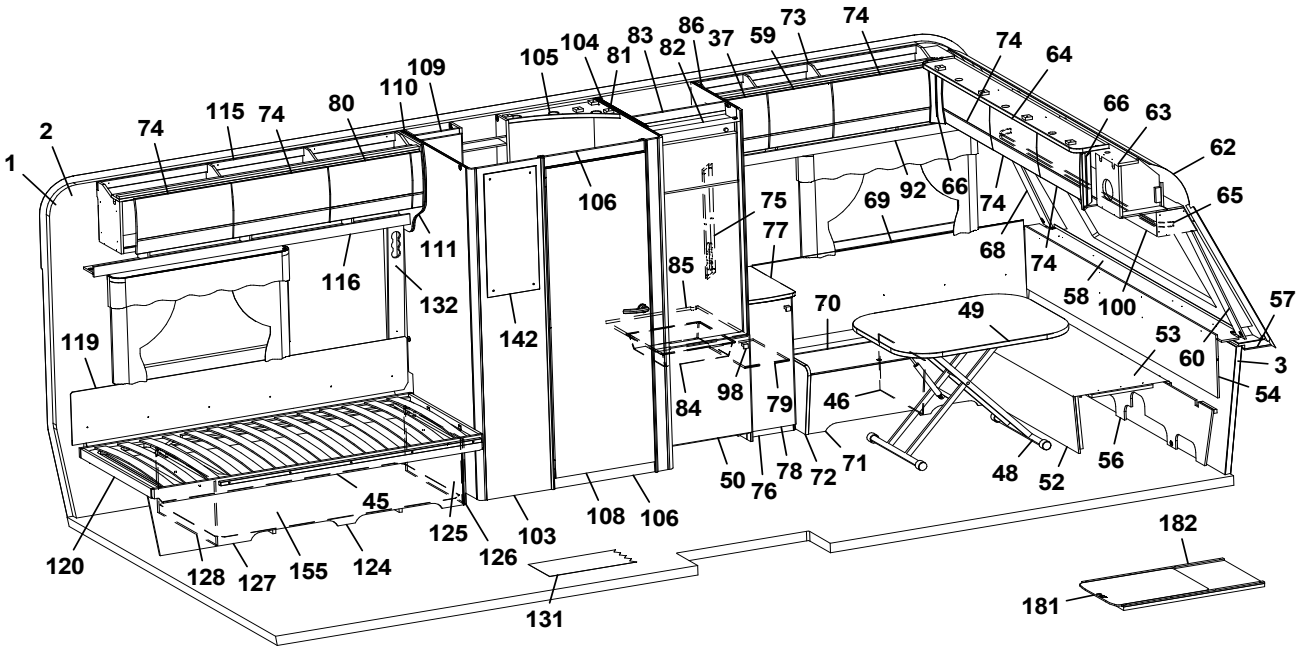
1 2 3 37 45 46 48 49 50 52 53 54 56 57 58 59 60 62 63 64 65 66 68 69 70 71 72 73 74 75 76 77 78 79 80 81 82 83 84 85 86 92 98 100 103 104 105 106 108 109 110 111 115 116 119 120 124 125 126 127 128 131 132 142 155 181 182

Pos Fig	Det. nr Part. No	Ingår Fitted	OBS!! Ange alltid årsmodell vid beställning av inredning Benämning	OBS!! Specify always year of model when ordering equipment Description
---	350454	x	Gångjärn	Hinge
116	343213	x	Hyllpaket	Shelf
119	338121	x	Värmespalt	Air gap
120	342617	x	Sängram V u. ribbotten	Bed bottom L without laths
--	325342	x	Ribbotten kpl.	Laths bottom cpl.
--	314211	x	Ribba sängbotten L=820 B=63	Lath bed bottom L=820 B=63
--	312046	x	Band t. ribbotten	Band for laths bottom
124	340201	x	Sänglåda kpl. V	Bed box cpl. L
--	315203	x	Regel 17,5x55x1415	Wood lath pine 17,5x55x1415
125	340202	x	Gavel säng främre	Gable bed front
126	319776	x	List hörn L=2500	Corner strip L=2500
127	337144	x	Front säng	Front bed
128	340204	x	Gavel säng bakre	Gable bed rear
129	319759	x	Korg, garderob	Basket, wardrobe
--	335802	x	List för korgar	List för baskets
130	343788	x	Hylla	Shelf
131	319393	T	Matta golv, antik planka	Carpet floor, antique plank
--	350469	T	Matta golv, gråsten	Carpet floor, granite
132	343352	x	Front el-uttag	Front outlet
133	345092	x	Skåp gavel bak L=2360	Cupboard gable L=2360
--	345093	x	Skåp gavel bak L=2360 (High Gloss)	Cupboard gable L=2360 (High Gloss)
--	350454	x	Gångjärn d:o	Hinge d:o
134	345094	x	Hyllpaket L=977	Shelf L=977
135	345095	x	Hyllpaket L=977	Shelf L=977
136	401715	x	Flamskydd	Flame guard
--	401996	x	Flamskydd induktion	Flame guard induction
137	216066	x	Täckskiva radie bak 1x275x2360	Cover plate radius 1x275x2360
--	313884	x	List plast radie L=2379	List L=2379
138	343784	x	Hurts kpl. u skiva	Cupboard cpl. without board
139	343793-K	x	Skiva hurts, ljus	Board cupboard, light
--	343793-L	x	Skiva hurts, mörk	Board cupboard, dark
140	343797	x	Lucka H 368x450	Door R 368x450
--	315202	x	Gångjärn d:o	Hinge d:o
--	315747	x	Platta gångjärn d:o	Plate hinge d:o
141	343790	x	Hylla	Shelf
142	316039	x	Spegel 3x300x725	Mirror 3x300x725
143	337216	x	Täckskiva exp.kärl	Cover expansion vessel
144	342616	x	Sängram H u. ribbotten	Bed bottom R without laths
145	340210	x	Sänglåda kpl. H	Bed box cpl. R
--	167800	x	Regel 17,5x55x1680	Wood lath pine 17,5x55x1680
146	340213	x	Gavel säng främre	Gable bed front
147	339464	x	Front säng	Front bed
148	340211	x	Gavel säng bakre	Gable bed rear
149	343798	x	Hylla	Shelf
150	345003	x	Skåp övre L=1747	Cupboard upper L=1747
--	345004	x	Skåp övre L=1747 (High Gloss)	Cupboard upper L=1747 (High Gloss)
--	350454	x	Gångjärn d:o	Hinge d:o
152	402122	x	Plåt skofack	Plate shoe compartment
154	343596	x	Luftspalt sänglåda	Air gap bed box
155	343595	x	Luftspalt sänglåda	Air gap bed box
			M= Metervara T= Tillbehör	M= On the metre T= Accessory

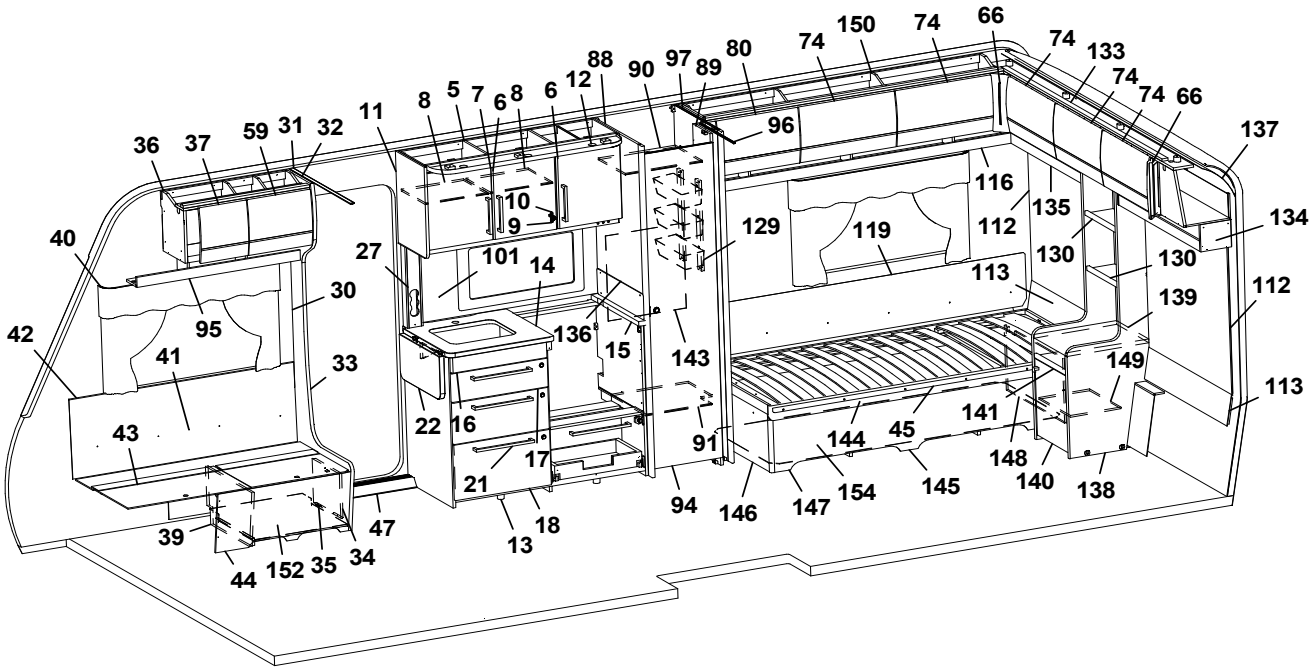
1 2 3 5 6 7 8 9 10 11 12 13 14 15 16 17 18 21 22 27 30 31 32 33 34 35 36 37 39 40 41 42 43 44 45 47 59 66 74 80 88 89 90 91 94 95 96 97 101 112 113 116 119 129 130 133 134 135 136 137 138 139 140 141 143 144 145 146 147 148 149 150 152 154

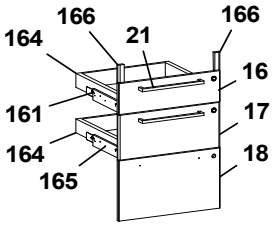
16 17 18 21 161 164 165 166

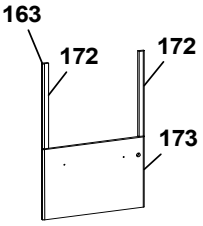
163 172 173

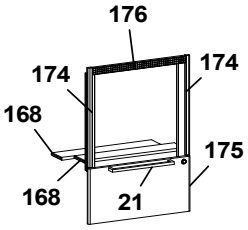
168 174 175 176

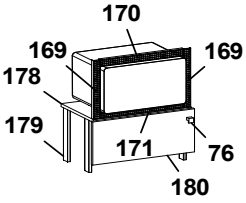
76 169 170 171 178 179 180

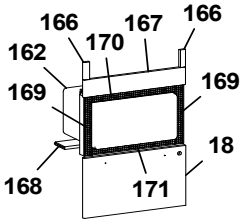
162 166 167 168 169 170 171 18

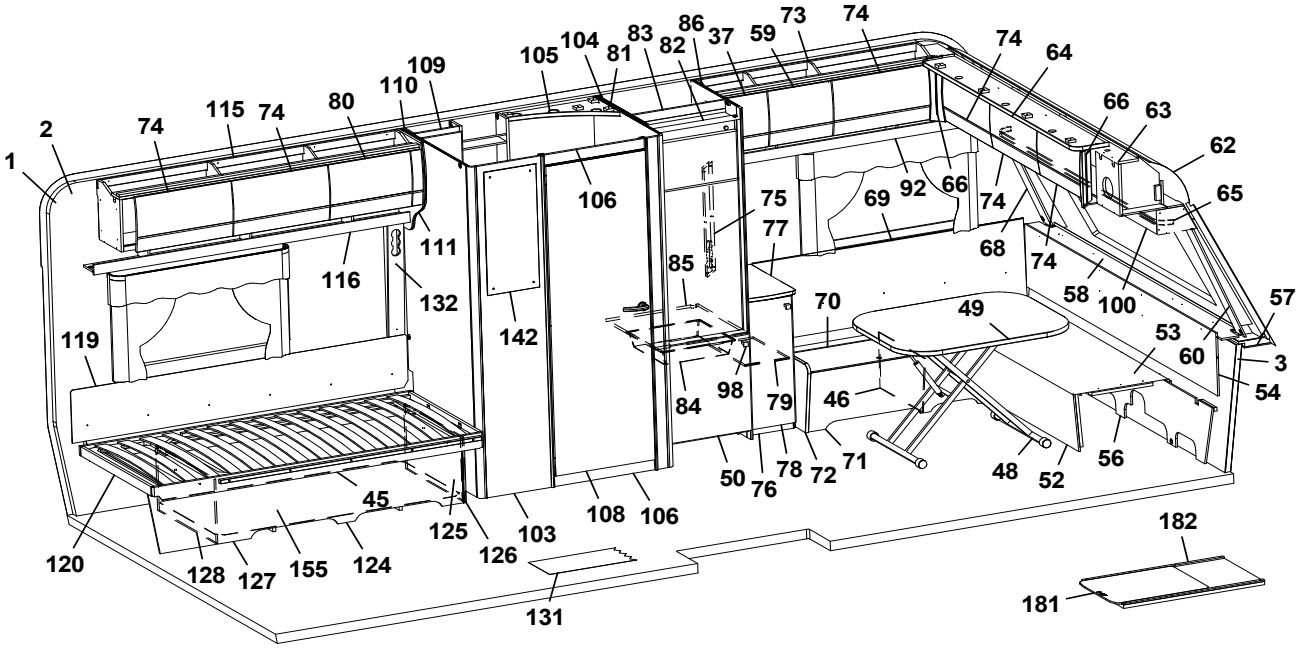
1 2 3 37 45 46 48 49 50 52 53 54 56 57 58 59 60 62 63 64 65 66 68 69 70 71 72 73 74 75 76 77 78 79 80 81 82 83 84 85 86 92 98 100 103 104 105 106 108 109 110 111 115 116 119 120 124 125 126 127 128 131 132 142 155 181 182

Pos Fig	Det. nr Part. No	Ingår Fitted	OBS!! Ange alltid årsmodell vid beställning av inredning Benämning	OBS!! Specify always year of model when ordering equipment Description
161	343470	x	Monteringssats kpl. lådor (Vit)	Mounting kit cpl. drawers (White)
--	343471	x	Monteringssats kpl. lådor (Mekong)	Mounting kit cpl. drawers (Mekong)
--	343472	x	Monteringssats kpl. lådor (High Gloss)	Mounting kit cpl. drawers (High Gloss)
162	343484	T	Monteringssats kpl. mikro (Vit)	Mounting kit cpl. micro (White)
--	343485	T	Monteringssats kpl. mikro (Mekong)	Mounting kit cpl. micro (Mekong)
--	343486	T	Monteringssats kpl. mikro (High Gloss)	Mounting kit cpl. micro (High Gloss)
163	343487	T	Monteringssats kpl. ugn (Vit)	Mounting kit cpl. oven (White)
--	343488	T	Monteringssats kpl. ugn (Mekong)	Mounting kit cpl. oven (Mekong)
--	343489	T	Monteringssats kpl. ugn (High Gloss)	Mounting kit cpl. oven (High Gloss)
164	317514	x	Låda 480x500	Drawer 480x500
165	317382	x	Glidskena låda H	Slide bar, drawer R
--	350221	x	Glidskena låda V	Slide bar, drawer L
--	801701	x	Skruv 6x16 d:o	Screw 6x16 d:o
166	336092	x	Passbit 16x30x95 (Mekong)	Gauge block 16x30x95 (Mekong)
167	335936	T	Front	Front
168	333287M	T	Skiva distans 15x100x547,5	Sheet distance 15x100x547,5
169	402108	T	Galler vent. mikro 38x318	Grating vent. micro 38x318
170	402109	T	Galler vent. mikro 38x440	Grating vent. micro 38x440
171	402110	T	Galler vent. mikro 33x448	Grating vent. micro 33x448
172	336086	T	Passbit 16x30x460	Gauge block 16x30x460
173	343490	T	Lucka (Vit)	Door (White)
--	343491	T	Lucka (Mekong)	Door (Mekong)
--	343492	T	Lucka (High Gloss)	Door (High Gloss)
174	342139	T	List L=538 (diskbänk induktion)	List (kitchen sink induction) L=538
175	343390	T	Lucka (diskb. induktion) 299x550 (Vit)	Door (kitch. sink induct.) 299x550 (White)
--	343392	T	Lucka (diskb. induktion) 299x550 (Mekong)	Door (kitch. sink induct.) 299x550 (Mekong)
--	343391	T	Lucka (diskb. induktion) 299x550 (High Gloss)	Door (kitch. sink induct.) 299x550 (High Gloss)
--	20-900302	x	Pentrylåda 273x500 d:o	Drawer pentry 273x500 d:o
--	07-800039	x	Rullskena H d:o	Roller rail R d:o
--	07-800038	x	Rullskena V d:o	Roller rail L d:o
176	402107	T	Galler ugn (diskb. induktion) 35x503	Grating oven (kitch. sink induct.) 35x503
178	342316	T	Hylla mikro	Shelf
179	342315	T	List folierad L=283	List folierad L=283
180	343911	T	Lucka 234x550	Door 234x550
--	316799	x	Gångjärn d:o	Hinge d:o
--	312588	x	Platta gångjärn d:o	Plate hinge d:o
181	341192	T	Utdragsskiva bord 450x550	Sliding leaf 450x550
182	341193	T	Låda utdragsskiva	Box sliding leaf

M= Metervara
T= Tillbehör

M= On the metre
T= Accessory

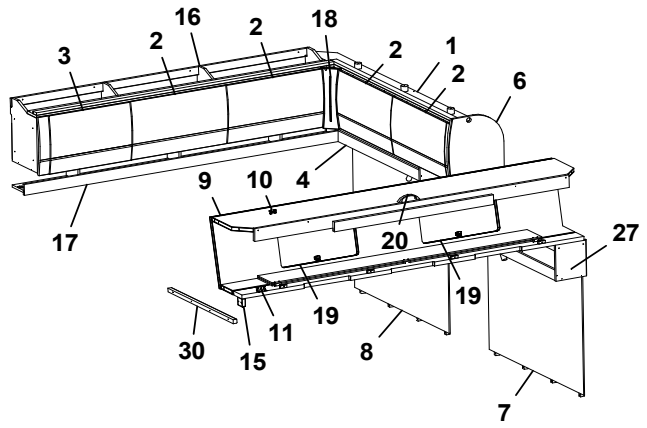
3
2
16
2
18
2
1
2
6
9
10
4
17
20
19
27
30
15
11
19
8
7

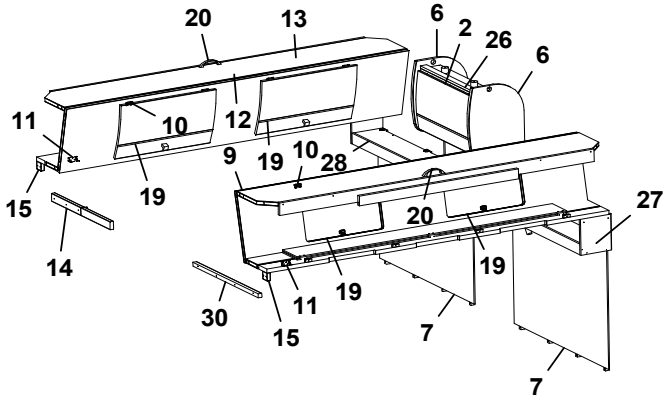
20
13
6
2
26
6
11
10
12
9
19
10
28
15
19
20
27
14
30
11
19
19
15
7
7

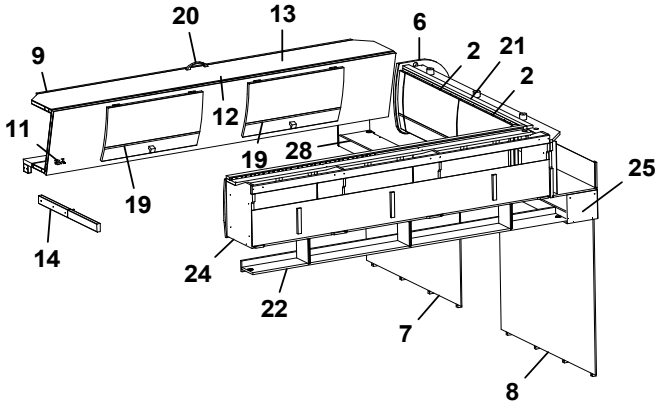
20
13
6
9
2
21
2
11
12
19
28
25
19
14
24
22
7
8

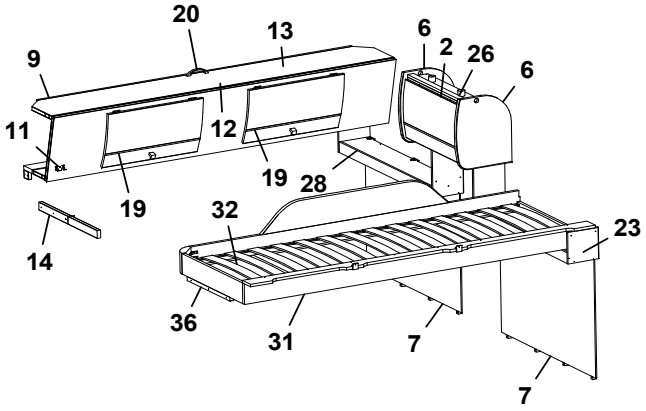
20
13
6
2
26
6
9
11
12
19
28
19
14
32
23
36
31
7
7

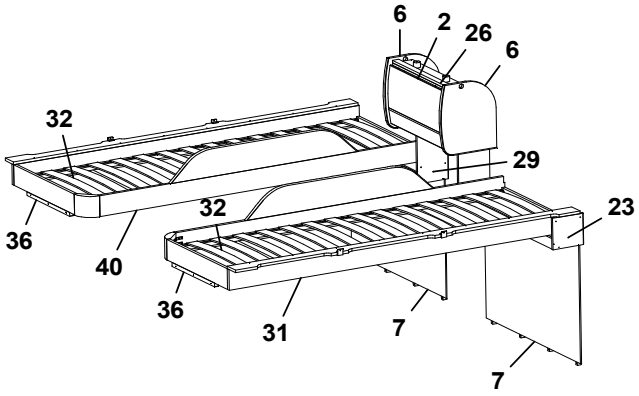
6
2
26
6
32
29
36
32
23
40
36
31
7
7

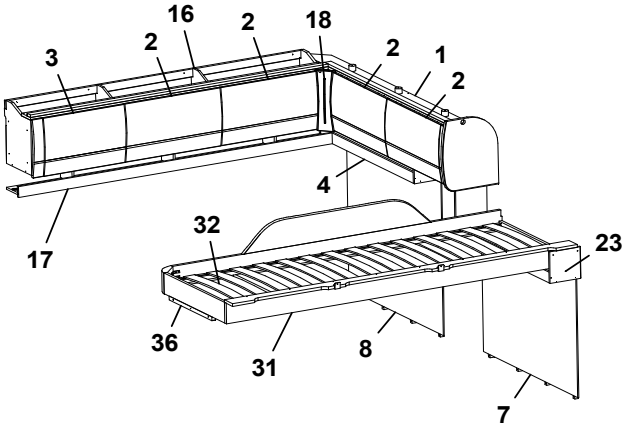
16
2
18
3
2
2
1
2
4
17
32
23
36
31
8
7

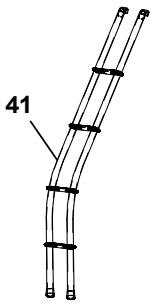
41

Pos Fig	Det. nr Part. No	Ingår Fitted	OBS!! Ange alltid årsmodell vid beställning av inredning Benämning	OBS!! Specify always year of model when ordering equipment Description
1	345036	x	Skåp gavel bak L=1510	Cupboard gable L=1510
--	345037	x	Skåp gavel bak L=1510 (High Gloss)	Cupboard gable L=1510 (High Gloss)
--	350454	x	Gångjärn	Hinge
2	343182	x	Lucka	Door
--	343185	x	Lucka (High Gloss)	Door (High Gloss)
3	343181	x	Lucka	Door
--	343184	x	Lucka (High Gloss)	Door (High Gloss)
4	345095	x	Hyllpaket L=977 (u. urtag för högtalare)	Shelf L=977 (without holes for speakers)
--	345576	x	Hyllpaket L=977 (m. urtag för högtalare)	Shelf L=977 (with holes for speakers)
6	344294	x	Gavel rundad	Gable
7	344298	x	Sänggavel kpl. m. tyg	Headboard cpl. with fabric
8	343829	x	Sänggavel kpl. m. tyg	Headboard cpl. with fabric
9	343912	x	Överbäddskåp L=1980	Upper bed L=1980
--	343913	x	Överbäddskåp L=1980 (High Gloss)	Upper bed L=1980 (High Gloss)
--	331733M	x	Regel låsning	Lock bar
--	375813	x	Rasskydd ö-bäddskåp	Protective plate
10	860402	x	Gångjärn	Hinge
11	860405	x	Gångjärn	Hinge
14	332661M	x	Bärregel (vikbar)	Bearing rail
15	331701M	x	Kloss bärregel	Block bearing rail
16	345003	x	Skåp övre L=1747	Cupboard upper L=1747
--	345004	x	Skåp övre L=1747 (High Gloss)	Cupboard upper L=1747 (High Gloss)
--	350454	x	Gångjärn	Hinge
17	343213	x	Hyllpaket L=1815,5	Shelf L=1815,5
18	343294	x	Hörn inredning (High Gloss)	Corner (High Gloss)
19	343914	x	Lucka	Door
--	343915	x	Lucka (High Gloss)	Door (High Gloss)
20	350129	x	Handtag	Handle
21	344972	x	Skåp gavel bak L=1510	Cupboard gable L=1510
--	344973	x	Skåp gavel bak L=1510 (High Gloss)	Cupboard gable L=1510 (High Gloss)
22	343213	x	Hyllpaket L=1815,5	Shelf L=1815,5
23	345581	x	Hyllpaket L=977 (u. urtag för högtalare)	Shelf L=977 (without holes for speakers)
--	345583	x	Hyllpaket L=977 (m. urtag för högtalare)	Shelf L=977 (with holes for speakers)
24	345033	x	Skåp övre L=1747	Cupboard upper L=1747
--	345034	x	Skåp övre L=1747 (High Gloss)	Cupboard upper L=1747 (High Gloss)
--	350454	x	Gångjärn	Hinge
25	345094	x	Hyllpaket L=977 (u. urtag för högtalare)	Shelf L=977 (without holes for speakers)
--	345575	x	Hyllpaket L=977 (m. urtag för högtalare)	Shelf L=977 (with holes for speakers)
26	343842	x	Skåp gavel bak L=560	Cupboard gable L=560
--	343847	x	Skåp gavel bak L=560 (High Gloss)	Cupboard gable L=560 (High Gloss)
27	345577	x	Hyllpaket L=977 (u. urtag för högatalre)	Shelf L977 (without holes for speakers)
--	345579	x	Hyllpaket L=977 (m. urtag för högatalre)	Shelf L977 (with holes for speakers)
28	345578	x	Hyllpaket L=977(u. urtag för högatalre)	Shelf L977 (without holes for speakers)
--	345580	x	Hyllpaket L=977 (m. urtag för högatalre)	Shelf L977 (with holes for speakers)
29	345582	x	Hyllpaket L=977(u. urtag för högatalre)	Shelf L977 (without holes for speakers)
			T= Tillbehör	T= Accessory

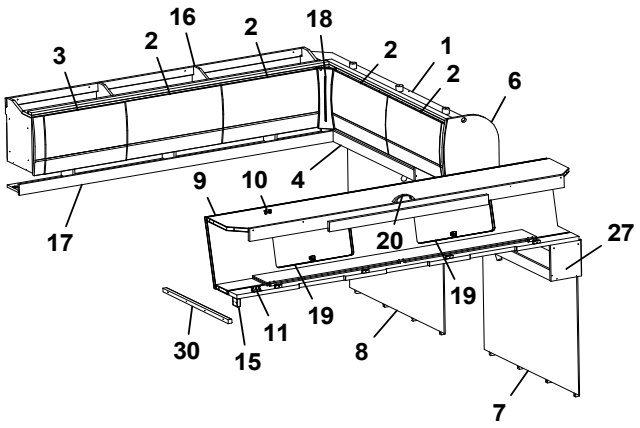
3
2
16
2
18
2
1
2
6
9
10
4
17
20
27
19
19
11
15
30
8
7

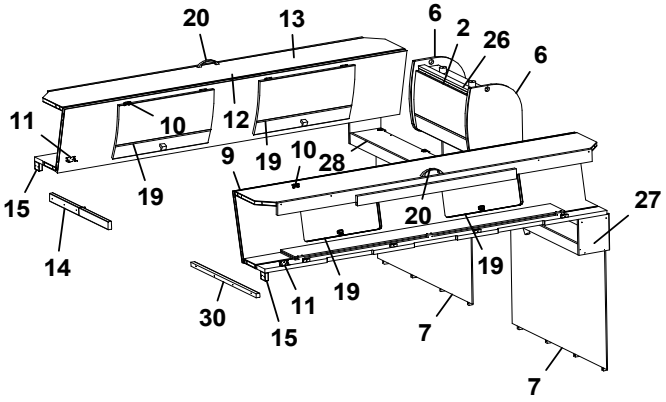
20
13
6
2
26
6
11
10
12
9
19
10
28
15
19
20
27
14
19
30
11
19
15
7
7

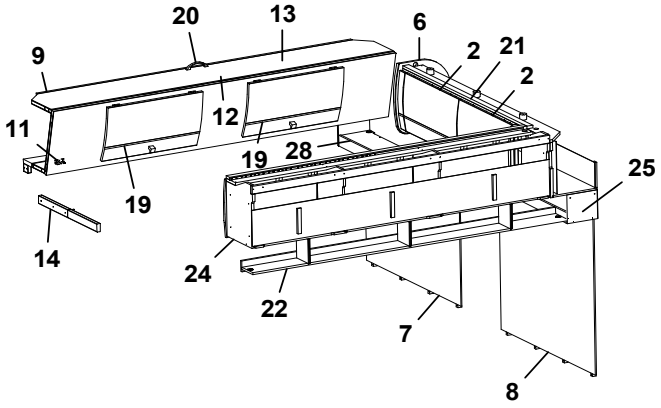
20
13
6
9
2
21
2
11
12
19
28
25
19
14
24
22
7
8

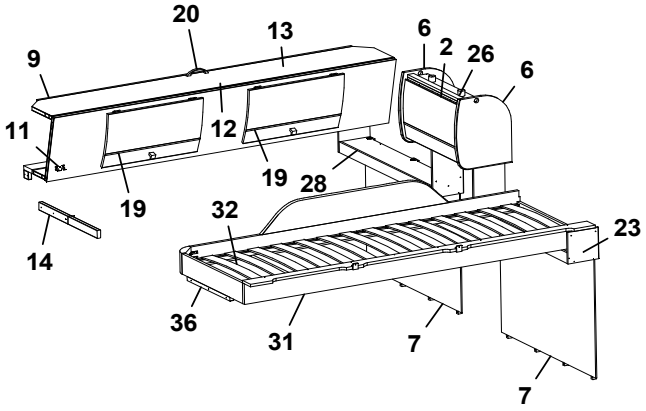
20
13
6
2
26
9
6
11
12
19
28
19
14
32
23
36
31
7
7

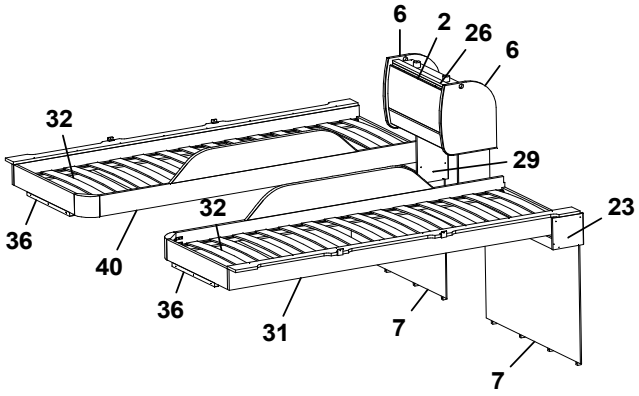
6
2
26
6
32
29
36
32
23
40
36
31
7
7

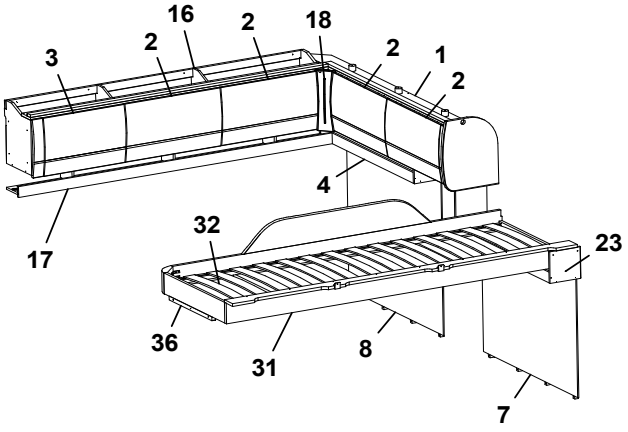
16
2
18
3
2
2
1
2
4
17
32
23
36
31
8
7

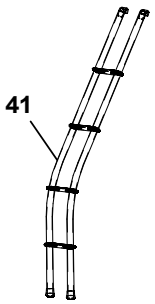
41

Pos Fig	Det. nr Part. No	Ingår Fitted	OBS!! Ange alltid årsmodell vid beställning av inredning Benämning	OBS!! Specify always year of model when ordering equipment Description
--	345584	x	Hyllpaket L=977 (m. urtag för högatalre)	Shelf L977 (with holes for speakers)
30	331698M	x	Bärregel 22x22x670	Bearing rail 22x22x670
31	336381	x	Sängram vån.säng V u. ribbotten	Bed bottom L without laths
32	325430	x	Ribbotten kpl.	Laths bottom cpl.
--	311985	x	Ribba sängbotten L=718 B=63	Lath bed bottom L=718 B=63
--	312046	x	Band t. ribbotten	Band for laths bottom
36	331961M	x	Bärregel L=440	Bearing rail L=440
40	336714	x	Sängram vån.säng H u. ribbotten	Bed bottom
41	350534	T	Stege ö-bäddsskåp kpl.	Ladder upper bed cpl.

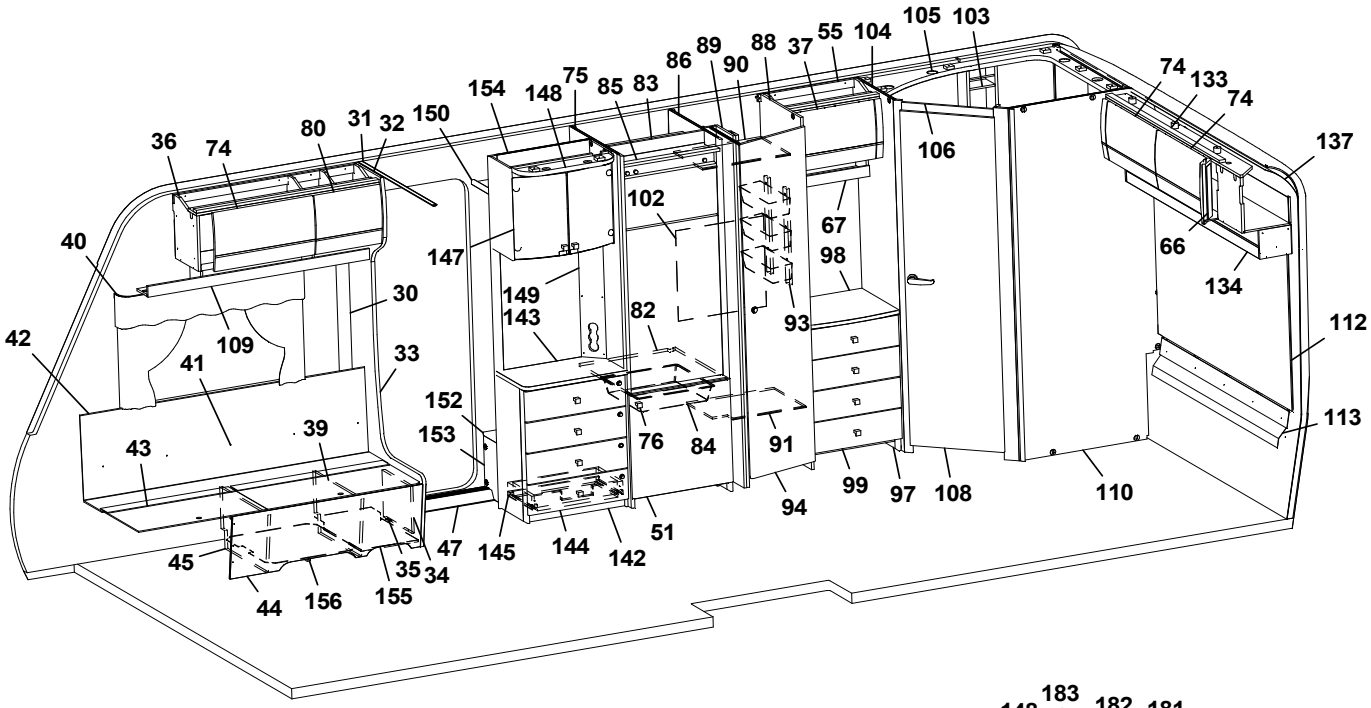
105 103
55 104
37
88
89
90
86
75
85 83
148
154
150
31 32
80
74
36
40
42
109
41
30
33
39
43
45
44
156
155
35
34
47
145
144
142
51
152
153
147
149
143
102
82
76
84
91
93
67
98
94
99
97
108
110
106
74
133
74
137
66
134
112
113

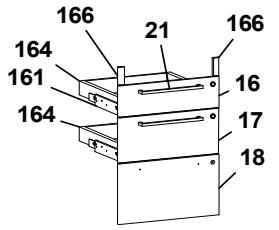
166
21
166
164
161
16
164
17
18

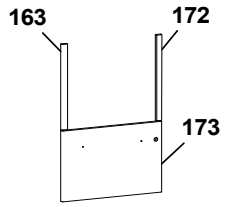
163
172
173

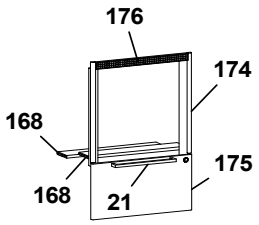
176
174
168
168
21
175

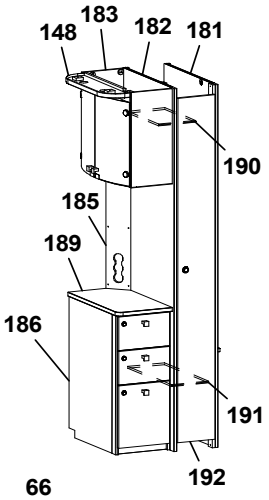
148
183
182
181
190
185
189
186
191
192

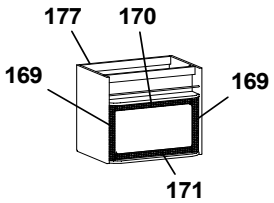
177
170
169
169
171

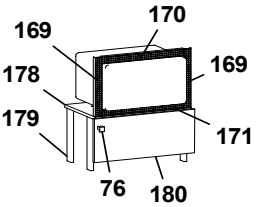
169
170
178
169
179
171
76
180

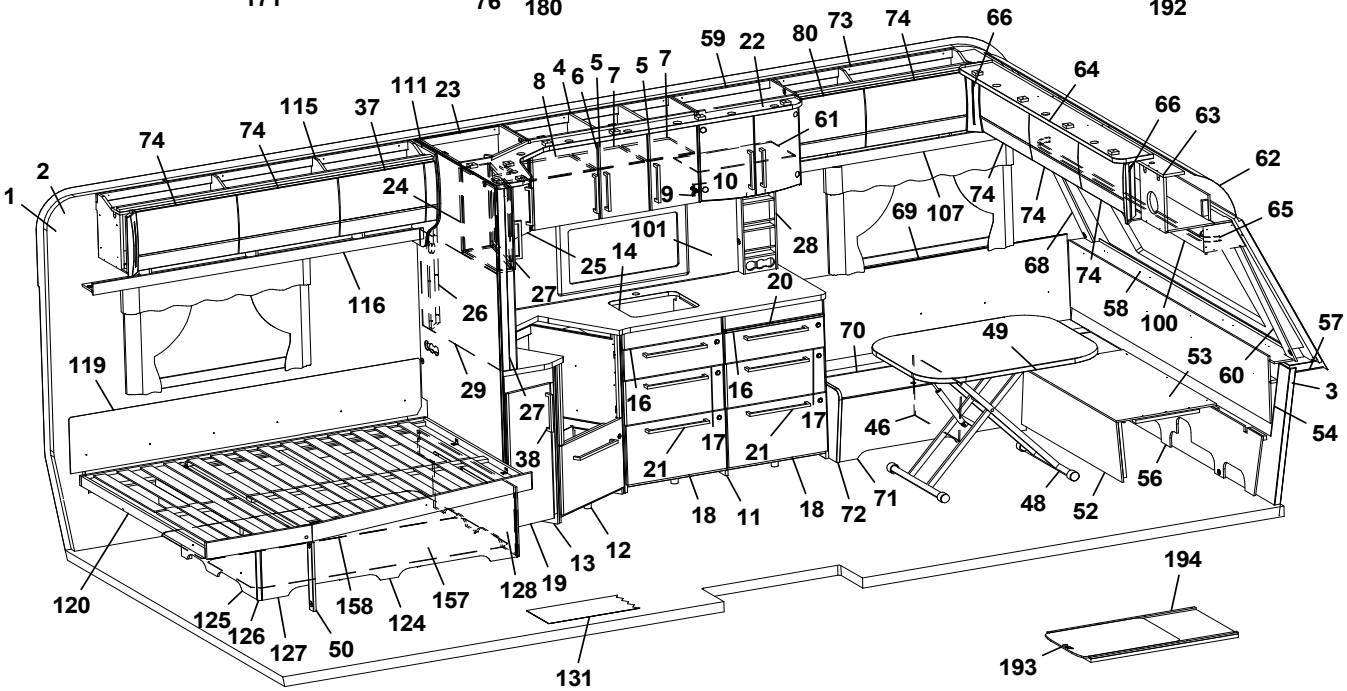
59 22
80
73
74
66
64
66
63
62
65
8 4 6 5 7 5 7
111 23
115
37
74
74
2
1
24
61
9
10
101
25
14
28
69
107
74
74
68
74
58
100
57
60
3
54
116
26
27
20
119
29
27
16
16
17
17
21
21
38
70
49
53
46
56
48
52
71
72
18
11
18
12
13
19
128
120
125
126
127
50
158
124
157
131
194
193

Pos Fig	Det. nr Part. No	Ingår Fitted	OBS!! Ange alltid årsmodell vid beställning av inredning Benämning	OBS!! Specify always year of model when ordering equipment Description
1	318657	M	Tapet vägg/tak	Wall paper
2	318584	M	Tejp tapet 20 mm	Tape, wall paper 20 mm
3	318585	M	Tejp tapet 60 mm	Tape, wall paper 60 mm
4	344960	x	Skåp kök L=1120 kpl. (Vit)	Cupboard kitchen L=1120 cpl. (White)
--	344961	x	Skåp kök L=1120 kpl. (Mekong)	Cupboard kitchen L=1120 cpl. (Mekong)
--	344962	x	Skåp kök L=1120 kpl. (High Gloss)	Cupboard kitchen L=1120 cpl. (High Gloss)
5	343441	x	Lucka H (Vit)	Door R (White)
--	343443	x	Lucka H (Mekong)	Door R (Mekong)
--	343442	x	Lucka H (High Gloss)	Door R (High Gloss)
--	350471	x	Handtag d:o	Handle d:o
6	343453	x	Lucka V (Vit)	Door L (White)
--	343455	x	Lucka V (Mekong)	Door L (Mekong)
--	343454	x	Lucka V (High Gloss)	Door L (High Gloss)
--	350471	x	Handtag d:o	Handle d:o
7	341681	x	Hylla	Shelf
8	331385M	x	Hylla	Shelf
9	311917	x	Gångjärn	Hinge
10	312588	x	Platta gångjärn	Plate hinge
11	344172	x	Diskbänk trädel u. skiva (Vit)	Kitchen sink without board (White)
--	344173	x	Diskbänk trädel u. skiva (Mekong)	Kitchen sink without board (Mekong)
--	344174	x	Diskbänk trädel u. skiva (High Gloss)	Kitchen sink without board (High Gloss)
12	343882	x	Diskbänk, vinklad (Vit)	Kitchen sink, angled (White)
--	343883	x	Diskbänk, vinklad (Mekong)	Kitchen sink, angled (Mekong)
--	343884	x	Diskbänk, vinklad (High Gloss)	Kitchen sink, angled (High Gloss)
--	343389	x	Diskbänk, vinklad induktion (Vit)	Kitchen sink, angled induction (White)
--	343394	x	Diskbänk, vinklad induktion (Mekong)	Kitchen sink, angled induction (Mekong)
--	343393	x	Diskbänk, vinklad induktion (High Gloss)	Kitchen sink, angled induction (High Gloss)
13	343051	x	Utskjut diskbänk (Vit)	Projection kitchen sink (White)
--	343406	x	Utskjut diskbänk (Mekong)	Projection kitchen sink (Mekong)
--	343405	x	Utskjut diskbänk (High Gloss)	Projection kitchen sink (High Gloss)
14	345452	x	Skiva diskbänk 902x1955, ljus	Board 902x1955, light
--	345453	T	Skiva diskbänk 902x1955, mörk (Skiva med träkant utgår)	Board 902x1955, dark (Board with wooden edge expired)
--	344077-K	x	Skiva diskbänk induktion 902x1955, ljus	Board induction 902x1955, light
--	344077-L	x	Skiva diskbänk induktion 902x1955, mörk	Board induction 902x1955, dark
16	343384	x	Lådförstycke (Vit)	Drawer front (White)
--	343412	x	Lådförstycke (Mekong)	Drawer front (Mekong)
--	343407	x	Lådförstycke (High Gloss)	Drawer front (High Gloss)
--	317514	x	Låda 480x500 d:o	Drawer 480x500 d:o
--	317382	x	Glidskena låda H d:o	Slide bar, drawer R d:o
--	350221	x	Glidskena låda V d:o	Slide bar, drawer L d:o
17	343385	x	Lådförstycke (Vit)	Drawer front (White)
--	343413	x	Lådförstycke (Mekong)	Drawer front (Mekong)
--	343408	x	Lådförstycke (High Gloss)	Drawer front (High Gloss)
--	317514	x	Låda 480x500 d:o	Drawer 480x500 d:o
--	317382	x	Glidskena låda H d:o	Slide bar, drawer R d:o
--	350221	x	Glidskena låda V d:o	Slide bar, drawer L d:o
18	343386	x	Lucka (Vit)	Door (White)
--	343414	x	Lucka (Mekong)	Door (Mekong)
--	343410	x	Lucka (High Gloss)	Door (High Gloss)
			M= Metervara T= Tillbehör	M= On the metre T= Accessory

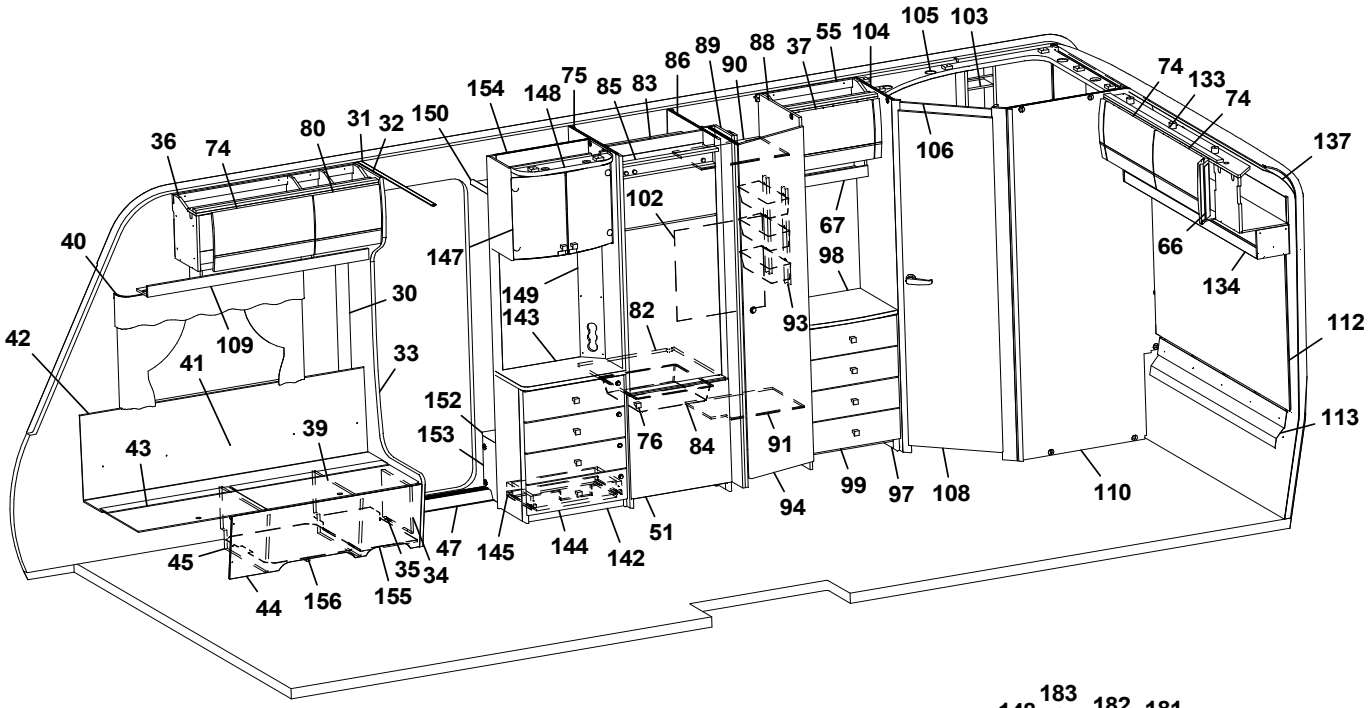
105 103
55 104
37
88
89
90
86
75
85 83
148
154
150
31 32
80
74
36
40
42
109
41
30
33
39
43
45
44
156
155
35
34
47
145
144
142
51
152
153
147
149
143
102
82
76
84
91
93
67
98
94
99
97
108
110
106
74
133
74
137
66
134
112
113

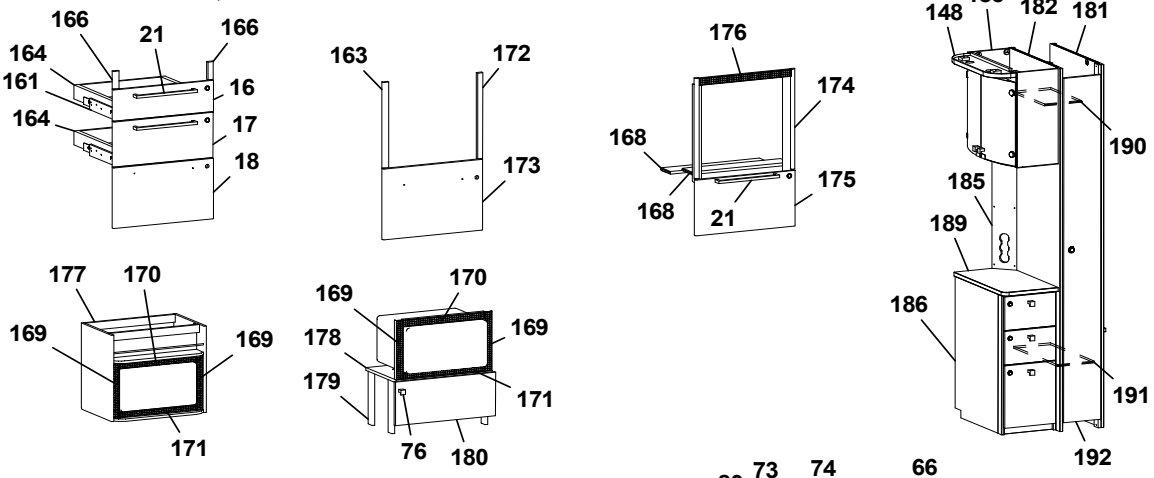
166
21
166
164
161
16
164
17
18
163
172
173
176
174
168
168
21
175
148
183
182
181
190
185
189
186
191
192
177
170
169
169
171
169
170
169
178
179
171
76
180

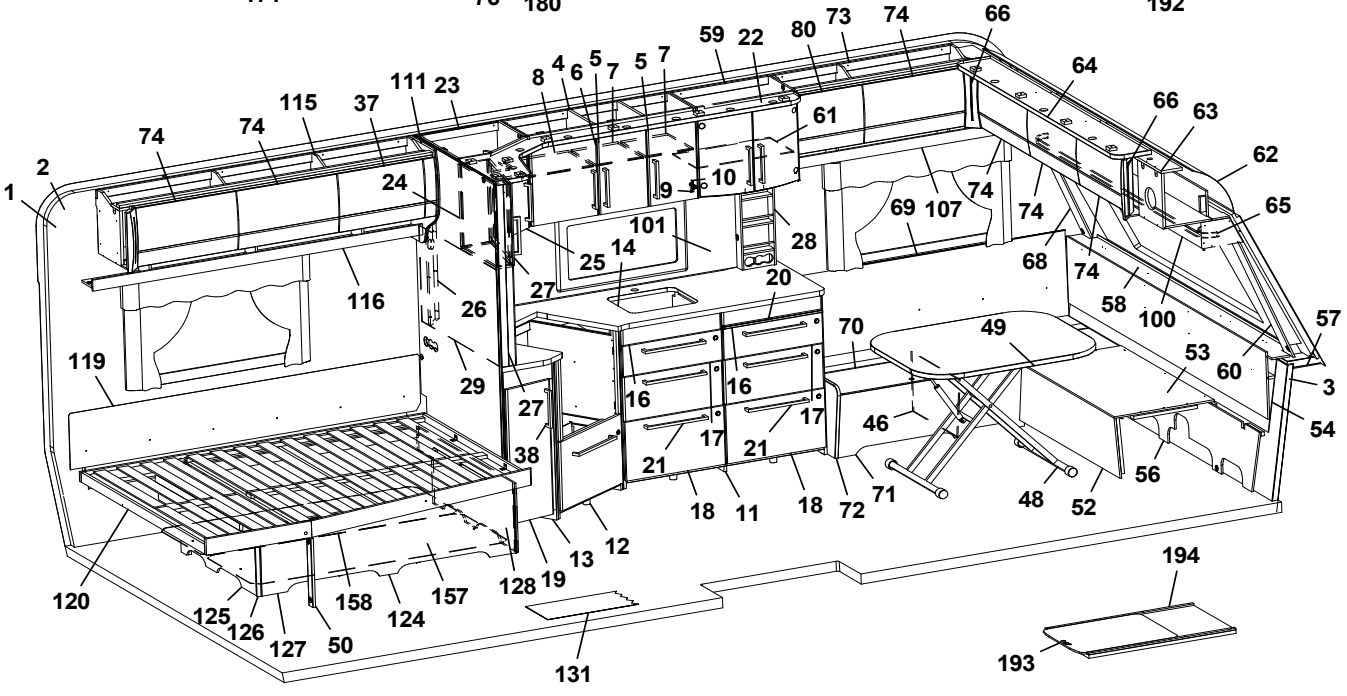
59 22
80
73
74
66
64
66
63
62
65
8 4 6 5 7 5 7
111 23
115
37
74
74
2
1
24
61
9
10
101
25
14
28
69
107
74
74
68
74
58
100
57
60
3
54
116
26
27
20
70
49
53
119
29
27
16
16
17
17
21
21
46
38
18
11
18
72
71
48
52
56
120
125
126
127
50
158
124
157
128
19
13
12
131
194
193

Pos Fig	Det. nr Part. No	Ingår Fitted	OBS!! Ange alltid årsmodell vid beställning av inredning Benämning	OBS!! Specify always year of model when ordering equipment Description
--	20-900302	x	Pentrylåda 273x500 d:o	Drawer pentry 273x500 d:o
--	07-800039	x	Rullskena H d:o	Roller rail R d:o
--	07-800038	x	Rullskena V d:o	Roller rail L d:o
19	343378	x	Lucka (Vit)	Door (White)
--	343380	x	Lucka (Mekong)	Door (Mekong)
--	343379	x	Lucka (High Gloss)	Door (High Gloss)
20	336675	x	Skärbräda	Cutting board
21	350472	x	Handtag	Handle
22	345184	x	Ljusramp, skåp vitrin	Light holder, vitrine
--	345250	T	Ljusramp, mikro	Light holder, micro
23	343422	x	Skåp (Vit)	Cupboard (White)
--	343424	x	Skåp (Mekong)	Cupboard (Mekong)
--	343423	x	Skåp (High Gloss)	Cupboard (High Gloss)
--	341843	x	Hylla d:o	Shelf d:o
24	343438	x	Skåp utskjut (Vit)	Cupboard projection (White)
--	343440	x	Skåp utskjut (Mekong)	Cupboard projection (Mekong)
--	343439	x	Skåp utskjut (High Gloss)	Cupboard projection (High Gloss)
--	341856	x	Hylla d:o	Shelf d:o
25	343425	x	Lucka H (Vit)	Door R (White)
--	343427	x	Lucka H (Mekong)	Door R (Mekong)
--	343426	x	Lucka H (High Gloss)	Door R (High Gloss)
26	341985	x	Front el-uttag	Front outlet
27	343441	x	Lucka V (Vit)	Door L (White)
--	343443	x	Lucka V (Mekong)	Door L (Mekong)
--	343442	x	Lucka V (High Gloss)	Door L (High Gloss)
28	333409M	x	Kryddhylla	Spice rack
29	341710-F	x	Köksskiva vägg svart fiskben	Protection kitchen, black fishbone
--	341710-G	T	Köksskiva vägg natur skiffer	Protection kitchen, nature slate
30	318962	x	List täck el-kabel B=45 L=2100	Cover strip B=45 L=2100
31	316270	x	List snäpp undre L=2379	List under L=2379
32	316268	x	List snäpp övre L=2379	List upper L=2379
33	344550	x	Stolpe först. L=1948 kpl. m. lucka	Support bar L=1948 cpl. with door
34	343731	x	Lucka	Door
35	312589	x	Gångjärn	Hinge
36	345500	x	Skåp övre L=1004	Cupboard upper L=1004
--	345501	x	Skåp övre L=1004 (High Gloss)	Cupboard upper L=1004 (High Gloss)
--	350454	x	Gångjärn d:o	Hinge d:o
37	343181	x	Lucka	Door
--	343184	x	Lucka (High Gloss)	Door (High Gloss)
38	350471	x	Handtag d:o	Handle d:o
39	342494	x	Stöd bäddlåda HF	Support bed box
40	350348	x	Skena gardin L1020	Curtain rod L1020
41	339355	x	Värmespalt H fram	Air gap R.F.
42	319821	M	List kant mörkbrun	Strip, dark brown
43	343032	x	Lock bäddlåda H F	Cover bedbox R.F.
--	319024	x	Matta grå textil m. tejp d:o	Carpet gray textile with tape d:o
44	343085	x	Front bäddlåda H F	Front bed box R.F.
--	343034	T	Front bäddlåda H F (centraldammsugare)	Front bed box R.F. (central vacuum cleaner)
45	342495	x	Stöd bäddlåda HF	Support bed box
46	312825	x	Stöd bäddlåda VF	Support bed box
			M= Metervara T= Tillbehör	M= On the metre T= Accessory

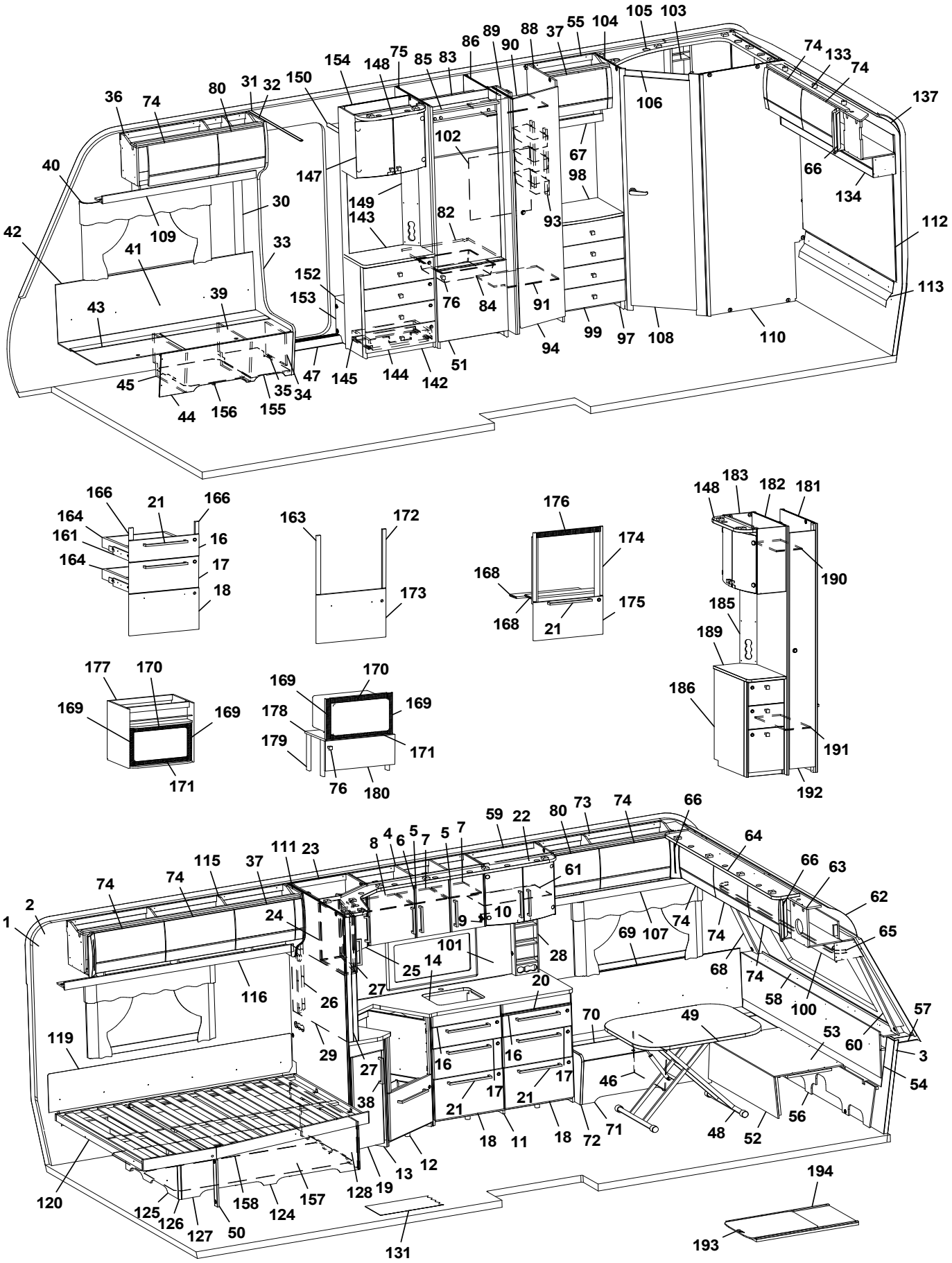
1 2 3 4 5 6 7 8 9 10 11 12 13 14 16 17 18 19 20 21 22 23 24 25 26 27 28 29 30 31 32 33 34 35 36 37 38 39 40 41 42 43 44 45 46 47 48 49 50 51 52 53 54 55 56 57 58 59 60 61 62 63 64 65 66 68 69 70 71 72 73 74 75 76 80 82 83 84 85 86 88 89 90 91 93 94 97 98 99 100 101 102 103 104 105 106 107 108 109 110 111 112 113 115 116 119 120 124 125 126 127 128 131 133 134 137 142 143 144 145 147 148 149 150 152 153 154 155 156 157 158 161 163 164 166 168 169 170 171 172 173 174 175 176 177 178 179 180 181 182 183 185 186 189 190 191 192 193 194

Pos Fig	Det. nr Part. No	Ingår Fitted	OBS!! Ange alltid årsmodell vid beställning av inredning Benämning	OBS!! Specify always year of model when ordering equipment Description
47	314687	x	Tröskel aluminium L=850	Threshold aluminium L=850
48	310083	x	Bordsstativ	Table stand
--	350474	T	Bordsstativ enpelar	Table stand single pillar
49	343248	x	Bordsskiva 800x1000	Table top 800x1000
50	342731	x	List 15,5x45x380	List 15,5x45x380
51	343736	x	Lucka H 550x570	Door R 550x570
--	316799	x	Gångjärn d:o	Hinge d:o
--	312588	x	Platta gångjärn d:o	Plate hinge d:o
52	331245M	x	Front bäddlåda gavel	Front bed box gable
53	331246M	x	Skiva rundsittgrupp	Sheet seat
54	340578	x	Värmespalt gavel fram	Air gap
55	344101	x	Skåp övre L=511	Cupboard upper L=511
--	344106	x	Skåp övre L=511 (High Gloss)	Cupboard upper L=511 (High Gloss)
--	350454	x	Gångjärn d:o	Hinge d:o
56	340520	x	Stöd sittgrupp	Support
57	215275	x	Hylla front kpl. L=2366	Shelf front cpl. L=2366
58	345285	x	Front/hylla kpl.	Front/shelf cpl
--	345362	x	Hylla m. belysning "Björn" (Customized)	Shelf with lighting "Bear" (Customized)
59	345508	x	Skåp vitrin	Cupboard vitrine
--	343747	x	Lucka vitrin H	Door vitrine R
--	343746	x	Lucka vitrin V	Door vitrine L
--	318630	x	Lås magnet d:o	Lock magnet d:o
--	318381	x	Motstycke magnetlås	Companion part
--	318379	x	Gångjärn	Hinge
--	318380	x	Täckhatt d:o	Cover d:o
--	312588	x	Platta gångjärn	Plate hinge
60	344475	x	Hörn front H	Front Corner R
61	333749	x	Hylla d:o	Shelf d:o
62	216067	x	Täckskiva radie fram 1x380x2360	Cover plate radius front 1x380x2360
--	313884	x	List plast radie L=2379	List L=2379
63	345502	x	Skåp gavel fram L=2360	Cupboard L=2360
--	345503	x	Skåp gavel fram L=2360 (High Gloss)	Cupboard L=2360 (High Gloss)
--	350454	x	Gångjärn d:o	Hinge d:o
64	344768	x	Ljusramp gavelskåp L=1810	Light holder L=1810
65	350349	x	Skena gardin L=1920	Curtain rod L=1920
66	343294	x	Hörn inredning (High Gloss)	Corner (High Gloss)
67	345353	x	Hyllpaket	Shelf
68	344474	x	Hörn front V	Front Corner L
69	337171	x	Värmespalt V fram	Air gap L.F.
70	345393	x	Lock bäddlåda V F	Cover bed box L.F
--	319024	x	Matta grå textil m. tejp d:o	Carpet gray textile with tape d:o
71	339504	x	Front bäddlåda V F	Front bed box L.F.
72	343469	x	Gavel bäddlåda V F	Gable bed box L.F
73	345505	x	Skåp övre L=1004	Cupboard upper L=1004
--	345506	x	Skåp övre L=1004 (High Gloss)	Cupboard upper L=1004 (High Gloss)
--	350454	x	Gångjärn d:o	Hinge d:o
74	343182	x	Lucka	Door
--	343185	x	Lucka (High Gloss)	Door (High Gloss)
75	342304	x	Vägg kyl V	Wall refrigerator L
76	350473	x	Handtag knopp	Handle knob
			M= Metervara T= Tillbehör	M= On the metre T= Accessory

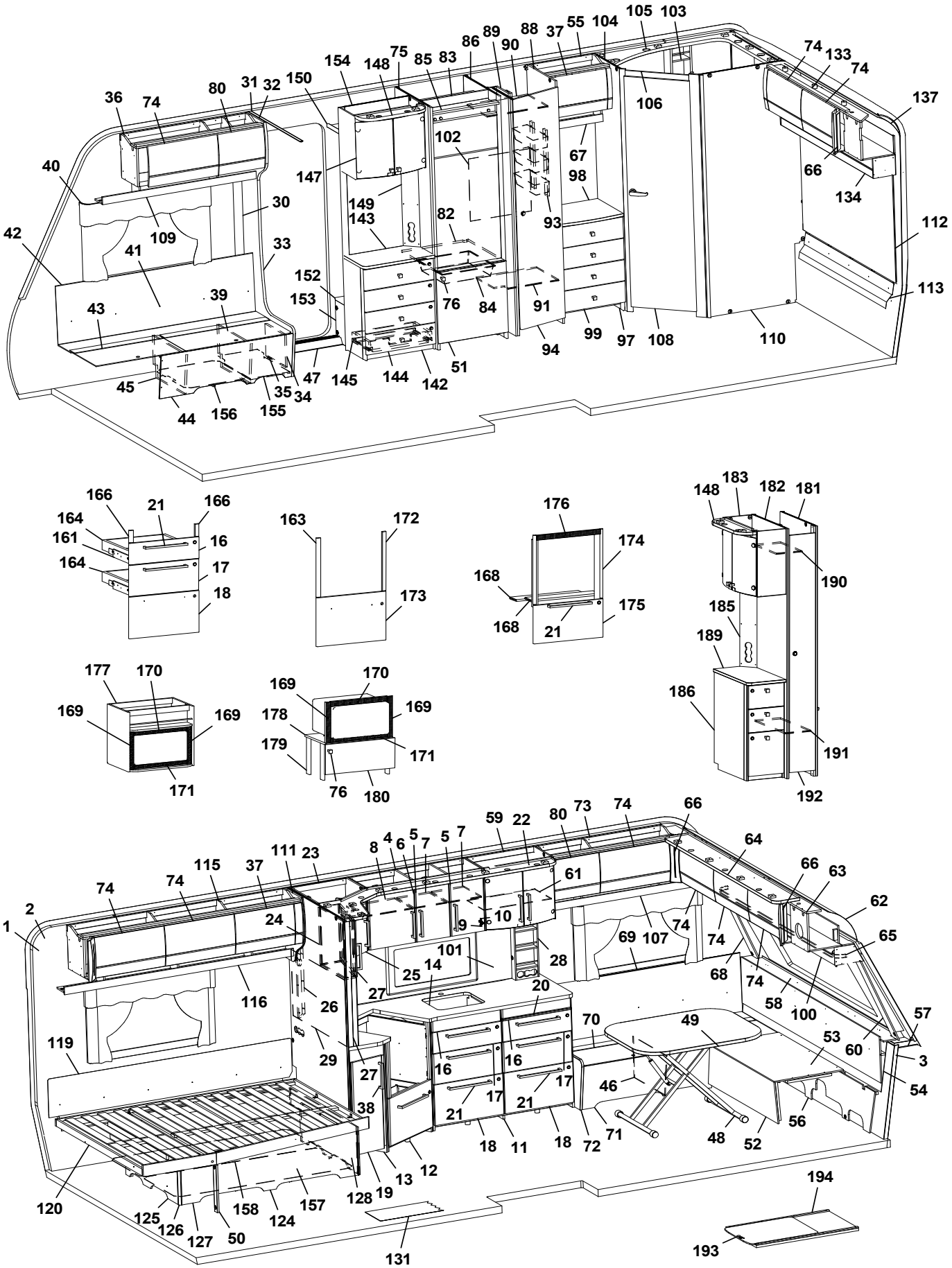
1 2 3 4 5 6 7 8 9 10 11 12 13 16 17 18 19 20 21 22 23 24 25 26 27 28 29 30 31 32 33 34 35 36 37 38 39 40 41 42 43 44 45 46 47 48 49 50 51 52 53 54 55 56 57 58 59 60 61 62 63 64 65 66 67 68 69 70 71 72 73 74 75 76 80 82 83 84 85 86 88 89 90 91 93 94 97 98 99 100 101 102 103 104 105 106 107 108 109 110 111 112 113 115 116 119 120 124 125 126 127 128 131 133 134 137 142 143 144 145 147 148 149 150 152 153 154 155 156 157 158 163 164 166 168 169 170 171 172 173 174 175 176 177 178 179 180 181 182 183 185 186 189 190 191 192 193 194

Pos Fig	Det. nr Part. No	Ingår Fitted	OBS!! Ange alltid årsmodell vid beställning av inredning Benämning	OBS!! Specify always year of model when ordering equipment Description
80	344829	x	Lucka	Door
--	344830	x	Lucka (High Gloss)	Door (High Gloss)
82	340675	x	Hylla under kyl	Shelf under refrigerator
83	342309	x	Bakstycke stopp kyl	Back cupboard
84	310325	x	Trådback vit 85x427x427	Tray 85x427x427
--	312712	x	Glidlist trådback (säljes i par)	Sliding strip tray (pair)
85	342306	x	List folierad L=528	List foiled L=528
86	342314	x	Vägg kyl H	Wall refrigerator R
88	339620	x	Vägg garderob	Wall wardrobe
89	339626	x	Nisch, vikdörr	Niche folding door
--	314917	x	Skena draperi L=1190	Drapery rail L=1190
90	331279M	x	Hylla garderob övre	Shelf wardrobe upper
91	339624	x	Hylla garderob nedre	Shelf wardrobe under
93	319759	x	Korg, garderob	Basket, wardrobe
--	335802	x	List för korgar	List för baskets
94	342238	x	Dörr 415x1850	Door 415x1850
97	344109	x	Byrå kpl. u. skiva	Chest of drawers without board
98	336435-K	x	Skiva byrå, ljus	Board, light
--	336435-L	x	Skiva byrå, mörk	Board, dark
99	344110	x	Låda byrå kpl.	Drawer cpl.
--	344111	x	Lådförstycke d:o	Drawer front d:o
--	315953	x	Glidskena låda (säljes i par)	Slide bar (exp. in pair)
100	345511	x	Hyllpaket L=2360	Shelf L=2360
101	341099-F	T	Köksskiva vägg svart fiskben	Protection kitchen, black fishbone
--	341099-G	T	Köksskiva vägg natur skiffer	Protection kitchen, nature slate
102	336261	x	Täckskiva exp.kärl	Cover expansion vessel
103	337131	x	Hylla	Shelf
104	331340M	x	Vägg tvättrum främre	Wall washroom
105	337129	x	Ljusramp tvättrum	Light holder
106	331248M	x	Tröskel 60x480	Threshold 60x480
107	344535	x	Hyllpaket L=1218	Shelf L=1218
108	342239	x	Dörr 490x1850	Door 490x1850
109	344809	x	Hyllpaket L=1218	Shelf L=1218
110	345313	x	Vägg tvättrum bakre	Wall washroom rear
111	343228	x	Gavel	Gable
112	343374	x	Sänggavel kpl. m. tyg	Headboard cpl. with fabric
113	344424	x	Värmespalt	Air gap
115	345033	x	Skåp övre L=1747	Cupboard upper L=1747
--	345034	x	Skåp övre L=1747 (High Gloss)	Cupboard upper L=1747 (High Gloss)
--	350454	x	Gångjärn d:o	Hinge d:o
116	343213	x	Hyllpaket L=1815	Shelf L=1815
119	338121	x	Värmespalt	Air gap
120	342636	x	Sängram u. ribbotten	Bed bottom without laths
--	342682	x	Ribbotten kpl.	Laths bottom cpl.
--	311985	x	Ribba sängbotten L=718 B=63	Lath bed bottom L=718 B=63
--	312046	x	Band t. ribbotten	Band for laths bottom
124	340187	x	Sänglåda kpl.	Bed box cpl.
--	315203	x	Regel 17,5x55x1415	Wood lath pine 17,5x55x1415
125	340197	x	Gavel säng V	Gable bed L
126	319776	x	List hörn L=2500	Corner strip L=2500
			M= Metervara T= Tillbehör	M= On the metre T= Accessory

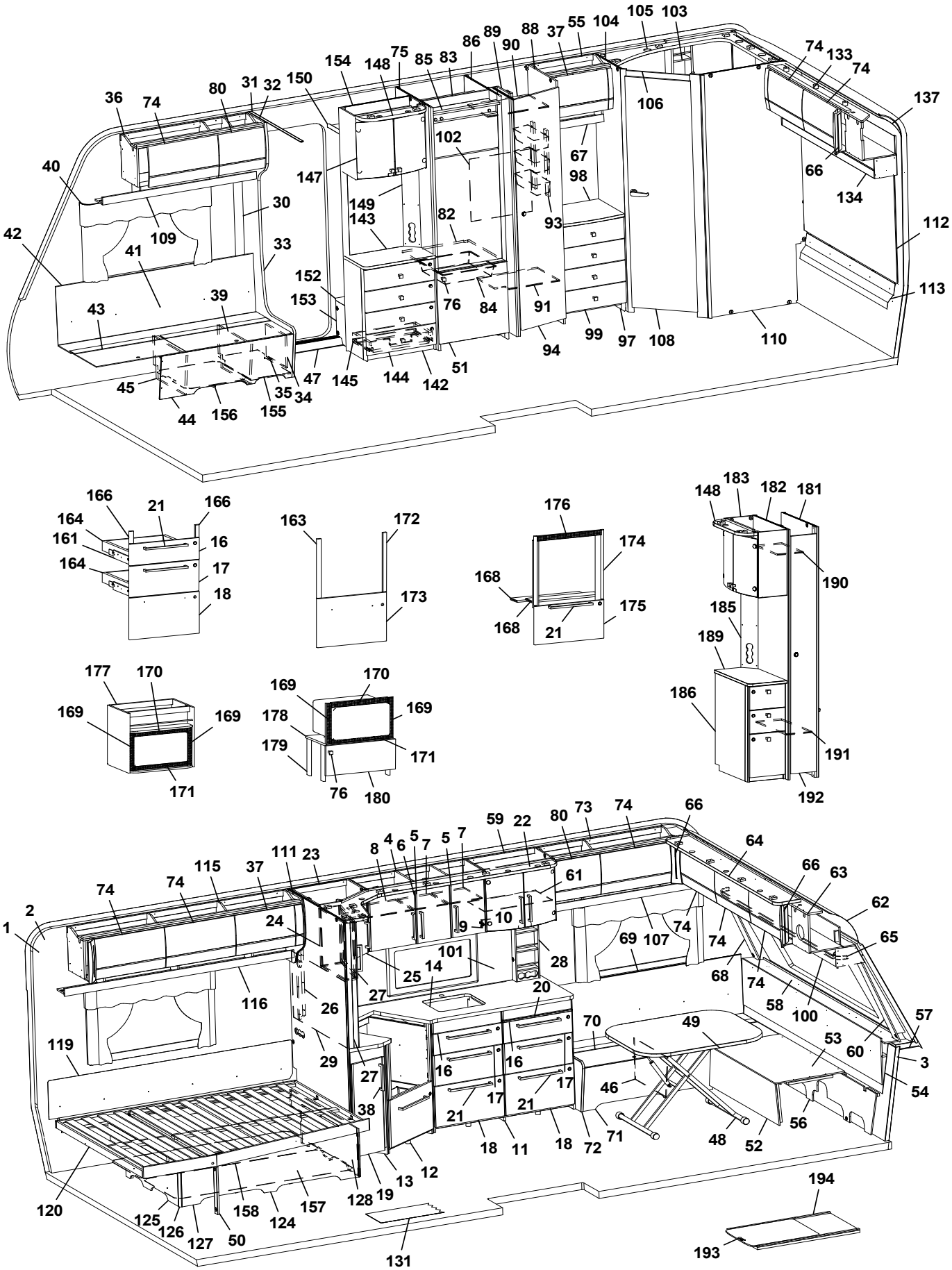
105 103
88 37 55 104
89 90
86 75 85 83
154 148
150
31 32
80
36 74
74 133 74
137
106
102
67
98
66
134
147
149
143
82
93
112
40
30
109
42
41
33
152
153
76
84
91
113
43
39
99 97 108
110
94
51
47 145 144 142
45
35 34
44 156 155
166 21 166
164
161
16
164
17
18
163 172
173
176
174
168
168
21
175
148 183 182 181
190
185
189
186
191
192
177 170
169 169
171
169 170
178 169
179
171
76 180
59 22 80 73 74 66
64
8 4 6 5 7 5 7
111 23
115 37
74 74
2
1
24
61
66 63
62
9 10
74
74
65
101
69 107
28
25 14
68
74
58
100
116
27
20
26
57
70
49
53
60
3
119
29
16
16
27
17
17
46
54
38
21
21
18 11 18 72 71
48 52
56
120
125 126 127 50
158 124 157
128 19 13 12
131
194
193

Pos Fig	Det. nr Part. No	Ingår Fitted	OBS!! Ange alltid årsmodell vid beställning av inredning Benämning	OBS!! Specify always year of model when ordering equipment Description
127	339426	x	Front säng	Front bed
128	340195	x	Gavel säng H	Gable bed R
131	350469	T	Matta golv, gråsten	Carpet floor, stone grey
--	319393	T	Matta golv, antik planka	Carpet floor, antique plank
133	344972	x	Skåp gavel bak L=1510	Cupboard gable L=1510
--	344973	x	Skåp gavel bak L=1510 (High Gloss)	Cupboard gable L=1510 (High Gloss)
--	350454	x	Gångjärn d:o	Hinge d:o
134	345047	x	Hyllpaket L=1486	Shelf L=1486
137	216066	x	Täckskiva radie bak 1x275x2360	Cover plate radius back 1x275x2360
--	313884	x	List plast radie L=2379	List L=2379
142	343583	x	TV-bänk kpl. u. skiva	TV-bench cpl. whitout board
143	343590-K	x	Skiva TV-bänk, ljus	Board, light
--	343590-L	T	Skiva TV-bänk, mörk	Board, dark
144	343591	x	Lådförstycke	Drawer front
145	20-900302	x	Pentrylåda 273x500 d:o	Drawer pentry 273x500 d:o
--	07-800039	x	Rullskena H d:o	Roller rail R d:o
--	07-800038	x	Rullskena V d:o	Roller rail L d:o
147	345507	x	Skåp bar kpl. H=512	Coctail cabinet cpl. H=512
--	330180	x	Hylla hållare flaskor	Shelf bottle holder
--	343667	x	Lucka H d:o	Door R d:o
--	343666	x	Lucka V d:o	Door L d:o
--	318379	x	Gångjärn d:o	Hinge d:o
--	318380	x	Täckhatt d:o	Cover d:o
--	312588	x	Platta gångjärn d:o	Plate hinge d:o
148	344883	x	Ljusramp	Light holder
149	343721	x	Front el-uttag 130x675	Front outlet 130x675
150	331910M	x	Hylla garderob övre	Shelf
152	319866	x	Hylla insteg	Shelf
153	336618	x	Front hylla garderob	Front
154	343654	x	Vägg instegsgarderob	Wall wardrobe
155	350390	x	Plåt skofack	Plate shoe compartment
156	343594	x	Luftspalt H-fram	Air gap R front
157	343621	x	Luftspalt sänglåda	Air gap bed box
158	343620	x	Luftspalt sänglåda	Air gap bed box
161	343470	x	Monteringssats kpl. lådor (Vit)	Mounting kit cpl. drawers (White)
--	343471	x	Monteringssats kpl. lådor (Mekong)	Mounting kit cpl. drawers (Mekong)
--	343472	x	Monteringssats kpl. lådor (High Gloss)	Mounting kit cpl. drawers (High Gloss)
163	343487	T	Monteringssats kpl. ugn (Vit)	Mounting kit cpl. oven (White)
--	343488	T	Monteringssats kpl. ugn (Mekong)	Mounting kit cpl. oven (Mekong)
--	343489	T	Monteringssats kpl. ugn (High Gloss)	Mounting kit cpl. oven (High Gloss)
164	317514	x	Låda 480x500	Drawer 480x500
165	317382	x	Glidskena låda H	Slide bar, drawer R
--	350221	x	Glidskena låda V	Slide bar, drawer L
--	801701	x	Skruv 6x16 d:o	Screw 6x16 d:o
166	336092	x	Passbit 16x30x95 (Mekong)	Gauge block 16x30x95 (Mekong)
168	333287M	T	Skiva distans 15x100x547,5	Sheet distance 15x100x547,5
169	402108	T	Galler vent. mikro 38x318	Grating vent. micro 38x318
170	402109	T	Galler vent. mikro 38x448	Grating vent. micro 38x448
171	402110	T	Galler vent. mikro 33x448	Grating vent. micro 33x448
172	336086	T	Passbit 16x30x460	Gauge block 16x30x460
			M= Metervara T= Tillbehör	M= On the metre T= Accessory

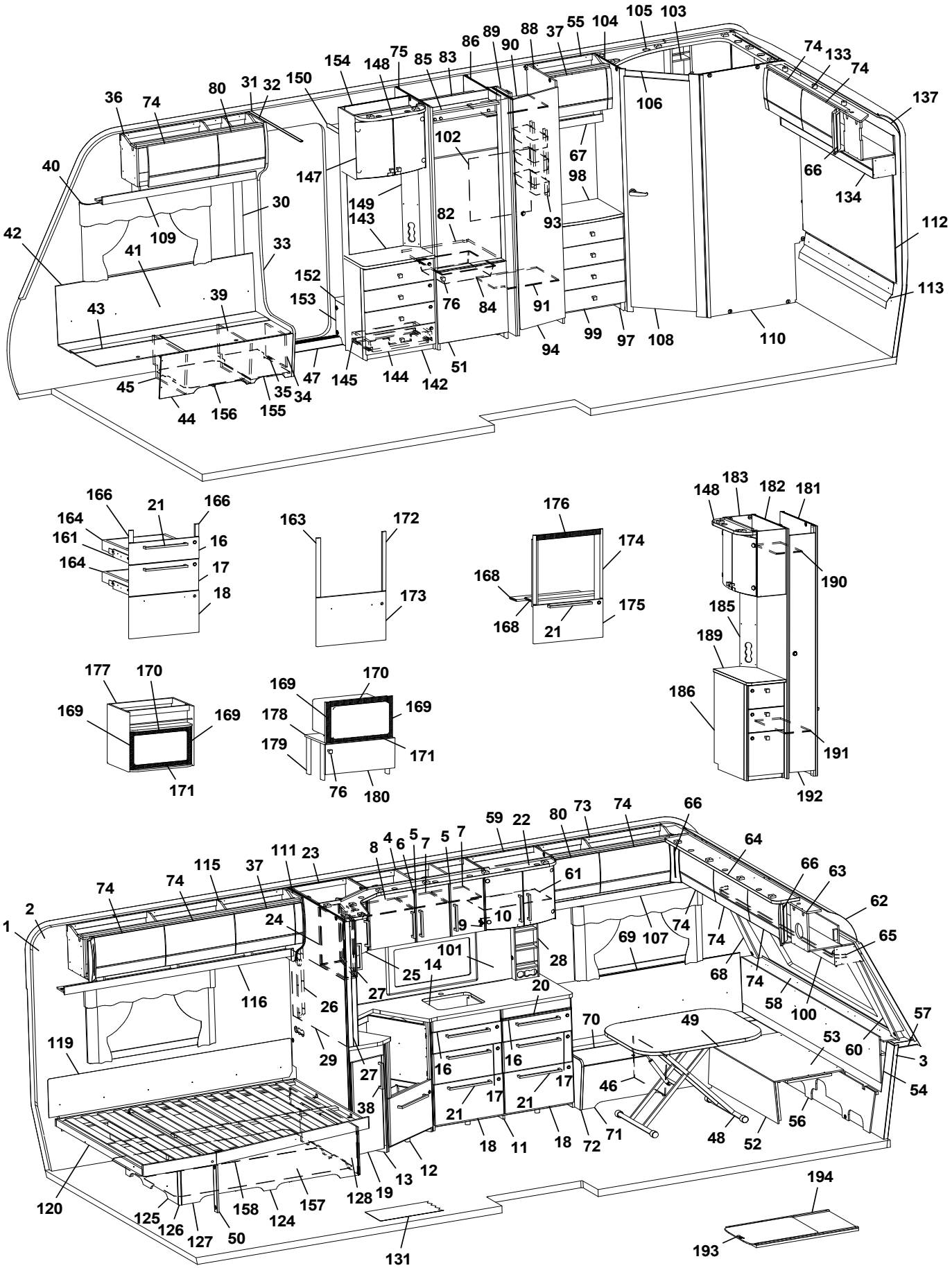
1
2
3
4
5
6
7
8
9
10
11
12
13
14
16
17
18
19
20
21
22
23
24
25
26
27
28
29
30
31
32
33
34
35
36
37
38
39
40
41
42
43
44
45
46
47
48
49
50
51
52
53
54
55
56
57
58
59
60
61
62
63
64
65
66
67
68
69
70
71
72
73
74
75
76
80
82
83
84
85
86
88
89
90
91
93
94
97
98
99
100
101
102
103
104
105
106
107
108
109
110
111
112
113
115
116
119
120
124
125
126
127
128
131
133
134
137
142
143
144
145
147
148
149
150
152
153
154
155
156
157
158
163
164
166
168
169
170
171
172
173
174
175
176
177
178
179
180
181
182
183
185
186
189
190
191
192
193
194

Pos Fig	Det. nr Part. No	Ingår Fitted	OBS!! Ange alltid årsmodell vid beställning av inredning Benämning	OBS!! Specify always year of model when ordering equipment Description
173	343490	T	Lucka (Vit)	Door (White)
--	343491	T	Lucka (Mekong)	Door (Mekong)
--	343492	T	Lucka (High Gloss)	Door (High Gloss)
174	342139	T	List L=538 (diskbänk induktion)	List (kitchen sink induction) L=538
175	343390	T	Lucka (diskb. induktion) 299x550 (Vit)	Door (kitch. sink induct.) 299x550 (White)
--	343391	T	Lucka (diskb. induktion) 299x550 (Mekong)	Door (kitch. sink induct.) 299x550 (Mekong)
--	343392	T	Lucka (diskb. induktion) 299x550 (High Gloss)	Door (kitch. sink induct.) 299x550 (High Gloss)
--	20-900302	x	Pentrylåda 273x500 d:o	Drawer pentry 273x500 d:o
--	07-800039	x	Rullskena H d:o	Roller rail R d:o
--	07-800038	x	Rullskena V d:o	Roller rail L d:o
176	402107	T	Galler ugn (diskb. induktion) 35x503	Grating oven (kitch. sink induct.) 35x503
177	342343	T	Skåp kpl. mikrovågsugn	Cupboard cpl. microwave oven
178	342316	T	Hylla mikro	Shelf
179	342315	T	List folierad L=283	List folierad L=283
180	343880	T	Lucka 228x550	Door 228x550
--	316799	x	Gångjärn d:o	Hinge d:o
--	312588	x	Platta gångjärn d:o	Plate hinge d:o
181	344383	T	Vägg garderob kpl.	Wall wardrobe cpl.
182	344384	T	Vägg garderob kpl.	Wall wardrobe cpl.
183	345560	T	Skåp bar kpl.	Coctail cabinet cpl.
--	330180	x	Hylla hållare flaskor	Shelf bottle holder
--	343667	x	Lucka H d:o	Door R d:o
--	343666	x	Lucka V d:o	Door L d:o
--	318379	x	Gångjärn d:o	Hinge d:o
--	318380	x	Täckhatt d:o	Cover d:o
185	344387	T	Front el-uttag 130x665	Front outlet 130x665
186	343992	T	Hurts kpl. u skiva	Cupboard cpl. without board
189	343987-K	T	Skiva hurts, ljus	Board cupboard, light
--	343987-L	T	Skiva hurts, mörk	Board cupboard, dark
190	343092	T	Hylla garderob övre	Shelf wardrobe upper
191	343089	T	Hylla garderob nedre	Shelf wardrobe lower
192	344385	T	Dörr garderob 205x1850	Door wardrobe 205x1850
193	341192	T	Utdragsskiva bord 450x550	Sliding leaf 450x550
194	341193	T	Låda utdragsskiva	Box sliding leaf

M= Metervara
T= Tillbehör

M= On the metre
T= Accessory

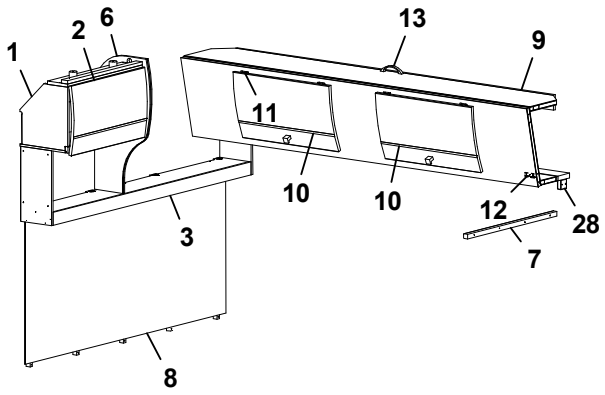
1
2
6
13
9
11
10
10
12
28
3
7
8

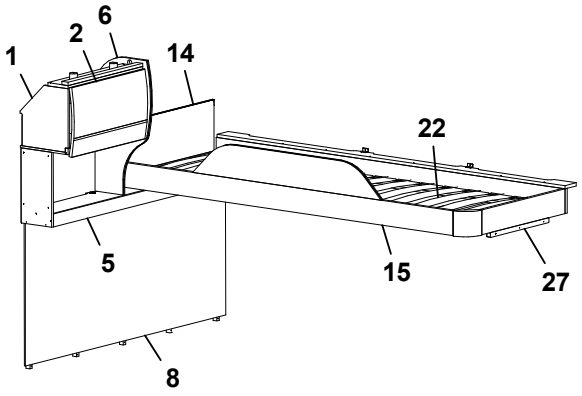
1
2
6
14
22
5
15
27
8

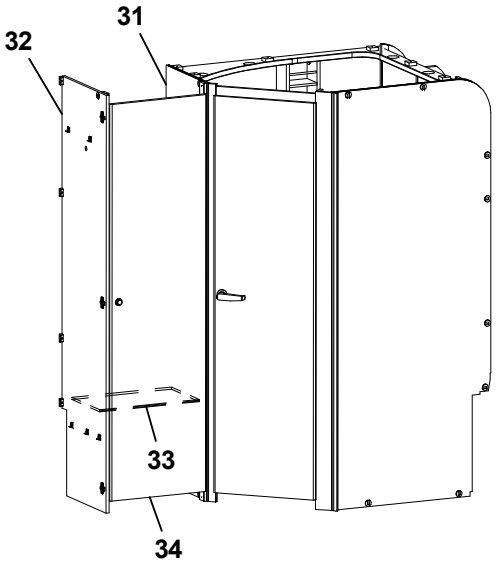
32
31
33
34

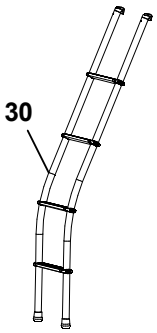
30

Pos Fig	Det. nr Part. No	Ingår Fitted	OBS!! Ange alltid årsmodell vid beställning av inredning Benämning	OBS!! Specify always year of model when ordering equipment Description
1	343842	x	Skåp gavel bak L=560	Cupboard gable L=560
--	343847	x	Skåp gavel bak L=560 (High Gloss)	Cupboard gable L=560 (High Gloss)
2	343182	x	Lucka	Door
--	343185	x	Lucka (High Gloss)	Door (High Gloss)
--	350454	x	Gångjärn	Hinge
3	345567	x	Hyllpaket L=1510 (u. urtag för högtalare)	Shelf L=1510 (without holes for speakers)
--	345568	x	Hyllpaket L=1510 (m. urtag för högtalare)	Shelf L=1510 (with holes for speakers)
5	345569	x	Hyllpaket L=1510 (u. urtag för högtalare)	Shelf L=1510 (without holes for speakers)
--	345570	x	Hyllpaket L=1510 (m. urtag för högtalare)	Shelf L=1510 (with holes for speakers)
6	343956	x	Gavel rundad	Gable
7	331698M	x	Bärregel 22x22x670	Bearing rail 22x22x670
8	344183	x	Sänggavel kpl. m. tyg	Headboard cpl. with fabric
9	343912	x	Överbäddskåp L=1980	Upper bed L=1980
--	343913	x	Överbäddskåp L=1980 (High Gloss)	Upper bed L=1980 (High Gloss)
--	331733M	x	Regel låsning	Lock bar
--	375813	x	Rasskydd ö-bäddskåp	Protective plate
10	343914	x	Lucka	Door
--	343915	x	Lucka (High Gloss)	Door (High Gloss)
11	860402	x	Gångjärn	Hinge
12	860405	x	Gångjärn	Hinge
13	350129	x	Handtag	Handle
14	321209	x	Värmespalt gavel	Air gap gable
15	336381	x	Sängram vån.säng V u. ribbotten	Bed bottom L without laths
22	325430	x	Ribbotten kpl.	Laths bottom cpl.
--	311985	x	Ribba sängbotten L=718 B=63	Lath bed bottom L=718 B=63
--	312046	x	Band t. ribbotten	Band for laths bottom
27	331961M	x	Bärregel 22x22x440	Bearing rail 22x22x440
28	331701M	x	Kloss bärregel	Block bearing rail
30	350534	T	Stege ö-bäddsskåp kpl.	Ladder upper bed cpl.
31	331235M	x	Vägg tvättrum främre	Wall washroom
32	339637	x	Vägg garderob	Wall wardrobe
33	331287M	x	Hylla	Shelf
34	342705	x	Dörr 490x1850	Door 490x1850
			T= Tillbehör	T= Accessory

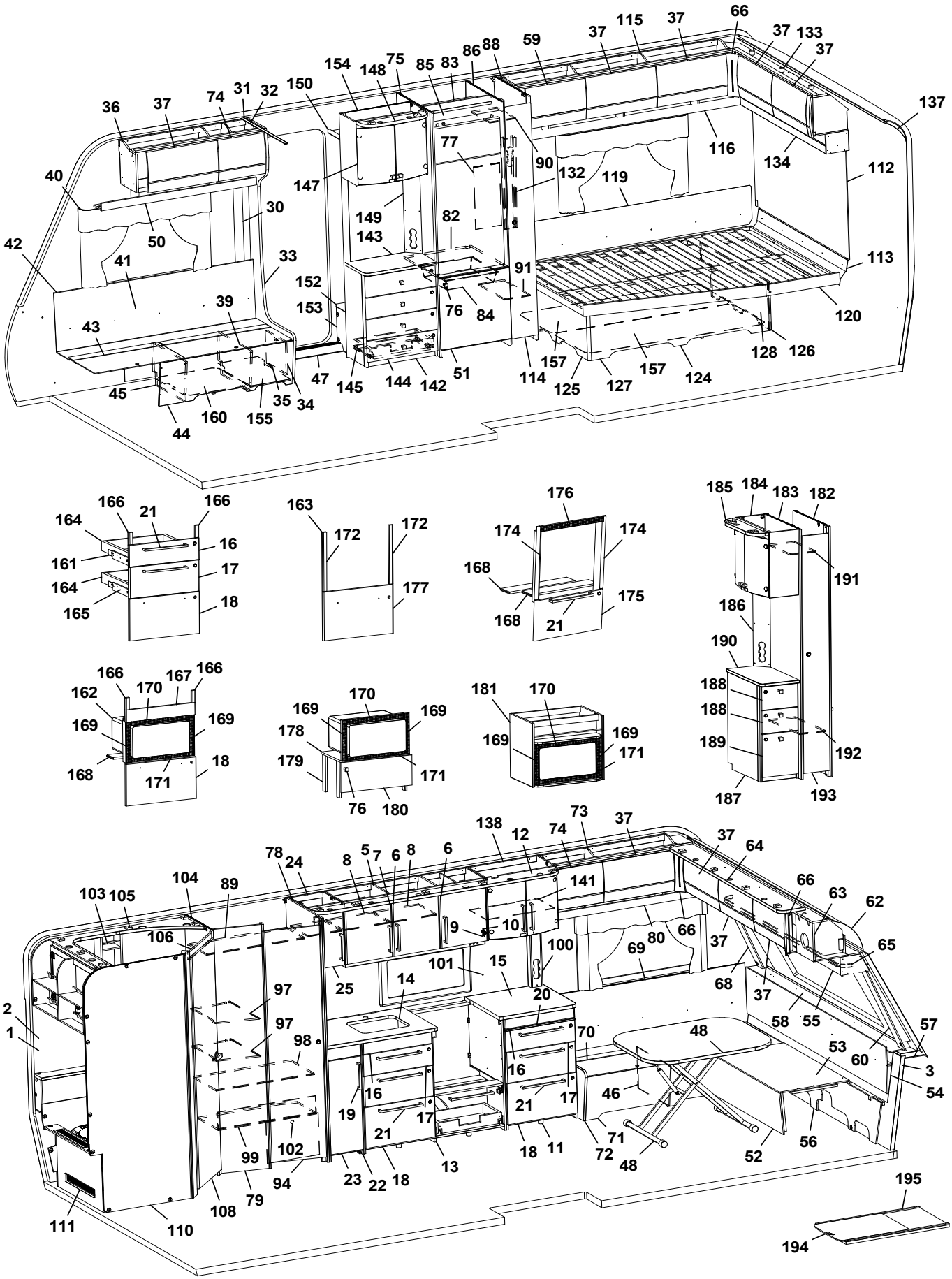
1 2 3 6 7 8 9 10 11 12 13 14 15 16 17 18 19 20 21 22 23 24 25 30 31 32 33 34 35 36 37 39 40 41 42 43 44 45 46 47 48 50 51 52 53 54 55 56 57 58 59 60 62 63 64 65 66 68 69 70 71 72 73 74 75 76 77 78 79 80 82 83 84 85 86 88 89 90 91 94 97 98 99 100 101 102 103 104 105 106 108 110 111 112 113 114 115 116 119 120 124 125 126 127 128 132 133 134 137 138 141 142 143 144 145 147 148 149 150 152 153 154 155 157 160 161 162 163 164 165 166 167 168 169 170 171 172 174 175 176 177 178 179 180 181 182 183 184 185 186 187 188 189 190 191 192 193 194 195

Pos Fig	Det. nr Part. No	Ingår Fitted	OBS!! Ange alltid årsmodell vid beställning av inredning Benämning	OBS!! Specify always year of model when ordering equipment Description
1	318657	M	Tapet vägg/tak	Wall paper
2	318584	M	Tejp tapet 20 mm	Tape, wall paper 20 mm
3	318585	M	Tejp tapet 60 mm	Tape, wall paper 60 mm
5	344960	x	Skåp kök L=1120 kpl. (Vit)	Cupboard kitchen L=1120 cpl. (White)
--	344961	x	Skåp kök L=1120 kpl. (Mekong)	Cupboard kitchen L=1120 cpl. (Mekong)
--	344962	x	Skåp kök L=1120 kpl. (High Gloss)	Cupboard kitchen L=1120 cpl. (High Gloss)
6	343441	x	Lucka H (Vit)	Door R (White)
--	343443	x	Lucka H (Mekong)	Door R (Mekong)
--	343442	x	Lucka H (High Gloss)	Door R (High Gloss)
--	350471	x	Handtag d:o	Handle d:o
7	343453	x	Lucka V (Vit)	Door L (White)
--	343455	x	Lucka V (Mekong)	Door L (Mekong)
--	343454	x	Lucka V (High Gloss)	Door L (High Gloss)
--	350471	x	Handtag d:o	Handle d:o
8	331385M	x	Hylla	Shelf
9	311917	x	Gångjärn	Hinge
10	312588	x	Platta gångjärn	Plate hinge
11	345341	x	Utskjut diskbänk (Vit)	Projection kitchen sink (White)
--	345342	x	Utskjut diskbänk (Mekong)	Projection kitchen sink (Mekong)
--	345343	x	Utskjut diskbänk (High Gloss)	Projection kitchen sink (High Gloss)
12	345326	x	Ljusramp köksskåp (vitrinskåp)	Light holder kitchen (vitrine)
--	345254	T	Ljusramp köksskåp (skåp mikro)	Light holder kitchen (microwave oven)
13	343417	x	Diskbänk trädel u. skiva (Vit)	Kitchen sink without board (White)
--	343437	x	Diskbänk trädel u. skiva (Mekong)	Kitchen sink without board (Mekong)
--	343446	x	Diskbänk trädel u. skiva (High Gloss)	Kitchen sink without board (High Gloss)
--	343511	x	Diskbänk induktion trädel u. skiva (Vit)	Kitchen sink induction w/o board (White)
--	343516	x	Diskbänk induktion trädel u. skiva (Mekong)	Kitchen sink induction w/o board (Mekong)
--	343520	x	Diskbänk induktion trädel u. skiva (High Gloss)	Kitchen sink induction w/o board (High Gloss)
14	336409-K	x	Skiva diskbänk 565x872	Board 565x872
--	341462-K	x	Skiva diskbänk induktion 565x1970, ljus	Board induction 565x1970, light
--	341462-L	x	Skiva diskbänk induktion 565x1970, mörk	Board induction 565x1970, dark
15	336071-K	x	Skiva diskbänk 565x610	Board 565x610
16	343384	x	Lådförstycke (Vit)	Drawer front (White)
--	343412	x	Lådförstycke (Mekong)	Drawer front (Mekong)
--	343407	x	Lådförstycke (High Gloss)	Drawer front (High Gloss)
--	317514	x	Låda 480x500 d:o	Drawer 480x500 d:o
--	317382	x	Glidskena låda H d:o	Slide bar, drawer R d:o
--	350221	x	Glidskena låda V d:o	Slide bar, drawer L d:o
17	343385	x	Lådförstycke (Vit)	Drawer front (White)
--	343413	x	Lådförstycke (Mekong)	Drawer front (Mekong)
--	343408	x	Lådförstycke (High Gloss)	Drawer front (High Gloss)
--	317514	x	Låda 480x500 d:o	Drawer 480x500 d:o
--	317382	x	Glidskena låda H d:o	Slide bar, drawer R d:o
--	350221	x	Glidskena låda V d:o	Slide bar, drawer L d:o
18	343386	x	Lucka (Vit)	Door (White)
--	343414	x	Lucka (Mekong)	Door (Mekong)
--	343410	x	Lucka (High Gloss)	Door (High Gloss)
--	20-900302	x	Pentrylåda 273x500 d:o	Drawer pentry 273x500 d:o
--	07-800039	x	Rullskena H d:o	Roller rail R d:o
--	07-800038	x	Rullskena V d:o	Roller rail L d:o
			M= Metervara T= Tillbehör	M= On the metre T= Accessory

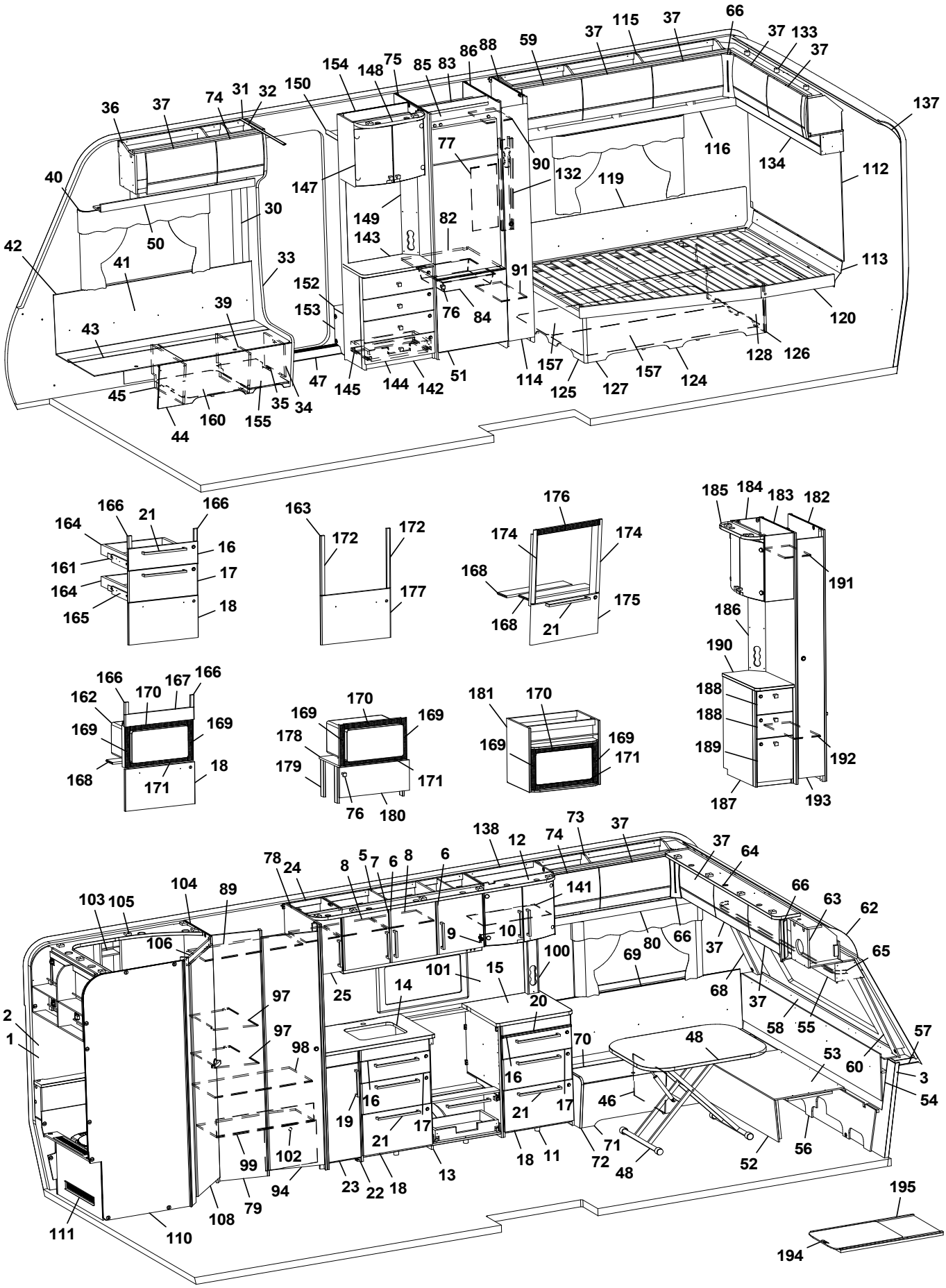
1
2
3
16
17
18
19
20
21
22
23
25
30
33
34
35
36
37
39
40
41
42
43
44
45
46
47
48
50
51
52
53
54
55
56
57
58
59
60
62
63
64
65
66
68
69
70
71
72
73
74
75
76
77
78
79
80
82
83
84
85
86
88
89
90
91
94
97
98
99
100
101
102
103
104
105
106
108
110
111
112
113
114
116
119
120
124
125
126
127
128
132
133
134
137
138
139
140
141
142
143
144
145
147
148
149
150
152
153
154
155
157
160
161
162
163
164
165
166
167
168
169
170
171
172
174
175
176
177
178
179
180
181
182
183
184
185
186
187
188
189
190
191
192
193
194
195

Pos Fig	Det. nr Part. No	Ingår Fitted	OBS!! Ange alltid årsmodell vid beställning av inredning Benämning	OBS!! Specify always year of model when ordering equipment Description
19	350471	x	Handtag	Handle
20	336675	x	Skärbräda	Cutting board
21	350472	x	Handtag	Handle
22	343418	x	Utskjut diskbänk (Vit)	Projection kitchen sink (White)
--	343435	x	Utskjut diskbänk (Mekong)	Projection kitchen sink (Mekong)
--	343447	x	Utskjut diskbänk (High Gloss)	Projection kitchen sink (High Gloss)
--	332122M	x	Hylla d:o	Shelf d:o
23	343378	x	Lucka (Vit)	Door (White)
--	343380	x	Lucka (Mekong)	Door (Mekong)
--	343379	x	Lucka (High Gloss)	Door (High Gloss)
--	350471	x	Handtag d:o	Handle d:o
24	343760	x	Skåp (Vit)	Cupboard (White)
--	343762	x	Skåp (Mekong)	Cupboard (Mekong)
--	343761	x	Skåp (High Gloss)	Cupboard (High Gloss)
--	343479	x	Hylla d:o	Shelf d:o
25	343425	x	Lucka (Vit)	Door L (White)
--	343427	x	Lucka (Mekong)	Door L (Mekong)
--	343426	x	Lucka (High Gloss)	Door L (High Gloss)
--	319618	x	Lås magnet d:o	Lock magnet d:o
--	311917	x	Gångjärn	Hinge
--	312588	x	Platta gångjärn	Plate hinge
28	333409M	x	Kryddhylla	Spice rack
30	318962	x	List täck el-kabel B=45 L=2100	Cover strip B=45 L=2100
31	316270	x	List snäpp undre L=2379	List under L=2379
32	316268	x	List snäpp övre L=2379	List upper L=2379
33	344550	x	Stolpe först. L=1948 kpl. m. lucka	Support bar L=1948 cpl. with door
34	343731	x	Lucka	Door
35	312589	x	Gångjärn	Hinge
36	345500	x	Skåp övre L=1108	Cupboard upper L=1108
--	345501	x	Skåp övre L=1108 (High Gloss)	Cupboard upper L=1108 (High Gloss)
--	350454	x	Gångjärn d:o	Hinge d:o
37	343182	x	Lucka	Door
--	343185	x	Lucka (High Gloss)	Door (High Gloss)
39	342494	x	Stöd bäddlåda HF	Support bed box
40	350348	x	Skena gardin L1020	Curtain rod L1020
41	339355	x	Värmespalt H fram	Air gap R.F.
42	319821	M	List kant mörkbrun	Strip, dark brown
43	343032	x	Lock bäddlåda H F	Cover bedbox R.F.
--	319024	x	Matta grå textil m. tejp d:o	Carpet gray textile with tape d:o
44	343085	x	Front bäddlåda H F	Front bed box R.F.
--	343034	T	Front bäddlåda H F (centraldammsugare)	Front bed box R.F. (central vacuum cleaner)
45	342495	x	Stöd bäddlåda HF	Support bed box
46	312825	x	Stöd bäddlåda VF	Support bed box
47	314687	x	Tröskel aluminium L=850	Threshold aluminium L=850
48	310083	x	Bordsstativ	Table stand
--	350474	T	Bordsstativ enpelar	Table stand single pillar
49	343248	x	Bordsskiva 800x1000	Table top 800x1000
50	344809	x	Hyllpaket L=1218	Shelf L=1218
51	343737	x	Lucka H 550x570	Door R 550x570
--	316799	x	Gångjärn d:o	Hinge d:o
			M= Metervara T= Tillbehör	M= On the metre T= Accessory

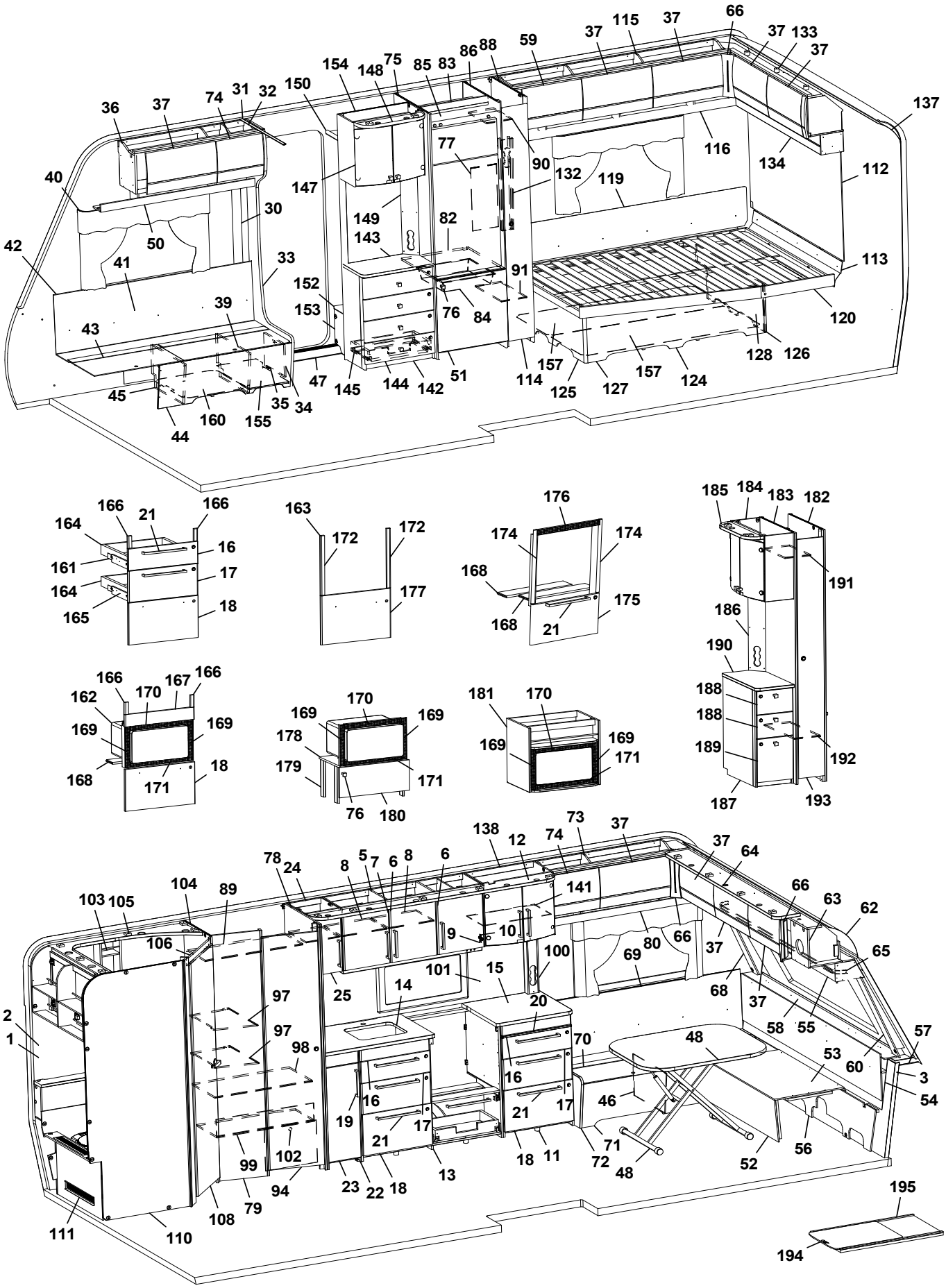
1
2
3
16
17
18
19
20
21
22
23
25
30
33
34
35
36
37
39
40
41
42
43
44
45
46
47
48
50
51
52
53
54
55
56
57
58
59
60
62
63
64
65
66
68
69
70
71
72
73
74
75
76
77
78
79
80
82
83
84
85
86
88
89
90
91
94
97
98
99
100
101
102
103
104
105
106
108
110
111
112
113
114
116
119
120
124
125
126
127
128
132
133
134
137
138
141
142
143
144
145
147
148
149
150
152
153
154
155
157
160
161
162
163
164
165
166
167
168
169
170
171
172
174
175
176
177
178
179
180
181
182
183
184
185
186
187
188
189
190
191
192
193
194
195

Pos Fig	Det. nr Part. No	Ingår Fitted	OBS!! Ange alltid årsmodell vid beställning av inredning Benämning	OBS!! Specify always year of model when ordering equipment Description
--	312588	x	Platta gångjärn d:o	Plate hinge d:o
52	331245M	x	Front bäddlåda gavel	Front bed box gable
53	331246M	x	Skiva rundsittgrupp	Sheet seat
54	340578	x	Värmespalt gavel fram	Air gap
55	345511	x	Hyllpaket L=2360	Shelf L=2360
56	340520	x	Stöd sittgrupp	Support
57	215275	x	Hylla front kpl. L=2366	Shelf front cpl. L=2366
58	345285	x	Front/hylla kpl.	Front/shelf cpl.
--	345362	x	Hylla m. belysning "Björn" (Customized)	Shelf with lighting "Bear" (Customized)
59	343181	x	Lucka	Door
--	343184	x	Lucka (High Gloss)	Door (High Gloss)
60	344475	x	Hörn front H	Front corner R
62	216067	x	Täckskiva radie fram 1x380x2360	Cover plate radius front 1x380x2360
--	313884	x	List plast radie L=2379	List L=2379
63	345502	x	Skåp gavel fram L=2360	Cupboard L=2360
--	345503	x	Skåp gavel fram L=2360 (High Gloss)	Cupboard L=2360 (High Gloss)
--	350454	x	Gångjärn d:o	Hinge d:o
64	344768	x	Ljusramp gavelskåp L=1810	Light holder L=1810
65	350349	x	Skena gardin L=1920	Curtain rod L=1920
66	343294	x	Hörn inredning (High Gloss)	Corner (High Gloss)
68	344474	x	Hörn front V	Front croner L
69	337171	x	Värmespalt V fram	Air gap L.F.
70	345393	x	Lock bäddlåda V F	Cover bed box L.F
--	319024	x	Matta grå textil m. tejp d:o	Carpet gray textile with tape d:o
71	339504	x	Front bäddlåda V F	Front bed box L.F.
72	343469	x	Gavel bäddlåda V F	Gable bed box L.F
73	345505	x	Skåp övre L=1004	Cupboard upper L=1004
--	345506	x	Skåp övre L=1004 (High Gloss)	Cupboard upper L=1004 (High Gloss)
--	350454	x	Gångjärn d:o	Hinge d:o
74	344829	x	Lucka	Door
--	344830	x	Lucka (High Gloss)	Door (High Gloss)
75	342304	x	Vägg kyl V	Wall refrigerator L
76	350473	x	Handtag knopp	Handle knob
77	340042	x	Täckskiva exp.kärl	Cover expansion vessel
78	340329	x	Vägg garderob H	Wall wardrobe R
79	340132	x	Vägg front garderob	Wall front wardrobe
80	344535	x	Hyllpaket L=1218	Shelf L=1218
82	340675	x	Hylla under kyl	Shelf under refrigerator
83	342309	x	Bakstycke stopp kyl	Back cupboard
84	310325	x	Trådback vit 85x427x427	Tray 85x427x427
--	312712	x	Glidlist trådback (säljes i par)	Sliding strip tray (pair)
85	342306	x	List folierad L=528	List foiled L=528
86	342305	x	Vägg kyl H	Wall refrigerator R
88	331898M	x	Vägg garderob	Wall wardrobe
89	340155	x	Hylla garderob övre	Shelf wardrobe upper
90	340135	x	Hylla garderob övre	Shelf wardrobe upper
91	340134	x	Hylla garderob nedre	Shelf wardrobe under
94	342702	x	Dörr 415x1850	Door 415x1850
97	340158	x	Hylla garderob	Shelf wardrobe
98	340152	x	Hylla garderob mellan	Shelf wardrobe middle
			M= Metervara T= Tillbehör	M= On the metre T= Accessory

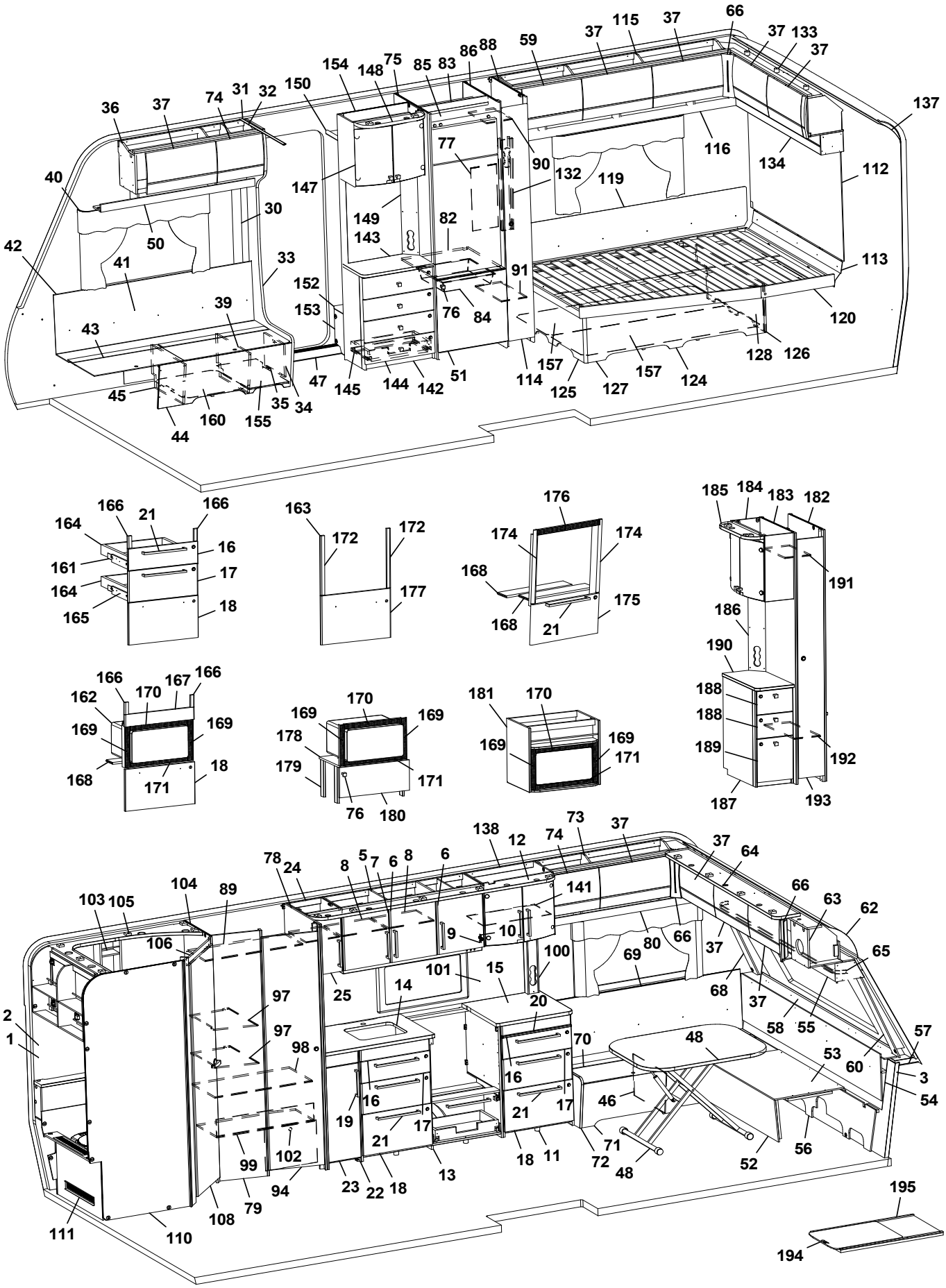
1
2
3
16
17
18
19
20
21
22
23
25
30
33
34
35
36
37
39
40
41
42
43
44
45
46
47
48
50
51
52
53
54
55
56
57
58
59
60
62
63
64
65
66
68
69
70
71
72
73
74
75
76
77
78
79
80
82
83
84
85
86
88
89
90
91
94
97
98
99
100
101
102
103
104
105
106
108
110
111
112
113
114
116
119
120
124
125
126
127
128
132
133
134
137
138
139
140
141
142
143
144
145
147
148
149
150
152
153
154
155
157
160
161
162
163
164
165
166
167
168
169
170
171
172
174
175
176
177
178
179
180
181
182
183
184
185
186
187
188
189
190
191
192
193
194
195

Pos Fig	Det. nr Part. No	Ingår Fitted	OBS!! Ange alltid årsmodell vid beställning av inredning Benämning	OBS!! Specify always year of model when ordering equipment Description
99	340151	x	Hylla garderob nedre	Shelf wardrobe under
100	333289M	x	Front el-uttag 90x533	Front outlet 90x533
101	350495-F	T	Köksskiva vägg svart fiskben	Protection kitchen, black fishbone
--	350495-G	T	Köksskiva vägg natur skiffer	Protection kitchen, nature slate
102	340330	x	Täckfront garderob	Cover wardrobe
103	337131	x	Hylla	Shelf
104	345482	x	Vägg tvättrum främre	Wall washroom
105	338357	x	Ljusramp tvättrum	Light holder
106	331248M	x	Tröskel 60x480	Threshold 60x480
108	342239	x	Dörr 490x1850	Door 490x1850
110	345190	x	Vägg tvättrum bakre	Wall washroom rear
111	345192	x	Front tvättrum	Front washroom
--	319198	x	Galler ventilation d:o	Ventilation grille d:o
112	343374	x	Sänggavel kpl. m. tyg	Headboard cpl. with fabric
113	344424	x	Värmespalt	Air gap
114	340133	x	Dörr 200x1850	Door 200x1850
115	345003	x	Skåp övre L=1747	Cupboard upper L=1747
--	345004	x	Skåp övre L=1747 (High Gloss)	Cupboard upper L=1747 (High Gloss)
--	350454	x	Gångjärn d:o	Hinge d:o
116	343213	x	Hyllpaket L=1815,5	Shelf L=1815,5
119	338121	x	Värmespalt	Air gap
120	342654	x	Sängram u. ribbotten	Bed bottom without laths
--	342683	x	Ribbotten kpl.	Laths bottom cpl.
--	311985	x	Ribba sängbotten L=718 B=63	Lath bed bottom L=718 B=63
--	312046	x	Band t. ribbotten	Band for laths bottom
124	340187	x	Sänglåda kpl.	Bed box cpl.
--	315203	x	Regel 17,5x55x1415	Wood lath pine 17,5x55x1415
125	340197	x	Gavel säng V	Gable bed L
126	319776	x	List hörn L=2500	Corner strip L=2500
127	339426	x	Front säng	Front bed
128	340195	x	Gavel säng H	Gable bed R
131	319393	T	Matta golv, antik planka	Carpet floor, antique plank
--	350469	T	Matta golv, gråsten	Carpet floor, stone grey
132	343352	x	Front el-uttag	Front outlet
133	345036	x	Skåp gavel bak L=1510	Cupboard gable L=1510
--	345037	x	Skåp gavel bak L=1510 (High Gloss)	Cupboard gable L=1510 (High Gloss)
--	350454	x	Gångjärn d:o	Hinge d:o
134	345047	x	Hyllpaket L=1486	Shelf L=1486
137	216066	x	Täckskiva radie bak 1x275x2360	Cover plate radius back 1x275x2360
--	313884	x	List plast radie L=2379	List L=2379
138	345508	x	Skåp vitrin	Vitrine
--	343747	x	Lucka vitrin H 272x450	Door vitrine R 272x450
--	343746	x	Lucka vitrin V 272x450	Door vitrine L 272x450
--	318630	x	Lås magnet d:o	Lock magnet d:o
--	318381	x	Motstycke magnetlås	Companion part
--	318379	x	Gångjärn	Hinge
--	318380	x	Täckhatt d:o	Cover d:o
--	312588	x	Platta gångjärn	Plate hinge
141	333749	x	Hylla	Shelf
142	343583	x	TV-bänk kpl. u. skiva	TV-bench cpl. whitout board
			M= Metervara T= Tillbehör	M= On the metre T= Accessory

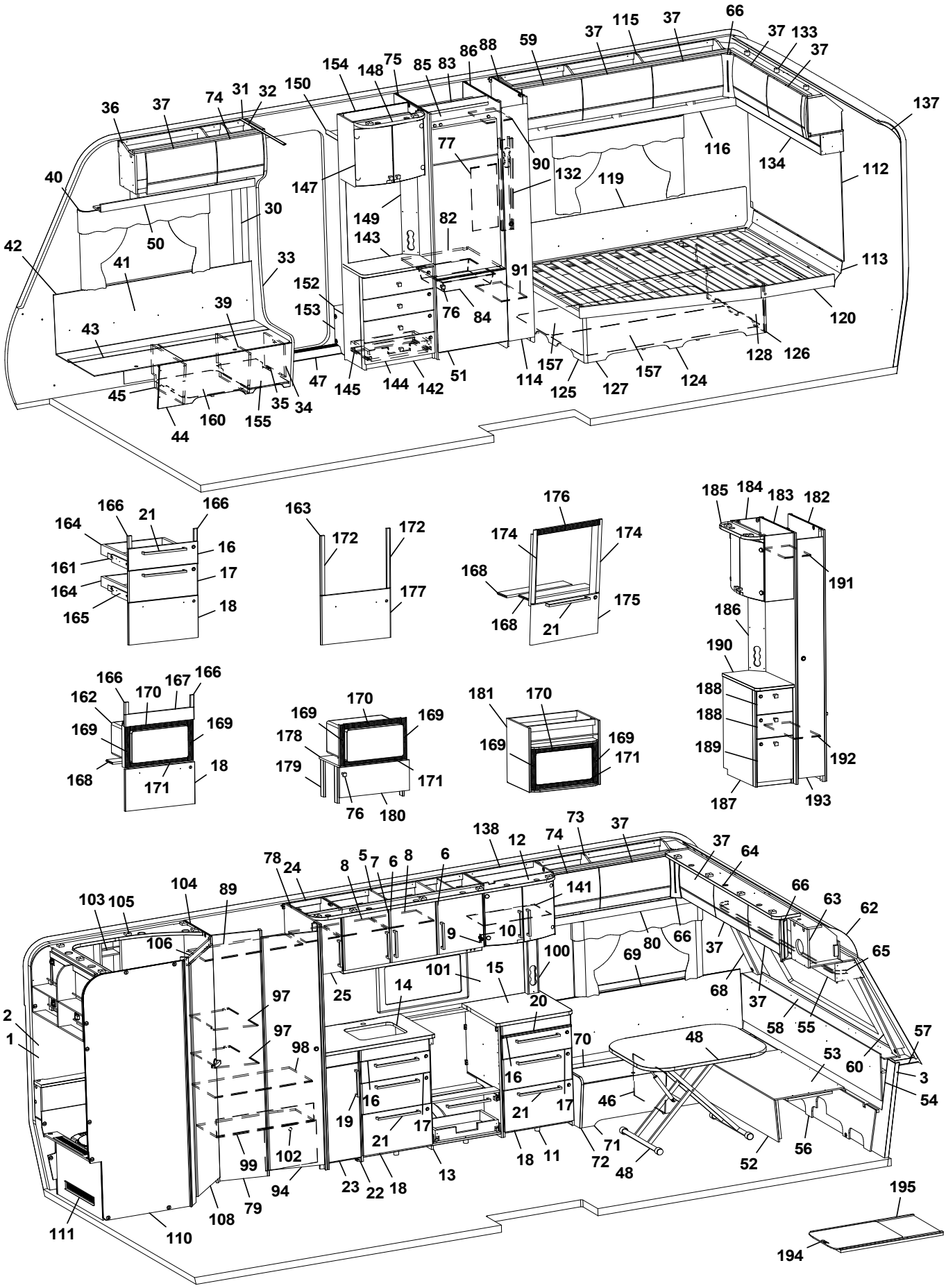
1
2
3
5
6
7
8
9
10
11
12
13
14
15
16
17
18
19
20
21
22
23
24
25
30
31
32
33
34
35
36
37
39
40
41
42
43
44
45
46
47
48
50
51
52
53
54
55
56
57
58
59
60
62
63
64
65
66
68
69
70
71
72
73
74
75
76
77
78
79
80
82
83
84
85
86
88
89
90
91
94
97
98
99
100
101
102
103
104
105
106
108
110
111
112
113
114
115
116
119
120
124
125
126
127
128
132
133
134
137
138
141
142
143
144
145
147
148
149
150
152
153
154
155
157
160
161
162
163
164
165
166
167
168
169
170
171
172
174
175
176
177
178
179
180
181
182
183
184
185
186
187
188
189
190
191
192
193
194
195

Pos Fig	Det. nr Part. No	Ingår Fitted	OBS!! Ange alltid årsmodell vid beställning av inredning Benämning	OBS!! Specify always year of model when ordering equipment Description
143	343590-K	x	Skiva TV-bänk, ljus	Board, light
--	343590-L	T	Skiva TV-bänk, mörk	Board, dark
144	343591	x	Lådförstycke	Drawer front
145	20-900302	x	Pentrylåda 273x500 d:o	Drawer pentry 273x500 d:o
--	07-800039	x	Rullskena H d:o	Roller rail R d:o
--	07-800038	x	Rullskena V d:o	Roller rail L d:o
147	345507	x	Skåp bar kpl. H=512	Coctail cabinet cpl. H=512
--	330180	x	Hylla hållare flaskor	Shelf bottle holder
--	343667	x	Lucka H d:o	Door R d:o
--	343666	x	Lucka V d:o	Door L d:o
--	318379	x	Gångjärn d:o	Hinge d:o
--	318380	x	Täckhatt d:o	Cover d:o
--	312588	x	Platta gångjärn d:o	Plate hinge d:o
148	344883	x	Ljusramp L=532	Light holder L=532
149	343721	x	Front el-uttag 130x675	Front outlet 130x675
150	331910M	x	Hylla garderob övre	Shelf
152	319866	x	Hylla insteg	Shelf
153	336618	x	Front hylla garderob	Front
154	343654	x	Vägg instegsgarderob	Wall wardrobe
155	350390	x	Plåt skofack	Plate shoe compartment
156	343594	x	Luftspalt H-fram	Air gap R front
157	343621	x	Luftspalt sänglåda	Air gap bed box
161	343470	x	Monteringssats kpl. lådor (Vit)	Mounting kit cpl. drawers (White)
--	343471	x	Monteringssats kpl. lådor (Mekong)	Mounting kit cpl. drawers (Mekong)
--	343472	x	Monteringssats kpl. lådor (High Gloss)	Mounting kit cpl. drawers (High Gloss)
162	343484	T	Monteringssats kpl. mikro (Vit)	Mounting kit cpl. micro (White)
--	343485	T	Monteringssats kpl. mikro (Mekong)	Mounting kit cpl. micro (Mekong)
--	343486	T	Monteringssats kpl. mikro (High Gloss)	Mounting kit cpl. micro (High Gloss)
163	343487	T	Monteringssats kpl. ugn (Vit)	Mounting kit cpl. oven (White)
--	343488	T	Monteringssats kpl. ugn (Mekong)	Mounting kit cpl. oven (Mekong)
--	343489	T	Monteringssats kpl. ugn (High Gloss)	Mounting kit cpl. oven (High Gloss)
164	317514	x	Låda 480x500	Drawer 480x500
165	317382	x	Glidskena låda H	Slide bar, drawer R
--	350221	x	Glidskena låda V	Slide bar, drawer L
--	801701	x	Skruv 6x16 d:o	Screw 6x16 d:o
166	336092	x	Passbit 16x30x95 (Mekong)	Gauge block 16x30x95 (Mekong)
167	335936	T	Front	Front
168	333287M	T	Skiva distans 15x100x547,5	Sheet distance 15x100x547,5
169	402108	T	Galler vent. mikro 38x318	Grating vent. micro 38x318
170	402109	T	Galler vent. mikro 38x448	Grating vent. micro 38x448
171	402110	T	Galler vent. mikro 33x448	Grating vent. micro 33x448
172	336086	T	Passbit 16x30x460	Gauge block 16x30x460
173	343490	T	Lucka (Vit)	Door (White)
--	343491	T	Lucka (Mekong)	Door (Mekong)
--	343492	T	Lucka (High Gloss)	Door (High Gloss)
174	342139	T	List L=538 (diskbänk induktion)	List (kitchen sink induction) L=538
175	343390	T	Lucka (diskb. induktion) 299x550 (Vit)	Door (kitch. sink induct.) 299x550 (White)
--	343392	T	Lucka (diskb. induktion) 299x550 (Mekong)	Door (kitch. sink induct.) 299x550 (Mekong)
--	343391	T	Lucka (diskb. induktion) 299x550 (High Gloss)	Door (kitch. sink induct.) 299x550 (High Gloss)
--	20-900302	x	Pentrylåda 273x500 d:o	Drawer pentry 273x500 d:o
			M= Metervara T= Tillbehör	M= On the metre T= Accessory

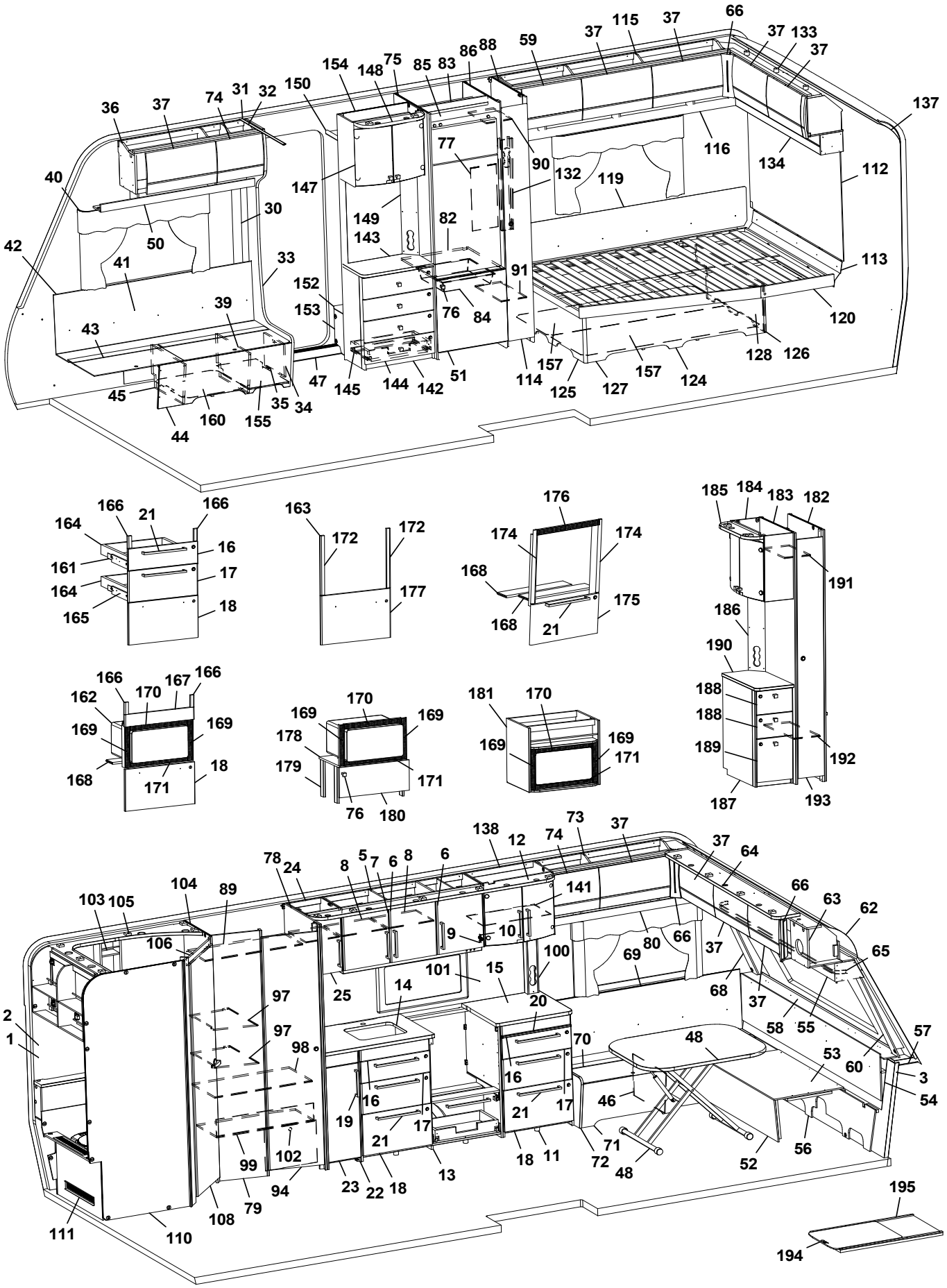
1
2
3
16
17
18
19
20
21
22
23
25
30
33
34
35
36
37
39
40
41
42
43
44
45
46
47
48
50
51
52
53
54
55
56
57
58
59
60
62
63
64
65
66
68
69
70
71
72
73
74
75
76
77
78
79
80
82
83
84
85
86
88
89
90
91
94
97
98
99
100
101
102
103
104
105
106
108
110
111
112
113
114
116
119
120
124
125
126
127
128
132
133
134
137
138
141
142
143
144
145
147
148
149
150
152
153
154
155
157
160
161
162
163
164
165
166
167
168
169
170
171
172
174
175
176
177
178
179
180
181
182
183
184
185
186
187
188
189
190
191
192
193
194
195

Pos Fig	Det. nr Part. No	Ingår Fitted	OBS!! Ange alltid årsmodell vid beställning av inredning Benämning	OBS!! Specify always year of model when ordering equipment Description
--	07-800039	x	Rullskena H d:o	Roller rail R d:o
--	07-800038	x	Rullskena V d:o	Roller rail L d:o
176	402107	T	Galler ugn (diskb. induktion) 35x503	Grating oven (kitch. sink induct.) 35x503
178	342316	T	Hylla mikro	Shelf
179	342315	T	List folierad L=283	List folierad L=283
180	343880	T	Lucka 234x550	Door 234x550
--	316799	x	Gångjärn d:o	Hinge d:o
--	312588	x	Platta gångjärn d:o	Plate hinge d:o
181	342343	T	Skåp kpl. mikrovågsugn	Cupboard cpl. microwave oven
182	344383	T	Vägg garderob kpl.	Wall wardrobe cpl.
183	344384	T	Vägg garderob kpl.	Wall wardrobe cpl.
184	345560	T	Skåp bar kpl.	Coctail cabinet cpl.
--	330180	x	Hylla hållare flaskor	Shelf bottle holder
--	343667	x	Lucka H d:o	Door R d:o
--	343666	x	Lucka V d:o	Door L d:o
--	318379	x	Gångjärn d:o	Hinge d:o
--	318380	x	Täckhatt d:o	Cover d:o
--	312588	x	Platta gångjärn d:o	Plate hinge d:o
185	344883	T	Ljusramp L=532	Light holder L=532
186	344387	T	Front el-uttag 130x665	Front outlet 130x665
187	343992	T	Hurts kpl. u skiva	Cupboard cpl. without board
190	343987-K	T	Skiva hurts, ljus	Board cupboard, light
--	343987-L	T	Skiva hurts, mörk	Board cupboard, dark
191	343092	T	Hylla garderob övre	Shelf wardrobe upper
192	343089	T	Hylla garderob nedre	Shelf wardrobe lower
193	344385	T	Dörr garderob 205x1850	Door wardrobe 205x1850
194	341192	T	Utdragsskiva bord 450x550	Sliding leaf 450x550
195	341193	T	Låda utdragsskiva	Box sliding leaf

M= Metervara
T= Tillbehör

M= On the metre
T= Accessory

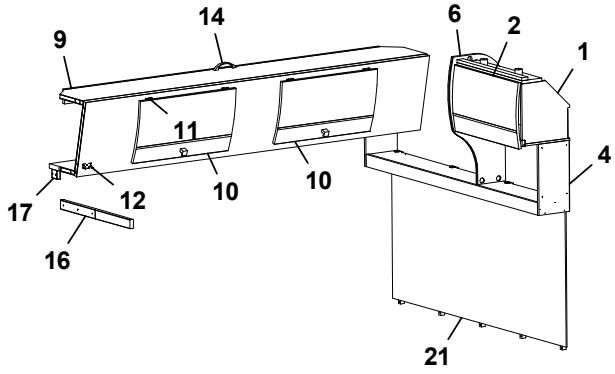
14
9
6
2
1
11
4
17
12
10
10
16
21

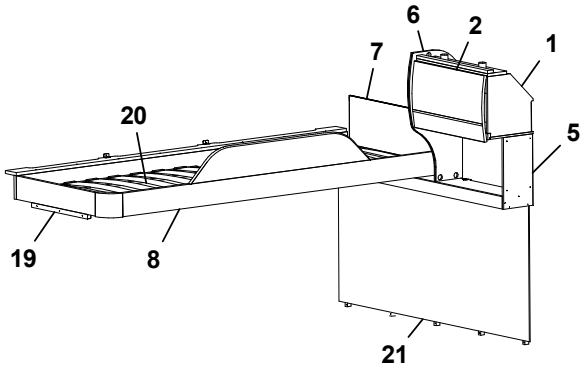
6
2
1
7
20
5
19
8
21

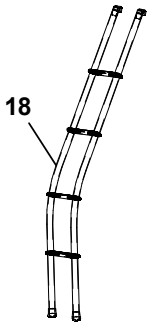
18

Pos Fig	Det. nr Part. No	Ingår Fitted	OBS!! Ange alltid årsmodell vid beställning av inredning Benämning	OBS!! Specify always year of model when ordering equipment Description
1	343842	x	Skåp gavel bak L=560	Cupboard gable L=560
--	343847	x	Skåp gavel bak L=560 (High Gloss)	Cupboard gable L=560 (High Gloss)
2	343182	x	Lucka	Door
--	343185	x	Lucka (High Gloss)	Door (High Gloss)
--	350454	x	Gångjärn	Hinge
4	345571	x	Hyllpaket L=1510 (u. urtag för högtalare)	Shelf L=1510 (without holes for speakers)
--	345572	x	Hyllpaket L=1510 (m. urtag för högtalare)	Shelf L=1510 (with holes for speakers)
5	345573	x	Hyllpaket L=1510 (u. urtag för högtalare)	Shelf L=1510 (without holes for speakers)
--	345574	x	Hyllpaket L=1510 (m. urtag för högtalare)	Shelf L=1510 (with holes for speakers)
6	343956	x	Gavel rundad	Gable
7	321209	x	Värmespalt	Air gap
8	336714	x	Sängram u. ribbotten	Bed bottom without laths
9	343912	x	Överbäddskåp L=1980	Upper bed L=1980
--	343913	x	Överbäddskåp L=1980 (High Gloss)	Upper bed L=1980 (High Gloss)
--	375813	x	Rasskydd ö-bäddskåp	Protective plate
--	339839M	x	Regel låsning	Lock bar
10	343914	x	Lucka	Door
--	343915	x	Lucka (High Gloss)	Door (High Gloss)
11	860402	x	Gångjärn	Hinge
12	860405	x	Gångjärn	Hinge
14	350129	x	Handtag	Handle
16	332661M	x	Bärregel ö-bädd 20x45x600	Bearing rail upper bed 20x45x600
17	331701M	x	Kloss bärregel	Block bearing rail
18	350545	T	Stege ö-bäddsskåp	Ladder upper bed
19	331961	x	Bärregel 22x22x440	Supportbar 22x22x440
20	325430	x	Ribbotten	Laths
21	344183	x	Sänggavel kpl. med tyg	Headboard cpl. with fabric

T= Tillbehör

T= Accessory

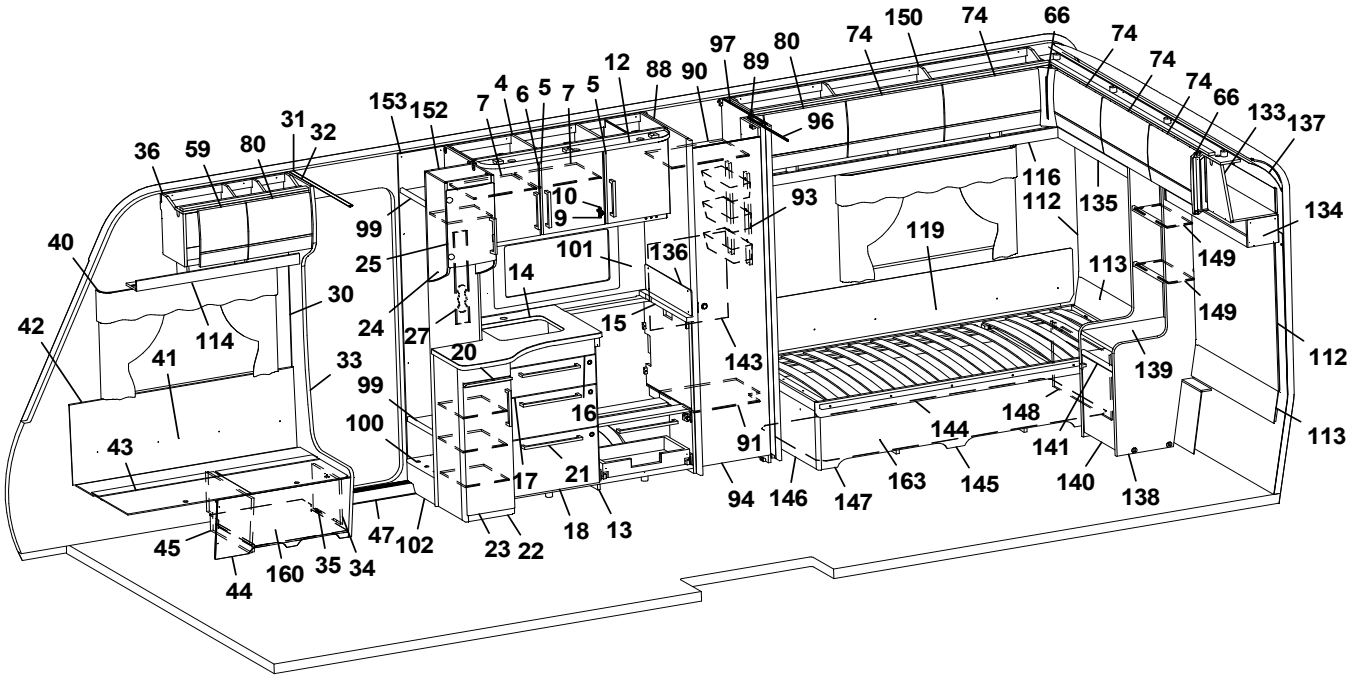
150
74
66
74
74
74
66
133
137
97
80
89
12
88
90
96
153
152
7
4
6
5
7
5
31
32
36
59
80
10
9
93
116
112
135
134
99
25
101
136
119
113
149
40
14
30
24
27
15
143
149
42
114
41
33
20
139
112
99
16
100
91
148
144
141
113
43
17
21
94
146
147
163
145
140
138
45
47
102
23
22
18
13
44
160
35
34

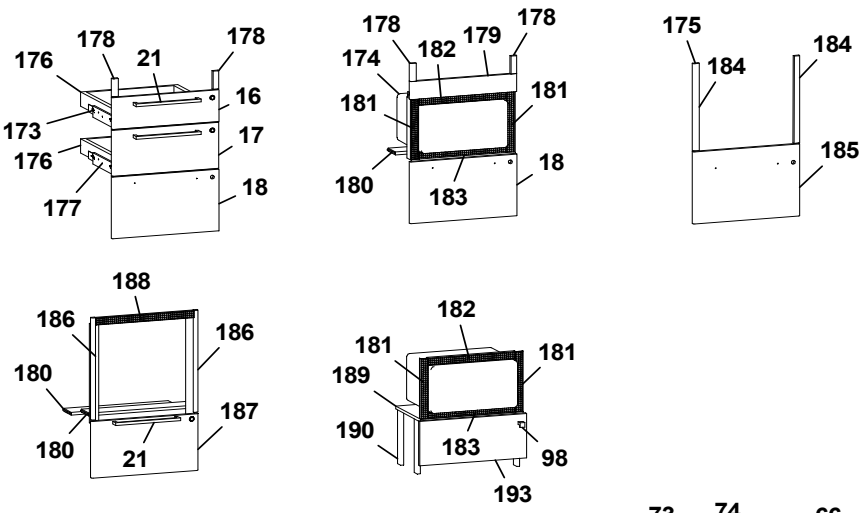
178
178
176
21
16
173
17
176
18
177
178
178
174
182
179
181
181
180
183
18
175
184
184
185
188
186
186
180
187
180
21
182
181
181
189
190
183
98
193

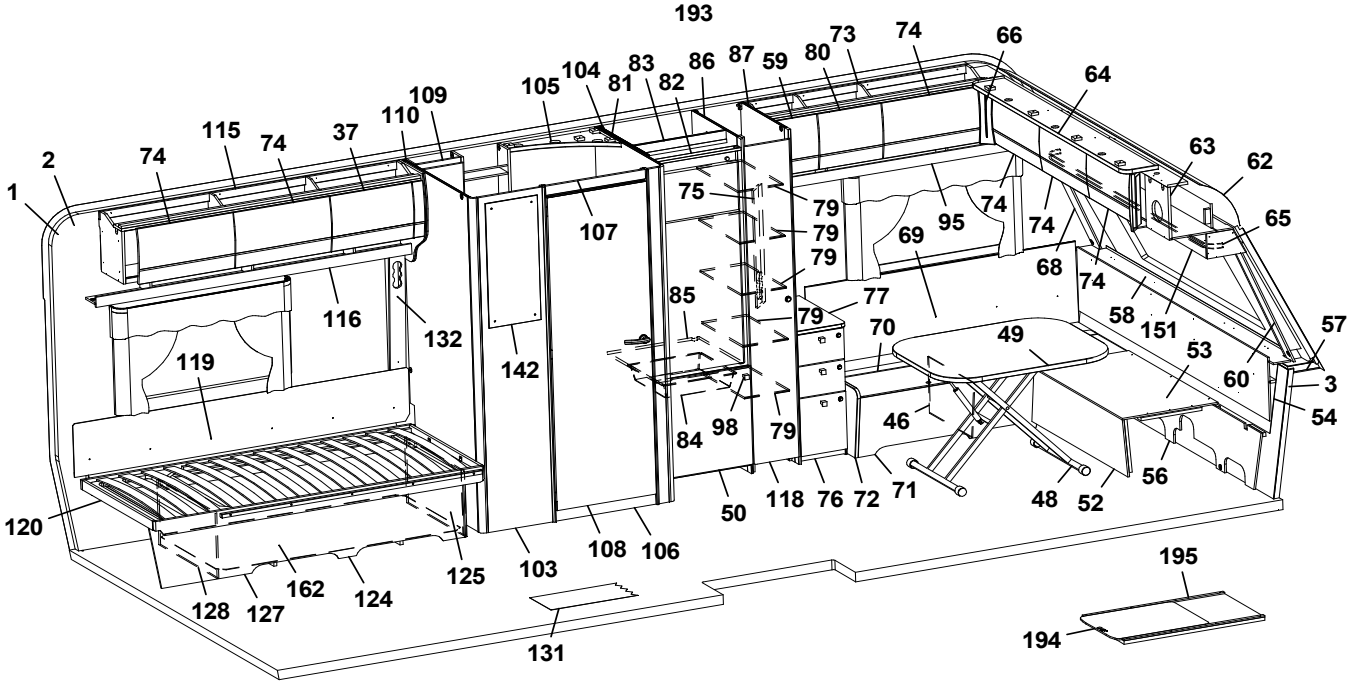
73
74
66
104
83
86
87
59
80
64
105
81
82
109
110
115
74
37
63
62
2
74
1
75
79
79
95
74
74
65
107
79
69
68
74
116
132
85
77
79
58
151
57
119
142
70
49
53
60
3
84
98
79
46
54
120
50
118
76
72
71
48
52
56
125
103
108
106
128
127
162
124
131
195
194

Pos Fig	Det. nr Part. No	Ingår Fitted	OBS!! Ange alltid årsmodell vid beställning av inredning Benämning	OBS!! Specify always year of model when ordering equipment Description
1	318657	M	Tapet vägg/tak	Wall paper
2	318584	M	Tejp tapet 20 mm	Tape, wall paper 20 mm
3	318585	M	Tejp tapet 60 mm	Tape, wall paper 60 mm
4	344960	x	Skåp kök L=1120 kpl. (Vit)	Cupboard kitchen L=1120 cpl. (White)
--	344961	x	Skåp kök L=1120 kpl. (Mekong)	Cupboard kitchen L=1120 cpl. (Mekong)
--	344962	x	Skåp kök L=1120 kpl. (High Gloss)	Cupboard kitchen L=1120 cpl. (High Gloss)
5	343441	x	Lucka H (Vit)	Door R (White)
--	343443	x	Lucka H (Mekong)	Door R (Mekong)
--	343442	x	Lucka H (High Gloss)	Door R (High Gloss)
--	350471	x	Handtag d:o	Handle d:o
6	343453	x	Lucka V (Vit)	Door L (White)
--	343455	x	Lucka V (Mekong)	Door L (Mekong)
--	343454	x	Lucka V (High Gloss)	Door L (High Gloss)
--	350471	x	Handtag d:o	Handle d:o
7	331385M	x	Hylla	Shelf
9	311917	x	Gångjärn	Hinge
10	312588	x	Platta gångjärn	Plate hinge
12	345399	x	Ljusramp köksskåp L=1092	Light holder L=1092
13	343560	x	Diskbänk trädel u. skiva (Vit)	Kitchen sink without board (White)
--	343567	x	Diskbänk trädel u. skiva (Mekong)	Kitchen sink without board (Mekong)
--	343571	x	Diskbänk trädel u. skiva (High Gloss)	Kitchen sink without board (High Gloss)
--	343573	x	Diskbänk induktion trädel u. skiva (Vit)	Kitchen sink induction w/o board (White)
--	343577	x	Diskbänk induktion trädel u. skiva (Mekong)	Kitchen sink induction w/o board (Mekong)
--	343578	x	Diskbänk induktion trädel u. skiva (High Gloss)	Kitchen sink induction w/o board (High Gloss)
14	336265-K	x	Skiva diskbänk 730x887	Board 730x887
--	340652-K	x	Skiva diskbänk induktion 750x1415, ljus	Board induction 750x1415, light
--	340652-L	x	Skiva diskbänk induktion 750x1415, mörk	Board induction 750x1415, dark
15	336098-K	x	Skiva diskbänk 40x560	Board 40x560
16	343384	x	Lådförstycke (Vit)	Drawer front (White)
--	343412	x	Lådförstycke (Mekong)	Drawer front (Mekong)
--	343407	x	Lådförstycke (High Gloss)	Drawer front (High Gloss)
--	317514	x	Låda 480x500 d:o	Drawer 480x500 d:o
--	317382	x	Glidskena låda H d:o	Slide bar, drawer R d:o
--	350221	x	Glidskena låda V d:o	Slide bar, drawer L d:o
17	343385	x	Lådförstycke (Vit)	Drawer front (White)
--	343413	x	Lådförstycke (Mekong)	Drawer front (Mekong)
--	343408	x	Lådförstycke (High Gloss)	Drawer front (High Gloss)
--	317514	x	Låda 480x500 d:o	Drawer 480x500 d:o
--	317382	x	Glidskena låda H d:o	Slide bar, drawer R d:o
--	350221	x	Glidskena låda V d:o	Slide bar, drawer L d:o
18	343386	x	Lucka (Vit)	Door (White)
--	343414	x	Lucka (Mekong)	Door (Mekong)
--	343410	x	Lucka (High Gloss)	Door (High Gloss)
--	20-900302	x	Pentrylåda 273x500 d:o	Drawer pentry 273x500 d:o
--	07-800039	x	Rullskena H d:o	Roller rail R d:o
--	07-800038	x	Rullskena V d:o	Roller rail L d:o
20	336674	x	Skärbräda	Cutting board
21	350472	x	Handtag	Handle
22	343565	x	Utskjut diskbänk (Vit)	Projection kitchen sink (White)
--	343568	x	Utskjut diskbänk (Mekong)	Projection kitchen sink (Mekong)
			M= Metervara T= Tillbehör	M= On the metre T= Accessory

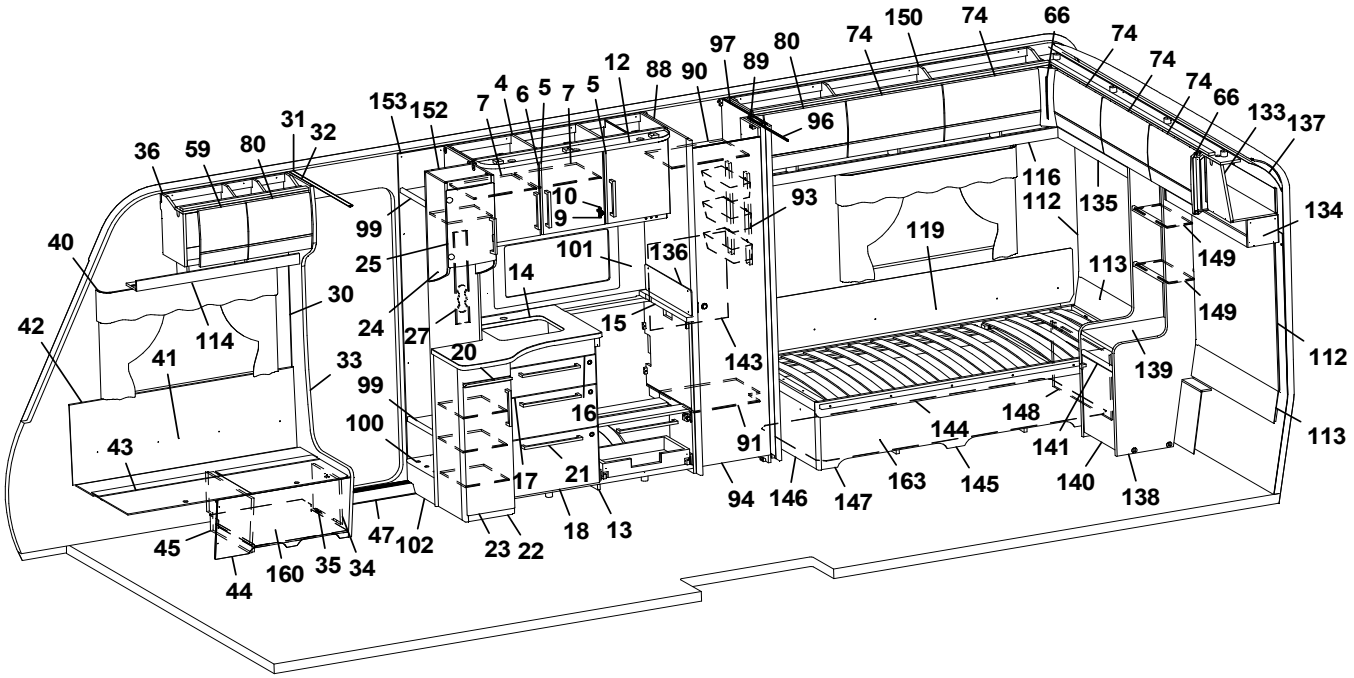
150 74 66 74 74 74 66 133 137
97 80 89 90 88 12 5 7 5 6 4 7 152 153
96
31 32 80 59 36
99 25 24 27 20 14 101 136 15 10 9 93 116 112 135 134 119 113 149 149 112 139 143 16 17 21 18 13 22 23 102 47 34 35 160 44 45 43 41 42 114 30 33 99 100 91 94 146 147 163 145 144 148 141 140 138 113 40

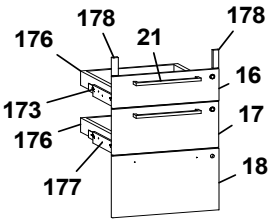
178 178 176 21 16 173 17 176 177 18

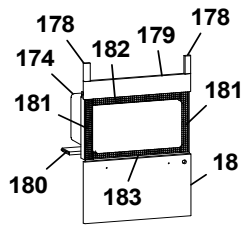
178 178 179 182 174 181 181 180 183 18

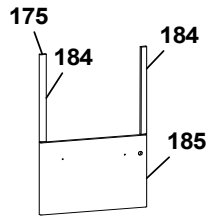
175 184 184 185

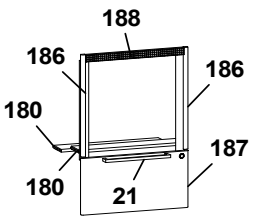
188 186 186 180 187 180 21

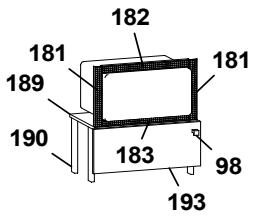
182 181 181 189 190 183 98 193

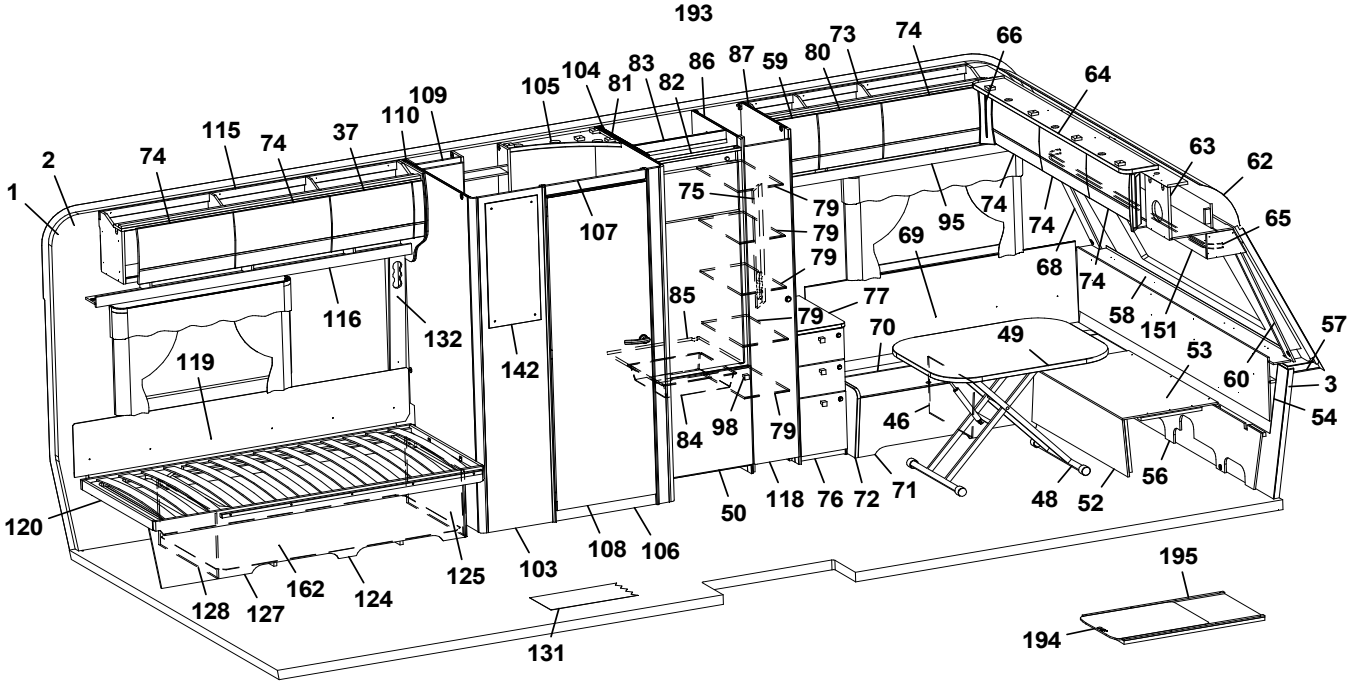
73 74 66 64 80 59 87 86 82 83 81 104 105 109 110 37 74 115 74 2 1 63 62 65 74 74 74 68 74 58 151 57 3 54 60 53 49 46 48 52 56 71 72 76 118 50 79 79 79 79 77 70 69 95 75 85 84 98 107 116 132 142 119 120 128 127 162 124 125 103 108 106 131 195 194

Pos Fig	Det. nr Part. No	Ingår Fitted	OBS!! Ange alltid årsmodell vid beställning av inredning Benämning	OBS!! Specify always year of model when ordering equipment Description
--	343570	x	Utskjut diskbänk (High Gloss)	Projection kitchen sink (High Gloss)
--	331579M	x	Hylla d:o	Shelf d:o
23	343378	x	Lucka (Vit)	Door (White)
--	343379	x	Lucka (Mekong)	Door (Mekong)
--	343380	x	Lucka (High Gloss)	Door (High Gloss)
--	350471	x	Handtag d:o	Handle d:o
24	344643	x	Skåp utskjut kökskåp	Cupboard projection
--	331872M	x	Hylla d:o	Shelf d:o
25	343746	x	Lucka vitrin 272x450	Door 272x450
--	314350	x	Lås magnet d:o	Lock magnet d:o
--	318381	x	Motstycke magnetlås	Companion part
--	318379	x	Gångjärn	Hinge
--	318380	x	Täckhatt d:o	Cover d:o
--	312588	x	Platta gångjärn	Plate hinge
27	333289M	x	Front el-uttag 90x533	Front outlet 90x533
30	318962	x	List täck el-kabel B=45 L=2100	Cover strip B=45 L=2100
31	316270	x	List snäpp undre L=2379	List under L=2379
32	316268	x	List snäpp övre L=2379	List upper L=2379
33	344550	x	Stolpe först. L=1948 kpl. m. lucka	Support bar L=1948 cpl. with door
34	343731	x	Lucka	Door
35	312589	x	Gångjärn	Hinge
36	345512	x	Skåp övre L=724	Cupboard upper L=724
--	345513	x	Skåp övre L=724 (High Gloss)	Cupboard upper L=724 (High Gloss)
--	350454	x	Gångjärn d:o	Hinge d:o
37	343181	x	Lucka	Door
--	343184	x	Lucka (High Gloss)	Door (High Gloss)
40	350348	x	Skena gardin L=1020	Curtain rod L=1020
41	339356	x	Värmespalt H fram	Air gap R.F.
42	319821	M	List kant mörkbrun	Strip, dark brown
43	343827	x	Lock bäddlåda H F	Cover bedbox R.F.
--	319024	x	Matta grå textil m. tejp d:o	Carpet gray textile with tape d:o
44	343825	x	Front bäddlåda H F	Front bed box R.F.
--	343826	T	Front bäddlåda H F (centraldammsugare)	Front bed box R.F. (central vacuum cleaner)
45	342495	x	Stöd bäddlåda HF	Support bed box
46	312825	x	Stöd bäddlåda VF	Support bed box
47	314687	x	Tröskel aluminium L=850	Threshold aluminium L=850
48	310083	x	Bordsstativ	Table stand
--	350474	T	Bordsstativ enpelar	Table stand single pillar
49	343248	x	Bordsskiva 800x1000	Table top 800x1000
50	343835	x	Lucka V 550x570	Door L 550x570
--	316799	x	Gångjärn d:o	Hinge d:o
--	312588	x	Platta gångjärn d:o	Plate hinge d:o
52	331245M	x	Front bäddlåda gavel	Front bed box gable
53	331246M	x	Skiva rundsittgrupp	Sheet seat
54	340578	x	Värmespalt gavel fram	Air gap
56	340520	x	Stöd sittgrupp	Support
57	215275	x	Hylla front kpl. L=2366	Shelf front cpl. L=2366
58	345285	x	Front/hylla kpl.	Front/shelf cpl.
--	345362	x	Hylla m. belysning "Björn" (Customized)	Shelf with lighting "Bear" (Customized)
59	343180	x	Lucka	Door
			M= Metervara T= Tillbehör	M= On the metre T= Accessory

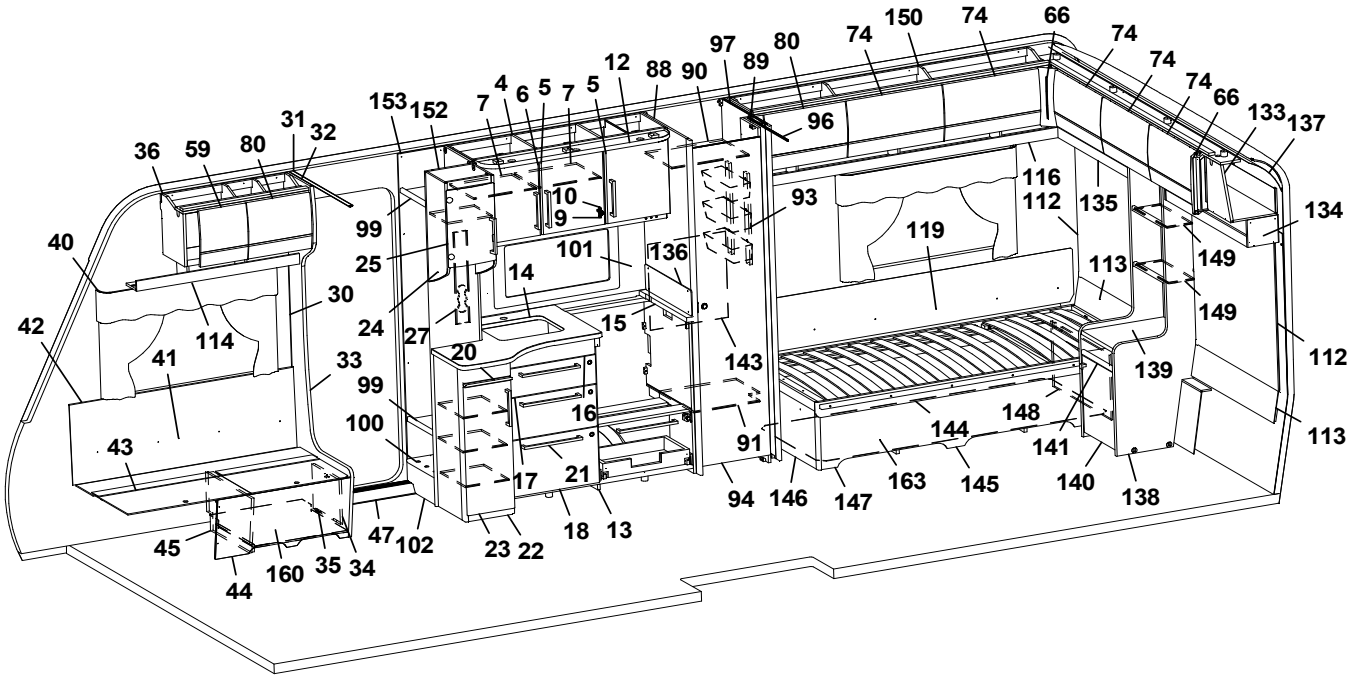
150 74 66 74 74 74 66 133 137
97 80 89 90 88 12 5 7 5 6 4 7 152 153
96
31 32 80 59 36
99 10 9 93 116 112 135 134
40 25 101 136 119 113 149
30 14 149
42 114 24 27 15 143 139 112
41 33 20 99 16 148 144 141 113
100 91 17 21 94 146 147 163 145 140 138
43 47 102 23 22 18 13
45 160 35 34 44

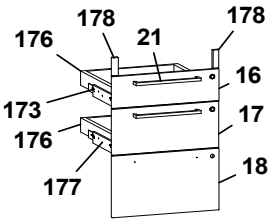
178 178 176 21 16 173 17 176 177 18

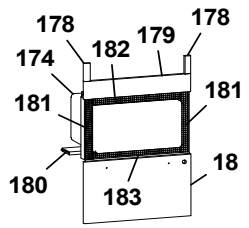
178 178 174 182 179 181 181 180 183 18

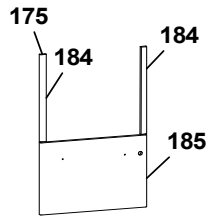
175 184 184 185

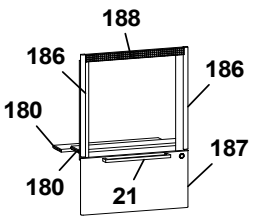
188 186 186 180 187 180 21

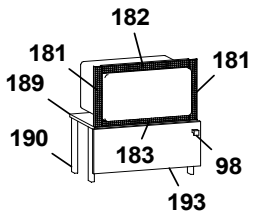
182 181 181 189 190 183 98 193

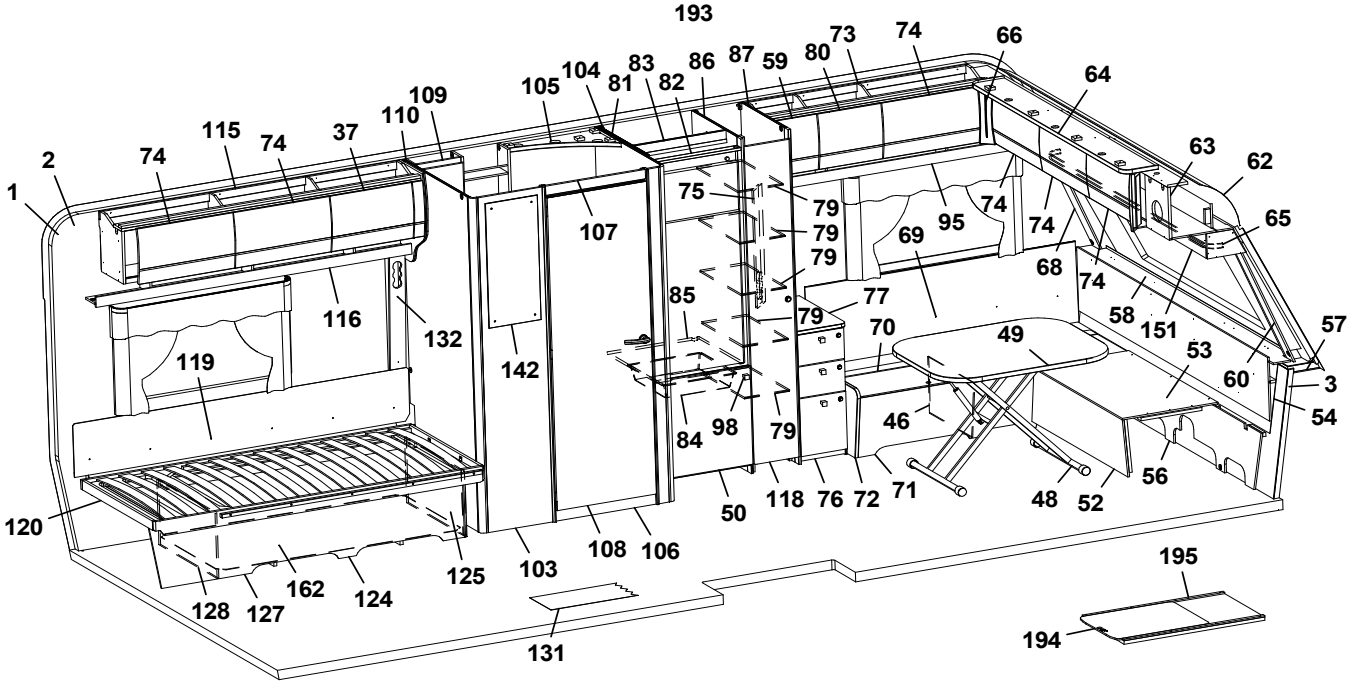
73 74 66 64 104 83 86 87 59 80 105 81 82 109 110 115 74 37 2 74 1 63 62 75 79 79 79 95 74 74 65 107 69 68 74 116 132 85 77 79 58 151 57 119 142 70 49 53 60 3 54 84 98 79 46 56 120 50 118 76 72 71 48 52 125 103 108 106 162 124 128 127 131 195 194

Pos Fig	Det. nr Part. No	Ingår Fitted	OBS!! Ange alltid årsmodell vid beställning av inredning Benämning	OBS!! Specify always year of model when ordering equipment Description
--	343183	x	Lucka (High Gloss)	Door (High Gloss)
60	344475	x	Front H	Front R
62	216067	x	Täckskiva radie fram 1x380x2360	Cover plate radius front 1x380x2360
--	313884	x	List plast radie L=2379	List L=2379
63	345502	x	Skåp gavel fram L=2360	Cupboard L=2360
--	345503	x	Skåp gavel fram L=2360 (High Gloss)	Cupboard L=2360 (High Gloss)
--	350454	x	Gångjärn d:o	Hinge d:o
64	344768	x	Ljusramp gavelskåp L=1810	Light holder L=1810
65	350349	x	Skena gardin L=1920	Curtain rod L=1920
66	343294	x	Hörn inredning (High Gloss)	Corner (High Gloss)
68	344474	x	Front V	Front L
69	337171	x	Värmespalt V fram	Air gap L.F.
70	345393	x	Lock bäddlåda V F	Cover bed box L.F
--	319024	x	Matta grå textil m. tejp d:o	Carpet gray textile with tape d:o
71	339504	x	Front bäddlåda V F	Front bed box L.F.
72	343469	x	Gavel bäddlåda V F	Gable bed box L.F
73	345545	x	Skåp övre L=1284	Cupboard upper L=1284
--	345546	x	Skåp övre L=1284 (High Gloss)	Cupboard upper L=1284 (High Gloss)
--	350454	x	Gångjärn d:o	Hinge d:o
74	343182	x	Lucka	Door
--	343185	x	Lucka (High Gloss)	Door (High Gloss)
75	344644	x	Front el-uttag 130x684,5	Front outlet 130x684,5
76	344002	x	Hurts kpl. u. skiva	Cupboard cpl. without board
77	344006-K	x	Skiva hurts ljus	Board cupboard light
--	344006-L	x	Skiva hurts mörk	Board cupboard dark
79	342129	x	Hylla garderob	Shelf wardrobe
80	344829	x	Lucka	Door
--	344830	x	Lucka (High Gloss)	Door (High Gloss)
81	342607	x	Vägg kyl V	Wall refrigerator L
82	342306	x	List folierad L = 528	List foiled L = 528
83	342309	x	Bakstycke stopp kyl	Back cupboard
84	310325	x	Trådback vit 85x427x427	Tray 85x427x427
--	312712	x	Glidlist trådback (säljes i par)	Sliding strip tray (pair)
85	340675	x	Hylla under kyl	Shelf under refrigerator
86	342663	x	Vägg kyl H	Wall refrigerator R
87	344639	x	Vägg garderob H	Wall wardrobe R
88	340090	x	Vägg garderob V	Wall wardrobe L
89	331238M	x	Nisch, vikdörr	Niche folding door
90	337214	x	Hylla garderob övre	Shelf wardrobe upper
91	337215	x	Hylla garderob nedre	Shelf wardrobe under
93	319759	x	Korg, garderob	Basket, wardrobe
--	335802	x	List för korgar	List för baskets
94	337222	x	Dörr 395x1850 kpl	Door 395x1850
95	345017	x	Hyllpaket L=1498	Shelf L=1498
96	314917	x	Skena draperi L=1190	Drapery rail L=1190
97	331593M	x	Vägg garderob H	Wall wardrobe R
98	350473	x	Handtag knopp	Handle knob
99	337483	x	Hylla	Shelf
100	319893	x	Hylla insteg	Shelf
101	319875-F	T	Köksskiva vägg svart fiskben	Protection kitchen, black fishbone
			M= Metervara T= Tillbehör	M= On the metre T= Accessory

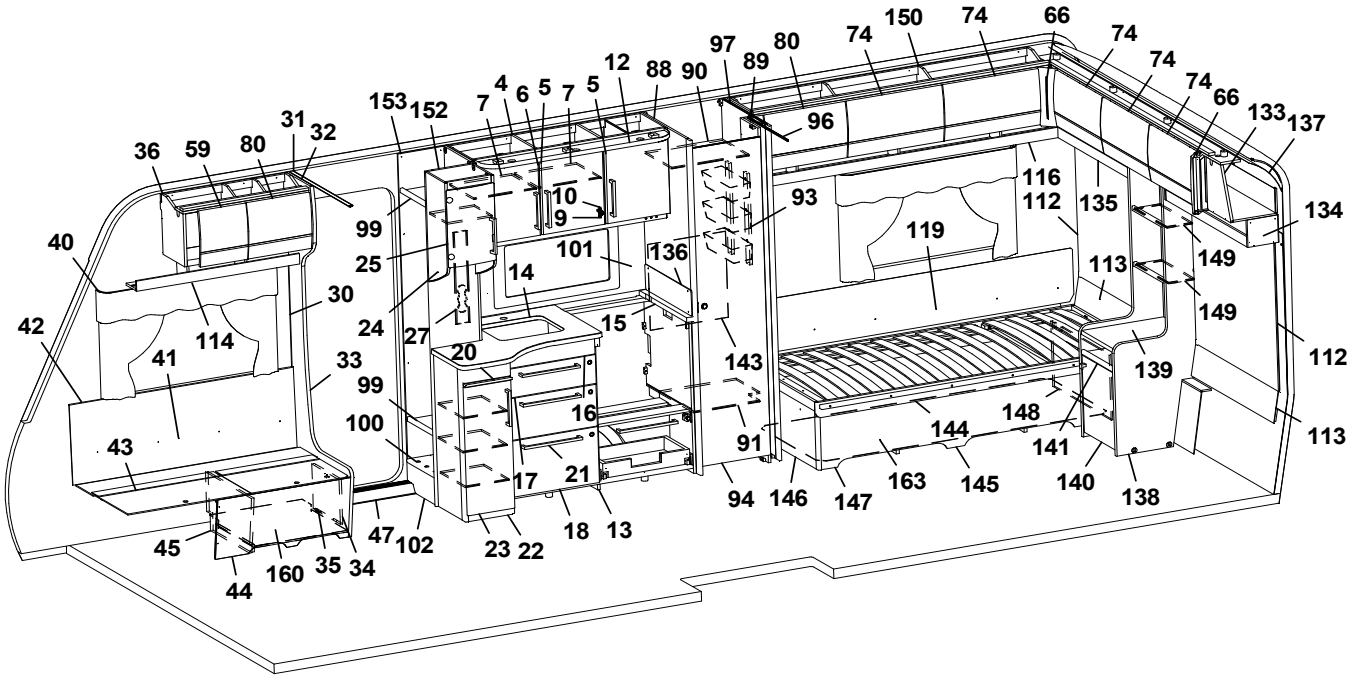
150 74 66 74 74 74 66 133 137
97 80 89 90 88 12 5 7 5 6 4 7 152 153
96
31 32 80 59 36
99 25 10 9 101 136 93 116 112 135 134
40 30 114 24 27 14 15 143 119 113 149 149
42 41 33 20 99 100 16 17 21 91 144 148 141 139 112 113
43 45 44 160 35 34 47 102 23 22 18 13 94 146 147 163 145 140 138

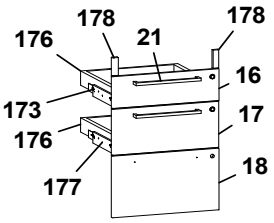
178 178 176 21 16 173 17 176 177 18

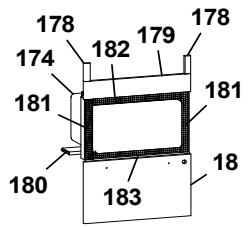
178 178 174 182 179 181 181 180 183 18

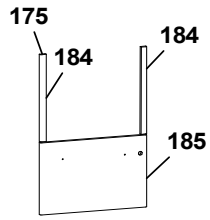
175 184 184 185

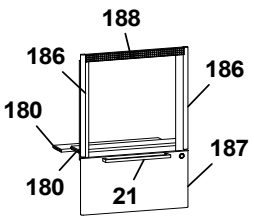
188 186 186 180 187 180 21

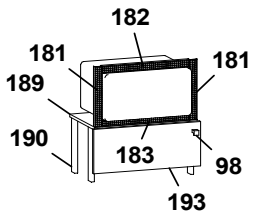
182 181 181 189 190 183 98 193

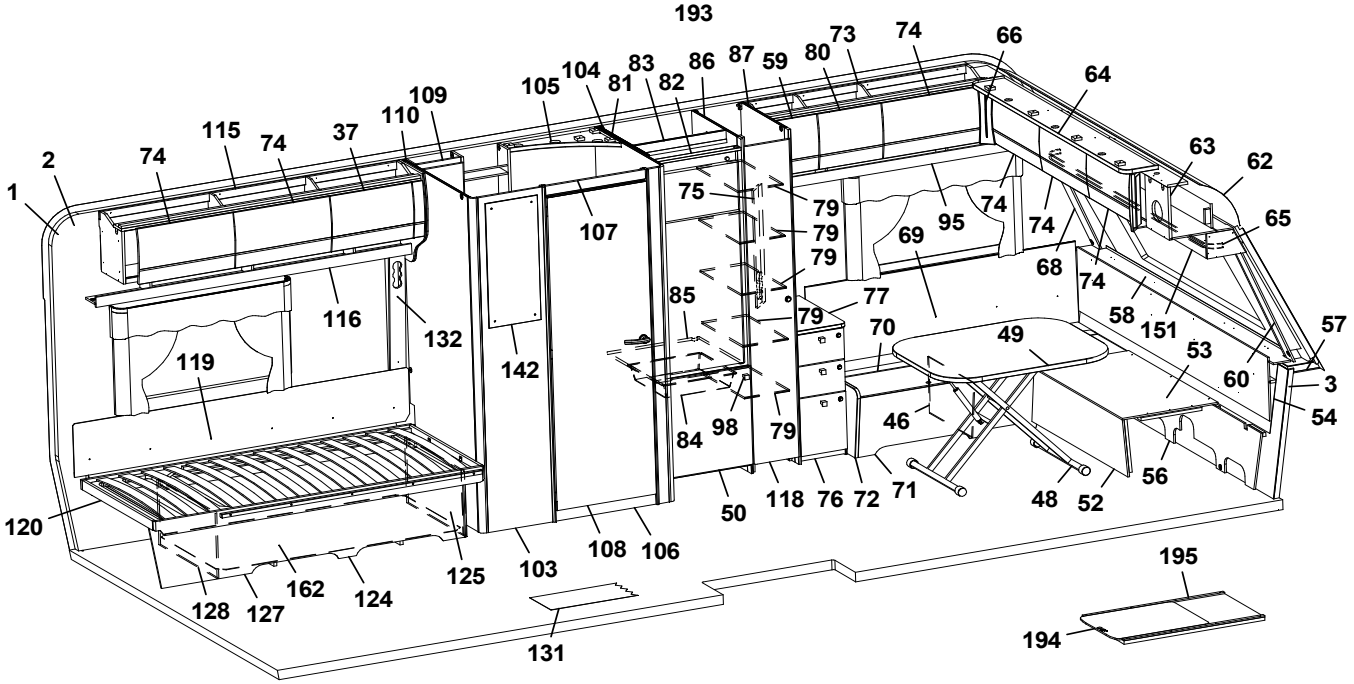
73 74 66 64 80 59 87 86 82 83 81 104 105 109 110 37 74 115 74 2 1
63 62 65 75 79 79 79 95 74 74 69 68 74 107 116 132 142 85 79 77 70 49 58 151 57 53 60 3 54 119 84 98 79 46 56 120 50 118 76 72 71 48 52 125 103 108 106 128 127 162 124 131 195 194

Pos Fig	Det. nr Part. No	Ingår Fitted	OBS!! Ange alltid årsmodell vid beställning av inredning Benämning	OBS!! Specify always year of model when ordering equipment Description
--	319875-G	T	Köksskiva vägg natur skiffer	Protection kitchen, nature slate
102	331604M	x	Front instegsgarderob	Front
103	337247	x	Vägg tvättrum yttre	Wall washroom
104	337235	x	Vägg tvättrum H	Wall washroom R
105	336141	x	Ljusramp tvättrum	Light holder
106	337242	x	Tröskel 60x580	Threshold 60x580
107	340745	x	Överbit tvättrum	Overlap washroom
108	337117	x	Dörr 570x1820	Door 570x1820
109	343834	x	Skåp tvättrum	Cupboard
110	337243	x	Vägg tvättrum V	Wall washroom L
112	343829	x	Sänggavel kpl. m. tyg	Headboard cpl. with fabric
113	343849	x	Värmespalt	Air gap
114	345018	x	Hyllpaket L=938	Shelf L=938
115	345033	x	Skåp övre L=1747	Cupboard upper L=1747
--	345034	x	Skåp övre L=1747 (High Gloss)	Cupboard upper L=1747 (High Gloss)
--	350454	x	Gångjärn	Hinge
116	343213	x	Hyllpaket L=1815,5	Shelf L=1815,5
118	376043	x	Dörr 260x1850	Door 260x1850
119	338121	x	Värmespalt	Air gap
120	342617	x	Sängram V u. ribbotten	Bed bottom L without laths
--	325342	x	Ribbotten kpl.	Laths bottom cpl.
--	314211	x	Ribba sängbotten L=820 B=63	Lath bed bottom L=820 B=63
--	312046	x	Band t. ribbotten	Band for laths bottom
124	340201	x	Sänglåda kpl. V	Bed box cpl. L
--	315203	x	Regel 17,5x55x1415	Wood lath pine 17,5x55x1415
125	340202	x	Gavel säng främre	Gable bed front
126	319776	x	List hörn L=2500	Corner strip L=2500
127	337144	x	Front säng	Front bed
128	340204	x	Gavel säng bakre	Gable bed rear
131	350469	T	Matta golv, gråsten	Carpet floor, stone grey
--	319393	T	Matta golv, antik planka	Carpet floor, antique plank
132	343352	x	Front el-uttag 90x732	Front outlet 90x732
133	345092	x	Skåp gavel bak L=2360	Cupboard gable L=2360
--	345093	x	Skåp gavel bak L=2360 (High Gloss)	Cupboard gable L=2360 (High Gloss)
--	350454	x	Gångjärn d:o	Hinge d:o
134	345094	x	Hyllpaket L=977	Shelf L=977
135	345095	x	Hyllpaket L=977	Shelf L=977
136	401715	x	Flamskydd	Flame guard
--	401996	T	Flamskydd induktion	Flame guard induction
137	216066	x	Täckskiva radie bak 1x275x2360	Cover plate radius back 1x275x2360
--	313884	x	List plast radie L=2379	List L=2379
138	343784	x	Hurts kpl. u. skiva	Cupboard cpl. without board
139	343793-K	x	Skiva hurts 378x473 ljus	Board cupboard 378x473 light
--	343793-L	T	Skiva hurts 378x473 mörk	Board cupboard 378x473 dark
140	343797	x	Lucka 368x450	Door
141	343790	x	Hylla	Shelf
--	350473	x	Handtag knopp	Handle knob
--	315202	x	Gångjärn d:o	Hinge d:o
--	312588	x	Platta gångjärn d:o	Plate hinge d:o
143	337216	x	Täckskiva exp.kärl	Cover expansion vessel
			M= Metervara T= Tillbehör	M= On the metre T= Accessory

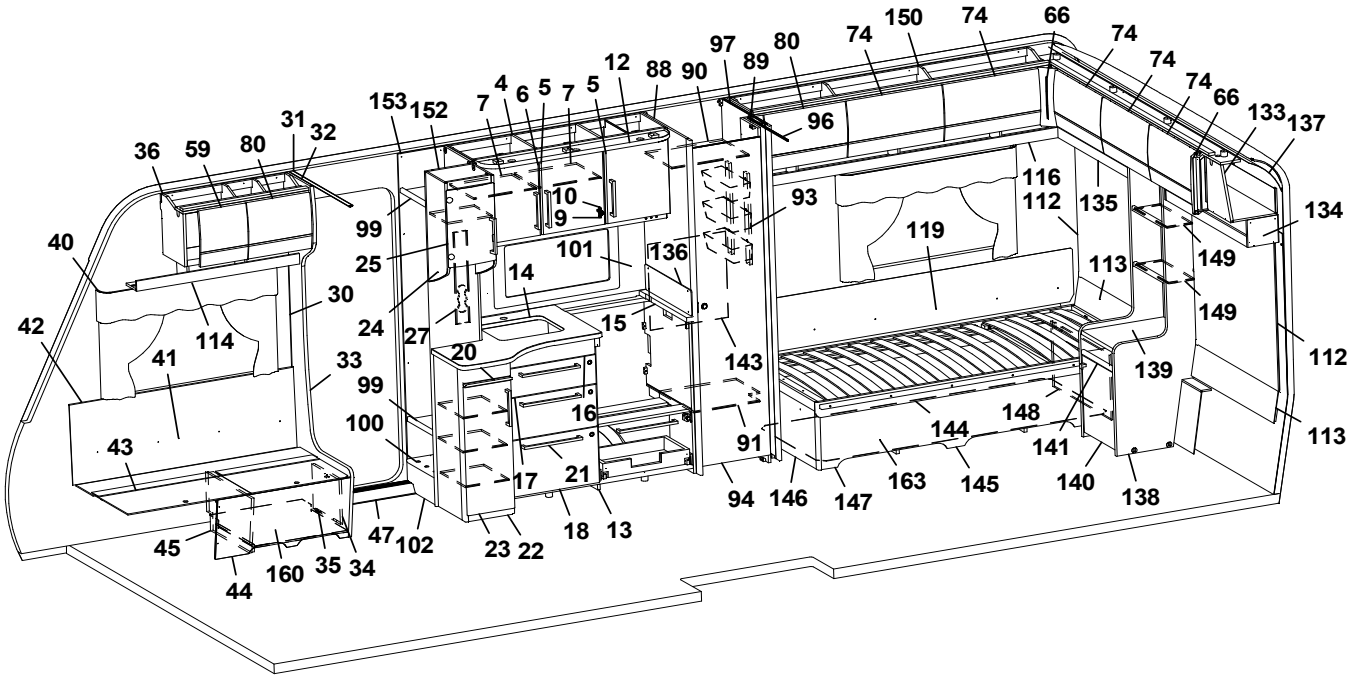
150 74 66 74 74 74 66 133 137
97 80 89 90 88 12 5 7 5 6 4 7 152 153
96
31 32 80 59 36
99 25 10 9 101 136 93 116 112 135 134 119 149 113 149
40 30 114 42 41 33 24 27 14 15 143 139 112
99 100 16 91 148 144 141 113
43 17 21 94 146 147 163 145 140 138
45 44 160 35 34 47 102 23 22 18 13

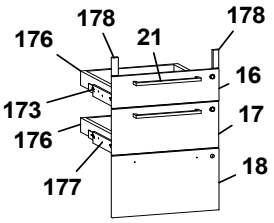
178 178 176 21 16 173 17 176 177 18

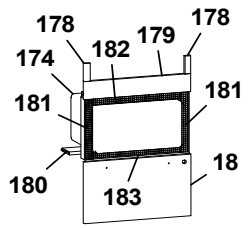
178 178 174 182 179 181 181 180 183 18

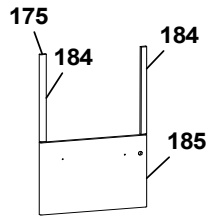
175 184 184 185

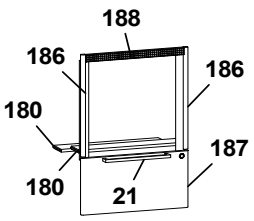
188 186 186 180 187 180 21

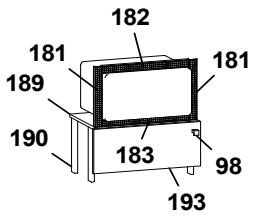
182 181 181 189 190 183 98 193

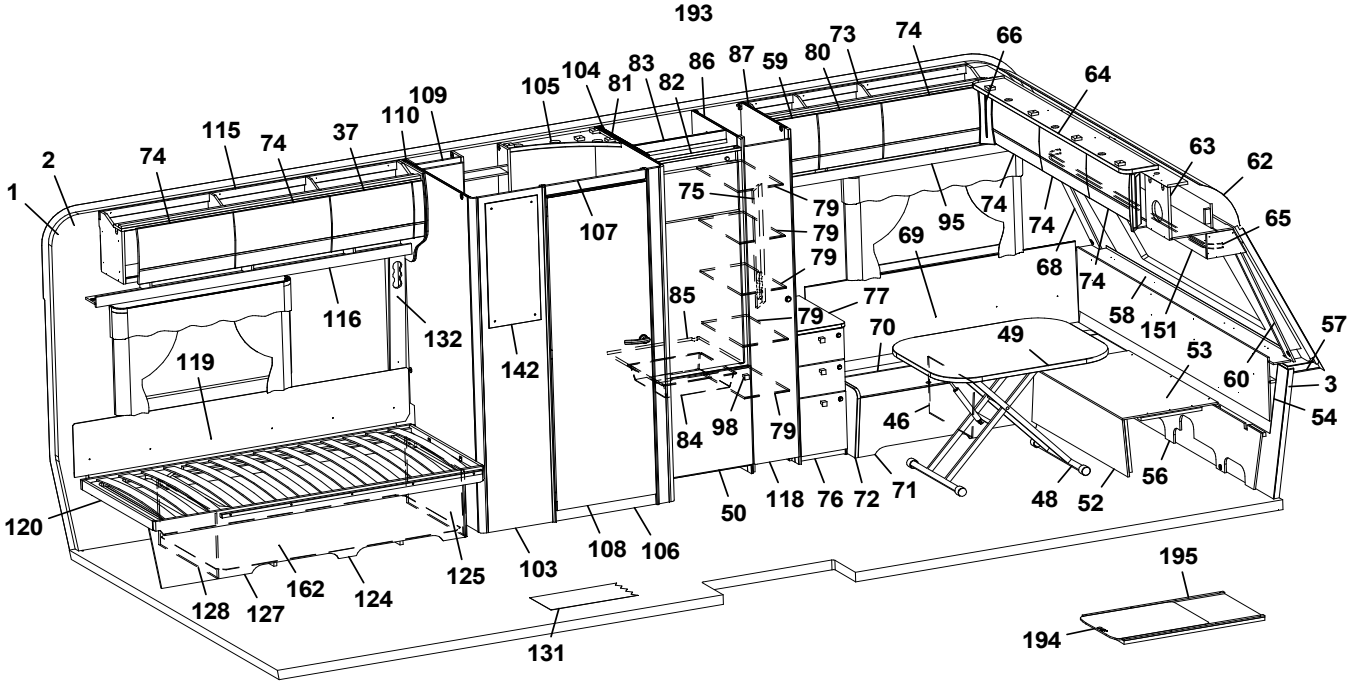
73 74 66 64 105 104 81 83 82 86 87 59 80 109 110 37 74 115 74 2 1
63 62 65 75 79 79 79 107 95 74 74 69 68 74 58 151 57 116 132 142 85 79 77 70 49 53 60 3 54 119 84 98 79 46 56 120 50 118 76 72 71 48 52 125 103 108 106 162 124 128 127 131 195 194

Pos Fig	Det. nr Part. No	Ingår Fitted	OBS!! Ange alltid årsmodell vid beställning av inredning Benämning	OBS!! Specify always year of model when ordering equipment Description
144	342617	x	Sängram H u. ribbotten	Bed bottom R without laths
145	340201	x	Sänglåda kpl. H	Bed box cpl. R
--	315203	x	Regel 17,5x55x1415	Wood lath pine 17,5x55x1415
146	340213	x	Gavel säng främre	Gable bed front
147	339464	x	Front säng	Front bed
148	340211	x	Gavel säng bakre	Gable bed rear
149	343788	x	Hylla	Shelf
150	345003	x	Skåp övre L=1747	Cupboard upper L=1747
--	345004	x	Skåp övre L=1747 (High Gloss)	Cupboard upper L=1747 (High Gloss)
--	350454	x	Gångjärn d:o	Hinge d:o
151	345511	x	Hyllpaket L=2360	Shelf L=2360
152	337480	x	Vägg instegsgarderob kpl.	Wall wardrobe cpl.
153	337479	x	Vägg instegsgarderob	Wall wardrobe
160	402122	x	Plåt skofack	Plate shoe compartment
162	343595	x	Luftspalt sänglåda	Air gap bed box
163	343596	x	Luftspalt sänglåda	Air gap bed box
173	343470	x	Monteringssats kpl. lådor (Vit)	Mounting kit cpl. drawers (White)
--	343471	x	Monteringssats kpl. lådor (Mekong)	Mounting kit cpl. drawers (Mekong)
--	343472	x	Monteringssats kpl. lådor (High Gloss)	Mounting kit cpl. drawers (High Gloss)
174	343484	T	Monteringssats kpl. mikro (Vit)	Mounting kit cpl. micro (White)
--	343485	T	Monteringssats kpl. mikro (Mekong)	Mounting kit cpl. micro (Mekong)
--	343486	T	Monteringssats kpl. mikro (High Gloss)	Mounting kit cpl. micro (High Gloss)
175	343487	T	Monteringssats kpl. ugn (Vit)	Mounting kit cpl. oven (White)
--	343488	T	Monteringssats kpl. ugn (Mekong)	Mounting kit cpl. oven (Mekong)
--	343489	T	Monteringssats kpl. ugn (High Gloss)	Mounting kit cpl. oven (High Gloss)
176	317514	x	Låda 480x500	Drawer 480x500
177	317382	x	Glidskena låda H	Slide bar, drawer R
--	350221	x	Glidskena låda V	Slide bar, drawer L
--	801701	x	Skruv 6x16 d:o	Screw 6x16 d:o
178	336092	x	Passbit 16x30x95 (Mekong)	Gauge block 16x30x95 (Mekong)
179	335936	T	Front	Front
180	333287M	T	Skiva distans 15x100x547,5	Sheet distance 15x100x547,5
181	402108	T	Galler vent. mikro 38x318	Grating vent. micro 38x318
182	402109	T	Galler vent. mikro 38x448	Grating vent. micro 38x448
183	402110	T	Galler vent. mikro 33x448	Grating vent. micro 33x448
184	336086	T	Passbit 16x30x460	Gauge block 16x30x460
185	343490	T	Lucka (Vit)	Door (White)
--	343491	T	Lucka (Mekong)	Door (Mekong)
--	343492	T	Lucka (High Gloss)	Door (High Gloss)
186	342139	T	List L=538 (diskbänk induktion)	List (kitchen sink induction) L=538
187	343390	T	Lucka (diskb. induktion) 299x550 (Vit)	Door (kitch. sink induct.) 299x550 (White)
--	343392	T	Lucka (diskb. induktion) 299x550 (Mekong)	Door (kitch. sink induct.) 299x550 (Mekong)
--	343391	T	Lucka (diskb. induktion) 299x550 (High Gloss)	Door (kitch. sink induct.) 299x550 (High Gloss)
--	20-900302	x	Pentrylåda 273x500 d:o	Drawer pentry 273x500 d:o
--	07-800039	x	Rullskena H d:o	Roller rail R d:o
--	07-800038	x	Rullskena V d:o	Roller rail L d:o
188	402107	T	Galler ugn (diskb. induktion) 35x503	Grating oven (kitch. sink induct.) 35x503
189	342316	T	Hylla mikro	Shelf
190	342315	T	List folierad L=283	List folierad L=283
193	343911	T	Lucka 228x550	Door 228x550
			M= Metervara T= Tillbehör	M= On the metre T= Accessory

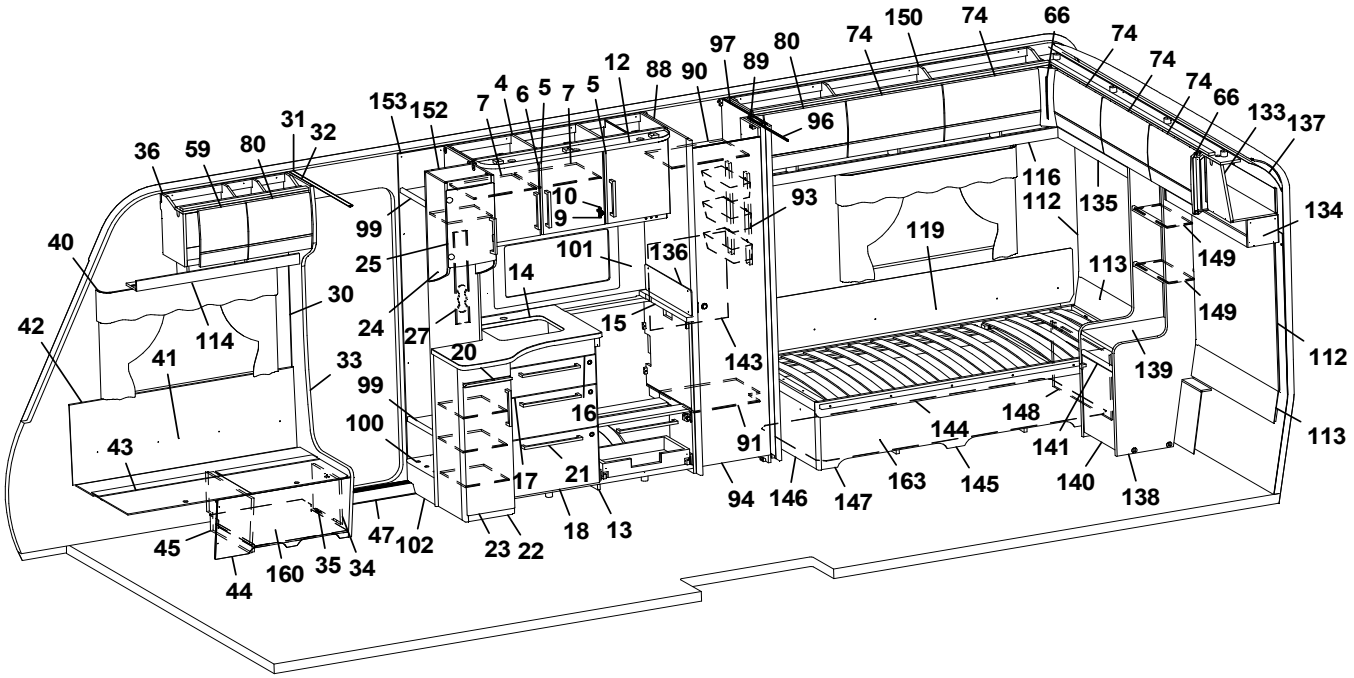
150 74 66 74 74 74 66 133 137
97 80 89 90 88 12 5 7 5 6 4 7 152 153
96
31 32 80 59 36
99 10 9 93 116 112 135 134
40 25 101 136 119 113 149
30 14 149
42 114 24 27 15 143 139 112
41 33 20 99 16 148 144 141 113
100 91 17 21 94 146 147 163 145 140 138
43 47 102 23 22 18 13
45 160 35 34 44

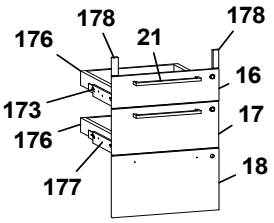
178 178 176 21 16 173 17 176 177 18

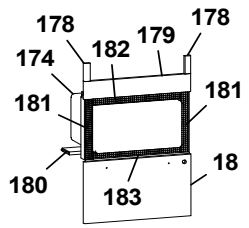
178 178 174 182 179 181 181 180 183 18

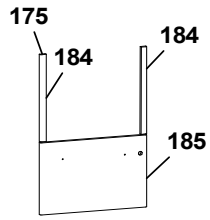
175 184 184 185

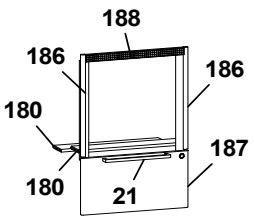
188 186 186 180 187 180 21

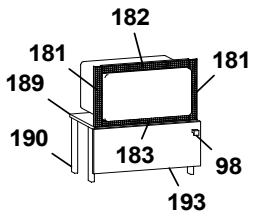
182 181 181 189 190 183 98 193

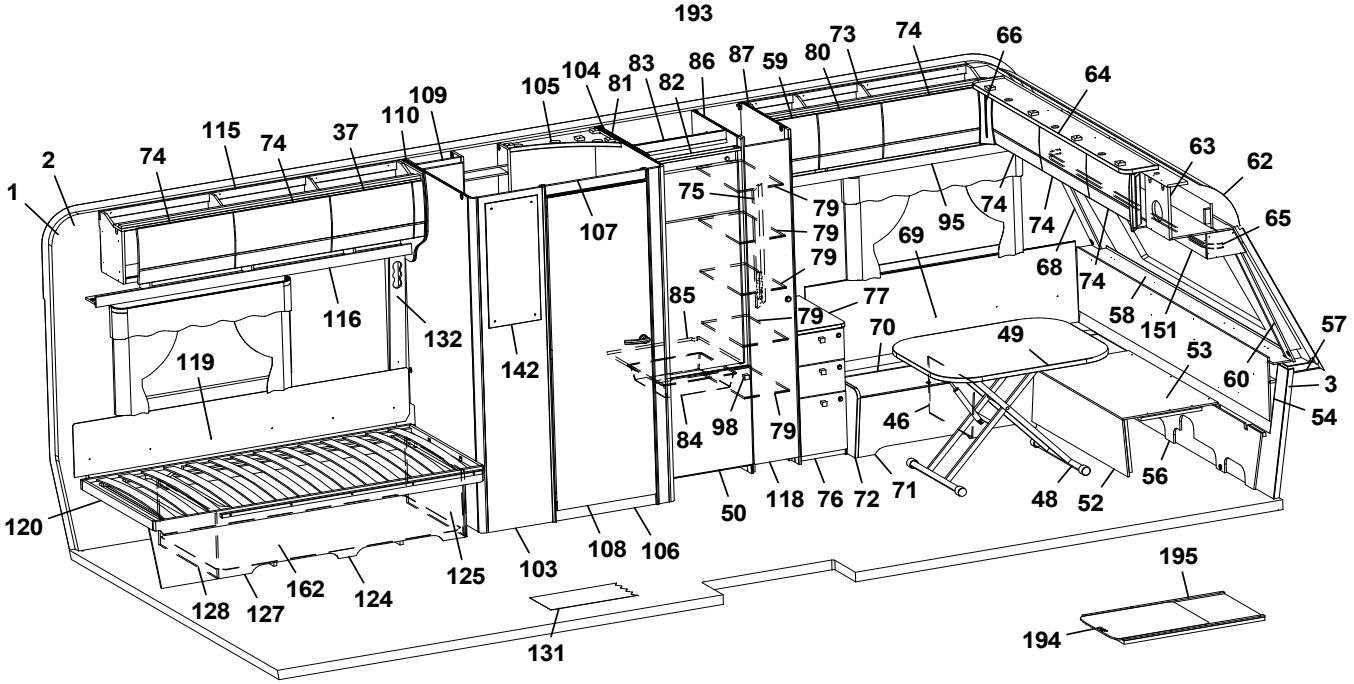
73 74 66 64 104 83 86 87 59 80 105 81 82 109 110 115 74 37 2 74 1 63 62 75 79 79 79 95 74 74 65 107 69 68 74 116 132 85 77 79 58 151 57 119 142 70 49 53 60 3 54 84 98 79 46 56 120 50 118 76 72 71 48 52 125 103 108 106 162 124 128 127 131 195 194

Pos Fig	Det. nr Part. No	Ingår Fitted	OBS!! Ange alltid årsmodell vid beställning av inredning Benämning	OBS!! Specify always year of model when ordering equipment Description
--	316799	x	Gångjärn d:o	Hinge d:o
--	312588	x	Platta gångjärn d:o	Plate hinge d:o
194	341192	T	Utdragsskiva bord 450x550	Sliding leaf 450x550
195	341193	T	Låda utdragsskiva	Box sliding leaf

M= Metervara
T= Tillbehör

M= On the metre
T= Accessory

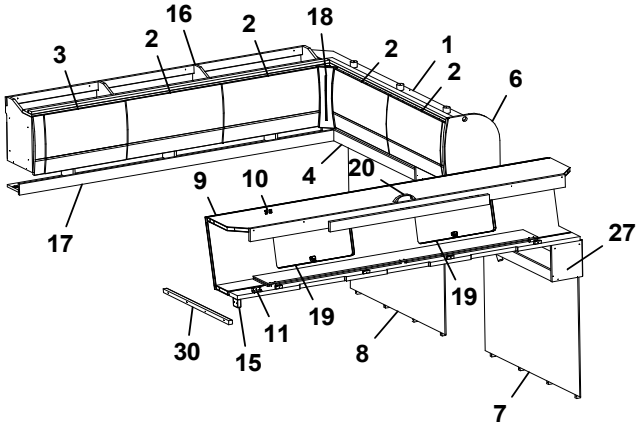
3
16
2
2
18
2
2
1
2
6
17
9
10
4
20
27
19
19
11
15
30
8
7

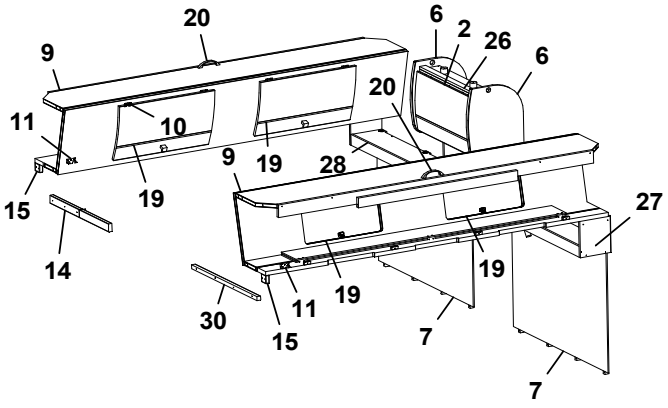
20
6
2
26
6
9
10
11
20
9
19
28
15
19
27
14
19
30
11
19
15
7
7

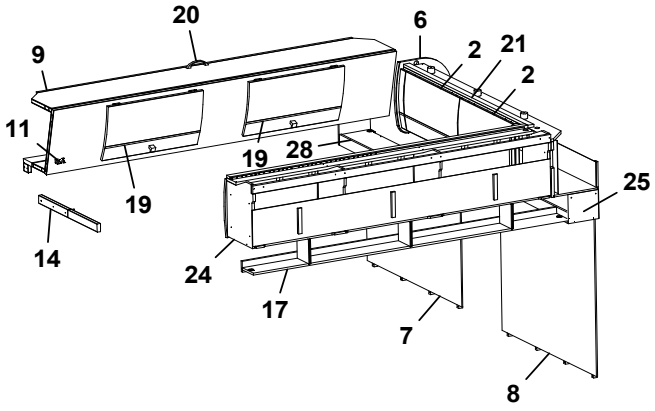
20
6
9
2
21
2
11
19
28
25
19
14
24
17
7
8

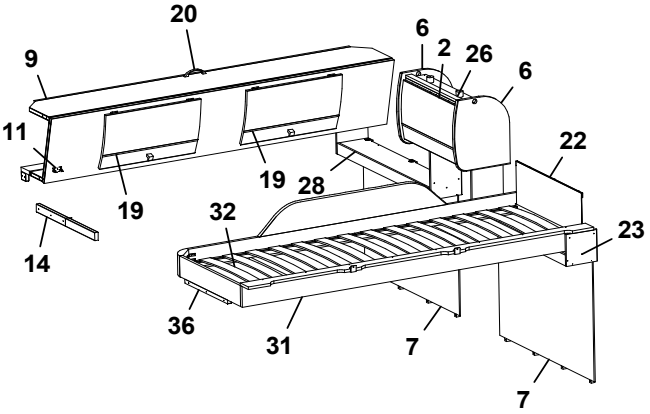
20
6
9
2
26
6
11
19
28
22
19
32
23
14
36
31
7
7

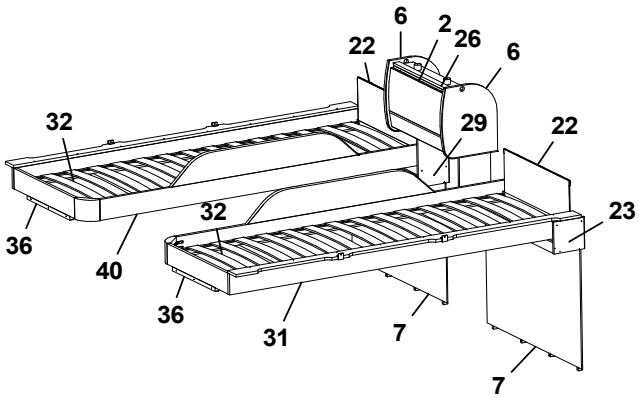
6
2
26
22
6
32
29
22
23
36
32
40
36
31
7
7

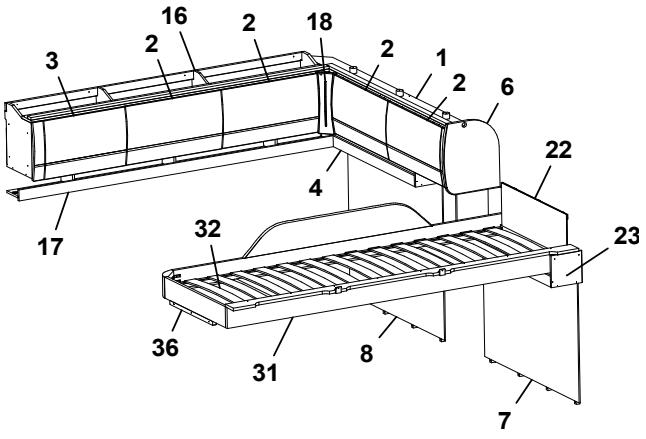
16
2
2
18
2
3
2
1
2
6
4
22
17
32
23
36
31
8
7

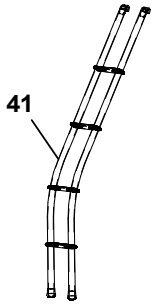
41

Pos Fig	Det. nr Part. No	Ingår Fitted	OBS!! Ange alltid årsmodell vid beställning av inredning Benämning	OBS!! Specify always year of model when ordering equipment Description
1	345036	x	Skåp gavel bak L=1510	Cupboard gable L=1510
--	345037	x	Skåp gavel bak L=1510 (High Gloss)	Cupboard gable L=1510 (High Gloss)
--	350454	x	Gångjärn	Hinge
2	343182	x	Lucka	Door
--	343185	x	Lucka (High Gloss)	Door (High Gloss)
3	343181	x	Lucka	Door
--	343184	x	Lucka (High Gloss)	Door (High Gloss)
4	345095	x	Hyllpaket L=977 (u. urtag för högtalare)	Shelf L=977 (without holes for speakers)
--	345576	x	Hyllpaket L=977 (m. urtag för högtalare)	Shelf L=977 (with holes for speakers)
6	344294	x	Gavel rundad	Gable
7	344298	x	Sänggavel kpl. m. tyg	Headboard cpl. with fabric
8	343829	x	Sänggavel kpl. m. tyg	Headboard cpl. with fabric
9	343912	x	Överbäddskåp L=1980	Upper bed L=1980
--	343913	x	Överbäddskåp L=1980 (High Gloss)	Upper bed L=1980 (High Gloss)
--	331733M	x	Regel låsning	Lock bar
--	375813	x	Rasskydd ö-bäddskåp	Protective plate
10	860402	x	Gångjärn	Hinge
11	860405	x	Gångjärn	Hinge
14	332661M	x	Bärregel (vikbar)	Bearing rail
15	331701M	x	Kloss bärregel	Block bearing rail
16	345003	x	Skåp övre L=1747	Cupboard upper L=1747
--	345004	x	Skåp övre L=1747 (High Gloss)	Cupboard upper L=1747 (High Gloss)
--	350454	x	Gångjärn	Hinge
17	343213	x	Hyllpaket L=1815,5	Shelf L=1815,5
18	343294	x	Hörn inredning (High Gloss)	Corner (High Gloss)
19	343914	x	Lucka	Door
--	343915	x	Lucka (High Gloss)	Door (High Gloss)
20	350129	x	Handtag	Handle
21	344972	x	Skåp gavel bak L=1510	Cupboard gable L=1510
--	344973	x	Skåp gavel bak L=1510 (High Gloss)	Cupboard gable L=1510 (High Gloss)
--	350454	x	Gångjärn	Hinge
22	321209	x	Värmespalt	Air gap
23	345581	x	Hyllpaket L=977 (u. urtag för högtalare)	Shelf L=977 (without holes for speakers)
--	345583	x	Hyllpaket L=977 (m. urtag för högtalare)	Shelf L=977 (with holes for speakers)
24	345033	x	Skåp övre L=1747	Cupboard upper L=1747
--	345034	x	Skåp övre L=1747 (High Gloss)	Cupboard upper L=1747 (High Gloss)
--	350454	x	Gångjärn	Hinge
25	345094	x	Hyllpaket L=977 (u. urtag för högtalare)	Shelf L=977 (without holes for speakers)
--	345575	x	Hyllpaket L=977 (m. urtag för högtalare)	Shelf L=977 (with holes for speakers)
26	343842	x	Skåp gavel bak L=560	Cupboard gable L=560
--	343847	x	Skåp gavel bak L=560 (High Gloss)	Cupboard gable L=560 (High Gloss)
--	350454	x	Gångjärn	Hinge
27	345577	x	Hyllpaket L=977 (u. urtag för högtalare)	Shelf L=977 (without holes for speakers)
--	345579	x	Hyllpaket L=977 (m. urtag för högtalare)	Shelf L=977 (with holes for speakers)
28	345578	x	Hyllpaket L=977 (u. urtag för högtalare)	Shelf L=977 (without holes for speakers)
			T= Tillbehör	T= Accessory

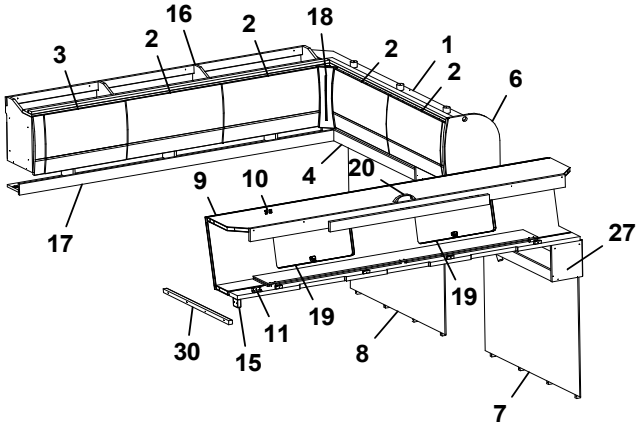
3
16
2
2
18
2
2
1
2
6
17
9
10
4
20
27
19
19
11
15
30
8
7

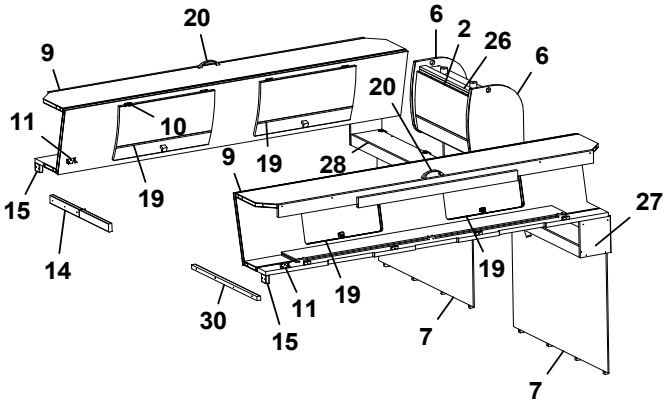
20
6
2
26
6
9
10
11
20
9
19
28
15
19
27
14
19
30
11
19
15
7
7

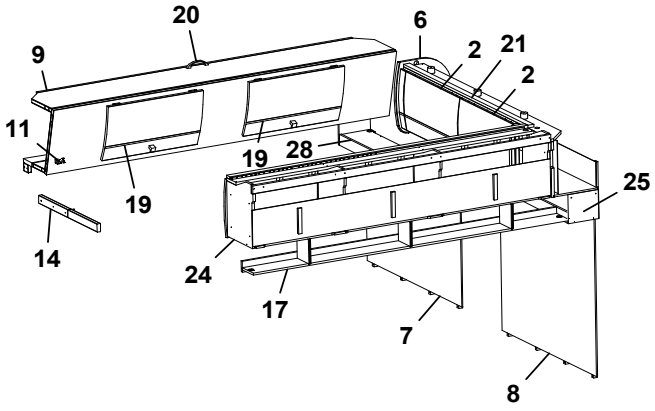
20
6
2
21
2
9
11
19
28
19
25
14
24
17
7
8

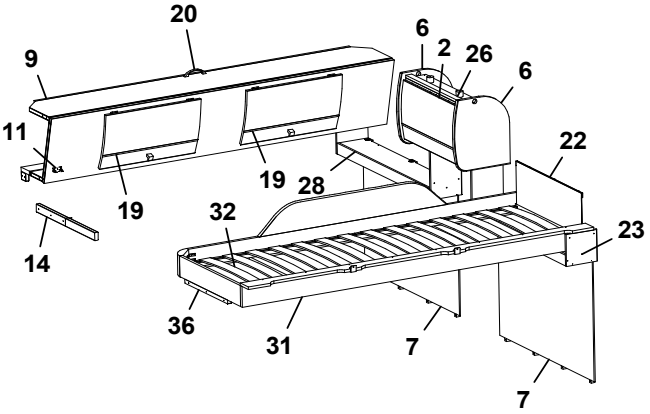
20
6
2
26
6
9
11
19
19
28
22
14
32
23
36
31
7
7

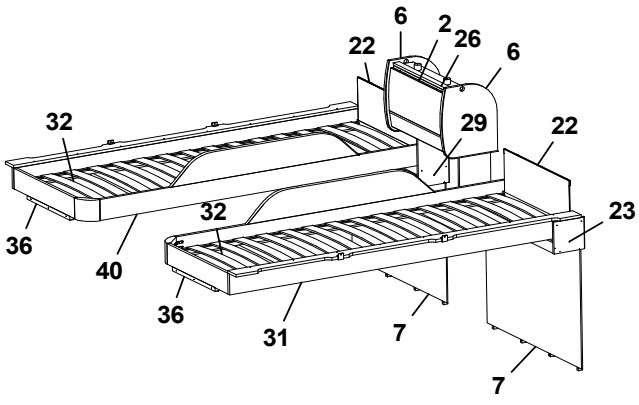
6
2
26
6
22
32
29
22
23
36
40
32
36
31
7
7

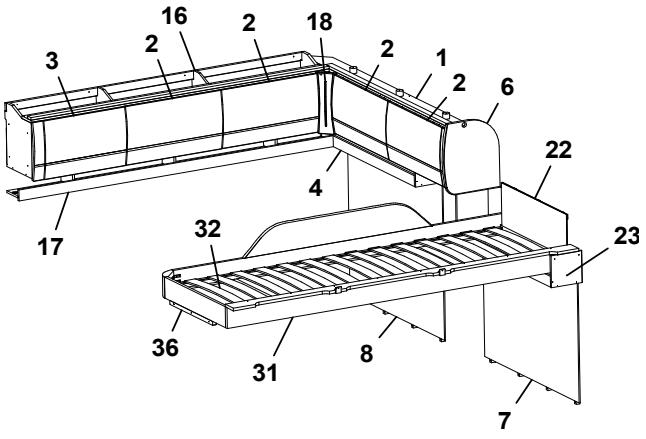
16
2
2
18
2
3
2
1
2
6
22
4
17
32
23
36
31
8
7

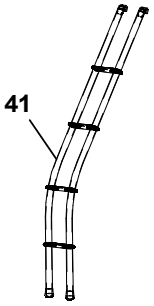
41

Pos Fig	Det. nr Part. No	Ingår Fitted	OBS!! Ange alltid årsmodell vid beställning av inredning Benämning	OBS!! Specify always year of model when ordering equipment Description
--	345580	x	Hyllpaket L=977 (m. urtag för högtalare)	Shelf L=977 (with holes for speakers)
29	345582	x	Hyllpaket L=977 (u. urtag för högtalare)	Shelf L=977 (without holes for speakers)
--	345584	x	Hyllpaket L=977 (m. urtag för högtalare)	Shelf L=977 (with holes for speakers)
30	331698M	x	Bärregel 22x22x670	Bearing rail 22x22x670
31	336381	x	Sängram vån.säng V u. ribbotten	Bed bottom L without laths
32	325430	x	Ribbotten kpl.	Laths bottom cpl.
--	311985	x	Ribba sängbotten L=718 B=63 d:o	Lath bed bottom L=718 B=63 d:o
--	312046	x	Band t. ribbotten d:o	Band for laths bottom d:o
36	331961M	x	Bärregel L=440	Bearing rail L=440
40	336714	x	Sängram vån.säng H u. ribbotten	Bed bottom
--	311985	x	Ribba sängbotten L=718 B=63 d:o	Lath bed bottom L=718 B=63 d:o
--	312046	x	Band t. ribbotten d:o	Band for laths bottom d:o
41	350545	T	Stege ö-bäddsskåp	Ladder upper bed

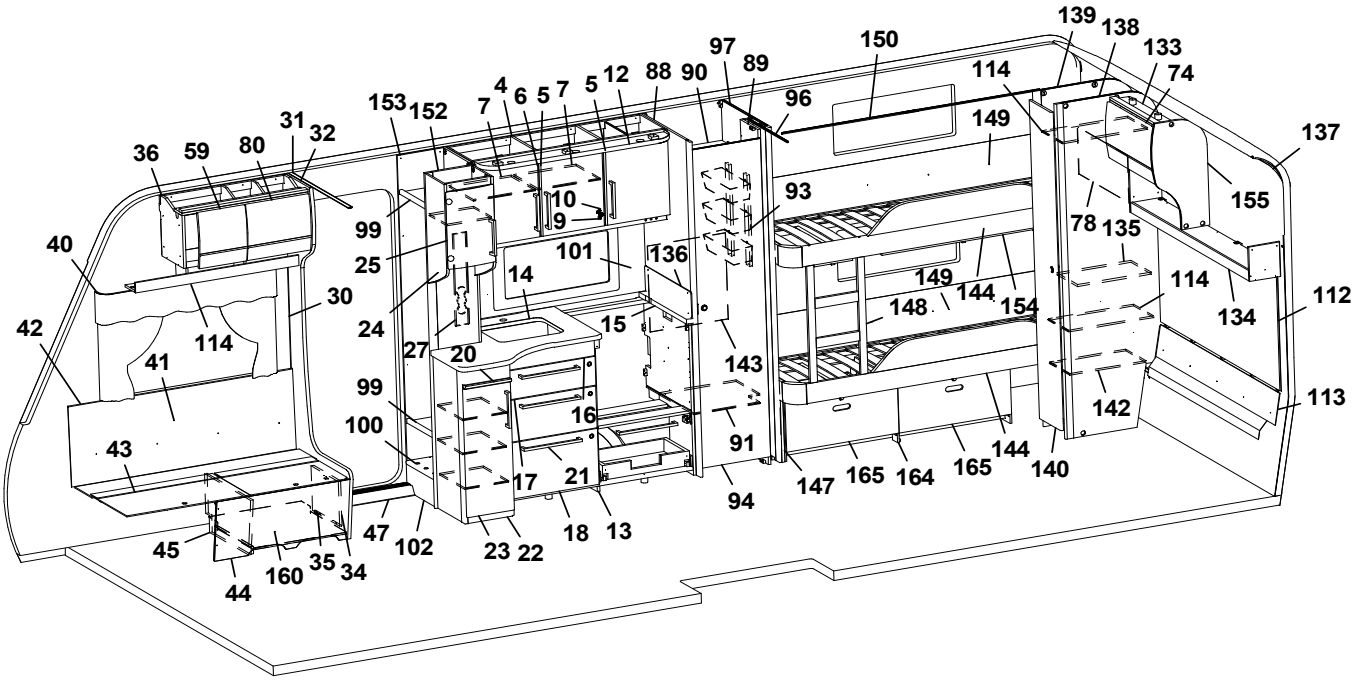
139
138
133
74
150
97
89
90
88
12
5
7
6
4
153
152
7
31
32
36
59
80
96
114
149
137
155
78
135
93
10
9
99
25
101
136
40
14
149
144
154
148
114
134
112
30
42
114
24
15
143
41
27
20
99
16
91
142
113
100
43
17
21
94
147
165
164
165
144
140
45
47
102
23
22
18
13
44
160
35
34

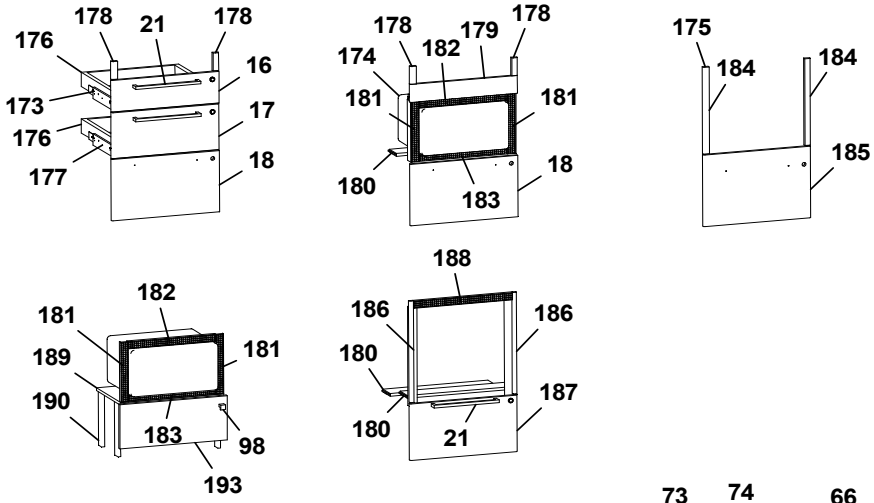
178
21
178
176
16
173
17
176
177
18
178
179
178
174
182
181
181
180
183
18
175
184
184
185
182
181
181
189
190
183
98
193
188
186
186
180
180
187
21

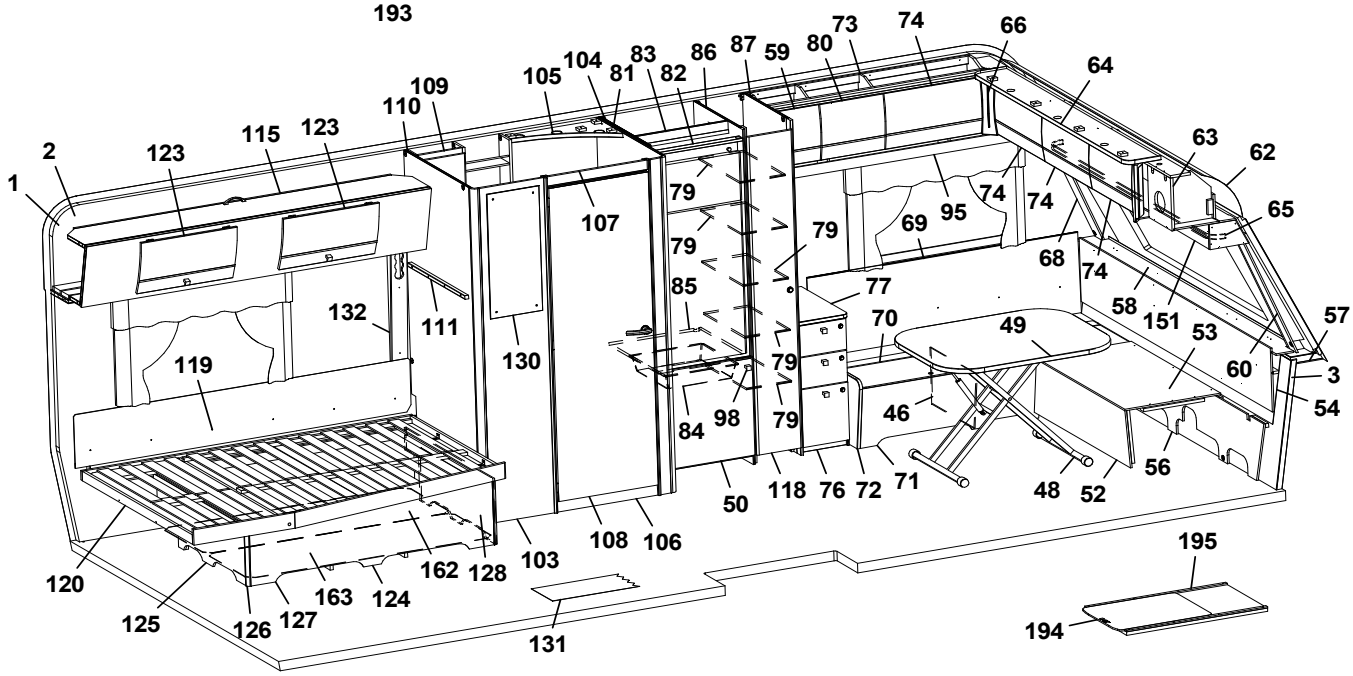
73
74
66
104
83
86
87
59
80
64
105
81
82
109
110
115
123
123
2
1
63
62
79
107
95
74
74
65
79
69
79
68
74
85
77
58
151
57
132
111
70
49
53
119
130
79
60
3
54
84
98
79
46
56
50
118
76
72
71
48
52
108
106
103
162
128
120
163
124
125
126
127
131
195
194

Pos Fig	Det. nr Part. No	Ingår Fitted	OBS!! Ange alltid årsmodell vid beställning av inredning Benämning	OBS!! Specify always year of model when ordering equipment Description
1	318657	M	Tapet vägg/tak	Wall paper
2	318584	M	Tejp tapet 20 mm	Tape, wall paper 20 mm
3	318585	M	Tejp tapet 60 mm	Tape, wall paper 60 mm
4	344960	x	Skåp kök L=1120 kpl. (Vit)	Cupboard kitchen L=1120 cpl. (White)
--	344961	x	Skåp kök L=1120 kpl. (Mekong)	Cupboard kitchen L=1120 cpl. (Mekong)
--	344962	x	Skåp kök L=1120 kpl. (High Gloss)	Cupboard kitchen L=1120 cpl. (High Gloss)
5	343441	x	Lucka H (Vit)	Door R (White)
--	343443	x	Lucka H (Mekong)	Door R (Mekong)
--	343442	x	Lucka H (High Gloss)	Door R (High Gloss)
--	350471	x	Handtag d:o	Handle d:o
6	343453	x	Lucka V (Vit)	Door L (White)
--	343455	x	Lucka V (Mekong)	Door L (Mekong)
--	343454	x	Lucka V (High Gloss)	Door L (High Gloss)
--	350471	x	Handtag d:o	Handle d:o
7	331385M	x	Hylla	Shelf
9	311917	x	Gångjärn	Hinge
10	312588	x	Platta gångjärn	Plate hinge
12	345399	x	Ljusramp köksskåp L=1092	Light holder L=1092
13	343560	x	Diskbänk trädel u. skiva (Vit)	Kitchen sink without board (White)
--	343567	x	Diskbänk trädel u. skiva (Mekong)	Kitchen sink without board (Mekong)
--	343571	x	Diskbänk trädel u. skiva (High Gloss)	Kitchen sink without board (High Gloss)
--	343573	x	Diskbänk induktion trädel u. skiva (Vit)	Kitchen sink induction w/o board (White)
--	343577	x	Diskbänk induktion trädel u. skiva (Mekong)	Kitchen sink induction w/o board (Mekong)
--	343578	x	Diskbänk induktion trädel u. skiva (High Gloss)	Kitchen sink induction w/o board (High Gloss)
14	336265-K	x	Skiva diskbänk 730x887	Board 730x887
--	340652-K	x	Skiva diskbänk induktion 750x1415, ljus	Board induction 750x1415, light
--	340652-L	x	Skiva diskbänk induktion 750x1415, mörk	Board induction 750x1415, dark
15	336098-K	x	Skiva diskbänk 40x560	Board 40x560
16	343384	x	Lådförstycke (Vit)	Drawer front (White)
--	343412	x	Lådförstycke (Mekong)	Drawer front (Mekong)
--	343407	x	Lådförstycke (High Gloss)	Drawer front (High Gloss)
--	317514	x	Låda 480x500 d:o	Drawer 480x500 d:o
--	317382	x	Glidskena låda H d:o	Slide bar, drawer R d:o
--	350221	x	Glidskena låda V d:o	Slide bar, drawer L d:o
17	343385	x	Lådförstycke (Vit)	Drawer front (White)
--	343413	x	Lådförstycke (Mekong)	Drawer front (Mekong)
--	343408	x	Lådförstycke (High Gloss)	Drawer front (High Gloss)
--	317514	x	Låda 480x500 d:o	Drawer 480x500 d:o
--	317382	x	Glidskena låda H d:o	Slide bar, drawer R d:o
--	350221	x	Glidskena låda V d:o	Slide bar, drawer L d:o
18	343386	x	Lucka (Vit)	Door (White)
--	343414	x	Lucka (Mekong)	Door (Mekong)
--	343410	x	Lucka (High Gloss)	Door (High Gloss)
--	20-900302	x	Pentrylåda 273x500 d:o	Drawer pentry 273x500 d:o
--	07-800039	x	Rullskena H d:o	Roller rail R d:o
--	07-800038	x	Rullskena V d:o	Roller rail L d:o
20	336674	x	Skärbräda	Cutting board
21	350472	x	Handtag	Handle
22	343565	x	Utskjut diskbänk (Vit)	Projection kitchen sink (White)
--	343568	x	Utskjut diskbänk (Mekong)	Projection kitchen sink (Mekong)

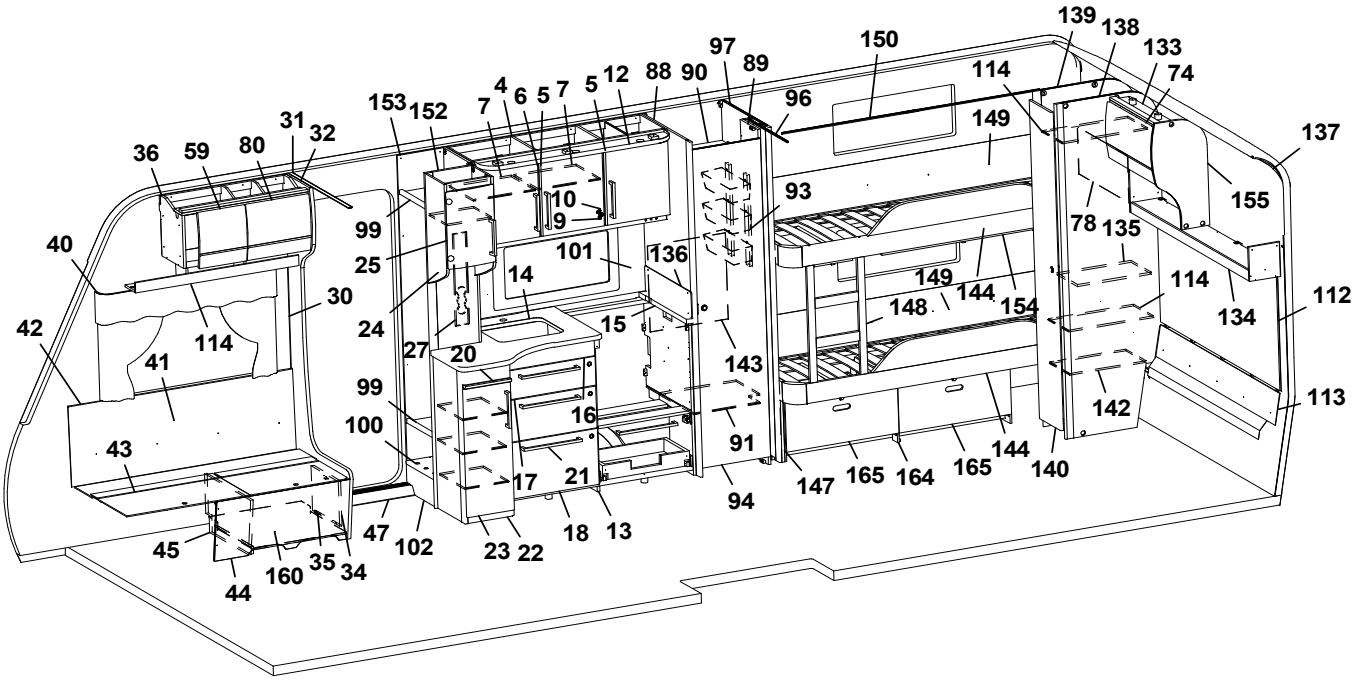
139
138
133
74
150
97
89
90
88
12
5
7
6
4
153
152
7
31
32
36
59
80
96
114
149
137
155
78
135
93
10
9
99
25
101
136
40
14
149
144
154
148
114
134
112
30
42
114
24
15
143
41
27
20
99
16
91
142
113
100
43
17
21
94
147
165
164
165
144
140
45
47
102
23
22
18
13
44
160
35
34

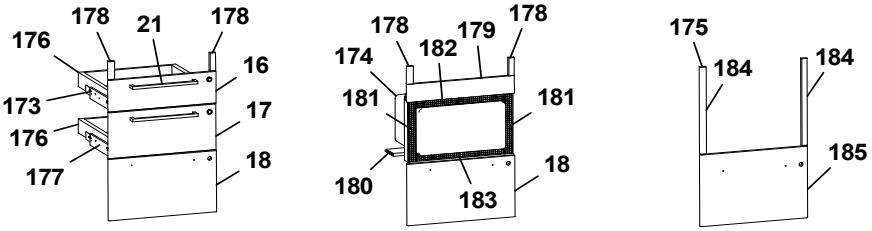
178
21
178
176
16
173
17
176
177
18
178
179
178
174
182
181
181
180
183
18
175
184
184
185

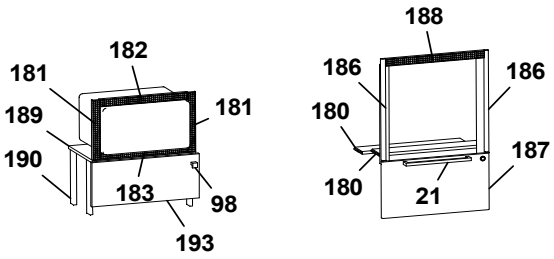
182
181
181
189
190
183
98
193
188
186
186
180
180
187
21

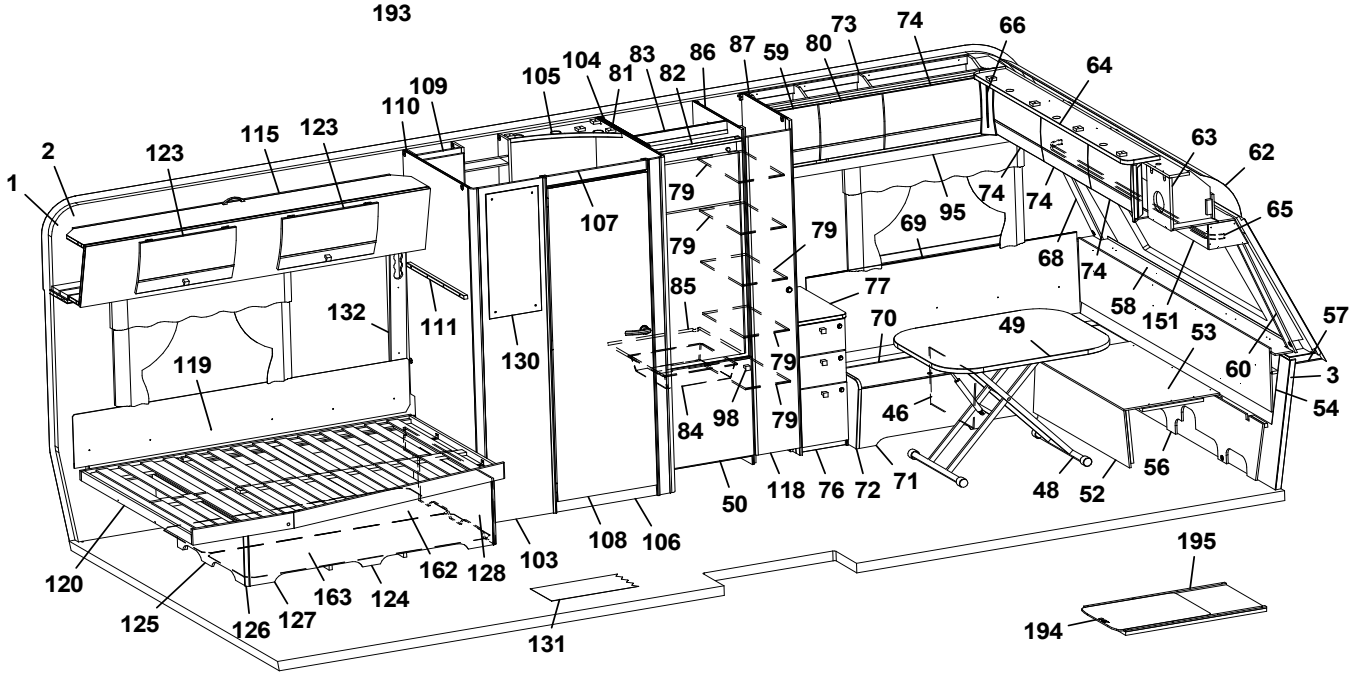
73
74
66
64
105
104
83
81
82
86
87
59
80
109
110
115
123
123
2
1
63
62
65
79
107
79
79
69
95
74
74
68
74
85
77
58
151
57
132
111
70
49
53
60
3
119
130
79
54
84
98
79
46
56
50
118
76
72
71
48
52
108
106
103
162
128
120
163
124
125
126
127
131
195
194

Pos Fig	Det. nr Part. No	Ingår Fitted	OBS!! Ange alltid årsmodell vid beställning av inredning Benämning	OBS!! Specify always year of model when ordering equipment Description
--	343570	x	Utskjut diskbänk (High Gloss)	Projection kitchen sink (High Gloss)
--	331579M	x	Hylla d:o	Shelf d:o
23	343378	x	Lucka (Vit)	Door (White)
--	343379	x	Lucka (Mekong)	Door (Mekong)
--	343380	x	Lucka (High Gloss)	Door (High Gloss)
--	350471	x	Handtag d:o	Handle d:o
24	344643	x	Skåp utskjut kökskåp	Cupboard projection
--	331872M	x	Hylla d:o	Shelf d:o
25	343746	x	Lucka 272x450	Door 272x450
--	314350	x	Lås magnet d:o	Lock magnet d:o
--	318381	x	Motstycke magnetlås	Companion part
--	318379	x	Gångjärn	Hinge
--	318380	x	Täckhatt d:o	Cover d:o
--	312588	x	Platta gångjärn	Plate hinge
27	333289M	x	Front el-uttag 90x533	Front outlet 90x533
30	318962	x	List täck el-kabel B=45 L=2100	Cover strip B=45 L=2100
31	316270	x	List snäpp undre L=2379	List under L=2379
32	316268	x	List snäpp övre L=2379	List upper L=2379
33	344550	x	Stolpe först. L=1948 kpl. m. lucka	Support bar L=1948 cpl. with door
34	343731	x	Lucka	Door
35	312589	x	Gångjärn	Hinge
36	345512	x	Skåp övre L=724	Cupboard upper L=724
--	345513	x	Skåp övre L=724 (High Gloss)	Cupboard upper L=724 (High Gloss)
--	350454	x	Gångjärn d:o	Hinge d:o
37	343181	x	Lucka	Door
--	343184	x	Lucka (High Gloss)	Door (High Gloss)
40	350348	x	Skena gardin L=1020	Curtain rod L=1020
41	339356	x	Värmespalt H fram	Air gap R.F.
42	319821	M	List kant mörkbrun	Strip, dark brown
43	343827	x	Lock bäddlåda H F	Cover bedbox R.F.
--	319024	x	Matta grå textil m. tejp d:o	Carpet gray textile with tape d:o
44	343825	x	Front bäddlåda H F	Front bed box R.F.
--	343826	T	Front bäddlåda H F (centraldammsugare)	Front bed box R.F. (central vacuum cleaner)
45	342495	x	Stöd bäddlåda HF	Support bed box
46	312825	x	Stöd bäddlåda VF	Support bed box
47	314687	x	Tröskel aluminium L=850	Threshold aluminium L=850
48	310083	x	Bordsstativ	Table stand
--	350474	T	Bordsstativ enpelar	Table stand single pillar
49	343248	x	Bordsskiva 800x1000	Table top 800x1000
50	343835	x	Lucka V 550x570	Door L 550x570
--	316799	x	Gångjärn d:o	Hinge d:o
--	312588	x	Platta gångjärn d:o	Plate hinge d:o
52	331245M	x	Front bäddlåda gavel	Front bed box gable
53	331246M	x	Skiva rundsittgrupp	Sheet seat
54	340578	x	Värmespalt gavel fram	Air gap
56	340520	x	Stöd sittgrupp	Support
57	215275	x	Hylla front kpl. L=2366	Shelf front cpl. L=2366
58	345285	x	Front/hylla kpl.	Front/shelf cpl.
--	345362	x	Hylla m. belysning "Björn" (Customized)	Shelf with lighting "Bear" (Customized)
59	343180	x	Lucka	Door

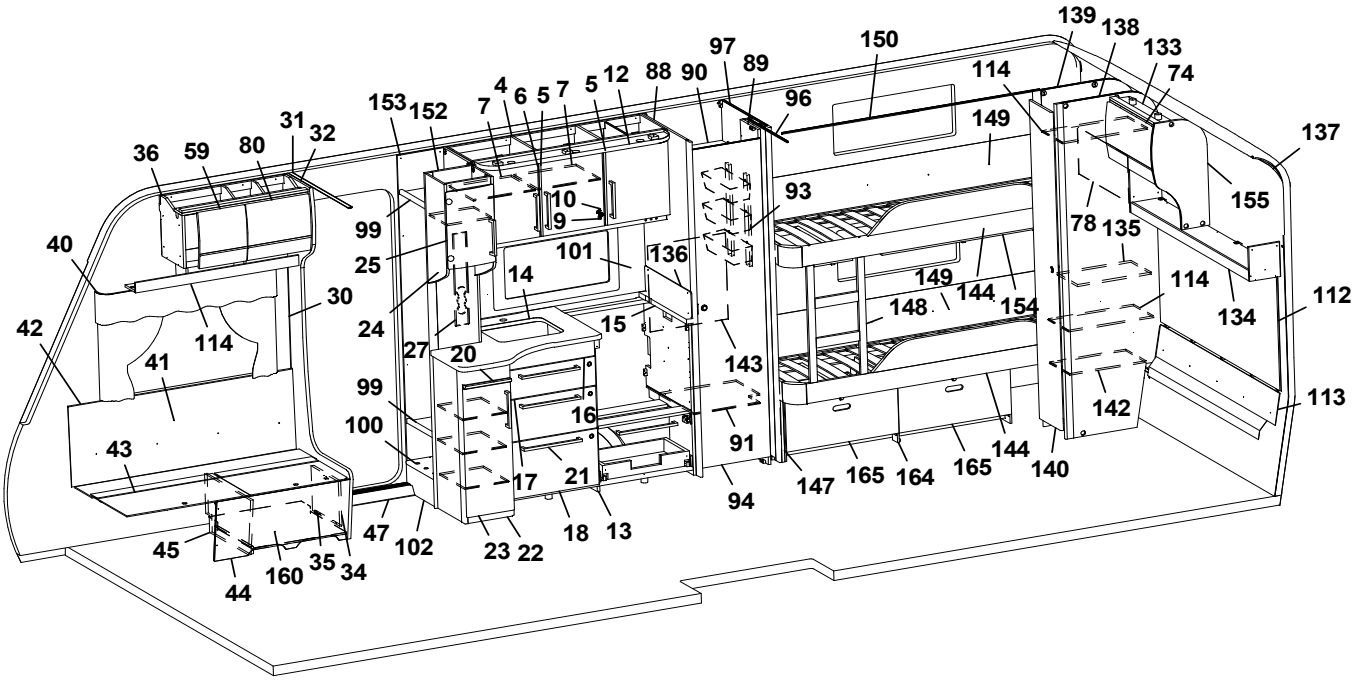
139
138
133
74
150
97
89
90
88
12
5
7
6
4
153
152
7
31
32
36
59
80
96
114
149
137
155
78
135
93
10
9
99
25
101
136
40
14
149
144
154
148
114
134
112
30
42
114
24
15
143
41
27
20
99
16
91
142
113
100
43
17
21
94
147
165
164
165
144
140
45
47
102
23
22
18
13
44
160
35
34

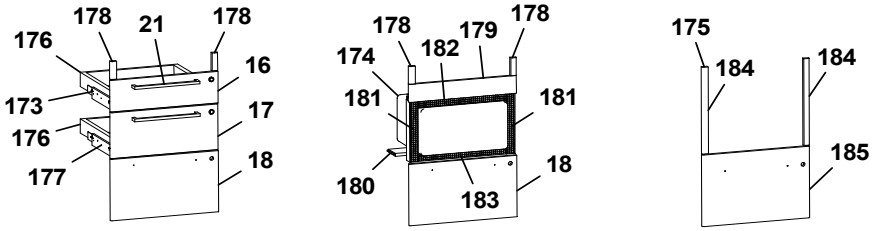
178
21
178
176
16
173
17
176
177
18
178
179
178
174
182
181
181
180
183
18
175
184
184
185

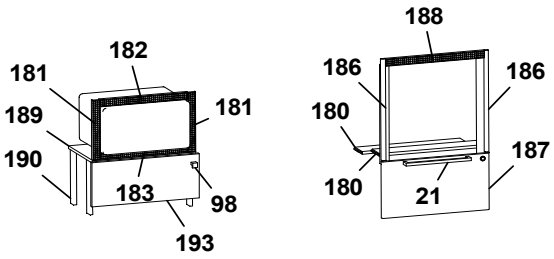
182
181
181
189
190
183
98
193
188
186
186
180
180
187
21

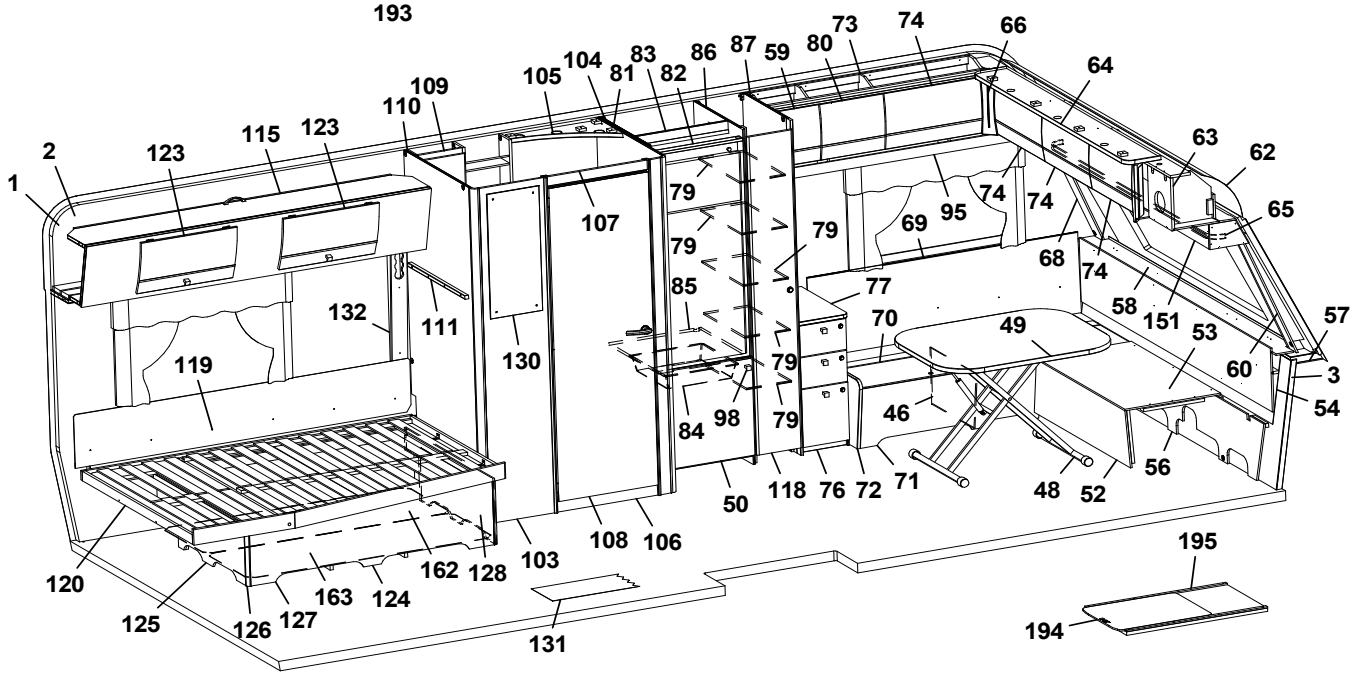
73
74
66
64
105
104
83
81
82
86
87
59
80
109
110
115
123
123
2
1
63
62
65
79
107
79
79
69
95
74
74
68
74
85
77
58
151
57
132
111
70
49
53
60
3
119
130
79
54
84
98
79
46
56
50
118
76
72
71
48
52
108
106
103
162
128
120
163
124
125
126
127
131
195
194

Pos Fig	Det. nr Part. No	Ingår Fitted	OBS!! Ange alltid årsmodell vid beställning av inredning Benämning	OBS!! Specify always year of model when ordering equipment Description
--	343183	x	Lucka (High Gloss)	Door (High Gloss)
60	344475	x	Hörn front H	Front corner R
62	216067	x	Täckskiva radie fram 1x380x2360	Cover plate radius front 1x380x2360
--	313884	x	List plast radie L=2379	List L=2379
63	345502	x	Skåp gavel fram L=2360	Cupboard L=2360
--	345503	x	Skåp gavel fram L=2360 (High Gloss)	Cupboard L=2360 (High Gloss)
--	350454	x	Gångjärn d:o	Hinge d:o
64	344768	x	Ljusramp gavelskåp L=1810	Light holder L=1810
65	350349	x	Skena gardin L=1920	Curtain rod L=1920
66	343294	x	Hörn inredning (High Gloss)	Corner (High Gloss)
68	344474	x	Hörn front V	Front corner L
69	337171	x	Värmespalt V fram	Air gap L.F.
70	345393	x	Lock bäddlåda V F	Cover bed box L.F
--	319024	x	Matta grå textil m. tejp d:o	Carpet gray textile with tape d:o
71	339504	x	Front bäddlåda V F	Front bed box L.F.
72	343469	x	Gavel bäddlåda V F	Gable bed box L.F
73	345545	x	Skåp övre L=1284	Cupboard upper L=1284
--	345546	x	Skåp övre L=1284 (High Gloss)	Cupboard upper L=1284 (High Gloss)
--	350454	x	Gångjärn d:o	Hinge d:o
74	343182	x	Lucka	Door
--	343185	x	Lucka (High Gloss)	Door (High Gloss)
75	344644	x	Front el-uttag 130x684,5	Front outlet 130x684,5
76	344002	x	Hurts kpl. u. skiva	Cupboard cpl. without board
77	344006-K	x	Skiva hurts ljus	Board cupboard light
--	344006-L	x	Skiva hurts mörk	Board cupboard dark
78	321688	x	Värmespalt	Air gap
79	342129	x	Hylla garderob	Shelf wardrobe
80	344829	x	Lucka	Door
--	344830	x	Lucka (High Gloss)	Door (High Gloss)
81	342607	x	Vägg kyl V	Wall refrigerator L
82	342306	x	List folierad L = 528	List foiled L = 528
83	342309	x	Bakstycke stopp kyl	Back cupboard
84	310325	x	Trådback vit 85x427x427	Tray 85x427x427
--	312712	x	Glidlist trådback (säljes i par)	Sliding strip tray (pair)
85	340675	x	Hylla under kyl	Shelf under refrigerator
86	342663	x	Vägg kyl H	Wall refrigerator R
87	344639	x	Vägg garderob H	Wall wardrobe R
88	340090	x	Vägg garderob V	Wall wardrobe L
89	331238M	x	Nisch, vikdörr	Niche folding door
90	337214	x	Hylla garderob övre	Shelf wardrobe upper
91	337215	x	Hylla garderob nedre	Shelf wardrobe under
93	319759	x	Korg, garderob	Basket, wardrobe
--	335802	x	List för korgar	List för baskets
94	337222	x	Dörr 395x1850	Door 395x1850
95	345017	x	Hyllpaket L=1498	Shelf L=1498
96	314917	x	Skena draperi L=1190	Drapery rail L=1190
97	331593M	x	Vägg garderob H	Wall wardrobe R
98	350473	x	Handtag knopp	Handle knob
99	337483	x	Hylla	Shelf
100	319893	x	Hylla insteg	Shelf

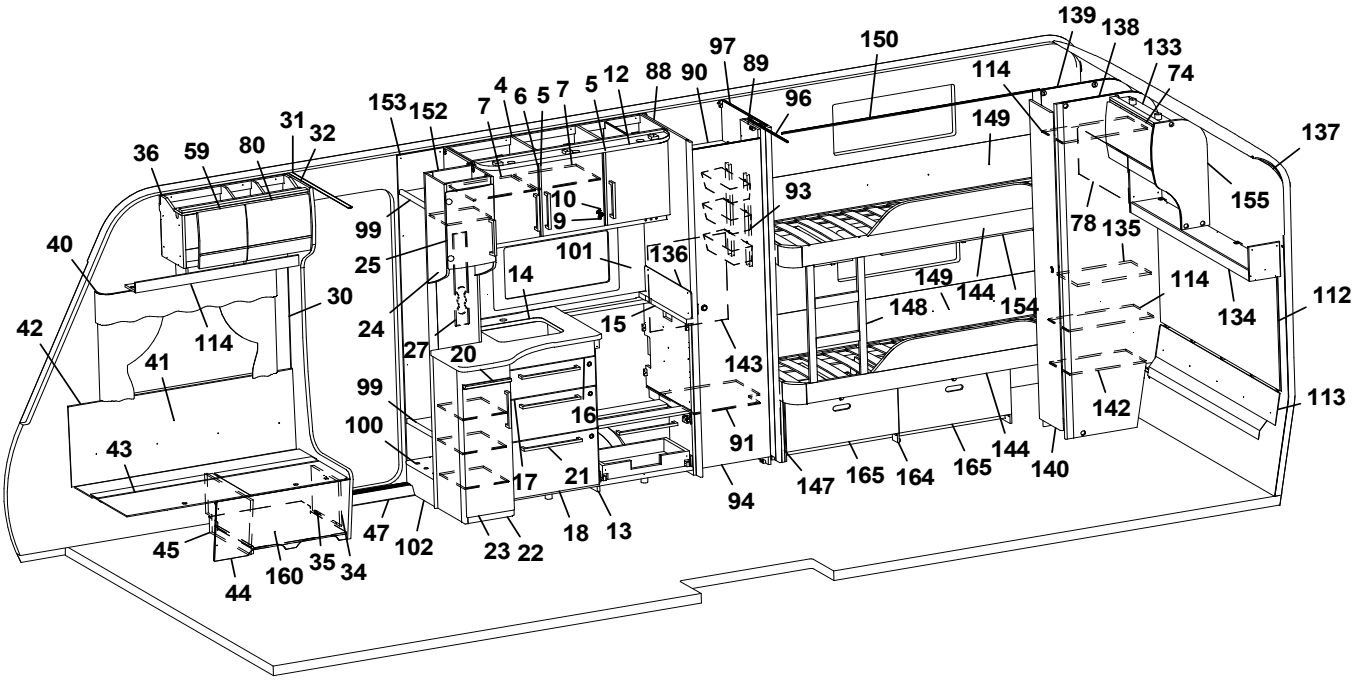
139
138
133
74
150
97
89
90
88
12
5
7
6
4
153
152
7
31
32
36
59
80
96
114
149
137
155
78
135
93
10
9
99
25
101
136
40
14
149
144
154
148
114
134
112
30
42
114
24
27
20
15
143
41
99
16
91
142
113
100
43
17
21
94
147
165
164
165
144
140
45
47
102
23
22
18
13
44
160
35
34

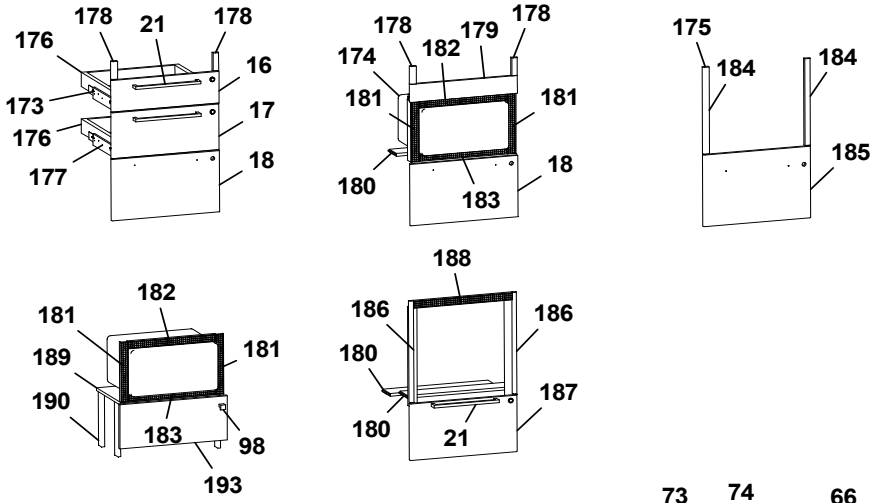
178
21
178
176
16
173
17
176
177
18
178
179
178
174
182
181
181
180
183
18
175
184
184
185
182
181
181
189
190
183
98
193
188
186
186
180
180
187
21

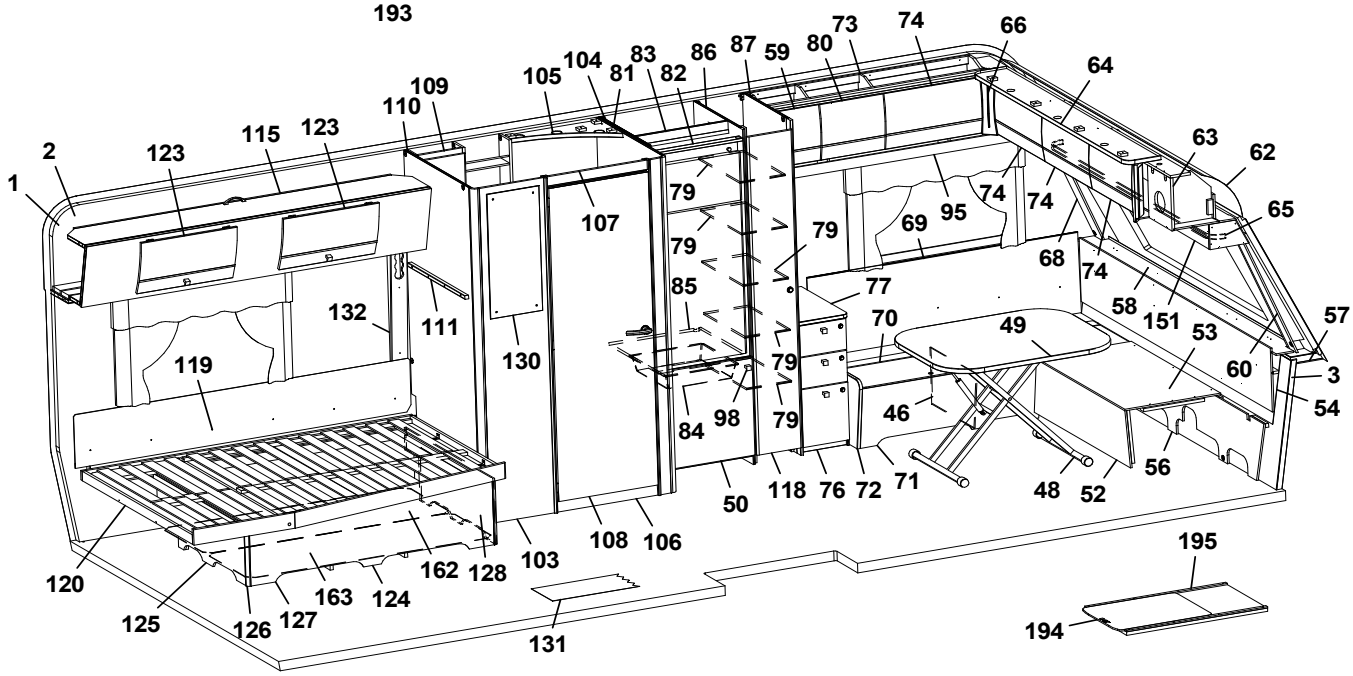
73
74
66
104
83
86
87
59
80
64
105
81
82
109
110
115
123
123
2
1
63
62
79
107
95
74
74
65
79
69
79
68
74
85
77
58
151
57
132
111
70
49
53
119
130
79
60
3
54
84
98
79
46
56
50
118
76
72
71
48
52
108
106
103
162
128
120
163
124
125
126
127
131
195
194

Pos Fig	Det. nr Part. No	Ingår Fitted	OBS!! Ange alltid årsmodell vid beställning av inredning Benämning	OBS!! Specify always year of model when ordering equipment Description
101	319875-F	T	Köksskiva vägg svart fiskben	Protection kitchen, black fishbone
--	319875-G	T	Köksskiva vägg natur skiffer	Protection kitchen, nature slate
102	331604M	x	Front instegsgarderob	Front
103	337247	x	Vägg tvättrum yttre	Wall washroom
104	337235	x	Vägg tvättrum H	Wall washroom R
105	336141	x	Ljusramp tvättrum	Light holder
106	337242	x	Tröskel 60x580	Threshold 60x580
107	340745	x	Överbit tvättrum	Overlap washroom
108	337117	x	Dörr 570x1820	Door 570x1820
109	343834	x	Skåp tvättrum	Cupboard
110	337243	x	Vägg tvättrum V	Wall washroom L
111	331698	x	Bärregel 22x22x670	Bearing rail 22x22x670
112	343955	x	Sänggavel kpl. m. tyg	Headboard cpl. with fabric
113	344425	x	Värmespalt	Air gap
114	331806M	x	Hylla	Shelf
115	343912	x	Överbäddsskåp L=1980 kpl.	Upper bed L=1980 cpl.
--	343913	x	Överbäddsskåp L=1980 kpl. (High Gloss)	Upper bed L=1980 cpl. (High Gloss)
116	343213	x	Hyllpaket	Shelf
118	376043	x	Dörr	Door
119	339334	x	Värmespalt	Air gap
120	342650	x	Sängram u. ribbotten	Bed bottom without laths
--	342685	x	Ribbotten kpl.	Laths bottom cpl.
--	311985	x	Ribba sängbotten L=820 B=63	Lath bed bottom L=820 B=63
--	312046	x	Band t. ribbotten	Band for laths bottom
123	343914	x	Lucka	Door
--	343915	x	Lucka (High Gloss)	Door (High Gloss)
124	342677	x	Sänglåda kpl.	Bed box cpl.
--	315203	x	Regel 17,5x55x1415	Wood lath pine 17,5x55x1415
125	342678	x	Gavel säng främre	Gable bed front
126	319863	x	List hörn L=2500	Corner strip L=2500
127	339426	x	Front säng	Front bed
128	342679	x	Gavel säng bakre	Gable bed rear
130	316039	x	Spegel	Mirror
131	350469	T	Matta golv, gråsten	Carpet floor, stone grey
--	319393	T	Matta golv, antik planka	Carpet floor, antique plank
132	343352	x	Front el-uttag 90x731	Front outlet 90x731
133	343842	x	Skåp gavel bak L=560	Cupboard gable L=560
--	343847	x	Skåp gavel bak L=560 (High Gloss)	Cupboard gable L=560 (High Gloss)
--	350454	x	Gångjärn d:o	Hinge d:o
134	345201	x	Hyllpaket L=1386	Shelf L=1386
135	333299M	x	Hylla	Shelf
136	401715	x	Flamskydd	Flame guard
--	401996	x	Flamskydd induktion	Flame guard induction
137	216066	x	Täckskiva radie bak 1x275x2360	Cover plate radius back 1x275x2360
--	313884	x	List plast radie L=2379	List L=2379
138	333298	x	Vägg garderob H	Wall wardrobe R
139	333296	x	Vägg garderob V	Wall wardrobe L
140	336250	x	Dörr garderob	Door wardrobe
141	331806	x	Hylla	Shelf
142	331807M	x	Hylla	Shelf

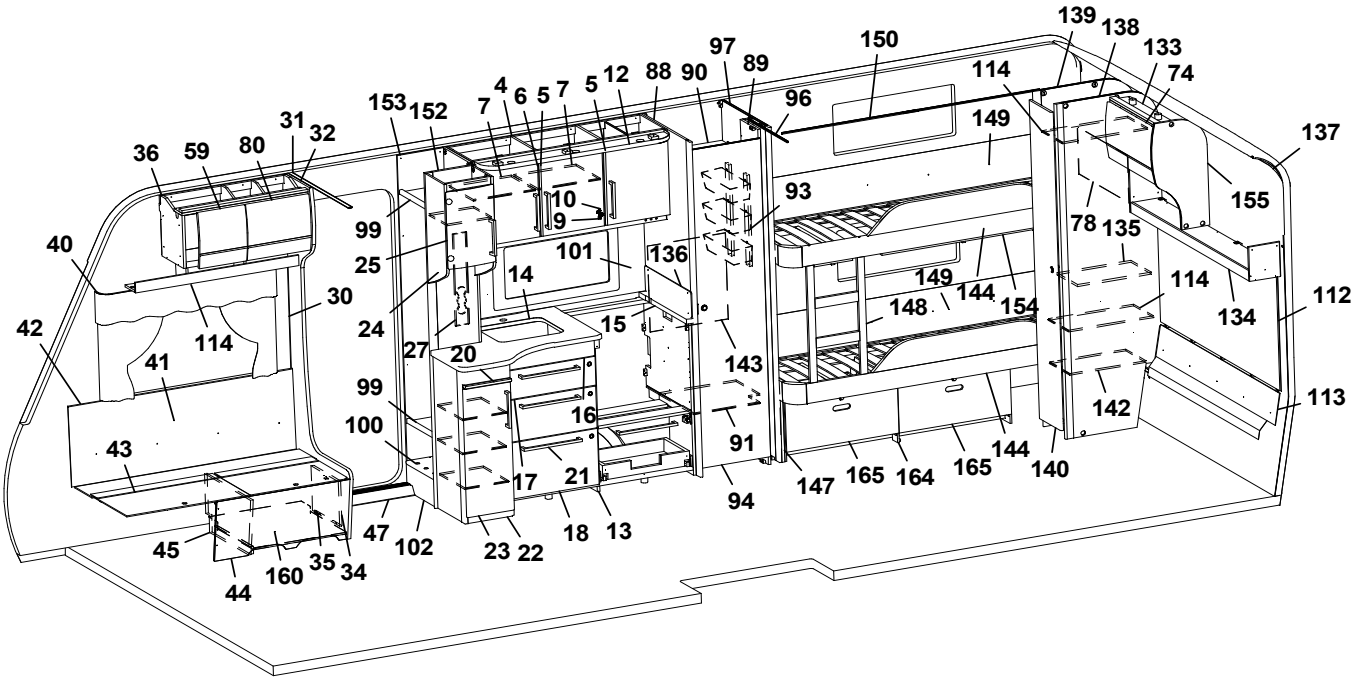
139
138
133
74
150
97
89
90
88
12
5
7
6
4
153
152
7
31
32
36
59
80
96
114
149
137
155
78
135
93
10
9
99
25
101
136
40
14
149
144
154
148
114
134
112
30
42
114
24
15
143
41
27
20
99
16
91
142
113
100
43
17
21
94
147
165
164
165
144
140
45
47
102
23
22
18
13
44
160
35
34

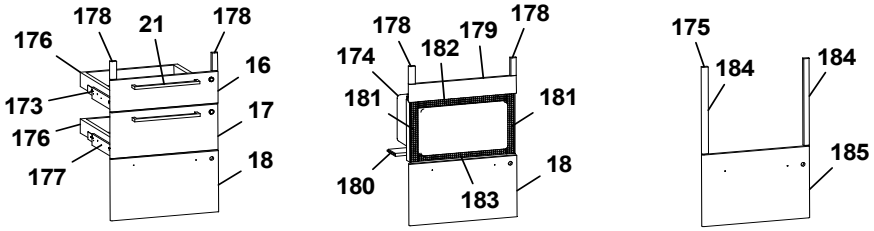
178
21
178
176
16
173
17
176
177
18
178
179
178
174
182
181
181
180
183
18
175
184
184
185

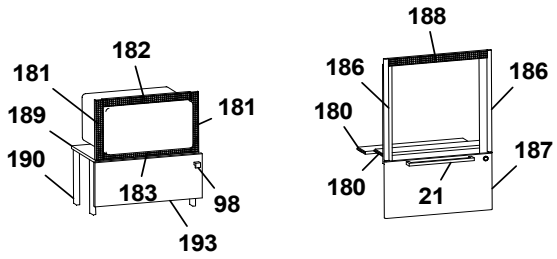
182
181
181
189
190
183
98
193
188
186
186
180
180
187
21

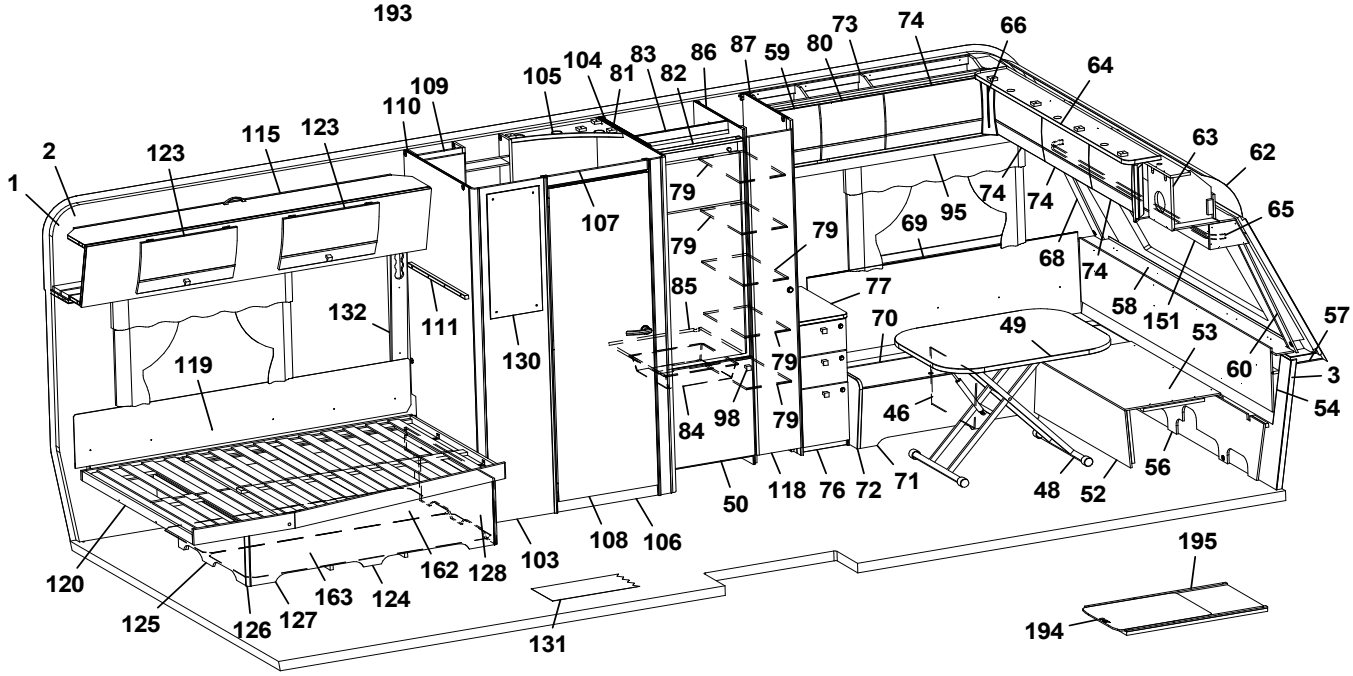
73
74
66
64
105
104
83
81
82
86
87
59
80
109
110
115
123
123
2
1
63
62
65
79
107
79
79
69
95
74
74
68
74
85
77
58
151
57
132
111
70
49
53
60
3
119
130
79
54
84
98
79
46
56
50
118
76
72
71
48
52
108
106
103
162
128
120
163
124
125
126
127
131
195
194

Pos Fig	Det. nr Part. No	Ingår Fitted	OBS!! Ange alltid årsmodell vid beställning av inredning Benämning	OBS!! Specify always year of model when ordering equipment Description
--	312046	x	Band t. ribbotten	Band for laths bottom
147	331524M	x	Stöd säng	Bed support
148	343966	x	Stege	Ladder
149	338144	x	Värmespalt	Air gap
150	315907	x	Skena draperi L=1920	Drapery rail L=1920
151	345511	x	Hyllpaket L=2360	Shelf L=2360
152	337480	x	Vägg instegsgarderob kpl.	Wall wardrobe cpl.
153	337479	x	Vägg instegsgarderob	Wall wardrobe
154	331748M	x	List draperiskena (3 delar)	List drapery rail (3 parts)
--	314724	x	Skena draperi L=1780	Drapery rail L=1780
155	343956	x	Gavel rundad	Gable
160	402122	x	Plåt skofack	Plate shoe compartment
162	343620	x	Luftspalt sänglåda	Air gap bed box
163	343600	x	Luftspalt sänglåda	Air gap bed box
164	340549	x	Lådor under säng kpl. sats	Drawers under bed cpl. kit
165	340553	x	Låda kpl. d:o	Drawer cpl. d:o
--	315215	x	Glidskena låda (säljes i par)	Slide bar (exp. in pair)
173	343470	x	Monteringssats kpl. lådor (Vit)	Mounting kit cpl. drawers (White)
--	343471	x	Monteringssats kpl. lådor (Mekong)	Mounting kit cpl. drawers (Mekong)
--	343472	x	Monteringssats kpl. lådor (High Gloss)	Mounting kit cpl. drawers (High Gloss)
174	343484	T	Monteringssats kpl. mikro (Vit)	Mounting kit cpl. micro (White)
--	343485	T	Monteringssats kpl. mikro (Mekong)	Mounting kit cpl. micro (Mekong)
--	343486	T	Monteringssats kpl. mikro (High Gloss)	Mounting kit cpl. micro (High Gloss)
175	343487	T	Monteringssats kpl. ugn (Vit)	Mounting kit cpl. oven (White)
--	343488	T	Monteringssats kpl. ugn (Mekong)	Mounting kit cpl. oven (Mekong)
--	343489	T	Monteringssats kpl. ugn (High Gloss)	Mounting kit cpl. oven (High Gloss)
176	317514	x	Låda 480x500	Drawer 480x500
177	317382	x	Glidskena låda H	Slide bar, drawer R
--	350221	x	Glidskena låda V	Slide bar, drawer L
--	801701	x	Skruv 6x16 d:o	Screw 6x16 d:o
178	336092	x	Passbit 16x30x95 (Mekong)	Gauge block 16x30x95 (Mekong)
179	335936	T	Front	Front
180	333287M	T	Skiva distans 15x100x547,5	Sheet distance 15x100x547,5
181	402108	T	Galler vent. mikro 38x318	Grating vent. micro 38x318
182	402109	T	Galler vent. mikro 38x448	Grating vent. micro 38x448
183	402110	T	Galler vent. mikro 33x448	Grating vent. micro 33x448
184	336086	T	Passbit 16x30x460	Gauge block 16x30x460
185	343490	T	Lucka (Vit)	Door (White)
--	343491	T	Lucka (Mekong)	Door (Mekong)
--	343492	T	Lucka (High Gloss)	Door (High Gloss)
186	342139	T	List L=538 (diskbänk induktion)	List (kitchen sink induction) L=538
187	343390	T	Lucka (diskb. induktion) 299x550 (Vit)	Door (kitch. sink induct.) 299x550 (White)
--	343392	T	Lucka (diskb. induktion) 299x550 (Mekong)	Door (kitch. sink induct.) 299x550 (Mekong)
--	343391	T	Lucka (diskb. induktion) 299x550 (High Gloss)	Door (kitch. sink induct.) 299x550 (High Gloss)
--	20-900302	x	Pentrylåda 273x500 d:o	Drawer pentry 273x500 d:o
--	07-800039	x	Rullskena H d:o	Roller rail R d:o
--	07-800038	x	Rullskena V d:o	Roller rail L d:o
188	402107	T	Galler ugn (diskb. induktion) 35x503	Grating oven (kitch. sink induct.) 35x503
189	342316	T	Hylla mikro	Shelf
190	342315	T	List folierad L=283	List folierad L=283

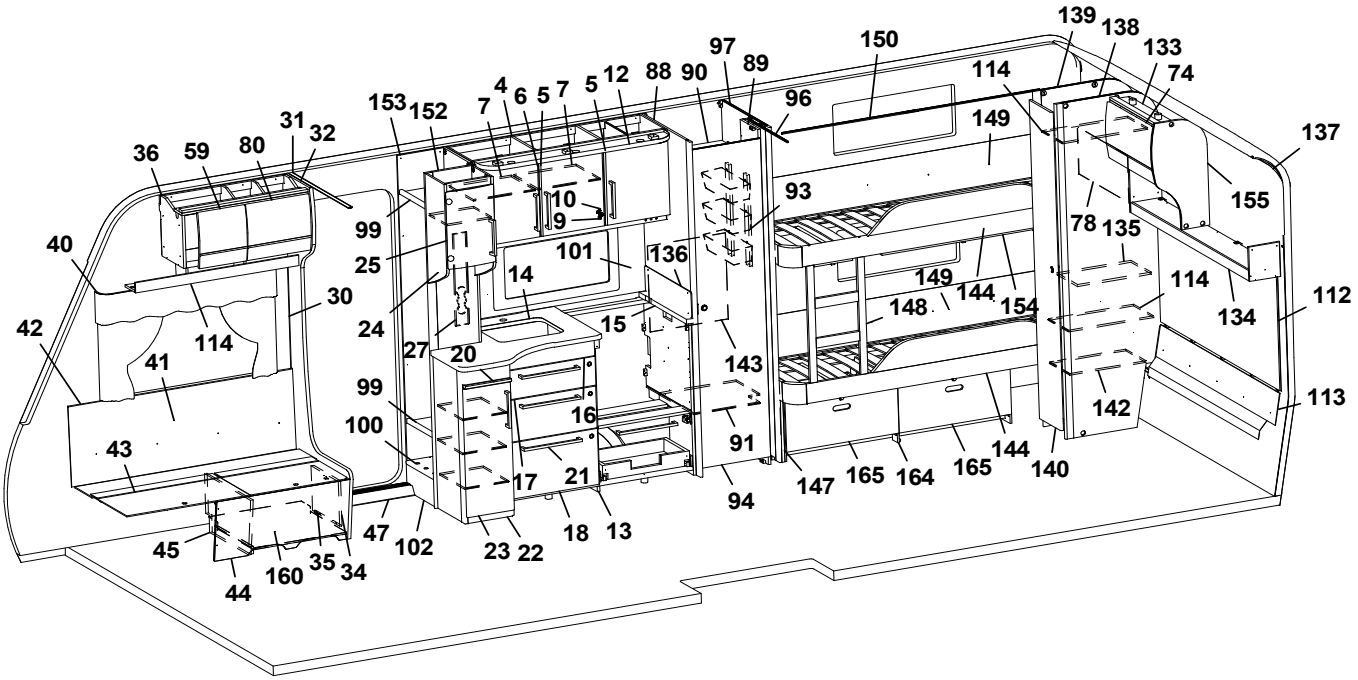
139
138
133
74
150
97
89
90
88
12
5
7
6
4
153
152
7
31
32
36
59
80
96
114
149
137
155
78
135
93
10
9
99
25
101
136
40
14
149
144
154
148
114
134
112
30
42
114
24
15
27
20
143
41
99
16
91
142
113
100
43
17
21
94
147
165
164
165
144
140
45
47
102
23
22
18
13
44
160
35
34

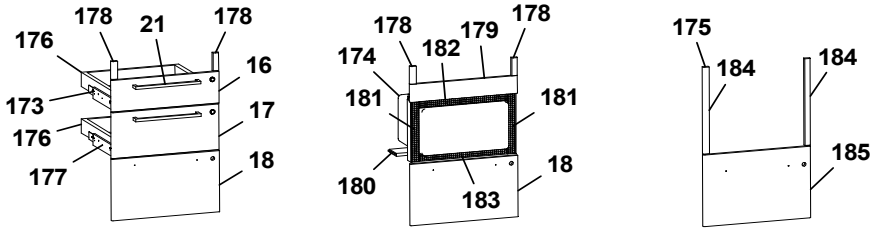
178
21
178
176
16
173
17
176
177
18
178
179
178
174
182
181
181
180
183
18
175
184
184
185

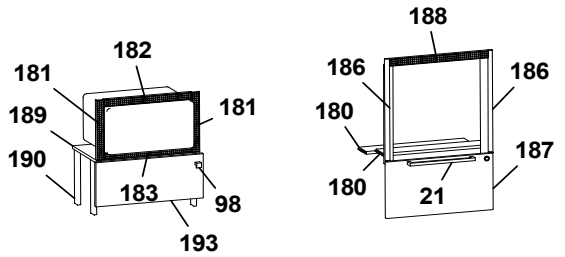
182
181
181
189
190
183
98
193
188
186
186
180
180
187
21

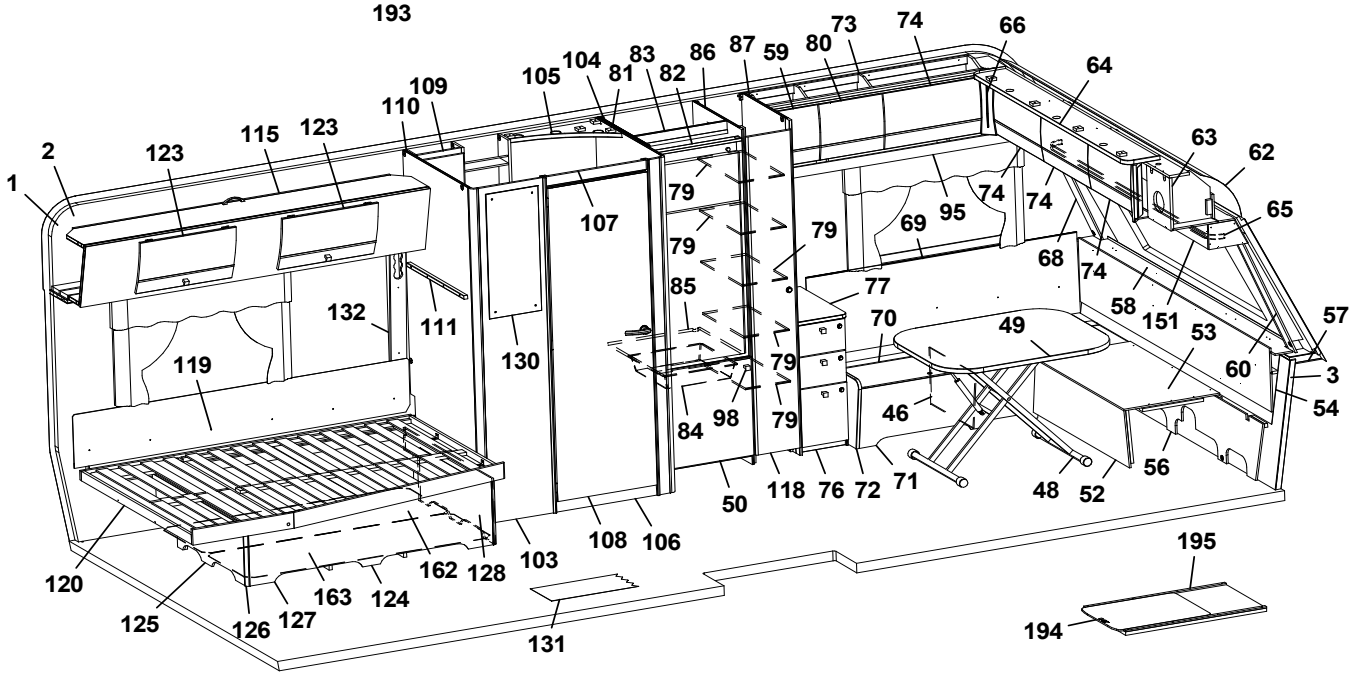
73
74
66
64
105
104
83
81
82
86
87
59
80
109
110
115
123
123
2
1
63
62
65
79
107
79
79
69
95
74
74
68
74
85
77
58
151
57
132
111
70
49
53
60
3
119
130
79
54
84
98
79
46
56
50
118
76
72
71
48
52
108
106
103
162
128
120
163
124
125
126
127
131
195
194

Pos Fig	Det. nr Part. No	Ingår Fitted	OBS!! Ange alltid årsmodell vid beställning av inredning Benämning	OBS!! Specify always year of model when ordering equipment Description
193	343911	T	Lucka 228x550	Door 228x550
--	316799	x	Gångjärn d:o	Hinge d:o
--	312588	x	Platta gångjärn d:o	Plate hinge d:o
194	341192	T	Utdragsskiva bord 450x550	Sliding leaf 450x550
195	341193	T	Låda utdragsskiva	Box sliding leaf

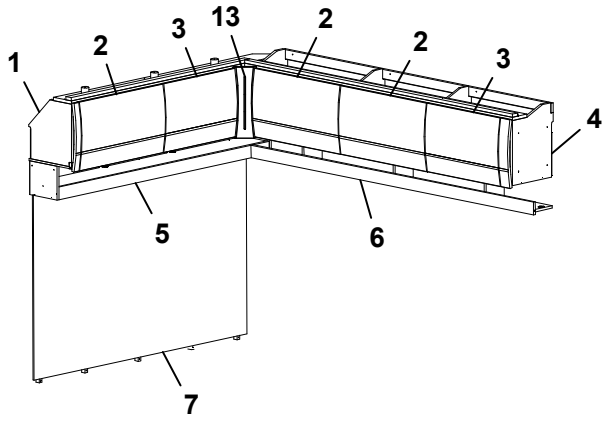
1
2
3
13
2
2
3
4
5
6
7

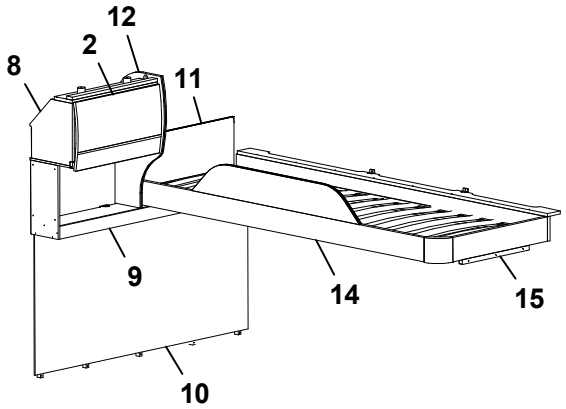
8
2
12
11
9
14
15
10

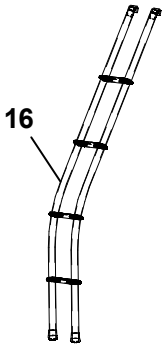
16

Pos Fig	Det. nr Part. No	Ingår Fitted	OBS!! Ange alltid årsmodell vid beställning av inredning Benämning	OBS!! Specify always year of model when ordering equipment Description
1	344994	x	Skåp gavel bak L=1410	Cupboard upper L=1410
--	344995	x	Skåp gavel bak L=1410 (High Gloss)	Cupboard upper L=1410 (High Gloss)
--	350454	x	Gångjärn	Hinge
2	343182	x	Lucka	Door
--	343185	x	Lucka (High Gloss)	Door (High Gloss)
3	343181	x	Lucka	Door
--	343184	x	Lucka (High Gloss)	Door (High Gloss)
4	345033	x	Skåp övre bak L=1747	Cupboard upper L=1747
--	345034	x	Skåp övre bak L=1747 (High Gloss)	Cupboard upper L=1747 (High Gloss)
--	350454	x	Gångjärn	Hinge
5	345586	x	Hyllpaket L=1410 (u. urtag för högtalare)	Shelf L=1410 (without holes for speakers)
--	345585	x	Hyllpaket L=1410 (m. urtag för högtalare)	Shelf L=1410 (with holes for speakers)
6	343213	x	Hyllpaket L=1815,5	Shelf L=1815,5
7	343388	x	Sänggavel kpl. m. tyg	Headboard cpl. with fabric
8	343842	x	Skåp gavel bak L=560	Cupboard L=560
--	343847	x	Skåp gavel bak L=560 (High Gloss)	Cupboard L=560 (High Gloss)
--	350454	x	Gångjärn	Hinge
9	345035	x	Hyllpaket L=1386 (u. urtag för högtalare)	Shelf L=1386 (without holes for speakers)
--	345588	x	Hyllpaket L=1386 (m. urtag för högtalare)	Shelf L=1386 (with holes for speakers)
10	343955	x	Sänggavel kpl. m. tyg	Headboard cpl. with fabric
11	321209M	x	Värmespalt	Air gap
12	343956	x	Gavel rundad	Gable
13	343294	x	Hörn inredning (High Gloss)	Corner (High Gloss)
14	336381	x	Sängram vån.säng V u. ribbotten	Bed bottom L without laths
--	325430	x	Ribbotten kpl.	Laths bottom cpl.
--	311985	x	Ribba sängbotten L=718 B=63	Lath bed bottom L=718 B=63
15	331961M	x	Bärregel L=440	Bearing rail L=440
16	350534	T	Stege ö-bäddsskåp kpl.	Ladder upper bed cpl.
			T= Tillbehör	T= Accessory

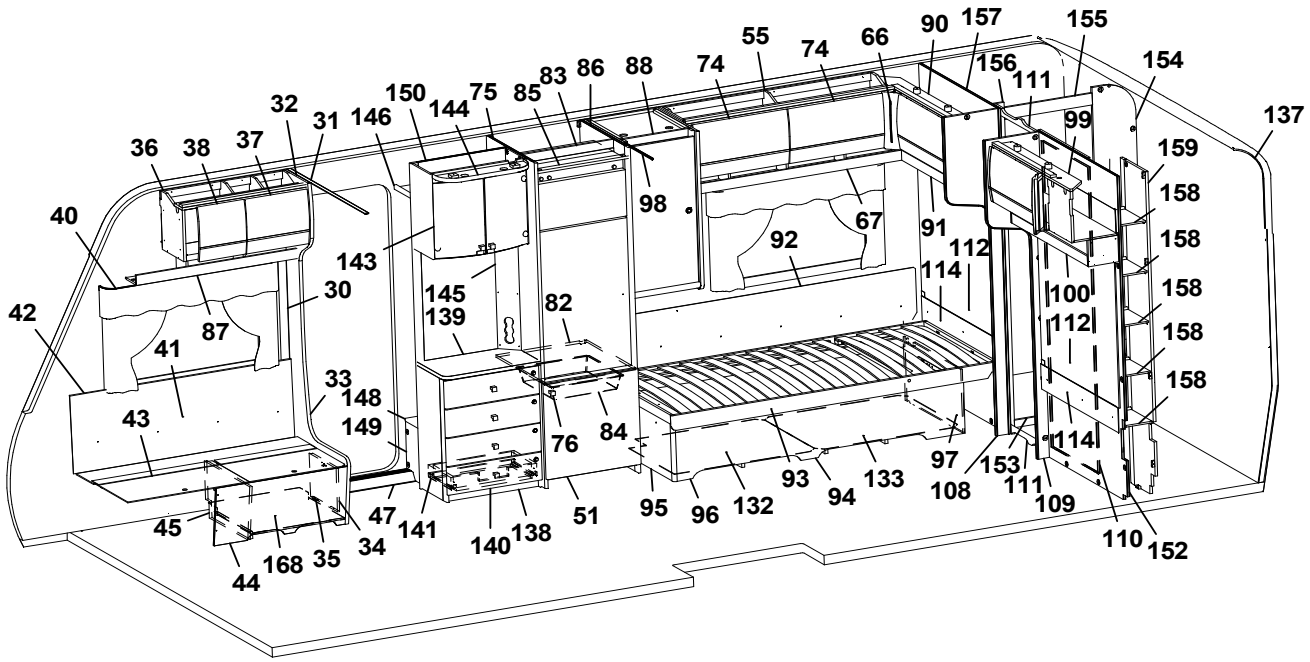
1
2
3
5
6
7
8
9
10
12
13
14
15
16
17
18
21
22
23
24
25
26
27
28
30
31
32
33
34
35
36
37
38
40
41
42
43
44
45
46
47
48
49
51
52
53
54
55
56
57
58
59
60
61
62
63
64
65
66
67
68
69
70
71
72
73
74
75
76
77
82
83
84
85
86
87
88
89
90
91
92
93
94
95
96
97
98
99
100
101
102
108
109
110
111
112
114
115
116
119
120
124
125
127
128
131
132
133
137
138
139
140
141
143
144
145
146
148
149
150
152
153
154
155
156
157
158
159
168
169

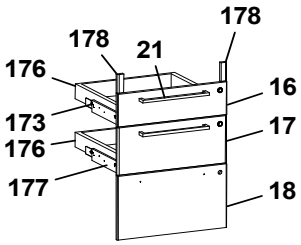
16
17
18
21
173
174
175
176
177
178

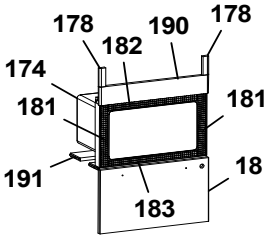
18
174
178
181
182
183
190
191

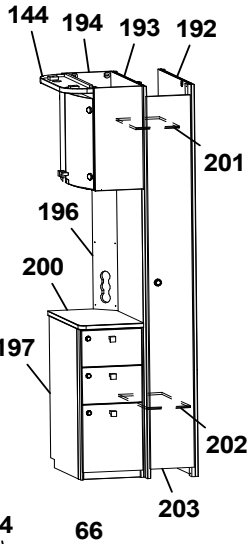
144
192
193
194
196
197
200
201
202
203

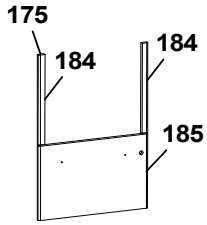
175
184
185

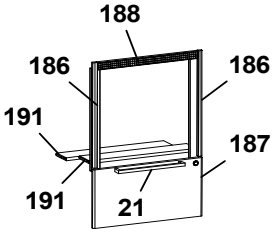
186
187
188
191
21

Pos Fig	Det. nr Part. No	Ingår Fitted	OBS!! Ange alltid årsmodell vid beställning av inredning Benämning	OBS!! Specify always year of model when ordering equipment Description
1	318657	M	Tapet vägg/tak	Wall paper
2	318584	M	Tejp tapet 20 mm	Tape, wall paper 20 mm
3	318585	M	Tejp tapet 60 mm	Tape, wall paper 60 mm
5	344960	x	Skåp kök L=1120 kpl. (Vit)	Cupboard kitchen L=1120 cpl. (White)
--	344691	x	Skåp kök L=1120 kpl. (Mekong)	Cupboard kitchen L=1120 cpl. (Mekong)
--	344962	x	Skåp kök L=1120 kpl. (High Gloss)	Cupboard kitchen L=1120 cpl. (High Gloss)
6	343441	x	Lucka H (Vit)	Door R (White)
--	343443	x	Lucka H (Mekong)	Door R (Mekong)
--	343442	x	Lucka H (High Gloss)	Door R (High Gloss)
--	350471	x	Handtag d:o	Handle d:o
7	343453	x	Lucka V (Vit)	Door L (White)
--	343455	x	Lucka V (Mekong)	Door L (Mekong)
--	343454	x	Lucka V (High Gloss)	Door L (High Gloss)
--	350471	x	Handtag d:o	Handle d:o
8	331385	x	Hylla	Shelf
9	311917	x	Gångjärn	Hinge
10	312588	x	Platta gångjärn	Plate hinge
12	345459	x	Ljusramp köksskåp	Light holder kitchen
13	343417	x	Diskbänk trädel u. skiva (Vit)	Kitchen sink without board (White)
--	343506	x	Diskbänk trädel u. skiva (Mekong)	Kitchen sink without board (Mekong)
--	343509	x	Diskbänk trädel u. skiva (High Gloss)	Kitchen sink without board (High Gloss)
--	343511	x	Diskbänk induktion trädel u. skiva (Vit)	Kitchen sink induction w/o board (White)
--	343516	x	Diskbänk induktion trädel u. skiva (Mekong)	Kitchen sink induction w/o board (Mekong)
--	343520	x	Diskbänk induktion trädel u. skiva (High Gloss)	Kitchen sink induction w/o board (High Gloss)
14	336072-K	x	Skiva diskbänk 882x902	Board 882x902
--	344202-K	x	Skiva diskbänk induktion 902x1435, ljus	Board induction 902x1435, light
--	344202-L	x	Skiva diskbänk induktion 902x1435, mörk	Board induction 902x1435, dark
15	335927-K	x	Skiva diskbänk 65x560	Board 65x560
16	343384	x	Lådförstycke (Vit)	Drawer front (White)
--	343412	x	Lådförstycke (Mekong)	Drawer front (Mekong)
--	343407	x	Lådförstycke (High Gloss)	Drawer front (High Gloss)
--	317514	x	Låda 480x500 d:o	Drawer 480x500 d:o
--	317382	x	Glidskena låda H d:o	Slide bar, drawer R d:o
--	350221	x	Glidskena låda V d:o	Slide bar, drawer L d:o
17	343385	x	Lådförstycke (Vit)	Drawer front 242x500 (White)
--	343413	x	Lådförstycke (Mekong)	Drawer front (Mekong)
--	343408	x	Lådförstycke (High Gloss)	Drawer front (High Gloss)
--	317514	x	Låda 480x500 d:o	Drawer d:o
--	317382	x	Glidskena låda H d:o	Slide bar, drawer R d:o
--	350221	x	Glidskena låda V d:o	Slide bar, drawer L d:o
18	343386	x	Lådförstycke (Vit)	Drawer front (White)
--	343414	x	Lådförstycke (Mekong)	Drawer front (Mekong)
--	343410	x	Lådförstycke (High Gloss)	Drawer front (High Gloss)
--	20-900302	x	Pentrylåda 273x500 d:o	Drawer pentry 273x500 d:o
--	07-800039	x	Rullskena H d:o	Roller rail R d:o
--	07-800038	x	Rullskena V d:o	Roller rail L d:o
21	350472	x	Handtag	Handle
22	343500	x	Utskjut diskbänk (Vit)	Projection kitchen sink (White)
--	343505	x	Utskjut diskbänk (Mekong)	Projection kitchen sink (Mekong)
--	343508	x	Utskjut diskbänk (High Gloss)	Projection kitchen sink (High Gloss)
			M= Metervara T= Tillbehör	M= On the metre T= Accessory

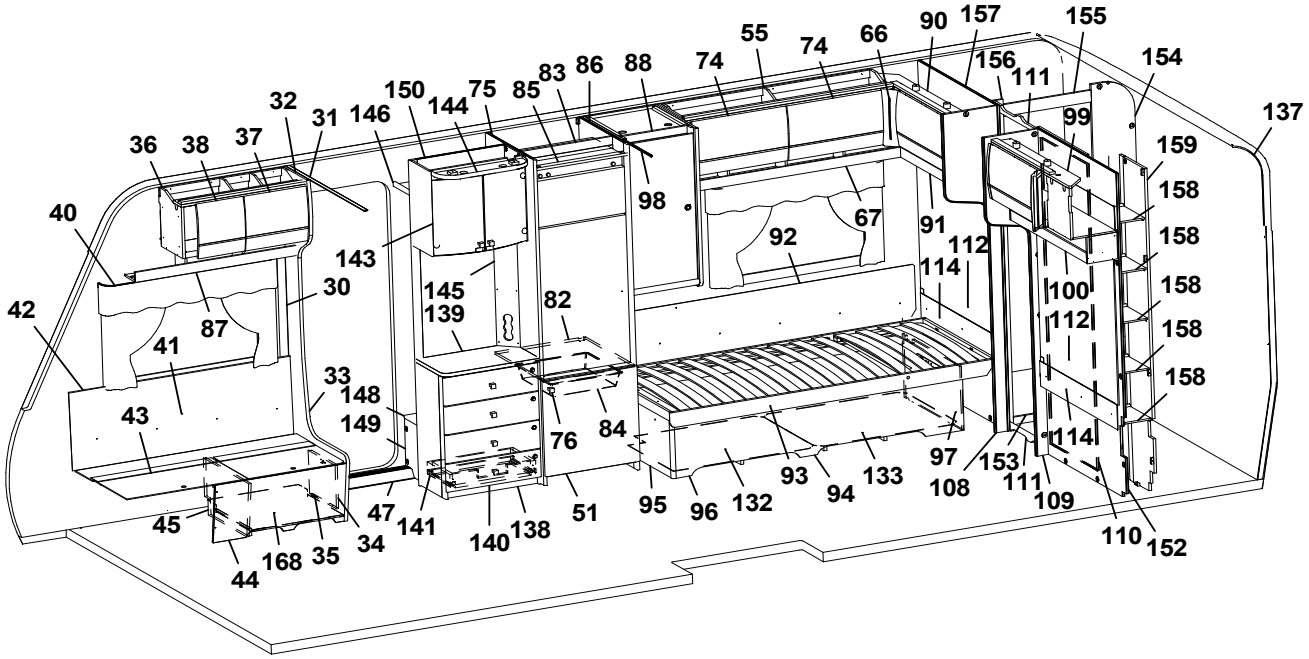
1
2
30
31
32
33
34
35
36
37
38
40
41
42
43
44
45
47
51
55
66
67
74
75
82
83
84
85
86
87
88
90
91
92
93
94
95
96
97
98
99
100
108
109
110
111
112
114
115
116
132
133
137
138
139
140
141
143
144
145
146
148
149
150
152
153
154
155
156
157
158
159
168

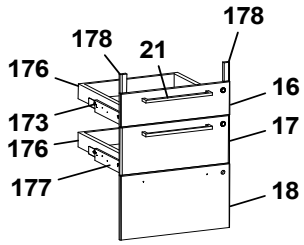
16
17
18
21
173
175
176
177
178

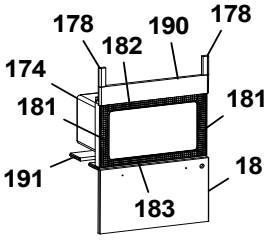
18
174
178
181
182
183
190
191

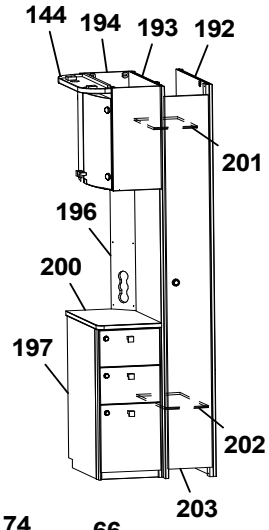
144
192
193
194
196
197
200
201
202
203

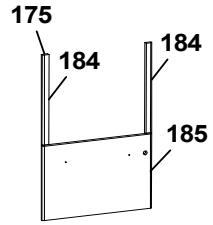
175
184
185

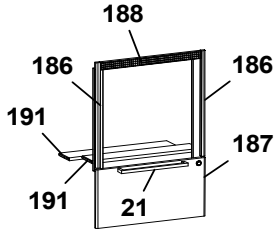
186
187
188
191
21

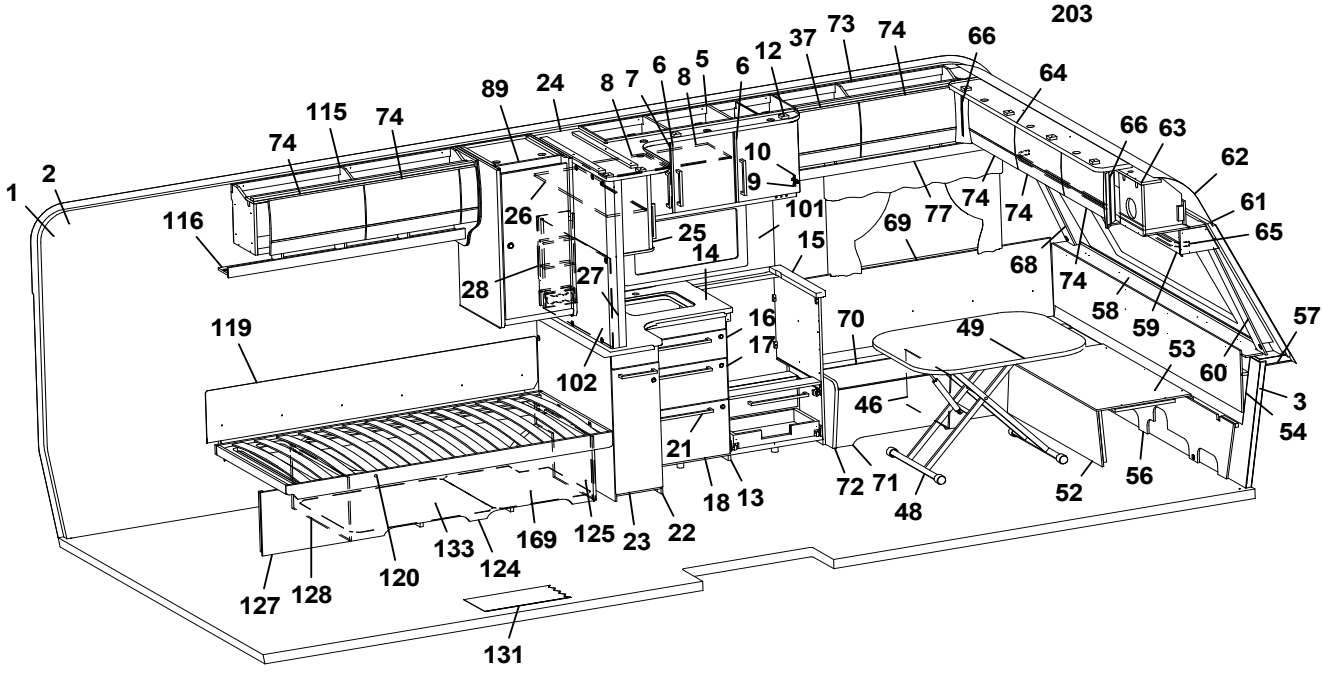
1
2
3
5
6
7
8
9
10
12
13
14
15
16
17
18
21
22
23
24
25
26
27
28
37
46
48
49
52
53
54
56
57
58
59
60
61
62
63
64
65
66
68
69
70
71
72
73
74
77
89
101
102
115
116
119
120
124
125
127
128
131
133
169

Pos Fig	Det. nr Part. No	Ingår Fitted	OBS!! Ange alltid årsmodell vid beställning av inredning Benämning	OBS!! Specify always year of model when ordering equipment Description
--	319558	x	Bänkutdrag V d:o	Extract L d:o
--	319559	x	Korg d:o	Basket d:o
--	336081-K	x	Skärbräda bänkutdrag	Cutting board extract
23	343502	x	Lucka 270x745 (Vit)	Door 270x745 (White)
--	343503	x	Lucka 270x745 (Mekong)	Door 270x745 (Mekong)
--	343504	x	Lucka 270x745 (High Gloss)	Door 270x745 (High Gloss)
--	350471	x	Handtag d:o	Handle d:o
24	344220	x	Skåp utskjut kökskåp	Cupboard projection
25	344219	x	Lucka acrylplast	Door acryl
--	314350	x	Lås magnet d:o	Lock magnet d:o
--	318381	x	Motstycke magnetlås	Companion part
--	314351	x	Gångjärn d:o	Hinge d:o
--	350471	x	Handtag	Handle
26	331220M	x	Hylla	Shelf
27	334341M	x	Stolpe utskjut	Support bar
28	333409M	x	Kryddhylla	Spice rack
30	318962	x	List täck el-kabel B=45 L=2100	Cover strip B=45 L=2100
31	316270	x	List snäpp undre L=2379	List under L=2379
32	316268	x	List snäpp övre L=2379	List upper L=2379
33	344550	x	Stolpe först. L=1948 kpl. m. lucka	Support bar L=1948 cpl. with door
34	343731	x	Lucka	Door
35	312589	x	Gångjärn	Hinge
36	345512	x	Skåp övre L=724	Cupboard upper L=724
--	345513	x	Skåp övre L=724 (High Gloss)	Cupboard upper L=724 (High Gloss)
--	350454	x	Gångjärn	Hinge
37	344829	x	Lucka	Door
--	344830	x	Lucka (High Gloss)	Door (High Gloss)
38	343180	x	Lucka	Door
--	343183	x	Lucka (High Gloss)	Door (High Gloss)
40	350348	x	Skena gardin L=1020	Curtain rod L=1020
41	339356	x	Värmespalt H fram	Air gap R.F.
42	319821	M	List kant mörkbrun	Strip, dark brown
43	343827	x	Lock bäddlåda H F	Cover bedbox R.F.
--	319024	x	Matta grå textil m. tejp d:o	Carpet gray textile with tape d:o
44	343825	x	Front bäddlåda H F	Front bed box R.F.
--	343826	T	Front bäddlåda H F (centraldammsugare)	Front bed box R.F. (central vacuum cleaner)
45	342495	x	Stöd bäddlåda HF	Support bed box
46	312825	x	Stöd bäddlåda VF	Support bed box
47	314687	x	Tröskel aluminium L=850	Threshold aluminium L=850
48	310083	x	Bordsstativ	Table stand
--	350474	T	Bordsstativ enpelar	Table stand single pillar
49	343248	x	Bordsskiva 800x1000	Table top 800x1000
51	343736	x	Lucka H 550x570	Door R 550x570
--	316799	x	Gångjärn d:o	Hinge d:o
--	312588	x	Platta gångjärn d:o	Plate hinge d:o
52	331245M	x	Front bäddlåda gavel	Front bed box gable
53	331246M	x	Skiva rundsittgrupp	Sheet seat
54	340578	x	Värmespalt gavel fram	Air gap
55	344977	x	Skåp övre L=1227	Cupboard upper L=1227
--	344978	x	Skåp övre L=1227 (High Gloss)	Cupboard upper L=1227 (High Gloss)
			M= Metervara T= Tillbehör	M= On the metre T= Accessory

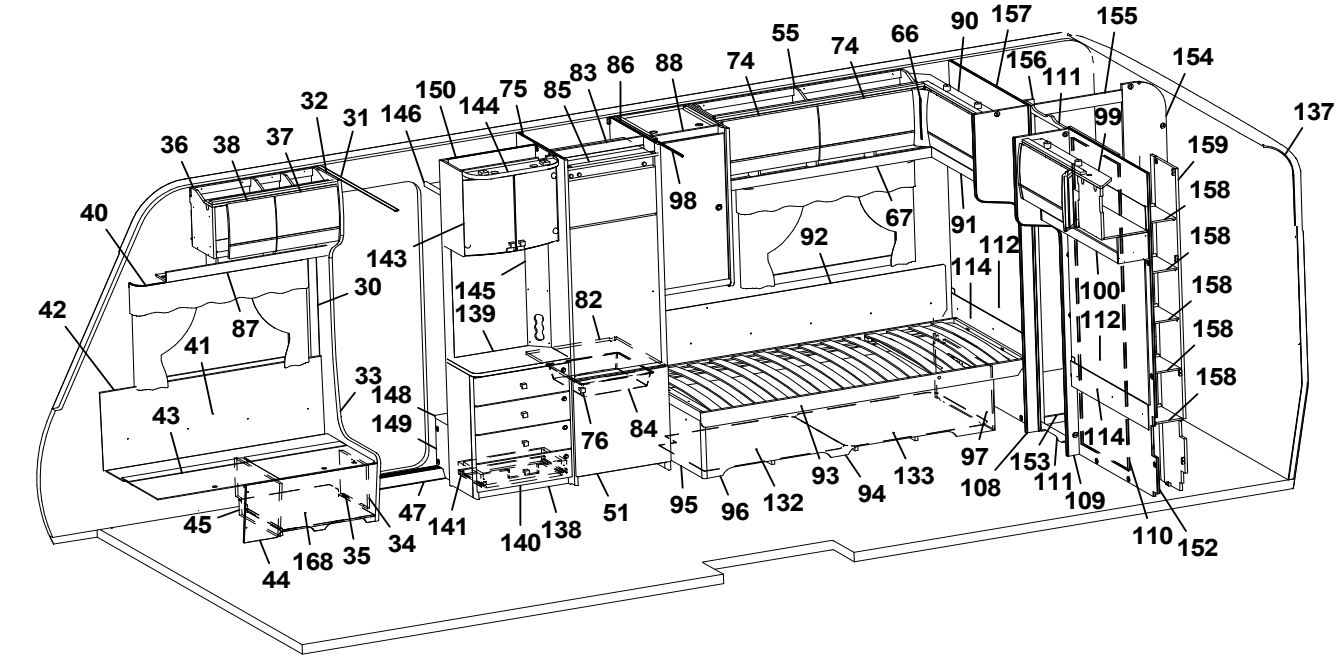
36 38 37 32 31 146 150 144 75 85 83 86 88 74 55 74 66 90 157 155 154 137
40 42 41 87 30 143 145 139 82 98 92 67 91 112 114 99 159 158 158 158 158 158 158
43 33 148 149 76 84 97 108 153 111 109 114 110 152
45 44 168 35 34 47 141 140 138 51 95 96 132 93 94 133
100 112

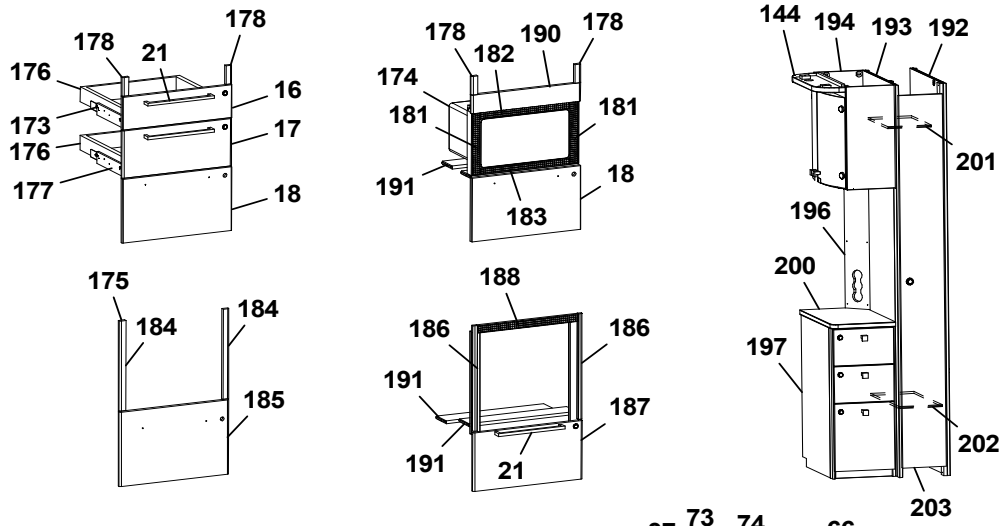
178 178 21 178 176 16 173 17 176 177 18
178 182 190 178 174 181 181 191 18 183
144 194 193 192 201 196 200 197 202 203
175 184 184 185
188 186 186 191 187 191 21

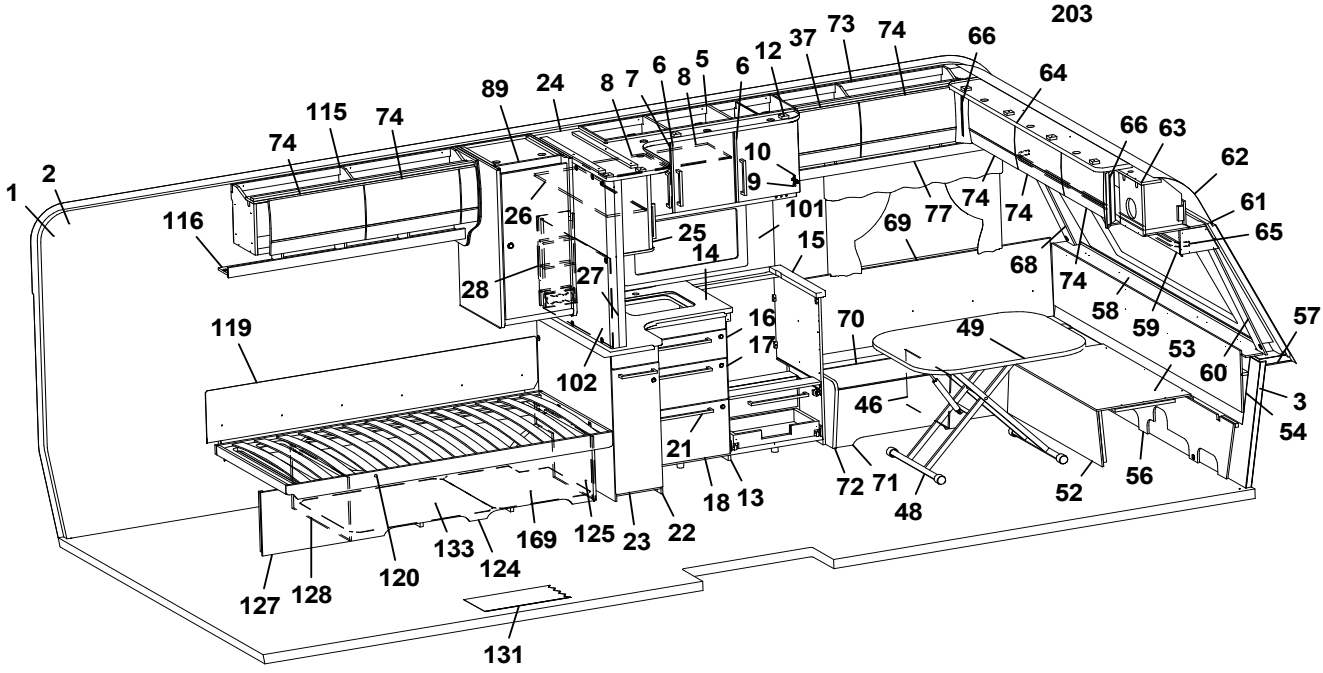
1 2 116 74 115 74 89 24 8 7 6 8 5 6 12 37 73 74 66 64 66 63 62 61 65
10 9 101 26 25 14 15 69 77 74 74 68 74 58 59 57 60 3 54
28 27 119 102 16 17 70 49 53 46 21 18 13 72 71 48 52 56
127 128 120 133 124 169 125 23 22 131

Pos Fig	Det. nr Part. No	Ingår Fitted	OBS!! Ange alltid årsmodell vid beställning av inredning Benämning	OBS!! Specify always year of model when ordering equipment Description
--	350454	x	Gångjärn d:o	Hinge d:o
56	340520	x	Stöd sittgrupp	Support
57	211637	x	Hylla front kpl. L=2366	Shelf front cpl. L=2366
58	345285	x	Front/hylla kpl.	Front/shelf cpl.
--	345362	x	Hylla m. belysning "Björn" (Customized)	Shelf with lighting "Bear" (Customized)
59	345511	x	Hyllpaket L=2360	Shelf L=2360
60	344475	x	Front H	Front R
62	216067	x	Täckskiva radie fram 1x380x2360	Cover plate radius front 1x380x2360
--	313884	x	List plast radie L=2379	List L=2379
63	345502	x	Skåp gavel fram L=2360	Cupboard L=2360
--	345503	x	Skåp gavel fram L=2360 (High Gloss)	Cupboard L=2360 (High Gloss)
--	350454	x	Gångjärn d:o	Hinge d:o
64	344768	x	Ljusramp gavelskåp	Light holder
65	350349	x	Skena gardin L=1920	Curtain rod L=1920
66	343294	x	Hörn inredning (High Gloss)	Corner (High Gloss)
67	344238	x	Hyllpaket L=1320	Shelf L=1320
68	344474	x	Front V	Front L
69	337171	x	Värmespalt V fram	Air gap L.F.
70	345393	x	Lock bäddlåda V F	Cover bed box L.F
--	319024	x	Matta grå textil m. tejp d:o	Carpet gray textile with tape d:o
71	339504	x	Front bäddlåda V F	Front bed box L.F.
72	343469	x	Gavel bäddlåda V F	Gable bed box L.F
73	345505	x	Skåp övre L=1004	Cupboard upper L=1004
--	345506	x	Skåp övre L=1004 (High Gloss)	Cupboard upper L=1004 (High Gloss)
--	350454	x	Gångjärn	Hinge
74	343182	x	Lucka	Door
--	343185	x	Lucka (High Gloss)	Door (High Gloss)
75	342304	x	Vägg kyl V	Wall refrigerator L
76	350473	x	Handtag knopp	Handle knob
77	344535	x	Hyllpaket L=1218	Shelf L=1218
82	340675	x	Hylla under kyl	Shelf under refrigerator
83	342309	x	Bakstycke stopp kyl	Back cupboard
84	310325	x	Trådback vit 85x427x427	Tray 85x427x427
--	312712	x	Glidlist trådback (säljes i par)	Sliding strip tray (pair)
85	342306	x	List folierad L = 528	List foiled L = 528
86	342418	x	Vägg kyl H	Wall refrigerator R
87	345018	x	Hyllpaket L=938	Shelf L=938
88	345444	x	Garderob H kpl.	Wardrobe R cpl.
--	336957	x	Dörr 384x870	Door 384x870
--	316080	x	Gångjärn d:o	Hinge d:o
--	312588	x	Platta gångjärn d:o	Plate hinge d:o
--	316080	x	Galgstång L=425	Clothes hanger L=425
89	345440	x	Garderob V kpl.	Wardrobe L cpl.
--	336957	x	Dörr 384x870	Door 384x870
--	316080	x	Gångjärn d:o	Hinge d:o
--	312588	x	Platta gångjärn d:o	Plate hinge d:o
--	316080	x	Galgstång L=425	Clothes hanger L=425
90	344984	x	Skåp gavel bak H L=927,5	Cupboard upper R L=927,5
--	344985	x	Skåp gavel bak H L=927,5 (High Gloss)	Cupboard upper R L=927,5 (High Gloss)
--	350454	x	Gångjärn d:o	Hinge d:o
			M= Metervara T= Tillbehör	M= On the metre T= Accessory

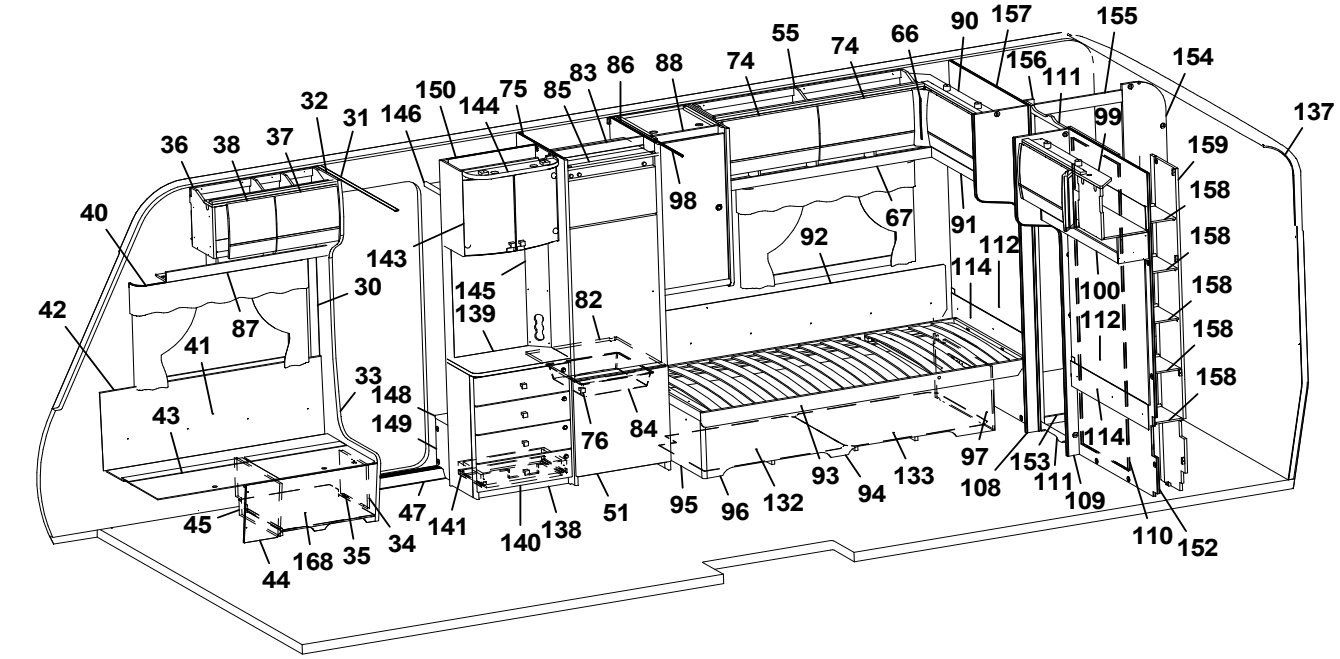
36 38 37 32 31 146 150 144 75 85 83 86 88 74 55 74 66 90 157 155 154 137
40 42 41 87 30 143 145 139 82 98 92 67 91 112 114 99 159 158 158 158 158 158 158
43 33 148 149 76 84 93 94 133 97 108 153 111 109 114 100 112 110 152
45 44 168 35 34 47 141 140 138 51 95 96 132

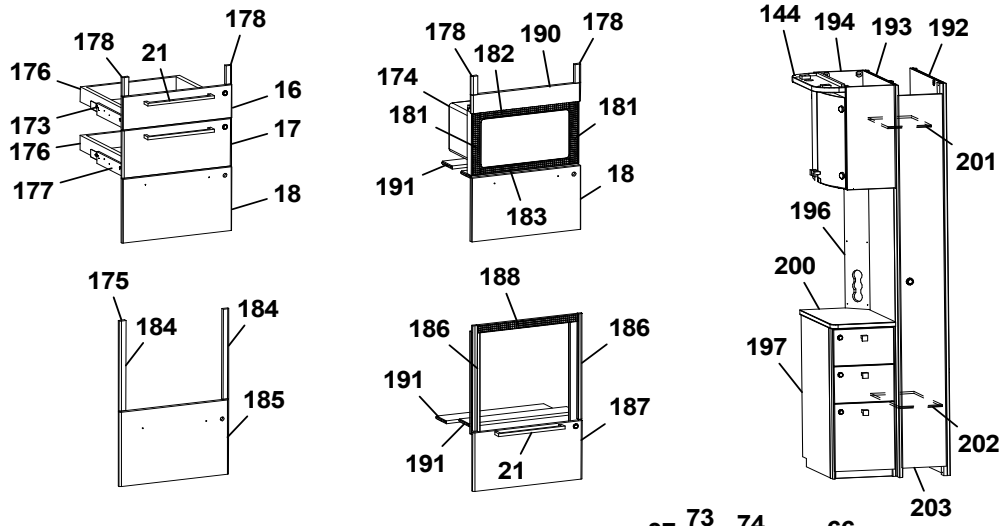
178 178 21 178 176 16 173 17 176 177 18
178 182 190 178 174 181 181 191 18 183
144 194 193 192 201 196 200 197 202 203
175 184 184 185
188 186 186 191 187 191 21

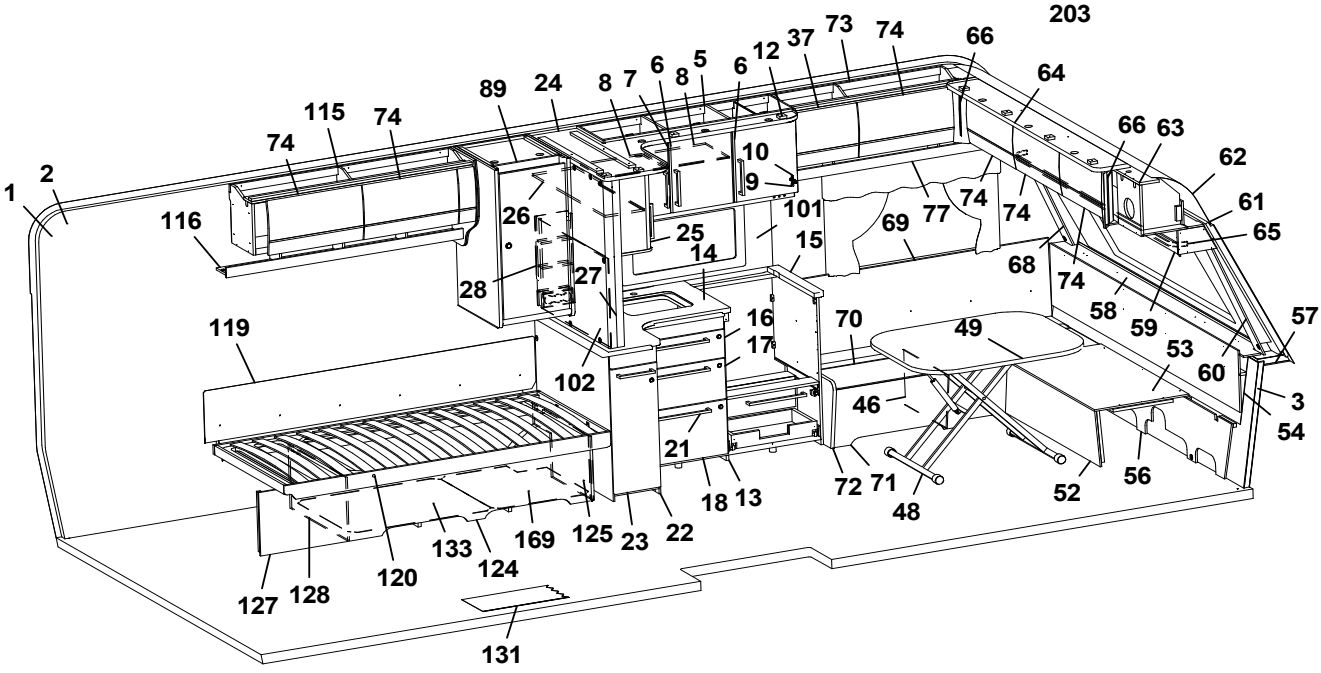
1 2 116 74 115 74 89 24 8 7 6 8 5 6 12 37 73 74 66 64 66 63 62 61 65
10 9 101 26 25 14 15 69 77 74 74 68 74 58 59 57 60 3 54
28 27 119 102 16 17 70 49 53 46 21 18 13 72 71 48 52 56
127 128 120 133 124 169 125 23 22 131

Pos Fig	Det. nr Part. No	Ingår Fitted	OBS!! Ange alltid årsmodell vid beställning av inredning Benämning	OBS!! Specify always year of model when ordering equipment Description
--	343182	x	Lucka	Door
--	343185	x	Lucka (High Gloss)	Door (High Gloss)
91	345127	x	Hyllpaket L=927,5	Shelf L=927,5
92	345202	x	Värmespalt	Air gap
93	342616	x	Sängram u. ribbotten	Bed bottom without laths
94	340246	x	Sänglåda kpl. H	Bed box cpl. R
95	340247	x	Gavel säng främre	Gable bed front
96	339481	x	Front säng	Front bed
97	340211	x	Gavel säng bakre	Gable bed rear
98	314917	x	Skena draperi L=1190	Drapery rail L=1190
99	344988	x	Skåp gavel bak V L=927,5	Cupboard upper L L=927,5
--	344989	x	Skåp gavel bak V L=927,5 (High Gloss)	Cupboard upper L L=927,5 (High Gloss)
--	343182	x	Lucka	Door
--	343185	x	Lucka (High Gloss)	Door (High Gloss)
--	350454	x	Gångjärn d:o	Hinge d:o
100	345096	x	Hyllpaket L=927,5	Shelf L=927,5
101	319858-F	T	Köksskiva vägg svart fiskben	Protection kitchen, black fishbone
--	319858-G	T	Köksskiva vägg natur skiffer	Protection kitchen, nature slate
102	319712-F	T	Köksskiva vägg svart fiskben	Protection kitchen, black fischbone
--	319712-G	T	Köksskiva vägg natur skiffer	Protection kitchen, nature slate
108	336385	x	Front H vägg tvättrum	Front R
109	336386	x	Front V vägg tvättrum	Front L
110	331914M	x	Skjutdörr tvättrum	Door
111	316030	x	Skena skjutdörr	Curtain rod
--	375434	x	List d:o	List d:o
--	331953M	x	Kloss d:o	Block d:o
112	344162	x	Sänggavel kpl. m. tyg	Headboard cpl. with fabric
114	344704	x	Värmespalt	Air gap
115	344991	x	Skåp övre L=1287	Cupboard upper L=1287
--	344992	x	Skåp övre L=1287 (High Gloss)	Cupboard upper L=1287 (High Gloss)
116	344239	x	Hyllpaket L=1380	Shelf L=1380
119	338121	x	Värmespalt	Air gap
120	342617	x	Sängram u. ribbotten	Bed bottom without laths
--	325342	x	Ribbotten kpl.	Laths bottom cpl.
--	314211	x	Ribba sängbotten L=820 B=63	Lath bed bottom L=820 B=63
--	312046	x	Band t. ribbotten	Band for laths bottom
124	340218	x	Sänglåda kpl. V	Bed box cpl. L
--	315203	x	Regel 17,5x55x1415	Wood lath pine 17,5x55x1415
125	340219	x	Gavel säng främre	Gable bed front
126	319776	x	List hörn L=2500	Corner strip L=2500
127	339486	x	Front säng	Front bed
128	340204	x	Gavel säng bakre	Gable bed rear
131	350469	T	Matta golv, gråsten	Carpet floor, stone grey
--	319393	T	Matta golv, antik planka	Carpet floor, antique plank
132	343613	x	Luftspalt sänglåda	Air gap bed box
133	343616	x	Luftspalt sänglåda	Air gap bed box
137	216066	x	Täckskiva radie bak 1x275x2360	Cover plate radius 1x275x2360
--	313884	x	List plast radie L=2379	List L=2379
138	343583	x	TV-bänk kpl. u. skiva	TV-bench cpl. whitout board
139	343590-K	x	Skiva TV-bänk, ljus	Board, light
			M= Metervara T= Tillbehör	M= On the metre T= Accessory

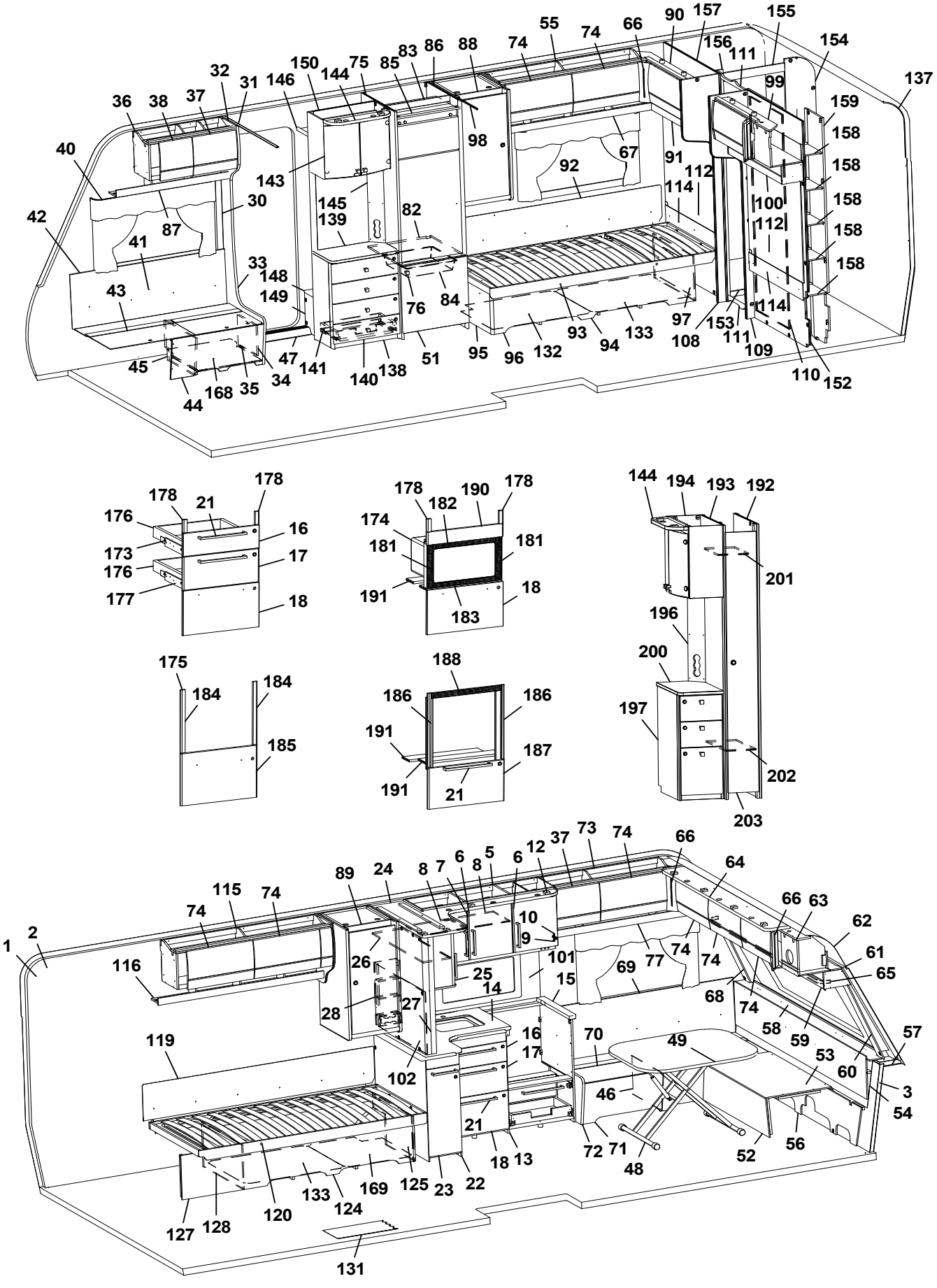
1 2 3 4 5 6 7 8 9 10 11 12 13 14 15 16 17 18 19 20 21 22 23 24 25 26 27 28 29 30 31 32 33 34 35 36 37 38 39 40 41 42 43 44 45 46 47 48 49 50 51 52 53 54 55 56 57 58 59 60 61 62 63 64 65 66 67 68 69 70 71 72 73 74 75 76 77 78 79 80 81 82 83 84 85 86 87 88 89 90 91 92 93 94 95 96 97 98 99 100 101 102 103 104 105 106 107 108 109 110 111 112 113 114 115 116 117 118 119 120 121 122 123 124 125 126 127 128 129 130 131 132 133 134 135 136 137 138 139 140 141 142 143 144 145 146 147 148 149 150 151 152 153 154 155 156 157 158 159 160 161 162 163 164 165 166 167 168 169 170 171 172 173 174 175 176 177 178 179 180 181 182 183 184 185 186 187 188 189 190 191 192 193 194 195 196 197 198 199 200 201 202 203

Pos Fig	Det. nr Part. No	Ingår Fitted	OBS!! Ange alltid årsmodell vid beställning av inredning Benämning	OBS!! Specify always year of model when ordering equipment Description
--	343590-L	T	Skiva TV-bänk, mörk	Board, dark
140	343591	x	Lådförstycke	Drawer front
141	20-900302	x	Pentrylåda 273x500 d:o	Drawer pentry 273x500 d:o
--	07-800039	x	Rullskena H d:o	Roller rail R d:o
--	07-800038	x	Rullskena V d:o	Roller rail L d:o
143	345507	x	Skåp bar kpl. H=512	Coctail cabinet cpl. H=512
--	330180	x	Hylla hållare flaskor	Shelf bottle holder
--	343667	x	Lucka H d:o	Door R d:o
--	343666	x	Lucka V d:o	Door L d:o
--	318379	x	Gångjärn d:o	Hinge d:o
--	318380	x	Täckhatt d:o	Cover d:o
--	312588	x	Platta gångjärn d:o	Plate hinge d:o
144	344883	x	Ljusramp L=532	Light holder L=532
145	343721	x	Front el-uttag 130x675	Front outlet 130x675
146	331910M	x	Hylla garderob övre	Shelf
148	319866	x	Hylla insteg	Shelf
149	336618	x	Front hylla garderob	Front
150	343654	x	Vägg instegsgarderob	Wall wardrobe
152	338637	x	Vägg tvättrum	Wall washroom
153	332955M	x	Tröskel	Threshold
154	345163	x	Vägg tvättrum	Wall
155	345162	x	Överbit tvättrum	Overlap washroom
156	345164	x	List poppel 15x63x1948	List 15x63x1948
157	338637	x	Vägg tvättrum	Wall washroom
158	331894M	x	Hylla	Shelf
159	337075	x	Vägg garderob H	Wall wardrobe R
167	350390	x	Plåt skofack	Plate shoe compartment
168	343594	x	Luftspalt H-fram	Air gap R front
169	343616	x	Luftspalt sänglåda	Air gap bed box
173	343470	x	Monteringssats kpl. lådor (Vit)	Mounting kit cpl. drawers (White)
--	343471	x	Monteringssats kpl. lådor (Mekong)	Mounting kit cpl. drawers (Mekong)
--	343472	x	Monteringssats kpl. lådor (High Gloss)	Mounting kit cpl. drawers (High Gloss)
174	343484	T	Monteringssats kpl. mikro (Vit)	Mounting kit cpl. micro (White)
--	343485	T	Monteringssats kpl. mikro (Mekong)	Mounting kit cpl. micro (Mekong)
--	343486	T	Monteringssats kpl. mikro (High Gloss)	Mounting kit cpl. micro (High Gloss)
175	343487	T	Monteringssats kpl. ugn (Vit)	Mounting kit cpl. oven (White)
--	343488	T	Monteringssats kpl. ugn (Mekong)	Mounting kit cpl. oven (Mekong)
--	343489	T	Monteringssats kpl. ugn (High Gloss)	Mounting kit cpl. oven (High Gloss)
176	317514	x	Låda 480x500	Drawer 480x500
177	317382	x	Glidskena låda H	Slide bar, drawer R
--	350221	x	Glidskena låda V	Slide bar, drawer L
--	801701	x	Skruv 6x16 d:o	Screw 6x16 d:o
178	336092	x	Passbit 16x30x95 (Mekong)	Gauge block 16x30x95 (Mekong)
181	402108	T	Galler vent. mikro 38x318	Grating vent. micro 38x318
182	402109	T	Galler vent. mikro 38x448	Grating vent. micro 38x448
183	402110	T	Galler vent. mikro 33x448	Grating vent. micro 33x448
184	336086	T	Passbit 16x30x460	Gauge block 16x30x460
185	343490	T	Lucka (Vit)	Door (White)
--	343491	T	Lucka (Mekong)	Door (Mekong)
--	343492	T	Lucka (High Gloss)	Door (High Gloss)
			M= Metervara T= Tillbehör	M= On the metre T= Accessory

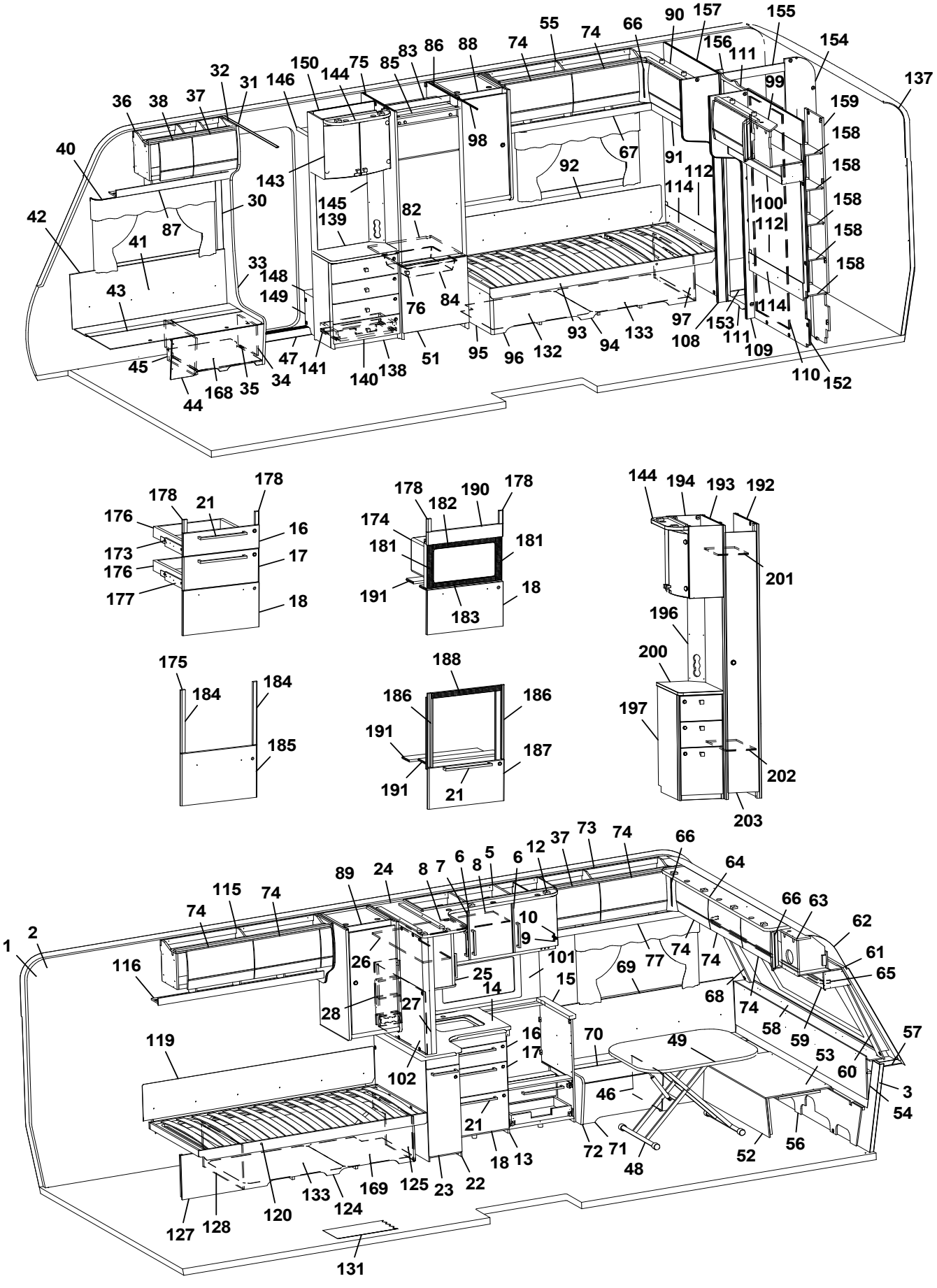
1 2 3 4 5 6 7 8 9 10 11 12 13 14 15 16 17 18 19 20 21 22 23 24 25 26 27 28 29 30 31 32 33 34 35 36 37 38 39 40 41 42 43 44 45 46 47 48 49 50 51 52 53 54 55 56 57 58 59 60 61 62 63 64 65 66 67 68 69 70 71 72 73 74 75 76 77 78 79 80 81 82 83 84 85 86 87 88 89 90 91 92 93 94 95 96 97 98 99 100 101 102 103 104 105 106 107 108 109 110 111 112 113 114 115 116 117 118 119 120 121 122 123 124 125 126 127 128 129 130 131 132 133 134 135 136 137 138 139 140 141 142 143 144 145 146 147 148 149 150 151 152 153 154 155 156 157 158 159 160 161 162 163 164 165 166 167 168 169 170 171 172 173 174 175 176 177 178 179 180 181 182 183 184 185 186 187 188 189 190 191 192 193 194 195 196 197 198 199 200 201 202 203

Pos Fig	Det. nr Part. No	Ingår Fitted	OBS!! Ange alltid årsmodell vid beställning av inredning Benämning	OBS!! Specify always year of model when ordering equipment Description
186	342139	T	List L=538 (diskbänk induktion)	List (kitchen sink induction) L=538
187	343390	T	Lucka (diskb. induktion) 299x550 (Vit)	Door (kitch. sink induct.) 299x550 (White)
--	343392	T	Lucka (diskb. induktion) 299x550 (Mekong)	Door (kitch. sink induct.) 299x550 (Mekong)
--	343391	T	Lucka (diskb. induktion) 299x550 (High Gloss)	Door (kitch. sink induct.) 299x550 (High Gloss)
--	20-900302	x	Pentrylåda 273x500 d:o	Drawer pentry 273x500 d:o
--	07-800039	x	Rullskena H d:o	Roller rail R d:o
--	07-800038	x	Rullskena V d:o	Roller rail L d:o
188	402107	T	Galler ugn (diskb. induktion) 35x503	Grating oven (kitch. sink induct.) 35x503
190	335936	T	Front	Front
191	333287M	T	Skiva distans 15x100x547,5	Sheet distance 15x100x547,5
192	344383	T	Vägg garderob kpl.	Wall wardrobe cpl.
193	344384	T	Vägg garderob kpl.	Wall wardrobe cpl.
194	345560	T	Skåp bar kpl.	Coctail cabinet cpl.
--	330180	x	Hylla hållare flaskor	Shelf bottle holder
--	343667	x	Lucka H d:o	Door R d:o
--	343666	x	Lucka V d:o	Door L d:o
--	318379	x	Gångjärn d:o	Hinge d:o
--	318380	x	Täckhatt d:o	Cover d:o
196	344387	T	Front el-uttag 130x665	Front outlet 130x665
197	343992	T	Hurts kpl. u skiva	Cupboard cpl. without board
200	343987-K	T	Skiva hurts, ljus	Board cupboard, light
--	343987-L	T	Skiva hurts, mörk	Board cupboard, dark
201	343092	T	Hylla garderob övre	Shelf wardrobe upper
203	343089	T	Hylla garderob nedre	Shelf wardrobe lower
204	344385	T	Dörr garderob 205x1850	Door wardrobe 205x1850
205	341192	T	Utdragsskiva bord 450x550	Sliding leaf 450x550
206	341193	T	Låda utdragsskiva	Box sliding leaf

M= Metervara
T= Tillbehör

M= On the metre
T= Accessory

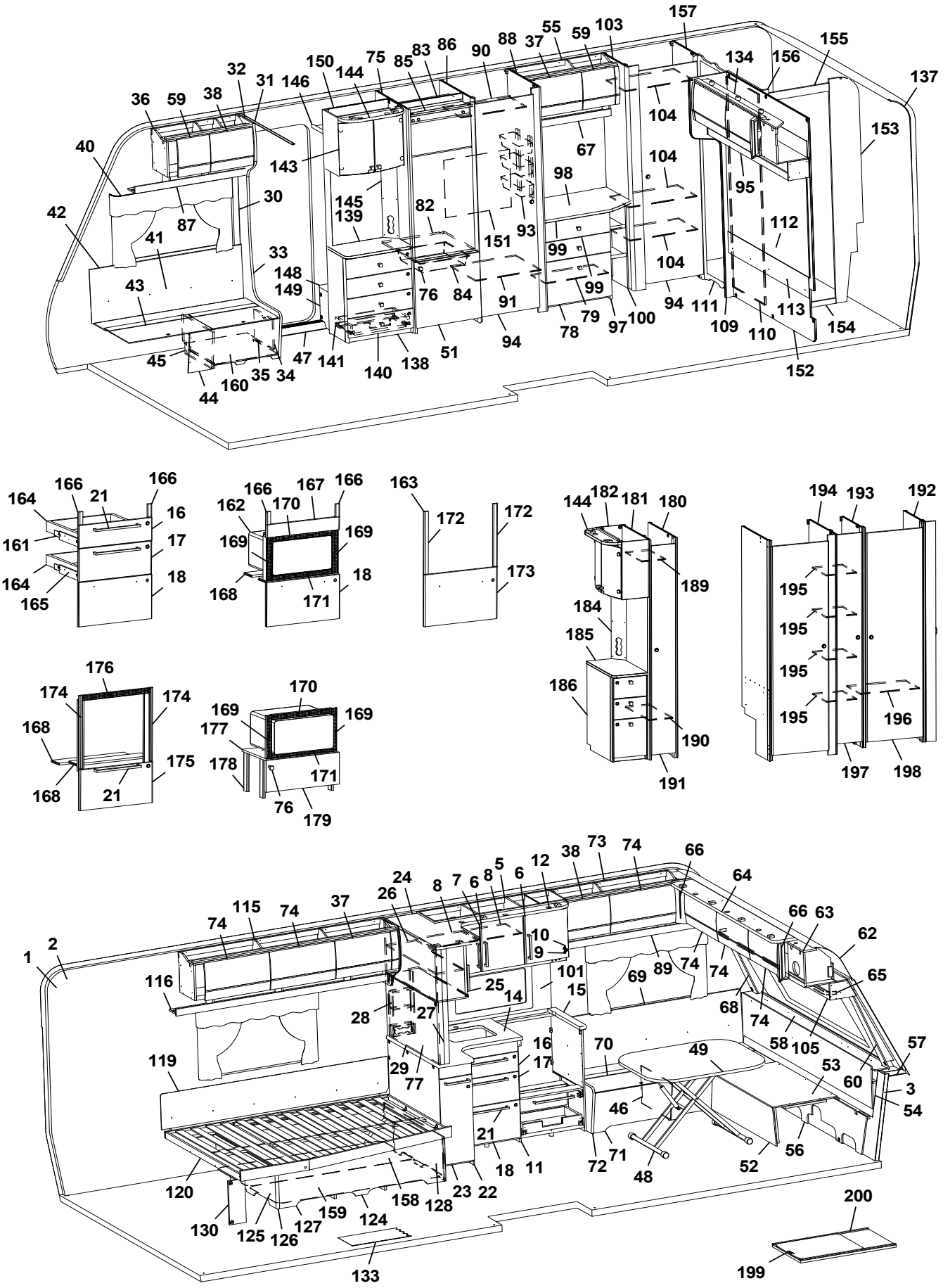
1 2 3 5 6 7 8 9 10 11 12 14 15 16 17 18 21 22 23 24 25 26 27 28 29 30 31 32 33 34 35 36 37 38 40 41 42 43 44 45 46 47 48 49 51 52 53 54 55 56 57 58 59 60 62 63 64 65 66 68 69 70 71 72 73 74 75 76 77 78 79 82 83 84 85 86 87 88 89 90 91 93 94 95 97 98 99 100 101 103 104 105 109 110 111 112 113 115 116 119 120 124 125 126 127 128 130 133 134 137 138 139 140 141 143 144 145 146 148 149 150 151 152 153 154 155 156 157 158 159 160 162 163 164 165 166 167 168 169 170 171 172 173 174 175 176 177 178 179 180 181 182 184 185 186 189 190 191 192 193 194 195 196 197 198 199 200

Pos Fig	Det. nr Part. No	Ingår Fitted	OBS!! Ange alltid årsmodell vid beställning av inredning Benämning	OBS!! Specify always year of model when ordering equipment Description
1	318657	M	Tapet vägg/tak	Wall paper
2	318584	M	Tejp tapet 20 mm	Tape, wall paper 20 mm
3	318585	M	Tejp tapet 60 mm	Tape, wall paper 60 mm
5	344960	x	Skåp kök L=1120 kpl. (Vit)	Cupboard kitchen L=1120 cpl. (White)
--	344961	x	Skåp kök L=1120 kpl. (Mekong)	Cupboard kitchen L=1120 cpl. (Mekong)
--	344962	x	Skåp kök L=1120 kpl. (High Gloss)	Cupboard kitchen L=1120 cpl. (High Gloss)
6	343441	x	Lucka H (Vit)	Door R (White)
--	343443	x	Lucka H (Mekong)	Door R (Mekong)
--	343442	x	Lucka H (High Gloss)	Door R (High Gloss)
--	350471	x	Handtag d:o	Handle d:o
7	343453	x	Lucka V (Vit)	Door L (White)
--	343455	x	Lucka V (Mekong)	Door L (Mekong)
--	343454	x	Lucka V (High Gloss)	Door L (High Gloss)
--	350471	x	Handtag d:o	Handle d:o
8	331385M	x	Hylla	Shelf
9	311917	x	Gångjärn	Hinge
10	312588	x	Platta gångjärn	Plate hinge
11	343417	x	Diskbänk trädel u. skiva (Vit)	Kitchen sink without board (White)
--	343506	x	Diskbänk trädel u. skiva (Mekong)	Kitchen sink without board (Mekong)
--	343509	x	Diskbänk trädel u. skiva (High Gloss)	Kitchen sink without board (High Gloss)
--	343511	x	Diskbänk induktion trädel u. skiva (Vit)	Kitchen sink induction w/o board (White)
--	343516	x	Diskbänk induktion trädel u. skiva (Mekong)	Kitchen sink induction w/o board (Mekong)
--	343520	x	Diskbänk induktion trädel u. skiva (High Gloss)	Kitchen sink induction w/o board (High Gloss)
12	345459	x	Ljusramp köksskåp	Light holder kitchen
14	336072-K	x	Skiva diskbänk 882x902	Board 882x902
--	344202-K	x	Skiva diskbänk induktion 902x1435, ljus	Board induction 902x1435, light
--	344202-L	x	Skiva diskbänk induktion 902x1435, mörk	Board induction 902x1435, dark
15	335927-K	x	Skiva diskbänk 65x560	Board 65x560
16	343384	x	Lådförstycke (Vit)	Drawer front (White)
--	343412	x	Lådförstycke (Mekong)	Drawer front (Mekong)
--	343407	x	Lådförstycke (High Gloss)	Drawer front (High Gloss)
--	317514	x	Låda 480x500 d:o	Drawer 480x500 d:o
--	317382	x	Glidskena låda H d:o	Slide bar, drawer R d:o
--	350221	x	Glidskena låda V d:o	Slide bar, drawer L d:o
17	343385	x	Lådförstycke (Vit)	Drawer front (White)
--	343413	x	Lådförstycke (Mekong)	Drawer front (Mekong)
--	343408	x	Lådförstycke (High Gloss)	Drawer front (High Gloss)
--	317514	x	Låda 480x500 d:o	Drawer 480x500 d:o
--	317382	x	Glidskena låda H d:o	Slide bar, drawer R d:o
--	350221	x	Glidskena låda V d:o	Slide bar, drawer L d:o
18	343386	x	Lucka (Vit)	Door (White)
--	343414	x	Lucka (Mekong)	Door (Mekong)
--	343410	x	Lucka (High Gloss)	Door (High Gloss)
--	20-900302	x	Pentrylåda 273x500 d:o	Drawer pentry 273x500 d:o
--	07-800039	x	Rullskena H d:o	Roller rail R d:o
--	07-800038	x	Rullskena V d:o	Roller rail L d:o
21	350472	x	Handtag	Handle
22	343500	x	Utskjut diskbänk (Vit)	Projection kitchen sink (White)
--	343505	x	Utskjut diskbänk (Mekong)	Projection kitchen sink (Mekong)
--	343508	x	Utskjut diskbänk (High Gloss)	Projection kitchen sink (High Gloss)
			M= Metervara T= Tillbehör	M= On the metre T= Accessory

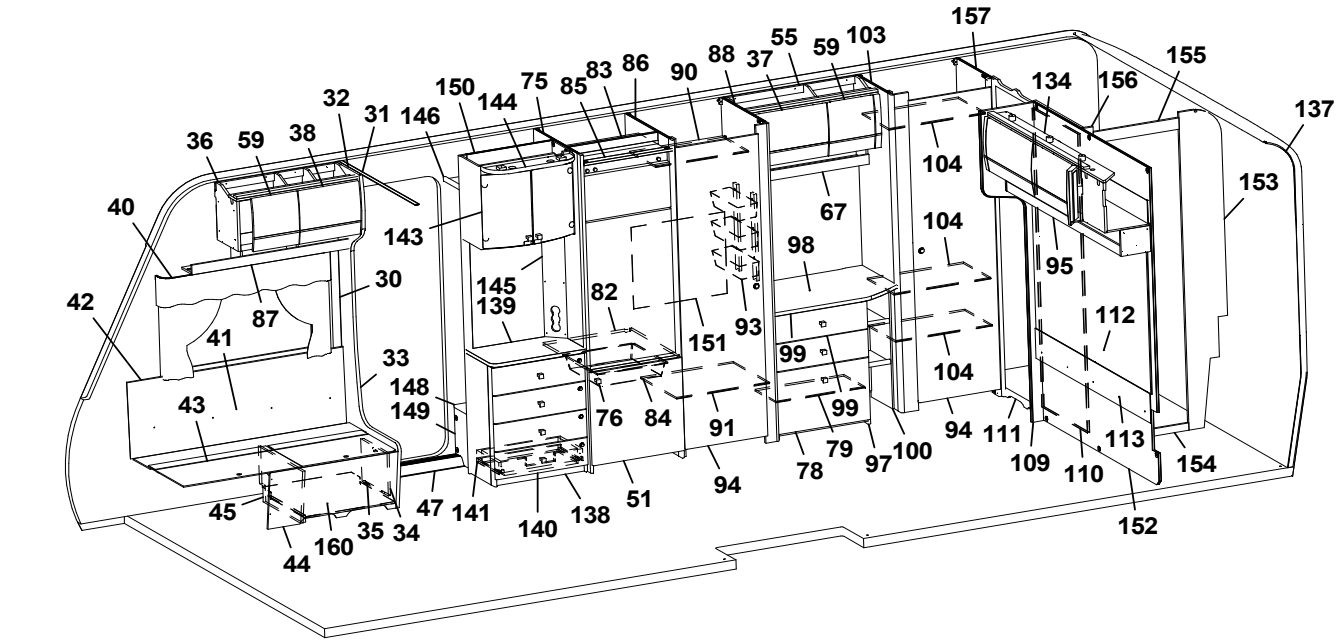
157
55
59
103
88
37
90
86
83
85
75
144
150
32
31
146
36
59
38
40
42
87
30
41
33
43
45
44
160
35
34
47
141
140
138
51
143
145
139
82
76
84
151
93
91
94
98
67
99
99
78
79
97
100
104
104
104
94
111
109
110
113
152
154
112
95
134
156
155
137
153

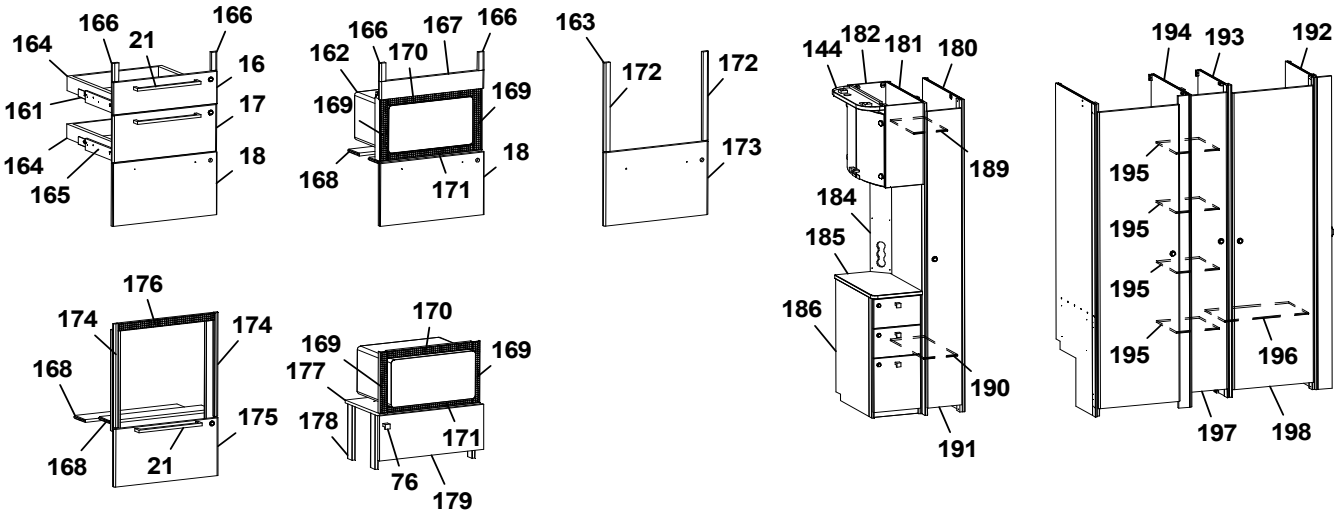
164
166
21
166
16
161
17
164
165
18
166
167
166
162
170
169
169
168
171
18
163
172
172
173
144
182
181
180
189
184
185
186
190
191
194
193
192
195
195
195
195
196
197
198
176
174
174
168
168
21
175
170
169
169
177
178
171
76
179

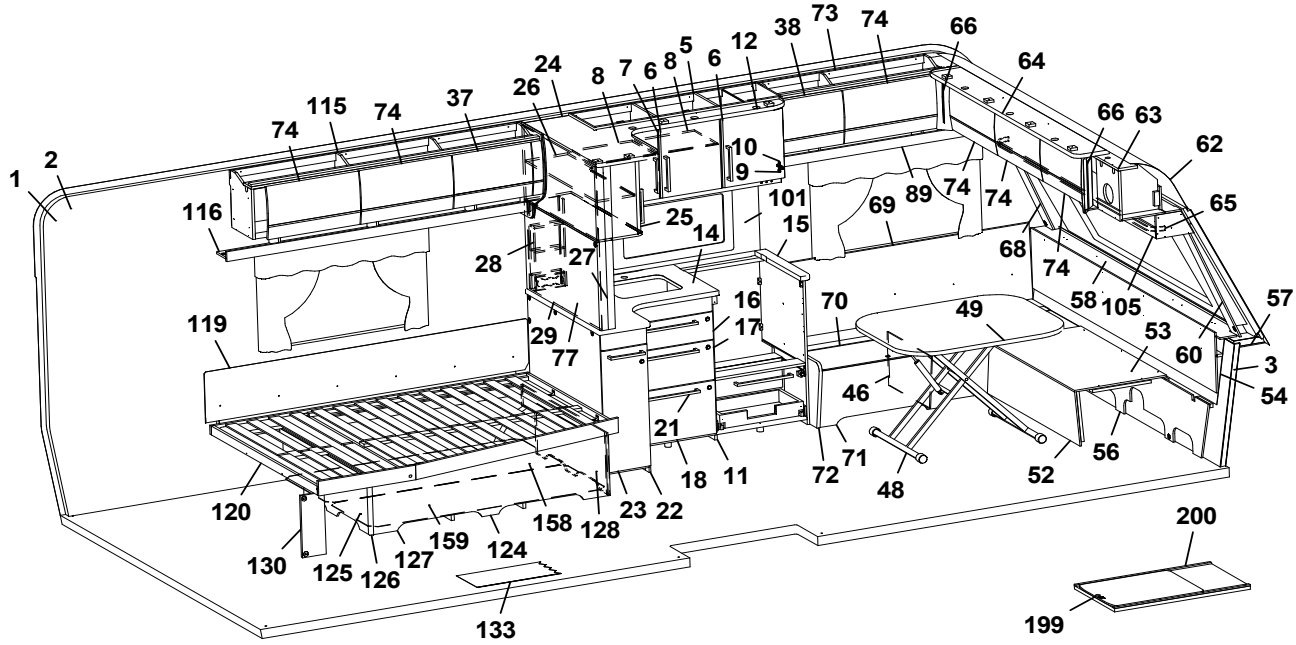
1
2
74
115
74
37
26
24
8
7
6
8
5
6
12
38
73
74
66
64
66
63
62
65
116
25
14
101
15
10
9
69
89
74
74
68
74
58
105
57
28
27
29
77
16
17
70
49
53
60
3
54
119
46
21
18
11
72
71
48
52
56
120
130
125
126
127
159
124
158
128
23
22
133
200
199

Pos Fig	Det. nr Part. No	Ingår Fitted	OBS!! Ange alltid årsmodell vid beställning av inredning Benämning	OBS!! Specify always year of model when ordering equipment Description
--	319558	x	Bänkutdrag V d:o	Extract L d:o
--	319559	x	Korg d:o	Basket d:o
--	336081-K	x	Skärbräda bänkutdrag	Cutting board extract
23	343502	x	Lucka (Vit)	Door (White)
--	343503	x	Lucka (Mekong)	Door (Mekong)
--	343504	x	Lucka (High Gloss)	Door (High Gloss)
--	350471	x	Handtag d:o	Handle d:o
24	344220	x	Skåp utskjut kökskåp	Cupboard projection
25	344219	x	Lucka acrylplast	Door acryl
--	314350	x	Lås magnet d:o	Lock magnet d:o
--	318381	x	Motstycke magnetlås	Companion part
--	314351	x	Gångjärn d:o	Hinge d:o
26	331220M	x	Hylla	Shelf
27	334341M	x	Stolpe utskjut	Support bar
28	333409M	x	Kryddhylla	Spice rack
29	335710M	x	Skiva 15x537x885	Board 15x537x885
30	318962	x	List täck el-kabel B=45 L=2100	Cover strip B=45 L=2100
31	316270	x	List snäpp undre L=2379	List under L=2379
32	316268	x	List snäpp övre L=2379	List upper L=2379
33	344550	x	Stolpe först. L=1948 kpl. m. lucka	Support bar L=1948 cpl. with door
34	343731	x	Lucka	Door
35	312589	x	Gångjärn	Hinge
36	345512	x	Skåp övre L=724	Cupboard upper L=724
--	345513	x	Skåp övre L=724 (High Gloss)	Cupboard upper L=724 (High Gloss)
--	350454	x	Gångjärn	Hinge
37	343181	x	Lucka	Door
--	343184	x	Lucka (High Gloss)	Door (High Gloss)
38	344829	x	Lucka	Door
--	344830	x	Lucka (High Gloss)	Door (High Gloss)
40	350348	x	Skena gardin L=1020	Curtain rod L=1020
41	339356	x	Värmespalt H fram	Air gap R.F.
42	319821	M	List kant mörkbrun	Strip, dark brown
43	343827	x	Lock bäddlåda H F	Cover bedbox R.F.
--	319024	x	Matta grå textil m. tejp d:o	Carpet gray textile with tape d:o
44	343825	x	Front bäddlåda H F	Front bed box R.F.
--	343826	T	Front bäddlåda H F (centraldammsugare)	Front bed box R.F. (central vacuum cleaner)
45	342495	x	Stöd bäddlåda HF	Support bed box
46	312825	x	Stöd bäddlåda VF	Support bed box
47	314687	x	Tröskel aluminium L=850	Threshold aluminium L=850
48	310083	x	Bordsstativ	Table stand
--	350474	T	Bordsstativ enpelar	Table stand single pillar
49	343248	x	Bordsskiva 800x1000	Table top 800x1000
51	343736	x	Lucka H 550x570	Door R 550x570
--	316799	x	Gångjärn d:o	Hinge d:o
--	312588	x	Platta gångjärn d:o	Plate hinge d:o
52	331245M	x	Front bäddlåda gavel	Front bed box gable
53	331246M	x	Skiva rundsittgrupp	Sheet seat
54	340578	x	Värmespalt gavel fram	Air gap
55	345602	x	Skåp övre L=790	Cupboard upper L=790
--	345603	x	Skåp övre L=790 (High Gloss)	Cupboard upper L=790 (High Gloss)
			M= Metervara T= Tillbehör	M= On the metre T= Accessory

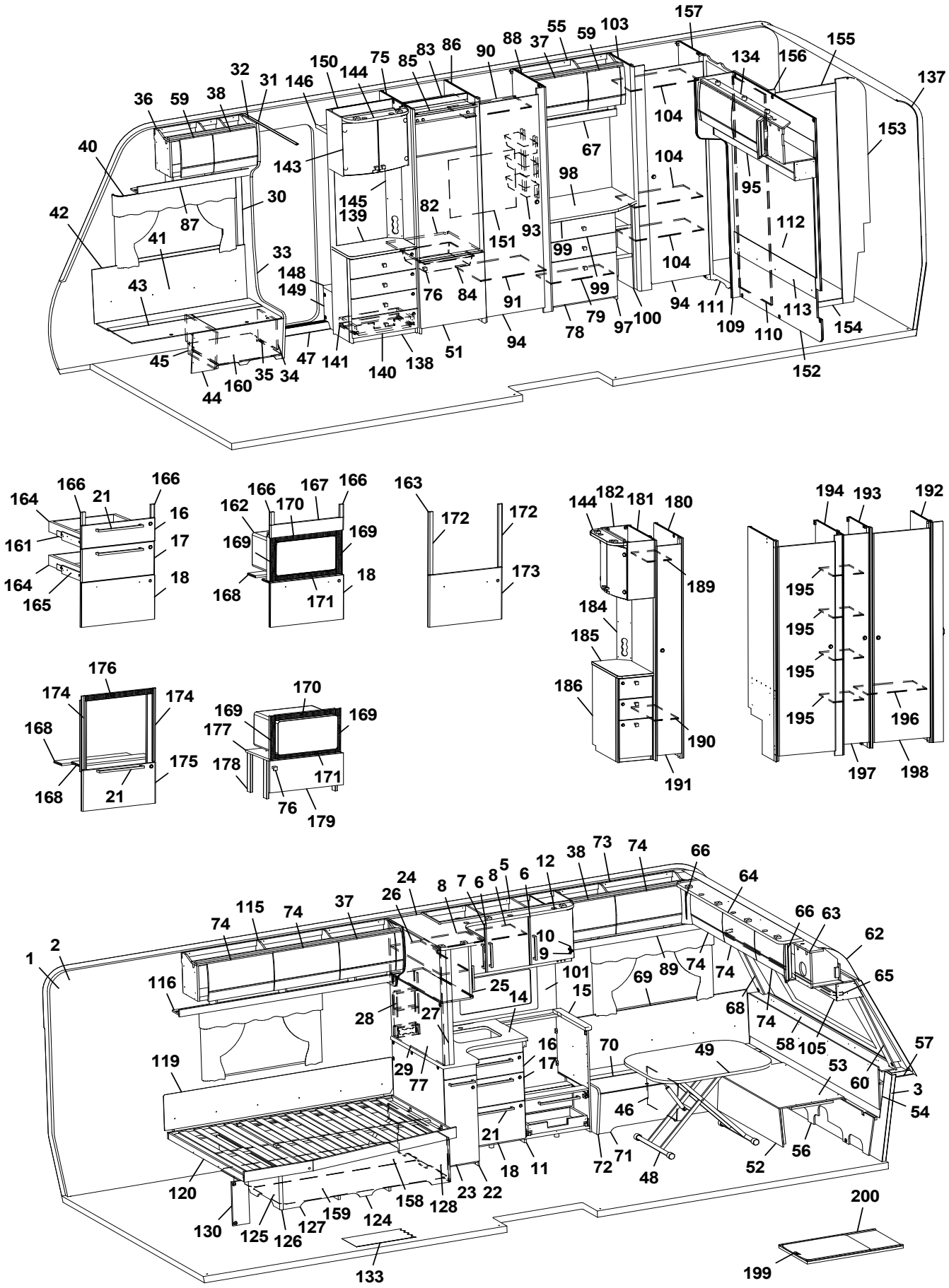
157
55
59
103
88
37
90
86
83
85
75
144
150
32
31
146
36
59
38
134
156
155
137
153
104
67
104
98
95
40
143
145
139
82
151
93
99
112
42
87
30
41
33
148
149
76
84
91
99
104
94
111
109
110
113
154
43
79
97
100
78
94
152
45
47
141
140
138
51
35
34
160
44
166
21
166
164
16
161
17
164
18
165
166
167
166
162
170
169
169
168
171
18
163
172
172
173
144
182
181
180
189
184
185
186
190
191
194
193
192
195
195
195
195
196
197
198
176
174
174
168
175
168
21
170
169
169
177
178
171
76
179
1
2
115
74
74
37
26
24
8
7
6
8
5
6
12
38
73
74
66
64
66
63
62
65
116
25
14
10
9
101
15
69
89
74
74
68
74
58
105
57
28
27
16
17
70
49
53
60
3
54
119
29
77
46
21
18
11
72
71
48
52
56
120
130
125
126
127
159
124
158
128
23
22
133
200
199

Pos Fig	Det. nr Part. No	Ingår Fitted	OBS!! Ange alltid årsmodell vid beställning av inredning Benämning	OBS!! Specify always year of model when ordering equipment Description
--	350454	x	Gångjärn d:o	Hinge d:o
56	340520	x	Stöd sittgrupp	Support
57	215275	x	Hylla front kpl. L=2366	Shelf front cpl. L=2366
58	345285	x	Front/hylla kpl.	Front/shelf cpl.
--	345362	x	Hylla m. belysning "Björn" (Customized)	Shelf with lighting "Bear" (Customized)
59	343180	x	Lucka	Door
--	343183	x	Lucka (High Gloss)	Door (High Gloss)
60	344475	x	Front H	Front R
62	216067	x	Täckskiva radie fram 1x380x2360	Cover plate radius front 1x380x2360
--	313884	x	List plast radie L=2379	List L=2379
63	345502	x	Skåp gavel fram L=2360	Cupboard L=2360
--	345503	x	Skåp gavel fram L=2360 (High Gloss)	Cupboard L=2360 (High Gloss)
--	350454	x	Gångjärn d:o	Hinge d:o
64	344768	x	Ljusramp gavelskåp L=1810	Light holder L=1810
65	350349	x	Skena gardin L=1920	Curtain rod L=1920
66	343294	x	Hörn inredning (High Gloss)	Corner (High Gloss)
67	345431	x	Hyllpaket L=790	Shelf L=790
68	344474	x	Front V	Front L
69	337171	x	Värmespalt V fram	Air gap L.F.
70	345393	x	Lock bäddlåda V F	Cover bed box L.F
--	319024	x	Matta grå textil m. tejp d:o	Carpet gray textile with tape d:o
71	339504	x	Front bäddlåda V F	Front bed box L.F.
72	343469	x	Gavel bäddlåda V F	Gable bed box L.F
73	345505	x	Skåp övre L=1004	Cupboard upper L=1004
--	345506	x	Skåp övre L=1004 (High Gloss)	Cupboard upper L=1004 (High Gloss)
--	350454	x	Gångjärn d:o	Hinge d:o
74	343182	x	Lucka	Door
--	343185	x	Lucka (High Gloss)	Door (High Gloss)
75	342304	x	Vägg kyl V	Wall refrigerator L
76	350473	x	Handtag knopp	Handle knob
77	319712-F	T	Köksskiva vägg svart fiskben	Protection kitchen, black fishbone
--	319712-G	T	Köksskiva vägg natur skiffer	Protection kitchen, nature slate
78	343973	x	Lucka 380x550	Door 380x550
--	315202	x	Gångjärn d:o	Hinge d:o
--	312588	x	Platta gångjärn	Plate hinge
79	339522	x	Hylla	Shelf
82	340675	x	Hylla under kyl	Shelf under refrigerator
83	342309	x	Bakstycke stopp kyl	Back cupboard
84	310325	x	Trådback vit 85x427x427	Tray 85x427x427
--	312712	x	Glidlist trådback (säljes i par)	Sliding strip tray (pair)
85	342306	x	List folierad L = 528	List foiled L = 528
86	342770	x	Vägg kyl H	Wall refrigerator R
87	345018	x	Hyllpaket L=938	Shelf L=938
88	332245M	x	Vägg garderob H	Wall wardrobe R
89	344535	x	Hyllpaket L=1218	Shelf L=1218
90	332248M	x	Hylla garderob övre	Shelf wardrobe upper
91	332249M	x	Hylla garderob nedre	Shelf wardrobe under
93	319759	x	Korg, garderob	Basket, wardrobe
--	335802	x	List för korgar	List för baskets
94	342239	x	Dörr 490x1850	Door 490x1850
			M= Metervara T= Tillbehör	M= On the metre T= Accessory

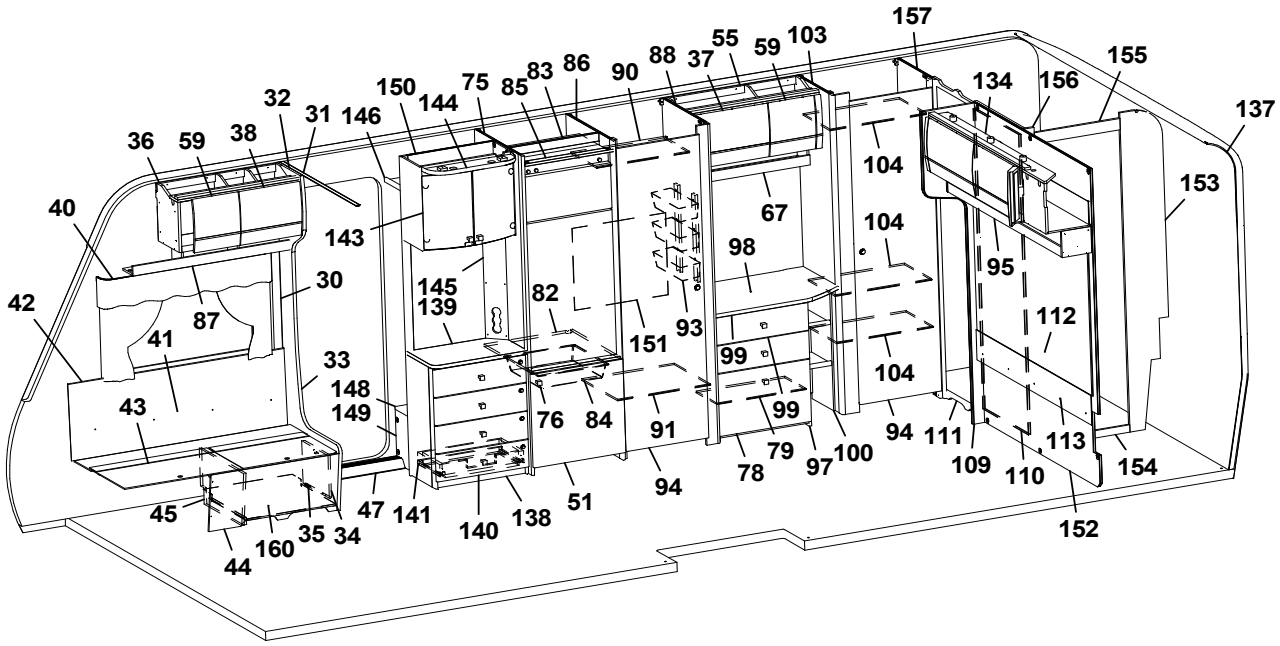
157
55
59
103
88
37
90
86
83
85
75
144
150
32
31
146
36
59
38
40
143
145
139
82
151
93
98
67
104
104
104
134
156
155
137
153
95
112
42
87
30
41
33
148
149
43
76
84
91
99
99
94
111
109
110
113
154
152
45
44
160
35
34
47
141
140
138
51
94
78
79
97
100

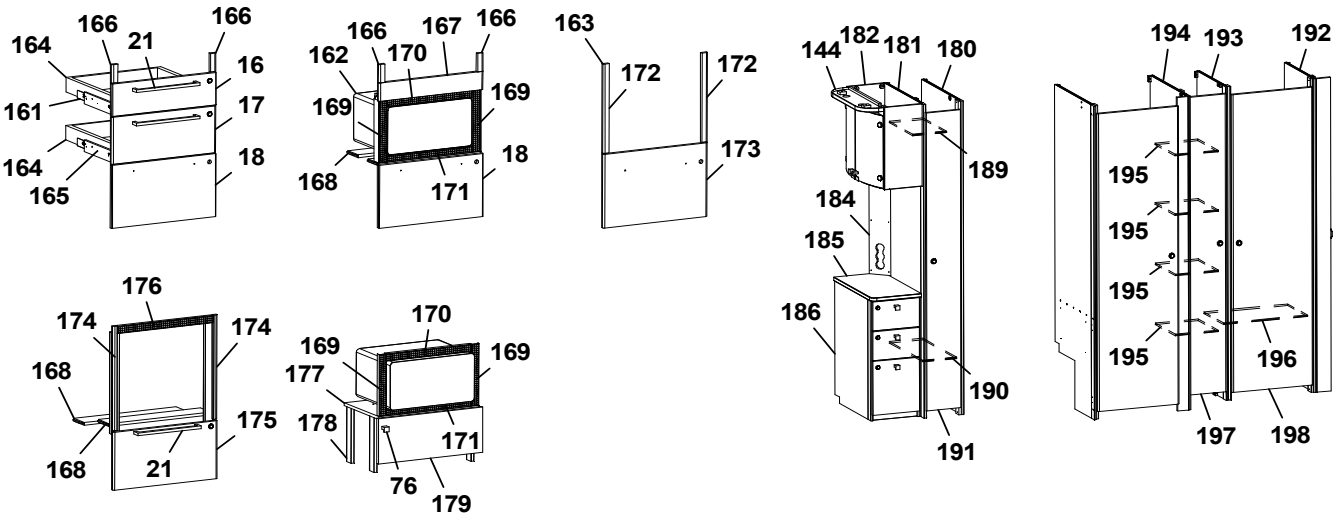
164
166
21
166
16
161
17
164
165
18
162
166
170
167
166
169
169
168
171
18
163
172
172
173
144
182
181
180
189
184
185
186
190
191
194
193
192
195
195
195
195
196
197
198
176
174
174
168
168
21
175
170
169
169
177
178
171
76
179

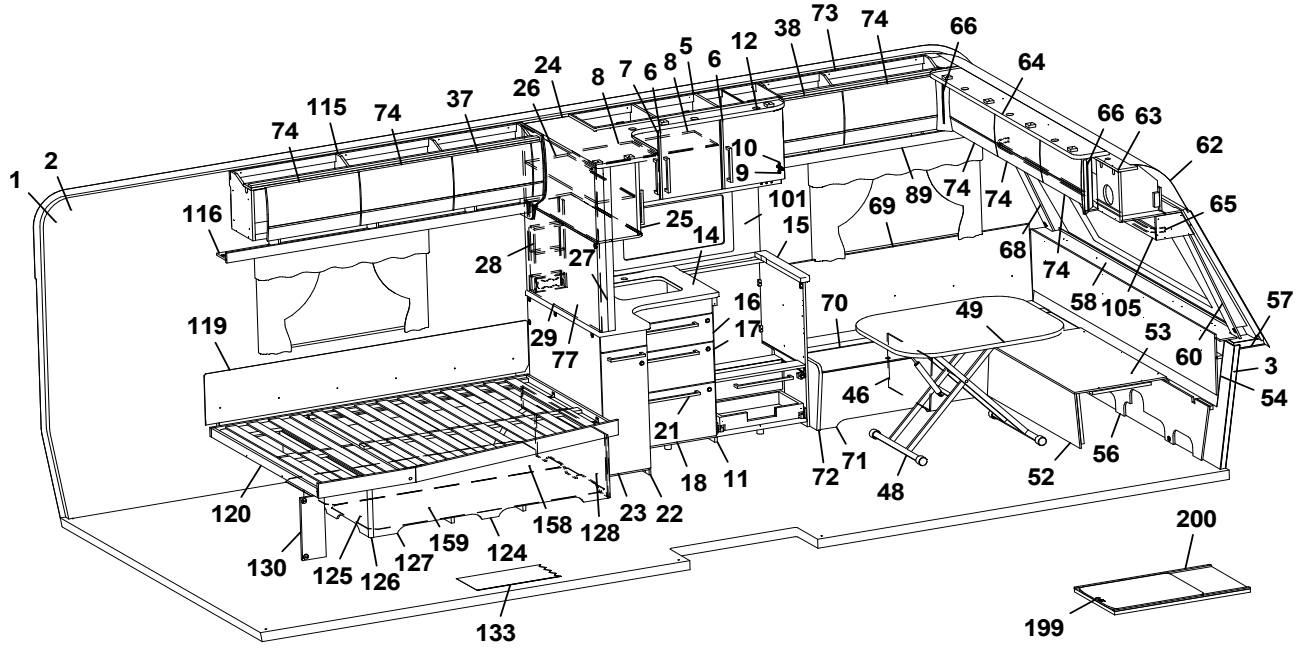
1
2
74
115
74
37
26
24
8
7
6
8
5
6
12
38
73
74
66
64
66
63
62
65
116
10
9
101
25
14
15
69
89
74
74
68
74
58
105
57
28
27
29
77
16
17
70
49
53
60
3
54
119
46
21
18
11
72
71
48
52
56
120
130
125
126
127
159
124
158
128
23
22
133
200
199

Pos Fig	Det. nr Part. No	Ingår Fitted	OBS!! Ange alltid årsmodell vid beställning av inredning Benämning	OBS!! Specify always year of model when ordering equipment Description
95	345586	x	Hyllpaket L=1410	Shelf L=1410
97	343972	x	Byrå kpl. u. skiva	Chest of drawers without board
98	336076-K	x	Skiva byrå, ljus	Board, light
--	336076-L	x	Skiva byrå, mörk	Board, dark
99	343974	x	Lådförstycke 167x550	Drawer front 167x550
--	317514	x	Låda 480x500 d:o	Drawer 480x500 d:o
--	317382	x	Glidskena låda H	Slide bar, drawer R
--	350221	x	Glidskena låda V	Slide bar, drawer L
100	331307M	x	Hylla vid byrå kpl.	Shelf cpl.
101	319858-F	T	Köksskiva vägg svart fiskben	Protection kitchen, black fishbone
--	319858-G	T	Köksskiva vägg natur skiffer	Protection kitchen, nature slate
103	331899M	x	Vägg garderob V	Wall wardrobe L
104	331928M	x	Hylla	Shelf
105	345511	x	Hyllpaket L=2360	Shelf L=2360
109	336314	x	Front vägg tvättrum	Front
110	331914M	x	Skjutdörr tvättrum	Door
111	316030	x	Skena skjutdörr	Curtain rod
--	375434	x	List d:o	List d:o
--	331953M	x	Kloss d:o	Block d:o
112	343388	x	Sänggavel kpl. m. tyg	Headboard cpl. with fabric
113	344638	x	Värmespalt	Air gap
115	345033	x	Skåp övre L=1747	Cupboard upper L=1747
--	345034	x	Skåp övre L=1747 (High Gloss)	Cupboard upper L=1747 (High Gloss)
--	350454	x	Gångjärn d:o	Hinge d:o
116	343213	x	Hyllpaket L=1815,5	Shelf L=1815,5
119	338121	x	Värmespalt	Air gap
120	342650	x	Sängram u. ribbotten	Bedbottom without laths
--	342685	x	Ribbotten kpl.	Laths bottom cpl.
--	311985	x	Ribba sängbotten L=718 B=63.	Lath bed bottom L=718 B=63
--	312046	x	Band t. ribbotten	Band for laths bottom
124	342650	x	Sänglåda kpl.	Bed box cpl.
--	315203	x	Regel 17,5x55x1415	Wood lath pine 17,5x55x1415
125	342678	x	Gavel säng V	Gable bed L
126	319776	x	List hörn L=2500	Corner strip L=2500
127	339426	x	Front säng	Front bed
128	342679	x	Gavel säng H	Gable bed R
130	337472	x	Stöd säng	Support bed
133	350469	T	Matta golv, gråsten	Carpet floor, stone grey
--	319393	T	Matta golv, antik planka	Carpet floor, antique plank
134	345033	x	Skåp gavel bak L=1747	Cupboard upper L=1747
--	345034	x	Skåp gavel bak L=1747 (High Gloss)	Cupboard upper L=1747 (High Gloss)
--	350454	x	Gångjärn d:o	Hinge d:o
137	216066	x	Täckskiva radie bak 1x275x2360	Cover plate radius back 1x275x2360
--	313884	x	List plast radie L=2379	List L=2379
138	343583	x	TV-bänk kpl. u. skiva	TV-bench cpl. whitout board
139	343590-K	x	Skiva TV-bänk, ljus	Board, light
--	343590-L	T	Skiva TV-bänk, mörk	Board, dark
140	343591	x	Lådförstycke	Drawer front
141	20-900302	x	Pentrylåda 273x500 d:o	Drawer pentry 273x500 d:o
--	07-800039	x	Rullskena H d:o	Roller rail R d:o
			M= Metervara T= Tillbehör	M= On the metre T= Accessory

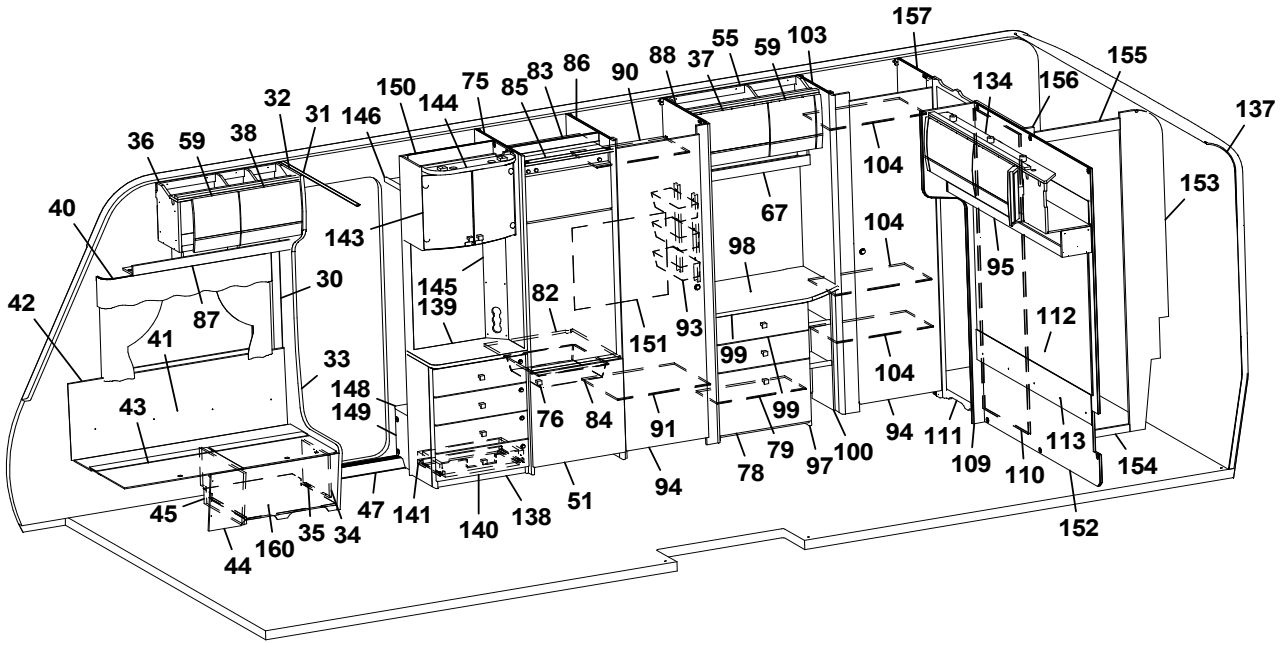
157
155
134
156
137
36
59
38
32
31
146
150
144
75
85
83
86
90
88
37
55
59
103
104
153
40
143
67
104
98
95
30
145
139
82
151
93
112
42
87
41
33
148
149
43
76
84
91
99
104
94
111
109
110
113
154
78
79
97
100
45
47
141
140
138
51
94
152
44
160
35
34

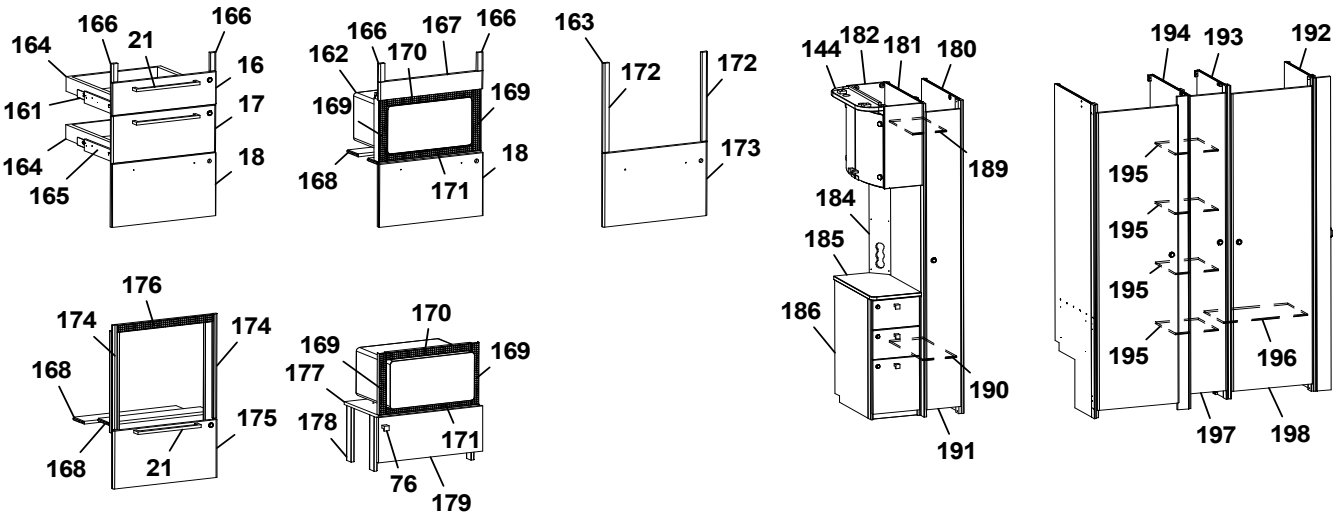
164
166
21
166
16
161
17
164
18
165
162
166
170
167
166
169
169
18
168
171
163
172
172
173
144
182
181
180
189
184
185
186
190
191
194
193
192
195
195
195
195
196
197
198
176
174
174
168
168
175
21
170
169
169
177
178
171
76
179

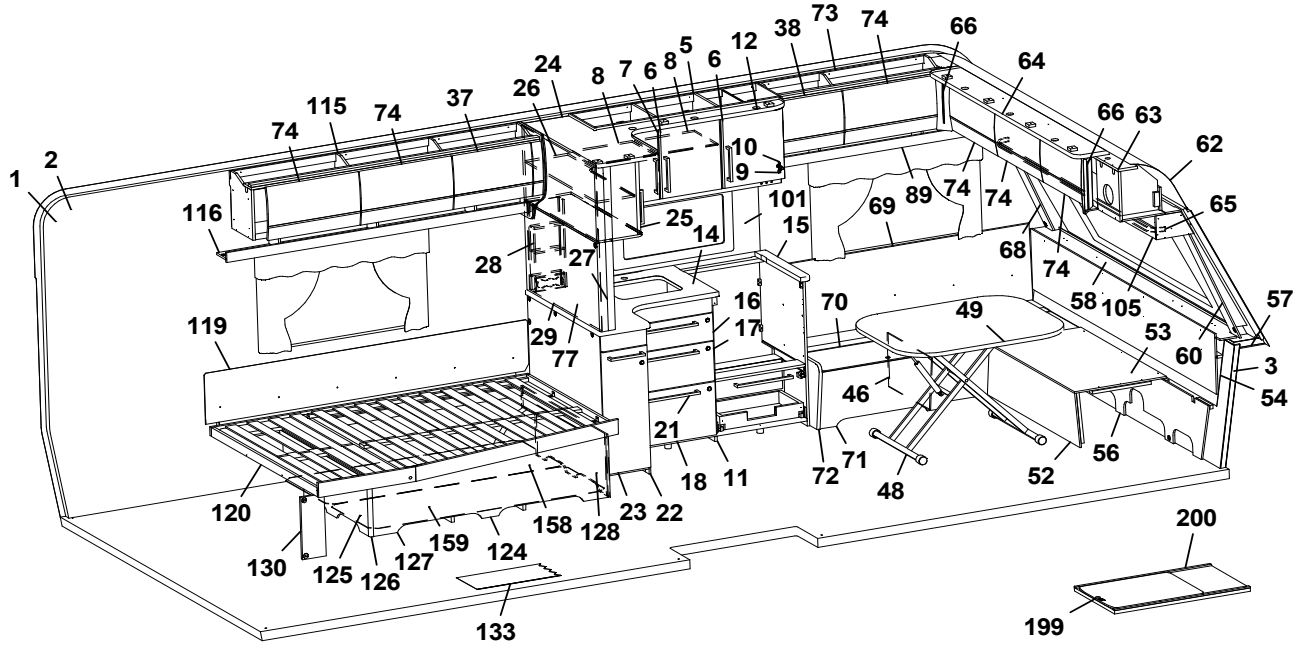
1
2
74
115
74
37
26
24
8
7
6
8
5
6
12
38
73
74
66
64
66
63
62
116
25
14
101
15
69
89
74
74
65
28
27
10
9
68
74
58
105
57
119
29
77
16
17
70
49
53
60
3
54
46
21
72
71
48
52
56
120
18
11
23
22
158
128
130
125
126
127
159
124
133
200
199

Pos Fig	Det. nr Part. No	Ingår Fitted	OBS!! Ange alltid årsmodell vid beställning av inredning Benämning	OBS!! Specify always year of model when ordering equipment Description
--	07-800038	x	Rullskena V d:o	Roller rail L d:o
143	345507	x	Skåp bar kpl. H=512	Coctail cabinet cpl. H=512
--	330180	x	Hylla hållare flaskor	Shelf bottle holder
--	343667	x	Lucka H d:o	Door R d:o
--	343666	x	Lucka V d:o	Door L d:o
--	318379	x	Gångjärn d:o	Hinge d:o
--	318380	x	Täckhatt d:o	Cover d:o
--	312588	x	Platta gångjärn d:o	Plate hinge d:o
144	344883	x	Ljusramp L=532	Light holder L=532
145	343721	x	Front el-uttag 130x857,5	Front outlet 130x857,5
146	331910M	x	Hylla garderob övre	Shelf
148	319866	x	Hylla insteg	Shelf
149	336618	x	Front hylla garderob	Front
150	343654	x	Vägg instegsgarderob	Wall wardrobe
151	336453	x	Täckskiva exp.kärl	Cover expansion vessel
152	336315	x	Vägg tvättrum	Wall
153	345490	x	Vägg tvättrum kpl.	Wall cpl.
154	332955M	x	Tröskel	Threshold
155	345162	x	Överbit tvättrum	Overlap washroom
156	345164	x	List poppel 15x63x1948	List 15x63x1948
157	331900M	x	Vägg garderob H	Wall wardrobe R
158	343621	x	Luftspalt sänglåda	Air gap bed box
159	343620	x	Luftspalt sänglåda	Air gap bed box
160	402122	x	Plåt skofack	Plate shoe compartment
161	343470	x	Monteringssats kpl. lådor (Vit)	Mounting kit cpl. drawers (White)
--	343471	x	Monteringssats kpl. lådor (Mekong)	Mounting kit cpl. drawers (Mekong)
--	343472	x	Monteringssats kpl. lådor (High Gloss)	Mounting kit cpl. drawers (High Gloss)
162	343484	T	Monteringssats kpl. mikro (Vit)	Mounting kit cpl. micro (White)
--	343485	T	Monteringssats kpl. mikro (Mekong)	Mounting kit cpl. micro (Mekong)
--	343486	T	Monteringssats kpl. mikro (High Gloss)	Mounting kit cpl. micro (High Gloss)
163	343487	T	Monteringssats kpl. ugn (Vit)	Mounting kit cpl. oven (White)
--	343488	T	Monteringssats kpl. ugn (Mekong)	Mounting kit cpl. oven (Mekong)
--	343489	T	Monteringssats kpl. ugn (High Gloss)	Mounting kit cpl. oven (High Gloss)
164	317514	x	Låda 480x500	Drawer 480x500
165	317382	x	Glidskena låda H	Slide bar, drawer R
--	350221	x	Glidskena låda V	Slide bar, drawer L
--	801701	x	Skruv 6x16 d:o	Screw 6x16 d:o
166	336092	x	Passbit 16x30x95 (Mekong)	Gauge block 16x30x95 (Mekong)
167	335936	T	Front	Front
168	333287M	T	Skiva distans 15x100x547,5	Sheet distance 15x100x547,5
169	402108	T	Galler vent. mikro 38x318	Grating vent. micro 38x318
170	402109	T	Galler vent. mikro 38x448	Grating vent. micro 38x448
171	402110	T	Galler vent. mikro 33x448	Grating vent. micro 33x448
172	336086	T	Passbit 16x30x460	Gauge block 16x30x460
173	343490	T	Lucka (Vit)	Door (White)
--	343491	T	Lucka (Mekong)	Door (Mekong)
--	343492	T	Lucka (High Gloss)	Door (High Gloss)
174	342139	T	List L=538 (diskbänk induktion)	List (kitchen sink induction) L=538
175	343390	T	Lucka (diskb. induktion) 299x550 (Vit)	Door (kitch. sink induct.) 299x550 (White)
--	343392	T	Lucka (diskb. induktion) 299x550 (Mekong)	Door (kitch. sink induct.) 299x550 (Mekong)
			M= Metervara T= Tillbehör	M= On the metre T= Accessory

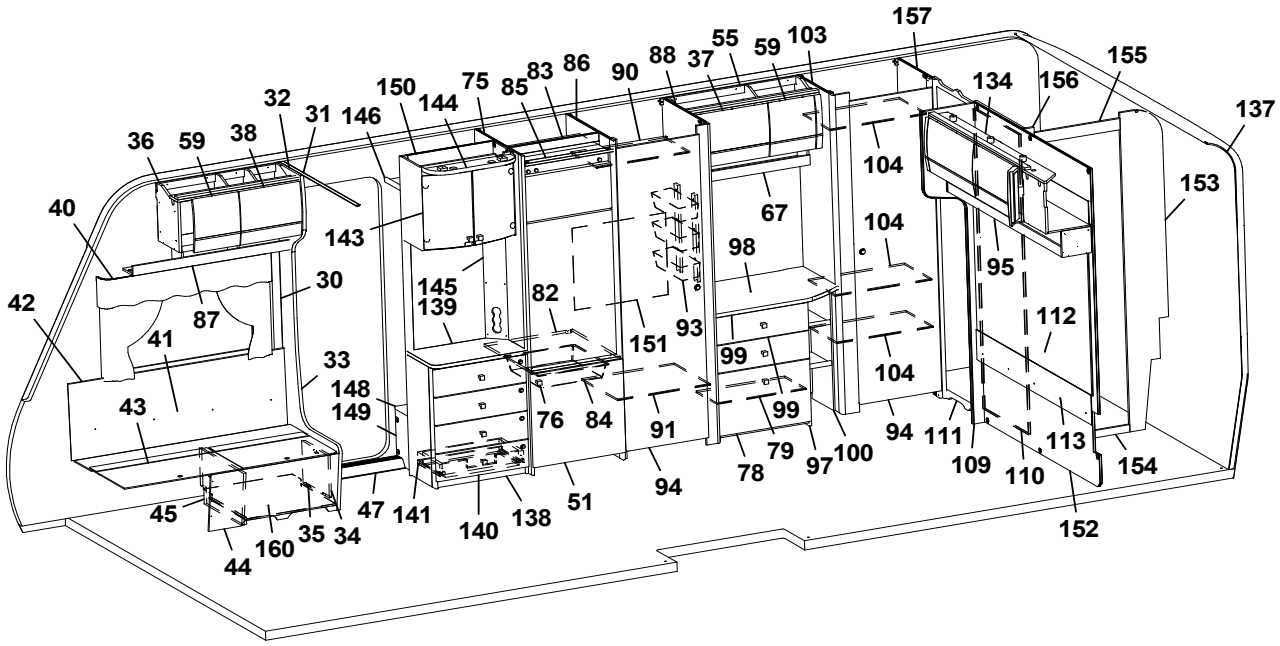
157
55
59
103
88
37
90
86
83
85
75
144
150
32
31
146
36
59
38
40
42
87
30
41
33
43
148
149
45
44
160
35
34
47
141
140
138
51
143
145
139
82
76
84
151
93
91
94
98
67
99
99
78
79
97
100
104
104
104
94
111
109
110
113
154
152
95
112
134
156
155
137
153

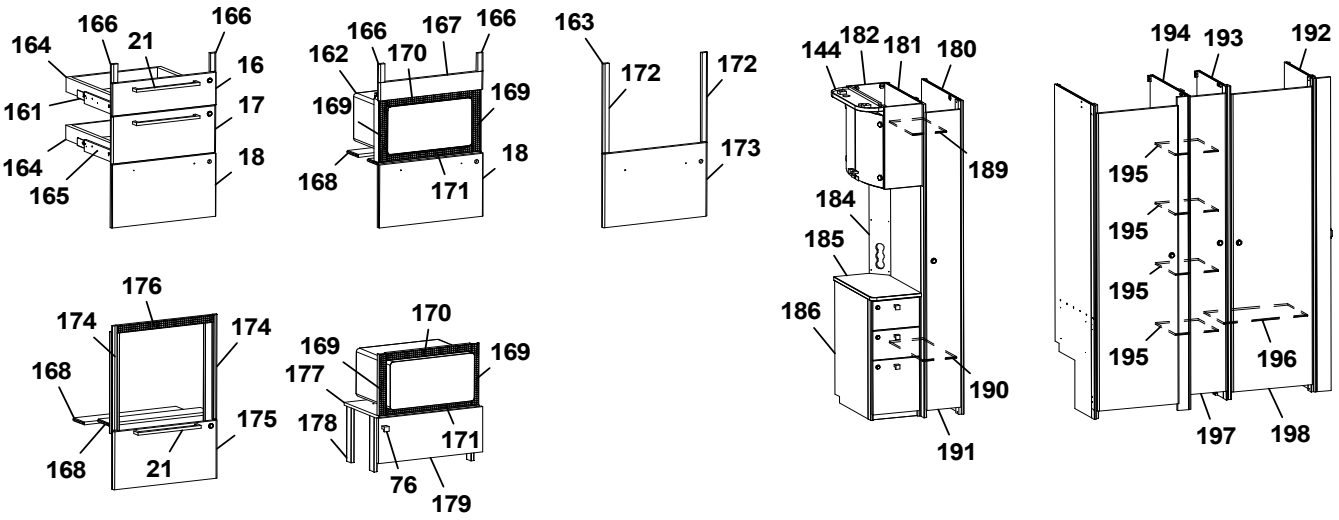
164
166
21
166
16
161
17
164
165
18
162
166
170
167
166
169
169
168
171
18
163
172
172
173
144
182
181
180
189
184
185
186
190
191
194
193
192
195
195
195
195
196
197
198
176
174
174
168
175
168
21
170
169
169
177
178
171
76
179

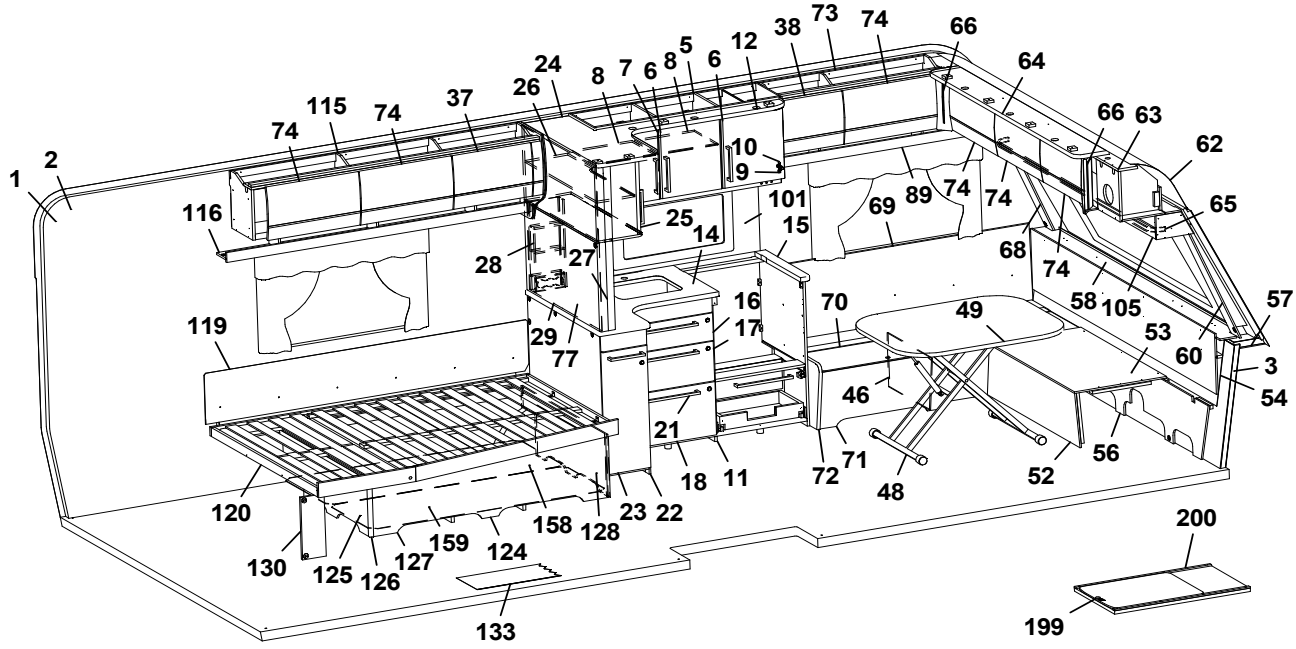
1
2
74
115
74
37
26
24
8
7
6
8
5
6
12
38
73
74
66
64
66
63
62
65
116
10
9
101
25
14
15
69
89
74
74
68
74
58
105
57
28
27
29
77
16
17
70
49
53
60
3
54
119
46
21
18
11
72
71
48
52
56
120
130
125
126
127
159
124
158
128
23
22
133
200
199

Pos Fig	Det. nr Part. No	Ingår Fitted	OBS!! Ange alltid årsmodell vid beställning av inredning Benämning	OBS!! Specify always year of model when ordering equipment Description
--	343391	T	Lucka (diskb. induktion) 299x550 (High Gloss)	Door (kitch. sink induct.) 299x550 (High Gloss)
--	20-900302	x	Pentrylåda 273x500 d:o	Drawer pentry 273x500 d:o
--	07-800039	x	Rullskena H d:o	Roller rail R d:o
--	07-800038	x	Rullskena V d:o	Roller rail L d:o
176	402107	T	Galler ugn (diskb. induktion) 35x503	Grating oven (kitch. sink induct.) 35x503
177	342316	T	Hylla mikro	Shelf
178	342315	T	List folierad L=283	List folierad L=283
179	343880	T	Lucka 228x550	Door 228x550
--	316799	x	Gångjärn d:o	Hinge d:o
--	312588	x	Platta gångjärn d:o	Plate hinge d:o
180	344383	T	Vägg kyl	Wall refrigerator
181	344384	T	Vägg garderob	Wall wardrobe
182	345560	T	Skåp bar kpl. H=512	Coctail cabinet cpl. H=512
--	330180	x	Hylla hållare flaskor	Shelf bottle holder
--	343667	x	Lucka H d:o	Door R d:o
--	343666	x	Lucka V d:o	Door L d:o
--	318379	x	Gångjärn d:o	Hinge d:o
--	318380	x	Täckhatt d:o	Cover d:o
--	312588	x	Platta gångjärn d:o	Plate hinge d:o
183	344883	T	Ljusramp	Light holder
184	344387	T	Front el-uttag	Front el-outlet
185	343987-K	T	Skiva hurts, ljus	Board hurts, light
--	343987-L	T	Skiva hurts, mörk	Board hurts, dark
186	343992	T	Hurts	Hurts
189	343092	T	Hylla garderob övre	Shelf wardrobe upper
190	343089	T	Hylla garderob nedre	Shelf wardrobe lower
191	343087	T	Dörr garderob	Door wardrobe
192	341965	T	Vägg garderob	Wall wardrobe
193	331341	T	Vägg garderob	Wall wardrobe
194	341978	T	Vägg garderob	Wall wardrobe
195	331288	T	Hylla garderob	Shelf wardrobe
196	331287	T	Hylla garderob	Shelf wardrobe
197	376043	T	Dörr garderob	Door wardrobe
198	342239	T	Dörr garderob	Door wardrobe
199	341192	T	Utdragsskiva bord 450x550	Sliding leaf 450x550
200	341193	T	Låda utdragsskiva	Box sliding leaf
			M= Metervara T= Tillbehör	M= On the metre T= Accessory

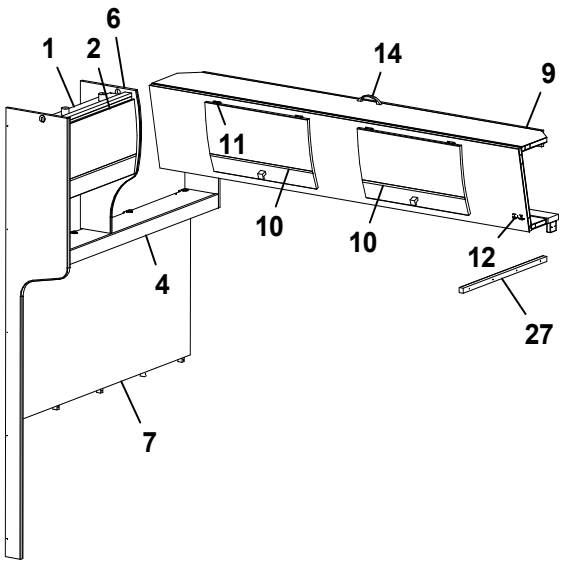
1
2
6
14
9
11
10
10
12
27
4
7

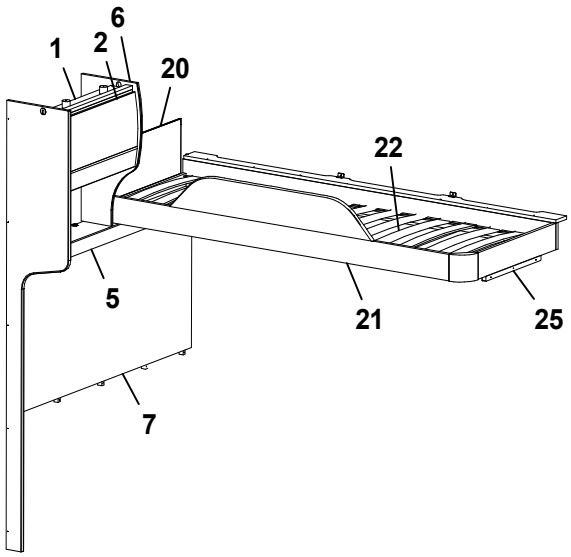
1
2
6
20
22
5
21
25
7

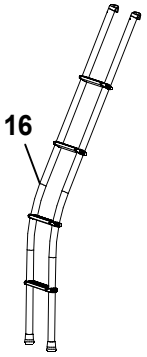
16

Pos Fig	Det. nr Part. No	Ingår Fitted	OBS!! Ange alltid årsmodell vid beställning av inredning Benämning	OBS!! Specify always year of model when ordering equipment Description
1	343842	x	Skåp gavel bak L=560	Cupboard gable L=560
--	343847	x	Skåp gavel bak L=560 (High Gloss)	Cupboard gable L=560 (High Gloss)
--	350454	x	Gångjärn	Hinge
2	343182	x	Lucka	Door
--	343185	x	Lucka (High Gloss)	Door (High Gloss)
4	345201	x	Hyllpaket L=1386 (u. urtag för högtalare)	Shelf L=1386 (without holes for speakers)
--	345587	x	Hyllpaket L=1386 (m. urtag för högtalare)	Shelf L=1386 (with holes for speakers)
5	345035	x	Hyllpaket L=1386 (u. urtag för högtalare)	Shelf L=1386 (without holes for speakers)
--	345588	x	Hyllpaket L=1386 (m. urtag för högtalare)	Shelf L=1386 (with holes for speakers)
6	344785	x	Gavel rundad	Gable
7	343955	x	Sänggavel	Headboard
9	343912	x	Överbäddskåp L=1980	Upper bed L=1980
--	343913	x	Överbäddskåp L=1980 (High Gloss)	Upper bed L=1980 (High Gloss)
--	375813	x	Rasskydd ö-bäddskåp	Protective plate
--	339839	x	Regel låsning	Lock bar
10	343914	x	Lucka	Door
--	343915	x	Lucka (High Gloss)	Door (High Gloss)
11	860402	x	Gångjärn	Hinge
12	860405	x	Gångjärn	Hinge
14	350129	x	Handtag	Handle
16	350534	T	Stege ö-bäddsskåp	Ladder upper bed
20	321209	x	Värmespalt gavel	Air gap gable
21	336381	x	Sängram vån.säng V u. ribbotten	Bed bottom L without laths
22	325430	x	Ribbotten kpl.	Laths bottom cpl.
--	311985	x	Ribba sängbotten L=718 B=63	Lath bed bottom L=718 B=63
--	312046	x	Band t. ribbotten	Band for laths bottom
25	331961M	x	Bärregel 440x22x22	Bearing rail 440x22x22
27	331698M	x	Bärregel 22x22x670	Bearing rail 22x22x670

T= Tillbehör | T= Accessory

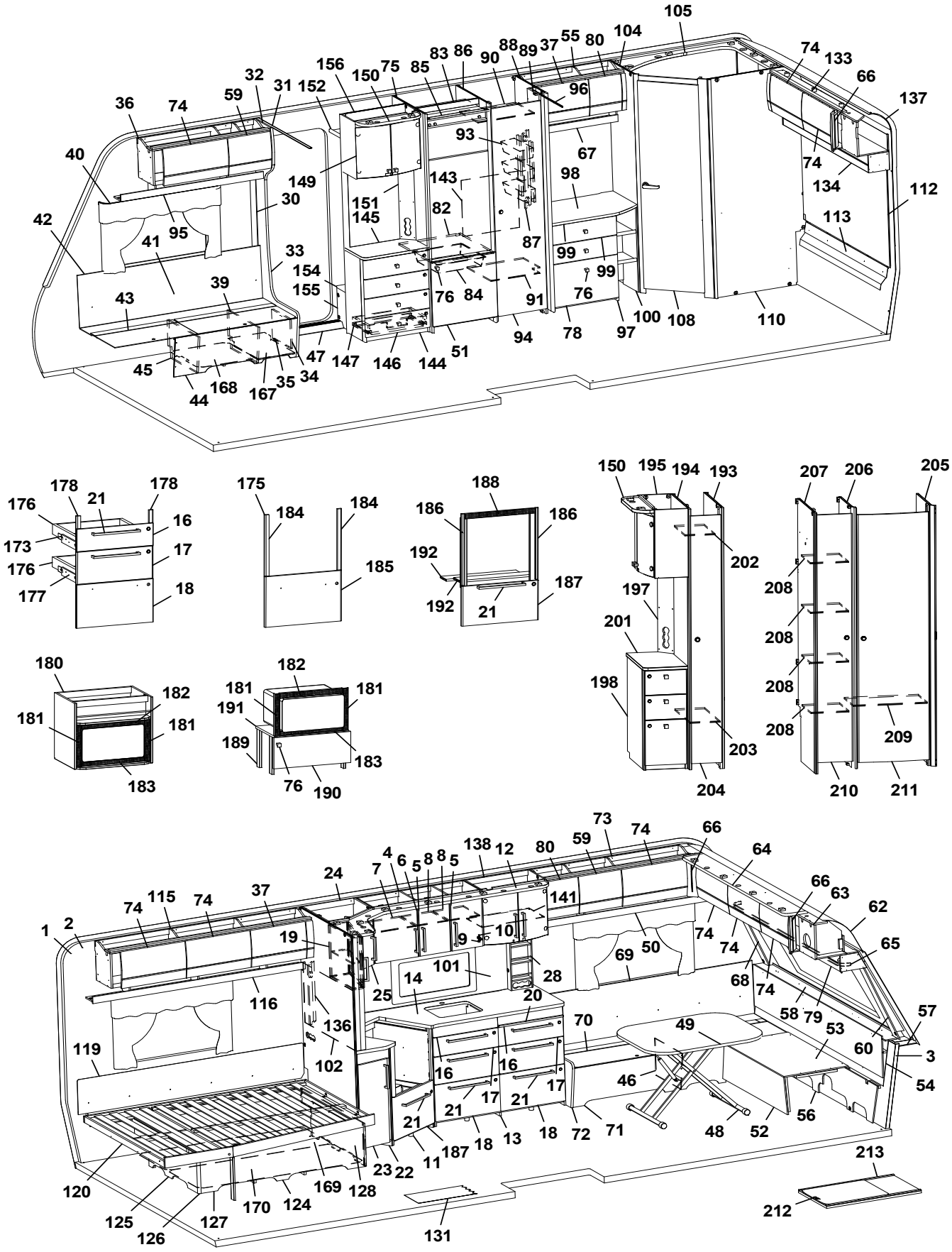
105
104
80
55
37
89
88
90
86
83
85
75
150
156
152
31
32
59
74
36
40
42
41
95
30
33
39
43
45
44
168
167
35
34
47
147
146
144
51
154
155
151
145
149
143
82
93
96
67
98
87
99
76
84
91
94
78
97
100
108
110
74
133
66
137
74
134
112
113

178
21
178
176
16
173
17
176
177
18
175
184
184
185
188
186
186
192
192
21
187
150
195
194
193
202
197
201
198
203
204
207
206
205
208
208
208
208
209
210
211
180
182
181
181
183
182
181
181
191
189
183
76
190

73
74
66
64
59
80
12
138
5
8
8
6
4
7
24
37
74
115
74
1
2
19
9
10
141
101
14
25
28
20
116
136
102
119
16
16
17
17
21
21
21
18
13
18
72
71
70
49
46
48
52
56
50
69
74
74
74
68
66
63
62
65
58
79
53
57
60
3
54
23
22
11
187
120
125
126
127
170
124
169
128
131
213
212

Pos Fig	Det. nr Part. No	Ingår Fitted	OBS!! Ange alltid årsmodell vid beställning av inredning Benämning	OBS!! Specify always year of model when ordering equipment Description
1	318657	M	Tapet vägg/tak	Wall paper
2	318584	M	Tejp tapet 20 mm	Tape, wall paper 20 mm
3	318585	M	Tejp tapet 60 mm	Tape, wall paper 60 mm
4	343450	x	Skåp kök L=924 kpl. (Vit)	Cupboard kitchen L=924 cpl. (White)
--	343452	x	Skåp kök L=924 kpl. (Mekong)	Cupboard kitchen L=924 cpl. (Mekong)
--	343451	x	Skåp kök L=924 kpl. (High Gloss)	Cupboard kitchen L=924 cpl. (High Gloss)
5	343456	x	Lucka H (Vit)	Door R (White)
--	343458	x	Lucka H (Mekong)	Door R (Mekong)
--	343457	x	Lucka H (High Gloss)	Door R (High Gloss)
--	350471	x	Handtag d:o	Handle d:o
6	343453	x	Lucka V (Vit)	Door L (White)
--	343455	x	Lucka V (Mekong)	Door L (Mekong)
--	343454	x	Lucka V (High Gloss)	Door L (High Gloss)
--	350471	x	Handtag d:o	Handle d:o
7	331385M	x	Hylla	Shelf
8	341681M	x	Hylla	Shelf
9	311917	x	Gångjärn	Hinge
10	312588	x	Platta gångjärn	Plate hinge
11	343882	x	Diskbänk vinklad (Vit)	Kitchen sink angled (White)
--	343883	x	Diskbänk vinklad (Mekong)	Kitchen sink angled (Mekong)
--	343884	x	Diskbänk vinklad (High Gloss)	Kitchen sink angled (High Gloss)
--	343389	x	Diskbänk vinklad induktion (Vit)	Kitchen sink angled induction (White)
--	343394	x	Diskbänk vinklad induktion (Mekong)	Kitchen sink angled induction (Mekong)
--	343393	x	Diskbänk vinklad induktion (High Gloss)	Kitchen sink angled iduction (High Gloss)
12	345184	x	Ljusramp köksskåp (vitrinskåp)	Light holder kitchen (vitrine)
--	345250	T	Ljusramp köksskåp (skåp mikro)	Light holder kitchen (microwave oven)
13	344172	x	Diskbänk trädel u. skiva (Vit)	Kitchen sink without board (White)
--	344173	x	Diskbänk trädel u. skiva (Mekong)	Kitchen sink without board (Mekong)
--	344174	x	Diskbänk trädel u. skiva (High Gloss)	Kitchen sink without board (High Gloss)
14	345452	x	Skiva diskbänk 902x1955, ljus	Board 902x1955, light
--	345453	T	Skiva diskbänk 902x1955, mörk (Skiva med träkant utgår)	Board 902x1955, dark)Board with wooden edge expired)
--	344077-K	T	Skiva diskbänk induktion 902x1955, ljus	Board induction 902x1955, light
--	344077-L	T	Skiva diskbänk induktion 902x1955, mörk (Skiva med träkant utgår)	Board induction 902x1955, dark (Board with wooden edge expired)
16	343384	x	Lådförstycke (Vit)	Drawer front (White)
--	343412	x	Lådförstycke (Mekong)	Drawer front (Mekong)
--	343407	x	Lådförstycke (High Gloss)	Drawer front (High Gloss)
--	317514	x	Låda 480x500 d:o	Drawer 480x500 d:o
--	317382	x	Glidskena låda H d:o	Slide bar, drawer R d:o
--	350221	x	Glidskena låda V d:o	Slide bar, drawer L d:o
17	343385	x	Lådförstycke (Vit)	Drawer front (White)
--	343413	x	Lådförstycke (Mekong)	Drawer front (Mekong)
--	343408	x	Lådförstycke (High Gloss)	Drawer front (High Gloss)
--	317514	x	Låda 480x500 d:o	Drawer 480x500 d:o
--	317382	x	Glidskena låda H d:o	Slide bar, drawer R d:o
--	350221	x	Glidskena låda V d:o	Slide bar, drawer L d:o
18	343386	x	Lucka (Vit)	Door (White)
--	343414	x	Lucka (Mekong)	Door (Mekong)
--	343410	x	Lucka (High Gloss)	Door (High Gloss)
			M= Metervara T= Tillbehör	M= On the metre T= Accessory

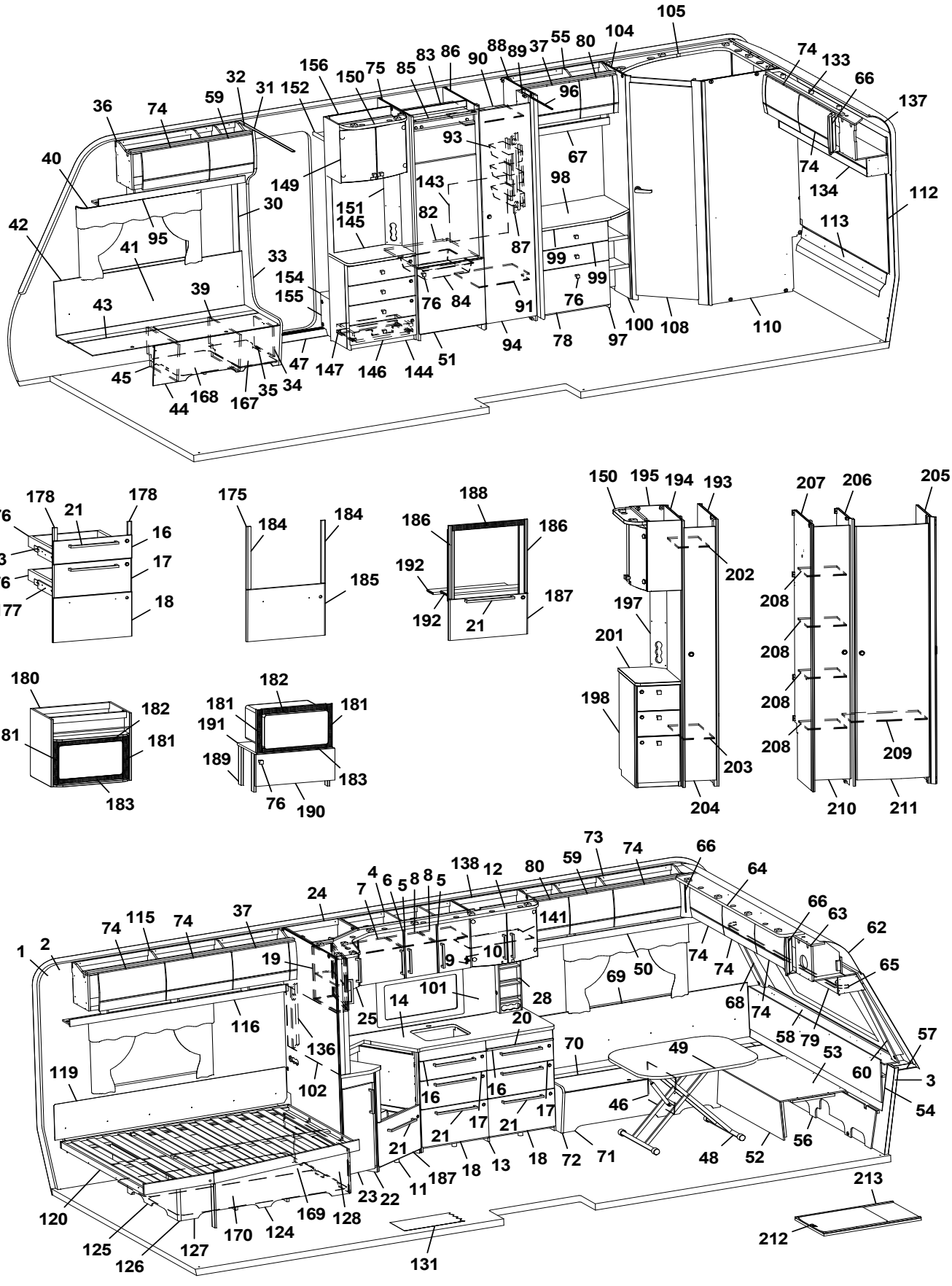
105
104
55
80
37
89
88
90
86
83
85
75
150
156
152
31
32
59
74
36
40
42
41
95
30
33
39
43
45
44
168
167
35
34
47
147
146
144
51
154
155
151
145
149
143
82
93
96
67
98
87
76
84
91
94
78
97
100
108
110
99
99
76
113
112
134
74
137
66
133
74

178
178
21
176
16
173
17
176
177
18
175
184
184
185
188
186
186
192
192
21
187
150
195
194
193
202
197
201
198
203
204
207
206
205
208
208
208
208
209
210
211
180
182
181
181
183
182
181
181
191
189
183
76
190

1
2
74
115
74
37
24
7
4
6
5
8
8
5
138
12
80
59
73
74
66
64
66
63
62
65
141
19
9
10
101
14
25
28
20
116
136
102
119
120
125
126
127
170
124
169
128
23
22
11
187
18
13
18
72
71
16
16
17
17
21
21
21
70
49
46
48
52
56
58
79
53
60
57
3
54
69
50
74
74
68
74
213
212
131

Pos Fig	Det. nr Part. No	Ingår Fitted	OBS!! Ange alltid årsmodell vid beställning av inredning Benämning	OBS!! Specify always year of model when ordering equipment Description
--	20-900302	x	Pentrylåda 273x500 d:o	Drawer pentry 273x500 d:o
--	07-800039	x	Rullskena H d:o	Roller rail R d:o
--	07-800038	x	Rullskena V d:o	Roller rail L d:o
19	343438	x	Skåp utskjut (Vit)	Cupboard projection (White)
--	343440	x	Skåp utskjut (Mekong)	Cupboard projection (Mekong)
--	343439	x	Skåp utskjut (High Gloss)	Cupboard projection (High Gloss)
--	343441	x	Lucka H (Vit)	Door R (White)
--	343443	x	Lucka H (Mekong)	Door R (Mekong)
--	343442	x	Lucka H (High Gloss)	Door R (High Gloss)
20	341954	x	Skärbräda	Cutting board
21	350472	x	Handtag	Handle
22	343051	x	Utskjut diskbänk (Vit)	Projection kitchen sink (White)
--	343406	x	Utskjut diskbänk (Mekong)	Projection kitchen sink (Mekong)
--	343405	x	Utskjut diskbänk (High Gloss)	Projection kitchen sink (High Gloss)
23	343490	x	Lucka (Vit)	Door (White)
--	343491	x	Lucka (Mekong)	Door (Mekong)
--	343492	x	Lucka (High Gloss)	Door (High Gloss)
--	350471	x	Handtag d:o	Handle d:o
24	343422	x	Skåp hörn (Vit)	Cupboard corner (White)
--	343424	x	Skåp hörn (Mekong)	Cupboard corner (Mekong)
--	343423	x	Skåp hörn (High Gloss)	Cupboard corner (High Gloss)
--	341843M	x	Hylla d:o	Shelf d:o
25	343425	x	Lucka skåp hörn (Vit)	Door cupboard corner (White)
--	343427	x	Lucka skåp hörn (Mekong)	Door cupboard corner (Mekong)
--	343426	x	Lucka skåp hörn (High Gloss)	Door cupboard corner (High Gloss)
28	333409M	x	Kryddhylla	Spice rack
30	318962	x	List täck el-kabel B=45 L=2100	Cover strip B=45 L=2100
31	316270	x	List snäpp undre L=2379	List under L=2379
32	316268	x	List snäpp övre L=2379	List upper L=2379
33	344550	x	Stolpe först. L=1948 kpl. m. lucka	Support bar L=1948 cpl. with door
34	343731	x	Lucka	Door
35	312589	x	Gångjärn	Hinge
36	345500	x	Skåp övre L=1004	Cupboard upper L=1004
--	345501	x	Skåp övre L=1004 (High Gloss)	Cupboard upper L=1004 (High Gloss)
--	350454	x	Gångjärn	Hinge
37	343181	x	Lucka	Door
--	343184	x	Lucka (High Gloss)	Door (High Gloss)
39	342494	x	Stöd bäddlåda HF	Support bed box
40	350348	x	Skena gardin L=1020	Curtain rod L=1020
41	339355	x	Värmespalt H fram	Air gap R.F.
42	319821	M	List kant mörkbrun	Strip, dark brown
43	343032	x	Lock bäddlåda H F	Cover bedbox R.F.
--	319024	x	Matta grå textil m. tejp d:o	Carpet gray textile with tape d:o
44	343085	x	Front bäddlåda H F	Front bed box R.F.
--	343034	T	Front bäddlåda H F (centraldammsugare)	Front bed box R.F. (central vacuum cleaner)
45	342495	x	Stöd bäddlåda HF	Support bed box
46	312826	x	Stöd bäddlåda VF	Support bed box
47	319871	x	Tröskel aluminium L=850	Threshold aluminium L=850
48	310083	x	Bordsstativ	Table stand
--	350474	T	Bordsstativ enpelar	Table stand single pillar
			M= Metervara T= Tillbehör	M= On the metre T= Accessory

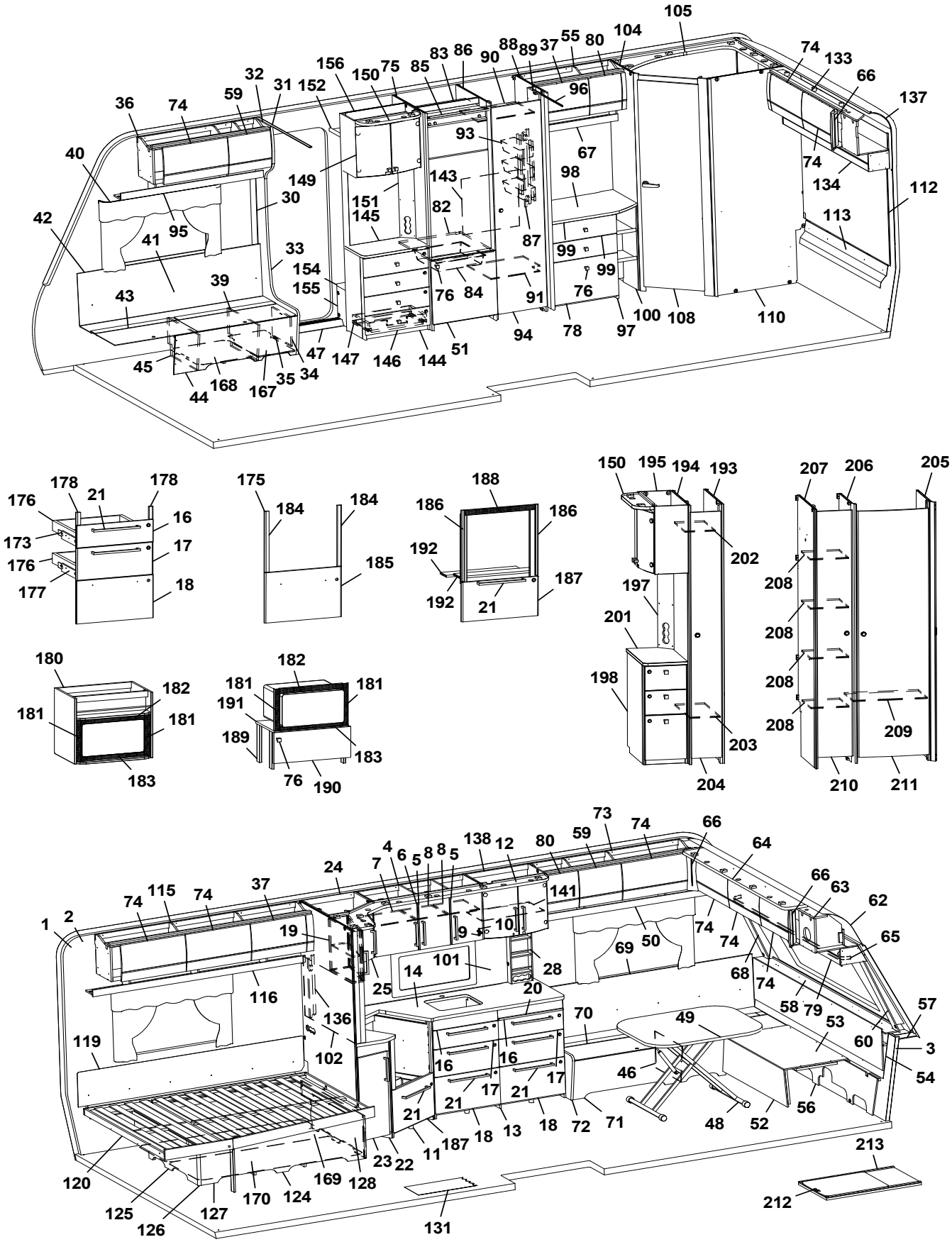
105
104
55
80
37
89
88
90
86
83
85
75
150
156
152
31
32
59
74
36
40
42
41
95
30
33
39
43
45
44
168
167
35
34
47
147
146
144
51
154
155
151
145
149
143
82
93
96
67
98
87
99
76
84
91
94
78
97
100
108
110
74
133
66
137
74
134
112
113

178
21
178
176
16
173
17
176
177
18
175
184
184
185
188
186
186
192
192
21
187
150
195
194
193
202
197
201
198
203
204
207
206
205
208
208
208
208
209
210
211
180
182
181
181
183
182
181
181
191
189
183
76
190

73
74
66
64
138
12
80
59
4
6
5
8
8
5
7
24
37
74
115
74
1
2
19
9
10
141
101
14
25
28
20
116
136
102
119
16
16
17
17
21
21
21
11
187
18
13
18
72
71
70
49
46
48
52
56
58
79
53
60
57
3
54
66
63
62
65
74
74
74
68
69
50
23
22
169
128
170
124
127
125
126
120
131
213
212

Pos Fig	Det. nr Part. No	Ingår Fitted	OBS!! Ange alltid årsmodell vid beställning av inredning Benämning	OBS!! Specify always year of model when ordering equipment Description
49	343248	x	Bordsskiva 800x1000	Table top 800x1000
50	345017	x	Hyllpaket L=1498	Shelf L=1498
51	343736	x	Lucka H 550x570	Door R 550x570
--	316799	x	Gångjärn d:o	Hinge d:o
52	331245M	x	Front bäddlåda gavel	Front bed box gable
53	331246M	x	Skiva rundsittgrupp	Sheet seat
54	340578	x	Värmespalt gavel fram	Air gap
55	345602	x	Skåp övre L=790	Cupboard upper L=790
--	345603	x	Skåp övre L=790 (High Gloss)	Cupboard upper L=790 (High Gloss)
--	350454	x	Gångjärn d:o	Hinge d:o
56	340520	x	Stöd sittgrupp	Support
57	215275	x	Hylla front kpl. L=2366	Shelf front cpl. L=2366
58	345285	x	Front/hylla kpl.	Front/shelf cpl.
--	345362	x	Hylla m. belysning "Björn" (Customized)	Shelf with lighting "Bear" (Customized)
59	344829	x	Lucka	Door
--	344830	x	Lucka (High Gloss)	Door (High Gloss)
60	344475	x	Hörn front H	Front corner R
62	216067	x	Täckskiva radie fram 1x380x2360	Cover plate radius front 1x380x2360
--	313884	x	List plast radie L=2379	List L=2379
63	345502	x	Skåp gavel fram L=2360	Cupboard L=2360
--	345503	x	Skåp gavel fram L=2360 (High Gloss)	Cupboard L=2360 (Customized)
--	350454	x	Gångjärn d:o	Hinge d:o
64	344768	x	Ljusramp gavelskåp L=1810	Light holder L=1810
65	350349	x	Skena gardin L=1920	Curtain rod L=1920
66	343294	x	Hörn inredning (High Gloss)	Corner (High Gloss)
67	345431	x	Hyllpaket L=790	Shelf L=790
68	344474	x	Hörn front V	Front corner L
69	337174	x	Värmespalt V fram	Air gap L.F.
70	345392	x	Lock bäddlåda V F	Cover bed box L.F
--	319024	x	Matta grå textil m. tejp d:o	Carpet gray textile with tape d:o
71	339502	x	Front bäddlåda V F	Front bed box L.F.
72	343469	x	Gavel bäddlåda V F	Gable bed box L.F
73	345545	x	Skåp övre L=1284	Cupboard upper L=1284
--	345546	x	Skåp övre L=1284 (High Gloss)	Cupboard upper L=1284 (High Gloss)
--	350454	x	Gångjärn	Hinge
74	343182	x	Lucka	Door
--	343185	x	Lucka (High Gloss)	Door (High Gloss)
75	342304	x	Vägg kyl V	Wall refrigerator L
76	350473	x	Handtag knopp	Handle knob
78	343973	x	Lucka 380x550	Door 380x550
--	315202	x	Gångjärn d:o	Hinge d:o
--	312588	x	Platta gångjärn	Plate hinge
79	345511	x	Hyllpaket L=2360	Shelf L=2360
80	343180	x	Lucka	Door
--	343183	x	Lucka (High Gloss)	Door (High Gloss)
82	340675	x	Hylla under kyl	Shelf under refrigerator
83	342309	x	Bakstycke stopp kyl	Back cupboard
84	310325	x	Trådback vit 85x427x427	Tray 85x427x427
--	312712	x	Glidlist trådback (säljes i par)	Sliding strip tray (pair)
85	342306	x	List folierad L=528	List foiled L=528
			M= Metervara T= Tillbehör	M= On the metre T= Accessory

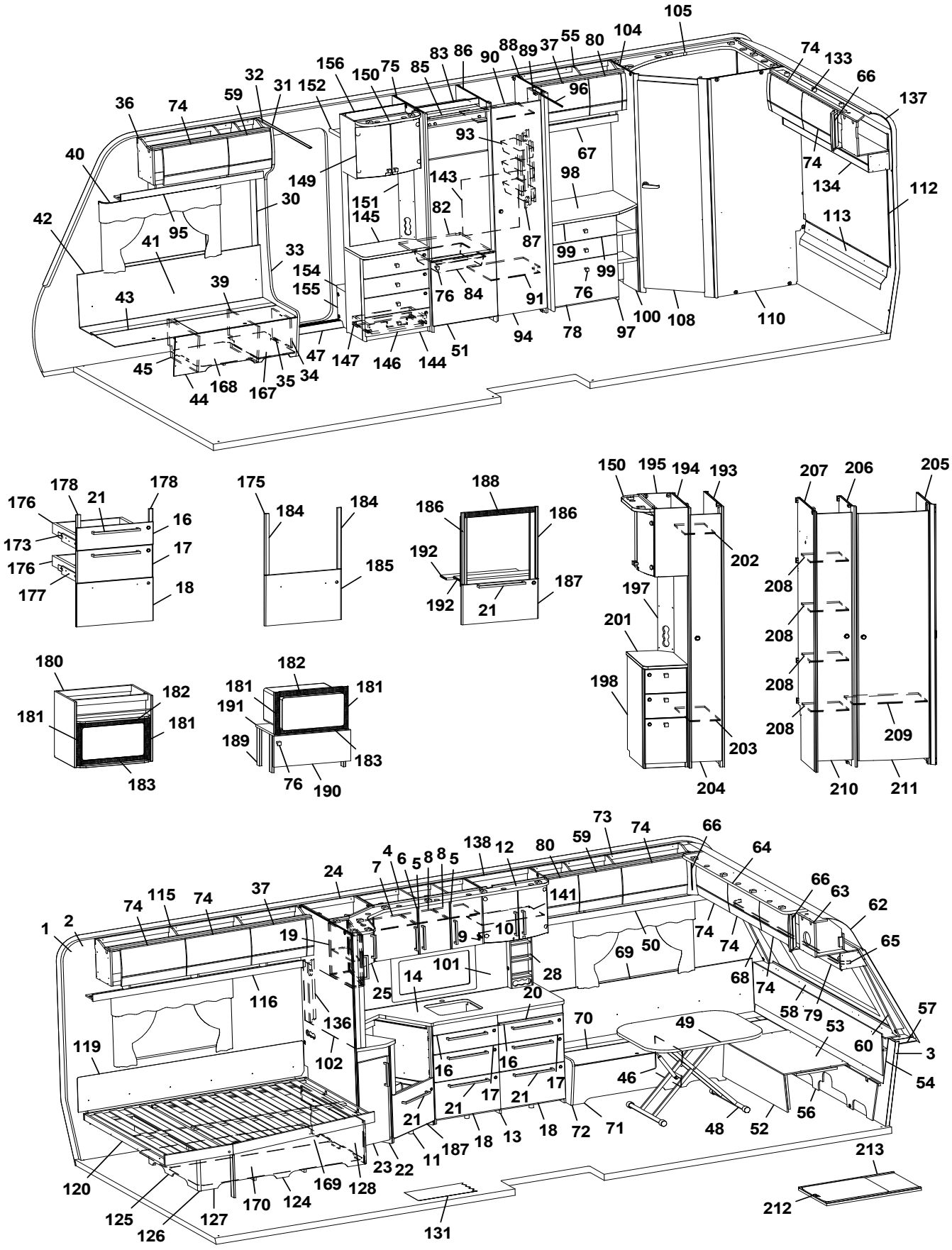
105
104
80
55
37
89
88
90
86
83
85
75
150
156
152
31
32
59
74
36
40
42
41
95
30
33
39
43
45
44
168
167
35
34
47
147
146
144
51
154
155
151
145
149
143
82
93
96
67
98
87
99
76
84
91
94
78
97
100
108
110
74
133
66
137
74
134
112
113

178
176
21
178
16
173
17
176
177
18
175
184
184
185
188
186
186
192
192
21
187
150
195
194
193
202
197
201
198
203
204
207
206
205
208
208
208
208
209
210
211
180
182
181
181
183
182
181
181
191
189
183
76
190

1
2
74
115
74
37
24
7
4
6
5
8
8
5
138
12
80
59
73
74
66
64
141
19
9
10
101
14
25
28
20
116
136
102
119
120
125
126
127
170
124
169
128
23
22
11
187
18
13
18
72
71
16
16
17
17
21
21
21
70
49
46
48
52
56
58
79
53
60
57
3
54
68
74
74
74
66
63
62
65
69
50
74
74
213
212
131

Pos Fig	Det. nr Part. No	Ingår Fitted	OBS!! Ange alltid årsmodell vid beställning av inredning Benämning	OBS!! Specify always year of model when ordering equipment Description
86	342305	x	Vägg kyl H	Wall refrigerator R
87	335787	x	Front el-uttag 130x667	Front el-outlet 130x667
88	331260M	x	Vägg garderob	Wall wardrobe
89	331238M	x	Nisch, vikdörr	Niche folding door
90	331279M	x	Hylla garderob övre	Shelf wardrobe upper
91	331274M	x	Hylla garderob nedre	Shelf wardrobe under
93	319759	x	Korg, garderob	Basket, wardrobe
--	335802	x	List för korgar	List för baskets
94	342702	x	Dörr 415x1850	Door 415x1850
95	344809	x	Hyllpaket L=1218	Shelf L=1218
96	314917	x	Skena draperi L=1190	Drapery rail L=1190
97	343972	x	Byrå kpl. u. skiva	Chest of drawers without board
--	339522	x	Hylla	Shelf
98	336076-K	x	Skiva byrå, ljus	Board, light
--	336076-L	T	Skiva byrå, mörk	Board, dark
99	343974	x	Lådförstycke 167x550	Drawer front 167x550
--	317514	x	Låda 480x500 d:o	Drawer 480x500 d:o
--	317382	x	Glidskena låda H	Slide bar, drawer R
--	350221	x	Glidskena låda V	Slide bar, drawer L
100	331307M	x	Hylla vid byrå kpl.	Shelf cpl.
101	341099-F	T	Köksskiva vägg svart fiskben	Protection kitchen, black fishbone
--	341099-G	T	Köksskiva vägg natur skiffer	Protection kitchen, nature slate
102	341710-F	T	Köksskiva vägg svart fiskben	Protection kitchen, black fishbone
--	341710-G	T	Sköksskiva vägg natur skiffer	Protection kitchen, nature slate
104	345484	x	Vägg tvättrum främre kpl.	Wall washroom cpl.
105	337129	x	Ljusramp tvättrum	Light holder
108	342597	x	Dörr 490x1850 kpl.	Door 490x1850 kpl.
110	345312	x	Vägg tvättrum bakre kpl.	Wall washroom rear cpl.
112	343374	x	Sänggavel kpl. m. tyg	Headboard cpl. with fabric
113	344424	x	Värmespalt	Air gap
115	345033	x	Skåp övre L=1747	Cupboard upper L=1747
--	345034	x	Skåp övre L=1747 (High Gloss)	Cupboard upper L=1747 (High Gloss)
--	350454	x	Gångjärn	Hinge
116	343213	x	Hyllpaket L=1815	Shelf L=1815
119	338121	x	Värmespalt	Air gap
120	342636	x	Sängram u. ribbotten	Bed bottom without laths
--	342682	x	Ribbotten kpl.	Laths bottom cpl.
--	311985	x	Ribba sängbotten L=718 B=63	Lath bed bottom L=718 B=63
--	312046	x	Band t. ribbotten	Band for laths bottom
124	340187	x	Sänglåda kpl.	Bed box cpl.
--	315203	x	Regel 17,5x55x1451	Wood lath pine 17,5x55x1451
125	340197	x	Gavel säng V	Gable bed L
126	319863	x	List hörn L=2500	Corner strip L=2500
127	339426	x	Front säng	Front bed
128	340195	x	Gavel säng H	Gable bed R
131	350469	T	Matta golv, gråsten	Carpet floor, stone grey
--	319393	T	Matta golv, antik planka	Carpet floor, antique plank
133	344972	x	Skåp gavel bak L=1510	Cupboard gable L=1510
--	344973	x	Skåp gavel bak L=1510 (High Gloss)	Cupboard gable L=1510 (High Gloss)
--	350454	x	Gångjärn d:o	Hinge d:o
			M= Metervara T= Tillbehör	M= On the metre T= Accessory

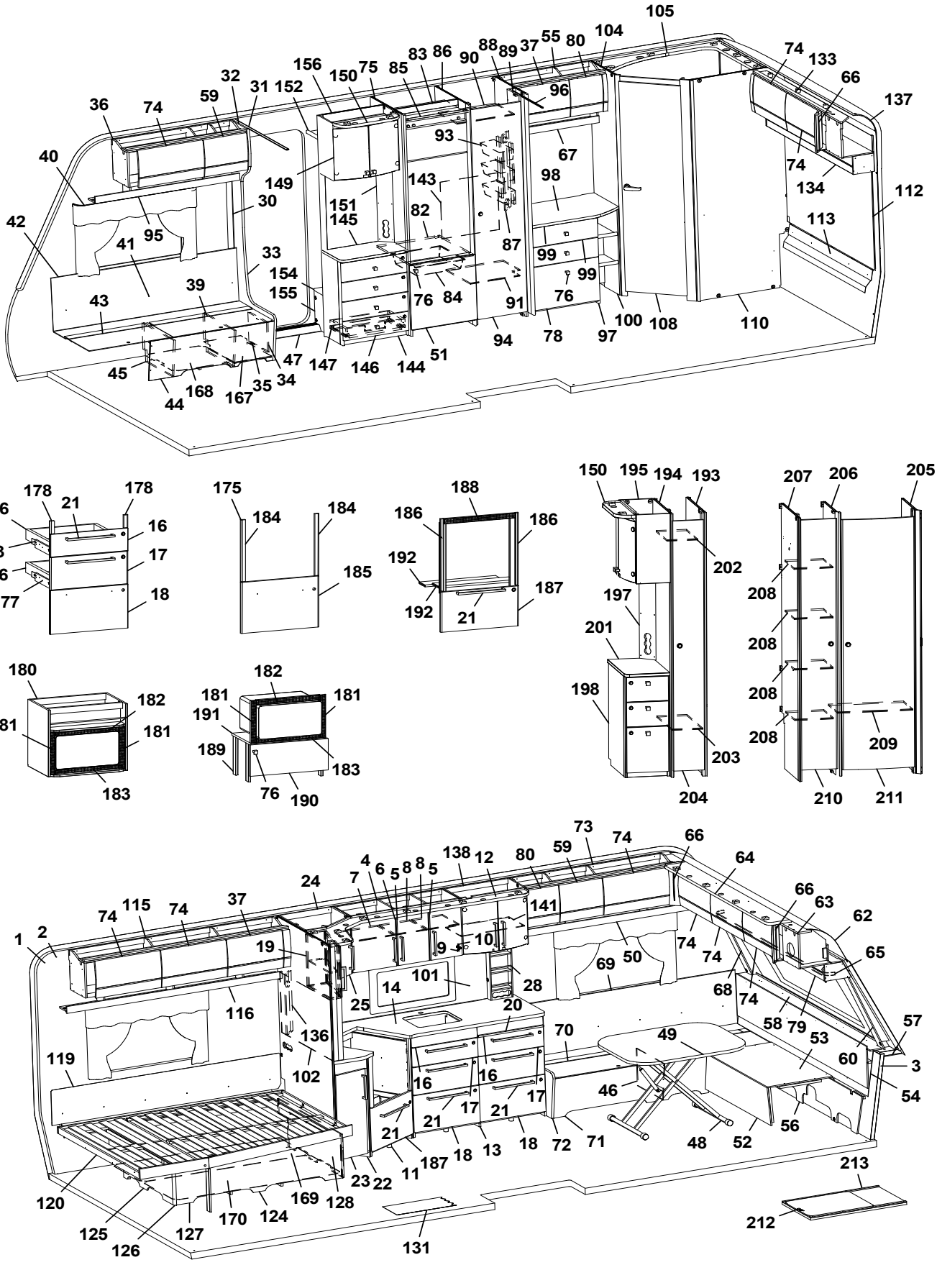
105
104
80
55
37
89
88
90
86
83
85
75
150
156
152
31
32
59
74
36
40
42
41
95
30
33
39
43
45
44
168
167
35
34
47
147
146
144
51
154
155
151
145
149
143
82
93
96
67
98
87
76
84
91
94
78
97
100
108
110
99
99
76
74
133
66
137
74
134
112
113

178
21
178
176
16
173
17
176
177
18
175
184
184
185
188
186
186
192
192
21
187
150
195
194
193
202
197
201
198
203
204
207
206
205
208
208
208
208
209
210
211
180
182
181
181
183
182
181
181
191
189
183
76
190

1
2
74
115
74
37
24
7
4
6
5
8
8
5
138
12
80
59
73
74
66
64
66
63
62
65
141
19
9
10
101
14
25
28
20
116
136
102
119
120
125
126
127
170
124
169
128
23
22
11
187
18
13
18
72
71
16
16
17
17
21
21
21
70
49
46
48
52
56
58
79
53
60
57
3
54
69
50
74
74
68
74
213
212
131

Pos Fig	Det. nr Part. No	Ingår Fitted	OBS!! Ange alltid årsmodell vid beställning av inredning Benämning	OBS!! Specify always year of model when ordering equipment Description
134	345047	x	Hyllpaket L=1486	Shelf L=1486
136	341985	x	Front el-uttag 130x530	Front outlet 130x530
137	216066	x	Täckskiva radie bak 1x275x2360	Cover plate radius back 1x275x2360
--	313884	x	List plast radie L=2379	List L=2379
138	345507	x	Skåp vitrin	Vitrine
--	343747	x	Lucka vitrin H	Door vitrine R
--	343746	x	Lucka vitrin V	Door vitrine L
--	318630	x	Lås magnet d:o	Lock magnet d:o
--	318381	x	Motstycke magnetlås	Companion part
--	318379	x	Gångjärn	Hinge
--	318380	x	Täckhatt d:o	Cover d:o
--	312588	x	Platta gångjärn	Plate hinge
141	333749	x	Hylla	Shelf
143	336261	x	Täckskiva exp.kärl 484x500	Cover expansion vessel 484x500
144	343583	x	TV-bänk kpl. u. skiva	TV-bench cpl. whitout board
145	343590-K	T	Skiva TV-bänk, ljus	Board, light
--	343590-L	T	Skiva TV-bänk, mörk	Board, dark
146	343591	x	Lådförstycke	Drawer front
147	20-900302	x	Pentrylåda 273x500 d:o	Drawer pentry 273x500 d:o
--	07-800039	x	Rullskena H d:o	Roller rail R d:o
--	07-800038	x	Rullskena V d:o	Roller rail L d:o
150	344883	x	Ljusramp L=532	Light holder L=532
151	340418	x	Front el-uttag 130x675	Front outlet 130x675
152	331910M	x	Hylla garderob övre	Shelf
154	319866	x	Hylla insteg	Shelf
155	336618	x	Front hylla garderob	Front
156	343654	x	Vägg instegsgarderob	Wall wardrobe
167	350390	x	Plåt skofack	Plate shoe compartment
168	343594	x	Luftspalt H-fram	Air gap R front
169	343620	x	Luftspalt sänglåda	Air gap bed box
170	343621	x	Luftspalt sänglåda	Air gap bed box
173	343470	x	Monteringssats kpl. lådor (Vit)	Mounting kit cpl. drawers (White)
--	343471	x	Monteringssats kpl. lådor (Mekong)	Mounting kit cpl. drawers (Mekong)
--	343472	x	Monteringssats kpl. lådor (High Gloss)	Mounting kit cpl. drawers (High Gloss)
175	343487	T	Monteringssats kpl. ugn (Vit)	Mounting kit cpl. oven (White)
--	343488	T	Monteringssats kpl. ugn (Mekong)	Mounting kit cpl. oven (Mekong)
--	343489	T	Monteringssats kpl. ugn (High Gloss)	Mounting kit cpl. oven (High Gloss)
176	317514	x	Låda 480x500	Drawer 480x500
177	317382	x	Glidskena låda H	Slide bar, drawer R
--	350221	x	Glidskena låda V	Slide bar, drawer L
--	801701	x	Skruv 6x16 d:o	Screw 6x16 d:o
178	336092	x	Passbit 16x30x95 (Mekong)	Gauge block 16x30x95 (Mekong)
180	342343	T	Skåp kpl. mikrovågsugn	Cupboard cpl. microwave oven
181	402108	T	Galler vent. mikro 38x318	Grating vent. micro 38x318
182	402109	T	Galler vent. mikro 38x448	Grating vent. micro 38x448
183	402110	T	Galler vent. mikro 33x448	Grating vent. micro 33x448
184	336086	T	Passbit 16x30x460	Gauge block 16x30x460
185	343490	T	Lucka (Vit)	Door (White)
--	343491	T	Lucka (Mekong)	Door (Mekong)
--	343492	T	Lucka (High Gloss)	Door (High Gloss)
			M= Metervara T= Tillbehör	M= On the metre T= Accessory

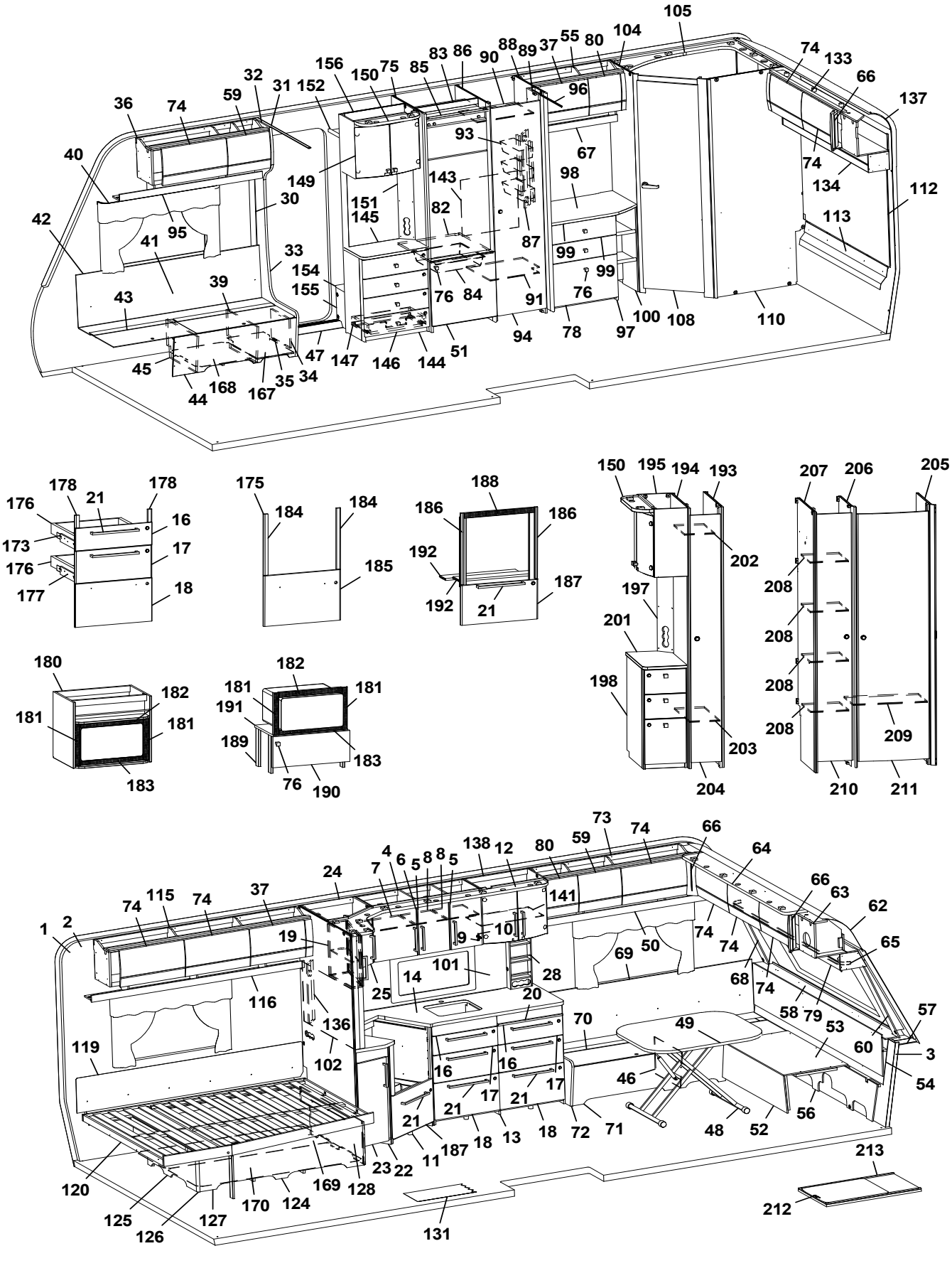
105
104
80
55
37
89
88
90
86
83
85
75
150
156
152
31
32
59
74
36
40
42
41
95
30
149
151
145
143
82
93
96
67
98
87
99
99
76
84
91
76
78
97
100
108
110
74
133
66
137
74
134
112
113
33
154
155
39
43
45
44
168
167
35
34
47
147
146
144
51
94
178
21
178
176
16
173
17
176
177
18
175
184
184
185
188
186
186
192
192
21
187
150
195
194
193
202
197
201
198
203
204
207
206
205
208
208
208
208
209
210
211
180
182
181
181
183
182
181
181
191
189
183
76
190
73
74
66
64
59
80
12
138
8
5
8
6
4
7
24
37
74
115
74
1
2
19
9
10
141
101
14
25
28
20
116
136
102
119
120
125
126
127
170
124
169
128
23
22
11
187
18
13
18
72
71
16
16
17
17
21
21
21
70
49
46
48
52
56
58
79
53
60
57
3
54
66
63
62
65
74
74
74
69
50
68
213
212
131

Pos Fig	Det. nr Part. No	Ingår Fitted	OBS!! Ange alltid årsmodell vid beställning av inredning Benämning	OBS!! Specify always year of model when ordering equipment Description
186	342139	T	List L=538 (diskbänk induktion)	List (kitchen sink induction) L=538
187	343390	T	Lucka (diskb. induktion) 299x550 (Vit)	Door (kitch. sink induct.) 299x550 (White)
--	343392	T	Lucka (diskb. induktion) 299x550 (Mekong)	Door (kitch. sink induct.) 299x550 (Mekong)
--	343391	T	Lucka (diskb. induktion) 299x550 (High Gloss)	Door (kitch. sink induct.) 299x550 (High Gloss)
--	20-900302	x	Pentrylåda 273x500 d:o	Drawer pentry 273x500 d:o
--	07-800039	x	Rullskena H d:o	Roller rail R d:o
--	07-800038	x	Rullskena V d:o	Roller rail L d:o
188	402107	T	Galler ugn (diskb. induktion) 35x503	Grating oven (kitch. sink induct.) 35x503
189	342315	T	List folierad L=283	List folierad L=283
190	343880	T	Lucka 228x550	Door 228x550
--	316799	x	Gångjärn d:o	Hinge d:o
--	312588	x	Platta gångjärn d:o	Plate hinge d:o
191	342316	T	Hylla mikro	Shelf
192	333287M	T	Skiva distans 15x100x547,5	Sheet distance 15x100x547,5
193	344383	T	Vägg garderob kpl.	Wall wardrobe cpl.
194	344384	T	Vägg garderob kpl.	Wall wardrobe cpl.
195	345560	T	Skåp bar kpl.	Coctail cabinet cpl.
--	330180	x	Hylla hållare flaskor	Shelf bottle holder
--	343667	x	Lucka H d:o	Door R d:o
--	343666	x	Lucka V d:o	Door L d:o
--	318379	x	Gångjärn d:o	Hinge d:o
--	318380	x	Täckhatt d:o	Cover d:o
196	344883	T	Ljusramp L=532	Light holder L=532
197	344387	T	Front el-uttag 130x665	Front outlet 130x665
198	343992	T	Hurts kpl. u skiva	Cupboard cpl. without board
201	343987-K	T	Skiva hurts, ljus	Board cupboard, light
--	343987-L	T	Skiva hurts, mörk	Board cupboard, dark
202	343092	T	Hylla garderob övre	Shelf wardrobe upper
203	343089	T	Hylla garderob nedre	Shelf wardrobe lower
204	344385	T	Dörr garderob 205x1850	Door wardrobe 205x1850
205	331328	T	Vägg tvättrum	Wall washroom
206	331341	T	Vägg garderob	Wall wardrobe
207	331353	T	Vägg garderob	Wall wardrobe
208	331288	T	Hylla garderob	Shelf wardrobe
209	331287	T	Hylla garderob	Shelf wardrobe
210	376043	T	Dörr garderob	Door wardrobe
211	335919	T	Dörr garderob	Door wardrobe
212	341192	T	Utdragsskiva bord 450x550	Sliding leaf 450x550
213	341193	T	Låda utdragsskiva	Box sliding leaf

M= Metervara
T= Tillbehör

M= On the metre
T= Accessory

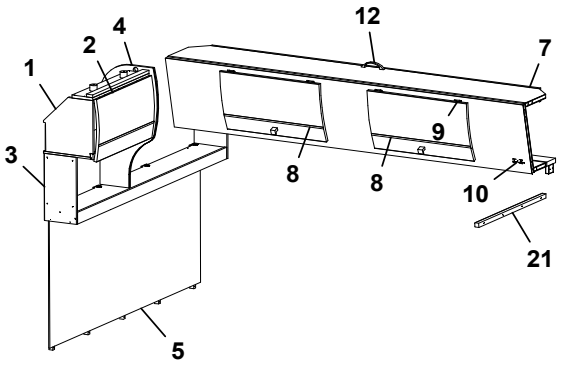
1
2
4
12
7
3
9
8
8
10
21
5

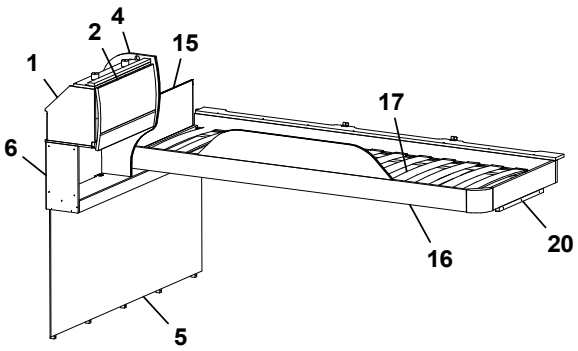
1
2
4
15
17
6
16
20
5

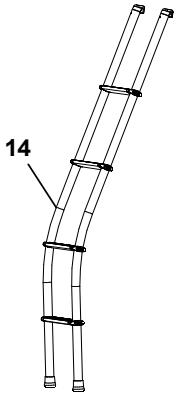
14

Pos Fig	Det. nr Part. No	Ingår Fitted	OBS!! Ange alltid årsmodell vid beställning av inredning Benämning	OBS!! Specify always year of model when ordering equipment Description
1	343842	x	Skåp gavel bak L=560	Cupboard gable L=560
--	343847	x	Skåp gavel bak L=560 (High Gloss)	Cupboard gable L=560 (High Gloss)
--	350454	x	Gångjärn	Hinge
2	343182	x	Lucka	Door
--	343185	x	Lucka (High Gloss)	Door (High Gloss)
3	345567	x	Hyllpaket L=1510 (u. urtag för högtalare)	Shelf L=1510 (without holes for speakers)
--	345568	x	Hyllpaket L=1510 (m. urtag för högtalare)	Shelf L=1510 (with holes for speakers)
4	343956	x	Gavel rundad	Gable
5	344183	x	Sänggavel kpl. m. tyg	Headboard cpl. with fabric
6	345569	x	Hyllpaket L=1510 (u. urtag för högtalare)	Shelf L=1510 (without holes for speakers)
--	345570	x	Hyllpaket L=1510 (m. urtag för högtalare)	Shelf L=1510 (with holes for speakers)
7	343912	x	Överbäddskåp L=1980	Upper bed L=1980
--	343913	x	Överbäddskåp L=1980 (High Gloss)	Upper bed L=1980 (High Gloss)
--	375813	x	Rasskydd ö-bäddskåp	Protective plate
--	331733	x	Regel låsning	Lock bar
8	343914	x	Lucka	Door
--	343915	x	Lucka (High Gloss)	Door (High Gloss)
9	860402	x	Gångjärn	Hinge
10	860405	x	Gångjärn	Hinge
12	350129	x	Handtag	Handle
14	350534	x	Stege ö-bäddsskåp kpl.	Ladder upper bed cpl.
15	321209	x	Värmespalt gavel	Air gap gable
16	336381	x	Sängram vån.säng V u. ribbotten	Bed bottom L without laths
17	325430	x	Ribbotten kpl.	Laths bottom cpl.
--	311985	x	Ribba sängbotten L=718 B=63	Lath bed bottom L=718 B=63
--	312046	x	Band t. ribbotten	Band for laths bottom
20	331961M	x	Bärregel 22x22x440	Bearing rai 22x22x440
21	331698M	x	Bärregel 22x22x670	Bearing rai 22x22x670
			T= Tillbehör	T= Accessory

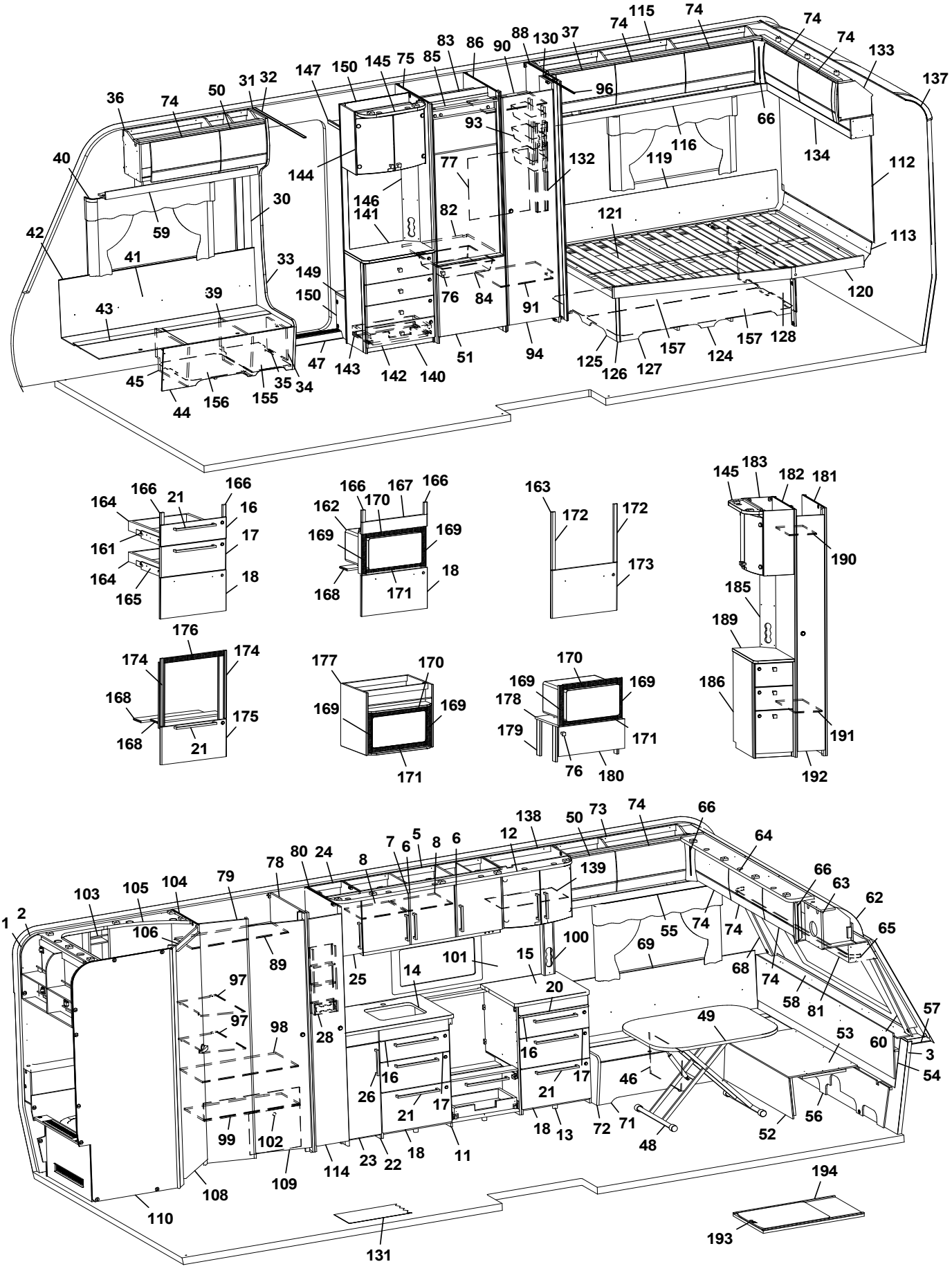
1 2 3 4 5 6 7 8 9 10 11 12 13 14 15 16 17 18 19 20 21 22 23 24 25 26 27 28 29 30 31 32 33 34 35 36 37 38 39 40 41 42 43 44 45 46 47 48 49 50 51 52 53 54 55 56 57 58 59 60 61 62 63 64 65 66 67 68 69 70 71 72 73 74 75 76 77 78 79 80 81 82 83 84 85 86 87 88 89 90 91 92 93 94 95 96 97 98 99 100 101 102 103 104 105 106 107 108 109 110 111 112 113 114 115 116 117 118 119 120 121 122 123 124 125 126 127 128 129 130 131 132 133 134 135 136 137 138 139 140 141 142 143 144 145 146 147 148 149 150 151 152 153 154 155 156 157 158 159 160 161 162 163 164 165 166 167 168 169 170 171 172 173 174 175 176 177 178 179 180 181 182 183 184 185 186 187 188 189 190 191 192 193 194

Pos Fig	Det. nr Part. No	Ingår Fitted	OBS!! Ange alltid årsmodell vid beställning av inredning Benämning	OBS!! Specify always year of model when ordering equipment Description
1	318657	M	Tapet vägg/tak	Wall paper
2	318584	M	Tejp tapet 20 mm	Tape, wall paper 20 mm
3	318585	M	Tejp tapet 60 mm	Tape, wall paper 60 mm
5	344960	x	Skåp kök L=1120 kpl. (Vit)	Cupboard kitchen L=1120 cpl. (White)
--	343961	x	Skåp kök L=1120 kpl. (Mekong)	Cupboard kitchen L=1120 cpl. (Mekong)
--	344962	x	Skåp kök L1120 kpl. (High Gloss)	Cupboard kitchen L1120 cpl. (High Gloss)
6	343441	x	Lucka H (Vit)	Door R (White)
--	343443	x	Lucka H (Mekong)	Door R (Mekong)
--	343442	x	Lucka H (High Gloss)	Door R (High Gloss)
--	350471	x	Handtag d:o	Handle d:o
7	343453	x	Lucka V (Vit)	Door L (White)
--	343455	x	Lucka V (Mekong)	Door L (Mekong)
--	343454	x	Lucka V (High Gloss)	Door L (High Gloss)
--	350471	x	Handtag d:o	Handle d:o
8	331385M	x	Hylla	Shelf
9	311917	x	Gångjärn	Hinge
10	312588	x	Platta gångjärn	Plate hinge
11	343417	x	Diskbänk trädel u. skiva (Vit)	Kitchen sink without board (White)
--	343506	x	Diskbänk trädel u. skiva (Mekong)	Kitchen sink without board (Mekong)
--	343509	x	Diskbänk trädel u. skiva (High Gloss)	Kitchen sink without board (High Gloss)
--	343511	x	Diskbänk induktion trädel u. skiva (Vit)	Kitchen sink induction w/o board (White)
--	343516	x	Diskbänk induktion trädel u. skiva (Mekong)	Kitchen sink induction w/o board (Mekong)
--	343520	x	Diskbänk induktion trädel u. skiva (High Gloss)	Kitchen sink induction w/o board (High Gloss)
12	345326	x	Ljusramp köksskåp (vitrinskåp)	Light holder kitchen (vitrine)
--	345254	x	Ljusramp köksskåp (skåp mikro)	Light holder kitchen (microwave oven)
13	345341	x	Utskjut diskbänk (Vit)	Projection kitchen sink (White)
--	345342	x	Utskjut diskbänk (Mekong)	Projection kitchen sink (Mekong)
--	345343	x	Utskjut diskbänk (High Gloss)	Projection kitchen sink (High Gloss)
14	336409-K	x	Skiva diskbänk 565x508, ljus	Board 565x508, light
--	341462-K	x	Skiva diskbänk induktion 565x1970, ljus	Board induction 565x1970, light
--	341462-L	x	Skiva diskbänk induktion 565x1970, mörk	Board induction 565x1970, dark
15	336071-K	x	Skiva diskbänk 565x610	Board 565x610
16	343384	x	Lådförstycke (Vit)	Drawer front (White)
--	343412	x	Lådförstycke (Mekong)	Drawer front (Mekong)
--	343407	x	Lådförstycke (High Gloss)	Drawer front (High Gloss)
--	317514	x	Låda 480x500 d:o	Drawer 480x500 d:o
--	317382	x	Glidskena låda H d:o	Slide bar, drawer R d:o
--	350221	x	Glidskena låda V d:o	Slide bar, drawer L d:o
17	343385	x	Lådförstycke (Vit)	Drawer front (White)
--	343413	x	Lådförstycke (Mekong)	Drawer front (Mekong)
--	343408	x	Lådförstycke (High Gloss)	Drawer front (High Gloss)
--	317514	x	Låda 480x500 d:o	Drawer 480x500 d:o
--	317382	x	Glidskena låda H d:o	Slide bar, drawer R d:o
--	350221	x	Glidskena låda V d:o	Slide bar, drawer L d:o
18	343386	x	Lucka (Vit)	Door (White)
--	343414	x	Lucka (Mekong)	Door (Mekong)
--	343410	x	Lucka (High Gloss)	Door (High Gloss)
--	20-900302	x	Pentrylåda 273x500 d:o	Drawer pentry 273x500 d:o
--	07-800039	x	Rullskena H d:o	Roller rail R d:o
--	07-800038	x	Rullskena V d:o	Roller rail L d:o
			M= Metervara T= Tillbehör	M= On the metre T= Accessory

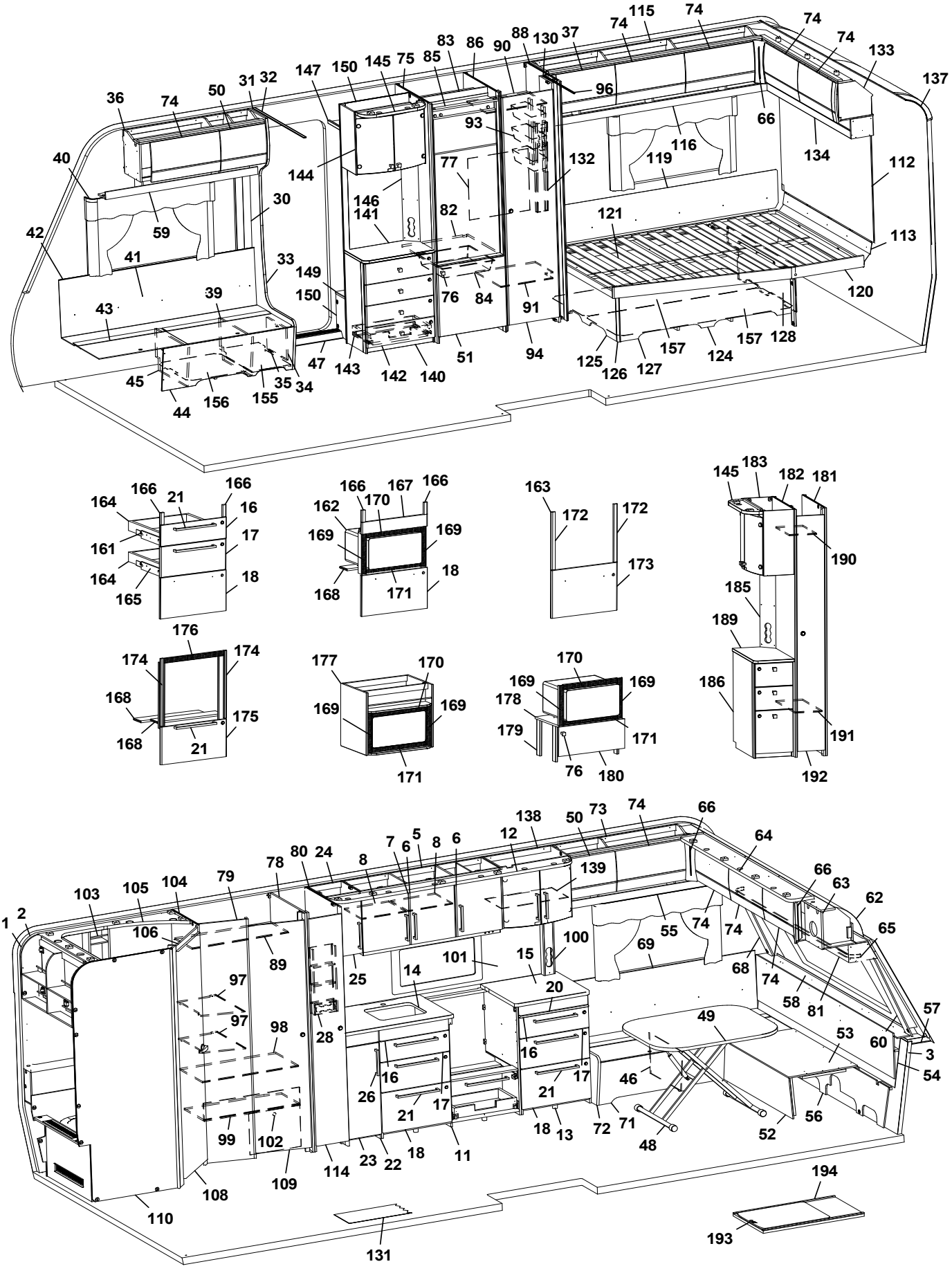
1 2 3 4 5 6 7 8 9 10 11 12 13 14 15 16 17 18 19 20 21 22 23 24 25 26 27 28 29 30 31 32 33 34 35 36 37 38 39 40 41 42 43 44 45 46 47 48 49 50 51 52 53 54 55 56 57 58 59 60 61 62 63 64 65 66 67 68 69 70 71 72 73 74 75 76 77 78 79 80 81 82 83 84 85 86 87 88 89 90 91 92 93 94 95 96 97 98 99 100 101 102 103 104 105 106 107 108 109 110 111 112 113 114 115 116 117 118 119 120 121 122 123 124 125 126 127 128 129 130 131 132 133 134 135 136 137 138 139 140 141 142 143 144 145 146 147 148 149 150 151 152 153 154 155 156 157 158 159 160 161 162 163 164 165 166 167 168 169 170 171 172 173 174 175 176 177 178 179 180 181 182 183 184 185 186 187 188 189 190 191 192 193 194

Pos Fig	Det. nr Part. No	Ingår Fitted	OBS!! Ange alltid årsmodell vid beställning av inredning Benämning	OBS!! Specify always year of model when ordering equipment Description
20	336675	x	Skärbräda	Cutting board
21	350472	x	Handtag	Handle
22	343418	x	Utskjut diskbänk (Vit)	Projection kitchen sink (White)
--	343435	x	Utskjut diskbänk (Mekong)	Projection kitchen sink (Mekong)
--	343447	x	Utskjut diskbänk (High Gloss)	Projection kitchen sink (High Gloss)
--	332122M	x	Hylla d:o	Shelf d:o
23	343378	x	Lucka (Vit)	Door (White)
--	343380	x	Lucka (Mekong)	Door (Mekong)
--	343379	x	Lucka (High Gloss)	Door (High Gloss)
24	343760	x	Skåp kök (Vit)	Cupboard kitchen (White)
--	343762	x	Skåp kök (Mekong)	Cupboard kitchen (Mekong)
--	343761	x	Skåp kök (High Gloss)	Cupboard kitchen (High Gloss)
--	343479	x	Hylla d:o	Shelf d:o
25	343425	x	Lucka (Vit)	Door (White)
--	343427	x	Lucka (Mekong)	Door (Mekong)
--	343426	x	Lucka (High Gloss)	Door (High Gloss)
--	319618	x	Lås magnet d:o	Lock magnet d:o
--	311917	x	Gångjärn	Hinge
--	312588	x	Platta gångjärn	Plate hinge
26	350471	x	Handtag d:o	Handle d:o
28	333409M	x	Kryddhylla	Spice rack
30	318962	x	List täck el-kabel B=45 L=2100	Cover strip B=45 L=2100
31	316270	x	List snäpp undre L=2379	List under L=2379
32	316268	x	List snäpp övre L=2379	List upper L=2379
33	344550	x	Stolpe först. L=1948 kpl. m. lucka	Support bar L=1948 cpl. with door
34	343731	x	Lucka	Door
35	312589	x	Gångjärn	Hinge
36	345500	x	Skåp övre L=1004	Cupboard upper L=1004
--	345501	x	Skåp övre L=1004 (High Gloss)	Cupboard upper L=1004 (High Gloss)
--	350454	x	Gångjärn	Hinge
37	343181	x	Lucka	Door
--	343184	x	Lucka (High Gloss)	Door (High Gloss)
39	342494	x	Stöd bäddlåda HF	Support bed box
40	350348	x	Skena gardin L=1020	Curtain rod L=1020
41	339355	x	Värmespalt H fram	Air gap R.F.
42	319821	M	List kant mörkbrun	Strip, dark brown
43	343032	x	Lock bäddlåda H F	Cover bedbox R.F.
--	319024	x	Matta grå textil m. tejp d:o	Carpet gray textile with tape d:o
44	343085	x	Front bäddlåda H F	Front bed box R.F.
--	343034	T	Front bäddlåda H F (centraldammsugare)	Front bed box R.F. (central vacuum cleaner)
45	342495	x	Stöd bäddlåda HF	Support bed box
46	312825	x	Stöd bäddlåda VF	Support bed box
47	314687	x	Tröskel aluminium L=850	Threshold aluminium L=850
48	310083	x	Bordsstativ	Table stand
--	350474	T	Bordsstativ enpelar	Table stand single pillar
49	343248	x	Bordsskiva 800x1000	Table top 800x1000
50	344829	x	Lucka	Door
--	344830	x	Lucka (High Gloss)	Door (High Gloss)
51	343736	x	Lucka H 550x570	Door R 550x570
--	316799	x	Gångjärn d:o	Hinge d:o
			M= Metervara T= Tillbehör	M= On the metre T= Accessory

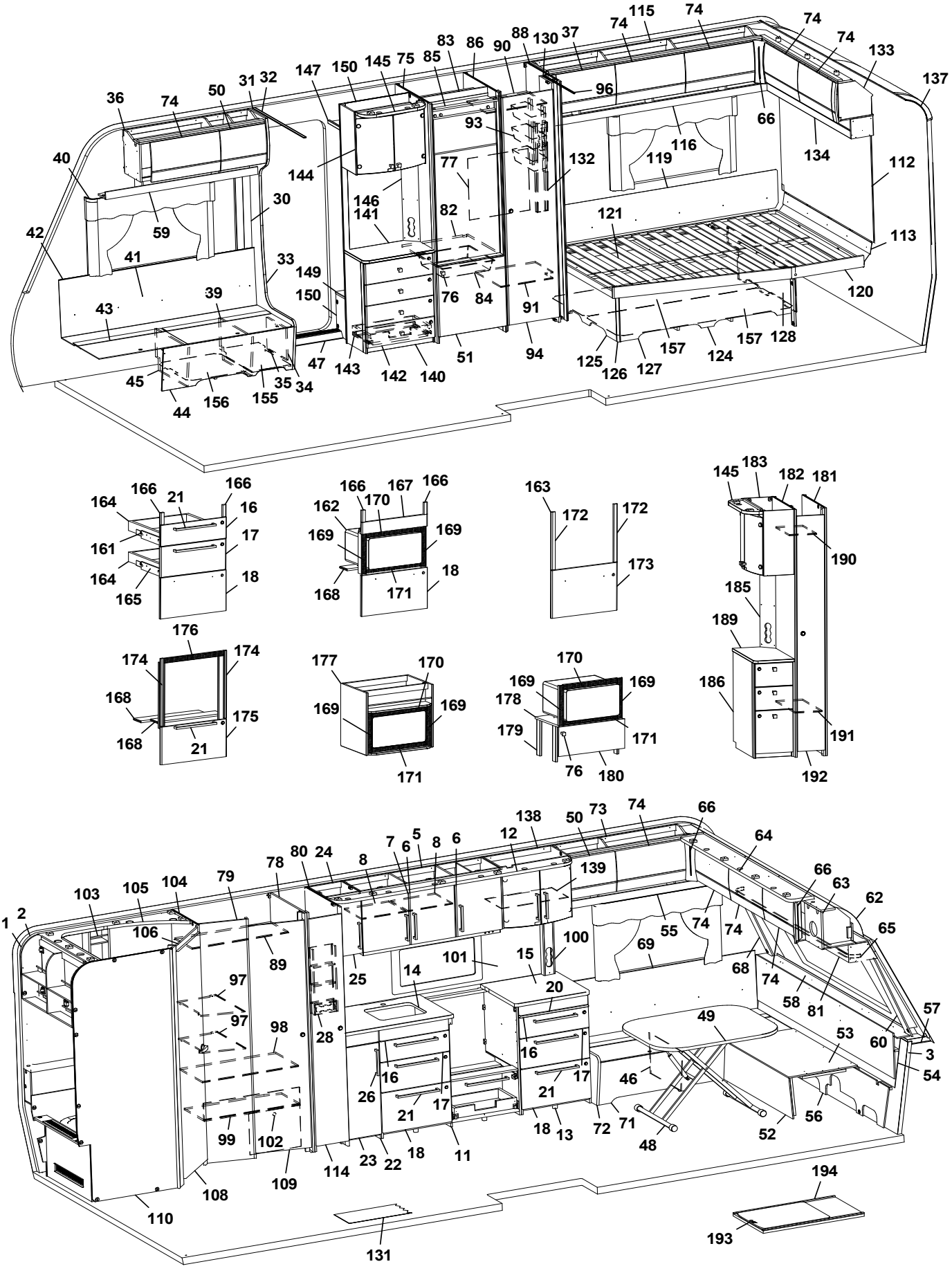
1 2 3 4 5 6 7 8 9 10 11 12 13 14 15 16 17 18 19 20 21 22 23 24 25 26 27 28 29 30 31 32 33 34 35 36 37 38 39 40 41 42 43 44 45 46 47 48 49 50 51 52 53 54 55 56 57 58 59 60 61 62 63 64 65 66 67 68 69 70 71 72 73 74 75 76 77 78 79 80 81 82 83 84 85 86 87 88 89 90 91 92 93 94 95 96 97 98 99 100 101 102 103 104 105 106 107 108 109 110 111 112 113 114 115 116 117 118 119 120 121 122 123 124 125 126 127 128 129 130 131 132 133 134 135 136 137 138 139 140 141 142 143 144 145 146 147 148 149 150 151 152 153 154 155 156 157 158 159 160 161 162 163 164 165 166 167 168 169 170 171 172 173 174 175 176 177 178 179 180 181 182 183 184 185 186 187 188 189 190 191 192 193 194

Pos Fig	Det. nr Part. No	Ingår Fitted	OBS!! Ange alltid årsmodell vid beställning av inredning Benämning	OBS!! Specify always year of model when ordering equipment Description
--	312588	x	Platta gångjärn d:o	Plate hinge d:o
52	331245M	x	Front bäddlåda gavel	Front bed box gable
53	331246M	x	Skiva rundsittgrupp	Sheet seat
54	340578	x	Värmespalt gavel fram	Air gap
55	344535	x	Hyllpaket L=1218	Shelf L=1218
56	340520	x	Stöd sittgrupp	Support
57	215275	x	Hylla front kpl. L=2376	Shelf front cpl. L=2376
58	345285	x	Front/hylla kpl.	Front/shelf cpl.
--	345362	x	Hylla m. belysning "Björn" (Customized)	Shelf with lighting "Bear" (Customized)
59	344809	x	Hyllpaket L=1218	Shelf L=1218
60	344475	x	Hörn front H	Front corner R
62	216067	x	Täckskiva radie fram 1x380x2360	Cover plate radius front 1x380x2360
--	313884	x	List plast radie L=2379	List L=2379
63	345502	x	Skåp gavel fram L=2360	Cupboard L=2360
--	345503	x	Skåp gavel fram L=2360 (High Gloss)	Cupboard L=2360 (High Gloss)
--	350454	x	Gångjärn d:o	Hinge d:o
64	344768	x	Ljusramp gavelskåp L=1810	Light holder L=1810
65	350349	x	Skena gardin L=1920	Curtain rod L=1920
66	343294	x	Hörn inredning (High Gloss)	Corner (High Gloss)
68	344474	x	Hörn front V	Front corner L
69	337171	x	Värmespalt V fram	Air gap L.F.
70	343564	x	Lock bäddlåda V F	Cover bed box L.F
--	319024	x	Matta grå textil m. tejp d:o	Carpet gray textile with tape d:o
71	339504	x	Front bäddlåda V F	Front bed box L.F.
72	343469	x	Gavel bäddlåda V F	Gable bed box L.F
73	345505	x	Skåp övre L=1004	Cupboard upper L=1004
--	345506	x	Skåp övre L=1004 (High Gloss)	Cupboard upper L=1004 (High Gloss)
--	350454	x	Gångjärn d:o	Hinge d:o
74	343182	x	Lucka	Door
--	343185	x	Lucka (High Gloss)	Door (High Gloss)
75	342304	x	Vägg kyl V	Wall refrigerator L
76	350473	x	Handtag knopp	Handle knob
77	336261	x	Täckskiva exp.kärl	Cover expansion vessel
78	340160	x	Vägg garderob	Wall wardrobe
79	340132	x	Vägg front garderob	Wall front wardrobe
80	333493M	x	Vägg backskåp	Wall cupboard
81	345511	x	Hyllpaket L=2360	Shelf L=2360
82	340675	x	Hylla under kyl	Shelf under refrigerator
83	342309	x	Bakstycke stopp kyl	Back cupboard
84	310325	x	Trådback vit 85x427x427	Tray 85x427x427
--	312712	x	Glidlist trådback (säljes i par)	Sliding strip tray (pair)
85	342306	x	List folierad L = 528	List foiled L = 528
86	342305	x	Vägg kyl H	Wall refrigerator R
88	331593M	x	Vägg garderob	Wall wardrobe
89	340155	x	Hylla garderob övre	Shelf wardrobe upper
90	331279M	x	Hylla garderob övre	Shelf wardrobe upper
91	331274M	x	Hylla garderob nedre	Shelf wardrobe under
93	319759	x	Korg, garderob	Basket, wardrobe
--	335802	x	List för korgar	List för baskets
94	342238	x	Dörr 415x1850	Door 415x1850
			M= Metervara T= Tillbehör	M= On the metre T= Accessory

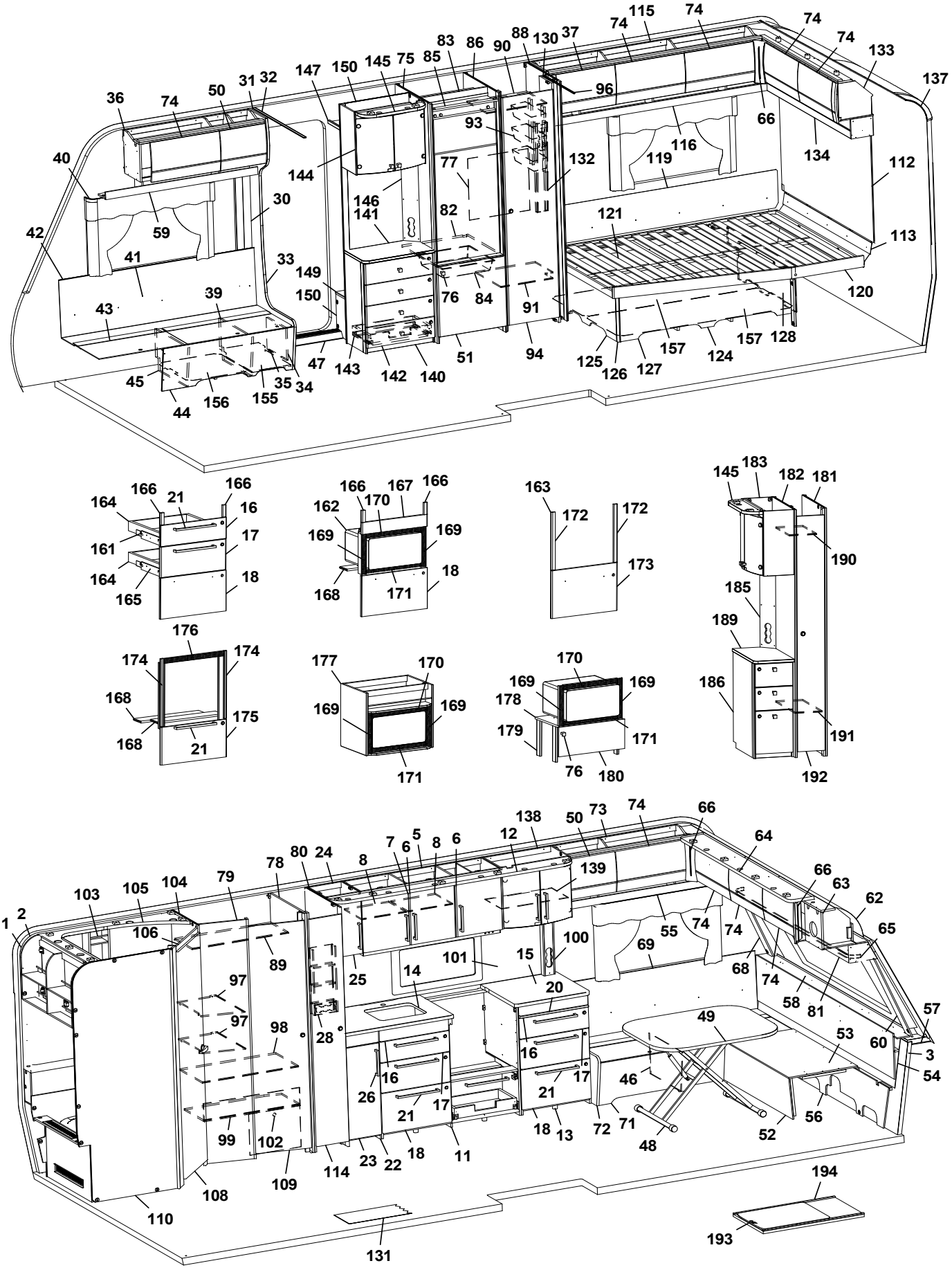
1 2 3 4 5 6 7 8 9 10 11 12 13 14 15 16 17 18 19 20 21 22 23 24 25 26 27 28 29 30 31 32 33 34 35 36 37 38 39 40 41 42 43 44 45 46 47 48 49 50 51 52 53 54 55 56 57 58 59 60 61 62 63 64 65 66 67 68 69 70 71 72 73 74 75 76 77 78 79 80 81 82 83 84 85 86 87 88 89 90 91 92 93 94 95 96 97 98 99 100 101 102 103 104 105 106 107 108 109 110 111 112 113 114 115 116 117 118 119 120 121 122 123 124 125 126 127 128 129 130 131 132 133 134 135 136 137 138 139 140 141 142 143 144 145 146 147 148 149 150 151 152 153 154 155 156 157 158 159 160 161 162 163 164 165 166 167 168 169 170 171 172 173 174 175 176 177 178 179 180 181 182 183 184 185 186 187 188 189 190 191 192 193 194

Pos Fig	Det. nr Part. No	Ingår Fitted	OBS!! Ange alltid årsmodell vid beställning av inredning Benämning	OBS!! Specify always year of model when ordering equipment Description
96	314917	x	Skena draperi L=1190	Drapery rail L=1190
97	340158	x	Hylla garderob	Shelf wardrobe
98	340152	x	Hylla garderob mellan	Shelf wardrobe middle
99	340151	x	Hylla garderob nedre	Shelf wardrobe under
100	333289M	x	Front el-uttag 90x533	Front outlet 90x533
101	350539-F	T	Köksskiva vägg svart fiskben	Protection kitchen, black fishbone
--	350539-G	T	Köksskiva vägg natur skiffer	Protection kitchen, nature slate
102	340330	x	Täckfront garderob	Cover wardrobe
103	337131	x	Hylla	Shelf
104	340147	x	Vägg tvättrum främre	Wall washroom
105	338357	x	Ljusramp tvättrum	Light holder
106	331248M	x	Tröskel 60x480	Threshold 60x480
108	342239	x	Dörr 490x1850	Door 490x1850
109	342238	x	Dörr garderob 415x1850	Door wardrobe 415x1850
110	345191	x	Vägg tvättrum bakre	Wall washroom rear
112	343374	x	Sänggavel kpl. m. tyg	Headboard cpl. with fabric
113	344424	x	Värmespalt	Air gap
114	376043	x	Dörr 260x1850	Door 260x1850
--	314523	x	Rätningslist dörr L=1715	List L=1715
115	345003	x	Skåp övre L=1722	Cupboard upper L=1722
--	345004	x	Skåp övre L=1722 (High Gloss)	Cupboard upper L=1722 (High Gloss)
--	350454	x	Gångjärn d:o	Hinge d:o
116	343213	x	Hyllpaket L=1815,5	Shelf L=1815,5
119	338121	x	Värmespalt	Air gap
120	342654	x	Sängram u. ribbotten	Bed bottom without laths
121	342683	x	Ribbotten kpl.	Laths bottom cpl.
--	311985	x	Ribba sängbotten L=718 B=63	Lath bed bottom L=718 B=63
--	312046	x	Band t. ribbotten	Band for laths bottom
124	340187	x	Sänglåda kpl.	Bed box cpl.
--	315203	x	Regel 17,5x55x1415	Wood lath pine 17,5x55x1415
125	340197	x	Gavel säng V	Gable bed L
126	319776	x	List hörn L=2500	Corner strip L=2500
127	339426	x	Front säng	Front bed
128	340195	x	Gavel säng H	Gable bed R
130	331238M	x	Nisch, vikdörr	Niche folding door
131	350469	T	Matta golv, gråsten	Carpet floor, stone grey
--	319393	T	Matta golv, antik planka	Carpet floor, antique plank
132	343352	x	Front el-uttag 90x731	Front outlet 90x731
133	345036	x	Skåp gavel bak L=1510	Cupboard gable L=1510
--	345037	x	Skåp gavel bak L=1510 (High Gloss)	Cupboard gable L=1510 (High Gloss)
--	350454	x	Gångjärn d:o	Hinge d:o
134	345047	x	Hyllpaket L=1486	Shelf L=1486
137	216066	x	Täckskiva radie bak 1x275x2360	Cover plate radius back 1x275x2360
--	313884	x	List plast radie L=2379	List L=2379
138	345507	x	Skåp vitrin	Vitrine
--	343747	x	Lucka vitrin H 272x450	Door vitrine R 272x450
--	343746	x	Lucka vitrin V 272x450	Door vitrine L 272x450
--	318630	x	Lås magnet d:o	Lock magnet d:o
--	318381	x	Motstycke magnetlås	Companion part
--	318379	x	Gångjärn	Hinge
			M= Metervara T= Tillbehör	M= On the metre T= Accessory

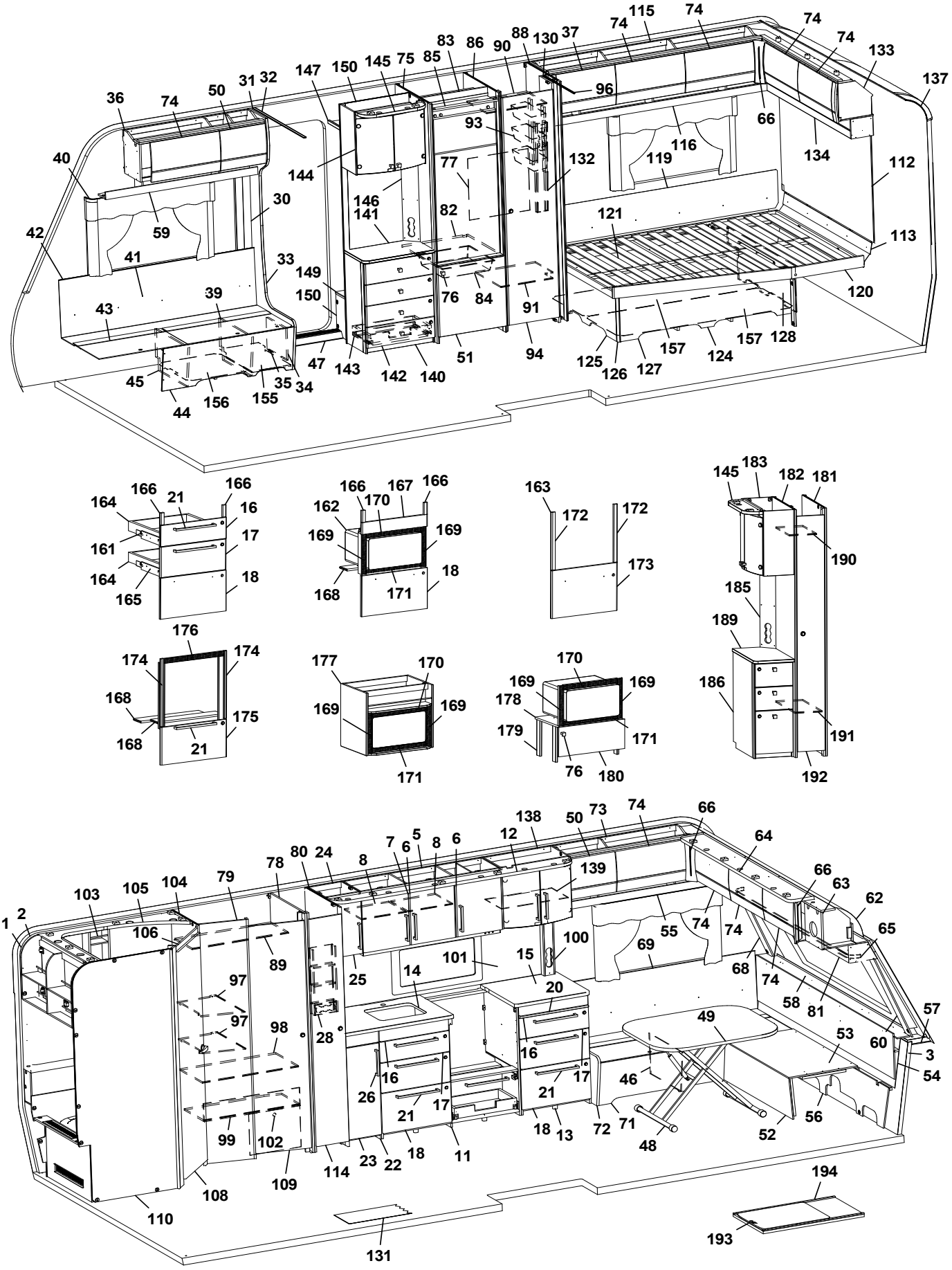
1 2 3 4 5 6 7 8 9 10 11 12 13 14 15 16 17 18 19 20 21 22 23 24 25 26 27 28 29 30 31 32 33 34 35 36 37 38 39 40 41 42 43 44 45 46 47 48 49 50 51 52 53 54 55 56 57 58 59 60 61 62 63 64 65 66 67 68 69 70 71 72 73 74 75 76 77 78 79 80 81 82 83 84 85 86 87 88 89 90 91 92 93 94 95 96 97 98 99 100 101 102 103 104 105 106 107 108 109 110 111 112 113 114 115 116 117 118 119 120 121 122 123 124 125 126 127 128 129 130 131 132 133 134 135 136 137 138 139 140 141 142 143 144 145 146 147 148 149 150 151 152 153 154 155 156 157 158 159 160 161 162 163 164 165 166 167 168 169 170 171 172 173 174 175 176 177 178 179 180 181 182 183 184 185 186 187 188 189 190 191 192 193 194

Pos Fig	Det. nr Part. No	Ingår Fitted	OBS!! Ange alltid årsmodell vid beställning av inredning Benämning	OBS!! Specify always year of model when ordering equipment Description
--	318380	x	Täckhatt d:o	Cover d:o
--	312588	x	Platta gångjärn	Plate hinge
139	333749	x	Hylla	Shelf
140	343583	x	TV-bänk kpl. u. skiva	TV-bench cpl. whitout board
141	343590-K	x	Skiva TV-bänk, ljus	Board, light
--	343590-L	T	Skiva TV-bänk, mörk	Board, dark
142	343591	x	Lådförstycke	Drawer front
143	20-900302	x	Pentrylåda 273x500 d:o	Drawer pentry 273x500 d:o
--	07-800039	x	Rullskena H d:o	Roller rail R d:o
--	07-800038	x	Rullskena V d:o	Roller rail L d:o
144	345507	x	Skåp bar kpl. H=512	Coctail cabinet cpl. H=512
--	330180	x	Hylla hållare flaskor	Shelf bottle holder
--	343667	x	Lucka H d:o	Door R d:o
--	343666	x	Lucka V d:o	Door L d:o
--	318379	x	Gångjärn d:o	Hinge d:o
--	318380	x	Täckhatt d:o	Cover d:o
--	312588	x	Platta gångjärn d:o	Plate hinge d:o
145	344883	x	Ljusramp L=532	Light holder L=532
146	343721	x	Front el-uttag 130x675	Front outlet 130x675
147	331910M	x	Hylla garderob övre	Shelf
149	319866	x	Hylla insteg	Shelf
150	336618	x	Front hylla garderob	Front
154	343654	x	Vägg instegsgarderob kpl.	Wall wardrobe cpl.
155	350390	x	Plåt skofack	Plate shoe compartment
156	343594	x	Luftspalt H-fram	Air gap R front
157	343621	x	Luftspalt sänglåda	Air gap bed box
158	342731	x	Stöd säng	Bed support
161	343470	x	Monteringssats kpl. lådor (Vit)	Mounting kit cpl. drawers (White)
--	343471	x	Monteringssats kpl. lådor (Mekong)	Mounting kit cpl. drawers (Mekong)
--	343472	x	Monteringssats kpl. lådor (High Gloss)	Mounting kit cpl. drawers (High Gloss)
162	343484	T	Monteringssats kpl. mikro (Vit)	Mounting kit cpl. micro (White)
--	343485	T	Monteringssats kpl. mikro (Mekong)	Mounting kit cpl. micro (Mekong)
--	343486	T	Monteringssats kpl. mikro (High Gloss)	Mounting kit cpl. micro (High Gloss)
163	343487	T	Monteringssats kpl. ugn (Vit)	Mounting kit cpl. oven (White)
--	343488	T	Monteringssats kpl. ugn (Mekong)	Mounting kit cpl. oven (Mekong)
--	343489	T	Monteringssats kpl. ugn (High Gloss)	Mounting kit cpl. oven (High Gloss)
164	317514	x	Låda 480x500	Drawer 480x500
165	317382	x	Glidskena låda H	Slide bar, drawer R
--	350221	x	Glidskena låda V	Slide bar, drawer L
--	801701	x	Skruv 6x16 d:o	Screw 6x16 d:o
166	336092	x	Passbit 16x30x95 (Mekong)	Gauge block 16x30x95 (Mekong)
167	335936	T	Front	Front
168	333287M	T	Skiva distans 15x100x547,5	Sheet distance 15x100x547,5
169	402108	T	Galler vent. mikro 38x318	Grating vent. micro 38x318
170	402109	T	Galler vent. mikro 38x448	Grating vent. micro 38x448
171	402110	T	Galler vent. mikro 33x448	Grating vent. micro 33x448
172	336086	T	Passbit 16x30x460	Gauge block 16x30x460
173	343490	T	Lucka (Vit)	Door (White)
--	343491	T	Lucka (Mekong)	Door (Mekong)
--	343492	T	Lucka (High Gloss)	Door (High Gloss)
			M= Metervara T= Tillbehör	M= On the metre T= Accessory

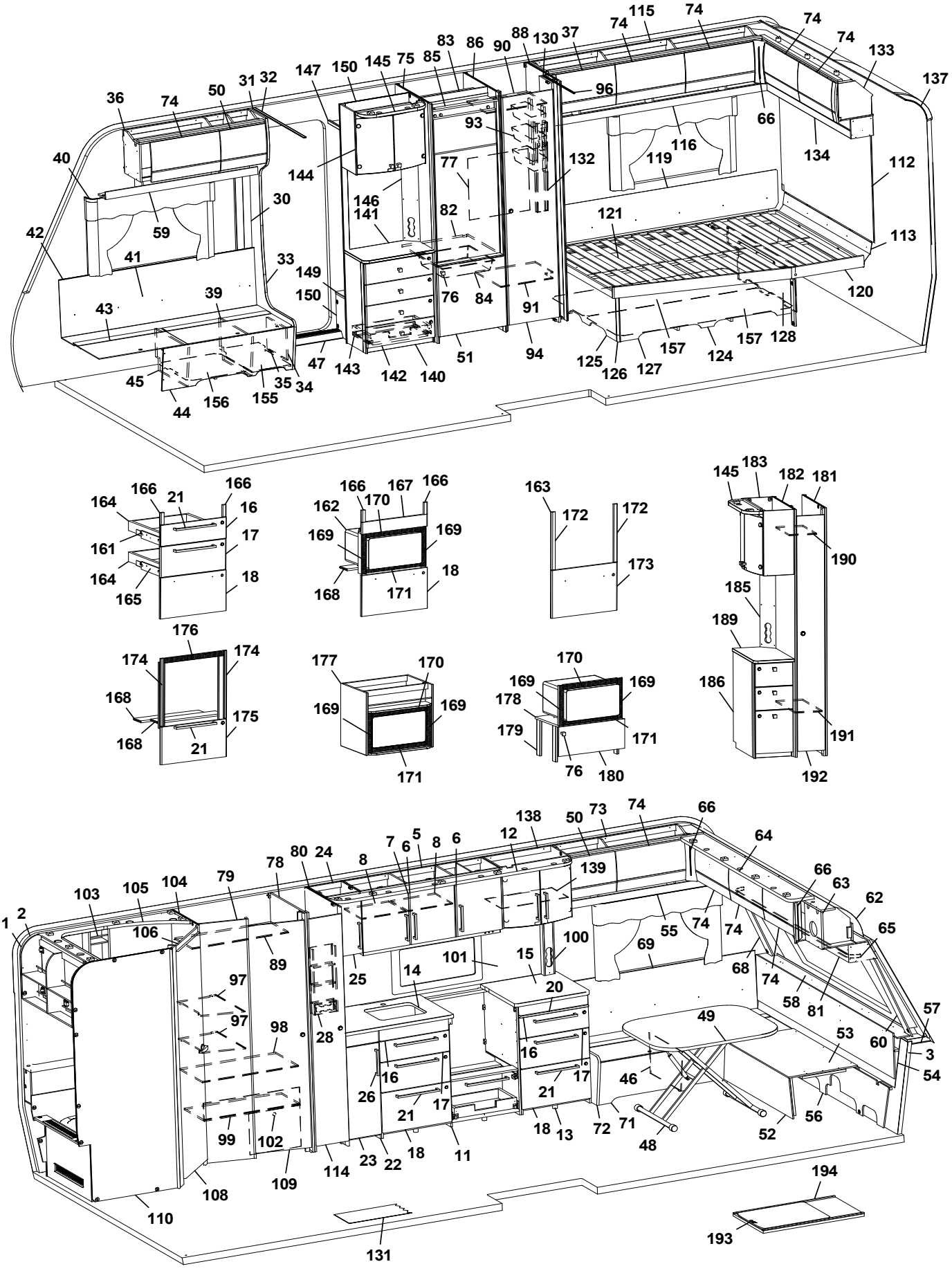
1 2 3 4 5 6 7 8 9 10 11 12 13 14 15 16 17 18 19 20 21 22 23 24 25 26 27 28 29 30 31 32 33 34 35 36 37 38 39 40 41 42 43 44 45 46 47 48 49 50 51 52 53 54 55 56 57 58 59 60 61 62 63 64 65 66 67 68 69 70 71 72 73 74 75 76 77 78 79 80 81 82 83 84 85 86 87 88 89 90 91 92 93 94 95 96 97 98 99 100 101 102 103 104 105 106 107 108 109 110 111 112 113 114 115 116 117 118 119 120 121 122 123 124 125 126 127 128 129 130 131 132 133 134 135 136 137 138 139 140 141 142 143 144 145 146 147 148 149 150 151 152 153 154 155 156 157 158 159 160 161 162 163 164 165 166 167 168 169 170 171 172 173 174 175 176 177 178 179 180 181 182 183 184 185 186 187 188 189 190 191 192 193 194

Pos Fig	Det. nr Part. No	Ingår Fitted	OBS!! Ange alltid årsmodell vid beställning av inredning Benämning	OBS!! Specify always year of model when ordering equipment Description
174	342139	T	List L=538 (diskbänk induktion)	List (kitchen sink induction) L=538
175	343390	T	Lucka (diskb. induktion) 299x550 (Vit)	Door (kitch. sink induct.) 299x550 (White)
--	343392	T	Lucka (diskb. induktion) 299x550 (Mekong)	Door (kitch. sink induct.) 299x550 (Mekong)
--	343391	T	Lucka (diskb. induktion) 299x550 (High Gloss)	Door (kitch. sink induct.) 299x550 (High Gloss)
--	20-900302	x	Pentrylåda 273x500 d:o	Drawer pentry 273x500 d:o
--	07-800039	x	Rullskena H d:o	Roller rail R d:o
--	07-800038	x	Rullskena V d:o	Roller rail L d:o
176	402107	T	Galler ugn (diskb. induktion) 35x503	Grating oven (kitch. sink induct.) 35x503
177	342343	T	Skåp kpl. mikrovågsugn	Cupboard cpl. microwave oven
178	342316	T	Hylla mikro	Shelf
179	342315	T	List folierad L=283	List folierad L=283
180	343880	T	Lucka 228x550	Door 228x550
--	316799	x	Gångjärn d:o	Hinge d:o
--	312588	x	Platta gångjärn d:o	Plate hinge d:o
181	344383	T	Vägg garderob kpl.	Wall wardrobe cpl.
182	344384	T	Vägg garderob kpl.	Wall wardrobe cpl.
183	345560	T	Skåp bar kpl.	Coctail cabinet cpl.
--	330180	x	Hylla hållare flaskor	Shelf bottle holder
--	343667	x	Lucka H d:o	Door R d:o
--	343666	x	Lucka V d:o	Door L d:o
--	318379	x	Gångjärn d:o	Hinge d:o
--	318380	x	Täckhatt d:o	Cover d:o
--	312588	x	Platta gångjärn d:o	Plate hinge d:o
185	344387	T	Front el-uttag 130x665	Front outlet 130x665
186	343992	T	Hurts kpl. u skiva	Cupboard cpl. without board
189	343987-K	T	Skiva hurts, ljus	Board cupboard, light
--	343987-L	T	Skiva hurts, mörk	Board cupboard, dark
190	343092	T	Hylla garderob övre	Shelf wardrobe upper
191	343089	T	Hylla garderob nedre	Shelf wardrobe lower
192	344385	T	Dörr garderob 205x1850	Door wardrobe 205x1850
193	341192	T	Utdragsskiva bord 450x550	Sliding leaf 450x550
194	341193	T	Låda utdragsskiva	Box sliding leaf

M= Metervara
T= Tillbehör

M= On the metre
T= Accessory

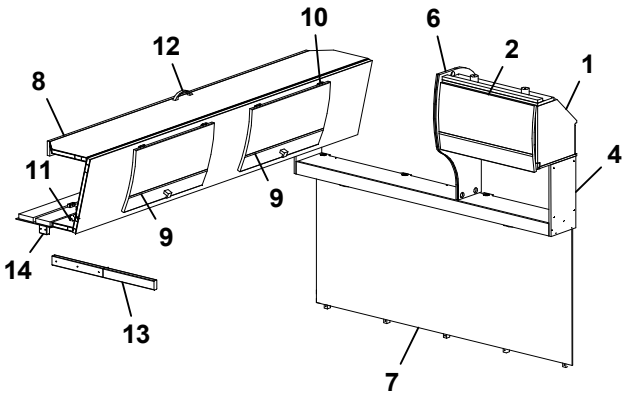
10
6
12
2
1
8
4
11
9
9
14
13
7

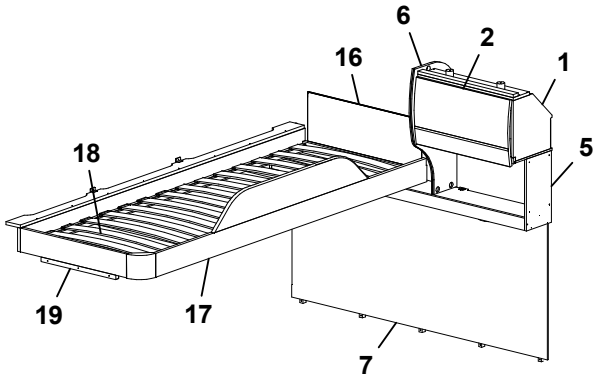
6
2
16
1
18
5
19
17
7

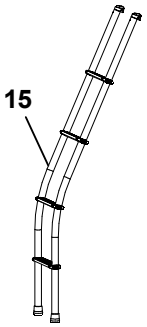
15

Pos Fig	Det. nr Part. No	Ingår Fitted	OBS!! Ange alltid årsmodell vid beställning av inredning Benämning	OBS!! Specify always year of model when ordering equipment Description
1	343842	x	Skåp gavel bak L=560	Cupboard gable L=560
--	343847	x	Skåp gavel bak L=560 (High Gloss)	Cupboard gable L=560 (High Gloss)
--	350454	x	Gångjärn	Hinge
2	343182	x	Lucka	Door
--	343185	x	Lucka (High Gloss)	Door (High Gloss)
4	345571	x	Hyllpaket L=1486 (u. urtag för högtalare)	Shelf L=1486 (without holes for speakers)
--	345572	x	HyllpaketL=1486 (m. urtag för högtalare)	Shelf L=1486 (with holes for speakers)
5	345573	x	Hyllpaket L=1486 (u. urtag för högtalare)	Shelf L=1486 (without holes for speakers)
--	345574	x	HyllpaketL=1486 (m. urtag för högtalare)	Shelf L=1486 (with holes for speakers)
6	343956	x	Gavel rundad	Gable
7	344183	x	Sänggavel kpl. m. tyg	Headboard cpl. with fabric
8	343912	x	Överbäddskåp L=1980	Upper bed L1980
--	343913	x	Överbäddskåp L=1980 (High Gloss)	Upper bed L1980 (High Gloss)
--	339839M	x	Regel låsning	Lock bar
--	375813	x	Rasskydd ö-bäddskåp	Protective plate
9	343914	x	Lucka	Door
--	343915	x	Lucka (High Gloss)	Door (High Gloss)
10	860402	x	Gångjärn	Hinge
11	860405	x	Gångjärn	Hinge
12	350129	x	Handtag	Handle
13	332661M	x	Bärregel (vikbar)	Bearing rail
14	331701M	x	Kloss bärregel	Block bearing rail
15	350435	T	Stege ö-bäddsskåp	Ladder upper bed
16	321209	x	Värmespalt gavel	Air gap gable
17	336714	x	Sängram vån.säng V u. ribbotten	Bed bottom L without laths
18	325430	x	Ribbotten kpl.	Laths bottom cpl.
--	311985	x	Ribba sängbotten L=718 B=63	Lath bed bottom L=718 B=63
--	312046	x	Band t. ribbotten	Band for laths bottom
19	331961M	x	Bärregel 22x22x440	Bearing rail 22x22x440

T= Tillbehör | T= Accessory

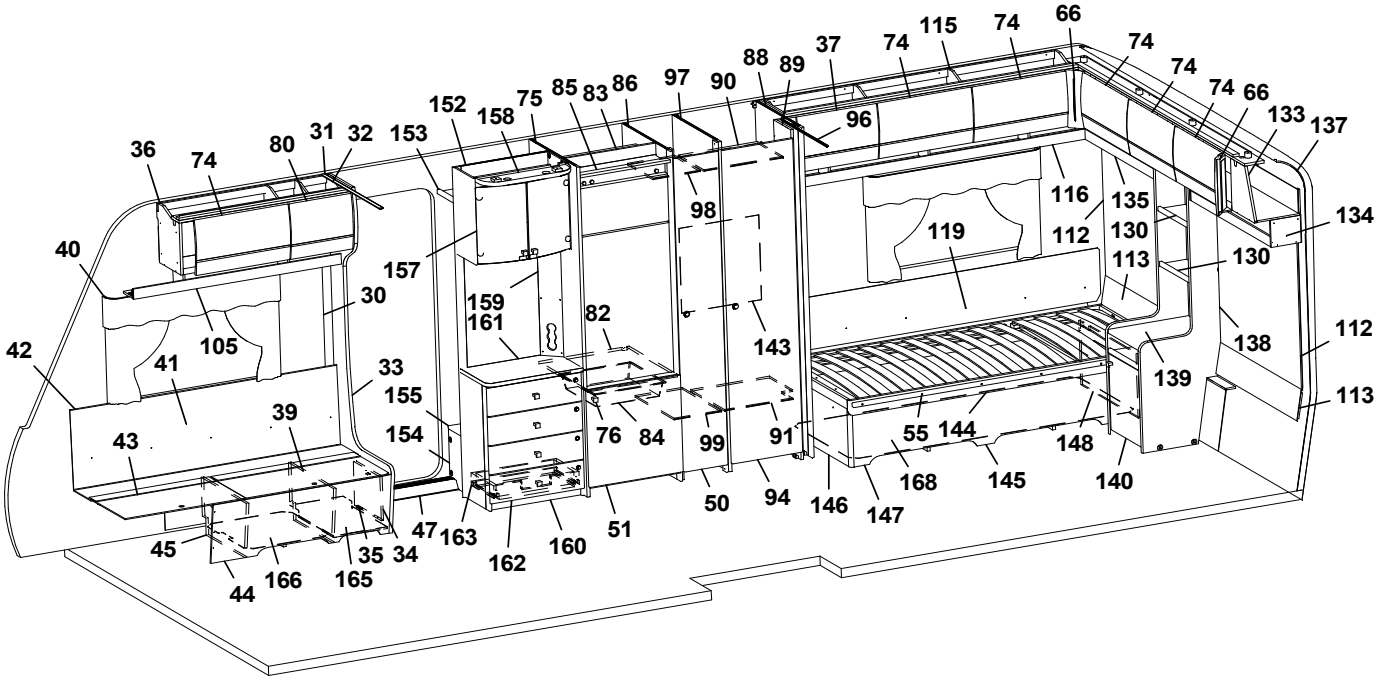
36
74
80
31
32
153
152
158
75
85
83
86
97
90
88
89
37
74
115
74
66
74
74
74
66
133
137
96
98
116
135
134
40
157
159
161
82
143
119
112
130
113
130
42
41
105
30
33
155
154
39
43
76
84
99
91
55
144
148
139
138
112
113
45
44
166
165
35
34
47
163
162
160
51
50
94
146
147
168
145
140

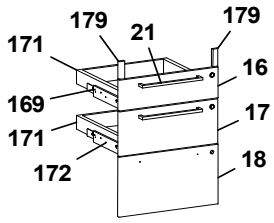
179
21
179
171
16
169
17
171
172
18

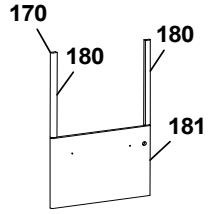
170
180
180
181

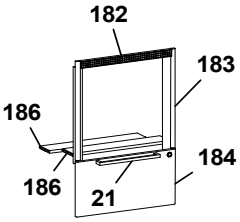
182
183
186
186
184
21

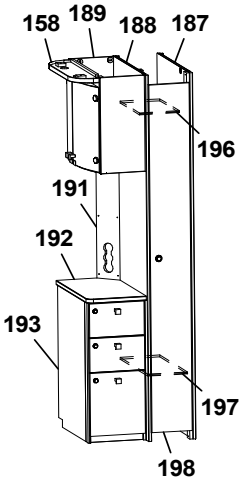
158
189
188
187
196
191
192
193
197
198

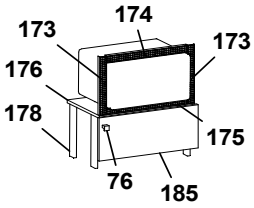
174
173
173
176
178
175
76
185

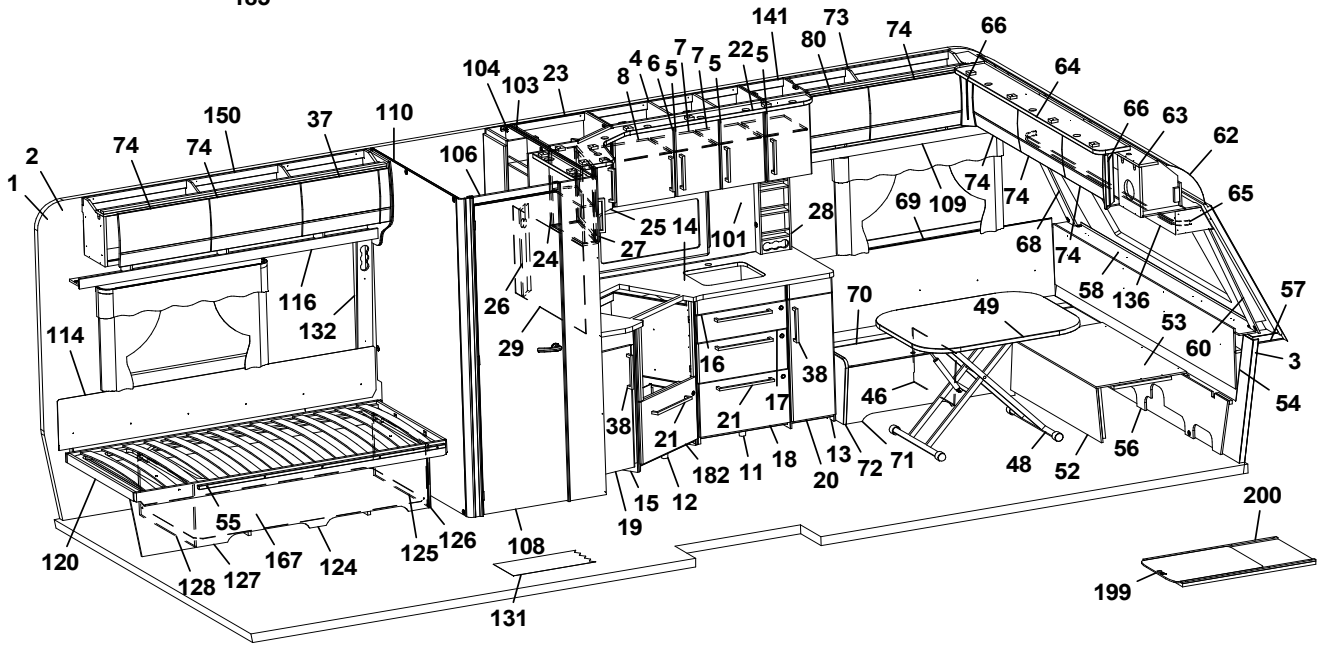
141
73
74
66
104
103
23
8
4
6
5
7
7
5
22
5
80
64
150
37
110
106
66
63
62
2
74
74
1
25
14
101
28
69
109
74
74
65
24
27
68
74
116
132
26
29
70
49
58
136
57
53
60
3
114
16
38
17
46
54
38
21
21
182
11
18
13
20
72
71
48
52
56
15
12
19
55
120
128
127
167
124
125
126
108
131
200
199

Pos Fig	Det. nr Part. No	Ingår Fitted	OBS!! Ange alltid årsmodell vid beställning av inredning Benämning	OBS!! Specify always year of model when ordering equipment Description
1	318657	M	Tapet vägg/tak	Wall paper
2	318584	M	Tejp tapet 20 mm	Tape, wall paper 20 mm
3	318585	M	Tejp tapet 60 mm	Tape, wall paper 60 mm
4	343450	x	Skåp kök L=924 kpl. (Vit)	Cupboard kitchen L=924 cpl. (White)
--	343452	x	Skåp kök L=924 kpl. (Mekong)	Cupboard kitchen L=924 cpl. (Mekong)
--	343451	x	Skåp kök L=924 kpl. (High Gloss)	Cupboard kitchen L=924 cpl. (High Gloss)
5	343456	x	Lucka H (Vit)	Door R (White)
--	343458	x	Lucka H (Mekong)	Door R (Mekong)
--	343457	x	Lucka H (High Gloss)	Door R (High Gloss)
--	350471	x	Handtag d:o	Handle d:o
6	343453	x	Lucka V (Vit)	Door L (White)
--	343455	x	Lucka V (Mekong)	Door L (Mekong)
--	343454	x	Lucka V (High Gloss)	Door L (High Gloss)
--	350471	x	Handtag d:o	Handle d:o
7	341681	x	Hylla	Shelf
8	331385M	x	Hylla	Shelf
9	311917	x	Gångjärn	Hinge
10	312588	x	Platta gångjärn	Plate hinge
11	344848	x	Diskbänk trädel u. skiva (Vit)	Kitchen sink without board (White)
--	344851	x	Diskbänk trädel u. skiva (Mekong)	Kitchen sink without board (Mekong)
--	344854	x	Diskbänk trädel u. skiva (High Gloss)	Kitchen sink without board (High Gloss)
12	343882	x	Diskbänk, vinklad (Vit)	Kitchen sink, angled (White)
--	343883	x	Diskbänk, vinklad (Mekong)	Kitchen sink, angled (Mekong)
--	343884	x	Diskbänk, vinklad (High Gloss)	Kitchen sink, angled (High Gloss)
--	343389	x	Diskbänk, vinklad induktion (Vit)	Kitchen sink, angled induction (White)
--	343394	x	Diskbänk, vinklad induktion (Mekong)	Kitchen sink, angled induction (Mekong)
--	343393	x	Diskbänk, vinklad induktion (High Gloss)	Kitchen sink, angled induction (High Gloss)
13	343395	x	Utskjut diskbänk (Vit)	Projection kitchen sink (White)
--	343400	x	Utskjut diskbänk (Mekong)	Projection kitchen sink (Mekong)
--	343399	x	Utskjut diskbänk (High Gloss)	Projection kitchen sink (High Gloss)
14	345160	x	Skiva diskbänk 902x1675, ljus	Board 902x1675, light
--	345173	x	Skiva diskbänk 902x1675, mörk (Skiva med träkant utgår)	Board 902x1675, dark 8Board with woooden edge expired)
--	343403-K	x	Skiva diskbänk induktion 902x1675, ljus	Board induction 902x1675, light
--	343403-L	x	Skiva diskbänk induktion 902x1675, mörk	Board induction 902x1675, dark
15	343051	x	Utskjut diskbänk (Vit)	Projection kitchen sink (White)
--	343406	x	Utskjut diskbänk (Mekong)	Projection kitchen sink (Mekong)
--	343405	x	Utskjut diskbänk (High Gloss)	Projection kitchen sink (High Gloss)
16	343384	x	Lådförstycke (Vit)	Drawer front (White)
--	343412	x	Lådförstycke (Mekong)	Drawer front (Mekong)
--	343407	x	Lådförstycke (High Gloss)	Drawer front (High Gloss)
--	317514	x	Låda 480x500 d:o	Drawer 480x500 d:o
--	317382	x	Glidskena låda H d:o	Slide bar, drawer R d:o
--	350221	x	Glidskena låda V d:o	Slide bar, drawer L d:o
17	343385	x	Lådförstycke (Vit)	Drawer front (White)
--	343413	x	Lådförstycke (Mekong)	Drawer front (Mekong)
--	343408	x	Lådförstycke (High Gloss)	Drawer front (High Gloss)
--	317514	x	Låda 480x500 d:o	Drawer 480x500 d:o
--	317382	x	Glidskena låda H d:o	Slide bar, drawer R d:o
--	350221	x	Glidskena låda V d:o	Slide bar, drawer L d:o
18	343386	x	Lucka (Vit)	Door (White)
			M= Metervara T= Tillbehör	M= On the metre T= Accessory

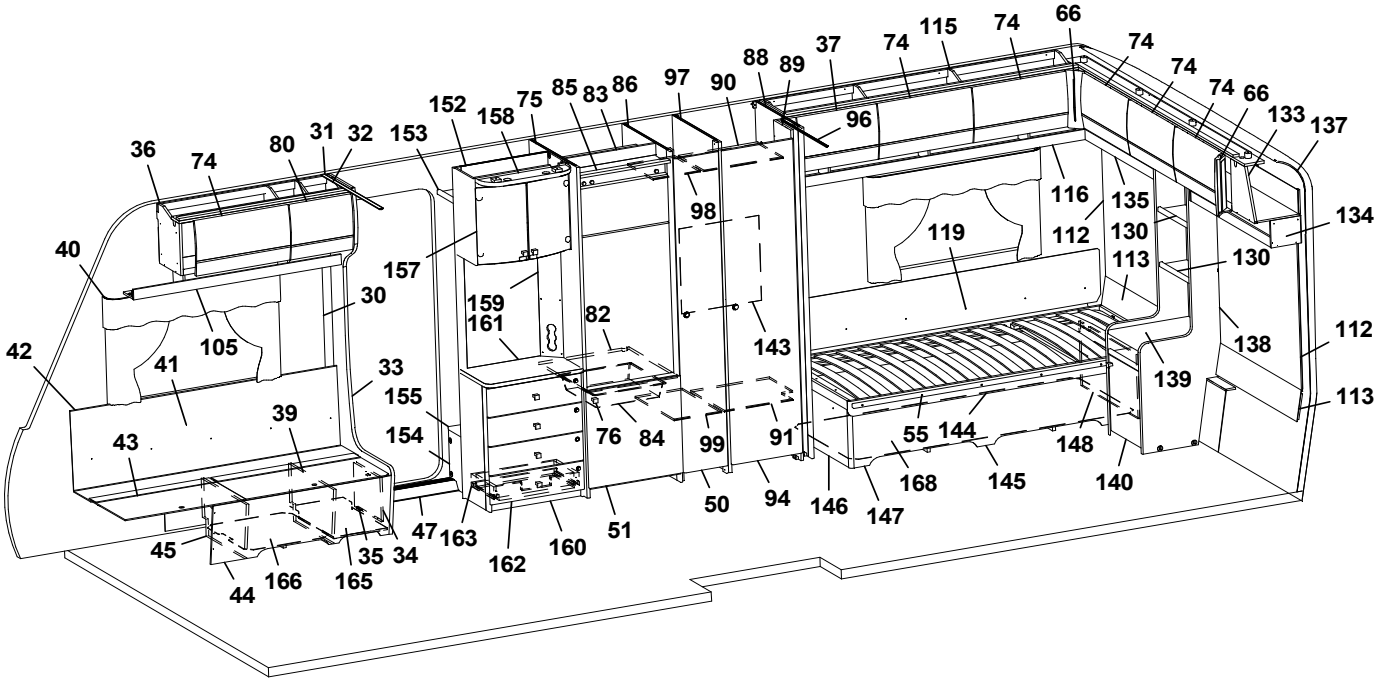
36
74
80
31
32
153
152
158
75
85
83
86
97
90
88
89
37
74
115
74
66
74
74
74
66
133
137
96
98
116
135
134
40
157
159
161
82
143
119
112
130
113
130
42
41
105
30
33
155
154
39
43
76
84
99
91
55
144
148
139
138
112
113
45
44
166
165
35
34
47
163
162
160
51
50
94
146
147
168
145
140

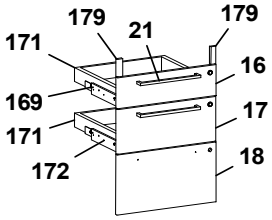
179
21
179
171
16
169
17
171
172
18

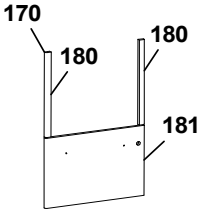
170
180
180
181

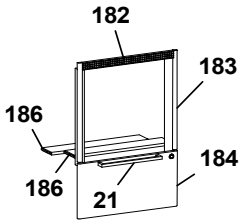
182
183
186
186
184
21

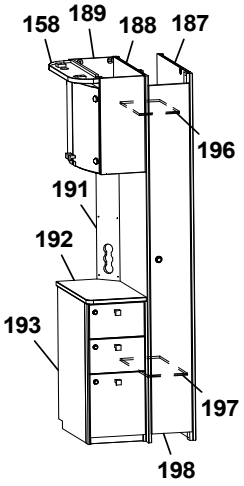
158
189
188
187
196
191
192
193
197
198

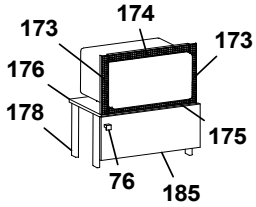
173
174
173
176
178
175
76
185

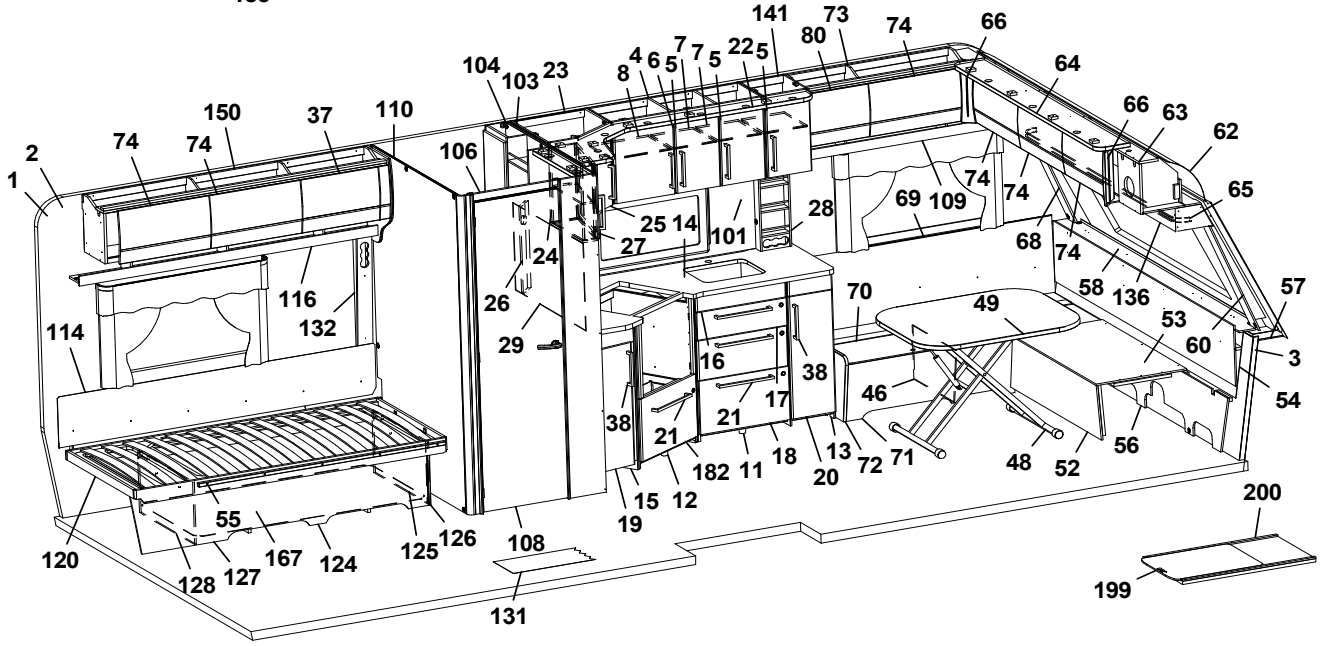
141
73
74
66
104
103
23
8
4
6
5
7
7
5
22
5
80
64
66
63
62
150
37
110
106
2
74
74
1
25
14
101
28
69
109
74
74
65
24
27
68
74
116
132
26
29
70
49
58
136
57
53
60
3
114
16
38
17
46
54
38
21
21
182
11
18
13
20
72
71
48
52
56
15
12
19
55
120
128
127
167
124
125
126
108
131
200
199

Pos Fig	Det. nr Part. No	Ingår Fitted	OBS!! Ange alltid årsmodell vid beställning av inredning Benämning	OBS!! Specify always year of model when ordering equipment Description
--	343414	x	Lucka (Mekong)	Door (Mekong)
--	343410	x	Lucka (High Gloss)	Door (High Gloss)
--	20-900302	x	Pentrylåda 273x500 d:o	Drawer pentry 273x500 d:o
--	07-800039	x	Rullskena H d:o	Roller rail R d:o
--	07-800038	x	Rullskena V d:o	Roller rail L d:o
19	343378	x	Lucka (Vit)	Door (White)
--	343380	x	Lucka (Mekong)	Door (Mekong)
--	343379	x	Lucka (High Gloss)	Door (High Gloss)
20	343396	x	Lucka (Vit)	Door (White)
--	343398	x	Lucka (Mekong)	Door (Mekong)
--	343397	x	Lucka (High Gloss)	Door (High Gloss)
21	350472	x	Handtag	Handle
22	344886	x	Ljusramp	Light holder
23	343422	x	Skåp (Vit)	Cupboard (White)
--	343424	x	Skåp (Mekong)	Cupboard (Mekong)
--	343423	x	Skåp (High Gloss)	Cupboard (High Gloss)
--	341843	x	Hylla d:o	Shelf d:o
24	343438	x	Skåp utskjut (Vit)	Cupboard projection (White)
--	343440	x	Skåp utskjut (Mekong)	Cupboard projection (Mekong)
--	343439	x	Skåp utskjut (High Gloss)	Cupboard projection (High Gloss)
--	341856	x	Hylla d:o	Shelf d:o
25	343425	x	Lucka V (Vit)	Door R (White)
--	343427	x	Lucka V (Mekong)	Door R (Mekong)
--	343426	x	Lucka V (High Gloss)	Door R (High Gloss)
26	341985	x	Front el-uttag	Front outlet
27	343441	x	Lucka H (Vit)	Door L (White)
--	343443	x	Lucka H (Mekong)	Door L (Mekong)
--	343442	x	Lucka H (High Gloss)	Door L (High Gloss)
28	333409M	x	Kryddhylla	Spice rack
29	341710-F	x	Köksskiva vägg svart fiskben	Protection kitchen, black fishbone
--	341710-G	T	Köksskiva vägg natur skiffer	Protection kitchen, nature slate
30	318962	x	List täck el-kabel B=45 L=2100	Cover strip B=45 L=2100
31	316270	x	List snäpp undre L=2379	List under L=2379
32	316268	x	List snäpp övre L=2379	List upper L=2379
33	344550	x	Stolpe först. L=1948 kpl. m. lucka	Support bar L=1948 cpl. with door
34	343731	x	Lucka	Door
35	312589	x	Gångjärn	Hinge
36	345500	x	Skåp övre elc. L=1004	Cupboard upper L=1004
--	345501	x	Skåp övre elc. L=1004 (High Gloss)	Cupboard upper L=1004 (High Gloss)
	350454	x	Gångjärn d:o	Hinge d:o
37	343181	x	Lucka	Door
--	343184	x	Lucka (High Gloss)	Door (High Gloss)
38	350471	x	Handtag	Handle
39	342494	x	Stöd bäddlåda HF	Support bed box
40	350348	x	Skena gardin L1020	Curtain rod L1020
41	339355	x	Värmespalt H fram	Air gap R.F.
42	319821	M	List kant mörkbrun	Strip, dark brown
43	343032	x	Lock bäddlåda H F	Cover bedbox R.F.
--	319024	x	Matta grå textil m. tejp d:o	Carpet gray textile with tape d:o
44	343085	x	Front bäddlåda H F	Front bed box R.F.
			M= Metervara T= Tillbehör	M= On the metre T= Accessory

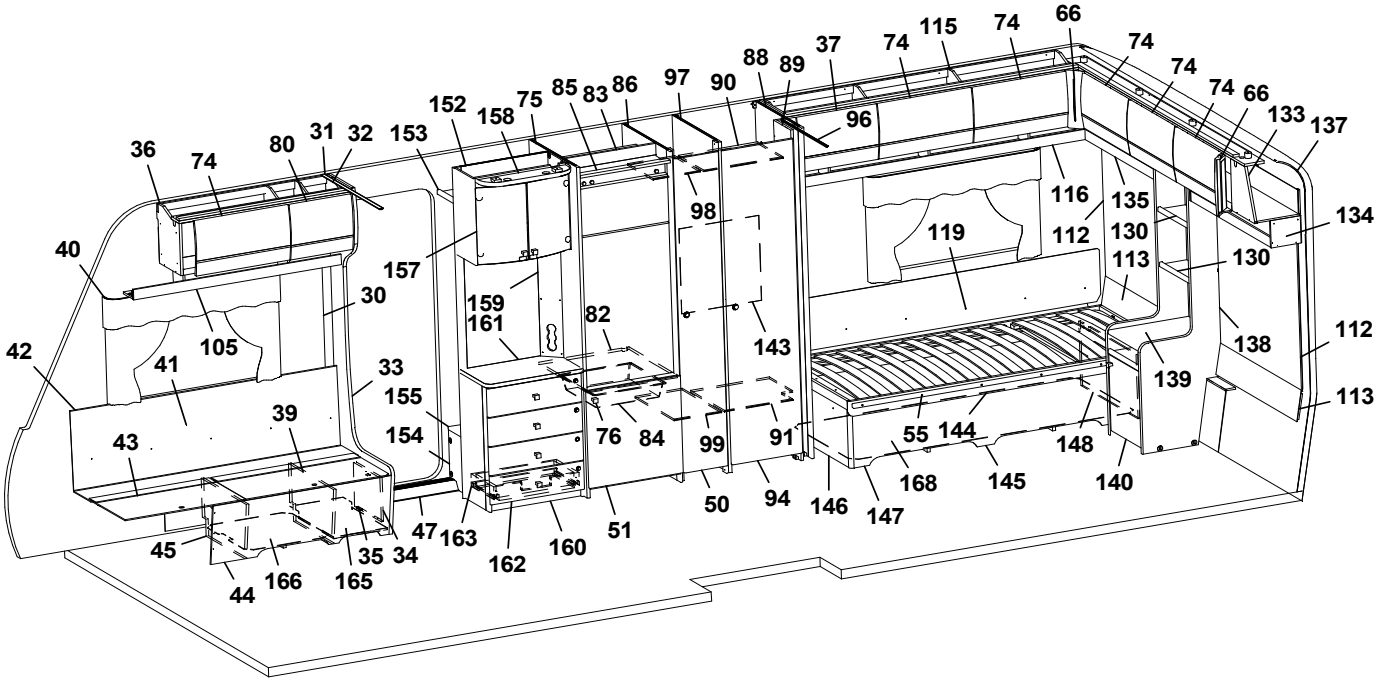
1 2 3 4 5 6 7 8 9 10 11 12 13 14 15 16 17 18 19 20 21 22 23 24 25 26 27 28 29 30 31 32 33 34 35 36 37 38 39 40 41 42 43 44 45 46 47 48 49 50 51 52 53 54 55 56 57 58 59 60 61 62 63 64 65 66 67 68 69 70 71 72 73 74 75 76 77 78 79 80 81 82 83 84 85 86 87 88 89 90 91 92 93 94 95 96 97 98 99 100 101 102 103 104 105 106 107 108 109 110 111 112 113 114 115 116 117 118 119 120 121 122 123 124 125 126 127 128 129 130 131 132 133 134 135 136 137 138 139 140 141 142 143 144 145 146 147 148 149 150 151 152 153 154 155 156 157 158 159 160 161 162 163 164 165 166 167 168 169 170 171 172 173 174 175 176 177 178 179 180 181 182 183 184 185 186 187 188 189 190 191 192 193 194 195 196 197 198 199 200

Pos Fig	Det. nr Part. No	Ingår Fitted	OBS!! Ange alltid årsmodell vid beställning av inredning Benämning	OBS!! Specify always year of model when ordering equipment Description
--	343034	T	Front bäddlåda H F (centraldammsugare)	Front bed box R.F. (central vacuum cleaner)
45	342495	x	Stöd bäddlåda HF	Support bed box
46	312825	x	Stöd bäddlåda VF	Support bed box
47	314687	x	Tröskel aluminium L=850	Threshold aluminium L=850
48	310083	x	Bordsstativ	Table stand
--	350474	T	Bordstativ enpelar	Table stand pillar
49	343248	x	Bordsskiva 800x1000	Table top 800x1000
50	336043	x	Dörr kpl. 260x1850	Door cpl. 260x1850
51	343736	x	Lucka H 550x570	Door R 550x570
--	316799	x	Gångjärn d:o	Hinge d:o
--	312588	x	Platta gångjärn d:o	Plate hinge d:o
52	331245M	x	Front bäddlåda gavel	Front bed box gable
53	331246M	x	Skiva rundsittgrupp	Sheet seat
54	340578	x	Värmespalt gavel fram	Air gap
55	345374	x	Bärregel 22x22x1500	Bearing rail 22x22x1500
56	340520	x	Stöd sittgrupp	Support
57	211637	x	Hylla front kpl. L=2376	Shelf front cpl. L=2376
58	345285	x	Front/hylla kpl.	Front/shelf cpl.
--	345362	x	Hylla m. belysning "Björn" (Customized)	Shelf with lighting "Bear" (Customized)
60	344475	x	Hörn front H	Front corner R
62	216067	x	Täckskiva radie fram 1x380x2360	Cover plate radius front 1x380x2360
--	313884	x	List plast radie L=2379	List L=2379
63	345502	x	Skåp gavel fram L=2360	Cupboard L=2360
--	345503	x	Skåp gavel fram L=2360 (High Gloss)	Cupboard L=2360 (High Gloss)
--	350454	x	Gångjärn d:o	Hinge d:o
64	344768	x	Ljusramp gavelskåp L=1810	Light holder L=1810
65	350349	x	Skena gardin L=1920	Curtain rod L=1920
66	343294	x	Hörn inredning (High Gloss)	Corner (High Gloss)
68	344474	x	Hörn front V	Front corner L
69	337171	x	Värmespalt V fram	Air gap L.F.
70	345393	x	Lock bäddlåda V F	Cover bed box L.F
--	319024	x	Matta grå textil m. tejp d:o	Carpet gray textile with tape d:o
71	339504	x	Front bäddlåda V F	Front bed box L.F.
72	343469	x	Gavel bäddlåda V F	Gable bed box L.F
73	345505	x	Skåp övre L=1004	Cupboard upper L=1004
--	345506	x	Skåp övre L=1004 (High Gloss)	Cupboard upper L=1004 (High Gloss)
	350454	x	Gångjärn d:o	Hinge d:o
74	343182	x	Lucka	Door
--	343185	x	Lucka (High Gloss)	Door (High Gloss)
75	342304	x	Vägg kyl V	Wall refrigerator L
76	350473	x	Handtag knopp	Handle knob
80	344829	x	Lucka	Door
--	344830	x	Lucka (High Gloss)	Door (High Gloss)
82	340675	x	Hylla under kyl	Shelf under refrigerator
83	342309	x	Bakstycke stopp kyl	Back cupboard
84	310325	x	Trådback vit 85x427x427	Tray 85x427x427
--	312712	x	Glidlist trådback (säljes i par)	Sliding strip tray (pair)
85	342306	x	List folierad L = 528	List foiled L = 528
86	342305	x	Vägg kyl H	Wall refrigerator R
88	331593M	x	Vägg garderob	Wall wardrobe
			M= Metervara T= Tillbehör	M= On the metre T= Accessory

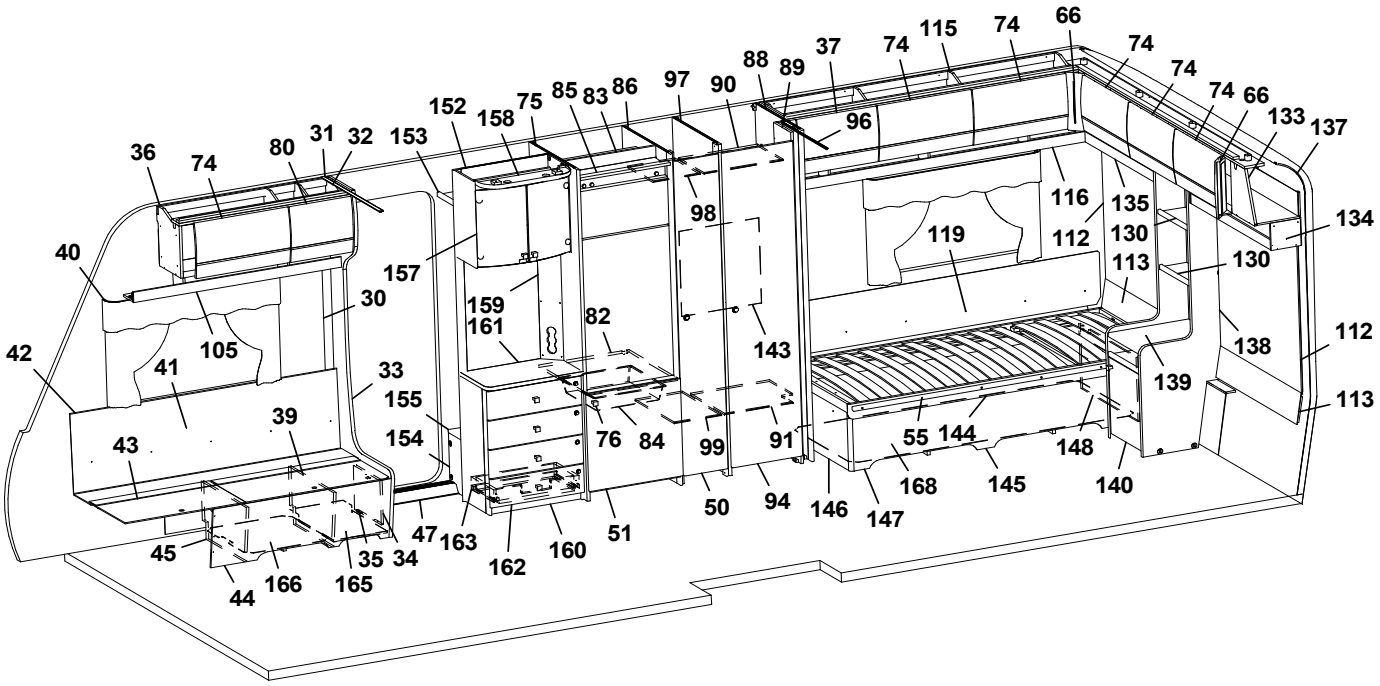
36
74
80
31
32
153
152
158
75
85
83
86
97
90
88
89
37
74
115
74
66
74
74
74
66
133
137
96
98
116
135
134
40
157
159
161
82
143
119
112
130
113
130
42
105
41
30
33
155
154
39
43
76
84
99
91
55
144
148
139
138
112
113
45
44
166
165
35
34
47
163
162
160
51
50
94
146
147
168
145
140

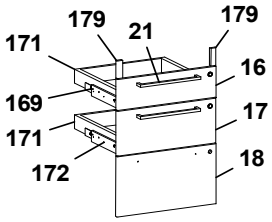
179
21
179
171
16
169
17
171
172
18

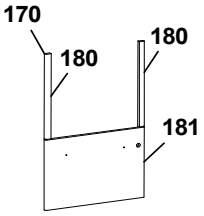
170
180
180
181

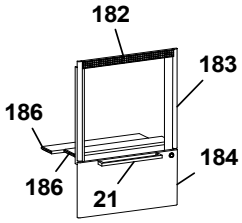
182
183
186
186
184
21

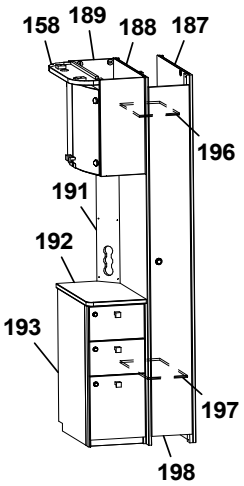
158
189
188
187
196
191
192
193
197
198

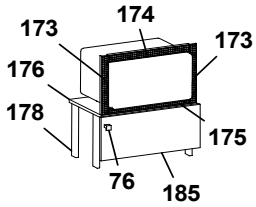
173
174
173
176
178
175
76
185

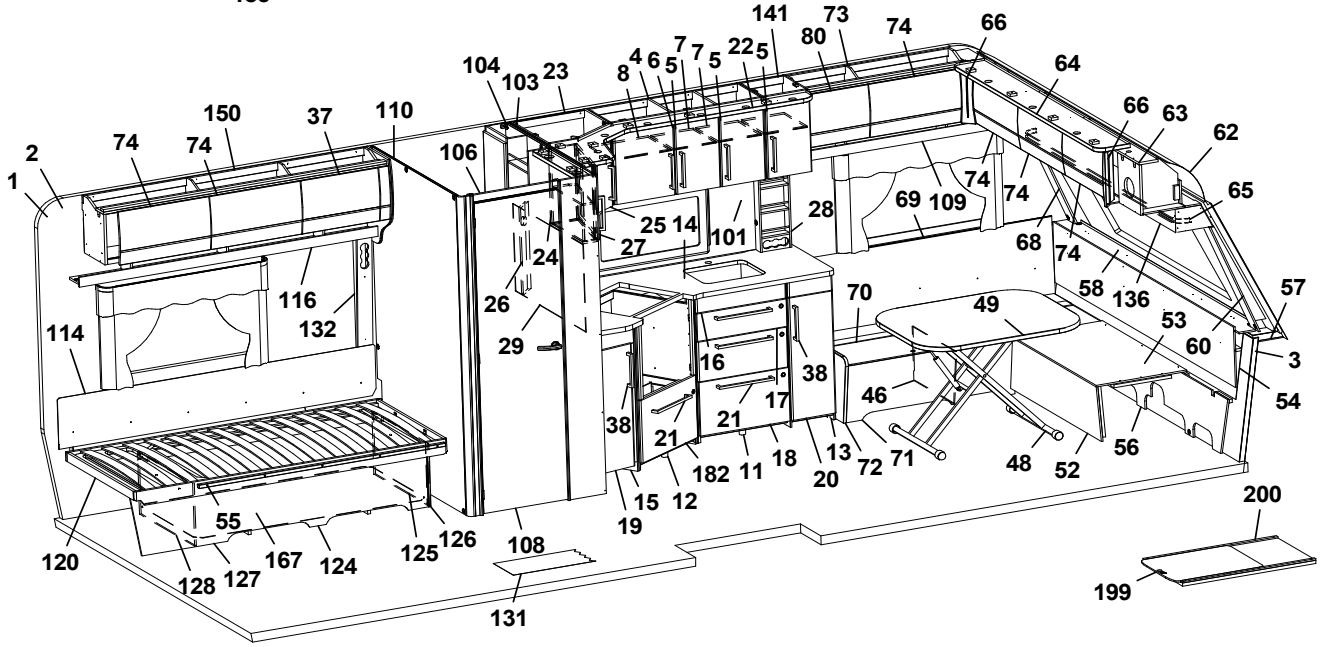
141
73
74
66
104
103
23
8
4
6
5
7
7
5
22
5
80
64
150
37
110
106
66
63
62
2
74
74
1
25
14
101
28
69
109
74
74
65
24
27
68
74
116
132
26
29
70
49
58
136
57
53
60
3
114
16
38
17
46
54
38
21
21
182
11
18
13
20
72
71
48
52
56
15
12
19
55
120
128
127
167
124
125
126
108
131
200
199

Pos Fig	Det. nr Part. No	Ingår Fitted	OBS!! Ange alltid årsmodell vid beställning av inredning Benämning	OBS!! Specify always year of model when ordering equipment Description
89	331238M	x	Nisch, vikdörr	Niche folding door
90	341113	x	Hylla garderob övre	Shelf wardrobe upper
91	332693M	x	Hylla garderob nedre	Shelf wardrobe under
94	342238	x	Dörr 415x1850	Door 415x1850
96	314917	x	Skena draperi L=1190	Drapery rail L=1190
97	332724M	x	Vägg garderob	Wall wardrobe
98	332726M	x	Hylla övre	Shelf upper
99	332727M	x	Hylla nedre	Shelf under
101	350493-F	T	Köksskiva vägg svart fiskben	Protection kitchen, black fishbone
--	350493-G	T	Köksskiva vägg natur skiffer	Protection kitchen, nature slate
103	343420	x	Vägg, kök	Wall, kitchen
104	345156	x	Vägg tvättrum H	Wall washroom R
105	344809	x	Hyllpaket L=1218	Shelf L=1218
106	338451	x	Överbit tvättrum	Overlap washroom
108	338255	x	Dörr 510x1890	Door 510x1890
--	319708	x	Lås tvättrum	Lock washroom
--	319707	x	Handtag tvättrum	Handle washrom
109	344535	x	Hyllpaket L=1218	Shelf L=1218
110	337970	x	Vägg tvättrum V	Wall washroom L
112	343829	x	Sänggavel kpl. m. tyg	Headboard cpl. with fabric
113	343849	x	Värmespalt	Air gap
114	339334	x	Värmespalt	Air gap
115	345003	x	Skåp övre L=1722	Cupboard upper L=1722
--	345004	x	Skåp övre L=1722 (High Gloss)	Cupboard upper L=1722 (High Gloss)
	350454	x	Gångjärn d:o	Hinge d:o
116	343213	x	Hyllpaket L=1815,5	Shelf L=1815,5
119	338121	x	Värmespalt	Air gap
120	342617	x	Sängram V u. ribbotten	Bed bottom L without laths
--	325342	x	Ribbotten kpl.	Laths bottom cpl.
--	314211	x	Ribba sängbotten L=820 B=63	Lath bed bottom L=820 B=63
--	312046	x	Band t. ribbotten	Band for laths bottom
124	340201	x	Sänglåda kpl. V	Bed box cpl. L
--	315203	x	Regel 17,5x55x1415	Wood lath pine 17,5x55x1415
125	340202	x	Gavel säng främre	Gable bed front
126	319776	x	List hörn L=2500	Corner strip L=2500
127	337144	x	Front säng	Front bed
128	340204	x	Gavel säng bakre	Gable bed rear
130	343788	x	Hylla	Shelf
131	319230	T	Matta golv, antik planka	Carpet floor, antique plank
--	350469	T	Matta golv, gråsten	Carpet floor, greystone
132	343352	x	Front el-uttag 90x731	Front outlet 90x731
133	345092	x	Skåp gavel bak L=2360	Cupboard gable L=2360
--	345093	x	Skåp gavel bak L=2360 (High Gloss)	Cupboard gable L=2360 (High Gloss)
--	350454	x	Gångjärn d:o	Hinge d:o
134	345094	x	Hyllpaket L=977	Shelf L=977
135	345095	x	Hyllpaket L=977	Shelf L=977
136	345511	x	Hyllpaket L=2360	Shelf L=2360
137	216066	x	Täckskiva radie bak 1x275x2360	Cover plate radius back 1x275x2360
--	313884	x	List plast radie L=2379	List L=2379
138	343784	x	Hurts kpl. u. skiva	Cupboard cpl. without board
			M= Metervara T= Tillbehör	M= On the metre T= Accessory

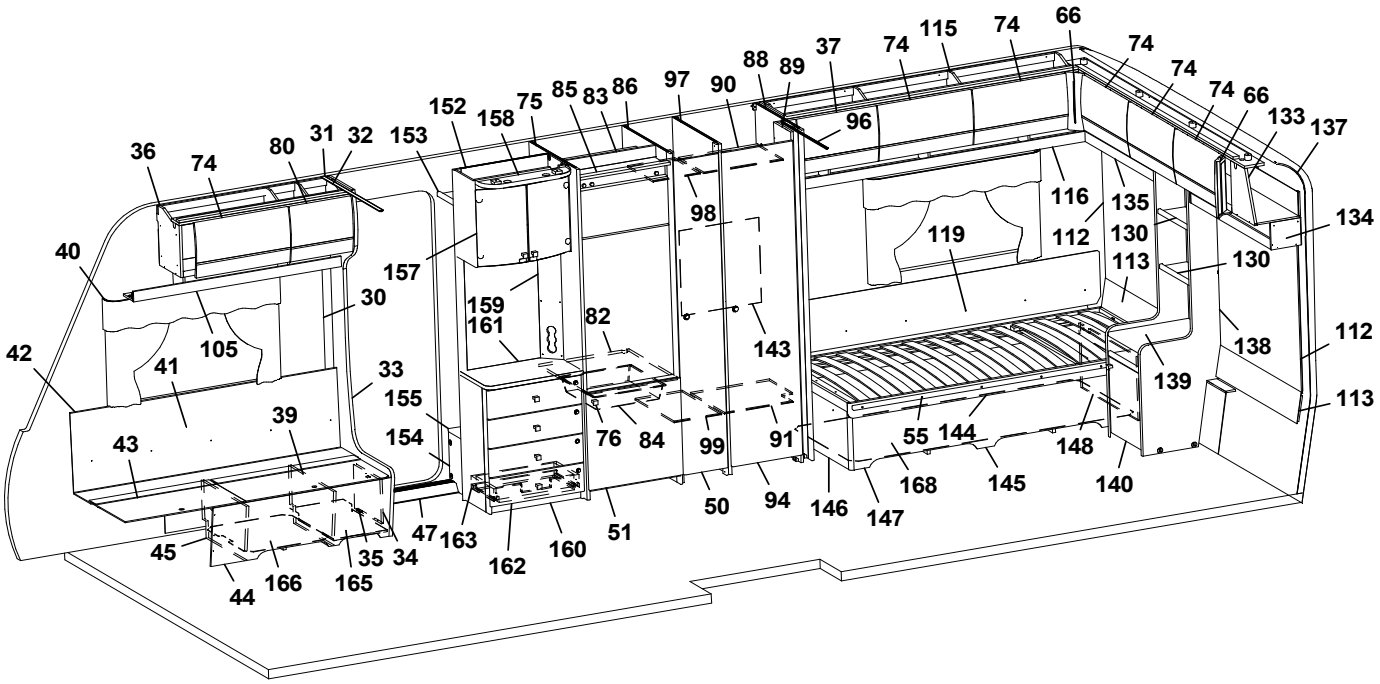
36
74
80
31
32
153
152
158
75
85
83
86
97
90
88
89
37
74
115
74
66
74
74
74
66
133
137
96
98
116
135
134
40
157
159
161
82
143
119
112
130
113
130
42
41
105
30
33
155
154
39
43
76
84
99
91
55
144
148
139
138
112
113
45
44
166
165
35
34
47
163
162
160
51
50
94
146
147
168
145
140

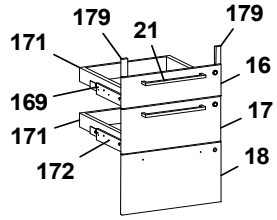
179
21
179
171
16
169
17
171
172
18

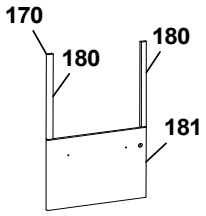
170
180
180
181

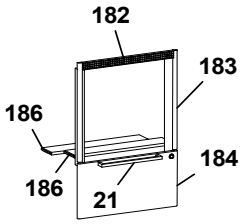
182
183
186
186
184
21

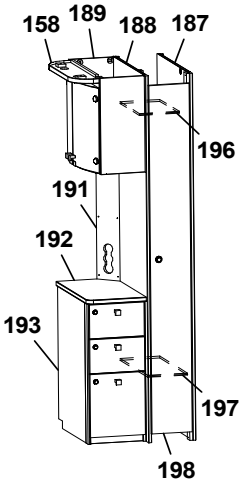
158
189
188
187
196
191
192
193
197
198

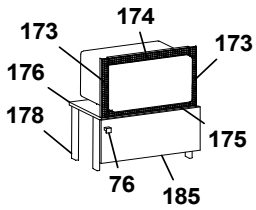
173
174
173
176
178
175
76
185

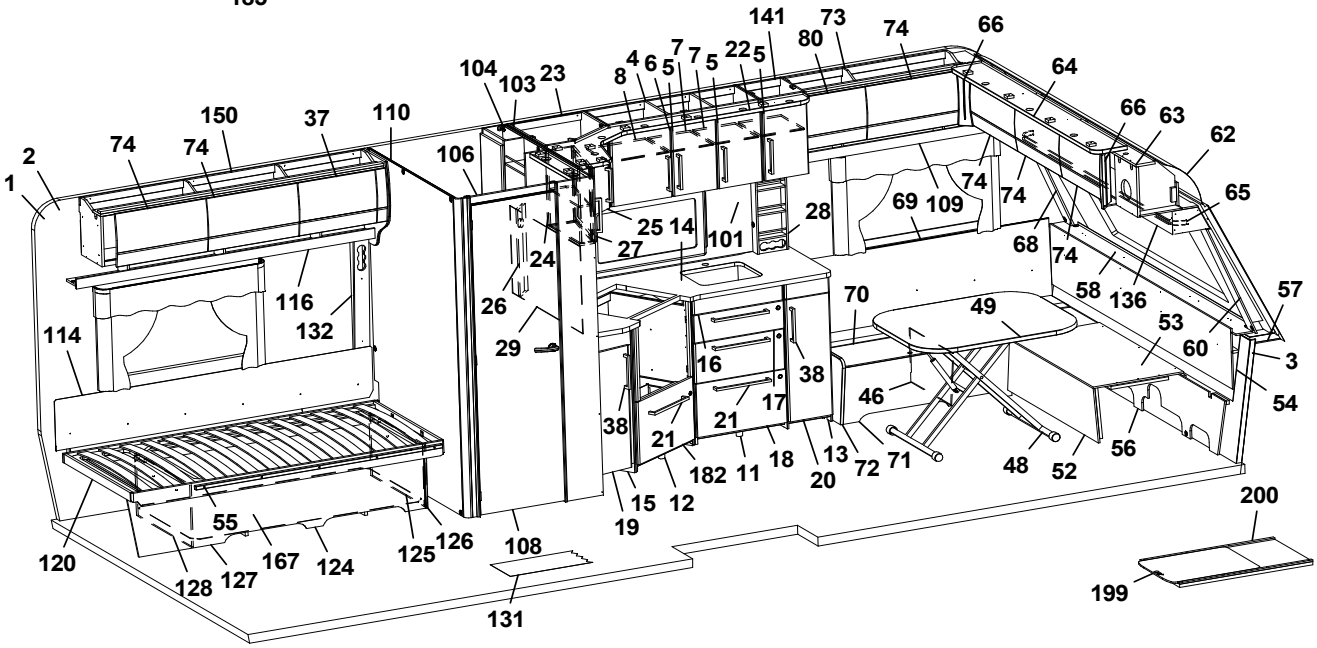
141
73
74
66
104
103
23
8
4
6
5
7
7
5
22
5
80
64
66
63
62
150
37
110
106
2
74
74
1
25
14
101
28
69
109
74
74
65
24
27
68
74
58
136
57
116
132
26
29
70
49
53
60
3
114
16
38
17
46
54
38
21
21
18
13
72
71
48
52
56
182
11
20
15
12
19
55
120
128
127
167
124
125
126
108
131
200
199

Pos Fig	Det. nr Part. No	Ingår Fitted	OBS!! Ange alltid årsmodell vid beställning av inredning Benämning	OBS!! Specify always year of model when ordering equipment Description
139	343793-K	x	Skiva hurts 424x530 ljus	Board cupboard light
---	343793-L	x	Skiva hurts 424x530 mörk	Board cupboard dark
140	343797	x	Lucka H 368x450	Door
--	315202	x	Gångjärn d:o	Hinge d:o
--	312588	x	Platta gångjärn d:o	Plate hinge d:o
141	343473	x	Skåp kök (Vit)	Cupboard kitchen (White)
--	343475	x	Skåp kök (Mekong)	Cupboard kitchen (Mekong)
--	343474	x	Skåp kök (High Gloss)	Cupboard kitchen (High Gloss)
--	343479	x	Hylla d:o	Shelf d:o
143	336260	x	Täckskiva exp.kärl	Cover expansion vessel
144	342616	x	Sängram H u. ribbotten	Bed bottom R without laths
145	340210	x	Sänglåda kpl. H	Bed box cpl. R
146	340213	x	Gavel säng främre	Gable bed front
147	339464	x	Front säng	Front bed
148	340211	x	Gavel säng bakre	Gable bed rear
150	345033	x	Skåp övre L=1722	Cupboard upper L=1722
--	345034	x	Skåp övre L=1722 (High Gloss)	Cupboard upper L=1722 (High Gloss)
--	350454	x	Gångjärn d:o	Hinge d:o
152	343654	x	Vägg instegsgarderob	Wall wardrobe
153	331910M	x	Hylla övre	Shelf upper
154	336618	x	Front instegsgarderob	Front
155	319866	x	Hylla	Shelf
157	345507	x	Skåp bar kpl. H=512	Coctail cabinet cpl. H=512
--	330180	x	Hylla hållare flaskor	Shelf bottle holder
--	343667	x	Lucka H d:o	Door R d:o
--	343666	x	Lucka V d:o	Door L d:o
--	318379	x	Gångjärn d:o	Hinge d:o
--	318380	x	Täckhatt d:o	Cover d:o
--	312588	x	Platta gångjärn d:o	Plate hinge d:o
158	344883	x	Ljusramp L=532	Light holder L=532
159	343721	x	Front el-uttag 130x675	Front outlet 130x675
160	343583	x	TV-bänk kpl. u. skiva	TV-bench cpl. whitout board
161	343590-K	x	Skiva TV-bänk, ljus	Board, light
--	343590-L	T	Skiva TV-bänk, mörk	Board, dark
162	343591	x	Lådförstycke	Drawer front
163	20-900302	x	Pentrylåda 273x500 d:o	Drawer pentry 273x500 d:o
--	07-800039	x	Rullskena H d:o	Roller rail R d:o
--	07-800038	x	Rullskena V d:o	Roller rail L d:o
165	350390	x	Plåt skofack	Plate shoe compartment
166	343594	x	Luftspalt H-fram	Air gap R front
167	343595	x	Luftspalt sänglåda	Air gap bed box
168	343596	x	Luftspalt sänglåda	Air gap bed box
169	343470	x	Monteringssats kpl. lådor (Vit)	Mounting kit cpl. drawers (White)
--	343471	x	Monteringssats kpl. lådor (Mekong)	Mounting kit cpl. drawers (Mekong)
--	343472	x	Monteringssats kpl. lådor (High Gloss)	Mounting kit cpl. drawers (High Gloss)
170	343487	T	Monteringssats kpl. ugn (Vit)	Mounting kit cpl. oven (White)
--	343488	T	Monteringssats kpl. ugn (Mekong)	Mounting kit cpl. oven (Mekong)
--	343489	T	Monteringssats kpl. ugn (High Gloss)	Mounting kit cpl. oven (High Gloss)
171	317514	x	Låda 480x500	Drawer 480x500
172	317382	x	Glidskena låda H	Slide bar, drawer R
			M= Metervara T= Tillbehör	M= On the metre T= Accessory

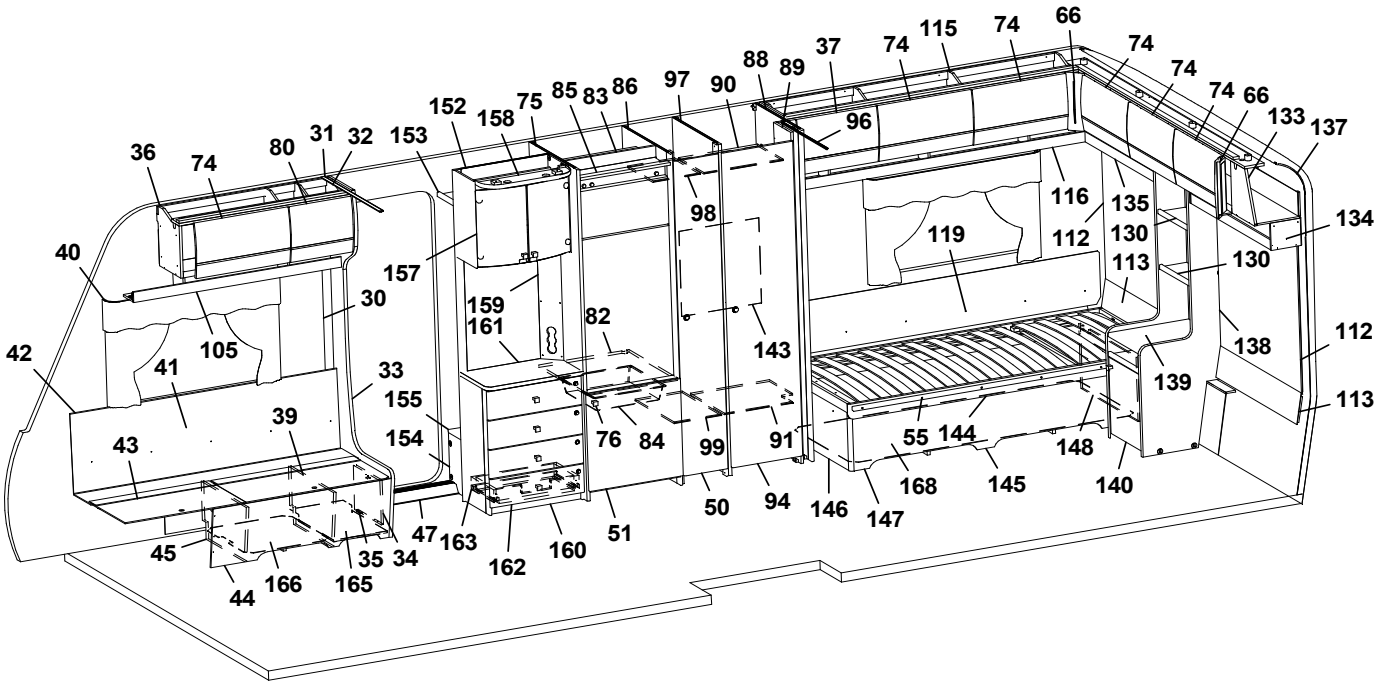
36
74
80
31
32
153
152
158
75
85
83
86
97
90
88
89
37
74
115
74
66
74
74
74
66
133
137
96
98
116
135
134
40
157
159
161
82
143
119
112
130
113
130
42
105
41
30
33
155
154
39
43
76
84
99
91
55
144
148
139
138
112
113
45
44
166
165
35
34
47
163
162
160
51
50
94
146
147
168
145
140

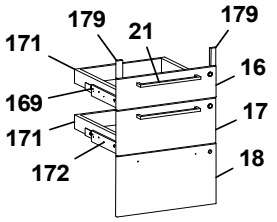
179
21
179
171
16
169
17
171
172
18

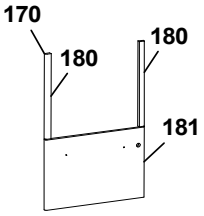
170
180
180
181

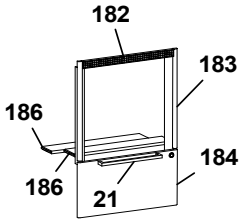
182
183
186
186
184
21

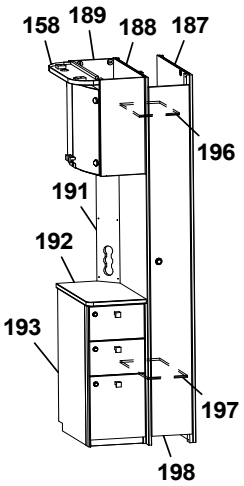
158
189
188
187
196
191
192
193
197
198

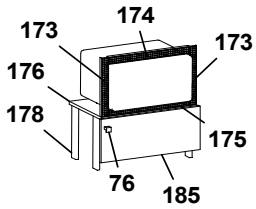
174
173
173
176
178
175
76
185

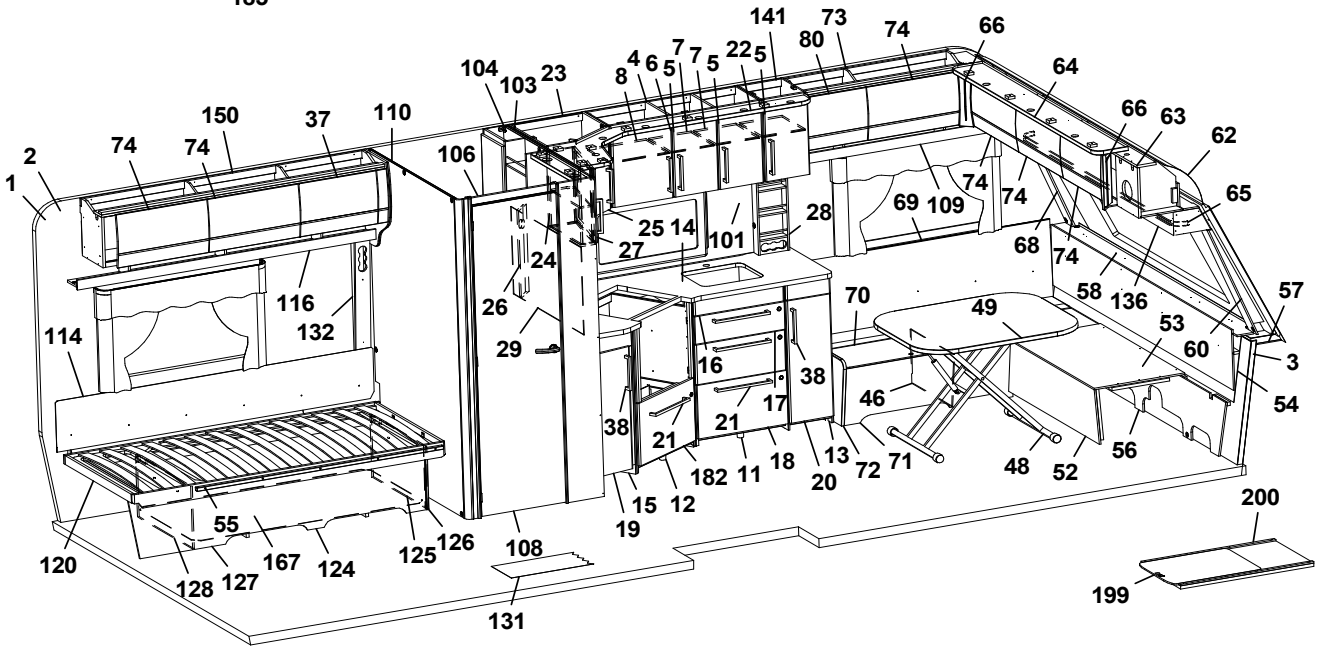
141
73
74
66
104
103
23
8
4
6
5
7
7
5
22
5
80
64
150
37
110
106
66
63
62
2
74
74
1
25
14
101
28
69
109
74
74
65
24
27
68
74
116
132
26
29
70
49
58
136
57
114
16
38
53
60
3
38
17
46
54
21
21
182
11
18
13
20
72
71
48
52
56
55
15
12
19
200
120
128
127
167
124
125
126
108
131
199

Pos Fig	Det. nr Part. No	Ingår Fitted	OBS!! Ange alltid årsmodell vid beställning av inredning Benämning	OBS!! Specify always year of model when ordering equipment Description
--	350221	x	Glidskena låda V	Slide bar, drawer L
--	801701	x	Skruv 6x16 d:o	Screw 6x16 d:o
173	402108	T	Galler vent. mikro 38x318	Grating vent. micro 38x318
174	402109	T	Galler vent. mikro 38x448	Grating vent. micro 38x448
175	402110	T	Galler vent. mikro 33x448	Grating vent. micro 33x448
176	342316	T	Hylla mikro	Shelf
178	342315	T	List folierad L=283	List folierad L=283
179	336092	x	Passbit 16x30x95 (Mekong)	Gauge block 16x30x95 (Mekong)
180	336086	T	Passbit 16x30x460	Gauge block 16x30x460
181	343490	T	Lucka (Vit)	Door (White)
--	343491	T	Lucka (Mekong)	Door (Mekong)
--	343492	T	Lucka (High Gloss)	Door (High Gloss)
182	402107	T	Galler ugn (diskb. induktion) 35x503	Grating oven (kitch. sink induct.) 35x503
183	342139	T	List L=538 (diskbänk induktion)	List (kitchen sink induction) L=538
184	343390	T	Lucka (diskb. induktion) 299x550 (Vit)	Door (kitch. sink induct.) 299x550 (White)
--	343392	T	Lucka (diskb. induktion) 299x550 (Mekong)	Door (kitch. sink induct.) 299x550 (Mekong)
--	343391	T	Lucka (diskb. induktion) 299x550 (High Gloss)	Door (kitch. sink induct.) 299x550 (High Gloss)
185	343880	T	Lucka 228x550	Door 228x550
--	316799	x	Gångjärn d:o	Hinge d:o
--	312588	x	Platta gångjärn d:o	Plate hinge d:o
186	333287M	T	Skiva distans 15x100x547,5	Sheet distance 15x100x547,5
187	344383	T	Vägg kyl	Wall refrigerator
188	344384	T	Vägg garderob	Wall wardrobe
189	345560	T	Skåp bar kpl. H=512	Coctail cabinet cpl. H=512
--	330180	x	Hylla hållare flaskor	Shelf bottle holder
--	343667	x	Lucka H d:o	Door R d:o
--	343666	x	Lucka V d:o	Door L d:o
--	318379	x	Gångjärn d:o	Hinge d:o
--	318380	x	Täckhatt d:o	Cover d:o
--	312588	x	Platta gångjärn d:o	Plate hinge d:o
191	344387	T	Front el-uttag	Front el-outlet
192	343987-K	T	Skiva hurts, ljus	Board hurts, light
--	343987-L	T	Skiva hurts, mörk	Board hurts, dark
193	343992	T	Hurts	Hurts
196	343092	T	Hylla garderob övre	Shelf wardrobe upper
197	343089	T	Hylla garderob nedre	Shelf wardrobe lower
198	343087	T	Dörr garderob	Door wardrobe
199	341193	T	Låda utdragsskiva	Box sliding leaf
200	341192	T	Utdragsskiva bord 450x550	Sliding leaf 450x550
			M= Metervara T= Tillbehör	M= On the metre T= Accessory

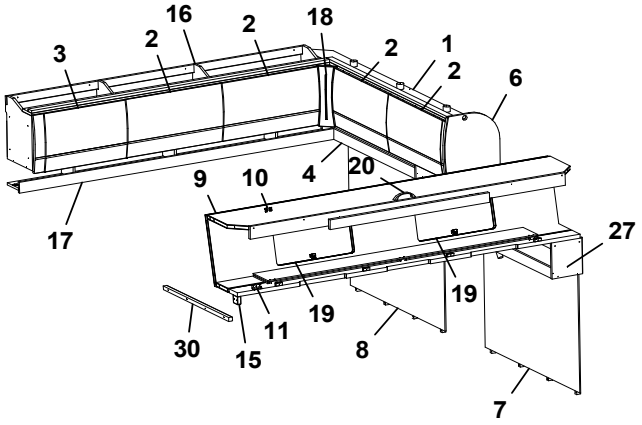
3
2
16
2
18
2
1
2
6
17
9
10
4
20
27
19
19
30
15
11
8
7

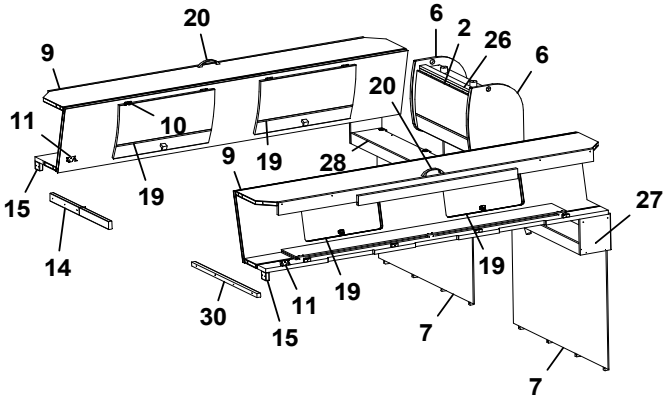
20
9
6
2
26
6
20
11
10
19
28
9
19
15
14
27
19
30
11
19
15
7
7

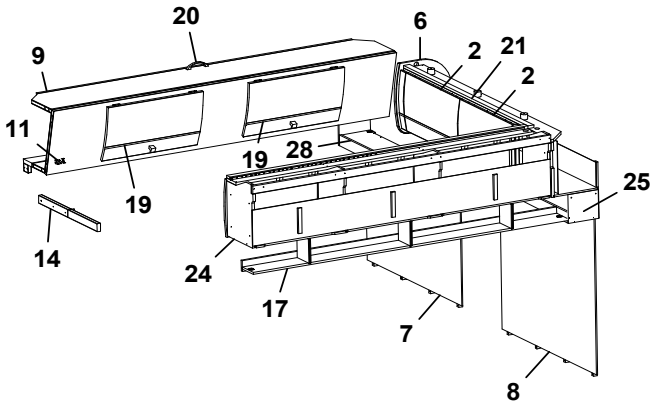
20
9
6
2
21
2
11
19
28
19
25
14
24
17
7
8

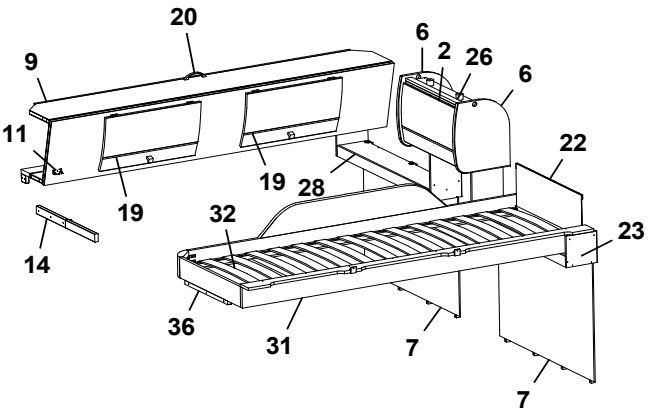
20
9
6
2
26
6
11
22
19
28
19
32
23
14
36
31
7
7

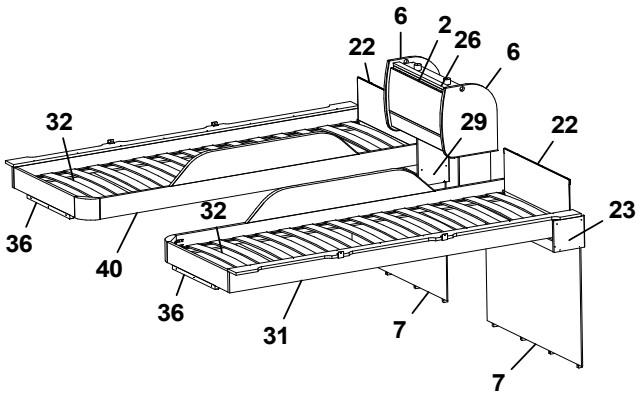
6
2
22
26
6
32
29
22
32
23
36
40
36
31
7
7

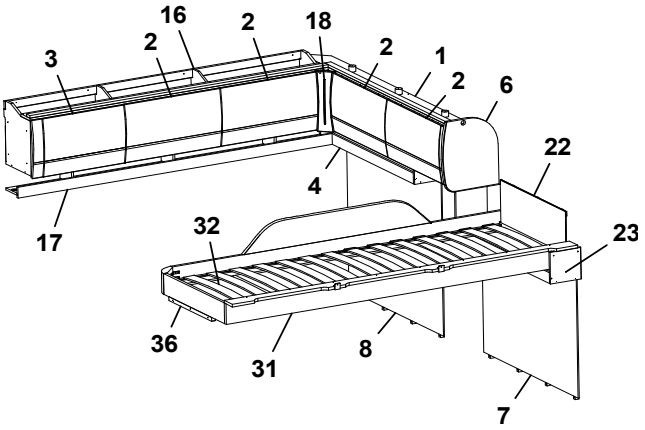
16
2
18
3
2
2
1
2
6
22
4
17
32
23
36
31
8
7

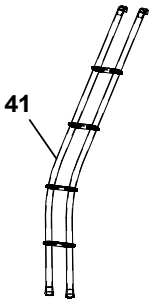
41

Pos Fig	Det. nr Part. No	Ingår Fitted	OBS!! Ange alltid årsmodell vid beställning av inredning Benämning	OBS!! Specify always year of model when ordering equipment Description
1	345036	x	Skåp gavel bak L=1510	Cupboard gable L=1510
--	345037	x	Skåp gavel bak L=1510 (High Gloss)	Cupboard gable L=1510 (High Gloss)
--	350454	x	Gångjärn	Hinge
2	343182	x	Lucka	Door
--	343185	x	Lucka (High Gloss)	Door (High Gloss)
3	343181	x	Lucka	Door
--	343184	x	Lucka (High Gloss)	Door (High Gloss)
4	345095	x	Hyllpaket L=977 (u. urtag för högtalare)	Shelf L=977 (without holes for speakers)
--	345576	x	Hyllpaket L=977 (m. urtag för högtalare)	Shelf L=977 (with holes for speakers)
6	344294	x	Gavel rundad	Gable
7	344298	x	Sänggavel kpl. m. tyg	Headboard cpl. with fabric
8	343829	x	Sänggavel kpl. m. tyg	Headboard cpl. with fabric
9	343912	x	Överbäddskåp L=1980	Upper bed L=1980
--	343913	x	Överbäddskåp L=1980 (High Gloss)	Upper bed L=1980 (High Gloss)
--	331733M	x	Regel låsning	Lock bar
--	375813	x	Rasskydd ö-bäddskåp	Protective plate
10	860402	x	Gångjärn	Hinge
11	860405	x	Gångjärn	Hinge
14	332661M	x	Bärregel (vikbar)	Bearing rail
15	331701M	x	Kloss bärregel	Block bearing rail
16	345003	x	Skåp övre L=1747	Cupboard upper L=1747
--	345004	x	Skåp övre L=1747 (High Gloss)	Cupboard upper L=1747 (High Gloss)
--	350454	x	Gångjärn	Hinge
17	343213	x	Hyllpaket L=1815,5	Shelf L=1815,5
18	343294	x	Hörn inredning (High Gloss)	Corner (High Gloss)
19	343914	x	Lucka	Door
--	343915	x	Lucka (High Gloss)	Door (High Gloss)
20	350129	x	Handtag	Handle
21	344972	x	Skåp gavel bak L=1510	Cupboard gable L=1510
--	344973	x	Skåp gavel bak L=1510 (High Gloss)	Cupboard gable L=1510 (High Gloss)
--	350454	x	Gångjärn	Hinge
22	321209	x	Värmespalt	Air gap
23	345581	x	Hyllpaket L=977 (u. urtag för högtalare)	Shelf L=977 (without holes for speakers)
--	345583	x	Hyllpaket L=977 (m. urtag för högtalare)	Shelf L=977 (with holes for speakers)
24	345033	x	Skåp övre L=1747	Cupboard upper L=1747
--	345034	x	Skåp övre L=1747 (High Gloss)	Cupboard upper L=1747 (High Gloss)
--	350454	x	Gångjärn	Hinge
25	345094	x	Hyllpaket L=977 (u. urtag för högtalare)	Shelf L=977 (without holes for speakers)
--	345575	x	Hyllpaket L=977 (m. urtag för högtalare)	Shelf L=977 (with holes for speakers)
26	343842	x	Skåp gavel bak L=560	Cupboard gable L=560
--	343847	x	Skåp gavel bak L=560 (High Gloss)	Cupboard gable L=560 (High Gloss)
--	350454	x	Gångjärn	Hinge
27	345577	x	Hyllpaket L=977 (u. urtag för högtalare)	Shelf L=977 (without holes for speakers)
--	345579	x	Hyllpaket L=977 (m. urtag för högtalare)	Shelf L=977 (with holes for speakers)
28	345578	x	Hyllpaket L=977 (u. urtag för högtalare)	Shelf L=977 (without holes for speakers)
			T= Tillbehör	T= Accessory

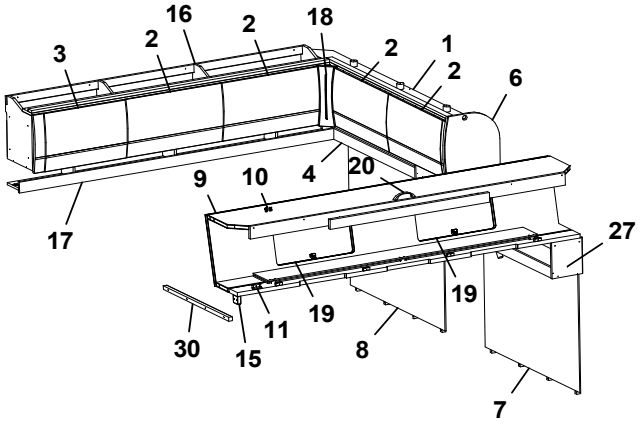
3
2
16
2
18
2
1
2
6
17
9
10
4
20
27
19
19
11
15
30
8
7

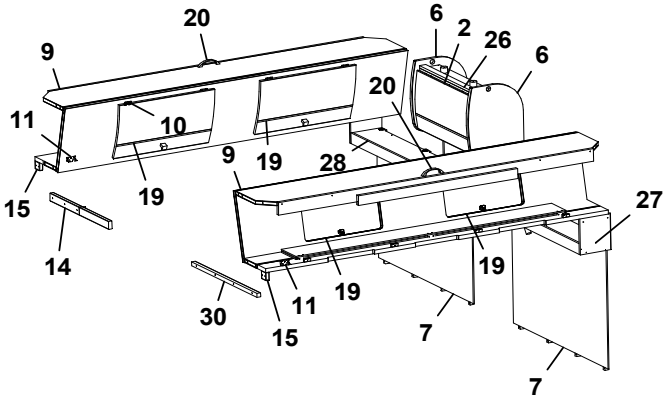
20
6
2
26
6
9
11
10
20
15
19
9
19
28
27
14
19
19
11
30
15
7
7

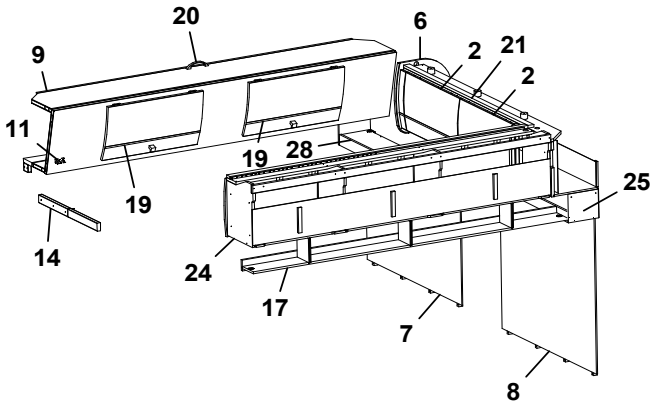
20
6
2
21
2
9
11
19
28
25
19
14
24
17
7
8

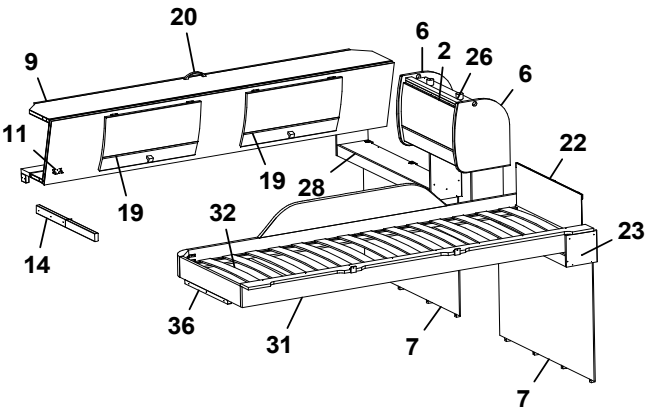
20
6
2
26
6
9
11
19
28
22
19
14
32
23
36
31
7
7

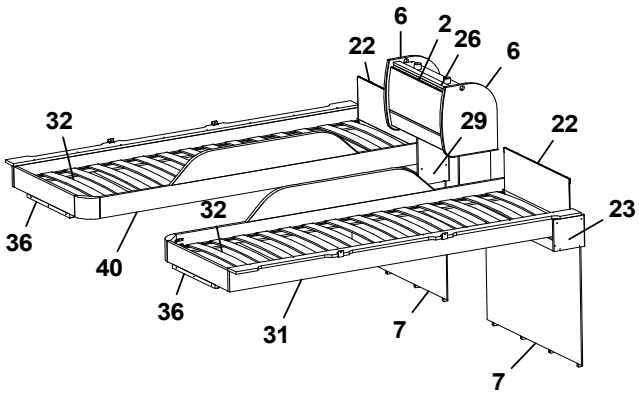
6
2
22
26
6
32
29
22
36
40
32
23
36
31
7
7

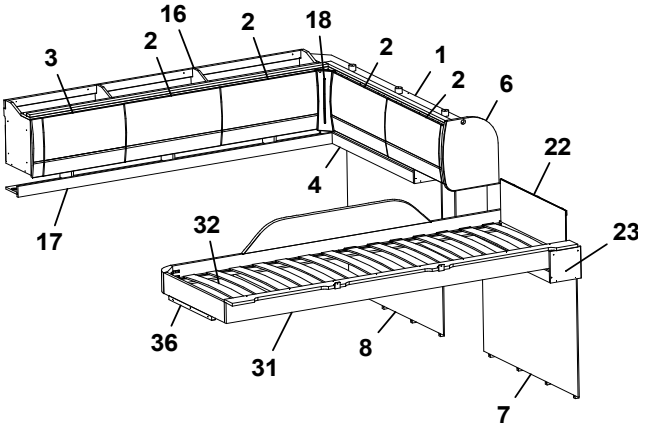
16
2
2
18
2
1
3
2
6
22
4
17
32
23
36
31
8
7

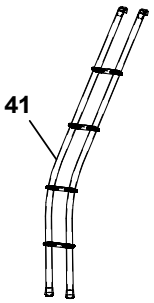
41

Pos Fig	Det. nr Part. No	Ingår Fitted	OBS!! Ange alltid årsmodell vid beställning av inredning Benämning	OBS!! Specify always year of model when ordering equipment Description
--	345580	x	Hyllpaket L=977 (m. urtag för högtalare)	Shelf L=977 (with holes for speakers)
29	345582	x	Hyllpaket L=977 (u. urtag för högtalare)	Shelf L=977 (without holes for speakers)
--	345584	x	Hyllpaket L=977 (m. urtag för högtalare)	Shelf L=977 (with holes for speakers)
30	331698M	x	Bärregel 22x22x670	Bearing rail 22x22x670
31	336381	x	Sängram vån.säng V u. ribbotten	Bed bottom L without laths
32	325430	x	Ribbotten kpl.	Laths bottom cpl.
--	311985	x	Ribba sängbotten L=718 B=63 d:o	Lath bed bottom L=718 B=63 d:o
--	312046	x	Band t. ribbotten d:o	Band for laths bottom d:o
36	331961M	x	Bärregel L=440	Bearing rail L=440
40	336714	x	Sängram vån.säng H u. ribbotten	Bed bottom
--	311985	x	Ribba sängbotten L=718 B=63 d:o	Lath bed bottom L=718 B=63 d:o
--	312046	x	Band t. ribbotten d:o	Band for laths bottom d:o
41	350545	T	Stege ö-bäddsskåp	Ladder upper bed

T= Tillbehör | T= Accessory

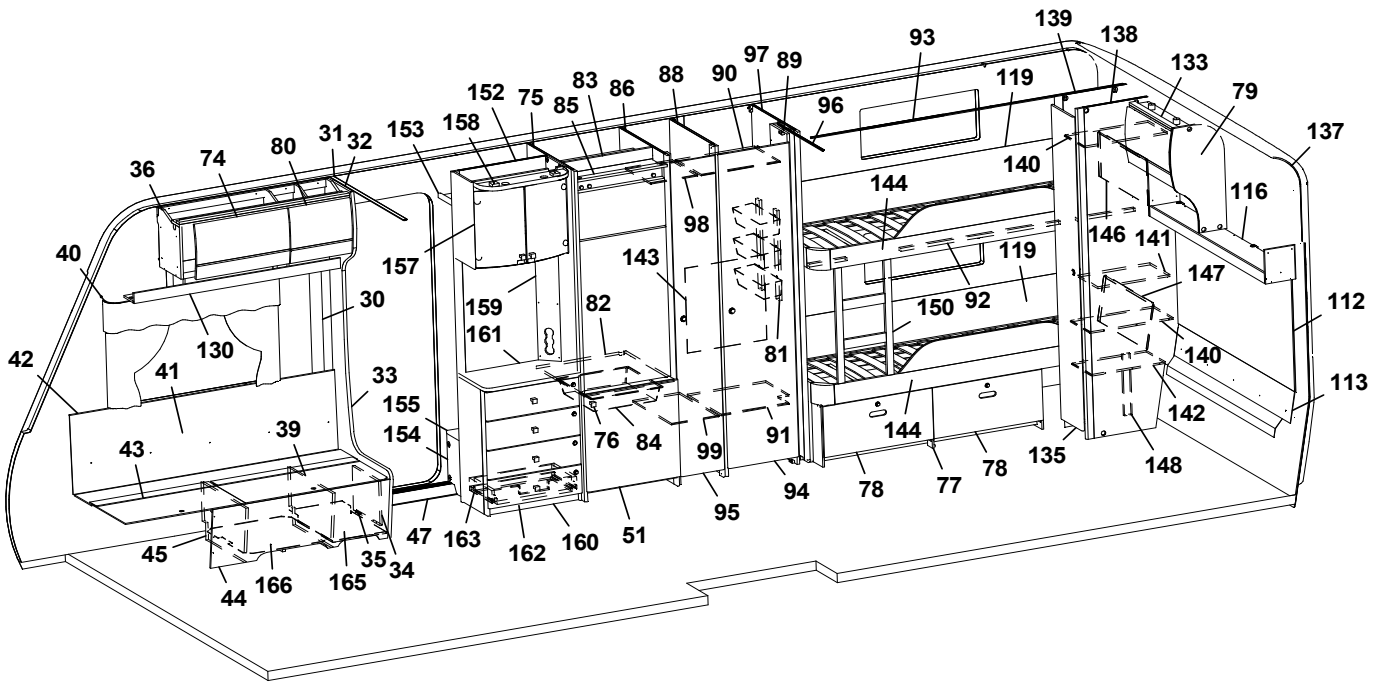
139
138
133
79
137
93
97
89
90
88
86
83
85
75
152
158
153
31
32
80
74
36
40
30
42
41
130
33
155
154
39
43
45
44
166
165
35
34
47
163
162
160
51
95
94
99
91
76
84
82
159
161
157
98
143
81
144
150
92
119
140
146
141
147
116
112
113
142
148
135
78
77
78
144

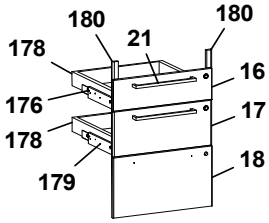
180
180
21
178
16
176
17
178
18
179

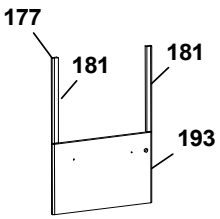
177
181
181
193

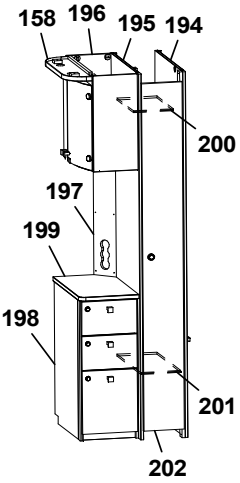
158
196
195
194
200
197
199
198
201
202

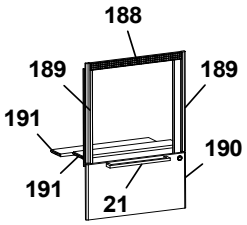
188
189
189
191
190
191
21

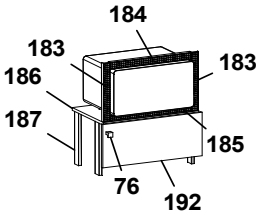
184
183
183
186
187
185
76
192

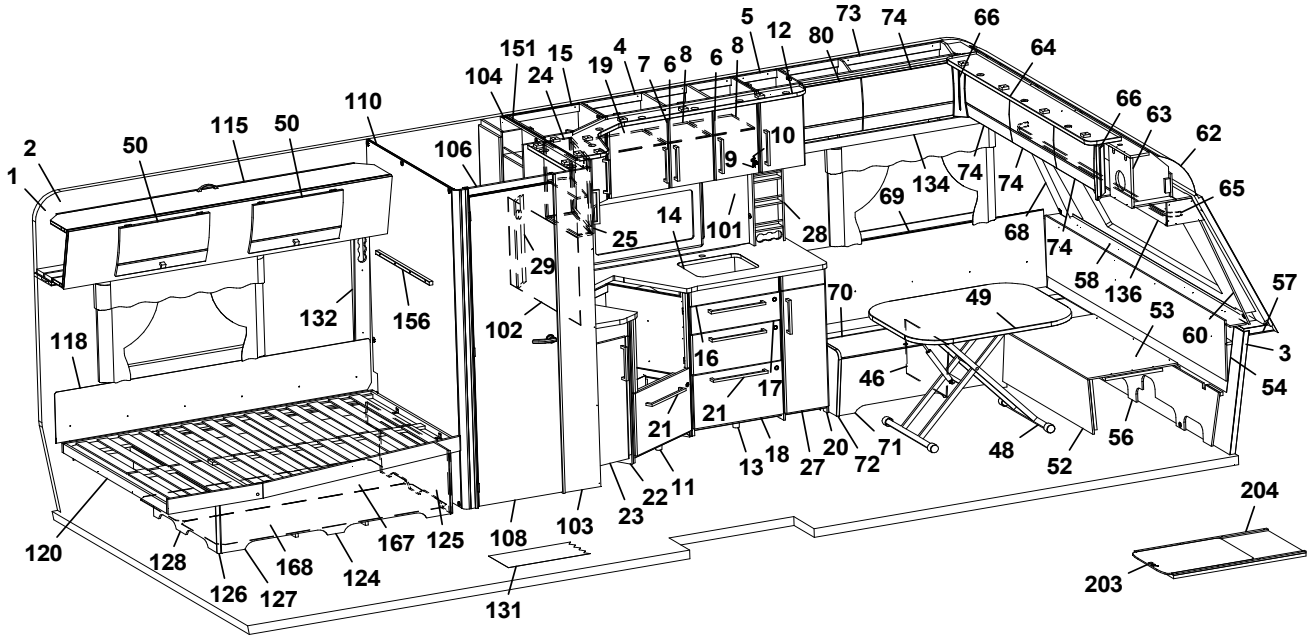
5
12
73
74
66
64
80
151
15
4
19
7
6
8
6
8
104
24
110
115
50
50
2
1
106
10
9
66
63
62
65
134
74
74
69
68
74
14
101
28
25
29
58
136
57
53
60
3
54
132
156
102
70
49
118
16
17
46
21
21
13
18
27
20
72
71
48
52
56
22
11
23
120
128
126
127
168
124
167
125
108
103
131
204
203

Pos Fig	Det. nr Part. No	Ingår Fitted	OBS!! Ange alltid årsmodell vid beställning av inredning Benämning	OBS!! Specify always year of model when ordering equipment Description
1	318657	M	Tapet vägg/tak	Wall paper
2	318584	M	Tejp tapet 20 mm	Tape, wall paper 20 mm
3	318585	M	Tejp tapet 60 mm	Tape, wall paper 60 mm
4	343450	x	Skåp kök L=924 kpl. (Vit)	Cupboard kitchen L=924 cpl. (White)
--	343452	x	Skåp kök L=924 kpl. (Mekong)	Cupboard kitchen L=924 cpl. (Mekong)
--	343451	x	Skåp kök L=924 kpl. (High Gloss)	Cupboard kitchen L=924 cpl. (High Gloss)
5	343473	x	Skåp kök (Vit)	Cupboard (White)
--	343475	x	Skåp kök (Mekong)	Cupboard (Mekong)
--	343474	x	Skåp kök (High Gloss)	Cupboard (High Gloss)
6	343456	x	Lucka H (Vit)	Door R (White)
--	343458	x	Lucka H (Mekong)	Door R (Mekong)
--	343457	x	Lucka H (High Gloss)	Door R (High Gloss)
--	350471	x	Handtag d:o	Handle d:o
7	343453	x	Lucka V (Vit)	Door L (White)
--	343455	x	Lucka V (Mekong)	Door L (Mekong)
--	343454	x	Lucka V (High Gloss)	Door L (High Gloss)
--	350471	x	Handtag d:o	Handle d:o
8	341681	x	Hylla	Shelf
9	311917	x	Gångjärn	Hinge
10	312588	x	Platta gångjärn	Plate hinge
11	343882	x	Diskbänk vinklad (Vit)	Kitchen sink angled (White)
--	343883	x	Diskbänk vinklad (Mekong)	Kitchen sink angled (Mekong)
--	343884	x	Diskbänk vinklad (High Gloss)	Kitchen sink angled (High Gloss)
--	343389	x	Diskbänk vinklad induktion (Vit)	Kitchen sink angled induction (White)
--	343394	x	Diskbänk vinklad induktion (Mekong)	Kitchen sink angled induction (Mekong)
--	343393	x	Diskbänk vinklad induktion (High Gloss)	Kitchen sink angled induction (High Gloss)
12	344886	x	Ljusramp köksskåp	Light holder kitchen
13	344848	x	Utskjut diskbänk (Vit)	Projection kitchen sink (White)
--	344851	x	Utskjut diskbänk (Mekong)	Projection kitchen sink (Mekong)
--	344854	x	Utskjut diskbänk (High Gloss)	Projection kitchen sink (High Gloss)
14	345160	x	Skiva diskbänk 902x1675, ljus	Board 902x1675, light
--	345173	x	Skiva diskbänk 902x1675, mörk (Skiva med träkant utgår)	Board 902x1675, dark (Board with wooden edge expired)
--	343403-K	x	Skiva diskbänk induktion 902x1675, ljus	Board induction 902x1675, light
--	343403-L	x	Skiva diskbänk induktion 902x1675, mörk	Board induction 902x1675, dark
15	343422	x	Skåp hörn (Vit)	Cupboard corner (White)
--	343423	x	Skåp hörn (High Gloss)	Cupboard corner (High Gloss)
--	343424	x	Skåp hörn (Mekong)	Cupboard corner (Mekong)
--	341843	x	Hylla	Shelf
16	343384	x	Lådförstycke (Vit)	Drawer front (White)
--	343412	x	Lådförstycke (Mekong)	Drawer front (Mekong)
--	343407	x	Lådförstycke (High Gloss)	Drawer front (High Gloss)
--	317514	x	Låda 480x500 d:o	Drawer 480x500 d:o
--	317382	x	Glidskena låda H d:o	Slide bar, drawer R d:o
--	350221	x	Glidskena låda V d:o	Slide bar, drawer L d:o
17	343385	x	Lådförstycke (Vit)	Drawer front (White)
--	343413	x	Lådförstycke (Mekong)	Drawer front (Mekong)
--	343408	x	Lådförstycke (High Gloss)	Drawer front (High Gloss)
--	317514	x	Låda 480x500 d:o	Drawer 480x500 d:o
--	317382	x	Glidskena låda H d:o	Slide bar, drawer R d:o

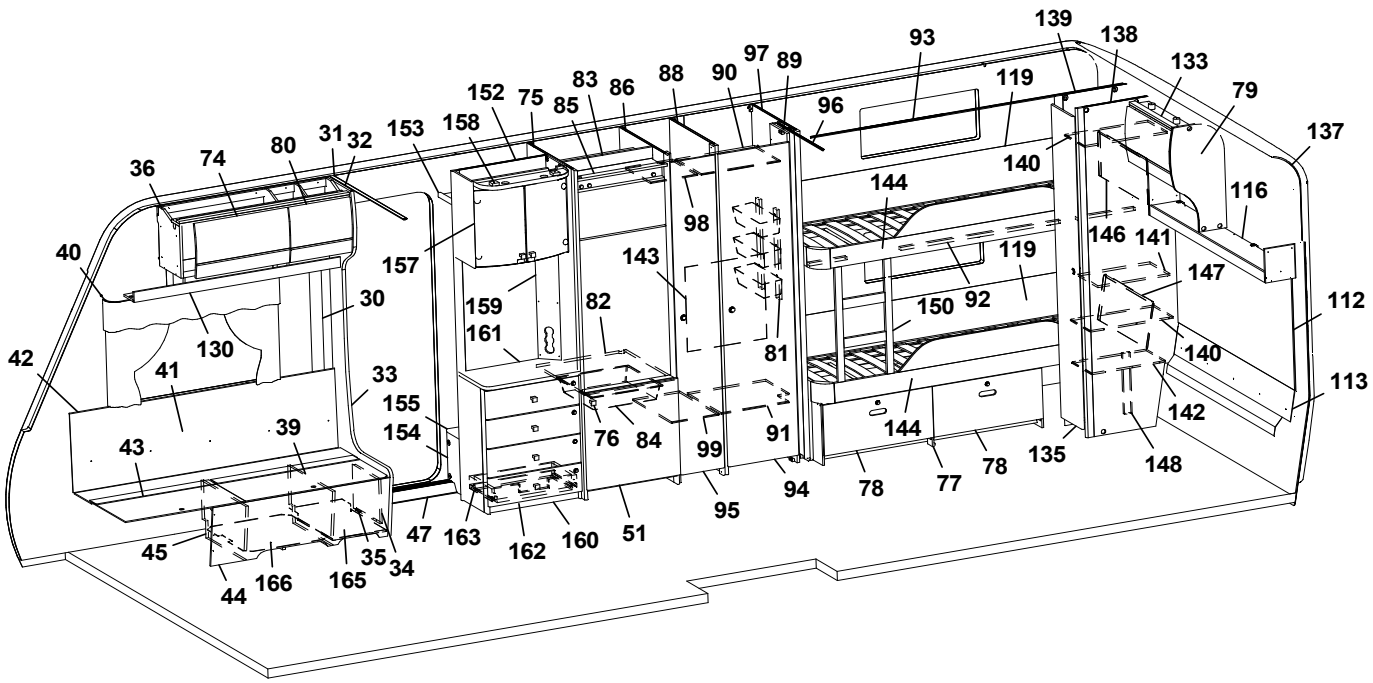
139
138
133
79
137
93
119
97
89
90
88
86
83
85
75
152
158
153
31
32
80
74
36
40
30
130
42
41
33
155
154
39
43
45
44
166
165
35
34
47
163
162
160
51
95
94
78
77
78
135
148
142
140
112
113
147
141
146
116
140
144
119
92
150
81
99
91
76
84
82
143
98
157
159
161

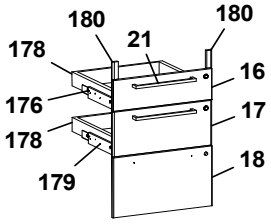
180
180
21
178
16
176
17
178
18
179

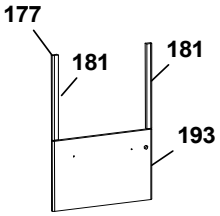
177
181
181
193

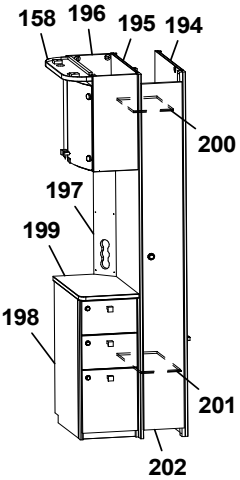
158
196
195
194
200
197
199
198
201
202

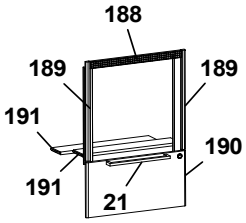
188
189
189
191
190
191
21

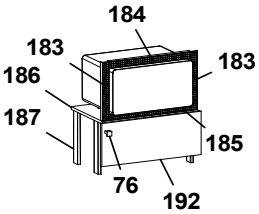
184
183
183
186
187
185
76
192

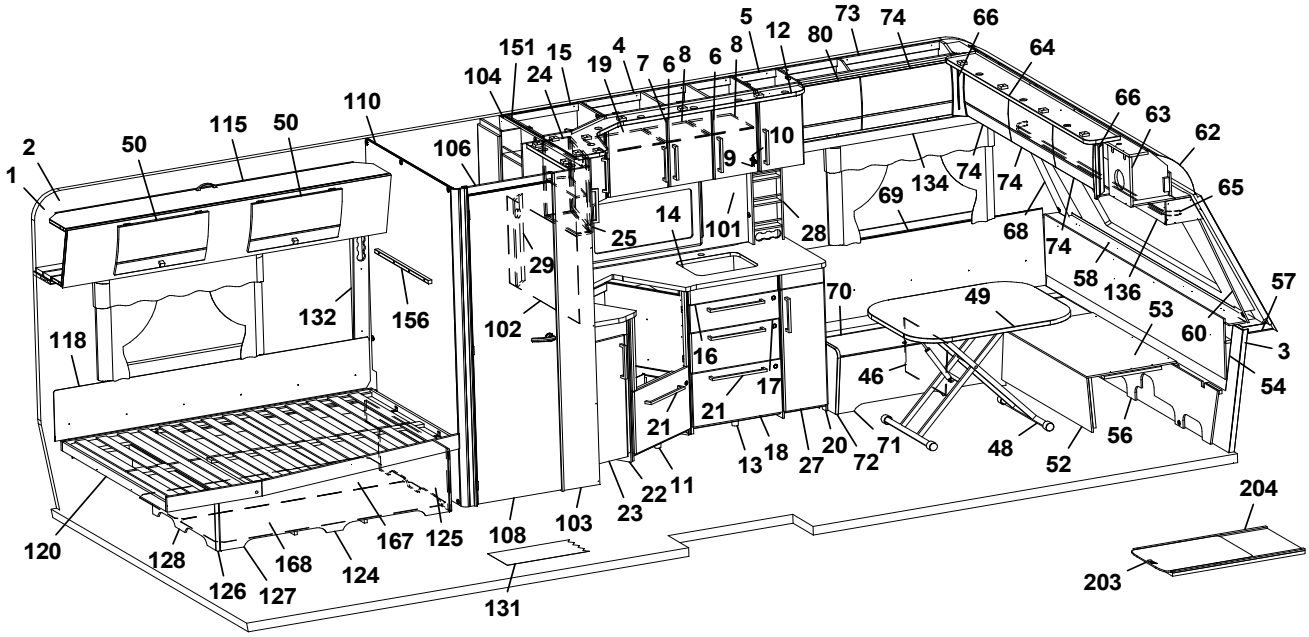
5
12
80
73
74
66
64
151
15
4
19
7
6
8
6
8
104
24
110
115
50
50
2
1
106
10
9
66
63
62
65
69
134
74
74
68
74
58
136
57
60
3
54
14
101
28
25
29
102
132
156
118
16
17
21
21
70
49
46
53
48
52
56
71
20
72
27
18
13
11
22
23
103
108
125
167
124
168
127
126
128
120
131
204
203

Pos Fig	Det. nr Part. No	Ingår Fitted	OBS!! Ange alltid årsmodell vid beställning av inredning Benämning	OBS!! Specify always year of model when ordering equipment Description
--	350221	x	Glidskena låda V d:o	Slide bar, drawer L d:o
18	343386	x	Lucka (Vit)	Door (White)
--	343414	x	Lucka (Mekong)	Door (Mekong)
--	343410	x	Lucka (High Gloss)	Door (High Gloss
--	20-900302	x	Pentrylåda 273x500 d:o	Drawer pentry 273x500 d:o
--	07-800039	x	Rullskena H d:o	Roller rail R d:o
--	07-800038	x	Rullskena V d:o	Roller rail L d:o
19	331385	x	Hylla	Shelf
20	343395	x	Utskjut diskbänk (Vit)	Projection kitchen sink (White)
--	343400	x	Utskjut diskbänk (Mekong)	Projection kitchen sink (Mekong)
--	343399	x	Utskjut diskbänk (High Gloss)	Projection kitchen sink (High Gloss)
21	350472	x	Handtag	Handle
22	343051	x	Utskjut diskbänk (Vit)	Projection kitchen sink (White)
--	343406	x	Utskjut diskbänk (Mekong)	Projection kitchen sink (Mekong)
--	343405	x	Utskjut diskbänk (High Gloss)	Projection kitchen sink (High Gloss)
23	343378	x	Lucka (Vit)	Door (White)
--	343380	x	Lucka (Mekong)	Door (Mekong)
--	343379	x	Lucka (High Gloss)	Door (High Gloss)
--	350471	x	Handtag d:o	Handle d:o
24	343438	x	Skåp utskjut övre (Vit)	Cupboard projection (White)
--	343440	x	Skåp utskjut övre (Mekong)	Cupboard projection (Mekong)
--	343439	x	Skåp utskjut övre (High Gloss)	Cupboard projection (High Gloss)
25	343441	x	Lucka (Vit)	Door (White)
--	343443	x	Lucka (Mekong)	Door (Mekong)
--	343442	x	Lucka (High Gloss)	Door (High Gloss)
--	319618	x	Lås magnet d:o	Lock magnet d:o
--	311917	x	Gångjärn d:o	Hinge d:o
--	341856	x	Hylla	Shelf
27	343396	x	Lucka (Vit)	Door (White)
--	343398	x	Lucka (Mekong)	Door (Mekong)
--	343397	x	Lucka (High Gloss)	Door (High Gloss)
28	333409M	x	Kryddhylla	Spice rack
29	341985	x	Front eluttag	Front outlet
30	318962	x	List täck el-kabel B=45 L=2100	Cover strip B=45 L=2100
31	316270	x	List snäpp undre L=2379	List under L=2379
32	316268	x	List snäpp övre L=2379	List upper L=2379
33	344550	x	Stolpe först. m. lucka L=1948 kpl.	Support bar cpl. with door L=1948 cpl.
34	343731	x	Lucka	Door
35	312589	x	Gångjärn	Hinge
36	345500	x	Skåp övre L=1004	Cupboard upper L=1004
--	345501	x	Skåp övre L=1004 (High Gloss)	Cupboard upper L=1004 (High Gloss)
--	350454	x	Gångjärn	Hinge
39	342494	x	Stöd bäddlåda HF	Support bed box
40	350348	x	Skena gardin L=1020	Curtain rod L=1020
41	339355	x	Värmespalt H fram	Air gap R.F.
42	319821	M	List kant mörkbrun	Strip, dark brown
43	343032	x	Lock bäddlåda H F	Cover bedbox R.F.
--	319024	x	Matta grå textil m. tejp d:o	Carpet gray textile with tape d:o
44	343085	x	Front bäddlåda H F	Front bed box R.F.
--	343034	T	Front bäddlåda H F (centraldammsugare)	Front bed box R.F. (central vacuum cleaner)

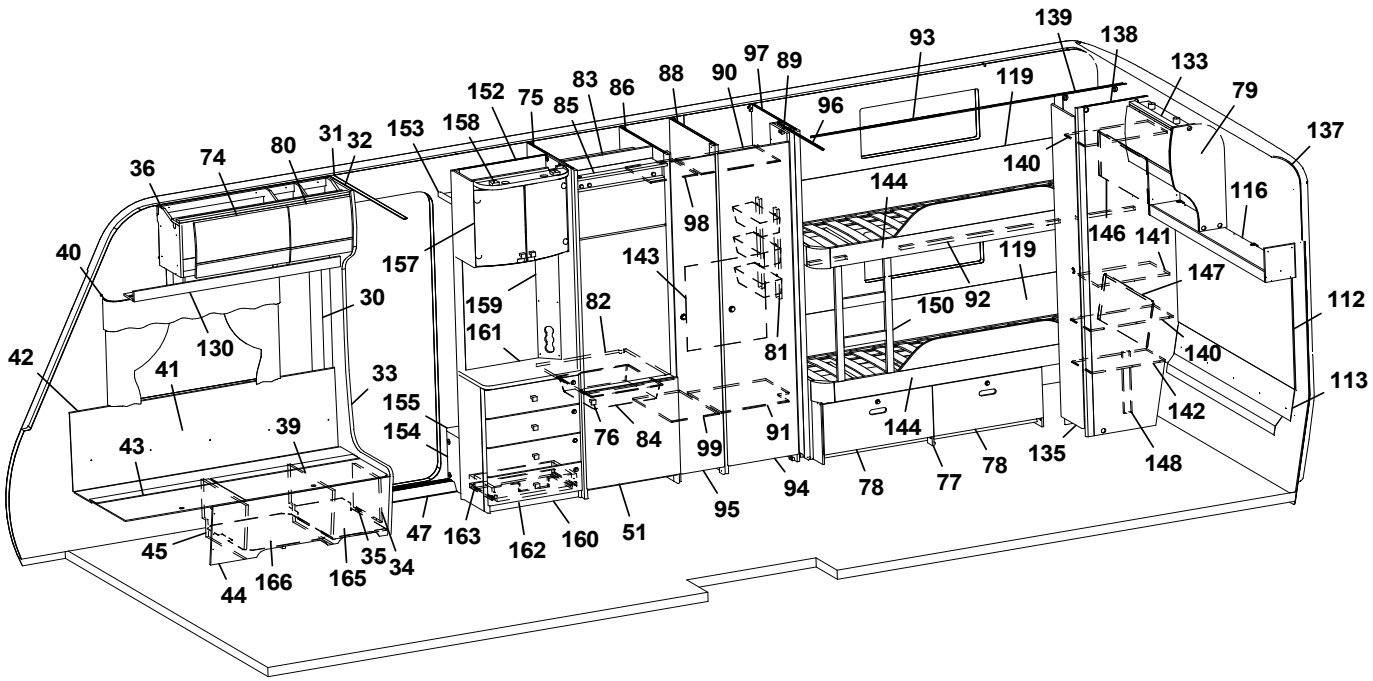
139
138
133
79
137
93
119
140
116
146
141
147
112
140
113
142
148
135
78
77
78
144
94
95
91
99
84
76
81
98
96
89
97
90
88
86
83
85
75
152
158
153
157
159
161
82
143
144
150
92
119
36
74
80
31
32
40
30
130
41
42
33
155
154
39
43
45
44
166
165
35
34
47
163
162
160
51

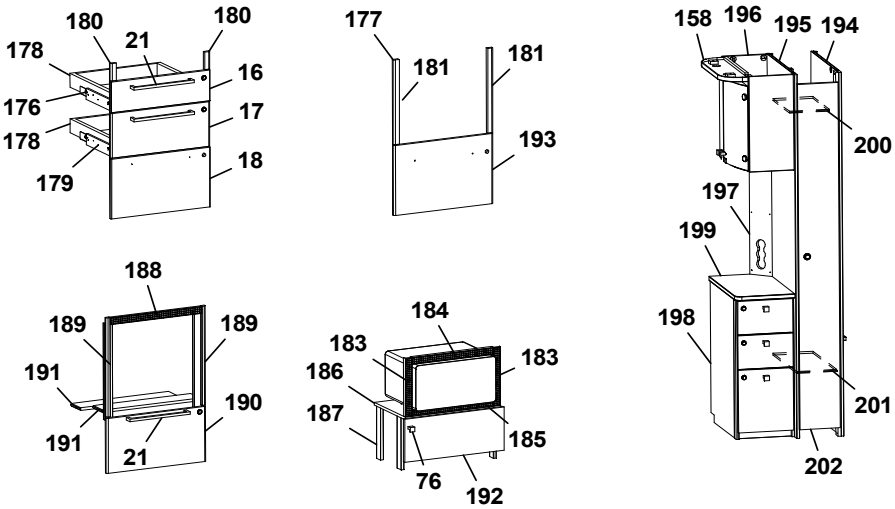
180
180
21
178
16
176
17
178
18
179
177
181
181
193
158
196
195
194
200
197
199
198
201
202
188
189
189
191
190
191
21
184
183
183
186
187
185
76
192

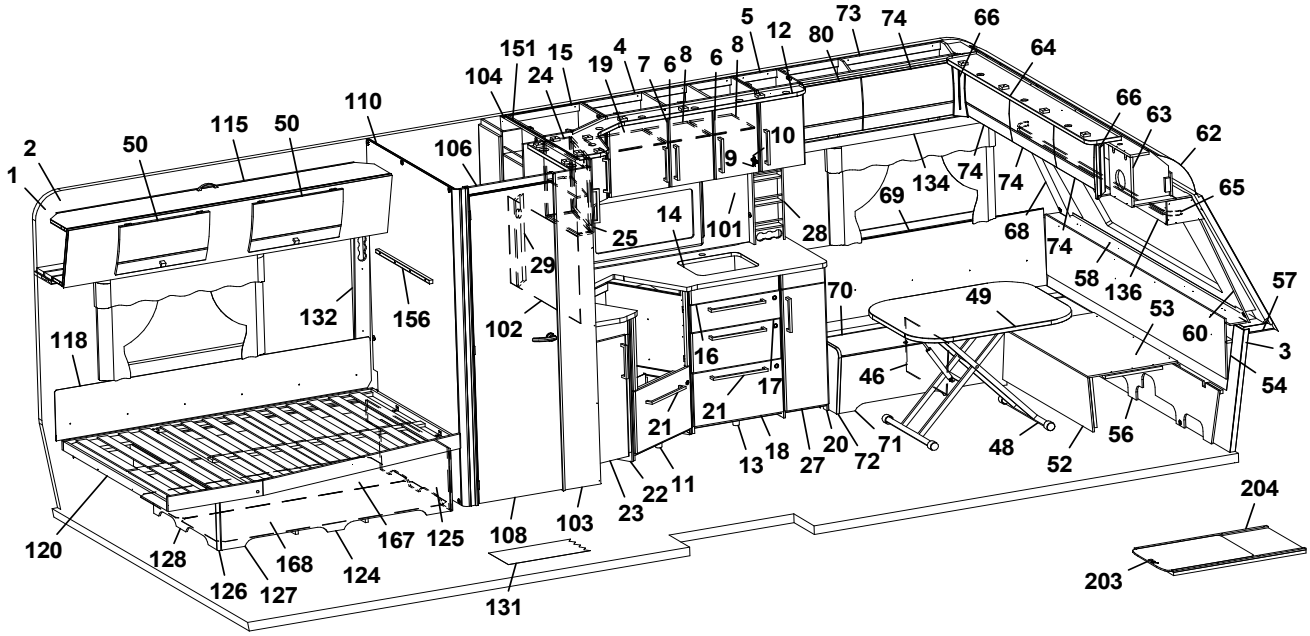
5
12
80
73
74
66
64
151
15
4
19
7
6
8
6
8
104
24
110
115
50
50
2
1
106
10
9
66
63
62
65
69
134
74
74
68
74
58
136
57
53
60
3
54
14
101
28
25
29
132
156
102
70
49
118
16
17
46
21
21
13
18
27
20
72
71
48
52
56
22
11
23
120
128
126
127
168
124
167
125
108
103
131
204
203

Pos Fig	Det. nr Part. No	Ingår Fitted	OBS!! Ange alltid årsmodell vid beställning av inredning Benämning	OBS!! Specify always year of model when ordering equipment Description
45	342495	x	Stöd bäddlåda HF	Support bed box
46	312825	x	Stöd bäddlåda VF	Support bed box
47	314687	x	Tröskel aluminium L=850	Threshold aluminium L=850
48	310083	x	Bordsstativ	Table stand
--	350474	T	Bordstativ enpelar	Table stand pillar
49	343248	x	Bordsskiva 800x1000	Table top 800x1000
50	343914	x	Lucka	Door
--	343915	x	Lucka (High Gloss)	Door (High Gloss)
51	343736	x	Lucka H	Door R
--	316799	x	Gångjärn d:o	Hinge d:o
--	312588	x	Platta gångjärn d:o	Plate hinge d:o
52	331245M	x	Front bäddlåda gavel	Front bed box gable
53	331246M	x	Skiva rundsittgrupp	Sheet seat
54	340578	x	Värmespalt gavel fram	Air gap
56	340520	x	Stöd sittgrupp	Support
57	211637	x	Hylla front kpl. L=2376	Shelf front cpl. L=2376
58	345285	x	Front/hylla kpl.	Front/shelf cpl.
--	345362	x	Hylla m. belysning "Björn" (Customized)	Shelf with lighting "Bear" (Customized)
60	344475	x	Hörn front H	Front corner R
62	216067	x	Täckskiva radie fram 1x380x2360	Cover plate radius front 1x380x2360
--	313884	x	List plast radie L=2379	List L=2379
63	345502	x	Skåp gavel fram L=2360	Cupboard L=2360
--	345503	x	Skåp gavel fram L=2360 (High Gloss)	Cupboard L=2360 (High Gloss)
--	350454	x	Gångjärn d:o	Hinge d:o
64	344768	x	Ljusramp gavelskåp L=1810	Light holder L=1810
65	350349	x	Skena gardin L=1920	Curtain rod L=1920
66	343294	x	Hörn inredning (High Gloss)	Corner (High Gloss)
68	344474	x	Hörn front V	Front corner L
69	337171	x	Värmespalt V fram	Air gap L.F.
70	343564	x	Lock bäddlåda V F	Cover bed box L.F
--	319024	x	Matta grå textil m. tejp d:o	Carpet gray textile with tape d:o
71	339504	x	Front bäddlåda V F	Front bed box L.F.
72	343469	x	Gavel bäddlåda V F	Gable bed box L.F
73	345505	x	Skåp övre L=1004	Cupboard upper L=1004
--	345506	x	Skåp övre L=1004 (High Gloss)	Cupboard upper L=1004 (High Gloss)
--	350454	x	Gångjärn	Hinge
74	343182	x	Lucka	Door
--	343185	x	Lucka (High Gloss)	Door (High Gloss)
75	342304	x	Vägg kyl V	Wall refrigerator L
76	350473	x	Handtag	Handle
77	340549	x	Lådor under säng kpl. sats	Drawers under bed cpl. kit
78	340553	x	Låda kpl. d:o	Drawer cpl. d:o
--	315215	x	Glidskena låda (säljes i par)	Slide bar (exp. in pair)
79	343956	x	Gavel	Gable
80	344829	x	Lucka	Door
--	344830	x	Lucka (High Gloss)	Door (High Gloss)
81	319759	x	Korg, garderob	Basket, wardrobe
--	335802	x	List för korgar	List för baskets
82	340675	x	Hylla under kyl	Shelf under refrigerator
83	342309	x	Bakstycke stopp kyl	Back cupboard

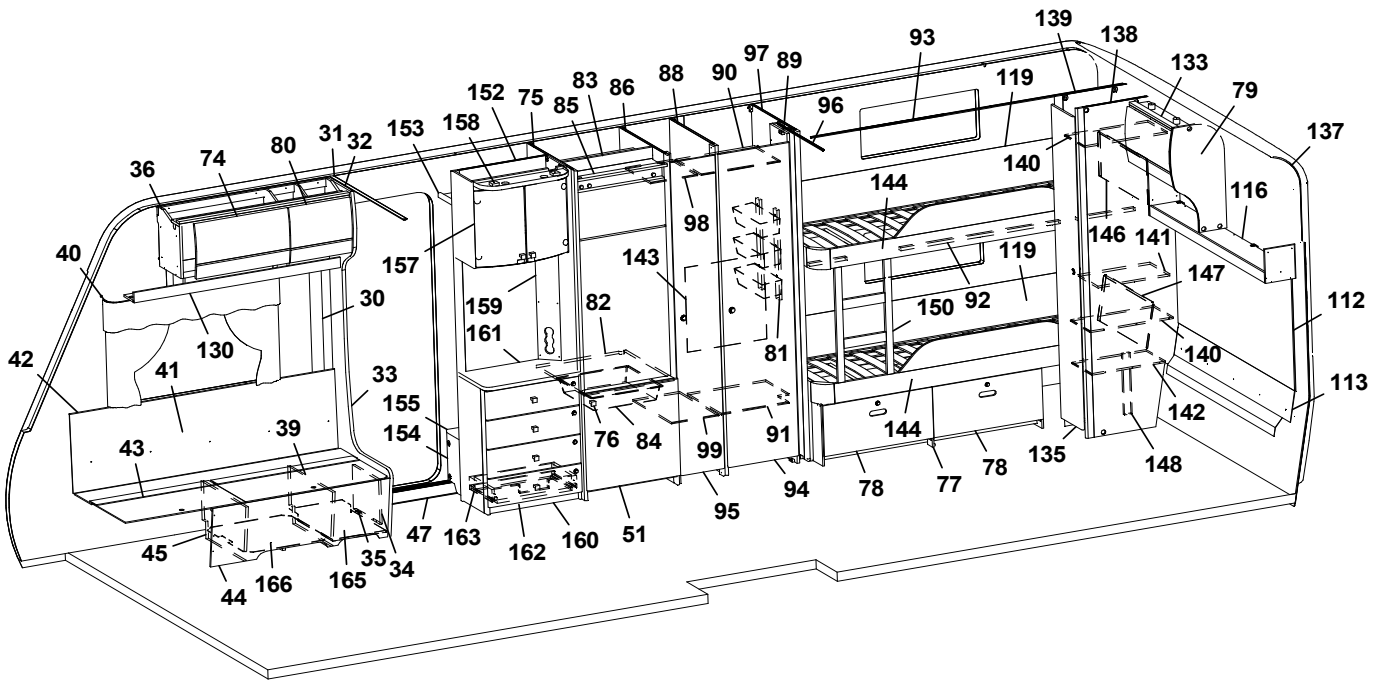
139
138
133
79
137
93
119
140
116
146
141
147
112
113
142
148
135
78
77
78
144
150
92
119
144
98
96
97
89
90
88
86
83
85
75
152
158
153
31
32
80
74
36
40
157
159
161
82
143
81
30
130
41
42
33
155
154
39
43
76
84
99
91
94
95
78
47
163
162
160
51
45
44
166
165
35
34

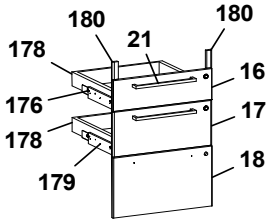
180
180
21
178
16
176
17
178
18
179

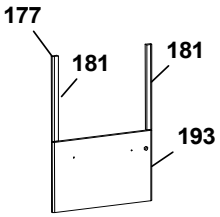
177
181
181
193

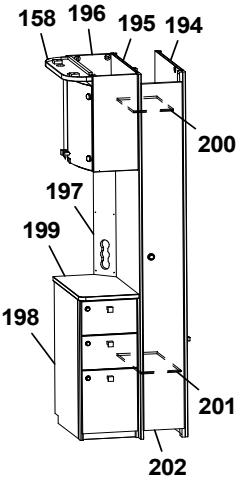
158
196
195
194
200
197
199
198
201
202

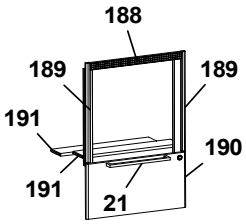
188
189
189
191
190
191
21

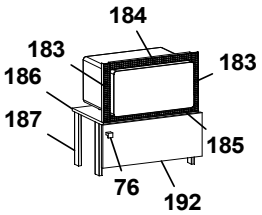
184
183
183
186
187
185
76
192

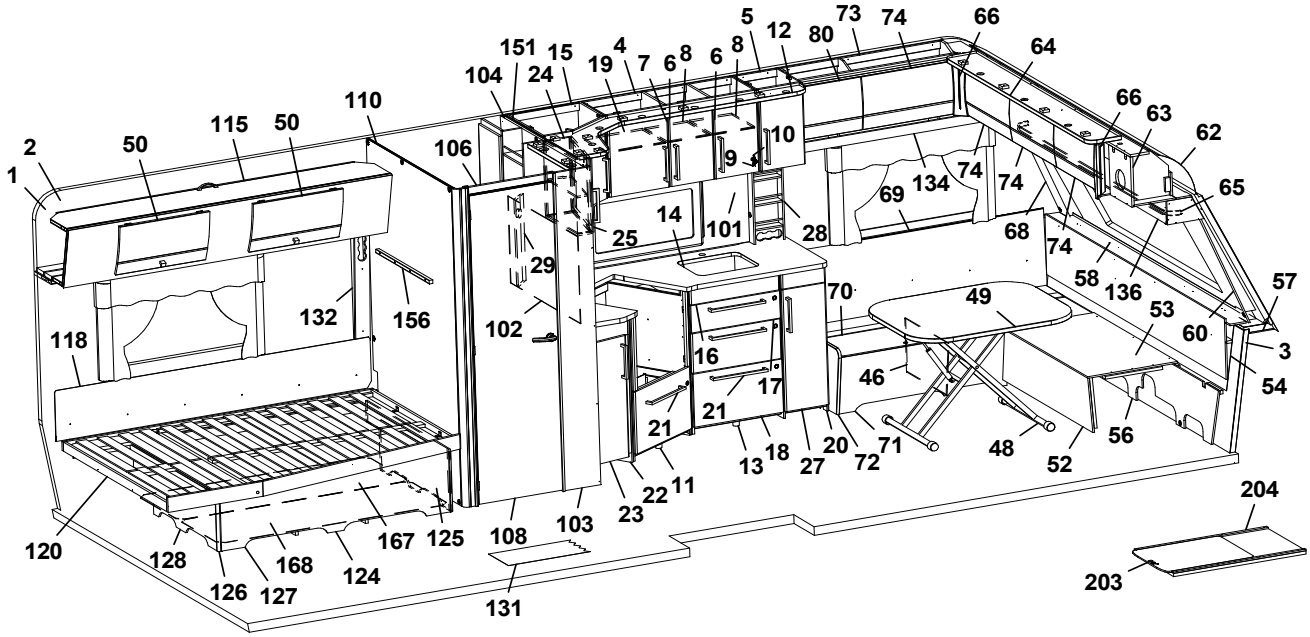
5
12
80
73
74
66
64
151
15
4
19
7
6
8
6
8
104
24
110
115
50
50
2
1
106
10
9
66
63
62
65
69
134
74
74
68
74
58
136
57
60
3
54
14
101
28
25
29
102
132
156
118
70
49
53
16
17
46
21
21
13
18
27
20
72
71
48
52
56
22
11
23
120
128
126
127
168
124
167
125
108
103
131
204
203

Pos Fig	Det. nr Part. No	Ingår Fitted	OBS!! Ange alltid årsmodell vid beställning av inredning Benämning	OBS!! Specify always year of model when ordering equipment Description
84	310325	x	Trådback vit 85x427x427	Tray 85x427x427
--	312712	x	Glidlist trådback (säljes i par)	Sliding strip tray (pair)
85	342306	x	List folierad L = 528	List foiled L = 528
90	341113	x	Hylla garderob övre	Shelf wardrobe upper
91	332693M	x	Hylla garderob nedre	Shelf wardrobe under
92	331748M	x	List draperiskena (3 delar)	List drapery rail (3 parts)
--	314724	x	Skena draperi L=1780	Drapery rail L=1780
93	315907	x	Skena draperi L=1920	Drapery rail L=1920
94	342238	x	Dörr 415x1850	Door 415x1850
95	376043	x	Dörr 260x1850	Door 260x1850
96	314917	x	Skena draperi L=1190	Drapery rail L=1190
97	331654M	x	Vägg garderob	Wall wardrobe
98	332726M	x	Hylla övre	Shelf upper
99	332727M	x	Hylla nedre	Shelf under
101	350493-F	T	Köksskiva vägg svart fiskben	Protection kitchen, black fishbone
--	350493-G	T	Köksskiva vägg natur skiffer	Protection kitchen, nature slate
102	341710-F	T	Köksskiva vägg svart fiskben	Protection kitchen, black fishbone
--	341710-G	T	Köksskiva vägg natur skiffer	Protection kitchen, nature slate
103	345153	x	Vägg tvättrum yttre kpl.	Wall washroom cpl.
104	345155	x	Vägg tvättrum H	Wall washroom R
106	338451	x	Överbit tvättrum	Overlap washroom
108	335719	x	Dörr 510x1890	Door 510x1890
--	319708	x	Lås tvättrum	Lock washroom
--	319707	x	Handtag tvättrum	Handle washrom
110	337971	x	Vägg tvättrum V	Wall washroom L
112	343955	x	Sänggavel kpl. med tyg	Headboard cpl. with fabric
113	344425	x	Värmespalt	Air gap
115	343912	x	Överbäddskåp L=1980	Cupboard upper L=1980
--	343913	x	Överbäddskåp L=1980 (High Gloss)	Cupboard upper L=1980 (High Gloss)
116	345201	x	Hyllpaket L=1386	Shelf L=1386
118	339334	x	Värmespalt	Air gap
119	338144	x	Värmespalt	Air gap
120	342650	x	Sängram u. ribbotten	Bed bottom without laths
--	342685	x	Ribbotten kpl.	Laths bottom cpl.
124	342677	x	Sänglåda kpl.	Bed box cpl.
--	315203	x	Regel 17,5x22x1415	Wood lath pine 17,5x22x1415
125	342679	x	Gavel säng H	Gable bed R
126	319776	x	List hörn L=2500	Corner strip L=2500
127	339426	x	Front säng	Front bed
128	342678	x	Gavel säng V	Gable bed L
130	344809	x	Hyllpaket L=1218	Shelf L=1218
131	319230	T	Matta golv, antik planka	Carpet floor, antique plank
--	350469	T	Matta golv, gråsten	Carpet floor, greystone
132	343352	x	Front el-uttag 90x731	Front outlet 90x731
133	343842	x	Skåp gavel bak L=560	Cupboard gable L=560
--	343847	x	Skåp gavel bak L=560 (High Gloss)	Cupboard gable L=560 (High Gloss)
--	350454	x	Gångjärn d:o	Hinge d:o
--	343182	x	Lucka	Door
--	343185	x	Lucka (High Gloss)	Door (High Gloss)
134	344535	x	Hyllpaket L=1218	Shelf L=1218

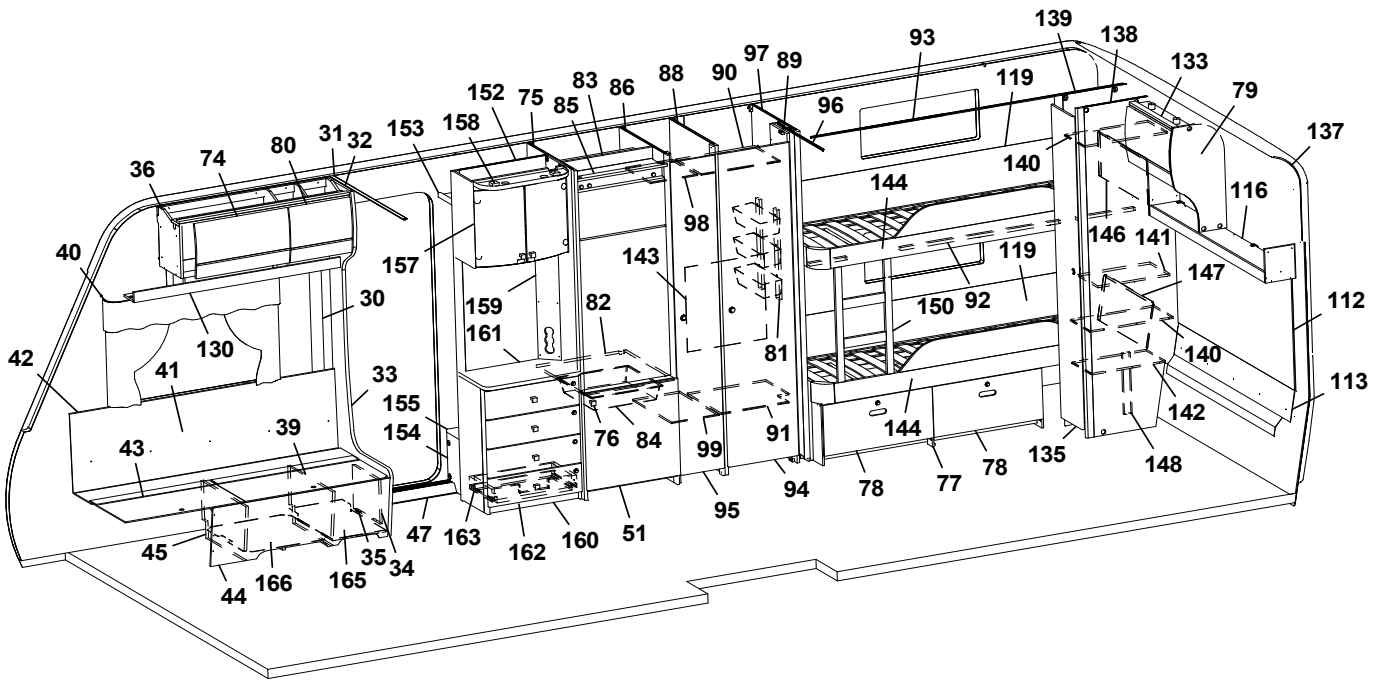
139
138
133
79
137
93
119
140
116
146
141
147
112
140
113
142
148
135
78
77
78
144
150
92
119
144
81
91
99
94
95
98
96
97
89
90
88
86
83
85
75
152
158
153
157
159
161
82
143
76
84
154
155
33
39
47
163
162
160
51
31
32
80
74
36
40
30
130
41
42
43
45
44
166
165
35
34

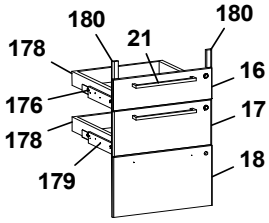
180
180
21
178
16
176
17
178
18
179

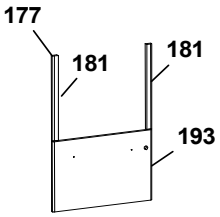
177
181
181
193

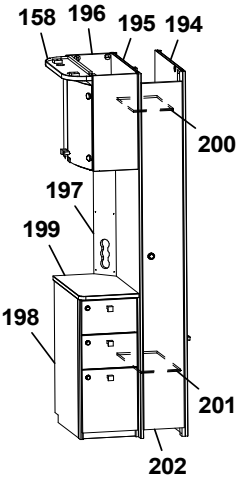
158
196
195
194
200
197
199
198
201
202

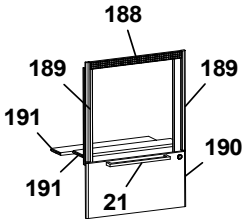
188
189
189
191
190
191
21

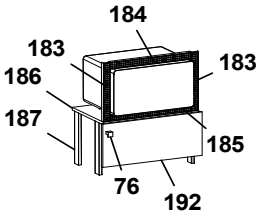
184
183
183
186
187
185
76
192

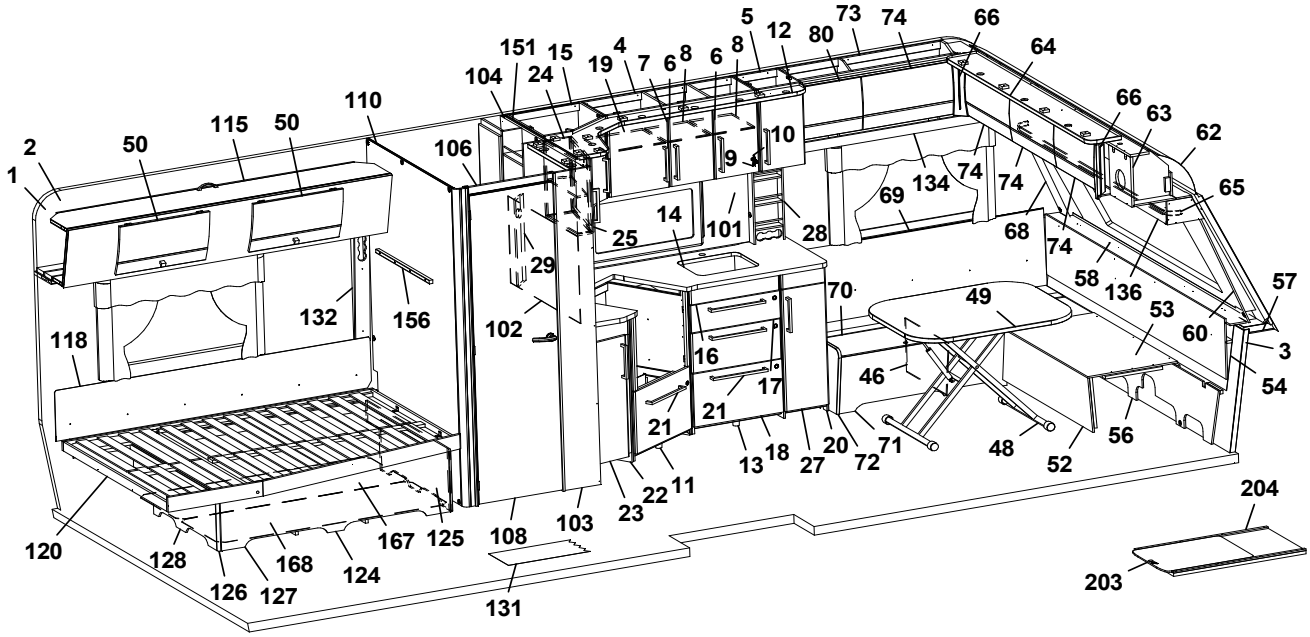
5
12
80
73
74
66
64
151
15
4
19
7
6
8
6
8
104
24
110
115
50
50
2
1
106
10
9
66
63
62
65
69
134
74
74
68
74
58
136
57
60
3
54
14
101
28
25
29
102
132
156
118
70
49
53
16
17
46
21
21
13
18
27
20
72
71
48
52
56
23
22
11
120
128
126
127
168
124
167
125
108
103
131
204
203

Pos Fig	Det. nr Part. No	Ingår Fitted	OBS!! Ange alltid årsmodell vid beställning av inredning Benämning	OBS!! Specify always year of model when ordering equipment Description
135	376043	x	Dörr 260x1850	Door 260x1850
136	345511	x	Hyllpaket fram L=2360	Shelf front L=2360
137	216066	x	Tackskiva radie bak 1x275x2360	Cover plate radius back 1x275x2360
--	313884	x	List plast radie L=2379	List L=2379
138	333298M	x	Vägg garderob H kpl.	Wall wardrobe R cpl.
139	333296M	x	Vägg garderob V kpl.	Wall wardrobe L cpl.
140	331806M	x	Hylla	Shelf
141	333299M	x	Hylla	Shelf
142	331807M	x	Hylla	Shelf
143	336260	x	Täckskiva exp.kärl	Cover expansion vessel
144	343969	x	Sängram u. ribbotten	Bedbottom without laths
--	325432	x	Ribbotten kpl. H d:o	Laths bottom cpl. d:o
146	321688	x	Värmespalt övre	Air gap upper
147	323783	x	Värmespalt nedre	Air gap lower
148	331524M	x	Stöd säng	Bed support
150	343966	x	Stege 330x680	Ladder 330x680
151	343420	x	Vägg kök	Wall kitchen
152	343654	x	Vägg instegsgarderob	Wall wardrobe
153	331910M	x	Hylla övre	Shelf upper
154	336618	x	Front instegsgarderob	Front
155	319866	x	Hylla	Shelf
156	331698M	x	Bärregel 22x22x670	Bearing rail 22x22x670
157	345507	x	Skåp bar kpl.	Coctail cabinet cpl.
--	330180	x	Hylla hållare flaskor	Shelf bottle holder
--	343667	x	Lucka H d:o	Door R d:o
--	343666	x	Lucka V d:o	Door L d:o
--	318379	x	Gångjärn d:o	Hinge d:o
--	318380	x	Täckhatt d:o	Cover d:o
--	312588	x	Platta gångjärn d:o	Plate hinge d:o
158	344883	x	Ljusramp L=532	Light holder L=532
159	343721	x	Front el-uttag 130x675	Front outlet 130x675
160	343583	x	TV-bänk kpl. u. skiva	TV-bench cpl. whitout board
161	343590-K	x	Skiva TV-bänk, ljus	Board, light
--	343590-L	T	Skiva TV-bänk, mörk	Board, dark
162	343591	x	Lådförstycke	Drawer front
163	20-900302	x	Pentrylåda 273x500 d:o	Drawer pentry 273x500 d:o
--	07-800039	x	Rullskena H d:o	Roller rail R d:o
--	07-800038	x	Rullskena V d:o	Roller rail L d:o
165	350390	x	Plåt skofack	Plate shoe compartment
166	343594	x	Luftspalt H-fram	Air gap R front
167	343620	x	Luftspalt sänglåda	Air gap bed box
168	343600	x	Luftspalt sänglåda	Air gap bed box
176	343470	x	Monteringssats kpl. lådor (Vit)	Mounting kit cpl. drawers (White)
--	343471	x	Monteringssats kpl. lådor (Mekong)	Mounting kit cpl. drawers (Mekong)
--	343472	x	Monteringssats kpl. lådor (High Gloss)	Mounting kit cpl. drawers (High Gloss)
177	343487	T	Monteringssats kpl. ugn (Vit)	Mounting kit cpl. oven (White)
--	343488	T	Monteringssats kpl. ugn (Mekong)	Mounting kit cpl. oven (Mekong)
--	343489	T	Monteringssats kpl. ugn (High Gloss)	Mounting kit cpl. oven (High Gloss)
178	317514	x	Låda 480x500	Drawer 480x500
179	317382	x	Glidskena låda H	Slide bar, drawer R

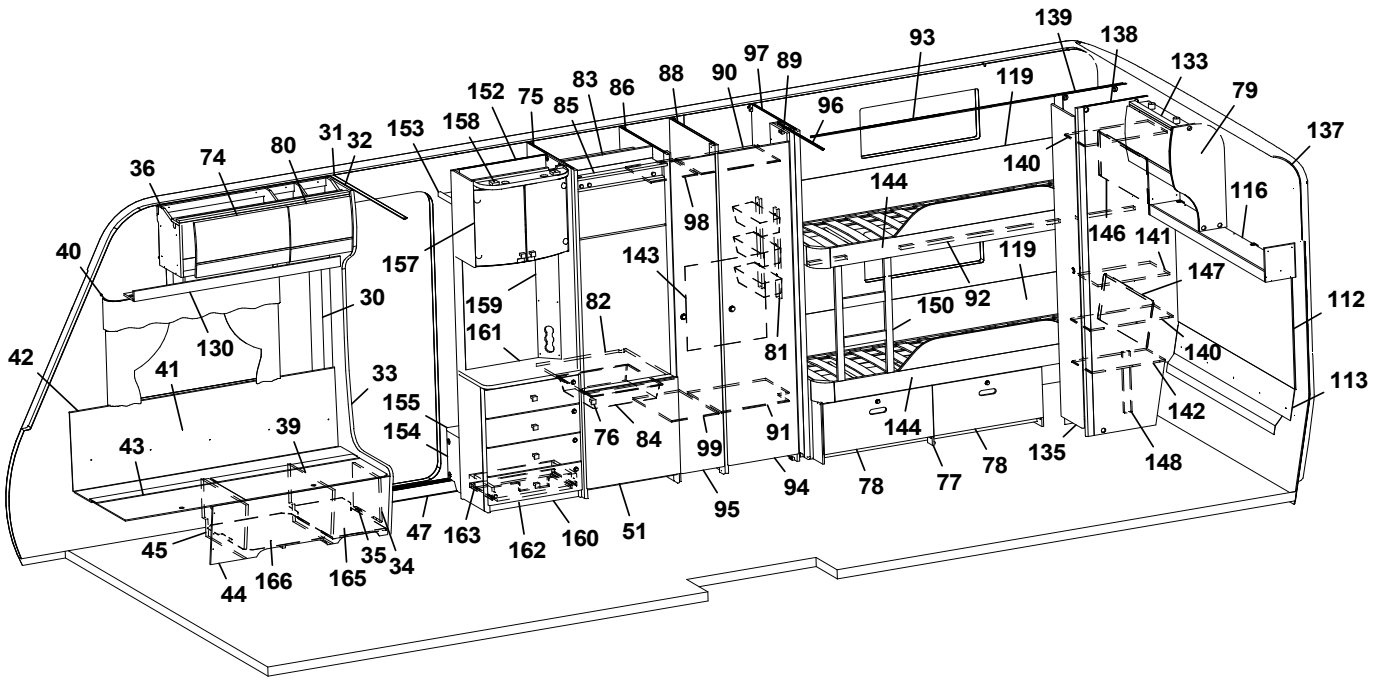
139
138
133
79
137
93
119
140
116
146
141
147
112
140
113
142
148
135
78
77
78
144
150
92
119
144
81
91
99
94
95
98
96
97
89
90
88
86
83
85
75
152
158
153
157
159
161
82
143
76
84
163
162
160
51
47
34
35
165
166
44
45
43
39
41
42
40
36
74
80
31
32
30
33
130
155
154

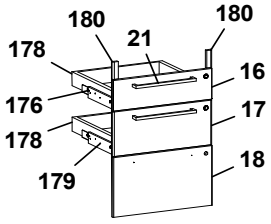
180
180
21
178
16
176
17
178
18
179

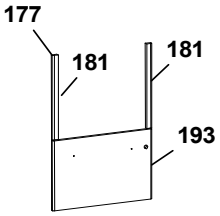
177
181
181
193

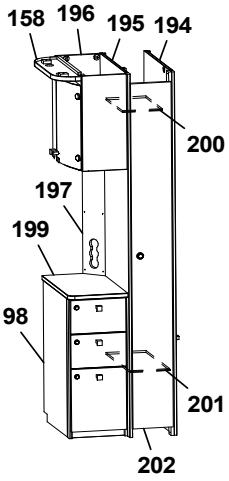
158
196
195
194
200
197
199
198
201
202

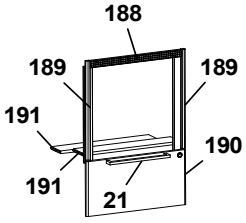
188
189
189
191
190
191
21

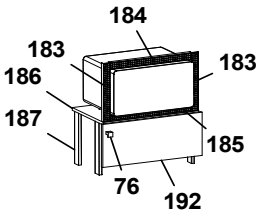
184
183
183
186
187
185
76
192

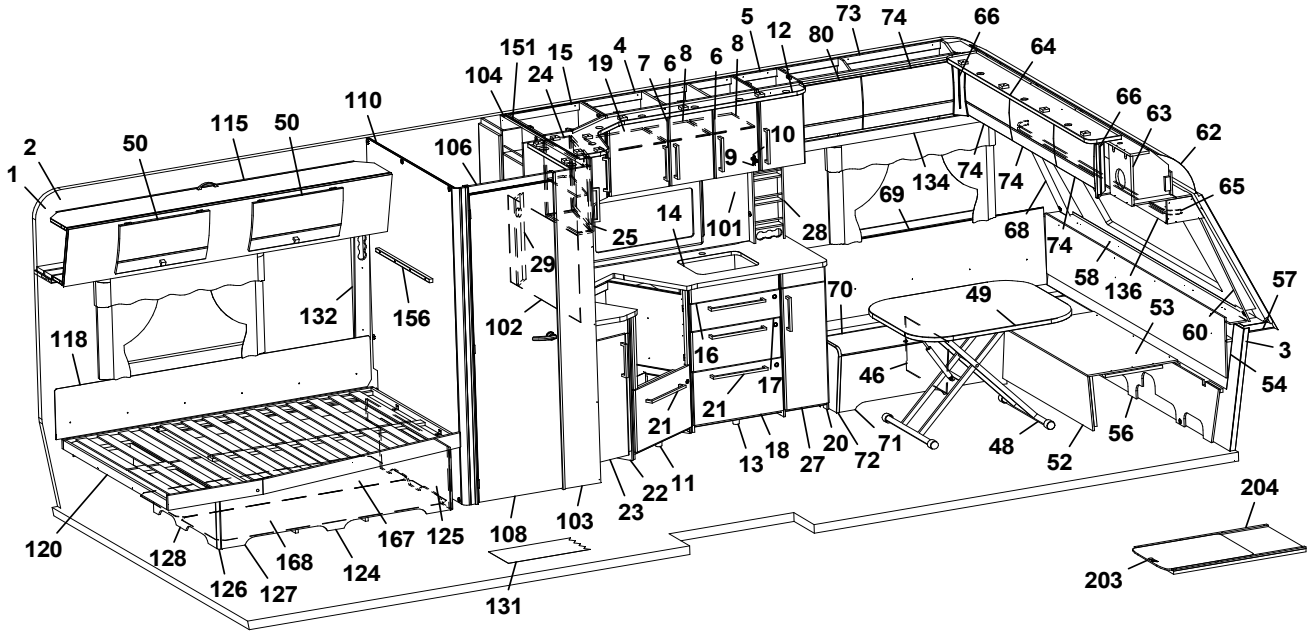
5
12
80
73
74
66
64
151
15
4
19
7
6
8
6
8
104
24
110
115
50
50
2
1
106
10
9
66
63
62
65
134
74
74
69
68
74
58
136
57
60
3
54
14
101
28
25
29
132
156
102
70
49
53
118
16
17
46
21
21
13
18
27
20
72
71
48
52
56
11
22
23
103
108
125
167
124
168
127
126
128
120
131
204
203

Pos Fig	Det. nr Part. No	Ingår Fitted	OBS!! Ange alltid årsmodell vid beställning av inredning Benämning	OBS!! Specify always year of model when ordering equipment Description
--	350221	x	Glidskena låda V	Slide bar, drawer L
--	801701	x	Skruv 6x16 d:o	Screw 6x16 d:o
180	336092	x	Passbit 16x30x95 (Mekong)	Gauge block 16x30x95 (Mekong)
181	336086	T	Passbit 16x30x460	Gauge block 16x30x460
183	402108	T	Galler vent. mikro 38x318	Grating vent. micro 38x318
184	402109	T	Galler vent. mikro 38x448	Grating vent. micro 38x448
185	402110	T	Galler vent. mikro 33x448	Grating vent. micro 33x448
186	342316	T	Hylla mikro	Shelf
187	342315	T	List folierad L=283	List folierad L=283
188	402107	T	Galler ugn (diskb. induktion) 35x503	Grating oven (kitch. sink induct.) 35x503
189	342139	T	List L=538 (diskbänk induktion)	List (kitchen sink induction) L=538
190	343390	T	Lucka (diskb. induktion) (Vit)	Door (kitch. sink induct.) (White)
--	343392	T	Lucka (diskb. induktion) (Mekong)	Door (kitch. sink induct.) (Mekong)
--	343391	T	Lucka (diskb. induktion) (High Gloss)	Door (kitch. sink induct.) (High Gloss)
191	333287M	T	Skiva distans 15x100x547,5	Sheet distance 15x100x547,5
192	343880	T	Lucka 228x550	Door 228x550
--	316799	x	Gångjärn d:o	Hinge d:o
--	312588	x	Platta gångjärn d:o	Plate hinge d:o
193	343490	x	Lucka (Vit)	Door (White)
--	343491	x	Lucka (Mekong)	Door (Mekong)
--	343492	x	Lucka (High Gloss)	Door (High Gloss)
194	344383	T	Vägg garderob kpl.	Wall wardrobe cpl.
195	344384	T	Vägg garderob kpl.	Wall wardrobe cpl.
196	345560	T	Skåp bar kpl.	Coctail cabinet cpl.
--	330180	x	Hylla hållare flaskor	Shelf bottle holder
--	343667	x	Lucka H d:o	Door R d:o
--	343666	x	Lucka V d:o	Door L d:o
--	318379	x	Gångjärn d:o	Hinge d:o
--	318380	x	Täckhatt d:o	Cover d:o
197	344387	T	Front el-uttag 130x665	Front outlet 130x665
198	343992	T	Hurts kpl. u skiva	Cupboard cpl. without board
199	343987-K	T	Skiva hurts, ljus	Board cupboard, light
--	343987-L	T	Skiva hurts, mörk	Board cupboard, dark
200	343092	T	Hylla garderob övre	Shelf wardrobe upper
201	343089	T	Hylla garderob nedre	Shelf wardrobe lower
202	344385	T	Dörr garderob 205x1850	Door wardrobe 205x1850
203	341192	T	Utdragsskiva bord 450x550	Sliding leaf 450x550
204	341193	T	Låda utdragsskiva	Box sliding leaf

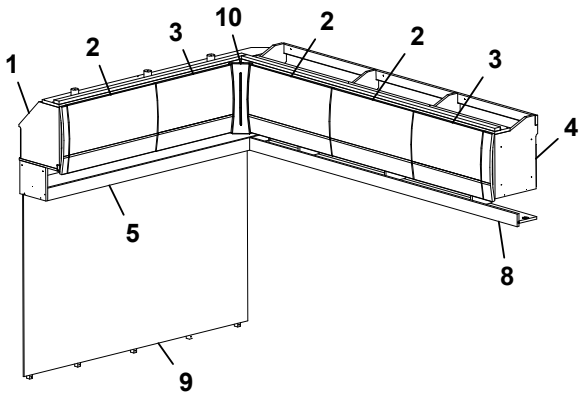
1
2
3
10
2
2
3
4
5
8
9

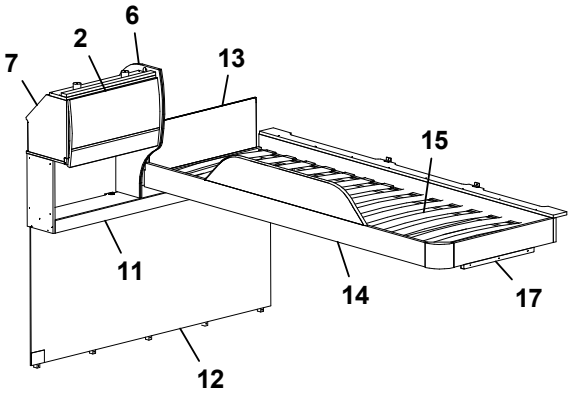
6
2
7
13
15
11
14
17
12

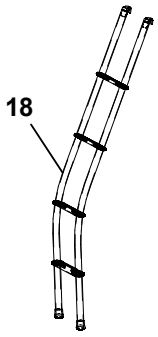
18

Pos Fig	Det. nr Part. No	Ingår Fitted	OBS!! Ange alltid årsmodell vid beställning av inredning Benämning	OBS!! Specify always year of model when ordering equipment Description
1	344994	x	Skåp gavel bak L=1410	Cupboard gable L=1410
--	344995	x	Skåp gavel bak L=1410 (High Gloss)	Cupboard gable L=1410 (High Gloss)
--	350454	x	Gångjärn	Hinge
2	343182	x	Lucka 327,5x550	Door 327,5x550
--	343185	x	Lucka 327,5x550 (High Gloss)	Door 327,5x550 (High Gloss)
3	343181	x	Lucka 327,5x468	Door 327,5x468
--	343184	x	Lucka 327,5x468 (High Gloss)	Door 327,5x468 (High Gloss)
4	345033	x	Skåp övre L=1747	Cupboard upper L=1747
--	345034	x	Skåp övre L=1747 (High Gloss)	Cupboard upper L=1747 (High Gloss)
--	350454	x	Gångjärn	Hinge
5	345586	x	Hyllpaket L=1410 (u. urtag för högtalare)	Shelf L=1410 (without holes for speakers)
--	345585	x	Hyllpaket L=1410 (m. urtag för högtalare)	Shelf L=1410 (with holes for speakers)
6	343956	x	Gavel rundad	Gable
7	343842	x	Skåp övre L=560	Cupboard upper L=560
--	343847	x	Skåp övre L=560 (High Gloss)	Cupboard upper L=560 (High Gloss)
--	350454	x	Gångjärn	Hinge
8	343213	x	Hyllpaket L=1815,5	Shelf L=1815,5
9	343388	x	Sänggavel kpl. med tyg	Headboard cpl. with fabric
10	343294	x	Hörn inredning (High Gloss)	Corner (High Gloss)
11	345569	x	Hyllpaket L=1510 (u. urtag för högtalare)	Shelf L=1510 (without holes for speakers)
--	345570	x	Hyllpaket L=1510 (m. urtag för högtalare)	Shelf L=1510 (with holes for speakers)
12	344183	x	Sänggavel kpl. med tyg	Headboard cpl. with fabric
13	321209M	x	Värmespalt gavel	Air gap gable
14	336381	x	Sängram vån.säng V u. ribbotten	Bed bottom L without laths
15	325430	x	Ribbotten kpl.	Laths bottom cpl.
--	311985	x	Ribba sängbotten L=718 B=63	Lath bed bottom L=718 B=63
17	331961	x	Bärregel L=440	Bearing rail L=440
18	350534	T	Stege ö-bäddsskåp	Ladder upper bed

T= Tillbehör | T= Accessory

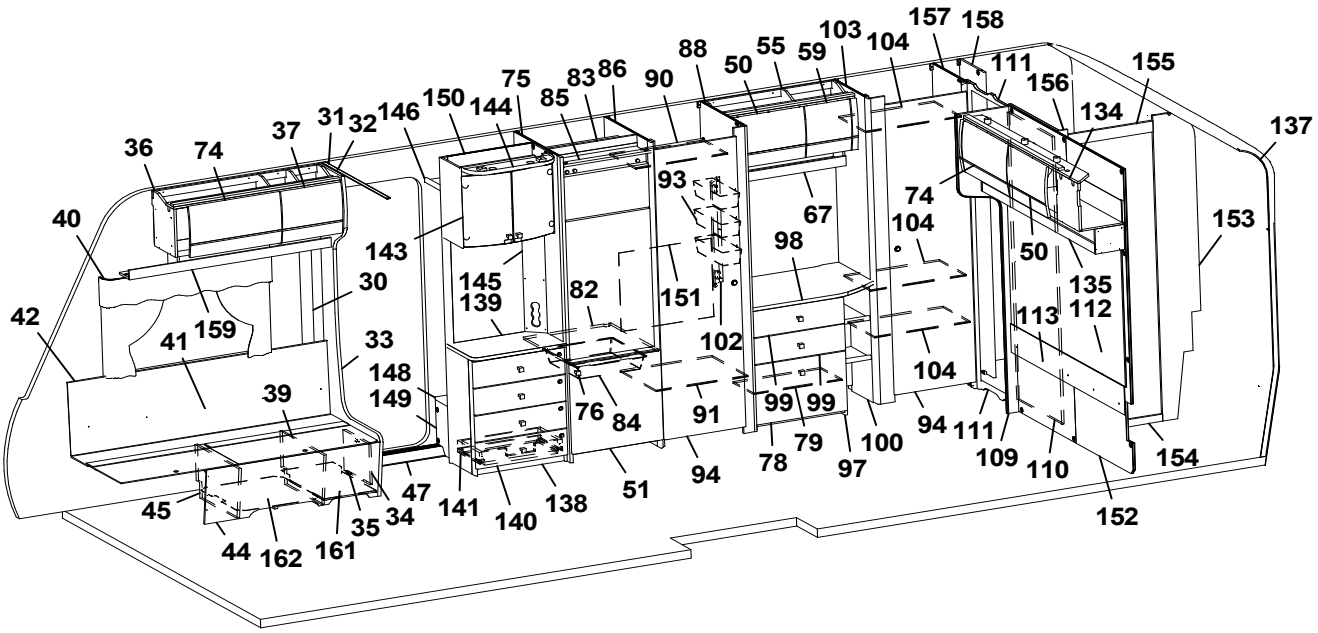
1 2 3 4 5 6 7 8 9 10 11 12 13 14 15 16 17 18 19 20 21 22 23 24 25 26 27 28 29 30 31 32 33 34 35 36 37 38 39 40 41 42 44 45 46 47 48 49 50 51 52 53 54 55 56 58 59 60 62 63 64 65 66 67 68 69 70 71 72 73 74 75 76 78 79 82 83 84 85 86 88 90 91 93 94 97 98 99 100 101 102 103 104 106 108 109 110 111 112 113 115 116 119 120 124 125 126 127 128 131 133 134 135 137 138 139 140 141 142 143 144 145 146 148 149 150 151 152 153 154 155 156 157 158 159 160 161 162 163 164 167 168 169 170 171 172 173 174 175 176 177 178 179 180 186 187 188 189 190 191 192 193 194 195 196 197 198 199 200 201 202 203

Pos Fig	Det. nr Part. No	Ingår Fitted	OBS!! Ange alltid årsmodell vid beställning av inredning Benämning	OBS!! Specify always year of model when ordering equipment Description
1	318657	M	Tapet vägg/tak	Wall paper
2	318584	M	Tejp tapet 20 mm	Tape, wall paper 20 mm
3	318585	M	Tejp tapet 60 mm	Tape, wall paper 60 mm
4	343450	x	Skåp kök L=924 kpl. (Vit)	Cupboard kitchen L=924 cpl. (White)
--	343452	x	Skåp kök L=924 kpl. (Mekong)	Cupboard kitchen L=924 cpl. (Mekong)
--	343451	x	Skåp kök L=924 kpl. (High Gloss)	Cupboard kitchen L=924 cpl. (High Gloss)
5	343456	x	Lucka H (Vit)	Door R (White)
--	343458	x	Lucka H (Mekong)	Door R (Mekong)
--	343457	x	Lucka H (High Gloss)	Door R (High Gloss)
--	350471	x	Handtag d:o	Handle d:o
6	343453	x	Lucka V (Vit)	Door L (White)
--	343455	x	Lucka V (Mekong)	Door L (Mekong)
--	343454	x	Lucka V (High Gloss)	Door L (High Gloss)
--	350471	x	Handtag d:o	Handle d:o
7	331385M	x	Hylla	Shelf
8	341681	x	Hylla	Shelf
9	311917	x	Gångjärn	Hinge
10	312588	x	Platta gångjärn	Plate hinge
11	343882	x	Diskbänk vinklad (Vit)	Kitchen sink angled (White)
--	343833	x	Diskbänk vinklad (Mekong)	Kitchen sink angled (Mekong)
--	343884	x	Diskbänk vinklad (High Gloss)	Kitchen sink angled (High Gloss)
--	343389	x	Diskbänk vinklad induktion (Vit)	Kitchen sink angled induction (White)
--	343394	x	Diskbänk vinklad induktion (Mekong)	Kitchen sink angled induction (Mekong)
--	343393	x	Diskbänk vinklad induktion (High Gloss)	Kitchen sink angled induction (High Gloss)
12	344886	x	Ljusramp köksskåp	Light holder kitchen
13	344848	x	Utskjut diskbänk(Vit)	Kitchen sink (White)
--	344851	x	Utskjut diskbänk (Mekong)	Kitchen sink (Mekong)
--	344854	x	Utskjut diskbänk (High Gloss)	Kitchen sink (High Gloss)
14	345160	x	Skiva diskbänk 902x1675, ljus	Board 902x1675, light
--	345173	x	Skiva diskbänk 902x1675, mörk	Board 902x1675, dark
			(Skiva med träkant utgår)	(Board with wooden edge expired)
--	343403-K	x	Skiva diskbänk induktion 902x1675, ljus	Board induction 902x1675, light
--	343403-L	x	Skiva diskbänk induktion 902x1675, mörk (Skiva med träkant utgår)	Board induction 902x1675, dark (Board with wooden edge expired)
15	343395	x	Utskjut diskbänk (Vit)	Projection kitchen sink (White)
--	343400	x	Utskjut diskbänk (Mekong)	Projection kitchen sink (Mekong)
--	343399	x	Utskjut diskbänk (High Gloss)	Projection kitchen sink (High Gloss)
16	343384	x	Lådförstycke (Vit)	Drawer front (White)
--	343412	x	Lådförstycke (Mekong)	Drawer front (Mekong)
--	343407	x	Lådförstycke (High Gloss)	Drawer front (High Gloss)
--	317514	x	Låda 480x500 d:o	Drawer 480x500 d:o
--	317382	x	Glidskena låda H d:o	Slide bar, drawer R d:o
--	350221	x	Glidskena låda V d:o	Slide bar, drawer L d:o
17	343385	x	Lådförstycke (Vit)	Drawer front (White)
--	343413	x	Lådförstycke (Mekong)	Drawer front (Mekong)
--	343408	x	Lådförstycke (High Gloss)	Drawer front (High Gloss)
--	317514	x	Låda 480x500 d:o	Drawer 480x500 d:o
--	317382	x	Glidskena låda H d:o	Slide bar, drawer R d:o
--	350221	x	Glidskena låda V d:o	Slide bar, drawer L d:o
18	343386	x	Lucka (Vit)	Door (White)
			M= Metervara T= Tillbehör	M= On the metre T= Accessory

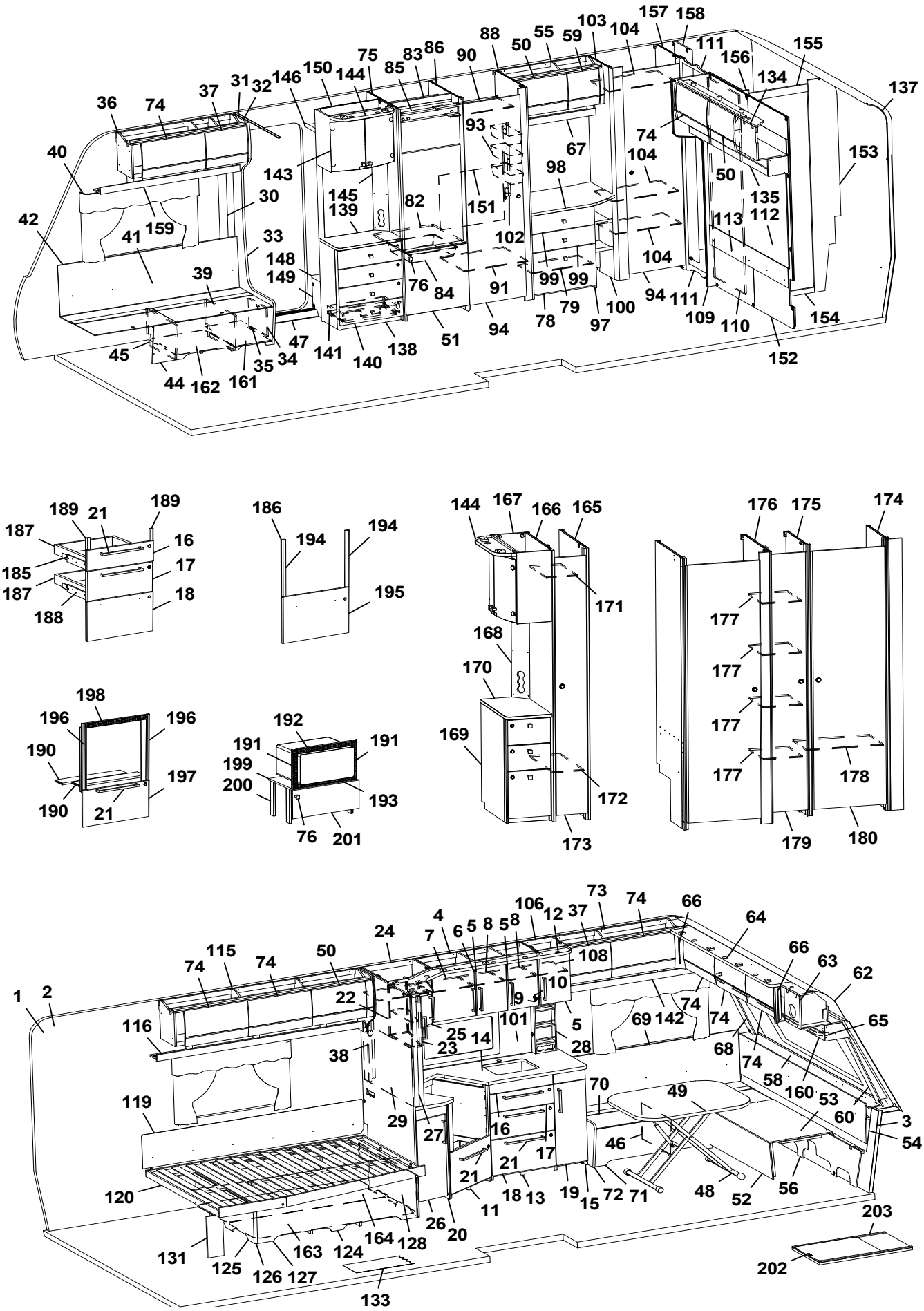
36 74 37 31 32 146 150 144 75 85 83 86 90 88 50 55 59 103 104 157 158 111 156 155 134 137
40 143 145 139 82 151 93 67 98 74 104 50 135 112 113 153
42 41 159 30 33 148 149 39 76 84 91 102 99 99 104 94 111 109 110 154 152
45 44 162 161 35 34 47 141 140 138 51 94 78 79 97 100
189 21 189 187 16 185 17 187 18 188
186 194 194 195
144 167 166 165 171 168 170 169 172 173
176 175 174 177 177 177 177 178 179 180
198 196 196 190 197 190 21
192 191 191 199 200 193 76 201
1 2 115 74 74 50 24 4 7 6 5 8 5 8 106 12 37 73 74 66 64 108 10 9 22 116 25 23 14 101 5 28 38 69 142 74 74 66 63 62 65 68 74 58 160 53 60 3 54
119 29 27 16 17 21 21 70 49 46 48 52 56 120 11 18 13 19 15 72 71 26 20 164 128 163 124 131 125 126 127 133 203 202

Pos Fig	Det. nr Part. No	Ingår Fitted	OBS!! Ange alltid årsmodell vid beställning av inredning Benämning	OBS!! Specify always year of model when ordering equipment Description
--	343414	x	Lucka (Mekong)	Door (Mekong)
--	343410	x	Lucka (High Gloss)	Door (High Gloss)
--	20-900302	x	Pentrylåda 273x500 d:o	Drawer pentry 273x500 d:o
--	07-800039	x	Rullskena H d:o	Roller rail R d:o
--	07-800038	x	Rullskena V d:o	Roller rail L d:o
19	343396	x	Lucka (Vit)	Door (White)
--	343398	x	Lucka (Mekong)	Door (Mekong)
--	343397	x	Lucka (High Gloss)	Door (High Gloss)
--	350471	x	Handtag d:o	Handle d:o
20	343051	x	Utskjut diskbänk (Vit)	Projection kitchen sink (White)
--	343406	x	Utskjut diskbänk (Mekong)	Projection kitchen sink (Mekong)
--	343405	x	Utskjut diskbänk (High Gloss)	Projection kitchen sink (High Gloss)
21	350472	x	Handtag	Handle
22	343438	x	Skåp utskjut kökskåp (Vit)	Cupboard projection (White)
--	343440	x	Skåp utskjut kökskåp (Mekong)	Cupboard projection (Mekong)
--	343439	x	Skåp utskjut kökskåp (High Gloss)	Cupboard projection (High Gloss)
--	341856	x	Hylla	Shelf
23	343441	x	Lucka (Vit)	Door (White)
--	343443	x	Lucka (Mekong)	Door (Mekong)
--	343442	x	Lucka (High Gloss)	Door (High Gloss)
--	350471	x	Handtag d:o	Handle d:o
24	343422	x	Skåp (Vit)	Cupboard (White)
--	343424	x	Skåp (Mekong)	Cupboard (Mekong)
--	343423	x	Skåp (High Gloss)	Cupboard (High Gloss)
25	343425	x	Lucka (Vit)	Door (White)
--	343427	x	Lucka (Mekong)	Door (Mekong)
--	343426	x	Lucka (High Gloss)	Door (High Gloss)
26	343378	x	Lucka (Vit)	Door (White)
--	343380	x	Lucka (Mekong)	Door (Mekong)
--	343379	x	Lucka (High Gloss)	Door (High Gloss)
--	350471	x	Handtag d:o	Handle d:o
27	341727	x	Stolpe utskjut	Support bar
28	333409M	x	Kryddhylla	Spice rack
29	341710-F	T	Köksskiva vägg svart fiskben	Protection kitchen, black fishbone
--	341710-G	T	Köksskiva vägg natur skiffer	Protection kitchen, nature slate
30	318962	x	List täck el-kabel B=45 L=2100	Cover strip B=45 L=2100
31	316270	x	List snäpp undre L=2379	List under L=2379
32	316268	x	List snäpp övre L=2379	List upper L=2379
33	344550	x	Stolpe först. L=1948 kpl. m. lucka	Support bar L=1948 cpl. with door
34	343731	x	Lucka	Door
35	312589	x	Gångjärn	Hinge
36	345500	x	Skåp övre elc. L=1004	Cupboard upper L=1004
--	345501	x	Skåp övre elc. L=1004 (High Gloss)	Cupboard upper L=1004 (High Gloss)
	350454	x	Gångjärn	Hinge
37	344829	x	Lucka	Door
--	344830	x	Lucka (High Gloss)	Door (High Gloss)
38	341985	x	Front el-uttag 130x530	Front outlet 130x530
39	342494	x	Stöd bäddlåda HF	Support bed box
40	350348	x	Skena gardin L=1020	Curtain rod L=1020
41	339355	x	Värmespalt H fram	Air gap R.F.
			M= Metervara	M= On the metre
			T= Tillbehör	T= Accessory

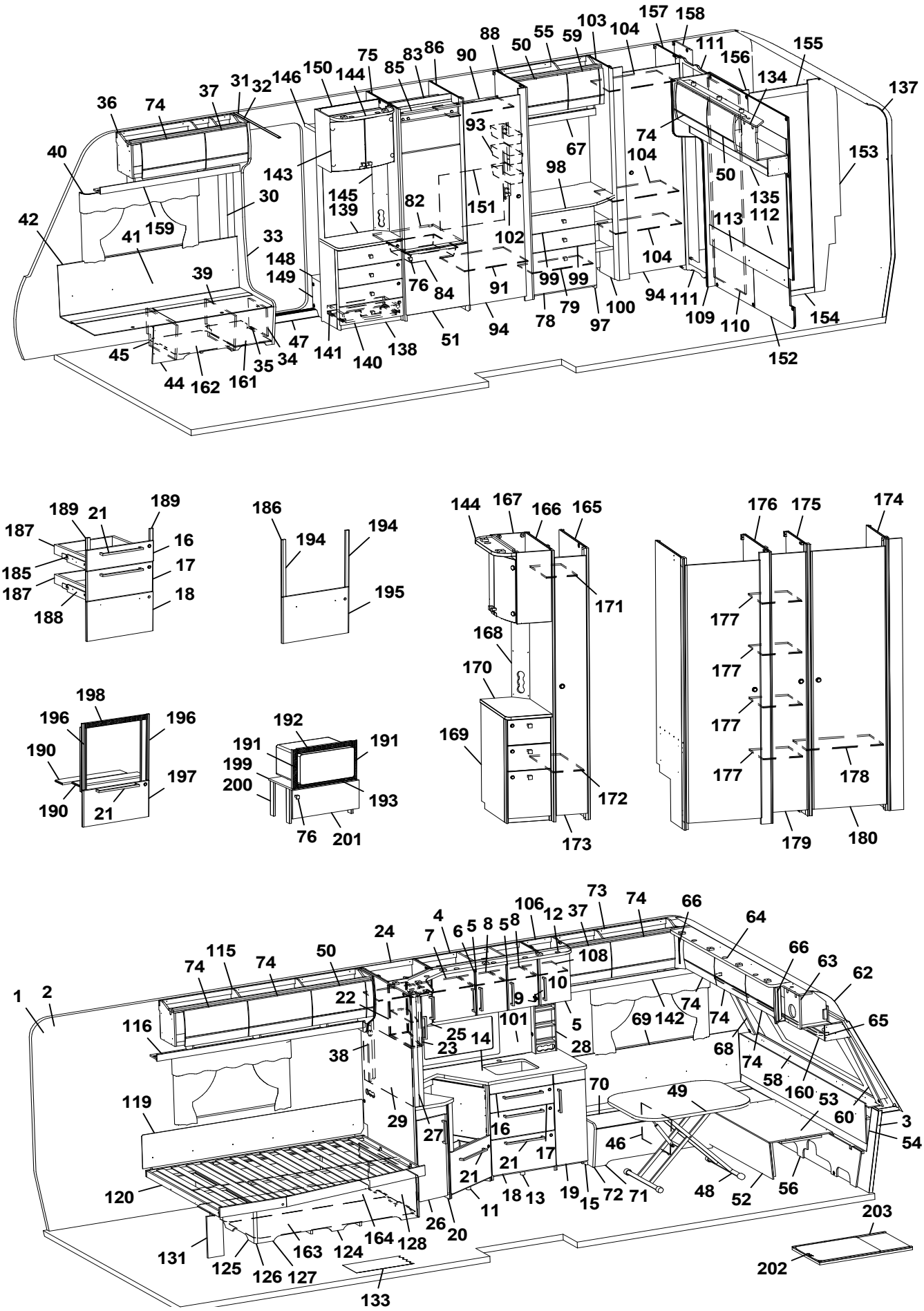
36 74 37 31 32 146 150 144 75 85 83 86 90 88 50 55 59 103 104 157 158 111 156 155 134 137
40 143 145 139 82 151 93 67 98 74 104 50 135 112 113 153
42 41 159 30 33 148 149 39 76 84 91 102 99 99 104 94 111 109 110 154 152
45 44 162 161 35 34 47 141 140 138 51 94 78 79 97 100
189 21 189 187 16 185 17 187 18 188
186 194 194 195
144 167 166 165 171 168 170 169 172 173
176 175 174 177 177 177 177 178 179 180
198 196 196 190 197 190 21
192 191 191 199 200 193 76 201
1 2 115 74 74 50 24 4 7 6 5 8 5 8 106 12 37 73 74 66 64 108 10 9 22 116 25 23 14 101 5 28 38 69 142 74 74 66 63 62 65 68 74 58 160 53 60 3 54
119 29 27 16 17 21 21 70 49 46 120 11 18 13 19 15 72 71 48 52 56 26 20 164 128 163 124 131 125 126 127 133 203 202

Pos Fig	Det. nr Part. No	Ingår Fitted	OBS!! Ange alltid årsmodell vid beställning av inredning Benämning	OBS!! Specify always year of model when ordering equipment Description
42	319821	M	List kant mörkbrun	Strip, dark brown
43	343032	x	Lock bäddlåda H F	Cover bedbox R.F.
--	319024	x	Matta grå textil m. tejp d:o	Carpet gray textile with tape d:o
44	343085	x	Front bäddlåda H F	Front bed box R.F.
--	343034	T	Front bäddlåda H F (centraldammsugare)	Front bed box R.F. (central vacuum cleaner)
45	342495	x	Stöd bäddlåda HF	Support bed box
46	312825	x	Stöd bäddlåda VF	Support bed box
47	314687	x	Tröskel aluminium L=850	Threshold aluminium L=850
48	310083	x	Bordsstativ	Table stand
--	350474	T	Bordsstativ enpelar	Table stand single pillar
49	343248	x	Bordsskiva 800x1000	Table top 800x1000
51	343736	x	Lucka H 550x570	Door R 550x570
50	343181	x	Lucka 327,5x468	Door 327,5x468
--	343184	x	Lucka 327,5x468 (High Gloss)	Door 327,5x468 (High Gloss)
52	331245M	x	Front bäddlåda gavel	Front bed box gable
53	331246M	x	Skiva rundsittgrupp	Sheet seat
54	340578	x	Värmespalt gavel fram	Air gap
55	343816	x	Skåp övre L=790	Cupboard upper L=790
--	343824	x	Skåp övre L=790 (High Gloss)	Cupboard upper L=790 (High Gloss)
--	350454	x	Gångjärn d:o	Hinge d:o
57	213471	x	Hylla front kpl. L=2366	Shelf front cpl. L=2366
58	345285	x	Front/hylla kpl.	Front/shelf cpl.
--	345362	x	Hylla m. belysning "Björn" (Customized)	Shelf with lighting "Bear" (Customized)
59	343180	x	Lucka	Door
--	343183	x	Lucka (High Gloss)	Door (High Gloss)
60	344475	x	Hörn front H	Front corner R
62	216067	x	Täckskiva radie fram 1x380x2360	Cover plate radius front 1x380x2360
--	313884	x	List plast radie L=2379	List L=2379
63	345502	x	Skåp gavel fram L=2360	Cupboard L=2360
--	345503	x	Skåp gavel fram L=2360 (High Gloss)	Cupboard L=2360 (High Gloss)
--	350454	x	Gångjärn d:o	Hinge d:o
64	344768	x	Ljusramp gavelskåp L=1810	Light holder L=1810
65	350349	x	Skena gardin L=1920	Curtain rod L=1920
66	343294	x	Hörn inredning (High gloss)	Corner (High gloss)
67	345431	x	Hyllpaket L=790	Shelf L=790
68	344474	x	Hörn front V	Front corner L
69	337171	x	Värmespalt V fram	Air gap L.F.
70	345393	x	Lock bäddlåda V F	Cover bed box L.F
--	319024	x	Matta grå textil m. tejp d:o	Carpet gray textile with tape d:o
71	339504	x	Front bäddlåda V F	Front bed box L.F.
72	343469	x	Gavel bäddlåda V F	Gable bed box L.F
73	345505	x	Skåp övre L=1004	Cupboard upper L=1004
--	345506	x	Skåp övre L=1004 (High Gloss)	Cupboard upper L=1004 (High Gloss)
--	350454	x	Gångjärn d:o	Hinge d:o
74	343182	x	Lucka	Door
--	343185	x	Lucka (High Gloss)	Door (High Gloss)
75	342304	x	Vägg kyl V	Wall refrigerator L
76	350473	x	Handtag knopp	Handle knob
78	343973	x	Lucka 380x550	Door 380x550
79	339522	x	Hylla byrå	Shelf drawer
			M= Metervara T= Tillbehör	M= On the metre T= Accessory

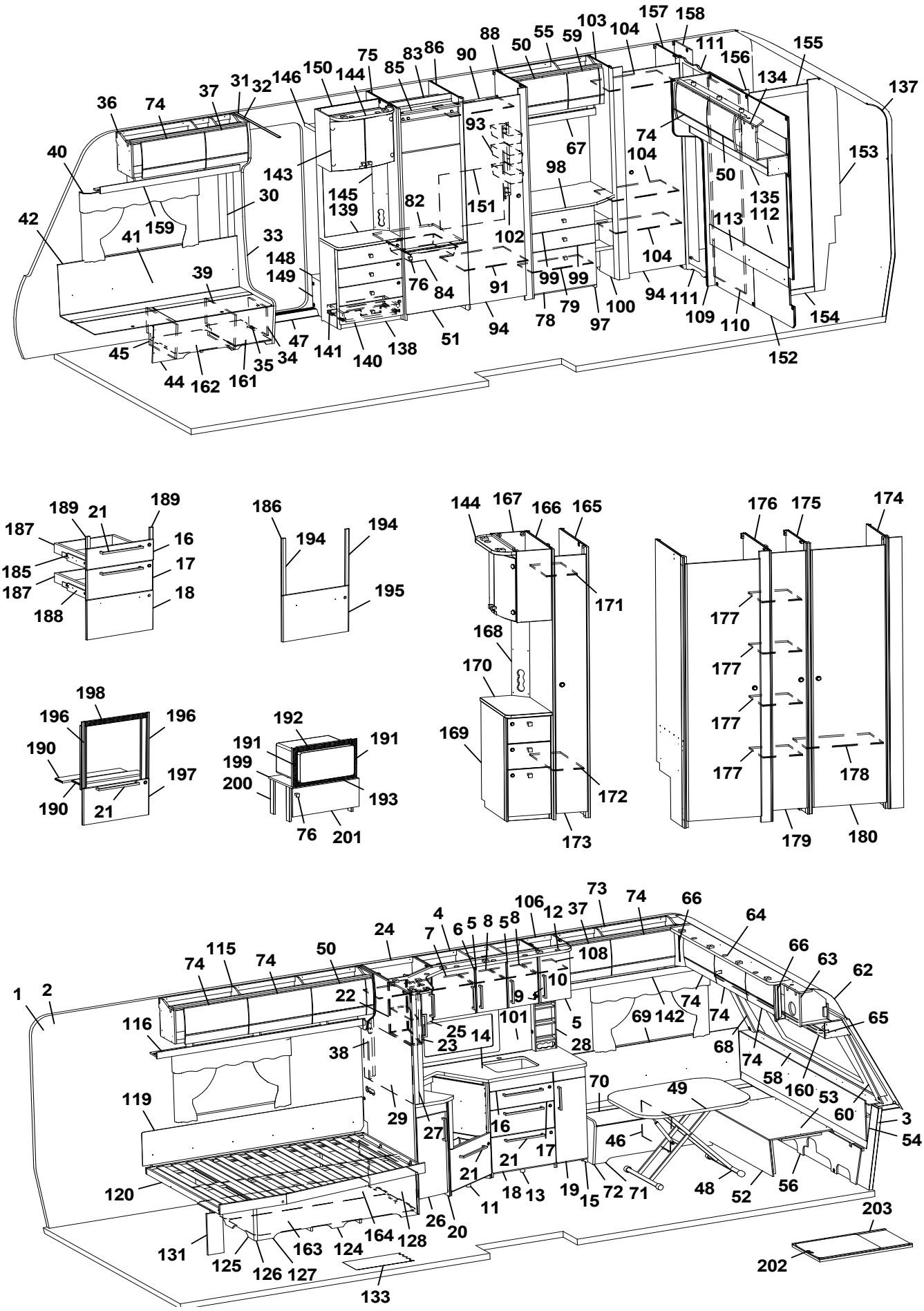
36 74 37 31 32 146 150 144 75 85 83 86 90 88 50 55 59 103 104 157 158 111 156 155 134 137
40 143 145 139 82 151 93 67 98 74 104 50 135 112 113 153
42 41 159 30 33 148 149 39 76 84 91 102 99 99 104 94 111 109 110 154 152
45 44 162 161 35 34 47 141 140 138 51 94 78 79 97 100
189 21 189 187 16 185 17 187 18 188
186 194 194 195
144 167 166 165 171 168 170 169 172 173
176 175 174 177 177 177 177 178 179 180
198 196 196 190 197 190 21
192 191 191 199 200 193 76 201
1 2 115 74 74 50 24 4 7 6 5 8 5 8 106 12 37 73 74 66 64 108 10 9 22 116 25 23 14 101 5 28 69 142 74 74 66 63 62 65 68 74 58 160 53 60 3 54
38 119 29 27 16 21 17 21 70 49 46 48 52 56 120 11 18 13 19 15 72 71 26 20 164 128 163 124 131 125 126 127 133 203 202

Pos Fig	Det. nr Part. No	Ingår Fitted	OBS!! Ange alltid årsmodell vid beställning av inredning Benämning	OBS!! Specify always year of model when ordering equipment Description
82	340675	x	Hylla under kyl	Shelf under refrigerator
83	342309	x	Bakstycke stopp kyl	Back cupboard
84	310325	x	Trådback vit 85x427x427	Tray 85x427x427
--	312712	x	Glidlist trådback (säljes i par)	Sliding strip tray (pair)
85	342306	x	List folierad L= 528	List foiled L= 528
86	342770	x	Vägg kyl H	Wall refrigerator R
88	332245M	x	Vägg garderob H	Wall wardrobe R
90	332248M	x	Hylla garderob övre	Shelf wardrobe upper
91	332249M	x	Hylla garderob nedre	Shelf wardrobe under
93	319759	x	Korg, garderob	Basket, wardrobe
--	335802	x	List för korgar	List för baskets
94	342239	x	Dörr 490x1850	Door 490x1850
97	343972	x	Byrå kpl. u. skiva	Chest of drawers without board
98	336076-K	x	Skiva byrå, ljus	Board, light
--	336076-L	x	Skiva byrå, mörk	Board, dark
99	343974	x	Lådförstycke 167x550	Drawer front 167x550
--	317514	x	Låda 480x500 d:o	Drawer 480x500 d:o
--	317382	x	Glidskena låda H	Slide bar, drawer R
--	350221	x	Glidskena låda V	Slide bar, drawer L
100	331307M	x	Hylla vid byrå kpl.	Shelf cpl.
101	350493-F	T	Köksskiva vägg svart fiskben	Protection kitchen, black fishbone
--	350493-G	T	Köksskiva vägg natur skiffer	Protection kitchen, nature slate
102	335787M	x	Front el-uttag 130x667	Front outlet 130x667
103	331899M	x	Vägg garderob V	Wall wardrobe L
104	331928M	x	Hylla	Shelf
106	343473	x	Skåp kpl. (Vit)	Cupboard cpl. (White)
--	343475	x	Skåp kpl. (Mekong)	Cupboard cpl. (Mekong)
--	343747	x	Skåp kpl. (High Gloss)	Cupboard cpl. (High Gloss)
108	343479	x	Hylla	Shelf
109	336314	x	Front vägg tvättrum	Front
110	331914M	x	Skjutdörr tvättrum	Door
111	316030	x	Skena skjutdörr	Curtain rod
--	375434	x	List d:o	List d:o
--	331953M	x	Kloss d:o	Block d:o
112	343388	x	Sänggavel kpl. m. tyg	Headboard cpl. with fabric
113	344638	x	Värmespalt	Air gap
115	345033	x	Skåp övre L=1722	Cupboard upper L=1722
--	345034	x	Skåp övre L=1722 (High Gloss)	Cupboard upper L=1722 (High Gloss)
--	350454	x	Gångjärn d:o	Hinge d:o
116	343213	x	Hyllpaket L=1815,5	Shelf L=1815,5
119	338121	x	Värmespalt	Air gap
120	342650	x	Sängram u. ribbotten	Bedbottom without laths
--	342685	x	Ribbotten kpl.	Laths bottom cpl.
--	311985	x	Ribba sängbotten L=718	Lath bed bottom L=718 B=63
--	312046	x	Band t. ribbotten	Band for laths bottom
124	342677	x	Sänglåda kpl.	Bed box cpl.
--	315203	x	Regel 17,5x55x1415 d:o	Wood lath pine 17,5x55x1415 d:o
125	342678	x	Gavel säng V	Gable bed L
126	319776	x	List hörn L=2500	Corner strip L=2500
127	339426	x	Front säng	Front bed
			M= Metervara T= Tillbehör	M= On the metre T= Accessory

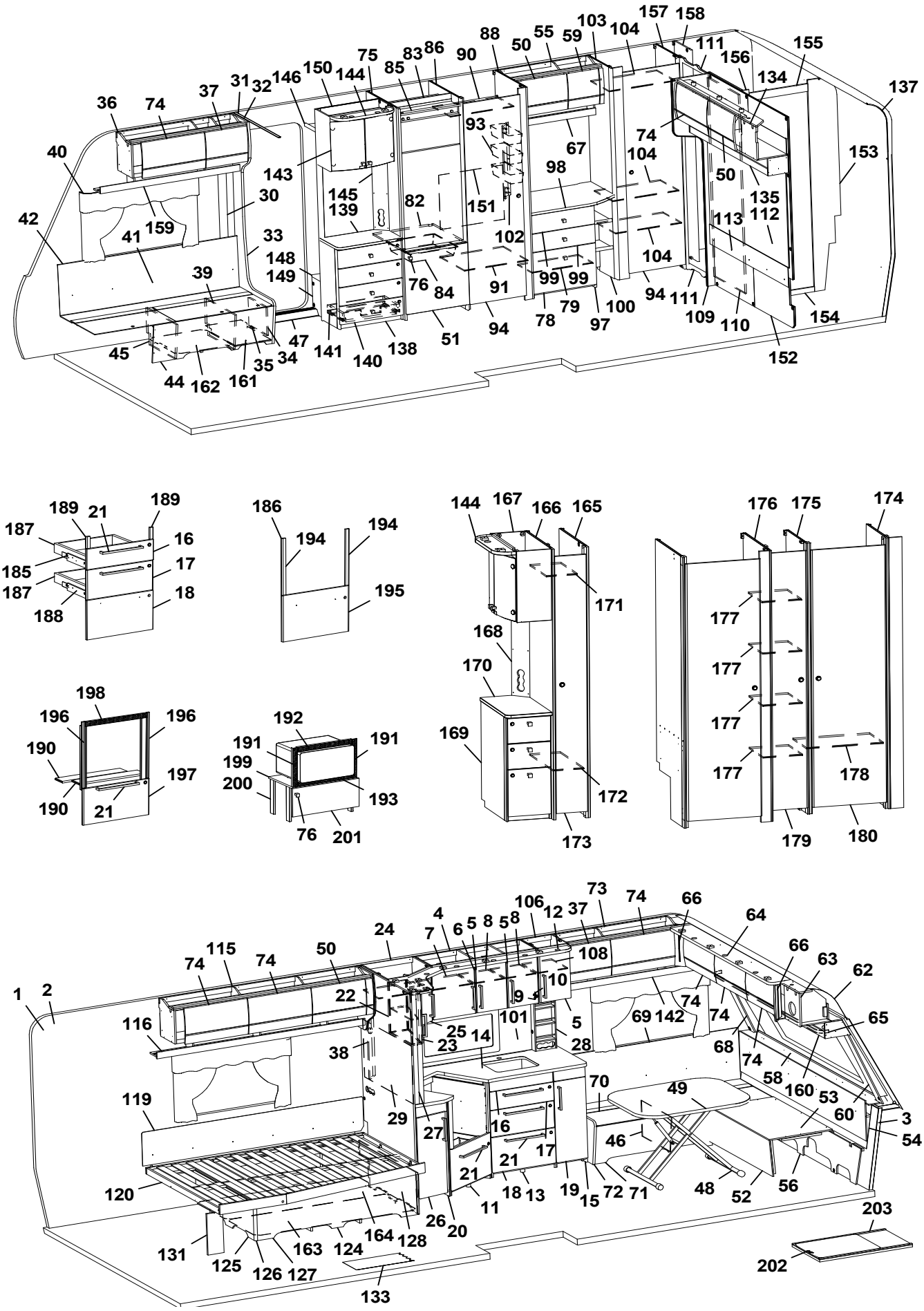
36 74 37 31 32 146 150 144 75 85 83 86 90 88 50 55 59 103 104 157 158 111 156 155 134 137
40 143 145 139 82 151 93 67 98 74 104 50 135 112 113 153
42 41 159 30 33 148 149 39 76 84 91 102 99 99 104 94 111 109 110 154 152
45 44 162 161 35 34 47 141 140 138 51 94 78 79 97 100
189 21 189 187 16 185 17 187 18 188
186 194 194 195
144 167 166 165 171 168 170 169 172 173
176 175 174 177 177 177 177 178 179 180
198 196 196 190 197 190 21
192 191 191 199 200 193 76 201
1 2 115 74 74 50 24 4 7 6 5 8 5 8 106 12 37 73 74 66 64 108 10 9 22 116 25 23 14 101 5 28 69 142 74 74 66 63 62 65 68 74 58 160 53 60 3 54
38 119 29 27 16 21 17 70 49 46 21 18 13 19 15 72 71 48 52 56 11 26 20 120 131 125 126 127 163 124 164 128 133 203 202

Pos Fig	Det. nr Part. No	Ingår Fitted	OBS!! Ange alltid årsmodell vid beställning av inredning Benämning	OBS!! Specify always year of model when ordering equipment Description
128	342679	x	Gavel säng H	Gable bed R
131	337472	x	Stöd säng	Support bed
133	319393	T	Matta golv, antik planka	Carpet floor, antique plank
--	350469	T	Matta golv, gråsten	Carpet floor, greystone
134	344994	x	Skåp övre L=1410	Cupboard upper L=1410
--	344995	x	Skåp övre L=1410 (High Gloss)	Cupboard upper L=1410 (High Gloss)
--	350454	x	Gångjärn d:o	Hinge d:o
135	345586	x	Hyllpaket L=1410	Shelf L=1410
137	216066	x	Täckskiva radie bak 1x275x2360	Cover plate radius back 1x275x2360
--	313884	x	List plast radie L=2379	List L=2379
138	343583	x	TV-bänk kpl. u. skiva	TV-bench cpl. whitout board
139	343590-K	x	Skiva TV-bänk, ljus	Board, light
--	343590-L	T	Skiva TV-bänk, mörk	Board, dark
140	343591	x	Lådförstycke	Drawer front
141	20-900302	x	Pentrylåda 273x500 d:o	Drawer pentry 273x500 d:o
--	07-800039	x	Rullskena H d:o	Roller rail R d:o
142	344535	x	Hyllpaket L=1218	Shelf L=1218
--	07-800038	x	Rullskena V d:o	Roller rail L d:o
143	345507	x	Skåp bar kpl. H=512	Coctail cabinet cpl. H=512
--	330180	x	Hylla hållare flaskor	Shelf bottle holder
--	343667	x	Lucka H d:o	Door R d:o
--	343666	x	Lucka V d:o	Door L d:o
--	318379	x	Gångjärn d:o	Hinge d:o
--	318380	x	Täckhatt d:o	Cover d:o
--	312588	x	Platta gångjärn d:o	Plate hinge d:o
144	344883	x	Ljusramp L=532	Light holder L=532
145	343721	x	Front el-uttag 130x675	Front outlet 130x675
146	331910M	x	Hylla garderob övre	Shelf
148	319866	x	Hylla insteg	Shelf
149	336618	x	Front hylla garderob	Front
150	343654	x	Vägg instegsgarderob kpl.	Wall wardrobe cpl.
151	336453	x	Täckskiva exp.kärl	Cover expansion vessel
152	336315	x	Vägg tvättrum	Wall
153	345490	x	Vägg tvättrum kpl.	Wall washroom cpl.
154	332955M	x	Tröskel	Threshold
155	345162	x	Överbit tvättrum	Overlap washroom
156	345164	x	List poppel 63x1948	List 63x1948
157	331900M	x	Vägg garderob H	Wall wardrobe R
158	331903M	x	Vägg garderob H	Wall wardrobe R
--	331894M	x	Hylla garderob	Shelf wardrobe
159	344809	x	Hyllpaket L=1218	Shelf L=1218
160	345511	x	Hyllpaket L=2360	Shelf L=2360
161	350390	x	Plåt skofack	Plate shoe compartment
162	343594	x	Luftspalt H-fram	Air gap R front
163	343620	x	Luftspalt sänglåda	Air gap bed box
164	343621	x	Luftspalt sänglåda	Air gap bed box
165	344383	T	Vägg garderob kpl.	Wall wardrobe cpl.
166	344384	T	Vägg garderob kpl.	Wall wardrobe cpl.
167	345560	T	Skåp bar kpl.	Coctail cabinet cpl.
--	330180	x	Hylla hållare flaskor	Shelf bottle holder
			M= Metervara T= Tillbehör	M= On the metre T= Accessory

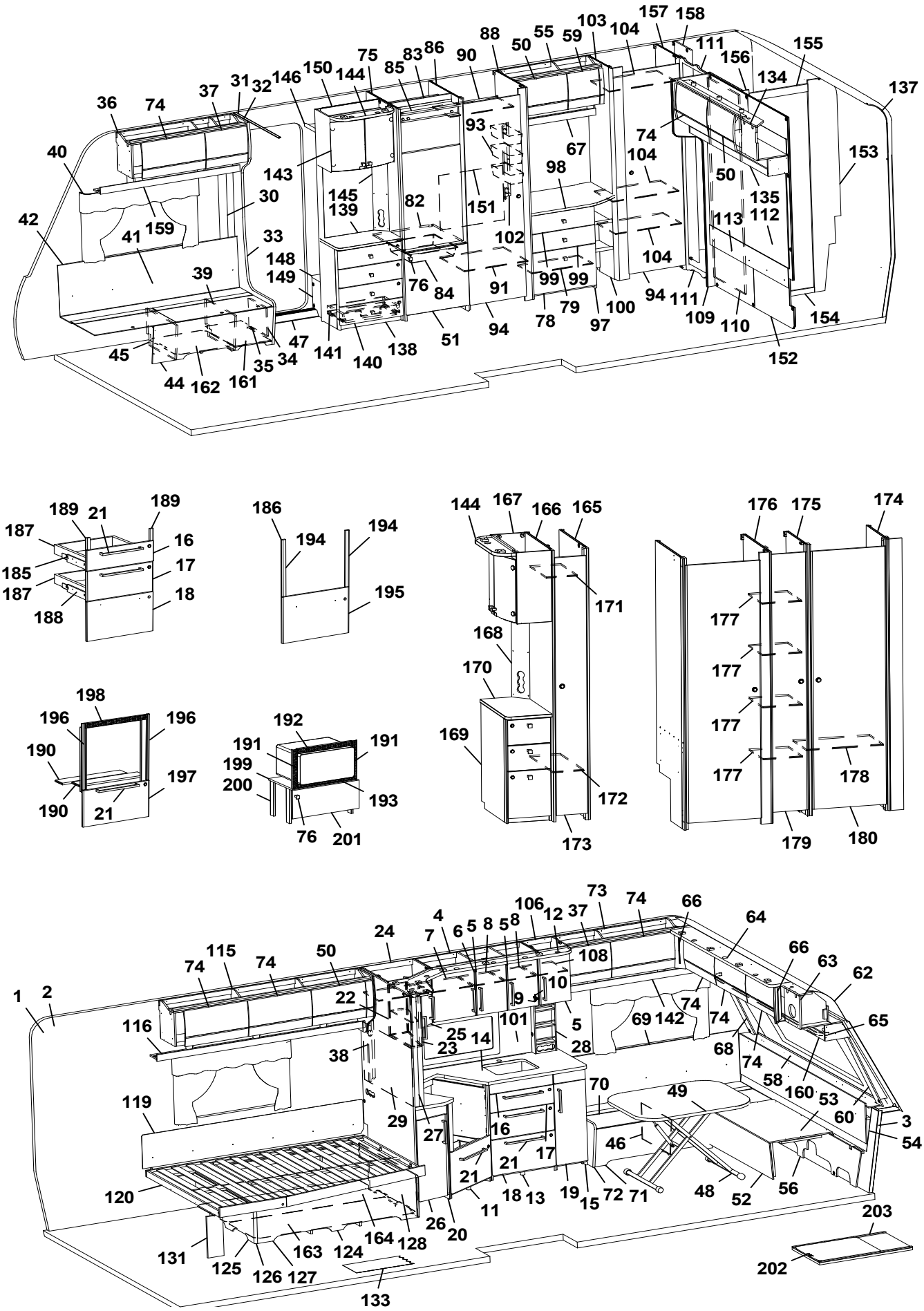
36 74 37 31 32 146 150 144 75 85 83 86 90 88 50 55 59 103 104 157 158 111 156 155 134 137
40 143 145 139 82 151 93 67 98 74 104 50 135 112 113 153
42 41 159 30 33 148 149 39 76 84 91 102 99 99 104 94 111 109 110 154 152
45 44 162 161 35 34 47 141 140 138 51 94 78 79 97 100
189 21 189 187 16 185 17 187 18 188
186 194 194 195
144 167 166 165 171 168 170 169 172 173
176 175 174 177 177 177 177 178 179 180
198 196 196 190 197 190 21
192 191 191 199 200 193 76 201
1 2 74 115 74 50 24 4 7 6 5 8 5 8 106 12 37 73 74 66 64 108 10 9 22 116 25 23 14 101 5 28 38 69 142 74 74 66 63 62 65 68 74 58 160 53 60 3 54
119 29 27 16 17 21 21 70 49 46 120 11 18 13 19 15 72 71 48 52 56 26 20 164 128 163 124 131 125 126 127 133 203 202

Pos Fig	Det. nr Part. No	Ingår Fitted	OBS!! Ange alltid årsmodell vid beställning av inredning Benämning	OBS!! Specify always year of model when ordering equipment Description
--	343667	x	Lucka H d:o	Door R d:o
--	343666	x	Lucka V d:o	Door L d:o
--	318379	x	Gångjärn d:o	Hinge d:o
--	318380	x	Täckhatt d:o	Cover d:o
168	344387	T	Front el-uttag 130x665	Front outlet 130x665
169	343992	T	Hurts kpl. u skiva	Cupboard cpl. without board
170	343987-K	T	Skiva hurts, ljus	Board cupboard, light
--	343987-L	T	Skiva hurts, mörk	Board cupboard, dark
171	343092	T	Hylla garderob övre	Shelf wardrobe upper
172	343089	T	Hylla garderob nedre	Shelf wardrobe lower
173	344385	T	Dörr garderob 205x1850	Door wardrobe 205x1850
174	341965	T	Vägg garderob	Wall wardrobe
175	331341	T	Vägg garderob	Wall wardrobe
176	341978	T	Vägg garderob	Wall wardrobe
177	331288	T	Hylla garderob	Shelf wardrobe
178	331287	T	Hylla garderob	Shelf wardrobe
179	376043	T	Dörr garderob	Door wardrobe
180	342239	T	Dörr garderob	Door wardrobe
185	343470	x	Monteringssats kpl. lådor (Vit)	Mounting kit cpl. drawers (White)
--	343471	x	Monteringssats kpl. lådor (Mekong)	Mounting kit cpl. drawers (Mekong)
--	343472	x	Monteringssats kpl. lådor (High Gloss)	Mounting kit cpl. drawers (High Gloss)
186	343487	T	Monteringssats kpl. ugn (Vit)	Mounting kit cpl. oven (White)
--	343488	T	Monteringssats kpl. ugn (Mekong)	Mounting kit cpl. oven (Mekong)
--	343489	T	Monteringssats kpl. ugn (High Gloss)	Mounting kit cpl. oven (High Gloss)
187	317514	x	Låda 480x500	Drawer 480x500
188	317382	x	Glidskena låda H	Slide bar, drawer R
--	350221	x	Glidskena låda V	Slide bar, drawer L
--	801701	x	Skruv 6x16 d:o	Screw 6x16 d:o
189	336092	x	Passbit 16x30x95 (Mekong)	Gauge block 16x30x95 (Mekong)
190	333287M	T	Skiva distans 547,5x100x15	Sheet distance 547,5x100x15
191	402108	T	Galler vent. mikro 38x318	Grating vent. micro 38x318
192	402109	T	Galler vent. mikro 38x448	Grating vent. micro 38x448
193	402110	T	Galler vent. mikro 33x448	Grating vent. micro 33x448
194	336086	T	Passbit 16x30x460	Gauge block 16x30x460
195	343490	T	Lucka (Vit)	Door (White)
--	343491	T	Lucka (Mekong)	Door (Mekong)
--	343492	T	Lucka (High Gloss)	Door (High Gloss)
196	342139	T	List L=538 (diskbänk induktion)	List (kitchen sink induction) L=538
197	343390	T	Lucka (diskb. induktion) 299x550 (Vit)	Door (kitch. sink induct.) 299x550 (White)
--	343392	T	Lucka (diskb. induktion) 299x550 (Mekong)	Door (kitch. sink induct.) 299x550 (Mekong)
--	343391	T	Lucka (diskb. induktion) 299x550 (High Gloss)	Door (kitch. sink induct.) 299x550 (High Gloss)
--	20-900302	x	Pentrylåda 273x500 d:o	Drawer pentry 273x500 d:o
--	07-800039	x	Rullskena H d:o	Roller rail R d:o
--	07-800038	x	Rullskena V d:o	Roller rail L d:o
198	402107	T	Galler ugn (diskb. induktion) 35x503	Grating oven (kitch. sink induct.) 35x503
199	342316	T	Hylla mikro	Shelf
200	342315	T	List folierad L=283	List folierad L=283
201	343880	T	Lucka 228x550	Door 228x550
--	316799	x	Gångjärn d:o	Hinge d:o
--	312588	x	Platta gångjärn d:o	Plate hinge d:o
			M= Metervara T= Tillbehör	M= On the metre T= Accessory

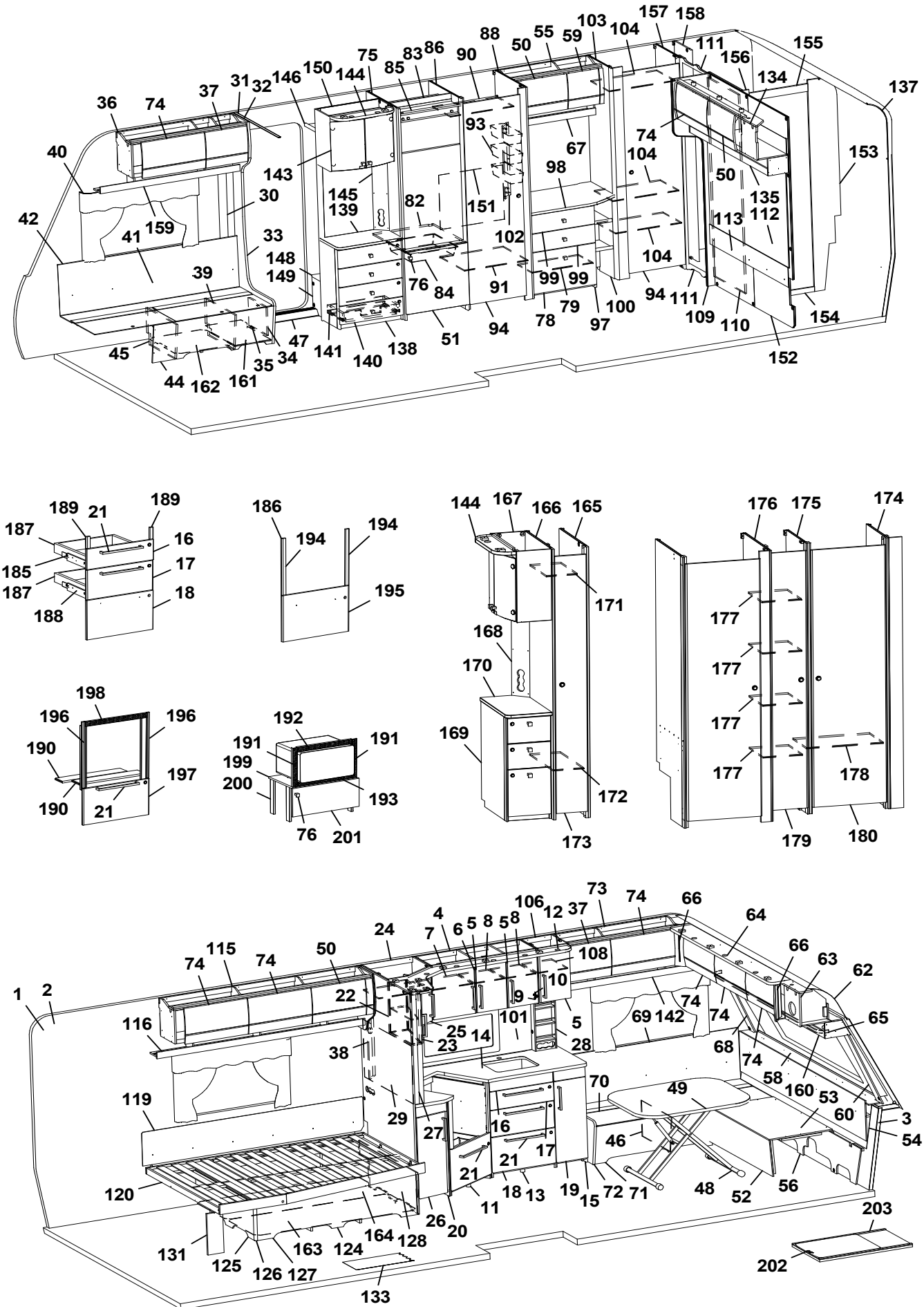
36 74 37 31 32 146 150 144 75 85 83 86 90 88 50 55 59 103 104 157 158 111 156 155 134 137
40 143 145 139 82 151 93 67 98 74 104 50 135 112 113 153
42 41 159 30 33 148 149 39 76 84 91 102 99 99 104 94 111 109 110 154 152
45 44 162 161 35 34 47 141 140 138 51 94 78 79 97 100
189 21 189 187 16 185 17 187 18 188
186 194 194 195
144 167 166 165 171 168 170 169 172 173
176 175 174 177 177 177 177 178 179 180
198 196 196 190 197 190 21
192 191 191 199 200 193 76 201
1 2 115 74 74 50 24 4 7 6 5 8 5 8 106 12 37 73 74 66 64 108 10 9 22 116 25 23 14 101 5 28 69 142 74 74 66 63 62 65 68 74 58 160 53 60 3 54
38 119 29 27 16 21 17 70 49 46 21 18 13 19 15 72 71 48 52 56 11 26 20 120 131 125 126 127 163 124 164 128 133 203 202

Pos Fig	Det. nr Part. No	Ingår Fitted	OBS!! Ange alltid årsmodell vid beställning av inredning Benämning	OBS!! Specify always year of model when ordering equipment Description
202	341192	T	Utdragsskiva bord 450x550	Sliding leaf 450x550
203	341193	T	Låda utdragsskiva	Box sliding leaf
			M= Metervara T= Tillbehör	M= On the metre T= Accessory

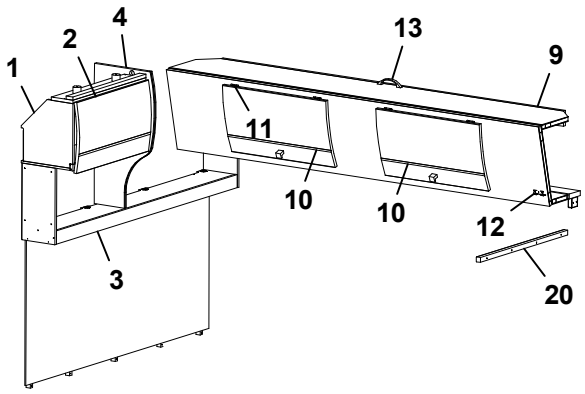
1
2
4
13
9
11
10
10
12
3
20

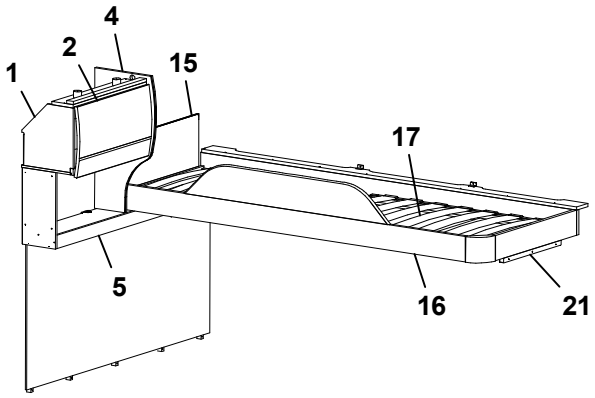
1
2
4
15
17
5
16
21

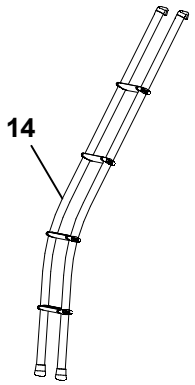
14

Pos Fig	Det. nr Part. No	Ingår Fitted	OBS!! Ange alltid årsmodell vid beställning av inredning Benämning	OBS!! Specify always year of model when ordering equipment Description
1	343842	x	Skåp gavel bak L=560	Cupboard gable L=560
--	343847	x	Skåp gavel bak L=560 (High Gloss)	Cupboard gable L=560 (High Gloss)
--	350454	x	Gångjärn	Hinge
2	343182	x	Lucka	Door
--	343185	x	Lucka (High Gloss)	Door (High Gloss)
3	345201	x	Hyllpaket L=1386 (u. urtag för högtalare)	Shelf L=1386 (without holes for speakers)
--	345587	x	Hyllpaket L=1386 (m. urtag för högtalare)	Shelf L=1386 (with holes for speakers)
4	343956	x	Gavel rundad	Gable
5	345035	x	Hyllpaket L=1510 (u. urtag för högtalare)	Shelf L=1510 (without holes for speakers)
--	343847	x	Hyllpaket L=1510 (m. urtag för högtalare)	Shelf L=1510 (with holes for speakers)
7	343955	x	Sänggavel kpl. med tyg	Headboard cpl. with fabric
9	343912	x	Överbäddskåp L=1980	Upper bed L=1980
--	343913	x	Överbäddskåp L=1980 (High Gloss)	Upper bed L=1980 (High Gloss)
--	339839	x	Regel låsning	Lock bar
--	375813	x	Rasskydd ö-bäddskåp	Protective plate
10	343914	x	Lucka	Door
--	343915	x	Lucka (High Gloss)	Door (High Gloss)
11	860402	x	Gångjärn	Hinge
12	860405	x	Gångjärn	Hinge
13	350129	x	Handtag	Handle
14	350534	T	Stege ö-bäddsskåp	Ladder upper bed
15	321209	x	Värmespalt gavel	Air gap gable16
16	336381	x	Sängram vån.säng V u. ribbotten	Bed bottom L without laths
17	325430	x	Ribbotten kpl.	Laths bottom cpl.
--	311985	x	Ribba sängbotten L=718 B=63	Lath bed bottom L=718 B=63
--	312046	x	Band t. ribbotten	Band for laths bottom
20	331698M	x	Bärregel 22x22x670	Bearing rail 22x22x670
21	331961M	x	Bärregel 22x22x440	Bearing rail 22x22x440

T= Tillbehör | T= Accessory

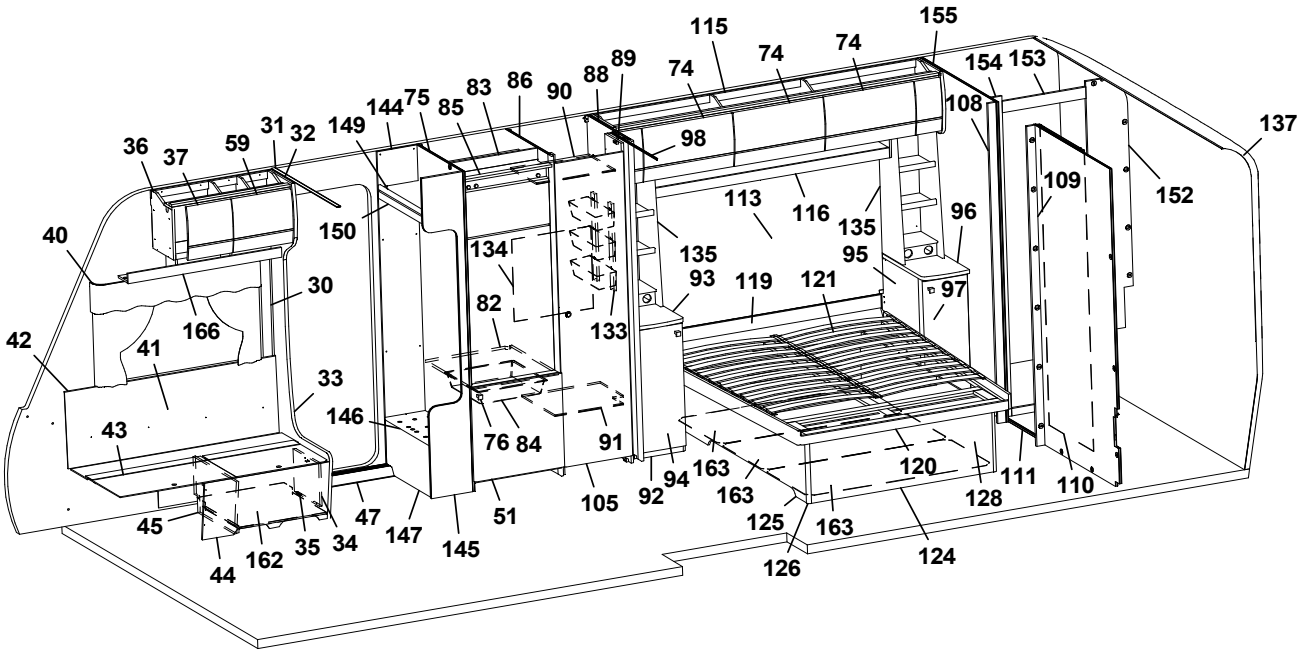
115
155
74
74
74
154
153
89
88
86
83
75
85
144
149
90
98
108
137
36
37
59
31
32
150
113
116
135
96
109
152
40
134
135
95
30
93
119
121
97
82
133
42
41
166
33
146
43
76
84
91
94
163
120
111
110
45
47
147
145
51
105
92
163
125
163
128
44
162
35
34
126
124

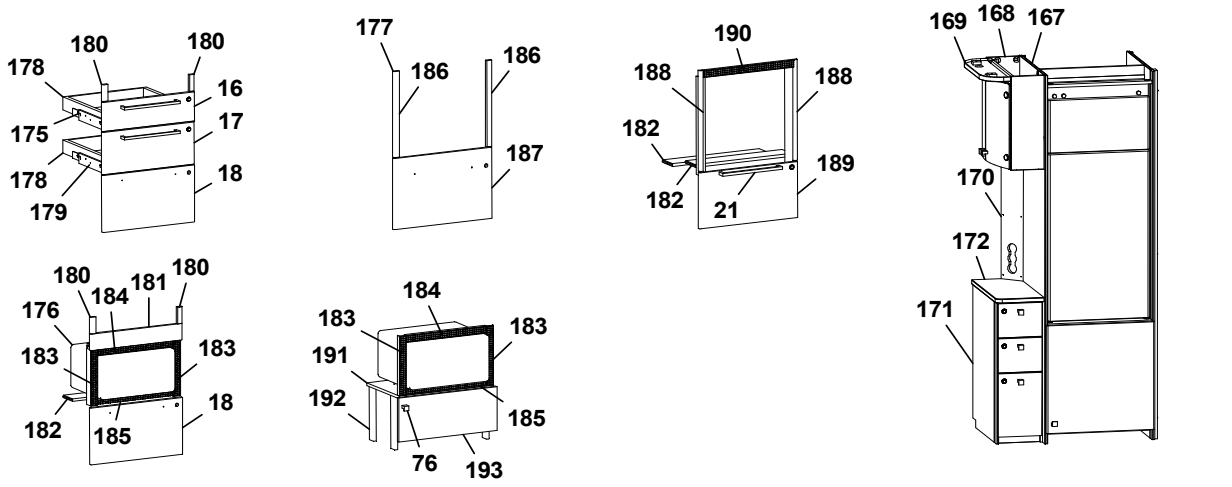
180
180
178
16
175
17
178
18
179
177
186
186
187
190
188
188
182
189
182
21
169
168
167
170
172
171
180
184
181
180
176
183
183
182
185
18
184
183
183
191
192
185
76
193

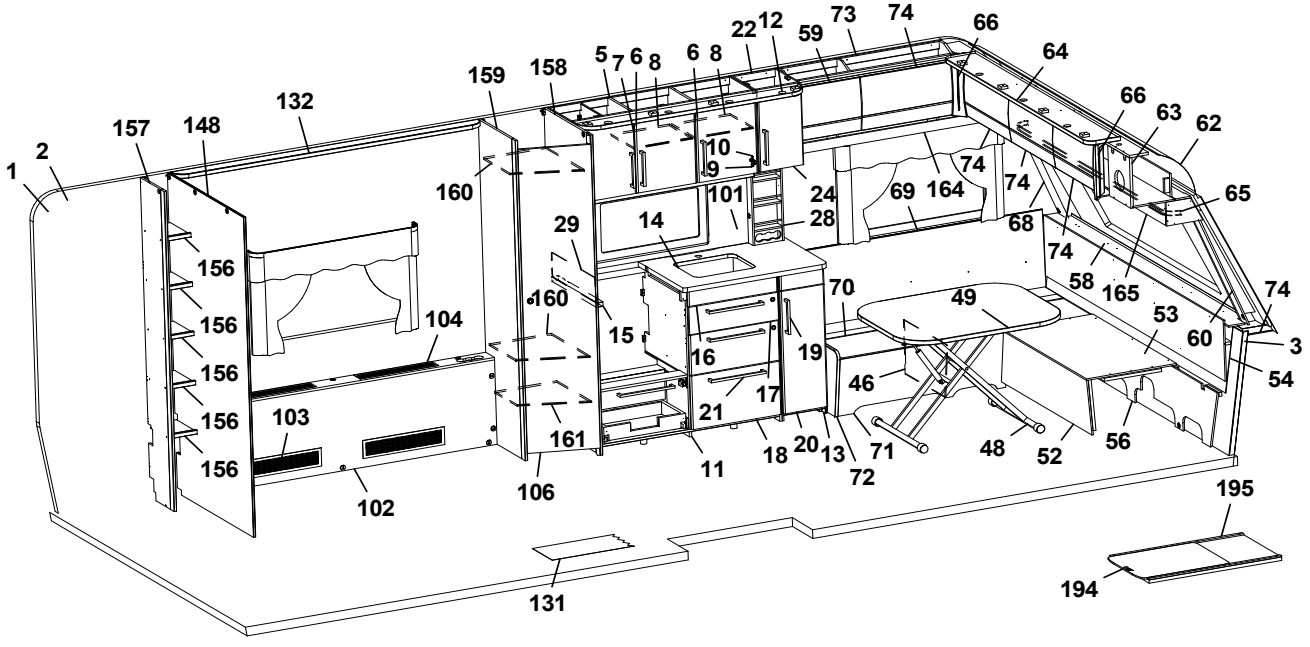
1
2
157
148
132
159
158
5
7
6
8
6
8
22
12
59
73
74
66
64
66
63
62
65
10
9
160
101
24
28
69
164
74
74
68
74
29
14
156
156
156
156
156
104
160
15
16
19
70
49
58
165
53
60
74
3
54
103
161
21
17
46
11
18
20
13
71
72
48
52
56
102
106
131
195
194

Pos Fig	Det. nr Part. No	Ingår Fitted	OBS!! Ange alltid årsmodell vid beställning av inredning Benämning	OBS!! Specify always year of model when ordering equipment Description
1	318657	M	Tapet vägg/tak	Wall paper
2	318584	M	Tejp tapet 20 mm	Tape, wall paper 20 mm
3	318585	M	Tejp tapet 60 mm	Tape, wall paper 60 mm
5	345235	x	Skåp kök L=1120 kpl. (Vit)	Cupboard kitchen L=1120 cpl. (White)
--	345236	x	Skåp kök L=1120 kpl. (Mekong)	Cupboard kitchen L=1120 cpl. (Mekong)
--	345237	x	Skåp kök L=1120 kpl. (High Gloss)	Cupboard kitchen L=1120 cpl. (High Gloss)
6	343441	x	Lucka H (Vit)	Door R (White)
--	343443	x	Lucka H (Mekong)	Door R (Mekong)
--	343442	x	Lucka H (High Gloss)	Door R (High Gloss)
--	350471	x	Handtag d:o	Handle d:o
7	343453	x	Lucka V (Vit)	Door L (White)
--	343455	x	Lucka V (Mekong)	Door L (Mekong)
--	343454	x	Lucka V (High Gloss)	Door L (High Gloss)
--	350471	x	Handtag d:o	Handle d:o
8	331385M	x	Hylla	Shelf
9	311917	x	Gångjärn	Hinge
10	312588	x	Platta gångjärn	Plate hinge
11	343630	x	Diskbänk trädel u. skiva (Vit)	Kitchen sink without board (White)
--	343635	x	Diskbänk trädel u. skiva (Mekong)	Kitchen sink without board (Mekong)
--	343637	x	Diskbänk trädel u. skiva (High Gloss)	Kitchen sink without board (High Gloss)
--	343639	x	Diskbänk induktion trädel u. skiva (Vit)	Kitchen sink induction w/o board (White)
--	343641	x	Diskbänk induktion trädel u. skiva (Mekong)	Kitchen sink induction w/o board (Mekong)
--	343643	x	Diskbänk induktion trädel u. skiva (High Gloss)	Kitchen sink induction w/o board (High Gloss)
12	345455	x	Ljusramp köksskåp	Light holder kitchen
13	343395	x	Utskjut diskbänk (Vit)	Projection kitchen sink (White)
--	343399	x	Utskjut diskbänk (Mekong)	Projection kitchen sink (Mekong)
--	343400	x	Utskjut diskbänk (High Gloss)	Projection kitchen sink (High Gloss)
14	338643-K	x	Skiva diskbänk 565x887	Board 565x887
--	339978-K	x	Skiva diskbänk induktion 565x1415, ljus	Board induction 565x1415, light
--	339978-L	x	Skiva diskbänk induktion 565x1415, mörk	Board induction 565x1415, dark
15	336098-K	x	Skiva diskbänk 40x560	Board 40x560
16	343384	x	Lådförstycke (Vit)	Drawer front (White)
--	343412	x	Lådförstycke (Mekong)	Drawer front (Mekong)
--	343407	x	Lådförstycke (High Gloss)	Drawer front (High Gloss)
--	317514	x	Låda 480x500 d:o	Drawer 480x500 d:o
--	317382	x	Glidskena låda H d:o	Slide bar, drawer R d:o
--	350221	x	Glidskena låda V d:o	Slide bar, drawer L d:o
17	343385	x	Lådförstycke (Vit)	Drawer front (White)
--	343413	x	Lådförstycke (Mekong)	Drawer front (Mekong)
--	343408	x	Lådförstycke (High Gloss)	Drawer front (High Gloss)
--	317514	x	Låda 480x500 d:o	Drawer 480x500 d:o
--	317382	x	Glidskena låda H d:o	Slide bar, drawer R d:o
--	350221	x	Glidskena låda V d:o	Slide bar, drawer L d:o
18	343632	x	Lucka (Vit)	Door (White)
--	343634	x	Lucka (Mekong)	Door (Mekong)
--	343633	x	Lucka (High Gloss)	Door (High Gloss)
--	20-900302	x	Pentrylåda 273x500 d:o	Drawer pentry 273x500 d:o
--	07-800039	x	Rullskena H d:o	Roller rail R d:o
--	07-800038	x	Rullskena V d:o	Roller rail L d:o
19	350471	x	Handtag	Handle
			M= Metervara T= Tillbehör	M= On the metre T= Accessory

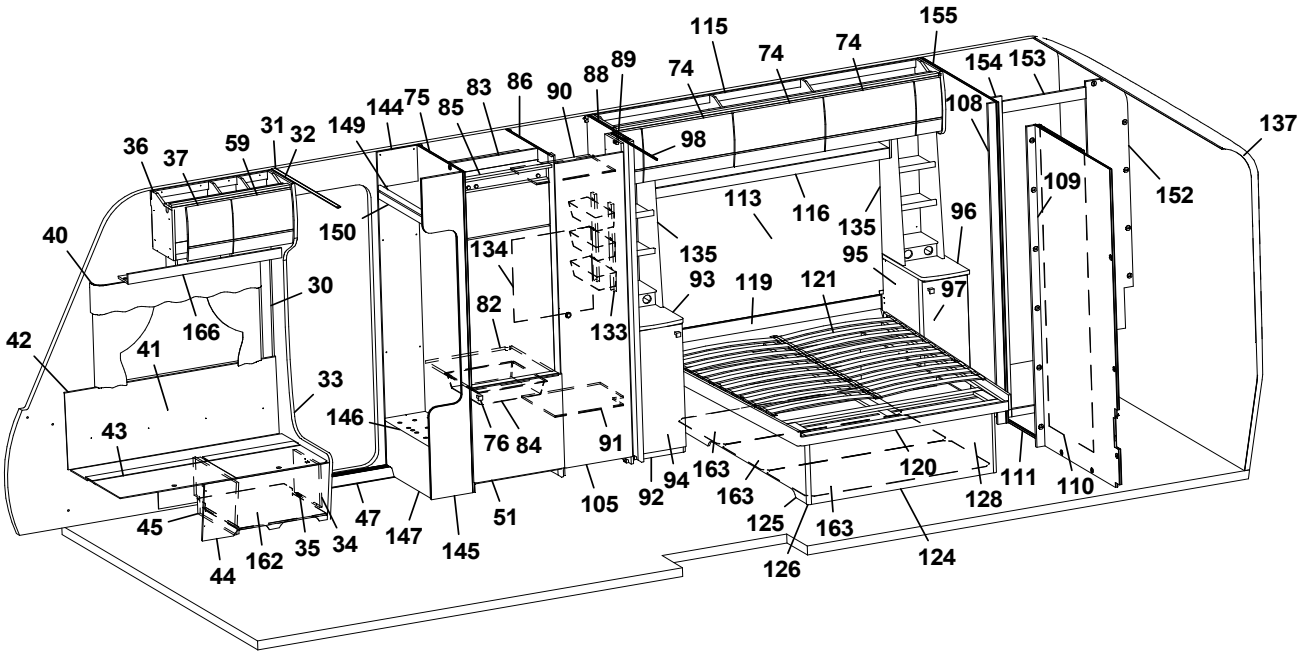
115
155
74
74
74
154
153
137
89
88
86
83
75
85
144
149
90
98
108
36
37
59
31
32
109
152
113
116
135
96
40
150
134
135
95
30
93
119
121
97
82
133
42
166
41
33
146
43
76
84
91
94
163
120
111
110
45
47
147
51
105
92
163
128
125
163
44
162
35
34
145
126
124

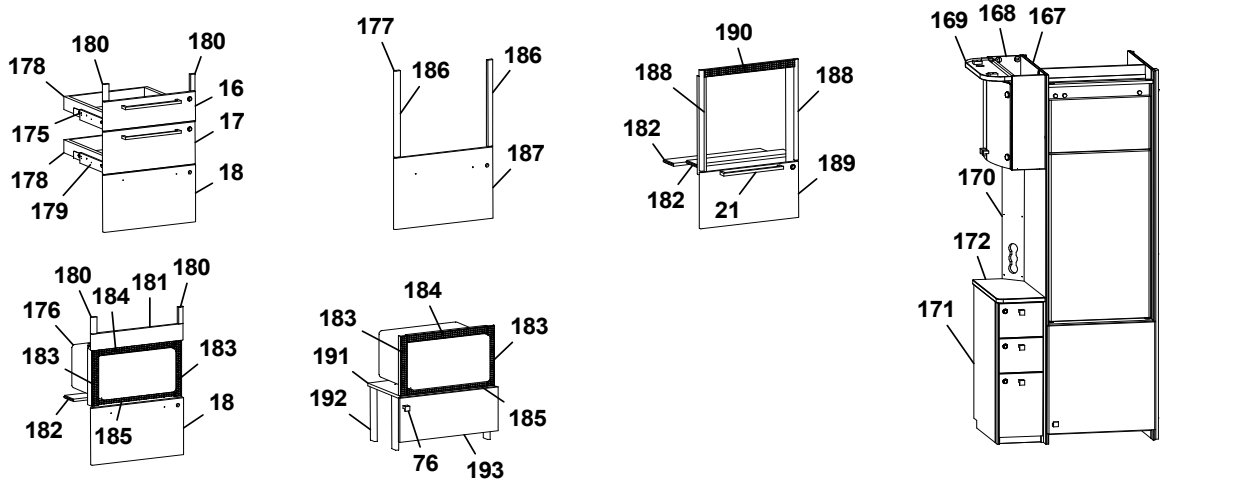
180
180
178
16
175
17
178
18
179
177
186
186
187
190
188
188
182
189
182
21
169
168
167
170
172
171
180
184
181
180
176
183
183
182
185
18
184
183
183
191
192
185
76
193

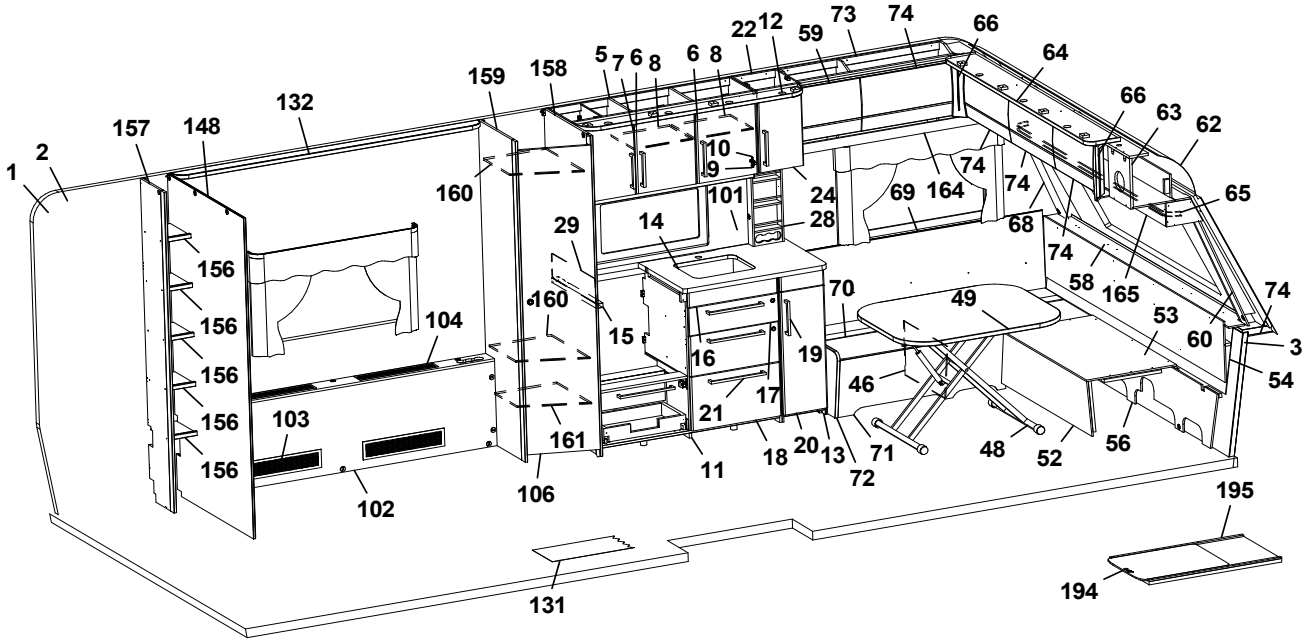
22
12
59
73
74
66
64
5
7
6
8
6
8
159
158
132
157
148
66
63
62
1
2
10
9
74
74
160
101
24
69
164
65
29
14
28
68
74
58
165
156
160
70
49
74
156
104
15
16
19
53
60
3
156
17
46
54
156
103
21
161
11
18
20
13
71
48
52
56
156
102
106
72
195
131
194

Pos Fig	Det. nr Part. No	Ingår Fitted	OBS!! Ange alltid årsmodell vid beställning av inredning Benämning	OBS!! Specify always year of model when ordering equipment Description
20	343396	x	Lucka (Vit)	Door (White)
--	343398	x	Lucka (Mekong)	Door (Mekong)
--	343397	x	Lucka (High Gloss)	Door (High Gloss)
21	350472	x	Handtag	Handle
22	343473	x	Skåp vitrin kpl.	Vitrine
--	343479	x	Hylla d:o	Shelf d:o
24	343456	x	Lucka (Vit)	Door (White)
--	343458	x	Lucka (Mekong)	Door (Mekong)
	343457	x	Lucka (High Gloss)	Door (High Gloss)
25	343456	x	Lucka H	Door R
--	319618	x	Magnetlås	Magnetic lock
--	311917	x	Gångjärn	Hinge
28	333409M	x	Kryddhylla	Spice rack
29	401715	x	Flamskydd	Flame guard
--	401996	T	Flamskydd induktion	Flame guard induction
30	318962	x	List täck el-kabel B=45 L=2100	Cover strip B=45 L=2100
31	316270	x	List snäpp undre L=2379	List under L=2379
32	316268	x	List snäpp övre L=2379	List upper L=2379
33	344550	x	Stolpe först. L=1948 kpl. m. lucka	Support bar L=1948 cpl. with door
34	343731	x	Lucka	Door
35	312589	x	Gångjärn	Hinge
36	345512	x	Skåp övre L=724	Cupboard upper L=724
--	345513	x	Skåp övre L=724 (High Gloss)	Cupboard upper L=724 (High Gloss)
--	350454	x	Gångjärn	Hinge
37	343180	x	Lucka	Door
--	343183	x	Lucka (High Gloss)	Door (High Gloss)
40	350348	x	Skena gardin L=1020	Curtain rod L=1020
41	339356	x	Värmespalt H fram	Air gap R.F.
42	319821	M	List kant mörkbrun	Strip, dark brown
43	343827	x	Lock bäddlåda H F	Cover bedbox R.F.
--	319024	x	Matta grå textil m. tejp d:o	Carpet gray textile with tape d:o
44	343825	x	Front bäddlåda H F	Front bed box R.F.
--	343826	T	Front bäddlåda H F (centraldammsugare)	Front bed box R.F. (central vacuum cleaner)
45	342495	x	Stöd bäddlåda HF	Support bed box
46	312825	x	Stöd bäddlåda VF	Support bed box
47	314687	x	Tröskel aluminium L=850	Threshold aluminium L=850
48	310083	x	Bordsstativ	Table stand
--	350474	T	Bordsstativ enpelar	Table stand single pillar
49	343248	x	Bordsskiva 800x1000	Table top 800x1000
51	343736	x	Lucka H 550x570	Door R 550x570
--	316799	x	Gångjärn d:o	Hinge d:o
--	312588	x	Platta gångjärn d:o	Plate hinge d:o
52	331245M	x	Front bäddlåda gavel	Front bed box gable
53	331246M	x	Skiva rundsittgrupp	Sheet seat
54	340578	x	Värmespalt gavel fram	Air gap
56	340520	x	Stöd sittgrupp	Support
57	211637	x	Hylla front kpl. L=2376	Shelf front cpl. L=2376
58	345285	x	Front/hylla kpl.	Front/shelf cpl.
--	345362	x	Hylla m. belysning "Björn" (Customized)	Shelf with lighting "Bear" (Customized)
59	344829	x	Lucka	Door
			M= Metervara T= Tillbehör	M= On the metre T= Accessory

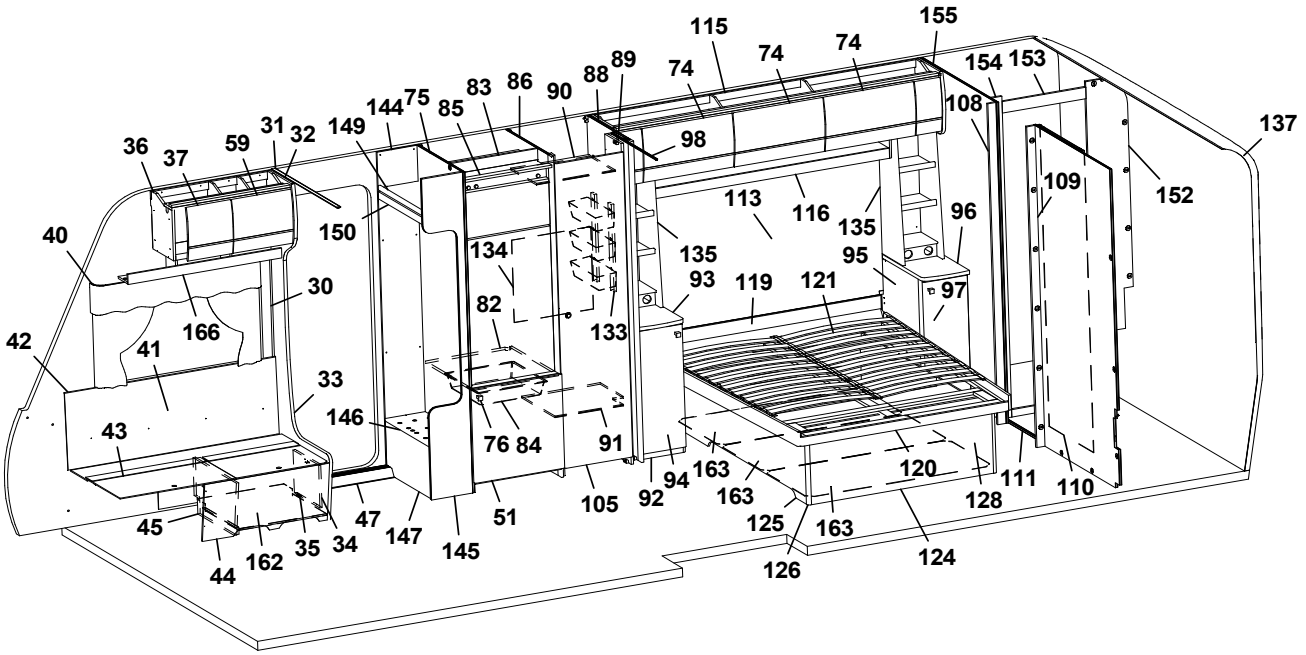
115
155
74
74
74
154
153
89
88
86
83
75
144
85
90
108
137
36
37
59
31
32
149
98
109
152
113
116
135
96
40
150
134
135
95
30
93
119
121
97
82
133
42
166
41
33
146
43
76
84
91
94
163
120
111
110
45
47
147
51
105
92
163
128
125
163
44
162
35
34
145
126
124

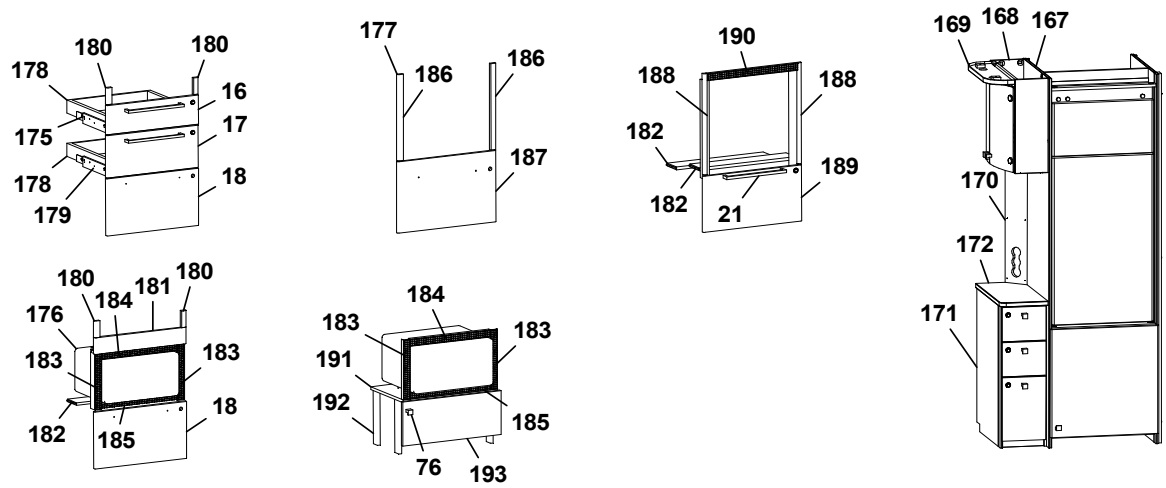
180
180
178
16
175
17
178
18
179
177
186
186
187
190
188
188
182
189
182
21
169
168
167
170
172
171
180
184
181
180
176
183
183
182
185
18
184
183
183
191
192
185
76
193

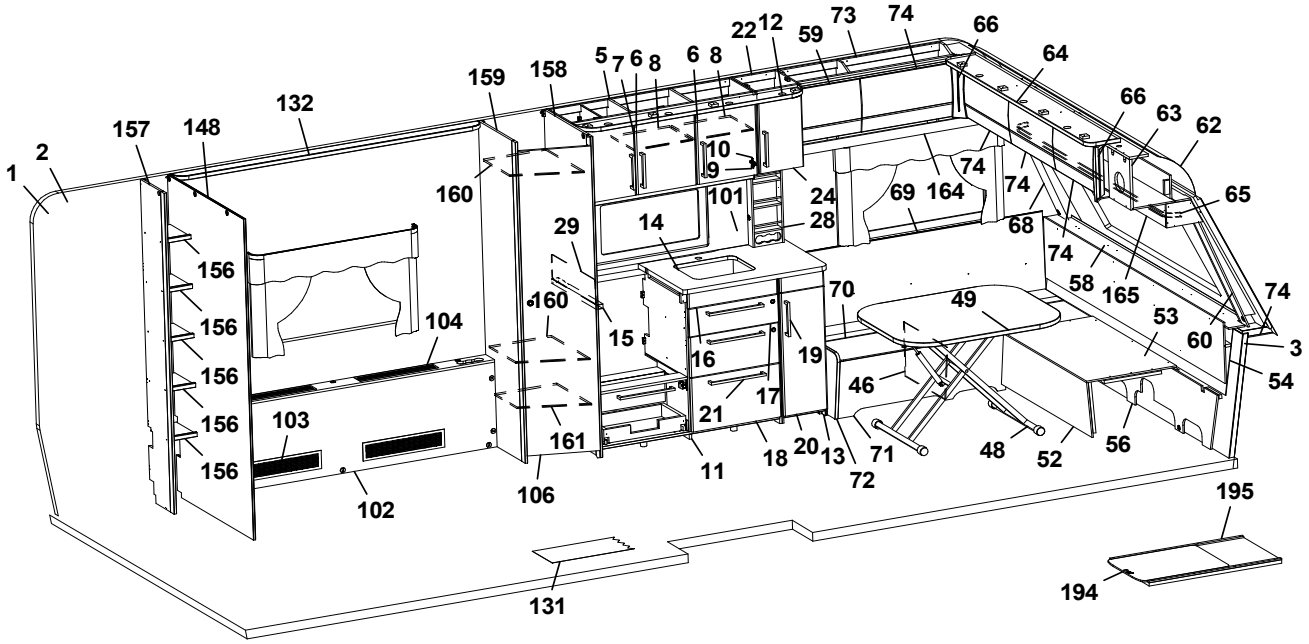
22
12
59
73
74
66
64
5
7
6
8
6
8
159
158
132
157
148
2
1
10
9
24
74
74
66
63
62
160
101
28
69
164
68
65
29
14
74
58
165
156
160
70
49
74
156
104
15
16
19
53
60
3
156
17
46
54
156
103
21
161
11
18
20
13
71
48
52
56
156
102
106
72
195
131
194

Pos Fig	Det. nr Part. No	Ingår Fitted	OBS!! Ange alltid årsmodell vid beställning av inredning Benämning	OBS!! Specify always year of model when ordering equipment Description
--	344830	x	Lucka (High Gloss)	Door (High Gloss)
60	344475	x	Hörn front H	Front corner R
62	216067	x	Täckskiva radie fram 1x380x2360	Cover plate radius front 1x380x2360
--	313884	x	List plast radie L=2379	List L=2379
63	345502	x	Skåp gavel fram L=2360	Cupboard L=2360
--	345503	x	Skåp gavel fram L=2360 (High Gloss)	Cupboard L=2360 (High Gloss)
--	350454	x	Gångjärn d:o	Hinge d:o
64	344768	x	Ljusramp gavelskåp L=1810	Light holder L=1810
65	350349	x	Skena gardin L=1920	Curtain rod L=1920
66	343294	x	Hörn inredning (High Gloss)	Corner (High Gloss)
68	344474	x	Hörn front V	Front corner L
69	337171	x	Värmespalt V fram	Air gap L.F.
70	345393	x	Lock bäddlåda V F	Cover bed box L.F
--	319024	x	Matta grå textil m. tejp d:o	Carpet gray textile with tape d:o
71	339504	x	Front bäddlåda V F	Front bed box L.F.
72	343469	x	Gavel bäddlåda V F	Gable bed box L.F
73	345505	x	Skåp övre L=1104	Cupboard upper L=1104
--	345506	x	Skåp övre L=1104 (High Gloss)	Cupboard upper L=1104 (High Gloss)
--	350454	x	Gångjärn d:o	Hinge d:o
74	343182	x	Lucka	Door
--	343185	x	Lucka (High Gloss)	Door (High Gloss)
75	342696	x	Vägg kyl V	Wall refrigerator L
76	350129	x	Handtag knopp	Handle knob
82	340675	x	Hylla under kyl	Shelf under refrigerator
83	342309	x	Bakstycke stopp kyl	Back cupboard
84	310325	x	Trådback vit 85x427x427	Tray 85x427x427
--	312712	x	Glidlist trådback (säljes i par)	Sliding strip tray (pair)
85	342306	x	List folierad L = 528	List foiled L = 528
86	342305	x	Vägg kyl H	Wall refrigerator R
88	334359M	x	Vägg garderob H	Wall wardrobe R
89	331238M	x	Nisch, vikdörr	Niche folding door
90	331279M	x	Hylla garderob övre	Shelf wardrobe upper
91	331274M	x	Hylla garderob nedre	Shelf wardrobe under
92	343833	x	Hurts V kpl. u. skiva	Cupboard L cpl. without board
--	332508M	x	Hylla d:o	Shelf d:o
93	345151-K	x	Skiva hurts 295x550, ljus	Board cupboard, light
--	345151-L	x	Skiva hurts 295x550, mörk	Board cupboard, dark
94	343832	x	Lucka 270x745	Door 270x745
95	344020	x	Hurts H kpl. u. skiva	Cupboard R cpl. without board
--	332508M	x	Hylla d:o	Shelf d:o
96	345150-K	x	Skiva hurts 295x550, ljus	Board cupboard, dark
--	345150-L	x	Skiva hurts 295x550, mörk	Board cupboard, dark
97	343733	x	Lucka 270x745	Door 270x745
98	318104	x	Skena draperi L=1730	Drapery rail L=1730
101	350022-F	T	Köksskiva vägg svart fiskben	Protection kitchen, black fishbone
--	350022-G	T	Köksskiva vägg natur skiffer	Protection kitchen, nature slate
102	344682	x	Front kpl.	Front cpl.
103	319018	x	Galler ventilation al. 110x500	Ventilation grille al. 110x500
104	319198	x	Galler ventilation al. 80x480	Ventilation grille al. 80x480
105	342238	x	Dörr 415x1850	Door 415x1850
			M= Metervara T= Tillbehör	M= On the metre T= Accessory

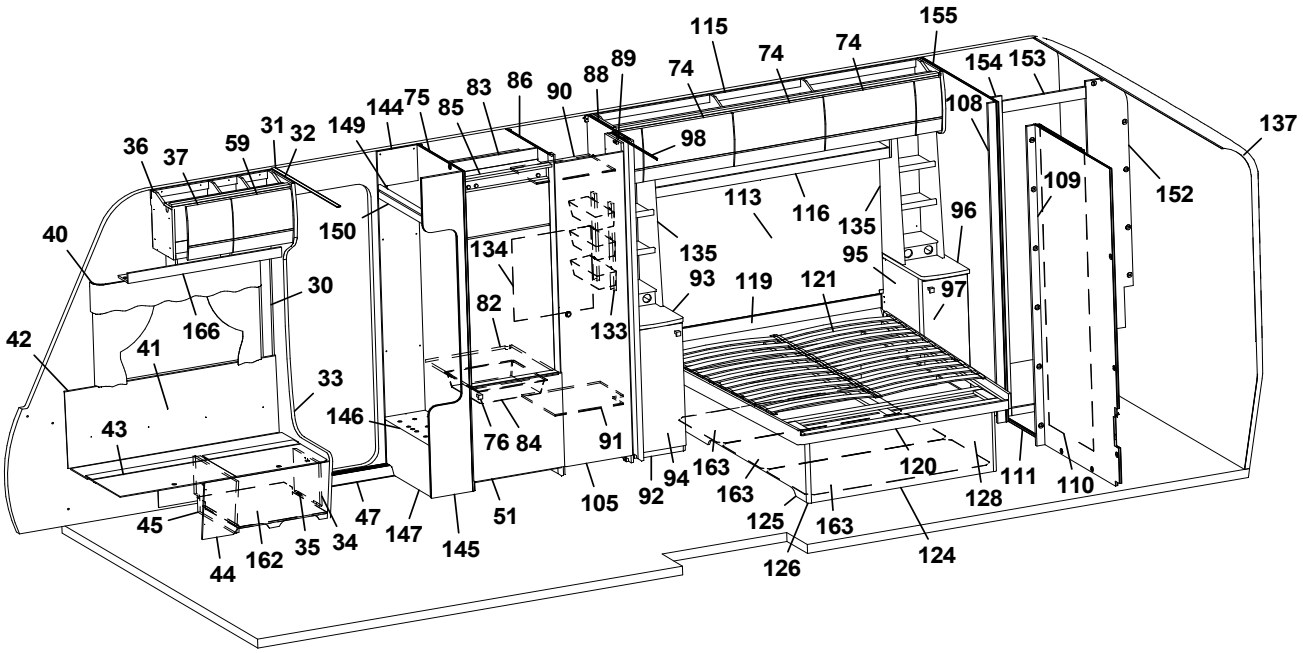
115
155
74
74
74
154
153
137
89
88
86
83
75
144
90
108
98
36
37
59
31
32
149
150
113
116
135
96
109
152
40
134
135
95
30
93
119
121
97
82
133
42
41
166
33
146
43
76
84
91
94
163
120
111
110
45
47
147
51
105
92
163
128
125
163
44
162
35
34
145
126
124

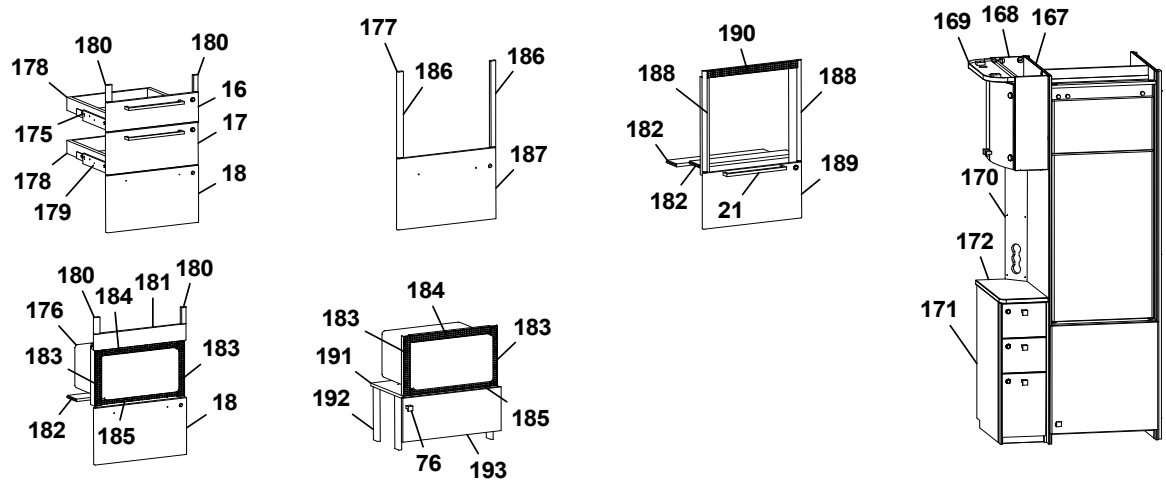
180
180
178
16
175
17
178
18
179
177
186
186
187
190
188
188
182
189
182
21
169
168
167
170
172
171
180
184
181
180
176
183
183
182
185
18
184
183
183
191
192
185
76
193

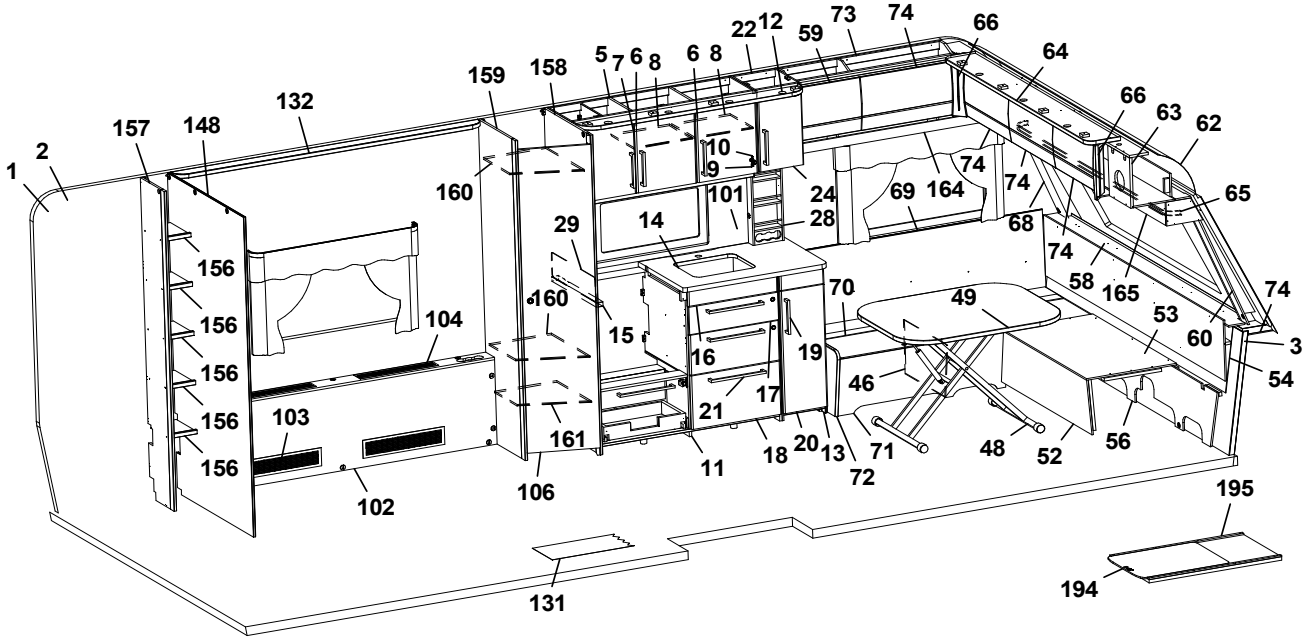
22
12
59
73
74
66
64
5
7
6
8
6
8
159
158
132
157
148
1
2
10
9
66
63
62
160
101
24
69
164
74
74
65
29
14
28
68
74
58
165
74
156
160
70
49
53
60
3
156
104
15
16
19
54
156
17
46
21
156
103
161
11
18
20
13
71
48
52
56
156
72
102
106
195
131
194

Pos Fig	Det. nr Part. No	Ingår Fitted	OBS!! Ange alltid årsmodell vid beställning av inredning Benämning	OBS!! Specify always year of model when ordering equipment Description
106	338567	x	Dörr 405x1850	Door 405x1850
108	338649	x	List vägg tvättrum H	Front R
109	338648	x	List vägg tvättrum V	Front L
110	331914M	x	Skjutdörr tvättrum	Door
111	316030	x	Skena skjutdörr	Curtain rod
--	375434	x	List d:o	List d:o
113	344084	x	Sänggavel kpl. med tyg	Headboard cpl. with fabric
--	331953M	x	Kloss d:o	Block d:o
115	345108	x	Skåp övre L=1981	Cupboard upper L=1981
--	345147	x	Skåp övre L=1981 (High Gloss)	Cupboard upper L=1981 (High Gloss)
--	350454	x	Gångjärn d:o	Hinge d:o
116	345518	x	Hyllpaket L=1465 (u.urtag för högtalare)	Shelf L=1465 (without holes for speakers)
--	345519	x	Hyllpaket L=1465 (m. urtag för högtalare)	Shelf L=1465 (with holes for speakers)
118	345141	x	Ljusramp L=1970 (Customized)	Light holder L=1970 (Customized)
119	339217	x	Värmespalt	Air gap
--	345548	x	Värmespalt (Elmanövrerad säng)	Air gap (Electrically operated bed)
120	334696M	T	Sängram u. ribbotten	Bed bottom without laths
--	319652	x	Skena utdrag säng L=350 (säljes i par)	Slide bar L=350 (exp. in pair)
--	09-210228	T	Sängram kpl. m ribbotten (elmanövrerad säng)	Bed bottom cpl. with laths (Electrically operated bed)
--	09-210228A	x	Fjärrstyrning d:o (elmanövrerad säng)	Remote control d:o (Electrically operated bed)
--	09-210228C	x	Motor d:o (elmanövrerad säng)	Electric motor d:o (Electrically operated bed)
--	507856	x	Rör (stopp) vid fotände (elmanövrerad säng)	Pipe (stop) at foot end (Electrically operated bed)
121	334622	T	Ribbotten kpl.	Laths bottom cpl.
--	311985	x	Ribba sängbotten L=718 B=63 d:o	Lath bed bottom L=718 B=63 d:o
--	312046	x	Band t. ribbotten d:o	Band for laths bottom d:o
124	339663	T	Sänglåda kpl.	Bed box cpl.
--	330781	x	List furu 17,5,x55x1123	Wood lath pine 17,5,x55x1123
--	345632	T	Sänglåda kpl. (Elmanövrerad säng)	Bed box cpl. (Electrically operated bed)
--	345106	x	List furu (Elmanövrerad säng)	Wood lath pine (Electrically operated bed)
125	339664	x	Gavel säng V	Gable bed L
--	345635	x	Gavel säng V (Elmanövrerad säng)	Gable bed L (Electrically operated bed)
126	330781	x	List hörn L=2500	Corner strip L=2500
127	337308	x	Front säng	Front bed
--	343335	x	Front säng kpl. (Elmanövrerad säng)	Front bed cpl. (Electrically operated bed)
128	339666	x	Gavel säng H	Gable bed R
--	345634	x	Gavel säng H (Elmanövrerad säng)	Gable bed R (Electrically operated bed)
131	350469	T	Matta golv, gråsten	Carpet floor, greystone
--	319393	T	Matta golv, antik planka	Carpet floor, antique plank
132	345385	x	Ramp gardinupphängning L=1875	Holder curtains hanging L=1875
--	345144	T	Ljusramp (Selected/Customized)	Light holder (Selected/Customized)
133	319759	x	Korg, garderob	Basket, wardrobe
--	335802	x	List för korgar	List för baskets
134	336261	x	Täckskiva exp.kärl	Cover expansion vessel
135	345117	x	Hylla	Shelf
137	316066	x	Täckskiva radie bak 1x275x2360	Cover plate radius back 1x275x2360
--	313884	x	List plast radie L=2379	List L=2379
144	337314	x	Vägg instegsgarderob V	Wall wardrobe L
145	337168	x	Vägg instegsgarderob H	Wall wardrobe R
146	319881	x	Hylla insteg	Shelf
147	337317	x	Front instegsgarderob	Front
			M= Metervara T= Tillbehör	M= On the metre T= Accessory

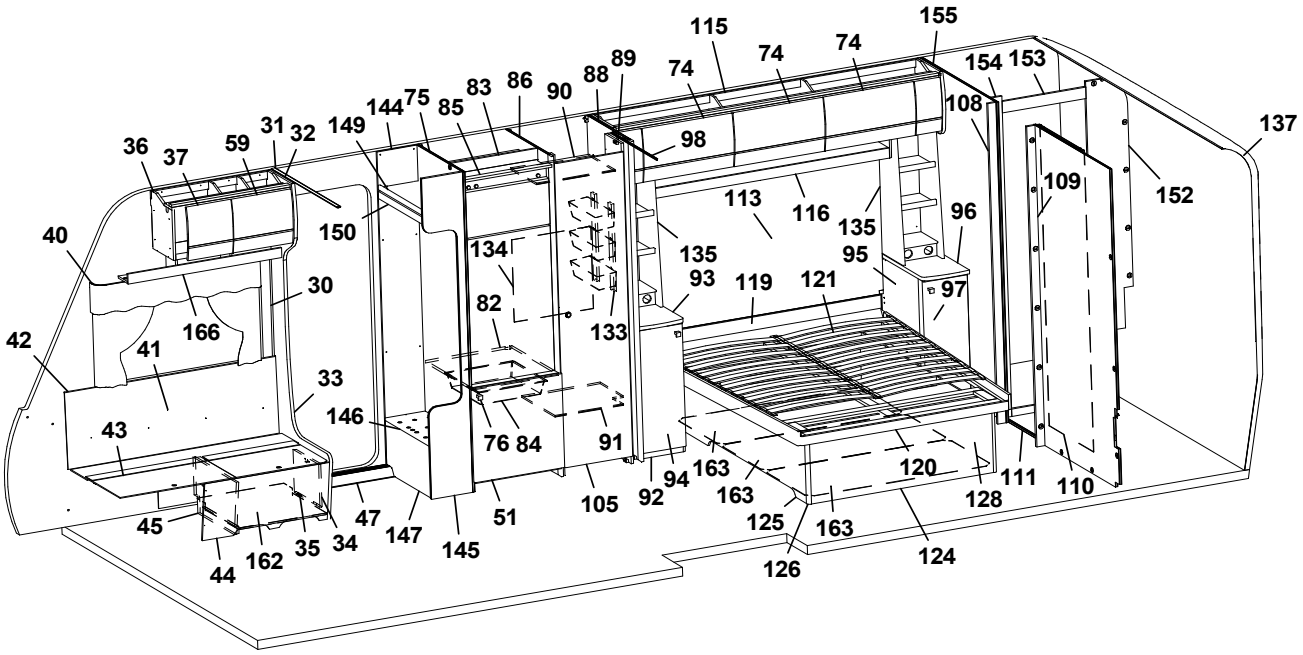
115
155
74
74
74
154
153
89
88
86
83
75
144
85
90
108
137
36
37
59
31
32
149
98
109
152
113
116
135
96
40
150
134
135
95
30
93
119
121
97
82
133
42
166
41
33
146
43
76
84
91
94
163
120
111
110
163
128
45
47
51
105
92
125
163
147
145
35
34
162
44
126
124

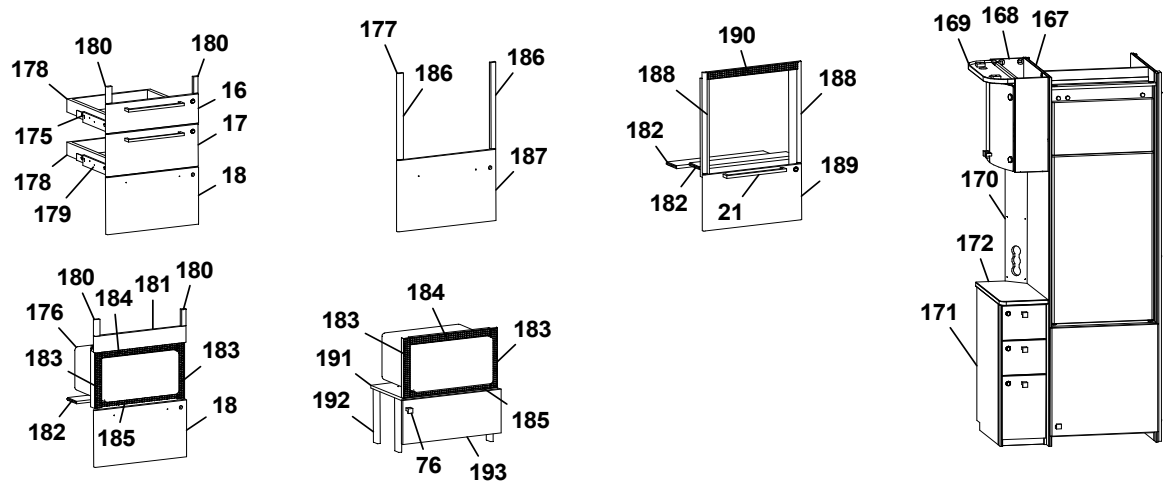
180
180
178
16
175
17
178
18
179
177
186
186
187
190
188
188
182
189
182
21
169
168
167
170
172
171
180
184
181
180
176
183
183
182
185
18
184
183
183
191
192
185
76
193

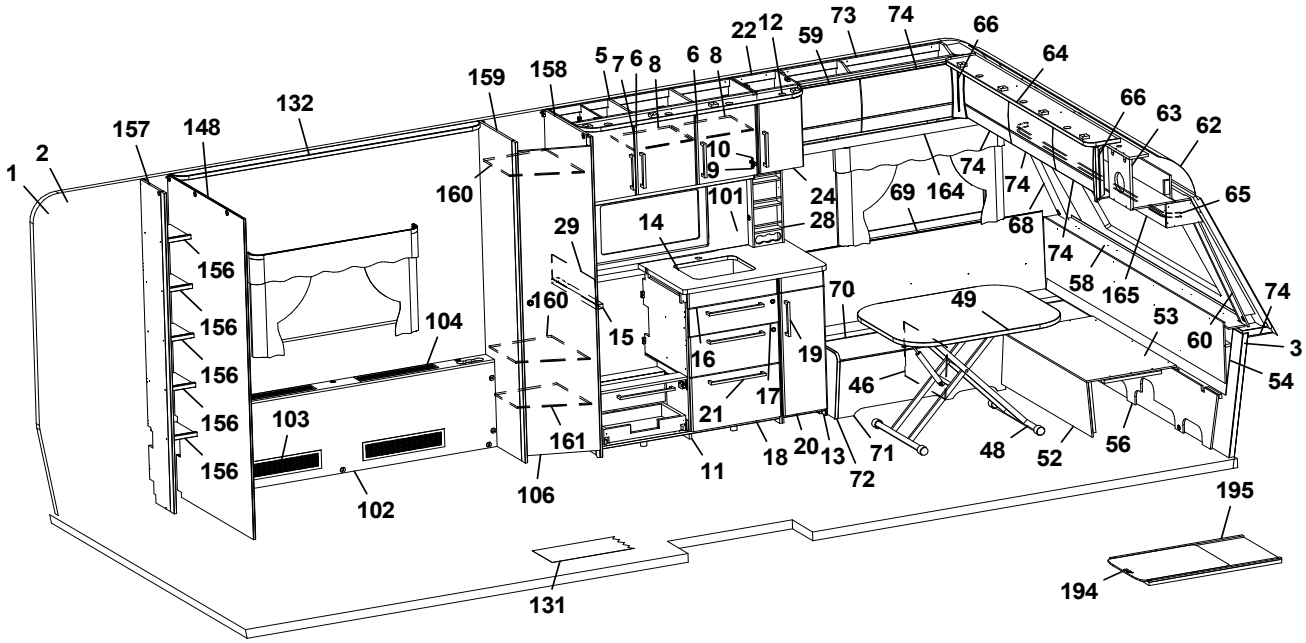
22
12
73
74
66
5
7
6
8
6
8
59
64
159
158
132
66
63
62
157
148
10
9
74
74
65
2
1
160
101
24
69
164
28
68
29
14
74
58
165
156
160
70
49
74
156
104
15
16
19
53
60
3
156
17
46
54
156
103
21
161
18
20
13
71
48
52
56
156
11
72
102
106
195
131
194

Pos Fig	Det. nr Part. No	Ingår Fitted	OBS!! Ange alltid årsmodell vid beställning av inredning Benämning	OBS!! Specify always year of model when ordering equipment Description
148	339227	x	Vägg tvättrum H	Wall washroom R
149	337315M	x	Hylla	Shelf
150	331242M	x	Front övre	Front upper
152	345161	x	Vägg tvättrum kpl.	Wall wasroom cpl.
--	332955M	x	Tröskel	Threshold
153	345162	x	Överbit tvättrum	Overlap washroom
154	345164	x	List poppel 15x63x1948	List 15x63x1948
155	339228	x	Vägg tvättrum	Wall washroom
156	331894M	x	Hylla	Shelf
157	337075	x	Vägg garderob V	Wall wardrobe L
158	342831	x	Vägg garderob H	Wall wardrobe R
159	339225	x	Vägg garderob V	Wall wardrobe L
160	339233	x	Hylla	Shelf
161	339950	x	Hylla nedre	Shelf under
162	402122	x	Plåt skofack	Plate shoe compartment
163	343619	T	Luftspalt sänglåda	Air gap bed box
--	345149	T	Luftspalt sänglåda (Elmanövrerad säng)	Air gap (Electrically operated bed)
164	344535	x	Hyllpaket L=1218	Shelf L=1218
165	345511	x	Hyllpaket L=2360	Shelf L=2360
166	345018	x	Hyllpaket L=938	Shelf L=938
167	342735	T	Vägg 580x1948	Wall 580x1948
168	345599	T	Skåp bar kpl.	Coctail cabinet cpl.
--	339975	x	Hylla hållare flaskor	Shelf bottle holder
--	343667	x	Lucka H d:o	Door R d:o
--	343666	x	Lucka V d:o	Door L d:o
--	318379	x	Gångjärn d:o	Hinge d:o
--	318380	x	Täckhatt d:o	Cover d:o
--	312588	x	Platta gångjärn d:o	Plate hinge d:o
169	344883	T	Ljusramp L=532	Shelf L=532
170	344082	T	Front el-uttag 130x680	Front el-outlet 130x680
171	344028	T	Hurts kpl u. skiva	Hurt cpl. without board
172	344029-K	T	Skiva hurts, ljus	Board hurts, light
--	344029-L	T	Skiva hurts, mörk	Board hurts, dark
175	343470	x	Monteringssats kpl. lådor (Vit)	Mounting kit cpl. drawers (White)
--	343471	x	Monteringssats kpl. lådor (Mekong)	Mounting kit cpl. drawers (Mekong)
--	343472	x	Monteringssats kpl. lådor (High Gloss)	Mounting kit cpl. drawers (High Gloss)
176	343484	T	Monteringssats kpl. mikro (Vit)	Mounting kit cpl. micro (White)
--	343485	T	Monteringssats kpl. mikro (Mekong)	Mounting kit cpl. micro (Mekong)
--	343486	T	Monteringssats kpl. mikro (High Gloss)	Mounting kit cpl. micro (High Gloss)
177	343487	T	Monteringssats kpl. ugn (Vit)	Mounting kit cpl. oven (White)
--	343488	T	Monteringssats kpl. ugn (Mekong)	Mounting kit cpl. oven (Mekong)
--	343489	T	Monteringssats kpl. ugn (High Gloss)	Mounting kit cpl. oven (High Gloss)
178	317514	x	Låda 480x500	Drawer 480x500
179	317382	x	Glidskena låda H	Slide bar, drawer R
--	350221	x	Glidskena låda V	Slide bar, drawer L
--	801701	x	Skruv 6x16 d:o	Screw 6x16 d:o
180	336092	x	Passbit 16x30x95 (Mekong)	Gauge block 16x30x95 (Mekong)
181	335936	T	Front	Front
182	333287M	T	Skiva distans 15x100x547,5	Sheet distance 15x100x547,5
183	402108	T	Galler vent. mikro 38x318	Grating vent. micro 38x318
			M= Metervara T= Tillbehör	M= On the metre T= Accessory

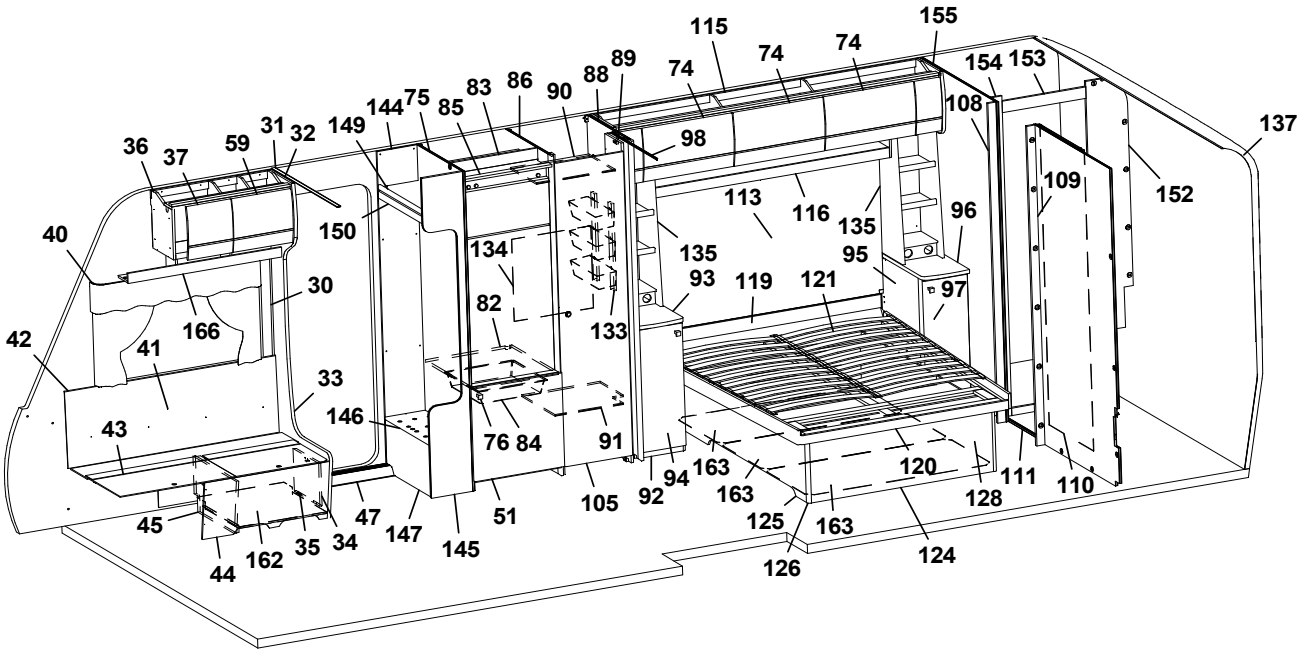
115
155
74
74
74
154
153
137
89
88
86
83
75
85
144
149
90
98
108
36
37
59
31
32
109
152
113
116
135
96
40
150
134
135
95
30
93
119
121
97
82
133
42
166
41
33
146
76
84
91
43
94
163
120
111
110
163
128
47
105
92
125
163
45
147
51
145
35
34
162
44
126
124

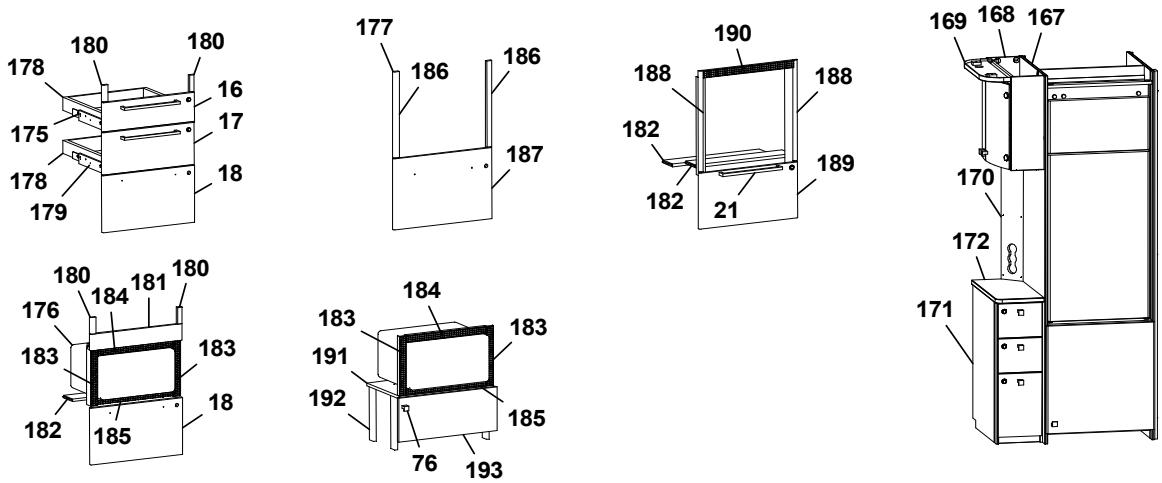
180
180
178
16
175
17
178
18
179
177
186
186
187
190
188
188
182
189
182
21
169
168
167
170
172
171
180
184
181
180
176
183
183
182
185
18
184
183
183
191
192
185
76
193

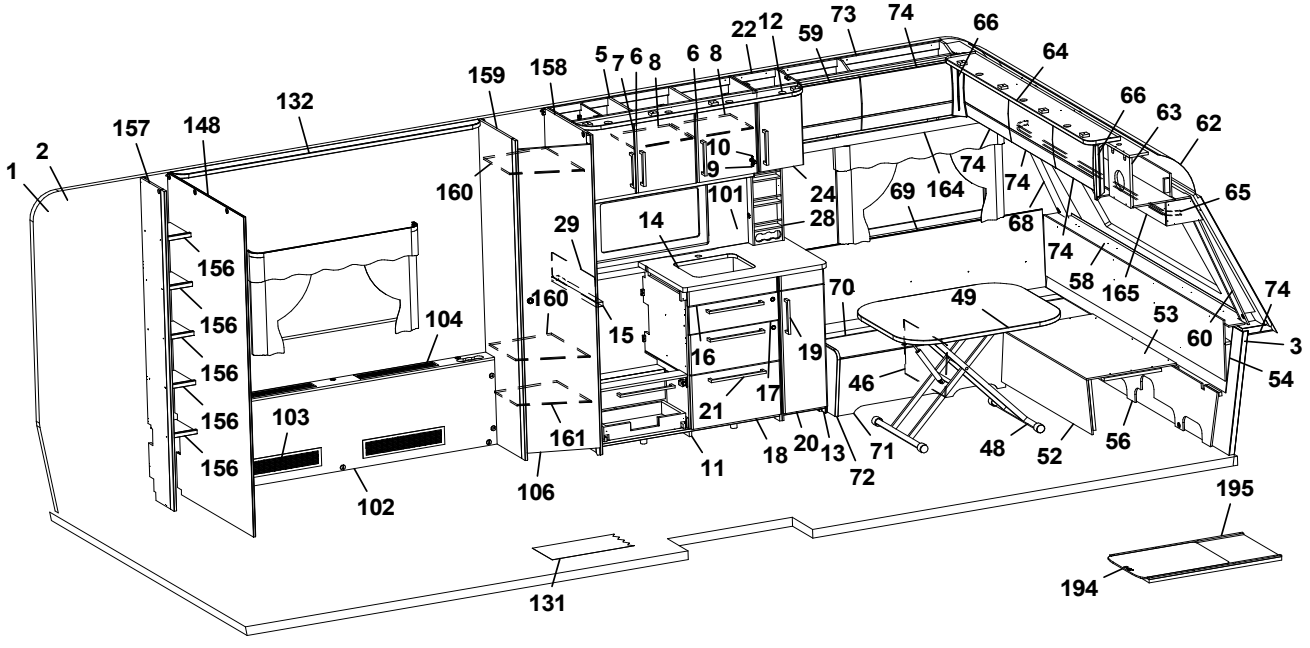
22
12
59
73
74
66
64
5
7
6
8
6
8
159
158
132
157
148
66
63
62
1
2
10
9
74
74
65
160
101
24
69
164
28
68
29
14
74
58
165
156
160
70
49
74
156
104
15
16
19
53
60
3
156
17
46
54
21
156
103
161
18
20
13
71
48
52
56
156
11
72
102
106
195
131
194

Pos Fig	Det. nr Part. No	Ingår Fitted	OBS!! Ange alltid årsmodell vid beställning av inredning Benämning	OBS!! Specify always year of model when ordering equipment Description
184	402109	T	Galler vent. mikro 38x448	Grating vent. micro 38x448
185	402110	T	Galler vent. mikro 33x448	Grating vent. micro 33x448
186	336086	T	Passbit 16x30x460	Gauge block 16x30x460
187	343490	T	Lucka (Vit)	Door (White)
--	343491	T	Lucka (Mekong)	Door (Mekong)
--	343492	T	Lucka (High Gloss)	Door (High Gloss)
188	342139	T	List L=538 (diskbänk induktion)	List (kitchen sink induction) L=538
189	343390	T	Lucka (diskb. induktion) 299x550 (Vit)	Door (kitch. sink induct.) 299x550 (White)
--	343392	T	Lucka (diskb. induktion) 299x550 (Mekong)	Door (kitch. sink induct.) 299x550 (Mekong)
--	343391	T	Lucka (diskb. induktion) 299x550 (High Gloss)	Door (kitch. sink induct.) 299x550 (High Gloss)
--	20-900302	x	Pentrylåda 273x500 d:o	Drawer pentry 273x500 d:o
--	07-800039	x	Rullskena H d:o	Roller rail R d:o
--	07-800038	x	Rullskena V d:o	Roller rail L d:o
190	402107	T	Galler ugn (diskb. induktion) 35x503	Grating oven (kitch. sink induct.) 35x503
191	342316	T	Hylla mikro	Shelf
192	342315	T	List folierad L=283	List folierad L=283
193	343880	T	Lucka 228x550	Door 228x550
--	316799	x	Gångjärn d:o	Hinge d:o
--	312588	x	Platta gångjärn d:o	Plate hinge d:o
194	341192	T	Utdragsskiva bord 450x550	Sliding leaf 450x550
195	341193	T	Låda utdragsskiva	Box sliding leaf

M= Metervara
T= Tillbehör

M= On the metre
T= Accessory

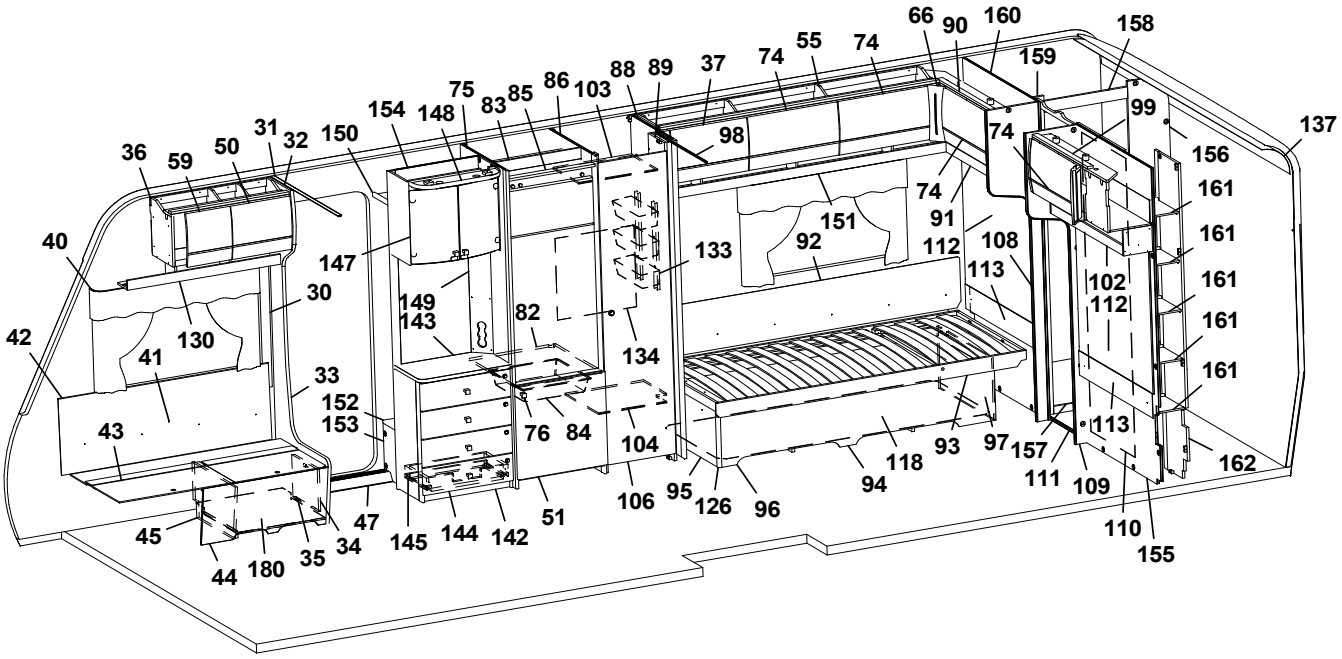
66 90 160 158
74 55 74 159
88 89 37 75 86 103 85 83 148 154 99 137
98 74 156
36 59 50 31 32 150 74 161
151 91 161
40 147 133 92 112 108 161
30 149 143 82 113 102 112 161
42 130 134 161
41 33 161
152 153 76 84 104 93 97 157 113 162
43 118 94 111 109
106 95 126 96 110 155
45 47 145 144 142 51
44 180 35 34

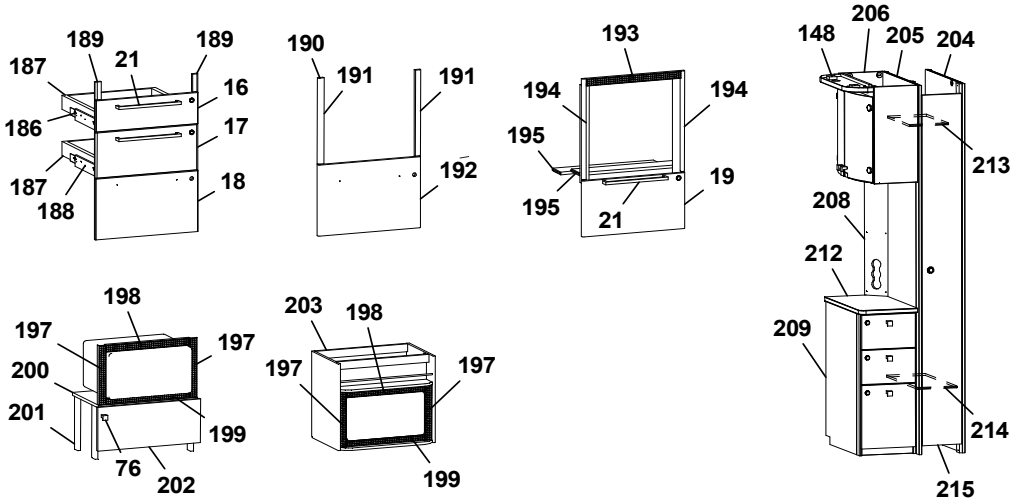
189 21 189 187 16 186 17 187 18 188
190 191 191 192
193 194 194 195 19 195 21
206 148 205 204 213 208 212 209 214 215
198 197 197 200 201 199 76 202
203 198 197 197 199

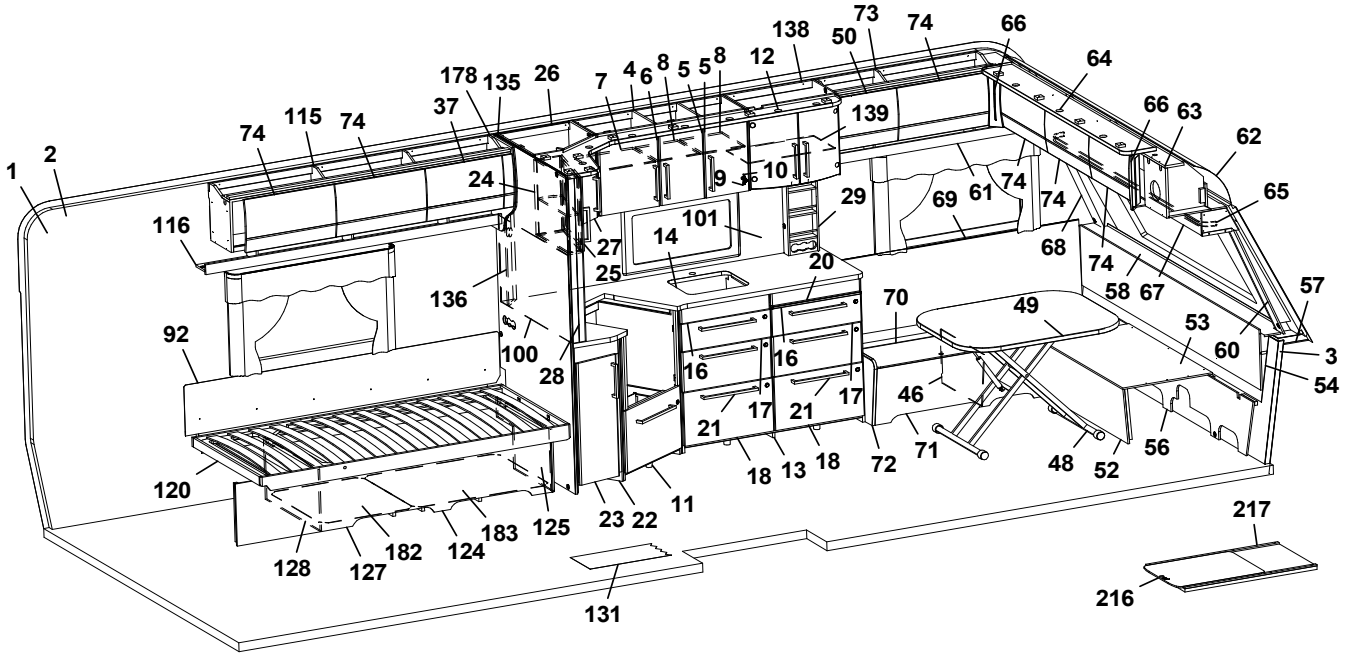
73 138 50 74 66 64
178 135 26 7 4 6 8 5 5 8 12 139 66 63 62
74 115 74 37 24 9 10 29 69 61 74 74 65
1 2 116 27 101 14 68 74 58 67 57
25 20 136 70 49 53 60 3 54
92 100 28 16 16 17 21 17 46 21 18 13 18 72 71 48 52 56
120 11 23 22 125 183 124 182 127 128 131 217 216

Pos Fig	Det. nr Part. No	Ingår Fitted	OBS!! Ange alltid årsmodell vid beställning av inredning Benämning	OBS!! Specify always year of model when ordering equipment Description
1	318657	M	Tapet vägg/tak	Wall paper
2	318584	M	Tejp tapet 20 mm	Tape, wall paper 20 mm
3	318585	M	Tejp tapet 60 mm	Tape, wall paper 60 mm
4	343450	x	Skåp kök L=924 kpl. (Vit)	Cupboard kitchen L=924 cpl. (White)
--	343452	x	Skåp kök L=924 kpl. (Mekong)	Cupboard kitchen L=924 cpl. (Mekong)
--	343451	x	Skåp kök L=924 kpl. (High Gloss)	Cupboard kitchen L=924 cpl. (High Gloss)
5	343456	x	Lucka H (Vit)	Door R (White)
--	343458	x	Lucka H (Mekong)	Door R (Mekong)
--	343457	x	Lucka H (High Gloss)	Door R (High Gloss)
--	350471	x	Handtag d:o	Handle d:o
6	343453	x	Lucka V (Vit)	Door L (White)
--	343455	x	Lucka V (Mekong)	Door L (Mekong)
--	343454	x	Lucka V (High Gloss)	Door L (High Gloss)
--	350471	x	Handtag d:o	Handle d:o
7	331385M	x	Hylla	Shelf
8	341681	x	Hylla	Shelf
9	311917	x	Gångjärn	Hinge
10	312588	x	Platta gångjärn	Plate hinge
11	343882	x	Diskbänk vinklad (Vit)	Kitchen sink angled (White)
--	343883	x	Diskbänk vinklad (Mekong)	Kitchen sink angled (Mekong)
--	343884	x	Diskbänk vinklad (High Gloss)	Kitchen sink angled (High Gloss)
--	343389	x	Diskbänk vinklad induktion (Vit)	Kitchen sink angled induction (White)
--	343394	x	Diskbänk vinklad induktion (Mekong)	Kitchen sink angled induction (Mekong)
--	343393	x	Diskbänk vinklad induktion (High Gloss)	Kitchen sink angled induction (High Gloss)
12	345184	x	Ljusramp köksskåp (vitrinskåp)	Light holder kitchen (vitrine)
--	345250	T	Ljusramp köksskåp (skåp mikro)	Light holder kitchen (microwave oven)
13	344172	x	Diskbänk trädel u. skiva	Kitchen sink without board
14	345452	x	Skiva diskbänk 902x1955, ljus	Board kitchen 902x1955, light
--	345453	x	Skiva diskbänk 902x1955, mörk (Skiva med träkant utgår)	Board kitchen 902x1955, dark (Board with wooden edge expired)
--	344077-K	x	Skiva diskbänk induktion 902x1955, ljus	Board kitchen induction 902x1955, light
--	344077-L	x	Skiva diskbänk induction 902x1955, dark	Board kitchen induction 902x1955, dark
16	343384	x	Lådförstycke (Vit)	Drawer front (White)
--	343412	x	Lådförstycke (Mekong)	Drawer front (Mekong)
--	343407	x	Lådförstycke (High Gloss)	Drawer front (High Gloss)
--	317514	x	Låda 480x500 d:o	Drawer 480x500 d:o
--	317382	x	Glidskena låda H d:o	Slide bar, drawer R d:o
--	350221	x	Glidskena låda V d:o	Slide bar, drawer L d:o
17	343385	x	Lådförstycke (Vit)	Drawer front (White)
--	343413	x	Lådförstycke (Mekong)	Drawer front (Mekong)
--	343408	x	Lådförstycke (High Gloss)	Drawer front (High Gloss)
--	317514	x	Låda 480x500 d:o	Drawer 480x500 d:o
--	317382	x	Glidskena låda H d:o	Slide bar, drawer R d:o
--	350221	x	Glidskena låda V d:o	Slide bar, drawer L d:o
18	343386	x	Lucka (Vit)	Door (White)
--	343414	x	Lucka (Mekong)	Door (Mekong)
--	343410	x	Lucka (High Gloss)	Door (High Gloss)
--	20-900302	x	Pentrylåda 273x500 d:o	Drawer pentry 273x500 d:o
--	07-800039	x	Rullskena H d:o	Roller rail R d:o
--	07-800038	x	Rullskena V d:o	Roller rail L d:o
			M= Metervara T= Tillbehör	M= On the metre T= Accessory

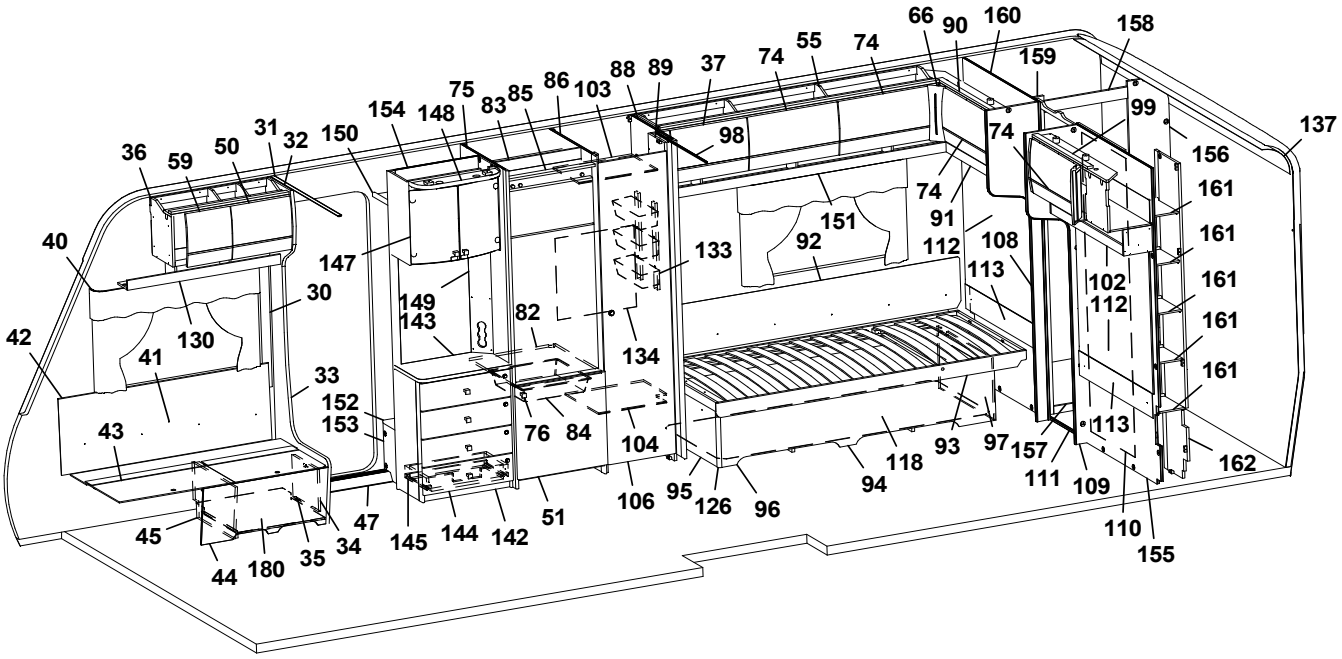
66 90 160 158
74 55 74 159
88 89 37 74 99
75 86 103 98 137
154 148 83 85 74 156
36 59 50 31 32 150 74 161
40 147 133 151 91 161
92 112 108 161
30 149 143 82 113 102 112 161
42 130 134 161
41 33 161
152 153 76 84 104 113
43 93 97 157 162
118 94 111 109
45 47 145 144 142 51 106 95 126 96 110 155
44 180 35 34

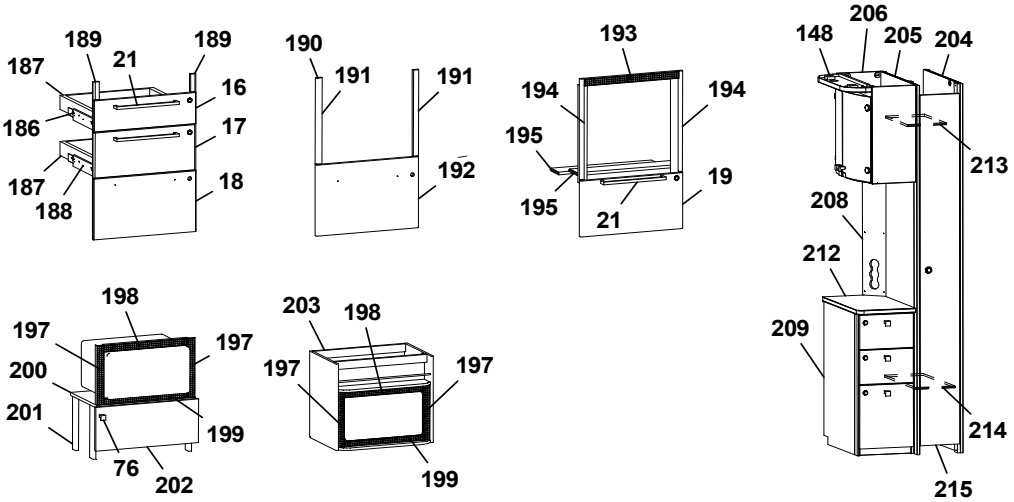
189 189 187 21 16 186 17 187 188 18
190 191 191 192
193 194 194 195 195 21 19
206 148 205 204 213 208 212 209 214 215
198 197 197 200 201 199 76 202
203 198 197 197 199

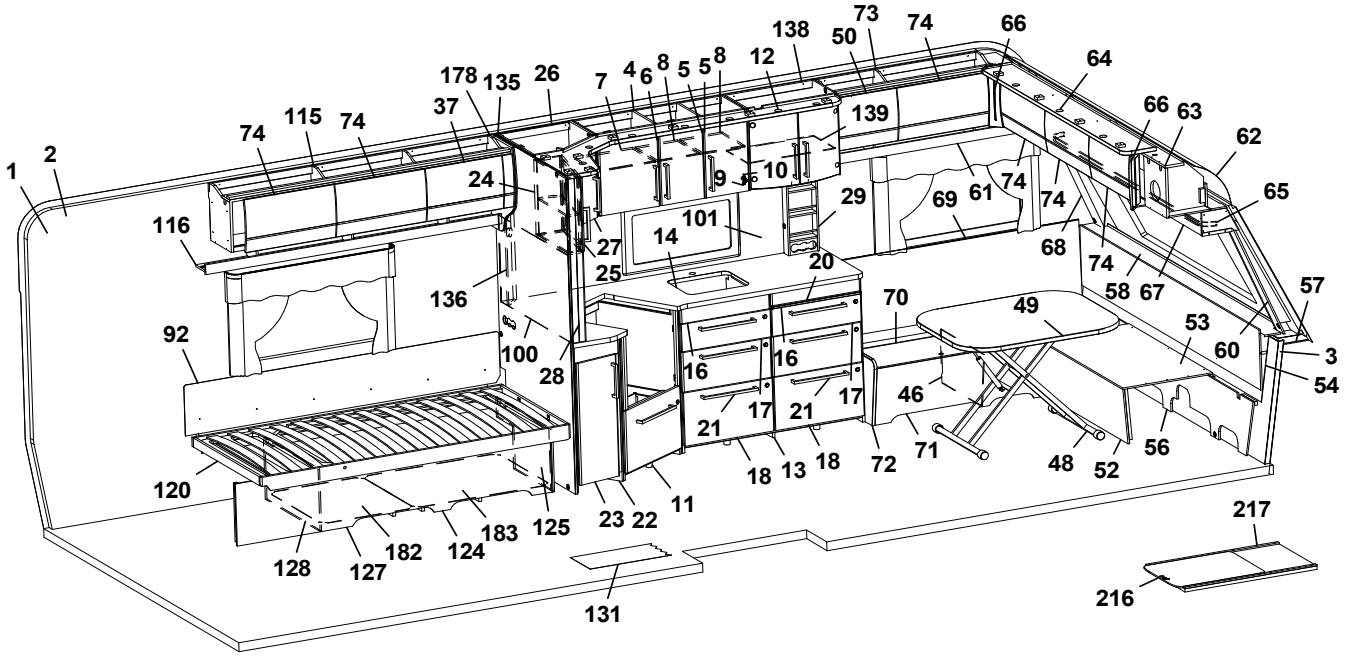
73 74 66 138 50 64
178 135 26 7 4 6 8 5 5 8 12 139 66 63 62
74 115 74 37 24 9 10 61 74 74 65
1 2 116 27 101 29 69 68 74 58 67 57
14 25 20 136 70 49 53 60 3 54
92 100 28 16 16 17 17 21 21 46 71 48 52 56
120 18 13 18 72 11 23 22 125 183 124 182 127 128 131 217 216

Pos Fig	Det. nr Part. No	Ingår Fitted	OBS!! Ange alltid årsmodell vid beställning av inredning Benämning	OBS!! Specify always year of model when ordering equipment Description
19	343390	x	Lucka (Vit)	Door (White)
--	343392	x	Lucka (Mekong)	Door (Mekong)
--	343391	x	Lucka (High Gloss)	Door (High Gloss)
--	20-900302	x	Pentrylåda 273x500 d:o	Drawer pentry 273x500 d:o
--	07-800039	x	Rullskena H d:o	Roller rail R d:o
--	07-800038	x	Rullskena V d:o	Roller rail L d:o
20	341954	x	Skärbräda	Cutting board
21	350472	x	Handtag	Handle
22	343051	x	Utskjut diskbänk (Vit)	Projection kitchen sink (White)
--	343406	x	Utskjut diskbänk (Mekong)	Projection kitchen sink (Mekong)
--	343405	x	Utskjut diskbänk (High Gloss)	Projection kitchen sink (High Gloss)
23	343378	x	Lucka (Vit)	Door (White)
--	343380	x	Lucka (Mekong)	Door (Mekong)
--	343379	x	Lucka (High Gloss)	Door (High Gloss)
--	350471	x	Handtag d:o	Handle d:o
24	343438	x	Skåp utskjut kökskåp (Vit)	Cupboard projection (White)
--	343440	x	Skåp utskjut kökskåp (Mekong)	Cupboard projection (Mekong)
--	343439	x	Skåp utskjut kökskåp (High Gloss)	Cupboard projection (High Gloss)
--	341856	x	Hylla d:o	Shelf d:o
25	343441	x	Lucka H (Vit)	Door R (White)
--	343443	x	Lucka H (Mekong)	Door R (Mekong)
--	343442	x	Lucka H (High Gloss)	Door R (High Gloss)
26	343422	x	Hörnskåp (Vit)	Corner cupboard (White)
--	343424	x	Hörnskåp (Mekong)	Corner cupboard (Mekong)
--	343423	x	Hörnskåp (High Gloss)	Corner cupboard (High Gloss)
27	343425	x	Lucka V (Vit)	Door L (White)
--	343427	x	Lucka V (Mekong)	Door L (Mekong)
--	343426	x	Lucka V (High Gloss)	Door L (High Gloss)
28	341727	x	Stolpe utskjut	Support bar
29	333409M	x	Kryddhylla	Spice rack
30	318962	x	List täck el-kabel B=45 L=2100	Cover strip B=45 L=2100
31	316270	x	List snäpp undre L=2379	List under L=2379
32	316268	x	List snäpp övre L=2379	List upper L=2379
33	344550	x	Stolpe först. L=1948 kpl. m. lucka	Support bar L=1948 cpl. with door
34	343731	x	Lucka	Door
35	312589	x	Gångjärn	Hinge
36	345512	x	Skåp övre L=724	Cupboard upper L=724
--	345513	x	Skåp övre L=724 (High Gloss)	Cupboard upper L=724 (High Gloss)
--	350454	x	Gångjärn	Hinge
40	350348	x	Skena gardin L=1020	Curtain rod L=1020
41	339356	x	Värmespalt H fram	Air gap R.F.
42	319821	M	List kant mörkbrun	Strip, dark brown
43	343827	x	Lock bäddlåda H F	Cover bedbox R.F.
--	319024	x	Matta grå textil m. tejp d:o	Carpet gray textile with tape d:o
44	343825	x	Front bäddlåda H F	Front bed box R.F.
--	343826	T	Front bäddlåda H F (centraldammsugare)	Front bed box R.F. (central vacuum cleaner)
45	342495	x	Stöd bäddlåda HF	Support bed box
46	312825	x	Stöd bäddlåda VF	Support bed box
47	314687	x	Tröskel aluminium L=850	Threshold aluminium L=850
48	310083	x	Bordsstativ	Table stand
			M= Metervara T= Tillbehör	M= On the metre T= Accessory

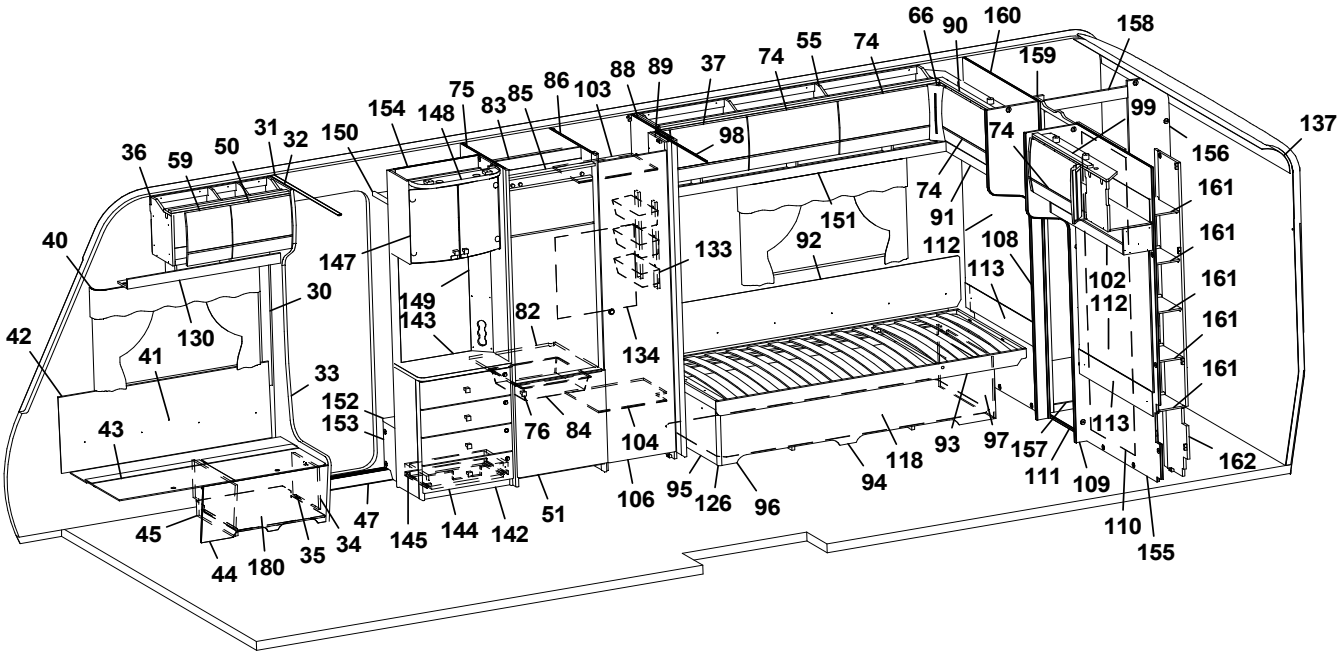
66 90 160 158
74 55 74 159
88 89 37 74 99
75 86 103 98 137
154 148 83 85 74 156
31 32 150 74 161
36 59 50 151 91 161
40 147 133 92 112 108 161
30 149 143 82 113 102 112 161
42 130 134 161
41 33 161
152 153 76 84 104 93 97 157 113 162
43 118 111 109
106 95 126 96 94
47 145 144 142 51 110 155
45 34 35 44 180

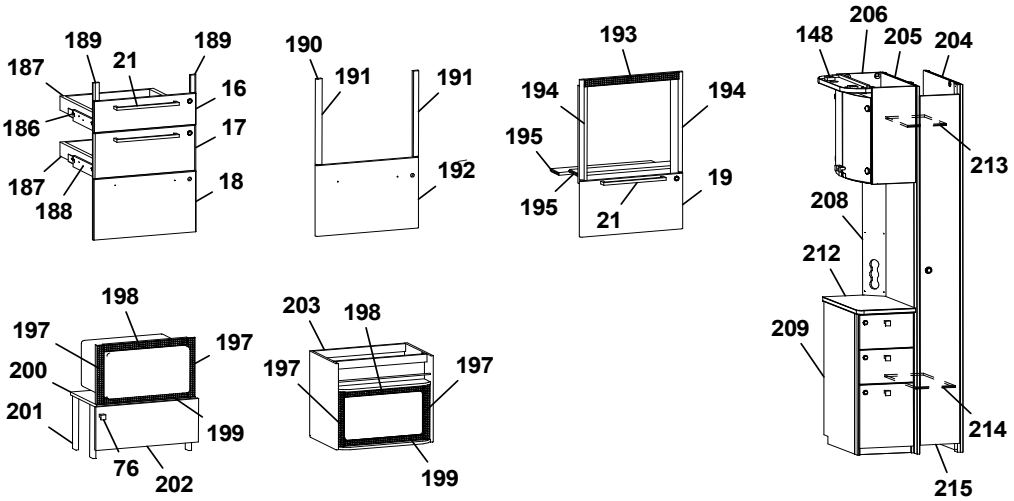
189 189 21 187 16 186 17 187 18 188
190 191 191 192
193 194 194 195 19 195 21
206 148 205 204 213 208 212 209 214 215
198 197 197 200 201 199 76 202
203 198 197 197 199

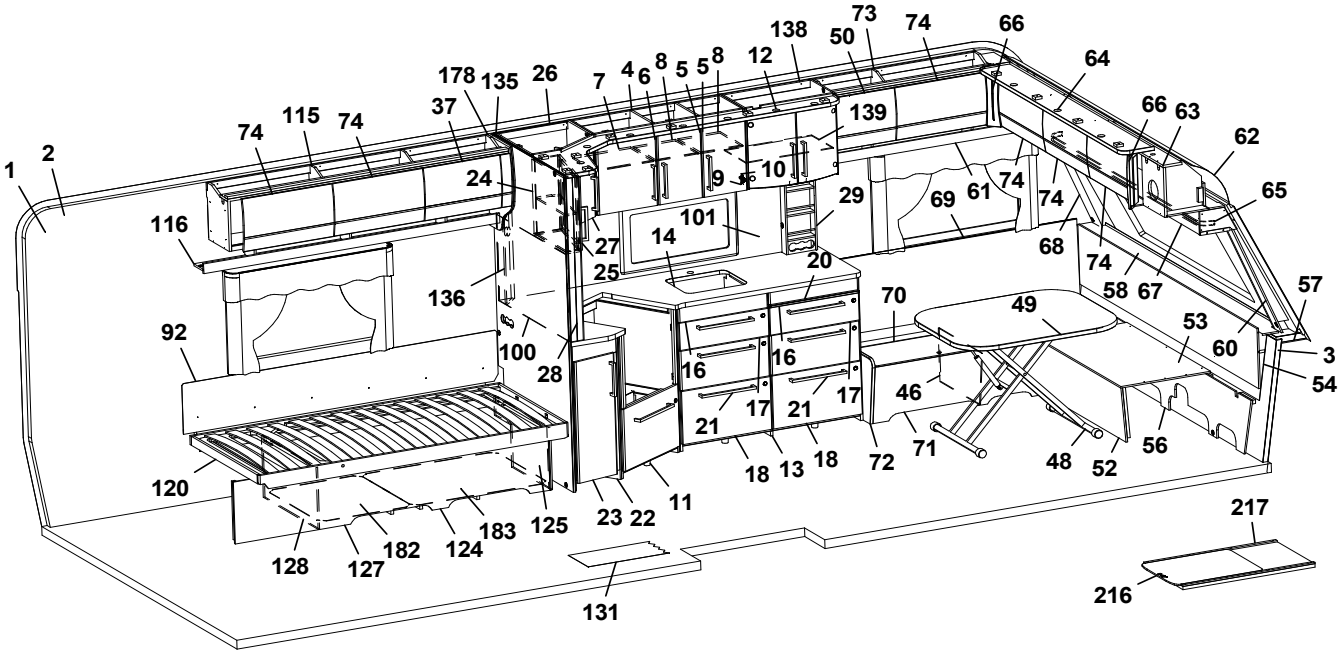
73 74 66 138 50 64
178 135 26 7 4 6 8 5 5 8 12 139 66 63 62
74 115 74 37 10 9 24 29 69 61 74 74 65
1 2 116 101 14 27 25 20 68 74 58 67 57
136 70 49 53 60 3 54
92 100 28 16 16 17 21 17 21 46 71 48 52 56
120 18 13 18 72 11 23 22 125 183 124 182 127 128 131 217 216

Pos Fig	Det. nr Part. No	Ingår Fitted	OBS!! Ange alltid årsmodell vid beställning av inredning Benämning	OBS!! Specify always year of model when ordering equipment Description
--	350474	T	Boardstativ enpelar	Table stans single pillar
49	343248	x	Bordsskiva 800x1000	Table top 800x1000
50	344829	x	Lucka	Door
--	344830	x	Lucka (High Gloss)	Door (High Gloss)
51	343736	x	Lucka H 550x570	Door R 550x570
--	316799	x	Gångjärn d:o	Hinge d:o
--	312588	x	Platta gångjärn d:o	Plate hinge d:o
52	331245M	x	Front bäddlåda gavel	Front bed box gable
53	331246M	x	Skiva rundsittgrupp	Sheet seat
54	340578	x	Värmespalt gavel fram	Air gap
55	345003	x	Skåp övre L=1747	Cupboard upper L=1747
--	345004	x	Skåp övre L=1747 (High Gloss)	Cupboard upper L=1747 (High Gloss)
--	350454	x	Gångjärn d:o	Hinge d:o
56	340520	x	Stöd sittgrupp	Support
57	213471	x	Hylla front kpl. L=2366	Shelf front cpl. L=2366
58	345285	x	Front/hylla kpl.	Front/shelf cpl.
--	345362	x	Hylla m. belysning "Björn" (Customized)	Shelf with lighting "Bear" (Customized)
59	343180	x	Lucka	Door
--	343183	x	Lucka (High Gloss)	Door (High Gloss)
60	344475	x	Front H	Front R
61	344535	x	Hyllpaket L=1218	Shelf L=1218
62	216067	x	Täckskiva radie fram 1x380x2360	Cover plate radius front 1x380x2360
--	313884	x	List plast radie L=2379	List L=2379
63	345502	x	Skåp gavel fram L=2360	Cupboard L=2360
--	345503	x	Skåp gavel fram L=2360 (High Gloss)	Cupboard L=2360 (High Gloss)
--	350454	x	Gångjärn d:o	Hinge d:o
64	344768	x	Ljusramp L=1810	Light holder L=1810
65	350349	x	Skena gardin L=1920	Curtain rod L=1920
66	343294	x	Hörn inredning (High Gloss)	Corner (High Gloss)
67	345511	x	Hyllpaket L=2360	Shelf L=2360
68	344474	x	Front V	Front L
69	337171	x	Värmespalt V fram	Air gap L.F.
70	343564	x	Lock bäddlåda V F	Cover bed box L.F
--	319024	x	Matta grå textil m. tejp d:o	Carpet gray textile with tape d:o
71	339504	x	Front bäddlåda V F	Front bed box L.F.
72	343469	x	Gavel bäddlåda V F	Gable bed box L.F
73	345505	x	Skåp övre L=1004	Cupboard upper L=1004
--	345506	x	Skåp övre L=1004 (High Gloss)	Cupboard upper L=1004 (High Gloss)
--	350454	x	Gångjärn	Hinge
74	343182	x	Lucka	Door
--	343185	x	Lucka (High Gloss)	Door (High Gloss)
75	342304	x	Vägg kyl V	Wall refrigerator L
76	350473	x	Handtag knopp	Handle knob
82	340675	x	Hylla under kyl	Shelf under refrigerator
83	342309	x	Bakstycke stopp kyl	Back cupboard
84	310325	x	Trådback vit 85x427x427	Tray 85x427x427
--	312712	x	Glidlist trådback (säljes i par)	Sliding strip tray (pair)
85	342306	x	List folierad L=528	List foiled L=528
86	342305	x	Vägg kyl H	Wall refrigerator R
88	331260M	x	Vägg garderob H	Wall wardrobe R
			M= Metervara T= Tillbehör	M= On the metre T= Accessory

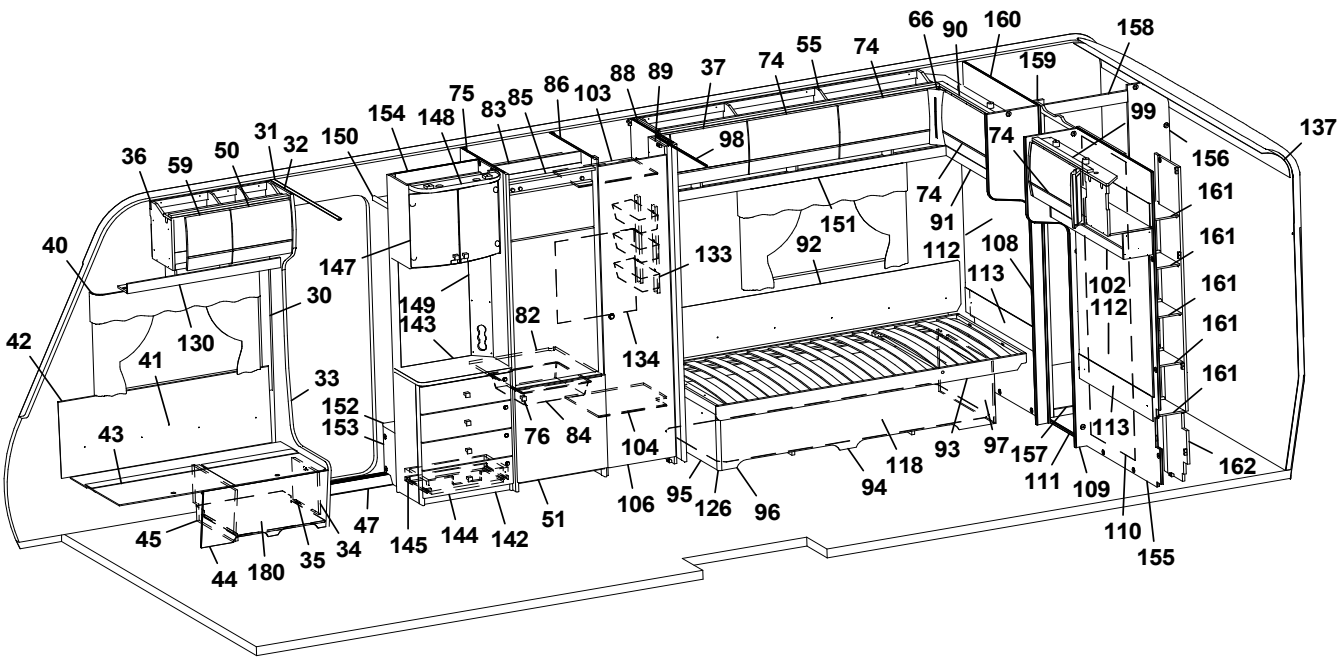
66 90 160 158
159
74 55 74
37 88 89
103 86 85 83 75 148 154
98
99
137
156
161
36 59 50 31 32 150
40
147
133
151
92
91
112
108
113
102
112
161
161
161
161
30
149
143
82
134
42
130
41
33
152
153
76 84
104
43
93 97 157 113
111 109
162
118
94
95 126 96
106
51
47
145 144 142
45
44 180 35 34
110
155

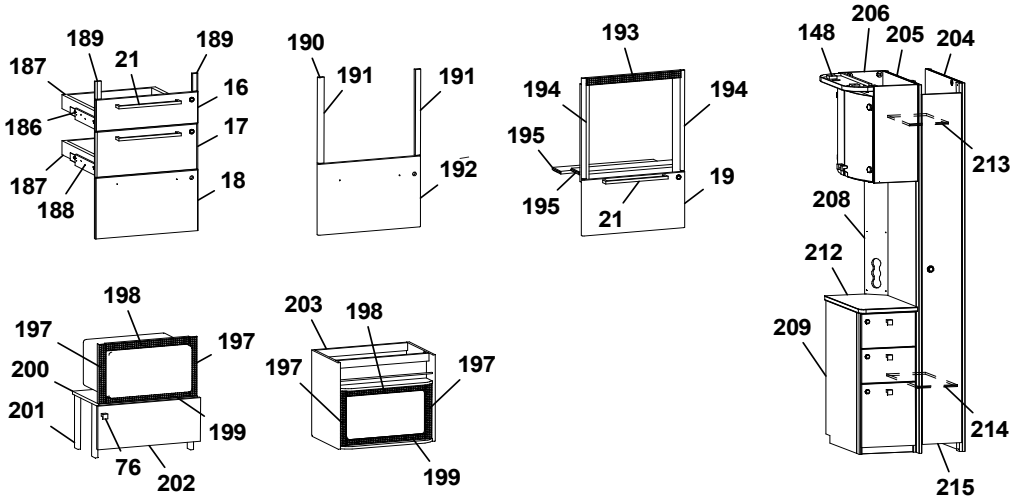
189 189
187 21
16
186
17
187
188
18
190
191 191
192
193
194 194
195
195
21
19
206
148 205 204
213
208
212
209
214
215
198
197 197
200
201
199
76 202
203 198
197 197
199

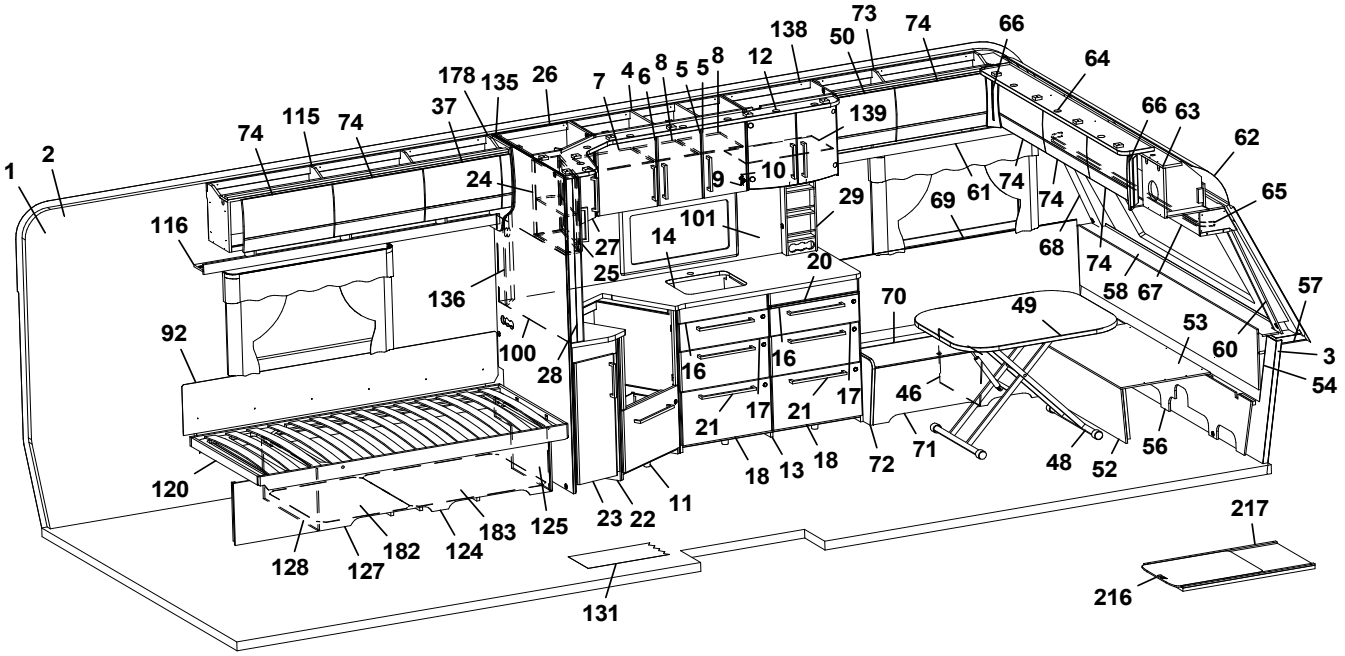
73 74 66
138 50
64
178 135 26 7 4 6 8 5 5 8 12
139
66 63
62
74 115 74 37
1 2
24
9 10
29
69 61 74 74
65
116
27
101
14
68
74
25
20
58 67
57
136
70
49
53
92
100
28
16 16
60
3
54
21 17 21 17
46
71
48 52 56
120
18 13 18 72
11
23 22
125
183
124
182
128 127
131
217
216

Pos Fig	Det. nr Part. No	Ingår Fitted	OBS!! Ange alltid årsmodell vid beställning av inredning Benämning	OBS!! Specify always year of model when ordering equipment Description
89	331238M	x	Nisch, vikdörr	Niche folding door
90	344984	x	Skåp gavel bak H L=928	Cupboard upper R L=928
--	344985	x	Skåp gavel bak H L=928 (High Gloss)	Cupboard upper R L=928 (High Gloss)
--	350454	x	Gångjärn d:o	Hinge d:o
91	345127	x	Hyllpaket L=927,5	Shelf L=927,5
92	338121	x	Värmespalt	Air gap
93	342616	x	Sängram u. ribbotten	Bed bottom without laths
94	340246	x	Sänglåda kpl. H	Bed box cpl. R
95	340247	x	Gavel säng främre	Gable bed front
96	339481	x	Front säng	Front bed
97	340211	x	Gavel säng bakre	Gable bed rear
98	318104	x	Skena draperi L=1730	Drapery rail L=1730
99	344988	x	Skåp gavel bak V L=928	Cupboard upper L L=928
--	344989	x	Skåp gavel bak V L=928 (High Gloss)	Cupboard upper L L=928 (High Gloss)
--	350454	x	Gångjärn d:o	Hinge d:o
100	341710-F	T	Köksskiva vägg svart fiskben	Protection kitchen, black fishbone
--	341710-G	T	Köksskiva vägg natur skiffer	Protection kitchen, grey
101	341099-F	T	Köksskiva vägg svart fiskben	Protection kitchen, black fishbone
--	341099-G	T	Köksskiva vägg natur skiffer	Protection kitchen, grey
102	345096	x	Hyllpaket L=927,5	Shelf L=927,5
103	331279M	x	Hylla garderob övre	Shelf wardrobe upper
104	331274M	x	Hylla garderob nedre	Shelf wardrobe under
106	342238	x	Dörr 415x1850	Door 415x1850
108	336385	x	Front H vägg tvättrum	Front R
109	336386	x	Front V vägg tvättrum	Front L
110	331914M	x	Skjutdörr tvättrum	Door
111	316030	x	Skena skjutdörr	Curtain rod
--	375434	x	List d:o	List d:o
--	331953M	x	Kloss d:o	Block d:o
112	344162	x	Sänggavel kpl. m. tyg	Headboard L cpl. with fabric
113	344704	x	Värmespalt	Air gap
115	344033	x	Skåp övre L=1747	Cupboard upper L=1747
--	344034	x	Skåp övre L=1747 (High Gloss)	Cupboard upper L=1747 (High Gloss)
--	350454	x	Gångjärn	Hinge
116	343213	x	Hyllpaket L=1815,5	Shelf L=1815,5
118	343596	x	Luftspalt sänglåda	Air gap bed box
120	342617	x	Sängram u. ribbotten	Bed bottom without laths
--	325342	x	Ribbotten kpl.	Laths bottom cpl.
--	314211	x	Ribba sängbotten L=820 B=63	Lath bed bottom L=820 B=63
--	312046	x	Band t. ribbotten	Band for laths bottom
124	340218	x	Sänglåda kpl. V	Bed box cpl. L
--	315203	x	Regel 17,5x55x1415	Wood lath pine 17,5x55x1415
125	340219	x	Gavel säng främre	Gable bed front
126	319776	x	List hörn L=2500	Corner strip L=2500
127	339486	x	Front säng	Front bed
128	340204	x	Gavel säng bakre	Gable bed rear
130	345018	x	Hyllpaket L=938	Shelf L=938
131	350469	T	Matta golv, gråsten	Carpet floor, stonegrey
--	319393	T	Matta golv, antik planka	Carpet floor, antique plank
133	319759	x	Korg, garderob	Basket, wardrobe
			M= Metervara T= Tillbehör	M= On the metre T= Accessory

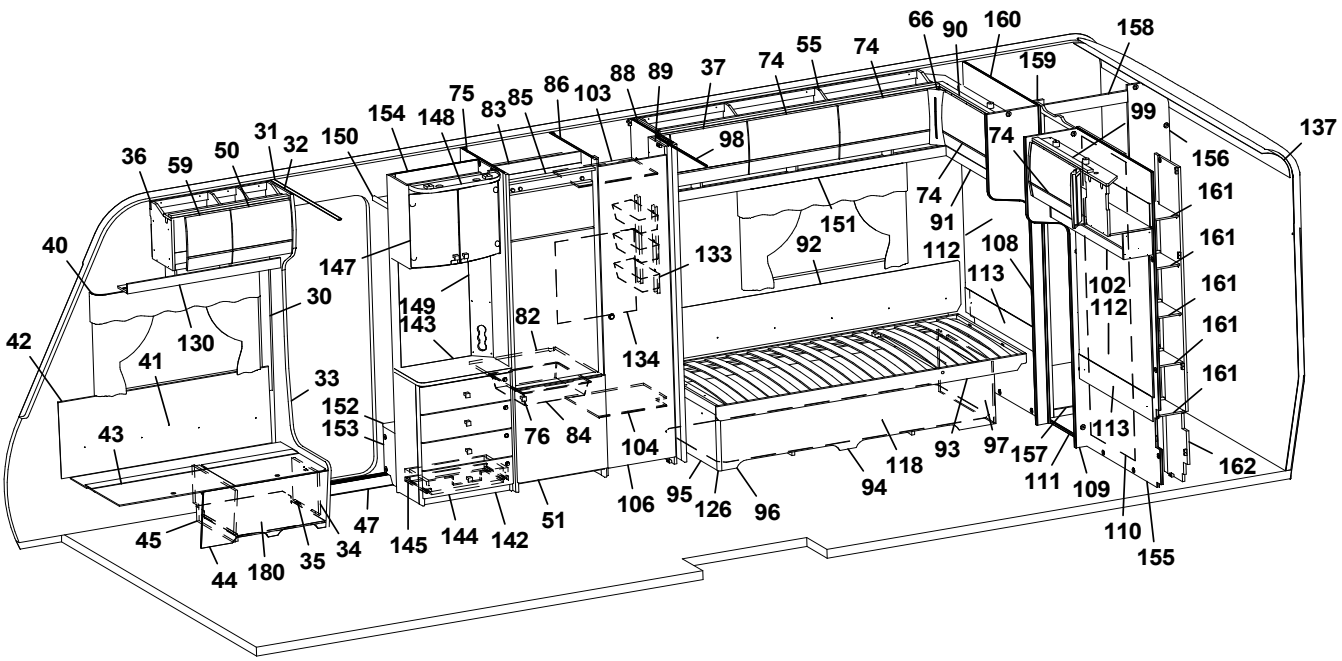
66 90 160 158
159
74 55 74
37 88 89
103 86 85 83 75 148 154
98
99
137
156
36 59 50 31 32 150
74
161
40
147
151
92
91
112
108
113
102
112
161
161
161
161
30
149
143
82
133
134
42
130
41
33
152
153
76 84
104
43
93 97
157
113
162
111 109
118
94
95 126 96
106
51
47
145 144 142
110
155
45
34
35
44 180

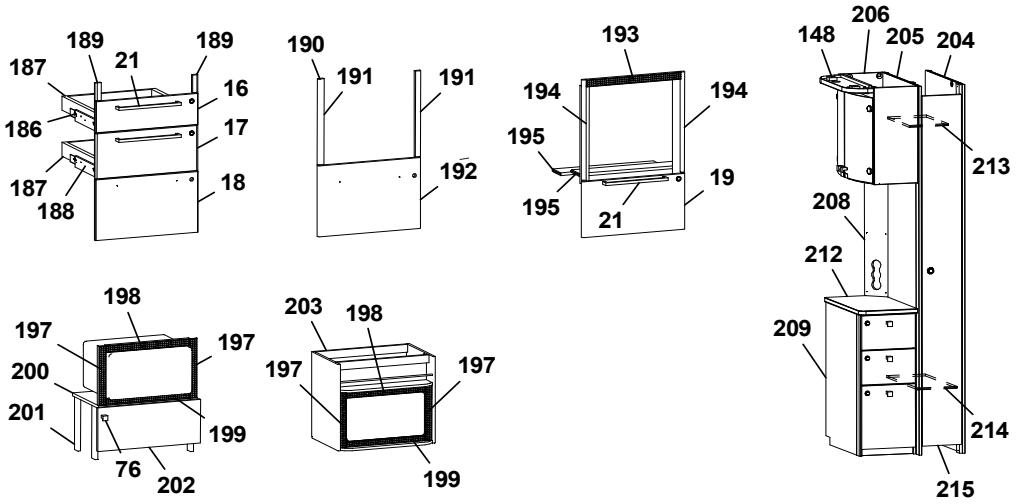
189 21 189
187
16
186
17
187
188
18
190
191 191
192
193
194 194
195
195
21
19
206
148 205 204
213
208
212
209
214
215
198
197 197
200
201
199
76
202
203 198
197 197
199

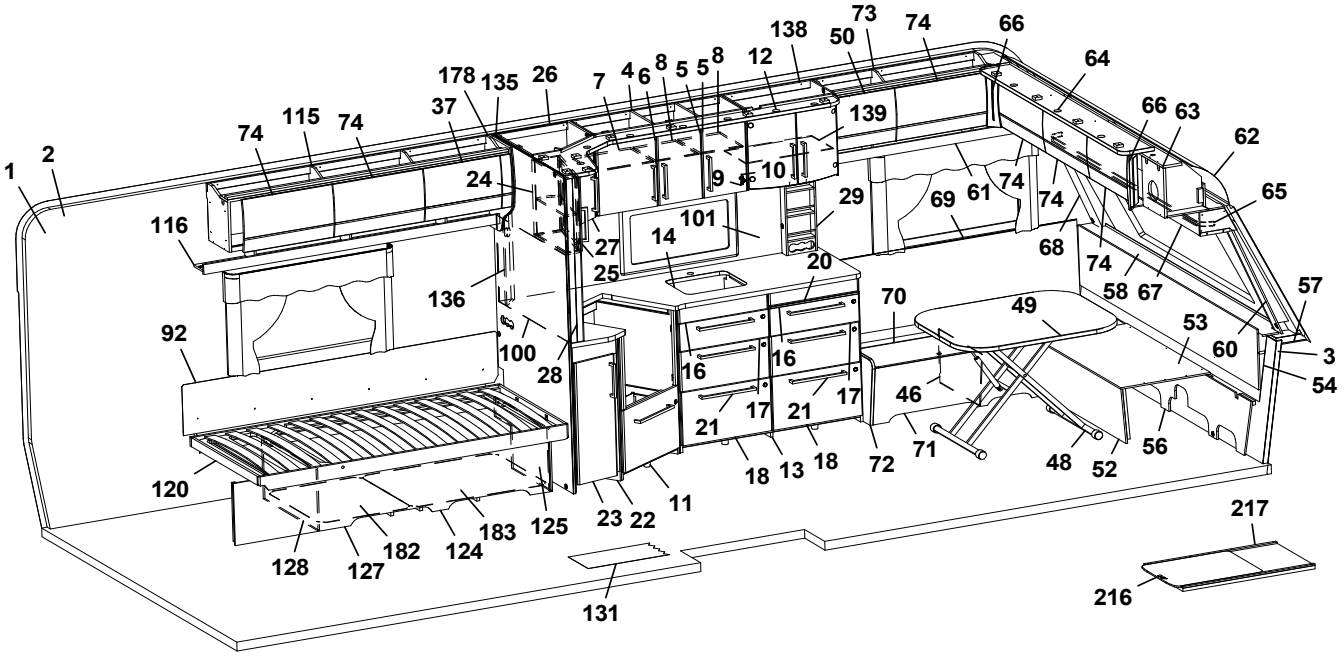
73 74 66
138 50
64
178 135 26 7 4 6 8 5 5 8 12
139
66 63
62
74 115 74 37
1 2
24
9 10
29
69 61 74 74
65
116
101
14
27
25
68
74
58 67
57
136
20
70
49
53
60
3
54
92
100
28
16 16
17 21 17
21
46
71
48 52 56
120
18 13 18 72
11
23 22
125
183
124
182
127
128
131
217
216

Pos Fig	Det. nr Part. No	Ingår Fitted	OBS!! Ange alltid årsmodell vid beställning av inredning Benämning	OBS!! Specify always year of model when ordering equipment Description
--	335802	x	List för korgar	List för baskets
134	336261	x	Täckskiva exp.kärl	Cover expansion vessel
135	344108	x	Vägg	Wall
136	341985	x	Front el-uttag 130x530	Front outle 130x530
137	216066	x	Täckskiva radie bak 1x275x2360	Cover plate radius back 1x275x2360
--	313884	x	List plast radie L=2379	List L=2379
138	345508	x	Skåp vitrin	Vitrine
--	343747	x	Lucka vitrin H 272x450	Door vitrine R 272x450
--	343746	x	Lucka vitrin V 272x450	Door vitrine L 272x450
--	318630	x	Lås magnet d:o	Lock magnet d:o
--	318381	x	Motstycke magnetlås	Companion part
--	318379	x	Gångjärn	Hinge
--	318380	x	Täckhatt d:o	Cover d:o
--	312588	x	Platta gångjärn	Plate hinge
139	337749	x	Hylla	Shelf
142	343583	x	TV-bänk kpl. u. skiva	TV-bench cpl. whitout board
143	343590-K	x	Skiva TV-bänk, ljus	Board, light
--	343590-L	T	Skiva TV-bänk, mörk	Board, dark
144	343591	x	Lådförstycke	Drawer front
145	20-900302	x	Pentrylåda 273x500 d:o	Drawer pentry 273x500 d:o
--	07-800039	x	Rullskena H d:o	Roller rail R d:o
--	07-800038	x	Rullskena V d:o	Roller rail L d:o
147	345507	x	Skåp bar kpl. H=512	Coctail cabinet cpl. H=512
--	330180	x	Hylla hållare flaskor	Shelf bottle holder
--	343667	x	Lucka H d:o	Door R d:o
--	343666	x	Lucka V d:o	Door L d:o
--	318379	x	Gångjärn d:o	Hinge d:o
--	318380	x	Täckhatt d:o	Cover d:o
--	312588	x	Platta gångjärn d:o	Plate hinge d:o
148	344883	x	Ljusramp	Light holder
149	343721	x	Front el-uttag 130x675	Front outlet 130x675
150	331910M	x	Hylla garderob övre	Shelf
151	343213	x	Hyllpaket L=1815,5	Shelf L=1815,5
152	319866	x	Hylla insteg	Shelf
153	336618	x	Front hylla garderob	Front
154	343654	x	Vägg instegsgarderob	Wall wardrobe
155	339227	x	Vägg tvättrum	Wall washroom
156	345161	x	Vägg tvättrum kpl.	Wall washroom cpl.
157	332955M	x	Tröskel	Threshold
158	345162	x	Överbit tvättrum	Overlap washroom
159	345164	x	List poppel 15x63x1948	List 15x63x1948
160	339228	x	Vägg tvättrum	Wall washroom
161	331894M	x	Hylla	Shelf
162	337075	x	Vägg garderob H	Wall wardrobe R
180	402122	x	Plåt skofack	Plate shoe compartment
182	343615	x	Luftspalt sänglåda	Air gap bed box
183	343616	x	Luftspalt sänglåda	Air gap bed box
186	343470	x	Monteringssats kpl. lådor (Vit)	Mounting kit cpl. drawers (White)
--	343471	x	Monteringssats kpl. lådor (Mekong)	Mounting kit cpl. drawers (Mekong)
--	343472	x	Monteringssats kpl. lådor (High Gloss)	Mounting kit cpl. drawers (High Gloss)
			M= Metervara T= Tillbehör	M= On the metre T= Accessory

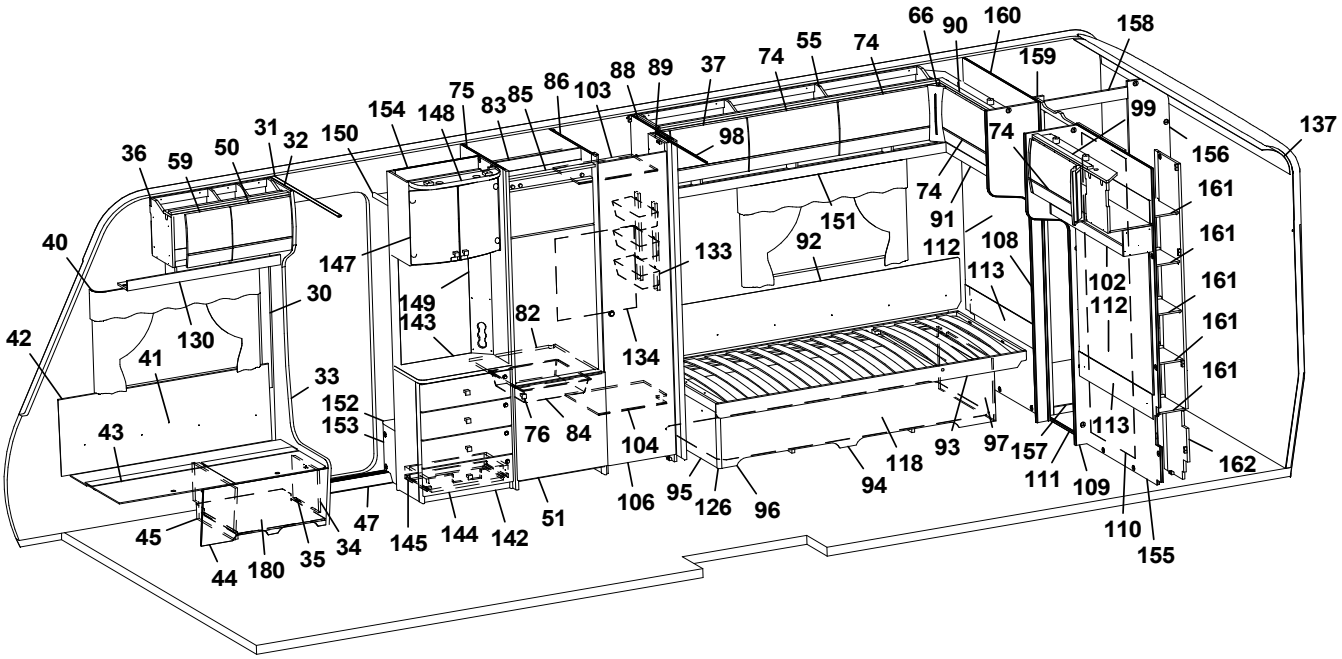
66 90 160 158
74 55 74 159
88 89 37 74 99
75 86 103 98 137
154 148 83 85 74 156
31 32 150 74 161
36 59 50 151 91 161
40 147 133 92 112 108 161
30 149 143 82 113 102 112 161
42 130 134 161
41 33 161
152 153 76 84 104 93 97 113 162
43 118 111 109
106 95 126 96 94 110
45 47 145 144 142 51 155
44 180 35 34

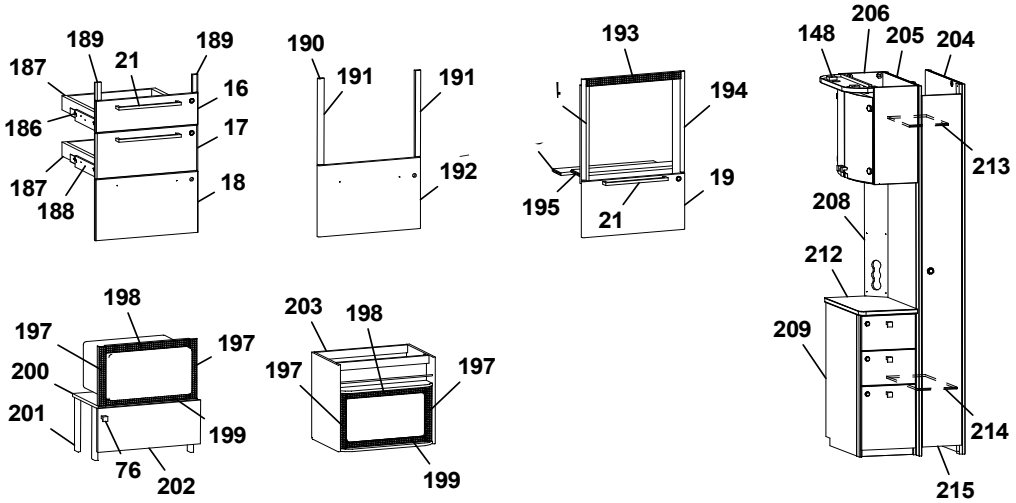
189 21 189 187 16 186 17 187 188 18
190 191 191 192
193 194 195 21 19
148 206 205 204 213 208 212 209 214 215
198 197 197 200 201 199 76 202
203 198 197 197 199

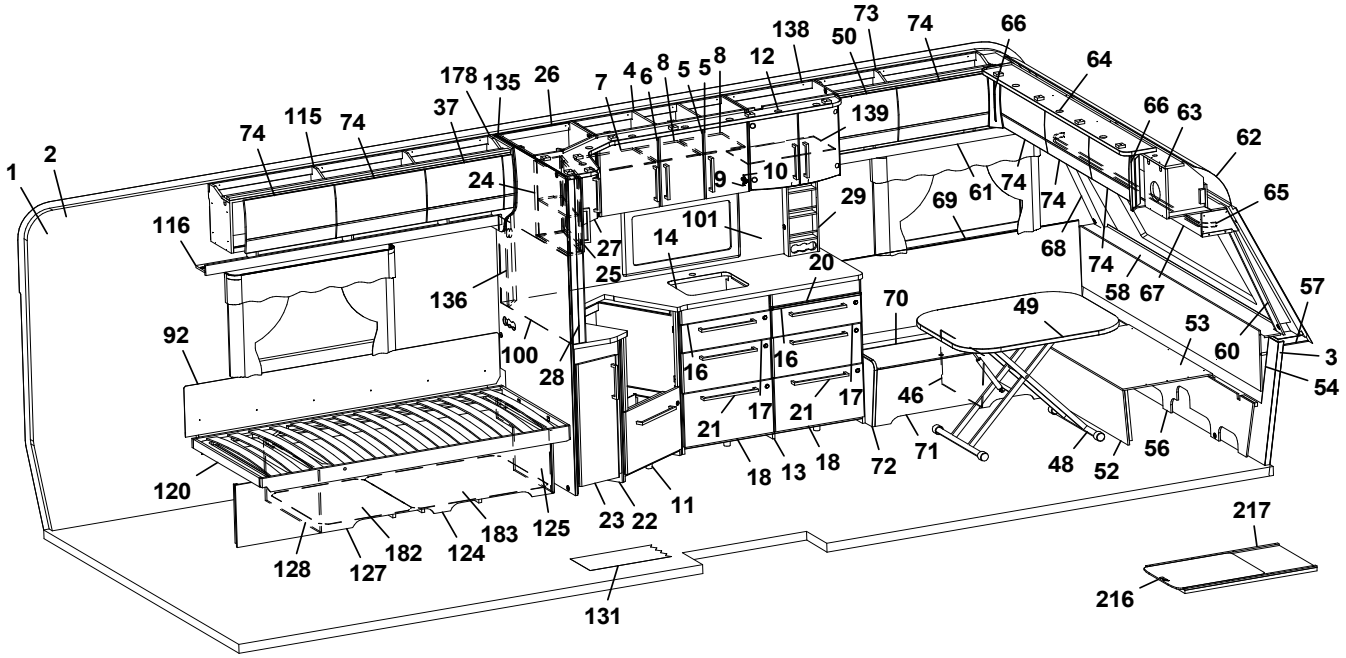
73 138 50 74 66 64
178 135 26 7 4 6 8 5 5 8 12 139 66 63 62
74 115 74 37 24 9 10 29 69 61 74 74 65
1 2 116 27 101 14 68 74 58 67 57
25 20 136 70 49 53 60 3
92 100 28 16 16 17 21 17 46 54
21 18 13 18 72 71 48 52 56
120 11 23 22 125 183 124 182 127 128 131 217 216

Pos Fig	Det. nr Part. No	Ingår Fitted	OBS!! Ange alltid årsmodell vid beställning av inredning Benämning	OBS!! Specify always year of model when ordering equipment Description
187	317514	x	Låda 480x500	Drawer 480x500
188	317382	x	Glidskena låda H	Slide bar, drawer R
--	350221	x	Glidskena låda V	Slide bar, drawer L
--	801701	x	Skruv 6x16 d:o	Screw 6x16 d:o
189	336092	x	Passbit 16x30x95 (Mekong)	Gauge block 16x30x95 (Mekong)
190	343487	T	Monteringssats kpl. ugn (Vit)	Mounting kit cpl. oven (White)
--	343488	T	Monteringssats kpl. ugn (Mekong)	Mounting kit cpl. oven (Mekong)
--	343489	T	Monteringssats kpl. ugn (High Gloss)	Mounting kit cpl. oven (High Gloss)
191	336086	T	Passbit 16x30x460	Gauge block 16x30x460
192	343490	T	Lucka (Vit)	Door (White)
--	343491	T	Lucka (Mekong)	Door (Mekong)
--	343492	T	Lucka (High Gloss)	Door (High Gloss)
193	402107	T	Galler ugn (diskb. induktion) 35x503	Grating oven (kitch. sink induct.) 35x503
194	342139	T	List L=538 (diskbänk induktion)	List (kitchen sink induction) L=538
195	333287M	T	Skiva distans 15x100x547,5	Sheet distance 15x100x547,5
196	343390	T	Lucka (diskb. induktion) 299x550 (Vit)	Door (kitch. sink induct.) 299x550 (White)
--	343392	T	Lucka (diskb. induktion) 299x550 (Mekong)	Door (kitch. sink induct.) 299x550 (Mekong)
--	343391	T	Lucka (diskb. induktion) 299x550 (High Gloss)	Door (kitch. sink induct.) 299x550 (High Gloss)
197	402108	T	Galler vent. mikro 38x318	Grating vent. micro 38x318
198	402109	T	Galler vent. mikro 38x448	Grating vent. micro 38x448
199	402110	T	Galler vent. mikro 33x448	Grating vent. micro 33x448
200	342316	T	Hylla mikro	Shelf
201	342315	T	List folierad L=283	List folierad L=283
202	343880	T	Lucka 228x550	Door 228x550
--	316799	x	Gångjärn d:o	Hinge d:o
--	312588	x	Platta gångjärn d:o	Plate hinge d:o
203	342343	T	Skåp kpl. mikrovågsugn	Cupboard cpl. microwave oven
204	344383	T	Vägg garderob	Wall wardrobe
205	344384	T	Vägg garderob	Wall wardrobe
206	345560	T	Skåp bar kpl.	Coctail cabinet cpl.
208	344387	T	Front el-uttag 130x665	Front outlet 130x665
219	343992	T	Hurts kpl, u skiva	Cupboard cpl, without board
212	343987-K	T	Skiva hurts, ljus	Board cupboard, light
--	343987-L	T	Skiva hurts, mörk	Board cupboard, dark
213	343092	T	Hylla garderob övre	Shelf wardrobe upper
214	343089	T	Hylla garderob nedre	Shelf wardrobe lower
215	344385	T	Dörr garderob 205x1850	Door wardrobe 205x1850
216	341192	T	Utdragsskiva bord 450x550	Sliding leaf 450x550
217	341193	T	Låda utdragsskiva	Box sliding leaf

M= Metervara
T= Tillbehör

M= On the metre
T= Accessory

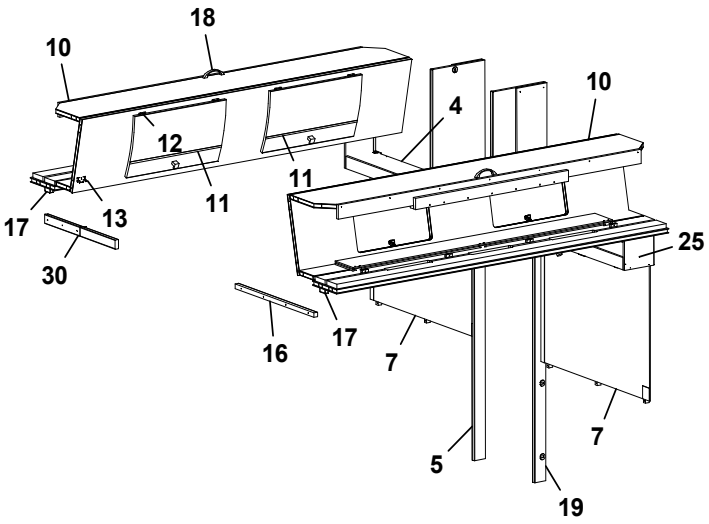
18
10
10
4
12
11
11
11
17
13
30
16
17
7
25
7
5
19

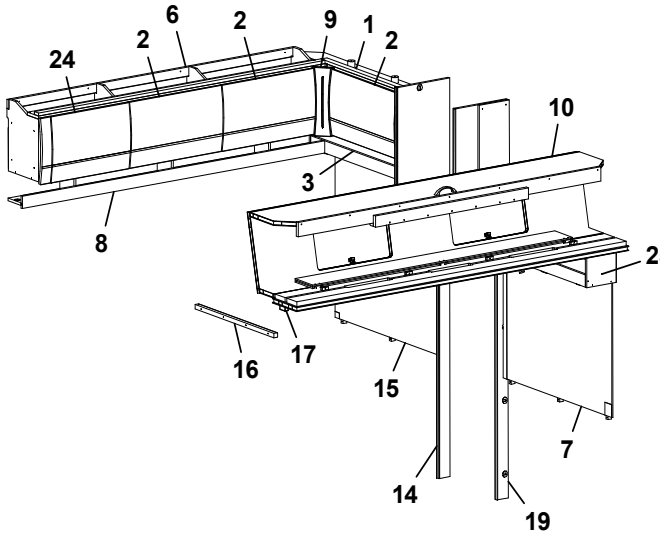
6
2
2
9
1
2
24
10
3
8
2
16
17
15
7
14
19

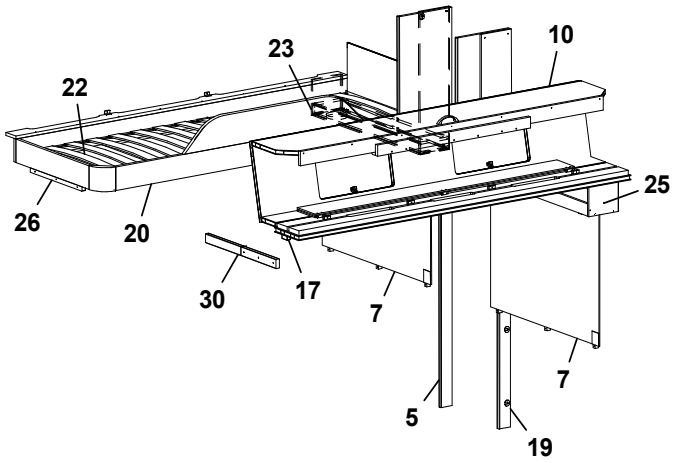
23
10
22
25
26
20
30
17
7
7
5
19

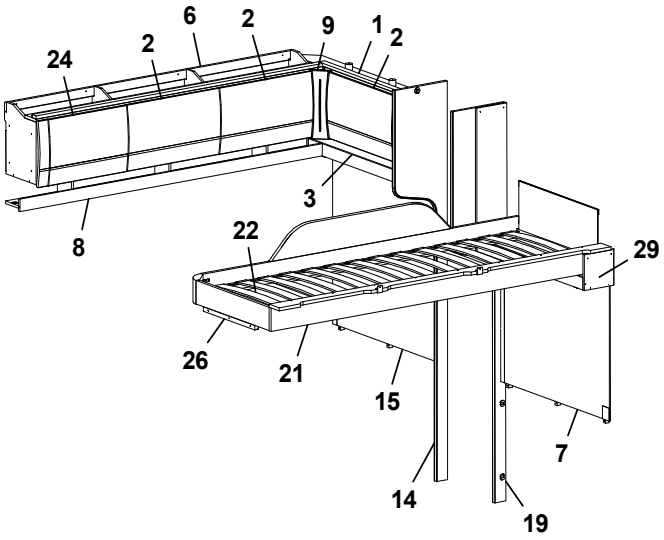
6
2
2
9
1
2
24
3
8
22
29
26
21
15
7
14
19

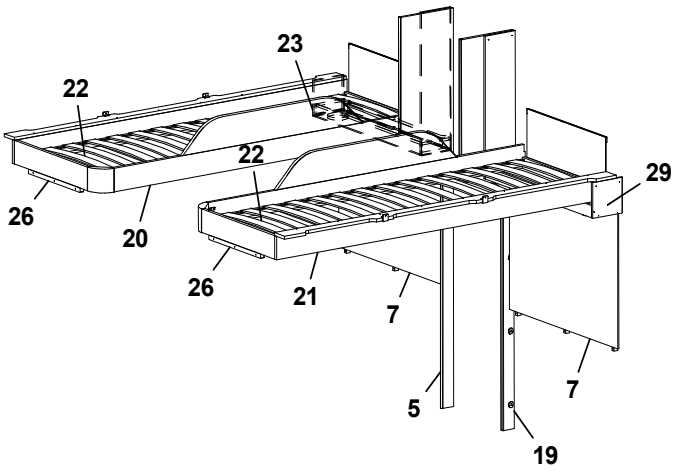
23
22
22
29
26
20
26
21
7
7
5
19

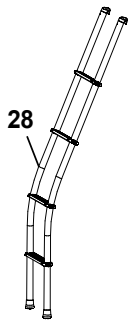
28

Pos Fig	Det. nr Part. No	Ingår Fitted	OBS!! Ange alltid årsmodell vid beställning av inredning Benämning	OBS!! Specify always year of model when ordering equipment Description
1	344984	x	Skåp gavel bak L=928	Cupboard upper L=928
--	344985	x	Skåp gavel bak L=928 (High Gloss)	Cupboard upper L=928 (High Gloss)
--	350454	x	Gångjärn d:o	Hinge d:o
2	343182	x	Lucka	Door
--	343185	x	Lucka (High Gloss)	Door (High Gloss)
3	345127	x	Hyllpaket L=927,5 (u. urtag för högtalare)	Shelf L=927,5 (without holes for speakers)
--	345515	x	Hyllpaket L=927,5 (m. urtag för högtalare)	Shelf L=927,5 (with holes for speakers)
4	345606	x	Hyllpaket L=927,5 (u. urtag för högtalare)	Shelf L=927,5 (without holes for speakers)
--	345607	x	Hyllpaket L=927,5 (m. urtag för högtalare)	Shelf L=927,5 (with holes for speakers)
5	344189	x	Vägg tvättrum	Wall washroom
6	345003	x	Skåp övre L=1747	Cupboard upper L=1747
--	345004	x	Skåp övre L=1747 (High Gloss)	Cupboard upper L=1747 (High Gloss)
--	350454	x	Gångjärn	Hinge
7	344217	x	Sänggavel kpl. med tyg	Headboard L cpl. with fabric
8	343213	x	Hyllpaket L=1815,5	Shelf L=1815,5
9	343294	x	Hörn inredning (High Gloss)	Corner (High Gloss)
10	343912	x	Överbäddskåp L=1980	Upper bed L=1980
--	343913	x	Överbäddskåp L=1980 (High Gloss)	Upper bed L=1980 (High Gloss)
--	339839M	x	Regel låsning	Lock bar
--	375813	x	Rasskydd ö-bäddskåp	Protective plate
11	343914	x	Lucka	Door
--	343915	x	Lucka (High Gloss)	Door (High Gloss)
12	860402	x	Gångjärn	Hinge
13	860405	x	Gångjärn	Hinge
14	336385	x	Vägg tvättrum	Wall washroom
15	344162	x	Sänggavel kpl. med tyg	Headboard cpl. with fabric
16	331698M	x	Bärregel 22x22x670	Bearing rail 22x22x670
17	331701M	x	Kloss bärregel	Block bearing rail
18	350129	x	Handtag	Handle
19	344188	x	Vägg tvättrum	Wall washroom
20	336714	x	Sängram vån.säng H u. ribbotten	Bed bottom R without laths
21	336381	x	Sängram vån.säng V u. ribbotten	Bed bottom L without laths
22	325430	x	Ribbotten kpl.	Laths bottom cpl.
--	311985	x	Ribba sängbotten L=718 B=63	Lath bed bottom L=718 B=63
--	312046	x	Band t. ribbotten	Band for laths bottom
23	345609	x	Hyllpaket L=927,5 (u. urtag för högtalare)	Shelf L= 927,5 (without holes for speakers)
--	345610	x	Hyllpaket L=927,5 (m. urtag för högtalare)	Shelf L= 927,5 (with holes for speakers)
24	343181	x	Lucka	Door
--	343184	x	Lucka (High Gloss)	Door (high Gloss)
25	345608	x	Hyllpaket L=927,5 (u.urtag för högtalare)	Shelf L=927,5 (without holes for speakers)
--	345516	x	Hyllpaket L=927,5 (m.urtag för högtalare)	Shelf L=927,5 (with holes for speakers)
26	331961M	x	Bärregel 22x22x440	Bearing rail 22x22x440
28	350534	T	Stege ö-bäddsskåp	Ladder upper bed
29	345188	x	Hyllpaket L=927,5 (u.urtag för högtalare)	Shelf L=927,5 (without holes for speakers)
--	345517	x	Hyllpaket L=927,5 (m.urtag för högtalare)	Shelf L=927,5 (with holes for speakers)
30	332661M	x	Bärregel 20x45x600	Bearing rail20x45x600
			T= Tillbehör	T= Accessory

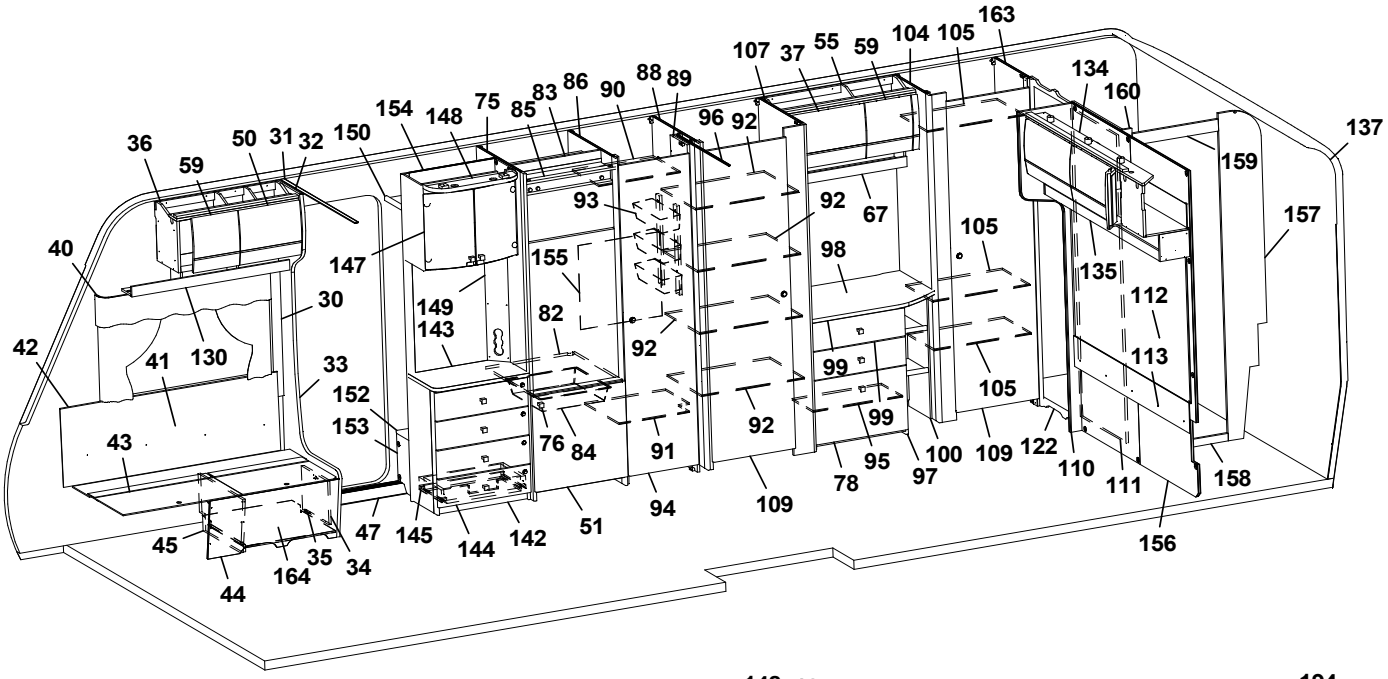
36
59
50
31
32
150
154
148
75
85
83
86
90
88
89
96
92
107
37
55
59
104
105
163
134
160
137
159
157
40
147
93
92
67
105
98
135
112
113
30
149
143
155
82
92
42
41
130
33
152
153
76
84
91
92
99
99
105
122
110
111
158
43
94
109
78
95
97
100
109
156
45
44
164
35
34
47
145
144
142
51

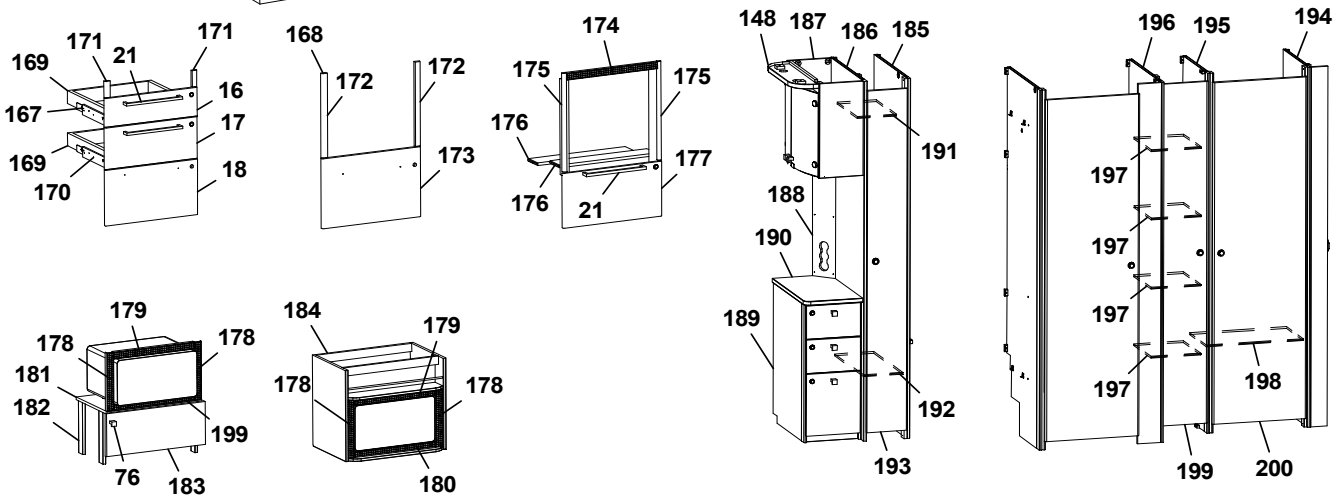
171
171
21
169
16
167
17
169
170
18
168
172
172
173
174
175
175
176
177
176
21
148
187
186
185
191
188
190
189
192
193
196
195
194
197
197
197
197
198
199
200
179
178
178
181
182
199
76
183
184
179
178
178
180

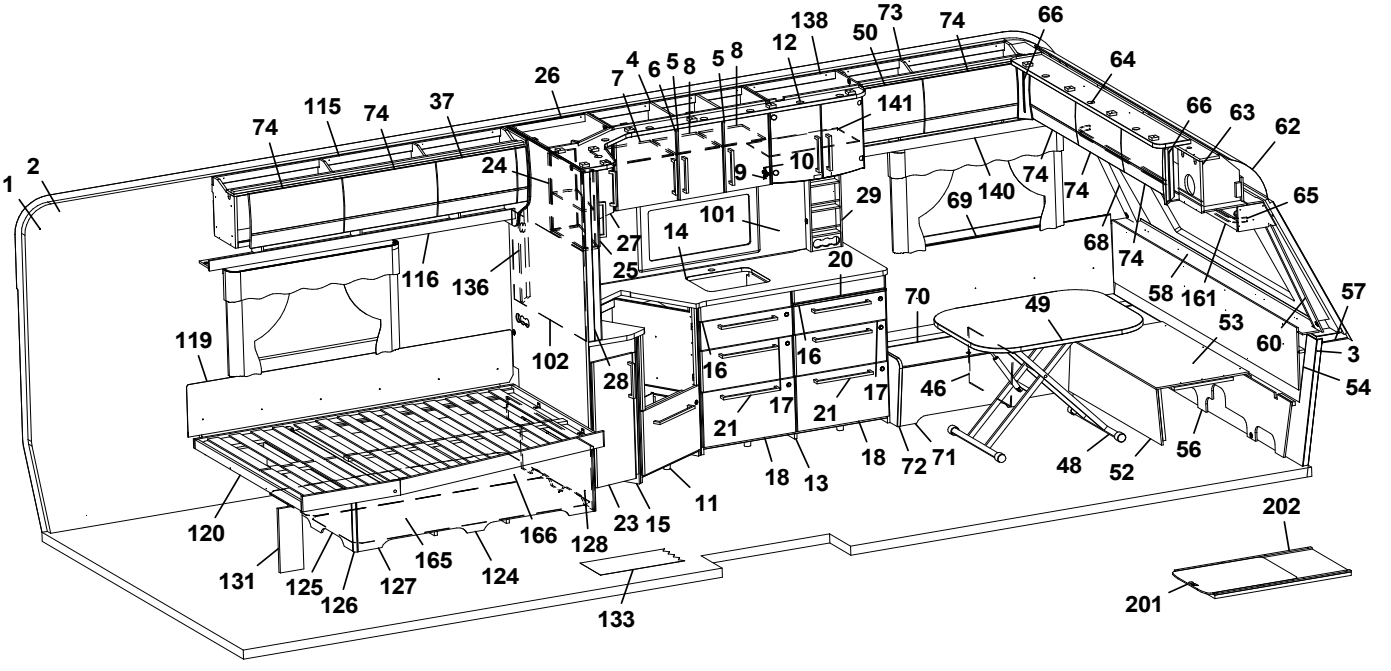
1
2
74
115
74
37
26
7
4
6
5
8
5
8
12
138
50
73
74
66
64
66
63
62
65
24
141
9
10
29
69
140
74
74
68
74
58
161
57
3
54
27
14
101
25
20
116
136
102
28
16
16
17
17
21
21
70
49
53
60
46
119
120
131
125
126
127
165
124
166
128
23
15
11
18
13
18
72
71
48
52
56
133
202
201

Pos Fig	Det. nr Part. No	Ingår Fitted	OBS!! Ange alltid årsmodell vid beställning av inredning Benämning	OBS!! Specify always year of model when ordering equipment Description
1	318657	M	Tapet vägg/tak	Wall paper
2	318584	M	Tejp tapet 20 mm	Tape, wall paper 20 mm
3	318585	M	Tejp tapet 60 mm	Tape, wall paper 60 mm
4	343450	x	Skåp kök L=924 kpl. (Vit)	Cupboard kitchen L=924 cpl. (White)
--	343452	x	Skåp kök L=924 kpl. (Mekong)	Cupboard kitchen L=924 cpl. (Mekong)
--	343451	x	Skåp kök L=924 kpl. (High Gloss)	Cupboard kitchen L=924 cpl. (High Gloss)
5	343456	x	Lucka H (Vit)	Door R (White)
--	343458	x	Lucka H (Mekong)	Door R (Mekong)
--	343457	x	Lucka H (High Gloss)	Door R (High Gloss)
--	350471	x	Handtag d:o	Handle d:o
6	343453	x	Lucka V (Vit)	Door L (White)
--	343455	x	Lucka V (Mekong)	Door L (Mekong)
--	343454	x	Lucka V (High Gloss)	Door L (High Gloss)
--	350471	x	Handtag d:o	Handle d:o
7	331385M	x	Hylla	Shelf
8	341681	x	Hylla	Shelf
9	311917	x	Gångjärn	Hinge
10	312588	x	Platta gångjärn	Plate hinge
11	343882	x	Diskbänk vinklad (Vit)	Kitchen sink angled (White)
--	343883	x	Diskbänk vinklad (Mekong)	Kitchen sink angled (Mekong)
--	343884	x	Diskbänk vinklad (High Gloss)	Kitchen sink angled (High Gloss)
--	343389	x	Diskbänk vinklad induktion (Vit)	Kitchen sink angled induction (White)
--	343394	x	Diskbänk vinklad induktion (Mekong)	Kitchen sink angled induction (Mekong)
--	343393	x	Diskbänk vinklad induktion (High Gloss)	Kitchen sink angled induction (High Gloss)
12	345184	x	Ljusramp köksskåp (vitrinskåp)	Light holder kitchen (vitrine)
--	345250	T	Ljusramp köksskåp (skåp mikro)	Light holder kitchen (microwave oven)
13	344172	x	Diskbänk trädel u. skiva (Vit)	Kitchen sink without board (White)
--	344173	x	Diskbänk trädel u. skiva (Mekong)	Kitchen sink without board (Mekong)
--	344174	x	Diskbänk trädel u. skiva (High Gloss	Kitchen sink without board (High Gloss)
14	345452	x	Skiva diskbänk 902x1955, ljus	Board 902x1955, light
			(Skiva med träkant utgår)	(Board with wooden edge expired)
--	345453	T	Skiva diskbänk 902x1955, mörk	Board 902x1955, dark
--	344077-K	T	Skiva diskbänk induktion 902x1955, ljus	Board induction 902x1955, light
--	344077-L	T	Skiva diskbänk induktion 902x1955, mörk	Board induction 902x1955, dark
15	343051	x	Utskjut diskbänk (Vit)	Projection kitchen sink (White)
--	343406	x	Utskjut diskbänk (Mekong)	Projection kitchen sink (Mekong)
--	343405	x	Utskjut diskbänk (High Gloss)	Projection kitchen sink (High Gloss)
16	343384	x	Lådförstycke (Vit)	Drawer front (White)
--	343412	x	Lådförstycke (Mekong)	Drawer front (Mekong)
--	343407	x	Lådförstycke (High Gloss)	Drawer front (High Gloss)
--	317514	x	Låda 480x500 d:o	Drawer 480x500 d:o
--	317382	x	Glidskena låda H d:o	Slide bar, drawer R d:o
--	350221	x	Glidskena låda V d:o	Slide bar, drawer L d:o
17	343385	x	Lådförstycke (Vit)	Drawer front (White)
--	343413	x	Lådförstycke (Mekong)	Drawer front (Mekong)
--	343408	x	Lådförstycke (High Gloss)	Drawer front (High Gloss)
--	317514	x	Låda 480x500 d:o	Drawer 480x500 d:o
--	317382	x	Glidskena låda H d:o	Slide bar, drawer R d:o
--	350221	x	Glidskena låda V d:o	Slide bar, drawer L d:o
18	343386	x	Lucka (Vit)	Door (White)
			M= Metervara T= Tillbehör	M= On the metre T= Accessory

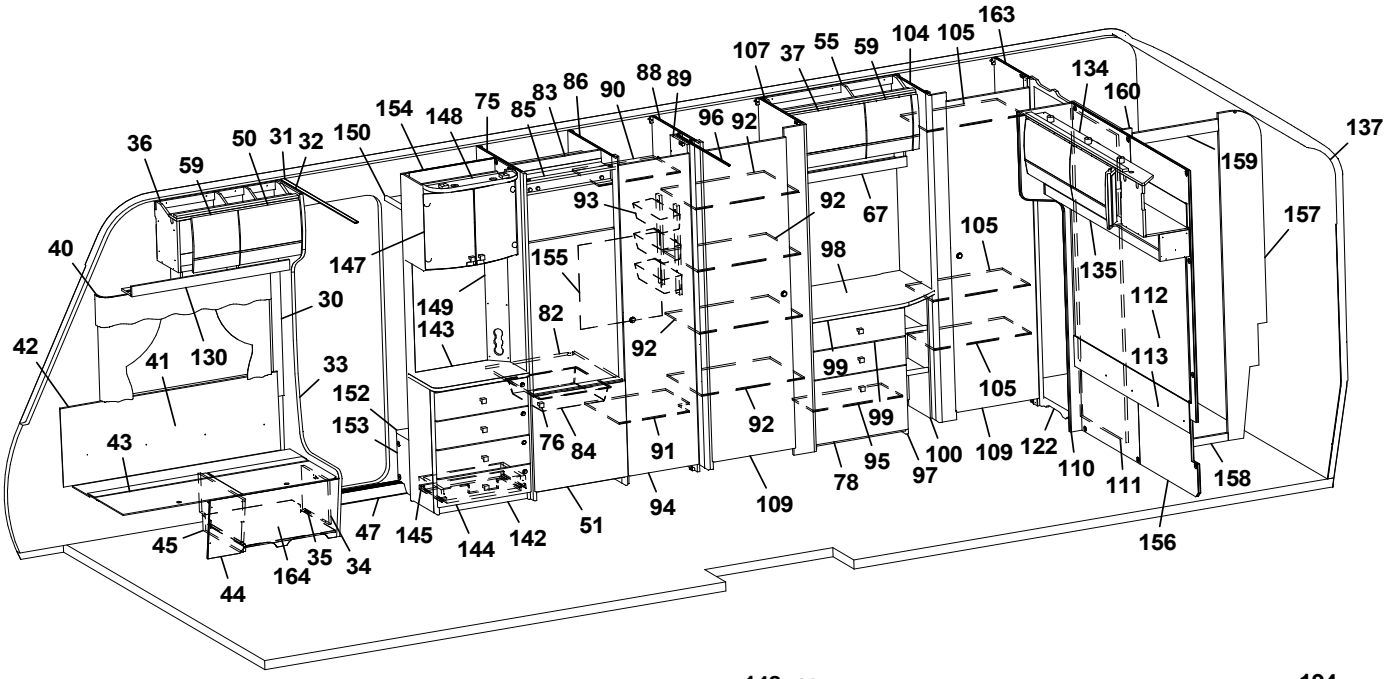
36
59
50
31
32
150
154
148
75
85
83
86
90
88
89
96
92
107
37
55
59
104
105
163
134
160
137
159
157
40
147
93
92
67
105
98
135
112
113
30
149
143
155
82
92
42
41
130
33
152
153
76
84
91
92
99
99
105
122
110
111
158
43
94
109
78
95
97
100
109
156
45
44
164
35
34
47
145
144
142
51

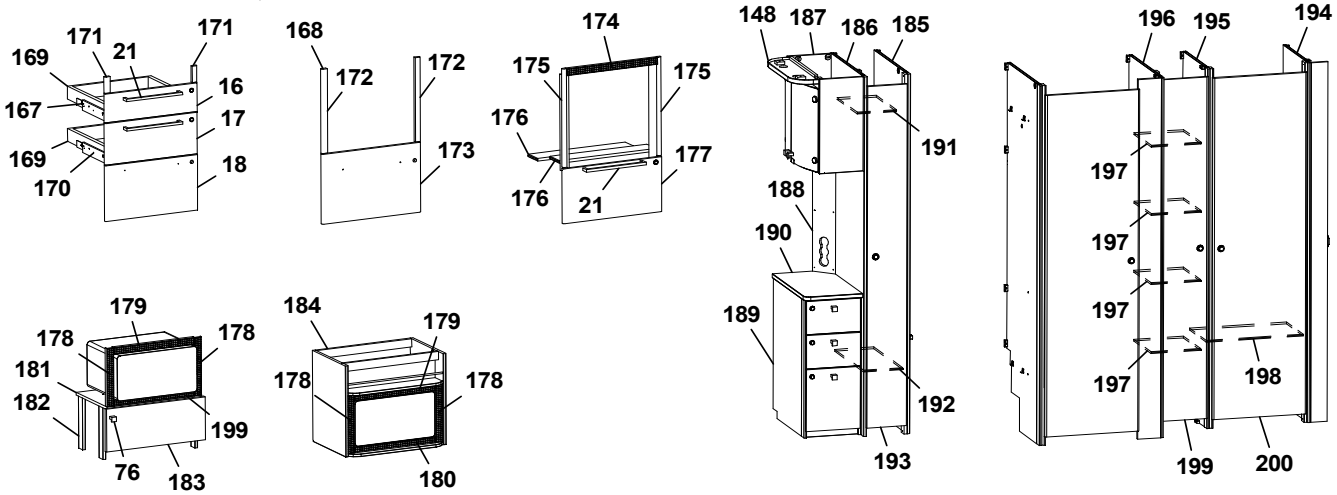
171
169
21
171
16
167
17
169
170
18
168
172
172
173
174
175
175
176
177
176
21
148
187
186
185
191
188
190
189
192
193
196
195
194
197
197
197
197
198
199
200
179
178
178
181
182
199
76
183
184
179
178
178
180

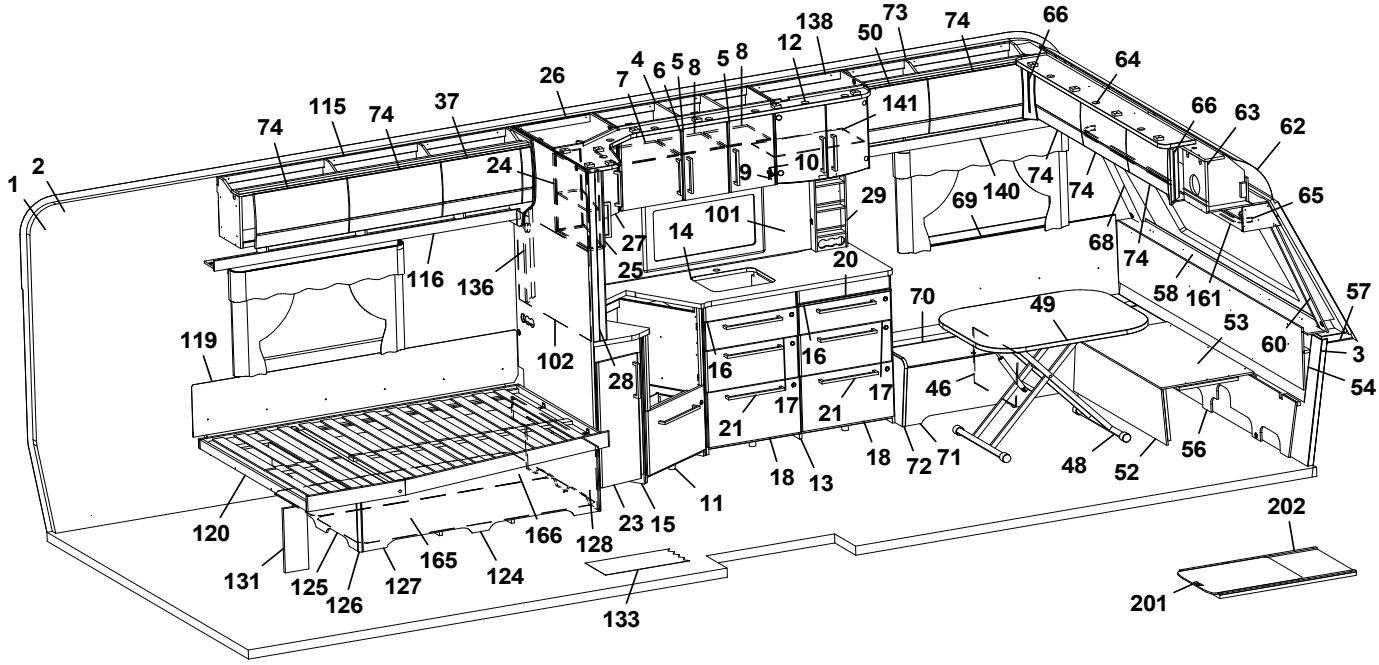
1
2
74
115
74
37
26
7
4
6
5
8
5
8
12
138
50
73
74
66
64
66
63
62
65
24
9
10
141
29
69
140
74
74
68
74
58
161
57
3
54
60
53
116
136
27
25
14
101
20
70
49
119
102
28
16
16
17
17
21
21
46
18
13
18
72
71
48
52
56
120
131
125
126
127
165
124
166
128
23
15
11
133
202
201

Pos Fig	Det. nr Part. No	Ingår Fitted	OBS!! Ange alltid årsmodell vid beställning av inredning Benämning	OBS!! Specify always year of model when ordering equipment Description
--	343414	x	Lucka (Mekong)	Door (Mekong)
--	343410	x	Lucka (High Gloss)	Door (High Gloss)
--	20-900302	x	Pentrylåda 273x500 d:o	Drawer pentry 273x500 d:o
--	07-800039	x	Rullskena H d:o	Roller rail R d:o
--	07-800038	x	Rullskena V d:o	Roller rail L d:o
20	341954	x	Skärbräda	Cutting board
21	350472	x	Handtag	Handle
23	343378	x	Lucka (Vit)	Door (White)
--	343380	x	Lucka (Mekong)	Door (Mekong)
--	343379	x	Lucka (High Gloss)	Door (High Gloss)
--	350471	x	Handtag d:o	Handle d:o
24	343438	x	Skåp utskjut kökskåp (Vit)	Cupboard projection (White)
--	343440	x	Skåp utskjut kökskåp (Mekong)	Cupboard projection (Mekong)
--	343439	x	Skåp utskjut kökskåp (High Gloss)	Cupboard projection (High Gloss)
--	341856	x	Hylla d:o	Shelf d:o
25	343441	x	Lucka H (Vit)	Door R (White)
--	343443	x	Lucka H (Mekong)	Door R (Mekong)
--	343442	x	Lucka H (High Gloss)	Door R (High Gloss)
26	343422	x	Hörnskåp (Vit)	Corner cupboard (White)
--	343424	x	Hörnskåp (Mekong)	Corner cupboard (Mekong)
--	343423	x	Hörnskåp (High Gloss)	Corner cupboard (High Gloss)
27	343425	x	Lucka V (Vit)	Door L (White)
--	343427	x	Lucka V (Mekong)	Door L (Mekong)
--	343426	x	Lucka V (High Gloss)	Door L (High Gloss)
28	341727	x	Stolpe utskjut	Support bar
29	333409M	x	Kryddhylla	Spice rack
30	318962	x	List täck el-kabel B=45 L=2100	Cover strip B=45 L=2100
31	316270	x	List snäpp undre L=2379	List under L=2379
32	316268	x	List snäpp övre L=2379	List upper L=2379
33	344550	x	Stolpe först. L=1948 kpl. m. lucka	Support bar L=1948 cpl. with door
34	343731	x	Lucka	Door
35	312589	x	Gångjärn	Hinge
36	345512	x	Skåp övre L=724	Cupboard upper L=724
--	345513	x	Skåp övre L=724 (High Gloss)	Cupboard upper L=724 (High Gloss)
--	350454	x	Gångjärn d:o	Hinge d:o
37	343181	x	Lucka	Door
--	343184	x	Lucka (High Gloss)	Door (High Gloss)
40	350348	x	Skena gardin L=1020	Curtain rod L=1020
41	339356	x	Värmespalt H fram	Air gap R.F.
42	319821	M	List kant mörkbrun	Strip, dark brown
43	343827	x	Lock bäddlåda H F	Cover bedbox R.F.
--	319024	x	Matta grå textil m. tejp d:o	Carpet gray textile with tape d:o
44	343825	x	Front bäddlåda H F	Front bed box R.F.
--	343826	T	Front bäddlåda H F (centraldammsugare)	Front bed box R.F. (central vacuum cleaner)
45	342495	x	Stöd bäddlåda HF	Support bed box
46	312825	x	Stöd bäddlåda VF	Support bed box
47	314687	x	Tröskel aluminium L=850	Threshold aluminium L=850
48	310083	x	Bordsstativ	Table stand
--	350474	T	Bordsstativ enpelar	Table stand single pillar
49	343248	x	Bordsskiva 800x1000	Table top 800x1000
			M= Metervara T= Tillbehör	M= On the metre T= Accessory

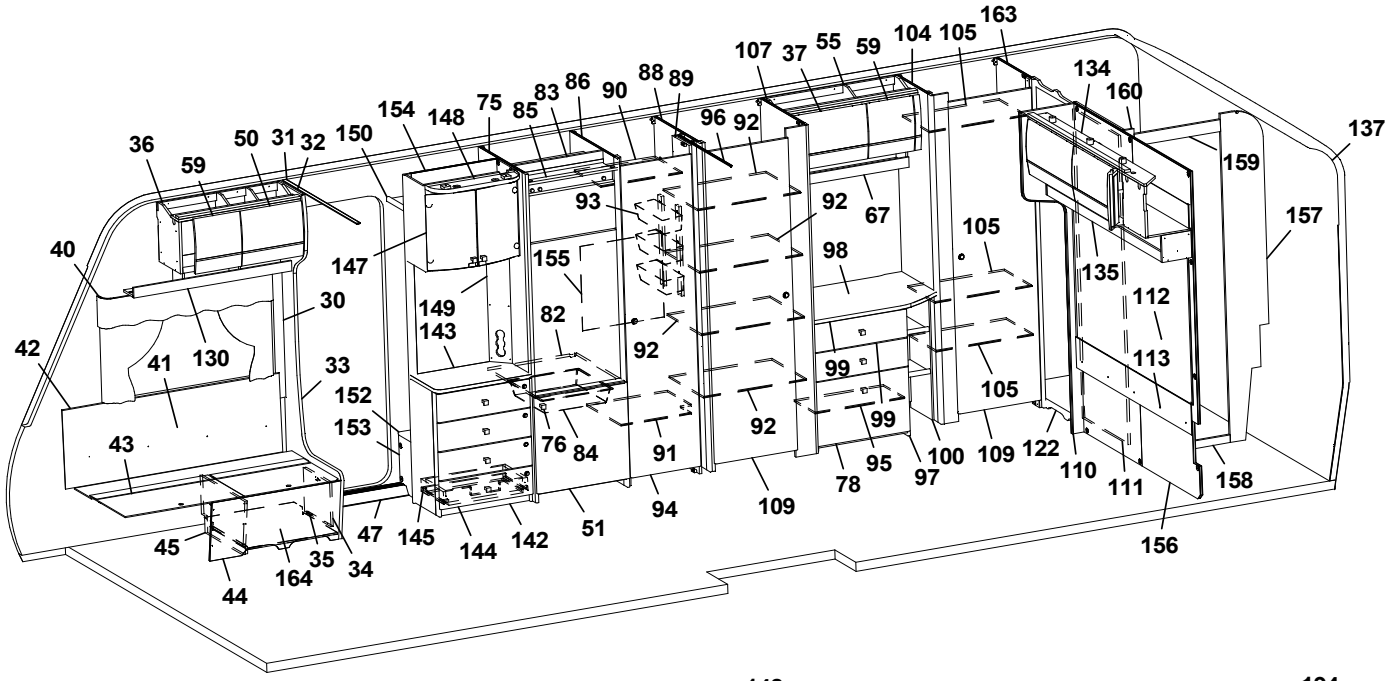
36 59 50 31 32 150 154 148 75 85 83 86 90 88 89 107 37 55 59 104 105 163 134 160 137
40 147 155 149 143 82 93 96 92 92 67 105 98 135 159 157
42 41 130 30 33 152 153 43 76 84 92 91 92 99 99 105 112 113
45 44 164 35 34 47 145 144 142 51 94 109 78 95 97 100 109 122 110 111 158 156

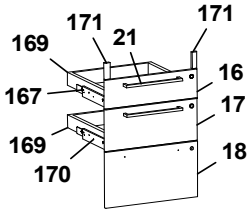
171 171 21 169 16 167 17 169 18 170

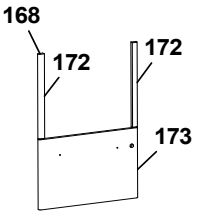
168 172 172 173

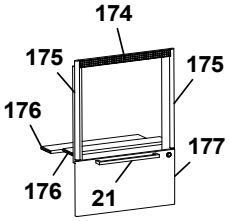
174 175 175 176 177 176 21

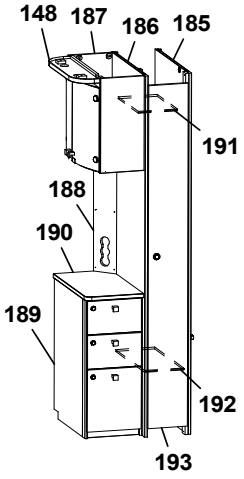
148 187 186 185 191 188 190 189 192 193

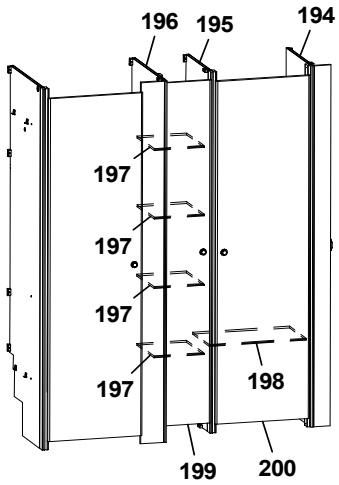
196 195 194 197 197 197 197 197 198 199 200

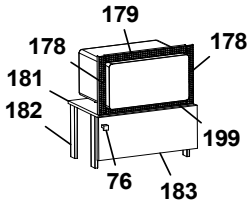
179 178 178 181 182 199 76 183

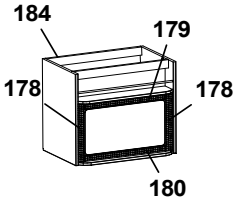
184 179 178 178 180

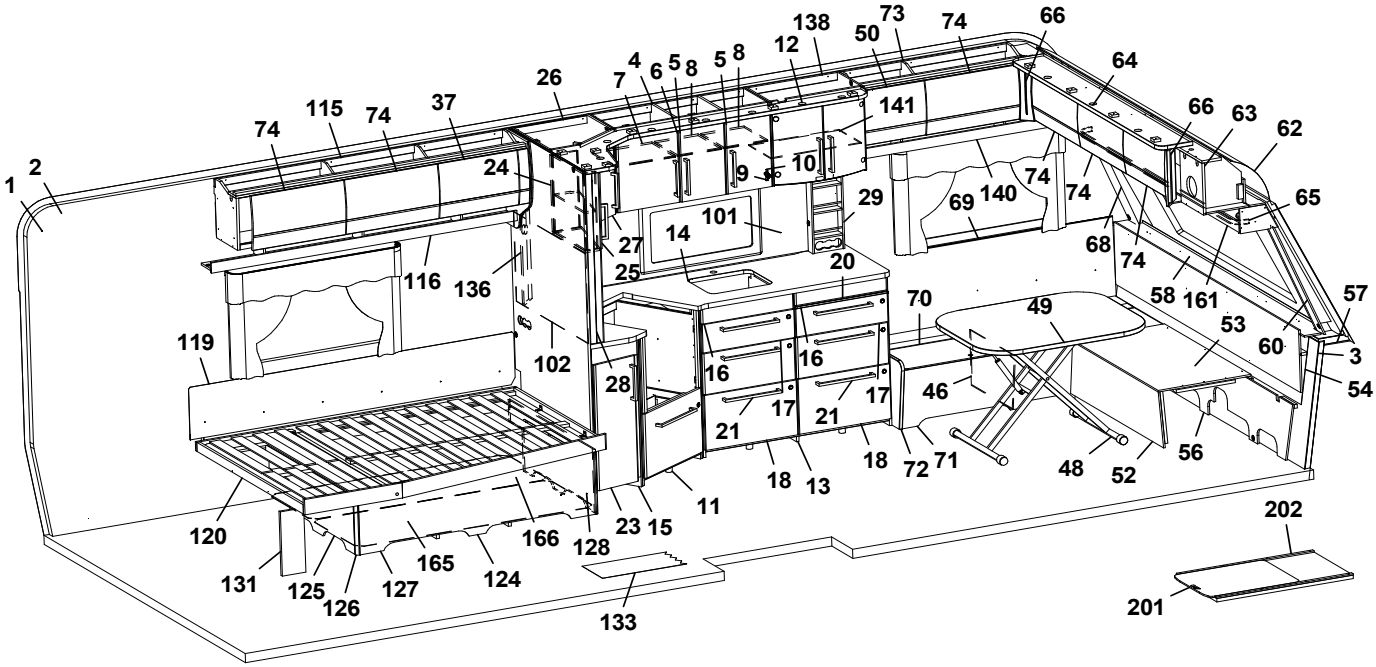
1 2 74 115 74 37 26 7 4 6 5 8 5 8 12 138 50 73 74 66 64 66 63 62
24 9 10 141 74 74 65 69 140 29 101 27 14 25 20 68 74 58 161 57
116 136 102 119 28 16 16 70 49 53 60 3 54
17 17 21 21 46 18 18 72 71 48 52 56
120 166 128 23 15 11 13
131 125 126 127 165 124 133
202 201

Pos Fig	Det. nr Part. No	Ingår Fitted	OBS!! Ange alltid årsmodell vid beställning av inredning Benämning	OBS!! Specify always year of model when ordering equipment Description
50	344829	x	Lucka	Door
--	344830	x	Lucka (High Gloss)	Door (High Gloss)
51	343736	x	Lucka H 550x570	Door R 550x570
--	316799	x	Gångjärn d:o	Hinge d:o
--	312588	x	Platta gångjärn d:o	Plate hinge d:o
52	331245M	x	Front bäddlåda gavel	Front bed box gable
53	331246M	x	Skiva rundsittgrupp	Sheet seat
54	340578	x	Värmespalt gavel fram	Air gap
55	345602	x	Skåp övre L=790	Cupboard upper L=790
--	345603	x	Skåp övre L=790 (High Gloss)	Cupboard upper L=790 (High Gloss)
--	350454	x	Gångjärn d:o	Hinge d:o
56	340520	x	Stöd sittgrupp	Support
57	215275	x	Hylla front kpl. L=2366	Shelf front cpl. L=2366
58	345285	x	Front/hylla kpl.	Front/shelf cpl.
--	345362	x	Hylla m. belysning "Björn" (Customized)	Shelf with lighting "Bear" (Customized)
59	343180	x	Lucka	Door
--	343183	x	Lucka (High Gloss)	Door (High Gloss)
60	344475	x	Hörn front H	Front corner R
62	216067	x	Täckskiva radie fram 1x380x2360	Cover plate radius front 1x380x2360
--	313884	x	List plast radie L=2379	List L=2379
63	345502	x	Skåp gavel fram L=2360	Cupboard L=2360
--	345503	x	Skåp gavel fram L=2360 (High Gloss)	Cupboard L=2360 (High Gloss)
--	350454	x	Gångjärn d:o	Hinge d:o
64	344768	x	Ljusramp gavelskåp L=1810	Light holder L=1810
65	350349	x	Skena gardin L=1920	Curtain rod L=1920
66	343294	x	Hörn inredning (High Gloss)	Corner (High Gloss)
67	345431	x	Hyllpaket L=790	Shelf L=790
68	344474	x	Hörn front V	Front corner L
69	337171	x	Värmespalt V fram	Air gap L.F.
70	345393	x	Lock bäddlåda V F	Cover bed box L.F
--	319024	x	Matta grå textil m. tejp d:o	Carpet gray textile with tape d:o
71	339504	x	Front bäddlåda V F	Front bed box L.F.
72	343469	x	Gavel bäddlåda V F	Gable bed box L.F
73	345505	x	Skåp övre L=1004	Cupboard upper L=1004
--	345506	x	Skåp övre L=1004 (High Gloss)	Cupboard upper L=1004 (High Gloss)
--	350454	x	Gångjärn d:o	Hinge d:o
74	343182	x	Lucka	Door
--	343185	x	Lucka (High Gloss)	Door (High Gloss)
75	342304	x	Vägg kyl V	Wall refrigerator L
76	350473	x	Handtag knopp	Handle knob
78	343973	x	Lucka 380x550	Door 380x550
--	315202	x	Gångjärn d:o	Hinge d:o
--	312588	x	Platta gångjärn	Plate hinge
82	340675	x	Hylla under kyl	Shelf under refrigerator
83	342309	x	Bakstycke stopp kyl	Back cupboard
84	310325	x	Trådback vit 85x427x427	Tray 85x427x427
--	312712	x	Glidlist trådback (säljes i par)	Sliding strip tray (pair)
85	342306	x	List folierad L = 528	List foiled L = 528
86	342305	x	Vägg kyl H	Wall refrigerator R
88	332430M	x	Vägg garderob H	Wall wardrobe R
			M= Metervara T= Tillbehör	M= On the metre T= Accessory

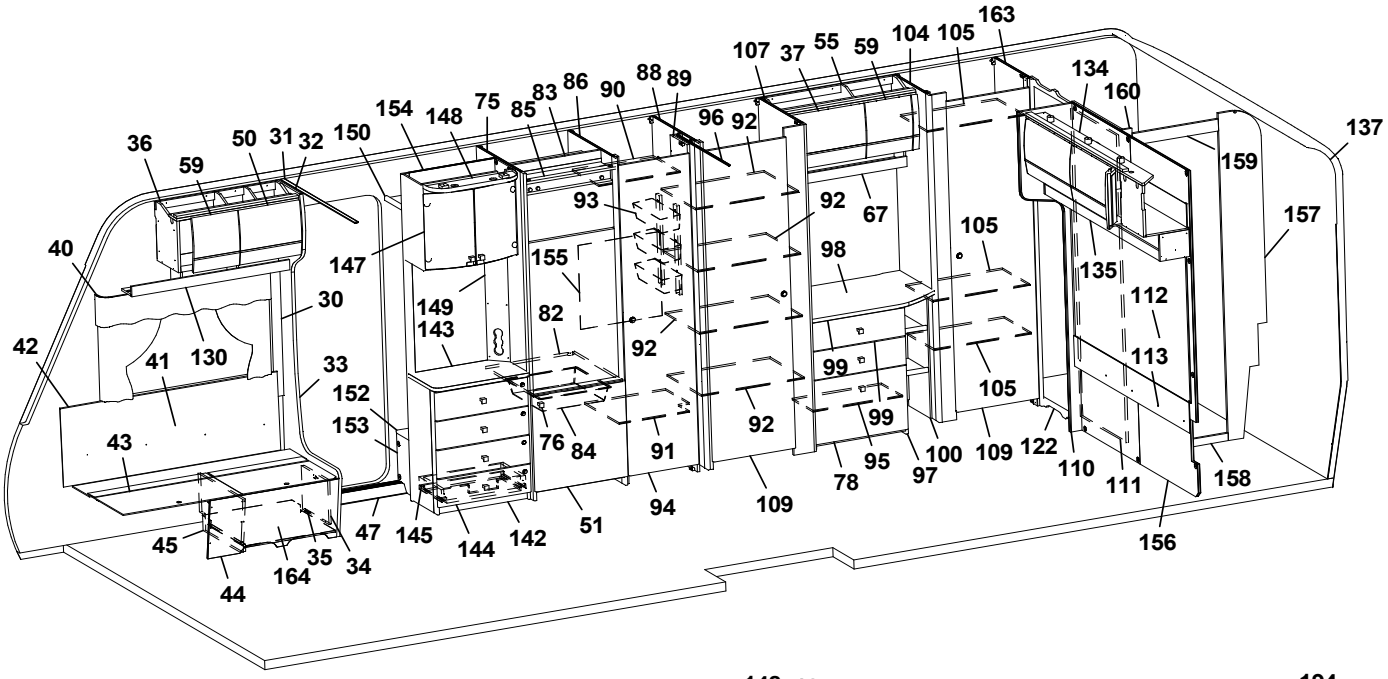
36
59
50
31
32
150
154
148
75
85
83
86
90
88
89
96
92
107
37
55
59
104
105
163
134
160
137
159
157
40
147
93
92
67
105
135
112
113
30
149
143
155
82
92
98
42
41
130
33
152
153
76
84
91
92
99
99
105
122
110
111
158
43
94
109
78
95
97
100
109
156
45
44
164
35
34
47
145
144
142
51

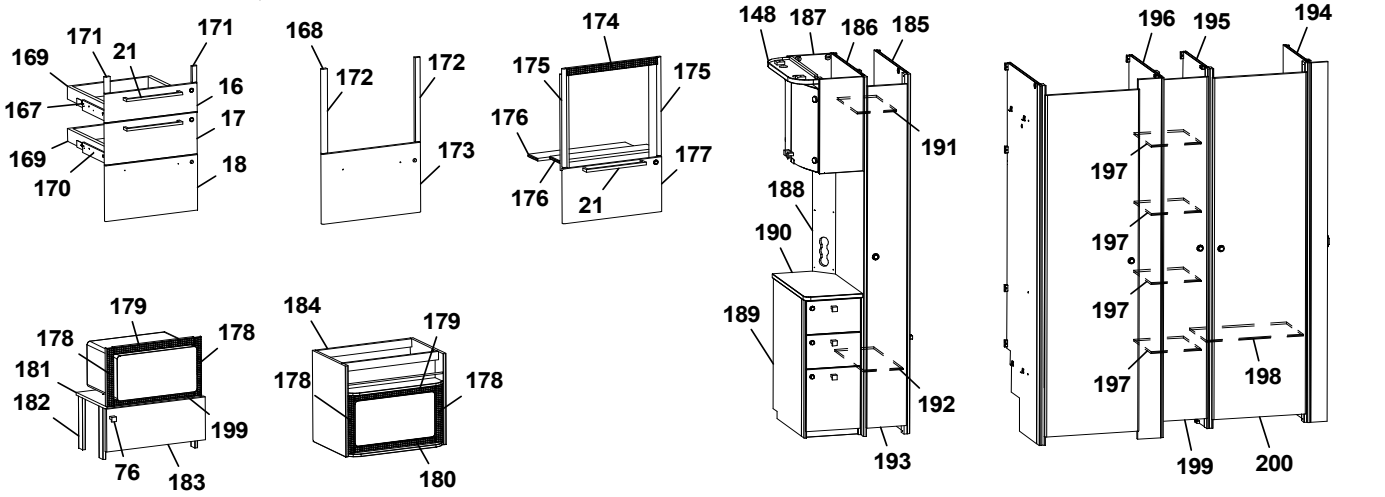
171
169
21
171
16
167
17
169
170
18
168
172
172
173
174
175
175
176
176
177
21
148
187
186
185
191
188
190
189
192
193
196
195
194
197
197
197
197
198
199
200
179
178
178
181
182
199
76
183
184
179
178
178
180

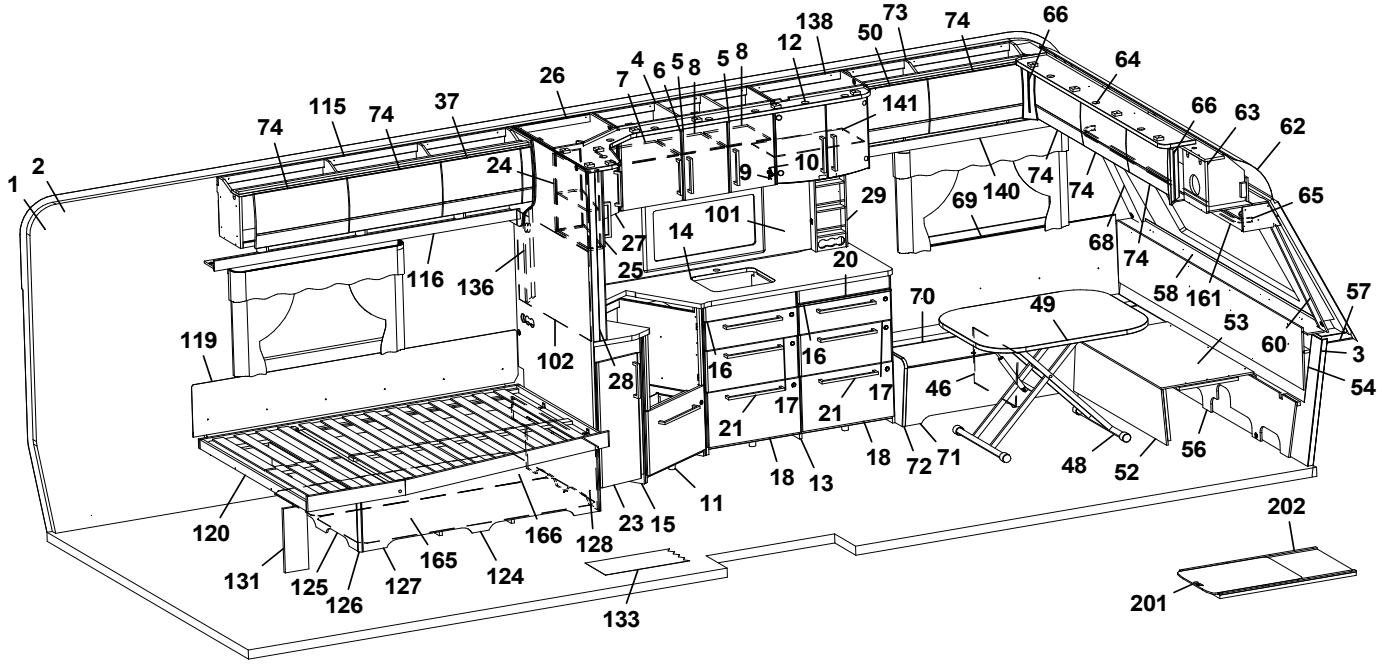
1
2
74
115
74
37
26
7
4
6
5
8
5
8
12
138
50
73
74
66
64
66
63
62
65
24
9
10
141
29
69
140
74
74
68
74
58
161
57
3
54
60
53
116
136
27
25
14
101
20
70
49
119
102
28
16
16
17
17
21
21
46
18
13
18
72
71
48
52
56
120
131
125
126
127
165
124
166
128
23
15
11
133
202
201

Pos Fig	Det. nr Part. No	Ingår Fitted	OBS!! Ange alltid årsmodell vid beställning av inredning Benämning	OBS!! Specify always year of model when ordering equipment Description
89	331238M	x	Nisch, vikdörr	Niche folding door
90	331279M	x	Hylla garderob övre	Shelf wardrobe upper
91	331274M	x	Hylla garderob nedre	Shelf wardrobe under
92	332432M	x	Hylla garderob	Shelf wardrobe
93	319759	x	Korg, garderob	Basket, wardrobe
--	335802	x	List för korgar	List för baskets
94	342238	x	Dörr 415x1850	Door 415x1850
95	339522	x	Hylla	Shelf
96	318104	x	Skena draperi L=1730	Drapery rail L=1730
97	343972	x	Byrå kpl. u. skiva	Chest of drawers without board
98	336076-K	x	Skiva byrå 549x790, ljus	Board 549x790, light
--	336076-L	T	Skiva byrå 549x790, mörk	Board 549x790, dark
99	343974	x	Lådförstycke 167x550	Drawer front 167x550
--	317514	x	Låda 480x500 d:o	Drawer 480x500 d:o
--	317382	x	Glidskena låda H	Slide bar, drawer R
--	350221	x	Glidskena låda V	Slide bar, drawer L
100	331307M	x	Hylla vid byrå kpl.	Shelf cpl.
101	341099-F	T	Köksskiva vägg svart fiskben	Protection kitchen, black fishbone
--	341099-G	T	Köksskiva vägg natur skiffer	Protection kitchen, nature slate
102	341710-F	T	Köksskiva vägg svart fiskben	Protection kitchen, black fishbone
--	341710-G	T	Köksskiva vägg natur skiffer	Protection kitchen, nature slate
104	331899M	x	Vägg garderob V	Wall wardrobe L
105	331928M	x	Hylla	Shelf
107	332431M	x	Vägg garderob	Wall wardrobe
109	342239	x	Dörr 490x1850	Door 490x1850
110	336314	x	Front vägg tvättrum	Front
111	331914M	x	Skjutdörr tvättrum	Door
112	343388	x	Sänggavel kpl. m. tyg	Headboard cpl. with fabric
113	344638	x	Värmespalt	Air gap
115	345033	x	Skåp övre L=1747	Cupboard upper L=1747
--	345034	x	Skåp övre L=1747 (High Gloss)	Cupboard upper L=1747 (High Gloss)
--	350454	x	Gångjärn d:o	Hinge d:o
116	343213	x	Hyllpaket L=1815,5	Shelf L=1815,5
119	338121	x	Värmespalt	Air gap
120	342650	x	Sängram u. ribbotten	Bedbottom without laths
--	342685	x	Ribbotten kpl.	Laths bottom cpl.
--	311985	x	Ribba sängbotten d:o L=718 B=63	Lath bed bottom d:o L=718 B=63
--	312046	x	Band t. ribbotten d:o	Band for laths bottom d:o
122	316030	x	Skena skjutdörr	Curtain rod
--	375434	x	List d:o	List d:o
--	331953M	x	Kloss d:o	Block d:o
124	342677	x	Sänglåda kpl.	Bed box cpl.
--	315203	x	Regel 17,5x55x1415	Wood lath pine 17,5x55x1415
125	342678	x	Gavel säng V	Gable bed L
126	319776	x	List hörn L=2500	Corner strip L=2500
127	339426	x	Front säng	Front bed
128	342679	x	Gavel säng H	Gable bed R
130	345018	x	Hyllpaket L=938	Shelf L=938
131	337472	x	Stöd säng	Support bed
133	350469	T	Matta golv, gråsten	Carpet floor, greystone
			M= Metervara T= Tillbehör	M= On the metre T= Accessory

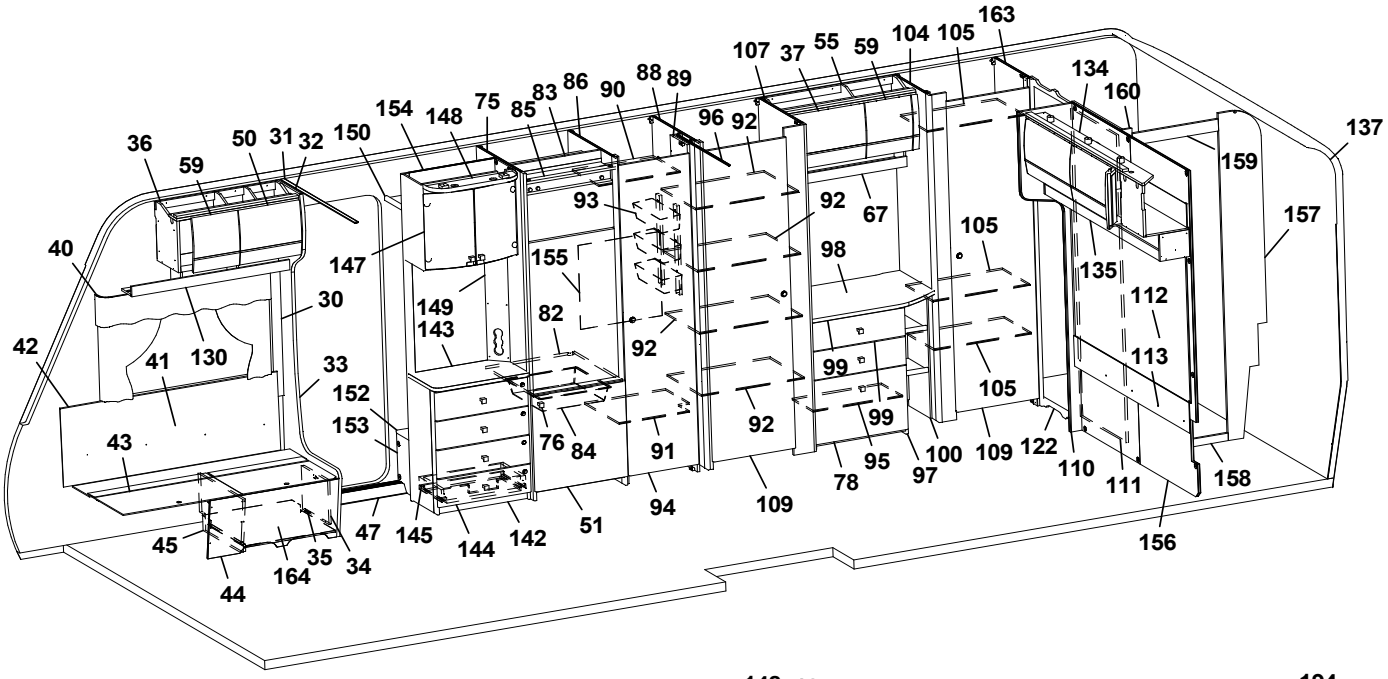
36 59 50 31 32 150 154 148 75 85 83 86 90 88 89 96 92 107 37 55 59 104 105 163 134 160 137 159 157
40 147 93 92 67 105 98 135 112 113
42 41 130 30 149 143 155 82 92 99 105
43 33 152 153 76 84 91 92 99 95 97 100 109 122 110 111 158
45 44 164 35 34 47 145 144 142 51 94 109 78 156

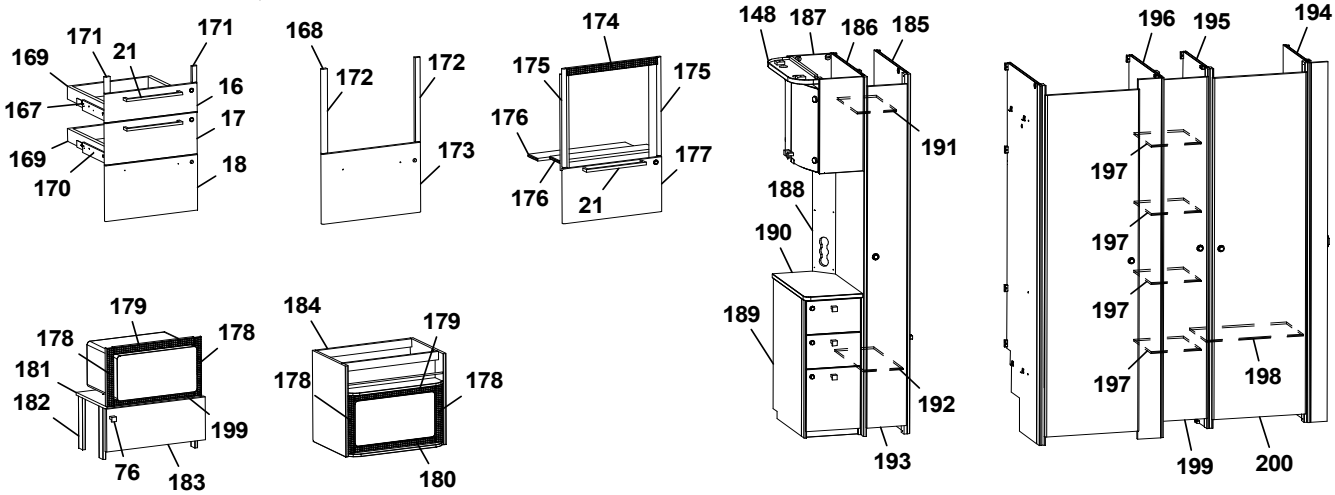
169 171 21 171 16 167 17 169 170 18
168 172 172 173
174 175 175 176 177 176 21
148 187 186 185 191 188 190 189 192 193
196 195 194 197 197 197 197 198 199 200
179 178 178 181 182 199 76 183
184 179 178 178 180

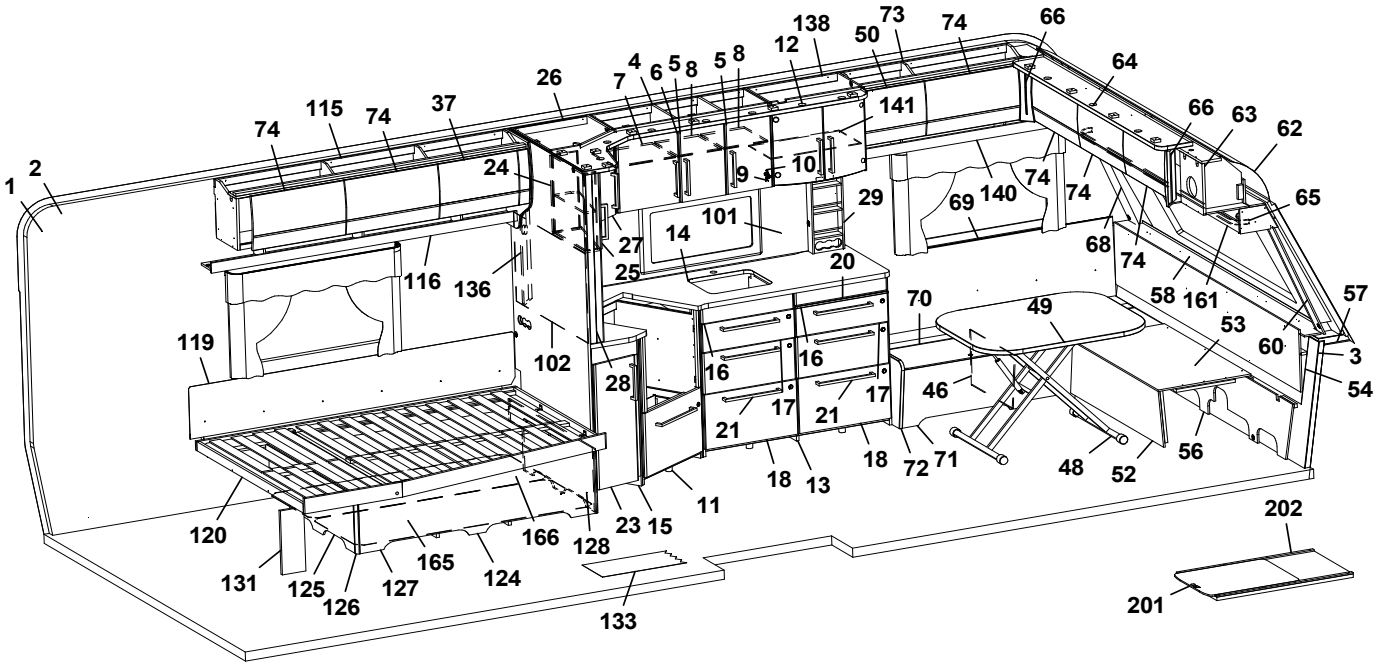
1 2 74 115 74 37 26 7 4 6 5 8 5 8 12 138 50 73 74 66 64 66 63 62 65
24 141 9 10 29 69 140 74 74 68 74 58 161 57 3 54
27 14 101 25 20 116 136 102 28 16 16 17 17 21 21 70 49 53 60 46 48 52 56 72 71 18 18 13 11 23 15 128 166 165 124 127 126 125 131 120 119 133 202 201

Pos Fig	Det. nr Part. No	Ingår Fitted	OBS!! Ange alltid årsmodell vid beställning av inredning Benämning	OBS!! Specify always year of model when ordering equipment Description
--	319393	T	Matta golv, antik planka	Carpet floor, antique plank
134	344994	x	Skåp gavel bak L=1410	Cupboard upper L=1410
--	344995	x	Skåp gavel bak L=1410 (High Gloss)	Cupboard upper L=1410 (High Gloss)
--	350454	x	Gångjärn d:o	Hinge d:o
135	345586	x	Hyllpaket L=1386	Shelf L=1386
136	341985	x	Front el-uttag 90x533	Front outlet 90x533
137	216066	x	Täckskiva radie bak 1x275x2360	Cover plate radius back 1x275x2360
--	313884	x	List plast radie L=2379	List L=2379
138	345048	x	Skåp vitrin	Cupboard vitrine
--	343747	x	Lucka vitrin H 272x450	Door vitrine R 272x450
--	343746	x	Lucka vitrin V 272x450	Door vitrine L 272x450
--	318630	x	Lås magnet d:o	Lock magnet d:o
--	318381	x	Motstycke magnetlås	Companion part
--	318379	x	Gångjärn	Hinge
--	318380	x	Täckhatt d:o	Cover d:o
--	312588	x	Platta gångjärn	Plate hinge
140	344535	x	Hyllpaket L=1218	Shelf L=1218
141	333749	x	Hylla	Shelf
142	343583	x	TV-bänk kpl. u. skiva	TV-bench cpl. whitout board
143	343590-K	x	Skiva TV-bänk, ljus	Board, light
--	343590-L	T	Skiva TV-bänk, mörk	Board, dark
144	343591	x	Lådförstycke	Drawer front
145	20-900302	x	Pentrylåda 273x500 d:o	Drawer pentry 273x500 d:o
--	07-800039	x	Rullskena H d:o	Roller rail R d:o
--	07-800038	x	Rullskena V d:o	Roller rail L d:o
147	345507	x	Skåp bar kpl. H=512	Coctail cabinet cpl. H=512
--	330180	x	Hylla hållare flaskor	Shelf bottle holder
--	343667	x	Lucka H d:o	Door R d:o
--	343666	x	Lucka V d:o	Door L d:o
--	318379	x	Gångjärn d:o	Hinge d:o
--	318380	x	Täckhatt d:o	Cover d:o
--	312588	x	Platta gångjärn d:o	Plate hinge d:o
148	344883	x	Ljusramp L=532	Light holder L=532
149	343721	x	Front el-uttag 130x675	Front outlet 130x675
150	331910M	x	Hylla garderob övre	Shelf
152	319866	x	Hylla insteg	Shelf
153	336618	x	Front hylla garderob	Front
154	343654	x	Vägg instegsgarderob	Wall wardrobe
155	336261	x	Täckskiva exp.kärl	Cover expansion vessel
156	336315	x	Vägg tvättrum	Wall washroom
157	345490	x	Vägg tvättrum kpl.	Wall washroom cpl.
158	332955M	x	Tröskel	Threshold
159	345162	x	Överbit tvättrum	Overlap washroom
160	345164	x	List poppel 15x63x1948	List 15x63x1948
161	345511	x	Hyllpaket L=2360	Shelf L=2360
164	402122	x	Plåt skofack	Plate shoe compartment
165	343621	x	Luftspalt sänglåda	Air gap bed box
166	343620	x	Luftspalt sänglåda	Air gap bed box
167	343470	x	Monteringssats kpl. lådor (Vit)	Mounting kit cpl. drawers (White)
--	343471	x	Monteringssats kpl. lådor (Mekong)	Mounting kit cpl. drawers (Mekong)
			M= Metervara T= Tillbehör	M= On the metre T= Accessory

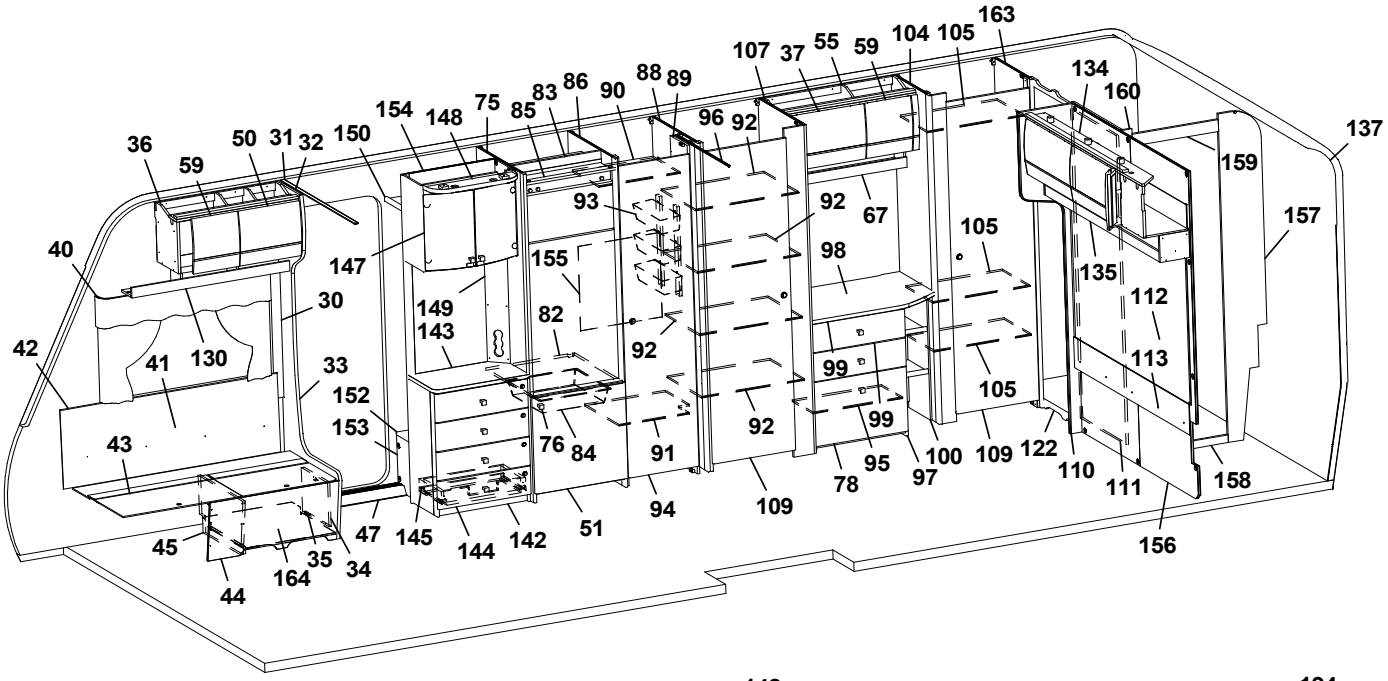
36 59 50 31 32 150 154 148 75 85 83 86 90 88 89 107 37 55 59 104 105 163 134 160 137
40 147 155 149 143 82 93 96 92 92 67 105 98 159 157
30 41 130 33 152 153 43 76 84 92 91 92 99 99 105 135 112 113
42 45 44 164 35 34 47 145 144 142 51 94 109 78 95 97 100 109 122 110 111 158 156

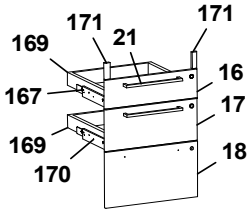
171 21 171
169 16
167 17
169 18
170

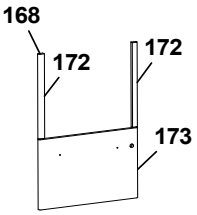
168 172 172
173

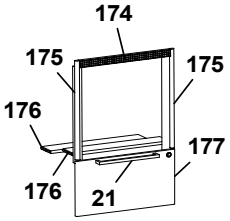
174
175 175
176 177
176 21

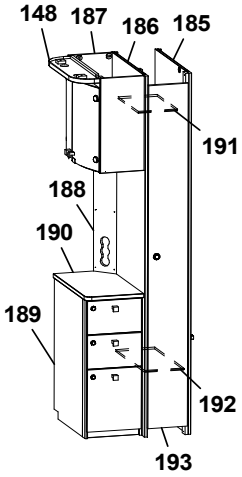
148 187 186 185
191
188
190
189 192
193

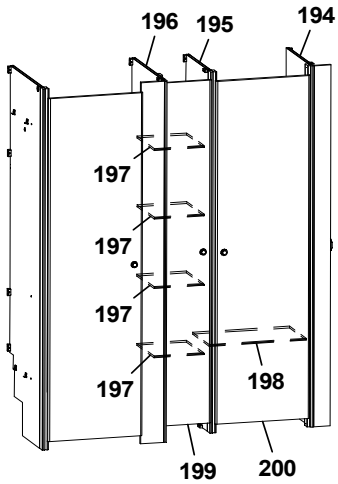
196 195 194
197
197
197
197
198
199 200

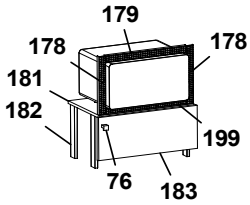
179
178 178
181
182 199
76 183

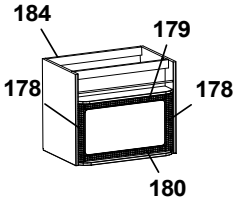
184 179
178 178
180

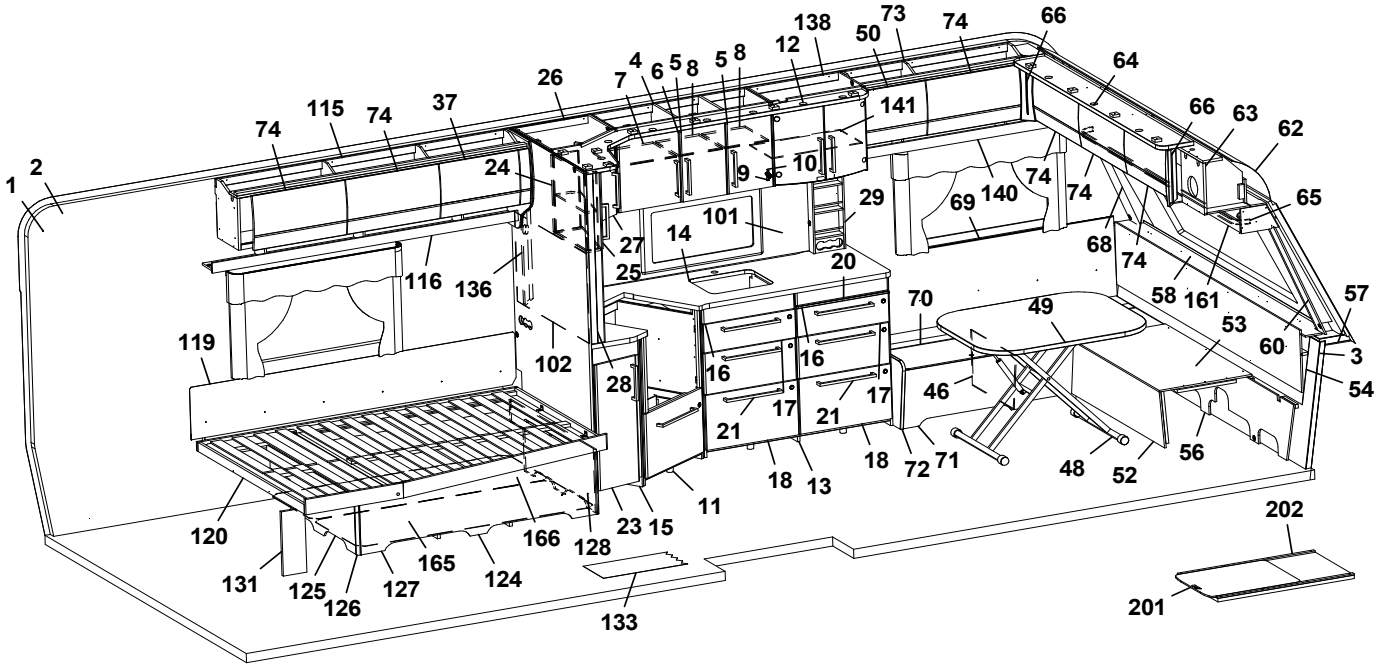
1 2 74 115 74 37 26 7 4 6 5 8 5 8 12 138 50 73 74 66 64
24 9 10 141 66 63 62
27 14 101 29 69 140 74 74 65
25 20 68 74 58 161 57
116 136 102 119 28 16 16 70 49 53 60 3
46 54
21 17 17 21 18 72 71 48 52 56
18 13 11
120 166 128 23 15
131 125 126 165 127 124 133
202 201

Pos Fig	Det. nr Part. No	Ingår Fitted	OBS!! Ange alltid årsmodell vid beställning av inredning Benämning	OBS!! Specify always year of model when ordering equipment Description
--	343472	x	Monteringssats kpl. lådor (High Gloss)	Mounting kit cpl. drawers (High Gloss)
168	343487	T	Monteringssats kpl. ugn (Vit)	Mounting kit cpl. oven (White)
--	343488	T	Monteringssats kpl. ugn (Mekong)	Mounting kit cpl. oven (Mekong)
--	343489	T	Monteringssats kpl. ugn (High Gloss)	Mounting kit cpl. oven (High Gloss)
169	317514	x	Låda 480x500	Drawer 480x500
170	317382	x	Glidskena låda H	Slide bar, drawer R
--	350221	x	Glidskena låda V	Slide bar, drawer L
--	801701	x	Skruv 6x16 d:o	Screw 6x16 d:o
171	336092	x	Passbit 16x30x95 (Mekong)	Gauge block 16x30x95 (Mekong)
172	336086	T	Passbit 16x30x460	Gauge block 16x30x460
173	343490	T	Lucka (Vit)	Door (White)
--	343491	T	Lucka (Mekong)	Door (Mekong)
--	343492	T	Lucka (High Gloss)	Door (High Gloss)
174	402107	T	Galler ugn (diskb. induktion) 35x503	Grating oven (kitch. sink induct.) 35x503
175	342139	T	List L=538 (diskbänk induktion)	List (kitchen sink induction) L=538
176	333287M	T	Skiva distans 15x100x547,5	Sheet distance 15x100x547,5
177	343390	T	Lucka (diskb. induktion) 299x550 (Vit)	Door (kitch. sink induct.) 299x550 (White)
--	343392	T	Lucka (diskb. induktion) 299x550 (Mekong)	Door (kitch. sink induct.) 299x550 (Mekong)
--	343391	T	Lucka (diskb. induktion) 299x550 (High Gloss)	Door (kitch. sink induct.) 299x550 (High Gloss)
178	402108	T	Galler vent. mikro 38x318	Grating vent. micro 38x318
179	402109	T	Galler vent. mikro 38x448	Grating vent. micro 38x448
180	402110	T	Galler vent. mikro 33x448	Grating vent. micro 33x448
181	342316	T	Hylla mikro	Shelf
182	342315	T	List folierad L=283	List folierad L=283
183	343880	T	Lucka 228x550	Door 228x550
--	316799	x	Gångjärn d:o	Hinge d:o
--	312588	x	Platta gångjärn d:o	Plate hinge d:o
184	342343	T	Skåp kpl. mikrovågsugn	Cupboard cpl. microwave oven
185	344383	T	Vägg garderob	Wall wardrobe
186	344384	T	Vägg garderob	Wall wardrobe
187	345560	T	Skåp bar kpl.	Coctail cabinet cpl.
--	330180	x	Hylla hållare flaskor	Shelf bottle holder
--	343667	x	Lucka H d:o	Door R d:o
--	343666	x	Lucka V d:o	Door L d:o
--	318379	x	Gångjärn d:o	Hinge d:o
--	318380	x	Täckhatt d:o	Cover d:o
188	344387	T	Front el-uttag 130x665	Front outlet 130x665
189	343992	T	Hurts kpl, u skiva	Cupboard cpl, without board
190	343987-K	T	Skiva hurts, ljus	Board cupboard, light
--	343987-L	T	Skiva hurts, mörk	Board cupboard, dark
191	343092	T	Hylla garderob övre	Shelf wardrobe upper
192	343089	T	Hylla garderob nedre	Shelf wardrobe lower
193	344385	T	Dörr garderob 205x1850	Door wardrobe 205x1850
194	341965	T	Vägg garderob	Wall wardrobe
195	331341	T	Vägg garderob	Wall wardrobe
196	341986	T	Vägg garderob	Wall wardrobe
197	331288	T	Hylla garderob	Shelf wardrobe
198	331287	T	Hylla garderob	Shelf wardrobe
199	376043	T	Dörr garderob	Door wardrobe
200	342239	T	Dörr garderob	Door wardrobe
			M= Metervara T= Tillbehör	M= On the metre T= Accessory

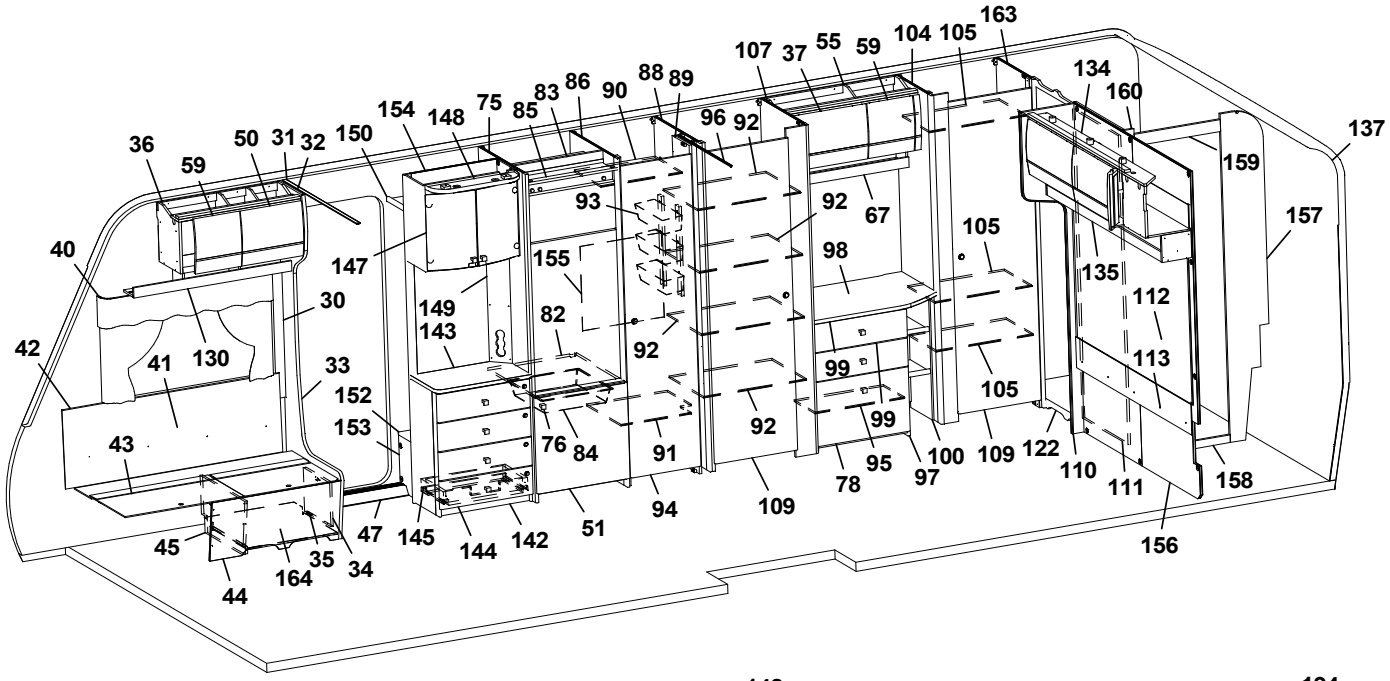
36
59
50
31
32
150
154
148
75
85
83
86
90
88
89
96
92
107
37
55
59
104
105
163
134
160
137
159
157
40
147
93
92
67
105
98
135
112
113
30
149
143
155
82
92
42
41
130
33
152
153
76
84
91
92
99
99
105
122
110
111
158
43
45
44
164
35
34
47
145
144
142
51
94
109
78
95
97
100
109
156

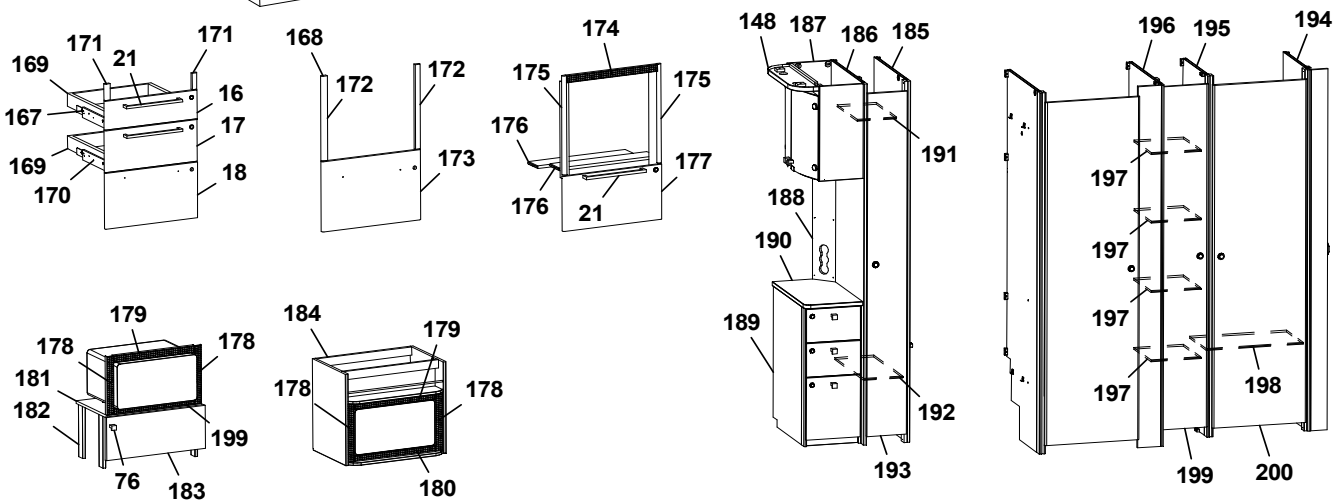
169
171
21
171
167
16
17
169
170
18
168
172
172
173
174
175
175
176
176
177
21
148
187
186
185
191
188
190
189
192
193
196
195
194
197
197
197
197
198
199
200
179
178
178
181
182
199
76
183
184
179
178
178
180

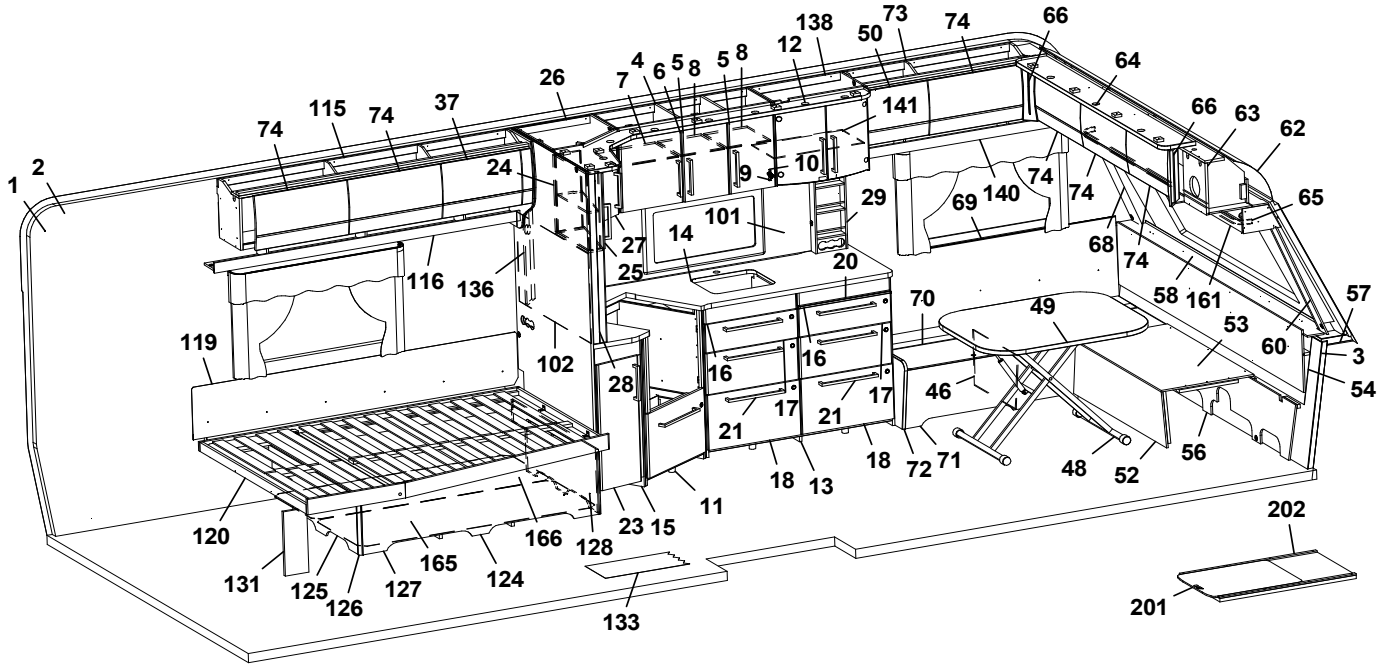
1
2
74
115
74
37
26
7
4
6
5
8
5
8
12
138
50
73
74
66
64
141
66
63
62
24
9
10
29
69
140
74
74
65
27
14
101
68
74
116
136
25
20
58
161
57
119
102
28
16
16
70
49
53
60
3
54
21
17
21
17
46
18
13
18
72
71
48
52
56
120
131
125
126
127
165
124
166
128
23
15
11
133
202
201

Pos Fig	Det. nr Part. No	Ingår Fitted	OBS!! Ange alltid årsmodell vid beställning av inredning Benämning	OBS!! Specify always year of model when ordering equipment Description
201	341192	T	Utdragsskiva bord 450x550	Sliding leaf 450x550
202	341193	T	Låda utdragsskiva	Box sliding leaf

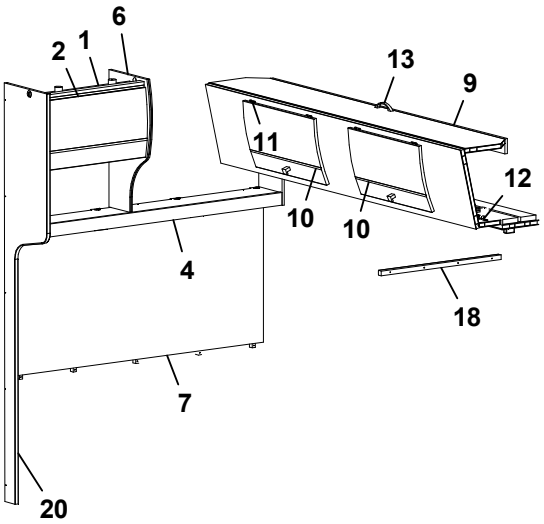
6
2
1
13
9
11
12
10
10
4
18
7
20

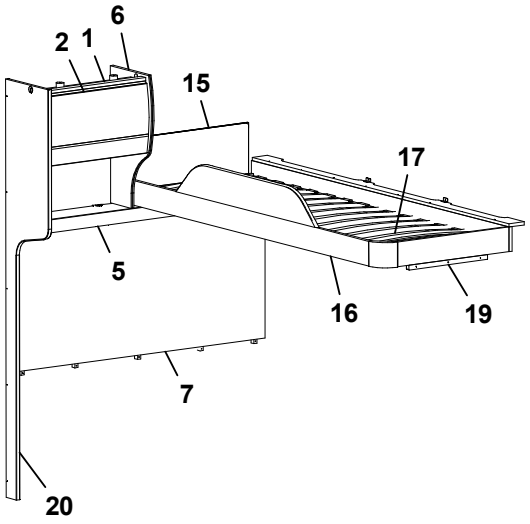
6
2
1
15
17
5
16
19
7
20

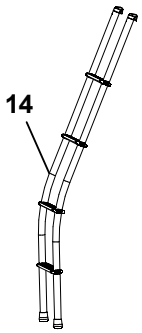
14

Pos Fig	Det. nr Part. No	Ingår Fitted	OBS!! Ange alltid årsmodell vid beställning av inredning Benämning	OBS!! Specify always year of model when ordering equipment Description
1	343842	x	Skåp gavel bak L=560	Cupboard gable L=560
--	343847	x	Skåp gavel bak L=560 (High Gloss)	Cupboard gable L=560 (High Gloss)
--	350454	x	Gångjärn	Hinge
2	343182	x	Lucka	Door
--	343185	x	Lucka (High Gloss)	Door (High Gloss)
4	345201	x	Hyllpaket L=1386 (u. urtag för högtalare)	Shelf L= 1386 (without holes for speakers)
	345587	x	Hyllpaket L=1386 (m. urtag för högtalare)	Shelf L= 1386 (with holes for speakers)
5	344698	x	Hyllpaket L=1386 (u. urtag för högtalare)	Shelf L= 1386 (without holes for speakers)
	344697	x	Hyllpaket L=1386 (m. urtag för högtalare)	Shelf L= 1386 (with holes for speakers)
6	344785	x	Gavel	Gable
7	343955	x	Sänggavel kpl m. tyg	Headboard cpl. with fabric
9	343912	x	Överbäddskåp L=1980	Upper bed L=1980
--	343913	x	Överbäddskåp L=1980 (High Gloss)	Upper bed L=1980 (High Gloss)
--	339839	x	Regel låsning	Lock bar
--	375813	x	Rasskydd ö-bäddskåp	Protective plate
10	343914	x	Lucka	Door
--	343915	x	Lucka (High Gloss)	Door (High Gloss)
11	860402	x	Gångjärn	Hinge
12	860405	x	Gångjärn	Hinge
13	350129	x	Handtag	Handle
14	350534	T	Stege ö-bäddsskåp	Ladder upper bed
15	321209	x	Värmespalt gavel	Air gap gable1
16	336381	x	Sängram vån.säng V u. ribbotten	Bed bottom L without laths
17	325430	x	Ribbotten kpl.	Laths bottom cpl.
--	311985	x	Ribba sängbotten L=718 B=63	Lath bed bottom L=718 B=63
--	312046	x	Band t. ribbotten	Band for laths bottom
18	331698M	x	Bärregel 22x22x670	Bearing rail 22x22x670
19	331961M	x	Bärregel 22x22x400	Bearing rail 22x22x400
20	344787	x	Vägg front	Front wall
			T= Tillbehör	T= Accessory

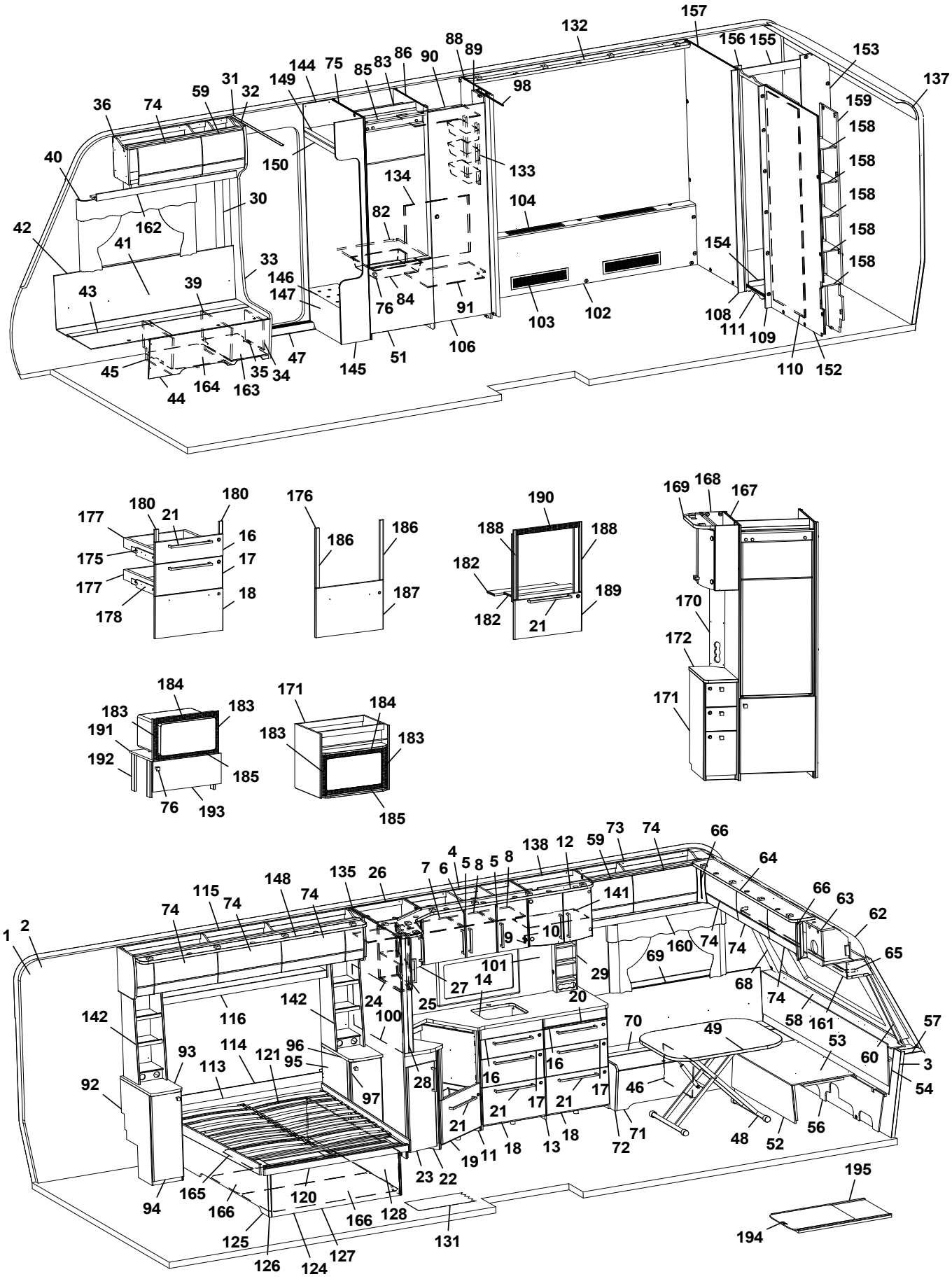
157
132
156 155
153
137
88
89
86
90
83
85
75
144
149
31
32
59
74
36
98
159
158
158
158
158
158
40
150
133
134
104
30
82
162
42
41
154
33
146
147
39
43
76
84
91
103
102
108
111
109
106
47
145
51
110
152
45
35
34
164
163
44
180
180
177
21
16
175
17
177
18
178
176
186
186
187
190
188
188
182
189
182
21
169
168
167
170
172
171
184
183
183
191
192
185
76
193
171
184
183
183
185
1
2
74
115
74
148
74
135
26
7
6
4
5
8
5
8
138
12
59
73
74
66
64
66
63
62
65
141
9
10
101
27
14
29
69
160
74
74
68
74
58
161
57
142
116
142
24
25
100
20
70
49
53
60
3
54
93
114
121
96
95
113
92
28
16
16
17
21
17
21
46
97
21
21
18
13
18
71
72
48
52
56
19
11
23
22
195
94
165
166
120
166
128
125
126
124
127
131
194

Pos Fig	Det. nr Part. No	Ingår Fitted	OBS!! Ange alltid årsmodell vid beställning av inredning Benämning	OBS!! Specify always year of model when ordering equipment Description
1	318657	M	Tapet vägg/tak	Wall paper
2	318584	M	Tejp tapet 20 mm	Tape, wall paper 20 mm
3	318585	M	Tejp tapet 60 mm	Tape, wall paper 60 mm
4	343450	x	Skåp kök L=924 kpl. (Vit)	Cupboard kitchen L=924 cpl. (White)
--	343452	x	Skåp kök L=924 kpl. (Mekong)	Cupboard kitchen L=924 cpl. (Mekong)
--	343451	x	Skåp kök L=924 kpl. (High Gloss)	Cupboard kitchen L=924 cpl. (High Gloss)
5	343456	x	Lucka H (Vit)	Door R (White)
--	343458	x	Lucka H (Mekong)	Door R (Mekong)
--	343457	x	Lucka H (High Gloss)	Door R (High Gloss)
--	350471	x	Handtag d:o	Handle d:o
6	343453	x	Lucka V (Vit)	Door L (White)
--	343455	x	Lucka V (Mekong)	Door L (Mekong)
--	343454	x	Lucka V (High Gloss)	Door L (High Gloss)
--	350471	x	Handtag d:o	Handle d:o
7	331385M	x	Hylla	Shelf
8	341681	x	Hylla	Shelf
9	311917	x	Gångjärn	Hinge
10	312588	x	Platta gångjärn	Plate hinge
11	343882	x	Diskbänk vinklad (Vit)	Kitchen sink angled (White)
--	343883	x	Diskbänk vinklad (Mekong)	Kitchen sink angled (Mekong)
--	343884	x	Diskbänk vinklad (High Gloss)	Kitchen sink angled (High Gloss)
--	343389	x	Diskbänk vinklad induktion (Vit)	Kitchen sink angled induction (White)
--	343394	x	Diskbänk vinklad induktion (Mekong)	Kitchen sink angled induction (Mekong)
--	343393	x	Diskbänk vinklad induktion (High Gloss)	Kitchen sink angled induction (High Gloss)
12	345184	x	Ljusramp köksskåp (vitrinskåp)	Light holder kitchen (vitrine)
--	345250	T	Ljusramp köksskåp (skåp mikro)	Light holder kitchen (microwave oven)
13	344172	x	Diskbänk trädel u. skiva (Vit)	Kitchen sink without board (White)
--	344173	x	Diskbänk trädel u. skiva (Mekong)	Kitchen sink without board
--	344174	x	Diskbänk trädel u. skiva (High Gloss)	Kitchen sink without board
14	345452	x	Skiva diskbänk 1955x902, ljus (Skiva med träkant utgår)	Board induction 1955x902, light (Board with wooden edge expired)
--	345453	x	Skiva diskbänk 1955x902, mörk	Board induction 1955x902, dark
--	344077-K	x	Skiva diskbänk induktion 1955x902, ljus	Board induction 1955x902, light
--	344077-L	x	Skiva diskbänk induktion 1955x902, mörk	Board induction 1955x902, dark
16	343384	x	Lådförstycke (Vit)	Drawer front (White)
--	343412	x	Lådförstycke (Mekong)	Drawer front (Mekong)
--	343407	x	Lådförstycke (High Gloss)	Drawer front (High Gloss)
--	317514	x	Låda 480x500 d:o	Drawer 480x500 d:o
--	317382	x	Glidskena låda H d:o	Slide bar, drawer R d:o
--	350221	x	Glidskena låda V d:o	Slide bar, drawer L d:o
17	343385	x	Lådförstycke (Vit)	Drawer front (White)
--	343413	x	Lådförstycke (Mekong)	Drawer front (Mekong)
--	343408	x	Lådförstycke (High Gloss)	Drawer front (High Gloss)
--	317514	x	Låda 480x500 d:o	Drawer 480x500 d:o
--	317382	x	Glidskena låda H d:o	Slide bar, drawer R d:o
--	350221	x	Glidskena låda V d:o	Slide bar, drawer L d:o
18	343386	x	Lucka (Vit)	Door (White)
--	343414	x	Lucka (Mekong)	Door (Mekong)
--	343410	x	Lucka (High Gloss)	Door (High Gloss)
			M= Metervara T= Tillbehör	M= On the metre T= Accessory

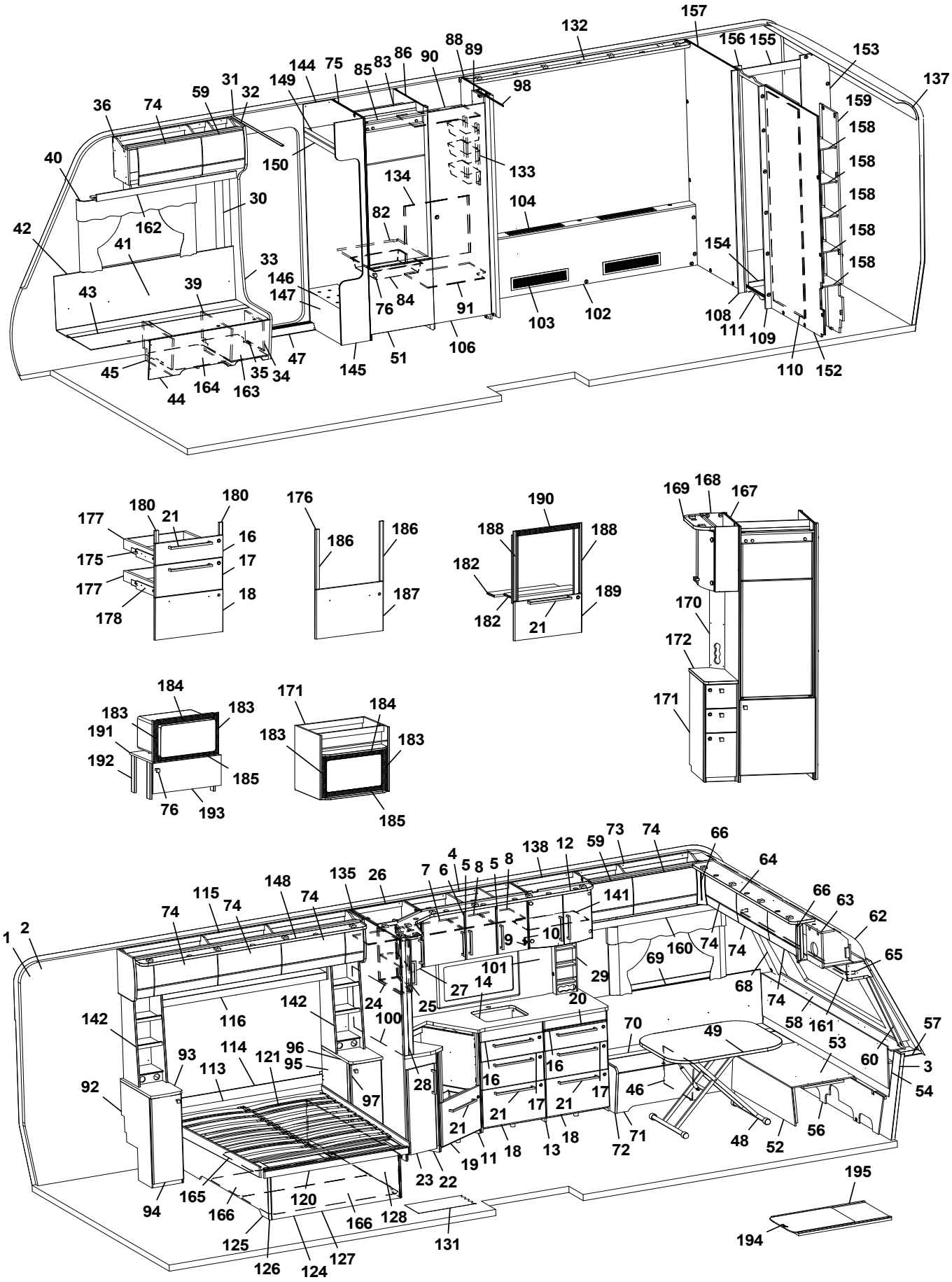
157
132
156 155
153
137
88 89
144 75 85 83 86 90
98
159
158
158
158
158
158
36 74 59 31 32 149
40
150
133
134
104
30
162
82
42
41
33
146
147
154
43
39
76 84
91
103
102
108
111
109
47
145
51
106
110
152
45
35 34
44 164 163
177 180 21 180
16
175
17
177
18
178
176
186
186
187
190
188
188
182
189
182
21
169 168 167
170
172
171
184
183
183
191
192
185
76 193
171
184
183
183
185
1 2
74 115 74 148 74 135 26 7 6 4 5 8 5 8 138 12 59 73 74 66
64
141
66 63
62
9 10
69 160 74 74
65
101
27 14
29
68
74
142
116
142
24
25
20
100
70
49
58 161
57
53
60
3
54
93
114
121
96
95
113
92
97
28
16
16
17
21
17
21
46
21
18
13
18
72
71
48
52
56
19 11
23 22
195
94
165
166
120
166
128
125
126
124
127
131
194

Pos Fig	Det. nr Part. No	Ingår Fitted	OBS!! Ange alltid årsmodell vid beställning av inredning Benämning	OBS!! Specify always year of model when ordering equipment Description
--	20-900302	x	Pentrylåda 273x500 d:o	Drawer pentry 273x500 d:o
19	343390	x	Lucka (Vit)	Door (White)
--	343392	x	Lucka (Mekong)	Door (Mekong)
--	343391	x	Lucka (High Gloss)	Door (High Gloss)
--	20-900302	x	Pentrylåda 273x500 d:o	Drawer pentry 273x500 d:o
--	07-800039	x	Rullskena H d:o	Roller rail R d:o
--	07-800038	x	Rullskena V d:o	Roller rail L d:o
20	341954	x	Skärbräda	Cutting board
21	350472	x	Handtag	Handle
22	343051	x	Utskjut diskbänk (Vit)	Projection kitchen sink (White)
--	343406	x	Utskjut diskbänk (Mekong)	Projection kitchen sink (Mekong)
--	343405	x	Utskjut diskbänk (High Gloss)	Projection kitchen sink (High Gloss)
23	343378	x	Lucka (Vit)	Door (White)
--	343380	x	Lucka (Mekong)	Door (Mekong)
--	343379	x	Lucka (High Gloss)	Door (High Gloss)
--	350471	x	Handtag d:o	Handle d:o
24	343438	x	Skåp utskjut kökskåp (Vit)	Cupboard projection (White)
--	343440	x	Skåp utskjut kökskåp (Mekong)	Cupboard projection (Mekong)
--	343439	x	Skåp utskjut kökskåp (High Gloss)	Cupboard projection (High Gloss)
--	341856	x	Hylla d:o	Shelf d:o
25	343441	x	Lucka H (Vit)	Door R (White)
--	343443	x	Lucka H (Mekong)	Door R (Mekong)
--	343442	x	Lucka H (High Gloss)	Door R (High Gloss)
26	343422	x	Hörnskåp (Vit)	Corner cupboard (White)
--	343424	x	Hörnskåp (Mekong)	Corner cupboard (Mekong)
--	343423	x	Hörnskåp (High Gloss)	Corner cupboard (High Gloss)
--	341843M	x	Hylla	Shelf
27	343425	x	Lucka V (Vit)	Door L (White)
--	343427	x	Lucka V (Mekong)	Door L (Mekong)
--	343426	x	Lucka V (High Gloss)	Door L (High Gloss)
28	341727	x	Stolpe utskjut	Support bar
29	333409M	x	Kryddhylla	Spice rack
30	318962	x	List täck el-kabel B=45 L=2100	Cover strip B=45 L=2100
31	316270	x	List snäpp undre L=2379	List under L=2379
32	316268	x	List snäpp övre L=2379	List upper L=2379
33	344550	x	Stolpe först. L=1948 kpl. m. lucka	Support bar cpl. L=1948 with door
34	343731	x	Lucka	Door
35	312589	x	Gångjärn	Hinge
36	345500	x	Skåp övre elc. L=1004	Cupboard upper L=1004
--	345501	x	Skåp övre elc. L=1004 (High gloss)	Cupboard upper L=1004 (High Gloss)
--	350454	x	Gångjärn d:o	Hinge d:o
37	343181	x	Lucka	Door
--	343184	x	Lucka (High Gloss)	Door (High Gloss)
39	342494	x	Stöd bäddlåda HF	Support bed box
40	350348	x	Skena gardin L=1020	Curtain rod L=1020
41	339355	x	Värmespalt H fram	Air gap R.F.
42	319821	M	List kant mörkbrun	Strip, dark brown
43	343032	x	Lock bäddlåda H F	Cover bedbox R.F.
--	319024	x	Matta grå textil m. tejp d:o	Carpet gray textile with tape d:o
44	343085	x	Front bäddlåda H F	Front bed box R.F.
			M= Metervara T= Tillbehör	M= On the metre T= Accessory

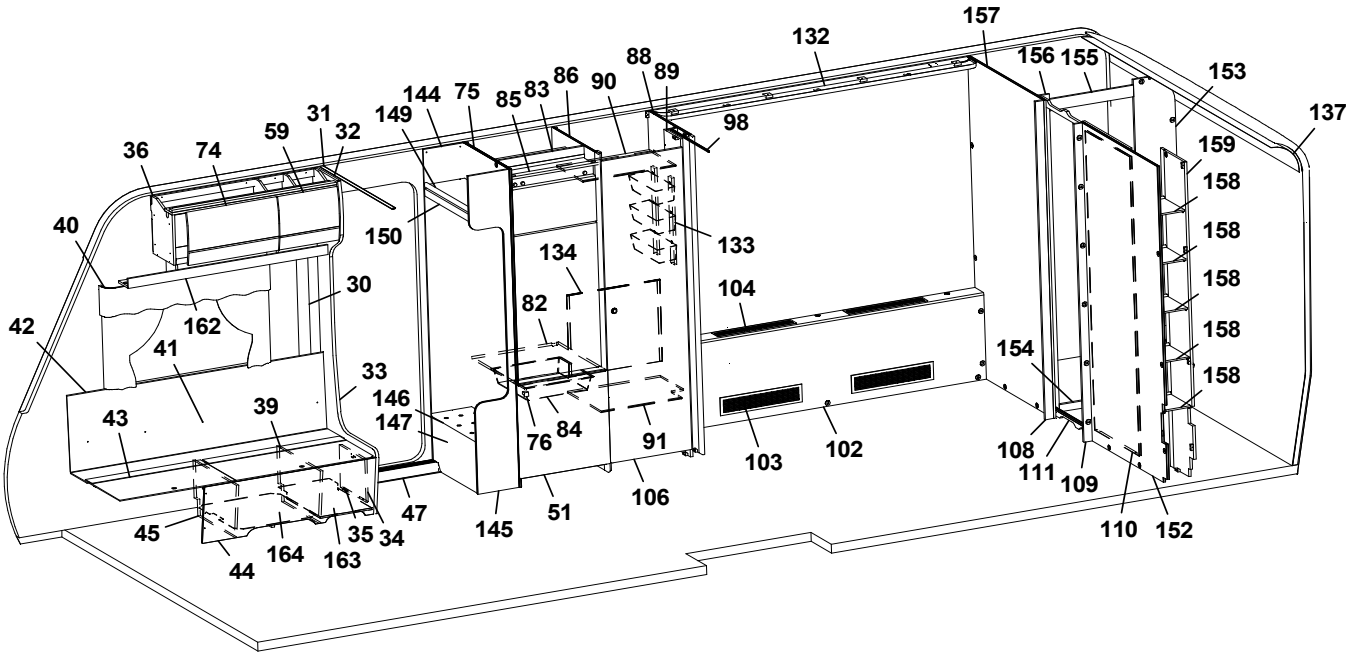
157
132
156 155
153
137
88 89
86 90
144 75 85 83
149
31 32
59
74
36
98
159
158
158
158
158
158
40
150
133
134
30
104
82
162
42
41
154
33
146
147
39
43
76 84
91
103
102
108
111
109
106
47
145
51
110 152
45
35 34
164 163
44

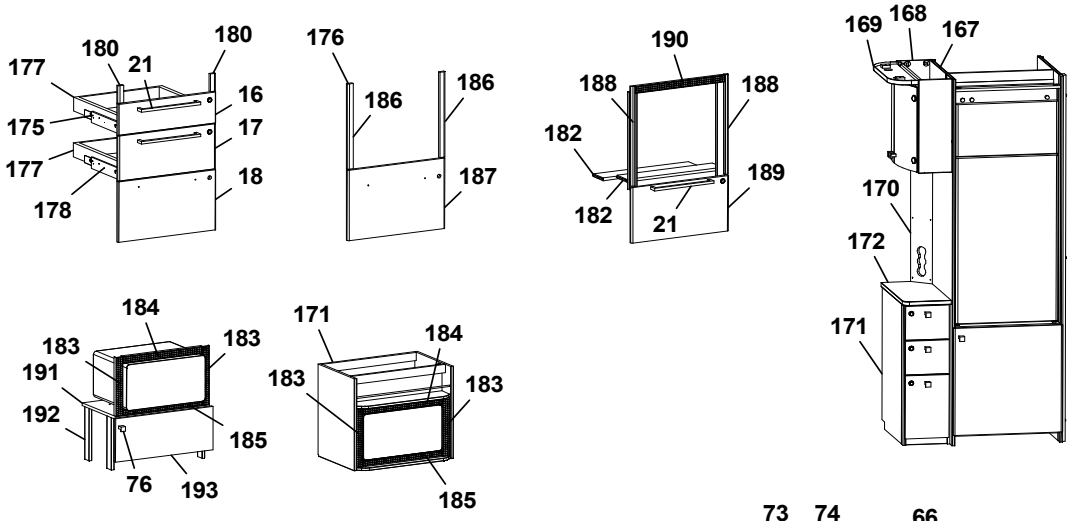
180
180
177
21
16
175
17
177
18
178
176
186
186
187
190
188
188
182
189
182
21
169 168 167
170
172
171
184
183
183
191
192
185
76
193
171
184
183
183
185

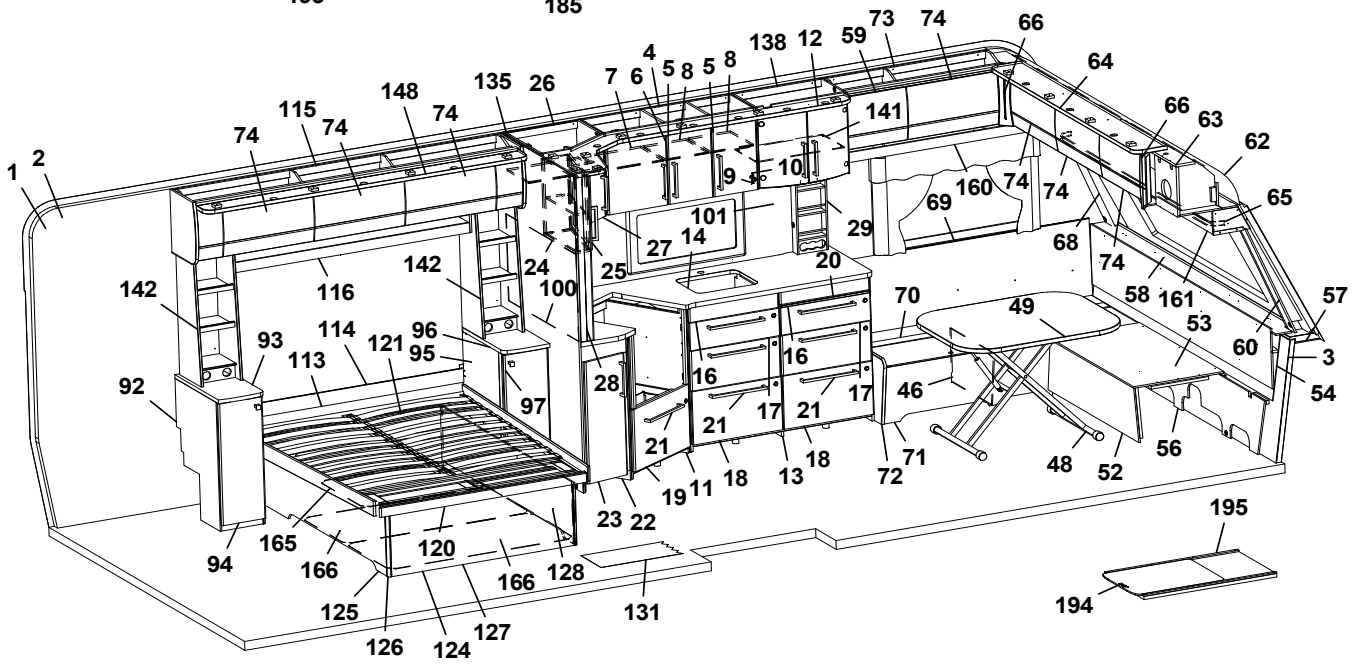
1 2
74
115
74
148
74
135 26
7 6 4 5 8 5 8
138 12 59 73 74 66
64
141
66 63
62
9 10
160 74 74
69
65
101
29
27 14
68
74
142
116
142
24
25
20
100
70
49
58 161
57
53
60
3
54
93
114
121
96
95
113
92
97
28
16
16
17
21
17
21
46
21
18
13
18
72
71
48
52
56
19 11
23 22
195
94
165
166
120
166
128
125
126
124
127
131
194

Pos Fig	Det. nr Part. No	Ingår Fitted	OBS!! Ange alltid årsmodell vid beställning av inredning Benämning	OBS!! Specify always year of model when ordering equipment Description
--	343086	T	Front bäddlåda H F (centraldammsugare)	Front bed box R.F. (central vacuum cleaner)
45	342495	x	Stöd bäddlåda HF	Support bed box
46	312825	x	Stöd bäddlåda VF	Support bed box
47	314687	x	Tröskel aluminium L=850	Threshold aluminium L=850
48	310083	x	Bordsstativ	Table stand
--	350474	T	Bordsstativ enpelar	Table stand single pillar
49	343248	x	Bordsskiva 800x1000	Table top 800x1000
51	343736	x	Lucka H 550x570	Door R 550x570
--	316799	x	Gångjärn d:o	Hinge d:o
--	312588	x	Platta gångjärn d:o	Plate hinge d:o
52	331245M	x	Front bäddlåda gavel	Front bed box gable
53	331246M	x	Skiva rundsittgrupp	Sheet seat
54	340578	x	Värmespalt gavel fram	Air gap
56	340520	x	Stöd sittgrupp	Support
57	215275	x	Hylla front kpl. L=2366	Shelf front cpl. L=2366
58	345285	x	Front/hylla kpl.	Front/shelf cpl.
--	345362	x	Hylla m. belysning "Björn" (Customized)	Shelf with lighting "Bear" (Customized)
59	344829	x	Lucka	Door
--	344830	x	Lucka (High Gloss)	Door (High Gloss)
60	344475	x	Hörn front H	Front corner R
62	216067	x	Täckskiva radie fram L= 1x380x2360	Cover plate radius front L=1x380x2360
--	313884	x	List plast radie L=2379	List L=2379
63	345502	x	Skåp gavel fram L=2360	Cupboard L=2360
--	345503	x	Skåp gavel fram L=2360 (High Gloss)	Cupboard L=2360 (High Gloss)
--	350454	x	Gångjärn d:o	Hinge d:o
64	344768	x	Ljusramp gavelskåp L=1810	Light holder L=1810
65	350349	x	Skena gardin L=1920	Curtain rod L=1920
66	343294	x	Hörn inredning (High Gloss)	Corner (High Gloss)
68	344474	x	Hörn front V	Front corner L
69	337171	x	Värmespalt V fram	Air gap L.F.
70	345393	x	Lock bäddlåda V F	Cover bed box L.F
--	319024	x	Matta grå textil m. tejp d:o	Carpet gray textile with tape d:o
71	339504	x	Front bäddlåda V.F	Front bed box L.F
72	343469	x	Gavel bäddlåda V.F	Gable bed box L.F
73	345505	x	Skåp övre L=1004	Cupboard upper L=1004
--	345506	x	Skåp övre L=1004 (High Gloss)	Cupboard upper L=1004 (High Gloss)
--	350454	x	Gångjärn d:o	Hinge d:o
74	343182	x	Lucka	Door
--	343185	x	Lucka (High Gloss)	Door (High Gloss)
75	342696	x	Vägg kyl V	Wall refrigerator L
76	350473	x	Handtag knopp	Handle knob
82	340675	x	Hylla under kyl	Shelf under refrigerator
83	342309	x	Bakstycke stopp kyl	Back cupboard
84	310325	x	Trådback vit 85x427x427	Tray 85x427x427
--	312712	x	Glidlist trådback (säljes i par)	Sliding strip tray (pair)
85	342306	x	List folierad L = 528	List foiled L = 528
86	342305	x	Vägg kyl H	Wall refrigerator R
88	341837	x	Vägg garderob H	Wall wardrobe R
89	330767M	x	Nisch, vikdörr	Niche folding door
90	330774M	x	Hylla garderob övre	Shelf wardrobe upper
			M= Metervara T= Tillbehör	M= On the metre T= Accessory

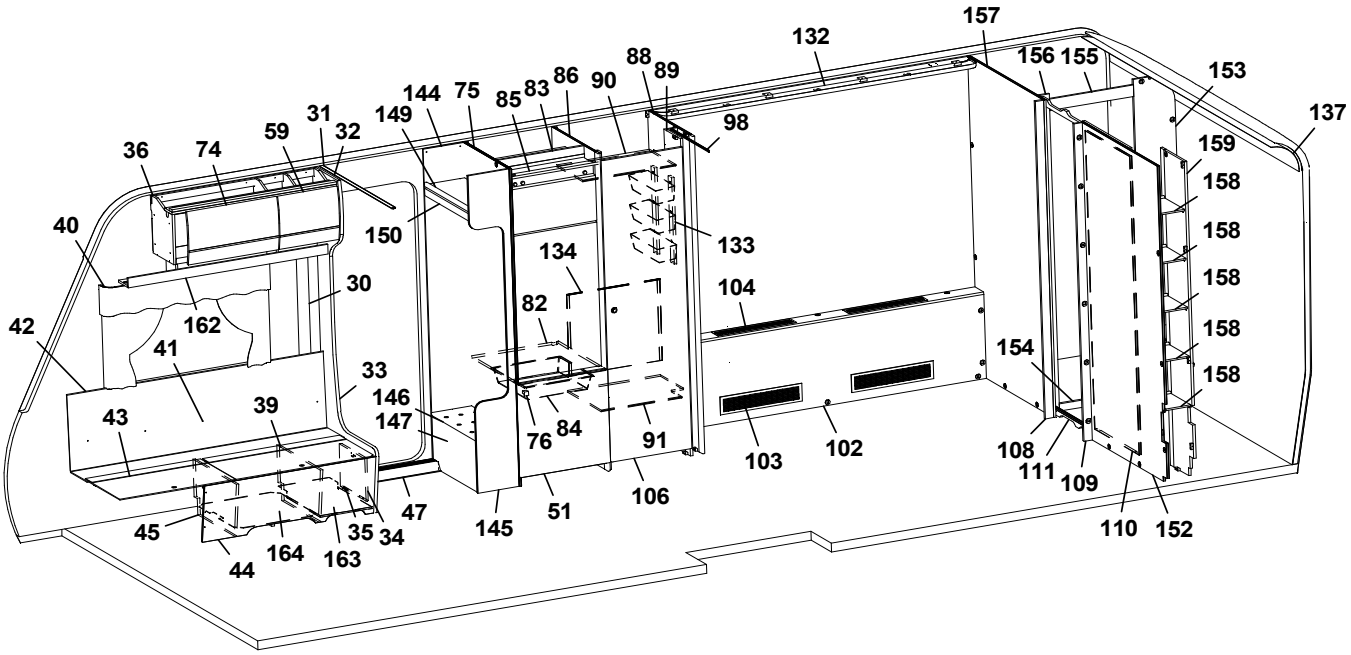
157
132
156 155
153
137
88 89
86 90
83 85
75 144
149
31 32
59
74
36
98
159
158
158
158
158
158
40
150
133
134
104
30
162
82
42
41
154
33
146
147
39
43
76 84
91
103
102
108
111
109
106
47
145
51
110
152
45
35 34
164
163
44

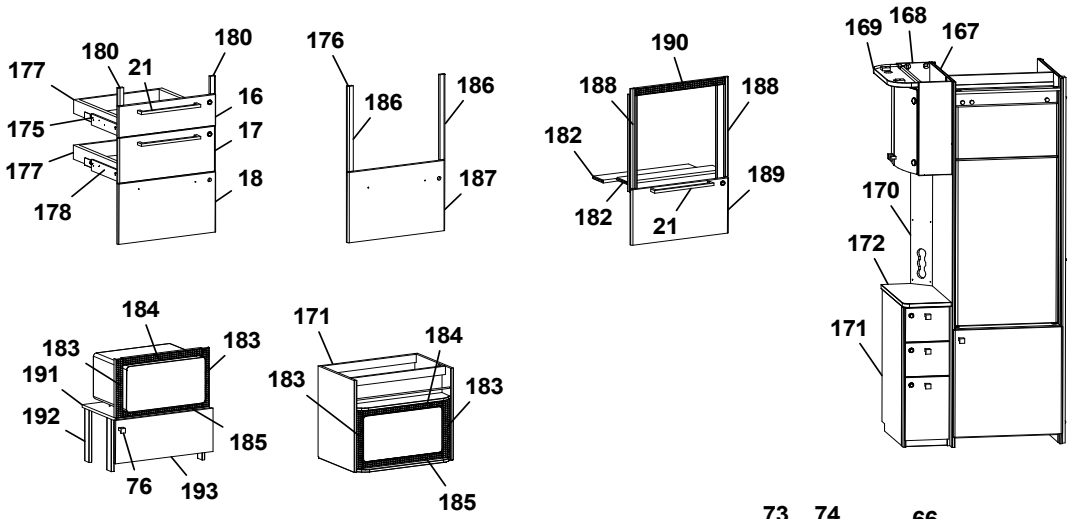
180
180
177
21
16
175
17
177
18
178
176
186
186
187
190
188
188
182
189
182
21
169 168
167
170
172
171
184
183
183
191
192
185
76
193
171
184
183
183
185

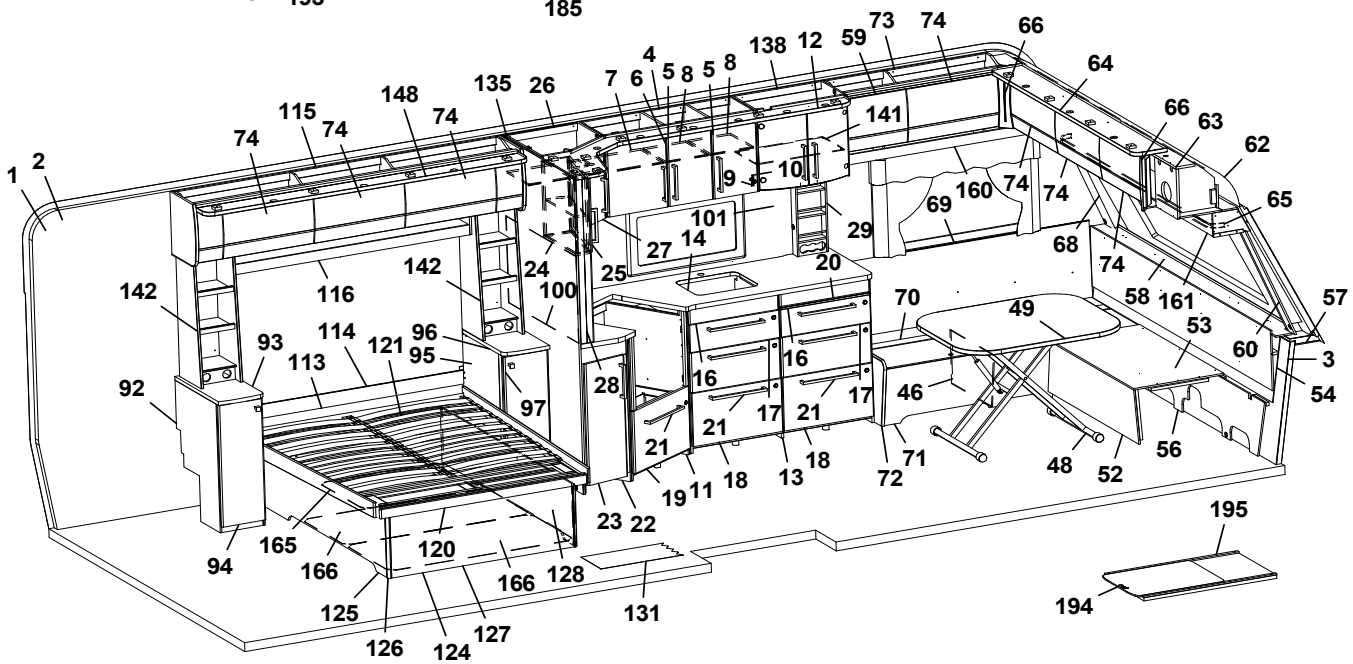
1 2
74
115
74
148
74
135
26
7 6 4 5 8 5 8
138
12
59
73
74
66
64
141
66
63
62
65
9
10
101
27
14
29
69
160
74
74
68
74
58
161
57
142
116
142
24
25
100
20
70
49
53
60
3
54
93
114
121
96
95
113
92
97
28
16
16
17
21
17
21
21
46
71
72
48
52
56
19
11
18
13
18
23
22
94
165
166
120
166
128
125
126
124
127
131
195
194

Pos Fig	Det. nr Part. No	Ingår Fitted	OBS!! Ange alltid årsmodell vid beställning av inredning Benämning	OBS!! Specify always year of model when ordering equipment Description
91	330771M	x	Hylla garderob nedre	Shelf wardrobe under
92	343833	x	Hurts V kpl. u. skiva	Cupboard L cpl. without board
--	332508M	x	Hylla d:o	Shelf d:o
93	345151-K	x	Skiva hurts 295x500, ljus	Board cupboard, 295x500 light
--	345151-L	x	Skiva hurts 295x500, mörk	Board cupboard, 295x500 dark
94	343832	x	Lucka V 270x745	Door L 270x745
95	344020	x	Hurts H kpl. u. skiva	Cupboard R cpl. without board
--	332508M	x	Hylla d:o	Shelf d:o
96	345150-K	x	Skiva hurts 295x500, ljus	Board cupboard, 295x500 light
--	345150-L	x	Skiva hurts 295x500, mörk	Board cupboard, 295x500 dark
97	343733	x	Lucka H 270x745	Door R 270x745
98	318104	x	Skena draperi L=1730	Drapery rail L=1730
100	341710-F	T	Köksskiva vägg svart fiskben	Protection kitchen, black fishbone
--	341710-G	T	Köksskiva vägg natur skiffer	Protection kitchen, nature slate
101	341099-F	T	Köksskiva vägg svart fiskben	Protection kitchen, black fishbone
--	341099-G	T	Köksskiva vägg natur skiffer	Protection kitchen, grey
102	344678	x	Front kpl.	Front cpl.
103	319018	x	Galler ventilation al. 110x500	Ventilation grille al. 110x500
104	319198	x	Galler ventilation al. 80x480	Ventilation grille al. 80x480
106	342239	x	Dörr 490x1850	Door 490x1850
108	338649	x	List vägg tvättrum H	List wall washroom R
109	338648	x	List vägg tvättrum V	List wall washroom L
110	331914M	x	Skjutdörr tvättrum	Door
111	316030	x	Skena skjutdörr	Curtain rod
--	375434	x	List d:o	List d:o
113	339271	T	Värmespalt	Air gap
--	345548	T	Värmespalt (Elmanövrerad säng)	(Electrically operated bed)
114	344084	x	Sänggavel kpl. m. tyg	Headboard cpl. with fabric
115	345108	x	Skåp övre L=1981	Cupboard upper L=1981
--	345147	x	Skåp övre L=1981 (High Gloss)	Cupboard upper L=1981 (High Gloss)
--	350454	x	Gångjärn d:o	Hinge d:o
116	345518	x	Hyllpaket L=1465 (u. urtag för högtalare)	Shelf L=1465 (without holes for speakers)
--	345519	T	Hyllpaket L=1465 (m. urtag för högtalare)	Shelf L=1465 (with holes for speakers)
120	334696M	T	Sängram u. ribbotten	Bed bottom without laths
--	319652	x	Skena utdrag säng L=350 (säljes i par)	Slide bar L=350 (exp. in pair)
--	09-210228	T	Sängram kpl. m ribbotten (elmanövrerad säng)	Bed bottom cpl. with laths (Electrically operated bed)
--	09-210228A	x	Fjärrstyrning d:o (elmanövrerad säng)	Remote control d:o (Electrically operated bed)
--	09-210228C	x	Motor d:o (elmanövrerad säng)	Electric motor d:o (Electrically operated bed)
--	507856	x	Rör (stopp) vid fotände (elmanövrerad säng)	Pipe (stop) at foot end (Electrically operated bed)
121	334622	T	Ribbotten kpl.	Laths bottom cpl.
--	311985	x	Ribba sängbotten L=718 B=63 d:o	Lath bed bottom L=718 B=63 d:o
--	312046	x	Band t. ribbotten d:o	Band for laths bottom d:o
124	339663	T	Sänglåda kpl.	Bed box cpl.
--	330781	x	List furu 17,5,x55x1123	Wood lath pine 17,5,x55x1123
--	345632	T	Sänglåda kpl. (Elmanövrerad säng)	Bed box cpl. (Electrically operated bed)
--	345106	x	List furu (Elmanövrerad säng)	Wood lath pine (Electrically operated bed)
125	339664	x	Gavel säng V	Gable bed L
--	345635	x	Gavel säng V (Elmanövrerad säng)	Gable bed L (Electrically operated bed)
126	330781	x	List hörn L=2500	Corner strip L=2500
127	337308	x	Front säng	Front bed
			M= Metervara T= Tillbehör	M= On the metre T= Accessory

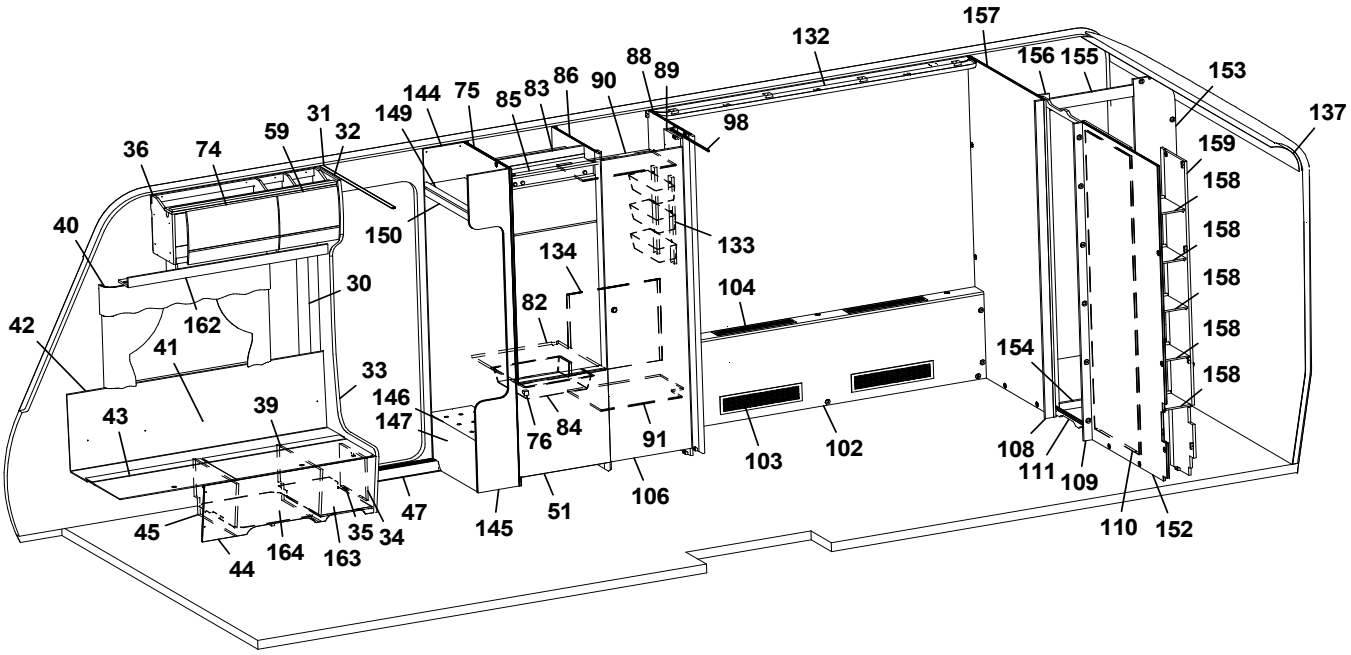
157
132
156 155
153
137
88 89
144 75 85 83 86 90
98
159
158
158
158
158
158
36 74 59 31 32 149
40
150
133
134
104
30
162
82
42
41
33
146
147
154
43
39
76 84
91
103
102
108
111
109
47
145
51
106
110
152
45
35 34
164
163
44

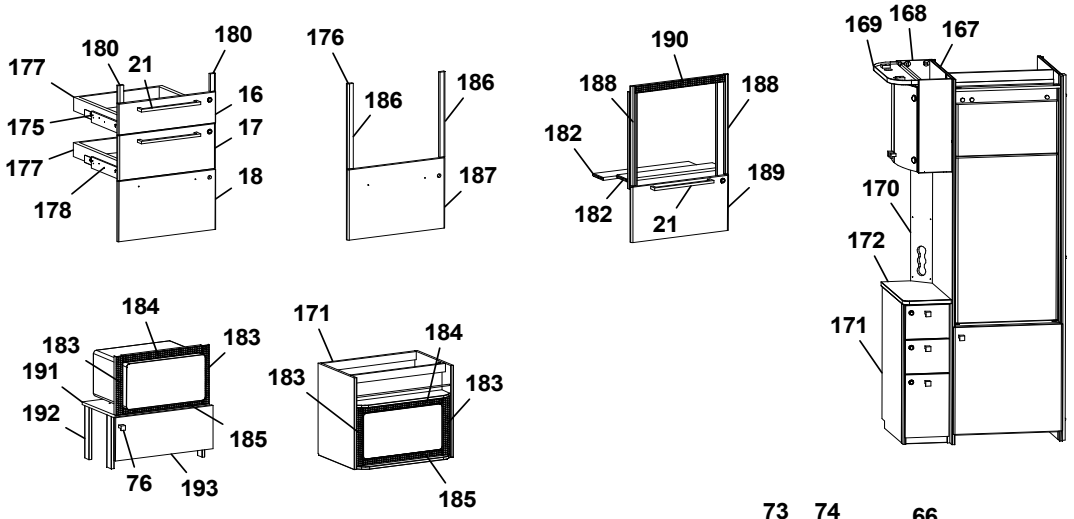
180 180
177 21
16
175
17
177
18
178
176
186
186
187
190
188 188
182
189
182
21
169 168 167
170
172
171
184
183 183
191
192
185
76 193
171
184
183 183
185

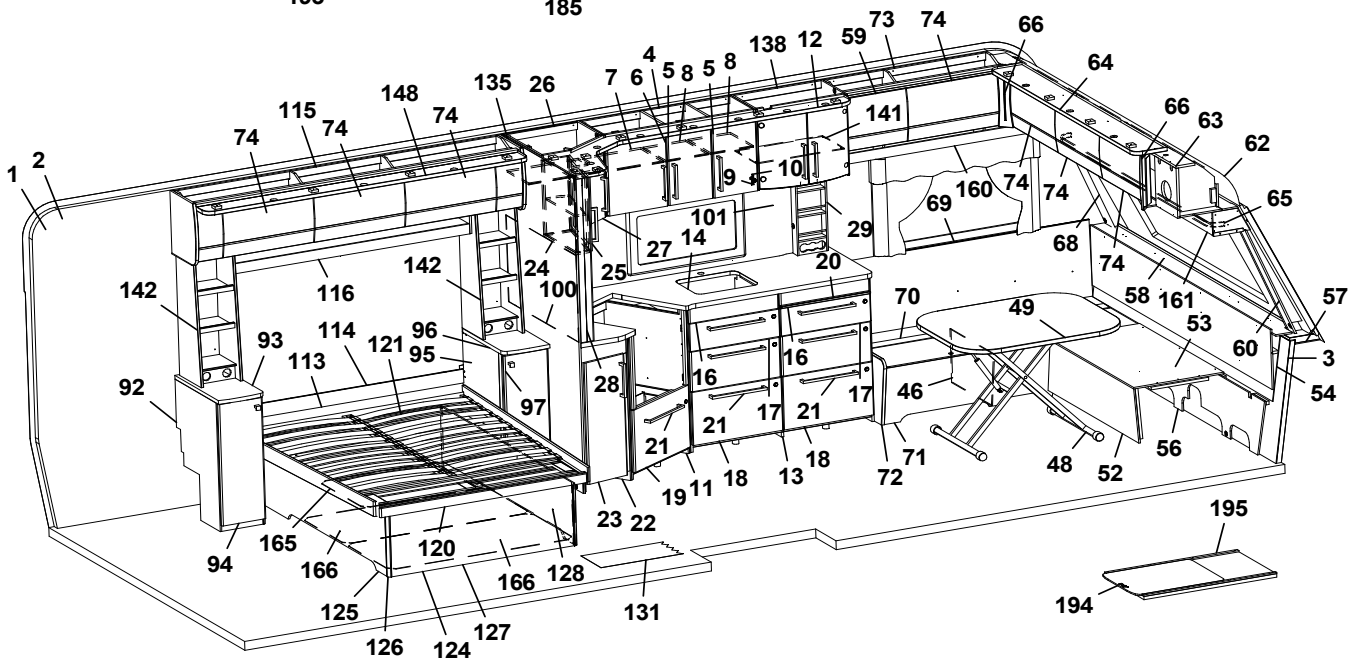
1 2
74 115 74 148 74 135 26 7 6 4 5 8 5 8 138 12 59 73 74 66
64
141
66 63
62
65
9 10
69 160 74 74
101
27 14
29
68
74
58 161
57
142
116
142
24
25
20
100
70
49
53
60
3
54
93
114
121
96
95
113
92
97
28
16
16
17
21
17
21
21
46
56
48
52
71
72
18
13
18
11
19
23 22
195
94
165
166
120
166
128
125
126
124
127
131
194

Pos Fig	Det. nr Part. No	Ingår Fitted	OBS!! Ange alltid årsmodell vid beställning av inredning Benämning	OBS!! Specify always year of model when ordering equipment Description
--	343335	x	Front säng kpl. (Elmanövrerad säng)	Front bed cpl. (Electrically operated bed)
128	339666	x	Gavel säng H	Gable bed R
--	345634	x	Gavel säng H (Elmanövrerad säng)	Gable bed R (Electrically operated bed)
131	350469	T	Matta golv, gråsten	Carpet floor, greystone
--	319393	T	Matta golv, antik planka	Carpet floor, antique plank
132	345241	x	Ramp gardinupphängning L=1925	Holder curtains hanging L=1925
--	345494	x	Ljusramp L=1925 (Customized)	Light holder L=1925 (Customized)
133	319759	x	Korg, garderob	Basket, wardrobe
--	335802	x	List för korgar	List för baskets
134	336622	x	Täckskiva exp.kärl	Cover expansion vessel
135	343420	x	Vägg kök	Wall kitchen
137	216066	x	Täckskiva radie bak 1x275x2360	Cover plate radius back 1x275x2360
--	313884	x	List plast radie L=2379	List L=2379
138	345508	x	Skåp vitrin	Vitrine
--	343747	x	Lucka vitrin H 272x450	Door vitrine R 272x450
--	343746	x	Lucka vitrin V 272x450	Door vitrine L 272x450
--	318630	x	Lås magnet d:o	Lock magnet d:o
--	318381	x	Motstycke magnetlås	Companion part
--	318379	x	Gångjärn	Hinge
--	318380	x	Täckhatt d:o	Cover d:o
--	312588	x	Platta gångjärn	Plate hinge
141	333749	x	Hylla	Shelf
142	345117	x	Hylla kpl.	Shelf cpl.
144	337314	x	Vägg instegsgarderob V	Wall wardrobe L
145	337168	x	Vägg instegsgarderob H	Wall wardrobe R
146	319881	x	Hylla insteg	Shelf
147	337317	x	Front instegsgarderob	Front
148	345141	x	Ljusramp L=1970 (Customized)	Light holder L=1970 (Customized)
149	337315	x	Hylla	Shelf
150	331242M	x	Front övre	Front upper
152	339227	x	Vägg tvättrum	Wall washroom
153	345161	x	Vägg tvättrum kpl.	Wall washroom cpl.
154	332955M	x	Tröskel	Threshold
155	345162	x	Överbit tvättrum	Overlap washroom
156	345164	x	List poppel 15x63x1948	List 15x63x1948
157	339228	x	Vägg tvättrum	Wall washroom
158	331894M	x	Hylla	Shelf
159	337075	x	Vägg garderob H	Wall wardrobe R
160	344535	x	Hyllpaket L=1218	Shelf L=1218
161	345511	x	Hyllpaket L=2360	Shelf L=2360
162	344809	x	Hyllpaket L=1218	Shelf L=1218
163	350390	x	Plåt skofack	Plate shoe compartment
164	343594	x	Luftspalt H-fram	Air gap R front
165	343597	x	Luftspalt sänglåda 560x750	Air gap bed box 560x750
--	343606	x	Luftspalt sänglåda 560x860 (Elmanövrerad säng)	Air gap bed box 560x860 (Electrically operated bed)
166	343619	x	Luftspalt sänglåda 550x1130	Air gap bed box 550x1130
--	343609	x	Luftspalt sänglåda 560x1340 (Elmanövrerad säng)	Air gap bed box 560x1340 (Electrically operated bed)
167	342735	T	Vägg kyl V	Wall refrigerator L
168	345599	T	Skåp bar kpl.	Coctail cabinet cpl.
--	339975	x	Hylla hållare flaskor	Shelf bottle holder
			M= Metervara T= Tillbehör	M= On the metre T= Accessory

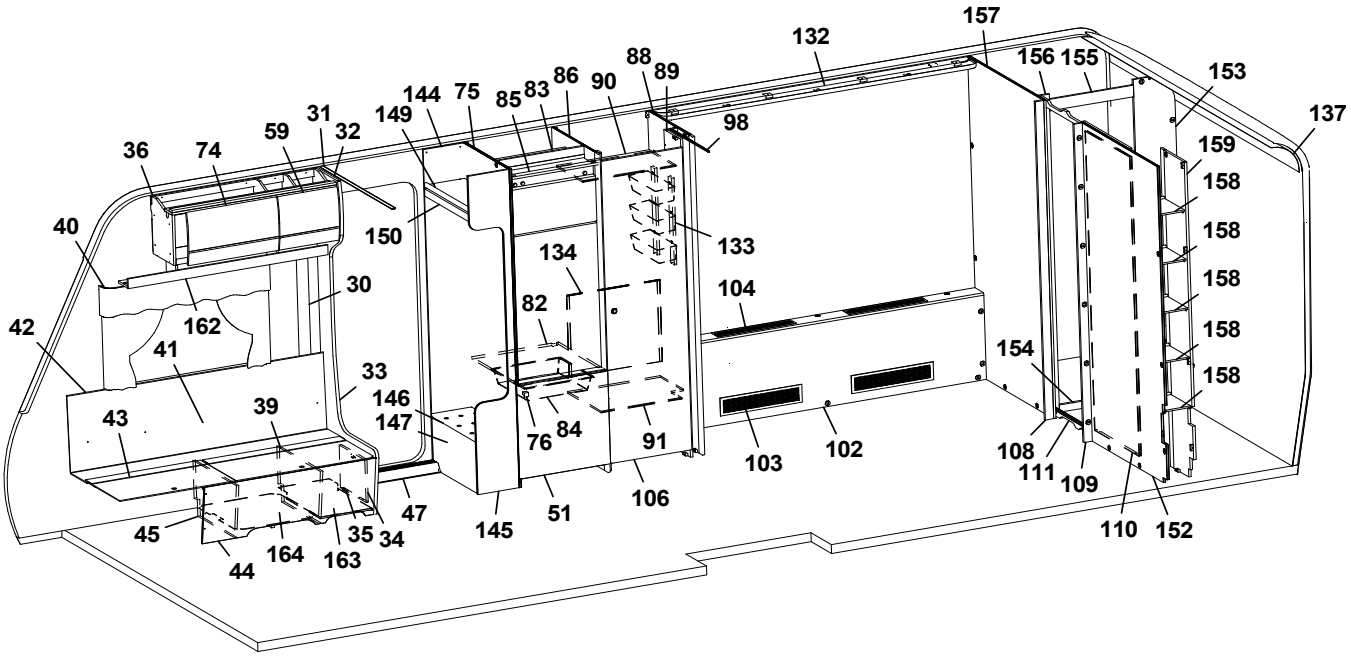
157
132
156 155
153
137
88
89
86
90
83
85
75
144
149
31
32
59
74
36
98
159
158
158
158
158
158
40
150
133
134
104
30
162
82
42
41
154
33
146
147
39
43
76
84
91
103
102
108
111
109
47
145
51
106
110
152
45
35
34
164
163
44

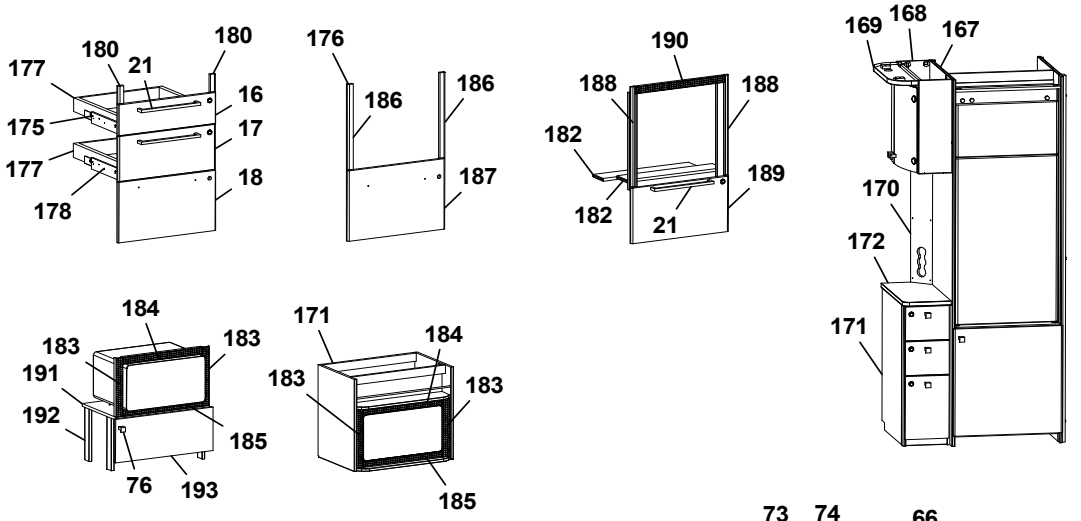
180
180
177
21
16
175
17
177
18
178
176
186
186
187
190
188
188
182
189
182
21
169
168
167
170
172
171
184
183
183
191
192
185
76
193
171
184
183
183
185

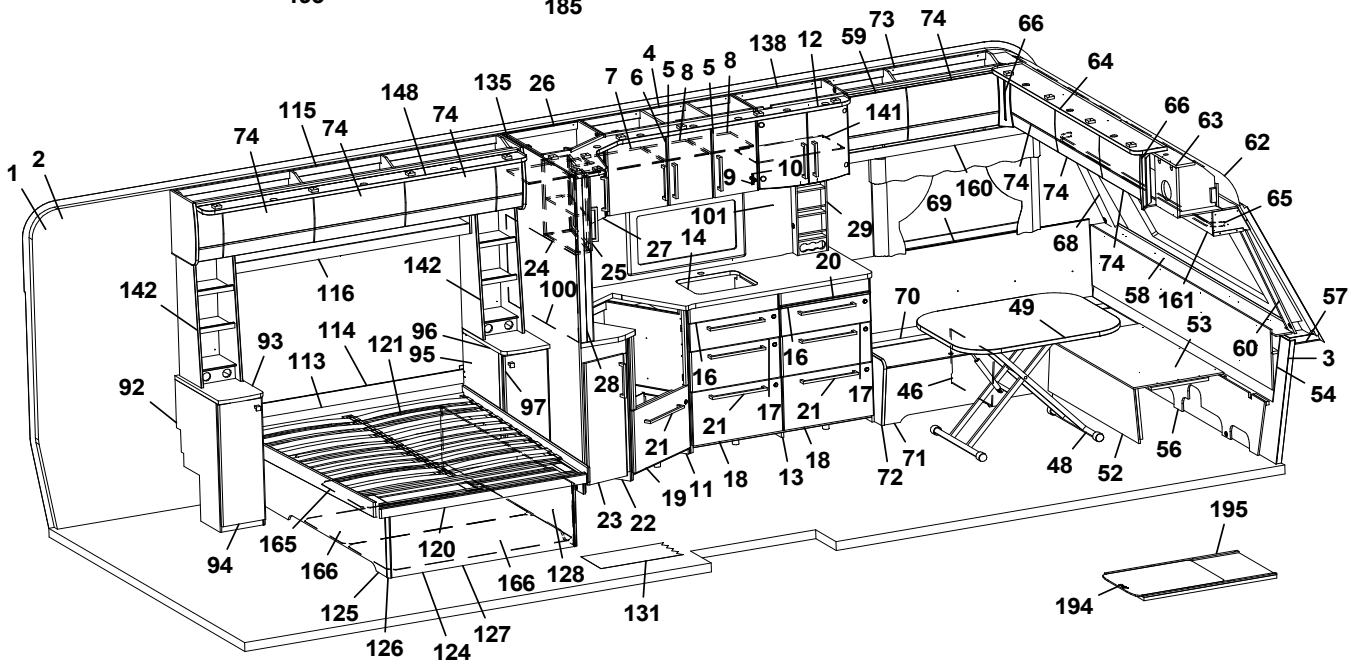
73
74
66
138
12
59
4
5
8
5
8
7
6
135
26
148
74
115
74
74
141
66
63
62
1
2
9
10
74
74
65
101
29
69
160
68
27
14
24
25
20
74
142
116
142
100
70
49
58
161
57
53
60
3
93
114
121
96
95
113
16
16
54
92
28
97
17
21
17
21
46
21
18
13
18
72
71
48
52
56
19
11
23
22
195
94
165
166
120
166
128
125
126
124
127
131
194

Pos Fig	Det. nr Part. No	Ingår Fitted	OBS!! Ange alltid årsmodell vid beställning av inredning Benämning	OBS!! Specify always year of model when ordering equipment Description
--	343667	x	Lucka H d:o	Door R d:o
--	343666	x	Lucka V d:o	Door L d:o
--	318379	x	Gångjärn d:o	Hinge d:o
--	318380	x	Täckhatt d:o	Cover d:o
169	344883	T	Ljusramp L=532	Light holder L=532
170	344082	T	Front el-uttag 130x680	Front el-outlet 130x680
171	344028	T	TV-bänk kpl. u. skiva	TV-bench cpl. without board
172	344029-K	T	Skiva tv-bänk, ljus	Board tv-bench, light
--	344029-L	T	Skiva tv-bänk, mörk	Board tv-bench, dark
175	343470	x	Monteringssats kpl. lådor (Vit)	Mounting kit cpl. drawers (White)
--	343471	x	Monteringssats kpl. lådor (Mekong)	Mounting kit cpl. drawers (Mekong)
--	343472	x	Monteringssats kpl. lådor (High Gloss)	Mounting kit cpl. drawers (High Gloss)
176	343487	T	Monteringssats kpl. ugn (Vit)	Mounting kit cpl. oven (White)
--	343488	T	Monteringssats kpl. ugn (Mekong)	Mounting kit cpl. oven (Mekong)
--	343489	T	Monteringssats kpl. ugn (High Gloss)	Mounting kit cpl. oven (High Gloss)
177	317514	x	Låda 480x500	Drawer 480x500
178	317382	x	Glidskena låda H	Slide bar, drawer R
--	350221	x	Glidskena låda V	Slide bar, drawer L
--	801701	x	Skruv 6x16 d:o	Screw 6x16 d:o
180	336092	x	Passbit 16x30x95 (Mekong)	Gauge block 16x30x95 (Mekong)
182	333287M	T	Skiva distans 15x100x547,5	Sheet distance 15x100x547,5
183	402108	T	Galler vent. mikro 38x318	Grating vent. micro 38x318
184	402109	T	Galler vent. mikro 38x448	Grating vent. micro 38x448
185	402110	T	Galler vent. mikro 33x448	Grating vent. micro 33x448
186	336086	T	Passbit 16x30x460	Gauge block 16x30x460
187	343490	T	Lucka (Vit)	Door (White)
--	343491	T	Lucka (Mekong)	Door (Mekong)
--	343492	T	Lucka (High Gloss)	Door (High Gloss)
188	342139	T	List L=538 (diskbänk induktion)	List (kitchen sink induction) L=538
189	343390	T	Lucka (diskb. induktion) 299x550 (Vit)	Door (kitch. sink induct.) 299x550 (White)
--	343392	T	Lucka (diskb. induktion) 299x550 (Mekong)	Door (kitch. sink induct.) 299x550 (Mekong)
--	343391	T	Lucka (diskb. induktion) 299x550 (High Gloss)	Door (kitch. sink induct.) 299x550 (High Gloss)
--	20-900302	x	Pentrylåda 273x500 d:o	Drawer pentry 273x500 d:o
--	07-800039	x	Rullskena H d:o	Roller rail R d:o
--	07-800038	x	Rullskena V d:o	Roller rail L d:o
190	402107	T	Galler ugn (diskb. induktion) 35x503	Grating oven (kitch. sink induct.) 35x503
191	342316	T	Hylla mikro	Shelf
192	342315	T	List folierad L=283	List folierad L=283
193	342311	T	Lucka 228x550	Door 228x550
--	316799	x	Gångjärn d:o	Hinge d:o
--	312588	x	Platta gångjärn d:o	Plate hinge d:o
194	341192	T	Utdragsskiva bord 450x550	Sliding leaf 450x550
195	341193	T	Låda utdragsskiva	Box sliding leaf
			M= Metervara T= Tillbehör	M= On the metre T= Accessory

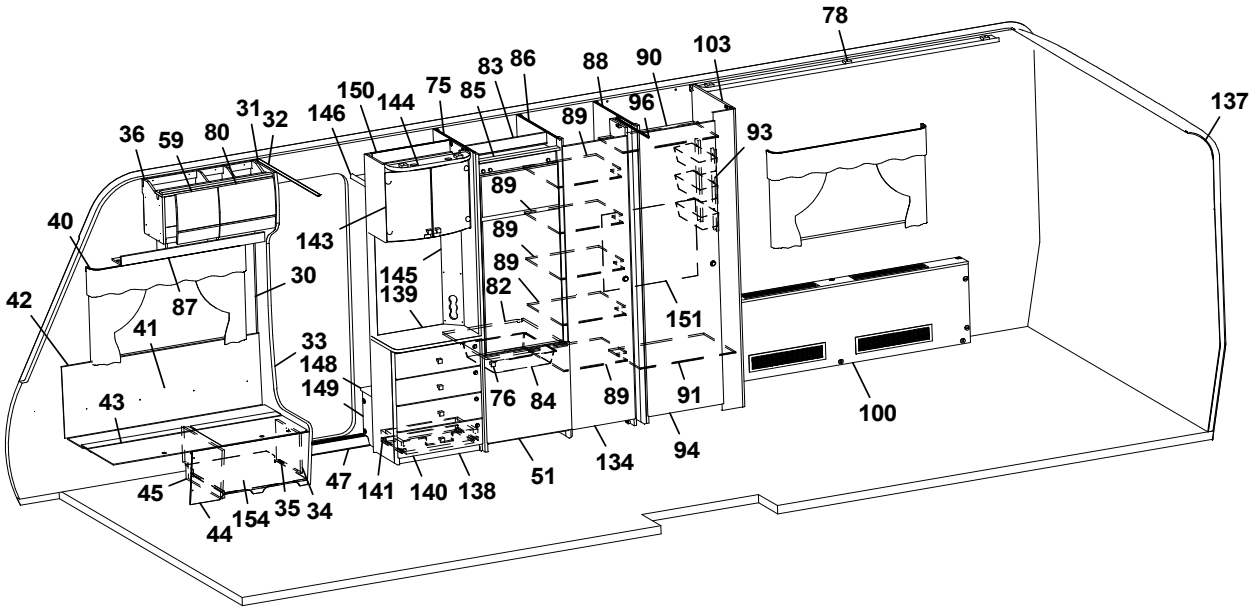
78
137
103
90
88
86
83
85
75
144
150
146
31
32
80
59
36
89
96
93
89
89
89
82
143
145
139
40
30
87
42
41
33
148
149
43
76
84
89
91
151
100
94
134
51
138
140
141
47
45
34
35
154
44

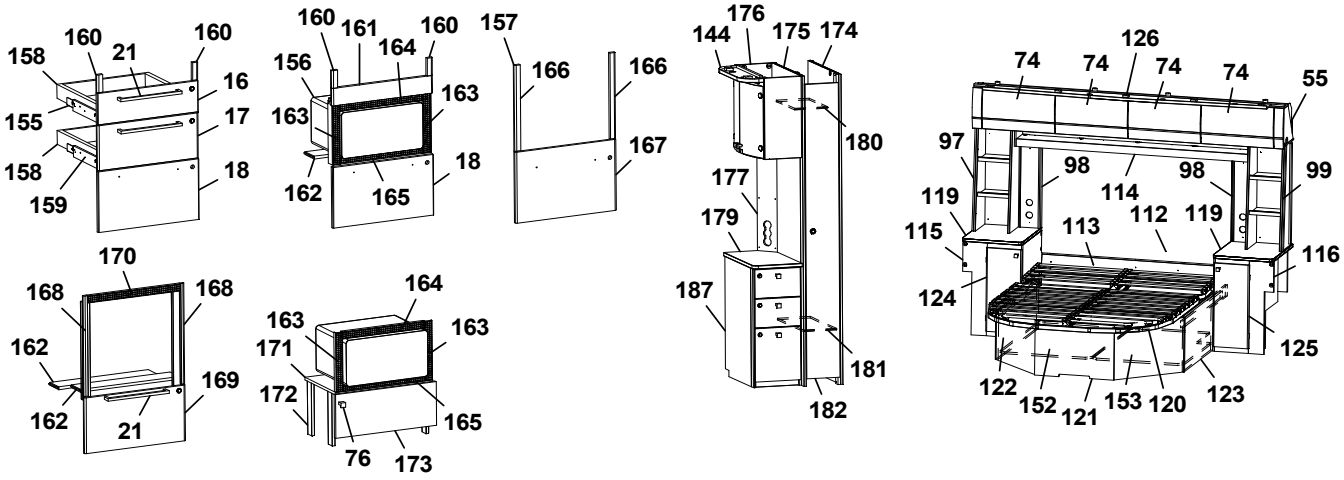
158
160
21
160
16
155
17
158
18
159
160
161
164
160
156
163
163
162
165
18
157
166
166
167
176
144
175
174
180
177
179
187
181
182
126
74
74
74
74
55
97
98
98
99
119
114
112
119
115
113
116
124
125
122
152
121
153
120
123
170
168
168
162
169
162
21
164
163
163
171
172
165
76
173

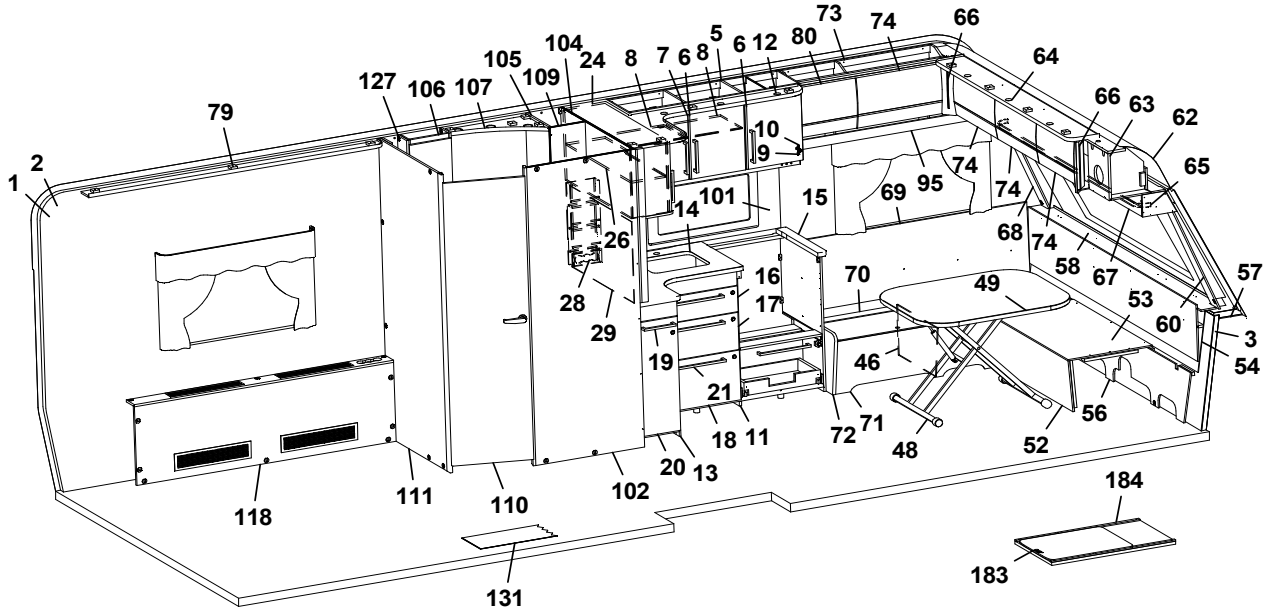
73
74
66
64
104
5
6
12
80
105
24
8
7
6
8
127
106
107
109
79
10
9
66
63
62
65
2
1
101
14
15
69
95
74
74
68
74
58
67
57
26
16
70
49
53
60
3
28
17
29
19
46
54
21
18
11
72
71
48
52
56
20
13
118
111
110
102
184
183
131

Pos Fig	Det. nr Part. No	Ingår Fitted	OBS!! Ange alltid årsmodell vid beställning av inredning Benämning	OBS!! Specify always year of model when ordering equipment Description
1	318657	M	Tapet vägg/tak	Wall paper
2	318584	M	Tejp tapet 20 mm	Tape, wall paper 20 mm
3	318585	M	Tejp tapet 60 mm	Tape, wall paper 60 mm
5	344960	x	Skåp kök L=1120 kpl. (Vit)	Cupboard kitchen L=1120 cpl. (White)
--	344961	x	Skåp kök L=1120 kpl. (Mekong)	Cupboard kitchen L=1120 cpl. (Mekong)
--	344962	x	Skåp kök L=1120 kpl. (High Gloss)	Cupboard kitchen L=1120 cpl. (High Gloss)
6	343441	x	Lucka H (Vit)	Door R (White)
--	343443	x	Lucka H (Mekong)	Door R (Mekong)
--	343442	x	Lucka H (High Gloss)	Door R (High Gloss)
--	350471	x	Handtag d:o	Handle d:o
7	343453	x	Lucka V (Vit)	Door L (White)
--	343455	x	Lucka V (Mekong)	Door L (Mekong)
--	343454	x	Lucka V (High Gloss)	Door L (High Gloss)
--	350471	x	Handtag d:o	Handle d:o
8	331385M	x	Hylla	Shelf
9	311917	x	Gångjärn	Hinge
10	312588	x	Platta gångjärn	Plate hinge
11	343417	x	Diskbänk trädel u. skiva (Vit)	Kitchen sink without board (White)
--	343506	x	Diskbänk trädel u. skiva (Mekong)	Kitchen sink without board (Mekong)
--	343509	x	Diskbänk trädel u. skiva (High Gloss)	Kitchen sink without board (High Gloss)
--	343511	x	Diskbänk induktion trädel u. skiva (Vit)	Kitchen sink induction w/o board (White)
--	343516	x	Diskbänk induktion trädel u. skiva (Mekong)	Kitchen sink induction w/o board (Mekong
--	343520	x	Diskbänk induktion trädel u. skiva (High Gloss)	Kitchen sink induction w/o board (High Gloss)
12	345622	x	Ljusramp köksskåp L=1385	Light holder kitchen L=1385
13	343500	x	Utskjut diskbänk (Vit)	Projection kitchen sink (White)
--	343505	x	Utskjut diskbänk (Mekong)	Projection kitchen sink (Mekong)
--	343508	x	Utskjut diskbänk (High Gloss)	Projection kitchen sink (High Gloss)
14	338889-K	x	Skiva diskbänk 872x902	Board 872x902
--	344429-K	x	Skiva diskbänk induktion 902x1425, ljus	Board induction 902x1425, light
--	344429-L	x	Skiva diskbänk induktion 902x1425, mörk	Board induction 902x1425, dark
15	335927-K	x	Skiva diskbänk 65x560	Board 65x560
16	343384	x	Lådförstycke (Vit)	Drawer front (White)
--	343412	x	Lådförstycke (Mekong)	Drawer front (Mekong)
--	343407	x	Lådförstycke (High Gloss)	Drawer front (High Gloss)
--	317514	x	Låda 480x500 d:o	Drawer 480x500 d:o
--	317382	x	Glidskena låda H d:o	Slide bar, drawer R d:o
--	350221	x	Glidskena låda V d:o	Slide bar, drawer L d:o
17	343385	x	Lådförstycke (Vit)	Drawer front (White)
--	343413	x	Lådförstycke (Mekong)	Drawer front (Mekong)
--	343408	x	Lådförstycke (High Gloss)	Drawer front (High Gloss)
--	317514	x	Låda 480x500 d:o	Drawer 480x500 d:o
--	317382	x	Glidskena låda H d:o	Slide bar, drawer R d:o
--	350221	x	Glidskena låda V d:o	Slide bar, drawer L d:o
18	343386	x	Lucka (Vit)	Door (White)
--	343414	x	Lucka (Mekong)	Door (Mekong)
--	343410	x	Lucka (High Gloss)	Door (High Gloss)
--	20-900302	x	Pentrylåda 273x500 d:o	Drawer pentry 273x500 d:o
--	07-800039	x	Rullskena H d:o	Roller rail R d:o
--	07-800038	x	Rullskena V d:o	Roller rail L d:o
19	350471	x	Handtag	Handle
			M= Metervara T= Tillbehör	M= On the metre T= Accessory

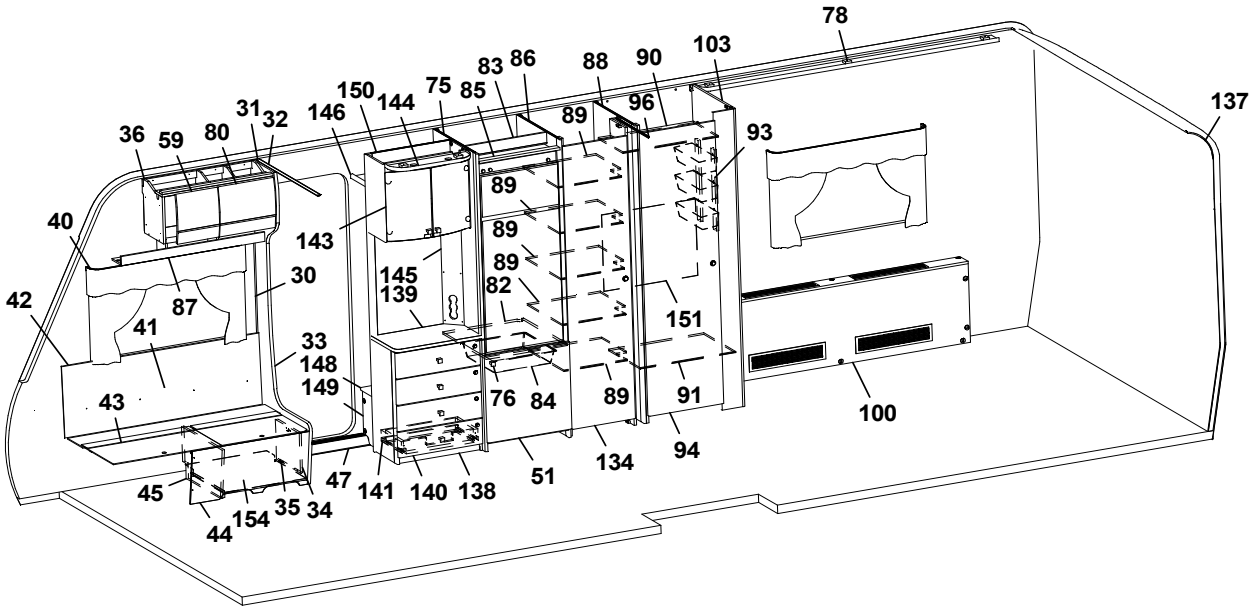
78
137
103
90
88
86
83
85
75
144
150
146
31
32
80
59
36
89
96
93
89
89
89
82
143
145
139
40
30
87
42
41
33
148
149
43
76
84
89
91
151
100
94
134
51
138
140
141
47
45
35
34
154
44

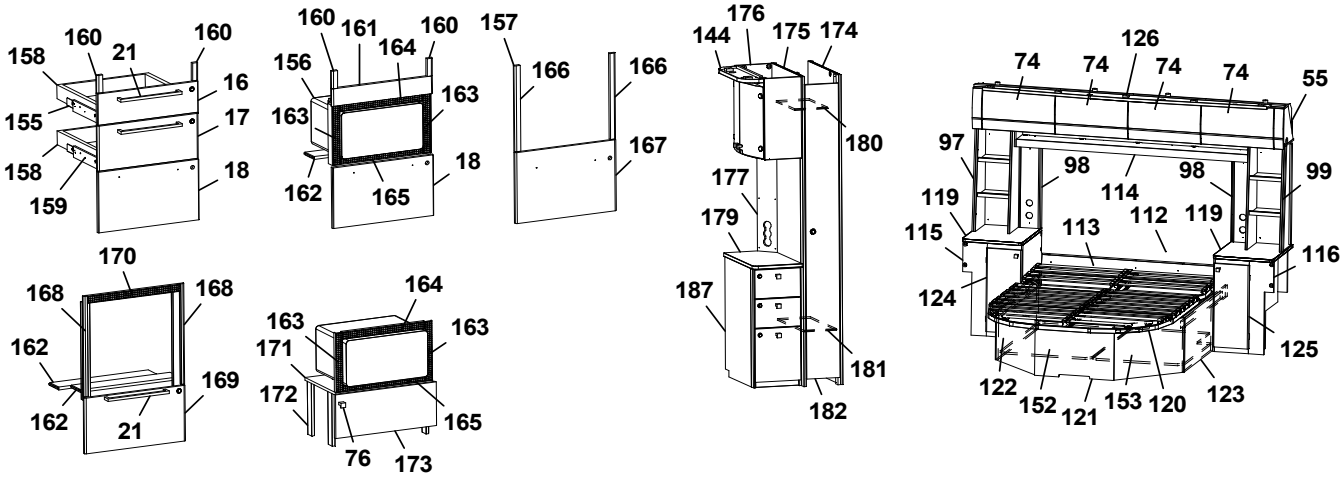
158
160
21
160
16
155
17
158
18
159
160
161
164
160
156
163
163
162
165
18
157
166
166
167
176
144
175
174
180
177
179
187
181
182
126
74
74
74
74
55
97
98
98
99
119
114
112
119
115
113
116
124
125
122
152
121
153
120
123
170
168
168
162
169
162
21
164
163
163
171
172
165
76
173

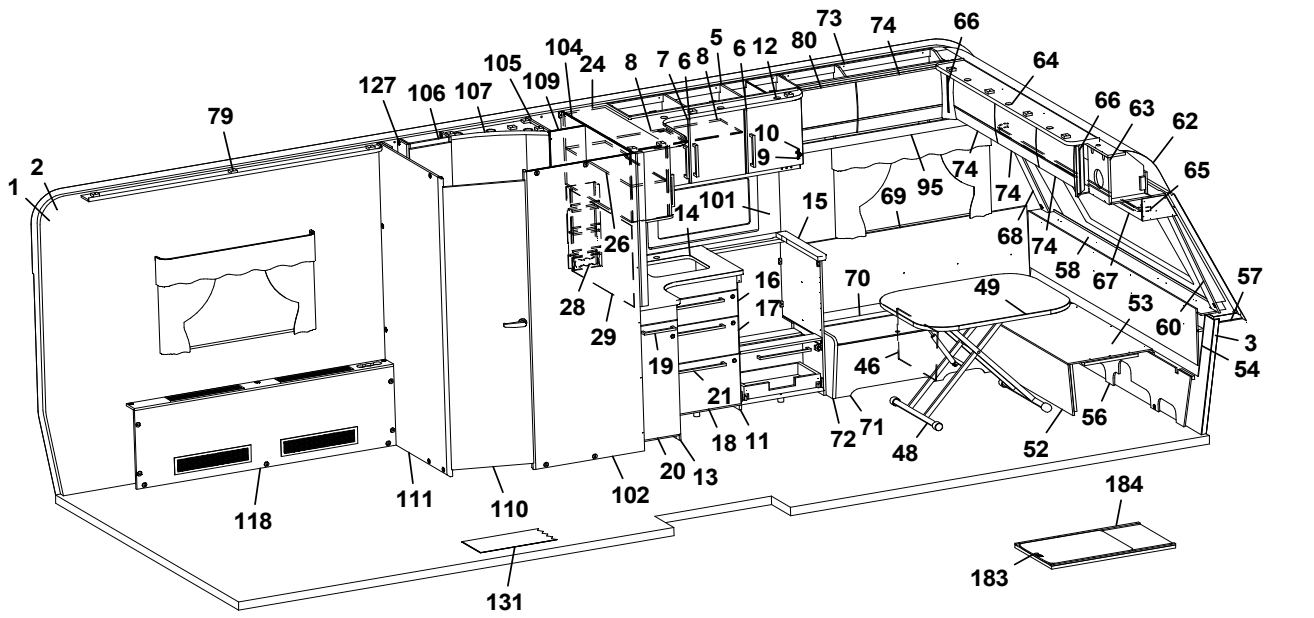
79
127
106
107
105
109
104
24
8
7
6
8
5
6
12
80
73
74
66
64
66
63
62
65
1
2
10
9
101
14
15
69
95
74
74
68
74
58
67
57
26
28
29
16
17
70
49
53
60
3
54
19
46
21
18
11
72
71
48
52
56
20
13
118
111
110
102
184
183
131

Pos Fig	Det. nr Part. No	Ingår Fitted	OBS!! Ange alltid årsmodell vid beställning av inredning Benämning	OBS!! Specify always year of model when ordering equipment Description
20	343502	x	Lucka (Vit)	Door (White)
--	343503	x	Lucka (Mekong)	Door (Mekong)
--	343504	x	Lucka (High Gloss)	Door (High Gloss)
21	350472	x	Handtag	Handle
24	344220	x	Skåp utskjut kökskåp L=885	Cupboard projection L=885
--	344219	x	Lucka acrylplast	Door acryl
--	314350	x	Lås magnet d:o	Lock magnet d:o
--	318381	x	Motstycke magnetlås	Companion part
--	314351	x	Gångjärn d:o	Hinge d:o
26	331220M	x	Hylla	Shelf
28	333409M	x	Kryddhylla	Spice rack
29	319712-F	T	Köksskiva vägg svart fiskben	Protection kitchen, black fishbone
--	319712-G	T	Köksskiva vägg natur skiffer	Protection kitchen, nature slate
30	318962	x	List täck el-kabel B=45 L=2100	Cover strip B=45 L=2100
31	316270	x	List snäpp undre L=2379	List under L=2379
32	316268	x	List snäpp övre L=2379	List upper L=2379
33	344550	x	Stolpe först. L=1948 kpl. m. lucka	Support bar L=1948 cpl. with door
34	343731	x	Lucka	Door
35	312589	x	Gångjärn	Hinge
36	345512	x	Skåp övre L=724	Cupboard upper L=724
--	345513	x	Skåp övre L=724 (High Gloss)	Cupboard upper L=724 (High Gloss)
--	350454	x	Gångjärn	Hinge
40	350348	x	Skena gardin L=1020	Curtain rod L=1020
41	339356	x	Värmespalt H fram	Air gap R.F.
42	319821	M	List kant mörkbrun	Strip, dark brown
43	343827	x	Lock bäddlåda H F	Cover bedbox R.F.
--	319024	x	Matta grå textil m. tejp d:o	Carpet gray textile with tape d:o
44	343825	x	Front bäddlåda H F	Front bed box R.F.
--	343826	T	Front bäddlåda H F (centraldammsugare)	Front bed box R.F. (central vacuum cleaner)
45	342495	x	Stöd bäddlåda HF	Support bed box
46	312825	x	Stöd bäddlåda VF	Support bed box
47	314687	x	Tröskel aluminium L=850	Threshold aluminium L=850
48	310083	x	Bordsstativ	Table stand
--	350474	T	Bordsstativ enpelar	Table stand single pillar
49	343248	x	Bordsskiva 800x1000	Table top 800x1000
51	343736	x	Lucka H 550x570	Door R 550x570
--	316799	x	Gångjärn d:o	Hinge d:o
--	312588	x	Platta gångjärn d:o	Plate hinge d:o
52	331245M	x	Front bäddlåda gavel	Front bed box gable
53	331246M	x	Skiva rundsittgrupp	Sheet seat
54	340578	x	Värmespalt gavel fram	Air gap
55	345157	x	Skåp övre bak L=2360	Cupboard upper back L=2360
--	345158	x	Skåp övre bak L=2360 (High Gloss)	Cupboard upper back L= 2360 (High Gloss)
--	350454	x	Gångjärn	Hinge
56	340520	x	Stöd sittgrupp	Support
57	215275	x	Hylla front kpl. L=2366	Shelf front cpl. L=2366
58	345285	x	Front/hylla kpl.	Front/shelf cpl.
--	345362	x	Hylla m. belysning "Björn" (Customized)	Shelf with lighting "Bear" (Customized)
59	343180	x	Lucka	Door
--	343183	x	Lucka (High Gloss)	Door (High Gloss)
			M= Metervara T= Tillbehör	M= On the metre T= Accessory

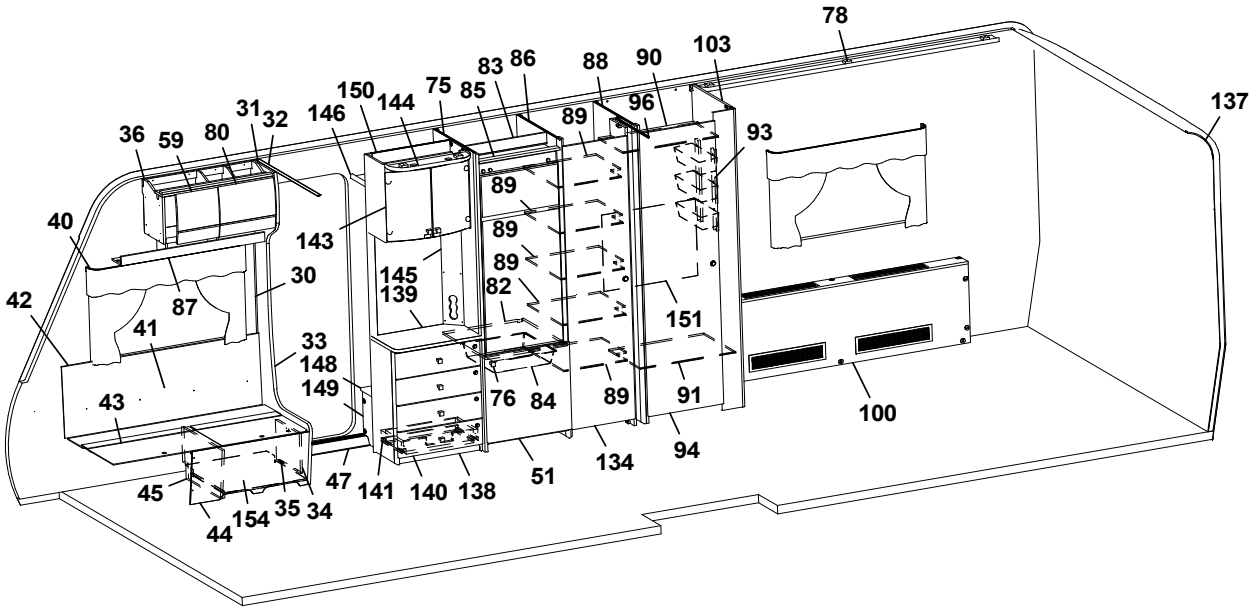
78
137
103
90
88
86
83
85
75
144
150
146
31
32
80
59
36
89
96
93
89
89
89
82
143
145
139
40
30
87
42
41
33
148
149
43
76
84
89
91
151
100
94
134
51
138
140
141
47
45
34
35
154
44

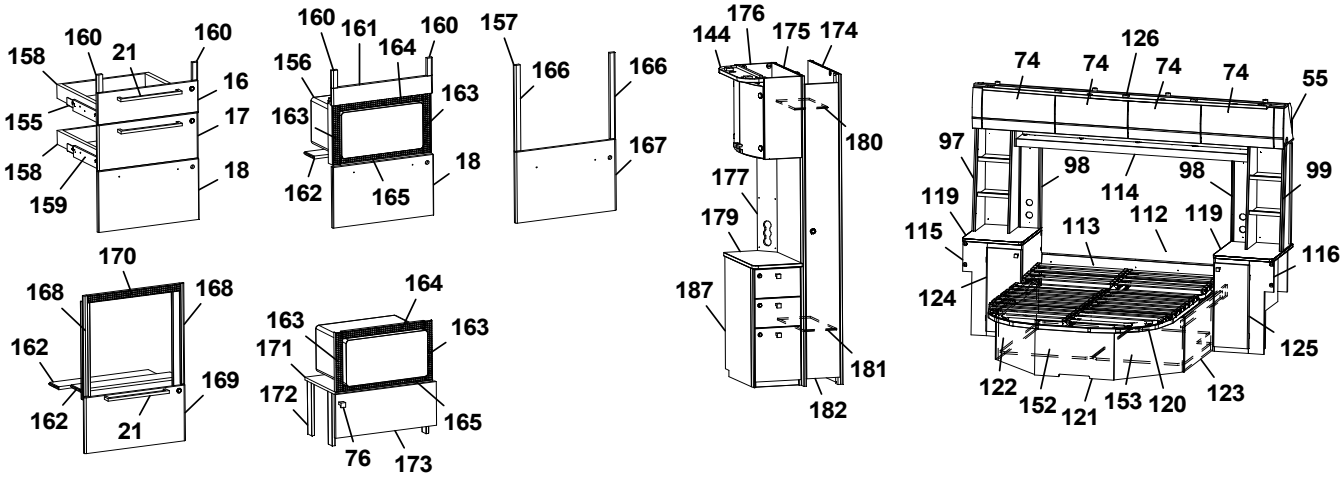
158
160
21
160
16
155
17
158
18
159
160
161
164
160
156
163
163
162
165
18
157
166
166
167
176
144
175
174
180
177
179
187
181
182
126
74
74
74
74
55
97
98
98
99
119
114
112
119
115
113
116
124
125
122
152
121
153
120
123
170
168
168
162
169
162
21
164
163
163
171
172
165
76
173

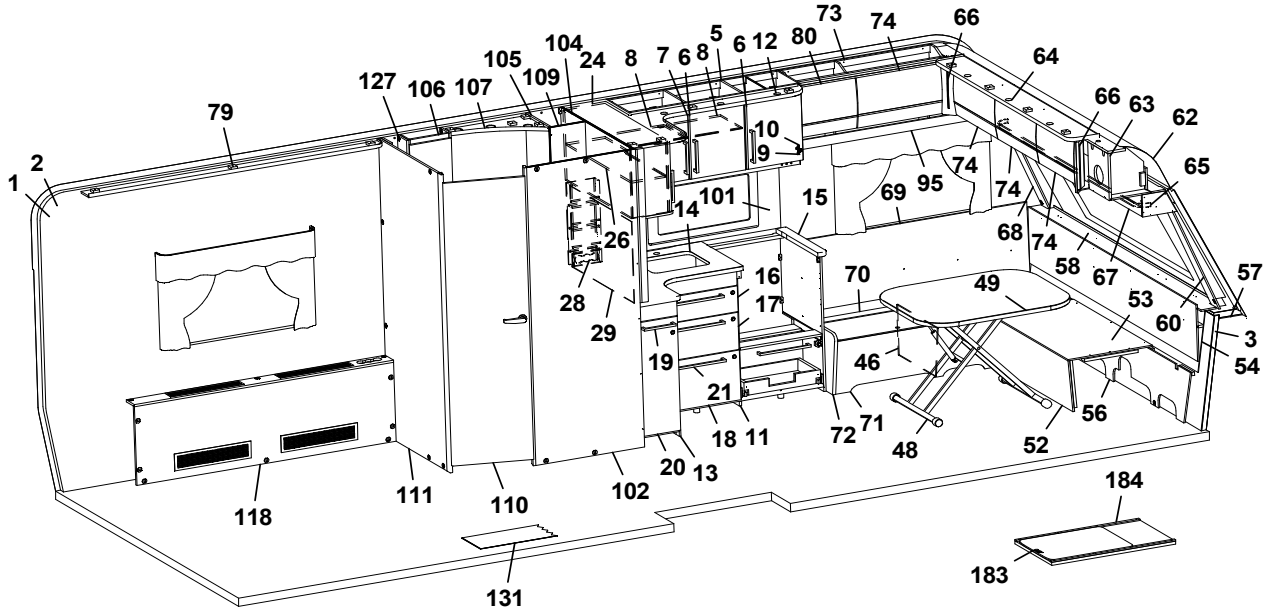
73
74
66
64
104
105
24
8
7
6
8
5
6
12
80
127
106
107
109
79
10
9
66
63
62
65
2
1
14
101
15
69
95
74
74
26
68
74
58
67
57
28
29
16
17
70
49
53
60
3
54
19
46
21
18
11
72
71
48
52
56
20
13
102
110
111
118
184
183
131

Pos Fig	Det. nr Part. No	Ingår Fitted	OBS!! Ange alltid årsmodell vid beställning av inredning Benämning	OBS!! Specify always year of model when ordering equipment Description
60	344475	x	Hörn front H	Front corner R
62	216067	x	Täckskiva radie fram 1x380x2360	Cover plate radius front 1x380x2360
--	313884	x	List plast radie L=2379	List L=2379
63	345502	x	Skåp gavel fram L=2360	Cupboard L=2360
--	345503	x	Skåp gavel fram L=2360 (High Gloss)	Cupboard L=2360 (High Gloss)
--	350454	x	Gångjärn d:o	Hinge d:o
64	344768	x	Ljusramp gavelskåp L=1810	Light holder L=1810
65	350349	x	Skena gardin L=1920	Curtain rod L=1920
66	343294	x	Hörn inredning (High gloss)	Corner (High gloss)
67	345511	x	Hyllpaket L=2360	Shelf L=2360
68	344474	x	Hörn front V	Front corner L
69	337171	x	Värmespalt V fram	Air gap L.F.
70	345393	x	Lock bäddlåda V F	Cover bed box L.F
--	319024	x	Matta grå textil m. tejp d:o	Carpet gray textile with tape d:o
71	339504	x	Front bäddlåda V F	Front bed box L.F.
72	343469	x	Gavel bäddlåda V F	Gable bed box L.F
73	345505	x	Skåp övre L=1004	Cupboard upper L=1004
--	345506	x	Skåp övre L=1004 (High Gloss)	Cupboard upper L=1004 (High Gloss)
--	350454	x	Gångjärn d:o	Hinge d:o
74	343182	x	Lucka	Door
--	343185	x	Lucka (High Gloss)	Door (High Gloss)
75	342304	x	Vägg kyl V	Wall refrigerator L
76	350473	x	Handtag knopp	Handle knob
78	345230	x	Ljusramp L=1933	Light holder L=1933
79	345233	x	Ljusramp L=1933	Light holder L=1933
80	344829	x	Lucka	Door
--	344830	x	Lucka (High Gloss)	Door (High Gloss)
82	340675	x	Hylla under kyl	Shelf under refrigerator
83	342309	x	Bakstycke stopp kyl	Back cupboard
84	310325	x	Trådback vit 85x427x427	Tray 85x427x427
--	312712	x	Glidlist trådback (säljes i par)	Sliding strip tray (pair)
85	342306	x	List folierad L = 528	List foiled L = 528
86	342663	x	Vägg kyl H	Wall refrigerator R
87	345018	x	Hyllpaket L=938	Shelf L=938
88	344859	x	Vägg garderob	Wall wardrobe
89	344865	x	Hylla garderob	Shelf wardrobe
90	345239	x	Hylla garderob övre	Shelf wardrobe upper
91	344861	x	Hylla garderob nedre	Shelf wardrobe under
93	319759	x	Korg, garderob	Basket, wardrobe
--	335802	x	List för korgar	List för baskets
94	342239	x	Dörr 490x1850	Door 490x1850
95	344535	x	Hyllpaket L=1218	Shelf L=1218
96	314917	x	Skena draperi L=1190	Drapery rail L=1190
97	343293	x	Hylla kpl.	Shelf cpl.
98	343330	x	Front el-uttag 168x670	Front outlet 168x670
99	343284	x	Hylla kpl.	Shelf cpl.
100	345224	x	Front kpl.	Front cpl.
--	319018	x	Galler ventilation al. 110x500	Ventilation grille al. 110x500
--	319198	x	Galler ventilation al. 80x480	Ventilation grille al. 80x480
101	350536-F	T	Köksskiva vägg svart fiskben	Protection kitchen, black fishbone
			M= Metervara T= Tillbehör	M= On the metre T= Accessory

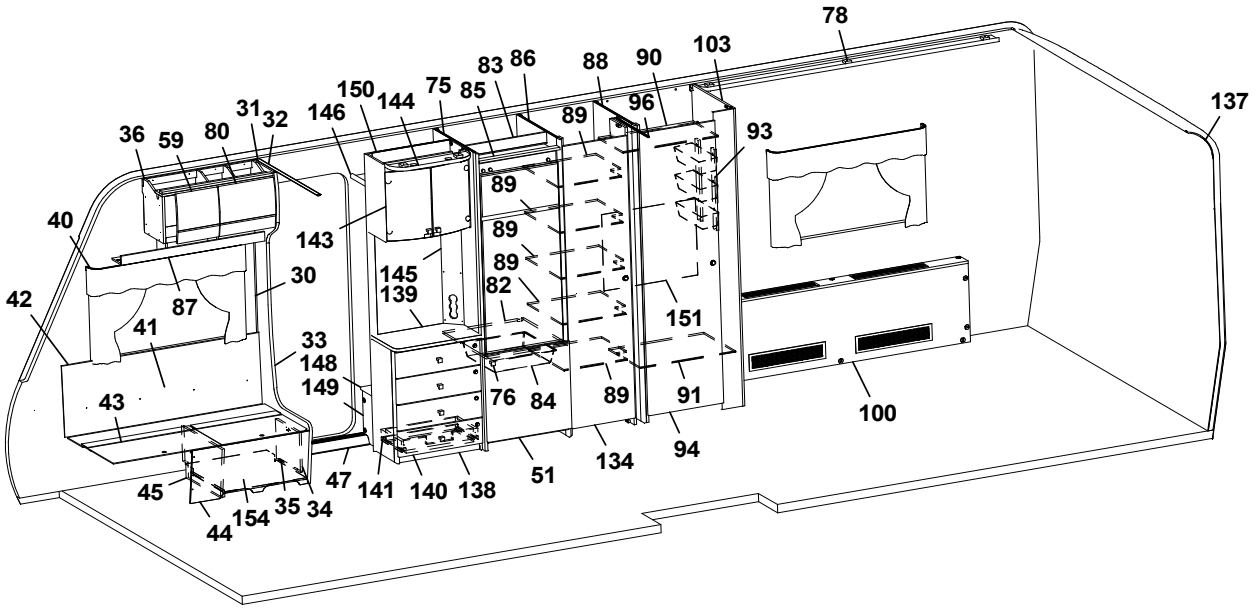
78
137
103
90
88
86
83
85
75
144
150
146
31
32
80
59
36
89
96
93
89
89
89
82
143
145
139
40
30
87
42
41
33
148
149
43
76
84
89
91
151
100
94
134
51
138
140
141
47
45
35
34
154
44

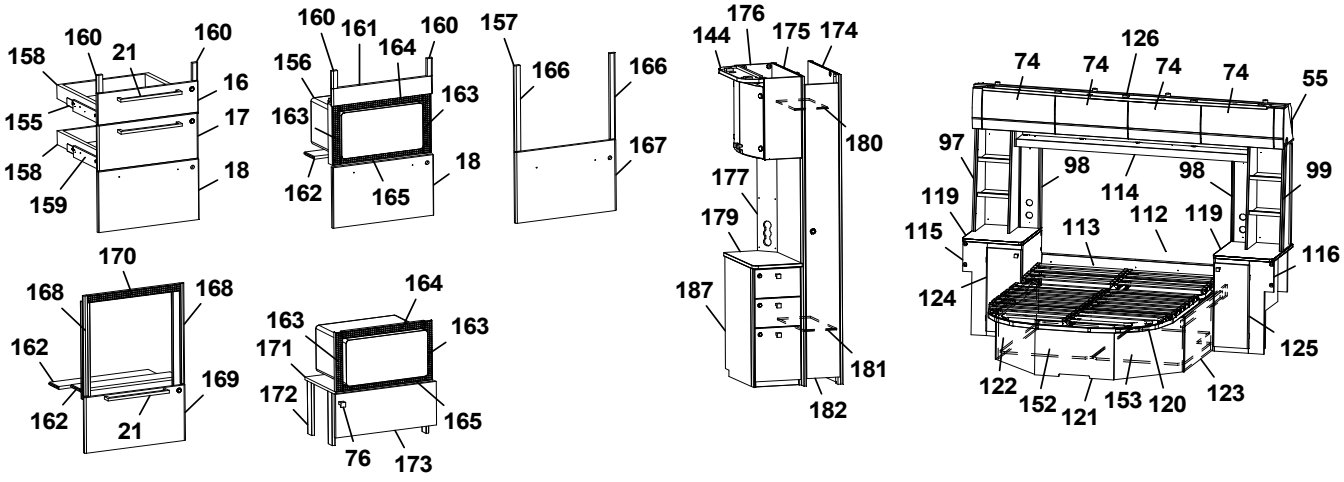
158
160
21
160
16
155
17
158
18
159
160
161
164
160
156
163
163
162
165
18
157
166
166
167
176
144
175
174
180
177
179
187
181
182
126
74
74
74
74
55
97
98
98
99
119
114
112
119
115
113
116
124
125
122
152
121
153
120
123
170
168
168
162
169
162
21
164
163
163
171
172
165
76
173

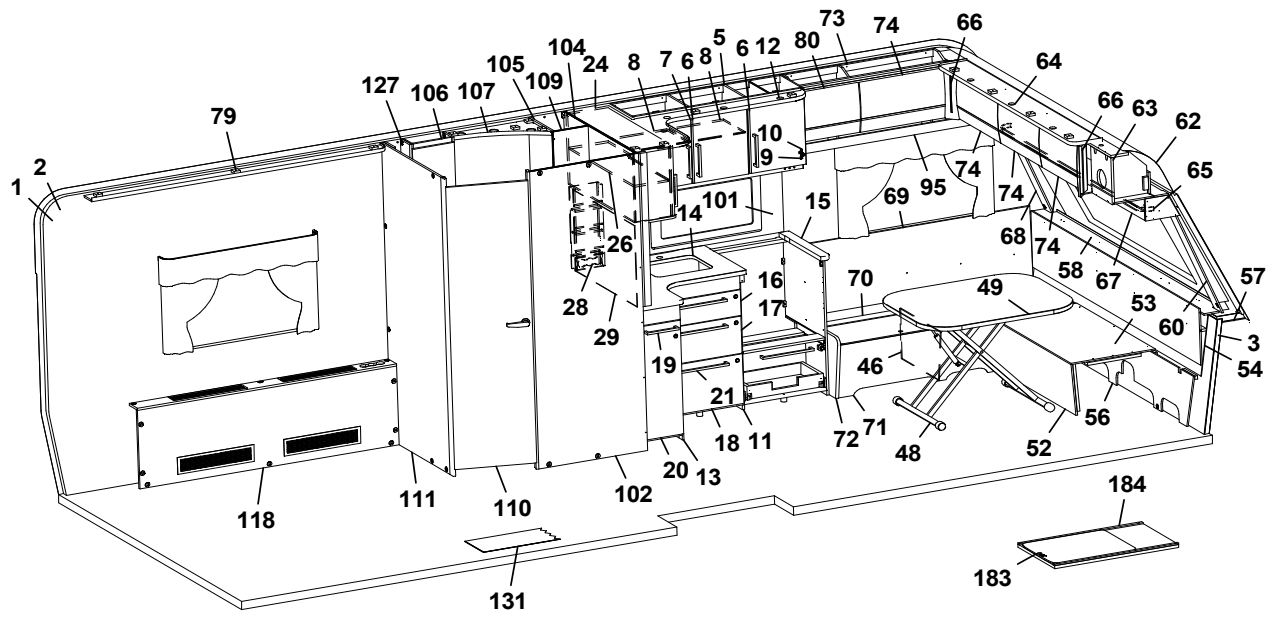
79
127
106
107
105
109
104
24
8
7
6
8
5
6
12
80
73
74
66
64
66
63
62
65
10
9
95
74
74
69
101
15
14
26
68
74
58
67
57
28
29
16
17
70
49
53
60
3
54
19
46
21
18
11
72
71
48
52
56
20
13
102
110
111
118
131
184
183

Pos Fig	Det. nr Part. No	Ingår Fitted	OBS!! Ange alltid årsmodell vid beställning av inredning Benämning	OBS!! Specify always year of model when ordering equipment Description
--	350536-G	T	Köksskiva vägg natur skiffer	Protection kitchen, nature slate
102	345218	x	Vägg tvättrum	Wall
103	344857	x	Vägg garderob	Wall wardrobe
104	344589	x	Vägg tvättrum	Wall
105	338650	x	Vägg tvättrum	Wall
106	343732	x	Skåp tvättrum	Cupboard upper
107	336141	x	Ljusramp tvättrum L=544	Light holder L=544
109	345216	x	Vägg tvättrum	Wall
110	342597	x	Dörr tvättrum kpl.	Door washroom cpl.
111	345221	x	Vägg tvättrum kpl.	Wall washroom cpl.
112	343382	x	Sänggavel kpl. m. tyg	Headboard cpl. with fabric
113	344424	x	Värmespalt	Air gap
114	345159	x	Hyllpaket L=1786	Shelf L=1786
115	343314	x	Hurts kpl. u. skiva	Cupboard cpl. without board
116	343296	x	Hurts kpl. u. skiva	Cupboard cpl. without board
118	345227	x	Front kpl.	Front cpl.
--	319018	x	Galler ventilation al. 110x500	Ventilation grille al. 110x500
--	319198	x	Galler ventilation al. 80x480	Ventilation grille al. 80x480
119	343305-K	x	Skiva hurts, ljus	Board hurts, light
--	343305-L	x	Skiva hurts, mörk	Board hurts, dark
120	09-210228	x	Sängram kpl. m ribbotten	Bed bottom cpl. with laths
--	09-210228A	x	Fjärrstyrning d:o	Remote control d:o
--	09-210228C	x	Motor d:o	Electric motor d:o
--	507856	x	Rör (stopp) vid fotände	Pipe (stop) at foot end
121	343334	x	Sänglåda kpl.	Bed box cpl.
122	343347	x	Gavel sänglåda V	Gable bed box L
123	343342	x	Gavel sänglåda H	Gable bed box R
124	343319	x	Lucka H 270x745	Door
125	343313	x	Lucka V 270X745	Door
126	344975	x	Ljusramp L=2162	Light holder L=2162
127	339120	x	Hylla tvättrum	Shelf
131	319393	T	Matta golv, antik planka	Carpet floor, antique plank
--	350469	T	Matta golv, grå sten	Carpet floor, greystone
134	342238	x	Dörr 415x1850	Door 415x1850
138	343583	x	TV-bänk kpl. u. skiva	TV-bench cpl. whitout board
139	343590-K	x	Skiva TV-bänk, ljus	Board, light
--	343590-L	T	Skiva TV-bänk, mörk	Board, dark
140	343591	x	Lådförstycke	Drawer front
141	20-900302	x	Pentrylåda 273x500 d:o	Drawer pentry 273x500 d:o
--	07-800039	x	Rullskena H d:o	Roller rail R d:o
143	345507	x	Skåp bar kpl. H=512	Coctail cabinet cpl. H=512
--	330180	x	Hylla hållare flaskor	Shelf bottle holder
--	343667	x	Lucka H d:o	Door R d:o
--	343666	x	Lucka V d:o	Door L d:o
--	318379	x	Gångjärn d:o	Hinge d:o
--	318380	x	Täckhatt d:o	Cover d:o
--	312588	x	Platta gångjärn d:o	Plate hinge d:o
144	344883	x	Ljusramp L=532	Light holder L=532
145	343721	x	Front el-uttag 130x675	Front outlet 130x675
146	331910M	x	Hylla garderob övre	Shelf
			M= Metervara T= Tillbehör	M= On the metre T= Accessory

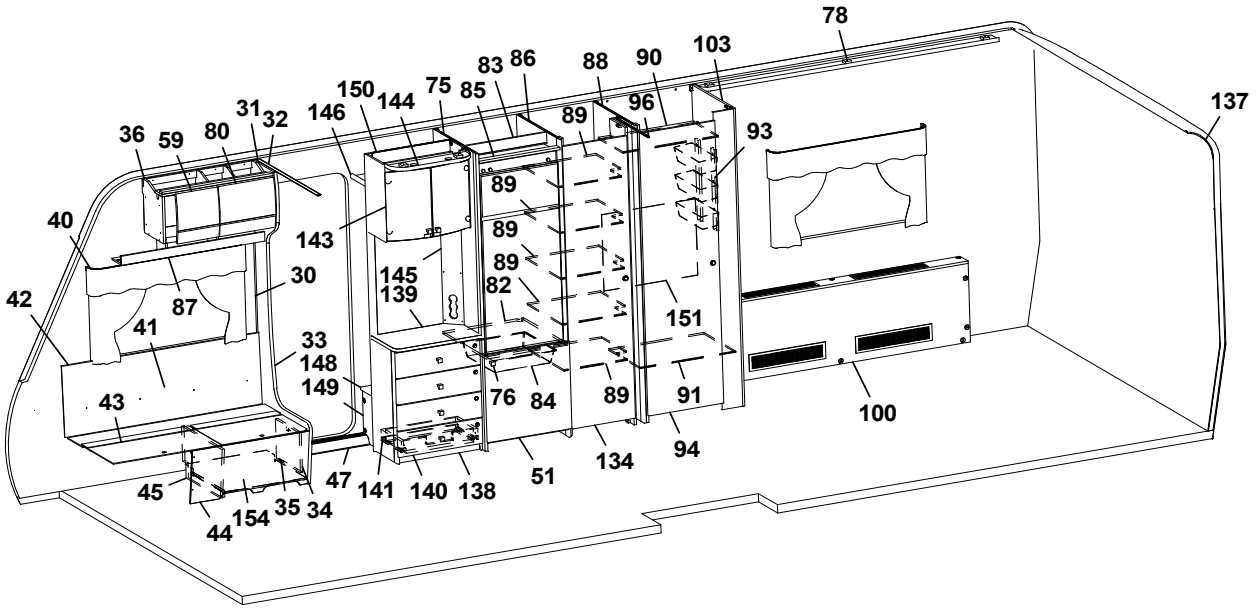
78
137
103
90
88
86
83
85
75
144
150
146
31
32
80
59
36
89
96
93
89
89
89
82
143
145
139
40
30
87
42
41
33
148
149
43
76
84
89
91
151
100
94
134
51
138
140
141
47
45
35
34
154
44

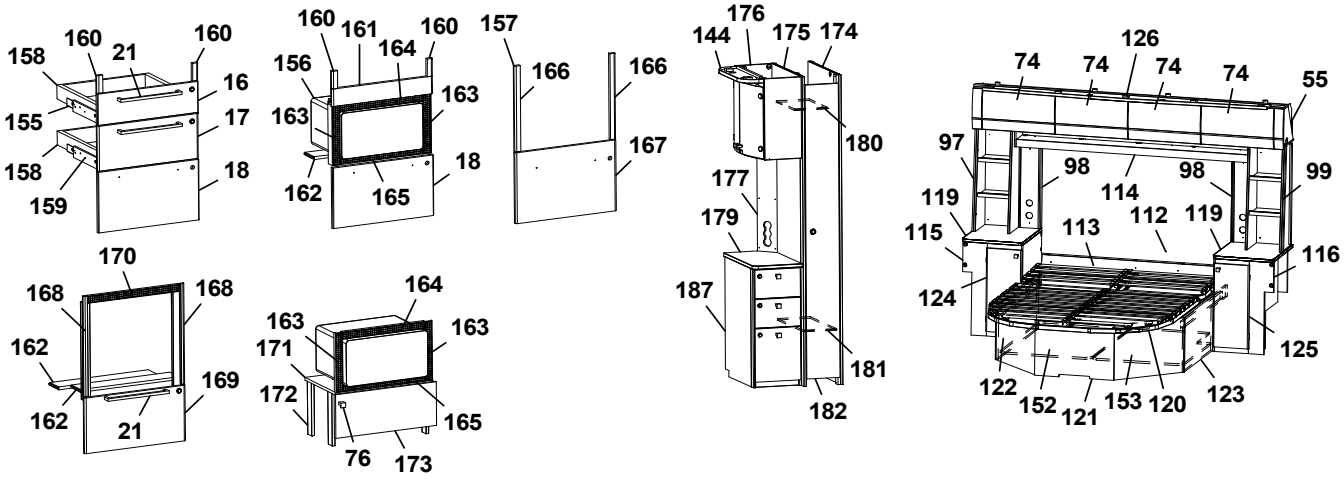
158
160
21
160
16
155
17
158
18
159
160
161
164
160
156
163
163
162
165
18
157
166
166
167
176
144
175
174
180
177
179
187
181
182
126
74
74
74
74
55
97
98
98
99
114
119
112
119
115
113
116
124
125
122
152
121
153
120
123
170
168
168
162
169
162
21
164
163
163
171
172
165
76
173

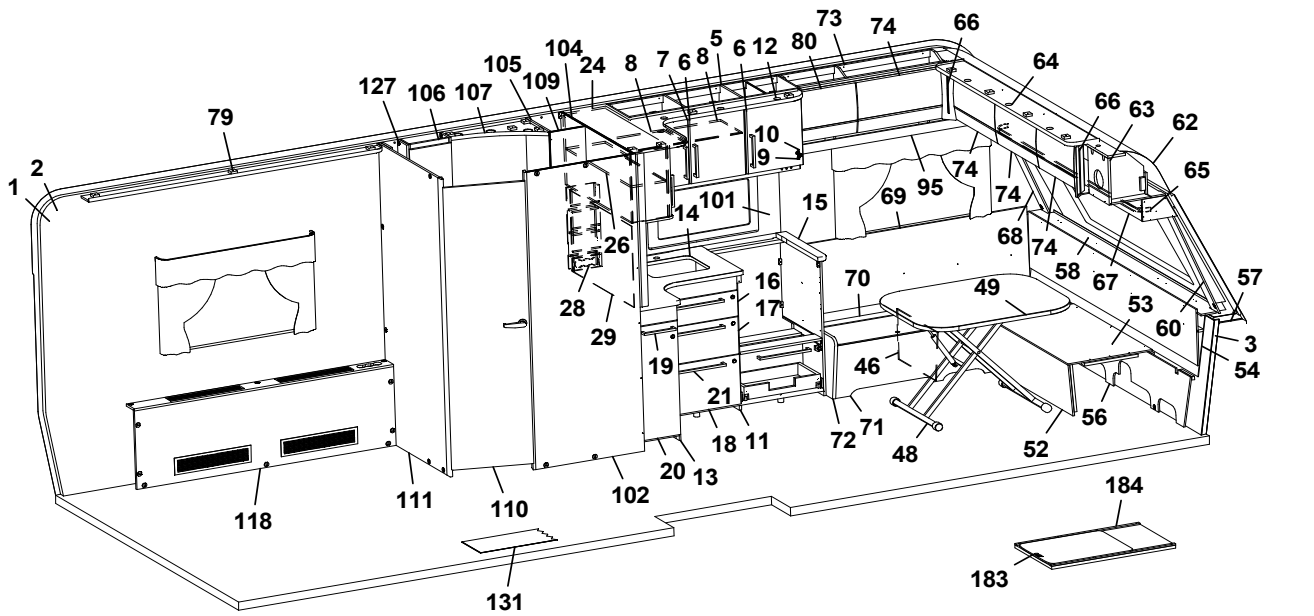
73
74
66
64
104
105
24
8
7
6
8
5
6
12
80
127
106
107
109
79
66
63
62
10
9
65
2
1
74
95
69
74
101
15
14
26
68
74
58
67
57
16
70
49
53
28
17
60
29
3
19
46
54
21
56
18
11
72
71
48
52
20
13
102
111
110
118
184
183
131

Pos Fig	Det. nr Part. No	Ingår Fitted	OBS!! Ange alltid årsmodell vid beställning av inredning Benämning	OBS!! Specify always year of model when ordering equipment Description
148	319866	x	Hylla insteg	Shelf
149	336618	x	Front hylla garderob	Front
150	343654	x	Vägg instegsgarderob	Wall wardrobe
151	345001	x	Täckskiva exp.kärl	Cover expansion vessel
152	345025	x	Luftspalt sänglåda 697x1120	Air gap bed box 697x1120
153	345027	x	Luftspalt säglåda 697x1120	Air gap bed box 697x1120
154	402122	x	Plåt skofack	Plate shoe compartment
155	343470	x	Monteringssats kpl. lådor (Vit)	Mounting kit cpl. drawers (White)
--	343471	x	Monteringssats kpl. lådor (Mekong)	Mounting kit cpl. drawers (Mekong)
--	343472	x	Monteringssats kpl. lådor (High Gloss)	Mounting kit cpl. drawers (High Gloss)
156	343484	T	Monteringssats kpl. mikro (Vit)	Mounting kit cpl. micro (White)
--	343485	T	Monteringssats kpl. mikro (Mekong)	Mounting kit cpl. micro (Mekong)
--	343486	T	Monteringssats kpl. mikro (High Gloss)	Mounting kit cpl. micro (High Gloss)
157	343487	T	Monteringssats kpl. ugn (Vit)	Mounting kit cpl. oven (White)
--	343488	T	Monteringssats kpl. ugn (Mekong)	Mounting kit cpl. oven (Mekong)
--	343489	T	Monteringssats kpl. ugn (High Gloss)	Mounting kit cpl. oven (High Gloss)
158	317514	x	Låda 480x500	Drawer 480x500
159	317382	x	Glidskena låda H	Slide bar, drawer R
--	350221	x	Glidskena låda V	Slide bar, drawer L
--	801701	x	Skruv 6x16 d:o	Screw 6x16 d:o
160	336092	x	Passbit 16x30x95 (Mekong)	Gauge block 16x30x95 (Mekong)
161	335936	T	Front	Front
162	333287M	T	Skiva distans 15x100x547,5	Sheet distance 15x100x547,5
163	402108	T	Galler vent. mikro 38x318	Grating vent. micro 38x318
164	402109	T	Galler vent. mikro 38x448	Grating vent. micro 38x448
165	402110	T	Galler vent. mikro 33x448	Grating vent. micro 33x448
166	336086	T	Passbit 16x30x460	Gauge block 16x30x460
167	343490	T	Lucka (Vit)	Door (White)
--	343491	T	Lucka (Mekong)	Door (Mekong)
--	343492	T	Lucka (High Gloss)	Door (High Gloss)
168	342139	T	List L=538 (diskbänk induktion)	List (kitchen sink induction) L=538
169	343390	T	Lucka (diskb. induktion) 299x550 (Vit)	Door (kitch. sink induct.) 299x550 (White)
--	343392	T	Lucka (diskb. induktion) 299x550 (Mekong)	Door (kitch. sink induct.) 299x550 (Mekong)
--	343391	T	Lucka (diskb. induktion) 299x550 (High Gloss)	Door (kitch. sink induct.) 299x550 (High Gloss)
--	20-900302	x	Pentrylåda 273x500 d:o	Drawer pentry 273x500 d:o
--	07-800039	x	Rullskena H d:o	Roller rail R d:o
--	07-800038	x	Rullskena V d:o	Roller rail L d:o
170	402107	T	Galler ugn (diskb. induktion) 35x503	Grating oven (kitch. sink induct.) 35x503
171	342316	T	Hylla mikro	Shelf
172	342315	T	List folierad L=283	List folierad L=283
173	343880	T	Lucka 228x550	Door 228x550
--	316799	x	Gångjärn d:o	Hinge d:o
--	312588	x	Platta gångjärn d:o	Plate hinge d:o
174	344383	T	Vägg garderob H	Wall wardrobe R
175	344384	T	Vägg garderob V	Wall wardrobe L
176	345560	T	Skåp bar kpl. H=512	Coctail cabinet cpl. H=512
--	330180	x	Hylla hållare flaskor	Shelf bottle holder
--	343667	x	Lucka H d:o	Door R d:o
--	343666	x	Lucka V d:o	Door L d:o
--	318379	x	Gångjärn d:o	Hinge d:o
			M= Metervara T= Tillbehör	M= On the metre T= Accessory

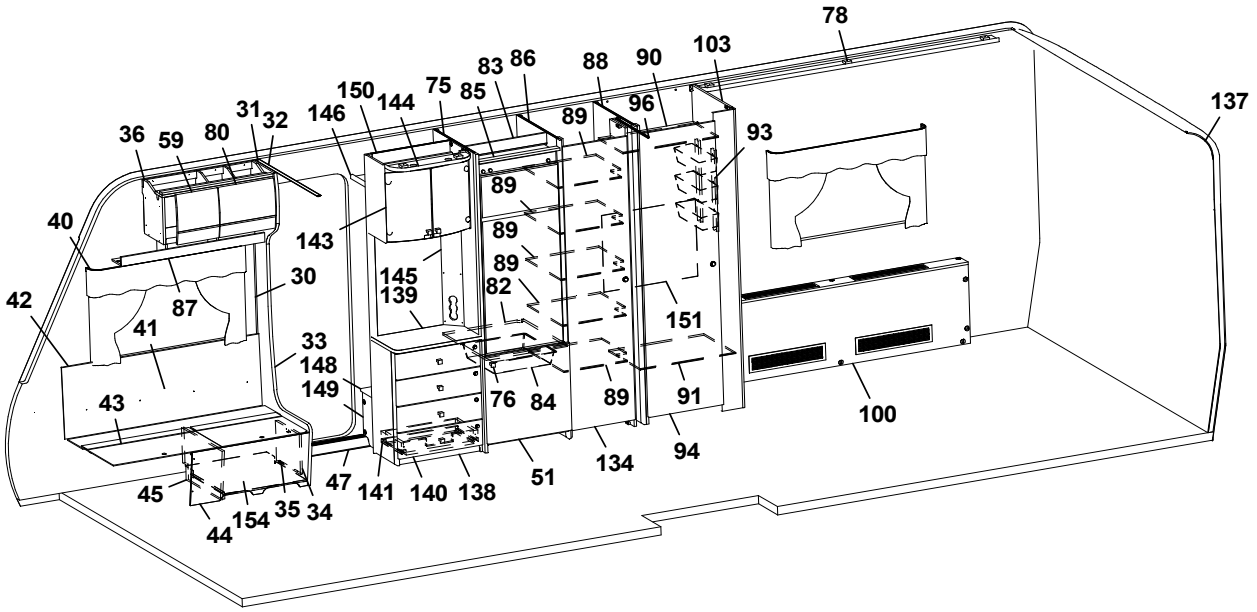
78
137
103
90
88
86
83
75
85
150
144
146
31
32
80
59
36
89
96
93
40
143
145
139
82
30
87
42
41
33
148
149
43
76
84
89
91
151
100
94
134
51
138
140
141
47
45
44
154
35
34

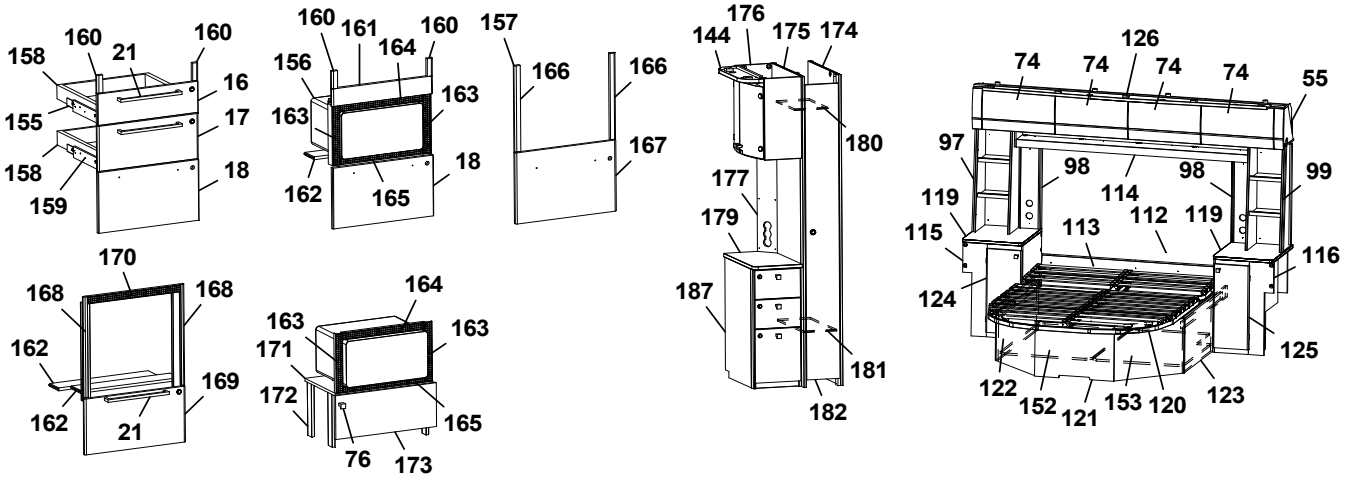
158
160
21
160
16
155
17
158
18
159
160
161
164
160
156
163
163
162
165
18
157
166
166
167
176
144
175
174
180
177
179
187
181
182
126
74
74
74
74
55
97
98
114
98
99
119
115
113
112
119
116
124
125
122
152
121
153
120
123
170
168
168
162
169
162
21
164
163
163
171
172
165
76
173

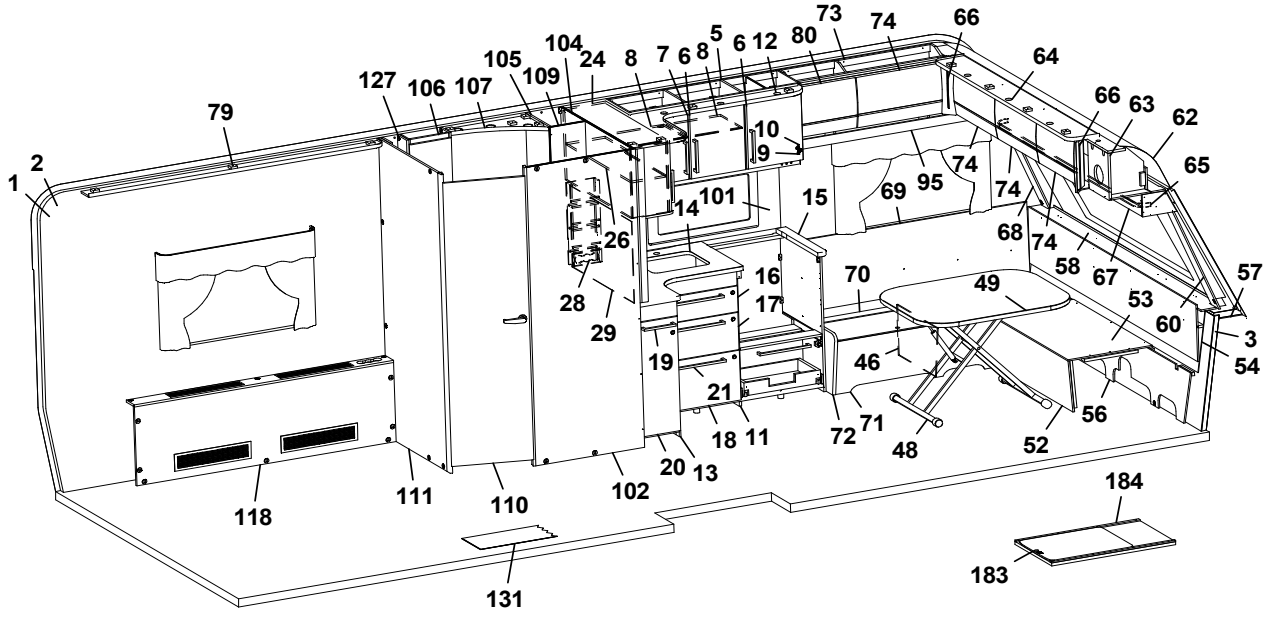
1
2
79
127
106
107
105
109
104
24
8
7
6
8
5
6
12
80
73
74
66
64
66
63
62
65
10
9
95
74
74
69
15
101
14
26
68
74
58
67
57
28
29
16
17
70
49
53
60
3
54
19
46
21
18
11
72
71
48
52
56
20
13
102
110
111
118
131
184
183

Pos Fig	Det. nr Part. No	Ingår Fitted	OBS!! Ange alltid årsmodell vid beställning av inredning Benämning	OBS!! Specify always year of model when ordering equipment Description
--	318380	x	Täckhatt d:o	Cover d:o
--	312588	x	Platta gångjärn d:o	Plate hinge d:o
177	344387	T	Front el-uttag 130x665	Front el-outlet 130x665
178	343992	T	Hurts kpl. u skiva	Hurt cpl. without board
179	343987-K	T	Skiva hurts, ljus	Board hurst, light
--	343987-L	T	Skiva hurts, mörk	Board hurst, dark
180	343092	T	Hylla garderob övre	Shelf wardrobe upper
181	343089	T	Hylla garderob nedre	Shelf wardrobe lower
182	343087	T	Dörr garderob	Door wardrobe
183	341192	T	Utdragsskiva bord 450x550	Sliding leaf 450x550
184	341193	T	Låda utdragsskiva	Box sliding leaf

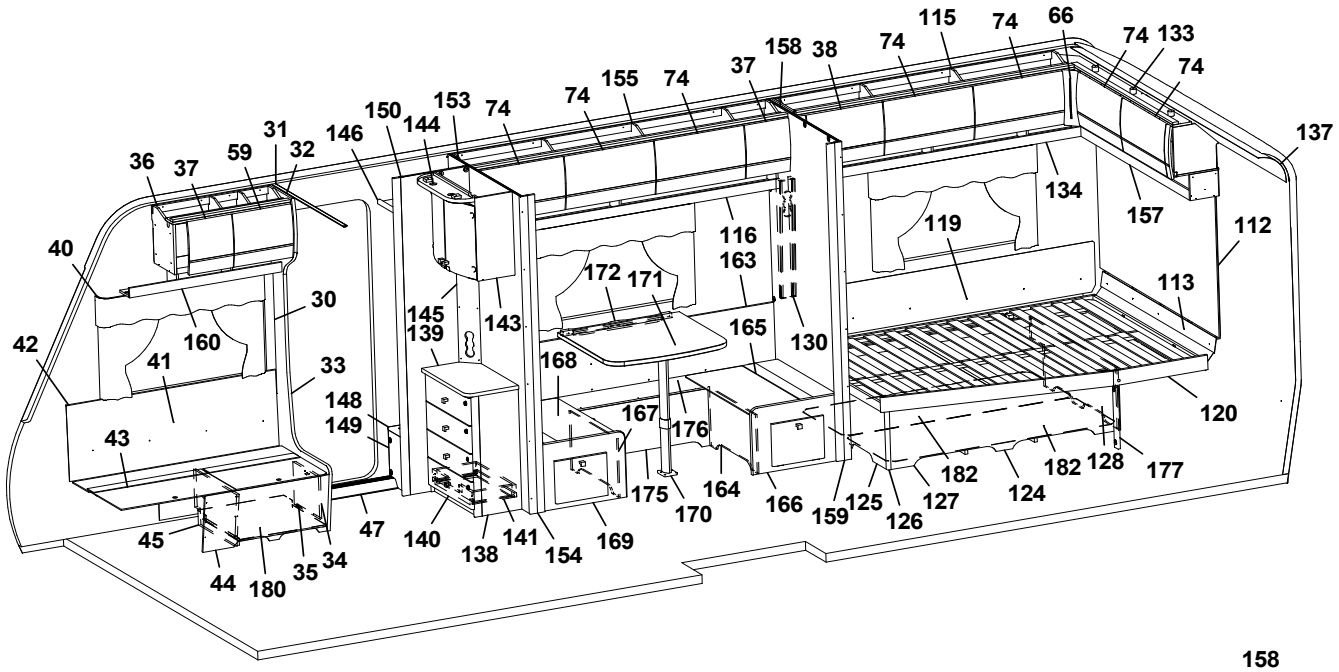
115 74 66 74 133 74
158 38 74
37 155 74
74 153 74
150 144
146
31 32 59 37 36
137
134 157 112
116 163 119
40 30 160 41 42 33 148 149 43
172 171 145 139 143 165 130 113
168 167 176 120
175 170 164 166 159 125 126 127 182 124 182 128 177
45 44 180 35 34 47 140 138 141 154 169

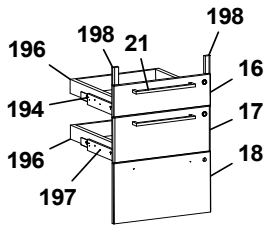
196 198 21 198 16 194 17 196 18 197

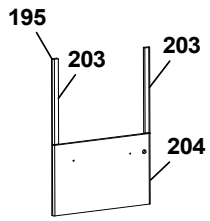
195 203 203 204

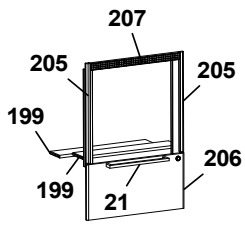
207 205 205 199 199 21 206

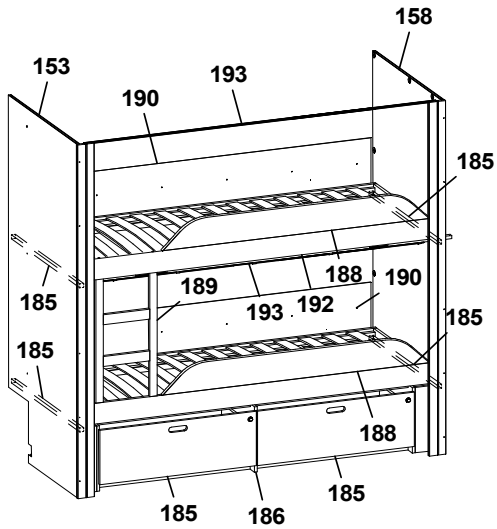
158 153 193 190 185 188 190 189 193 192 185 185 188 185 186 185

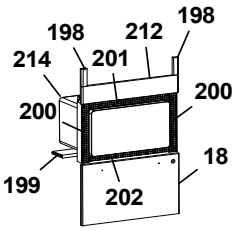
198 212 198 214 201 200 200 199 202 18

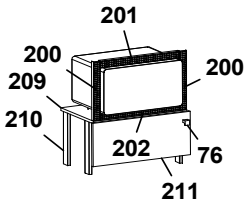
201 200 200 209 210 202 76 211

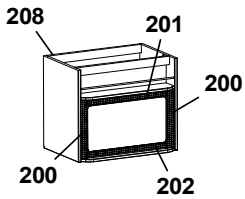
208 201 200 200 202

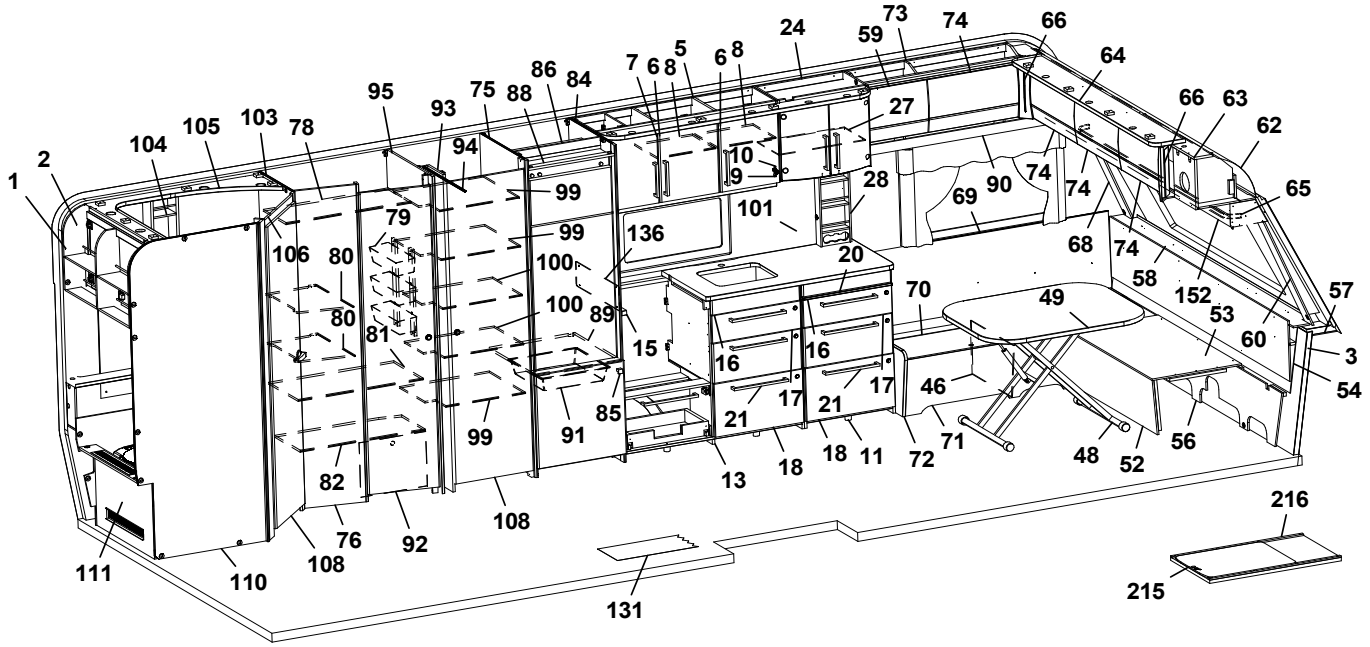
24 73 74 66 59 64
7 6 8 5 6 8 86 84 75 88 95 93 94 103 105 104 78 2 1
27 10 9 28 66 63 62 65
99 99 79 106 80 80 81 100 100 89 136 101 20 69 90 74 74 68 74 58 152 57 53 60 3 54
15 16 16 17 17 21 21 85 91 99 82 76 92 108 108 111 110 131 13 18 18 11 72 71 46 49 70 48 52 56
216 215

Pos Fig	Det. nr Part. No	Ingår Fitted	OBS!! Ange alltid årsmodell vid beställning av inredning Benämning	OBS!! Specify always year of model when ordering equipment Description
1	318657	M	Tapet vägg/tak	Wall paper
2	318584	M	Tejp tapet 20 mm	Tape, wall paper 20 mm
3	318585	M	Tejp tapet 60 mm	Tape, wall paper 60 mm
5	345235	x	Skåp kök L=1120 kpl. (Vit)	Cupboard kitchen L=1120 cpl. (White)
--	345236	x	Skåp kök L=1120 kpl. (Mekong)	Cupboard kitchen L=1120 cpl. (Mekong)
--	345237	x	Skåp kök L=1120 kpl. (High Gloss)	Cupboard kitchen L=1120 cpl. (High Gloss)
6	343441	x	Lucka H (Vit)	Door R (White)
--	343443	x	Lucka H (Mekong)	Door R (Mekong)
--	343442	x	Lucka H (High Gloss)	Door R (High Gloss)
--	350471	x	Handtag d:o	Handle d:o
7	343453	x	Lucka V (Vit)	Door L (White)
--	343455	x	Lucka V (Mekong)	Door L (Mekong)
--	343454	x	Lucka V (High Gloss)	Door L (High Gloss)
--	350471	x	Handtag d:o	Handle d:o
8	331385M	x	Hylla	Shelf
9	311917	x	Gångjärn	Hinge
10	312588	x	Platta gångjärn	Plate hinge
11	345341	x	Utskjut diskbänk (Vit)	Projection kitchen sink (White)
--	345342	x	Utskjut diskbänk (Mekong)	Projection kitchen sink (Mekong)
--	345342	x	Utskjut diskbänk (High Gloss)	Projection kitchen sink (High Gloss)
12	345329	x	Ljusramp köksskåp (vitrinskåp)	Light holder kitchen (vitrine)
--	345257	T	Ljusramp köksskåp (skåp mikro)	Light holder kitchen (microwave oven)
13	343524	x	Diskbänk trädel u. skiva (Vit)	Kitchen sink without board (White)
--	343526	x	Diskbänk trädel u. skiva (Mekong)	Kitchen sink without board (Mekong)
--	343528	x	Diskbänk trädel u. skiva (High Gloss)	Kitchen sink without board (High Gloss)
--	343530	x	Diskbänk induktion trädel u. skiva (Vit)	Kitchen sink induction w/o board (White)
--	343532	x	Diskbänk induktion trädel u. skiva (Mekong)	Kitchen sink induction w/o board (Mekong)
--	343534	x	Diskbänk induktion trädel u. skiva (High Gloss)	Kitchen sink induction w/o board (High Gloss)
14	336099-K	x	Skiva diskbänk 565x1167	Board 565x1167
--	341525-K	x	Skiva diskbänk induktion 565x1695, ljus	Board induction 565x1695, light
--	341525-L	x	Skiva diskbänk induktion 565x1695, mörk	Board induction 565x1695, dark
15	336098-K	x	Skiva diskbänk 40x560	Board 40x560
16	343384	x	Lådförstycke (Vit)	Drawer front (White)
--	343412	x	Lådförstycke (Mekong)	Drawer front (Mekong)
--	343407	x	Lådförstycke (High Gloss)	Drawer front (High Gloss)
--	317514	x	Låda 480x500 d:o	Drawer 480x500 d:o
--	317382	x	Glidskena låda H d:o	Slide bar, drawer R d:o
--	350221	x	Glidskena låda V d:o	Slide bar, drawer L d:o
17	343385	x	Lådförstycke (Vit)	Drawer front (White)
--	343413	x	Lådförstycke (Mekong)	Drawer front (Mekong)
--	343408	x	Lådförstycke (High Gloss)	Drawer front (High Gloss)
--	317514	x	Låda 480x500 d:o	Drawer 480x500 d:o
--	317382	x	Glidskena låda H d:o	Slide bar, drawer R d:o
--	350221	x	Glidskena låda V d:o	Slide bar, drawer L d:o
18	343386	x	Lucka (Vit)	Door (White)
--	343414	x	Lucka (Mekong)	Door (Mekong)
--	343410	x	Lucka (High Gloss)	Door (High Gloss)
--	20-900302	x	Pentrylåda 273x500 d:o	Drawer pentry 273x500 d:o
--	07-800039	x	Rullskena H d:o	Roller rail R d:o
--	07-800038	x	Rullskena V d:o	Roller rail L d:o
			M= Metervara T= Tillbehör	M= On the metre T= Accessory

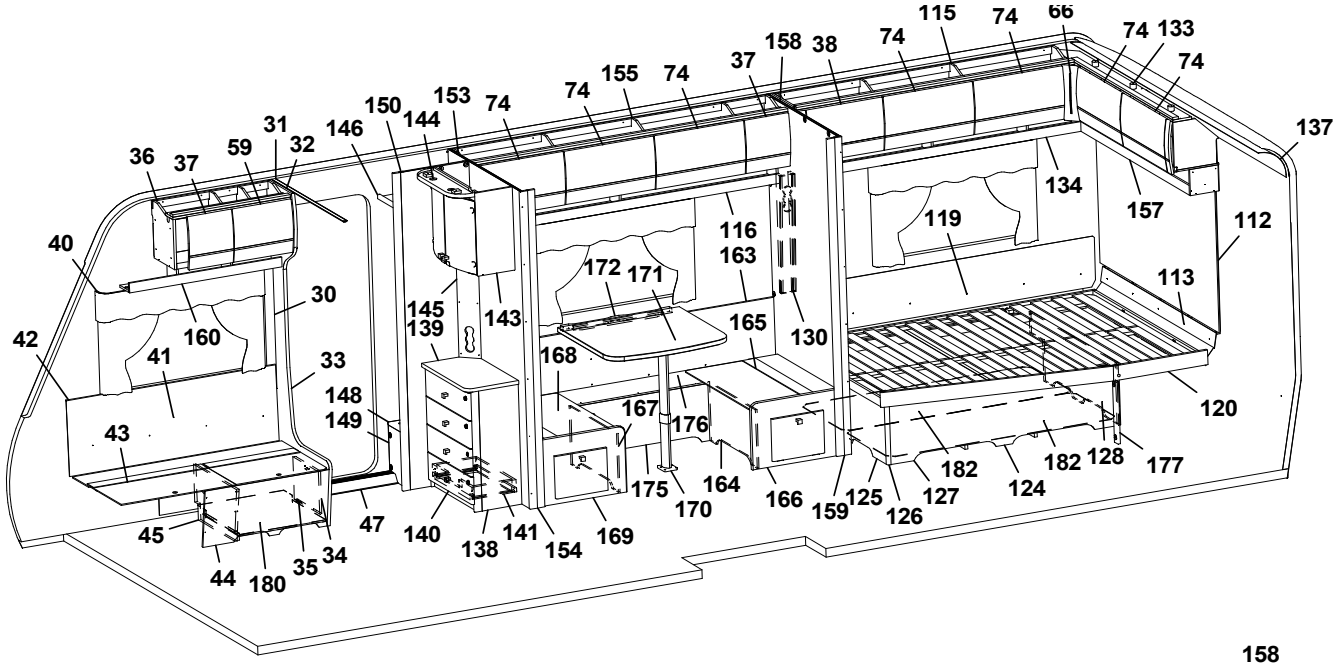
115 74 66 74 133 74
158 38 74
37 155 74
74 153 74
150 144
146
31 32 59 37 36
137
134 157 112
119
116 163
40
172 171
113
30
145 139 143
165 130
160
42 41 33
168
148 149
167 176
120
43
175 170 164 166 159 125 126 127 182 124 182 128 177
45 44 180 35 34 47 140 138 141 154 169

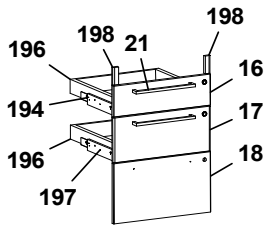
196 198 21 198
16
194 17
196 18
197

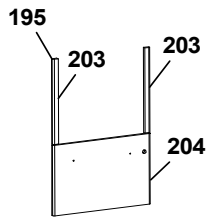
195 203 203
204

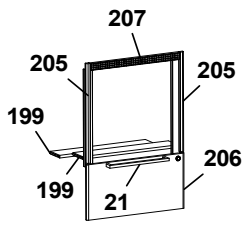
207
205 205
199
199 21 206

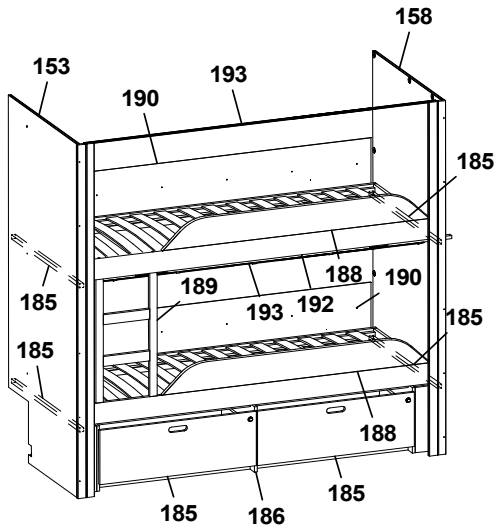
158
153 190 193
185
188 190
189 193 192
185
185
188
185 186 185

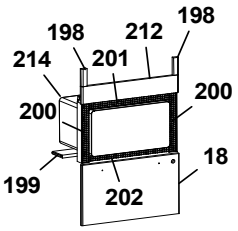
198 212 198
214 201
200 200
199 202 18

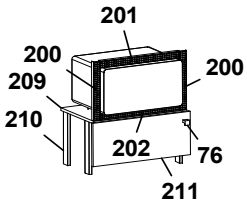
201
200 200
209
210 202 76
211

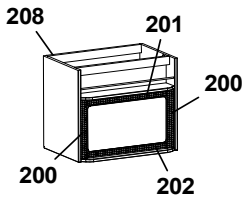
208 201
200
200 202

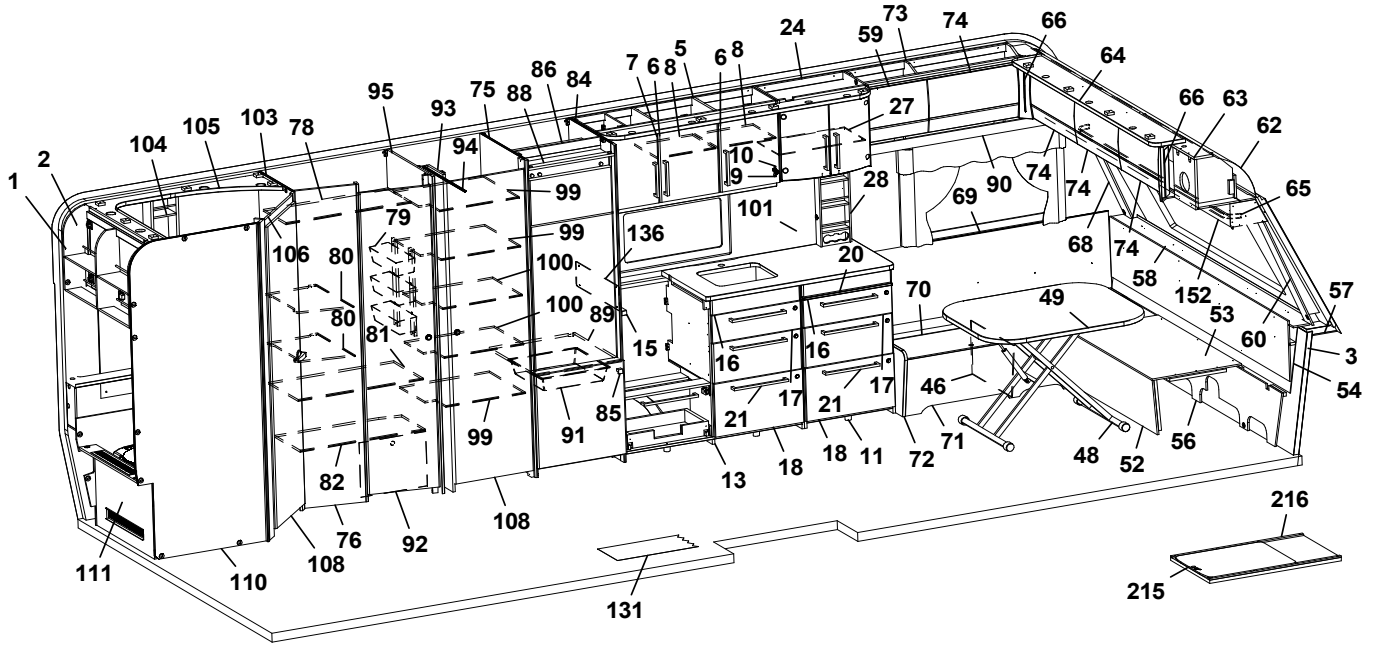
24 73 74 66
59
64
7 6 8 5 6 8
86 84
95 93 75 88
27
66 63
62
104 105 103 78
94
10
9
28
69 90 74 74
65
2
1
99
101
79
99
136
68 74
106 80
100
20
58 152
57
80 100 89
70 49
53
81
15
16 16
60
3
17 17
46
54
85
21 21
99 91
71
48 52 56
82
13 18 18 11 72
76 92 108
216
111 110 108
131
215

Pos Fig	Det. nr Part. No	Ingår Fitted	OBS!! Ange alltid årsmodell vid beställning av inredning Benämning	OBS!! Specify always year of model when ordering equipment Description
20	336675	x	Skärbräda	Cutting board
21	350472	x	Handtag	Handle
24	345508	x	Skåp vitrin	Vitrine
--	343747	x	Lucka vitrin H	Door vitrine R
--	343746	x	Lucka vitrin V	Door vitrine L
--	318630	x	Lås magnet d:o	Lock magnet d:o
--	318381	x	Motstycke magnetlås	Companion part
--	318379	x	Gångjärn	Hinge
--	318380	x	Täckhatt d:o	Cover d:o
--	312588	x	Platta gångjärn	Plate hinge
27	333749	x	Hylla	Shelf
28	333409M	x	Kryddhylla	Spice rack
30	318962	x	List täck el-kabel B=45 L=2100	Cover strip B=45 L=2100
31	316270	x	List snäpp undre L=2379	List under L=2379
32	316268	x	List snäpp övre L=2379	List upper L=2379
33	344550	x	Stolpe först. L=1948 kpl. m. lucka	Support bar L=1948 cpl. with door
34	343731	x	Lucka	Door
35	312589	x	Gångjärn	Hinge
36	345512	x	Skåp övre L=724	Cupboard upper L=724
--	345513	x	Skåp övre L=724 (High Gloss)	Cupboard upper L=724 (High Gloss)
--	350454	x	Gångjärn d:o	Hinge d:o
37	343180	x	Lucka	Door
--	343183	x	Lucka (High Gloss)	Door (High Gloss)
38	343181	x	Lucka	Door
--	343184	x	Lucka (High Gloss)	Door (High Gloss)
40	350348	x	Skena gardin L=1020	Curtain rod L=1020
41	339356	x	Värmespalt H fram	Air gap R.F.
42	319821	M	List kant mörkbrun	Strip, dark brown
43	343827	x	Lock bäddlåda H F	Cover bedbox R.F.
--	319024	x	Matta grå textil m. tejp d:o	Carpet gray textile with tape d:o
44	343825	x	Front bäddlåda H F	Front bed box R.F.
--	343826	T	Front bäddlåda H F (centraldammsugare)	Front bed box R.F. (central vacuum cleaner)
45	342495	x	Stöd bäddlåda HF	Support bed box
46	312825	x	Stöd bäddlåda VF	Support bed box
47	314687	x	Tröskel aluminium L=850	Threshold aluminium L=850
48	310083	x	Bordsstativ	Table stand
--	340474	T	Bordsstativ enpelar	Table stand single pillar
49	343248	x	Bordsskiva 800x1000	Table top 800x1000
50	343835	x	Lucka V 550x570	Door L 550x570
--	316799	x	Gångjärn d:o	Hinge d:o
--	312588	x	Platta gångjärn d:o	Plate hinge d:o
52	331245M	x	Front bäddlåda gavel	Front bed box gable
53	331246M	x	Skiva rundsittgrupp	Sheet seat
54	340578	x	Värmespalt gavel fram	Air gap
56	340520	x	Stöd sittgrupp	Support
57	215275	x	Hylla front kpl. L=2366	Shelf front cpl. L=2366
58	345285	x	Front/hylla kpl.	Front/shelf cpl.
--	345362	x	Hylla m. belysning "Björn" (Customized)	Shelf with lighting "Bear" (Customized)
59	344829	x	Lucka	Door
--	344830	x	Lucka (High Gloss)	Door (High Gloss)
			M= Metervara T= Tillbehör	M= On the metre T= Accessory

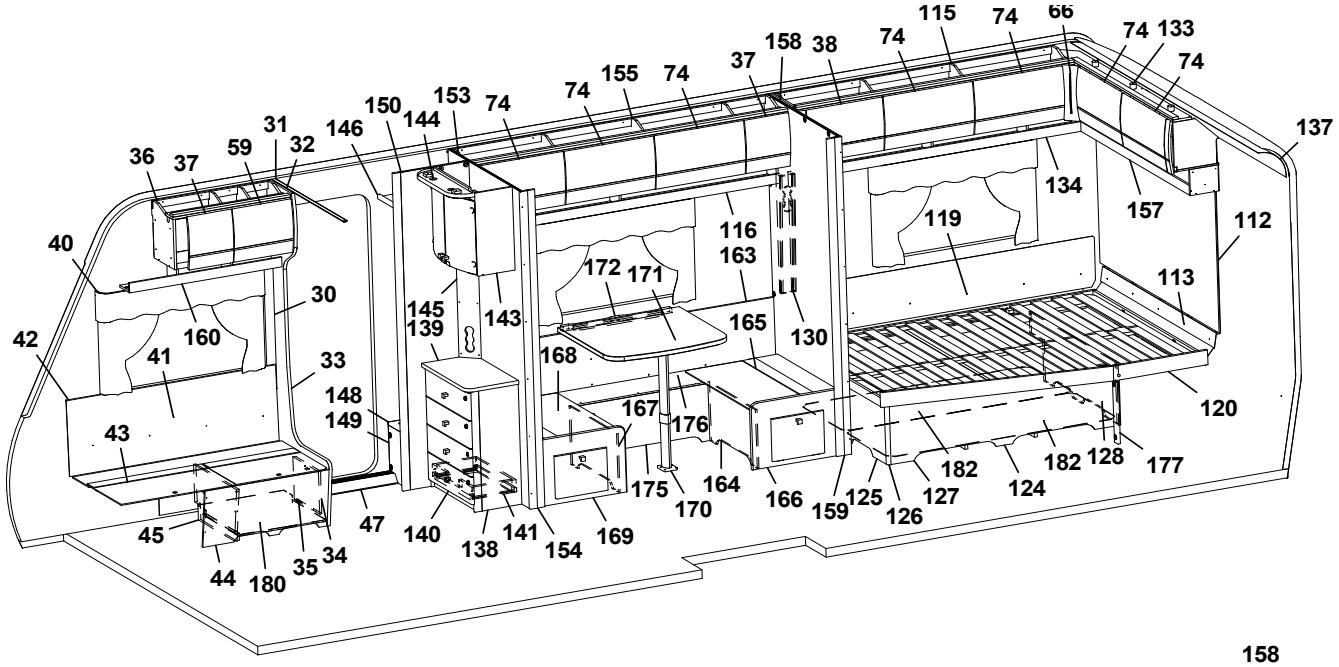
115
74
66
74
133
74
158
38
37
155
74
74
153
150
144
146
31
32
59
37
36
137
134
157
112
119
116
163
40
172
171
113
30
145
139
143
165
130
160
42
41
33
168
148
149
167
176
120
43
175
170
164
166
159
125
126
127
182
124
182
128
177
45
47
140
138
141
154
169
44
180
35
34

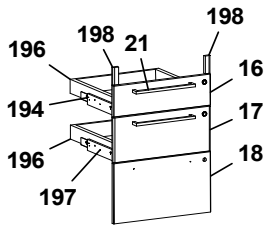
196
198
21
198
16
194
17
196
18
197

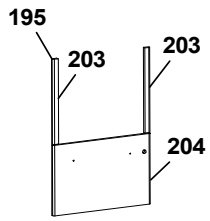
195
203
203
204

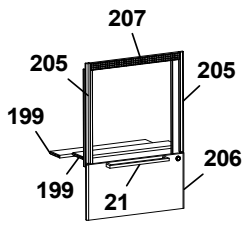
207
205
205
199
206
199
21

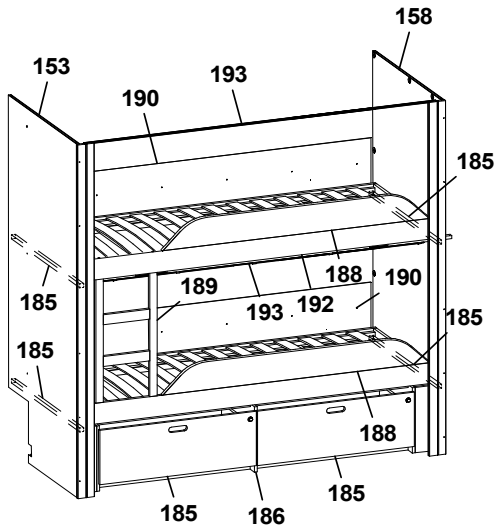
158
153
193
190
185
188
190
189
193
192
185
185
188
185
186
185

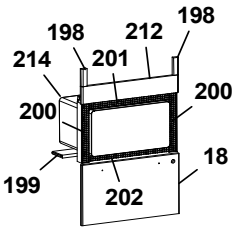
198
212
198
214
201
200
200
18
199
202

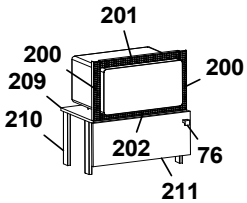
201
200
200
209
210
202
76
211

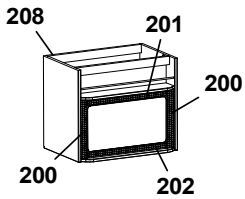
208
201
200
200
202

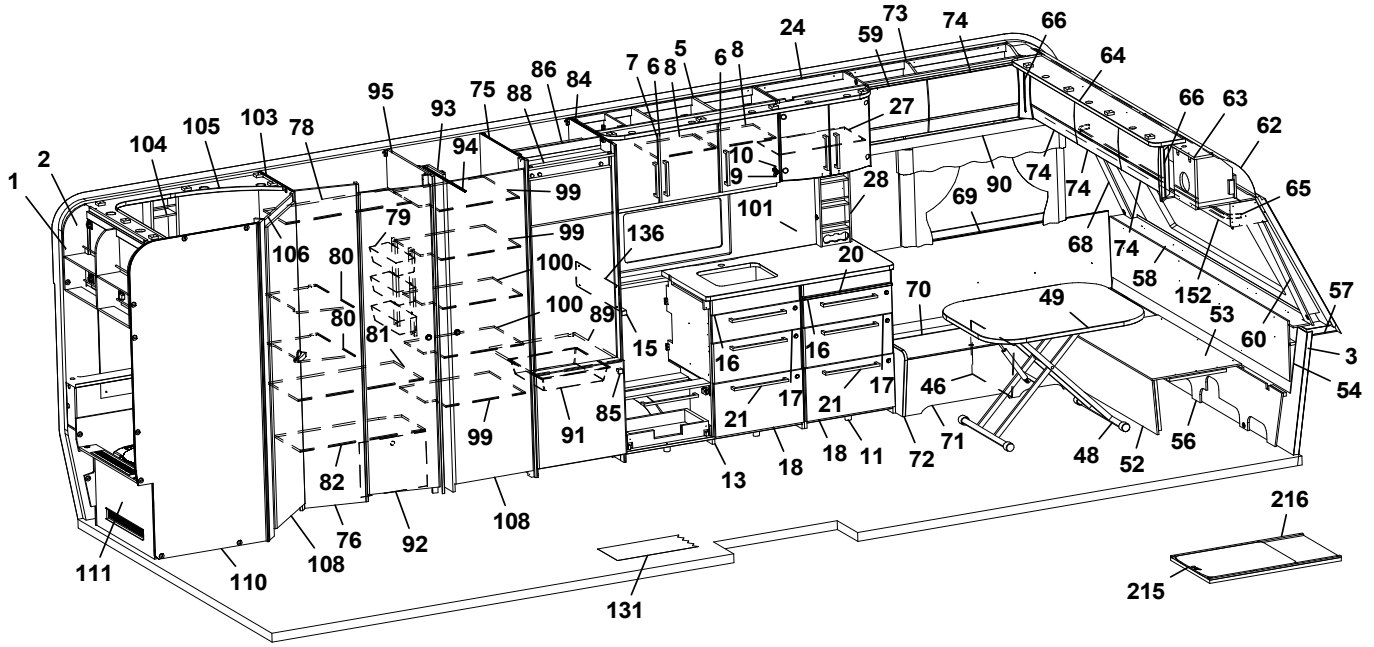
24
73
74
66
59
64
5
6
8
7
6
8
86
84
95
93
75
88
27
66
63
62
104
105
103
78
94
10
9
28
69
90
74
74
65
2
1
99
101
79
99
136
68
74
106
80
100
20
58
152
57
80
100
89
70
49
53
81
15
16
16
60
3
17
17
46
54
85
21
21
99
91
18
11
72
71
48
52
56
82
13
18
216
76
92
108
111
110
108
131
215

Pos Fig	Det. nr Part. No	Ingår Fitted	OBS!! Ange alltid årsmodell vid beställning av inredning Benämning	OBS!! Specify always year of model when ordering equipment Description
60	344475	x	Front H	Front R
61	313884	x	List plast radie L=2379	List L=2379
62	216067	x	Täckskiva radie fram 1x380x2360	Cover plate radius front 1x380x2360
--	313884	x	List plast radie L=2379	List L=2379
63	345502	x	Skåp gavel fram L=2360	Cupboard L=2360
--	345503	x	Skåp gavel fram L=2360 (High Gloss)	Cupboard L=2360 (High Gloss)
--	350454	x	Gångjärn d:o	Hinge d:o
64	344768	x	Ljusramp L=1810	Light holder L=1810
65	350349	x	Skena gardin L=1920	Curtain rod L=1920
66	343294	x	Hörn inredning (High Gloss)	Corner (High Gloss)
68	344474	x	Front V	Front L
69	337171	x	Värmespalt V fram	Air gap L.F.
70	345393	x	Lock bäddlåda V F	Cover bed box L.F
--	319024	x	Matta grå textil m. tejp d:o	Carpet gray textile with tape d:o
71	339504	x	Front bäddlåda V F	Front bed box L.F.
72	343469	x	Gavel bäddlåda V F	Gable bed box L.F
73	345505	x	Skåp övre L=1004	Cupboard upper L=1004
--	345506	x	Skåp övre L=1004 (High Gloss)	Cupboard upper L=1004 (High Gloss)
--	350454	x	Gångjärn d:o	Hinge d:o
74	343182	x	Lucka	Door
--	343185	x	Lucka (High Gloss)	Door (High Gloss)
75	342363	x	Vägg garderob H	Wall wardrobe R
76	340132	x	Vägg front garderob	Wall front wardrobe
78	340155	x	Hylla garderob övre	Shelf wardrobe upper
79	319759	x	Korg, garderob	Basket, wardrobe
--	335802	x	List för korgar	List för baskets
80	340158	x	Hylla garderob	Shelf wardrobe
81	340152	x	Hylla garderob mellan	Shelf wardrobe middle
82	340151	x	Hylla garderob nedre	Shelf wardrobe under
84	342362	x	Vägg kyl H	Wall refrigerator L
85	350473	x	Handtag knopp	Handle knob
86	342309	x	Bakstycke stopp kyl	Back cupboard
88	342306	x	List folierad L = 528	List foiled L = 528
89	340675	x	Hylla under kyl	Shelf under refrigerator
90	344535	x	Hyllpaket L=1218	Shelf L=1218
91	310325	x	Trådback vit 85x427x427	Tray 85x427x427
--	312712	x	Glidlist trådback (säljes i par)	Sliding strip tray (pair)
92	342238	x	Dörr 415x1850	Door 415x1850
93	344245	x	Nisch, vikdörr	Niche folding door
94	314917	x	Skena draperi L=1190	Drapery rail L=1190
95	344244	x	Vägg	Wall
99	344278	x	Hylla	Shelf
100	344280	x	Hylla	Shelf
101	319780-F	T	Köksskiva vägg svart fiskben	Protection kitchen, black fishbone
--	319780-G	T	Köksskiva vägg natur skiffer	Protection kitchen, nature slate
103	345482	x	Vägg tvättrum främre	Wall washroom
104	337131	x	Hylla	Shelf
105	338357	x	Ljusramp tvättrum	Light holder
106	331248M	x	Tröskel 60x480	Threshold 60x480
108	342239	x	Dörr 490x1850	Door 490x1850
			M= Metervara T= Tillbehör	M= On the metre T= Accessory

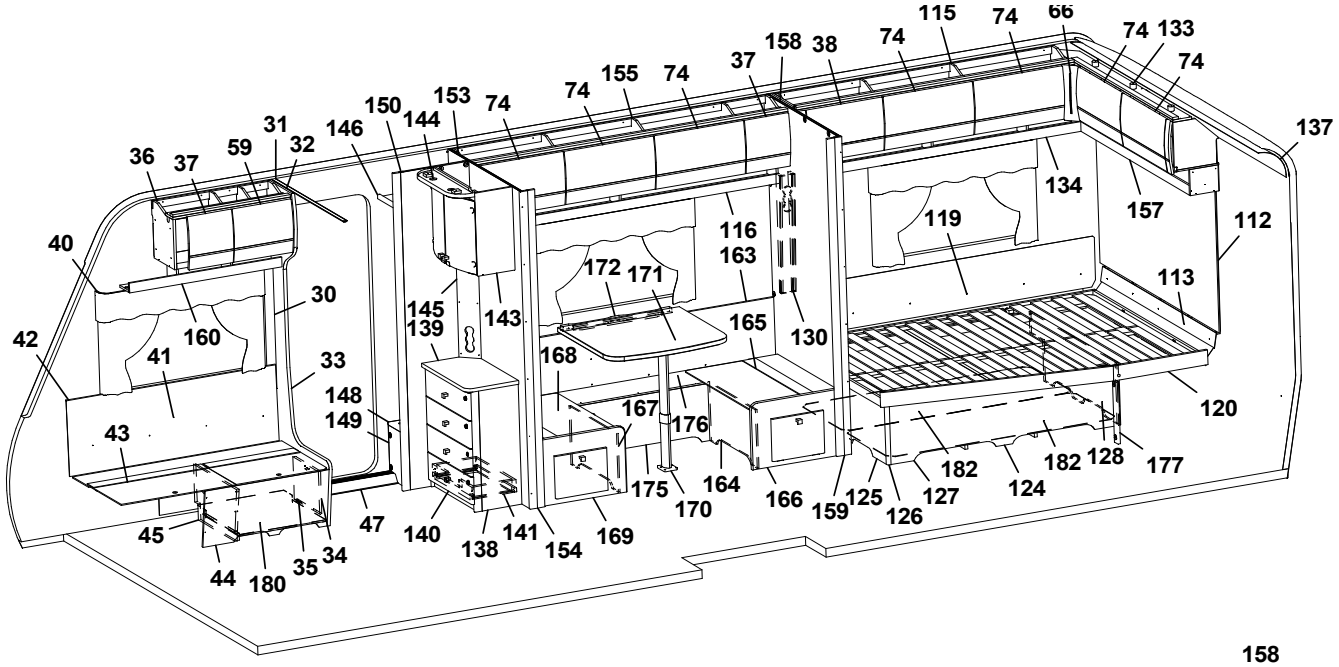
115
74
66
74
133
74
158
38
37
155
74
74
153
150
144
146
31
32
59
37
36
137
134
157
112
119
116
163
40
172
171
113
30
145
139
143
165
130
160
42
41
33
168
148
149
167
176
120
43
175
170
164
166
159
125
126
127
182
124
182
128
177
45
47
140
138
141
154
169
44
180
35
34

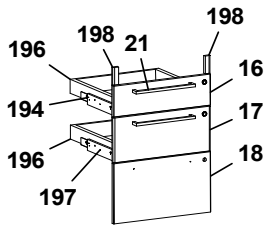
196
198
21
198
16
194
17
196
18
197

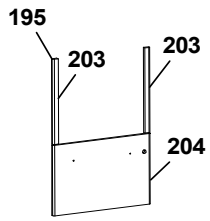
195
203
203
204

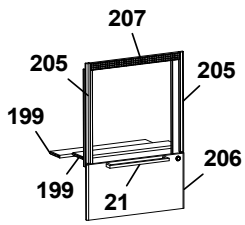
207
205
205
199
206
199
21

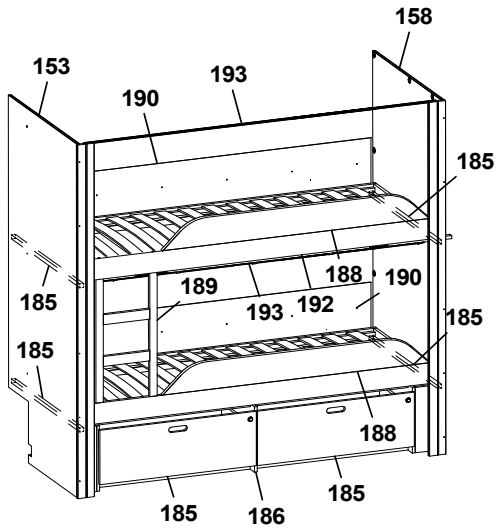
158
153
193
190
185
188
190
189
193
192
185
185
188
185
186
185

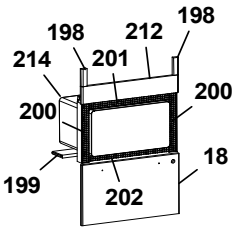
198
212
198
214
201
200
200
18
199
202

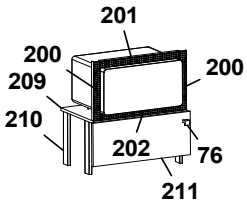
201
200
200
209
210
202
76
211

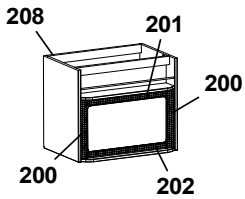
208
201
200
200
202

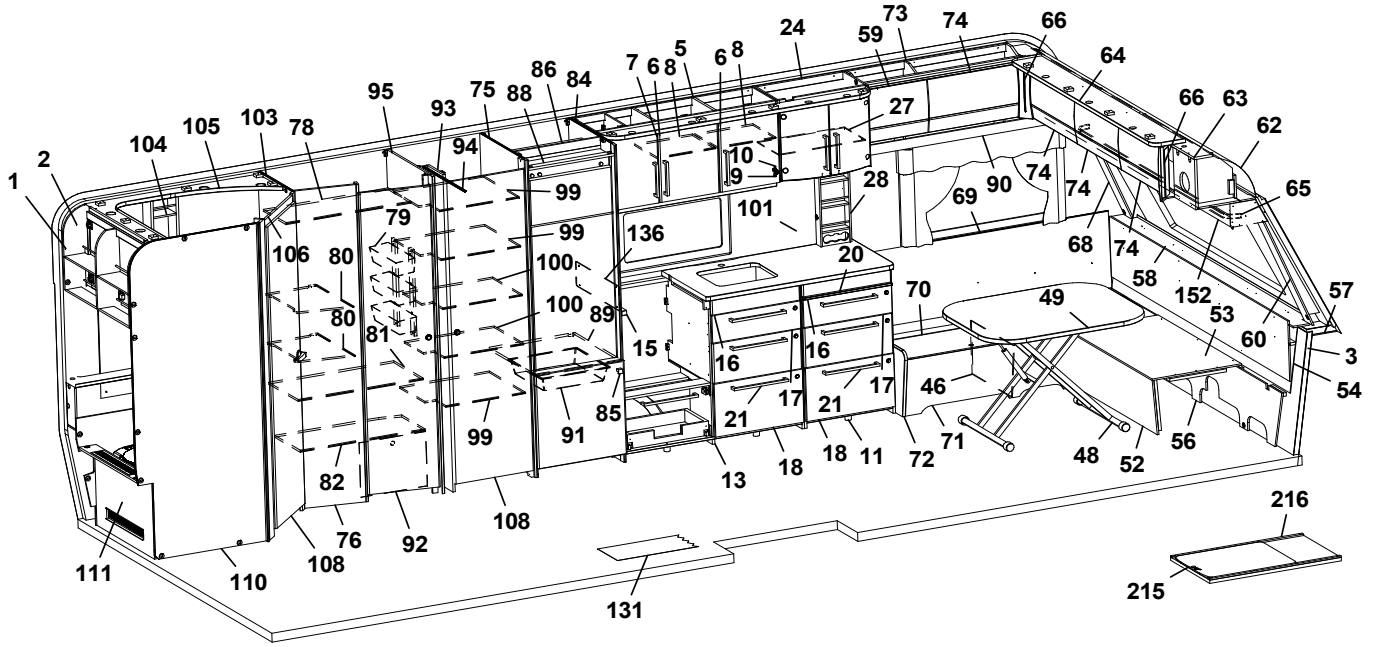
24
73
74
66
59
64
5
6
8
7
6
8
86
84
95
93
75
88
27
66
63
62
104
105
103
78
94
10
9
28
69
90
74
74
65
2
1
99
101
79
99
136
68
74
106
80
100
20
58
152
57
80
100
89
70
49
53
81
15
16
16
60
3
17
17
46
54
21
21
85
99
91
71
48
52
56
82
13
18
18
11
72
216
76
92
108
111
110
108
131
215

Pos Fig	Det. nr Part. No	Ingår Fitted	OBS!! Ange alltid årsmodell vid beställning av inredning Benämning	OBS!! Specify always year of model when ordering equipment Description
110	345191	x	Vägg tvättrum bakre	Wall washroom rear
111	345192	x	Front tvättrum	Front washroom
--	319198	x	Galler ventilation d:o	Ventilation grille d:o
112	343374	x	Sänggavel kpl. m. tyg	Headboard cpl. with fabric
113	344424	x	Värmespalt	Air gap
115	345003	x	Skåp övre L=1722	Cupboard upper L=1722
--	345004	x	Skåp övre L=1722 (High Gloss)	Cupboard upper L=1722 (High Gloss)
--	350454	x	Gångjärn d:o	Hinge d:o
116	345425	x	Hyllpaket L=1945	Shelf L=1945
119	338121	x	Värmespalt	Air gap
120	342654	x	Sängram u. ribbotten	Bed bottom without laths
--	342683	x	Ribbotten kpl.	Laths bottom cpl.
--	311985	x	Ribba sängbotten L=718 B=63	Lath bed bottom L=718 B=63
--	312046	x	Band t. ribbotten	Band for laths bottom
124	340187	x	Sänglåda kpl.	Bed box cpl.
--	315203	x	Regel 17,5x55x1415	Wood lath pine 17,5x55x1415
125	340197	x	Gavel säng V	Gable bed L
126	319776	x	List hörn L=2500	Corner strip L=2500
127	339426	x	Front säng	Front bed
128	340195	x	Gavel säng H	Gable bed R
130	343352	x	Front el-uttag 90x731	Front outlet 90x731
131	350469	T	Matta golv, gråsten	Carpet floor, greystone
--	319393	T	Matta golv, antik planka	Carpet floor, antique plank
133	345036	x	Skåp gavel bak L=1510	Cupboard gable L=1510
--	345037	x	Skåp gavel bak L=1510 (High Gloss)	Cupboard gable L=1510 (High Gloss)
--	350454	x	Gångjärn d:o	Hinge d:o
134	343213	x	Hyllpaket L=1815,5	Shelf L=1815,5
136	401715	x	Flamskydd	Flame guard
--	401996	x	Flamskydd induktion	Flame guard induction
137	216066	x	Täckskiva radie bak 1x275x2360	Cover plate radius back 1x275x2360
--	313884	x	List plast radie L=2379	List L=2379
138	343583	x	TV-bänk kpl. u. skiva	TV-bench cpl. whitout board
139	344150-K	x	Skiva TV-bänk, ljus	Board, light
--	344150-L	T	Skiva TV-bänk, mörk	Board, dark
140	343591	x	Lådförstycke	Drawer front
141	20-900302	x	Pentrylåda 273x500 d:o	Drawer pentry 273x500 d:o
--	07-800039	x	Rullskena H d:o	Roller rail R d:o
--	07-800038	x	Rullskena V d:o	Roller rail L d:o
143	345560	x	Skåp bar kpl. H=512	Coctail cabinet cpl. H=512
--	330180	x	Hylla hållare flaskor	Shelf bottle holder
--	343667	x	Lucka H d:o	Door R d:o
--	343666	x	Lucka V d:o	Door L d:o
--	318379	x	Gångjärn d:o	Hinge d:o
--	318380	x	Täckhatt d:o	Cover d:o
--	312588	x	Platta gångjärn d:o	Plate hinge d:o
144	344883	x	Ljusramp L=532	Light holder L=532
145	343721	x	Front el-uttag 130x675	Front outlet 130x675
146	344295	x	Hylla garderob övre	Shelf
148	350520	x	Hylla insteg	Shelf
149	336618	x	Front hylla garderob	Front
			M= Metervara T= Tillbehör	M= On the metre T= Accessory

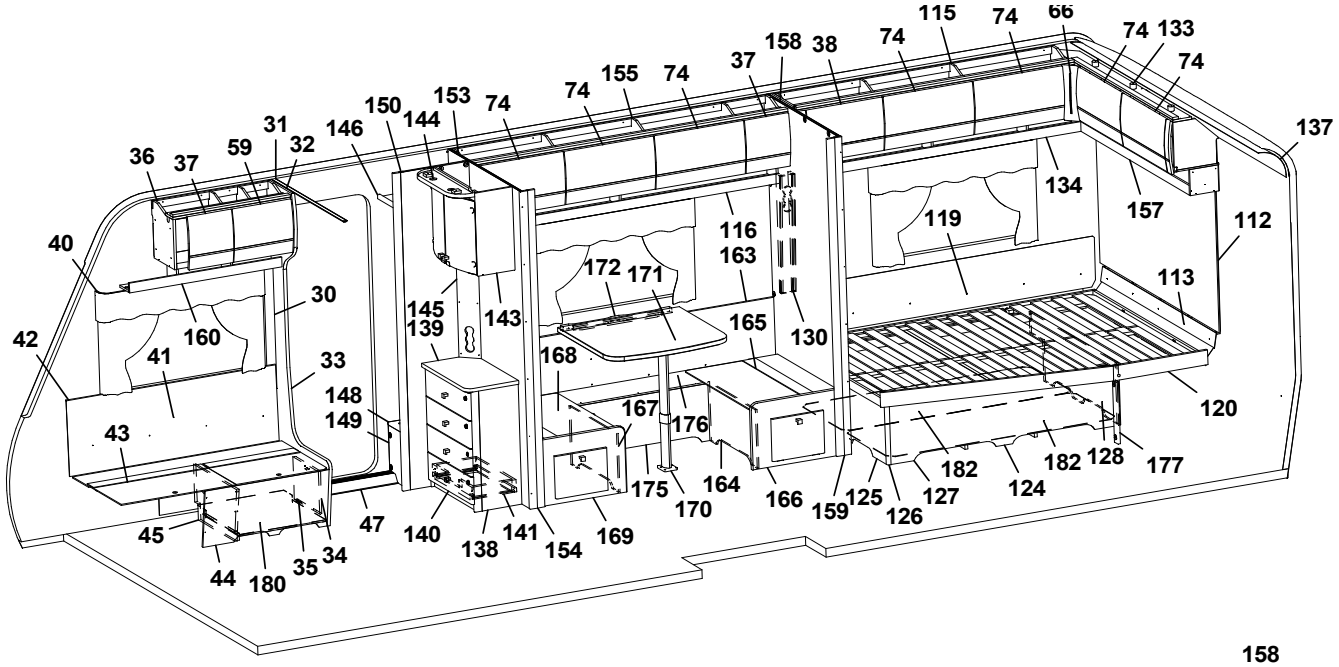
115
74
66
74
133
74
158
38
37
155
74
74
153
150
144
146
31
32
59
36
37
137
134
157
112
119
116
163
40
172
171
113
30
145
139
143
165
130
160
42
41
33
168
148
149
167
176
120
43
175
170
164
166
159
125
126
127
182
124
182
128
177
45
47
140
138
141
154
169
44
180
35
34

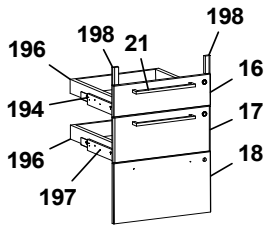
196
198
21
198
16
194
17
196
18
197

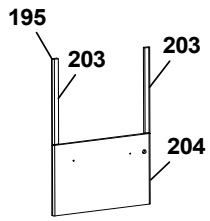
195
203
203
204

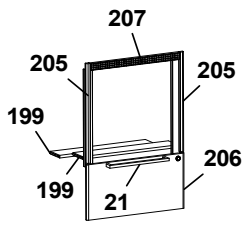
207
205
205
199
206
199
21

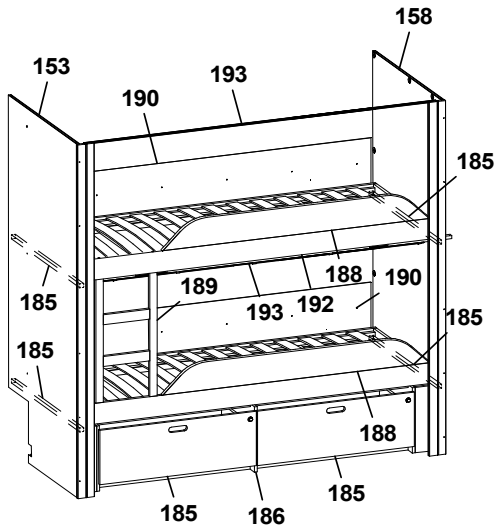
158
153
193
190
185
188
190
189
193
192
185
185
188
185
186
185

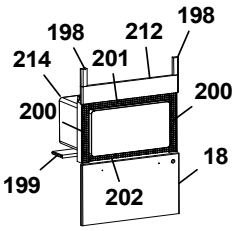
198
212
198
214
201
200
200
18
199
202

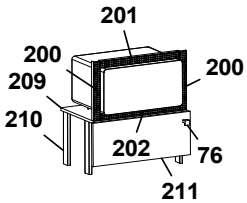
201
200
200
209
210
202
76
211

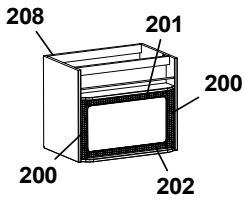
208
201
200
200
202

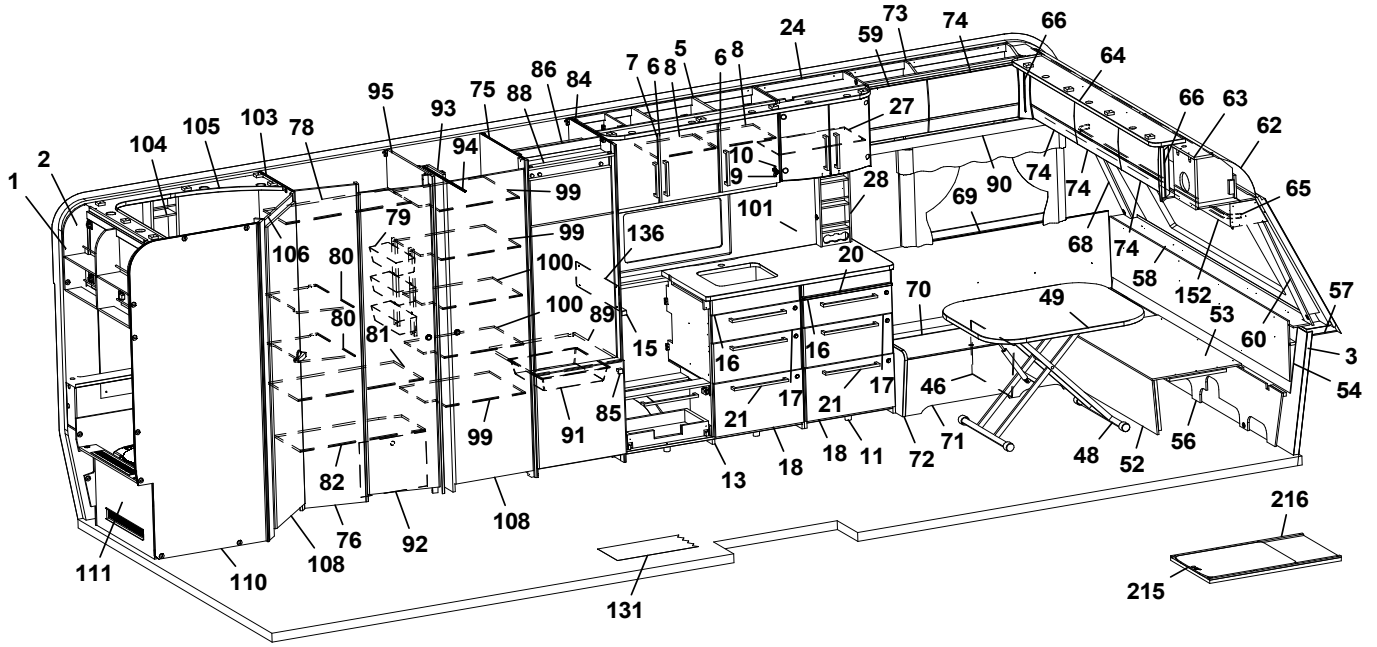
24
73
74
66
59
64
5
6
8
7
6
8
86
84
95
93
75
88
27
66
63
62
104
105
103
78
94
10
9
28
69
90
74
74
65
2
1
99
101
79
99
136
68
74
106
80
100
20
58
152
57
80
100
89
70
49
53
81
15
16
16
60
3
17
17
46
54
21
21
85
99
91
71
56
82
13
18
18
11
72
48
52
76
92
108
216
111
110
108
131
215

Pos Fig	Det. nr Part. No	Ingår Fitted	OBS!! Ange alltid årsmodell vid beställning av inredning Benämning	OBS!! Specify always year of model when ordering equipment Description
150	344290	x	Vägg instegsgarderob	Wall wardrobe
152	345511	x	Hyllpaket L=2360	Shelf L=2360
153	341610	x	Vägg	Wall
154	377174	x	Stolpe utskjut	Support bar
155	344323	x	Skåp övre L=1945	Cupboard upper L=1945
--	344328	x	Skåp övre L=1945 (High Gloss)	Cupboard upper L=1945 (High Gloss)
--	350454	x	Gångjärn d:o	Hinge d:o
157	345047	x	Hyllpaket L=1486	Shelf L=1486
158	377407	x	Vägg	Wall
159	377309	x	Stolpe utskjut	Support bar
160	345018	x	Hyllpaket L=938	Shelf L=938
163	339868	x	Värmespalt	Air gap
--	319821	M	List kant mörkbrun d:o	Strip, dark brown d:o
164	337728	x	Front bäddlåda bakre	Front bed box rear
165	333914	x	Lock bäddlåda bakre	Cover bed box rear
166	344224	x	Gavel bäddlåda bakre kpl. m. lucka	Gable bed box rear cpl. with door
--	343610	x	Luftspalt M-grupp 535x598	Air gap M-group 535x598
--	343731	x	Lucka d:o	Door d:o
--	312589	x	Gångjärn d:o	Hinge d:o
167	337726	x	Front bäddlåda främre	Front bed box front
168	333915	x	Lock bäddlåda främre	Cover bed box front
169	344225	x	Gavel bäddlåda främre kpl. m. lucka	Gable bed box front cpl. with door
--	343610	x	Luftspalt M-grupp 535x598	Air gap M-group 535x598
--	343731	x	Lucka d:o	Door d:o
--	312589	x	Gångjärn d:o	Hinge d:o
170	315565	x	Bordsben	Table leg
171	335942-K	x	Bordsskiva 700x690, ljus	Table top 700x690, light
--	340457-L	x	Bordsskiva 700x690, mörk	Table top 700x690, dark
172	331800M	x	Fästregel bord	Bracket
--	318574	x	List bord väggdel	List wall
175	341347	x	Front bäddlåda	Front bed box
176	337731	x	Lock front bäddlåda	Cover front bed box
177	342731	x	List 15x45x380	List 15x45x380
180	402122	x	Plåt skofack	Plate shoe compartment
182	343621	x	Luftspalt sänglåda	Air gap bed box
185	377320	x	Bärregel 22x22x898	Bearing rail 22x22x898
186	344309	x	Lådor under säng kpl. sats	Drawers under bed cpl. kit
187	344312	x	Låda	Drawer
188	344336	x	Sängram u. ribbotten	Bedbottom without laths
--	326474	x	Ribbotten kpl. d:o	Laths cpl. d:o
189	343966	x	Stege	Ladder
190	338144	x	Värmespalt	Air gap
192	331748M	x	List draperiskena 3-del	List drapery rail 3-parts
193	315907	x	Skena draperi L=1920	Drapery rail L=1920
194	343470	x	Monteringssats kpl. lådor (Vit)	Mounting kit cpl. drawers (White)
--	343471	x	Monteringssats kpl. lådor (Mekong)	Mounting kit cpl. drawers (Mekong)
--	343472	x	Monteringssats kpl. lådor (High Gloss)	Mounting kit cpl. drawers (High Gloss)
195	343487	T	Monteringssats kpl. ugn (Vit)	Mounting kit cpl. oven (White)
--	343488	T	Monteringssats kpl. ugn (Mekong)	Mounting kit cpl. oven (Mekong)
--	343489	T	Monteringssats kpl. ugn (High Gloss)	Mounting kit cpl. oven (High Gloss)
			M= Metervara T= Tillbehör	M= On the metre T= Accessory

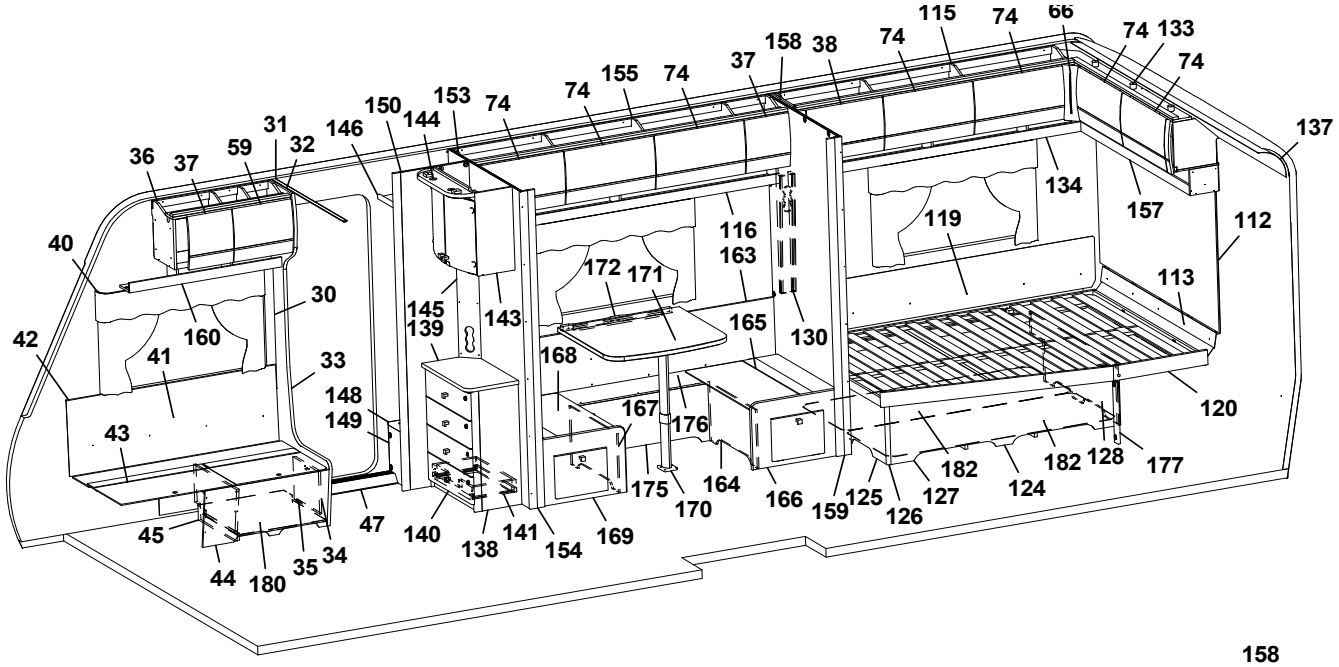
115
74
66
74
133
74
158
38
37
155
74
74
153
150
144
146
31
32
59
36
37
137
134
157
112
119
116
163
40
172
171
113
30
145
139
143
165
130
160
42
41
33
168
148
149
167
176
120
43
175
170
164
166
159
125
126
127
182
124
182
128
177
45
47
140
138
141
154
169
44
180
35
34

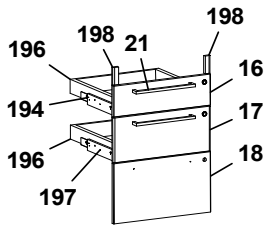
196
198
21
198
16
194
17
196
18
197

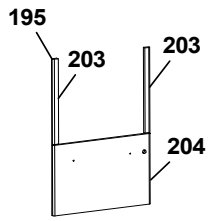
195
203
203
204

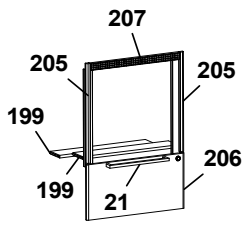
207
205
205
199
206
199
21

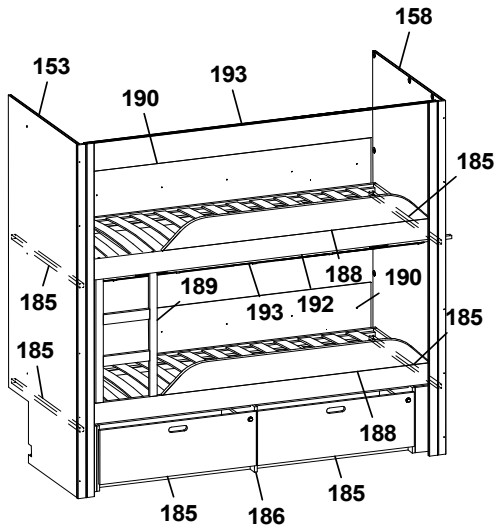
158
153
193
190
185
188
190
189
193
192
185
185
188
185
186
185

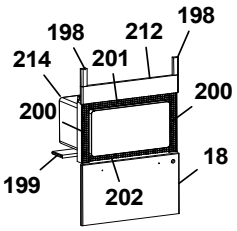
198
212
198
214
201
200
200
18
199
202

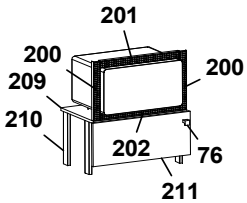
201
200
200
209
210
202
76
211

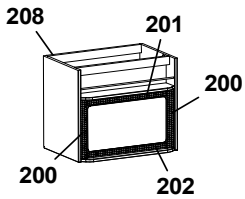
208
201
200
200
202

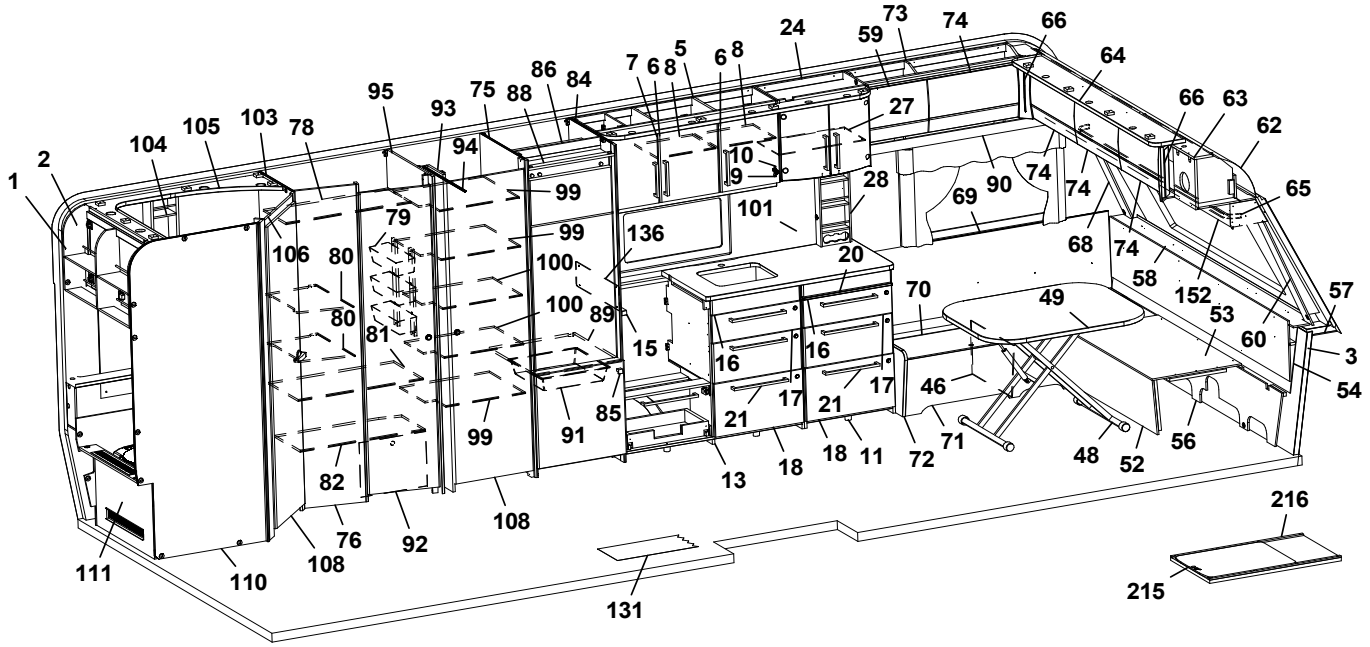
24
73
74
66
59
64
5
6
8
7
6
8
86
84
95
93
75
88
27
66
63
62
104
105
103
78
94
10
9
28
69
90
74
74
65
2
1
99
101
79
99
136
68
74
106
80
100
20
58
152
57
80
100
89
70
49
53
81
15
16
16
60
3
17
17
46
54
21
21
85
99
91
71
48
52
56
82
13
18
18
11
72
76
92
108
216
111
110
108
131
215

Pos Fig	Det. nr Part. No	Ingår Fitted	OBS!! Ange alltid årsmodell vid beställning av inredning Benämning	OBS!! Specify always year of model when ordering equipment Description
196	317514	x	Låda 480x500	Drawer 480x500
197	317382	x	Glidskena låda H	Slide bar, drawer R
--	350221	x	Glidskena låda V	Slide bar, drawer L
--	801701	x	Skruv 6x16 d:o	Screw 6x16 d:o
198	336092	x	Passbit 16x30x95 (Mekong)	Gauge block 16x30x95 (Mekong)
199	333287M	T	Skiva distans 15x100x547,5	Sheet distance 15x100x547,5
200	402108	T	Galler vent. mikro 38x318	Grating vent. micro 38x318
201	402109	T	Galler vent. mikro 38x448	Grating vent. micro 38x448
202	402110	T	Galler vent. mikro 33x448	Grating vent. micro 33x448
203	336086	T	Passbit 16x30x460	Gauge block 16x30x460
204	343490	T	Lucka (Vit)	Door (White)
--	343491	T	Lucka (Mekong)	Door (Mekong)
--	343492	T	Lucka (High Gloss)	Door (High Gloss)
205	342139	T	List L=538 (diskbänk induktion)	List (kitchen sink induction) L=538
206	343390	T	Lucka (diskb. induktion) 299x550 (Vit)	Door (kitch. sink induct.) 299x550 (White)
--	343491	T	Lucka (diskb. induktion) 299x550 (Mekong)	Door (kitch. sink induct.) 299x550 (Mekong)
--	343492	T	Lucka (diskb. induktion) 299x550 (High Gloss)	Door (kitch. sink induct.) 299x550 (High Gloss)
--	20-900302	x	Pentrylåda 273x500 d:o	Drawer pentry 273x500 d:o
--	07-800039	x	Rullskena H d:o	Roller rail R d:o
--	07-800038	x	Rullskena V d:o	Roller rail L d:o
207	402107	T	Galler ugn (diskb. induktion) 35x503	Grating oven (kitch. sink induct.) 35x503
208	342343	T	Skåp kpl. mikrovågsugn	Cupboard cpl. microwave oven
209	342316	T	Hylla mikro	Shelf
210	342315	T	List folierad L=283	List folierad L=283
211	343911	T	Lucka 228x550	Door 228x550
--	316799	x	Gångjärn d:o	Hinge d:o
--	312588	x	Platta gångjärn d:o	Plate hinge d:o
212	335936	T	Front	Front
214	343484	T	Monteringssats kpl. mikro (Vit)	Mounting kit cpl. micro (White)
--	343485	T	Monteringssats kpl. mikro (Mekong)	Mounting kit cpl. micro (Mekong)
--	343486	T	Monteringssats kpl. mikro (High Gloss)	Mounting kit cpl. micro (High Gloss)
215	341192	T	Utdragsskiva bord 450x550	Sliding leaf 450x550
216	341193	T	Låda utdragsskiva	Box sliding leaf
			M= Metervara T= Tillbehör	M= On the metre T= Accessory

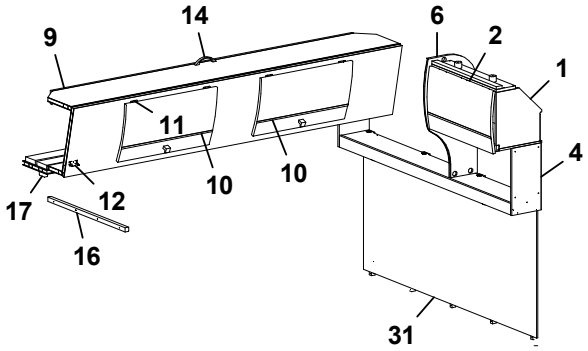
9
14
6
2
1
11
4
10
10
17
12
16
31

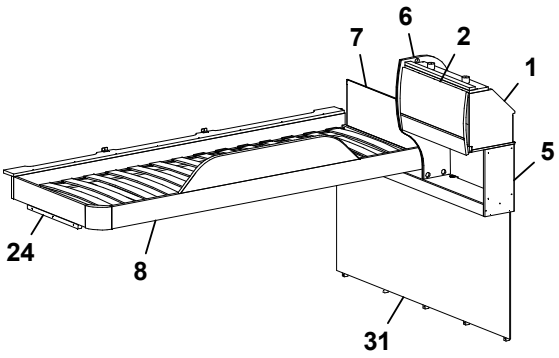
6
7
2
1
5
24
8
31

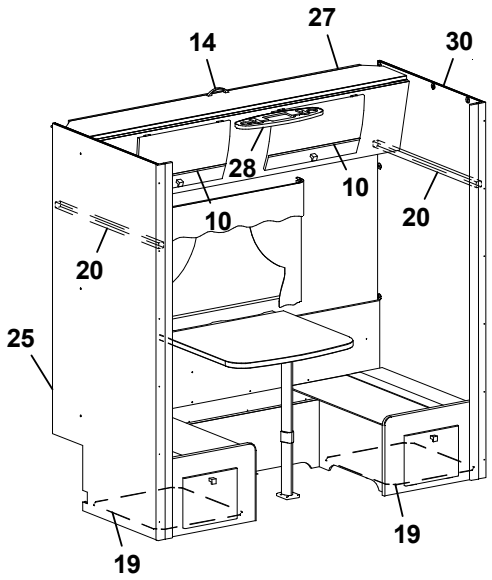
14
27
30
28
10
10
20
10
20
25
19
19

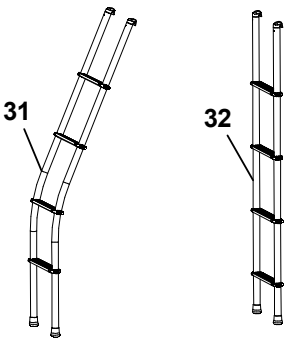
31
32

Pos Fig	Det. nr Part. No	Ingår Fitted	OBS!! Ange alltid årsmodell vid beställning av inredning Benämning	OBS!! Specify always year of model when ordering equipment Description
1	343842	x	Skåp gavel bak L=560	Cupboard gable L=560
--	343847	x	Skåp gavel bak L=560 (High Gloss)	Cupboard gable L=560 (High Gloss)
--	350454	x	Gångjärn	Hinge
2	343182	x	Lucka	Door
--	343185	x	Lucka (High Gloss)	Door (High Gloss)
4	345571	x	Hyllpaket L=1510 (u. urtag för högtalare)	Shelf L=1510 (without holes for speakers)
--	345572	x	Hyllpaket L=1510 (m. urtag för högtalare)	Shelf L=1510 (with holes for speakers)
5	345573	x	Hyllpaket L=1510 (u. urtag för högtalare)	Shelf L=1510 (without holes for speakers)
--	345574	x	Hyllpaket L=1510 (m. urtag för högtalare)	Shelf L=1510 (with holes for speakers)
6	343956	x	Gavel rundad	Gable
7	321209	x	Värmespalt	Air gap
8	336714	x	Sängram u. ribbotten	Bed bottom without laths
9	343912	x	Överbäddskåp L=1980	Upper bed L=1980
--	343913	x	Överbäddskåp L=1980 (High Gloss)	Upper bed L=1980 (High Gloss)
--	339839M	x	Regel låsning d:o	Lock bar d:o
--	375813	x	Rasskydd ö-bäddskåp d:o	Protective plate d:o
10	343914	x	Lucka	Door
--	343915	x	Lucka (High Gloss)	Door (High Gloss)
11	860402	x	Gångjärn	Hinge
12	860405	x	Gångjärn	Hinge
14	350129	x	Handtag	Handle
16	331698M	x	Bärregel ö-bädd 22x22x670	Bearing rail upper bed 22x22x670
17	331701M	x	Kloss bärregel	Block bearing rail
19	343610	x	Luftspalt	Air gap
20	344603	x	Bärregel 30x30x898	Bearing rail 30x30x898
24	331961M	x	Bärregel 22x22x440	Bearing rail 22x22x440
25	341610	x	Vägg	Wall
27	344333	x	Överbäddskåp L=1915	Upper bed L=1915
--	343334	x	Överbäddskåp L=1915 (High Gloss)	Upper bed L=1915 (High Gloss)
28	336336	x	Plafond	Ceiling lamp
30	377407	x	Vägg	Wall
31	350545	T	Stege ö-bäddsskåp	Ladder upper bed
32	350535	T	Stege ö-bäddsskåp	Ladder upper bed

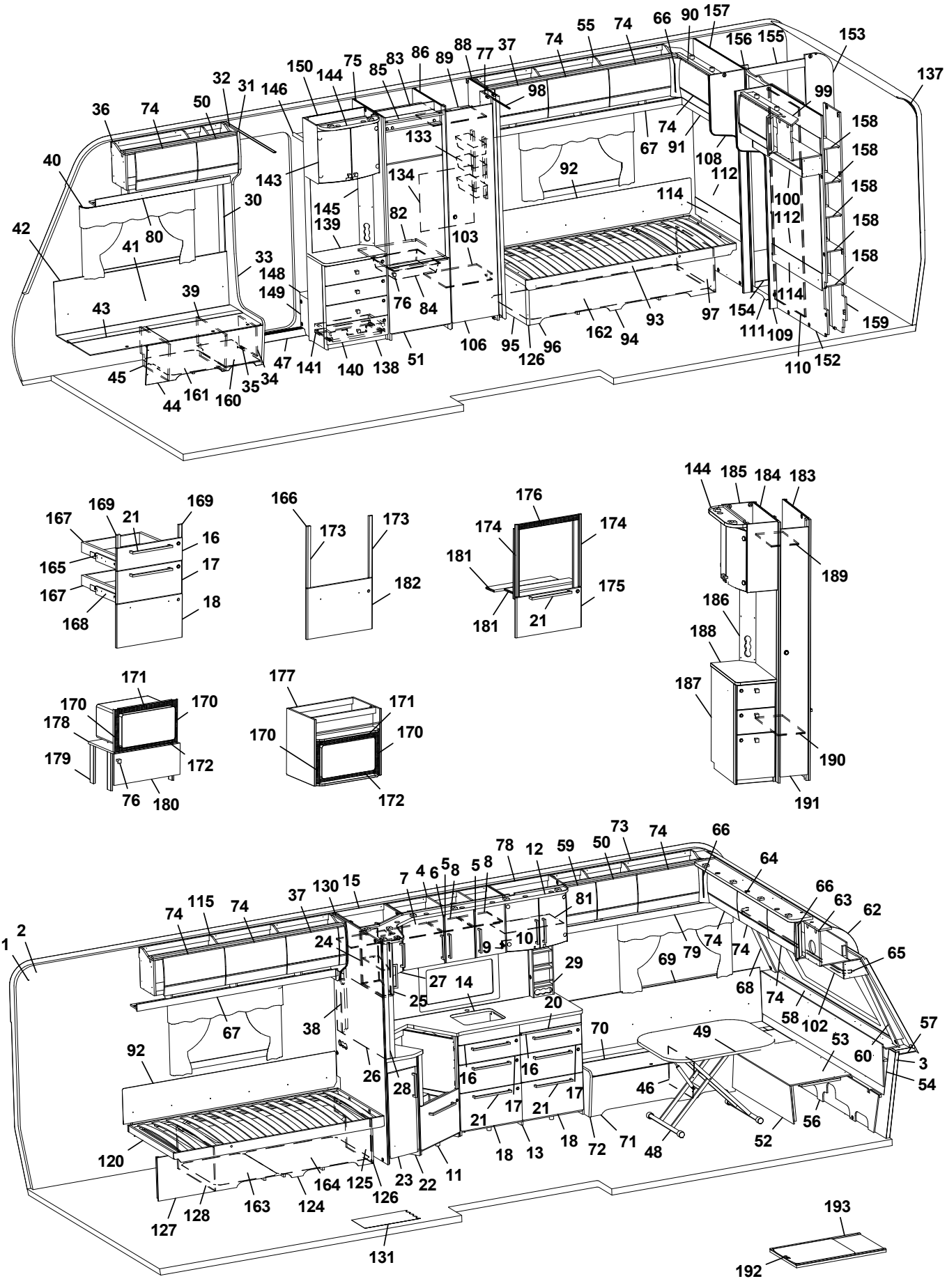
1 2 3 4 5 6 7 8 9 10 11 12 13 14 15 16 17 18 20 21 22 23 24 25 26 27 28 29 30 31 32 33 34 35 36 37 38 39 40 41 42 43 44 45 46 47 48 49 50 51 52 53 54 55 56 57 58 59 60 62 63 64 65 66 67 68 69 70 71 72 73 74 75 76 77 78 79 80 81 82 83 84 85 86 88 89 90 91 92 93 94 95 96 97 98 99 100 102 103 106 108 109 110 111 112 114 115 120 124 125 126 127 128 130 131 133 134 137 138 139 140 141 143 144 145 146 148 149 150 152 153 154 155 156 157 158 159 161 162 163 164 166 167 168 169 170 171 172 173 174 175 176 177 178 179 180 181 182 183 184 185 186 187 188 189 190 191 192 193

Pos Fig	Det. nr Part. No	Ingår Fitted	OBS!! Ange alltid årsmodell vid beställning av inredning Benämning	OBS!! Specify always year of model when ordering equipment Description
1	318657	M	Tapet vägg/tak	Wall paper
2	318584	M	Tejp tapet 20 mm	Tape, wall paper 20 mm
3	318585	M	Tejp tapet 60 mm	Tape, wall paper 60 mm
4	343450	x	Skåp kök L=924 kpl. (Vit)	Cupboard kitchen L=924 cpl. (White)
--	343452	x	Skåp kök L=924 kpl. (Mekong)	Cupboard kitchen L=924 cpl. (Mekong)
--	343451	x	Skåp kök L=924 kpl. (High Gloss)	Cupboard kitchen L=924 cpl. (High Gloss)
5	343456	x	Lucka H (Vit)	Door R (White)
--	343458	x	Lucka H (Mekong)	Door R (Mekong)
--	343457	x	Lucka H (High Gloss)	Door R (High Gloss)
--	350471	x	Handtag d:o	Handle d:o
6	343453	x	Lucka V (Vit)	Door L (White)
--	343455	x	Lucka V (Mekong)	Door L (Mekong)
--	343454	x	Lucka V (High Gloss)	Door L (High Gloss)
--	350471	x	Handtag d:o	Handle d:o
7	331385M	x	Hylla	Shelf
8	341681	x	Hylla	Shelf
9	311917	x	Gångjärn	Hinge
10	312588	x	Platta gångjärn	Plate hinge
11	343882	x	Diskbänk vinklad (Vit)	Kitchen sink angled (White)
--	343883	x	Diskbänk vinklad (Mekong)	Kitchen sink angled (Mekong)
--	343884	x	Diskbänk vinklad (High Gloss)	Kitchen sink angled (High Gloss)
	343389	x	Diskbänk vinklad induktion (Vit)	Kitchen sink angled induction (White)
--	343394	x	Diskbänk vinklad induktion (Mekong)	Kitchen sink angled induction (Mekong)
--	343393	x	Diskbänk vinklad induktion (High Gloss)	Kitchen sink angled induction (High Gloss)
12	345184	x	Ljusramp köksskåp (vitrinskåp)	Light holder kitchen (vitrine)
--	345250	T	Ljusramp köksskåp (skåp mikro)	Light holder kitchen (microwave oven)
13	344172	x	Diskbänk trädel u. skiva (Vit)	Kitchen sink w/o board (White)
--	344173	x	Diskbänk trädel u. skiva (Mekong)	Kitchen sink w/o board (Mekong)
--	344174	x	Diskbänk trädel u. skiva (High Gloss)	Kitchen sink w/o board (High Gloss)
14	345452	x	Skiva diskbänk 902x1955, ljus	Board 902x1955, light
--	345453	x	Skiva diskbänk 902x1955, mörk (Skiva med träkant utgår)	Board 902x1955, dark (Board with wooden edge expired)
--	344077-K	T	Skiva diskbänk induktion, 902x1955, ljus	Board induction, 902x1955, light
--	344077-L	T	Skiva diskbänk induktion, 902x1955, mörk	Board induction, 902x1955, dark
15	343422	x	Hörnskåp (Vit)	Cupboard corner (White)
--	343424	x	Hörnskåp (Mekong)	Cupboard corner (Mekong)
--	343423	x	Hörnskåp (High Gloss)	Cupboard corner (High Gloss)
--	341843M	x	Hylla d:o	Shelf d:o
16	343384	x	Lådförstycke (Vit)	Drawer front (White)
--	343412	x	Lådförstycke (Mekong)	Drawer front (Mekong)
--	343407	x	Lådförstycke (High Gloss)	Drawer front (High Gloss)
--	317514	x	Låda 480x500 d:o	Drawer 480x500 d:o
--	317382	x	Glidskena låda H d:o	Slide bar, drawer R d:o
--	350221	x	Glidskena låda V d:o	Slide bar, drawer L d:o
17	343385	x	Lådförstycke (Vit)	Drawer front (White)
--	343413	x	Lådförstycke (Mekong)	Drawer front (Mekong)
--	343408	x	Lådförstycke (High Gloss)	Drawer front (High Gloss)
--	317514	x	Låda 480x500 d:o	Drawer 480x500 d:o
--	317382	x	Glidskena låda H d:o	Slide bar, drawer R d:o
--	350221	x	Glidskena låda V d:o	Slide bar, drawer L d:o
			M= Metervara T= Tillbehör	M= On the metre T= Accessory

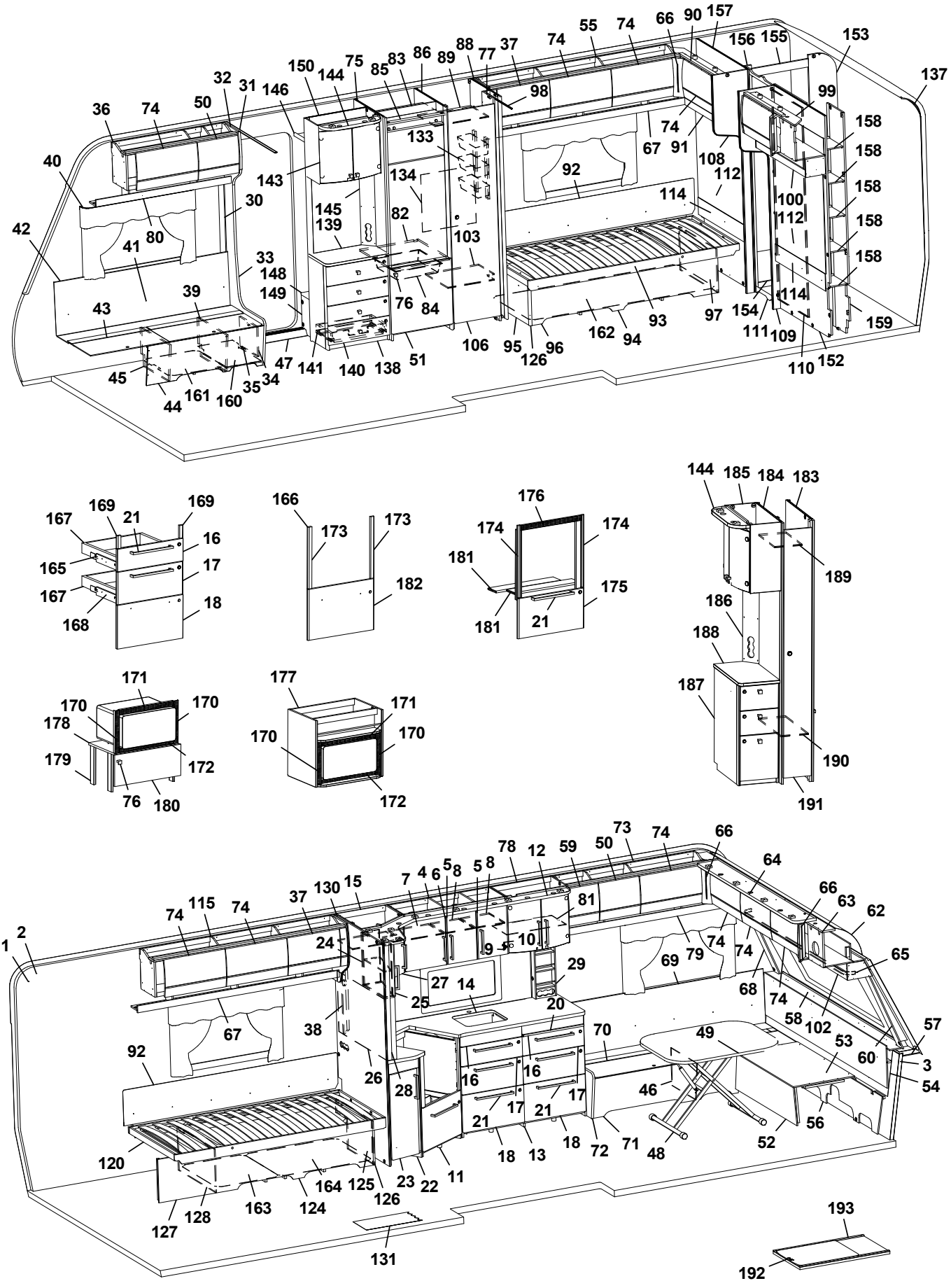
1 2 3 4 5 6 7 8 9 10 11 12 13 14 15 16 17 18 20 21 22 23 24 25 26 27 28 29 30 31 32 33 34 35 36 37 38 39 40 41 42 43 44 45 46 47 48 49 50 51 52 53 54 55 56 57 58 59 60 62 63 64 65 66 67 68 69 70 71 72 73 74 75 76 77 78 79 80 81 82 83 84 85 86 88 89 90 91 92 93 94 95 96 97 98 99 100 102 103 106 108 109 110 111 112 114 115 120 124 125 126 127 128 130 131 133 134 137 138 139 140 141 143 144 145 146 148 149 150 152 153 154 155 156 157 158 159 161 162 163 164 165 166 167 168 169 171 172 173 174 175 176 177 178 179 180 181 182 183 184 185 186 187 188 189 190 191 192 193

Pos Fig	Det. nr Part. No	Ingår Fitted	OBS!! Ange alltid årsmodell vid beställning av inredning Benämning	OBS!! Specify always year of model when ordering equipment Description
18	343386	x	Lucka (Vit)	Door (White)
--	343414	x	Lucka (Mekong)	Door (Mekong)
--	343410	x	Lucka (High Gloss)	Door (High Gloss)
--	20-900302	x	Pentrylåda 273x500 d:o	Drawer pentry 273x500 d:o
--	07-800039	x	Rullskena H d:o	Roller rail R d:o
--	07-800038	x	Rullskena V d:o	Roller rail L d:o
20	341954	x	Skärbräda	Cutting board
21	350472	x	Handtag	Handle
22	343051	x	Utskjut diskbänk (Vit)	Projection kitchen sink (White)
--	343406	x	Utskjut diskbänk (Mekong)	Projection kitchen sink (Mekong)
--	343405	x	Utskjut diskbänk (High Gloss)	Projection kitchen sink (High Gloss)
23	343378	x	Lucka (Vit)	Door (White)
--	343880	x	Lucka (Mekong)	Door (Mekong)
--	343379	x	Lucka (High Gloss)	Door (High Gloss)
--	350471	x	Handtag d:o	Handle d:o
24	343438	x	Skåp utskjut kökskåp (Vit)	Cupboard projection (White)
--	343440	x	Skåp utskjut kökskåp (Mekong)	Cupboard projection (Mekong)
--	343439	x	Skåp utskjut kökskåp (High Gloss)	Cupboard projection (High Gloss)
--	341856	x	Hylla d:o	Shelf d:o
25	343441	x	Lucka H (Vit)	Door R (White)
--	343443	x	Lucka H (Mekong)	Door R (Mekong)
--	343442	x	Lucka H (High Gloss)	Door R (High Gloss)
26	341710-F	T	Köksskiva vägg svart fiskben	Protection kitchen, black fishbone
--	341710-G	T	Köksskiva vägg natur skiffer	Protection kitchen, nature slate
27	343425	x	Lucka V (Vit)	Door L (White)
--	343427	x	Lucka V (Mekong)	Door L (Mekong)
--	343426	x	Lucka V (High Gloss)	Door L (High Gloss)
28	341727	x	Stolpe utskjut	Support bar
29	333409M	x	Kryddhylla	Spice rack
30	318962	x	List täck el-kabel B=45 L=2100	Cover strip B=45 L=2100
31	316270	x	List snäpp undre L=2379	List under L=2379
32	316268	x	List snäpp övre L=2379	List upper L=2379
33	344550	x	Stolpe först. L=1948 kpl. m. lucka	Support bar L=1948 cpl. with door
34	343731	x	Lucka	Door
35	312589	x	Gångjärn	Hinge
36	345500	x	Skåp övre L=1004	Cupboard upper L=1004
--	345501	x	Skåp övre L=1004 (High Gloss)	Cupboard upper L=1004 (High Gloss)
--	350454	x	Gångjärn	Hinge
37	343181	x	Lucka	Door
--	343184	x	Lucka (High Gloss)	Door (High Gloss)
38	341985	x	Front el-uttag	Front outlet
39	342494	x	Stöd bäddlåda HF	Support bed box
40	350348	x	Skena gardin L=1020	Curtain rod L=1020
41	339355	x	Värmespalt H fram	Air gap R.F.
42	319821	M	List kant mörkbrun	Strip, dark brown
43	343032	x	Lock bäddlåda H F	Cover bedbox R.F.
--	319024	x	Matta grå textil m. tejp d:o	Carpet gray textile with tape d:o
44	343085	x	Front bäddlåda H F	Front bed box R.F.
--	343034	T	Front bäddlåda H F (centraldammsugare)	Front bed box R.F. (central vacuum cleaner)
45	342495	x	Stöd bäddlåda HF	Support bed box
			M= Metervara T= Tillbehör	M= On the metre T= Accessory

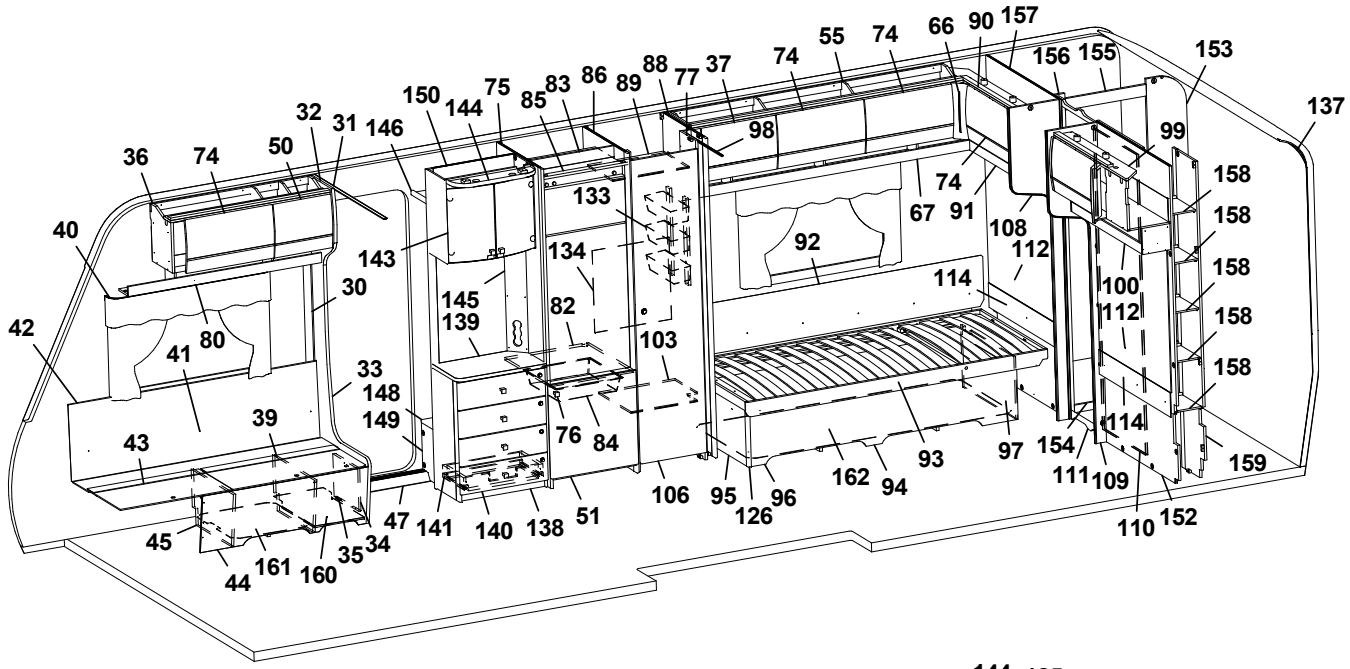
1 2 3 4 5 6 7 8 9 10 11 12 13 14 15 16 17 18 19 20 21 22 23 24 25 26 27 28 29 30 31 32 33 34 35 36 37 38 39 40 41 42 43 44 45 46 47 48 49 50 51 52 53 54 55 56 57 58 59 60 61 62 63 64 65 66 67 68 69 70 71 72 73 74 75 76 77 78 79 80 81 82 83 84 85 86 87 88 89 90 91 92 93 94 95 96 97 98 99 100 101 102 103 104 105 106 107 108 109 110 111 112 113 114 115 116 117 118 119 120 121 122 123 124 125 126 127 128 129 130 131 132 133 134 135 136 137 138 139 140 141 142 143 144 145 146 147 148 149 150 151 152 153 154 155 156 157 158 159 160 161 162 163 164 165 166 167 168 169 170 171 172 173 174 175 176 177 178 179 180 181 182 183 184 185 186 187 188 189 190 191 192 193

Pos Fig	Det. nr Part. No	Ingår Fitted	OBS!! Ange alltid årsmodell vid beställning av inredning Benämning	OBS!! Specify always year of model when ordering equipment Description
46	312826	x	Stöd bäddlåda VF	Support bed box
47	314687	x	Tröskel aluminium L=850	Threshold aluminium L=850
48	310083	x	Bordsstativ	Table stand
--	350474	T	Bordsstativ enpelar	Table stand single pillar
49	343248	x	Bordsskiva 800x1000	Table top 800x1000
50	344829	x	Lucka	Door
--	344830	x	Lucka (High Gloss)	Door (High Gloss)
51	343736	x	Lucka H 550x570	Door R 550x570
--	316799	x	Gångjärn d:o	Hinge d:o
--	312588	x	Platta gångjärn d:o	Plate hinge d:o
52	331245M	x	Front bäddlåda gavel	Front bed box gable
53	331246M	x	Skiva rundsittgrupp	Sheet seat
54	340578	x	Värmespalt gavel fram	Air gap
55	345003	x	Skåp övre L=1747	Cupboard upper L=1747
--	345004	x	Skåp övre L=1747 (High Gloss)	Cupboard upper L=1747 (High Gloss)
--	350454	x	Gångjärn d:o	Hinge d:o
56	340520	x	Stöd sittgrupp	Support
57	215275	x	Hylla front kpl. L=2366	Shelf front cpl. L=2366
58	345285	x	Front/hylla kpl.	Front/shelf cpl.
--	345362	x	Hylla m. belysning "Björn" (Customized)	Shelf with lighting "Bear" (Customized)
59	343180	x	Lucka	Door
--	343183	x	Lucka (High Gloss)	Door (High Gloss)
60	344475	x	Hörn front H	Front corner R
62	216067	x	Täckskiva radie fram 1x380x2360	Cover plate radius front 1x380x2360
--	313884	x	List plast radie L=2379	List L=2379
63	345502	x	Skåp gavel fram L=2360	Cupboard L=2360
--	345503	x	Skåp gavel fram L=2360 (High Gloss)	Cupboard L=2360 (High Gloss)
--	350454	x	Gångjärn d:o	Hinge d:o
64	344768	x	Ljusramp gavelskåp L=1810	Light holder L=1810
65	350349	x	Skena gardin L=1920	Curtain rod L=1920
66	343294	x	Hörn inredning (High Gloss)	Corner (High Gloss)
67	343213	x	Hyllpaket L=1815,5	Shelf L=1815,5
68	344474	x	Hörn front V	Front corner L
69	337174	x	Värmespalt V fram	Air gap L.F.
70	345392	x	Lock bäddlåda V F	Cover bed box L.F
--	319024	x	Matta grå textil m. tejp d:o	Carpet gray textile with tape d:o
71	339502	x	Front bäddlåda V F	Front bed box L.F
72	343469	x	Gavel bäddlåda V F	Gable bed box L.F
73	345545	x	Skåp övre L=1284	Cupboard upper L=1284
--	345546	x	Skåp övre L=1284 (High Gloss)	Cupboard upper L=1284 (High Gloss)
--	350454	x	Gångjärn d:o	Hinge d:o
74	343182	x	Lucka	Door
--	343185	x	Lucka (High Gloss)	Door (High Gloss)
75	342304	x	Vägg kyl V	Wall refrigerator L
76	350473	x	Handtag knopp	Handle knob
77	331238M	x	Nisch, vikdörr	Niche folding door
78	345508	x	Skåp vitrin	Vitrine
--	343747	x	Lucka vitrin H d:o 272x450	Door vitrine R d:o 272x450
--	343746	x	Lucka vitrin V d:o 272x450	Door vitrine L d:o 272x450
--	318630	x	Lås magnet d:o	Lock magnet d:o
			M= Metervara T= Tillbehör	M= On the metre T= Accessory

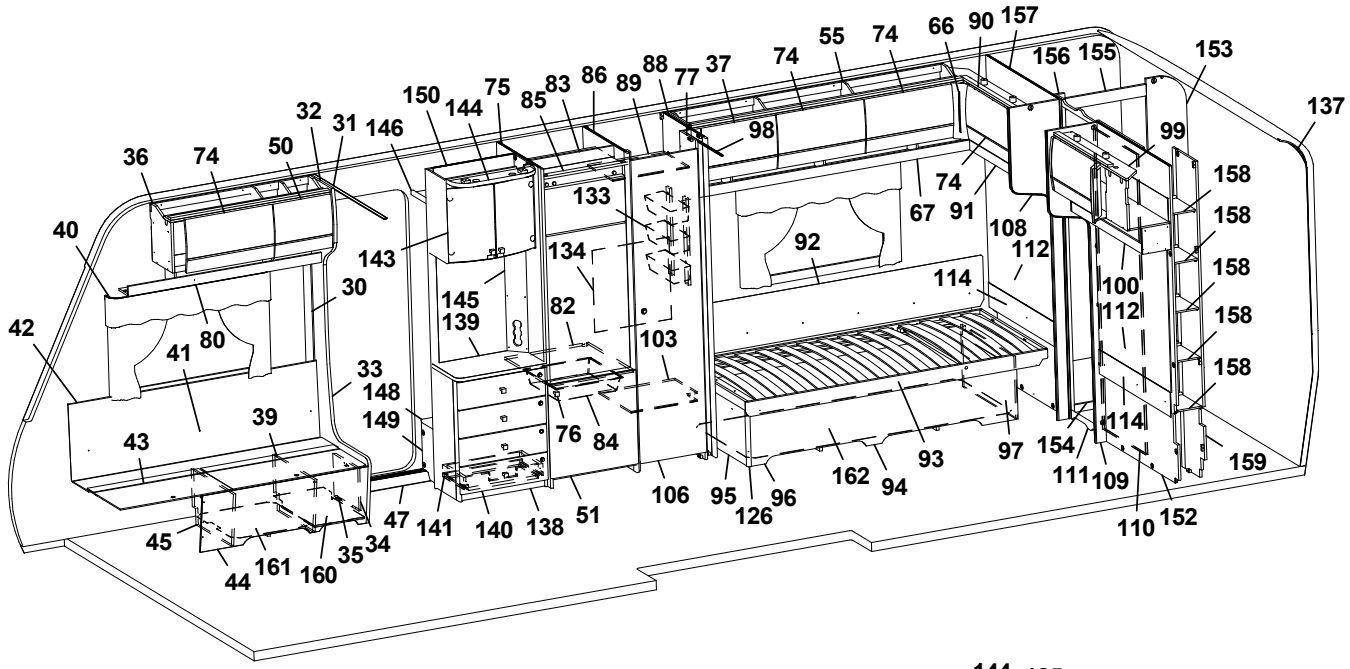
36 74 50 32 31 146 150 144 75 85 83 86 89 88 77 37 74 55 74 66 90 157 156 155 153 137
40 42 30 41 80 33 148 149 43 39 45 44 161 160 35 34 47 141 140 138 51 106 95 126 96 162 94 93 97 154 111 109 110 152 159
143 145 139 133 134 82 103 76 84 98 92 114 67 74 91 108 112 99 100 112 158 158 158 158 158 158

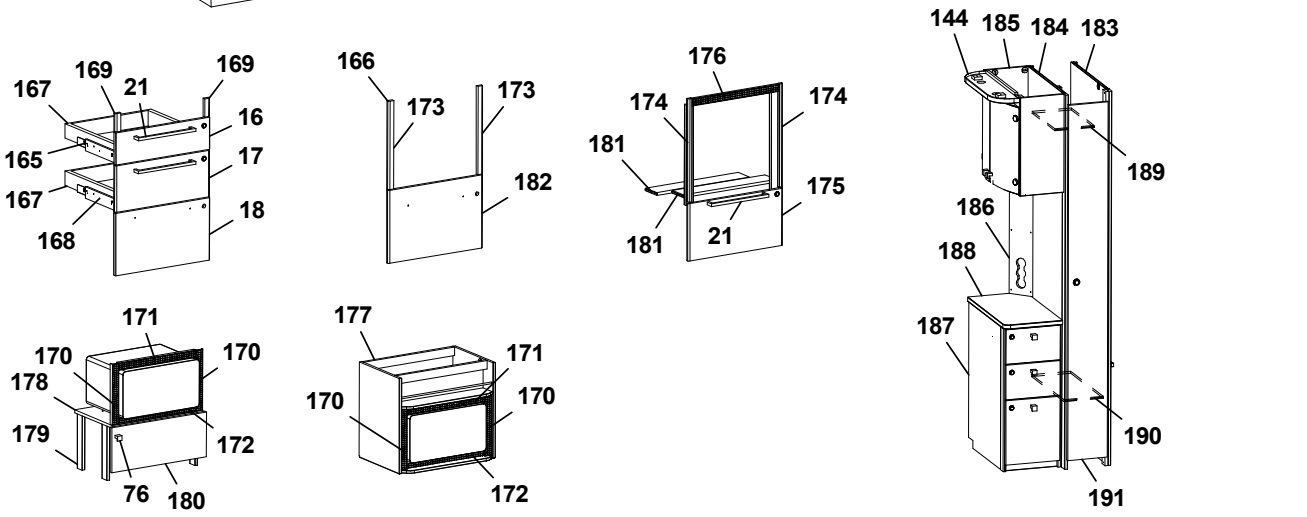
169 167 21 169 16 165 17 167 18 168
166 173 173 182
176 174 174 181 175 181 21
144 185 184 183 189 186 188 187 190 191
171 170 170 178 179 172 76 180
177 171 170 170 172

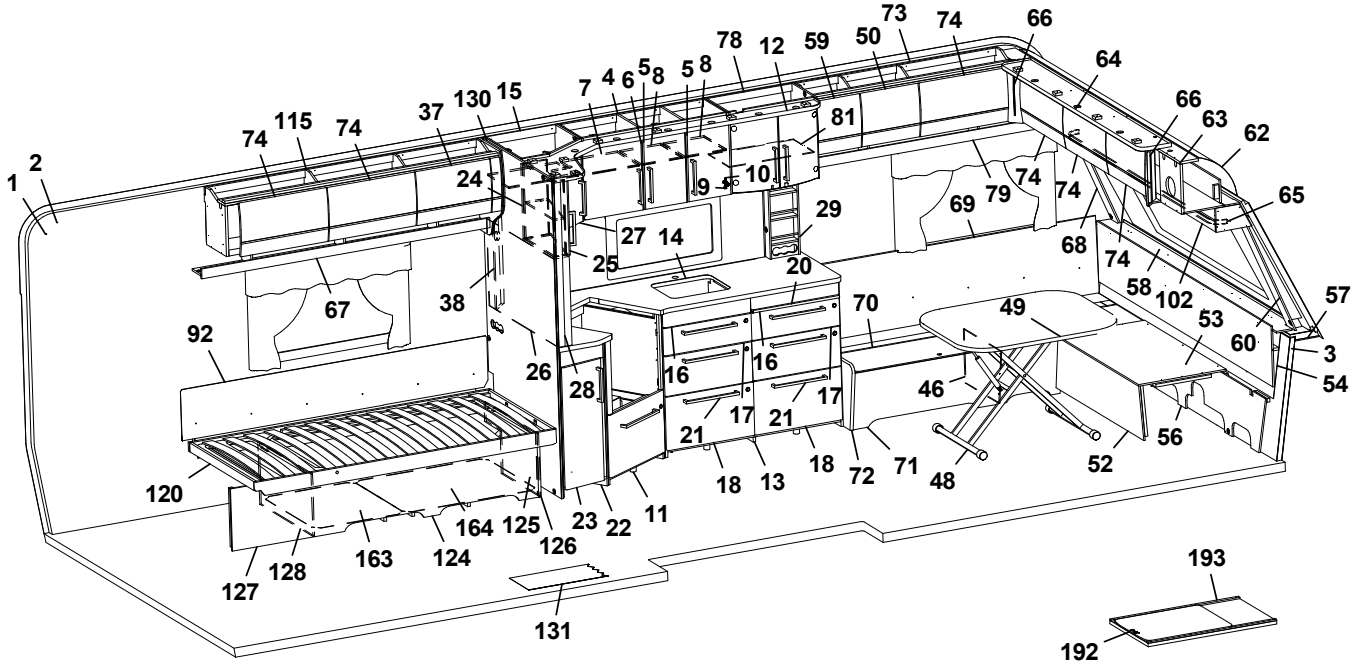
1 2 74 115 74 37 130 15 7 4 6 5 8 5 8 78 12 59 50 73 74 66 64 66 63 62 65
24 27 14 25 9 10 81 29 20 69 79 74 74 68 74 58 102 57 53 60 3 54
67 38 92 26 28 16 16 17 17 21 21 18 13 18 72 71 70 49 46 48 52 56
120 164 125 126 23 22 11 124 163 128 127 131
193 192

Pos Fig	Det. nr Part. No	Ingår Fitted	OBS!! Ange alltid årsmodell vid beställning av inredning Benämning	OBS!! Specify always year of model when ordering equipment Description
--	318381	x	Motstycke magnetlås	Companion part
--	318379	x	Gångjärn	Hinge
--	318380	x	Täckhatt d:o	Cover d:o
--	312588	x	Platta gångjärn	Plate hinge
79	345017	x	Hyllpaket L=1498	Shelf L=1498
80	344809	x	Hyllpaket L=1218	Shelf L=1218
81	333749	x	Hylla vitrin	Shelf vitrine
82	340675	x	Hylla under kyl	Shelf under refrigerator
83	342309	x	Bakstycke stopp kyl	Back cupboard
84	310325	x	Trådback vit 85x427x427	Tray 85x427x427
--	312712	x	Glidlist trådback (säljes i par)	Sliding strip tray (pair)
85	342306	x	List folierad L = 528	List foiled L = 528
86	342305	x	Vägg kyl H	Wall refrigerator R
88	331593M	x	Vägg garderob H	Wall wardrobe R
89	331279M	x	Hylla garderob övre	Shelf wardrobe upper
90	344984	x	Skåp gavel bak H L=927,5	Cupboard upper R L=927,5
--	344985	x	Skåp gavel bak H L=927,5 (High Gloss)	Cupboard upper R L=927,5 (High Gloss)
--	350454	x	Gångjärn d:o	Hinge d:o
91	345127	x	Hyllpaket L=927,5	Shelf L=927,5
92	338121	x	Värmespalt	Air gap
93	342616	x	Sängram u. ribbotten	Bed bottom without laths
--	325342	x	Ribbotten kpl. d:o	Laths bottom cpl. d:o
--	314211	x	Ribba sängbotten L=820 B=63	Lath bed bottom L=820 B=63
--	312046	x	Band t. ribbotten	Band for laths bottom
94	340246	x	Sänglåda kpl. H	Bed box cpl. R
--	167880	x	Regel 17,5x55x1680	Wood lath pine 17,5x55x1680
95	340247	x	Gavel säng främre	Gable bed front
96	339481	x	Front säng	Front bed
97	340211	x	Gavel säng bakre	Gable bed rear
98	318104	x	Skena draperi L=1730	Drapery rail L=1730
99	344988	x	Skåp gavel bak L=927,5	Cupboard upper L=927,5
--	344989	x	Skåp gavel bak L=927,5 (High Gloss)	Cupboard upper L=927,5 (High Gloss)
--	350454	x	Gångjärn d:o	Hinge d:o
100	345096	x	Hyllpaket L=927,5	Shelf L=927,5
101	341099-F	T	Köksskiva vägg svart fiskben	Protection kitchen, black fishbone
--	341099-G	T	Köksskiva vägg natur skiffer	Protection kitchen, nature slate
102	345511	x	Hyllpaket L=2360 (m. urtag för högtalare)	Shelf L=2360 (with holes for speakers)
103	331274M	x	Hylla garderob nedre	Shelf wardrobe under
106	342238	x	Dörr 415x1850	Door 415x1850
108	336385	x	Front H vägg tvättrum	Front R
109	336386	x	Front V vägg tvättrum	Front L
110	331914M	x	Skjutdörr tvättrum	Door
111	316030	x	Skena skjutdörr	Curtain rod
--	375434	x	List d:o	List d:o
--	331953M	x	Kloss d:o	Block d:o
112	344162	x	Sänggavel kpl. m. tyg	Headboard cpl. with fabric
114	344704	x	Värmespalt kpl.	Air gap cpl.
115	345033	x	Skåp övre L=1747	Cupboard upper L=1747
--	345034	x	Skåp övre L=1747 (High Gloss)	Cupboard upper L=1747 (High Gloss)
--	350454	x	Gångjärn d:o	Hinge d:o
			M= Metervara T= Tillbehör	M= On the metre T= Accessory

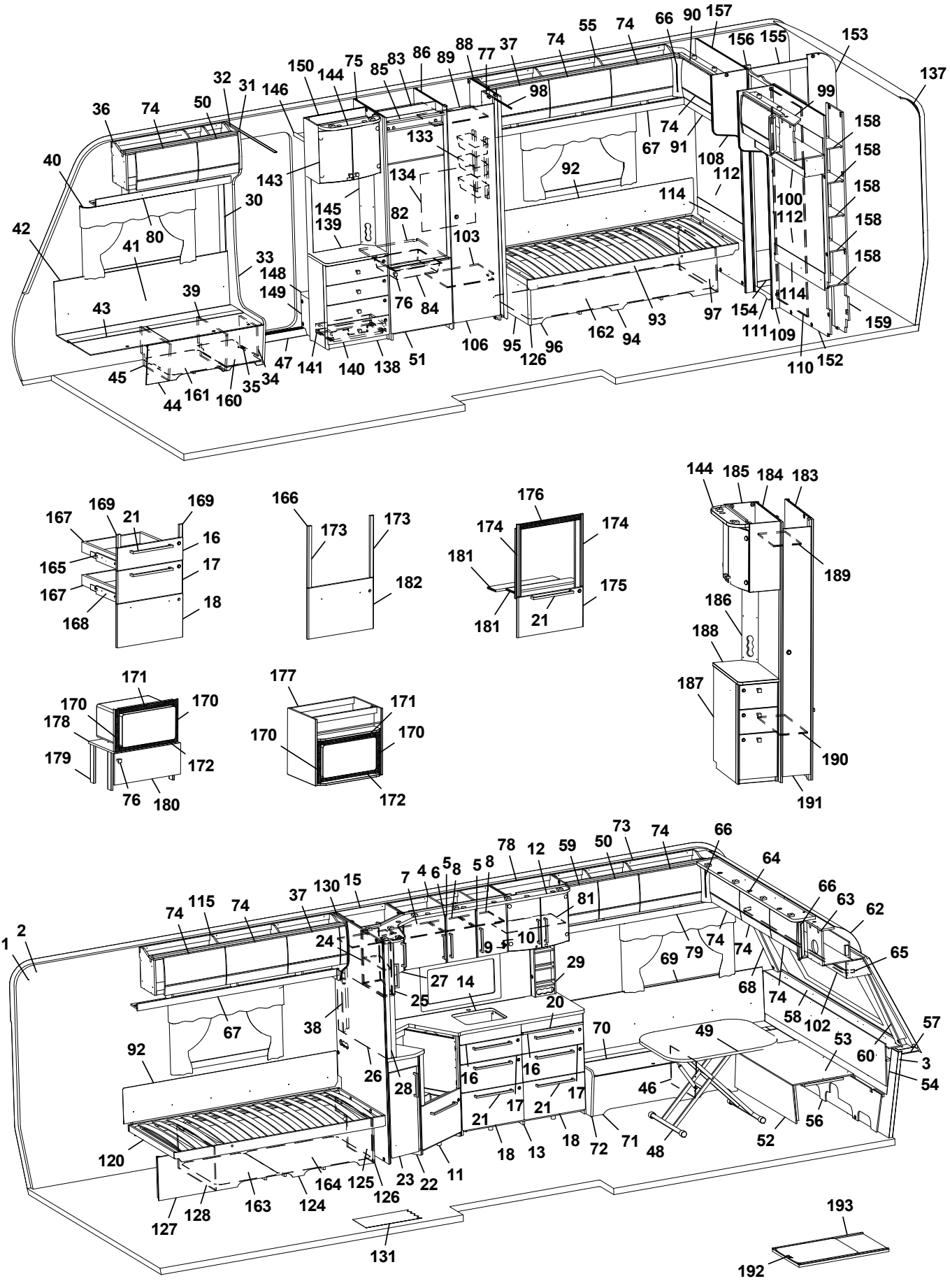
1 2 3 4 5 6 7 8 9 10 11 12 13 14 15 16 17 18 20 21 22 23 24 25 26 27 28 29 30 31 32 33 34 35 36 37 38 39 40 41 42 43 44 45 46 47 48 49 50 51 52 53 54 55 56 57 58 59 60 62 63 64 65 66 67 68 69 70 71 72 73 74 75 76 77 78 79 80 81 82 83 84 85 86 88 89 90 91 92 93 94 95 96 97 98 99 100 102 103 106 108 109 110 111 112 114 115 120 124 125 126 127 128 130 131 133 134 138 139 140 141 143 144 145 146 148 149 150 152 153 154 155 156 157 158 159 161 162 163 164 166 167 168 169 170 171 172 173 174 175 176 177 178 179 180 181 182 183 184 185 186 187 188 189 190 191 192 193

Pos Fig	Det. nr Part. No	Ingår Fitted	OBS!! Ange alltid årsmodell vid beställning av inredning Benämning	OBS!! Specify always year of model when ordering equipment Description
120	342617	x	Sängram u. ribbotten	Bed bottom without laths
--	325342	x	Ribbotten kpl. d:o	Laths bottom cpl. d:o
--	314211	x	Ribba sängbotten L=820 B=63	Lath bed bottom L=820 B=63
--	312046	x	Band t. ribbotten	Band for laths bottom
124	340218	x	Sänglåda kpl. V	Bed box cpl. L
--	315203	x	Regel 17,5x55x1415	Wood lath pine 17,5x55x1415
125	340219	x	Gavel säng främre	Gable bed front
126	319776	x	List hörn L=2500	Corner strip L=2500
127	339486	x	Front säng	Front bed
128	340204	x	Gavel säng bakre	Gable bed rear
130	344108	x	Vägg kök	Wall kitchen
131	350469	T	Matta golv, gråsten	Carpet floor, greystone
--	319393	T	Matta golv, antik planka	Carpet floor, antique plank
133	319759	x	Korg, garderob	Basket, wardrobe
--	335802	x	List för korgar	List för baskets
134	336261	x	Täckskiva exp.kärl	Cover expansion vessel
137	216066	x	Täckskiva radie bak 1x275x2360	Cover plate radius back 1x275x2360
--	313884	x	List plast radie L=2379	List L=2379
138	343583	x	TV-bänk kpl. u. skiva	TV-bench cpl. whitout board
139	343590-K	x	Skiva TV-bänk, ljus	Board, light
--	343590-L	T	Skiva TV-bänk, mörk	Board, dark
140	343591	x	Lådförstycke	Drawer front
141	20-900302	x	Pentrylåda 273x500	Drawer pentry 273x500
--	07-800039	x	Rullskena H d:o	Roller rail R d:o
--	07-800038	x	Rullskena V d:o	Roller rail L d:o
143	345507	x	Skåp bar kpl. 560x512	Coctail cabinet cpl. 560x512
--	330180	x	Hylla hållare flaskor	Shelf bottle holder
--	343667	x	Lucka H d:o	Door R d:o
--	343666	x	Lucka V d:o	Door L d:o
--	318379	x	Gångjärn d:o	Hinge d:o
--	318380	x	Täckhatt d:o	Cover d:o
--	312588	x	Platta gångjärn d:o	Plate hinge d:o
144	344883	x	Ljusramp L=532	Light holder L=532
145	343721	x	Front el-uttag 130x675	Front outlet 130x675
146	331910M	x	Hylla garderob övre	Shelf
148	319866	x	Hylla insteg	Shelf
149	336618	x	Front hylla garderob	Front
150	343654	x	Vägg instegsgarderob	Wall wardrobe
152	339227	x	Vägg tvättrum	Wall washroom
153	345161	x	Vägg tvättrum kpl.	Wall washroom cpl.
154	332955M	x	Tröskel	Threshold
155	345162	x	Överbit tvättrum	Overlap washroom
156	345164	x	List poppel 15x63x1948	List 15x63x1948
157	338637	x	Vägg tvättrum	Wall washroom
158	331894M	x	Hylla	Shelf
159	337076	x	Vägg garderob H	Wall wardrobe R
160	350390	x	Plåt skofack	Plate shoe compartment
161	343594	x	Luftspalt H-fram	Air gap R front
162	343596	x	Luftspalt sänglåda	Air gap bed box
163	343615	x	Luftspalt sänglåda	Air gap bed box
			M= Metervara T= Tillbehör	M= On the metre T= Accessory

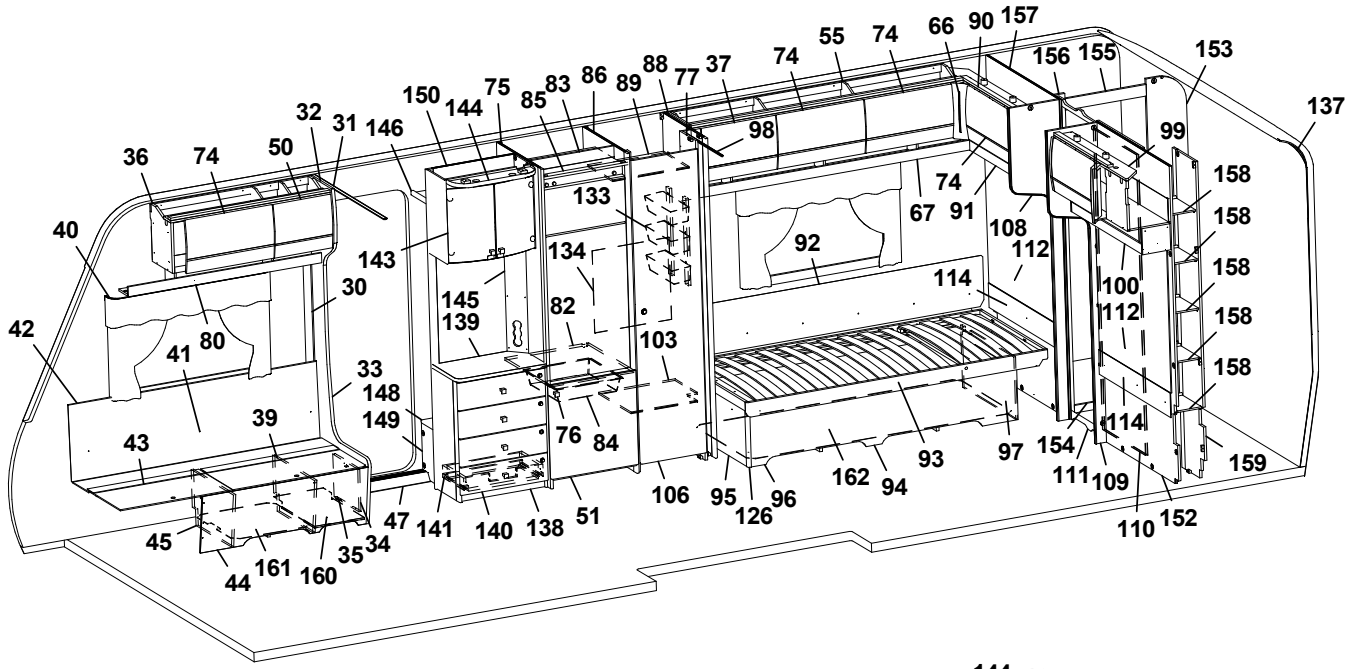
36 74 50 32 31 146 150 144 75 85 83 86 89 88 77 37 74 55 74 66 90 157 156 155 153 137
40 42 30 41 80 33 148 149 43 39 45 44 161 160 35 34 47 141 140 138 51 106 95 126 96 162 94 93 97 154 111 109 110 152 159
143 145 139 133 134 82 103 98 92 114 67 74 91 108 112 99 100 112 158 158 158 158 158 158
76 84

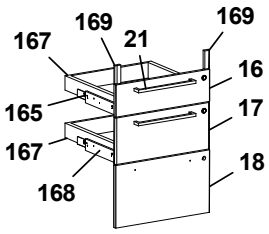
167 169 21 169 16 165 17 167 18 168

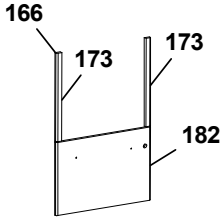
166 173 173 182

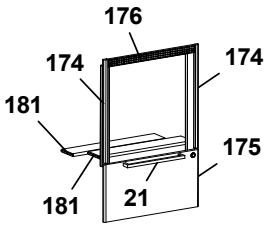
176 174 174 181 175 181 21

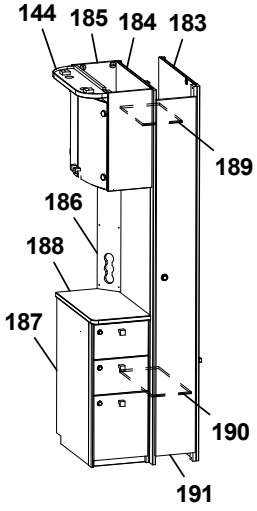
144 185 184 183 189 186 188 187 190 191

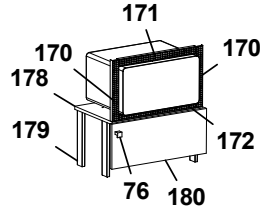
171 170 170 178 172 179 76 180

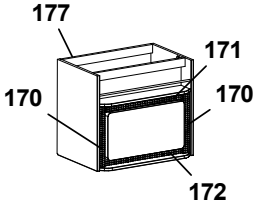
177 171 170 170 172

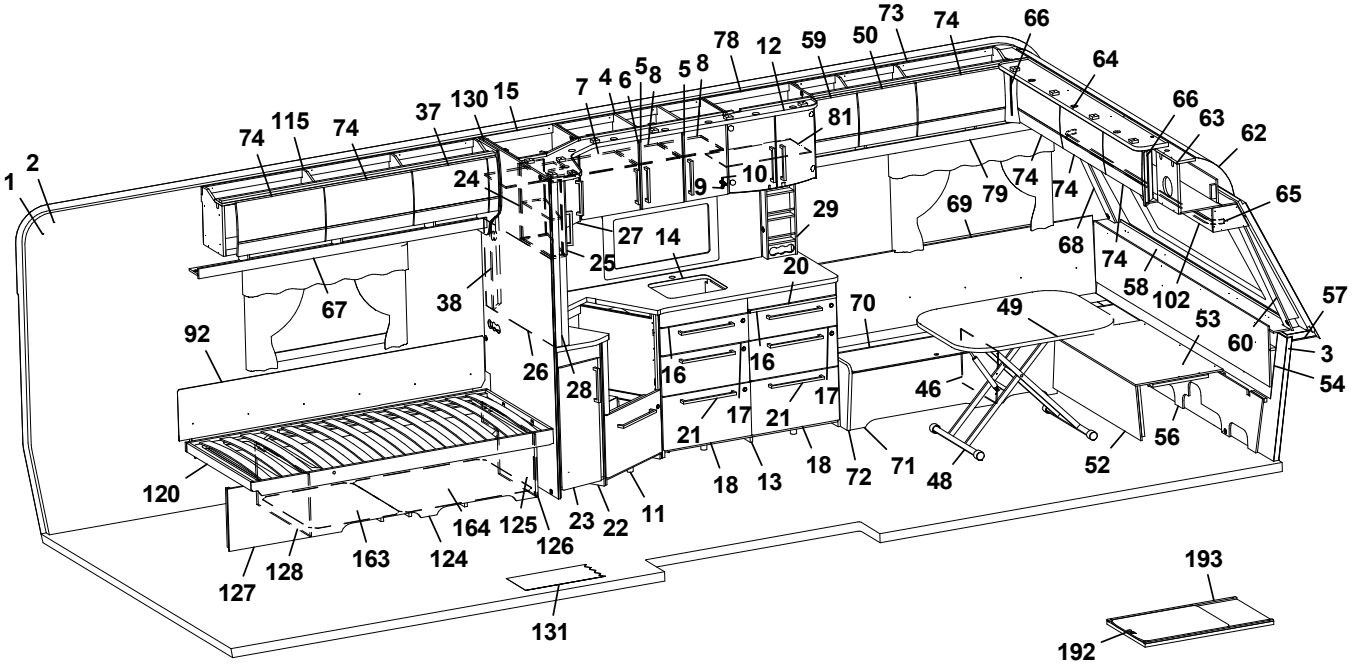
1 2 74 115 74 37 130 15 7 4 6 5 8 5 8 78 12 59 50 73 74 66 64 66 63 62 65
24 27 14 25 9 10 81 29 20 69 79 74 74 68 74 58 102 53 60 57 3 54
67 38 92 26 28 16 16 17 17 21 21 18 13 18 72 71 70 49 46 48 52 56
120 164 125 126 23 22 11 163 124 128 127 131
193 192

Pos Fig	Det. nr Part. No	Ingår Fitted	OBS!! Ange alltid årsmodell vid beställning av inredning Benämning	OBS!! Specify always year of model when ordering equipment Description
164	343616	x	Luftspalt sänglåda	Air gap bed box
165	343470	x	Monteringssats kpl. lådor (Vit)	Mounting kit cpl. drawers (White)
--	343471	x	Monteringssats kpl. lådor (Mekong)	Mounting kit cpl. drawers (Mekong)
--	343472	x	Monteringssats kpl. lådor (High Gloss)	Mounting kit cpl. drawers (High Gloss)
166	343487	T	Monteringssats kpl. ugn (Vit)	Mounting kit cpl. oven (White)
--	343488	T	Monteringssats kpl. ugn (Mekong)	Mounting kit cpl. oven (Mekong)
--	343489	T	Monteringssats kpl. ugn (High Gloss)	Mounting kit cpl. oven (High Gloss)
167	317514	x	Låda 480x500	Drawer 480x500
168	317382	x	Glidskena låda H	Slide bar, drawer R
--	350221	x	Glidskena låda V	Slide bar, drawer L
--	801701	x	Skruv 6x16 d:o	Screw 6x16 d:o
169	336092	x	Passbit 16x30x95 (Mekong)	Gauge block 16x30x95 (Mekong)
170	402108	T	Galler vent. mikro 38x318	Grating vent. micro 38x318
171	402109	T	Galler vent. mikro 38x448	Grating vent. micro 38x448
172	402110	T	Galler vent. mikro 33x448	Grating vent. micro 33x448
173	336086	T	Passbit 16x30x460	Gauge block 16x30x460
174	342139	T	List L=538 (diskbänk induktion)	List (kitchen sink induction) L=538
175	343390	T	Lucka (diskb. induktion) 299x550 (Vit)	Door (kitch. sink induct.) 299x550 (White)
--	343392	T	Lucka (diskb. induktion) 299x550 (Mekong)	Door (kitch. sink induct.) 299x550 (Mekong)
--	343391	T	Lucka (diskb. induktion) 299x550 (High Gloss)	Door (kitch. sink induct.) 299x550 (High Gloss)
--	20-900302	x	Pentrylåda 273x500 d:o	Drawer pentry 273x500 d:o
--	07-800039	x	Rullskena H d:o	Roller rail R d:o
--	07-800038	x	Rullskena V d:o	Roller rail L d:o
176	402107	T	Galler ugn (diskb. induktion) 35x503	Grating oven (kitch. sink induct.) 35x503
177	342343	T	Skåp kpl. mikrovågsugn	Cupboard cpl. microwave oven
178	342316	T	Hylla mikro	Shelf
179	342315	T	List folierad L=283	List folierad L=283
180	343880	T	Lucka 228x550	Door 228x550
--	316799	x	Gångjärn d:o	Hinge d:o
--	312588	x	Platta gångjärn d:o	Plate hinge d:o
181	333287M	T	Skiva distans 15x100x547,5	Sheet distance 15x100x547,5
182	343490	T	Lucka (Vit)	Door (White)
--	343491	T	Lucka (Mekong)	Door (Mekong)
--	343492	T	Lucka (High Gloss)	Door (High Gloss)
183	344383	T	Vägg garderob kpl.	Wall wardrobe cpl.
184	344384	T	Vägg garderob kpl.	Wall wardrobe cpl.
185	345560	T	Skåp bar kpl.	Coctail cabinet cpl.
--	330180	x	Hylla hållare flaskor	Shelf bottle holder
--	343667	x	Lucka H d:o	Door R d:o
--	343666	x	Lucka V d:o	Door L d:o
--	318379	x	Gångjärn d:o	Hinge d:o
--	318380	x	Täckhatt d:o	Cover d:o
--	312588	x	Platta gångjärn d:o	Plate hinge d:o
186	344387	T	Front el-uttag 130x665	Front outlet 130x665
187	343992	T	Hurts kpl, u skiva	Cupboard cpl, without board
188	343987-K	T	Skiva hurts, ljus	Board cupboard, light
--	343987-L	T	Skiva hurts, mörk	Board cupboard, dark
189	343092	T	Hylla garderob övre	Shelf wardrobe upper
190	343089	T	Hylla garderob nedre	Shelf wardrobe lower
191	344385	T	Dörr garderob 205x1850	Door wardrobe 205x1850
			M= Metervara T= Tillbehör	M= On the metre T= Accessory

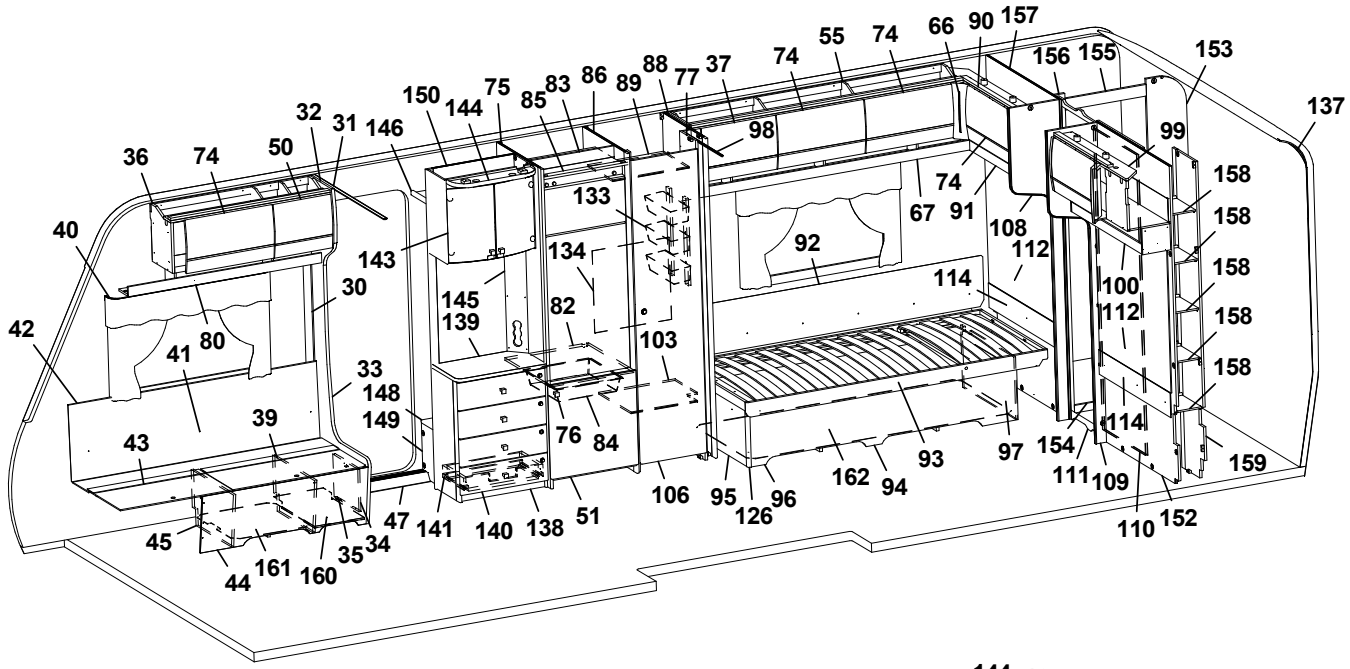
36 74 50 32 31 146 150 144 75 85 83 86 89 88 77 37 74 55 74 66 90 157 156 155 153 137
40 42 30 41 80 33 148 149 43 39 45 44 161 160 35 34 47 141 140 138 51 106 95 126 96 162 94 93 97 154 111 109 110 152 159
143 145 139 133 134 82 103 76 84 98 92 114 67 74 91 108 112 99 158 158 158 158 158 100 112 114

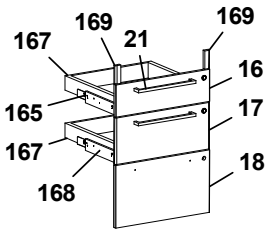
167 169 21 169 16 165 17 167 18 168

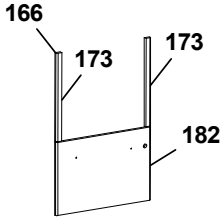
166 173 173 182

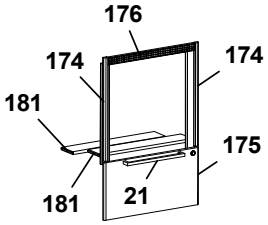
176 174 174 181 175 181 21

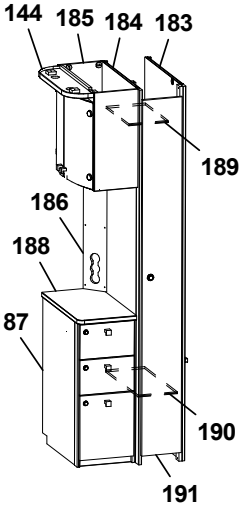
144 185 184 183 189 186 188 187 190 191

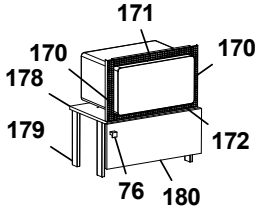
171 170 170 178 179 172 76 180

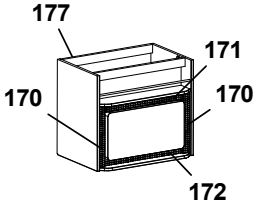
177 171 170 170 172

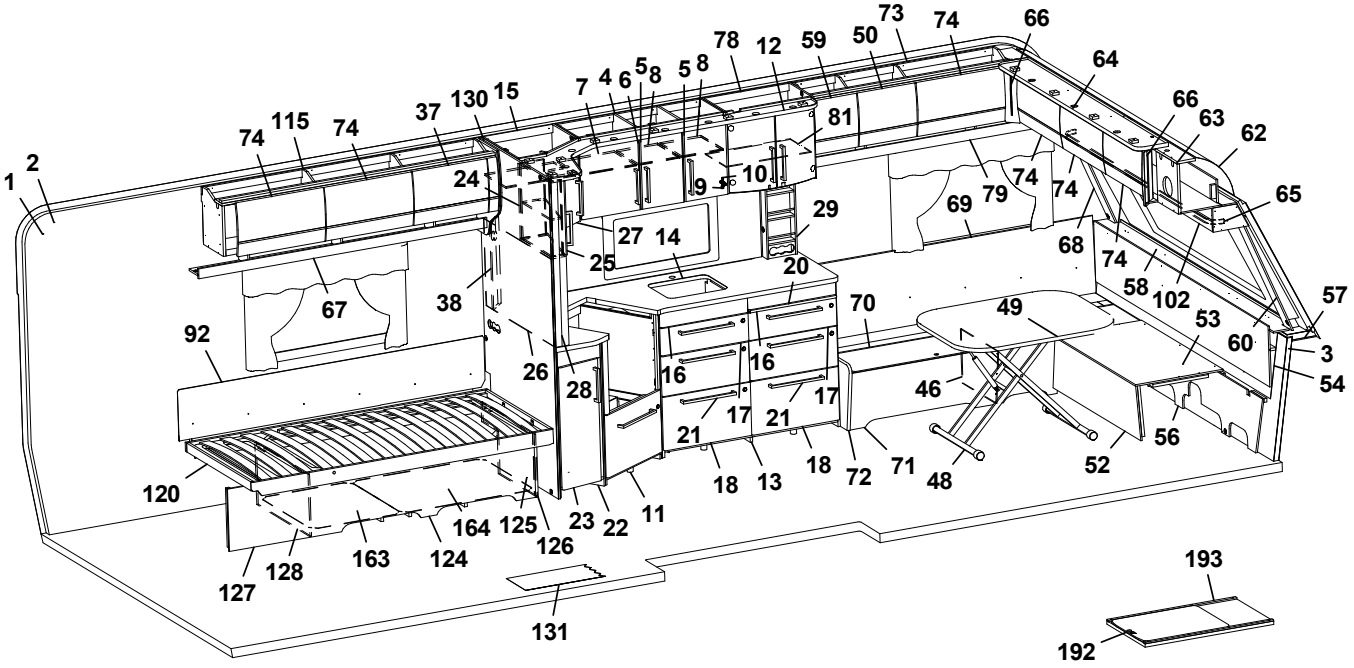
1 2 74 115 74 37 130 15 7 4 6 5 8 5 8 78 12 59 50 73 74 66 64 66 63 62 65 81 24 9 10 29 27 14 25 20 69 79 74 74 68 74 58 102 57 53 60 3 54 67 38 92 26 28 16 16 17 17 21 21 18 13 18 72 71 70 49 46 48 52 56 120 164 125 126 23 22 11 127 128 163 124 131 193 192

Pos Fig	Det. nr Part. No	Ingår Fitted	OBS!! Ange alltid årsmodell vid beställning av inredning Benämning	OBS!! Specify always year of model when ordering equipment Description
192	341192	T	Utdragsskiva bord 450x550	Sliding leaf 450x550
193	341193	T	Låda utdragsskiva	Box sliding leaf

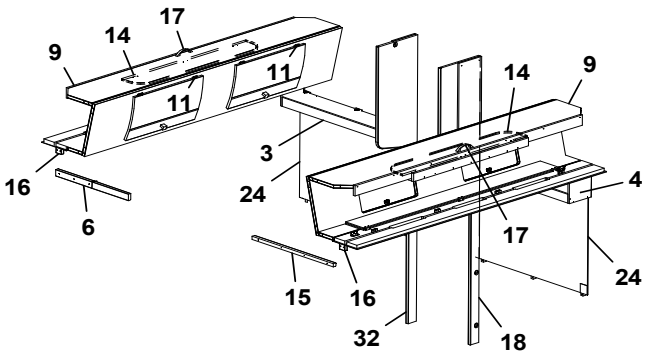
17
14
9
11
11
14
9
3
16
24
4
6
17
24
15
16
32
18

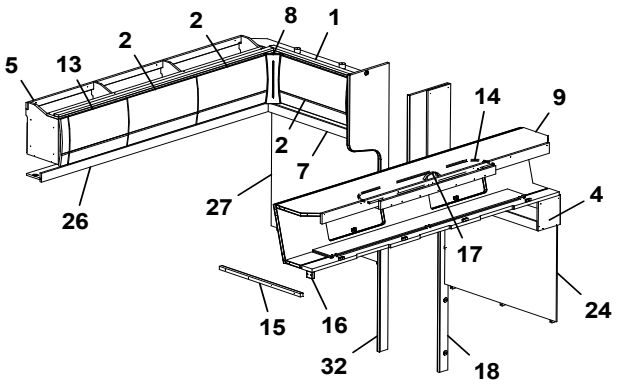
2
8
1
2
5
13
2
14
9
2
7
26
27
4
17
15
16
24
32
18

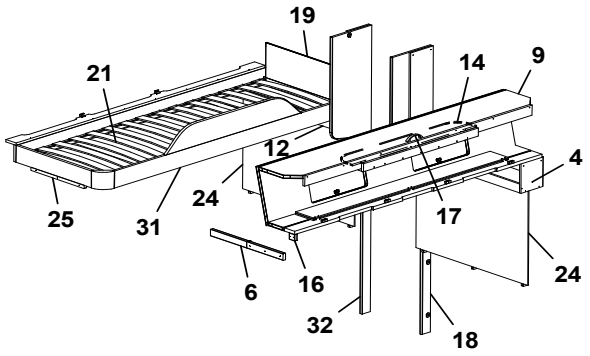
19
21
14
9
12
4
24
31
17
25
6
16
24
32
18

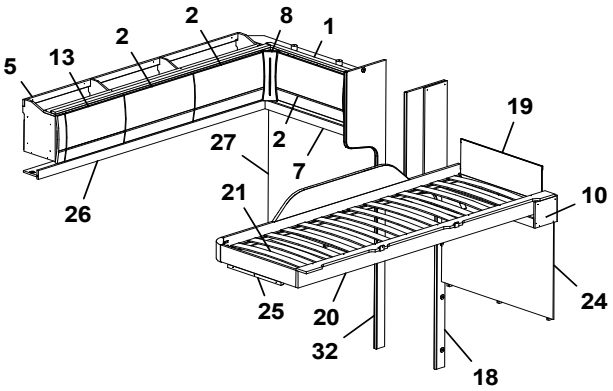
2
8
1
2
5
13
2
19
27
2
7
21
10
26
25
20
24
32
18

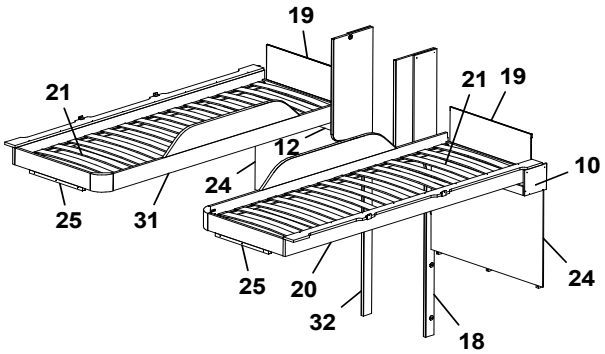
19
21
21
19
12
24
10
25
31
25
20
24
32
18

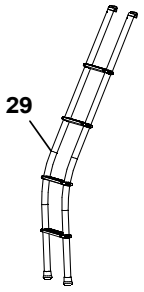
29

Pos Fig	Det. nr Part. No	Ingår Fitted	OBS!! Ange alltid årsmodell vid beställning av inredning Benämning	OBS!! Specify always year of model when ordering equipment Description
1	344984	x	Skåp gavel bak H L=928	Cupboard upper R L=928
--	344985	x	Skåp gavel bak H L=928 (High Gloss)	Cupboard upper R L=928 (High Gloss)
--	350454	x	Gångjärn d:o	Hinge d:o
2	343182	x	Lucka	Door
--	343185	x	Lucka (High Gloss)	Door (High Gloss)
3	345607	x	Hyllpaket L=927,5 (m. urtag för högtalare)	Shelf L=927,5 (with holes for speaker)
--	345606	x	Hyllpaket L=927,5 (u. urtag för högtalare)	Shelf L=927,5 (without holes for speaker)
4	345516	x	Hyllpaket L=927,5 (m. urtag för högtalare)	Shelf L=927,5 (with holes for speaker)
--	345608	x	Hyllpaket L=927,5 (u. urtag för högtalare)	Shelf L=927,5 (without holes for speaker)
5	345003	x	Skåp övre L=1747	Cupboard upper L=1747
--	345004	x	Skåp övre L=1747 (High Gloss)	Cupboard upper L=1747 (High Gloss)
--	350454	x	Gångjärn	Hinge
6	332661M	x	Bärregel	Bearing rail
7	345515	x	Hyllpaket L=927,5 (m. urtag för högtalare)	Shelf L=927,5 (with holes for speaker)
--	345127	x	Hyllpaket L=927,5 (u. urtag för högtalare)	Shelf L=927,5 (without holes for speaker)
8	343294	x	Hörn inredning (High Gloss)	Corner (High Gloss)
9	343912	x	Överbäddskåp L=1980	Upper bed L=1980
--	343913	x	Överbäddskåp L=1980 (High Gloss)	Upper bed L=1980 (High Gloss)
--	339839	x	Regel låsning d:o	Lock bar d:o
--	343914	x	Lucka d:o	Door d:o
--	343915	x	Lucka d:o (High Gloss)	Door d:o (High Gloss)
--	860405	x	Gångjärn	Hinge
10	345517	x	Hyllpaket L= 927,5 (m. urtag för högtalare)	Shelf L= 927,5 (with holes for speaker)
--	345188	x	Hyllpaket L= 927,5 (u. urtag för högtalare)	Shelf L= 927,5 (without holes for speaker)
11	860402	x	Gångjärn	Hinge
12	345610	x	Hyllpaket L= 927,5 (m. urtag för högtalare)	Shelf L=927,5 (with holes for speaker)
--	345609	x	Hyllpaket L= 927,5 (u. urtag för högtalare)	Shelf L=927,5 (without holes for speaker)
13	343181	x	Lucka	Door
--	343184	x	Lucka (High Gloss)	Door (High Gloss)
14	375813	x	Rasskydd ö-bäddskåp	Protective plate
15	331698M	x	Bärregel 22x22x670	Bearing rail 22x22x670
16	331701M	x	Kloss bärregel	Block bearing rail
17	350129	x	Handtag	Handle
18	344188	x	Front V vägg tvättrum	Front L washroom
19	321209	x	Värmespalt gavel	Air gap gable
20	336381	x	Sängram vån.säng V u. ribbotten	Bed bottom L without laths
21	325430	x	Ribbotten kpl.	Laths bottom cpl.
--	311985	x	Ribba sängbotten L=718 B=63	Lath bed bottom L=718 B=63
--	312046	x	Band t. ribbotten	Band for laths bottom
24	344217	x	Sänggavel kpl. med tyg	Headboard cpl. with fabric
25	331961M	x	Bärregel L=440	Bearing rail L=440
26	343213	x	Hyllpaket L=1815,5	Shelf L=1815,5
27	344162	x	Sänggavel kpl. med tyg	Headboard cpl. with fabric
29	350534	T	Stege ö-bäddsskåp	Ladder upper bed
31	336714	x	Sängram vån.säng H u. ribbotten	Bed bottom
32	336385	x	Front H Vägg tvättrum	Front R washroom
			T= Tillbehör	T= Accessory

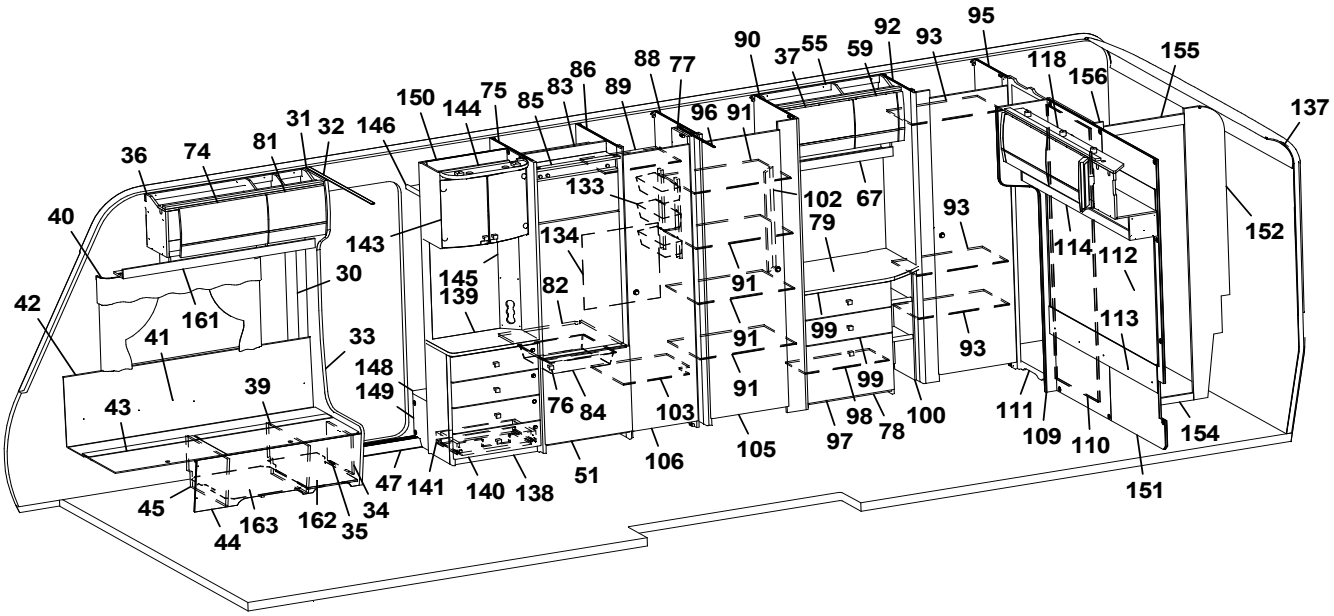
95
92
93
90
37
55
59
118
155
156
137
88
77
86
83
89
150
144
75
85
96
91
31
32
146
81
74
36
133
102
67
152
40
143
134
79
93
114
112
145
91
30
42
139
82
161
113
41
33
99
93
148
91
149
39
99
43
76
84
103
98
78
100
111
109
110
154
47
141
140
138
51
106
105
97
151
45
44
163
162
35
34

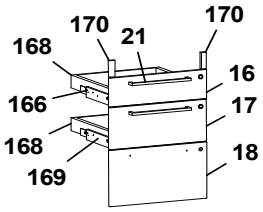
170
170
21
168
16
166
17
168
18
169

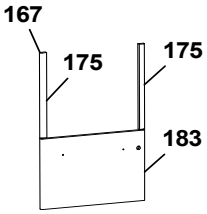
167
175
175
183

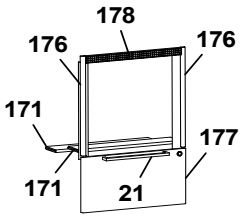
178
176
176
171
177
171
21

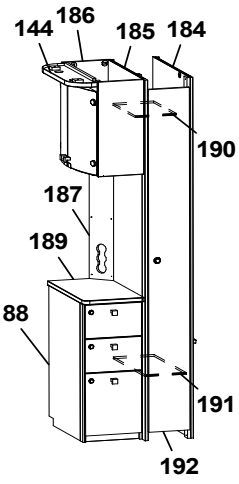
144
186
185
184
190
187
189
188
191
192

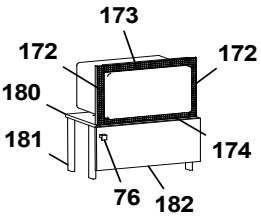
173
172
172
180
174
181
76
182

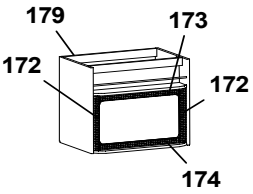
179
173
172
172
174

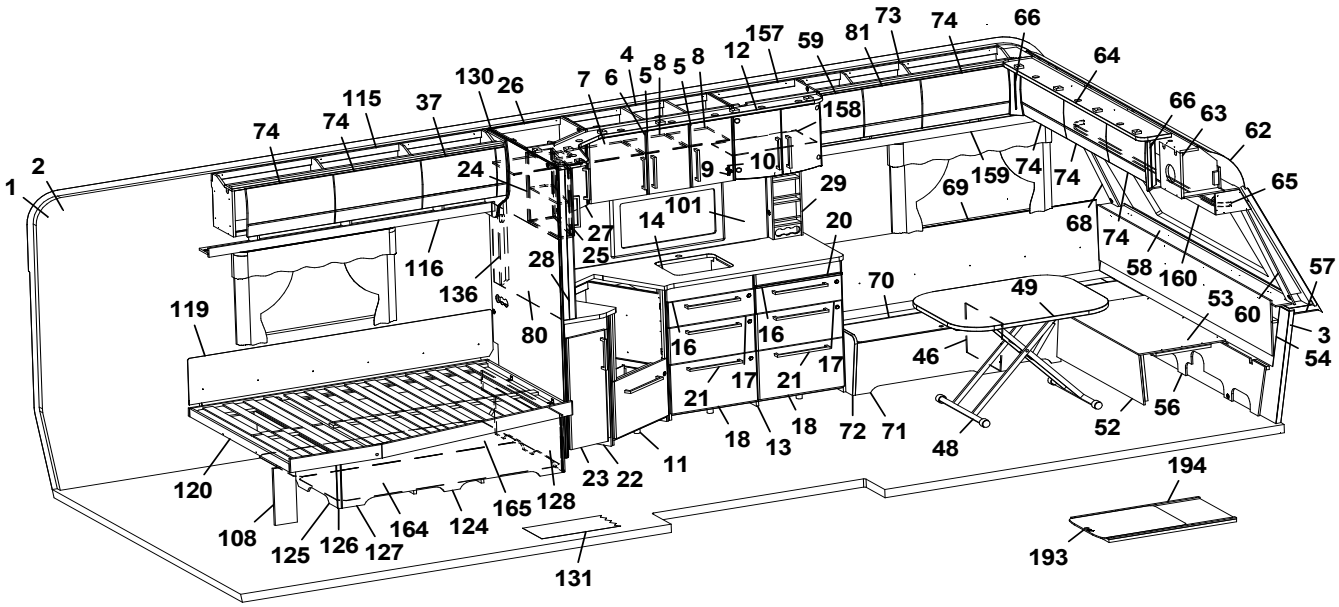
1
2
74
74
115
37
130
26
7
6
5
4
8
5
8
12
157
59
81
73
74
66
158
64
66
63
62
74
74
24
9
10
159
74
74
65
69
29
27
14
101
68
74
20
25
58
160
57
28
116
136
70
49
53
60
3
119
80
16
16
46
54
17
17
21
21
18
18
13
72
71
52
56
48
120
23
22
11
194
165
128
108
125
126
127
164
124
131
193

Pos Fig	Det. nr Part. No	Ingår Fitted	OBS!! Ange alltid årsmodell vid beställning av inredning Benämning	OBS!! Specify always year of model when ordering equipment Description
1	318657	M	Tapet vägg/tak	Wall paper
2	318584	M	Tejp tapet 20 mm	Tape, wall paper 20 mm
3	318585	M	Tejp tapet 60 mm	Tape, wall paper 60 mm
4	343450	x	Skåp kök L=924 kpl. (Vit)	Cupboard kitchen L=924 cpl. (White)
--	343452	x	Skåp kök L=924 kpl. (Mekong)	Cupboard kitchen L=924 cpl. (Mekong)
--	343451	x	Skåp kök L=924 kpl. (High Gloss)	Cupboard kitchen L=924 cpl. (High Gloss)
5	343456	x	Lucka H (Vit)	Door R (White)
--	343458	x	Lucka H (Mekong)	Door R (Mekong)
--	343457	x	Lucka H (High Gloss)	Door R (High Gloss)
--	350471	x	Handtag d:o	Handle d:o
6	343453	x	Lucka V (Vit)	Door L (White)
--	343455	x	Lucka V (Mekong)	Door L (Mekong)
--	343454	x	Lucka V (High Gloss)	Door L (High Gloss)
--	350471	x	Handtag d:o	Handle d:o
7	331385M	x	Hylla	Shelf
8	341681	x	Hylla	Shelf
9	311917	x	Gångjärn	Hinge
10	312588	x	Platta gångjärn	Plate hinge
11	343882	x	Diskbänk vinklad (Vit)	Kitchen sink angled (White)
--	343883	x	Diskbänk vinklad (Mekong)	Kitchen sink angled (Mekong)
--	343884	x	Diskbänk vinklad (High Gloss)	Kitchen sink angled (High Gloss)
--	343389	x	Diskbänk vinklad induktion (Vit)	Kitchen sink angled induction (White)
--	343394	x	Diskbänk vinklad induktion (Mekong)	Kitchen sink angled induction (Mekong)
--	343393	x	Diskbänk vinklad induktion (High Gloss)	Kitchen sink angled induction (High Gloss)
12	345184	x	Ljusramp köksskåp (vitrinskåp)	Light holder kitchen (vitrine)
--	345250	T	Ljusramp köksskåp (skåp mikro)	Light holder kitchen (microwave oven)
13	344172	x	Diskbänk trädel u. skiva (Vit)	Kitchen sink w/o board (White)
--	344173	x	Diskbänk trädel u. skiva (Mekong)	Kitchen sink w/o board (Mekong)
--	344174	x	Diskbänk trädel u. skiva (High Gloss)	Kitchen sink w/o board (High Gloss)
14	345452	x	Skiva diskbänk 902x1955, ljus	Board 902x1955, light
--	345453	x	Skiva diskbänk 902x1955, mörk (Skiva med träkant utgår)	Board 902x1955, dark (Board with wooden edge expired)
--	344077-K	T	Skiva diskbänk induktion, ljus 902x1955	Board induction, light 902x1955
--	344077-L	T	Skiva diskbänk induktion, mörk 902x1955	Board induction, dark 902x1955
16	343384	x	Lådförstycke (Vit)	Drawer front (White)
--	343412	x	Lådförstycke (Mekong)	Drawer front (Mekong)
--	343407	x	Lådförstycke (High Gloss)	Drawer front (High Gloss)
--	317514	x	Låda 480x500 d:o	Drawer 480x500 d:o
--	317382	x	Glidskena låda H d:o	Slide bar, drawer R d:o
--	350221	x	Glidskena låda V d:o	Slide bar, drawer L d:o
17	343385	x	Lådförstycke (Vit)	Drawer front (White)
--	343413	x	Lådförstycke (Mekong)	Drawer front (Mekong)
--	343408	x	Lådförstycke (High Gloss)	Drawer front (High Gloss)
--	317514	x	Låda 480x500 d:o	Drawer 480x500 d:o
--	317382	x	Glidskena låda H d:o	Slide bar, drawer R d:o
--	350221	x	Glidskena låda V d:o	Slide bar, drawer L d:o
18	343386	x	Lucka (Vit)	Door (White)
--	343414	x	Lucka (Mekong)	Door (Mekong)
--	343410	x	Lucka (High Gloss)	Door (High Gloss)
--	20-900302	x	Pentrylåda 273x500 d:o	Drawer pentry 273x500 d:o
			M= Metervara T= Tillbehör	M= On the metre T= Accessory

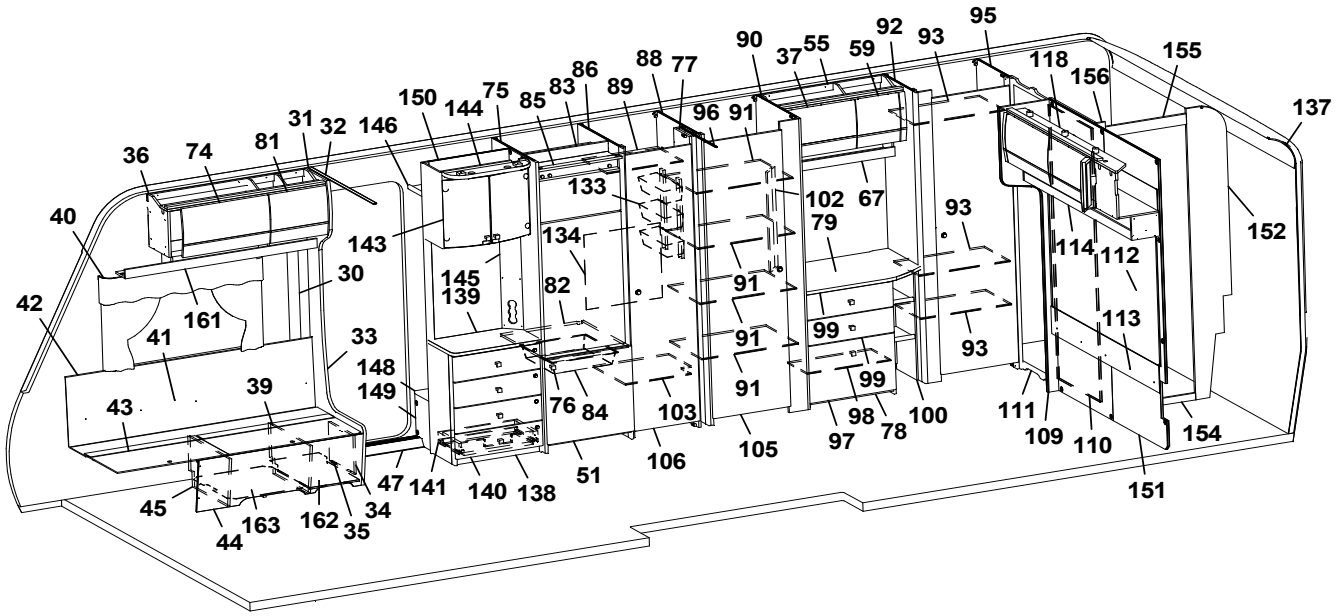
36 74 81 31 32 146 150 144 75 85 83 86 89 88 77 90 37 55 59 92 93 95 118 156 155 137
40 143 133 134 102 67 79 93 114 112 152
42 161 30 145 139 82 91 99 113
41 33 148 149 76 84 103 91 99 93
43 39 47 141 140 138 51 106 105 97 98 78 100 111 109 110 154 151
45 44 163 162 35 34

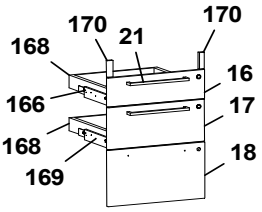
170 21 170
168 16
166 17
168 18
169

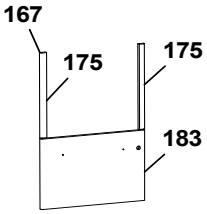
167
175 175
183

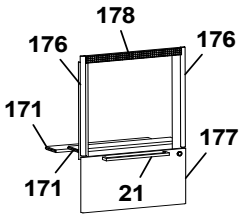
178
176 176
171 177
171 21

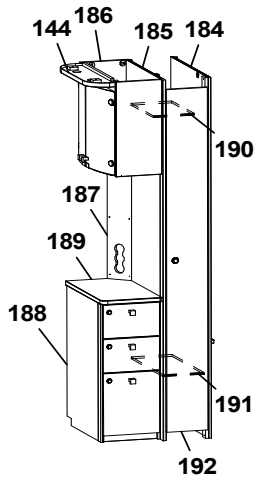
144 186 185 184
190
187
189
188
191
192

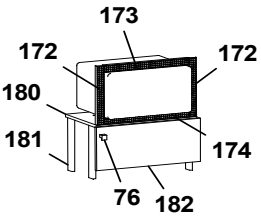
173
172 172
180
181 174
76 182

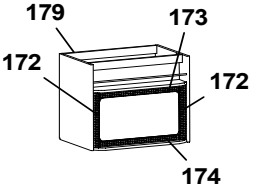
179 173
172 172
174

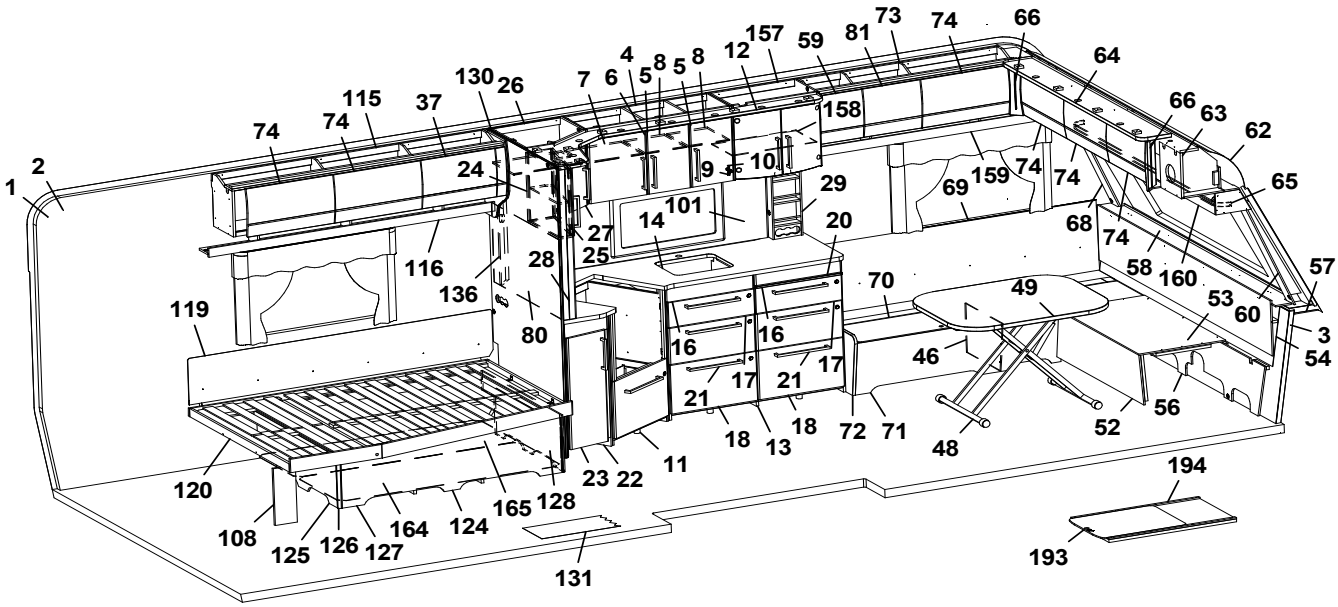
1 2 74 74 115 37 130 26 7 6 4 5 8 5 8 12 157 59 81 73 74 66 64
24 9 10 158 66 63 62
29 69 159 74 74 65
27 14 101 20 68 74
25 116 28 136 80 70 49 58 160 57
119 16 16 53 60 3
17 21 17 46 54
21 18 13 18 72 71 48 52 56
120 23 22 11 194
108 125 126 127 164 124 165 128 131 193

Pos Fig	Det. nr Part. No	Ingår Fitted	OBS!! Ange alltid årsmodell vid beställning av inredning Benämning	OBS!! Specify always year of model when ordering equipment Description
--	07-800039	x	Rullskena H d:o	Roller rail R d:o
--	07-800038	x	Rullskena V d:o	Roller rail L d:o
20	341954	x	Skärbräda	Cutting board
21	350472	x	Handtag	Handle
22	343051	x	Utskjut diskbänk (Vit)	Projection kitchen sink (White)
--	343406	x	Utskjut diskbänk (Mekong)	Projection kitchen sink (Mekong)
--	343405	x	Utskjut diskbänk (High Gloss)	Projection kitchen sink (High Gloss)
23	343378	x	Lucka (Vit)	Door (White)
--	343880	x	Lucka (Mekong)	Door (Mekong)
--	343379	x	Lucka (High Gloss)	Door (High Gloss)
--	350471	x	Handtag d:o	Handle d:o
24	343438	x	Skåp utskjut kökskåp (Vit)	Cupboard projection (White)
--	343440	x	Skåp utskjut kökskåp (Mekong)	Cupboard projection (Mekong)
--	343439	x	Skåp utskjut kökskåp (High Gloss)	Cupboard projection (High Gloss)
--	341856	x	Hylla d:o	Shelf d:o
25	343441	x	Lucka H (Vit)	Door R (White)
--	343443	x	Lucka H (Mekong)	Door R (Mekong)
--	343442	x	Lucka H (High Gloss)	Door R (High Gloss)
26	343422	x	Hörnskåp (Vit)	Corner cupboard (White)
--	343424	x	Hörnskåp (Mekong)	Corner cupboard (Mekong)
--	343423	x	Hörnskåp (High Gloss)	Corner cupboard (High Gloss)
27	343425	x	Lucka V (Vit)	Door L (White)
--	343427	x	Lucka V (Mekong)	Door L (Mekong)
--	343426	x	Lucka V (High Gloss)	Door L (High Gloss)
28	341727	x	Stolpe utskjut	Support bar
29	333409M	x	Kryddhylla	Spice rack
30	318962	x	List täck el-kabel B=45 L=2100	Cover strip B=45 L=2100
31	316270	x	List snäpp undre L=2379	List under L=2379
32	316268	x	List snäpp övre L=2379	List upper L=2379
33	344550	x	Stolpe först. L=1948 kpl. m. lucka	Support bar L=1948 cpl. with door
34	343731	x	Lucka	Door
35	312589	x	Gångjärn	Hinge
36	345500	x	Skåp övre L=1004	Cupboard upper L=1004
--	345501	x	Skåp övre L=1004 (High Gloss)	Cupboard upper L=1004 (High Gloss)
--	350454	x	Gångjärn d:o	Hinge d:o
37	343181	x	Lucka	Door
--	343184	x	Lucka (High Gloss)	Door (High Gloss)
39	342494	x	Stöd bäddlåda HF	Support bed box
40	350348	x	Skena gardin L=1020	Curtain rod L=1020
41	339355	x	Värmespalt H fram	Air gap R.F.
42	319821	M	List kant mörkbrun	Strip, dark brown
43	343032	x	Lock bäddlåda H F	Cover bedbox R.F.
--	319024	x	Matta grå textil m. tejp d:o	Carpet gray textile with tape d:o
44	343085	x	Front bäddlåda H F	Front bed box R.F.
--	343034	T	Front bäddlåda H F (centraldammsugare)	Front bed box R.F. (central vacuum cleaner)
45	342495	x	Stöd bäddlåda HF	Support bed box
46	312826	x	Stöd bäddlåda VF	Support bed box
47	314687	x	Tröskel aluminium L=850	Threshold aluminium L=850
48	310083	x	Bordsstativ	Table stand
--	350474	T	Bordsstativ enpelar	Table stand single pillar
			M= Metervara T= Tillbehör	M= On the metre T= Accessory

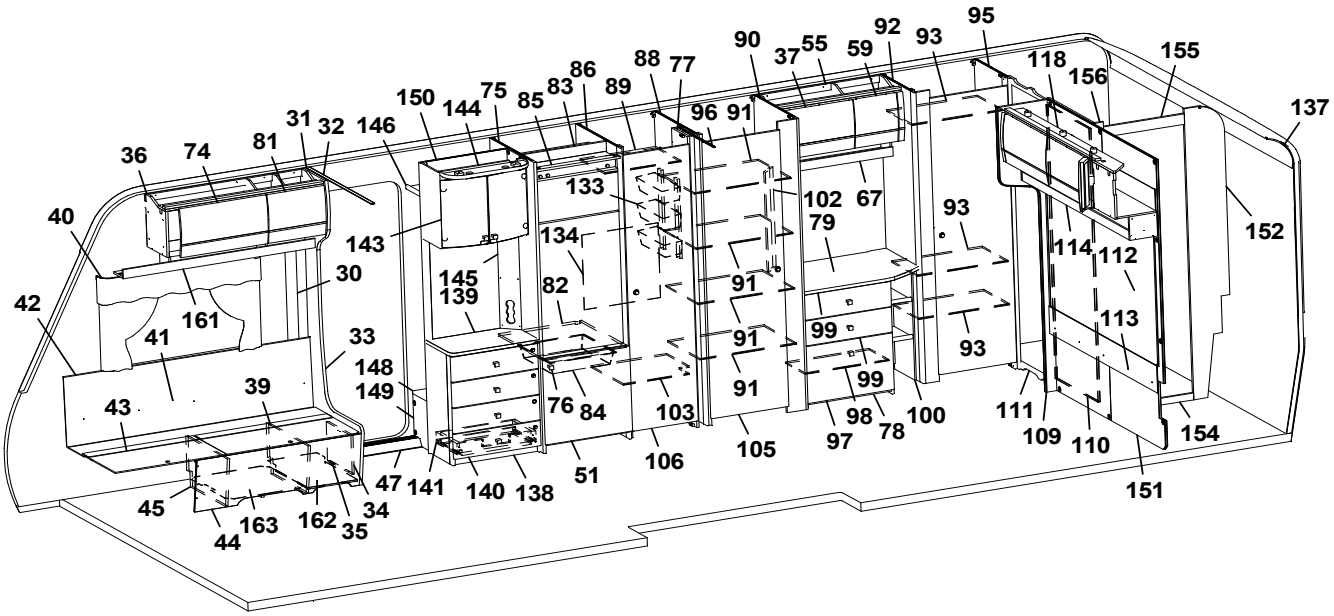
36 74 81 31 32 146 150 144 75 85 83 86 89 88 77 90 37 55 59 92 93 95 118 156 155 137
40 143 133 134 102 67 79 93 152 114 112
42 161 30 145 139 82 91 99 113
41 33 148 149 76 84 103 91 99 93
43 39 47 141 140 138 51 106 105 97 98 78 100 111 109 110 154 151
45 44 163 162 35 34

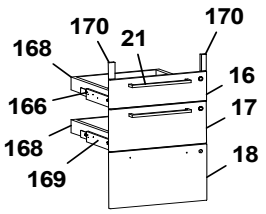
170 21 170
168 16
166 17
168 18
169

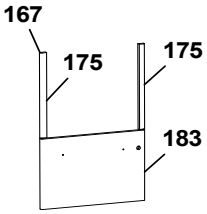
167
175 175
183

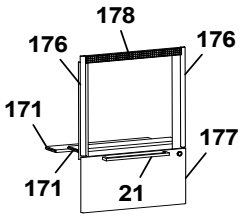
178
176 176
171 177
171 21

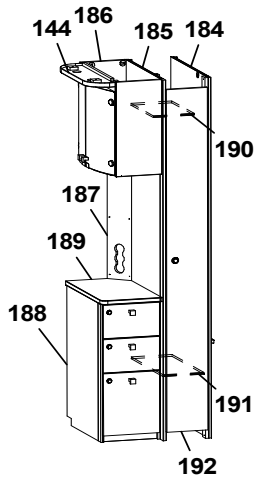
144 186 185 184
190
187
189
188
191
192

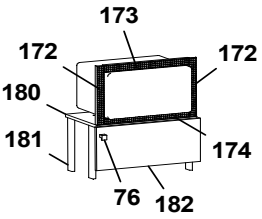
173
172 172
180
181 174
76 182

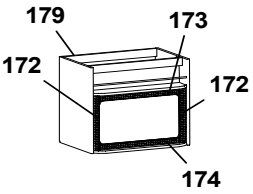
179 173
172 172
174

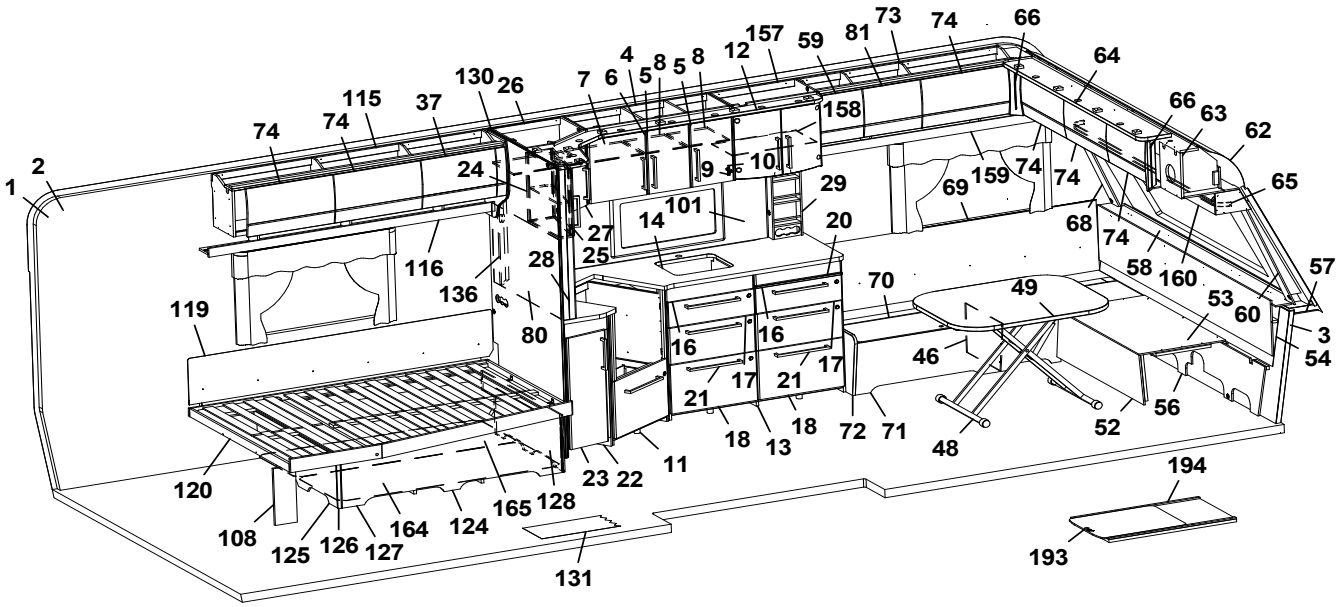
1 2 74 74 115 37 130 26 7 6 4 5 8 5 8 12 157 59 81 73 74 66 64
24 9 10 158 66 63 62
29 69 159 74 74 65
27 14 101 20 68 74
25 116 28 136 80 70 49 58 160 57
119 16 16 53 60 3
17 21 17 46 54
21 18 13 18 72 71 48 52 56
120 23 22 11 194
108 125 126 127 164 124 165 128 131 193

Pos Fig	Det. nr Part. No	Ingår Fitted	OBS!! Ange alltid årsmodell vid beställning av inredning Benämning	OBS!! Specify always year of model when ordering equipment Description
49	343248	x	Bordsskiva 800x1000	Table top 800x1000
51	343736	x	Lucka H 550x570	Door R 550x570
52	331245M	x	Front bäddlåda gavel	Front bed box gable
53	331246M	x	Skiva rundsittgrupp	Sheet seat
54	340578	x	Värmespalt gavel fram	Air gap
55	345602	x	Skåp övre L=790	Cupboard upper L=790
--	345603	x	Skåp övre L=790 (High Gloss)	Cupboard upper L=790 (High Gloss)
--	350454	x	Gångjärn d:o	Hinge d:o
56	340520	x	Stöd sittgrupp	Support
57	215275	x	Hylla front kpl. L=2366	Shelf front cpl. L=2366
58	345285	x	Front/hylla kpl.	Front/shelf cpl.
--	345362	x	Hylla m. belysning "Björn" (Customized)	Shelf with lighting "Bear" (Customized)
59	343180	x	Lucka	Door
--	343183	x	Lucka (High Gloss)	Door (High Gloss)
60	344475	x	Hörn front H	Front corner R
62	216067	x	Täckskiva radie fram 1x380x2360	Cover plate radius front 1x380x2360
--	313884	x	List plast radie L=2379	List L=2379
63	345502	x	Skåp gavel fram L=2360	Cupboard L=2360
--	345503	x	Skåp gavel fram L=2360 (High Gloss)	Cupboard L=2360 (High Gloss)
--	350454	x	Gångjärn d:o	Hinge d:o
64	344768	x	Ljusramp gavelskåp L=1810	Light holder L=1810
65	350349	x	Skena gardin L=1920	Curtain rod L=1920
66	343294	x	Hörn inredning (High Gloss)	Corner (High Gloss)
67	345431	x	Hyllpaket L=790	Shelf L=790
68	344474	x	Hörn front V	Front corner L
69	337174	x	Värmespalt V fram	Air gap L.F.
70	345392	x	Lock bäddlåda V F	Cover bed box L.F
--	319024	x	Matta grå textil m. tejp d:o	Carpet gray textile with tape d:o
71	339502	x	Front bäddlåda V F	Front bed box L.F.
72	343469	x	Gavel bäddlåda V F	Gable bed box L.F
73	345545	x	Skåp övre L=1284	Cupboard upper L=1284
--	345546	x	Skåp övre L=1284 (High Gloss)	Cupboard upper L=1284 (High Gloss)
--	350454	x	Gångjärn d:o	Hinge d:o
74	343182	x	Lucka	Door
--	343185	x	Lucka (High Gloss)	Door (High Gloss)
75	342304	x	Vägg kyl V	Wall refrigerator L
76	350473	x	Handtag knopp	Handle knob
77	331238M	x	Nisch, vikdörr	Niche folding door
78	343972	x	Byrå kpl. u. skiva	Chest of drawers without board
79	336076-K	x	Skiva byrå, ljus	Board, light
--	336076-L	x	Skiva byrå, mörk	Board, dark
80	341710-F	T	Köksskiva vägg svart fiskben	Protection kitchen, black fishbone
--	341710-G	T	Köksskiva vägg natur skiffer	Protection kitchen, grey
81	344829	x	Lucka	Door
--	344830	x	Lucka (High Gloss)	Door (High Gloss)
82	340675	x	Hylla under kyl	Shelf under refrigerator
83	342309	x	Bakstycke stopp kyl	Back cupboard
84	310325	x	Trådback vit 85x427x427	Tray 85x427x427
--	312712	x	Glidlist trådback (säljes i par)	Sliding strip tray (pair)
85	342306	x	List folierad L=528	List foiled L=528
			M= Metervara T= Tillbehör	M= On the metre T= Accessory

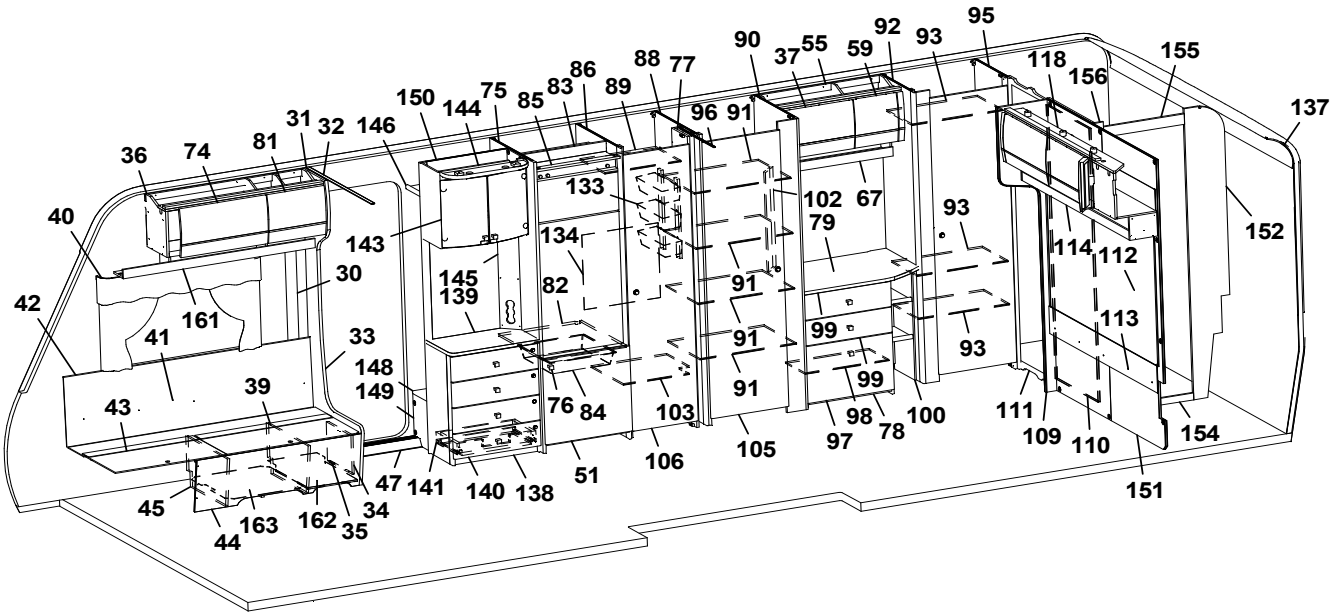
95
92
93
90
37
55
59
118
156
155
137
88
77
86
83
89
150
144
75
85
96
91
31
32
146
81
74
36
133
102
67
40
143
134
79
93
152
114
112
145
139
82
91
30
42
161
99
113
41
33
148
91
93
149
39
99
43
76
84
103
98
78
100
111
109
110
154
47
141
140
138
51
106
105
97
151
45
44
163
162
35
34

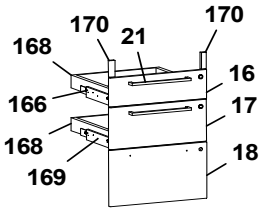
170
170
21
168
16
166
17
168
18
169

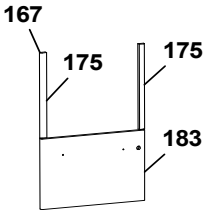
167
175
175
183

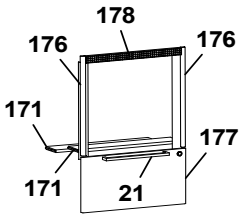
178
176
176
171
177
171
21

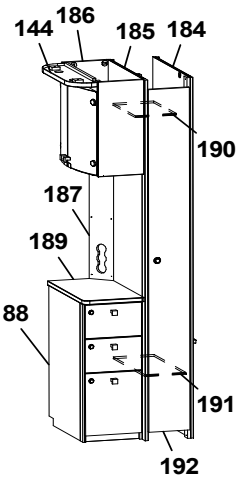
144
186
185
184
190
187
189
188
191
192

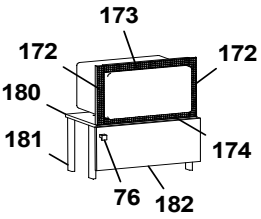
173
172
172
180
174
181
76
182

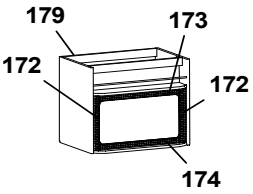
179
173
172
172
174

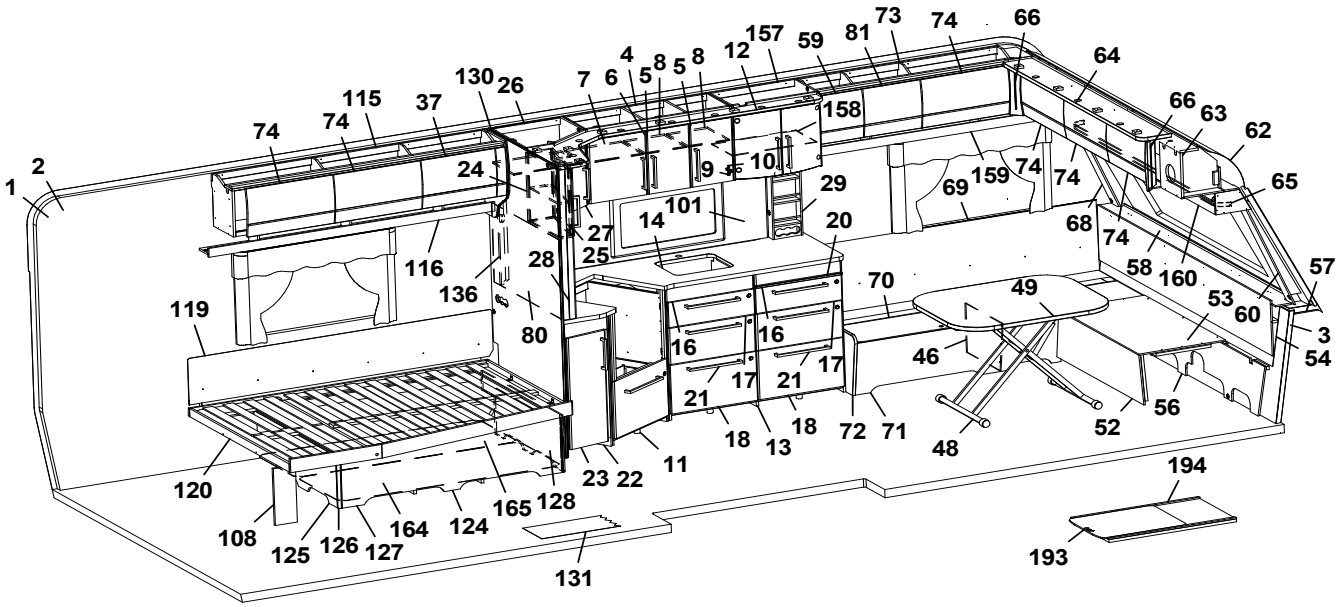
1
2
74
74
115
37
130
26
7
6
5
4
8
5
8
12
157
59
81
73
74
66
158
64
66
63
62
74
74
24
9
10
159
74
74
65
69
29
27
14
101
20
68
74
58
160
57
25
116
136
28
70
49
53
60
3
119
80
16
16
46
54
17
17
21
21
18
18
13
72
71
48
52
56
120
23
22
11
165
128
194
108
125
126
127
164
124
131
193

Pos Fig	Det. nr Part. No	Ingår Fitted	OBS!! Ange alltid årsmodell vid beställning av inredning Benämning	OBS!! Specify always year of model when ordering equipment Description
86	342305	x	Vägg kyl H	Wall refrigerator R
88	332452	x	Vägg garderob	Wall wardrobe
89	331279M	x	Hylla garderob övre	Shelf wardrobe upper
90	332454M	x	Vägg garderob	Wall wardrobe
91	332432M	x	Hylla garderob	Shelf wardrobe
92	331899M	x	Vägg garderob kpl. V	Wall wardrobe cpl. L
93	331928M	x	Hylla	Shelf
95	332000	x	Vägg garderob H	Wall wardrobe R
96	314917	x	Skena draperi L=1190	Drapery rail L=1190
97	343973	x	Lucka 380x550	Door 380x550
--	315202	x	Gångjärn d:o	Hinge d:o
--	312588	x	Platta gångjärn	Plate hinge
98	339522	x	Hylla	Shelf
99	343974	x	Lådförstycke 167x550	Drawer front 167x550
--	317514	x	Låda plast	Drawer plastic
--	317382	x	Glidskena låda H	Slide bar, drawer R
--	350221	x	Glidskena låda V	Slide bar, drawer L
100	331307M	x	Hylla vid byrå kpl.	Shelf cpl.
101	341099-F	T	Köksskiva vägg svart fiskben	Protection kitchen, black fishbone
--	341099-G	T	Köksskiva vägg natur skiffer	Protection kitchen, nature slate
102	335787M	x	Front el-uttag 130x667	Front outlet 130x667
103	331274M	x	Hylla garderob nedre	Shelf wardrobe lower
105	342239	x	Dörr 490x1850	Door 490x1850
106	342238	x	Dörr 415x1850	Door 415x1850
108	337472	x	Stöd säng	Bed support
109	336314	x	Front vägg tvättrum	Front
110	331914M	x	Skjutdörr tvättrum	Door
111	316030	x	Skena skjutdörr	Curtain rod
--	375434	x	List d:o	List d:o
--	331953M	x	Kloss d:o	Block d:o
112	343388	x	Sänggavel kpl. m. tyg	Headboard cpl. with fabric
113	344638	x	Värmespalt kpl.	Air gap cpl.
114	345586	x	Hyllpaket L=1410	Shelf L=1410
115	345033	x	Skåp övre L=1722	Cupboard upper L=1722
--	345034	x	Skåp övre L=1722 (High Gloss)	Cupboard upper L=1722 (High Gloss)
--	350454	x	Gångjärn d:o	Hinge d:o
116	343213	x	Hyllpaket L=1815,5	Shelf L=1815,5
118	344994	x	Skåp gavel bak L=1410	Cupboard upper L=1410
--	344995	x	Skåp gavel bak L=1410 (High Gloss)	Cupboard upper L=1410 (High Gloss)
--	350454	x	Gångjärn d:o	Hinge d:o
119	338121	x	Värmespalt	Air gap
120	342650	x	Sängram u. ribbotten	Bedbottom without laths
--	342685	x	Ribbotten kpl. d:o	Laths bottom cpl. d:o
--	311985	x	Ribba sängbotten L=718 B=63 d:o	Lath bed bottom L=718 B=63 d:o
--	312046	x	Band t. ribbotten d:o	Band for laths bottom d:o
124	342677	x	Sänglåda kpl.	Bed box cpl.
--	315203	x	Regel 17,5x55x1415	Wood lath pine 17,5x55x1415
125	342678	x	Gavel säng V	Gable bed L
126	319776	x	List hörn L=2500	Corner strip L=2500
127	339426	x	Front säng	Front bed
			M= Metervara T= Tillbehör	M= On the metre T= Accessory

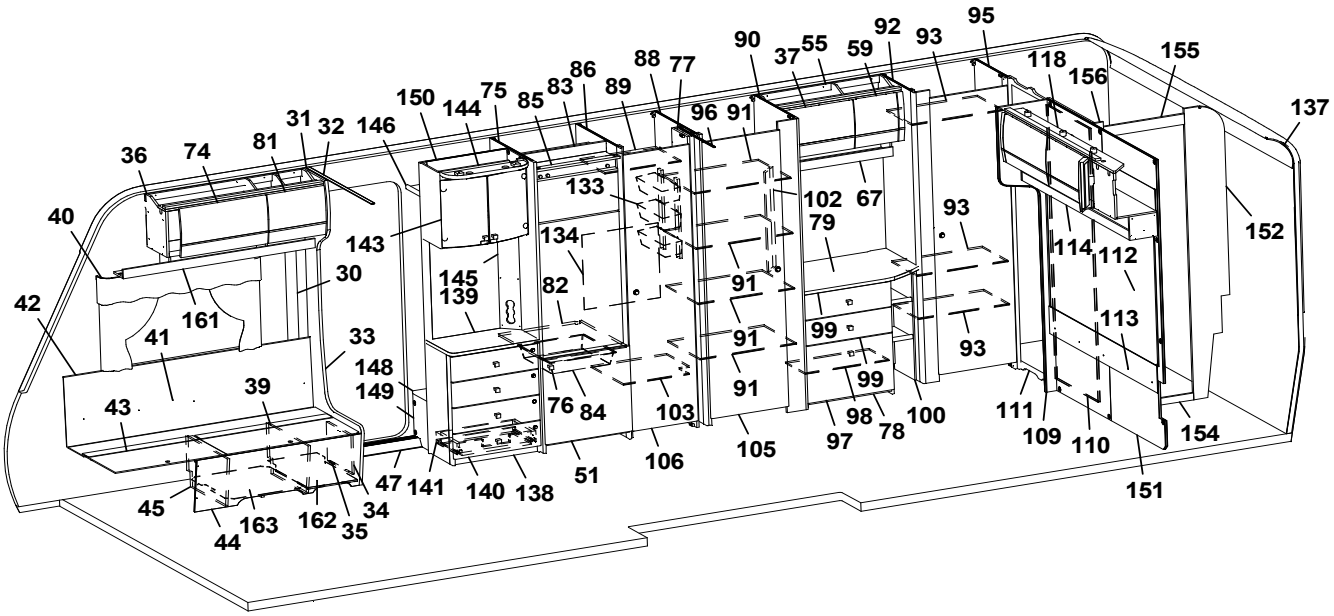
36 74 81 31 32 146 150 144 75 85 83 86 89 88 77 90 37 55 59 92 93 95 118 156 155 137
40 143 133 134 102 67 79 93 114 112 152
42 161 30 145 139 82 91 99 113
41 33 148 149 76 84 103 91 99 93
43 39 47 141 140 138 51 106 105 97 98 78 100 111 109 110 154 151
45 44 163 162 35 34

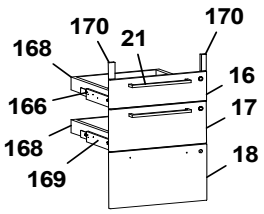
170 21 170
168 16
166 17
168 18
169

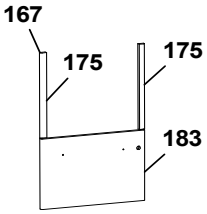
167
175 175
183

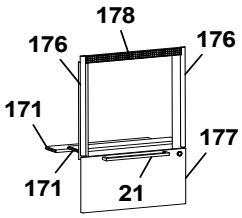
178
176 176
171 177
171 21

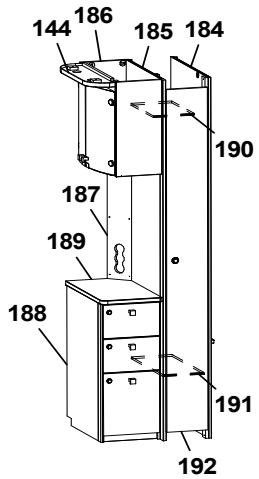
144 186 185 184
190
187
189
188
191
192

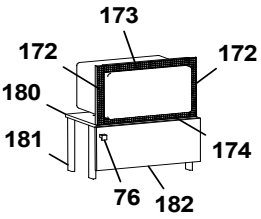
173
172 172
180
181 174
76 182

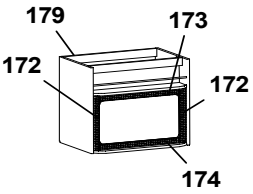
179 173
172 172
174

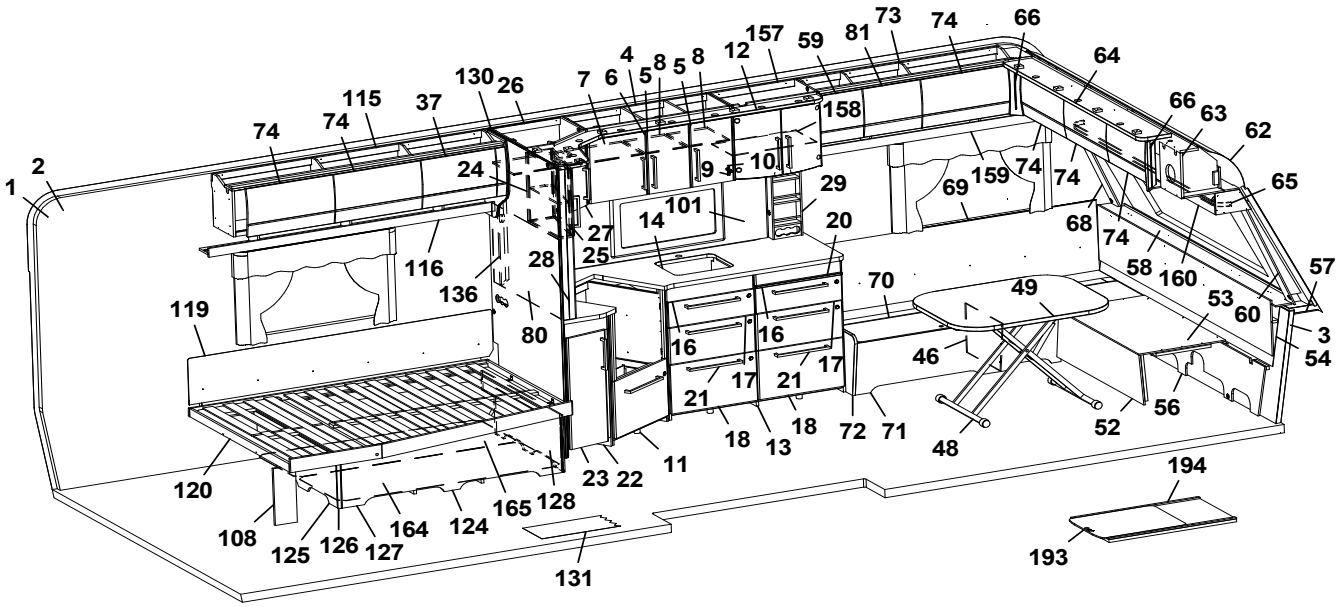
1 2 74 74 115 37 130 26 7 6 4 5 8 5 8 12 157 59 81 73 74 66 64
24 9 10 158 66 63 62
29 69 159 74 74 65
27 14 101 20 68 74
25 116 28 136 80 70 49 58 160 57
119 16 16 53 60 3
17 21 17 46 54
21 18 13 18 72 71 48 52 56
120 23 22 11 194
108 125 126 127 164 124 165 128 131 193

Pos Fig	Det. nr Part. No	Ingår Fitted	OBS!! Ange alltid årsmodell vid beställning av inredning Benämning	OBS!! Specify always year of model when ordering equipment Description
128	342679	x	Gavel säng H	Gable bed R
130	344108	x	Vägg kök	Wall kitchen
131	350469	T	Matta golv, gråsten	Carpet floor, grey stone
--	319393	T	Matta golv, antik planka	Carpet floor, antique plank
133	319759	x	Korg, garderob	Basket, wardrobe
--	335802	x	List för korgar	List för baskets
134	336261	x	Täckskiva exp.kärl	Cover expansion vessel
136	341985	x	Front el-uttag 130x530	Front outlet 130x530
137	216066	x	Täckskiva radie bak 1x275x2360	Cover plate radius back 1x275x2360
--	313884	x	List plast radie L=2379	List L=2379
138	343583	x	TV-bänk kpl. u. skiva	TV-bench cpl. whitout board
139	343590-K	x	Skiva TV-bänk, ljus	Board, light
--	343590-L	T	Skiva TV-bänk, mörk	Board, dark
140	343591	x	Lådförstycke	Drawer front
141	20-900302	x	Pentrylåda 273x500 d:o	Drawer pentry 273x500 d:o
--	07-800039	x	Rullskena H d:o	Roller rail R d:o
--	07-800038	x	Rullskena V d:o	Roller rail L d:o
143	345507	x	Skåp bar kpl.	Coctail cabinet cpl.
--	330180	x	Hylla hållare flaskor	Shelf bottle holder
--	343667	x	Lucka H d:o	Door R d:o
--	343666	x	Lucka V d:o	Door L d:o
--	318379	x	Gångjärn d:o	Hinge d:o
--	318380	x	Täckhatt d:o	Cover d:o
--	312588	x	Platta gångjärn d:o	Plate hinge d:o
144	344883	x	Ljusramp L=532	Light holder L=532
145	343721	x	Front el-uttag 130x675	Front outlet 130x675
146	331910M	x	Hylla garderob övre	Shelf
148	319866	x	Hylla insteg	Shelf
149	336618	x	Front hylla garderob	Front
150	343654	x	Vägg instegsgarderob	Wall wardrobe
151	336315	x	Vägg tvättrum	Wall washroom
152	345490	x	Vägg tvättrum kpl.	Wall cpl.
154	332955M	x	Tröskel	Threshold
155	345162	x	Överbit tvättrum	Overlap washroom
156	345164	x	List poppel 15x63x1948	List 15x63x1948
157	345508	x	Skåp vitrin	Vintrine
--	343747	x	Lucka vitrin H	Door vitrine R
--	343746	x	Lucka vitrin V	Door vitrine L
--	318630	x	Lås magnet d:o	Lock magnet d:o
--	318381	x	Motstycke magnetlås	Companion part
--	318379	x	Gångjärn	Hinge
--	318380	x	Täckhatt d:o	Cover d:o
--	312588	x	Platta gångjärn	Plate hinge
158	333749	x	Hylla vitrin	Shelf vitrine
159	345017	x	Hyllpaket L=1498	Shelf L=1498
160	345511	x	Hyllpaket L=2360	Shelf L=2360
161	344809	x	Hyllpaket L=1218	Shelf L=1218
162	350390	x	Plåt skofack	Plate shoe compartment
163	343594	x	Luftspalt H-fram	Air gap R front
164	343621	x	Luftspalt sänglåda	Air gap bed box
			M= Metervara T= Tillbehör	M= On the metre T= Accessory

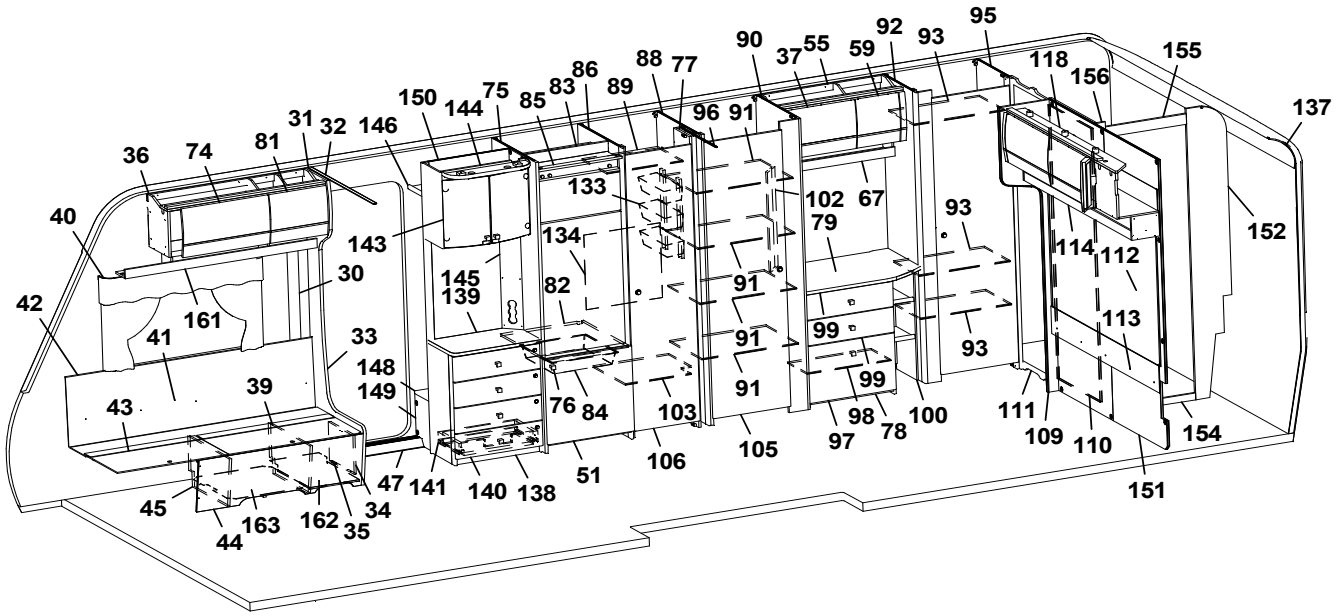
36 74 81 31 32 146 150 144 75 85 83 86 89 88 77 90 37 55 59 92 93 95 118 156 155 137
40 143 133 134 102 67 79 93 114 112 152
42 161 30 145 139 82 91 99 113
41 33 148 149 76 84 103 91 99 93
43 39 47 141 140 138 51 106 105 97 98 78 100 111 109 110 154 151
45 44 163 162 35 34

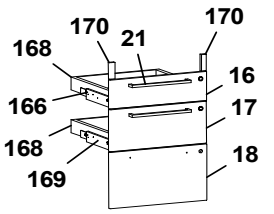
170 21 170
168 16
166 17
168 18
169

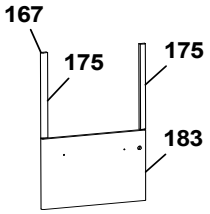
167
175 175
183

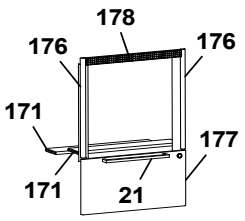
178
176 176
171 177
171 21

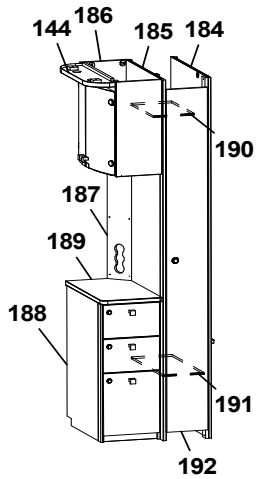
144 186 185 184
190
187
189
188
191
192

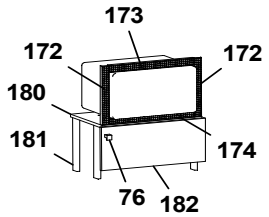
173
172 172
180
181 174
76 182

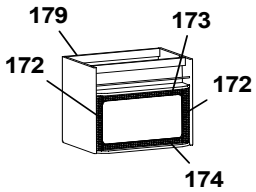
179 173
172 172
174

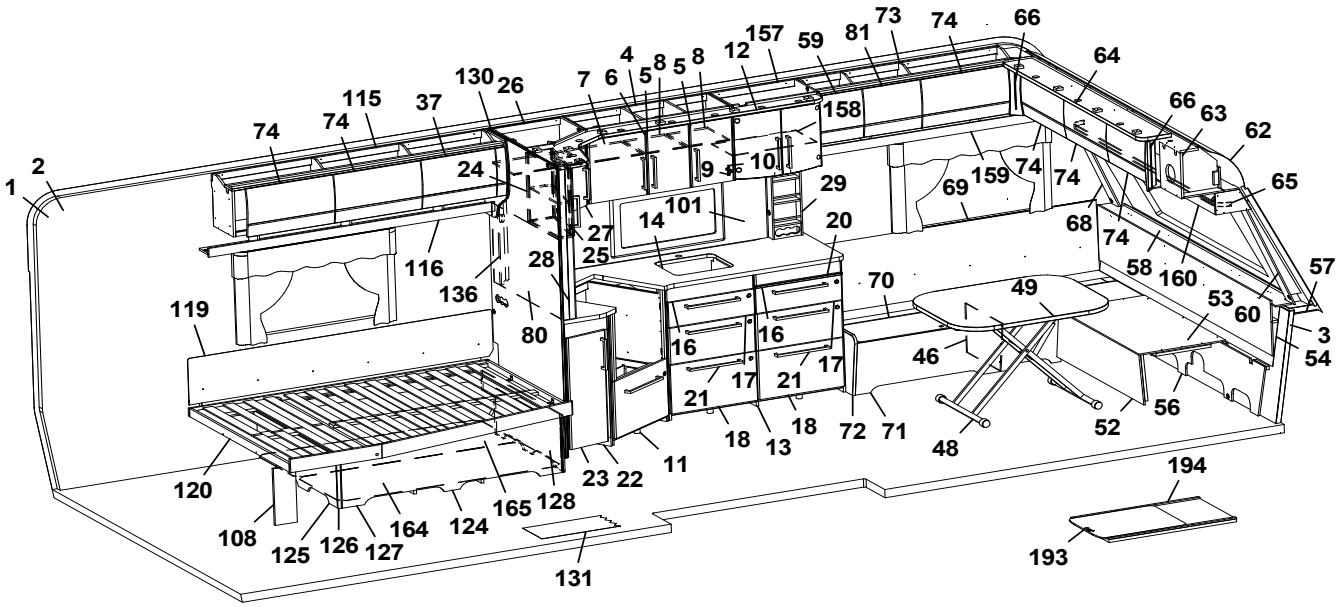
1 2 74 74 115 37 130 26 7 6 4 5 8 5 8 12 157 59 81 73 74 66 64
24 9 10 158 66 63 62
29 69 159 74 74 65
27 14 101 20 68 74
25 116 28 136 80 70 49 58 160 57
119 16 16 53 60 3
46 54
17 21 17 21 18 13 18 72 71 48 52 56
120 23 22 11 194
108 125 126 127 164 124 165 128 131 193

Pos Fig	Det. nr Part. No	Ingår Fitted	OBS!! Ange alltid årsmodell vid beställning av inredning Benämning	OBS!! Specify always year of model when ordering equipment Description
165	343620	x	Luftspalt sänglåda	Air gap bed box
166	343470	x	Monteringssats kpl. lådor (Vit)	Mounting kit cpl. drawers (White)
--	343471	x	Monteringssats kpl. lådor (Mekong)	Mounting kit cpl. drawers (Mekong)
--	343472	x	Monteringssats kpl. lådor (High Gloss)	Mounting kit cpl. drawers (High Gloss)
167	343487	T	Monteringssats kpl. ugn (Vit)	Mounting kit cpl. oven (White)
--	343488	T	Monteringssats kpl. ugn (Mekong)	Mounting kit cpl. oven (Mekong)
--	343489	T	Monteringssats kpl. ugn (High Gloss)	Mounting kit cpl. oven (High Gloss)
168	317514	x	Låda 480x500	Drawer 480x500
169	317382	x	Glidskena låda H	Slide bar, drawer R
--	350221	x	Glidskena låda V	Slide bar, drawer L
--	801701	x	Skruv 6x16 d:o	Screw 6x16 d:o
170	336092	x	Passbit 16x30x95 (Mekong)	Gauge block 16x30x95 (Mekong)
171	333287M	T	Skiva distans 15x100x547,5	Sheet distance 15x100x547,5
172	402108	T	Galler vent. mikro 38x318	Grating vent. micro 38x318
173	402109	T	Galler vent. mikro 38x448	Grating vent. micro 38x448
174	402110	T	Galler vent. mikro 33x448	Grating vent. micro 33x448
175	336086	T	Passbit 16x30x460	Gauge block 16x30x460
176	342139	T	List L=538 (diskbänk induktion)	List L=538 (kitchen sink induction)
177	343390	T	Lucka (diskb. induktion) 299x550 (Vit)	Door (kitch. sink induct.) 299x550 (White)
--	343391	T	Lucka (diskb. induktion) 299x550 (Mekong)	Door (kitch. sink induct.) 299x550 (Mekong)
--	343392	T	Lucka (diskb. induktion) 299x550 (High Gloss)	Door (kitch. sink induct.) 299x550 (High Gloss)
--	20-900302	x	Pentrylåda 273x500 d:o	Drawer pentry 273x500 d:o
--	07-800039	x	Rullskena H d:o	Roller rail R d:o
--	07-800038	x	Rullskena V d:o	Roller rail L d:o
178	402107	T	Galler ugn (diskb. induktion) 35x503	Grating oven (kitch. sink induct.) 35x503
179	342343	T	Skåp kpl. mikrovågsugn	Cupboard cpl. microwave oven
180	342316	T	Hylla mikro	Shelf
181	342315	T	List folierad L=283	List folierad L=283
182	343880	T	Lucka 228x550	Door 228x550
--	316799	x	Gångjärn d:o	Hinge d:o
--	312588	x	Platta gångjärn d:o	Plate hinge d:o
183	343490	x	Lucka (Vit)	Door (White)
--	343492	x	Lucka (Mekong)	Door (Mekong)
--	343491	x	Lucka (High Gloss)	Door (High Gloss)
184	344383	x	Vägg	Wall
185	344384	x	Vägg	Wall
186	345560	x	Skåp bar kpl.	Coctail cabinet cpl.
--	330180	x	Hylla hållare flaskor	Shelf bottle holder
--	343667	x	Lucka H d:o	Door R d:o
--	343666	x	Lucka V d:o	Door L d:o
--	318379	x	Gångjärn d:o	Hinge d:o
--	318380	x	Täckhatt d:o	Cover d:o
--	312588	x	Platta gångjärn d:o	Plate hinge d:o
187	344387	x	Front el-uttag	Front el-outlet
188	343992	x	Hurts kpl.	Hurts cpl.
189	343987-K	x	Skiva TV-bänk, ljus	Board, light
--	343987-L	T	Skiva TV-bänk, mörk	Board, dark
190	343092	x	Hylla övre	Shelf upper
191	343089	x	Hylla nedre	Shelf lower
192	343087	x	Dörr	Door
			M= Metervara T= Tillbehör	M= On the metre T= Accessory

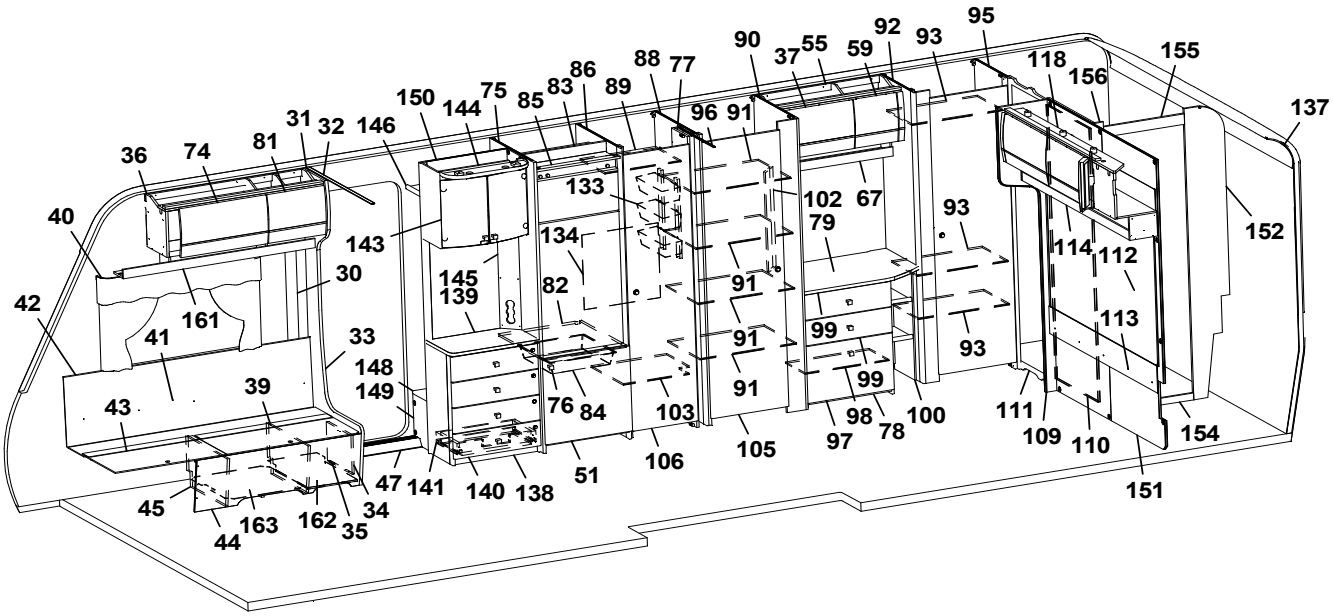
36 74 81 31 32 146 150 144 75 85 83 86 89 88 77 90 37 55 59 92 93 95 118 156 155 137
40 143 133 134 102 67 79 93 114 112 152
42 161 30 145 139 82 91 99 113
41 33 148 149 76 84 103 91 99 93
43 39 47 141 140 138 51 106 105 97 98 78 100 111 109 110 154 151
45 44 163 162 35 34

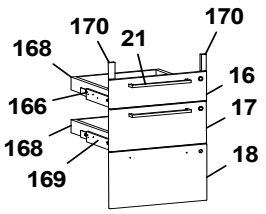
170 21 170
168 16
166 17
168 18
169

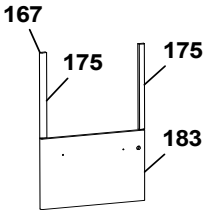
167
175 175
183

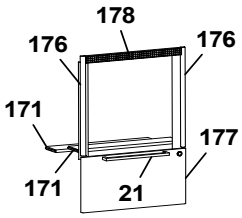
178
176 176
171 177
171 21

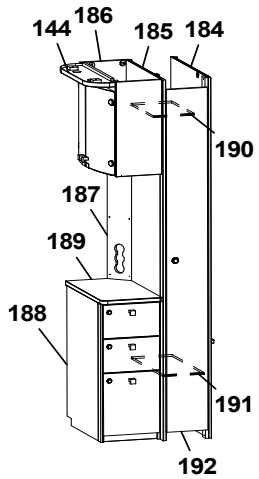
144 186 185 184
190
187
189
188
191
192

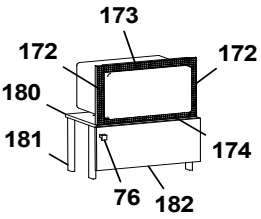
173
172 172
180
181 174
76 182

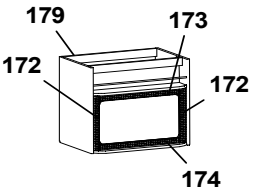
179 173
172 172
174

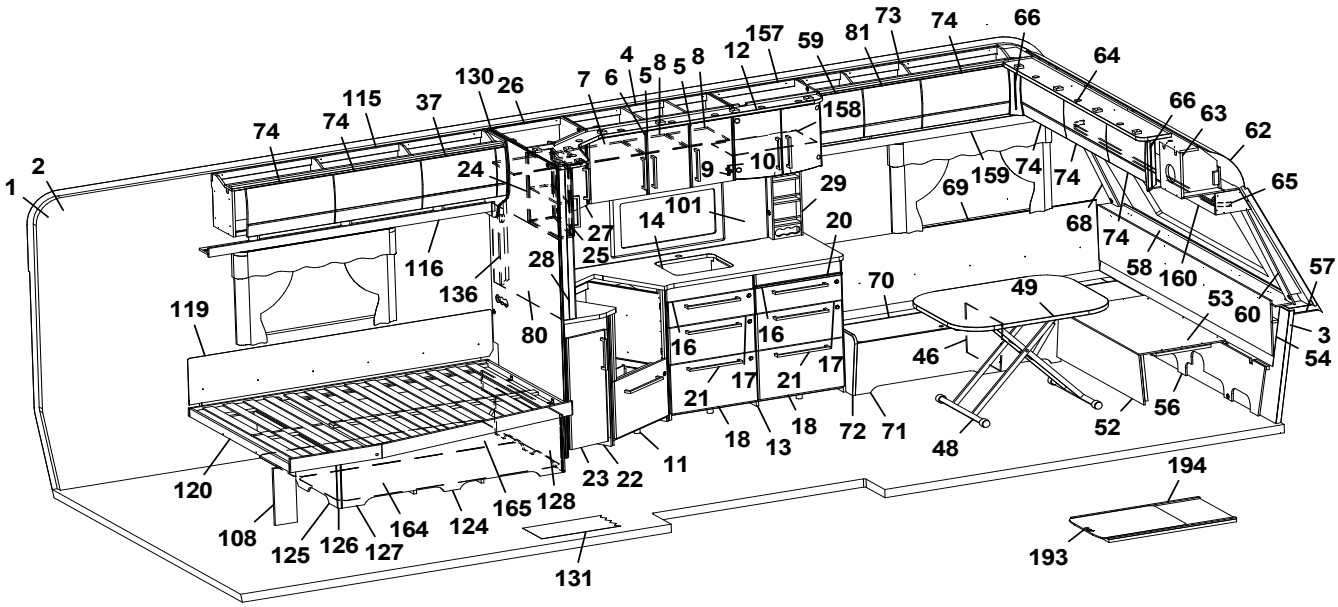
1 2 74 74 115 37 130 26 7 6 4 5 8 5 8 12 157 59 81 73 74 66 64
24 9 10 158 66 63 62
29 69 159 74 74 65
27 14 101 20 68 74
25 116 28 136 80 70 49 58 160 57
119 16 16 53 60 3
17 21 17 46 54
21 18 13 18 72 71 48 52 56
120 23 22 11 194
108 125 126 127 164 124 165 128 131 193

Pos Fig	Det. nr Part. No	Ingår Fitted	OBS!! Ange alltid årsmodell vid beställning av inredning Benämning	OBS!! Specify always year of model when ordering equipment Description
193	341192	T	Utdragsskiva bord 450x550	Sliding leaf 450x550
194	341193	T	Låda utdragsskiva	Box sliding leaf
			M= Metervara T= Tillbehör	M= On the metre T= Accessory

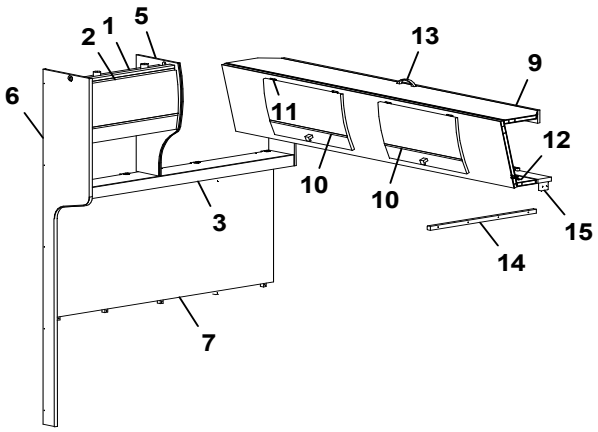
2
1
5
13
9
6
11
12
10
10
15
3
14
7

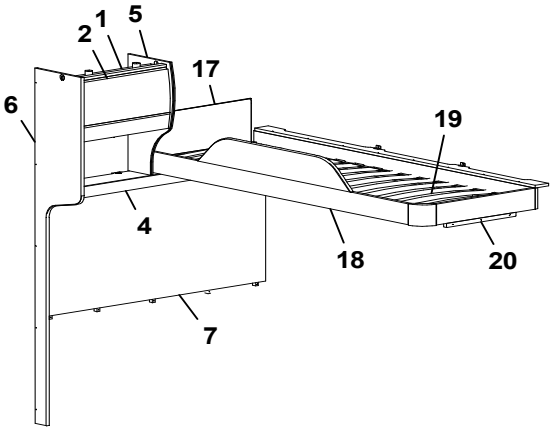
2
1
5
17
6
19
4
18
20
7

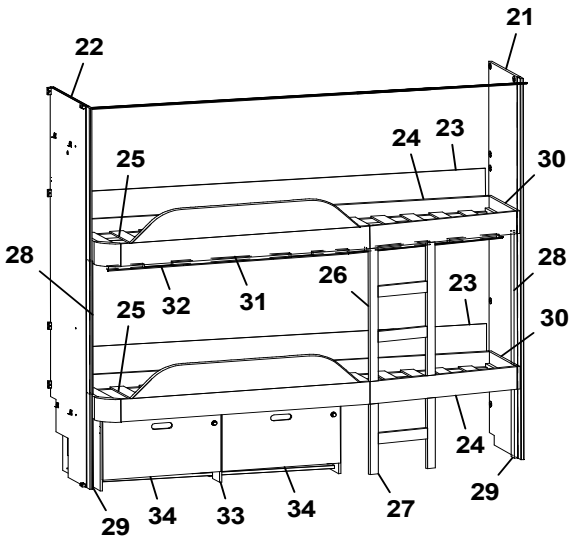
21
22
24
23
25
30
28
26
28
25
32
31
23
30
24
29
34
33
34
27
29

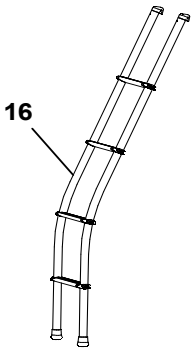
16

Pos Fig	Det. nr Part. No	Ingår Fitted	OBS!! Ange alltid årsmodell vid beställning av inredning Benämning	OBS!! Specify always year of model when ordering equipment Description
1	343842	x	Skåp gavel bak L=560	Cupboard gable L=560
--	343847	x	Skåp gavel bak L=560 (High Gloss)	Cupboard gable L=560 (High Gloss)
--	350454	x	Gångjärn	Hinge
2	343182	x	Lucka	Door
--	343185	x	Lucka (High Gloss)	Door (High Gloss)
3	345201	x	Hyllpaket L=1386 (u. urtag för högtalare)	Shelf L=1386 (without holes for speakers)
--	345587	x	Hyllpaket L=1386 (m. urtag för högtalre)	Shelf L=1386 (with holes for speakers)
4	345035	x	Hyllpaket L=1386 (u. urtag för högtalare)	Shelf L=1386 (without holes for speakers)
--	345588	x	Hyllpaket L=1386 (m. urtag för högtalre)	Shelf L=1386 (with holes for speakers)
5	344785	x	Gavel rundad	Gable
6	344787	x	Vägg front	Wall front
7	343955	x	Sänggavel kpl. med tyg	Headboard cpl. with fabric
9	343912	x	Överbäddskåp L=1980	Upper bed L=1980
--	343913	x	Överbäddskåp L=1980 (High Gloss)	Upper bed L=1980 (High Gloss)
--	339839	x	Regel låsning	Lock bar
--	375813	x	Rasskydd ö-bäddskåp	Protective plate
10	343914	x	Lucka	Door
--	343915	x	Lucka (High Gloss)	Door (High Gloss)
11	860402	x	Gångjärn	Hinge
12	860405	x	Gångjärn	Hinge
13	350129	x	Handtag	Handle
14	331698M	x	Bärregel	Bearing rail
15	331701M	x	Kloss bärregel	Block bearing rail
16	350534	T	Stege ö-bäddsskåp	Ladder upper bed
17	321209	x	Värmespalt gavel	Air gap gable
18	336381	x	Sängram vån.säng V u. ribbotten	Bed bottom L without laths
19	325430	x	Ribbotten kpl.	Laths bottom cpl.
--	311985	x	Ribba sängbotten L=718 B=63	Lath bed bottom L=718 B=63
--	312046	x	Band t. ribbotten	Band for laths bottom
20	331961M	x	Bärregel L=440	Bearing rail L=440
21	332439M	x	Vägg	Wall
22	331593M	x	Vägg	Wall
23	333099	x	Värmespalt	Air gap
24	344651	x	Sängram u. ribbotten	Bed bottom without laths
25	326733	x	Ribbotten kpl.	Laths bottom cpl.
--	311985	x	Ribba sängbotten L=718 B=63	Lath bed bottom L=718 B=63
--	312046	x	Band t. ribbotten	Band for laths bottom
26	343966	x	Stege	Ladder
27	344653	x	Stege	Ladder
28	333237M	x	Stöd säng 45x680	Support bed 45x680
29	331524M	x	Stöd säng 45x360	Support bed 45x360
30	332438M	x	Passbit 115x412	Gauge block 115x412
31	332977M	x	List draperiskena (5 delar)	List drapery rail (5 parts)
32	315907	x	Skena draperi L=1920	Drapery rail L=1920
33	344654	x	Lådor under säng kpl. sats	Drawers under bed cpl. kit
34	344655	x	Låda kpl. d:o	Drawer cpl. d:o
--	315215	x	Glidskena låda (säljes i par)	Slide bar (exp. in pair)
			T= Tillbehör	T= Accessory

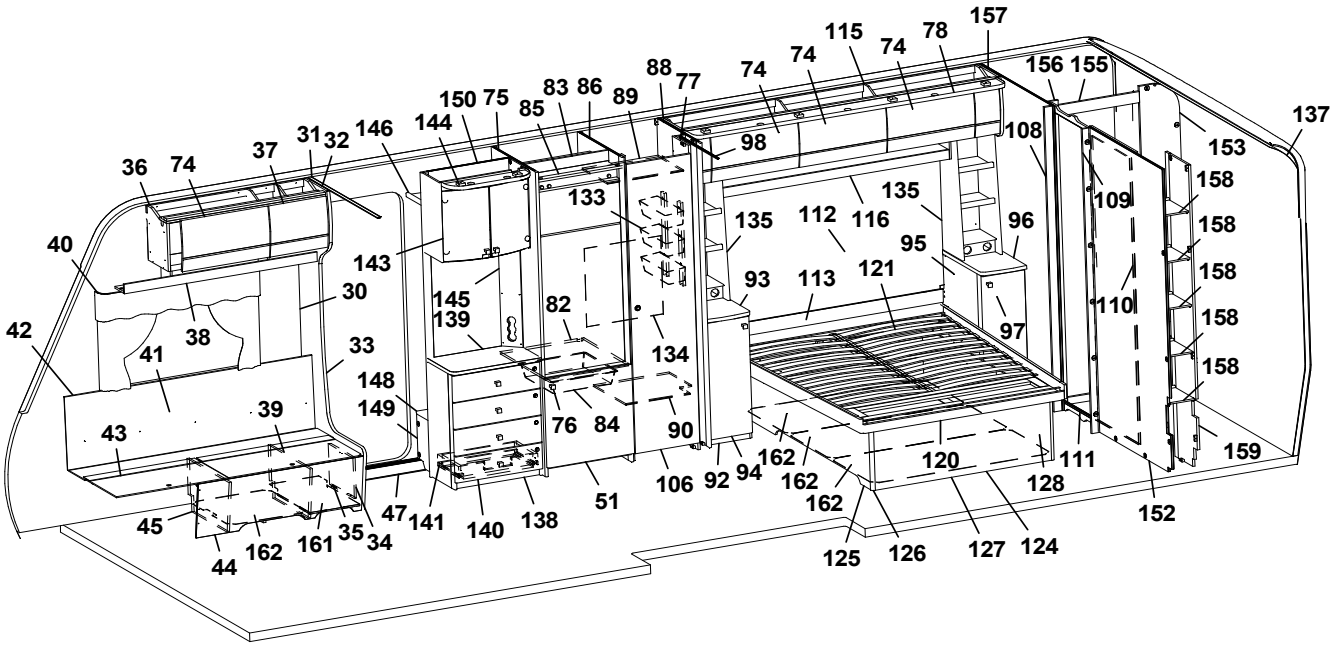
157
115
78
74
74
74
156
155
137
88
77
150
75
83
86
89
85
144
146
31
32
37
36
74
98
108
153
158
109
158
158
158
158
158
133
135
112
116
135
96
95
121
113
93
143
145
139
82
134
97
110
40
30
38
42
41
33
148
149
39
43
76
84
90
162
162
162
120
111
159
128
152
106
92
94
51
47
141
140
138
45
162
161
35
34
44
125
126
127
124

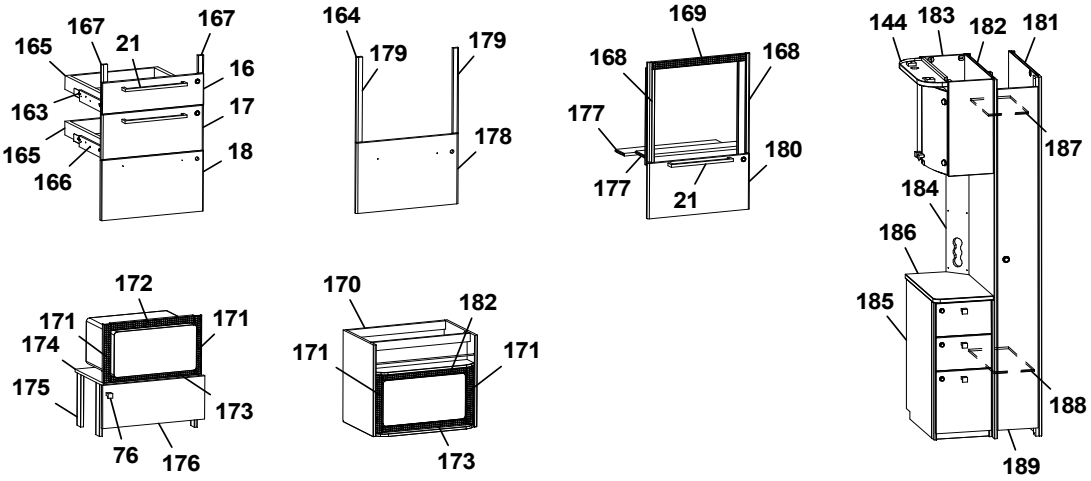
167
167
165
21
16
163
17
165
18
166
164
179
179
178
169
168
168
177
180
177
21
144
183
182
181
187
184
186
185
188
189
172
171
171
174
175
173
76
176
170
182
171
171
173

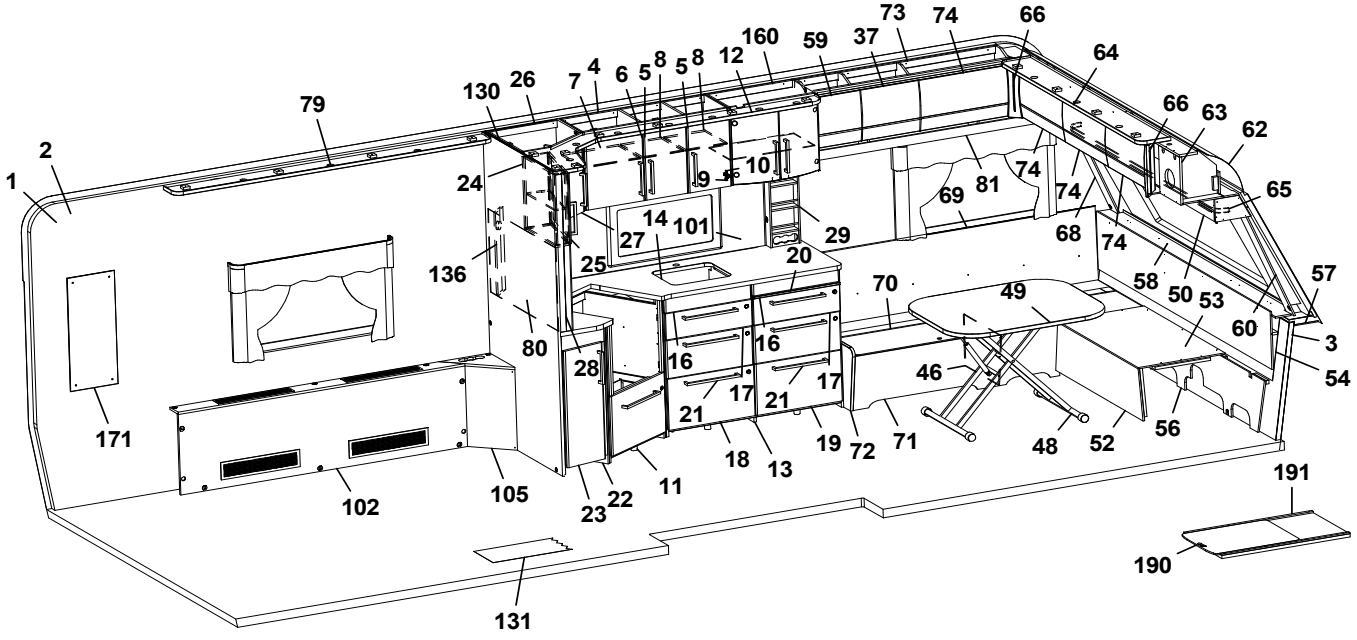
73
74
66
160
59
37
64
12
8
5
8
5
6
4
7
26
130
79
66
63
62
2
1
24
10
9
81
74
74
65
69
14
101
29
68
74
27
25
20
136
70
49
58
50
53
57
60
3
54
80
28
16
16
17
17
21
21
46
171
18
13
19
72
71
48
52
56
102
105
23
22
11
191
190
131

Pos Fig	Det. nr Part. No	Ingår Fitted	OBS!! Ange alltid årsmodell vid beställning av inredning Benämning	OBS!! Specify always year of model when ordering equipment Description
1	318657	M	Tapet vägg/tak	Wall paper
2	318584	M	Tejp tapet 20 mm	Tape, wall paper 20 mm
3	318585	M	Tejp tapet 60 mm	Tape, wall paper 60 mm
4	343450	x	Skåp kök L=924 kpl. (Vit)	Cupboard kitchen L=924 cpl. (White)
--	343452	x	Skåp kök L=924 kpl. (Mekong)	Cupboard kitchen L=924 cpl. (Mekong)
--	343451	x	Skåp kök L=924 kpl. (High Gloss)	Cupboard kitchen L=924 cpl. (High Gloss)
5	343456	x	Lucka H (Vit)	Door R (White)
--	343458	x	Lucka H (Mekong)	Door R (Mekong)
--	343457	x	Lucka H (High Gloss)	Door R (High Gloss)
--	350471	x	Handtag d:o	Handle d:o
6	343453	x	Lucka V (Vit)	Door L (White)
--	343455	x	Lucka V (Mekong)	Door L (Mekong)
--	343454	x	Lucka V (High Gloss)	Door L (High Gloss)
--	350471	x	Handtag d:o	Handle d:o
7	331385M	x	Hylla	Shelf
8	341681	x	Hylla	Shelf
9	311917	x	Gångjärn	Hinge
10	312588	x	Platta gångjärn	Plate hinge
11	343882	x	Diskbänk vinklad (Vit)	Kitchen sink angled (White)
--	343833	x	Diskbänk vinklad (Mekong)	Kitchen sink angled (Mekong)
--	343884	x	Diskbänk vinklad (High Gloss)	Kitchen sink angled (High Gloss)
--	343389	x	Diskbänk vinklad induktion (Vit)	Kitchen sink angled induction (White)
--	343394	x	Diskbänk vinklad induktion (Mekong)	Kitchen sink angled induction (Mekong)
--	343393	x	Diskbänk vinklad induktion (High Gloss)	Kitchen sink angled induction (High Gloss)
12	345184	x	Ljusramp köksskåp (vitrinskåp)	Light holder kitchen (vitrine)
--	345250	T	Ljusramp köksskåp (skåp mikro)	Light holder kitchen (microwave oven)
13	344482	x	Diskbänk trädel u. skiva (Vit)	Kitchen sink w/o board (White)
--	344483	x	Diskbänk trädel u. skiva (Mekong)	Kitchen sink w/o board (Mekong)
--	344484	x	Diskbänk trädel u. skiva (High Gloss)	Kitchen sink w/o board (High Gloss)
14	345452	x	Skiva diskbänk 902x1955, ljus	Board 902x1955, light
--	345453	x	Skiva diskbänk 902x1955, mörk (Skiva med träkant utgår)	Board 1955x902, dark Board with wooden edge expired)
--	344077-K	x	Skiva diskbänk induktion 902x1955, ljus	Board induction 902x1955, light
--	344077-L	x	Skiva diskbänk induktion 902x1955, mörk	Board induction 902x1955, dark
16	343384	x	Lådförstycke (Vit)	Drawer front (White)
--	343412	x	Lådförstycke (Mekong)	Drawer front (Mekong)
--	343407	x	Lådförstycke (High Gloss)	Drawer front (High Gloss)
--	317514	x	Låda 480x500 d:o	Drawer 480x500 d:o
--	317382	x	Glidskena låda H d:o	Slide bar, drawer R d:o
--	350221	x	Glidskena låda V d:o	Slide bar, drawer L d:o
17	343385	x	Lådförstycke (Vit)	Drawer front (White)
--	343413	x	Lådförstycke (Mekong)	Drawer front (Mekong)
--	343408	x	Lådförstycke (High Gloss)	Drawer front (High Gloss)
--	317514	x	Låda 480x500 d:o	Drawer 480x500 d:o
--	317382	x	Glidskena låda H d:o	Slide bar, drawer R d:o
--	350221	x	Glidskena låda V d:o	Slide bar, drawer L d:o
18	343386	x	Lucka (Vit)	Door (White)
--	343414	x	Lucka (Mekong)	Door (Mekong)
--	343410	x	Lucka (High Gloss)	Door (High Gloss)
--	20-900302	x	Pentrylåda 273x500 d:o	Drawer pentry 273x500 d:o
			M= Metervara T= Tillbehör	M= On the metre T= Accessory

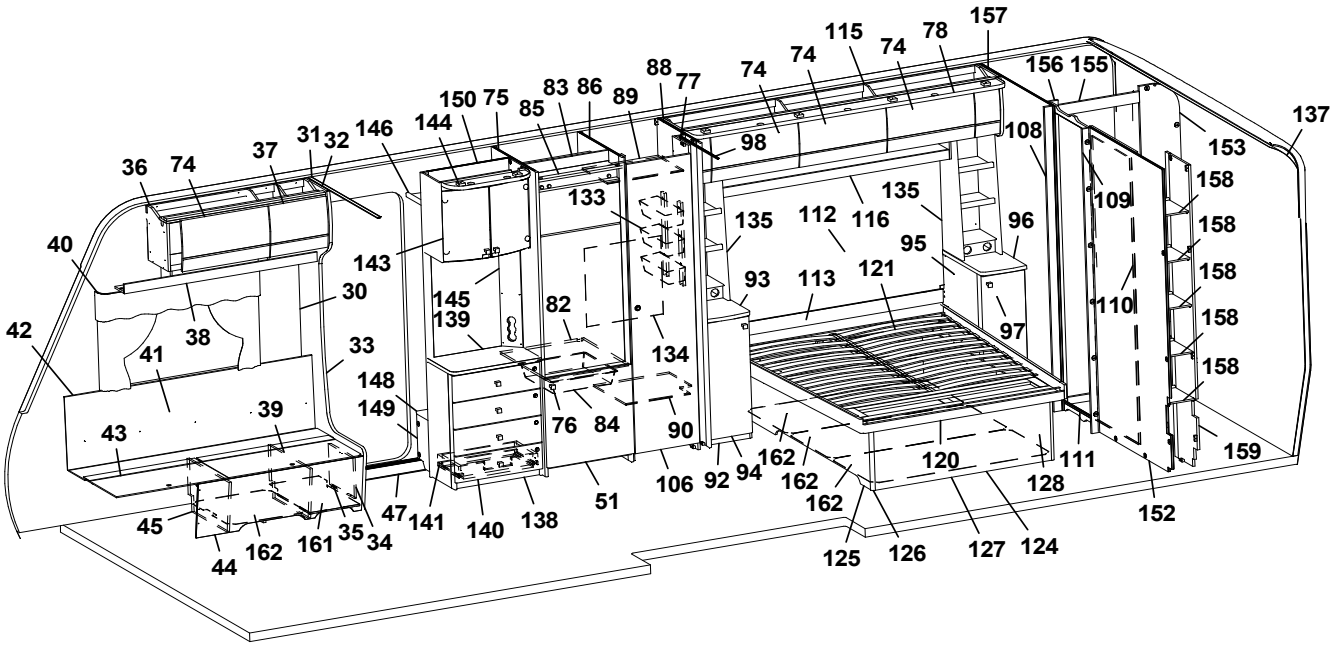
157
115
78
74
74
74
156
155
137
88
77
150
75
83
86
89
85
144
146
31
32
37
36
74
98
108
153
158
158
158
158
158
158
133
135
112
116
135
96
109
40
143
95
121
93
113
110
30
145
139
82
97
42
38
41
33
134
148
149
39
76
84
90
43
162
162
162
120
111
159
106
92
94
128
152
45
47
141
140
138
51
35
34
161
162
44
125
126
127
124

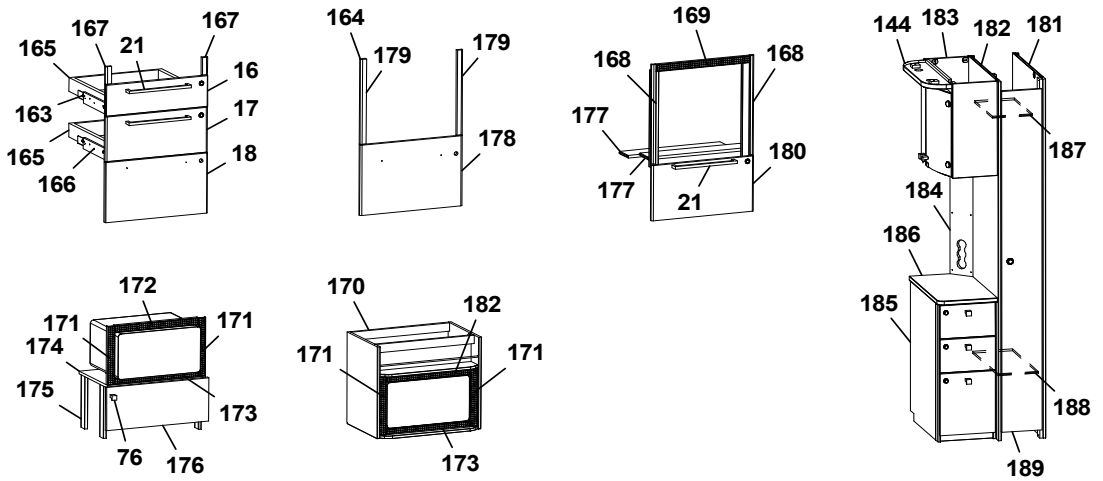
167
167
165
21
16
163
17
165
18
166
164
179
179
178
169
168
168
177
180
177
21
144
183
182
181
187
184
186
185
188
189
172
171
171
174
175
173
76
176
170
182
171
171
173

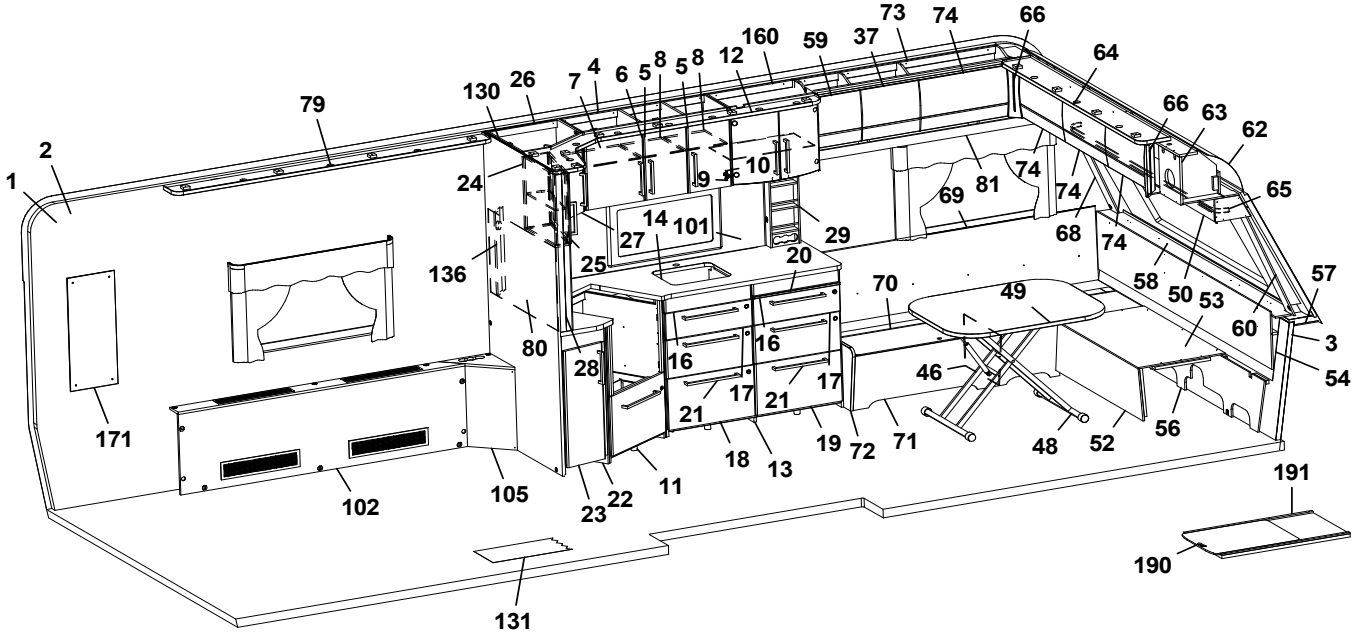
73
74
66
160
59
37
64
12
8
5
8
5
6
4
7
26
130
79
66
63
62
2
1
24
10
9
81
74
74
65
69
14
101
29
68
74
27
25
20
136
70
49
58
50
53
57
60
3
80
28
16
16
46
54
17
17
21
21
171
18
13
19
72
71
48
52
56
102
105
23
22
11
191
190
131

Pos Fig	Det. nr Part. No	Ingår Fitted	OBS!! Ange alltid årsmodell vid beställning av inredning Benämning	OBS!! Specify always year of model when ordering equipment Description
--	07-800039	x	Rullskena H d:o	Roller rail R d:o
--	07-800038	x	Rullskena V d:o	Roller rail L d:o
19	343632	x	Lucka (Vit)	Door (White)
--	343634	x	Lucka (Mekong)	Door (Mekong)
--	34633	x	Lucka (High Gloss)	Door (High Gloss)
--	315202	x	Gångjärn d:o	Hinge d:o
--	312588	x	Platta gångjärn d:o	Plate hinge d:o
20	341954	x	Skärbräda	Cutting board
21	350472	x	Handtag	Handle
22	343051	x	Utskjut diskbänk (Vit)	Projection kitchen sink (White)
--	343406	x	Utskjut diskbänk (Mekong)	Projection kitchen sink (Mekong)
--	343405	x	Utskjut diskbänk (High Gloss)	Projection kitchen sink (High Gloss)
23	343378	x	Lucka (Vit)	Door (White)
--	343380	x	Lucka (Mekong)	Door (Mekong)
--	343379	x	Lucka (High Gloss)	Door (High Gloss)
--	350471	x	Handtag d:o	Handle d:o
24	343438	x	Skåp utskjut kökskåp (Vit)	Cupboard projection (White)
--	343440	x	Skåp utskjut kökskåp (Mekong)	Cupboard projection (Mekong)
--	343439	x	Skåp utskjut kökskåp (High Gloss)	Cupboard projection (High Gloss)
--	341856	x	Hylla d:o	Shelf d:o
25	343441	x	Lucka H (Vit)	Door R (White)
--	343443	x	Lucka H (Mekong)	Door R (Mekong)
--	343442	x	Lucka H (High Gloss)	Door R (High Gloss)
26	343422	x	Hörnskåp (Vit)	Corner cupboard (White)
--	343424	x	Hörnskåp (Mekong)	Corner cupboard (Mekong)
--	343423	x	Hörnskåp (High Gloss)	Corner cupboard (High Gloss)
27	343425	x	Lucka V (Vit)	Door L (White)
--	343427	x	Lucka V (Mekong)	Door L (Mekong)
--	343426	x	Lucka V (High Gloss)	Door L (High Gloss)
28	341727	x	Stolpe utskjut	Support bar
29	333409M	x	Kryddhylla	Spice rack
30	318962	x	List täck el-kabel B=45 L=2100	Cover strip B=45 L=2100
31	316270	x	List snäpp undre L=2379	List under L=2379
32	316268	x	List snäpp övre L=2379	List upper L=2379
33	344550	x	Stolpe först. L=1948 kpl. m. lucka	Support bar L=1948 cpl. with door
34	343731	x	Lucka	Door
35	312589	x	Gångjärn	Hinge
36	345500	x	Skåp övre L=1004	Cupboard upper L=1004
--	345501	x	Skåp övre L=1004 (High Gloss)	Cupboard upper L=1004(High Gloss)
--	350454	x	Gångjärn	Hinge
37	344829	x	Lucka	Door
--	344830	x	Lucka (High Gloss)	Door (High Gloss)
38	344809	x	Hyllpaket L= 1218	Shelf L=1218
39	342494	x	Stöd bäddlåda HF	Support bed box
40	350348	x	Skena gardin L=1020	Curtain rod L=1020
41	339355	x	Värmespalt H fram	Air gap R.F.
42	319821	M	List kant mörkbrun	Strip, dark brown
43	343032	x	Lock bäddlåda H F	Cover bedbox R.F.
--	319024	x	Matta grå textil m. tejp d:o	Carpet gray textile with tape d:o
44	343085	x	Front bäddlåda H F	Front bed box R.F.
			M= Metervara T= Tillbehör	M= On the metre T= Accessory

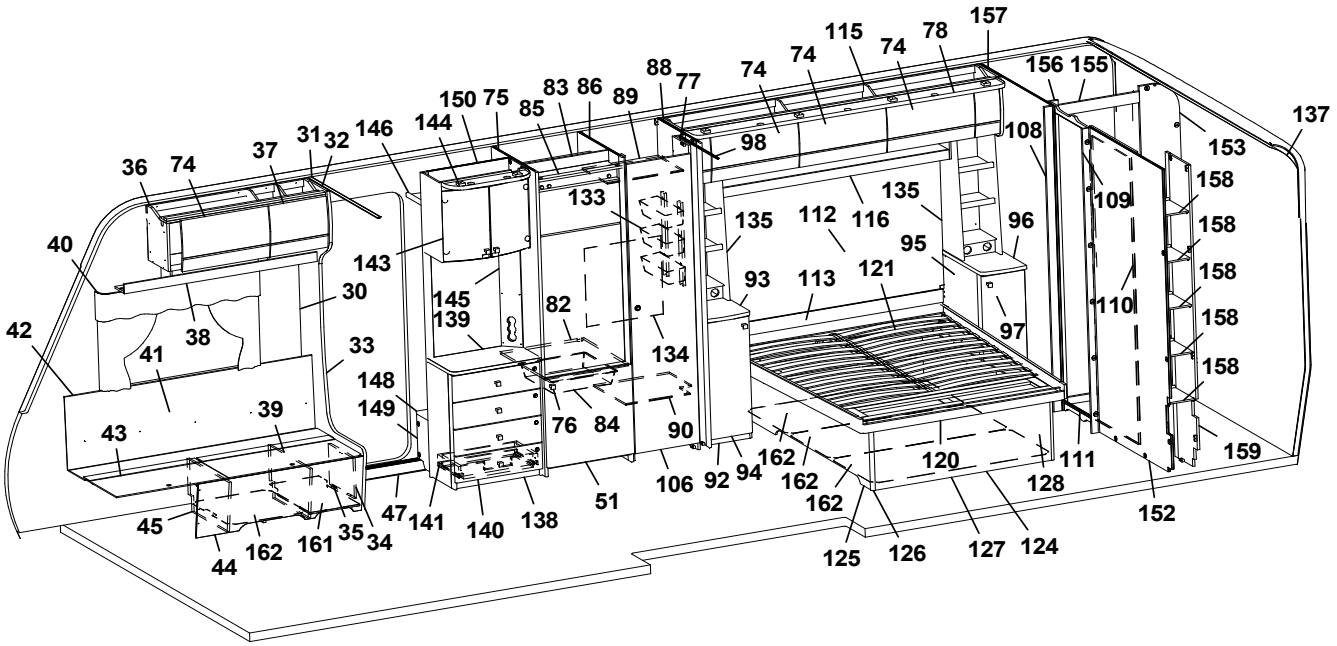
157
115
78
74
74
74
156
155
137
88
77
150
75
83
86
89
85
144
146
31
32
37
36
74
98
108
153
158
158
158
158
158
133
135
112
116
135
96
109
40
143
95
121
93
113
110
30
145
139
82
97
42
38
41
33
134
148
149
39
76
84
90
43
162
162
162
120
111
159
106
92
94
128
152
45
47
141
140
138
51
35
34
161
162
44
125
126
127
124

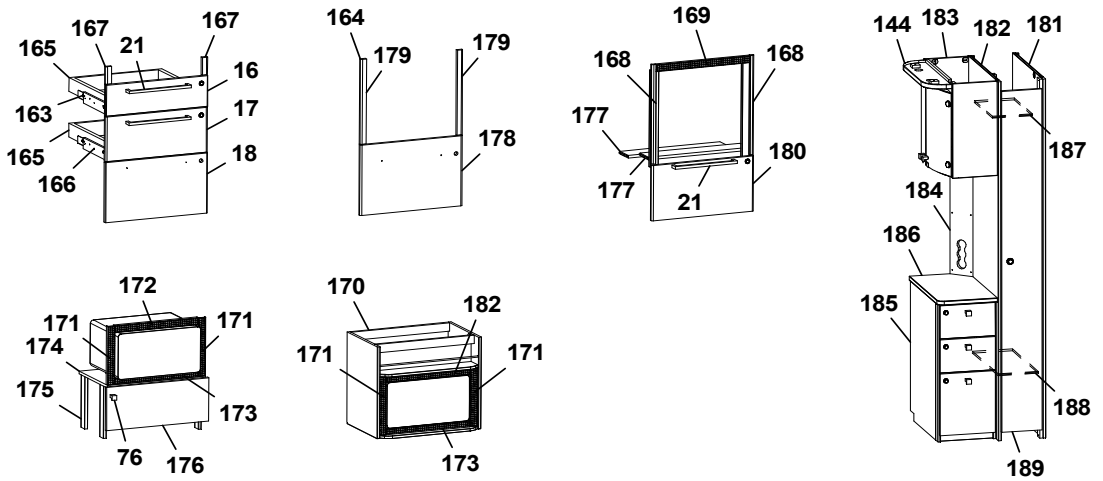
167
167
165
21
16
163
17
165
18
166
164
179
179
178
169
168
168
177
180
177
21
144
183
182
181
187
184
186
185
188
189
172
171
171
174
175
173
76
176
170
182
171
171
173

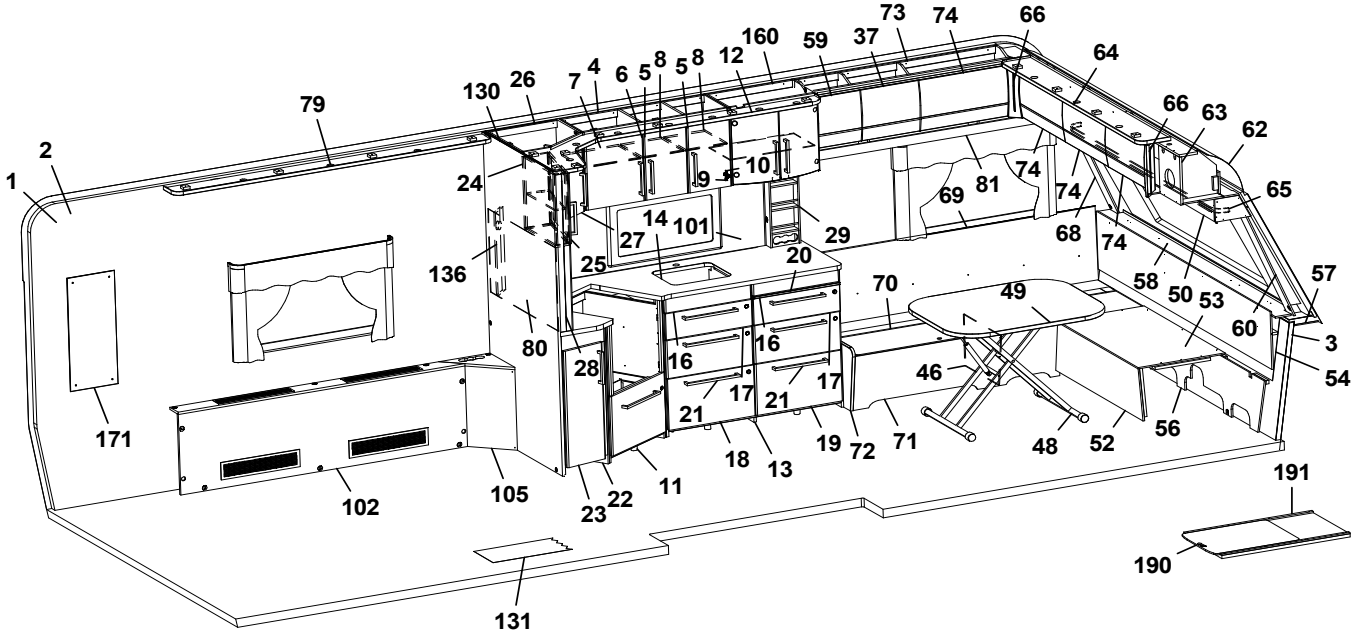
73
74
66
160
59
37
64
12
8
5
8
5
6
4
7
26
130
79
66
63
62
2
1
24
10
9
81
74
74
65
69
14
101
29
68
74
27
25
20
136
70
49
58
50
53
57
60
3
80
16
16
28
17
17
46
54
21
21
171
18
13
19
72
71
48
52
56
102
105
23
22
11
191
190
131

Pos Fig	Det. nr Part. No	Ingår Fitted	OBS!! Ange alltid årsmodell vid beställning av inredning Benämning	OBS!! Specify always year of model when ordering equipment Description
--	343034	T	Front bäddlåda H F (centraldammsugare)	Front bed box R.F. (central vacuum cleaner)
45	342495	x	Stöd bäddlåda HF	Support bed box
46	312826	x	Stöd bäddlåda VF	Support bed box
47	314687	x	Tröskel aluminium L=850	Threshold aluminium L=850
48	310083	x	Bordsstativ	Table stand
--	350474	T	Bordsstativ enpelar	Table stand single pillar
49	343248	x	Bordsskiva 800x1000	Table top 800x1000
50	345511	x	Hyllpaket L=2360	Shelf L=2360
51	343736	x	Lucka H 550x570	Door R 550x570
--	316799	x	Gångjärn d:o	Hinge d:o
--	312588	x	Platta gångjärn d:o	Plate hinge d:o
52	331245M	x	Front bäddlåda gavel	Front bed box gable
53	331246M	x	Skiva rundsittgrupp	Sheet seat
54	340578	x	Värmespalt gavel fram	Air gap
56	340520	x	Stöd sittgrupp	Support
57	215275	x	Hylla front kpl. L=2366	Shelf front cpl. L=2366
58	345285	x	Front/hylla kpl.	Front/shelf cpl.
--	345362	x	Hylla m. belysning "Björn" (Customized)	Shelf with lighting "Bear" (Customized)
59	343180	x	Lucka	Door
--	343183	x	Lucka (High Gloss)	Door (High Gloss)
60	344475	x	Hörn front H	Front corner R
62	216067	x	Täckskiva radie fram 1x380x2360	Cover plate radius front 1x380x2360
--	313884	x	List plast radie L=2379	List L=2379
63	345502	x	Skåp gavel fram L=2360	Cupboard L=2360
--	345503	x	Skåp gavel fram L=2360 (High Gloss)	Cupboard L=2360 (High Gloss)
--	350454	x	Gångjärn d:o	Hinge d:o
64	344768	x	Ljusramp gavelskåp L=1810	Light holder L=1810
65	350349	x	Skena gardin L=1920	Curtain rod L=1920
66	343294	x	Hörn inredning (High Gloss)	Corner (High Gloss)
68	344474	x	Hörn front V	Front corner L
69	337174	x	Värmespalt V F	Air gap L.F
70	345392	x	Lock bäddlåda V F	Cover bed box L.F
--	319024	x	Matta grå textil m. tejp d:o	Carpet gray textile with tape d:o
71	339502	x	Front bäddlåda V F	Front bed box L.F
72	343469	x	Gavel bäddlåda V F	Gable bed box L.F
73	345545	x	Skåp övre L=1284	Cupboard upper L=1284
--	345546	x	Skåp övre L=1284 (High Gloss)	Cupboard upper L=1284 (High Gloss)
--	350454	x	Gångjärn d:o	Hinge d:o
74	343182	x	Lucka	Door
--	343185	x	Lucka (High Gloss)	Door (High Gloss)
75	342304	x	Vägg kyl V	Wall refrigerator L
76	350473	x	Handtag knopp	Handle knob
77	330767M	x	Nisch, vikdörr	Niche folding door
78	345141	T	Ljusramp L=1970 (Customized)	Light holder L=1970 (Customized)
79	345280	x	Ramp gardinupphängning L=2011	Holder curtains hanging L=2011
--	345370	T	Ljusramp L=2011 (Customized)	Light holder L=2011 (Customized)
80	341710-F	T	Köksskiva vägg svart fiskben	Protection kitchen, black fishbone
--	341710-G	T	Köksskiva vägg natur skiffer	Protection kitchen, nature slate
81	345017	x	Hyllpaket L=1498	Shelf L=1498
82	340675	x	Hylla under kyl	Shelf under refrigerator
			M= Metervara T= Tillbehör	M= On the metre T= Accessory

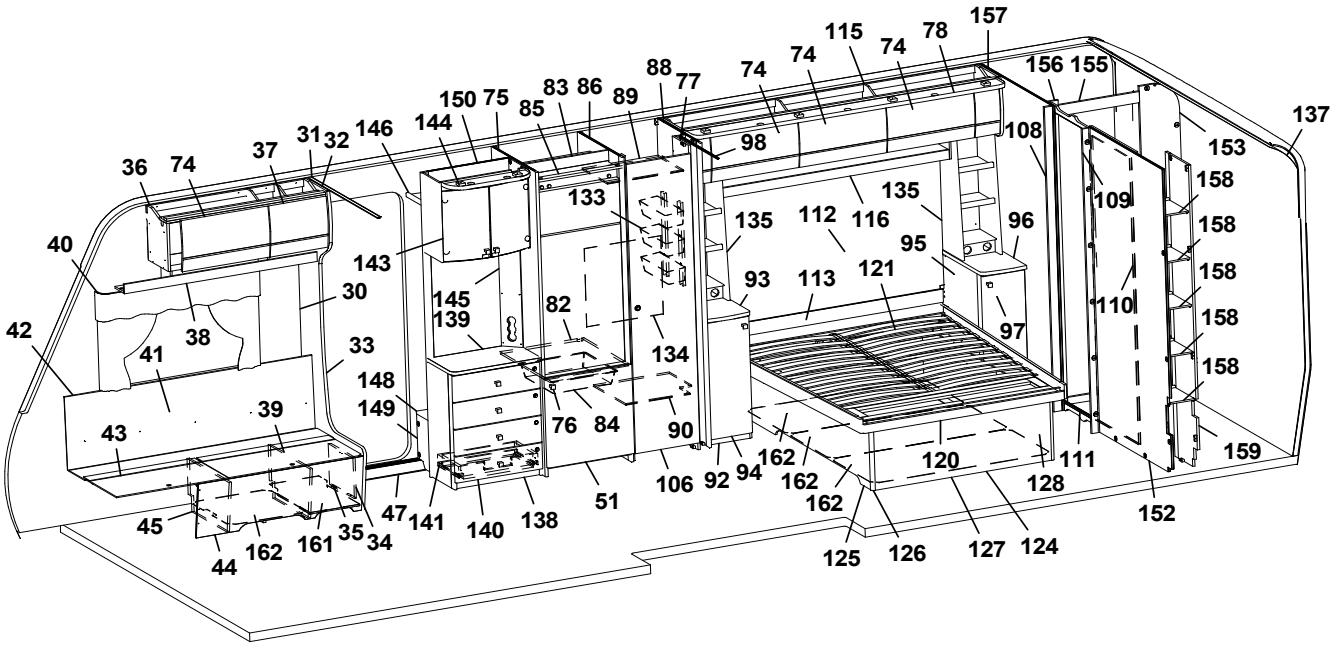
157
115
78
74
74
74
156
155
137
88
77
150
75
83
86
89
85
144
146
31
32
37
36
74
98
108
153
158
158
158
158
158
158
133
135
112
116
135
96
109
40
143
95
121
93
113
110
30
145
139
82
97
42
38
41
33
134
148
149
39
76
84
90
43
162
162
162
120
111
159
106
92
94
128
152
45
47
141
140
138
51
35
34
161
162
44
125
126
127
124

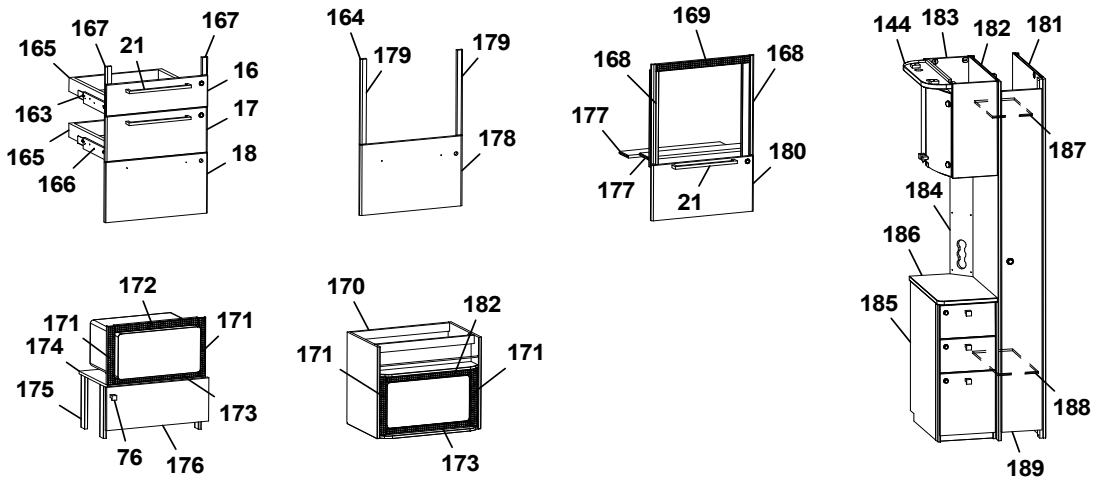
167
167
165
21
16
163
17
165
18
166
164
179
179
178
169
168
168
177
180
177
21
144
183
182
181
187
184
186
185
188
189
172
171
171
174
175
173
76
176
170
182
171
171
173

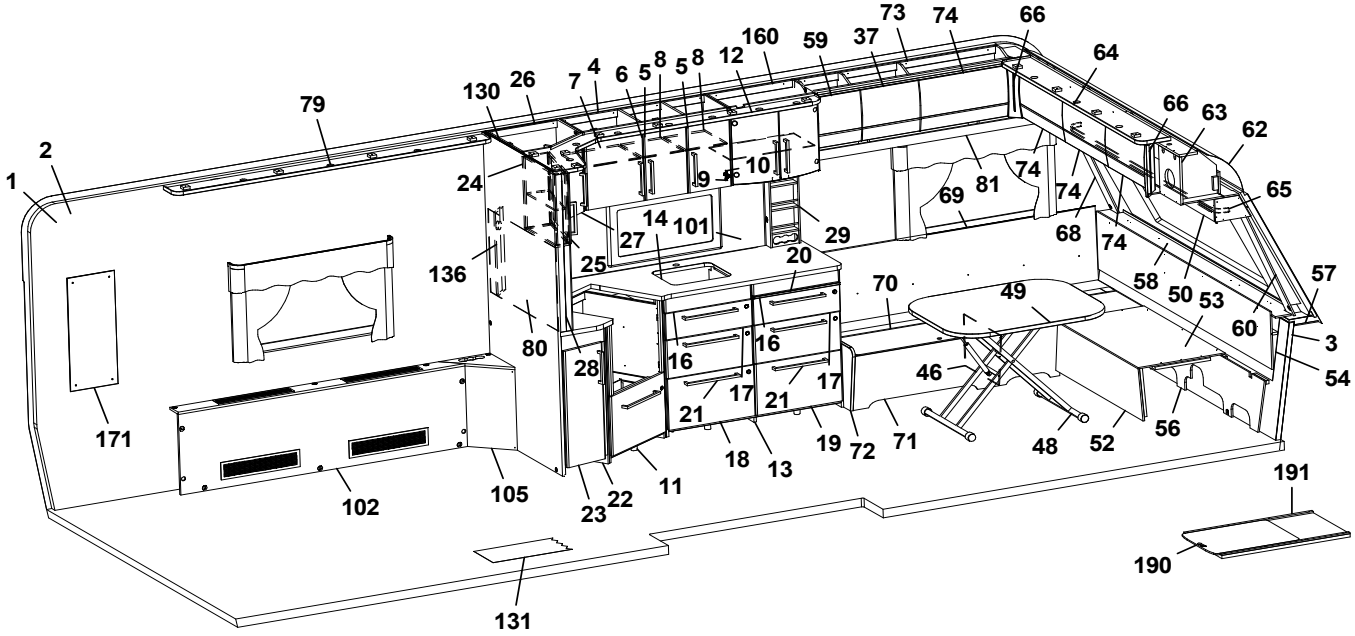
73
74
66
160
59
37
64
12
8
5
8
5
6
4
7
26
130
79
66
63
62
2
1
24
10
9
81
74
74
65
69
14
101
29
68
74
27
25
20
136
70
49
58
50
53
57
60
3
80
16
16
28
17
17
46
54
21
21
171
18
13
19
72
71
48
52
56
102
105
23
22
11
191
190
131

Pos Fig	Det. nr Part. No	Ingår Fitted	OBS!! Ange alltid årsmodell vid beställning av inredning Benämning	OBS!! Specify always year of model when ordering equipment Description
83	342309	x	Bakstycke stopp kyl	Back cupboard
84	310325	x	Trådback vit 85x427x427	Tray 85x427x427
--	312712	x	Glidlist trådback (säljes i par)	Sliding strip tray (pair)
85	342306	x	List folierad L = 528	List foiled L = 528
86	342305	x	Vägg kyl H	Wall refrigerator R
88	334359M	x	Vägg garderob	Wall wardrobe
89	338797	x	Hylla garderob övre	Shelf wardrobe upper
90	338802	x	Hylla garderob nedre	Shelf wardrobe under
92	343833	x	Hurts V kpl. u. skiva	Cupboard L cpl. without board
--	332508M	x	Hylla d:o	Shelf d:o
93	345151-K	x	Skiva hurts 295x550, ljus	Board cupboard, light
--	345151-L	x	Skiva hurts 295x550, mörk	Board cupboard, dark
94	343832	x	Lucka V 270x745	Door
95	344020	x	Hurts H kpl. u. skiva	Cupboard R cpl. without board
--	332508M	x	Hylla d:o	Shelf d:o
96	345150-K	x	Skiva hurts 295x550, ljus	Board cupboard, light
--	345150-L	x	Skiva hurts 295x550, mörk	Board cupboard, dark
97	343733	x	Lucka H 270x745	Door
98	318104	x	Skena draperi L=1730	Drapery rail L=1730
101	341099-F	T	Köksskiva vägg svart fiskben	Protection kitchen, black fishbone
--	341099-G	T	Köksskiva vägg natur skiffer	Protection kitchen, nature slate
102	337506	x	Front kpl.	Front cpl.
--	319018	x	Galler ventilation al. 110x500	Ventilation grille al. 110x500
--	319198	x	Galler ventilation al. 80x480	Ventilation grille al. 80x480
105	344680	x	Front	Front
106	338567	x	Dörr 405x1850	Door 405x1850
108	338649	x	Front vägg tvättrum	Front
109	338648	x	Front vägg tvättrum	Front
110	331914M	x	Skjutdörr tvättrum	Door
111	316030	x	Skena skjutdörr	Curtain rod
--	375434	x	List d:o	List d:o
--	331953M	x	Kloss d:o	Block d:o
112	344084	x	Sänggavel kpl. med tyg	Headboard cpl. with fabric
113	339217	x	Värmespalt	Air gap
115	345108	x	Skåp övre L=1981	Cupboard upper L=1981
--	345147	x	Skåp övre L=1981 (High Gloss)	Cupboard upper L=1981 (High Gloss)
--	350454	x	Gångjärn d:o	Hinge d:o
116	345518	x	Hyllpaket L=1465 (u. urtag för högtalare)	Shelf L=1465 (without holes for speakers)
--	345519	x	Hyllpaket L=1465 (m. urtag för högtalare)	Shelf L=1465 (with holes for speakers)
121	334622	T	Ribbotten kpl.	Laths bottom cpl.
--	311985	x	Ribba sängbotten L=718 B=63 d:o	Lath bed bottom L=718 B=63 d:o
--	312046	x	Band t. ribbotten d:o	Band for laths bottom d:o
--	09-210228	T	Sängram kpl. m ribbotten (elmanövrerad säng)	Bed bottom cpl. with laths (Electrically operated bed)
--	09-210228A	x	Fjärrstyrning d:o (elmanövrerad säng)	Remote control d:o (Electrically operated bed)
--	09-210228C	x	Motor d:o (elmanövrerad säng)	Electric motor d:o (Electrically operated bed)
--	507856	x	Rör (stopp) vid fotände (elmanövrerad säng)	Pipe (stop) at foot end (Electrically operated bed)
124	339663	T	Sänglåda kpl.	Bed box cpl.
--	330781	x	List furu 17,5,x55x1123	Wood lath pine 17,5,x55x1123
--	345632	T	Sänglåda kpl. (Elmanövrerad säng)	Bed box cpl. (Electrically operated bed)
--	345106	x	List furu (Elmanövrerad säng)	Wood lath pine (Electrically operated bed)
			M= Metervara T= Tillbehör	M= On the metre T= Accessory

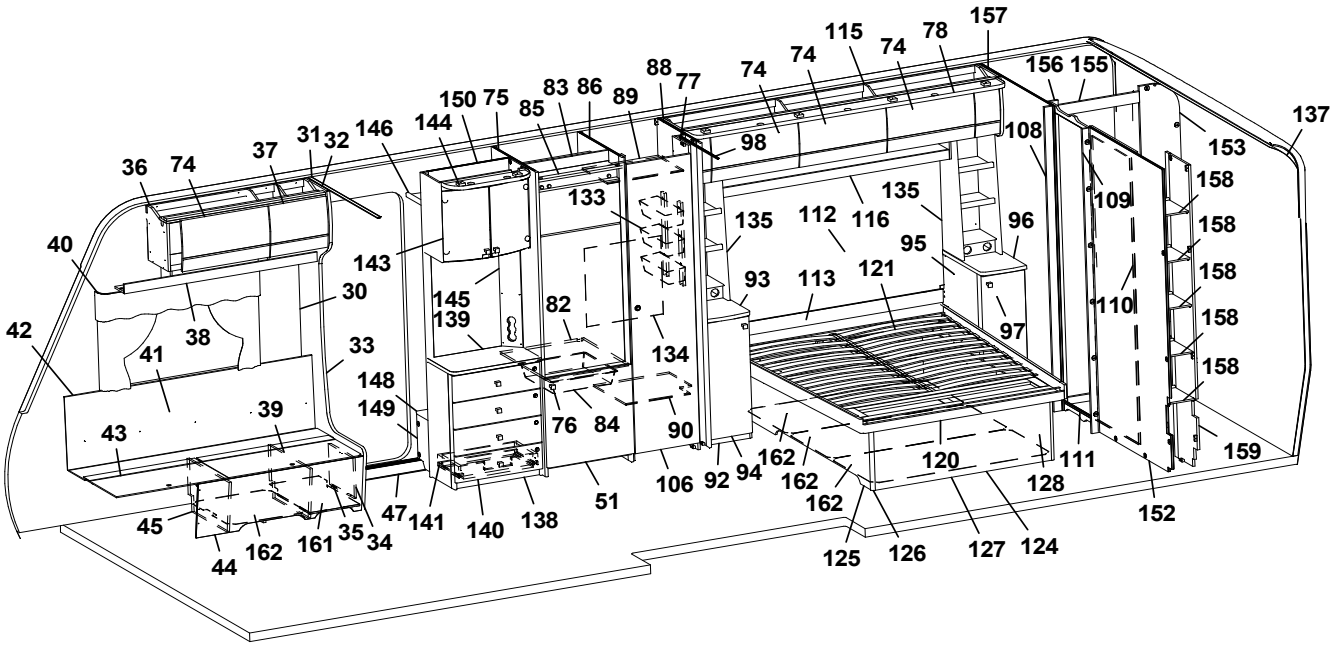
157
115
78
74
74
74
156
155
137
88
77
150
75
83
86
89
85
144
146
31
32
37
36
74
98
108
153
158
158
158
158
158
158
133
135
112
116
135
96
109
40
143
95
121
93
113
110
30
145
139
82
97
42
38
41
33
134
148
149
39
76
84
90
43
162
162
162
120
111
159
106
92
94
128
152
45
47
141
140
138
51
44
162
161
35
34
125
126
127
124

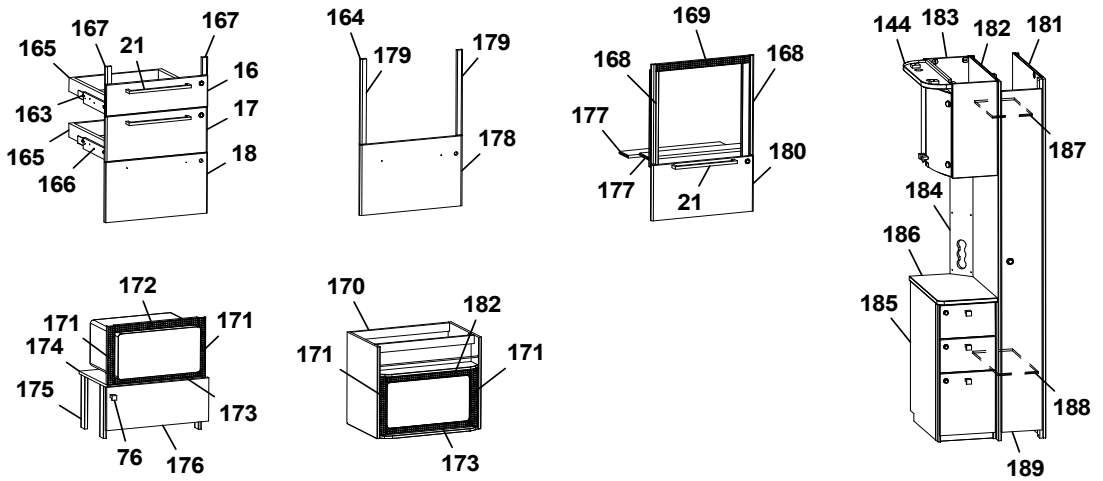
167
167
165
21
16
163
17
165
18
166
164
179
179
178
169
168
168
177
180
177
21
144
183
182
181
187
184
186
185
188
189
172
171
171
174
175
173
76
176
170
182
171
171
173

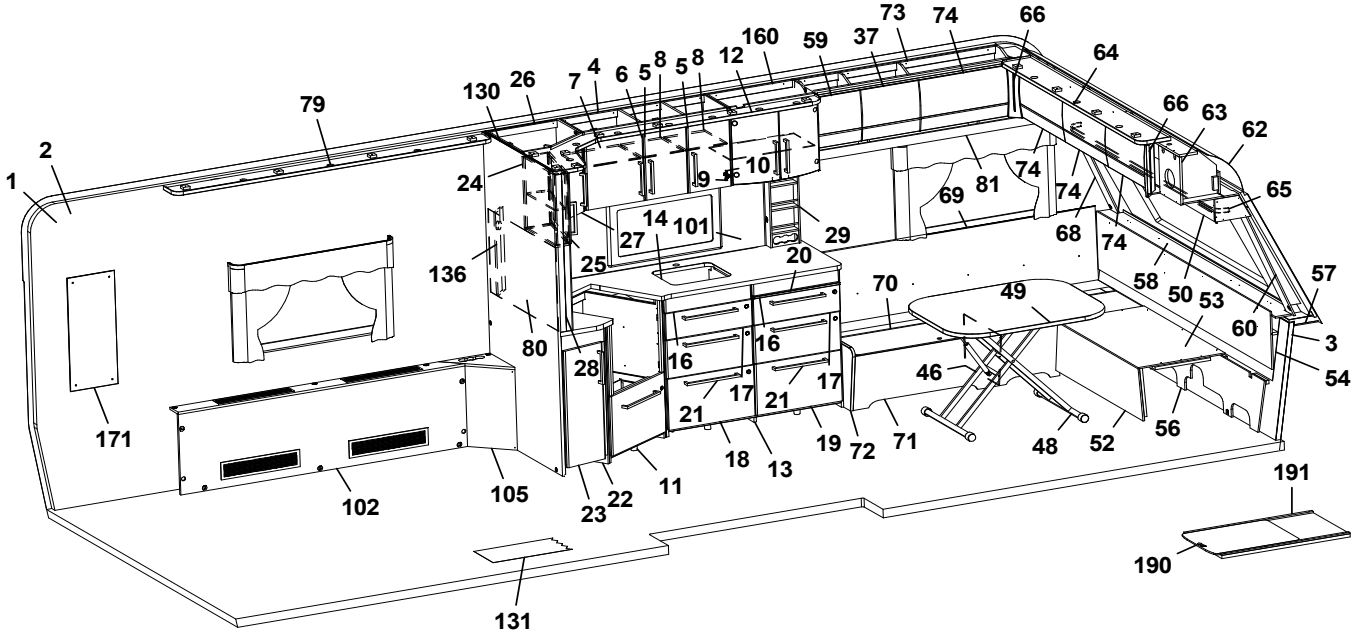
73
74
66
160
59
37
64
12
8
5
8
5
6
4
7
26
130
79
66
63
62
2
1
24
10
9
81
74
74
65
69
14
101
29
68
74
27
25
20
136
70
49
58
50
53
57
60
3
80
16
16
28
17
17
46
54
21
21
171
18
13
19
72
71
48
52
56
102
105
23
22
11
191
190
131

Pos Fig	Det. nr Part. No	Ingår Fitted	OBS!! Ange alltid årsmodell vid beställning av inredning Benämning	OBS!! Specify always year of model when ordering equipment Description
125	339664	x	Gavel säng V	Gable bed L
--	345635	x	Gavel säng V (Elmanövrerad säng)	Gable bed L (Electrically operated bed)
126	330781	x	List hörn L=2500	Corner strip L=2500
127	337308	x	Front säng	Front bed
--	343335	x	Front säng kpl. (Elmanövrerad säng)	Front bed cpl. (Electrically operated bed)
128	339666	x	Gavel säng H	Gable bed R
--	345634	x	Gavel säng H (Elmanövrerad säng)	Gable bed R (Electrically operated bed)
130	345279	x	Vägg kök	Wall kitchen
131	350469	T	Matta golv, gråsten	Carpet floor, greystone
--	319393	T	Matta golv, antik planka	Carpet floor, antique plank
133	319759	x	Korg, garderob	Basket, wardrobe
--	335802	x	List för korgar	List för baskets
134	336261	x	Täckskiva exp.kärl	Cover expansion vessel
135	345117	x	Hylla	Shelf
136	341985	x	Front el-uttag 90x533	Front outlet 90x533
137	216066	x	Täckskiva radie bak 1x275x2360	Cover plate radius back 1x275x2360
--	313884	x	List plast radie L=2379	List L=2379
138	343583	x	TV-bänk kpl. u. skiva	TV-bench cpl. whitout board
139	343590-K	x	Skiva TV-bänk, ljus	Board, light
--	343590-L	T	Skiva TV-bänk, mörk	Board, dark
140	343591	x	Lådförstycke	Drawer front
141	20-900302	x	Pentrylåda 273x500 d:o	Drawer pentry 273x500 d:o
--	07-800039	x	Rullskena H d:o	Roller rail R d:o
--	07-800038	x	Rullskena V d:o	Roller rail L d:o
143	345507	x	Skåp bar kpl. H=512	Coctail cabinet cpl. H=512
--	330180	x	Hylla hållare flaskor	Shelf bottle holder
--	343667	x	Lucka H d:o	Door R d:o
--	343666	x	Lucka V d:o	Door L d:o
--	318379	x	Gångjärn d:o	Hinge d:o
--	318380	x	Täckhatt d:o	Cover d:o
--	312588	x	Platta gångjärn d:o	Plate hinge d:o
144	344883	x	Ljusramp L=532	Light holder L=532
145	343721	x	Front el-uttag 130x675	Front outlet 130x675
146	331910M	x	Hylla garderob övre	Shelf
148	319866	x	Hylla insteg	Shelf
149	336618	x	Front hylla garderob	Front
150	343654	x	Vägg instegsgarderob	Wall wardrobe
152	339227	x	Vägg tvättrum	Wall washroom
153	345161	x	Vägg tvättrum kpl.	Wall washroom cpl.
--	332955M	x	Tröskel	Threshold
155	345162	x	Överbit tvättrum	Overlap washroom
156	345164	x	List poppel 15x63x1948	List 15x63x1948
157	339228	x	Vägg tvättrum	Wall washroom
158	331894M	x	Hylla	Shelf
159	337075	x	Vägg garderob H	Wall wardrobe R
160	345508	x	Skåp vitrin	Vitrine
--	333749	x	Hylla hållare flaskor	Shelf bottle holder
--	343747	x	Lucka vitrin H 272x450	Door vitrine R 272x450
--	343746	x	Lucka vitrin V 272x450	Door vitrine L 272x450
--	318630	x	Lås magnet d:o	Lock magnet d:o
			M= Metervara T= Tillbehör	M= On the metre T= Accessory

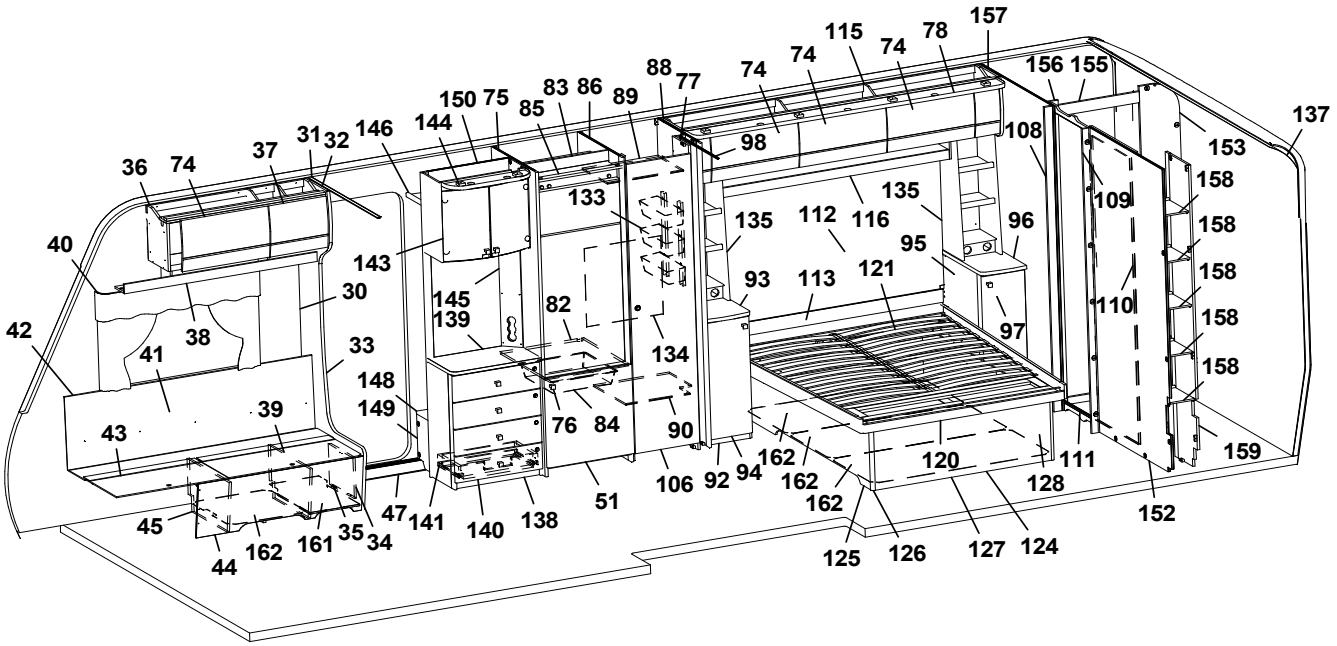
157
115
78
74
74
74
156
155
137
88
77
150
75
83
86
89
85
144
146
31
32
37
36
74
98
108
153
158
158
158
158
158
158
133
135
112
116
135
96
109
40
143
95
121
93
113
110
30
145
139
82
97
42
38
41
33
134
148
149
39
76
84
90
43
162
162
162
120
111
159
106
92
94
128
152
45
47
141
140
138
51
35
34
161
162
44
125
126
127
124

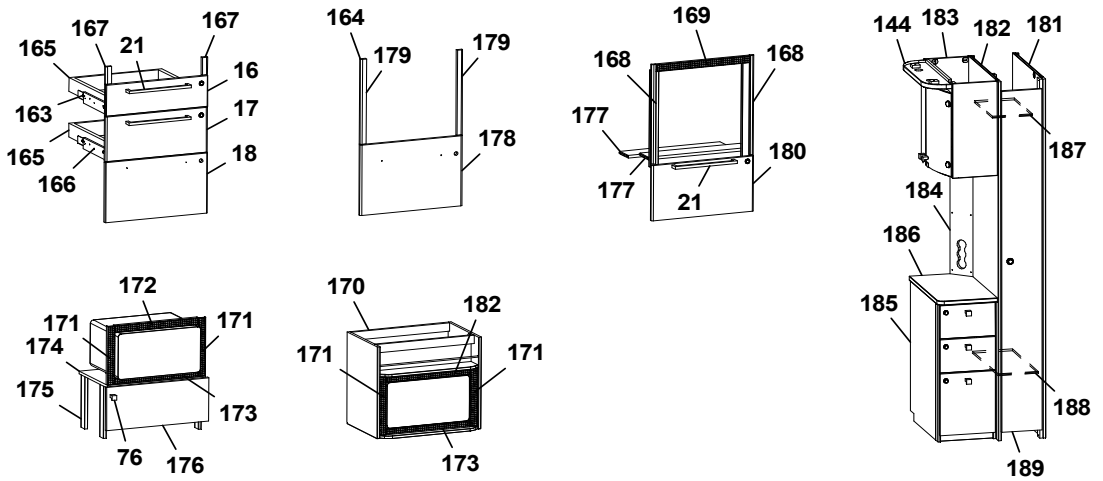
167
167
165
21
16
163
17
165
18
166
164
179
179
178
169
168
168
177
180
177
21
144
183
182
181
187
184
186
185
188
189
172
171
171
174
175
173
76
176
170
182
171
171
173

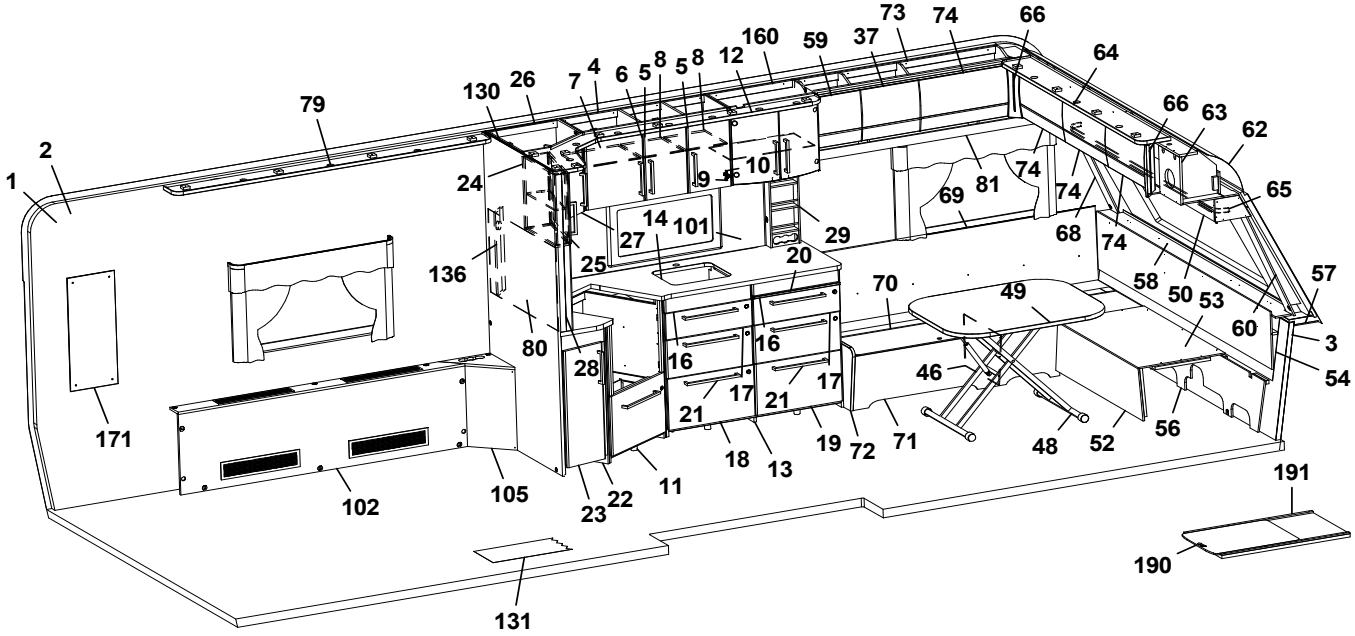
73
74
66
160
59
37
64
12
8
5
8
5
6
4
7
26
130
79
66
63
62
2
1
24
10
9
81
74
74
65
69
14
101
29
68
74
27
25
20
136
70
49
58
50
53
57
60
3
80
28
16
16
46
54
17
17
21
21
171
18
13
19
72
71
48
52
56
102
105
23
22
11
191
190
131

Pos Fig	Det. nr Part. No	Ingår Fitted	OBS!! Ange alltid årsmodell vid beställning av inredning Benämning	OBS!! Specify always year of model when ordering equipment Description
--	318381	x	Motstycke magnetlås	Companion part
--	318379	x	Gångjärn	Hinge
--	318380	x	Täckhatt d:o	Cover d:o
--	312588	x	Platta gångjärn	Plate hinge
161	350390	x	Plåt skofack	Plate shoe compartment
162	343594	x	Luftspalt H-fram	Air gap R front
162	343619	T	Luftspalt sänglåda	Air gap bed box
--	345149	T	Luftspalt sänglåda (Elmanövrerad säng)	Air gap (Electrically operated bed)
163	343470	x	Monteringssats kpl. lådor (Vit)	Mounting kit cpl. drawers (White)
--	343471	x	Monteringssats kpl. lådor (Mekong)	Mounting kit cpl. drawers (Mekong)
--	343472	x	Monteringssats kpl. lådor (High Gloss)	Mounting kit cpl. drawers (High Gloss)
164	343487	T	Monteringssats kpl. ugn (Vit)	Mounting kit cpl. oven (White)
--	343488	T	Monteringssats kpl. ugn (Mekong)	Mounting kit cpl. oven (Mekong)
--	343489	T	Monteringssats kpl. ugn (High Gloss)	Mounting kit cpl. oven (High Gloss)
165	317514	x	Låda 480x500	Drawer 480x500
166	317382	x	Glidskena låda H	Slide bar, drawer R
--	350221	x	Glidskena låda V	Slide bar, drawer L
--	801701	x	Skruv 6x16 d:o	Screw 6x16 d:o
167	336092	x	Passbit 16x30x95 (Mekong)	Gauge block 16x30x95 (Mekong)
168	342139	T	List L=538 (diskbänk induktion)	List (kitchen sink induction) L=538
169	402107	T	Galler ugn (diskb. induktion) 35x503	Grating oven (kitch. sink induct.) 35x503
170	342343	T	Skåp kpl. mikrovågsugn	Cupboard cpl. microwave oven
171	402108	T	Galler vent. mikro 38x318	Grating vent. micro 38x318
172	402109	T	Galler vent. mikro 38x448	Grating vent. micro 38x448
173	402110	T	Galler vent. mikro 33x448	Grating vent. micro 33x448
174	342316	T	Hylla mikro	Shelf
175	342315	T	List folierad L=283	List folierad L=283
176	343880	T	Lucka 228x550	Door 228x550
--	316799	x	Gångjärn d:o	Hinge d:o
--	312588	x	Platta gångjärn d:o	Plate hinge d:o
177	333287M	T	Skiva distans 15x100x547,5	Sheet distance 15x100x547,5
178	343490	T	Lucka (Vit)	Door (White)
--	343491	T	Lucka (Mekong)	Door (Mekong)
--	343492	T	Lucka (High Gloss)	Door (High Gloss)
179	336086	T	Passbit 16x30x460	Gauge block 16x30x460
180	343390	T	Lucka (diskb. induktion) 299x550 (Vit)	Door (kitch. sink induct.) 299x550 (White)
--	343392	T	Lucka (diskb. induktion) 299x550 (Mekong)	Door (kitch. sink induct.) 299x550 (Mekong)
--	343391	T	Lucka (diskb. induktion) 299x550 (High Gloss)	Door (kitch. sink induct.) 299x550 (High Gloss)
--	20-900302	x	Pentrylåda 273x500 d:o	Drawer pentry 273x500 d:o
--	07-800039	x	Rullskena H d:o	Roller rail R d:o
--	07-800038	x	Rullskena V d:o	Roller rail L d:o
181	344383	T	Vägg garderob H	Wall wardrobe R
182	344384	T	Vägg garderob V	Wall wardrobe L
183	345560	T	Skåp bar kpl. H=512	Coctail cabinet cpl. H=512
--	330180	x	Hylla hållare flaskor	Shelf bottle holder
--	343667	x	Lucka H d:o	Door R d:o
--	343666	x	Lucka V d:o	Door L d:o
--	318379	x	Gångjärn d:o	Hinge d:o
--	318380	x	Täckhatt d:o	Cover d:o
--	312588	x	Platta gångjärn d:o	Plate hinge d:o
			M= Metervara T= Tillbehör	M= On the metre T= Accessory

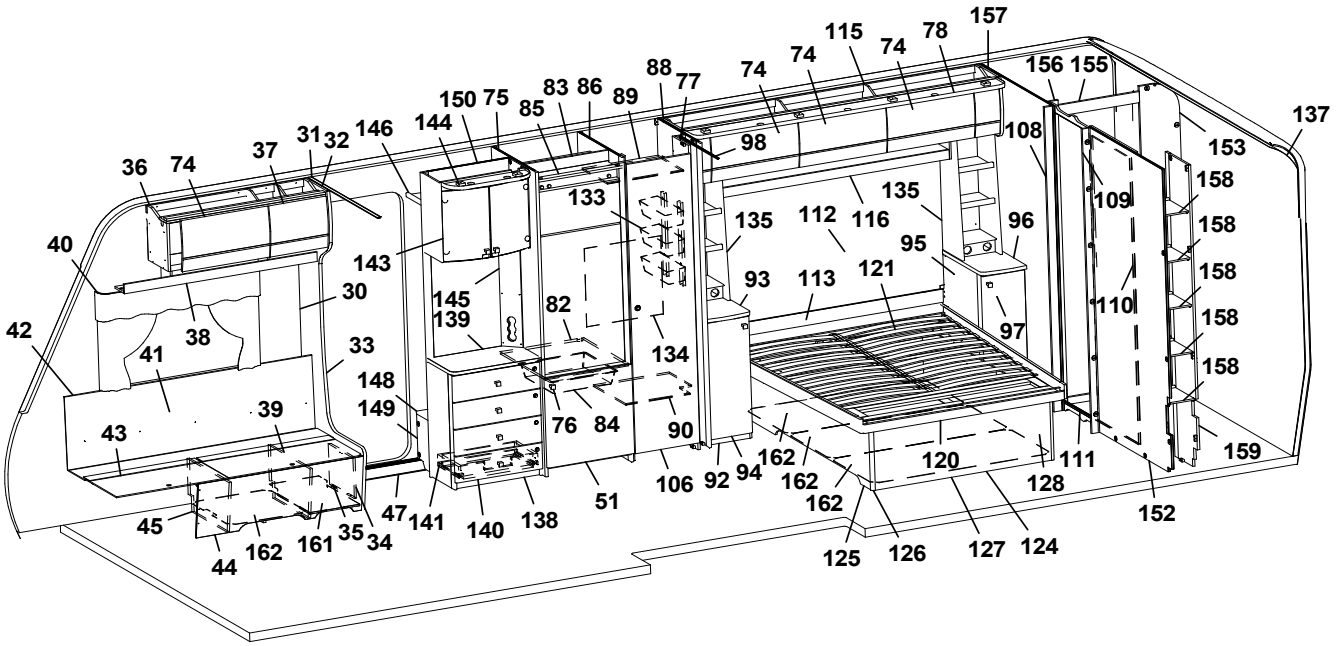
157
115
78
74
74
74
156
155
137
88
77
150
75
83
86
89
85
144
146
31
32
37
36
74
98
108
153
158
109
158
158
158
158
158
133
135
112
116
135
96
95
121
113
93
143
145
139
82
134
97
110
40
30
38
42
41
33
148
149
39
43
76
84
90
162
162
162
120
111
159
128
152
106
92
94
51
47
141
140
138
45
44
162
161
35
34
125
126
127
124

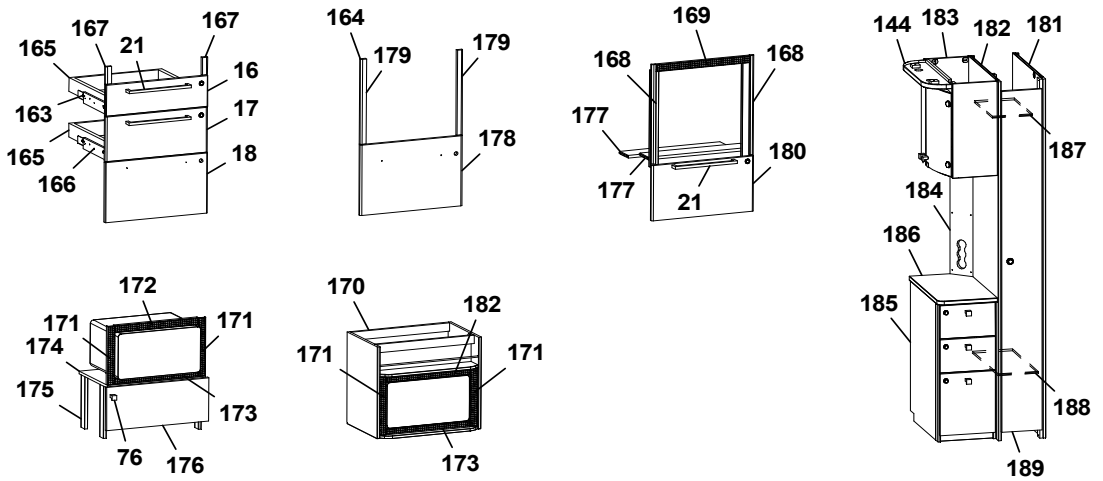
167
167
165
21
16
163
17
165
18
166
164
179
179
178
169
168
168
177
180
177
21
144
183
182
181
187
184
186
185
188
189
172
171
171
174
175
173
76
176
170
182
171
171
173

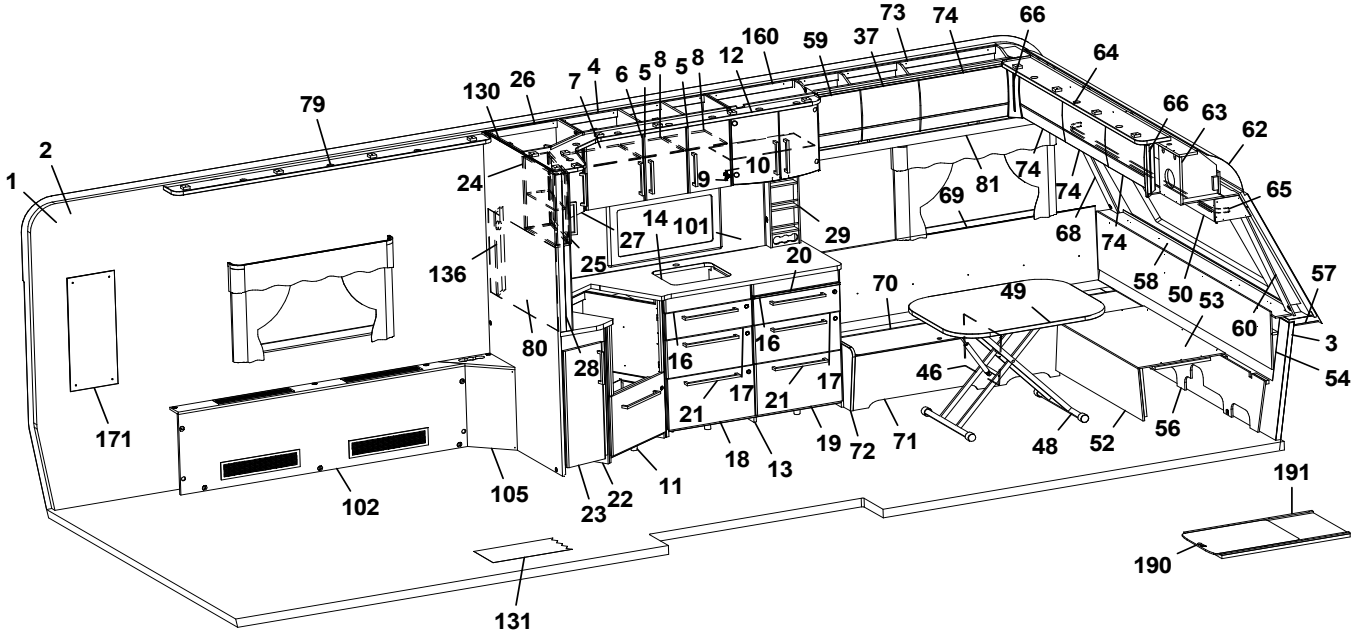
73
74
66
160
59
37
64
12
8
5
8
5
4
6
7
26
130
79
66
63
62
2
1
24
10
9
81
74
74
65
69
14
101
29
68
74
27
25
20
136
70
49
58
50
53
57
60
3
54
80
28
16
16
17
17
21
21
46
171
18
13
19
72
71
48
52
56
102
105
23
22
11
191
190
131

Pos Fig	Det. nr Part. No	Ingår Fitted	OBS!! Ange alltid årsmodell vid beställning av inredning Benämning	OBS!! Specify always year of model when ordering equipment Description
184	344387	T	Front el-uttag 130x665	Front el-outlet 130x665
185	343992	T	Hurts kpl. u skiva	Hurt cpl. without board
186	343987-K	T	Skiva hurts, ljus	Board hurst, light
--	343987-L	T	Skiva hurts, mörk	Board hurst, dark
187	343092	T	Hylla garderob övre	Shelf wardrobe upper
188	343089	T	Hylla garderob nedre	Shelf wardrobe lower
189	343087	T	Dörr garderob	Door wardrobe
190	341192	T	Utdragsskiva bord 450x550	Sliding leaf 450x550
191	341193	T	Låda utdragsskiva	Box sliding leaf

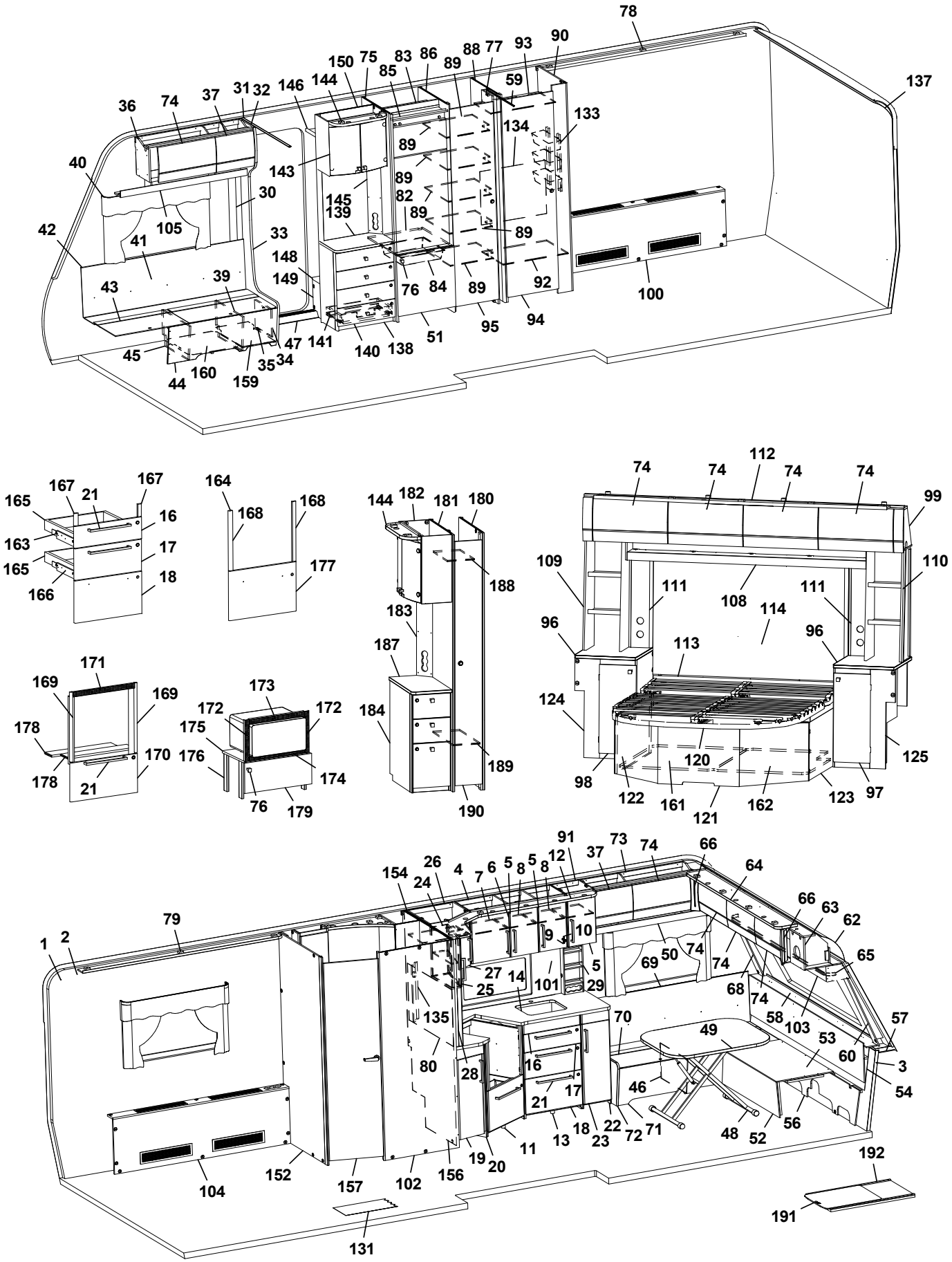
78
137
36
74
37
31
32
146
144
150
75
85
83
86
89
88
77
93
90
59
133
134
40
143
89
89
82
89
89
89
30
145
139
42
105
41
33
148
149
43
39
76
84
89
92
100
45
44
160
159
35
34
47
141
140
138
51
95
94
165
167
21
167
16
163
17
165
18
166
164
168
168
177
144
182
181
180
188
183
187
184
189
190
171
169
169
178
178
170
21
173
172
172
175
176
174
76
179
74
74
112
74
74
99
109
110
111
108
111
114
96
96
113
124
125
120
98
122
161
121
162
123
97
91
37
73
74
66
154
26
24
4
7
6
5
8
5
8
12
64
66
63
62
65
79
1
2
27
14
101
29
69
50
74
74
68
74
58
103
57
135
70
49
53
60
3
80
28
16
17
46
54
21
13
18
23
22
72
71
48
52
56
11
19
20
152
157
102
156
104
192
191
131

Pos Fig	Det. nr Part. No	Ingår Fitted	OBS!! Ange alltid årsmodell vid beställning av inredning Benämning	OBS!! Specify always year of model when ordering equipment Description
1	318657	M	Tapet vägg/tak	Wall paper
2	318584	M	Tejp tapet 20 mm	Tape, wall paper 20 mm
3	318585	M	Tejp tapet 60 mm	Tape, wall paper 60 mm
4	343450	x	Skåp kök L=924 kpl. (Vit)	Cupboard kitchen L=924 cpl. (White)
--	343452	x	Skåp kök L=924 kpl. (Mekong)	Cupboard kitchen L=924 cpl. (Mekong)
--	343451	x	Skåp kök L=924 kpl. (High Gloss)	Cupboard kitchen L=924 cpl. (High Gloss)
5	343456	x	Lucka H (Vit)	Door R (White)
--	343458	x	Lucka H (Mekong)	Door R (Mekong)
--	343457	x	Lucka H (High Gloss)	Door R (High Gloss)
--	350471	x	Handtag d:o	Handle d:o
6	343453	x	Lucka V (Vit)	Door L (White)
--	343455	x	Lucka V (Mekong)	Door L (Mekong)
--	343454	x	Lucka V (High Gloss)	Door L (High Gloss)
--	350471	x	Handtag d:o	Handle d:o
7	331385	x	Hylla	Shelf
8	341681	x	Hylla	Shelf
9	311917	x	Gångjärn	Hinge
10	312588	x	Platta gångjärn	Plate hinge
11	343882	x	Diskbänk vinklad (Vit)	Kitchen sink angled (White)
--	343883	x	Diskbänk vinklad (Mekong)	Kitchen sink angled (Mekong)
--	343884	x	Diskbänk vinklad (High Gloss)	Kitchen sink angled (High Gloss)
--	343389	x	Diskbänk vinklad induktion (Vit)	Kitchen sink angled induction (White)
--	343394	x	Diskbänk vinklad induktion (Mekong)	Kitchen sink angled induction (Mekong)
--	343393	x	Diskbänk vinklad induktion (High Gloss)	Kitchen sink angled induction (High Gloss)
12	344886	x	Ljusramp köksskåp	Light holder kitchen
13	344848	x	Utskjut diskbänk (Vit)	Projection kitchen sink(White)
--	344851	x	Utskjut diskbänk (Mekong)	Projection kitchen sink (Mekong)
--	344854	x	Utskjut diskbänk (High Gloss)	Projection kitchen sink(High Gloss)
14	345160	x	Skiva diskbänk 902x1675, ljus	Bord 1675x902, light
--	345173	x	Skiva diskbänk, 902x1675, mörk	Board 1675x902, dark
			(Skiva med träkant utgår)	Board with wooden edge expired)
--	343403-K	x	Skiva diskbänk induktion 1970x902, ljus	Board induction 1970x902, light
--	343403-L	x	Skiva diskbänk induktion 1970x902, mörk	Board induction 1970x902, dark
16	343384	x	Lådförstycke (Vit)	Drawer front (White)
--	343412	x	Lådförstycke (Mekong)	Drawer front (Mekong)
--	343407	x	Lådförstycke (High Gloss)	Drawer front (High Gloss)
--	317514	x	Låda 480x500 d:o	Drawer 480x500 d:o
--	317382	x	Glidskena låda H d:o	Slide bar, drawer R d:o
--	350221	x	Glidskena låda V d:o	Slide bar, drawer L d:o
17	343385	x	Lådförstycke (Vit)	Drawer front (White)
--	343413	x	Lådförstycke (Mekong)	Drawer front (Mekong)
--	343408	x	Lådförstycke (High Gloss)	Drawer front (High Gloss)
--	317514	x	Låda 480x500 d:o	Drawer 480x500 d:o
--	317382	x	Glidskena låda H d:o	Slide bar, drawer R d:o
--	350221	x	Glidskena låda V d:o	Slide bar, drawer L d:o
18	343386	x	Lucka (Vit)	Door (White)
--	343414	x	Lucka (Mekong)	Door (Mekong)
--	343410	x	Lucka (High Gloss)	Door (High Gloss)
--	20-900302	x	Pentrylåda 273x500 d:o	Drawer pentry 273x500 d:o
--	07-800039	x	Rullskena H d:o	Roller rail R d:o
			M= Metervara T= Tillbehör	M= On the metre T= Accessory

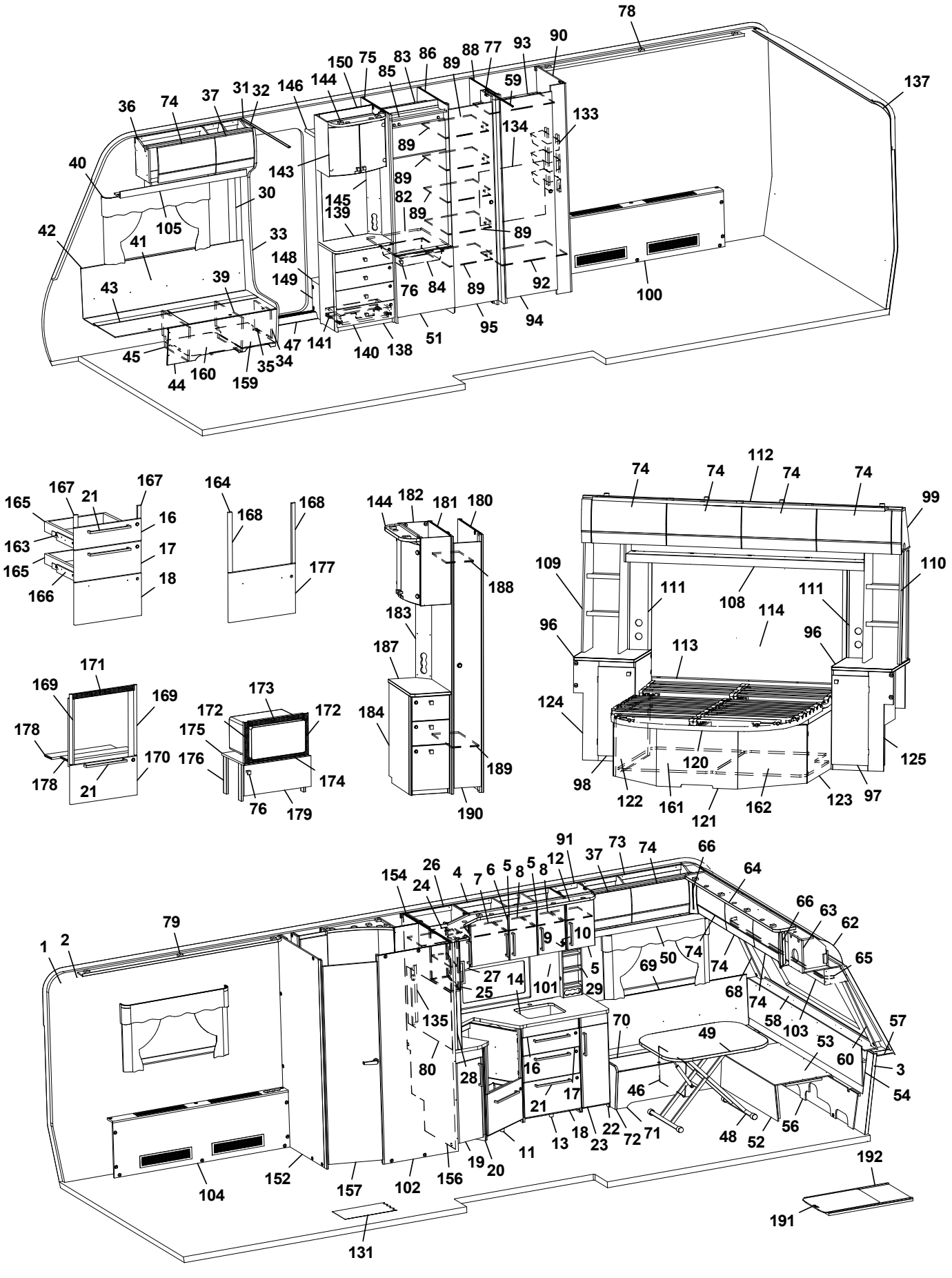
78
90
93
77
88
89
86
83
75
150
85
144
146
31
32
37
74
36
137
133
134
59
40
143
89
82
145
139
30
105
42
41
33
148
149
39
43
76
84
89
92
100
95
94
51
138
140
141
47
34
35
45
44
160
159
167
21
165
16
163
17
165
18
166
164
168
168
177
144
182
181
180
188
183
187
184
189
190
171
169
169
178
170
178
21
173
172
172
175
176
174
76
179
112
74
74
74
74
99
109
110
111
108
111
114
96
96
113
124
120
125
98
122
161
121
162
123
97
91
73
74
66
37
12
8
5
6
7
4
26
24
154
64
66
63
62
79
1
2
9
10
5
69
50
74
74
65
27
14
101
29
25
68
74
135
70
58
103
57
49
53
60
3
80
28
16
17
46
54
21
18
22
72
71
48
52
56
13
23
11
19
20
152
157
102
156
104
192
191
131

Pos Fig	Det. nr Part. No	Ingår Fitted	OBS!! Ange alltid årsmodell vid beställning av inredning Benämning	OBS!! Specify always year of model when ordering equipment Description
--	07-800038	x	Rullskena V d:o	Roller rail L d:o
19	343378	x	Lucka (Vit)	Door (White)
--	343380	x	Lucka (Mekong)	Door (Mekong)
--	343379	x	Lucka (High Gloss)	Door (High Gloss)
20	343051	x	Utskjut diskbänk (Vit)	Projection kitchen sink(White)
--	343406	x	Utskjut diskbänk (Mekong)	Projection kitchen sink(Mekong)
--	343405	x	Utskjut diskbänk (High Gloss)	Projection kitchen sink(High Gloss)
21	350472	x	Handtag	Handle
22	343395	x	Utskjut diskbänk (Vit)	Projection kitchen sink (White)
--	343400	x	Utskjut diskbänk (Mekong)	Projection kitchen sink (Mekong)
--	343399	x	Utskjut diskbänk (High Gloss)	Projection kitchen sink (High Gloss)
23	343396	x	Lucka (Vit)	Door (White)
--	343398	x	Lucka (Mekong)	Door (Mekong)
--	343397	x	Lucka (High Gloss)	Door (High Gloss)
--	350471	x	Handtag d:o	Handle d:o
24	343438	x	Skåp utskjut kökskåp (Vit)	Cupboard projection (White)
--	343440	x	Skåp utskjut kökskåp (Mekong)	Cupboard projection (Mekong)
--	343439	x	Skåp utskjut kökskåp (High Gloss)	Cupboard projection (High Gloss)
--	341856	x	Hylla d:o	Shelf d:o
25	343441	x	Lucka H (Vit)	Door R (White)
--	343443	x	Lucka H (Mekong)	Door R (Mekong)
--	343442	x	Lucka H (High Gloss)	Door R (High Gloss)
26	343422	x	Hörnskåp (Vit)	Corner cupboard (White)
--	343424	x	Hörnskåp (Mekong)	Corner cupboard (Mekong)
--	343423	x	Hörnskåp (High Gloss)	Corner cupboard (High Gloss)
27	343425	x	Lucka V (Vit)	Door L (White)
--	343427	x	Lucka V (Mekong)	Door L (Mekong)
--	33426	x	Lucka V (High Gloss)	Door L (High Gloss)
28	341727	x	Stolpe utskjut	Support bar
29	333409M	x	Kryddhylla	Spice rack
30	318962	x	List täck el-kabel B=45 L=2100	Cover strip B=45 L=2100
31	316270	x	List snäpp undre L=2379	List under L=2379
32	316268	x	List snäpp övre L=2379	List upper L=2379
33	344550	x	Stolpe först. L=1948 kpl. m. lucka	Support bar L=1948 cpl. with door
34	343731	x	Lucka	Door
35	312589	x	Gångjärn	Hinge
36	345550	x	Skåp övre L=1004	Cupboard upper L=1004
--	345501	x	Skåp övre L=1004 High Gloss	Cupboard upper L=1004 High Gloss
--	350454	x	Gångjärn	Hinge
37	344829	x	Lucka	Door
--	344830	x	Lucka (High Gloss)	Door (High Gloss)
39	342494	x	Stöd bäddlåda HF	Support bed box
40	350348	x	Skena gardin L=1020	Curtain rod L=1020
41	339355	x	Värmespalt H fram	Air gap R.F.
42	319821	M	List kant mörkbrun	Strip, dark brown
43	343032	x	Lock bäddlåda H F	Cover bedbox R.F.
--	319024	x	Matta grå textil m. tejp d:o	Carpet gray textile with tape d:o
44	343085	x	Front bäddlåda H F	Front bed box R.F.
--	343034	T	Front bäddlåda H F (centraldammsugare)	Front bed box R.F. (central vacuum cleaner)
45	342495	x	Stöd bäddlåda	Support bed box
			M= Metervara T= Tillbehör	M= On the metre T= Accessory

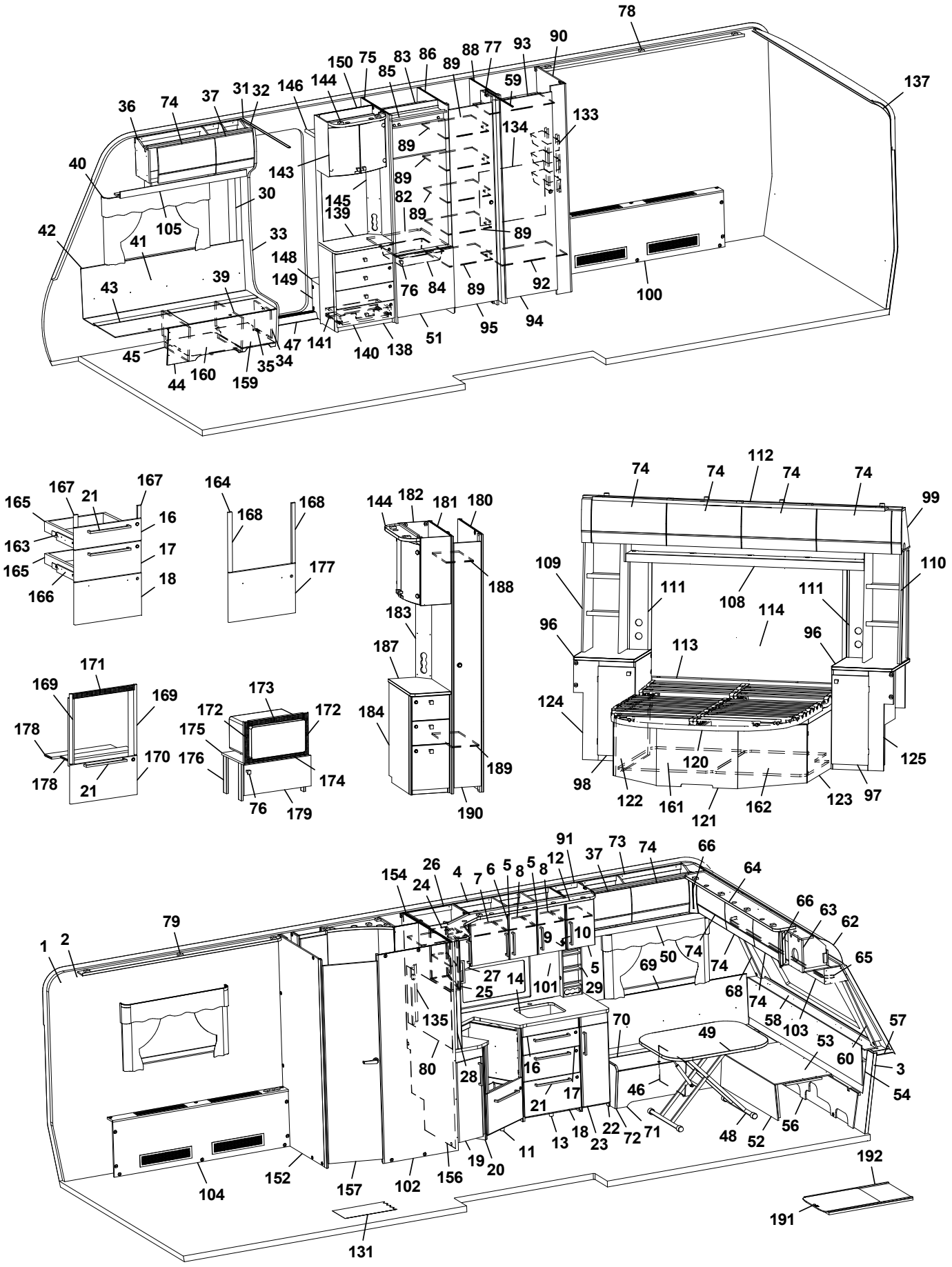
78
137
90
93
77
88
89
86
83
75
150
85
144
146
31
32
37
74
36
59
133
134
89
143
40
30
145
139
82
89
105
42
41
33
148
149
89
76
84
89
92
100
43
39
95
94
47
141
140
138
51
45
35
34
44
160
159
112
74
74
74
74
99
165
167
21
167
16
163
17
165
18
166
164
168
168
177
144
182
181
180
188
183
187
184
189
190
109
111
108
111
110
114
96
96
113
124
120
125
98
122
161
121
162
123
97
171
169
169
178
170
178
21
173
172
172
175
176
174
76
179
91
73
74
66
37
12
8
5
6
7
4
26
24
154
64
66
63
62
79
1
2
9
10
5
69
50
74
74
65
27
14
101
29
25
68
74
58
103
57
135
70
49
53
60
3
80
28
16
17
46
54
21
13
18
23
22
72
71
48
52
56
19
20
11
152
157
102
156
104
192
191
131

Pos Fig	Det. nr Part. No	Ingår Fitted	OBS!! Ange alltid årsmodell vid beställning av inredning Benämning	OBS!! Specify always year of model when ordering equipment Description
46	312825	x	Stöd bäddlåda	Support bed box
47	314687	x	Tröskel aluminium L=850	Threshold aluminium L=850
48	310083	x	Bordsstativ	Table stand
--	350474	T	Bordstativ enpelar	Table stand pillar
49	343248	x	Bordsskiva 800x1000	Table top 800x1000
50	344535	x	Hyllpaket L=1218	Shelf L=1218
51	343736	x	Lucka H 550x570	Door R 550x570
--	316799	x	Gångjärn d:o	Hinge d:o
--	312588	x	Platta gångjärn d:o	Plate hinge d:o
52	331245M	x	Front bäddlåda gavel	Front bed box gable
53	331246M	x	Skiva rundsittgrupp	Sheet seat
54	340578	x	Värmespalt gavel fram	Air gap
56	340520	x	Stöd sittgrupp	Support
57	215275	x	Hylla front kpl. L=2366	Shelf front cpl. L=2366
58	345285	x	Front/hylla kpl.	Front/shelf cpl.
--	345362	x	Hylla m. belysning "Björn" (Customized)	Shelf with lighting "Bear" (Customized)
59	318104	x	Skena draperi L=1730	Drapery rail L=1730
60	344475	x	Hörn front H	Shelf corner R
62	216067	x	Täckskiva radie fram 1x380x2360	Cover plate radius front 1x380x2360
--	313884	x	List plast radie L=2379	List L=2379
63	345502	x	Skåp gavel fram L=2360	Cupboard L=2360
--	345503	x	Skåp gavel fram L=2360 (High Gloss)	Cupboard L=2360 (High Gloss)
--	350454	x	Gångjärn d:o	Hinge d:o
64	344768	x	Ljusramp gavelskåp L=1810	Light holder L=1810
65	350349	x	Skena gardin L=1920	Curtain rod L=1920
66	343294	x	Hörn inredning (High Gloss)	Corner (High Gloss)
68	344474	x	Hörn front V	Front corner L
69	337171	x	Värmespalt V fram	Air gap L.F.
70	345393	x	Lock bäddlåda V F	Cover bed box L.F
--	319024	x	Matta grå textil m. tejp d:o	Carpet gray textile with tape d:o
71	339504	x	Front bäddlåda V F	Front bed box L.F.
72	343469	x	Gavel bäddlåda V F	Gable bed box L.F
73	345505	x	Skåp övre L=1004	Cupboard upper L=1004
--	345506	x	Skåp övre L=1004 (High Gloss)	Cupboard upper L=1004 (High Gloss)
--	350454	x	Gångjärn d:o	Hinge d:o
74	343182	x	Lucka	Door
--	343185	x	Lucka (High Gloss)	Door (High Gloss)
75	342304	x	Vägg kyl V	Wall refrigerator L
76	350473	x	Handtag knopp	Handle knob
77	344863	x	Nisch, vikdörr	Niche folding door
78	345230	x	Ljusramp L=1933	Light holder L=1933
79	345233	x	Ljusramp L=1933	Light holder L=1933
80	341710-F	T	Köksskiva vägg svart fiskben	Protection kitchen, black fishbone
--	341710-G	T	Köksskiva vägg natur skiffer	Protection kitchen, nature slate
82	340675	x	Hylla under kyl	Shelf under refrigerator
83	342309	x	Bakstycke stopp kyl	Back cupboard
84	310325	x	Trådback vit 85x427x427	Tray 85x427x427
--	312712	x	Glidlist trådback (säljes i par)	Sliding strip tray (pair)
85	342306	x	List folierad L = 528	List foiled L = 528
86	342663	x	Vägg kyl H	Wall refrigerator R
			M= Metervara T= Tillbehör	M= On the metre T= Accessory

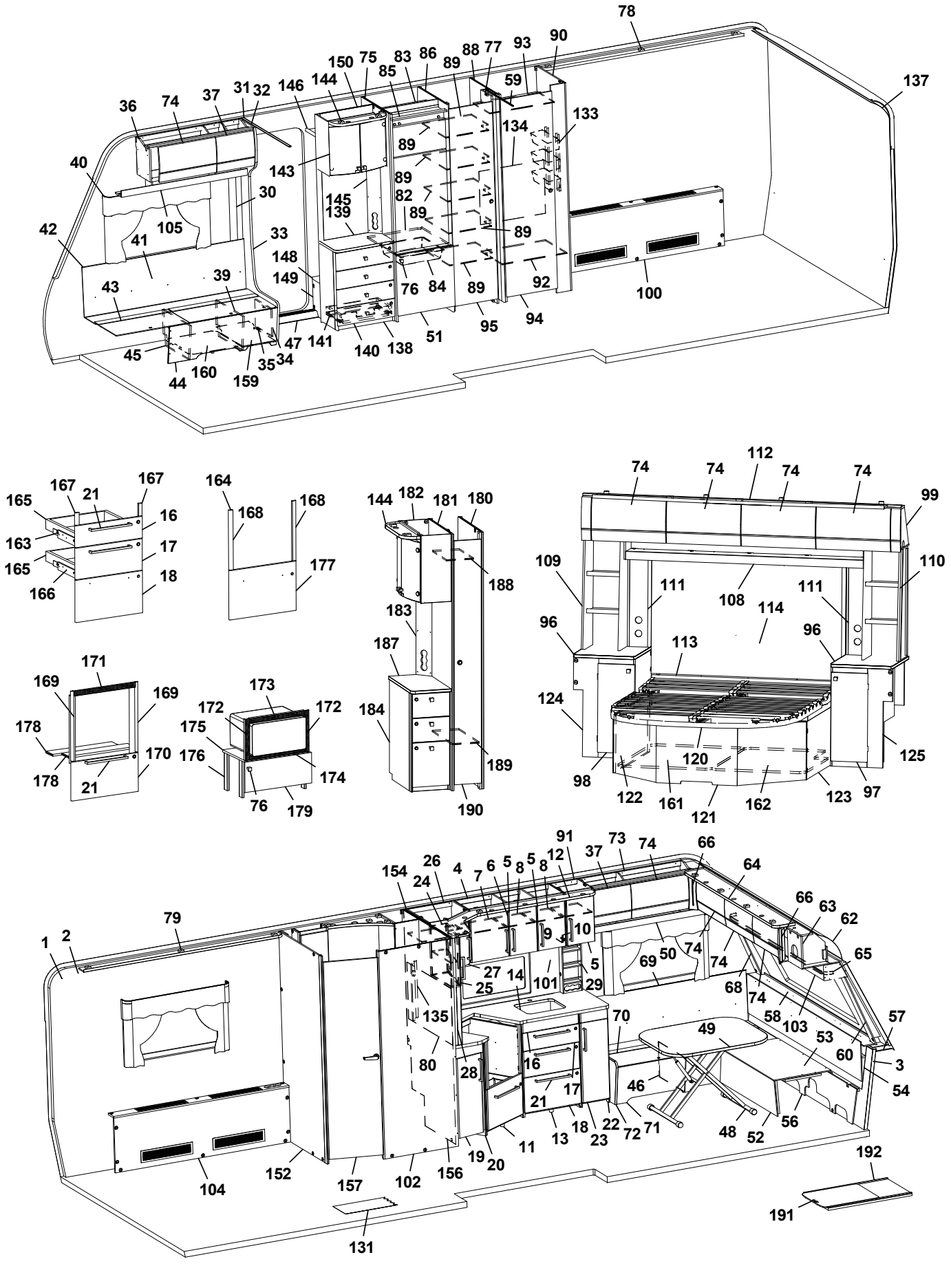
78
90
93
77
88
89
86
83
75
150
85
144
146
31
32
37
74
36
137
133
134
59
40
143
89
82
145
139
30
105
42
41
33
148
149
39
43
76
84
89
92
100
95
94
51
138
140
141
47
34
35
45
44
160
159
167
21
165
16
163
17
165
18
166
164
168
168
177
144
182
181
180
188
183
187
184
189
190
112
74
74
74
74
99
109
110
111
108
111
114
96
96
113
124
120
125
98
122
161
121
162
123
97
171
169
169
178
170
178
21
173
172
172
175
176
174
76
179
91
73
74
66
37
12
8
5
6
4
26
24
154
64
66
63
62
79
1
2
9
10
5
69
50
74
74
65
27
14
101
29
25
68
74
58
103
57
135
70
49
53
60
3
80
28
16
17
46
54
21
18
22
71
48
52
56
13
23
72
11
19
20
152
157
102
156
104
192
191
131

Pos Fig	Det. nr Part. No	Ingår Fitted	OBS!! Ange alltid årsmodell vid beställning av inredning Benämning	OBS!! Specify always year of model when ordering equipment Description
88	344859	x	Vägg garderob	Wall wardrobe
89	344865	x	Hylla garderob	Shelf wardrobe
90	344857	x	Vägg garderob	Wall wardrobe
91	343473	x	Skåp kök (Vit)	Cupboard kitchen (White)
--	343475	x	Skåp kök (Mekong)	Cupboard kitchen (Mekong)
--	343474	x	Skåp kök (High Gloss)	Cupboard kitchen (High Gloss)
92	344861	x	Hylla nedre	Shelf under
93	345239	x	Hylla övre	Shelf upper
94	342239	x	Dörr 490x1850	Door 490x1850
95	342238	x	Dörr 415x1850	Door 415x1850
96	343305-K	x	Skiva hurts 295x550, ljus	Board cupboard, light
--	343305-L	x	Skiva hurts 295x550, mörk	Board cupboard, dark
97	343313	x	Lucka H	Door
98	343319	x	Lucka V	Door
99	345157	x	Skåp gavel bak L=2360	Cupboard L=2360
--	345158	x	Skåp gavel bak L=2360 (High Gloss)	Cupboard L=2360 (High Gloss)
--	350454	x	Gångjärn	Hinge
100	345224	x	Front kpl.	Front cpl.
--	319018	x	Galler ventilation al. 110x500	Ventilation grille al. 110x500
--	319198	x	Galler ventilation al. 80x480	Ventilation grille al. 80x480
101	350493-F	T	Köksskiva vägg svart fiskben	Protection kitchen, black fiskben
--	340493-G	T	Köksskiva vägg natur skiffer	Protection kitchen, nature slate
102	345218	x	Vägg tvättrum	Wall
103	345511	x	Hyllpaket L=2360	Shelf L=2360
104	345227	x	Front kpl.	Front cpl.
--	319018	x	Galler ventilation 110x500	Ventilation grille al. 110x500
--	319198	x	Galler ventilation 80x480	Ventilation grille al 80x480
108	345159	x	Hyllpaket L=1786	Shelf L=1786
109	343293	x	Hylla	Shelf
110	343284	x	Hylla	Shelf
111	343330	x	Front el-uttag 168x670	Front outlet 168x670
112	344975	x	Ljusramp L=2162	Light holder L=2162
113	344424	x	Värmespalt	Air gap
114	343382	x	Sänggavel kpl. m. tyg	Headboard cpl. with fabric
120	09-210228	x	Sängram kpl. m ribbotten	Bed bottom cpl. with laths
--	09-210228A	x	Fjärrstyrning d:o	Remote control d:o
--	09-210228C	x	Motor d:o	Electric motor d:o
121	343334	x	Sänglåda kpl.	Bed box cpl.
122	343347	x	Gavel sänglåda V	Gable bed box L
123	343342	x	Gavel sänglåda H	Gable bed box R
124	343314	x	Hurts kpl. u. skiva	Cupboard cpl. without board
125	343296	x	Hurts kpl. u. skiva	Cupboard cpl. without board
131	350469	T	Matta golv, gråsten	Carpet floor, greystone
--	319393	T	Matta golv, antik planka	Carpet floor, antique plank
133	319759	x	Korg, garderob	Basket, wardrobe
--	335802	x	List för korgar	List för baskets
134	345001	x	Täckskiva exp.kärl	Cover expansion vessel
135	341985	x	Front el-uttag 130x530	Front outlet 130x530
137	216066	x	Täckskiva radie bak 1x275x2360	Cover plate radius back 1x275x2360
--	313884	x	List plast radie L=2379	List L=2379

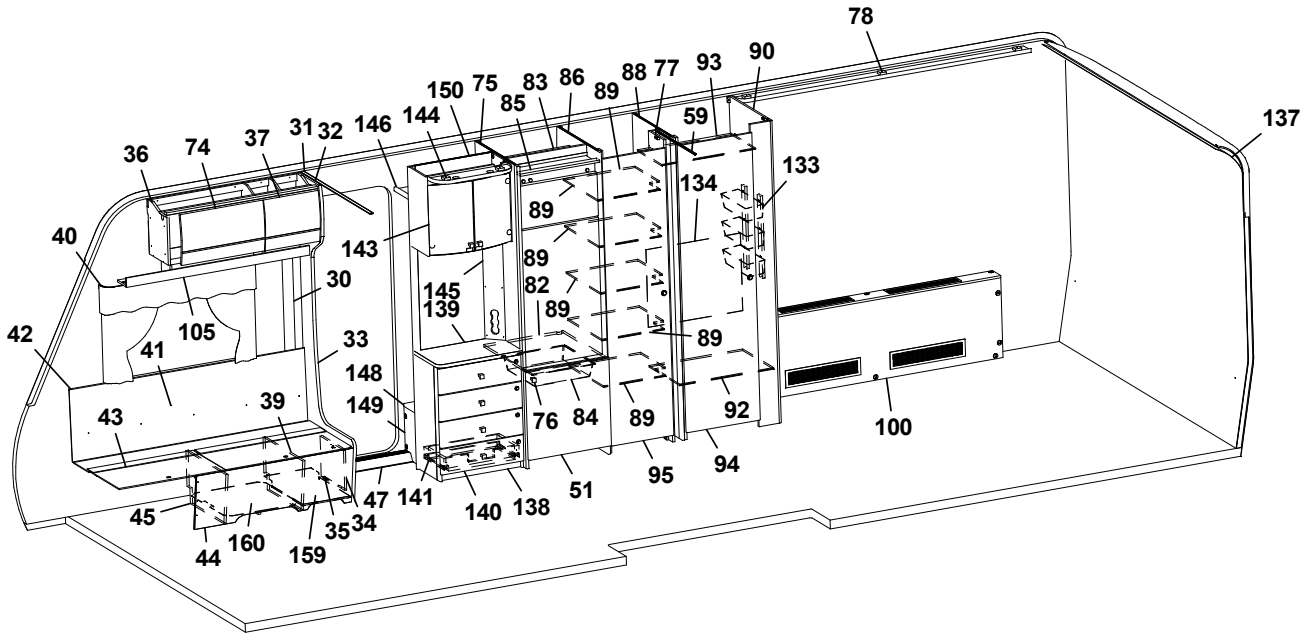
78
90
93
77
88
89
86
83
75
150
85
144
146
31
32
37
74
36
137
133
134
59
89
143
40
30
145
139
82
105
42
41
33
148
149
39
43
76
84
92
100
95
94
51
138
140
141
47
34
35
45
44
160
159

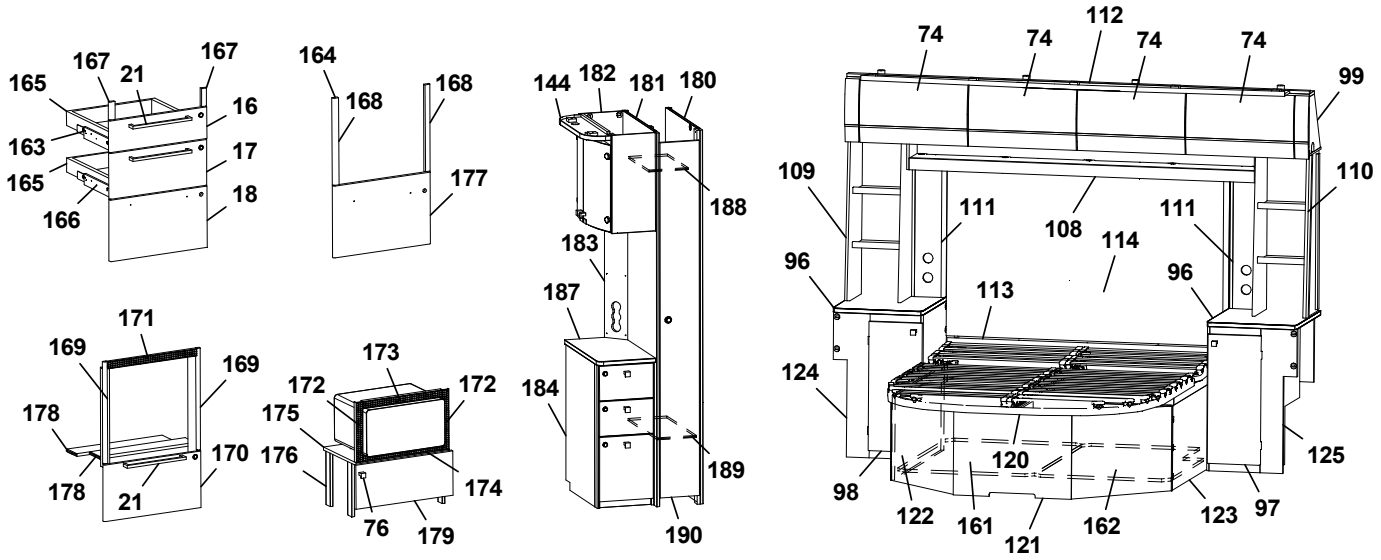
167
21
165
16
163
17
165
18
166
164
168
177
144
182
181
180
188
183
187
184
189
190
171
169
178
170
173
172
175
176
174
76
179
112
74
99
109
110
111
108
114
96
113
124
120
125
98
122
161
121
162
123
97

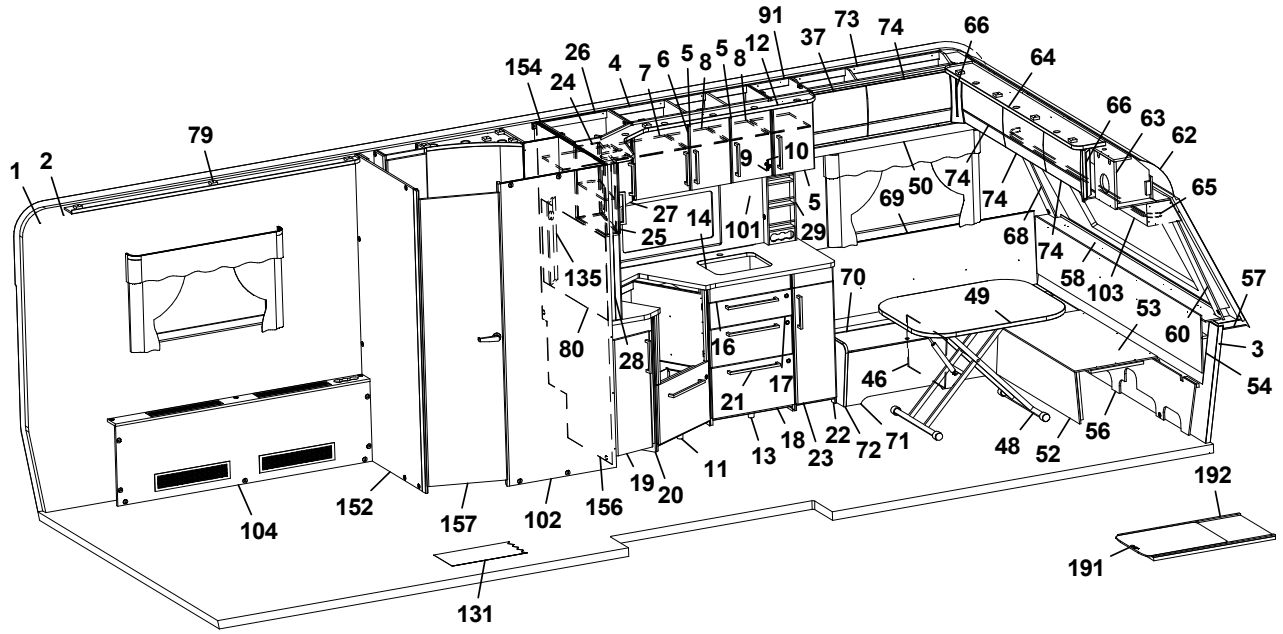
91
73
74
66
37
12
8
5
6
7
4
26
24
154
64
79
1
2
9
10
5
29
101
14
27
25
135
80
28
16
17
21
70
69
50
74
68
58
103
63
62
65
57
49
53
60
3
54
46
71
72
22
23
18
13
11
19
20
156
102
157
152
104
131
48
52
56
192
191

Pos Fig	Det. nr Part. No	Ingår Fitted	OBS!! Ange alltid årsmodell vid beställning av inredning Benämning	OBS!! Specify always year of model when ordering equipment Description
138	343583	x	TV-bänk kpl. u. skiva	TV-bench cpl. whitout board
139	343590-K	x	Skiva TV-bänk, ljus	Board, light
--	343590-L	T	Skiva TV-bänk, mörk	Board, dark
140	343591	x	Lådförstycke	Drawer front
141	20-900302	x	Pentrylåda 273x500 d:o	Drawer pentry 273x500 d:o
--	07-800039	x	Rullskena H d:o	Roller rail R d:o
--	07-800038	x	Rullskena V d:o	Roller rail L d:o
143	345507	x	Skåp bar kpl. H=512	Coctail cabinet cpl. H=512
--	330180	x	Hylla hållare flaskor	Shelf bottle holder
--	343667	x	Lucka H d:o	Door R d:o
--	343666	x	Lucka V d:o	Door L d:o
--	318379	x	Gångjärn d:o	Hinge d:o
--	318380	x	Täckhatt d:o	Cover d:o
--	312588	x	Platta gångjärn d:o	Plate hinge d:o
144	344883	x	Ljusramp L=532	Light holder L=532
145	343721	x	Front el-uttag 130x675	Front outlet 130x675
146	331910M	x	Hylla garderob övre	Shelf
148	319866	x	Hylla insteg	Shelf
149	336618	x	Front hylla garderob	Front
150	343654	x	Vägg instegsgarderob	Wall wardrobe
152	345220	x	Vägg tvättrum	Wall washroom
154	338656	x	Vägg tvättrum	Wall washroom
156	343420	x	Vägg kök	Wall kitchen
157	342239	x	Dörr tvättrum	Door washroom
159	350390	x	Plåt skofack	Plate shoe compartment
160	343594	x	Luftspalt H-fram	Air gap R front
161	345025	x	Luftspalt sänglåda	Air gap bed box
162	345027	x	Luftspalt sänglåda	Air gap bed box
163	343470	x	Monteringssats kpl. lådor (Vit)	Mounting kit cpl. drawers (White)
--	343471	x	Monteringssats kpl. lådor (Mekong)	Mounting kit cpl. drawers (Mekong)
--	343472	x	Monteringssats kpl. lådor (High Gloss)	Mounting kit cpl. drawers (High Gloss)
164	343487	T	Monteringssats kpl. ugn (Vit)	Mounting kit cpl. oven (White)
--	343488	T	Monteringssats kpl. ugn (Mekong)	Mounting kit cpl. oven (Mekong)
--	343489	T	Monteringssats kpl. ugn (High Gloss)	Mounting kit cpl. oven (High Gloss)
165	317514	x	Låda 480x500	Drawer 480x500
166	317382	x	Glidskena låda H	Slide bar, drawer R
--	350221	x	Glidskena låda V	Slide bar, drawer L
--	801701	x	Skruv 6x16 d:o	Screw 6x16 d:o
167	336092	T	Passbit 16x30x95 (Mekong)	Gauge block 16x30x95 (Mekong)
168	336086	T	Passbit 16x30x460	Gauge block 16x30x460
169	342139	T	List L=538 (diskbänk induktion)	List (kitchen sink induction) L=538
170	343390	T	Lucka (diskb. induktion) 299x550 (Vit)	Door (kitch. sink induct.) 299x550 (White)
--	343391	T	Lucka (diskb. induktion) 299x550 (Mekong)	Door (kitch. sink induct.) 299x550 (Mekong)
--	343392	T	Lucka (diskb. induktion) 299x550 (High Gloss)	Door (kitch. sink induct.) 299x550 (High Gloss)
--	20-900302	x	Pentrylåda 273x500 d:o	Drawer pentry 273x500 d:o
--	07-800039	x	Rullskena H d:o	Roller rail R d:o
--	07-800038	x	Rullskena V d:o	Roller rail L d:o
171	402107	T	Galler ugn (diskb. induktion) 35x503	Grating oven (kitch. sink induct.) 35x503
172	402108	T	Galler vent. mikro 38x318	Grating vent. micro 38x318
173	402109	T	Galler vent. mikro 38x448	Grating vent. micro 38x448
			M= Metervara T= Tillbehör	M= On the metre T= Accessory

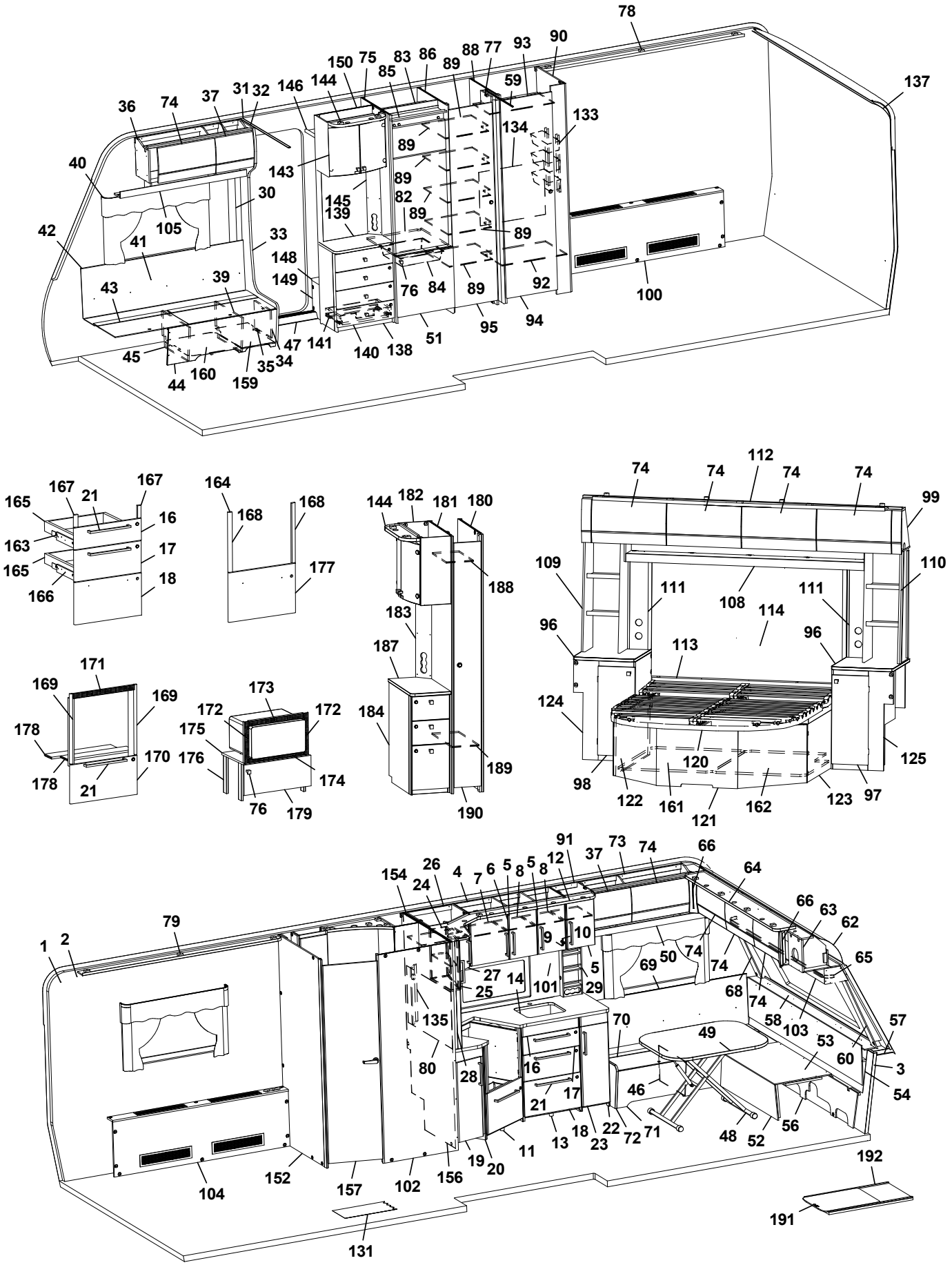
78
137
90
93
77
88
89
86
83
75
150
144
146
85
59
133
134
36
74
37
31
32
40
143
89
82
145
139
30
105
42
41
33
148
149
39
43
76
84
89
92
100
95
94
51
138
140
141
47
34
35
159
160
44
45
165
167
21
16
163
17
18
166
164
168
177
144
182
181
180
188
183
187
184
189
190
171
169
178
170
173
172
175
176
174
76
179
112
74
99
109
110
111
108
114
96
113
124
120
125
98
122
161
121
162
123
97
91
73
66
64
154
26
24
4
7
6
5
8
12
37
63
62
65
79
1
2
9
10
27
25
14
101
29
69
50
68
58
103
57
135
70
49
53
60
3
54
80
28
16
17
21
46
48
52
56
13
18
23
22
72
71
11
19
20
156
102
157
152
104
192
191
131

Pos Fig	Det. nr Part. No	Ingår Fitted	OBS!! Ange alltid årsmodell vid beställning av inredning Benämning	OBS!! Specify always year of model when ordering equipment Description
174	402110	T	Galler vent. mikro 33x448	Grating vent. micro 33x448
175	342316	T	Hylla mikro	Shelf
176	342315	T	List folierad L=283	List folierad L=283
177	343490	T	Lucka (Vit)	Door (White)
--	343491	T	Lucka (Mekong)	Door (Mekong)
--	343492	T	Lucka (High Gloss)	Door (High Gloss)
178	333287M	T	Skiva distans 15x100x547,5	Sheet distance 15x100x547,5
179	343880	T	Lucka 228x550	Door 228x550
--	316799	x	Gångjärn d:o	Hinge d:o
--	312588	x	Platta gångjärn d:o	Plate hinge d:o
180	344383	T	Vägg garderob H	Wall wardrobe R
181	344384	T	Vägg garderob V	Wall wardrobe L
182	345560	T	Skåp bar kpl. H=512	Coctail cabinet cpl. H=512
--	330180	x	Hylla hållare flaskor	Shelf bottle holder
--	343667	x	Lucka H d:o	Door R d:o
--	343666	x	Lucka V d:o	Door L d:o
--	318379	x	Gångjärn d:o	Hinge d:o
--	318380	x	Täckhatt d:o	Cover d:o
--	312588	x	Platta gångjärn d:o	Plate hinge d:o
183	344387	T	Front el-uttag 130x665	Front el-outlet 130x665
184	343992	T	Hurts kpl. u skiva	Hurt cpl. without board
187	343987-K	T	Skiva hurts, ljus	Board hurst, light
--	343987-L	T	Skiva hurts, mörk	Board hurst, dark
188	343092	T	Hylla garderob övre	Shelf wardrobe upper
189	343089	T	Hylla garderob nedre	Shelf wardrobe lower
190	343087	T	Dörr garderob	Door wardrobe
191	341192	T	Utdragsskiva bord 450x550	Sliding leaf 450x550
192	341193	T	Låda utdragsskiva	Box sliding leaf

M= Metervara
T= Tillbehör

M= On the metre
T= Accessory

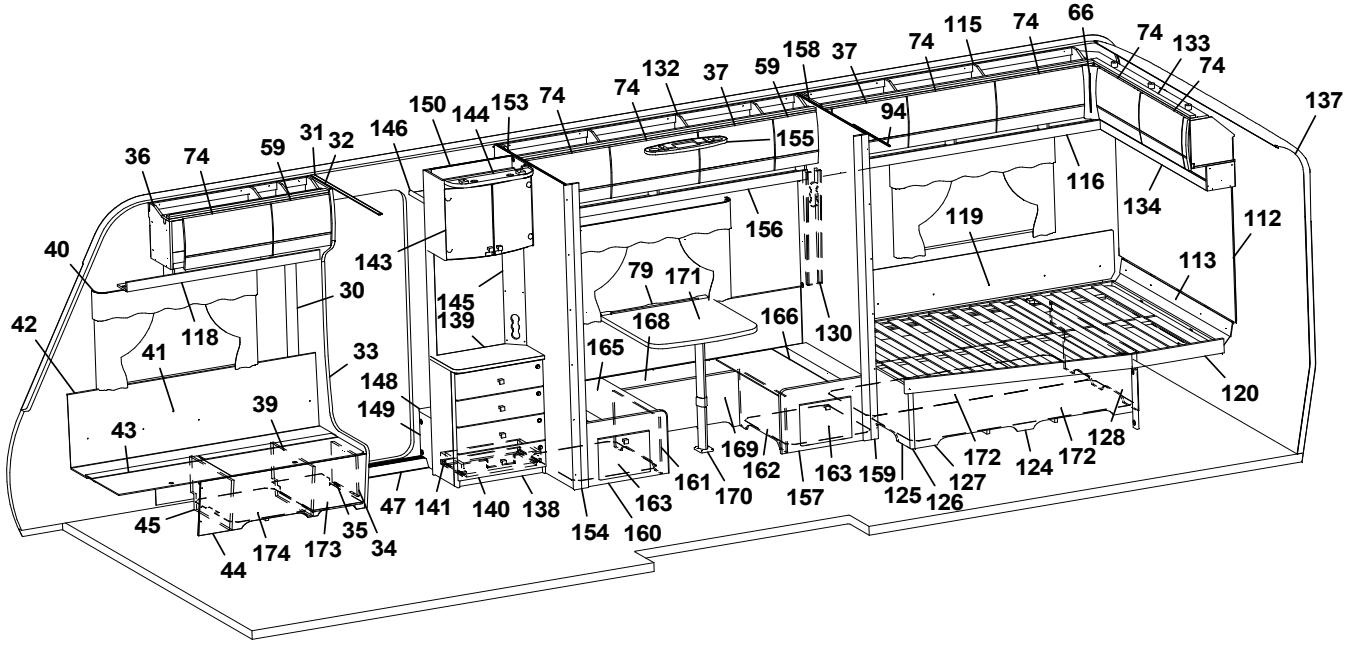
36 74 59 31 32 146 150 144 153 74 74 132 37 59 158 37 74 115 74 66 74 133 74 137
40 42 41 118 30 33 148 149 43 39 45 44 174 173 35 34 143 145 139 47 141 140 138 154 160 163 161 170 157 165 168 79 171 166 130 156 155 94 116 134 119 112 113 120 169 162 163 159 125 126 127 172 124 172 128

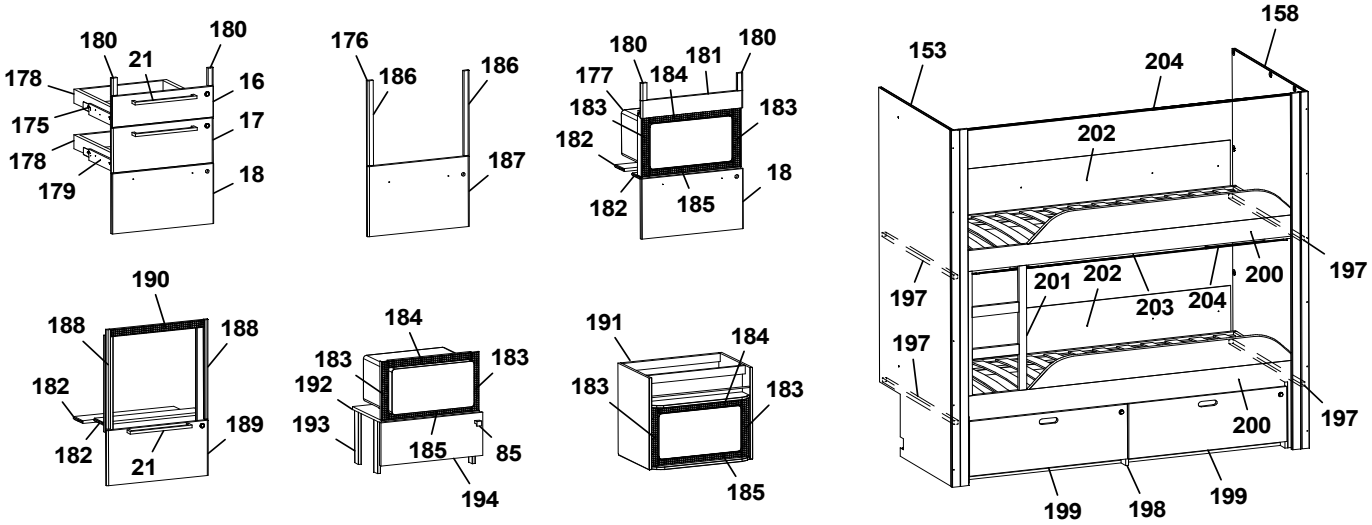
180 21 180 178 16 175 17 178 179 18
176 186 186 187
180 181 180 177 184 183 183 182 182 185 18
158 153 204 202 197 201 202 203 204 200 197 197 197 200 197 199 198 199
190 188 188 182 182 21 189
184 183 183 192 193 185 85 194
191 184 183 183 185

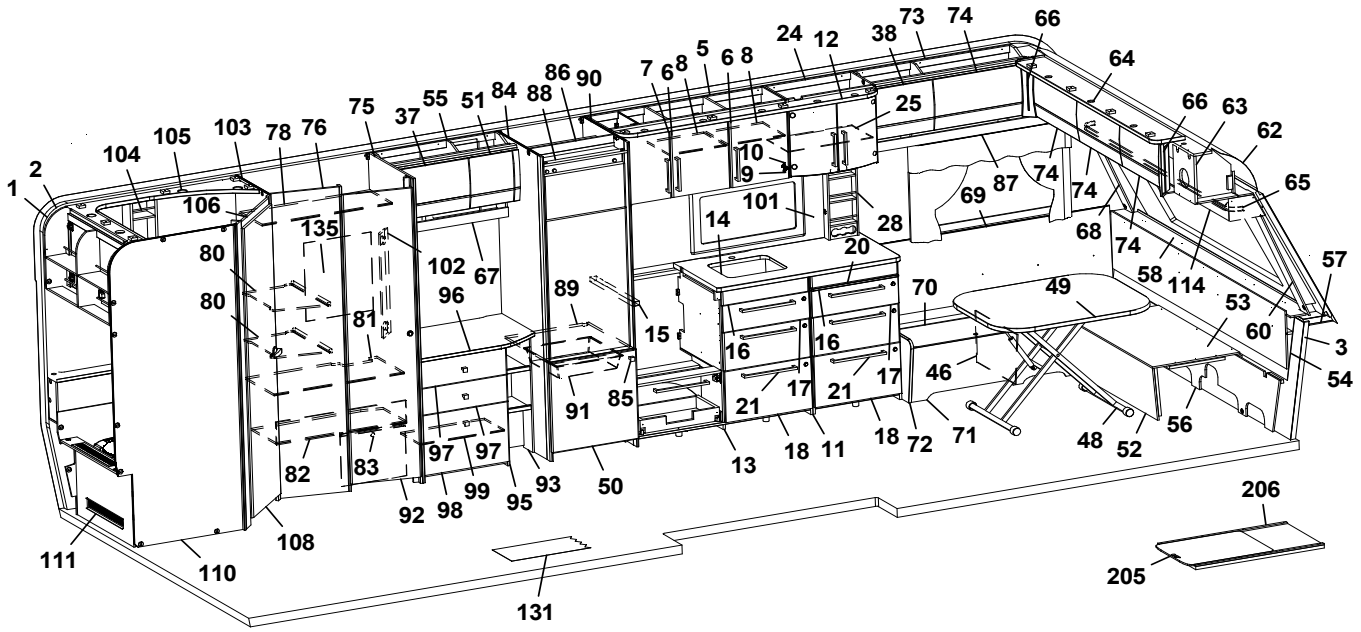
1 2 104 105 103 78 76 75 37 55 51 84 88 86 90 7 6 8 5 6 8 24 12 38 73 74 66 64 66 63 62 65 25 10 9 101 28 14 20 69 87 74 74 68 74 58 114 57 53 60 3 54 135 102 67 80 80 81 96 89 15 16 16 17 17 21 21 18 11 18 72 71 46 49 70 48 52 56 91 85 13 50 97 97 99 95 93 92 98 82 83 108 110 111 131 206 205

Pos Fig	Det. nr Part. No	Ingår Fitted	OBS!! Ange alltid årsmodell vid beställning av inredning Benämning	OBS!! Specify always year of model when ordering equipment Description
1	318657	M	Tapet vägg/tak	Wall paper
2	318584	M	Tejp tapet 20 mm	Tape, wall paper 20 mm
3	318585	M	Tejp tapet 60 mm	Tape, wall paper 60 mm
5	345235	x	Skåp kök L=1120 kpl. (Vit)	Cupboard kitchen L=1120 cpl. (White)
--	345236	x	Skåp kök L=1120 kpl. (Mekong)	Cupboard kitchen L=1120 cpl. (Mekong)
--	345237	x	Skåp kök L=1120 kpl. (High Gloss)	Cupboard kitchen L=1120 cpl. (High Gloss)
6	343441	x	Lucka H (Vit)	Door R (White)
--	343443	x	Lucka H (Mekong)	Door R (Mekong)
--	343442	x	Lucka H (High Gloss)	Door R (High Gloss)
--	350471	x	Handtag d:o	Handle d:o
7	343453	x	Lucka V (Vit)	Door L (White)
--	343455	x	Lucka V (Mekong)	Door L (Mekong)
--	343454	x	Lucka V (High Gloss)	Door L (High Gloss)
--	350471	x	Handtag d:o	Handle d:o
8	331385M	x	Hylla	Shelf
9	311917	x	Gångjärn	Hinge
10	312588	x	Platta gångjärn	Plate hinge
11	345341	x	Utskjut diskbänk (Vit)	Projection kitchen sink (White)
--	345342	x	Utskjut diskbänk (Mekong)	Projection kitchen sink (Mekong)
--	345343	x	Utskjut diskbänk (High Gloss)	Projection kitchen sink (High Gloss)
12	345329	x	Ljusramp köksskåp (vitrinskåp)	Light holder kitchen (vitrine)
--	345257	T	Ljusramp köksskåp (skåp mikro)	Light holder kitchen (microwave oven)
13	343524	x	Diskbänk trädel u. skiva (Vit)	Kitchen sink without board (White)
--	343526	x	Diskbänk trädel u. skiva (Mekong)	Kitchen sink without board (Mekong)
--	343528	x	Diskbänk trädel u. skiva (High Gloss)	Kitchen sink without board (High Gloss)
--	343530	x	Diskbänk induktion trädel u. skiva (Vit)	Kitchen sink induction w/o board (White)
--	343532	x	Diskbänk induktion trädel u. skiva (Mekong)	Kitchen sink induction w/o board (Mekong)
--	343534	x	Diskbänk induktion trädel u. skiva (High Gloss)	Kitchen sink induction w/o board (High Gloss)
14	336099-K	x	Skiva diskbänk 565x1167	Board 565x1167
--	341525-K	x	Skiva diskbänk induktion 565x1695, ljus	Board induction 565x1695, light
--	341525-L	x	Skiva diskbänk induktion 565x1695, mörk	Board induction 565x1695, dark
15	336098-K	x	Skiva diskbänk 40x560	Board 40x560
16	343384	x	Lådförstycke (Vit)	Drawer front (White)
--	343412	x	Lådförstycke (Mekong)	Drawer front (Mekong)
--	343407	x	Lådförstycke (High Gloss)	Drawer front (High Gloss)
--	317514	x	Låda 480x500 d:o	Drawer 480x500 d:o
--	317382	x	Glidskena låda H d:o	Slide bar, drawer R d:o
--	350221	x	Glidskena låda V d:o	Slide bar, drawer L d:o
17	343385	x	Lådförstycke (Vit)	Drawer front (White)
--	343413	x	Lådförstycke (Mekong)	Drawer front (Mekong)
--	343408	x	Lådförstycke (High Gloss)	Drawer front (High Gloss)
--	317514	x	Låda 480x500 d:o	Drawer 480x500 d:o
--	317382	x	Glidskena låda H d:o	Slide bar, drawer R d:o
--	350221	x	Glidskena låda V d:o	Slide bar, drawer L d:o
18	343386	x	Lucka (Vit)	Door (White)
--	343414	x	Lucka (Mekong)	Door (Mekong)
--	343410	x	Lucka (High Gloss)	Door (High Gloss)
--	20-900302	x	Pentrylåda 273x500 d:o	Drawer pentry 273x500 d:o
--	07-800039	x	Rullskena H d:o	Roller rail R d:o
--	07-800038	x	Rullskena V d:o	Roller rail L d:o
			M= Metervara T= Tillbehör	M= On the metre T= Accessory

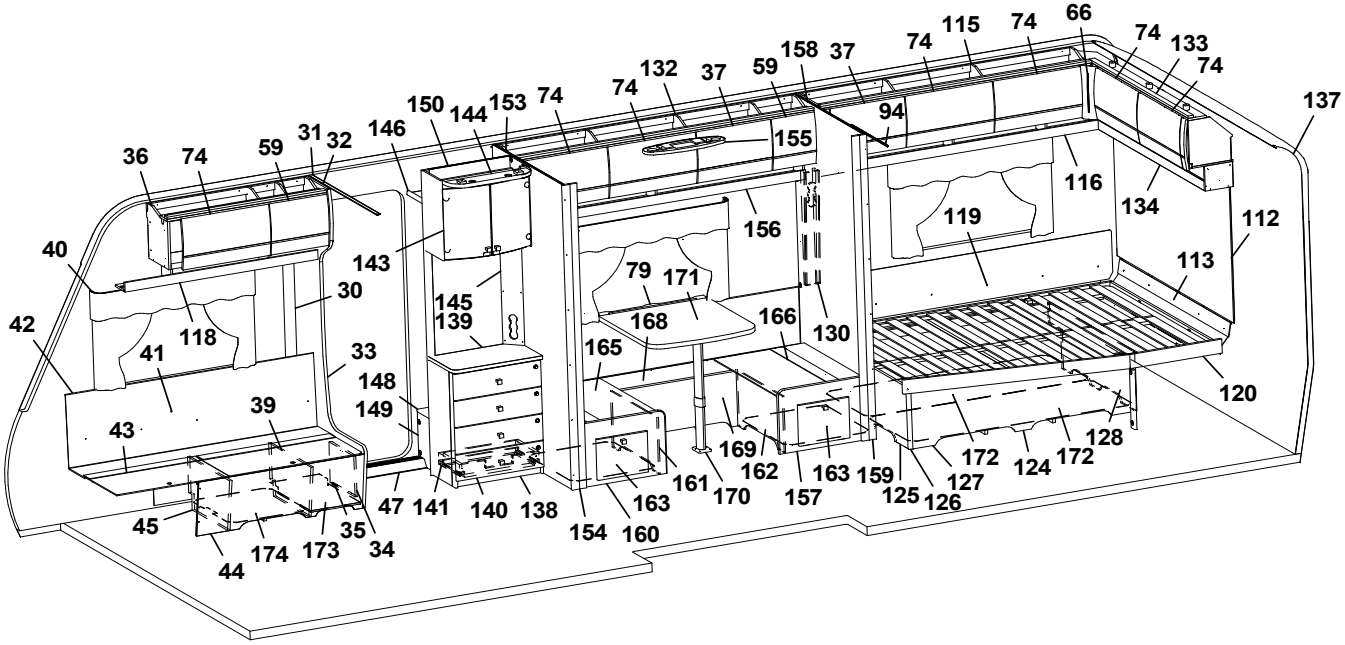
36 74 59 31 32 146 150 144 153 74 74 132 37 59 158 37 74 115 74 66 74 133 74 137
40 42 41 118 30 33 148 149 43 39 45 44 174 173 35 34 143 145 139 47 141 140 138 154 160 163 161 170 79 171 168 165 166 130 157 169 162 163 159 125 126 127 172 124 172 128 120 112 113 119 116 134 94 155 156

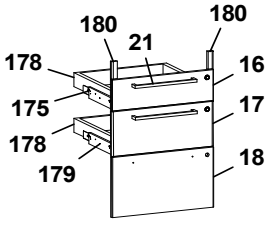
180 21 180 178 16 175 17 178 18 179

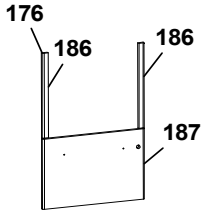
176 186 186 187

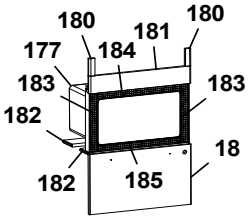
180 181 180 177 184 183 183 182 18 182 185

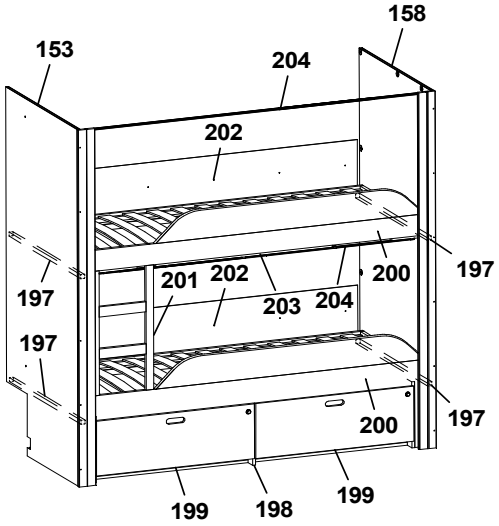
158 153 204 202 197 201 202 203 204 200 197 197 200 197 199 198 199

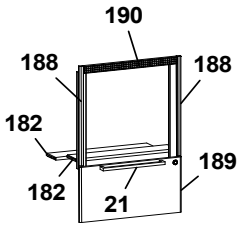
190 188 188 182 189 182 21

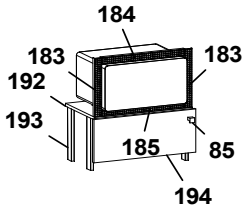
184 183 183 192 193 185 85 194

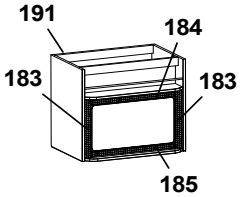
191 184 183 183 185

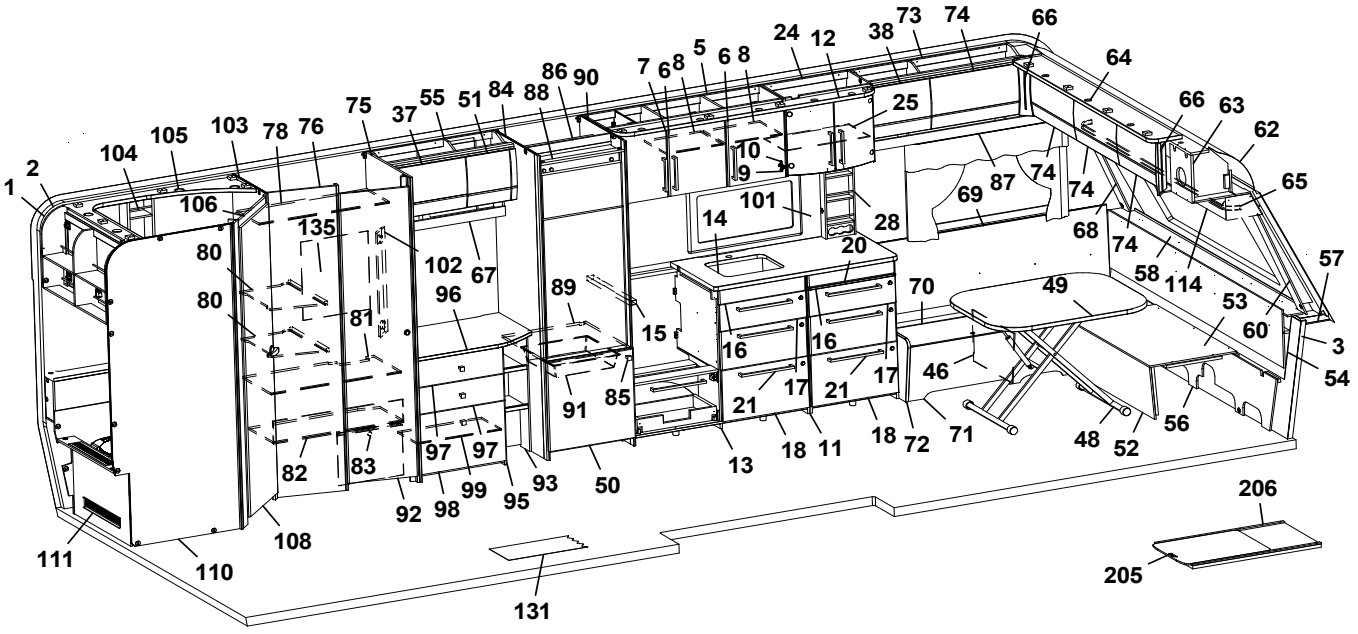
1 2 104 105 103 78 76 75 37 55 51 84 88 86 90 7 6 8 5 6 8 24 12 38 73 74 66 64 66 63 62 65 57 3 54 53 60 58 114 68 74 74 69 87 74 25 10 9 101 28 14 20 135 102 67 80 80 106 81 96 89 15 16 16 17 17 21 21 18 11 18 72 71 70 49 46 48 52 56 91 85 97 97 82 83 92 98 99 95 93 50 13 111 110 108 131 206 205

Pos Fig	Det. nr Part. No	Ingår Fitted	OBS!! Ange alltid årsmodell vid beställning av inredning Benämning	OBS!! Specify always year of model when ordering equipment Description
20	336675	x	Skärbräda	Cutting board
21	350472	x	Handtag	Handle
24	345508	x	Skåp vitrin	Vitrine
--	343747	x	Lucka vitrin H 272x450	Door vitrine R 272x450
--	343746	x	Lucka vitrin V 272x450	Door vitrine L 272x450
--	318630	x	Lås magnet d:o	Lock magnet d:o
--	318381	x	Motstycke magnetlås	Companion part
--	318379	x	Gångjärn	Hinge
--	318380	x	Täckhatt d:o	Cover d:o
--	312588	x	Platta gångjärn	Plate hinge
25	333749	x	Hylla	Shelf
28	333409M	x	Kryddhylla	Spice rack
30	318962	x	List täck el-kabel B=45 L=2100	Cover strip B=45 L=2100
31	316270	x	List snäpp undre L=2379	List under L=2379
32	316268	x	List snäpp övre L=2379	List upper L=2379
33	344550	x	Stolpe först. L=1948 kpl. m. lucka	Support bar L=1948 cpl. with door
34	343731	x	Lucka	Door
35	312589	x	Gångjärn	Hinge
36	345500	x	Skåp övre L=1004	Cupboard upper L=1004
--	345501	x	Skåp övre L=1004 (High Gloss)	Cupboard upper L=1004 (High Gloss)
--	350454	x	Gångjärn d:o	Hinge d:o
37	343181	x	Lucka	Door
--	343184	x	Lucka (High Gloss)	Door (High Gloss)
38	344829	x	Lucka	Door
--	344830	x	Lucka (High Gloss)	Door (High Gloss)
39	342494	x	Stöd bäddlåda HF	Support bed box
40	350348	x	Skena gardin L=1020	Curtain rod L=1020
41	339355	x	Värmespalt H fram	Air gap R.F.
42	319821	M	List kant mörkbrun	Strip, dark brown
43	343032	x	Lock bäddlåda H F	Cover bedbox R.F.
--	319024	x	Matta grå textil m. tejp d:o	Carpet gray textile with tape d:o
44	343085	x	Front bäddlåda H F	Front bed box R.F.
--	343034	T	Front bäddlåda H F (centraldammsugare)	Front bed box R.F. (central vacuum cleaner)
45	342495	x	Stöd bäddlåda HF	Support bed box
46	312825	x	Stöd bäddlåda VF	Support bed box
47	314687	x	Tröskel aluminium L=850	Threshold aluminium L=850
48	310083	x	Bordsstativ	Table stand
--	350474	T	Bordsstativ enpelar	Table stand single pillar
49	343248	x	Bordsskiva 800x1000	Table top 800x1000
50	343835	x	Lucka V 550x570	Door L 550x570
--	316799	x	Gångjärn d:o	Hinge d:o
--	312588	x	Platta gångjärn d:o	Plate hinge d:o
51	343180	x	Lucka	Door
--	343185	x	Lucka (High Gloss)	Door (High Gloss)
52	331245M	x	Front bäddlåda gavel	Front bed box gable
53	331246M	x	Skiva rundsittgrupp	Sheet seat
54	340578	x	Värmespalt gavel fram	Air gap
55	345602	x	Skåp övre L=790	Cupboard upper L=790
--	345603	x	Skåp övre L=790 (High Gloss)	Cupboard upper L=790 (High Gloss)
--	350454	x	Gångjärn d:o	Hinge d:o
			M= Metervara T= Tillbehör	M= On the metre T= Accessory

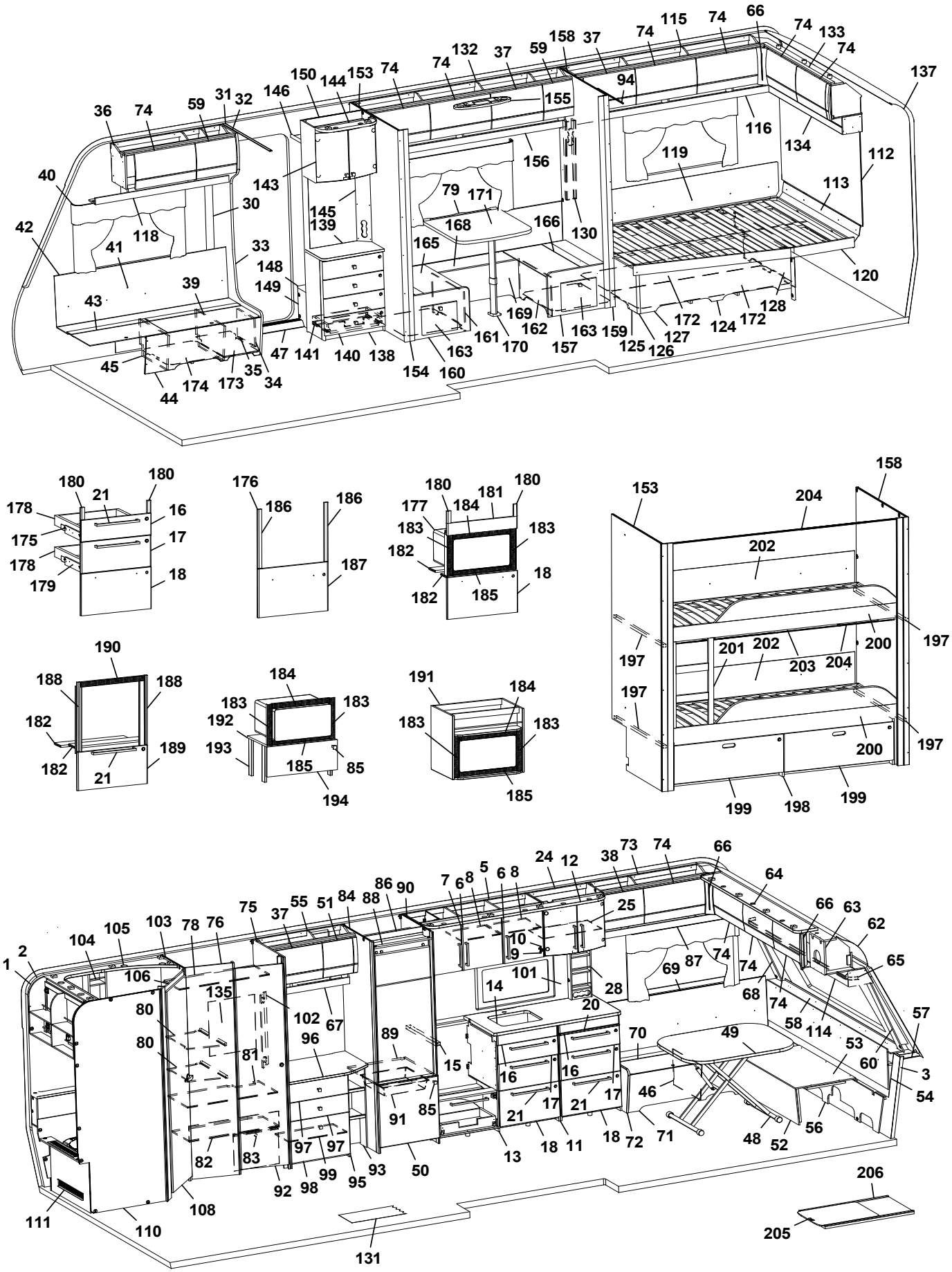
1 2 3 4 5 6 7 8 9 10 11 12 13 14 15 16 17 18 20 21 24 25 28 31 32 33 34 35 36 37 38 39 40 41 42 43 44 45 46 47 48 49 50 51 52 53 54 55 56 57 58 59 60 62 63 64 65 66 67 68 69 70 71 72 73 74 75 76 78 79 80 81 82 83 84 85 86 87 88 89 90 91 92 93 94 95 96 97 98 99 101 102 103 104 105 106 108 110 111 112 113 114 115 116 118 119 120 124 125 126 127 128 130 132 133 134 135 138 139 140 141 143 144 145 146 148 149 150 153 154 155 156 157 158 159 160 161 162 163 165 166 168 169 170 171 172 173 174 176 177 178 179 180 181 182 183 184 185 186 187 188 189 190 191 192 193 194 197 198 199 200 201 202 203 204 205 206 208

Pos Fig	Det. nr Part. No	Ingår Fitted	OBS!! Ange alltid årsmodell vid beställning av inredning Benämning	OBS!! Specify always year of model when ordering equipment Description
56	340520	x	Stöd sittgrupp	Support
57	215275	x	Hylla front kpl. L=2366	Shelf front cpl. L=2366
58	345285	x	Front/hylla kpl.	Front/shelf cpl.
--	345362	x	Hylla m. belysning "Björn" (Customized)	Shelf with lighting "Bear" (Customized)
59	344829	x	Lucka	Door
--	344830	x	Lucka (High Gloss)	Door (High Gloss)
60	344475	x	Hörn front H	Front corner R
62	216067	x	Täckskiva radie fram 1x380x2360	Cover plate radius front 1x380x2360
--	313884	x	List plast radie L=2379	List L=2379
63	345502	x	Skåp gavel fram L=2360	Cupboard L=2360
--	345503	x	Skåp gavel fram L=2360 (High Gloss)	Cupboard L=2360 (High Gloss)
--	350454	x	Gångjärn d:o	Hinge d:o
64	344768	x	Ljusramp gavelskåp L=1810	Light holder L=1810
65	350349	x	Skena gardin L=1920	Curtain rod L=1920
66	343294	x	Hörn inredning (High Gloss)	Corner (High Gloss)
67	345431	x	Hyllpaket L=790	Shelf L=790
68	344474	x	Hörn front V	Front corner L
69	337171	x	Värmespalt V fram	Air gap L.F.
70	345393	x	Lock bäddlåda V F	Cover bed box L.F
--	319024	x	Matta grå textil m. tejp d:o	Carpet gray textile with tape d:o
71	339504	x	Front bäddlåda V F	Front bed box L.F.
72	343469	x	Gavel bäddlåda V F	Gable bed box L.F
73	345505	x	Skåp övre L=1004	Cupboard upper L=1004
--	345506	x	Skåp övre L=1004 (High Gloss)	Cupboard upper L=1004 (High Gloss)
--	350454	x	Gångjärn d:o	Hinge d:o
74	343182	x	Lucka	Door
--	343185	x	Lucka (High Gloss)	Door (High Gloss)
75	340329	x	Vägg garderob	Wall wardrobe
76	341160	x	Vägg front garderob	Wall front wardrobe
78	341162	x	Hylla garderob övre	Shelf wardrobe upper
79	331800	x	Bärregel kpl.	Bearing rail cpl.
--	318574	x	List bärregel	List bearing rail
80	340158	x	Hylla garderob	Shelf wardrobe
81	341163	x	Hylla garderob mellan	Shelf wardrobe middle
82	341164	x	Hylla garderob nedre	Shelf wardrobe lower
83	340330	x	Täckfront garderob	Cover wardrobe
84	342784	x	Vägg kyl kpl. V	Wall refrigerator cpl. L
85	350473	x	Handtag knopp	Handle knob
86	342309	x	Bakstycke stopp kyl	Back cupboard
87	344535	x	Hyllpaket L=1218	Shelf L=1218
88	342306	x	List folierad L = 528	List foiled L = 528
89	340675	x	Hylla under kyl	Shelf under refrigerator
90	342362	x	Vägg kyl kpl. H	Wall refrigerator cpl. R
91	310325	x	Trådback vit 85x427x427	Tray 85x427x427
--	312712	x	Glidlist trådback (säljes i par)	Sliding strip tray (pair)
92	342238	x	Dörr 415x1850	Door 415x1850
93	335507	x	Hylla vid byrå kpl.	Shelf cpl.
94	314917	x	Skena draperi L=1190	Drapery rail L=1190
95	343972	x	Byrå kpl. u. skiva	Chest of drawers without board
96	336076-K	x	Skiva byrå, ljus	Board, light
			M= Metervara T= Tillbehör	M= On the metre T= Accessory

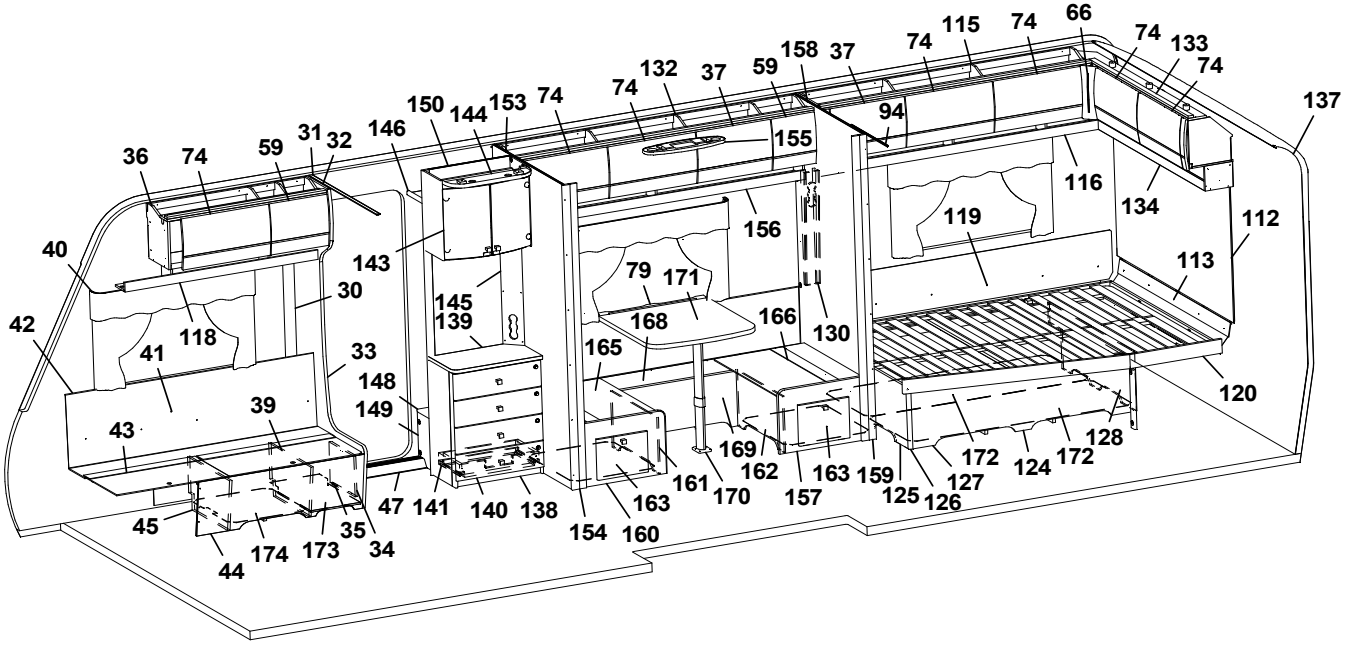
36 74 59 31 32 146 150 144 153 74 74 132 37 59 158 37 74 115 74 66 74 133 74 137
40 42 41 118 30 33 148 149 43 39 45 44 174 173 35 34 47 141 140 138 143 145 139 154 160 163 161 170 157 79 171 168 165 166 130 156 155 94 116 134 119 112 113 120 169 162 163 159 125 126 127 172 124 172 128

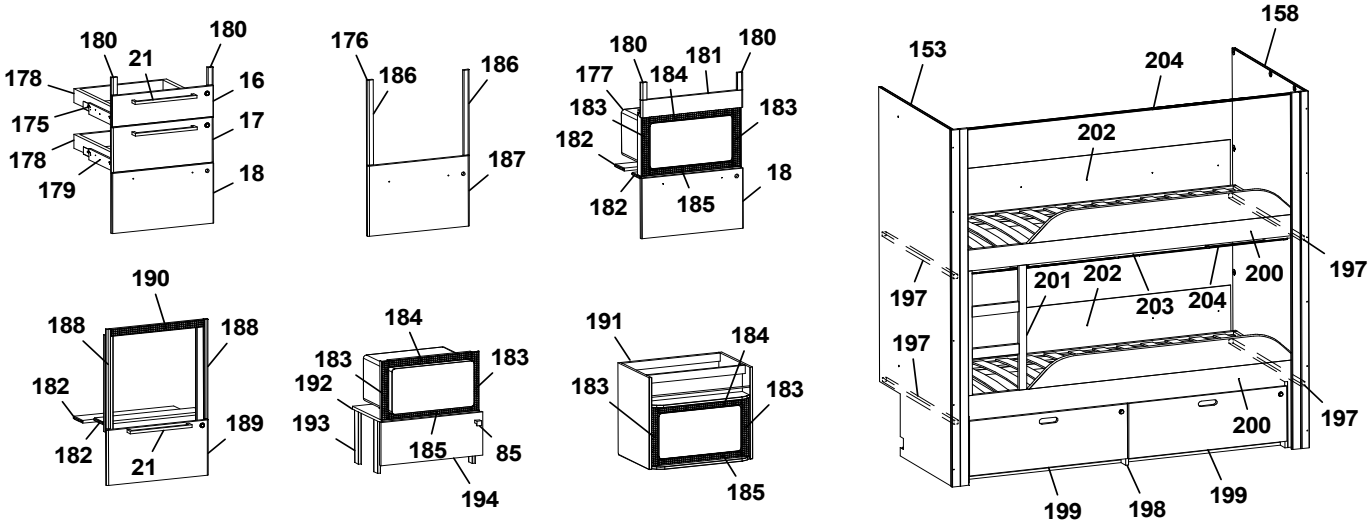
180 21 180 178 16 175 17 178 18 179
176 186 186 187
180 181 180 177 184 183 183 182 18 182 185
158 153 204 202 197 201 202 203 204 200 197 197 200 197 199 198 199
190 188 188 182 189 182 21
184 183 183 192 193 185 85 194
191 184 183 183 185

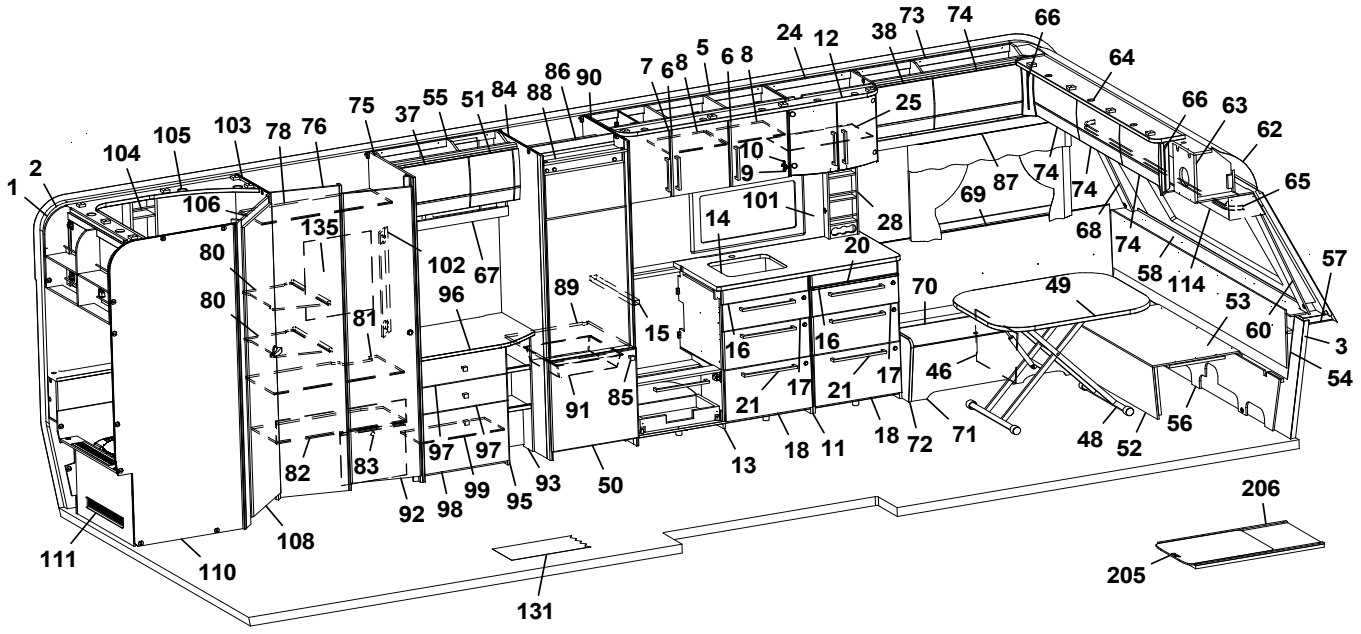
1 2 104 105 103 78 76 75 37 55 51 84 88 86 90 7 6 8 5 6 8 24 12 38 73 74 66 64 66 63 62 65 57 3 54
106 135 102 67 80 80 81 96 89 15 16 16 17 17 21 21 18 11 18 72 71 46 49 70 101 14 28 20 25 10 9 69 87 74 74 68 74 58 114 53 60 48 52 56
111 110 108 82 83 92 98 99 97 97 95 93 50 13 91 85 131 205 206

Pos Fig	Det. nr Part. No	Ingår Fitted	OBS!! Ange alltid årsmodell vid beställning av inredning Benämning	OBS!! Specify always year of model when ordering equipment Description
--	336076-L	x	Skiva byrå, mörk	Board, dark
97	343974	x	Lådförstycke 167x550	Drawer front 167x550
--	317514	x	Låda 480x500 d:o	Drawer 480x500 d:o
--	317382	x	Glidskena låda H	Slide bar, drawer R
--	350221	x	Glidskena låda V	Slide bar, drawer L
--	312588	x	Platta gångjärn	Plate hinge
98	343973	x	Lucka 380x550	Door 380x550
--	315202	x	Gångjärn d:o	Hinge d:o
99	339522	x	Hylla	Shelf
101	342896-F	T	Köksskiva vägg svart fiskben	Protection kitchen, black fishbone
--	342896-G	T	Köksskiva vägg natur skiffer	Protection kitchen, nature slate
102	335787M	x	Front el-uttag 130x667	Front outlet 130x667
103	340147	x	Vägg tvättrum främre	Wall washroom
104	337131	x	Hylla tvättrum	Shelf washroom
105	338357	x	Ljusramp tvättrum 840x1070	Light holder washroom 840x1070
106	331248M	x	Tröskel 60x480	Threshold 60x480
108	342239	x	Dörr 490x1850	Door 490x1850
110	345191	x	Vägg tvättrum bakre	Wall washroom rear
111	345192	x	Front tvättrum kpl.	Front washroom cpl.
--	319198	x	Galler ventilation d:o	Ventilation grille d:o
112	343374	x	Sänggavel kpl. m. tyg	Headboard cpl. with fabric
113	344424	x	Värmespalt	Air gap
114	345511	x	Hyllpaket fram L=2360	Shelf front L=2360
115	345003	x	Skåp övre L=1722	Cupboard upper L=1722
--	345004	x	Skåp övre L=1722 (High Gloss)	Cupboard upper L=1722 (High Gloss)
--	350454	x	Gångjärn d:o	Hinge d:o
116	343213	x	Hyllpaket L=1815,5	Shelf L=1815,5
118	344809	x	Hyllpaket L=1218	Shelf L=1218
119	338121	x	Värmespalt	Air gap
120	342654	x	Sängram u. ribbotten	Bed bottom without laths
--	342683	x	Ribbotten kpl. d:o	Laths bottom cpl .d:o
--	311985	x	Ribba sängbotten L=718 B=63	Lath bed bottom L=718 B=63
--	312046	x	Band t. ribbotten	Band for laths bottom
124	340187	x	Sänglåda kpl.	Bed box cpl.
125	340197	x	Gavel säng V	Gable bed L
126	319776	x	List hörn L=2500	Corner strip L=2500
127	339426	x	Front säng	Front bed
128	340195	x	Gavel säng H	Gable bed R
130	343352	x	Front el-uttag 90x731	Front outlet 90x731
131	350469	T	Matta golv, gråsten	Carpet floor, greystone
--	319393	T	Matta golv, antik planka	Carpet floor, antique plank
132	344053	x	Skåp övre mittgrupp L=1870	Cupboard middle group L=1870
--	344058	x	Skåp övre mittgrupp L=1870 (High Gloss)	Cupboard middle group L=1870 (High Gloss)
133	345036	x	Skåp gavel bak L=1510	Cupboard gable L=1510
--	345037	x	Skåp gavel bak L=1510 (High Gloss)	Cupboard gable L=1510 (High Gloss)
--	350454	x	Gångjärn d:o	Hinge d:o
134	345047	x	Hyllpaket L=1486	Shelf L=1486
135	339298	x	Täckskiva exp.kärl	Cover expansion vessel
136	401715	x	Flamskydd	Flame guard
--	401996	T	Flamskydd induktion	Flame guard induction
			M= Metervara T= Tillbehör	M= On the metre T= Accessory

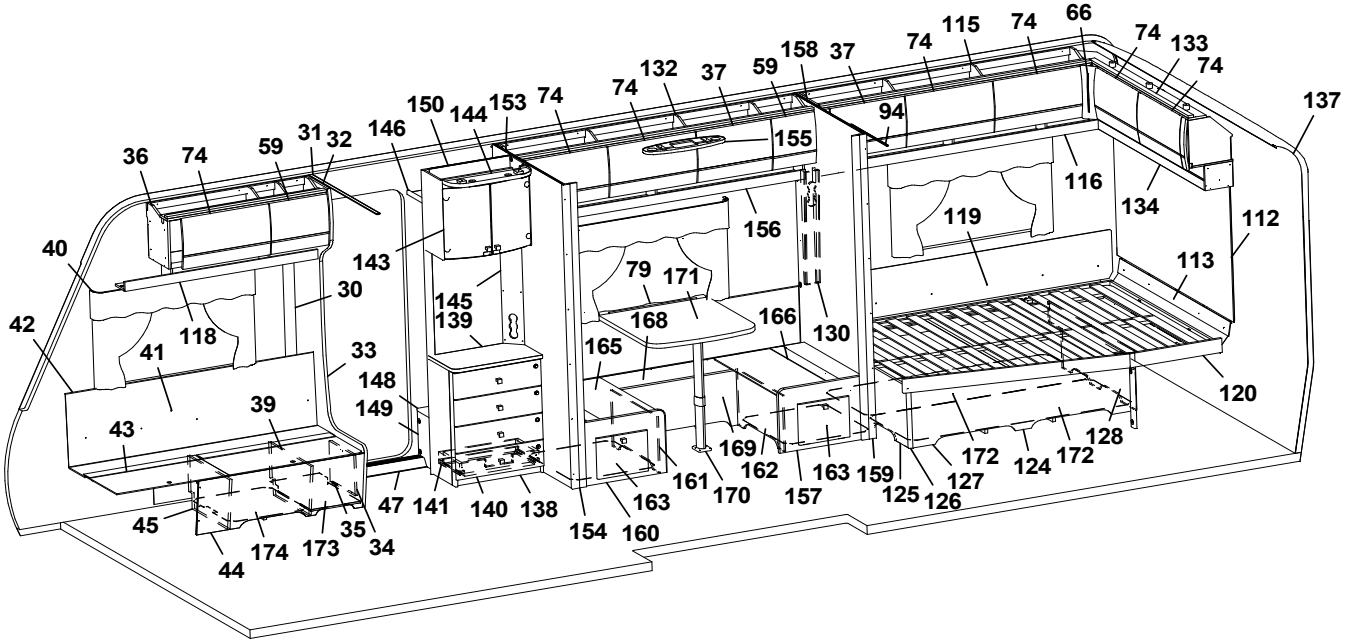
36 74 59 31 32 146 150 144 153 74 74 132 37 59 158 37 74 115 74 66 74 133 74 137
40 42 41 118 30 33 148 149 43 39 45 44 174 173 35 34 47 141 140 138 143 145 139 154 160 163 161 170 157 79 171 168 165 166 130 156 155 94 116 134 119 112 113 120 169 162 163 159 125 126 127 172 124 172 128

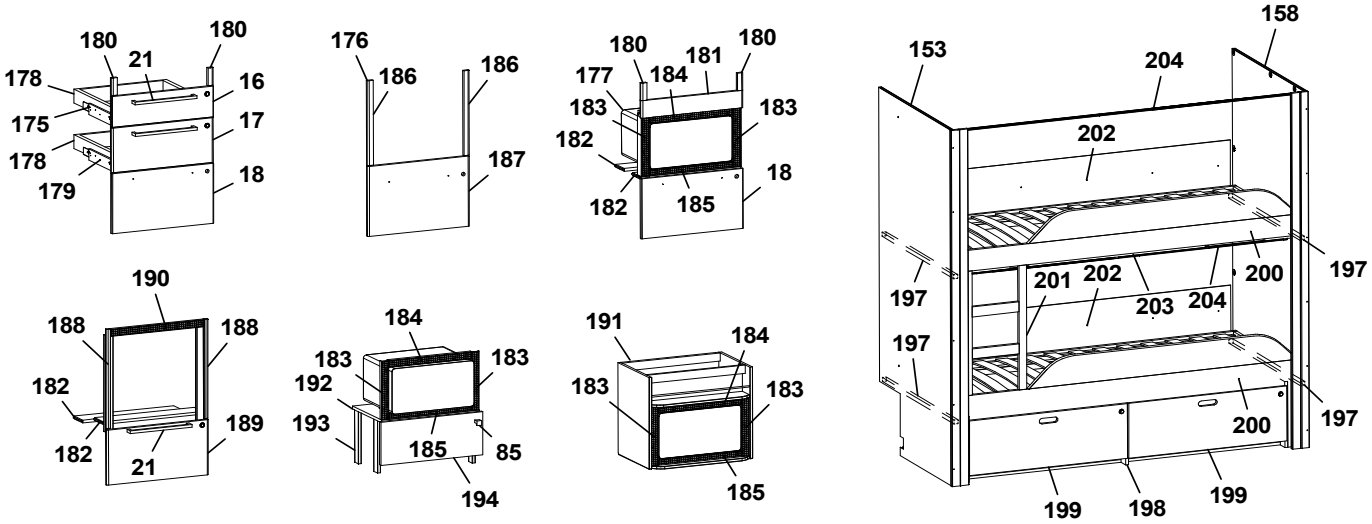
180 21 180 178 16 175 17 178 18 179
176 186 186 187
180 181 180 177 184 183 183 182 18 182 185
158 153 204 202 197 201 202 203 204 200 197 197 200 197 199 198 199
190 188 188 182 189 182 21
184 183 183 192 193 185 85 194
191 184 183 183 185

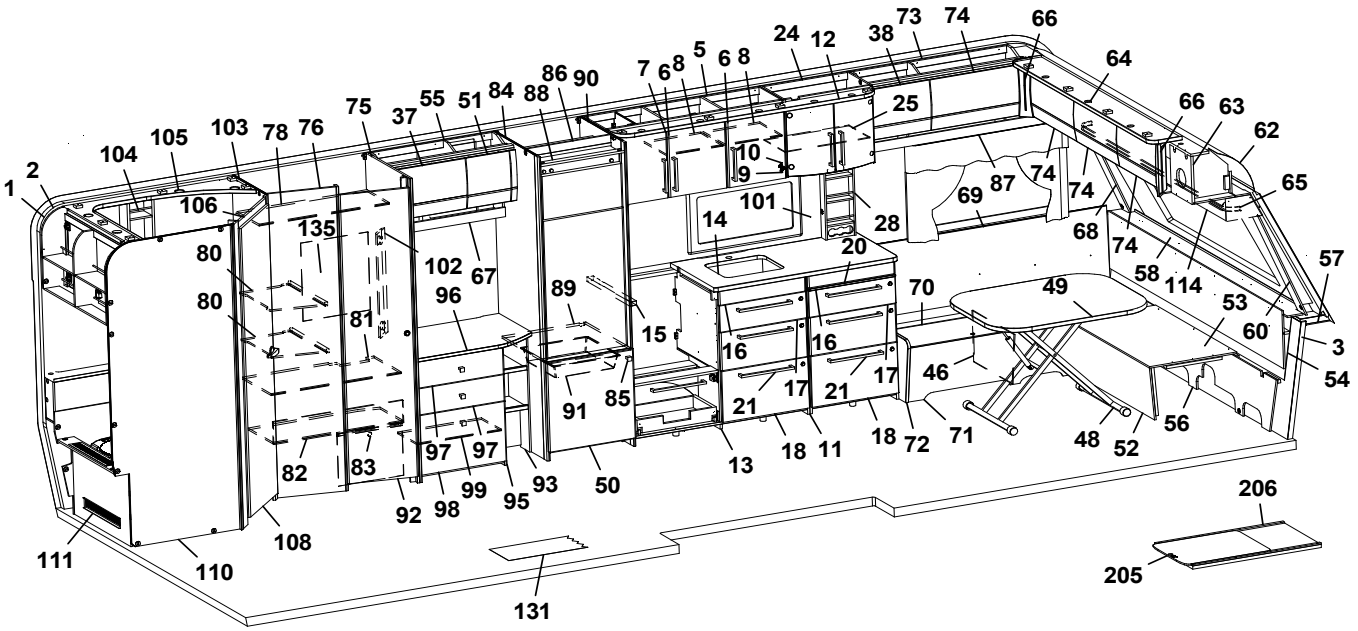
1 2 104 105 103 78 76 75 37 55 51 84 88 86 90 7 6 8 5 6 8 24 12 38 73 74 66 64 66 63 62 65 57 3 54 53 60 58 114 74 74 74 74 68 69 87 74 25 10 9 101 28 14 20 70 49 46 71 72 48 52 56 106 135 102 67 80 80 81 96 89 15 16 16 17 17 21 21 18 18 11 13 91 85 50 97 97 99 95 93 92 98 82 83 108 110 111 131 206 205

Pos Fig	Det. nr Part. No	Ingår Fitted	OBS!! Ange alltid årsmodell vid beställning av inredning Benämning	OBS!! Specify always year of model when ordering equipment Description
137	216066	x	Täckskiva radie bak 1x275x2360	Cover plate radius back 1x275x2360
--	313884	x	List plast radie L=2379	List L=2379
138	343583	x	TV-bänk kpl. u. skiva	TV-bench cpl. whitout board
139	343590-K	x	Skiva TV-bänk, ljus	Board, light
--	343590-L	T	Skiva TV-bänk, mörk	Board, dark
140	343591	x	Lådförstycke	Drawer front
141	20-900302	x	Pentrylåda 273x500 d:o	Drawer pentry 273x500 d:o
--	07-800039	x	Rullskena H d:o	Roller rail R d:o
--	07-800038	x	Rullskena V d:o	Roller rail L d:o
143	345507	x	Skåp bar kpl. H=512	Coctail cabinet cpl. H=512
--	330180	x	Hylla	Shelf
--	343667	x	Lucka H d:o	Door R d:o
--	343666	x	Lucka V d:o	Door L d:o
--	318379	x	Gångjärn d:o	Hinge d:o
--	318380	x	Täckhatt d:o	Cover d:o
--	312588	x	Platta gångjärn d:o	Plate hinge d:o
144	344883	x	Ljusramp L=532	Light holder L=532
145	343721	x	Front el-uttag 130x675	Front outlet 130x675
146	331910M	x	Hylla garderob övre	Shelf
148	319866	x	Hylla insteg	Shelf
149	336618	x	Front hylla garderob	Front
150	343654	x	Vägg instegsgarderob	Wall wardrobe
153	341610	x	Vägg	Wall
154	377174	x	Stolpe utskjut	Support bar
155	336336	x	Plafond	Ceiling lamp
156	345628	x	Hyllpaket L=1870	Shelf L=1945 L=1870
157	344224	x	Gavel bäddlåda kpl. m. lucka	Gable bed box cpl. with door
--	343731	x	Lucka d:o	Door d:o
--	312589	x	Gångjärn d:o	Hinge d:o
158	377407	x	Vägg	Wall
159	377309	x	Stolpe utskjut	Support bar
160	344225	x	Gavel bäddlåda kpl. m. lucka	Gable bed box cpl. with door
--	343731	x	Lucka d:o	Door d:o
--	312589	x	Gångjärn d:o	Hinge d:o
161	337726	x	Front bäddlåda bakre	Front bed box rear
162	337728	x	Front bäddlåda främre	Front bed box front
163	343610	x	Luftspalt	Air gap
165	333915	x	Lock bäddlåda bakre	Cover bed box rear
166	333914	x	Lock bäddlåda främre	Cover bed box front
168	340876	x	Lock bäddlåda	Cover bed box
169	340874	x	Front bäddlåda	Front bed box
170	315565	x	Bordsben	Table leg
171	335942-K	x	Bordsskiva 700x750, ljus	Table top 700x750, light
--	340457-L	x	Bordsskiva 700x750, mörk	Table top 700x750, dark
172	343621	x	Luftspalt sänglåda	Air gap bed box
173	350390	x	Plåt skofack	Plate shoe compartment
174	343594	x	Luftspalt H-fram	Air gap R front
175	343470	x	Monteringssats kpl. lådor (Vit)	Mounting kit cpl. drawers (White)
--	343471	x	Monteringssats kpl. lådor (Mekong)	Mounting kit cpl. drawers (Mekong)
--	343472	x	Monteringssats kpl. lådor (High Gloss)	Mounting kit cpl. drawers (High Gloss)
			M= Metervara T= Tillbehör	M= On the metre T= Accessory

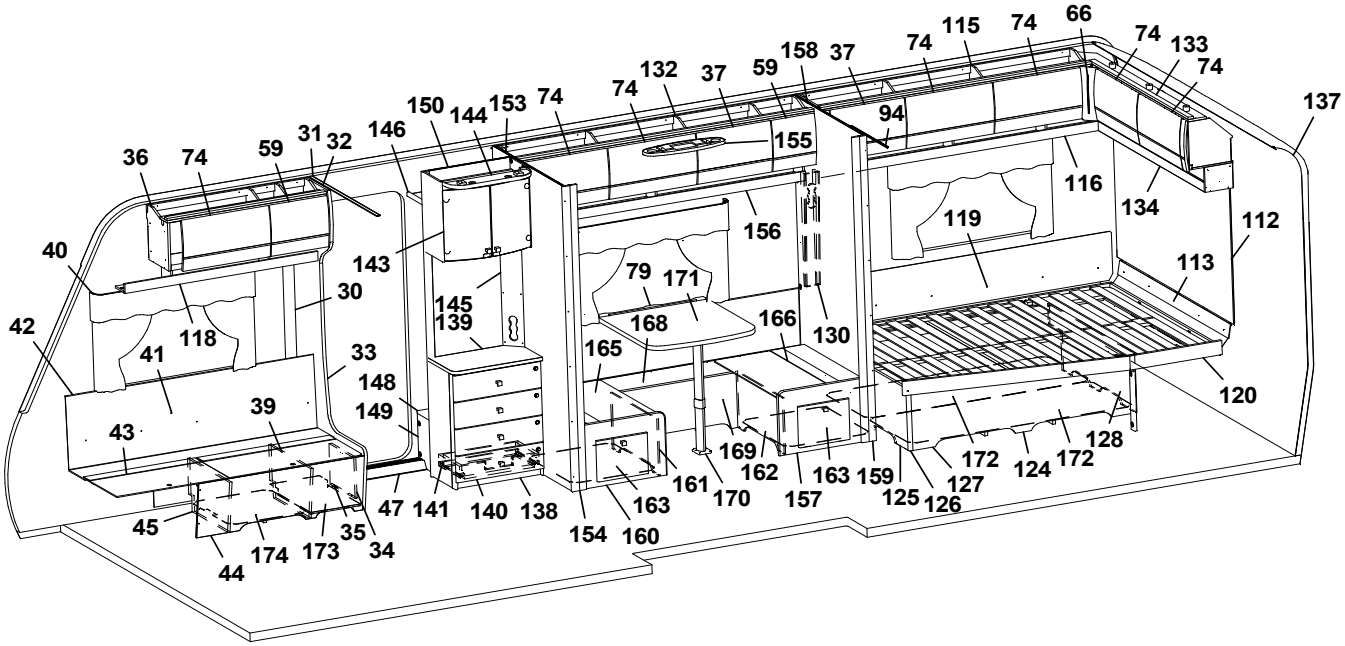
1 2 3 4 5 6 7 8 9 10 11 12 13 14 15 16 17 18 19 20 21 22 23 24 25 26 27 28 29 30 31 32 33 34 35 36 37 38 39 40 41 42 43 44 45 46 47 48 49 50 51 52 53 54 55 56 57 58 59 60 61 62 63 64 65 66 67 68 69 70 71 72 73 74 75 76 77 78 79 80 81 82 83 84 85 86 87 88 89 90 91 92 93 94 95 96 97 98 99 100 101 102 103 104 105 106 107 108 109 110 111 112 113 114 115 116 117 118 119 120 121 122 123 124 125 126 127 128 129 130 131 132 133 134 135 136 137 138 139 140 141 142 143 144 145 146 147 148 149 150 151 152 153 154 155 156 157 158 159 160 161 162 163 164 165 166 167 168 169 170 171 172 173 174 175 176 177 178 179 180 181 182 183 184 185 186 187 188 189 190 191 192 193 194 195 196 197 198 199 200 201 202 203 204 205 206

Pos Fig	Det. nr Part. No	Ingår Fitted	OBS!! Ange alltid årsmodell vid beställning av inredning Benämning	OBS!! Specify always year of model when ordering equipment Description
176	343487	T	Monteringssats kpl. ugn (Vit)	Mounting kit cpl. oven (White)
--	343488	T	Monteringssats kpl. ugn (Mekong)	Mounting kit cpl. oven (Mekong)
--	343489	T	Monteringssats kpl. ugn (High Gloss)	Mounting kit cpl. oven (High Gloss)
177	343484	T	Monteringssats kpl. mikro (Vit)	Mounting kit cpl. micro (White)
--	343485	T	Monteringssats kpl. mikro (Mekong)	Mounting kit cpl. micro (Mekong)
--	343486	T	Monteringssats kpl. mikro (High Gloss)	Mounting kit cpl. micro (High Gloss)
178	317514	x	Låda 480x500	Drawer 480x500
179	317382	x	Glidskena låda H	Slide bar, drawer R
--	350221	x	Glidskena låda V	Slide bar, drawer L
--	801701	x	Skruv 6x16 d:o	Screw 6x16 d:o
180	336092	x	Passbit 16x30x95 (Mekong)	Gauge block 16x30x95 (Mekong)
181	335936	T	Front	Front
182	333287M	T	Skiva distans 15x100x547,5	Sheet distance 15x100x547,5
183	402108	T	Galler vent. mikro 38x318	Grating vent. micro 38x318
184	402109	T	Galler vent. mikro 38x448	Grating vent. micro 38x448
185	402110	T	Galler vent. mikro 33x448	Grating vent. micro 33x448
186	336086	T	Passbit 16x30x460	Gauge block 16x30x460
187	343490	T	Lucka (Vit)	Door (White)
--	343491	T	Lucka (Mekong)	Door (Mekong)
--	343492	T	Lucka (High Gloss)	Door (High Gloss)
188	342139	T	List L=538 (diskbänk induktion)	List (kitchen sink induction) L=538
189	343390	T	Lucka (diskb. induktion) 299x550 (Vit)	Door (kitch. sink induct.) 299x550 (White)
--	343391	T	Lucka (diskb. induktion) 299x550 (Mekong)	Door (kitch. sink induct.) 299x550 (Mekong)
--	343392	T	Lucka (diskb. induktion) 299x550 (High Gloss)	Door (kitch. sink induct.) 299x550 (High Gloss)
--	20-900302	x	Pentrylåda 273x500 d:o	Drawer pentry 273x500 d:o
--	07-800039	x	Rullskena H d:o	Roller rail R d:o
--	07-800038	x	Rullskena V d:o	Roller rail L d:o
190	402107	T	Galler ugn (diskb. induktion) 35x503	Grating oven (kitch. sink induct.) 35x503
191	342343	T	Skåp kpl. mikrovågsugn	Cupboard cpl. microwave oven
192	342316	T	Hylla mikro	Shelf
193	342315	T	List folierad L=283	List folierad L=283
194	343911	T	Lucka 228x550	Door 228x550
--	316799	x	Gångjärn d:o	Hinge d:o
--	312588	x	Platta gångjärn d:o	Plate hinge d:o
197	377320	x	Bärregel 22x22x898	Bearing rail 22x22x898
198	344310	x	Lådor under säng kpl. sats	Drawers under bed cpl. kit
199	344312	x	Låda	Drawer
200	344133	x	Sängram u. ribbotten	Bedbottom without laths
--	326474	x	Ribbotten kpl. d:o	Laths cpl. d:o
201	343966	x	Stege	Ladder
202	339434	x	Värmespalt	Air gap
203	331748M	x	List draperiskena 3-del	List drapery rail 3-parts
204	315907	x	Skena draperi L=1920	Drapery rail L=1920
205	341192	T	Utdragsskiva bord 450x550	Sliding leaf 450x550
206	341193	T	Låda utdragsskiva	Box sliding leaf

M= Metervara
T= Tillbehör

M= On the metre
T= Accessory

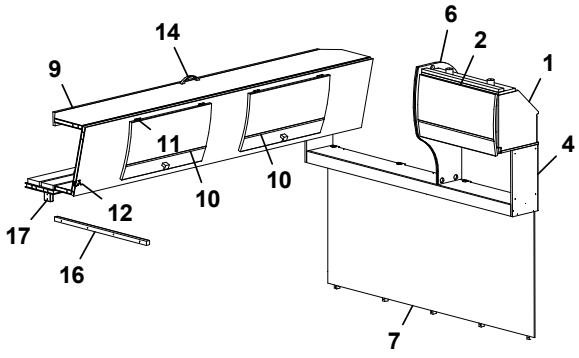
14
6
2
1
9
11
10
10
4
12
17
16
7

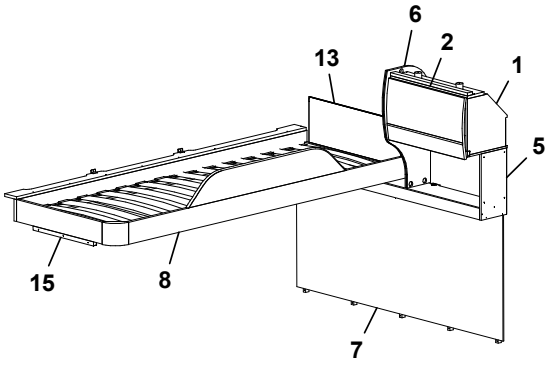
6
2
13
1
5
15
8
7

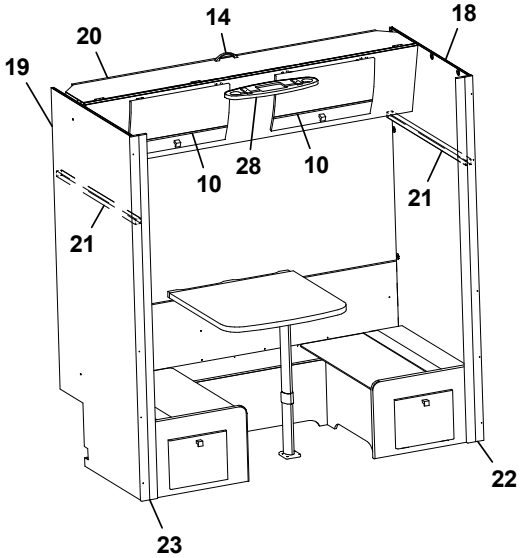
14
18
20
19
10
28
10
21
21
22
23

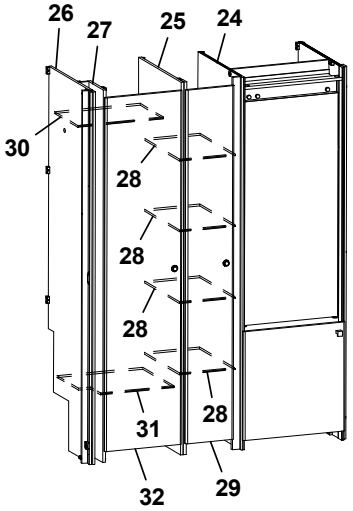
26
27
25
24
30
28
28
28
28
31
32
29

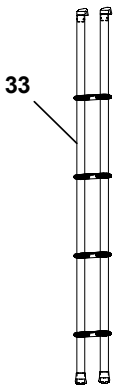
33

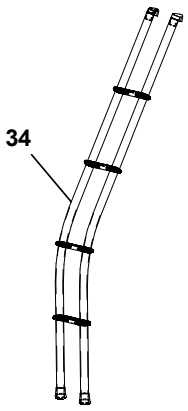
34

Pos Fig	Det. nr Part. No	Ingår Fitted	OBS!! Ange alltid årsmodell vid beställning av inredning Benämning	OBS!! Specify always year of model when ordering equipment Description
1	343842	x	Skåp gavel bak L=560	Cupboard gable L=560
--	343847	x	Skåp gavel bak L=560 (High Gloss)	Cupboard gable L=560 (High Gloss)
--	350454	x	Gångjärn	Hinge
2	343182	x	Lucka	Door
--	343185	x	Lucka (High Gloss)	Door (High Gloss)
4	345571	x	Hyllpaket L=1510 (u. urtag för högtalare)	Shelf L=1510 (without holes for speakers)
--	345572	x	Hyllpaket L=1510 (m. urtag för högtalare)	Shelf L=1510 (with holes for speakers)
5	345573	x	Hyllpaket L=1510 (u. urtag för högtalare)	Shelf L=1510 (without holes for speakers)
--	345574	x	Hyllpaket L=1510 (m. urtag för högtalare)	Shelf L=1510 (with holes for speakers)
6	343956	x	Gavel rundad	Gable
7	321209	x	Värmespalt	Air gap
8	344133	x	Sängram u. ribbotten	Bed bottom without laths
--	326474	x	Ribbotten kpl.	Laths bottom cpl.
--	314211	x	Ribba sängbotten	Lath bed bottom
--	312046	x	Band t. ribbotten	Band for laths bottom
9	343912	x	Överbäddskåp L=1980	Upper bed L=1980
--	343913	x	Överbäddskåp L=1980 (High Gloss)	Upper bed L=1980 (High Gloss)
--	339839M	x	Regel låsning d:o	Lock bar d:o
--	375813	x	Rasskydd ö-bäddskåp d:o	Protective plate d:o
10	343914	x	Lucka	Door
--	343915	x	Lucka (High Gloss)	Door (High Gloss)
11	860402	x	Gångjärn	Hinge
12	860405	x	Gångjärn	Hinge
13	321209	x	Värmespalt	Air gap
14	350129	x	Handtag	Handle
15	331961M	x	Bärregel 22x22x440	Bearing rail 22x22x440
16	331698M	x	Bärregel ö-bädd 22x22x670	Bearing rail upper bed 22x22x670
17	331701M	x	Kloss bärregel	Block bearing rail
18	377407	x	Vägg	Wall
19	341610	x	Vägg	Wall
20	343975	x	Överbäddskåp L=1850	Upper bed L=1850
--	343976	x	Överbäddskåp L=1850 (High Gloss)	Upper bed L=1850 (High Gloss)
21	344603	x	Bärregel 30x30x898	Bearing rail 30x30x898
22	377309	x	Stolpe utskjut	Support bar
23	377174	x	Stolpe utskjut	Support bar
24	342846	x	Vägg kyl V	Wall refrigerator L
25	341080	x	Vägg garderob H	Wall wardrobe R
26	341078	x	Vägg garderob V	Wall wardrobe L
27	334638M	x	Nisch, vikdörr kpl.	Niche folding door cpl.
28	341116	x	Hylla garderob	Shelf wardrobe
29	376043	x	Dörr 260x1850	Door 260x1850
30	341113	x	Hylla garderob övre	Shelf wardrobe upper
31	341112	x	Hylla garderob nedre	Shelf wardrobe under
32	342238	x	Dörr 415x1850	Door 415x1850
33	350535	T	Stege ö-bäddskåp	Ladder upper bed
34	350545	T	Stege ö-bäddsskåp	Ladder upper bed
			M= Metervara T= Tillbehör	M= On the metre T= Accessory

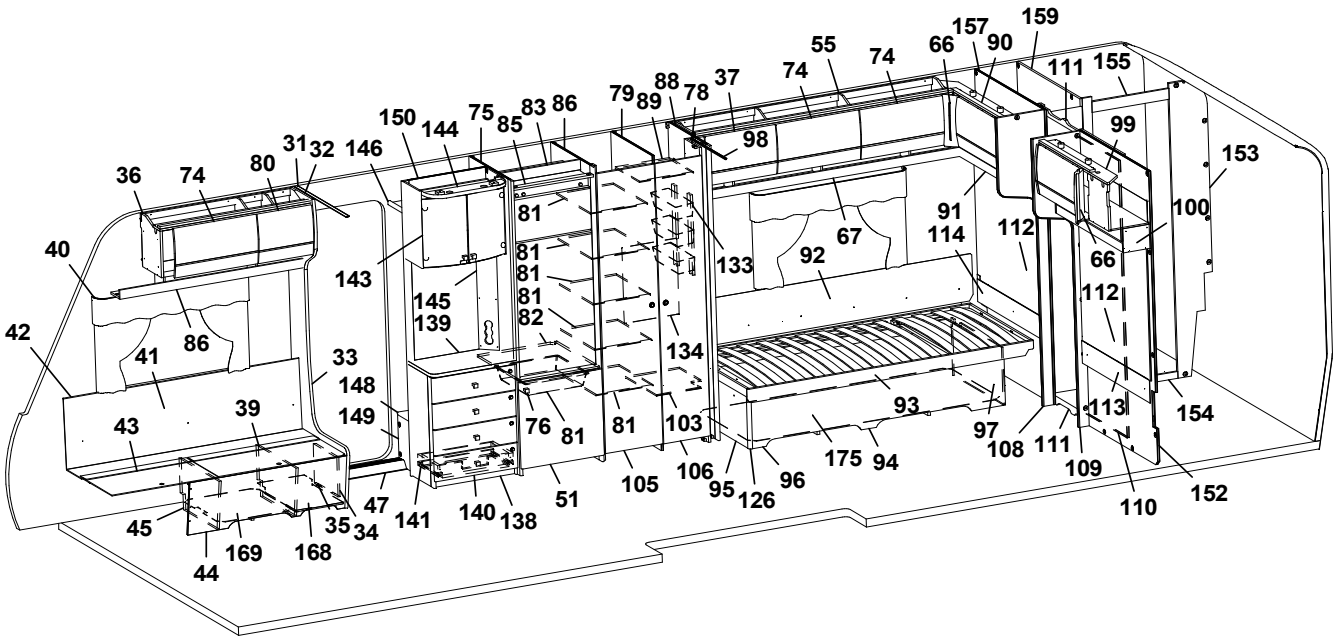
159
157
90
66
74
55
74
111
155
37
78
88
89
79
86
83
85
75
144
150
99
153
98
31
32
146
80
74
36
100
91
114
112
67
92
133
81
81
81
81
82
143
145
139
66
112
40
86
41
42
33
148
149
134
93
97
108
111
109
113
154
43
39
76
81
81
103
106
95
126
96
175
94
110
152
45
169
168
35
34
47
141
140
138
51
105
44

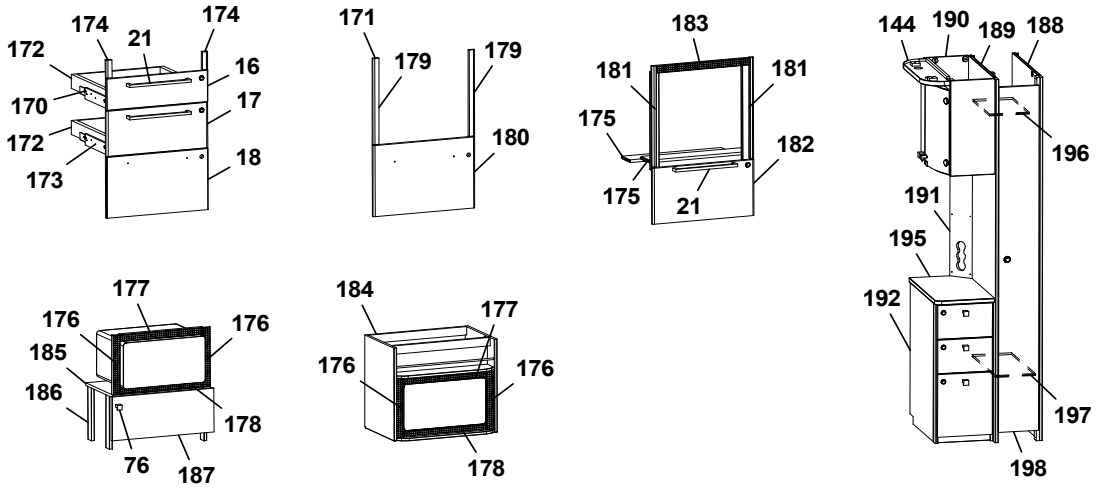
174
174
21
172
16
170
17
172
173
18
171
179
179
180
183
181
181
175
182
175
21
144
190
189
188
196
191
195
192
197
198
177
176
176
185
186
178
76
187
184
177
176
176
178

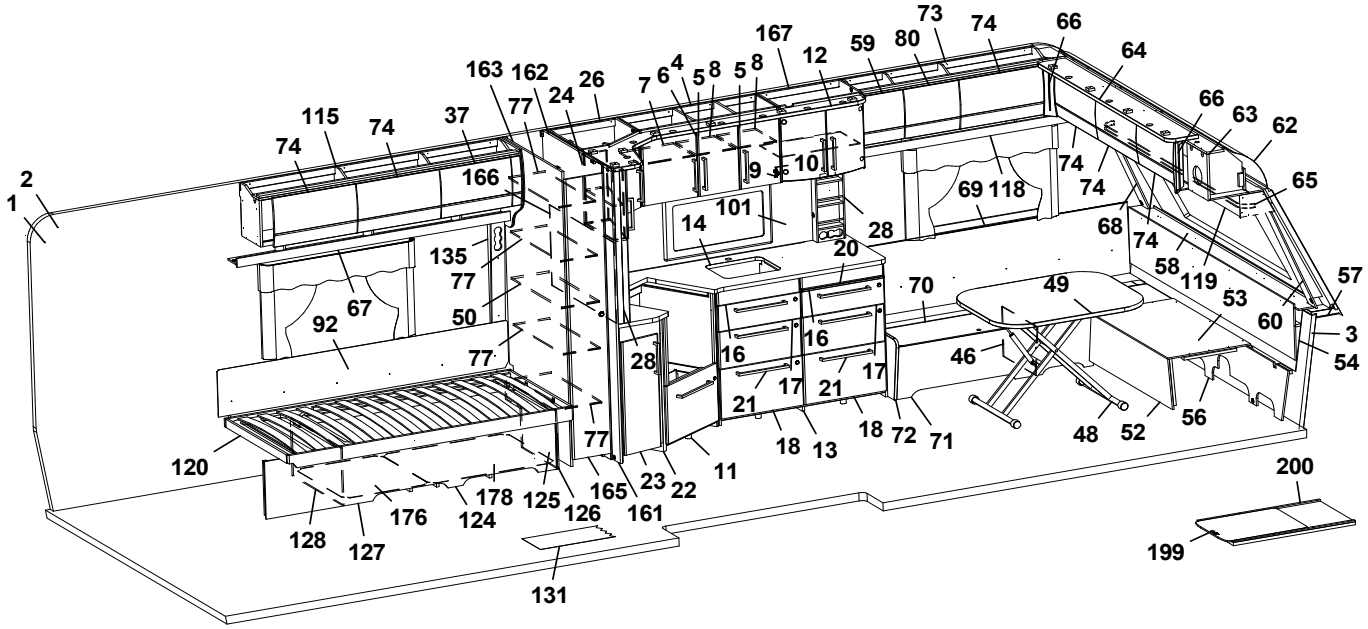
73
74
66
167
59
80
64
12
163
162
26
24
7
6
4
5
8
5
8
66
63
62
115
74
37
77
74
166
9
10
74
74
65
2
1
101
14
28
69
118
68
74
135
77
20
58
119
57
67
50
70
49
53
60
3
92
77
28
16
16
46
54
17
21
17
21
18
13
18
72
71
48
52
56
120
77
11
23
22
165
161
125
126
178
124
176
128
127
131
200
199

Pos Fig	Det. nr Part. No	Ingår Fitted	OBS!! Ange alltid årsmodell vid beställning av inredning Benämning	OBS!! Specify always year of model when ordering equipment Description
1	318657	M	Tapet vägg/tak	Wall paper
2	318584	M	Tejp tapet 20 mm	Tape, wall paper 20 mm
3	318585	M	Tejp tapet 60 mm	Tape, wall paper 60 mm
4	343450	x	Skåp kök L=924 kpl. (Vit)	Cupboard kitchen L=924 cpl. (White)
--	343452	x	Skåp kök L=924 kpl. (Mekong)	Cupboard kitchen L=924 cpl. (Mekong)
--	343451	x	Skåp kök L=924 kpl. (High Gloss)	Cupboard kitchen L=924 cpl. (High Gloss)
5	343456	x	Lucka H (Vit)	Door R (White)
--	343458	x	Lucka H (Mekong)	Door R (Mekong)
--	343457	x	Lucka H (High Gloss)	Door R (High Gloss)
--	350471	x	Handtag d:o	Handle d:o
6	343453	x	Lucka V (Vit)	Door L (White)
--	343455	x	Lucka V (Mekong)	Door L (Mekong)
--	343454	x	Lucka V (High Gloss)	Door L (High Gloss)
--	350471	x	Handtag d:o	Handle d:o
7	331385M	x	Hylla	Shelf
8	341681	x	Hylla	Shelf
9	311917	x	Gångjärn	Hinge
10	312588	x	Platta gångjärn	Plate hinge
11	343882	x	Diskbänk vinklad (Vit)	Kitchen sink angled (White)
--	343883	x	Diskbänk vinklad (Mekong)	Kitchen sink angled (Mekong)
--	343884	x	Diskbänk vinklad (High Gloss)	Kitchen sink angled (High Gloss)
--	343389	T	Diskbänk vinklad (induktion) (Vit)	Kitchen sink (induction) (White)
--	343394	T	Diskbänk vinklad (induktion) (Mekong)	Kitchen sink (induction) (Mekong)
--	343393	T	Diskbänk vinklad (induktion) (High Gloss)	Kitchen sink (induction) (High Gloss)
12	345184	x	Ljusramp köksskåp (vitrinskåp)	Light holder kitchen (vitrine)
--	345250	T	Ljusramp köksskåp (skåp mikro)	Light holder kitchen (microwave oven)
13	344172	x	Diskbänk trädel u. skiva (Vit)	Kitchen sink without board (White)
--	344173	x	Diskbänk trädel u. skiva (Mekong)	Kitchen sink without board (Mekong)
--	344174	x	Diskbänk trädel u. skiva (High Gloss)	Kitchen sink without board (High Gloss)
14	345452	x	Skiva diskbänk 902x1955, ljus	Board 902x1955, light
--	345453	x	Skiva diskbänk 902x1955, mörk (Skiva med träkant utgår)	Board 902x1955, dark (Board with wooden edge expired)
--	344077-K	x	Skiva diskbänk induktion 902x1955, ljus	Board induction 902x1955, light
--	344077-L	x	Skiva diskbänk induktion 902x1955, mörk	Board 902x1955, dark
16	343384	x	Lådförstycke (Vit)	Drawer front (White)
--	343412	x	Lådförstycke (Mekong)	Drawer front (Mekong)
--	343407	x	Lådförstycke (High Gloss)	Drawer front (High Gloss)
--	317514	x	Låda 480x500 d:o	Drawer 480x500 d:o
--	317382	x	Glidskena låda H d:o	Slide bar, drawer R d:o
--	350221	x	Glidskena låda V d:o	Slide bar, drawer L d:o
17	343385	x	Lådförstycke (Vit)	Drawer front (White)
--	343413	x	Lådförstycke (Mekong)	Drawer front (Mekong)
--	343408	x	Lådförstycke (High Gloss)	Drawer front (High Gloss)
--	317514	x	Låda 480x500 d:o	Drawer 480x500 d:o
--	317382	x	Glidskena låda H d:o	Slide bar, drawer R d:o
--	350221	x	Glidskena låda V d:o	Slide bar, drawer L d:o
18	343386	x	Lucka (Vit)	Door (White)
--	343414	x	Lucka (Mekong)	Door (Mekong)
--	343410	x	Lucka (High Gloss)	Door (High Gloss)
--	20-900302	x	Pentrylåda 273x500 d:o	Drawer pentry 273x500 d:o
			M= Metervara T= Tillbehör	M= On the metre T= Accessory

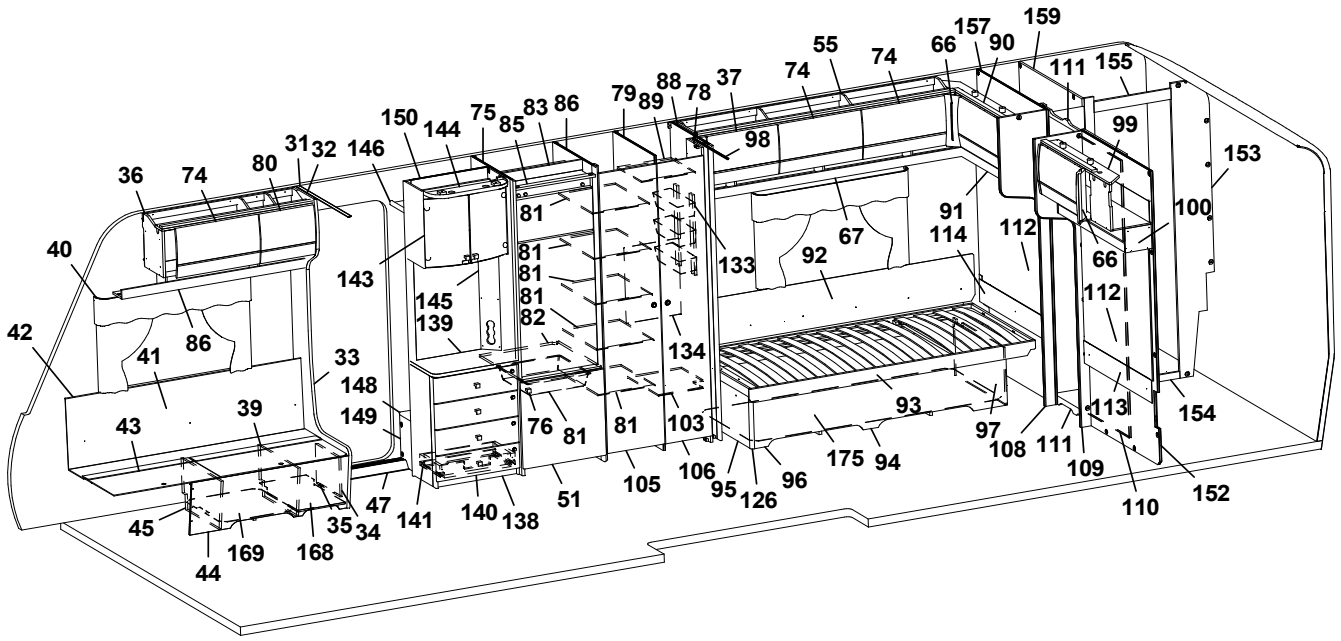
1 2 3 4 5 6 7 8 9 10 11 12 13 14 16 17 18 20 21 22 23 24 26 28 31 32 33 34 35 36 37 39 40 41 42 43 44 45 46 47 48 49 50 51 52 53 54 55 56 57 58 59 60 62 63 64 65 66 67 68 69 70 71 72 73 74 75 76 77 78 79 80 81 82 83 85 86 88 89 90 91 92 93 94 95 96 97 98 99 100 101 103 105 106 108 109 110 111 112 113 114 115 118 119 120 124 125 126 127 128 131 133 134 135 138 139 140 141 143 144 145 146 148 149 150 152 153 154 155 157 159 161 162 163 165 166 167 168 169 170 171 172 173 174 175 176 177 178 179 180 181 182 183 184 185 186 187 188 189 190 191 192 195 196 197 198 199 200 21

Pos Fig	Det. nr Part. No	Ingår Fitted	OBS!! Ange alltid årsmodell vid beställning av inredning Benämning	OBS!! Specify always year of model when ordering equipment Description
--	07-800039	x	Rullskena H d:o	Roller rail R d:o
--	07-800038	x	Rullskena V d:o	Roller rail L d:o
20	341954	x	Skärbräda	Cutting board
21	350472	x	Handtag	Handle
22	343051	x	Utskjut diskbänk (Vit)	Projection kitchen sink (White)
--	343406	x	Utskjut diskbänk (Mekong)	Projection kitchen sink (Mekong)
--	343405	x	Utskjut diskbänk (High Gloss)	Projection kitchen sink (High Gloss)
23	343378	x	Lucka (Vit)	Door (White)
--	343380	x	Lucka (Mekong)	Door (Mekong)
--	343379	x	Lucka (High Gloss)	Door (High Gloss)
--	350471	x	Handtag d:o	Handle d:o
24	343438	x	Skåp utskjut kökskåp (Vit)	Cupboard projection (White)
--	343440	x	Skåp utskjut kökskåp (Mekong)	Cupboard projection (Mekong)
--	343439	x	Skåp utskjut kökskåp (High Gloss)	Cupboard projection (High Gloss)
--	341856	x	Hylla d:o	Shelf d:o
--	343441	x	Lucka d:o H (Vit)	Door d:o R (White)
--	343443	x	Lucka d:o H (Mekong)	Door d:o R (Mekong)
--	343442	x	Lucka d:o H (High Gloss)	Door d:o R (High Gloss)
26	343422	x	Hörnskåp (Vit)	Corner cupboard (White)
--	343424	x	Hörnskåp (Mekong)	Corner cupboard (Mekong)
--	343423	x	Hörnskåp (High Gloss)	Corner cupboard (High Gloss)
--	341843	x	Hylla	
--	343425	x	Lucka V (Vit)	Door L (White)
--	343427	x	Lucka V (Mekong)	Door L (Mekong)
--	343426	x	Lucka V (High Gloss)	Door L (High Gloss)
28	341727	x	Stolpe utskjut	Support bar
29	333409M	x	Kryddhylla	Spice rack
30	318962	x	List täck el-kabel B=45 L=2100	Cover strip B=45 L=2100
31	316270	x	List snäpp undre L=2379	List under L=2379
32	316268	x	List snäpp övre L=2379	List upper L=2379
33	344550	x	Stolpe först. L=1948 kpl. m. lucka	Support bar L=1948 cpl. with door
34	343731	x	Lucka	Door
35	312589	x	Gångjärn	Hinge
36	345500	x	Skåp övre L=1004	Cupboard upper L=1004
--	345501	x	Skåp övre L=1004 (High Gloss)	Cupboard upper L=1004 (High Gloss)
--	350454	x	Gångjärn d:o	Hinge d:o
37	343181	x	Lucka	Door
--	343184	x	Lucka (High Gloss)	Door (High Gloss)
39	342494	x	Stöd bäddlåda HF	Support bed box
40	350348	x	Skena gardin L=1020	Curtain rod L=1020
41	339355	x	Värmespalt H fram	Air gap R.F.
42	319821	M	List kant mörkbrun	Strip, dark brown
43	343032	x	Lock bäddlåda H F	Cover bedbox R.F.
--	319024	x	Matta grå textil m. tejp d:o	Carpet gray textile with tape d:o
44	343085	x	Front bäddlåda H F	Front bed box R.F.
--	343034	T	Front bäddlåda H F (centraldammsugare)	Front bed box R.F. (central vacuum cleaner)
45	342495	x	Stöd bäddlåda HF	Support bed box
46	312826	x	Stöd bäddlåda VF	Support bed box
47	314687	x	Tröskel aluminium L=850	Threshold aluminium L=850
48	310083	x	Bordsstativ	Table stand
			M= Metervara T= Tillbehör	M= On the metre T= Accessory

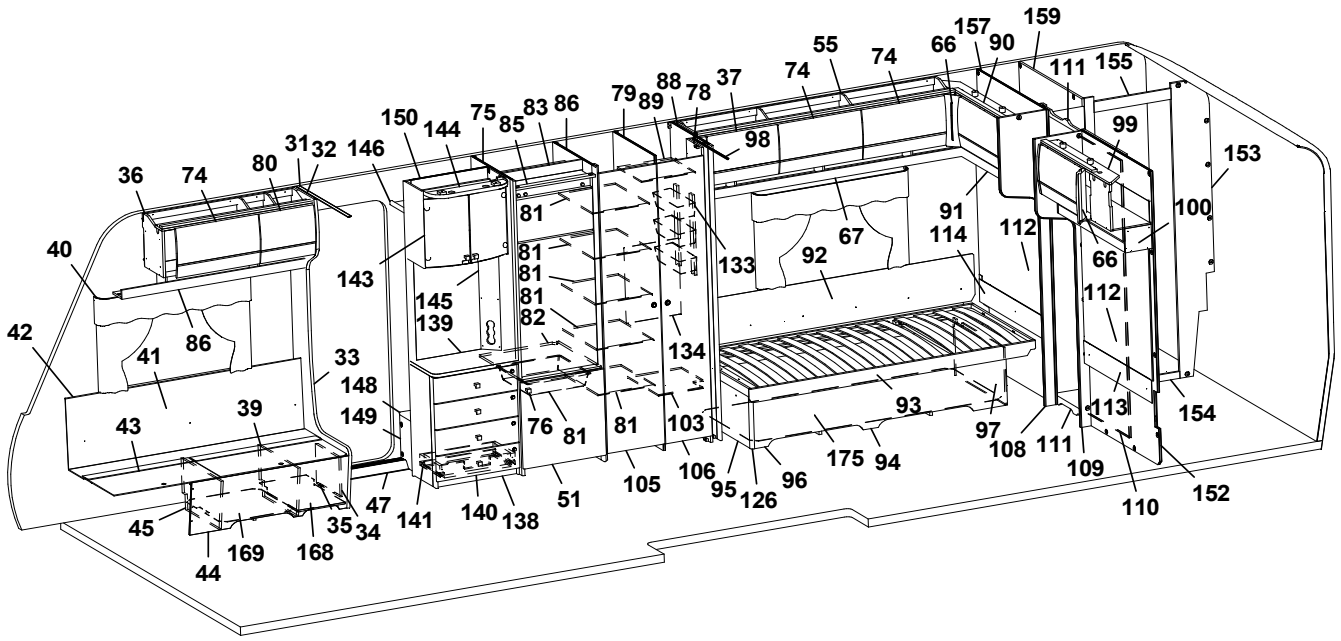
159
157
90
66
74
55
74
111
155
37
78
88
89
79
86
83
85
75
144
150
99
153
98
31
32
146
80
74
36
100
91
114
112
67
92
133
81
81
81
81
82
143
145
139
40
86
42
41
33
148
149
39
43
134
76
81
81
103
93
97
108
111
109
113
154
112
106
95
126
96
175
94
105
51
140
138
141
47
35
34
45
169
168
44
110
152

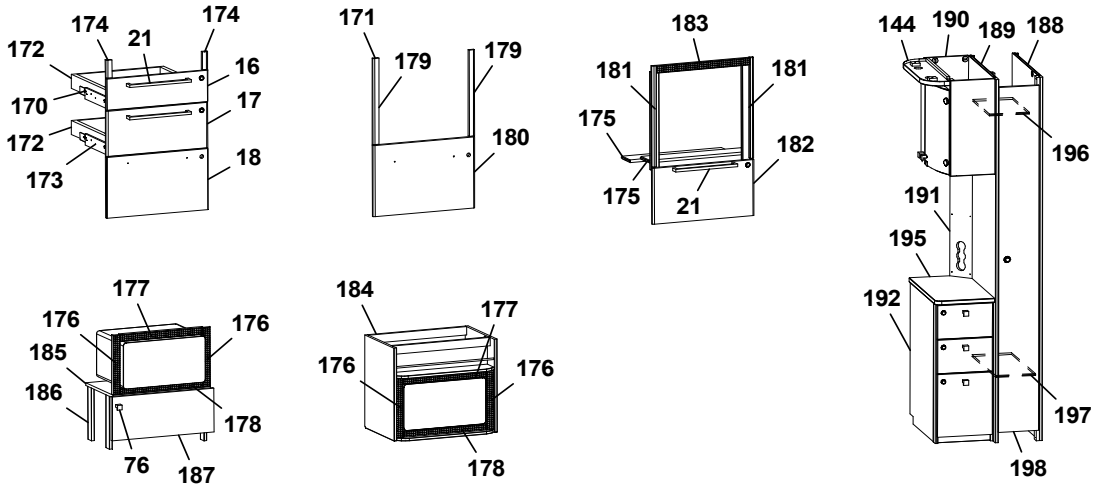
174
174
21
172
16
170
17
172
18
173
171
179
179
180
183
181
181
175
182
175
21
144
190
189
188
196
191
195
192
197
198
177
176
176
185
186
178
76
187
184
177
176
176
178

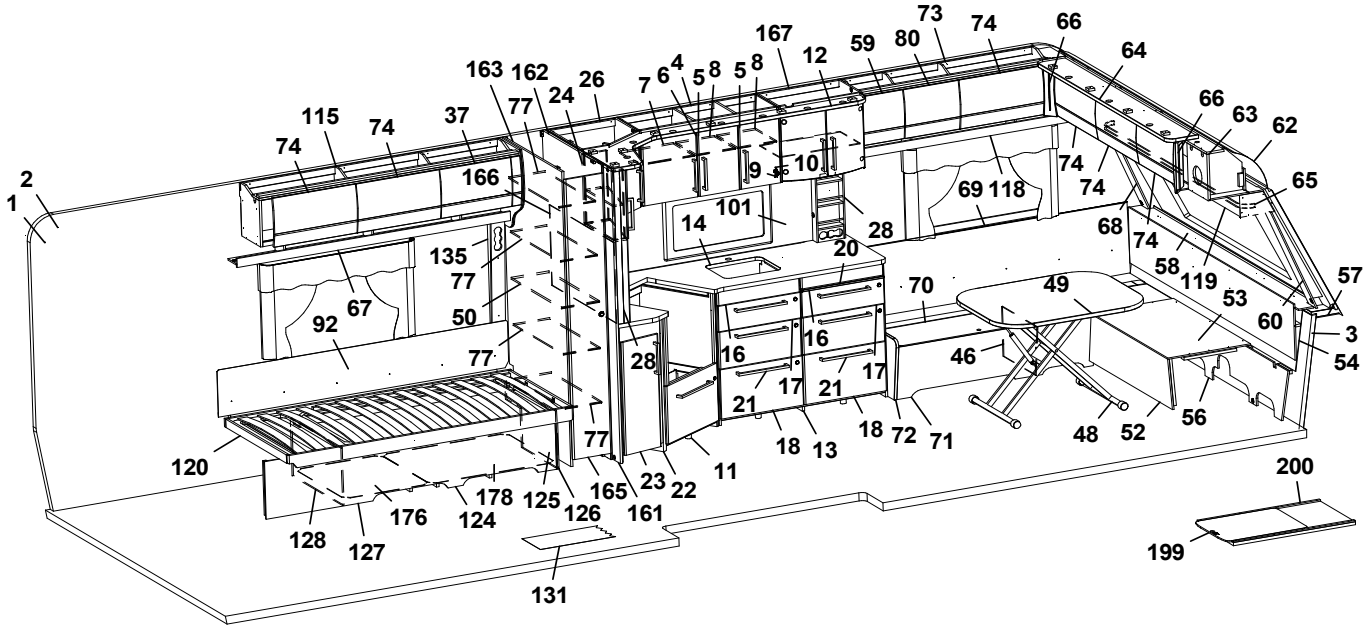
73
74
66
167
59
80
64
12
163
162
26
7
6
4
5
8
5
8
24
77
37
115
74
74
66
63
62
2
1
166
9
10
74
74
65
101
14
28
69
118
68
74
135
77
20
58
119
57
67
50
70
49
53
60
3
92
16
16
46
54
77
28
17
17
21
21
18
13
18
72
71
48
52
56
120
77
11
23
22
165
161
125
126
178
124
176
128
127
131
200
199

Pos Fig	Det. nr Part. No	Ingår Fitted	OBS!! Ange alltid årsmodell vid beställning av inredning Benämning	OBS!! Specify always year of model when ordering equipment Description
--	350474	T	Bordsstativ enpelar	Table stand single pillar
49	343248	x	Bordsskiva 800x1000	Table top 800x1000
50	343011	x	Hylla	Shelf
51	343736	x	Lucka H 550x570	Door R 550x570
--	316799	x	Gångjärn d:o	Hinge d:o
--	312588	x	Platta gångjärn d:o	Plate hinge d:o
52	331245M	x	Front bäddlåda gavel	Front bed box gable
53	331246M	x	Skiva rundsittgrupp	Sheet seat
54	340578	x	Värmespalt gavel fram	Air gap
55	345003	x	Skåp övre L=1722	Cupboard upper L=1722
--	345004	x	Skåp övre L=1722 (High Gloss)	Cupboard upper L=1722 (High Gloss)
--	350454	x	Gångjärn d:o	Hinge d:o
56	340520	x	Stöd sittgrupp	Support
57	215275	x	Hylla front kpl. L=2366	Shelf front cpl. L=2366
58	345285	x	Front/hylla kpl.	Front/shelf cpl.
--	345362	x	Hylla m. belysning "Björn" (Customized)	Shelf with lighting "Bear" (Customized)
59	343180	x	Lucka	Door
--	343183	x	Lucka (High Gloss)	Door (High Gloss)
60	344475	x	Hörn front H	Front corner R
62	216067	x	Täckskiva radie fram 1x380x2360	Cover plate radius front 1x380x2360
--	313884	x	List plast radie L=2379	List L=2379
63	345502	x	Skåp gavel fram L=2360	Cupboard L=2360
--	345503	x	Skåp gavel fram L=2360 (High Gloss)	Cupboard L=2360 (High Gloss)
--	350454	x	Gångjärn d:o	Hinge d:o
64	344768	x	Ljusramp gavelskåp L=1810	Light holder L=1810
65	350349	x	Skena gardin L=1920	Curtain rod L=1920
66	343294	x	Hörn inredning (High Gloss)	Corner (High Gloss)
67	343213	x	Hyllpaket L=1815,5	Shelf L=1815,5
68	344474	x	Hörn front V	Front corner L
69	337174	x	Värmespalt V fram	Air gap L.F.
70	345392	x	Lock bäddlåda V F	Cover bed box L.F
--	319024	x	Matta grå textil m. tejp d:o	Carpet gray textile with tape d:o
71	339502	x	Front bäddlåda V F	Front bed box L.F.
72	343469	x	Gavel bäddlåda V F	Gable bed box L.F
73	345545	x	Skåp övre L=1284	Cupboard upper L=1284
--	345546	x	Skåp övre L=1284 (High Gloss)	Cupboard upper L=1284 (High Gloss)
--	350454	x	Gångjärn d:o	Hinge d:o
74	343182	x	Lucka	Door
--	343185	x	Lucka (High Gloss)	Door (High Gloss)
75	342304	x	Vägg kyl V	Wall refrigerator L
76	350473	x	Handtag knopp	Handle knob
77	343010	x	Hylla	Shelf
78	331238M	x	Nisch, vikdörr	Niche folding door
79	330633M	x	Vägg garderob H	Wall wardrobe R
80	344829	x	Lucka	Door
--	344830	x	Lucka (High Gloss)	Door (High Gloss)
81	330639M	x	Hylla	Shelf
82	340675	x	Hylla under kyl	Shelf under refrigerator
83	342309	x	Bakstycke stopp kyl	Back cupboard
84	310325	x	Trådback vit 85x427x427	Tray 85x427x427
			M= Metervara T= Tillbehör	M= On the metre T= Accessory

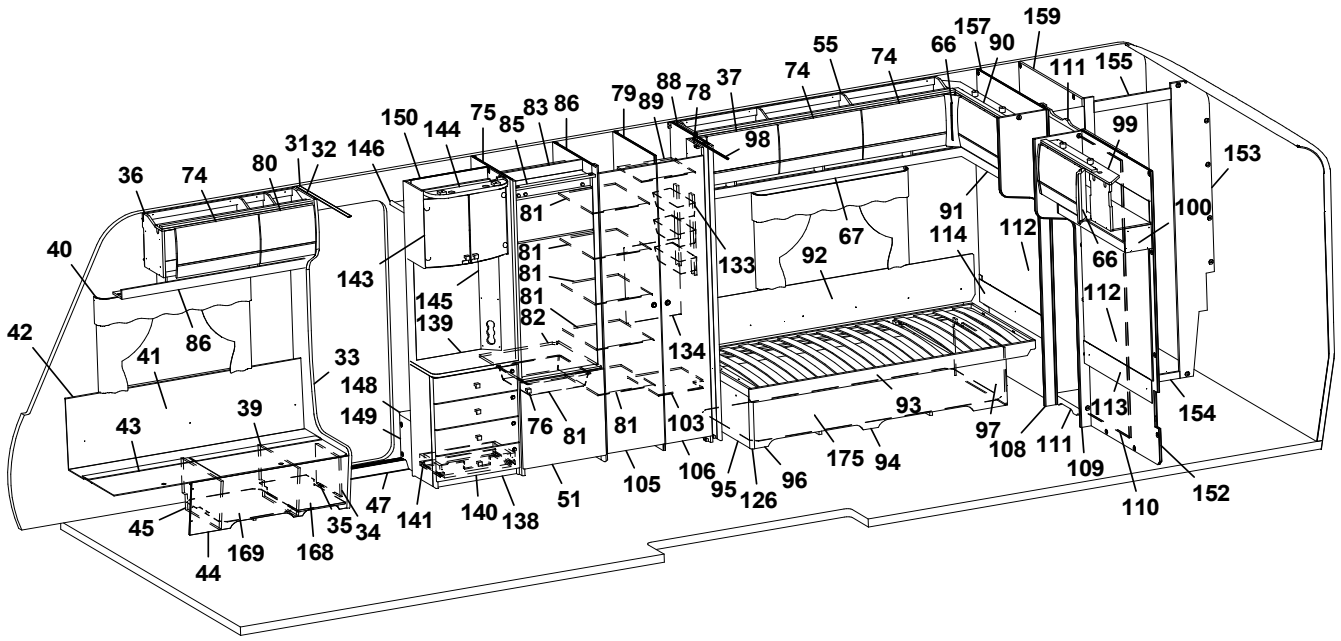
159
157
90
66
74
55
74
111
155
37
78
88
89
79
86
83
85
75
144
150
98
99
153
31
32
146
80
74
36
81
91
100
67
114
112
66
40
143
81
81
81
82
133
92
112
145
139
86
42
41
33
134
148
149
76
81
81
103
93
97
113
154
43
39
108
111
109
47
141
140
138
51
105
106
95
126
96
175
94
110
152
45
35
34
169
168
44

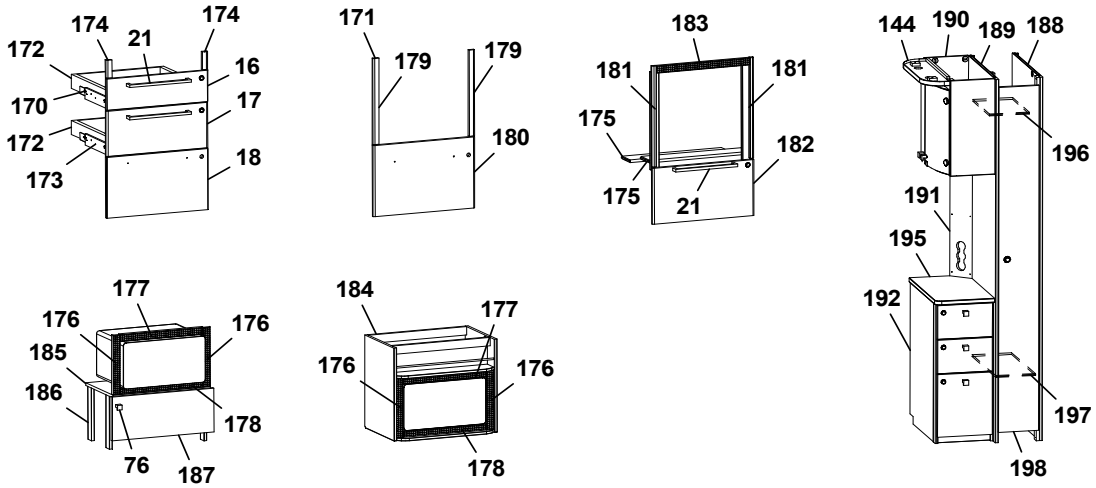
174
174
21
172
16
170
17
172
173
18
171
179
179
180
183
181
181
175
182
175
21
144
190
189
188
196
191
195
192
197
198
177
176
176
185
186
178
76
187
184
177
176
176
178

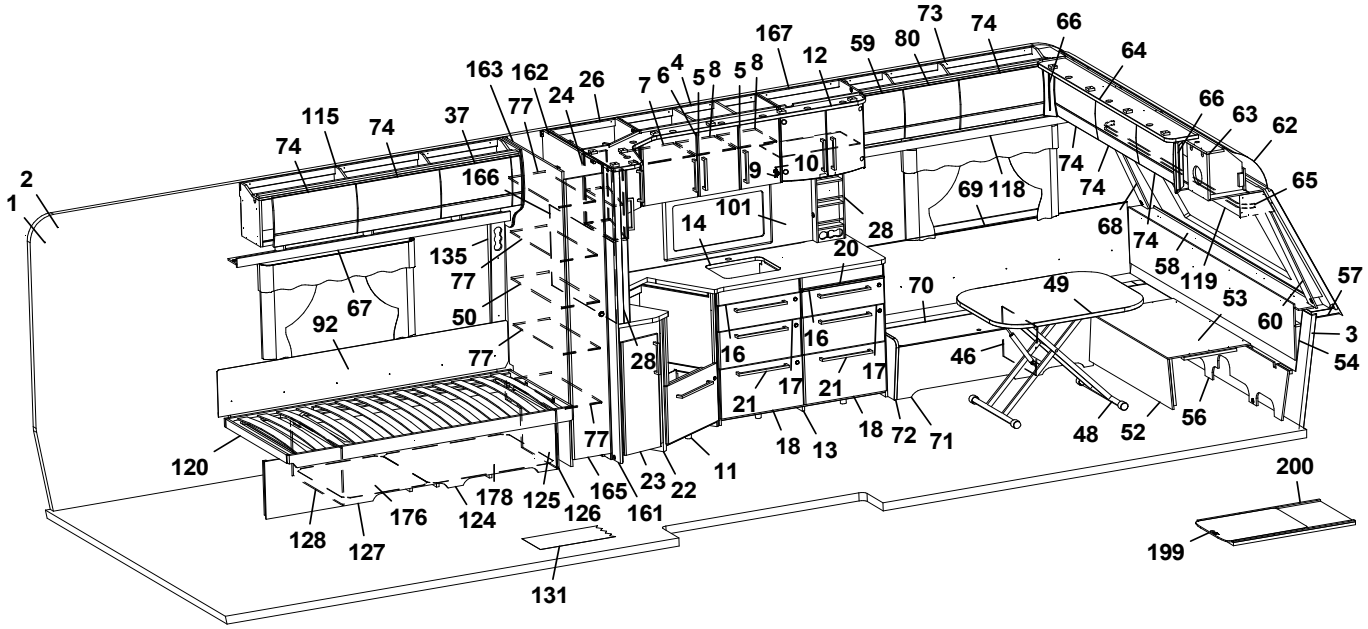
73
74
66
167
59
80
64
12
163
162
26
7
6
4
5
8
5
8
24
77
37
115
74
74
66
63
62
2
1
166
9
10
74
74
65
101
69
118
14
28
68
74
135
20
58
119
57
77
70
49
53
67
50
60
3
92
16
16
46
54
77
28
17
17
21
21
18
72
71
48
52
56
120
77
18
13
11
200
178
125
165
23
22
128
176
124
126
161
127
199
131

Pos Fig	Det. nr Part. No	Ingår Fitted	OBS!! Ange alltid årsmodell vid beställning av inredning Benämning	OBS!! Specify always year of model when ordering equipment Description
--	312712	x	Glidlist trådback (säljes i par)	Sliding strip tray (pair)
85	342306	x	List folierad L = 528	List foiled L = 528
86	342663	x	Vägg kyl H	Wall refrigerator R
88	331593M	x	Vägg garderob H	Wall wardrobe R
89	334271M	x	Hylla garderob övre	Shelf wardrobe upper
90	344984	x	Skåp gavel bak H L=927,5	Cupboard upper R L=927,5
--	344985	x	Skåp gavel bak H L=927,5 (High Gloss)	Cupboard upper R L=927,5 (High Gloss)
--	350454	x	Gångjärn d:o	Hinge d:o
--	343182	x	Lucka	Door
--	343185	x	Lucka (High Gloss)	Door (High Gloss)
91	345127	x	Hyllpaket L=927,5	Shelf L=927,5
92	338121	x	Värmespalt	Air gap
93	342616	x	Sängram u. ribbotten	Bed bottom without laths
94	340246	x	Sänglåda kpl. H	Bed box cpl. R
95	340247	x	Gavel säng främre	Gable bed front
96	339481	x	Front säng	Front bed
97	340211	x	Gavel säng bakre	Gable bed rear
98	317291	x	Skena draperi L=1415	Drapery rail L=1415
99	344988	x	Skåp gavel bak V L=927,5	Cupboard upper L L=927,5
--	344989	x	Skåp gavel bak V L=927,5 (High Gloss)	Cupboard upper L L=927,5 (High Gloss)
--	350454	x	Gångjärn d:o	Hinge d:o
--	343182	x	Lucka	Door
--	343185	x	Lucka (High Gloss)	Door (High Gloss)
100	345096	x	Hyllpaket L=927,5	Shelf L=927,5
101	341099-F	T	Köksskiva vägg svart fiskben	Protection kitchen, black fishbone
--	341099-G	T	Köksskiva vägg natur skiffer	Protection kitchen, nature slate
103	334270M	x	Hylla garderob nedre	Shelf wardrobe under
105	336416	x	Dörr 380x1850	Door 380x1850
106	336418	x	Dörr 310x1850	Door 310x1850
108	336385	x	Front H vägg tvättrum	Front R
109	336386	x	Front V vägg tvättrum	Front L
110	331914M	x	Skjutdörr tvättrum	Door washroom
111	316030	x	Skena skjutdörr	Curtain rod
--	375434	x	List d:o	List d:o
--	331953M	x	Kloss d:o	Block d:o
112	344162	x	Sänggavel kpl. m. tyg	Heradboard cpl. with fabric
114	344704	x	Värmespalt	Air gap
115	345033	x	Skåp övre L=1747	Cupboard upper L=1747
--	345034	x	Skåp övre L=1747 (High Gloss)	Cupboard upper L=1747 (High Gloss)
--	350454	x	Gångjärn d:o	Hinge d:o
118	345017	x	Hyllpaket L=1498	Shelf L=1498
119	345511	x	Hyllpaket L=2360	Shelf L=2360
120	342617	x	Sängram u. ribbotten	Bed bottom without laths
--	325342	x	Ribbotten kpl. d:o	Laths bottom cpl. d:o
--	314211	x	Ribba sängbotten L=820 B=63	Lath bed bottom L=820 B=63
--	312046	x	Band t. ribbotten	Band for laths bottom
124	340218	x	Sänglåda kpl. V	Bed box cpl. L
125	340219	x	Gavel säng främre	Gable bed front
126	319776	x	List hörn L=2500	Corner strip L=2500
127	339486	x	Front säng	Front bed
			M= Metervara T= Tillbehör	M= On the metre T= Accessory

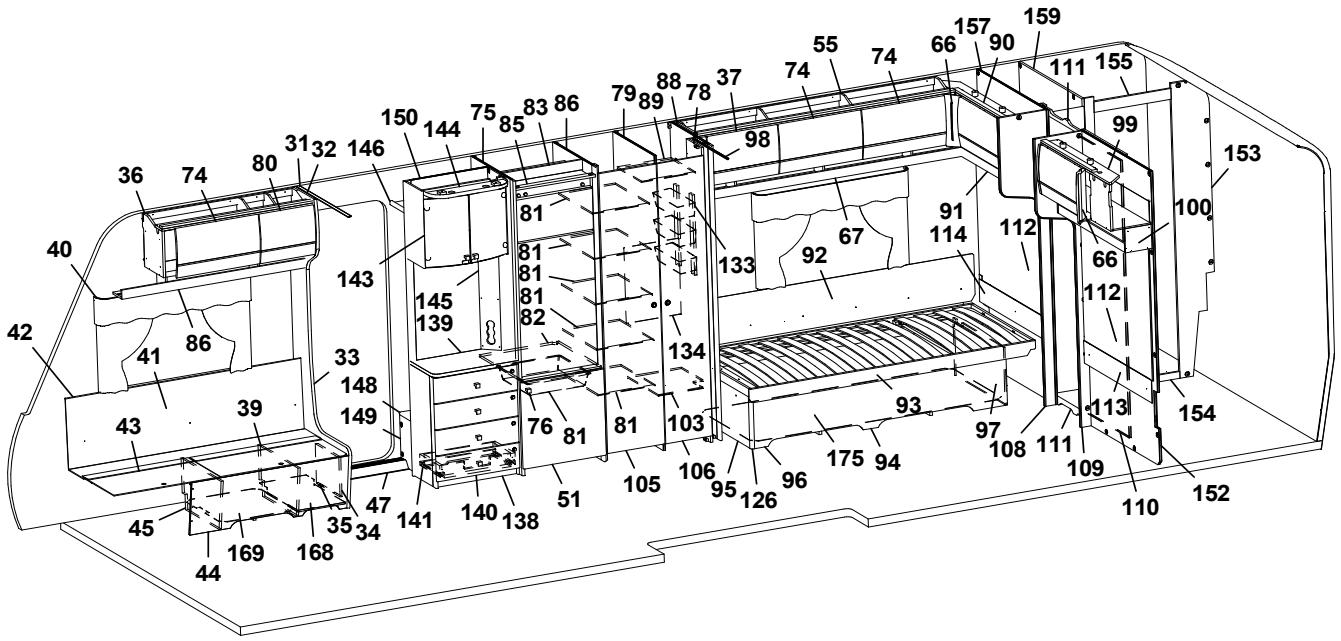
159
157
90
66
74
55
74
111
155
37
78
88
89
79
86
83
85
75
144
150
99
153
98
31
32
146
80
74
36
100
91
114
112
67
92
133
81
81
81
81
82
143
145
139
66
112
40
86
41
42
33
148
149
134
93
97
108
111
109
113
154
43
39
76
81
81
103
175
94
106
95
126
96
105
51
110
152
47
141
140
138
45
35
34
169
168
44

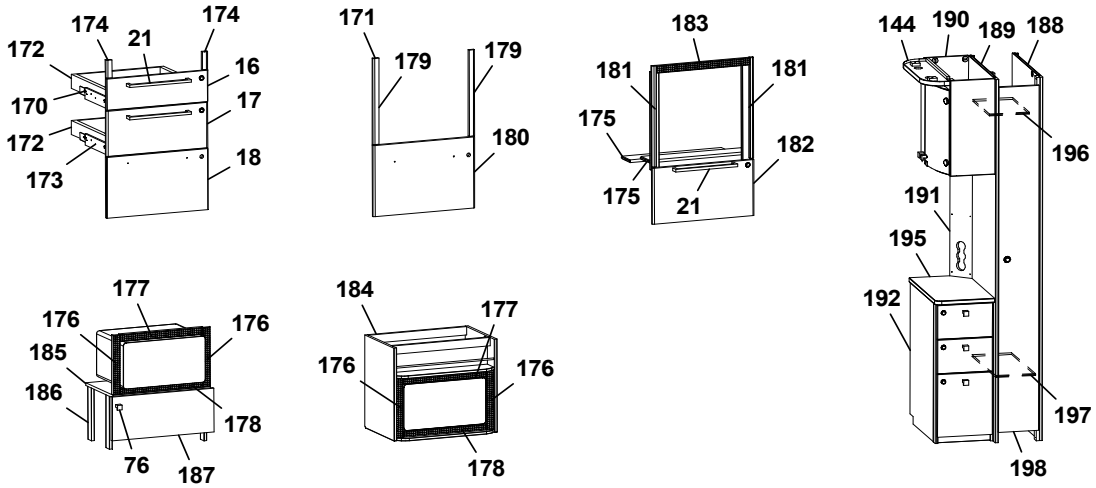
174
174
21
172
16
170
17
172
173
18
171
179
179
180
183
181
181
175
182
175
21
144
190
189
188
196
191
195
192
197
198
177
176
176
185
186
178
76
187
184
177
176
176
178

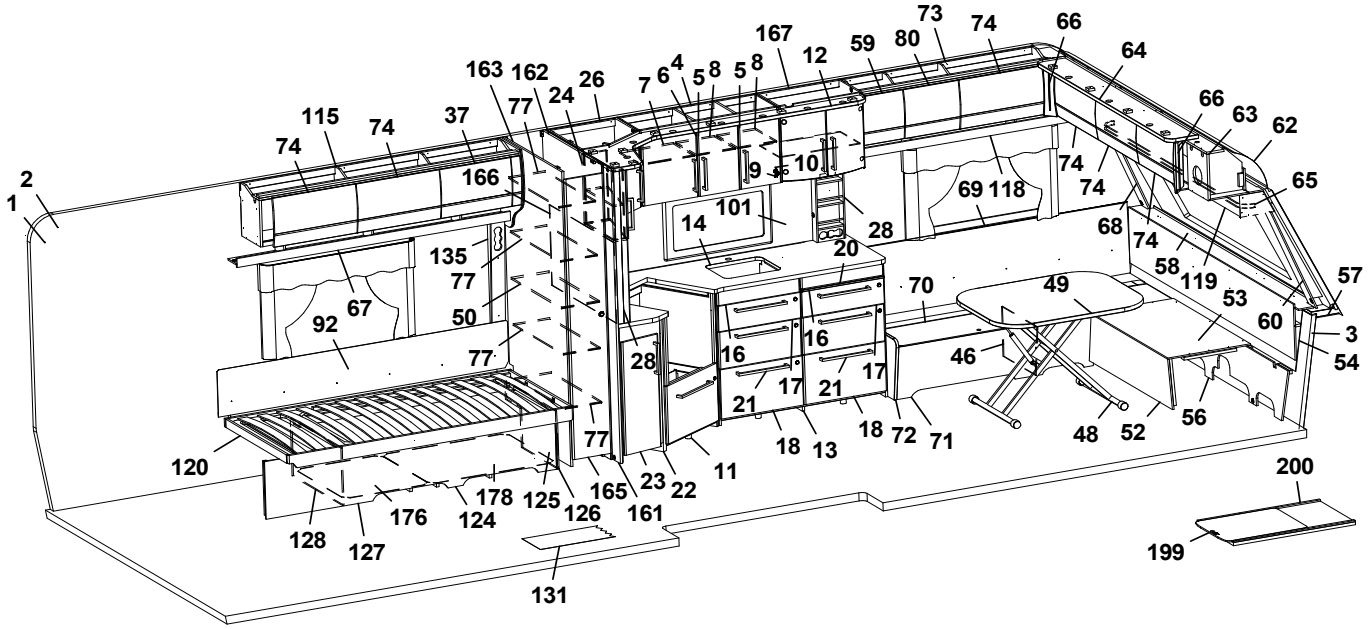
73
74
66
167
59
80
64
12
163
162
26
7
6
4
5
8
5
8
24
77
37
115
74
74
66
63
62
2
1
166
9
10
74
74
65
69
118
101
14
28
68
74
135
77
20
58
119
57
67
50
70
49
53
60
3
92
77
28
16
16
46
54
17
21
17
21
18
13
18
72
71
48
52
56
120
77
11
23
22
165
161
178
125
126
124
176
128
127
131
200
199

Pos Fig	Det. nr Part. No	Ingår Fitted	OBS!! Ange alltid årsmodell vid beställning av inredning Benämning	OBS!! Specify always year of model when ordering equipment Description
128	340204	x	Gavel säng bakre	Gable bed rear
131	350469	T	Matta golv, gråsten	Carpet floor, greystone
--	319393	T	Matta golv, antik planka	Carpet floor, antique plank
133	319759	x	Korg, garderob	Basket, wardrobe
--	335802	x	List för korgar	List för baskets
134	336427	x	Täckskiva exp.kärl	Cover expansion vessel
135	343352	x	Front el-uttag 90x731	Front outlet 90x731
137	216066	x	Täckskiva radie bak 1x275x2360	Cover plate radius back 1x275x2360
--	313884	x	List plast radie L=2379	List L=2379
138	343583	x	TV-bänk kpl. u. skiva	TV-bench cpl. whitout board
139	343590-K	x	Skiva TV-bänk, ljus	Board, light
--	343590-L	T	Skiva TV-bänk, mörk	Board, dark
140	343591	x	Lådförstycke	Drawer front
141	20-900302	x	Pentrylåda 273x500 d:o	Drawer pentry 273x500 d:o
143	345507	x	Skåp bar kpl. H=560	Coctail cabinet cpl. H=560
--	330180	x	Hylla hållare flaskor	Shelf bottle holder
--	343667	x	Lucka H d:o	Door R d:o
--	343666	x	Lucka V d:o	Door L d:o
--	318379	x	Gångjärn d:o	Hinge d:o
--	318380	x	Täckhatt d:o	Cover d:o
--	312588	x	Platta gångjärn d:o	Plate hinge d:o
144	344883	x	Ljusramp L=532	Light holder L=532
145	343721	x	Front el-uttag 130x675	Front outlet 130x675
146	331910M	x	Hylla garderob övre	Shelf
148	319866	x	Hylla insteg	Shelf
149	336618	x	Front hylla garderob	Front
150	343654	x	Vägg instegsgarderob	Wall wardrobe
152	339834	x	Vägg tvättrum	Wall washroom
153	345161	x	Vägg tvättrum kpl.	Wall washroom cpl.
154	332955M	x	Tröskel	Threshold
155	345162	x	Överbit tvättrum	Overlap washroom
156	345164	x	List poppel 15x63x1948	List 15x63x1948
157	338637	x	Vägg tvättrum	Wall washroom
159	337514	x	Vägg garderob H	Wall wardrobe R
161	343420	x	Vägg vid kök	Wall kitchen
162	342996	x	Vägg garderob H	Wall wardrobe R
163	343050	x	Vägg garderob V	Wall wardrobe L
165	376043	x	Dörr 260x1850	Door 260x1850
166	341710-F	T	Köksskiva vägg svart fiskben	Protection kitchen, black fishbone
--	341710-G	T	Köksskiva vägg natur skiffer	Protection kitchen, grey
167	345508	x	Skåp vitrin	Vitrine
--	333749	x	Hylla	Shelf
--	343747	x	Lucka vitrin H	Door vitrine R
--	343746	x	Lucka vitrin V	Door vitrine L
--	318630	x	Lås magnet d:o	Lock magnet d:o
--	318381	x	Motstycke magnetlås	Companion part
--	318379	x	Gångjärn	Hinge
--	318380	x	Täckhatt d:o	Cover d:o
--	312588	x	Platta gångjärn	Plate hinge
168	350390	x	Plåt skofack	Plate shoe compartment
			M= Metervara T= Tillbehör	M= On the metre T= Accessory

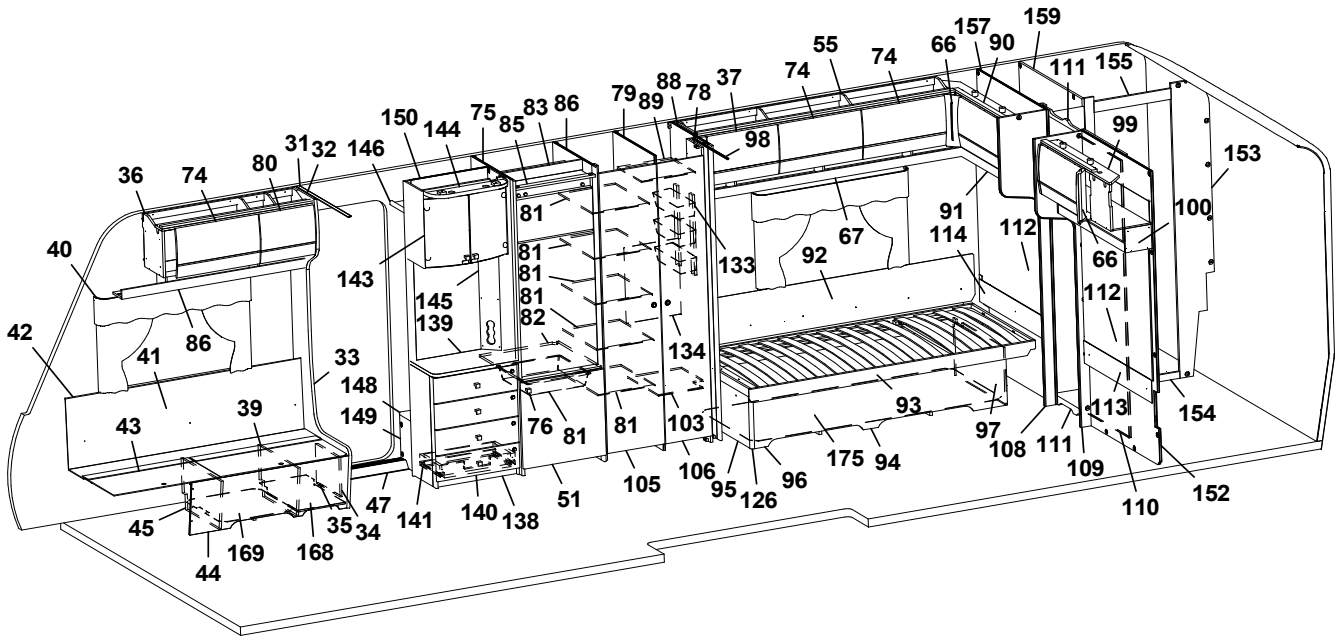
159
157
90
66
74
55
74
111
155
37
78
88
89
79
86
83
85
75
144
150
99
153
98
31
32
146
80
74
36
100
91
114
112
67
92
133
81
81
81
81
82
143
145
139
66
112
40
86
41
42
33
134
148
149
39
43
76
81
81
103
93
97
108
111
113
154
109
110
152
175
94
106
95
126
96
105
51
141
140
138
47
35
34
45
169
168
44

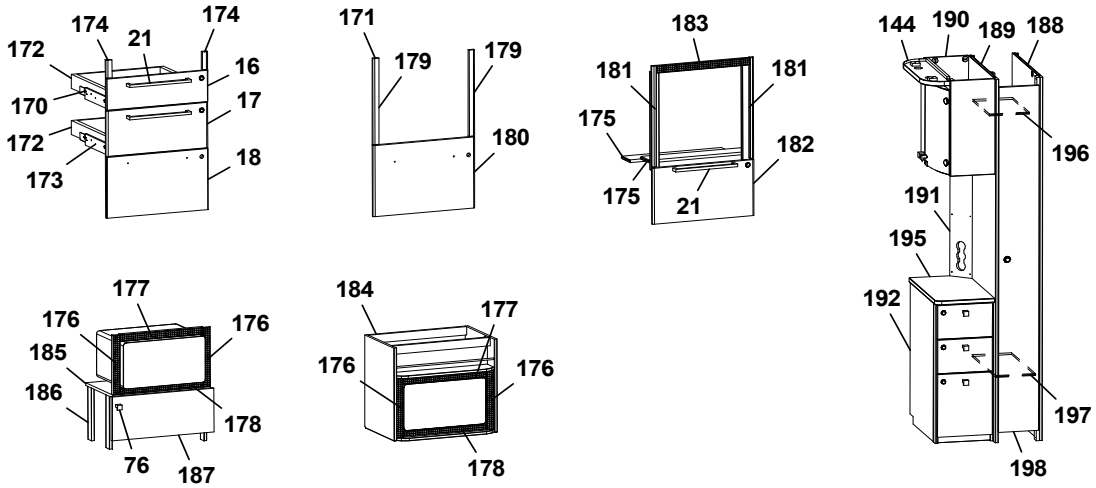
174
174
21
172
16
170
17
172
173
18
171
179
179
180
183
181
181
175
182
175
21
144
190
189
188
196
191
195
192
197
198
177
176
176
185
186
178
76
187
184
177
176
176
178

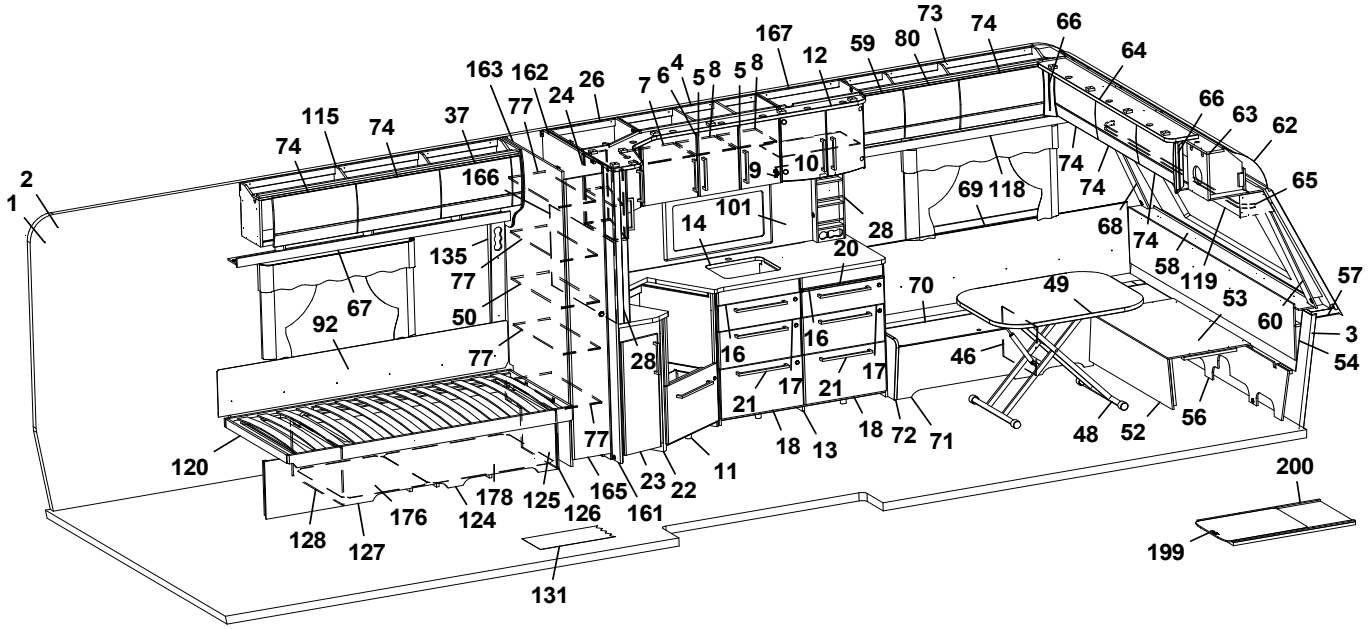
73
74
66
167
59
80
64
12
163
162
26
7
6
4
5
8
5
8
24
77
37
115
74
74
66
63
62
2
1
166
9
10
74
74
65
69
118
101
14
28
68
74
135
77
20
58
119
57
67
50
70
49
53
60
3
92
77
28
16
16
46
54
17
17
21
21
18
13
18
72
71
48
52
56
120
77
11
23
22
165
161
178
125
126
124
176
128
127
131
200
199

Pos Fig	Det. nr Part. No	Ingår Fitted	OBS!! Ange alltid årsmodell vid beställning av inredning Benämning	OBS!! Specify always year of model when ordering equipment Description
169	343594	x	Luftspalt H-fram	Air gap R front
170	343470	x	Monteringssats kpl. lådor (Vit)	Mounting kit cpl. drawers (White)
--	343471	x	Monteringssats kpl. lådor (Mekong)	Mounting kit cpl. drawers (Mekong)
--	343472	x	Monteringssats kpl. lådor (High Gloss)	Mounting kit cpl. drawers (High Gloss)
171	343487	T	Monteringssats kpl. ugn (Vit)	Mounting kit cpl. oven (White)
--	343488	T	Monteringssats kpl. ugn (Mekong)	Mounting kit cpl. oven (Mekong)
--	343489	T	Monteringssats kpl. ugn (High Gloss)	Mounting kit cpl. oven (High Gloss)
172	317514	x	Låda 500x480	Drawer 500x480
173	317382	x	Glidskena låda H	Slide bar, drawer R
--	350221	x	Glidskena låda V	Slide bar, drawer L
--	801701	x	Skruv 6x16 d:o	Screw 6x16 d:o
174	336092	x	Passbit 95x30x16 (Mekong)	Gauge block 95x30x16 (Mekong)
175	333287M	T	Skiva distans 15x100x547,5	Sheet distance 15x100x547,5
176	402108	T	Galler vent. mikro 318x38	Grating vent. micro 318x38
177	402109	T	Galler vent. mikro 448x38	Grating vent. micro 448x38
178	402110	T	Galler vent. mikro 448x33	Grating vent. micro 448x33
179	336086	T	Passbit 16x30x460	Gauge block 16x30x460
180	343490	T	Lucka (Vit)	Door (White)
--	343491	T	Lucka (Mekong)	Door (Mekong)
--	343492	T	Lucka (High Gloss)	Door (High Gloss)
181	342139	T	List L=538 (diskbänk induktion)	List (kitchen sink induction) L=538
182	343390	T	Lucka (diskb. induktion) 299x550 (Vit)	Door (kitch. sink induct.) 299x550 (White)
--	343391	T	Lucka (diskb. induktion) 299x550 (Mekong)	Door (kitch. sink induct.) 299x550 (Mekong)
--	343392	T	Lucka (diskb. induktion) 299x550 (High Gloss)	Door (kitch. sink induct.) 299x550 (High Gloss)
--	20-900302	x	Pentrylåda 500x273 d:o	Drawer pentry 500x273 d:o
--	07-800039	x	Rullskena H d:o	Roller rail R d:o
--	07-800038	x	Rullskena V d:o	Roller rail L d:o
183	402107	T	Galler ugn (diskb. induktion) 35x503	Grating oven (kitch. sink induct.) 35x503
184	342343	T	Skåp kpl. mikrovågsugn	Cupboard cpl. microwave oven
185	342316	T	Hylla mikro	Shelf
186	342315	T	List folierad L=283	List folierad L=283
187	343880	T	Lucka 550x228	Door 550x228
--	316799	x	Gångjärn d:o	Hinge d:o
--	312588	x	Platta gångjärn d:o	Plate hinge d:o
188	344383	T	Vägg garderob H	Wall wardrobe R
189	344384	T	Vägg garderob V	Wall wardrobe L
190	345560	T	Skåp bar kpl. H=512	Coctail cabinet cpl. H=512
--	330180	x	Hylla hållare flaskor	Shelf bottle holder
--	343667	x	Lucka H d:o	Door R d:o
--	343666	x	Lucka V d:o	Door L d:o
--	318379	x	Gångjärn d:o	Hinge d:o
--	318380	x	Täckhatt d:o	Cover d:o
--	312588	x	Platta gångjärn d:o	Plate hinge d:o
191	344387	T	Front el-uttag 130x665	Front el-outlet 130x665
192	343992	T	Hurts kpl. u skiva	Hurt cpl. without board
195	343987-K	T	Skiva hurts, ljus	Board hurst, light
--	343987-L	T	Skiva hurts, mörk	Board hurst, dark
196	343092	T	Hylla garderob övre	Shelf wardrobe upper
197	343089	T	Hylla garderob nedre	Shelf wardrobe lower
198	343087	T	Dörr garderob	Door wardrobe
			M= Metervara T= Tillbehör	M= On the metre T= Accessory

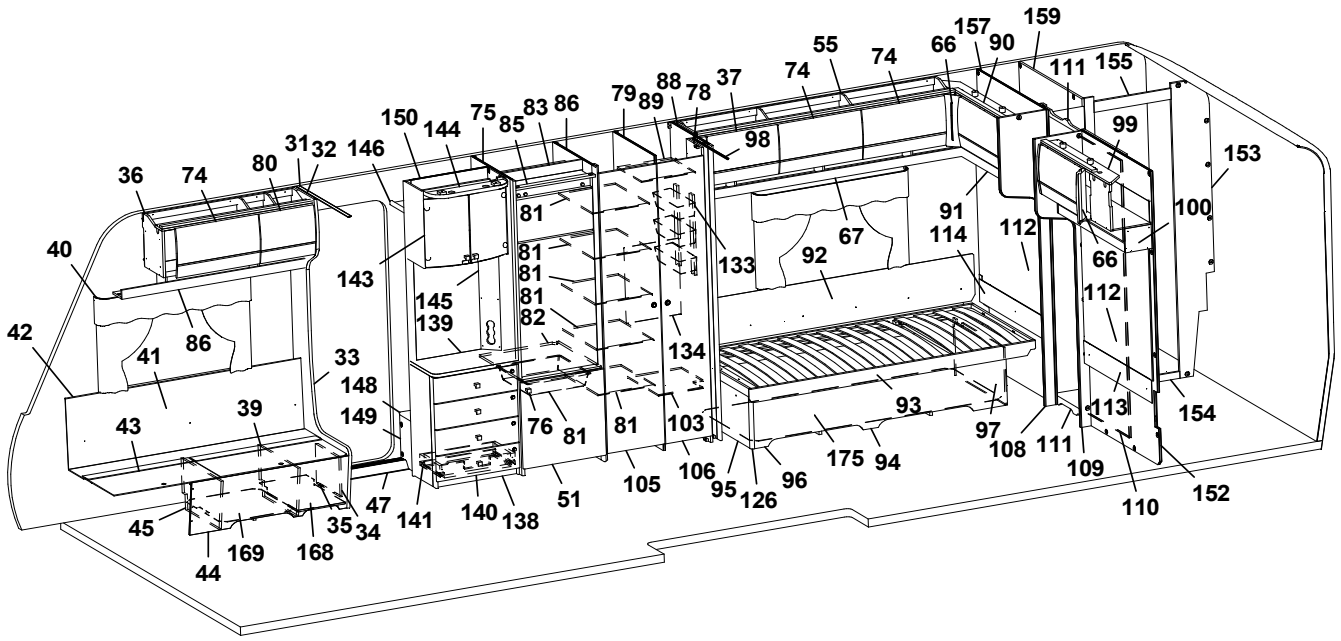
159
157
90
66
74
55
74
111
155
37
78
88
89
79
86
83
85
75
144
150
99
153
98
31
32
146
80
74
36
100
91
114
112
67
92
133
81
81
81
81
82
143
145
139
40
86
42
41
33
148
149
39
43
134
76
81
81
103
93
97
108
111
109
113
154
112
106
95
126
96
175
94
105
51
140
138
141
47
35
34
45
169
168
44
110
152

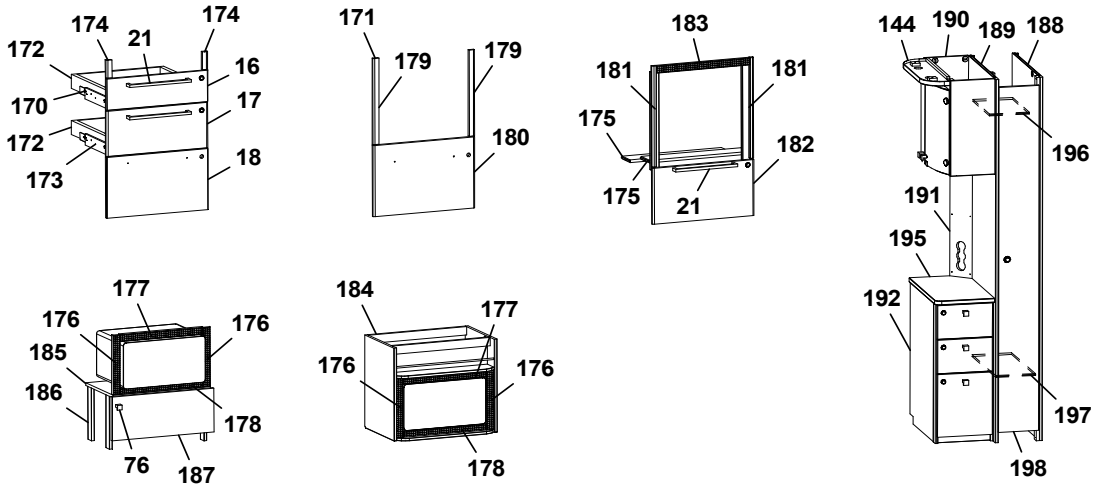
174
174
21
172
16
170
17
172
18
173
171
179
179
180
183
181
181
175
182
175
21
144
190
189
188
196
191
195
192
197
198
177
176
176
185
186
178
76
187
184
177
176
176
178

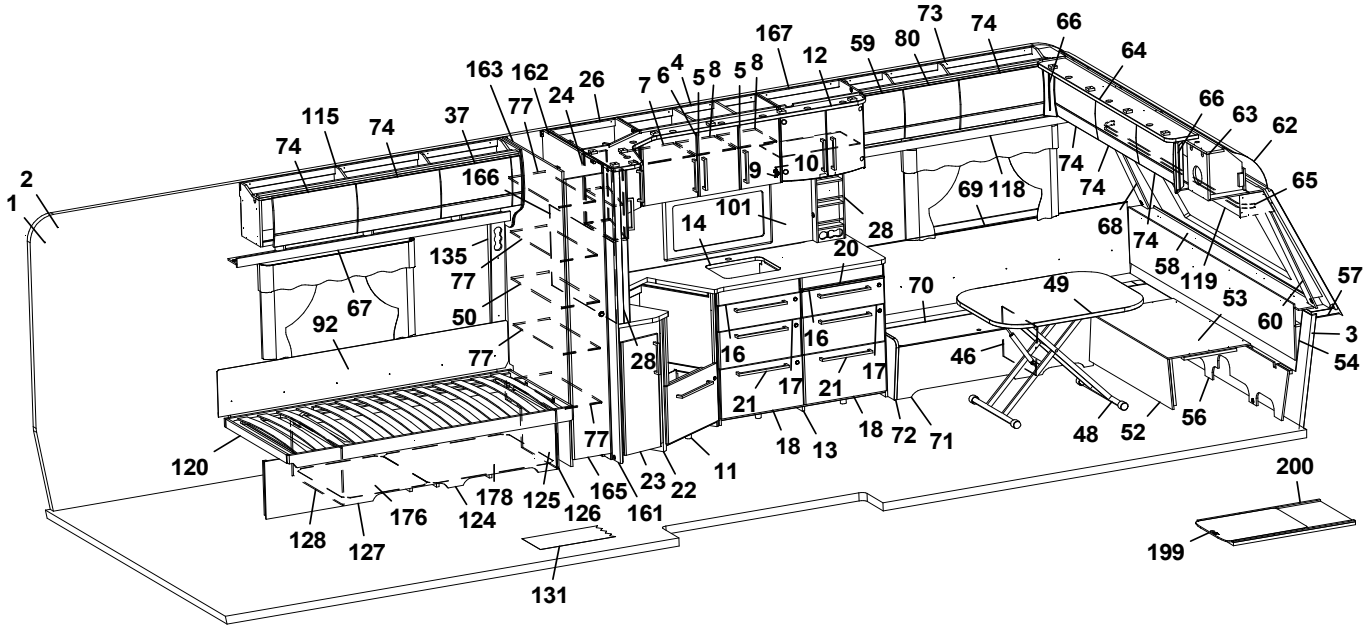
73
74
66
167
59
80
64
12
163
162
26
24
7
6
4
5
8
5
8
66
63
62
115
74
37
77
74
166
9
10
74
74
65
2
1
101
14
28
69
118
68
74
135
77
20
58
119
57
67
50
70
49
53
60
3
92
77
28
16
16
46
54
21
17
21
17
18
13
18
72
71
48
52
56
120
77
11
23
22
165
161
178
125
126
124
176
128
127
131
200
199

Pos Fig	Det. nr Part. No	Ingår Fitted	OBS!! Ange alltid årsmodell vid beställning av inredning Benämning	OBS!! Specify always year of model when ordering equipment Description
199	341192	T	Utdragsskiva bord 450x550	Sliding leaf 450x550
200	341193	T	Låda utdragsskiva	Box sliding leaf
			T= Tillbehör	T= Accessory

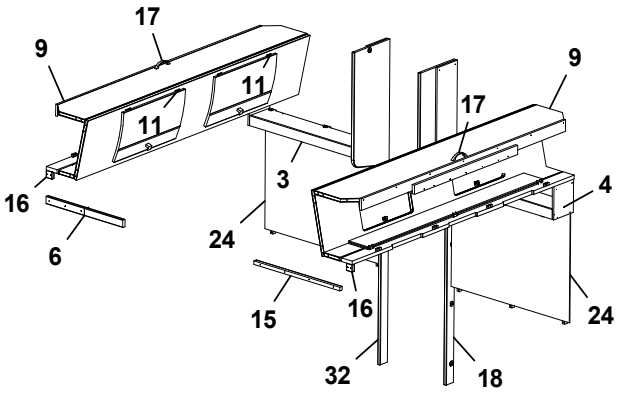
17
9
11
11
9
17
3
4
16
6
24
15
16
24
32
18

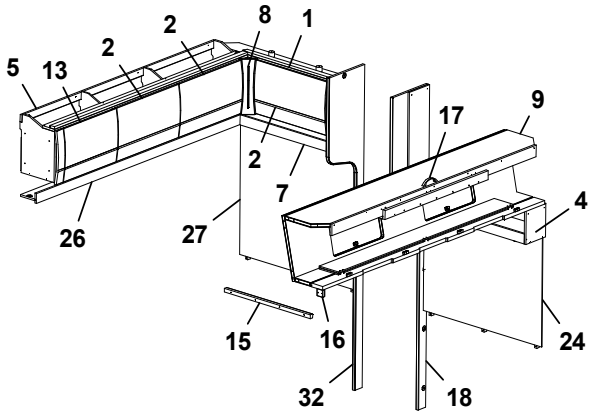
2
8
1
5
13
2
2
17
9
2
7
4
26
27
15
16
24
32
18

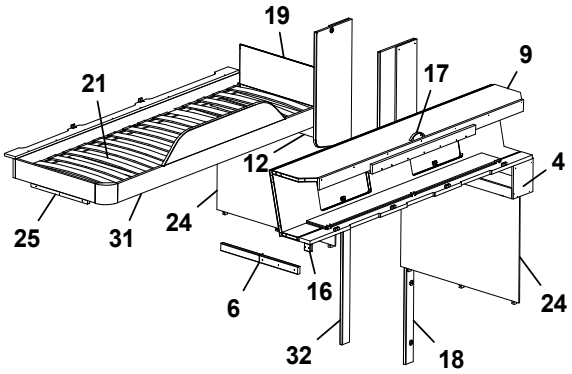
19
21
17
9
12
4
25
31
24
6
16
24
32
18

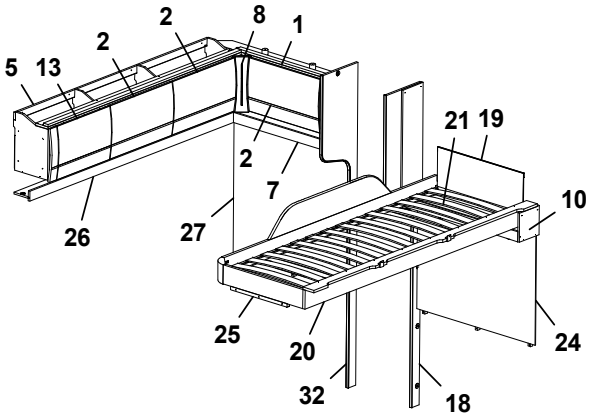
2
8
1
5
13
2
2
21
19
2
7
10
26
27
25
20
24
32
18

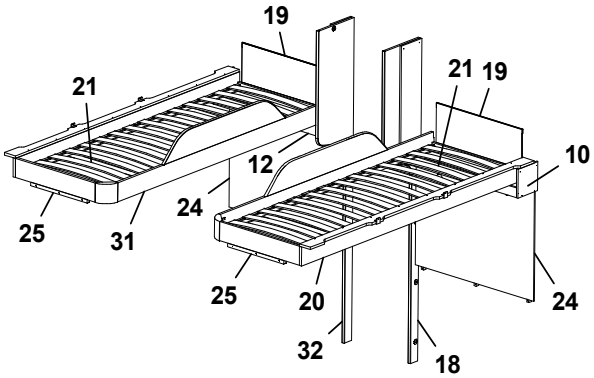
19
21
21
19
12
10
24
25
31
25
20
24
32
18

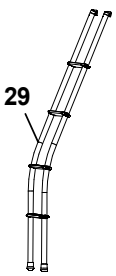
29

Pos Fig	Det. nr Part. No	Ingår Fitted	OBS!! Ange alltid årsmodell vid beställning av inredning Benämning	OBS!! Specify always year of model when ordering equipment Description
1	344984	x	Skåp gavel bak H L=928	Cupboard upper R L=928
--	344985	x	Skåp gavel bak H L=928 (High Gloss)	Cupboard upper R L=928 (High Gloss)
--	350454	x	Gångjärn d:o	Hinge d:o
2	343182	x	Lucka	Door
--	343185	x	Lucka (High Gloss)	Door (High Gloss)
3	345606	x	Hyllpaket L=927,5 (u. urtag för högtalare)	Shelf L=927,5 (without holes for speaker)
--	345607	x	Hyllpaket L=927,5 (m. urtag för högtalare)	Shelf L=927,5 (with holes for speaker)
4	345608	x	Hyllpaket L=927,5 (u. urtag för högtalare)	Shelf L=927,5 (without holes for speaker)
--	345516	x	Hyllpaket L=927,5 (m. urtag för högtalare)	Shelf L=927,5 (with holes for speaker)
5	345003	x	Skåp övre L=1747	Cupboard upper L=1747
--	345004	x	Skåp övre L=1747 (High Gloss)	Cupboard upper L=1747 (High Gloss)
--	350454	x	Gångjärn	Hinge
6	332661M	x	Bärregel	Bearing rail
7	345127	x	Hyllpaket L=927,5 (u. urtag för högtalare)	Shelf L=927,5 (without holes for speaker)
--	345515	x	Hyllpaket L=927,5 (m. urtag för högtalare)	Shelf L=927,5 (with holes for speaker)
8	343294	x	Hörn inredning (High Gloss)	Corner (High Gloss)
9	343912	x	Överbäddskåp L=1980	Upper bed L=1980
--	343913	x	Överbäddskåp L=1980 (High Gloss)	Upper bed L=1980 (High Gloss)
--	375813	x	Rasskydd ö-bäddskåp	Protective plate
--	339839	x	Regel låsning d:o	Lock bar d:o
--	343914	x	Lucka d:o	Door d:o
--	343915	x	Lucka d:o (High Gloss)	Door d:o (High Gloss)
--	860405	x	Gångjärn	Hinge
10	345188	x	Hyllpaket L= 927,5 (u. urtag för högtalare)	Shelf L= 927,5 (without holes for speaker)
--	345517	x	Hyllpaket L= 927,5 (m. urtag för högtalare)	Shelf L= 927,5 (with holes for speaker)
11	860402	x	Gångjärn	Hinge
12	345609	x	Hyllpaket L= 927,5 (u. urtag för högtalare)	Shelf L=927,5 (without holes for speaker)
--	345610	x	Hyllpaket L= 927,5 (m. urtag för högtalare)	Shelf L=927,5 (with holes for speaker)
13	343181	x	Lucka	Door
--	343184	x	Lucka (High Gloss)	Door (High Gloss)
15	331698M	x	Bärregel 22x22x670	Bearing rail 22x22x670
16	331701M	x	Kloss bärregel	Block bearing rail
17	350129	x	Handtag	Handle
18	344188	x	Front V vägg tvättrum	Front L washroom
19	321209	x	Värmespalt gavel	Air gap gable
20	336381	x	Sängram vån.säng V u. ribbotten	Bed bottom L without laths
21	325430	x	Ribbotten kpl.	Laths bottom cpl.
--	311985	x	Ribba sängbotten L=718 B=63	Lath bed bottom L=718 B=63
--	312046	x	Band t. ribbotten	Band for laths bottom
24	344217	x	Sänggavel kpl. med tyg	Headboard cpl. with fabric
25	331961M	x	Bärregel L=440	Bearing rail L=440
26	343213	x	Hyllpaket L=1815,5	Shelf L=1815,5
27	344162	x	Sänggavel kpl. med tyg	Headboard cpl. with fabric
29	350534	T	Stege ö-bäddsskåp	Ladder upper bed
31	336714	x	Sängram vån.säng H u. ribbotten	Bed bottom
32	336385	x	Front H Vägg tvättrum	Front R washroom

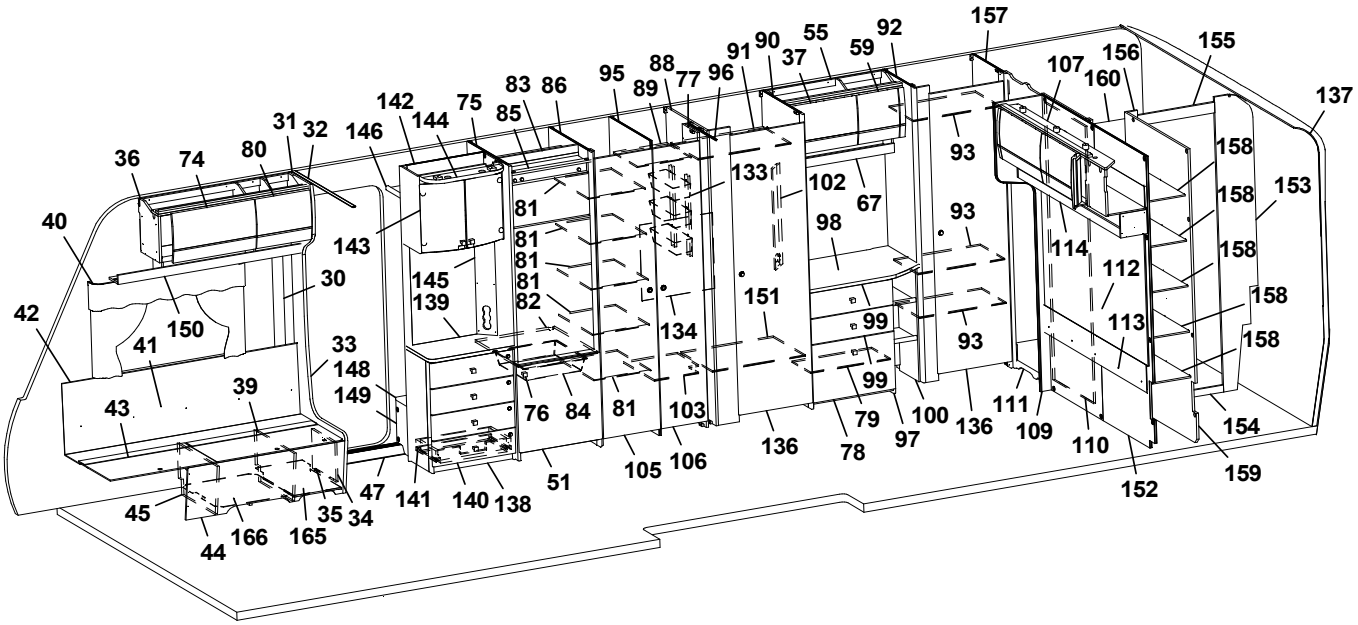
157
155
156
107
160
137
36
74
80
31
32
146
142
144
75
83
86
95
88
89
77
96
91
90
37
55
59
92
93
158
153
40
143
145
139
81
82
133
102
67
98
151
134
99
114
112
113
30
42
150
41
33
148
149
39
43
76
84
103
106
105
51
138
140
141
47
45
44
166
165
35
34
136
78
79
97
100
136
111
109
110
152
154
159

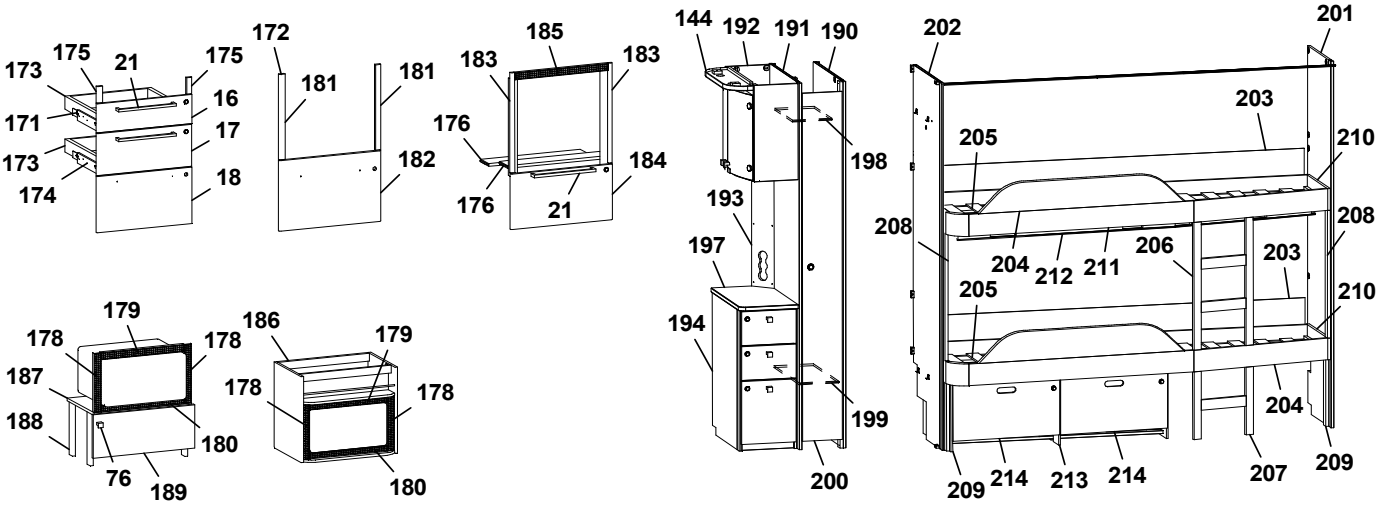
173
175
21
16
17
18
174
172
181
182
183
185
176
184
144
192
191
190
198
193
197
194
199
200
202
201
203
205
210
208
204
212
211
206
209
214
213
207
179
178
187
188
180
76
189
186

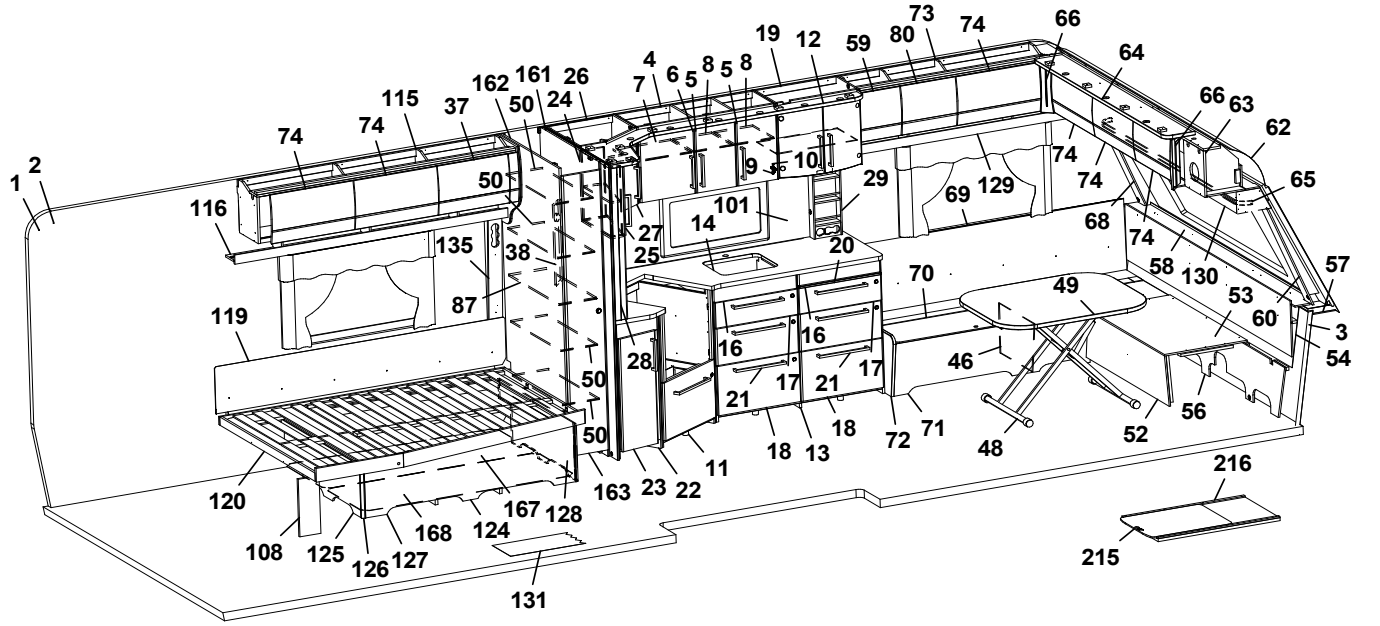
1
2
74
115
37
162
161
26
50
24
4
7
6
5
8
19
12
59
80
73
66
64
63
62
65
116
135
38
87
119
120
108
125
126
127
168
124
167
128
131
163
23
22
11
18
13
72
71
48
52
56
46
49
53
60
3
54
57
58
130
68
69
129
101
14
29
27
25
20
10
9
70
16
17
21
28
216
215

Pos Fig	Det. nr Part. No	Ingår Fitted	OBS!! Ange alltid årsmodell vid beställning av inredning Benämning	OBS!! Specify always year of model when ordering equipment Description
1	318657	M	Tapet vägg/tak	Wall paper
2	318584	M	Tejp tapet 20 mm	Tape, wall paper 20 mm
3	318585	M	Tejp tapet 60 mm	Tape, wall paper 60 mm
4	343450	x	Skåp kök L=924 kpl. (Vit)	Cupboard kitchen L=924 cpl. (White)
--	343452	x	Skåp kök L=924 kpl. (Mekong)	Cupboard kitchen L=924 cpl. (Mekong)
--	343451	x	Skåp kök L=924 kpl. (High Gloss)	Cupboard kitchen L=924 cpl. (High Gloss)
5	343456	x	Lucka H (Vit)	Door R (White)
--	343458	x	Lucka H (Mekong)	Door R (Mekong)
--	343457	x	Lucka H (High Gloss)	Door R (High Gloss)
--	350471	x	Handtag d:o	Handle d:o
6	343453	x	Lucka V (Vit)	Door L (White)
--	343455	x	Lucka V (Mekong)	Door L (Mekong)
--	343454	x	Lucka V (High Gloss)	Door L (High Gloss)
--	350471	x	Handtag d:o	Handle d:o
7	331385M	x	Hylla	Shelf
8	341681	x	Hylla	Shelf
9	311917	x	Gångjärn	Hinge
10	312588	x	Platta gångjärn	Plate hinge
11	343882	x	Diskbänk vinklad (Vit)	Kitchen sink angled (White)
--	343883	x	Diskbänk vinklad (Mekong)	Kitchen sink angled (Mekong)
--	343884	x	Diskbänk vinklad (High Gloss)	Kitchen sink angled (High Gloss)
--	343389	x	Diskbänk vinklad induktion (Vit)	Kitchen sink angled induction (White)
--	343394	x	Diskbänk vinklad induktion (Mekong)	Kitchen sink angled induction (Mekong)
--	343393	x	Diskbänk vinklad induktion (High Gloss)	Kitchen sink angled induction (High Gloss)
12	345184	x	Ljusramp köksskåp (vitrinskåp)	Light holder kitchen (vitrine)
--	345250	T	Ljusramp köksskåp (skåp mikro)	Light holder kitchen (microwave oven)
13	344172	x	Diskbänk trädel u. skiva (Vit)	Kitchen sink without board (White)
--	344173	x	Diskbänk trädel u. skiva (Mekong)	Kitchen sink without board (Mekong)
--	344174	x	Diskbänk trädel u. skiva (High Gloss)	Kitchen sink without board (High Gloss)
14	345452	x	Skiva diskbänk 902x1955, ljus	Board 902x1955, ligh
--	345453	x	Skiva diskbänk 902x1955, mörk (Skiva med träkant utgår)	Board 902x1955, dark (Board with wooden edge expired)
--	344077-K	x	Skiva diskbänk induktion 902x1955, ljus	Board induction 902x1955, light
--	344077-L	x	Skiva diskbänk induktion 902x1955, mörk	Board induction 902x1955, dark
16	343384	x	Lådförstycke (Vit)	Drawer front (White)
--	343412	x	Lådförstycke (Mekong)	Drawer front (Mekong)
--	343407	x	Lådförstycke (High Gloss)	Drawer front (High Gloss)
--	317514	x	Låda 480x500 d:o	Drawer 480x500 d:o
--	317382	x	Glidskena låda H d:o	Slide bar, drawer R d:o
--	350221	x	Glidskena låda V d:o	Slide bar, drawer L d:o
17	343385	x	Lådförstycke (Vit)	Drawer front (White)
--	343413	x	Lådförstycke (Mekong)	Drawer front (Mekong)
--	343408	x	Lådförstycke (High Gloss)	Drawer front (High Gloss)
--	317514	x	Låda 480x500 d:o	Drawer 480x500 d:o
--	317382	x	Glidskena låda H d:o	Slide bar, drawer R d:o
--	350221	x	Glidskena låda V d:o	Slide bar, drawer L d:o
18	343386	x	Lucka (Vit)	Door (White)
--	343414	x	Lucka (Mekong)	Door (Mekong)
--	343410	x	Lucka (High Gloss)	Door (High Gloss)
--	20-900302	x	Pentrylåda 273x500 d:o	Drawer pentry 273x500 d:o
			M= Metervara T= Tillbehör	M= On the metre T= Accessory

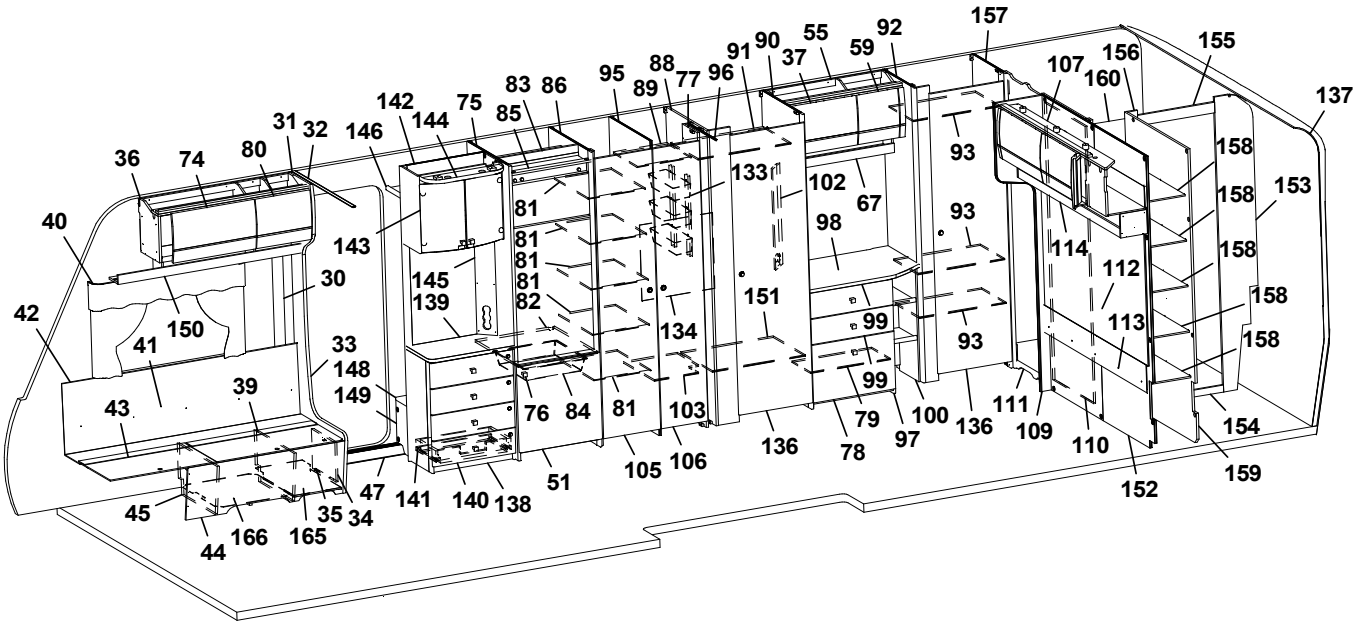
157
155
156
107
160
137
36
74
80
31
32
146
142
144
75
83
86
95
88
89
77
96
91
90
37
55
59
92
93
158
153
40
143
145
139
81
82
133
102
67
98
151
134
99
114
112
113
30
42
150
41
33
148
149
39
43
76
84
81
103
105
106
136
78
79
97
100
136
111
109
110
154
159
152
45
44
166
165
35
34
47
141
140
138
51

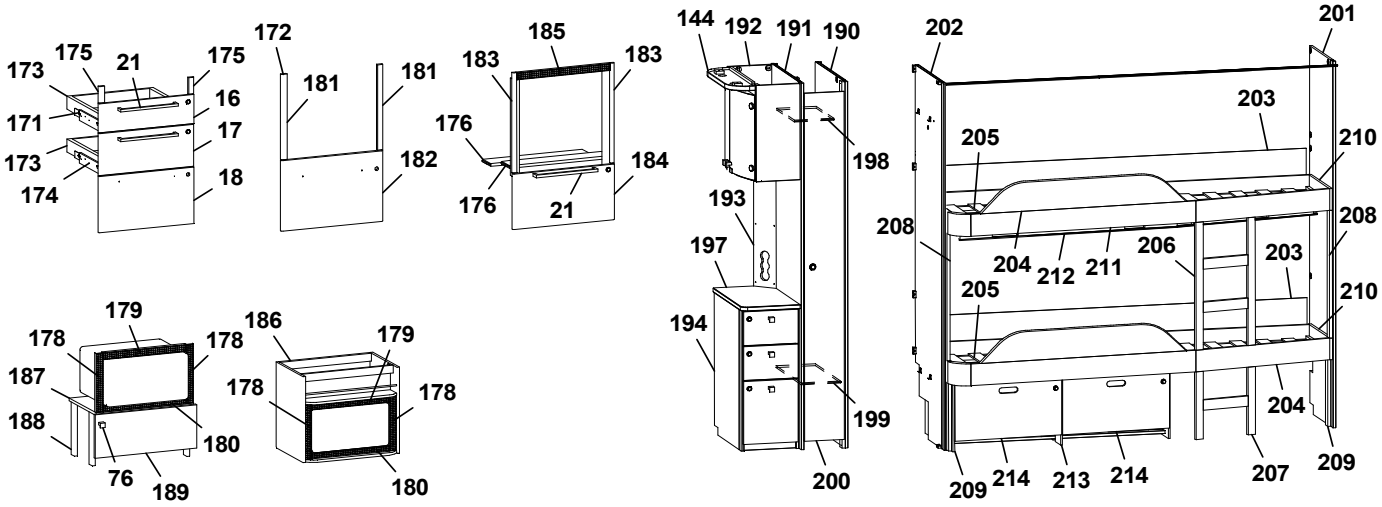
173
175
21
16
17
18
174
172
181
182
183
185
176
184
144
192
191
190
198
193
197
194
199
200
202
201
203
205
210
208
204
212
211
206
209
214
213
207
179
178
187
188
180
76
189
186

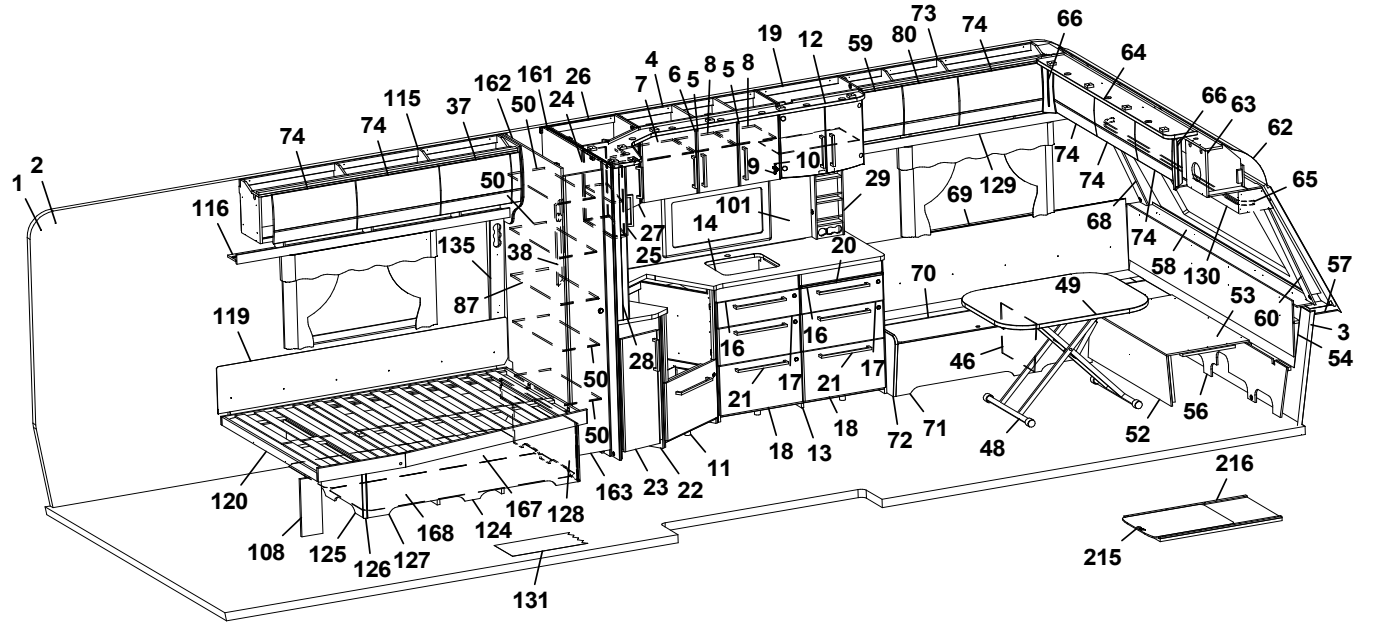
1
2
74
115
37
162
161
26
50
24
4
7
6
5
8
19
12
59
80
73
66
64
63
62
65
116
135
38
87
119
120
108
125
126
127
168
124
167
128
131
163
23
22
11
18
13
72
71
48
52
56
46
49
53
60
3
54
57
58
130
68
69
129
101
14
29
27
25
20
10
9
16
17
21
28
70
216
215

Pos Fig	Det. nr Part. No	Ingår Fitted	OBS!! Ange alltid årsmodell vid beställning av inredning Benämning	OBS!! Specify always year of model when ordering equipment Description
--	07-800039	x	Rullskena H d:o	Roller rail R d:o
--	07-800038	x	Rullskena V d:o	Roller rail L d:o
19	345048	x	Skåp vitrin	Vitrine
--	333749	x	Hylla d:o	Shelf d:o
--	343747	x	Lucka vitrin H 272x450	Door vitrine R 272x450
--	343746	x	Lucka vitrin V 272x450	Door vitrine L 272x450
--	318630	x	Lås magnet d:o	Lock magnet d:o
--	318381	x	Motstycke magnetlås	Companion part
--	318379	x	Gångjärn	Hinge
--	318380	x	Täckhatt d:o	Cover d:o
--	312588	x	Platta gångjärn	Plate hinge
20	341954	x	Skärbräda	Cutting board
21	350472	x	Handtag	Handle
22	343051	x	Utskjut diskbänk (Vit)	Projection kitchen sink (White)
--	343406	x	Utskjut diskbänk (Mekong)	Projection kitchen sink (Mekong)
--	343405	x	Utskjut diskbänk (High Gloss)	Projection kitchen sink (High Gloss)
23	343378	x	Lucka (Vit)	Door (White)
--	343380	x	Lucka (Mekong)	Door (Mekong)
--	343379	x	Lucka (High Gloss)	Door (High Gloss)
--	350471	x	Handtag d:o	Handle d:o
24	343438	x	Skåp utskjut kökskåp (Vit)	Cupboard projection (White)
--	343440	x	Skåp utskjut kökskåp (Mekong)	Cupboard projection (Mekong)
--	343439	x	Skåp utskjut kökskåp (High Gloss)	Cupboard projection (High Gloss)
--	341856	x	Hylla d:o	Shelf d:o
25	343441	x	Lucka H (Vit)	Door R (White)
--	343443	x	Lucka H (Mekong)	Door R (Mekong)
--	343442	x	Lucka H (High Gloss)	Door R (High Gloss)
26	343422	x	Hörnskåp (Vit)	Corner cupboard (White)
--	343424	x	Hörnskåp (Mekong)	Corner cupboard (Mekong)
--	343423	x	Hörnskåp (High Gloss)	Corner cupboard (High Gloss)
27	343425	x	Lucka V (Vit)	Door L (White)
--	343427	x	Lucka V (Mekong)	Door L (Mekong)
--	343426	x	Lucka V (High Gloss)	Door L (High Gloss)
28	341727	x	Stolpe utskjut	Support bar
29	333409M	x	Kryddhylla	Spice rack
30	318962	x	List täck el-kabel B=45 L=2100	Cover strip B=45 L=2100
31	316270	x	List snäpp undre L=2379	List under L=2379
32	316268	x	List snäpp övre L=2379	List upper L=2379
33	344550	x	Stolpe först. L=1948 kpl. m. lucka	Support bar L=1948 cpl. with door
34	343731	x	Lucka	Door
35	312589	x	Gångjärn	Hinge
36	345500	x	Skåp övre L=1004	Cupboard upper L=1004
--	345501	x	Skåp övre L=1004 (High Gloss)	Cupboard upper L=1004 (High Gloss)
--	350454	x	Gångjärn d:o	Hinge d:o
37	343181	x	Lucka	Door
--	343184	x	Lucka (High Gloss)	Door (High Gloss)
38	341985	x	Front el-uttag 130x530	Front outle 130x530
39	342494	x	Stöd bäddlåda HF	Support bed box
40	350348	x	Skena gardin L=1020	Curtain rod L=1020
41	339355	x	Värmespalt H fram	Air gap R.F
			M= Metervara T= Tillbehör	M= On the metre T= Accessory

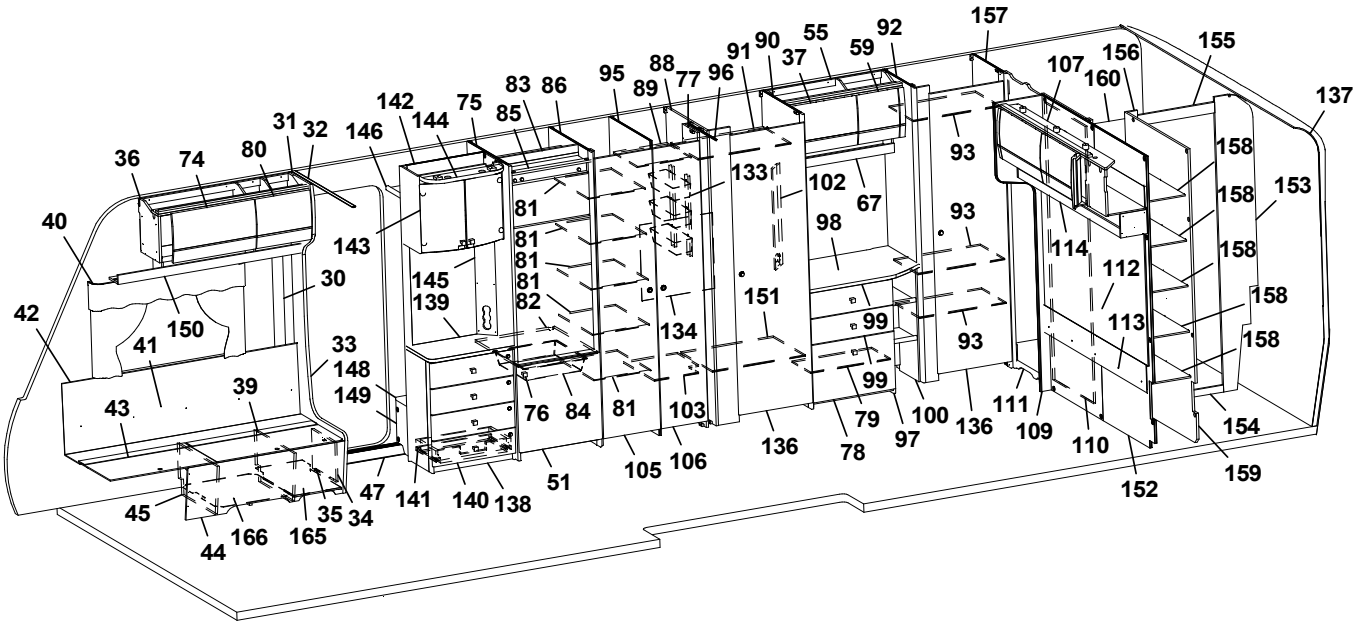
157
155
137
107
156
160
92
59
55
37
91
90
88
95
89
77
96
83
86
142
144
75
85
31
32
146
36
74
80
40
143
145
139
42
150
41
30
33
148
149
43
39
45
44
166
165
35
34
47
141
140
138
51
105
106
81
82
134
103
133
102
67
98
151
136
78
99
97
100
136
93
111
109
110
114
112
113
154
159
152
153
158

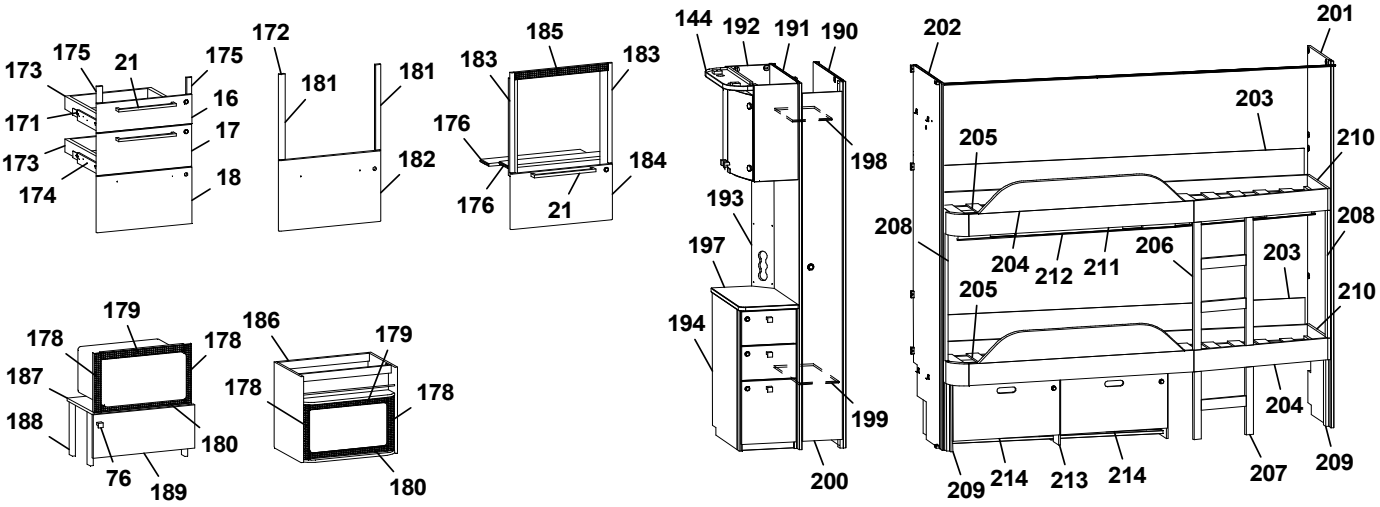
172
175
173
21
16
171
17
18
174
181
182
185
183
176
184
144
192
191
190
198
193
197
194
199
200
202
201
203
205
210
208
204
212
211
206
209
214
213
207
179
178
186
187
188
180
76
189

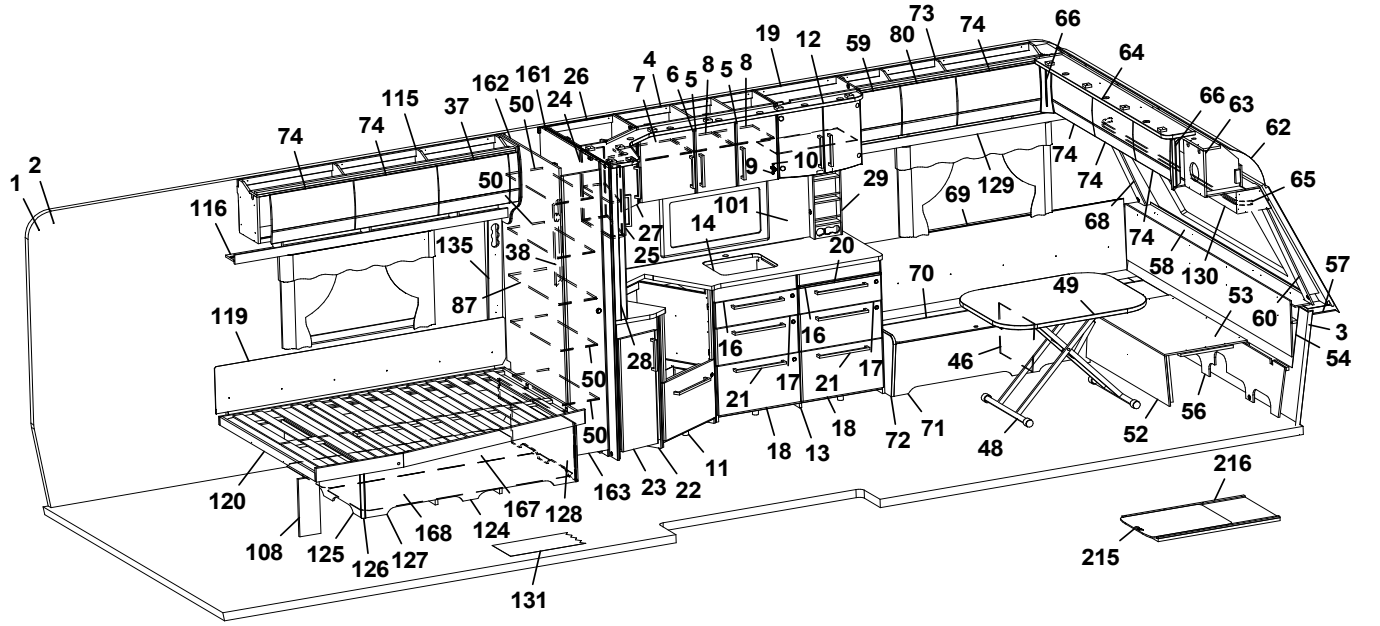
1
2
116
74
115
37
162
161
26
24
50
7
6
5
4
8
19
12
59
80
73
66
64
63
62
65
57
3
54
53
60
58
130
68
69
129
29
101
14
27
25
38
135
87
119
120
108
125
126
127
168
124
167
128
131
163
23
22
11
18
13
72
71
48
52
56
46
49
70
20
16
17
21
28
216
215

Pos Fig	Det. nr Part. No	Ingår Fitted	OBS!! Ange alltid årsmodell vid beställning av inredning Benämning	OBS!! Specify always year of model when ordering equipment Description
42	319821	M	List kant mörkbrun	Strip, dark brown
43	343032	x	Lock bäddlåda H F	Cover bedbox R.F.
--	319024	x	Matta grå textil m. tejp d:o	Carpet gray textile with tape d:o
44	343085	x	Front bäddlåda H F	Front bed box R.F.
--	343034	T	Front bäddlåda H F (centraldammsugare)	Front bed box R.F. (central vacuum cleaner)
45	342495	x	Stöd bäddlåda HF	Support bed box
46	312826	x	Stöd bäddlåda VF	Support bed box
47	314687	x	Tröskel aluminium L=850	Threshold aluminium L=850
48	310083	x	Bordsstativ	Table stand
--	350474	T	Bordsstativ enpelar	Table stand single pillar
49	343248	x	Bordsskiva 800x1000	Table top 800x1000
50	343010	x	Hylla garderob	Shelf wardrobe
51	343736	x	Lucka H 550x570	Door R 550x570
--	316799	x	Gångjärn d:o	Hinge d:o
--	312588	x	Platta gångjärn d:o	Plate hinge d:o
52	331245M	x	Front bäddlåda gavel	Front bed box gable
53	331246M	x	Skiva rundsittgrupp	Sheet seat
54	340578	x	Värmespalt gavel fram	Air gap
55	345602	x	Skåp övre L=790	Cupboard upper L=790
--	345603	x	Skåp övre L=790 (High Gloss)	Cupboard upper L=790 (High Gloss)
--	350454	x	Gångjärn d:o	Hinge d:o
56	340520	x	Stöd sittgrupp	Support
57	215275	x	Hylla front kpl. L=2366	Shelf front cpl. L=2366
58	345285	x	Front/hylla kpl.	Front/shelf cpl.
--	345362	x	Hylla m. belysning "Björn" (Customized)	Shelf with lighting "Bear" (Customized)
59	343180	x	Lucka	Door
--	343183	x	Lucka (High Gloss)	Door (High Gloss)
60	344475	x	Hörn front H	Front corner R
62	216067	x	Täckskiva radie fram 1x380x2360	Cover plate radius front 1x380x2360
--	313884	x	List plast radie L=2379	List L=2379
63	345502	x	Skåp gavel fram L=2360	Cupboard L=2360
--	345503	x	Skåp gavel fram L=2360 (High Gloss)	Cupboard L=2360 (High Gloss)
--	350454	x	Gångjärn d:o	Hinge d:o
64	344768	x	Ljusramp gavelskåp L=1810	Light holder L=1810
65	350349	x	Skena gardin L=1920	Curtain rod L=1920
66	343294	x	Hörn inredning (High Gloss)	Corner (High Gloss)
67	345431	x	Hyllpaket L=790	Shelf L=790
68	344474	x	Hörn front V	Front corner L
69	337174	x	Värmespalt V fram	Air gap L.F
70	345392	x	Lock bäddlåda V F	Cover bed box L.F
--	319024	x	Matta grå textil m. tejp d:o	Carpet gray textile with tape d:o
71	339502	x	Front bäddlåda V F	Front bed box L.F
72	343469	x	Gavel bäddlåda V F	Gable bed box L.F
73	345545	x	Skåp övre L=1284	Cupboard upper L=1284
--	345546	x	Skåp övre L=1284 (High Gloss)	Cupboard upper L=1284 (High Gloss)
--	350454	x	Gångjärn d:o	Hinge d:o
74	343182	x	Lucka	Door
--	343185	x	Lucka (High Gloss)	Door (High Gloss)
75	342304	x	Vägg kyl V	Wall refrigerator L
76	350473	x	Handtag knopp	Handle knob
			M= Metervara T= Tillbehör	M= On the metre T= Accessory

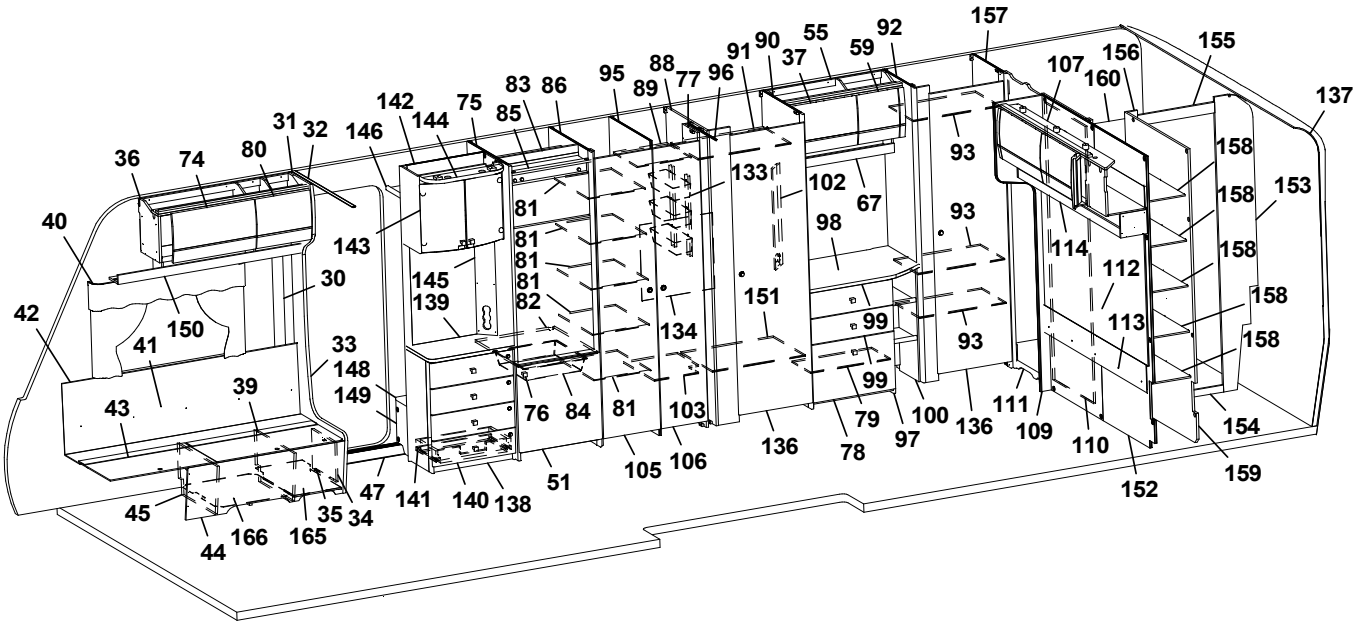
157
155
156
107
160
137
92
59
55
90
91
37
96
77
88
89
95
86
83
85
75
144
142
146
31
32
80
74
36
40
42
150
41
43
39
33
148
149
30
143
145
139
81
81
81
81
82
133
102
67
98
93
93
93
151
134
99
99
76
84
81
103
79
78
97
100
136
136
111
109
110
152
159
154
158
158
158
158
158
153
114
112
113
47
141
140
138
51
105
106
45
44
166
165
35
34

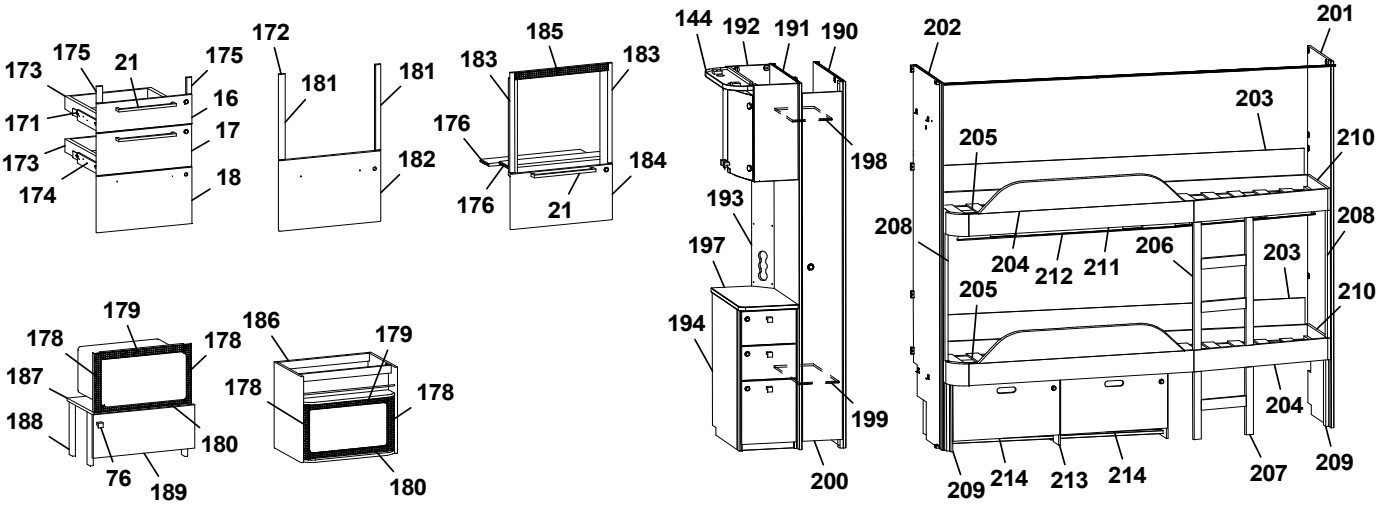
173
175
21
175
16
171
17
173
174
18
172
181
181
182
185
183
183
176
176
184
21
144
192
191
190
198
193
197
194
199
200
202
201
203
205
210
208
208
204
212
211
206
203
205
210
204
209
214
213
214
207
209
179
178
178
187
188
180
76
189
186
179
178
178
180

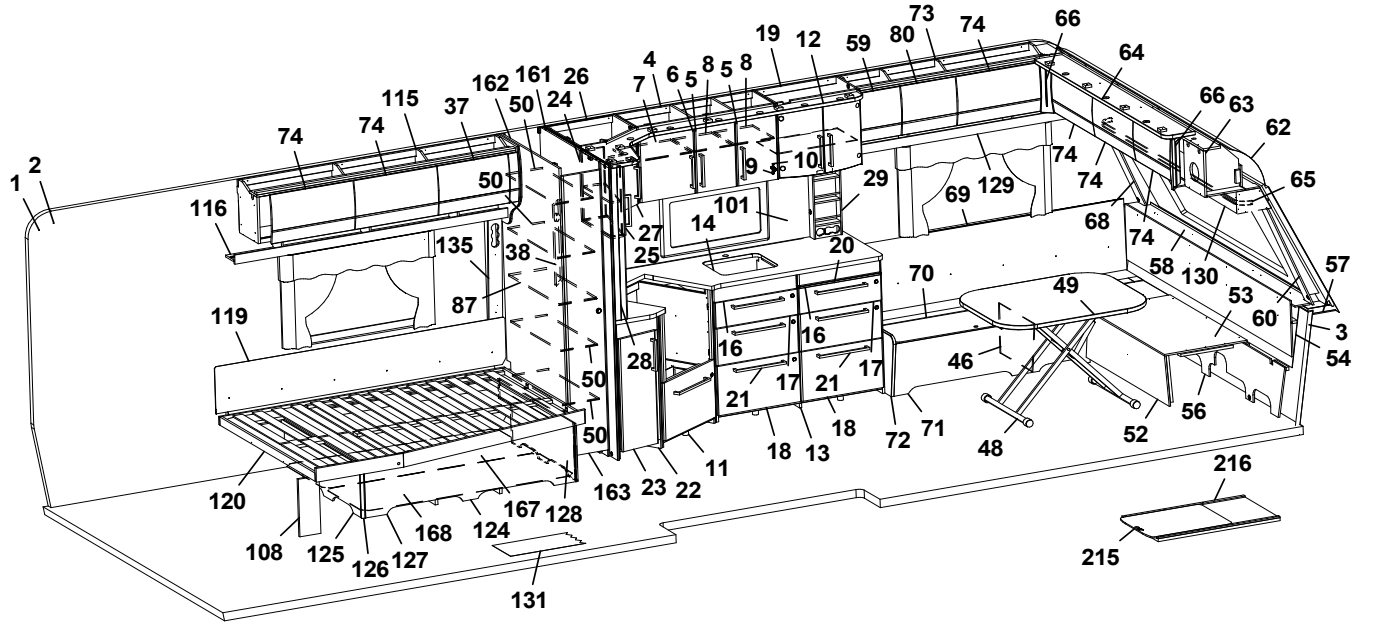
1
2
74
74
115
37
162
161
50
26
24
4
7
6
5
8
5
8
19
12
59
80
73
74
66
64
66
63
62
65
116
50
135
38
87
119
50
50
27
25
14
101
9
10
29
20
69
129
74
74
68
74
58
130
57
53
60
3
54
70
49
46
16
16
17
17
21
21
18
18
13
72
71
48
52
56
28
11
23
22
163
120
108
125
126
127
168
124
167
128
131
216
215

Pos Fig	Det. nr Part. No	Ingår Fitted	OBS!! Ange alltid årsmodell vid beställning av inredning Benämning	OBS!! Specify always year of model when ordering equipment Description
77	331238M	x	Nisch, vikdörr	Niche folding door
78	343973	x	Lucka 380x550	Door 380x550
--	315202	x	Gångjärn d:o	Hinge d:o
--	312588	x	Platta gångjärn	Plate hinge
79	339522	x	Hylla	Shelf
80	344829	x	Lucka	Door
--	344830	x	Lucka (High Gloss)	Door (High Gloss)
81	330639M	x	Hylla	Shelf
82	340675	x	Hylla under kyl	Shelf under refrigerator
83	342309	x	Bakstycke stopp kyl	Back cupboard
84	310325	x	Trådback vit 85x427x427	Tray 85x427x427
--	312712	x	Glidlist trådback (säljes i par)	Sliding strip tray (pair)
85	342306	x	List folierad L=528	List foiled L=528
86	342663	x	Vägg kyl H	Wall refrigerator R
87	343011	x	Hylla garderob mitten	Shelf wardrobe middle
88	334491M	x	Vägg garderob	Wall wardrobe
89	334271M	x	Hylla garderob övre	Shelf wardrobe upper
90	331898M	x	Vägg garderob H	Wall wardrobe R
91	334495M	x	Hylla garderob	Shelf wardrobe
92	331899M	x	Vägg garderob V	Wall wardrobe L
93	331928M	x	Hylla	Shelf
95	330633M	x	Vägg garderob H	Wall wardrobe R
96	317291	x	Skena draperi L=1415	Drapery rail L=1415
97	343972	x	Byrå kpl. u. skiva	Chest of drawers without board
98	336076-K	x	Skiva byrå, ljus	Board, light
--	336076-L	x	Skiva byrå, mörk	Board, dark
99	343974	x	Lådförstycke 167x550	Drawer front 167x550
--	317514	x	Låda 480x500 d:o	Drawer 480x500 d:o
--	317382	x	Glidskena låda H	Slide bar, drawer R
--	350221	x	Glidskena låda V	Slide bar, drawer L
100	331307M	x	Hylla vid byrå kpl.	Shelf cpl.
101	341099-F	T	Köksskiva vägg svart fiskben	Protection kitchen, black fishbone
--	341099-G	T	Köksskiva vägg natur skiffer	Protection kitchen, grey
102	331309M	x	Front el-uttag	Front outlet
103	334270M	x	Hylla garderob nedre	Shelf wardrobe under
105	336416	x	Dörr 380x1850	Door 380x1850
106	336418	x	Dörr 310x1850	Door 310x1850
107	344994	x	Skåp gavel bak L=1410	Cupboard upper L=1410
--	344995	x	Skåp gavel bak L=1410 (High Gloss)	Cupboard upper L=1410 (High Gloss)
--	350454	x	Gångjärn d:o	Hinge d:o
108	337472	x	Stöd säng	Support bed
109	336314	x	Front vägg tvättrum	Front
110	331914M	x	Skjutdörr tvättrum	Door
111	316030	x	Skena skjutdörr	Curtain rod
--	375434	x	List d:o	List d:o
--	331953M	x	Kloss d:o	Block d:o
112	343388	x	Sänggavel kpl. m. tyg	Headboard cpl. with fabric
113	344638	x	Värmespalt	Air gap
114	345586	x	Hyllpaket L=1410	Shelf L=1410
115	345033	x	Skåp övre L=1722	Cupboard upper L=1722
			M= Metervara T= Tillbehör	M= On the metre T= Accessory

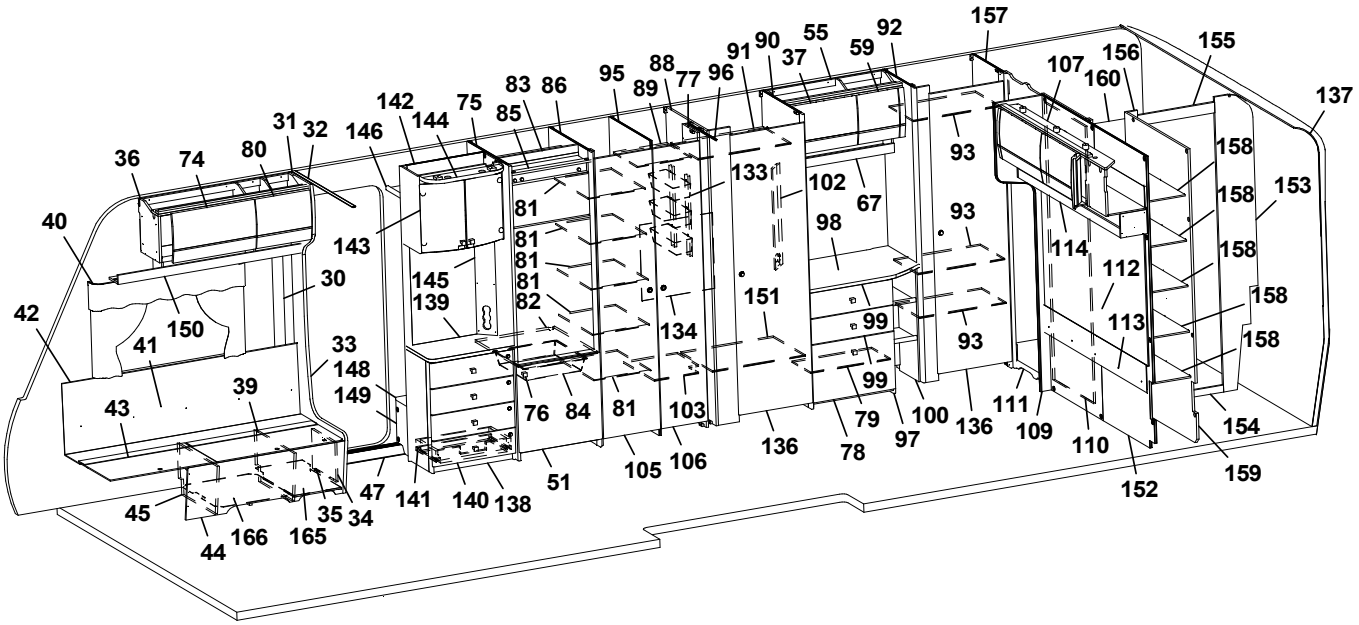
157
155
156
107
160
137
92
59
55
37
91
90
96
89
88
77
95
86
83
75
142
144
146
31
32
80
74
36
40
42
30
150
41
33
148
149
39
43
45
44
166
165
35
34
47
141
140
138
51
105
106
143
145
139
81
82
134
133
102
67
98
151
99
76
84
103
136
78
97
100
136
93
111
109
110
152
159
154
114
112
113
158
153

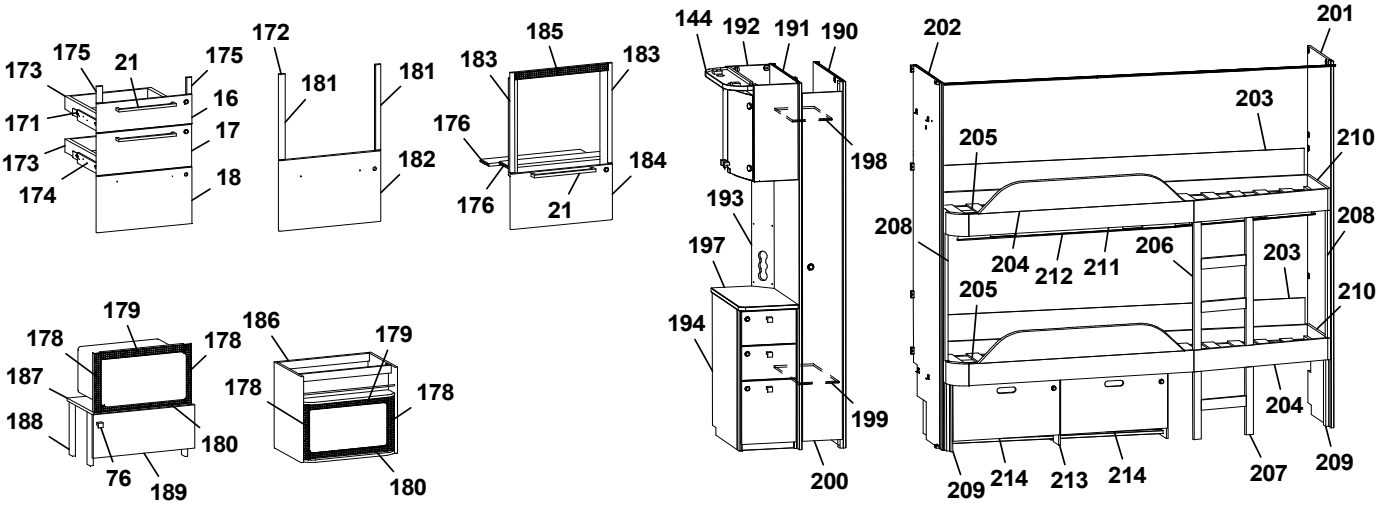
175
21
173
171
16
17
18
174
172
181
182
183
185
176
184
144
192
191
190
198
193
197
194
199
200
202
201
203
205
210
208
204
212
211
206
209
214
213
207
179
178
187
188
180
76
189
186

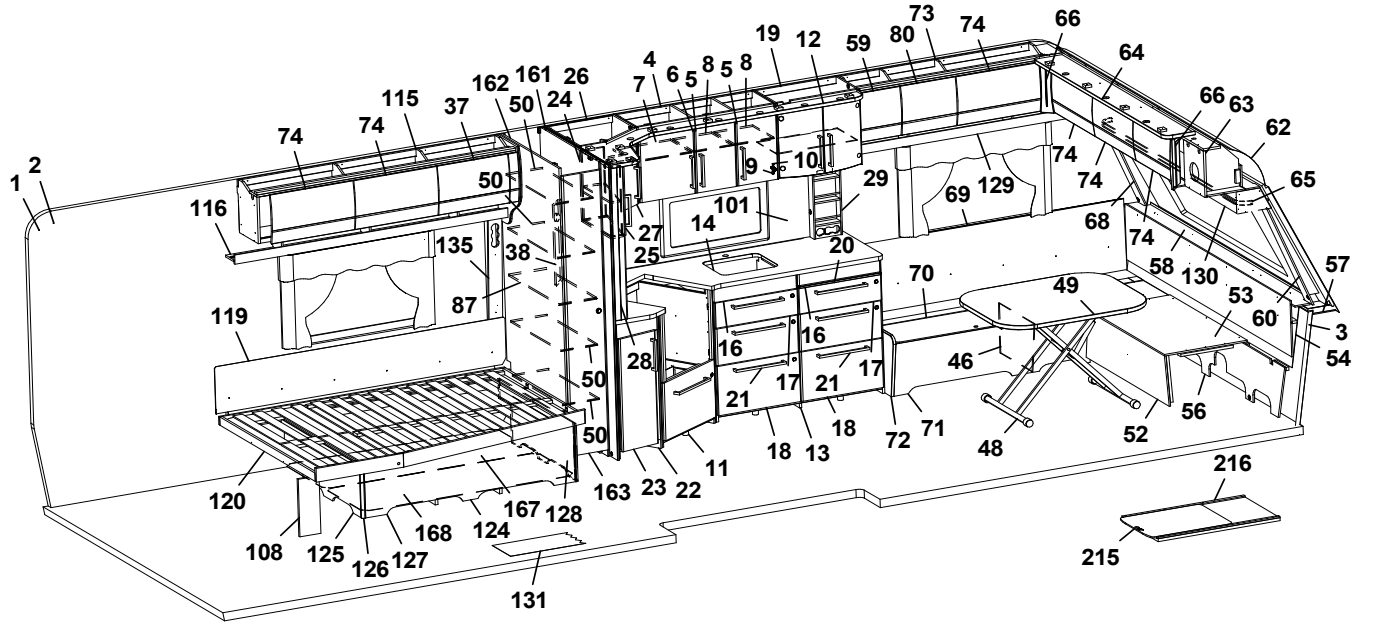
1
2
74
115
37
162
161
26
50
24
4
7
6
5
8
19
12
59
80
73
66
64
63
62
65
116
135
38
87
119
120
108
125
126
127
168
124
167
128
131
163
23
22
11
18
13
72
71
48
52
56
46
49
53
60
3
54
57
58
130
68
69
129
70
101
14
29
27
25
20
16
17
21
28
216
215

Pos Fig	Det. nr Part. No	Ingår Fitted	OBS!! Ange alltid årsmodell vid beställning av inredning Benämning	OBS!! Specify always year of model when ordering equipment Description
--	345034	x	Skåp övre L=1722 (High Gloss)	Cupboard upper L=1722 (High Gloss)
--	350454	x	Gångjärn	Hinge
116	343213	x	Hyllpaket L=1815,5	Shelf L=1815,5
119	338121	x	Värmespalt	Air gap
120	342650	x	Sängram u. ribbotten	Bedbottom without laths
--	342685	x	Ribbotten kpl.	Laths bottom cpl.
--	311985	x	Ribba sängbotten L=718 B=63	Lath bed bottom L=718 B=63
--	312046	x	Band t. ribbotten	Band for laths bottom
124	342677	x	Sänglåda kpl.	Bed box cpl.
125	342678	x	Gavel säng V	Gable bed L
126	319863	x	List hörn L=2500	Corner strip L=2500
127	339426	x	Front säng	Front bed
128	342679	x	Gavel säng H	Gable bed R
129	345017	x	Hyllpaket L=1498	Shelf L=1498
130	345511	x	Hyllpaket L=2360	Shelf L=2360
131	350469	T	Matta golv, gråsten	Carpet floor, greystone
--	319393	T	Matta golv, antik planka	Carpet floor, antique plank
133	319759	x	Korg, garderob	Basket, wardrobe
--	335802	x	List för korgar	List för baskets
134	336427	x	Täckskiva exp.kärl	Cover expansion vessel
135	343352	x	Front el-uttag 90x731	Front outlet 90x731
136	342239	x	Dörr 490x1850	Door 490x1850
137	216066	x	Täckskiva radie bak 1x275x2360	Cover plate radius back 1x275x2360
--	313884	x	List plast radie L=2379	List L=2379
138	343583	x	TV-bänk kpl. u. skiva	TV-bench cpl. whitout board
139	343590-K	x	Skiva TV-bänk, ljus	Board, light
--	343590-L	T	Skiva TV-bänk, mörk	Board, dark
140	343591	x	Lådförstycke	Drawer front
141	20-900302	x	Pentrylåda 273x500 d:o	Drawer pentry 273x500 d:o
--	07-800039	x	Rullskena H d:o	Roller rail R d:o
--	07-800038	x	Rullskena V d:o	Roller rail L d:o
142	343654	x	Vägg instegsgarderob kpl.	Wall wardrobe cpl.
143	345507	x	Skåp bar kpl. H=512	Coctail cabinet cpl. H=512
--	330180	x	Hylla hållare flaskor	Shelf bottle holder
--	343667	x	Lucka H d:o	Door R d:o
--	343666	x	Lucka V d:o	Door L d:o
--	318379	x	Gångjärn d:o	Hinge d:o
--	318380	x	Täckhatt d:o	Cover d:o
--	312588	x	Platta gångjärn d:o	Plate hinge d:o
144	344883	x	Ljusramp L=532	Light holder L=532
145	343721	x	Front el-uttag 130x675	Front outlet 130x675
146	331910M	x	Hylla garderob övre	Shelf
148	319866	x	Hylla insteg	Shelf
149	336618	x	Front hylla garderob	Front
150	344809	x	Hyllpaket L=1218	Shelf L=1218
151	334494M	x	Hylla	Shelf
152	336413	x	Vägg tvättrum	Wall washroom
153	345490	x	Vägg tvättrum kpl.	Wall washroom cpl.
154	332955M	x	Tröskel	Threshold
155	345162	x	Överbit tvättrum	Overlap washroom
			M= Metervara T= Tillbehör	M= On the metre T= Accessory

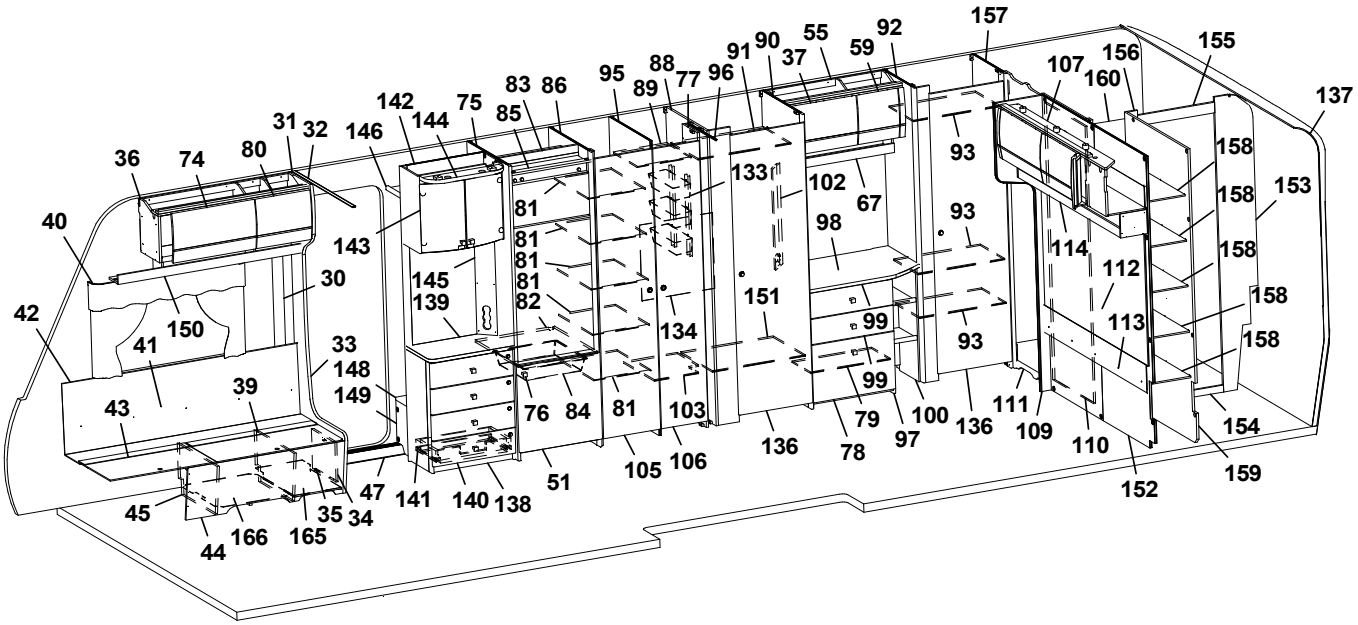
157
155
156
107
160
137
92
59
55
37
90
91
96
77
88
89
95
86
83
85
75
144
142
146
31
32
80
74
36
40
42
30
150
41
33
148
149
39
43
45
44
166
165
35
34
47
141
140
138
51
143
145
139
81
81
81
81
82
76
84
81
103
105
106
134
133
102
67
98
151
136
78
99
99
79
97
100
136
93
93
93
111
109
114
112
113
110
152
154
159
158
158
158
158
158
153

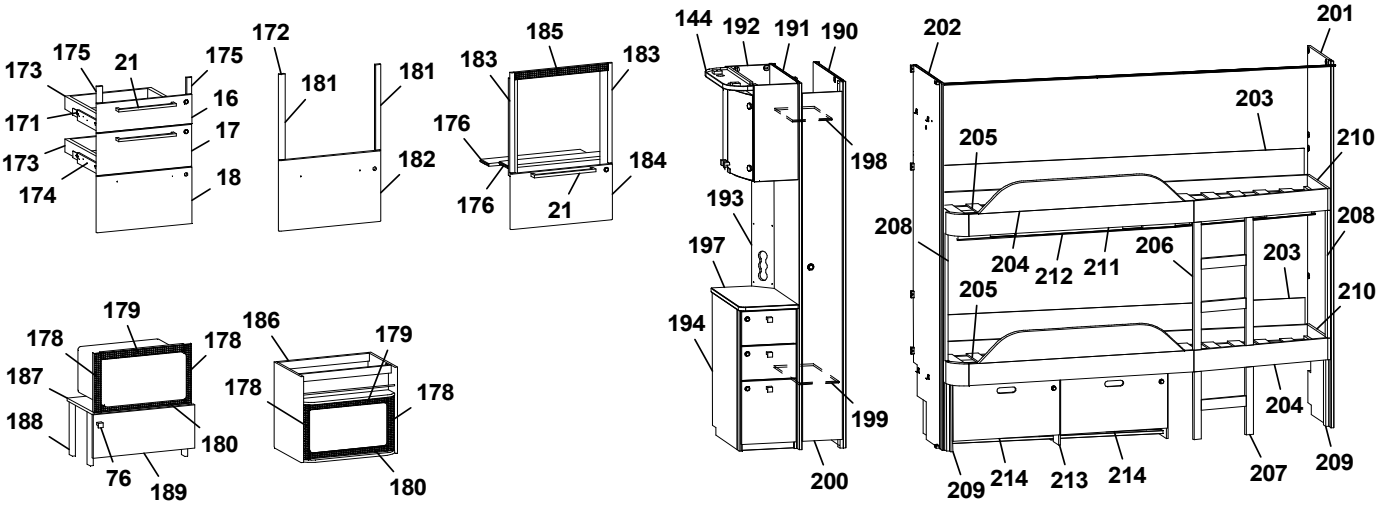
172
181
181
182
175
175
173
21
16
171
17
173
174
18
185
183
183
176
176
21
184
144
192
191
190
198
193
197
194
199
200
202
201
203
205
210
208
204
212
211
206
203
205
210
208
204
209
214
213
214
207
209
179
178
178
187
188
180
76
189
186
179
178
178
180

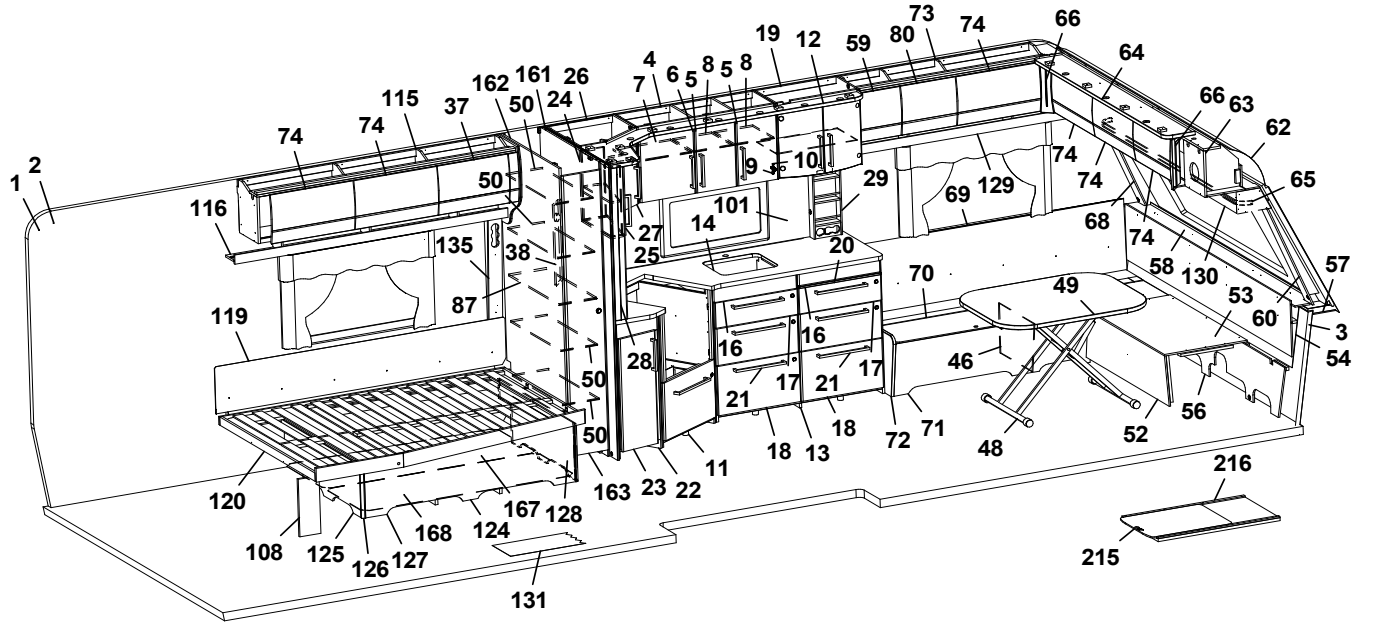
1
2
74
74
115
37
162
161
50
24
26
4
7
6
5
8
5
8
19
12
59
80
73
74
66
64
66
63
62
74
74
65
74
74
68
74
58
130
57
53
60
3
54
56
52
48
46
49
70
69
129
29
101
14
27
25
20
10
9
16
16
17
21
17
21
18
13
18
72
71
50
50
50
28
38
135
87
116
119
120
108
125
126
127
168
124
167
128
163
23
22
11
131
216
215

Pos Fig	Det. nr Part. No	Ingår Fitted	OBS!! Ange alltid årsmodell vid beställning av inredning Benämning	OBS!! Specify always year of model when ordering equipment Description
156	345164	x	List poppel 15x63x1948	List 15x63x1948
157	330838M	x	Vägg garderob H	Wall wardrobe R
158	330651M	x	Hylla	Shelf
159	330649M	x	Vägg garderob H	Wall wardrobe R
160	336420	x	Dörr 245x1850	Door 245x1850
161	342996	x	Vägg garderob kpl. H	Wall wardrobe cpl. R
162	343002	x	Vägg garderob kpl. V	Wall wardrobe cpl. L
163	376043	x	Dörr 260x1850	Door 260x1850
165	350390	x	Plåt skofack	Plate shoe compartment
166	343594	x	Luftspalt H-fram	Air gap R front
167	343621	x	Luftspalt sänglåda	Air gap bed box
168	343620	x	Luftspalt sänglåda	Air gap bed box
171	343470	x	Monteringssats kpl. lådor (Vit)	Mounting kit cpl. drawers (White)
--	343471	x	Monteringssats kpl. lådor (Mekong)	Mounting kit cpl. drawers (Mekong)
--	343472	x	Monteringssats kpl. lådor (High Gloss)	Mounting kit cpl. drawers (High Gloss)
172	343487	T	Monteringssats kpl. ugn (Vit)	Mounting kit cpl. oven (White)
--	343488	T	Monteringssats kpl. ugn (Mekong)	Mounting kit cpl. oven (Mekong)
--	343489	T	Monteringssats kpl. ugn (High Gloss)	Mounting kit cpl. oven (High Gloss)
173	317514	x	Låda 480x500	Drawer 480x500
174	317382	x	Glidskena låda H	Slide bar, drawer R
--	350221	x	Glidskena låda V	Slide bar, drawer L
--	801701	x	Skruv 6x16 d:o	Screw 6x16 d:o
175	336092	x	Passbit 16x30x95 (Mekong)	Gauge block 16x30x95 (Mekong)
176	333287M	T	Skiva distans 15x100x547,5	Sheet distance 15x100x547,5
178	402108	T	Galler vent. mikro 38x318	Grating vent. micro 38x318
179	402109	T	Galler vent. mikro 38x448	Grating vent. micro 38x448
180	402110	T	Galler vent. mikro 33x448	Grating vent. micro 33x448
181	336086	T	Passbit 16x30x460	Gauge block 16x30x460
182	343490	T	Lucka (Vit)	Door (White)
--	343491	T	Lucka (Mekong)	Door (Mekong)
--	343492	T	Lucka (High Gloss)	Door (High Gloss)
183	342139	T	List L=538 (diskbänk induktion)	List (kitchen sink induction) L=538
184	343390	T	Lucka (diskb. induktion) 299x550 (Vit)	Door (kitch. sink induct.) 299x550 (White)
--	343391	T	Lucka (diskb. induktion) 299x550 (Mekong)	Door (kitch. sink induct.) 299x550 (Mekong)
--	343392	T	Lucka (diskb. induktion) 299x550 (High Gloss)	Door (kitch. sink induct.) 299x550 (High Gloss)
--	20-900302	x	Pentrylåda 273x500 d:o	Drawer pentry 273x500 d:o
--	07-800039	x	Rullskena H d:o	Roller rail R d:o
--	07-800038	x	Rullskena V d:o	Roller rail L d:o
185	402107	T	Galler ugn (diskb. induktion) 35x503	Grating oven (kitch. sink induct.) 35x503
186	342343	T	Skåp kpl. mikrovågsugn	Cupboard cpl. microwave oven
187	342316	T	Hylla mikro	Shelf
188	342315	T	List folierad L=283	List folierad L=283
189	343880	T	Lucka 228x550	Door 228x550
--	316799	x	Gångjärn d:o	Hinge d:o
--	312588	x	Platta gångjärn d:o	Plate hinge d:o
190	344383	T	Vägg garderob	Wall wardrobe
191	344384	T	Vägg garderob	Wall wardrobe
192	345560	T	Skåp bar kpl.	Coctail cabinet cpl.
--	330180	x	Hylla hållare flaskor	Shelf bottle holder
--	343667	x	Lucka H d:o	Door R d:o
			M= Metervara T= Tillbehör	M= On the metre T= Accessory

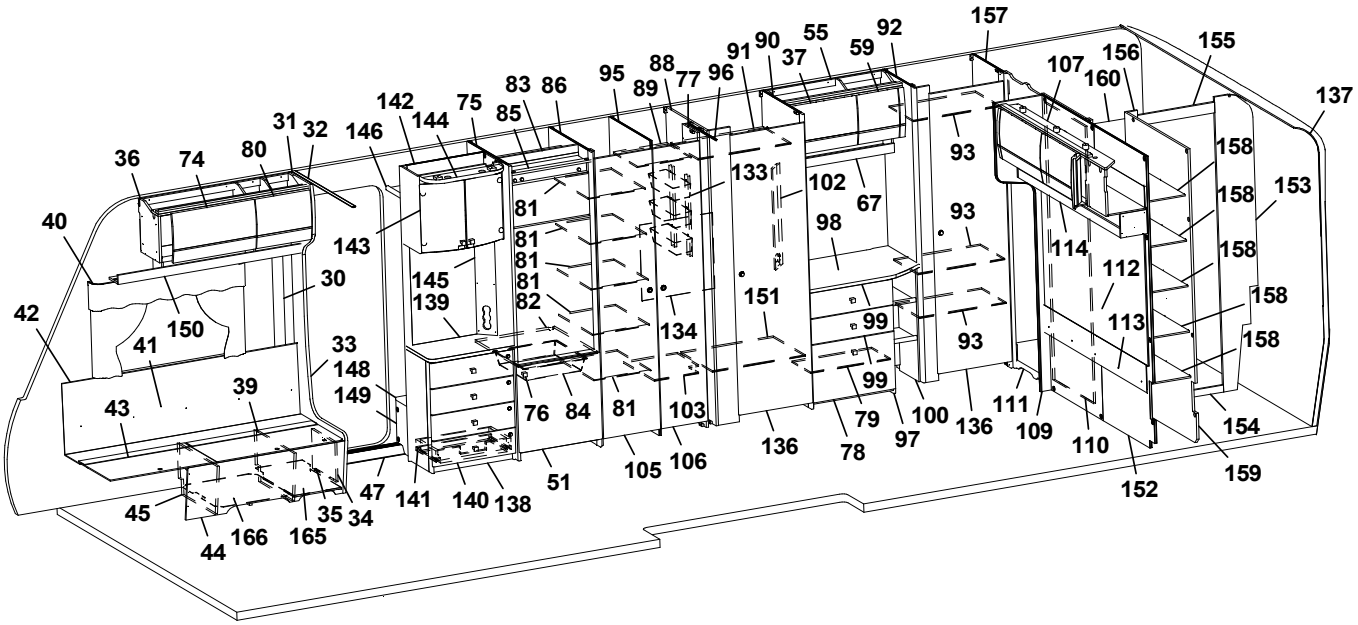
157
155
156
107
160
137
92
59
55
90
91
37
96
77
88
89
95
86
83
85
75
144
142
146
31
32
80
74
36
40
42
150
41
43
39
33
148
149
30
143
145
139
81
81
81
81
82
76
84
81
103
134
151
133
102
67
98
99
99
79
78
97
100
136
136
93
93
93
111
109
110
152
114
112
113
158
158
158
158
158
153
154
159
47
141
140
138
51
105
106
45
44
166
165
35
34

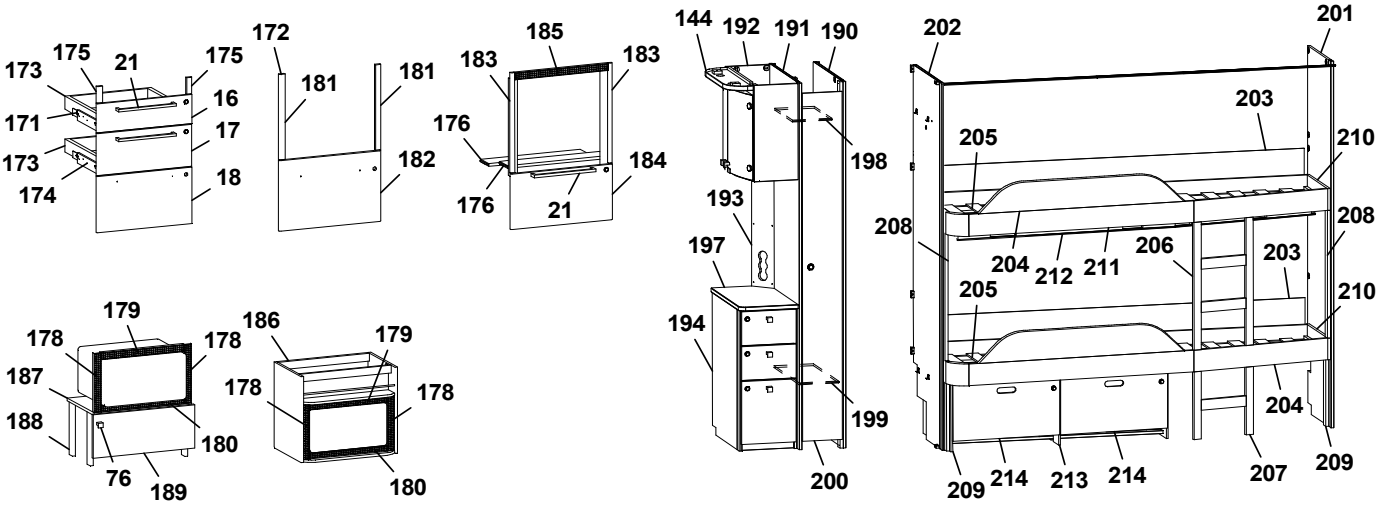
173
175
21
175
16
171
17
173
174
18
172
181
181
182
185
183
183
176
176
184
21
144
192
191
190
198
193
197
194
199
200
202
201
203
205
210
208
208
204
212
211
206
203
205
210
204
209
214
213
214
207
209
179
178
178
187
188
180
76
189
186
179
178
178
180

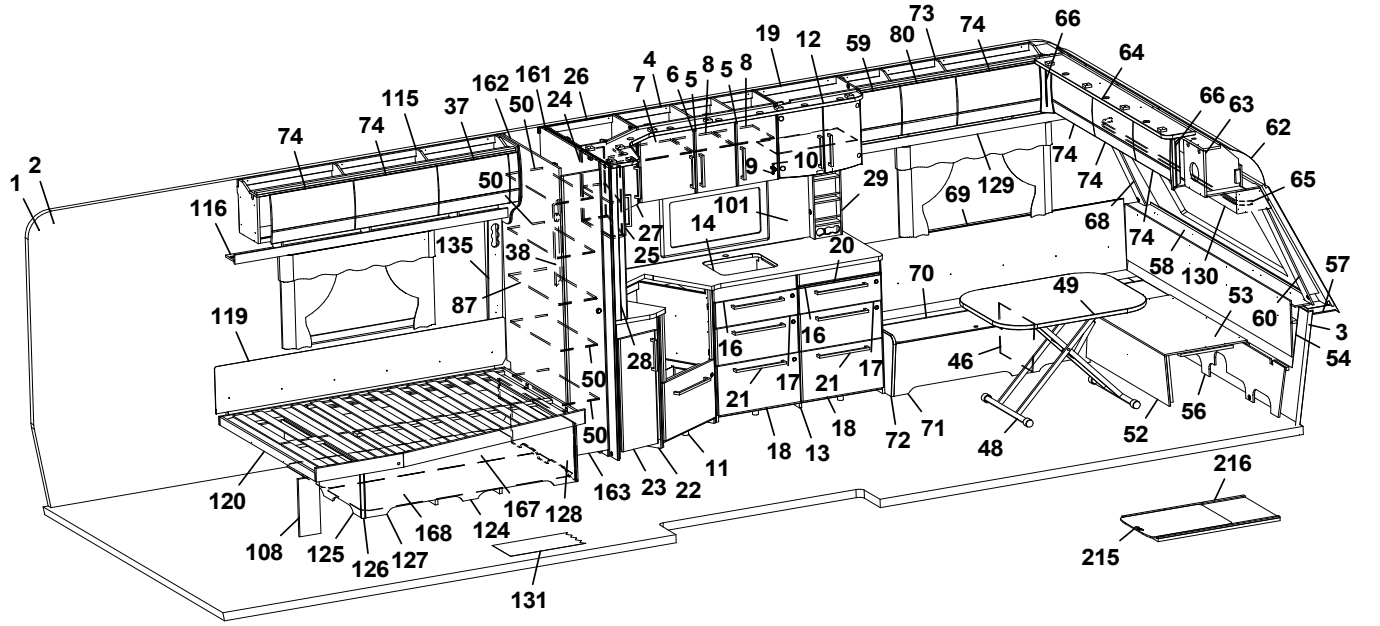
1
2
74
74
115
37
162
161
50
26
24
4
7
6
5
8
5
8
19
12
59
80
73
74
66
64
66
63
62
65
116
50
135
38
87
119
50
50
27
25
14
101
9
10
29
20
69
129
74
74
68
74
58
130
57
53
60
3
54
70
49
46
16
16
17
17
21
21
18
18
13
72
71
48
52
56
28
11
22
23
163
120
108
125
126
127
168
124
167
128
131
216
215

Pos Fig	Det. nr Part. No	Ingår Fitted	OBS!! Ange alltid årsmodell vid beställning av inredning Benämning	OBS!! Specify always year of model when ordering equipment Description
--	343666	x	Lucka V d:o	Door L d:o
--	318379	x	Gångjärn d:o	Hinge d:o
--	318380	x	Täckhatt d:o	Cover d:o
193	344387	T	Front el-uttag 130x665	Front outlet 130x665
194	343992	T	Hurts kpl, u skiva	Cupboard cpl, without board
195	343993	x	Låda övre kpl.	Drawer upper cpl.
--	343994	x	Lådförstycke (Mekong)	Drawer front (Mekong)
196	343995	x	Låda nedre kpl.	Drawer lower cpl.
--	343996	x	Lådförstycke (Mekong)	Drawer front (Mekong)
197	343987-K	T	Skiva hurts, ljus	Board cupboard, light
--	343987-L	T	Skiva hurts, mörk	Board cupboard, dark
198	343092	T	Hylla garderob övre	Shelf wardrobe upper
199	343089	T	Hylla garderob nedre	Shelf wardrobe lower
200	344385	T	Dörr garderob 205x1850	Door wardrobe 205x1850
201	330642M	x	Vägg	Wall
202	331593M	x	Vägg	Wall
203	333099	x	Värmespalt	Air gap
204	344651	x	Sängram u. ribbotten	Bed bottom without laths
205	326733	x	Ribbotten kpl.	Laths bottom cpl.
--	311985	x	Ribba sängbotten L=718 B=63	Lath bed bottom L=718 B=63
--	312046	x	Band t. ribbotten	Band for laths bottom
206	343966	x	Stege	Ladder
207	344653	x	Stege	Ladder
208	333237M	x	Stöd säng 45x680	Support bed 45x680
209	331524M	x	Stöd säng 45x360	Support bed 45x360
210	332438M	x	Passbit 115x412	Gauge block 115x412
211	332977M	x	List draperiskena (5 delar)	List drapery rail (5 parts)
212	315907	x	Skena draperi L=1920	Drapery rail L=1920
213	344654	x	Lådor under säng kpl. sats	Drawers under bed cpl. kit
--	315215	T	Glidskena låda (säljes i par)	Slide bar (exp. in pair)
214	344655	x	Låda kpl. d:o	Drawer cpl. d:o
--	315215	x	Glidskena låda (säljes i par)	Slide bar (exp. in pair)
215	341192	T	Utdragsskiva bord 450x550	Sliding leaf 450x550
216	341193	T	Låda utdragsskiva	Box sliding leaf

M= Metervara
T= Tillbehör

M= On the metre
T= Accessory

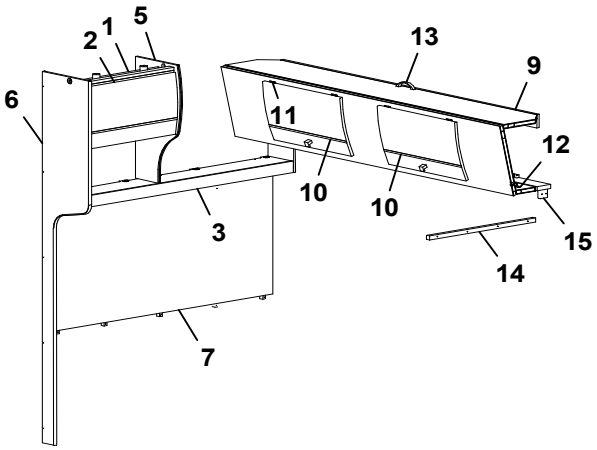
1
2
5
6
13
9
11
12
10
10
3
15
14
7

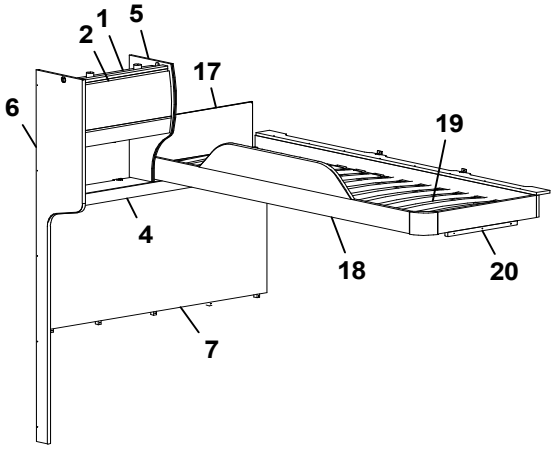
1
2
5
6
17
19
4
18
20
7

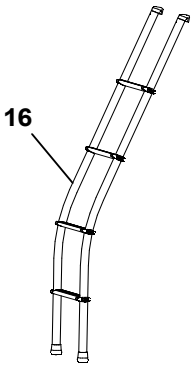
16

Pos Fig	Det. nr Part. No	Ingår Fitted	OBS!! Ange alltid årsmodell vid beställning av inredning Benämning	OBS!! Specify always year of model when ordering equipment Description
1	343842	x	Skåp gavel bak L=560	Cupboard gable L=560
--	343847	x	Skåp gavel bak L=560 (High Gloss)	Cupboard gable L=560 (High Gloss)
--	350454	x	Gångjärn	Hinge
2	343182	x	Lucka	Door
--	343185	x	Lucka (High Gloss)	Door (High Gloss)
3	345201	x	Hyllpaket L=1386 (u. urtag för högtalare)	Shelf L=1386 (without holes for speakers)
--	345587	x	Hyllpaket L=1386 (m. urtag för högtalre)	Shelf L=1386 (with holes for speakers)
4	345035	x	Hyllpaket L=1386 (u. urtag för högtalare)	Shelf L=1386 (without holes for speakers)
--	345588	x	Hyllpaket L=1386 (m. urtag för högtalre)	Shelf L=1386 (with holes for speakers)
5	344785	x	Gavel rundad	Gable
6	344787	x	Vägg front	Wall front
7	343955	x	Sänggavel kpl. med tyg	Headboard cpl. with fabric
9	343912	x	Överbäddskåp L=1980	Upper bed L=1980
--	343913	x	Överbäddskåp L=1980 (High Gloss)	Upper bed L=1980 (High Gloss)
--	339839	x	Regel låsning	Lock bar
--	375813	x	Rasskydd ö-bäddskåp	Protective plate
10	343914	x	Lucka	Door
--	343915	x	Lucka (High Gloss)	Door (High Gloss)
11	860402	x	Gångjärn	Hinge
12	860405	x	Gångjärn	Hinge
13	350129	x	Handtag	Handle
14	331698M	x	Bärregel	Bearing rail
15	331701M	x	Kloss bärregel	Block bearing rail
16	350534	T	Stege ö-bäddsskåp	Ladder upper bed
17	321209	x	Värmespalt gavel	Air gap gable
18	336381	x	Sängram vån.säng V u. ribbotten	Bed bottom L without laths
19	325430	x	Ribbotten kpl.	Laths bottom cpl.
--	311985	x	Ribba sängbotten L=718 B=63	Lath bed bottom L=718 B=63
--	312046	x	Band t. ribbotten	Band for laths bottom
20	331961M	x	Bärregel L=440	Bearing rail L=440

T= Tillbehör

T= Accessory

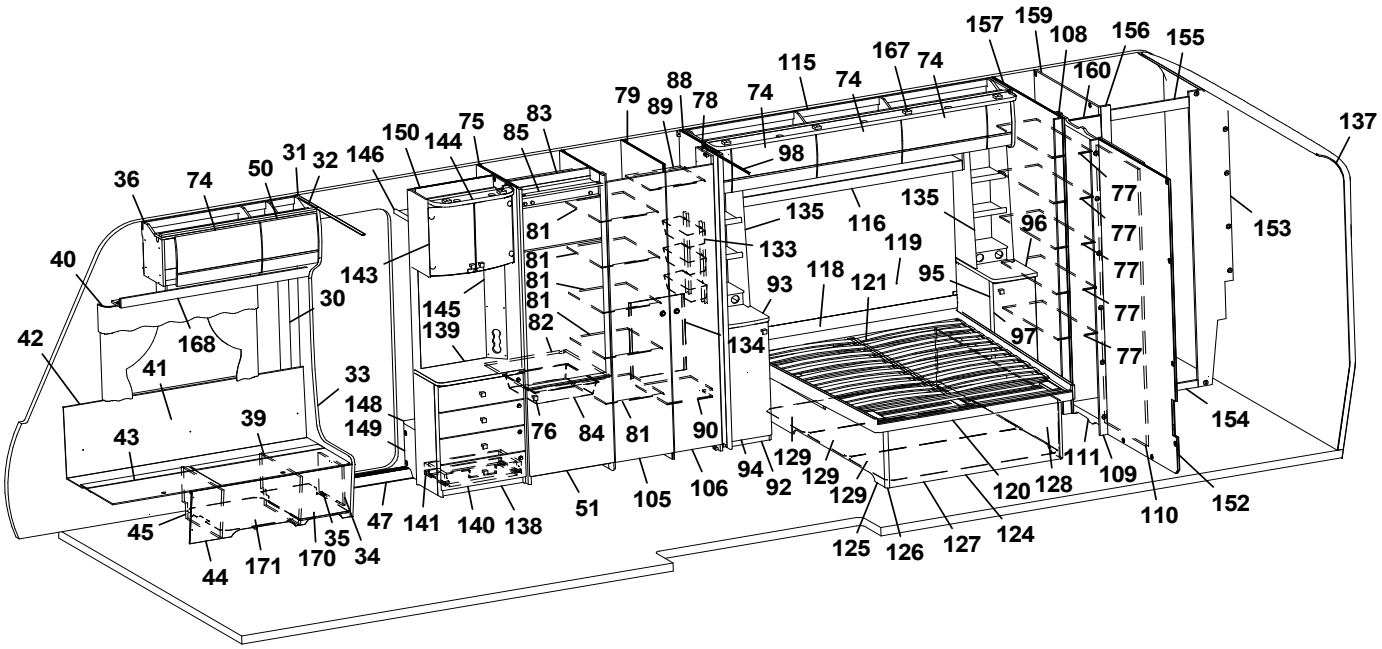
157 159 108 156 155
160
137
115 167 74
74 74
79 88 89 78
74
98
150 144 75 85 83
146
36 74 50 31 32
40
30
42
168
41
33
148
149
39
43
45 44 171 170 35 34
47 141 140 138
51 105 106 90 84 81 76
143
145
139
81 81 81 82
135 133
116 135 119
118 121 93
134
95 96 97
77 77 77 77 77
153
154
111 109 110 152
94 92 129 129 129
120 128
125 126 127 124

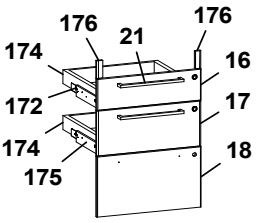
176 21 176
174
16
172
17
174
175
18

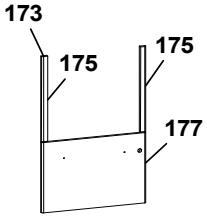
173
175
175
177

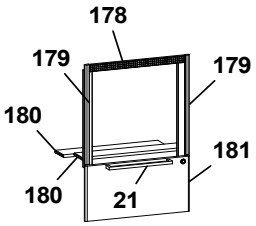
178
179
179
180
181
180
21

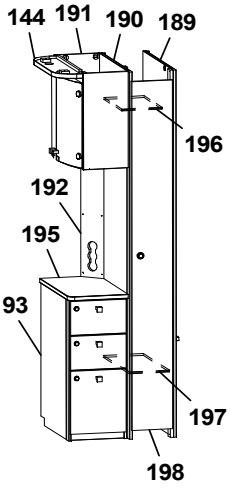
144 191 190 189
196
192
195
193
197
198

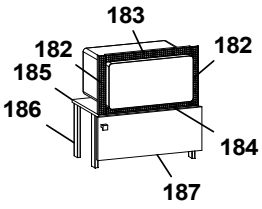
183
182
182
185
186
184
187

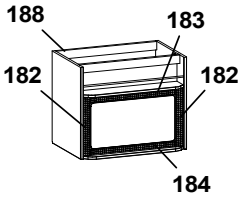
188
183
182
182
184

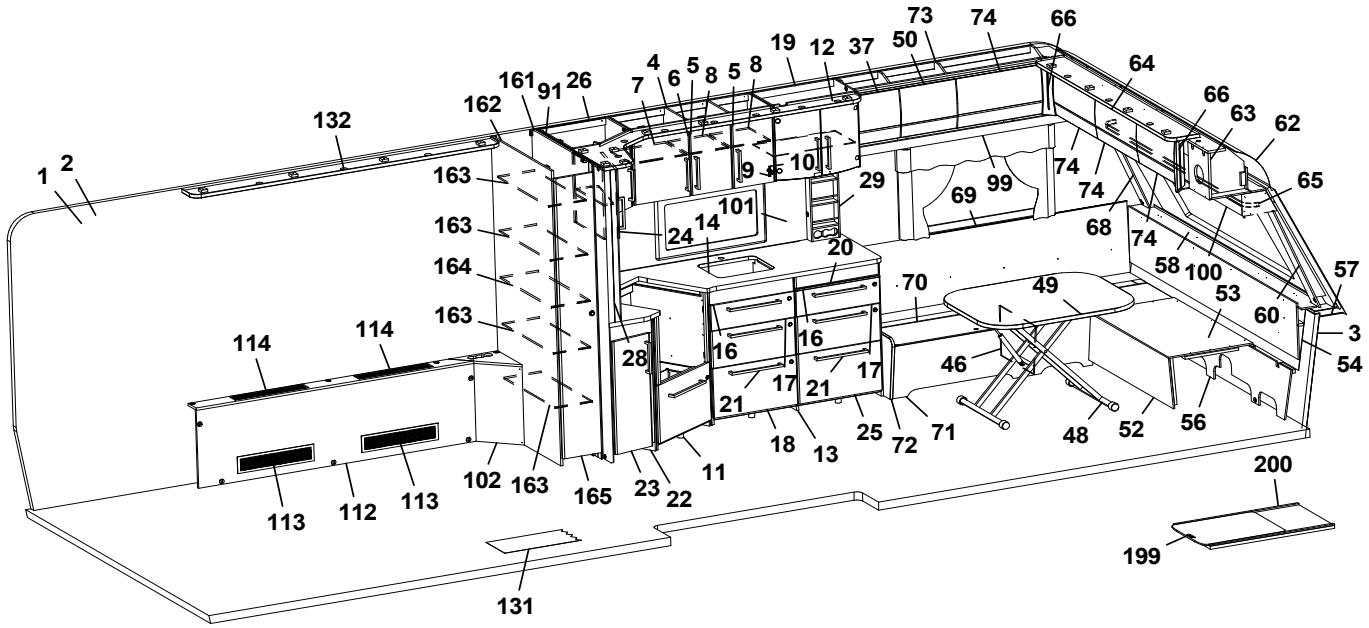
73 74 66
19 12 37 50
64
4 6 5 8 5 8
66 63 62
161 91 26 7
162
132
1 2
9 10
74 74
65
163
29
69 99
101
24 14
68 74
163
20
58 100
57
164
70
49
53
60
3
54
163
114 114
28
16 16
46
17 17 21
21
18 13 25 72 71
48 52 56
102 163 165 23 22 11
113 112 113
200
199
131

Pos Fig	Det. nr Part. No	Ingår Fitted	OBS!! Ange alltid årsmodell vid beställning av inredning Benämning	OBS!! Specify always year of model when ordering equipment Description
1	318657	M	Tapet vägg/tak	Wall paper
2	318584	M	Tejp tapet 20 mm	Tape, wall paper 20 mm
3	318585	M	Tejp tapet 60 mm	Tape, wall paper 60 mm
4	343450	x	Skåp kök L=924 kpl. (Vit)	Cupboard kitchen L=924 cpl. (White)
--	343452	x	Skåp kök L=924 kpl. (Mekong)	Cupboard kitchen L=924 cpl. (Mekong)
--	343451	x	Skåp kök L=924 kpl. (High Gloss)	Cupboard kitchen L=924 cpl. (High Gloss)
5	343456	x	Lucka H (Vit)	Door R (White)
--	343458	x	Lucka H (Mekong)	Door R (Mekong)
--	343457	x	Lucka H (High Gloss)	Door R (High Gloss)
--	350471	x	Handtag d:o	Handle d:o
6	343453	x	Lucka V (Vit)	Door L (White)
--	343455	x	Lucka V (Mekong)	Door L (Mekong)
--	343454	x	Lucka V (High Gloss)	Door L (High Gloss)
--	350471	x	Handtag d:o	Handle d:o
7	331385M	x	Hylla	Shelf
8	341681	x	Hylla	Shelf
9	311917	x	Gångjärn	Hinge
10	312588	x	Platta gångjärn	Plate hinge
11	343882	x	Diskbänk vinklad (Vit)	Kitchen sink angled (White)
--	343883	x	Diskbänk vinklad (Mekong)	Kitchen sink angled (Mekong)
--	343884	x	Diskbänk vinklad (High Gloss)	Kitchen sink angled (High Gloss)
--	343389	x	Diskbänk vinklad induktion (Vit)	Kitchen sink angled induction (White)
--	343394	x	Diskbänk vinklad induktion (Mekong)	Kitchen sink angled induction (Mekong)
--	343393	x	Diskbänk vinklad induktion (High Gloss)	Kitchen sink angled induction (High Gloss)
12	345184	x	Ljusramp köksskåp (vitrinskåp)	Light holder kitchen (vitrine)
--	345250	T	Ljusramp köksskåp (skåp mikro)	Light holder kitchen (microwave oven)
13	344482	x	Diskbänk trädel u. skiva (Vit)	Kitchen sink without board (White)
--	344483	x	Diskbänk trädel u. skiva (Mekong)	Kitchen sink without board (Mekong)
--	344484	x	Diskbänk trädel u. skiva (High Gloss)	Kitchen sink without board (High Gloss)
14	345452	x	Skiva diskbänk 902x1955, ljus	Board 902x1955, light
--	345453	x	Skiva diskbänk 902x1955, mörk (Skiva med träkant utgår)	Board 902x1955, dark (Board with wooden edge expired)
--	344077-K	x	Skiva diskbänk induktion 1955x902, ljus	Board induction 1955x902, light
--	344077-L	x	Skiva diskbänk induktion 1955x902, mörk	Board induction 1955x902, dark
16	343384	x	Lådförstycke (Vit)	Drawer front (White)
--	343412	x	Lådförstycke (Mekong)	Drawer front (Mekong)
--	343407	x	Lådförstycke (High Gloss)	Drawer front (High Gloss)
--	317514	x	Låda 480x500 d:o	Drawer 480x500 d:o
--	317382	x	Glidskena låda H d:o	Slide bar, drawer R d:o
--	350221	x	Glidskena låda V d:o	Slide bar, drawer L d:o
17	343385	x	Lådförstycke (Vit)	Drawer front (White)
--	343413	x	Lådförstycke (Mekong)	Drawer front (Mekong)
--	343408	x	Lådförstycke (High Gloss)	Drawer front (High Gloss)
--	317514	x	Låda 480x500 d:o	Drawer 480x500 d:o
--	317382	x	Glidskena låda H d:o	Slide bar, drawer R d:o
--	350221	x	Glidskena låda V d:o	Slide bar, drawer L d:o
18	343386	x	Lucka (Vit)	Door (White)
--	343414	x	Lucka (Mekong)	Door (Mekong)
--	343410	x	Lucka (High Gloss)	Door (High Gloss)
--	20-900302	x	Pentrylåda 273x500 d:o	Drawer pentry 273x500 d:o
			M= Metervara T= Tillbehör	M= On the metre T= Accessory

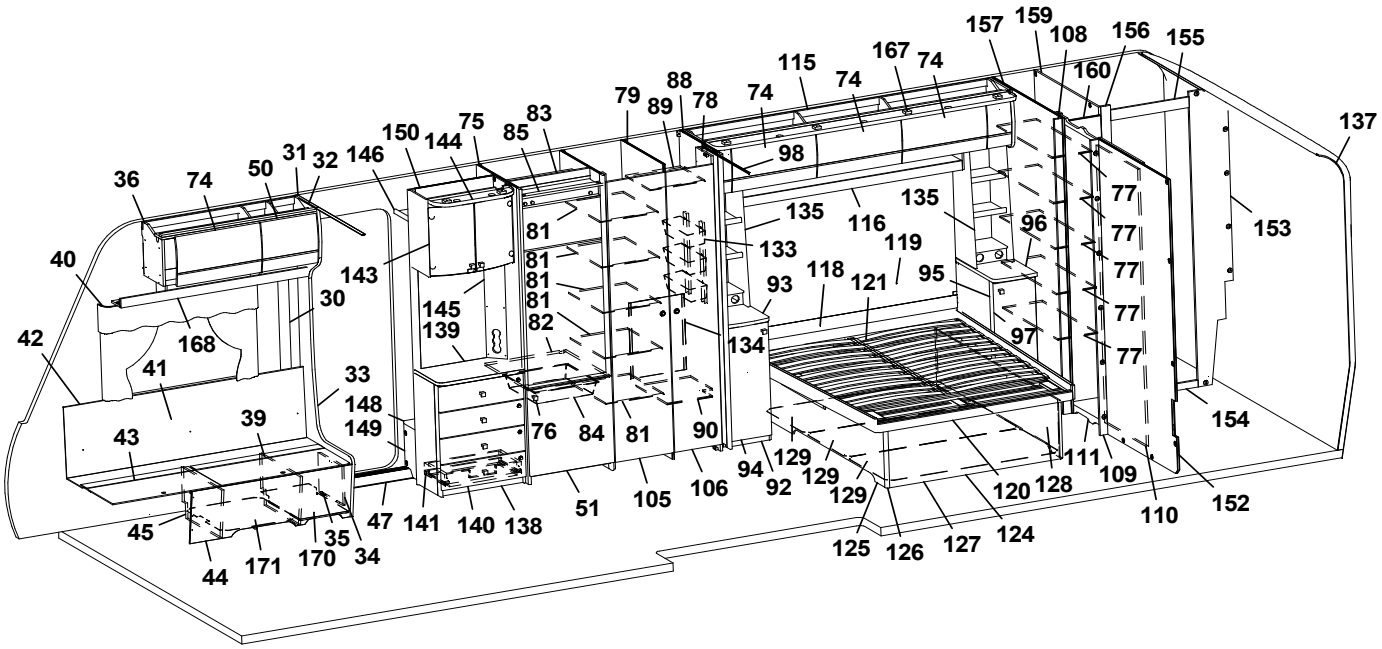
157 159 108 156 155
167 74
115 74
160
137
88 79 89 78 74
83 75 85 150 144 146
98
36 74 50 31 32
135 116 135
96 77 77 77 77 77
153
81 81 81 81 82
133 119
40 143 93 118 121 95
30 145 139 134 97
42 168 41 33 148 149 76 84 81 90
154
43 39 129 129 129 111 109
94 92 120 128 152
45 47 141 140 138 51 105 106 110
35 34 125 126 127 124
44 171 170

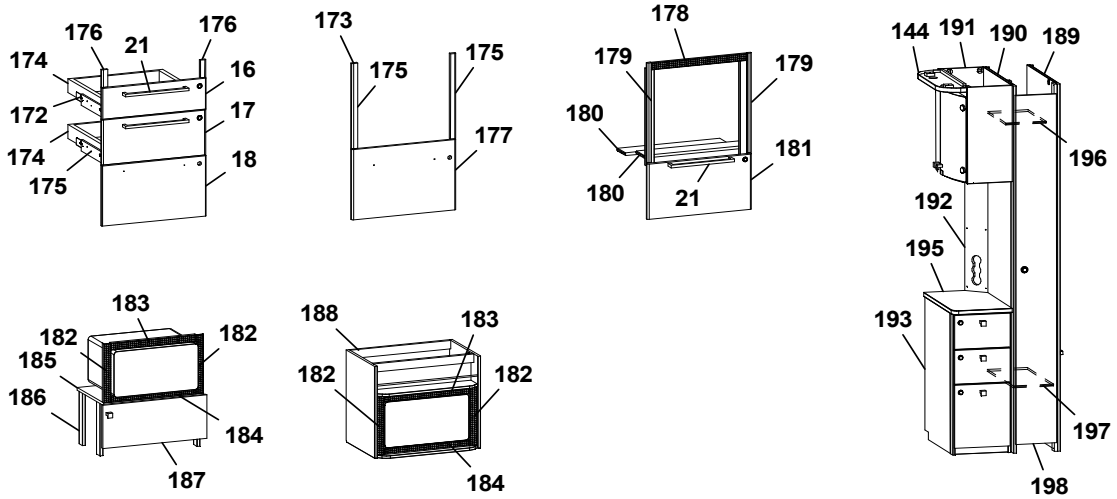
176 21 176
174 16
172 17
174 18
175
173 175 175
177
178 179 179
180 181
180 21
144 191 190 189
196
192
195
193
197
198
183 182 182
185
186 184
187
188 183
182 182
184

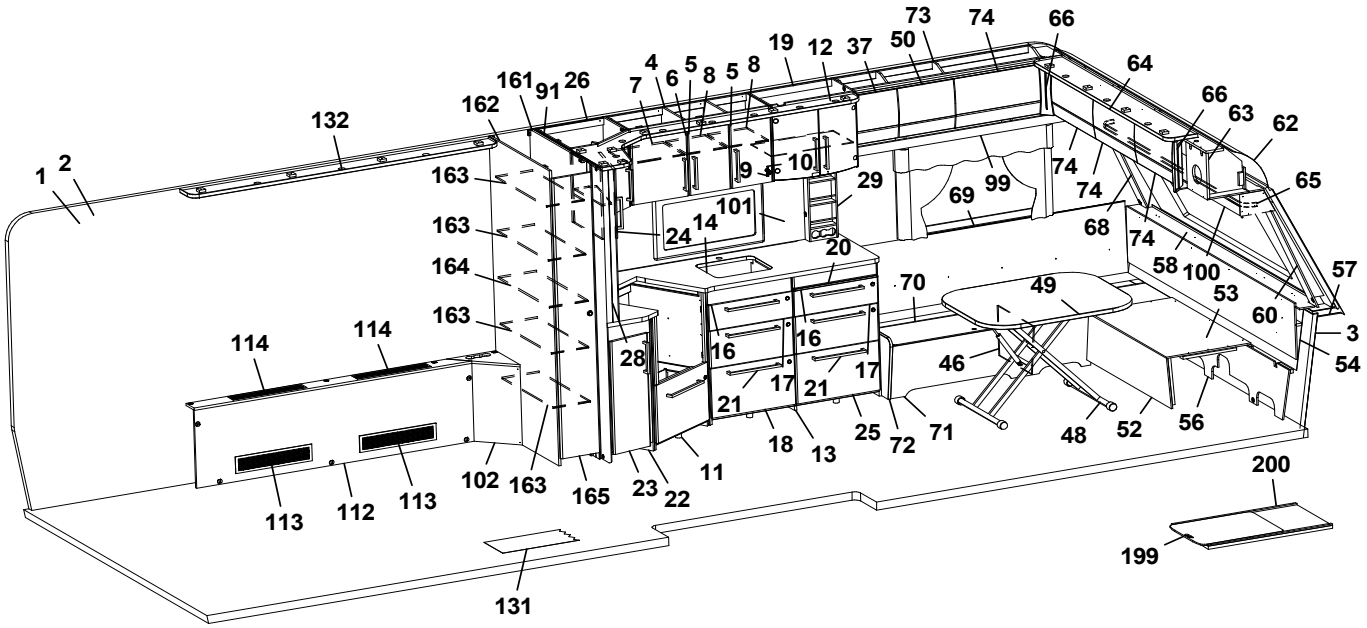
73 74 66
19 12 37 50
4 6 5 8 5 8
161 91 26 7
64
162 132
66 63 62
1 2
163 9 10 29 69 99 74 74 65
163 101 24 14 68 74
164 20 58 100 57
70 49 53
163 16 16 60 3
114 114 28 17 17 46 54
21 21 18 13 25 72 71 48 52 56
102 163 165 23 22 11
113 112 113
200
199
131

Pos Fig	Det. nr Part. No	Ingår Fitted	OBS!! Ange alltid årsmodell vid beställning av inredning Benämning	OBS!! Specify always year of model when ordering equipment Description
--	07-800039	x	Rullskena H d:o	Roller rail R d:o
--	07-800038	x	Rullskena V d:o	Roller rail L d:o
19	345508	x	Skåp vitrin	Vitrine
--	333749	x	Hylla hållare flaskor	Shelf bottle holder
--	343747	x	Lucka vitrin H	Door vitrine R
--	343746	x	Lucka vitrin V	Door vitrine L
--	318630	x	Lås magnet d:o	Lock magnet d:o
--	318381	x	Motstycke magnetlås	Companion part
--	318379	x	Gångjärn	Hinge
--	318380	x	Täckhatt d:o	Cover d:o
--	312588	x	Platta gångjärn	Plate hinge
20	341954	x	Skärbräda	Cutting board
21	350472	x	Handtag	Handle
22	343051	x	Utskjut diskbänk (Vit)	Projection kitchen sink (White)
--	343406	x	Utskjut diskbänk (Mekong)	Projection kitchen sink (Mekong)
--	343405	x	Utskjut diskbänk (High Gloss)	Projection kitchen sink (High Gloss)
23	343378	x	Lucka (Vit)	Door (White)
--	343380	x	Lucka (Mekong)	Door (Mekong)
--	343379	x	Lucka (High Gloss)	Door (High Gloss)
--	350471	x	Handtag d:o	Handle d:o
24	343438	x	Skåp utskjut kökskåp (Vit)	Cupboard projection (White)
--	343440	x	Skåp utskjut kökskåp (Mekong)	Cupboard projection (Mekong)
--	343439	x	Skåp utskjut kökskåp (High Gloss)	Cupboard projection (High Gloss)
--	341856	x	Hylla d:o	Shelf d:o
--	343441	x	Lucka H (Vit)	Door R (White)
--	343443	x	Lucka H (Mekong)	Door R (Mekong)
--	343442	x	Lucka H (High Gloss)	Door R (High Gloss)
25	343632	x	Lucka (Vit)	Door (White)
--	343634	x	Lucka (Mekong)	Door (Mekong)
--	343633	x	Lucka (High Gloss)	Door (High Gloss)
--	315202	x	Gångjärn d:o	Hinge d:o
--	312588	x	Platta gångjärn d:o	Plate hinge d:o
26	343422	x	Hörnskåp (Vit)	Corner cupboard (White)
--	343424	x	Hörnskåp (Mekong)	Corner cupboard (Mekong)
--	343423	x	Hörnskåp (High Gloss)	Corner cupboard (High Gloss)
--	343425	x	Lucka V (Vit)	Door L (White)
--	343427	x	Lucka V (Mekong)	Door L (Mekong)
--	343426	x	Lucka V (High Gloss)	Door L (High Gloss)
28	341727	x	Stolpe utskjut	Support bar
29	333409M	x	Kryddhylla	Spice rack
30	318962	x	List täck el-kabel B=45 L=2100	Cover strip B=45 L=2100
31	316270	x	List snäpp undre L=2379	List under L=2379
32	316268	x	List snäpp övre L=2379	List upper L=2379
33	344550	x	Stolpe först. L=1948 kpl. m. lucka	Support bar L=1948 cpl. with door
34	343731	x	Lucka	Door
35	312589	x	Gångjärn	Hinge
36	345500	x	Skåp övre L=1004	Cupboard upper L=1004
--	345501	x	Skåp övre L=1004 (High Gloss)	Cupboard upper L=1004 (High Gloss)
--	350454	x	Gångjärn	Hinge
37	343180	x	Lucka	Door
			M= Metervara T= Tillbehör	M= On the metre T= Accessory

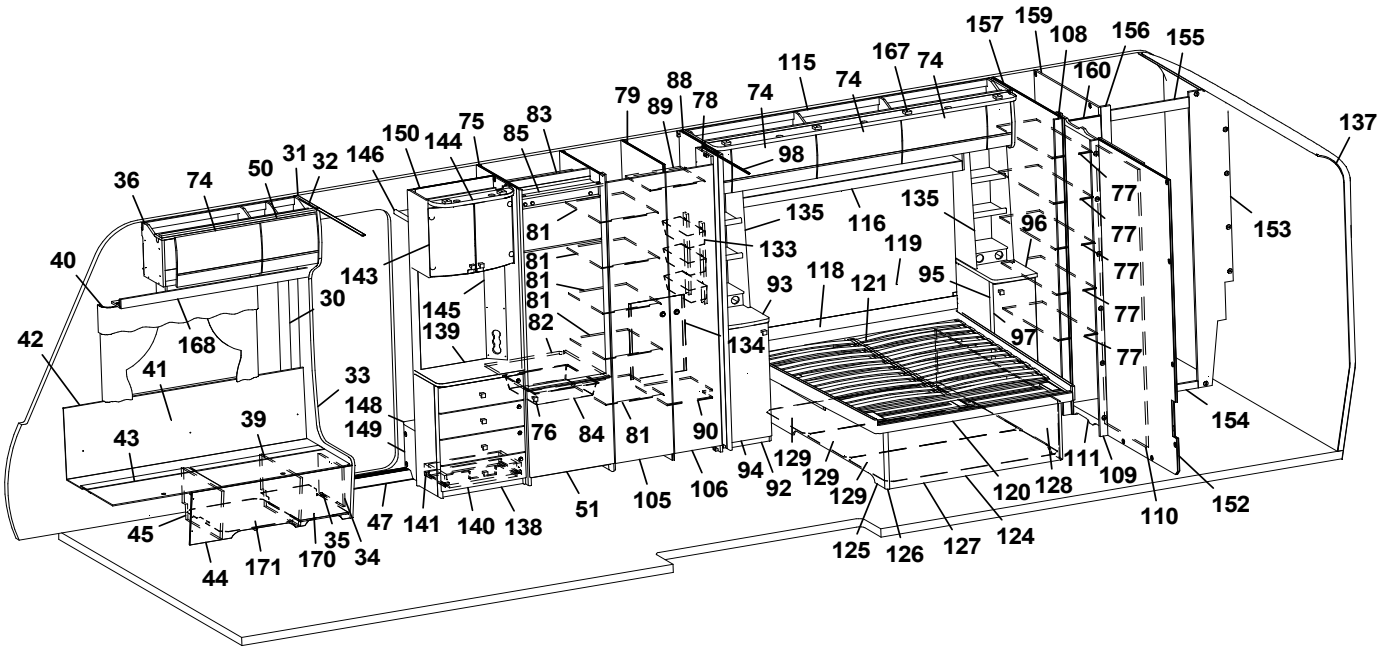
157 159 108 156 155
167 74
115 74
160
137
88 79 89 78 74
83 75 85 150 144 146
31 32 50 74 36
98
135 116 135 96 77 77 77 77 77
153
81 81 81 81 82
133 119 118 121 95 93
143 145 139 134 97
40 30 168 42 41 33 148 149 39 43
76 84 81 90 94 92 129 129 129 120 128 111 109 110 152 154
45 44 171 170 35 34 47 141 140 138 51 105 106 125 126 127 124

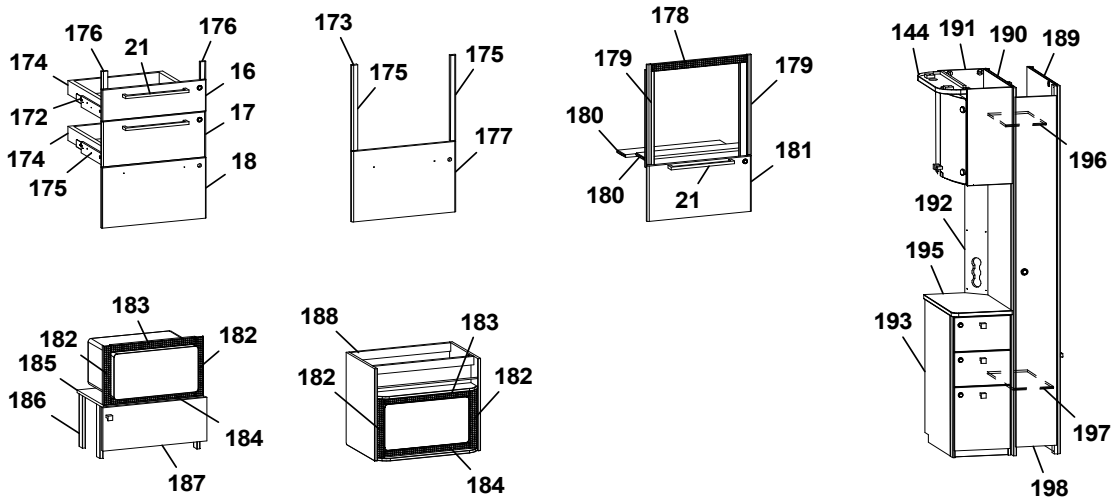
176 21 176 174 16 172 17 174 18 175
173 175 175 177
178 179 179 180 181 180 21
144 191 190 189 196 192 195 193 197 198
183 182 182 185 186 184 187
188 183 182 182 184

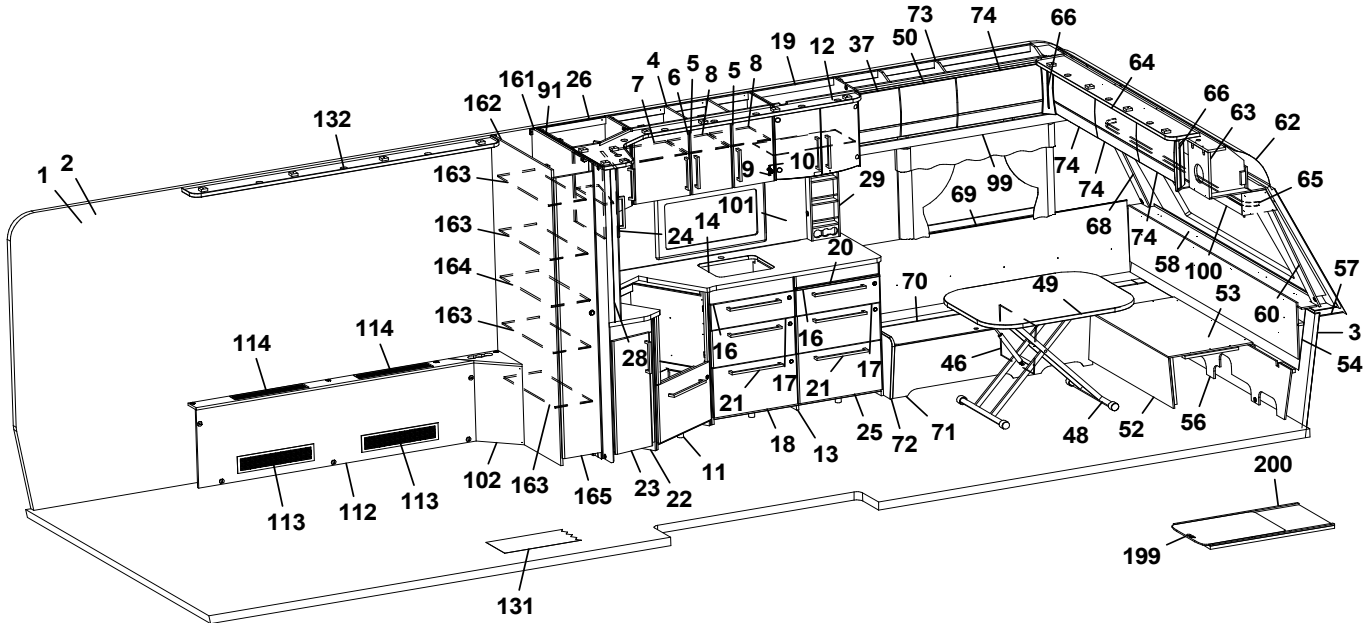
73 74 66 19 12 37 50 64 66 63 62 65
4 6 5 8 5 8 7 161 91 26 162 132 1 2
9 10 29 69 99 74 74 68 74 58 100 57 53 60 3 54
163 163 164 163 101 24 14 20 70 49 46 48 52 56
114 114 28 16 16 17 17 21 21 18 13 25 72 71
113 112 113 102 163 165 23 22 11 200 199 131

Pos Fig	Det. nr Part. No	Ingår Fitted	OBS!! Ange alltid årsmodell vid beställning av inredning Benämning	OBS!! Specify always year of model when ordering equipment Description
--	343183	x	Lucka (High Gloss)	Door (High Gloss)
39	342494	x	Stöd bäddlåda HF	Support bed box
40	350348	x	Skena gardin L=1020	Curtain rod L=1020
41	339355	x	Värmespalt H fram	Air gap R.F.
42	319821	M	List kant mörkbrun	Strip, dark brown
43	343032	x	Lock bäddlåda H F	Cover bedbox R.F.
--	319024	x	Matta grå textil m. tejp d:o	Carpet gray textile with tape d:o
44	343085	x	Front bäddlåda H F	Front bed box R.F.
--	343034	T	Front bäddlåda H F (centraldammsugare)	Front bed box R.F. (central vacuum cleaner)
45	342495	x	Stöd bäddlåda HF	Support bed box
46	312826	x	Stöd bäddlåda VF	Support bed box
47	314687	x	Tröskel aluminium L=850	Threshold aluminium L=850
48	310083	x	Bordsstativ	Table stand
--	350474	T	Bordsstativ enpelar	Table stand single pillar
49	343248	x	Bordsskiva 800x1000	Table top 800x1000
50	344829	x	Lucka	Door
--	344830	x	Lucka (High Gloss)	Door (High Gloss)
51	343736	x	Lucka H 550x570	Door R 550x570
--	316799	x	Gångjärn d:o	Hinge d:o
--	312588	x	Platta gångjärn d:o	Plate hinge d:o
52	331245M	x	Front bäddlåda gavel	Front bed box gable
53	331246M	x	Skiva rundsittgrupp	Sheet seat
54	340578	x	Värmespalt gavel fram	Air gap
56	340520	x	Stöd sittgrupp	Support
57	215275	x	Hylla front kpl. L=2376	Shelf front cpl. L=2376
58	345285	x	Front/hylla kpl.	Front/shelf cpl.
--	345362	x	Hylla m. belysning "Björn" (Customized)	Shelf with lighting "Bear" (Customized)
59	343180	x	Lucka	Door
--	343183	x	Lucka (High Gloss)	Door (High Gloss)
60	344475	x	Hörn front H	Front corner R
62	216067	x	Täckskiva radie fram 1x380x2360	Cover plate radius front 1x380x2360
--	313884	x	List plast radie L=2379	List L=2379
63	345502	x	Skåp gavel fram L=2360	Cupboard L=2360
--	345503	x	Skåp gavel fram L=2360 (High Gloss)	Cupboard L=2360 (High Gloss)
--	350454	x	Gångjärn d:o	Hinge d:o
64	344768	x	Ljusramp gavelskåp L=1810	Light holder L=1810
65	350349	x	Skena gardin L=1920	Curtain rod L=1920
66	343294	x	Hörn inredning (High Gloss)	Corner (High Gloss)
68	344474	x	Hörn front V	Front corner L
69	337174	x	Värmespalt V fram	Air gap L.F.
70	345392	x	Lock bäddlåda V F	Cover bed box L.F
--	319024	x	Matta grå textil m. tejp d:o	Carpet gray textile with tape d:o
71	339502	x	Front bäddlåda V F	Front bed box L.F.
72	343469	x	Gavel bäddlåda V F	Gable bed box L.F
73	345545	x	Skåp övre L=1284	Cupboard upper L=1284
--	345546	x	Skåp övre L=1284 (High Gloss)	Cupboard upper L=1284 (High Gloss)
--	350454	x	Gångjärn d:o	Hinge d:o
74	343182	x	Lucka	Door
--	343185	x	Lucka (High Gloss)	Door (High Gloss)
75	342304	x	Vägg kyl V	Wall refrigerator L
			M= Metervara T= Tillbehör	M= On the metre T= Accessory

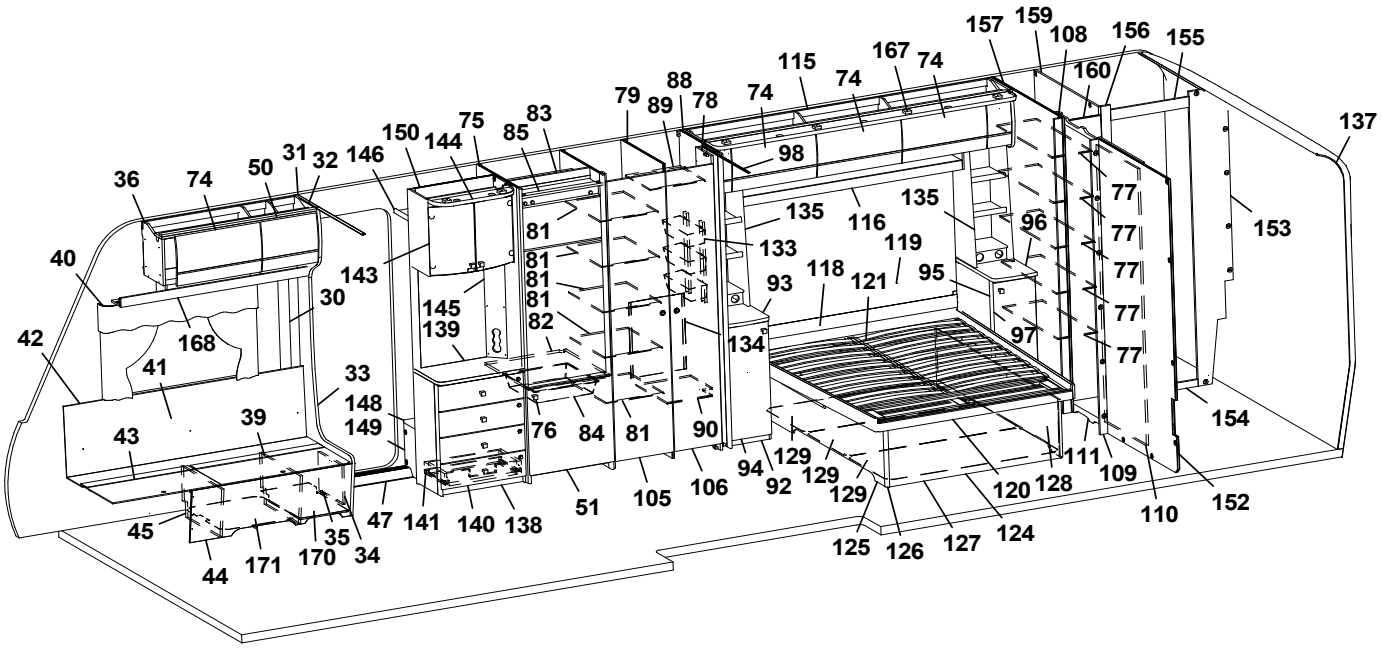
157 159 108 156 155
167 74
115 74
160
137
88 79 89 78 74
83 75 85 150 144 146
98
36 74 50 31 32
135 116 135
96 77 77 77 77 77
153
81 81 81 81 82
133 119
40 143 30 145 139
93 118 121 95
97
42 168 41 33 148 149 39 43
76 84 81 90 134
154
129 129 129 94 92
111 109 128 120 110 152
45 44 171 170 35 34 47 141 140 138 51 105 106
125 126 127 124

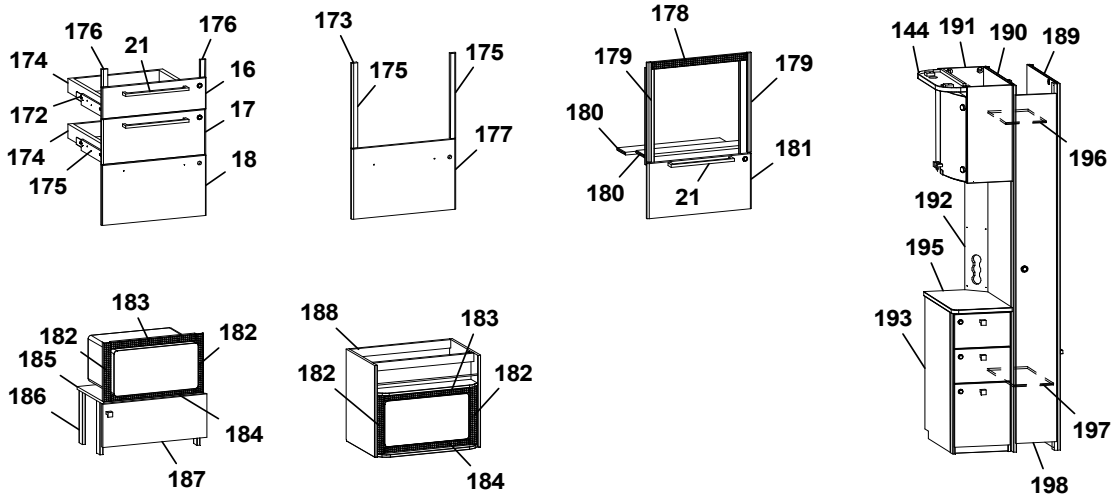
176 21 176 174 16 172 17 174 18 175
173 175 175 177
178 179 179 180 181 180 21
144 191 190 189 196 192 195 193 197 198
183 182 182 185 186 184 187
188 183 182 182 184

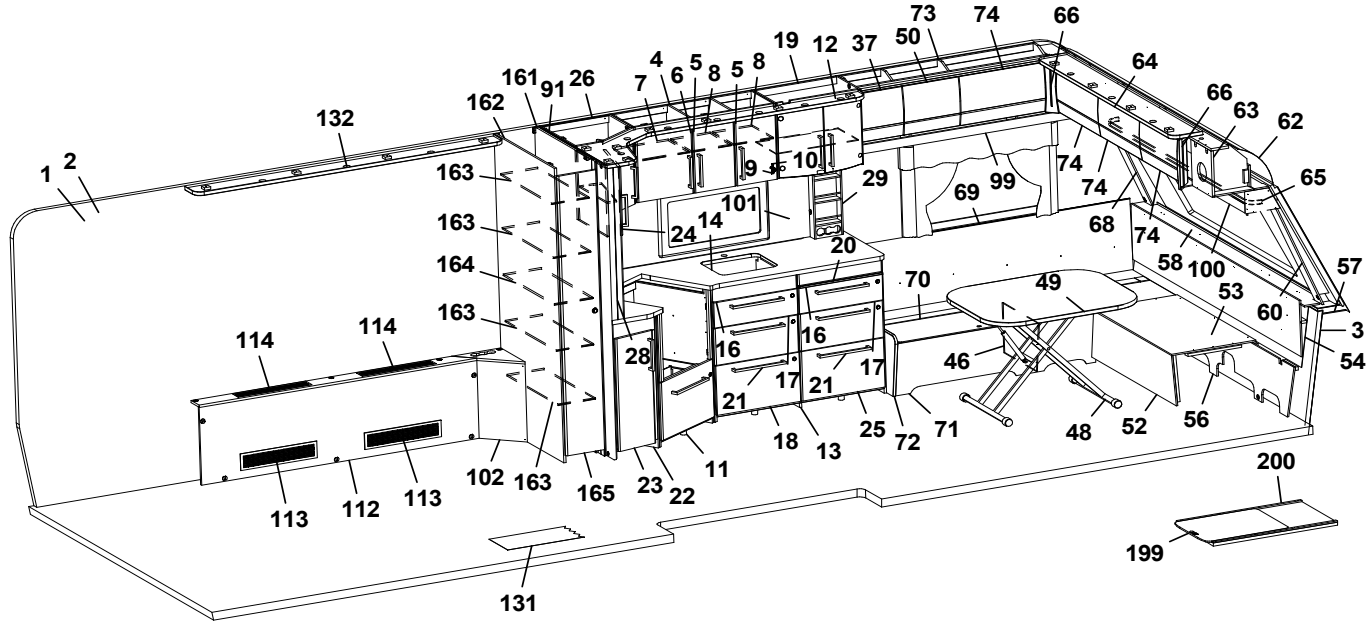
73 74 66 19 12 37 50 64 66 63 62 65
4 6 5 8 5 8 7 161 91 26 162 132 1 2
163 163 164 163 9 10 29 101 14 24 69 99 74 74 68 74 58 100 57 53 60 3 54
20 70 49 46 28 16 16 17 17 21 21 18 13 25 72 71 48 52 56
114 114 113 112 113 102 163 165 23 22 11 200 199 131

Pos Fig	Det. nr Part. No	Ingår Fitted	OBS!! Ange alltid årsmodell vid beställning av inredning Benämning	OBS!! Specify always year of model when ordering equipment Description
76	350473	x	Handtag knopp	Handle knob
77	330651M	x	Hylla	Shelf
78	331238M	x	Nisch, vikdörr	Niche folding door
79	330633M	x	Vägg garderob H	Wall wardrobe R
81	330639M	x	Hylla	Shelf
82	340675	x	Hylla under kyl	Shelf under refrigerator
83	342309	x	Bakstycke stopp kyl	Back cupboard
84	310325	x	Trådback vit 85x427x427	Tray 85x427x427
--	312712	x	Glidlist trådback (säljes i par)	Sliding strip tray (pair)
85	342306	x	List folierad L = 528	List foiled L = 528
86	342633	x	Vägg kyl H	Wall refrigerator R
88	331593M	x	Vägg garderob H	Wall wardrobe R
89	334271M	x	Hylla garderob övre	Shelf wardrobe upper
90	334270M	x	Hylla garderob nedre	Shelf wardrobe under
91	343420	x	Vägg vid kök	Wall kitchen
92	343833	x	Hurts V kpl. u. skiva	Cupboard L cpl. without board
--	332508M	x	Hylla d:o	Shelf d:o
93	345150-K	x	Skiva hurts 295x550, ljus	Board cupboard 295x550, light
--	345150-L	x	Skiva hurts 295x550, mörk	Board cupboard 295x550, dark
94	343832	x	Lucka V 270x745	Door 270x745
95	344020	x	Hurts H kpl. u. skiva	Cupboard R cpl. without board
--	332508M	x	Hylla d:o	Shelf d:o
96	345151-K	x	Skiva hurts 550x295, ljus	Board cupboard 550x295, light
--	345151-L	x	Skiva hurts 550x295, mörk	Board cupboard 550x295, dark
97	343733	x	Lucka H 270x745	Door 270x745
98	317291	x	Skena draperi L=1415	Drapery rail L=1415
99	345017	x	Hyllpaket L=1498	Shelf L=1498
100	345511	x	Hyllpaket L=2360	Shelf L=2360
101	341099-F	T	Köksskiva vägg svart fiskben	Protection kitchen, black fishbone
--	341099-G	T	Köksskiva vägg natur skiffer	Protection kitchen, nature slate
102	344680	x	Front kpl.	Front cpl.
105	336416	x	Dörr kpl. 380x1850	Door cpl. 380x1850
106	336418	x	Dörr kpl. 310x1850	Door cpl. 310x1850
108	338649	x	List tvättrum	List washroom
109	338648	x	List tvättrum	List washroom
110	331914M	x	Skjutdörr tvättrum	Door washroom
111	316030	x	Skena skjutdörr	Curtain rod
--	375434	x	List d:o	List d:o
--	331953M	x	Kloss d:o	Block d:o
112	337506	x	Front kpl.	Front cpl.
--	319018	x	Galler ventilation al. 110x500	Ventilation grille al. 110x500
--	319198	x	Galler ventilation al. 80x480	Ventilation grille al. 80x480
115	345108	x	Skåp övre L=1981	Cupboard upper L=1981
--	345147	x	Skåp övre L=1981 (High Gloss)	Cupboard upper L=1981 (High Gloss)
--	350454	x	Gångjärn	Hinge
116	345518	x	Hyllpaket L=1465	Shelf L=1465
--	345519	x	Hyllpaket L=1465 (Customized)	Shelf L=1465 (Customized)
118	339217	T	Värmespalt	Air gap
--	345548	T	Värmespalt (elmanövrerad säng)	Air gap (Electrically opperated bed)
119	344084	x	Sänggavel kpl. m. tyg	Headboard cpl. with fabric and
			M= Metervara T= Tillbehör	M= On the metre T= Accessory

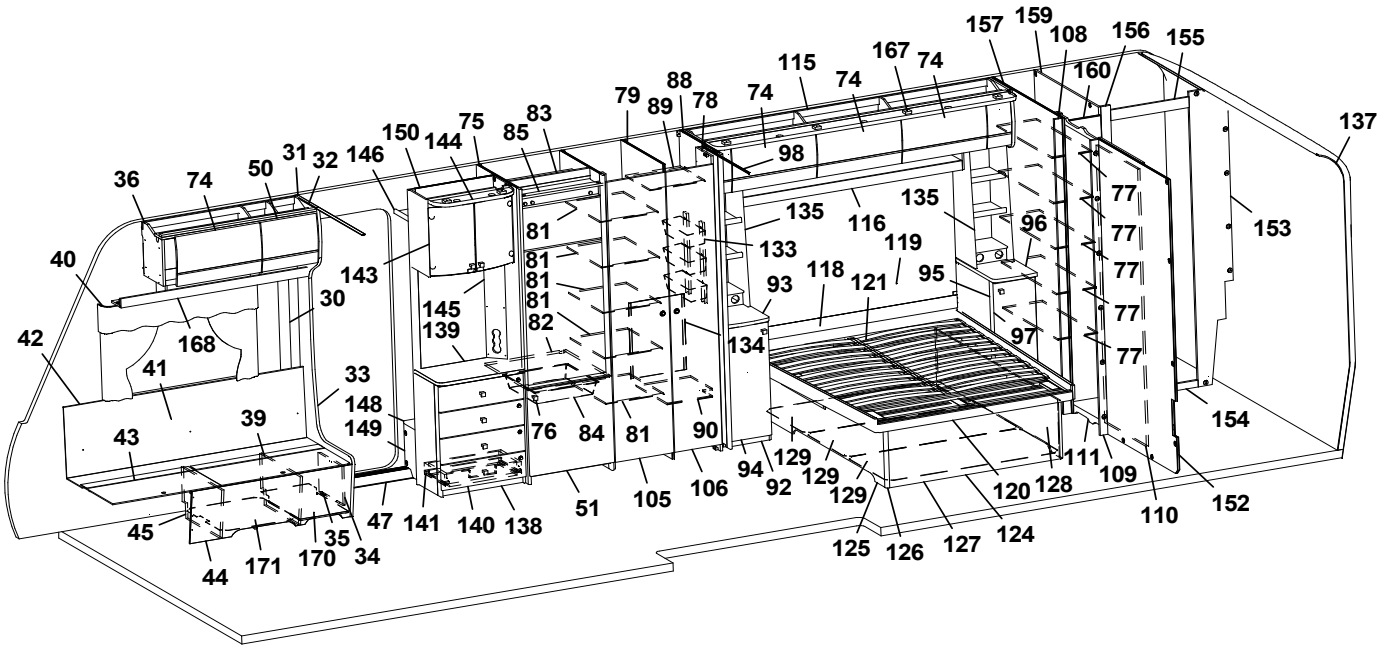
157 159 108 156 155
167 74
115 74
160
137
88 79 89 78 74
83 75 85 150 144 146
31 32 50 74 36
98
135 116 135 96 77 77 77 77 77
153
81 81 81 81 82
133 119 118 121 95 93
143 145 139 134 97
40 30 168 42 41 33 148 149 39 43
76 84 81 90 94 92 129 129 129 120 128 111 109 110 152 154
45 44 171 170 35 34 47 141 140 138 51 105 106 125 126 127 124

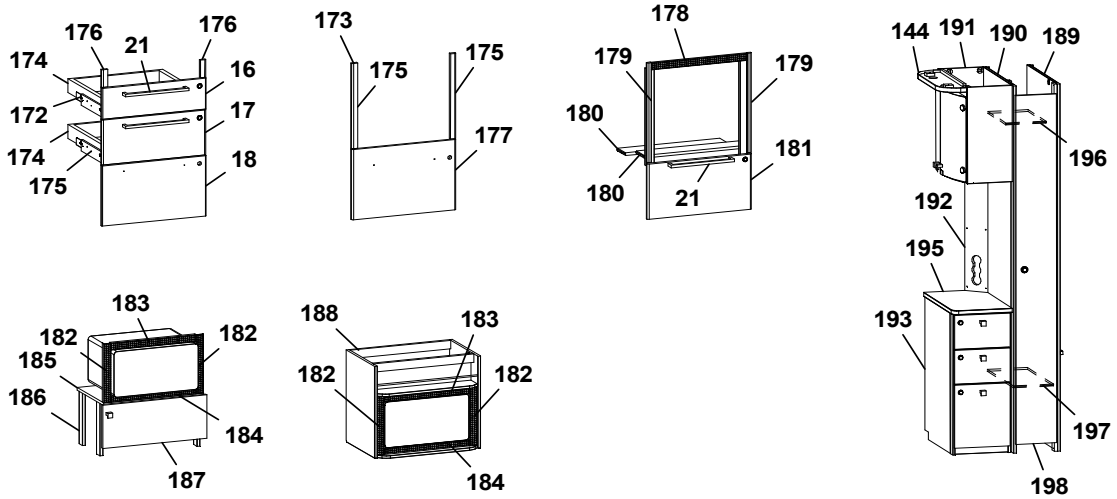
176 21 176 174 16 172 17 174 18 175
173 175 175 177
178 179 179 180 181 180 21
144 191 190 189 196 192 195 193 197 198
183 182 182 185 186 184 187
188 183 182 182 184

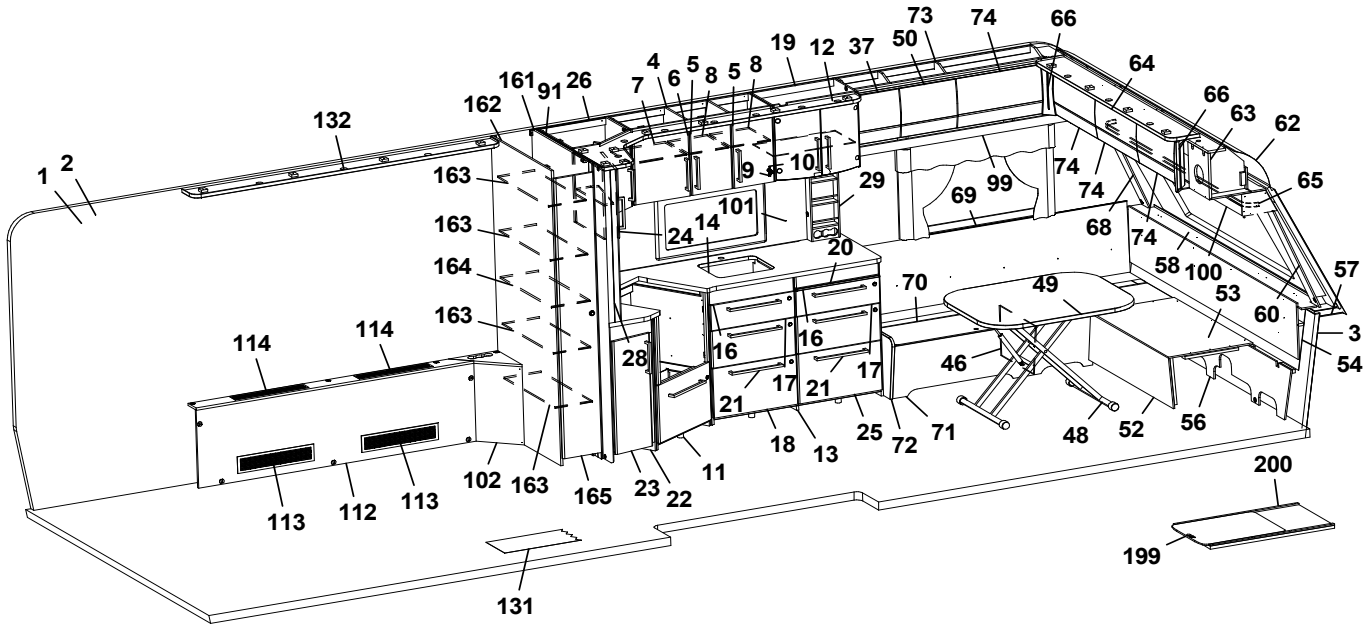
73 74 66 19 12 37 50 64 66 63 62 65
4 6 5 8 5 8 7 161 91 26 162 132 1 2
9 10 29 69 99 74 74 68 74 58 100 57 53 60 3 54
163 163 164 163 101 24 14 20 70 49 46 28 16 16 17 17 21 21 18 13 25 72 71 48 52 56
114 114 113 112 113 102 163 165 23 22 11 200 199 131

Pos Fig	Det. nr Part. No	Ingår Fitted	OBS!! Ange alltid årsmodell vid beställning av inredning Benämning	OBS!! Specify always year of model when ordering equipment Description
120	334696M	T	Sängram u. ribbotten	Bed bottom without laths
--	319652	x	Skena utdrag säng L=350 (säljes i par)	Slide bar L=350 (exp. in pair)
121	334622	T	Ribbotten kpl.	Laths bottom cpl.
--	311985	x	Ribba sängbotten L=718 B=63 d:o	Lath bed bottom L=718 B=63 d:o
--	312046	x	Band t. ribbotten d:o	Band for laths bottom d:o
--	09-210228	T	Sängram kpl. m ribbotten (elmanövrerad säng)	Bed bottom cpl. with laths (Electrically opperated bed)
--	09-210228A	x	Fjärrstyrning d:o (elmanövrerad säng)	Remote control d:o (Electrically opperated bed)
--	09-210228C	x	Motor d:o (elmanövrerad säng)	Electric motor d:o (Electrically opperated bed)
--	507856	x	Rör (stopp) vid fotände (elmanövrerad säng)	Pipe (stop) at foot end (Electrically opperated bed)
124	339663	T	Sänglåda kpl.	Bed box cpl.
--	330781	x	List furu 17,5,x55x1123	Wood lath pine 17,5,x55x1123
--	345632	T	Sänglåda kpl. (Elmanövrerad säng)	Bed box cpl. (Electrically opperated bed)
--	345106	x	List furu (Elmanövrerad säng)	Wood lath pine (Electrically opperated bed)
125	339664	x	Gavel säng V	Gable bed L
--	345635	x	Gavel säng V (Elmanövrerad säng)	Gable bed L (Electrically opperated bed)
126	330781	x	List hörn L=2500	Corner strip L=2500
127	337308	x	Front säng	Front bed
--	343335	x	Front säng kpl. (Elmanövrerad säng)	Front bed cpl. (Electrically opperated bed)
128	339666	x	Gavel säng H	Gable bed R
--	345634	x	Gavel säng H (Elmanövrerad säng)	Gable bed R (Electrically opperated bed)
129	343619	T	Luftspalt sänglåda	Air gap bed box
--	345149	T	Luftspalt sänglåda (Elmanövrerad säng)	Air gap bed box (Electrically opperated bed)
131	350469	T	Matta golv, gråsten	Carpet floor, greystone
--	319393	T	Matta golv, antik planka	Carpet floor, antique plank
132	345280	x	Ramp gardinupphängning L=2011	Holder curtains hanging L=2011
--	345370	x	Ljusramp L= 2011 (Customized)	Light Holder L=2011 (Customized)
133	319759	x	Korg, garderob	Basket, wardrobe
--	335802	x	List för korgar	List för baskets
134	336427	x	Täckskiva exp.kärl	Cover expansion vessel
135	345117	x	Hylla kpl.	Shelf cpl.
137	216066	x	Täckskiva radie bak 1x275x2360	Cover plate radius back 1x275x2360
--	313884	x	List plast radie L=2379	List L=2379
138	343583	x	TV-bänk kpl. u. skiva	TV-bench cpl. whitout board
139	343590-K	x	Skiva TV-bänk, ljus	Board, light
--	343590-L	T	Skiva TV-bänk, mörk	Board, dark
140	343591	x	Lådförstycke	Drawer front
141	20-900302	x	Pentrylåda 273x500 d:o	Drawer pentry 273x500 d:o
--	07-800039	x	Rullskena H d:o	Roller rail R d:o
--	07-800038	x	Rullskena V d:o	Roller rail L d:o
143	345507	x	Skåp bar kpl.	Coctail cabinet cpl.
--	330180	x	Hylla hållare flaskor	Shelf bottle holder
--	343667	x	Lucka H d:o	Door R d:o
--	343666	x	Lucka V d:o	Door L d:o
--	318379	x	Gångjärn d:o	Hinge d:o
--	318380	x	Täckhatt d:o	Cover d:o
--	312588	x	Platta gångjärn d:o	Plate hinge d:o
144	344883	x	Ljusramp L=532	Light holder L=532
145	343721	x	Front el-uttag 130x675	Front outlet 130x675
146	331910M	x	Hylla garderob övre	Shelf
148	319866	x	Hylla insteg	Shelf
			M= Metervara T= Tillbehör	M= On the metre T= Accessory

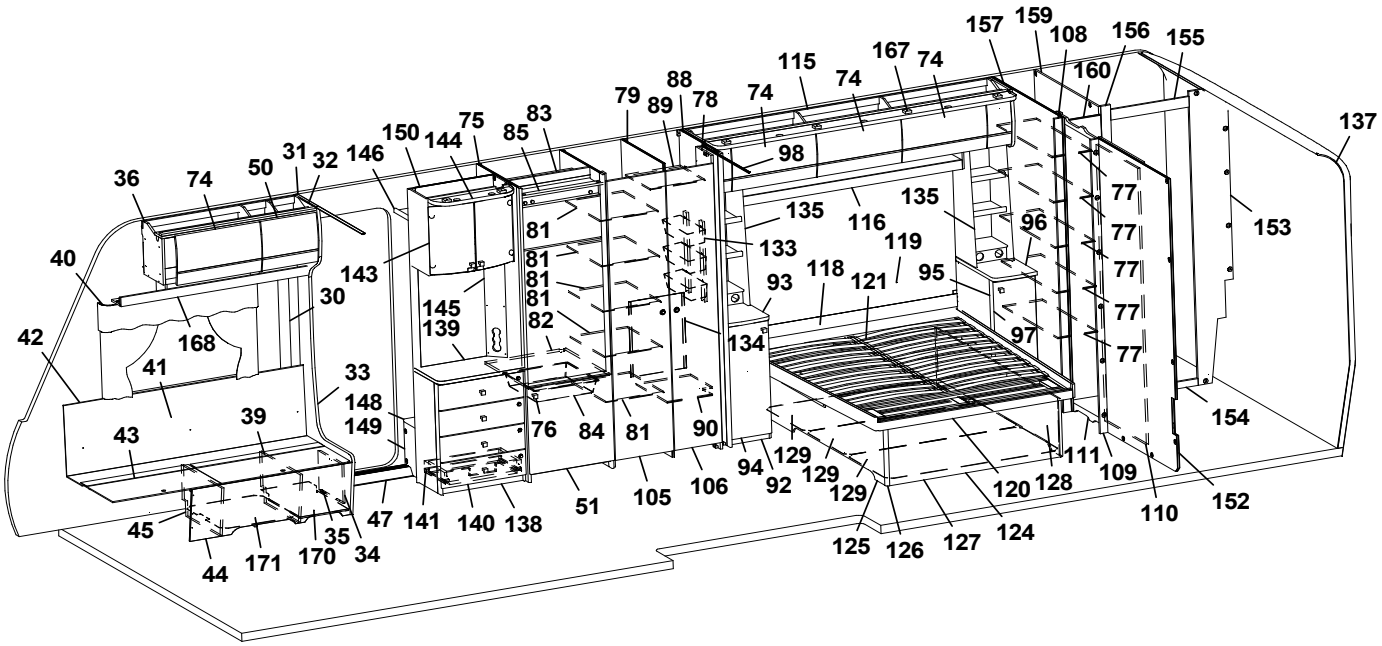
157 159 108 156 155
167 74
115 74
160
137
88 79 89 78 74
83 75 85 150 144 146
31 32 50 74 36
98
135 116 135 96 77 77 77 77 77
153
81 81 81 81 82
133 119 118 121 95 93
143 145 139 134 97
40 30 168 42 41 33 148 149 39 43
76 84 81 90 94 92 129 129 129 120 128 111 109 110 152 154
45 44 171 170 35 34 47 141 140 138 51 105 106 125 126 127 124

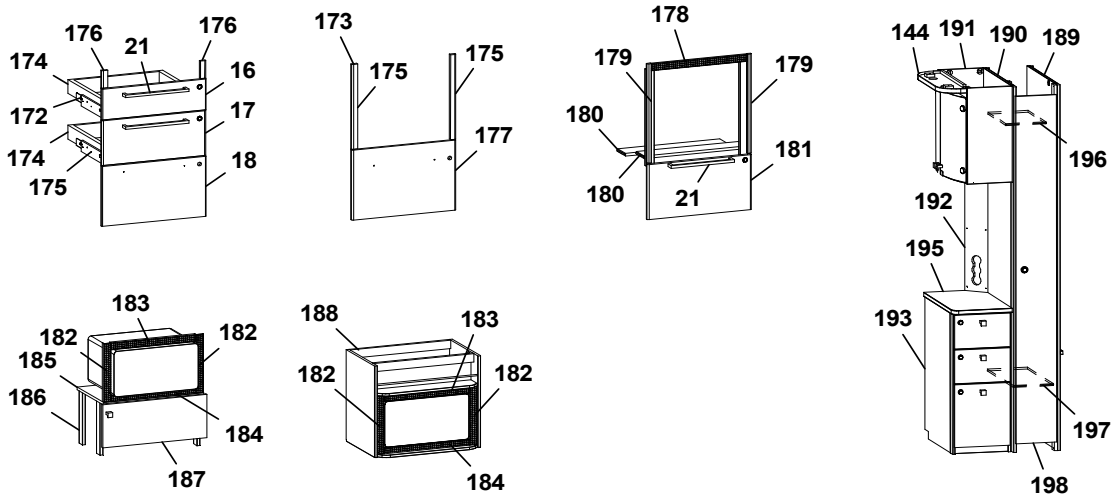
176 21 176 174 16 172 17 174 18 175
173 175 175 177
178 179 179 180 181 180 21
144 191 190 189 196 192 195 193 197 198
183 182 182 185 186 184 187
188 183 182 182 184

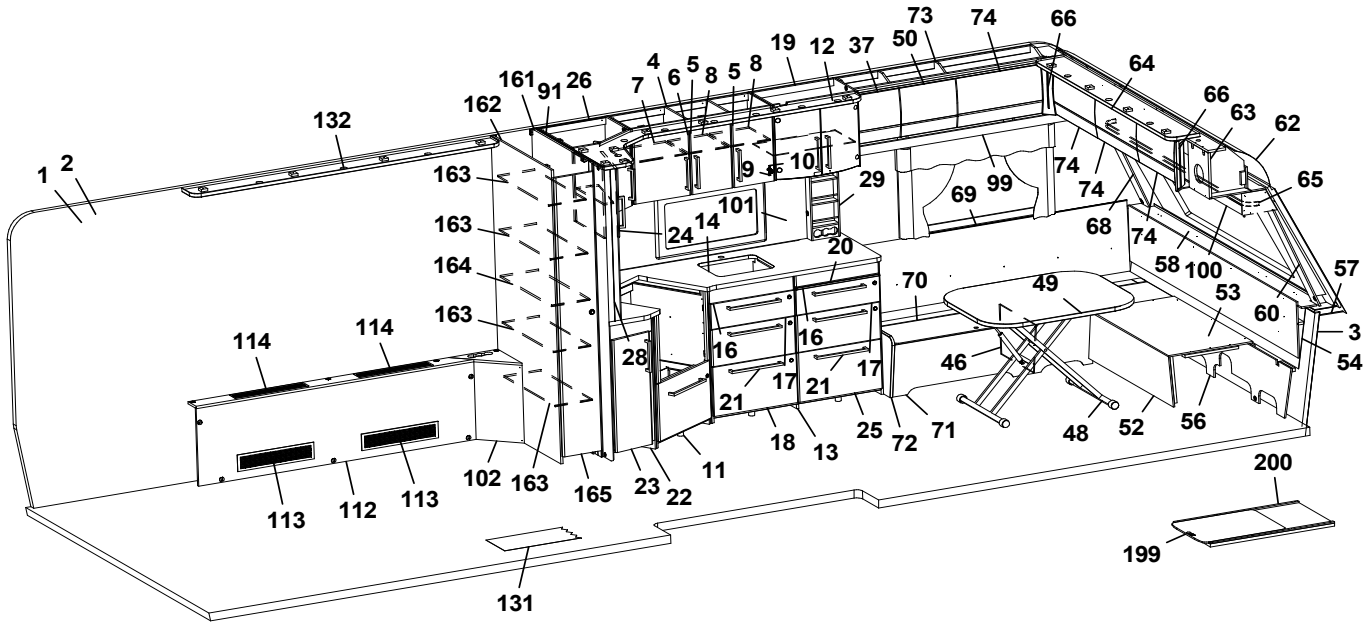
73 74 66 50 37 12 19 8 5 8 5 6 4 7 26 91 161 162 132 1 2
64 66 63 62 65 74 74 74 68 99 69 29 10 9 101 14 24 163 163 164 163 20 70 49 58 100 57 53 60 3 54 46 48 52 56 71 72 25 13 18 21 17 21 16 16 28 114 114 113 112 113 102 163 165 23 22 11 131 200 199

Pos Fig	Det. nr Part. No	Ingår Fitted	OBS!! Ange alltid årsmodell vid beställning av inredning Benämning	OBS!! Specify always year of model when ordering equipment Description
149	336618	x	Front hylla garderob	Front
150	343654	x	Vägg instegsgarderob kpl.	Wall wardrobe cpl.
152	339834	x	Vägg tvättrum kpl.	Wall washroom cpl.
153	345161	x	Vägg tvättrum kpl.	Wall washroom cpl.
154	332955M	x	Tröskel	Threshold
155	145162	x	Överbit tvättrum	Overlap washroom
156	345164	x	List poppel 15x63x1948	List 15x63x1948
157	339303	x	Vägg tvättrum kpl.	Wall washroom cpl.
159	337514	x	Vägg garderob kpl. H	Wall wardrobe kpl. R
160	336420	x	Dörr 245x1850	Door 245x1850
161	342996	x	Vägg garderob kpl.	Wall wardrobe cpl.
162	343002	x	Vägg garderob kpl.	Wall wardrobe cpl.
163	343010	x	Hylla	Shelf
164	343011	x	Hylla	Shelf
165	376043	x	Dörr 260x1850	Door 260x1850
167	345141	x	Ljusramp L=1970 (Customized)	Light holder L=1970 (Customized)
168	344809	x	Ljusramp L=1218	Light holder L=1218
170	350390	x	Plåt skofack	Plate shoe compartment
171	343594	x	Luftspalt H-fram	Air gap R front
172	343470	x	Monteringssats kpl. lådor (Vit)	Mounting kit cpl. drawers (White)
--	343471	x	Monteringssats kpl. lådor (Mekong)	Mounting kit cpl. drawers (Mekong)
--	343472	x	Monteringssats kpl. lådor (High Gloss)	Mounting kit cpl. drawers (High Gloss)
173	343487	T	Monteringssats kpl. ugn (Vit)	Mounting kit cpl. oven (White)
--	343488	T	Monteringssats kpl. ugn (Mekong)	Mounting kit cpl. oven (Mekong)
--	343489	T	Monteringssats kpl. ugn (High Gloss)	Mounting kit cpl. oven (High Gloss)
174	317514	x	Låda 480x500	Drawer 480x500
175	317382	x	Glidskena låda H	Slide bar, drawer R
--	350221	x	Glidskena låda V	Slide bar, drawer L
--	801701	x	Skruv 6x16 d:o	Screw 6x16 d:o
176	336086	T	Passbit 16x30x460	Gauge block 16x30x460
177	343490	T	Lucka (Vit)	Door (White)
--	343491	T	Lucka (Mekong)	Door (Mekong)
--	343492	T	Lucka (High Gloss)	Door (High Gloss)
178	402107	T	Galler ugn (diskb. induktion) 35x503	Grating oven (kitch. sink induct.) 35x503
179	342139	T	List L=538 (diskbänk induktion)	List (kitchen sink induction) L=538
180	333287M	T	Skiva distans 15x100x547,5	Sheet distance 15x100x547,5
181	343390	T	Lucka (diskb. induktion) 299x550 (Vit)	Door (kitch. sink induct.) 299x550 (White)
--	343391	T	Lucka (diskb. induktion) 299x550 (Mekong)	Door (kitch. sink induct.) 299x550 (Mekong)
--	343392	T	Lucka (diskb. induktion) 299x550 (High Gloss)	Door (kitch. sink induct.) 299x550 (High Gloss)
182	402108	T	Galler vent. mikro 38x318	Grating vent. micro 38x318
183	402109	T	Galler vent. mikro 38x448	Grating vent. micro 38x448
184	402110	T	Galler vent. mikro 33x448	Grating vent. micro 33x448
185	342316	T	Hylla mikro	Shelf
186	342315	T	List folierad L=283	List folierad L=283
187	343880	T	Lucka 228x550	Door 228x550
--	316799	x	Gångjärn d:o	Hinge d:o
--	312588	x	Platta gångjärn d:o	Plate hinge d:o
188	342343	T	Skåp kpl. mikrovågsugn	Cupboard cpl. microwave oven
189	344383	T	Vägg garderob H	Wall wardrobe R
190	344384	T	Vägg garderob V	Wall wardrobe L
			M= Metervara T= Tillbehör	M= On the metre T= Accessory

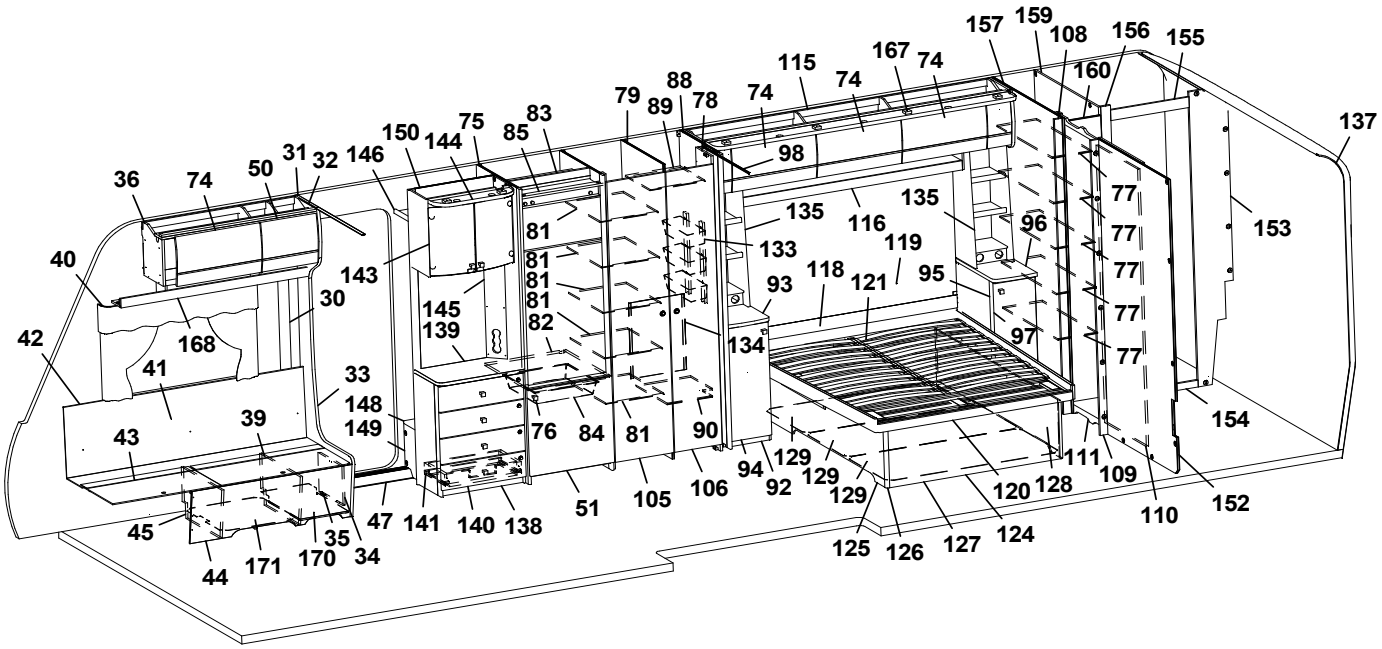
157 159 108 156 155
160
137
115 167 74
74 74
79 88 89 78
74
98
150 144 75 85 83
146
36 74 50 31 32
40
30
42
168
41
33
148
149
43
39
143
145
139
81
81
81
81
82
76 84 81 90
135
133
134
116
135
119
118 121
93
95
96
97
77
77
77
77
77
153
154
111 109
110
152
94 92 129 129 129
120 128
125 126 127 124
105 106
51
45 44 171 170 35 34 47 141 140 138

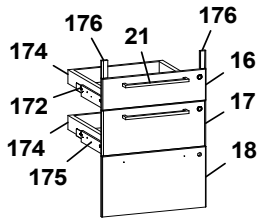
176 21 176
174
16
172
17
174
175
18

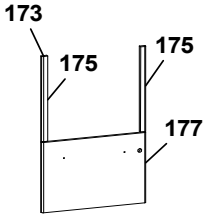
173
175
175
177

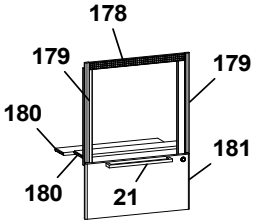
178
179
179
180
181
180
21

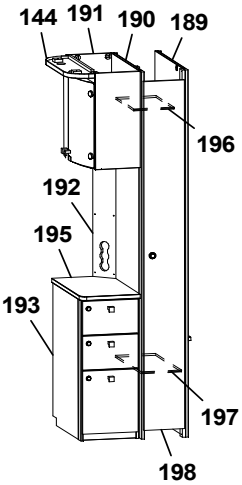
144 191 190 189
196
192
195
193
197
198

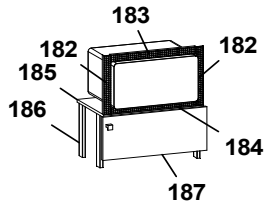
183
182
182
185
186
184
187

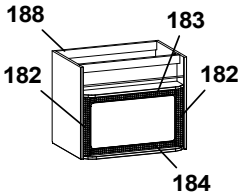
188
183
182
182
184

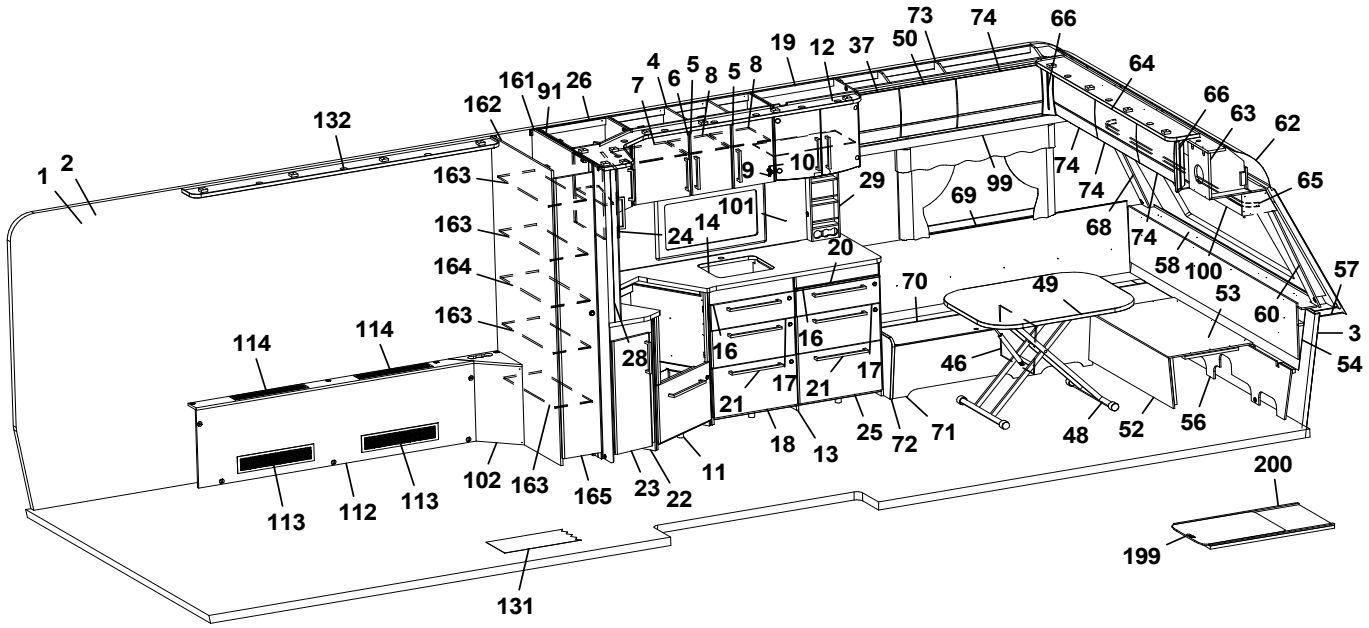
73 74 66
19 12 37 50
4 6 5 8 5 8
161 91 26 7
162
132
64
66
63
62
1 2
163
9 10
29
74
74
65
163
24 14 101
69 99
68
74
58 100
57
20
70
49
53
164
60
3
54
163
114 114
28
16 16
46
17 17 21
21
18 13 25 72 71
48 52 56
102 163 165 23 22 11
113 112 113
200
199
131

Pos Fig	Det. nr Part. No	Ingår Fitted	OBS!! Ange alltid årsmodell vid beställning av inredning Benämning	OBS!! Specify always year of model when ordering equipment Description
191	345560	T	Skåp bar kpl.	Coctail cabinet cpl.
--	330180	x	Hylla hållare flaskor	Shelf bottle holder
--	343667	x	Lucka H d:o	Door R d:o
--	343666	x	Lucka V d:o	Door L d:o
--	318379	x	Gångjärn d:o	Hinge d:o
--	318380	x	Täckhatt d:o	Cover d:o
--	312588	x	Platta gångjärn d:o	Plate hinge d:o
192	344387	T	Front el-uttag 130x665	Front el-outlet 130x665
193	343992	T	Hurts kpl. u skiva	Hurt cpl. without board
195	343987-K	T	Skiva hurts, ljus	Board hurst, light
--	343987-L	T	Skiva hurts, mörk	Board hurst, dark
196	343092	T	Hylla garderob övre	Shelf wardrobe upper
197	343089	T	Hylla garderob nedre	Shelf wardrobe lower
198	343087	T	Dörr garderob	Door wardrobe
199	341192	T	Utdragsskiva bord 450x550	Sliding leaf 450x550
200	341193	T	Låda utdragsskiva	Box sliding leaf

M= Metervara
T= Tillbehör

M= On the metre
T= Accessory

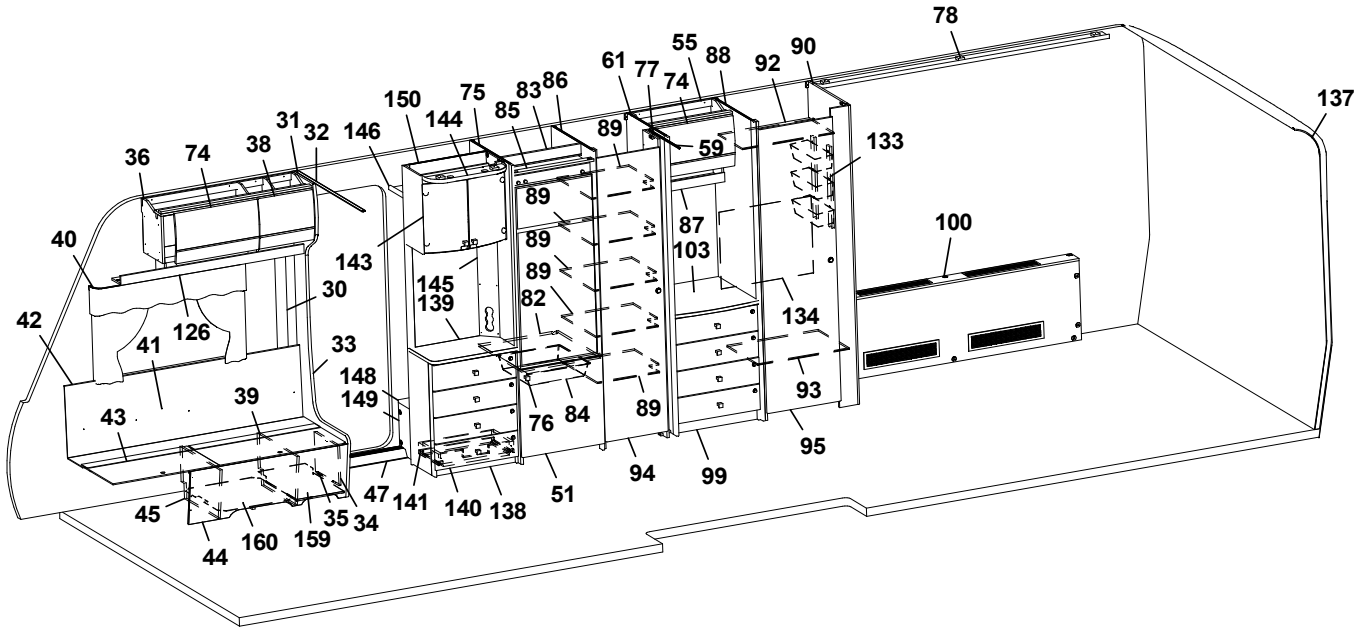
78
137
55
88
90
92
61
77
74
150
75
83
86
85
144
89
59
133
36
74
38
31
32
146
89
87
103
100
40
143
145
139
89
82
134
42
126
30
41
33
148
149
93
43
39
76
84
89
95
94
99
45
47
141
140
138
51
35
34
44
160
159

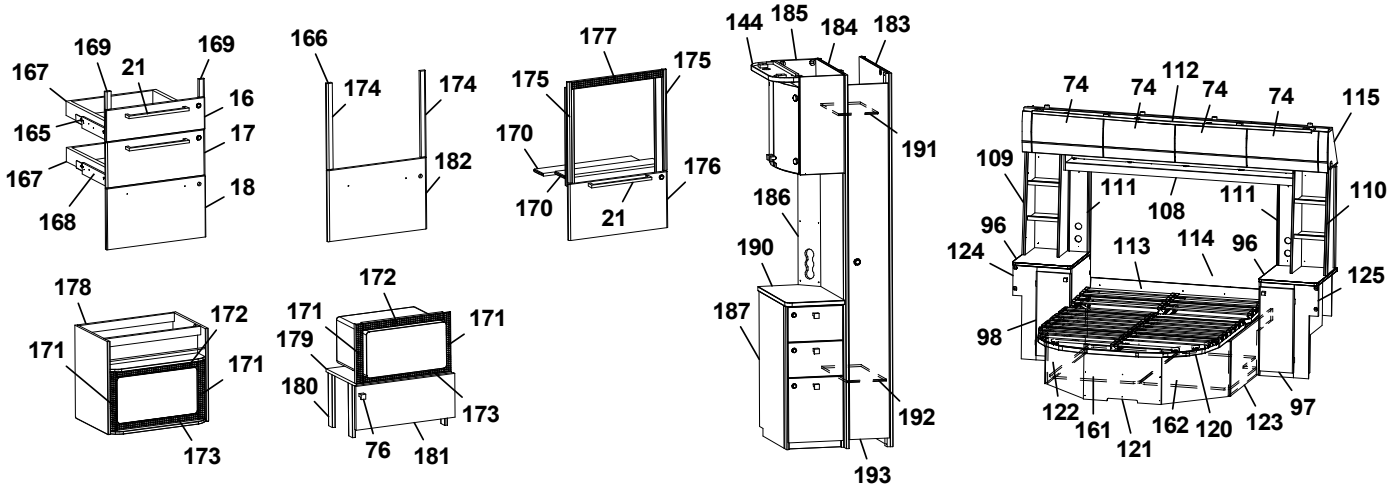
169
169
167
21
16
165
17
167
18
168
166
174
174
182
177
175
175
170
176
170
21
144
185
184
183
191
186
190
187
192
193
74
74
112
74
74
115
109
111
108
111
110
96
124
113
114
96
125
98
122
161
121
162
120
123
97
178
172
171
171
173
172
171
171
179
180
173
76
181

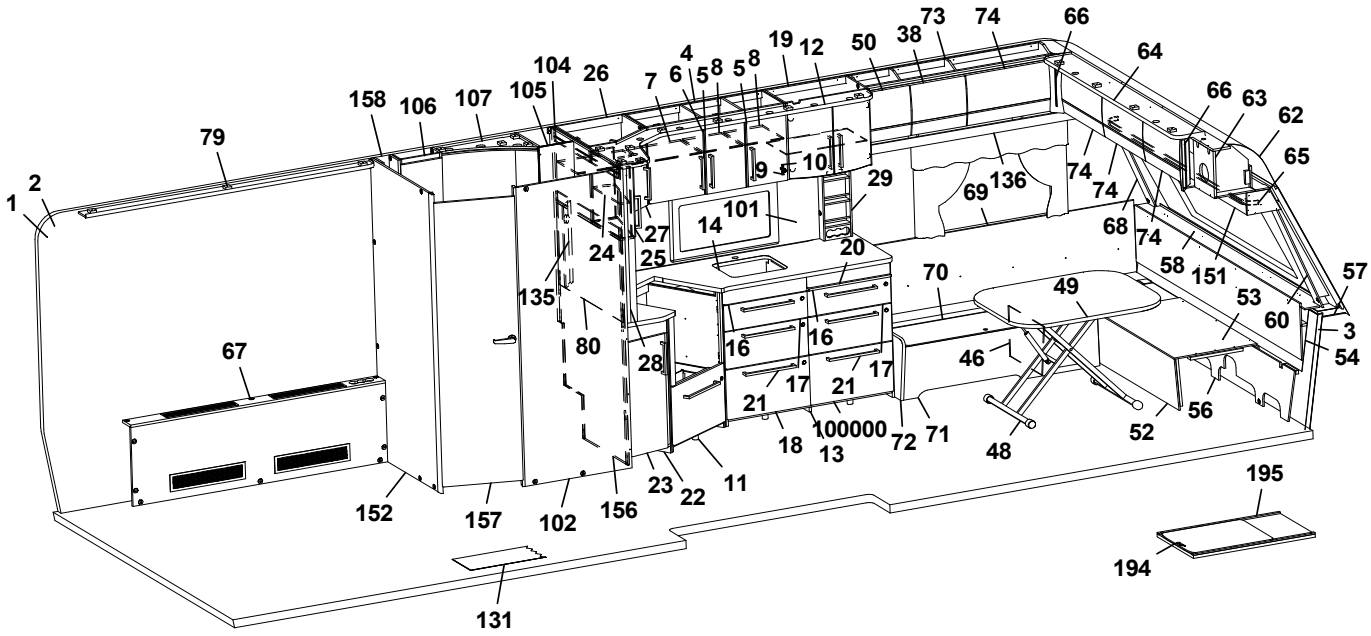
73
74
66
19
12
50
38
64
104
26
4
7
6
5
8
5
8
66
63
62
158
106
107
105
79
65
2
1
9
10
29
69
136
74
74
101
14
68
74
27
24
25
20
58
151
57
135
70
49
53
60
3
80
16
16
54
67
28
46
17
17
21
21
56
18
100000
13
72
71
48
52
23
22
11
195
152
157
102
156
194
131

Pos Fig	Det. nr Part. No	Ingår Fitted	OBS!! Ange alltid årsmodell vid beställning av inredning Benämning	OBS!! Specify always year of model when ordering equipment Description
1	318657	M	Tapet vägg/tak	Wall paper
2	318584	M	Tejp tapet 20 mm	Tape, wall paper 20 mm
3	318585	M	Tejp tapet 60 mm	Tape, wall paper 60 mm
4	343450	x	Skåp kök L=924 kpl. (Vit)	Cupboard kitchen L=924 cpl. (White)
--	343452	x	Skåp kök L=924 kpl. (Mekong)	Cupboard kitchen L=924 cpl. (Mekong)
--	343451	x	Skåp kök L=924 kpl. (High Gloss)	Cupboard kitchen L=924 cpl. (High Gloss)
5	343456	x	Lucka H (Vit)	Door R (White)
--	343458	x	Lucka H (Mekong)	Door R (Mekong)
--	343457	x	Lucka H (High Gloss)	Door R (High Gloss)
--	350471	x	Handtag d:o	Handle d:o
6	343453	x	Lucka V (Vit)	Door L (White)
--	343455	x	Lucka V (Mekong)	Door L (Mekong)
--	343454	x	Lucka V (High Gloss)	Door L (High Gloss)
--	350471	x	Handtag d:o	Handle d:o
7	331385	x	Hylla	Shelf
8	341681	x	Hylla	Shelf
9	311917	x	Gångjärn	Hinge
10	312588	x	Platta gångjärn	Plate hinge
11	343882	x	Diskbänk vinklad (Vit)	Kitchen sink angled (White)
--	343883	x	Diskbänk vinklad (Mekong)	Kitchen sink angled (Mekong)
--	343884	x	Diskbänk vinklad (High Gloss)	Kitchen sink angled (High Gloss)
--	343389	x	Diskbänk vinklad induktion (Vit)	Kitchen sink angled induction (White)
--	343394	x	Diskbänk vinklad induktion (Mekong)	Kitchen sink angled induction (Mekong)
--	343393	x	Diskbänk vinklad induktion (High Gloss)	Kitchen sink angled induction (High Gloss)
12	345184	x	Ljusramp köksskåp (vitrinskåp)	Light holder kitchen (vitrine)
--	345250	x	Ljusramp köksskåp (mikro)	Light holder kitchen (mikro)
13	344482	x	Diskbänk trädel u. skiva (Vit)	Kitchen sink without board (White)
--	344483	x	Diskbänk trädel u. skiva (Mekong)	Kitchen sink without board (Mekong)
--	344484	x	Diskbänk trädel u. skiva (High Gloss)	Kitchen sink without board (High Gloss)
14	345452	x	Skiva diskbänk induktion 902x1955, ljus	Board induction 902x1955, light
--	345453	x	Skiva diskbänk induktion 902x1955, mörk (Skiva med träkant utgår)	Board induction 902x1955, dark (Board with wooden edge expired)
--	344077-K	x	Skiva diskbänk induktion 902x1955, ljus	Board induction 902x1955, light
--	344077-L	x	Skiva diskbänk induktion 902x1955, mörk	Board induction 902x1955, dark
16	343384	x	Lådförstycke (Vit)	Drawer front (White)
--	343412	x	Lådförstycke (Mekong)	Drawer front (Mekong)
--	343407	x	Lådförstycke (High Gloss)	Drawer front (High Gloss)
--	317514	x	Låda 480x500 d:o	Drawer 480x500 d:o
--	317382	x	Glidskena låda H d:o	Slide bar, drawer R d:o
--	350221	x	Glidskena låda V d:o	Slide bar, drawer L d:o
17	343385	x	Lådförstycke (Vit)	Drawer front (White)
--	343413	x	Lådförstycke (Mekong)	Drawer front (Mekong)
--	343408	x	Lådförstycke (High Gloss)	Drawer front (High Gloss)
--	317514	x	Låda 480x500 d:o	Drawer 480x500 d:o
--	317382	x	Glidskena låda H d:o	Slide bar, drawer R d:o
--	350221	x	Glidskena låda V d:o	Slide bar, drawer L d:o
18	343386	x	Lucka (Vit)	Door (White)
--	343414	x	Lucka (Mekong)	Door (Mekong)
--	343410	x	Lucka (High Gloss)	Door (High Gloss)
--	20-900302	x	Pentrylåda 273x500 d:o	Drawer pentry 273x500 d:o
			M= Metervara T= Tillbehör	M= On the metre T= Accessory

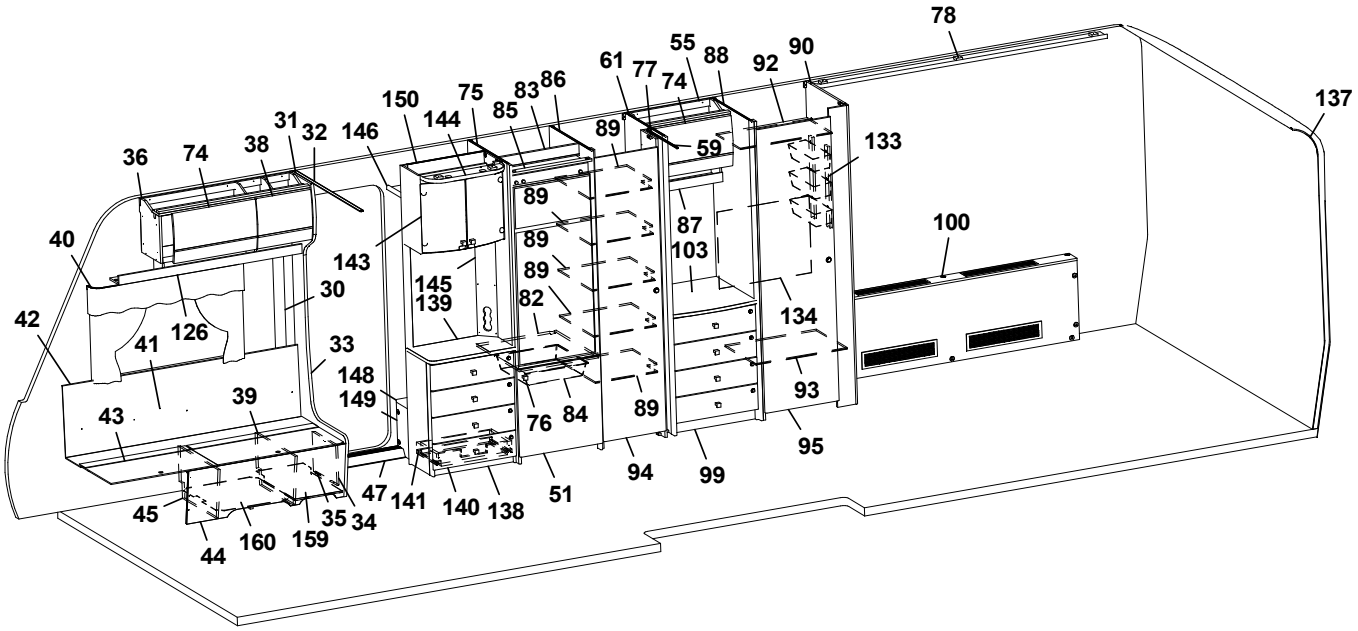
78
137
55
88
90
92
61
77
74
150
75
83
86
85
144
89
59
133
31
32
146
38
74
36
87
103
100
143
145
139
82
134
40
30
126
41
33
148
149
93
42
39
43
76
84
89
95
94
99
47
141
140
138
51
45
35
34
160
159
44

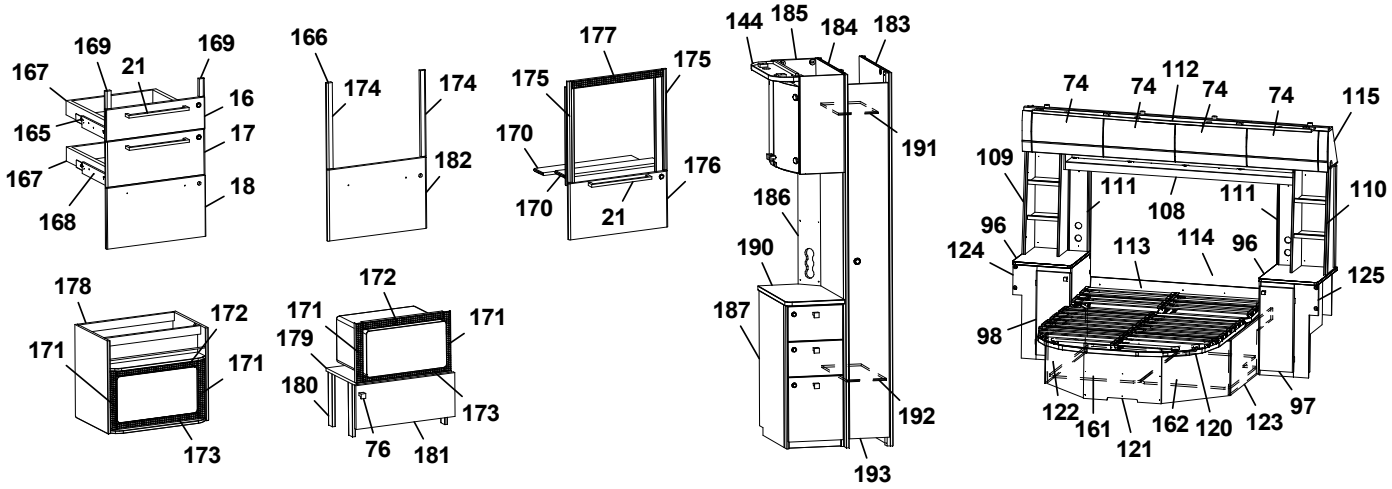
169
169
167
21
16
165
17
167
18
168
166
174
174
182
177
175
175
170
176
170
21
144
185
184
183
191
186
190
187
192
193
74
74
112
74
74
115
109
111
108
111
110
96
124
113
114
96
125
98
122
161
121
162
120
123
97
178
172
171
171
173
172
171
171
179
180
173
76
181

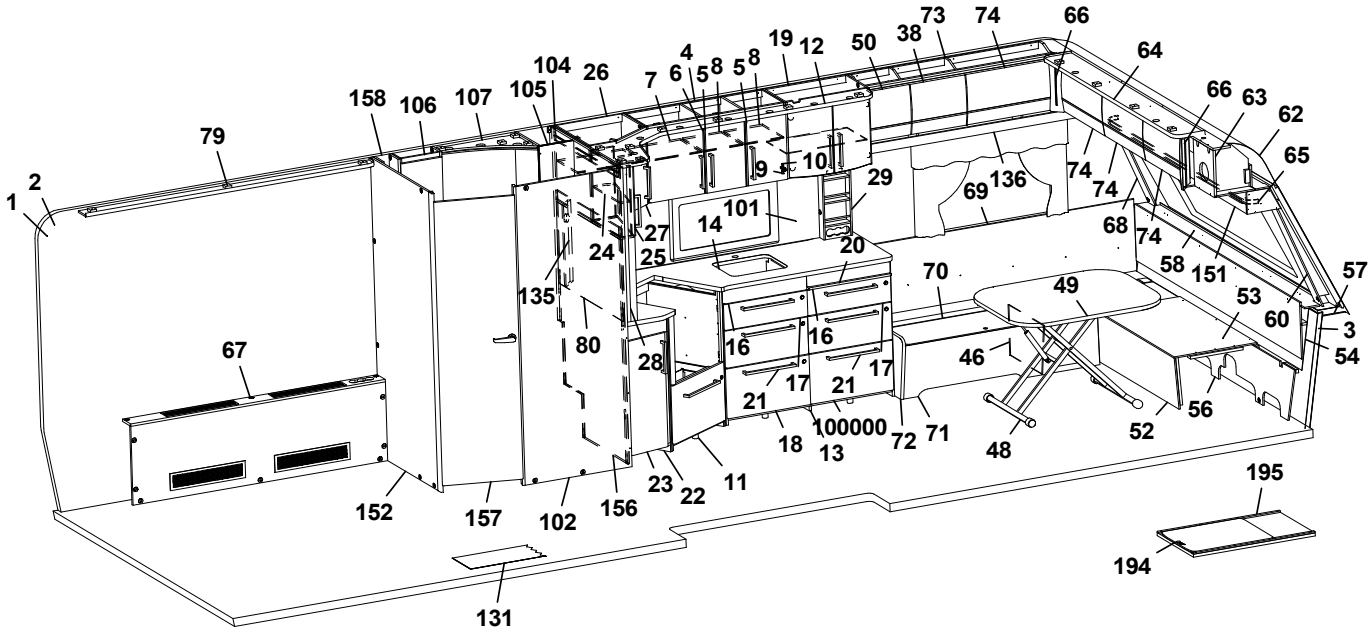
73
74
66
38
19
12
50
64
4
6
5
8
5
8
104
26
7
105
107
106
158
79
66
63
62
65
9
10
29
136
69
74
74
2
1
101
14
27
24
25
68
74
20
58
151
57
135
70
49
53
60
3
54
80
16
16
28
46
67
17
17
21
21
100000
18
13
72
71
48
52
56
23
22
11
152
157
102
156
195
194
131

Pos Fig	Det. nr Part. No	Ingår Fitted	OBS!! Ange alltid årsmodell vid beställning av inredning Benämning	OBS!! Specify always year of model when ordering equipment Description
--	07-800039	x	Rullskena H d:o	Roller rail R d:o
--	07-800038	x	Rullskena V d:o	Roller rail L d:o
19	345508	x	Skåp vitrin	Vitrine
--	333749	x	Hylla d:o	Shelf d:o
20	341954	x	Skärbräda	Cutting board
21	350472	x	Handtag	Handle
22	343051	x	Utskjut diskbänk (Vit)	Projection kitchen sink (White)
--	343406	x	Utskjut diskbänk (Mekong)	Projection kitchen sink (Mekong)
--	343405	x	Utskjut diskbänk (High Gloss)	Projection kitchen sink (High Gloss)
23	343378	x	Lucka (Vit)	Door (White)
--	343380	x	Lucka (Mekong)	Door (Mekong)
--	343379	x	Lucka (High Gloss)	Door (High Gloss)
--	350471	x	Handtag d:o	Handle d:o
24	343438	x	Skåp utskjut kökskåp (Vit)	Cupboard projection (White)
--	343440	x	Skåp utskjut kökskåp (Mekong)	Cupboard projection (Mekong)
--	343439	x	Skåp utskjut kökskåp (High Gloss)	Cupboard projection (High Gloss)
--	341856	x	Hylla d:o	Shelf d:o
25	343441	x	Lucka H (Vit)	Door R (White)
--	343443	x	Lucka H (Mekong)	Door R (Mekong)
--	343442	x	Lucka H (High Gloss)	Door R (High Gloss)
26	343422	x	Hörnskåp (Vit)	Corner cupboard (White)
--	343424	x	Hörnskåp (Mekong)	Corner cupboard (Mekong)
--	343423	x	Hörnskåp (High Gloss)	Corner cupboard (High Gloss)
--	341843	x	Hylla d:o	Shelf d:o
27	343425	x	Lucka V (Vit)	Door L (White)
--	343427	x	Lucka V (Mekong)	Door L (Mekong)
--	33426	x	Lucka V (High Gloss)	Door L (High Gloss)
28	341727	x	Stolpe utskjut	Support bar
29	333409M	x	Kryddhylla	Spice rack
30	318962	x	List täck el-kabel B=45 L=2100	Cover strip B=45 L=2100
31	316270	x	List snäpp undre L=2379	List under L=2379
32	316268	x	List snäpp övre L=2379	List upper L=2379
33	344550	x	Stolpe först. L=1948 kpl. m. lucka	Support bar L=1948 cpl. with door
34	343731	x	Lucka	Door
35	312589	x	Gångjärn	Hinge
36	345500	x	Skåp övre L=1004	Cupboard upper L=1004
--	345501	x	Skåp övre L=1004 (High Gloss)	Cupboard upper L=1004 (High Gloss)
--	350454	x	Gångjärn d:o	Hinge d:o
38	344829	x	Lucka	Door
--	344830	x	Lucka (high Gloss)	Door (High Gloss)
39	342494	x	Stöd bäddlåda HF	Support bed box
40	350348	x	Skena gardin L=1020	Curtain rod L=1020
41	339355	x	Värmespalt H fram	Air gap R.F
42	319821	M	List kant mörkbrun	Strip, dark brown
43	343032	x	Lock bäddlåda H F	Cover bedbox R.F
--	319024	x	Matta grå textil m. tejp d:o	Carpet gray textile with tape d:o
44	343085	x	Front bäddlåda H F	Front bed box R.F.
--	343034	T	Front bäddlåda H F (centraldammsugare)	Front bed box R.F. (central vacuum cleaner)
45	342495	x	Stöd bäddlåda HF	Support bed box
46	312826	x	Stöd bäddlåda VF	Support bed box
			M= Metervara T= Tillbehör	M= On the metre T= Accessory

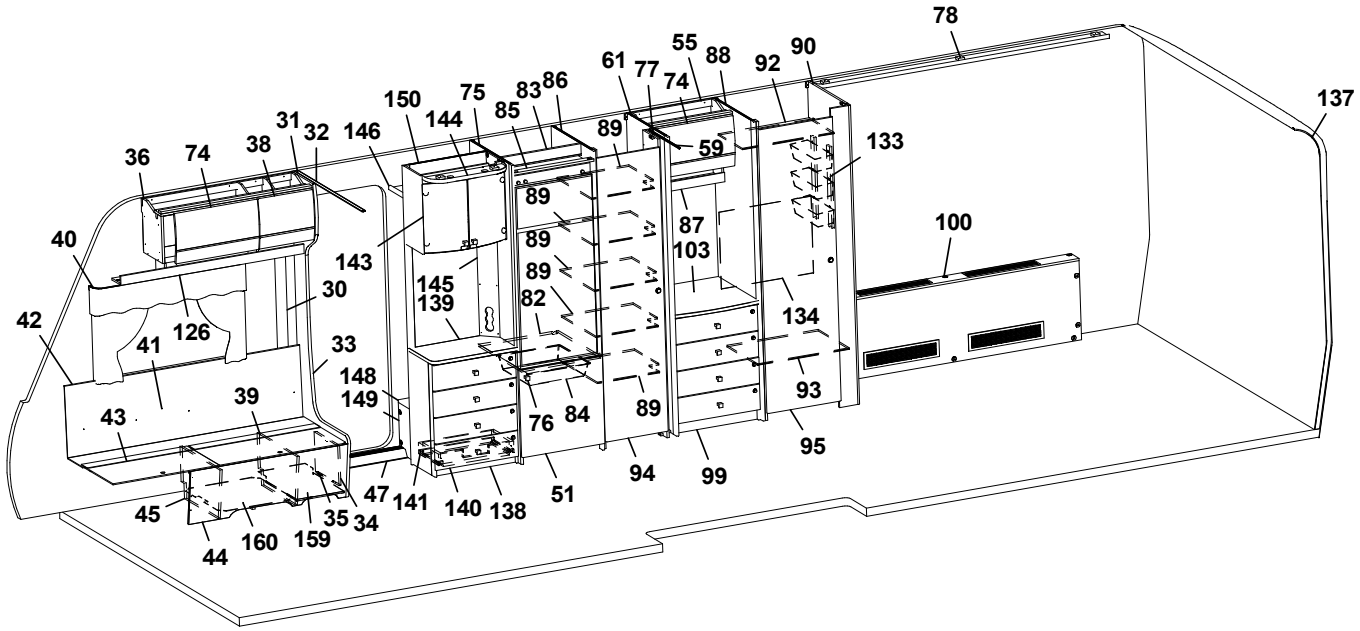
78
137
55
88
90
92
61
77
74
83
86
75
150
144
85
31
32
146
38
74
36
89
59
133
87
103
100
143
145
139
82
134
40
30
126
42
41
33
148
149
39
43
76
84
89
93
95
94
99
51
47
141
140
138
45
35
34
160
159
44

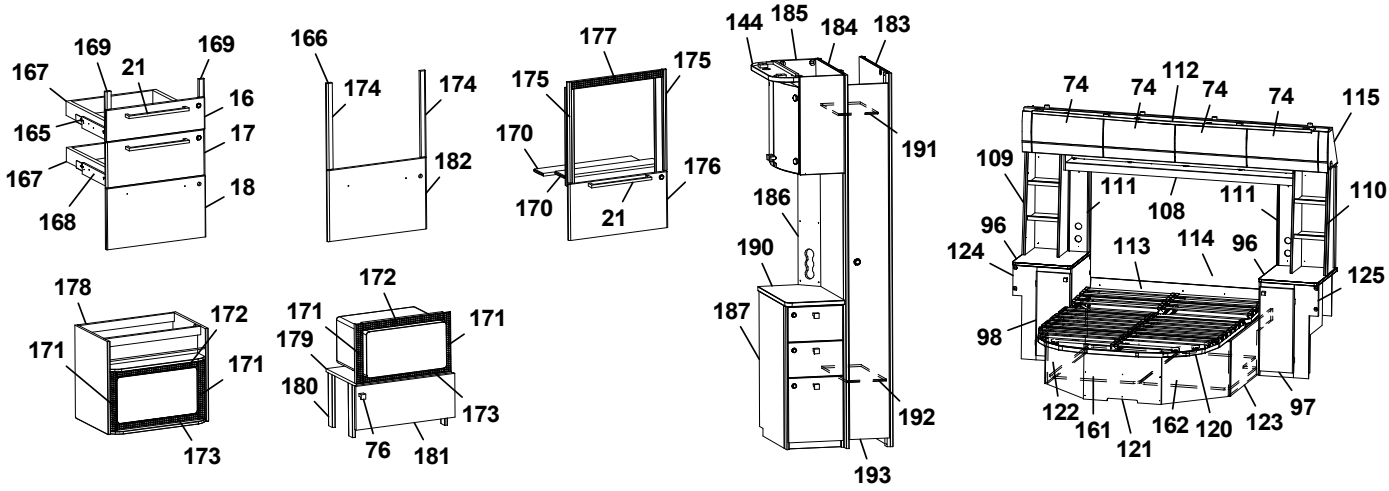
169
169
167
21
16
165
17
167
18
168
166
174
174
182
177
175
175
170
176
170
21
144
185
184
183
191
186
190
187
192
193
74
74
112
74
74
115
109
111
108
111
110
96
124
113
114
96
125
98
122
161
121
162
120
123
97
178
172
171
171
173
172
171
171
179
180
173
76
181

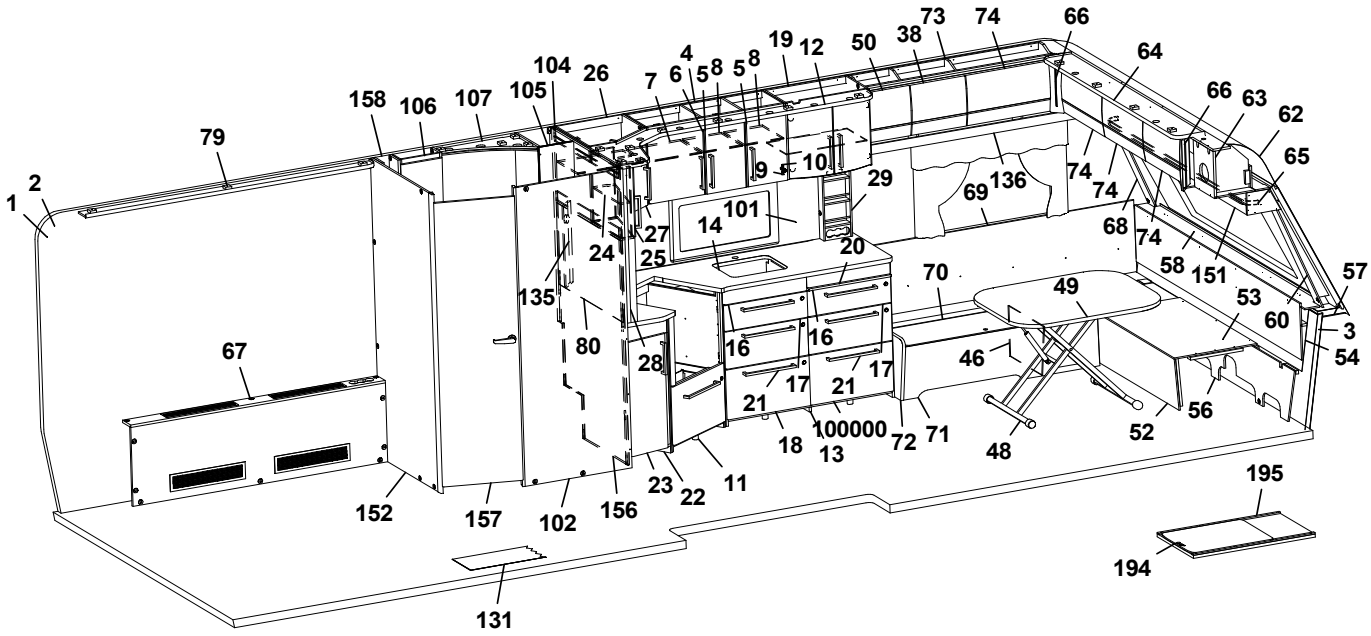
73
74
66
38
50
19
12
4
8
5
8
6
7
26
104
105
107
106
158
79
2
1
64
66
63
62
65
9
10
29
136
69
74
74
101
14
27
24
25
20
68
74
58
151
57
135
70
49
53
60
3
54
80
28
16
16
17
17
21
21
46
67
18
100000
13
72
71
48
52
56
23
22
11
152
157
102
156
195
194
131

Pos Fig	Det. nr Part. No	Ingår Fitted	OBS!! Ange alltid årsmodell vid beställning av inredning Benämning	OBS!! Specify always year of model when ordering equipment Description
47	314687	x	Tröskel aluminium L=850	Threshold aluminium L=850
48	310083	x	Bordsstativ	Table stand
--	350474	T	Bordstativ enpelar	Table stand pillar
49	343248	x	Bordsskiva 800x1000	Table top 800x1000
50	343180	x	Lucka	Door
--	343183	x	Lucka (High Gloss)	Door High Gloss)
51	343736	x	Lucka H 550x570	Door R 550x570
--	316799	x	Gångjärn d:o	Hinge d:o
--	312588	x	Platta gångjärn d:o	Plate hinge d:o
52	331245M	x	Front bäddlåda gavel	Front bed box gable
53	331246M	x	Skiva rundsittgrupp	Sheet seat
54	340578	x	Värmespalt gavel fram	Air gap
55	345563	x	Skåp övre L=560	Cupboard upper L=560
--	345564	x	Skåp övre L=560 (High Gloss)	Cupboard upper L=560 (High Gloss)
--	350454	x	Gångjärn d:o	Hinge d:o
56	340520	x	Stöd sittgrupp	Support
57	215275	x	Hylla front kpl. L=2366	Shelf front cpl. L=2366
58	345285	x	Front/hylla kpl.	Front/shelf cpl.
--	345362	x	Hylla m. belysning "Björn" (Customized)	Shelf with lighting "Bear" (Customized)
59	314917	x	Skena draperi L=1190	Drapery rail L=1190
60	344475	x	Hörn front H	Front corner R
61	345381	x	Vägg garderob	Wall wardrobe
62	216067	x	Täckskiva radie fram 1x380x2360	Cover plate radius front 1x380x2360
--	313884	x	List plast radie L=2379	List L=2379
63	345502	x	Skåp gavel fram L=2360	Cupboard L=2360
--	345503	x	Skåp gavel fram L=2360 (High Gloss)	Cupboard L=2360 (High Gloss)
--	350454	x	Gångjärn d:o	Hinge d:o
64	344768	x	Ljusramp gavelskåp L=1810	Light holder L=1810
65	350349	x	Skena gardin L=1920	Curtain rod L=1920
66	343294	x	Hörn inredning (High Gloss)	Corner (High Gloss)
67	345227	x	Front kpl. L=1693	Front cpl. L=1693
--	319018	x	Galler ventilation 110x500	Ventilation grille al. 110x500
--	319198	x	Galler ventilation 80x480	Ventilation grille al 80x480
68	344474	x	Hörn front V	Front corner L
69	337174	x	Värmespalt V fram	Air gap L.F
70	345392	x	Lock bäddlåda V F	Cover bed box L.F
--	319024	x	Matta grå textil m. tejp d:o	Carpet gray textile with tape d:o
71	339502	x	Front bäddlåda V F	Front bed box L F
72	343469	x	Gavel bäddlåda V F	Gable bed box L F
73	345545	x	Skåp övre L=1284	Cupboard upper L=1284
--	345546	x	Skåp övre L=1284 (High Gloss)	Cupboard upper L=1284 (High Gloss)
--	350454	x	Gångjärn d:o	Hinge d:o
74	343182	x	Lucka	Door
--	343185	x	Lucka (High Gloss)	Door (High Gloss)
75	342304	x	Vägg kyl V	Wall refrigerator L
76	350473	x	Handtag knopp	Handle knob
77	344863	x	Nisch, vikdörr	Niche folding door
78	345230	x	Ljusramp L=1933	Light holder L=1933
79	345233	x	Ljusramp L=1933	Light holder L=1933
80	341710-F	T	Köksskiva vägg svart fiskben	Protection kitchen, black fishbone
			M= Metervara T= Tillbehör	M= On the metre T= Accessory

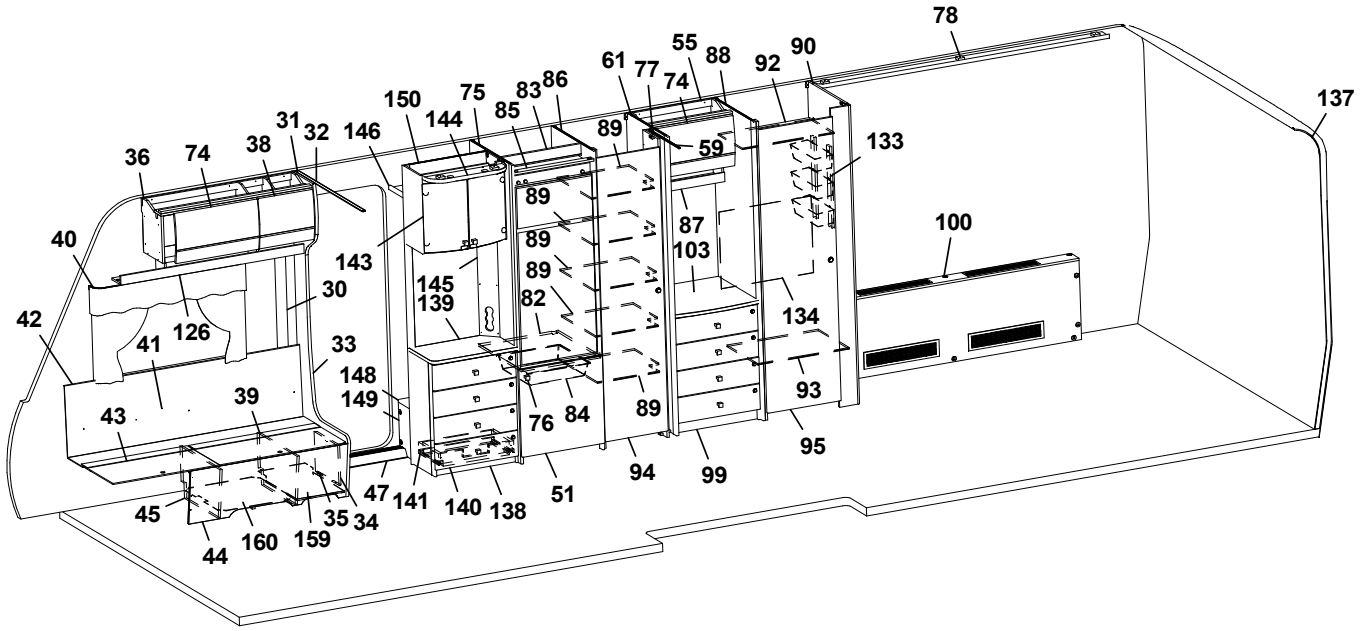
78
137
55
88
90
92
61
77
74
150
75
83
86
85
144
89
59
133
31
32
146
38
74
36
87
103
100
143
145
139
82
134
40
30
126
41
33
148
149
93
42
39
43
76
84
89
95
94
99
47
141
140
138
51
45
35
34
160
159
44

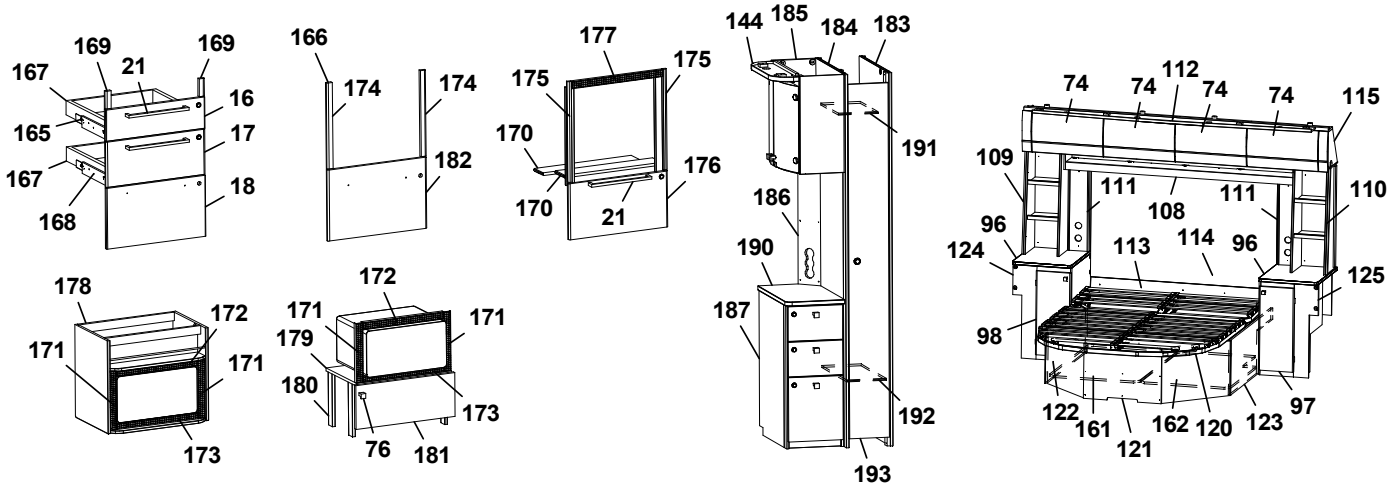
169
169
167
21
16
165
17
167
18
168
166
174
174
182
177
175
175
170
176
170
21
144
185
184
183
191
186
190
187
192
193
74
74
112
74
74
115
109
111
108
111
110
96
124
113
114
96
125
98
122
161
121
162
120
123
97
178
172
171
171
173
172
171
171
179
180
173
76
181

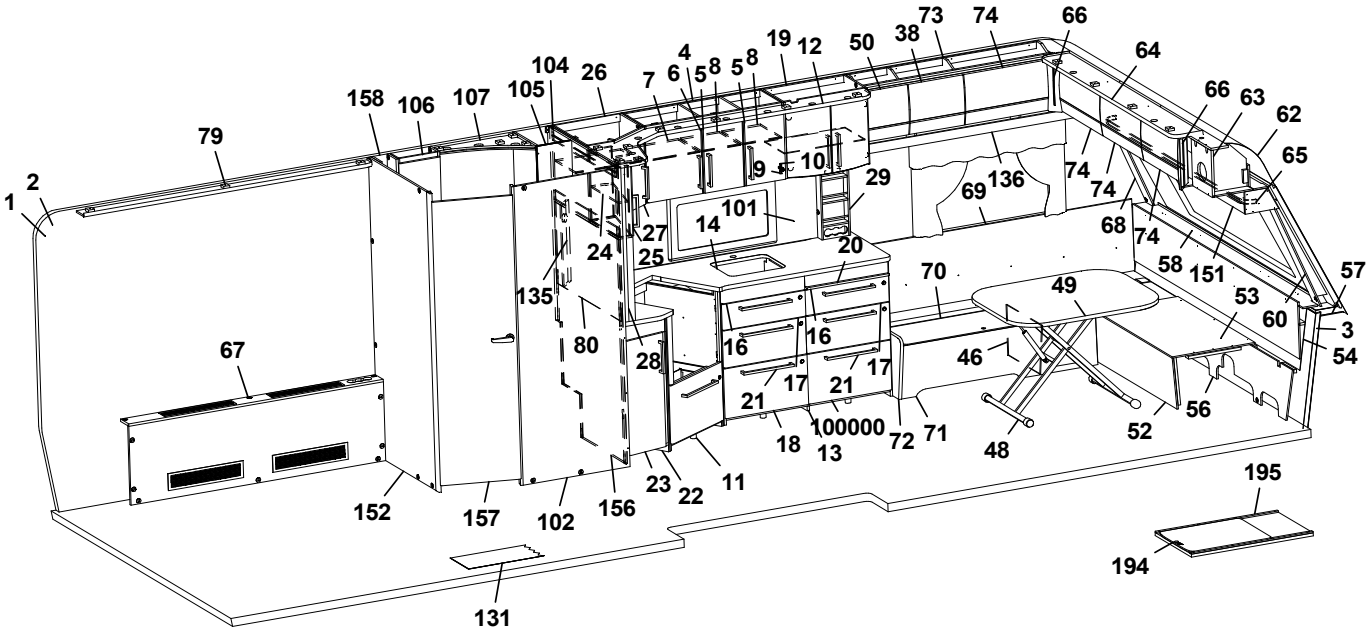
73
74
66
38
19
12
50
64
4
6
5
8
5
8
104
26
7
105
107
106
158
79
66
63
62
65
9
10
29
136
69
74
74
2
1
101
14
27
24
25
68
74
58
151
57
20
70
49
53
60
3
54
135
80
28
16
16
17
17
21
21
46
67
18
100000
13
72
71
48
52
56
23
22
11
152
157
102
156
195
194
131

Pos Fig	Det. nr Part. No	Ingår Fitted	OBS!! Ange alltid årsmodell vid beställning av inredning Benämning	OBS!! Specify always year of model when ordering equipment Description
--	341710-G	T	Köksskiva vägg natur skiffer	Protection kitchen, nature slate
82	340675	x	Hylla under kyl	Shelf under refrigerator
83	342309	x	Bakstycke stopp kyl	Back cupboard
84	310325	x	Trådback vit 85x427x427	Tray 85x427x427
--	312712	x	Glidlist trådback (säljes i par)	Sliding strip tray (pair)
85	342306	x	List folierad L = 528	List foiled L = 528
86	342663	x	Vägg kyl H	Wall refrigerator R
87	345210	x	Hyllpaket L=560	Shelf L=560
88	344378	x	Vägg garderob	Wall wardrobe
89	344865	x	Hylla garderob	Shelf wardrobe
90	344857	x	Vägg garderob	Wall wardrobe
92	345387	x	Hylla garderob övre	Shelf wardrobe upper
93	341088	x	Hylla garderob nedre	Shelf wardrobe under
94	342238	x	Dörr 490x1850	Door 490x1850
95	342239	x	Dörr 415x1850	Door 415x1850
96	343305-K	x	Skiva hurts 295x550, ljus	Board cupboard, light
--	343305-L	x	Skiva hurts 295x550, mörk	Board cupboard, dark
97	343313	x	Lucka H 270x745	Door R 270x745
98	343319	x	Lucka V 270X745	Door L 270x745
99	344138	x	Byrå kpl. u. skiva	Chest of drawers without board
100	345224	x	Front kpl.	Front cpl.
--	319018	x	Galler ventilation al. 110x500	Ventilation grille al. 110x500
--	319198	x	Galler ventilation al. 80x480	Ventilation grille al. 80x480
101	341099-F	T	Köksskiva vägg svart fiskben	Protection kitchen, black fiskben
--	341099-G	T	Köksskiva vägg natur skiffer	Protection kitchen, nature slate
102	345218	x	Vägg tvättrum	Wall
103	344360-K	x	Skiva byrå, ljus	Board, light
--	344360-L	x	Skiva byrå, mörk	Board, dark
104	344589	x	Vägg tvättrum kpl.	Wall washroom cpl.
105	345216	x	Vägg tvättrum	Wall washroom
106	343732	x	Skåp tvättrum	Cupboard upper
107	336141	x	Ljusramp tvättrum	Light holder
108	345159	x	Hyllpaket L=1786	Shelf L=1786
109	343293	x	Hylla kpl.	Shelf cpl.
110	343284	x	Hylla kpl.	Shelf cpl.
111	343330	x	Front el-uttag 168x670	Front outlet 168x670
112	344975	x	Ljusramp L=2162	Light holder L=2162
113	344424	x	Värmespalt	Air gap
114	343382	x	Sänggavel kpl. m. tyg	Headboard cpl. with fabric
115	345157	x	Skåp gavel bak L=2360	Cupboard upper L= 2360
--	345158	x	Skåp gavel bak L= 2360 (High Gloss)	Cupboard upper L= 2360 (High Gloss
--	350454	x	Gångjärn d:o	Hinge d:o
120	09-210228	x	Sängram kpl. m ribbotten	Bed bottom cpl. with laths
--	09-210228A	x	Fjärrstyrning d:o	Remote control d:o
--	09-210228C	x	Motor d:o	Electric motor d:o
--	507856	x	Rör (stopp) vid fotände	Pipe (stop) at foot end
121	343334	x	Sänglåda kpl.	Bed box cpl.
122	343347	x	Gavel sänglåda V	Gable bedbox L
123	343342	x	Gavel sänglåda H	Gable bedbox R
124	343314	x	Hurts kpl. u. skiva	Cupboard cpl. without board
			M= Metervara T= Tillbehör	M= On the metre T= Accessory

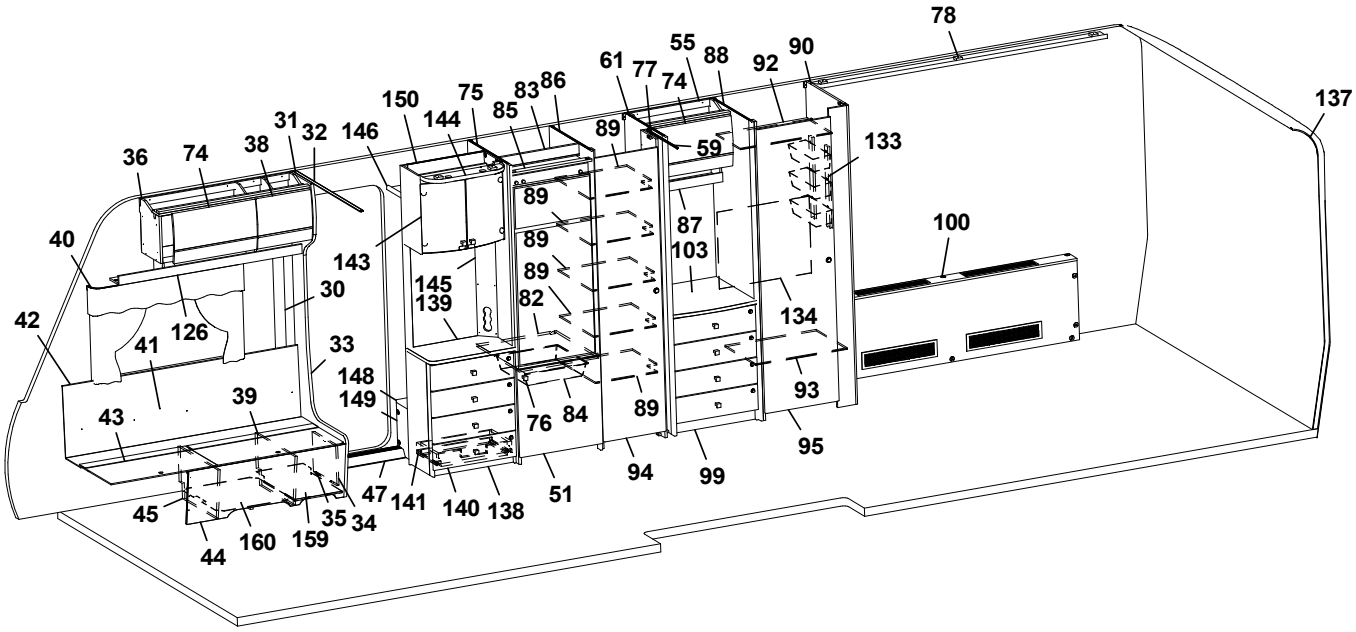
78
137
55
88
90
92
61
77
74
150
75
83
86
85
144
89
59
133
31
32
146
38
74
36
89
87
103
100
40
143
145
139
89
82
134
30
126
42
41
33
148
149
93
39
43
76
84
89
95
94
99
47
141
140
138
51
45
35
34
160
159
44

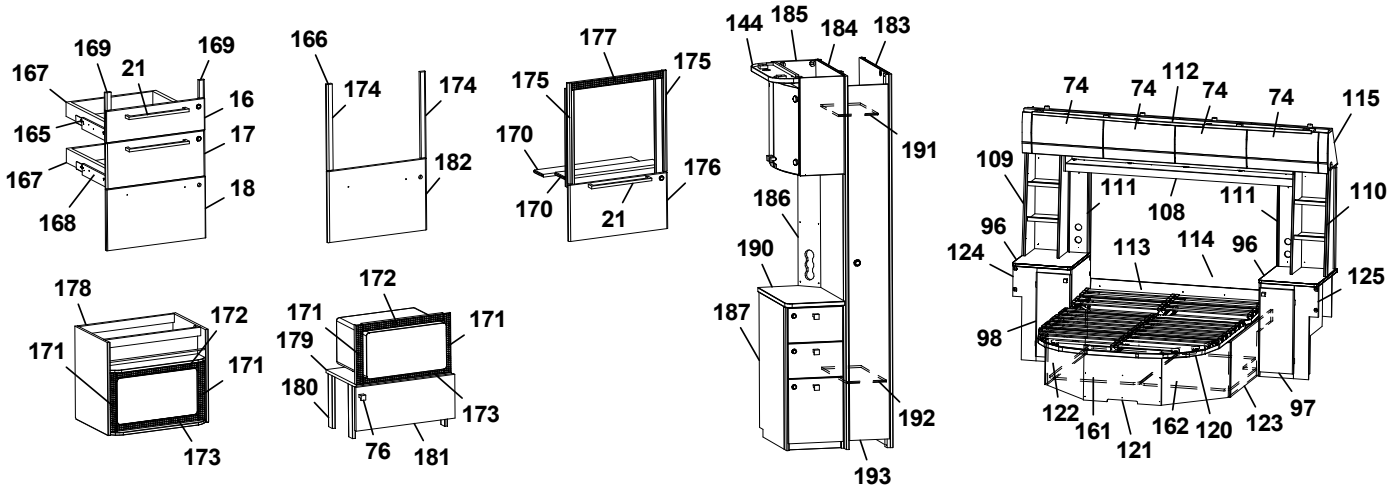
169
169
167
21
16
165
17
167
18
168
166
174
174
182
177
175
175
170
176
170
21
144
185
184
183
191
186
190
187
192
193
74
74
112
74
74
115
109
111
108
111
110
96
124
113
114
96
125
98
122
161
121
162
120
123
97
178
172
171
171
173
172
171
171
179
180
173
76
181

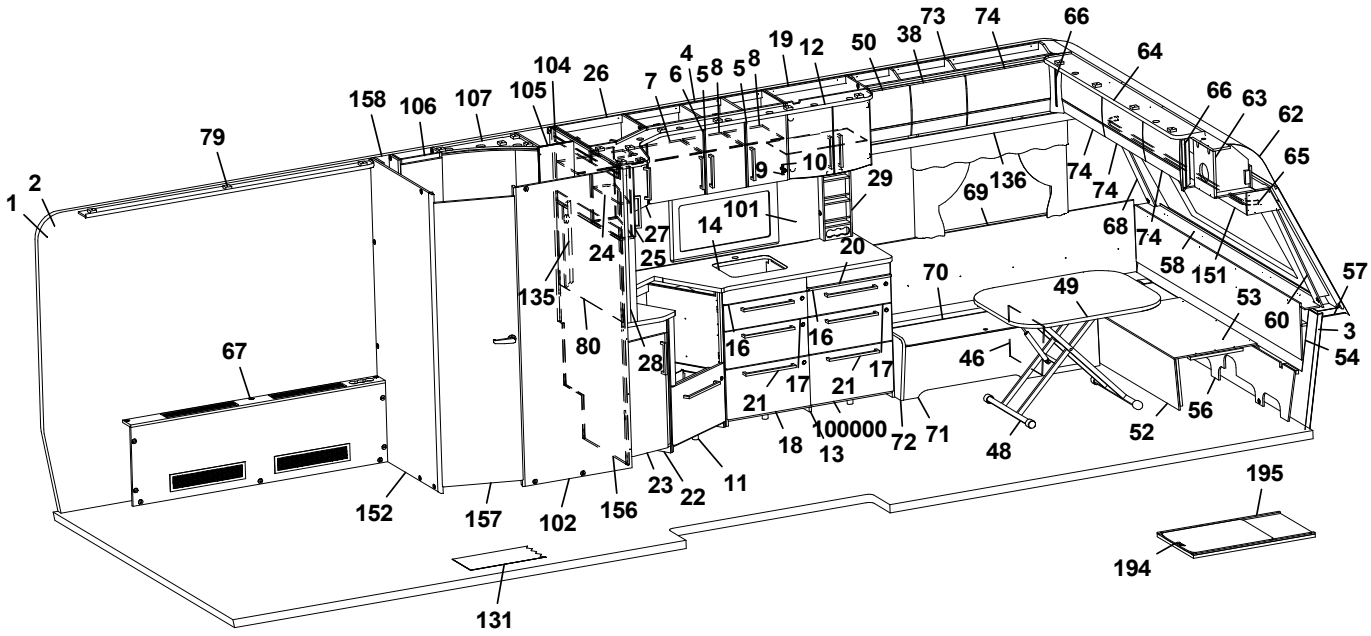
73
74
66
38
50
19
12
4
8
5
8
6
7
104
26
105
107
106
158
79
2
1
64
66
63
62
65
9
10
29
136
69
74
74
101
14
27
24
25
68
74
58
151
57
20
70
49
53
60
3
54
135
80
28
16
16
17
17
21
21
46
67
18
100000
13
72
71
48
52
56
23
22
11
152
157
102
156
195
194
131

Pos Fig	Det. nr Part. No	Ingår Fitted	OBS!! Ange alltid årsmodell vid beställning av inredning Benämning	OBS!! Specify always year of model when ordering equipment Description
125	343296	x	Hurts kpl. u. skiva	Cupboard cpl. without board
126	344809	x	Hyllpaket L=1218	Shelf L=1218
131	350469	T	Matta golv, gråsten	Carpet floor, greystone
--	319393	T	Matta golv, antik planka	Carpet floor, antique plank
133	319759	x	Korg, garderob	Basket, wardrobe
--	335802	x	List för korgar	List för baskets
134	345389	x	Täckskiva exp.kärl	Cover expansion vessel
135	341985	x	Front el-uttag 130x530	Front outlet 130x530
136	345017	x	Hyllpaket L=1498	Shelf L=1498
137	216066	x	Täckskiva radie bak 1x275x2360	Cover plate radius back 1x275x2360
--	313884	x	List plast radie L=2379	List L=2379
138	343583	x	TV-bänk kpl. u. skiva	TV-bench cpl. whitout board
139	343590-K	x	Skiva TV-bänk, ljus	Board, light
--	343590-L	T	Skiva TV-bänk, mörk	Board, dark
140	343591	x	Lådförstycke	Drawer front
143	345507	x	Skåp bar kpl.	Coctail cabinet cpl.
--	330180	x	Hylla hållare flaskor	Shelf bottle holder
--	343667	x	Lucka H d:o	Door R d:o
--	343666	x	Lucka V d:o	Door L d:o
--	318379	x	Gångjärn d:o	Hinge d:o
--	318380	x	Täckhatt d:o	Cover d:o
--	312588	x	Platta gångjärn d:o	Plate hinge d:o
144	344883	x	Ljusramp L=532	Light holder L=532
145	343721	x	Front el-uttag 130x675	Front outlet 130x675
146	331910M	x	Hylla garderob övre	Shelf
148	319866	x	Hylla insteg	Shelf
149	336618	x	Front hylla garderob	Front
150	343654	x	Vägg instegsgarderob kpl.	Wall wardrobe cpl.
151	345511	x	Hyllpaket L=2360	Shelf L=2360
152	345220	x	Vägg tvättrum	Wall washroom
156	343420	x	Vägg kök	Wall kitchen
157	342239	x	Dörr tvättrum	Door washroom
158	339120	x	Hylla tvättrum	Shelf washroom
159	350390	x	Plåt skofack	Plate shoe compartment
160	343594	x	Luftspalt H-fram	Air gap R front
161	345025	x	Luftspalt sänglåda	Air gap bed box
162	345027	x	Luftspalt sänglåda	Air gap bed box
165	343470	x	Monteringssats kpl. lådor (Vit)	Mounting kit cpl. drawers (White)
--	343471	x	Monteringssats kpl. lådor (Mekong)	Mounting kit cpl. drawers (Mekong)
--	343472	x	Monteringssats kpl. lådor (High Gloss)	Mounting kit cpl. drawers (High Gloss)
166	343487	T	Monteringssats kpl. ugn (Vit)	Mounting kit cpl. oven (White)
--	343488	T	Monteringssats kpl. ugn (Mekong)	Mounting kit cpl. oven (Mekong)
--	343489	T	Monteringssats kpl. ugn (High Gloss)	Mounting kit cpl. oven (High Gloss)
167	317514	x	Låda 480x500	Drawer 480x500
168	317382	x	Glidskena låda H	Slide bar, drawer R
--	350221	x	Glidskena låda V	Slide bar, drawer L
--	801701	x	Skruv 6x16 d:o	Screw 6x16 d:o
169	336092	x	Passbit 16x30x95 (Mekong)	Gauge block 16x30x95 (Mekong)
170	333287M	T	Skiva distans 15x100x547,5	Sheet distance 15x100x547,5
171	402108	T	Galler vent. mikro 38x318	Grating vent. micro 38x318
			M= Metervara T= Tillbehör	M= On the metre T= Accessory

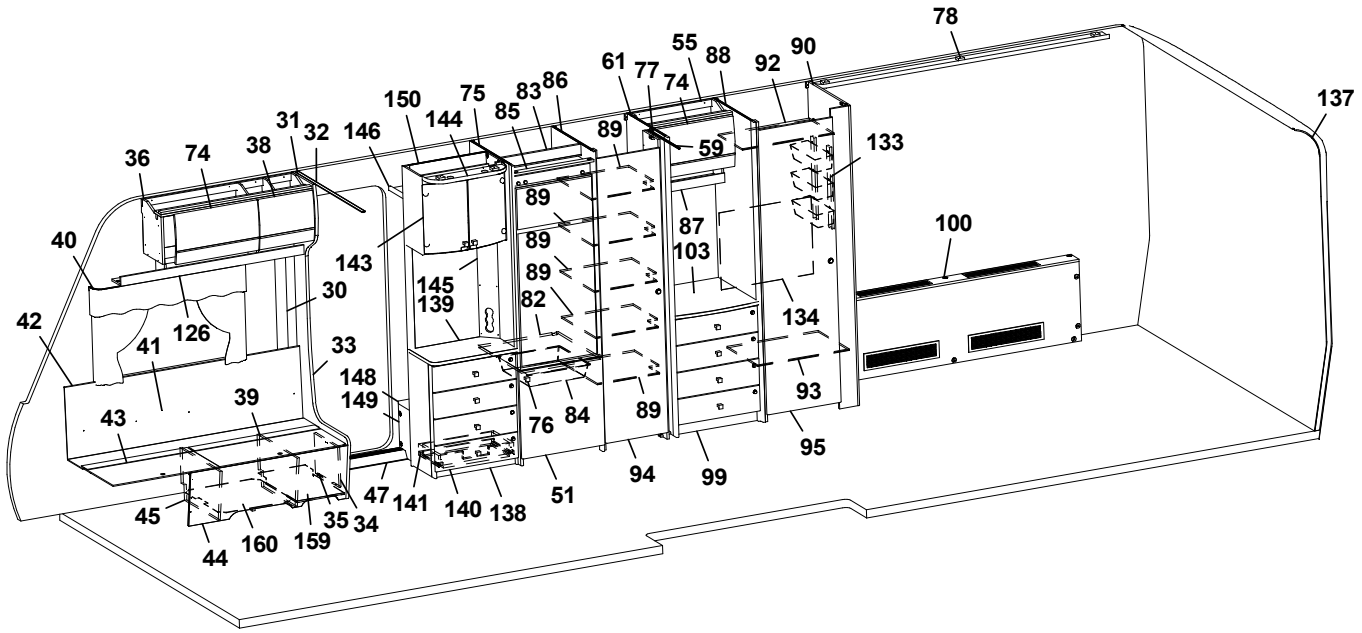
78
137
55
88
90
92
61
77
74
150
75
83
86
85
144
89
59
133
31
32
146
36
74
38
87
103
100
40
143
145
139
82
134
30
126
42
41
33
148
149
93
43
39
76
84
89
95
94
99
47
141
140
138
51
45
35
34
44
160
159

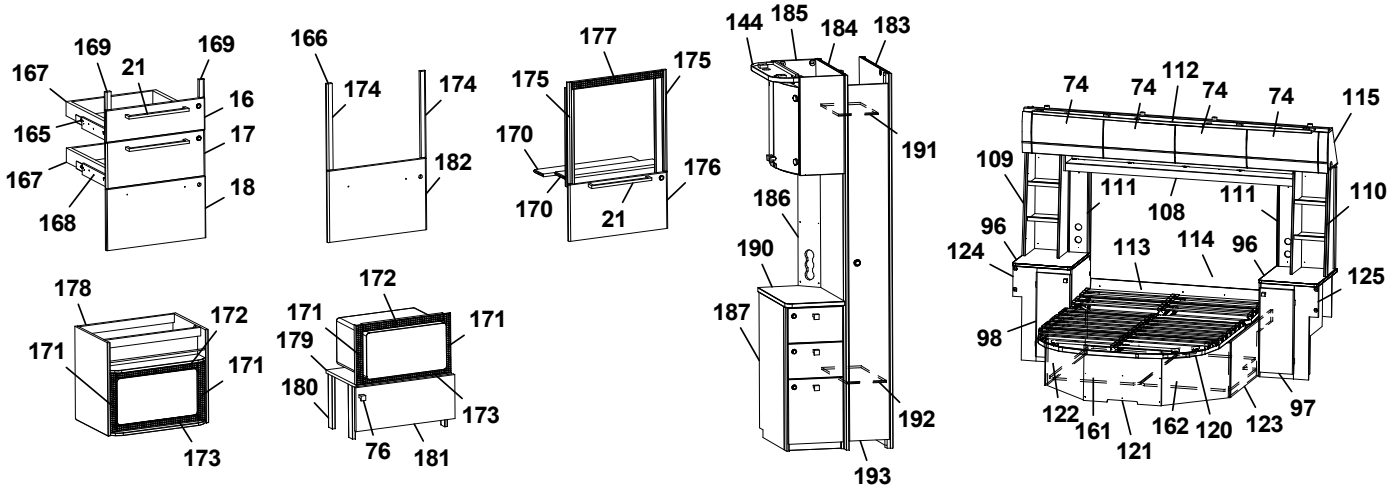
169
169
167
21
16
165
17
167
18
168
166
174
174
182
177
175
175
170
176
170
21
144
185
184
183
191
186
190
187
192
193
74
74
112
74
74
115
109
111
108
111
110
96
124
113
114
96
125
98
122
161
121
162
120
123
97
178
172
171
171
173
172
171
179
171
180
173
76
181

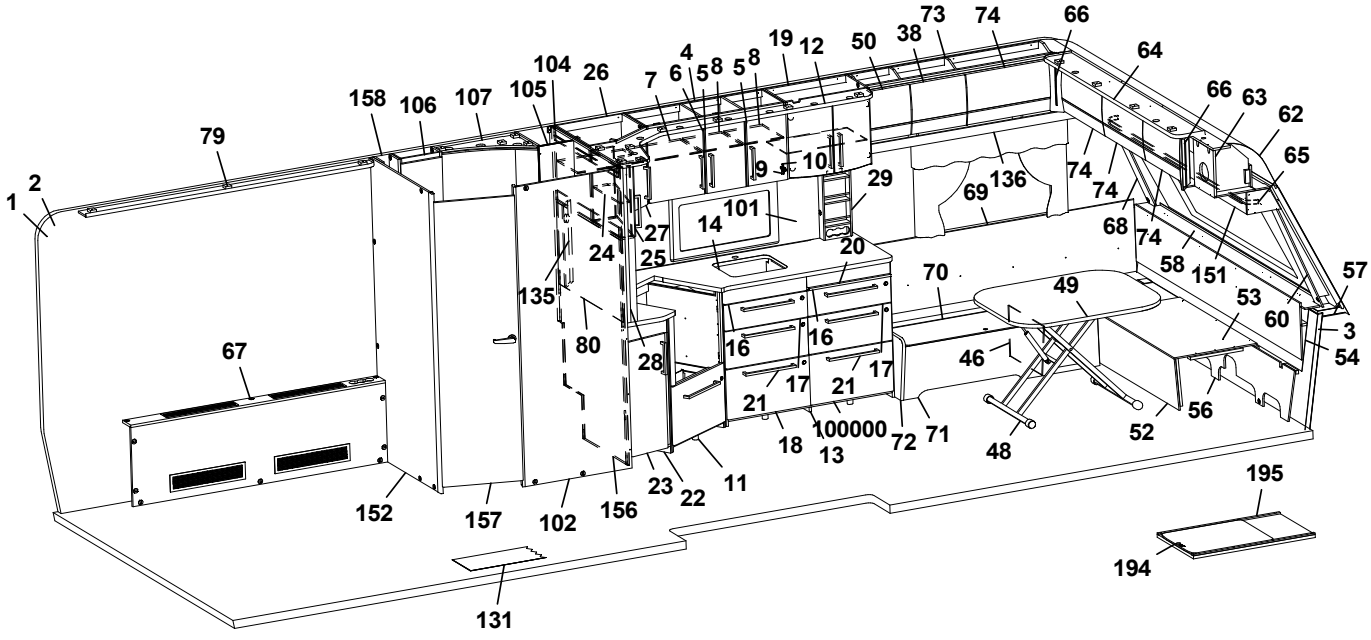
73
74
66
38
19
12
50
64
104
26
4
7
6
5
8
5
8
66
63
62
158
106
107
105
79
9
10
29
136
74
74
65
1
2
101
69
68
74
27
14
24
25
20
58
151
57
135
70
49
53
60
3
80
16
16
54
67
28
17
17
46
21
21
56
100000
18
13
72
71
48
52
23
22
11
195
152
157
102
156
194
131

Pos Fig	Det. nr Part. No	Ingår Fitted	OBS!! Ange alltid årsmodell vid beställning av inredning Benämning	OBS!! Specify always year of model when ordering equipment Description
172	402109	T	Galler vent. mikro 38x448	Grating vent. micro 38x448
173	402110	T	Galler vent. mikro 33x448	Grating vent. micro 33x448
174	336086	T	Passbit 16x30x460	Gauge block 16x30x460
175	342139	T	List L=538 (diskbänk induktion)	List (kitchen sink induction) L=538
176	343390	T	Lucka (diskb. induktion) 299x550 (Vit)	Door (kitch. sink induct.) 299x550 (White)
--	343391	T	Lucka (diskb. induktion) 299x550 (Mekong)	Door (kitch. sink induct.) 299x550 (Mekong)
--	343392	T	Lucka (diskb. induktion) 299x550 (High Gloss)	Door (kitch. sink induct.) 299x550 (High Gloss)
--	20-900302	x	Pentrylåda 273x500 d:o	Drawer pentry 273x500 d:o
--	07-800039	x	Rullskena H d:o	Roller rail R d:o
--	07-800038	x	Rullskena V d:o	Roller rail L d:o
177	402107	T	Galler ugn (diskb. induktion) 35x503	Grating oven (kitch. sink induct.) 35x503
178	342343	T	Skåp kpl. mikrovågsugn	Cupboard cpl. microwave oven
179	342316	T	Hylla mikro	Shelf
180	342315	T	List folierad L=283	List folierad L=283
181	343880	T	Lucka 228x550	Door 228x550
--	316799	x	Gångjärn d:o	Hinge d:o
--	312588	x	Platta gångjärn d:o	Plate hinge d:o
182	343490	T	Lucka (Vit)	Door (White)
--	343491	T	Lucka (Mekong)	Door (Mekong)
--	343492	T	Lucka (High Gloss)	Door (High Gloss)
183	344383	x	Vägg garderob kpl.	Wall wardrobe cpl.
184	344384	x	Vägg garderob kpl.	Wall wardrobe cpl.
185	345560	x	Skåp bar kpl. H=512	Coctail cabinet cpl. H=512
--	330180	x	Hylla hållare flaskor	Shelf bottle holder
--	343667	x	Lucka H d:o	Door R d:o
--	343666	x	Lucka V d:o	Door L d:o
--	318379	x	Gångjärn d:o	Hinge d:o
--	318380	x	Täckhatt d:o	Cover d:o
--	312588	x	Platta gångjärn d:o	Plate hinge d:o
186	344387	x	Front el-uttag 130x665	Front el-outlet 130x665
187	343992	x	Hurts kpl. u skiva	Hurts cpl. without board
190	343987-K	x	Skiva hurts, ljus	Board hurts, light
--	343987-L	T	Skiva hurts, mörk	Board hurts, dark
191	343092	x	Hylla garderob övre	Shelf wardrobe upper
192	343089	x	Hylla garderob nedre	Shelf wardrobe lower
193	343087	x	Dörr garerob	Door wardrobe
194	341192	T	Utdragsskiva bord 450x550	Sliding leaf 450x550
195	341193	T	Låda utdragsskiva	Box sliding leaf

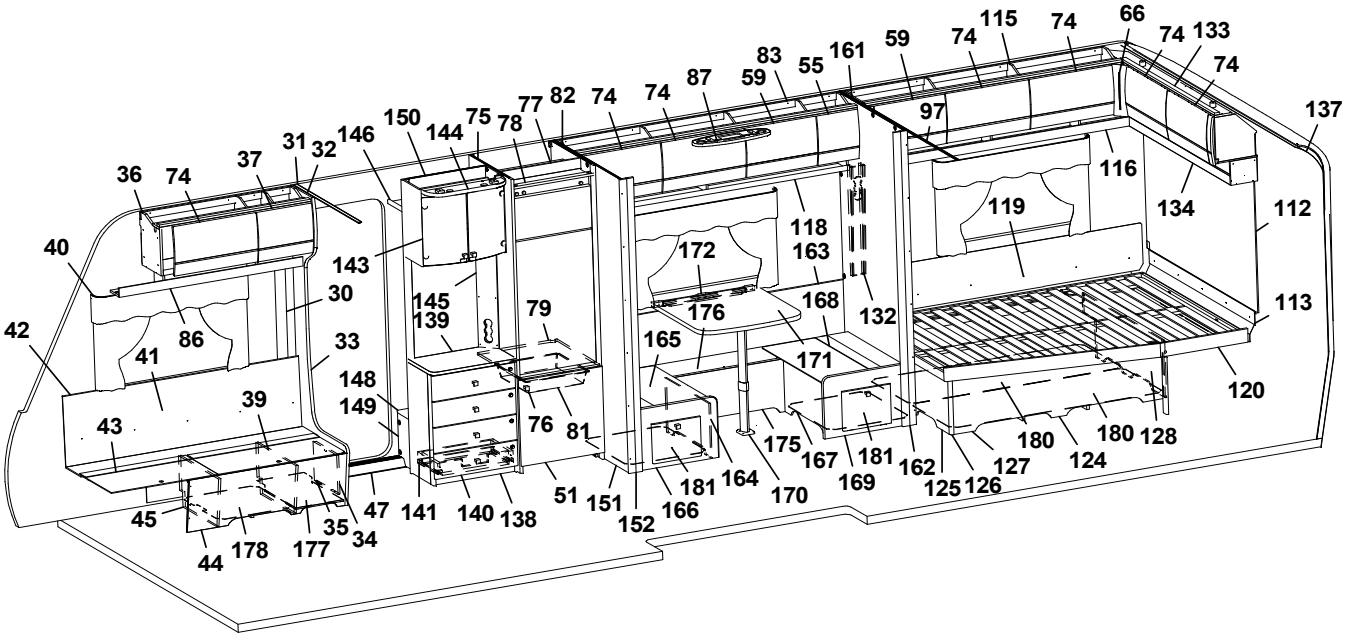
1 2 103 105 106 104 98 91 92 135 102 93 99 114 111 110 100 108 95 89 90 85 184 183 184 182 50 26 20 11 13 18 19 15 72 71 48 52 56 46 49 70 16 17 21 88 84 80 89 23 14 101 28 6 10 27 22 38 29 8 4 5 6 7 6 7 24 12 37 73 74 66 64 66 63 62 65 74 74 69 96 74 58 107 53 57 3 54 60 219 218 131

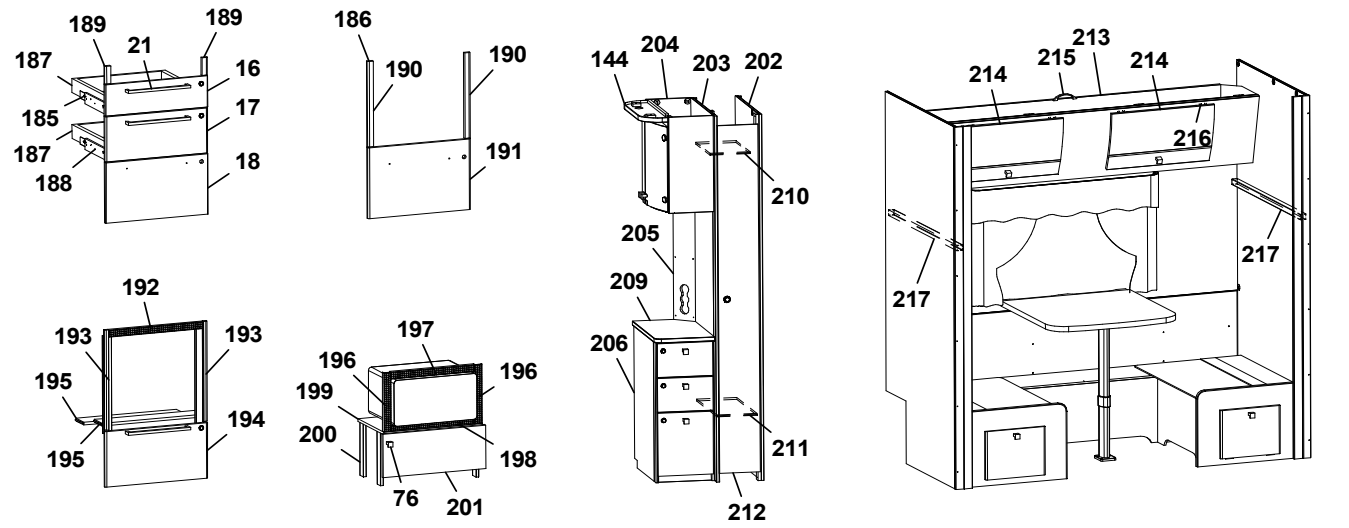
189 21 189 187 16 185 17 187 188 18 186 190 190 191 144 204 203 202 210 205 209 206 211 212 214 215 213 214 216 217 217 192 193 193 195 194 195 197 196 196 199 200 198 76 201

36 74 37 31 32 146 150 144 75 78 77 82 74 74 87 59 83 55 161 59 74 115 74 66 74 133 74 137 97 116 134 112 119 118 163 172 143 145 139 79 176 168 132 113 40 30 42 86 41 33 165 171 120 148 149 39 43 76 81 175 167 181 169 162 125 126 127 180 124 180 128 45 44 178 177 35 34 47 141 140 138 51 151 152 166 181 164 170

Pos Fig	Det. nr Part. No	Ingår Fitted	OBS!! Ange alltid årsmodell vid beställning av inredning Benämning	OBS!! Specify always year of model when ordering equipment Description
1	318657	M	Tapet vägg/tak	Wall paper
2	318584	M	Tejp tapet 20 mm	Tape, wall paper 20 mm
3	318585	M	Tejp tapet 60 mm	Tape, wall paper 60 mm
4	343450	x	Skåp kök L=924 kpl. (Vit)	Cupboard kitchen L=924 cpl. (White)
--	343452	x	Skåp kök L=924 kpl. (Mekong)	Cupboard kitchen L=924 cpl. (Mekong)
--	343451	x	Skåp kök L=924 kpl. (High Gloss)	Cupboard kitchen L=924 cpl. (High Gloss)
5	343453	x	Lucka V (Vit)	Door L (White)
--	343455	x	Lucka V (Mekong)	Door L (Mekong)
--	343454	x	Lucka V (High Gloss)	Door L (High Gloss)
--	350471	x	Handtag d:o	Handle d:o
6	343456	x	Lucka H (Vit)	Door R (White)
--	343458	x	Lucka H (Mekong)	Door R (Mekong)
--	343457	x	Lucka H (High Gloss	Door R (High Gloss)
--	350471	x	Handtag d:o	Handle d:o
7	341681	x	Hylla	Shelf
8	331385M	x	Hylla	Shelf
9	311917	x	Gångjärn	Hinge
10	312588	x	Platta gångjärn	Plate hinge
11	343882	x	Diskbänk vinklad (Vit)	Kitchen sink angled (White)
--	343833	x	Diskbänk vinklad (Mekong)	Kitchen sink angled (Mekong)
--	343884	x	Diskbänk vinklad (High Gloss)	Kitchen sink angled (High Gloss)
--	343389	x	Diskbänk vinklad induktion (Vit)	Kitchen sink angled induction (White)
--	343394	x	Diskbänk vinklad induktion (Mekong)	Kitchen sink angled induction (Mekong)
--	343393	x	Diskbänk vinklad induktion (High Gloss)	Kitchen sink angled induction (High Gloss)
12	344886	x	Ljusramp köksskåp	Light holder kitchen
13	344848	x	Utskjut diskbäänk(Vit)	Kitchen sink (White)
--	344851	x	Utskjut diskbänk (Mekong)	Kitchen sink (Mekong)
--	344854	x	Utskjut diskbänk (High Gloss)	Kitchen sink (High Gloss)
14	345160	x	Skiva diskbänk 902x1675, ljus	Board 902x1675, light
--	345173	x	Skiva diskbänk 902x1675, mörk	Board 902x1675, dark
			(Skiva med träkant utgår)	(Board with wooden edge expired)
--	343403-K	x	Skiva diskbänk induktion 902x1675, ljus	Board induction 902x1675, light
--	343403-L	x	Skiva diskbänk induktion 902x1675, mörk	Board induction 902x1675, dark
15	343395	x	Utskjut diskbänk (Vit)	Projection kitchen sink (White)
--	343400	x	Utskjut diskbänk (Mekong)	Projection kitchen sink (Mekong)
--	343399	x	Utskjut diskbänk (High Gloss)	Projection kitchen sink (High Gloss)
16	343384	x	Lådförstycke (Vit)	Drawer front (White)
--	343412	x	Lådförstycke (Mekong)	Drawer front (Mekong)
--	343407	x	Lådförstycke (High Gloss)	Drawer front (High Gloss)
--	317514	x	Låda 480x500 d:o	Drawer 480x500 d:o
--	317382	x	Glidskena låda H d:o	Slide bar, drawer R d:o
--	350221	x	Glidskena låda V d:o	Slide bar, drawer L d:o
17	343385	x	Lådförstycke (Vit)	Drawer front (White)
--	343413	x	Lådförstycke (Mekong)	Drawer front (Mekong)
--	343408	x	Lådförstycke (High Gloss)	Drawer front (High Gloss)
--	317514	x	Låda 480x500 d:o	Drawer 480x500 d:o
--	317382	x	Glidskena låda H d:o	Slide bar, drawer R d:o
--	350221	x	Glidskena låda V d:o	Slide bar, drawer L d:o
18	343386	x	Lucka (Vit)	Door (White)
--	343414	x	Lucka (Mekong)	Door (Mekong)
			M= Metervara T= Tillbehör	M= On the metre T= Accessory

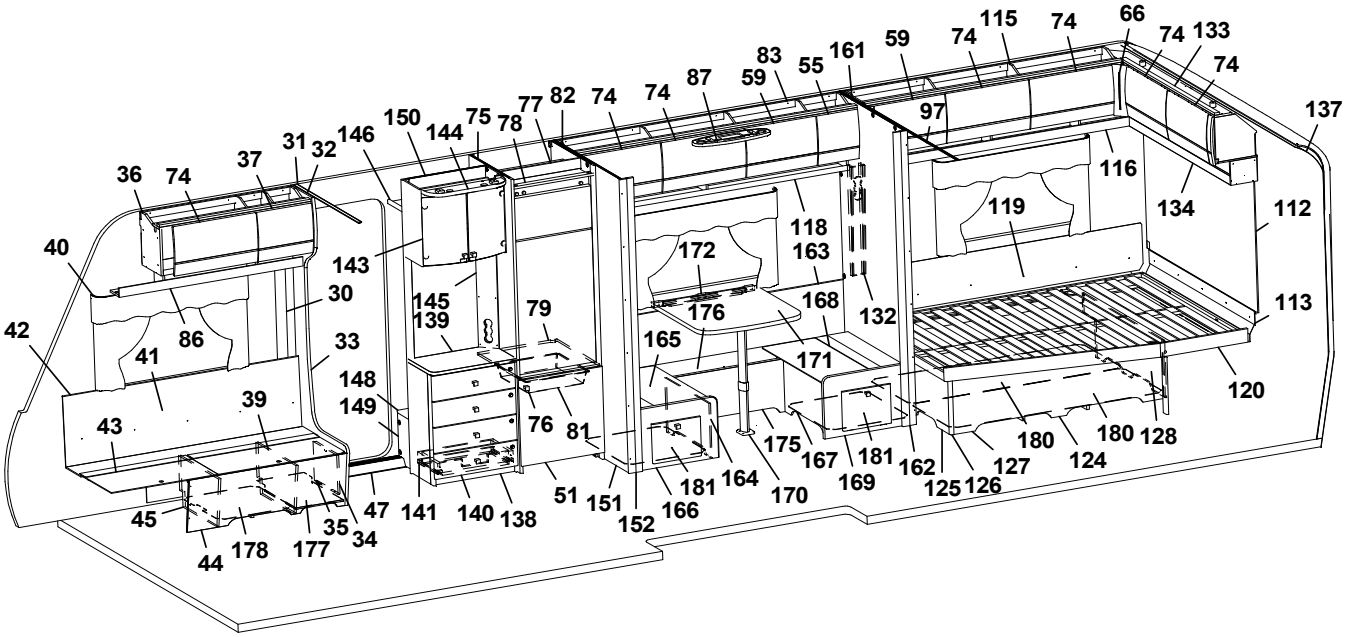
1 2 3 4 5 6 7 8 9 10 11 12 13 14 15 16 17 18 19 20 21 22 23 24 26 27 28 29 30 31 32 33 34 35 36 37 38 39 40 41 42 43 44 45 46 47 48 49 50 51 52 53 54 55 56 57 58 59 60 62 63 64 65 66 69 70 71 72 73 74 75 76 77 78 79 80 81 82 83 84 85 86 87 88 89 90 91 92 93 95 96 97 98 99 100 101 102 103 104 105 106 107 108 110 111 112 113 114 115 116 118 119 120 124 125 126 127 128 131 132 133 134 135 137 138 139 140 141 143 144 145 146 148 149 150 151 152 161 162 163 164 165 166 167 168 169 170 171 172 175 176 177 178 180 181 182 183 184 186 187 188 189 190 191 192 193 194 195 196 197 198 199 200 201 202 203 204 205 206 209 210 211 212 213 214 215 216 217 218 219

Pos Fig	Det. nr Part. No	Ingår Fitted	OBS!! Ange alltid årsmodell vid beställning av inredning Benämning	OBS!! Specify always year of model when ordering equipment Description
--	343410	x	Lucka (High Gloss)	Door (High Gloss)
--	20-900302	x	Pentrylåda 273x500 d:o	Drawer pentry 273x500 d:o
--	07-800039	x	Rullskena H d:o	Roller rail R d:o
--	07-800038	x	Rullskena V d:o	Roller rail L d:o
19	343396	x	Lucka (Vit)	Door (White)
--	343398	x	Lucka (Mekong)	Door (Mekong)
--	343397	x	Lucka (High Gloss)	Door (High Gloss)
20	343051	x	Utskjut diskbänk (Vit)	Projection kitchen sink (White)
--	343406	x	Utskjut diskbänk (Mekong)	Projection kitchen sink (Mekong)
--	343405	x	Utskjut diskbänk (High Gloss)	Projection kitchen sink (High Gloss)
21	350472	x	Handtag	Handle
--	350471	x	Handtag d:o	Handle d:o
22	343438	x	Skåp utskjut kökskåp (Vit)	Cupboard projection (White)
--	343440	x	Skåp utskjut kökskåp (Mekong)	Cupboard projection (Mekong)
--	343439	x	Skåp utskjut kökskåp (High Gloss)	Cupboard projection (High Gloss)
--	341856	x	Hylla	Shelf
23	343441	x	Lucka (Vit)	Door (White)
--	343443	x	Lucka (Mekong)	Door (Mekong)
--	343442	x	Lucka (High Gloss)	Door (High Gloss)
--	350471	x	Handtag d:o	Handle d:o
24	343473	x	Skåp (Vit)	Cupboard (White)
--	343475	x	Skåp (Mekong)	Cupboard (Mekong)
--	343474	x	Skåp (High Gloss)	Cupboard (High Gloss)
26	343378	x	Lucka (Vit)	Door (White)
--	343380	x	Lucka (Mekong)	Door (Mekong)
--	343379	x	Lucka (High Gloss)	Door (High Gloss)
--	350471	x	Handtag d:o	Handle d:o
27	343479	x	Hylla	Shelf
28	333409M	x	Kryddhylla	Spice rack
29	343422	x	Skåp (Vit)	Cupboard (White)
--	343424	x	Skåp (Mekong)	Cupboard (Mekong)
--	343423	x	Skåp (High Gloss)	Cupboard (High Gloss)
--	343425	x	Lucka (Vit)	Door (White)
--	343427	x	Lucka (Mekong)	Door (Mekong)
--	343426	x	Lucka (High Gloss)	Door (High Gloss)
--	341843	x	Hylla d:o	Shelf Hylla d:o
30	318962	x	List täck el-kabel B=45 L=2100	Cover strip B=45 L=2100
31	316270	x	List snäpp undre L=2379	List under L=2379
32	316268	x	List snäpp övre L=2379	List upper L=2379
33	344550	x	Stolpe först. L=1948 kpl. m. lucka	Support bar L=1948 cpl. with door
34	343731	x	Lucka	Door
35	312589	x	Gångjärn	Hinge
36	345500	x	Skåp övre L=1004	Cupboard upper L=1004
--	345501	x	Skåp övre L=1004 (High Gloss)	Cupboard upper L=1004 (High Gloss)
--	350454	x	Gångjärn d:o	Hinge d:o
37	344829	x	Lucka	Door
--	344830	x	Lucka (High Gloss)	Door (High Gloss)
38	343982	x	Vägg	Wall
39	342494	x	Stöd bäddlåda HF	Support bed box
40	350348	x	Skena gardin L=1020	Curtain rod L=1020
			M= Metervara T= Tillbehör	M= On the metre T= Accessory

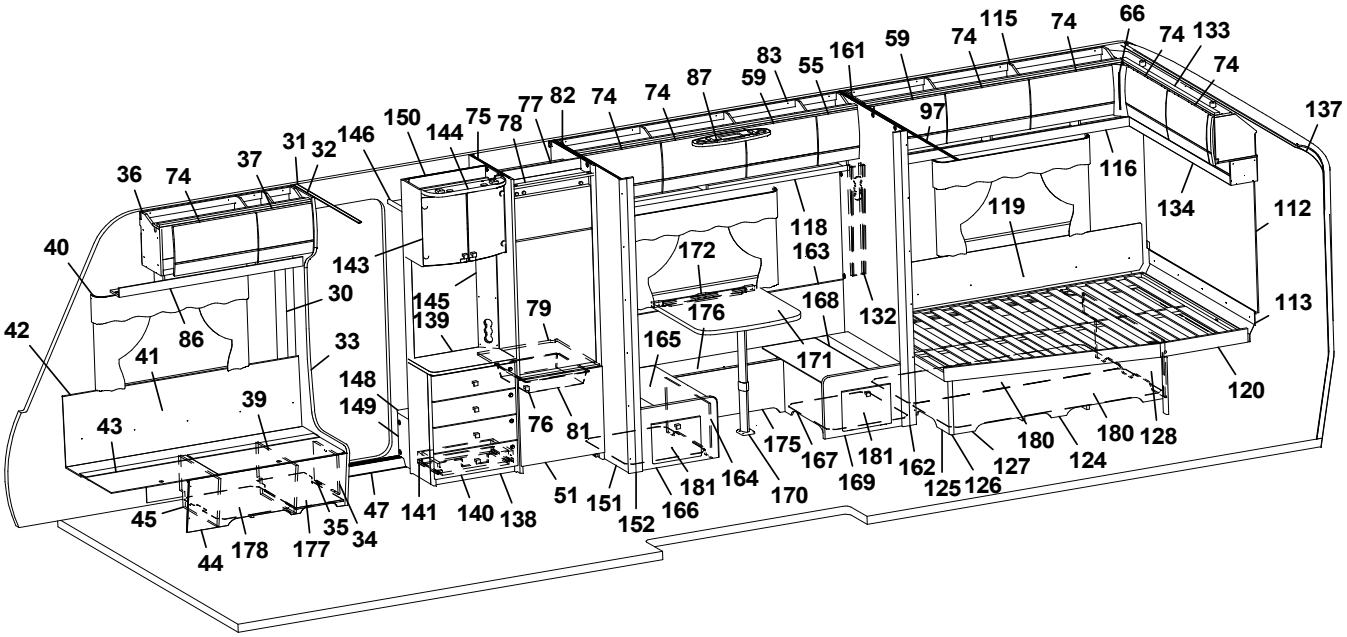
1 2 3 4 5 6 7 8 9 10 11 12 13 14 15 16 17 18 19 20 21 22 23 24 26 27 28 29 30 31 32 33 34 35 36 37 38 39 40 41 42 43 44 45 46 47 48 49 50 51 52 53 54 56 57 58 59 60 62 63 64 65 66 69 70 71 72 73 74 75 76 77 78 79 80 81 82 83 84 85 86 87 88 89 90 91 92 93 95 96 97 98 99 100 101 102 103 104 105 106 107 108 110 111 112 113 114 115 116 118 119 120 124 125 126 127 128 131 132 133 134 135 137 138 139 140 141 143 144 145 146 148 149 150 151 152 161 162 163 164 165 166 167 168 169 170 171 172 175 176 177 178 180 181 182 183 184 217 218 219

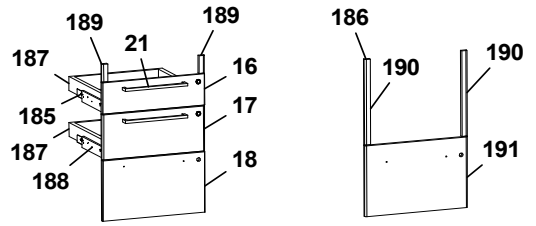
16 17 18 21 185 186 187 188 189 190 191

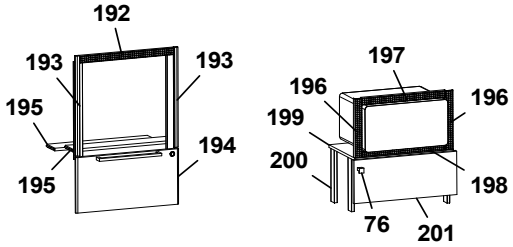
192 193 194 195 196 197 198 199 200 201

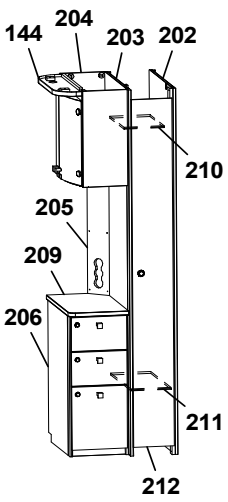
202 203 204 205 206 209 210 211 212

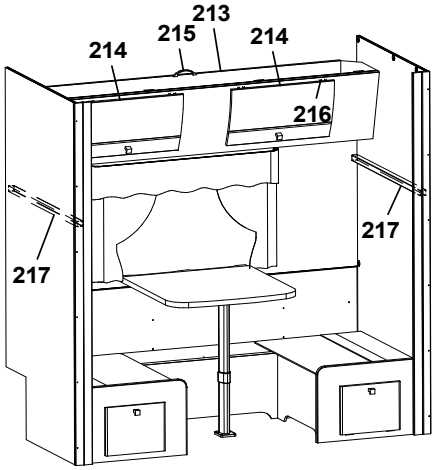
213 214 215 216 217

Pos Fig	Det. nr Part. No	Ingår Fitted	OBS!! Ange alltid årsmodell vid beställning av inredning Benämning	OBS!! Specify always year of model when ordering equipment Description
41	339355	x	Värmespalt H fram	Air gap R.F.
42	319821	M	List kant mörkbrun	Strip, dark brown
43	343032	x	Lock bäddlåda H F	Cover bedbox R.F.
--	319024	x	Matta grå textil m. tejp d:o	Carpet gray textile with tape d:o
44	343085	x	Front bäddlåda H F	Front bed box R.F.
--	343034	T	Front bäddlåda H F (centraldammsugare)	Front bed box R.F. (central vacuum cleaner)
45	342495	x	Stöd bäddlåda HF	Support bed box
46	312825	x	Stöd bäddlåda VF	Support bed box
47	314687	x	Tröskel aluminium L=850	Threshold aluminium L=850
48	310083	x	Bordsstativ	Table stand
--	350474	T	Bordsstativ enpelar	Table stand single pillar
49	343248	x	Bordsskiva 800x1000	Table top 800x1000
50	344686	x	Vägg kök	Wall kitchen
51	343736	x	Lucka H 550x570	Door R 550x570
--	316799	x	Gångjärn d:o	Hinge d:o
--	312588	x	Platta gångjärn d:o	Plate hinge d:o
52	331245M	x	Front bäddlåda gavel	Front bed box gable
53	331246M	x	Skiva rundsittgrupp	Sheet seat
54	340578	x	Värmespalt gavel fram	Air gap
55	343180	x	Lucka	Door
--	343183	x	Lucka (High Gloss)	Door (High Gloss)
56	340520	x	Stöd sittgrupp	Support
57	215275	x	Hylla front kpl. L=2366	Shelf front cpl. L=2366
58	345285	x	Front/hylla kpl.	Front/shelf cpl.
--	345362	x	Hylla m. belysning "Björn" (Customized)	Shelf with lighting "Bear" (Customized)
59	343181	x	Lucka	Door
--	343184	x	Lucka (High Gloss)	Door (High Gloss)
60	344475	x	Hörn front H	Front corner R
62	216067	x	Täckskiva radie fram 1x380x2360	Cover plate radius front 1x380x2360
--	313884	x	List plast radie L=2379	List L=2379
63	345502	x	Skåp gavel fram L=2360	Cupboard L=2360
--	345503	x	Skåp gavel fram L=2360 (High Gloss)	Cupboard L=2360 (High Gloss)
--	350454	x	Gångjärn d:o	Hinge d:o
64	344768	x	Ljusramp gavelskåp L=1810	Light holder L=1810
65	350349	x	Skena gardin L=1920	Curtain rod L=1920
66	343294	x	Hörn inredning (High Gloss)	Corner (High Gloss)
68	344474	x	Hörn front V	Front corner L
69	337171	x	Värmespalt V fram	Air gap L.F.
70	345393	x	Lock bäddlåda V F	Cover bed box L.F
--	319024	x	Matta grå textil m. tejp d:o	Carpet gray textile with tape d:o
71	339504	x	Front bäddlåda V F	Front bed box L.F
72	343469	x	Gavel bäddlåda V F	Gable bed box L.F
73	345505	x	Skåp övre L=1004	Cupboard upper L=1108
--	345506	x	Skåp övre L=1004 (High Gloss)	Cupboard upper L=1108 (High Gloss)
--	350454	x	Gångjärn d:o	Hinge d:o
74	343182	x	Lucka	Door
--	343185	x	Lucka (High Gloss)	Door (High Gloss)
75	342304	x	Vägg kyl V	Wall refrigerator L
76	350473	x	Handtag knopp	Handle knob
77	342309	x	Bakstycke stopp kyl	Back cupboard
			M= Metervara T= Tillbehör	M= On the metre T= Accessory

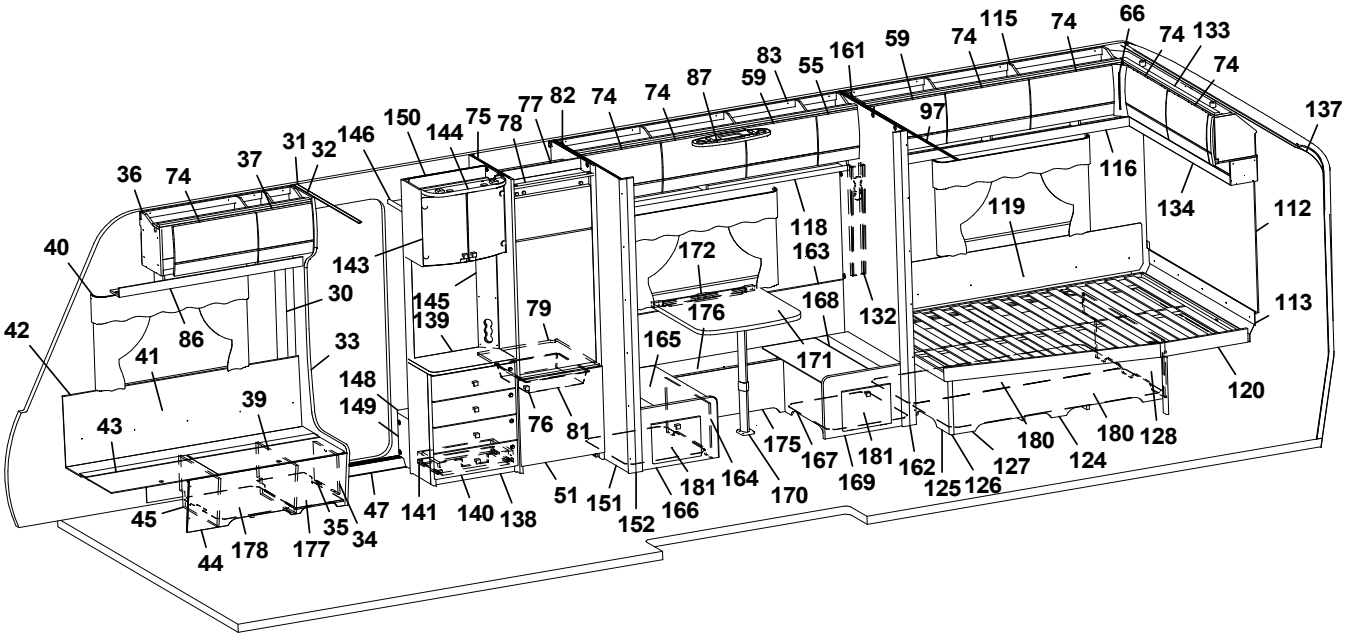
1 2 3 4 5 6 7 8 9 10 11 12 13 14 15 16 17 18 19 20 21 22 23 24 26 27 28 29 30 31 32 33 34 35 36 37 38 39 40 41 42 43 44 45 46 47 48 49 50 51 52 53 54 55 56 57 58 59 60 62 63 64 65 66 69 70 71 72 73 74 75 76 77 78 79 80 81 82 83 84 85 86 87 88 89 90 91 92 93 95 96 97 98 99 100 101 102 103 104 105 106 107 108 110 111 112 113 114 115 116 118 119 120 124 125 126 127 128 131 132 133 134 135 137 138 139 140 141 143 144 145 146 148 149 150 151 152 161 162 163 164 165 166 167 168 169 170 171 172 175 176 177 178 180 181 182 183 184 186 187 188 189 190 191 192 193 194 195 196 197 198 199 200 201 202 203 204 205 206 209 210 211 212 213 214 215 216 217 218 219

Pos Fig	Det. nr Part. No	Ingår Fitted	OBS!! Ange alltid årsmodell vid beställning av inredning Benämning	OBS!! Specify always year of model when ordering equipment Description
78	342306	x	List folierad L = 528	List foiled L = 528
79	340675	x	Hylla under kyl	Shelf under refrigerator
80	331698M	x	Bärregel ö-bädd 22x22x670	Bearing rail upper bed 22x22x670
81	310325	x	Trådback vit 85x427x427	Tray 85x427x427
--	312712	x	Glidlist trådback (säljes i par)	Sliding strip tray (pair)
82	342697	x	Vägg kyl H	Wall refrigerator R
83	344053	x	Skåp övre L=1870	Cupboard upper L=1870
--	344058	x	Skåp övre L=1870 (High Gloss)	Cupboard upper L=1870 (High Gloss)
--	350454	x	Gångjärn d:o	Hinge d:o
84	338144	x	Värmespalt	Air gap
85	343988	x	Sängram u. ribbotten	Bed bottom without laths
--	342892	x	Ribbotten kpl.	Laths bottom cpl.
--	311985	x	Ribba sängbotten L=718 B=63	Lath bed bottom L=718 B=63
--	312046	x	Band t. ribbotten	Band for laths bottom
86	344809	x	Hyllpaket L=1218	Shelf L=1218
87	336336	x	Plafond	Ceiling lamp
88	343966	x	Stege	Ladder
89	336493	x	Bärregel ö-bädd 22x22x400	Bearing rail upper bed 22x22x400
90	342893	x	Täckfront	Front cover
91	338392	x	Vägg garderob	Wall wardrobe
92	345309	x	Vägg garderob	Wall wardrobe
93	338394	x	Hylla garderob	Shelf wardrobe
95	336043	x	Dörr kpl. 260x1850	Door cpl. 260x1850
96	344535	x	Hyllpaket L=1218	Shelf L=1218
97	314917	x	Skena draperi L=1190	Drapery rail L=1190
98	332214M	x	Hylla garderob övre	Shelf wardrobe upper
99	342856	x	Hylla garderob nedre	Shelf wardrobe under
100	342598	x	Dörr tvättrum kpl.	Door washroom cpl.
101	350493-F	T	Köksskiva vägg svart fiskben	Protection kitchen, black fishbone
--	350493-G	T	Köksskiva vägg natur skiffer	Protection kitchen, nature slate
102	338385	x	Täckskiva exp.kärl	Cover expansion vessel
103	337131	x	Hylla tvättrum	Shelf washroom
104	338372	x	Vägg tvättrum främre kpl.	Wall washroom cpl.
105	338357	x	Ljusramp tvättrum	Light holder
106	331248M	x	Tröskel 60x480	Threshold 60x480
107	345511	x	Hyllpaket L=2360	Shelf L=2360
108	342705	x	Dörr 490x1850 kpl.	Door 490x1850 cpl.
110	345191	x	Vägg tvättrum bakre	Wall washroom rear
111	345192	x	Front tvättrum	Front washroom
--	319198	x	Galler ventilation d:o	Ventilation grille d:o
112	343374	x	Sänggavel kpl. m. tyg	Headboard cpl. with fabric
113	344424	x	Värmespalt	Air gap
114	319759	x	Korg, garderob	Basket, wardrobe
--	335802	x	List för korgar	List för baskets
115	345003	x	Skåp övre L=1722	Cupboard upper L=1722
--	345004	x	Skåp övre L=1722 (High Gloss)	Cupboard upper L=1722 (High Gloss)
--	350454	x	Gångjärn d:o	Hinge d:o
116	343213	x	Hyllpaket L=1815,5	Shelf L=1815,5
118	342801	x	Hyllpaket L=1870	Shlef L=1870
119	338121	x	Värmespalt	Air gap
			M= Metervara T= Tillbehör	M= On the metre T= Accessory

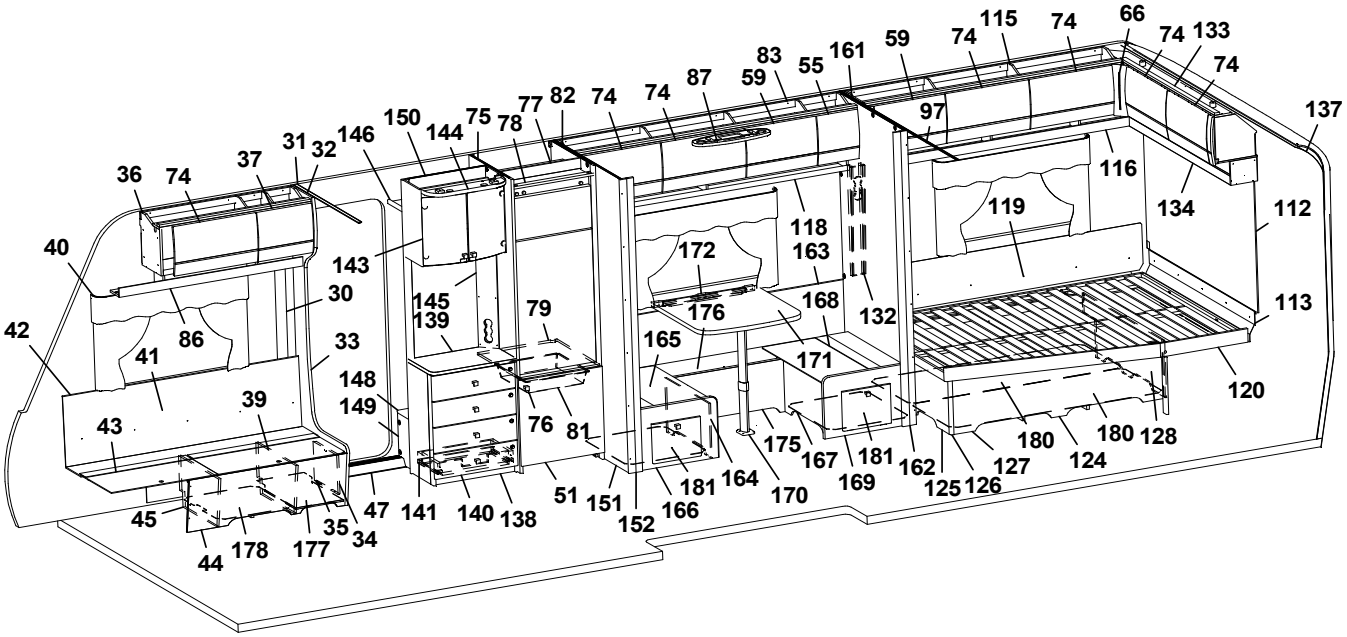
1 2 3 4 5 6 7 8 9 10 11 12 13 14 15 16 17 18 19 20 21 22 23 24 26 27 28 29 30 31 32 33 34 35 36 37 38 39 40 41 42 43 44 45 46 47 48 49 50 51 52 53 54 55 56 57 58 59 60 62 63 64 65 66 69 70 71 72 73 74 75 76 77 78 79 80 81 82 83 84 85 86 87 88 89 90 91 92 93 95 96 97 98 99 100 101 102 103 104 105 106 107 108 110 111 112 113 114 115 116 118 119 120 124 125 126 127 128 131 132 133 134 135 137 138 139 140 141 143 144 145 146 148 149 150 151 152 161 162 163 164 165 166 167 168 169 170 171 172 175 176 177 178 180 181 182 183 184 186 187 188 189 190 191 192 193 194 195 196 197 198 199 200 201 202 203 204 205 206 209 210 211 212 213 214 215 216 217 218 219

Pos Fig	Det. nr Part. No	Ingår Fitted	OBS!! Ange alltid årsmodell vid beställning av inredning Benämning	OBS!! Specify always year of model when ordering equipment Description
120	342654	x	Sängram u. ribbotten	Bed bottom without laths
--	342683	x	Ribbotten kpl.	Laths bottom cpl.
--	311985	x	Ribba sängbotten L=718 B=63	Lath bed bottom L=718 B=63
--	312046	x	Band t. ribbotten	Band for laths bottom
124	340187	x	Sänglåda kpl.	Bed box cpl.
--	315203	x	Regel 17,5x55x1415	Wood lath pine 17,5x55x1415
125	340197	x	Gavel säng V	Gable bed L
126	319776	x	List hörn L=2500	Corner strip L=2500
127	339426	x	Front säng	Front bed
128	340195	x	Gavel säng H	Gable bed R
131	350469	T	Matta golv, gråsten	Carpet floor, stonegrey
--	319393	T	Matta golv, antik planka	Carpet floor, antique plank
132	343352	x	Front el-uttag 90x731	Front outlet 90x731
133	345036	x	Skåp gavel bak L=1510	Cupboard gable L=1510
--	345037	x	Skåp gavel bak L=1510 (High Gloss)	Cupboard gable L=1510 (High Gloss)
--	350454	x	Gångjärn d:o	Hinge d:o
134	345047	x	Hyllpaket L=1486	Shelf L=1486
135	345488	x	Vägg	Wall
137	216066	x	Täckskiva radie bak 1x275x2360	Cover plate radius back 1x275x2360
--	313884	x	List plast radie L=2379	List L=2379
138	343583	x	TV-bänk kpl. u. skiva	TV-bench cpl. whitout board
139	343590-K	x	Skiva TV-bänk, ljus	Board, light
--	343590-L	T	Skiva TV-bänk, mörk	Board, dark
140	343591	x	Lådförstycke	Drawer front
141	20-900302	x	Pentrylåda 273x500 d:o	Drawer pentry 273x500 d:o
--	07-800039	x	Rullskena H d:o	Roller rail R d:o
--	07-800038	x	Rullskena V d:o	Roller rail L d:o
143	345507	x	Skåp bar kpl. H=560	Coctail cabinet cpl. H=560
--	330180	x	Hylla hållare flaskor	Shelf bottle holder
--	343667	x	Lucka H d:o	Door R d:o
--	343666	x	Lucka V d:o	Door L d:o
--	318379	x	Gångjärn d:o	Hinge d:o
--	318380	x	Täckhatt d:o	Cover d:o
--	312588	x	Platta gångjärn d:o	Plate hinge d:o
144	344883	x	Ljusramp L=532	Light holder L=532
145	343721	x	Front el-uttag 130x675	Front outlet 130x675
146	331910M	x	Hylla garderob övre	Shelf
148	319866	x	Hylla insteg	Shelf
149	336618	x	Front hylla garderob	Front
150	343654	x	Vägg instegsgarderob kpl.	Wall wardrobe cpl.
151	377409	x	Vägg kpl.	Wall cpl.
152	377174	x	Stolpe utskjut	Support bar
161	377407	x	Vägg	Wall
162	377309	x	Stolpe utskjut	Support bar
163	339671	x	Värmespalt	Air gap
--	319821	M	List kant mörkbrun d:o	Strip, dark brown d:o
164	337726	x	Front bäddlåda bakre	Front bed box rear
165	333915	x	Lock bäddlåda bakre	Cover bed box rear
166	344225	x	Gavel bäddlåda bakre kpl. m. lucka	Gable bed box rear cpl. with door
--	343731	x	Lucka d:o	Door d:o
			M= Metervara T= Tillbehör	M= On the metre T= Accessory

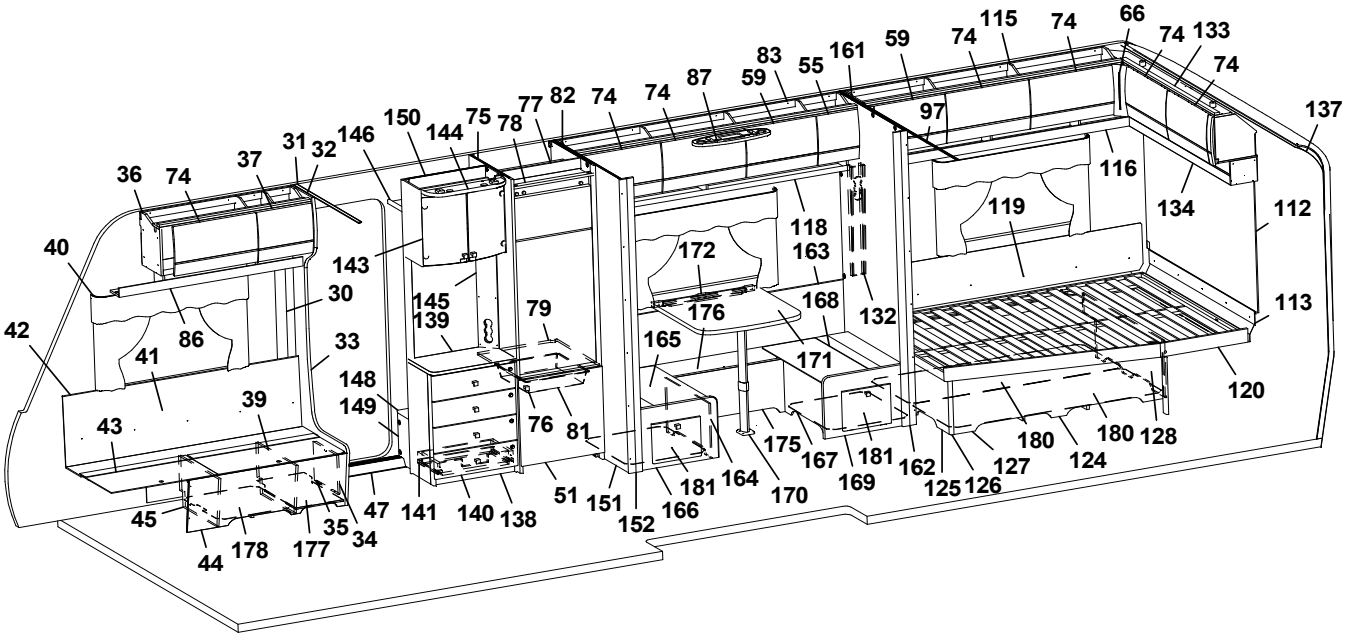
1 2 3 4 5 6 7 8 9 10 11 12 13 14 15 16 17 18 19 20 21 22 23 24 26 27 28 29 30 31 32 33 34 35 36 37 38 39 40 41 42 43 44 45 46 47 48 49 50 51 52 53 54 55 56 57 58 59 60 62 63 64 65 66 69 70 71 72 73 74 75 76 77 78 79 80 81 82 83 84 85 86 87 88 89 90 91 92 93 95 96 97 98 99 100 101 102 103 104 105 106 107 108 110 111 112 113 114 115 116 118 119 120 124 125 126 127 128 131 132 133 134 135 137 138 139 140 141 143 144 145 146 148 149 150 151 152 161 162 163 164 165 166 167 168 169 170 171 172 175 176 177 178 180 181 182 183 184 186 187 188 189 190 191 192 193 194 195 196 197 198 199 200 201 202 203 204 205 206 209 210 211 212 213 214 215 216 217 218 219

Pos Fig	Det. nr Part. No	Ingår Fitted	OBS!! Ange alltid årsmodell vid beställning av inredning Benämning	OBS!! Specify always year of model when ordering equipment Description
--	312589	x	Gångjärn d:o	Hinge d:o
167	337728	x	Front bäddlåda främre	Front bed box front
168	333914	x	Lock bäddlåda främre	Cover bed box front
169	344224	x	Gavel bäddlåda främre kpl. m. lucka	Gable bed box front cpl. with door
--	343731	x	Lucka d:o	Door d:o
--	312589	x	Gångjärn d:o	Hinge d:o
170	315565	x	Bordsben	Table leg
171	340886-K	x	Bordsskiva 690x700, ljus	Table top 690x700, light
--	341855-L	x	Bordsskiva 690x700, mörk	Table top 690x700, dark
172	331800M	x	Fästregel bord	Bracket
--	318574	x	List bord väggdel L=550	List wall L=550
175	340874	x	Front bäddlåda	Front bed box
176	340876	x	Lock front bäddlåda	Cover front bed box
177	350390	x	Plåt skofack	Plate shoe compartment
178	343594	x	Luftspalt H-fram	Air gap R front
180	343621	x	Luftspalt sänglåda	Air gap bed box
181	343610	x	Luftspalt M-grupp 535x598	Air gap M-group 535x598
182	342894	x	Täckfront	Front cover
183	340897	T	Lådor under säng kpl. sats	Drawers under bed cpl. kit
184	340902	T	Låda kpl. d:o	Drawer cpl. d:o
--	315215	T	Glidskena låda (säljes i par)	Slide bar (exp. in pair)
185	343470	x	Monteringssats kpl. lådor (Vit)	Mounting kit cpl. drawers (White)
--	343471	x	Monteringssats kpl. lådor (Mekong)	Mounting kit cpl. drawers (Mekong)
--	343472	x	Monteringssats kpl. lådor (High Gloss)	Mounting kit cpl. drawers (High Gloss)
186	343487	T	Monteringssats kpl. ugn (Vit)	Mounting kit cpl. oven (White)
--	343488	T	Monteringssats kpl. ugn (Mekong)	Mounting kit cpl. oven (Mekong)
--	343489	T	Monteringssats kpl. ugn (High Gloss)	Mounting kit cpl. oven (High Gloss)
187	317514	x	Låda 480x500	Drawer 480x500
188	317382	x	Glidskena låda H	Slide bar, drawer R
--	350221	x	Glidskena låda V	Slide bar, drawer L
--	801701	x	Skruv 6x16 d:o	Screw 6x16 d:o
189	336092	x	Passbit 16x30x95 (Mekong)	Gauge block 16x30x95 (Mekong)
190	336086	T	Passbit 16x30x460	Gauge block 16x30x460
191	343490	T	Lucka (Vit)	Door (White)
--	343491	T	Lucka (Mekong)	Door (Mekong)
--	343492	T	Lucka (High Gloss)	Door (High Gloss)
192	402107	T	Galler ugn (diskb. induktion) 35x503	Grating oven (kitch.sink induction) 35x503
193	342139	T	List L=538 (diskbänk induktion)	List L=538 (kitchen sink induction)
194	343390	T	Lucka (Vit)	Door (White)
--	343392	T	Lucka (Mekong)	Door (Mekong)
--	343391	T	Lucka (High Gloss)	Door (High Gloss)
195	333287M	T	Skiva distans 15x100x547,5	Sheet distance 15x100x547,5
196	402108	T	Galler vent. mikro 38x318	Grating vent. micro 38x318
197	402109	T	Galler vent. mikro 38x448	Grating vent. micro 38x448
198	402110	T	Galler vent. mikro 33x448	Grating vent. micro 33x448
199	342316	T	Hylla mikro	Shelf
200	342315	T	List L=283	List L=283
201	343880	T	Lucka 228x550	Door 228x550
--	316799	x	Gångjärn d:o	Hinge d:o
--	312588	x	Platta gångjärn d:o	Plate higne d:o
			M= Metervara T= Tillbehör	M= On the metre T= Accessory

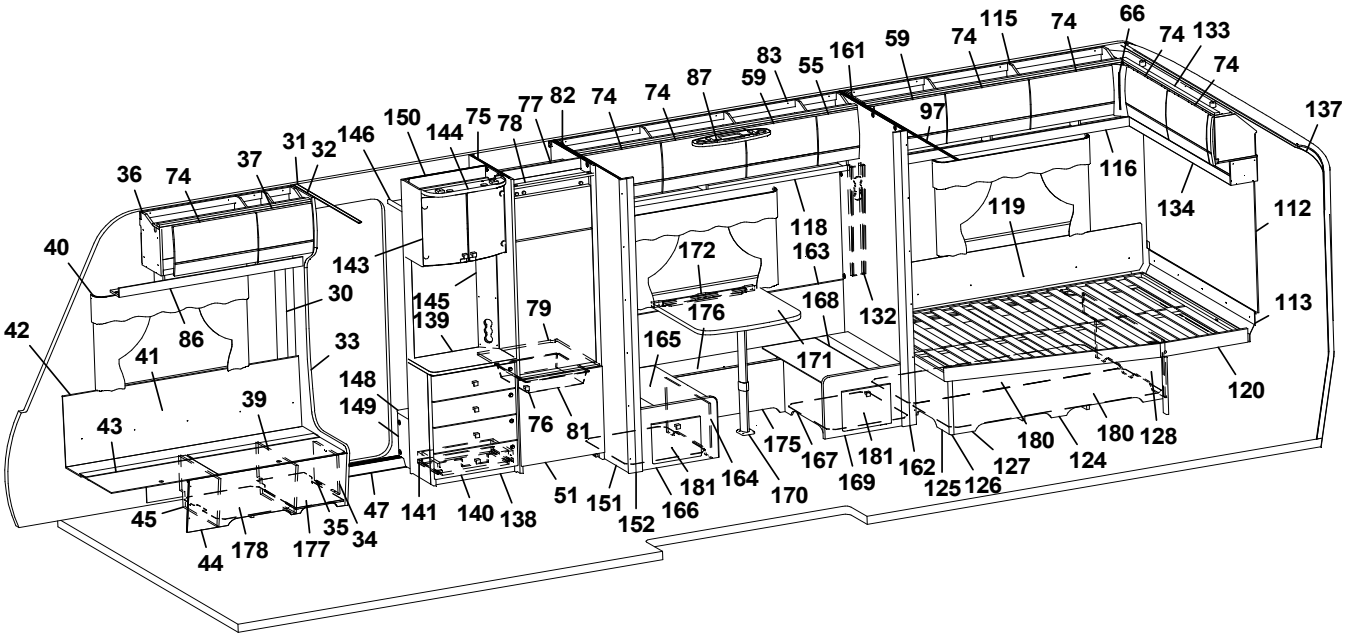
1 2 3 4 5 6 7 8 9 10 11 12 13 14 15 16 17 18 19 20 21 22 23 24 26 27 28 29 30 31 32 33 34 35 36 37 38 39 40 41 42 43 44 45 46 47 48 49 50 51 52 53 54 56 57 58 59 60 62 63 64 65 66 69 70 71 72 73 74 75 76 77 78 79 80 81 82 83 84 85 86 87 88 89 90 91 92 93 95 96 97 98 99 100 101 102 103 104 105 106 107 108 110 111 112 113 114 115 116 118 119 120 124 125 126 127 128 131 132 133 134 135 137 138 139 140 141 143 144 145 146 148 149 150 151 152 161 162 163 164 165 166 167 168 169 170 171 172 175 176 177 178 180 181 182 183 184 218 219

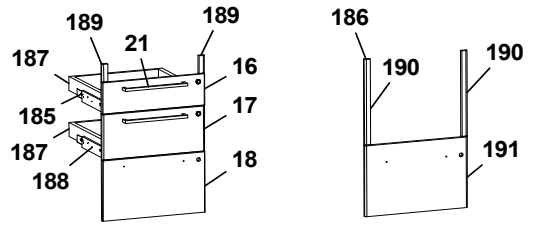
16 17 18 21 185 186 187 188 189 190 191

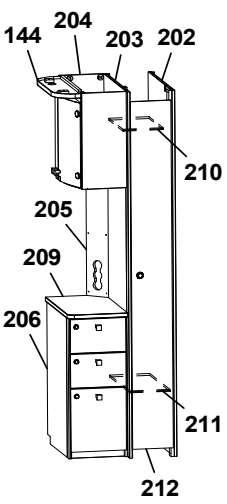
144 202 203 204 205 206 209 210 211 212

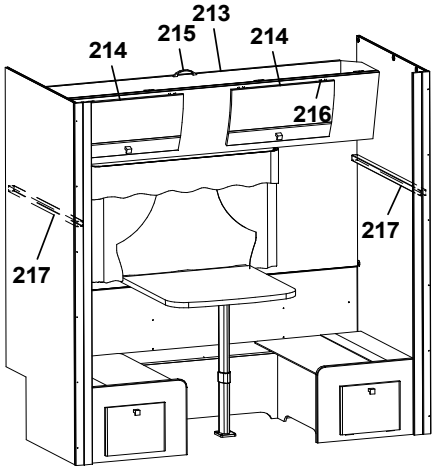
213 214 215 216 217

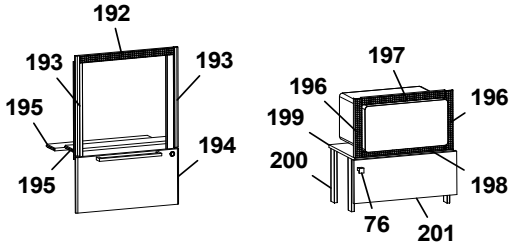
192 193 194 195 196 197 198 199 200 201

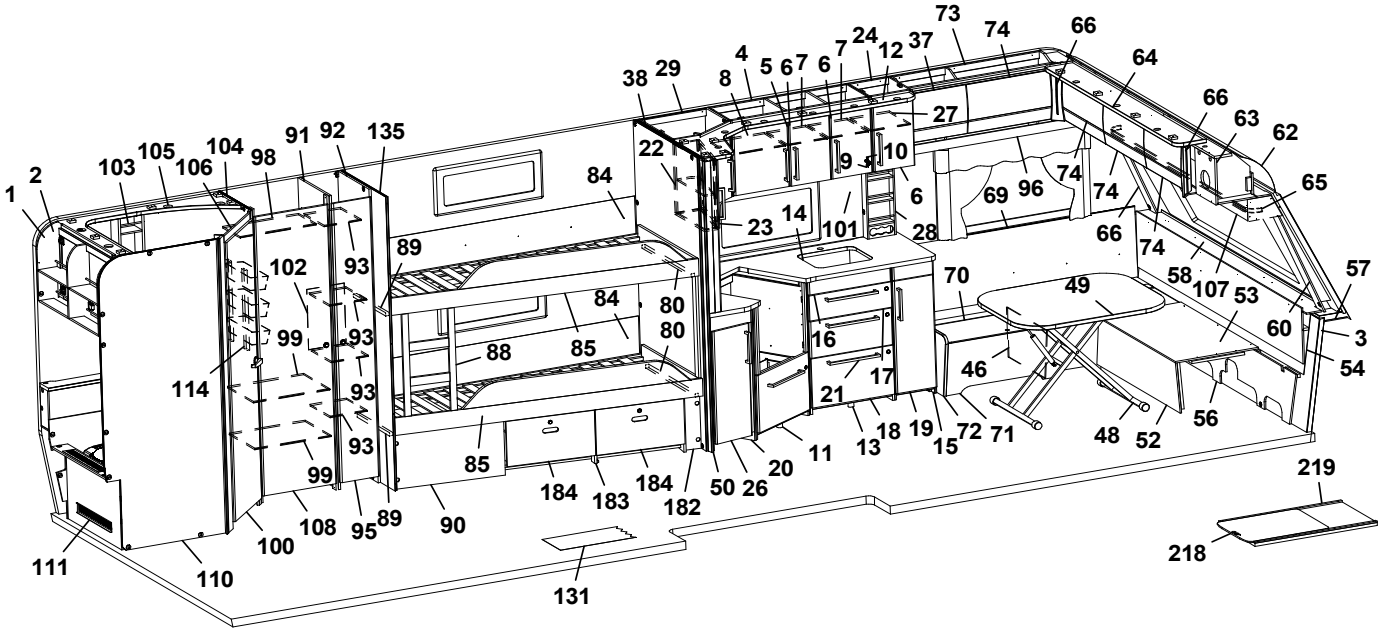
1 2 3 4 5 6 7 8 9 10 11 12 13 14 15 16 17 18 19 20 21 22 23 24 26 27 28 29 38 46 48 49 50 52 53 54 56 57 58 59 60 62 63 64 65 66 69 70 71 72 73 74 80 84 85 88 89 90 91 92 93 95 96 98 99 100 101 102 103 104 105 106 107 108 110 111 114 131 135 182 183 184 218 219

Pos Fig	Det. nr Part. No	Ingår Fitted	OBS!! Ange alltid årsmodell vid beställning av inredning Benämning	OBS!! Specify always year of model when ordering equipment Description
202	344383	x	Vägg garderob kpl.	Wall wardrobe cpl.
203	344384	x	Vägg garderob kpl.	Wall wardrobe cpl.
204	345560	x	Skåp bar kpl. H=512	Coctail cabinet cpl. H=512
--	330180	x	Hylla hållare flaskor	Shelf bottle holder
--	343667	x	Lucka H d:o	Door R d:o
--	343666	x	Lucka V d:o	Door L d:o
--	318379	x	Gångjärn d:o	Hinge d:o
--	318380	x	Täckhatt d:o	Cover d:o
--	312588	x	Platta gångjärn d:o	Plate hinge d:o
205	344387	x	Front el-uttag 130x665	Front el-outlet 130x665
206	343992	x	Hurts kpl. u skiva	Hurts cpl. without board
209	343987-K	x	Skiva hurts, ljus	Board hurts, light
--	343987-L	T	Skiva hurts, mörk	Board hurts, dark
210	343092	x	Hylla garderob övre	Shelf wardrobe upper
211	343089	x	Hylla garderob nedre	Shelf wardrobe lower
212	343087	x	Dörr garerob	Door wardrobe
213	343975	x	Överbäddskåp L=1850	Upper bed L=1850
--	343976	x	Överbäddskåp L=1850 (High Gloss)	Upper bed L=1850 (High Gloss)
--	339839	x	Regel låsning	Lock bar
--	375813	x	Rasskydd ö-bäddskåp	Protective plate
214	337664	x	Lucka	Door
--	341033	x	Lucka (High Gloss)	Door (High Gloss)
215	350129	x	Handtag överbäddskåp	Handle upper bed
216	860402	x	Gångjärn	Hinge
217	344603	x	Bärregel 17,5x22x800	Bearing rail 17,5x22x800
218	341192	T	Utdragsskiva bord 450x550	Sliding leaf 450x550
219	341193	T	Låda utdragsskiva	Box sliding leaf

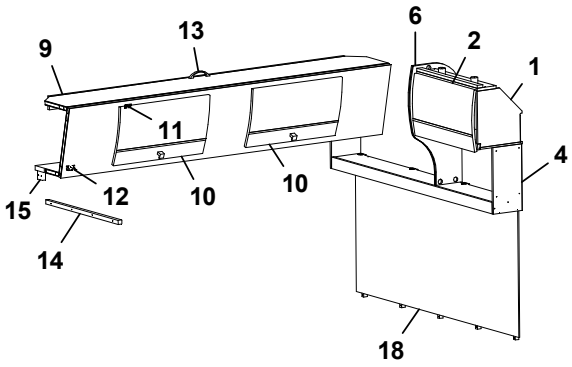
9
13
6
2
1
11
4
15
12
10
10
14
18

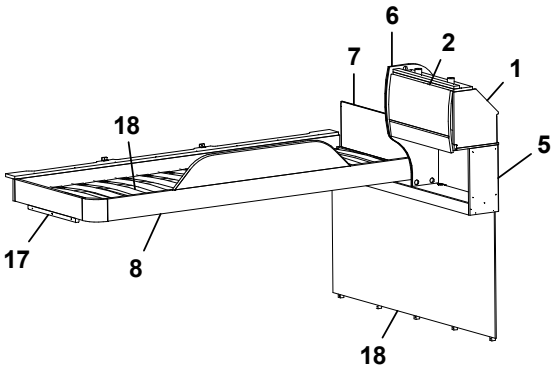
6
2
7
1
18
5
17
8
18

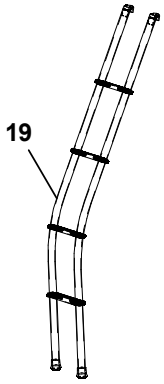
19

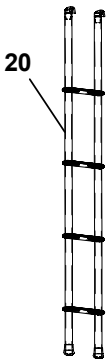
20

Pos Fig	Det. nr Part. No	Ingår Fitted	OBS!! Ange alltid årsmodell vid beställning av inredning Benämning	OBS!! Specify always year of model when ordering equipment Description
1	343842	x	Skåp gavel bak L=560	Cupboard gable L=560
--	343847	x	Skåp gavel bak L=560 (High Gloss)	Cupboard gable L=560 (High Gloss)
--	350454	x	Gångjärn	Hinge
2	343182	x	Lucka	Door
--	343185	x	Lucka (High Gloss)	Door (High Gloss)
4	345571	x	Hyllpaket L=1510 (u. urtag för högatalare)	Shelf L=1510 (without holes for speakers)
--	345572	x	Hyllpaket L=1510 (m. urtag för högtalare)	Shelf L=1510 (with holes for speakers)
5	345573	x	Hyllpaket L=1510 (u. urtag för högatalare)	Shelf L=1510 (without holes for speakers)
--	345574	x	Hyllpaket L=1510 (m. urtag för högtalare)	Shelf L=1510 (with holes for speakers)
6	343956	x	Gavel rundad	Gable
7	321209	x	Värmespalt	Air gap
8	336714	x	Sängram u. ribbotten	Bed bottom without laths
9	343912	x	Överbäddskåp L=1980	Upper bed L=1980
--	343913	x	Överbäddskåp L=1980 (High Gloss)	Upper bed L=1980 (High Gloss)
--	339839M	x	Regel låsning	Lock bar
--	375813	x	Rasskydd ö-bäddskåp	Protective plate
10	343914	x	Lucka	Door
--	343915	x	Lucka (High Gloss)	Door (High Gloss)
11	860402	x	Gångjärn	Hinge
12	860405	x	Gångjärn	Hinge
13	350129	x	Handtag	Handle
14	331698M	x	Bärregel ö-bädd 22x22x670	Bearing rail upper bed 22x22x670
15	331701M	x	Kloss bärregel	Block bearing rail
17	331961	x	Bärregel 22x22x440	Supportbar 22x22x440
18	344183	x	Sänggavel kpl. med tyg	Headboard cpl. with fabric
19	350545	T	Stege ö-bäddsskåp	Ladder upper bed
20	350535	T	Stege ö-bäddsskåp	Ladder upper bed

T= Tillbehör

T= Accessory

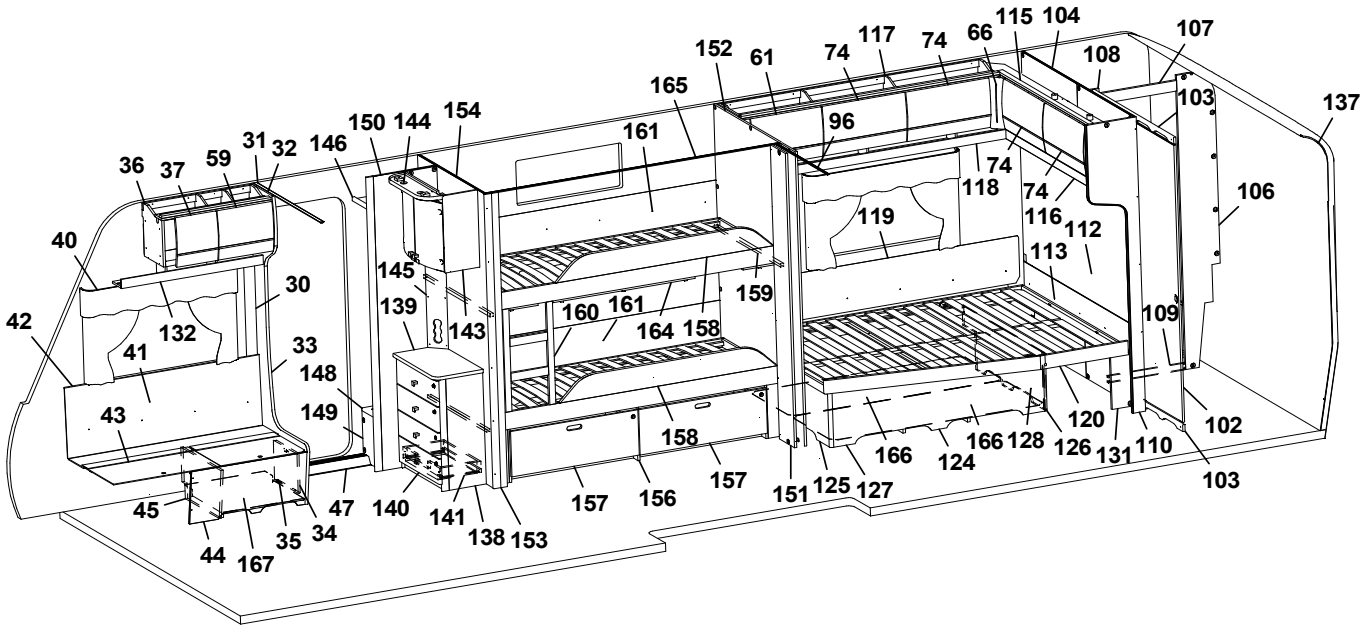
152 61 74 117 74 66 115 104 107
165 108
150 144 154 161 96 103 137
36 37 59 31 32 146 74 118 74 116 106
40 145 119 112
30 139 160 161 164 158 159 113
42 132 143 109
41 33 148
43 149 158 120 102
166 166 128 126 131 110
45 47 140 141 138 153 157 156 157 151 125 127 124 103
44 167 35 34

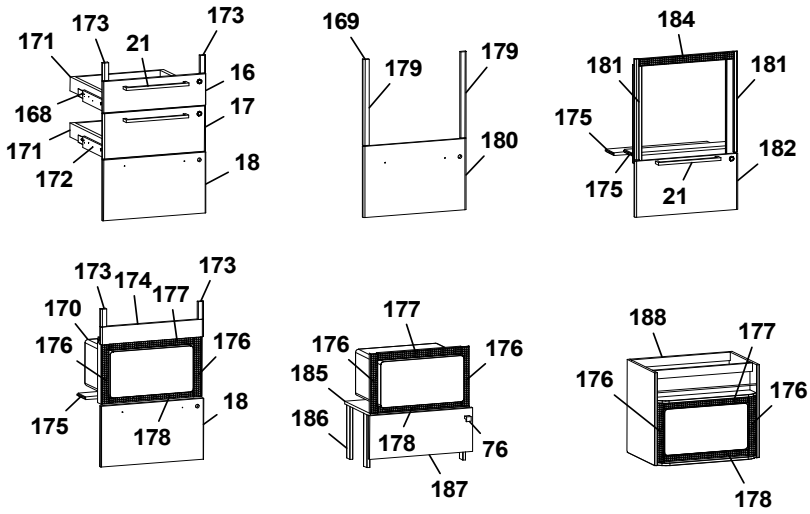
173 171 173 21 16 17 168 171 172 18
169 179 179 180
184 181 181 175 182 175 21
173 174 177 173 170 176 176 175 178 18
177 176 176 185 186 178 76 187
188 177 176 176 178

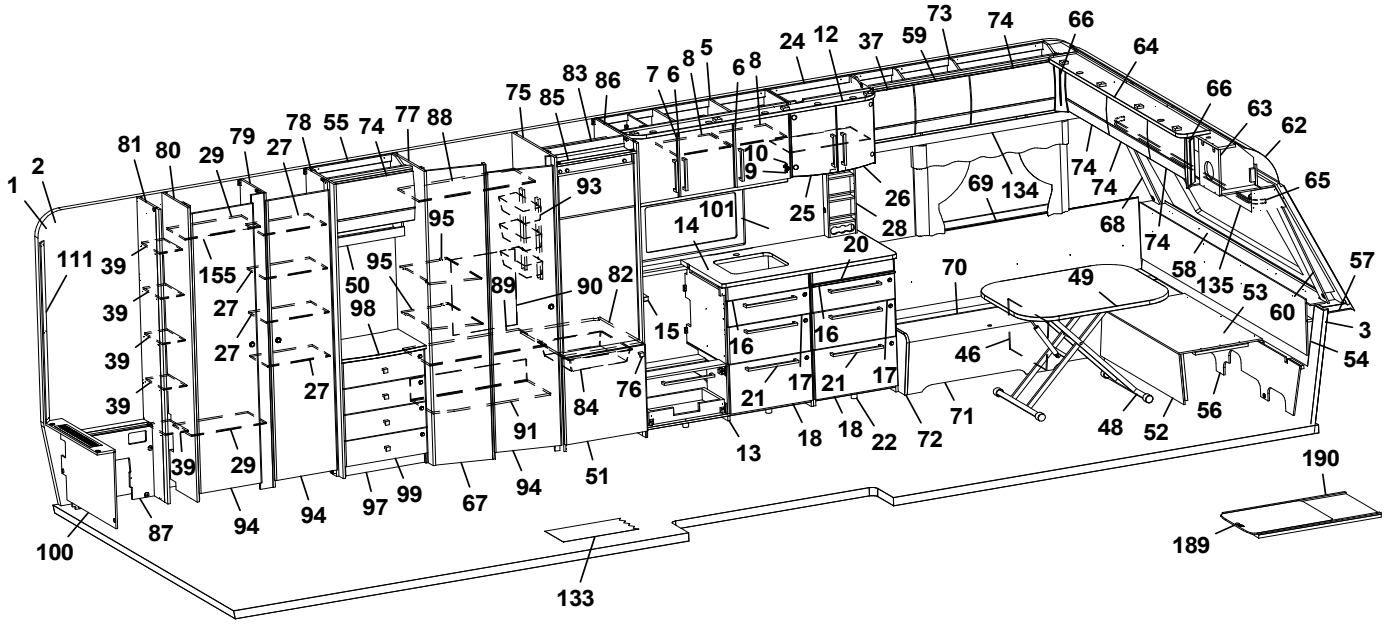
73 74 66 24 12 37 59 64
75 85 83 86 7 6 8 5 6 8 66
81 80 29 79 27 78 55 74 77 88 63 62
1 2 10 9 26 69 134 74 74 65
111 39 155 27 50 95 95 93 14 101 25 28 68 74
39 27 98 89 90 82 20 58 135 57
39 27 27 15 16 16 70 49 53 60
39 27 16 17 21 17 46 3
39 84 76 21 18 18 22 72 71 54
39 91 13 48 52 56
29 51
94 94 97 99 67 94
87 190
100 189
133

Pos Fig	Det. nr Part. No	Ingår Fitted	OBS!! Ange alltid årsmodell vid beställning av inredning Benämning	OBS!! Specify always year of model when ordering equipment Description
1	318657	M	Tapet vägg/tak	Wall paper
2	318584	M	Tejp tapet 20 mm	Tape, wall paper 20 mm
3	318585	M	Tejp tapet 60 mm	Tape, wall paper 60 mm
5	345235	x	Skåp kök L=1120 kpl. (Vit)	Cupboard kitchen L=1120 cpl. (White)
--	345236	x	Skåp kök L=1120 kpl. (Mekong)	Cupboard kitchen L=1120 cpl. (Mekong)
--	345237	x	Skåp kök L=1120 kpl. (High Gloss)	Cupboard kitchen L=1120 cpl. (High Gloss)
6	343441	x	Lucka H (Vit)	Door R (White)
--	343443	x	Lucka H (Mekong)	Door R (Mekong)
--	343442	x	Lucka H (High Gloss)	Door R (High Gloss)
--	350471	x	Handtag d:o	Handle d:o
7	343453	x	Lucka V (Vit)	Door L (White)
--	343455	x	Lucka V (Mekong)	Door L (Mekong)
--	343454	x	Lucka V (High Gloss)	Door L (High Gloss)
--	350471	x	Handtag d:o	Handle d:o
8	331385M	x	Hylla	Shelf
9	311917	x	Gångjärn	Hinge
10	312588	x	Platta gångjärn	Plate hinge
12	345329	x	Ljusramp köksskåp (vitrinskåp)	Light holder kitchen (vitrine)
--	345257	T	Ljusramp köksskåp (skåp mikro)	Light holder kitchen (microwave oven)
13	343524	x	Diskbänk trädel u. skiva (Vit)	Kitchen sink without board (White)
--	343526	x	Diskbänk trädel u. skiva (Mekong)	Kitchen sink without board (Mekong)
--	343528	x	Diskbänk trädel u. skiva (High Gloss)	Kitchen sink without board (High Gloss)
--	343530	x	Diskbänk induktion trädel u. skiva (Vit)	Kitchen sink induction w/o board (White)
--	343532	x	Diskbänk induktion trädel u. skiva (Mekong)	Kitchen sink induction w/o board (Mekong)
--	343534	x	Diskbänk induktion trädel u. skiva (High Gloss)	Kitchen sink induction w/o board (High Gloss)
14	336099-K	x	Skiva diskbänk 565x1167	Board 565x1167
--	341525-K	x	Skiva diskbänk induktion 565x1695, ljus	Board induction 565x1695, light
--	341525-L	x	Skiva diskbänk induktion 565x1695, mörk	Board induction 565x1695, dark
15	336098-K	x	Skiva diskbänk 40x559	Board 40x559
16	343384	x	Lådförstycke (Vit)	Drawer front (White)
--	343412	x	Lådförstycke (Mekong)	Drawer front (Mekong)
--	343407	x	Lådförstycke (High Gloss)	Drawer front (High Gloss)
--	317514	x	Låda 480x500 d:o	Drawer 480x500 d:o
--	317382	x	Glidskena låda H d:o	Slide bar, drawer R d:o
--	350221	x	Glidskena låda V d:o	Slide bar, drawer L d:o
17	343385	x	Lådförstycke (Vit)	Drawer front (White)
--	343413	x	Lådförstycke (Mekong)	Drawer front (Mekong)
--	343408	x	Lådförstycke (High Gloss)	Drawer front (High Gloss)
--	317514	x	Låda 480x500 d:o	Drawer 480x500 d:o
--	317382	x	Glidskena låda H d:o	Slide bar, drawer R d:o
--	350221	x	Glidskena låda V d:o	Slide bar, drawer L d:o
18	343386	x	Lucka (Vit)	Door (White)
--	343414	x	Lucka (Mekong)	Door (Mekong)
--	343410	x	Lucka (High Gloss)	Door (High Gloss)
--	20-900302	x	Pentrylåda 273x500 d:o	Drawer pentry 273x500 d:o
--	07-800039	x	Rullskena H d:o	Roller rail R d:o
--	07-800038	x	Rullskena V d:o	Roller rail L d:o
20	336675	x	Skärbräda	Cutting board
21	350472	x	Handtag	Handle
22	345341	x	Utskjut diskbänk (Vit)	Projection kitchen sink (White)
			M= Metervara T= Tillbehör	M= On the metre T= Accessory

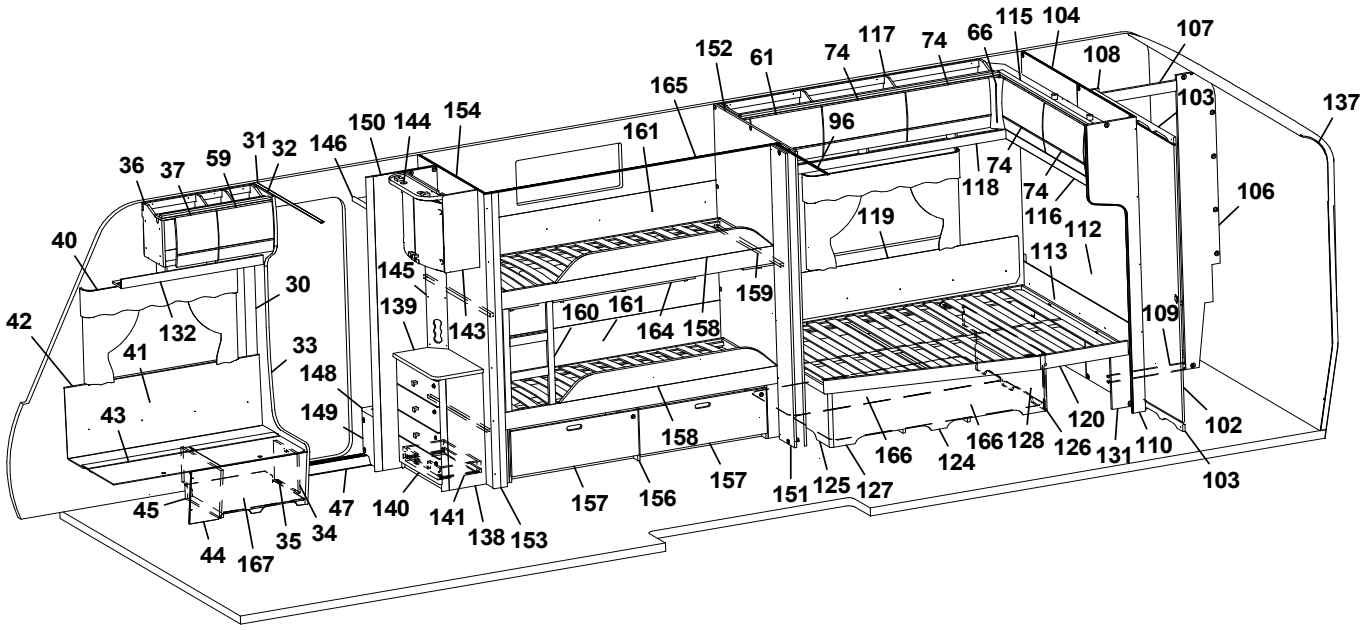
152 61 74 117 74 66 115 104 107
165 108
150 144 154 161 96 103 137
146 74
36 37 59 31 32 118 74 106
74 116 112
40 119
145 113
30 139 160 161 164 158 159
42 132 143 109
41 33
148 158
43 149 120
166 166 128 126 131 110 102
124
45 47 140 141 138 153 157 156 157 151 125 127 103
44 167 35 34

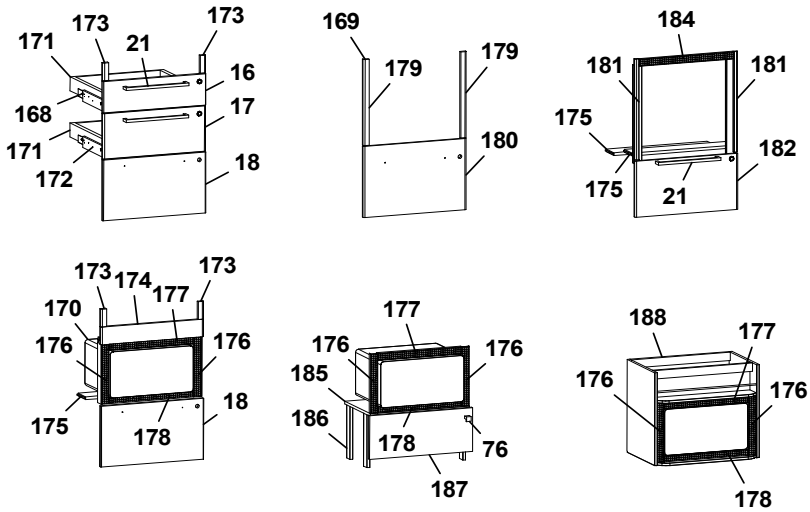
173 171 21 173 16 17 168 171 172 18
169 179 179 180
184 181 181 175 182 175 21
173 174 177 173 170 176 176 175 178 18
177 176 176 185 186 178 76 187
188 177 176 176 178

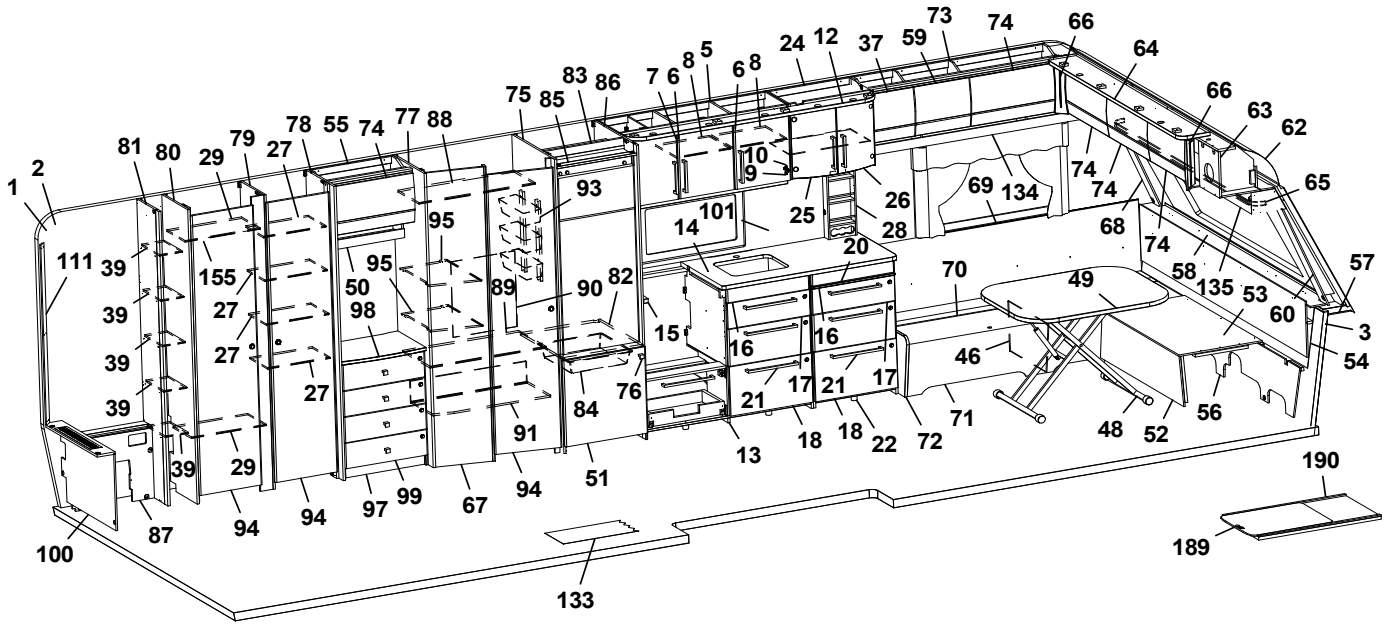
73 74 66 24 12 37 59 64
75 85 83 86 7 6 8 5 6 8 66
81 80 29 79 27 78 55 74 77 88 63 62
1 2 10 9 26 74 74 65
93 69 134
95 14 101 25 28 68
111 39 155 50 95 89 90 82 20 74 58 135 53 57
39 27 98 15 70 49 60 3
39 27 27 16 16 46 54
39 27 84 76 17 21 17
91 21 18 18 22 72 71 48 52 56
39 29 13
94 94 97 99 67 94 51
100 87 133 190
189

Pos Fig	Det. nr Part. No	Ingår Fitted	OBS!! Ange alltid årsmodell vid beställning av inredning Benämning	OBS!! Specify always year of model when ordering equipment Description
--	345342	x	Utskjut diskbänk (Mekong)	Projection kitchen sink (Mekong)
--	343343	x	Utskjut diskbänk (High Gloss)	Projection kitchen sink (High Gloss)
24	345508	x	Skåp vitrin	Cabinet vitrine
--	333749	x	Hylla	Shelf
--	318630	x	Lås magnet d:o	Lock magnet d:o
--	318381	x	Motstycke magnetlås d:o	Companion part d:o
--	318379	x	Gångjärn d:o	Hinge d:o
--	318381	x	Platta gångjärn d:o	Plate hinge d:o
25	343746	x	Lucka V	Door L
26	343747	x	Lucka H	Door R
27	345322	x	Hylla garderob	Shelf wardrobe
28	333409M	x	Kryddhylla	Spice rack
29	345319	x	Hylla garderob	Shelf wardrobe
30	318962	x	List täck el-kabel B=45 L=2100	Cover strip B=45 L=2100
31	316270	x	List snäpp undre L=2379	List under L=2379
32	316268	x	List snäpp övre L=2379	List upper L=2379
33	344550	x	Stolpe först. L=1948 kpl. m. lucka	Support bar L=1948 cpl. with door
34	343731	x	Lucka	Door
35	312589	x	Gångjärn	Hinge
36	345512	x	Skåp övre L=724	Cupboard upper L=724
--	345513	x	Skåp övre L=724 (High Gloss)	Cupboard upper L=724 (High Gloss)
--	350454	x	Gångjärn d:o	Hinge d:o
37	343180	x	Lucka	Door
--	343183	x	Lucka (High Gloss)	Door (High Gloss)
39	331894M	x	Hylla	Shelf
40	350348	x	Skena gardin L=1020	Curtain rod L=1020
41	339356	x	Värmespalt H fram	Air gap R.F
42	319821	M	List kant mörkbrun	Strip, dark brown
43	343827	x	Lock bäddlåda H F	Cover bedbox R.F
--	319024	x	Matta grå textil m. tejp d:o	Carpet gray textile with tape d:o
44	343825	x	Front bäddlåda H F	Front bed box R.F
--	343826	T	Front bäddlåda H F (centraldammsugare)	Front bed box R.F (central vacuum cleaner)
45	342495	x	Stöd bäddlåda HF	Support bed box
46	312825	x	Stöd bäddlåda VF	Support bed box
47	314687	x	Tröskel aluminium L=850	Threshold aluminium L=850
48	310083	x	Bordsstativ	Table stand
--	350474	x	Bordsstativ enpelar	Table stand single pillar
49	343248	x	Bordsskiva 800x1000	Table top 800x1000
50	345210	x	Hyllpaket L=560	Shelf L=560
51	343835	x	Lucka V 550x570	Door L 550x570
--	316799	x	Gångjärn d:o	Hinge d:o
--	312588	x	Platta gångjärn d:o	Plate hinge d:o
52	331245M	x	Front bäddlåda gavel	Front bed box gable
53	331246M	x	Skiva rundsittgrupp	Sheet seat
54	340578	x	Värmespalt gavel fram	Air gap
55	345563	x	Skåp övre L=560	Cupboard upper L=560
--	345564	x	Skåp övre L=560 (High Gloss)	Cupboard upper L=560 (High Gloss)
--	350454	x	Gångjärn d:o	Hinge d:o
56	340520	x	Stöd sittgrupp	Support
57	215275	x	Hylla front kpl. L=2366	Shelf front cpl. L=2366
			M= Metervara T= Tillbehör	M= On the metre T= Accessory

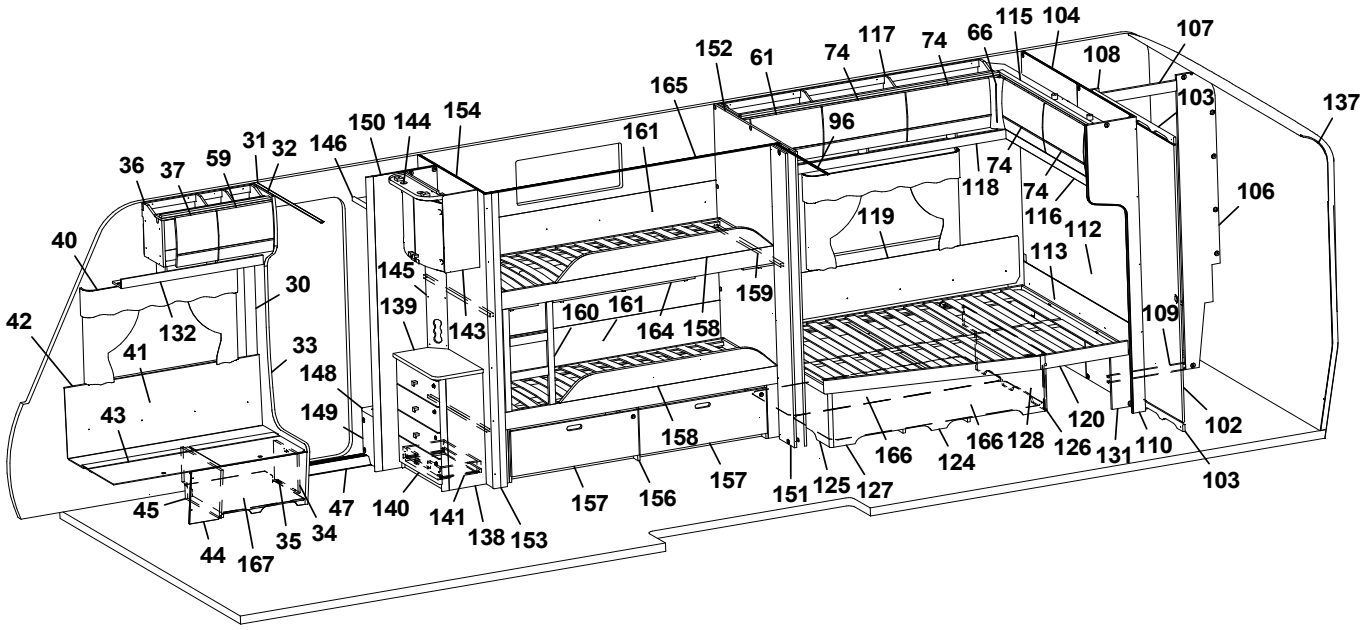
152 61 74 117 74 66 115 104 107
165 108
150 144 154 161 96 103 137
36 37 59 31 32 146 74 118 74 116 106
40 145 119 112
30 139 160 161 164 158 159 113
42 132 143 109
41 33 148
43 149 158 120 102
166 166 128 126 131 110
45 47 140 141 138 153 157 156 157 151 125 127 124 103
44 167 35 34

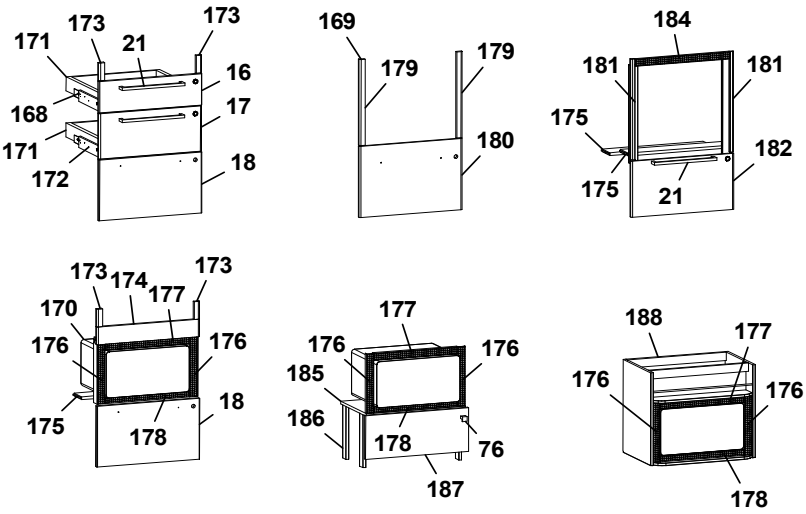
173 171 173 21 16 17 168 171 172 18
169 179 179 180
184 181 181 175 182 175 21
173 174 177 173 170 176 176 175 178 18
177 176 176 185 186 178 76 187
188 177 176 176 178

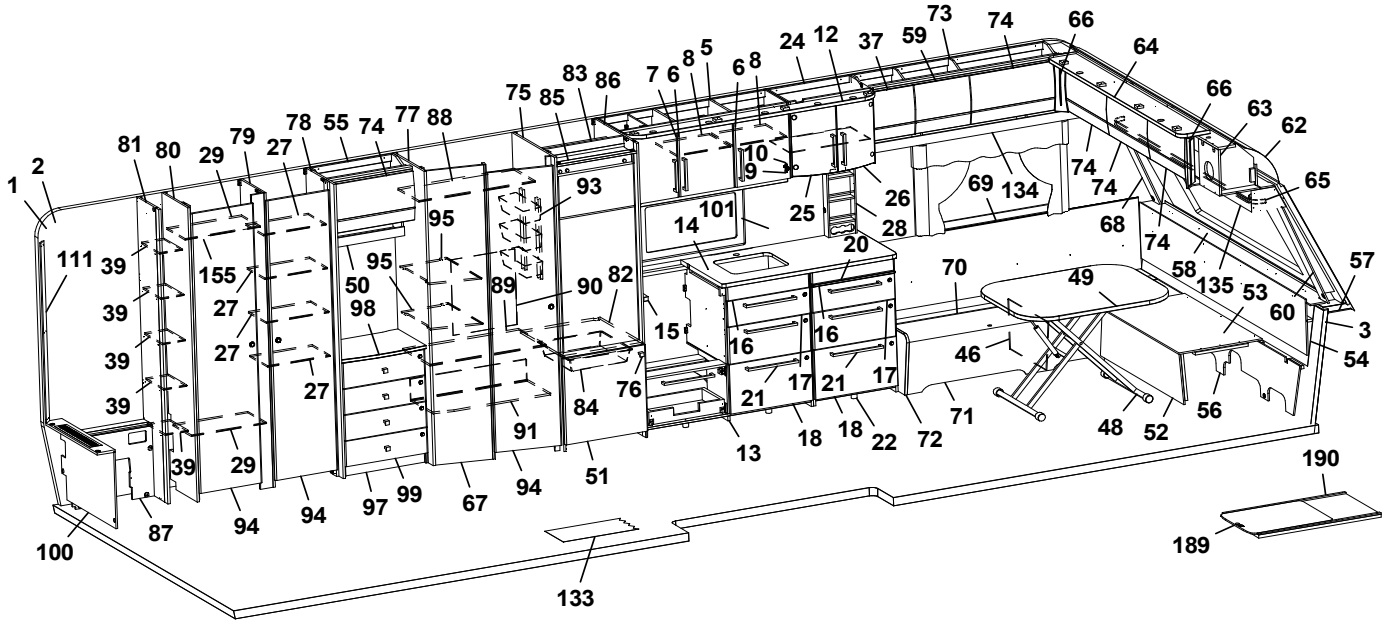
73 74 66 24 12 37 59 64
75 85 83 86 7 6 8 5 6 8 66
81 80 29 79 27 78 55 74 77 88 63 62
2 1 10 9 26 74 74 65
93 69 134
95 14 101 25 28 68
111 39 155 50 95 89 90 82 20 74 58 135 57
27 98 15 16 16 70 49 53 60
39 27 27 46 3
39 27 84 76 21 17 21 17 54
39 91 13 18 18 22 72 71 48 52 56
39 29 51
94 94 97 99 67 94
100 87 133 190
189

Pos Fig	Det. nr Part. No	Ingår Fitted	OBS!! Ange alltid årsmodell vid beställning av inredning Benämning	OBS!! Specify always year of model when ordering equipment Description
58	345285	x	Front/hylla kpl.	Front/shelf cpl.
--	345362	x	Hylla m. belysning "Björn" (Customized)	Shelf with lighting "Bear" (Customized)
59	344829	x	Lucka	Door
--	344830	x	Lucka (High Gloss)	Door (High Gloss)
61	343181	x	Lucka	Door
--	343184	x	Lucka (High Gloss)	Door (High Gloss)
60	344475	x	Hörn front H	Front corner R
62	216067	x	Täckskiva radie fram 1x380x2360	Cover plate radius front 1x380x2360
--	313884	x	List plast radie L=2379	List L=2379
63	345502	x	Skåp gavel fram L=2360	Cupboard L=2360
--	345503	x	Skåp gavel fram L=2360 (High Gloss)	Cupboard L=2360 (High Gloss)
--	350454	x	Gångjärn d:o	Hinge d:o
64	344768	x	Ljusramp L=1810	Light holder L=1810
65	350349	x	Skena gardin L=1920	Curtain rod L=1920
66	343294	x	Hörn inredning (High Gloss)	Corner (High Gloss)
67	340132	x	Vägg garderob kpl.	Wall wardrobe kpl.
68	344474	x	Hörn front V	Front corner L
69	337174	x	Värmespalt V fram	Air gap L.F
70	345392	x	Lock bäddlåda V F	Cover bed box L.F
--	319024	x	Matta grå textil m. tejp d:o	Carpet gray textile with tape d:o
71	339502	x	Front bäddlåda V F	Front bed box L.F
72	343469	x	Gavel bäddlåda V F	Gable bed box L.F
73	345545	x	Skåp övre L=1284	Cupboard upper L=1284
--	345546	x	Skåp övre L=1284 (High Gloss)	Cupboard upper L=1284 (High Gloss)
--	350454	x	Gångjärn d:o	Hinge d:o
74	343182	x	Lucka	Door
--	343185	x	Lucka (High Gloss)	Door (High Gloss)
75	345264	x	Vägg kyl V	Wall refrigerator L
76	350473	x	Handtag knopp	Handle knob
77	345262	x	Vägg garderob	Wall wardrobe
78	345260	x	Vägg garderob	Wall wardrobe
79	345246	x	Vägg garderob	Wall wardrobe
80	345215	x	Vägg tvättrum	Wall washroom
81	337076	x	Vägg garderob	Wall wardrobe
82	340675	x	Hylla under kyl	Shelf under refrigerator
83	342309	x	Bakstycke stopp kyl	Back cupboard
84	310325	x	Trådback vit 85x427x427	Tray 85x427x427
--	312712	x	Glidlist trådback (säljes i par)	Sliding strip tray (pair)
85	342306	x	List folierad L = 528	List foiled L = 528
86	342362	x	Vägg kyl H	Wall refrigerator R
87	345595	x	Täckfront kpl.	Front cpl.
88	340155	x	Hylla garderob övre	Shelf wardrobe upper
89	340152	x	Hylla garderob mitten	Shelf wardrobe middle
90	339298	x	Täckskiva exp.kärl	Cover expansion vessel
91	340151	x	Hylla garderob nedre kpl.	Shelf wardrobe under cpl.
93	319759	x	Korg, garderob	Basket, wardrobe
--	335802	x	List för korgar	List för baskets
94	342238	x	Dörr 415x1850	Door 415x1850
95	340158	x	Hylla	Shelf
96	317291	x	Skena draperi L=1415	Drapery rail L=1415
			M= Metervara T= Tillbehör	M= On the metre T= Accessory

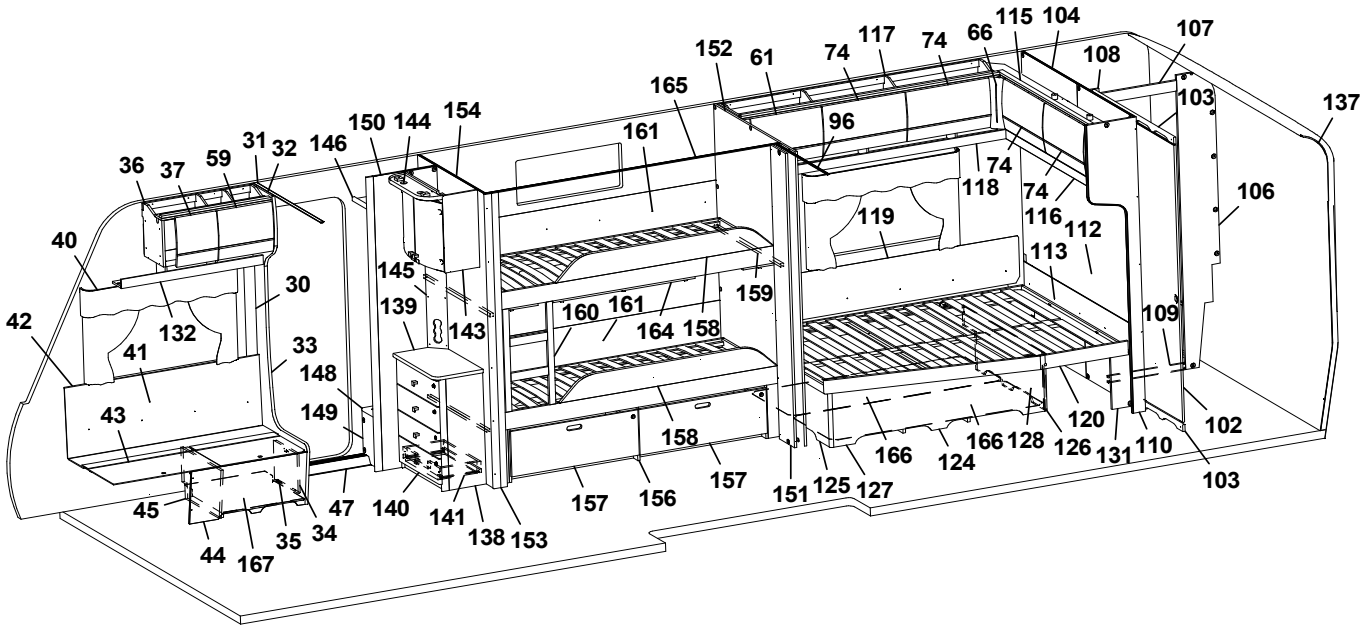
152 61 74 117 74 66 115 104 107
165 108
150 144 154 161 96 103 137
146 74 118 74 116 106
36 37 59 31 32 119 112
40 145 113
30 139 160 161 164 158 159 109
42 132 143
41 33 148
43 149 158 120
166 166 128 126 131 110 102
124
45 47 140 141 138 153 157 156 157 151 125 127 103
44 167 35 34

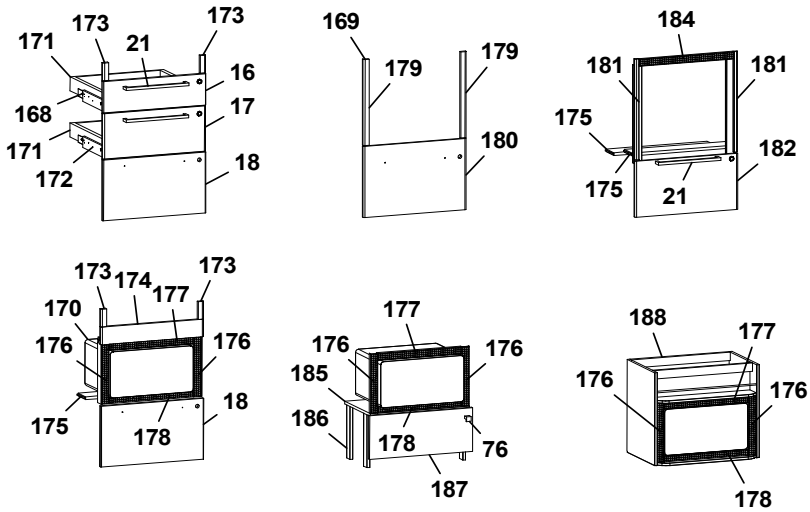
173 171 21 173 16 17 168 171 172 18
169 179 179 180
184 181 181 175 182 175 21
173 174 177 173 170 176 176 175 178 18
177 176 176 185 186 178 76 187
188 177 176 176 178

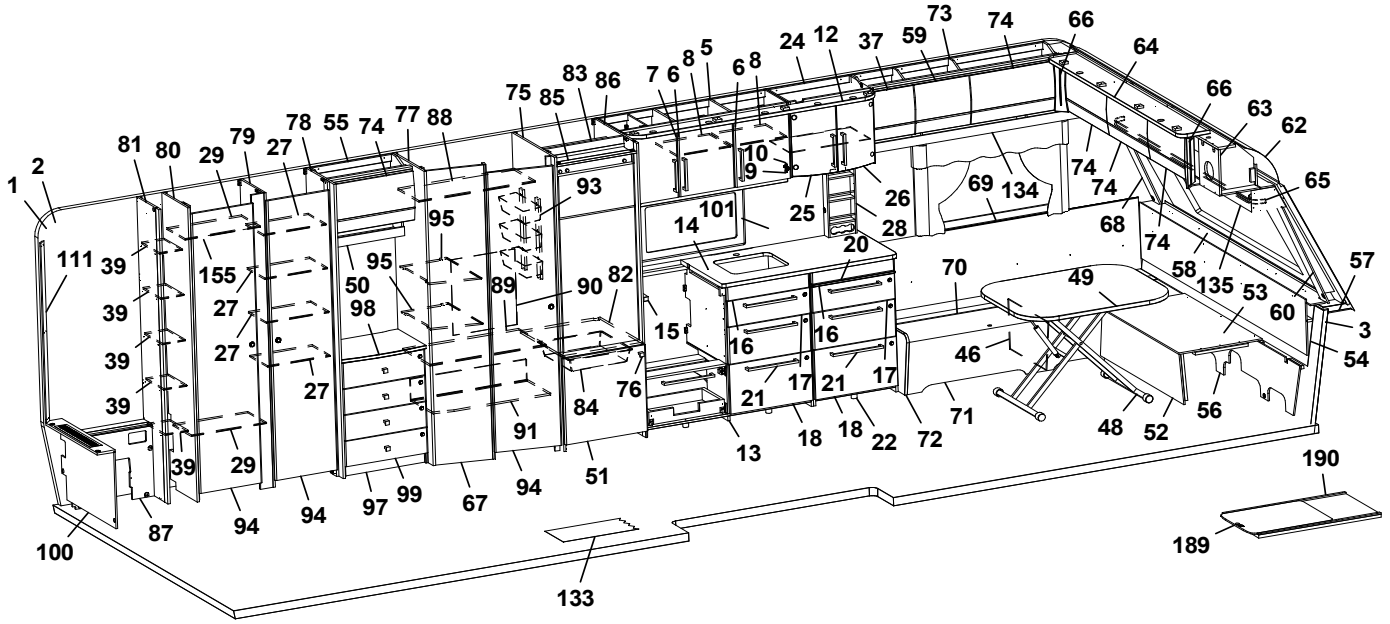
73 74 66 24 12 37 59 64
75 85 83 86 7 6 8 5 6 8 66
81 80 29 79 27 78 55 74 77 88 63 62
2 10 9 26 74 74 65
1 93 69 134 68
111 39 155 95 14 101 25 28 74 58 135 53 57
95 50 20 49 60 3
39 27 89 90 82 98 70 46 54
39 27 15 16 16
39 27 27 84 76 21 17 21 17 71 56
39 91 18 18 22 72 48 52
39 29 13
94 94 97 99 67 94 51
87 94
100 133 190
189

Pos Fig	Det. nr Part. No	Ingår Fitted	OBS!! Ange alltid årsmodell vid beställning av inredning Benämning	OBS!! Specify always year of model when ordering equipment Description
97	345203	x	Byrå kpl. u. skiva	Chest of drawers without board
98	345207-K	x	Skiva byrå, ljus	Board, light
--	345207-L	x	Skiva byrå, mörk	Board, dark
99	343974	x	Lådförstycke 167x550	Drawer front 167x550
--	317514	x	Låda 480x500 d:o	Drawer 480x500 d:o
--	317382	x	Glidskena låda H	Slide bar, drawer R
--	350221	x	Glidskena låda V	Slide bar, drawer L
100	345597	x	Front gavel bak kpl.	Front cpl.
101	319780-F	T	Köksskiva vägg svart fiskben	Protection kitchen, black fishbone
--	319780-G	T	Köksskiva vägg natur skiffer	Protection kitchen, nature slate
102	331914M	x	Skjutdörr tvättrum	Sliding door
103	375434	x	List skjutdörr	List sliding door
104	345265	x	Vägg tvättrum kpl.	Wall washroom cpl.
106	345161	x	Vägg tvättrum kpl.	Wall washroom cpl.
107	345162	x	Överbit tvättrum	Overlap washroom
108	345164	x	List poppel 15x63x1948	List 15x63x1948
109	332955M	x	Tröskel	Threshold
110	345318	x	Vägg front kpl.	Front wall cpl.
111	335718	x	Front hörn	Front corner
112	343374	x	Sänggavel kpl. m. tyg	Headboard cpl. with fabric
113	345364	x	Värmespalt	Air gap
115	345036	x	Skåp övre L=1510	Cupboard upper L=1510
--	345037	x	Skåp övre L=1510 (High Gloss)	Cupboard upper L=1510 (High Gloss)
--	350454	x	Gångjärn	Hinge
116	345047	x	Hyllpaket L=1510	Shelf L=1510
117	345003	x	Skåp övre L=1722	Cupboard upper L=1722
--	345004	x	Skåp övre L=1722 (High Gloss)	Cupboard upper L=1722 (High Gloss)
--	350454	x	Gångjärn	Hinge
118	343213	x	Hyllpaket L=1815,5	Shelf L=1815,5
119	338121	x	Värmespalt	Air gap
120	342654	x	Sängram u. ribbotten	Bedbottom without laths
--	342683	x	Ribbotten kpl.	Laths bottom cpl.
--	311985	x	Ribba sängbotten L=718 B=63	Lath bed bottom L=718 B=63
--	312046	x	Band t. ribbotten	Band for laths bottom
124	340187	x	Sänglåda kpl.	Bed box cpl.
--	315203	x	Regel 17,5x55x1415	Wood lath pine 17,5x55x1415
125	340197	x	Gavel säng V	Gable bed L
126	319863	x	List hörn L=2500	Corner strip L=2500
127	339426	x	Front säng	Front bed
128	340195	x	Gavel säng H	Gable bed R
131	337472	x	Stöd säng	Support bed
132	345018	x	Hyllpaket L=938	Shelf L=938
133	350469	T	Matta golv, gråsten	Carpet floor, greystone
--	319393	T	Matta golv, antik planka	Carpet floor, antique plank
134	345017	x	Hyllpaket L=1498	Shelf L=1498
135	345511	x	Hyllpaket front L=2360	Shelf front L=2360
137	216066	x	Täckskiva radie bak 1x275x2360	Cover plate radius 1x275x2360
--	313884	x	List plast radie L=2379	List L=2379
138	343583	x	TV-bänk kpl. u. skiva	TV-bench cpl. whitout board
139	344150-K	x	Skiva TV-bänk, ljus	Board, light
			M= Metervara T= Tillbehör	M= On the metre T= Accessory

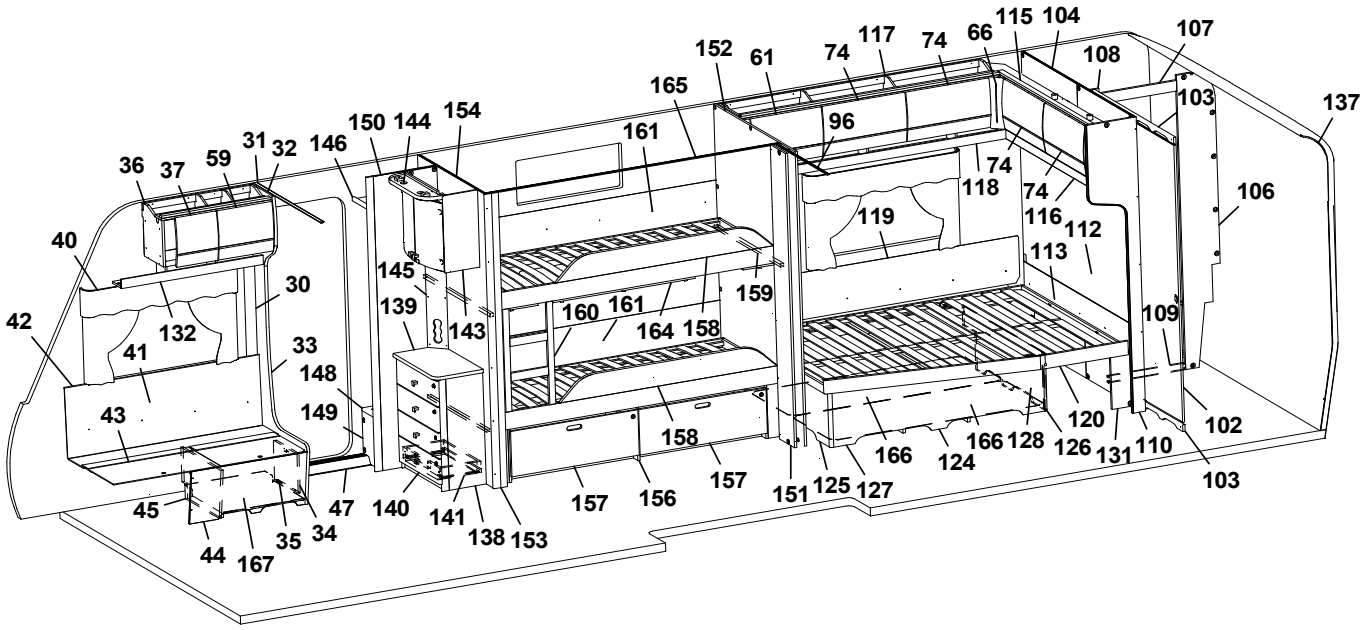
152 61 74 117 74 66 115 104 107
165 108
150 144 154 161 96 103 137
36 37 59 31 32 146 74 118 74 116 106
40 145 119 112
30 139 160 161 164 158 159 113
42 132 143 109
41 33 148
43 149 158 120 102
166 166 128 126 131 110
124
45 47 140 141 138 153 157 156 157 151 125 127 103
44 167 35 34

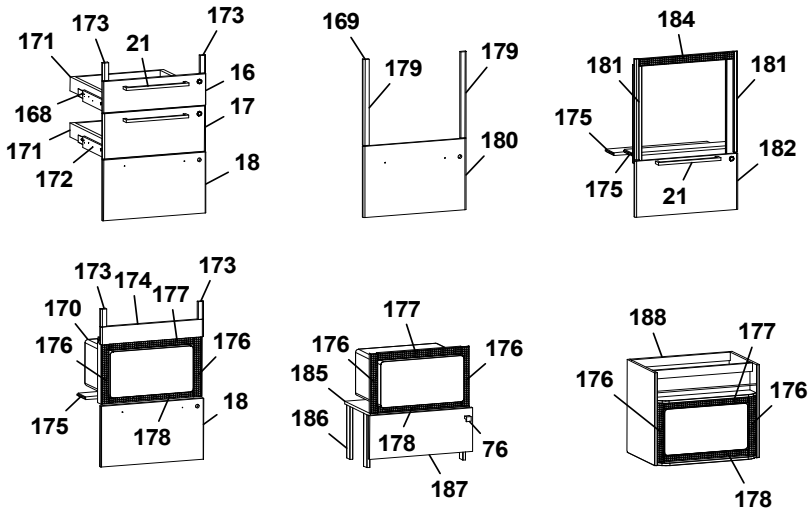
173 171 21 173 16 17 168 171 172 18
169 179 179 180
184 181 181 175 182 175 21
173 174 177 173 170 176 176 175 178 18
177 176 176 185 186 178 76 187
188 177 176 176 178

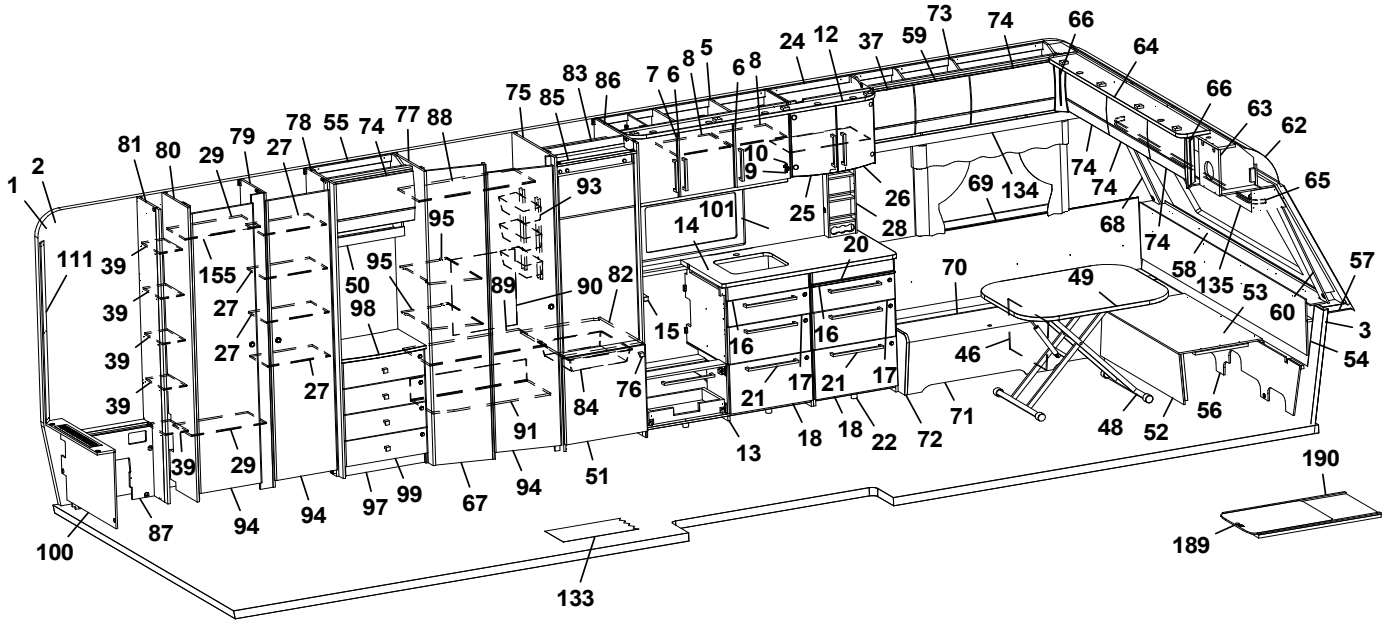
73 74 66 24 12 37 59 64
75 85 83 86 7 6 8 5 6 8 66
81 80 29 79 27 78 55 74 77 88 63 62
1 2 10 9 26 74 74 65
69 134
93 25 68
95 101 14 28 74
111 39 155 95 50 89 90 82 20 58 57
70 49 135 53
39 27 98 15 60
39 27 27 16 16 46 3
39 27 17 21 17 54
39 84 76 21 18 18 22 72 71 48 52 56
91 13
39 29 51
94 94 97 99 67 94
87 190
100 189
133

Pos Fig	Det. nr Part. No	Ingår Fitted	OBS!! Ange alltid årsmodell vid beställning av inredning Benämning	OBS!! Specify always year of model when ordering equipment Description
--	344150-L	T	Skiva TV-bänk, mörk	Board, dark
140	343591	x	Lådförstycke	Drawer front
141	20-900302	x	Pentrylåda 273x500 d:o	Drawer pentry 273x500 d:o
--	07-800039	x	Rullskena H d:o	Roller rail R d:o
--	07-800038	x	Rullskena V d:o	Roller rail L d:o
143	345560	x	Skåp bar kpl. H=560	Coctail cabinet cpl. H=560
--	330180	x	Hylla hållare flaskor	Shelf bottle holder
--	343667	x	Lucka H d:o	Door R d:o
--	343666	x	Lucka V d:o	Door L d:o
--	318379	x	Gångjärn d:o	Hinge d:o
--	318380	x	Täckhatt d:o	Cover d:o
--	312588	x	Platta gångjärn d:o	Plate hinge d:o
144	344883	x	Ljusramp L=532	Light holder L=532
145	343721	x	Front el-uttag 130x675	Front outlet 130x675
146	344295	x	Hylla garderob övre	Shelf
148	350520	x	Hylla insteg	Shelf
149	336618	x	Front hylla garderob	Front
150	344291	x	Vägg instegsgarderob	Wall wardrobe
151	345317	x	Nisch kpl.	Nisch cpl.
152	345314	x	Vägg	Wall
153	377174	x	Stolpe utskjut	Support bar
154	341610	x	Vägg kpl.	Wall kpl.
156	344309	x	Lådor under säng kpl. sats	Drawers under bed cpl. kit
157	344312	x	Låda	Drawer
158	344336	x	Sängram u. ribbotten	Bedbottom without laths
--	326474	x	Ribbotten kpl.	Laths cpl.
159	377320	x	Bärregel 22x22x898	Bearing rail 22x22x898
160	343966	x	Stege	Ladder
161	338144	x	Värmespalt	Air gap
164	331748M	x	List draperiskena 3-del	List drapery rail 3-parts
--	315907	x	Skena draperi L=1920	Drapery rail L=1920
165	315907	x	Skena draperi L=1920	Drapery rail L=1920
166	343621	x	Luftspalt sänglåda	Air gap bed box
167	339914	x	Luftspalt	Air gap
168	343470	x	Monteringssats kpl. lådor (Vit)	Mounting kit cpl. drawers (White)
--	343471	x	Monteringssats kpl. lådor (Mekong)	Mounting kit cpl. drawers (Mekong)
--	343472	x	Monteringssats kpl. lådor (High Gloss)	Mounting kit cpl. drawers (High Gloss)
169	343487	T	Monteringssats kpl. ugn (Vit)	Mounting kit cpl. oven (White)
--	343488	T	Monteringssats kpl. ugn (Mekong)	Mounting kit cpl. oven (Mekong)
--	343489	T	Monteringssats kpl. ugn (High Gloss)	Mounting kit cpl. oven (High Gloss)
170	343484	T	Monteringssats kpl. mikro (Vit)	Mounting kit cpl. micro (White)
--	343485	T	Monteringssats kpl. mikro (Mekong)	Mounting kit cpl. micro (Mekong)
--	343486	T	Monteringssats kpl. mikro (High Gloss)	Mounting kit cpl. micro (High Gloss)
171	317514	x	Låda 480x500	Drawer 480x500
172	317382	x	Glidskena låda H	Slide bar, drawer R
--	350221	x	Glidskena låda V	Slide bar, drawer L
--	801701	x	Skruv 6x16 d:o	Screw 6x16 d:o
173	336092	x	Passbit 16x30x95 (Mekong)	Gauge block 16x30x95 (Mekong)
174	335936	T	Front	Front
175	333287M	T	Skiva distans 547,5x100x15	Sheet distance 547,5x100x15
			M= Metervara T= Tillbehör	M= On the metre T= Accessory

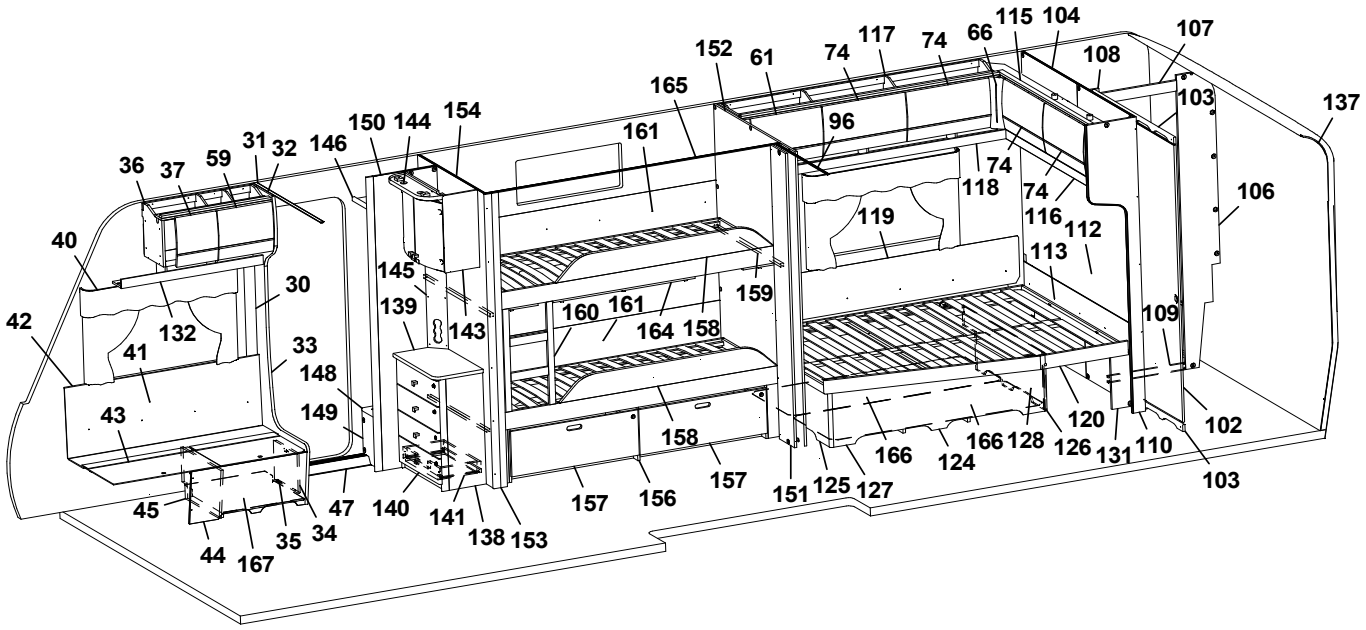
152 61 74 117 74 66 115 104 107
165 108
150 144 154 161 96 103 137
36 37 59 31 32 146 74 118 74 116 106
40 119 112
145 113
30 139 160 161 164 158 159 109
42 132 143
41 33 148
43 149 158 120 102
166 166 128 126 131 110
45 47 140 141 138 153 157 156 157 151 125 127 124 103
44 167 35 34

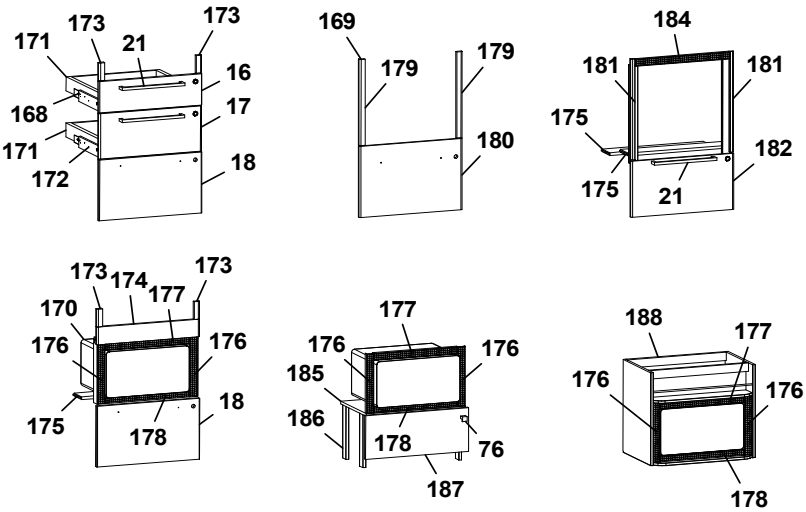
173 171 173 21 16 17 168 171 172 18
169 179 179 180
184 181 181 175 182 175 21
173 174 177 173 170 176 176 175 178 18
177 176 176 185 186 178 76 187
188 177 176 176 178

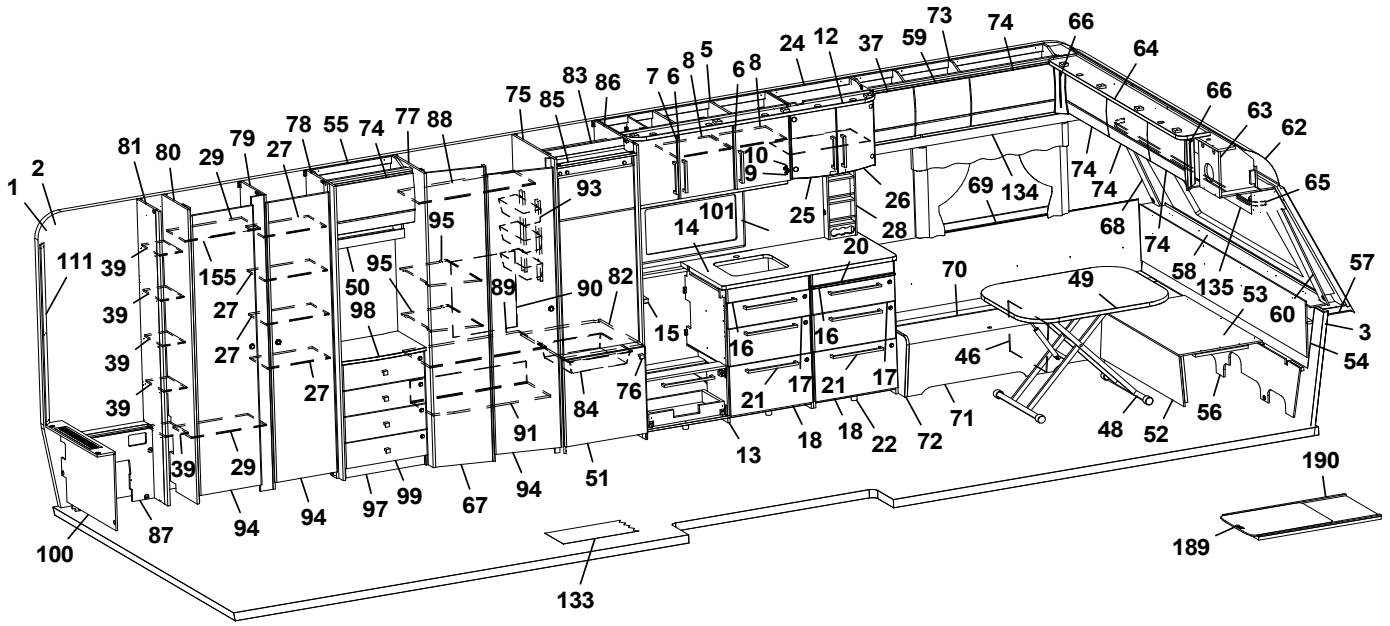
73 74 66 24 12 37 59 64
75 85 83 86 7 6 8 5 6 8 66
81 80 29 79 27 78 55 74 77 88 63 62
1 2 10 9 26 69 134 74 74 65
93 101 14 25 28 68
95 20 74
111 39 155 95 50 89 90 82 70 58 57
49 135 53
39 27 98 15 60
39 27 16 16 46 3
39 27 84 76 21 17 21 17 54
39 91 71
39 29 13 18 18 22 72 48 52 56
94 94 97 99 67 94 51
87 190
100 189
133

Pos Fig	Det. nr Part. No	Ingår Fitted	OBS!! Ange alltid årsmodell vid beställning av inredning Benämning	OBS!! Specify always year of model when ordering equipment Description
176	402108	T	Galler vent. mikro 38x318	Grating vent. micro 38x318
177	402109	T	Galler vent. mikro 38x448	Grating vent. micro 38x448
178	402110	T	Galler vent. mikro 33x448	Grating vent. micro 33x448
179	336086	T	Passbit 16x30x460	Gauge block 16x30x460
180	343490	T	Lucka (Vit)	Door (White)
--	343491	T	Lucka (Mekong)	Door (Mekong)
--	343492	T	Lucka (High Gloss)	Door (High Gloss)
181	342139	T	List L=538 (diskbänk induktion)	List (kitchen sink induction) L=538
182	343390	T	Lucka (diskb. induktion) 299x550 (Vit)	Door (kitch. sink induct.) 299x550 (White)
--	343392	T	Lucka (diskb. induktion) 299x550 (Mekong)	Door (kitch. sink induct.) 299x550 (Mekong)
--	343391	T	Lucka (diskb. induktion) 299x550 (High Gloss)	Door (kitch. sink induct.) 299x550 (High Gloss)
--	20-900302	x	Pentrylåda 273x500 d:o	Drawer pentry 273x500 d:o
--	07-800039	x	Rullskena H d:o	Roller rail R d:o
--	07-800038	x	Rullskena V d:o	Roller rail L d:o
184	402107	T	Galler ugn (diskb. induktion) 35x503	Grating oven (kitch. sink induct.) 35x503
185	342316	T	Hylla mikro	Shelf
186	342315	T	List folierad L=283	List folierad L=283
187	343911	T	Lucka 228x550	Door 228x550
--	316799	x	Gångjärn d:o	Hinge d:o
--	312588	x	Platta gångjärn d:o	Plate hinge d:o
188	342343	T	Skåp kpl. mikrovågsugn	Cupboard cpl. microwave oven
189	341192	T	Utdragsskiva bord 450x550	Sliding leaf 450x550
190	341193	T	Låda utdragsskiva	Box sliding leaf

M= Metervara
T= Tillbehör

M= On the metre
T= Accessory

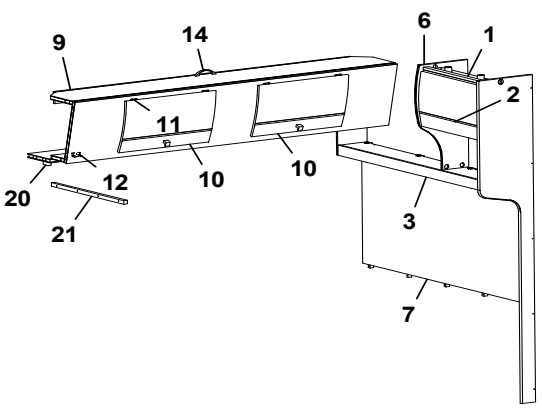
9
14
6
1
2
11
12
10
10
20
21
3
7

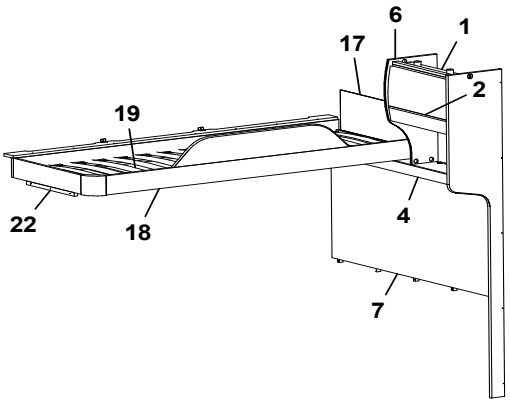
6
1
17
2
19
22
18
4
7

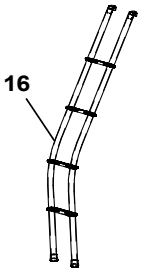
16

Pos Fig	Det. nr Part. No	Ingår Fitted	OBS!! Ange alltid årsmodell vid beställning av inredning Benämning	OBS!! Specify always year of model when ordering equipment Description
1	343842	x	Skåp gavel bak L=560	Cupboard gable L=560
--	343847	x	Skåp gavel bak L=560 (High Gloss)	Cupboard gable L=560 (High Gloss)
--	350454	x	Gångjärn	Hinge
2	343182	x	Lucka	Door
--	343185	x	Lucka (High Gloss)	Door (High Gloss)
3	345571	x	Hyllpaket L=1510 (u. urtag för högtalare)	Shelf L=1510 (without holes for speakers)
--	245572	x	Hyllpaket L=1510 (m. urtag för högtalare)	Shelf L=1510 (with holes for speakers)
4	345573	x	Hyllpaket L=1510 (u. urtag för högtalare)	Shelf L=1510 (without holes for speakers)
--	345574	x	Hyllpaket L=1510 (m. urtag för högtalare)	Shelf L=1510 (with holes for speakers)
6	344785	x	Gavel	Gable
7	344183	x	Sänggavel kpl. med tyg	Headboard cpl. with fabric
9	343912	x	Överbäddskåp L=1980	Upper bed L=1980
--	343913	x	Överbäddskåp L=1980 (High Gloss)	Upper bed L=1980 (High Gloss)
--	339839	x	Regel låsning	Lock bar
--	375813	x	Rasskydd ö-bäddskåp	Protective plate
10	343914	x	Lucka	Door
--	343915	x	Lucka (High Gloss)	Door (High Gloss)
11	860402	x	Gångjärn	Hinge
12	860405	x	Gångjärn	Hinge
14	350129	x	Handtag	Handle
16	350545	T	Stege ö-bäddsskåp	Ladder upper bed
17	321209	x	Värmespalt gavel	Air gap gable
18	336714	x	Sängram vån.säng V u. ribbotten	Bed bottom L without laths
19	325430	x	Ribbotten kpl.	Laths bottom cpl.
--	311985	x	Ribba sängbotten L=718 B=63	Lath bed bottom L=718 B=63
--	312046	x	Band t. ribbotten	Band for laths bottom
20	331701M	x	Kloss bärregel	Block bearing rail
21	331698M	x	Bärregel 22x22x670	Bearing rail 22x22x670
22	331961M	x	Bärregel 22x22x440	Bearing rail 22x22x440

T= Tillbehör | T= Accessory

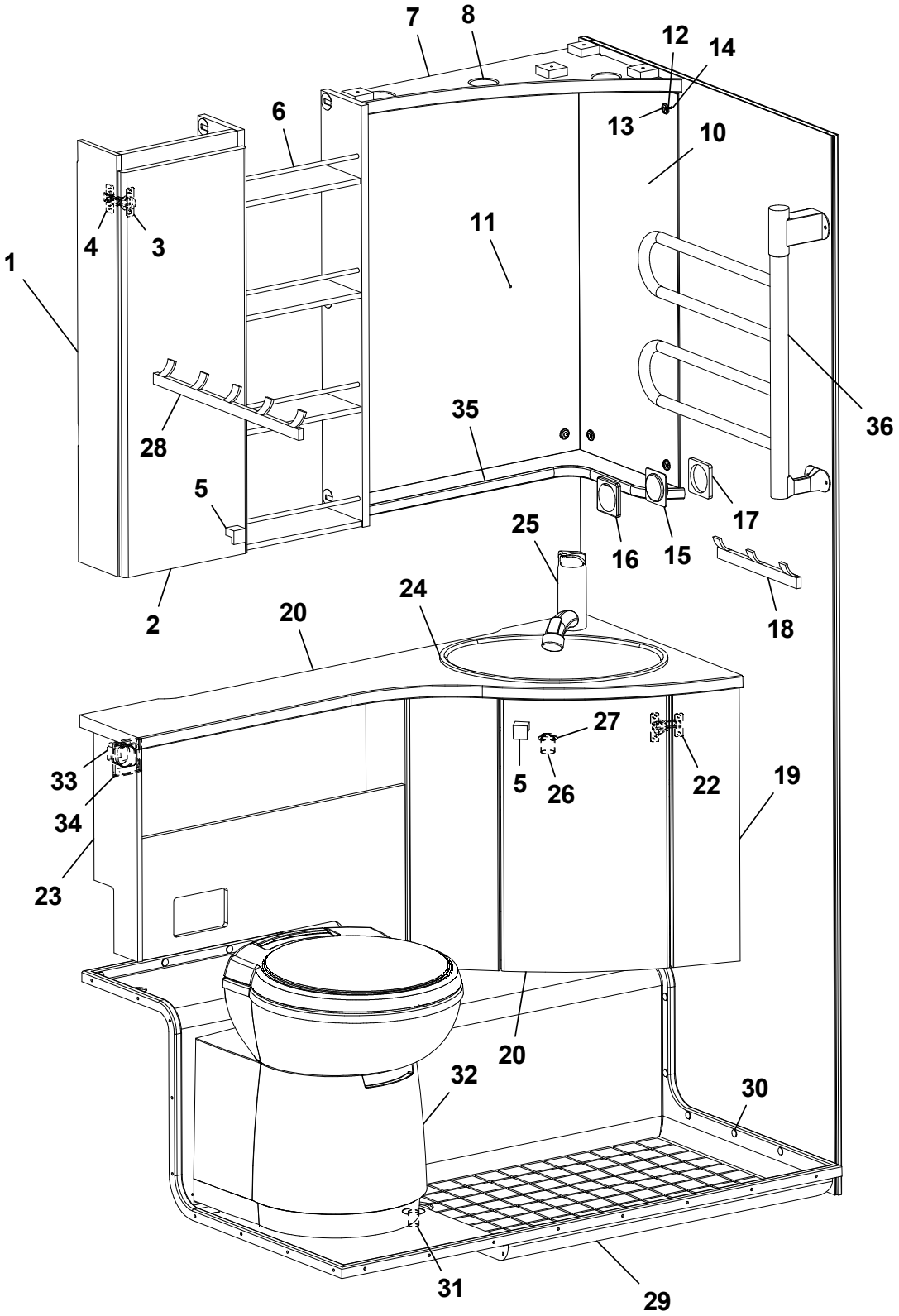
7
8
12
14
13
10
6
4
3
11
1
36
28
35
5
17
16
15
25
18
2
24
20
27
33
5
26
22
19
34
23
20
32
30
31
29

Pos Fig	Det. nr Part. No	Ingår Fitted	OBS!! Ange alltid årsmodell vid beställning av inredning Benämning	OBS!! Specify always year of model when ordering equipment Description
1	343834	x	Skåp tvättrum	Cupboard
2	343733	x	Lucka V	Door L
3	311917	x	Gångjärn	Hinge
4	312588	x	Platta gångjärn	Plate hinge
5	350473	x	Handtag knopp	Handle knob
6	314580	x	Rasskydd al. Ø=8 L=265	Pipe al. Ø=8 L=265
7	336141	x	Ljusramp tvättrum	Lightholder
8	505849	x	Belysning ljusramp	Illumination light holder
10	316039	x	Spegel 3x300x725	Mirror 3x300x725
11	316038	x	Spegel 3x543x725	Mirror 3x543x725
12	800343	x	Kabelgenomföring	Rubber bushing
13	801506	x	Rosetthatt, förnicklad	Cap, nickel-plated
14	801109	x	Rosettskruv	Screw
15	504985	x	Strömbrytare 1-polig	Switch 1-pol
16	504982	x	Ram strömbrytare	Frame switch
17	504983	x	Distans strömbrytare	Distance switch
18	316002	x	Hängare 3-krok silver L=240	Hanger 3-hook silver L=240
19	343837	x	Skåp tvättställ kpl. u. skiva	Cupboard cpl. without board
--	337465	x	Hylla d:o	Shelf d:o
20	337208-K	x	Skiva skåp tvättställ, ljus	Board, light
--	337208-L	x	Skiva skåp tvättställ, mörk	Board, dark
21	343838	x	Lucka	Door
22	314663	x	Gångjärn	Hinge
23	337201	x	Hylla kpl.	Shelf cpl.
24	313657	x	Tvättställ	Wash basin
--	401270	x	Hållare d:o	Holder d:o
25	350247	x	Blandare m. utkastarrör	Mixer with pipe
26	310084	x	Avloppsförskruvning 90° kpl. 25 mm	Sewage connection 90° cpl. 25 mm
27	313017	x	Propp u. kedja	Plug without chain
28	316003	x	Hängare 5-krok silver L=440	Hanger 5-hook silver L=440
29	350533	x	Duschkar	Shower floor
30	314508	x	Plugg täck	Plug
31	302302	x	Avloppsförskruvning rak 19 mm	Sewage connection straight 19 mm
32	319218	x	Kassettoa kpl.	Cassette toilet cpl.
33	504994	x	El-uttag 230 V m. lock	El connection 230 V with cover
34	504993	x	Ram uttag	Frame connection
35	336142	x	Hylla hörn	Shelf
36	505005	T	Handdukstork	Towel drier
			T= Tillbehör	T= Accessory

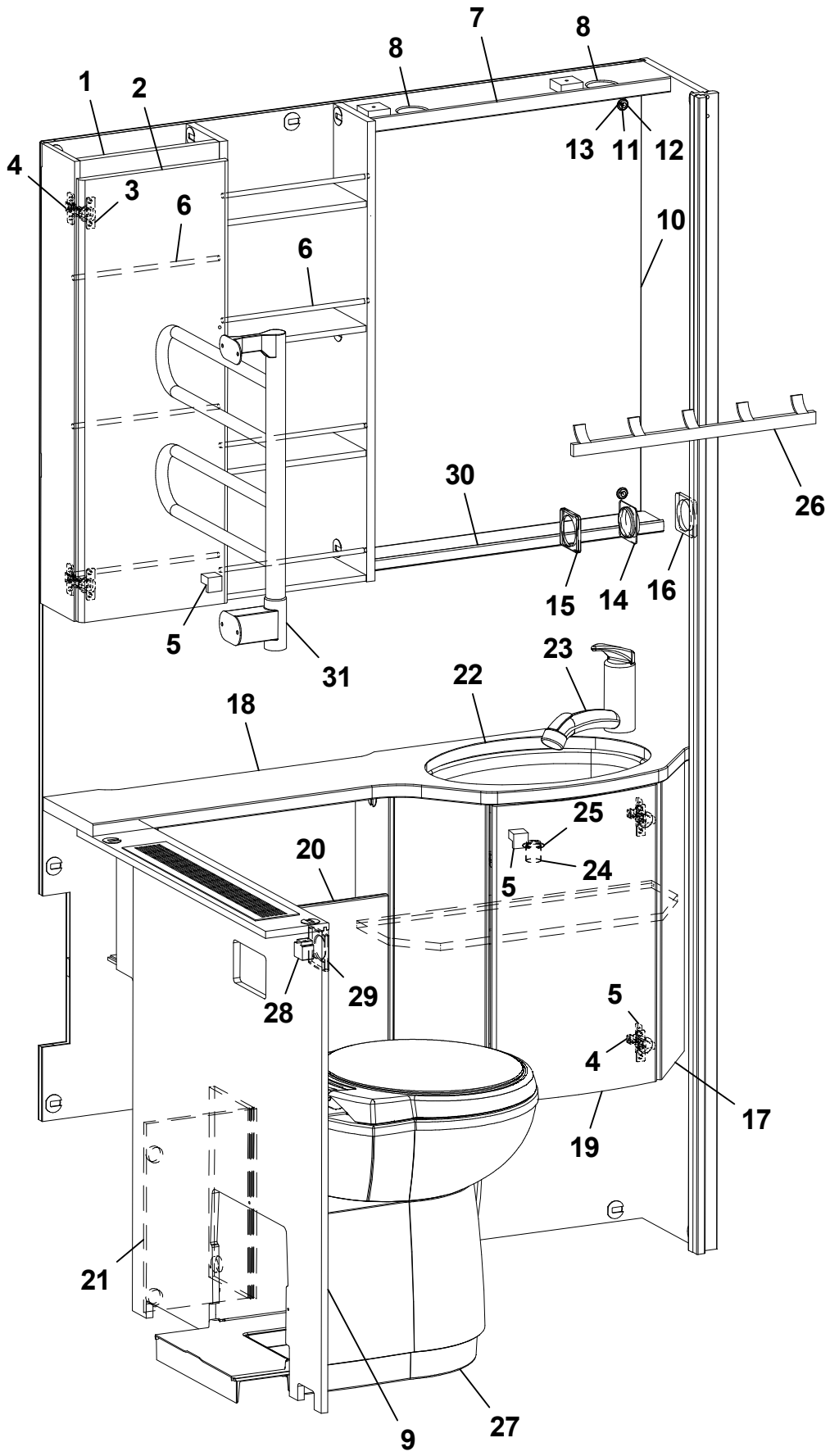
1
2
4
3
6
6
7
8
8
13
11
12
10
30
26
15
14
16
5
31
23
22
18
25
20
5
24
28
29
5
4
17
19
21
9
27

Pos Fig	Det. nr Part. No	Ingår Fitted	OBS!! Ange alltid årsmodell vid beställning av inredning Benämning	OBS!! Specify always year of model when ordering equipment Description
1	343834	x	Skåp tvättrum	Cupboard
2	343733	x	Lucka V	Door L
3	311917	x	Gångjärn	Hinge
4	312588	x	Platta gångjärn	Plate hinge
5	350473	x	Handtag knopp	Handle knob
6	314580	x	Rasskydd al. Ø=8 L=265	Pipe al. Ø=8 L=265
7	337984	x	Ljusramp tvättrum	Lightholder
8	505849	x	Belysning ljusramp	Illumination light holder
9	337991	x	Täckfront	Front
--	319198	x	Galler ventilation al. d:o	Grid ventilation al. d:o
10	316038	x	Spegel 3x543x725	Mirror 3x543x725
11	800343	x	Kabelgenomföring	Rubber bushing
12	801506	x	Rosetthatt, förnicklad	Cap, nickel-plated
13	801109	x	Rosettskruv	Screw
14	504985	x	Strömbrytare 1-polig	Switch 1-pol
15	504982	x	Ram strömbrytare	Frame switch
16	504983	x	Distans strömbrytare	Distance switch
17	343890	x	Skåp tvättställ kpl. u. skiva	Cupboard cpl. without board
--	338010	x	Hylla d:o	Shelf d:o
18	338002-K	x	Skiva skåp tvättställ, ljus	Board, light
--	338002-L	x	Skiva skåp tvättställ, mörk	Board, dark
19	343838	x	Lucka	Door
20	337986	x	Hylla kpl.	Shelf cpl.
21	337993	x	Täckfront kpl.	Front cpl.
22	313657	x	Tvättställ	Wash basin
--	401270	x	Hållare d:o	Holder d:o
23	350247	x	Blandare m. utkastarrör	Mixer with pipe
24	310084	x	Avloppsförskruvning 90° kpl. 25 mm	Sewage connection 90° cpl. 25 mm
25	313017	x	Propp u. kedja	Plug without chain
26	316003	x	Hängare 5-krok silver L=440	Hanger 5-hook silver L=440
27	319218	x	Kassettoa kpl.	Cassette toilet cpl.
28	504994	x	El-uttag 230 V m. lock	El connection 230 V with cover
29	504993	x	Ram uttag	Frame connection
30	337982	x	Hylla u. spegel	Shelf under mirror
31	505005	T	Handdukstork	Towel drier
			T= Tillbehör	T= Accessory

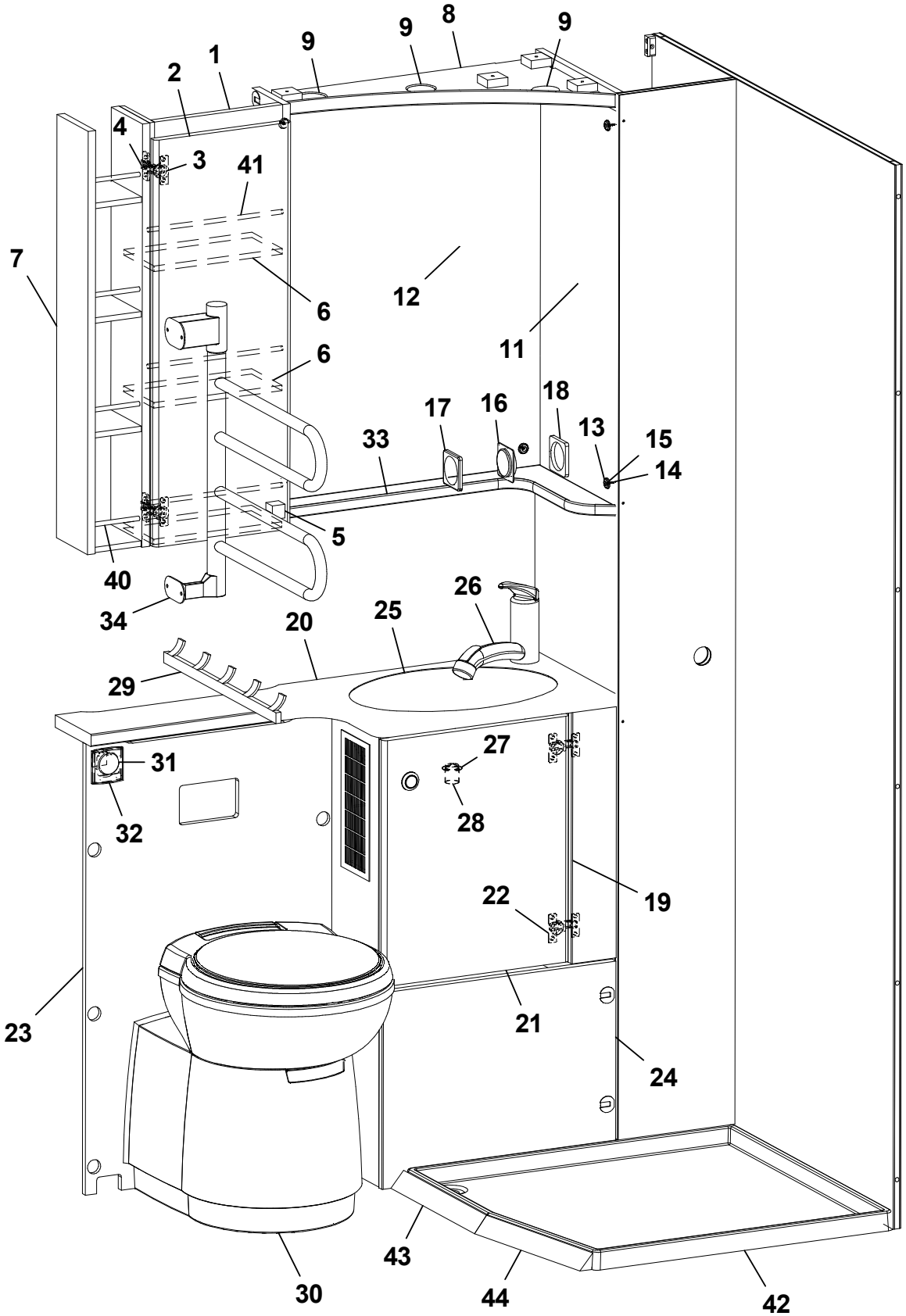
1
2
3
4
5
6
6
7
8
9
9
9
11
12
13
14
15
16
17
18
19
20
21
22
23
24
25
26
27
28
29
30
31
32
33
34
40
41
42
43
44

Pos Fig	Det. nr Part. No	Ingår Fitted	OBS!! Ange alltid årsmodell vid beställning av inredning Benämning	OBS!! Specify always year of model when ordering equipment Description
1	343732	x	Skåp tvättrum	Cupboard
2	343733	x	Lucka V	Door L
3	311917	x	Gångjärn	Hinge
4	312588	x	Platta gångjärn	Plate hinge
5	350473	x	Handtag knopp	Handle knob
6	331707	x	Hylla skåp	Shelf cupboard
7	339120	x	Hylla	Shelf
8	336141	x	Ljusramp tvättrum	Lightholder
9	505849	x	Belysning ljusramp	Illumination light holder
11	316039	x	Spegel 3x300x725	Mirror 3x300x725
12	316038	x	Spegel 3x543x725	Mirror 3x543x725
13	801506	x	Rosetthatt, förnicklad	Cap, nickel-plated
14	801109	x	Rosettskruv	Screw
15	800343	x	Kabelgenomföring	Rubber bushing
16	504985	x	Strömbrytare 1-polig	Switch 1-pol
17	504982	x	Ram strömbrytare	Frame switch
18	504983	x	Distans strömbrytare	Distance switch
19	338594	x	Skåp tvättställ kpl. u. skiva	Cupboard cpl. without board
--	350109	x	Galler ventilation al. d:o	Grid ventilation al. d:o
20	338617-K	x	Skiva skåp tvättställ, ljus	Board, light
--	338617-L	x	Skiva skåp tvättställ, mörk	Board, dark
21	338894	x	Lucka	Door
22	314663	x	Gångjärn	Hinge
23	338625	x	Skiva mot toa 485x826	Board 485x826
24	338610	x	Front kpl.	Front cpl.
25	313657	x	Tvättställ	Wash basin
--	401270	x	Hållare d:o	Holder d:o
26	350247	x	Blandare m. utkastarrör	Mixer with pipe
27	310084	x	Avloppsförskruvning 90° kpl. 25 mm	Sewage connection 90° cpl. 25 mm
28	313017	x	Propp u. kedja	Plug without chain
29	316003	x	Hängare 5-krok silver L=440	Hanger 5-hook silver L=440
30	319218	x	Kassettoa kpl.	Cassette toilet cpl.
31	504994	x	El-uttag 230 V m. lock	El connection 230 V with cover
32	504993	x	Ram uttag	Frame connection
33	336142	x	Hylla	Shelf
39	505005	T	Handdukstork	Towel drier
40	350073	x	Rasskydd al. Ø=8 L=108	Pipe al. Ø=8 L=108
41	314580	x	Rasskydd al. Ø=8 L=265	Pipe al. Ø=8 L=265
42	350008	x	Duschkar	Shower floor
43	339057	x	List duschkar L=327	List shower floor L=327
44	345304	x	List duschkar L=308	List shower floor L=308

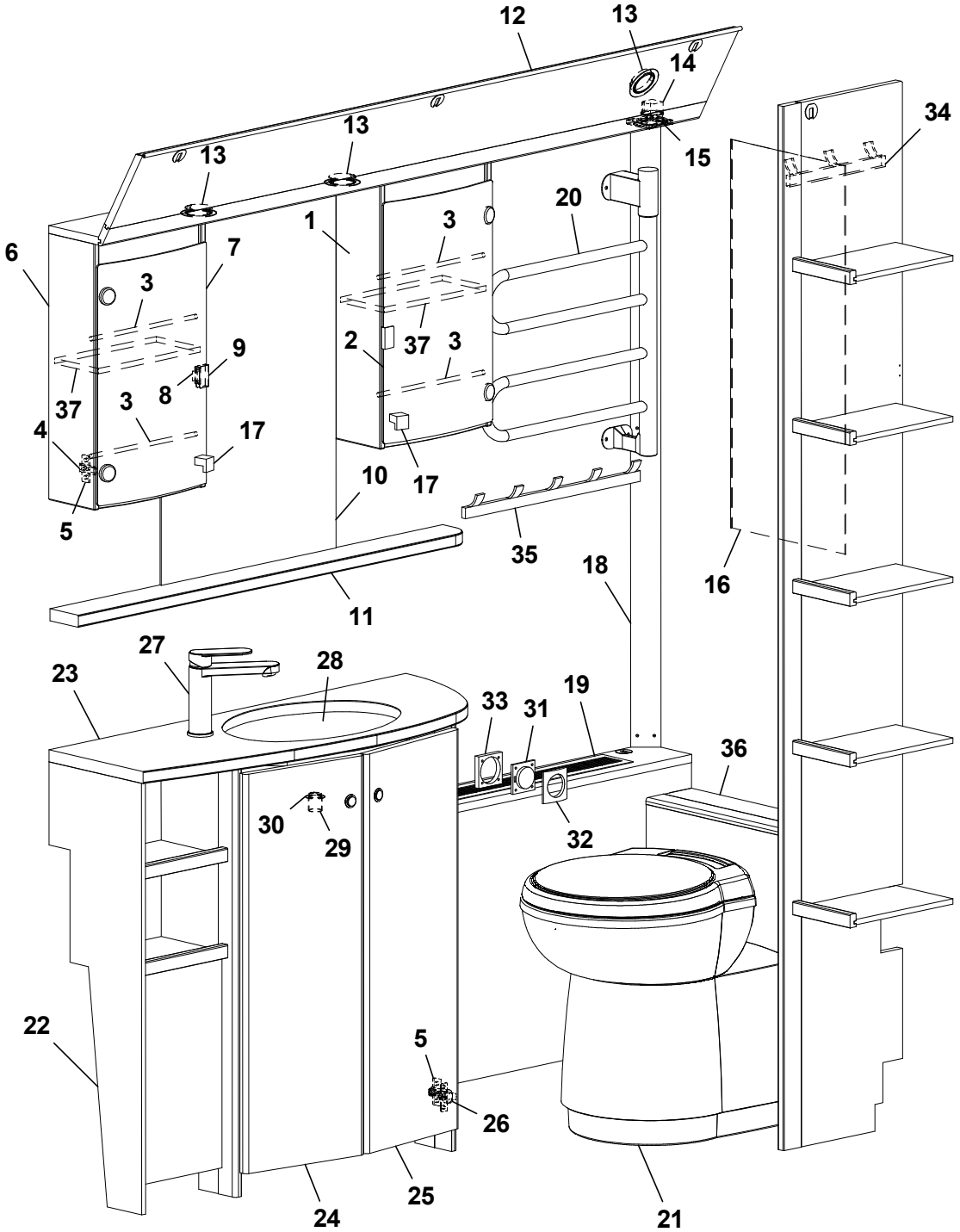
12
13
14
15
13
13
34
20
1
3
6
7
3
2
37
3
9
8
37
3
4
17
17
10
5
35
18
16
11
27
28
23
33
31
19
36
30
29
32
22
5
26
24
25
21

Pos Fig	Det. nr Part. No	Ingår Fitted	OBS!! Ange alltid årsmodell vid beställning av inredning Benämning	OBS!! Specify always year of model when ordering equipment Description
1	344092	x	Skåp tvättrum H	Cupboard washroom R
2	343667	x	Lucka H acryl	Door R acryl
3	314580	x	Rasskydd al. Ø=8 L=265	Pipe al. Ø=8 L=265
4	318379	x	Gångjärn	Hinge
--	318380	x	Täckhatt d:o	Cover d:o
5	312588	x	Platta gångjärn	Plate hinge
6	344903	x	Skåp tvättrum V	Cupboard washroom L
7	343666	x	Lucka V acryl	Door L acryl
8	314350	x	Lås magnet	Lock magnet
9	318381	x	Motstycke magnetlås	Companion part
10	315999	x	Spegel 3x440x700	Mirror 3x440x700
11	337069-K	x	Hylla, ljus	Shelf, light
--	337069-L	T	Hylla, mörk	Shelf, dark
12	337064	x	Ljusramp	Light holder
13	505849	x	Belysning ljusramp	Illumination light holder
14	504994	x	El-uttag 230 V m. lock	El connection 230 V with cover
15	504993	x	Ram el-uttag	Frame el connection
16	316039	x	Spegel 300x725x3 (beroende av modell)	Mirror 300x725x3 (depending on model)
--	316038	x	Spegel 543x725x3 (beroende av modell)	Mirror 543x725x3 (depending on model)
17	350473	x	Handtag knopp	Handle knob
18	335718	x	Front hörn	Front
19	345597	x	Front gavel bak kpl.	Front cpl.
--	319198	x	Galler ventilation al. d:o	Grid ventilation al. d:o
20	505005	T	Handdukstork	Towel drier
21	319218	x	Kassettoa kpl.	Cassette toilet cpl.
22	337048	x	Skåp tvättställ u. skiva	Cupboard washroom without board
23	337049-K	x	Skiva skåp tvättställ, ljus	Board cupboard wash basin, light
--	334049-L	x	Skiva skåp tvättställ, mörk	Board cupboard wash basin, dark
24	336056	x	Lucka V	Door L
25	336055	x	Lucka H	Door R
26	311917	x	Gångjärn	Hinge
27	350247	x	Blandare m. utkastarrör	Mixer with pipe
28	313657	x	Tvättställ	Wash basin
--	401270	x	Hållare d:o	Holder d:o
29	310084	x	Avloppsförskruvning 90° kpl. 25 mm	Sewage connection 90° cpl. 25 mm
30	313017	x	Propp u. kedja	Plug without chain
31	504985	x	Strömbrytare 1-polig	Switch 1-pol
32	504982	x	Ram strömbrytare	Frame switch
33	504983	x	Distans strömbrytare	Distance switch
34	316002	x	Hängare 3-krok silver L=240	Hanger 3-hook silver L=240
35	316003	x	Hängare 5-krok silver L=440	Hanger 5-hook silver L=440
36	345595	x	Täckfront kpl.	Front cpl.
37	332066M	x	Hylla	Shelf
			T= Tillbehör	T= Accessory

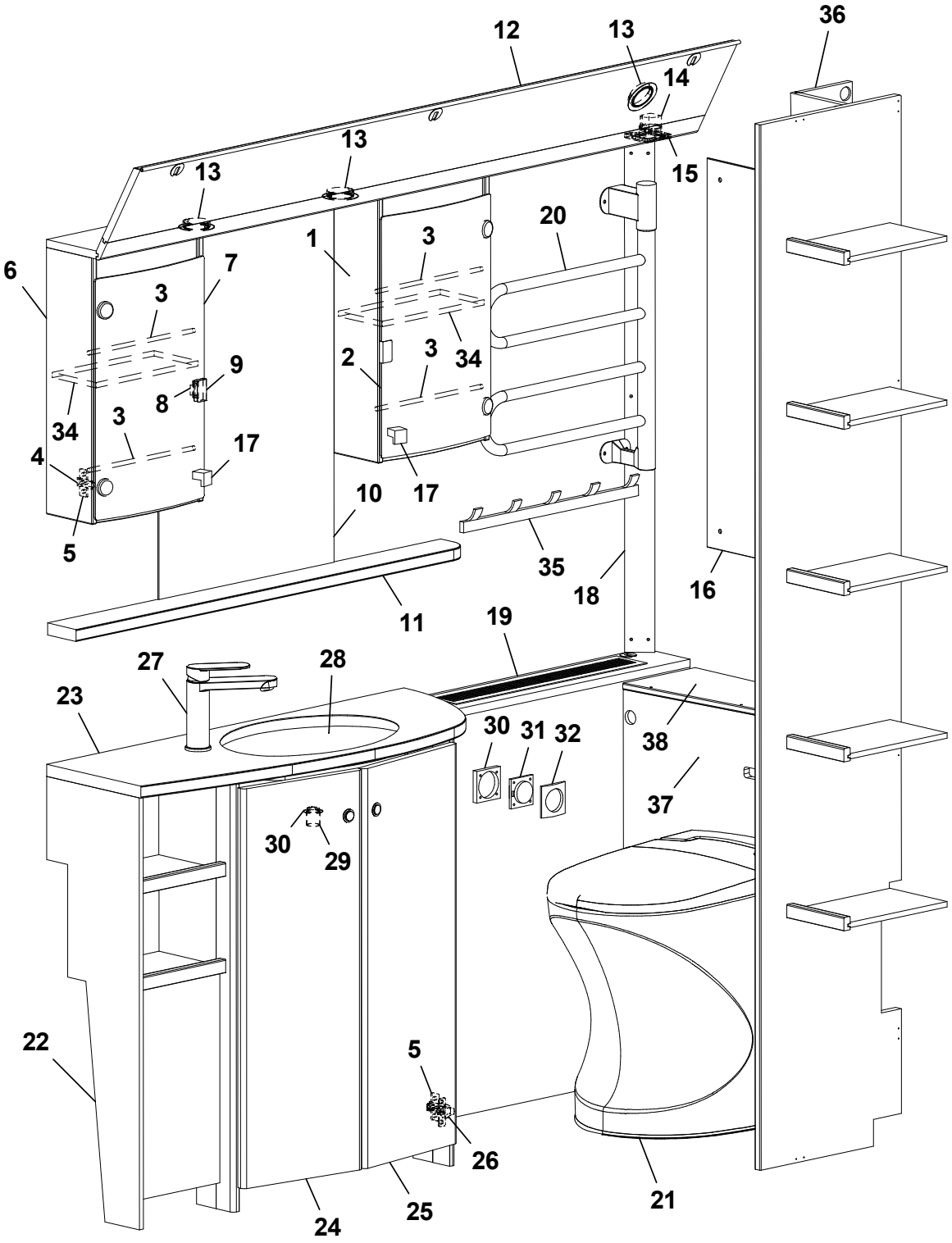
12
13
36
14
13
13
15
20
1
3
6
7
3
3
34
2
3
9
8
34
3
17
4
17
10
5
35
18
16
11
19
27
28
23
30
31
32
38
37
30
29
22
5
26
21
24
25

Pos Fig	Det. nr Part. No	Ingår Fitted	OBS!! Ange alltid årsmodell vid beställning av inredning Benämning	OBS!! Specify always year of model when ordering equipment Description
1	344092	x	Skåp tvättrum H	Cupboard washroom R
2	343667	x	Lucka H acryl	Door R acryl
3	314580	x	Rasskydd al. Ø=8 L=265	Pipe al. Ø=8 L=265
4	318379	x	Gångjärn	Hinge
--	318380	x	Täckhatt d:o	Cover d:o
5	312588	x	Platta gångjärn	Plate hinge
6	344903	x	Skåp tvättrum V	Cupboard washroom L
7	343666	x	Lucka V acryl	Door L acryl
8	314350	x	Lås magnet	Lock magnet
9	318381	x	Motstycke magnetlås	Companion part
10	315999	x	Spegel 3x440x700	Mirror 3x440x700
11	337069-K	x	Hylla, ljus	Shelf, light
--	337069-L	T	Hylla, mörk	Shelf, dark
12	337064	x	Ljusramp	Light holder
13	505849	x	Belysning ljusramp	Illumination light holder
14	504994	x	El-uttag 230 V m. lock	El connection 230 V with cover
15	504993	x	Ram el-uttag	Frame el connection
16	316039	x	Spegel 300x725x3 (beroende av modell)	Mirror 300x725x3 (depending on model)
--	316038	x	Spegel 543x725x3 (beroende av modell)	Mirror 543x725x3 (depending on model)
17	350473	x	Handtag knopp	Handle knob
18	338211	x	Front hörn	Front
19	338025	x	Front gavel bak kpl.	Front cpl.
--	319198	x	Galler ventilation al. d:o	Grid ventilation al. d:o
20	505005	T	Handdukstork	Towel drier
21	319923	x	Cinderella förbränningstoa	Cinderella gas incineration toilet
22	337048	x	Skåp tvättställ u. skiva	Cupboard washroom without board
23	337049-K	x	Skiva skåp tvättställ, ljus	Board cupboard wash basin, light
--	334049-L	x	Skiva skåp tvättställ, mörk	Board cupboard wash basin, dark
24	336056	x	Lucka V	Door L
25	336055	x	Lucka H	Door R
26	311917	x	Gångjärn	Hinge
27	350247	x	Blandare m. utkastarrör	Mixer with pipe
28	313657	x	Tvättställ	Wash basin
--	401270	x	Hållare d:o	Holder d:o
29	310084	x	Avloppsförskruvning 90° kpl. 25 mm	Sewage connection 90° cpl. 25 mm
30	313017	x	Propp u. kedja	Plug without chain
31	504985	x	Strömbrytare 1-polig	Switch 1-pol
32	504982	x	Ram strömbrytare	Frame switch
33	504983	x	Distans strömbrytare	Distance switch
34	332066M	x	Hylla	Shelf
35	316003	x	Hängare 5-krok silver L=440	Hanger 5-hook silver L=440
36	338031	x	Nisch kpl.	Nisch cpl.
37	338023	x	Skiva	Board
38	339815	x	Skiva	Board
			T= Tillbehör	T= Accessory

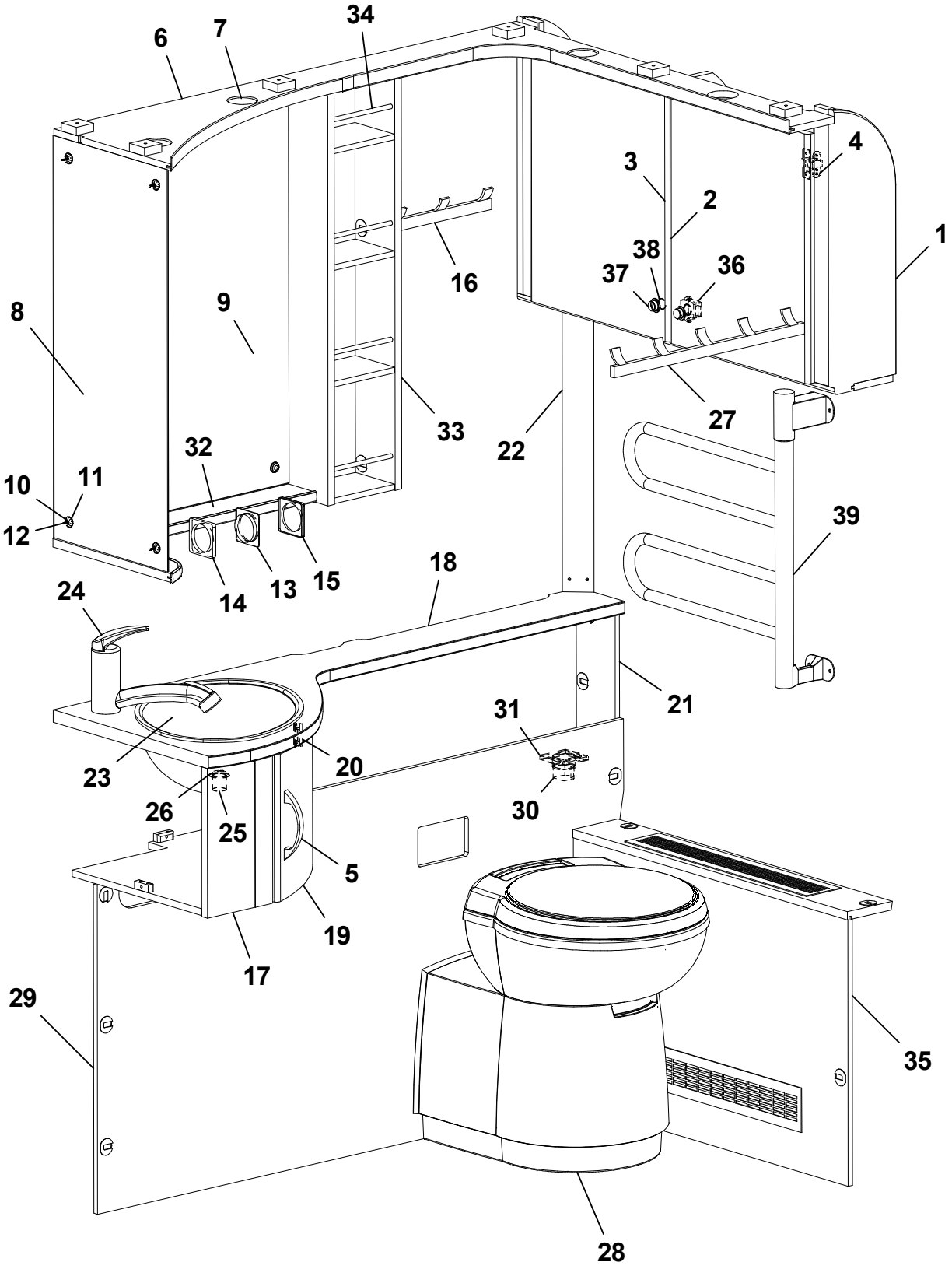
6
7
34
4
3
2
1
38
37
36
16
8
9
27
33
22
32
10
11
12
39
14
13
15
18
24
21
31
23
20
26
25
30
5
19
17
29
35
28

Pos Fig	Det. nr Part. No	Ingår Fitted	OBS!! Ange alltid årsmodell vid beställning av inredning Benämning	OBS!! Specify always year of model when ordering equipment Description
1	343065	x	Skåp tvättrum	Cupboard
2	336051	x	Lucka H 368x450	Door R 368x450
3	336052	x	Lucka V 368x450	Door L 368x450
4	316037	x	Gångjärn	Hinge
5	350129	x	Handtag	Handle
6	337129	x	Ljusramp tvättrum	Light holder
7	505849	x	Belysning ljusramp	Illumination light holder
8	316039	x	Spegel 3x300x725	Mirror 3x300x725
9	316038	x	Spegel 3x453x725	Mirror 3x453x725
10	800343	x	Kabelgenomföring	Rubber bushing
11	801506	x	Rosetthatt, förnicklad	Cap, nickel-plated
12	801109	x	Rosettskruv	Screw
13	504985	x	Strömbrytare 1-polig	Switch 1-pol
14	504982	x	Ram strömbrytare	Frame switch
15	504983	x	Distans strömbrytare	Distance switch
16	316002	x	Hängare 3-krok silver L=240	Hanger 3-hook silver L=240
17	336049	x	Skåp tvättställ kpl. u. skiva	Cupboard cpl. without board
18	342342-K	x	Skiva skåp tvättställ, ljus	Board, light
--	342342-L	x	Skiva skåp tvättställ, mörk	Board, dark
19	335922	x	Lucka	Door
20	312589	x	Gångjärn	Hinge
21	341156	x	Hylla kpl.	Shelf cpl.
22	339974	x	Front hörn	Front corner
23	313657	x	Tvättställ	Wash basin
--	401270	x	Hållare d:o	Holder d:o
24	350247	x	Blandare m. utkastarrör	Mixer with pipe
25	310084	x	Avloppsförskruvning 90° kpl. 25 mm	Sewage connection 90° cpl. 25 mm
26	313017	x	Propp u. kedja	Plug without chain
27	316003	x	Hängare 5-krok silver L=440	Hanger 5-hook silver L=440
28	319218	x	Kassettoa kpl.	Cassette toilet cpl.
29	345311	x	Front	Front
30	504994	x	El-uttag 230 V m. lock	El connection 230 V with cover
31	504993	x	Ram uttag	Frame connection
32	375985	x	Hylla hörn	Shelf
33	337131	x	Hylla	Shelf
34	316034	x	Rasskydd al. Ø=8 L=158	Pipe al. Ø=8 L=158
35	345192	x	Front tvättrum kpl.	Front washroom cpl.
--	319198	x	Galler ventilation al. d:o	Grid ventilation al. d:o
36	801315	x	Lås inredning kök	Lock
37	315197	x	Tryckknapp	Push button
38	315198	x	Rosett tryckknapp	Rosett push button
39	505005	T	Handdukstork	Towel drier
			T= Tillbehör	T= Accessory

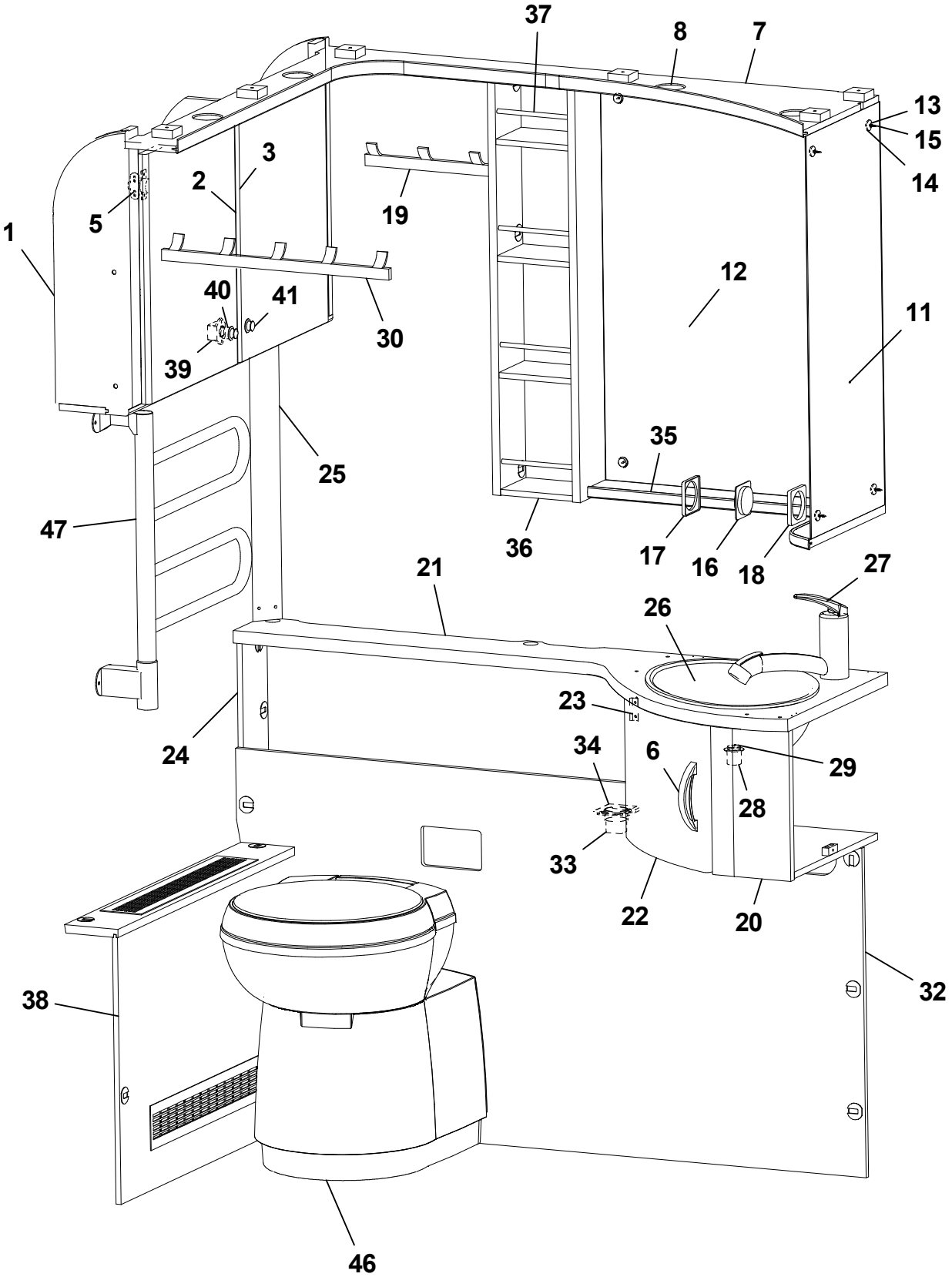
37
8
7
13
15
14
3
2
5
19
1
12
40
41
30
11
39
25
35
47
36
17
16
18
27
21
26
23
24
34
6
29
28
33
22
20
32
38
46

Pos Fig	Det. nr Part. No	Ingår Fitted	OBS!! Ange alltid årsmodell vid beställning av inredning Benämning	OBS!! Specify always year of model when ordering equipment Description
1	343065	x	Skåp tvättrum	Cupboard
2	336051	x	Lucka H 368x450	Door R 368x450
3	336052	x	Lucka V 368x450	Door L 368x450
5	316037	x	Gångjärn	Hinge
6	350129	x	Handtag	Handle
7	338357	x	Ljusramp tvättrum	Light holder
8	505849	x	Belysning ljusramp	Illumination light holder
11	316039	x	Spegel 3x300x725	Mirror 3x300x725
12	316038	x	Spegel 3x543x725	Mirror 3x543x725
13	800343	x	Kabelgenomföring	Rubber bushing
14	801506	x	Rosetthatt, förnicklad	Cap, nickel-plated
15	801109	x	Rosettskruv	Screw
16	504985	x	Strömbrytare 1-polig	Switch 1-pol
17	504982	x	Ram strömbrytare	Frame switch
18	504983	x	Distans strömbrytare	Distance switch
19	316002	x	Hängare 3-krok silver L=240	Hanger 3-hook silver L=240
20	338362	x	Skåp tvättställ kpl. u. skiva	Cupboard cpl. without board
21	341885-K	x	Skiva skåp tvättställ, ljus	Board, light
--	341885-L	x	Skiva skåp tvättställ, mörk	Board, dark
22	335922	x	Lucka	Door
23	312589	x	Gångjärn	Hinge
24	342763	x	Hylla kpl.	Shelf cpl.
25	339974	x	Front hörn	Front corner
26	313657	x	Tvättställ	Wash basin
--	401270	x	Hållare d:o	Holder d:o
27	350247	x	Blandare m. utkastarrör	Mixer with pipe
28	310084	x	Avloppsförskruvning 90° kpl. 25 mm	Sewage connection 90° cpl. 25 mm
29	313017	x	Propp u. kedja	Plug without chain
30	316003	x	Hängare 5-krok silver L=440	Hanger 5-hook silver L=440
31	319218	x	Kassettoa kpl.	Cassette toilet cpl.
32	345194	x	Front	Front
33	504994	x	El-uttag 230 V m. lock	El connection 230 V with cover
34	504993	x	Ram uttag	Frame connection
35	336142	x	Hylla hörn	Shelf
36	337131	x	Hylla	Shelf
37	316034	x	Rasskydd al. Ø=8 L=158	Pipe al. Ø=8 L=158
38	345192	x	Front tvättrum kpl.	Front washroom cpl.
--	319198	x	Galler ventilation al. d:o	Grid ventilation al. d:o
39	801315	x	Lås	Lock
40	315197	x	Tryckknapp	Push button
41	315198	x	Rosett tryckknapp	Rosett push button
42	505005	T	Handdukstork	Towel drier
			T= Tillbehör	T= Accessory

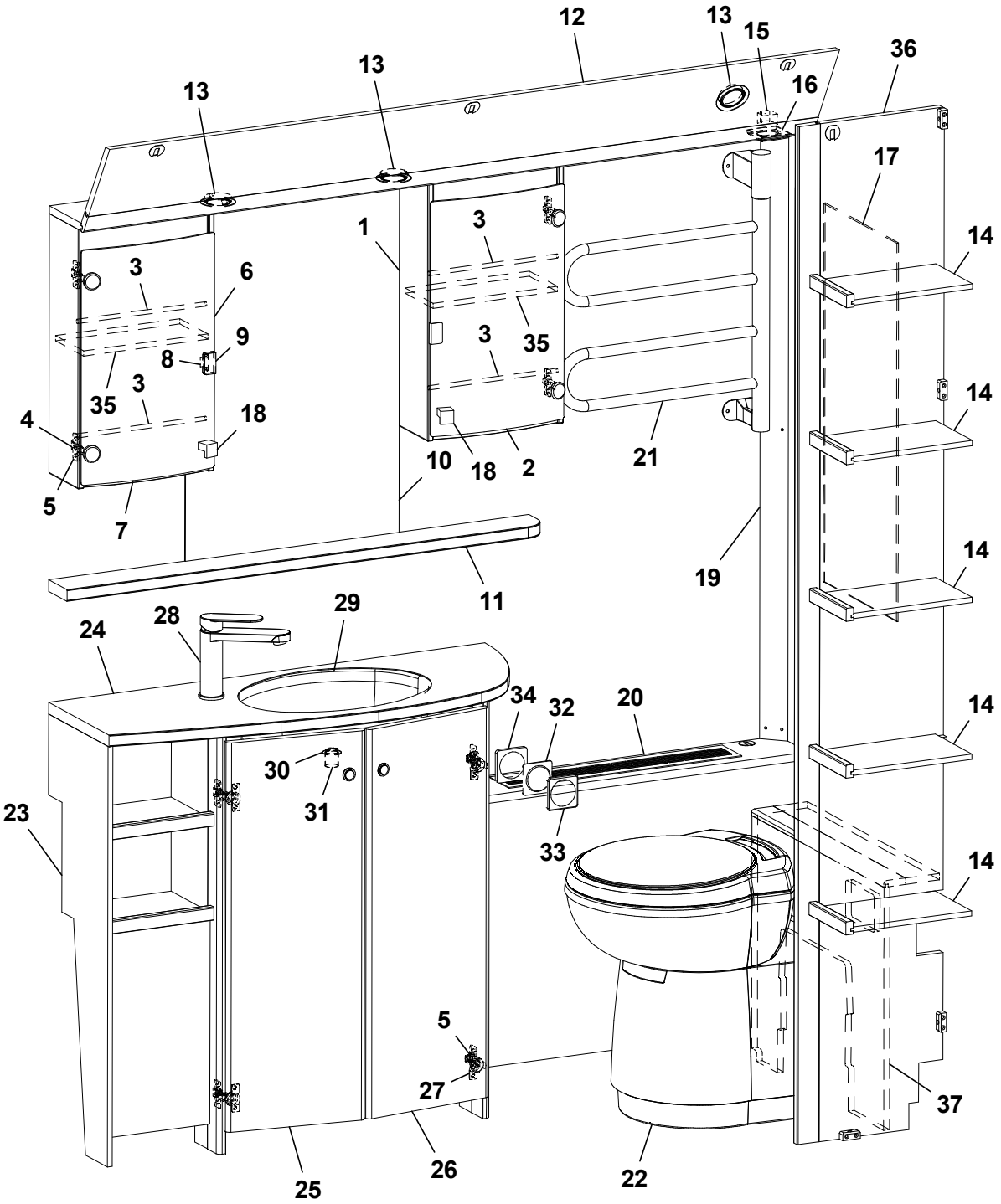
12
13
15
36
13
13
16
17
1
3
14
3
6
9
8
35
3
35
3
4
18
14
10
18
2
21
5
7
19
14
11
29
28
24
34
32
20
14
30
31
23
33
14
5
27
37
25
26
22

Pos Fig	Det. nr Part. No	Ingår Fitted	OBS!! Ange alltid årsmodell vid beställning av inredning Benämning	OBS!! Specify always year of model when ordering equipment Description
1	344092	x	Skåp tvättrum H	Cupboard washroom R
2	343667	x	Lucka H acryl	Door R acryl
3	314580	x	Rasskydd al. Ø=8 L=265	Pipe al. Ø=8 L=265
4	318379	x	Gångjärn	Hinge
--	318380	x	Täckhatt d:o	Cover d:o
5	312588	x	Platta gångjärn	Plate hinge
6	344093	x	Skåp tvättrum V	Cupboard washroom L
7	343666	x	Lucka V acryl	Door L acryl
8	314350	x	Lås magnet	Lock magnet
9	318381	x	Motstycke magnetlås	Companion part
10	315999	x	Spegel 3x440x700	Mirror 3x440x700
11	337069-K	x	Hylla, ljus	Shelf, light
--	337069-L	T	Hylla, mörk	Shelf, dark
12	337064	x	Ljusramp	Light holder
13	505849	x	Belysning ljusramp	Illumination light holder
14	331894M	x	Hylla garderob	Shelf wardrobe
--	336938	x	Hylla garderob [1]	Shelf wardrobe [1]
15	504994	x	El-uttag 230 V m. lock	El connection 230 V with cover
16	504993	x	Ram el-uttag	Frame el connection
17	316039	x	Spegel 3x300x725 (beroende av modell)	Mirror 3x300x725 (depending on model)
--	316038	x	Spegel 3x543x725 (beroende av modell)	Mirror 3x543x725 (depending on model)
18	350473	x	Handtag knopp	Handle knob
19	335718	x	Front hörn	Front
20	337050	x	Front gavel bak	Front
--	319198	x	Galler ventilation al. d:o	Grid ventilation al. d:o
21	505005	T	Handdukstork	Towel drier
22	319218	x	Kassettoa kpl.	Cassette toilet cpl.
23	337048	x	Skåp tvättställ u. skiva	Cupboard washroom without board
24	337049-K	x	Skiva skåp tvättställ, ljus	Board cupboard wash basin, light
--	337049-L	x	Skiva skåp tvättställ, mörk	Board cupboard wash basin, dark
25	336056	x	Lucka V	Door L
26	336055	x	Lucka H	Door R
27	311917	x	Gångjärn	Hinge
28	350247	x	Blandare m. utkastarrör	Mixer with pipe
29	313657	x	Tvättställ	Wash basin
--	401270	x	Hållare d:o	Holder d:o
30	310084	x	Avloppsförskruvning 90° kpl. 25 mm	Sewage connection 90° cpl. 25 mm
31	313017	x	Propp u. kedja	Plug without chain
32	504985	x	Strömbrytare 1-polig	Switch 1-pol
33	504982	x	Ram strömbrytare	Frame switch
34	504983	x	Distans strömbrytare	Distance switch
35	332066M	x	Hylla	Shelf
36	337075	x	Vägg garderob	Wall wardrobe
37	336933	x	Täckfront [1]	Front [1]
--	337046	x	Täckfront [2]	Front [2]
			[1] = 590 BS [2] = 650-680 BS / 620-680 BQD / 650 BQW	[1] = 590 BS [2] = 650-608 BS / 620-680 BQD / 650 BQW
			T= Tillbehör	T= Accessory

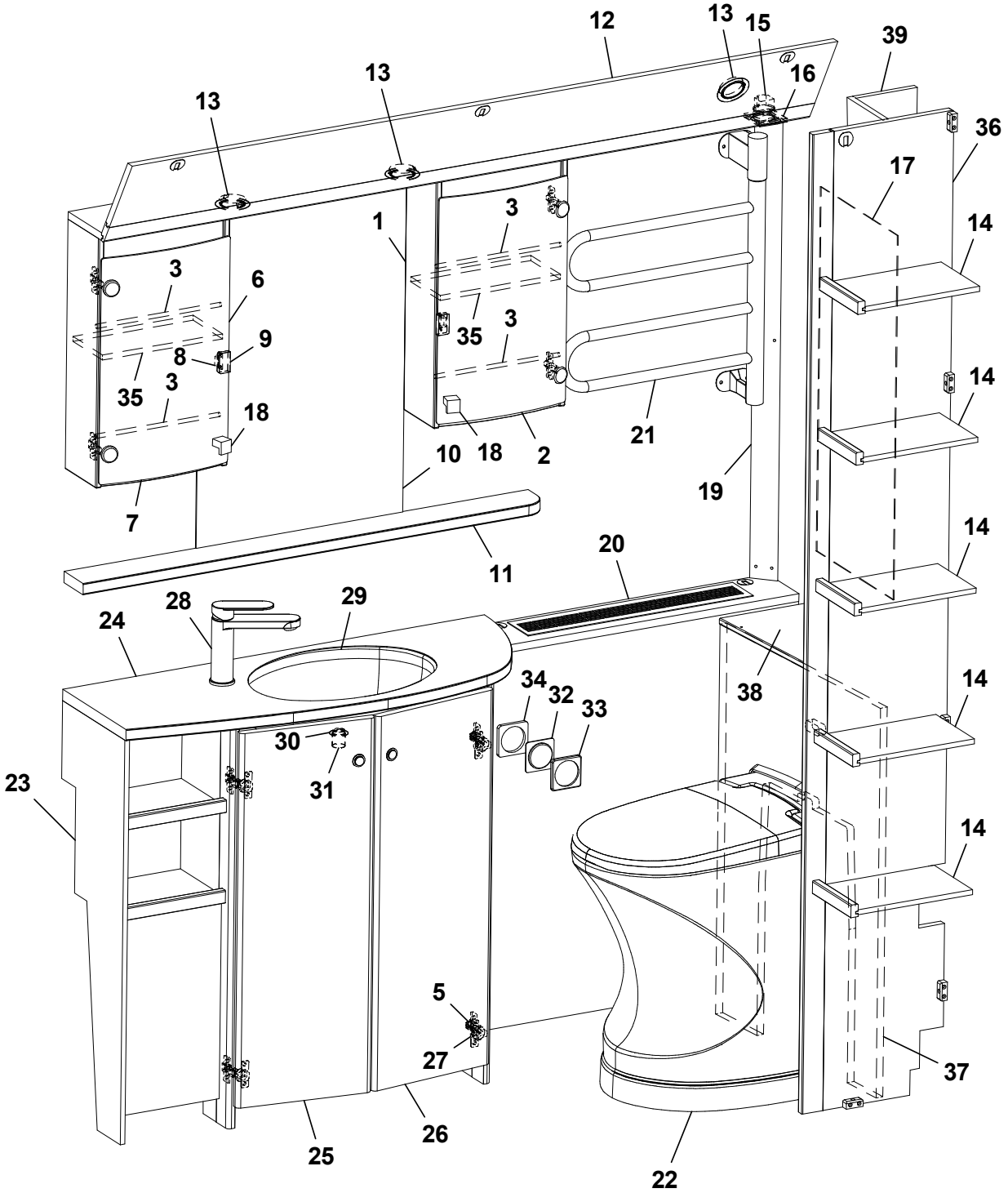
12
13
15
39
13
16
13
36
17
1
3
14
3
6
35
3
9
8
14
35
3
18
21
10
18
2
19
7
14
11
20
28
29
24
34
32
33
38
14
30
31
23
14
5
27
37
25
26
22

Pos Fig	Det. nr Part. No	Ingår Fitted	OBS!! Ange alltid årsmodell vid beställning av inredning Benämning	OBS!! Specify always year of model when ordering equipment Description
1	344092	x	Skåp tvättrum H	Cupboard washroom R
2	343667	x	Lucka H acryl	Door R acryl
3	314580	x	Rasskydd al. Ø=8 L=265	Pipe al. Ø=8 L=265
4	318379	x	Gångjärn	Hinge
--	318380	x	Täckhatt d:o	Cover d:o
5	312588	x	Platta gångjärn	Plate hinge
6	344093	x	Skåp tvättrum V	Cupboard washroom L
7	343666	x	Lucka V acryl	Door L acryl
8	314350	x	Lås magnet	Lock magnet
9	318381	x	Motstycke magnetlås	Companion part
10	315999	x	Spegel 3x440x700	Mirror 3x440x700
11	337069-K	x	Hylla, ljus	Shelf, light
--	337069-L	T	Hylla, mörk	Shelf, dark
12	337064	x	Ljusramp	Light holder
13	505849	x	Belysning ljusramp	Illumination light holder
14	331894M	x	Hylla garderob	Shelf wardrobe
--	336938	x	Hylla garderob [1]	Shelf wardrobe [1]
15	504994	x	El-uttag 230 V m. lock	El connection 230 V with cover
16	504993	x	Ram el-uttag	Frame el connection
17	316039	x	Spegel 3x300x725	Mirror 3x300x725
18	350473	x	Handtag knopp	Handle knob
19	338211	x	Front hörn	Front
20	338025	x	Front gavel bak	Front
--	319198	x	Galler ventilation al. d:o	Grid ventilation al. d:o
21	505005	T	Handdukstork	Towel drier
22	319923	x	Cinderella förbränningstoa	Cinderella gas incineration toilet
23	337048	x	Skåp tvättställ u. skiva	Cupboard washroom without board
24	337049-K	x	Skiva skåp tvättställ, ljus	Board cupboard wash basin, light
--	337049-L	x	Skiva skåp tvättställ, mörk	Board cupboard wash basin, dark
25	336056	x	Lucka V	Door L
26	336055	x	Lucka H	Door R
27	311917	x	Gångjärn	Hinge
28	350247	x	Blandare m. utkastarrör	Mixer with pipe
29	313657	x	Tvättställ	Wash basin
--	401270	x	Hållare d:o	Holder d:o
30	310084	x	Avloppsförskruvning 90° kpl. 25 mm	Sewage connection 90° cpl. 25 mm
31	313017	x	Propp u. kedja	Plug without chain
32	504985	x	Strömbrytare 1-polig	Switch 1-pol
33	504982	x	Ram strömbrytare	Frame switch
34	504983	x	Distans strömbrytare	Distance switch
35	332066M	x	Hylla	Shelf
36	337075	x	Vägg garderob	Wall wardrobe
37	338285	x	Täckfront [1]	Front [1]
--	338023	x	Täckfront [2]	Front [2]
38	339815	x	Skiva [1]	Board [1]
--	338285	x	Skiva [1]	Board [1]
39	338031	x	Nisch kpl.	Nisch cpl.
			[1] = 590 BS [2] = 650-680 BS / 620-680 BQD / 650 BQW	[1] = 590 BS [2] = 650-680 BS / 620-680 BQD / 650 BQW
			T= Tillbehör	T= Accessory

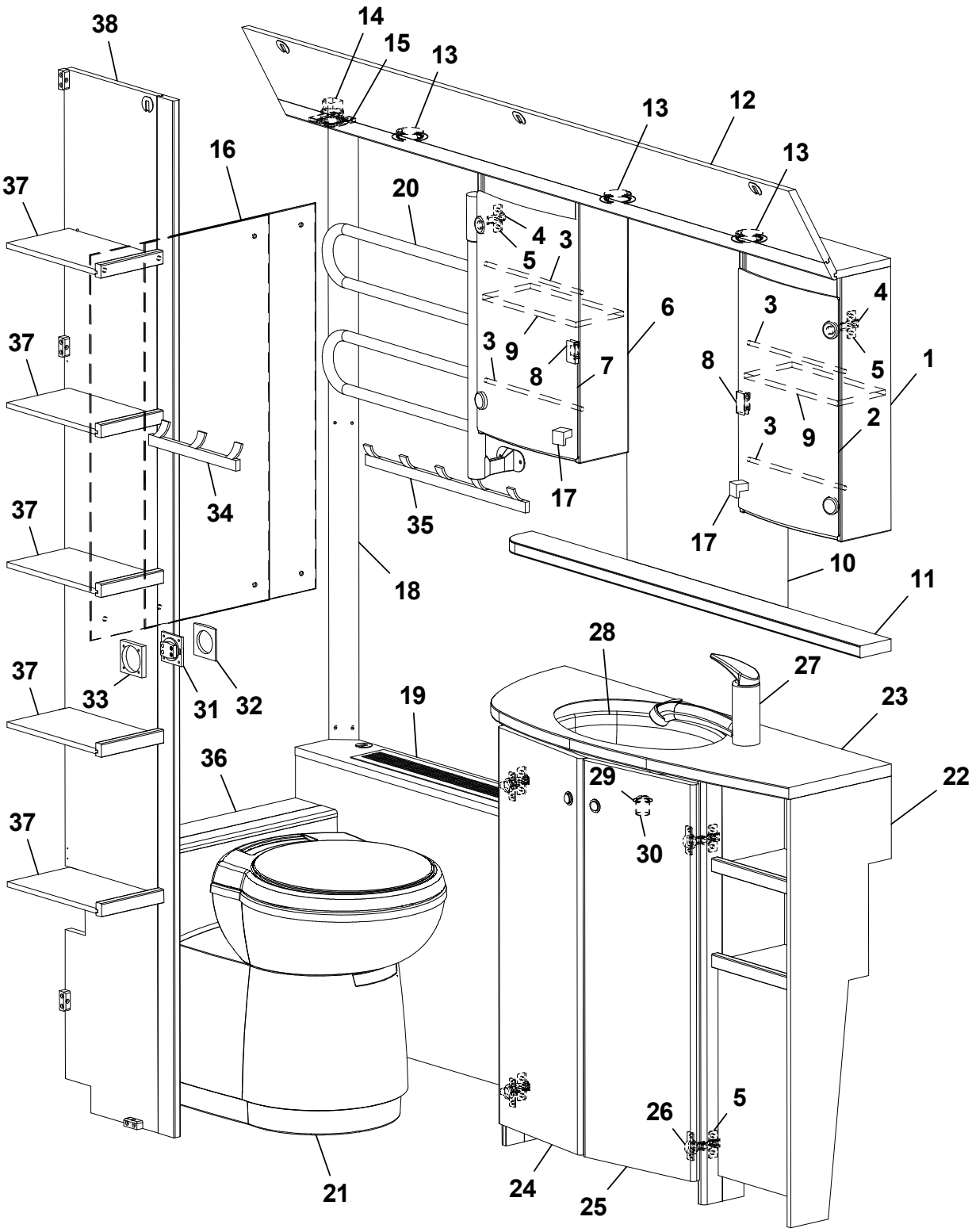
38
14
15
13
13
12
13
16
37
20
4
3
5
6
3
4
37
3
9
8
7
8
5
1
3
9
2
34
35
17
17
37
10
18
11
28
27
37
33
31
32
19
23
36
29
22
37
30
26
5
21
24
25

Pos Fig	Det. nr Part. No	Ingår Fitted	OBS!! Ange alltid årsmodell vid beställning av inredning Benämning	OBS!! Specify always year of model when ordering equipment Description
1	344092	x	Skåp tvättrum H	Cupboard washroom R
2	343667	x	Lucka H acryl	Door R acryl
3	314580	x	Rasskydd al. Ø=8 L=265	Pipe al. Ø=8 L=265
4	318379	x	Gångjärn	Hinge
--	318380	x	Täckhatt d:o	Cover d:o
5	312588	x	Platta gångjärn	Plate hinge
6	344903	x	Skåp tvättrum V	Cupboard washroom L
7	343666	x	Lucka V acryl	Door L acryl
8	314350	x	Lås magnet	Lock magnet
--	318381	x	Motstycke magnetlås	Companion part
9	332066	x	Hylla	Shelf
10	315999	x	Spegel 3x440x700	Mirror 3x440x700
11	336100-K	x	Hylla, ljus	Shelf, light
--	336100-L	T	Hylla, mörk	Shelf, dark
12	334194M	x	Ljusramp	Light holder
13	505849	x	Belysning ljusramp	Illumination light holder
14	504994	x	El-uttag 230 V m. lock	El connection 230 V with cover
15	504993	x	Ram el-uttag	Frame el connection
16	316039	x	Spegel 300x725x3 (beroende av modell)	Mirror 300x725x3 (depending on model)
--	316038	x	Spegel 543x725x3 (beroende av modell)	Mirror 543x725x3 (depending on model)
17	350473	x	Handtag knopp	Handle knob
18	335718	x	Front hörn	Front
19	336322	x	Front gavel bak	Front
--	319198	x	Galler ventilation al. d:o	Grid ventilation al. d:o
20	505005	T	Handdukstork	Towel drier
21	319218	x	Kassettoa kpl.	Cassette toilet cpl.
22	336054	x	Skåp tvättställ u. skiva	Cupboard washroom without board
23	336057-K	x	Skiva skåp tvättställ, ljus	Board cupboard wash basin, light
--	336057-L	x	Skiva skåp tvättställ, mörk	Board cupboard wash basin, dark
24	336056	x	Lucka V	Door L
25	336055	x	Lucka H	Door R
26	311917	x	Gångjärn	Hinge
27	350247	x	Blandare m. utkastarrör	Mixer with pipe
28	313657	x	Tvättställ	Wash basin
--	401270	x	Hållare d:o	Holder d:o
29	310084	x	Avloppsförskruvning 90° kpl. 25 mm	Sewage connection 90° cpl. 25 mm
30	313017	x	Propp u. kedja	Plug without chain
31	504985	x	Strömbrytare 1-polig	Switch 1-pol
32	504982	x	Ram strömbrytare	Frame switch
33	504983	x	Distans strömbrytare	Distance switch
34	316002	x	Hängare 3-krok silver L=240	Hanger 3-hook silver L=240
35	316003	x	Hängare 5-krok silver L=440	Hanger 5-hook silver L=440
36	331902M	x	Täckfront	Front
37	331894M	x	Hylla	Shelf
38	331903	x	Vägg garderob	Wall wardrobe
			T= Tillbehör	T= Accessory

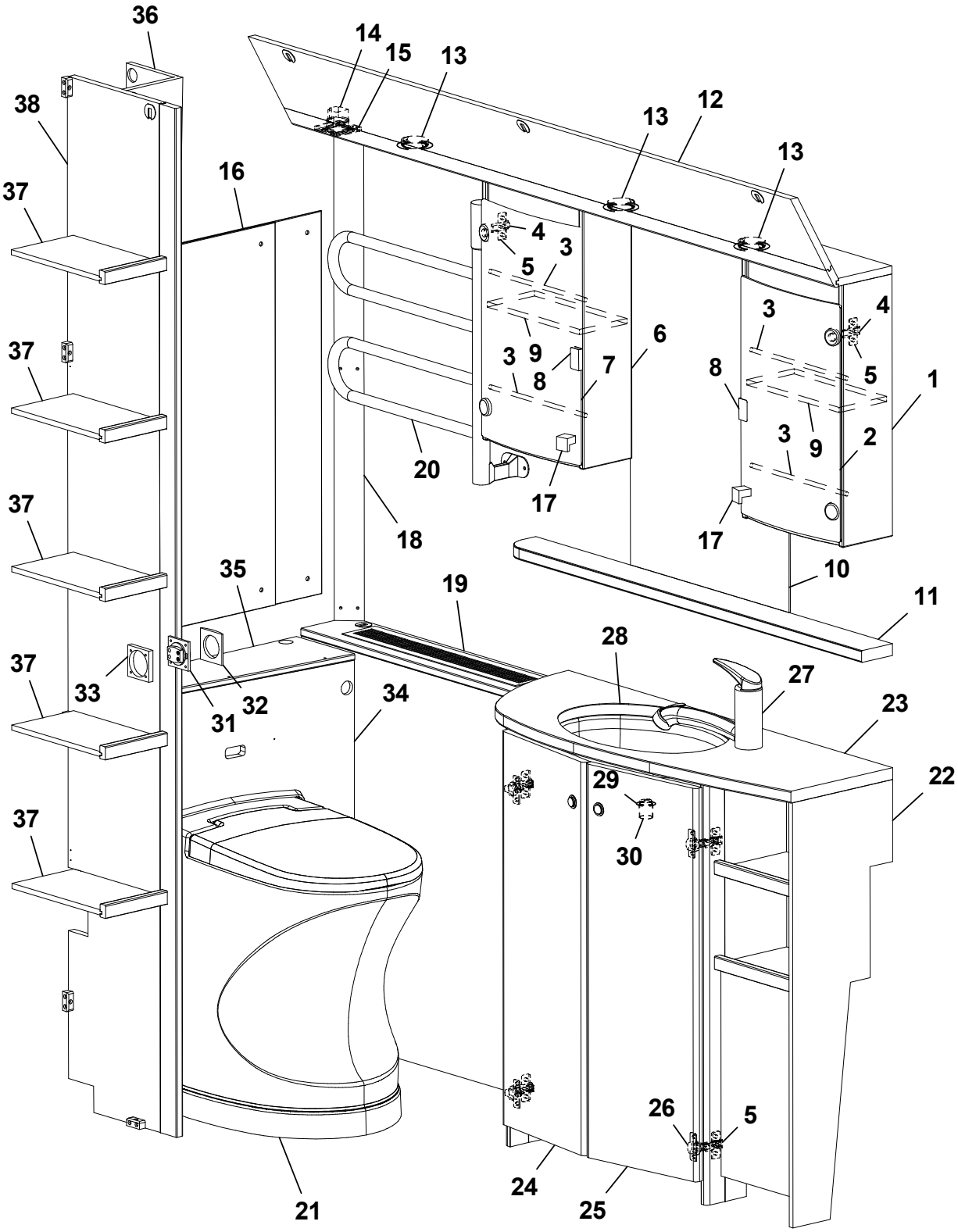
36
14
15
13
12
13
13
38
16
37
4
3
5
3
4
6
37
3
9
8
7
8
5
1
3
9
2
20
17
17
37
18
10
35
19
11
28
37
33
32
31
34
27
23
22
29
30
37
26
5
24
25
21

Pos Fig	Det. nr Part. No	Ingår Fitted	OBS!! Ange alltid årsmodell vid beställning av inredning Benämning	OBS!! Specify always year of model when ordering equipment Description
1	344092	x	Skåp tvättrum H	Cupboard washroom R
2	343667	x	Lucka H acryl	Door R acryl
3	314580	x	Rasskydd al. Ø=8 L=265	Pipe al. Ø=8 L=265
4	318379	x	Gångjärn	Hinge
--	318380	x	Täckhatt d:o	Cover d:o
5	312588	x	Platta gångjärn	Plate hinge
6	344903	x	Skåp tvättrum V	Cupboard washroom L
7	343666	x	Lucka V acryl	Door L acryl
8	314350	x	Lås magnet	Lock magnet
--	318381	x	Motstycke magnetlås	Companion part
9	332066	x	Hylla	Shelf
10	315999	x	Spegel 3x440x700	Mirror 3x440x700
11	336100-K	x	Hylla, ljus	Shelf, light
--	336100-L	T	Hylla, mörk	Shelf, dark
12	334194M	x	Ljusramp	Light holder
13	505849	x	Belysning ljusramp	Illumination light holder
14	504994	x	El-uttag 230 V m. lock	El connection 230 V with cover
15	504993	x	Ram el-uttag	Frame el connection
16	316039	x	Spegel 300x725x3 (beroende av modell)	Mirror 300x725x3 (depending on model)
--	316038	x	Spegel 543x725x3 (beroende av modell)	Mirror 543x725x3 (depending on model)
17	350473	x	Handtag knopp	Handle knob
18	338211	x	Front hörn	Front
19	338209	x	Front gavel bak	Front
--	319198	x	Galler ventilation al. d:o	Grid ventilation al. d:o
20	505005	T	Handdukstork	Towel drier
21	319923	x	Cinderella förbränningstoa	Cinderella gas incineration toilet
22	336054	x	Skåp tvättställ u. skiva	Cupboard washroom without board
23	336057-K	x	Skiva skåp tvättställ, ljus	Board cupboard wash basin, light
--	336057-L	x	Skiva skåp tvättställ, mörk	Board cupboard wash basin, dark
24	336056	x	Lucka V	Door L
25	336055	x	Lucka H	Door R
26	311917	x	Gångjärn	Hinge
27	350247	x	Blandare m. utkastarrör	Mixer with pipe
28	313657	x	Tvättställ	Wash basin
--	401270	x	Hållare d:o	Holder d:o
29	310084	x	Avloppsförskruvning 90° kpl. 25 mm	Sewage connection 90° cpl. 25 mm
30	313017	x	Propp u. kedja	Plug without chain
31	504985	x	Strömbrytare 1-polig	Switch 1-pol
32	504982	x	Ram strömbrytare	Frame switch
33	504983	x	Distans strömbrytare	Distance switch
34	338207	x	Täckfront	Front
35	338208	x	Skiva täckfront	Board front
36	338205	x	Nisch	Nisch
37	331894M	x	Hylla	Shelf
38	331903	x	Vägg garderob	Wall wardrobe
			T= Tillbehör	T= Accessory

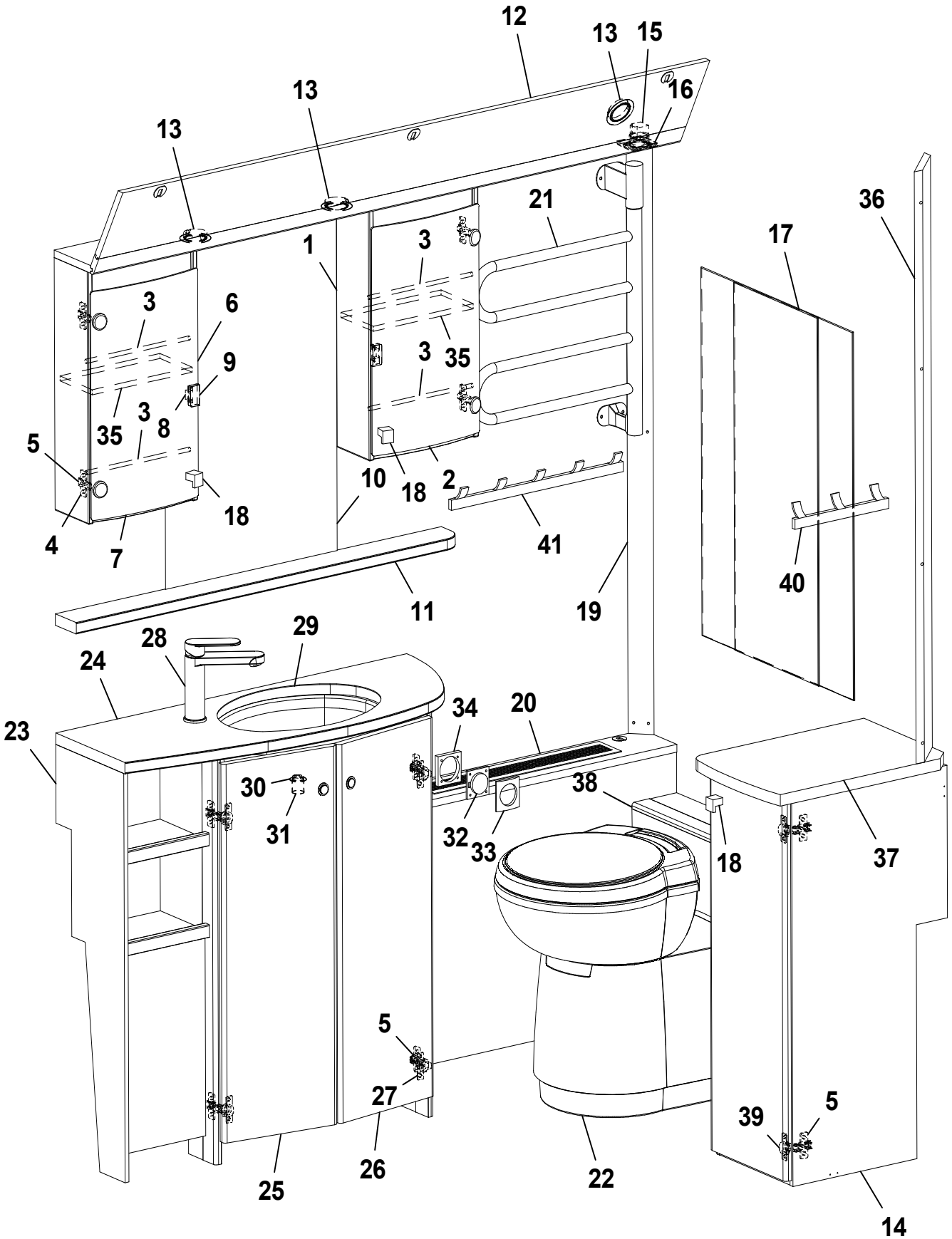
12
13
15
16
13
13
21
36
17
1
3
3
6
3
35
9
35
3
8
5
10
18
2
18
4
7
41
40
11
19
28
29
24
34
20
23
30
38
31
32
33
18
37
5
27
39
5
26
22
25
14

Pos Fig	Det. nr Part. No	Ingår Fitted	OBS!! Ange alltid årsmodell vid beställning av inredning Benämning	OBS!! Specify always year of model when ordering equipment Description
1	344092	x	Skåp tvättrum H	Cupboard washroom R
2	343667	x	Lucka H acryl	Door R acryl
3	314580	x	Rasskydd al. Ø=8 L=265	Pipe al. Ø=8 L=265
4	318379	x	Gångjärn	Hinge
--	318380	x	Täckhatt d:o	Cover d:o
5	312588	x	Platta gångjärn	Plate hinge
6	344093	x	Skåp tvättrum V	Cupboard washroom L
7	343666	x	Lucka V acryl	Door L acryl
8	314350	x	Lås magnet	Lock magnet
9	318381	x	Motstycke magnetlås	Companion part
10	315999	x	Spegel 3x440x700	Mirror 3x440x700
11	337069-K	x	Hylla, ljus	Shelf, light
--	337069-L	T	Hylla, mörk	Shelf, dark
12	337064	x	Ljusramp	Light holder
13	505849	x	Belysning ljusramp	Illumination light holder
14	344585	x	Skåp	Cupboard
15	504994	x	El-uttag 230 V m. lock	El connection 230 V with cover
16	504993	x	Ram el-uttag	Frame el connection
17	316039	x	Spegel 3x300x725 (beroende av modell)	Mirror 3x300x725 (depending on model)
--	316038	x	Spegel 3x543x725 (beroende av modell)	Mirror 3x543x725 (depending on model)
18	350473	x	Handtag knopp	Handle knob
19	335718	x	Front hörn	Front
20	337050	x	Front gavel bak	Front
--	319198	x	Galler ventilation al. d:o	Grid ventilation al. d:o
21	505005	T	Handdukstork	Towel drier
22	319218	x	Kassettoa kpl.	Cassette toilet cpl.
23	337048	x	Skåp tvättställ u. skiva	Cupboard washroom without board
24	337049-K	x	Skiva skåp tvättställ, ljus	Board cupboard wash basin, light
--	337049-L	x	Skiva skåp tvättställ, mörk	Board cupboard wash basin, dark
25	336056	x	Lucka V	Door L
26	336055	x	Lucka H	Door R
27	311917	x	Gångjärn	Hinge
28	350247	x	Blandare m. utkastarrör	Mixer with pipe
29	313657	x	Tvättställ	Wash basin
--	401270	x	Hållare d:o	Holder d:o
30	310084	x	Avloppsförskruvning 90° kpl. 25 mm	Sewage connection 90° cpl. 25 mm
31	313017	x	Propp u. kedja	Plug without chain
32	504985	x	Strömbrytare 1-polig	Switch 1-pol
33	504982	x	Ram strömbrytare	Frame switch
34	504983	x	Distans strömbrytare	Distance switch
35	332066M	x	Hylla	Shelf
36	330653M	x	Front el-uttag	Front outlet
37	337524-K	x	Skiva skåp, ljus	Cupboard board, light
--	337524-L	x	Skiva skåp, mörk	Cupboard board, dark
38	337512	x	Täckfront	Front
39	215202	x	Gångjärn	Hinge
40	316002	x	Hängare 3-krok silver L=240	Hanger 3-hook silver L=240
41	316003	x	Hängare 5-krok silver L=440	Hanger 5-hook silver L=440

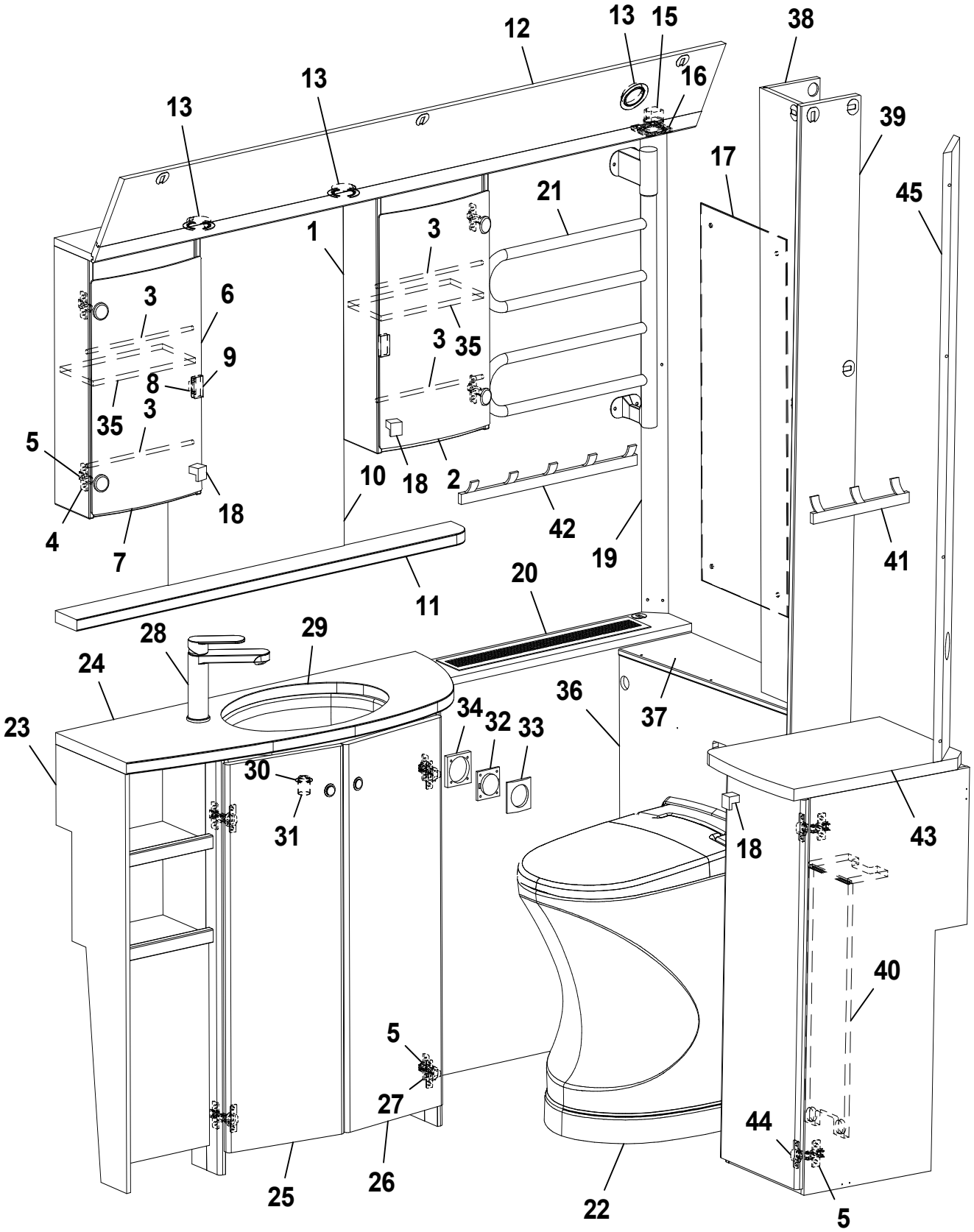
12
13
15
38
13
16
13
39
17
21
45
1
3
3
6
3
35
9
8
35
3
5
18
2
10
18
42
4
7
19
41
11
20
28
29
24
36
37
23
34
32
33
30
31
18
43
40
5
27
44
25
26
22
5

Pos Fig	Det. nr Part. No	Ingår Fitted	OBS!! Ange alltid årsmodell vid beställning av inredning Benämning	OBS!! Specify always year of model when ordering equipment Description
1	344092	x	Skåp tvättrum H	Cupboard washroom R
2	343667	x	Lucka H acryl	Door R acryl
3	314580	x	Rasskydd al. Ø=8 L=265	Pipe al. Ø=8 L=265
4	318379	x	Gångjärn	Hinge
--	318380	x	Täckhatt d:o	Cover d:o
5	312588	x	Platta gångjärn	Plate hinge
6	344093	x	Skåp tvättrum V	Cupboard washroom L
7	343666	x	Lucka V acryl	Door L acryl
8	314350	x	Lås magnet	Lock magnet
9	318381	x	Motstycke magnetlås	Companion part
10	315999	x	Spegel 3x440x700	Mirror 3x440x700
11	337069-K	x	Hylla, ljus	Shelf, light
--	337069-L	T	Hylla, mörk	Shelf, dark
12	337064	x	Ljusramp	Light holder
13	505849	x	Belysning ljusramp	Illumination light holder
14	344585	x	Skåp	Cupboard
15	504994	x	El-uttag 230 V m. lock	El connection 230 V with cover
16	504993	x	Ram el-uttag	Frame el connection
17	316039	x	Spegel 3x300x725 (beroende av modell)	Mirror 3x300x725 (depending on model)
--	316038	x	Spegel 3x543x725 (beroende av modell)	Mirror 3x543x725 (depending on model)
18	350473	x	Handtag knopp	Handle knob
19	338211	x	Front hörn	Front
20	338025	x	Front gavel bak	Front
--	319198	x	Galler ventilation al. d:o	Grid ventilation al. d:o
21	505005	T	Handdukstork	Towel drier
22	319923	x	Cinderella förbränningstoa	Cinderella gas incineration toilet
23	337048	x	Skåp tvättställ u. skiva	Cupboard washroom without board
24	337049-K	x	Skiva skåp tvättställ, ljus	Board cupboard wash basin, light
--	337049-L	x	Skiva skåp tvättställ, mörk	Board cupboard wash basin, dark
25	336056	x	Lucka V	Door L
26	336055	x	Lucka H	Door R
27	311917	x	Gångjärn	Hinge
28	350247	x	Blandare m. utkastarrör	Mixer with pipe
29	313657	x	Tvättställ	Wash basin
--	401270	x	Hållare d:o	Holder d:o
30	310084	x	Avloppsförskruvning 90° kpl. 25 mm	Sewage connection 90° cpl. 25 mm
31	313017	x	Propp u. kedja	Plug without chain
32	504985	x	Strömbrytare 1-polig	Switch 1-pol
33	504982	x	Ram strömbrytare	Frame switch
34	504983	x	Distans strömbrytare	Distance switch
35	332066M	x	Hylla	Shelf
36	338023	x	Täckfront	Front
37	339815	x	Skiva täckfront	Board front
38	338031	x	Nisch kpl.	Nisch cpl.
39	338750	x	Vägg	Wall
40	338454	x	Front kpl	Front cpl.
41	316002	x	Hängare 3-krok silver L=240	Hanger 3-hook silver L=240
42	316003	x	Hängare 5-krok silver L=440	Hanger 5-hook silver L=440
43	337524-K	x	Skiva skåp, ljus	Cupboard board, light
--	337524-L	x	Skiva skåp, mörk	Cupboard board, dark

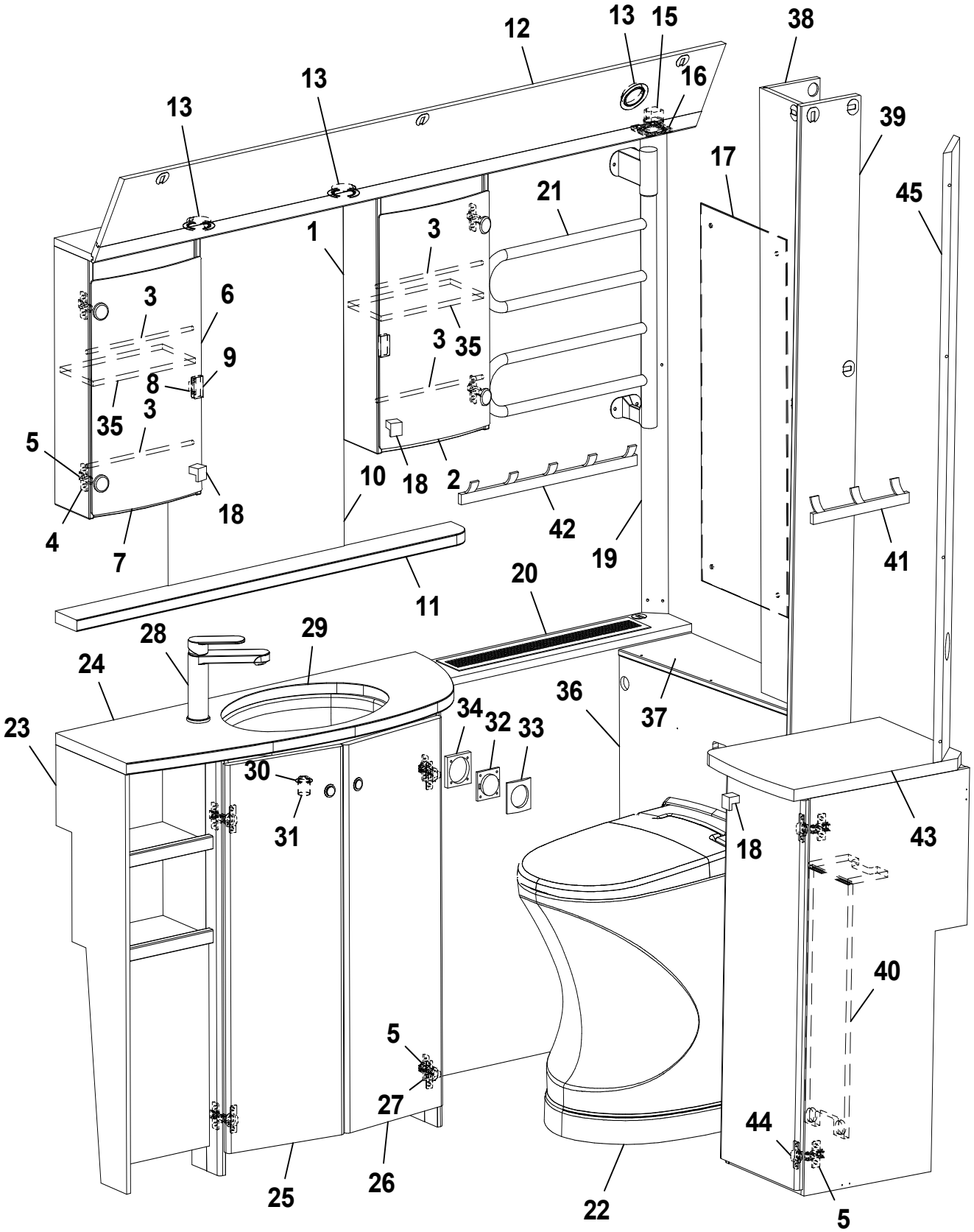
12
13
15
38
13
16
13
39
17
21
45
1
3
3
6
3
35
9
8
35
3
5
10
18
2
18
42
4
7
19
41
11
20
28
29
24
36
37
23
34
32
33
30
31
18
43
40
5
27
44
25
26
22
5

Pos Fig	Det. nr Part. No	Ingår Fitted	OBS!! Ange alltid årsmodell vid beställning av inredning Benämning	OBS!! Specify always year of model when ordering equipment Description
44	215202	x	Gångjärn	Hinge
45	330653M	x	Front el-uttag	Front outlet

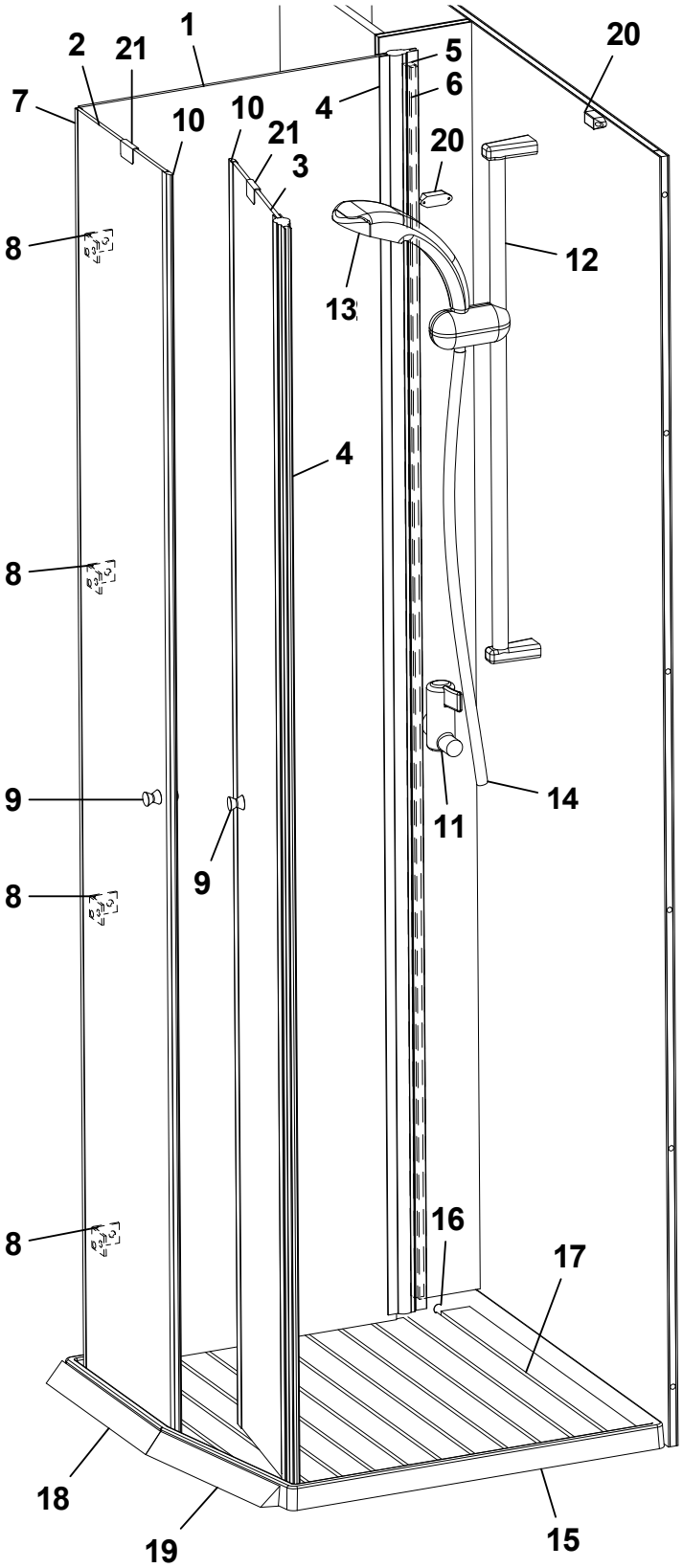
1
2
21
7
10
10
21
3
4
5
6
20
20
8
12
13
4
8
9
9
11
14
8
8
16
17
18
19
15

Pos Fig	Det. nr Part. No	Ingår Fitted	OBS!! Ange alltid årsmodell vid beställning av inredning Benämning	OBS!! Specify always year of model when ordering equipment Description
1	350048	x	Duschdörr 483x1910	Shower door 483x1910
2	350047	x	Duschdörr 293x1910	Shower door 293x1910
3	350046	x	Duschdörr 240x1910	Shower door 240x1910
4	350049	x	Gångjärn L=1900	Hinge L=1900
5	350067	x	Distans 1860x15x12	Distance 1860x15x12
6	350066	x	Distans 1860x11x6	Distance 1860x11x6
7	350062	x	List U 8x8 L=5000	List U 8x8 L=5000
8	350050	x	Gångjärn	Hinge
9	350486	x	Hängare	Clothes hanger
10	319618	x	Lås magnet	Lock magnet
11	350039	x	Blandare	Mixer
12	318609	x	Duschstång L=850	Shower bar L=850
13	319363	x	Duschmunstycke	Shower head
14	318612	x	Duschslang 1/2"-1/2"	Shower hose 1/2"-1/2"
15	350008	x	Duschkar	Shower floor
16	314508	x	Plugg täck	Plug
17	350099	x	Trall duschrum	Duckboard shower room
18	339057	x	List duschkar L=327	List shower floor L=327
19	345304	x	List duschkar L=308	List shower floor L=308
20	319618	x	Lås magnet	Lock magnet
--	350345	x	Lås transport	Transportation lock

T= Tillbehör | T= Accessory

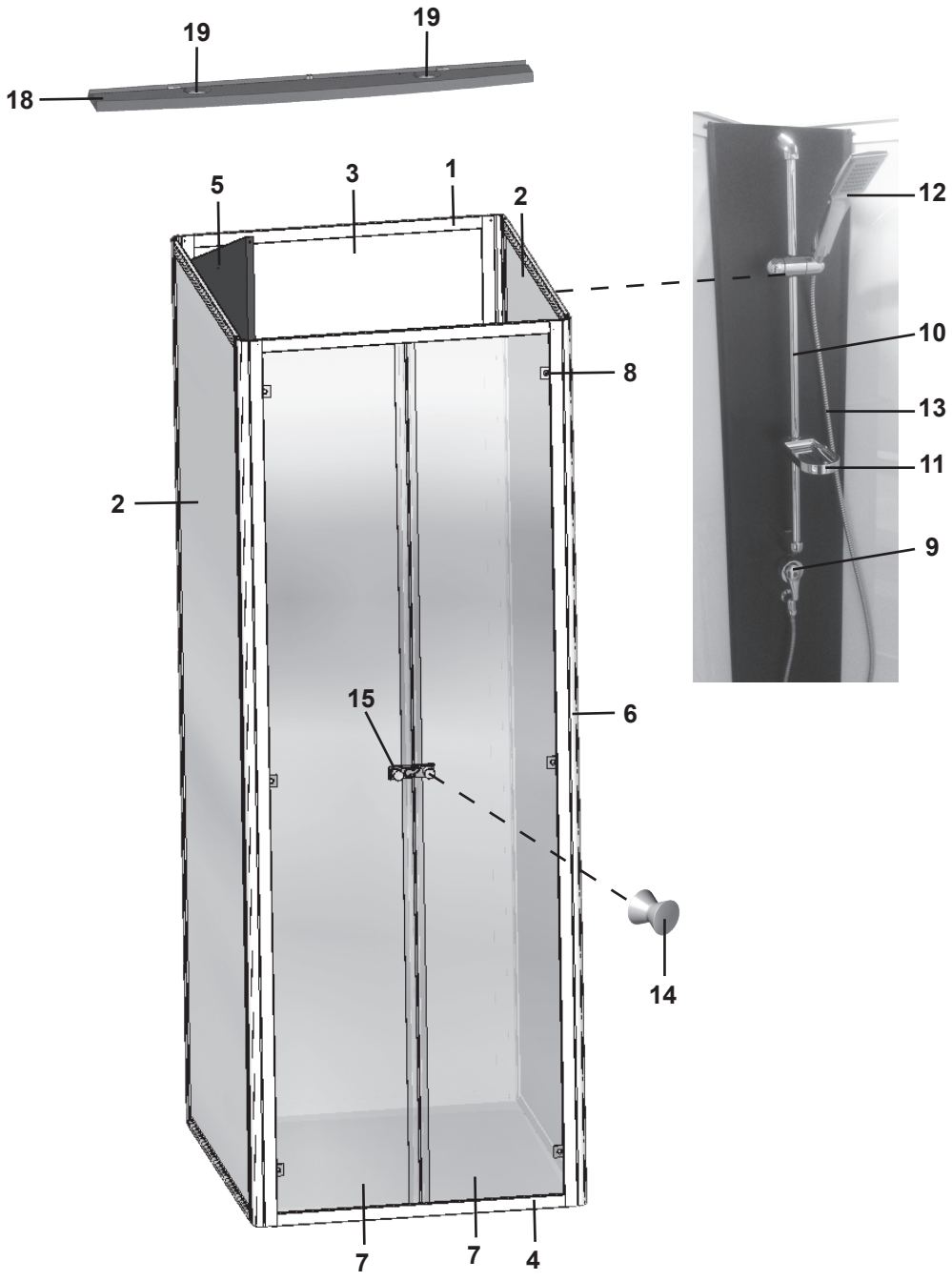
19
19
18
5
3
1
2
12
10
8
13
11
2
9
15
6
14
7
7
4
17
16

Pos Fig	Det. nr Part. No	Ingår Fitted	OBS!! Ange alltid årsmodell vid beställning av inredning Benämning	OBS!! Specify always year of model when ordering equipment Description
1	350190	x	Duschkabin kpl. [1]	Shower cabin cpl. [1]
--	350149	x	Duschkabin kpl. [2]	Shower cabin cpl. [2]
2	350150	x	Vägg sida duschkabin	Wall side shower cabin
3	350151	x	Vägg bak duschkabin	Wall rear shower cabin
4	350152	x	Vägg front duschkabin	Wall front shower cabin
5	350153	x	Hörn plast duschkabin	Corner plastic shower cabin
6	350112	x	List al dusch hörn	List al shower corner
7	350154	x	Dörr duschkabin	Door shower cabin
--	350051	x	List magnet duschdörr	List magnet shower door
8	350166	x	Gångjärn krom 25x30 mm kpl.	Hinge chrome 25x30 mm cpl.
9	350039	x	Blandare	Mixer
10	318609	x	Duschstång L=850	Shower bar L=850
11	318610	x	Tvålkopp	Soap dish
12	319363	x	Duschmunstycke	Shower head
13	318612	x	Duschslang 1/2"-1/2"	Shower hose 1/2"-1/2"
15	350216	x	Låshake duschkabin	Locking hook shower cabin
16	317584	x	Duschkar	Shower floor
17	302302	x	Avloppsförskruvning rak 19 mm	Sewage connection straight 19 mm
18	339908	x	Ljusramp	Light holder
19	505849	x	Belysning ljusramp	Illumination light holder
			[1] = BS / BQD / BFDC / BQW [2] = BFW	[1] = BS / BQD / BFDC / BQW [2] = BFW

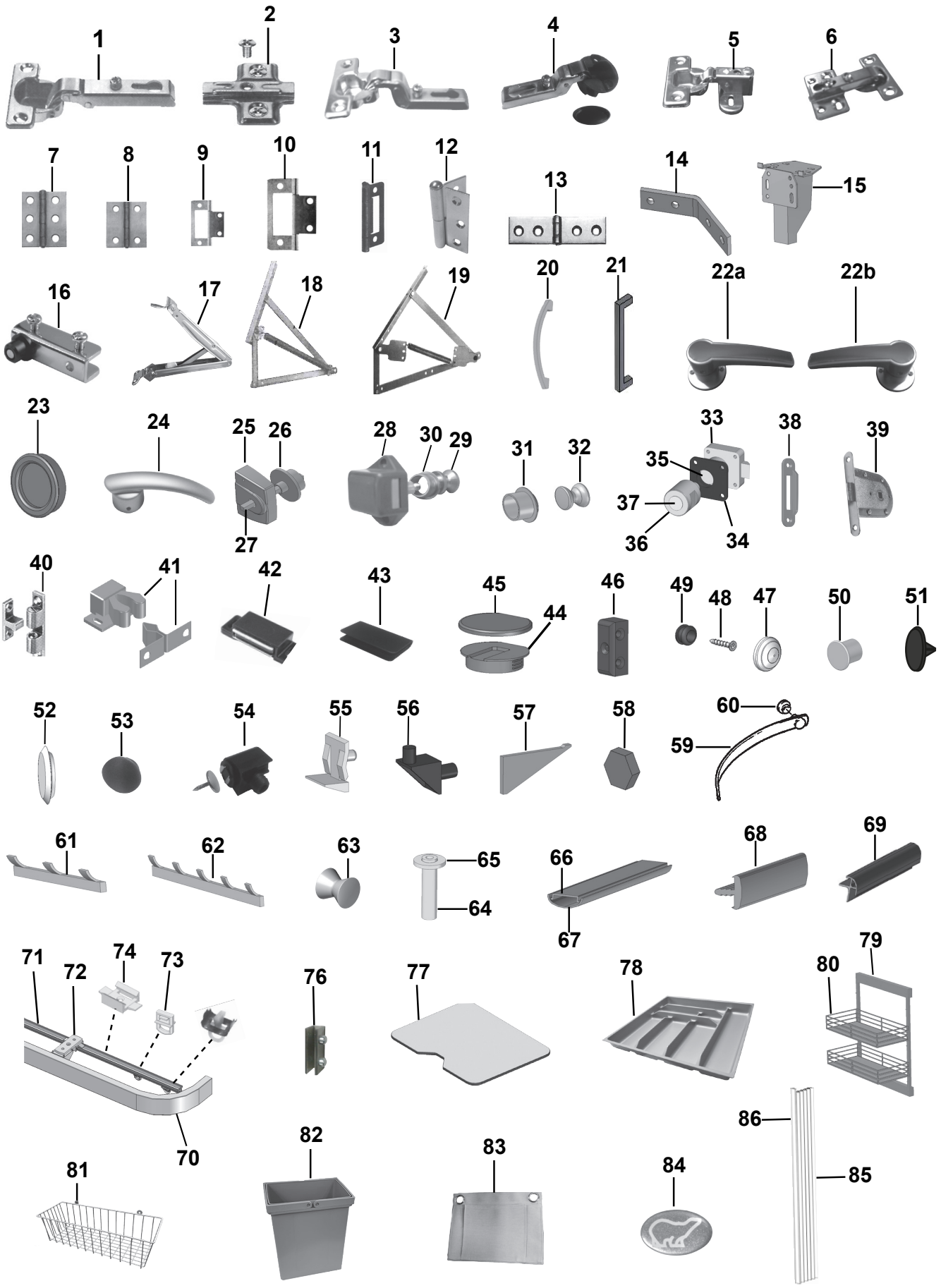
1
2
3
4
5
6
7
8
9
10
11
12
13
14
15
16
17
18
19
20
21
22a
22b
23
24
25
26
27
28
30
29
31
32
33
35
37
36
34
38
39
40
41
42
43
45
44
46
49
48
47
50
51
52
53
54
55
56
57
58
60
59
61
62
63
65
64
66
67
68
69
71
72
74
73
70
76
77
78
79
80
86
85
82
83
84
81

Pos Fig	Det. nr Part. No	Ingår Fitted	OBS!! Ange alltid årsmodell vid beställning av inredning Benämning	OBS!! Specify always year of model when ordering equipment Description
1	311917	x	Gångjärn	Hinge
--	316799	x	Gångjärn (lucka över / under kyl)	Hinge (door upper / /lower refrigerator)
2	312588	x	Platta gångjärn köksskåp / diskbänk	Plate hinge cupboard kitchen / kitchen sink
--	319909	x	Platta gångjärn hörn inredning	Plate hinge corner furnishings
3	315202	x	Gångjärn	Hinge
4	318379	x	Gångjärn (skåp vintrin)	Hinge (vintrine)
--	318380	x	Täckhatt d:o	Cover d:o
5	316037	x	Gångjärn	Hinge
6	314663	x	Gångjärn	Hinge
7	860405	x	Gångjärn	Hinge
8	300354	x	Gångjärn	Hinge
9	860402	x	Gångjärn	Hinge
10	860621	x	Gångjärn	Hinge
11	312589	x	Gångjärn	Hinge
12	319755	x	Gångjärn toadörr	Hinge toilet door
13	860452	x	Gångjärn	Hinge
14	302980	x	Vinkeljärn	Angle iron
15	350454	x	Gångjärn (skåp övre)	Hinge (cupboard upper)
16	314351	x	Gångjärn (säljes i par)	Hinge (exp. in pair)
17	350393	x	Beslag justerbart	Adjustable fitting
18	860626	x	Gångjärn enkelsäng (säljes i par)	Hinge single bed (exp. in pair)
--	860627	x	Fjäder d:o	Spring d:o
19	314589	x	Gångjärn dubbelsäng (säljes i par)	Hinge double bed (exp. in pair)
--	314590	x	Fjäder d:o	Spring d:o
20	350129	x	Handtag c/c 96 mm	Handle c/c 96 mm
21	350471	x	Handtag c/c 192 mm (köksskåp)	Handle c/c 192 mm (Kitchen cupboard)
--	350472	x	Handtag c/c 320 mm (diskbänk)	Handle c/c 320 mm (Kitchen sink)
22a	318671	x	Handtag H	Handle
22b	318672	x	Handtag V	Handle
23	316018	x	Handtag skjutdörr	Handle sliding door
24	319707	x	Handtag toadörr H+V (säljes i par)	Handle toilet door R+L (exp. in pair)
25	316877	x	Lås inredning toa	Lock toilet
26	316878	x	Rosett toadörr	Rosett toilet door
27	317356	x	Fyrkantstång toadörr L=95	Square shaft toiletdoor L=95
28	801315	x	Lås inredning exkl. tryckknapp (kök)	Lock without push button (kitchen)
29	315197	x	Tryckknapp d:o	Push button d:o
30	315198	x	Rosett tryckknapp	Rosett push button
31	315196	x	Rosett till tryckknapp (dörr)	Rosett for push button (door)
32	315195	x	Tryckknapp d:o	Push button d:o
33	07-110198	x	Låskista V [1]	Lock L [1]
--	07-110199	x	Låskista H [1]	Lock R [1]
34	339874	x	Distans låskista [1]	Distance lock [1]
35	339829	x	Distans dörrlås D19/26 L=15 [1]	Distance door lock D19/26 L=15 [1]
36	07-110235	x	Vridknopp förnicklad V [1]	Twist grip nickel-plated L [1]
--	07-110236	x	Vridknopp förnicklad H [1]	Twist grip nickel-plated R [1]
37	319288	x	Lock täck [1]	Cover [1]
38	314952	x	Låsbleck gard/toa	Securing plate, wardrobe/toilet
--	319709	x	Låsbleck toalettdörr	Securing plate, toilet door
39	319708	x	Lås toadörr	Lock toilet door
40	800639	x	Snäppare mässing	Snap locking
			M= Metervara T= Tillbehör	M= On the metre T= Accessory

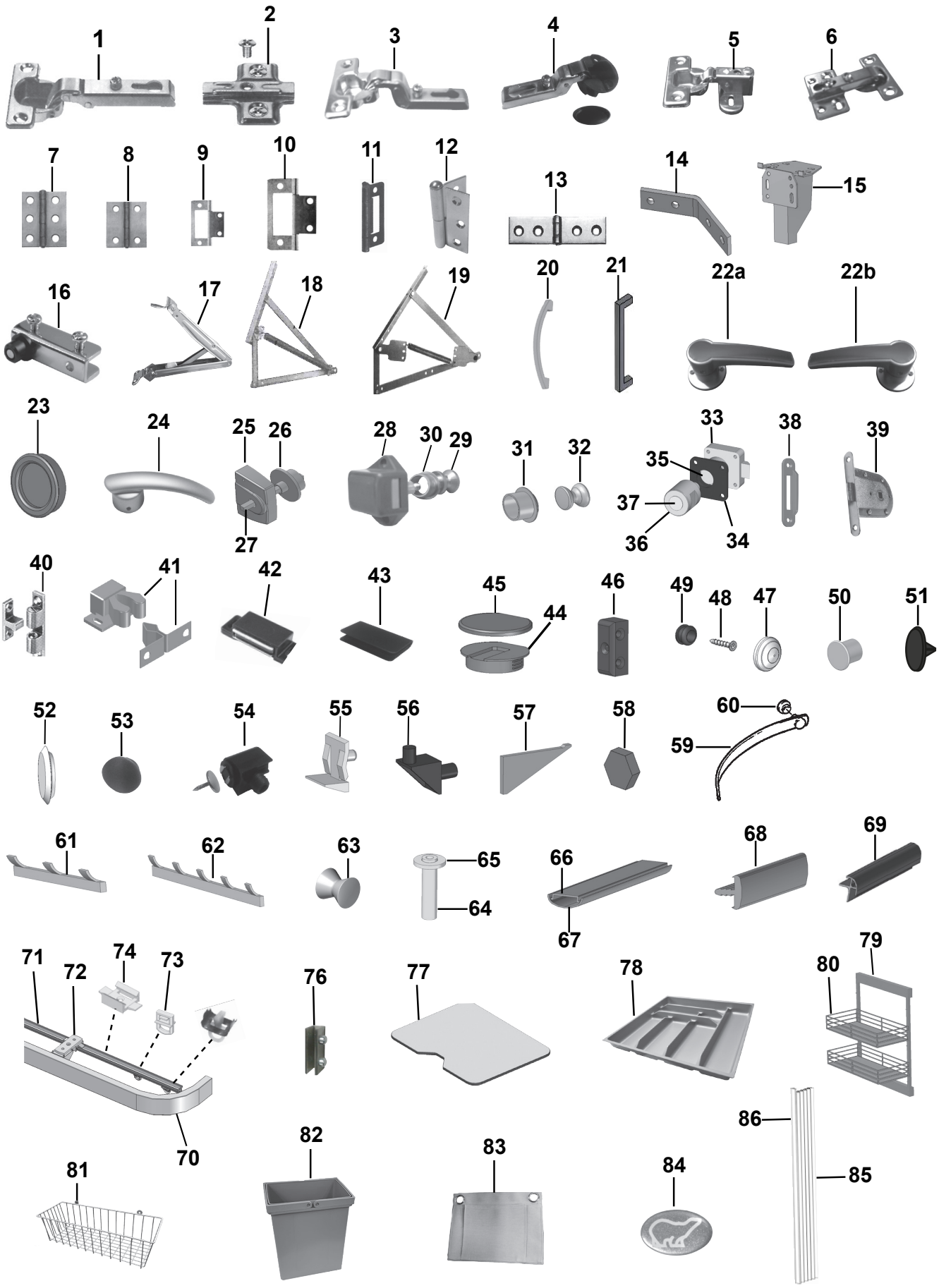
1
2
3
4
5
6
7
8
9
10
11
12
13
14
15
16
17
18
19
20
21
22a
22b
23
24
25
26
27
28
30
29
31
32
33
35
37
36
34
38
39
40
41
42
43
45
44
46
49
48
47
50
51
52
53
54
55
56
57
58
60
59
61
62
63
65
64
66
67
68
69
71
72
74
73
70
76
77
78
79
80
86
85
82
83
84
81

Pos Fig	Det. nr Part. No	Ingår Fitted	OBS!! Ange alltid årsmodell vid beställning av inredning Benämning	OBS!! Specify always year of model when ordering equipment Description
41	801346	x	Snäppare, 2-delad	Snap locking, 2-devided
42	314350	x	Lås magnet barskåp	Lock magnet
43	318381	x	Motstycke magnetlås	Companion part
44	860197	x	Monteringskloss	Mounting
45	319761	x	Lock d:o, brun	Cap d:o, brown
46	303335	x	Monteringskloss brun	Mounting brown
47	801506	x	Rosetthatt, förnicklad	Cap, nickel-plated
48	801109	x	Rosettskruv	Screw
49	800343	x	Kabelgenomföring	Rubber bushing
50	801515	x	Plugg 12-10 mm vit	Plug 12-10 mm white
--	800242	x	Plugg 12-8 mm svart	Plug 12-8 mm black
51	319828	x	Täckhatt för skruv, mörkbrun	Cover screw, dark brown
--	702213	x	Täckhatt för skruv, ljusbrun	Cover screw, light brown
52	314353	x	Täckplugg plast vit Ø = 29 mm	Plug cover plastic white Ø = 29 mm
--	318637	x	Täckplugg plast svart Ø = 29 mm	Plug cover plastic black Ø = 29 mm
53	319815	x	Plugg 15/10, brun	Plug 15/10, brown
54	318630	x	Lås magnet	Lock magnet
55	318382	x	Hyllbärare plast	Shelf holder plastic
56	312133	x	Hyllbärare plast	Shelf holder plastic
57	315749	x	Stöd skiva kök	Kitchen board support
58	801100	x	Dämpare 11x3 för luckor	Damper 11x3 for doors
59	303140	x	Omtag läder	Leather strap
60	800226	x	Tryckknapp	Button
61	316002	x	Hängare 3-krok silver	Hanger 3-hook silver
62	316003	x	Hängare 5-krok silver	Hanger 5-hook silver
63	316116	x	Hängare	Clothes hanger
64	315939	x	Rör plast	Plastic pipe
65	315940	x	Bricka plast 6,4x12,5x1,6	Washer plastic 6,4x12,5x1,6
66	316268	x	List snäpp lock L=2379	List L=2379
67	316270	x	List snäpp botten L=2379	List L=2379
68	334265	M	Knacklist, plast 25 mm	Edge list, plastic 25 mm
--	334264	M	Knacklist, plast 15 mm	Edge list, plastic 15 mm
--	335926	M	Knacklist, plast 12 mm	Edge list, plastic 12 mm
69	319776	x	List hörn plast L=2500	Corner strip L=2500
70	350349	x	Skena gardin L=1920 (över gavelfönster)	Curtain rod L=1920 (above gable window)
--	316201	x	Skena gardin L=1700	Curtain rod L=1700
--	350348	x	Skena gardin L=1020	Curtain rod L=1020
--	315193	x	Ändstopp gardin-/draperiskena	End stop, roof strip
71	315907	x	Skena gardin L=1920	Curtain rod L=1920
--	318104	x	Skena gardin/draperi L=1730	Curtain rod L=1730
--	314721	x	Skena gardin/draperi L=1100	Curtain rod L=1100
--	319908	x	Skena gardin/draperi L=490	Curtain rod L=490
--	315193	x	Ändstopp gardin-/draperiskena	End stop, roof strip
72	317636	x	Fäste gardinskena (dubbel)	Bracket curtain rod (dubble)
73	317637	x	Glid för gardin	Slipper for curtain
74	315975	x	Takfäste draperi-/duschdraperiskena	Holder roof strip
76	319174	x	Hållare skärbräda	Holder cutting board
77	340417	x	Skärbräda	Cutting board
78	317515	x	Bestickslåda 450x450	Case for cutlery 450x450
79	319558	x	Bänkutdrag V	Extract L
			M= Metervara T= Tillbehör	M= On the metre T= Accessory

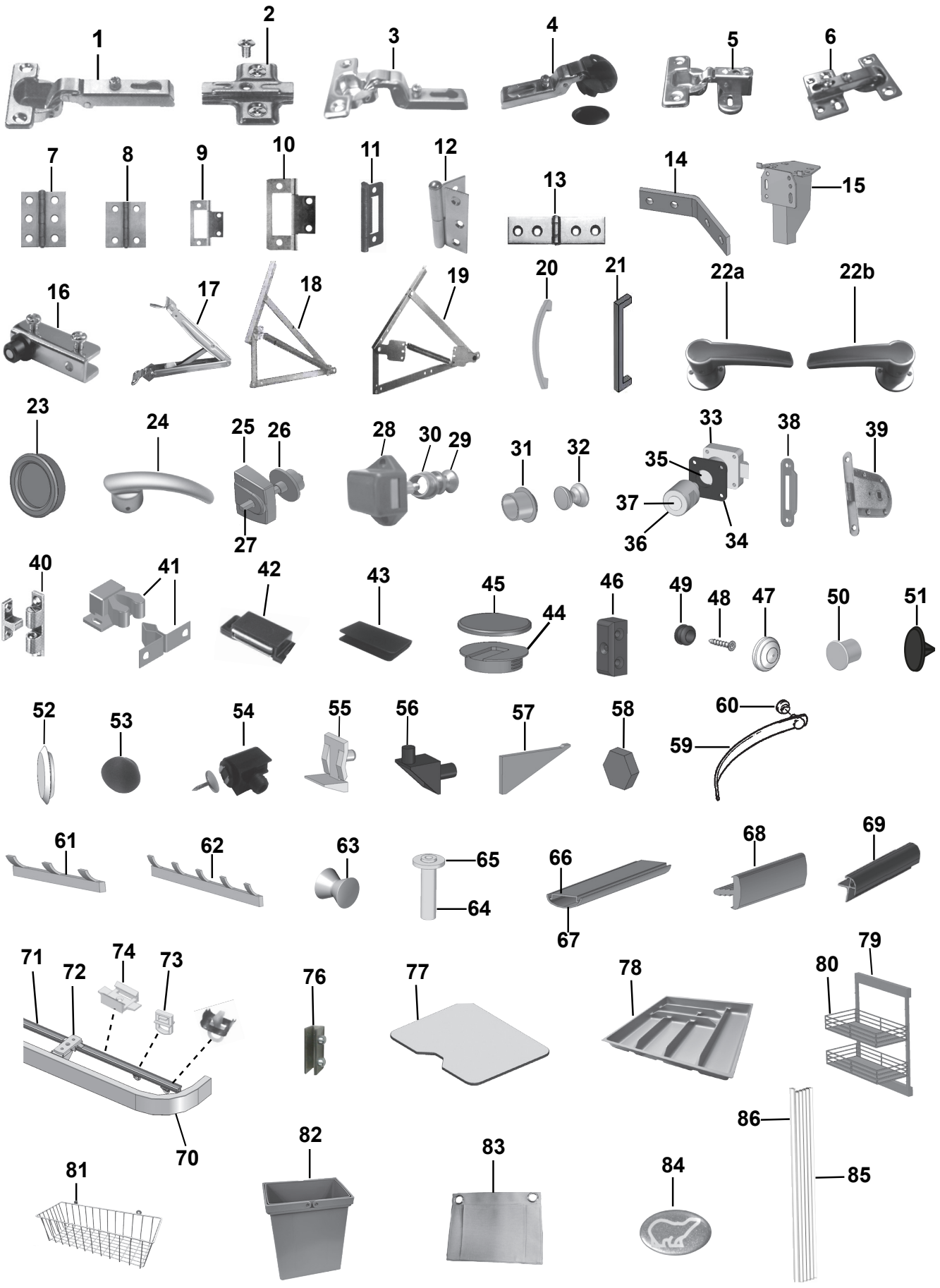
1
2
3
4
5
6
7
8
9
10
11
12
13
14
15
16
17
18
19
20
21
22a
22b
23
24
25
26
27
28
30
29
31
32
33
35
37
36
34
38
39
40
41
42
43
45
44
46
49
48
47
50
51
52
53
54
55
56
57
58
60
59
61
62
63
65
64
66
67
68
69
71
72
74
73
70
76
77
78
79
80
86
85
82
83
84
81

Pos Fig	Det. nr Part. No	Ingår Fitted	OBS!! Ange alltid årsmodell vid beställning av inredning Benämning	OBS!! Specify always year of model when ordering equipment Description
80	319559	x	Korg d:o	Basket d:o
81	319759	x	Korg, garderob	Basket, wardrobe
--	335802	x	List för korgar	List för baskets
82	350549	x	Avfallshink 7 liter	Refuse bucket 7 litre
83	350483	x	Tygförvaring 250x320	Locker fabric 250x320
84	209060	x	Emblem	Emblem
85	315216	x	Vikdörr 1500x1900	Folding door 1500x1900
86	376461	x	Bakdel nisch vikdörr 15x50x1948	Back niche folding door 15x50x1948
--	330768	x	Bakdel nisch vikdörr 15x60x1948	Back niche folding door 15x60x1948
--	332694M	x	Bakdel nisch vikdörr 15x67x1948	Back niche folding door 15x67x1948

M= Metervara
T= Tillbehör

M= On the metre
T= Accessory

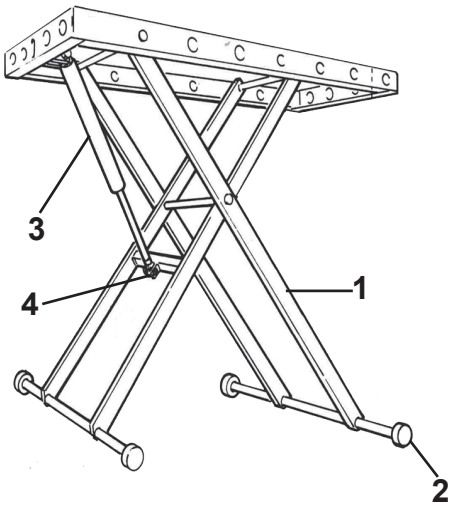
3
4
1
2


5


7

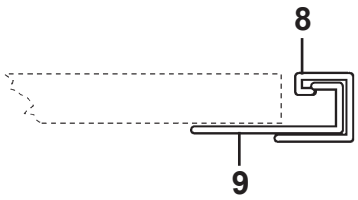
8
9

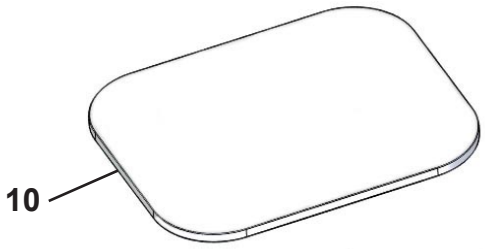
10

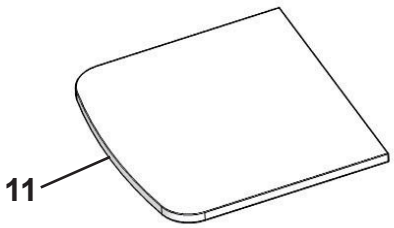
11


12

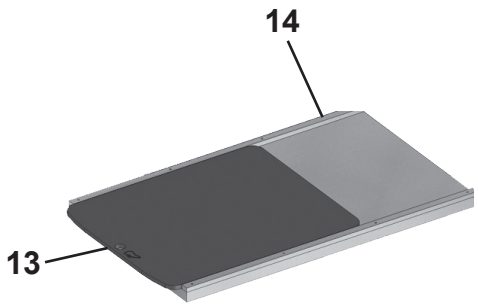
14
13

Pos Fig	Det. nr Part. No	Ingår/Fitted 520 FW	520 FD	560 S	560 FW	560 FD	OBS!! Ange alltid årsmodell vid beställning av inredning Benämning	OBS!! Specify always year of model when ordering equipment Description
1	310083	x	x	x	x	x	Bordsstativ kpl.	Table stand cpl.
2	301642	x	x	x	x	x	Fot	Foot
3	310827	x	x	x	x	x	Gasdämpare	Gas spring
4	311299	x	x	x	x	x	Bussning stötdämpare	Bushing shock absorber
5	350474	T	T	T	T	T	Bordsstativ enpelar	Table stand single pillar
7	315565						Bordsben fällbart	Table leg foldable
8	318574						List upphängning väggdel	List
9	318575						List upphängning bordsdel	List
10	343248	x	x	x	x	x	Bordsskiva 800x1000	Table top 800x1000
11	335942-K						Bordsskiva 700x750 mittsittgr.	Table top 700x750 middle couch gr.
--	340457-L						Bordsskiva 700x750 mittsittgr.	Table top 700x750 middle couch gr.
12	340886-K						Bordsskiva 700x690 mittsittgr.	Table top 700x690 middle couch gr.
--	341855-L						Bordsskiva 700x690 mittsittgr.	Table top 700x690 middle couch gr.
13	341192	T	T	T	T	T	Utdragsskiva bord 450x550[1]	Sliding leaf 450x550[1]
14	341193	T	T	T	T	T	Låda utdragsskiva[1]	Box sliding leaf[1]
							[1] = Selected och Customized (-K = ljus, -L = mörk)	[1] = Selected and Customized (-K = light, -L = dark)
							T= Tillbehör	T= Accessory

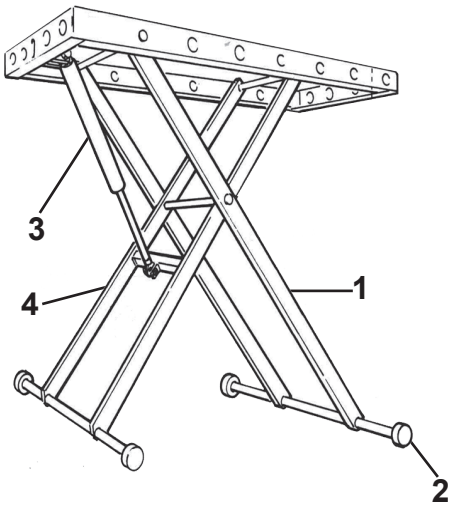
3
4
1
2


5


7

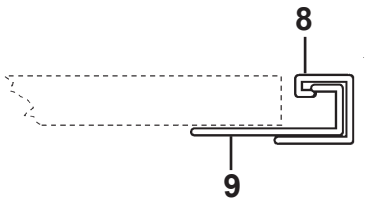
8
9

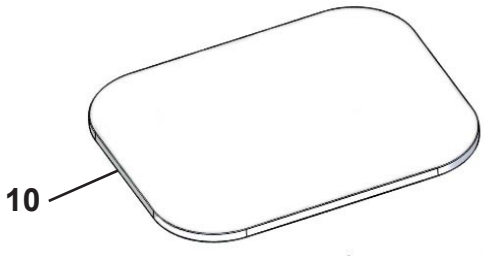
10

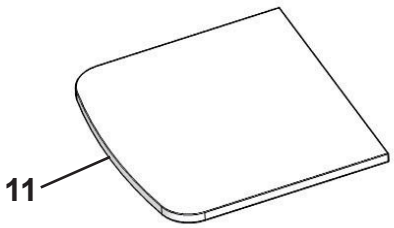
11


12

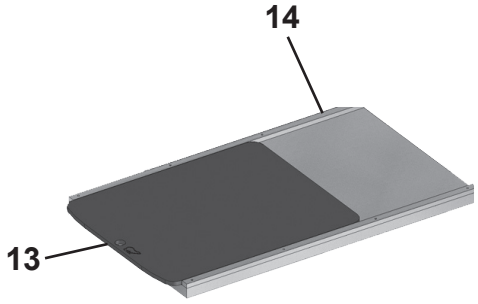
14
13

Pos Fig	Det. nr Part. No	Ingår/Fitted 590 S	590 FW / FD	590 FC	590 BS	590 BFW	OBS!! Ange alltid årsmodell vid beställning av inredning Benämning	OBS!! Specify always year of model when ordering equipment Description
1	310083	x	x	x	x	x	Bordsstativ kpl.	Table stand cpl.
2	301642	x	x	x	x	x	Fot	Foot
3	310827	x	x	x	x	x	Gasdämpare	Gas spring
4	311299	x	x	x	x	x	Bussning stötdämpare	Bushing shock absorber
5	350474	T	T	T	T	T	Bordsstativ enpelar	Table stand single pillar
7	315565						Bordsben fällbart	Table leg foldable
8	318574						List upphängning väggdel	List
9	318575						List upphängning bordsdel	List
10	343248	x	x	x	x	x	Bordsskiva 800x1000	Table top 800x1000
11	335942-K						Bordsskiva 700x750 mittsittgr.	Table top 700x750 middle couch gr.
--	340457-L						Bordsskiva 700x750 mittsittgr.	Table top 700x750 middle couch gr.
12	340886-K						Bordsskiva 700x690 mittsittgr.	Table top 700x690 middle couch gr.
--	341855-L						Bordsskiva 700x690 mittsittgr.	Table top 700x690 middle couch gr.
13	341192	T	T	T	T	T	Utdragsskiva bord 450x550[1]	Sliding leaf 450x550[1]
14	341193	T	T	T	T	T	Låda utdragsskiva[1]	Box sliding leaf[1]
							[1] = Selected och Customized (-K = ljus, -L = mörk)	[1] = Selected and Customized (-K = light, -L = dark)
							T= Tillbehör	T= Accessory

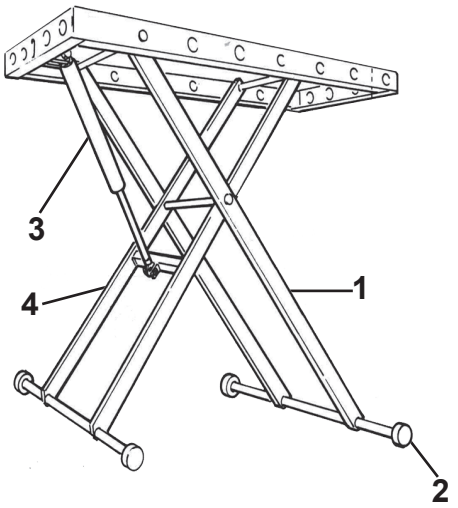
3
4
1
2


5


7

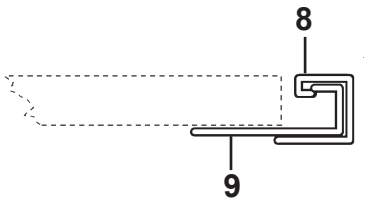
8
9

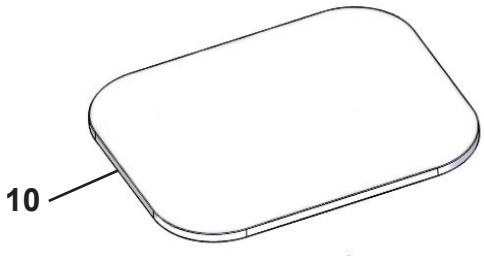
10

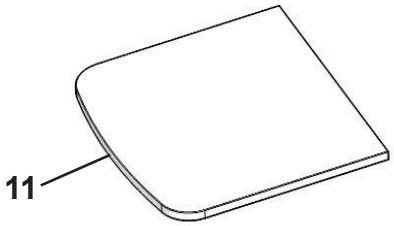
11


12

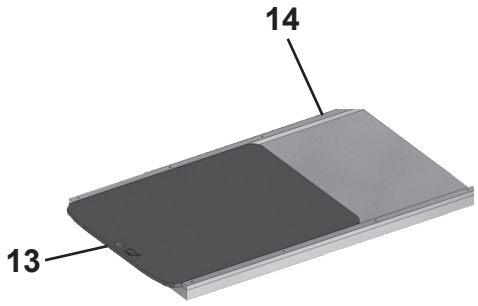
13
14

Pos Fig	Det. nr Part. No	Ingår/Fitted 620 S	620 BQD	620 BFW	620 FC		OBS!! Ange alltid årsmodell vid beställning av inredning Benämning	OBS!! Specify always year of model when ordering equipment Description
1	310083	x	x	x	x		Bordsstativ kpl.	Table stand cpl.
2	301642	x	x	x	x		Fot	Foot
3	310827	x	x	x	x		Gasdämpare	Gas spring
4	311299	x	x	x	x		Bussning stötdämpare	Bushing shock absorber
5	350474	T	T	T	T		Bordsstativ enpelar	Table stand single pillar
7	315565						Bordsben fällbart	Table leg foldable
8	318574						List upphängning väggdel	List
9	318575						List upphängning bordsdel	List
10	343248	x	x	x	x		Bordsskiva 800x1000	Table top 800x1000
11	335942-K						Bordsskiva 700x750 mittsittgr.	Table top 700x750 middle couch gr.
--	340457-L						Bordsskiva 700x750 mittsittgr.	Table top 700x750 middle couch gr.
12	340886-K						Bordsskiva 700x690 mittsittgr.	Table top 700x690 middle couch gr.
--	341855-L						Bordsskiva 700x690 mittsittgr.	Table top 700x690 middle couch gr.
13	341192	T	T	T	T		Utdragsskiva bord 450x550[1]	Sliding leaf 450x550[1]
14	341193	T	T	T	T		Låda utdragsskiva[1]	Box sliding leaf[1]

[1] = Selected och Customized (-K = ljus, -L = mörk)

[1] = Selected and Customized (-K = light, -L = dark)

T= Tillbehör

T= Accessory

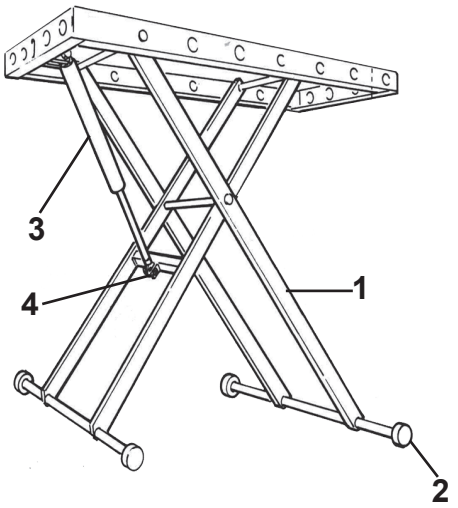
3
4
1
2


5


7

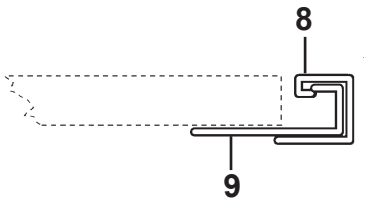
8
9

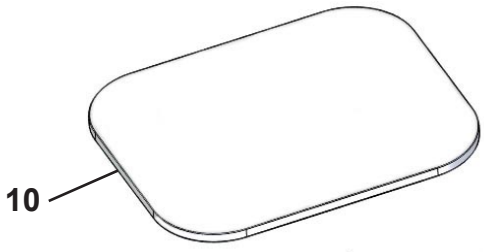
10

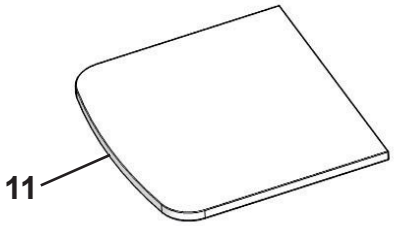
11


12

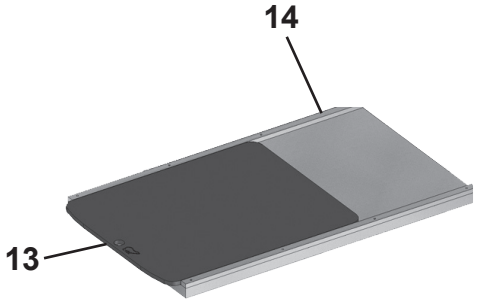
13
14

Pos Fig	Det. nr Part. No	Ingår/Fitted 650 BS /Q	650 BQW	650 FDC	650 FDX	650 BFW	OBS!! Ange alltid årsmodell vid beställning av inredning Benämning	OBS!! Specify always year of model when ordering equipment Description
1	310083	x	x	x	x	x	Bordsstativ kpl.	Table stand cpl.
2	301642	x	x	x	x	x	Fot	Foot
3	310827	x	x	x	x	x	Gasdämpare	Gas spring
4	311299	x	x	x	x	x	Bussning stötdämpare	Bushing shock absorber
5	350474	T	T	T	T	T	Bordsstativ enpelar	Table stand single pillar
7	315565				x		Bordsben fällbart	Table leg foldable
8	318574				x		List upphängning väggdel	List
9	318575				x		List upphängning bordsdel	List
10	343248	x	x	x	x	x	Bordsskiva 800x1000	Table top 800x1000
11	335942-K				x		Bordsskiva 700x750 mittsittgr.	Table top 700x750 middle couch gr.
--	340457-L				T		Bordsskiva 700x750 mittsittgr.	Table top 700x750 middle couch gr.
12	340886-K						Bordsskiva 700x690 mittsittgr.	Table top 700x690 middle couch gr.
--	341855-L						Bordsskiva 700x690 mittsittgr.	Table top 700x690 middle couch gr.
13	341192	T	T	T	T	T	Utdragsskiva bord 450x550[1]	Sliding leaf 450x550[1]
14	341193	T	T	T	T	T	Låda utdragsskiva[1]	Box sliding leaf[1]

[1] = Selected och Customized (-K = ljus, -L = mörk)

[1] = Selected and Customized (-K = light, -L = dark)

T= Tillbehör

T= Accessory

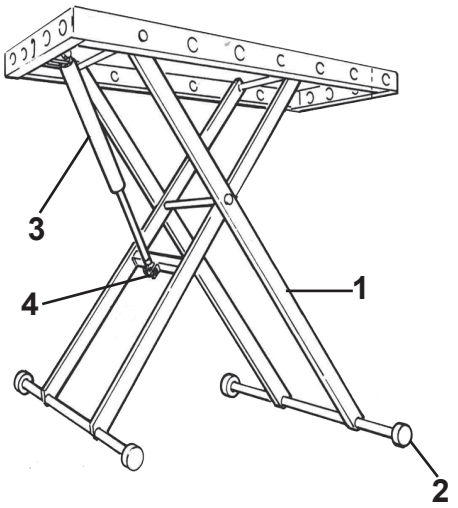
3
4
1
2


5


7

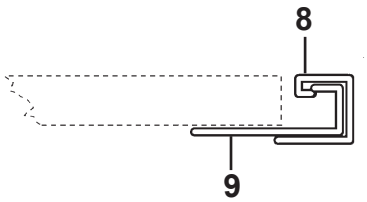
8
9

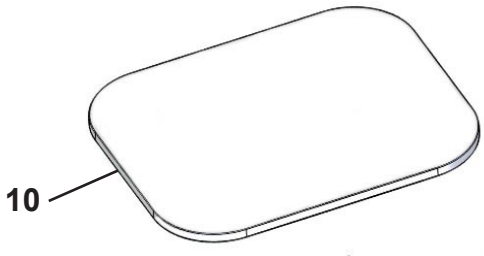
10

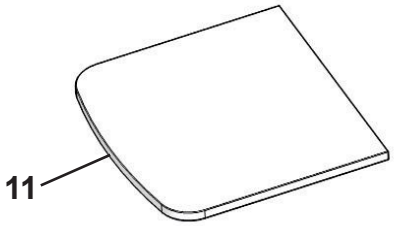
11


12

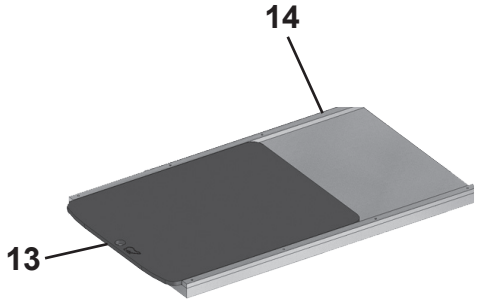
14
13

Pos Fig	Det. nr Part. No	Ingår/Fitted 680 FDX	680 BS / Q	680 BFW	680 BQD	680 FDC	OBS!! Ange alltid årsmodell vid beställning av inredning Benämning	OBS!! Specify always year of model when ordering equipment Description
1	310083	x	x	x	x	x	Bordsstativ kpl.	Table stand cpl.
2	301642	x	x	x	x	x	Fot	Foot
3	310827	x	x	x	x	x	Gasdämpare	Gas spring
4	311299	x	x	x	x	x	Bussning stötdämpare	Bushing shock absorber
5	350474	T	T	T	T	T	Bordsstativ enpelar	Table stand single pillar
7	315565	x					Bordsben fällbart	Table leg foldable
8	318574	x					List upphängning väggdel	List
9	318575	x					List upphängning bordsdel	List
10	343248	x	x	x	x	x	Bordsskiva 800x1000	Table top 800x1000
11	335942-K						Bordsskiva 700x750 mittsittgr.	Table top 700x750 middle couch gr.
--	340457-L						Bordsskiva 700x750 mittsittgr.	Table top 700x750 middle couch gr.
12	340886-K	x					Bordsskiva 700x690 mittsittgr.	Table top 700x690 middle couch gr.
--	341855-L	T					Bordsskiva 700x690 mittsittgr.	Table top 700x690 middle couch gr.
13	341192	T	T	T	T	T	Utdragsskiva bord 450x550[1]	Sliding leaf 450x550[1]
14	341193	T	T	T	T	T	Låda utdragsskiva[1]	Box sliding leaf[1]

[1] = Selected och Customized (-K = ljus, -L = mörk)

[1] = Selected and Customized (-K = light, -L = dark)

T= Tillbehör

T= Accessory

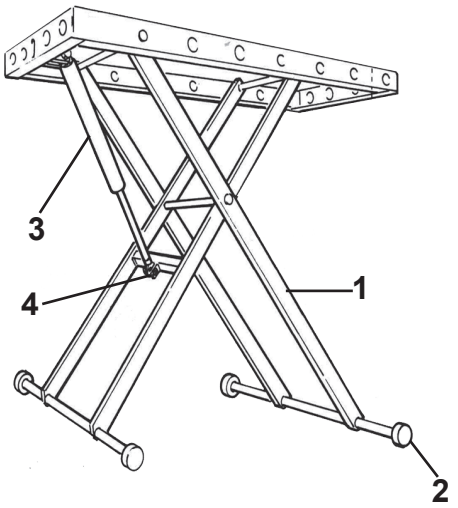
3
4
1
2


5


7

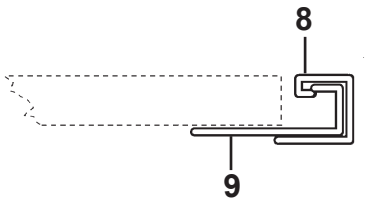
8
9

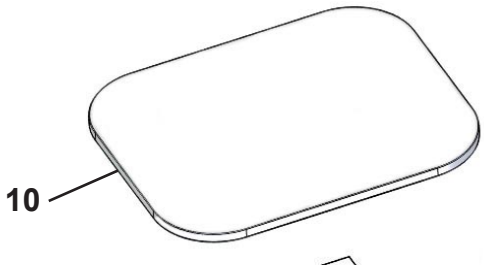
10

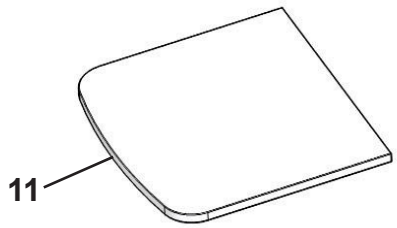
11

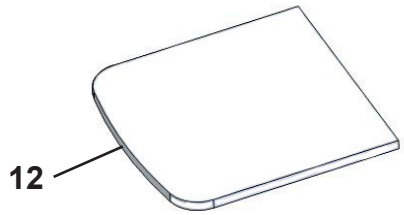
12

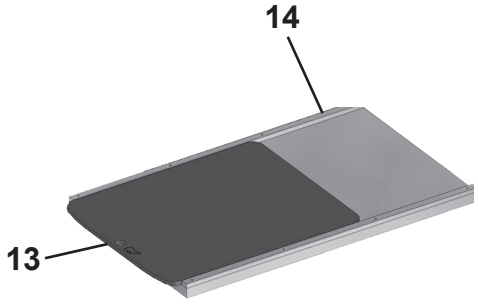
14
13

Pos Fig	Det. nr Part. No	Ingår/Fitted 730 FDCX	730 BS / Q	730 BQD	730 BFW	730 BFDC	OBS!! Ange alltid årsmodell vid beställning av inredning Benämning	OBS!! Specify always year of model when ordering equipment Description
1	310083	x	x	x	x	x	Bordsstativ kpl.	Table stand cpl.
2	301642	x	x	x	x	x	Fot	Foot
3	310827	x	x	x	x	x	Gasdämpare	Gas spring
4	311299	x	x	x	x	x	Bussning stötdämpare	Bushing shock absorber
5	350474	T	T	T	T	T	Bordsstativ enpelar	Table stand single pillar
7	315565	x					Bordsben fällbart	Table leg foldable
8	318574	x					List upphängning väggdel	List
9	318575	x					List upphängning bordsdel	List
10	343248	x	x	x	x	x	Bordsskiva 800x1000	Table top 800x1000
11	335942-K						Bordsskiva 700x750 mittsittgr.	Table top 700x750 middle couch gr.
--	340457-L						Bordsskiva 700x750 mittsittgr.	Table top 700x750 middle couch gr.
12	340886-K	x					Bordsskiva 700x690 mittsittgr.	Table top 700x690 middle couch gr.
--	341855-L	T					Bordsskiva 700x690 mittsittgr.	Table top 700x690 middle couch gr.
13	341192	T	T	T	T	T	Utdragsskiva bord 450x550[1]	Sliding leaf 450x550
14	341193	T	T	T	T	T	Låda utdragsskiva[1]	Box sliding leaf[1]

[1] = Selected och Customized (-K = ljus, -L = mörk)

[1] = Selected and Customized (-K = light, -L = dark)

T= Tillbehör

T= Accessory