Art.nr. ------

RESERVDELAR

SPARE PARTS

Polar



2021

	Sid.nr.	
CHASSI, CHASSIE	1-4	
PÅSKJUTSBROMS, BRAKE GEAR	5-8	
AXEL, AXLE	9-12	1
BROMS, BRAKES	13-16	
ÖVRIG UTRUSTNING, EQUIPMENT DIVERS	17-20	
EXTERIÖR, EXTERIOR	1-180	
BÄTTR.FÄRG, COLOUR F. RETOUCH	181-182	
YTTERDÖRR, EXTERIOR DOOR	183-186	
MYGGDÖRR, MOSQUITO DOOR	187-188	
FÖNSTER, WINDOW	189-190	2
TAKLUCKA, ROOF HATCH	191-198	
VENTILATION, VENTILATION	199-200	
EXTERIÖR ÖVRIGT, EXTERIOR OTHERS	201-202	
LÅS / NYCKLAR, LOCKS / KEYS	203-204	
SE "RESEVDELSKATALOG P2020 GRUPP 3 "INREDNING"	1-494	3
KYLSKÅP, REFRIGERATOR	1-12	
GASOLSPIS, COOKING RANGE	13-20	
DISKHO, SINK	21-22	
KÖKSFLÄKT, KITCHEN FAN	23-24	4
UGN, OVEN	25-38	
MIKROVÅGSUNG, MICROVAVE OVEN	39-52	
ELEKTRISK UTRUSTNING 230 V, ELECTRIC EQUIPMENT 230 V	1-2	
ELEKTRISK UTRUSTNING 12 V, ELECTRIC EQUIPMENT 12 V	3-6	
UTVÄNDIG BELYSNING, OUTSIDE ILLUMINATION	7-8	5
INVÄNDIG BELYSNING, INSIDE ILLUMINATION	9-10	
RADIO, TV	11-12	
GASOLKOFFERT, GAS BOX	1-4	
VÄRMEPANNA, BOILER	5-6	
VÄRMESYST. , HEATING SYSTEM	7-8	
VATTENSYSTEM, WATER SYSTEM	9-12	
AVLOPPSSYSTEM, SEWAGE SYSTEM	9-12	6
KASSETTOA, CASSETTE TOILET	13-14	
TOALETT CINDERELLA, TOILET CINDERELLA	15-16	
EXPORTUTRUSTNING	17-18	

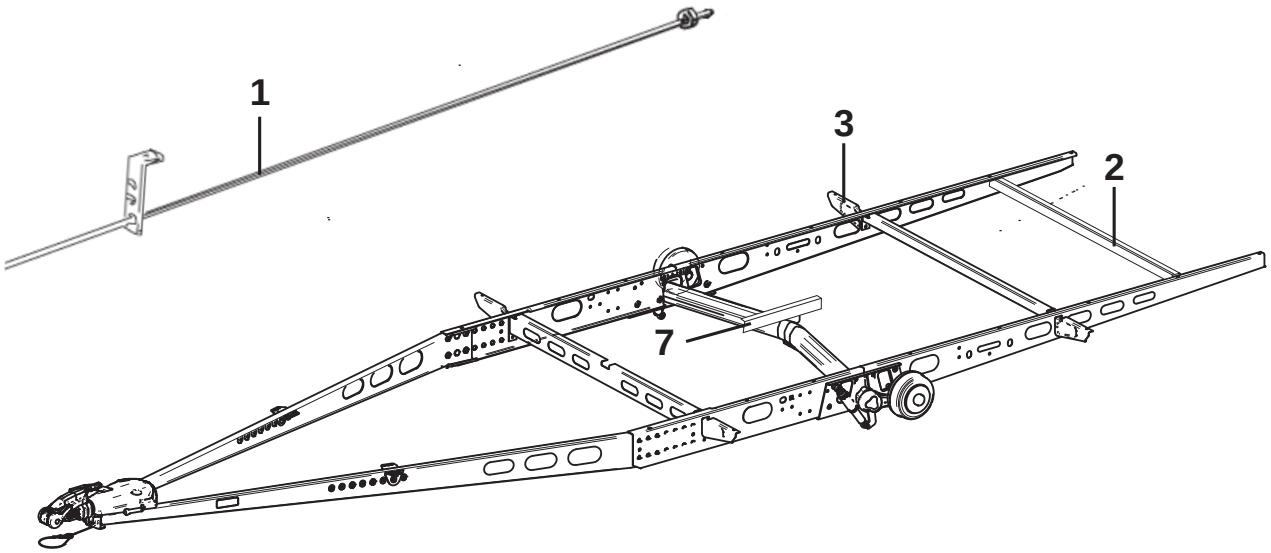
1
3
2
7

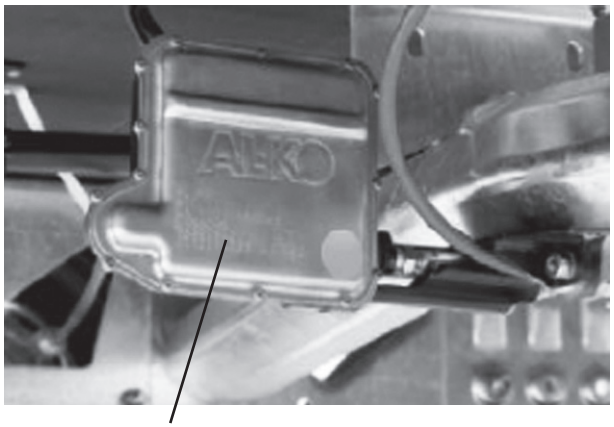
ALKO
6

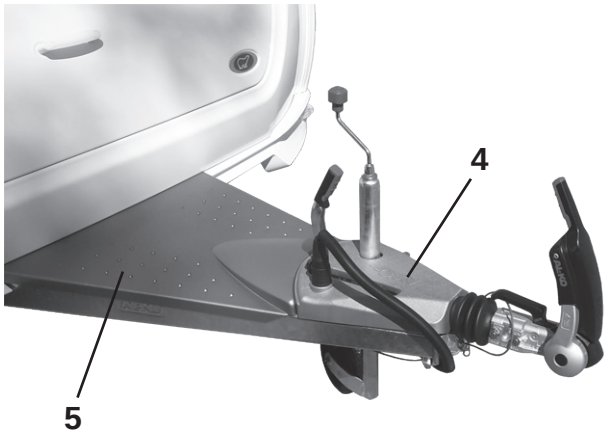
4
5

Pos Fig	Det. nr Part. No	Ingår/Fitted 520 alla mod.	560 alla mod.	590 alla mod.	620 alla mod.	650 alla mod.	Benämning OBS! Uppge alltid chassinummer vid beställning av reservdelar.	Description NOTE! Always state the chassi number when ordering spare parts.
	102632	x					Chassisats kpl.	Chassis kit cpl.
	102633		x				Chassisats kpl.	Chassis kit cpl.
	102634			x			Chassisats kpl.	Chassis kit cpl.
	102630				x		Chassisats kpl.	Chassis kit cpl.
	102635					x	Chassisats kpl.	Chassis kit cpl.
1	102647	x					Bromsstång kpl. L=3590	Brake rod cpl. L=3590
--	102648		x				Bromsstång kpl. L=3855	Brake rod cpl. L=3855
--	102649			x			Bromsstång kpl. L=3995	Brake rod cpl. L=3995
--	102650				x		Bromsstång kpl. L=4130	Brake rod cpl. L=4130
--	102651					x	Bromsstång kpl. L=4275	Brake rod cpl. L=4275
2	102641	T[1]		x*	x*	x*	Balk förstärkning	Girder reinforcement
--	102642		T[1]				Balk förstärkning	Girder reinforcement
3	102643		T[1]				Utliggare V	Cantilever L
--	102644		T[1]				Utliggare H	Cantilever R
--	102645		T[1]				Montagesats utliggare	Mounting set cantilevers
4	102707	x	x	x	x	x	Kåpa täck påskjutsbroms	Cover brake gear
--	102670	T	T	T	T	T	Kåpa täck påskjutsbroms ATC	Cover brake gear ATC
5	102708	x	x	x	x	x	Kåpa täck draggrimma	Cover tension bat
--	208236	M	M	M	M	M	Butyl profil d:o 15x2 (30 m/rulle)	Seal strip d:o 15x2 (30 m/roll)
6	102664	T	T				ATC enkelaaxel 1501-1800 kg	ATC single axle 1501-1800 kg
--	102665	T	T	T	T	T	ATC enkelaaxel 1801-2000 kg	ATC single axle 1801-2000 kg
--	507399	T	T	T	T	T	Kabel kit ATC	Cable kit ATC
--	507395	T	T	T	T	T	ATC- inkoppling	ATC connection
7	102695	x	x	x	x	x	Balk längsgående L=500	Frame longitudinal L=500
							[1] = Endast vid 2000 kg:s axel * = Ingår endast i TR	[1] = Only in 2000 kg:s axle * = Included only in TR
							M= Metervara T= Tillbehör	M= On the metre T= Accessory

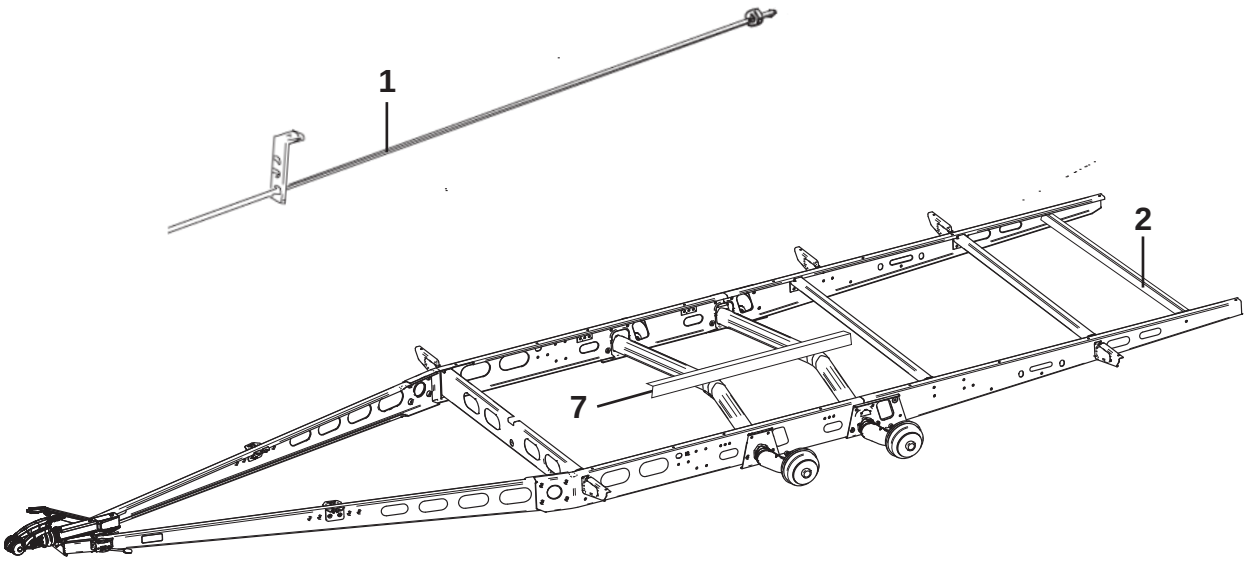
1
2
7

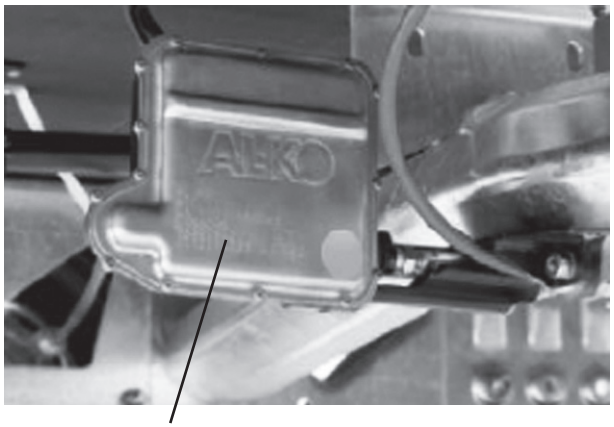
ALKO
6

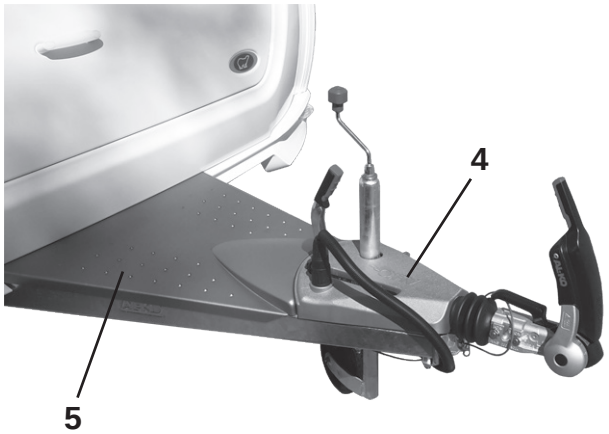
4
5

Pos Fig	Det. nr Part. No	Ingår/Fitted 680 alla mod.	730 alla mod.	840 alla mod.	Benämning OBS! Uppge alltid chassinummer vid beställning av reservdelar.	Description NOTE! Always state the chassi number when ordering spare parts.
	102631	x			Chassisats kpl.	Chassis kit cpl.
	102636		x		Chassisats kpl.	Chassis kit cpl.
	102637			x	Chassisats kpl.	Chassis kit cpl.
1	102652	x			Bromsstång kpl. L=3965	Brake rod cpl. L=3965
--	102653		x		Bromsstång kpl. L=4235	Brake rod cpl. L=4235
--	102654			x	Bromsstång kpl. L=4770	Brake rod cpl. L=4770
2	102641	x*	x*	x*	Balk förstärkning	Girder reinforcemen
4	102658	x	x	x	Kåpa täck påskjutsbroms,	Cover brake gear
--	102671	T	T	T	Kåpa täck påskjutsbroms ATC	Cover brake gear ATC
5	102660	x	x	x	Kåpa täck draggrimma	Cover tension bat
--	208236	M	M	M	Butyl profil d:o 15x2 (30 m/rulle)	Seal strip d:o 15x2 (30 m/roll)
6	102666	T	T	T	ATC boggiaxel 2501-2800 kg	ATC bogi axle 2501-2800 kg
--	507400	T	T	T	Kabel kit ATC	Cable kit ATC
--	507395	T	T	T	ATC- inkoppling	ATC connection
7	102696	x	x	x	Balk längsgående L=1150	Frame longitudinal L=1150
					* = Ingår endast i TR	* = Included only in TR
					M= Metervara T= Tillbehör	M= On the metre T= Accessory

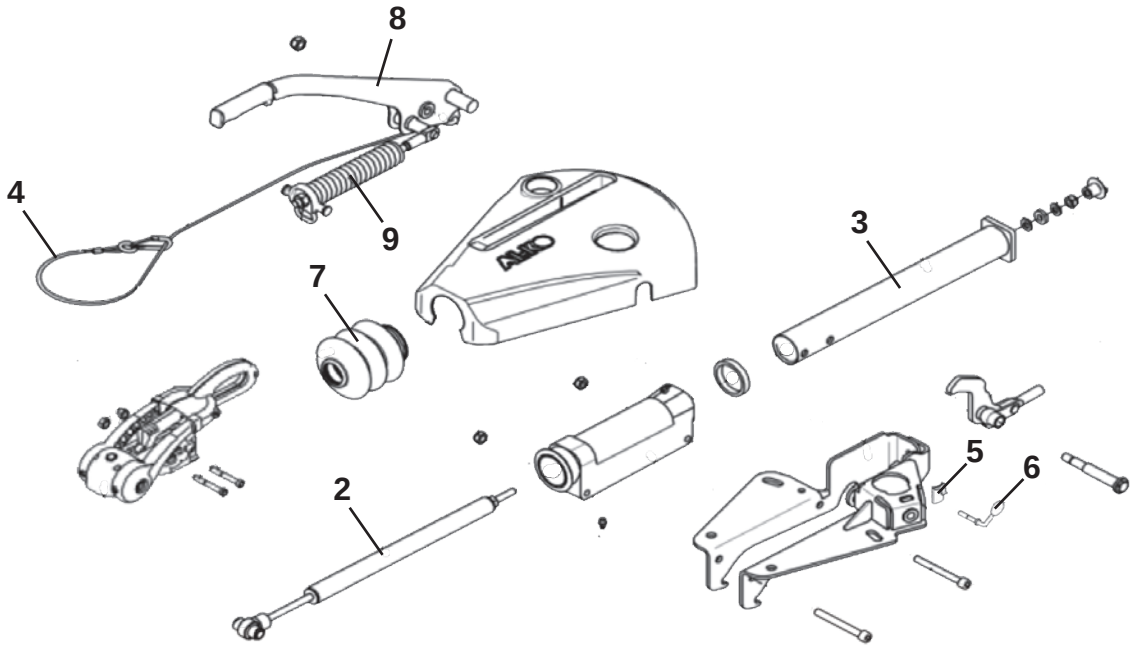
8
4
9
7
3
2
5
6

Pos Fig	Det. nr Part. No	Ingår/Fitted 520 alla mod.	560 alla mod.	590 alla mod.	620 alla mod.	650 alla mod.	Benämning OBS! Uppge alltid chassinummer vid beställning av reservdelar.	Description NOTE! Always state the chassi number when ordering spare parts.
	102655	x	x	x	x	x	Påskjutsbroms EA 2000 kg:s axel	Brake gear EA 2000 kg:s axel
1	102673	x	x	x	x	x	Säkerhetskoppling AKS 3004	Safety connecto AKS 3004
--	102677	T	T	T	T	T	Lås d:o	Lock d:o
--	102674	x	x	x	x	x	Bromsbelägg, sats med fram o bak	Brake pads, kit with front and rear
--	102675	x	x	x	x	x	Bromsbelägg, sats sidan med 2 st	Brake pads, kit side with 2 pcs
2	102678	x	x	x	x	x	Stötdämpare påskjut	Shock absorber
3	102679	x	x	x	x	x	Dragrör	Draw tube
4	102676	x	x	x	x	x	Säkerhetswire	Brake away cable
5	01-096103	x	x	x	x	x	Klämplåt stödhjul	Clamp
6	01-096104	x	x	x	x	x	Vinkelskruv	Elbow screw
7	101345	x	x	x	x	x	Bälg gummi	Rubber
8	102680	x	x	x	x	x	Handbromsspak	Hand brake lever
9	102681	x	x	x	x	x	Cylinder handbromsspak	Cylinder hand brake lever

T= Tillbehör

T= Accessory

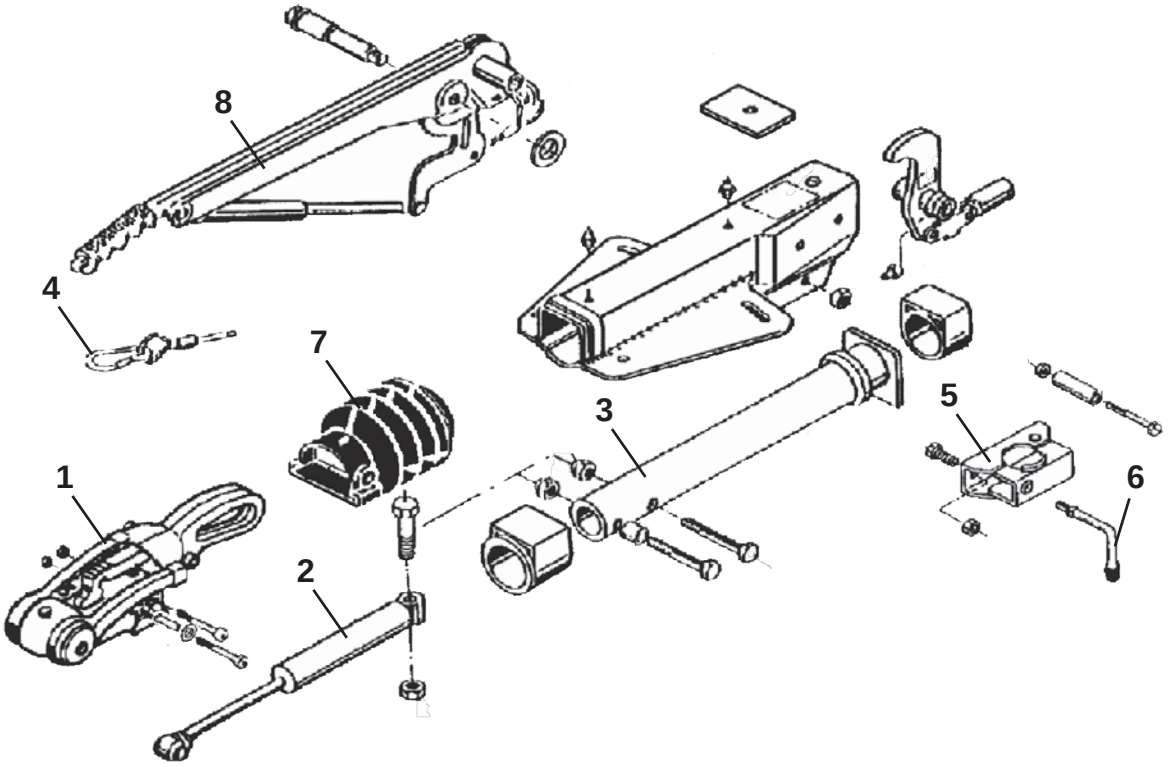
8
4
7
3
5
6
1
2

Pos Fig	Det. nr Part. No	Ingår/Fitted 680 alla mod.	730 alla mod.	840 alla mod.	Benämning OBS! Uppge alltid chassinummer vid beställning av reservdelar.	Description NOTE! Always state the chassi number when ordering spare parts.
	102656	x	x	x	Påskjutsbroms EA 2800 kg:s axel	Brake gear EA 2800 kg:s axel
1	102673	x	x	x	Säkerhetskoppling AKS 3004	Safety connecto AKS 3004
--	102677	T	T	T	Lås d:o	Lock d:o
--	102674	x	x	x	Bromsbelägg: sats med fram o bak	Brake pads, kit with front and rear
--	102675	x	x	x	Bromsbelägg: sidan sats med 2 st	Brake pads, kit side with 2 pcs
2	102689	x	x	x	Stötdämpare påskjut	Shock absorber
3	102690	x	x	x	Dragrör	Draw tube
4	102676	x	x	x	Säkerhetsvajer	Brake away cable
5	102691	x	x	x	Klämfäste stödhjul	Clamp
6	102692	x	x	x	Vinkelskruv d:o	Elbow screw d:o
7	01-096114	x	x	x	Bälg gummi	Rubber
8	102693	x	x	x	Handbromsspak	Hand brake lever

T= Tillbehör

T= Accessory

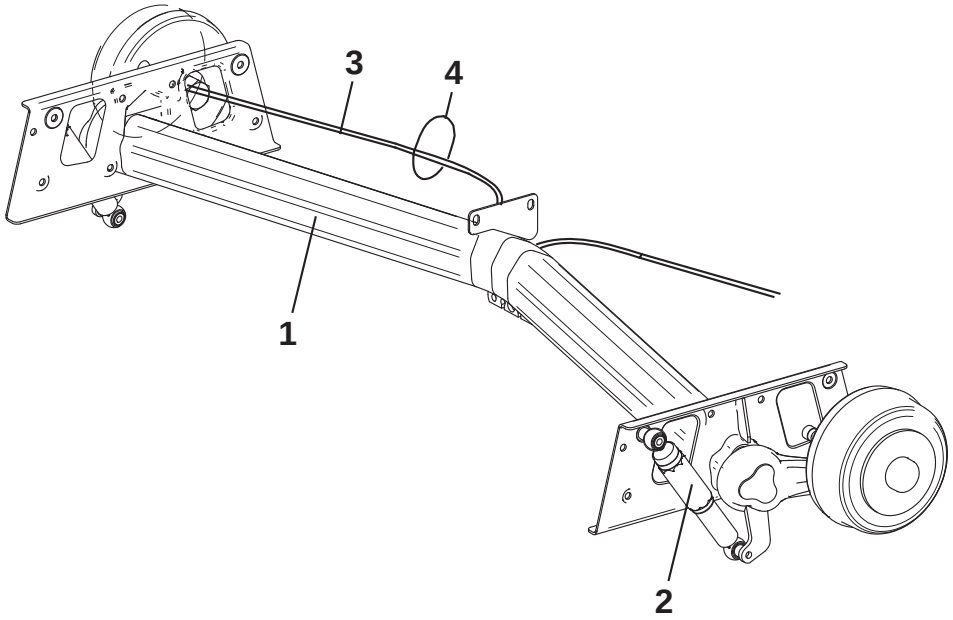
3
4
1
2


6
8
10

Pos Fig	Det. nr Part. No	Ingår/Fitted 520 alla mod.	560 alla mod.	590 alla mod.	620 alla mod.	650 alla mod.	Benämning **OBS! Uppge alltid chassinummer vid beställning av reservdelar.**	Description **NOTE! Always state the chassi number when ordering spare parts.**
1	102638	x	x				Axel kpl. 1700 kg	Axle cpl. 1700 kg
--	102639	T	T	x	x	x	Axel kpl. 2000 kg	Axle cpl. 2000 kg
2	102668	x	x	x	x	x	Stötdämpare	Shock absorber
3	102682	x	x	x	x	x	Bromsvajer 1130 / 1326	Brake wire 1130 / 1326
4	102285	x	x	x	x	x	Rem L=430	Belt L=430
6	102706	x	x	x	x	x	Hjul kpl. 205/75R 14”C svart al. fälg *	Wheel cpl. 205/70R 15”C black, rim al. *
--	102702	x	x	x	x	x	Fälg aluminium 5 hål 15” svart	Rim aluminium 5 bolt 15” blac
8	102700	x	x	x	x	x	Dekal kåpa ”Polar”	Decal cap ”Polar”
10	102701	x	x	x	x	x	Hjulskruv	Wheel screw

T= Tillbehör

T= Accessory

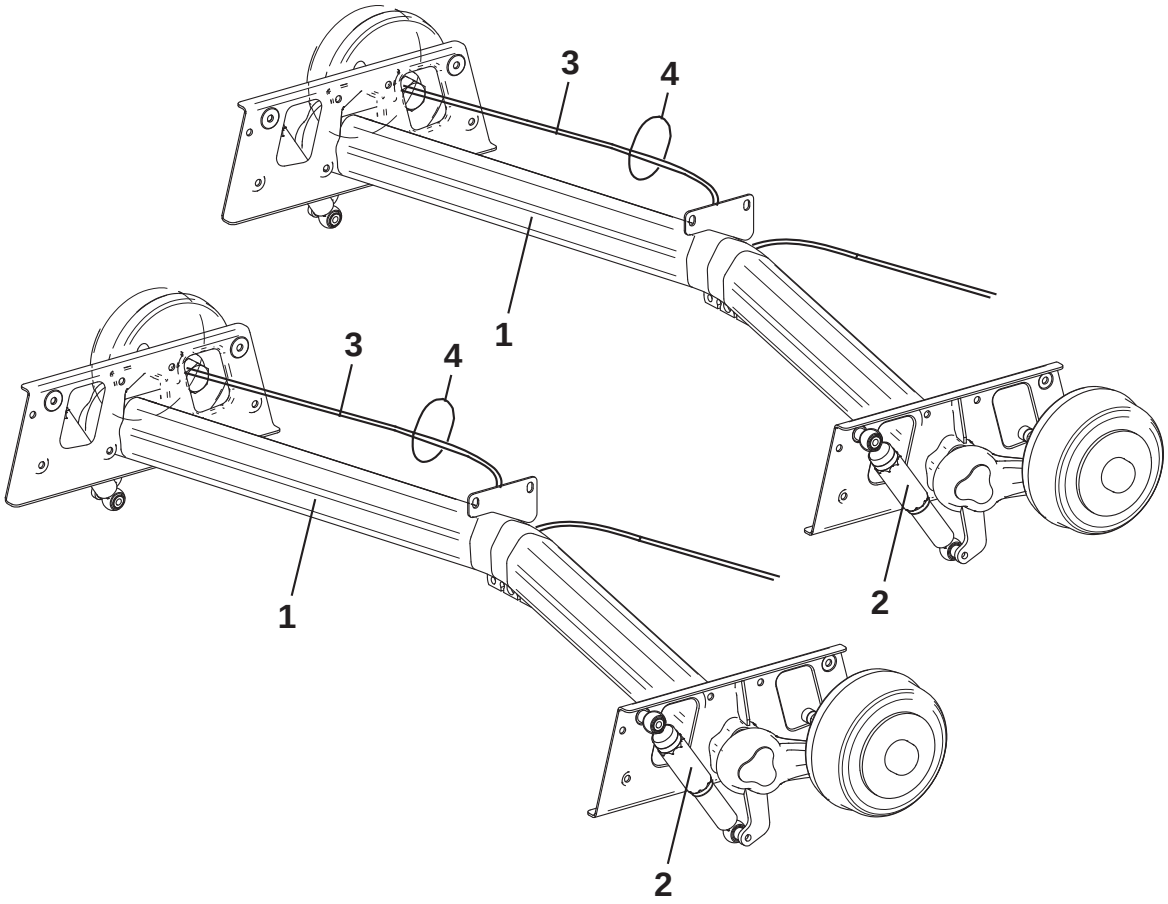
3
4
1
3
4
1
2
2


7
9
11

Pos Fig	Det. nr Part. No	Ingår/Fitted 680 alla mod.	730 alla mod.	840 alla mod.	Benämning OBS! Uppge alltid chassinummer vid beställning av reservdelar.	Description NOTE! Always state the chassi number when ordering spare parts.
1	102640	x	x	x	Axel 2800 kg (kpl. sats fram + bak)	Axle 2800 kg (cpl. kit front + rear)
2	102667	x	x	x	Stötdämpare	Shock absorber
--	102669	x	x	x	Fäste stötdämpare	Bracket shock absorber
3	102682	x	x	x	Bromsvajer främre 1130 / 1326	Brake wire front 1130 / 1326
--	102683	x	x	x	Bromsvajer bakre 1430 / 1626	Brake wire rear 1430 / 1626
4	102285	x	x	x	Rem L=430	Belt L=430
7	102699	x	x	x	Hjul kpl. 195/65 15” XL svart al.fälg	Wheel cpl. 195/65 15” XL black, rim al.
--	102703	x	x	x	Fälg aluminium 5 hål 15” svart	Rim aluminium 5 bolt 15” black
9	102700	x	x	x	Dekal kåpa ”Polar”	Decal cap ”Polar”
11	102701	x	x	x	Hjulskruv	Wheel screw

T= Tillbehör

T= Accessory

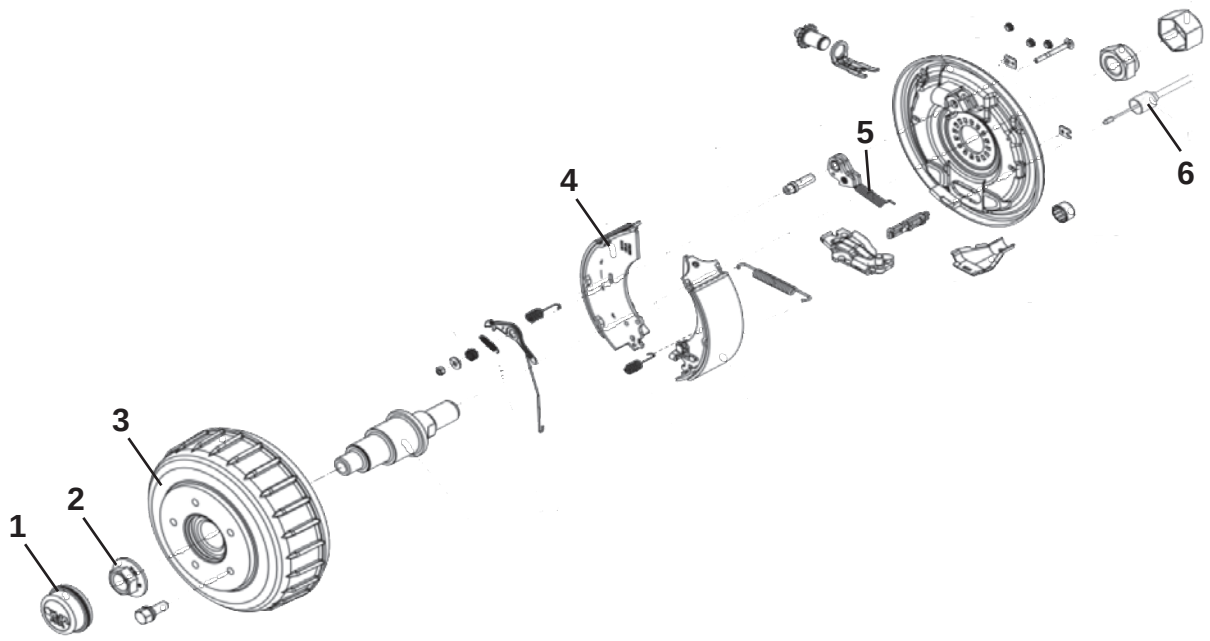
1
2
3
4
5
6

Pos Fig	Det. nr Part. No	Ingår/Fitted 520 alla mod.	560 alla mod.	590 alla mod.	620 alla mod.	650 alla mod.	Benämning OBS! Uppge alltid chassinummer vid beställning av reservdelar.	Description NOTE! Always state the chassi number when ordering spare parts.
1	102684	x	x	x	x	x	Navkåpa Ø=65	End cap Ø=65
2	01-096575	x	x	x	x	x	Flänsmutter M27x2	Flange nut M27x2
3	01-096573	x	x	x	x	x	Bromstrumma kpl. m. lager	Brake drum complete with bearings
--	01-096596	x	x	x	x	x	Lager m. fjäderring och flänsmutter	Bearing with circlip and flange nut
4	102686	x	x	x	x	x	Bromsbacksats inkl fjädrar	Brake block kit incl. springs
5	102688	x	x	x	x	x	Returfjäder backautomatik	Tension spring
6	102682	x	x	x	x	x	Bromsvajer 1130 / 1326	Brake wire 1130 / 1326

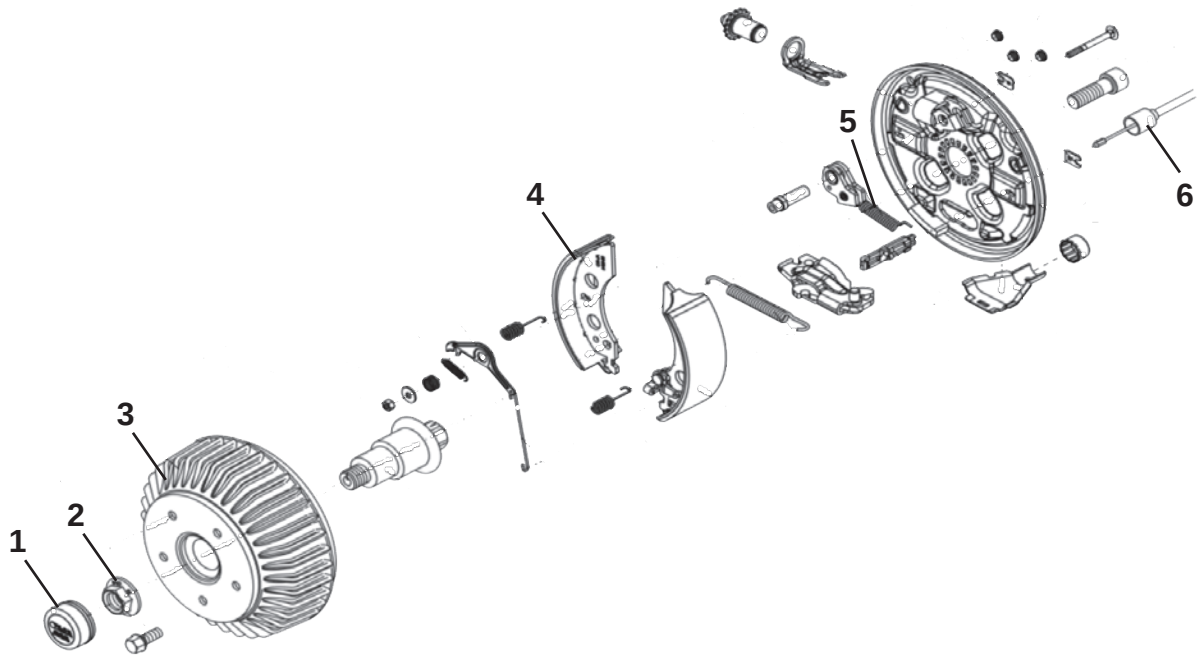
1
2
3
4
5
6

Pos Fig	Det. nr Part. No	Ingår/Fitted 680 alla mod.	730 alla mod.	840 alla mod.	Benämning **OBS! Uppge alltid chassinummer vid beställning av reservdelar.**	Description **NOTE! Always state the chassi number when ordering spare parts.**
1	102685	x	x	x	Navkåpa Ø=57	End cap Ø=57
2	102694	x	x	x	Flänsmutter M24x1.5	Flange nut M24x1
3	01-096572	x	x	x	Bromstrumma kpl. m. lager	Brake drum complete with bearings
--	01-083177	x	x	x	Lager m. fjäderring och flänsmutter	Bearing with circlip and flange nut
4	102687	x	x	x	Bromsbacksats inkl fjädrar	Brake block kit incl. springs
5	102688	x	x	x	Returfjäder backautomatik	Tension spring
6	102682	x	x	x	Bromsvajer främre 1130 / 1326	Brake wire front 1130 / 1326
--	102683	x	x	x	Bromsvajer bakre 1430 / 1626	Brake wire rear 1430 / 1626

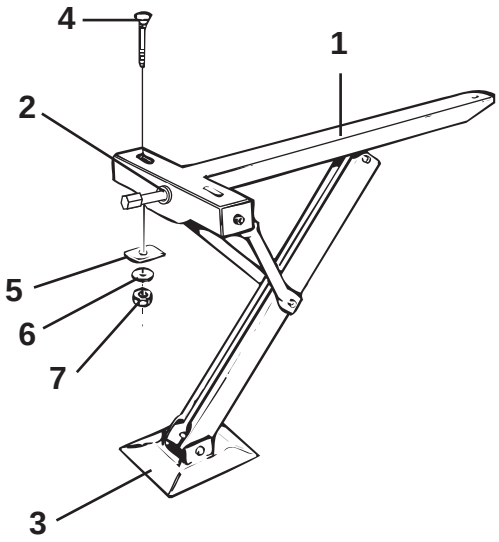
4
1
2
5
6
7
3

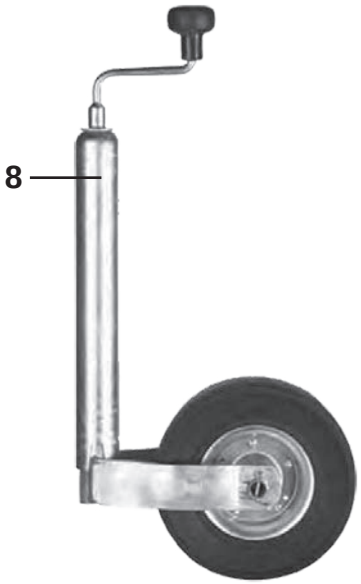
8

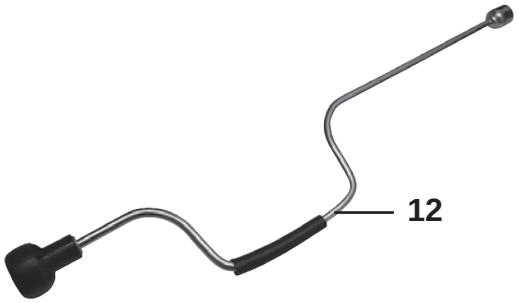
12

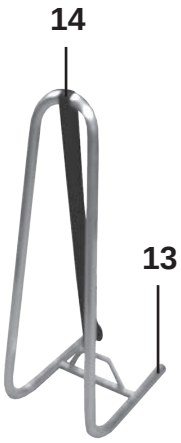
14
13

Pos Fig	Det. nr Part. No	Ingår/Fitted 520 alla mod.	560 alla mod.	590 alla mod.	620 alla mod.	650 alla mod.	Benämning OBS! Uppge alltid chassinummer vid beställning av reservdelar.	Description NOTE! Always state the chassi number when ordering spare parts.
1	102625	x	x	x	x	x	Stödben kpl. bak	Brace cpl. rear
--	102624	x	x	x	x	x	Stödben kpl. fram	Brace cpl. front
2	101707	x	x	x	x	x	Bricka nylon	Washer nylon
3	101612	x	x	x	x	x	Markplatta med nit	Plate incl. rivet
4	800746	x	x	x	x	x	Skruv MVBFF M10x80	Screw MVBFF M10x80
5	800192	x	x	x	x	x	Bricka	Washer
6	800183	x	x	x	x	x	Bricka tagg 10,5x18	Toothed plate connector 10,5x18
7	800200	x	x	x	x	x	Mutter M10	Nut M10
8	102662	x	x	x	x	x	Stödhjul kpl	Trailing wheel cpl.
--	102663	T	T	T	T	T	Stödhjul premium	Trailing wheel premium
12	102358	x	x	x	x	x	Stödbensvev	Brace crank
13	102382	T	T	T	T	T	Reservhjulshållare kpl.	Spare wheel carrier cpl.
14	102383	T	T	T	T	T	Rem med spänne L=1700 mm	Strap L=1700 mm

T= Tillbehör

T= Accessory

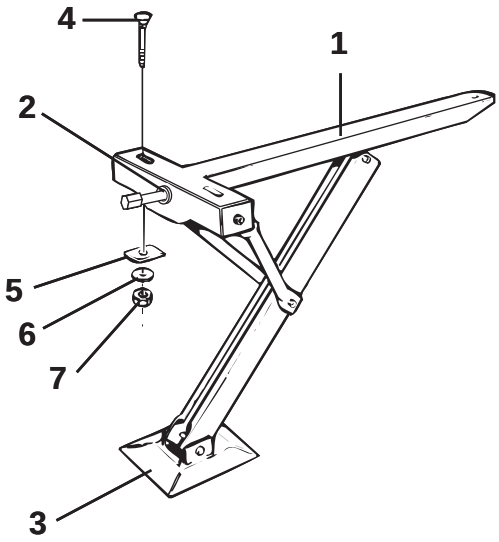
4
1
2
5
6
7
3

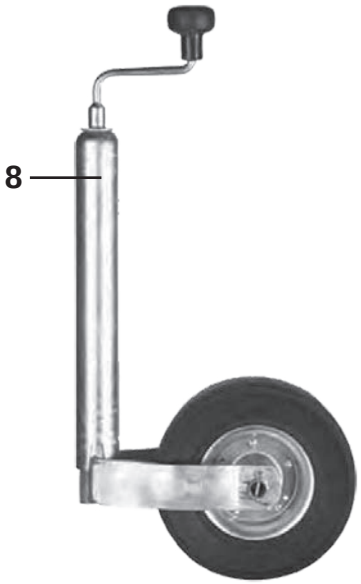
8

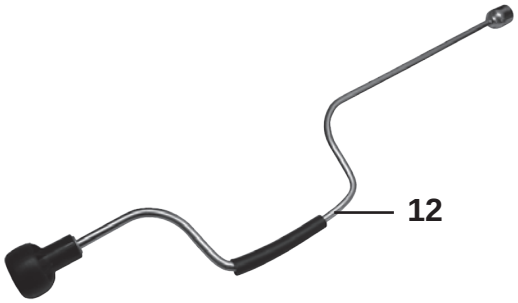
12

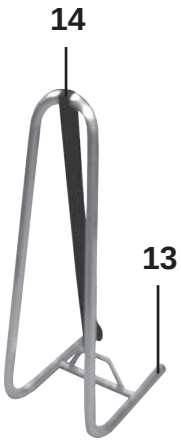
14
13

Pos Fig	Det. nr Part. No	Ingår/Fitted 680 alla mod.	730 alla mod.	840 alla mod.	Benämning OBS! Uppge alltid chassinummer vid beställning av reservdelar.	Description NOTE! Always state the chassi number when ordering spare parts.
1	102625	x	x	x	Stödben kpl. bak	Brace cpl. rear
--	102624	x	x	x	Stödben kpl. fram	Brace cpl. front
2	101707	x	x	x	Bricka nylon	Washer nylon
3	101612	x	x	x	Markplatta med nit	Plate incl. rivet
4	800746	x	x	x	Skruv MVBFF M10x80	Screw MVBFF M10x80
5	800192	x	x	x	Bricka	Washer
6	800183	x	x	x	Bricka tagg 10,5x18	Toothed plate connector 10,5x18
7	800200	x	x	x	Mutter M10	Nut M10
8	102662	x	x	x	Stödhjul kpl.	Trailing wheel cpl.
--	102663	T	T	t	Stödhjul premium	Trailing wheel premium
12	102358	x	x	x	Stödbensvev	Brace crank
13	102382	T	T	T	Reservhjulshållare kpl.	Spare wheel carrier cpl.
14	102383	T	T	T	Rem med spänne L=1700 mm	Strap L=1700 mm

T= Tillbehör

T= Accessory

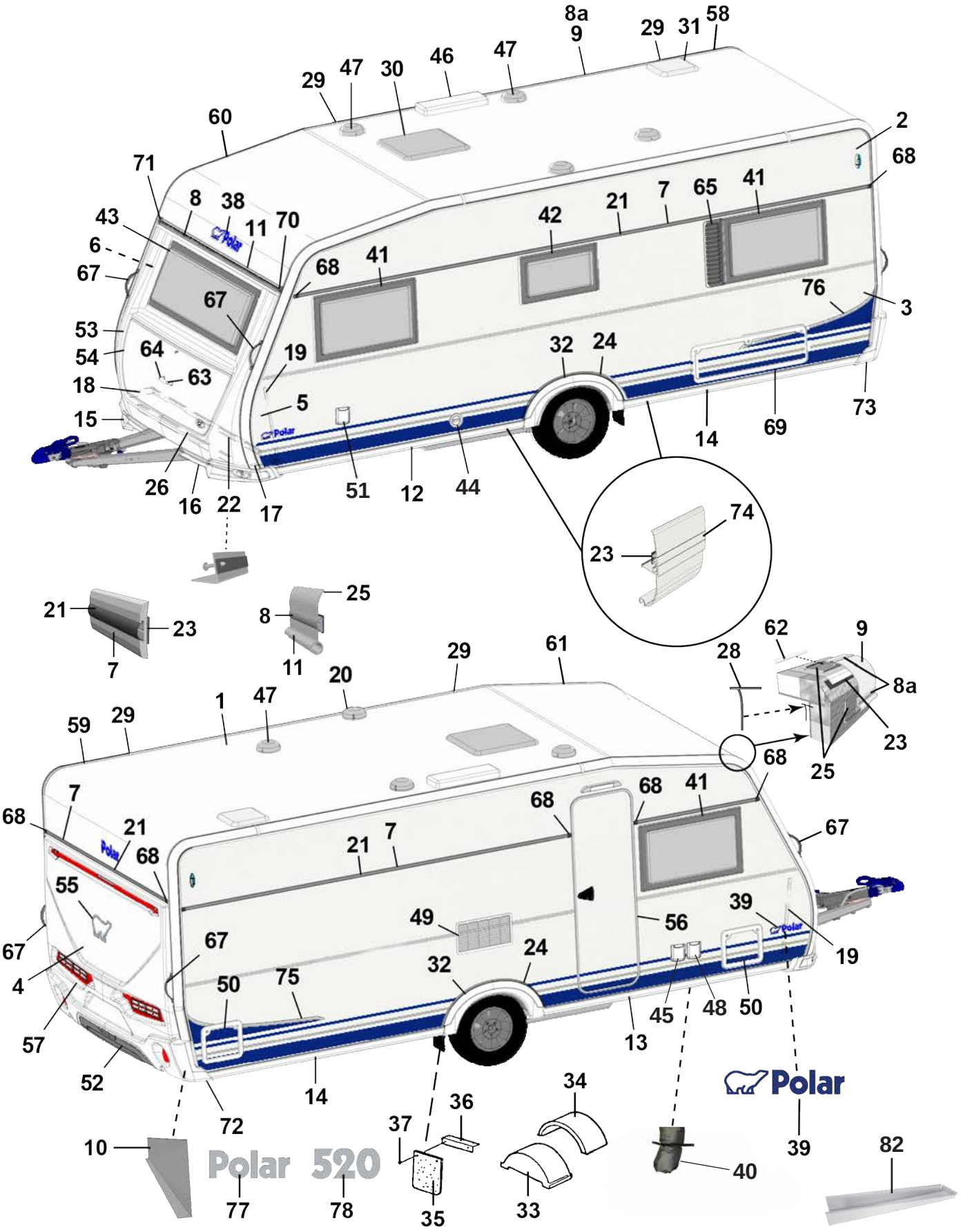

SELECTED — 79

CUSTOMIZED — 80

MADE IN NORRLAND — 27

Pos Fig	Det. nr Part. No	Ingår/Fitted 520 CTH		Benämning	Description
1	213254	x		Plåt tak 8100x2475	Roofing plate 8100x2475
2	212830	x		Plåt sida övre 6800x605	Side plate upper 6800x605
--	215157	x		Plåt sida övre 6800x605 (Custom.), sl. plåt	Side plate upper 6800x605 (Custom.), fl. plate
3	212833	x		Plåt sida undre 6800x1475	Side plate lower 6800x1475
--	215159	x		Plåt sida undre 6800x1475 (Custom.), sl. plåt	Side plate lower 6800x1475 (Customi.) fl. plate
4	212832	x		Plåt gavel 2475x1600	Gable plate 2475x1600
5	211056	x		Plåt gavel undre 2800x818	Gable plate lower 2800x818
6	211056	x		Plåt gavel övre 2800x818	Gable plate upper 2800x818
7	212328	x		List dekor L=7312	List L=7312
--	215077	x		List dekor L=7073 vit (på sidorna vid slät plåt)	List L=7073 white (on the sides of flat plate)
8	210365	M		List dekor plast, silver	List decor plastic, silver
8a	210364	M		List dekor plast, vit	List decor plastic, white
9	213713	x		List tält rak L=4120	List straight L=4120
10	212699	x		Täckplåt bakljusramp L=2290	Coverplate light holder L=2290
11	214792	x		List markis L=2284	List L=2284
12	213716	x		List avb. spoiler V-fram L=2986	List L front L=2986
13	213717	x		List avb. spoiler H-fram L=2986	List R front L=2986
14	213715	x		List avb. spoiler V-H bak L=2929	List L-R rear L=2929
15	213803	x		Spoiler H	Spoiler R
16	213804	x		Spoiler V	Spoiler L
17	210346	x		List vinkel V	List L
18	210347	x		List vinkel H	List R
19	210101	x		List vinkel al. L=5000	List al. L=5000
20	401495	x		Motor köksfläkt kpl.	Motor kitchen fan cpl.
21	90003326	M		List dekor plast, silver	List decor plastic, silver
--	210364	M		List dekor plast, vit (på sidorna vid slät plåt)	List decor plastic, white (on the sides of flat plate)
22	210348	x		List gavel-golv fram L=2440	List gable-floor front L=2440
--	209525	x		Tätning "Terostat 2759" d:o	Seal "Terostat 2759" d:o
--	800626	x		Skruv d:o TKX 5,0x25	Screw d:o TKX 5,0x25
23	208236	M		Butyl profil 15x2 (30 m/rulle)	Seal strip 15x2 (30 m/roll)
24	212489	x		List al. hjulhusbreddare	List al. mudguard
--	212977	M		List gummi d:o	List rubber d:o
--	213030	M		Tejp dubbelhäftande d:o, B=6 mm (50 m/rulle)	Tape double-stick d:o W=6 mm (50 m/roll)
25	214054	M		List tätning vit 49mm, tak (45 m/rulle)	Seal strip white 49mm, roof (45 m/roll)
--	214027	M		List tätning vit 33mm, vägg (45 m/rulle)	Seal strip white 33mm, wall (45 m/roll)
26	210469	x		List koffert L=1700	List gas box L=1700
27	215375	x		Dekal "Made in Norrland"	Decal "Made in Norrland"
28	204137	M		List täck	Cover strip
29	213758	x		Skarvskydd tältlist	Splice protection
--	801319	x		Skruv PKM 4,2x14 d:o	Screw PKM 4,2x14 d:o
30	208690	x		Taklucka 400x400 Mini-Heki kpl. rumsdel	Roof hatch 400x400 Mini-Heki cpl. room
--	08-030921	T		Taklucka 700x500 Midi-Heki kpl.	Roof hatch 700x500 Midi-Heki cpl.
--	207780	T		Taklucka 960x655 Heki de Lux kpl.	Roof hatch 960x655 Heki de Lux cpl.
--	211846	T		Taklucka 400x400 Omnivent kpl. vit	Roof hatch 400x400 Omnivent cpl. white
31	215045	x		Taklucka 280x280 kpl. tvättrum	Roof hatch 280x280 cpl. washung room
				M= Metervara T= Tillbehör	M= On the metre T= Accessory

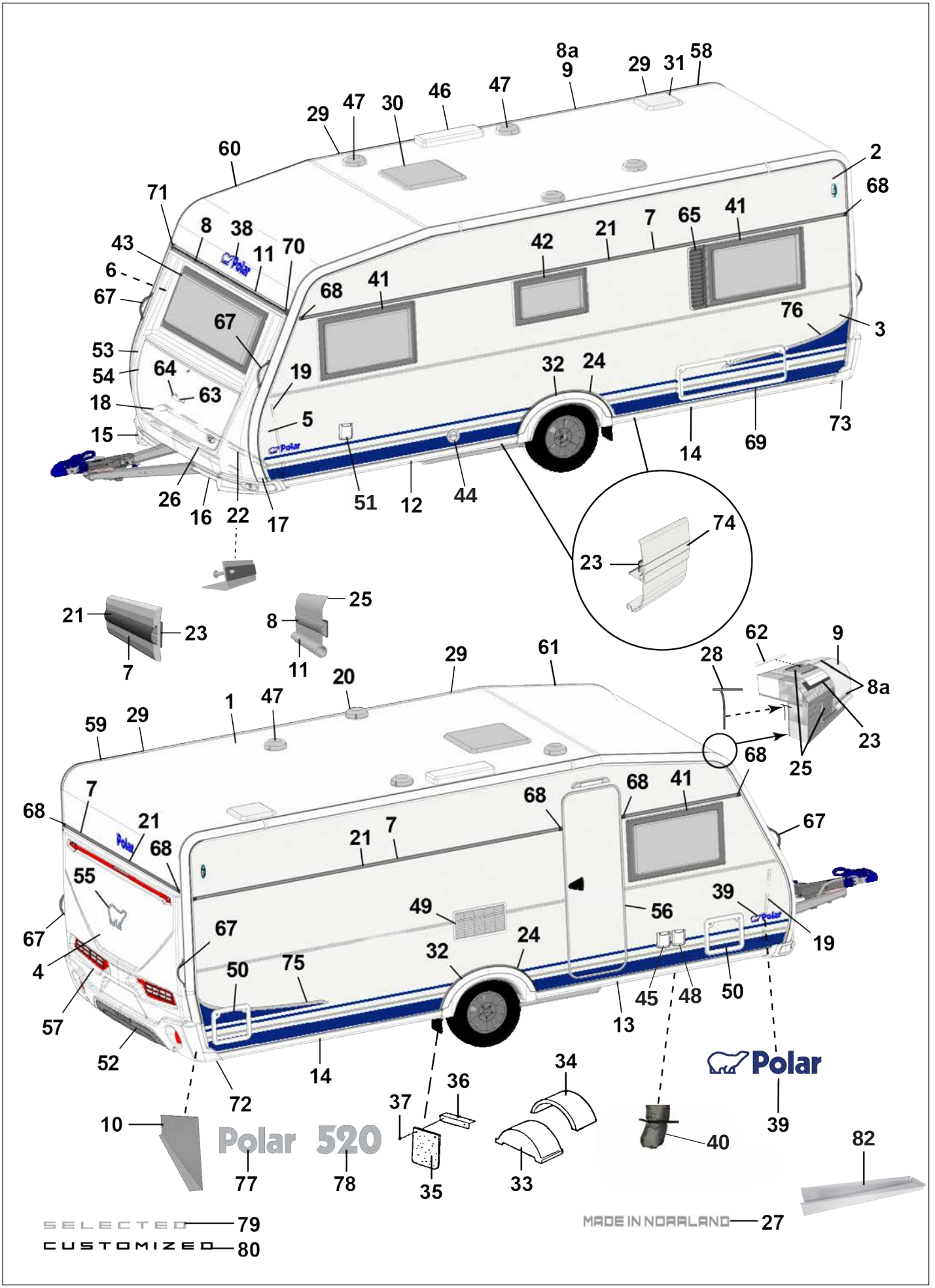
Polar 520
Polar
SELECTED 79
CUSTOMIZED 80
MADE IN NORRLAND 27

Pos Fig	Det. nr Part. No	Ingår/Fitted 520 CTH		Benämning	Description
32	213809	x		Hjulhusbreddare	Mudguard
33	212894	x		Hjulhus	Wheel housing
34	212895	x		Isolering hjulhus	Insulation wheel housing
35	102470	x		Stänkskydd	Splash guard
36	101223	x		Fäste stänkskydd	Bracket splash guard
37	800118	x		Skruv	Screw
38	210539	x		Emblem blå	Emblem blue
--	214216	x		Emblem svart (Customized)	Emblem black (Customized)
39	212558	x		Emblem blå	Emblem blue
--	214211	x		Emblem blå (Selected)	Emblem blue (Selected)
--	214212	x		Emblem svart (Customized)	Emblem black (Customized)
40	603296	x		Ventilationsslang D80mm	Ventilations hose
--	603297	x		Isolering ventilationsslang d:o	Isolation ventilation hose d:o
--	211416	x		Kallrasskydd	Cold breed protection
--	215177	x		Myggnät 400x50mm	Mosquito net d:o 400x50mm
41	212413	x		Fönster öppn.bart 900x550 kpl.	Window 900x550 cpl.
--	212868	x		Ruta lös u. karm 900x550 d:o	Pane without frame 900x550 d:o
42	212411	x		Fönster öppn.bart 700x400 pentry kpl.	Window 700x400 pentry cpl.
--	212870	x		Ruta lös u. karm 700x400 d:o	Pane without frame 700x400 d:o
43	212408	x		Fönster fast 1600x600 kpl.	Window fixed 1600x600 cpl.
--	212867	x		Ruta lös u. karm 1600x600 d:o	Pane without frame 1600x600 d:o
44	601486	x		Skorsten kpl. väggmontage	Chimney cpl.
45	508107	x		El-uttag 230 V	El connection 230 V
--		x		Tältservice	Tentservice
--		x		El-uttag 12 V	El connection 12 V
--		x		TV-antenn in/ut	TV-aerial in/out
46	208023	x		Ventil tak för kyl (kyl/frys)	Ventilator roof for refrigerator (refr./freeze)
47	00970024	x		Ventilator kpl.	Ventilator cpl.
48	508106	x		El-intag 230 V	El. connection 230 V
49	214773	x		Galler ventilation kyl	Ventilator refrigerator
50	207759	x		Lucka m. innerram, utan spegel	Door with frame inner, without plate
51	319023	x		Vattenpåfyllning m. lock	Water filler with cap
--	319901	x		Lock d:o	Cap d:o
--	350218	x		Lucka yttre kpl. u. metallpinne	Door external cpl. without metal pin
52	214068	x		Diffuser grå	Diffuser grey
--	214274	x		Diffuser svart (Customized)	Diffuser black (Customized)
53	213917	x		Front u. lock	Front without trunk lid
54	213029	x		Lock front u. lås	Trunk lid front without lock
55	212557	x		Emblem chrome	Emblem chrome
--	214217	x		Emblem svart (Customized)	Emblem black (Customized)
56	213052	x		Dörr yttre kpl. H	Outer door cpl. R
--	213053	x		Dörr yttre kpl. H m. fönster	Outer door cpl. R with window
--	214963	x		Dörr yttre kpl. H m. fönster (Custom.), sl. plåt	Outer door cpl. R with window (Custom.), fl. plate
--	213116	x		Dekal blå dörr yttre	Decal blue outer door
--	215018	x		Dekal svart dörr yttre (Customized)	Decal black outer door (Customized)
				M= Metervara T= Tillbehör	M= On the metre T= Accessory

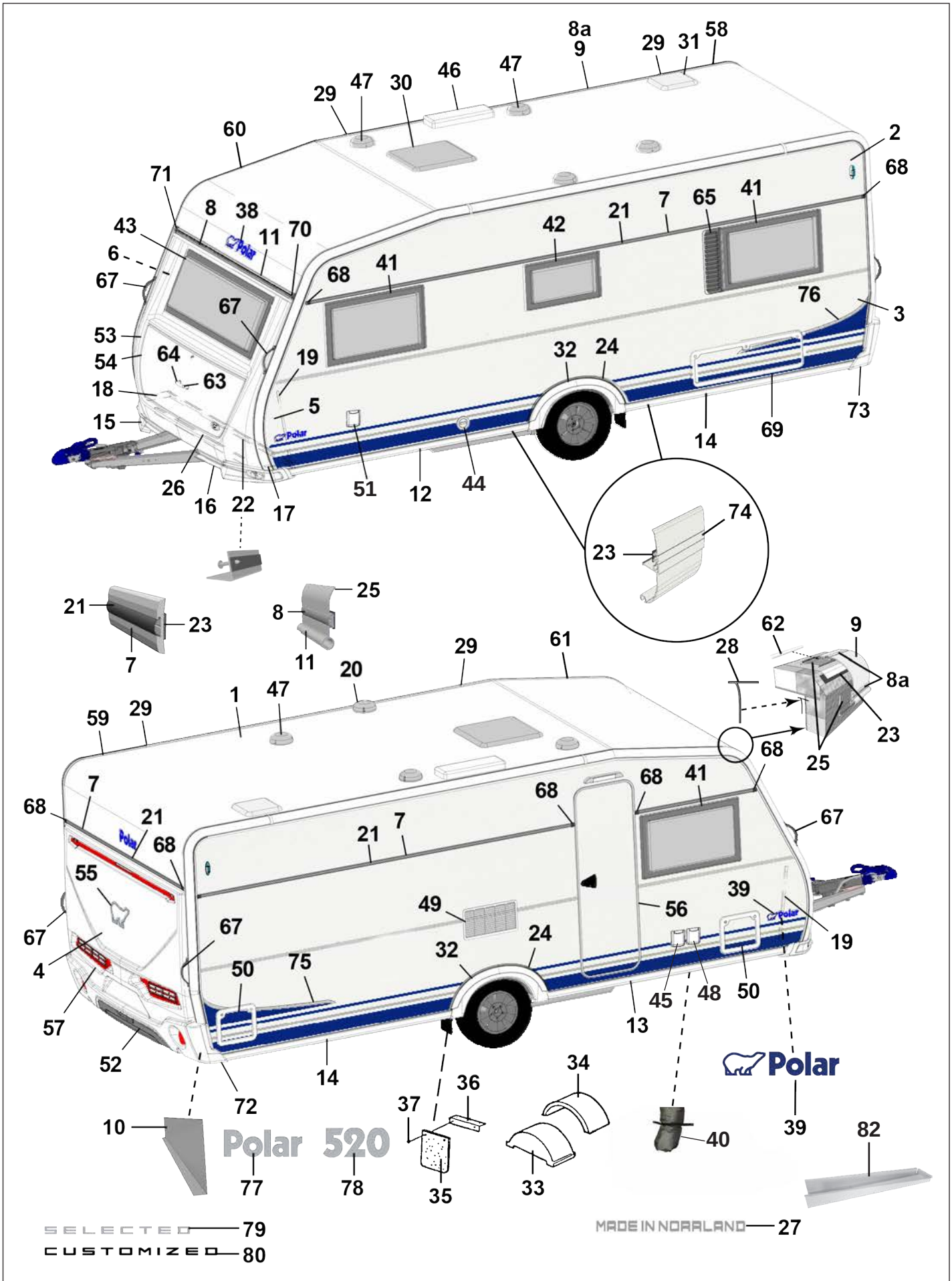
Polar 520
Polar
SELECTED 79
CUSTOMIZED 80
MADE IN NORRLAND 27

Pos Fig	Det. nr Part. No	Ingår/Fitted 520 CTH		Benämning	Description
--	213055	T		Myggdörr inre	Mosquito door inner
57	213918	x		Bakgavel plast	Back gable plastic
58	213711	x		List tält bockad H-bak	List bent R rear
59	213712	x		List tält bockad V-bak	List bent L rear
60	213709	x		List tält bockad H-fram	List bent R front
61	213710	x		List tält bockad V-fram	List bent L front
62	208323	x		Styrstift list tält 50x3,5 mm	Pin for list 50x6,5 mm
63	210057	x		Handtag koffert inkl. täckbrickor	Handle trunk lid with covers
64	211492	x		Täckbricka	Cover
65	212477	T		Ventilationsgaller V	Ventilator grill L
67	213255	x		Draghandtag	Draw handle
68	95003772	x		Ändstycke	End protection
--	215072	x		Ändavslutning rak (vid slät plåt)	End protection straight (on flat plate)
--	215078	x		Ändavslutning H (vid slät plåt)	End protection R (on flat plate)
--	215079	x		Ändavslutning V (vid slät plåt)	End protection L (on flat plate)
69	14-701045	x		Lucka m innerram, utan spegel	Door with frame inner, without plate
70	205630	x		Ändavslutning H midjelist	End protection R tent list
71	205631	x		Ändavslutning V midjelist	End protection L tent list
72	213807	x		Ändavslutning H-bak	End protection R-rear
73	213808	x		Ändavslutning V-bak	End protection L-rear
--	801319	x		Skruv PKM 4,2x14 ändavsl. H-V bak	Screw PKM 4,2x14 end prot. R-L rear
--	801320	x		Skruv PKM 4,2x25 ändavsl. H-V bak	Screw PKM 4,2x25 end prot. R-L rear
74	213718	x		List dekor vit L=3000	List decor white L=3000
75	213459	x		Dekal sida H blå	Decal R blue
--	215034	x		Dekal sida H svart (Customized)	Decal R black (Customized)
76	213460	x		Dekal sida V blå	Decal L blue
--	215035	x		Dekal sida V svart (Customized)	Decal L black (Customized)
77	212549	x		Emblem Polar	Emblem Polar
78	212550	x		Emblem 520	Emblem 520
79	214214	x		Emblem Selected	Emblem Selected
80	214215	x		Emblem Customized	Emblem Customized
82	213514	x		Dammskydd	Dust protection

M= Metervara
T= Tillbehör

M= On the metre
T= Accessory

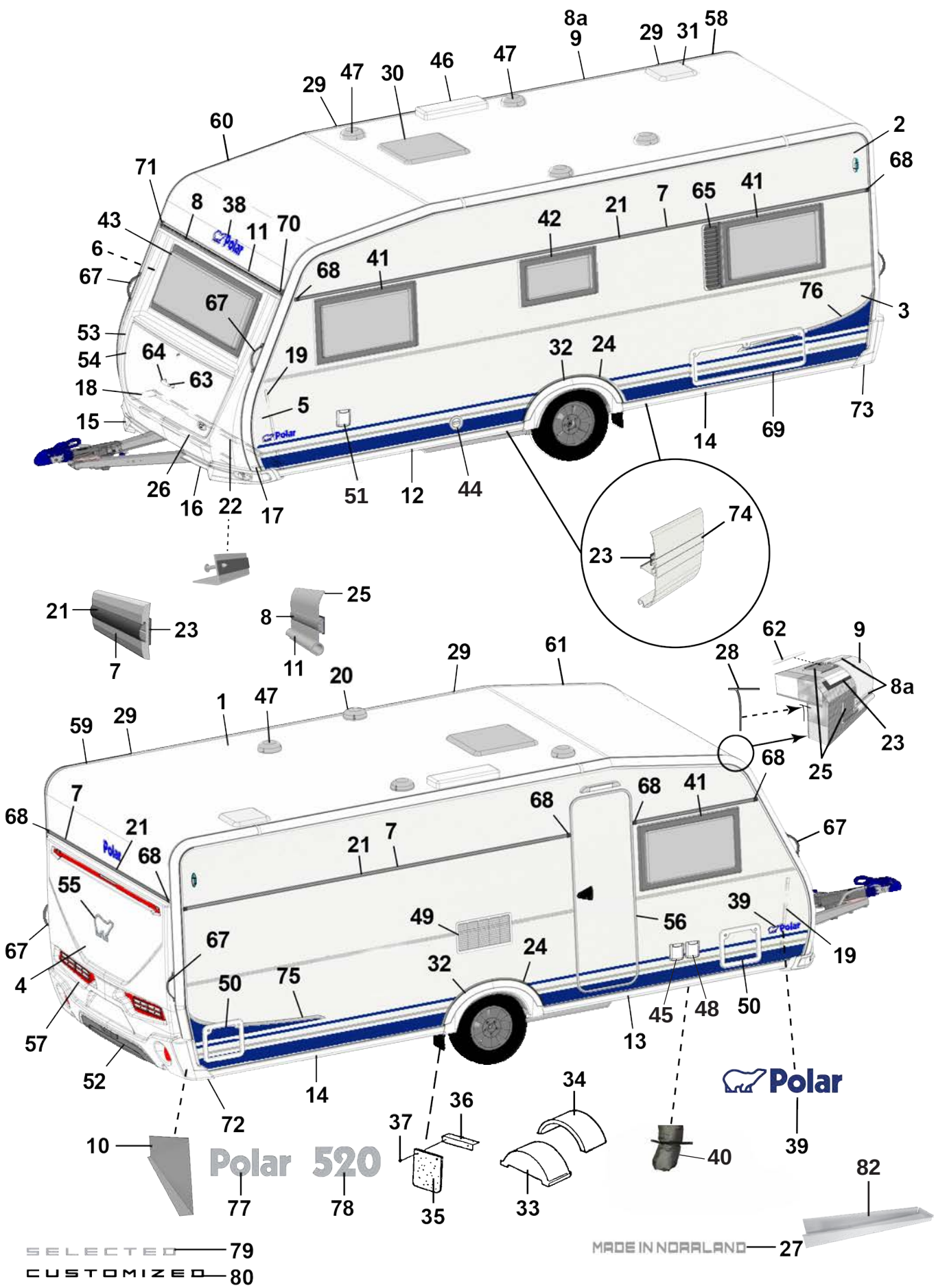
Polar 520
Polar
SELECTED 79
CUSTOMIZED 80
MADE IN NORRLAND 27

Pos Fig	Det. nr Part. No	Ingår/Fitted 520 CTV		Benämning	Description
1	213254	x		Plåt tak 8100x2475	Roofing plate 8100x2475
2	212830	x		Plåt sida övre 6800x605	Side plate upper 6800x605
--	215157	x		Plåt sida övre 6800x605 (Custom.), sl. plåt	Side plate upper 6800x605 (Custom.), fl. plate
3	212833	x		Plåt sida undre 6800x1475	Side plate lower 6800x1475
--	215159	x		Plåt sida undre 6800x1475 (Custom.), sl. plåt	Side plate lower 6800x1475 (Customi.) fl. plate
4	212832	x		Plåt gavel 2475x1600	Gable plate 2475x1600
5	211056	x		Plåt gavel undre 2800x818	Gable plate lower 2800x818
6	211056	x		Plåt gavel övre 2800x818	Gable plate upper 2800x818
7	212328	x		List dekor L=7312	List L=7312
--	215077	x		List dekor L=7073 vit (på sidorna vid slät plåt)	List L=7073 white (on the sides of flat plate)
8	210365	M		List dekor plast, silver	List decor plastic, silver
8a	210364	M		List dekor plast, vit	List decor plastic, white
9	213713	x		List tält rak L=4120	List straight L=4120
10	212699	x		Täckplåt bakljusramp L=2290	Coverplate light holder L=2290
11	214792	x		List markis L=2284	List L=2284
12	213716	x		List avb. spoiler V-fram L=2986	List L front L=2986
13	213717	x		List avb. spoiler H-fram L=2986	List R front L=2986
14	213715	x		List avb. spoiler V-H bak L=2929	List L-R rear L=2929
15	213803	x		Spoiler H	Spoiler R
16	213804	x		Spoiler V	Spoiler L
17	210346	x		List vinkel V	List L
18	210347	x		List vinkel H	List R
19	210101	x		List vinkel al. L=5000	List al. L=5000
20	401495	x		Motor köksfläkt kpl.	Motor kitchen fan cpl.
21	90003326	M		List dekor plast, silver	List decor plastic, silver
--	210364	M		List dekor plast, vit (på sidorna vid slät plåt)	List decor plastic, white (on the sides of flat plate)
22	210348	x		List gavel-golv fram L=2440	List gable-floor front L=2440
--	209525	x		Tätning "Terostat 2759" d:o	Seal "Terostat 2759" d:o
--	800626	x		Skruv d:o TKX 5,0x25	Screw d:o TKX 5,0x25
23	208236	M		Butyl profil 15x2 (30 m/rulle)	Seal strip 15x2 (30 m/roll)
24	212489	x		List al. hjulhusbreddare	List al. mudguard
--	212977	M		List gummi d:o	List rubber d:o
--	213030	M		Tejp dubbelhäftande d:o, B=6 mm (50 m/rulle)	Tape double-stick d:o W=6 mm (50 m/roll)
25	214054	M		List tätning vit 49mm, tak (45 m/rulle)	Seal strip white 49mm, roof (45 m/roll)
--	214027	M		List tätning vit 33mm, vägg (45 m/rulle)	Seal strip white 33mm, wall (45 m/roll)
26	210469	x		List koffert L=1700	List gas box L=1700
27	215375	x		Dekal "Made in Norrland"	Decal "Made in Norrland"
28	204137	M		List täck	Cover strip
29	213758	x		Skarvskydd tältlist	Splice protection
--	801319	x		Skruv PKM 4,2x14 d:o	Screw PKM 4,2x14 d:o
30	208690	x		Taklucka 400x400 Mini-Heki kpl. rumsdel	Roof hatch 400x400 Mini-Heki cpl. room
--	08-030921	T		Taklucka 700x500 Midi-Heki kpl.	Roof hatch 700x500 Midi-Heki cpl.
--	207780	T		Taklucka 960x655 Heki de Lux kpl.	Roof hatch 960x655 Heki de Lux cpl.
--	211846	T		Taklucka 400x400 Omnivent kpl. vit	Roof hatch 400x400 Omnivent cpl. white
31	215045	x		Taklucka 280x280 kpl. tvättrum	Roof hatch 280x280 cpl. washung room
				M= Metervara T= Tillbehör	M= On the metre T= Accessory

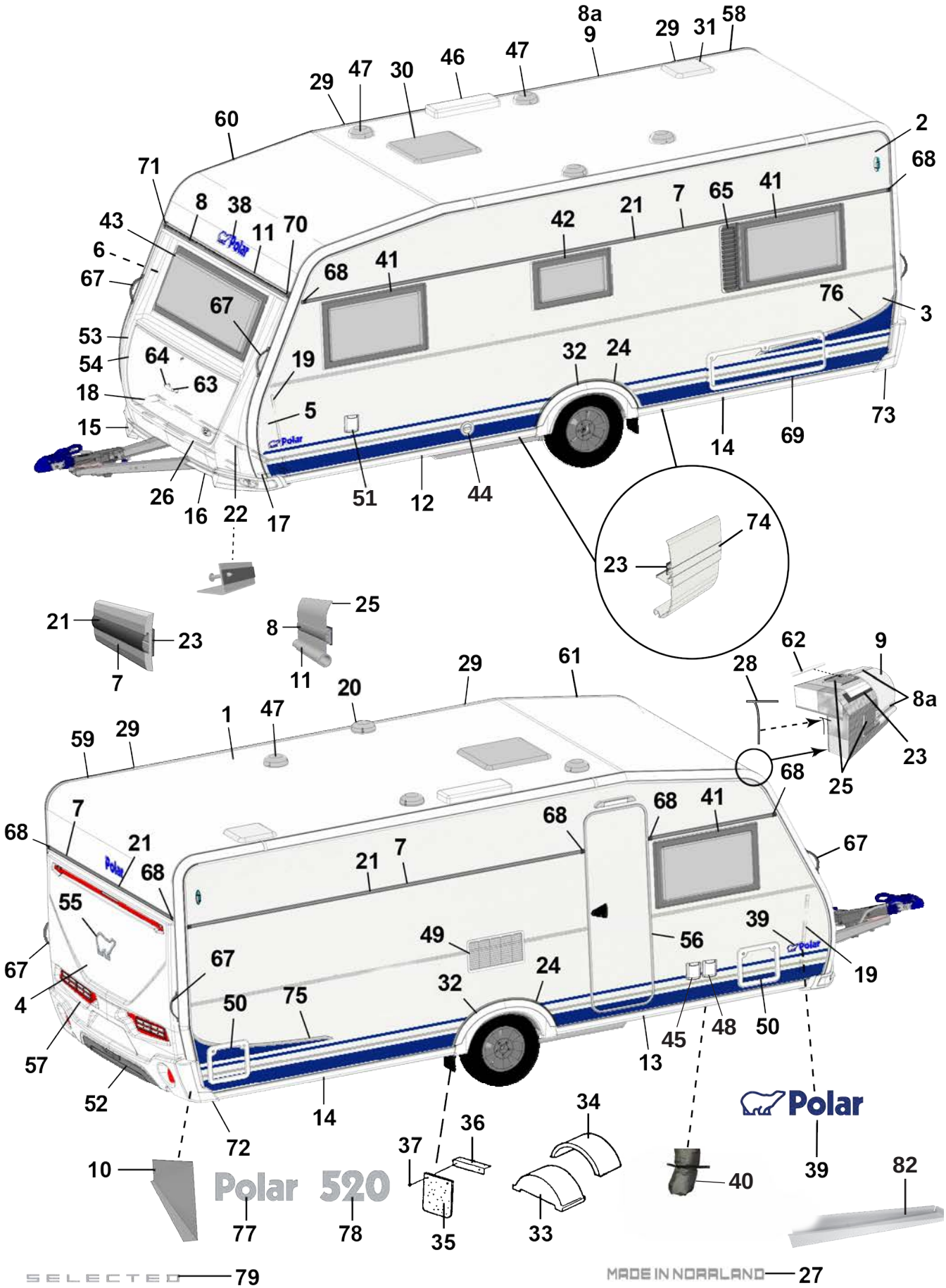
Polar 520
Polar
SELECTED 79
CUSTOMIZED 80
MADE IN NORRLAND 27

Pos Fig	Det. nr Part. No	Ingår/Fitted 520 CTV		Benämning	Description
32	213809	x		Hjulhusbreddare	Mudguard
33	212894	x		Hjulhus	Wheel housing
34	212895	x		Isolering hjulhus	Insulation wheel housing
35	102470	x		Stänkskydd	Splash guard
36	101223	x		Fäste stänkskydd	Bracket splash guard
37	800118	x		Skruv	Screw
38	210539	x		Emblem blå	Emblem blue
--	214216	x		Emblem svart (Customized)	Emblem black (Customized)
39	212558	x		Emblem blå	Emblem blue
--	214211	x		Emblem blå (Selected)	Emblem blue (Selected)
--	214212	x		Emblem svart (Customized)	Emblem black (Customized)
40	603296	x		Ventilationsslang D80mm	Ventilations hose
--	603297	x		Isolering ventilationsslang d:o	Isolation ventilation hose d:o
--	211416	x		Kallrasskydd	Cold breed protection
--	215177	x		Myggnät 400x50mm	Mosquito net d:o 400x50mm
41	212413	x		Fönster öppn.bart 900x550 kpl.	Window 900x550 cpl. --
	212868	x		Ruta lös u. karm 900x550 d:o	Pane without frame 900x550 d:o
42	212411	x		Fönster öppn.bart 700x400 pentry kpl.	Window 700x400 pentry cpl.
--	212870	x		Ruta lös u. karm 700x400 d:o	Pane without frame 700x400 d:o
43	212408	x		Fönster fast 1600x600 kpl.	Window fixed 1600x600 cpl.
--	212867	x		Ruta lös u. karm 1600x600 d:o	Pane without frame 1600x600 d:o
44	601486	x		Skorsten kpl. väggmontage	Chimney cpl.
45	508107	x		El-uttag 230 V	El connection 230 V
--		x		Tältservice	Tentservice
--		x		El-uttag 12 V	El connection 12 V
--		x		TV-antenn in/ut	TV-aerial in/out
46	208023	x		Ventil tak för kyl (kyl/frys)	Ventilator roof for refrigerator (refr./freeze)
47	00970024	x		Ventilator kpl.	Ventilator cpl.
48	508106	x		El-intag 230 V	El. connection 230 V
49	214773	x		Galler ventilation kyl	Ventilator refrigerator
50	207759	x		Lucka m. innerram, utan spegel	Door with frame inner, without plate
51	319023	x		Vattenpåfyllning m. lock	Water filler with cap
--	319901	x		Lock d:o	Cap d:o
--	350218	x		Lucka yttre kpl. u. metallpinne	Door external cpl. without metal pin
52	214068	x		Diffuser grå	Diffuser grey
--	214274	x		Diffuser svart (Customized)	Diffuser black (Customized)
53	213917	x		Front u. lock	Front without trunk lid
54	213029	x		Lock front u. lås	Trunk lid front without lock
55	212557	x		Emblem chrome	Emblem chrome
--	214217	x		Emblem svart (Customized)	Emblem black (Customized)
56	213052	x		Dörr yttre kpl. H	Outer door cpl. R
--	213053	x		Dörr yttre kpl. H m. fönster	Outer door cpl. R with window
--	214963	x		Dörr yttre kpl. H m. fönster (Custom.), sl. plåt	Outer door cpl. R with window (Custom.), fl. plate
--	213116	x		Dekal blå dörr yttre	Decal blue outer door
--	215018	x		Dekal svart dörr yttre (Customized)	Decal black outer door (Customized)
				M= Metervara T= Tillbehör	M= On the metre T= Accessory

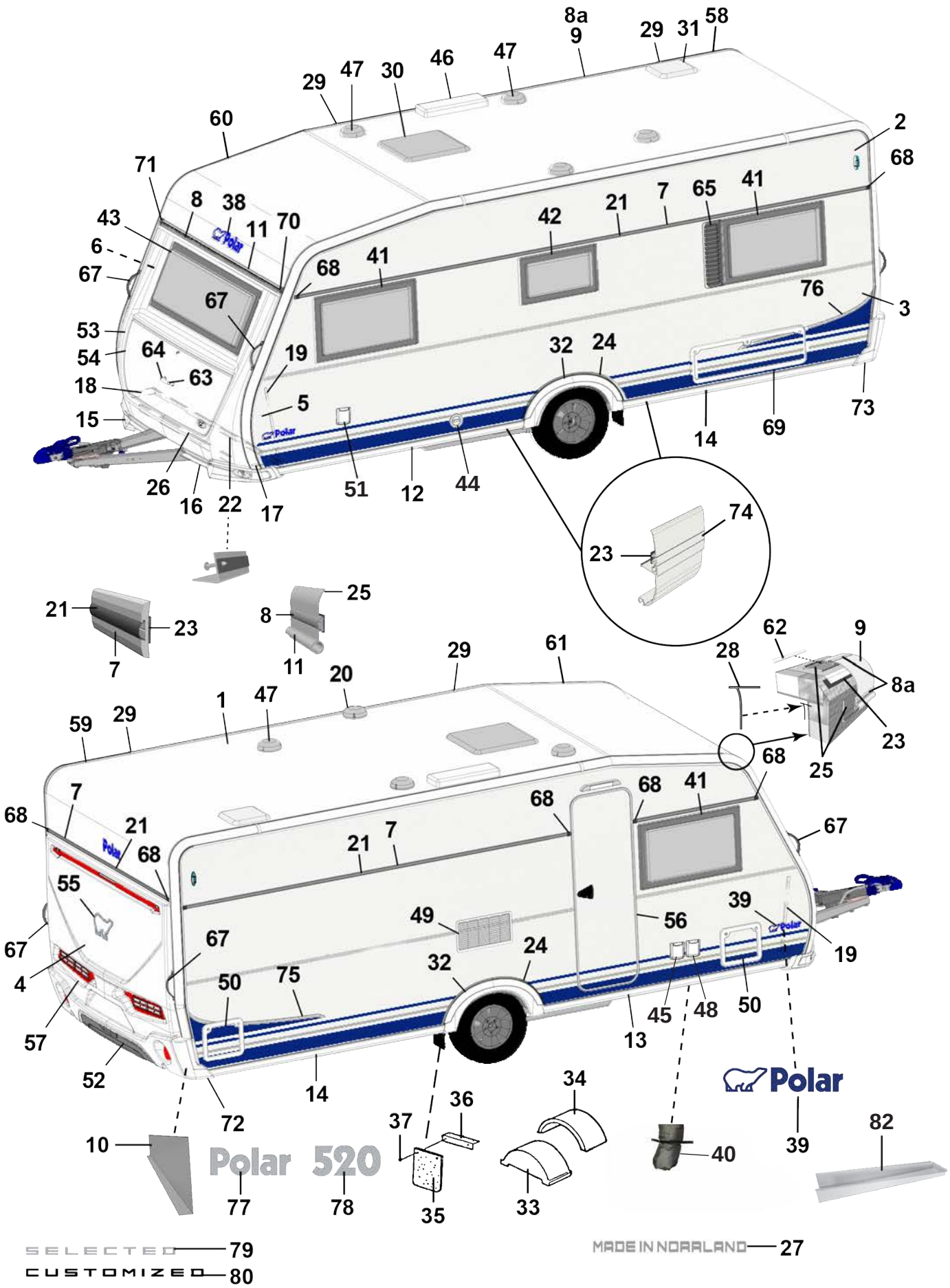
Polar 520
Polar
SELECTED 79
CUSTOMIZED 80
MADE IN NORRLAND 27

Pos Fig	Det. nr Part. No	Ingår/Fitted 520 CTV		Benämning	Description
--	213055	T		Myggdörr inre	Mosquito door inner
57	213918	x		Bakgavel plast	Back gable plastic
58	213711	x		List tält bockad H-bak	List bent R rear
59	213712	x		List tält bockad V-bak	List bent L rear
60	213709	x		List tält bockad H-fram	List bent R front
61	213710	x		List tält bockad V-fram	List bent L front
62	208323	x		Styrstift list tält 50x3,5 mm	Pin for list 50x6,5 mm
63	210057	x		Handtag koffert inkl. täckbrickor	Handle trunk lid with covers
64	211492	x		Täckbricka	Cover
66	212477	T		Ventilationsgaller H	Ventilator grill R
67	213255	x		Draghandtag	Draw handle
68	95003772	x		Ändstycke	End protection
--	215072	x		Ändavslutning rak (vid slät plåt)	End protection straight (on flat plate)
--	215078	x		Ändavslutning H (vid slät plåt)	End protection R (on flat plate)
--	215079	x		Ändavslutning V (vid slät plåt)	End protection L (on flat plate)
69	14-701045	T		Lucka m innerram, utan spegel	Door with frame inner, without plate
70	205630	x		Ändavslutning H midjelist	End protection R tent list
71	205631	x		Ändavslutning V midjelist	End protection L tent list
72	213807	x		Ändavslutning H-bak	End protection R-rear
73	213808	x		Ändavslutning V-bak	End protection L-rear
--	801319	x		Skruv PKM 4,2x14 ändavsl. H-V bak	Screw PKM 4,2x14 end prot. R-L rear
--	801320	x		Skruv PKM 4,2x25 ändavsl. H-V bak	Screw PKM 4,2x25 end prot. R-L rear
74	213718	x		List dekor vit L=3000	List decor white L=3000
75	213459	x		Dekal sida H blå	Decal R blue
--	215034	x		Dekal sida H svart (Customized)	Decal R black (Customized)
76	213460	x		Dekal sida V blå	Decal L blue
--	215035	x		Dekal sida V svart (Customized)	Decal L black (Customized)
77	212549	x		Emblem Polar	Emblem Polar
78	212550	x		Emblem 520	Emblem 520
79	214214	x		Emblem Selected	Emblem Selected
80	214215	x		Emblem Customized	Emblem Customized
82	213514	x		Plåt dammskydd	Sheet dust cover

M= Metervara
T= Tillbehör

M= On the metre
T= Accessory

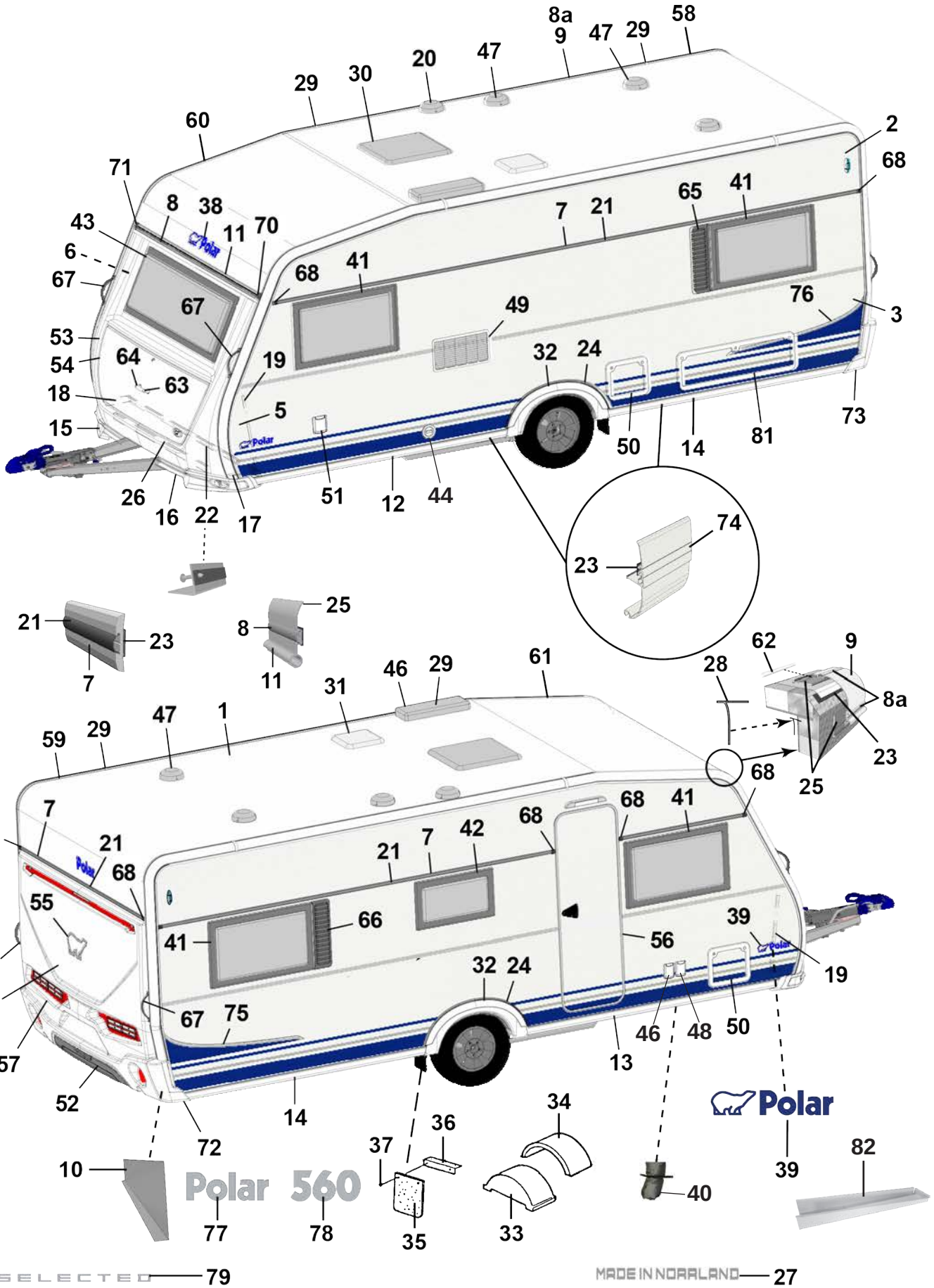
Polar 560
Polar
SELECTED 79
MADE IN NORRLAND 27

Pos Fig	Det. nr Part. No	Ingår/Fitted 560 LB		Benämning	Description
1	213254	x		Plåt tak 8100x2475	Roofing plate 8100x2475
2	212830	x		Plåt sida övre 6800x605	Side plate upper 6800x605
--	215157	x		Plåt sida övre 6800x605 (Custom.), sl. plåt	Side plate upper 6800x605 (Custom.), fl. plate
3	212833	x		Plåt sida undre 6800x1475	Side plate lower 6800x1475
--	215159	x		Plåt sida undre 6800x1475 (Custom.), sl. plåt	Side plate lower 6800x1475 (Customi.) fl. plate
4	212832	x		Plåt gavel 2475x1600	Gable plate 2475x1600
5	211056	x		Plåt gavel undre 2800x818	Gable plate lower 2800x818
6	211056	x		Plåt gavel övre 2800x818	Gable plate upper 2800x818
7	212328	x		List dekor L=7312	List L=7312
--	215077	x		List dekor L=7073 vit (på sidorna vid slät plåt)	List L=7073 white (on the sides of flat plate)
8	210365	M		List dekor plast, silver	List decor plastic, silver
8a	210364	M		List dekor plast, vit	List decor plastic, white
9	213713	x		List tält rak L=4120	List straight L=4120
10	212699	x		Täckplåt bakljusramp L=2290	Coverplate light holder L=2290
11	214792	x		List markis L=2284	List L=2284
12	213716	x		List avb. spoiler V-fram L=2986	List L front L=2986
13	213717	x		List avb. spoiler H-fram L=2986	List R front L=2986
14	213715	x		List avb. spoiler V-H bak L=2929	List L-R rear L=2929
15	213803	x		Spoiler H	Spoiler R
16	213804	x		Spoiler V	Spoiler L
17	210346	x		List vinkel V	List L
18	210347	x		List vinkel H	List R
19	210101	x		List vinkel al. L=5000	List al. L=5000
20	401495	x		Motor köksfläkt kpl.	Motor kitchen fan cpl.
21	90003326	M		List dekor plast, silver	List decor plastic, silver
--	210364	M		List dekor plast, vit (på sidorna vid slät plåt)	List decor plastic, white (on the sides of flat plate)
22	210348	x		List gavel-golv fram L=2440	List gable-floor front L=2440
--	209525	x		Tätning "Terostat 2759" d:o	Seal "Terostat 2759" d:o
--	800626	x		Skruv d:o TKX 5,0x25	Screw d:o TKX 5,0x25
23	208236	M		Butyl profil 15x2 (30 m/rulle)	Seal strip 15x2 (30 m/roll)
24	212489	x		List al. hjulhusbreddare	List al. mudguard
--	212977	M		List gummi d:o	List rubber d:o
--	213030	M		Tejp dubbelhäftande d:o, B=6 mm (50 m/rulle)	Tape double-stick d:o W=6 mm (50 m/roll)
25	214054	M		List tätning vit 49mm, tak (45 m/rulle)	Seal strip white 49mm, roof (45 m/roll)
--	214027	M		List tätning vit 33mm, vägg (45 m/rulle)	Seal strip white 33mm, wall (45 m/roll)
26	210469	x		List koffert L=1700	List gas box L=1700
27	215375	x		Dekal "Made in Norrland"	Decal "Made in Norrland"
28	204137	M		List täck	Cover strip
29	213758	x		Skarvskydd tältlist	Splice protection
--	801319	x		Skruv PKM 4,2x14 d:o	Screw PKM 4,2x14 d:o
30	208690	x		Taklucka 400x400 Mini-Heki kpl. rumsdel	Roof hatch 400x400 Mini-Heki cpl. room
--	08-030921	T		Taklucka 700x500 Midi-Heki kpl.	Roof hatch 700x500 Midi-Heki cpl.
--	207780	T		Taklucka 960x655 Heki de Lux kpl.	Roof hatch 960x655 Heki de Lux cpl.
--	211846	T		Taklucka 400x400 Omnivent kpl. vit	Roof hatch 400x400 Omnivent cpl. white
31	215045	x		Taklucka 280x280 kpl. tvättrum	Roof hatch 280x280 cpl. washung room
				M= Metervara T= Tillbehör	M= On the metre T= Accessory

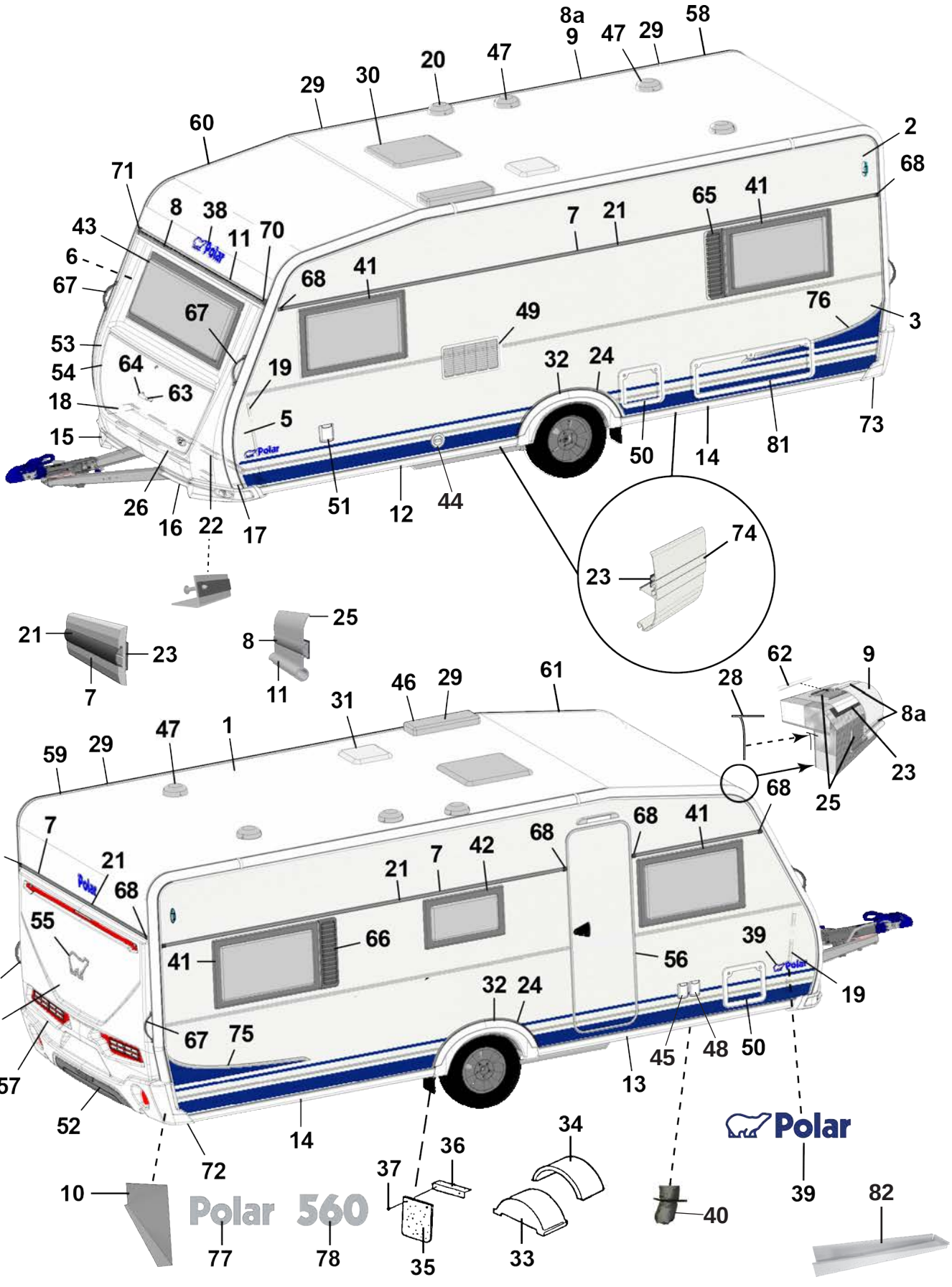
Polar 560
Polar
SELECTED 79
CUSTOMIZED 80
MADE IN NORRLAND 27

Pos Fig	Det. nr Part. No	Ingår/Fitted 560 LB		Benämning	Description
32	213809	x		Hjulhusbreddare	Mudguard
33	212894	x		Hjulhus	Wheel housing
34	212895	x		Isolering hjulhus	Insulation wheel housing
35	102470	x		Stänkskydd	Splash guard
36	101223	x		Fäste stänkskydd	Bracket splash guard
37	800118	x		Skruv	Screw
38	210539	x		Emblem blå	Emblem blue
--	214216	x		Emblem svart (Customized)	Emblem black (Customized)
39	212558	x		Emblem blå	Emblem blue
--	214211	x		Emblem blå (Selected)	Emblem blue (Selected)
--	214212	x		Emblem svart (Customized)	Emblem black (Customized)
40	603296	x		Ventilationsslang D80mm	Ventilations hose
--	603297	x		Isolering ventilationsslang d:o	Isolation ventilation hose d:o
--	211416	x		Kallrasskydd	Cold breed protection
--	215177	x		Myggnät 400x50mm	Mosquito net d:o 400x50mm
41	212413	x		Fönster öppn.bart 900x550 kpl.	Window 900x550 cpl.
--	212868	x		Ruta lös u. karm 900x550 d:o	Pane without frame 900x550 d:o
42	212411	x		Fönster öppn.bart 700x400 pentry kpl.	Window 700x400 pentry cpl.
--	212870	x		Ruta lös u. karm 700x400 d:o	Pane without frame 700x400 d:o
43	212408	x		Fönster fast 1600x600 kpl.	Window fixed 1600x600 cpl.
--	212867	x		Ruta lös u. karm 1600x600 d:o	Pane without frame 1600x600 d:o
44	601486	x		Skorsten kpl. väggmontage	Chimney cpl.
45	508107	x		El-uttag 230 V	El connection 230 V
--		x		Tältservice	Tentservice
--		x		El-uttag 12 V	El connection 12 V
--		x		TV-antenn in/ut	TV-aerial in/out
46	208023	x		Ventil tak för kyl (kyl/frys)	Ventilator roof for refrigerator (refr./freeze)
47	00970024	x		Ventilator kpl.	Ventilator cpl.
48	508106	x		El-intag 230 V	El. connection 230 V
49	214773	x		Galler ventilation kyl	Ventilator refrigerator
50	207759	x		Lucka m. innerram, utan spegel	Door with frame inner, without plate
51	319023	x		Vattenpåfyllning m. lock	Water filler with cap
--	319901	x		Lock d:o	Cap d:o
--	350218	x		Lucka yttre kpl. u. metallpinne	Door external cpl. without metal pin
52	214068	x		Diffuser grå	Diffuser grey
--	214274	x		Diffuser svart (Customized)	Diffuser black (Customized)
53	213917	x		Front u. lock	Front without trunk lid
54	213029	x		Lock front u. lås	Trunk lid front without lock
55	212557	x		Emblem chrome	Emblem chrome
--	214217	x		Emblem svart (Customized)	Emblem black (Customized)
56	213052	x		Dörr yttre kpl. H	Outer door cpl. R
--	213053	x		Dörr yttre kpl. H m. fönster	Outer door cpl. R with window
--	214963	x		Dörr yttre kpl. H m. fönster (Custom.), sl. plåt	Outer door cpl. R with window (Custom.), fl. plate
--	213116	x		Dekal blå dörr yttre	Decal blue outer door
--	215018	x		Dekal svart dörr yttre (Customized)	Decal black outer door (Customized)

M= Metervara
T= Tillbehör

M= On the metre
T= Accessory

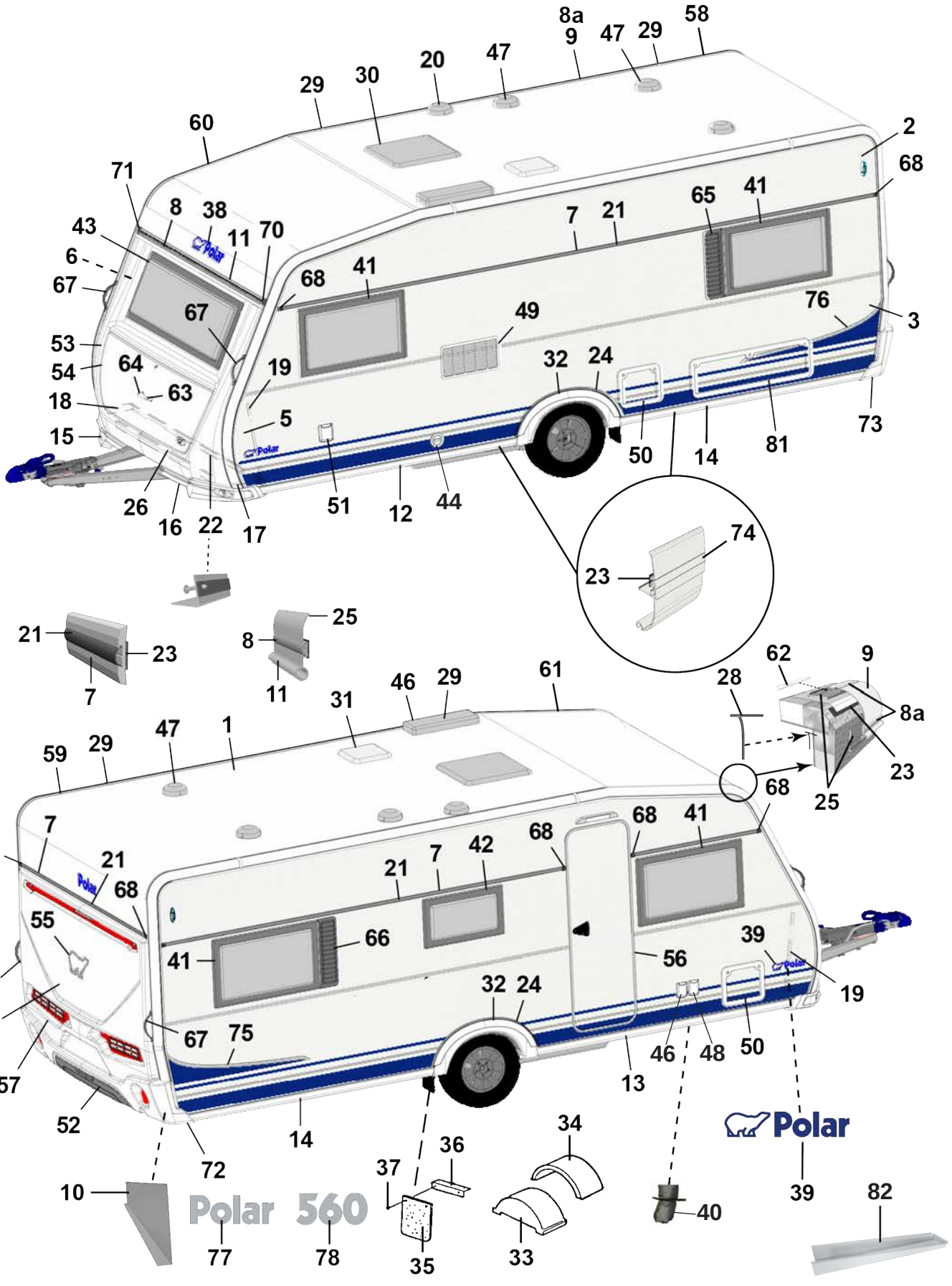
Polar 560
Polar
SELECTED 79
CUSTOMIZED 80
MADE IN NORRLAND 27

Pos Fig	Det. nr Part. No	Ingår/Fitted 560 LB		Benämning	Description
--	213055	T		Myggdörr inre	Mosquito door inner
57	213918	x		Bakgavel plast	Back gable plastic
58	213711	x		List tält bockad H-bak	List bent R rear
59	213712	x		List tält bockad V-bak	List bent L rear
60	213709	x		List tält bockad H-fram	List bent R front
61	213710	x		List tält bockad V-fram	List bent L front
62	208323	x		Styrstift list tält 50x3,5 mm	Pin for list 50x6,5 mm
63	210057	x		Handtag koffert inkl. täckbrickor	Handle trunk lid with covers
64	211492	x		Täckbricka	Cover
65	212476	T		Ventilationsgaller V	Ventilator grill L
66	212477	T		Ventilationsgaller H	Ventilator grill R
67	213255	x		Draghandtag	Draw handle
68	95003772	x		Ändstycke	End protection
--	215072	x		Ändavslutning rak (vid slät plåt)	End protection straight (on flat plate)
--	215078	x		Ändavslutning H (vid slät plåt)	End protection R (on flat plate)
--	215079	x		Ändavslutning V (vid slät plåt)	End protection L (on flat plate)
70	205630	x		Ändavslutning H midjelist	End protection R tent list
71	205631	x		Ändavslutning V midjelist	End protection L tent list
72	213807	x		Ändavslutning H-bak	End protection R-rear
73	213808	x		Ändavslutning V-bak	End protection L-rear
--	801319	x		Skruv PKM 4,2x14 ändavsl. H-V bak	Screw PKM 4,2x14 end prot. R-L rear
--	801320	x		Skruv PKM 4,2x25 ändavsl. H-V bak	Screw PKM 4,2x25 end prot. R-L rear
74	213718	x		List dekor vit L=3000	List decor white L=3000
75	213459	x		Dekal sida H blå	Decal R blue
--	215034	x		Dekal sida H svart (Customized)	Decal R black (Customized)
76	213460	x		Dekal sida V blå	Decal L blue
--	215035	x		Dekal sida V svart (Customized)	Decal L black (Customized)
77	212549	x		Emblem Polar	Emblem Polar
78	212551	x		Emblem 560	Emblem 560
79	214214	x		Emblem Selected	Emblem Selected
80	214215	x		Emblem Customized	Emblem Customized
81	14-701045	T		Lucka m innerram, utan spegel	Door with frame inner, without plate
82	402114	x		Plåt dammskydd	Sheet dust cover

M= Metervara
T= Tillbehör

M= On the metre
T= Accessory

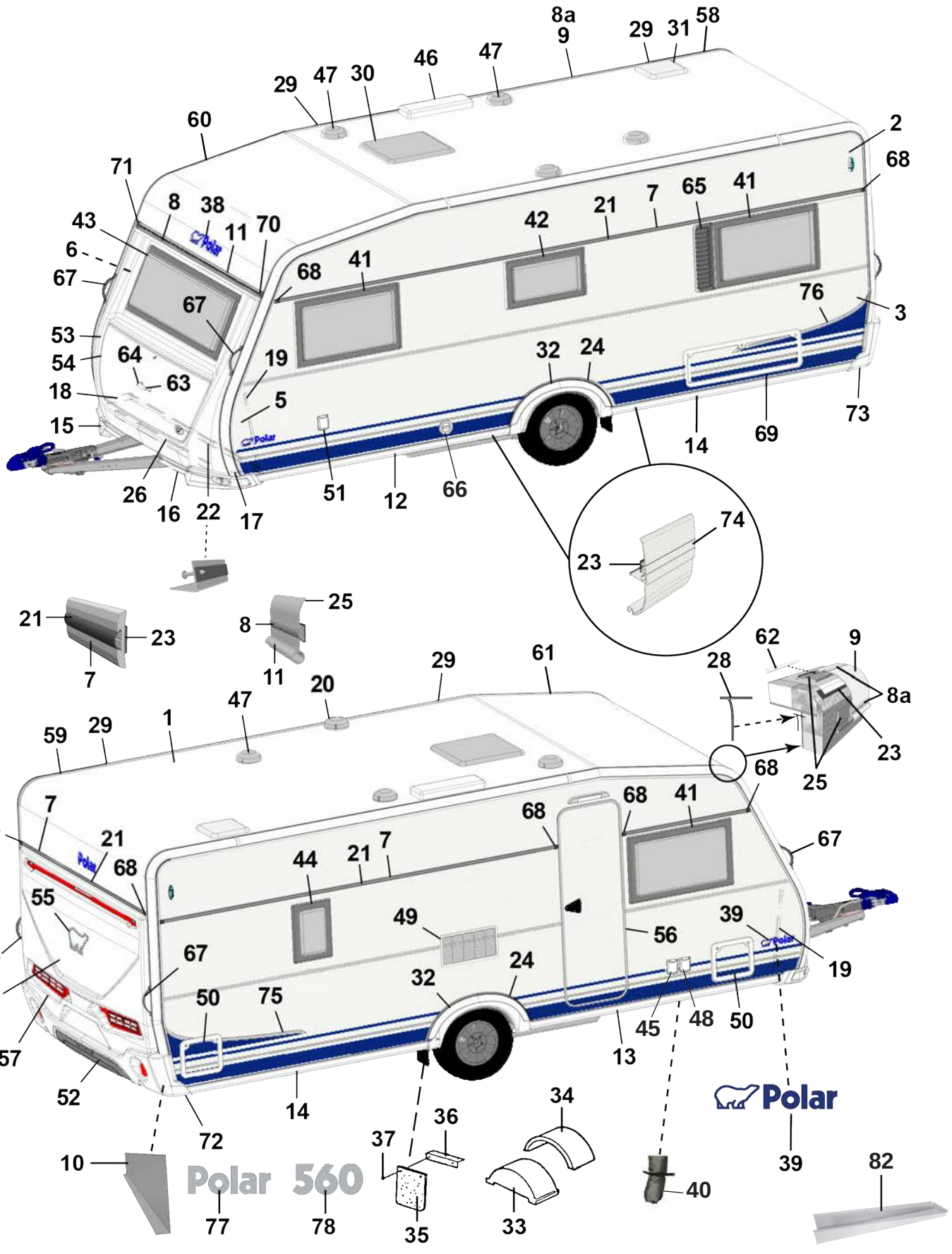

SELECTED CUSTOMIZED — 79, 80

MADE IN NORRLAND — 27

Pos Fig	Det. nr Part. No	Ingår/Fitted 560 CTH	Ingår/Fitted 560 CTH VK	Benämning	Description
1	213254	x	x	Plåt tak 8100x2475	Roofing plate 8100x2475
2	212830	x	x	Plåt sida övre 6800x605	Side plate upper 6800x605
--	215157	x	x	Plåt sida övre 6800x605 (Custom.), sl. plåt	Side plate upper 6800x605 (Custom.), fl. plate
3	212833	x	x	Plåt sida undre 6800x1475	Side plate lower 6800x1475
--	215159	x	x	Plåt sida undre 6800x1475 (Custom.), sl. plåt	Side plate lower 6800x1475 (Custom.) fl. plate
4	212832	x	x	Plåt gavel 2475x1600	Gable plate 2475x1600
5	211056	x	x	Plåt gavel undre 2800x818	Gable plate lower 2800x818
6	211056	x	x	Plåt gavel övre 2800x818	Gable plate upper 2800x818
7	212328	x	x	List dekor L=7312	List L=7312
--	215077	x	x	List dekor L=7073 vit (på sidorna vid slät plåt)	List L=7073 white (on the sides of flat plate)
8	210365	M	M	List dekor plast, silver	List decor plastic, silver
8a	210364	M	M	List dekor plast, vit	List decor plastic, white
9	213713	x	x	List tält rak L=4120	List straight L=4120
10	212699	x	x	Täckplåt bakljusramp L=2290	Coverplate light holder L=2290
11	214792	x	x	List markis L=2284	List L=2284
12	213716	x	x	List avb. spoiler V-fram L=2986	List L front L=2986
13	213717	x	x	List avb. spoiler H-fram L=2986	List R front L=2986
14	213715	x	x	List avb. spoiler V-H bak L=2929	List L-R rear L=2929
15	213803	x	x	Spoiler H	Spoiler R
16	213804	x	x	Spoiler V	Spoiler L
17	210346	x	x	List vinkel V	List L
18	210347	x	x	List vinkel H	List R
19	210101	x	x	List vinkel al. L=5000	List al. L=5000
20	401495	x	x	Motor köksfläkt kpl.	Motor kitchen fan cpl.
21	90003326	M	M	List dekor plast, silver	List decor plastic, silver
--	210364	M	M	List dekor plast, vit (på sidorna vid slät plåt)	List decor plastic, white (on the sides of flat plate)
22	210348	x	M	List gavel-golv fram L=2440	List gable-floor front L=2440
--	209525	x	x	Tätning "Terostat 2759" d:o	Seal "Terostat 2759" d:o
--	800626	x	x	Skruv d:o TKX 5,0x25	Screw d:o TKX 5,0x25
23	208236	M	M	Butyl profil 15x2 (30 m/rulle)	Seal strip 15x2 (30 m/roll)
24	212489	x	x	List al. hjulhusbreddare	List al. mudguard
--	212977	M	M	List gummi d:o	List rubber d:o
--	213030	M	M	Tejp dubbelhäftande d:o, B=6 mm (50 m/rulle)	Tape double-stick d:o W=6 mm (50 m/roll)
25	214054	M	M	List tätning vit 49mm, tak (45 m/rulle)	Seal strip white 49mm, roof (45 m/roll)
--	214027	M	M	List tätning vit 33mm, vägg (45 m/rulle)	Seal strip white 33mm, wall (45 m/roll)
26	210469	x	x	List koffert L=1700	List gas box L=1700
27	215375	x	x	Dekal "Made in Norrland"	Decal "Made in Norrland"
28	204137	M	M	List täck	Cover strip
29	213758	x	x	Skarvskydd tältlist	Splice protection
--	801319	x	x	Skruv PKM 4,2x14 d:o	Screw PKM 4,2x14 d:o
30	208690	x	x	Taklucka 400x400 Mini-Heki kpl. rumsdel	Roof hatch 400x400 Mini-Heki cpl. room
--	08-030921	T	T	Taklucka 700x500 Midi-Heki kpl.	Roof hatch 700x500 Midi-Heki cpl.
--	207780	T	T	Taklucka 960x655 Heki de Lux kpl.	Roof hatch 960x655 Heki de Lux cpl.
--	211846	T	T	Taklucka 400x400 Omnivent kpl. vit	Roof hatch 400x400 Omnivent cpl. white
31	215045	x	x	Taklucka 280x280 kpl. tvättrum	Roof hatch 280x280 cpl. washung room
				M= Metervara T= Tillbehör	M= On the metre T= Accessory

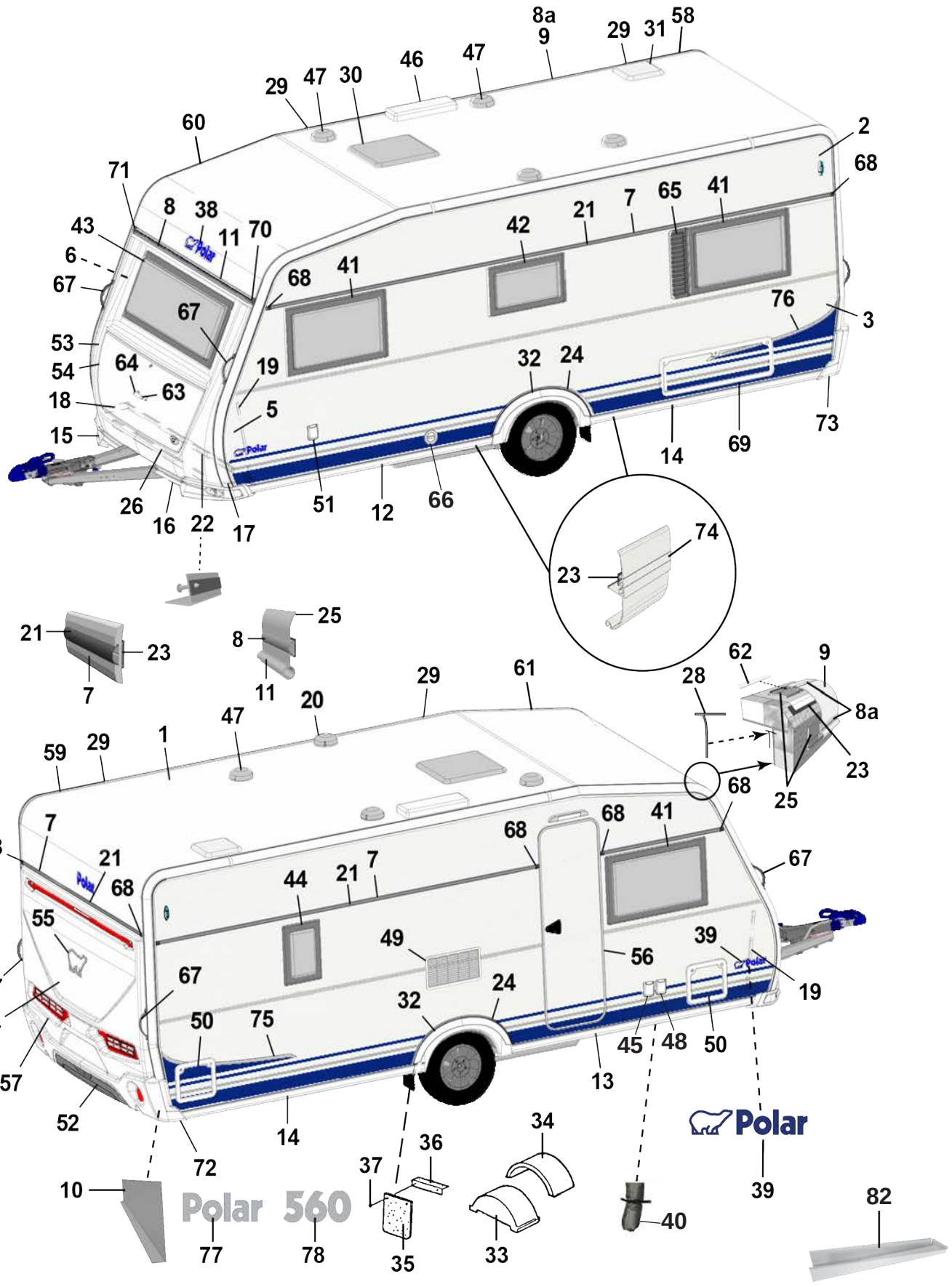
Polar 560
Polar
SELECTED 79
CUSTOMIZED 80
MADE IN NORRLAND 27

Pos Fig	Det. nr Part. No	Ingår/Fitted 560 CTH	Ingår/Fitted 560 CTH VK	Benämning	Description
32	213809	x	x	Hjulhusbreddare	Mudguard
33	212894	x	x	Hjulhus	Wheel housing
34	212895	x	x	Isolering hjulhus	Insulation wheel housing
35	102470	x	x	Stänkskydd	Splash guard
36	101223	x	x	Fäste stänkskydd	Bracket splash guard
37	800118	x	x	Skruv	Screw
38	210539	x	x	Emblem blå	Emblem blue
--	214216	x	x	Emblem svart (Customized)	Emblem black (Customized)
39	212558	x	x	Emblem blå	Emblem blue
--	214211	x	x	Emblem blå (Selected)	Emblem blue (Selected)
--	214212	x	x	Emblem svart (Customized)	Emblem black (Customized)
40	603296	x	x	Ventilationsslang D80mm	Ventilations hose
--	603297	x	x	Isolering ventilationsslang d:o	Isolation ventilation hose d:o
--	211416	x	x	Kallrasskydd	Cold breed protection
--	215177	x	x	Myggnät 400x50mm	Mosquito net d:o 400x50mm
41	212413	x	x	Fönster öppn.bart 900x550 kpl.	Window 900x550 cpl.
--	212868	x	x	Ruta lös u. karm 900x550 d:o	Pane without frame 900x550 d:o
42	212411	x	x	Fönster öppn.bart 700x400 pentry kpl.	Window 700x400 pentry cpl.
--	212870	x	x	Ruta lös u. karm 700x400 d:o	Pane without frame 700x400 d:o
43	212408	x	x	Fönster fast 1600x600 kpl.	Window fixed 1600x600 cpl.
--	212867	x	x	Ruta lös u. karm 1600x600 d:o	Pane without frame 1600x600 d:o
44	212409	T	T	Fönster öppn.bart 350x500 kpl.	Window 350x550 cpl.
45	508107	x		El-uttag 230 V	El connection 230 V
--		x		Tältservice	Tentservice
--		x		El-uttag 12 V	El connection 12 V
--		x		TV-antenn in/ut	TV-aerial in/out
46	208023	x	x	Ventil tak för kyl (kyl/frys)	Ventilator roof for refrigerator (refr./freeze)
47	00970024	x	x	Ventilator kpl.	Ventilator cpl.
48	508106	x	x	El-intag 230 V	El. connection 230 V
49	214773	x	x	Galler ventilation kyl	Ventilator refrigerator
50	207759	x	x	Lucka m. innerram, utan spegel	Door with frame inner, without plate
51	319023	x	x	Vattenpåfyllning m. lock	Water filler with cap
--	319901	x	x	Lock d:o	Cap d:o
--	350218	x	x	Lucka yttre kpl. u. metallpinne	Door external cpl. without metal pin
52	214068	x	x	Diffuser grå	Diffuser grey
--	214274	x	x	Diffuser svart (Customized)	Diffuser black (Customized)
53	213917	x	x	Front u. lock	Front without trunk lid
54	213029	x	x	Lock front u. lås	Trunk lid front without lock
55	212557	x	x	Emblem chrome	Emblem chrome
--	214217	x	x	Emblem svart (Customized)	Emblem black (Customized)
56	213052	x	x	Dörr yttre kpl. H	Outer door cpl. R
--	213053	x	x	Dörr yttre kpl. H m. fönster	Outer door cpl. R with window
--	214963	x	x	Dörr yttre kpl. H m. fönster (Custom.), sl. plåt	Outer door cpl. R with window (Custom.), fl. plate
--	213116	x	x	Dekal blå dörr yttre	Decal blue outer door
--	215018	x	x	Dekal svart dörr yttre (Customized)	Decal black outer door (Customized)
				M= Metervara	M= On the metre
				T= Tillbehör	T= Accessory

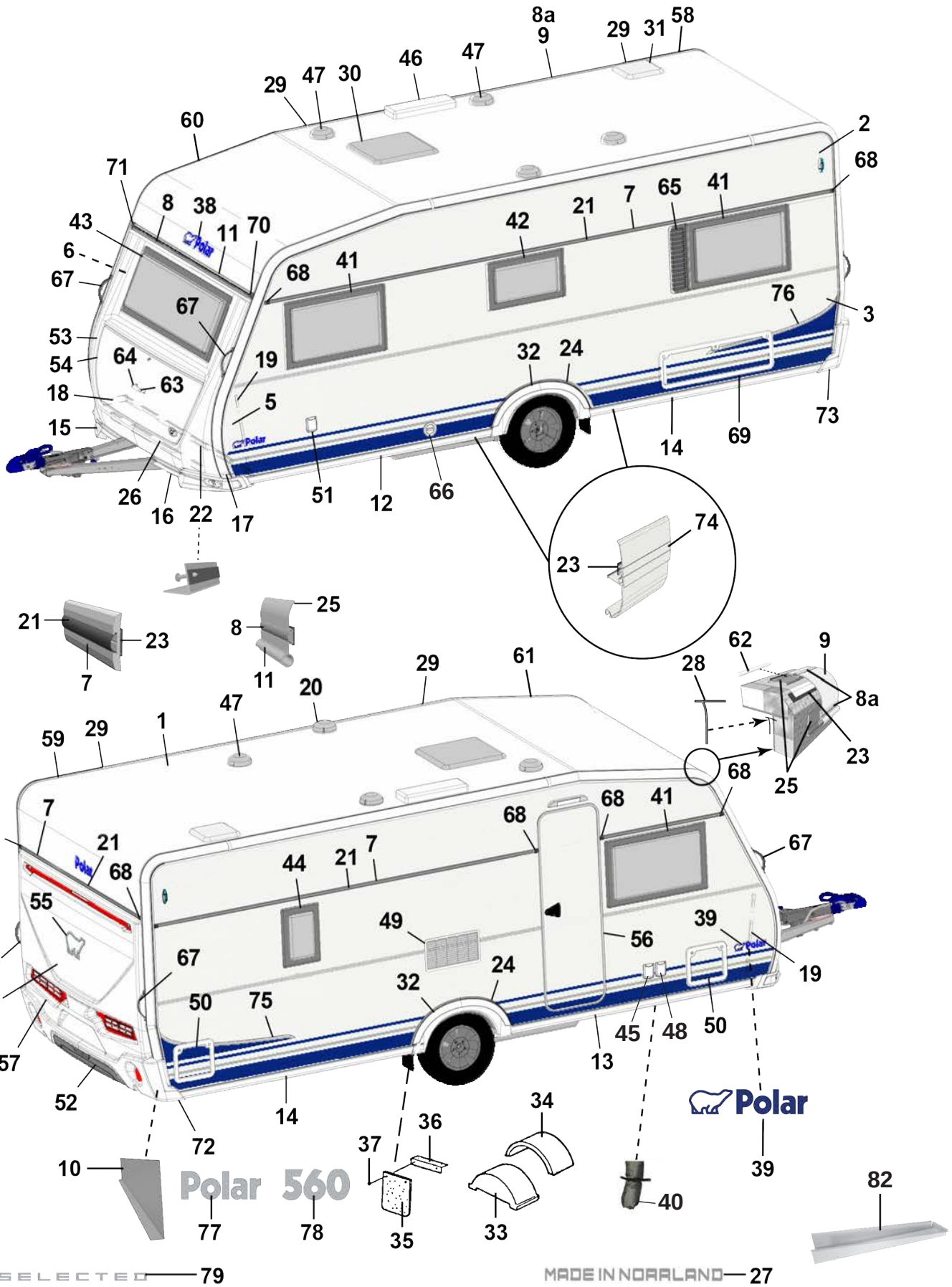
Polar 560
Polar
SELECTED 79
CUSTOMIZED 80
MADE IN NORRLAND 27

Pos Fig	Det. nr Part. No	Ingår/Fitted 560 CTH	Ingår/Fitted 560 CTH VK	Benämning	Description
--	213055	T	T	Myggdörr inre	Mosquito door inner
57	213918	x	x	Bakgavel plast	Back gable plastic
58	213711	x	x	List tält bockad H-bak	List bent R rear
59	213712	x	x	List tält bockad V-bak	List bent L rear
60	213709	x	x	List tält bockad H-fram	List bent R front
61	213710	x	x	List tält bockad V-fram	List bent L front
62	208323	x	x	Styrstift list tält 50x3,5 mm	Pin for list 50x6,5 mm
63	210057	x	x	Handtag koffert inkl. täckbrickor	Handle trunk lid with covers
64	211492	x	x	Täckbricka	Cover
65	212476	T	T	Ventilationsgaller V	Ventilator grill L
66	601486	x	x	Skorsten kpl. väggmontage	Chimney cpl.
67	213255	x	x	Draghandtag	Draw handle
68	95003772	x	x	Ändstycke	End protection
--	215072	x	x	Ändavslutning rak (vid slät plåt)	End protection straight (on flat plate)
--	215078	x	x	Ändavslutning H (vid slät plåt)	End protection R (on flat plate)
--	215079	x	x	Ändavslutning V (vid slät plåt)	End protection L (on flat plate)
69	14-701045	T	T	Lucka m innerram, utan spegel	Door with frame inner, without plate
70	205630	x	x	Ändavslutning H midjelist	End protection R tent list
71	205631	x	x	Ändavslutning V midjelist	End protection L tent list
72	213807	x	x	Ändavslutning H-bak	End protection R-rear
73	213808	x	x	Ändavslutning V-bak	End protection L-rear
--	801319	x	x	Skruv PKM 4,2x14 ändavsl. H-V bak	Screw PKM 4,2x14 end prot. R-L rear
--	801320	x	x	Skruv PKM 4,2x25 ändavsl. H-V bak	Screw PKM 4,2x25 end prot. R-L rear
74	213718	x	x	List dekor vit L=3000	List decor white L=3000
75	213459	x	x	Dekal sida H blå	Decal R blue
--	215034	x	x	Dekal sida H svart (Customized)	Decal R black (Customized)
76	213460	x	x	Dekal sida V blå	Decal L blue
--	215035	x	x	Dekal sida V svart (Customized)	Decal L black (Customized)
77	212549	x	x	Emblem Polar	Emblem Polar
78	212551	x	x	Emblem 560	Emblem 560
79	214214	x	x	Emblem Selected	Emblem Selected
80	214215	x	x	Emblem Customized	Emblem Customized
82	213514	x	x	Plåt dammskydd	Sheet dust cover

M= Metervara
T= Tillbehör

M= On the metre
T= Accessory

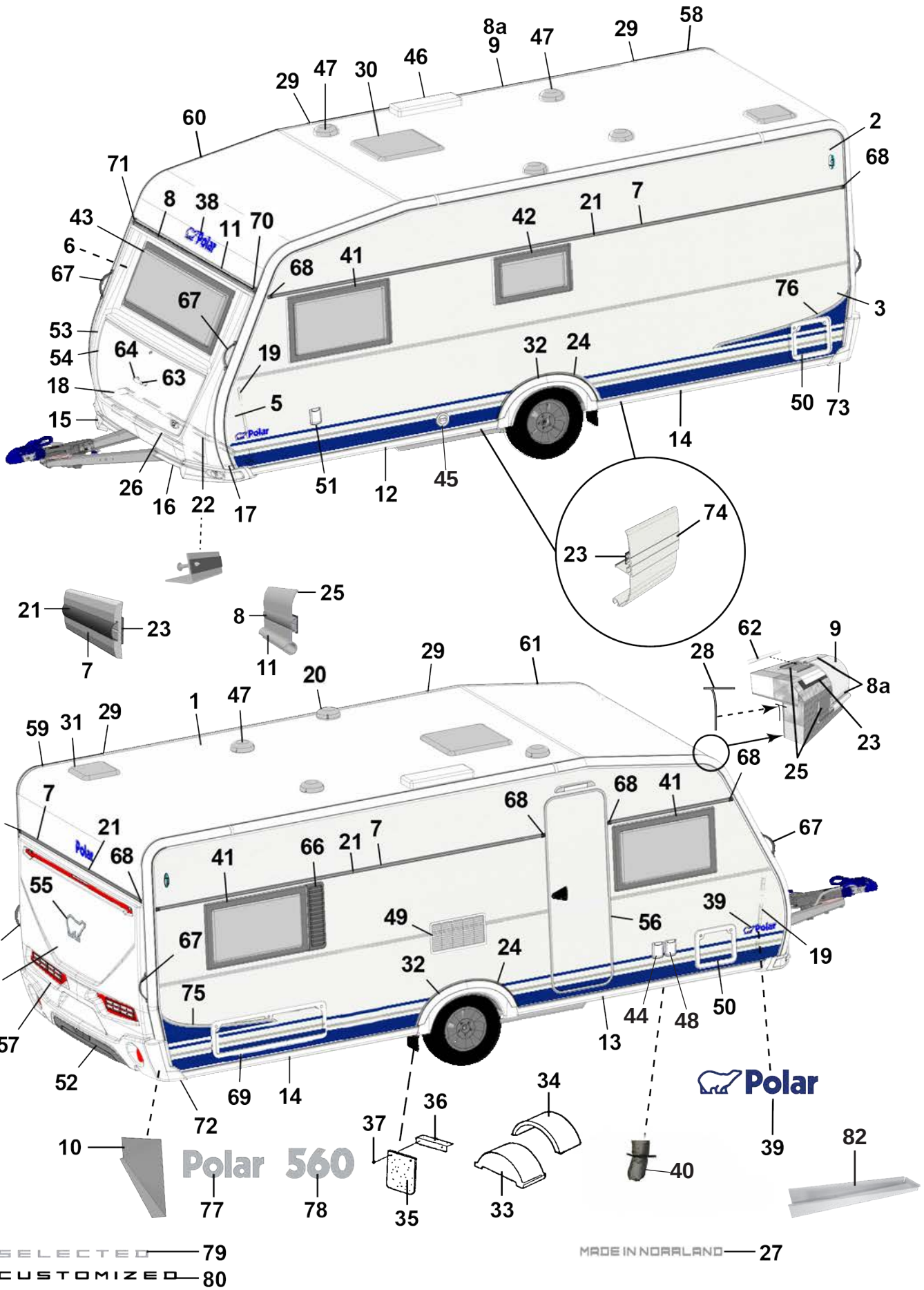

SELECTED CUSTOMIZED — 79, 80

MADE IN NORRLAND — 27

Pos Fig	Det. nr Part. No	Ingår/Fitted 560 CTV		Benämning	Description
1	213254	x		Plåt tak 8100x2475	Roofing plate 8100x2475
2	212830	x		Plåt sida övre 6800x605	Side plate upper 6800x605
--	215157	x		Plåt sida övre 6800x605 (Custom.), sl. plåt	Side plate upper 6800x605 (Custom.), fl. plate
3	212833	x		Plåt sida undre 6800x1475	Side plate lower 6800x1475
--	215159	x		Plåt sida undre 6800x1475 (Custom.), sl. plåt	Side plate lower 6800x1475 (Customi.) fl. plate
4	212832	x		Plåt gavel 2475x1600	Gable plate 2475x1600
5	211056	x		Plåt gavel undre 2800x818	Gable plate lower 2800x818
6	211056	x		Plåt gavel övre 2800x818	Gable plate upper 2800x818
7	212328	x		List dekor L=7312	List L=7312
--	215077	x		List dekor L=7073 vit (på sidorna vid slät plåt)	List L=7073 white (on the sides of flat plate)
8	210365	M		List dekor plast, silver	List decor plastic, silver
8a	210364	M		List dekor plast, vit	List decor plastic, white
9	213713	x		List tält rak L=4120	List straight L=4120
10	212699	x		Täckplåt bakljusramp L=2290	Coverplate light holder L=2290
11	214792	x		List markis L=2284	List L=2284
12	213716	x		List avb. spoiler V-fram L=2986	List L front L=2986
13	213717	x		List avb. spoiler H-fram L=2986	List R front L=2986
14	213715	x		List avb. spoiler V-H bak L=2929	List L-R rear L=2929
15	213803	x		Spoiler H	Spoiler R
16	213804	x		Spoiler V	Spoiler L
17	210346	x		List vinkel V	List L
18	210347	x		List vinkel H	List R
19	210101	x		List vinkel al. L=5000	List al. L=5000
20	401495	x		Motor köksfläkt kpl.	Motor kitchen fan cpl.
21	90003326	M		List dekor plast, silver	List decor plastic, silver
--	210364	M		List dekor plast, vit (på sidorna vid slät plåt)	List decor plastic, white (on the sides of flat plate)
22	210348	x		List gavel-golv fram L=2440	List gable-floor front L=2440
--	209525	x		Tätning "Terostat 2759" d:o	Seal "Terostat 2759" d:o
--	800626	x		Skruv d:o TKX 5,0x25	Screw d:o TKX 5,0x25
23	208236	M		Butyl profil 15x2 (30 m/rulle)	Seal strip 15x2 (30 m/roll)
24	212489	x		List al. hjulhusbreddare	List al. mudguard
--	212977	M		List gummi d:o	List rubber d:o
--	213030	M		Tejp dubbelhäftande d:o, B=6 mm (50 m/rulle)	Tape double-stick d:o W=6 mm (50 m/roll)
25	214054	M		List tätning vit 49mm, tak (45 m/rulle)	Seal strip white 49mm, roof (45 m/roll)
--	214027	M		List tätning vit 33mm, vägg (45 m/rulle)	Seal strip white 33mm, wall (45 m/roll)
26	210469	x		List koffert L=1700	List gas box L=1700
27	215375	x		Dekal "Made in Norrland"	Decal "Made in Norrland"
28	204137	M		List täck	Cover strip
29	213758	x		Skarvskydd tältlist	Splice protection
--	801319	x		Skruv PKM 4,2x14 d:o	Screw PKM 4,2x14 d:o
30	208690	x		Taklucka 400x400 Mini-Heki kpl. rumsdel	Roof hatch 400x400 Mini-Heki cpl. room
--	08-030921	T		Taklucka 700x500 Midi-Heki kpl.	Roof hatch 700x500 Midi-Heki cpl.
--	207780	T		Taklucka 960x655 Heki de Lux kpl.	Roof hatch 960x655 Heki de Lux cpl.
--	211846	T		Taklucka 400x400 Omnivent kpl. vit	Roof hatch 400x400 Omnivent cpl. white
31	215045	x		Taklucka 280x280 kpl. tvättrum	Roof hatch 280x280 cpl. washung room
				M= Metervara T= Tillbehör	M= On the metre T= Accessory

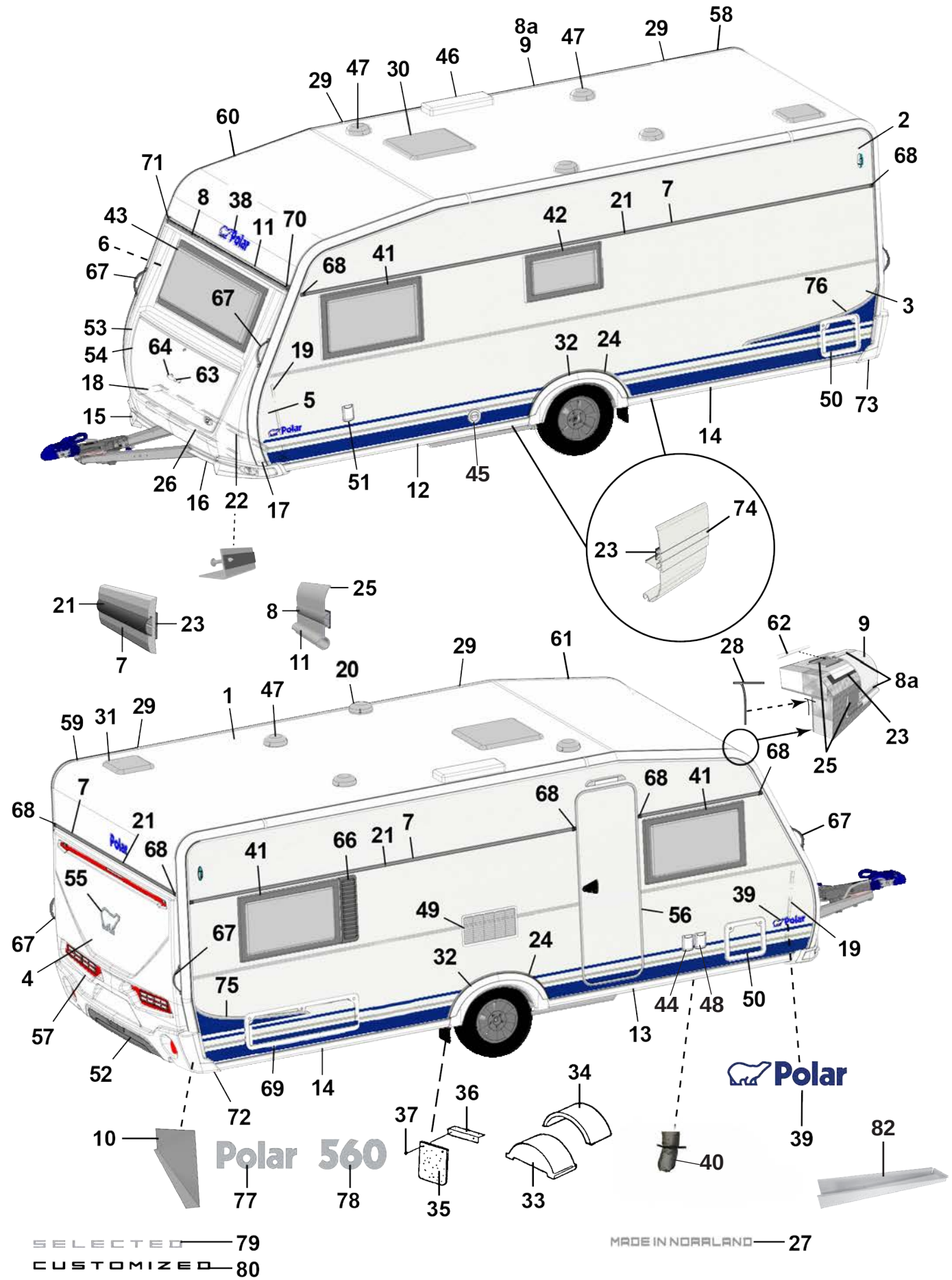
Polar
Polar 560

Pos Fig	Det. nr Part. No	Ingår/Fitted 560 CTV		Benämning	Description
32	213809	x		Hjulhusbreddare	Mudguard
33	212894	x		Hjulhus	Wheel housing
34	212895	x		Isolering hjulhus	Insulation wheel housing
35	102470	x		Stänkskydd	Splash guard
36	101223	x		Fäste stänkskydd	Bracket splash guard
37	800118	x		Skruv	Screw
38	210539	x		Emblem blå	Emblem blue
--	214216	x		Emblem svart (Customized)	Emblem black (Customized)
39	212558	x		Emblem blå	Emblem blue
--	214211	x		Emblem blå (Selected)	Emblem blue (Selected)
--	214212	x		Emblem svart (Customized)	Emblem black (Customized)
40	603296	x		Ventilationsslang D80mm	Ventilations hose
--	603297	x		Isolering ventilationsslang d:o	Isolation ventilation hose d:o
--	211416	x		Kallrasskydd	Cold breed protection
--	215177	x		Myggnät 400x50mm	Mosquito net d:o 400x50mm
41	212413	x		Fönster öppn.bart 900x550 kpl.	Window 900x550 cpl.
--	212868	x		Ruta lös u. karm 900x550 d:o	Pane without frame 900x550 d:o
42	212411	x		Fönster öppn.bart 700x400 pentry kpl.	Window 700x400 pentry cpl.
--	212870	x		Ruta lös u. karm 700x400 d:o	Pane without frame 700x400 d:o
43	212408	x		Fönster fast 1600x600 kpl.	Window fixed 1600x600 cpl.
--	212867	x		Ruta lös u. karm 1600x600 d:o	Pane without frame 1600x600 d:o
44	508107	x		El-uttag 230 V	El connection 230 V
--		x		Tältservice	Tentservice
--		x		El-uttag 12 V	El connection 12 V
--		x		TV-antenn in/ut	TV-aerial in/out
45	601486	x		Skorsten kpl. väggmontage	Chimney cpl.
46	208023	x		Ventil tak för kyl (kyl/frys)	Ventilator roof for refrigerator (refr./freeze)
47	00970024	x		Ventilator kpl.	Ventilator cpl.
48	508106	x		El-intag 230 V	El. connection 230 V
49	214773	x		Galler ventilation kyl	Ventilator refrigerator
50	207759	x		Lucka m. innerram, utan spegel	Door with frame inner, without plate
51	319023	x		Vattenpåfyllning m. lock	Water filler with cap
--	319901	x		Lock d:o	Cap d:o
--	350218	x		Lucka yttre kpl. u. metallpinne	Door external cpl. without metal pin
52	214068	x		Diffuser grå	Diffuser grey
--	214274	x		Diffuser svart (Customized)	Diffuser black (Customized)
53	213917	x		Front u. lock	Front without trunk lid
54	213029	x		Lock front u. lås	Trunk lid front without lock
55	212557	x		Emblem chrome	Emblem chrome
--	214217	x		Emblem svart (Customized)	Emblem black (Customized)
56	213052	x		Dörr yttre kpl. H	Outer door cpl. R
--	213053	x		Dörr yttre kpl. H m. fönster	Outer door cpl. R with window
--	214963	x		Dörr yttre kpl. H m. fönster (Custom.), sl. plåt	Outer door cpl. R with window (Custom.), fl. plate
--	213116	x		Dekal blå dörr yttre	Decal blue outer door
--	215018	x		Dekal svart dörr yttre (Customized)	Decal black outer door (Customized)
				M= Metervara T= Tillbehör	M= On the metre T= Accessory

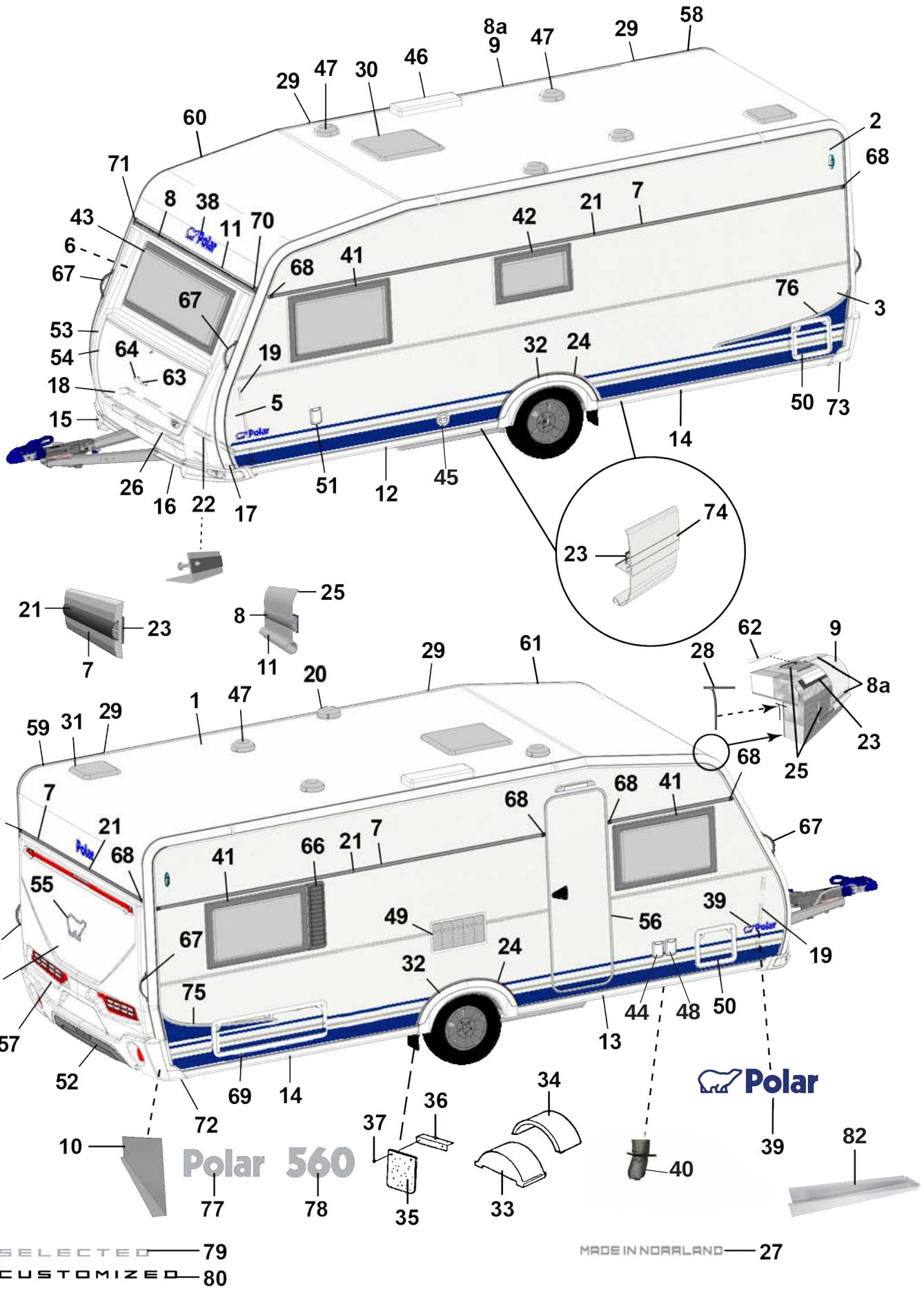

SELECTED CUSTOMIZED — 79, 80

MADE IN NORRLAND — 27

Pos Fig	Det. nr Part. No	Ingår/Fitted 560 CTV		Benämning	Description
--	213055	T		Myggdörr inre	Mosquito door inner
57	213918	x		Bakgavel plast	Back gable plastic
58	213711	x		List tält bockad H-bak	List bent R rear
59	213712	x		List tält bockad V-bak	List bent L rear
60	213709	x		List tält bockad H-fram	List bent R front
61	213710	x		List tält bockad V-fram	List bent L front
62	208323	x		Styrstift list tält 50x3,5 mm	Pin for list 50x6,5 mm
63	210057	x		Handtag koffert inkl. täckbrickor	Handle trunk lid with covers
64	211492	x		Täckbricka	Cover
66	212477	T		Ventilationsgaller H	Ventilator grill R
67	213255	x		Draghandtag	Draw handle
68	95003772	x		Ändstycke	End protection
--	215072	x		Ändavslutning rak (vid slät plåt)	End protection straight (on flat plate)
--	215078	x		Ändavslutning H (vid slät plåt)	End protection R (on flat plate)
--	215079	x		Ändavslutning V (vid slät plåt)	End protection L (on flat plate)
69	14-701045	T		Lucka m innerram, utan spegel	Door with frame inner, without plate
70	205630	x		Ändavslutning H midjelist	End protection R tent list
71	205631	x		Ändavslutning V midjelist	End protection L tent list
72	213807	x		Ändavslutning H-bak	End protection R-rear
73	213808	x		Ändavslutning V-bak	End protection L-rear
--	801319	x		Skruv PKM 4,2x14 ändavsl. H-V bak	Screw PKM 4,2x14 end prot. R-L rear
--	801320	x		Skruv PKM 4,2x25 ändavsl. H-V bak	Screw PKM 4,2x25 end prot. R-L rear
74	213718	x		List dekor vit L=3000	List decor white L=3000
75	213459	x		Dekal sida H blå	Decal R blue
--	215034	x		Dekal sida H svart (Customized)	Decal R black (Customized)
76	213460	x		Dekal sida V blå	Decal L blue
--	215035	x		Dekal sida V svart (Customized)	Decal L black (Customized)
77	212549	x		Emblem Polar	Emblem Polar
78	212551	x		Emblem 560	Emblem 560
79	214214	x		Emblem Selected	Emblem Selected
80	214215	x		Emblem Customized	Emblem Customized
82	213514	x		Plåt dammskydd	Sheet dust cover

M= Metervara
T= Tillbehör

M= On the metre
T= Accessory

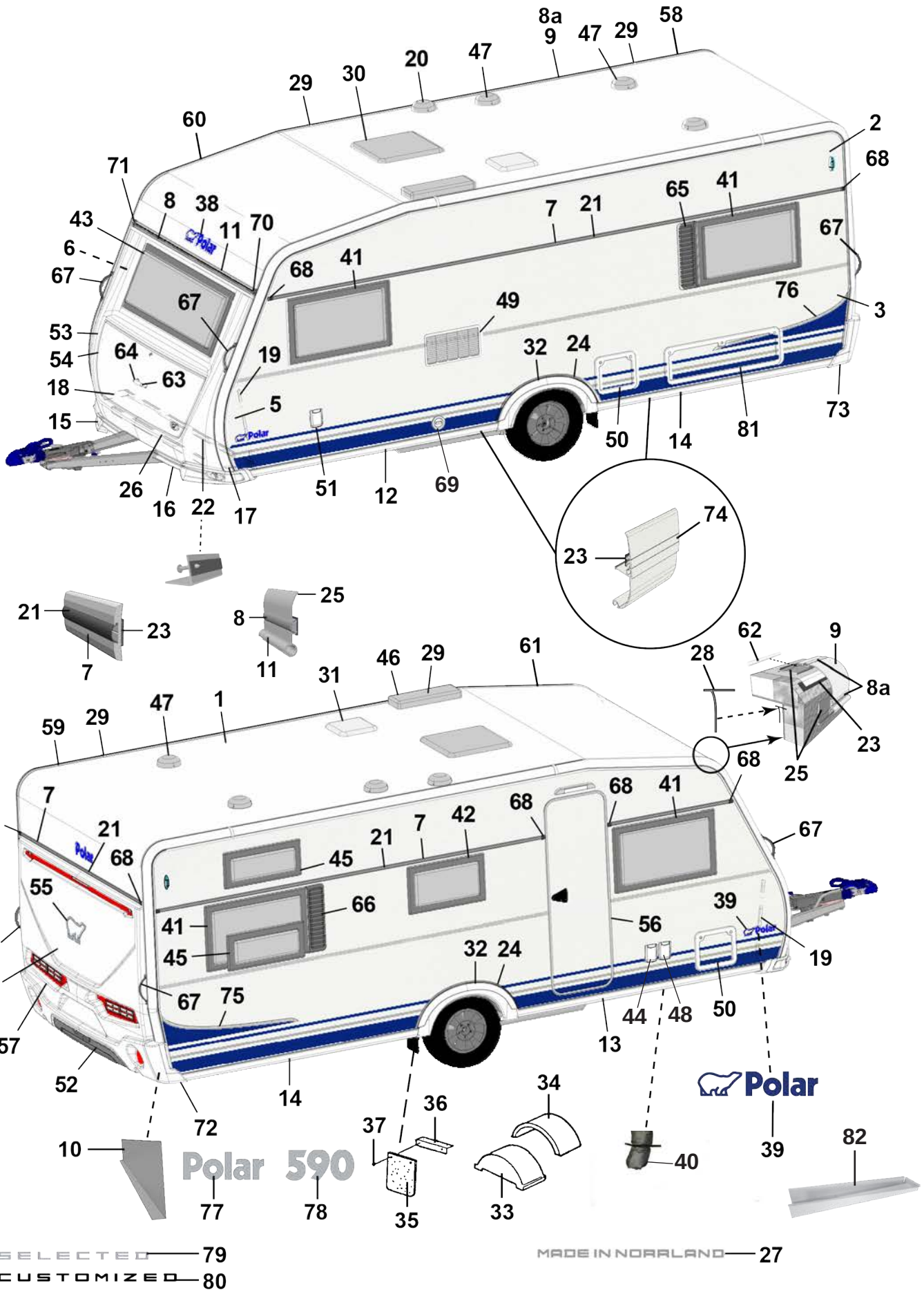

SELECTED CUSTOMIZED — 79, 80

MADE IN NORRLAND — 27

Pos Fig	Det. nr Part. No	Ingår/Fitted 590 LB	Ingår/Fitted 590 BK	Benämning	Description
1	213254	x	x	Plåt tak 8100x2475	Roofing plate 8100x2475
2	212830	x	x	Plåt sida övre 6800x605	Side plate upper 6800x605
--	215157	x	x	Plåt sida övre 6800x605 (Custom.), sl. plåt	Side plate upper 6800x605 (Custom.), fl. plate
3	212833	x	x	Plåt sida undre 6800x1475	Side plate lower 6800x1475
--	215159	x	x	Plåt sida undre 6800x1475 (Custom.), sl. plåt	Side plate lower 6800x1475 (Customi.) fl. plate
4	212832	x	x	Plåt gavel 2475x1600	Gable plate 2475x1600
5	211056	x	x	Plåt gavel undre 2800x818	Gable plate lower 2800x818
6	211056	x	x	Plåt gavel övre 2800x818	Gable plate upper 2800x818
7	212328	x	x	List dekor L=7312	List L=7312
--	215077	x	x	List dekor L=7073 vit (på sidorna vid slät plåt)	List L=7073 white (on the sides of flat plate)
8	210365	M	M	List dekor plast, silver	List decor plastic, silver
8a	210364	M	M	List dekor plast, vit	List decor plastic, white
9	213713	x	x	List tält rak L=4120	List straight L=4120
10	212699	x	x	Täckplåt bakljusramp L=2290	Coverplate light holder L=2290
11	214792	x	x	List markis L=2284	List L=2284
12	213716	x	x	List avb. spoiler V-fram L=2986	List L front L=2986
13	213717	x	x	List avb. spoiler H-fram L=2986	List R front L=2986
14	213715	x	x	List avb. spoiler V-H bak L=2929	List L-R rear L=2929
15	213803	x	x	Spoiler H	Spoiler R
16	213804	x	x	Spoiler V	Spoiler L
17	210346	x	x	List vinkel V	List L
18	210347	x	x	List vinkel H	List R
19	210101	x	x	List vinkel al. L=5000	List al. L=5000
20	401495	x	x	Motor köksfläkt kpl.	Motor kitchen fan cpl.
21	90003326	M	M	List dekor plast, silver	List decor plastic, silver
--	210364	M	M	List dekor plast, vit (på sidorna vid slät plåt)	List decor plastic, white (on the sides of flat plate)
22	210348	x	M	List gavel-golv fram L=2440	List gable-floor front L=2440
--	209525	x	x	Tätning "Terostat 2759" d:o	Seal "Terostat 2759" d:o
--	800626	x	x	Skruv d:o TKX 5,0x25	Screw d:o TKX 5,0x25
23	208236	M	M	Butyl profil 15x2 (30 m/rulle)	Seal strip 15x2 (30 m/roll)
24	212489	x	x	List al. hjulhusbreddare	List al. mudguard
--	212977	M	M	List gummi d:o	List rubber d:o
--	213030	M	M	Tejp dubbelhäftande d:o, B=6 mm (50 m/rulle)	Tape double-stick d:o W=6 mm (50 m/roll)
25	214054	M	M	List tätning vit 49mm, tak (45 m/rulle)	Seal strip white 49mm, roof (45 m/roll)
--	214027	M	M	List tätning vit 33mm, vägg (45 m/rulle)	Seal strip white 33mm, wall (45 m/roll)
26	210469	x	x	List koffert L=1700	List gas box L=1700
27	215375	x	x	Dekal "Made in Norrland"	Decal "Made in Norrland"
28	204137	M	M	List täck	Cover strip
29	213758	x	x	Skarvskydd tältlist	Splice protection
--	801319	x	x	Skruv PKM 4,2x14 d:o	Screw PKM 4,2x14 d:o
30	208690	x	x	Taklucka 400x400 Mini-Heki kpl. rumsdel	Roof hatch 400x400 Mini-Heki cpl. room
--	08-030921	T	T	Taklucka 700x500 Midi-Heki kpl.	Roof hatch 700x500 Midi-Heki cpl.
--	207780	T	T	Taklucka 960x655 Heki de Lux kpl.	Roof hatch 960x655 Heki de Lux cpl.
--	211846	T	T	Taklucka 400x400 Omnivent kpl. vit	Roof hatch 400x400 Omnivent cpl. white
31	215045	x	x	Taklucka 280x280 kpl. tvättrum	Roof hatch 280x280 cpl. washung room
				M= Metervara	M= On the metre
				T= Tillbehör	T= Accessory

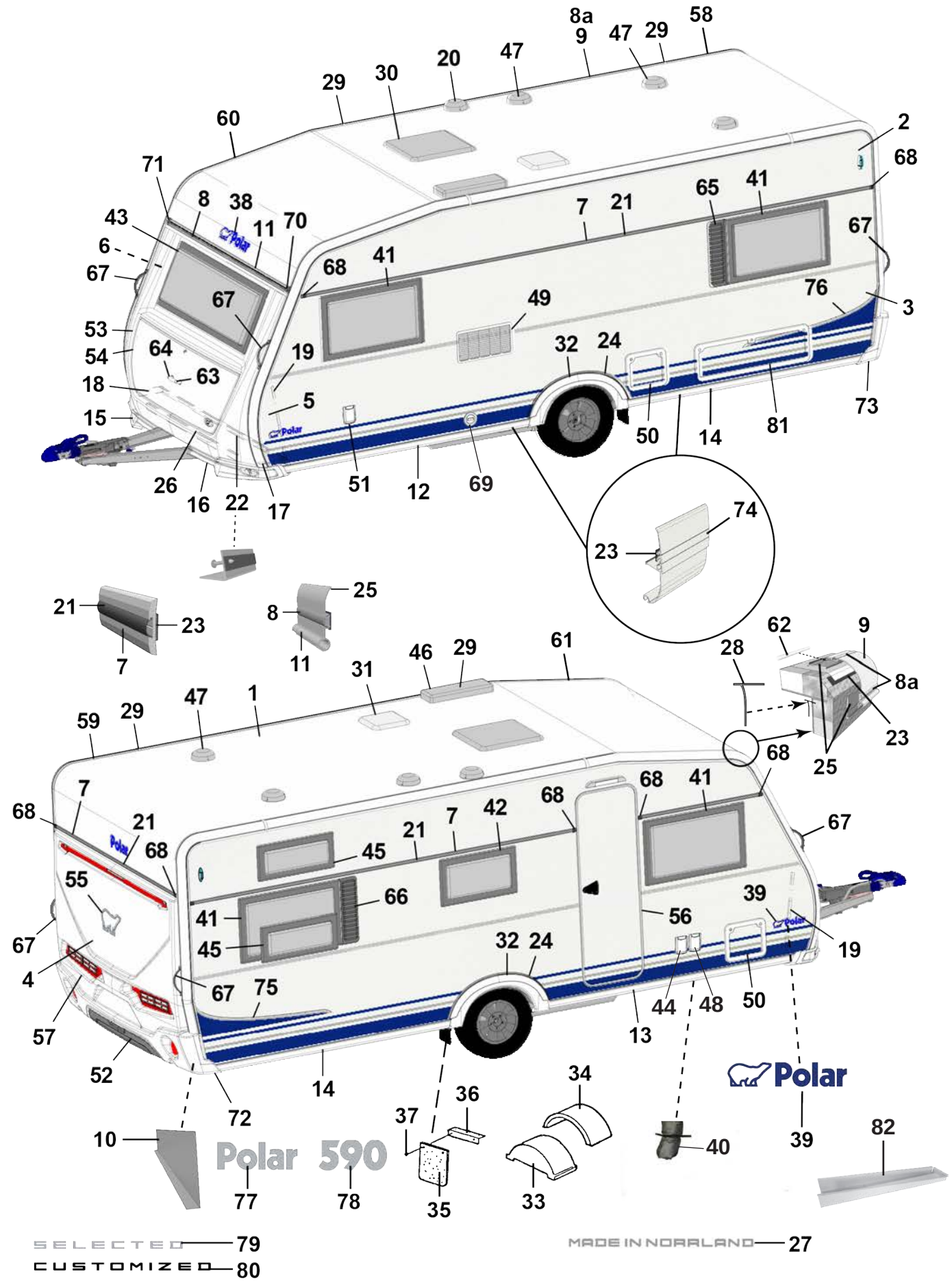
Polar 590
Polar
SELECTED
CUSTOMIZED
MADE IN NORRLAND

Pos Fig	Det. nr Part. No	Ingår/Fitted 590 LB	Ingår/Fitted 590 BK	Benämning	Description
32	213809	x	x	Hjulhusbreddare	Mudguard
33	212894	x	x	Hjulhus	Wheel housing
34	212895	x	x	Isolering hjulhus	Insulation wheel housing
35	102470	x	x	Stänkskydd	Splash guard
36	101223	x	x	Fäste stänkskydd	Bracket splash guard
37	800118	x	x	Skruv	Screw
38	210539	x	x	Emblem blå	Emblem blue
--	214216	x	x	Emblem svart (Customized)	Emblem black (Customized)
39	212558	x	x	Emblem blå	Emblem blue
--	214211	x	x	Emblem blå (Selected)	Emblem blue (Selected)
--	214212	x	x	Emblem svart (Customized)	Emblem black (Customized)
40	603296	x		Ventilationsslang D80mm	Ventilations hose
--	603297	x		Isolering ventilationsslang d:o	Isolation ventilation hose d:o
--	211416	x		Kallrasskydd	Cold breed protection
--	215177	x		Myggnät 400x50mm	Mosquito net d:o 400x50mm
41	212413	x	x	Fönster öppn.bart 900x550 kpl.	Window 900x550 cpl.
--	212868	x	x	Ruta lös u. karm 900x550 d:o	Pane without frame 900x550 d:o
42	212411	x	x	Fönster öppn.bart 700x400 pentry kpl.	Window 700x400 pentry cpl.
--	212870	x	x	Ruta lös u. karm 700x400 d:o	Pane without frame 700x400 d:o
43	212408	x	x	Fönster fast 1600x600 kpl.	Window fixed 1600x600 cpl.
--	212867	x	x	Ruta lös u. karm 1600x600 d:o	Pane without frame 1600x600 d:o
44	508107	x		El-uttag 230 V	El connection 230 V
--		x		Tältservice	Tentservice
--		x		El-uttag 12 V	El connection 12 V
--		x		TV-antenn in/ut	TV-aerial in/out
45	212410		x	Fönster öppn.bart 700x300 kpl.	Window 700x300 cpl.
--	212871		x	Ruta lös u. karm 700x300 d:o	Pane without frame 700x300 d:o
46	208023	x	x	Ventil tak för kyl (kyl/frys)	Ventilator roof for refrigerator (refr./freeze)
47	00970024	x	x	Ventilator kpl.	Ventilator cpl.
48	508106	x	x	El-intag 230 V	El. connection 230 V
49	214773	x	x	Galler ventilation kyl	Ventilator refrigerator
50	207759	x	x	Lucka m. innerram, utan spegel	Door with frame inner, without plate
51	319023	x	x	Vattenpåfyllning m. lock	Water filler with cap
--	319901	x	x	Lock d:o	Cap d:o
--	350218	x	x	Lucka yttre kpl. u. metallpinne	Door external cpl. without metal pin
52	214068	x	x	Diffuser grå	Diffuser grey
--	214274	x	x	Diffuser svart (Customized)	Diffuser black (Customized)
53	213917	x	x	Front u. lock	Front without trunk lid
54	213029	x	x	Lock front u. lås	Trunk lid front without lock
55	212557	x	x	Emblem chrome	Emblem chrome
--	214217	x	x	Emblem svart (Customized)	Emblem black (Customized)
56	213052	x	x	Dörr yttre kpl. H	Outer door cpl. R
--	213053	x	x	Dörr yttre kpl. H m. fönster	Outer door cpl. R with window
--	214963	x	x	Dörr yttre kpl. H m. fönster (Custom.), sl. plåt	Outer door cpl. R with window (Custom.), fl. plate
--	213116	x	x	Dekal blå dörr yttre	Decal blue outer door
				M= Metervara	M= On the metre
				T= Tillbehör	T= Accessory

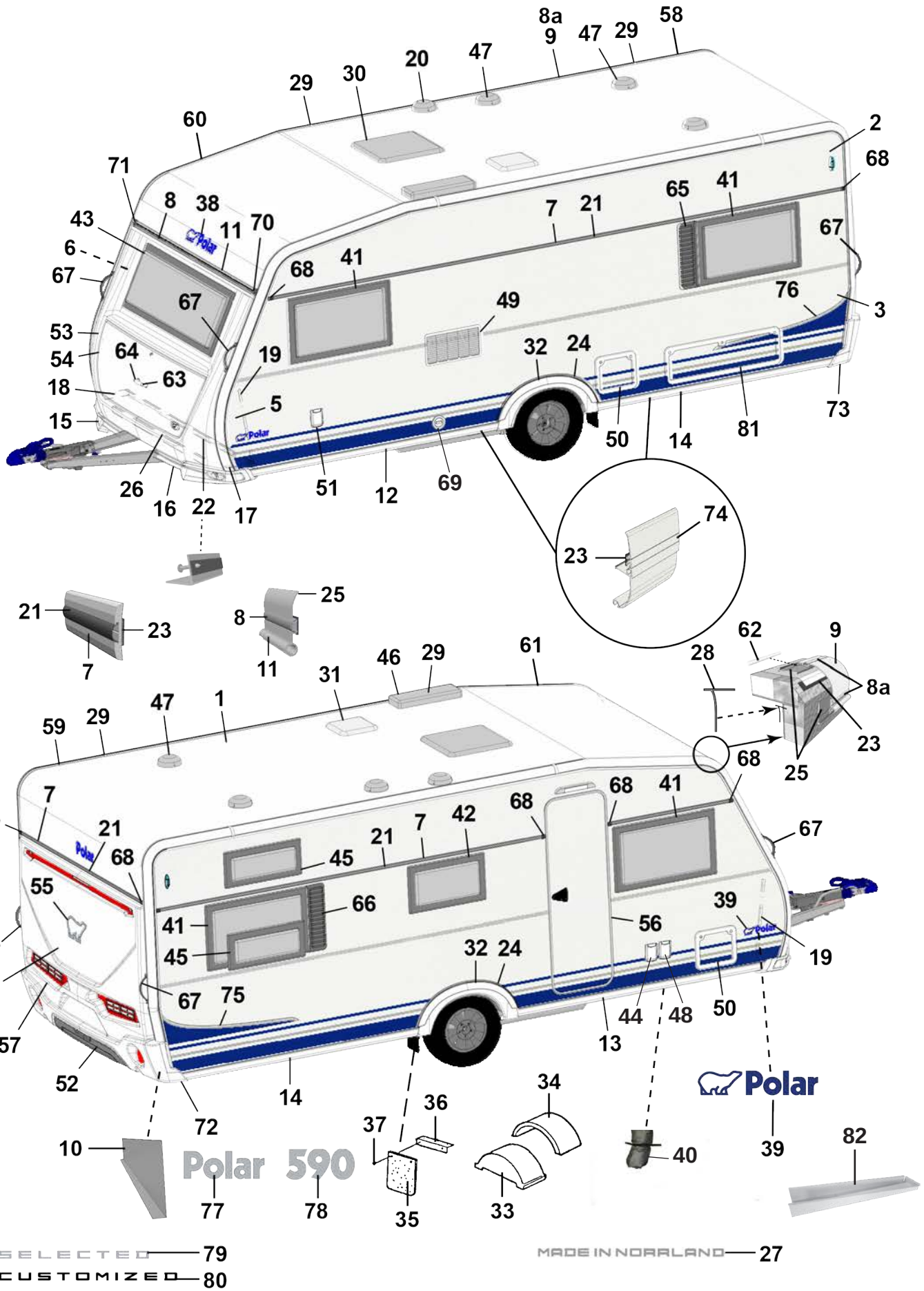
Polar 590
Polar
SELECTED
CUSTOMIZED
MADE IN NORRLAND

Pos Fig	Det. nr Part. No	Ingår/Fitted 590 LB	Ingår/Fitted 590 BK	Benämning	Description
--	215018	x	x	Dekal svart dörr yttre (Customized)	Decal black outer door (Customized)
--	213055	T	T	Myggdörr inre	Mosquito door inner
57	213918	x	x	Bakgavel plast	Back gable plastic
58	213711	x	x	List tält bockad H-bak	List bent R rear
59	213712	x	x	List tält bockad V-bak	List bent L rear
60	213709	x	x	List tält bockad H-fram	List bent R front
61	213710	x	x	List tält bockad V-fram	List bent L front
62	208323	x	x	Styrstift list tält 50x3,5 mm	Pin for list 50x6,5 mm
63	210057	x	x	Handtag koffert inkl. täckbrickor	Handle trunk lid with covers
64	211492	x	x	Täckbricka	Cover
65	212476	T	T	Ventilationsgaller V	Ventilator grill L
66	212477	T		Ventilationsgaller H	Ventilator grill R
67	213255	x	x	Draghandtag	Draw handle
68	95003772	x	x	Ändstycke	End protection
69	601486	x	x	Skorsten kpl. väggmontage	Chimney cpl.
--	215072	x	x	Ändavslutning rak (vid slät plåt)	End protection straight (on flat plate)
--	215078	x	x	Ändavslutning H (vid slät plåt)	End protection R (on flat plate)
--	215079	x	x	Ändavslutning V (vid slät plåt)	End protection L (on flat plate)
70	205630	x	x	Ändavslutning H midjelist	End protection R tent list
71	205631	x	x	Ändavslutning V midjelist	End protection L tent list
72	213807	x	x	Ändavslutning H-bak	End protection R-rear
73	213808	x	x	Ändavslutning V-bak	End protection L-rear
--	801319	x	x	Skruv PKM 4,2x14 ändavsl. H-V bak	Screw PKM 4,2x14 end prot. R-L rear
--	801320	x	x	Skruv PKM 4,2x25 ändavsl. H-V bak	Screw PKM 4,2x25 end prot. R-L rear
74	213718	x	x	List dekor vit L=3000	List decor white L=3000
75	213459	x	x	Dekal sida H blå	Decal R blue
--	215034	x	x	Dekal sida H svart (Customized)	Decal R black (Customized)
76	213460	x	x	Dekal sida V blå	Decal L blue
--	215035	x	x	Dekal sida V svart (Customized)	Decal L black (Customized)
77	212549	x	x	Emblem Polar	Emblem Polar
78	212552	x	x	Emblem 590	Emblem 590
79	214214	x	x	Emblem Selected	Emblem Selected
80	214215	x	x	Emblem Customized	Emblem Customized
81	14-701045	T	T	Lucka m innerram, utan spegel	Door with frame inner, without plate
82	213514	x	x	Plåt dammskydd	Sheet dust cover

M= Metervara
T= Tillbehör

M= On the metre
T= Accessory

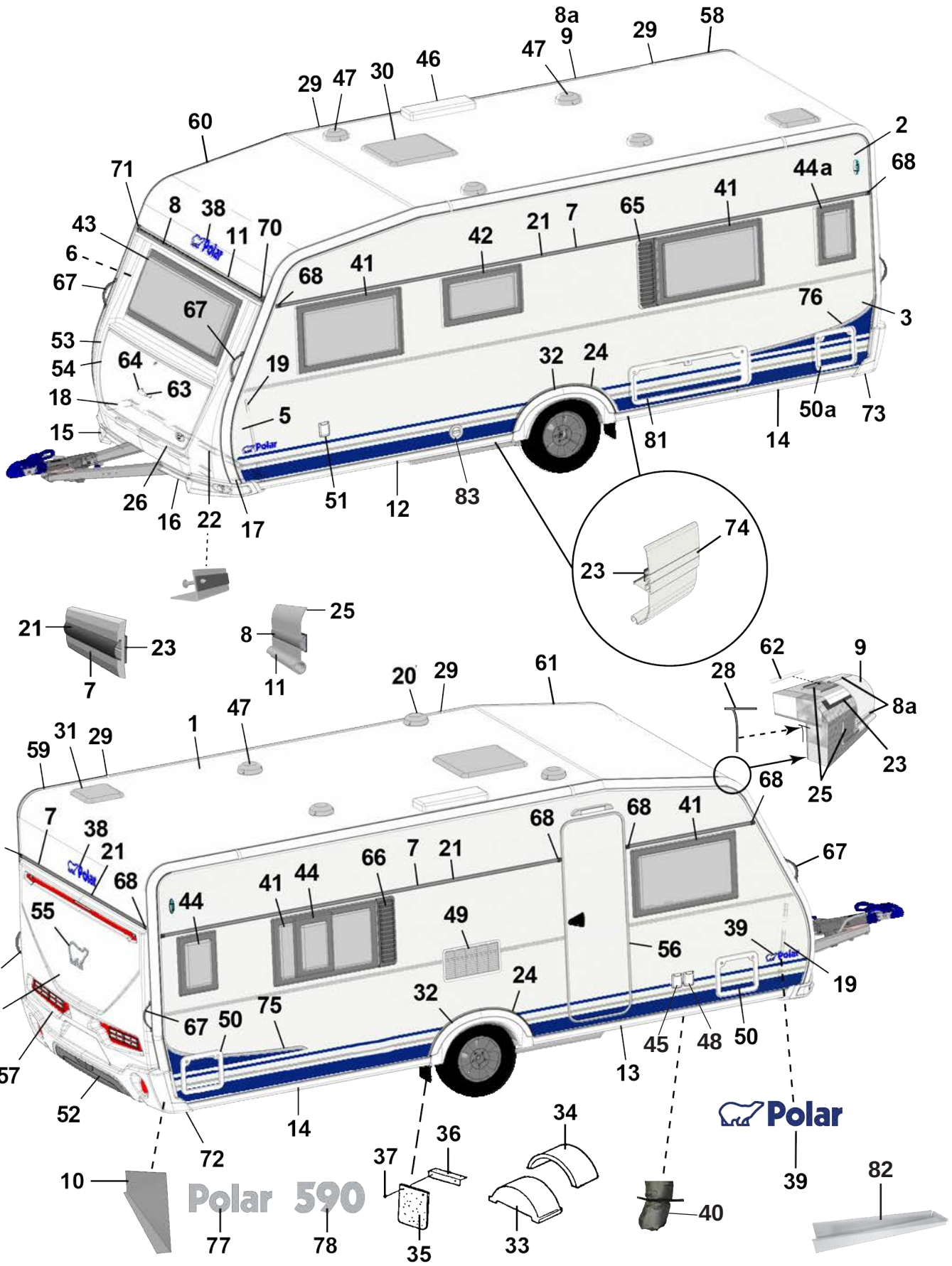
Polar 590
Polar
SELECTED 79
CUSTOMIZED 80
MADE IN NORRLAND 27

Pos Fig	Det. nr Part. No	Ingår/Fitted 590 TR LB	Ingår/Fitted 590 TR DB	Benämning	Description
1	213254	x	x	Plåt tak 8100x2475	Roofing plate 8100x2475
2	212830	x	x	Plåt sida övre 6800x605	Side plate upper 6800x605
--	215157	x	x	Plåt sida övre 6800x605 (Custom.), sl. plåt	Side plate upper 6800x605 (Custom.), fl. plate
3	212833	x	x	Plåt sida undre 6800x1475	Side plate lower 6800x1475
--	215159	x	x	Plåt sida undre 6800x1475 (Custom.), sl. plåt	Side plate lower 6800x1475 (Customi.) fl. plate
4	212832	x	x	Plåt gavel 2475x1600	Gable plate 2475x1600
5	211056	x	x	Plåt gavel undre 2800x818	Gable plate lower 2800x818
6	211056	x	x	Plåt gavel övre 2800x818	Gable plate upper 2800x818
7	212328	x	x	List dekor L=7312	List L=7312
--	215077	x	x	List dekor L=7073 vit (på sidorna vid slät plåt)	List L=7073 white (on the sides of flat plate)
8	210365	M	M	List dekor plast, silver	List decor plastic, silver
8a	210364	M	M	List dekor plast, vit	List decor plastic, white
9	213713	x	x	List tält rak L=4120	List straight L=4120
10	212699	x	x	Täckplåt bakljusramp L=2290	Coverplate light holder L=2290
11	214792	x	x	List markis L=2284	List L=2284
12	213716	x	x	List avb. spoiler V-fram L=2986	List L front L=2986
13	213717	x	x	List avb. spoiler H-fram L=2986	List R front L=2986
14	213715	x	x	List avb. spoiler V-H bak L=2929	List L-R rear L=2929
15	213803	x	x	Spoiler H	Spoiler R
16	213804	x	x	Spoiler V	Spoiler L
17	210346	x	x	List vinkel V	List L
18	210347	x	x	List vinkel H	List R
19	210101	x	x	List vinkel al. L=5000	List al. L=5000
20	401495	x	x	Motor köksfläkt kpl.	Motor kitchen fan cpl.
21	90003326	M	M	List dekor plast, silver	List decor plastic, silver
--	210364	M	M	List dekor plast, vit (på sidorna vid slät plåt)	List decor plastic, white (on the sides of flat plate)
22	210348	x	x	List gavel-golv fram L=2440	List gable-floor front L=2440
--	209525	x	x	Tätning "Terostat 2759" d:o	Seal "Terostat 2759" d:o
--	800626	x	x	Skruv d:o TKX 5,0x25	Screw d:o TKX 5,0x25
23	208236	M	M	Butyl profil 15x2 (30 m/rulle)	Seal strip 15x2 (30 m/roll)
24	212489	x	x	List al. hjulhusbreddare	List al. mudguard
--	212977	M	M	List gummi d:o	List rubber d:o
--	213030	M	M	Tejp dubbelhäftande d:o, B=6 mm (50 m/rulle)	Tape double-stick d:o W=6 mm (50 m/roll)
25	214054	M	M	List tätning vit 49mm, tak (45 m/rulle)	Seal strip white 49mm, roof (45 m/roll)
--	214027	M	M	List tätning vit 33mm, vägg (45 m/rulle)	Seal strip white 33mm, wall (45 m/roll)
26	210469	x	x	List koffert L=1700	List gas box L=1700
27	215375	x	x	Dekal "Made in Norrland"	Decal "Made in Norrland"
28	204137	M	M	List täck	Cover strip
29	213758	x	x	Skarvskydd tältlist	Splice protection
--	801319	x	x	Skruv PKM 4,2x14 d:o	Screw PKM 4,2x14 d:o
30	208690	x	x	Taklucka 400x400 Mini-Heki kpl. rumsdel	Roof hatch 400x400 Mini-Heki cpl. room
--	08-030921	T	T	Taklucka 700x500 Midi-Heki kpl.	Roof hatch 700x500 Midi-Heki cpl.
--	207780	T	T	Taklucka 960x655 Heki de Lux kpl.	Roof hatch 960x655 Heki de Lux cpl.
--	211846	T	T	Taklucka 400x400 Omnivent kpl. vit	Roof hatch 400x400 Omnivent cpl. white
31	215045	x	x	Taklucka 280x280 kpl. tvättrum	Roof hatch 280x280 cpl. washung room
				M= Metervara T= Tillbehör	M= On the metre T= Accessory

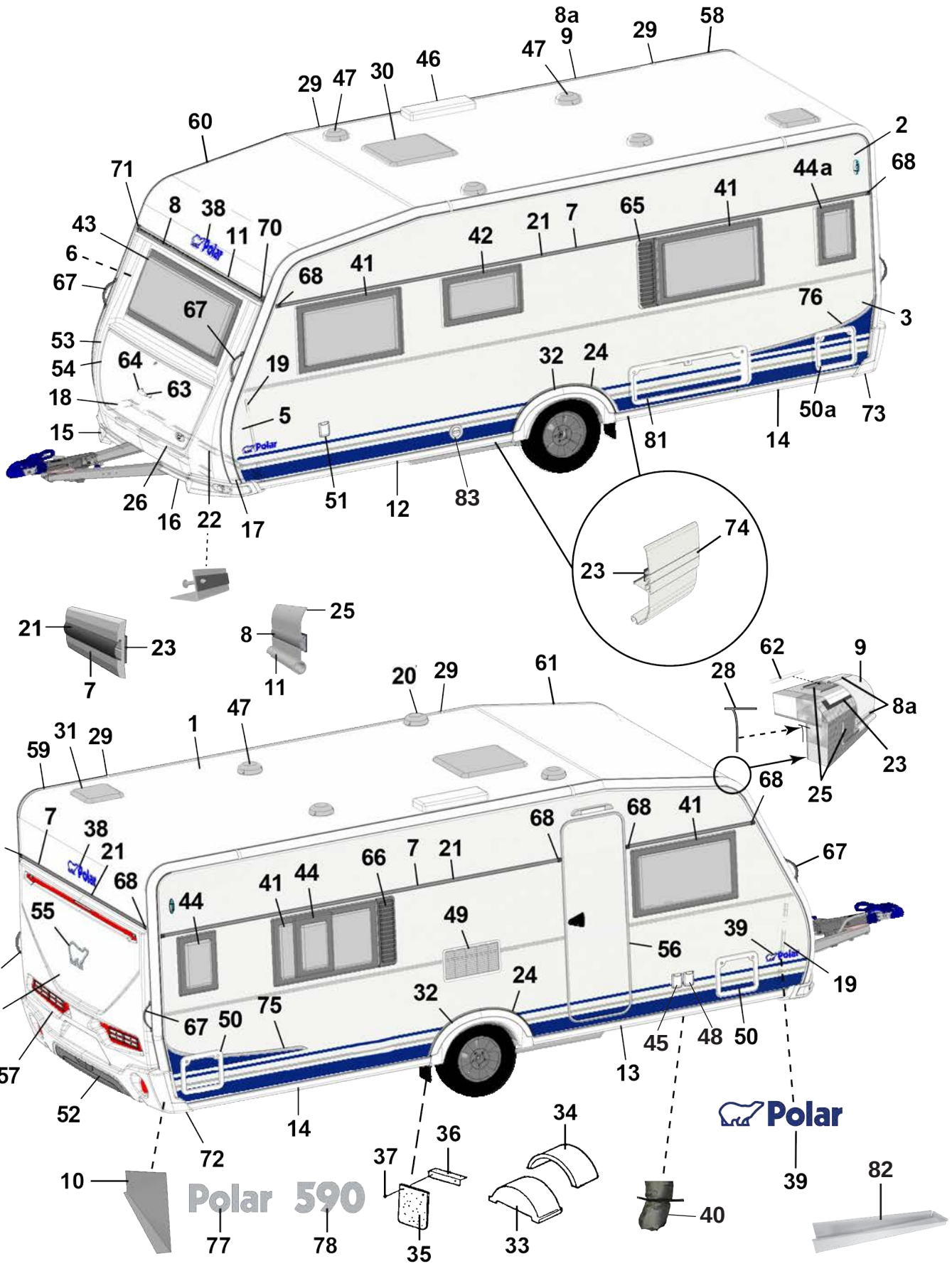
Polar 590
Polar
SELECTED 79
CUSTOMIZED 80
MADE IN NORRLAND 27

Pos Fig	Det. nr Part. No	Ingår/Fitted 590 TR LB	Ingår/Fitted 590 TR DB	Benämning	Description
32	213809	x	x	Hjulhusbreddare	Mudguard
33	212894	x	x	Hjulhus	Wheel housing
34	212895	x	x	Isolering hjulhus	Insulation wheel housing
35	102470	x	x	Stänkskydd	Splash guard
36	101223	x	x	Fäste stänkskydd	Bracket splash guard
37	800118	x	x	Skruv	Screw
38	210539	x	x	Emblem blå	Emblem blue
--	214216	x	x	Emblem svart (Customized)	Emblem black (Customized)
39	212558	x	x	Emblem blå	Emblem blue
--	214211	x	x	Emblem blå (Selected)	Emblem blue (Selected)
--	214212	x	x	Emblem svart (Customized)	Emblem black (Customized)
40	603296	x		Ventilationsslang D80mm	Ventilations hose
--	603297	x		Isolering ventilationsslang d:o	Isolation ventilation hose d:o
--	211416	x		Kallrasskydd	Cold breed protection
--	215177	x		Myggnät 400x50mm	Mosquito net d:o 400x50mm
41	212413	x	x	Fönster öppn.bart 900x550 kpl.	Window 900x550 cpl.
--	212868	x	x	Ruta lös u. karm 900x550 d:o	Pane without frame 900x550 d:o
42	212411	x	x	Fönster öppn.bart 700x400 pentry kpl.	Window 700x400 pentry cpl.
--	212870	x	x	Ruta lös u. karm 700x400 d:o	Pane without frame 700x400 d:o
43	212408	x	x	Fönster fast 1600x600 kpl.	Window fixed 1600x600 cpl.
--	212867	x	x	Ruta lös u. karm 1600x600 d:o	Pane without frame 1600x600 d:o
44	212409		T	Fönster öppn.bart 350x500 kpl.	Window 350x550 cpl.
44a	212409	T		Fönster öppn.bart 350x500 kpl.	Window 350x550 cpl.
45	508107	x		El-uttag 230 V	El connection 230 V
--		x		Tältservice	Tentservice
--		x		El-uttag 12 V	El connection 12 V
--		x		TV-antenn in/ut	TV-aerial in/out
46	208023	x	x	Ventil tak för kyl (kyl/frys)	Ventilator roof for refrigerator (refr./freeze)
47	00970024	x	x	Ventilator kpl.	Ventilator cpl.
48	508106	x	x	El-intag 230 V	El. connection 230 V
49	214773	x	x	Galler ventilation kyl	Ventilator refrigerator
50	207759	x	x	Lucka m. innerram, utan spegel	Door with frame inner, without plate
50a	207759	x		Lucka m. innerram, utan spegel	Door with frame inner, without plate
51	319023	x	x	Vattenpåfyllning m. lock	Water filler with cap
--	319901	x	x	Lock d:o	Cap d:o
--	350218	x	x	Lucka yttre kpl. u. metallpinne	Door external cpl. without metal pin
52	214068	x	x	Diffuser grå	Diffuser grey
--	214274	x	x	Diffuser svart (Customized)	Diffuser black (Customized)
53	213917	x	x	Front u. lock	Front without trunk lid
54	213029	x	x	Lock front u. lås	Trunk lid front without lock
55	212557	x	x	Emblem chrome	Emblem chrome
--	214217	x	x	Emblem svart (Customized)	Emblem black (Customized)
56	213052	x	x	Dörr yttre kpl. H	Outer door cpl. R
--	213053	x	x	Dörr yttre kpl. H m. fönster	Outer door cpl. R with window
--	214963	x	x	Dörr yttre kpl. H m. fönster (Custom.), sl. plåt	Outer door cpl. R with window (Custom.), fl. plate
				M= Metervara T= Tillbehör	M= On the metre T= Accessory

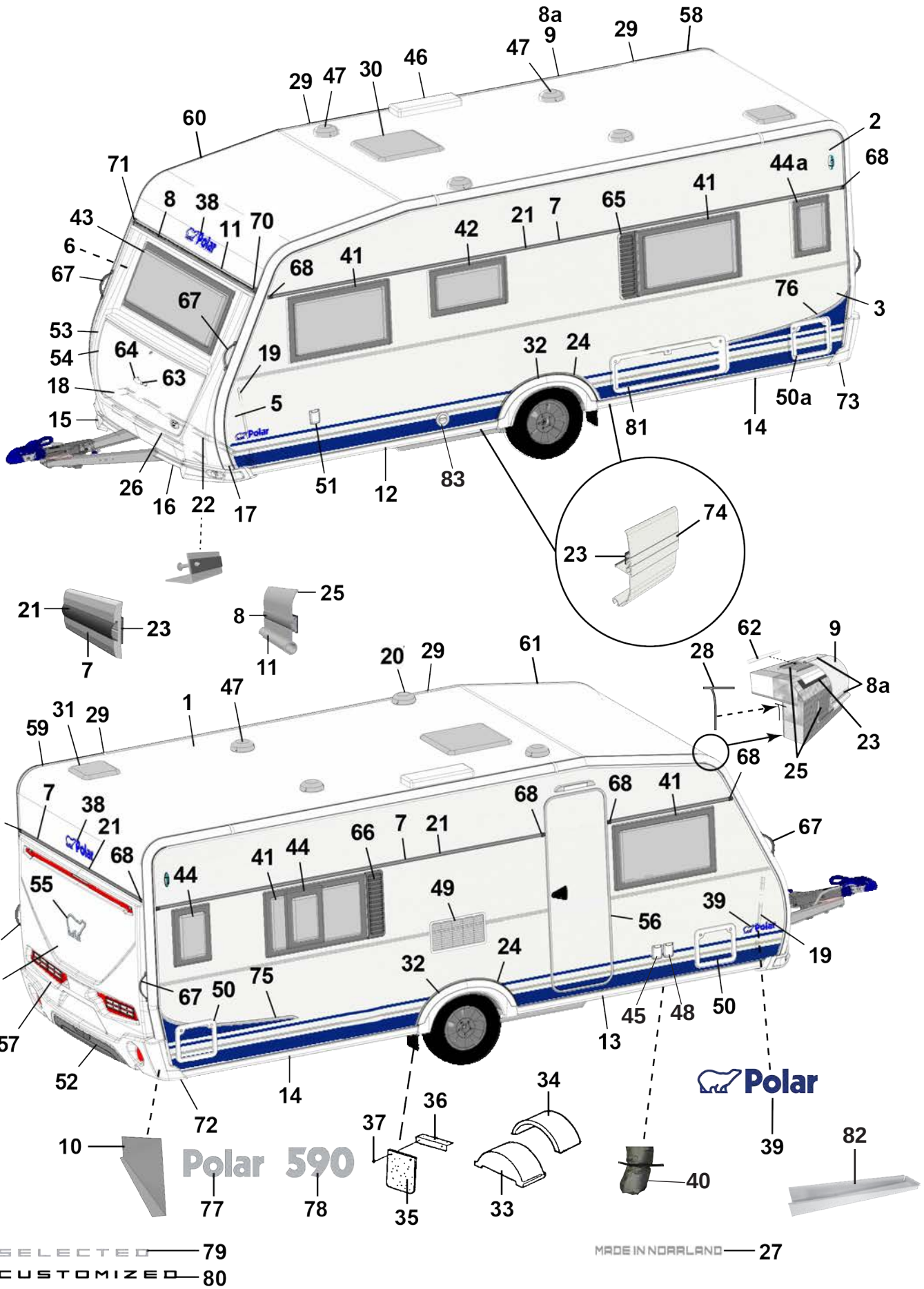
Polar 590
Polar
SELECTED 79
CUSTOMIZED 80
MADE IN NORRLAND 27

Pos Fig	Det. nr Part. No	Ingår/Fitted 590 TR LB	Ingår/Fitted 590 TR DB	Benämning	Description
--	213116	x	x	Dekal blå dörr yttre	Decal blue outer door
--	215018	x	x	Dekal svart dörr yttre (Customized)	Decal black outer door (Customized)
--	213055	T	T	Myggdörr inre	Mosquito door inner
57	213918	x	x	Bakgavel plast	Back gable plastic
58	213711	x	x	List tält bockad H-bak	List bent R rear
59	213712	x	x	List tält bockad V-bak	List bent L rear
60	213709	x	x	List tält bockad H-fram	List bent R front
61	213710	x	x	List tält bockad V-fram	List bent L front
62	208323	x	x	Styrstift list tält 50x3,5 mm	Pin for list 50x6,5 mm
63	210057	x	x	Handtag koffert inkl. täckbrickor	Handle trunk lid with covers
64	211492	x	x	Täckbricka	Cover
65	212476	T	T	Ventilationsgaller V	Ventilator grill L
66	212477	T		Ventilationsgaller H	Ventilator grill R
67	213255	x	x	Draghandtag	Draw handle
68	95003772	x	x	Ändstycke	End protection
--	215072	x	x	Ändavslutning rak (vid slät plåt)	End protection straight (on flat plate)
--	215078	x	x	Ändavslutning H (vid slät plåt)	End protection R (on flat plate)
--	215079	x	x	Ändavslutning V (vid slät plåt)	End protection L (on flat plate)
69	208424		T	Lucka m innerram, utan spegel	Door with frame inner, without plate
70	205630	x	x	Ändavslutning H midjelist	End protection R tent list
71	205631	x	x	Ändavslutning V midjelist	End protection L tent list
72	213807	x	x	Ändavslutning H-bak	End protection R-rear
73	213808	x	x	Ändavslutning V-bak	End protection L-rear
--	801319	x	x	Skruv PKM 4,2x14 ändavsl. H-V bak	Screw PKM 4,2x14 end prot. R-L rear
--	801320	x	x	Skruv PKM 4,2x25 ändavsl. H-V bak	Screw PKM 4,2x25 end prot. R-L rear
74	213718	x	x	List dekor vit L=3000	List decor white L=3000
75	213459	x	x	Dekal sida H blå	Decal R blue
--	215034	x	x	Dekal sida H svart (Customized)	Decal R black (Customized)
76	213460	x	x	Dekal sida V blå	Decal L blue
--	215035	x	x	Dekal sida V svart (Customized)	Decal L black (Customized)
77	212549	x	x	Emblem Polar	Emblem Polar
78	212552	x	x	Emblem 590	Emblem 590
79	214214	x	x	Emblem Selected	Emblem Selected
80	214215	x	x	Emblem Customized	Emblem Customized
81	14-701045	T	T	Lucka m innerram, utan spegel	Door with frame inner, without plate
82	213514	x	x	Plåt dammskydd	Sheet dust cover
83	601486	x	x	Skorsten kpl. väggmontage	Chimney cpl.

M= Metervara
T= Tillbehör

M= On the metre
T= Accessory

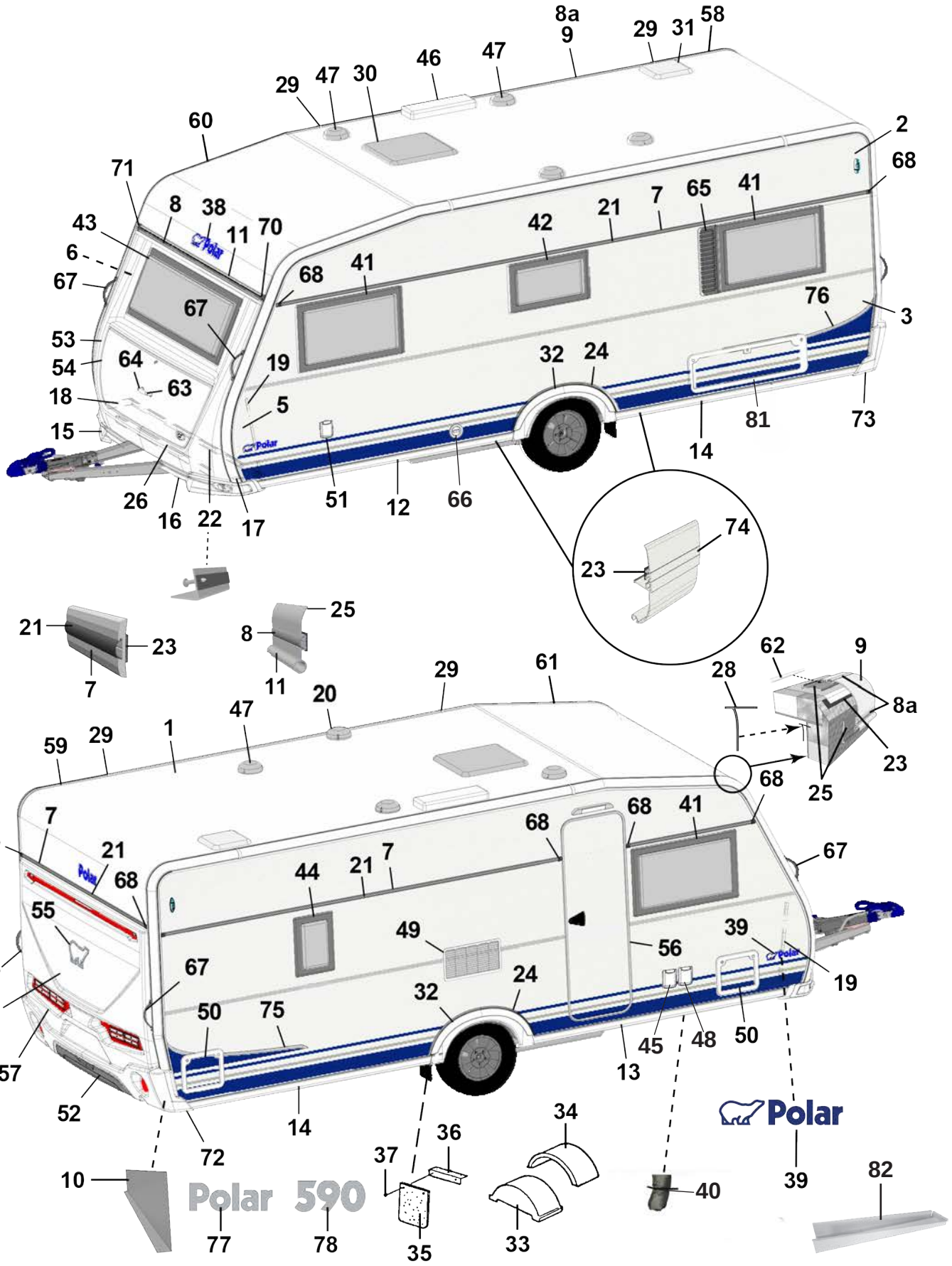

SELECTED 79
CUSTOMIZED 80

MADE IN NORRLAND 27

Pos Fig	Det. nr Part. No	Ingår/Fitted 590 CTH	Ingår/Fitted 590 CTH VK	Benämning	Description
1	213254	x	x	Plåt tak 8100x2475	Roofing plate 8100x2475
2	212830	x	x	Plåt sida övre 6800x605	Side plate upper 6800x605
--	215157	x	x	Plåt sida övre 6800x605 (Custom.), sl. plåt	Side plate upper 6800x605 (Custom.), fl. plate
3	212833	x	x	Plåt sida undre 6800x1475	Side plate lower 6800x1475
--	215159	x	x	Plåt sida undre 6800x1475 (Custom.), sl. plåt	Side plate lower 6800x1475 (Customi.) fl. plate
4	212832	x	x	Plåt gavel 2475x1600	Gable plate 2475x1600
5	211056	x	x	Plåt gavel undre 2800x818	Gable plate lower 2800x818
6	211056	x	x	Plåt gavel övre 2800x818	Gable plate upper 2800x818
7	212328	x	x	List dekor L=7312	List L=7312
--	215077	x	x	List dekor L=7073 vit (på sidorna vid slät plåt)	List L=7073 white (on the sides of flat plate)
8	210365	M	M	List dekor plast, silver	List decor plastic, silver
8a	210364	M	M	List dekor plast, vit	List decor plastic, white
9	213713	x	x	List tält rak L=4120	List straight L=4120
10	212699	x	x	Täckplåt bakljusramp L=2290	Coverplate light holder L=2290
11	214792	x	x	List markis L=2284	List L=2284
12	213716	x	x	List avb. spoiler V-fram L=2986	List L front L=2986
13	213717	x	x	List avb. spoiler H-fram L=2986	List R front L=2986
14	213715	x	x	List avb. spoiler V-H bak L=2929	List L-R rear L=2929
15	213803	x	x	Spoiler H	Spoiler R
16	213804	x	x	Spoiler V	Spoiler L
17	210346	x	x	List vinkel V	List L
18	210347	x	x	List vinkel H	List R
19	210101	x	x	List vinkel al. L=5000	List al. L=5000
20	401495	x	x	Motor köksfläkt kpl.	Motor kitchen fan cpl.
21	90003326	M	M	List dekor plast, silver	List decor plastic, silver
--	210364	M	M	List dekor plast, vit (på sidorna vid slät plåt)	List decor plastic, white (on the sides of flat plate)
22	210348	x	M	List gavel-golv fram L=2440	List gable-floor front L=2440
--	209525	x	x	Tätning "Terostat 2759" d:o	Seal "Terostat 2759" d:o
--	800626	x	x	Skruv d:o TKX 5,0x25	Screw d:o TKX 5,0x25
23	208236	M	M	Butyl profil 15x2 (30 m/rulle)	Seal strip 15x2 (30 m/roll)
24	212489	x	x	List al. hjulhusbreddare	List al. mudguard
--	212977	M	M	List gummi d:o	List rubber d:o
--	213030	M	M	Tejp dubbelhäftande d:o, B=6 mm (50 m/rulle)	Tape double-stick d:o W=6 mm (50 m/roll)
25	214054	M	M	List tätning vit 49mm, tak (45 m/rulle)	Seal strip white 49mm, roof (45 m/roll)
--	214027	M	M	List tätning vit 33mm, vägg (45 m/rulle)	Seal strip white 33mm, wall (45 m/roll)
26	210469	x	x	List koffert L=1700	List gas box L=1700
27	215375	x	x	Dekal "Made in Norrland"	Decal "Made in Norrland"
28	204137	M	M	List täck	Cover strip
29	213758	x	x	Skarvskydd tältlist	Splice protection
--	801319	x	x	Skruv PKM 4,2x14 d:o	Screw PKM 4,2x14 d:o
30	208690	x	x	Taklucka 400x400 Mini-Heki kpl. rumsdel	Roof hatch 400x400 Mini-Heki cpl. room
--	08-030921	x	x	Taklucka 700x500 Midi-Heki kpl.	Roof hatch 700x500 Midi-Heki cpl.
--	207780	T	T	Taklucka 960x655 Heki de Lux kpl.	Roof hatch 960x655 Heki de Lux cpl.
--	211846	T	T	Taklucka 400x400 Omnivent kpl. vit	Roof hatch 400x400 Omnivent cpl. white
31	215045	x	x	Taklucka 280x280 kpl. tvättrum	Roof hatch 280x280 cpl. washung room
				M= Metervara T= Tillbehör	M= On the metre T= Accessory

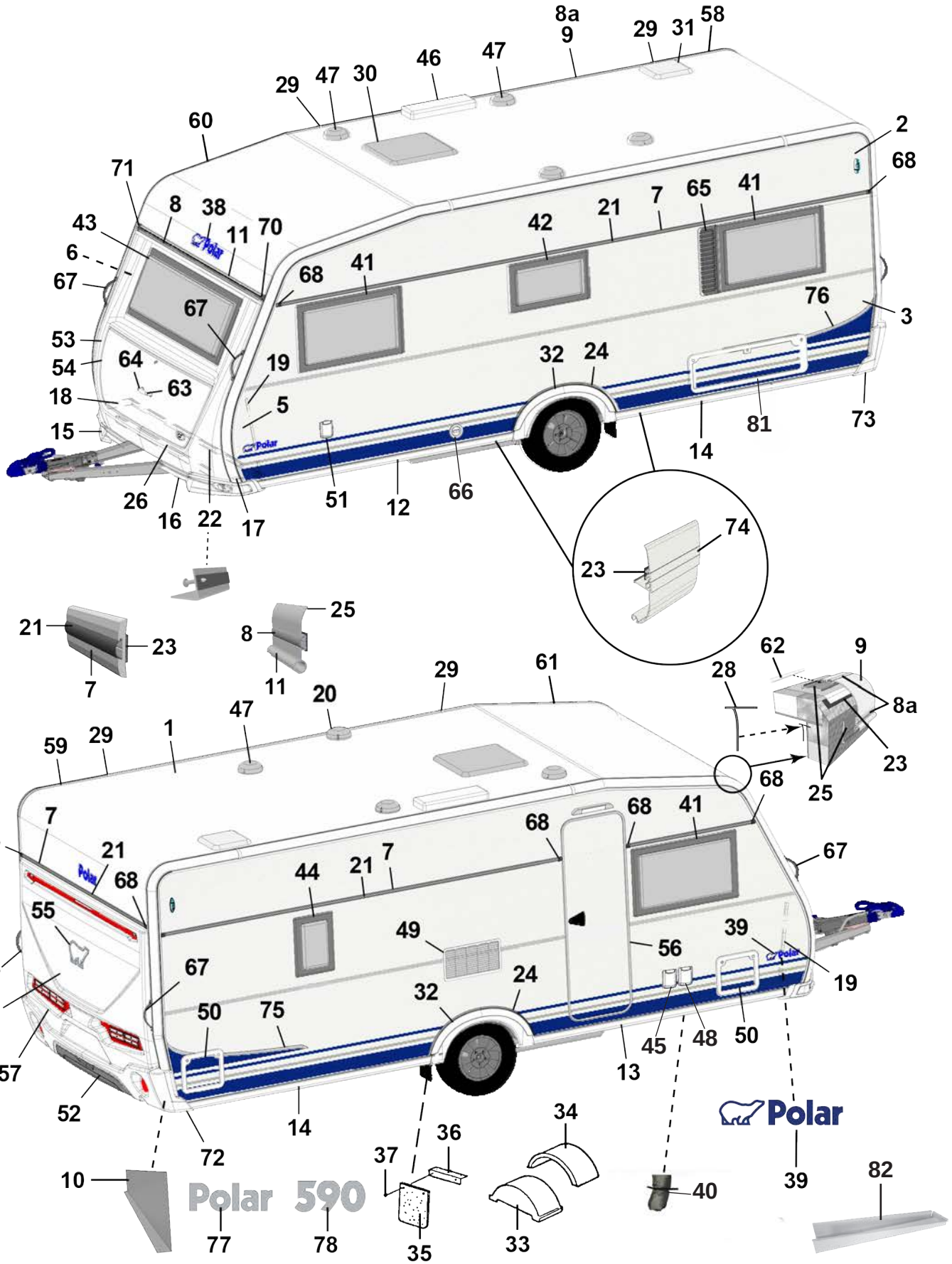

SELECTED — 79

CUSTOMIZED — 80

MADE IN NORRLAND — 27

Pos Fig	Det. nr Part. No	Ingår/Fitted 590 CTH	Ingår/Fitted 590 CTH VK	Benämning	Description
32	213809	x	x	Hjulhusbreddare	Mudguard
33	212894	x	x	Hjulhus	Wheel housing
34	212895	x	x	Isolering hjulhus	Insulation wheel housing
35	102470	x	x	Stänkskydd	Splash guard
36	101223	x	x	Fäste stänkskydd	Bracket splash guard
37	800118	x	x	Skruv	Screw
38	210539	x	x	Emblem blå	Emblem blue
--	214216	x	x	Emblem svart (Customized)	Emblem black (Customized)
39	212558	x	x	Emblem blå	Emblem blue
--	214211	x	x	Emblem blå (Selected)	Emblem blue (Selected)
--	214212	x	x	Emblem svart (Customized)	Emblem black (Customized)
40	603296	x		Ventilationsslang D80mm	Ventilations hose
--	603297	x		Isolering ventilationsslang d:o	Isolation ventilation hose d:o
--	211416	x		Kallrasskydd	Cold breed protection
--	215177	x		Myggnät 400x50mm	Mosquito net d:o 400x50mm
41	212413	x	x	Fönster öppn.bart 900x550 kpl.	Window 900x550 cpl.
--	212868	x	x	Ruta lös u. karm 900x550 d:o	Pane without frame 900x550 d:o
42	212411	x	x	Fönster öppn.bart 700x400 pentry kpl.	Window 700x400 pentry cpl.
--	212870	x	x	Ruta lös u. karm 700x400 d:o	Pane without frame 700x400 d:o
43	212408	x	x	Fönster fast 1600x600 kpl.	Window fixed 1600x600 cpl.
--	212867	x	x	Ruta lös u. karm 1600x600 d:o	Pane without frame 1600x600 d:o
44	212409	T	T	Fönster öppn.bart 350x500 kpl.	Window 350x550 cpl.
45	508107	x		El-uttag 230 V	El connection 230 V
--		x		Tältservice	Tentservice
--		x		El-uttag 12 V	El connection 12 V
--		x		TV-antenn in/ut	TV-aerial in/out
46	208023	x	x	Ventil tak för kyl (kyl/frys)	Ventilator roof for refrigerator (refr./freeze)
47	00970024	x	x	Ventilator kpl.	Ventilator cpl.
48	508106	x	x	El-intag 230 V	El. connection 230 V
49	214773	x	x	Galler ventilation kyl	Ventilator refrigerator
50	207759	x	x	Lucka m. innerram, utan spegel	Door with frame inner, without plate
51	319023	x	x	Vattenpåfyllning m. lock	Water filler with cap
--	319901	x	x	Lock d:o	Cap d:o
--	350218	x	x	Lucka yttre kpl. u. metallpinne	Door external cpl. without metal pin
52	214068	x	x	Diffuser grå	Diffuser grey
--	214274	x	x	Diffuser svart (Customized)	Diffuser black (Customized)
53	213917	x	x	Front u. lock	Front without trunk lid
54	213029	x	x	Lock front u. lås	Trunk lid front without lock
55	212557	x	x	Emblem chrome	Emblem chrome
--	214217	x	x	Emblem svart (Customized)	Emblem black (Customized)
56	213052	x	x	Dörr yttre kpl. H	Outer door cpl. R
--	213053	x	x	Dörr yttre kpl. H m. fönster	Outer door cpl. R with window
--	214963	x	x	Dörr yttre kpl. H m. fönster (Custom.), sl. plåt	Outer door cpl. R with window (Custom.), fl. plate
--	213116	x	x	Dekal blå dörr yttre	Decal blue outer door
--	215018	x	x	Dekal svart dörr yttre (Customized)	Decal black outer door (Customized)
				M= Metervara T= Tillbehör	M= On the metre T= Accessory

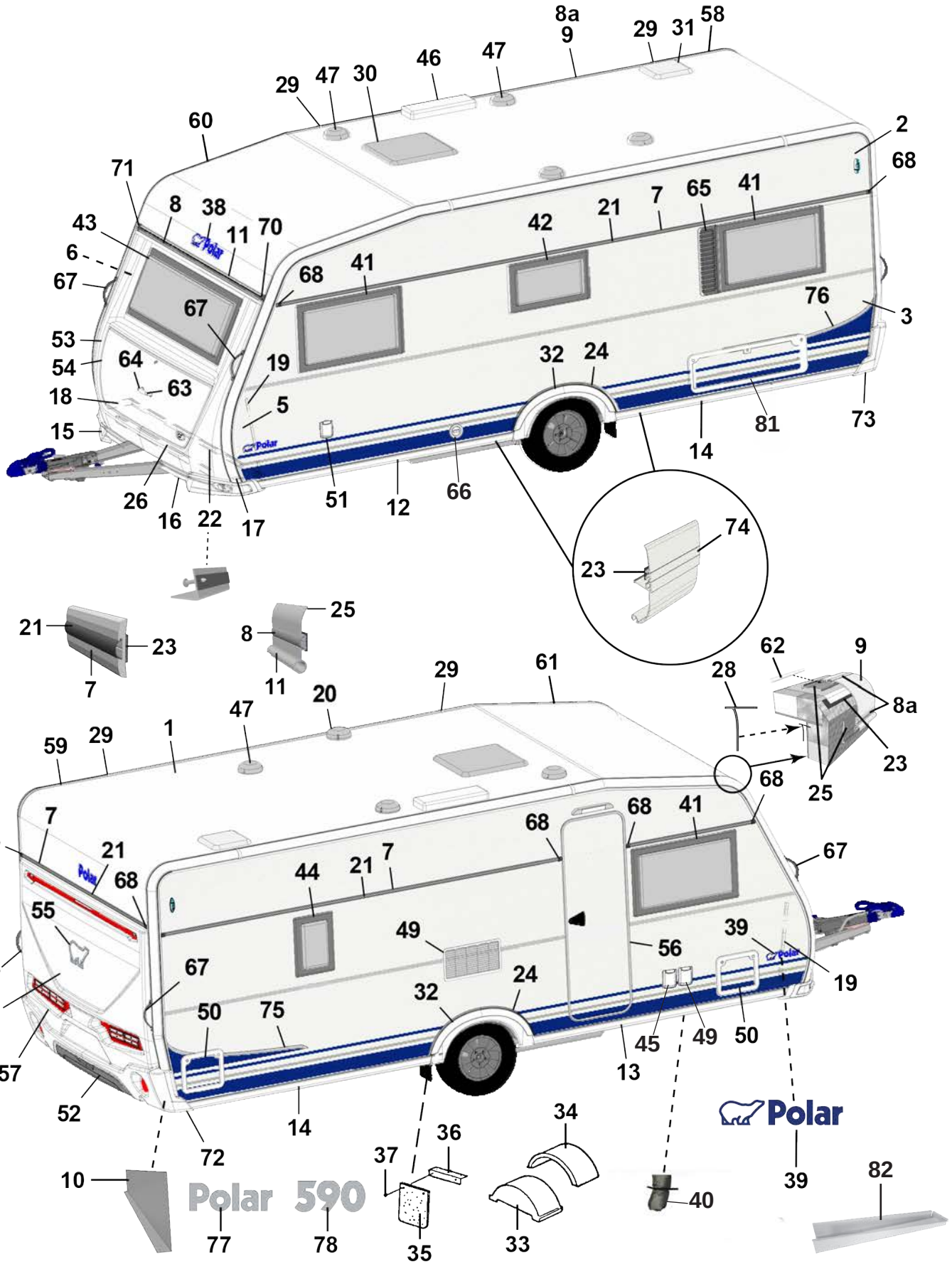

SELECTED — 79

CUSTOMIZED — 80

MADE IN NORRLAND — 27

Pos Fig	Det. nr Part. No	Ingår/Fitted 590 CTH	Ingår/Fitted 590 CTH VK	Benämning	Description
--	213055	T	T	Myggdörr inre	Mosquito door inner
57	213918	x	x	Bakgavel plast	Back gable plastic
58	213711	x	x	List tält bockad H-bak	List bent R rear
59	213712	x	x	List tält bockad V-bak	List bent L rear
60	213709	x	x	List tält bockad H-fram	List bent R front
61	213710	x	x	List tält bockad V-fram	List bent L front
62	208323	x	x	Styrstift list tält 50x3,5 mm	Pin for list 50x6,5 mm
63	210057	x	x	Handtag koffert inkl. täckbrickor	Handle trunk lid with covers
64	211492	x	x	Täckbricka	Cover
65	212476	T	T	Ventilationsgaller V	Ventilator grill L
66	601486	x	x	Skorsten kpl. väggmontage	Chimney cpl.
67	213255	x	x	Draghandtag	Draw handle
68	95003772	x	x	Ändstycke	End protection
--	215072	x	x	Ändavslutning rak (vid slät plåt)	End protection straight (on flat plate)
--	215078	x	x	Ändavslutning H (vid slät plåt)	End protection R (on flat plate)
--	215079	x	x	Ändavslutning V (vid slät plåt)	End protection L (on flat plate)
70	205630	x	x	Ändavslutning H midjelist	End protection R tent list
71	205631	x	x	Ändavslutning V midjelist	End protection L tent list
72	213807	x	x	Ändavslutning H-bak	End protection R-rear
73	213808	x	x	Ändavslutning V-bak	End protection L-rear
--	801319	x	x	Skruv PKM 4,2x14 ändavsl. H-V bak	Screw PKM 4,2x14 end prot. R-L rear
--	801320	x	x	Skruv PKM 4,2x25 ändavsl. H-V bak	Screw PKM 4,2x25 end prot. R-L rear
74	213718	x	x	List dekor vit L=3000	List decor white L=3000
75	213459	x	x	Dekal sida H blå	Decal R blue
--	215034	x	x	Dekal sida H svart (Customized)	Decal R black (Customized)
76	213460	x	x	Dekal sida V blå	Decal L blue
--	215035	x	x	Dekal sida V svart (Customized)	Decal L black (Customized)
77	212549	x	x	Emblem Polar	Emblem Polar
78	212552	x	x	Emblem 590	Emblem 590
79	214214	x	x	Emblem Selected	Emblem Selected
80	214215	x	x	Emblem Customized	Emblem Customized
81	14-701045	T	T	Lucka m innerram, utan spegel	Door with frame inner, without plate
82	213514	x	x	Plåt dammskydd	Sheet dust cover

M= Metervara
T= Tillbehör

M= On the metre
T= Accessory

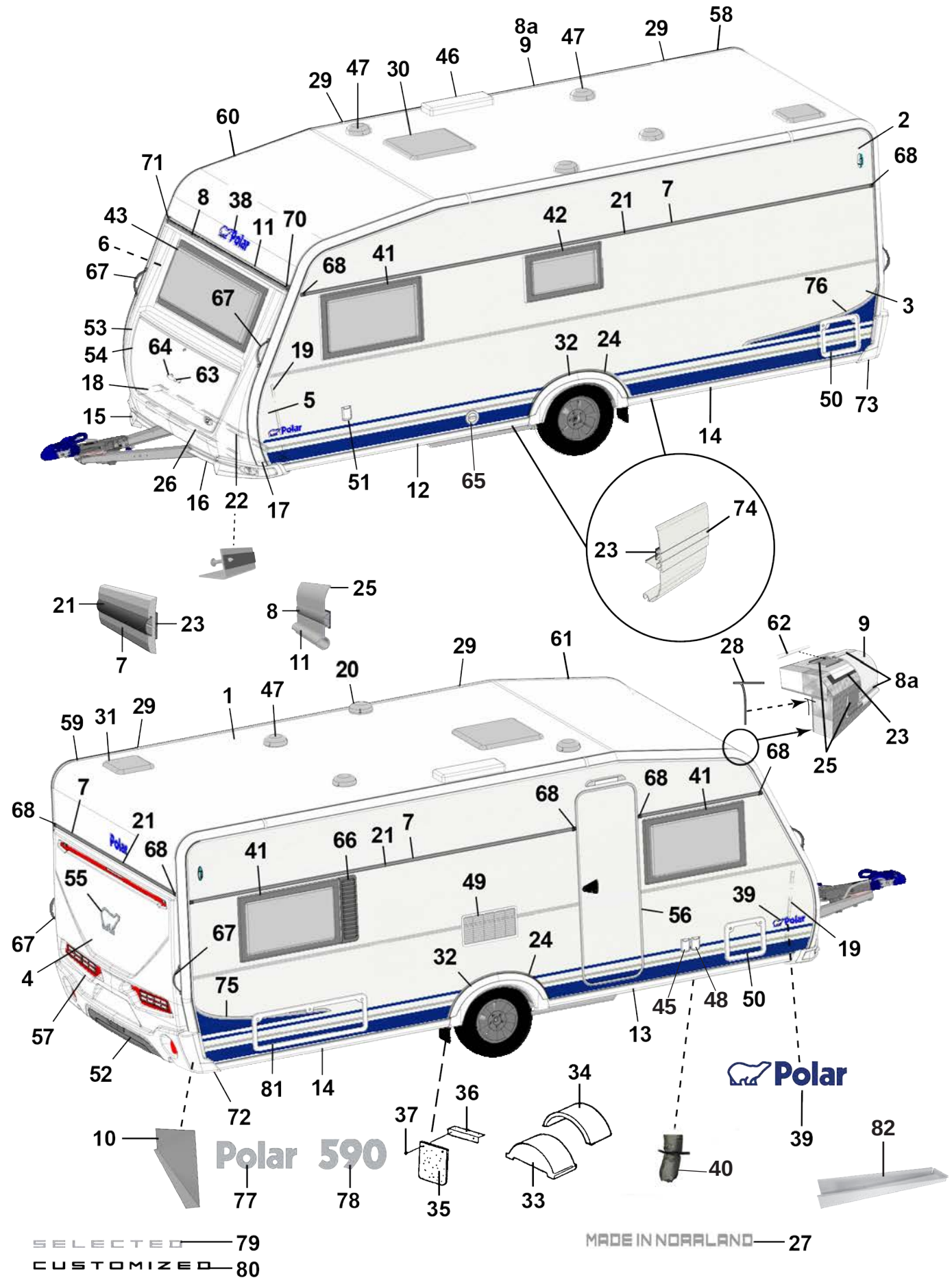
Polar 590
Polar
SELECTED
CUSTOMIZED
MADE IN NORRLAND

Pos Fig	Det. nr Part. No	Ingår/Fitted 590 CTV		Benämning	Description
1	213254	x		Plåt tak 8100x2475	Roofing plate 8100x2475
2	212830	x		Plåt sida övre 6800x605	Side plate upper 6800x605
--	215157	x		Plåt sida övre 6800x605 (Custom.), sl. plåt	Side plate upper 6800x605 (Custom.), fl. plate
3	212833	x		Plåt sida undre 6800x1475	Side plate lower 6800x1475
--	215159	x		Plåt sida undre 6800x1475 (Custom.), sl. plåt	Side plate lower 6800x1475 (Customi.) fl. plate
4	212832	x		Plåt gavel 2475x1600	Gable plate 2475x1600
5	211056	x		Plåt gavel undre 2800x818	Gable plate lower 2800x818
6	211056	x		Plåt gavel övre 2800x818	Gable plate upper 2800x818
7	212328	x		List dekor L=7312	List L=7312
--	215077	x		List dekor L=7073 vit (på sidorna vid slät plåt)	List L=7073 white (on the sides of flat plate)
8	210365	M		List dekor plast, silver	List decor plastic, silver
8a	210364	M		List dekor plast, vit	List decor plastic, white
9	213713	x		List tält rak L=4120	List straight L=4120
10	212699	x		Täckplåt bakljusramp L=2290	Coverplate light holder L=2290
11	214792	x		List markis L=2284	List L=2284
12	213716	x		List avb. spoiler V-fram L=2986	List L front L=2986
13	213717	x		List avb. spoiler H-fram L=2986	List R front L=2986
14	213715	x		List avb. spoiler V-H bak L=2929	List L-R rear L=2929
15	213803	x		Spoiler H	Spoiler R
16	213804	x		Spoiler V	Spoiler L
17	210346	x		List vinkel V	List L
18	210347	x		List vinkel H	List R
19	210101	x		List vinkel al. L=5000	List al. L=5000
20	401495	x		Motor köksfläkt kpl.	Motor kitchen fan cpl.
21	90003326	M		List dekor plast, silver	List decor plastic, silver
--	210364	M		List dekor plast, vit (på sidorna vid slät plåt)	List decor plastic, white (on the sides of flat plate)
22	210348	x		List gavel-golv fram L=2440	List gable-floor front L=2440
--	209525	x		Tätning "Terostat 2759" d:o	Seal "Terostat 2759" d:o
--	800626	x		Skruv d:o TKX 5,0x25	Screw d:o TKX 5,0x25
23	208236	M		Butyl profil 15x2 (30 m/rulle)	Seal strip 15x2 (30 m/roll)
24	212489	x		List al. hjulhusbreddare	List al. mudguard
--	212977	M		List gummi d:o	List rubber d:o
--	213030	M		Tejp dubbelhäftande d:o, B=6 mm (50 m/rulle)	Tape double-stick d:o W=6 mm (50 m/roll)
25	214054	M		List tätning vit 49mm, tak (45 m/rulle)	Seal strip white 49mm, roof (45 m/roll)
--	214027	M		List tätning vit 33mm, vägg (45 m/rulle)	Seal strip white 33mm, wall (45 m/roll)
26	210469	x		List koffert L=1700	List gas box L=1700
27	215375	x		Dekal "Made in Norrland"	Decal "Made in Norrland"
28	204137	M		List täck	Cover strip
29	213758	x		Skarvskydd tältlist	Splice protection
--	801319	x		Skruv PKM 4,2x14 d:o	Screw PKM 4,2x14 d:o
30	208690	x		Taklucka 400x400 Mini-Heki kpl. rumsdel	Roof hatch 400x400 Mini-Heki cpl. room
--	08-030921	x		Taklucka 700x500 Midi-Heki kpl.	Roof hatch 700x500 Midi-Heki cpl.
--	207780	T		Taklucka 960x655 Heki de Lux kpl.	Roof hatch 960x655 Heki de Lux cpl.
--	211846	T		Taklucka 400x400 Omnivent kpl. vit	Roof hatch 400x400 Omnivent cpl. white
31	215045	x		Taklucka 280x280 kpl. tvättrum	Roof hatch 280x280 cpl. washung room
				M= Metervara T= Tillbehör	M= On the metre T= Accessory

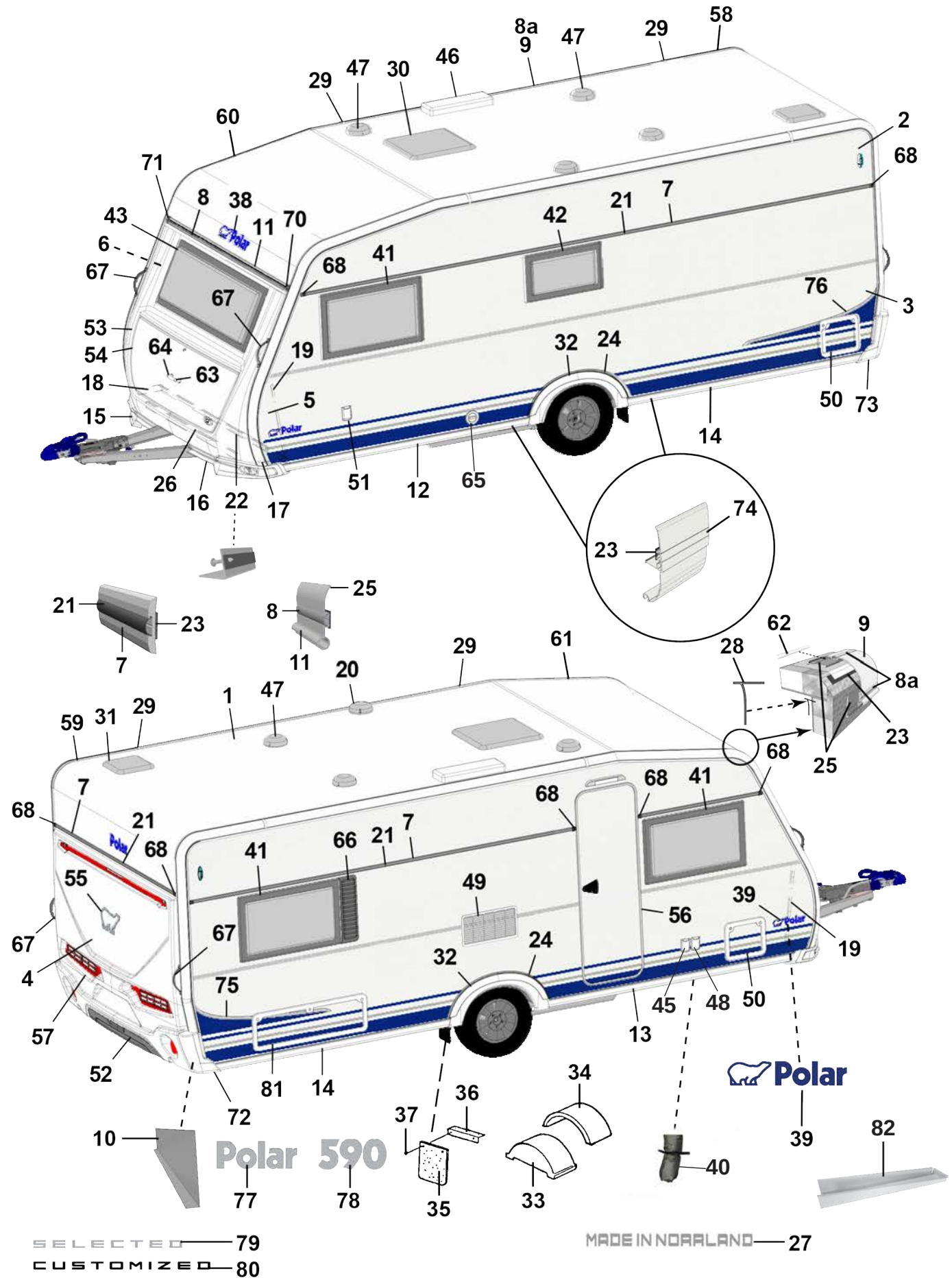
Polar 590
Polar
SELECTED 79
CUSTOMIZED 80
MADE IN NORRLAND 27

Pos Fig	Det. nr Part. No	Ingår/Fitted 590 CTV		Benämning	Description
32	213809	x		Hjulhusbreddare	Mudguard
33	212894	x		Hjulhus	Wheel housing
34	212895	x		Isolering hjulhus	Insulation wheel housing
35	102470	x		Stänkskydd	Splash guard
36	101223	x		Fäste stänkskydd	Bracket splash guard
37	800118	x		Skruv	Screw
39	212558	x		Emblem blå	Emblem blue
--	214211	x		Emblem blå (Selected)	Emblem blue (Selected)
--	214212	x		Emblem svart (Customized)	Emblem black (Customized)
40	603296	x		Ventilationsslang D80mm	Ventilations hose
--	603297	x		Isolering ventilationsslang d:o	Isolation ventilation hose d:o
--	211416	x		Kallrasskydd	Cold breed protection
--	215177	x		Myggnät 400x50mm	Mosquito net d:o 400x50mm
41	212413	x		Fönster öppn.bart 900x550 kpl.	Window 900x550 cpl.
--	212868	x		Ruta lös u. karm 900x550 d:o	Pane without frame 900x550 d:o
42	212411	x		Fönster öppn.bart 700x400 pentry kpl.	Window 700x400 pentry cpl.
--	212870	x		Ruta lös u. karm 700x400 d:o	Pane without frame 700x400 d:o
43	212408	x		Fönster fast 1600x600 kpl.	Window fixed 1600x600 cpl.
--	212867	x		Ruta lös u. karm 1600x600 d:o	Pane without frame 1600x600 d:o
45	508107	x		El-uttag 230 V	El connection 230 V
--		x		Tältservice	Tentservice
--		x		El-uttag 12 V	El connection 12 V
--		x		TV-antenn in/ut	TV-aerial in/out
46	208023	x		Ventil tak för kyl (kyl/frys)	Ventilator roof for refrigerator (refr./freeze)
47	00970024	x		Ventilator kpl.	Ventilator cpl.
48	508106	x		El-intag 230 V	El. connection 230 V
49	214773	x		Galler ventilation kyl	Ventilator refrigerator
50	207759	x		Lucka m. innerram, utan spegel	Door with frame inner, without plate
51	319023	x		Vattenpåfyllning m. lock	Water filler with cap
--	319901	x		Lock d:o	Cap d:o
--	350218	x		Lucka yttre kpl. u. metallpinne	Door external cpl. without metal pin
52	214068	x		Diffuser grå	Diffuser grey
--	214274	x		Diffuser svart (Customized)	Diffuser black (Customized)
53	213917	x		Front u. lock	Front without trunk lid
54	213029	x		Lock front u. lås	Trunk lid front without lock
55	212557	x		Emblem chrome	Emblem chrome
--	214217	x		Emblem svart (Customized)	Emblem black (Customized)
56	213052	x		Dörr yttre kpl. H	Outer door cpl. R
--	213053	x		Dörr yttre kpl. H m. fönster	Outer door cpl. R with window
--	214963	x		Dörr yttre kpl. H m. fönster (Custom.), sl. plåt	Outer door cpl. R with window (Custom.), fl. plate
--	213116	x		Dekal blå dörr yttre	Decal blue outer door
--	215018	x		Dekal svart dörr yttre (Customized)	Decal black outer door (Customized)
--	213055	T		Myggdörr inre	Mosquito door inner
57	213918	x		Bakgavel plast	Back gable plastic
58	213711	x		List tält bockad H-bak	List bent R rear

M= Metervara
T= Tillbehör

M= On the metre
T= Accessory

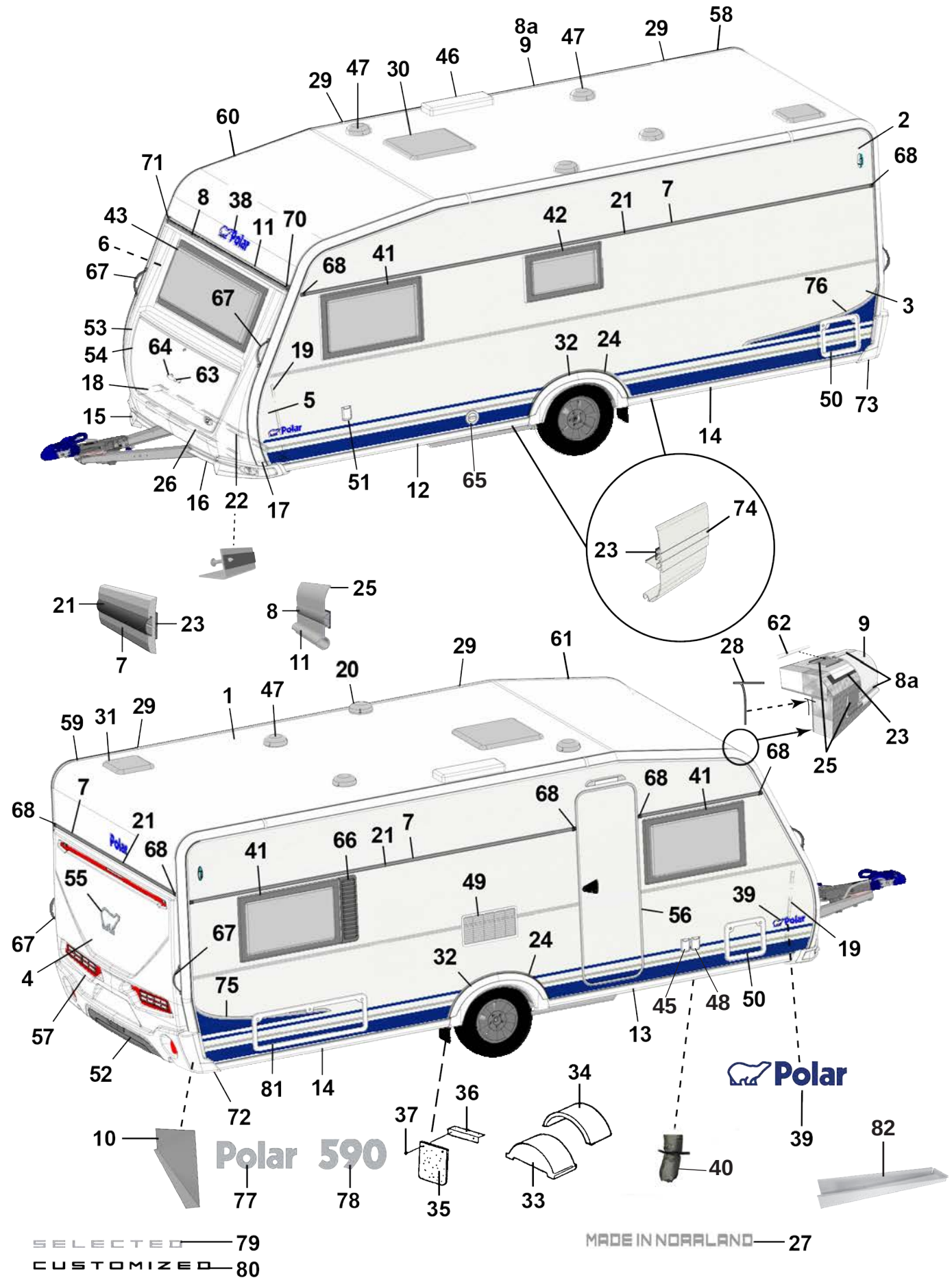
Polar 590
Polar
SELECTED
CUSTOMIZED
MADE IN NORRLAND

Pos Fig	Det. nr Part. No	Ingår/Fitted 590	CTV	Benämning	Description
59	213712	x		List tält bockad V-bak	List bent L rear
60	213709	x		List tält bockad H-fram	List bent R front
61	213710	x		List tält bockad V-fram	List bent L front
62	208323	x		Styrstift list tält 50x3,5 mm	Pin for list 50x6,5 mm
63	210057	x		Handtag koffert inkl. täckbrickor	Handle trunk lid with covers
64	211492	x		Täckbricka	Cover
65	601486	x		Skorsten kpl. väggmontage	Chimney cpl.
66	212477	T		Ventilationsgaller H	Ventilator grill R
67	213255	x		Draghandtag	Draw handle
68	95003772	x		Ändstycke	End protection
--	215072	x		Ändavslutning rak (vid slät plåt)	End protection straight (on flat plate)
--	215078	x		Ändavslutning H (vid slät plåt)	End protection R (on flat plate)
--	215079	x		Ändavslutning V (vid slät plåt)	End protection L (on flat plate)
70	205630	x		Ändavslutning H midjelist	End protection R tent list
71	205631	x		Ändavslutning V midjelist	End protection L tent list
72	213807	x		Ändavslutning H-bak	End protection R-rear
73	213808	x		Ändavslutning V-bak	End protection L-rear
--	801319	x		Skruv PKM 4,2x14 ändavsl. H-V bak	Screw PKM 4,2x14 end prot. R-L rear
--	801320	x		Skruv PKM 4,2x25 ändavsl. H-V bak	Screw PKM 4,2x25 end prot. R-L rear
74	213718	x		List dekor vit L=3000	List decor white L=3000
75	213459	x		Dekal sida H blå	Decal R blue
--	215034	x		Dekal sida H svart (Customized)	Decal R black (Customized)
76	213460	x		Dekal sida V blå	Decal L blue
--	215035	x		Dekal sida V svart (Customized)	Decal L black (Customized)
77	212549	x		Emblem Polar	Emblem Polar
78	212552	x		Emblem 590	Emblem 590
79	214214	x		Emblem Selected	Emblem Selected
80	214215	x		Emblem Customized	Emblem Customized
81	14-701045	T		Lucka m innerram, utan spegel	Door with frame inner, without plate
82	213514	x		Plåt dammskydd	Sheet dust cover

M= Metervara
T= Tillbehör

M= On the metre
T= Accessory

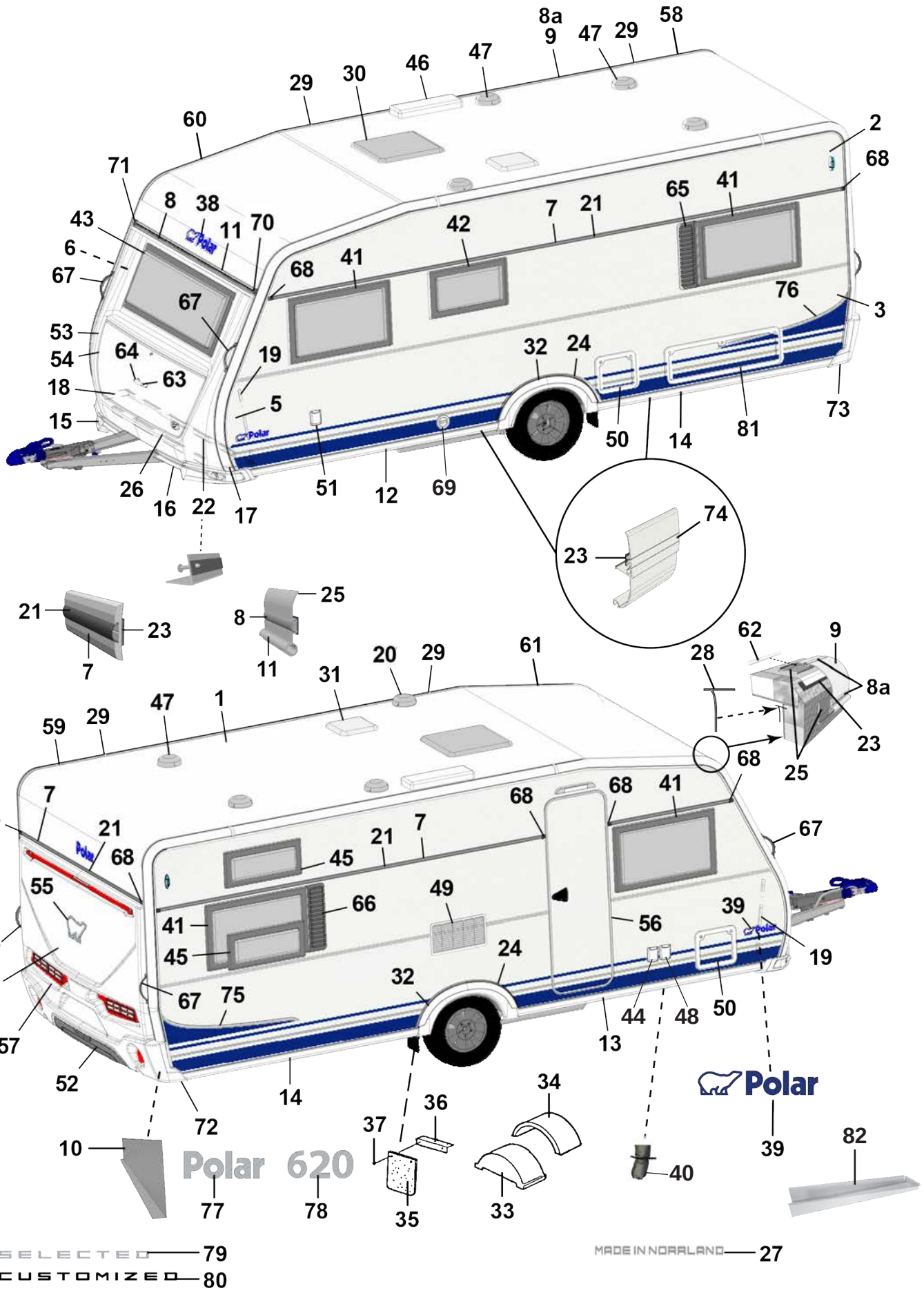
Polar 620
SELECTED
CUSTOMIZED
MADE IN NORRLAND

Pos Fig	Det. nr Part. No	Ingår/Fitted 620 LB VK	Ingår/Fitted 620 BK VK	Benämning	Description
1	213254	x	x	Plåt tak 8100x2475	Roofing plate 8100x2475
2	212830	x	x	Plåt sida övre 6800x605	Side plate upper 6800x605
--	215157	x	x	Plåt sida övre 6800x605 (Custom.), sl. plåt	Side plate upper 6800x605 (Custom.), fl. plate
3	212833	x	x	Plåt sida undre 6800x1475	Side plate lower 6800x1475
--	215159	x	x	Plåt sida undre 6800x1475 (Custom.), sl. plåt	Side plate lower 6800x1475 (Customi.) fl. plate
4	212832	x	x	Plåt gavel 2475x1600	Gable plate 2475x1600
5	211056	x	x	Plåt gavel undre 2800x818	Gable plate lower 2800x818
6	211056	x	x	Plåt gavel övre 2800x818	Gable plate upper 2800x818
7	212328	x	x	List dekor L=7312	List L=7312
--	215077	x	x	List dekor L=7073 vit (på sidorna vid slät plåt)	List L=7073 white (on the sides of flat plate)
8	210365	M	M	List dekor plast, silver	List decor plastic, silver
8a	210364	M	M	List dekor plast, vit	List decor plastic, white
9	213713	x	x	List tält rak L=4120	List straight L=4120
10	212699	x	x	Täckplåt bakljusramp L=2290	Coverplate light holder L=2290
11	214792	x	x	List markis L=2284	List L=2284
12	213716	x	x	List avb. spoiler V-fram L=2986	List L front L=2986
13	213717	x	x	List avb. spoiler H-fram L=2986	List R front L=2986
14	213715	x	x	List avb. spoiler V-H bak L=2929	List L-R rear L=2929
15	213803	x	x	Spoiler H	Spoiler R
16	213804	x	x	Spoiler V	Spoiler L
17	210346	x	x	List vinkel V	List L
18	210347	x	x	List vinkel H	List R
19	210101	x	x	List vinkel al. L=5000	List al. L=5000
20	401495	x	x	Motor köksfläkt kpl.	Motor kitchen fan cpl.
21	90003326	M	M	List dekor plast, silver	List decor plastic, silver
--	210364	M	M	List dekor plast, vit (på sidorna vid slät plåt)	List decor plastic, white (on the sides of flat plate)
22	210348	x	x	List gavel-golv fram L=2440	List gable-floor front L=2440
--	209525	x	x	Tätning "Terostat 2759" d:o	Seal "Terostat 2759" d:o
--	800626	x	x	Skruv d:o TKX 5,0x25	Screw d:o TKX 5,0x25
23	208236	M	M	Butyl profil 15x2 (30 m/rulle)	Seal strip 15x2 (30 m/roll)
24	212489	x	x	List al. hjulhusbreddare	List al. mudguard
--	212977	M	M	List gummi d:o	List rubber d:o
--	213030	M	M	Tejp dubbelhäftande d:o, B=6 mm (50 m/rulle)	Tape double-stick d:o W=6 mm (50 m/roll)
25	214054	M	M	List tätning vit 49mm, tak (45 m/rulle)	Seal strip white 49mm, roof (45 m/roll)
--	214027	M	M	List tätning vit 33mm, vägg (45 m/rulle)	Seal strip white 33mm, wall (45 m/roll)
26	210469	x	x	List koffert L=1700	List gas box L=1700
27	215375	x	x	Dekal "Made in Norrland"	Decal "Made in Norrland"
28	204137	M	M	List täck	Cover strip
29	213758	x	x	Skarvskydd tältlist	Splice protection
--	801319	x	x	Skruv PKM 4,2x14 d:o	Screw PKM 4,2x14 d:o
30	208690	x	x	Taklucka 400x400 Mini-Heki kpl. rumsdel	Roof hatch 400x400 Mini-Heki cpl. room
--	08-030921	T	T	Taklucka 700x500 Midi-Heki kpl.	Roof hatch 700x500 Midi-Heki cpl.
--	207780	T	T	Taklucka 960x655 Heki de Lux kpl.	Roof hatch 960x655 Heki de Lux cpl.
--	211846	T	T	Taklucka 400x400 Omnivent kpl. vit	Roof hatch 400x400 Omnivent cpl. white
31	215045	x	x	Taklucka 280x280 kpl. tvättrum	Roof hatch 280x280 cpl. washung room
				M= Metervara	M= On the metre
				T= Tillbehör	T= Accessory

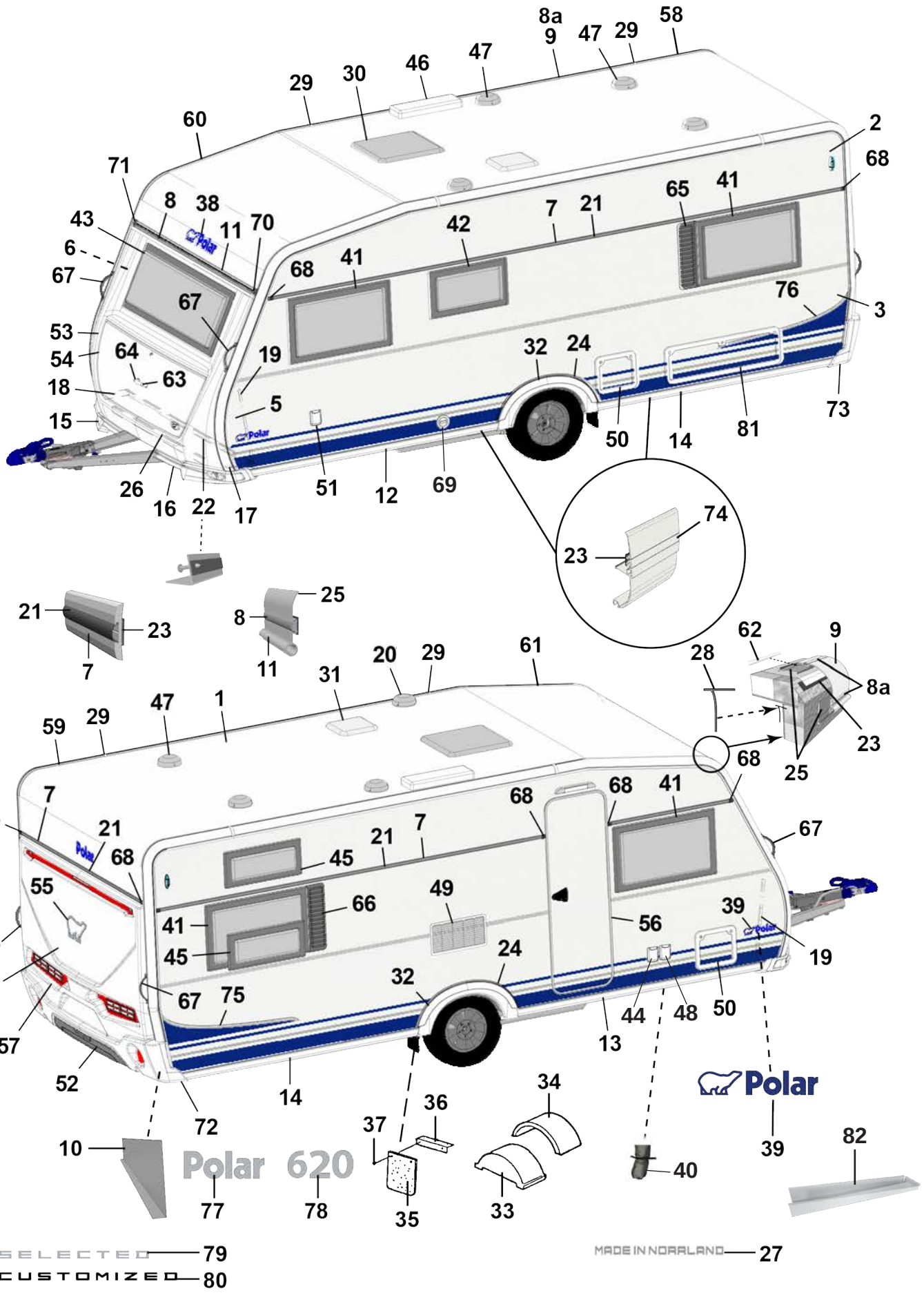
Polar 620
SELECTED
CUSTOMIZED
MADE IN NORRLAND

Pos Fig	Det. nr Part. No	Ingår/Fitted 620 LB VK	Ingår/Fitted 620 BK VK	Benämning	Description
32	213809	x	x	Hjulhusbreddare	Mudguard
33	212894	x	x	Hjulhus	Wheel housing
34	212895	x	x	Isolering hjulhus	Insulation wheel housing
35	102470	x	x	Stänkskydd	Splash guard
36	101223	x	x	Fäste stänkskydd	Bracket splash guard
37	800118	x	x	Skruv	Screw
38	210539	x	x	Emblem blå	Emblem blue
--	214216	x	x	Emblem svart (Customized)	Emblem black (Customized)
39	212558	x	x	Emblem blå	Emblem blue
--	214211	x	x	Emblem blå (Selected)	Emblem blue (Selected)
--	214212	x	x	Emblem svart (Customized)	Emblem black (Customized)
40	603296	x	x	Ventilationsslang D80mm	Ventilations hose
--	603297	x	x	Isolering ventilationsslang d:o	Isolation ventilation hose d:o
--	211416	x	x	Kallrasskydd	Cold breed protection
--	215177	x	x	Myggnät 400x50mm	Mosquito net d:o 400x50mm
41	212413	x	x	Fönster öppn.bart 900x550 kpl.	Window 900x550 cpl.
--	212868	x	x	Ruta lös u. karm 900x550 d:o	Pane without frame 900x550 d:o
42	212411	x	x	Fönster öppn.bart 700x400 pentry kpl.	Window 700x400 pentry cpl.
--	212870	x	x	Ruta lös u. karm 700x400 d:o	Pane without frame 700x400 d:o
43	212408	x	x	Fönster fast 1600x600 kpl.	Window fixed 1600x600 cpl.
--	212867	x	x	Ruta lös u. karm 1600x600 d:o	Pane without frame 1600x600 d:o
44	508107	x		El-uttag 230 V	El connection 230 V
--		x		Tältservice	Tentservice
--		x		El-uttag 12 V	El connection 12 V
--		x		TV-antenn in/ut	TV-aerial in/out
45	212410		x	Fönster öppn.bart 700x300 kpl.	Window 700x300 cpl.
46	208023	x	x	Ventil tak för kyl	Ventilator roof for refrigerator
47	00970024	x	x	Ventilator kpl.	Ventilator cpl.
48	508106	x	x	El-intag 230 V	El. connection 230 V
49	214773	x	x	Galler ventilation kyl	Louvre ventilation
50	207759	x	x	Lucka m. innerram, utan spegel	Door with frame inner, without plate
51	319023	x	x	Vattenpåfyllning m. lock	Water filler with cap
--	319901	x	x	Lock d:o	Cap d:o
--	350218	x	x	Lucka yttre kpl. u. metallpinne	Door external cpl. without metal pin
52	214068	x	x	Diffuser grå	Diffuser grey
--	214274	x	x	Diffuser svart (Customized)	Diffuser black (Customized)
53	213917	x	x	Front u. lock	Front without trunk lid
54	213029	x	x	Lock front u. lås	Trunk lid front without lock
55	212557	x	x	Emblem chrome	Emblem chrome
--	214217	x	x	Emblem svart (Customized)	Emblem black (Customized)
56	213052	x	x	Dörr yttre kpl. H	Outer door cpl. R
--	213053	x	x	Dörr yttre kpl. H m. fönster	Outer door cpl. R with window
--	214963	x	x	Dörr yttre kpl. H m. fönster (Custom.), sl. plåt	Outer door cpl. R with window (Custom.), fl. plate
--	213116	x	x	Dekal blå dörr yttre	Decal blue outer door
--	215018	x	x	Dekal svart dörr yttre (Customized)	Decal black outer door (Customized)
				M= Metervara	M= On the metre
				T= Tillbehör	T= Accessory

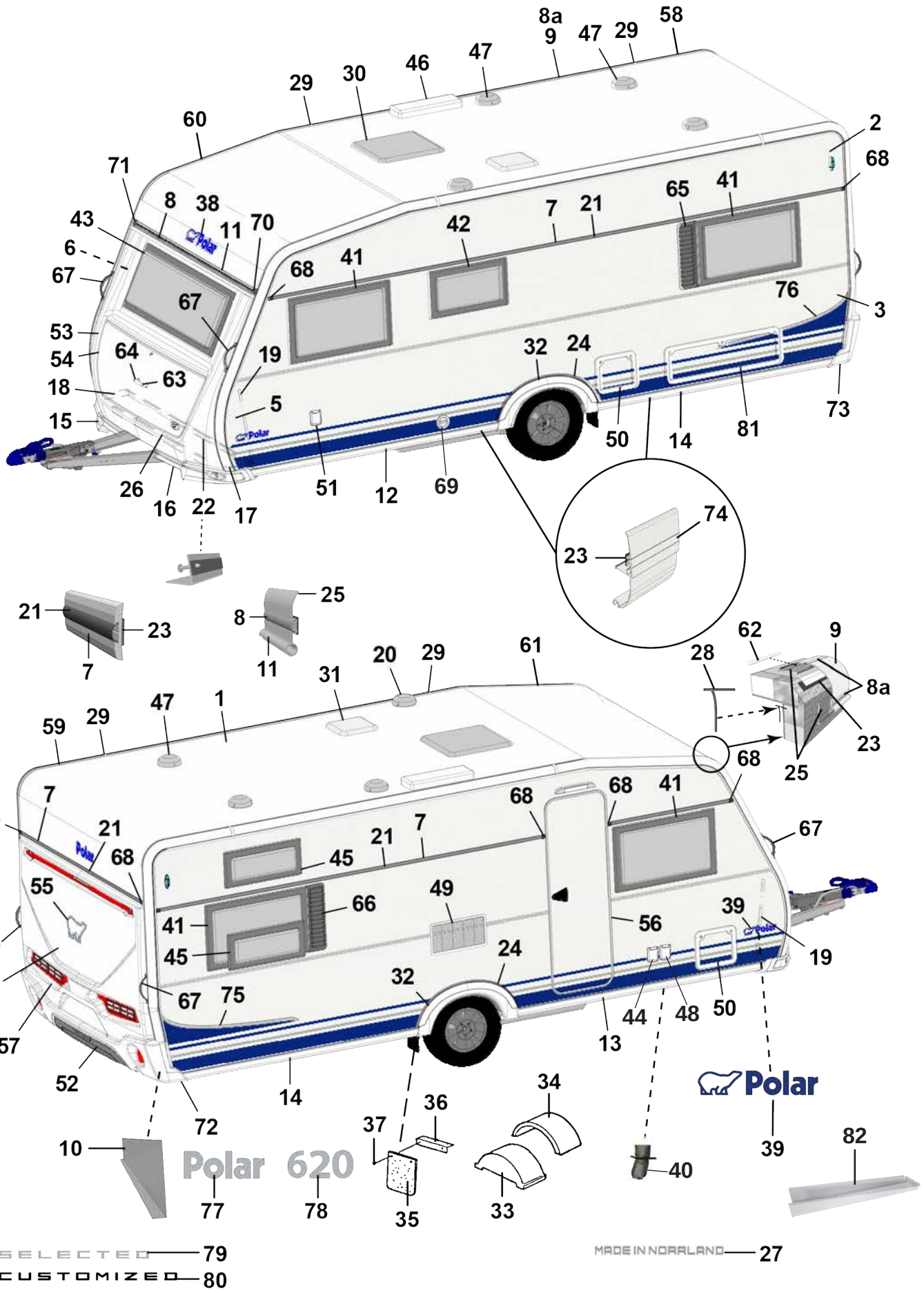
Polar 620
SELECTED
CUSTOMIZED
MADE IN NORRLAND

Pos Fig	Det. nr Part. No	Ingår/Fitted 620 LB VK	Ingår/Fitted 620 BK VK	Benämning	Description
--	213055	T	T	Myggdörr inre	Mosquito door inner
57	213918	x	x	Bakgavel plast	Back gable plastic
58	213711	x	x	List tält bockad H-bak	List bent R rear
59	213712	x	x	List tält bockad V-bak	List bent L rear
60	213709	x	x	List tält bockad H-fram	List bent R front
61	213710	x	x	List tält bockad V-fram	List bent L front
62	208323	x	x	Styrstift list tält 50x3,5 mm	Pin for list 50x6,5 mm
63	210057	x	x	Handtag koffert inkl. täckbrickor	Handle trunk lid with covers
64	211492	x	x	Täckbricka	Cover
65	212476	T	T	Ventilationsgaller V	Ventilator grill L
66	212477	T		Ventilationsgaller H	Ventilator grill R
67	213255	x	x	Draghandtag	Draw handle
68	95003772	x	x	Ändstycke	End protection
69	601486	x	x	Skorsten kpl. väggmontage	Chimney cpl.
--	215072	x	x	Ändavslutning rak (vid slät plåt)	End protection straight (on flat plate)
--	215078	x	x	Ändavslutning H (vid slät plåt)	End protection R (on flat plate)
--	215079	x	x	Ändavslutning V (vid slät plåt)	End protection L (on flat plate)
70	205630	x	x	Ändavslutning H midjelist	End protection R tent list
71	205631	x	x	Ändavslutning V midjelist	End protection L tent list
72	213807	x	x	Ändavslutning H-bak	End protection R-rear
73	213808	x	x	Ändavslutning V-bak	End protection L-rear
--	801319	x	x	Skruv PKM 4,2x14 ändavsl. H-V bak	Screw PKM 4,2x14 end prot. R-L rear
--	801320	x	x	Skruv PKM 4,2x25 ändavsl. H-V bak	Screw PKM 4,2x25 end prot. R-L rear
74	213718	x	x	List dekor vit L=3000	List decor white L=3000
75	213459	x	x	Dekal sida H blå	Decal R blue
--	215034	x	x	Dekal sida H svart (Customized)	Decal R black (Customized)
76	213460	x	x	Dekal sida V blå	Decal L blue
--	215035	x	x	Dekal sida V svart (Customized)	Decal L black (Customized)
77	212549	x	x	Emblem Polar	Emblem Polar
78	212553	x	x	Emblem 620	Emblem 620
79	214214	x	x	Emblem Selected	Emblem Selected
80	214215	x	x	Emblem Customized	Emblem Customized
81	14-701045	T	T	Lucka m innerram, utan spegel	Door with frame inner, without plate
82	213514	x	x	Plåt dammskydd	Sheet dust cover

M= Metervara
T= Tillbehör

M= On the metre
T= Accessory

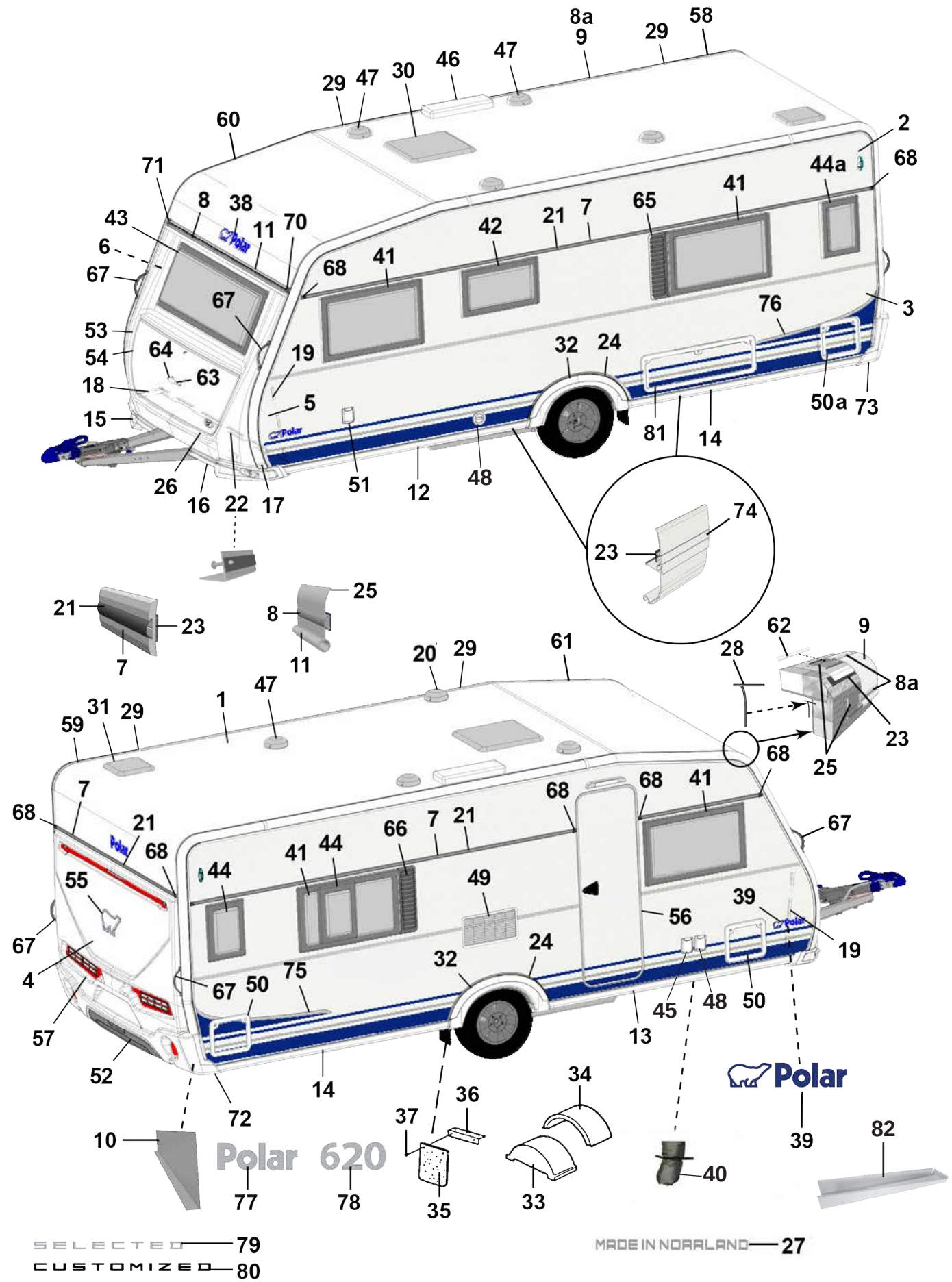

SELECTED — 79

CUSTOMIZED — 80

MADE IN NORRLAND — 27

Pos Fig	Det. nr Part. No	Ingår/Fitted 620 TR DB		Benämning	Description
1	213254	x		Plåt tak 8100x2475	Roofing plate 8100x2475
2	212830	x		Plåt sida övre 6800x605	Side plate upper 6800x605
--	215157	x		Plåt sida övre 6800x605 (Custom.), sl. plåt	Side plate upper 6800x605 (Custom.), fl. plate
3	212833	x		Plåt sida undre 6800x1475	Side plate lower 6800x1475
--	215159	x		Plåt sida undre 6800x1475 (Custom.), sl. plåt	Side plate lower 6800x1475 (Customi.) fl. plate
4	212832	x		Plåt gavel 2475x1600	Gable plate 2475x1600
5	211056	x		Plåt gavel undre 2800x818	Gable plate lower 2800x818
6	211056	x		Plåt gavel övre 2800x818	Gable plate upper 2800x818
7	212328	x		List dekor L=7312	List L=7312
--	215077	x		List dekor L=7073 vit (på sidorna vid slät plåt)	List L=7073 white (on the sides of flat plate)
8	210365	M		List dekor plast, silver	List decor plastic, silver
8a	210364	M		List dekor plast, vit	List decor plastic, white
9	213713	x		List tält rak L=4120	List straight L=4120
10	212699	x		Täckplåt bakljusramp L=2290	Coverplate light holder L=2290
11	214792	x		List markis L=2284	List L=2284
12	213716	x		List avb. spoiler V-fram L=2986	List L front L=2986
13	213717	x		List avb. spoiler H-fram L=2986	List R front L=2986
14	213715	x		List avb. spoiler V-H bak L=2929	List L-R rear L=2929
15	213803	x		Spoiler H	Spoiler R
16	213804	x		Spoiler V	Spoiler L
17	210346	x		List vinkel V	List L
18	210347	x		List vinkel H	List R
19	210101	x		List vinkel al. L=5000	List al. L=5000
20	401495	x		Motor köksfläkt kpl.	Motor kitchen fan cpl.
21	90003326	M		List dekor plast, silver	List decor plastic, silver
--	210364	M		List dekor plast, vit (på sidorna vid slät plåt)	List decor plastic, white (on the sides of flat plate)
22	210348	x		List gavel-golv fram L=2440	List gable-floor front L=2440
--	209525	x		Tätning "Terostat 2759" d:o	Seal "Terostat 2759" d:o
--	800626	x		Skruv d:o TKX 5,0x25	Screw d:o TKX 5,0x25
23	208236	M		Butyl profil 15x2 (30 m/rulle)	Seal strip 15x2 (30 m/roll)
24	212489	x		List al. hjulhusbreddare	List al. mudguard
--	212977	M		List gummi d:o	List rubber d:o
--	213030	M		Tejp dubbelhäftande d:o, B=6 mm (50 m/rulle)	Tape double-stick d:o W=6 mm (50 m/roll)
25	214054	M		List tätning vit 49mm, tak (45 m/rulle)	Seal strip white 49mm, roof (45 m/roll)
--	214027	M		List tätning vit 33mm, vägg (45 m/rulle)	Seal strip white 33mm, wall (45 m/roll)
26	210469	x		List koffert L=1700	List gas box L=1700
27	215375	x		Dekal "Made in Norrland"	Decal "Made in Norrland"
28	204137	M		List täck	Cover strip
29	213758	x		Skarvskydd tältlist	Splice protection
--	801319	x		Skruv PKM 4,2x14 d:o	Screw PKM 4,2x14 d:o
30	208690	x		Taklucka 400x400 Mini-Heki kpl. rumsdel	Roof hatch 400x400 Mini-Heki cpl. room
--	08-030921	T		Taklucka 700x500 Midi-Heki kpl.	Roof hatch 700x500 Midi-Heki cpl.
--	207780	T		Taklucka 960x655 Heki de Lux kpl.	Roof hatch 960x655 Heki de Lux cpl.
--	211846	T		Taklucka 400x400 Omnivent kpl. vit	Roof hatch 400x400 Omnivent cpl. white
31	215045	x		Taklucka 280x280 kpl. tvättrum	Roof hatch 280x280 cpl. washung room

M= Metervara
T= Tillbehör

M= On the metre
T= Accessory

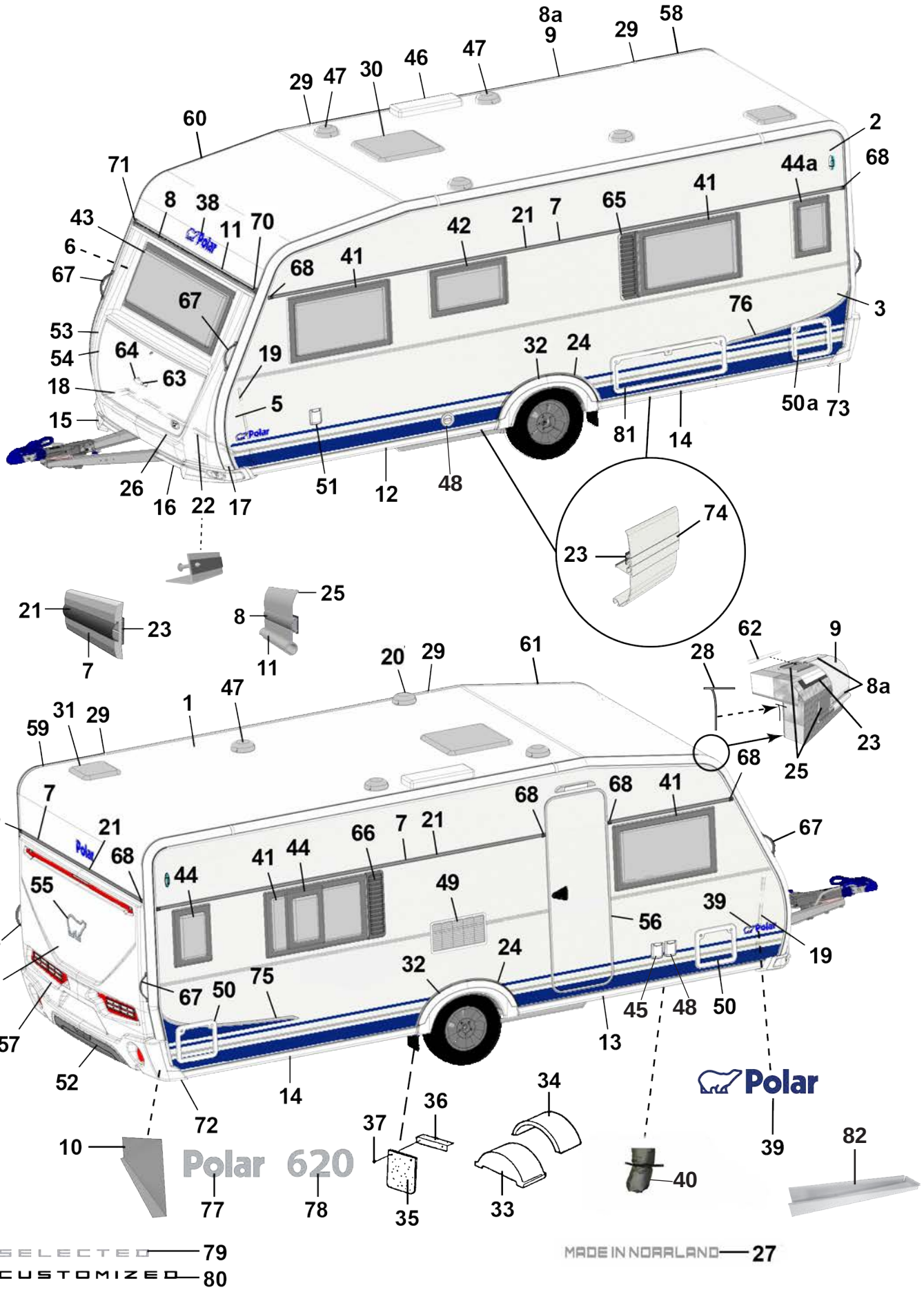

SELECTED CUSTOMIZED — 79, 80

MADE IN NORRLAND — 27

Pos Fig	Det. nr Part. No	Ingår/Fitted 620 TR DB		Benämning	Description
32	213809	x		Hjulhusbreddare	Mudguard
33	212894	x		Hjulhus	Wheel housing
34	212895	x		Isolering hjulhus	Insulation wheel housing
35	102470	x		Stänkskydd	Splash guard
36	101223	x		Fäste stänkskydd	Bracket splash guard
37	800118	x		Skruv	Screw
38	210539	x		Emblem blå	Emblem blue
--	214216	x		Emblem svart (Customized)	Emblem black (Customized)
39	212558	x		Emblem blå	Emblem blue
--	214211	x		Emblem blå (Selected)	Emblem blue (Selected)
--	214212	x		Emblem svart (Customized)	Emblem black (Customized)
40	603296	x		Ventilationsslang D80mm	Ventilations hose
--	603297	x		Isolering ventilationsslang d:o	Isolation ventilation hose d:o
--	211416	x		Kallrasskydd	Cold breed protection
--	215177	x		Myggnät 400x50mm	Mosquito net d:o 400x50mm
41	212413	x		Fönster öppn.bart 900x550 kpl.	Window 900x550 cpl.
--	212868	x		Ruta lös u. karm 900x550 d:o	Pane without frame 900x550 d:o
42	212411	x		Fönster öppn.bart 700x400 pentry kpl.	Window 700x400 pentry cpl.
--	212870	x		Ruta lös u. karm 700x400 d:o	Pane without frame 700x400 d:o
43	212408	x		Fönster fast 1600x600 kpl.	Window fixed 1600x600 cpl.
--	212867	x		Ruta lös u. karm 1600x600 d:o	Pane without frame 1600x600 d:o
44	212409	T		Fönster öppn.bart 350x500 kpl.	Window 350x550 cpl.
45	508107	x		El-uttag 230 V	El connection 230 V
--		x		Tältservice	Tentservice
--		x		El-uttag 12 V	El connection 12 V
--		x		TV-antenn in/ut	TV-aerial in/out
46	208023	x		Ventil tak för kyl	Ventilator roof for refrigerator
47	00970024	x		Ventilator kpl.	Ventilator cpl.
48	508106	x		El-intag 230 V	El. connection 230 V
49	214773	x		Galler ventilation kyl	Louvre ventilation
50	207759	x		Lucka m. innerram, utan spegel	Door with frame inner, without plate
51	319023	x		Vattenpåfyllning m. lock	Water filler with cap
--	319901	x		Lock d:o	Cap d:o
--	350218	x		Lucka yttre kpl. u. metallpinne	Door external cpl. without metal pin
52	214068	x		Diffuser grå	Diffuser grey
--	214274	x		Diffuser svart (Customized)	Diffuser black (Customized)
53	213917	x		Front u. lock	Front without trunk lid
54	213029	x		Lock front u. lås	Trunk lid front without lock
55	212557	x		Emblem chrome	Emblem chrome
--	214217	x		Emblem svart (Customized)	Emblem black (Customized)
56	213052	x		Dörr yttre kpl. H	Outer door cpl. R
--	213053	x		Dörr yttre kpl. H m. fönster	Outer door cpl. R with window
--	214963	x		Dörr yttre kpl. H m. fönster (Custom.), sl. plåt	Outer door cpl. R with window (Custom.), fl. plate
--	213116	x		Dekal blå dörr yttre	Decal blue outer door
--	215018	x		Dekal svart dörr yttre (Customized)	Decal black outer door (Customized)

M= Metervara
T= Tillbehör

M= On the metre
T= Accessory

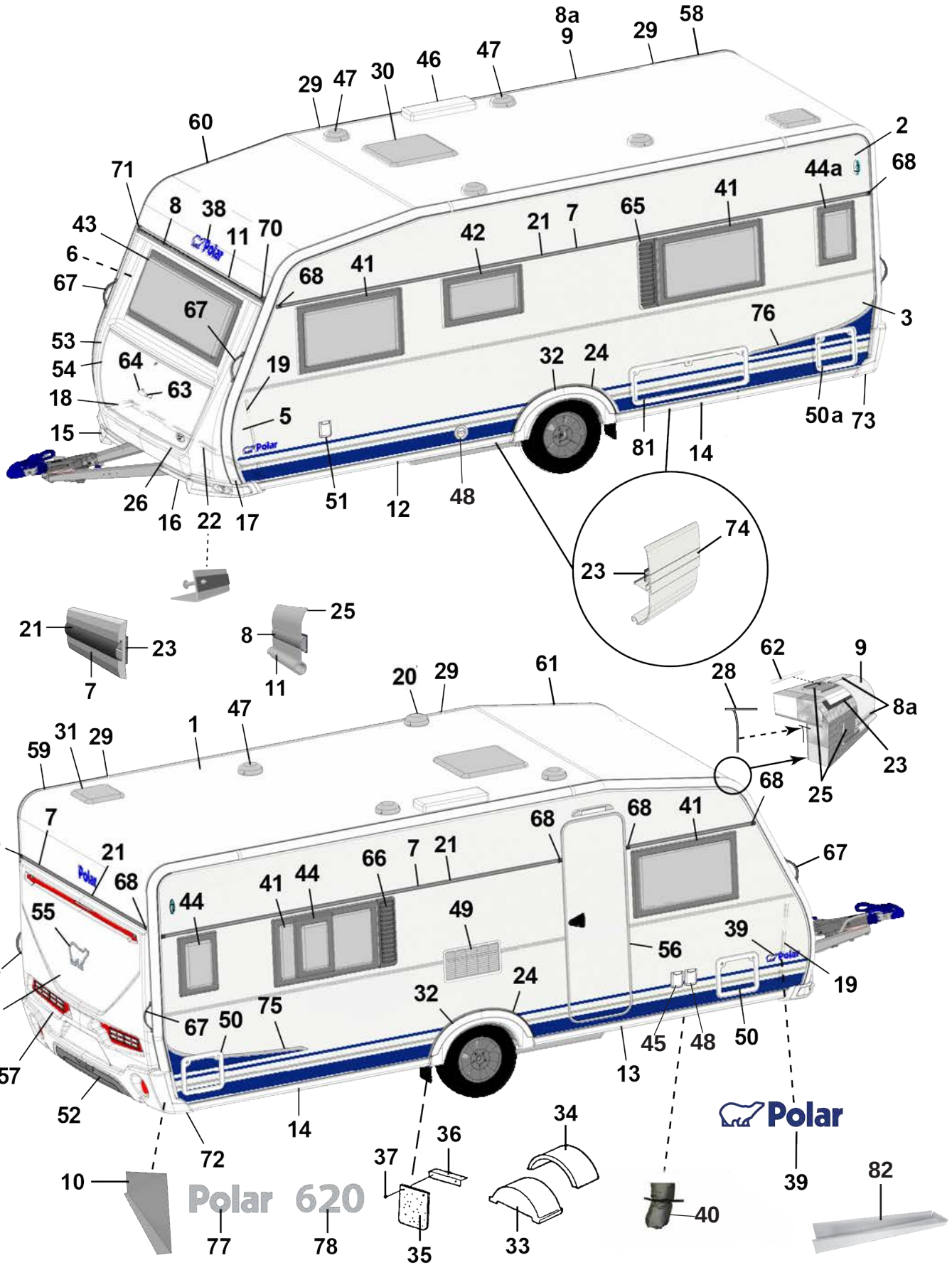

SELECTED — 79

CUSTOMIZED — 80

MADE IN NORRLAND — 27

Pos Fig	Det. nr Part. No	Ingår/Fitted 620 TR DB		Benämning	Description
--	213055	T		Myggdörr inre	Mosquito door inner
57	213918	x		Bakgavel plast	Back gable plastic
58	213711	x		List tält bockad H-bak	List bent R rear
59	213712	x		List tält bockad V-bak	List bent L rear
60	213709	x		List tält bockad H-fram	List bent R front
61	213710	x		List tält bockad V-fram	List bent L front
62	208323	x		Styrstift list tält 50x3,5 mm	Pin for list 50x6,5 mm
63	210057	x		Handtag koffert inkl. täckbrickor	Handle trunk lid with covers
64	211492	x		Täckbricka	Cover
65	212476	T		Ventilationsgaller V	Ventilator grill L
67	213255	x		Draghandtag	Draw handle
68	95003772	x		Ändstycke	End protection
--	215072	x		Ändavslutning rak (vid slät plåt)	End protection straight (on flat plate)
69	601486	x		Skorsten kpl. väggmontage	Chimney cpl.
--	215078	x		Ändavslutning H (vid slät plåt)	End protection R (on flat plate)
--	215079	x		Ändavslutning V (vid slät plåt)	End protection L (on flat plate)
70	205630	x		Ändavslutning H midjelist	End protection R tent list
71	205631	x		Ändavslutning V midjelist	End protection L tent list
72	213807	x		Ändavslutning H-bak	End protection R-rear
73	213808	x		Ändavslutning V-bak	End protection L-rear
--	801319	x		Skruv PKM 4,2x14 ändavsl. H-V bak	Screw PKM 4,2x14 end prot. R-L rear
--	801320	x		Skruv PKM 4,2x25 ändavsl. H-V bak	Screw PKM 4,2x25 end prot. R-L rear
74	213718	x		List dekor vit L=3000	List decor white L=3000
75	213459	x		Dekal sida H blå	Decal R blue
--	215034	x		Dekal sida H svart (Customized)	Decal R black (Customized)
76	213460	x		Dekal sida V blå	Decal L blue
--	215035	x		Dekal sida V svart (Customized)	Decal L black (Customized)
77	212549	x		Emblem Polar	Emblem Polar
78	212553	x		Emblem 620	Emblem 620
79	214214	x		Emblem Selected	Emblem Selected
80	214215	x		Emblem Customized	Emblem Customized
81	14-701045	T		Lucka m innerram, utan spegel	Door with frame inner, without plate
82	213514	x		Plåt dammskydd	Sheet dust cover

M= Metervara
T= Tillbehör

M= On the metre
T= Accessory

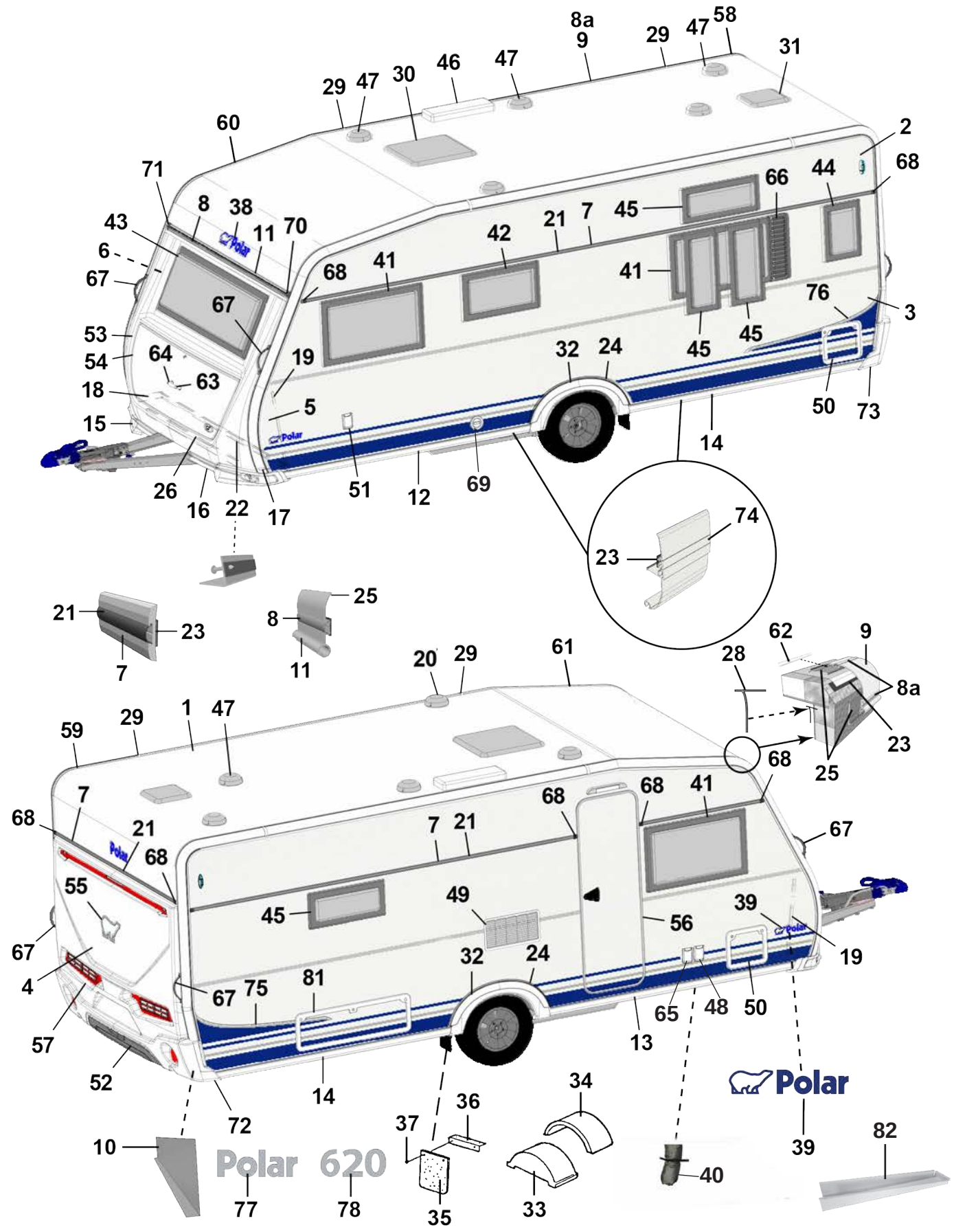

SELECTED — 79
CUSTOMIZED — 80

MADE IN NORRLAND — 27

Pos Fig	Det. nr Part. No	Ingår/Fitted 620 TR TDS		Benämning	Description
1	213254	x		Plåt tak 8100x2475	Roofing plate 8100x2475
2	212830	x		Plåt sida övre 6800x605	Side plate upper 6800x605
--	215157	x		Plåt sida övre 6800x605 (Custom.), sl. plåt	Side plate upper 6800x605 (Custom.), fl. plate
3	212833	x		Plåt sida undre 6800x1475	Side plate lower 6800x1475
--	215159	x		Plåt sida undre 6800x1475 (Custom.), sl. plåt	Side plate lower 6800x1475 (Customi.) fl. plate
4	212832	x		Plåt gavel 2475x1600	Gable plate 2475x1600
5	211056	x		Plåt gavel undre 2800x818	Gable plate lower 2800x818
6	211056	x		Plåt gavel övre 2800x818	Gable plate upper 2800x818
7	212328	x		List dekor L=7312	List L=7312
--	215077	x		List dekor L=7073 vit (på sidorna vid slät plåt)	List L=7073 white (on the sides of flat plate)
8	210365	M		List dekor plast, silver	List decor plastic, silver
8a	210364	M		List dekor plast, vit	List decor plastic, white
9	213713	x		List tält rak L=4120	List straight L=4120
10	212699	x		Täckplåt bakljusramp L=2290	Coverplate light holder L=2290
11	214792	x		List markis L=2284	List L=2284
12	213716	x		List avb. spoiler V-fram L=2986	List L front L=2986
13	213717	x		List avb. spoiler H-fram L=2986	List R front L=2986
14	213715	x		List avb. spoiler V-H bak L=2929	List L-R rear L=2929
15	213803	x		Spoiler H	Spoiler R
16	213804	x		Spoiler V	Spoiler L
17	210346	x		List vinkel V	List L
18	210347	x		List vinkel H	List R
19	210101	x		List vinkel al. L=5000	List al. L=5000
20	401495	x		Motor köksfläkt kpl.	Motor kitchen fan cpl.
21	90003326	M		List dekor plast, silver	List decor plastic, silver
--	210364	M		List dekor plast, vit (på sidorna vid slät plåt)	List decor plastic, white (on the sides of flat plate)
22	210348	x		List gavel-golv fram L=2440	List gable-floor front L=2440
--	209525	x		Tätning "Terostat 2759" d:o	Seal "Terostat 2759" d:o
--	800626	x		Skruv d:o TKX 5,0x25	Screw d:o TKX 5,0x25
23	208236	M		Butyl profil 15x2 (30 m/rulle)	Seal strip 15x2 (30 m/roll)
24	212489	x		List al. hjulhusbreddare	List al. mudguard
--	212977	M		List gummi d:o	List rubber d:o
--	213030	M		Tejp dubbelhäftande d:o, B=6 mm (50 m/rulle)	Tape double-stick d:o W=6 mm (50 m/roll)
25	214054	M		List tätning vit 49mm, tak (45 m/rulle)	Seal strip white 49mm, roof (45 m/roll)
--	214027	M		List tätning vit 33mm, vägg (45 m/rulle)	Seal strip white 33mm, wall (45 m/roll)
26	210469	x		List koffert L=1700	List gas box L=1700
27	215375	x		Dekal "Made in Norrland"	Decal "Made in Norrland"
28	204137	M		List täck	Cover strip
29	213758	x		Skarvskydd tältlist	Splice protection
--	801319	x		Skruv PKM 4,2x14 d:o	Screw PKM 4,2x14 d:o
30	208690	x		Taklucka 400x400 Mini-Heki kpl. rumsdel	Roof hatch 400x400 Mini-Heki cpl. room
--	08-030921	T		Taklucka 700x500 Midi-Heki kpl.	Roof hatch 700x500 Midi-Heki cpl.
--	207780	T		Taklucka 960x655 Heki de Lux kpl.	Roof hatch 960x655 Heki de Lux cpl.
--	211846	T		Taklucka 400x400 Omnivent kpl. vit	Roof hatch 400x400 Omnivent cpl. white
31	215045	x		Taklucka 280x280 kpl. tvättrum	Roof hatch 280x280 cpl. washung room

M= Metervara
T= Tillbehör

M= On the metre
T= Accessory

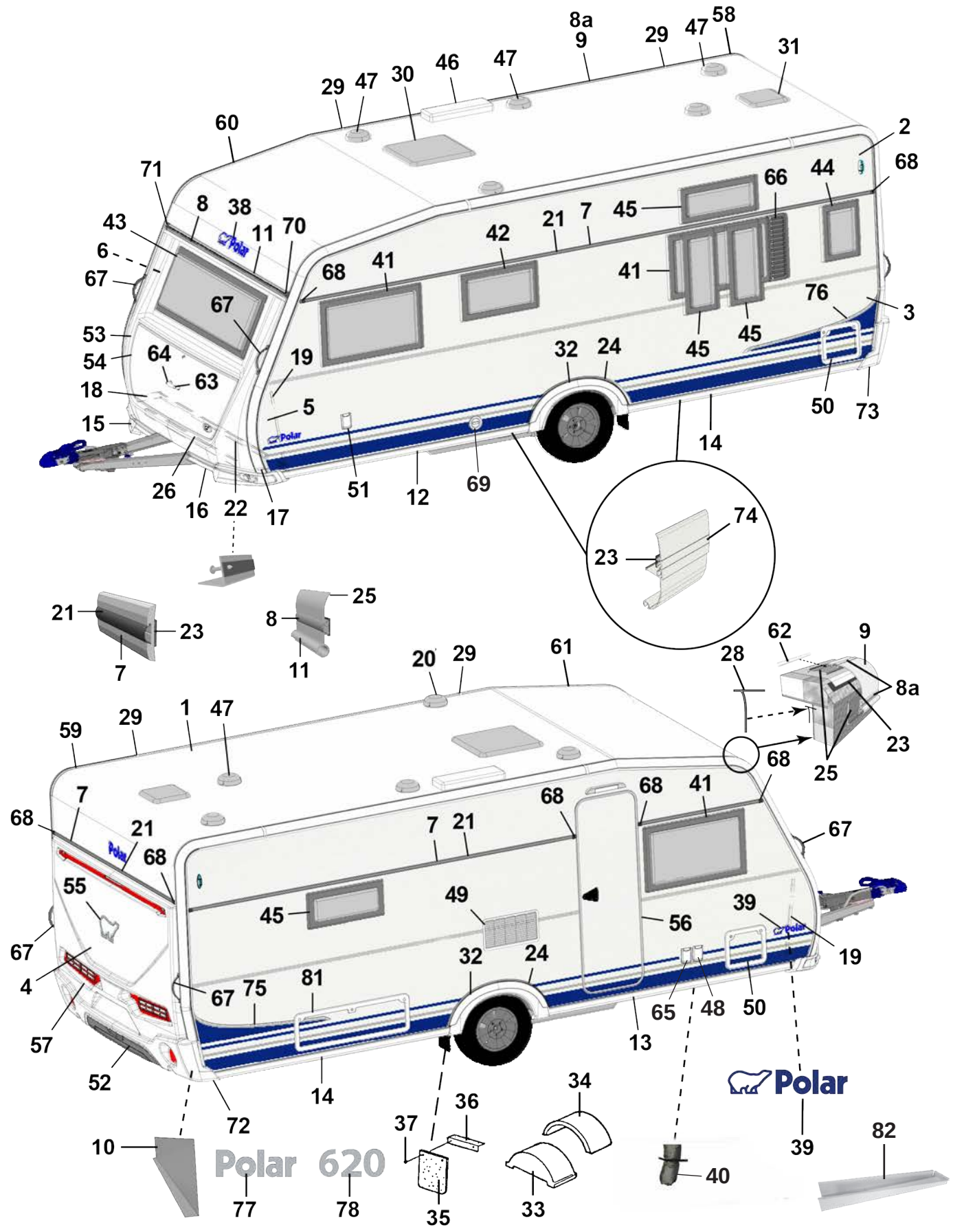

SELECTED CUSTOMIZED — 79, 80

MADE IN NORRLAND — 27

Pos Fig	Det. nr Part. No	Ingår/Fitted 620 TR TDS		Benämning	Description
32	213809	x		Hjulhusbreddare	Mudguard
33	212894	x		Hjulhus	Wheel housing
34	212895	x		Isolering hjulhus	Insulation wheel housing
35	102470	x		Stänkskydd	Splash guard
36	101223	x		Fäste stänkskydd	Bracket splash guard
37	800118	x		Skruv	Screw
38	210539	x		Emblem blå	Emblem blue
--	214216	x		Emblem svart (Customized)	Emblem black (Customized)
39	212558	x		Emblem blå	Emblem blue
--	214211	x		Emblem blå (Selected)	Emblem blue (Selected)
--	214212	x		Emblem svart (Customized)	Emblem black (Customized)
40	603296	x		Ventilationsslang D80mm	Ventilations hose
--	603297	x		Isolering ventilationsslang d:o	Isolation ventilation hose d:o
--	211416	x		Kallrasskydd	Cold breed protection
--	215177	x		Myggnät 400x50mm	Mosquito net d:o 400x50mm
41	212413	x		Fönster öppn.bart 900x550 kpl.	Window 900x550 cpl.
--	212868	x		Ruta lös u. karm 900x550 d:o	Pane without frame 900x550 d:o
42	212411	x		Fönster öppn.bart 700x400 pentry kpl.	Window 700x400 pentry cpl.
--	212870	x		Ruta lös u. karm 700x400 d:o	Pane without frame 700x400 d:o
43	212408	x		Fönster fast 1600x600 kpl.	Window fixed 1600x600 cpl.
--	212867	x		Ruta lös u. karm 1600x600 d:o	Pane without frame 1600x600 d:o
44	212409	T		Fönster öppn.bart 350x500 kpl.	Window 350x550 cpl.
45	212410	T		Fönster öppn.bart 700x300 kpl.	Window 700x300 cpl.
46	208023	x		Ventil tak för kyl	Ventilator roof for refrigerator
47	00970024	x		Ventilator kpl.	Ventilator cpl.
48	508106	x		El-intag 230 V	El. connection 230 V
49	214773	x		Galler ventilation kyl	Louvre ventilation
50	207759	x		Lucka m. innerram, utan spegel	Door with frame inner, without plate
51	319023	x		Vattenpåfyllning m. lock	Water filler with cap
--	319901	x		Lock d:o	Cap d:o
--	350218	x		Lucka yttre kpl. u. metallpinne	Door external cpl. without metal pin
52	214068	x		Diffuser grå	Diffuser grey
--	214274	x		Diffuser svart (Customized)	Diffuser black (Customized)
53	213917	x		Front u. lock	Front without trunk lid
54	213029	x		Lock front u. lås	Trunk lid front without lock
55	212557	x		Emblem chrome	Emblem chrome
--	214217	x		Emblem svart (Customized)	Emblem black (Customized)
56	213052	x		Dörr yttre kpl. H	Outer door cpl. R
--	213053	x		Dörr yttre kpl. H m. fönster	Outer door cpl. R with window
--	214963	x		Dörr yttre kpl. H m. fönster (Custom.), sl. plåt	Outer door cpl. R with window (Custom.), fl. plate
--	213116	x		Dekal blå dörr yttre	Decal blue outer door
--	215018	x		Dekal svart dörr yttre (Customized)	Decal black outer door (Customized)
--	213055	T		Myggdörr inre	Mosquito door inner
57	213918	x		Bakgavel plast	Back gable plastic
58	213711	x		List tält bockad H-bak	List bent R rear
				M= Metervara T= Tillbehör	M= On the metre T= Accessory

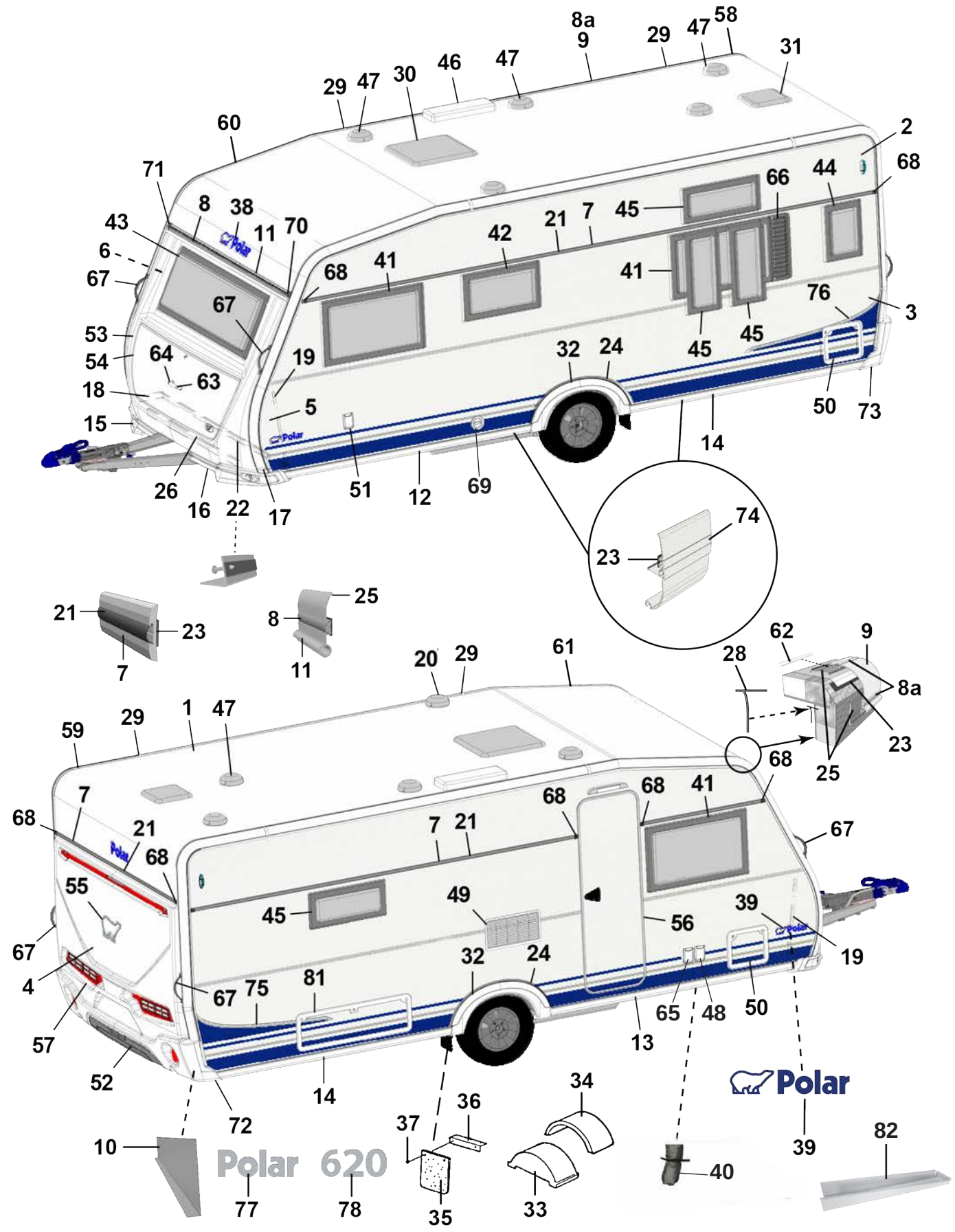

SELECTED CUSTOMIZED — 79, 80

MADE IN NORRLAND — 27

Pos Fig	Det. nr Part. No	Ingår/Fitted 620 TR TDS		Benämning	Description
59	213712	x		List tält bockad V-bak	List bent L rear
60	213709	x		List tält bockad H-fram	List bent R front
61	213710	x		List tält bockad V-fram	List bent L front
62	208323	x		Styrstift list tält 50x3,5 mm	Pin for list 50x6,5 mm
63	210057	x		Handtag koffert inkl. täckbrickor	Handle trunk lid with covers
64	211492	x		Täckbricka	Cover
65	508107	x		El-uttag 230 V	El connection 230 V
--		x		Tältservice	Tentservice
--		x		El-uttag 12 V	El connection 12 V
--		x		TV-antenn in/ut	TV-aerial in/out
66	212477	T		Ventilationsgaller H	Ventilator grill R
67	213255	x		Draghandtag	Draw handle
68	95003772	x		Ändstycke	End protection
--	215072	x		Ändavslutning rak (vid slät plåt)	End protection straight (on flat plate)
69	601486	x		Skorsten kpl. väggmontage	Chimney cpl.
--	215078	x		Ändavslutning H (vid slät plåt)	End protection R (on flat plate)
--	215079	x		Ändavslutning V (vid slät plåt)	End protection L (on flat plate)
70	205630	x		Ändavslutning H midjelist	End protection R tent list
71	205631	x		Ändavslutning V midjelist	End protection L tent list
72	213807	x		Ändavslutning H-bak	End protection R-rear
73	213808	x		Ändavslutning V-bak	End protection L-rear
--	801319	x		Skruv PKM 4,2x14 ändavsl. H-V bak	Screw PKM 4,2x14 end prot. R-L rear
--	801320	x		Skruv PKM 4,2x25 ändavsl. H-V bak	Screw PKM 4,2x25 end prot. R-L rear
74	213718	x		List dekor vit L=3000	List decor white L=3000
75	213459	x		Dekal sida H blå	Decal R blue
--	215034	x		Dekal sida H svart (Customized)	Decal R black (Customized)
76	213460	x		Dekal sida V blå	Decal L blue
--	215035	x		Dekal sida V svart (Customized)	Decal L black (Customized)
77	212549	x		Emblem Polar	Emblem Polar
78	212553	x		Emblem 620	Emblem 620
79	214214	x		Emblem Selected	Emblem Selected
80	214215	x		Emblem Customized	Emblem Customized
81	14-701045	T		Lucka m innerram, utan spegel	Door with frame inner, without plate
82	213514	x		Plåt dammskydd	Sheet dust cover

M= Metervara
T= Tillbehör

M= On the metre
T= Accessory

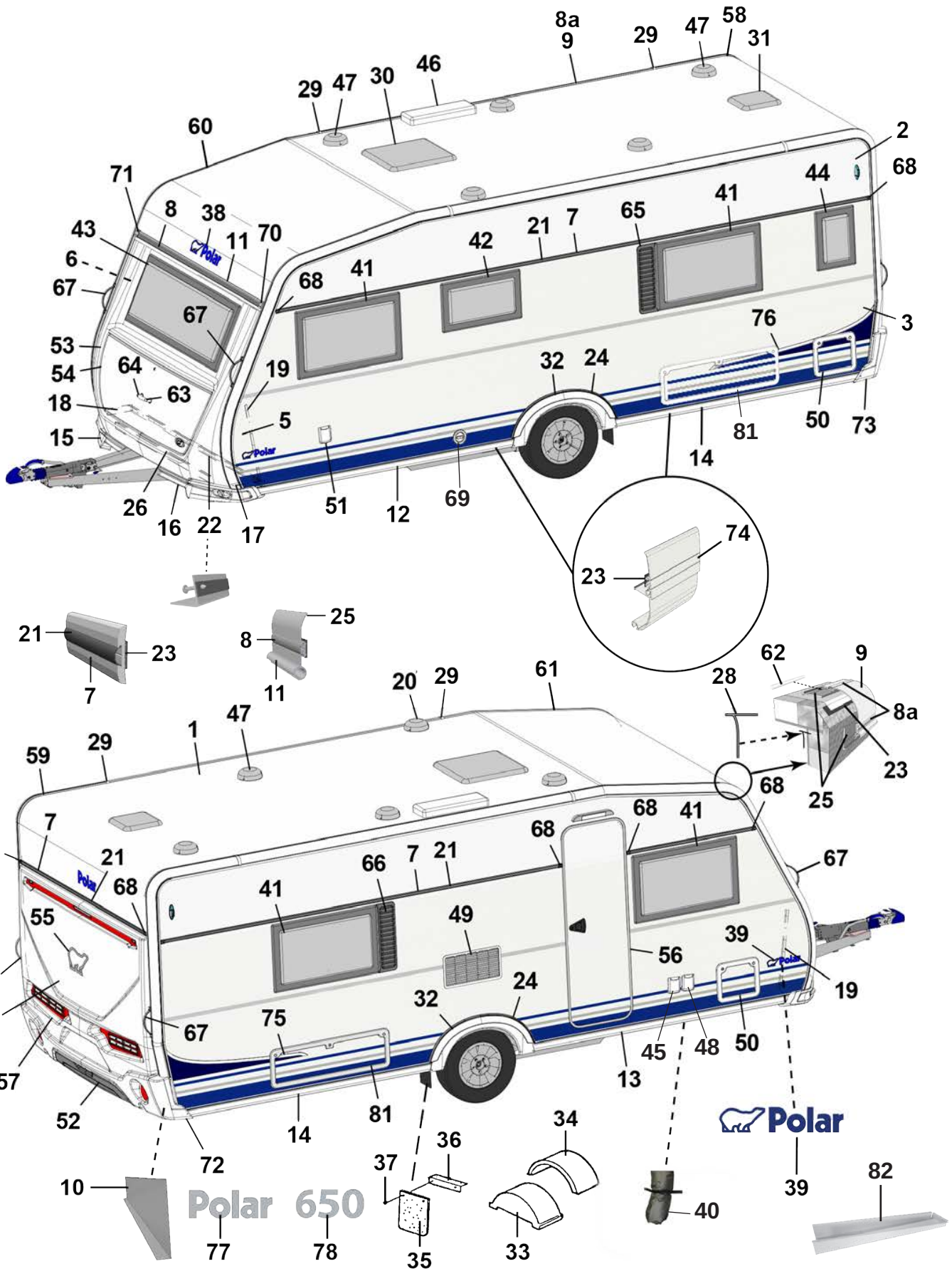

SELECTED CUSTOMIZED — 79, 80

MADE IN NORRLAND — 27

Pos Fig	Det. nr Part. No	Ingår/Fitted 650 TR LB VK		Benämning	Description
1	213254	x		Plåt tak 8100x2475	Roofing plate 8100x2475
2	212830	x		Plåt sida övre 6800x605	Side plate upper 6800x605
--	215157	x		Plåt sida övre 6800x605 (Custom.), sl. plåt	Side plate upper 6800x605 (Custom.), fl. plate
3	212833	x		Plåt sida undre 6800x1475	Side plate lower 6800x1475
--	215159	x		Plåt sida undre 6800x1475 (Custom.), sl. plåt	Side plate lower 6800x1475 (Customi.) fl. plate
4	212832	x		Plåt gavel 2475x1600	Gable plate 2475x1600
5	211056	x		Plåt gavel undre 2800x818	Gable plate lower 2800x818
6	211056	x		Plåt gavel övre 2800x818	Gable plate upper 2800x818
7	212328	x		List dekor L=7312	List L=7312
--	215077	x		List dekor L=7073 vit (på sidorna vid slät plåt)	List L=7073 white (on the sides of flat plate)
8	210365	M		List dekor plast, silver	List decor plastic, silver
8a	210364	M		List dekor plast, vit	List decor plastic, white
9	213714	x		List tält rak L=5240	List straight L=5240
10	212699	x		Täckplåt bakljusramp L=2290	Coverplate light holder L=2290
11	214792	x		List markis L=2284	List L=2284
12	213716	x		List avb. spoiler V-fram L=2986	List L front L=2986
13	213717	x		List avb. spoiler H-fram L=2986	List R front L=2986
14	213715	x		List avb. spoiler V-H bak L=2929	List L-R rear L=2929
15	213803	x		Spoiler H	Spoiler R
16	213804	x		Spoiler V	Spoiler L
17	210346	x		List vinkel V	List L
18	210347	x		List vinkel H	List R
19	210101	x		List vinkel al. L=5000	List al. L=5000
20	401495	x		Motor köksfläkt kpl.	Motor kitchen fan cpl.
21	90003326	M		List dekor plast, silver	List decor plastic, silver
--	210364	M		List dekor plast, vit (på sidorna vid slät plåt)	List decor plastic, white (on the sides of flat plate)
22	210348	x		List gavel-golv fram L=2440	List gable-floor front L=2440
--	209525	x		Tätning "Terostat 2759" d:o	Seal "Terostat 2759" d:o
--	800626	x		Skruv d:o TKX 5,0x25	Screw d:o TKX 5,0x25
23	208236	M		Butyl profil 15x2 (30 m/rulle)	Seal strip 15x2 (30 m/roll)
24	212489	x		List al. hjulhusbreddare	List al. mudguard
--	212977	M		List gummi d:o	List rubber d:o
--	213030	M		Tejp dubbelhäftande d:o, B=6 mm (50 m/rulle)	Tape double-stick d:o W=6 mm (50 m/roll)
25	214054	M		List tätning vit 49mm, tak (45 m/rulle)	Seal strip white 49mm, roof (45 m/roll)
--	214027	M		List tätning vit 33mm, vägg (45 m/rulle)	Seal strip white 33mm, wall (45 m/roll)
26	210469	x		List koffert L=1700	List gas box L=1700
27	215375	x		Dekal "Made in Norrland"	Decal "Made in Norrland"
28	204137	M		List täck	Cover strip
29	213758	x		Skarvskydd tältlist	Splice protection
--	801319	x		Skruv PKM 4,2x14 d:o	Screw PKM 4,2x14 d:o
30	208690	x		Taklucka 400x400 Mini-Heki kpl. rumsdel	Roof hatch 400x400 Mini-Heki cpl. room
--	08-030921	x		Taklucka 700x500 Midi-Heki kpl.	Roof hatch 700x500 Midi-Heki cpl.
--	207780	T		Taklucka 960x655 Heki de Lux kpl.	Roof hatch 960x655 Heki de Lux cpl.
--	211846	T		Taklucka 400x400 Omnivent kpl. vit	Roof hatch 400x400 Omnivent cpl. white
31	215045	x		Taklucka 280x280 kpl. tvättrum	Roof hatch 280x280 cpl. washung room
				M= Metervara T= Tillbehör	M= On the metre T= Accessory

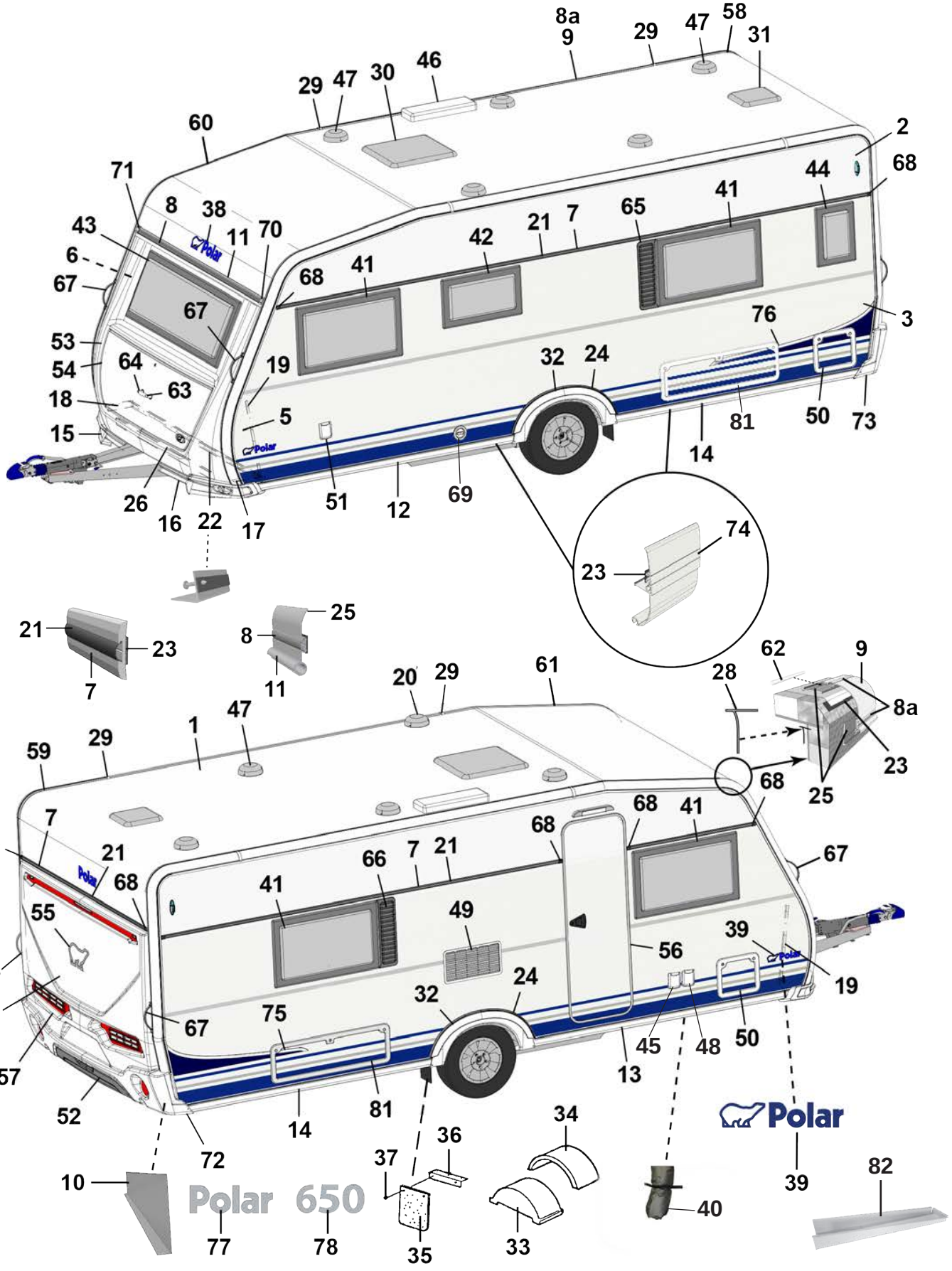

SELECTED CUSTOMIZED — 79, 80

MADE IN NORRLAND — 27

Pos Fig	Det. nr Part. No	Ingår/Fitted 650 TR LB VK		Benämning	Description
32	213809	x		Hjulhusbreddare	Mudguard
33	212894	x		Hjulhus	Wheel housing
34	212895	x		Isolering hjulhus	Insulation wheel housing
35	102470	x		Stänkskydd	Splash guard
36	101223	x		Fäste stänkskydd	Bracket splash guard
37	800118	x		Skruv	Screw
38	210539	x		Emblem blå	Emblem blue
--	214216	x		Emblem svart (Customized)	Emblem black (Customized)
39	212558	x		Emblem blå	Emblem blue
--	214211	x		Emblem blå (Selected)	Emblem blue (Selected)
--	214212	x		Emblem svart (Customized)	Emblem black (Customized)
40	603296	x		Ventilationsslang D80mm	Ventilations hose
--	603297	x		Isolering ventilationsslang d:o	Isolation ventilation hose d:o
--	211416	x		Kallrasskydd	Cold breed protection
--	215177	x		Myggnät 400x50mm	Mosquito net d:o 400x50mm
41	212413	x		Fönster öppn.bart 900x550 kpl.	Window 900x550 cpl.
--	212868	x		Ruta lös u. karm 900x550 d:o	Pane without frame 900x550 d:o
42	212411	x		Fönster öppn.bart 700x400 pentry kpl.	Window 700x400 pentry cpl.
--	212870	x		Ruta lös u. karm 700x400 d:o	Pane without frame 700x400 d:o
43	212408	x		Fönster fast 1600x600 kpl.	Window fixed 1600x600 cpl.
--	212867	x		Ruta lös u. karm 1600x600 d:o	Pane without frame 1600x600 d:o
44	212409	T		Fönster öppn.bart 350x500 kpl.	Window 350x550 cpl.
45	508107	x		El-uttag 230 V	El connection 230 V
--		x		Tältservice	Tentservice
--		x		El-uttag 12 V	El connection 12 V
--		x		TV-antenn in/ut	TV-aerial in/out
46	208023	x		Ventil tak för kyl	Ventilator roof for refrigerator
47	00970024	x		Ventilator kpl.	Ventilator cpl.
48	508106	x		El-intag 230 V	El. connection 230 V
49	214773	x		Galler ventilation kyl	Louvre ventilation
50	207759	x		Lucka m. innerram, utan spegel	Door with frame inner, without plate
51	319023	x		Vattenpåfyllning m. lock	Water filler with cap
--	319901	x		Lock d:o	Cap d:o
--	350218	x		Lucka yttre kpl. u. metallpinne	Door external cpl. without metal pin
52	214068	x		Diffuser grå	Diffuser grey
--	214274	x		Diffuser svart (Customized)	Diffuser black (Customized)
53	213917	x		Front u. lock	Front without trunk lid
54	213029	x		Lock front u. lås	Trunk lid front without lock
55	212557	x		Emblem chrome	Emblem chrome
--	214217	x		Emblem svart (Customized)	Emblem black (Customized)
56	213052	x		Dörr yttre kpl. H	Outer door cpl. R
--	213053	x		Dörr yttre kpl. H m. fönster	Outer door cpl. R with window
--	214963	x		Dörr yttre kpl. H m. fönster (Custom.), sl. plåt	Outer door cpl. R with window (Custom.), fl. plate
--	213116	x		Dekal blå dörr yttre	Decal blue outer door
--	215018	x		Dekal svart dörr yttre (Customized)	Decal black outer door (Customized)

M= Metervara
T= Tillbehör

M= On the metre
T= Accessory

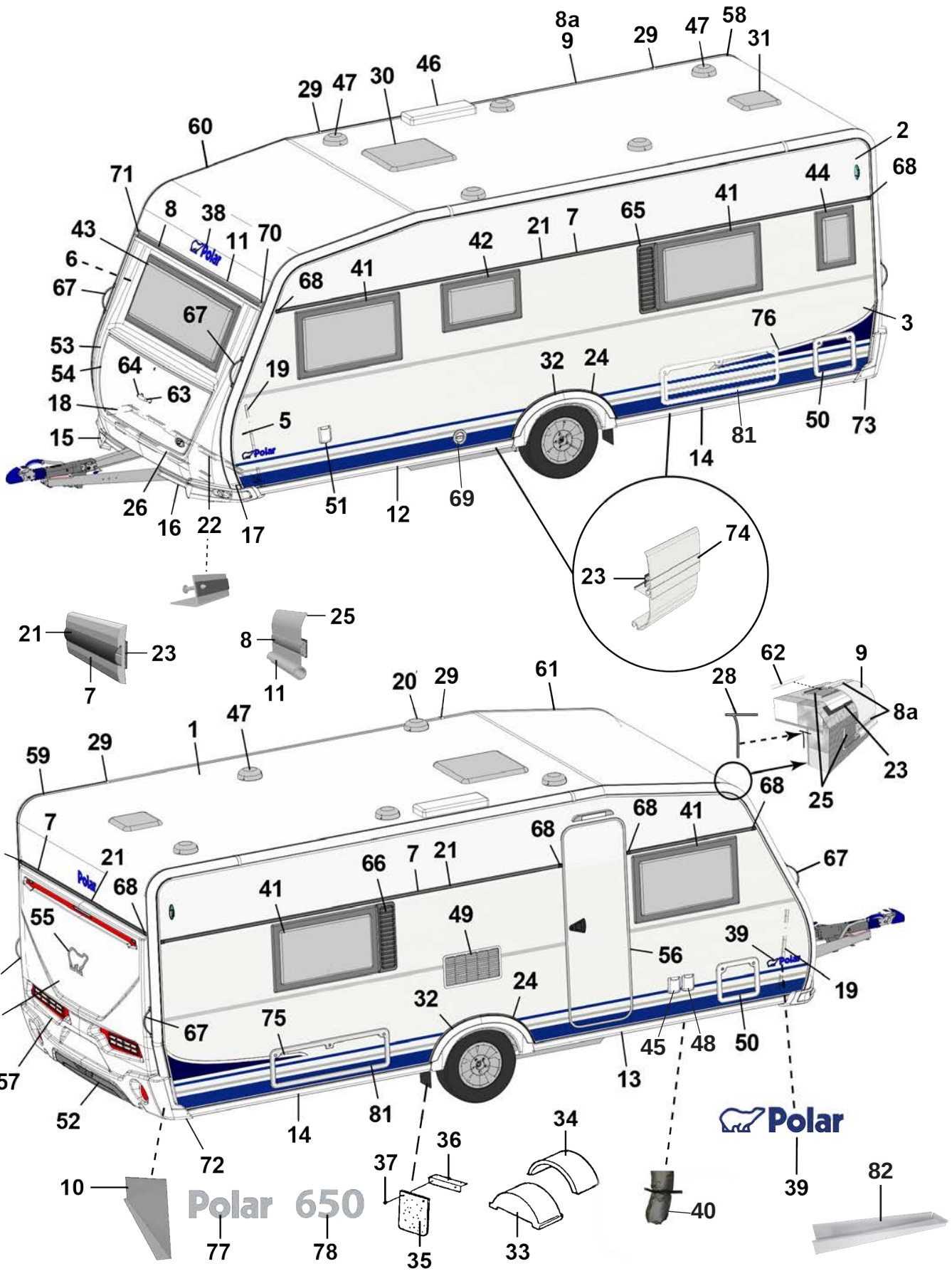

SELECTED CUSTOMIZED — 79, 80

MADE IN NORRLAND — 27

Pos Fig	Det. nr Part. No	Ingår/Fitted 650 TR LB VK		Benämning	Description
--	213055	T		Myggdörr inre	Mosquito door inner
57	213918	x		Bakgavel plast	Back gable plastic
58	213711	x		List tält bockad H-bak	List bent R rear
59	213712	x		List tält bockad V-bak	List bent L rear
60	213709	x		List tält bockad H-fram	List bent R front
61	213710	x		List tält bockad V-fram	List bent L front
62	208323	x		Styrstift list tält 50x3,5 mm	Pin for list 50x6,5 mm
63	210057	x		Handtag koffert inkl. täckbrickor	Handle trunk lid with covers
64	211492	x		Täckbricka	Cover
65	212476	T		Ventilationsgaller V	Ventilator grill L
66	212477	T		Ventilationsgaller H	Ventilator grill R
67	213255	x		Draghandtag	Draw handle
68	95003772	x		Ändstycke	End protection
--	215072	x		Ändavslutning rak (vid slät plåt)	End protection straight (on flat plate)
--	215078	x		Ändavslutning H (vid slät plåt)	End protection R (on flat plate)
69	601486	x		Skorsten kpl. väggmontage	Chimney cpl.
--	215079	x		Ändavslutning V (vid slät plåt)	End protection L (on flat plate)
70	205630	x		Ändavslutning H midjelist	End protection R tent list
71	205631	x		Ändavslutning V midjelist	End protection L tent list
72	213807	x		Ändavslutning H-bak	End protection R-rear
73	213808	x		Ändavslutning V-bak	End protection L-rear
--	801319	x		Skruv PKM 4,2x14 ändavsl. H-V bak	Screw PKM 4,2x14 end prot. R-L rear
--	801320	x		Skruv PKM 4,2x25 ändavsl. H-V bak	Screw PKM 4,2x25 end prot. R-L rear
74	213718	x		List dekor vit L=3000	List decor white L=3000
75	213459	x		Dekal sida H blå	Decal R blue
--	215034	x		Dekal sida H svart (Customized)	Decal R black (Customized)
76	213460	x		Dekal sida V blå	Decal L blue
--	215035	x		Dekal sida V svart (Customized)	Decal L black (Customized)
77	212549	x		Emblem Polar	Emblem Polar
78	213891	x		Emblem 650	Emblem 650
79	214214	x		Emblem Selected	Emblem Selected
80	214215	x		Emblem Customized	Emblem Customized
81	14-701045	T		Lucka m innerram, utan spegel	Door with frame inner, without plate
82	213514	x		Plåt dammskydd	Sheet dust cover

M= Metervara
T= Tillbehör

M= On the metre
T= Accessory

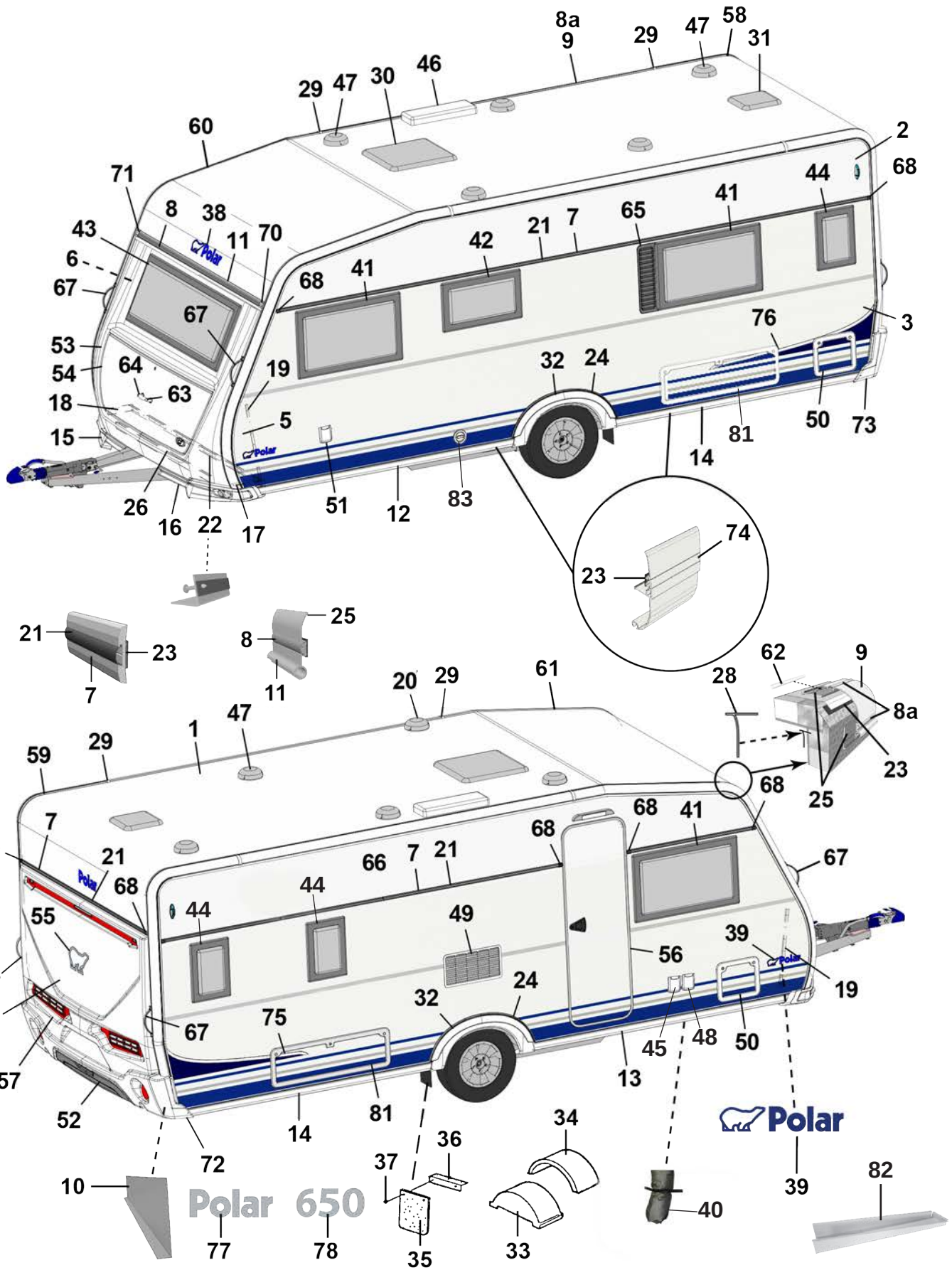

SELECTED CUSTOMIZED — 79, 80

MADE IN NORRLAND — 27

Pos Fig	Det. nr Part. No	Ingår/Fitted 650 TR DB VK		Benämning	Description
1	213254	x		Plåt tak 8100x2475	Roofing plate 8100x2475
2	212830	x		Plåt sida övre 6800x605	Side plate upper 6800x605
--	215157	x		Plåt sida övre 6800x605 (Custom.), sl. plåt	Side plate upper 6800x605 (Custom.), fl. plate
3	212833	x		Plåt sida undre 6800x1475	Side plate lower 6800x1475
--	215159	x		Plåt sida undre 6800x1475 (Custom.), sl. plåt	Side plate lower 6800x1475 (Customi.) fl. plate
4	212832	x		Plåt gavel 2475x1600	Gable plate 2475x1600
5	211056	x		Plåt gavel undre 2800x818	Gable plate lower 2800x818
6	211056	x		Plåt gavel övre 2800x818	Gable plate upper 2800x818
7	212328	x		List dekor L=7312	List L=7312
--	215077	x		List dekor L=7073 vit (på sidorna vid slät plåt)	List L=7073 white (on the sides of flat plate)
8	210365	M		List dekor plast, silver	List decor plastic, silver
8a	210364	M		List dekor plast, vit	List decor plastic, white
9	213714	x		List tält rak L=5240	List straight L=5240
10	212699	x		Täckplåt bakljusramp L=2290	Coverplate light holder L=2290
11	214792	x		List markis L=2284	List L=2284
12	213716	x		List avb. spoiler V-fram L=2986	List L front L=2986
13	213717	x		List avb. spoiler H-fram L=2986	List R front L=2986
14	213715	x		List avb. spoiler V-H bak L=2929	List L-R rear L=2929
15	213803	x		Spoiler H	Spoiler R
16	213804	x		Spoiler V	Spoiler L
17	210346	x		List vinkel V	List L
18	210347	x		List vinkel H	List R
19	210101	x		List vinkel al. L=5000	List al. L=5000
20	401495	x		Motor köksfläkt kpl.	Motor kitchen fan cpl.
21	90003326	M		List dekor plast, silver	List decor plastic, silver
--	210364	M		List dekor plast, vit (på sidorna vid slät plåt)	List decor plastic, white (on the sides of flat plate)
22	210348	x		List gavel-golv fram L=2440	List gable-floor front L=2440
--	209525	x		Tätning "Terostat 2759" d:o	Seal "Terostat 2759" d:o
--	800626	x		Skruv d:o TKX 5,0x25	Screw d:o TKX 5,0x25
23	208236	M		Butyl profil 15x2 (30 m/rulle)	Seal strip 15x2 (30 m/roll)
24	212489	x		List al. hjulhusbreddare	List al. mudguard
--	212977	M		List gummi d:o	List rubber d:o
--	213030	M		Tejp dubbelhäftande d:o, B=6 mm (50 m/rulle)	Tape double-stick d:o W=6 mm (50 m/roll)
25	214054	M		List tätning vit 49mm, tak (45 m/rulle)	Seal strip white 49mm, roof (45 m/roll)
--	214027	M		List tätning vit 33mm, vägg (45 m/rulle)	Seal strip white 33mm, wall (45 m/roll)
26	210469	x		List koffert L=1700	List gas box L=1700
27	215375	x		Dekal "Made in Norrland"	Decal "Made in Norrland"
28	204137	M		List täck	Cover strip
29	213758	x		Skarvskydd tältlist	Splice protection
--	801319	x		Skruv PKM 4,2x14 d:o	Screw PKM 4,2x14 d:o
30	208690	x		Taklucka 400x400 Mini-Heki kpl. rumsdel	Roof hatch 400x400 Mini-Heki cpl. room
--	08-030921	T		Taklucka 700x500 Midi-Heki kpl.	Roof hatch 700x500 Midi-Heki cpl.
--	207780	T		Taklucka 960x655 Heki de Lux kpl.	Roof hatch 960x655 Heki de Lux cpl.
--	211846	T		Taklucka 400x400 Omnivent kpl. vit	Roof hatch 400x400 Omnivent cpl. white
31	215045	x		Taklucka 280x280 kpl. tvättrum	Roof hatch 280x280 cpl. washung room

M= Metervara
T= Tillbehör

M= On the metre
T= Accessory

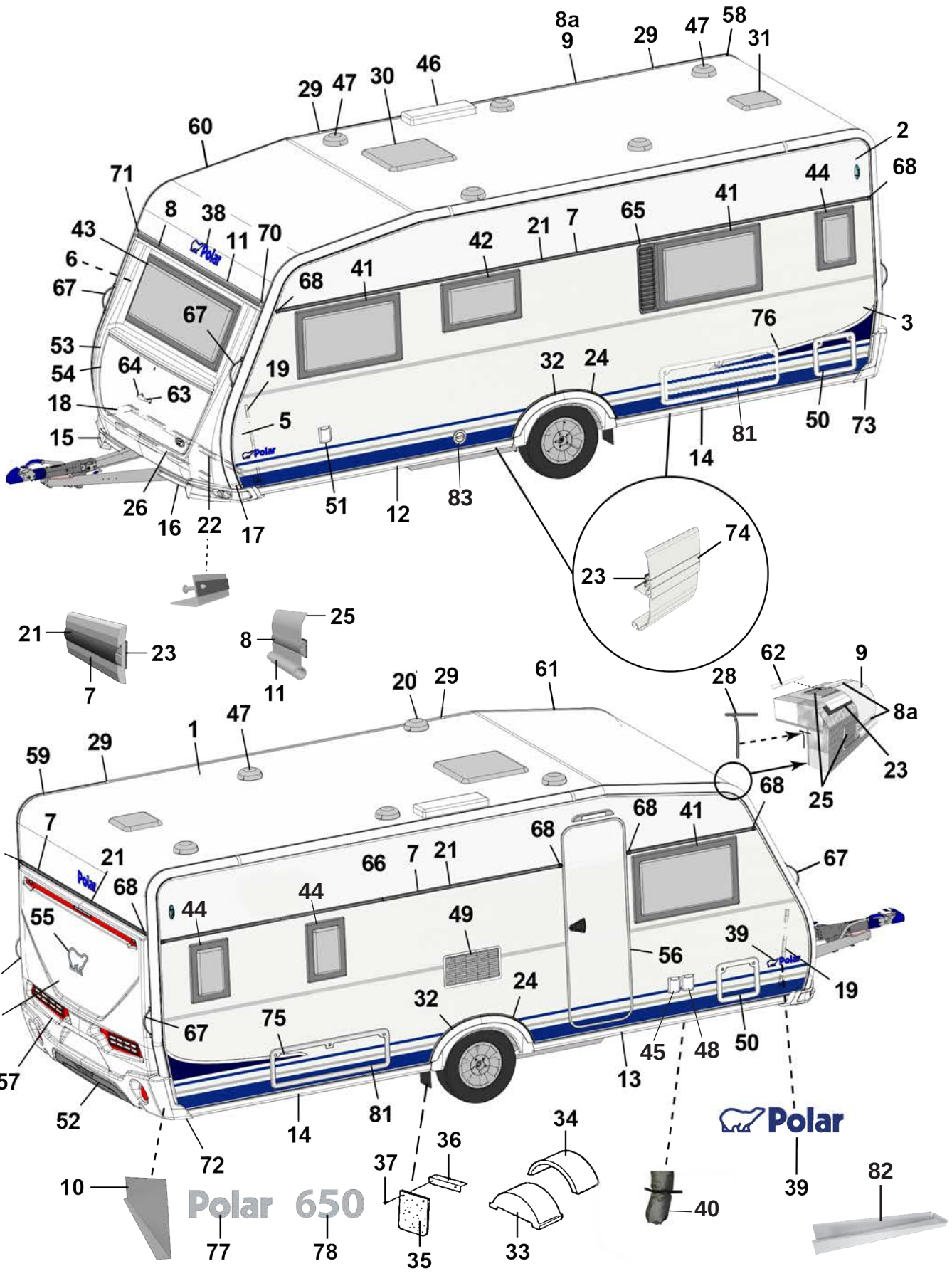

SELECTED CUSTOMIZED — 79, 80

MADE IN NORRLAND — 27

Pos Fig	Det. nr Part. No	Ingår/Fitted 650 TR DB VK		Benämning	Description
32	213809	x		Hjulhusbreddare	Mudguard
33	212894	x		Hjulhus	Wheel housing
34	212895	x		Isolering hjulhus	Insulation wheel housing
35	102470	x		Stänkskydd	Splash guard
36	101223	x		Fäste stänkskydd	Bracket splash guard
37	800118	x		Skruv	Screw
38	210539	x		Emblem blå	Emblem blue
--	214216	x		Emblem svart (Customized)	Emblem black (Customized)
39	212558	x		Emblem blå	Emblem blue
--	214211	x		Emblem blå (Selected)	Emblem blue (Selected)
--	214212	x		Emblem svart (Customized)	Emblem black (Customized)
40	603296	x		Ventilationsslang D80mm	Ventilations hose
--	603297	x		Isolering ventilationsslang d:o	Isolation ventilation hose d:o
--	211416	x		Kallrasskydd	Cold breed protection
--	215177	x		Myggnät 400x50mm	Mosquito net d:o 400x50mm
41	212413	x		Fönster öppn.bart 900x550 kpl.	Window 900x550 cpl.
--	212868	x		Ruta lös u. karm 900x550 d:o	Pane without frame 900x550 d:o
42	212411	x		Fönster öppn.bart 700x400 pentry kpl.	Window 700x400 pentry cpl.
--	212870	x		Ruta lös u. karm 700x400 d:o	Pane without frame 700x400 d:o
43	212408	x		Fönster fast 1600x600 kpl.	Window fixed 1600x600 cpl.
--	212867	x		Ruta lös u. karm 1600x600 d:o	Pane without frame 1600x600 d:o
44	212409	T		Fönster öppn.bart 350x500 kpl.	Window 350x550 cpl.
45	508107	x		El-uttag 230 V	El connection 230 V
--		x		Tältservice	Tentservice
--		x		El-uttag 12 V	El connection 12 V
--		x		TV-antenn in/ut	TV-aerial in/out
46	208023	x		Ventil tak för kyl	Ventilator roof for refrigerator
47	00970024	x		Ventilator kpl.	Ventilator cpl.
48	508106	x		El-intag 230 V	El. connection 230 V
49	214773	x		Galler ventilation kyl	Louvre ventilation
50	207759	x		Lucka m. innerram, utan spegel	Door with frame inner, without plate
51	319023	x		Vattenpåfyllning m. lock	Water filler with cap
--	319901	x		Lock d:o	Cap d:o
--	350218	x		Lucka yttre kpl. u. metallpinne	Door external cpl. without metal pin
52	214068	x		Diffuser grå	Diffuser grey
--	214274	x		Diffuser svart (Customized)	Diffuser black (Customized)
53	213917	x		Front u. lock	Front without trunk lid
54	213029	x		Lock front u. lås	Trunk lid front without lock
55	212557	x		Emblem chrome	Emblem chrome
--	214217	x		Emblem svart (Customized)	Emblem black (Customized)
56	213052	x		Dörr yttre kpl. H	Outer door cpl. R
--	213053	x		Dörr yttre kpl. H m. fönster	Outer door cpl. R with window
--	214963	x		Dörr yttre kpl. H m. fönster (Custom.), sl. plåt	Outer door cpl. R with window (Custom.), fl. plate
--	213116	x		Dekal blå dörr yttre	Decal blue outer door
--	215018	x		Dekal svart dörr yttre (Customized)	Decal black outer door (Customized)

M= Metervara
T= Tillbehör

M= On the metre
T= Accessory

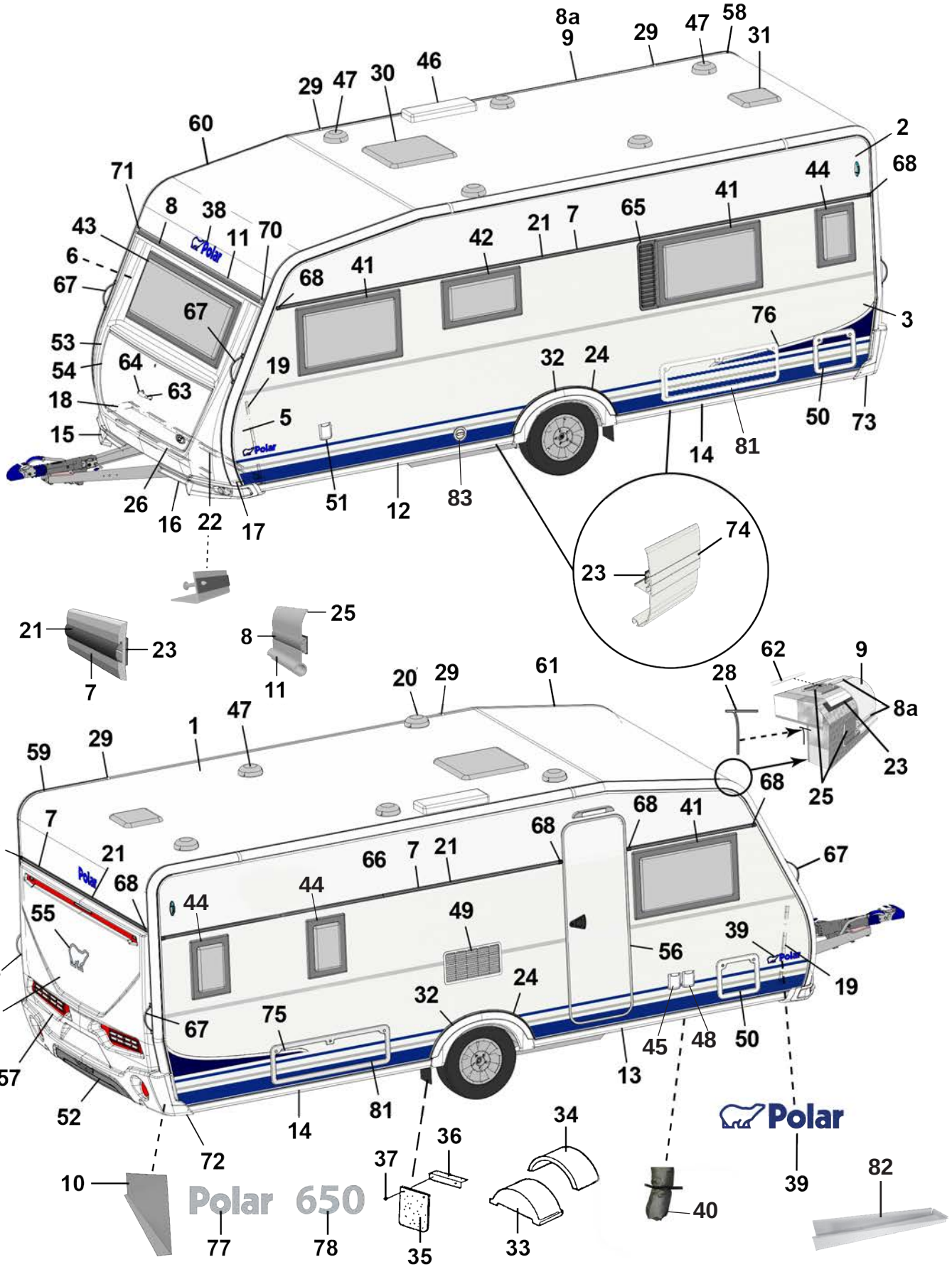

SELECTED CUSTOMIZED — 79, 80

MADE IN NORRLAND — 27

Pos Fig	Det. nr Part. No	Ingår/Fitted 650 TR DB VK		Benämning	Description
--	213055	T		Myggdörr inre	Mosquito door inner
57	213918	x		Bakgavel plast	Back gable plastic
58	213711	x		List tält bockad H-bak	List bent R rear
59	213712	x		List tält bockad V-bak	List bent L rear
60	213709	x		List tält bockad H-fram	List bent R front
61	213710	x		List tält bockad V-fram	List bent L front
62	208323	x		Styrstift list tält 50x3,5 mm	Pin for list 50x6,5 mm
63	210057	x		Handtag koffert inkl. täckbrickor	Handle trunk lid with covers
64	211492	x		Täckbricka	Cover
65	212476	T		Ventilationsgaller V	Ventilator grill L
67	213255	x		Draghandtag	Draw handle
68	95003772	x		Ändstycke	End protection
--	215072	x		Ändavslutning rak (vid slät plåt)	End protection straight (on flat plate)
--	215078	x		Ändavslutning H (vid slät plåt)	End protection R (on flat plate)
--	215079	x		Ändavslutning V (vid slät plåt)	End protection L (on flat plate)
69	14-701045	T		Lucka m innerram, utan spegel	Door with frame inner, without plate
70	205630	x		Ändavslutning H midjelist	End protection R tent list
71	205631	x		Ändavslutning V midjelist	End protection L tent list
72	213807	x		Ändavslutning H-bak	End protection R-rear
73	213808	x		Ändavslutning V-bak	End protection L-rear
--	801319	x		Skruv PKM 4,2x14 ändavsl. H-V bak	Screw PKM 4,2x14 end prot. R-L rear
--	801320	x		Skruv PKM 4,2x25 ändavsl. H-V bak	Screw PKM 4,2x25 end prot. R-L rear
74	213718	x		List dekor vit L=3000	List decor white L=3000
75	213459	x		Dekal sida H blå	Decal R blue
--	215034	x		Dekal sida H svart (Customized)	Decal R black (Customized)
76	213460	x		Dekal sida V blå	Decal L blue
--	215035	x		Dekal sida V svart (Customized)	Decal L black (Customized)
77	212549	x		Emblem Polar	Emblem Polar
78	213891	x		Emblem 650	Emblem 650
79	214214	x		Emblem Selected	Emblem Selected
80	214215	x		Emblem Customized	Emblem Customized
81	14-701045	T		Lucka m innerram, utan spegel	Door with frame inner, without plate
82	213514	x		Plåt dammskydd	Sheet dust cover
83	601486	x		Skorsten kpl. väggmontage	Chimney cpl.

M= Metervara
T= Tillbehör

M= On the metre
T= Accessory

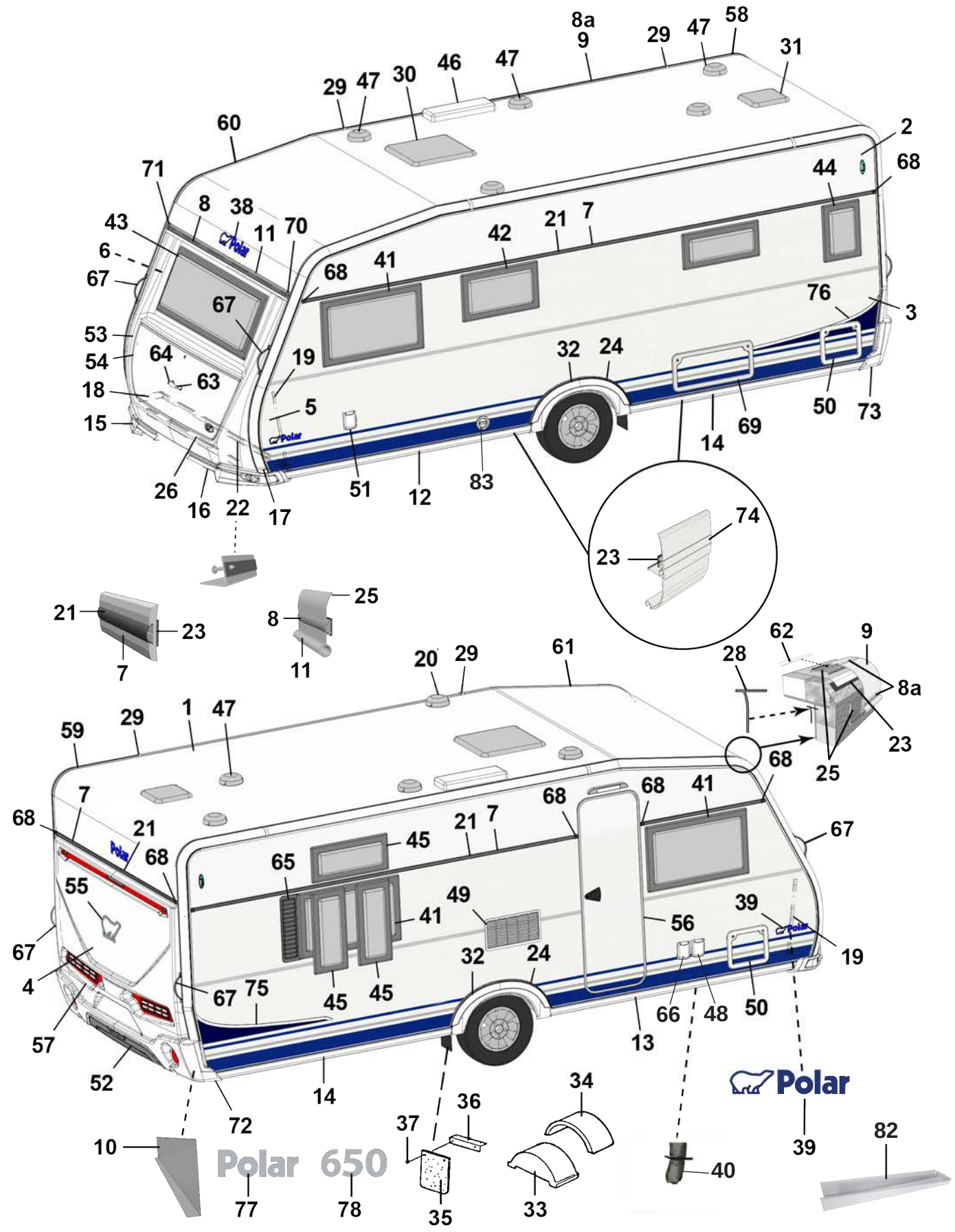
Polar 650
SELECTED CUSTOMIZED 79 80
MADE IN NORRLAND 27

Pos Fig	Det. nr Part. No	Ingår/Fitted 650 TR TDS VK		Benämning	Description
1	213254	x		Plåt tak 8100x2475	Roofing plate 8100x2475
2	212830	x		Plåt sida övre 6800x605	Side plate upper 6800x605
--	215157	x		Plåt sida övre 6800x605 (Custom.), sl. plåt	Side plate upper 6800x605 (Custom.), fl. plate
3	212833	x		Plåt sida undre 6800x1475	Side plate lower 6800x1475
--	215159	x		Plåt sida undre 6800x1475 (Custom.), sl. plåt	Side plate lower 6800x1475 (Customi.) fl. plate
4	212832	x		Plåt gavel 2475x1600	Gable plate 2475x1600
5	211056	x		Plåt gavel undre 2800x818	Gable plate lower 2800x818
6	211056	x		Plåt gavel övre 2800x818	Gable plate upper 2800x818
7	212328	x		List dekor L=7312	List L=7312
--	215077	x		List dekor L=7073 vit (på sidorna vid slät plåt)	List L=7073 white (on the sides of flat plate)
8	210365	M		List dekor plast, silver	List decor plastic, silver
8a	210364	M		List dekor plast, vit	List decor plastic, white
9	213714	x		List tält rak L=5240	List straight L=5240
10	212699	x		Täckplåt bakljusramp L=2290	Coverplate light holder L=2290
11	214792	x		List markis L=2284	List L=2284
12	213716	x		List avb. spoiler V-fram L=2986	List L front L=2986
13	213717	x		List avb. spoiler H-fram L=2986	List R front L=2986
14	213715	x		List avb. spoiler V-H bak L=2929	List L-R rear L=2929
15	213803	x		Spoiler H	Spoiler R
16	213804	x		Spoiler V	Spoiler L
17	210346	x		List vinkel V	List L
18	210347	x		List vinkel H	List R
19	210101	x		List vinkel al. L=5000	List al. L=5000
20	401495	x		Motor köksfläkt kpl.	Motor kitchen fan cpl.
21	90003326	M		List dekor plast, silver	List decor plastic, silver
--	210364	M		List dekor plast, vit (på sidorna vid slät plåt)	List decor plastic, white (on the sides of flat plate)
22	210348	x		List gavel-golv fram L=2440	List gable-floor front L=2440
--	209525	x		Tätning "Terostat 2759" d:o	Seal "Terostat 2759" d:o
--	800626	x		Skruv d:o TKX 5,0x25	Screw d:o TKX 5,0x25
23	208236	M		Butyl profil 15x2 (30 m/rulle)	Seal strip 15x2 (30 m/roll)
24	212489	x		List al. hjulhusbreddare	List al. mudguard
--	212977	M		List gummi d:o	List rubber d:o
--	213030	M		Tejp dubbelhäftande d:o, B=6 mm (50 m/rulle)	Tape double-stick d:o W=6 mm (50 m/roll)
25	214054	M		List tätning vit 49mm, tak (45 m/rulle)	Seal strip white 49mm, roof (45 m/roll)
--	214027	M		List tätning vit 33mm, vägg (45 m/rulle)	Seal strip white 33mm, wall (45 m/roll)
26	210469	x		List koffert L=1700	List gas box L=1700
27	215375	x		Dekal "Made in Norrland"	Decal "Made in Norrland"
28	204137	M		List täck	Cover strip
29	213758	x		Skarvskydd tältlist	Splice protection
--	801319	x		Skruv PKM 4,2x14 d:o	Screw PKM 4,2x14 d:o
30	208690	x		Taklucka 400x400 Mini-Heki kpl. rumsdel	Roof hatch 400x400 Mini-Heki cpl. room
--	08-030921	x		Taklucka 700x500 Midi-Heki kpl.	Roof hatch 700x500 Midi-Heki cpl.
--	207780	T		Taklucka 960x655 Heki de Lux kpl.	Roof hatch 960x655 Heki de Lux cpl.
--	211846	T		Taklucka 400x400 Omnivent kpl. vit	Roof hatch 400x400 Omnivent cpl. white
31	215045	x		Taklucka 280x280 kpl. tvättrum	Roof hatch 280x280 cpl. washung room

M= Metervara
T= Tillbehör

M= On the metre
T= Accessory

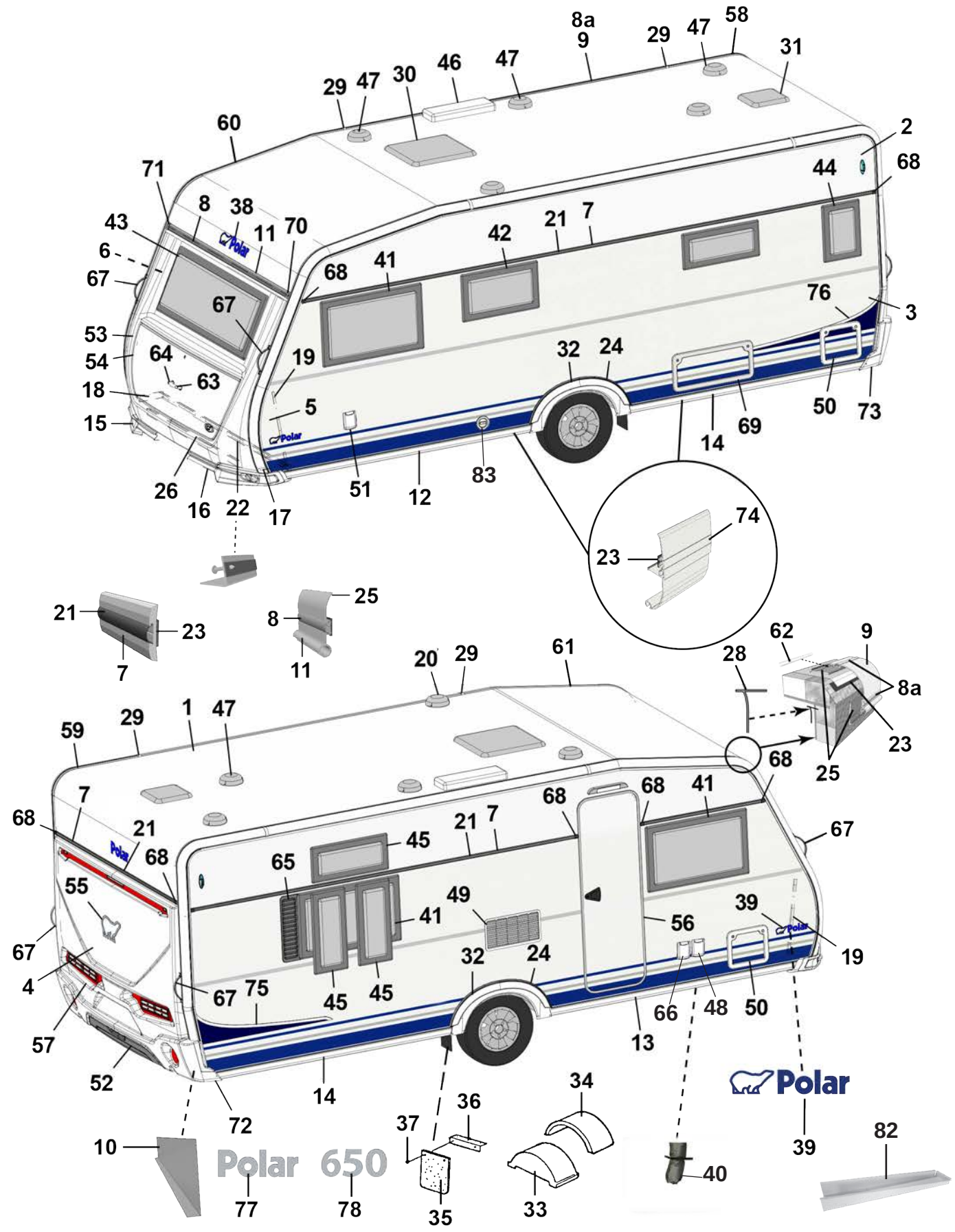

SELECTED CUSTOMIZED — 79, 80

MADE IN NORRLAND — 27

Pos Fig	Det. nr Part. No	Ingår/Fitted 650 TR TDS VK		Benämning	Description
32	213809	x		Hjulhusbreddare	Mudguard
33	212894	x		Hjulhus	Wheel housing
34	212895	x		Isolering hjulhus	Insulation wheel housing
35	102470	x		Stänkskydd	Splash guard
36	101223	x		Fäste stänkskydd	Bracket splash guard
37	800118	x		Skruv	Screw
38	210539	x		Emblem blå	Emblem blue
--	214216	x		Emblem svart (Customized)	Emblem black (Customized)
39	212558	x		Emblem blå	Emblem blue
--	214211	x		Emblem blå (Selected)	Emblem blue (Selected)
--	214212	x		Emblem svart (Customized)	Emblem black (Customized)
40	603296	x		Ventilationsslang D80mm	Ventilations hose
--	603297	x		Isolering ventilationsslang d:o	Isolation ventilation hose d:o
--	211416	x		Kallrasskydd	Cold breed protection
--	215177	x		Myggnät 400x50mm	Mosquito net d:o 400x50mm
41	212413	x		Fönster öppn.bart 900x550 kpl.	Window 900x550 cpl.
--	212868	x		Ruta lös u. karm 900x550 d:o	Pane without frame 900x550 d:o
42	212411	x		Fönster öppn.bart 700x400 pentry kpl.	Window 700x400 pentry cpl.
--	212870	x		Ruta lös u. karm 700x400 d:o	Pane without frame 700x400 d:o
43	212408	x		Fönster fast 1600x600 kpl.	Window fixed 1600x600 cpl.
--	212867	x		Ruta lös u. karm 1600x600 d:o	Pane without frame 1600x600 d:o
44	212409	T		Fönster öppn.bart 350x500 kpl.	Window 350x550 cpl.
45	212410	T		Fönster öppn.bart 700x300 kpl.	Window 700x300 cpl.
46	208023	x		Ventil tak för kyl	Ventilator roof for refrigerator
47	00970024	x		Ventilator kpl.	Ventilator cpl.
48	508106	x		El-intag 230 V	El. connection 230 V
49	214773	x		Galler ventilation kyl	Louvre ventilation
50	207759	x		Lucka m. innerram, utan spegel	Door with frame inner, without plate
51	319023	x		Vattenpåfyllning m. lock	Water filler with cap
--	319901	x		Lock d:o	Cap d:o
--	350218	x		Lucka yttre kpl. u. metallpinne	Door external cpl. without metal pin
52	214068	x		Diffuser grå	Diffuser grey
--	214274	x		Diffuser svart (Customized)	Diffuser black (Customized)
53	213917	x		Front u. lock	Front without trunk lid
54	213029	x		Lock front u. lås	Trunk lid front without lock
55	212557	x		Emblem chrome	Emblem chrome
--	214217	x		Emblem svart (Customized)	Emblem black (Customized)
56	213052	x		Dörr yttre kpl. H	Outer door cpl. R
--	213053	x		Dörr yttre kpl. H m. fönster	Outer door cpl. R with window
--	214963	x		Dörr yttre kpl. H m. fönster (Custom.), sl. plåt	Outer door cpl. R with window (Custom.), fl. plate
--	213116	x		Dekal blå dörr yttre	Decal blue outer door
--	215018	x		Dekal svart dörr yttre (Customized)	Decal black outer door (Customized)
--	213055	T		Myggdörr inre	Mosquito door inner
57	213918	x		Bakgavel plast	Back gable plastic
58	213711	x		List tält bockad H-bak	List bent R rear

M= Metervara
T= Tillbehör

M= On the metre
T= Accessory

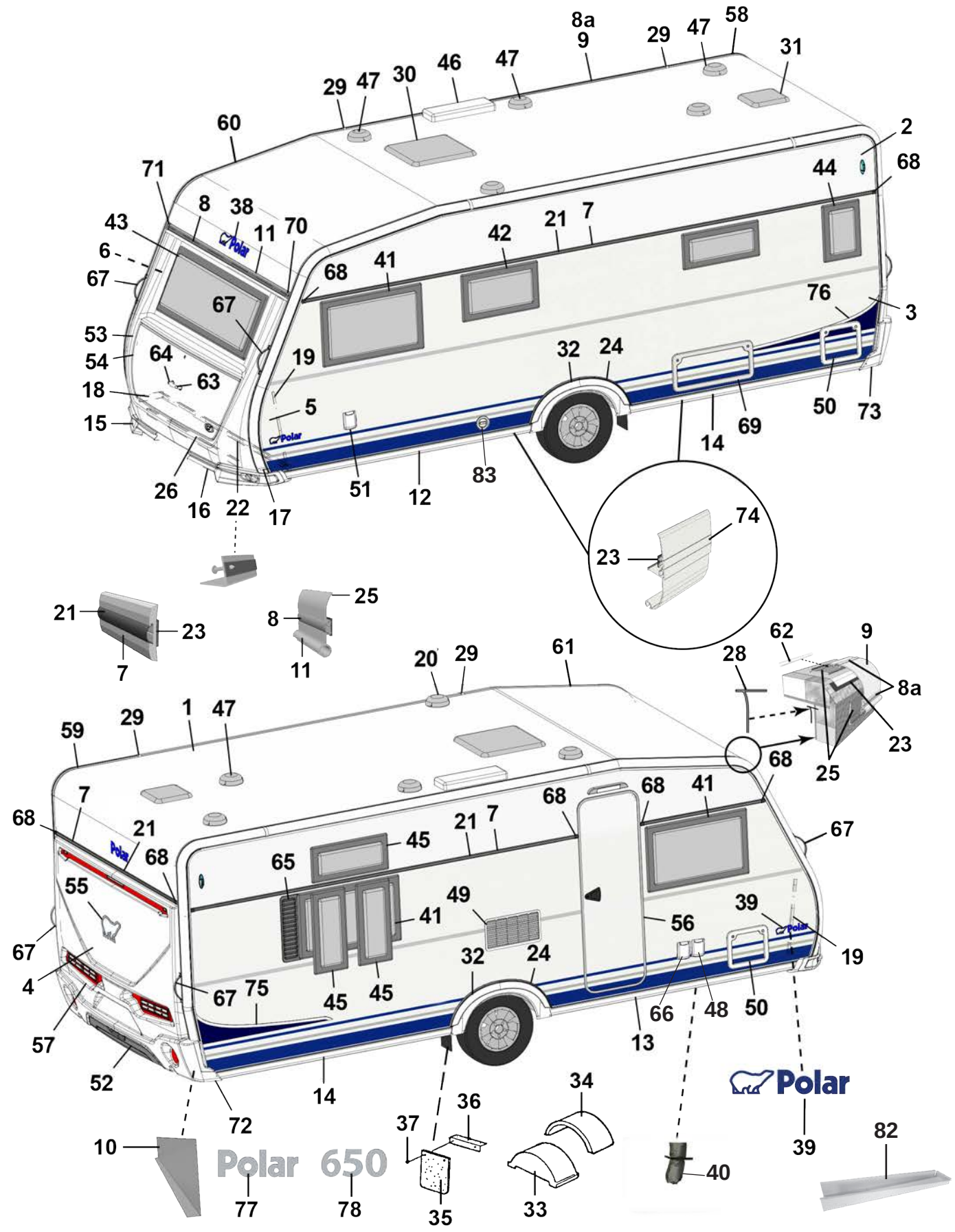
Polar 650
Polar
SELECTED 79
CUSTOMIZED 80
MADE IN NORRLAND 27

Pos Fig	Det. nr Part. No	Ingår/Fitted 650 TR TDS VK		Benämning	Description
59	213712	x		List tält bockad V-bak	List bent L rear
60	213709	x		List tält bockad H-fram	List bent R front
61	213710	x		List tält bockad V-fram	List bent L front
62	208323	x		Styrstift list tält 50x3,5 mm	Pin for list 50x6,5 mm
63	210057	x		Handtag koffert inkl. täckbrickor	Handle trunk lid with covers
64	211492	x		Täckbricka	Cover
65	212476	T		Ventilationsgaller V	Ventilator grill L
66	508107	x		El-uttag 230 V	El connection 230 V
--		x		Tältservice	Tentservice
--		x		El-uttag 12 V	El connection 12 V
--		x		TV-antenn in/ut	TV-aerial in/out
67	213255	x		Draghandtag	Draw handle
68	95003772	x		Ändstycke	End protection
--	215072	x		Ändavslutning rak (vid slät plåt)	End protection straight (on flat plate)
--	215078	x		Ändavslutning H (vid slät plåt)	End protection R (on flat plate)
--	215079	x		Ändavslutning V (vid slät plåt)	End protection L (on flat plate)
69	208424	T		Lucka m innerram, utan spegel	Door with frame inner, without plate
70	205630	x		Ändavslutning H midjelist	End protection R tent list
71	205631	x		Ändavslutning V midjelist	End protection L tent list
72	213807	x		Ändavslutning H-bak	End protection R-rear
73	213808	x		Ändavslutning V-bak	End protection L-rear
--	801319	x		Skruv PKM 4,2x14 ändavsl. H-V bak	Screw PKM 4,2x14 end prot. R-L rear
--	801320	x		Skruv PKM 4,2x25 ändavsl. H-V bak	Screw PKM 4,2x25 end prot. R-L rear
74	213718	x		List dekor vit L=3000	List decor white L=3000
75	213459	x		Dekal sida H blå	Decal R blue
--	215034	x		Dekal sida H svart (Customized)	Decal R black (Customized)
76	213460	x		Dekal sida V blå	Decal L blue
--	215035	x		Dekal sida V svart (Customized)	Decal L black (Customized)
77	212549	x		Emblem Polar	Emblem Polar
78	213891	x		Emblem 650	Emblem 650
79	214214	x		Emblem Selected	Emblem Selected
80	214215	x		Emblem Customized	Emblem Customized
82	213514	x		Plåt dammskydd	Sheet dust cover
83	601486	x		Skorsten kpl. väggmontage	Chimney cpl.

M= Metervara
T= Tillbehör

M= On the metre
T= Accessory

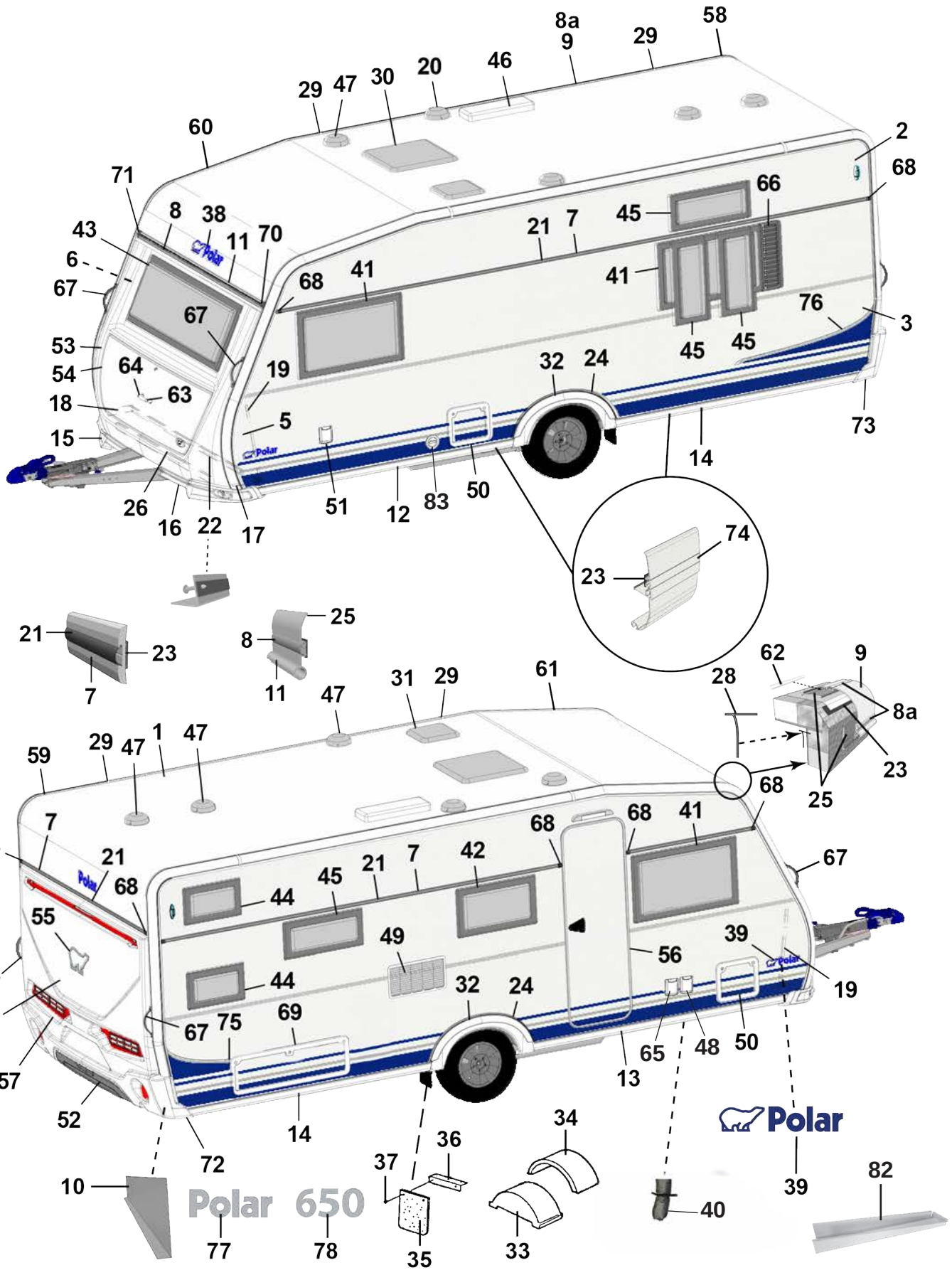
Polar 650
Polar
SELECTED 79
CUSTOMIZED 80
MADE IN NORRLAND 27

Pos Fig	Det. nr Part. No	Ingår/Fitted 650 TDS BK		Benämning	Description
1	213254	x		Plåt tak 8100x2475	Roofing plate 8100x2475
2	212830	x		Plåt sida övre 6800x605	Side plate upper 6800x605
--	215157	x		Plåt sida övre 6800x605 (Custom.), sl. plåt	Side plate upper 6800x605 (Custom.), fl. plate
3	212833	x		Plåt sida undre 6800x1475	Side plate lower 6800x1475
--	215159	x		Plåt sida undre 6800x1475 (Custom.), sl. plåt	Side plate lower 6800x1475 (Customi.) fl. plate
4	212832	x		Plåt gavel 2475x1600	Gable plate 2475x1600
5	211056	x		Plåt gavel undre 2800x818	Gable plate lower 2800x818
6	211056	x		Plåt gavel övre 2800x818	Gable plate upper 2800x818
7	212328	x		List dekor L=7312	List L=7312
--	215077	x		List dekor L=7073 vit (på sidorna vid slät plåt)	List L=7073 white (on the sides of flat plate)
8	210365	M		List dekor plast, silver	List decor plastic, silver
8a	210364	M		List dekor plast, vit	List decor plastic, white
9	213714	x		List tält rak L=4120	List straight L=4120
10	212699	x		Täckplåt bakljusramp L=2290	Coverplate light holder L=2290
11	214792	x		List markis L=2284	List L=2284
12	213716	x		List avb. spoiler V-fram L=2986	List L front L=2986
13	213717	x		List avb. spoiler H-fram L=2986	List R front L=2986
14	213715	x		List avb. spoiler V-H bak L=2929	List L-R rear L=2929
15	213803	x		Spoiler H	Spoiler R
16	213804	x		Spoiler V	Spoiler L
17	210346	x		List vinkel V	List L
18	210347	x		List vinkel H	List R
19	210101	x		List vinkel al. L=5000	List al. L=5000
20	401495	x		Motor köksfläkt kpl.	Motor kitchen fan cpl.
21	90003326	M		List dekor plast, silver	List decor plastic, silver
--	210364	M		List dekor plast, vit (på sidorna vid slät plåt)	List decor plastic, white (on the sides of flat plate)
22	210348	x		List gavel-golv fram L=2440	List gable-floor front L=2440
--	209525	x		Tätning "Terostat 2759" d:o	Seal "Terostat 2759" d:o
--	800626	x		Skruv d:o TKX 5,0x25	Screw d:o TKX 5,0x25
23	208236	M		Butyl profil 15x2 (30 m/rulle)	Seal strip 15x2 (30 m/roll)
24	212489	x		List al. hjulhusbreddare	List al. mudguard
--	212977	M		List gummi d:o	List rubber d:o
--	213030	M		Tejp dubbelhäftande d:o, B=6 mm (50 m/rulle)	Tape double-stick d:o W=6 mm (50 m/roll)
25	214054	M		List tätning vit 49mm, tak (45 m/rulle)	Seal strip white 49mm, roof (45 m/roll)
--	214027	M		List tätning vit 33mm, vägg (45 m/rulle)	Seal strip white 33mm, wall (45 m/roll)
26	210469	x		List koffert L=1700	List gas box L=1700
27	215375	x		Dekal "Made in Norrland"	Decal "Made in Norrland"
28	204137	M		List täck	Cover strip
29	213758	x		Skarvskydd tältlist	Splice protection
--	801319	x		Skruv PKM 4,2x14 d:o	Screw PKM 4,2x14 d:o
30	208690	x		Taklucka 400x400 Mini-Heki kpl. rumsdel	Roof hatch 400x400 Mini-Heki cpl. room
--	08-030921	T		Taklucka 700x500 Midi-Heki kpl.	Roof hatch 700x500 Midi-Heki cpl.
--	207780	T		Taklucka 960x655 Heki de Lux kpl.	Roof hatch 960x655 Heki de Lux cpl.
--	211846	T		Taklucka 400x400 Omnivent kpl. vit	Roof hatch 400x400 Omnivent cpl. white
31	215045	x		Taklucka 280x280 kpl. tvättrum	Roof hatch 280x280 cpl. washung room

M= Metervara
T= Tillbehör

M= On the metre
T= Accessory

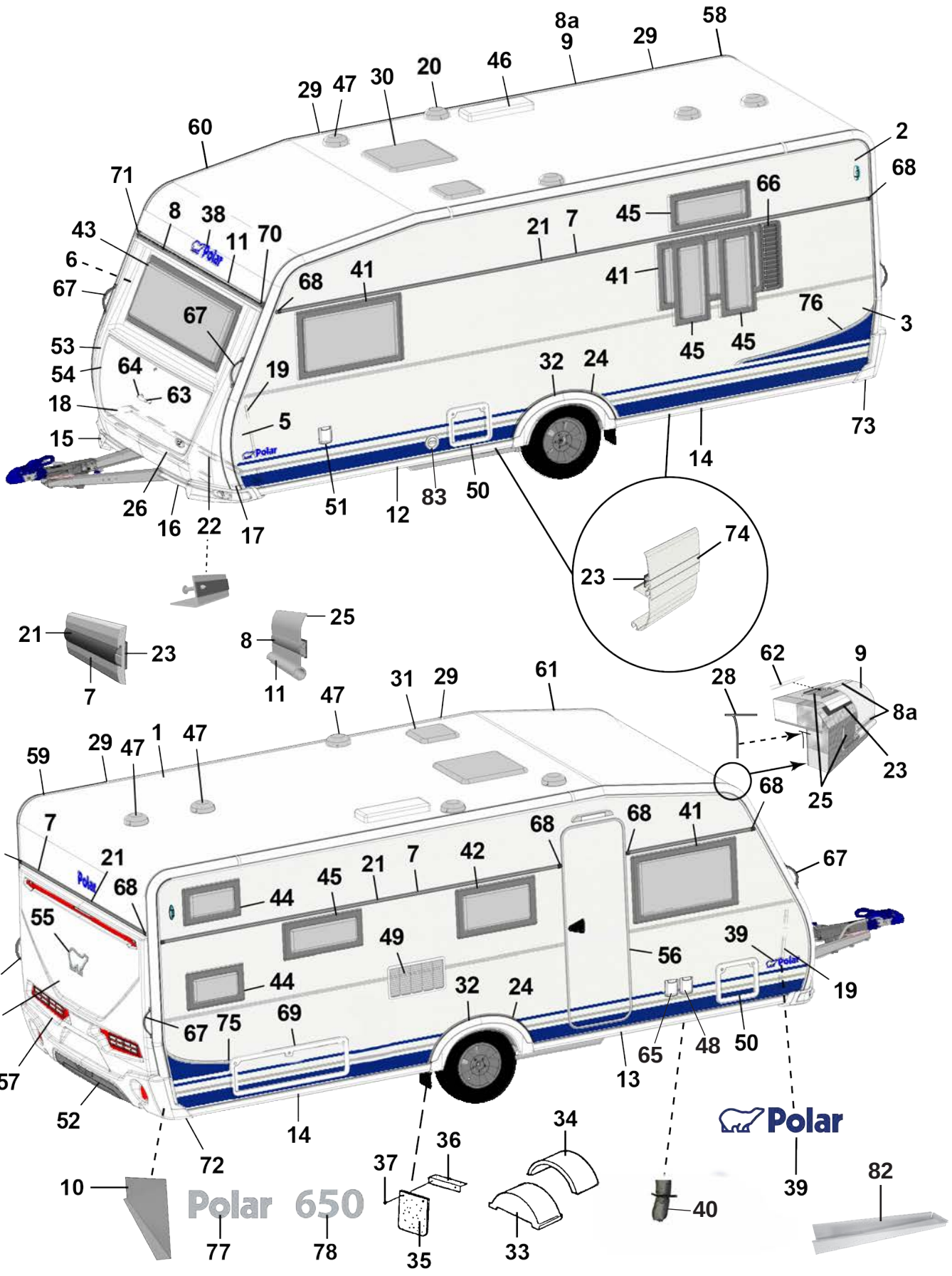
Polar 650
Polar
SELECTED 79
CUSTOMIZED 80
MADE IN NORRLAND 27

Pos Fig	Det. nr Part. No	Ingår/Fitted 650 TDS BK	Ingår/Fitted	Benämning	Description
32	213809	x		Hjulhusbreddare	Mudguard
33	212894	x		Hjulhus	Wheel housing
34	212895	x		Isolering hjulhus	Insulation wheel housing
35	102470	x		Stänkskydd	Splash guard
36	101223	x		Fäste stänkskydd	Bracket splash guard
37	800118	x		Skruv	Screw
38	210539	x		Emblem blå	Emblem blue
--	214216	x		Emblem svart (Customized)	Emblem black (Customized)
39	212558	x		Emblem blå	Emblem blue
--	214211	x		Emblem blå (Selected)	Emblem blue (Selected)
--	214212	x		Emblem svart (Customized)	Emblem black (Customized)
40	603296	x		Ventilationsslang D80mm	Ventilations hose
--	603297	x		Isolering ventilationsslang d:o	Isolation ventilation hose d:o
--	211416	x		Kallrasskydd	Cold breed protection
--	215177	x		Myggnät 400x50mm	Mosquito net d:o 400x50mm
41	212413	x		Fönster öppn.bart 900x550 kpl.	Window 900x550 cpl.
--	212868	x		Ruta lös u. karm 900x550 d:o	Pane without frame 900x550 d:o
42	212411	x		Fönster öppn.bart 700x400 pentry kpl.	Window 700x400 pentry cpl.
--	212870	x		Ruta lös u. karm 700x400 d:o	Pane without frame 700x400 d:o
43	212408	x		Fönster fast 1600x600 kpl.	Window fixed 1600x600 cpl.
--	212867	x		Ruta lös u. karm 1600x600 d:o	Pane without frame 1600x600 d:o
44	214065	T		Fönster öppn.bart 500x300 kpl.	Window 500x300 cpl.
--	214846	T		Ruta lös u. karm 500x300 d:o	Pane without frame 500x300
45	212410	T		Fönster öppn.bart 700x300 kpl.	Window 700x300 cpl.
--	212871	T		Ruta lös u. karm 700x300 d:o	Pane without frame 700x300 d:o
46	208023	x		Ventil tak för kyl	Ventilator roof for refrigerator
47	00970024	x		Ventilator kpl.	Ventilator cpl.
48	508106	x		El-intag 230 V	El. connection 230 V
49	214773	x		Galler ventilation kyl	Louvre ventilation
50	207759	x		Lucka m. innerram, utan spegel	Door with frame inner, without plate
51	319023	x		Vattenpåfyllning m. lock	Water filler with cap
--	319901	x		Lock d:o	Cap d:o
--	350218	x		Lucka yttre kpl. u. metallpinne	Door external cpl. without metal pin
52	214068	x		Diffuser grå	Diffuser grey
--	214274	x		Diffuser svart (Customized)	Diffuser black (Customized)
53	213917	x		Front u. lock	Front without trunk lid
54	213029	x		Lock front u. lås	Trunk lid front without lock
55	212557	x		Emblem chrome	Emblem chrome
--	214217	x		Emblem svart (Customized)	Emblem black (Customized)
56	213052	x		Dörr yttre kpl. H	Outer door cpl. R
--	213053	x		Dörr yttre kpl. H m. fönster	Outer door cpl. R with window
--	214963	x		Dörr yttre kpl. H m. fönster (Custom.), sl. plåt	Outer door cpl. R with window (Custom.), fl. plate
--	213116	x		Dekal blå dörr yttre	Decal blue outer door
--	215018	x		Dekal svart dörr yttre (Customized)	Decal black outer door (Customized)
--	213055	T		Myggdörr inre	Mosquito door inner
				M= Metervara T= Tillbehör	M= On the metre T= Accessory

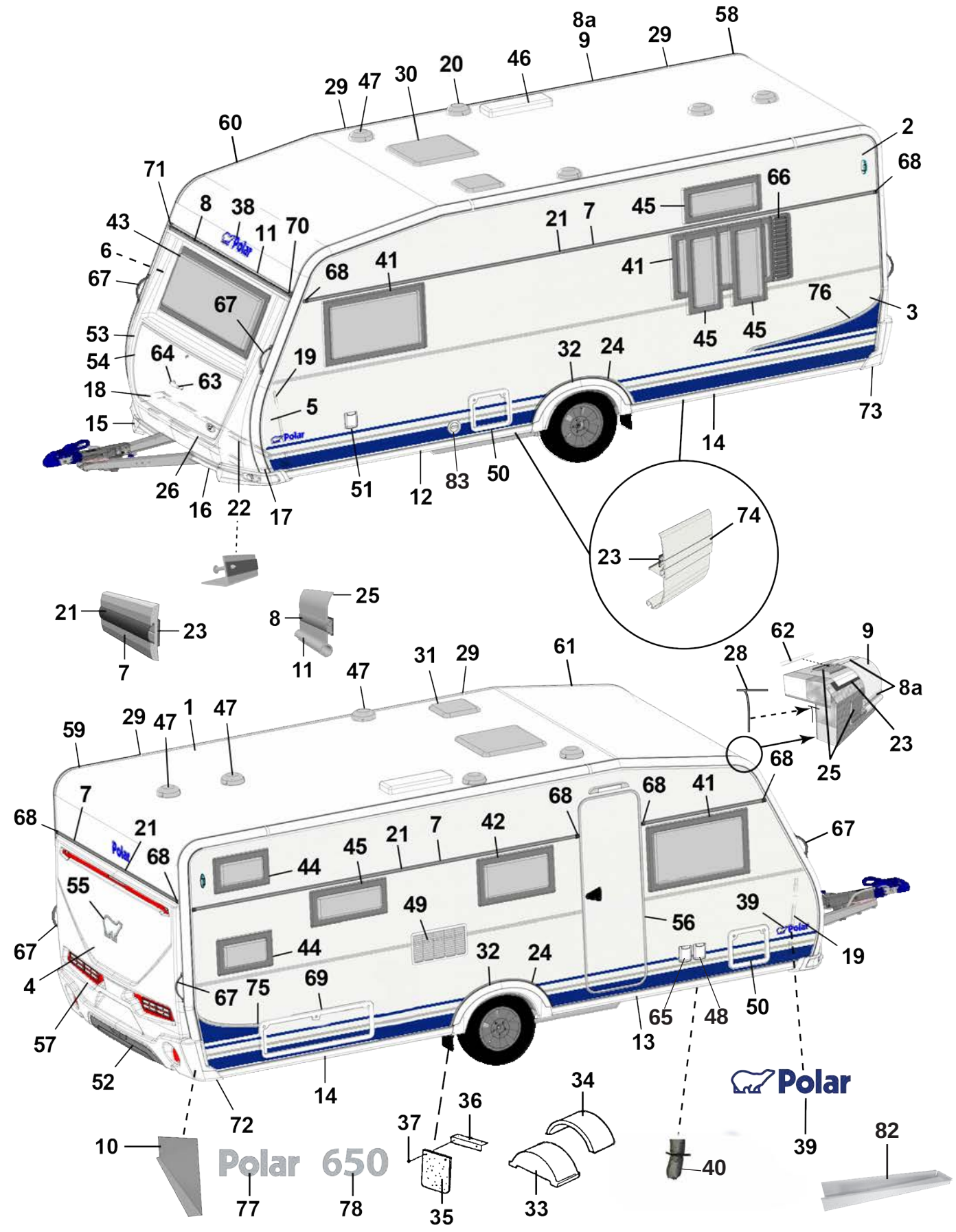

SELECTED CUSTOMIZED — 79, 80

MADE IN NORRLAND — 27

Pos Fig	Det. nr Part. No	Ingår/Fitted 650 TDS BK		Benämning	Description
57	213918	x		Bakgavel plast	Back gable plastic
58	213711	x		List tält bockad H-bak	List bent R rear
59	213712	x		List tält bockad V-bak	List bent L rear
60	213709	x		List tält bockad H-fram	List bent R front
61	213710	x		List tält bockad V-fram	List bent L front
62	208323	x		Styrstift list tält 50x3,5 mm	Pin for list 50x6,5 mm
63	210057	x		Handtag koffert inkl. täckbrickor	Handle trunk lid with covers
64	211492	x		Täckbricka	Cover
65	508107	x		El-uttag 230 V	El connection 230 V
--		x		Tältservice	Tentservice
--		x		El-uttag 12 V	El connection 12 V
--		x		TV-antenn in/ut	TV-aerial in/out
66	212477	T		Ventilationsgaller H	Ventilator grill R
67	213255	x		Draghandtag	Draw handle
68	95003772	x		Ändstycke	End protection
--	215072	x		Ändavslutning rak (vid slät plåt)	End protection straight (on flat plate)
--	215078	x		Ändavslutning H (vid slät plåt)	End protection R (on flat plate)
--	215079	x		Ändavslutning V (vid slät plåt)	End protection L (on flat plate)
69	14-701045	T		Lucka m innerram, utan spegel	Door with frame inner, without plate
70	205630	x		Ändavslutning H midjelist	End protection R tent list
71	205631	x		Ändavslutning V midjelist	End protection L tent list
72	213807	x		Ändavslutning H-bak	End protection R-rear
73	213808	x		Ändavslutning V-bak	End protection L-rear
--	801319	x		Skruv PKM 4,2x14 ändavsl. H-V bak	Screw PKM 4,2x14 end prot. R-L rear
--	801320	x		Skruv PKM 4,2x25 ändavsl. H-V bak	Screw PKM 4,2x25 end prot. R-L rear
74	213718	x		List dekor vit L=3000	List decor white L=3000
75	213459	x		Dekal sida H blå	Decal R blue
--	215034	x		Dekal sida H svart (Customized)	Decal R black (Customized)
76	213460	x		Dekal sida V blå	Decal L blue
--	215035	x		Dekal sida V svart (Customized)	Decal L black (Customized)
77	212549	x		Emblem Polar	Emblem Polar
78	213891	x		Emblem 650	Emblem 650
79	214214	x		Emblem Selected	Emblem Selected
80	214215	x		Emblem Customized	Emblem Customized
82	213514	x		Plåt dammskydd	Sheet dust cover
83	601486	x		Skorsten kpl. väggmontage	Chimney cpl.

M= Metervara
T= Tillbehör

M= On the metre
T= Accessory

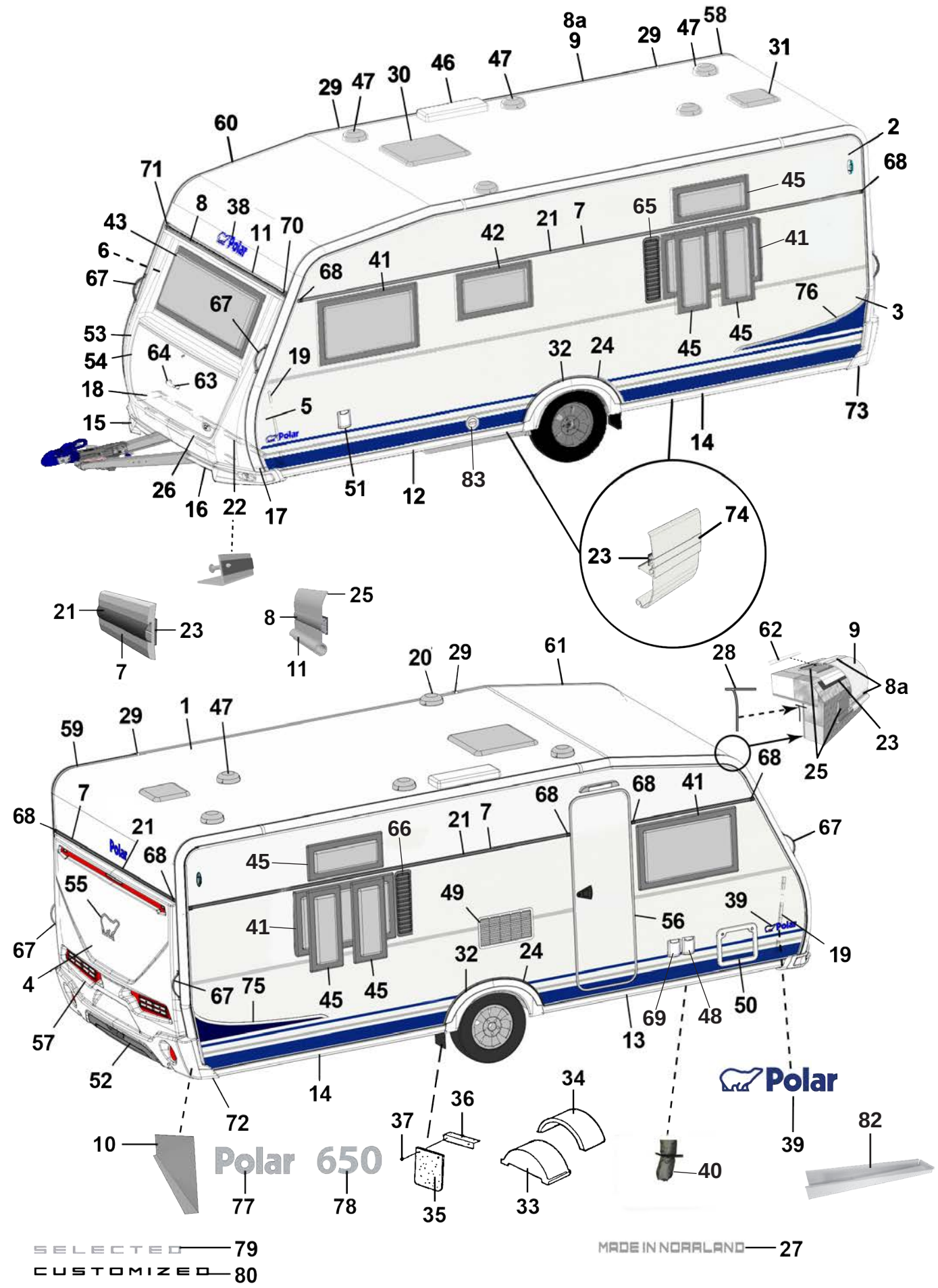
Polar 650
Polar
SELECTED 79
CUSTOMIZED 80
MADE IN NORRLAND 27

Pos Fig	Det. nr Part. No	Ingår/Fitted 650 QB		Benämning	Description
1	213254	x		Plåt tak 8100x2475	Roofing plate 8100x2475
2	212830	x		Plåt sida övre 6800x605	Side plate upper 6800x605
--	215157	x		Plåt sida övre 6800x605 (Custom.), sl. plåt	Side plate upper 6800x605 (Custom.), fl. plate
3	212833	x		Plåt sida undre 6800x1475	Side plate lower 6800x1475
--	215159	x		Plåt sida undre 6800x1475 (Custom.), sl. plåt	Side plate lower 6800x1475 (Customi.) fl. plate
4	212832	x		Plåt gavel 2475x1600	Gable plate 2475x1600
5	211056	x		Plåt gavel undre 2800x818	Gable plate lower 2800x818
6	211056	x		Plåt gavel övre 2800x818	Gable plate upper 2800x818
7	212328	x		List dekor L=7312	List L=7312
--	215077	x		List dekor L=7073 vit (på sidorna vid slät plåt)	List L=7073 white (on the sides of flat plate)
8	210365	M		List dekor plast, silver	List decor plastic, silver
8a	210364	M		List dekor plast, vit	List decor plastic, white
9	213714	x		List tält rak L=5240	List straight L=5240
10	212699	x		Täckplåt bakljusramp L=2290	Coverplate light holder L=2290
11	214792	x		List markis L=2284	List L=2284
12	213716	x		List avb. spoiler V-fram L=2986	List L front L=2986
13	213717	x		List avb. spoiler H-fram L=2986	List R front L=2986
14	213715	x		List avb. spoiler V-H bak L=2929	List L-R rear L=2929
15	213803	x		Spoiler H	Spoiler R
16	213804	x		Spoiler V	Spoiler L
17	210346	x		List vinkel V	List L
18	210347	x		List vinkel H	List R
19	210101	x		List vinkel al. L=5000	List al. L=5000
20	401495	x		Motor köksfläkt kpl.	Motor kitchen fan cpl.
21	90003326	M		List dekor plast, silver	List decor plastic, silver
--	210364	M		List dekor plast, vit (på sidorna vid slät plåt)	List decor plastic, white (on the sides of flat plate)
22	210348	x		List gavel-golv fram L=2440	List gable-floor front L=2440
--	209525	x		Tätning "Terostat 2759" d:o	Seal "Terostat 2759" d:o
--	800626	x		Skruv d:o TKX 5,0x25	Screw d:o TKX 5,0x25
23	208236	M		Butyl profil 15x2 (30 m/rulle)	Seal strip 15x2 (30 m/roll)
24	212489	x		List al. hjulhusbreddare	List al. mudguard
--	212977	M		List gummi d:o	List rubber d:o
--	213030	M		Tejp dubbelhäftande d:o, B=6 mm (50 m/rulle)	Tape double-stick d:o W=6 mm (50 m/roll)
25	214054	M		List tätning vit 49mm, tak (45 m/rulle)	Seal strip white 49mm, roof (45 m/roll)
--	214027	M		List tätning vit 33mm, vägg (45 m/rulle)	Seal strip white 33mm, wall (45 m/roll)
26	210469	x		List koffert L=1700	List gas box L=1700
27	215375	x		Dekal "Made in Norrland"	Decal "Made in Norrland"
28	204137	M		List täck	Cover strip
29	213758	x		Skarvskydd tältlist	Splice protection
--	801319	x		Skruv PKM 4,2x14 d:o	Screw PKM 4,2x14 d:o
30	208690	x		Taklucka 400x400 Mini-Heki kpl. rumsdel	Roof hatch 400x400 Mini-Heki cpl. room
--	08-030921	x		Taklucka 700x500 Midi-Heki kpl.	Roof hatch 700x500 Midi-Heki cpl.
--	207780	T		Taklucka 960x655 Heki de Lux kpl.	Roof hatch 960x655 Heki de Lux cpl.
--	211846	T		Taklucka 400x400 Omnivent kpl. vit	Roof hatch 400x400 Omnivent cpl. white
31	215045	x		Taklucka 280x280 kpl. tvättrum	Roof hatch 280x280 cpl. washung room
				M= Metervara T= Tillbehör	M= On the metre T= Accessory

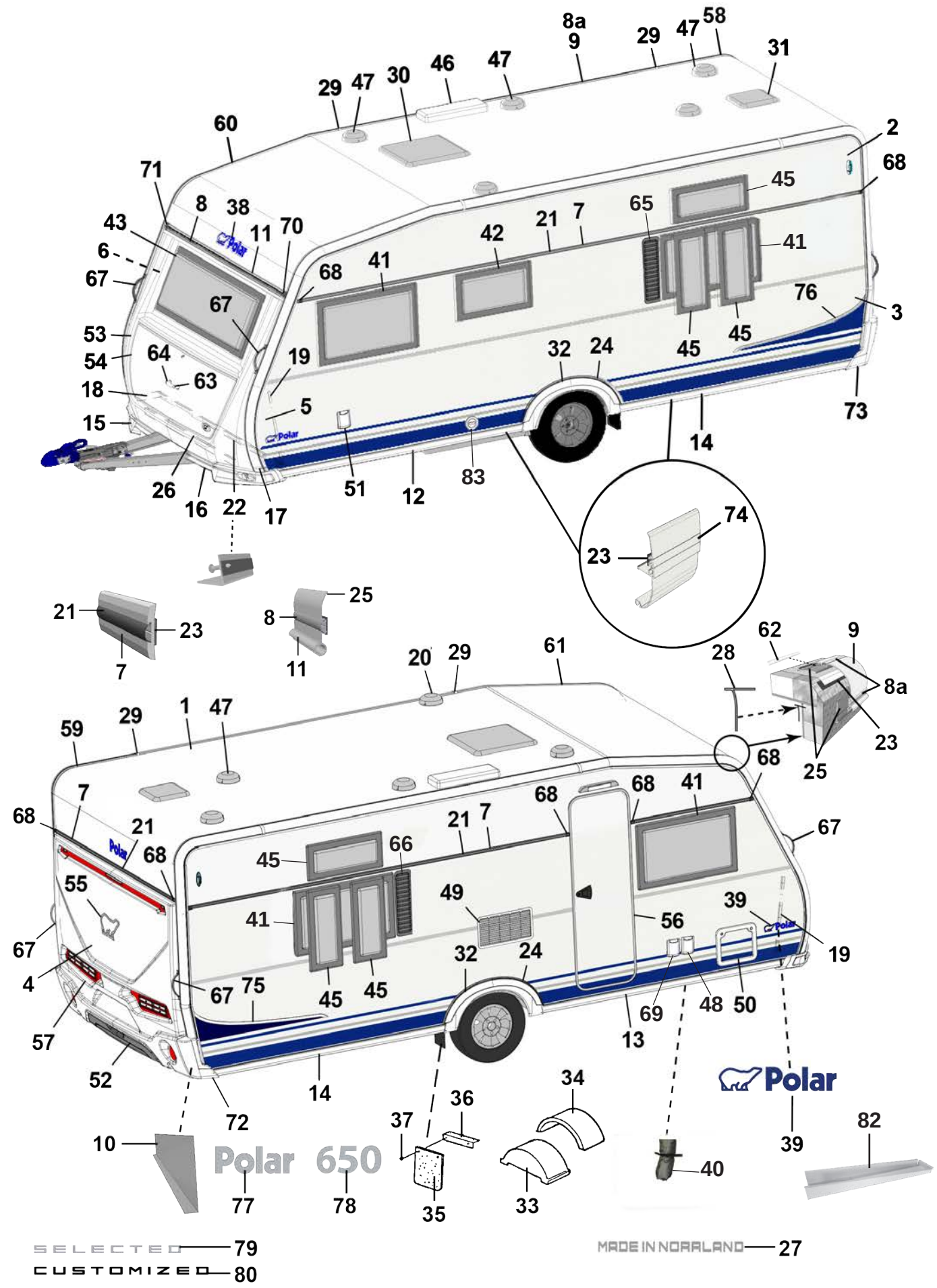

SELECTED CUSTOMIZED — 79, 80

MADE IN NORRLAND — 27

Pos Fig	Det. nr Part. No	Ingår/Fitted 650 QB		Benämning	Description
32	213809	x		Hjulhusbreddare	Mudguard
33	212894	x		Hjulhus	Wheel housing
34	212895	x		Isolering hjulhus	Insulation wheel housing
35	102470	x		Stänkskydd	Splash guard
36	101223	x		Fäste stänkskydd	Bracket splash guard
37	800118	x		Skruv	Screw
38	210539	x		Emblem blå	Emblem blue
--	214216	x		Emblem svart (Customized)	Emblem black (Customized)
39	212558	x		Emblem blå	Emblem blue
--	214211	x		Emblem blå (Selected)	Emblem blue (Selected)
--	214212	x		Emblem svart (Customized)	Emblem black (Customized)
40	603296	x		Ventilationsslang D80mm	Ventilations hose
--	603297	x		Isolering ventilationsslang d:o	Isolation ventilation hose d:o
--	211416	x		Kallrasskydd	Cold breed protection
--	215177	x		Myggnät 400x50mm	Mosquito net d:o 400x50mm
41	212413	x		Fönster öppn.bart 900x550 kpl.	Window 900x550 cpl.
--	212868	x		Ruta lös u. karm 900x550 d:o	Pane without frame 900x550 d:o
42	212411	x		Fönster öppn.bart 700x400 pentry kpl.	Window 700x400 pentry cpl.
--	212870	x		Ruta lös u. karm 700x400 d:o	Pane without frame 700x400 d:o
43	212408	x		Fönster fast 1600x600 kpl.	Window fixed 1600x600 cpl.
--	212867	x		Ruta lös u. karm 1600x600 d:o	Pane without frame 1600x600 d:o
44	214065	T		Fönster öppn.bart 500x300 kpl.	Window 500x300 cpl.
--	214846	T		Ruta lös u. karm 500x300 d:o	Pane without frame 500x300
45	212410	T		Fönster öppn.bart 700x300 kpl.	Window 700x300 cpl.
--	212871	T		Ruta lös u. karm 700x300 d:o	Pane without frame 700x300 d:o
46	208023	x		Ventil tak för kyl	Ventilator roof for refrigerator
47	00970024	x		Ventilator kpl.	Ventilator cpl.
48	508106	x		El-intag 230 V	El. connection 230 V
49	214773	x		Galler ventilation kyl	Louvre ventilation
50	207759	x		Lucka m. innerram, utan spegel	Door with frame inner, without plate
51	319023	x		Vattenpåfyllning m. lock	Water filler with cap
--	319901	x		Lock d:o	Cap d:o
--	350218	x		Lucka yttre kpl. u. metallpinne	Door external cpl. without metal pin
52	214068	x		Diffuser grå	Diffuser grey
--	214274	x		Diffuser svart (Customized)	Diffuser black (Customized)
53	213917	x		Front u. lock	Front without trunk lid
54	213029	x		Lock front u. lås	Trunk lid front without lock
55	212557	x		Emblem chrome	Emblem chrome
--	214217	x		Emblem svart (Customized)	Emblem black (Customized)
56	213052	x		Dörr yttre kpl. H	Outer door cpl. R
--	213053	x		Dörr yttre kpl. H m. fönster	Outer door cpl. R with window
--	214963	x		Dörr yttre kpl. H m. fönster (Custom.), sl. plåt	Outer door cpl. R with window (Custom.), fl. plate
--	213116	x		Dekal blå dörr yttre	Decal blue outer door
--	215018	x		Dekal svart dörr yttre (Customized)	Decal black outer door (Customized)
--	213055	T		Myggdörr inre	Mosquito door inner

M= Metervara
T= Tillbehör

M= On the metre
T= Accessory

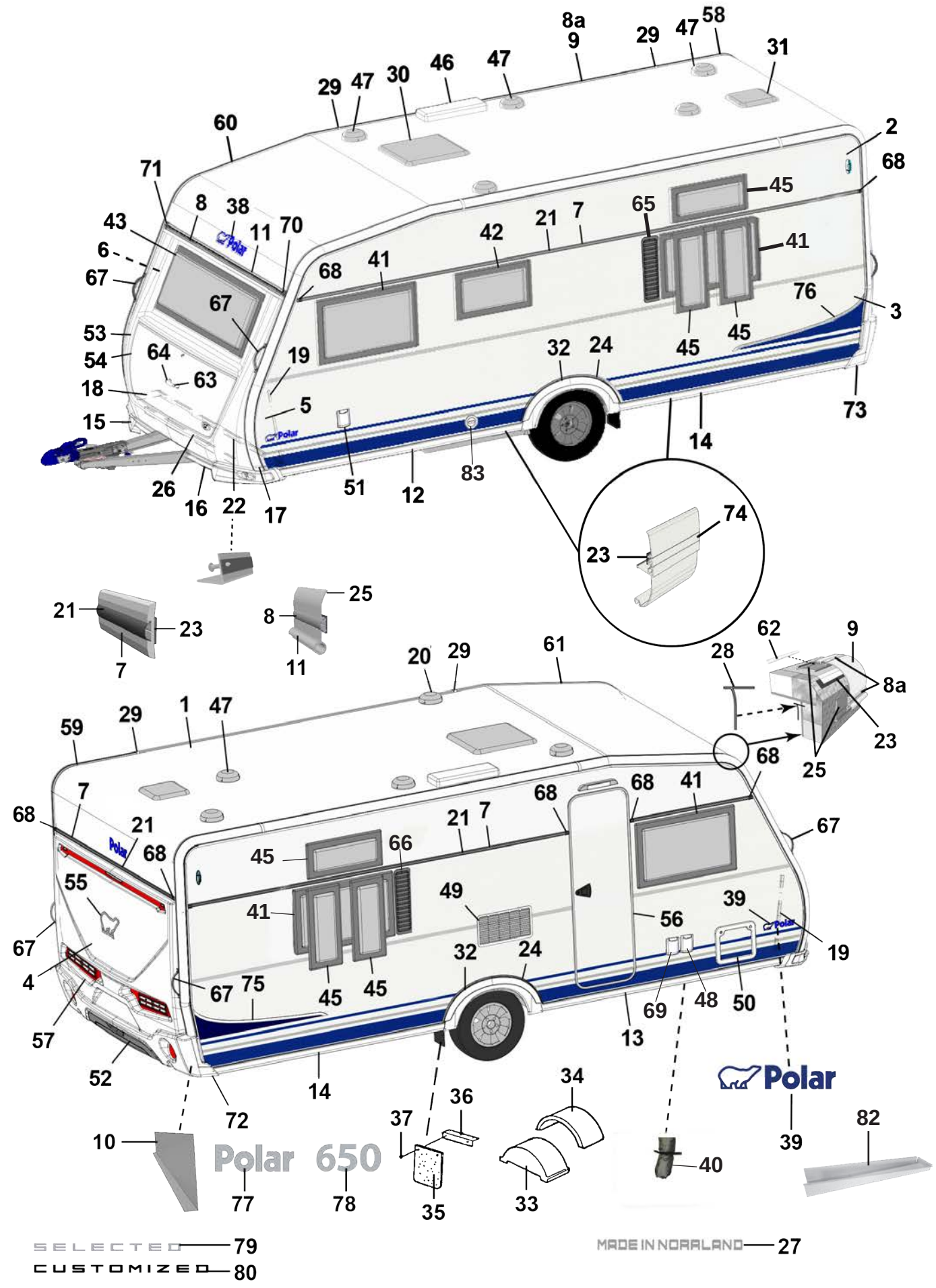
Polar 650
SELECTED CUSTOMIZED
MADE IN NORRLAND

Pos Fig	Det. nr Part. No	Ingår/Fitted 650 QB		Benämning	Description
57	213918	x		Bakgavel plast	Back gable plastic
58	213711	x		List tält bockad H-bak	List bent R rear
59	213712	x		List tält bockad V-bak	List bent L rear
60	213709	x		List tält bockad H-fram	List bent R front
61	213710	x		List tält bockad V-fram	List bent L front
62	208323	x		Styrstift list tält 50x3,5 mm	Pin for list 50x6,5 mm
63	210057	x		Handtag koffert inkl. täckbrickor	Handle trunk lid with covers
64	211492	x		Täckbricka	Cover
65	212476	T		Ventilationsgaller V	Ventilator grill L
66	212477	T		Ventilationsgaller H	Ventilator grill R
67	213255	x		Draghandtag	Draw handle
68	95003772	x		Ändstycke	End protection
--	215072	x		Ändavslutning rak (vid slät plåt)	End protection straight (on flat plate)
--	215078	x		Ändavslutning H (vid slät plåt)	End protection R (on flat plate)
--	215079	x		Ändavslutning V (vid slät plåt)	End protection L (on flat plate)
69	508107	x		El-uttag 230 V	El connection 230 V
--		x		Tältservice	Tentservice
--		x		El-uttag 12 V	El connection 12 V
--		x		TV-antenn in/ut	TV-aerial in/out
70	205630	x		Ändavslutning H midjelist	End protection R tent list
71	205631	x		Ändavslutning V midjelist	End protection L tent list
72	213807	x		Ändavslutning H-bak	End protection R-rear
73	213808	x		Ändavslutning V-bak	End protection L-rear
--	801319	x		Skruv PKM 4,2x14 ändavsl. H-V bak	Screw PKM 4,2x14 end prot. R-L rear
--	801320	x		Skruv PKM 4,2x25 ändavsl. H-V bak	Screw PKM 4,2x25 end prot. R-L rear
74	213718	x		List dekor vit L=3000	List decor white L=3000
75	213459	x		Dekal sida H blå	Decal R blue
--	215034	x		Dekal sida H svart (Customized)	Decal R black (Customized)
76	213460	x		Dekal sida V blå	Decal L blue
--	215035	x		Dekal sida V svart (Customized)	Decal L black (Customized)
77	212549	x		Emblem Polar	Emblem Polar
78	213891	x		Emblem 650	Emblem 650
79	214214	x		Emblem Selected	Emblem Selected
80	214215	x		Emblem Customized	Emblem Customized
82	213514	x		Plåt dammskydd	Sheet dust cover
83	601486	x		Skorsten kpl. väggmontage	Chimney cpl.

M= Metervara
T= Tillbehör

M= On the metre
T= Accessory

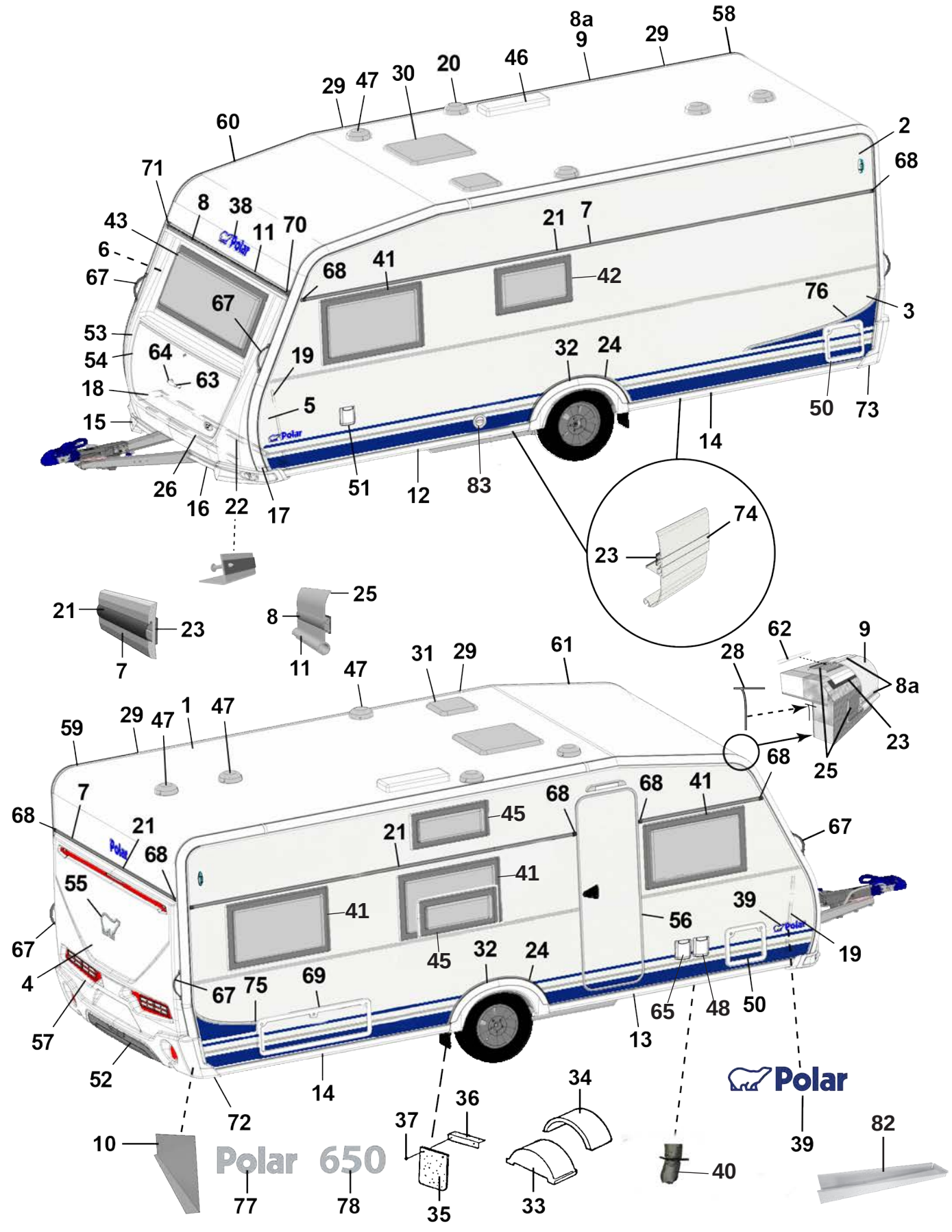
Polar 650
SELECTED 79
CUSTOMIZED 80
MADE IN NORRLAND 27

Pos Fig	Det. nr Part. No	Ingår/Fitted 650 CTVX		Benämning	Description
1	213254	x		Plåt tak 8100x2475	Roofing plate 8100x2475
2	212830	x		Plåt sida övre 6800x605	Side plate upper 6800x605
--	215157	x		Plåt sida övre 6800x605 (Custom.), sl. plåt	Side plate upper 6800x605 (Custom.), fl. plate
3	212833	x		Plåt sida undre 6800x1475	Side plate lower 6800x1475
--	215159	x		Plåt sida undre 6800x1475 (Custom.), sl. plåt	Side plate lower 6800x1475 (Customi.) fl. plate
4	212832	x		Plåt gavel 2475x1600	Gable plate 2475x1600
5	211056	x		Plåt gavel undre 2800x818	Gable plate lower 2800x818
6	211056	x		Plåt gavel övre 2800x818	Gable plate upper 2800x818
7	212328	x		List dekor L=7312	List L=7312
--	215077	x		List dekor L=7073 vit (på sidorna vid slät plåt)	List L=7073 white (on the sides of flat plate)
8	210365	M		List dekor plast, silver	List decor plastic, silver
8a	210364	M		List dekor plast, vit	List decor plastic, white
9	213713	x		List tält rak L=4120	List straight L=4120
10	212699	x		Täckplåt bakljusramp L=2290	Coverplate light holder L=2290
11	214792	x		List markis L=2284	List L=2284
12	213716	x		List avb. spoiler V-fram L=2986	List L front L=2986
13	213717	x		List avb. spoiler H-fram L=2986	List R front L=2986
14	213715	x		List avb. spoiler V-H bak L=2929	List L-R rear L=2929
15	213803	x		Spoiler H	Spoiler R
16	213804	x		Spoiler V	Spoiler L
17	210346	x		List vinkel V	List L
18	210347	x		List vinkel H	List R
19	210101	x		List vinkel al. L=5000	List al. L=5000
20	401495	x		Motor köksfläkt kpl.	Motor kitchen fan cpl.
21	90003326	M		List dekor plast, silver	List decor plastic, silver
--	210364	M		List dekor plast, vit (på sidorna vid slät plåt)	List decor plastic, white (on the sides of flat plate)
22	210348	x		List gavel-golv fram L=2440	List gable-floor front L=2440
--	209525	x		Tätning "Terostat 2759" d:o	Seal "Terostat 2759" d:o
--	800626	x		Skruv d:o TKX 5,0x25	Screw d:o TKX 5,0x25
23	208236	M		Butyl profil 15x2 (30 m/rulle)	Seal strip 15x2 (30 m/roll)
24	212489	x		List al. hjulhusbreddare	List al. mudguard
--	212977	M		List gummi d:o	List rubber d:o
--	213030	M		Tejp dubbelhäftande d:o, B=6 mm (50 m/rulle)	Tape double-stick d:o W=6 mm (50 m/roll)
25	214054	M		List tätning vit 49mm, tak (45 m/rulle)	Seal strip white 49mm, roof (45 m/roll)
--	214027	M		List tätning vit 33mm, vägg (45 m/rulle)	Seal strip white 33mm, wall (45 m/roll)
26	210469	x		List koffert L=1700	List gas box L=1700
27	215375	x		Dekal "Made in Norrland"	Decal "Made in Norrland"
28	204137	M		List täck	Cover strip
29	213758	x		Skarvskydd tältlist	Splice protection
--	801319	x		Skruv PKM 4,2x14 d:o	Screw PKM 4,2x14 d:o
30	208690	x		Taklucka 400x400 Mini-Heki kpl. rumsdel	Roof hatch 400x400 Mini-Heki cpl. room
--	08-030921	x		Taklucka 700x500 Midi-Heki kpl.	Roof hatch 700x500 Midi-Heki cpl.
--	207780	T		Taklucka 960x655 Heki de Lux kpl.	Roof hatch 960x655 Heki de Lux cpl.
--	211846	T		Taklucka 400x400 Omnivent kpl. vit	Roof hatch 400x400 Omnivent cpl. white
31	215045	x		Taklucka 280x280 kpl. tvättrum	Roof hatch 280x280 cpl. washung room
				M= Metervara T= Tillbehör	M= On the metre T= Accessory

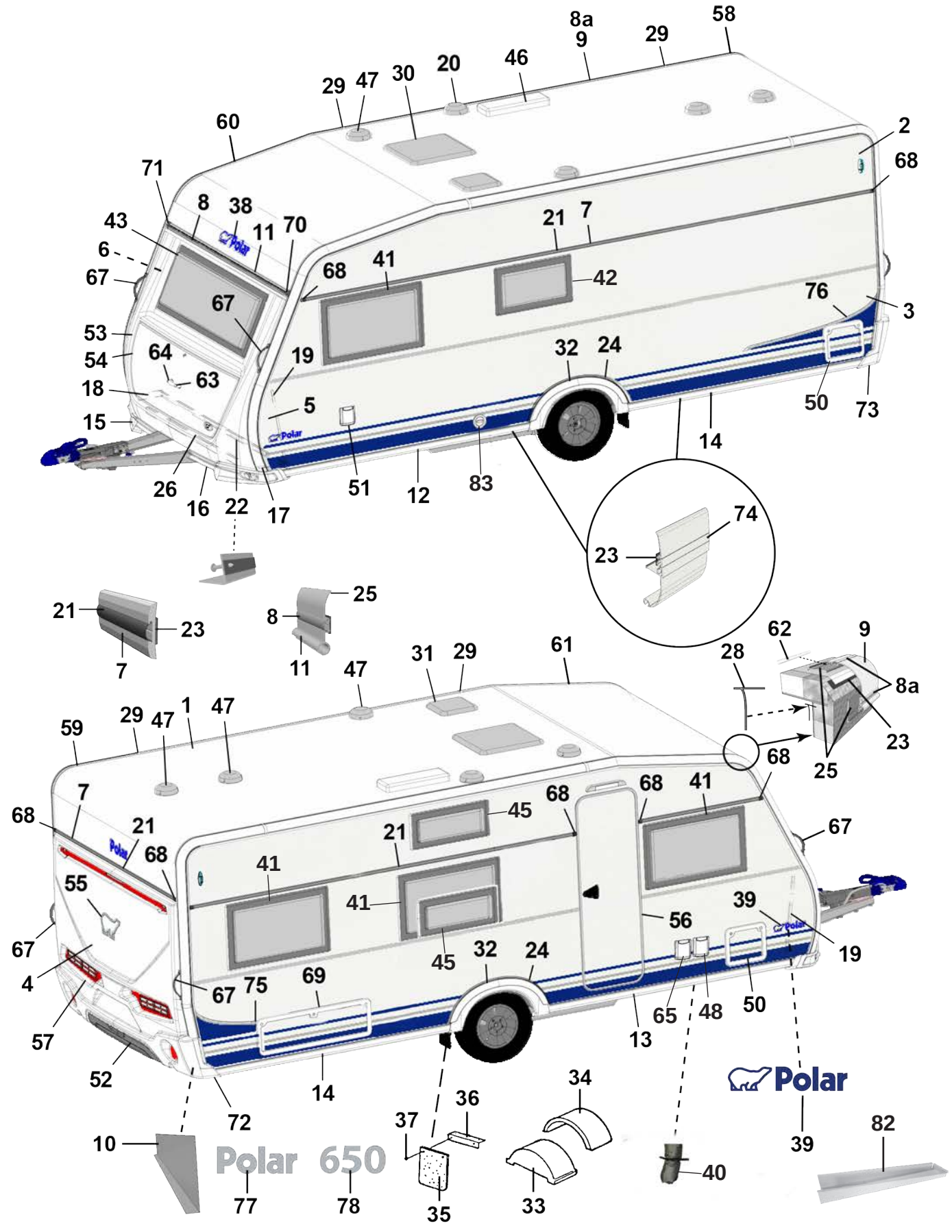
Polar 650
Polar
SELECTED
CUSTOMIZED
MADE IN NORRLAND

Pos Fig	Det. nr Part. No	Ingår/Fitted 650 CTVX		Benämning	Description
32	213809	x		Hjulhusbreddare	Mudguard
33	212894	x		Hjulhus	Wheel housing
34	212895	x		Isolering hjulhus	Insulation wheel housing
35	102470	x		Stänkskydd	Splash guard
36	101223	x		Fäste stänkskydd	Bracket splash guard
37	800118	x		Skruv	Screw
38	210539	x		Emblem blå	Emblem blue
--	214216	x		Emblem svart (Customized)	Emblem black (Customized)
39	212558	x		Emblem blå	Emblem blue
--	214211	x		Emblem blå (Selected)	Emblem blue (Selected)
--	214212	x		Emblem svart (Customized)	Emblem black (Customized)
40	603296	x		Ventilationsslang D80mm	Ventilations hose
--	603297	x		Isolering ventilationsslang d:o	Isolation ventilation hose d:o
--	211416	x		Kallrasskydd	Cold breed protection
--	215177	x		Myggnät 400x50mm	Mosquito net d:o 400x50mm
41	212413	x		Fönster öppn.bart 900x550 kpl.	Window 900x550 cpl.
--	212868	x		Ruta lös u. karm 900x550 d:o	Pane without frame 900x550 d:o
42	212411	x		Fönster öppn.bart 700x400 pentry kpl.	Window 700x400 pentry cpl.
--	212870	x		Ruta lös u. karm 700x400 d:o	Pane without frame 700x400 d:o
43	212408	x		Fönster fast 1600x600 kpl.	Window fixed 1600x600 cpl.
--	212867	x		Ruta lös u. karm 1600x600 d:o	Pane without frame 1600x600 d:o
44	214065	T		Fönster öppn.bart 500x300 kpl.	Window 500x300 cpl.
--	214846	T		Ruta lös u. karm 500x300 d:o	Pane without frame 500x300
45	212410	T		Fönster öppn.bart 700x300 kpl.	Window 700x300 cpl.
--	212871	T		Ruta lös u. karm 700x300 d:o	Pane without frame 700x300 d:o
46	208023	x		Ventil tak för kyl	Ventilator roof for refrigerator
47	00970024	x		Ventilator kpl.	Ventilator cpl.
48	508106	x		El-intag 230 V	El. connection 230 V
49	214773	x		Galler ventilation kyl	Louvre ventilation
50	207759	x		Lucka m. innerram, utan spegel	Door with frame inner, without plate
51	319023	x		Vattenpåfyllning m. lock	Water filler with cap
--	319901	x		Lock d:o	Cap d:o
--	350218	x		Lucka yttre kpl. u. metallpinne	Door external cpl. without metal pin
52	214068	x		Diffuser grå	Diffuser grey
--	214274	x		Diffuser svart (Customized)	Diffuser black (Customized)
53	213917	x		Front u. lock	Front without trunk lid
54	213029	x		Lock front u. lås	Trunk lid front without lock
55	212557	x		Emblem chrome	Emblem chrome
--	214217	x		Emblem svart (Customized)	Emblem black (Customized)
56	213052	x		Dörr yttre kpl. H	Outer door cpl. R
--	213053	x		Dörr yttre kpl. H m. fönster	Outer door cpl. R with window
--	214963	x		Dörr yttre kpl. H m. fönster (Custom.), sl. plåt	Outer door cpl. R with window (Custom.), fl. plate
--	213116	x		Dekal blå dörr yttre	Decal blue outer door
--	215018	x		Dekal svart dörr yttre (Customized)	Decal black outer door (Customized)
--	213055	T		Myggdörr inre	Mosquito door inner

M= Metervara
T= Tillbehör

M= On the metre
T= Accessory

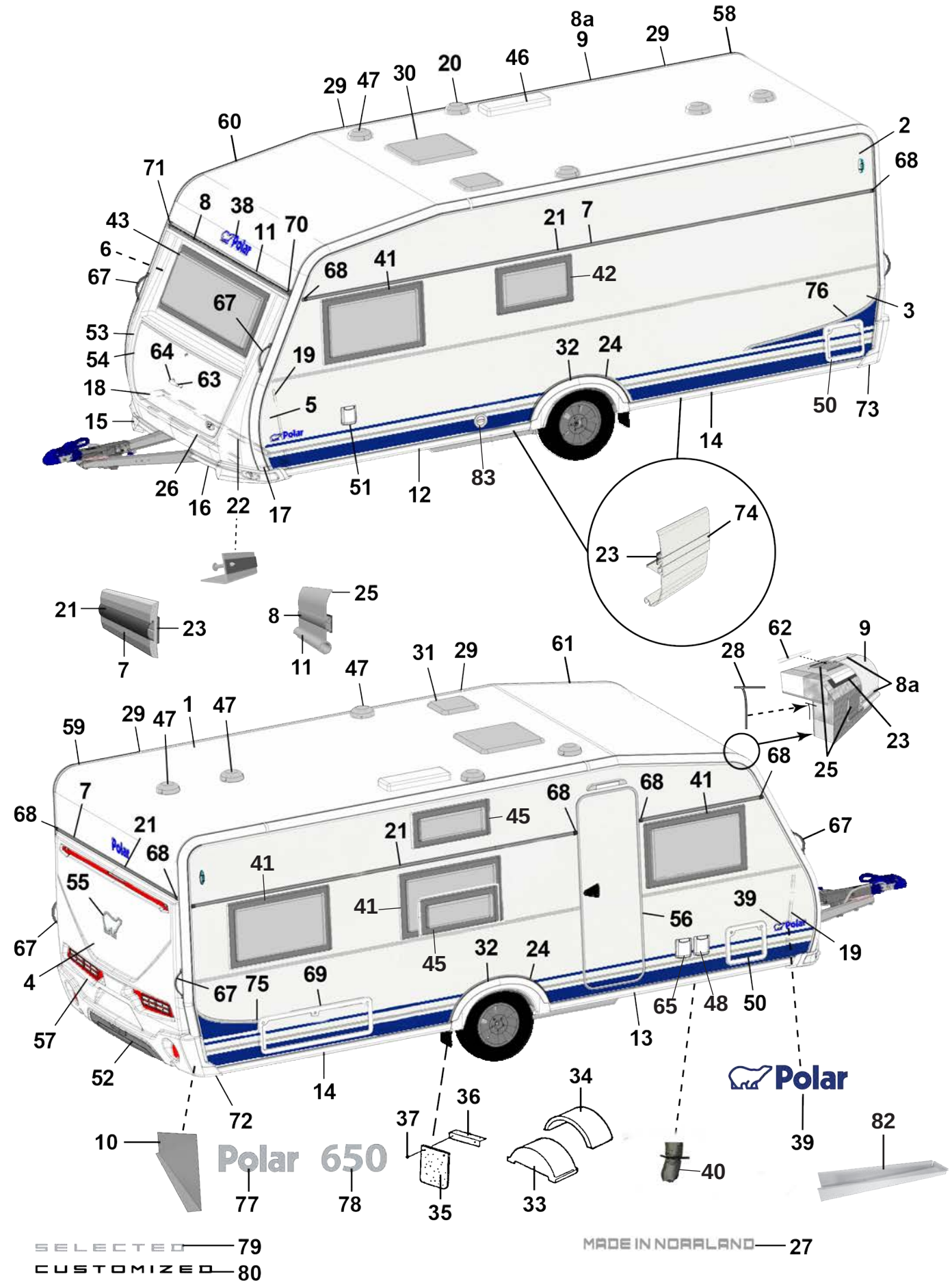
Polar 650
SELECTED CUSTOMIZED 79 80
MADE IN NORRLAND 27

Pos Fig	Det. nr Part. No	Ingår/Fitted 650 CTVX		Benämning	Description
57	213918	x		Bakgavel plast	Back gable plastic
58	213711	x		List tält bockad H-bak	List bent R rear
59	213712	x		List tält bockad V-bak	List bent L rear
60	213709	x		List tält bockad H-fram	List bent R front
61	213710	x		List tält bockad V-fram	List bent L front
62	208323	x		Styrstift list tält 50x3,5 mm	Pin for list 50x6,5 mm
63	210057	x		Handtag koffert inkl. täckbrickor	Handle trunk lid with covers
64	211492	x		Täckbricka	Cover
65	508107	x		El-uttag 230 V	El connection 230 V
--		x		Tältservice	Tentservice
--		x		El-uttag 12 V	El connection 12 V
--		x		TV-antenn in/ut	TV-aerial in/out
66	212477	T		Ventilationsgaller H	Ventilator grill R
67	213255	x		Draghandtag	Draw handle
68	95003772	x		Ändstycke	End protection
--	215072	x		Ändavslutning rak (vid slät plåt)	End protection straight (on flat plate)
--	215078	x		Ändavslutning H (vid slät plåt)	End protection R (on flat plate)
--	215079	x		Ändavslutning V (vid slät plåt)	End protection L (on flat plate)
69	14-701045	T		Lucka m innerram, utan spegel	Door with frame inner, without plate
70	205630	x		Ändavslutning H midjelist	End protection R tent list
71	205631	x		Ändavslutning V midjelist	End protection L tent list
72	213807	x		Ändavslutning H-bak	End protection R-rear
73	213808	x		Ändavslutning V-bak	End protection L-rear
--	801319	x		Skruv PKM 4,2x14 ändavsl. H-V bak	Screw PKM 4,2x14 end prot. R-L rear
--	801320	x		Skruv PKM 4,2x25 ändavsl. H-V bak	Screw PKM 4,2x25 end prot. R-L rear
74	213718	x		List dekor vit L=3000	List decor white L=3000
75	213459	x		Dekal sida H blå	Decal R blue
--	215034	x		Dekal sida H svart (Customized)	Decal R black (Customized)
76	213460	x		Dekal sida V blå	Decal L blue
--	215035	x		Dekal sida V svart (Customized)	Decal L black (Customized)
77	212549	x		Emblem Polar	Emblem Polar
78	213891	x		Emblem 650	Emblem 650
79	214214	x		Emblem Selected	Emblem Selected
80	214215	x		Emblem Customized	Emblem Customized
82	213514	x		Plåt dammskydd	Sheet dust cover
83	601486	x		Skorsten kpl. väggmontage	Chimney cpl.

M= Metervara
T= Tillbehör

M= On the metre
T= Accessory

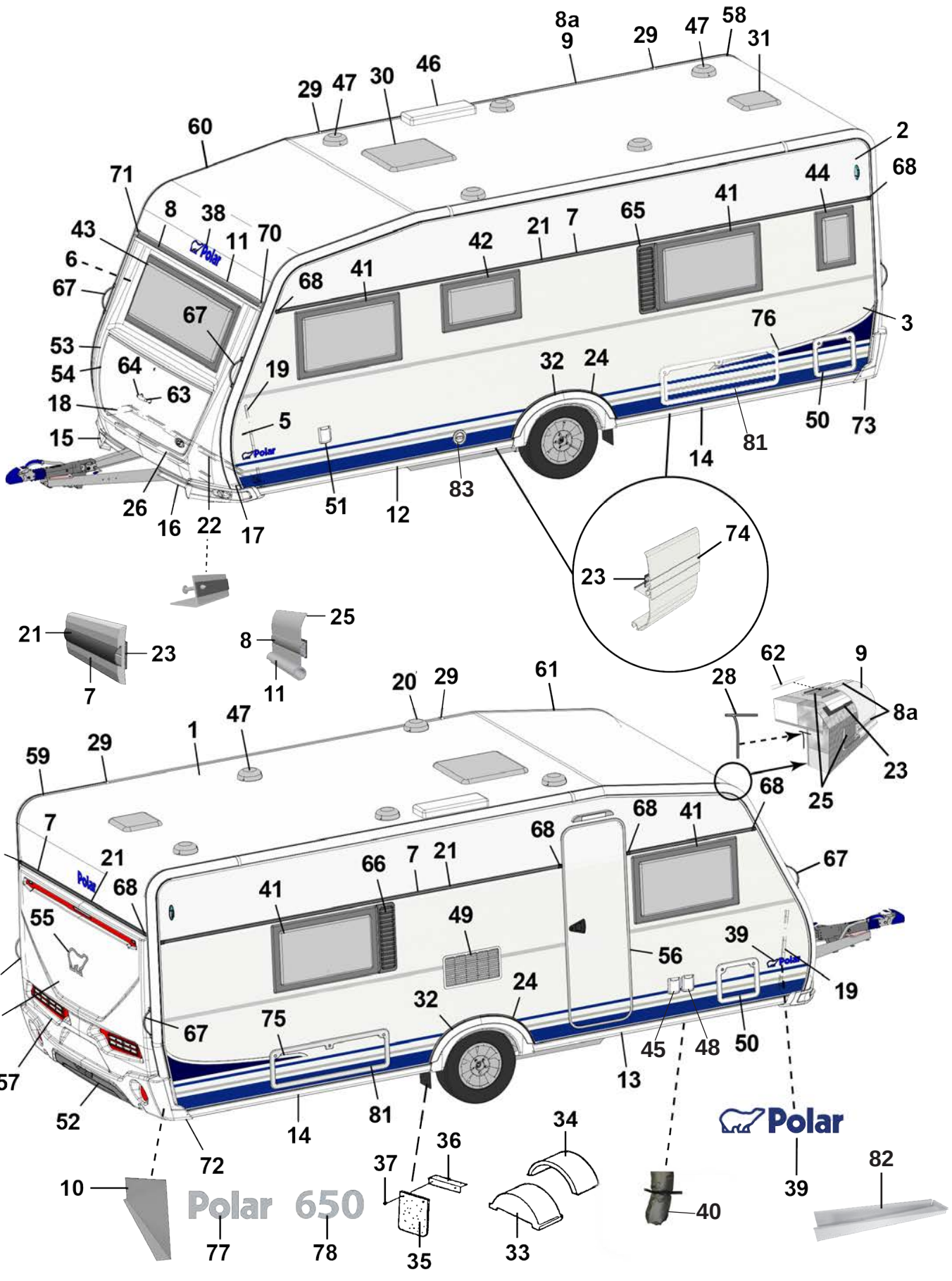

SELECTED 79
CUSTOMIZED 80
MADE IN NORRLAND 27

Pos Fig	Det. nr Part. No	Ingår/Fitted 680 TR LB VK		Benämning	Description
1	213254	x		Plåt tak 8100x2475	Roofing plate 8100x2475
2	212831	x		Plåt sida övre 8900x605	Side plate upper 8900x605
--	215158	x		Plåt sida övre 8900x605 (Custom.), sl. plåt	Side plate upper 8900x605 (Custom.), fl. plate
3	212834	x		Plåt sida undre 8900x1475	Side plate lower 8900x1475
--	215160	x		Plåt sida undre 8900x1475 (Custom.), sl. plåt	Side plate lower 8900x1475 (Customi.) fl. plate
4	212832	x		Plåt gavel 2475x1600	Gable plate 2475x1600
5	211056	x		Plåt gavel undre 2800x818	Gable plate lower 2800x818
6	211056	x		Plåt gavel övre 2800x818	Gable plate upper 2800x818
7	212328	x		List dekor L=7312	List L=7312
--	215077	x		List dekor L=7073 vit (på sidorna vid slät plåt)	List L=7073 white (on the sides of flat plate)
8	210365	M		List dekor plast, silver	List decor plastic, silver
8a	210364	M		List dekor plast, vit	List decor plastic, white
9	213714	x		List tält rak L=5240	List straight L=5240
10	212699	x		Täckplåt bakljusramp L=2290	Coverplate light holder L=2290
11	214792	x		List markis L=2284	List L=2284
12	213716	x		List avb. spoiler V-fram L=2986	List L front L=2986
13	213717	x		List avb. spoiler H-fram L=2986	List R front L=2986
14	213715	x		List avb. spoiler V-H bak L=2929	List L-R rear L=2929
15	213805	x		Spoiler H	Spoiler R
16	213806	x		Spoiler V	Spoiler L
17	210346	x		List vinkel V	List L
18	210347	x		List vinkel H	List R
19	210101	x		List vinkel al. L=5000	List al. L=5000
20	401495	x		Motor köksfläkt kpl.	Motor kitchen fan cpl.
21	90003326	M		List dekor plast, silver	List decor plastic, silver
--	210364	M		List dekor plast, vit (på sidorna vid slät plåt)	List decor plastic, white (on the sides of flat plate)
22	210348	x		List gavel-golv fram L=2440	List gable-floor front L=2440
--	209525	x		Tätning "Terostat 2759" d:o	Seal "Terostat 2759" d:o
--	800626	x		Skruv d:o TKX 5,0x25	Screw d:o TKX 5,0x25
23	208236	M		Butyl profil 15x2 (30 m/rulle)	Seal strip 15x2 (30 m/roll)
24	212490	x		List al. hjulhusbreddare	List al. mudguard
--	212977	M		List gummi d:o	List rubber d:o
--	213030	M		Tejp dubbelhäftande d:o, B=6 mm (50 m/rulle)	Tape double-stick d:o W=6 mm (50 m/roll)
25	214054	M		List tätning vit 49mm, tak (45 m/rulle)	Seal strip white 49mm, roof (45 m/roll)
--	214027	M		List tätning vit 33mm, vägg (45 m/rulle)	Seal strip white 33mm, wall (45 m/roll)
26	210469	x		List koffert L=1700	List gas box L=1700
27	215375	x		Dekal "Made in Norrland"	Decal "Made in Norrland"
28	204137	M		List täck	Cover strip
29	213758	x		Skarvskydd tältlist	Splice protection
--	801319	x		Skruv PKM 4,2x14 d:o	Screw PKM 4,2x14 d:o
30	208690	x		Taklucka 400x400 Mini-Heki kpl. rumsdel	Roof hatch 400x400 Mini-Heki cpl. room
--	08-030921	x		Taklucka 700x500 Midi-Heki kpl.	Roof hatch 700x500 Midi-Heki cpl.
--	207780	T		Taklucka 960x655 Heki de Lux kpl.	Roof hatch 960x655 Heki de Lux cpl.
--	211846	T		Taklucka 400x400 Omnivent kpl. vit	Roof hatch 400x400 Omnivent cpl. white
31	215045	x		Taklucka 280x280 kpl. tvättrum	Roof hatch 280x280 cpl. washung room
				M= Metervara T= Tillbehör	M= On the metre T= Accessory

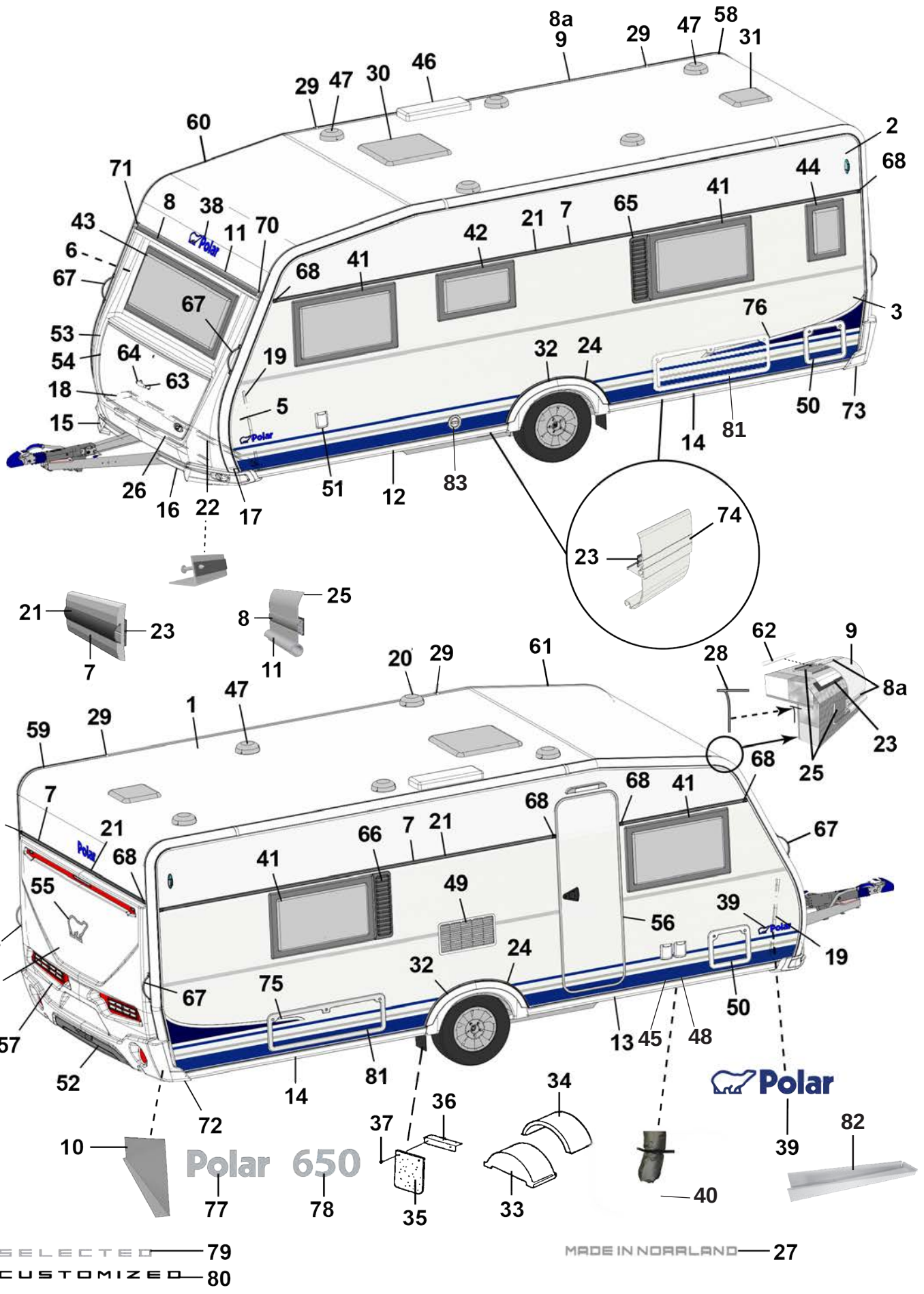
Polar 650
Polar
SELECTED 79
CUSTOMIZED 80
MADE IN NORRLAND 27

Pos Fig	Det. nr Part. No	Ingår/Fitted 680 TR LB VK		Benämning	Description
32	213810	x		Hjulhusbreddare	Mudguard
33	212378	x		Hjulhus	Wheel housing
34	212442	x		Isolering hjulhus	Insulation wheel housing
35	102470	x		Stänkskydd	Splash guard
36	101223	x		Fäste stänkskydd	Bracket splash guard
37	800118	x		Skruv	Screw
38	210539	x		Emblem blå	Emblem blue
--	214216	x		Emblem svart (Customized)	Emblem black (Customized)
39	212558	x		Emblem blå	Emblem blue
--	214211	x		Emblem blå (Selected)	Emblem blue (Selected)
--	214212	x		Emblem svart (Customized)	Emblem black (Customized)
40	603296	x		Ventilationsslang D80mm	Ventilations hose
--	603297	x		Isolering ventilationsslang d:o	Isolation ventilation hose d:o
--	211416	x		Kallrasskydd	Cold breed protection
--	215177	x		Myggnät 400x50mm	Mosquito net d:o 400x50mm
41	212413	x		Fönster öppn.bart 900x550 kpl.	Window 900x550 cpl.
--	212868	x		Ruta lös u. karm 900x550 d:o	Pane without frame 900x550 d:o
42	212411	x		Fönster öppn.bart 700x400 pentry kpl.	Window 700x400 pentry cpl.
--	212870	x		Ruta lös u. karm 700x400 d:o	Pane without frame 700x400 d:o
43	212408	x		Fönster fast 1600x600 kpl.	Window fixed 1600x600 cpl.
--	212867	x		Ruta lös u. karm 1600x600 d:o	Pane without frame 1600x600 d:o
44	212409	T		Fönster öppn.bart 350x500 kpl.	Window 350x550 cpl.
45	508107	x		El-uttag 230 V	El connection 230 V
--		x		Tältservice	Tentservice
--		x		El-uttag 12 V	El connection 12 V
--		x		TV-antenn in/ut	TV-aerial in/out
46	208023	x		Ventil tak för kyl	Ventilator roof for refrigerator
47	00970024	x		Ventilator kpl.	Ventilator cpl.
48	508106	x		El-intag 230 V	El. connection 230 V
49	214773	x		Galler ventilation kyl	Louvre ventilation
50	207759	x		Lucka m. innerram, utan spegel	Door with frame inner, without plate
51	319023	x		Vattenpåfyllning m. lock	Water filler with cap
--	319901	x		Lock d:o	Cap d:o
--	350218	x		Lucka yttre kpl. u. metallpinne	Door external cpl. without metal pin
52	214068	x		Diffuser grå	Diffuser grey
--	214274	x		Diffuser svart (Customized)	Diffuser black (Customized)
53	213917	x		Front u. lock	Front without trunk lid
54	213029	x		Lock front u. lås	Trunk lid front without lock
55	212557	x		Emblem chrome	Emblem chrome
--	214217	x		Emblem svart (Customized)	Emblem black (Customized)
56	213052	x		Dörr yttre kpl. H	Outer door cpl. R
--	213053	x		Dörr yttre kpl. H m. fönster	Outer door cpl. R with window
--	214963	x		Dörr yttre kpl. H m. fönster (Custom.), sl. plåt	Outer door cpl. R with window (Custom.), fl. plate
--	213116	x		Dekal blå dörr yttre	Decal blue outer door
--	215018	x		Dekal svart dörr yttre (Customized)	Decal black outer door (Customized)

M= Metervara
T= Tillbehör

M= On the metre
T= Accessory

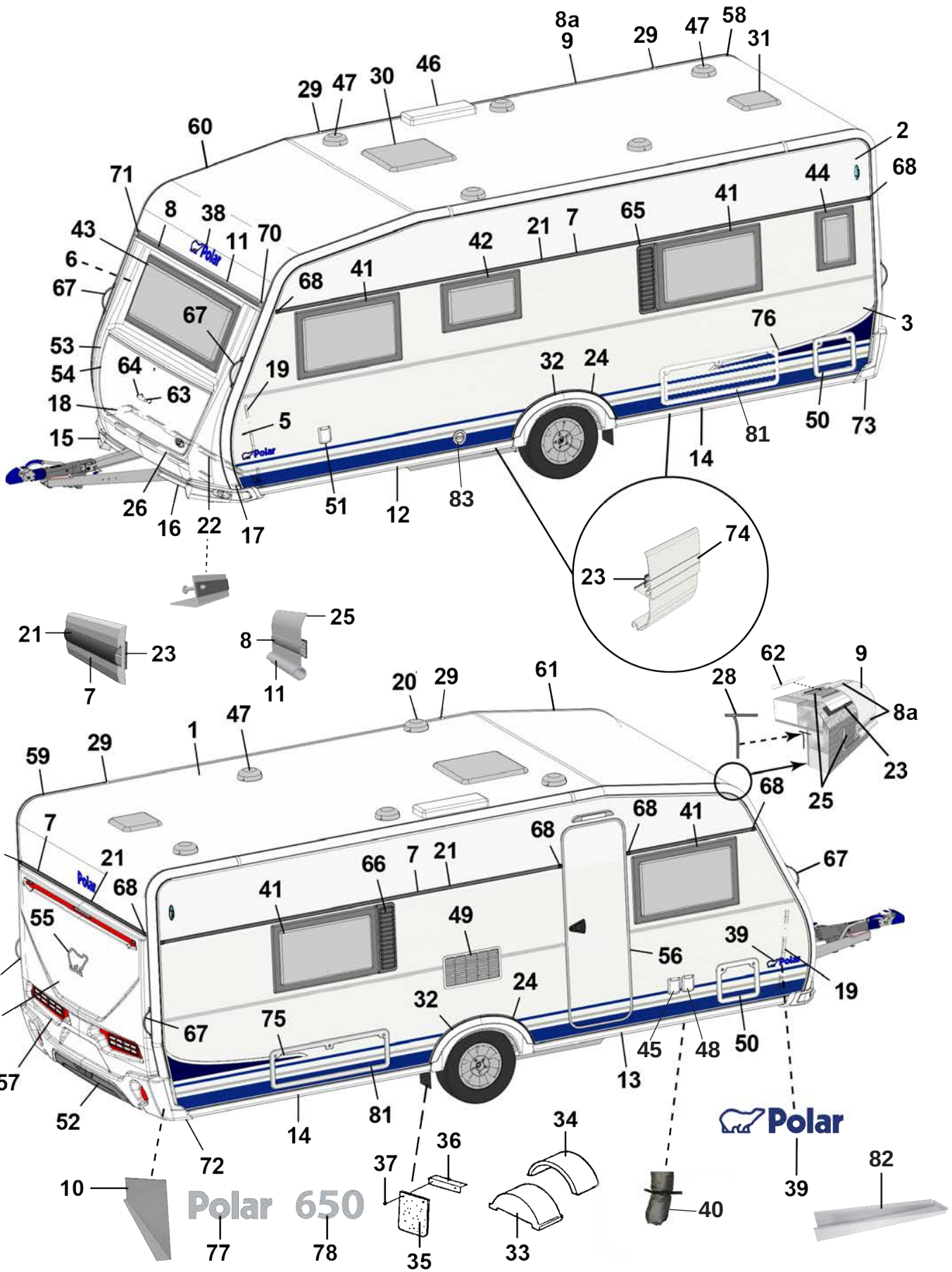

SELECTED CUSTOMIZED — 79

MADE IN NORRLAND — 27

Pos Fig	Det. nr Part. No	Ingår/Fitted 680 TR LB VK		Benämning	Description
--	213055	T		Myggdörr inre	Mosquito door inner
57	213918	x		Bakgavel plast	Back gable plastic
58	213711	x		List tält bockad H-bak	List bent R rear
59	213712	x		List tält bockad V-bak	List bent L rear
60	213709	x		List tält bockad H-fram	List bent R front
61	213710	x		List tält bockad V-fram	List bent L front
62	208323	x		Styrstift list tält 50x3,5 mm	Pin for list 50x6,5 mm
63	210057	x		Handtag koffert inkl. täckbrickor	Handle trunk lid with covers
64	211492	x		Täckbricka	Cover
65	212476	T		Ventilationsgaller V	Ventilator grill L
66	212477	T		Ventilationsgaller H	Ventilator grill R
67	213255	x		Draghandtag	Draw handle
68	95003772	x		Ändstycke	End protection
--	215072	x		Ändavslutning rak (vid slät plåt)	End protection straight (on flat plate)
--	215078	x		Ändavslutning H (vid slät plåt)	End protection R (on flat plate)
--	215079	x		Ändavslutning V (vid slät plåt)	End protection L (on flat plate)
70	205630	x		Ändavslutning H midjelist	End protection R tent list
71	205631	x		Ändavslutning V midjelist	End protection L tent list
72	213807	x		Ändavslutning H-bak	End protection R-rear
73	213808	x		Ändavslutning V-bak	End protection L-rear
--	801319	x		Skruv PKM 4,2x14 ändavsl. H-V bak	Screw PKM 4,2x14 end prot. R-L rear
--	801320	x		Skruv PKM 4,2x25 ändavsl. H-V bak	Screw PKM 4,2x25 end prot. R-L rear
74	213718	x		List dekor vit L=3000	List decor white L=3000
75	213459	x		Dekal sida H blå	Decal R blue
--	215034	x		Dekal sida H svart (Customized)	Decal R black (Customized)
76	213460	x		Dekal sida V blå	Decal L blue
--	215035	x		Dekal sida V svart (Customized)	Decal L black (Customized)
77	212549	x		Emblem Polar	Emblem Polar
78	212554	x		Emblem 680	Emblem 680
79	214214	x		Emblem Selected	Emblem Selected
80	214215	x		Emblem Customized	Emblem Customized
81	14-701045	T		Lucka m innerram, utan spegel	Door with frame inner, without plate
82	213514	x		Plåt dammskydd	Sheet dust cover
83	601486	x		Skorsten kpl. väggmontage	Chimney cpl.

M= Metervara
T= Tillbehör

M= On the metre
T= Accessory

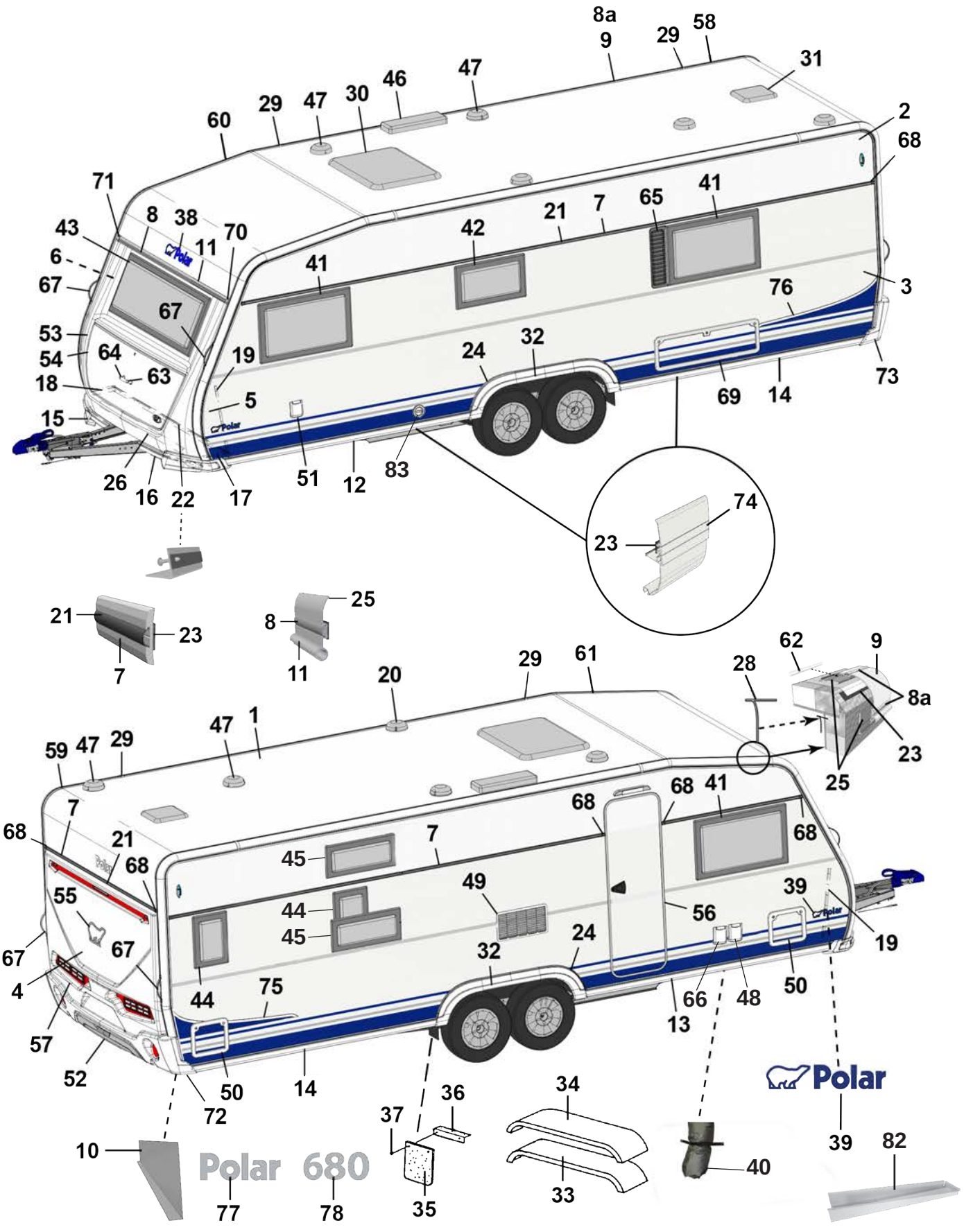
Polar 680
Polar
SELECTED 79
CUSTOMIZED 80
MADE IN NORRLAND 27

Pos Fig	Det. nr Part. No	Ingår/Fitted 680 TR DB VK		Benämning	Description
1	213254	x		Plåt tak 8100x2475	Roofing plate 8100x2475
2	212831	x		Plåt sida övre 8900x605	Side plate upper 8900x605
--	215158	x		Plåt sida övre 8900x605 (Custom.), sl. plåt	Side plate upper 8900x605 (Custom.), fl. plate
3	212834	x		Plåt sida undre 8900x1475	Side plate lower 8900x1475
--	215160	x		Plåt sida undre 8900x1475 (Custom.), sl. plåt	Side plate lower 8900x1475 (Customi.) fl. plate
4	212832	x		Plåt gavel 2475x1600	Gable plate 2475x1600
5	211056	x		Plåt gavel undre 2800x818	Gable plate lower 2800x818
6	211056	x		Plåt gavel övre 2800x818	Gable plate upper 2800x818
7	212328	x		List dekor L=7312	List L=7312
--	215077	x		List dekor L=7073 vit (på sidorna vid slät plåt)	List L=7073 white (on the sides of flat plate)
8	210365	M		List dekor plast, silver	List decor plastic, silver
8a	210364	M		List dekor plast, vit	List decor plastic, white
9	213714	x		List tält rak L=5240	List straight L=5240
10	212699	x		Täckplåt bakljusramp L=2290	Coverplate light holder L=2290
11	214792	x		List markis L=2284	List L=2284
12	213716	x		List avb. spoiler V-fram L=2986	List L front L=2986
13	213717	x		List avb. spoiler H-fram L=2986	List R front L=2986
14	213715	x		List avb. spoiler V-H bak L=2929	List L-R rear L=2929
15	213805	x		Spoiler H	Spoiler R
16	213806	x		Spoiler V	Spoiler L
17	210346	x		List vinkel V	List L
18	210347	x		List vinkel H	List R
19	210101	x		List vinkel al. L=5000	List al. L=5000
20	401495	x		Motor köksfläkt kpl.	Motor kitchen fan cpl.
21	90003326	M		List dekor plast, silver	List decor plastic, silver
--	210364	M		List dekor plast, vit (på sidorna vid slät plåt)	List decor plastic, white (on the sides of flat plate)
22	210348	x		List gavel-golv fram L=2440	List gable-floor front L=2440
--	209525	x		Tätning "Terostat 2759" d:o	Seal "Terostat 2759" d:o
--	800626	x		Skruv d:o TKX 5,0x25	Screw d:o TKX 5,0x25
23	208236	M		Butyl profil 15x2 (30 m/rulle)	Seal strip 15x2 (30 m/roll)
24	212490	x		List al. hjulhusbreddare	List al. mudguard
--	212977	M		List gummi d:o	List rubber d:o
--	213030	M		Tejp dubbelhäftande d:o, B=6 mm (50 m/rulle)	Tape double-stick d:o W=6 mm (50 m/roll)
25	214054	M		List tätning vit 49mm, tak (45 m/rulle)	Seal strip white 49mm, roof (45 m/roll)
--	214027	M		List tätning vit 33mm, vägg (45 m/rulle)	Seal strip white 33mm, wall (45 m/roll)
26	210469	x		List koffert L=1700	List gas box L=1700
27	215375	x		Dekal "Made in Norrland"	Decal "Made in Norrland"
28	204137	M		List täck	Cover strip
29	213758	x		Skarvskydd tältlist	Splice protection
--	801319	x		Skruv PKM 4,2x14 d:o	Screw PKM 4,2x14 d:o
30	208690	x		Taklucka 400x400 Mini-Heki kpl. rumsdel	Roof hatch 400x400 Mini-Heki cpl. room
--	08-030921	x		Taklucka 700x500 Midi-Heki kpl.	Roof hatch 700x500 Midi-Heki cpl.
--	207780	T		Taklucka 960x655 Heki de Lux kpl.	Roof hatch 960x655 Heki de Lux cpl.
--	211846	T		Taklucka 400x400 Omnivent kpl. vit	Roof hatch 400x400 Omnivent cpl. white
31	215045	x		Taklucka 280x280 kpl. tvättrum	Roof hatch 280x280 cpl. washung room
				M= Metervara T= Tillbehör	M= On the metre T= Accessory

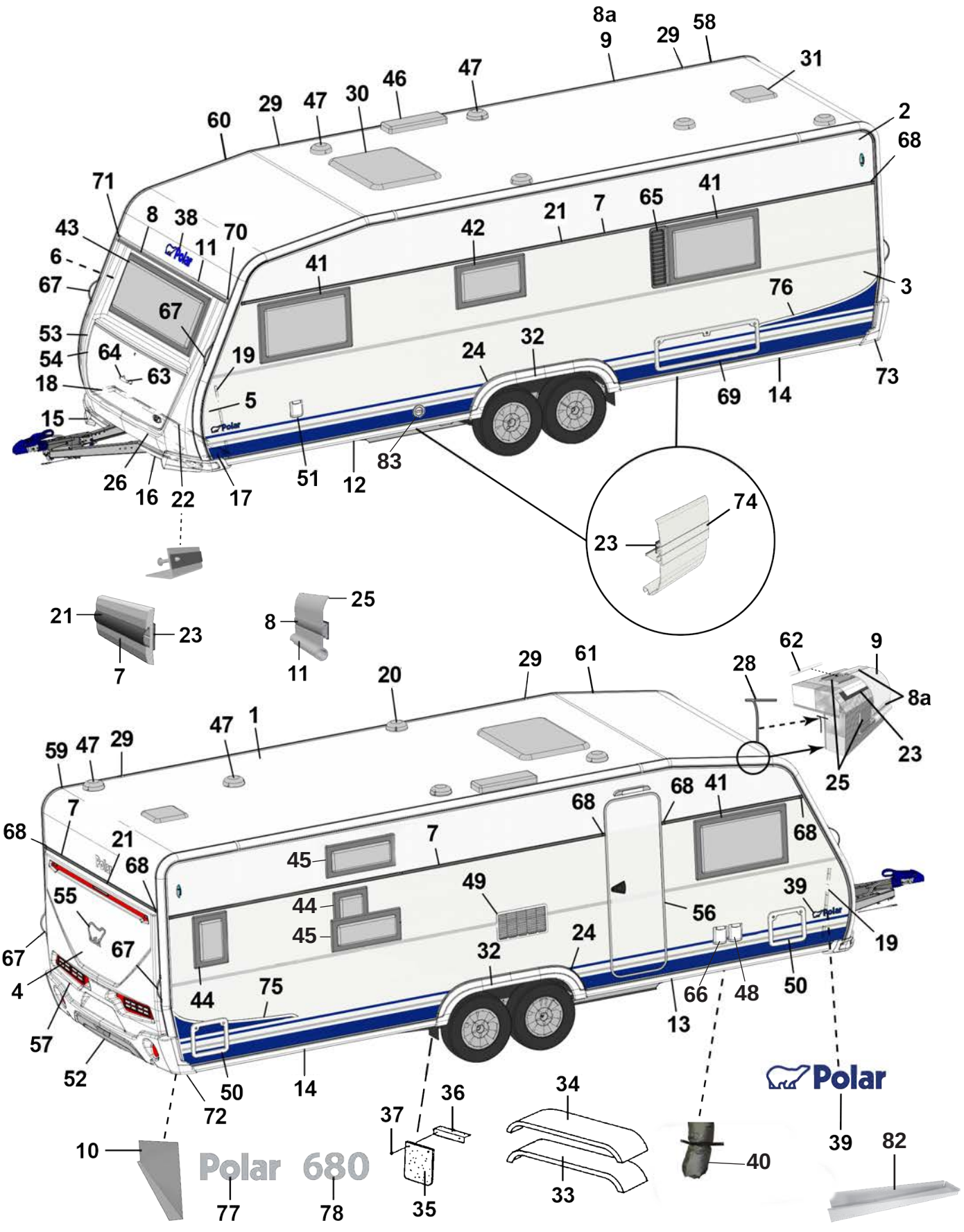
Polar 680
Polar
SELECTED 79
CUSTOMIZED 80
MADE IN NORRLAND 27

Pos Fig	Det. nr Part. No	Ingår/Fitted 680 TR DB VK		Benämning	Description
32	213810	x		Hjulhusbreddare	Mudguard
33	212378	x		Hjulhus	Wheel housing
34	212442	x		Isolering hjulhus	Insulation wheel housing
35	102470	x		Stänkskydd	Splash guard
36	101223	x		Fäste stänkskydd	Bracket splash guard
37	800118	x		Skruv	Screw
38	210539	x		Emblem blå	Emblem blue
--	214216	x		Emblem svart (Customized)	Emblem black (Customized)
39	212558	x		Emblem blå	Emblem blue
--	214211	x		Emblem blå (Selected)	Emblem blue (Selected)
--	214212	x		Emblem svart (Customized)	Emblem black (Customized)
40	603296	x		Ventilationsslang D80mm	Ventilations hose
--	603297	x		Isolering ventilationsslang d:o	Isolation ventilation hose d:o
--	211416	x		Kallrasskydd	Cold breed protection
--	215177	x		Myggnät 400x50mm	Mosquito net d:o 400x50mm
41	212413	x		Fönster öppn.bart 900x550 kpl.	Window 900x550 cpl.
--	212868	x		Ruta lös u. karm 900x550 d:o	Pane without frame 900x550 d:o
42	212411	x		Fönster öppn.bart 700x400 pentry kpl.	Window 700x400 pentry cpl.
--	212870	x		Ruta lös u. karm 700x400 d:o	Pane without frame 700x400 d:o
43	212408	x		Fönster fast 1600x600 kpl.	Window fixed 1600x600 cpl.
--	212867	x		Ruta lös u. karm 1600x600 d:o	Pane without frame 1600x600 d:o
44	212409	T		Fönster öppn.bart 350x500 kpl.	Window 350x550 cpl.
45	212410	T		Fönster öppn.bart 700x300 kpl.	Window 700x300 cpl.
--	212871	T		Ruta lös u. karm 700x300 d:o	Pane without frame 700x300 d:o
46	208023	x		Ventil tak för kyl	Ventilator roof for refrigerator
47	00970024	x		Ventilator kpl.	Ventilator cpl.
48	508106	x		El-intag 230 V	El. connection 230 V
49	214773	x		Galler ventilation kyl	Louvre ventilation
50	207759	x		Lucka m. innerram, utan spegel	Door with frame inner, without plate
51	319023	x		Vattenpåfyllning m. lock	Water filler with cap
--	319901	x		Lock d:o	Cap d:o
--	350218	x		Lucka yttre kpl. u. metallpinne	Door external cpl. without metal pin
52	214068	x		Diffuser grå	Diffuser grey
--	214274	x		Diffuser svart (Customized)	Diffuser black (Customized)
53	213917	x		Front u. lock	Front without trunk lid
54	213029	x		Lock front u. lås	Trunk lid front without lock
55	212557	x		Emblem chrome	Emblem chrome
--	214217	x		Emblem svart (Customized)	Emblem black (Customized)
56	213052	x		Dörr yttre kpl. H	Outer door cpl. R
--	213053	x		Dörr yttre kpl. H m. fönster	Outer door cpl. R with window
--	214963	x		Dörr yttre kpl. H m. fönster (Custom.), sl. plåt	Outer door cpl. R with window (Custom.), fl. plate
--	213116	x		Dekal blå dörr yttre	Decal blue outer door
--	215018	x		Dekal svart dörr yttre (Customized)	Decal black outer door (Customized)
--	213055	T		Myggdörr inre	Mosquito door inner

M= Metervara
T= Tillbehör

M= On the metre
T= Accessory

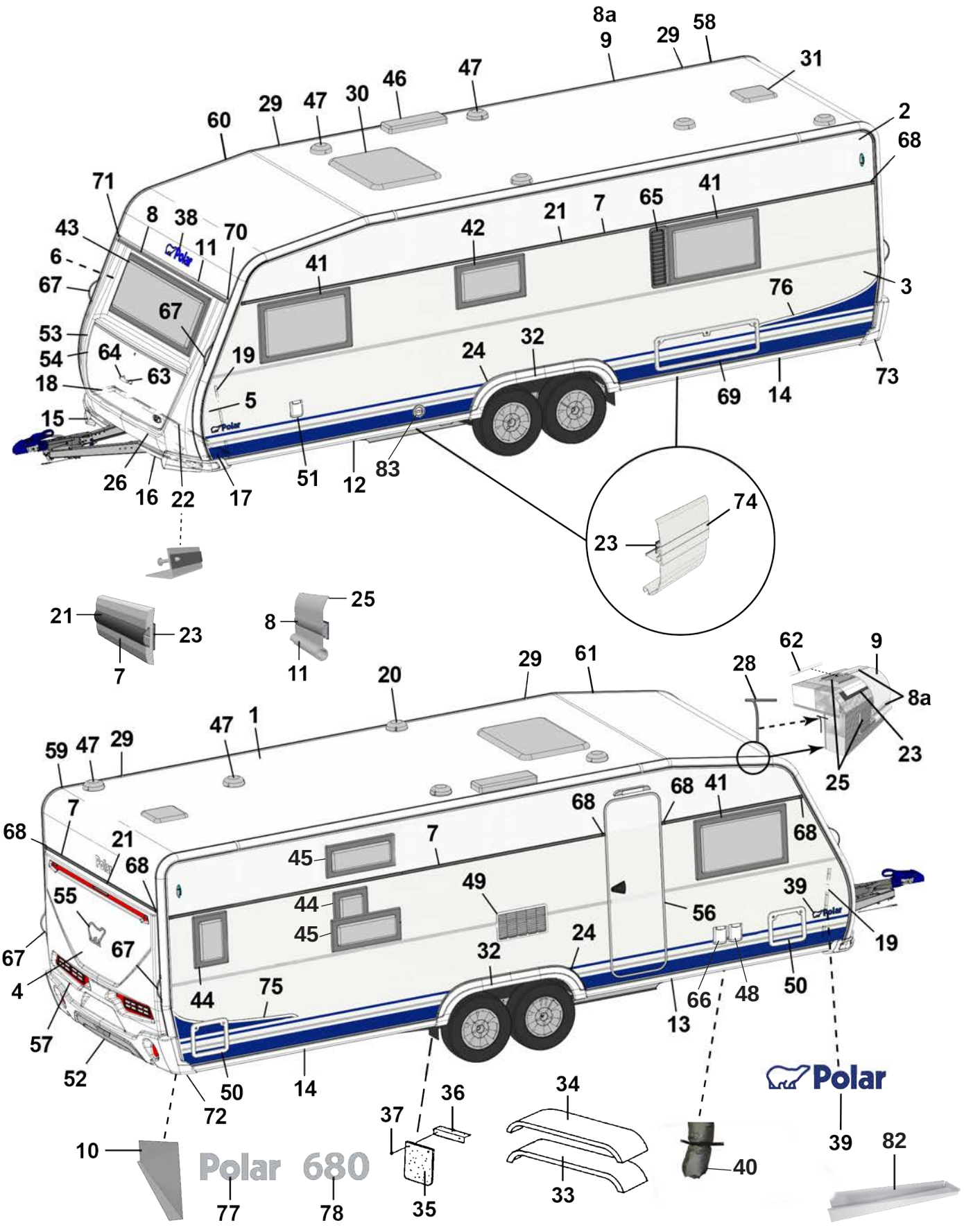
Polar 680
Polar
SELECTED 79
CUSTOMIZED 80
MADE IN NORRLAND 27

Pos Fig	Det. nr Part. No	Ingår/Fitted 680 TR DB VK		Benämning	Description
57	213918	x		Bakgavel plast	Back gable plastic
58	213711	x		List tält bockad H-bak	List bent R rear
59	213712	x		List tält bockad V-bak	List bent L rear
60	213709	x		List tält bockad H-fram	List bent R front
61	213710	x		List tält bockad V-fram	List bent L front
62	208323	x		Styrstift list tält 50x3,5 mm	Pin for list 50x6,5 mm
63	210057	x		Handtag koffert inkl. täckbrickor	Handle trunk lid with covers
64	211492	x		Täckbricka	Cover
65	212476	T		Ventilationsgaller V	Ventilator grill L
66	508107	x		El-uttag 230 V	El connection 230 V
--		x		Tältservice	Tentservice
--		x		El-uttag 12 V	El connection 12 V
--		x		TV-antenn in/ut	TV-aerial in/out
67	213255	x		Draghandtag	Draw handle
68	95003772	x		Ändstycke	End protection
--	215072	x		Ändavslutning rak (vid slät plåt)	End protection straight (on flat plate)
--	215078	x		Ändavslutning H (vid slät plåt)	End protection R (on flat plate)
--	215079	x		Ändavslutning V (vid slät plåt)	End protection L (on flat plate)
69	14-701045	T		Lucka m innerram, utan spegel	Door with frame inner, without plate
70	205630	x		Ändavslutning H midjelist	End protection R tent list
71	205631	x		Ändavslutning V midjelist	End protection L tent list
72	213807	x		Ändavslutning H-bak	End protection R-rear
73	213808	x		Ändavslutning V-bak	End protection L-rear
--	801319	x		Skruv PKM 4,2x14 ändavsl. H-V bak	Screw PKM 4,2x14 end prot. R-L rear
--	801320	x		Skruv PKM 4,2x25 ändavsl. H-V bak	Screw PKM 4,2x25 end prot. R-L rear
74	213718	x		List dekor vit L=3000	List decor white L=3000
75	213459	x		Dekal sida H blå	Decal R blue
--	215034	x		Dekal sida H svart (Customized)	Decal R black (Customized)
76	213460	x		Dekal sida V blå	Decal L blue
--	215035	x		Dekal sida V svart (Customized)	Decal L black (Customized)
77	212549	x		Emblem Polar	Emblem Polar
78	212554	x		Emblem 680	Emblem 680
79	214214	x		Emblem Selected	Emblem Selected
80	214215	x		Emblem Customized	Emblem Customized
82	213514	x		Plåt dammskydd	Sheet dust cover
83	601486	x		Skorsten kpl. väggmontage	Chimney cpl.

M= Metervara
T= Tillbehör

M= On the metre
T= Accessory

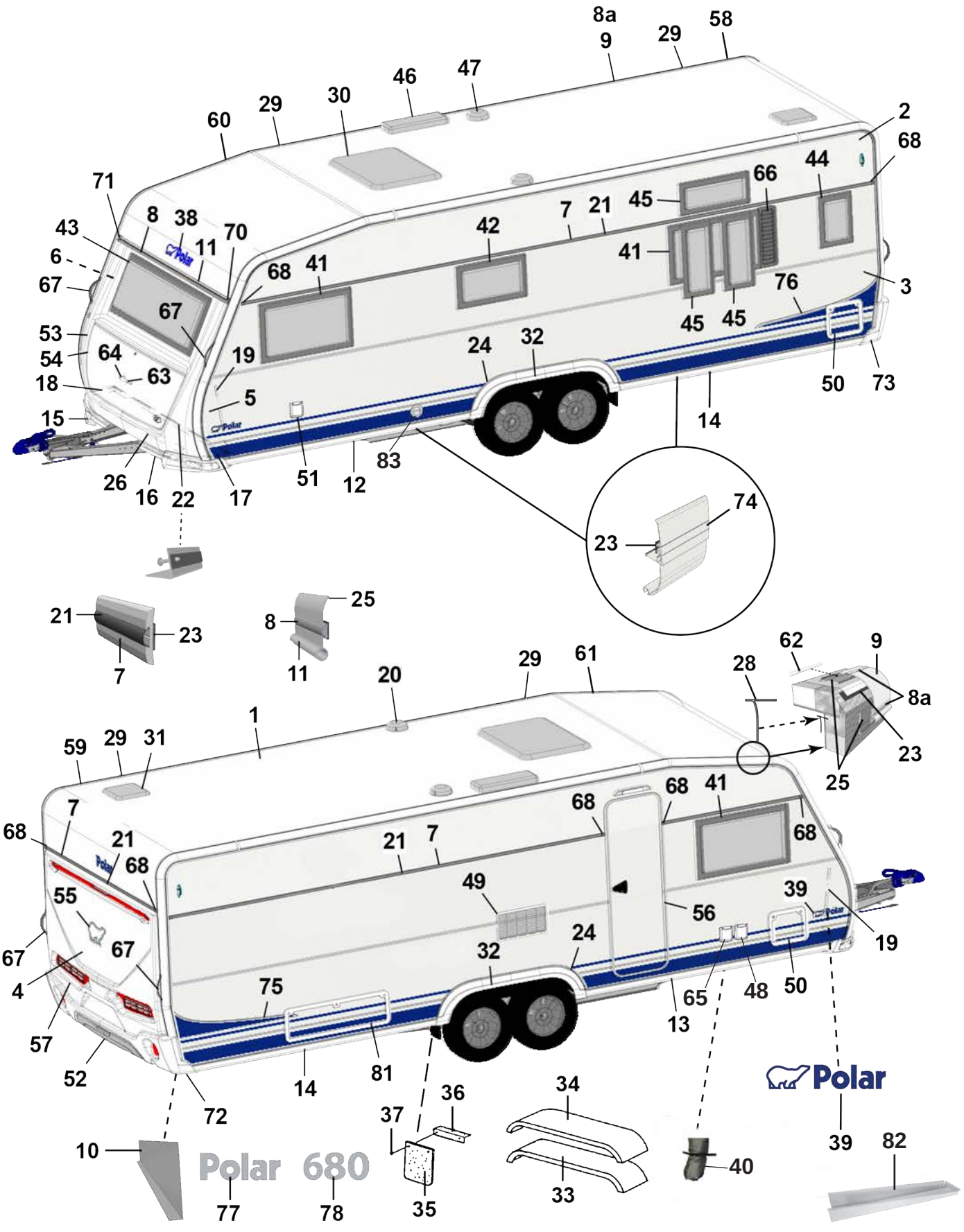
Polar 680
Polar
SELECTED 79
CUSTOMIZED 80
MADE IN NORRLAND 27

Pos Fig	Det. nr Part. No	Ingår/Fitted 680 TR TDS VK		Benämning	Description
1	213254	x		Plåt tak 8100x2475	Roofing plate 8100x2475
2	212831	x		Plåt sida övre 8900x605	Side plate upper 8900x605
--	215158	x		Plåt sida övre 8900x605 (Custom.), sl. plåt	Side plate upper 8900x605 (Custom.), fl. plate
3	212834	x		Plåt sida undre 8900x1475	Side plate lower 8900x1475
--	215160	x		Plåt sida undre 8900x1475 (Custom.), sl. plåt	Side plate lower 8900x1475 (Customi.) fl. plate
4	212832	x		Plåt gavel 2475x1600	Gable plate 2475x1600
5	211056	x		Plåt gavel undre 2800x818	Gable plate lower 2800x818
6	211056	x		Plåt gavel övre 2800x818	Gable plate upper 2800x818
7	212328	x		List dekor L=7312	List L=7312
--	215077	x		List dekor L=7073 vit (på sidorna vid slät plåt)	List L=7073 white (on the sides of flat plate)
8	210365	M		List dekor plast, silver	List decor plastic, silver
8a	210364	M		List dekor plast, vit	List decor plastic, white
9	213714	x		List tält rak L=5240	List straight L=5240
10	212699	x		Täckplåt bakljusramp L=2290	Coverplate light holder L=2290
11	214792	x		List markis L=2284	List L=2284
12	213716	x		List avb. spoiler V-fram L=2986	List L front L=2986
13	213717	x		List avb. spoiler H-fram L=2986	List R front L=2986
14	213715	x		List avb. spoiler V-H bak L=2929	List L-R rear L=2929
15	213805	x		Spoiler H	Spoiler R
16	213806	x		Spoiler V	Spoiler L
17	210346	x		List vinkel V	List L
18	210347	x		List vinkel H	List R
19	210101	x		List vinkel al. L=5000	List al. L=5000
20	401495	x		Motor köksfläkt kpl.	Motor kitchen fan cpl.
21	90003326	M		List dekor plast, silver	List decor plastic, silver
--	210364	M		List dekor plast, vit (på sidorna vid slät plåt)	List decor plastic, white (on the sides of flat plate)
22	210348	x		List gavel-golv fram L=2440	List gable-floor front L=2440
--	209525	x		Tätning "Terostat 2759" d:o	Seal "Terostat 2759" d:o
--	800626	x		Skruv d:o TKX 5,0x25	Screw d:o TKX 5,0x25
23	208236	M		Butyl profil 15x2 (30 m/rulle)	Seal strip 15x2 (30 m/roll)
24	212490	x		List al. hjulhusbreddare	List al. mudguard
--	212977	M		List gummi d:o	List rubber d:o
--	213030	M		Tejp dubbelhäftande d:o, B=6 mm (50 m/rulle)	Tape double-stick d:o W=6 mm (50 m/roll)
25	214054	M		List tätning vit 49mm, tak (45 m/rulle)	Seal strip white 49mm, roof (45 m/roll)
--	214027	M		List tätning vit 33mm, vägg (45 m/rulle)	Seal strip white 33mm, wall (45 m/roll)
26	210469	x		List koffert L=1700	List gas box L=1700
27	215375	x		Dekal "Made in Norrland"	Decal "Made in Norrland"
28	204137	M		List täck	Cover strip
29	213758	x		Skarvskydd tältlist	Splice protection
--	801319	x		Skruv PKM 4,2x14 d:o	Screw PKM 4,2x14 d:o
30	208690	x		Taklucka 400x400 Mini-Heki kpl. rumsdel	Roof hatch 400x400 Mini-Heki cpl. room
--	08-030921	x		Taklucka 700x500 Midi-Heki kpl.	Roof hatch 700x500 Midi-Heki cpl.
--	207780	T		Taklucka 960x655 Heki de Lux kpl.	Roof hatch 960x655 Heki de Lux cpl.
--	211846	T		Taklucka 400x400 Omnivent kpl. vit	Roof hatch 400x400 Omnivent cpl. white
31	215045	x		Taklucka 280x280 kpl. tvättrum	Roof hatch 280x280 cpl. washung room
				M= Metervara T= Tillbehör	M= On the metre T= Accessory

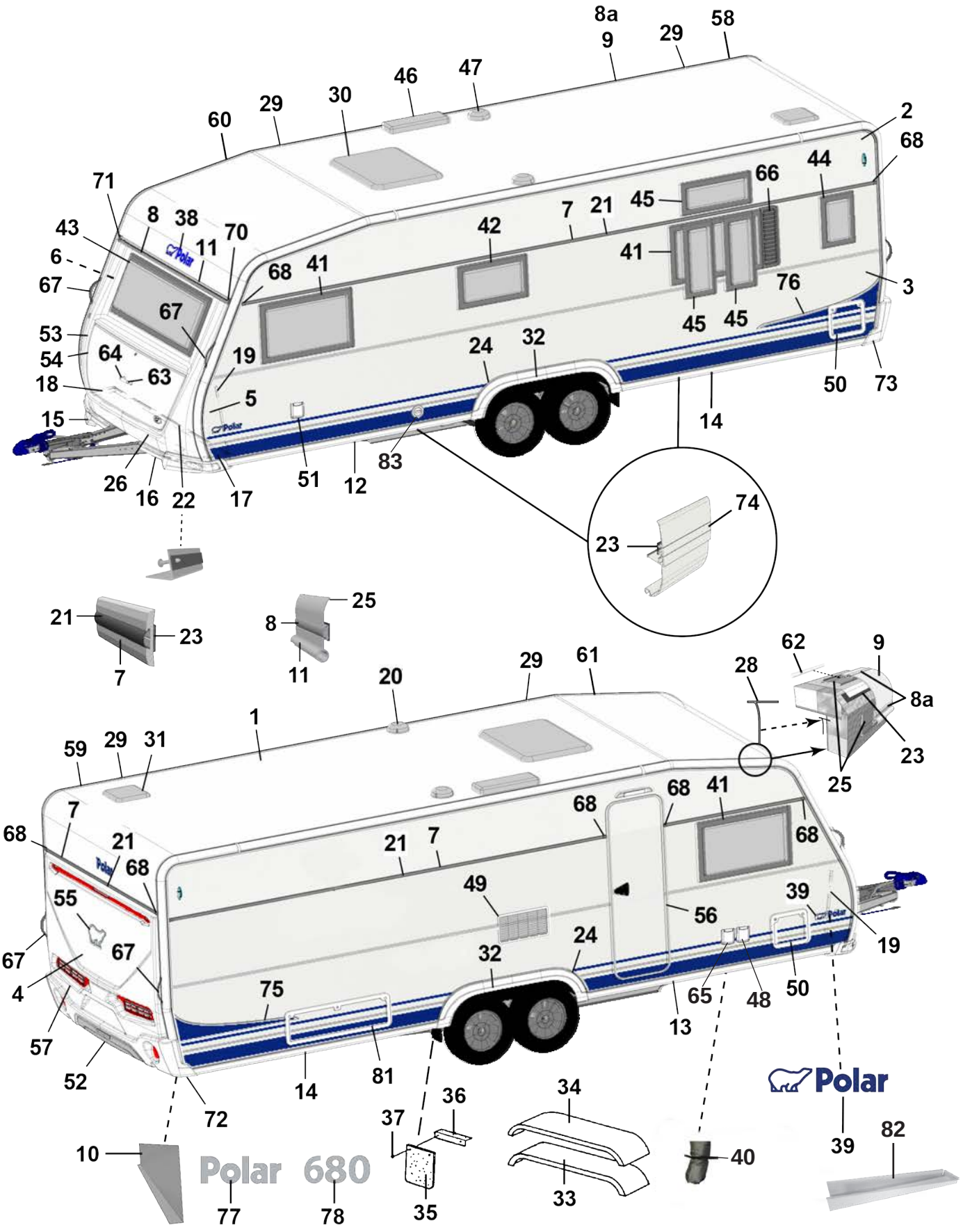

SELECTED CUSTOMIZED — 79 — 80

MADE IN NORRLAND — 27

Pos Fig	Det. nr Part. No	Ingår/Fitted 680 TR TDS VK		Benämning	Description
32	213810	x		Hjulhusbreddare	Mudguard
33	212378	x		Hjulhus	Wheel housing
34	212442	x		Isolering hjulhus	Insulation wheel housing
35	102470	x		Stänkskydd	Splash guard
36	101223	x		Fäste stänkskydd	Bracket splash guard
37	800118	x		Skruv	Screw
38	210539	x		Emblem blå	Emblem blue
--	214216	x		Emblem svart (Customized)	Emblem black (Customized)
39	212558	x		Emblem blå	Emblem blue
--	214211	x		Emblem blå (Selected)	Emblem blue (Selected)
--	214212	x		Emblem svart (Customized)	Emblem black (Customized)
40	603296	x		Ventilationsslang D80mm	Ventilations hose
--	603297	x		Isolering ventilationsslang d:o	Isolation ventilation hose d:o
--	211416	x		Kallrasskydd	Cold breed protection
--	215177	x		Myggnät 400x50mm	Mosquito net d:o 400x50mm
41	212413	x		Fönster öppn.bart 900x550 kpl.	Window 900x550 cpl.
--	212868	x		Ruta lös u. karm 900x550 d:o	Pane without frame 900x550 d:o
42	212411	x		Fönster öppn.bart 700x400 pentry kpl.	Window 700x400 pentry cpl.
--	212870	x		Ruta lös u. karm 700x400 d:o	Pane without frame 700x400 d:o
43	212408	x		Fönster fast 1600x600 kpl.	Window fixed 1600x600 cpl.
--	212867	x		Ruta lös u. karm 1600x600 d:o	Pane without frame 1600x600 d:o
44	212409	T		Fönster öppn.bart 350x500 kpl.	Window 350x550 cpl.
45	212410	T		Fönster öppn.bart 700x300 kpl.	Window 700x300 cpl.
--	212871	T		Ruta lös u. karm 700x300 d:o	Pane without frame 700x300 d:o
46	208023	x		Ventil tak för kyl (kyl/frys)	Ventilator roof for refrigerator (refr./freeze)
47	00970024	x		Ventilator kpl.	Ventilator cpl.
48	508106	x		El-intag 230 V	El. connection 230 V
49	214773	x		Galler ventilation kyl	Ventilator refrigerator
50	207759	x		Lucka m. innerram, utan spegel	Door with frame inner, without plate
51	319023	x		Vattenpåfyllning m. lock	Water filler with cap
--	319901	x		Lock d:o	Cap d:o
--	350218	x		Lucka yttre kpl. u. metallpinne	Door external cpl. without metal pin
52	214068	x		Diffuser grå	Diffuser grey
--	214274	x		Diffuser svart (Customized)	Diffuser black (Customized)
53	213917	x		Front u. lock	Front without trunk lid
54	213029	x		Lock front u. lås	Trunk lid front without lock
55	212557	x		Emblem chrome	Emblem chrome
--	214217	x		Emblem svart (Customized)	Emblem black (Customized)
56	213052	x		Dörr yttre kpl. H	Outer door cpl. R
--	213053	x		Dörr yttre kpl. H m. fönster	Outer door cpl. R with window
--	214963	x		Dörr yttre kpl. H m. fönster (Custom.), sl. plåt	Outer door cpl. R with window (Custom.), fl. plate
--	213116	x		Dekal blå dörr yttre	Decal blue outer door
--	215018	x		Dekal svart dörr yttre (Customized)	Decal black outer door (Customized)
--	213055	T		Myggdörr inre	Mosquito door inner

M= Metervara
T= Tillbehör

M= On the metre
T= Accessory

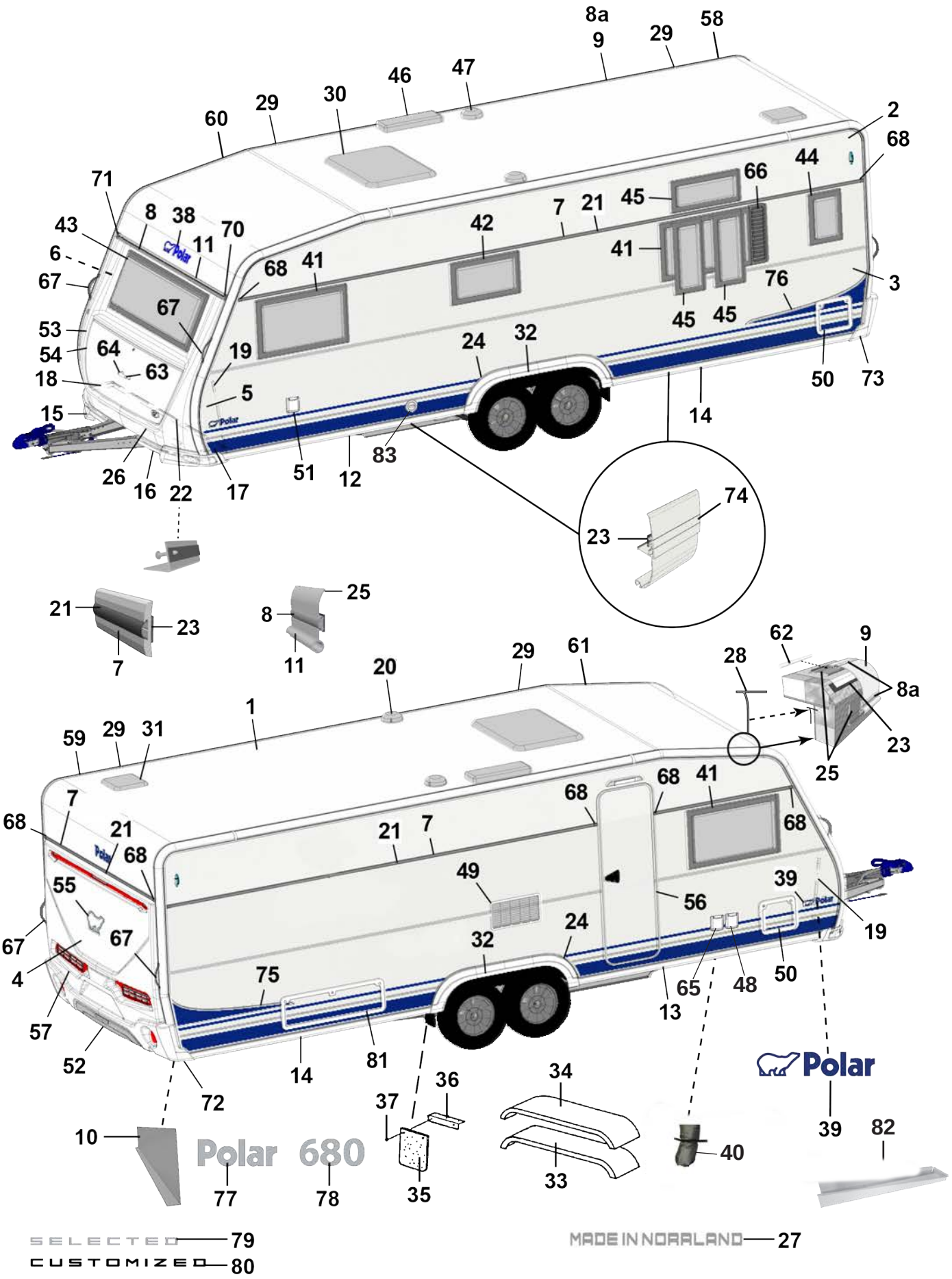
Polar 680
Polar
SELECTED 79
CUSTOMIZED 80
MADE IN NORRLAND 27

Pos Fig	Det. nr Part. No	Ingår/Fitted 680 TR TDS VK		Benämning	Description
57	213918	x		Bakgavel plast	Back gable plastic
58	213711	x		List tält bockad H-bak	List bent R rear
59	213712	x		List tält bockad V-bak	List bent L rear
60	213709	x		List tält bockad H-fram	List bent R front
61	213710	x		List tält bockad V-fram	List bent L front
62	208323	x		Styrstift list tält 50x3,5 mm	Pin for list 50x6,5 mm
63	210057	x		Handtag koffert inkl. täckbrickor	Handle trunk lid with covers
64	211492	x		Täckbricka	Cover
65	508107	x		El-uttag 230 V	El connection 230 V
--		x		Tältservice	Tentservice
--		x		El-uttag 12 V	El connection 12 V
--		x		TV-antenn in/ut	TV-aerial in/out
66	212477	T		Ventilationsgaller H	Ventilator grill R
67	213255	x		Draghandtag	Draw handle
68	95003772	x		Ändstycke	End protection
--	215072	x		Ändavslutning rak (vid slät plåt)	End protection straight (on flat plate)
--	215078	x		Ändavslutning H (vid slät plåt)	End protection R (on flat plate)
--	215079	x		Ändavslutning V (vid slät plåt)	End protection L (on flat plate)
70	205630	x		Ändavslutning H midjelist	End protection R tent list
71	205631	x		Ändavslutning V midjelist	End protection L tent list
72	213807	x		Ändavslutning H-bak	End protection R-rear
73	213808	x		Ändavslutning V-bak	End protection L-rear
--	801319	x		Skruv PKM 4,2x14 ändavsl. H-V bak	Screw PKM 4,2x14 end prot. R-L rear
--	801320	x		Skruv PKM 4,2x25 ändavsl. H-V bak	Screw PKM 4,2x25 end prot. R-L rear
74	213718	x		List dekor vit L=3000	List decor white L=3000
75	213459	x		Dekal sida H blå	Decal R blue
--	215034	x		Dekal sida H svart (Customized)	Decal R black (Customized)
76	213460	x		Dekal sida V blå	Decal L blue
--	215035	x		Dekal sida V svart (Customized)	Decal L black (Customized)
77	212549	x		Emblem Polar	Emblem Polar
78	212554	x		Emblem 680	Emblem 680
79	214214	x		Emblem Selected	Emblem Selected
80	214215	x		Emblem Customized	Emblem Customized
81	14-701045	T		Lucka m innerram, utan spegel	Door with frame inner, without plate
82	213514	x		Plåt dammskydd	Sheet dust cover
83	601486	x		Skorsten kpl. väggmontage	Chimney cpl.

M= Metervara
T= Tillbehör

M= On the metre
T= Accessory

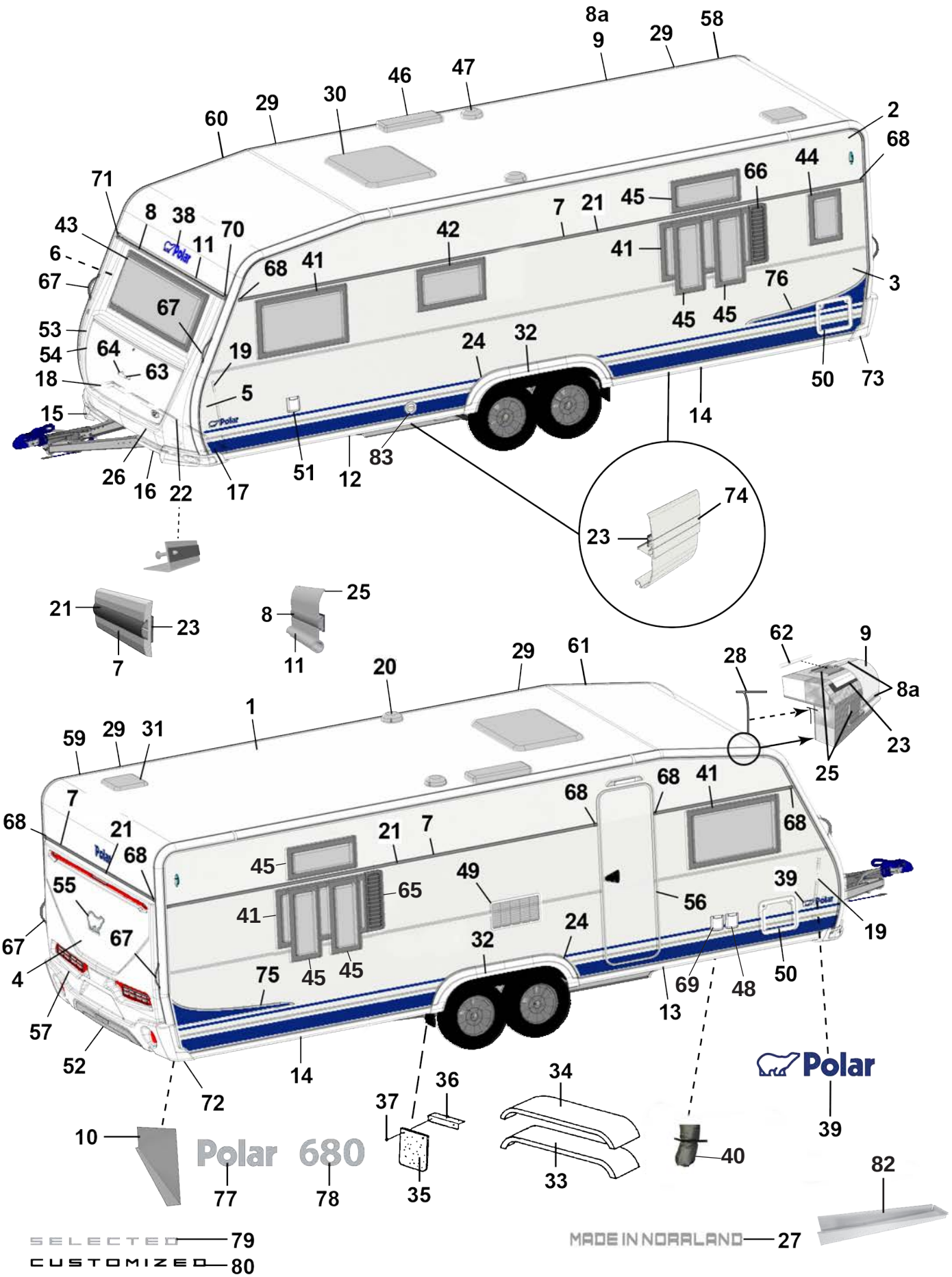
Polar 680
Polar
SELECTED 79
CUSTOMIZED 80
MADE IN NORRLAND 27

Pos Fig	Det. nr Part. No	Ingår/Fitted 680 QB VK		Benämning	Description
1	213254	x		Plåt tak 8100x2475	Roofing plate 8100x2475
2	212831	x		Plåt sida övre 8900x605	Side plate upper 8900x605
--	215158	x		Plåt sida övre 8900x605 (Custom.), sl. plåt	Side plate upper 8900x605 (Custom.), fl. plate
3	212834	x		Plåt sida undre 8900x1475	Side plate lower 8900x1475
--	215160	x		Plåt sida undre 8900x1475 (Custom.), sl. plåt	Side plate lower 8900x1475 (Customi.) fl. plate
4	212832	x		Plåt gavel 2475x1600	Gable plate 2475x1600
5	211056	x		Plåt gavel undre 2800x818	Gable plate lower 2800x818
6	211056	x		Plåt gavel övre 2800x818	Gable plate upper 2800x818
7	212328	x		List dekor L=7312	List L=7312
--	215077	x		List dekor L=7073 vit (på sidorna vid slät plåt)	List L=7073 white (on the sides of flat plate)
8	210365	M		List dekor plast, silver	List decor plastic, silver
8a	210364	M		List dekor plast, vit	List decor plastic, white
9	213714	x		List tält rak L=5240	List straight L=5240
10	212699	x		Täckplåt bakljusramp L=2290	Coverplate light holder L=2290
11	214792	x		List markis L=2284	List L=2284
12	213716	x		List avb. spoiler V-fram L=2986	List L front L=2986
13	213717	x		List avb. spoiler H-fram L=2986	List R front L=2986
14	213715	x		List avb. spoiler V-H bak L=2929	List L-R rear L=2929
15	213805	x		Spoiler H	Spoiler R
16	213806	x		Spoiler V	Spoiler L
17	210346	x		List vinkel V	List L
18	210347	x		List vinkel H	List R
19	210101	x		List vinkel al. L=5000	List al. L=5000
20	401495	x		Motor köksfläkt kpl.	Motor kitchen fan cpl.
21	90003326	M		List dekor plast, silver	List decor plastic, silver
--	210364	M		List dekor plast, vit (på sidorna vid slät plåt)	List decor plastic, white (on the sides of flat plate)
22	210348	x		List gavel-golv fram L=2440	List gable-floor front L=2440
--	209525	x		Tätning "Terostat 2759" d:o	Seal "Terostat 2759" d:o
--	800626	x		Skruv d:o TKX 5,0x25	Screw d:o TKX 5,0x25
23	208236	M		Butyl profil 15x2 (30 m/rulle)	Seal strip 15x2 (30 m/roll)
24	212490	x		List al. hjulhusbreddare	List al. mudguard
--	212977	M		List gummi d:o	List rubber d:o
--	213030	M		Tejp dubbelhäftande d:o, B=6 mm (50 m/rulle)	Tape double-stick d:o W=6 mm (50 m/roll)
25	214054	M		List tätning vit 49mm, tak (45 m/rulle)	Seal strip white 49mm, roof (45 m/roll)
--	214027	M		List tätning vit 33mm, vägg (45 m/rulle)	Seal strip white 33mm, wall (45 m/roll)
26	210469	x		List koffert L=1700	List gas box L=1700
27	215375	x		Dekal "Made in Norrland"	Decal "Made in Norrland"
28	204137	M		List täck	Cover strip
29	213758	x		Skarvskydd tältlist	Splice protection
--	801319	x		Skruv PKM 4,2x14 d:o	Screw PKM 4,2x14 d:o
30	208690	x		Taklucka 400x400 Mini-Heki kpl. rumsdel	Roof hatch 400x400 Mini-Heki cpl. room
--	08-030921	x		Taklucka 700x500 Midi-Heki kpl.	Roof hatch 700x500 Midi-Heki cpl.
--	207780	T		Taklucka 960x655 Heki de Lux kpl.	Roof hatch 960x655 Heki de Lux cpl.
--	211846	T		Taklucka 400x400 Omnivent kpl. vit	Roof hatch 400x400 Omnivent cpl. white
31	215045	x		Taklucka 280x280 kpl. tvättrum	Roof hatch 280x280 cpl. washung room
				M= Metervara T= Tillbehör	M= On the metre T= Accessory

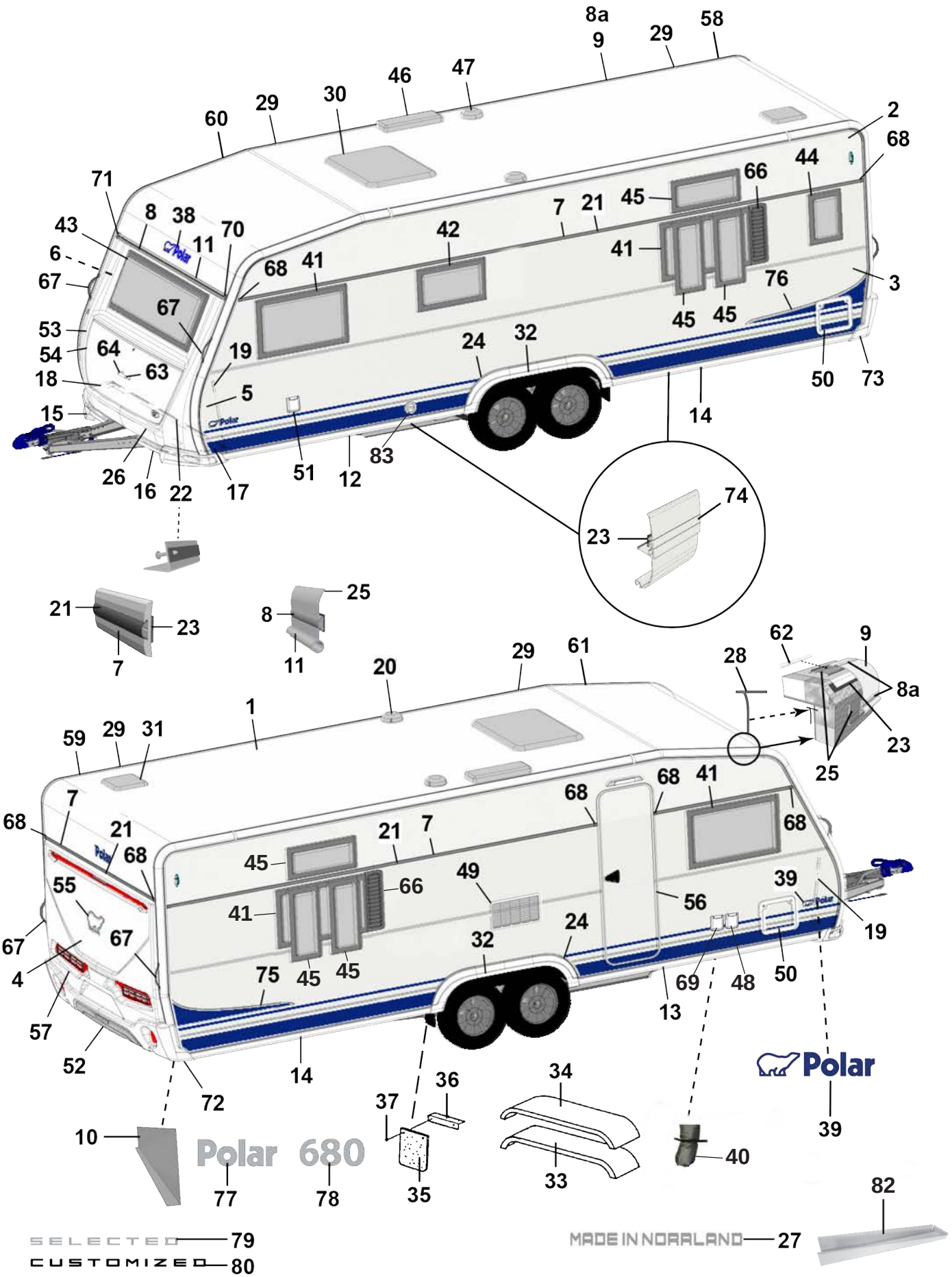
Polar 680
Polar
SELECTED 79
CUSTOMIZED 80
MADE IN NORRLAND 27

Pos Fig	Det. nr Part. No	Ingår/Fitted 680 QB VK		Benämning	Description
32	213810	x		Hjulhusbreddare	Mudguard
33	212378	x		Hjulhus	Wheel housing
34	212442	x		Isolering hjulhus	Insulation wheel housing
35	102470	x		Stänkskydd	Splash guard
36	101223	x		Fäste stänkskydd	Bracket splash guard
37	800118	x		Skruv	Screw
38	210539	x		Emblem blå	Emblem blue
--	214216	x		Emblem svart (Customized)	Emblem black (Customized)
39	212558	x		Emblem blå	Emblem blue
--	214211	x		Emblem blå (Selected)	Emblem blue (Selected)
--	214212	x		Emblem svart (Customized)	Emblem black (Customized)
40	603296	x		Ventilationsslang D80mm	Ventilations hose
--	603297	x		Isolering ventilationsslang d:o	Isolation ventilation hose d:o
--	211416	x		Kallrasskydd	Cold breed protection
--	215177	x		Myggnät 400x50mm	Mosquito net d:o 400x50mm
41	212413	x		Fönster öppn.bart 900x550 kpl.	Window 900x550 cpl.
--	212868	x		Ruta lös u. karm 900x550 d:o	Pane without frame 900x550 d:o
42	212411	x		Fönster öppn.bart 700x400 pentry kpl.	Window 700x400 pentry cpl.
--	212870	x		Ruta lös u. karm 700x400 d:o	Pane without frame 700x400 d:o
43	212408	x		Fönster fast 1600x600 kpl.	Window fixed 1600x600 cpl.
--	212867	x		Ruta lös u. karm 1600x600 d:o	Pane without frame 1600x600 d:o
44	212409	T		Fönster öppn.bart 350x500 kpl.	Window 350x550 cpl.
45	212410	T		Fönster öppn.bart 700x300 kpl.	Window 700x300 cpl.
--	212871	T		Ruta lös u. karm 700x300 d:o	Pane without frame 700x300 d:o
46	208023	x		Ventil tak för kyl	Ventilator roof for refrigerator
47	00970024	x		Ventilator kpl.	Ventilator cpl.
48	508106	x		El-intag 230 V	El. connection 230 V
49	214773	x		Galler ventilation kyl	Louvre ventilation
50	207759	x		Lucka m. innerram, utan spegel	Door with frame inner, without plate
51	319023	x		Vattenpåfyllning m. lock	Water filler with cap
--	319901	x		Lock d:o	Cap d:o
--	350218	x		Lucka yttre kpl. u. metallpinne	Door external cpl. without metal pin
52	214068	x		Diffuser grå	Diffuser grey
--	214274	x		Diffuser svart (Customized)	Diffuser black (Customized)
53	213917	x		Front u. lock	Front without trunk lid
54	213029	x		Lock front u. lås	Trunk lid front without lock
55	212557	x		Emblem chrome	Emblem chrome
--	214217	x		Emblem svart (Customized)	Emblem black (Customized)
56	213052	x		Dörr yttre kpl. H	Outer door cpl. R
--	213053	x		Dörr yttre kpl. H m. fönster	Outer door cpl. R with window
--	214963	x		Dörr yttre kpl. H m. fönster (Custom.), sl. plåt	Outer door cpl. R with window (Custom.), fl. plate
--	213116	x		Dekal blå dörr yttre	Decal blue outer door
--	215018	x		Dekal svart dörr yttre (Customized)	Decal black outer door (Customized)
--	213055	T		Myggdörr inre	Mosquito door inner
57	213918	x		Bakgavel plast	Back gable plastic
58	213711	x		List tält bockad H-bak	List bent R rear
				M= Metervara T= Tillbehör	M= On the metre T= Accessory

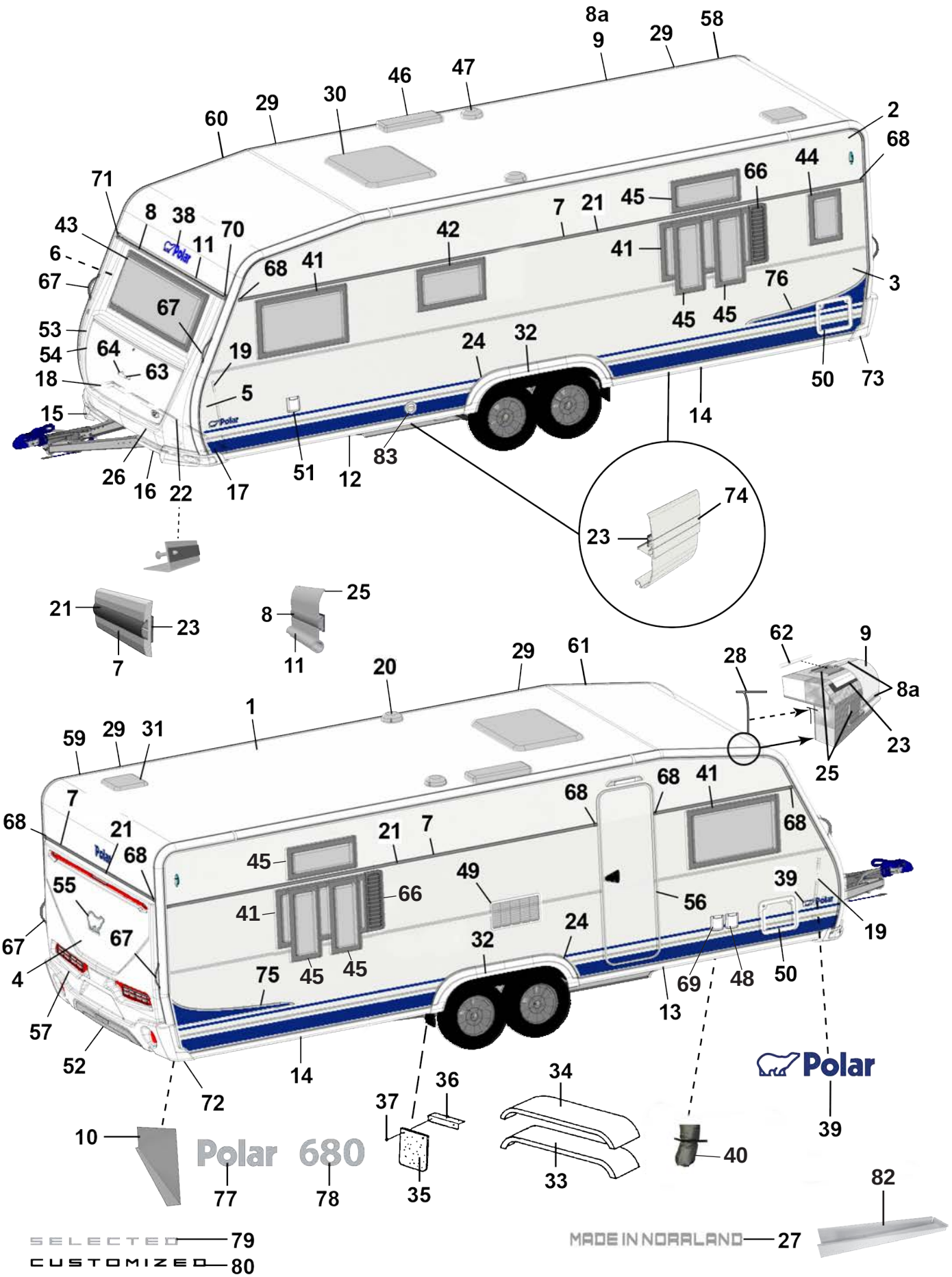
Polar
Polar 680
SELECTED
CUSTOMIZED
MADE IN NORRLAND

Pos Fig	Det. nr Part. No	Ingår/Fitted 680 QB VK		Benämning	Description
59	213712	x		List tält bockad V-bak	List bent L rear
60	213709	x		List tält bockad H-fram	List bent R front
61	213710	x		List tält bockad V-fram	List bent L front
62	208323	x		Styrstift list tält 50x3,5 mm	Pin for list 50x6,5 mm
63	210057	x		Handtag koffert inkl. täckbrickor	Handle trunk lid with covers
64	211492	x		Täckbricka	Cover
65	212476	T		Ventilationsgaller V	Ventilator grill L
66	212477	T		Ventilationsgaller H	Ventilator grill R
67	213255	x		Draghandtag	Draw handle
68	95003772	x		Ändstycke	End protection
--	215072	x		Ändavslutning rak (vid slät plåt)	End protection straight (on flat plate)
69	508107	x		El-uttag 230 V	El connection 230 V
--		x		Tältservice	Tentservice
--		x		El-uttag 12 V	El connection 12 V
--		x		TV-antenn in/ut	TV-aerial in/out
--	215078	x		Ändavslutning H (vid slät plåt)	End protection R (on flat plate)
--	215079	x		Ändavslutning V (vid slät plåt)	End protection L (on flat plate)
70	205630	x		Ändavslutning H midjelist	End protection R tent list
71	205631	x		Ändavslutning V midjelist	End protection L tent list
72	213807	x		Ändavslutning H-bak	End protection R-rear
73	213808	x		Ändavslutning V-bak	End protection L-rear
--	801319	x		Skruv PKM 4,2x14 ändavsl. H-V bak	Screw PKM 4,2x14 end prot. R-L rear
--	801320	x		Skruv PKM 4,2x25 ändavsl. H-V bak	Screw PKM 4,2x25 end prot. R-L rear
74	213718	x		List dekor vit L=3000	List decor white L=3000
75	213459	x		Dekal sida H blå	Decal R blue
--	215034	x		Dekal sida H svart (Customized)	Decal R black (Customized)
76	213460	x		Dekal sida V blå	Decal L blue
--	215035	x		Dekal sida V svart (Customized)	Decal L black (Customized)
77	212549	x		Emblem Polar	Emblem Polar
78	212554	x		Emblem 680	Emblem 680
79	214214	x		Emblem Selected	Emblem Selected
80	214215	x		Emblem Customized	Emblem Customized
82	213514	x		Plåt dammskydd	Sheet dust cover
83	601486	x		Skorsten kpl. väggmontage	Chimney cpl.

M= Metervara
T= Tillbehör

M= On the metre
T= Accessory

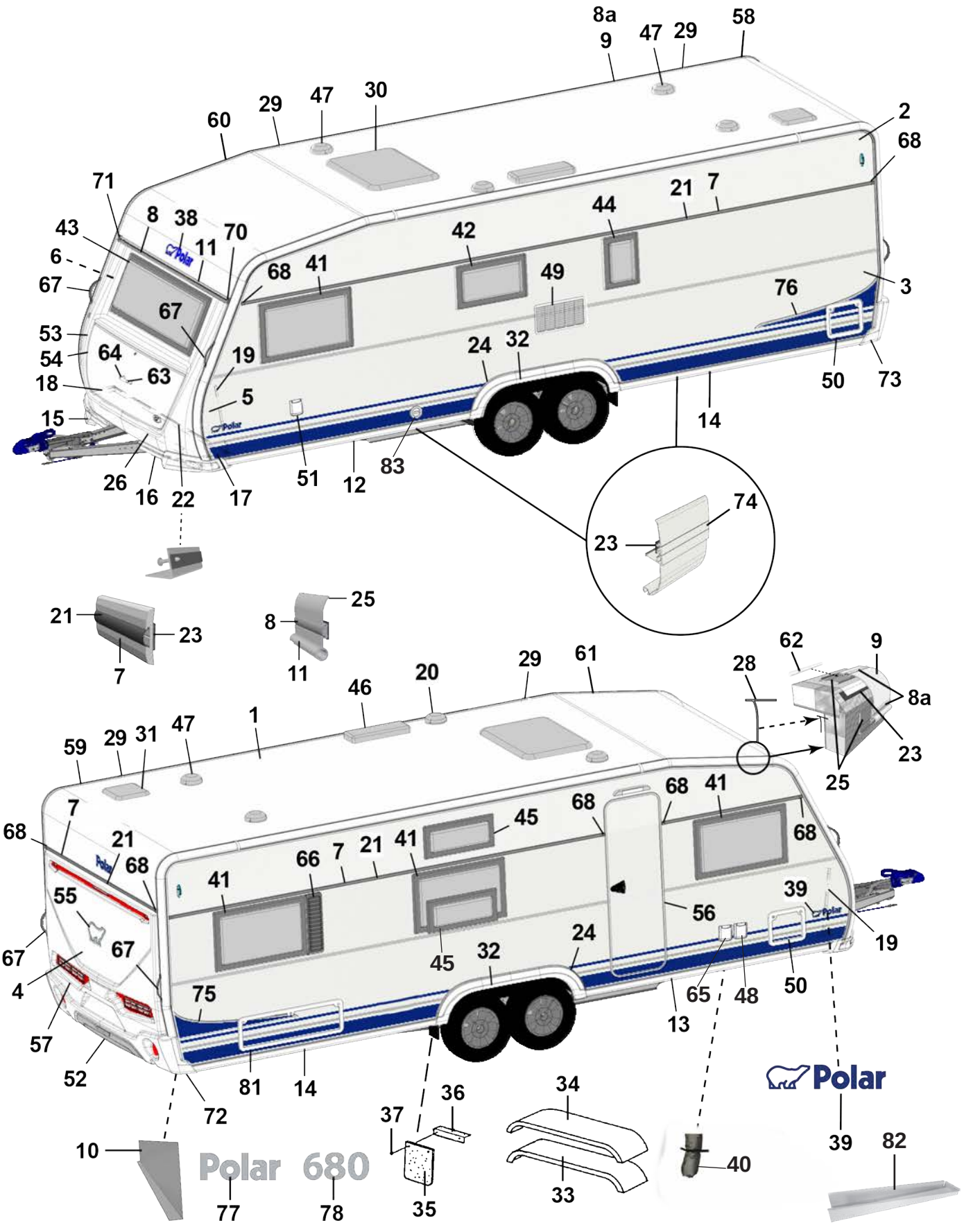

SELECTED CUSTOMIZED — 79, 80

MADE IN NORRLAND — 27

Pos Fig	Det. nr Part. No	Ingår/Fitted 680 CTVX		Benämning	Description
1	213254	x		Plåt tak 8100x2475	Roofing plate 8100x2475
2	212831	x		Plåt sida övre 8900x605	Side plate upper 8900x605
--	215158	x		Plåt sida övre 8900x605 (Custom.), sl. plåt	Side plate upper 8900x605 (Custom.), fl. plate
3	212834	x		Plåt sida undre 8900x1475	Side plate lower 8900x1475
--	215160	x		Plåt sida undre 8900x1475 (Custom.), sl. plåt	Side plate lower 8900x1475 (Customi.) fl. plate
4	212832	x		Plåt gavel 2475x1600	Gable plate 2475x1600
5	211056	x		Plåt gavel undre 2800x818	Gable plate lower 2800x818
6	211056	x		Plåt gavel övre 2800x818	Gable plate upper 2800x818
7	212328	x		List dekor L=7312	List L=7312
--	215077	x		List dekor L=7073 vit (på sidorna vid slät plåt)	List L=7073 white (on the sides of flat plate)
8	210365	M		List dekor plast, silver	List decor plastic, silver
8a	210364	M		List dekor plast, vit	List decor plastic, white
9	213714	x		List tält rak L=5240	List straight L=5240
10	212699	x		Täckplåt bakljusramp L=2290	Coverplate light holder L=2290
11	214792	x		List markis L=2284	List L=2284
12	213716	x		List avb. spoiler V-fram L=2986	List L front L=2986
13	213717	x		List avb. spoiler H-fram L=2986	List R front L=2986
14	213715	x		List avb. spoiler V-H bak L=2929	List L-R rear L=2929
15	213805	x		Spoiler H	Spoiler R
16	213806	x		Spoiler V	Spoiler L
17	210346	x		List vinkel V	List L
18	210347	x		List vinkel H	List R
19	210101	x		List vinkel al. L=5000	List al. L=5000
20	401495	x		Motor köksfläkt kpl.	Motor kitchen fan cpl.
21	90003326	M		List dekor plast, silver	List decor plastic, silver
--	210364	M		List dekor plast, vit (på sidorna vid slät plåt)	List decor plastic, white (on the sides of flat plate)
22	210348	x		List gavel-golv fram L=2440	List gable-floor front L=2440
--	209525	x		Tätning "Terostat 2759" d:o	Seal "Terostat 2759" d:o
--	800626	x		Skruv d:o TKX 5,0x25	Screw d:o TKX 5,0x25
23	208236	M		Butyl profil 15x2 (30 m/rulle)	Seal strip 15x2 (30 m/roll)
24	212490	x		List al. hjulhusbreddare	List al. mudguard
--	212977	M		List gummi d:o	List rubber d:o
--	213030	M		Tejp dubbelhäftande d:o, B=6 mm (50 m/rulle)	Tape double-stick d:o W=6 mm (50 m/roll)
25	214054	M		List tätning vit 49mm, tak (45 m/rulle)	Seal strip white 49mm, roof (45 m/roll)
--	214027	M		List tätning vit 33mm, vägg (45 m/rulle)	Seal strip white 33mm, wall (45 m/roll)
26	210469	x		List koffert L=1700	List gas box L=1700
27	215375	x		Dekal "Made in Norrland"	Decal "Made in Norrland"
28	204137	M		List täck	Cover strip
29	213758	x		Skarvskydd tältlist	Splice protection
--	801319	x		Skruv PKM 4,2x14 d:o	Screw PKM 4,2x14 d:o
30	208690	x		Taklucka 400x400 Mini-Heki kpl. rumsdel	Roof hatch 400x400 Mini-Heki cpl. room
--	08-030921	x		Taklucka 700x500 Midi-Heki kpl.	Roof hatch 700x500 Midi-Heki cpl.
--	207780	T		Taklucka 960x655 Heki de Lux kpl.	Roof hatch 960x655 Heki de Lux cpl.
--	211846	T		Taklucka 400x400 Omnivent kpl. vit	Roof hatch 400x400 Omnivent cpl. white
31	215045	x		Taklucka 280x280 kpl. tvättrum	Roof hatch 280x280 cpl. washung room
				M= Metervara T= Tillbehör	M= On the metre T= Accessory

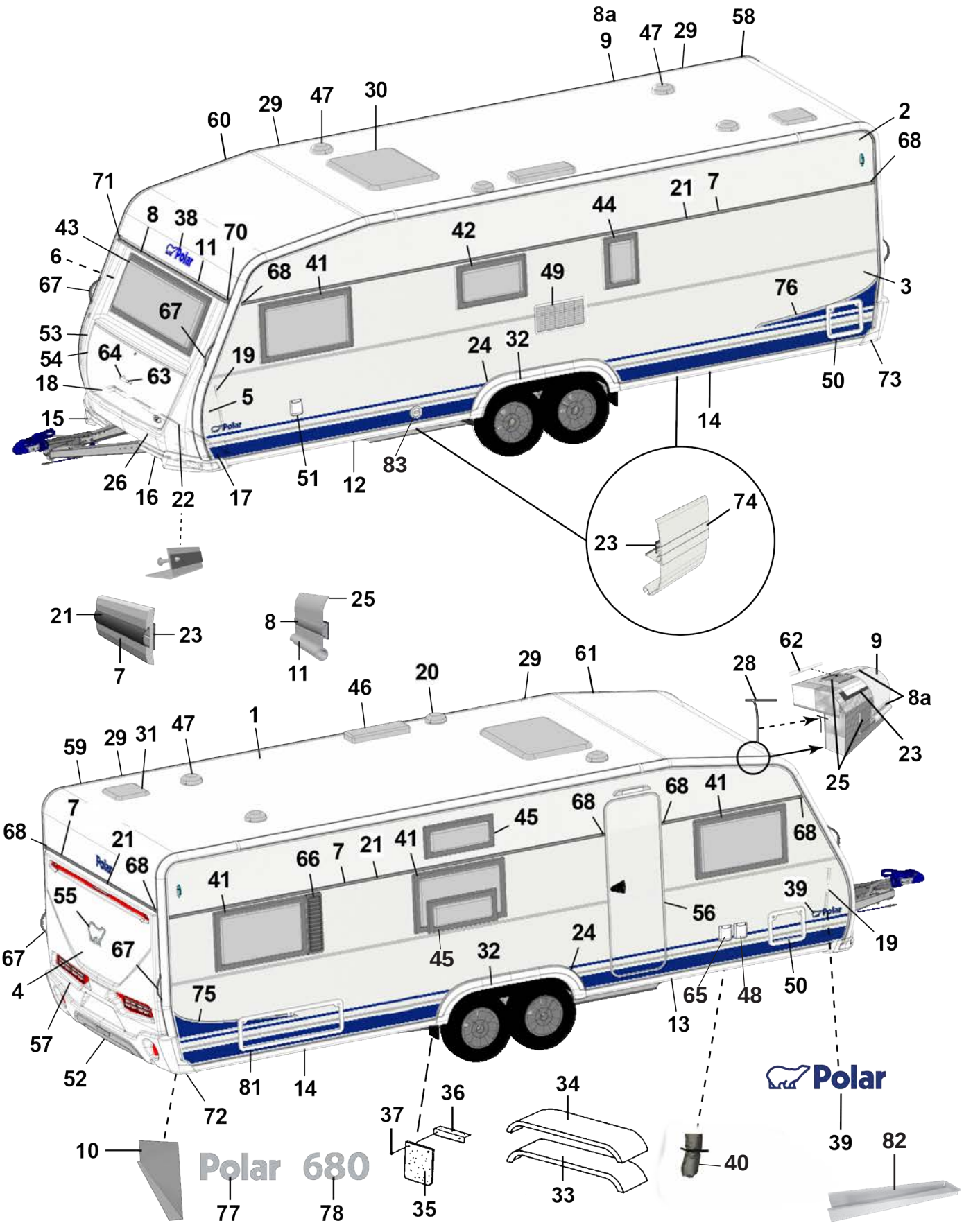

SELECTED CUSTOMIZED — 79 80

MADE IN NORRLAND — 27

Pos Fig	Det. nr Part. No	Ingår/Fitted 680 CTVX		Benämning	Description
32	213810	x		Hjulhusbreddare	Mudguard
33	212378	x		Hjulhus	Wheel housing
34	212442	x		Isolering hjulhus	Insulation wheel housing
35	102470	x		Stänkskydd	Splash guard
36	101223	x		Fäste stänkskydd	Bracket splash guard
37	800118	x		Skruv	Screw
38	210539	x		Emblem blå	Emblem blue
--	214216	x		Emblem svart (Customized)	Emblem black (Customized)
39	212558	x		Emblem blå	Emblem blue
--	214211	x		Emblem blå (Selected)	Emblem blue (Selected)
--	214212	x		Emblem svart (Customized)	Emblem black (Customized)
40	603296	x		Ventilationsslang D80mm	Ventilations hose
--	603297	x		Isolering ventilationsslang d:o	Isolation ventilation hose d:o
--	211416	x		Kallrasskydd	Cold breed protection
--	215177	x		Myggnät 400x50mm	Mosquito net d:o 400x50mm
41	212413	x		Fönster öppn.bart 900x550 kpl.	Window 900x550 cpl.
--	212868	x		Ruta lös u. karm 900x550 d:o	Pane without frame 900x550 d:o
42	212411	x		Fönster öppn.bart 700x400 pentry kpl.	Window 700x400 pentry cpl.
--	212870	x		Ruta lös u. karm 700x400 d:o	Pane without frame 700x400 d:o
43	212408	x		Fönster fast 1600x600 kpl.	Window fixed 1600x600 cpl.
--	212867	x		Ruta lös u. karm 1600x600 d:o	Pane without frame 1600x600 d:o
44	212409	T		Fönster öppn.bart 350x500 kpl.	Window 350x550 cpl.
45	212410	T		Fönster öppn.bart 700x300 kpl.	Window 700x300 cpl.
--	212871	T		Ruta lös u. karm 700x300 d:o	Pane without frame 700x300 d:o
46	208023	x		Ventil tak för kyl	Ventilator roof for refrigerator
47	00970024	x		Ventilator kpl.	Ventilator cpl.
48	508106	x		El-intag 230 V	El. connection 230 V
49	214773	x		Galler ventilation kyl	Louvre ventilation
50	207759	x		Lucka m. innerram, utan spegel	Door with frame inner, without plate
51	319023	x		Vattenpåfyllning m. lock	Water filler with cap
--	319901	x		Lock d:o	Cap d:o
--	350218	x		Lucka yttre kpl. u. metallpinne	Door external cpl. without metal pin
52	214068	x		Diffuser grå	Diffuser grey
--	214274	x		Diffuser svart (Customized)	Diffuser black (Customized)
53	213917	x		Front u. lock	Front without trunk lid
54	213029	x		Lock front u. lås	Trunk lid front without lock
55	212557	x		Emblem chrome	Emblem chrome
--	214217	x		Emblem svart (Customized)	Emblem black (Customized)
56	213052	x		Dörr yttre kpl. H	Outer door cpl. R
--	213053	x		Dörr yttre kpl. H m. fönster	Outer door cpl. R with window
--	214963	x		Dörr yttre kpl. H m. fönster (Custom.), sl. plåt	Outer door cpl. R with window (Custom.), fl. plate
--	213116	x		Dekal blå dörr yttre	Decal blue outer door
--	215018	x		Dekal svart dörr yttre (Customized)	Decal black outer door (Customized)
--	213055	T		Myggdörr inre	Mosquito door inner
57	213918	x	x	Bakgavel plast	Back gable plastic

M= Metervara
T= Tillbehör

M= On the metre
T= Accessory

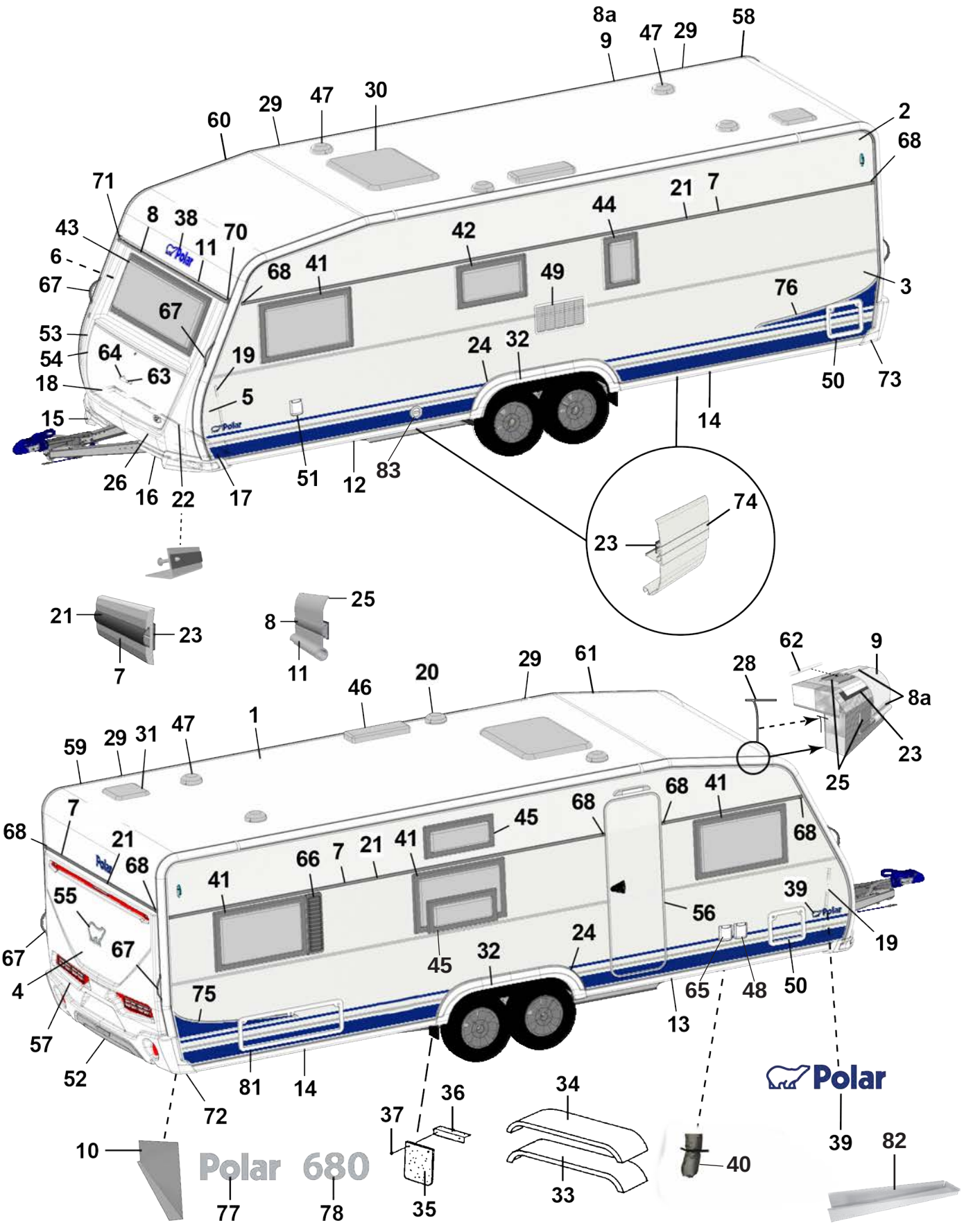

SELECTED CUSTOMIZED — 79, 80

MADE IN NORRLAND — 27

Pos Fig	Det. nr Part. No	Ingår/Fitted 680 CTVX SG		Benämning	Description
58	213711	x	x	List tält bockad H-bak	List bent R rear
59	213712	x	x	List tält bockad V-bak	List bent L rear
60	213709	x	x	List tält bockad H-fram	List bent R front
61	213710	x	x	List tält bockad V-fram	List bent L front
62	208323	x	x	Styrstift list tält 50x3,5 mm	Pin for list 50x6,5 mm
63	210057	x	x	Handtag koffert inkl. täckbrickor	Handle trunk lid with covers
64	211492	x	x	Täckbricka	Cover
65	508107	x		El-uttag 230 V	El connection 230 V
--		x		Tältservice	Tentservice
--		x		El-uttag 12 V	El connection 12 V
--		x		TV-antenn in/ut	TV-aerial in/out
66	212477	T	T	Ventilationsgaller H	Ventilator grill R
67	213255	x	x	Draghandtag	Draw handle
68	95003772	x	x	Ändstycke	End protection
--	215072	x	x	Ändavslutning rak (vid slät plåt)	End protection straight (on flat plate)
--	215078	x	x	Ändavslutning H (vid slät plåt)	End protection R (on flat plate)
--	215079	x	x	Ändavslutning V (vid slät plåt)	End protection L (on flat plate)
70	205630	x	x	Ändavslutning H midjelist	End protection R tent list
71	205631	x	x	Ändavslutning V midjelist	End protection L tent list
72	213807	x	x	Ändavslutning H-bak	End protection R-rear
73	213808	x	x	Ändavslutning V-bak	End protection L-rear
--	801319	x	x	Skruv PKM 4,2x14 ändavsl. H-V bak	Screw PKM 4,2x14 end prot. R-L rear
--	801320	x	x	Skruv PKM 4,2x25 ändavsl. H-V bak	Screw PKM 4,2x25 end prot. R-L rear
74	213718	x	x	List dekor vit L=3000	List decor white L=3000
75	213459	x	x	Dekal sida H blå	Decal R blue
--	215034	x	x	Dekal sida H svart (Customized)	Decal R black (Customized)
76	213460	x	x	Dekal sida V blå	Decal L blue
--	215035	x	x	Dekal sida V svart (Customized)	Decal L black (Customized)
77	212549	x	x	Emblem Polar	Emblem Polar
78	212554	x	x	Emblem 680	Emblem 680
79	214214	x	x	Emblem Selected	Emblem Selected
80	214215	x	x	Emblem Customized	Emblem Customized
81	14-701045	T	T	Lucka m innerram, utan spegel	Door with frame inner, without plate
82	213514	x	x	Plåt dammskydd	Sheet dust cover
83	601486	x	x	Skorsten kpl. väggmontage	Chimney cpl.

M= Metervara
T= Tillbehör

M= On the metre
T= Accessory

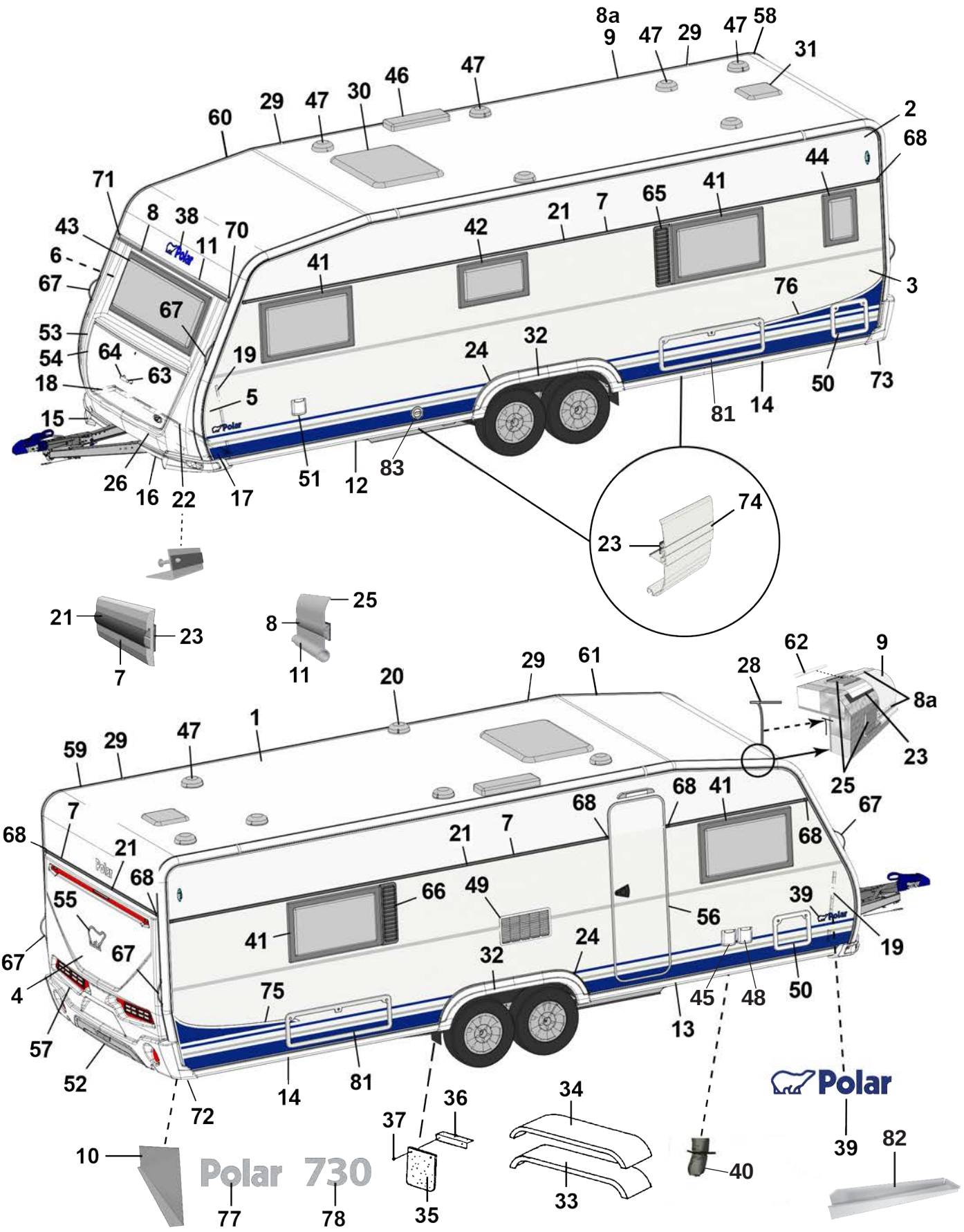

SELECTED CUSTOMIZED — 79, 80

MADE IN NORRLAND — 27

Pos Fig	Det. nr Part. No	Ingår/Fitted 730 TR LB VK		Benämning	Description
1	213254	x		Plåt tak 8100x2475	Roofing plate 8100x2475
2	212831	x		Plåt sida övre 8900x605	Side plate upper 8900x605
--	215158	x		Plåt sida övre 8900x605 (Custom.), sl. plåt	Side plate upper 8900x605 (Custom.) fl. plate
3	212834	x		Plåt sida undre 8900x1475	Side plate lower 8900x1475
--	215160	x		Plåt sida undre 8900x1475 (Custom.), sl. plåt	Side plate lower 8900x1475 (Customi.) fl. plate
4	212832	x		Plåt gavel 2475x1600	Gable plate 2475x1600
5	211056	x		Plåt gavel undre 2800x818	Gable plate lower 2800x818
6	211056	x		Plåt gavel övre 2800x818	Gable plate upper 2800x818
7	212328	x		List dekor L=7312	List L=7312
--	215077	x		List dekor L=7073 vit (på sidorna vid slät plåt)	List L=7073 white (on the sides of flat plate)
8	210365	M		List dekor plast, silver	List decor plastic, silver
8a	210364	M		List dekor plast, vit	List decor plastic, white
9	213714	x		List tält rak L=5240	List straight L=5240
10	212699	x		Täckplåt bakljusramp L=2290	Coverplate light holder L=2290
11	214792	x		List markis L=2284	List L=2284
12	213716	x		List avb. spoiler V-fram L=2986	List L front L=2986
13	213717	x		List avb. spoiler H-fram L=2986	List R front L=2986
14	213715	x		List avb. spoiler V-H bak L=2929	List L-R rear L=2929
15	213805	x		Spoiler H	Spoiler R
16	213806	x		Spoiler V	Spoiler L
17	210346	x		List vinkel V	List L
18	210347	x		List vinkel H	List R
19	210101	x		List vinkel al. L=5000	List al. L=5000
20	401495	x		Motor köksfläkt kpl.	Motor kitchen fan cpl.
21	90003326	M		List dekor plast, silver	List decor plastic, silver
--	210364	M		List dekor plast, vit (på sidorna vid slät plåt)	List decor plastic, white (on the sides of flat plate)
22	210348	x		List gavel-golv fram L=2440	List gable-floor front L=2440
--	209525	x		Tätning "Terostat 2759" d:o	Seal "Terostat 2759" d:o
--	800626	x		Skruv d:o TKX 5,0x25	Screw d:o TKX 5,0x25
23	208236	M		Butyl profil 15x2 (30 m/rulle)	Seal strip 15x2 (30 m/roll)
24	212490	x		List al. hjulhusbreddare	List al. mudguard
--	212977	M		List gummi d:o	List rubber d:o
--	213030	M		Tejp dubbelhäftande d:o, B=6 mm (50 m/rulle)	Tape double-stick d:o W=6 mm (50 m/roll)
25	214054	M		List tätning vit 49mm, tak (45 m/rulle)	Seal strip white 49mm, roof (45 m/roll)
--	214027	M		List tätning vit 33mm, vägg (45 m/rulle)	Seal strip white 33mm, wall (45 m/roll)
26	210469	x		List koffert L=1700	List gas box L=1700
27	215375	x		Dekal "Made in Norrland"	Decal "Made in Norrland"
28	204137	M		List täck	Cover strip
29	213758	x		Skarvskydd tältlist	Splice protection
--	801319	x		Skruv PKM 4,2x14 d:o	Screw PKM 4,2x14 d:o
30	208690	x		Taklucka 400x400 Mini-Heki kpl. rumsdel	Roof hatch 400x400 Mini-Heki cpl. room
--	08-030921	x		Taklucka 700x500 Midi-Heki kpl.	Roof hatch 700x500 Midi-Heki cpl.
--	207780	T		Taklucka 960x655 Heki de Lux kpl.	Roof hatch 960x655 Heki de Lux cpl.
--	211846	T		Taklucka 400x400 Omnivent kpl. vit	Roof hatch 400x400 Omnivent cpl. white
31	215045	x		Taklucka 280x280 kpl. tvättrum	Roof hatch 280x280 cpl. washung room
				M= Metervara T= Tillbehör	M= On the metre T= Accessory

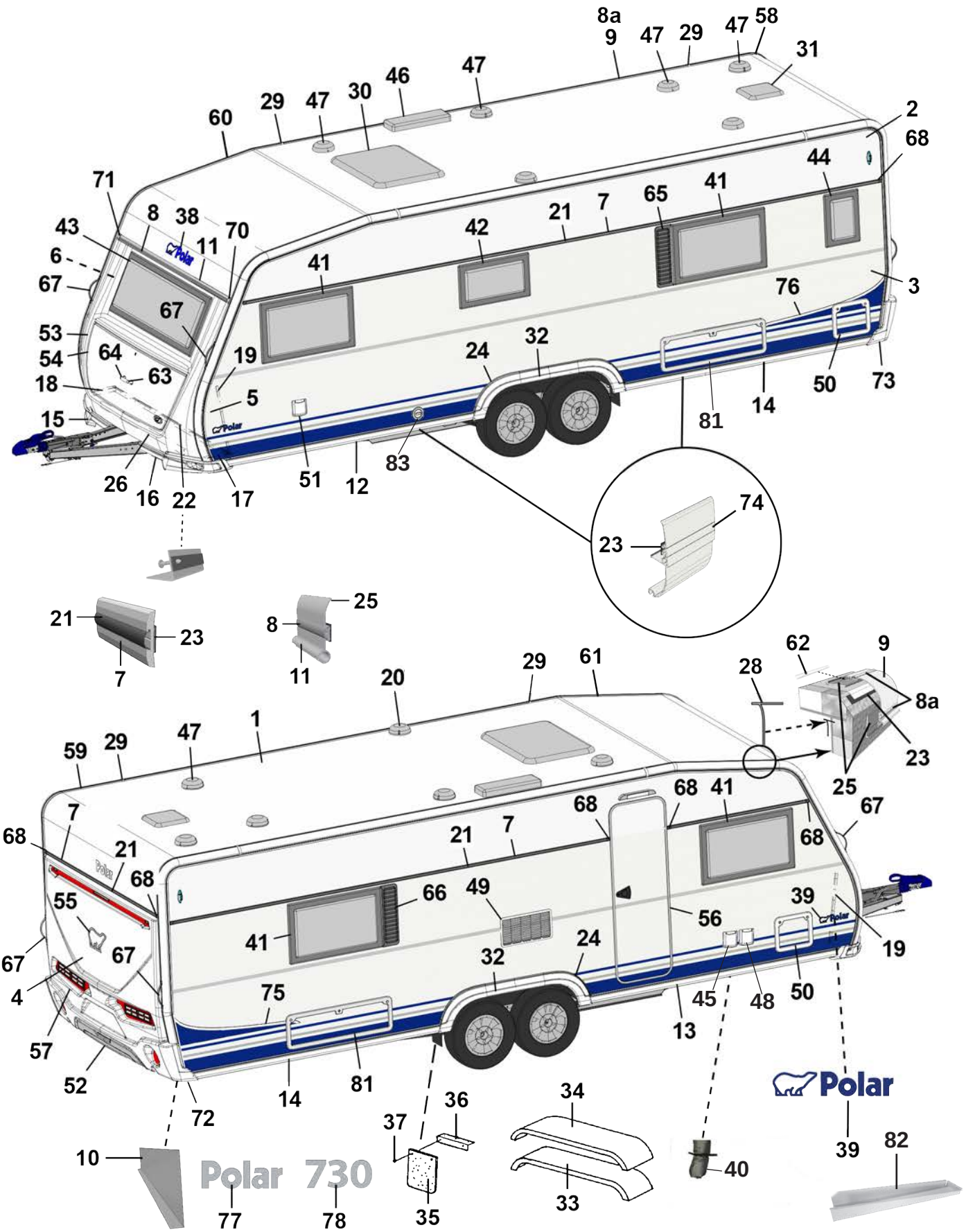

SELECTED CUSTOMIZED — 79, 80

MADE IN NORRLAND — 27

Pos Fig	Det. nr Part. No	Ingår/Fitted 730 TR LB VK		Benämning	Description
32	213810	x		Hjulhusbreddare	Mudguard
33	212378	x		Hjulhus	Wheel housing
34	212442	x		Isolering hjulhus	Insulation wheel housing
35	102470	x		Stänkskydd	Splash guard
36	101223	x		Fäste stänkskydd	Bracket splash guard
37	800118	x		Skruv	Screw
38	210539	x		Emblem blå	Emblem blue
--	214216	x		Emblem svart (Customized)	Emblem black (Customized)
39	212558	x		Emblem blå	Emblem blue
--	214211	x		Emblem blå (Selected)	Emblem blue (Selected)
--	214212	x		Emblem svart (Customized)	Emblem black (Customized)
40	603296	x		Ventilationsslang D80mm	Ventilations hose
--	603297	x		Isolering ventilationsslang d:o	Isolation ventilation hose d:o
--	211416	x		Kallrasskydd	Cold breed protection
--	215177	x		Myggnät 400x50mm	Mosquito net d:o 400x50mm
41	212413	x		Fönster öppn.bart 900x550 kpl.	Window 900x550 cpl.
--	212868	x		Ruta lös u. karm 900x550 d:o	Pane without frame 900x550 d:o
42	212411	x		Fönster öppn.bart 700x400 pentry kpl.	Window 700x400 pentry cpl.
--	212870	x		Ruta lös u. karm 700x400 d:o	Pane without frame 700x400 d:o
43	212408	x		Fönster fast 1600x600 kpl.	Window fixed 1600x600 cpl.
--	212867	x		Ruta lös u. karm 1600x600 d:o	Pane without frame 1600x600 d:o
44	212409	T		Fönster öppn.bart 350x500 kpl.	Window 350x550 cpl.
45	508107	x		El-uttag 230 V	El connection 230 V
--		x		Tältservice	Tentservice
--		x		El-uttag 12 V	El connection 12 V
--		x		TV-antenn in/ut	TV-aerial in/out
46	208023	x		Ventil tak för kyl	Ventilator roof for refrigerator
47	00970024	x		Ventilator kpl.	Ventilator cpl.
48	508106	x		El-intag 230 V	El.connection 230 V
49	214773	x		Galler ventilation kyl	Louvre ventilation
50	207759	x		Lucka m. innerram, utan spegel	Door with frame inner, without plate
51	319023	x		Vattenpåfyllning m. lock	Water filler with cap
--	319901	x		Lock d:o	Cap d:o
--	350218	x		Lucka yttre kpl. u. metallpinne	Door external cpl. without metal pin
52	214068	x		Diffuser grå	Diffuser grey
--	214274	x		Diffuser svart (Customized)	Diffuser black (Customized)
53	213917	x		Front u. lock	Front without trunk lid
54	213029	x		Lock front u. lås	Trunk lid front without lock
55	212557	x		Emblem chrome	Emblem chrome
--	214217	x		Emblem svart (Customized)	Emblem black (Customized)
56	213052	x		Dörr yttre kpl. H	Outer door cpl. R
--	213053	x		Dörr yttre kpl. H m. fönster	Outer door cpl. R with window
--	214963	x		Dörr yttre kpl. H m. fönster (Custom.), sl. plåt	Outer door cpl. R with window (Custom.), fl. plate
--	213116	x		Dekal blå dörr yttre	Decal blue outer door
--	215018	x		Dekal svart dörr yttre (Customized)	Decal black outer door (Customized)
				M= Metervara	M= On the metre
				T= Tillbehör	T= Accessory

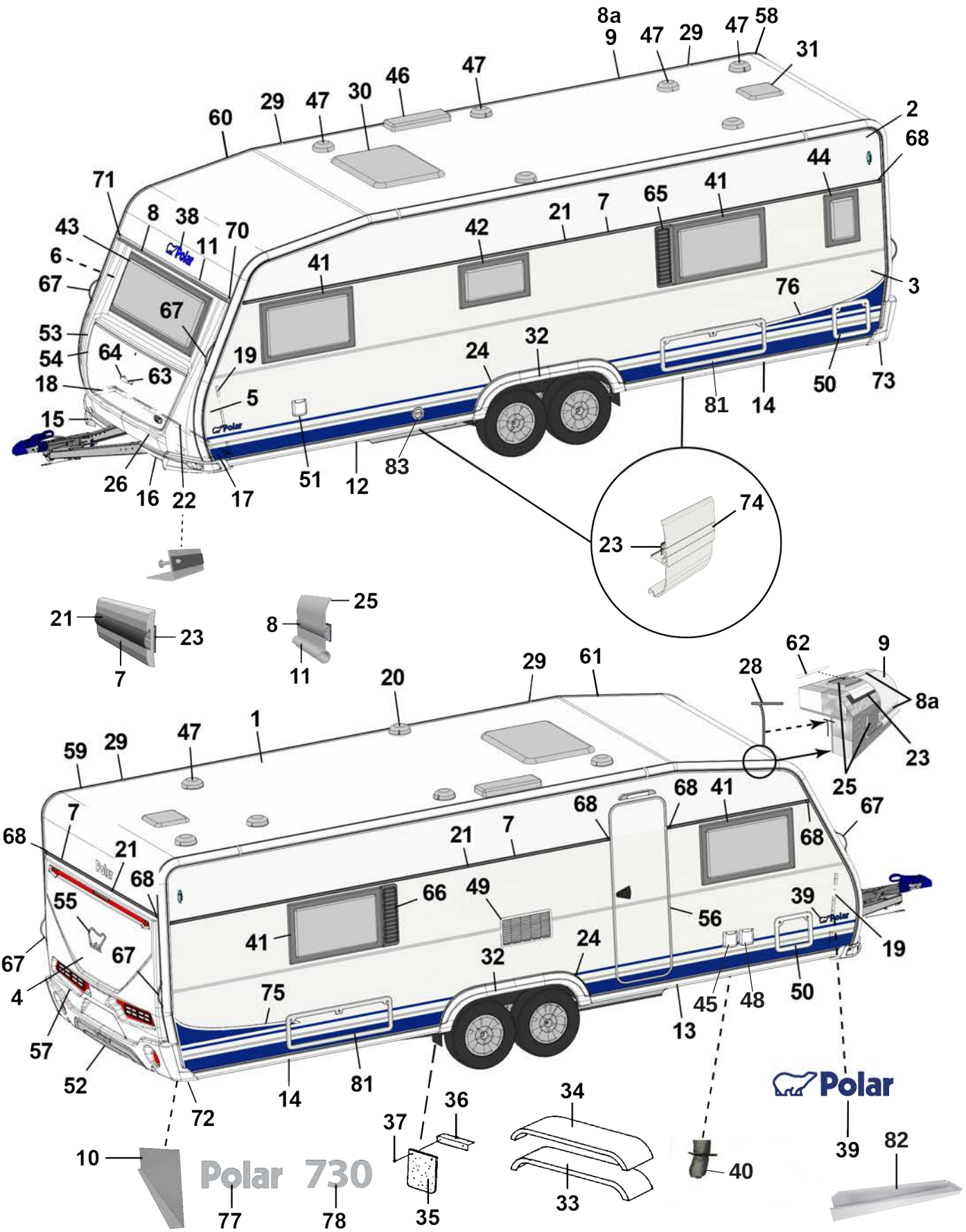

SELECTED CUSTOMIZED — 79, 80

MADE IN NORRLAND — 27

Pos Fig	Det. nr Part. No	Ingår/Fitted 730 TR LB VK		Benämning	Description
--	213055	T		Myggdörr inre	Mosquito door inner
57	213918	x		Bakgavel plast	Back gable plastic
58	213711	x		List tält bockad H-bak	List bent R rear
59	213712	x		List tält bockad V-bak	List bent L rear
60	213709	x		List tält bockad H-fram	List bent R front
61	213710	x		List tält bockad V-fram	List bent L front
62	208323	x		Styrstift list tält 50x3,5 mm	Pin for list 50x6,5 mm
63	210057	x		Handtag koffert inkl. täckbrickor	Handle trunk lid with covers
64	211492	x		Täckbricka	Cover
65	212476	T		Ventilationsgaller V	Ventilator grill L
66	212477	T		Ventilationsgaller H	Ventilator grill R
67	213255	x		Draghandtag	Draw handle
68	95003772	x		Ändstycke	End protection
--	215072	x		Ändavslutning rak (vid slät plåt)	End protection straight (on flat plate)
--	215078	x		Ändavslutning H (vid slät plåt)	End protection R (on flat plate)
--	215079	x		Ändavslutning V (vid slät plåt)	End protection L (on flat plate)
70	205630	x		Ändavslutning H midjelist	End protection R tent list
71	205631	x		Ändavslutning V midjelist	End protection L tent list
72	213807	x		Ändavslutning H-bak	End protection R-rear
73	213808	x		Ändavslutning V-bak	End protection L-rear
--	801319	x		Skruv PKM 4,2x14 ändavsl. H-V bak	Screw PKM 4,2x14 end prot. R-L rear
--	801320	x		Skruv PKM 4,2x25 ändavsl. H-V bak	Screw PKM 4,2x25 end prot. R-L rear
74	213718	x		List dekor vit L=3000	List decor white L=3000
75	213459	x		Dekal sida H blå	Decal R blue
--	215034	x		Dekal sida H svart (Customized)	Decal R black (Customized)
76	213460	x		Dekal sida V blå	Decal L blue
--	215035	x		Dekal sida V svart (Customized)	Decal L black (Customized)
77	212549	x		Emblem Polar	Emblem Polar
78	212555	x		Emblem 730	Emblem 730
79	214214	x		Emblem Selected	Emblem Selected
80	214215	x		Emblem Customized	Emblem Customized
81	14-701045	T		Lucka m innerram, utan spegel	Door with frame inner, without plate
82	213514	x		Plåt dammskydd	Sheet dust cover
83	601486	x		Skorsten kpl. väggmontage	Chimney cpl.

M= Metervara
T= Tillbehör

M= On the metre
T= Accessory

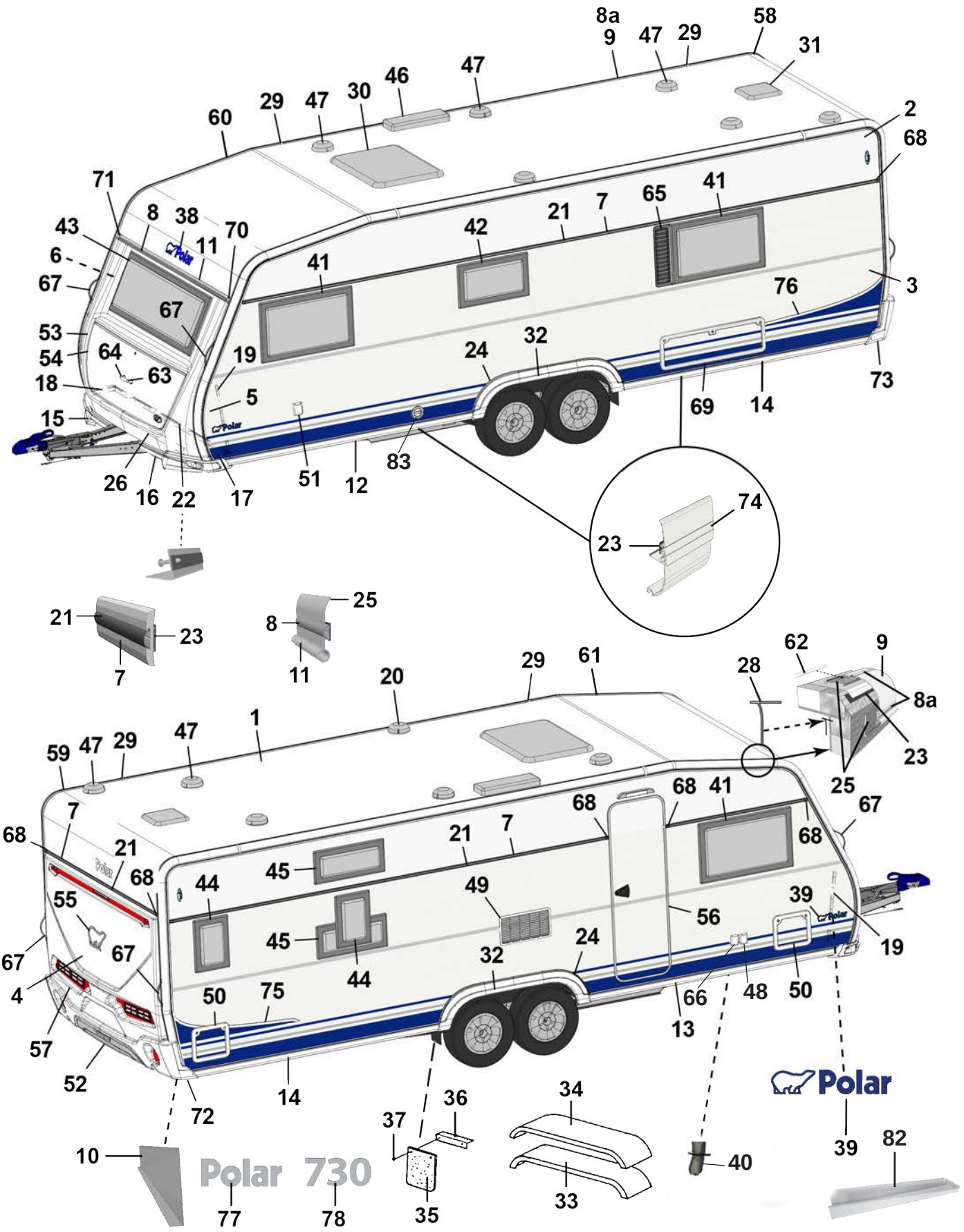

SELECTED — 79

CUSTOMIZED — 80

MADE IN NORRLAND — 27

Pos Fig	Det. nr Part. No	Ingår/Fitted 730 TR DB VK		Benämning	Description
1	213254	x		Plåt tak 8100x2475	Roofing plate 8100x2475
2	212831	x		Plåt sida övre 8900x605	Side plate upper 8900x605
--	215158	x		Plåt sida övre 8900x605 (Custom.), sl. plåt	Side plate upper 8900x605 (Custom.), fl. plate
3	212834	x		Plåt sida undre 8900x1475	Side plate lower 8900x1475
--	215160	x		Plåt sida undre 8900x1475 (Custom.), sl. plåt	Side plate lower 8900x1475 (Customi.) fl. plate
4	212832	x		Plåt gavel 2475x1600	Gable plate 2475x1600
5	211056	x		Plåt gavel undre 2800x818	Gable plate lower 2800x818
6	211056	x		Plåt gavel övre 2800x818	Gable plate upper 2800x818
7	212328	x		List dekor L=7312	List L=7312
--	215077	x		List dekor L=7073 vit (på sidorna vid slät plåt)	List L=7073 white (on the sides of flat plate)
8	210365	M		List dekor plast, silver	List decor plastic, silver
8a	210364	M		List dekor plast, vit	List decor plastic, white
9	213714	x		List tält rak L=5240	List straight L=5240
10	212699	x		Täckplåt bakljusramp L=2290	Coverplate light holder L=2290
11	214792	x		List markis L=2284	List L=2284
12	213716	x		List avb. spoiler V-fram L=2986	List L front L=2986
13	213717	x		List avb. spoiler H-fram L=2986	List R front L=2986
14	213715	x		List avb. spoiler V-H bak L=2929	List L-R rear L=2929
15	213805	x		Spoiler H	Spoiler R
16	213806	x		Spoiler V	Spoiler L
17	210346	x		List vinkel V	List L
18	210347	x		List vinkel H	List R
19	210101	x		List vinkel al. L=5000	List al. L=5000
20	401495	x		Motor köksfläkt kpl.	Motor kitchen fan cpl.
21	90003326	M		List dekor plast, silver	List decor plastic, silver
--	210364	M		List dekor plast, vit (på sidorna vid slät plåt)	List decor plastic, white (on the sides of flat plate)
22	210348	x		List gavel-golv fram L=2440	List gable-floor front L=2440
--	209525	x		Tätning "Terostat 2759" d:o	Seal "Terostat 2759" d:o
--	800626	x		Skruv d:o TKX 5,0x25	Screw d:o TKX 5,0x25
23	208236	M		Butyl profil 15x2 (30 m/rulle)	Seal strip 15x2 (30 m/roll)
24	212490	x		List al. hjulhusbreddare	List al. mudguard
--	212977	M		List gummi d:o	List rubber d:o
--	213030	M		Tejp dubbelhäftande d:o, B=6 mm (50 m/rulle)	Tape double-stick d:o W=6 mm (50 m/roll)
25	214054	M		List tätning vit 49mm, tak (45 m/rulle)	Seal strip white 49mm, roof (45 m/roll)
--	214027	M		List tätning vit 33mm, vägg (45 m/rulle)	Seal strip white 33mm, wall (45 m/roll)
26	210469	x		List koffert L=1700	List gas box L=1700
27	215375	x		Dekal "Made in Norrland"	Decal "Made in Norrland"
28	204137	M		List täck	Cover strip
29	213758	x		Skarvskydd tältlist	Splice protection
--	801319	x		Skruv PKM 4,2x14 d:o	Screw PKM 4,2x14 d:o
30	208690	x		Taklucka 400x400 Mini-Heki kpl. rumsdel	Roof hatch 400x400 Mini-Heki cpl. room
--	08-030921	x		Taklucka 700x500 Midi-Heki kpl.	Roof hatch 700x500 Midi-Heki cpl.
--	207780	T		Taklucka 960x655 Heki de Lux kpl.	Roof hatch 960x655 Heki de Lux cpl.
--	211846	T		Taklucka 400x400 Omnivent kpl. vit	Roof hatch 400x400 Omnivent cpl. white
31	215045	x		Taklucka 280x280 kpl. tvättrum	Roof hatch 280x280 cpl. washung room
				M= Metervara T= Tillbehör	M= On the metre T= Accessory

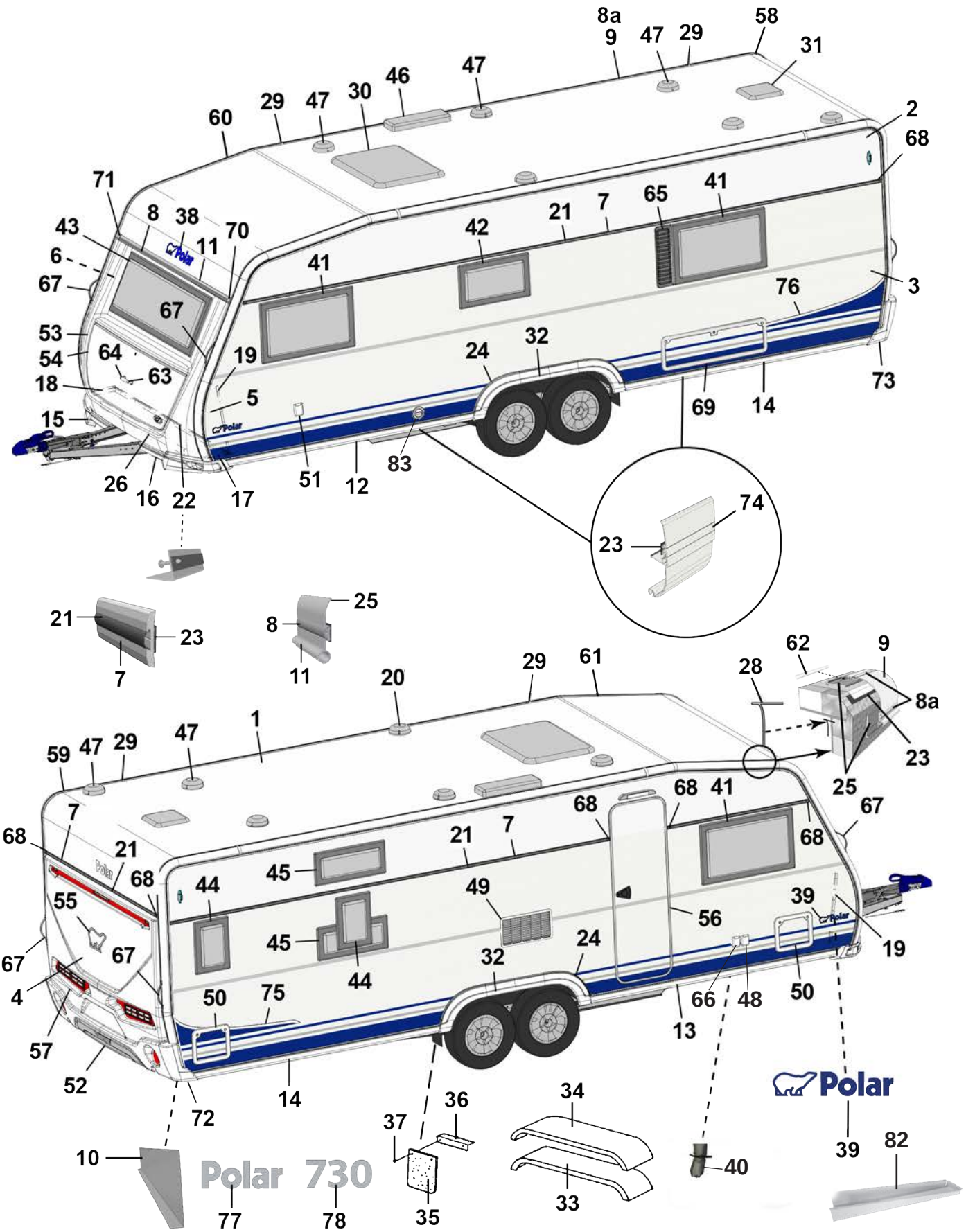

SELECTED CUSTOMIZED — 79, 80

MADE IN NORRLAND — 27

Pos Fig	Det. nr Part. No	Ingår/Fitted 730 TR DB VK		Benämning	Description
32	213810	x		Hjulhusbreddare	Mudguard
33	212378	x		Hjulhus	Wheel housing
34	212442	x		Isolering hjulhus	Insulation wheel housing
35	102470	x		Stänkskydd	Splash guard
36	101223	x		Fäste stänkskydd	Bracket splash guard
37	800118	x		Skruv	Screw
38	210539	x		Emblem blå	Emblem blue
--	214216	x		Emblem svart (Customized)	Emblem black (Customized)
39	212558	x		Emblem blå	Emblem blue
--	214211	x		Emblem blå (Selected)	Emblem blue (Selected)
--	214212	x		Emblem svart (Customized)	Emblem black (Customized)
40	603296	x		Ventilationsslang D80mm	Ventilations hose
--	603297	x		Isolering ventilationsslang d:o	Isolation ventilation hose d:o
--	211416	x		Kallrasskydd	Cold breed protection
--	215177	x		Myggnät 400x50mm	Mosquito net d:o 400x50mm
41	212413	x		Fönster öppn.bart 900x550 kpl.	Window 900x550 cpl.
--	212868	x		Ruta lös u. karm 900x550 d:o	Pane without frame 900x550 d:o
42	212411	x		Fönster öppn.bart 700x400 pentry kpl.	Window 700x400 pentry cpl.
--	212870	x		Ruta lös u. karm 700x400 d:o	Pane without frame 700x400 d:o
43	212408	x		Fönster fast 1600x600 kpl.	Window fixed 1600x600 cpl.
--	212867	x		Ruta lös u. karm 1600x600 d:o	Pane without frame 1600x600 d:o
44	212409	T		Fönster öppn.bart 350x500 kpl.	Window 350x550 cpl.
45	212410	T		Fönster öppn.bart 700x300 kpl.	Window 700x300 cpl.
--	212871	T		Ruta lös u. karm 700x300 d:o	Pane without frame 700x300 d:o
46	208023	x		Ventil tak för kyl	Ventilator roof for refrigerator
47	00970024	x		Ventilator kpl.	Ventilator cpl.
48	508106	x		El-intag 230 V	El. connection 230 V
49	214773	x		Galler ventilation kyl	Louvre ventilation
50	207759	x		Lucka m. innerram, utan spegel	Door with frame inner, without plate
51	319023	x		Vattenpåfyllning m. lock	Water filler with cap
--	319901	x		Lock d:o	Cap d:o
--	350218	x		Lucka yttre kpl. u. metallpinne	Door external cpl. without metal pin
52	214068	x		Diffuser grå	Diffuser grey
--	214274	x		Diffuser svart (Customized)	Diffuser black (Customized)
53	213917	x		Front u. lock	Front without trunk lid
54	213029	x		Lock front u. lås	Trunk lid front without lock
55	212557	x		Emblem chrome	Emblem chrome
--	214217	x		Emblem svart (Customized)	Emblem black (Customized)
56	213052	x		Dörr yttre kpl. H	Outer door cpl. R
--	213053	x		Dörr yttre kpl. H m. fönster	Outer door cpl. R with window
--	214963	x		Dörr yttre kpl. H m. fönster (Custom.), sl. plåt	Outer door cpl. R with window (Custom.), fl. plate
--	213116	x		Dekal blå dörr yttre	Decal blue outer door
--	215018	x		Dekal svart dörr yttre (Customized)	Decal black outer door (Customized)
--	213055	T		Myggdörr inre	Mosquito door inner
57	213918	x		Bakgavel plast	Back gable plastic

M= Metervara
T= Tillbehör

M= On the metre
T= Accessory

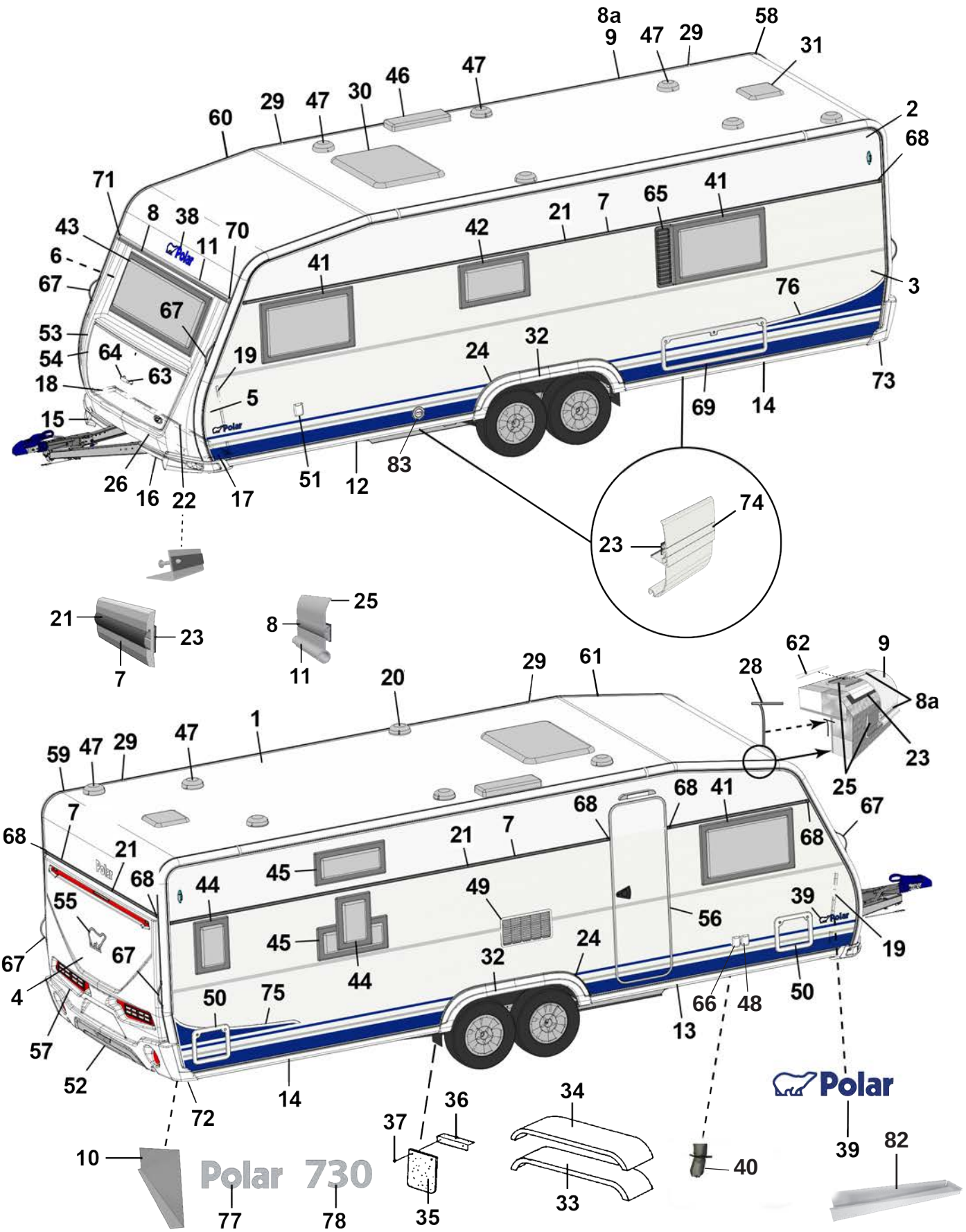

SELECTED CUSTOMIZED — 79, 80

MADE IN NORRLAND — 27

Pos Fig	Det. nr Part. No	Ingår/Fitted 730 TR DB VK		Benämning	Description
58	213711	x		List tält bockad H-bak	List bent R rear
59	213712	x		List tält bockad V-bak	List bent L rear
60	213709	x		List tält bockad H-fram	List bent R front
61	213710	x		List tält bockad V-fram	List bent L front
62	208323	x		Styrstift list tält 50x3,5 mm	Pin for list 50x6,5 mm
63	210057	x		Handtag koffert inkl. täckbrickor	Handle trunk lid with covers
64	211492	x		Täckbricka	Cover
65	212476	T		Ventilationsgaller V	Ventilator grill L
66	508107	x		El-uttag 230 V	El connection 230 V
--		x		Tältservice	Tentservice
--		x		El-uttag 12 V	El connection 12 V
--		x		TV-antenn in/ut	TV-aerial in/out
67	213255	x		Draghandtag	Draw handle
68	95003772	x		Ändstycke	End protection
--	215072	x		Ändavslutning rak (vid slät plåt)	End protection straight (on flat plate)
--	215078	x		Ändavslutning H (vid slät plåt)	End protection R (on flat plate)
--	215079	x		Ändavslutning V (vid slät plåt)	End protection L (on flat plate)
69	14-701045	T		Lucka m innerram, utan spegel	Door with frame inner, without plate
70	205630	x		Ändavslutning H midjelist	End protection R tent list
71	205631	x		Ändavslutning V midjelist	End protection L tent list
72	213807	x		Ändavslutning H-bak	End protection R-rear
73	213808	x		Ändavslutning V-bak	End protection L-rear
--	801319	x		Skruv PKM 4,2x14 ändavsl. H-V bak	Screw PKM 4,2x14 end prot. R-L rear
--	801320	x		Skruv PKM 4,2x25 ändavsl. H-V bak	Screw PKM 4,2x25 end prot. R-L rear
74	213718	x		List dekor vit L=3000	List decor white L=3000
75	213459	x		Dekal sida H blå	Decal R blue
--	215034	x		Dekal sida H svart (Customized)	Decal R black (Customized)
76	213460	x		Dekal sida V blå	Decal L blue
--	215035	x		Dekal sida V svart (Customized)	Decal L black (Customized)
77	212549	x		Emblem Polar	Emblem Polar
78	212555	x		Emblem 730	Emblem 730
79	214214	x		Emblem Selected	Emblem Selected
80	214215	x		Emblem Customized	Emblem Customized
82	213514	x		Plåt dammskydd	Sheet dust cover
83	601486	x		Skorsten kpl. väggmontage	Chimney cpl.

M= Metervara
T= Tillbehör

M= On the metre
T= Accessory

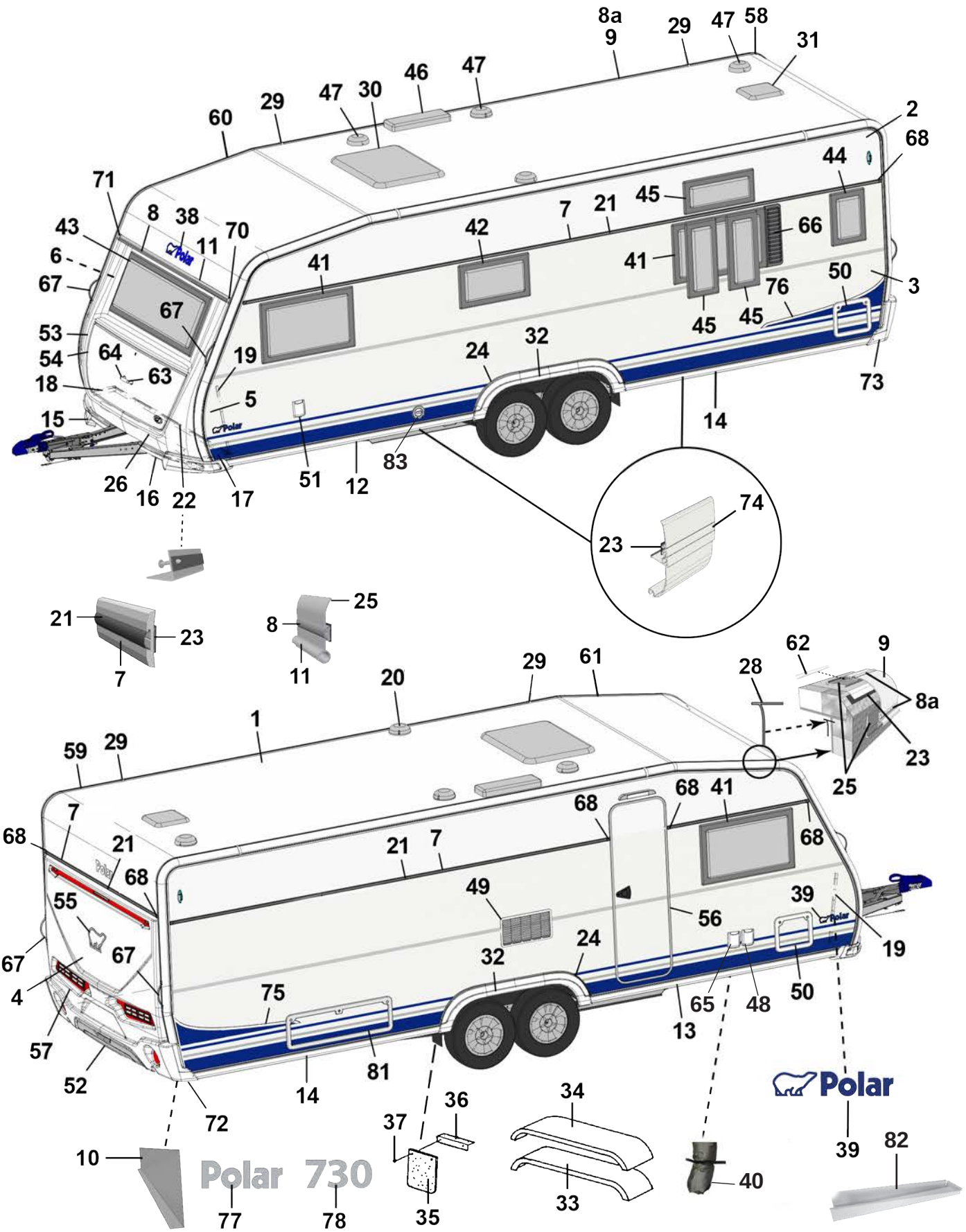

SELECTED CUSTOMIZED — 79, 80

MADE IN NORRLAND — 27

Pos Fig	Det. nr Part. No	Ingår/Fitted 730 TR TDS VK		Benämning	Description
1	213254	x		Plåt tak 8100x2475	Roofing plate 8100x2475
2	212831	x		Plåt sida övre 8900x605	Side plate upper 8900x605
--	215158	x		Plåt sida övre 8900x605 (Custom.), sl. plåt	Side plate upper 8900x605 (Custom.), fl. plate
3	212834	x		Plåt sida undre 8900x1475	Side plate lower 8900x1475
--	215160	x		Plåt sida undre 8900x1475 (Custom.), sl. plåt	Side plate lower 8900x1475 (Customi.) fl. plate
4	212832	x		Plåt gavel 2475x1600	Gable plate 2475x1600
5	211056	x		Plåt gavel undre 2800x818	Gable plate lower 2800x818
6	211056	x		Plåt gavel övre 2800x818	Gable plate upper 2800x818
7	212328	x		List dekor L=7312	List L=7312
--	215077	x		List dekor L=7073 vit (på sidorna vid slät plåt)	List L=7073 white (on the sides of flat plate)
8	210365	M		List dekor plast, silver	List decor plastic, silver
8a	210364	M		List dekor plast, vit	List decor plastic, white
9	213714	x		List tält rak L=5240	List straight L=5240
10	212699	x		Täckplåt bakljusramp L=2290	Coverplate light holder L=2290
11	214792	x		List markis L=2284	List L=2284
12	213716	x		List avb. spoiler V-fram L=2986	List L front L=2986
13	213717	x		List avb. spoiler H-fram L=2986	List R front L=2986
14	213715	x		List avb. spoiler V-H bak L=2929	List L-R rear L=2929
15	213805	x		Spoiler H	Spoiler R
16	213806	x		Spoiler V	Spoiler L
17	210346	x		List vinkel V	List L
18	210347	x		List vinkel H	List R
19	210101	x		List vinkel al. L=5000	List al. L=5000
20	401495	x		Motor köksfläkt kpl.	Motor kitchen fan cpl.
21	90003326	M		List dekor plast, silver	List decor plastic, silver
--	210364	M		List dekor plast, vit (på sidorna vid slät plåt)	List decor plastic, white (on the sides of flat plate)
22	210348	x		List gavel-golv fram L=2440	List gable-floor front L=2440
--	209525	x		Tätning "Terostat 2759" d:o	Seal "Terostat 2759" d:o
--	800626	x		Skruv d:o TKX 5,0x25	Screw d:o TKX 5,0x25
23	208236	M		Butyl profil 15x2 (30 m/rulle)	Seal strip 15x2 (30 m/roll)
24	212490	x		List al. hjulhusbreddare	List al. mudguard
--	212977	M		List gummi d:o	List rubber d:o
--	213030	M		Tejp dubbelhäftande d:o, B=6 mm (50 m/rulle)	Tape double-stick d:o W=6 mm (50 m/roll)
25	214054	M		List tätning vit 49mm, tak (45 m/rulle)	Seal strip white 49mm, roof (45 m/roll)
--	214027	M		List tätning vit 33mm, vägg (45 m/rulle)	Seal strip white 33mm, wall (45 m/roll)
26	210469	x		List koffert L=1700	List gas box L=1700
27	215375	x		Dekal "Made in Norrland"	Decal "Made in Norrland"
28	204137	M		List täck	Cover strip
29	213758	x		Skarvskydd tältlist	Splice protection
--	801319	x		Skruv PKM 4,2x14 d:o	Screw PKM 4,2x14 d:o
30	208690	x		Taklucka 400x400 Mini-Heki kpl. rumsdel	Roof hatch 400x400 Mini-Heki cpl. room
--	08-030921	x		Taklucka 700x500 Midi-Heki kpl.	Roof hatch 700x500 Midi-Heki cpl.
--	207780	T		Taklucka 960x655 Heki de Lux kpl.	Roof hatch 960x655 Heki de Lux cpl.
--	211846	T		Taklucka 400x400 Omnivent kpl. vit	Roof hatch 400x400 Omnivent cpl. white
31	215045	x		Taklucka 280x280 kpl. tvättrum	Roof hatch 280x280 cpl. washung room
				M= Metervara T= Tillbehör	M= On the metre T= Accessory

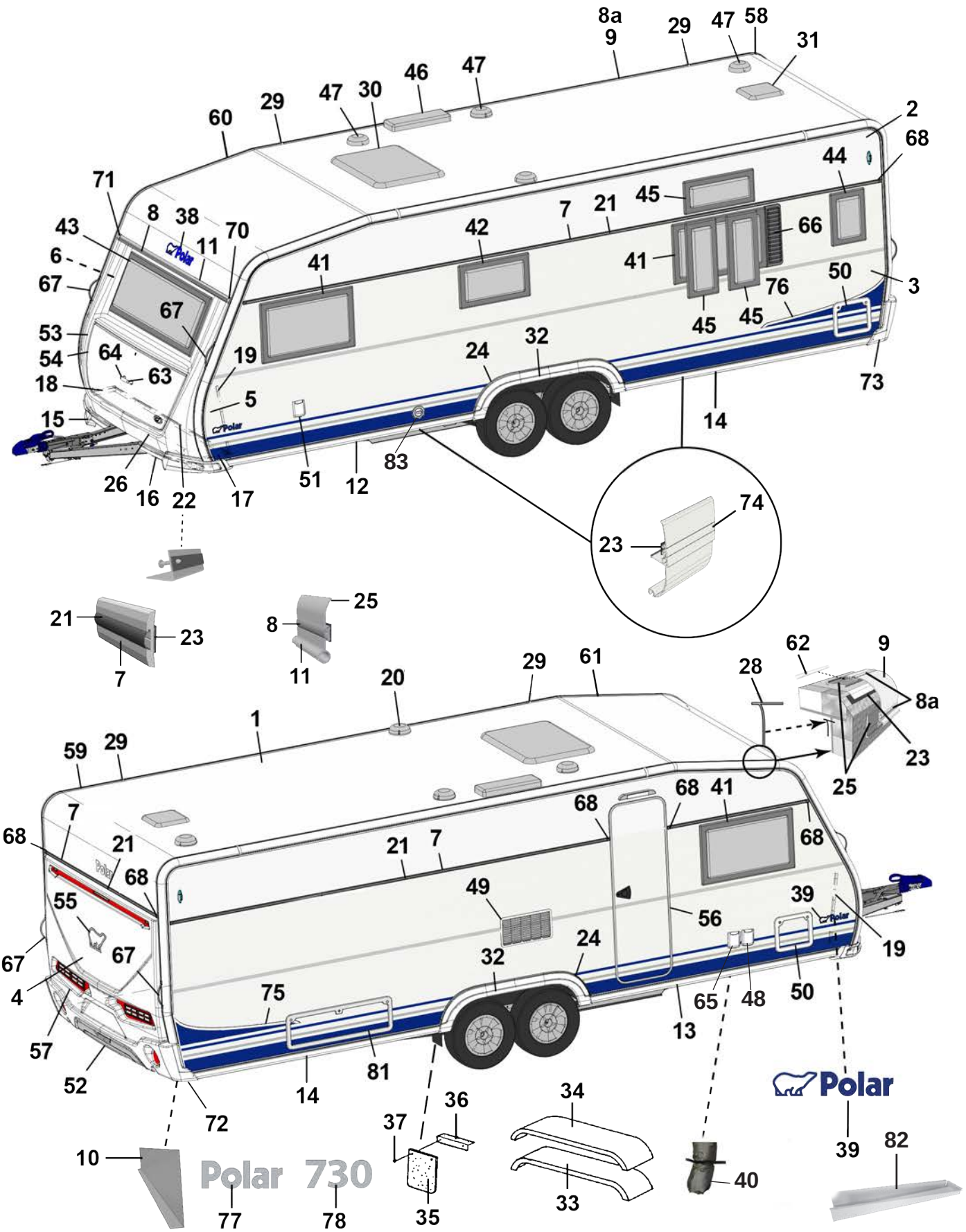

SELECTED CUSTOMIZED — 79, 80

MADE IN NORRLAND — 27

Pos Fig	Det. nr Part. No	Ingår/Fitted 730 TR TDS VK		Benämning	Description
32	213810	x		Hjulhusbreddare	Mudguard
33	212378	x		Hjulhus	Wheel housing
34	212442	x		Isolering hjulhus	Insulation wheel housing
35	102470	x		Stänkskydd	Splash guard
36	101223	x		Fäste stänkskydd	Bracket splash guard
37	800118	x		Skruv	Screw
38	210539	x		Emblem blå	Emblem blue
--	214216	x		Emblem svart (Customized)	Emblem black (Customized)
39	212558	x		Emblem blå	Emblem blue
--	214211	x		Emblem blå (Selected)	Emblem blue (Selected)
--	214212	x		Emblem svart (Customized)	Emblem black (Customized)
40	603296	x		Ventilationsslang D80mm	Ventilations hose
--	603297	x		Isolering ventilationsslang d:o	Isolation ventilation hose d:o
--	211416	x		Kallrasskydd	Cold breed protection
--	215177	x		Myggnät 400x50mm	Mosquito net d:o 400x50mm
41	212413	x		Fönster öppn.bart 900x550 kpl.	Window 900x550 cpl.
--	212868	x		Ruta lös u. karm 900x550 d:o	Pane without frame 900x550 d:o
42	212411	x		Fönster öppn.bart 700x400 pentry kpl.	Window 700x400 pentry cpl.
--	212870	x		Ruta lös u. karm 700x400 d:o	Pane without frame 700x400 d:o
43	212408	x		Fönster fast 1600x600 kpl.	Window fixed 1600x600 cpl.
--	212867	x		Ruta lös u. karm 1600x600 d:o	Pane without frame 1600x600 d:o
44	212409	T		Fönster öppn.bart 350x500 kpl.	Window 350x550 cpl.
45	212410	T		Fönster öppn.bart 700x300 kpl.	Window 700x300 cpl.
--	212871	T		Ruta lös u. karm 700x300 d:o	Pane without frame 700x300 d:o
46	208023	x		Ventil tak för kyl (kyl/frys)	Ventilator roof for refrigerator (refr./freeze)
47	00970024	x		Ventilator kpl.	Ventilator cpl.
48	508106	x		El-intag 230 V	El. connection 230 V
49	214773	x		Galler ventilation kyl	Ventilator refrigerator
50	207759	x		Lucka m. innerram, utan spegel	Door with frame inner, without plate
51	319023	x		Vattenpåfyllning m. lock	Water filler with cap
--	319901	x		Lock d:o	Cap d:o
--	350218	x		Lucka yttre kpl. u. metallpinne	Door external cpl. without metal pin
52	214068	x		Diffuser grå	Diffuser grey
--	214274	x		Diffuser svart (Customized)	Diffuser black (Customized)
53	213917	x		Front u. lock	Front without trunk lid
54	213029	x		Lock front u. lås	Trunk lid front without lock
55	212557	x		Emblem chrome	Emblem chrome
--	214217	x		Emblem svart (Customized)	Emblem black (Customized)
56	213052	x		Dörr yttre kpl. H	Outer door cpl. R
--	213053	x		Dörr yttre kpl. H m. fönster	Outer door cpl. R with window
--	214963	x		Dörr yttre kpl. H m. fönster (Custom.), sl. plåt	Outer door cpl. R with window (Custom.), fl. plate
--	213116	x		Dekal blå dörr yttre	Decal blue outer door
--	215018	x		Dekal svart dörr yttre (Customized)	Decal black outer door (Customized)
--	213055	T		Myggdörr inre	Mosquito door inner
57	213918	x		Bakgavel plast	Back gable plastic

M= Metervara
T= Tillbehör

M= On the metre
T= Accessory

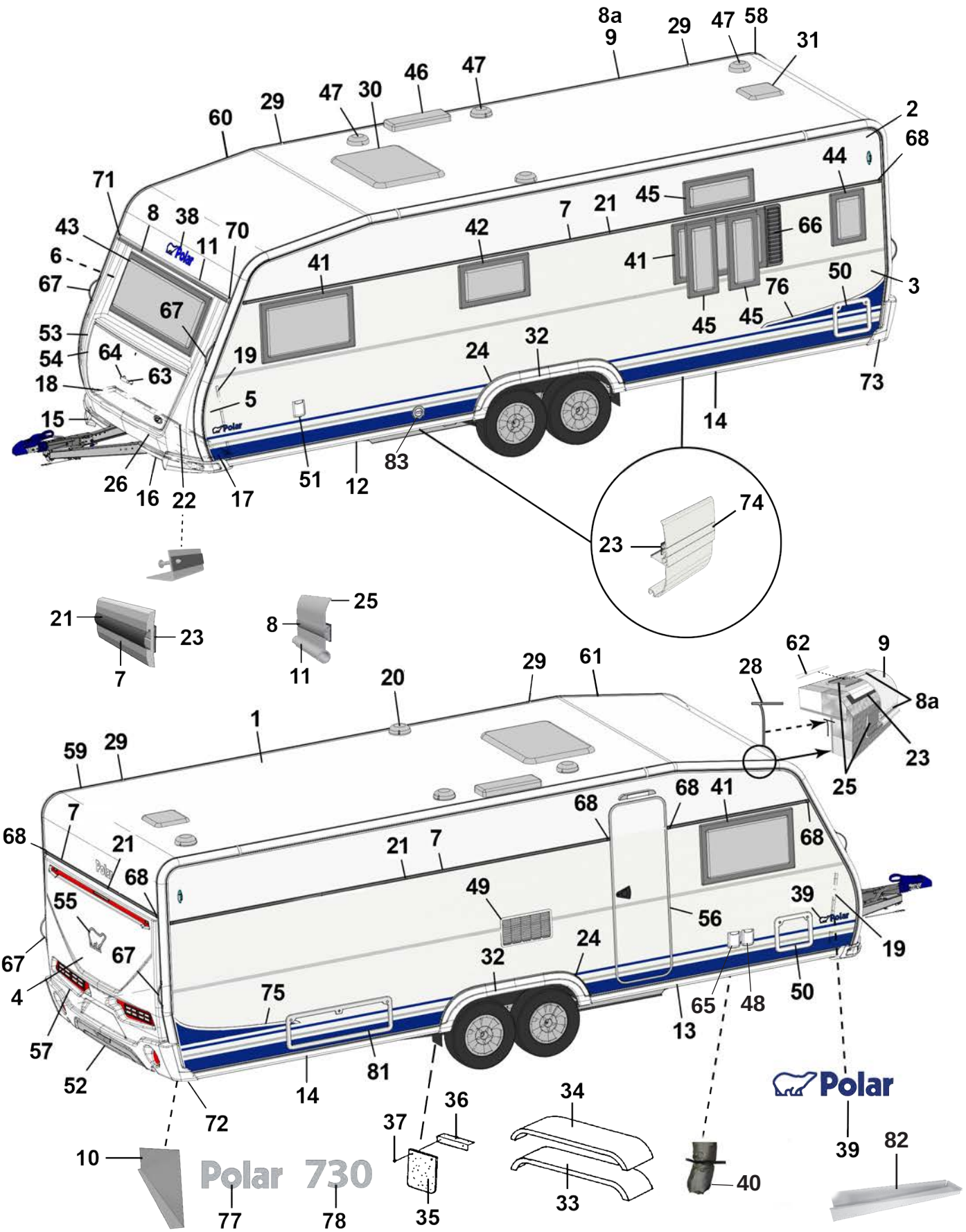

SELECTED CUSTOMIZED — 79, 80

MADE IN NORRLAND — 27

Pos Fig	Det. nr Part. No	Ingår/Fitted 730 TR TDS VK		Benämning	Description
58	213711	x		List tält bockad H-bak	List bent R rear
59	213712	x		List tält bockad V-bak	List bent L rear
60	213709	x		List tält bockad H-fram	List bent R front
61	213710	x		List tält bockad V-fram	List bent L front
62	208323	x		Styrstift list tält 50x3,5 mm	Pin for list 50x6,5 mm
63	210057	x		Handtag koffert inkl. täckbrickor	Handle trunk lid with covers
64	211492	x		Täckbricka	Cover
65	508107	x		El-uttag 230 V	El connection 230 V
--		x		Tältservice	Tentservice
--		x		El-uttag 12 V	El connection 12 V
--		x		TV-antenn in/ut	TV-aerial in/out
66	212476	T		Ventilationsgaller V	Ventilator grill L
67	213255	x		Draghandtag	Draw handle
68	95003772	x		Ändstycke	End protection
--	215072	x		Ändavslutning rak (vid slät plåt)	End protection straight (on flat plate)
--	215078	x		Ändavslutning H (vid slät plåt)	End protection R (on flat plate)
--	215079	x		Ändavslutning V (vid slät plåt)	End protection L (on flat plate)
70	205630	x		Ändavslutning H midjelist	End protection R tent list
71	205631	x		Ändavslutning V midjelist	End protection L tent list
72	213807	x		Ändavslutning H-bak	End protection R-rear
73	213808	x		Ändavslutning V-bak	End protection L-rear
--	801319	x		Skruv PKM 4,2x14 ändavsl. H-V bak	Screw PKM 4,2x14 end prot. R-L rear
--	801320	x		Skruv PKM 4,2x25 ändavsl. H-V bak	Screw PKM 4,2x25 end prot. R-L rear
74	213718	x		List dekor vit L=3000	List decor white L=3000
75	213459	x		Dekal sida H blå	Decal R blue
--	215034	x		Dekal sida H svart (Customized)	Decal R black (Customized)
76	213460	x		Dekal sida V blå	Decal L blue
--	215035	x		Dekal sida V svart (Customized)	Decal L black (Customized)
77	212549	x		Emblem Polar	Emblem Polar
78	212555	x		Emblem 730	Emblem 730
79	214214	x		Emblem Selected	Emblem Selected
80	214215	x		Emblem Customized	Emblem Customized
81	14-701045	T		Lucka m innerram, utan spegel	Door with frame inner, without plate
82	213514	x		Plåt dammskydd	Sheet dust cover
83	601486	x		Skorsten kpl. väggmontage	Chimney cpl.

M= Metervara
T= Tillbehör

M= On the metre
T= Accessory

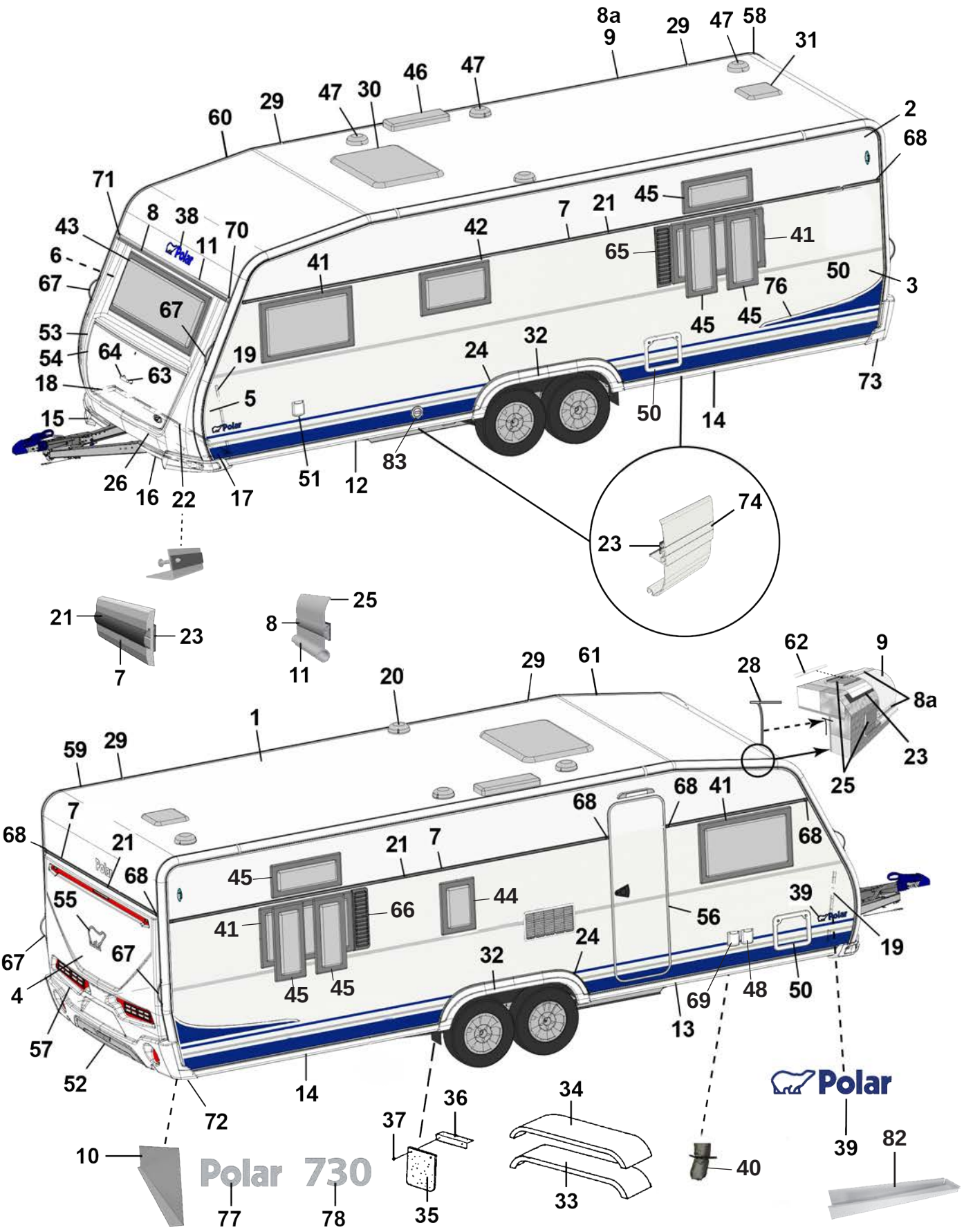

SELECTED CUSTOMIZED — 79, 80

MADE IN NORRLAND — 27

Pos Fig	Det. nr Part. No	Ingår/Fitted 730 QB VK		Benämning	Description
1	213254	x		Plåt tak 8100x2475	Roofing plate 8100x2475
2	212831	x		Plåt sida övre 8900x605	Side plate upper 8900x605
--	215158	x		Plåt sida övre 8900x605 (Custom.), sl. plåt	Side plate upper 8900x605 (Custom.), fl. plate
3	212834	x		Plåt sida undre 8900x1475	Side plate lower 8900x1475
--	215160	x		Plåt sida undre 8900x1475 (Custom.), sl. plåt	Side plate lower 8900x1475 (Customi.) fl. plate
4	212832	x		Plåt gavel 2475x1600	Gable plate 2475x1600
5	211056	x		Plåt gavel undre 2800x818	Gable plate lower 2800x818
6	211056	x		Plåt gavel övre 2800x818	Gable plate upper 2800x818
7	212328	x		List dekor L=7312	List L=7312
--	215077	x		List dekor L=7073 vit (på sidorna vid slät plåt)	List L=7073 white (on the sides of flat plate)
8	210365	M		List dekor plast, silver	List decor plastic, silver
8a	210364	M		List dekor plast, vit	List decor plastic, white
9	213714	x		List tält rak L=5240	List straight L=5240
10	212699	x		Täckplåt bakljusramp L=2290	Coverplate light holder L=2290
11	214792	x		List markis L=2284	List L=2284
12	213716	x		List avb. spoiler V-fram L=2986	List L front L=2986
13	213717	x		List avb. spoiler H-fram L=2986	List R front L=2986
14	213715	x		List avb. spoiler V-H bak L=2929	List L-R rear L=2929
15	213805	x		Spoiler H	Spoiler R
16	213806	x		Spoiler V	Spoiler L
17	210346	x		List vinkel V	List L
18	210347	x		List vinkel H	List R
19	210101	x		List vinkel al. L=5000	List al. L=5000
20	401495	x		Motor köksfläkt kpl.	Motor kitchen fan cpl.
21	90003326	M		List dekor plast, silver	List decor plastic, silver
--	210364	M		List dekor plast, vit (på sidorna vid slät plåt)	List decor plastic, white (on the sides of flat plate)
22	210348	x		List gavel-golv fram L=2440	List gable-floor front L=2440
--	209525	x		Tätning "Terostat 2759" d:o	Seal "Terostat 2759" d:o
--	800626	x		Skruv d:o TKX 5,0x25	Screw d:o TKX 5,0x25
23	208236	M		Butyl profil 15x2 (30 m/rulle)	Seal strip 15x2 (30 m/roll)
24	212490	x		List al. hjulhusbreddare	List al. mudguard
--	212977	M		List gummi d:o	List rubber d:o
--	213030	M		Tejp dubbelhäftande d:o, B=6 mm (50 m/rulle)	Tape double-stick d:o W=6 mm (50 m/roll)
25	214054	M		List tätning vit 49mm, tak (45 m/rulle)	Seal strip white 49mm, roof (45 m/roll)
--	214027	M		List tätning vit 33mm, vägg (45 m/rulle)	Seal strip white 33mm, wall (45 m/roll)
26	210469	x		List koffert L=1700	List gas box L=1700
27	215375	x		Dekal "Made in Norrland"	Decal "Made in Norrland"
28	204137	M		List täck	Cover strip
29	213758	x		Skarvskydd tältlist	Splice protection
--	801319	x		Skruv PKM 4,2x14 d:o	Screw PKM 4,2x14 d:o
30	208690	x		Taklucka 400x400 Mini-Heki kpl. rumsdel	Roof hatch 400x400 Mini-Heki cpl. room
--	08-030921	x		Taklucka 700x500 Midi-Heki kpl.	Roof hatch 700x500 Midi-Heki cpl.
--	207780	T		Taklucka 960x655 Heki de Lux kpl.	Roof hatch 960x655 Heki de Lux cpl.
--	211846	T		Taklucka 400x400 Omnivent kpl. vit	Roof hatch 400x400 Omnivent cpl. white
31	215045	x		Taklucka 280x280 kpl. tvättrum	Roof hatch 280x280 cpl. washung room
				M= Metervara T= Tillbehör	M= On the metre T= Accessory

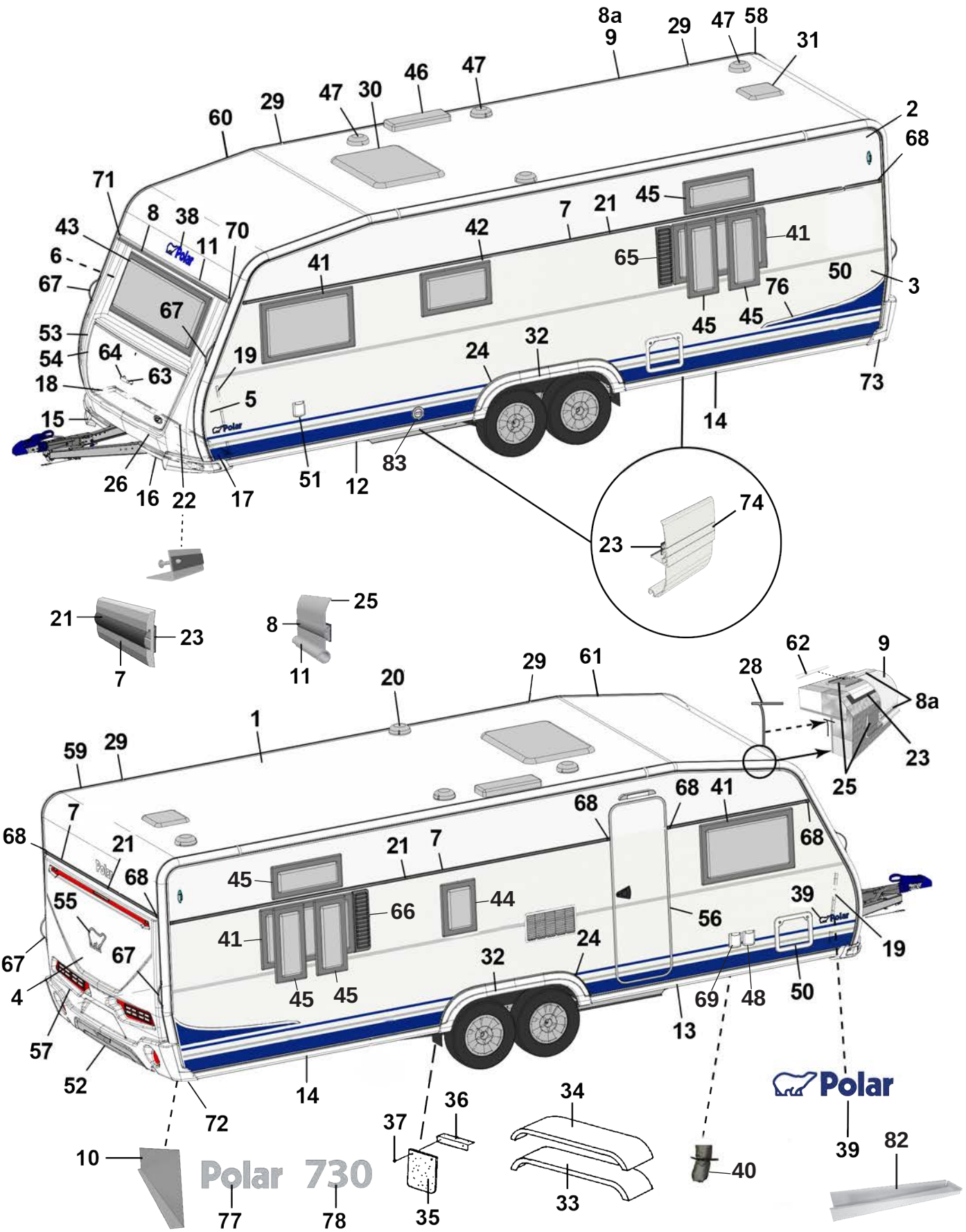

SELECTED — 79

CUSTOMIZED — 80

MADE IN NORRLAND — 27

Pos Fig	Det. nr Part. No	Ingår/Fitted 730 QB VK		Benämning	Description
32	213810	x		Hjulhusbreddare	Mudguard
33	212378	x		Hjulhus	Wheel housing
34	212442	x		Isolering hjulhus	Insulation wheel housing
35	102470	x		Stänkskydd	Splash guard
36	101223	x		Fäste stänkskydd	Bracket splash guard
37	800118	x		Skruv	Screw
38	210539	x		Emblem blå	Emblem blue
--	214216	x		Emblem svart (Customized)	Emblem black (Customized)
39	212558	x		Emblem blå	Emblem blue
--	214211	x		Emblem blå (Selected)	Emblem blue (Selected)
--	214212	x		Emblem svart (Customized)	Emblem black (Customized)
40	603296	x		Ventilationsslang D80mm	Ventilations hose
--	603297	x		Isolering ventilationsslang d:o	Isolation ventilation hose d:o
--	211416	x		Kallrasskydd	Cold breed protection
--	215177	x		Myggnät 400x50mm	Mosquito net d:o 400x50mm
41	212413	x		Fönster öppn.bart 900x550 kpl.	Window 900x550 cpl.
--	212868	x		Ruta lös u. karm 900x550 d:o	Pane without frame 900x550 d:o
42	212411	x		Fönster öppn.bart 700x400 pentry kpl.	Window 700x400 pentry cpl.
--	212870	x		Ruta lös u. karm 700x400 d:o	Pane without frame 700x400 d:o
43	212408	x		Fönster fast 1600x600 kpl.	Window fixed 1600x600 cpl.
--	212867	x		Ruta lös u. karm 1600x600 d:o	Pane without frame 1600x600 d:o
44	212409	T		Fönster öppn.bart 350x500 kpl.	Window 350x550 cpl.
45	212410	T		Fönster öppn.bart 700x300 kpl.	Window 700x300 cpl.
--	212871	T		Ruta lös u. karm 700x300 d:o	Pane without frame 700x300 d:o
46	208023	x		Ventil tak för kyl	Ventilator roof for refrigerator
47	00970024	x		Ventilator kpl.	Ventilator cpl.
48	508106	x		El-intag 230 V	El. connection 230 V
49	214773	x		Galler ventilation kyl	Louvre ventilation
50	207759	x		Lucka m. innerram, utan spegel	Door with frame inner, without plate
51	319023	x		Vattenpåfyllning m. lock	Water filler with cap
--	319901	x		Lock d:o	Cap d:o
--	350218	x		Lucka yttre kpl. u. metallpinne	Door external cpl. without metal pin
52	214068	x		Diffuser grå	Diffuser grey
--	214274	x		Diffuser svart (Customized)	Diffuser black (Customized)
53	213917	x		Front u. lock	Front without trunk lid
54	213029	x		Lock front u. lås	Trunk lid front without lock
55	212557	x		Emblem chrome	Emblem chrome
--	214217	x		Emblem svart (Customized)	Emblem black (Customized)
56	213052	x		Dörr yttre kpl. H	Outer door cpl. R
--	213053	x		Dörr yttre kpl. H m. fönster	Outer door cpl. R with window
--	214963	x		Dörr yttre kpl. H m. fönster (Custom.), sl. plåt	Outer door cpl. R with window (Custom.), fl. plate
--	213116	x		Dekal blå dörr yttre	Decal blue outer door
--	215018	x		Dekal svart dörr yttre (Customized)	Decal black outer door (Customized)
--	213055	T		Myggdörr inre	Mosquito door inner
57	213918	x		Bakgavel plast	Back gable plastic

M= Metervara
T= Tillbehör

M= On the metre
T= Accessory

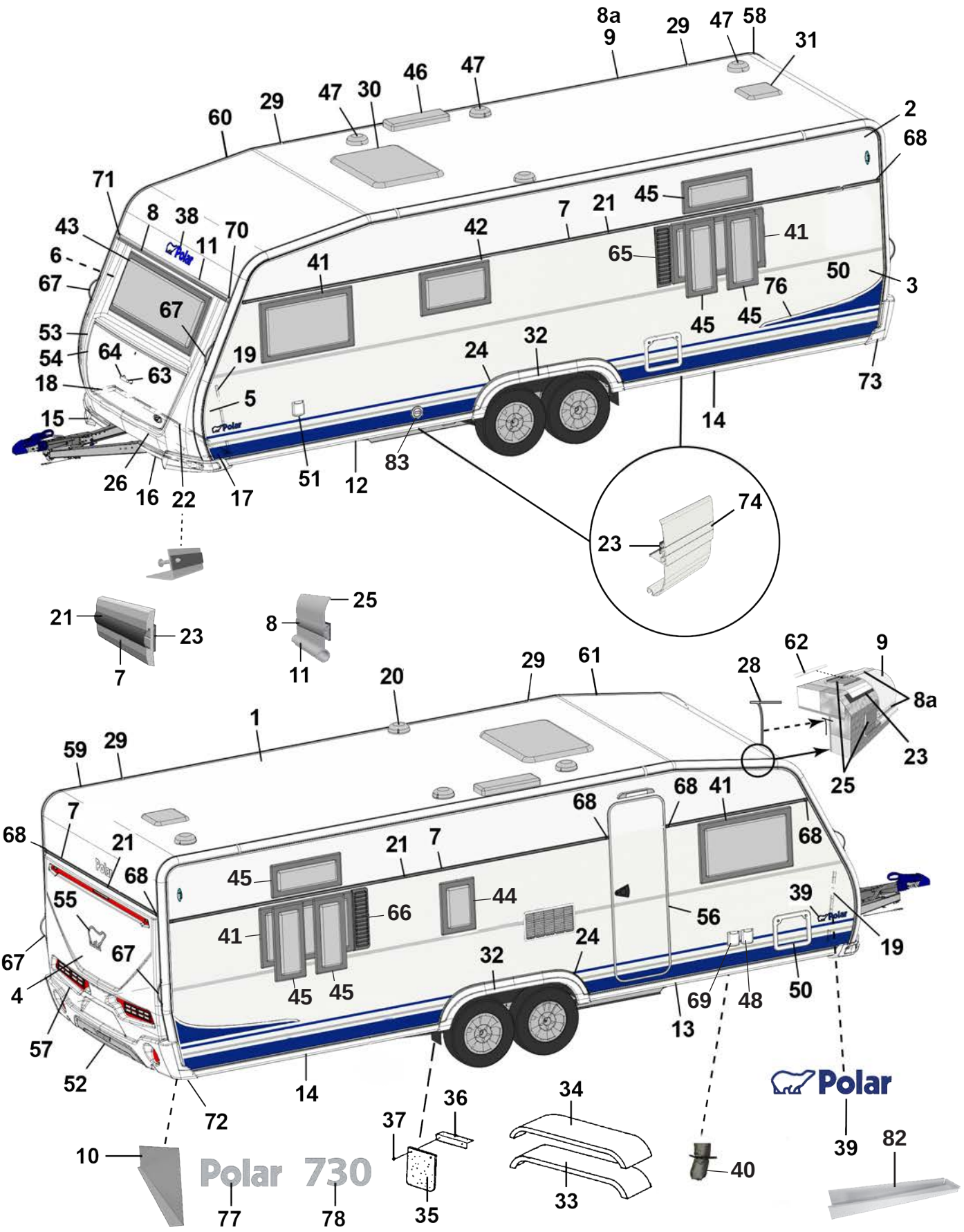

SELECTED CUSTOMIZED — 79, 80

MADE IN NORRLAND — 27

Pos Fig	Det. nr Part. No	Ingår/Fitted 730 QB VK		Benämning	Description
58	213711	x		List tält bockad H-bak	List bent R rear
59	213712	x		List tält bockad V-bak	List bent L rear
60	213709	x		List tält bockad H-fram	List bent R front
61	213710	x		List tält bockad V-fram	List bent L front
62	208323	x		Styrstift list tält 50x3,5 mm	Pin for list 50x6,5 mm
63	210057	x		Handtag koffert inkl. täckbrickor	Handle trunk lid with covers
64	211492	x		Täckbricka	Cover
65	212476	T		Ventilationsgaller V	Ventilator grill L
66	212477	T		Ventilationsgaller H	Ventilator grill R
67	213255	x		Draghandtag	Draw handle
68	95003772	x		Ändstycke	End protection
--	215072	x		Ändavslutning rak (vid slät plåt)	End protection straight (on flat plate)
--	215078	x		Ändavslutning H (vid slät plåt)	End protection R (on flat plate)
--	215079	x		Ändavslutning V (vid slät plåt)	End protection L (on flat plate)
69	508107	x		El-uttag 230 V	El connection 230 V
--		x		Tältservice	Tentservice
--		x		El-uttag 12 V	El connection 12 V
--		x		TV-antenn in/ut	TV-aerial in/out
70	205630	x		Ändavslutning H midjelist	End protection R tent list
71	205631	x		Ändavslutning V midjelist	End protection L tent list
72	213807	x		Ändavslutning H-bak	End protection R-rear
73	213808	x		Ändavslutning V-bak	End protection L-rear
--	801319	x		Skruv PKM 4,2x14 ändavsl. H-V bak	Screw PKM 4,2x14 end prot. R-L rear
--	801320	x		Skruv PKM 4,2x25 ändavsl. H-V bak	Screw PKM 4,2x25 end prot. R-L rear
74	213718	x		List dekor vit L=3000	List decor white L=3000
75	213459	x		Dekal sida H blå	Decal R blue
--	215034	x		Dekal sida H svart (Customized)	Decal R black (Customized)
76	213460	x		Dekal sida V blå	Decal L blue
--	215035	x		Dekal sida V svart (Customized)	Decal L black (Customized)
77	212549	x		Emblem Polar	Emblem Polar
78	212554	x		Emblem 680	Emblem 680
79	214214	x		Emblem Selected	Emblem Selected
80	214215	x		Emblem Customized	Emblem Customized
82	213514	x		Plåt dammskydd	Sheet dust cover
83	601486	x		Skorsten kpl. väggmontage	Chimney cpl.

M= Metervara
T= Tillbehör

M= On the metre
T= Accessory

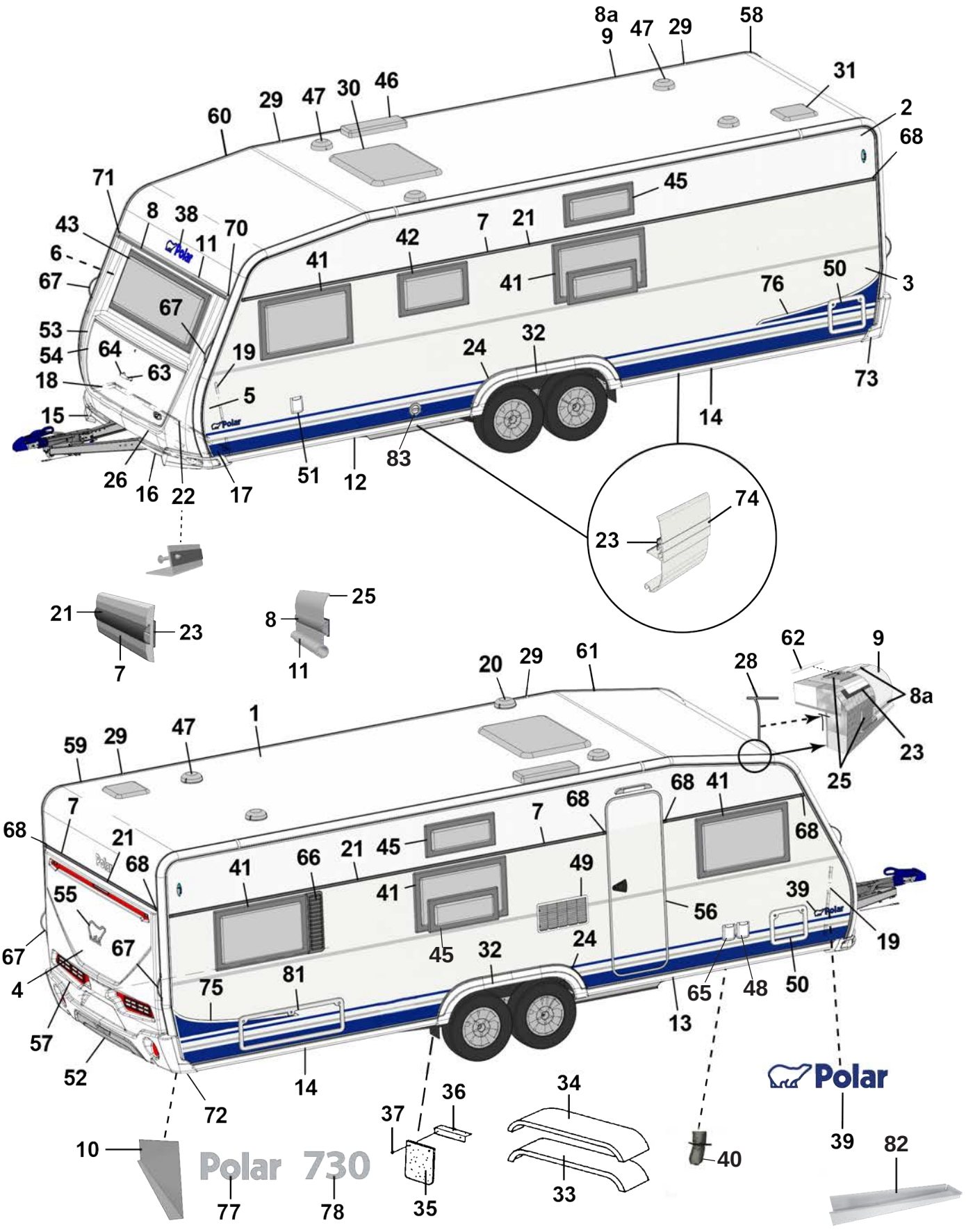
8a
9
47
29
58
31
2
68
60
29
47
30
46
71
8
38
43
6
67
11
70
45
7
21
42
41
41
76
50
3
67
53
54
64
63
18
19
24
32
73
5
15
14
26
16
22
17
51
12
83
74
23
21
23
7
25
8
11
62
9
20
29
61
28
8a
1
59
29
47
23
25
68
41
7
68
68
21
68
41
66
21
45
7
68
55
41
49
39
56
19
67
67
4
45
32
24
75
81
65
48
50
57
13
52
14
72
36
34
37
10
Polar 730
40
39
82
77
78
35
33
Polar
SELECTED 79
CUSTOMIZED 80
MADE IN NORRLAND 27

Pos Fig	Det. nr Part. No	Ingår/Fitted 730CTVX BK VK		Benämning	Description
1	213254	x		Plåt tak 8100x2475	Roofing plate 8100x2475
2	212831	x		Plåt sida övre 8900x605	Side plate upper 8900x605
--	215158	x		Plåt sida övre 8900x605 (Custom.), sl. plåt	Side plate upper 8900x605 (Custom.), fl. plate
3	212834	x		Plåt sida undre 8900x1475	Side plate lower 8900x1475
--	215160	x		Plåt sida undre 8900x1475 (Custom.), sl. plåt	Side plate lower 8900x1475 (Customi.) fl. plate
4	212832	x		Plåt gavel 2475x1600	Gable plate 2475x1600
5	211056	x		Plåt gavel undre 2800x818	Gable plate lower 2800x818
6	211056	x		Plåt gavel övre 2800x818	Gable plate upper 2800x818
7	212328	x		List dekor L=7312	List L=7312
--	215077	x		List dekor L=7073 vit (på sidorna vid slät plåt)	List L=7073 white (on the sides of flat plate)
8	210365	M		List dekor plast, silver	List decor plastic, silver
8a	210364	M		List dekor plast, vit	List decor plastic, white
9	213714	x		List tält rak L=5240	List straight L=5240
10	212699	x		Täckplåt bakljusramp L=2290	Coverplate light holder L=2290
11	214792	x		List markis L=2284	List L=2284
12	213716	x		List avb. spoiler V-fram L=2986	List L front L=2986
13	213717	x		List avb. spoiler H-fram L=2986	List R front L=2986
14	213715	x		List avb. spoiler V-H bak L=2929	List L-R rear L=2929
15	213805	x		Spoiler H	Spoiler R
16	213806	x		Spoiler V	Spoiler L
17	210346	x		List vinkel V	List L
18	210347	x		List vinkel H	List R
19	210101	x		List vinkel al. L=5000	List al. L=5000
20	401495	x		Motor köksfläkt kpl.	Motor kitchen fan cpl.
21	90003326	M		List dekor plast, silver	List decor plastic, silver
--	210364	M		List dekor plast, vit (på sidorna vid slät plåt)	List decor plastic, white (on the sides of flat plate)
22	210348	x		List gavel-golv fram L=2440	List gable-floor front L=2440
--	209525	x		Tätning "Terostat 2759" d:o	Seal "Terostat 2759" d:o
--	800626	x		Skruv d:o TKX 5,0x25	Screw d:o TKX 5,0x25
23	208236	M		Butyl profil 15x2 (30 m/rulle)	Seal strip 15x2 (30 m/roll)
24	212490	x		List al. hjulhusbreddare	List al. mudguard
--	212977	M		List gummi d:o	List rubber d:o
--	213030	M		Tejp dubbelhäftande d:o, B=6 mm (50 m/rulle)	Tape double-stick d:o W=6 mm (50 m/roll)
25	214054	M		List tätning vit 49mm, tak (45 m/rulle)	Seal strip white 49mm, roof (45 m/roll)
--	214027	M		List tätning vit 33mm, vägg (45 m/rulle)	Seal strip white 33mm, wall (45 m/roll)
26	210469	x		List koffert L=1700	List gas box L=1700
27	215375	x		Dekal "Made in Norrland"	Decal "Made in Norrland"
28	204137	M		List täck	Cover strip
29	213758	x		Skarvskydd tältlist	Splice protection
--	801319	x		Skruv PKM 4,2x14 d:o	Screw PKM 4,2x14 d:o
30	208690	x		Taklucka 400x400 Mini-Heki kpl. rumsdel	Roof hatch 400x400 Mini-Heki cpl. room
--	08-030921	x		Taklucka 700x500 Midi-Heki kpl.	Roof hatch 700x500 Midi-Heki cpl.
--	207780	T		Taklucka 960x655 Heki de Lux kpl.	Roof hatch 960x655 Heki de Lux cpl.
--	211846	T		Taklucka 400x400 Omnivent kpl. vit	Roof hatch 400x400 Omnivent cpl. white
31	215045	x		Taklucka 280x280 kpl. tvättrum	Roof hatch 280x280 cpl. washung room
				M= Metervara T= Tillbehör	M= On the metre T= Accessory

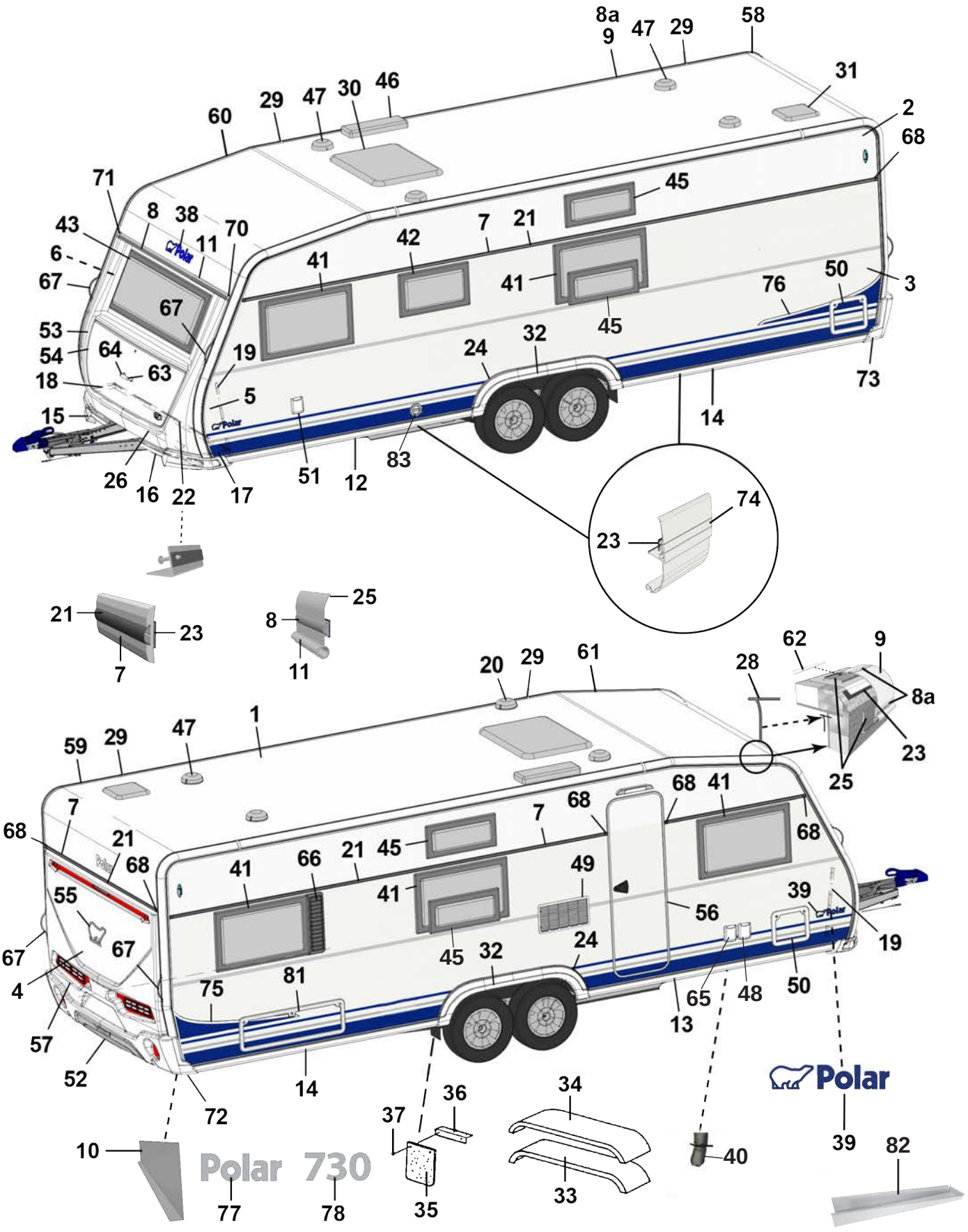
Polar 730
Polar
SELECTED 79
CUSTOMIZED 80
MADE IN NORRLAND 27

Pos Fig	Det. nr Part. No	Ingår/Fitted 730CTVX BK VK		Benämning	Description
32	213810	x		Hjulhusbreddare	Mudguard
33	212378	x		Hjulhus	Wheel housing
34	212442	x		Isolering hjulhus	Insulation wheel housing
35	102470	x		Stänkskydd	Splash guard
36	101223	x		Fäste stänkskydd	Bracket splash guard
37	800118	x		Skruv	Screw
38	210539	x		Emblem blå	Emblem blue
--	214216	x		Emblem svart (Customized)	Emblem black (Customized)
39	212558	x		Emblem blå	Emblem blue
--	214211	x		Emblem blå (Selected)	Emblem blue (Selected)
--	214212	x		Emblem svart (Customized)	Emblem black (Customized)
40	603296	x		Ventilationsslang D80mm	Ventilations hose
--	603297	x		Isolering ventilationsslang d:o	Isolation ventilation hose d:o
--	211416	x		Kallrasskydd	Cold breed protection
--	215177	x		Myggnät 400x50mm	Mosquito net d:o 400x50mm
41	212413	x		Fönster öppn.bart 900x550 kpl.	Window 900x550 cpl.
--	212868	x		Ruta lös u. karm 900x550 d:o	Pane without frame 900x550 d:o
42	212411	x		Fönster öppn.bart 700x400 pentry kpl.	Window 700x400 pentry cpl.
--	212870	x		Ruta lös u. karm 700x400 d:o	Pane without frame 700x400 d:o
43	212408	x		Fönster fast 1600x600 kpl.	Window fixed 1600x600 cpl.
--	212867	x		Ruta lös u. karm 1600x600 d:o	Pane without frame 1600x600 d:o
45	212410	x		Fönster öppn.bart 700x300 kpl.	Window 700x300 cpl.
--	212871	x		Ruta lös u. karm 700x300 d:o	Pane without frame 700x300 d:o
46	208023	x		Ventil tak för kyl	Ventilator roof for refrigerator
47	00970024	x		Ventilator kpl.	Ventilator cpl.
48	508106	x		El-intag 230 V	El. connection 230 V
49	214773	x		Galler ventilation kyl	Louvre ventilation
50	207759	x		Lucka m. innerram, utan spegel	Door with frame inner, without plate
51	319023	x		Vattenpåfyllning m. lock	Water filler with cap
--	319901	x		Lock d:o	Cap d:o
--	350218	x		Lucka yttre kpl. u. metallpinne	Door external cpl. without metal pin
52	214068	x		Diffuser grå	Diffuser grey
--	214274	x		Diffuser svart (Customized)	Diffuser black (Customized)
53	213917	x		Front u. lock	Front without trunk lid
54	213029	x		Lock front u. lås	Trunk lid front without lock
55	212557	x		Emblem chrome	Emblem chrome
--	214217	x		Emblem svart (Customized)	Emblem black (Customized)
56	213052	x		Dörr yttre kpl. H	Outer door cpl. R
--	213053	x		Dörr yttre kpl. H m. fönster	Outer door cpl. R with window
--	214963	x		Dörr yttre kpl. H m. fönster (Custom.), sl. plåt	Outer door cpl. R with window (Custom.), fl. plate
--	213116	x		Dekal blå dörr yttre	Decal blue outer door
--	215018	x		Dekal svart dörr yttre (Customized)	Decal black outer door (Customized)
--	213055	T		Myggdörr inre	Mosquito door inner
57	213918	x		Bakgavel plast	Back gable plastic
58	213711	x		List tält bockad H-bak	List bent R rear
59	213712	x		List tält bockad V-bak	List bent L rear
				M= Metervara T= Tillbehör	M= On the metre T= Accessory

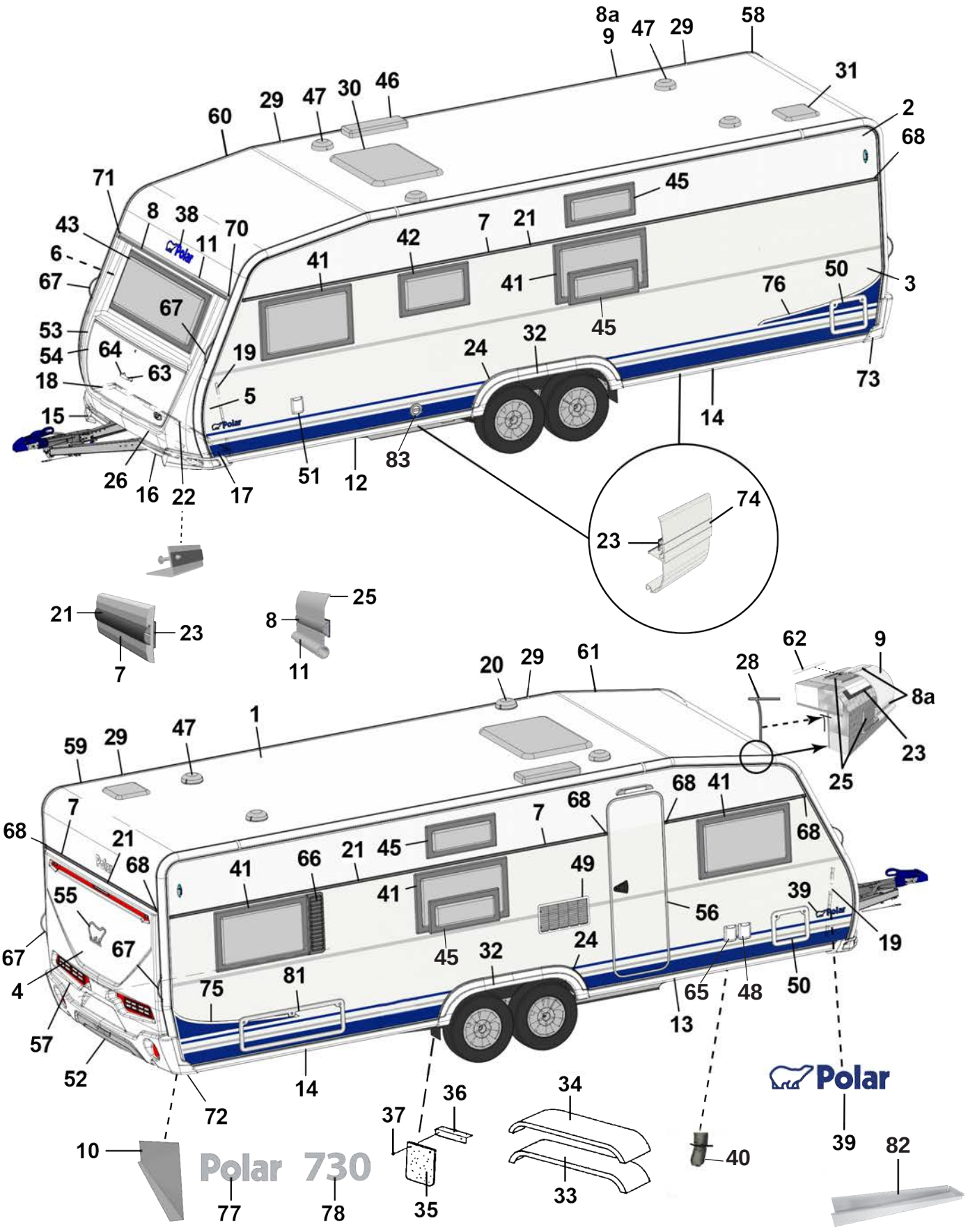

SELECTED 79
CUSTOMIZED 80
MADE IN NORRLAND 27

Pos Fig	Det. nr Part. No	Ingår/Fitted 730CTVX BK VK		Benämning	Description
60	213709	x		List tält bockad H-fram	List bent R front
61	213710	x		List tält bockad V-fram	List bent L front
62	208323	x		Styrstift list tält 50x3,5 mm	Pin for list 50x6,5 mm
63	210057	x		Handtag koffert inkl. täckbrickor	Handle trunk lid with covers
64	211492	x		Täckbricka	Cover
65	508107	x		El-uttag 230 V	El connection 230 V
--		x		Tältservice	Tentservice
--		x		El-uttag 12 V	El connection 12 V
--		x		TV-antenn in/ut	TV-aerial in/out
66	212477	T		Ventilationsgaller H	Ventilator grill R
67	213255	x		Draghandtag	Draw handle
68	95003772	x		Ändstycke	End protection
--	215072	x		Ändavslutning rak (vid slät plåt)	End protection straight (on flat plate)
--	215078	x		Ändavslutning H (vid slät plåt)	End protection R (on flat plate)
--	215079	x		Ändavslutning V (vid slät plåt)	End protection L (on flat plate)
70	205630	x		Ändavslutning H midjelist	End protection R tent list
71	205631	x		Ändavslutning V midjelist	End protection L tent list
72	213807	x		Ändavslutning H-bak	End protection R-rear
73	213808	x		Ändavslutning V-bak	End protection L-rear
--	801319	x		Skruv PKM 4,2x14 ändavsl. H-V bak	Screw PKM 4,2x14 end prot. R-L rear
--	801320	x		Skruv PKM 4,2x25 ändavsl. H-V bak	Screw PKM 4,2x25 end prot. R-L rear
74	213718	x		List dekor vit L=3000	List decor white L=3000
75	213459	x		Dekal sida H blå	Decal R blue
--	215034	x		Dekal sida H svart (Customized)	Decal R black (Customized)
76	213460	x		Dekal sida V blå	Decal L blue
--	215035	x		Dekal sida V svart (Customized)	Decal L black (Customized)
77	212549	x		Emblem Polar	Emblem Polar
78	212555	x		Emblem 730	Emblem 730
79	214214	x		Emblem Selected	Emblem Selected
80	214215	x		Emblem Customized	Emblem Customized
81	14-701045	T		Lucka m innerram, utan spegel	Door with frame inner, without plate
82	213514	x		Plåt dammskydd	Sheet dust cover
83	601486	x		Skorsten kpl. väggmontage	Chimney cpl.

M= Metervara
T= Tillbehör

M= On the metre
T= Accessory

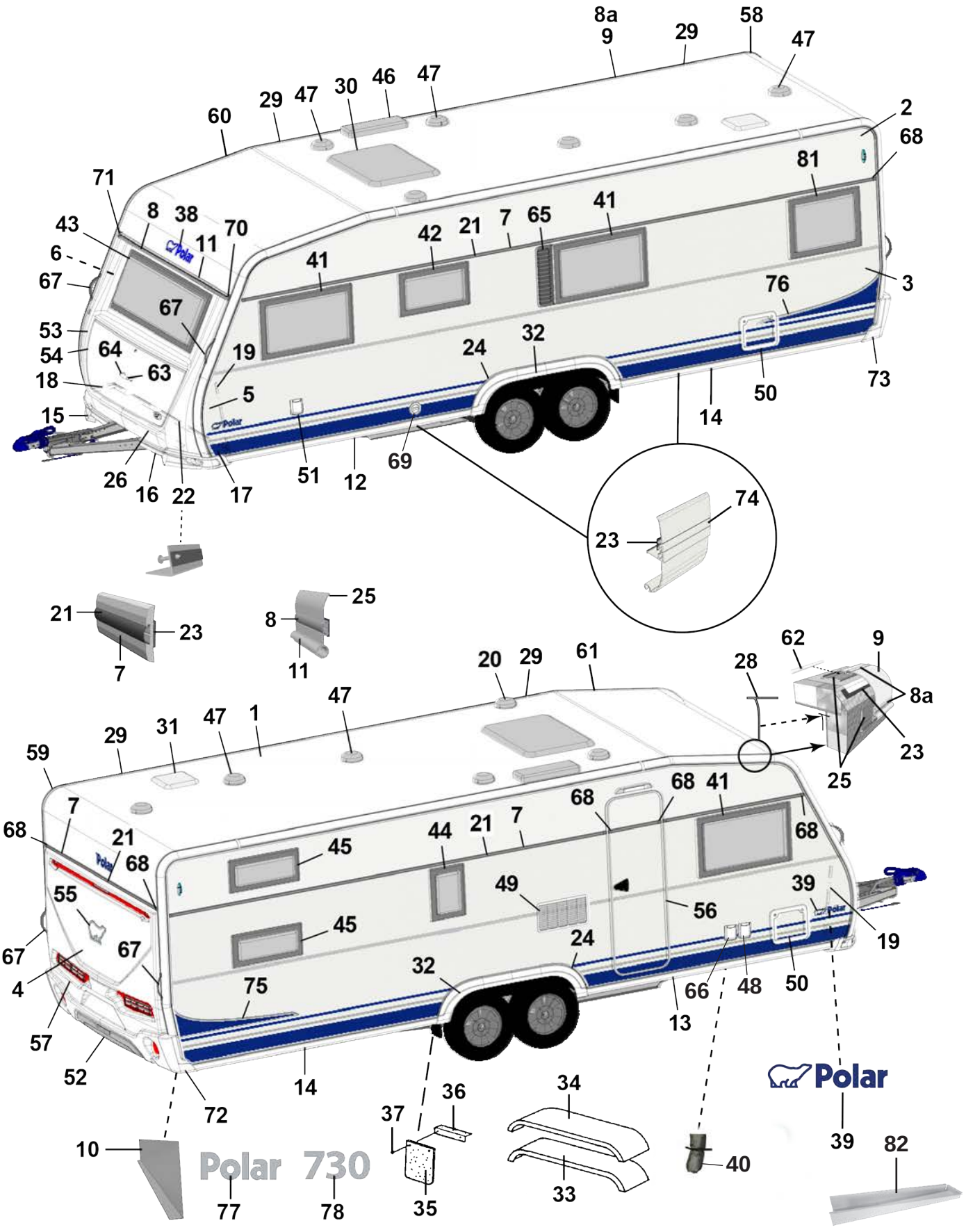
Polar 730
Polar
SELECTED 79
CUSTOMIZED 80
MADE IN NORRLAND 27

Pos Fig	Det. nr Part. No	Ingår/Fitted 730 BR		Benämning	Description
1	213254	x		Plåt tak 8100x2475	Roofing plate 8100x2475
2	212831	x		Plåt sida övre 8900x605	Side plate upper 8900x605
--	215158	x		Plåt sida övre 8900x605 (Custom.), sl. plåt	Side plate upper 8900x605 (Custom.), fl. plate
3	212834	x		Plåt sida undre 8900x1475	Side plate lower 8900x1475
--	215160	x		Plåt sida undre 8900x1475 (Custom.), sl. plåt	Side plate lower 8900x1475 (Customi.) fl. plate
4	212832	x		Plåt gavel 2475x1600	Gable plate 2475x1600
5	211056	x		Plåt gavel undre 2800x818	Gable plate lower 2800x818
6	211056	x		Plåt gavel övre 2800x818	Gable plate upper 2800x818
7	212328	x		List dekor L=7312	List L=7312
--	215077	x		List dekor L=7073 vit (på sidorna vid slät plåt)	List L=7073 white (on the sides of flat plate)
8	210365	M		List dekor plast, silver	List decor plastic, silver
8a	210364	M		List dekor plast, vit	List decor plastic, white
9	213714	x		List tält rak L=5240	List straight L=5240
10	212699	x		Täckplåt bakljusramp L=2290	Coverplate light holder L=2290
11	214792	x		List markis L=2284	List L=2284
12	213716	x		List avb. spoiler V-fram L=2986	List L front L=2986
13	213717	x		List avb. spoiler H-fram L=2986	List R front L=2986
14	213715	x		List avb. spoiler V-H bak L=2929	List L-R rear L=2929
15	213805	x		Spoiler H	Spoiler R
16	213806	x		Spoiler V	Spoiler L
17	210346	x		List vinkel V	List L
18	210347	x		List vinkel H	List R
19	210101	x		List vinkel al. L=5000	List al. L=5000
20	401495	x		Motor köksfläkt kpl.	Motor kitchen fan cpl.
21	90003326	M		List dekor plast, silver	List decor plastic, silver
--	210364	M		List dekor plast, vit (på sidorna vid slät plåt)	List decor plastic, white (on the sides of flat plate)
22	210348	x		List gavel-golv fram L=2440	List gable-floor front L=2440
--	209525	x		Tätning "Terostat 2759" d:o	Seal "Terostat 2759" d:o
--	800626	x		Skruv d:o TKX 5,0x25	Screw d:o TKX 5,0x25
23	208236	M		Butyl profil 15x2 (30 m/rulle)	Seal strip 15x2 (30 m/roll)
24	212490	x		List al. hjulhusbreddare	List al. mudguard
--	212977	M		List gummi d:o	List rubber d:o
--	213030	M		Tejp dubbelhäftande d:o, B=6 mm (50 m/rulle)	Tape double-stick d:o W=6 mm (50 m/roll)
25	214054	M		List tätning vit 49mm, tak (45 m/rulle)	Seal strip white 49mm, roof (45 m/roll)
--	214027	M		List tätning vit 33mm, vägg (45 m/rulle)	Seal strip white 33mm, wall (45 m/roll)
26	210469	x		List koffert L=1700	List gas box L=1700
27	215375	x		Dekal "Made in Norrland"	Decal "Made in Norrland"
28	204137	M		List täck	Cover strip
29	213758	x		Skarvskydd tältlist	Splice protection
--	801319	x		Skruv PKM 4,2x14 d:o	Screw PKM 4,2x14 d:o
30	208690	x		Taklucka 400x400 Mini-Heki kpl. rumsdel	Roof hatch 400x400 Mini-Heki cpl. room
--	08-030921	x		Taklucka 700x500 Midi-Heki kpl.	Roof hatch 700x500 Midi-Heki cpl.
--	207780	T		Taklucka 960x655 Heki de Lux kpl.	Roof hatch 960x655 Heki de Lux cpl.
--	211846	T		Taklucka 400x400 Omnivent kpl. vit	Roof hatch 400x400 Omnivent cpl. white
31	215045	x		Taklucka 280x280 kpl. tvättrum	Roof hatch 280x280 cpl. washung room
				M= Metervara T= Tillbehör	M= On the metre T= Accessory

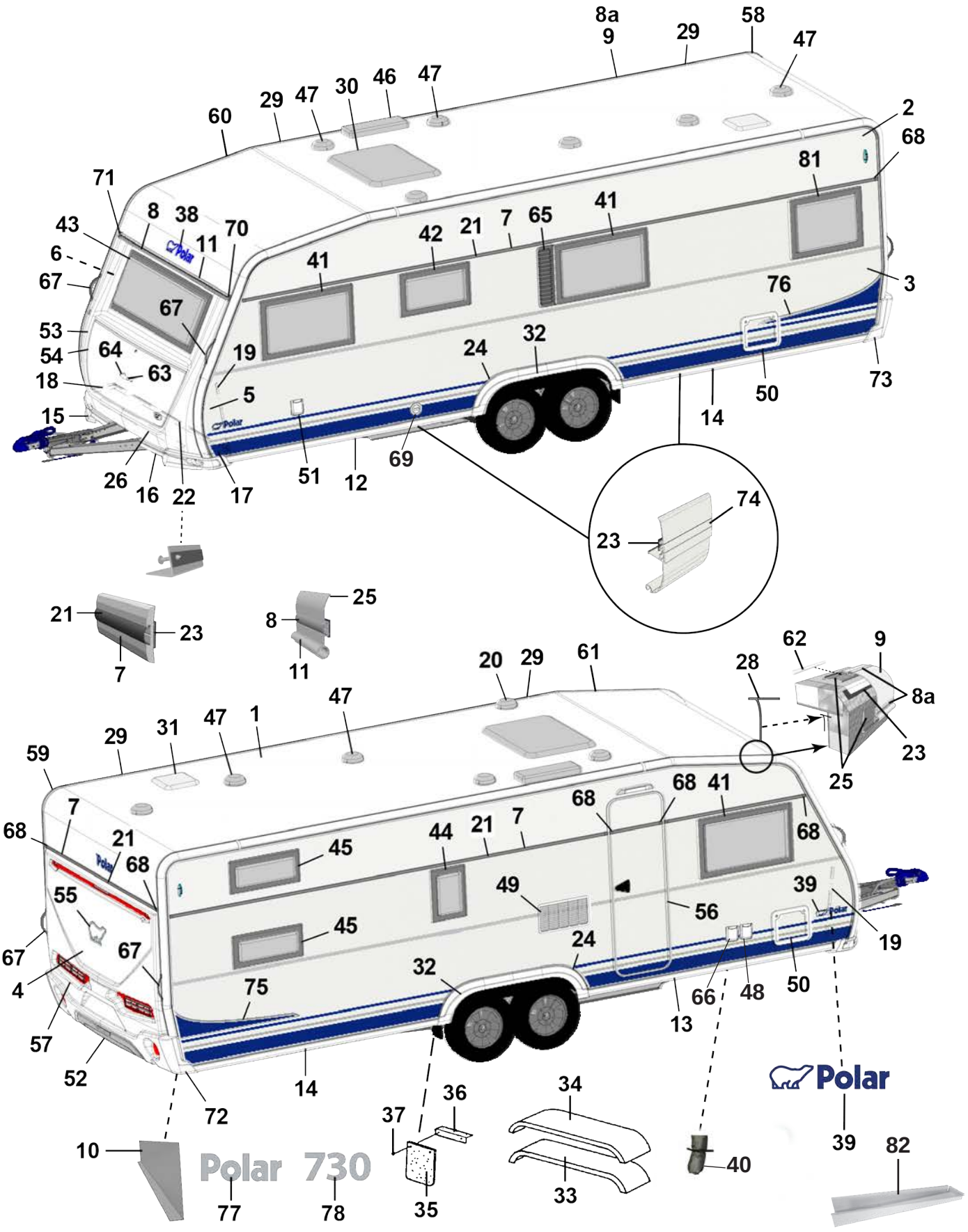
Polar 730
Polar
SELECTED 79
CUSTOMIZED 80
MADE IN NORRLAND 27

Pos Fig	Det. nr Part. No	Ingår/Fitted 730 BR		Benämning	Description
32	213810	x		Hjulhusbreddare	Mudguard
33	212378	x		Hjulhus	Wheel housing
34	212442	x		Isolering hjulhus	Insulation wheel housing
35	102470	x		Stänkskydd	Splash guard
36	101223	x		Fäste stänkskydd	Bracket splash guard
37	800118	x		Skruv	Screw
38	210539	x		Emblem blå	Emblem blue
--	214216	x		Emblem svart (Customized)	Emblem black (Customized)
39	212558	x		Emblem blå	Emblem blue
--	214211	x		Emblem blå (Selected)	Emblem blue (Selected)
--	214212	x		Emblem svart (Customized)	Emblem black (Customized)
40	603296	x		Ventilationsslang D80mm	Ventilations hose
--	603297	x		Isolering ventilationsslang d:o	Isolation ventilation hose d:o
--	211416	x		Kallrasskydd	Cold breed protection
--	215177	x		Myggnät 400x50mm	Mosquito net d:o 400x50mm
41	212413	x		Fönster öppn.bart 900x550 kpl.	Window 900x550 cpl.
--	212868	x		Ruta lös u. karm 900x550 d:o	Pane without frame 900x550 d:o
42	212411	x		Fönster öppn.bart 700x400 pentry kpl.	Window 700x400 pentry cpl.
--	212870	x		Ruta lös u. karm 700x400 d:o	Pane without frame 700x400 d:o
43	212408	x		Fönster fast 1600x600 kpl.	Window fixed 1600x600 cpl.
--	212867	x		Ruta lös u. karm 1600x600 d:o	Pane without frame 1600x600 d:o
44	212409	x		Fönster öppn.bart 350x500 kpl.	Window 350x550 cpl.
45	212410	x		Fönster öppn.bart 700x300 kpl.	Window 700x300 cpl.
--	212871	x		Ruta lös u. karm 700x300 d:o	Pane without frame 700x300 d:o
46	208023	x		Ventil tak för kyl	Ventilator roof for refrigerator
47	00970024	x		Ventilator kpl.	Ventilator cpl.
48	508106	x		El-intag 230 V	El. connection 230 V
49	214773	x		Galler ventilation kyl	Louvre ventilation
50	207759	x		Lucka m. innerram, utan spegel	Door with frame inner, without plate
51	319023	x		Vattenpåfyllning m. lock	Water filler with cap
--	319901	x		Lock d:o	Cap d:o
--	350218	x		Lucka yttre kpl. u. metallpinne	Door external cpl. without metal pin
52	214068	x		Diffuser grå	Diffuser grey
--	214274	x		Diffuser svart (Customized)	Diffuser black (Customized)
53	213917	x		Front u. lock	Front without trunk lid
54	213029	x		Lock front u. lås	Trunk lid front without lock
55	212557	x		Emblem chrome	Emblem chrome
--	214217	x		Emblem svart (Customized)	Emblem black (Customized)
56	213052	x		Dörr yttre kpl. H	Outer door cpl. R
--	213053	x		Dörr yttre kpl. H m. fönster	Outer door cpl. R with window
--	214963	x		Dörr yttre kpl. H m. fönster (Custom.), sl. plåt	Outer door cpl. R with window (Custom.), fl. plate
--	213116	x		Dekal blå dörr yttre	Decal blue outer door
--	215018	x		Dekal svart dörr yttre (Customized)	Decal black outer door (Customized)
--	213055	T		Myggdörr inre	Mosquito door inner
57	213918	x		Bakgavel plast	Back gable plastic

M= Metervara
T= Tillbehör

M= On the metre
T= Accessory

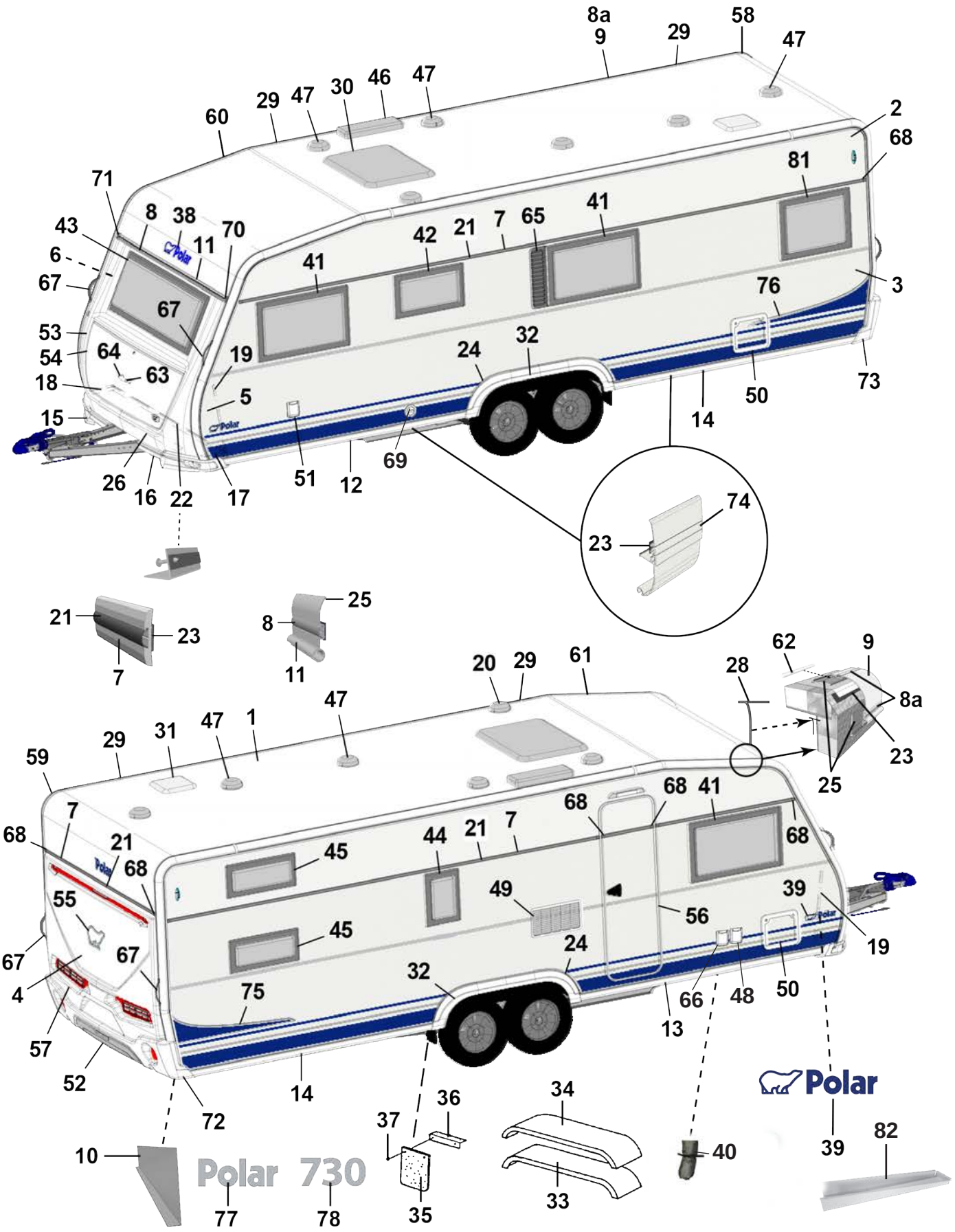

SELECTED CUSTOMIZED — 79 80

MADE IN NORRLAND — 27

Pos Fig	Det. nr Part. No	Ingår/Fitted 730 BR		Benämning	Description
58	213711	x		List tält bockad H-bak	List bent R rear
59	213712	x		List tält bockad V-bak	List bent L rear
60	213709	x		List tält bockad H-fram	List bent R front
61	213710	x		List tält bockad V-fram	List bent L front
62	208323	x		Styrstift list tält 50x3,5 mm	Pin for list 50x6,5 mm
63	210057	x		Handtag koffert inkl. täckbrickor	Handle trunk lid with covers
64	211492	x		Täckbricka	Cover
65	212476	T		Ventilationsgaller V	Ventilator grill L
66	508107	x		El-uttag 230 V	El connection 230 V
--		x		Tältservice	Tentservice
--		x		El-uttag 12 V	El connection 12 V
--		x		TV-antenn in/ut	TV-aerial in/out
67	213255	x		Draghandtag	Draw handle
68	95003772	x		Ändstycke	End protection
--	215072	x		Ändavslutning rak (vid slät plåt)	End protection straight (on flat plate)
--	215078	x		Ändavslutning H (vid slät plåt)	End protection R (on flat plate)
--	215079	x		Ändavslutning V (vid slät plåt)	End protection L (on flat plate)
69	601486	x		Skorsten kpl. väggmontage	Chimney cpl.
70	205630	x		Ändavslutning H midjelist	End protection R tent list
71	205631	x		Ändavslutning V midjelist	End protection L tent list
72	213807	x		Ändavslutning H-bak	End protection R-rear
73	213808	x		Ändavslutning V-bak	End protection L-rear
--	801319	x		Skruv PKM 4,2x14 ändavsl. H-V bak	Screw PKM 4,2x14 end prot. R-L rear
--	801320	x		Skruv PKM 4,2x25 ändavsl. H-V bak	Screw PKM 4,2x25 end prot. R-L rear
74	213718	x		List dekor vit L=3000	List decor white L=3000
75	213459	x		Dekal sida H blå	Decal R blue
--	215034	x		Dekal sida H svart (Customized)	Decal R black (Customized)
76	213460	x		Dekal sida V blå	Decal L blue
--	215035	x		Dekal sida V svart (Customized)	Decal L black (Customized)
77	212549	x		Emblem Polar	Emblem Polar
78	212555	x		Emblem 730	Emblem 730
79	214214	x		Emblem Selected	Emblem Selected
80	214215	x		Emblem Customized	Emblem Customized
81	212412	x		Fönster öppn.bart 700x550 kpl.	Window 700x550 cpl.
--	212869	x		Ruta lös 700x550 d:o	Pane 700x550 d:o
82	213514	x		Plåt dammskydd	Sheet dust cover

M= Metervara
T= Tillbehör

M= On the metre
T= Accessory

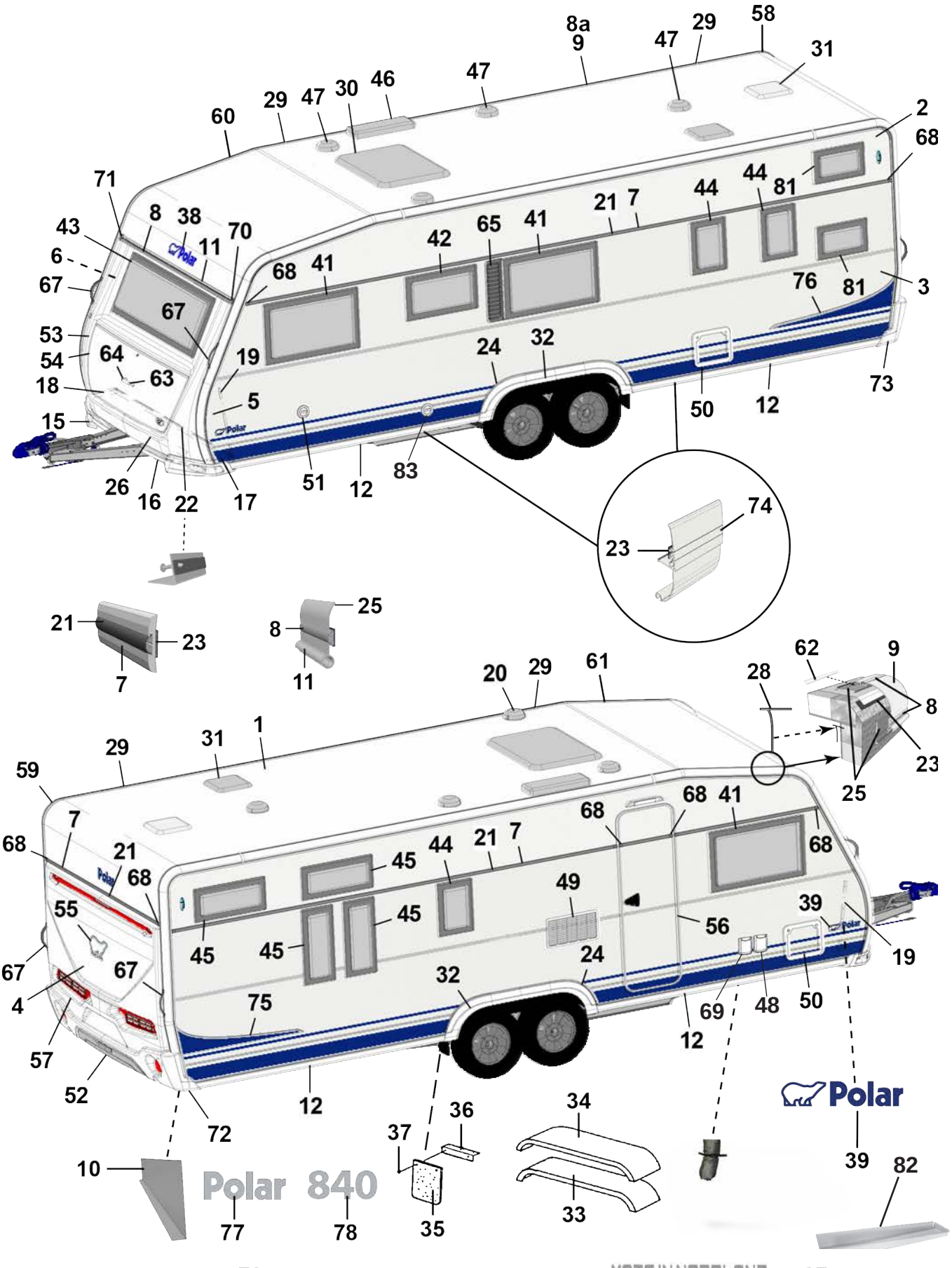
Polar 840
Polar
SELECTED
CUSTOMIZED
MADE IN NORRLAND

Pos Fig	Det. nr Part. No	Ingår Fitted	Benämning	Description
1	212291	x	Plåt tak 9200x2475	Roofing plate 9200x2475
2	212831	x	Plåt sida övre 8900x605	Side plate upper 8900x605
--	215158	T	Plåt sida övre 8900x605 (Custom.), sl. plåt	Side plate upper 8900x605 (Custom.), fl. plate
3	212834	x	Plåt sida undre 8900x1475	Side plate lower 8900x1475
--	214697	x	Plåt sida undre 8900x1475 (Customized)	Side plate lower 8900x1475 (Customized)
--	215160	T	Plåt sida undre 8900x1475 (Custom.), sl. plåt	Side plate lower 8900x1475 (Customi.) fl. plate
4	212832	x	Plåt gavel 2475x1600	Gable plate 2475x1600
5	211056	x	Plåt gavel undre 2800x818	Gable plate lower 2800x818
6	211056	x	Plåt gavel övre 2800x818	Gable plate upper 2800x818
7	212328	x	List dekor L=7312	List L=7312
--	215077	x	List dekor L=7073 vit (på sidorna vid slät plåt)	List L=7073 white (on the sides of flat plate)
8	210365	M	List dekor plast, silver	List decor plastic, silver
8a	210364	M	List dekor plast, vit	List decor plastic, white
9	213713	x	List tält rak L=4120	List straight L=4120
10	212699	x	Täckplåt bakljusramp L=2290	Coverplate light holder L=2290
11	208567	x	List markis L=2322	List L=2322
12	213719	x	List avb. spoiler L=3549	List L=3549
15	213805	x	Spoiler H	Spoiler R
16	213806	x	Spoiler V	Spoiler L
17	210346	x	List vinkel V	List L
18	210347	x	List vinkel H	List R
19	210101	x	List vinkel al. L=5000	List al. L=5000
20	401495	x	Motor köksfläkt kpl.	Motor kitchen fan cpl.
21	90003326	M	List dekor plast, silver	List decor plastic, silver
--	210364	M	List dekor plast, vit (på sidorna vid slät plåt)	List decor plastic, white (on the sides of flat plate)
22	210348	x	List gavel-golv fram L=2440	List gable-floor front L=2440
--	209525	x	Tätning "Terostat 2759" d:o	Seal "Terostat 2759" d:o
--	800626	x	Skruv d:o TKX 5,0x25	Screw d:o TKX 5,0x25
23	208236	M	Butyl profil 15x2 (30 m/rulle)	Seal strip 15x2 (30 m/roll)
24	212490	x	List al. hjulhusbreddare	List al. mudguard
--	212977	M	List gummi d:o	List rubber d:o
--	213030	M	Tejp dubbelhäftande d:o, B=6 mm (50 m/rulle)	Tape double-stick d:o W=6 mm (50 m/roll)
25	214054	M	List tätning vit 49mm, tak (45 m/rulle)	Seal strip white 49mm, roof (45 m/roll)
--	214027	M	List tätning vit 33mm, vägg (45 m/rulle)	Seal strip white 33mm, wall (45 m/roll)
26	210469	x	List koffert L=1700	List gas box L=1700
27	215375	x	Dekal "Made in Norrland"	Decal "Made in Norrland"
28	204137	M	List täck	Cover strip
29	213758	x	Skarvskydd tältlist	Splice protection
--	801319	x	Skruv PKM 4,2x14 d:o	Screw PKM 4,2x14 d:o
30	208690	x	Taklucka 400x400 Mini-Heki kpl. rumsdel	Roof hatch 400x400 Mini-Heki cpl. room
--	08-030921	x	Taklucka 700x500 Midi-Heki kpl.	Roof hatch 700x500 Midi-Heki cpl.
--	207780	T	Taklucka 960x655 Heki de Lux kpl.	Roof hatch 960x655 Heki de Lux cpl.
--	211846	T	Taklucka 400x400 Omnivent kpl. vit	Roof hatch 400x400 Omnivent cpl. white
31	215045	x	Taklucka 280x280 kpl. tvättrum	Roof hatch 280x280 cpl. washung room
32	213810	x	Hjulhusbreddare	Mudguard

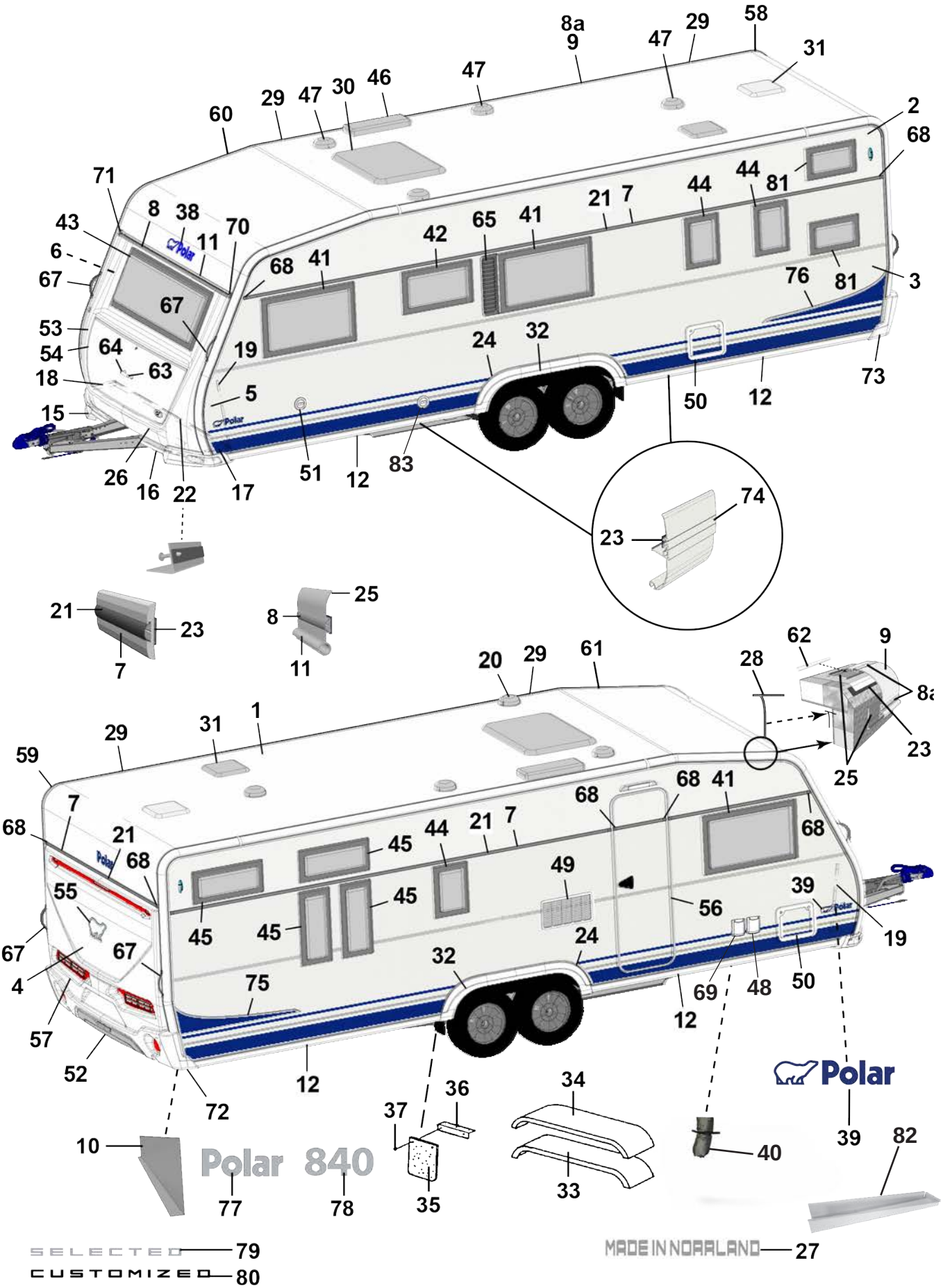
Polar 840
Polar
SELECTED 79
CUSTOMIZED 80
MADE IN NORRLAND 27

Pos Fig	Det. nr Part. No	Ingår Fitted	Benämning	Description
33	212378	x	Hjulhus	Wheel housing
34	212442	x	Isolering hjulhus	Insulation wheel housing
35	102470	x	Stänkskydd	Splash guard
36	101223	x	Fäste stänkskydd	Bracket splash guard
37	800118	x	Skruv	Screw
38	210539	x	Emblem blå	Emblem blue
--	214216	x	Emblem svart (Customized)	Emblem black (Customized)
39	212558	x	Emblem blå	Emblem blue
--	214211	x	Emblem blå (Selected)	Emblem blue (Selected)
--	214212	x	Emblem svart (Customized)	Emblem black (Customized)
40	603296	x	Ventilationsslang D80mm	Ventilations hose
--	603297	x	Isolering ventilationsslang d:o	Isolation ventilation hose d:o
--	211416	x	Kallrasskydd	Cold breed protection
--	215177	x	Myggnät 400x50mm	Mosquito net d:o 400x50mm
41	212413	x	Fönster öppn.bart 900x550 kpl.	Window 900x550 cpl.
--	212868	x	Ruta lös u. karm 900x550 d:o	Pane without frame 900x550 d:o
42	212411	x	Fönster öppn.bart 700x400 pentry kpl.	Window 700x400 pentry cpl.
--	212870	x	Ruta lös u. karm 700x400 d:o	Pane without frame 700x400 d:o
43	212408	x	Fönster fast 1600x600 kpl.	Window fixed 1600x600 cpl.
--	212867	x	Ruta lös u. karm 1600x600 d:o	Pane without frame 1600x600 d:o
44	212409	x	Fönster öppn.bart 350x500 kpl.	Window 350x550 cpl.
--	212872	x	Ruta lös u. karm 350x500 d:o	Pane without frame 350x500 d:o
45	212410	x	Fönster öppn.bart 700x300 kpl.	Window 700x300 cpl.
--	212871	x	Ruta lös u. karm 700x300 d:o	Pane without frame 700x300 d:o
46	208023	x	Ventil tak för kyl	Ventilator roof for refrigerator
47	00970024	x	Ventilator kpl.	Ventilator cpl.
48	508106	x	El-intag 230 V	El. connection 230 V
49	214773	x	Galler ventilation kyl	Louvre ventilation
50	207759	x	Lucka m. innerram, utan spegel	Door with frame inner, without plate
--	207197	x	Innerram d:o	Frame inner d:o
51	319023	x	Vattenpåfyllning m. lock	Water filler with cap
--	319901	x	Lock d:o	Cap d:o
--	350218	x	Lucka yttre kpl. u. metallpinne	Door external cpl. without metal pin
52	214068	x	Diffuser grå	Diffuser grey
--	214274	x	Diffuser svart (Customized)	Diffuser black (Customized)
53	213917	x	Front u. lock	Front without trunk lid
54	213029	x	Lock front u. lås	Trunk lid front without lock
55	212557	x	Emblem chrome	Emblem chrome
--	214217	x	Emblem svart (Customized)	Emblem black (Customized)
56	213052	x	Dörr yttre kpl. H	Outer door cpl. R
--	213053	T	Dörr yttre kpl. H m. fönster	Outer door cpl. R with window
--	214963	x	Dörr yttre kpl. H m. fönster (Custom.), sl. plåt	Outer door cpl. R with window (Custom.), fl. plate
--	213055	T	Myggdörr inre	Mosquito door inner
57	213918	x	Bakgavel plast	Back gable plastic
58	213711	x	List tält bockad H-bak	List bent R rear

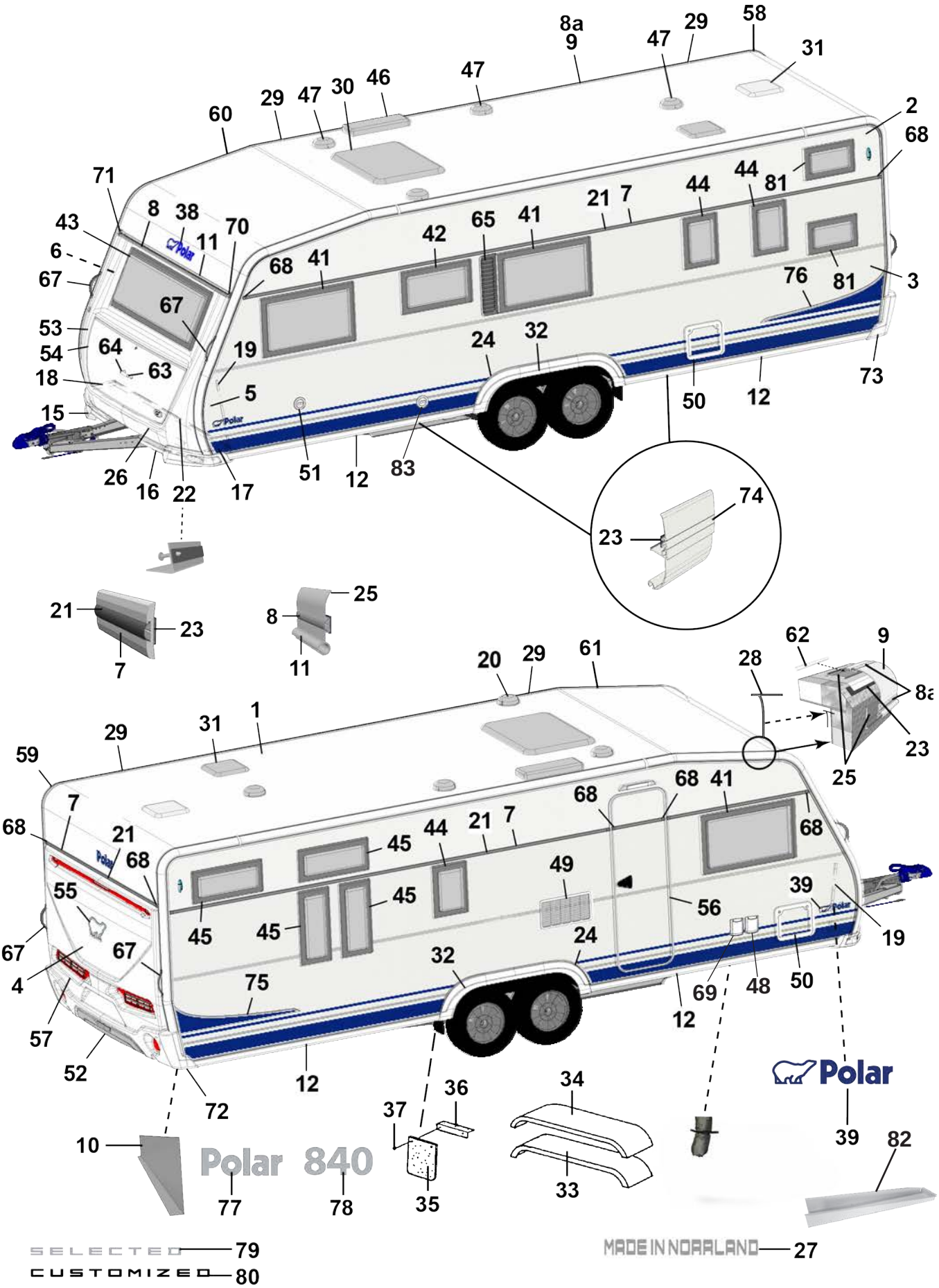
Polar 840
Polar
SELECTED 79
CUSTOMIZED 80
MADE IN NORRLAND 27

Pos Fig	Det. nr Part. No	Ingår Fitted	Benämning	Description
59	213712	x	List tält bockad V-bak	List bent L rear
60	213709	x	List tält bockad H-fram	List bent R front
61	213710	x	List tält bockad V-fram	List bent L front
62	208323	x	Styrstift list tält 50x3,5 mm	Pin for list 50x6,5 mm
63	210057	x	Handtag koffert inkl. täckbrickor	Handle trunk lid with covers
64	211492	x	Täckbricka	Cover
65	212476	T	Ventilationsgaller V	Ventilator grill L
66	601486	x	Skorsten kpl. väggmontage	Chimney cpl.
67	213255	x	Draghandtag	Draw handle
68	95003772	x	Ändstycke	End protection
--	215072	x	Ändavslutning rak (vid slät plåt)	End protection straight (on flat plate)
--	215078	x	Ändavslutning H (vid slät plåt)	End protection R (on flat plate)
--	215079	x	Ändavslutning V (vid slät plåt)	End protection L (on flat plate)
69	508107	x	El-uttag 230 V	El connection 230 V
--		x	Tältservice	Tentservice
--		x	El-uttag 12 V	El connection 12 V
--		x	TV-antenn in/ut	TV-aerial in/out
70	205630	x	Ändavslutning H midjelist	End protection R tent list
71	205631	x	Ändavslutning V midjelist	End protection L tent list
72	213807	x	Ändavslutning H-bak	End protection R-rear
73	213808	x	Ändavslutning V-bak	End protection L-rear
--	801319	x	Skruv PKM 4,2x14 ändavsl. H-V bak	Screw PKM 4,2x14 end prot. R-L rear
--	801320	x	Skruv PKM 4,2x25 ändavsl. H-V bak	Screw PKM 4,2x25 end prot. R-L rear
74	213718	x	List dekor vit L=3000	List decor white L=3000
75	213459	x	Dekal sida H blå	Decal R blue
--	215034	x	Dekal sida H svart (Customized)	Decal R black (Customized)
76	213460	x	Dekal sida V blå	Decal L blue
--	215035	x	Dekal sida V svart (Customized)	Decal L black (Customized)
77	212549	x	Emblem Polar	Emblem Polar
78	212556	x	Emblem 840	Emblem 840
79	214214	x	Emblem Selected	Emblem Selected
80	214215	x	Emblem Customized	Emblem Customized
81	214065	x	Fönster öppn.bart 500x300 kpl.	Window 500x300 cpl.
--	214846	x	Ruta lös u. karm 500x300 d:o	Pane without frame 500x300
82	402114	x	Plåt dammskydd	Sheet dust cover
83	601486	x	Skorsten kpl. väggmontage	Chimney cpl.


1
2
1
2
3

Pos Fig	Det. nr Part. No	Ingår Fitted	Benämning	Description
1	27203536	x	Färg vit RAL 9003, 0,125 l	Colour white RAL 9003, 0,125 l
--			Vit gäller även tak och gavlar.	White evan roof and gable
2	210650	x	Färg silver RAL 9006, 0,125 l	Colour silver RAL 9006, 0,125 l
3	206894	x	Färg blå NCS 4050 R80B, 0,125 l	Colour blue NCS 4050 R80B, 0,125 l
--	905212	-	Penselflaska för färg 20 ml	Brushbottle for colour 20 ml

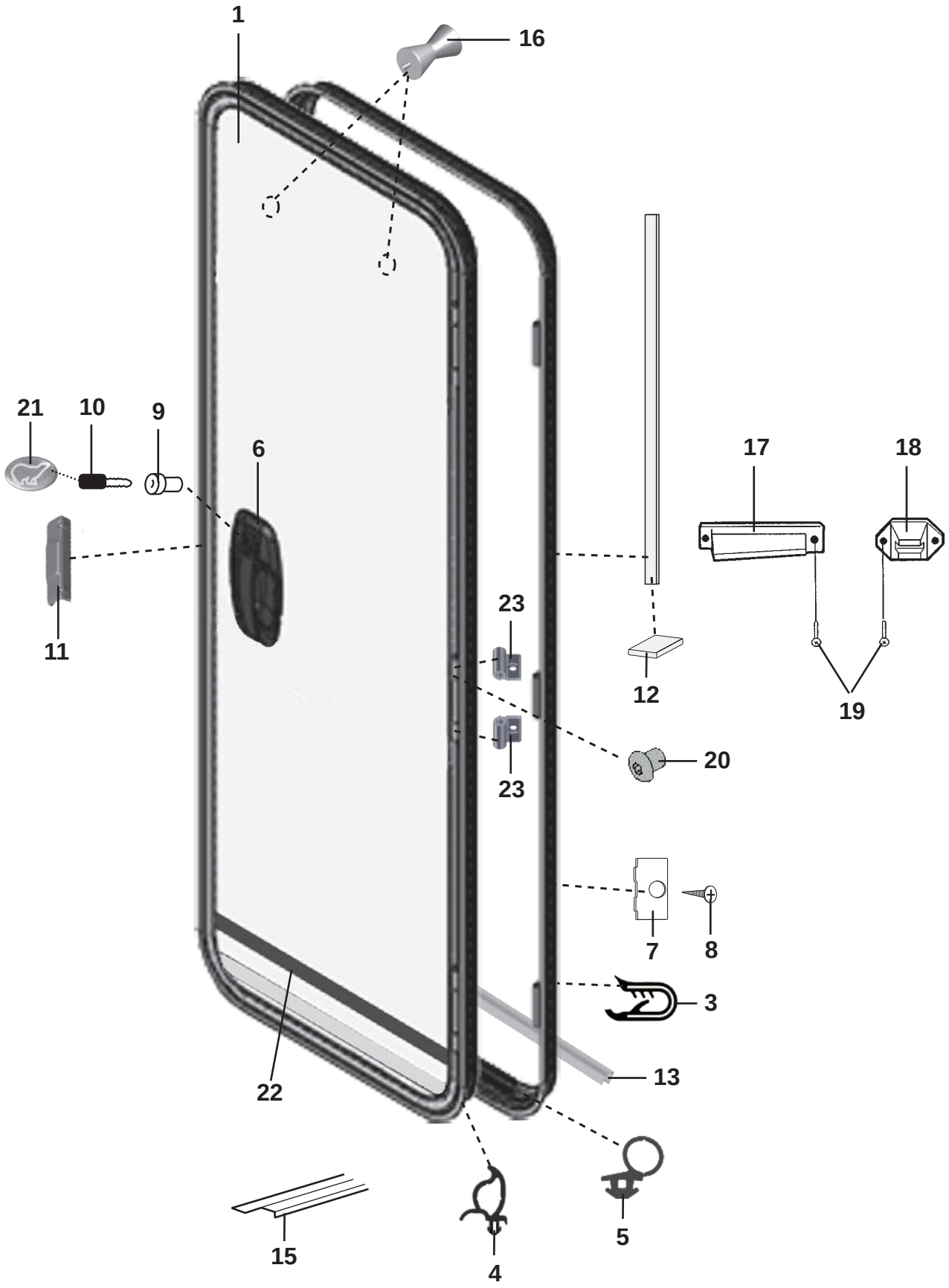
1
16
21
10
9
6
17
18
11
23
12
19
23
20
7
8
3
22
13
15
4
5

Pos Fig	Det. nr Part. No	Ingår Fitted	Benämning	Description
1	213052	x	Dörr yttre kpl. H	Outer door cpl. R
3	207673	x	List dörrfoder L=4620 mm	Strip L=4620 mm
4	207674	M	List tätning dörrblad	Seal strip door
5	209504	M	List tätning	Seal strip
6	213252	x	Lås ytterdörr H-hängd	Lock outer door R
7	207676	x	Fästbleck	Bracket
8	800152	x	Skruv fästbleck	Screw bracket
9	---	x	Låskolv; se "Lås"	Lock cylinder; see "Locks"
10	---	x	Nyckel; se "Nycklar"	Key; see "Keys"
11	213526	x	Låsbleck	Securing plate
12	207678	M	List tätning	Seal strip
13	213054	x	Aluminiumprofil	Aluminiumprofile
15	314687	x	Tröskel L= 850 mm	Threshold L= 850 mm
16	316116	x	Hängare	Hanger
17	213772	x	Hållare dörr, dörrdel	Door holder
18	213773	x	Hållare dörr, väggdel	Door holder
19	800631	x	Skruv B6x25 rostfri	Screw B6x25 rustless
20	209503	x	Skruv gångjärn insex M6x7	Socket head cap screw M6x7
21	209060	x	Emblem	Emblem
22	213116	x	Dekal blå dörr yttre	Decal blue outer door
--	215018	x	Dekal svart dörr yttre (Customized)	Decal black outer door (Customized)
23	214848	x	Gångjärn dörr (säljes i par)	Hinge door (exp. in pair)

M= Metervara
T= Tillbehör

M= On the metre
T= Accessory

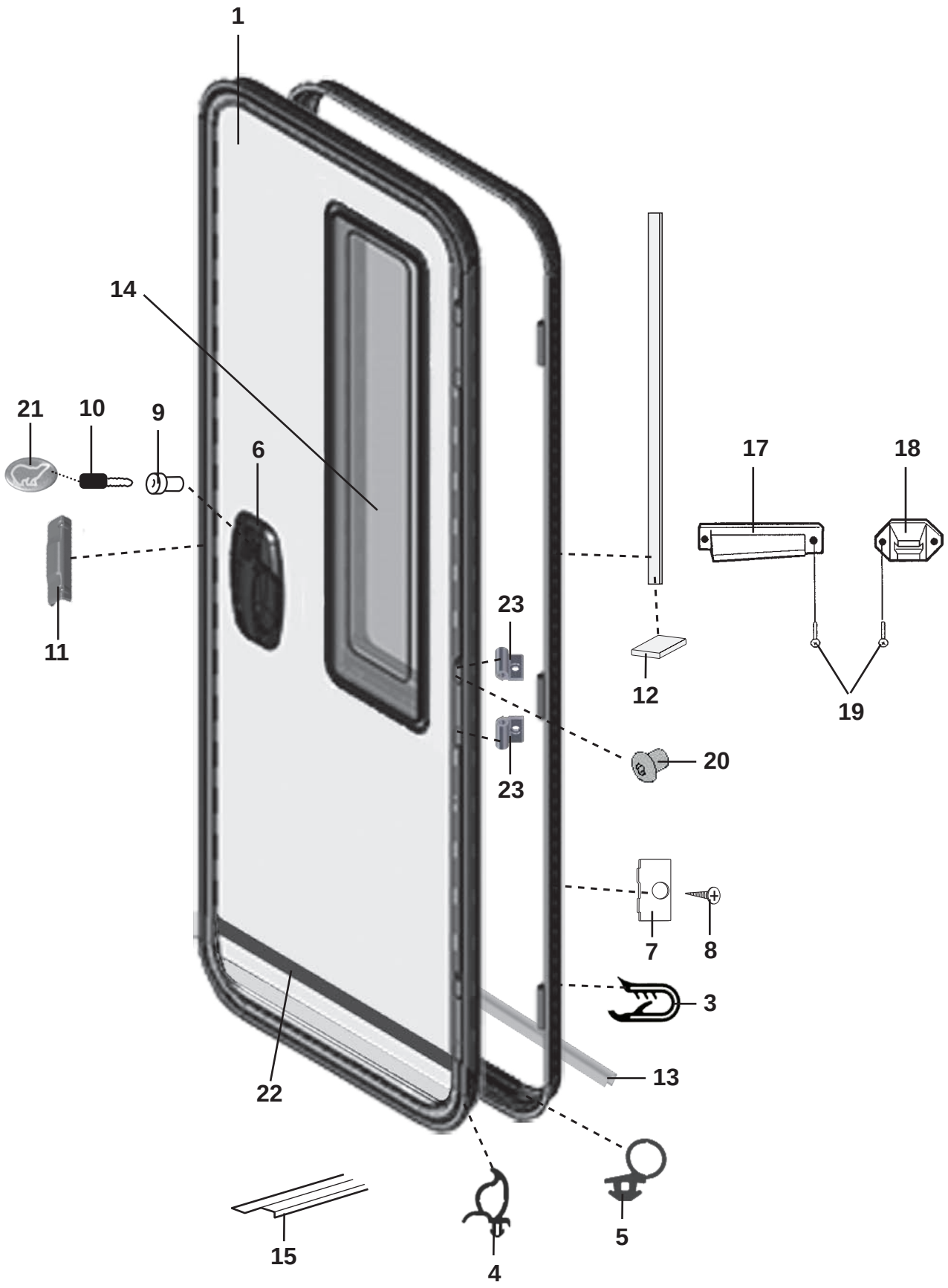
1
14
21
10
9
6
11
23
23
12
17
18
19
20
7
8
3
13
22
15
4
5

Pos Fig	Det. nr Part. No	Ingår Fitted	Benämning	Description
1	213053	x	Dörr yttre kpl. H	Outer door cpl. R
--	214963	x	Dörr yttre kpl. H (Customzed), sl. plåt	Outer door cpl. R (Customzed), fl. plate
3	207673	x	List dörrfoder L=4620 mm	Strip L=4620 mm
4	207674	M	List tätning dörrblad	Seal strip door
5	209504	M	List tätning	Seal strip
6	213253	x	Lås ytterdörr H-hängd	Lock outer door R
7	207676	x	Fästbleck	Bracket
8	800152	x	Skruv fästbleck	Screw bracket
9	---	x	Låskolv; se "Lås"	Lock cylinder; see "Locks"
10	---	x	Nyckel; se "Nycklar"	Key; see "Keys"
11	213526	x	Låsbleck	Securing plate
12	207678	M	List tätning	Seal strip
13	213054	x	Aluminiumprofil	Aluminiumprofile
14	213527	x	Gardin fönster	Blind
15	314687	x	Tröskel L= 850 mm	Threshold L= 850 mm
17	213772	x	Hållare dörr, dörrdel	Door holder
18	213773	x	Hållare dörr, väggdel	Door holder
19	800631	x	Skruv B6x25 rostfri	Screw B6x25 rustless
20	209503	x	Skruv gångjärn insex M6x7	Socket head cap screw M6x7
21	209060	x	Emblem	Emblem
22	213116	x	Dekal blå dörr yttre	Decal blue outer door
--	215018	x	Dekal svart dörr yttre (Customized)	Decal black outer door (Customized)
23	214848	x	Gångjärn dörr (säljes i par)	Hinge door (exp. in pair)

M= Metervara
T= Tillbehör

M= On the metre
T= Accessory

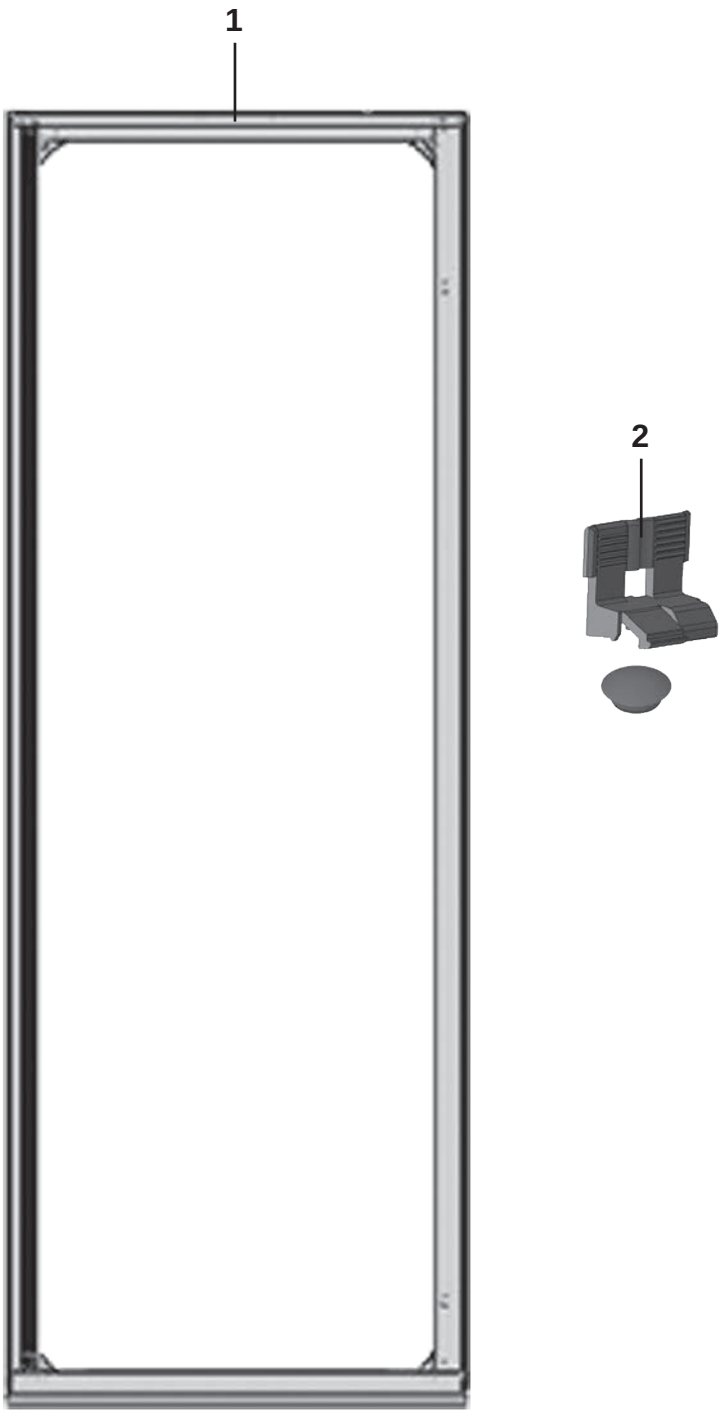
1
2

Pos Fig	Det. nr Part. No	Ingår Fitted	Benämning	Description
1	213055	T	Myggdörr inre	Mosquito door inner
2	213861	T	Fästclips myggdörr	Bracket mosquito door

T= Tillbehör

T= Accessory

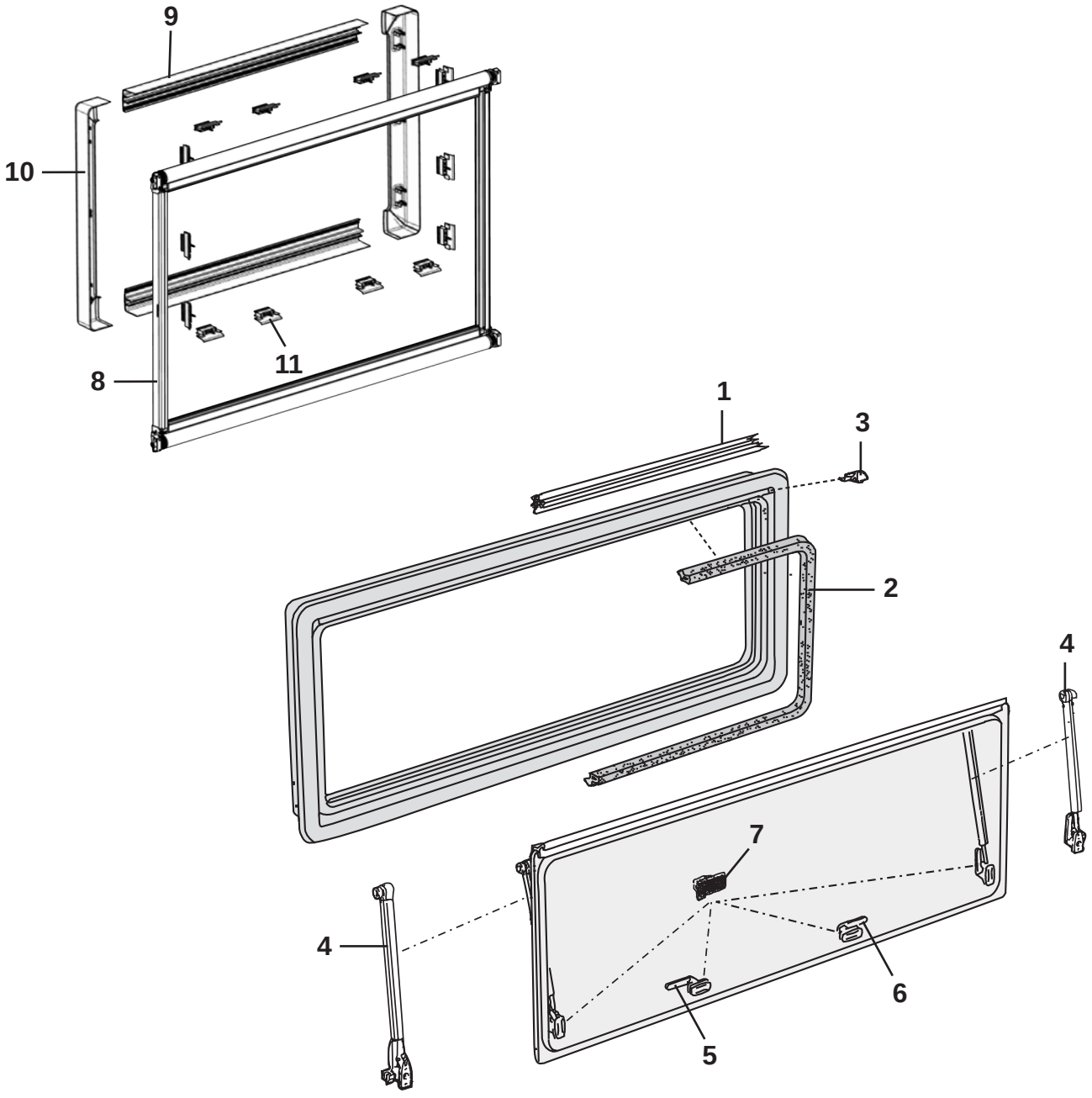
9
10
11
8
1
3
2
4
7
4
6
5

Pos Fig	Det. nr Part. No	Ingår Fitted	Benämning	Description
	212408	x	Fönster fast 1600x600 kpl.	Window fixed 1600x600 cpl.
	212867	x	Ruta lös 1600x600 d:o	Pane 1600x600 d:o
	212413	x	Fönster öppn.bart 900x550 kpl.	Window 900x550 cpl.
	212868	x	Ruta lös 900x550 d:o	Pane 900x550 d:o
	212412	x	Fönster öppn.bart 700x550 kpl.	Window 700x550 cpl.
	212869	x	Ruta lös 700x550 d:o	Pane 700x550 d:o
	212411	x	Fönster öppn.bart 700x400 kpl.	Window 700x400 cpl.
	212870	x	Ruta lös 700x400 d:o	Pane 700x400 d:o
	212410	x	Fönster öppn.bart 700x300 kpl.	Window 700x300 cpl.
	212871	x	Ruta lös 700x300 d:o	Pane 700x300 d:o
	214065	x	Fönster öppn.bart 500x300 kpl.	Window 500x300 cpl.
	214846	x	Ruta lös u. karm 500x300 d:o	Pane without frame 500x300
	212409	x	Fönster öppn.bart 350x500 kpl.	Window tinted 350x500 cpl.
1	208066	x	List tätning L=5000 mm	Sealing strip L=5000 mm
2	208067	x	List tätning L=5000 mm	Sealing strip L=5000 mm
3	208068	x	Ändstycke (säljes i par)	Ending part (exp. in pair)
4	213114	x	Hållare fönster L=324 (säljes i par) [1]	Bracket window L=324 (exp. in pair) [1]
--	212873	x	Hållare fönster L=274 (säljes i par) [2]	Bracket window L=274 (exp. in pair) [2]
--	212874	x	Hållare fönster L=251 (säljes i par) [3]	Bracket window L=251 (exp. in pair) [3]
--	212875	x	Hållare fönster L=175 (säljes i par) [4]	Bracket window L=175 (exp. in pair) [4]
--	212876	x	Hållare fönster L=78,5 (säljes i par) [5]	Bracket window L=78,5 (exp. in pair) [5]
5	212877	x	Lås fönster H	Lock R
6	212878	x	Lås fönster V	Lock L
7	212879	x	Fästhake, fönster fast (5 st/sats)	Bracket, window fixed (5 st/kit)
8	212880	x	Gardinsystem kpl. 1600x600	Blind system cpl. 1600x600
--	212881	x	Gardinsystem kpl. 900x550	Blind system cpl. 900x550
--	212882	x	Gardinsystem kpl. 700x550	Blind system cpl. 700x550
--	212883	x	Gardinsystem kpl. 700x400	Blind system cpl. 700x400
--	212884	x	Gardinsystem kpl. 700x300	Blind system cpl. 700x300
--	214847	x	Gardinsystem kpl. 500x300	Blind system cpl. 500x300
--	212885	x	Gardinsystem kpl. 350x500	Blind system cpl. 350x500
9	212886	x	Kassettprofil bredd =1600 mm (sats)	Cassette profile width =1600 mm (set)
10	213115	x	Sidoprofl höjd =600 mm (sats)	Side parts height =600 mm (set)
--	212887	x	Sidoprofl höjd =550 mm (sats)	Side parts height =550 mm (set)
--	212888	x	Sidoprofl höjd =500 mm (sats)	Side parts height =500 mm (set)
--	212889	x	Sidoprofl höjd =400 mm (sats)	Side parts height =400 mm (set)
--	212890	x	Sidoprofl höjd =300 mm (sats)	Side parts height =300 mm (set)
11	212891	x	Fäste (sats 5 st)	Fixing bracket (set 5 pcs)
			[1] = För fönster höjd = 600 mm	[1] = For window height = 600 mm
			[2] = För fönster höjd = 550 mm	[2] = For window height = 550 mm
			[3] = För fönster höjd = 500 mm	[3] = For window height = 500 mm
			[4] = För fönster höjd = 400 mm	[4] = For window height = 400 mm
			[5] = För fönster höjd = 300 mm	[5] = For window height = 300 mm
			T= Tillbehör	T= Accessory

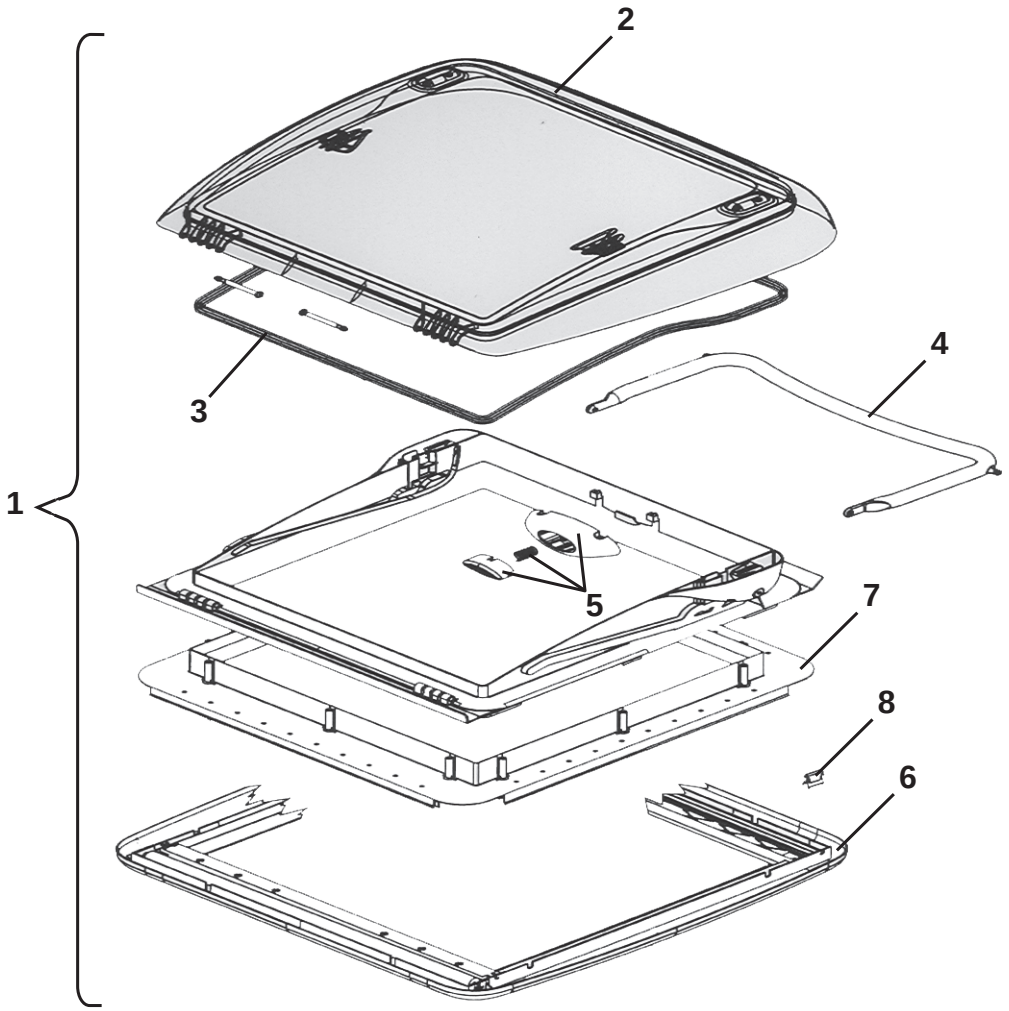
1
2
3
4
5
6
7
8

Pos Fig	Det. nr Part. No	Ingår Fitted	Benämning	Description
1	208690	x	Taklucka 400x400 kpl.	Roof hatch 400x400 cpl.
2	209555	x	Huv taklucka	Hood roof hattch
3	209556	x	Packning	Seal
4	209557	x	Bygel kpl.	Clamp cpl.
5	209558	x	Tryckknapp	Push button
6	209559	x	Ram inre kpl. m. rullgardin	Frame inner cpl. with roller blind
7	209560	x	Monteringsram kpl.	Mounting frame cpl.
8	209561	x	Fjäderklämma ram inre	Spring clip frame inner

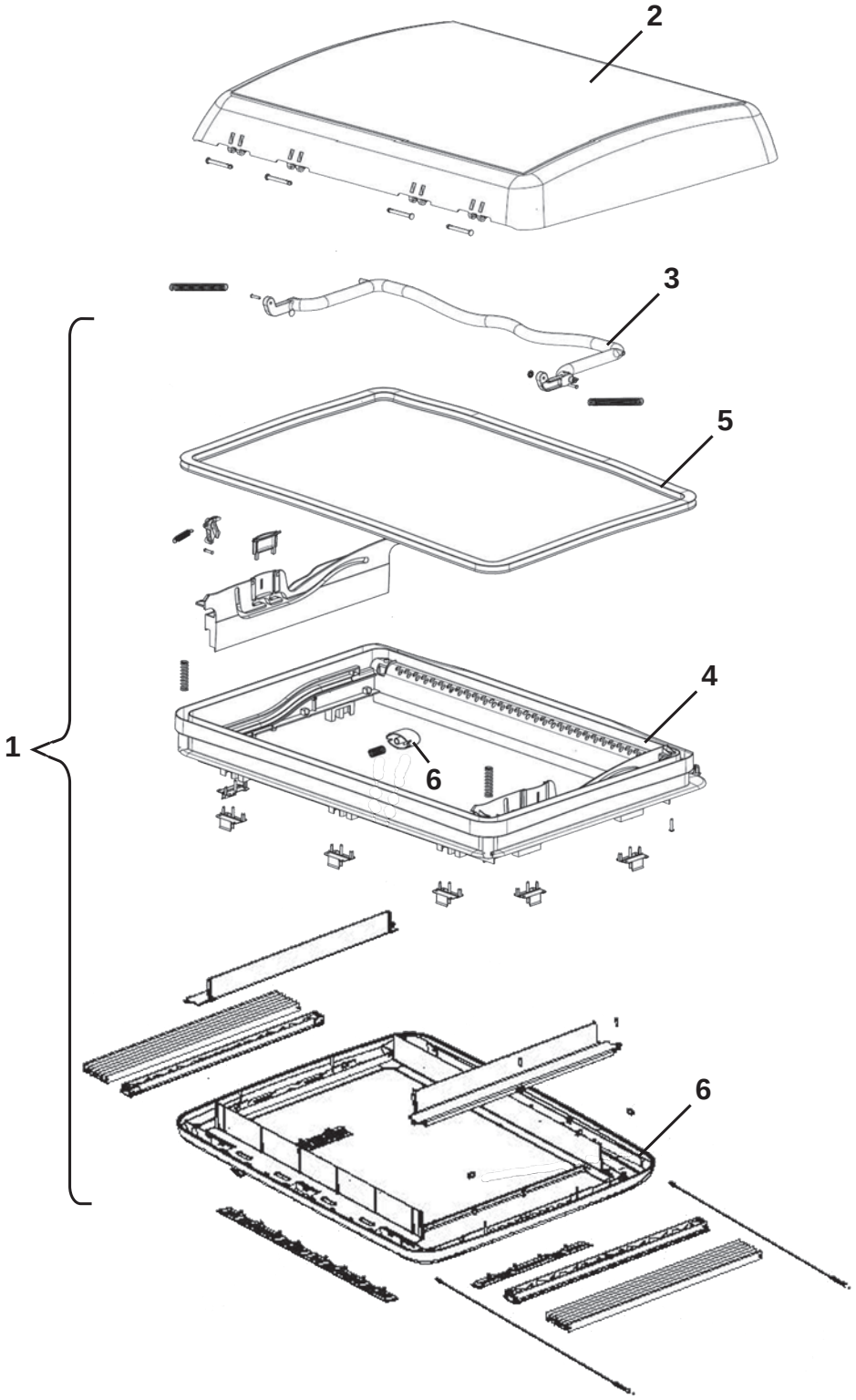
2
3
5
4
6
1
6

Pos Fig	Det. nr Part. No	Ingår Fitted	Benämning	Description
1	08-030921	x	Taklucka 700x500 kpl.	Roof hatch 700x500 cpl.
--	08-030921B	x	Monteringsbeslag Midi Heki (sats)	Mounting bracket Midi Heki (kit)
2	214826	x	Huv inkl. gångjärnsbult	Hood incl. hinge bolt
3	214827	x	Bygel kpl.	Clamp cpl.
4	214828	x	Ram yttre kpl.	Frame outer cpl.
5	214829	x	Packning	Seal
6	214830	x	Tryckknapp med fjäder	Push button with spring
6	214820	x	Ram inre kpl. m. myggnät/rullgardin/belysning	Frame inner cpl. with mosquito net/blind/lighting

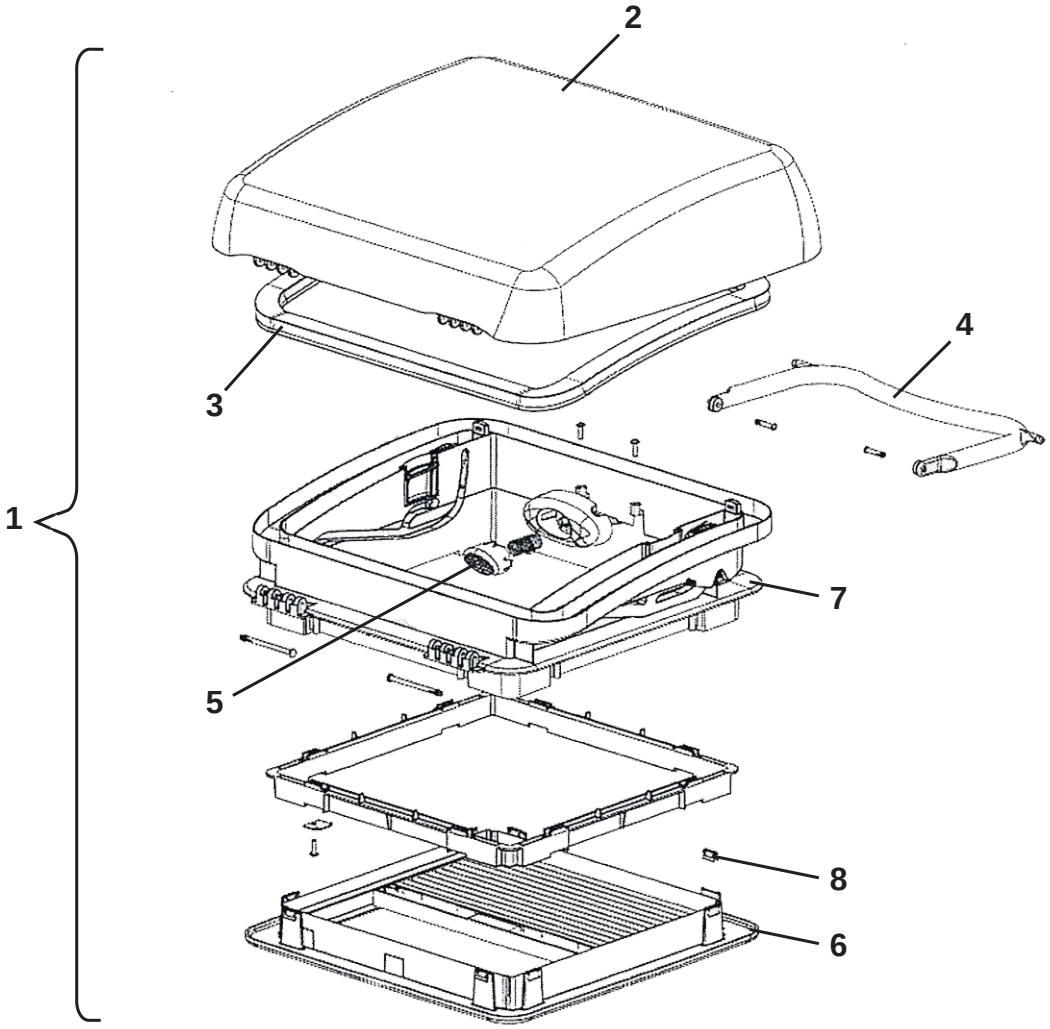
1
2
3
4
5
6
7
8

Pos Fig	Det. nr Part. No	Ingår Fitted	Benämning	Description
1	215045	x	Taklucka 280x280 kpl. tvättrum	Roof hatch 280x280 cpl. washung room
2	215184	x	Huv taklucka	Hood roof hattch
3	215185	x	Packning	Seal
4	215186	x	Bygel kpl.	Clamp cpl.
5	215187	x	Tryckknapp	Push button
6	215188	x	Ram inre kpl. m. myggnät	Frame inner cpl. with mosquito net
7	215189	x	Ram yttre kpl.	Frame outer cpl.
8	215190	x	Klammer ram inre	Clamp frame inner

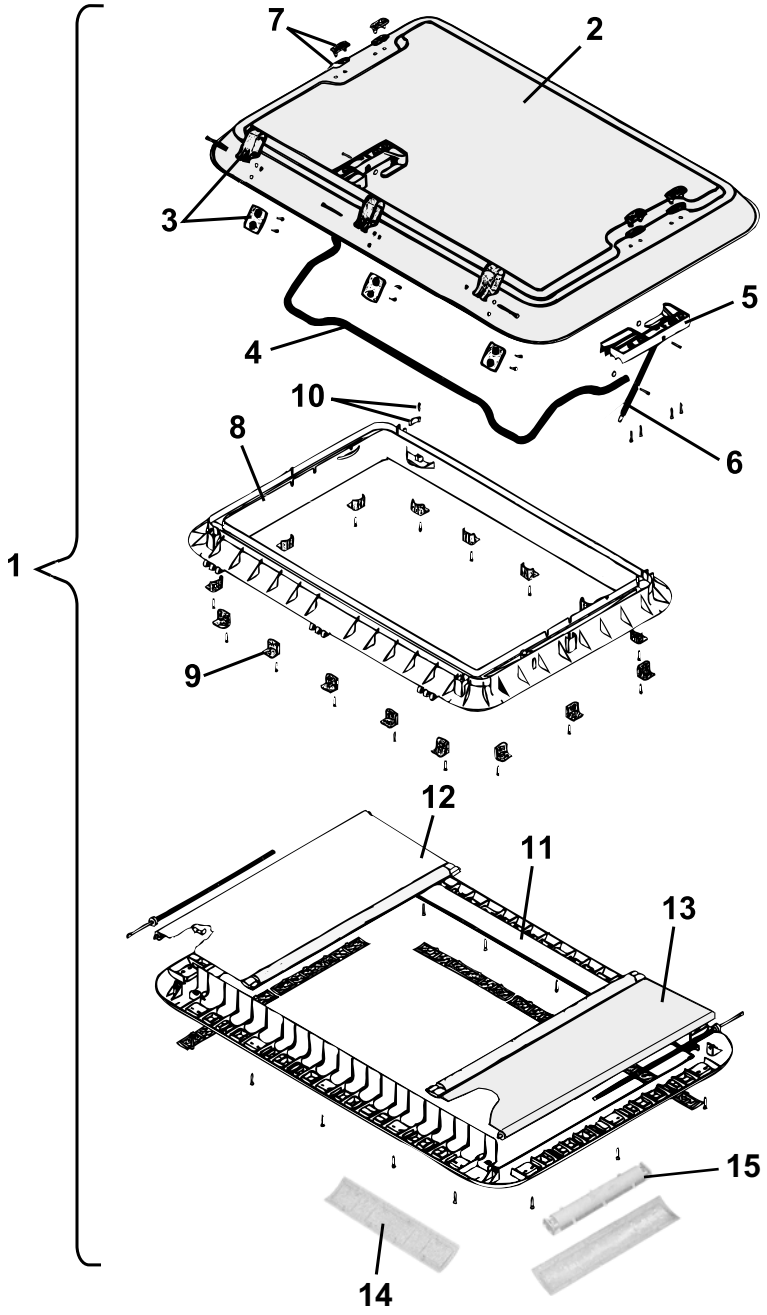
1
2
3
4
5
6
7
8
9
10
11
12
13
14
15

Pos Fig	Det. nr Part. No	Ingår Fitted	Benämning	Description
1	207780	T	Taklucka 960x655 kpl.	Roof hatch 960x655 cpl.
2	207463	T	Huv taklucka	Hood roof hattch
3	207464	T	Gångjärn kpl.	Hinge cpl.
4	207465	T	Bygel kpl.	Clamp cpl.
5	207466	T	Hållare V-H kpl. u. dämpare	Holder L-R cpl. without damper
6	207467	T	Dämpare kpl.	Damper cpl.
7	207468	T	Täckhatt	Cover
8	207469	T	Ram yttre	Frame outer
9	208219	T	Monteringsbeslag m. skruv	Mounting bracket with screw
10	207471	T	Låshake	Lock fittings
11	208381	T	Ram inre kpl. m. detaljer	Frame inner cpl. with details
12	208382	T	Myggnät rullgardin kpl.	Mosquito net roller blind cpl.
13	208383	T	Rullgardin kpl.	Roller blind cpl.
14	208384	T	Galler ventilation	Ventilator grill
15	208385	T	Lamphållare	Lamp-holder

T= Tillbehör

T= Accessory

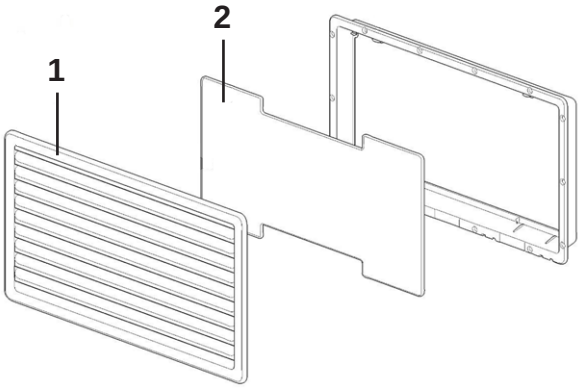
1
2

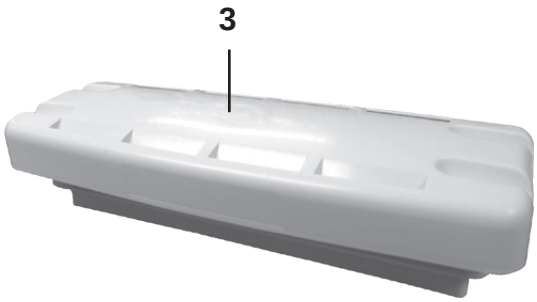
3

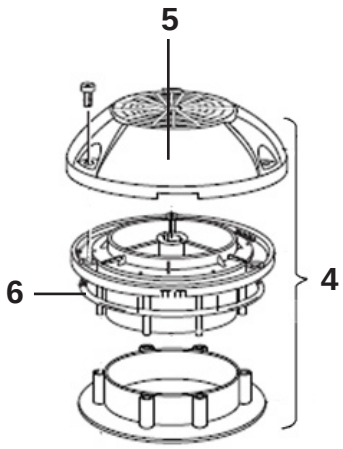
5
6
4

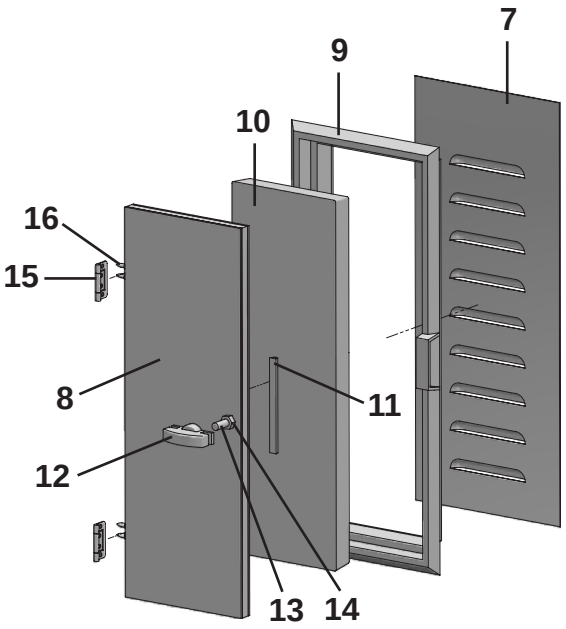
7
9
10
16
15
8
11
12
13
14

Pos Fig	Det. nr Part. No	Ingår Fitted	Benämning	Description
1	214773	x	Galler ventilation kyl kpl. m. sarg	Louvre ventilation cpl. with rim
--	801090	x	Skruv d:o 4.2x25	Screw d:o 4.2x25
2	214774	x	Lucka vinter	Cover winter
3	208023	x	Ventil tak för kyl	Ventilator roof for refrigerator
4	00970024	x	Ventilator kpl.	Ventilator cpl.
5	400492	x	Ventilatorkåpa	Cap ventilator
6	200156	x	Tätning ventilator	Sealing ventilator
7	209523	T	Ventil gäl	Ventilator
8	211102	T	Ventilationslucka kpl.	Door ventilation cpl.
9	90003536	T	Karm ventilationslucka	Frame ventilation door
10	00369110	T	Isolering	Isolation
11	00653000	M	List tätning	Sealing strip
12	90003537	T	Beslag ventilationslucka	Hold ventilation door
13	801328	T	Skruv MFX M8x40	Screw MFX M8x40
14	800769	T	Mutter M8x6,5	Nut M8x6,5
15	860402	T	Gångjärn	Hinge
16	801706	T	Skruv d:o	Screw d:o

M= Metervara
T= Tillbehör

M= On the metre
T= Accessory

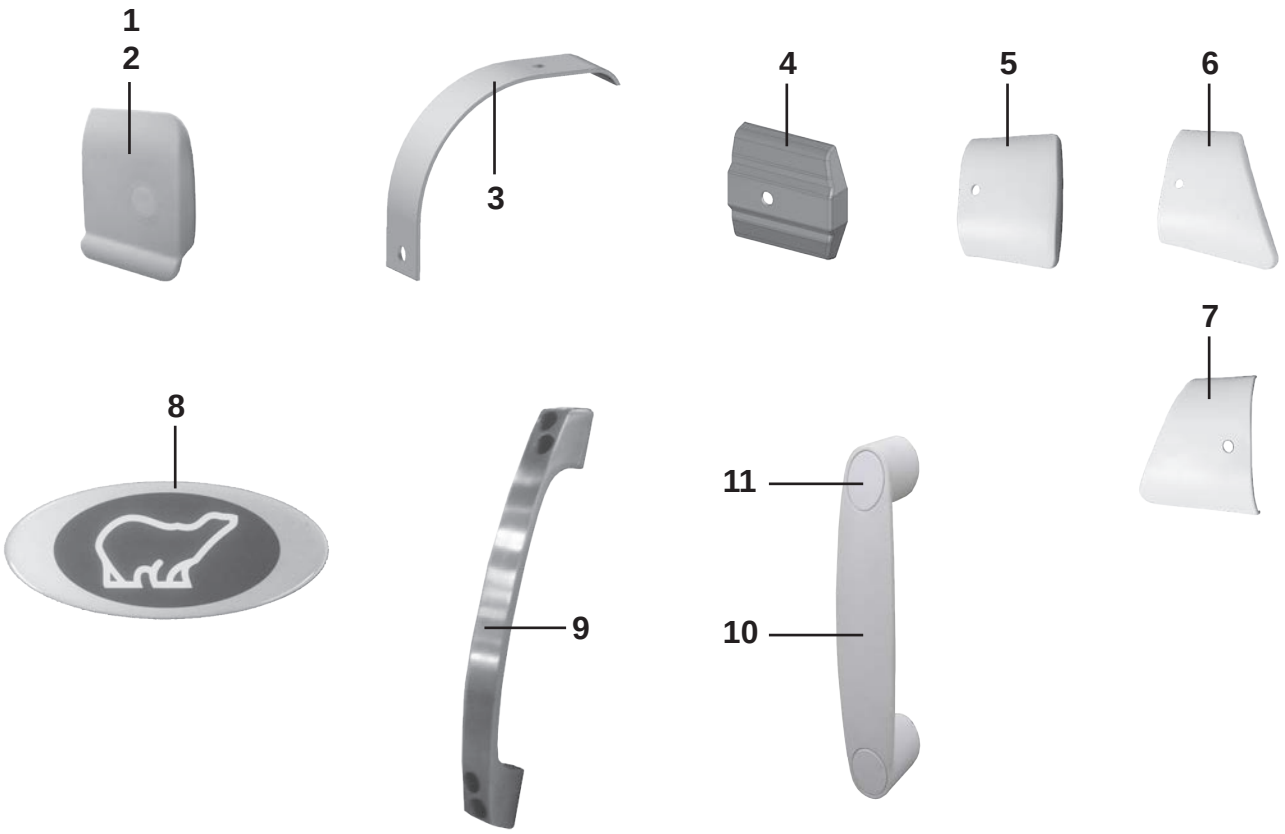
1
2
3
4
5
6
7
8
9
10
11

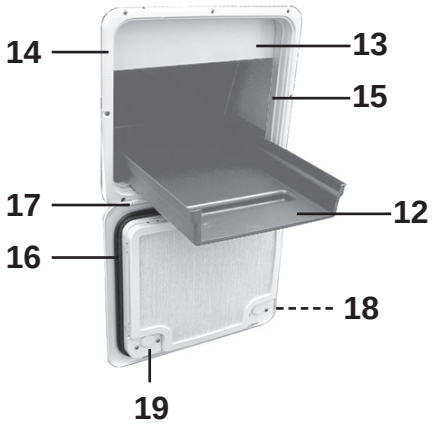
14
13
15
17
12
16
18
19

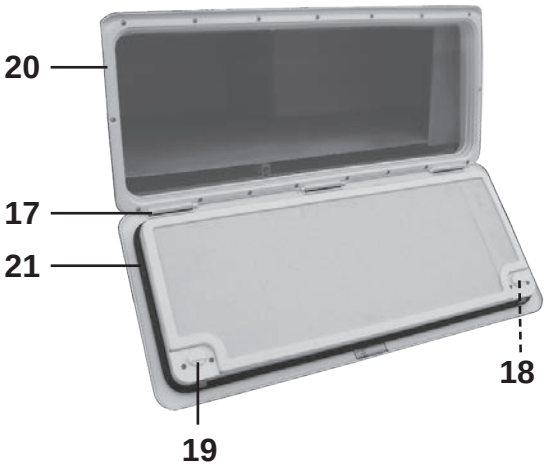
20
17
21
18
19

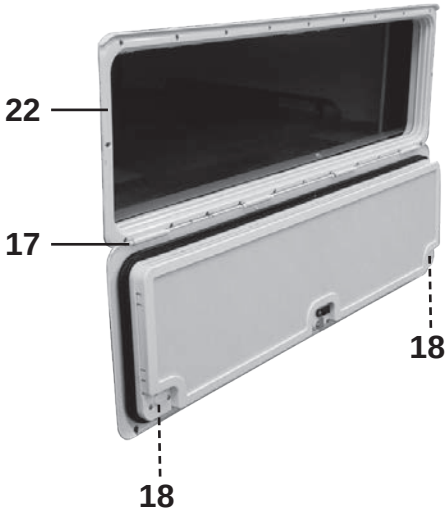
22
17
18
18

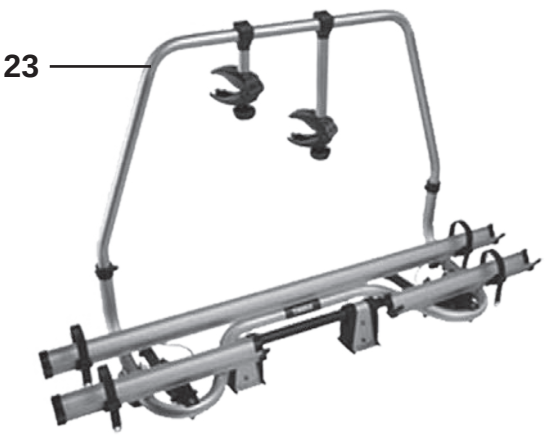
23

Pos Fig	Det. nr Part. No	Ingår Fitted	Benämning	Description
1	205630	x	Ändavslutning H midjelist	End protection R tent list
2	205631	x	Ändavslutning V midjelist	End protection L tent list
--	800640	x	Skruv B8x13 rostfri d:o	Screw B8x13 rustless d:o
3	213758	x	Skarvskydd tältlist	Splice protection
--	801319	x	Skruv PKM 4,2x14 d:o	Screw PKM 4,2x14 d:o
4	95003772	x	Ändstycke	End protection
--	801994	x	Skruv TRR 4,0x19 d:o	Screw TRR 4,0x19 d:o
5	215072	x	Ändavslutning rak (vid slät plåt)	End protection straight (on flat plate)
6	215078	x	Ändavslutning H (vid slät plåt)	End protection R (on flat plate)
7	215079	x	Ändavslutning V (vid slät plåt)	End protection L (on flat plate)
8	211285	x	Emblem blå	Emblem blue
--	214745	x	Emblem svart (Customized)	Emblem black (Customized)
9	213255	x	Draghandtag	Draw handle
--	801715	T	Skruv TFT 5x50/30 d:o	Screw TFT 5x50/30 d:o
10	210057	x	Handtag koffertlock	Handle trunk lid
--	801714	x	Skruv M8x40 (handtag koffertlock)	Screw M8x40 (handle trunk lid)
--	801518	x	Mutter lås M8x9,5 d:o	Locking nut M8x9,5 d:o
--	101582	x	Bricka 10,5x22 d:o	Washer 10,5x22 d:o
11	211492	x	Täckbricka d:o	Cover plate d:o
12	315132	x	Balja lastlucka	Tub loading hatch
--	337414	x	Glidskenor lastlucka	Slide rails loading hatch
--	337328	x	Skiva balja d:o	Board d:o
13	210092	x	Konvektorskydd lastlucka	Protection convector
14	207759	x	Lucka m. innerram, utan spegel	Door with frame inner, without plate
16	314548	x	Packning lucka	Gasket
17	314549	x	Pinne gångjärn	Pin
18	314550	x	Tryckknapp	Push botton
19	315442	x	Låshus kpl. utan låskolv	Locking device cpl. without cylinder
--	---	T	Låskolv; se "Lås"	Lock cylinder; see "Locks"
--	---	T	Nyckel; se "Nycklar"	Key; see "Keys"
20	208424	T	Lucka m. innerram, utan spegel	Door with frame inner, without plate
21	209562	T	Packning lucka	Gasket
22	14-701045	T	Lucka m innerram, utan spegel	Door with frame inner, without plate
23	14-820150	T	Cykelställ	Bicycle rack
--	14-820150A	T	Låsbeslagset d:o	Lock fittings kit d:o
			T= Tillbehör	T= Accessory

Pos Fig	Det. nr Part. No	Ingår Fitted	Benämning	Description
	801551	x	Låskolv nr. 51 *	Lock cylinder No. 51 *
	801552	x	Låskolv nr. 52 *	Lock cylinder No. 52 *
	801553	x	Låskolv nr. 53 *	Lock cylinder No. 53 *
	801554	x	Låskolv nr. 54 *	Lock cylinder No. 54 *
	801555	x	Låskolv nr. 55 *	Lock cylinder No. 55 *
	801556	x	Låskolv nr. 56 *	Lock cylinder No. 56 *
	801557	x	Låskolv nr. 57 *	Lock cylinder No. 57 *
	801558	x	Låskolv nr. 58 *	Lock cylinder No. 58 *
	801559	x	Låskolv nr. 59 *	Lock cylinder No. 59 *
	801560	x	Låskolv nr. 60 *	Lock cylinder No. 60 *
	801561	x	Låskolv nr. 61 *	Lock cylinder No. 61 *
	801562	x	Låskolv nr. 62 *	Lock cylinder No. 62 *
	801563	x	Låskolv nr. 63 *	Lock cylinder No. 63 *
	801564	x	Låskolv nr. 64 *	Lock cylinder No. 64 *
	801565	x	Låskolv nr. 65 *	Lock cylinder No. 65 *
	801566	x	Låskolv nr. 66 *	Lock cylinder No. 66 *
	801567	x	Låskolv nr. 67 *	Lock cylinder No. 67 *
	801568	x	Låskolv nr. 68 *	Lock cylinder No. 68 *
	801569	x	Låskolv nr. 69 *	Lock cylinder No. 69 *
	801570	x	Låskolv nr. 70 *	Lock cylinder No. 70 *
	801571	x	Låskolv nr. 71 *	Lock cylinder No. 71 *
	801572	x	Låskolv nr. 72 *	Lock cylinder No. 72 *
	801573	x	Låskolv nr. 73 *	Lock cylinder No. 73 *
	801574	x	Låskolv nr. 74 *	Lock cylinder No. 74 *
	801575	x	Låskolv nr. 75 *	Lock cylinder No. 75 *
	801576	x	Låskolv nr. 76 *	Lock cylinder No. 76 *
	801577	x	Låskolv nr. 77 *	Lock cylinder No. 77 *
	801578	x	Låskolv nr. 78 *	Lock cylinder No. 78 *
	801579	x	Låskolv nr. 79 *	Lock cylinder No. 79 *
	801580	x	Låskolv nr. 80 *	Lock cylinder No. 80 *
	801581	x	Låskolv nr. 81 *	Lock cylinder No. 81 *
	801582	x	Låskolv nr. 82 *	Lock cylinder No. 82 *
	801583	x	Låskolv nr. 83 *	Lock cylinder No. 83 *
	801584	x	Låskolv nr. 84 *	Lock cylinder No. 84 *
	801585	x	Låskolv nr. 85 *	Lock cylinder No. 85 *
	801586	x	Låskolv nr. 86 *	Lock cylinder No. 86 *
	801587	x	Låskolv nr. 87 *	Lock cylinder No. 87 *
	801588	x	Låskolv nr. 88 *	Lock cylinder No. 88 *
	801589	x	Låskolv nr. 89 *	Lock cylinder No. 89 *
	801590	x	Låskolv nr. 90 *	Lock cylinder No. 90 *
	801591	x	Låskolv nr. 91 *	Lock cylinder No. 91 *
	801592	x	Låskolv nr. 92 *	Lock cylinder No. 92 *
	801593	x	Låskolv nr. 93 *	Lock cylinder No. 93 *
	801594	x	Låskolv nr. 94 *	Lock cylinder No. 94 *
	801595	x	Låskolv nr. 95 *	Lock cylinder No. 95 *
	801596	x	Låskolv nr. 96 *	Lock cylinder No. 96 *
	801597	x	Låskolv nr. 97 *	Lock cylinder No. 97 *
	801598	x	Låskolv nr. 98 *	Lock cylinder No. 98 *
	801599	x	Låskolv nr. 99 *	Lock cylinder No. 99 *
	801600	x	Låskolv nr. 100 *	Lock cylinder No. 100 *
			*= Ange nummer vid order	*= State No. when ordering

Pos Fig	Det. nr Part. No	Ingår Fitted	Benämning	Description
	801651	x	Nyckel nr. 51 *	Key No. 51 *
	801652	x	Nyckel nr. 52 *	Key No. 52 *
	801653	x	Nyckel nr. 53 *	Key No. 53 *
	801654	x	Nyckel nr. 54 *	Key No. 54 *
	801655	x	Nyckel nr. 55 *	Key No. 55 *
	801656	x	Nyckel nr. 56 *	Key No. 56 *
	801657	x	Nyckel nr. 57 *	Key No. 57 *
	801658	x	Nyckel nr. 58 *	Key No. 58 *
	801659	x	Nyckel nr. 59 *	Key No. 59 *
	801660	x	Nyckel nr. 60 *	Key No. 60 *
	801661	x	Nyckel nr. 61 *	Key No. 61 *
	801662	x	Nyckel nr. 62 *	Key No. 62 *
	801663	x	Nyckel nr. 63 *	Key No. 63 *
	801664	x	Nyckel nr. 64 *	Key No. 64 *
	801665	x	Nyckel nr. 65 *	Key No. 65 *
	801666	x	Nyckel nr. 66 *	Key No. 66 *
	801667	x	Nyckel nr. 67 *	Key No. 67 *
	801668	x	Nyckel nr. 68 *	Key No. 68 *
	801669	x	Nyckel nr. 69 *	Key No. 69 *
	801670	x	Nyckel nr. 70 *	Key No. 70 *
	801671	x	Nyckel nr. 71 *	Key No. 71 *
	801672	x	Nyckel nr. 72 *	Key No. 72 *
	801673	x	Nyckel nr. 73 *	Key No. 73 *
	801674	x	Nyckel nr. 74 *	Key No. 74 *
	801675	x	Nyckel nr. 75 *	Key No. 75 *
	801676	x	Nyckel nr. 76 *	Key No. 76 *
	801677	x	Nyckel nr. 77 *	Key No. 77 *
	801678	x	Nyckel nr. 78 *	Key No. 78 *
	801679	x	Nyckel nr. 79 *	Key No. 79 *
	801680	x	Nyckel nr. 80 *	Key No. 80 *
	801681	x	Nyckel nr. 81 *	Key No. 81 *
	801682	x	Nyckel nr. 82 *	Key No. 82 *
	801683	x	Nyckel nr. 83 *	Key No. 83 *
	801684	x	Nyckel nr. 84 *	Key No. 84 *
	801685	x	Nyckel nr. 85 *	Key No. 85 *
	801686	x	Nyckel nr. 86 *	Key No. 86 *
	801687	x	Nyckel nr. 87 *	Key No. 87 *
	801688	x	Nyckel nr. 88 *	Key No. 88 *
	801689	x	Nyckel nr. 89 *	Key No. 89 *
	801690	x	Nyckel nr. 90 *	Key No. 90 *
	801691	x	Nyckel nr. 91 *	Key No. 91 *
	801692	x	Nyckel nr. 92 *	Key No. 92 *
	801693	x	Nyckel nr. 93 *	Key No. 93 *
	801694	x	Nyckel nr. 94 *	Key No. 94 *
	801695	x	Nyckel nr. 95 *	Key No. 95 *
	801696	x	Nyckel nr. 96 *	Key No. 96 *
	801697	x	Nyckel nr. 97 *	Key No. 97 *
	801698	x	Nyckel nr. 98 *	Key No. 98 *
	801699	x	Nyckel nr. 99 *	Key No. 99 *
	801700	x	Nyckel nr. 100 *	Key No. 100 *
			*= Ange nummer vid order	*= State No. when ordering

Kylskåp, front - Refrigerator, front

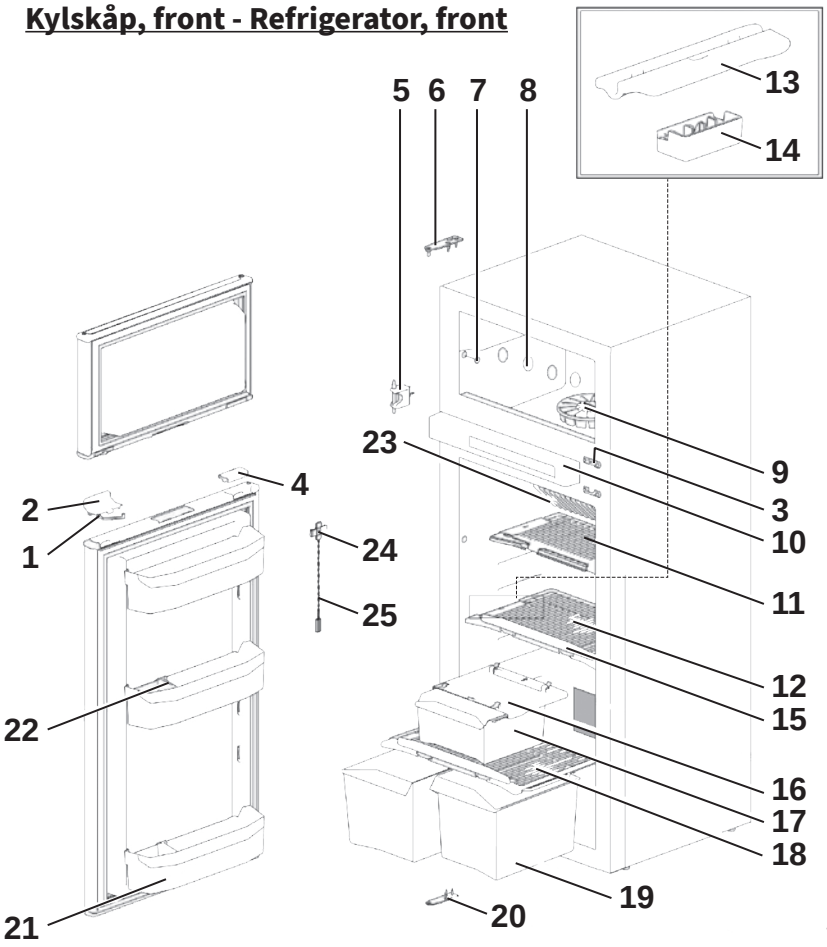

Kylskåp, bak - Refrigerator, back

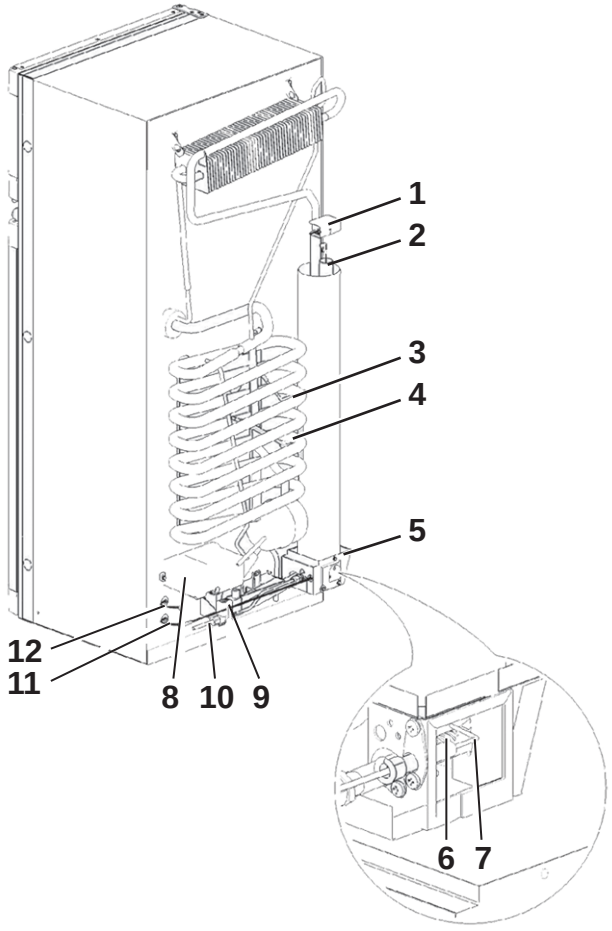

Kylskåp, kontrollpanel - Refrigerator, control panel

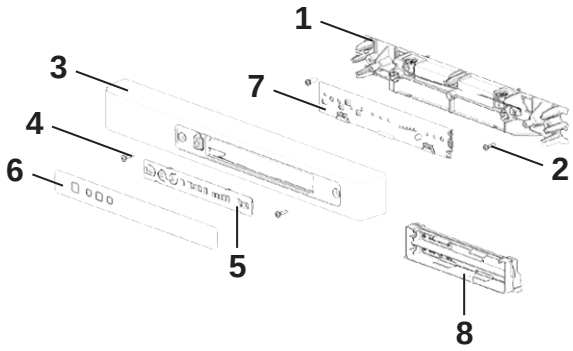

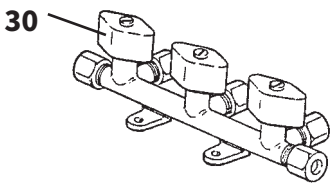

Pos Fig	Det. nr Part. No	Ingår/Fitted 520 alla mod.	560 alla mod.	590 alla mod.	Benämning	Description
					OBS! Uppge alltid Serie No, del av kylskåpet och positionsnummer vid beställning av reservdelar. T.ex. : E311V1001274, Kylskåp bak, pos.nr. 3	**NOTE! Always state Serie No, part of the refrigerator and position number when ordering spare parts. E.g. : E311V1001274, Refrigerator back, pos.nr. 3**
	402101	x	x	x	Kylskåp kpl. (H-hängd dörr)	Refrigerator cpl. (R-hanged door)
--		x	x	x	Dörr frys d:o	Door freezer d:o
--	402104	x	x	x	Skiva dörr frys	Front door freezer
--		x	x	x	Dörr kyl d:o	Door fridge d:o
--	402103	x	x	x	Skiva dörr kyl	Front door fridge
					Kylskåp, front	**Refrigerator, front**
1		x	x	x	Bygel [1]	Storage strap [1]
2		x	x	x	Spärrhake [1]	Latch [1]
3		x	x	x	Fästhake [1]	Strike plate [1]
4		x	x	x	Täcklock [1]	Pocket cover [1]
5		x	x	x	Gångjärn mellan	Hinge middle
6		x	x	x	Gångjärn övre	Hinge, upper
7		x	x	x	Täckhatt	Cap
8		x	x	x	Täckhatt	Cap freezer bolt
9		x	x	x	Iskubs låda	Ice cube tray
10		x	x	x	Kontrollpanel (se "Kylskåp, kontrollpanel")	Control panel, (see" Refrigerator, control panel")
11		x	x	x	Hylla 415 x 200	Shelf rack 415 x 200
12		x	x	x	Hylla 415 x 250	Shelf rack 415 x 250
13		x	x	x	Hållare hylla hylla, liten	Clip shelf rack small
14		x	x	x	Hållare hylla, säkerhetslås	Clip rack safety lock
15		x	x	x	Hållare hylla, stor	Clip shelf rack large
16		x	x	x	Glidskena låda	Slide out box guide
17		x	x	x	Låda utdragbar	Slide out box
18		x	x	x	Hylla 415 x 250	Shelf rack 415 x 250
19		x	x	x	Grönsakslåda, vändbar	Vegetable bin reversible
20		x	x	x	Gångjärn undre	Hinge, under
21		x	x	x	Dörrfack böjd	Door bin curved
22		x	x	x	Flaskhållare	Bottle retainer
23		x	x	x	Kylfläns	Fin
24		x	x	x	Klämma kylfläns	Fin clip
25		x	x	x	Temperatur sensor	Thermistor
					Kylskåp, bak	**Refrigerator, back**
1		x	x	x	Värmekåpa	Heat cap
2		x	x	x	Värme diffusor	Heat diffuser
3		x	x	x	Elpatron 230 V	Heater AC
4		x	x	x	Elpatron 12 V	Heater DC
5		x	x	x	Värmebox	Heater box
6		x	x	x	Brännarenhet	Burner assembly
7		x	x	x	Tändelektrod	Spark electrode
8		x	x	x	Strömstyrningskort	Power control board
9		x	x	x	Ventil gas	Gas valve
10		x	x	x	Gasrör	Gas pipe
11		x	x	x	Termistor kabel	Thermistor cable
12		x	x	x	Kommunikationskabel	Communication cable
					[1] = Säljes som sats	[1] = For sale as a kit

Kylskåp, front - Refrigerator, front

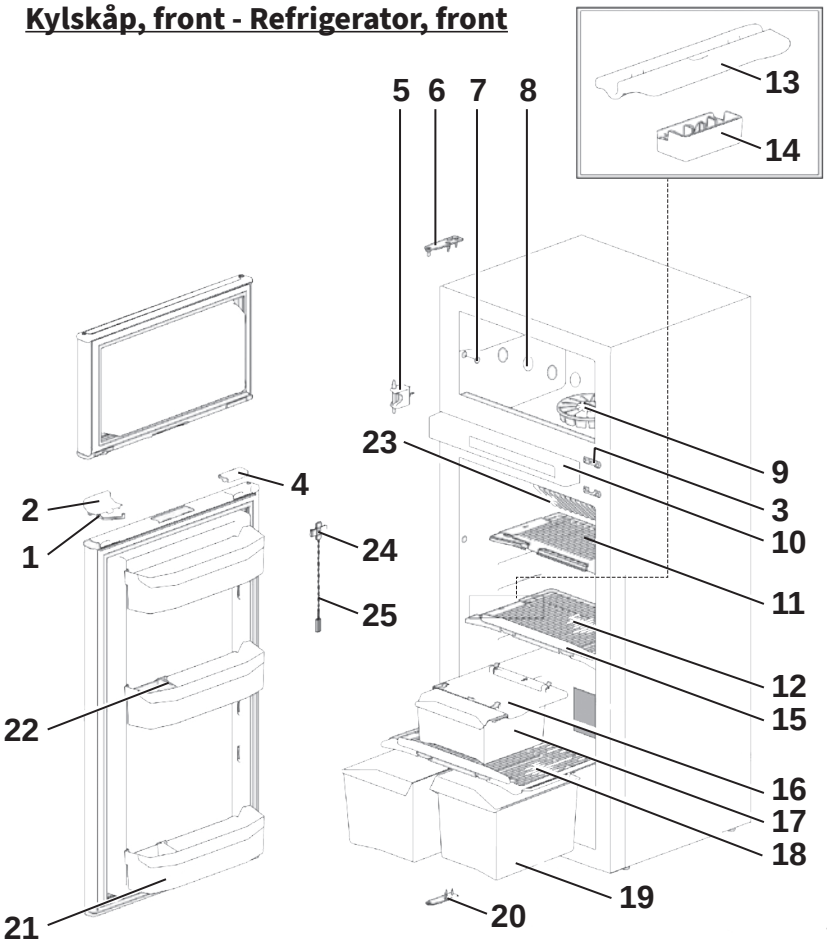

Kylskåp, bak - Refrigerator, back

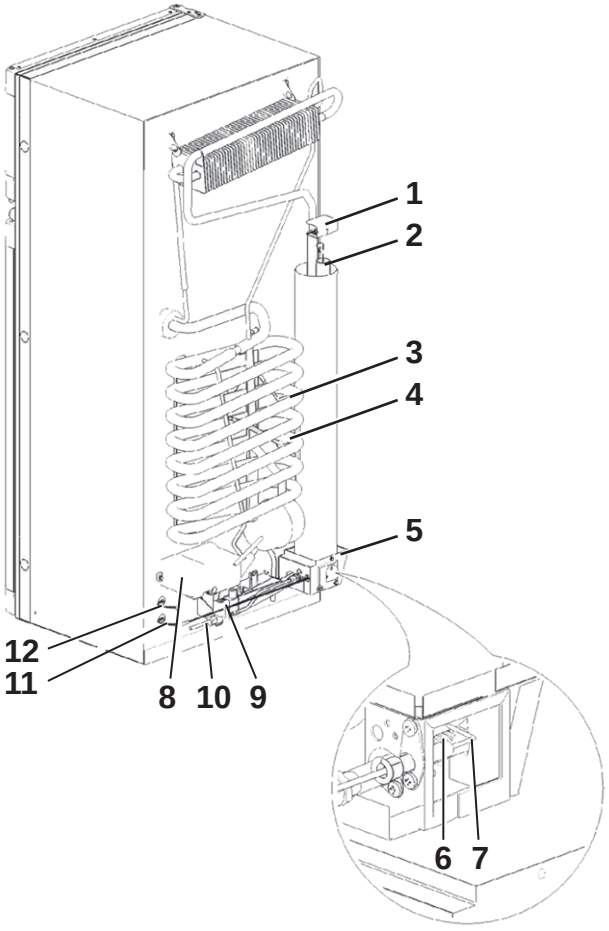

Kylskåp, kontrollpanel - Refrigerator, control panel

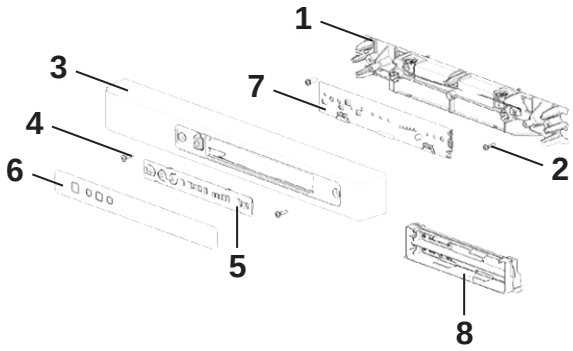

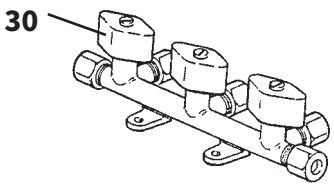

Pos Fig	Det. nr Part. No	Ingår/Fitted 520 alla mod.	560 alla mod.	590 alla mod.	Benämning	Description
					OBS! Uppge alltid Serie No, del av kylskåpet och positionsnummer vid beställning av reservdelar. T.ex. : E311V1001274, Kylskåp bak, pos.nr. 3	**NOTE! Always state Serie No, part of the refrigerator and position number when ordering spare parts. E.g. : E311V1001274, Refrigerator back, pos.nr. 3**
					Kylskåp, kontrollpanel	**Refrigerator, control panel**
1		x	x	x	Teknisk panel böjd	Technical panel curved
2		x	x	x	Skruvar	Screws
3		x	x	x	Front kontrollpanel, H-hängd dörr	Housing control panel, R-hanged door
4		x	x	x	Skruvar	Screws
5		x	x	x	Panel kretskort LED	Overlay LED
6		x	x	x	Dekal kontrollpanel LED	Sticker LED
7		x	x	x	Kretskort LED	PCB LED DM
8		x	x	x	Batteripaket	Battery pack
30	504960	x	x	x	Ventil block 3-vägs (10 mm:s ingång)	Valve 3-way (10 mm:s input)

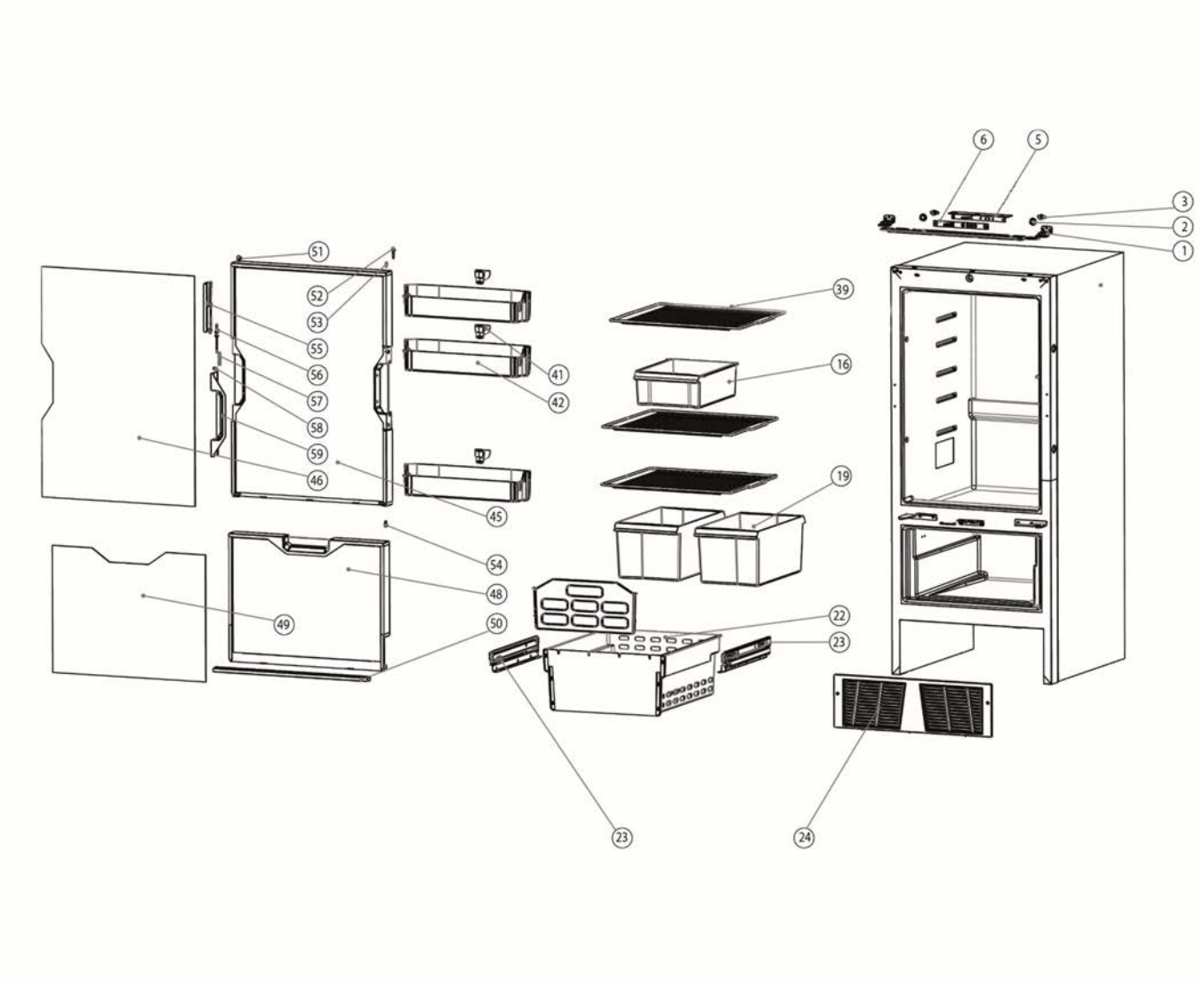
6
5
3
2
1
51
52
53
55
56
57
58
59
46
45
41
42
39
16
19
54
48
49
50
22
23
23
24

Pos Fig	Det. nr Part. No	Ingår/Fitted 520 alla mod.	560 alla mod.	590 alla mod.	Benämning	Description
	402121	T	T	T	Kylskåp kpl. (H-hängd dörr)	Refrigerator cpl. (R-hanged door)
1	402123	T	T	T	Gångjärnssats med fästmutter	Hingeset with fixing nut and leg
2	--	T	T	T	(Ingår i 402123)	(Included in 402123)
3	--	T	T	T	(Ingår i 402123)	(Included in 402123)
4	--	T	T	T	(Ingår i 402123)	(Included in 402123)
5	402124	T	T	T	Krestkort	Circuit board
6	--	T	T	T	Ljusskydd (Ingår i 402124)	Lightprotection (Included in 402124)
16	402125	T	T	T	Frukostbricka	Breakfast tray
19	402126	T	T	T	Grönsakslåda	Vegetable bin
22	402136	T	T	T	Lådkorg	Drawer bin
23	402127	T	T	T	Glidskena H/V	Drawer guide right/left
24	402128	T	T	T	Skydd nedre	Bottom cover
39	402129	T	T	T	Hylla	Shelf
41	402130	T	T	T	Flaskdelare	Bottle divider
42	402131	T	T	T	Dörrfack	Doorbin
45	402132	T	T	T	Dörr	Door
46	--	T	T	T	Panel (Ingår i 402132)	Panel (Included in 402132)
48	402133	T	T	T	Dörr frys	Freezer door
49	--	T	T	T	Panel (Ingår i 402133)	Panel (Included in 402133)
51	402134	T	T	T	Gångjärnsats	Higneset
52	--	T	T	T	(Ingår i 402134)	(Included in 402134)
53	--	T	T	T	(Ingår i 402134)	(Included in 402134)
54	--	T	T	T	(Ingår i 402134)	(Included in 402134)
55	402135	T	T	T	Sats handtag	Handleset
56	--	T	T	T	(Ingår i 402135)	(Included in 402135)
57	--	T	T	T	(Ingår i 402135)	(Included in 402135)
58	--	T	T	T	(Ingår i 402135)	(Included in 402135)
59	--	T	T	T	(Ingår i 402135)	(Included in 402135)

T= Tillbehör

T= Accessory

Kylskåp, front - Refrigerator, front

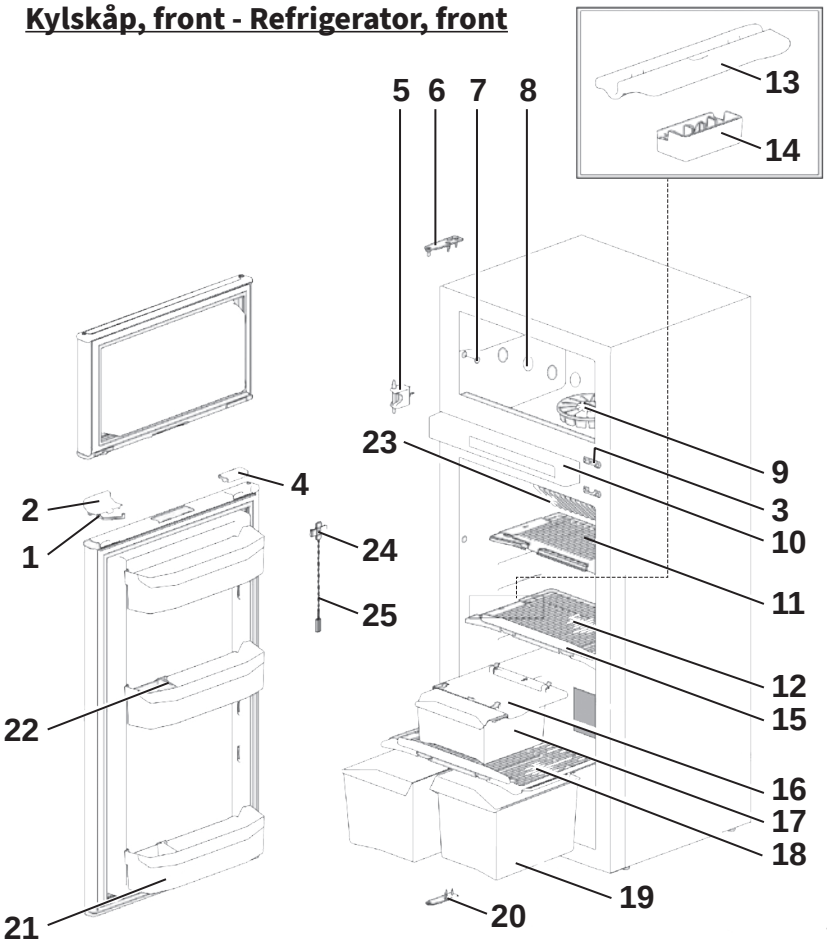

Kylskåp, bak - Refrigerator, back

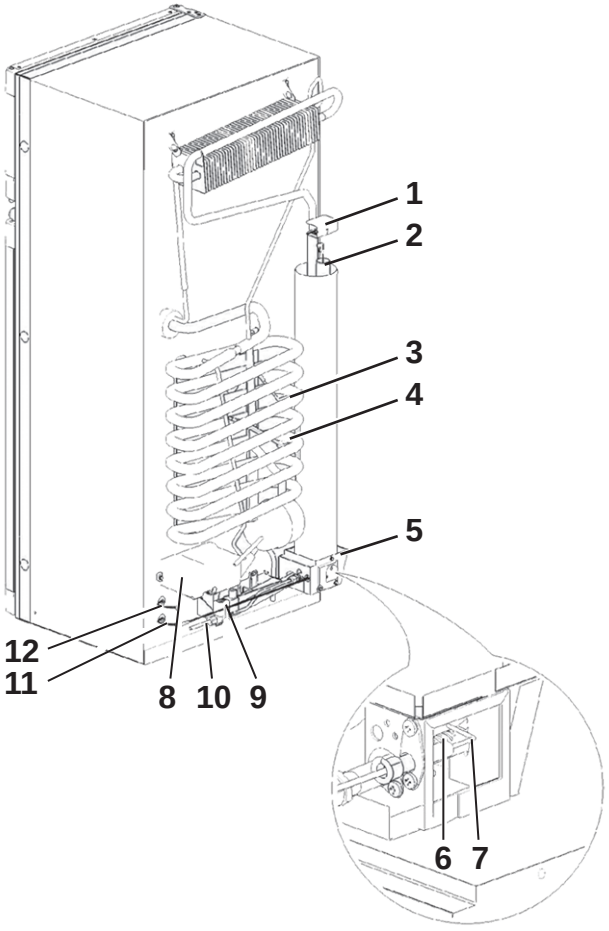

Kylskåp, kontrollpanel - Refrigerator, control panel

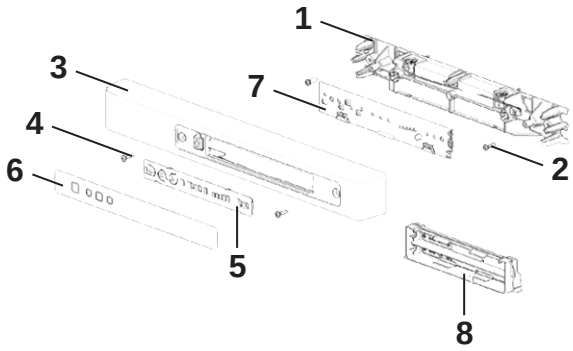

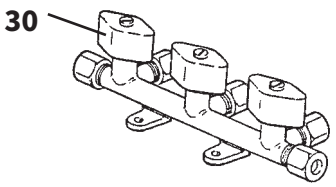

Pos Fig	Det. nr Part. No	Ingår/Fitted 620 alla mod.	650 alla mod.	680 alla mod.	730 alla mod.	840 alla mod.	Benämning	Description
							OBS! Uppge alltid Serie No, del av kylskåpet och positionsnummer vid beställning av reservdelar. T.ex. : E311V1001274, Kylskåp bak, pos.nr. 3	**NOTE! Always state Serie No, part of the refrigerator and position number when ordering spare parts. E.g. : E311V1001274, Refrigerator back, pos.nr. 3**
	402101	x	x	x	x	x	Kylskåp kpl. (H-hängd dörr)	Refrigerator cpl. (R-hanged door)
	402102	x		x			Kylskåp kpl. (V-hängd dörr) *	Refrigerator cpl. (L-hanged door) *
--		x	x	x	x	x	Dörr frys d:o	Door freezer d:o
--	402104	x	x	x	x	x	Skiva dörr frys	Front door freezer
--		x	x	x	x	x	Dörr kyl d:o	Door fridge d:o
--	402103	x	x	x	x	x	Skiva dörr kyl	Front door fridge
							Kylskåp, front	**Refrigerator, front**
1		x	x	x	x	x	Bygel [1]	Storage strap [1]
2		x	x	x	x	x	Spärrhake [1]	Latch [1]
3		x	x	x	x	x	Fästhake [1]	Strike plate [1]
4		x	x	x	x	x	Täcklock [1]	Pocket cover [1]
5		x	x	x	x	x	Gångjärn mellan	Hinge middle
6		x	x	x	x	x	Gångjärn övre	Hinge, upper
7		x	x	x	x	x	Täckhatt	Cap
8		x	x	x	x	x	Täckhatt	Cap freezer bolt
9		x	x	x	x	x	Iskubs låda	Ice cube tray
10		x	x	x	x	x	Kontrollpanel (se "Kylskåp, kontrollpanel")	Control panel, (see "Refrigerator, control panel")
11		x	x	x	x	x	Hylla 415 x 200	Shelf rack 415 x 200
12		x	x	x	x	x	Hylla 415 x 250	Shelf rack 415 x 250
13		x	x	x	x	x	Hållare hylla hylla, liten	Clip shelf rack small
14		x	x	x	x	x	Hållare hylla, säkerhetslås	Clip rack safety lock
15		x	x	x	x	x	Hållare hylla, stor	Clip shelf rack large
16		x	x	x	x	x	Glidskena låda	Slide out box guide
17		x	x	x	x	x	Låda utdragbar	Slide out box
18		x	x	x	x	x	Hylla 415 x 250	Shelf rack 415 x 250
19		x	x	x	x	x	Grönsakslåda, vändbar	Vegetable bin reversible
20		x	x	x	x	x	Gångjärn undre	Hinge, under
21		x	x	x	x	x	Dörrfack böjd	Door bin curved
22		x	x	x	x	x	Flaskhållare	Bottle retainer
23		x	x	x	x	x	Kylfläns	Fin
24		x	x	x	x	x	Klämma kylfläns	Fin clip
25		x	x	x	x	x	Temperatur sensor	Thermistor
							Kylskåp, bak	**Refrigerator, back**
1		x	x	x	x	x	Värmekåpa	Heat cap
2		x	x	x	x	x	Värme diffusor	Heat diffuser
3		x	x	x	x	x	Elpatron 230 V	Heater AC
4		x	x	x	x	x	Elpatron 12 V	Heater DC
5		x	x	x	x	x	Värmebox	Heater box
6		x	x	x	x	x	Brännarenhet	Burner assembly
7		x	x	x	x	x	Tändelektrod	Spark electrode
8		x	x	x	x	x	Strömstyrningskort	Power control board
9		x	x	x	x	x	Ventil gas	Gas valve
10		x	x	x	x	x	Gasrör	Gas pipe
11		x	x	x	x	x	Termistor kabel	Thermistor cable
12		x	x	x	x	x	Kommunikationskabel	Communication cable
							[1] = Säljes som sats	[1] = For sale as a kit

Kylskåp, front - Refrigerator, front

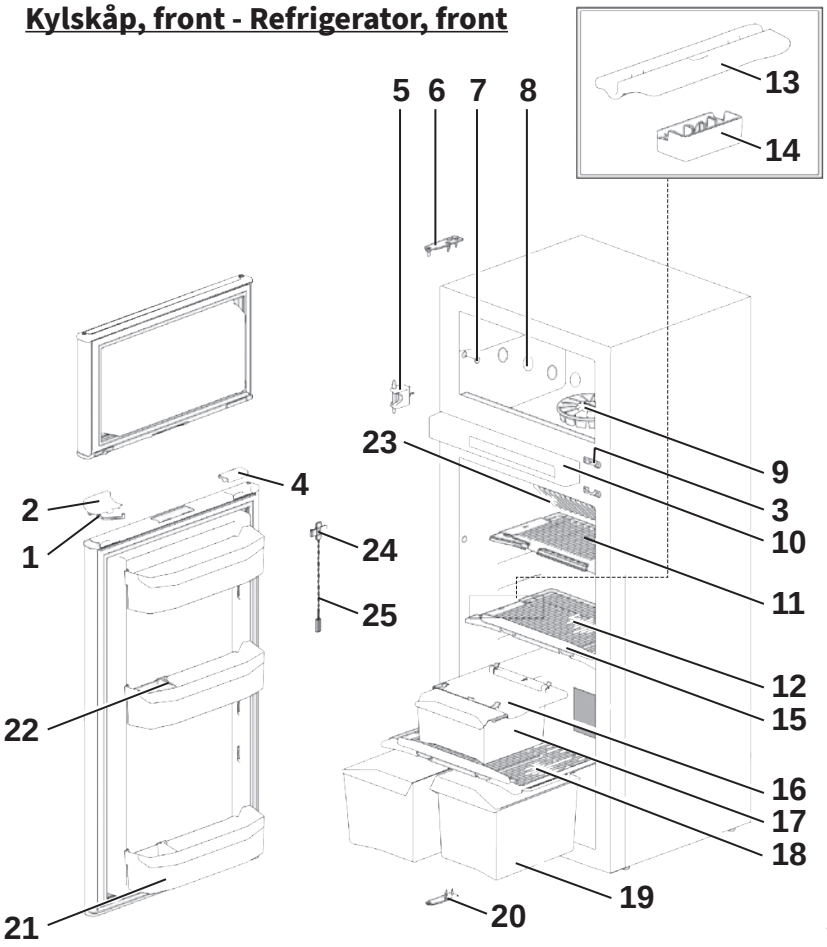

Kylskåp, bak - Refrigerator, back

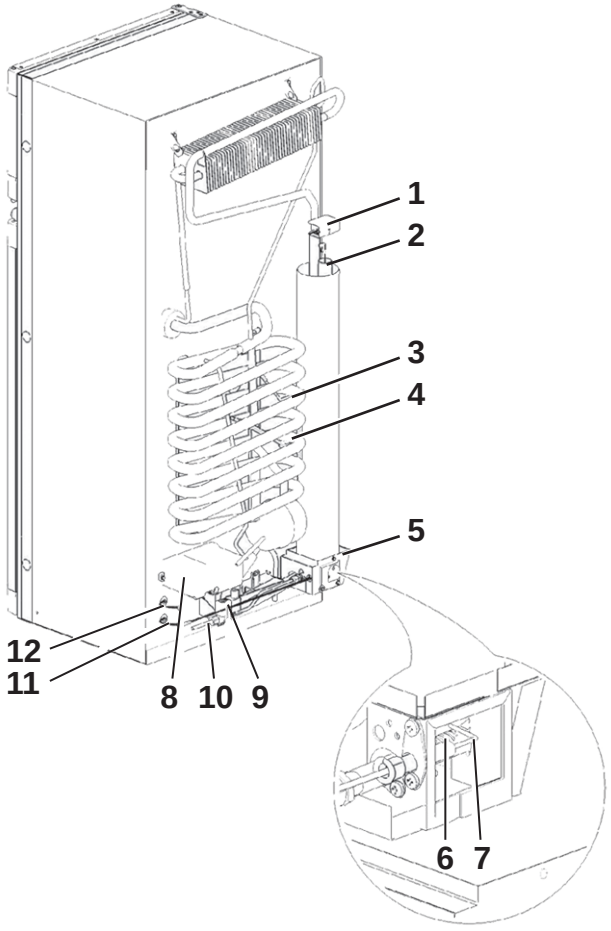

Kylskåp, kontrollpanel - Refrigerator, control panel

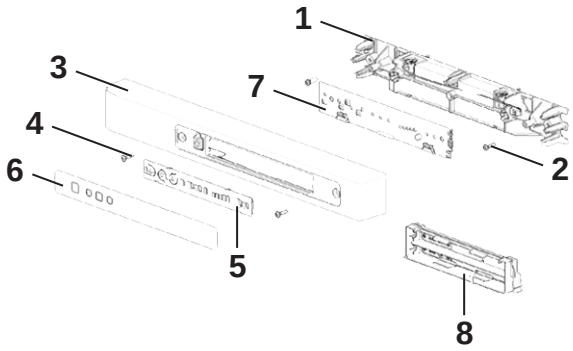

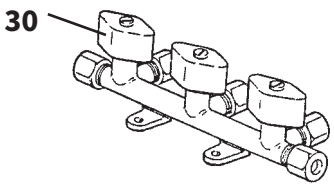

Pos Fig	Det. nr Part. No	Ingår/Fitted 620 alla mod.	650 alla mod.	680 alla mod.	730 alla mod.	840 alla mod.	Benämning	Description
							OBS! Uppge alltid Serie No, del av kylskåpet och positionsnummer vid beställning av reservdelar. T.ex. : E311V1001274, Kylskåp bak, pos.nr. 3	**NOTE! Always state Serie No, part of the refrigerator and position number when ordering spare parts. E.g. : E311V1001274, Refrigerator back, pos.nr. 3**
							Kylskåp, kontrollpanel	**Refrigerator, control panel**
1		x	x	x	x	x	Teknisk panel böjd	Technical panel curved
2		x	x	x	x	x	Skruvar	Screws
3		x	x	x	x	x	Front kontrollpanel, H-hängd dörr	Housing control panel, R-hanged door
--		x	x	x	x	x	Front kontrollpanel, V-hängd dörr *	Housing control panel, L-hanged door *
4		x	x	x	x	x	Skruvar	Screws
5		x	x	x	x	x	Panel kretskort LED	Overlay LED
6		x	x	x	x	x	Dekal kontrollpanel LED	Sticker LED
7		x	x	x	x	x	Kretskort LED	PCB LED DM
8		x	x	x	x	x	Batteripaket	Battery pack
30	504960	x	x	x	x	x	Ventil block 3-vägs (10 mm:s ingång)	Valve 3-way (10 mm:s input)
							* = Ingår i 620 CTVX, 680 CTVX	* = Used in 620 CTVX, 680 CTVX

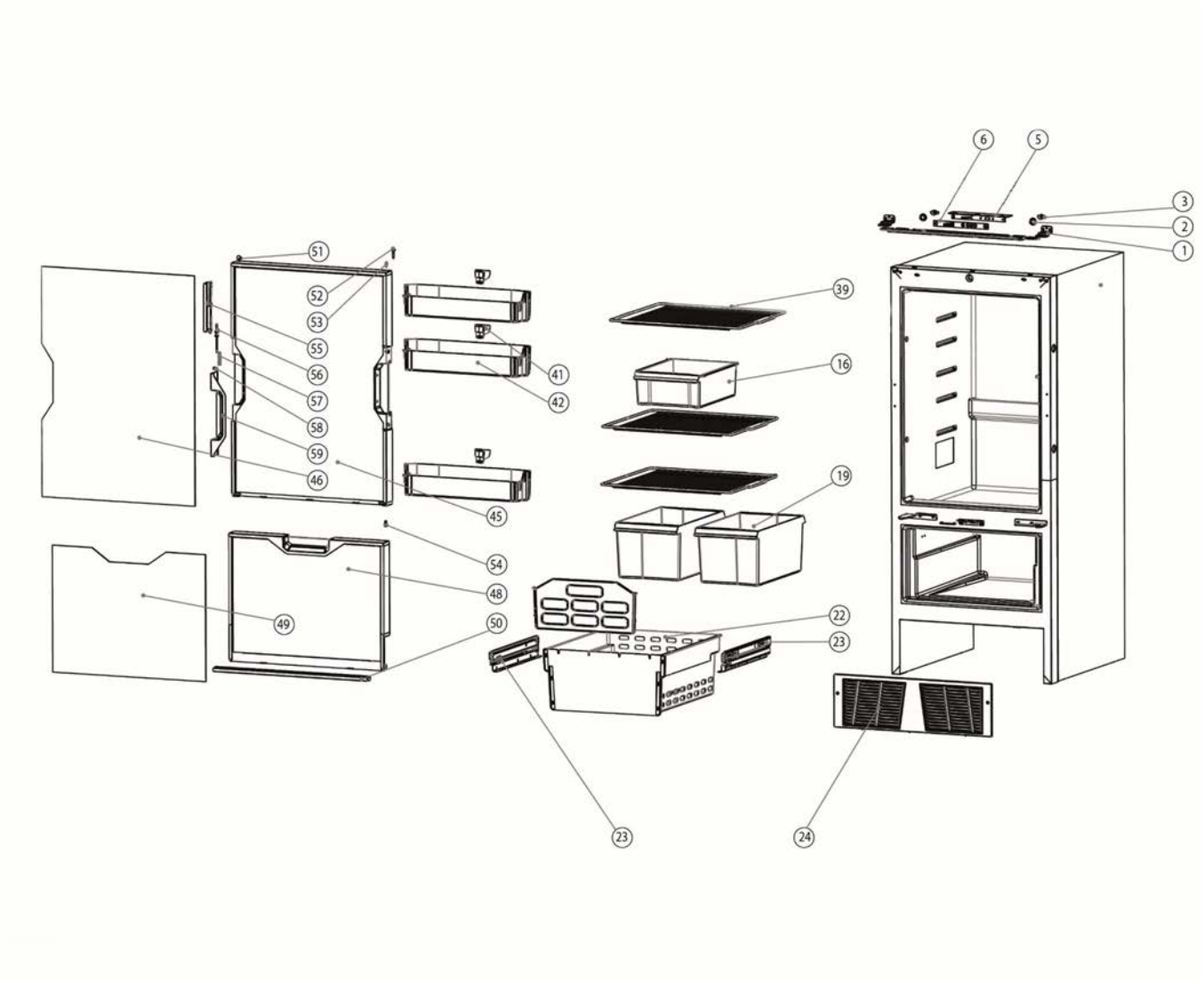
6
5
3
2
1
51
52
53
55
56
57
58
59
46
45
41
42
39
16
19
54
48
49
50
22
23
23
24

Pos Fig	Det. nr Part. No	Ingår/Fitted 620 alla mod.	650 alla mod.	680 alla mod.	730 alla mod.	840 alla mod.	Benämning	Description
	402121	T	T	T	T	T	Kylskåp kpl. (H-hängd dörr)	Refrigerator cpl. (R-hanged door)
1	402123	T	T	T	T	T	Gångjärnssats med fästmutter	Hingeset with fixing nut and leg
2	--	T	T	T	T	T	(Ingår i 402123)	(Included in 402123)
3	--	T	T	T	T	T	(Ingår i 402123)	(Included in 402123)
4	--	T	T	T	T	T	(Ingår i 402123)	(Included in 402123)
5	402124	T	T	T	T	T	Krestkort	Circuit board
6	--	T	T	T	T	T	Ljusskydd (Ingår i 402124)	Lightprotection (Included in 402124)
16	402125	T	T	T	T	T	Frukostbricka	Breakfast tray
19	402126	T	T	T	T	T	Grönsakslåda	Vegetable bin
22	402136	T	T	T	T	T	Lådkorg	Drawer bin
23	402127	T	T	T	T	T	Glidskena H/V	Drawer guide right/left
24	402128	T	T	T	T	T	Skydd nedre	Bottom cover
39	402129	T	T	T	T	T	Hylla	Shelf
41	402130	T	T	T	T	T	Flaskdelare	Bottle divider
42	402131	T	T	T	T	T	Dörrfack	Doorbin
45	402132	T	T	T	T	T	Dörr	Door
46	--	T	T	T	T	T	Panel (Ingår i 402132)	Panel (Included in 402132)
48	402133	T	T	T	T	T	Dörr frys	Freezer door
49	--	T	T	T	T	T	Panel (Ingår i 402133)	Panel (Included in 402133)
51	402134	T	T	T	T	T	Gångjärnsats	Higneset
52	--	T	T	T	T	T	(Ingår i 402134)	(Included in 402134)
53	--	T	T	T	T	T	(Ingår i 402134)	(Included in 402134)
54	--	T	T	T	T	T	(Ingår i 402134)	(Included in 402134)
55	402135	T	T	T	T	T	Sats handtag	Handleset
56	--	T	T	T	T	T	(Ingår i 402135)	(Included in 402135)
57	--	T	T	T	T	T	(Ingår i 402135)	(Included in 402135)
58	--	T	T	T	T	T	(Ingår i 402135)	(Included in 402135)
59	--	T	T	T	T	T	(Ingår i 402135)	(Included in 402135)

T= Tillbehör

T= Accessory

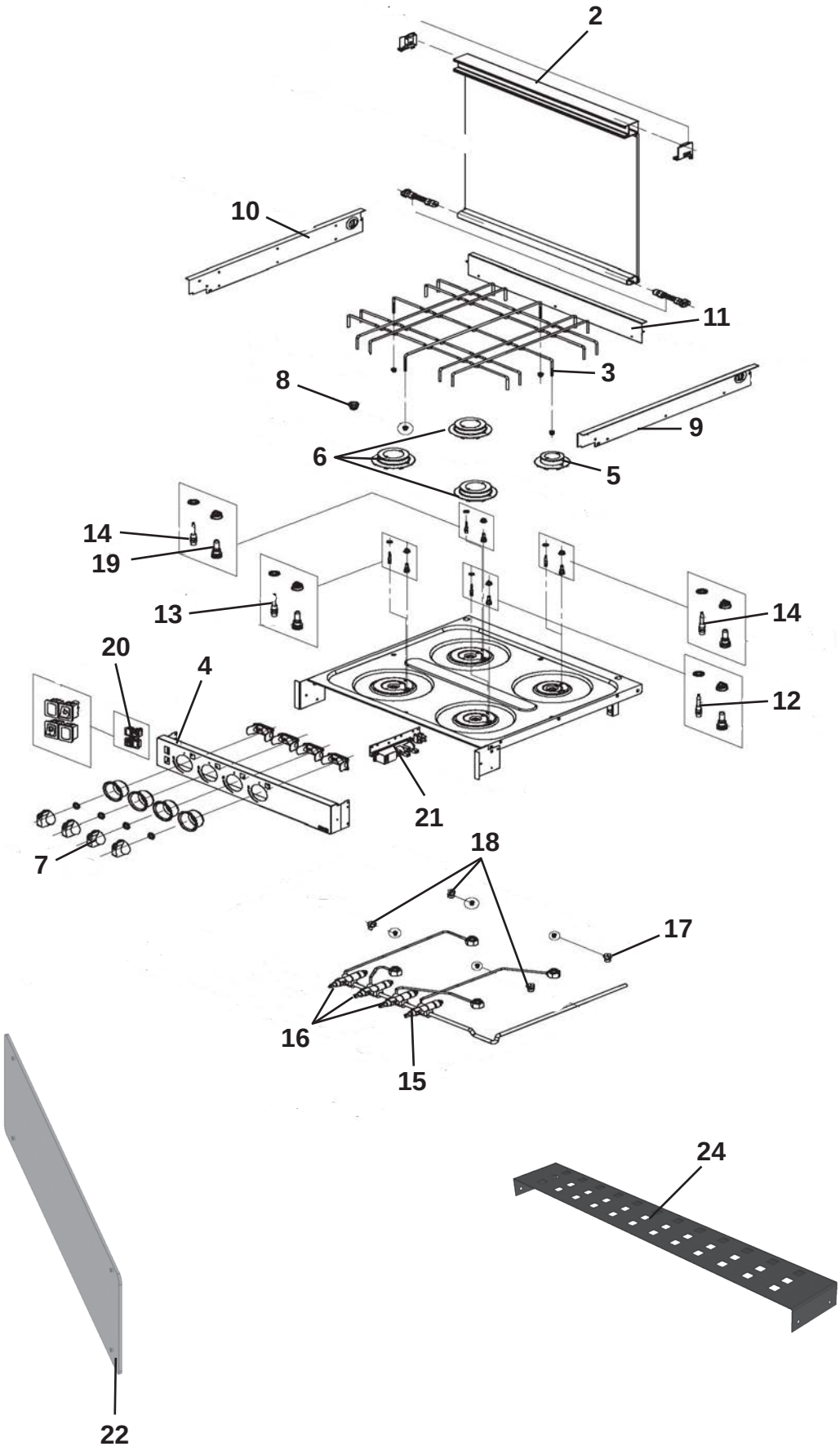
2
10
11
3
8
9
6
5
14
19
13
14
20
4
12
21
7
18
17
16
15
24
22

Pos Fig	Det. nr Part. No	Ingår/Fitted 520 alla mod	560, 590 alla mod	620, 650 alla mod	680 alla mod	730 alla mod	840 alla mod	Benämning	Description
								OBS! Uppge alltid PNC nr. vid beställning av reservdelar.	**NOTE! Always state the PNC no. when ordering spare parts.**
1	401776	x	x	x	x	x	x	Spis 4-lågig kpl.	Cooker 4-burner cpl.
2	401823	x	x	x	x	x	x	Glaslock kpl svart	Cover, glass kit black
3	401861	x	x	x	x	x	x	Rostgaller	Grate
4	401971	x	x	x	x	x	x	Kontrollpanel	Control panel
5	401976	x	x	x	x	x	x	Brännare Ø=45 mm	Burner Ø=45 mm
6	401977	x	x	x	x	x	x	Brännare Ø=60 mm	Burner Ø=60 mm
7	402097	x	x	x	x	x	x	Vred svart	Knob black
8	401959	x	x	x	x	x	x	Fäste rostgaller	Fastener grate
9	401969	x	x	x	x	x	x	Gavel plåt höger	Gable right
10	401970	x	x	x	x	x	x	Gavel plåt vänster	Gable left
11	401972	x	x	x	x	x	x	Gavel plåt bakre	Gable rear
12	401973	x	x	x	x	x	x	Termoelement L=350 mm	Thermocouple L=350 mm
13	401967	x	x	x	x	x	x	Termoelement L=220 mm	Thermocouple L=220 mm
14	401974	x	x	x	x	x	x	Termoelement L=450 mm	Thermocouple L=450 mm
15	402098	x	x	x	x	x	x	Gasventil (brännare Ø=45 mm)	Gas valve (burner Ø=45 mm)
16	402099	x	x	x	x	x	x	Gasventil (brännare Ø=60 mm)	Gas valve (burner Ø=60 mm)
17	401965	x	x	x	x	x	x	Munstycke (brännare Ø=45) 0,5 mm	Nozzle (burner Ø=45) 0,5 mm
18	401966	x	x	x	x	x	x	Munstycke (brännare Ø=60) 0,67 mm	Nozzle (burner Ø=60) 0,67 mm
19	401975	x	x	x	x	x	x	Tändare el	Lighter el
20	401978	x	x	x	x	x	x	Brytare 12 V sats	Switch 12 V kit
21	401983	x	x	x	x	x	x	Tändenhet 4 brännare	Ignition unit 4 burners
22	401715	x	x	x	x	x	x	Flamskydd 545x150 *	Flame guard 545x150 *
24	401768	x	x	x	x	x	x	Galler bakom spis 488x75	Grating behind the cooker 488x75
								* = Endast i vissa modeller	* = Only in some models

	Gasolspis 4-lågig med ugn sida 1 Cooking range 4-burner with oven page 1	2021	Grupp Group 4	Sida Page 15

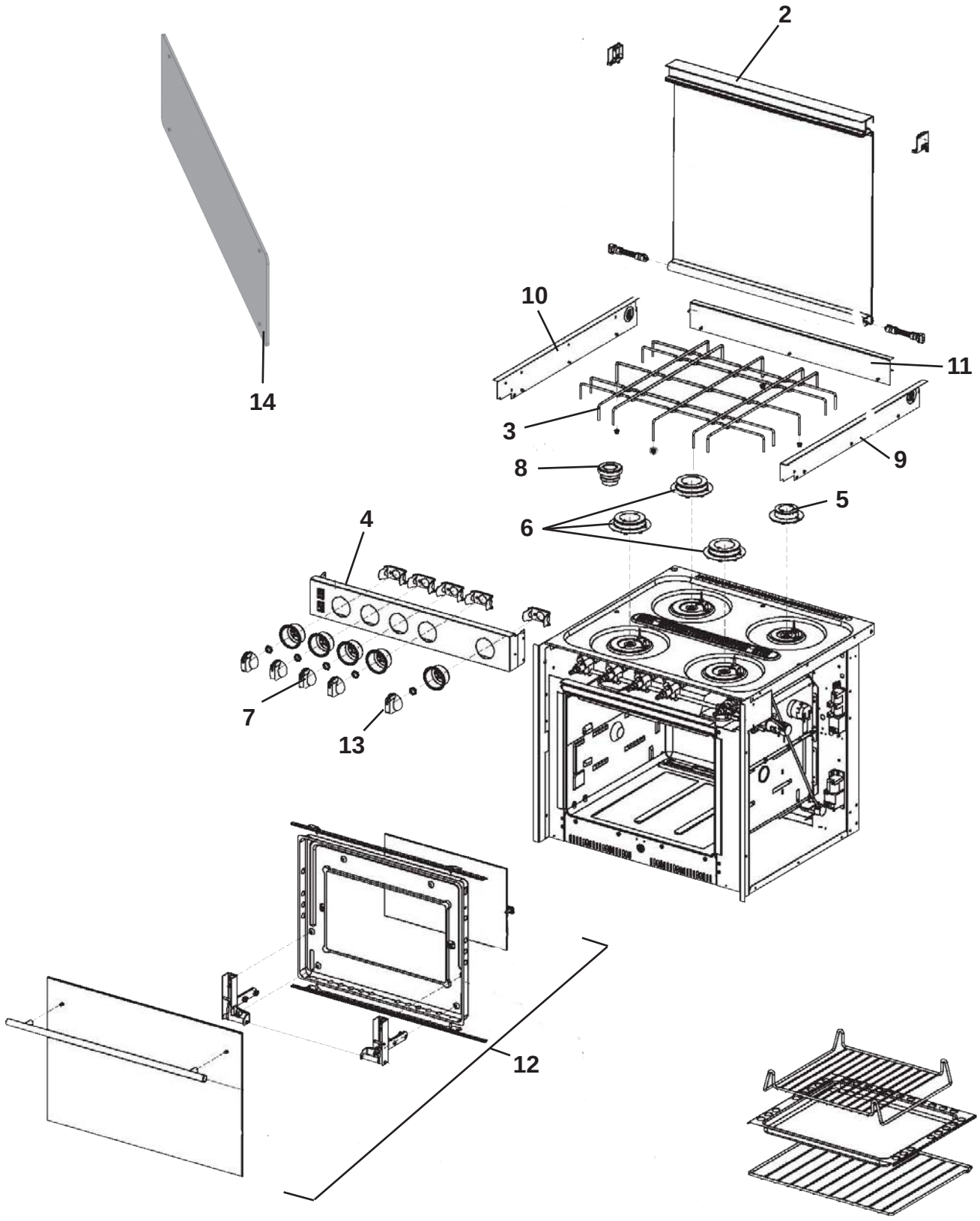

Pos Fig	Det. nr Part. No	Ingår/Fitted 520 alla mod	560, 590 alla mod	620, 650 alla mod	680 alla mod	730 alla mod	840 alla mod	Benämning	Description
								OBS! Uppge alltid PNC nr. vid beställning av reservdelar.	**NOTE! Always state the PNC no. when ordering spare parts.**
1	402120	T	T	T	T	T	T	Spis 4-lågig med ugn	Cooker 4-burner with oven
2	401879	T	T	T	T	T	T	Glaslock kpl m. björn	Cover, glass kit with bear
--	402137	T	T	T	T	T	T	Glaslock kpl m. björn i mitten	Cover, glass kit with bear (center)
3	401861	T	T	T	T	T	T	Rostgaller	Grate
4	401995	T	T	T	T	T	T	Kontrollpanel rostfri	Control panel
5	401976	T	T	T	T	T	T	Brännare Ø=45 mm	Burner Ø=45 mm
6	401977	T	T	T	T	T	T	Brännare Ø=60 mm	Burner Ø=60 mm
7	402100	T	T	T	T	T	T	Vred silver	Knob silver
8	401959	T	T	T	T	T	T	Fäste rostgaller	Fastener grate
9	401992	T	T	T	T	T	T	Gavel plåt höger	Gable right
10	401993	T	T	T	T	T	T	Gavel plåt vänster	Gable left
11	401972	T	T	T	T	T	T	Gavel plåt bakre	Gable rear
12	401994	T	T	T	T	T	T	Lucka kpl	Door cpl.
13	401878	T	T	T	T	T	T	Vred termostat ugn silver	Knob thermostat oven silver
14	401715	x	x	x	x	x	x	Flamskydd 545x150 *	Flame guard 545x150 *
								* = Endast i vissa modeller	* = Only in some models
								T= Tillbehör	T= Accessory

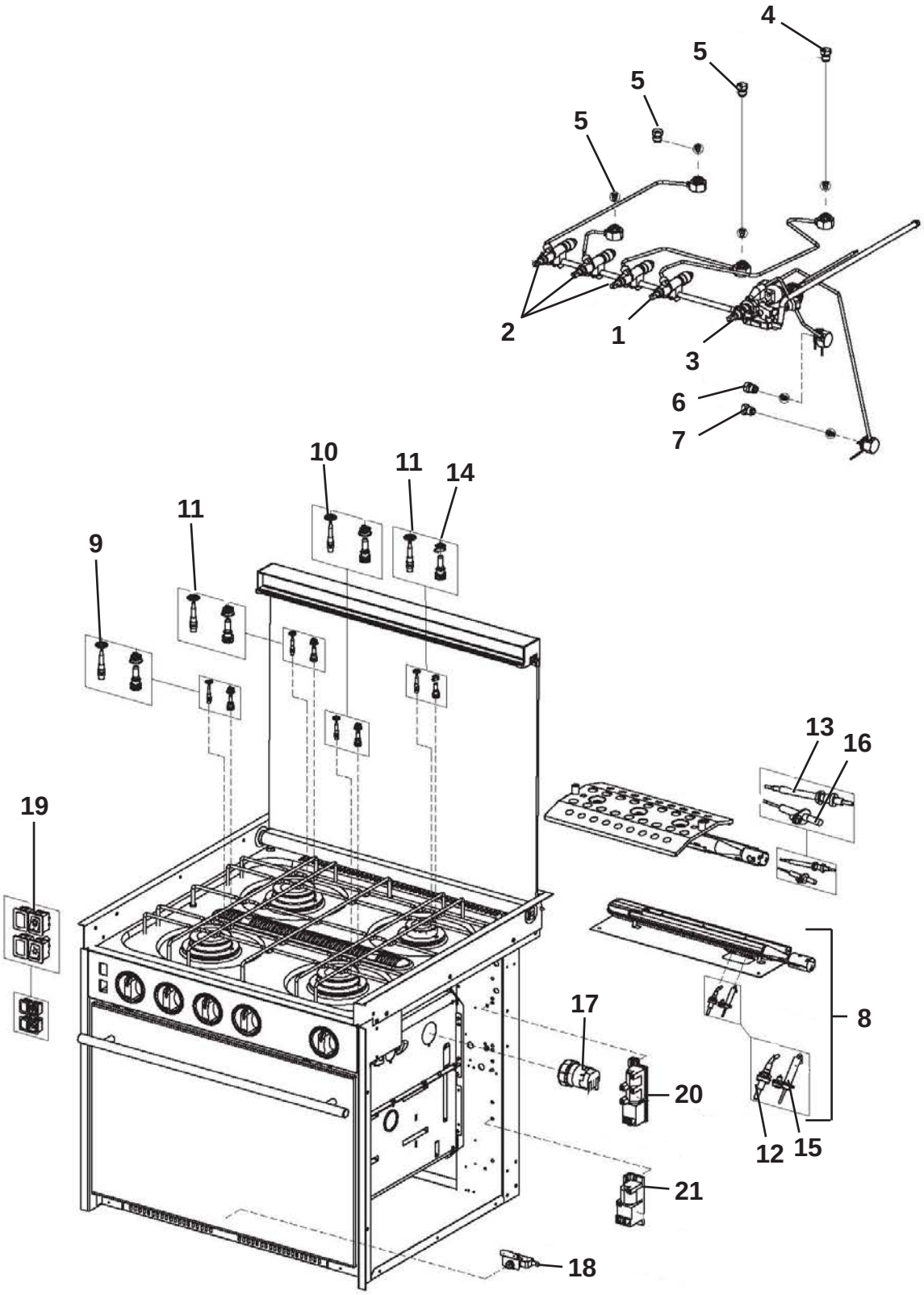
4
5
5
5
2
1
3
6
7
10
11
14
11
9
19
13
16
17
8
20
12
15
21
18

Pos Fig	Det. nr Part. No	Ingår/Fitted 520 alla mod	560, 590 alla mod	620, 650 alla mod	680 alla mod	730 alla mod	840 alla mod	Benämning	Description
								OBS! Uppge alltid PNC nr. vid beställning av reservdelar.	**NOTE! Always state the PNC no. when ordering spare parts.**
1	402098	T	T	T	T	T	T	Gasventil (brännare Ø=45 mm)	Gas valve (burner Ø=45 mm)
2	402099	T	T	T	T	T	T	Gasventil (brännare Ø=60 mm)	Gas valve (burner Ø=60 mm)
3	401874	T	T	T	T	T	T	Gastermostat ugn	Gas thermostat oven
4	401965	T	T	T	T	T	T	Munstycke 0,5 mm	Nozzle 0,5 mm
5	401966	T	T	T	T	T	T	Munstycke 0,67 mm	Nozzle 0,67 mm
6	401985	T	T	T	T	T	T	Munstycke 0,57 mm	Nozzle 0,57 mm
7	401986	T	T	T	T	T	T	Munstycke 0,53 mm	Nozzle 0,53 mm
8	401987	T	T	T	T	T	T	Brännare sats ugn	Burner kit oven
9	401967	T	T	T	T	T	T	Termoelement L=220	Thermocouple L=220
10	401973	T	T	T	T	T	T	Termoelement L=350	Thermocouple L=350
11	401974	T	T	T	T	T	T	Termoelement L=450	Thermocouple L=450
12	401979	T	T	T	T	T	T	Termoelement ugn L=850	Thermocouple L=850
13	401980	T	T	T	T	T	T	Termoelement grill	Thermocouple grill
14	401988	T	T	T	T	T	T	Tändstift el brännare	Ignition electrode el burner
15	401989	T	T	T	T	T	T	Tändstift el ugn	Ignition electrode el oven
16	401990	T	T	T	T	T	T	Tändstift el grill	Ignition electrode el grill
17	401982	T	T	T	T	T	T	Lampa ugn	Lamp oven
18	401991	T	T	T	T	T	T	Brytare mikro med stöd	Switch micro
19	401978	T	T	T	T	T	T	Brytare 12 V sats	Switch 12 V kit
20	401983	T	T	T	T	T	T	Tändenhet 4 brännare	Ignition unit 4 burner
21	401984	T	T	T	T	T	T	Tändenhet 2 brännare	Ignition unit 2 burner
								T= Tillbehör	T= Accessory

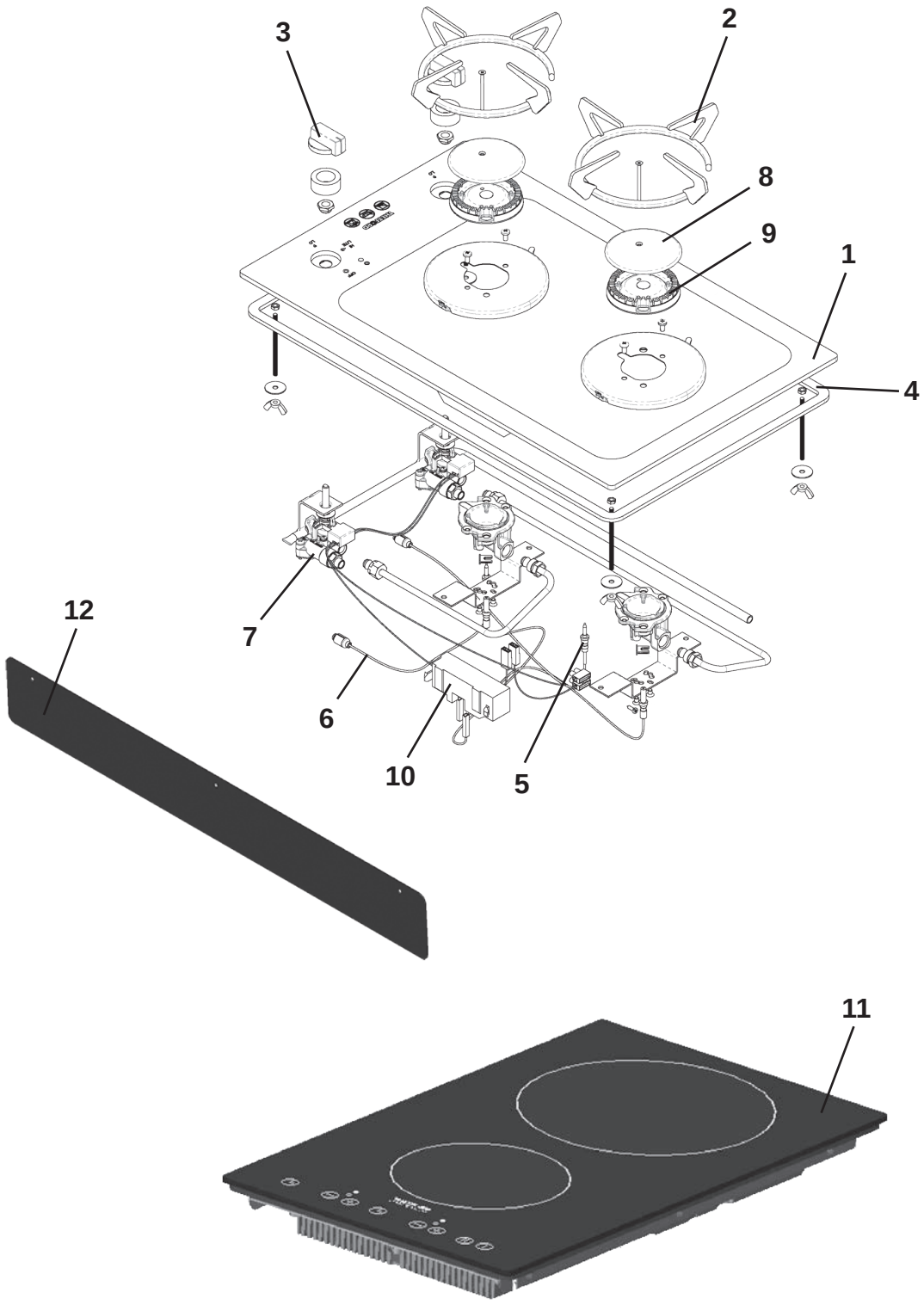
3
2
8
9
1
4
7
6
10
5
12
11

Pos Fig	Det. nr Part. No	Ingår/Fitted 520 alla mod	560, 590 alla mod	620, 650 alla mod	680 alla mod	730 alla mod	840 alla mod	Benämning	Description
1	401848	T	T	T	T	T	T	Spis gasol *	Cooker LPG *
2	402010	T	T	T	T	T	T	Rostgaller	Grate
3	402011	T	T	T	T	T	T	Vred	Knob
4	402012	M	M	M	M	M	M	List tätning	Seal strip
5	402013	T	T	T	T	T	T	Termoelement L=450 mm	Thermocouple L=450 mm
6	402014	T	T	T	T	T	T	Termoelement L=250 mm	Thermocouple L=250 mm
7	402015	T	T	T	T	T	T	Gasventil	Gas valve
8	402016	T	T	T	T	T	T	Brännarlock	Burner lid
9	402017	T	T	T	T	T	T	Lågspridare	Flame spreader
10	402018	T	T	T	T	T	T	Tändenhet	Ignition unit
11	401847	T	T	T	T	T	T	Spis induktion *	Induction hob *
12	401996	T	T	T	T	T	T	Flamskydd *	Flame guard *
								* = Endast i vissa modeller	* = Only in some models
								M= Metervara T= Tillbehör	M= On the metre T= Accessory

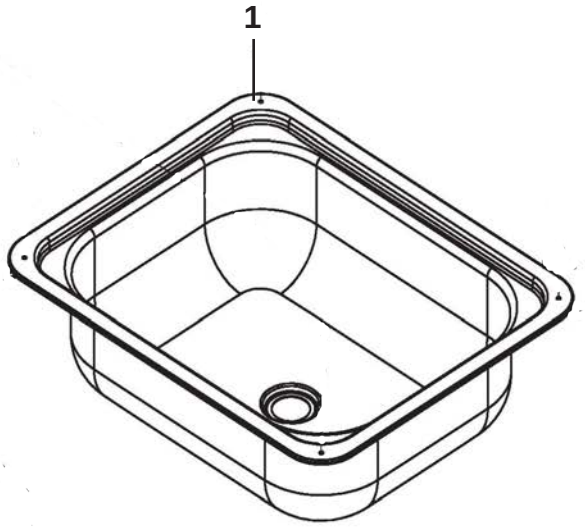
1


2


3

Pos Fig	Det. nr Part. No	Ingår/Fitted 520-840 alla mod.		Benämning	Description
1	401777	x		Diskho	Sink
2	310084	x		Avloppsförskruvning 90˚	Sewage connection 90˚
3	350246	x		Blandare kök m. utkastarrör	Mixer kitchen with pipe

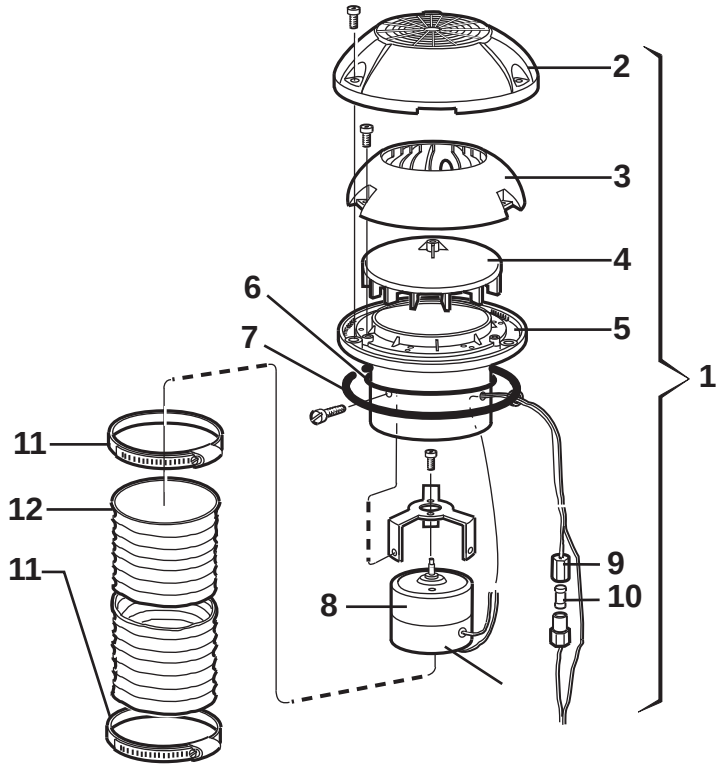
2
3
4
6
5
7
1
11
12
11
9
10
8

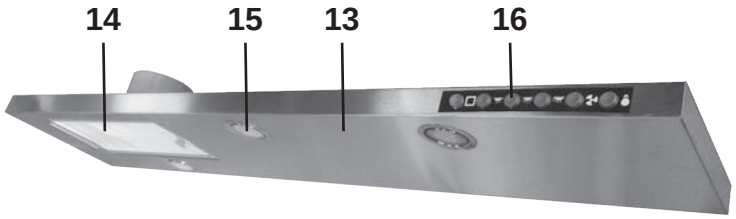
14
15
13
16

Pos Fig	Det. nr Part. No	Ingår/Fitted 520-840 alla mod.		Benämning	Description
	401495	x		Motor fläkt kpl. m. slang och klammer	Motor fan cpl. with hose and clip
1	401507	x		Motor köksfläkt kpl.	Motor kitchen fan cpl.
2	400492	x		Ventilatorkåpa	Ventilator cap
3	400315	x		Innerkåpa	Inner cap
4	400316	x		Fläkthjul	Impeller
5	400317	x		Underdel fläkthjul	Bottom impeller
6	801009	x		Tätning O-ring	Sealing, O-ring
7	200156	x		Tätning ventilator	Sealing ventilator
8	401167	x		Motor m. fläkthjul och motorfäste	Motor with impeller and motor bracket
9	401508	x		Såkringshållare	Fuse holder
10	401509	x		Säkring 4 A	Fuse 4 A
11	400322	x		Klammer	Clip
12	400323	x		Slang fläkt	Hose fan
13	505683	x		Köksfläkt V inkl. belysning	Kitchen fan L incl. illumination
--	505684	x		Köksfläkt H inkl. belysning	Kitchen fan L incl. illumination
14	401885	x		Fläktfilter	Filter
15	401886	x		Lampa kpl.	Illumination cpl.
--	506951	x		Glödlampa LED G4 1,7 W d:o	Bulb LED G4 1,7 W d:o
16	504777	x		Strömbrytare u. knapp	Switch without button
--	504778	x		Knapp strömbrytare	Button for switch

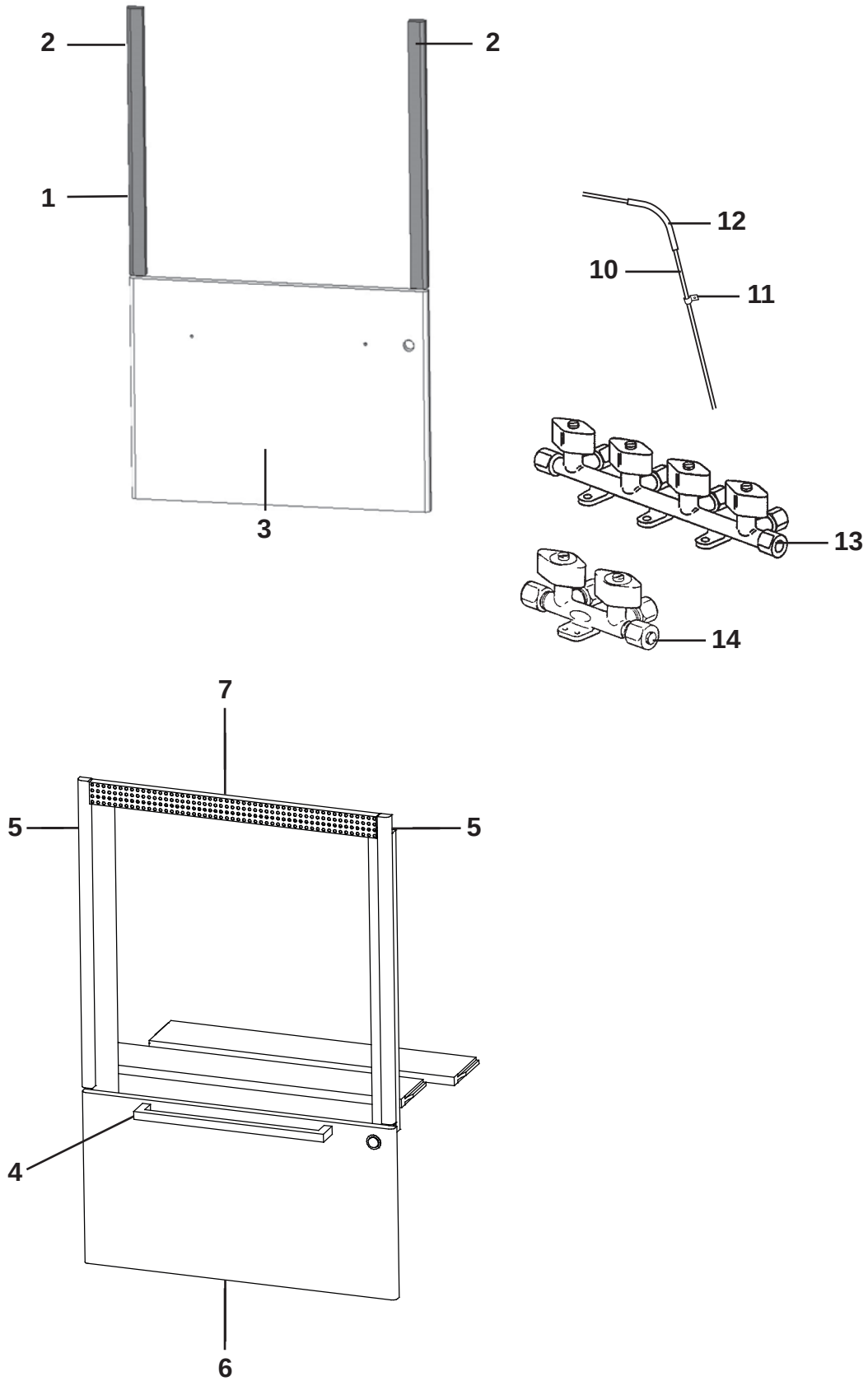
2
2
1
3
12
10
11
13
14
7
5
5
4
6

Pos Fig	Det. nr Part. No	Ingår/Fitted 520 CTH	520 CTV	560 LB	560 CTH	560 CTH VK	560 CTV	Benämning	Description
1	343487	T	T	T	T		T	Monteringssats kpl. vit	Mounting kit cpl. white
--	343488	T	T	T	T		T	Monteringssats kpl. Mekong	Mounting kit cpl. Mekong
--	343489	T	T	T	T		T	Monteringssats kpl. High Gloss	Mounting kit cpl. High Gloss
--	402120	T	T	T	T		T	Spis 4-lågig med ugn	Cooker 4-burner with oven
2	336086	T	T	T	T		T	Passbit 460x30x16	List
3	343490	T	T	T	T		T	Lucka 380x550, vit	Door 380x550, white
--	343491	T	T	T	T		T	Lucka 380x550, Mekong	Door 380x550, Mekong
--	343492	T	T	T	T		T	Lucka 380x550, High Gloss	Door 380x550, High Gloss
4	350472	x	x	x	x	x	x	Handtag lucka	Handle door
5	342139	T	T	T	T	x	T	List L=538 (diskbänk induktion)	List (sink induction) L=538
--	402105	T	T	T	T	x	T	Gasolugn (diskbänk induktion)	Gas oven (sink induction)
6	343390	T	T	T	T	x	T	Lucka d:o 299x550 (Vit)	Door d:o 299x550 (White)
--	343392	T	T	T	T	x	T	Lucka d:o 299x550 (Mekong)	Door d:o 299x550 (Mekong)
--	343391	T	T	T	T	x	T	Lucka d:o 299x550 (High Gloss)	Door d:o 299x550 (High Gloss)
7	402107	T	T	T	T	x	T	Galler ugn 503x35	Grating oven 503x35
--	402106	T	T	T	T	x	T	Plåt ugn 555x555	Plate oven 555x555
10	500279	M	M	M	M	M	M	Rör koppar Ø = 8 mm	Pipe Ø = 8 mm
--	504794	T	T	T	T	x	T	Instickshylsa Ø = 6,4 mm d:o	Cage Ø = 6,4 mm d:o
11	800448	T	T	T	T	x	T	Klammer gummi	Clip
12	300654	M	M	M	M	M	M	Slang	Hose
13	504961	T	T	T	T		T	Ventil block 4-vägs (10 mm:s ingång) *	Valve 4-way (10 mm:s input) *
14	507670					x		Ventil block 2-vägs (8 mm:s ingång) *	Valve 2-way (8 mm:s input) *

* = När spis induktion med ugn är monterat.
(2 olika ventiler kan förekomma)

* = When induction hob with oven is mounted.
(2 different valves can exist)

M= Metervara
T= Tillbehör

M= On the metre
T= Accessory

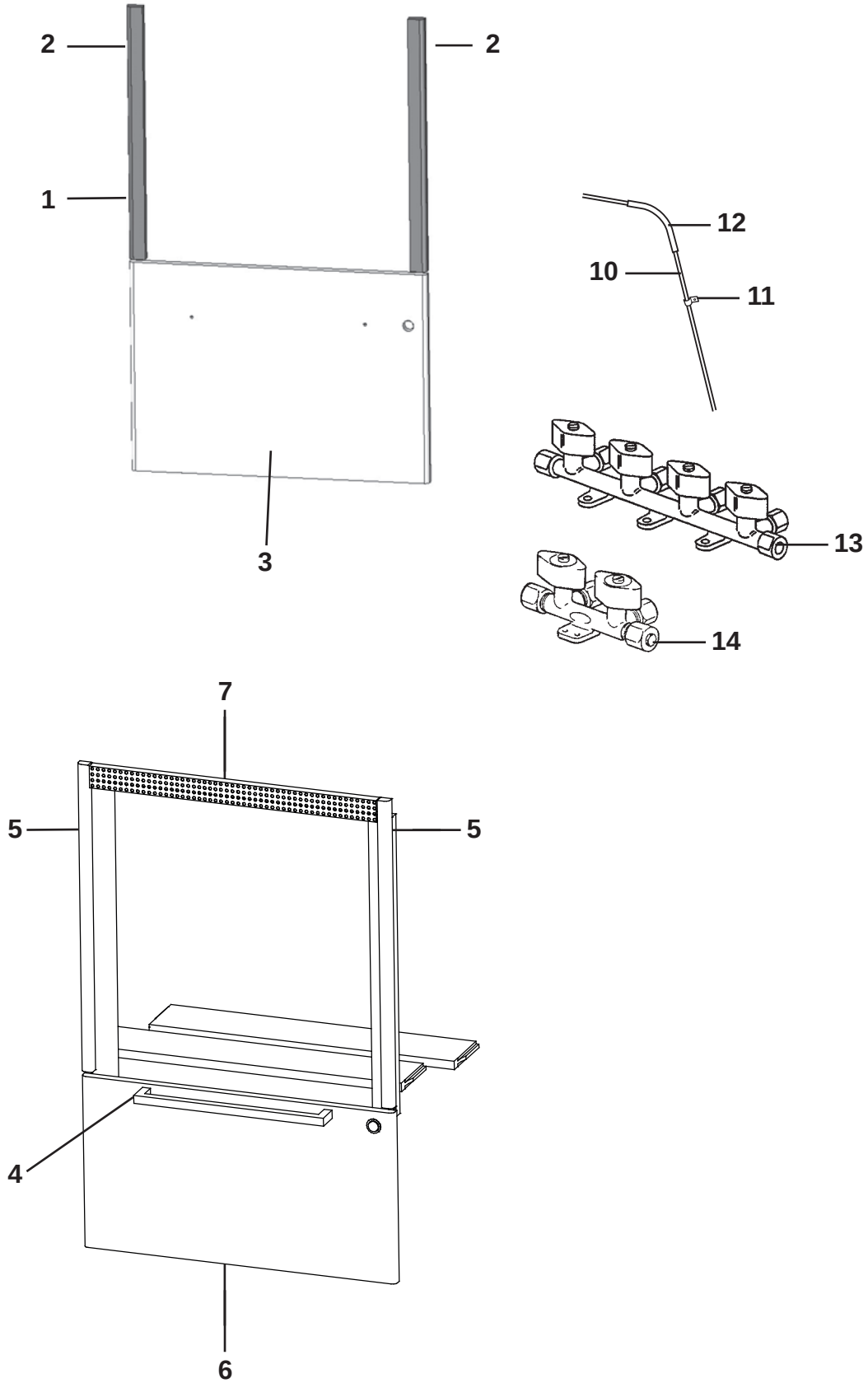
2
2
1
3
12
10
11
13
14
7
5
5
4
6

Pos Fig	Det. nr Part. No	Ingår/Fitted 590 BK	590 TR LB	590 TR DB	590 CTH	590 CTH VK	590 CTV	Benämning	Description
1	343487	T	T	T	T		T	Monteringssats kpl. vit	Mounting kit cpl. white
--	343488	T	T	T	T		T	Monteringssats kpl. Mekong	Mounting kit cpl. Mekong
--	343489	T	T	T	T		T	Monteringssats kpl. High Gloss	Mounting kit cpl. High Gloss
--	402120	T	T	T	T		T	Spis 4-lågig med ugn	Cooker 4-burner with oven
2	336086	T	T	T	T		T	Passbit 460x30x16	List
3	343490	T	T	T	T		T	Lucka 380x550, vit	Door 380x550, white
--	343491	T	T	T	T		T	Lucka 380x550, Mekong	Door 380x550, Mekong
--	343492	T	T	T	T		T	Lucka 380x550, High Gloss	Door 380x550, High Gloss
4	350472	x	x	x	x	x	x	Handtag lucka	Handle door
5	342139	T	T	T	T	x	T	List L=538 (diskbänk induktion)	List (sink induction) L=538
--	402105	T	T	T	T	x	T	Gasolugn (diskbänk induktion)	Gas oven (sink induction)
6	343390	T	T	T	T	x	T	Lucka d:o 299x550 (Vit)	Door d:o 299x550 (White)
--	343392	T	T	T	T	x	T	Lucka d:o 299x550 (Mekong)	Door d:o 299x550 (Mekong)
--	343391	T	T	T	T	x	T	Lucka d:o 299x550 (High Gloss)	Door d:o 299x550 (High Gloss)
7	402107	T	T	T	T	x	T	Galler ugn 503x35	Grating oven 503x35
--	402106	T	T	T	T	x	T	Plåt ugn 555x555	Plate oven 555x555
10	500279	M	M	M	M	M	M	Rör koppar Ø = 8 mm	Pipe Ø = 8 mm
--	504794	T	T	T	T	x	T	Instickshylsa Ø = 6,4 mm d:o	Cage Ø = 6,4 mm d:o
11	800448	T	T	T	T	x	T	Klammer gummi	Clip
12	300654	M	M	M	M	M	M	Slang	Hose
13	504961	T	T	T	T		T	Ventil block 4-vägs (10 mm:s ingång) *	Valve 4-way (10 mm:s input) *
14	507670					x		Ventil block 2-vägs (8 mm:s ingång) *	Valve 2-way (8 mm:s input) *

* = När spis induktion med ugn är monterat.
(2 olika ventiler kan förekomma)

* = When induction hob with oven is mounted.
(2 different valves can exist)

M= Metervara
T= Tillbehör

M= On the metre
T= Accessory

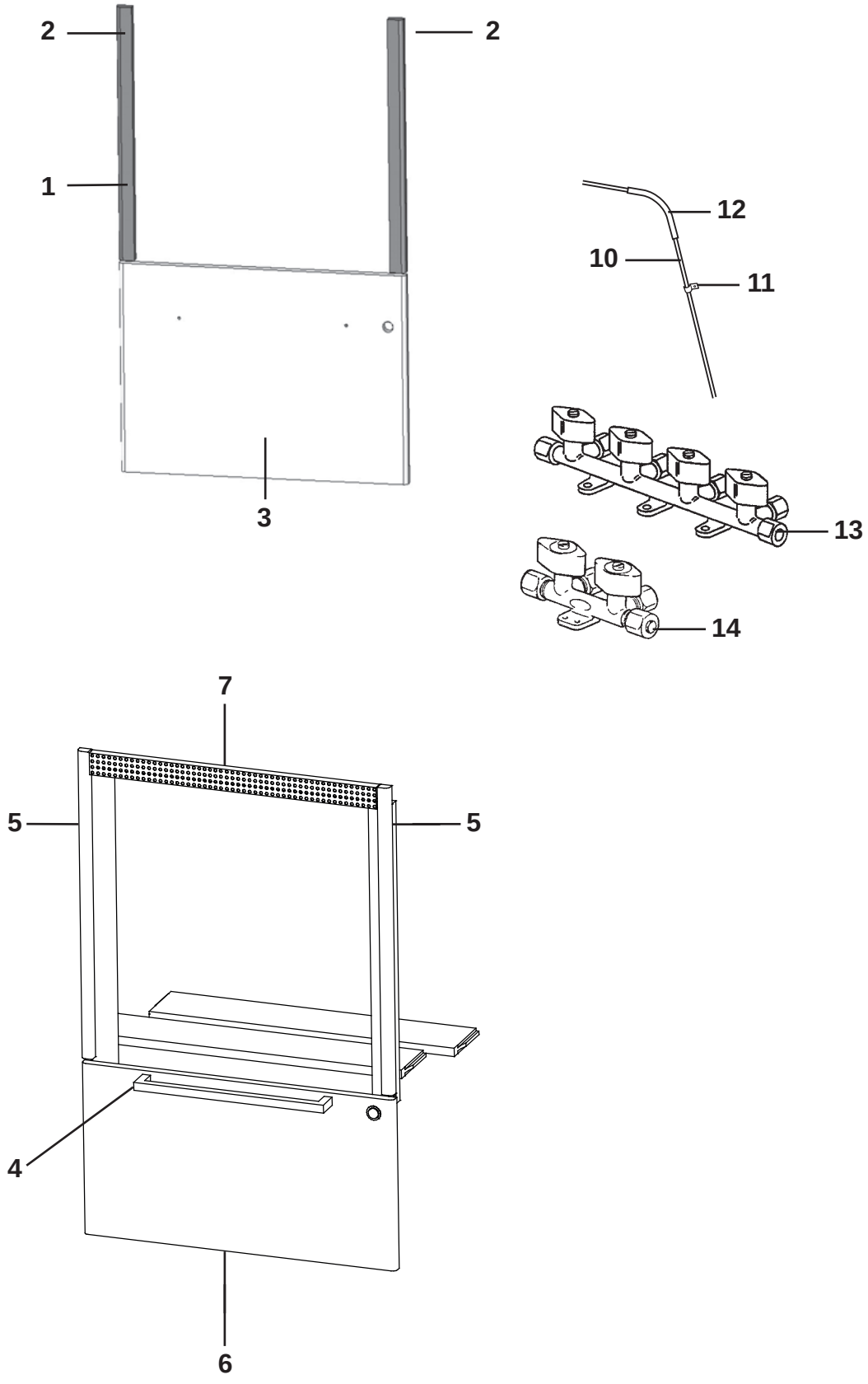
2
2
1
3
12
10
11
13
14
7
5
5
4
6

Pos Fig	Det. nr Part. No	Ingår/Fitted 620 LB/BK VK	620 TR DB	620 TR TDS			Benämning	Description
1	343487		T	T			Monteringssats kpl. vit	Mounting kit cpl. white
--	343488		T	T			Monteringssats kpl. Mekong	Mounting kit cpl. Mekong
--	343489		T	T			Monteringssats kpl. High Gloss	Mounting kit cpl. High Gloss
--	402120		T	T			Spis 4-lågig med ugn	Cooker 4-burner with oven
2	336086		T	T			Passbit 460x30x16	List
3	343490		T	T			Lucka 380x550, vit	Door 380x550, white
--	343491		T	T			Lucka 380x550, Mekong	Door 380x550, Mekong
--	343492		T	T			Lucka 380x550, High Gloss	Door 380x550, High Gloss
4	350472	x	x	x			Handtag lucka	Handle door
5	342139	T	T	T			List L=538 (diskbänk induktion)	List (sink induction) L=538
--	402105	T	T	T			Gasolugn (diskbänk induktion)	Gas oven (sink induction)
6	343390	T	T	T			Lucka d:o 299x550 (Vit)	Door d:o 299x550 (White)
--	343392	T	T	T			Lucka d:o 299x550 (Mekong)	Door d:o 299x550 (Mekong)
--	343391	T	T	T			Lucka d:o 299x550 (High Gloss)	Door d:o 299x550 (High Gloss)
7	402107	T	T	T			Galler ugn 503x35	Grating oven 503x35
--	402106	T	T	T			Plåt ugn 555x555	Plate oven 555x555
10	500279	M	M	M			Rör koppar Ø = 8 mm	Pipe Ø = 8 mm
--	504794	T	T	T			Instickshylsa Ø = 6,4 mm d:o	Cage Ø = 6,4 mm d:o
11	800448	T	T	T			Klammer gummi	Clip
12	300654	M	M	M			Slang	Hose
13	504961		T	T			Ventil block 4-vägs (10 mm:s ingång) *	Valve 4-way (10 mm:s input) *
14	507670	x					Ventil block 2-vägs (8 mm:s ingång) *	Valve 2-way (8 mm:s input) *
							* = När spis induktion med ugn är monterat. (2 olika ventiler kan förekomma)	* = When induction hob with oven is mounted. (2 different valves can exist)
							M= Metervara T= Tillbehör	M= On the metre T= Accessory

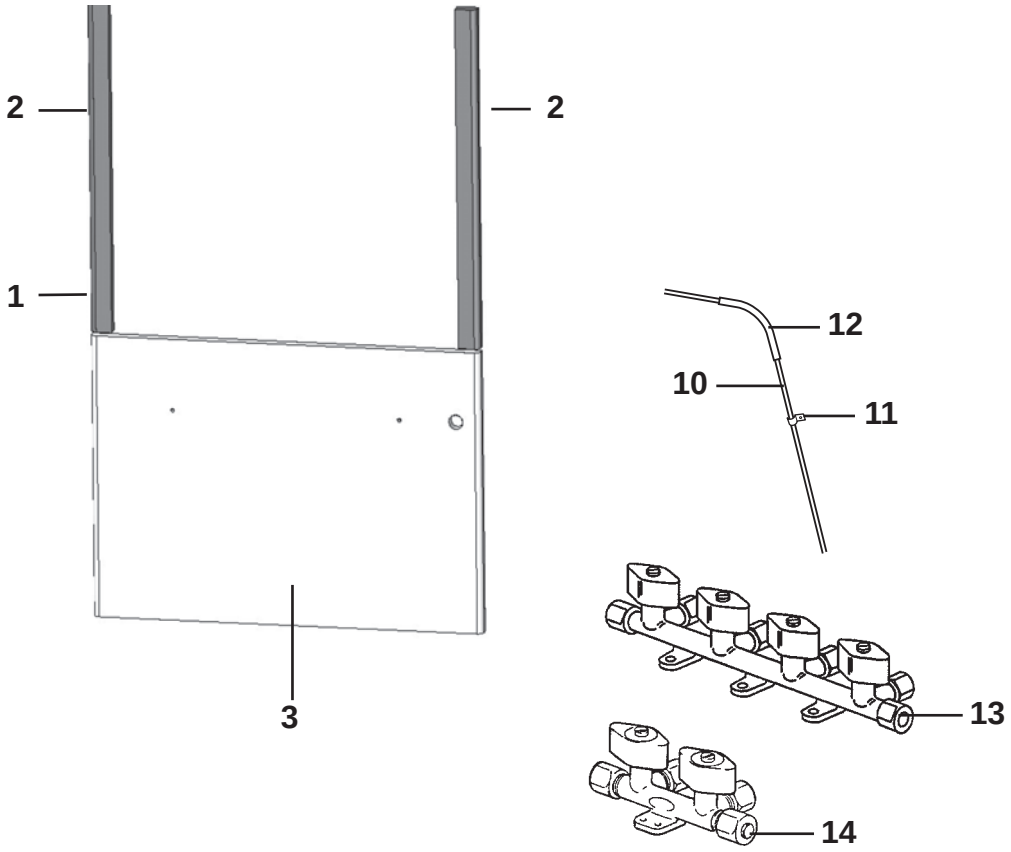
2
2
1
3
12
10
11
13
14

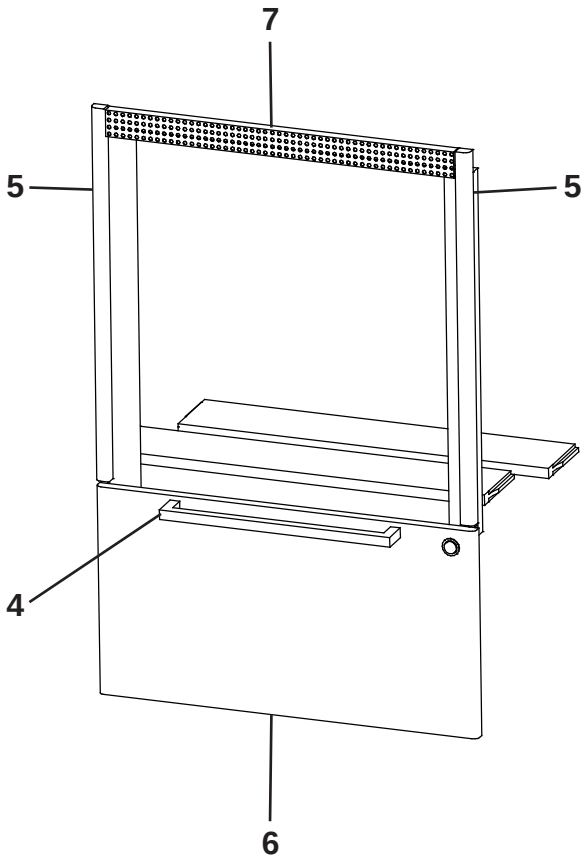
7
5
5
4
6

Pos Fig	Det. nr Part. No	Ingår/Fitted 650 QB	650 CTVX	650 TR LB VK	650 TR DB VK	650 TDS VK		Benämning	Description
1	343487	T	T					Monteringssats kpl. vit	Mounting kit cpl. white
--	343488	T	T					Monteringssats kpl. Mekong	Mounting kit cpl. Mekong
--	343489	T	T					Monteringssats kpl. High Gloss	Mounting kit cpl. High Gloss
--	402120	T	T					Spis 4-lågig med ugn	Cooker 4-burner with oven
2	336086	T	T					Passbit 460x30x16	List
3	343490	T	T					Lucka 380x550, vit	Door 380x550, white
--	343491	T	T					Lucka 380x550, Mekong	Door 380x550, Mekong
--	343492	T	T					Lucka 380x550, High Gloss	Door 380x550, High Gloss
4	350472	x	x	x	x	x		Handtag lucka	Handle door
5	342139	T	T	T	T	x		List L=538 (diskbänk induktion)	List (sink induction) L=538
--	402105	T	T	T	T	x		Gasolugn (diskbänk induktion)	Gas oven (sink induction)
6	343390	T	T	T	T	x		Lucka d:o 299x550 (Vit)	Door d:o 299x550 (White)
--	343392	T	T	T	T	x		Lucka d:o 299x550 (Mekong)	Door d:o 299x550 (Mekong)
--	343391	T	T	T	T	x		Lucka d:o 299x550 (High Gloss)	Door d:o 299x550 (High Gloss)
7	402107	T	T	T	T	x		Galler ugn 503x35	Grating oven 503x35
--	402106	T	T	T	T	x		Plåt ugn 555x555	Plate oven 555x555
10	500279	M	M	M	M	M		Rör koppar Ø = 8 mm	Pipe Ø = 8 mm
--	504794	T	T	T	T	x		Instickshylsa Ø = 6,4 mm d:o	Cage Ø = 6,4 mm d:o
11	800448	T	T	T	T	x		Klammer gummi	Clip
12	300654	M	M	M	M	M		Slang	Hose
13	504961	T	T					Ventil block 4-vägs (10 mm:s ingång) *	Valve 4-way (10 mm:s input) *
14	507670			x	x	x		Ventil block 2-vägs (8 mm:s ingång) *	Valve 2-way (8 mm:s input) *

* = När spis induktion med ugn är monterat
(2 olika ventiler kan förekomma)

* = When induction hob with oven is mounted
(2 different valves can exist)

M= Metervara
T= Tillbehör

M= On the metre
T= Accessory

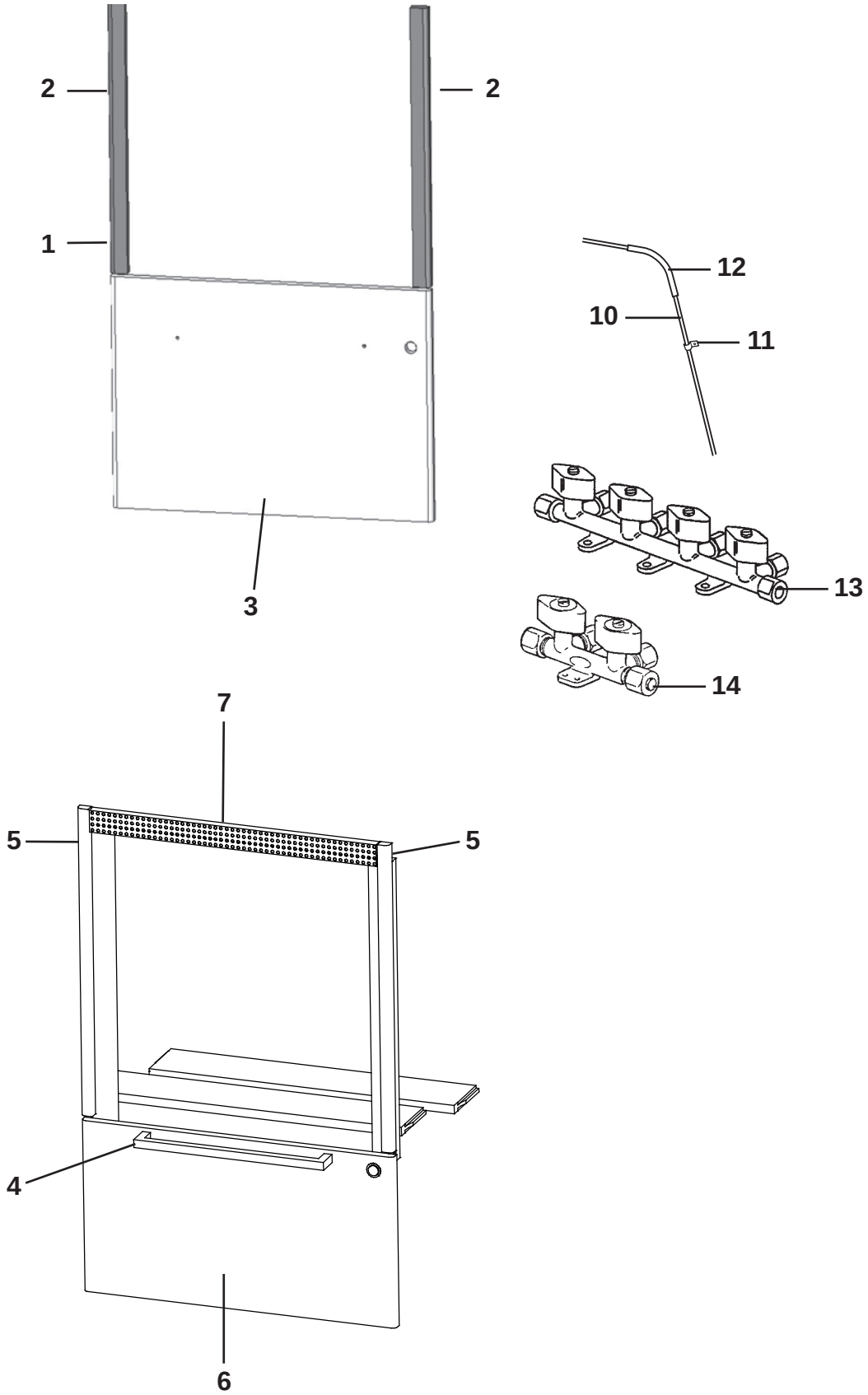
2
2
1
3
12
10
11
13
14
7
5
5
4
6

Pos Fig	Det. nr Part. No	Ingår/Fitted 680 QB	680 CTVX	680 TR LB VK	680 TR DB VK	680 TR TDS VK	Benämning	Description
1	343487	T	T				Monteringssats kpl. vit	Mounting kit cpl. white
--	343488	T	T				Monteringssats kpl. Mekong	Mounting kit cpl. Mekong
--	343489	T	T				Monteringssats kpl. High Gloss	Mounting kit cpl. High Gloss
--	402120	T	T				Spis 4-lågig med ugn	Cooker 4-burner with oven
2	336086	T	T				Passbit 460x30x16	List
3	343490	T	T				Lucka 380x550, vit	Door 380x550, white
--	343491	T	T				Lucka 380x550, Mekong	Door 380x550, Mekong
--	343492	T	T				Lucka 380x550, High Gloss	Door 380x550, High Gloss
4	350472	x	x	x	x	x	Handtag lucka	Handle door
5	342139	T	T	T	T	x	List L=538 (diskbänk induktion)	List (sink induction) L=538
--	402105	T	T	T	T	x	Gasolugn (diskbänk induktion)	Gas oven (sink induction)
6	343390	T	T	T	T	x	Lucka d:o 299x550 (Vit)	Door d:o 299x550 (White)
--	343392	T	T	T	T	x	Lucka d:o 299x550 (Mekong)	Door d:o 299x550 (Mekong)
--	343391	T	T	T	T	x	Lucka d:o 299x550 (High Gloss)	Door d:o 299x550 (High Gloss)
7	402107	T	T	T	T	x	Galler ugn 503x35	Grating oven 503x35
--	402106	T	T	T	T	x	Plåt ugn 555x555	Plate oven 555x555
10	500279	M	M	M	M	M	Rör koppar Ø = 8 mm	Pipe Ø = 8 mm
--	504794	T	T	T	T	x	Instickshylsa Ø = 6,4 mm d:o	Cage Ø = 6,4 mm d:o
11	800448	T	T	T	T	x	Klammer gummi	Clip
12	300654	M	M	M	M	M	Slang	Hose
13	504961	T	T				Ventil block 4-vägs (10 mm:s ingång) *	Valve 4-way (10 mm:s input) *
14	507670			x	x	x	Ventil block 2-vägs (8 mm:s ingång) *	Valve 2-way (8 mm:s input) *

* = När spis induktion med ugn är monterat.
(2 olika ventiler kan förekomma)

* = When induction hob with oven is mounted.
(2 different valves can exist)

M= Metervara
T= Tillbehör

M= On the metre
T= Accessory

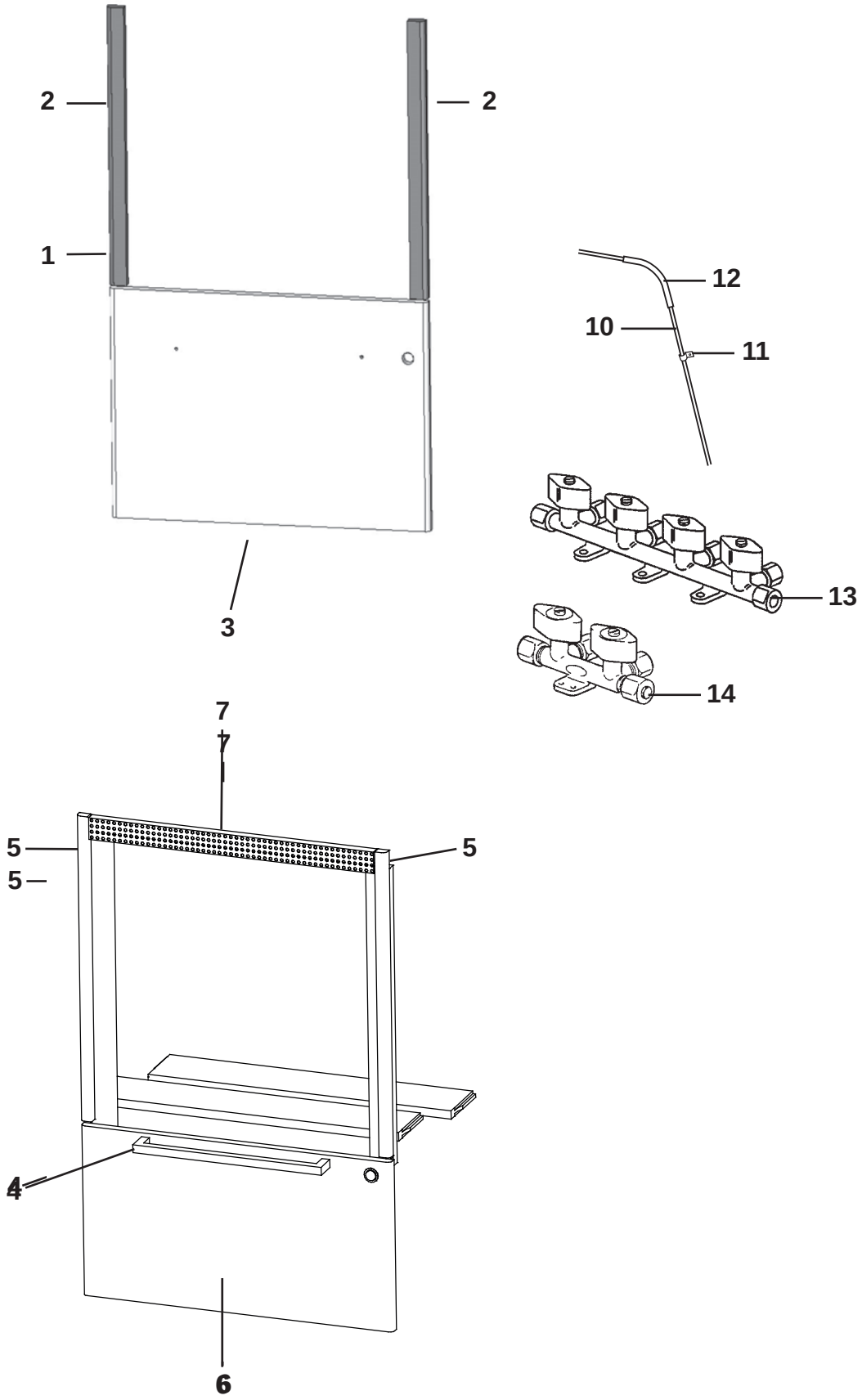
2
2
1
3
12
10
11
13
14
7
7
5
5
5
4
6

Pos Fig	Det. nr Part. No	Ingår/Fitted 730 BR	730 TR LB VK	730 TR DB VK	730 TR TDS VK	730 QB VK	730 CTVX VK	Benämning	Description
1	343487	T						Monteringssats kpl. vit	Mounting kit cpl. white
--	343488	T						Monteringssats kpl. Mekong	Mounting kit cpl. Mekong
--	343489	T						Monteringssats kpl. High Gloss	Mounting kit cpl. High Gloss
--	402120	T						Spis 4-lågig med ugn	Cooker 4-burner with oven
2	336086	T						Passbit 460x30x16	List
3	343490	T						Lucka 380x550, vit	Door 380x550, white
--	343491	T						Lucka 380x550, Mekong	Door 380x550, Mekong
--	343492	T						Lucka 380x550, High Gloss	Door 380x550, High Gloss
4	350472	x	x	x	x	x	x	Handtag lucka	Handle door
5	342139	T	T	T	T	x	x	List L=538 (diskbänk induktion)	List (sink induction) L=538
--	402105	T	T	T	T	x	x	Gasolugn (diskbänk induktion)	Gas oven (sink induction)
6	343390	T	T	T	T	x	x	Lucka d:o 299x550 (Vit)	Door d:o 299x550 (White)
--	343392	T	T	T	T	x	x	Lucka d:o 299x550 (Mekong)	Door d:o 299x550 (Mekong)
--	343391	T	T	T	T	x	x	Lucka d:o 299x550 (High Gloss)	Door d:o 299x550 (High Gloss)
7	402107	T	T	T	T	x	x	Galler ugn 503x35	Grating oven 503x35
--	402106	T	T	T	T	x	x	Plåt ugn 555x555	Plate oven 555x555
10	500279	M	M	M	M	M	M	Rör koppar Ø = 8 mm	Pipe Ø = 8 mm
--	504794	T	T	T	T	x	x	Instickshylsa Ø = 6,4 mm d:o	Cage Ø = 6,4 mm d:o
11	800448	T	T	T	T	x	x	Klammer gummi	Clip
12	300654	M	M	M	M	M	M	Slang	Hose
13	504961	T						Ventil block 4-vägs (10 mm:s ingång) *	Valve 4-way (10 mm:s input) *
14	507670		x	x	x	x	x	Ventil block 2-vägs (8 mm:s ingång) *	Valve 2-way (8 mm:s input) *
								* = När spis induktion med ugn är monterat (2 olika ventiler kan förekomma)	* = When induction hob with oven is mounted (2 different valves can exist)
								M= Metervara T= Tillbehör	M= On the metre T= Accessory

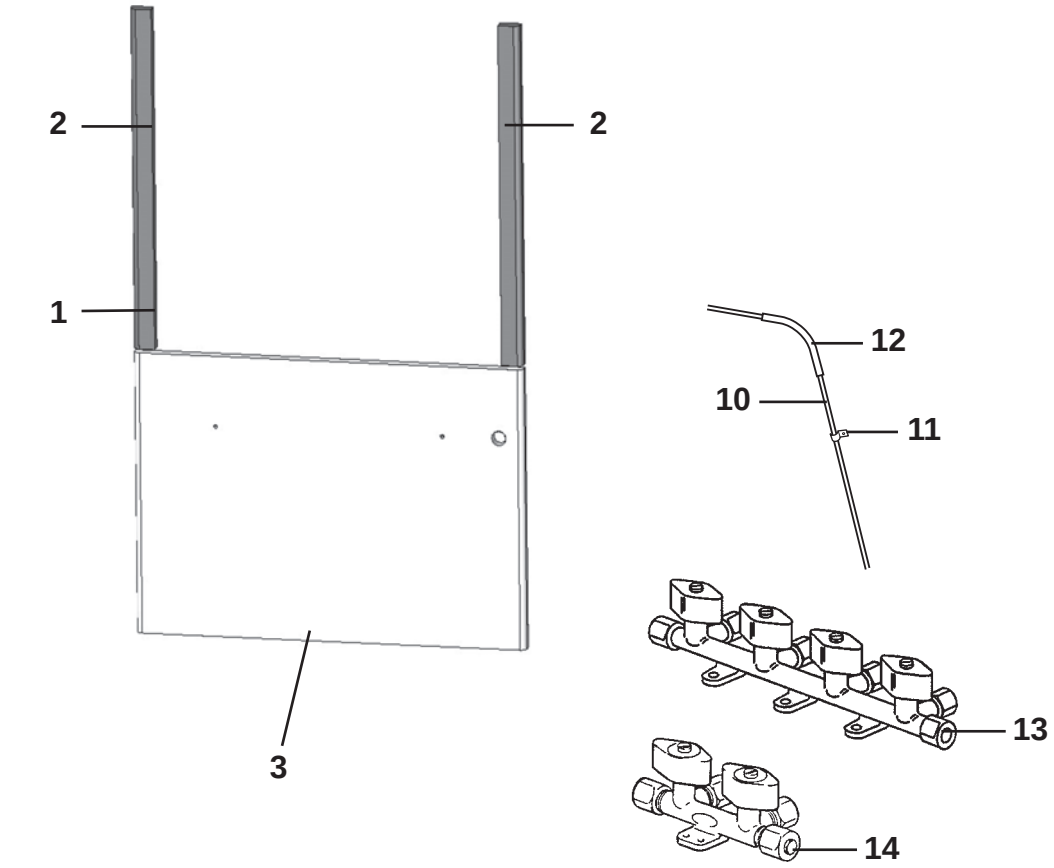
2
2
1
3
12
10
11
13
14
7
5
5
4
6

Pos Fig	Det. nr Part. No	Ingår/Fitted 840	Ingår/Fitted BR	Benämning	Description
1	343487	T		Monteringssats kpl. vit	Mounting kit cpl. white
--	343488	T		Monteringssats kpl. Mekong	Mounting kit cpl. Mekong
--	343489	T		Monteringssats kpl. High Gloss	Mounting kit cpl. High Gloss
--	402120	T		Spis 4-lågig med ugn	Cooker 4-burner with oven
2	336086	T		Passbit 460x30x16	List
3	343490	T		Lucka 380x550, vit	Door 380x550, white
--	343491	T		Lucka 380x550, Mekong	Door 380x550, Mekong
--	343492	T		Lucka 380x550, High Gloss	Door 380x550, High Gloss
4	350472	x		Handtag lucka	Handle door
5	342139	T		List L=538 (diskbänk induktion)	List (sink induction) L=538
--	402105	T		Gasolugn (diskbänk induktion)	Gas oven (sink induction)
6	343390	T		Lucka d:o 299x550 (Vit)	Door d:o 299x550 (White)
--	343392	T		Lucka d:o 299x550 (Mekong)	Door d:o 299x550 (Mekong)
--	343391	T		Lucka d:o 299x550 (High Gloss)	Door d:o 299x550 (High Gloss)
7	402107	T		Galler ugn 503x35	Grating oven 503x35
--	402106	T		Plåt ugn 555x555	Plate oven 555x555
10	500279	M		Rör koppar Ø = 8 mm	Pipe Ø = 8 mm
--	504794	T		Instickshylsa Ø = 6,4 mm d:o	Cage Ø = 6,4 mm d:o
11	800448	T		Klammer gummi	Clip
12	300654	M		MSlang	Hose
13	504961	T		Ventil block 4-vägs (10 mm:s ingång)	Valve 4-way (10 mm:s input) *

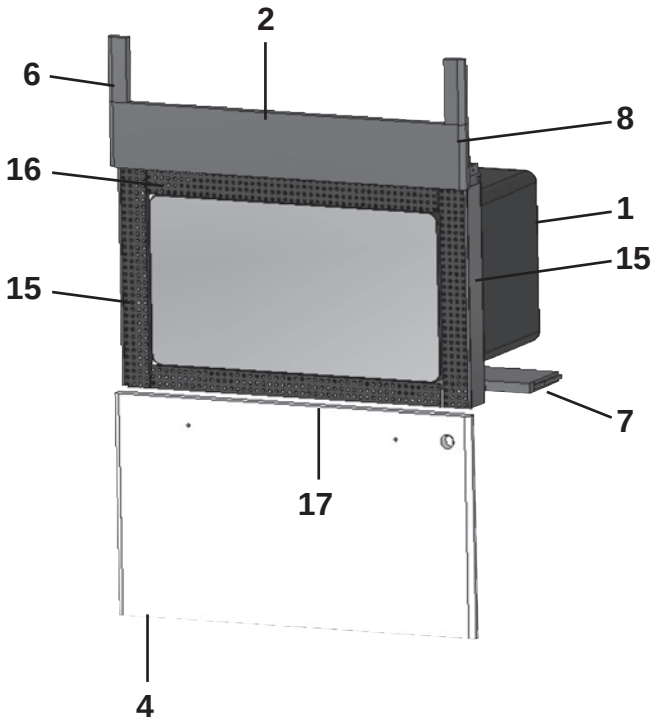
2
6
8
16
1
15
15
7
17
4

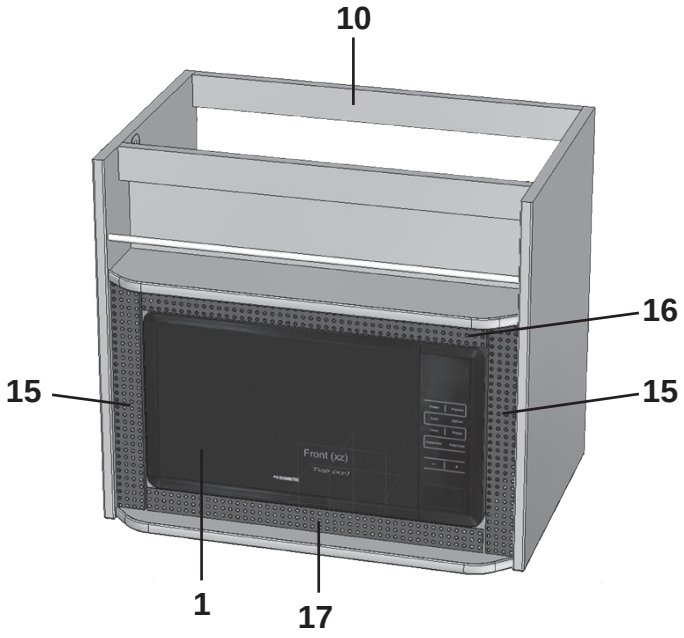
10
16
15
15
1
17

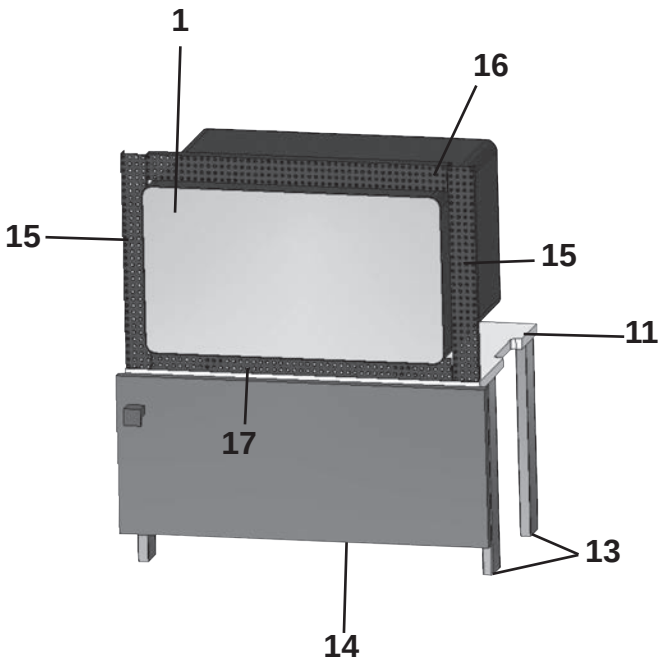
1
16
15
15
11
17
13
14

Pos Fig	Det. nr Part. No	Ingår/Fitted 520 CTH	520 CTV	560 LB	560 CTH	560 CTH VK	560 CTV	Benämning	Description
1	507857	T	T	T	T	T	T	Ugn mikro	Microwave oven
2	343484	T	T	T	T		T	Monteringssats kpl. vit	Mounting kit cpl. white
--	343485	T	T	T	T		T	Monteringssats kpl. Mekong	Mounting kit cpl. Mekong
--	343486	T	T	T	T		T	Monteringssats kpl. High Gloss	Mounting kit cpl. High Gloss
4	343386	T	T	T	T		T	Lucka 325x550, Vit	Door 325x550, White
--	343414	T	T	T	T		T	Lucka 325x550, Mekong	Door 325x550, Mekong
--	343410	T	T	T	T		T	Lucka 325x550, High Gloss	Door 325x550, High Gloss
--	20-900302	T	T	T	T		T	Pentrylåda 500x273 d:o *	Drawer pentry 500x273 d:o *
--	07-800039	T	T	T	T		T	Rullskena H d:o *	Roller rail R d:o *
--	07-800038	T	T	T	T		T	Rullskena V d:o *	Roller rail L d:o *
--	317514	T	T	T	T		T	Låda 500x480 d:o *	Drawer 500x480 d:o *
--	317382	T	T	T	T		T	Glidskena låda H d:o *	Slide bar, drawer R d:o *
--	350221	T	T	T	T		T	Glidskena låda V d:o *	Slide bar, drawer L d:o *
6	336092	T	T	T	T		T	Passbit 95x30x16	List 95x30x16
7	333287M	T	T	T	T		T	Skiva distans 15x100x547,5	Sheet distance 15x100x547,5
8	335936	T	T	T	T		T	Front	Front
10	342343				T	T	T	Skåp kpl. mikrovågsugn	Cupboard cpl. microwave oven
--	342423				T	T		Ljusramp kök L=1925	Light holder L=1925
--	342393						T	Ljusramp kök L=1925	Light holder L=1925
11	342316	T	T	T	T	T	T	Hylla (mikro under kyl/frys)	Rack (micro under refrigerator/frezzer)
13	342315	T	T	T	T	T	T	List folierad L=283	List folierad L=283
14	343880	T	T	T	T	T	T	Lucka 550x228	Door 550x228
--	316799	T	T	T	T	T	T	Gångjärn d:o	Hinge d:o
--	312588	T	T	T	T	T	T	Platta gångjärn d:o	Plate hinge d:o
15	402108	T	T	T	T	T	T	Galler vent. mikro 318x38	Grating vent. micro 318x38
16	402109	T	T	T	T	T	T	Galler vent. mikro 448x38	Grating vent. micro 448x38
17	402110	T	T	T	T	T	T	Galler vent. mikro 448x33	Grating vent. micro 448x33
								* = Olika djup på lådor kan förekomma	* = Different depths of drawers can exist
								T= Tillbehör	T= Accessory

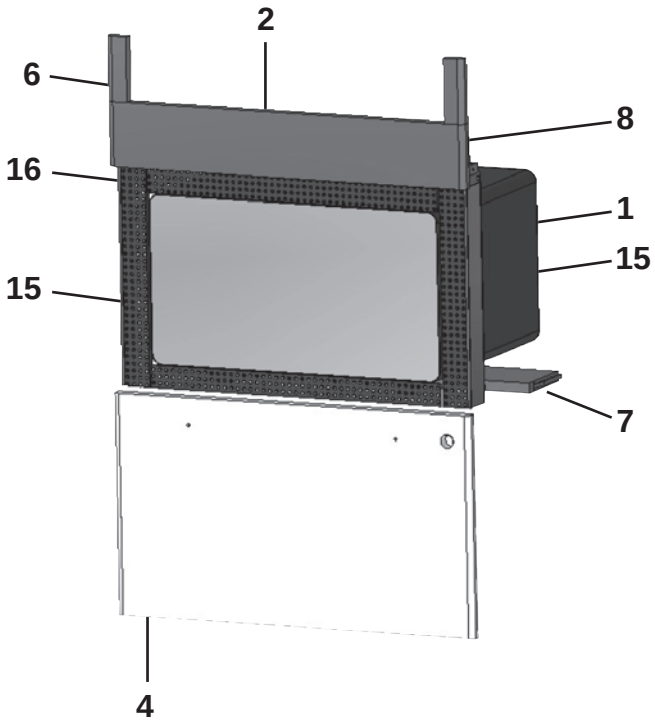
2
6
8
16
1
15
15
7
4

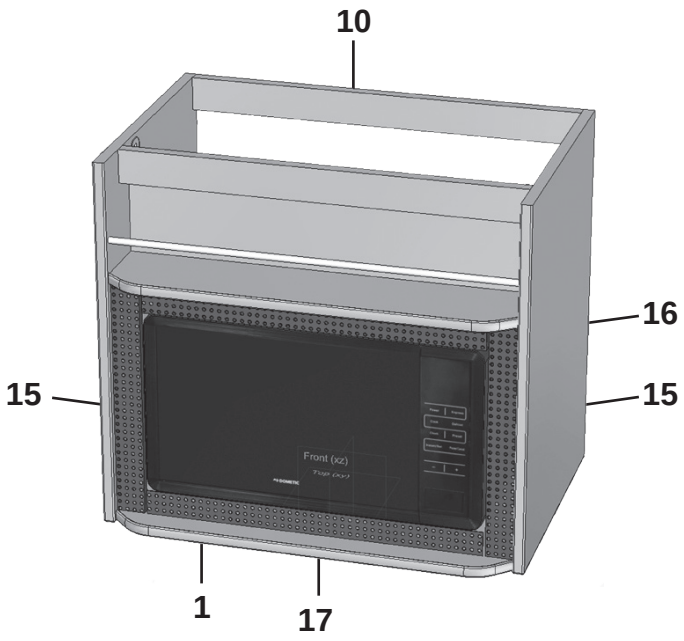
10
16
15
15
1
17

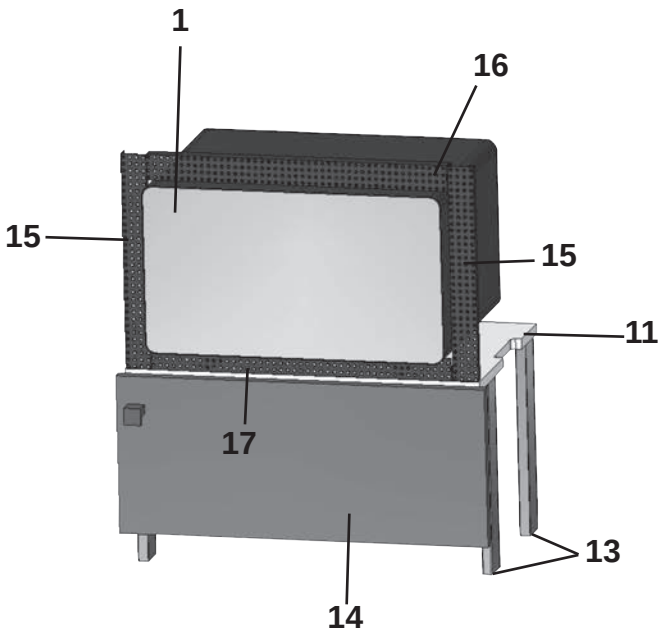
1
16
15
15
11
17
13
14

Pos Fig	Det. nr Part. No	Ingår/Fitted 590 LB / BK	590 TR LB	590 TR DB	590 CTH	590 CTH VK	590 CTV	Benämning	Description
1	507857	T	T	T	T	T	T	Ugn mikro	Microwave oven
2	343484	T	T	T	T		T	Monteringssats kpl. vit	Mounting kit cpl. white
--	343485	T	T	T	T		T	Monteringssats kpl. Mekong	Mounting kit cpl. Mekong
--	343486	T	T	T	T		T	Monteringssats kpl. High Gloss	Mounting kit cpl. High Gloss
4	343386	T	T	T	T		T	Lucka 325x550, Vit	Door 325x550, White
--	343414	T	T	T	T		T	Lucka 325x550, Mekong	Door 325x550, Mekong
--	343410	T	T	T	T		T	Lucka 325x550, High Gloss	Door 325x550, High Gloss
--	20-900302	T	T	T	T		T	Pentrylåda 500x273 d:o *	Drawer pentry 500x273 d:o *
--	07-800039	T	T	T	T		T	Rullskena H d:o *	Roller rail R d:o *
--	07-800038	T	T	T	T		T	Rullskena V d:o *	Roller rail L d:o *
--	317514	T	T	T	T		T	Låda 500x480 d:o *	Drawer 500x480 d:o *
--	317382	T	T	T	T		T	Glidskena låda H d:o *	Slide bar, drawer R d:o *
--	350221	T	T	T	T		T	Glidskena låda V d:o *	Slide bar, drawer L d:o *
6	336092	T	T	T	T		T	Passbit 95x30x16	List 95x30x16
7	333287M	T	T	T	T		T	Skiva distans 15x100x547,5	Sheet distance 15x100x547,5
8	335936	T	T	T	T		T	Front	Front
10	342343				T	T	T	Skåp kpl. mikrovågsugn	Cupboard cpl. microwave oven
--	342423					T		Ljusramp kök L=1925	Light holder L=1925
--	342393				T		T	Ljusramp kök L=1925	Light holder L=1925
11	342316	T	T	T	T	T	T	Hylla (mikro under kyl/frys)	Rack (micro under refrigerator/frezzer)
13	342315	T	T	T	T	T	T	List folierad L=283	List folierad L=283
14	343880	T	T	T	T	T	T	Lucka 550x228	Door 550x228
--	316799	T	T	T	T	T	T	Gångjärn d:o	Hinge d:o
--	312588	T	T	T	T	T	T	Platta gångjärn d:o	Plate hinge d:o
15	402108	T	T	T	T	T	T	Galler vent. mikro 318x38	Grating vent. micro 318x38
16	402109	T	T	T	T	T	T	Galler vent. mikro 448x38	Grating vent. micro 448x38
17	402110	T	T	T	T	T	T	Galler vent. mikro 448x33	Grating vent. micro 448x33
								* = Olika djup på lådor kan förekomma	* = Different depths of drawers can exist
								T= Tillbehör	T= Accessory

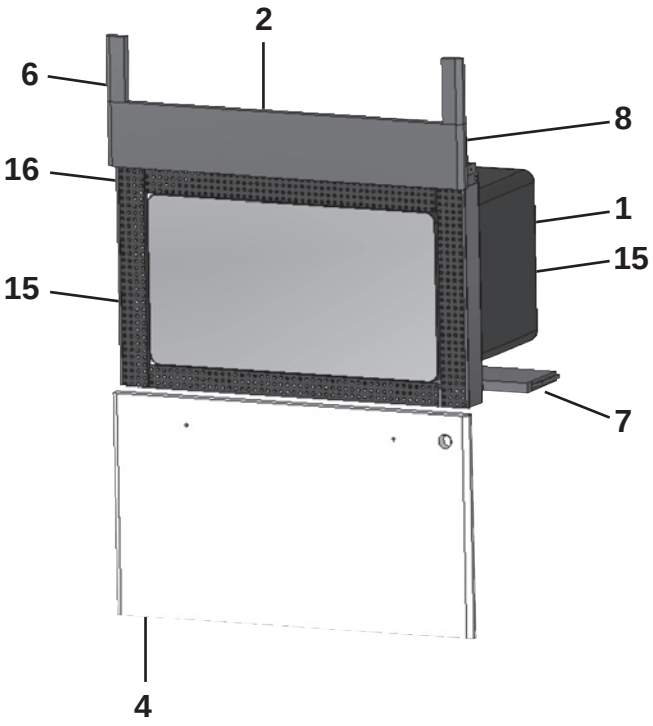
2
6
8
16
1
15
15
7
4

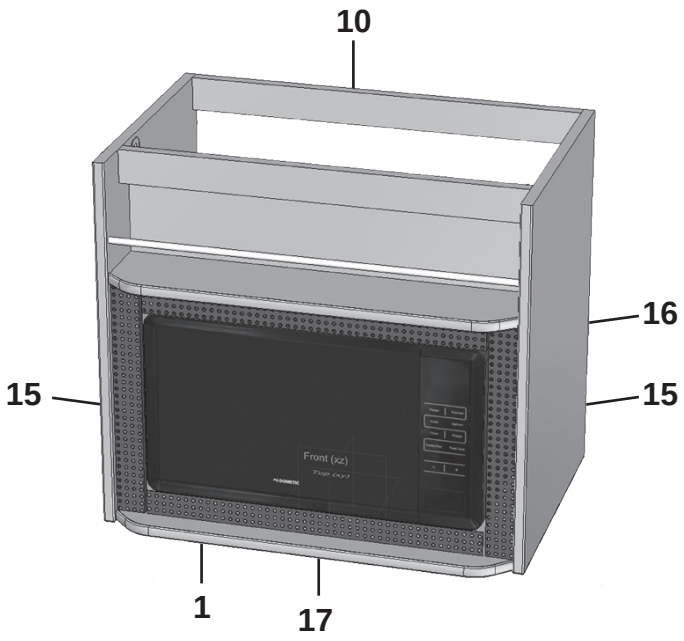
10
16
15
15
1
17

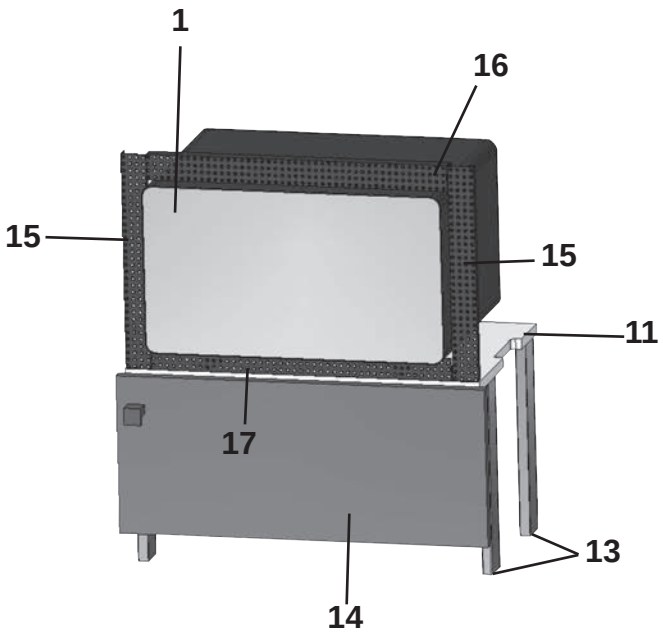
1
16
15
15
11
17
13
14

Pos Fig	Det. nr Part. No	Ingår/Fitted 620 LB / BK VK	620 TR DB	620 TR TDS			Benämning	Description
1	507857	T	T	T			Ugn mikro	Microwave oven
2	343484	T	T	T			Monteringssats kpl. vit	Mounting kit cpl. white
--	343485	T	T	T			Monteringssats kpl. Mekong	Mounting kit cpl. Mekong
--	343486	T	T	T			Monteringssats kpl. High Gloss	Mounting kit cpl. High Gloss
4	343386	T	T	T			Lucka 325x550, Vit	Door 325x550, White
--	343414	T	T	T			Lucka 325x550, Mekong	Door 325x550, Mekong
--	343410	T	T	T			Lucka 325x550, High Gloss	Door 325x550, High Gloss
--	20-900302	T	T	T			Pentrylåda 500x273 d:o *	Drawer pentry 500x273 d:o *
--	07-800039	T	T	T			Rullskena H d:o *	Roller rail R d:o *
--	07-800038	T	T	T			Rullskena V d:o *	Roller rail L d:o *
--	317514	T	T	T			Låda 500x480 d:o *	Drawer 500x480 d:o *
--	317382	T	T	T			Glidskena låda H d:o *	Slide bar, drawer R d:o *
--	350221	T	T	T			Glidskena låda V d:o *	Slide bar, drawer L d:o *
6	336092	T	T	T			Passbit 95x30x16	List 95x30x16
7	333287M	T	T	T			Skiva distans 15x100x547,5	Sheet distance 15x100x547,5
8	335936	T	T	T			Front	Front
10	342343						Skåp kpl. mikrovågsugn	Cupboard cpl. microwave oven
--	342380						Ljusramp kök L=1945	Light holder L=1945
--	342423						Ljusramp kök L=1925	Light holder L=1925
--	342393						Ljusramp kök L=1925	Light holder L=1925
11	342316	T	T	T			Hylla (mikro under kyl/frys)	Rack (micro under refrigerator/frezzer)
13	342315	T	T	T			List folierad L=283	List folierad L=283
14	343880	T	T	T			Lucka 550x228	Door 550x228
--	316799	T	T	T			Gångjärn d:o	Hinge d:o
--	312588	T	T	T			Platta gångjärn d:o	Plate hinge d:o
15	402108	T	T	T			Galler vent. mikro 318x38	Grating vent. micro 318x38
16	402109	T	T	T			Galler vent. mikro 448x38	Grating vent. micro 448x38
17	402110	T	T	T			Galler vent. mikro 448x33	Grating vent. micro 448x33
							* = Olika djup på lådor kan förekomma	* = Different depths of drawers can exist
							T= Tillbehör	T= Accessory

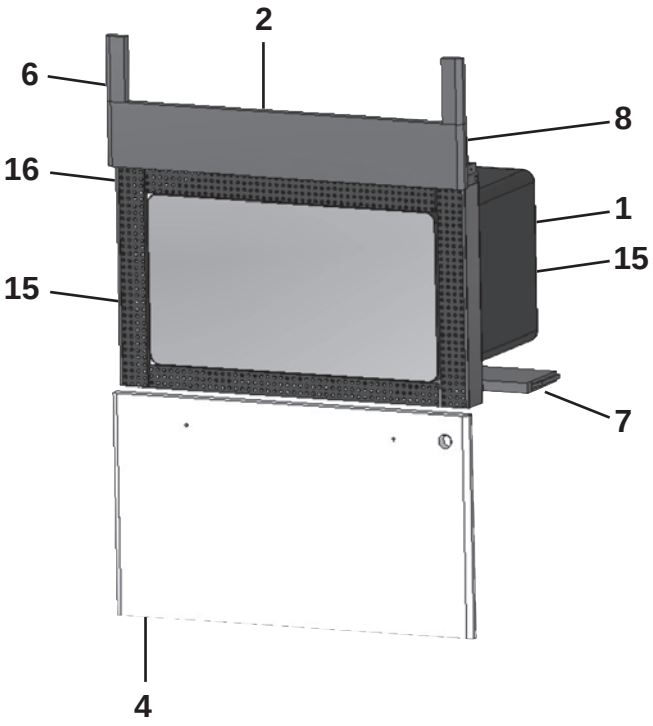
2
6
8
16
1
15
15
7
4

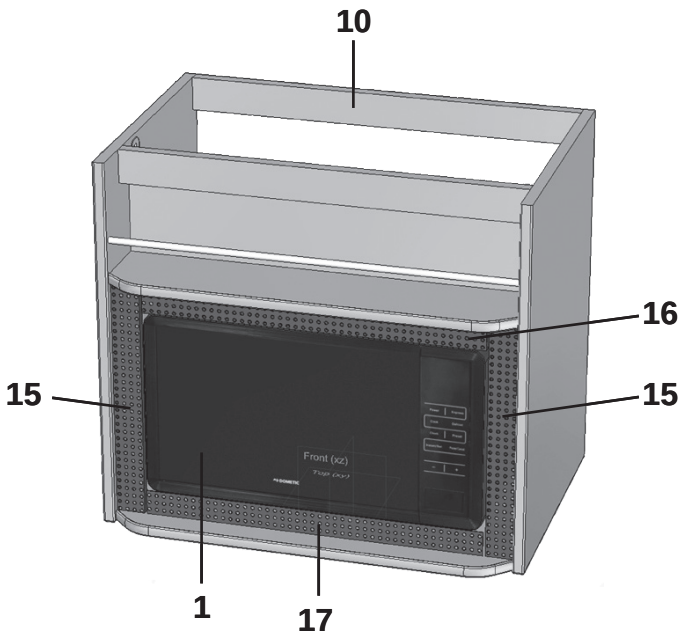
10
16
15
15
1
17

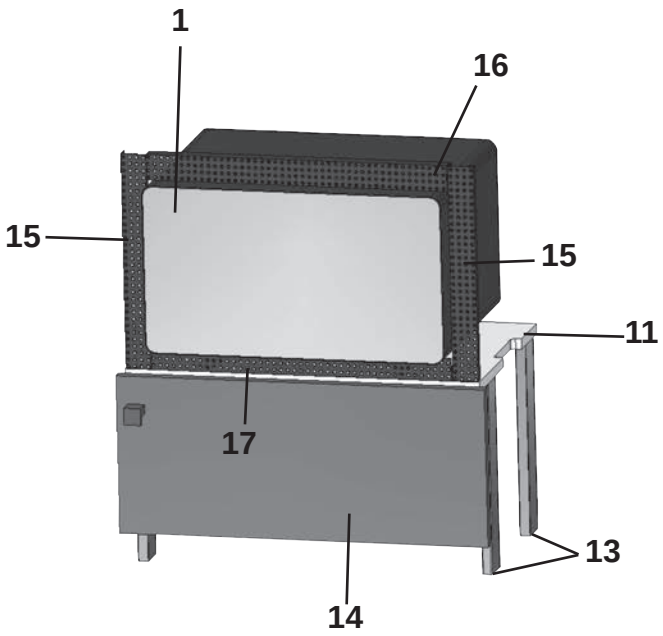
1
16
15
15
11
17
13
14

Pos Fig	Det. nr Part. No	Ingår/Fitted 650 QB	650 CTVX	650 TR LB VK	650 TR DB VK	650 TR TDS VK		Benämning	Description
1	507857	T	T	T	T	T		Ugn mikro	Microwave oven
2	343484	T	T	T		T		Monteringssats kpl. vit	Mounting kit cpl. white
--	343485	T	T	T		T		Monteringssats kpl. Mekong	Mounting kit cpl. Mekong
--	343486	T	T	T		T		Monteringssats kpl. High Gloss	Mounting kit cpl. High Gloss
4	343386	T	T	T		T		Lucka 325x550, Vit	Door 325x550, White
--	343414	T	T	T		T		Lucka 325x550, Mekong	Door 325x550, Mekong
--	343410	T	T	T		T		Lucka 325x550, High Gloss	Door 325x550, High Gloss
--	20-900302	T	T	T		T		Pentrylåda 500x273 d:o *	Drawer pentry 500x273 d:o *
--	07-800039	T	T	T		T		Rullskena H d:o *	Roller rail R d:o *
--	07-800038	T	T	T		T		Rullskena V d:o *	Roller rail L d:o *
--	317514	T	T	T		T		Låda 500x480 d:o *	Drawer 500x480 d:o *
--	317382	T	T	T		T		Glidskena låda H d:o *	Slide bar, drawer R d:o *
--	350221	T	T	T		T		Glidskena låda V d:o *	Slide bar, drawer L d:o *
6	336092	T	T	T		T		Passbit 95x30x16	List 95x30x16
7	333287M	T	T	T		T		Skiva distans 15x100x547,5	Sheet distance 15x100x547,5
8	335936	T	T	T		T		Front	Front
10	342343			T	T	T		Skåp kpl. mikrovågsugn	Cupboard cpl. microwave oven
--	342380							Ljusramp kök L=1945	Light holder L=1945
--	342423			T	T	T		Ljusramp kök L=1925	Light holder L=1925
--	342393							Ljusramp kök L=1925	Light holder L=1925
11	342316	T	T	T	T	T		Hylla (mikro under kyl/frys)	Rack (micro under refrigerator/frezzer)
13	342315	T	T	T	T	T		List folierad L=283	List folierad L=283
14	343880	T	T	T	T	T		Lucka 550x228	Door 550x228
--	316799	T	T	T	T	T		Gångjärn d:o	Hinge d:o
--	312588	T	T	T	T	T		Platta gångjärn d:o	Plate hinge d:o
15	402108	T	T	T	T	T		Galler vent. mikro 318x38	Grating vent. micro 318x38
16	402109	T	T	T	T	T		Galler vent. mikro 448x38	Grating vent. micro 448x38
17	402110	T	T	T	T	T		Galler vent. mikro 448x33	Grating vent. micro 448x33
								* = Olika djup på lådor kan förekomma	* = Different depths of drawers can exist
								T= Tillbehör	T= Accessory

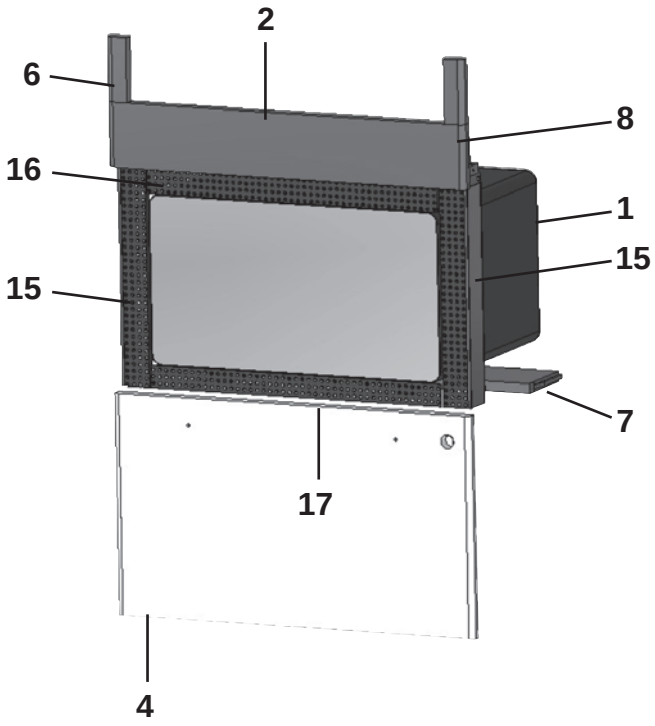
2
6
8
16
1
15
15
7
17
4

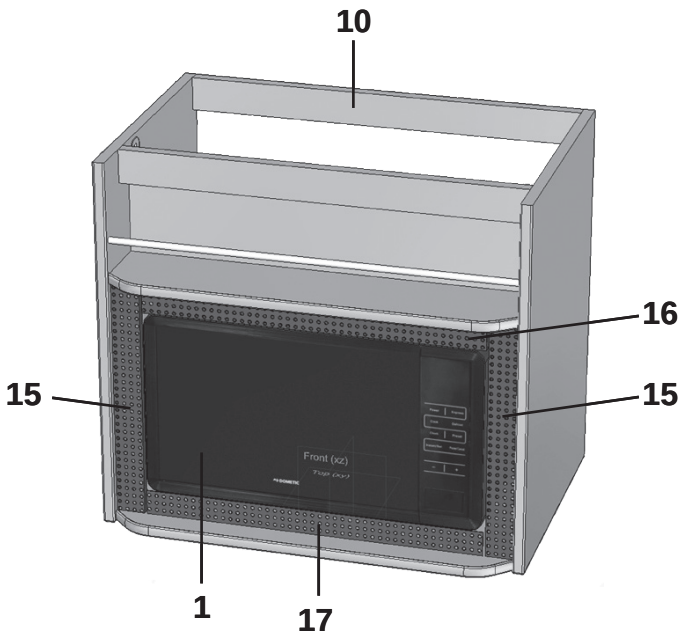
10
16
15
15
1
17

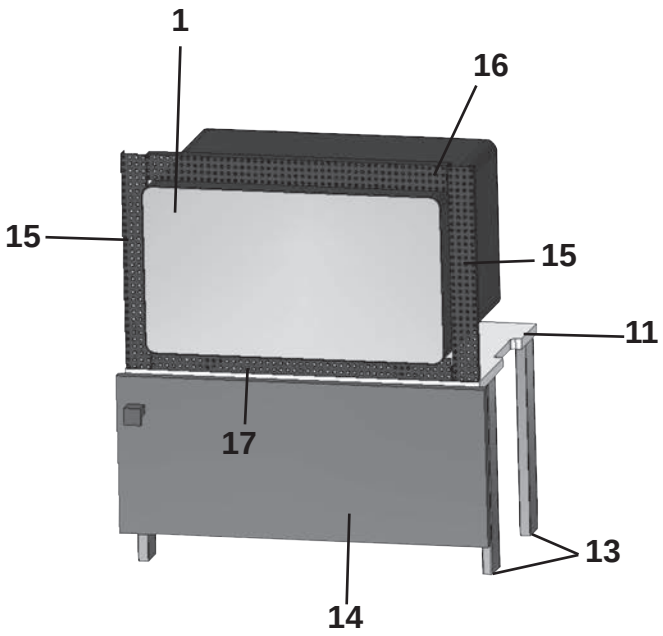
1
16
15
15
11
17
13
14

Pos Fig	Det. nr Part. No	Ingår/Fitted 680 QB VK	680 CTVX	680 TR LB VK	680 TR DB VK	680 TR TDS VK	Benämning	Description
1	507857	T	T	T	T	T	Ugn mikro	Microwave oven
2	343484	T	T	T	T		Monteringssats kpl. vit	Mounting kit cpl. white
--	343485	T	T	T	T		Monteringssats kpl. Mekong	Mounting kit cpl. Mekong
--	343486	T	T	T	T		Monteringssats kpl. High Gloss	Mounting kit cpl. High Gloss
4	343386	T	T	T	T		Lucka 325x550, Vit	Door 325x550, White
--	343414	T	T	T	T		Lucka 325x550, Mekong	Door 325x550, Mekong
--	343410	T	T	T	T		Lucka 325x550, High Gloss	Door 325x550, High Gloss
--	20-900302	T	T	T	T		Pentrylåda 500x273 d:o *	Drawer pentry 500x273 d:o *
--	07-800039	T	T	T	T		Rullskena H d:o *	Roller rail R d:o *
--	07-800038	T	T	T	T		Rullskena V d:o *	Roller rail L d:o *
--	317514	T	T	T	T		Låda 500x480 d:o *	Drawer 500x480 d:o *
--	317382	T	T	T	T		Glidskena låda H d:o *	Slide bar, drawer R d:o *
--	350221	T	T	T	T		Glidskena låda V d:o *	Slide bar, drawer L d:o *
6	336092	T	T	T	T		Passbit 95x30x16	List 95x30x16
7	333287M	T	T	T	T		Skiva distans 15x100x547,5	Sheet distance 15x100x547,5
8	335936	T	T	T	T		Front	Front
10	342343			T	T	T	Skåp kpl. mikrovågsugn	Cupboard cpl. microwave oven
--	342380						Ljusramp kök L=1945	Light holder L=1945
--	342423			T	T	T	Ljusramp kök L=1925	Light holder L=1925
--	342393						Ljusramp kök L=1925	Light holder L=1925
11	342316	T	T	T	T	T	Hylla (mikro under kyl/frys)	Rack (micro under refrigerator/frezzer)
13	342315	T	T	T	T	T	List folierad L=283	List folierad L=283
14	343880	T	T	T	T	T	Lucka 550x228	Door 550x228
--	316799	T	T	T	T	T	Gångjärn d:o	Hinge d:o
--	312588	T	T	T	T	T	Platta gångjärn d:o	Plate hinge d:o
15	402108	T	T	T	T	T	Galler vent. mikro 318x38	Grating vent. micro 318x38
16	402109	T	T	T	T	T	Galler vent. mikro 448x38	Grating vent. micro 448x38
17	402110	T	T	T	T	T	Galler vent. mikro 448x33	Grating vent. micro 448x33
							* = Olika djup på lådor kan förekomma	* = Different depths of drawers can exist
							T= Tillbehör	T= Accessory

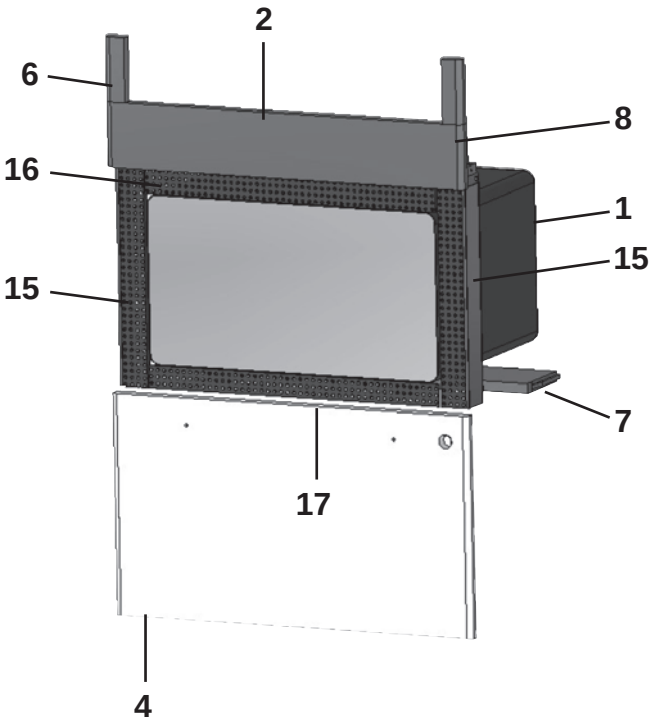
2
6
8
16
1
15
15
7
17
4

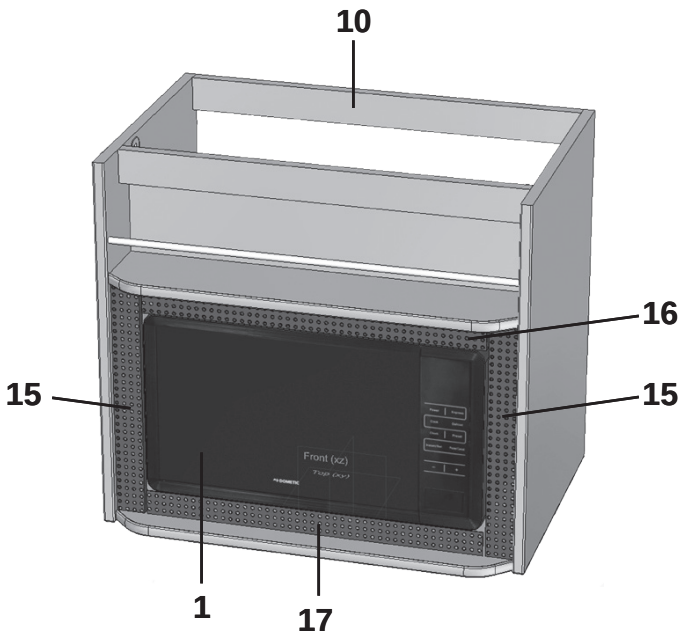
10
16
15
15
1
17

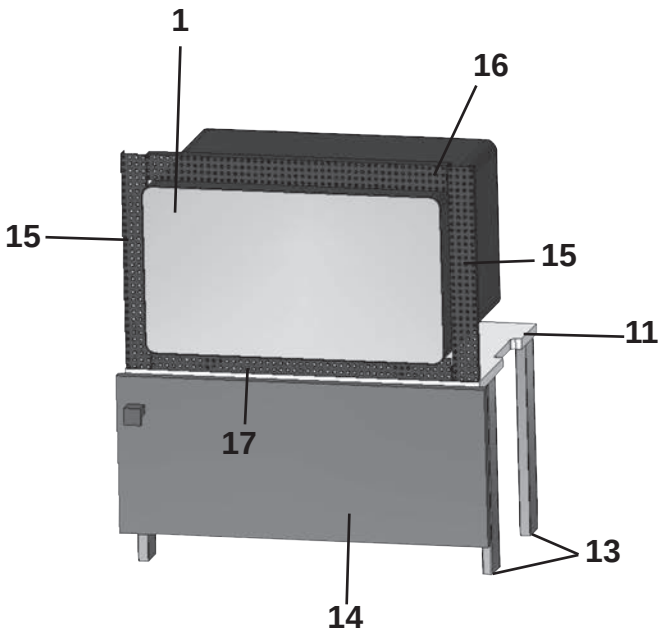
1
16
15
15
11
17
13
14

Pos Fig	Det. nr Part. No	Ingår/Fitted 730 BR	730 TR LB VK	730 TR DB VK	730 TR TDS VK	730 QB VK	730 CTVX VK	Benämning	Description
1	507857	T	T	T	T	T	T	Ugn mikro	Microwave oven
2	343484	T	T	T	T		T	Monteringssats kpl. vit	Mounting kit cpl. white
--	343485	T	T	T	T		T	Monteringssats kpl. Mekong	Mounting kit cpl. Mekong
--	343486	T	T	T	T		T	Monteringssats kpl. High Gloss	Mounting kit cpl. High Gloss
4	343386	T	T	T	T		T	Lucka 325x550, Vit	Door 325x550, White
--	343414	T	T	T	T		T	Lucka 325x550, Mekong	Door 325x550, Mekong
--	343410	T	T	T	T		T	Lucka 325x550, High Gloss	Door 325x550, High Gloss
--	20-900302	T	T	T	T		T	Pentrylåda 500x273 d:o *	Drawer pentry 500x273 d:o *
--	07-800039	T	T	T	T		T	Rullskena H d:o *	Roller rail R d:o *
--	07-800038	T	T	T	T		T	Rullskena V d:o *	Roller rail L d:o *
--	317514	T	T	T	T		T	Låda 500x480 d:o *	Drawer 500x480 d:o *
--	317382	T	T	T	T		T	Glidskena låda H d:o *	Slide bar, drawer R d:o *
--	350221	T	T	T	T		T	Glidskena låda V d:o *	Slide bar, drawer L d:o *
6	336092	T	T	T	T		T	Passbit 95x30x16	List 95x30x16
7	333287M	T	T	T	T		T	Skiva distans 15x100x547,5	Sheet distance 15x100x547,5
8	335936	T	T	T	T		T	Front	Front
10	342343				T			Skåp kpl. mikrovågsugn	Cupboard cpl. microwave oven
--	342380							Ljusramp kök L=1945	Light holder L=1945
--	342423				T			Ljusramp kök L=1925	Light holder L=1925
--	342393							Ljusramp kök L=1925	Light holder L=1925
11	342316	T	T	T	T	T	T	Hylla (mikro under kyl/frys)	Rack (micro under refrigerator/frezzer)
13	342315	T	T	T	T	T	T	List folierad L=283	List folierad L=283
14	343880	T	T	T	T	T	T	Lucka 550x228	Door 550x228
--	316799	T	T	T	T	T	T	Gångjärn d:o	Hinge d:o
--	312588	T	T	T	T	T	T	Platta gångjärn d:o	Plate hinge d:o
15	402108	T	T	T	T	T	T	Galler vent. mikro 318x38	Grating vent. micro 318x38
16	402109	T	T	T	T	T	T	Galler vent. mikro 448x38	Grating vent. micro 448x38
17	402110	T	T	T	T	T	T	Galler vent. mikro 448x33	Grating vent. micro 448x33
								* = Olika djup på lådor kan förekomma	* = Different depths of drawers can exist
								T= Tillbehör	T= Accessory

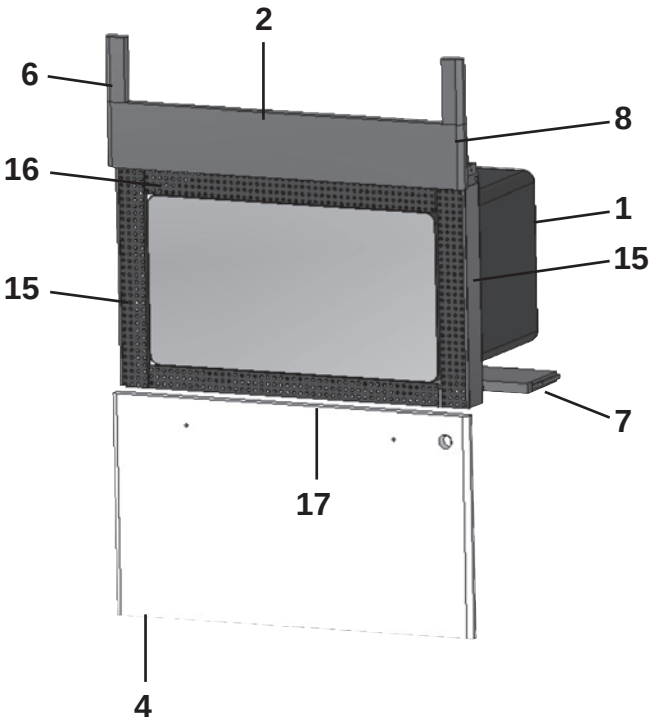
2
6
8
16
1
15
15
7
17
4

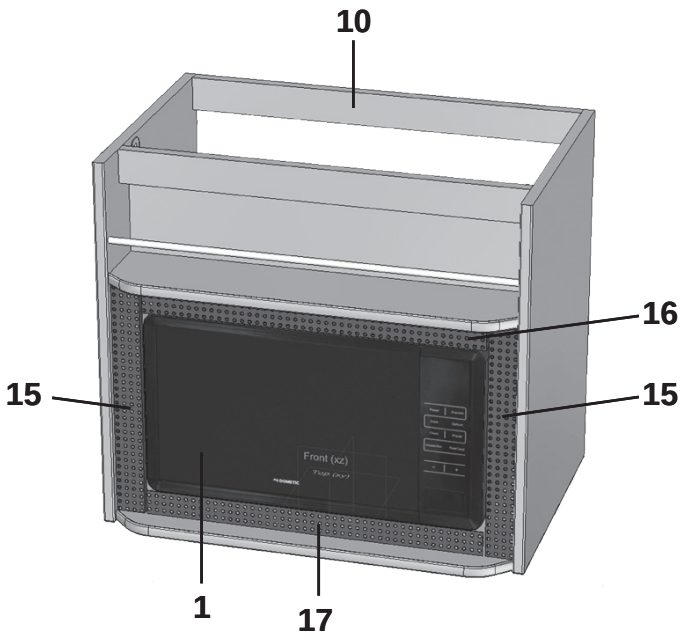
10
16
15
15
1
17

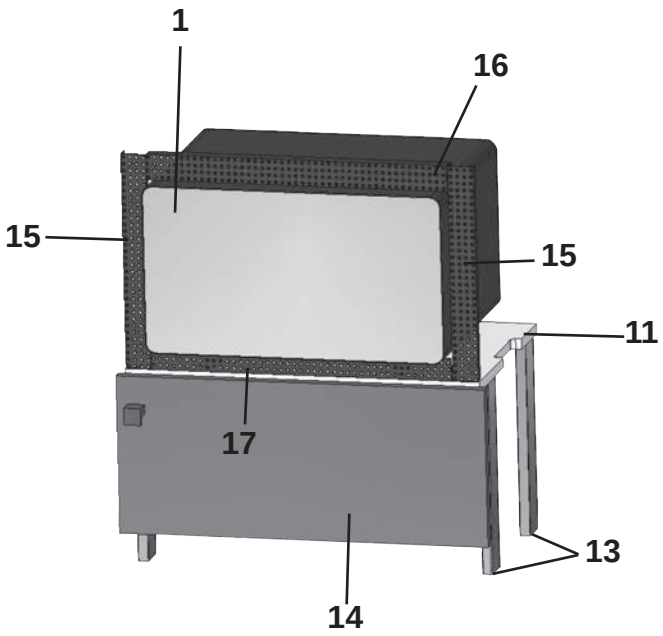
1
16
15
15
11
17
13
14

Pos Fig	Det. nr Part. No	Ingår/Fitted 840	Ingår/Fitted BR	Benämning	Description
1	507857	T		Ugn mikro	Microwave oven
2	343484	T		Monteringssats kpl. vit	Mounting kit cpl. white
--	343485	T		Monteringssats kpl. Mekong	Mounting kit cpl. Mekong
--	343486	T		Monteringssats kpl. High Gloss	Mounting kit cpl. High Gloss
4	343386	T		Lucka 325x550, Vit	Door 325x550, White
--	343414	T		Lucka 325x550, Mekong	Door 325x550, Mekong
--	343410	T		Lucka 325x550, High Gloss	Door 325x550, High Gloss
--	20-900302	T		Pentrylåda 500x273 d:o *	Drawer pentry 500x273 d:o *
--	07-800039	T		Rullskena H d:o *	Roller rail R d:o *
--	07-800038	T		Rullskena V d:o *	Roller rail L d:o *
--	317514	T		Låda 500x480 d:o *	Drawer 500x480 d:o *
--	317382	T		Glidskena låda H d:o *	Slide bar, drawer R d:o *
--	350221	T		Glidskena låda V d:o *	Slide bar, drawer L d:o *
6	336092	T		Passbit 95x30x16	List 95x30x16
7	333287M	T		Skiva distans 15x100x547,5	Sheet distance 15x100x547,5
8	335936	T		Front	Front
10	342343			Skåp kpl. mikrovågsugn	Cupboard cpl. microwave oven
--	342380			Ljusramp kök L=1945	Light holder L=1945
--	342423			Ljusramp kök L=1925	Light holder L=1925
--	342393			Ljusramp kök L=1925	Light holder L=1925
11	342316	T		Hylla (mikro under kyl/frys)	Rack (micro under refrigerator/frezzer)
13	342315	T		List folierad L=283	List folierad L=283
14	343880	T		Lucka 550x228	Door 550x228
--	316799	T		Gångjärn d:o	Hinge d:o
--	312588	T		Platta gångjärn d:o	Plate hinge d:o
15	402108	T		Galler vent. mikro 318x38	Grating vent. micro 318x38
16	402109	T		Galler vent. mikro 448x38	Grating vent. micro 448x38
17	402110	T		Galler vent. mikro 448x33	Grating vent. micro 448x33

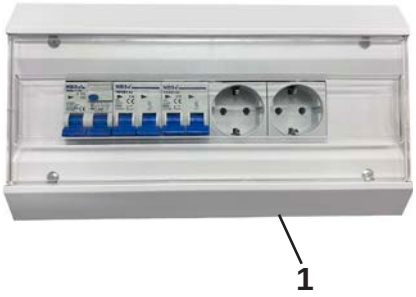
1

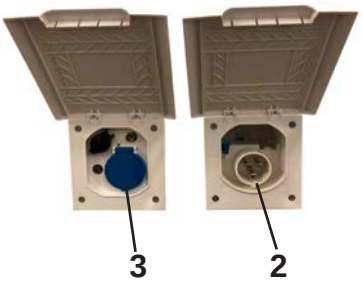
3
2

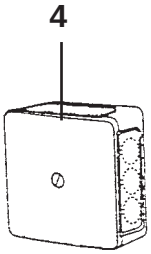
4

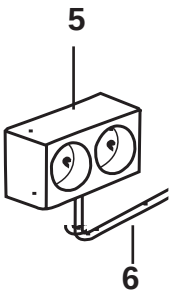
5
6

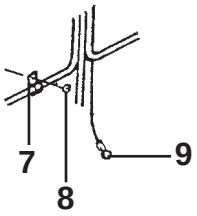
7
8
9

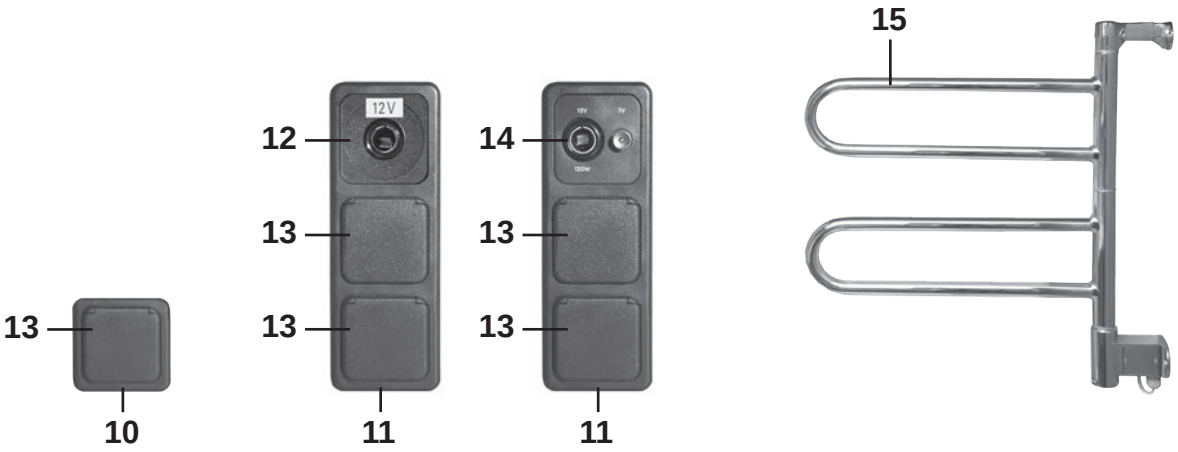
15
12
13
13
14
13
13
13
10
11
11


16


17

Pos Fig	Det. nr Part. No	Ingår Fitted	Benämning	Description
1	508108	x	Elcentral 230 V	Distribution box 230 V
--		x	Säkring automat 10 A	Automatic fuse 10 A
--		x	Säkring automat 16 A	Automatic fuse 16 A
		x	Jordfelsbrytare	Earth leakage protection
2	508106	x	El-intag 230 V	El connection 230 V
3	508107	x	El-uttag 230 V	El connection 230 V
--		x	Tältservice	Tentservice
--		x	El-uttag 12 V	El connection 12 V
		x	TV-antenn in/ut	TV-aerial in/out
4	500459	x	Dosa, koppling	Connection box
5	503110	x	El-uttag 230 V dubbel	El connection 230 V double
6	503734	M	Elkabel RKK 3x1,5	El cable RKK 3x1,5
--	503964	M	Elkabel RKK 3x2,5	El cable RKK 3x2,5
7	800223	x	Klammer SC 10-14	Clip SC 10-14
--	800324	x	Klammer SC 14-20	Clip SC 14-20
--	801204	x	Klammer SC 20-26	Clip SC 20-26
8	800163	x	Skruv B8x16	Screw B8x16
9	800862	x	Kabelsko	Cable shoe
10	504993	x	Ram uttag	Frame connection
11	504995	x	Ram uttag	Frame connection
12	504986	x	El-uttag 12 V	El connection 12 V
13	504994	x	El-uttag 230 V m. lock	El connection 230 V with cover
--	504987	x	Blindplatta	Blind plate
14	504992	x	El-uttag 12 V / TV-antenn	El connection 12 V / TV-aerial
15	505005	T	Handdukstork	Towel drier
16	506727	T	Belastningsvakt Alde-panna	Overload protection Alde heating boiler
17	507627	x	Kabel värme avlopp kpl. m. stickpropp	Cable heat drain kpl. m. plug

M= Metervara
T= Tillbehör

M= On the metre
T= Accessory

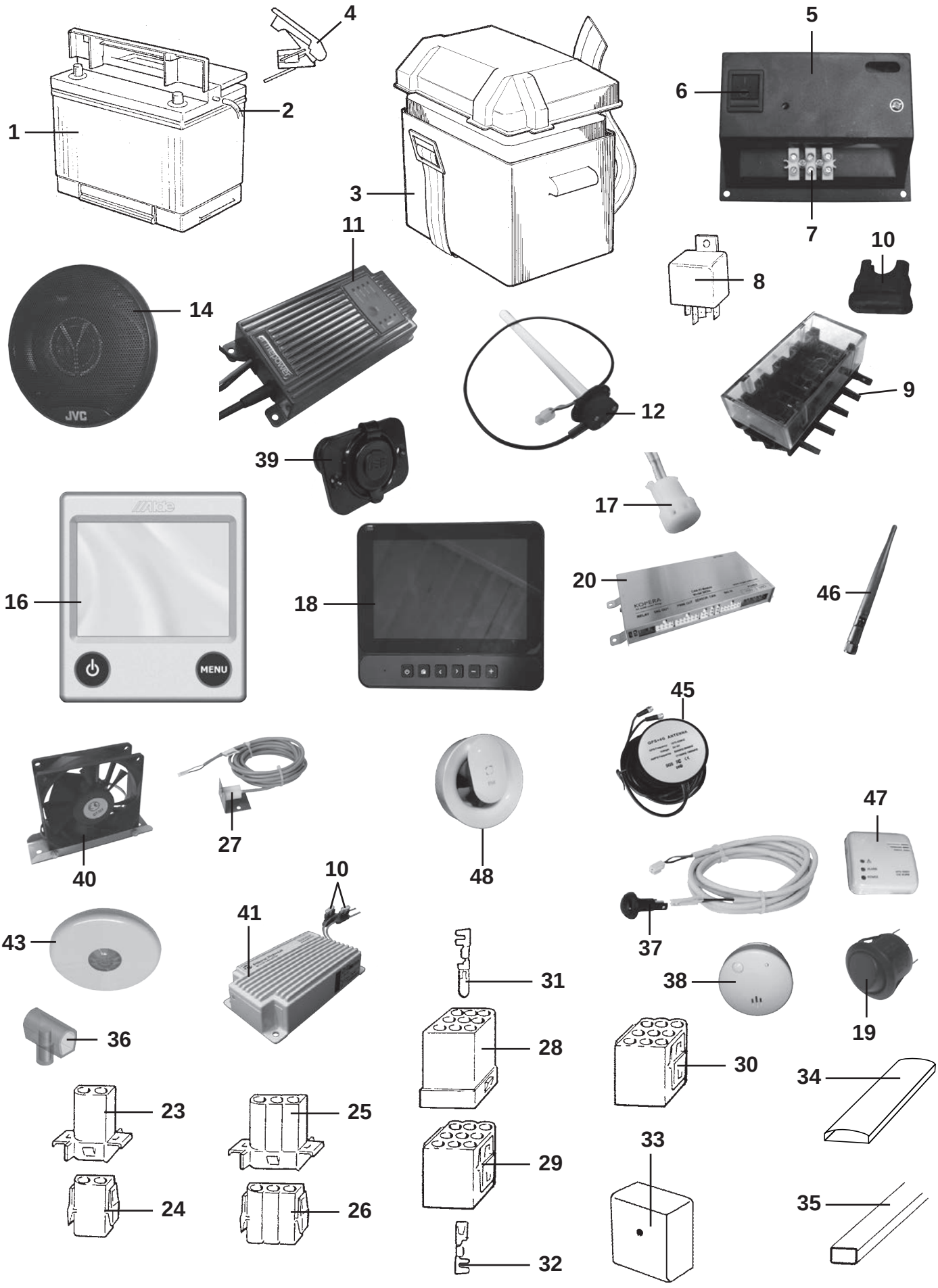
1
2
4
3
5
6
7
8
10
11
14
JVC
12
9
39
17
16
MENU
18
20
46
45
40
27
48
47
37
10
41
43
31
38
19
36
28
30
34
23
25
29
33
24
26
32
35

Pos Fig	Det. nr Part. No	Ingår Fitted	Benämning	Description
1	503168	x	Batteri 12 V 75 Ah	Battery 12 V 75 Ah
2	600013	M	Slang plast	Plastic hose
3	500031	x	Batteribox	Battery box
4	800738	x	Kabelsko +	Cable shoe +
--	800739	x	Kabelsko -	Cable shoe -
5	504504	x	Konsol	Bracket
6	504503	x	Strömbrytare	Switch
7	800236	x	Kopplingslist 4 mm^2	List 4 mm^2
8	502647	x	Relä	Relay
9	504924	x	Säkringshållare 5-pol	Fuse box 5-pol
--	504501	x	Säkring 20 A	Fuse 20 A
--	504502	x	Säkring 10 A	Fuse 10 A
10	504555	x	Säkringshållare	Fuse holder
--	506003	x	Säkring 5 A d:o	Fuse 4 A d:o
11	506866	x	Batteriladdare 17 A	Battery charger 17 A
12	507836	x	Givare färskvatten / gråvatten	Sensor freshwater / waste water
14	507550	x	Högtalare 5,25"	Loud speaker 5,25"
--	507549	T	Högtalare 4"	Loud speaker 4"
--	318065	x	Högtalarkåpa (bakom högtalare)	Cover loud speaker (beh. loud speak.)
16	602663	x	Manöverpanel kpl.	Control panel cpl.
--	506728	x	Elkabel panna L = 9 m	Electric cable boiler L = 9 m
--	506729	x	Elkabel panna L = 12 m	Electric cable boiler L = 12 m
17	507841	x	Temp sensor	Temp sensor
18	507821	x	Display	Display
19	505214	x	Strömbrytare 1-polig	Switch 1-pol
20	507822	x	Nod	Node
23	502312	x	Kontakthus 2-pol	Housing 2-pol
24	502311	x	Kontakthus 2-pol	Housing 2-pol
25	502958	x	Kontakthus 3-pol	Housing 3-pol
26	502957	x	Kontakthus 3-pol	Housing 3-pol
27	504595	x	Givare temp ute	Outer temperature sensor
28	502299	x	Kontakthus 9-pol	Housing 9-pol
29	502310	x	Kontakthus 9-pol	Housing 9-pol
30	503256	x	Kontakthus 9-pol	Housing 9-pol
31	800596	x	Kabelsko stift 2-4 mm	Cable shoe pin 2-4 mm
--	800598	x	Kabelsko stift 0,5-2 mm	Cable shoe pin 0,5-2 mm
32	800595	x	Kabelsko hylsa 2-4 mm	Cable shoe sleeve 2-4 mm
--	800597	x	Kabelsko hylsa 0,5-2 mm	Cable shoe sleeve 0,5-2 mm
33	503749	x	Dosa, koppling	Connection box
34	318962	x	List täck el-kabel B=45 L=2100	Cover strip B=45 L=2100
35	503748	x	List täck el-kabel B=35 L=2500	Cover strip B=35 L=2500
--	503495	x	Kabelkanal B=13 vit L=2000	Cable pit B=13 white L=2000
--	506659	x	Kabelkanal B=13 mörkbrun L=2000	Cable pit B=13 dark brown L=2000
36	504797	x	Toppklämma 3x2,5 mm^2	Top clamp 3x2,5 mm^2
--	504798	x	Toppklämma 2x6 mm^2	Top clamp 2x6 mm^2
			M= Metervara T= Tillbehör	M= On the metre T= Accessory

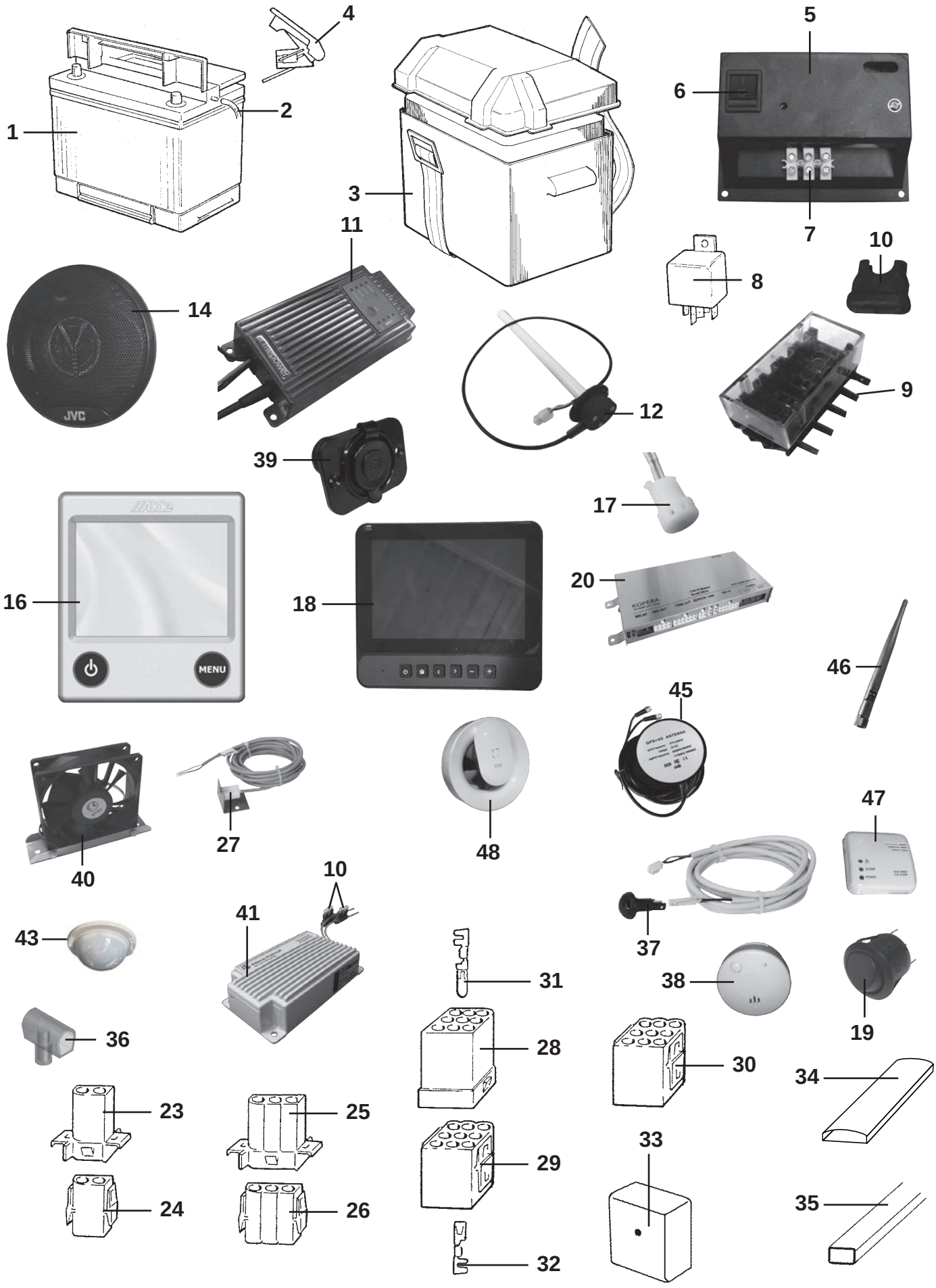
1
2
3
4
5
6
7
8
9
10
11
12
14
16
17
18
19
20
23
24
25
26
27
28
29
30
31
32
33
34
35
36
37
38
39
40
41
43
45
46
47
48
JVC
MENU

Pos Fig	Det. nr Part. No	Ingår Fitted	Benämning	Description
37	505799	x	Fjärrgivare	Distance control sensor
--	505547	x	Kabel fjärrgivare L=2 m	Cable distance control sensor L=2 m
--	506765	x	Kabel fjärrgivare L=12 m	Cable distance control sensor L=12 m
38	318650	x	Brandvarnare	Fire detector
39	506814	x	USB uttag dubbelt	USB socket double
40	504737	T	Fläkt (i tvättrum)	Fan (for washroom)
41	504428	T	Batteribooster	Battery booster
43	506664	T	Rörelsedetektor	Movement detector
45	508049	x	Komboantenn GPS	Aerial GPS
46	507837	x	Wifi/Bluetooth antenn	Aerial Wifi/Bluetooth
47	902069	T	Gasvarnare	Gas detector
48	507554	x	Fläkt 12 V (endast i TR)	Fan 12 V (only in TR)

M= Metervara
T= Tillbehör

M= On the metre
T= Accessory


17


18

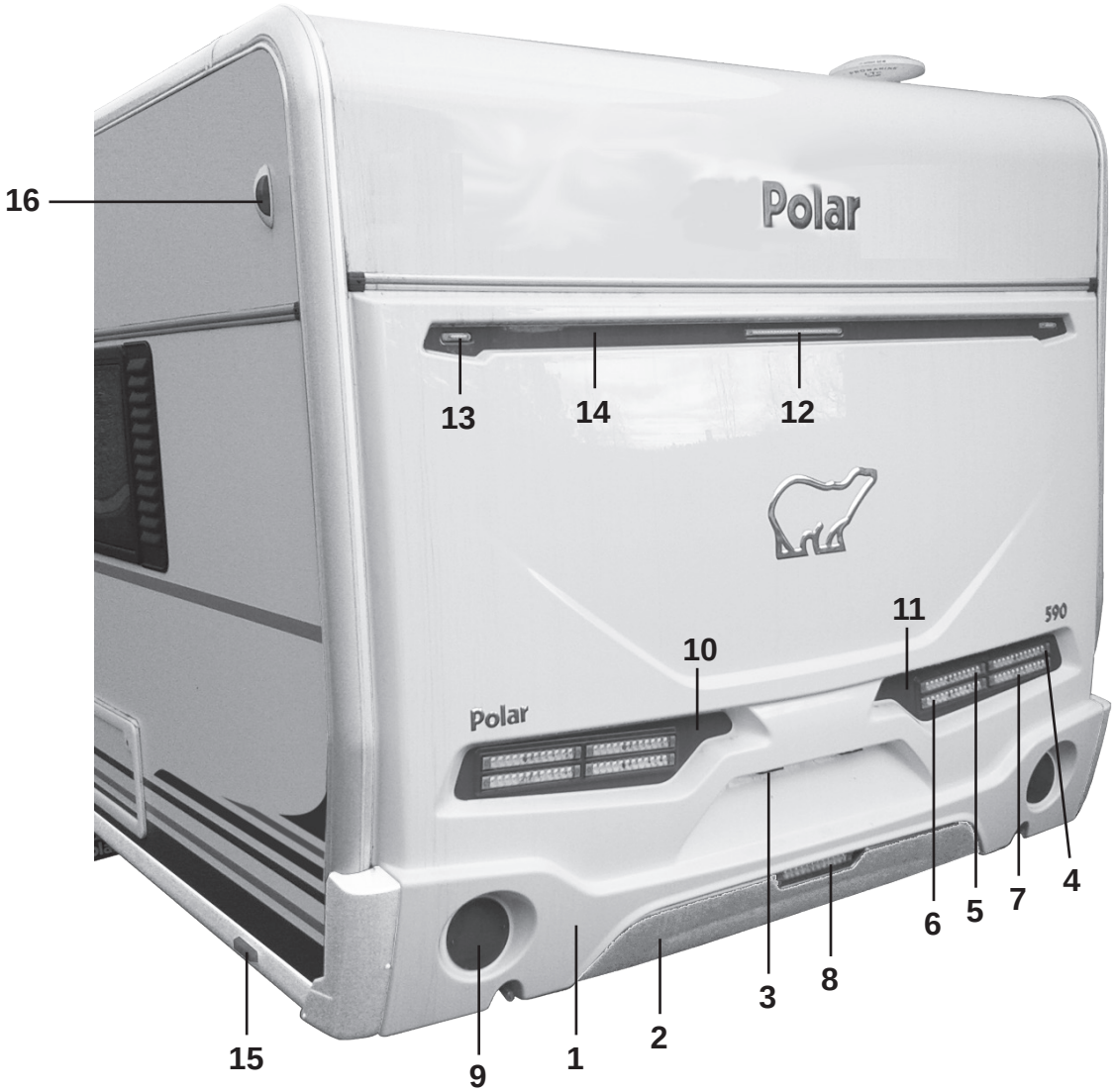
16
Polar
13
14
12
11
590
10
Polar
15
9
1
2
3
8
6
5
7
4

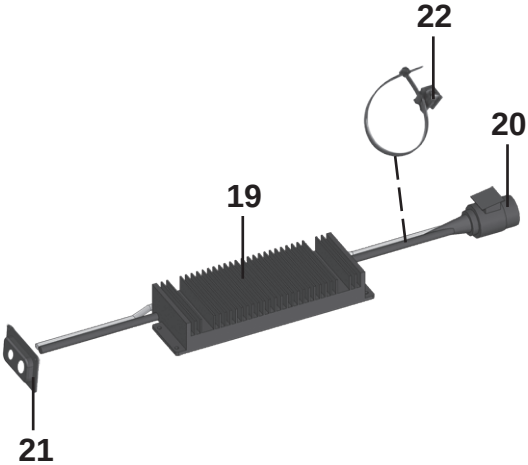
22
20
19
21

Pos Fig	Det. nr Part. No	Ingår Fitted	Benämning	Description
1	213918	x	Bakgavel plast	Back gable plastic
2	214068	x	Diffuser grå	Diffuser grey
--	214274	x	Diffuser svart (Customized)	Diffuser black (Customized)
3	505651	x	Belysning skylt	Plate light
4	506499	x	Belysning baklykta	Tail lamp
5	506500	x	Belysning bromslykta	Stop tail lamp
6	506501	x	Belysning backlykta	Reversing light
7	506502	x	Belysning blinkers	Flasher tail lamp
8	506503	x	Belysning dimbaklykta	Fog light
9	208115	x	Reflextriangel	Reflector
10	212533	x	Sarg belysning V bak röd	Frame rear lighting L red
--	214271	x	Sarg belysning V bak svart (Customized)	Frame rear lighting L black (Customized)
11	212534	x	Sarg belysning H bak röd	Frame rear lighting R red
--	214272	x	Sarg belysning H bak svart (Customized)	Frame rear lighting R black (Customized)
12	506505	x	Belysning högt bromsljus	Stop tail lamp
13	506507	x	Belysning bakre breddmarkering	Lighting rear width marker
14	212532	x	Skiva belysning övre röd	Sheet upper lighting red
--	214273	x	Skiva belysning övre svart (Customized)	Sheet upper lighting black (Customized)
15	506506	x	Belysning sidomarkering	Side light
16	505642	x	Belysning breddmarkering	Lighting width marker
17	505186	x	Belysning positionsljus	Position lamp
18	508061	x	Belysning tält	Tent lamp
19	506504	x	Led kontrollbox	Led control box
20	507847	x	Kontakt 13-pol	Contact 13-pol
21	204523	x	Gavelgenomföring	Inlet gable
22	802002	x	Klammer	Clip

M= Metervara
T= Tillbehör

M= On the metre
T= Accessory


1
2
3
4
5
6
7
8
9
10
11
12
13
14
17
15

Pos Fig	Det. nr Part. No	Ingår Fitted	Benämning	Description
1	507859	x	Belysning spotlight m. USB	Illumination spotlight with USB
2	507858	x	Belysning spotlight m. USB	Illumination spotlight with USB
3	506951	x	Glödlampa LED G4 1,7 W d:o	Bulb LED G4 1,7 W d:o
4	504777	x	Strömbrytare u. knapp	Switch without button
--	504778	x	Knapp strömbrytare	Button for switch
5	505645	x	Belysning tak	Illumination roof
6	508156	x	Belysning	Illumination
7	505848	x	Belysning ljusramp	Illumination light holder
8	505849	x	Belysning ljusramp, tvättrum	Illumination light holder, washroom
9	508147	x	LED-stripe 25M/rulle	LED-stripe 25M/roll
--	508231	x	LED-stripe L=1700	LED-stripe L=1700
--	508232	x	LED-stripe L=1400	LED-stripe L=1400
--	508263	x	LED-stripe L=800	LED-stripe L=800
--	508235	x	LED-stripe L=700	LED-stripe L=700
--	508262	x	LED-stripe L=1200	LED-stripe L=1200
--	508276	x	LED-stripe L=1000	LED-stripe L=1000
10	506380	x	Belysning	Illumination
11	507500	x	Belysning ledlist lastlucka L=550	Lighting LED loading hatch L=550
12	504983	x	Distans strömbrytare	Distance switch
13	504985	x	Strömbrytare 1-polig	Switch 1-pol
--	506020	x	Strömbrytare 1-polig, återfjädrande	Switch 1-pol, non-locking
14	504982	x	Ram strömbrytare	Frame switch
15	505887	x	Belys.inv garderob	Illumination wardrobe
17	505852	x	Belysning.m. vitt sken, gasolkoffert	Illumination with white light, gas box
			T= Tillbehör	T= Accessory

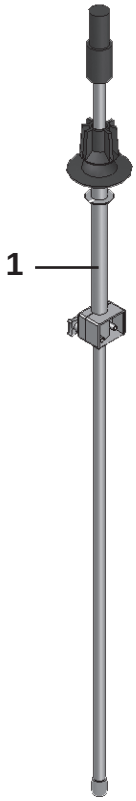
1

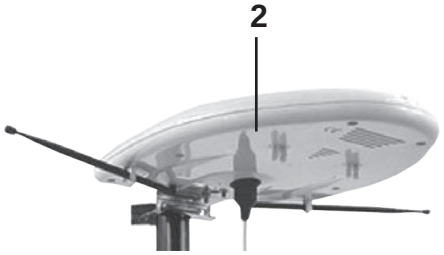
2


3
POWER SUPPLY

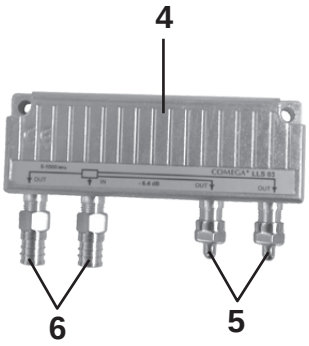
4
6
5


7


8


10


11


12
HI ISOLATION
CABLE SWITCH
A
B


13
GAS

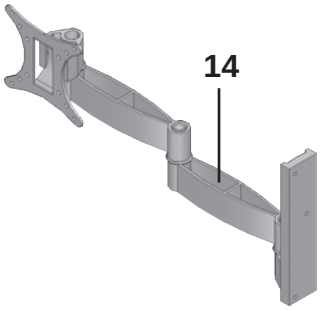
14

Pos Fig	Det. nr Part. No	Ingår Fitted	Benämning	Description
1	503817	x	Fäste elektr. TV-antenn kpl. m. kabel	Bracket electr. TV-aerial cpl. with cable
2	505149	x	Antenn TV elektronisk m. förstärkare	Aerial TV electronic with amplifier
3	505326	x	Förstärkare TV-antenn elektronisk	Amplifier TV-aerial electronic
4	504168	x	Dosa förgrening	Junction box
5	504169	x	Motstånd	Resistance
6	508068	x	Kontakt	Contact
7	504171	x	Kontakt TV hane	Contact pin
8	504286	x	Kontakt TV hona	Contact plug
10	507839	x	Adapter FM/DAB antenn	Adapter FM / DAB aerial
11	505001	M	Koaxialkabel	Coaxial cable
12	506065	x	Omkopplare antennkabel	Switch aerial cable
13	506093	T	Subwoofer	Subwoofer
--	506801	T	SUB-bas kablage d:o	Subwoofer cabling d:o
--	505825	T	RCA kabel 5 m d:o	RCA cable 5 m d:o
14	504705	T	Fäste vägg TV, dubbelarm	Bracket wall TV, double arm

M= Metervara
T= Tillbehör

M= On the metre
T= Accessory

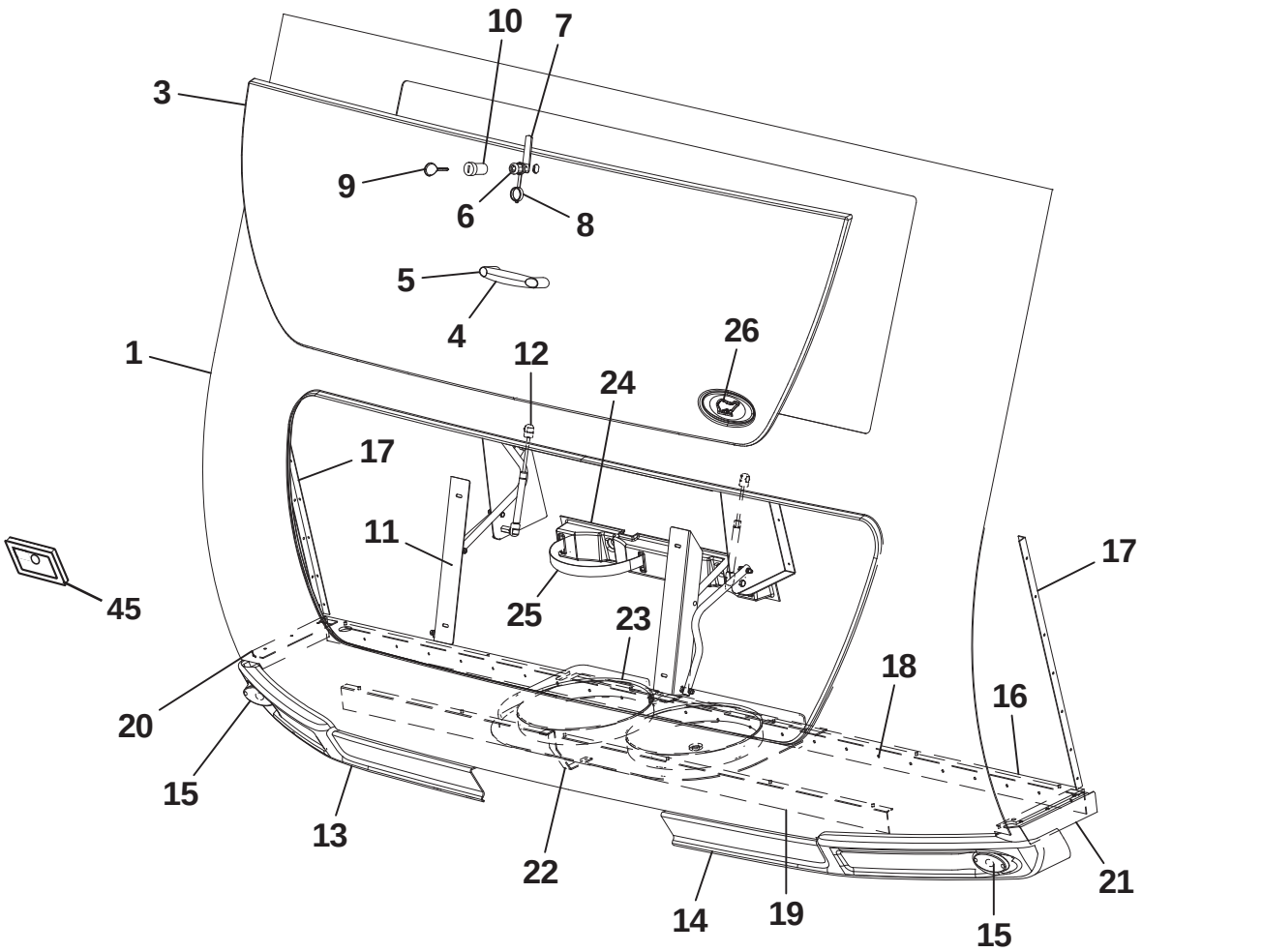
10
7
3
9
6
8
5
4
26
1
12
24
17
11
17
45
25
23
18
16
20
15
13
22
14
19
15
21

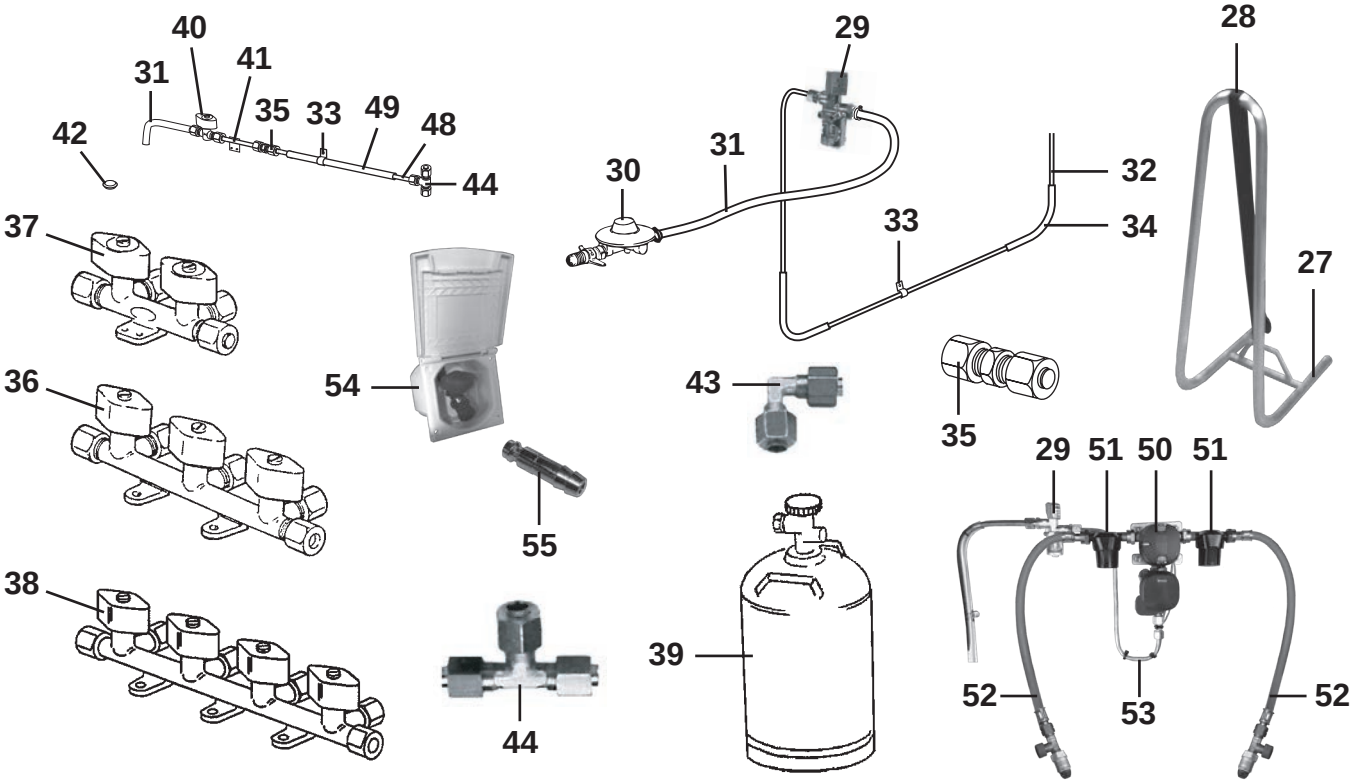
40
31
41
35
33
49
48
42
44
29
28
30
31
32
33
34
27
37
54
43
35
36
55
29
51
50
51
38
39
52
53
52
44

Pos Fig	Det. nr Part. No	Ingår Fitted	Benämning	Description
1	213917	x	Front u. lock	Front without trunk lid
2	209248	M	List clip 25m/rulle	List clip 25m/roll
3	213029	x	Lock front u. lås	Trunk lid front without lock
4	210057	x	Handtag koffert inkl. täckbrickor	Handle trunk lid with covers
--	801714	x	Skruv M8x40 d:o	Screw M8x40 d:o
--	801518	x	Mutter lås M8 d:o	Nut lock M8 d:o
--	101582	x	Bricka 10,5x22 d:o	Washer 10,5x22 d:o
5	211492	x	Täckbricka	Cover
6	210383	x	Låshus u. låskolv	Locking device without cylinder
7	210377	x	Låsregel	Securing plate
8	205142	x	Dammskydd Ø=24	Dust guard Ø=24
9	---	x	Nyckel; se "Nycklar" grp. 2	Key; see "Keys" grp. 2
10	---	x	Låskolv; se "Lås" grp. 2	Lock cylinder; see "Locks" grp. 2
11	210238	x	Koffertmekanism kpl. m. dämpare	Mechanism cpl. with shock absorber
12	210293	x	Gasdämpare d:o	Shock absorber d:o
13	213803	x	Spoiler H (520-650)	Spoiler R (520-650)
--	213805	x	Spoiler H (680-840)	Spoiler R (680-840)
14	213804	x	Spoiler V (520-650)	Spoiler L (520-650)
--	213806	x	Spoiler V (680-840)	Spoiler L (680-840)
15	505186	x	Belysning positionsljus	Position lamp
16	210081	x	Gasolplatta	Bottom
17	210101	x	List vinkel al. L=5000	List al. L=5000
18	210348	x	List gavel-golv fram L=2440	List gable-floor front L=2440
19	210469	x	List koffert L=1700	List gas box L=1700
20	210347	x	List vinkel H	List R
21	210346	x	List vinkel V	List L
22	505388	x	Stag gasolkoffert	Holder gas box
23	505268	x	Gasolställ	Bracket
24	505291	x	Hållare gasolflaska	Bottle-holder plastic
25	504182	x	Rem med spänne	Strap
26	211285	x	Emblem blå	Emblem blue
--	214745	x	Emblem svart (Customized)	Emblem black (Customized)
27	102382	T	Reservhjulshållare kpl.	Spare wheel carrier cpl.
28	102383	T	Rem med spänne L=1700 mm	Strap L=1700 mm
29	504970	x	Läckindikator (8/10 mm)	Indicator leakage (8/10 mm)
--	503781	x	Glas d:o	Glass d:o
--	504789	x	Mutter m. kona d:o 8 mm rör	Nut with taper d:o 8 mm pipe
--	505974	x	Mutter m. kona d:o 10 mm rör	Nut with taper d:o 10 mm pipe
30	504971	x	Ventil reducering (1/4"-8 mm)	Reducing valve (1/4"-8 mm)
--	703971	x	Packning konisk d:o	Gasket conical d:o
--	505121	x	O-ring 9x3 mm d:o	O-ring 9x3 mm d:o
31	504973	x	Slang gas (rör 8 mm) L=400 mm	Hose gas (pipe 8 mm) L=400 mm
32	504956	M	Rör koppar Ø = 10 mm	Pipe Ø = 10 mm
--	504958	x	Instickshylsa Ø = 8 mm d:o	Cage Ø = 8 mm d:o
33	800448	x	Klammer gummi	Clamp
			M= Metervara T= Tillbehör	M= On the metre T= Accessory

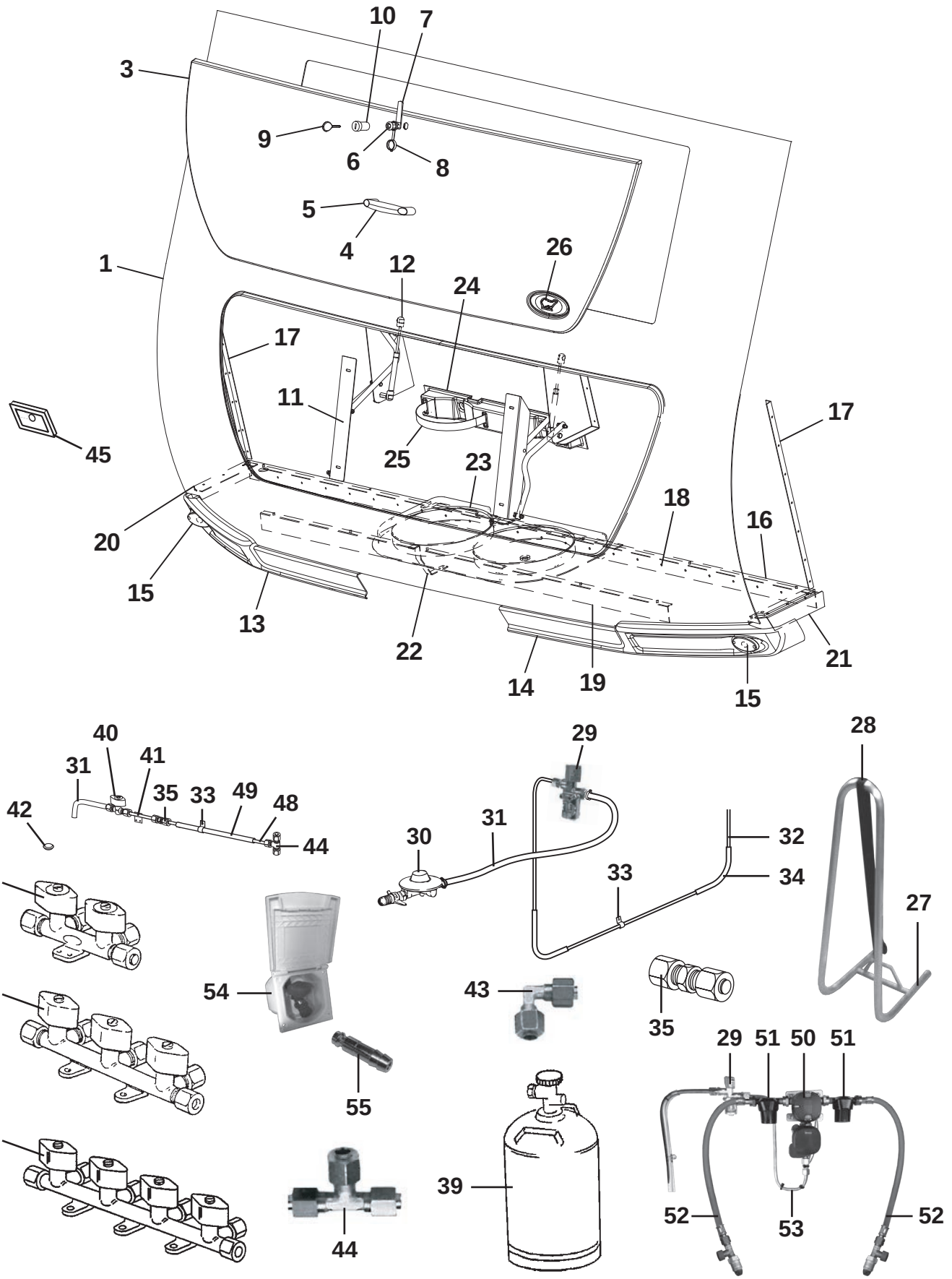
10
7
3
9
6
8
5
4
26
1
12
24
17
11
17
45
25
23
18
16
20
15
13
22
14
19
15
21
40
31
41
35
33
49
48
42
44
29
28
30
31
32
33
34
27
37
54
43
35
36
29
51
50
51
55
38
39
52
53
52
44

Pos Fig	Det. nr Part. No	Ingår Fitted	Benämning	Description
34	504957	M	Slang 16/12	Hose 16/12
35	500847	x	Koppling skarv rak 8-8 mm	Connection 8-8 mm
--	505820	T	Koppling skarv rak 10-10 mm ?????	Connection 10-10 mm
36	504960	x	Ventil block 3-vägs (10 mm:s ingång) [1]	Valve 3-way (10 mm:s input) [1]
37	503068	T	Ventil block 2-vägs (10 mm:s ingång) [2]	Valve 2-way (10 mm:s input) [2]
--	507670	T	Ventil block 2-vägs (8 mm:s ingång) [3]	Valve 2-way (8 mm:s input) [3]
38	504961	T	Ventil block 4-vägs (10 mm:s ingång) [3]	Valve 4-way (10 mm:s input) [3]
39	500204	x	Gasolflaska P11	Bottle of LPG P11
40	504131	T	Gaskran utv. uttag	Gas tap
41	506279	T	Gasrör d:o	Gas pipe d:o
42	314353	x	Täckplugg plast vit Ø =29 mm	Plug cover plastic white Ø =29 mm
43	504981	T	Koppling vinkel	Elbow connection
44	504967	T	Koppling T (10 mm)	T-connection (10 mm)
45	204523	x	Gavelgenomföring	Inlet gable
48	500279	M	Rör koppar Ø = 8 mm	Pipe Ø = 8 mm
--	504794	x	Instickshylsa Ø = 6,4 mm d:o	Cage Ø = 6,4 mm d:o
49	300654	M	Slang 13/10	Hose 13/10
50	505854	T	Gasolomkopplare	Gas switch
--	508028	T	Givare d:o	Sensor d:o
--	505856	T	Kabel defroster	Cable defroster
--	506730	T	Kabel Alde manöverpanel	Cable Alde control panel
--	602664	T	Optionskort till panna	Option card for boiler
51	507800	T	Gasfilter	Gas filter
52	505451	T	Slang gasolomkopplare	Hose gas switch
53	508009	T	Gasolrör	Gas pipe
--	500279	M	Rör koppar Ø = 8 mm	Pipe Ø = 8 mm
--	300654	M	Slang 13/10	Hose 13/10
--	504794	T	Instickshylsa Ø = 6,4 mm d:o	Cage Ø = 6,4 mm d:o
54	505853	T	Gasoluttag kpl.	Gas connection cpl.
55	506437	T	Slangsockel rak	Gas connection
			[1] = När Thetford kylskåp är monterat	[1] = When Thetford refrigerator is mounted
			[2] = När kompressor kyl är monterat	[2] = When Isotherm refrigerator is mounted
			[3] = När spis induktion med ugn är monterat (2 olika ventiler kan förekomma)	[3] = When induction hob with oven is mounted (2 different valves can exist)
			M= Metervara T= Tillbehör	M= On the metre T= Accessory

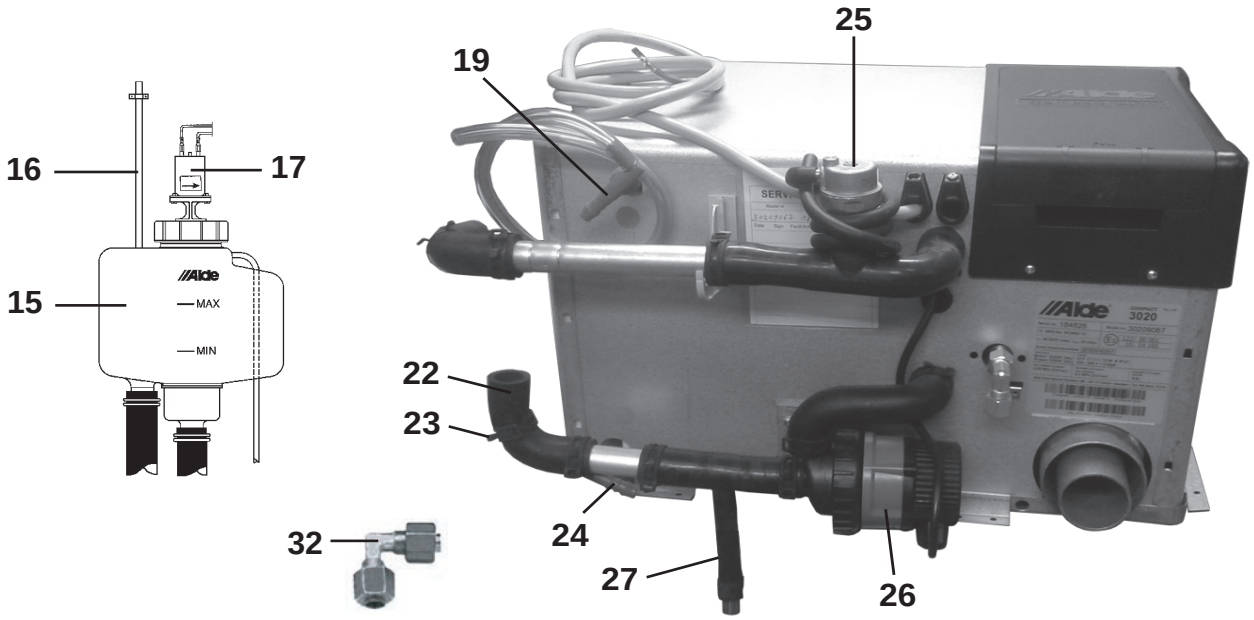
16
17
15
MAX
MIN
19
25
22
23
24
27
26
32


18

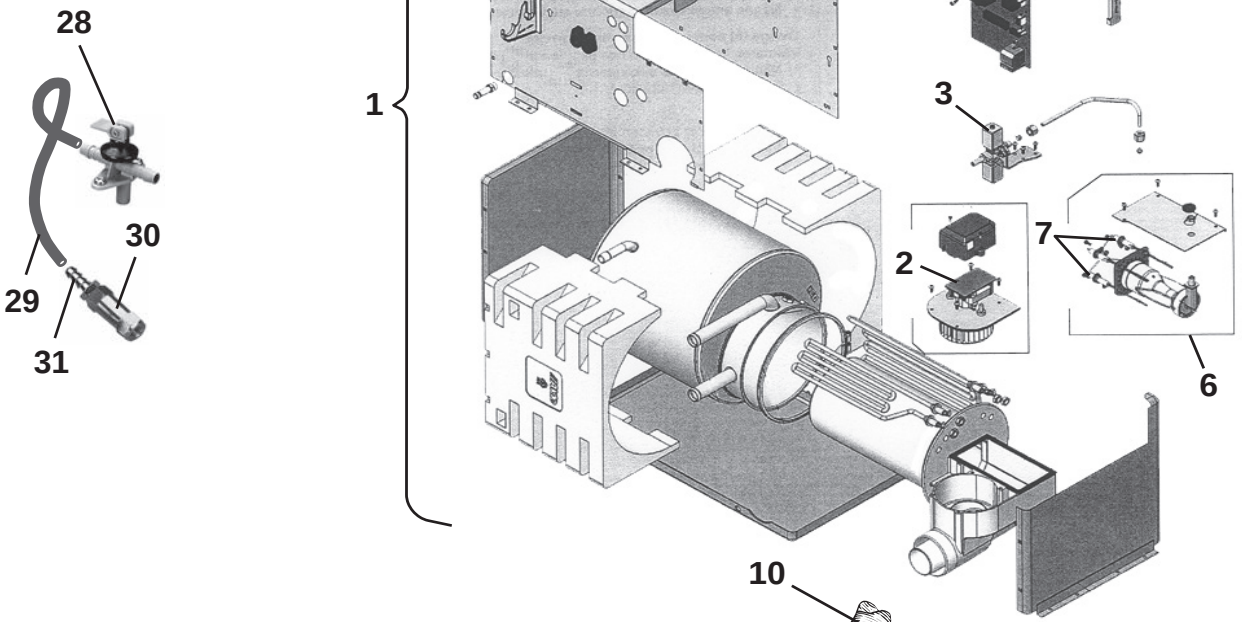
1
9
8
3
2
7
6

28
30
29
31

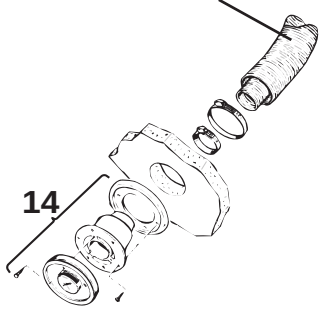
10
14

Pos Fig	Det. nr Part. No	Ingår Fitted	Benämning	Description
1	602628	x	Panna kpl.	Boiler cpl.
2	602138	x	Fläkt	Fan
3	602139	x	Magnetventil kpl.	Magnetic valve cpl.
6	602142	x	Brännare kpl.	Burner cpl.
7	602143	x	Tändsats kpl.	Firing pin cpl.
--	602144	x	Tändstift	Sparking plug
--	602145	x	Sensor	Sensor
8	602789	x	Kretskort 3 kW	Printed circuit card 3 kW
9	602790	x	Givare termostat	Sensor thermostat
10	602620	x	Slangsats L=970 Ø=75/50 kpl. m. klammer	Hose kit L=970 Ø=75 cpl. with camps
14	601486	x	Skorsten kpl. väggmontage	Chimney cpl.
--	602093	x	Hatt d:o	Hood d:o
15	601485	x	Expansionskärl kpl. m. lock	Expansion tank cpl. with cover
16	600013	M	Slang ø = 6 mm	Hose ø = 6 mm
17	601488	T	Cirkulationspump 12 V kpl.	Circulating pump 12 V cpl.
18	506728	x	Elkabel panna L=9 m	Electric cable boiler L=9 m
--	506729	x	Elkabel panna L=12 m	Electric cable boiler L=12 m
19	602791	x	Nippel	Nipple
22	903006	x	Slang vinkel (gummi)	Hose elbow (rubber)
23	801730	x	Klammer	Clamp
24	602792	x	Nippel	Nipple
25	602322	x	Automatisk avluftare	Automatic valve
26	602707	x	Cirkulationspump 12 V kpl.	Circulating pump 12 V cpl.
27	601800	x	Slang avtappning	Rubber drain tube
28	601531	x	Ventil avtappning	Drain cock
29	301400	M	Slang	Hose
--	800166	x	Klammer d:o	Hose clamp
30	313199	x	Ventil back	Non-return valve
31	310204	x	Nippel slang	Hose nipple
32	504981	x	Koppling vinkel	Elbow connection

M= Metervara
T= Tillbehör

M= On the metre
T= Accessory

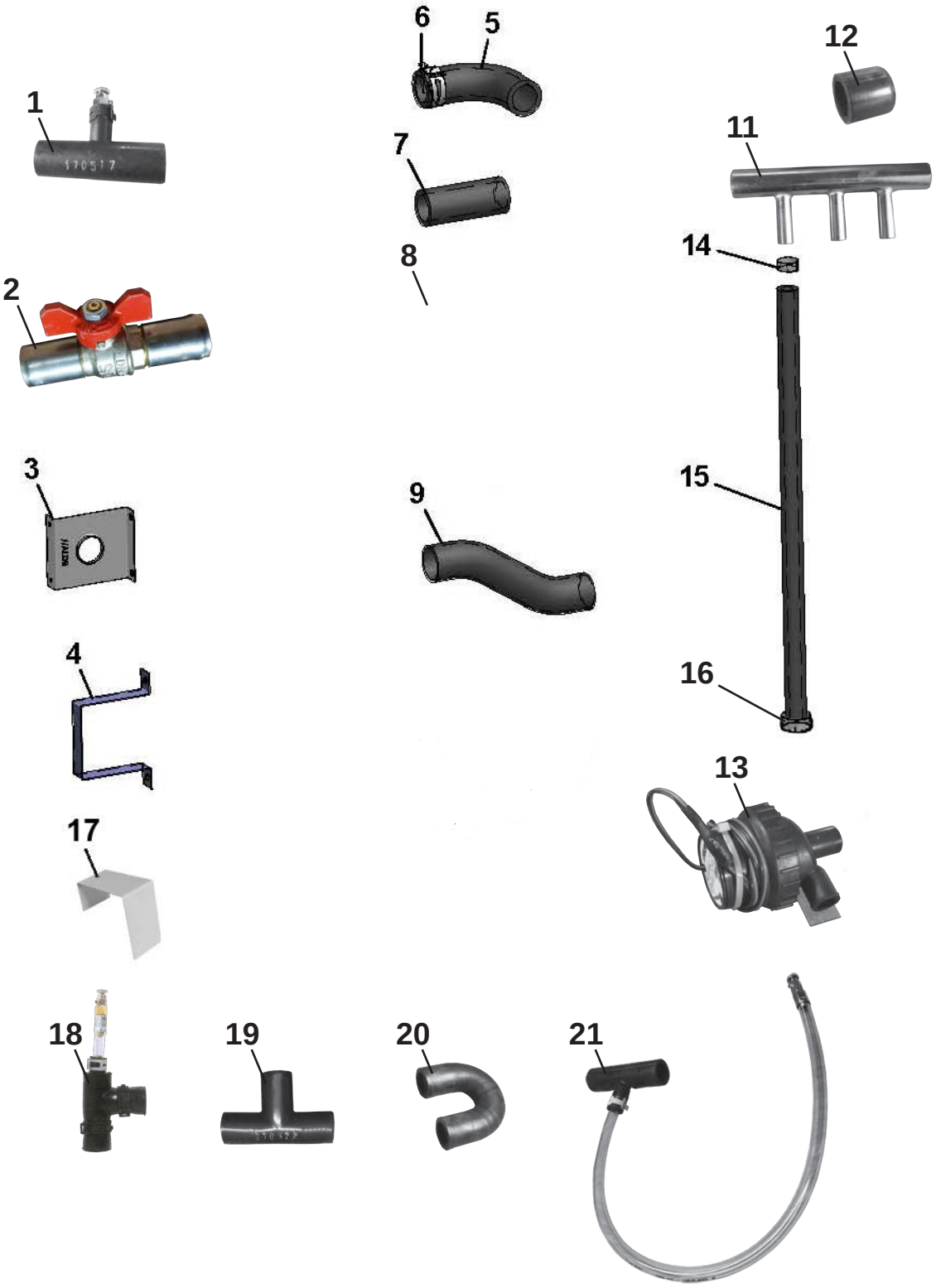
1
2
3
4
5
6
7
8
9
11
12
13
14
15
16
17
18
19
20
21

Pos Fig	Det. nr Part. No	Ingår Fitted	Benämning	Description
1	602906	x	Gummiförbindning m luftnippel	Rubber with venting
2	603180	x	Ventil kul	Ball valve
3	601227	x	Fäste konvektor	Bracket
4	600801	x	Fäste konvektor	Bracket
5	903006	x	Slang vinkel gummi	Hose elbow rubber
6	801730	x	Klammer	Clamp
7	600183	x	Slang gummi L=70 mm	Hose rubber L=70 mm
8	601800	x	Slang avtappning	Hose drainage
9	601001	x	Slang form 7/8	Hose
11	602904	x	Rör anslutning Ø = 22 mm	Pipe Ø = 22 mm
12	600947	x	Hylsa gummi	Rubber sleeve
13	602922	x	Cirkulationspump 12 V	Circulating pump 12 V
	603204	x	Hållare d.o	Holder d.o
14	801326	x	Klammer "Oetiker" 15,7	Clamp "Oetiker" 15,7
15	602905	M	Slang gummi	Hose rubber
16	801329	x	Klammer "Oetiker" 18,5	Clamp "Oetiker" 18,5
17	602654	x	Hållare konvektor	Bracket
18	602761	x	Gummivinkel m. luftnippel	Elbow rubber with venting
19	602323	x	Gummiförbindning T	Rubber T
20	602497	x	Gummiförbindning U	Rubber U
21	603038	x	Gummiförbindning m luftskruv L=600 mm	Rubber with venting L=600 mm

M= Metervara
T= Tillbehör

M= On the metre
T= Accessory

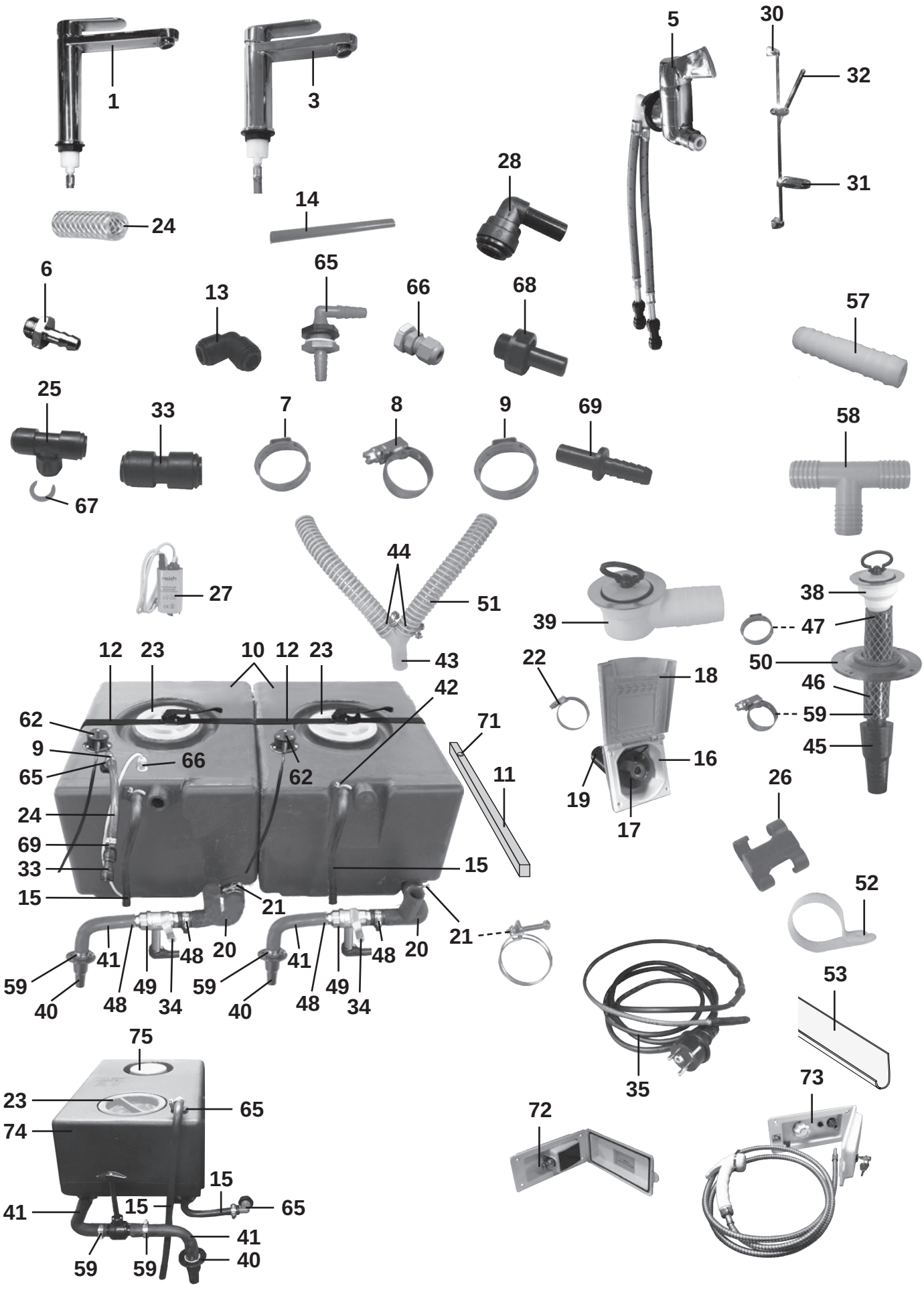
1
3
5
30
32
31
28
14
24
6
13
65
66
68
57
25
33
7
8
9
69
58
67
44
27
51
38
39
47
12
23
10
12
23
43
22
18
50
42
46
62
71
59
9
66
62
45
65
11
16
26
24
19
69
17
33
15
15
21
52
21
20
20
41
48
41
48
59
49
59
49
40
48
34
40
48
34
53
75
35
73
23
65
72
74
15
15
65
41
41
59
59
40

Pos Fig	Det. nr Part. No	Ingår Fitted	Benämning	Description
1	350246	x	Blandare kök m. utkastarrör	Mixer kitchen with pipe
3	350247	x	Blandare toa m. utkastarrör	Mixer toilet with pipe
5	350039	x	Blandare	Mixer
6	310204	x	Nippel slang	Hose nipple
7	801326	x	Klammer "Oetiker" 15,7 mm	Clamp "Oetiker" 15,7 mm
8	800166	x	Klammer slang 10-16 mm	Hose clamp 10-16 mm
9	800868	x	Klammer "Oetiker" 17 mm	Clamp "Oetiker" 17 mm
--	801329	x	Klammer "Oetiker" 18,5 mm	Clamp "Oetiker" 18,5 mm
10	314666	x	Vatten-/Avloppstank (40 L)	Water-/Sewage tank (40 L)
11	321998	x	Regel tank	Batten tank
12	201657	x	Rem med spänne L=1400 mm	Strap L=1400 mm
13	314695	x	Koppling	Connection
14	318648	M	Slang blå 8x10	Hose blue 8x10
--	318649	M	Slang röd 8x10	Hose red 8x10
15	601361	x	Slang gummi Ø = 10 mm	Hose rubber Ø = 10 mm
16	319023	x	Vattenpåfyllning m. lock	Water filler with cap
17	319901	x	Lock d:o	Cap d:o
--	---	x	Låskolv; se "Lås" grp. 2	Lock cylinder; see "Locks" grp. 2
--	---	x	Nyckel; se "Nycklar" grp. 2	Key; see "Keys" grp. 2
18	350218	x	Lucka yttre kpl. u. metallpinne	Door external cpl. without metal pin
19	309630	M	Slang plast	Hose plastic
20	314701	x	Slang gummi	Hose
21	801227	x	Klammer slang 38-42 mm	Hose clamp 38-42 mm
22	800522	x	Klammer slang 32-50 mm	Hose clamp 32-50 mm
23	315199	x	Lock vattentank	Cap water tank
24	301400	M	Slang 15,5/10 mm	Hose 15,5/10 mm
25	314694	x	Koppling T	T-connection
26	800780	x	Klammer	Clamp
27	318845	x	Vattenpump	Water pump
28	319151	x	Koppling	Connection
30	318609	x	Duschstång L=850	Shower bar L=850
31	318610	x	Tvålkopp	Soap dish
32	319363	x	Duschmunstycke	Shower head
--	318612	x	Duschslang 1/2"-1/2" d:o	Shower hose 1/2"-1/2" d:o
33	315187	x	Koppling rak	Connection straight
34	800699	x	Klammer	Clamp
35	507627	x	Kabel värme avlopp kpl. m. stickpropp	Cable heat drain kpl. m. plug
38	302302	x	Avloppsförskruvning rak 19 mm	Sewage connection straight 19 mm
39	310084	x	Avloppsförskruvning 90° kpl. 25 mm	Sewage connection 90° cpl. 25 mm
40	302954	x	Kona med fläns	Cone
41	600982	x	Slang gummi	Hose
42	800625	x	Klammer slang 12-22 mm	Hose clamp 12-22 mm
43	307984	x	Rör Y plast 25 mm	Y-pipe 25mm
44	801127	x	Klammer slang 28-31 mm	Hose clamp 28-31 mm
45	300768	x	Kona utan fläns duschkar	Cone
			M= Metervara T= Tillbehör	M= On the metre T= Accessory

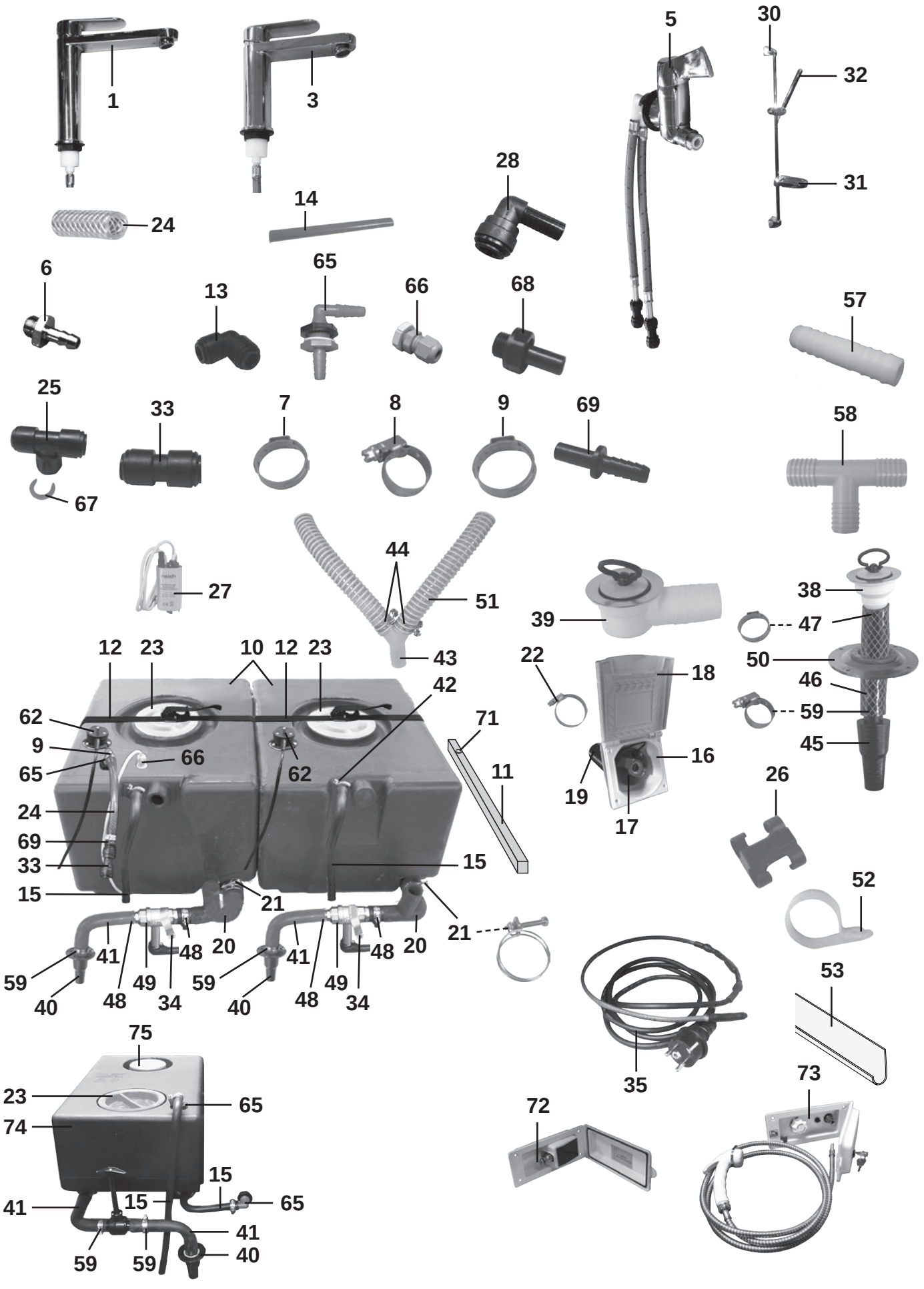
1
3
5
30
32
31
28
14
24
6
13
65
66
68
57
25
33
7
8
9
69
58
67
27
44
51
43
39
38
47
50
46
59
45
12
23
10
12
23
42
62
9
65
66
62
71
11
24
69
33
15
15
21
21
22
18
16
19
17
26
52
41
48
20
59
40
48
49
34
53
35
73
72
75
23
74
65
15
41
15
65
41
59
59
40

Pos Fig	Det. nr Part. No	Ingår Fitted	Benämning	Description
46	301418	M	Slang	Hose
47	800869	x	Klammer "Oetiker" 25,6 mm	Hose clamp 25,6 mm
48	800157	x	Klammer slang 22-32 mm	Hose clamp 22-32 mm
49	307986	x	Ventil kul	Valve
--	507627	x	Kabel värme d:o	Cable heating d:o
50	204294	x	Täckbricka plast	Washer plastic
--	800617	x	Kabelgenomföring d:o	Rubber protection d:o
51	307977	M	Slang plast Ø = 25 mm	Hose plastic Ø = 25 mm
52	800924	x	Klammer avloppsslang	Clamp sewage hose
53	307980	x	Hållare avloppsslang L=3000	Holder sewage hose L=3000
57	310487	x	Skarvnippel	Connection
58	312433	x	Rör T plast	T-pipe
59	800268	x	Klammer slang 15-24 mm	Hose clamp 15-24 mm
--	800625	x	Klammer slang 12-22mm	Hose clamp 12-22 mm
62	507836	x	Givare färskvatten / gråvatten	Sensor freshwater / waste water
65	316803	x	Tankgenomföring	Inlet water tank
66	801549	x	Kabelgenomföring	Rubber protection
--	801550	x	Mutter d:o	Nut d:o
67	317357	x	Låsclips röd 3/8-10 mm	Locking clip red 3/8-10 mm
68	316804	x	Adapter	Adapter
69	317358	x	Slanganslutning 8-10 mm	Hose coupling nipple 8-10 mm
71	316895	x	Möbeltass tankregel	Distance batten tank
72	314925	T	Vattenintag m. regulator	Water inlet with regulator
73	314928	T	Duschuttag utv. kpl.	Shower outlet cpl.
74	350452	T	Vattentank (60 L)	Watertank (60 L)
			M= Metervara	M= On the metre
			T= Tillbehör	T= Accessory

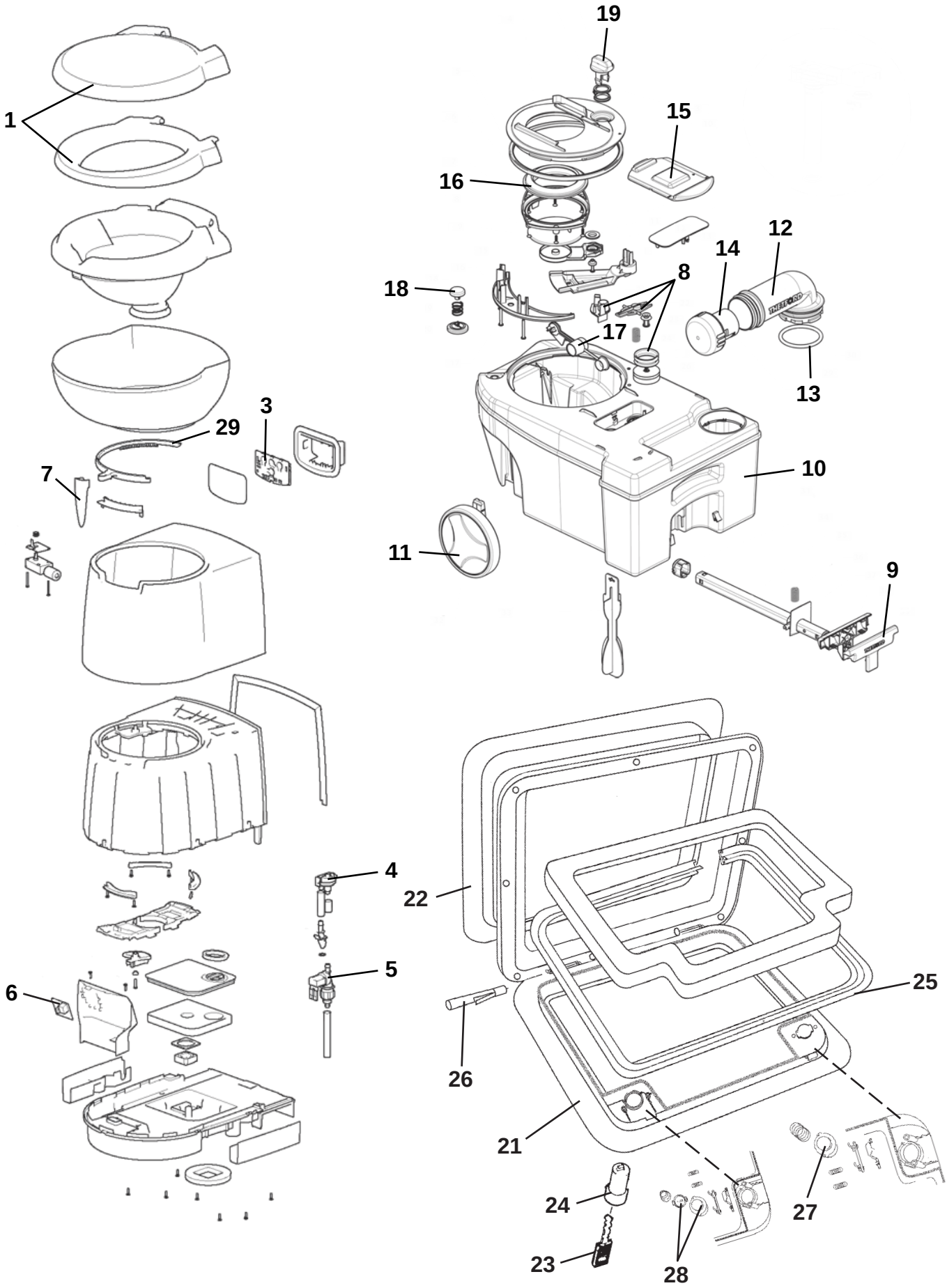
1
19
15
16
12
14
8
18
17
13
10
11
9
3
29
7
4
22
5
6
25
26
21
24
27
23
28

Pos Fig	Det. nr Part. No	Ingår Fitted	Benämning	Description
	319218	x	Kassettoa kpl.	Cassette toilet cpl.
1	319902	x	Lock med sittring	Seat and cover assembly
3	318107	x	Strömbrytare spolning	Flush switch
4	313002	x	Vakuumbrytare	Vacuum breaker assembly
5	319992	x	Ventil elektrisk, vinkel	Electric valve, elbow
6	319903	x	Kretskort	Printed circuit card
7	318108	x	Handtag bladventil	Valve-blade handle
8	318109	x	Ventil kpl.	Vent cpl.
9	318110	x	Handtag med teleskoparm	Handle with telescope arm
10	318111	x	Avfallstank	Sewage reservoir
11	318112	x	Hjul	Wheel
12	318113	x	Tömningsrör med packning	Pipe with gasket
13	308304	x	Packning till tömningsrör	Gasket
14	900774	x	Doseringskopp	Measuring cup
15	318115	x	Glidlock	Sliding cover
16	313009	x	Packning spjäll	Seal
17	318116	x	Flottör	Float
18	313011	x	Avluftningsknapp kpl.	Vent button cpl.
19	318117	x	Ventilbladsöppnare kpl.	Blade opener cpl.
21	207759	x	Lucka m. innerram, utan spegel	Door with frame inner, without plate
22	207197	x	Innerram d:o	Frame inner d:o
23	---	x	Nyckel; se "lås" grp. 2	Key; see "locks" grp. 2
24	---	x	Låskolv; se "lås" grp. 2	Lock cylinder; see "locks" grp. 2
25	314548	x	Packning lucka	Gasket
26	314549	x	Pinne gångjärn	Pin
27	314550	x	Tryckknapp	Push botton
28	315442	x	Låshus kpl. utan låskolv	Locking device without lock cylinder
29	319933	x	Kuggkrans bladventil	Ring blade mechanism




1

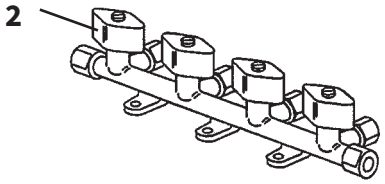
2

Pos Fig	Det. nr Part. No	Ingår Fitted	Benämning	Description
1	319923	T	Toalett Cinderella Motion	Toilet Cinderella Motion
--	507407	T	Mikrobrytare d:o	Micro switch d:o
--	319956	T	Monteringskit d:o	Mounting kit d:o
--	319994	T	Påsar d:o (500 st/kartong)	Bags d: o (500 pcs / carton)
2	504961	T	Ventil block 4-vägs (10 mm:s ingång)	Valve 4-way (10 mm:s input)

T= Tillbehör

T= Accessory


1

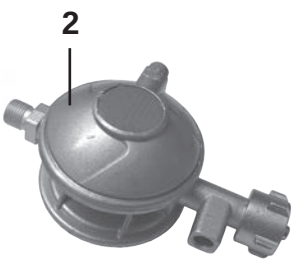
2

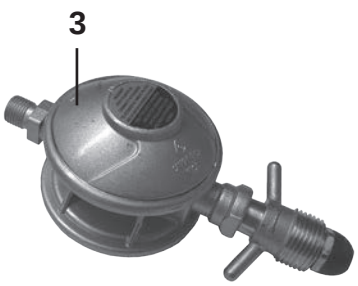
3


5

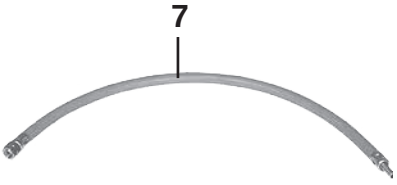
7

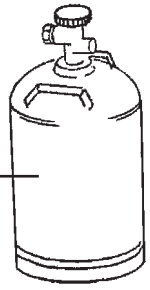
8

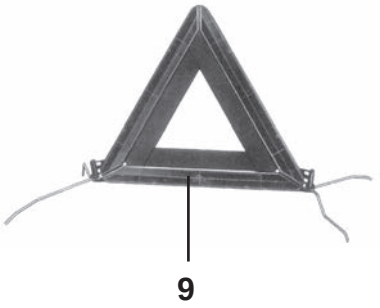
9

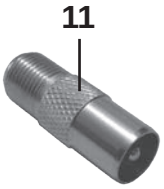
11

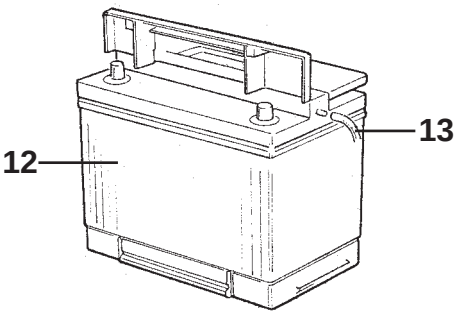
12
13

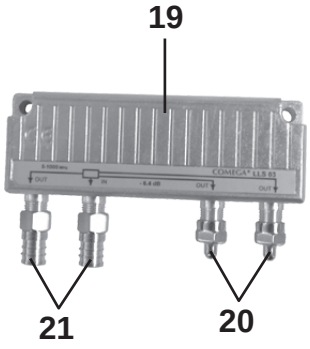
19
21
20

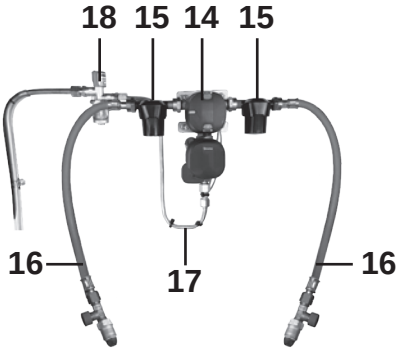
18
15
14
15
16
17
16

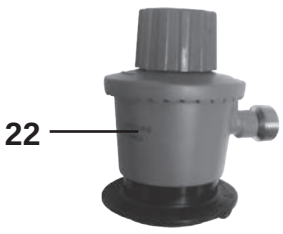
22

Pos Fig	Det. nr Part. No	Ingår/Fitted Danmark Denmark	Finland Finland	Holland Holland	Norge Norway	Schweiz Switzerl.	Tyskland Germany	Benämning	Description
1	508034	x						Ventil "Click-on"	Valve "Click-on"
2	504972		x	x		x	x	Ventil reducering (1/4"-8 mm)	Reducing valve (1/4"-8 mm)
3	504971				x			Ventil reducering (1/4"-8 mm)	Reducing valve (1/4"-8 mm)
--	703971				x			Packning konisk d:o	Gasket conical d:o
5	504970	x	x	x	x	x	x	Läckindikator (8/10 mm)	Indicator leakage (8/10 mm)
--	503781	x	x	x	x	x	x	Glas d:o	Glass d:o
--	504789	x	x	x	x	x	x	Mutter m. kona d:o 8 mm rör	Nut with taper d:o 8 mm pipe
--	505974	x	x	x	x	x	x	Mutter m. kona d:o 10 mm rör	Nut with taper d:o 10 mm pipe
7	504973	x	x	x	x	x	x	Slang gas (rör 8 mm) L=400 mm	Hose gas (pipe 8 mm) L=400 mm
8	500204				x			Gasolflaska P11	Bottle of LPG P11
9	207569		x					Varningstriangel	Triangular warning sign
11	505117			x				Adapter f-hona/koax hane	Adapter
12	503168	x	x	x	x	x	x	Batteri 12 V 75 Ah	Battery 12 V 75 Ah
13	600013	M	M	M	M	M	M	Slang plast	Plastic hose
14	505854	T	T	T	T	T	T	Gasolomkopplare	Gas switch
--	508028	T	T	T	T	T	T	Givare d:o	Sensor d:o
--	505856	T	T	T	T	T	T	Kabel defroster	Cable defroster
--	506730	T	T	T	T	T	T	Kabel Alde manöverpanel	Cable Alde control panel
--	602664	T	T	T	T	T	T	Optionskort till panna	Option card for boiler
15	507800	T	T	T	T	T	T	Gasfilter	Gas filter
16	505453		T	T		T	T	Slang gasolomkopplare	Hose gas switch
--	506429	T						Slang gasolomkopplare	Hose gas switch
--	505451				T			Slang gasolomkopplare	Hose gas switch
17	508009	T	T	T	T	T	T	Gasolrör	Gas pipe
--	500279	M	M	M	M	M	M	Rör koppar Ø = 8 mm	Pipe Ø = 8 mm
--	300654	M	M	M	M	M	M	Slang 13/10	Hose 13/10
--	504794	x	x	x	x	x	x	Instickshylsa Ø = 6,4 mm d:o	Cage Ø = 6,4 mm d:o
18	504970	x	x	x	x	x	x	Läckindikator (8/10 mm)	Indicator leakage (8/10 mm)
--	503781	x	x	x	x	x	x	Glas d:o	Glass d:o
--	504789	x	x	x	x	x	x	Mutter m. kona d:o 8 mm rör	Nut with taper d:o 8 mm pipe
--	505974	x	x	x	x	x	x	Mutter m. kona d:o 10 mm rör	Nut with taper d:o 10 mm pipe
19	504168	x	x	x	x	x	x	Dosa förgrening	Junction box
20	504169	x	x	x	x	x	x	Motstånd	Resistance
21	508068	x	x	x	x	x	x	Kontakt	Contact
22	506430	T						Ventil "Click-on" gasolomkopplare	Valve "Click-on" gas switch

M= Metervara
T= Tillbehör

M= On the metre
T= Accessory

Art.nr. ------

Sid.nr.

RESERVDELAR

SPARE PARTS

Polar



2021

INTERIÖR 520, INTERIOR 520	1-28	
INTERIÖR 560, INTERIOR 560	29-82	
INTERIÖR 590, INTERIOR 590	83-170	
INTERIÖR 620, INTERIOR 620	171-222	
INTERIÖR 650, INTERIOR 650	223-290	
INTERIÖR 680, INTERIOR 680	291-360	3
INTERIÖR 730, INTERIOR 730	361-446	
INTERIÖR 840, INTERIOR 840	447-460	
TVÄTTRUM, WASHROOM	461-496	
DETALJER, COMPONENTS	497-502	
BORD/BORDSSTATIV, TABLE/TABLE STAND	503-516	

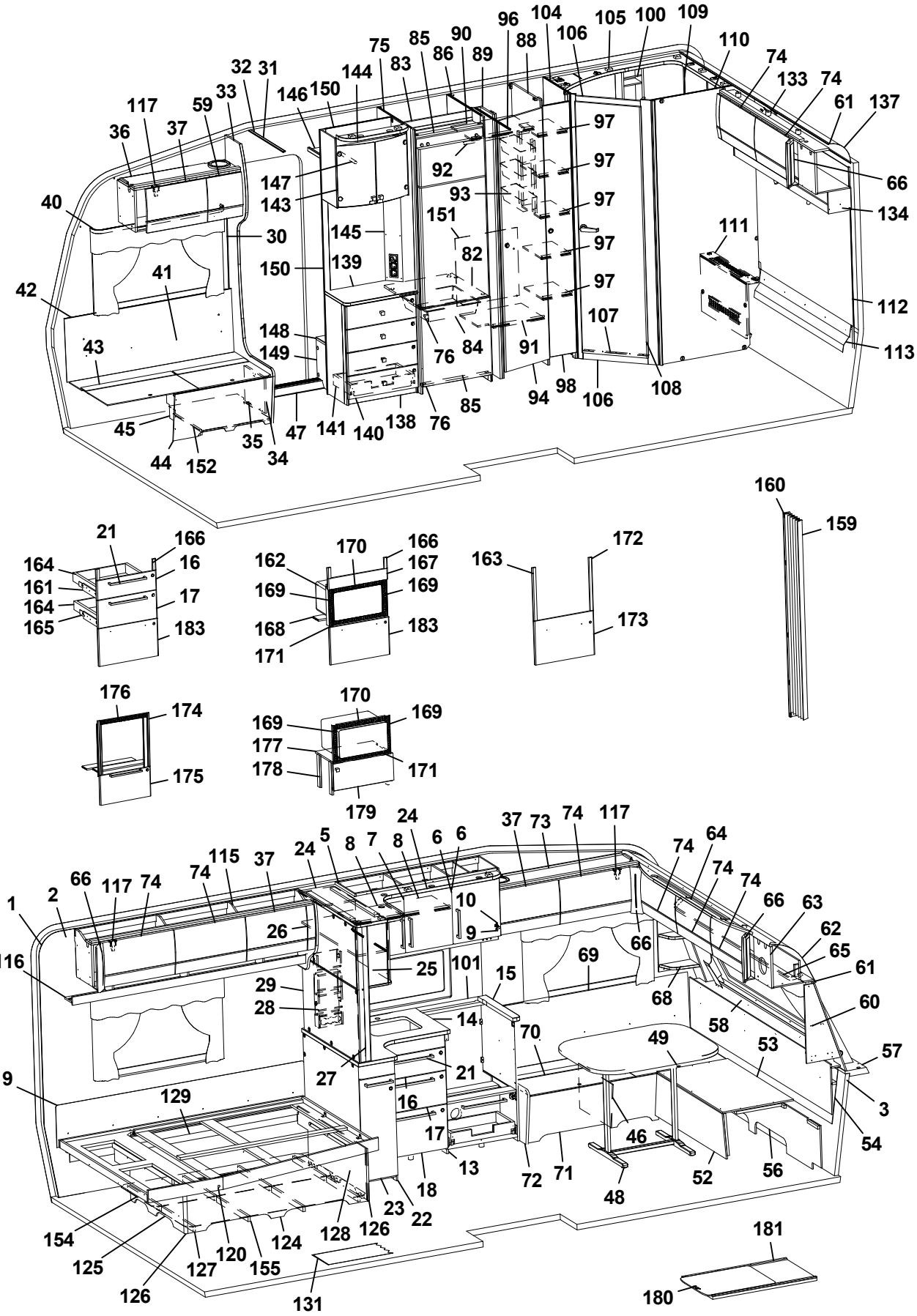
1
2
3
5
6
7
8
9
10
13
14
15
16
17
18
21
22
23
24
25
26
27
28
29
30
31
32
33
34
35
36
37
40
41
42
43
44
45
46
47
48
49
52
53
54
56
57
58
59
60
61
62
63
64
65
66
68
69
70
71
72
73
74
75
76
82
83
84
85
86
88
89
90
91
92
93
94
96
97
98
100
101
104
105
106
107
108
109
110
111
112
113
115
116
117
119
120
124
125
126
127
128
129
131
133
134
137
138
139
140
141
143
144
145
146
147
148
149
150
151
152
154
155
159
160
161
162
163
164
165
166
167
168
169
170
171
172
173
174
175
176
177
178
179
180
181
183

Pos Fig	Det. nr Part. No	Ingår Fitted	OBS!! Ange alltid årsmodell vid beställning av inredning Benämning	OBS!! Specify always year of model when ordering equipment Description
1	318657	M	Tapet vägg/tak	Wall paper
2	318584	M	Tejp tapet 20 mm	Tape, wall paper 20 mm
3	318585	M	Tejp tapet 60 mm	Tape, wall paper 60 mm
5	344960	x	Skåp kök L1120 kpl. (Vit)	Cupboard kitchen L1120 cpl. (White)
--	344961	x	Skåp kök L1120 kpl. (Mekong)	Cupboard kitchen L1120 cpl. (Mekong)
--	344962	x	Skåp kök L1120 kpl. (High Gloss)	Cupboard kitchen L1120 cpl. (High Gloss)
6	343441	x	Lucka H (Vit)	Door R (White)
--	343443	x	Lucka H (Mekong)	Door R (Mekong)
--	343442	x	Lucka H (High Gloss)	Door R (High Gloss)
--	350471	x	Handtag d:o	Handle d:o
7	343453	x	Lucka V (Vit)	Door L (White)
--	343455	x	Lucka V (Mekong)	Door L (Mekong)
--	343454	x	Lucka V (High Gloss)	Door L (High Gloss)
--	350471	x	Handtag d:o	Handle d:o
8	331385M	x	Hylla	Shelf
9	311917	x	Gångjärn	Hinge
10	312588	x	Platta gångjärn	Plate hinge
12	336430	x	Ljusramp köksskåp	Light holder
13	343417	x	Diskbänk trädel u. skiva (Vit)	Kitchen sink without board (White)
--	343506	x	Diskbänk trädel u. skiva (Mekong)	Kitchen sink without board (Mekong)
--	343509	x	Diskbänk trädel u. skiva (High Gloss)	Kitchen sink without board (High Gloss)
--	343511	x	Diskbänk induktion trädel u. skiva (Vit)	Kitchen sink induction w/o board (White)
--	343516	x	Diskbänk induktion trädel u. skiva (Mekong)	Kitchen sink induction w/o board (Mekong)
--	343520	x	Diskbänk induktion trädel u. skiva (High Gloss)	Kitchen sink induction w/o board (High Gloss)
14	336072-K	x	Skiva diskbänk 882x902	Board 882x902
--	344202-K	x	Skiva diskbänk induktion 1435x902, ljus	Board induction 1435x902, light
--	344202-L	x	Skiva diskbänk induktion 1435x902, mörk	Board induction 1435x902, dark
15	335927-K	x	Skiva diskbänk 560x65x28	Board 560x65x28
16	343384	x	Lådförstycke (Vit)	Drawer front (White)
--	343412	x	Lådförstycke (Mekong)	Drawer front (Mekong)
--	343407	x	Lådförstycke (High Gloss)	Drawer front (High Gloss)
--	317514	x	Låda 500x480 d:o	Drawer 500x480 d:o
--	317382	x	Glidskena låda H d:o	Slide bar, drawer R d:o
--	350221	x	Glidskena låda V d:o	Slide bar, drawer L d:o
17	343385	x	Lådförstycke (Vit)	Drawer front (White)
--	343413	x	Lådförstycke (Mekong)	Drawer front (Mekong)
--	343408	x	Lådförstycke (High Gloss)	Drawer front (High Gloss)
--	317514	x	Låda 500x480 d:o	Drawer 500x480 d:o
--	317382	x	Glidskena låda H d:o	Slide bar, drawer R d:o
--	350221	x	Glidskena låda V d:o	Slide bar, drawer L d:o
18	343386	x	Lucka (Vit)	Door (White)
--	343414	x	Lucka (Mekong)	Door (Mekong)
--	343410	x	Lucka (High Gloss)	Door (High Gloss)
--	20-900302	x	Pentrylåda 500x273 d:o *	Drawer pentry 500x273 d:o *
--	07-800039	x	Rullskena H d:o *	Roller rail R d:o *
--	07-800038	x	Rullskena V d:o *	Roller rail L d:o *
--	317514	x	Låda 500x480 d:o *	Drawer 500x480 d:o *
--	317382	x	Glidskena låda H d:o *	Slide bar, drawer R d:o *
--	350221	x	Glidskena låda V d:o *	Slide bar, drawer L d:o *
21	350472	x	Handtag	Handle
			M= Metervara T= Tillbehör	M= On the metre T= Accessory

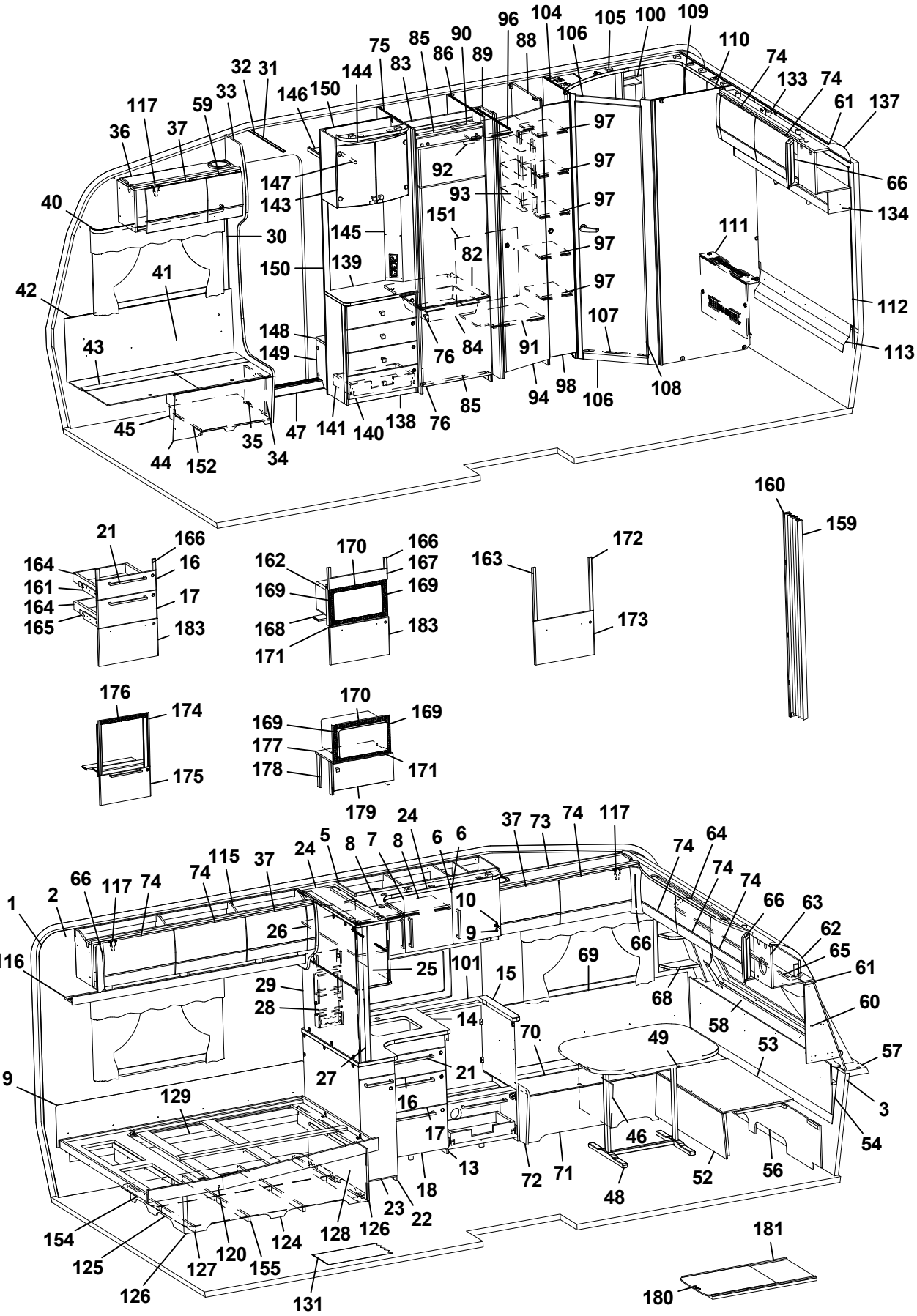
1
2
3
5
6
7
8
9
10
14
15
16
17
18
21
22
23
24
25
26
27
28
29
30
31
32
33
34
35
36
37
40
41
42
43
44
45
46
47
48
49
52
53
54
56
57
58
59
60
61
62
63
64
65
66
68
69
70
71
72
73
74
75
82
83
84
85
86
88
89
90
91
92
93
94
96
97
98
100
101
104
105
106
107
108
109
110
111
112
113
115
116
117
119
120
124
125
126
127
128
129
131
133
134
137
138
139
140
141
143
144
145
146
147
148
149
150
151
152
154
155
159
160
161
162
163
164
165
166
167
168
169
170
171
172
173
174
175
176
177
178
179
180
181
183

Pos Fig	Det. nr Part. No	Ingår Fitted	OBS!! Ange alltid årsmodell vid beställning av inredning Benämning	OBS!! Specify always year of model when ordering equipment Description
22	343500	x	Utskjut diskbänk (Vit)	Projection kitchen sink (White)
--	343505	x	Utskjut diskbänk (Mekong)	Projection kitchen sink (Mekong)
--	343508	x	Utskjut diskbänk (High Gloss)	Projection kitchen sink (High Gloss)
--	319558	x	Bänkutdrag V d:o	Extract L d:o
--	319559	x	Korg d:o	Basket d:o
--	336081-K	x	Skärbräda bänkutdrag	Cutting board extract
23	343502	x	Lucka (Vit)	Door (White)
--	343503	x	Lucka (Mekong)	Door (Mekong)
--	343504	x	Lucka (High Gloss)	Door (High Gloss)
--	350471	x	Handtag d:o	Handle d:o
24	344220	x	Skåp utskjut kökskåp	Cupboard projection
25	344219	x	Lucka acrylplast	Door acryl
--	314350	x	Lås magnet d:o	Lock magnet d:o
--	318381	x	Motstycke magnetlås	Companion part
--	314351	x	Gångjärn d:o	Hinge d:o
26	331220M	x	Hylla	Shelf
27	334341M	x	Stolpe utskjut	Support bar
28	333409M	x	Kryddhylla	Spice rack
29	335710M	x	Skiva 885x537x15	Board 885x537x15
--	319819-F	T	Köksskiva vägg svart fiskben	Protection kitchen, black fishbone
--	319819-G	T	Köksskiva vägg natur skiffer	Protection kitchen, nature slate
30	318962	x	List täck el-kabel B=45 L=2100	Cover strip B=45 L=2100
31	316270	x	List snäpp undre L2379	List under L2379
32	316268	x	List snäpp övre L2379	List upper L2379
33	343135	x	Stolpe först. L1948 kpl. m. lucka	Support bar cpl. with door
34	343731	x	Lucka	Door
35	312589	x	Gångjärn	Hinge
36	344963	x	Skåp övre elc.L=828	Cupboard upper L=828
--	344964	x	Skåp övre elc.L=828 (Selected)	Cupboard upper L=828 (Selected)
--	344965	x	Skåp övre elc.L=828 (Customized)	Cupboard upper L=828 (Customized)
37	343181	x	Lucka	Door
--	343184	x	Lucka (High Gloss)	Door (High Gloss)
40	350348	x	Skena gardin L1020	Curtain rod L1020
41	339356	x	Värmespalt H fram	Air gap R.F.
42	319821	M	List kant mörkbrun	Strip, dark brown
43	343827	x	Lock bäddlåda H F	Cover bedbox R.F.
--	319024	x	Matta grå textil m. tejp d:o	Carpet gray textile with tape d:o
44	343825	x	Front bäddlåda H F	Front bed box R.F.
--	343826	T	Front bäddlåda H F (centraldammsugare)	Front bed box R.F. (central vacuum cleaner)
45	342495	x	Stöd bäddlåda HF	Support bed box
46	312825	x	Stöd bäddlåda VF	Support bed box
47	314687	x	Tröskel aluminium L=850	Threshold aluminium L=850
48	310083	x	Bordsstativ	Table stand
--	350474	T	Bordsstativ enpelar	Table stand single pillar
49	343248	x	Bordsskiva 800x1000	Table top 800x1000
51	343736	x	Lucka H 550x570	Door R 550x570
--	316799	x	Gångjärn d:o	Hinge d:o
--	312588	x	Platta gångjärn d:o	Plate hinge d:o
52	331245M	x	Front bäddlåda gavel	Front bed box gable
53	331246M	x	Skiva rundsittgrupp	Sheet seat
			M= Metervara T= Tillbehör	M= On the metre T= Accessory

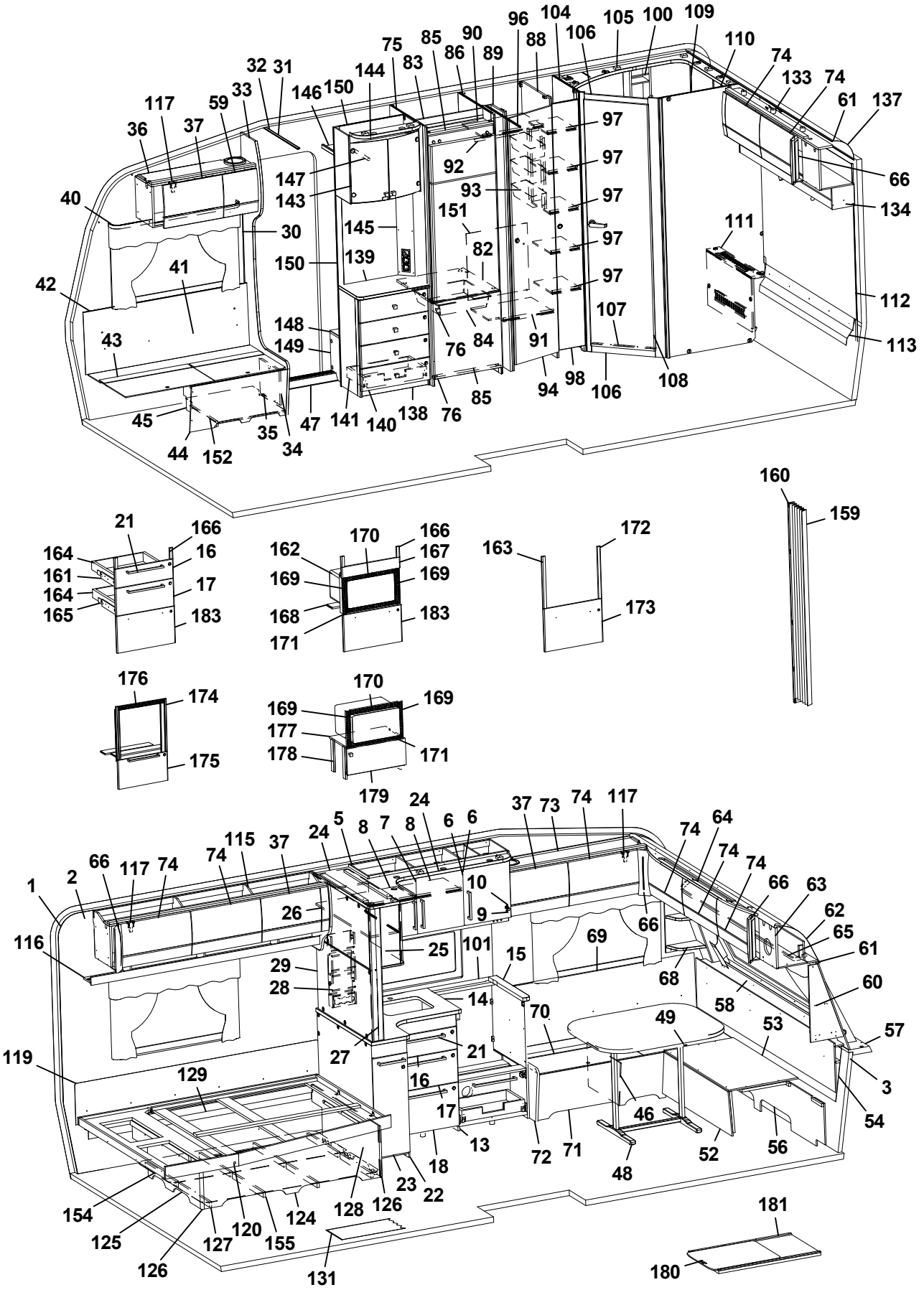
1
2
3
5
6
7
8
9
10
13
14
15
16
17
18
21
22
23
24
25
26
27
28
29
30
31
32
33
34
35
36
37
40
41
42
43
44
45
46
47
48
49
52
53
54
56
57
58
59
60
61
62
63
64
65
66
68
69
70
71
72
73
74
75
76
82
83
84
85
86
88
89
90
91
92
93
94
96
97
98
100
101
104
105
106
107
108
109
110
111
112
113
115
116
117
119
120
124
125
126
127
128
129
131
133
134
137
138
139
140
141
143
144
145
146
147
148
149
150
151
152
154
155
159
160
161
162
163
164
165
166
167
168
169
170
171
172
173
174
175
176
177
178
179
180
181
183

Pos Fig	Det. nr Part. No	Ingår Fitted	OBS!! Ange alltid årsmodell vid beställning av inredning Benämning	OBS!! Specify always year of model when ordering equipment Description
54	340578	x	Värmespalt gavel fram	Air gap
56	340520	x	Stöd sittgrupp	Support
57	215275	x	Hylla front kpl. L2376	Shelf front cpl. L2376
58	340191	x	Front/hylla kpl.	Front/shelf cpl.
--	340929	x	Hylla m. belysning "Björn" (Customized)	Shelf with lighting "Bear" (Customized)
59	343180	x	Lucka	Door
--	343183	x	Lucka (High Gloss)	Door (High Gloss)
60	343562	x	Hylla hörn H	Shelf R
61	313884	x	List plast radie L=2379	List L=2379
62	316005	x	Skiva plast 295x2363x1	Plastic sheet
63	344966	x	Skåp gavel fram L=2360	Cupboard L=2360
--	344968	x	Skåp gavel fram L=2360 (Customized)	Cupboard L=2360 (Customized)
--	350454	x	Gångjärn d:o	Hinge d:o
64	336063	x	Ljusramp gavelskåp	Light holder
65	350349	x	Skena gardin L1920	Curtain rod L1920
66	343294	x	Ljushörn (High Gloss)	Light corner (High Gloss)
68	343556	x	Hylla hörn V	Shelf L
69	337171	x	Värmespalt V fram	Air gap L.F.
70	343564	x	Lock bäddlåda V F	Cover bed box L.F
--	319024	x	Matta grå textil m. tejp d:o	Carpet gray textile with tape d:o
71	339504	x	Front bäddlåda V F	Front bed box L.F.
72	343469	x	Gavel bäddlåda V F	Gable bed box L.F
73	344969	x	Skåp övre L=1108	Cupboard upper L=1108
--	344970	x	Skåp övre L=1108 (Selected)	Cupboard upper L=1108 (Selected)
--	344971	x	Skåp övre L=1108 (Customized)	Cupboard upper L=1108 (Customized)
74	343182	x	Lucka	Door
--	343185	x	Lucka (High Gloss)	Door (High Gloss)
75	342304	x	Vägg kyl V	Wall refrigerator L
76	350473	x	Handtag knopp	Handle knob
82	340675	x	Hylla under kyl	Shelf under refrigerator
83	342309	x	Bakstycke stopp kyl	Back cupboard
84	310325	x	Trådback vit 427x427x85	Tray 427x427x85
--	312712	x	Glidlist trådback (säljes i par)	Sliding strip tray (pair)
85	342306	x	List folierad L = 528	List foiled L = 528
86	342314	x	Vägg kyl H	Wall refrigerator R
88	339622	x	Vägg garderob	Wall wardrobe
89	339626	x	Nisch, vikdörr	Niche folding door
90	331279M	x	Hylla garderob övre	Shelf wardrobe upper
91	339624	x	Hylla garderob nedre	Shelf wardrobe under
92	350217	x	Galgstång L=790	Clothes hanger L=790
93	319759	x	Korg, garderob	Basket, wardrobe
--	335802	x	List för korgar	List för baskets
94	342702	x	Dörr 415x1850	Door 415x1850
96	314917	x	Skena draperi L=1190	Drapery rail L=1190
97	339630	x	Hylla	Shelf
98	339633	x	Dörr 210x1850	Door 260x1850
--	314523	x	Rätningslist dörr	List L=1715
100	337131	x	Hylla	Shelf
101	319819-A	T	Köksskiva vägg svart fiskben	Protection kitchen, black fishbone
--	319819-G	T	Köksskiva vägg natur skiffer	Protection kitchen, nature slate
			M= Metervara T= Tillbehör	M= On the metre T= Accessory

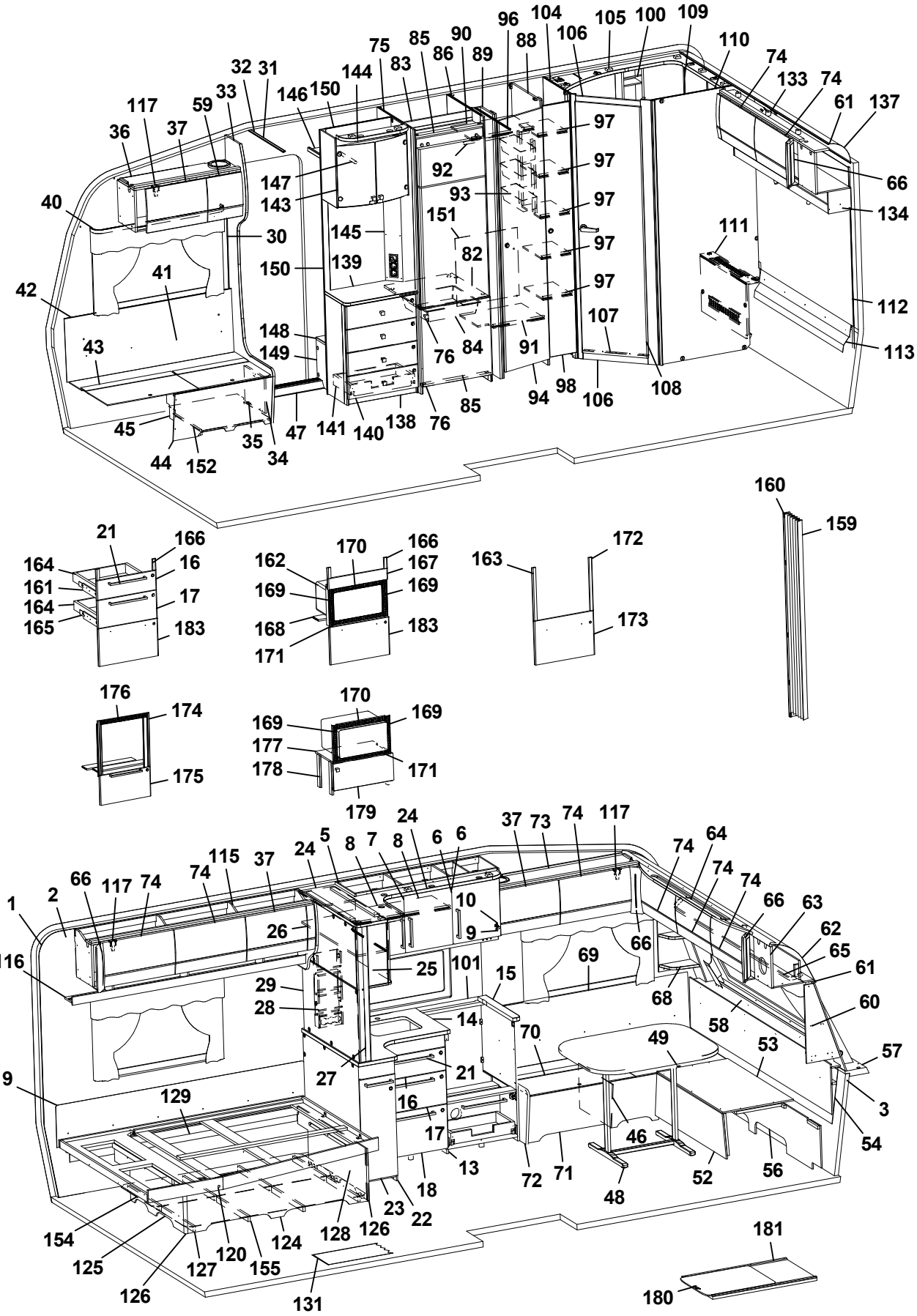
1
2
3
5
6
7
8
9
10
13
14
15
16
17
18
21
22
23
24
25
26
27
28
29
30
31
32
33
34
35
36
37
40
41
42
43
44
45
46
47
48
49
52
53
54
56
57
58
59
60
61
62
63
64
65
66
68
69
70
71
72
73
74
75
76
82
83
84
85
86
88
89
90
91
92
93
94
96
97
98
100
101
104
105
106
107
108
109
110
111
112
113
115
116
117
119
120
124
125
126
127
128
129
131
133
134
137
138
139
140
141
143
144
145
146
147
148
149
150
151
152
154
155
159
160
161
162
163
164
165
166
167
168
169
170
171
172
173
174
175
176
177
178
179
180
181
183

Pos Fig	Det. nr Part. No	Ingår Fitted	OBS!! Ange alltid årsmodell vid beställning av inredning Benämning	OBS!! Specify always year of model when ordering equipment Description
104	339618	x	Vägg tvättrum främre	Wall washroom
105	337129	x	Ljusramp tvättrum	Light holder
106	331248M	x	Tröskel 480x60	Threshold 480x60
107	314591	x	List tröskel al. L=480	List threshold L=480
108	342597	x	Dörr 490x1850	Door 490x1850
109	343065	x	Skåp tvättrum L838	Cupboard L838
110	344181	x	Vägg tvättrum bakre	Wall washroom rear
111	342339	x	Front tvättrum	Front washroom
--	319198	x	Galler ventilation d:o	Ventilation grille d:o
112	343374	x	Sänggavel kpl. m. tyg	Headboard cpl. with fabric
113	344424	x	Värmespalt	Air gap
115	345033	x	Skåp övre L=1747	Cupboard upper L=1747
--	345034	x	Skåp övre L=1747 (Customized)	Cupboard upper L=1747 (Customized)
116	343213	x	Hyllpaket	Shelf
117	350454	x	Gångjärn	Hinge
119	338121	x	Värmespalt	Air gap
120	342636	x	Sängram u. ribbotten	Bed bottom without laths
--	342682	x	Ribbotten kpl.	Laths bottom cpl.
--	311985	x	Ribba sängbotten L=718 B=63	Lath bed bottom L=718 B=63
--	312046	x	Band t. ribbotten	Band for laths bottom
124	340187	x	Sänglåda kpl.	Bed box cpl.
125	340197	x	Gavel säng V	Gable bed L
126	319776	x	List hörn L=2500	Corner strip L=2500
127	339426	x	Front säng	Front bed
128	340195	x	Gavel säng H	Gable bed R
129	315203	x	Regel 17,5x55x1415	Wood lath pine 17,5x55x1415
131	319230	T	Matta golv, gråsten	Carpet floor, greystone
--	319393	T	Matta golv, antik planka	Carpet floor, antique plank
133	344972	x	Skåp gavel bak L1510	Cupboard gable L1510
--	344973	x	Skåp gavel bak L1510 (Customized)	Cupboard gable L1510 (Customized)
--	350454	x	Gångjärn d:o	Hinge d:o
134	345047	x	Hyllpaket L1512	Shelf L1512
137	316005	x	Skiva plast 295x2363x1	Plastic sheet
138	343583	x	TV-bänk kpl. u. skiva	TV-bench cpl. whitout board
139	343590-K	x	Skiva TV-bänk, ljus	Board, light
--	343590-L	T	Skiva TV-bänk, mörk	Board, dark
140	343591	x	Lådförstycke	Drawer front
141	20-900302	x	Pentrylåda 500x273 d:o	Drawer pentry 500x273 d:o
--	07-800039	x	Rullskena H d:o	Roller rail R d:o
--	07-800038	x	Rullskena V d:o	Roller rail L d:o
143	345069	x	Skåp bar kpl. H=512	Coctail cabinet cpl. H=512
--	330180	x	Hylla hållare flaskor	Shelf bottle holder
--	343667	x	Lucka H d:o	Door R d:o
--	343666	x	Lucka V d:o	Door L d:o
--	318379	x	Gångjärn d:o	Hinge d:o
--	318380	x	Täckhatt d:o	Cover d:o
--	312588	x	Platta gångjärn d:o	Plate hinge d:o
144	336106	x	Ljusramp	Light holder
145	343721	x	Front el-uttag 15x130x675	Front outlet 15x130x675
146	331910M	x	Hylla garderob övre	Shelf
			M= Metervara T= Tillbehör	M= On the metre T= Accessory

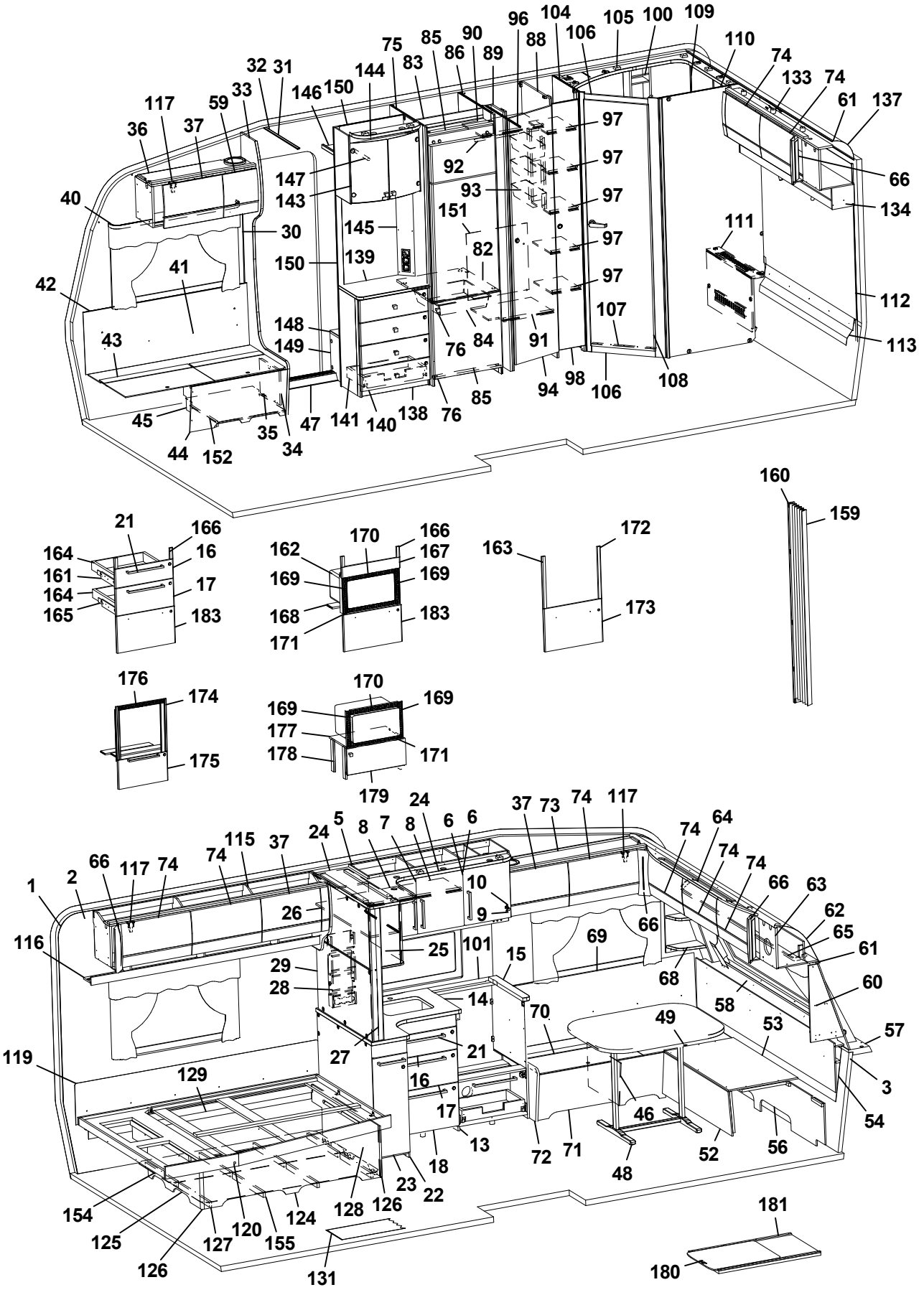
1
2
3
5
6
7
8
9
10
13
14
15
16
17
18
21
22
23
24
25
26
27
28
29
30
31
32
33
34
35
36
37
40
41
42
43
44
45
46
47
48
49
52
53
54
56
57
58
59
60
61
62
63
64
65
66
68
69
70
71
72
73
74
75
76
82
83
84
85
86
88
89
90
91
92
93
94
96
97
98
100
101
104
105
106
107
108
109
110
111
112
113
115
116
117
119
120
124
125
126
127
128
129
131
133
134
137
138
139
140
141
143
144
145
146
147
148
149
150
151
152
154
155
159
160
161
162
163
164
165
166
167
168
169
170
171
172
173
174
175
176
177
178
179
180
181
183

Pos Fig	Det. nr Part. No	Ingår Fitted	OBS!! Ange alltid årsmodell vid beställning av inredning Benämning	OBS!! Specify always year of model when ordering equipment Description
147	350217	x	Galgstång L=790	Clothes hanger L=790
148	319866	x	Hylla insteg	Shelf
149	336618	x	Front hylla garderob	Front
150	343654	x	Vägg instegsgarderob	Wall wardrobe
151	336261	x	Täckskiva exp.kärl	Cover expansion vessel
152	402122	x	Plåt skofack	Plate shoe compartment
154	343621	x	Luftspalt sänglåda	Air gap bed box
155	343620	x	Luftspalt sänglåda	Air gap bed box
159	315216	T	Vikdörr 1900x1500	Folding door
160	340300	T	Bakdel nisch vikdörr	Back niche folding door
161	343470	x	Monteringssats kpl. lådor (Vit)	Mounting kit cpl. drawers (White)
--	343471	x	Monteringssats kpl. lådor (Mekong)	Mounting kit cpl. drawers (Mekong)
--	343472	x	Monteringssats kpl. lådor (High Gloss)	Mounting kit cpl. drawers (High Gloss)
162	343484	T	Monteringssats kpl. mikro (Vit)	Mounting kit cpl. micro (White)
--	343485	T	Monteringssats kpl. mikro (Mekong)	Mounting kit cpl. micro (Mekong)
--	343486	T	Monteringssats kpl. mikro (High Gloss)	Mounting kit cpl. micro (High Gloss)
163	343487	T	Monteringssats kpl. ugn (Vit)	Mounting kit cpl. oven (White)
--	343488	T	Monteringssats kpl. ugn (Mekong)	Mounting kit cpl. oven (Mekong)
--	343489	T	Monteringssats kpl. ugn (High Gloss)	Mounting kit cpl. oven (High Gloss)
164	317514	x	Låda 500x480	Drawer 500x480
165	317382	x	Glidskena låda H	Slide bar, drawer R
--	350221	x	Glidskena låda V	Slide bar, drawer L
--	801701	x	Skruv 6x16 d:o	Screw 6x16 d:o
166	336092	x	Passbit 95x30x16 (Mekong)	Gauge block 95x30x16 (Mekong)
167	335936	T	Front	Front
168	333287M	T	Skiva distans 15x100x547,5	Sheet distance 15x100x547,5
169	402108	T	Galler vent. mikro 318x38	Grating vent. micro 318x38
170	402109	T	Galler vent. mikro 448x38	Grating vent. micro 448x38
171	402110	T	Galler vent. mikro 448x33	Grating vent. micro 448x33
172	336086	T	Passbit 460x30x16	Gauge block 460x30x16
173	343490	T	Lucka (Vit)	Door (White)
--	343491	T	Lucka (Mekong)	Door (Mekong)
--	343492	T	Lucka (High Gloss)	Door (High Gloss)
174	342139	T	List L=538 (diskbänk induktion)	List (kitchen sink induction) L=538
175	343390	T	Lucka (diskb. induktion) 299x550 (Vit)	Door (kitch. sink induct.) 299x550 (White)
--	343392	T	Lucka (diskb. induktion) 299x550 (Mekong)	Door (kitch. sink induct.) 299x550 (Mekong)
--	343391	T	Lucka (diskb. induktion) 299x550 (High Gloss)	Door (kitch. sink induct.) 299x550 (High Gloss)
--	20-900302	x	Pentrylåda 500x273 d:o	Drawer pentry 500x273 d:o
--	07-800039	x	Rullskena H d:o	Roller rail R d:o
--	07-800038	x	Rullskena V d:o	Roller rail L d:o
176	402107	T	Galler ugn (diskb. induktion) 503x35	Grating oven (kitch. sink induct.) 503x35
177	342316	T	Hylla mikro	Shelf
178	342315	T	List folierad L=283	List folierad L=283
179	343880	T	Lucka 550x228	Door 550x228
--	316799	x	Gångjärn d:o	Hinge d:o
--	312588	x	Platta gångjärn d:o	Plate hinge d:o
180	341192	T	Utdragsskiva bord 450x550	Sliding leaf 450x550
181	341193	T	Låda utdragsskiva	Box sliding leaf
			M= Metervara T= Tillbehör	M= On the metre T= Accessory

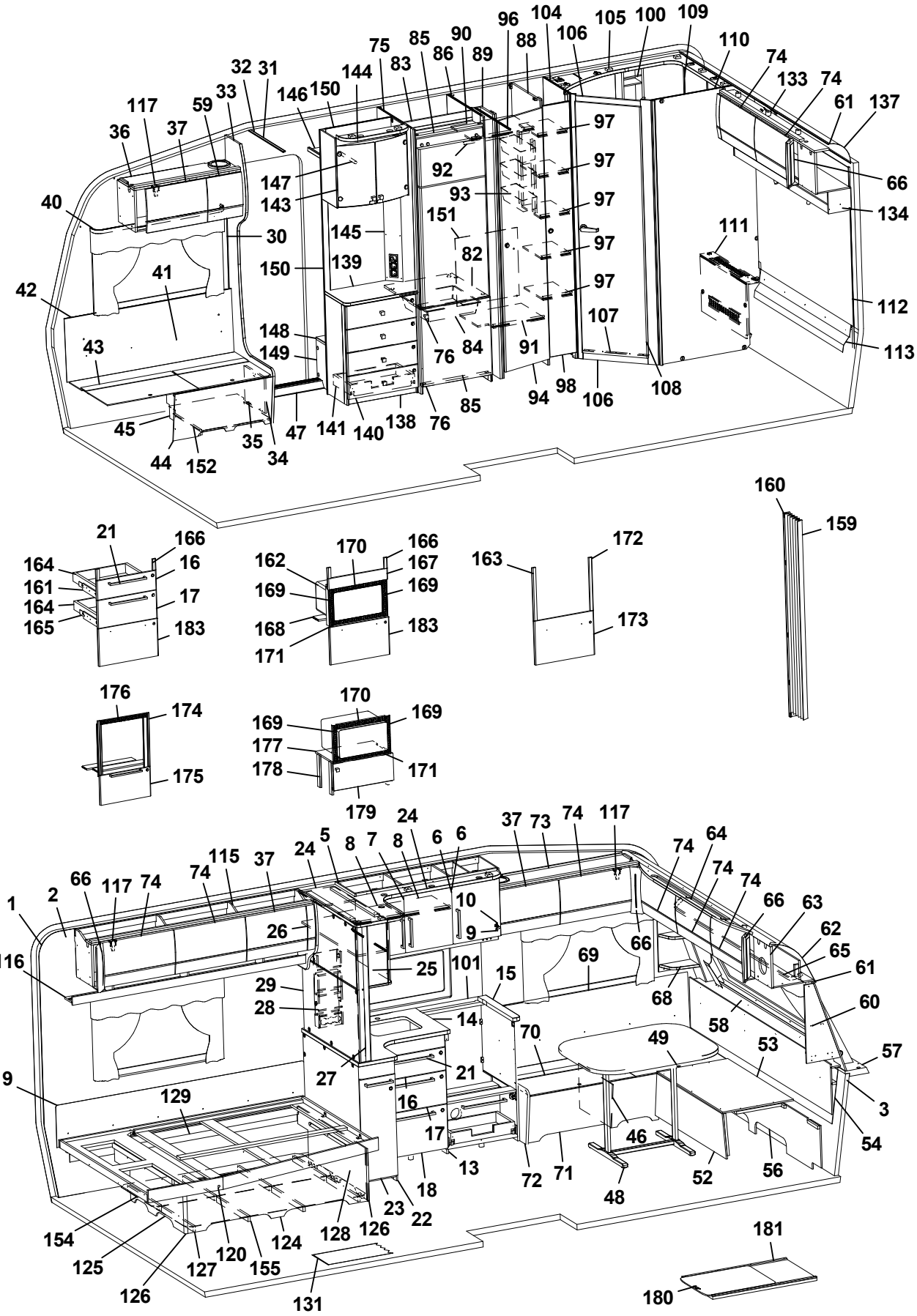
1
2
3
5
6
7
8
9
10
13
14
15
16
17
18
21
22
23
24
25
26
27
28
29
30
31
32
33
34
35
36
37
40
41
42
43
44
45
46
47
48
49
52
53
54
56
57
58
59
60
61
62
63
64
65
66
68
69
70
71
72
73
74
75
76
82
83
84
85
86
88
89
90
91
92
93
94
96
97
98
100
101
104
105
106
107
108
109
110
111
112
113
115
116
117
119
120
124
125
126
127
128
129
131
133
134
137
138
139
140
141
143
144
145
146
147
148
149
150
151
152
154
155
159
160
161
162
163
164
165
166
167
168
169
170
171
172
173
174
175
176
177
178
179
180
181
183

Pos Fig	Det. nr Part. No	Ingår Fitted	OBS!! Ange alltid årsmodell vid beställning av inredning Benämning	OBS!! Specify always year of model when ordering equipment Description
			* = Olika djup på lådor kan förekomma ¹ = Selected och Customized	* = Different depths of drawers can exist ¹ = Selected and Customized
			Dyntyger, madrasser m.m. (se dynor m.m.)	Cushion textilies, mattresses etc. (see cushions etc.)
			M= Metervara T= Tillbehör	M= On the metre T= Accessory

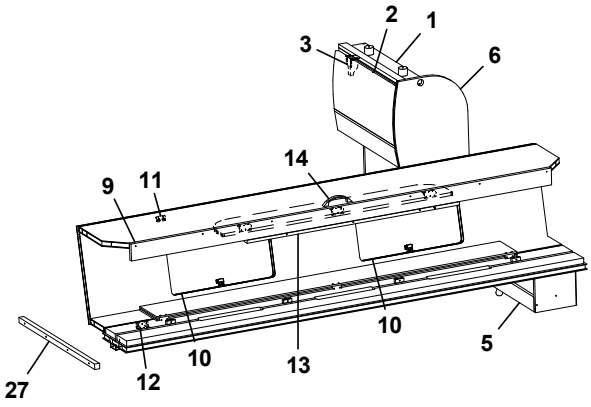
1
2
3
6
9
11
14
10
10
13
5
12
27

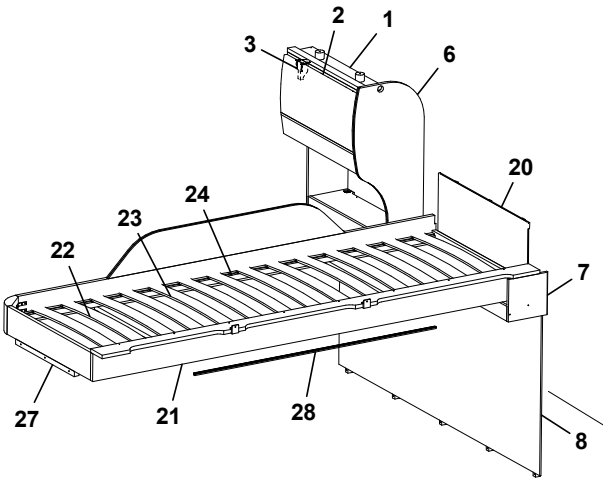
1
2
3
6
20
24
23
22
7
27
21
28
8

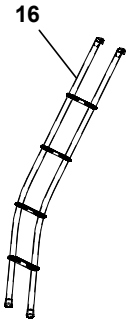
16

Pos Fig	Det. nr Part. No	Ingår Fitted	OBS!! Ange alltid årsmodell vid beställning av inredning Benämning	OBS!! Specify always year of model when ordering equipment Description
1	343842	x	Skåp gavel bak L560	Cupboard gable L560
--	343847	x	Skåp gavel bak L560 (Customized)	Cupboard gable L560 (Customized)
2	343182	x	Lucka	Door
--	343185	x	Lucka (High Gloss)	Door (High Gloss)
3	350454	x	Gångjärn	Hinge
5	344203	x	Hyllpaket L1510	Shelf L1510
6	343956	x	Gavel rundad	Gable
7	344207	x	Hyllpaket L1510	Shelf L1510
8	344183	x	Gavel	Gable
9	343912	x	Överbäddskåp L1980	Upper bed L1980
--	343913	x	Överbäddskåp L1980 (Customized)	Upper bed L1980 (Customized)
10	343914	x	Lucka	Door
--	343915	x	Lucka (High Gloss)	Door (High Gloss)
11	860402	x	Gångjärn	Hinge
12	860405	x	Gångjärn	Hinge
13	331733	x	Regel låsning	Lock bar
14	350129	x	Handtag	Handle
15	375813	x	Rasskydd ö-bäddskåp	Protective plate
16	350534	T	Stege ö-bäddsskåp böjd	Ladder upper bed bent
20	321209	x	Värmespalt gavel	Air gap gable
21	336381	x	Sängram vån.säng V u. ribbotten	Bed bottom L without laths
22	325430	x	Ribbotten kpl.	Laths bottom cpl.
23	311985	x	Ribba sängbotten L=718 B=63	Lath bed bottom L=718 B=63
24	312046	x	Band t. ribbotten	Band for laths bottom
27	331698M	x	Bärregel 670x22x22	Bearing rail 670x22x22
28	314721	x	Skena draperi L=1100	Curtain rod L=1100

T= Tillbehör | T= Accessory

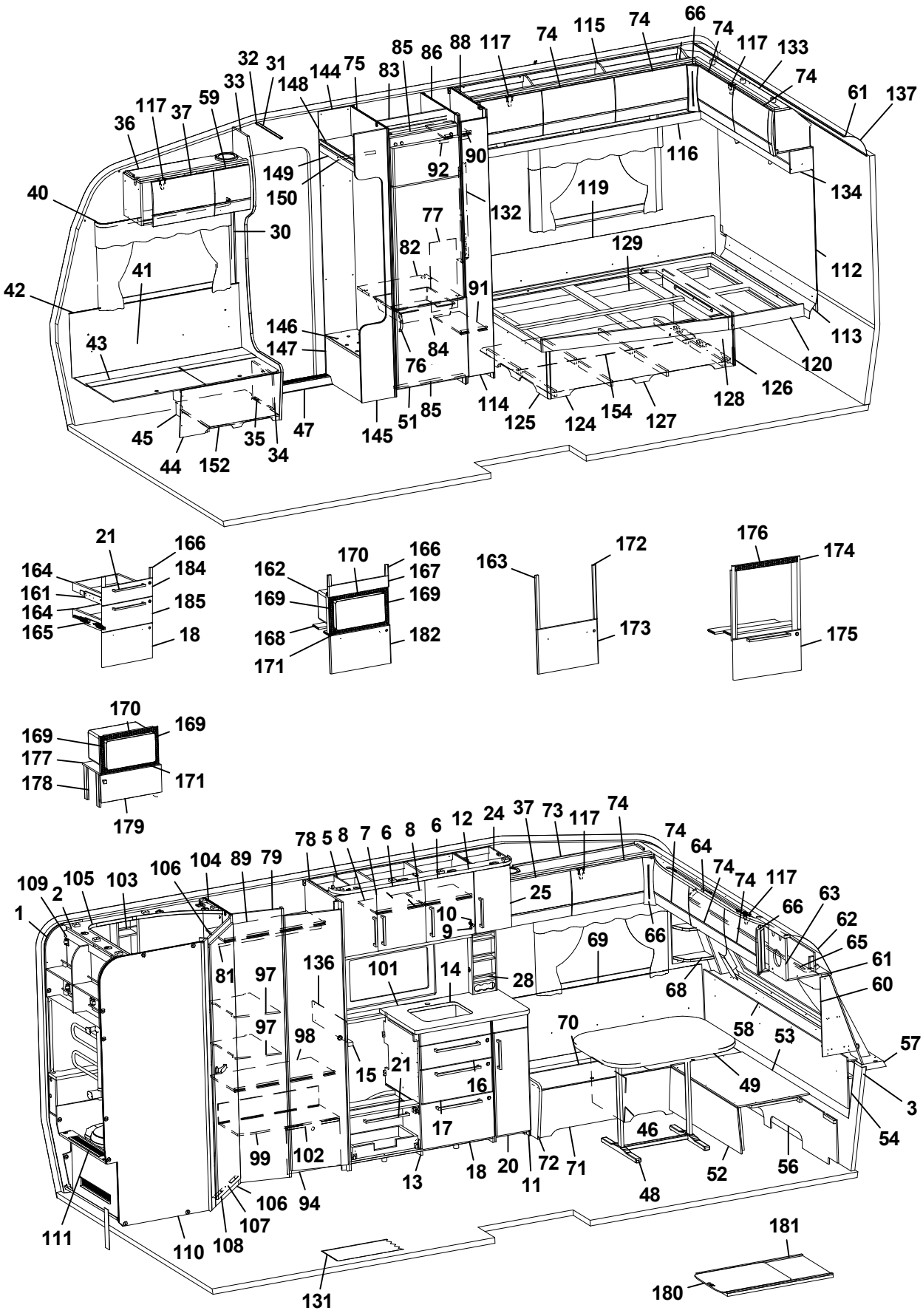
1 2 3 6 7 8 9 10 11 12 13 14 15 16 17 18 20 21 24 25 28 30 31 32 33 34 35 36 37 40 41 42 43 44 45 46 47 48 49 51 52 53 54 56 57 58 59 60 61 62 63 64 65 66 68 69 70 71 72 73 74 75 76 77 78 79 81 82 83 84 85 86 88 89 90 91 92 94 97 98 99 101 102 103 104 105 106 107 108 109 110 111 112 113 114 116 117 119 120 124 125 126 127 128 129 131 132 133 134 136 137 144 145 146 147 148 149 150 152 154 161 162 163 164 165 166 167 168 169 170 171 172 173 174 175 176 177 178 179 180 181 182 184 185

Pos Fig	Det. nr Part. No	Ingår Fitted	OBS!! Ange alltid årsmodell vid beställning av inredning Benämning	OBS!! Specify always year of model when ordering equipment Description
1	318657	M	Tapet vägg/tak	Wall paper
2	318584	M	Tejp tapet 20 mm	Tape, wall paper 20 mm
3	318585	M	Tejp tapet 60 mm	Tape, wall paper 60 mm
5	343688	x	Skåp kök L1120 kpl. (Vit)	Cupboard kitchen L1120 cpl. (White)
--	343689	x	Skåp kök L1120 kpl. (Mekong)	Cupboard kitchen L1120 cpl. (Mekong)
--	343690	x	Skåp kök L1120 kpl. (High Gloss)	Cupboard kitchen L1120 cpl. (High Gloss)
6	343441	x	Lucka H (Vit)	Door R (White)
--	343443	x	Lucka H (Mekong)	Door R (Mekong)
--	343442	x	Lucka H (High Gloss)	Door R (High Gloss)
--	350471	x	Handtag d:o	Handle d:o
7	343453	x	Lucka V (Vit)	Door L (White)
--	343455	x	Lucka V (Mekong)	Door L (Mekong)
--	343454	x	Lucka V (High Gloss)	Door L (High Gloss)
--	350471	x	Handtag d:o	Handle d:o
8	331385M	x	Hylla	Shelf
9	311917	x	Gångjärn	Hinge
10	312588	x	Platta gångjärn	Plate hinge
11	343395	x	Utskjut diskbänk (Vit)	Projection kitchen sink (White)
--	343400	x	Utskjut diskbänk (Mekong)	Projection kitchen sink (Mekong)
--	343399	x	Utskjut diskbänk (High Gloss)	Projection kitchen sink (High Gloss)
12	336312	x	Ljusramp köksskåp	Light holder kitchen
13	343524	x	Diskbänk trädel u. skiva (Vit)	Kitchen sink without board (White)
--	343526	x	Diskbänk trädel u. skiva (Mekong)	Kitchen sink without board (Mekong)
--	343528	x	Diskbänk trädel u. skiva (High Gloss)	Kitchen sink without board (High Gloss)
--	343530	x	Diskbänk induktion trädel u. skiva (Vit)	Kitchen sink induction w/o board (White)
--	343532	x	Diskbänk induktion trädel u. skiva (Mekong)	Kitchen sink induction w/o board (Mekong)
--	343534	x	Diskbänk induktion trädel u. skiva (High Gloss)	Kitchen sink induction w/o board (High Gloss)
14	338643-K	x	Skiva diskbänk 887x565	Board x887x565
--	339978-K	x	Skiva diskbänk induktion 1423x573, ljus	Board induction 1423x573, light
--	339978-L	x	Skiva diskbänk induktion 1423x573, mörk	Board induction 1423x573, dark
15	336098-K	x	Skiva diskbänk 560x40	Board 560x40
16	343384	x	Lådförstycke (Vit)	Drawer front (White)
--	343412	x	Lådförstycke (Mekong)	Drawer front (Mekong)
--	343407	x	Lådförstycke (High Gloss)	Drawer front (High Gloss)
--	317514	x	Låda 500x480 d:o	Drawer 500x480 d:o
--	317382	x	Glidskena låda H d:o	Slide bar, drawer R d:o
--	350221	x	Glidskena låda V d:o	Slide bar, drawer L d:o
17	343385	x	Lådförstycke (Vit)	Drawer front (White)
--	343413	x	Lådförstycke (Mekong)	Drawer front (Mekong)
--	343408	x	Lådförstycke (High Gloss)	Drawer front (High Gloss)
--	317514	x	Låda 500x480 d:o	Drawer 500x480 d:o
--	317382	x	Glidskena låda H d:o	Slide bar, drawer R d:o
--	350221	x	Glidskena låda V d:o	Slide bar, drawer L d:o
18	343386	x	Lucka (Vit)	Door (White)
--	343414	x	Lucka (Mekong)	Door (Mekong)
--	343410	x	Lucka (High Gloss)	Door (High Gloss)
--	20-900302	x	Pentrylåda 500x273 d:o *	Drawer pentry 500x273 d:o *
--	07-800039	x	Rullskena H d:o *	Roller rail R d:o *
--	07-800038	x	Rullskena V d:o *	Roller rail L d:o *
--	317514	x	Låda 500x480 d:o *	Drawer 500x480 d:o *
			M= Metervara T= Tillbehör	M= On the metre T= Accessory

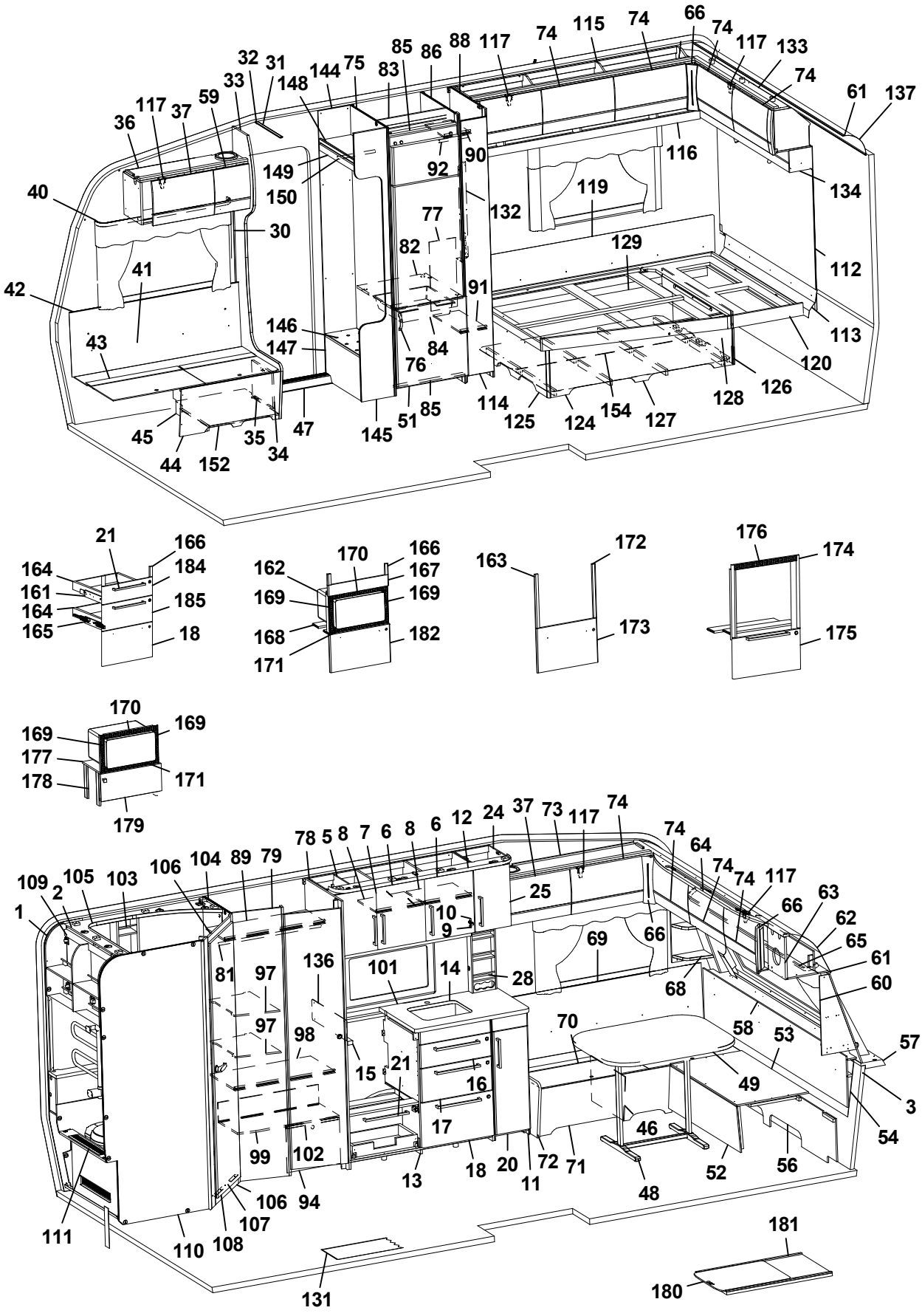
1
2
3
5
6
7
8
9
10
11
12
13
14
15
16
17
18
20
21
24
25
28
30
31
32
33
34
35
36
37
40
41
42
43
44
45
46
47
48
49
51
52
53
54
56
57
58
59
60
61
62
63
64
65
66
68
69
70
71
72
73
74
75
76
77
78
79
81
82
83
84
85
86
88
89
90
91
92
94
97
98
99
101
102
103
104
105
106
107
108
110
111
112
113
114
116
117
119
120
124
125
126
127
128
129
131
132
133
134
136
137
144
145
146
147
148
149
150
152
154
161
162
163
164
165
166
167
168
169
170
171
172
173
174
175
176
177
178
179
180
181
182
184
185

Pos Fig	Det. nr Part. No	Ingår Fitted	OBS!! Ange alltid årsmodell vid beställning av inredning Benämning	OBS!! Specify always year of model when ordering equipment Description
--	317382	x	Glidskena låda H d:o *	Slide bar, drawer R d:o *
--	350221	x	Glidskena låda V d:o *	Slide bar, drawer L d:o *
20	343396	x	Lucka (Vit)	Door (White)
--	343398	x	Lucka (Mekong)	Door (Mekong)
--	343397	x	Lucka (High Gloss)	Door (High Gloss)
21	350472	x	Handtag	Handle
24	343473	x	Skåp vitrin kpl.	Vitrine
--	343479	x	Hylla d:o	Shelf d:o
25	343456	x	Lucka H	Door R
--	319618	x	Lås magnet d:o	Lock magnet d:o
--	311917	x	Gångjärn d:o	Hinge d:o
--	312588	x	Platta gångjärn	Plate hinge
28	333409M	x	Kryddhylla	Spice rack
30	318962	x	List täck el-kabel B=45 L=2100	Cover strip B=45 L=2100
31	316270	x	List snäpp undre L2379	List under L2379
32	316268	x	List snäpp övre L2379	List upper L2379
33	343135	x	Stolpe först. L1948 kpl. m. lucka	Support bar cpl. with door
34	343731	x	Lucka	Door
35	312589	x	Gångjärn	Hinge
36	344963	x	Skåp övre elc.L=828	Cupboard upper L=828
--	344964	x	Skåp övre elc.L=828 (Selected)	Cupboard upper L=828 (Selected)
--	344965	x	Skåp övre elc.L=828 (Customized)	Cupboard upper L=828 (Customized)
37	343181	x	Lucka	Door
--	343184	x	Lucka (High Gloss)	Door (High Gloss)
40	350348	x	Skena gardin L1020	Curtain rod L1020
41	339356	x	Värmespalt H fram	Air gap R.F.
42	319821	M	List kant mörkbrun	Strip, dark brown
43	343827	x	Lock bäddlåda H F	Cover bedbox R.F.
--	319024	x	Matta grå textil m. tejp d:o	Carpet gray textile with tape d:o
44	343825	x	Front bäddlåda H F	Front bed box R.F.
--	342492	T	Front bäddlåda H F (centraldammsugare)	Front bed box R.F. (central vacuum cleaner)
45	342495	x	Stöd bäddlåda HF	Support bed box
46	312825	x	Stöd bäddlåda VF	Support bed box
47	314687	x	Tröskel aluminium L=850	Threshold aluminium L=850
48	310083	x	Bordsstativ	Table stand
--	350474	T	Bordsstativ enpelar	Table stand single pillar
49	343248	x	Bordsskiva 1000x800x28	Table top 1000x800x28
51	342661	x	Lucka H 550x570	Door R 550x570
--	316799	x	Gångjärn d:o	Hinge d:o
--	312588	x	Platta gångjärn d:o	Plate hinge d:o
52	331245M	x	Front bäddlåda gavel	Front bed box gable
53	331246M	x	Skiva rundsittgrupp	Sheet seat
54	340578	x	Värmespalt gavel fram	Air gap
56	340520	x	Stöd sittgrupp	Support
57	215275	x	Hylla front kpl. L2376	Shelf front cpl. L2376
58	340191	x	Front/hylla kpl.	Front/shelf cpl.
--	340929	x	Hylla m. belysning "Björn" (Customized)	Shelf with lighting "Bear" (Customized)
59	343180	x	Lucka	Door
--	343183	x	Lucka (High Gloss)	Door (High Gloss)
60	343562	x	Hylla hörn H	Shelf R
			M= Metervara T= Tillbehör	M= On the metre T= Accessory

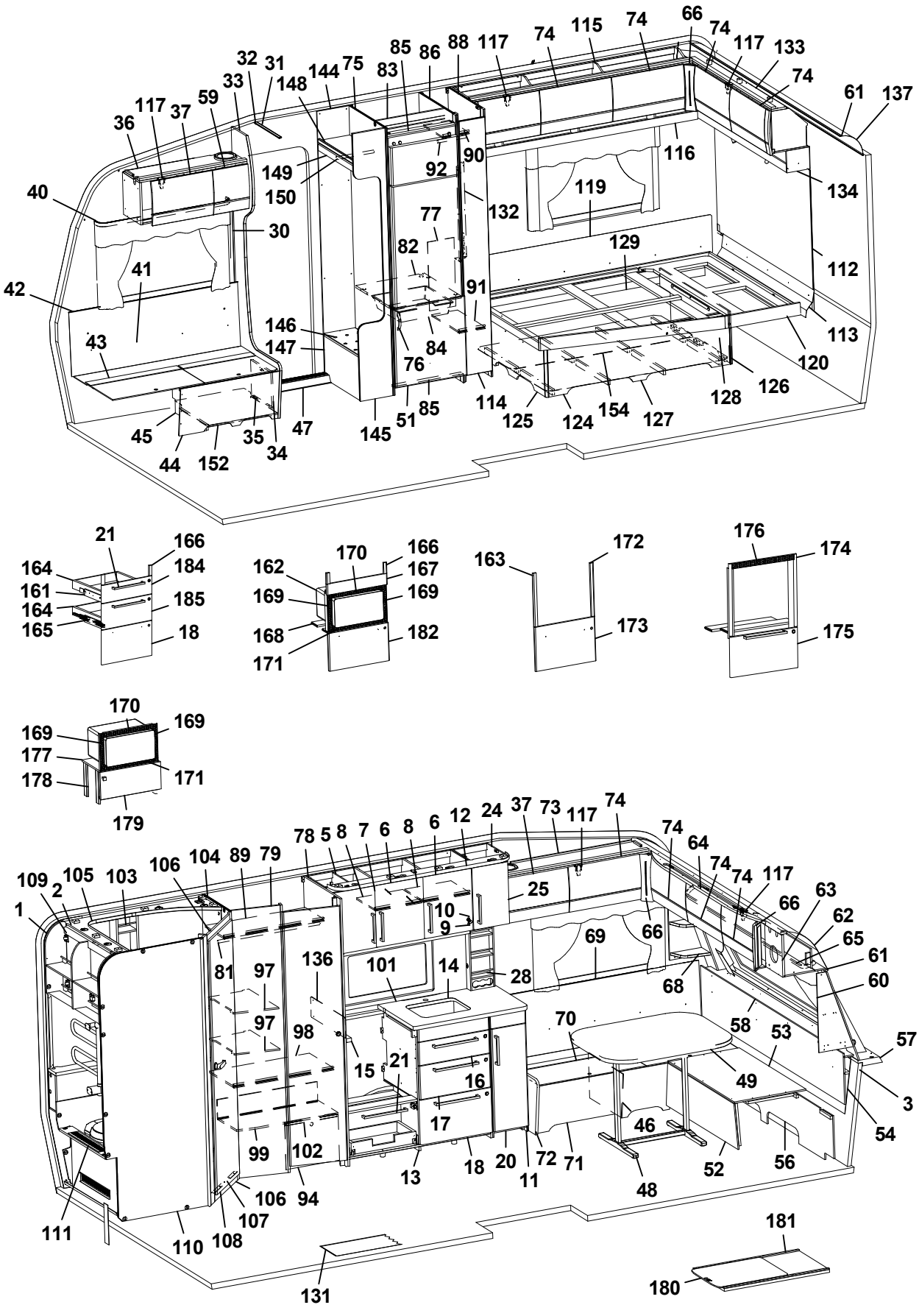
1 2 3 5 6 7 8 9 10 11 12 13 14 15 16 17 18 20 21 24 25 28 30 31 32 33 34 35 36 37 40 41 42 43 44 45 46 47 48 49 51 52 53 54 56 57 58 59 60 61 62 63 64 65 66 68 69 70 71 72 73 74 75 76 77 78 79 81 82 83 84 85 86 88 89 90 91 92 94 97 98 99 101 102 103 104 105 106 107 108 109 110 111 112 113 114 115 116 117 119 120 124 125 126 127 128 129 131 132 133 134 136 137 144 145 146 147 148 149 150 152 154 161 162 163 164 165 166 167 168 169 170 171 172 173 174 175 176 177 178 179 180 181 182 184 185

Pos Fig	Det. nr Part. No	Ingår Fitted	OBS!! Ange alltid årsmodell vid beställning av inredning Benämning	OBS!! Specify always year of model when ordering equipment Description
61	313884	x	List plast radie L=2379	List L=2379
62	316005	x	Skiva plast 295x2363x1	Plastic sheet
63	344966	x	Skåp gavel fram L=2360	Cupboard L=2360
--	344979	x	Skåp gavel fram L=2360 (Customized)	Cupboard L=2360 (Customized)
--	350454	x	Gångjärn d:o	Hinge d:o
64	343160	x	Ljusramp gavelskåp	Light holder
65	350349	x	Skena gardin L1920	Curtain rod L1920
66	343294	x	Hörn inredning (High Gloss)	Corner (High Gloss)
68	343556	x	Hylla hörn V	Shelf L
69	337171	x	Värmespalt V fram	Air gap L.F.
70	343564	x	Lock bäddlåda V F	Cover bed box L.F
--	319024	x	Matta grå textil m. tejp d:o	Carpet gray textile with tape d:o
71	339504	x	Front bäddlåda V F	Front bed box L.F.
72	343469	x	Gavel bäddlåda V F	Gable bed box L.F
73	344969	x	Skåp övre L=1108	Cupboard upper L=1108
--	344970	x	Skåp övre L=1108 (Selected)	Cupboard upper L=1108 (Selected)
--	344971	x	Skåp övre L=1108 (Customized)	Cupboard upper L=1108 (Customized)
74	343182	x	Lucka	Door
--	343185	x	Lucka (High Gloss)	Door (High Gloss)
75	342696	x	Vägg kyl V	Wall refrigerator L
76	350129	x	Handtag knopp	Handle knob
77	340042	x	Täckskiva exp.kärl	Cover expansion vessel
78	340329	x	Vägg garderob H	Wall wardrobe R
79	340132	x	Vägg front garderob	Wall front wardrobe
81	350217	x	Galgstång L=790	Clothes hanger L=790
82	340675	x	Hylla under kyl	Shelf under refrigerator
83	342309	x	Bakstycke stopp kyl	Back cupboard
84	310325	x	Trådback vit 427x427x85	Tray 427x427x85
--	312712	x	Glidlist trådback (säljes i par)	Sliding strip tray (pair)
85	342306	x	List folierad L = 528	List foiled L = 528
86	342305	x	Vägg kyl H	Wall refrigerator R
88	331898M	x	Vägg garderob	Wall wardrobe
89	340155	x	Hylla garderob övre	Shelf wardrobe upper
90	340135	x	Hylla garderob övre	Shelf wardrobe upper
91	340134	x	Hylla garderob nedre	Shelf wardrobe under
92	350217	x	Galgstång L=790	Clothes hanger L=790
94	342702	x	Dörr 415x1850	Door 415x1850
97	340158	x	Hylla garderob	Shelf wardrobe
98	340152	x	Hylla garderob mellan	Shelf wardrobe middle
99	340151	x	Hylla garderob nedre	Shelf wardrobe under
101	350022-F	T	Köksskiva vägg svart fiskben	Protection kitchen, black fishbone
--	350022-G	T	Köksskiva vägg natur skiffer	Protection kitchen, nature slate
102	340330	x	Täckfront garderob	Cover wardrobe
103	337131	x	Hylla	Shelf
104	340130	x	Vägg tvättrum främre	Wall washroom
105	338357	x	Ljusramp tvättrum	Light holder
106	331248M	x	Tröskel 480x60	Threshold 480x60
107	314591	x	List tröskel al. L=480	List threshold L=480
108	342597	x	Dörr 490x1850	Door 490x1850
109	343065	x	Skåp tvättrum L838	Cupboard L838
			M= Metervara T= Tillbehör	M= On the metre T= Accessory

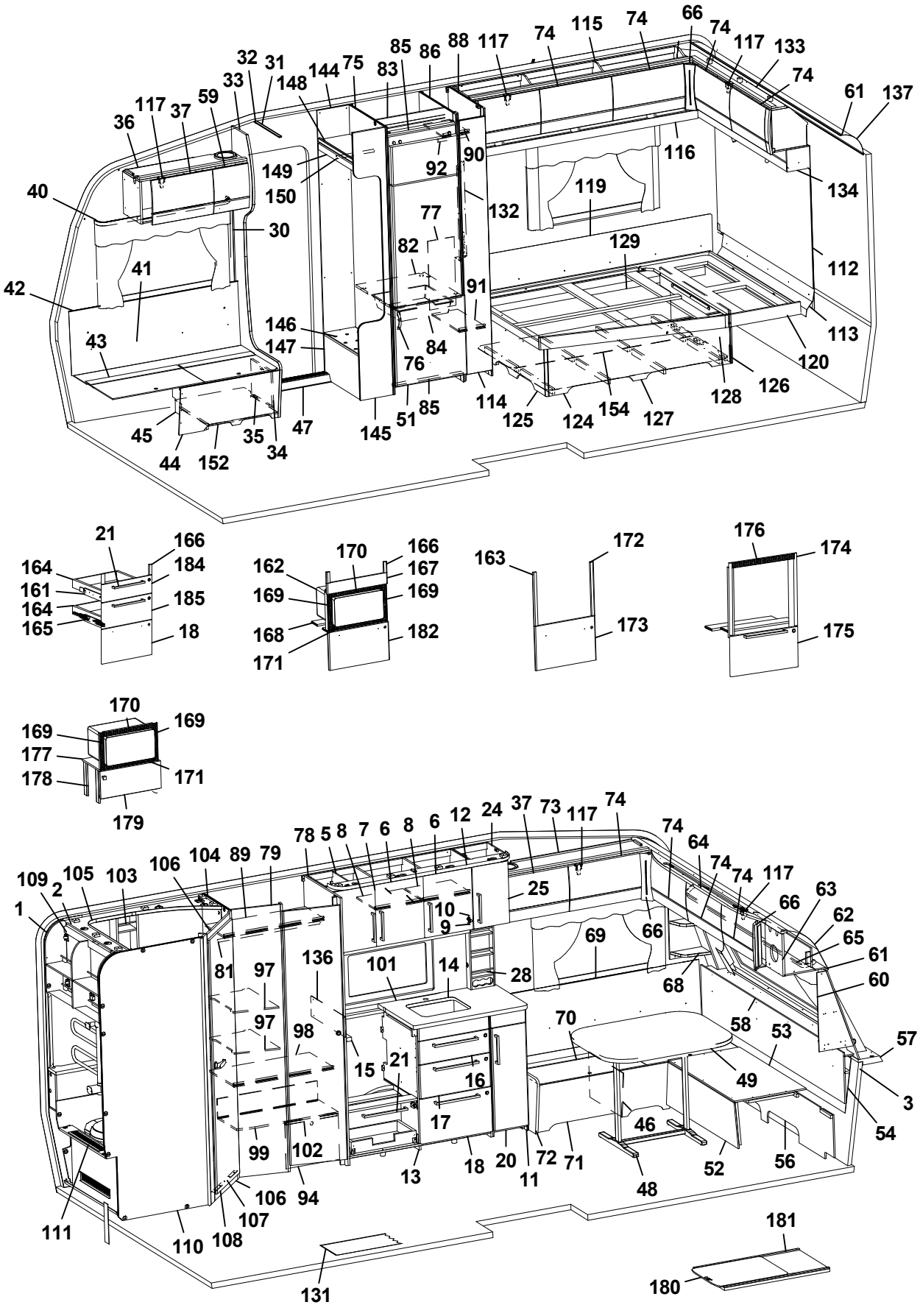
1 2 3 5 6 7 8 9 10 11 12 13 14 15 16 17 18 20 21 24 25 28 30 31 32 33 34 35 36 37 40 41 42 43 44 45 46 47 48 49 51 52 53 54 56 57 58 59 60 61 62 63 64 65 66 68 69 70 71 72 73 74 75 76 77 78 79 81 82 83 84 85 86 88 89 90 91 92 94 97 98 99 101 102 103 104 105 106 107 108 109 110 111 112 113 114 115 116 117 119 120 124 125 126 127 128 129 131 132 133 134 136 137 144 145 146 147 148 149 150 152 154 161 162 163 164 165 166 167 168 169 170 171 172 173 174 175 176 177 178 179 180 181 182 184 185

Pos Fig	Det. nr Part. No	Ingår Fitted	OBS!! Ange alltid årsmodell vid beställning av inredning Benämning	OBS!! Specify always year of model when ordering equipment Description
110	343749	x	Vägg tvättrum bakre	Wall washroom rear
111	341887	x	Front tvättrum	Front washroom
--	319198	x	Galler ventilation d:o	Ventilation grille d:o
112	343374	x	Sänggavel kpl. m. tyg	Headboard cpl. with fabric
113	344424	x	Värmespalt	Air gap
114	340144	x	Dörr 200x1850	Door 200x1850
--	314523	x	Rätningslist dörr L=1715	List L=1715
115	345003	x	Skåp övre L=1747	Cupboard upper L=1747
--	345004	x	Skåp övre L=1747 (Customized)	Cupboard upper L=1747 (Customized)
--	350454	x	Gångjärn d:o	Hinge d:o
116	343213	x	Hyllpaket	Shelf
117	350454	x	Gångjärn	Hinge
119	338121	x	Värmespalt	Air gap
120	342654	x	Sängram u. ribbotten	Bed bottom without laths
--	342683	x	Ribbotten kpl.	Laths bottom cpl.
--	311985	x	Ribba sängbotten L=718 B=63	Lath bed bottom L=718 B=63
--	312046	x	Band t. ribbotten-	Band for laths bottom
124	340187	x	Sänglåda kpl.	Bed box cpl.
125	340197	x	Gavel säng V	Gable bed L
126	319776	x	List hörn L=2500	Corner strip L=2500
127	339426	x	Front säng	Front bed
128	340195	x	Gavel säng H	Gable bed R
129	315203	x	Regel 17,5x55x1415	Wood lath pine 17,5x55x1415
131	319230	T	Matta golv, gråsten	Carpet floor, greystone
--	319393	T	Matta golv, antik planka	Carpet floor, antique plank
132	343352	x	Front el-uttag	Front outlet
133	345036	x	Skåp gavel bak L1510	Cupboard gable L1510
--	345037	x	Skåp gavel bak L1510 (Customized)	Cupboard gable L1510 (Customized)
--	350454	x	Gångjärn d:o	Hinge d:o
134	345047	x	Hyllpaket	Shelf
136	401715	x	Flamskydd	Flame guard
--	401996	x	Flamskydd induktion	Flame guard induction
137	316005	x	Skiva plast 295x2363x1	Plastic sheet
144	337314	x	Vägg instegsgarderob V	Wall wardrobe L
145	337168	x	Vägg instegsgarderob H	Wall wardrobe R
146	319881	x	Hylla insteg	Shelf
147	337317	x	Front instegsgarderob	Front
148	337315	x	Hylla	Shelf
149	331242M	x	Front övre	Front upper
150	350217	x	Galgstång L=790	Clothes hanger L=790
152	402122	x	Plåt skofack	Plate shoe compartment
154	343621	x	Luftspalt sänglåda	Air gap bed box
161	343470	x	Monteringssats kpl. lådor (Vit)	Mounting kit cpl. drawers (White)
--	343471	x	Monteringssats kpl. lådor (Mekong)	Mounting kit cpl. drawers (Mekong)
--	343472	x	Monteringssats kpl. lådor (High Gloss)	Mounting kit cpl. drawers (High Gloss)
162	343484	T	Monteringssats kpl. mikro (Vit)	Mounting kit cpl. micro (White)
--	343485	T	Monteringssats kpl. mikro (Mekong)	Mounting kit cpl. micro (Mekong)
--	343486	T	Monteringssats kpl. mikro (High Gloss)	Mounting kit cpl. micro (High Gloss)
163	343487	T	Monteringssats kpl. ugn (Vit)	Mounting kit cpl. oven (White)
--	343488	T	Monteringssats kpl. ugn (Mekong)	Mounting kit cpl. oven (Mekong)
			M= Metervara T= Tillbehör	M= On the metre T= Accessory

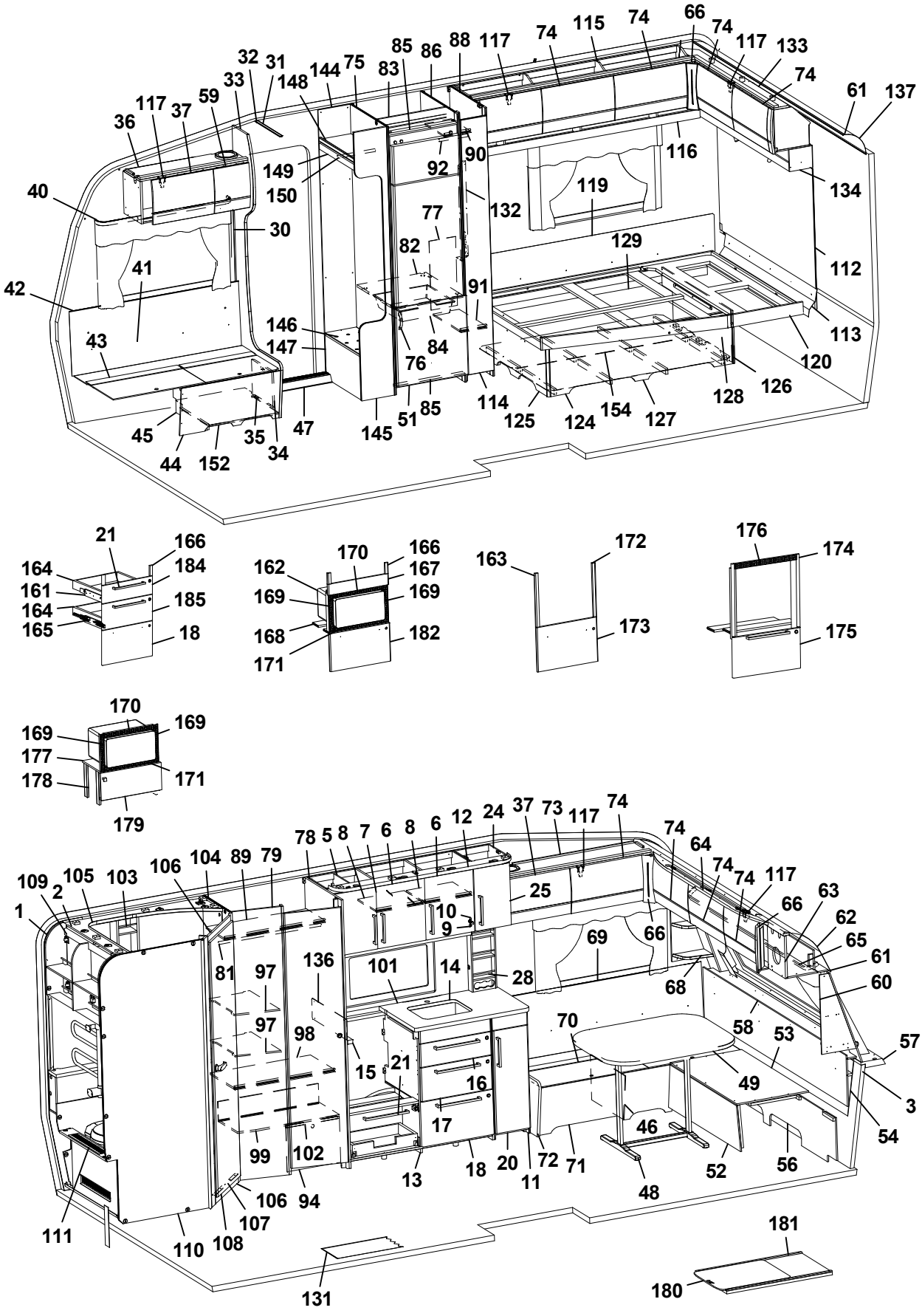
1
2
3
6
7
8
9
10
11
12
13
14
15
16
17
18
20
21
24
25
28
30
31
32
33
34
35
36
37
40
41
42
43
44
45
46
47
48
49
51
52
53
54
56
57
58
59
60
61
62
63
64
65
66
68
69
70
71
72
73
74
75
76
77
78
79
81
82
83
84
85
86
88
89
90
91
92
94
97
98
99
101
102
103
104
105
106
107
108
109
110
111
112
113
114
115
116
117
119
120
124
125
126
127
128
129
131
132
133
134
136
137
144
145
146
147
148
149
150
152
154
161
162
163
164
165
166
167
168
169
170
171
172
173
174
175
176
177
178
179
180
181
182
184
185

Pos Fig	Det. nr Part. No	Ingår Fitted	OBS!! Ange alltid årsmodell vid beställning av inredning Benämning	OBS!! Specify always year of model when ordering equipment Description
--	343489	T	Monteringssats kpl. ugn (High Gloss)	Mounting kit cpl. oven (High Gloss)
164	317514	x	Låda 500x480	Drawer 500x480
165	317382	x	Glidskena låda H	Slide bar, drawer R
--	350221	x	Glidskena låda V	Slide bar, drawer L
--	801701	x	Skruv 6x16 d:o	Screw 6x16 d:o
166	336092	x	Passbit 95x30x16 (Mekong)	Gauge block 95x30x16 (Mekong)
167	335936	T	Front	Front
168	333287M	T	Skiva distans 15x100x547,5	Sheet distance 15x100x547,5
169	402108	T	Galler vent. mikro 318x38	Grating vent. micro 318x38
170	402109	T	Galler vent. mikro 448x38	Grating vent. micro 448x38
171	402110	T	Galler vent. mikro 448x33	Grating vent. micro 448x33
172	336086	T	Passbit 460x30x16	Gauge block 460x30x16
173	343490	T	Lucka (Vit)	Door (White)
--	343491	T	Lucka (Mekong)	Door (Mekong)
--	343492	T	Lucka (High Gloss)	Door (High Gloss)
174	342139	T	List L=538 (diskbänk induktion)	List (kitchen sink induction) L=538
175	343390	T	Lucka (diskb. induktion) 299x550 (Vit)	Door (kitch. sink induct.) 299x550 (White)
--	343392	T	Lucka (diskb. induktion) 299x550 (Mekong)	Door (kitch. sink induct.) 299x550 (Mekong)
--	343391	T	Lucka (diskb. induktion) 299x550 (High Gloss)	Door (kitch. sink induct.) 299x550 (High Gloss)
--	20-900302	x	Pentrylåda 500x273 d:o	Drawer pentry 500x273 d:o
--	07-800039	x	Rullskena H d:o	Roller rail R d:o
--	07-800038	x	Rullskena V d:o	Roller rail L d:o
176	402107	T	Galler ugn (diskb. induktion) 503x35	Grating oven (kitch. sink induct.) 503x35
177	342316	T	Hylla mikro	Shelf
178	342315	T	List folierad L=283	List folierad L=283
179	343880	T	Lucka 550x228	Door 550x228
--	316799	x	Gångjärn d:o	Hinge d:o
--	312588	x	Platta gångjärn d:o	Plate hinge d:o
180	341192	T	Utdragsskiva bord 450x550	Sliding leaf 450x550
181	341193	T	Låda utdragsskiva	Box sliding leaf
			* = Olika djup på lådor kan förekomma ¹ = Selected och Customized	* = Different depths of drawers can exist ¹ = Selected and Customized
			Dyntyger, madrasser m.m. (se dynor m.m.)	Cushion textilies, mattresses etc. (see cushions etc.)
			M= Metervara T= Tillbehör	M= On the metre T= Accessory

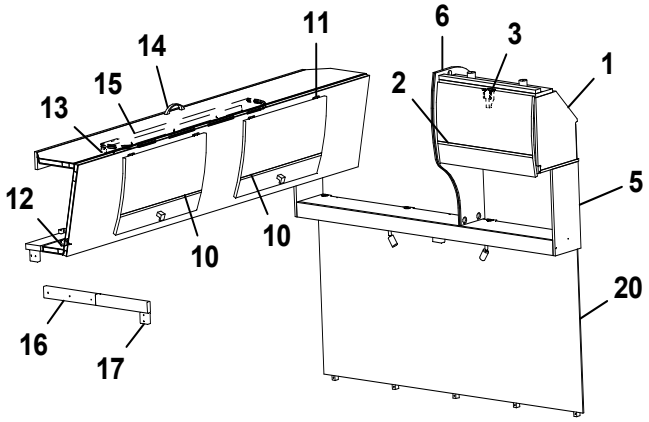
11
6
3
14
15
1
2
13
5
12
10
10
20
16
17

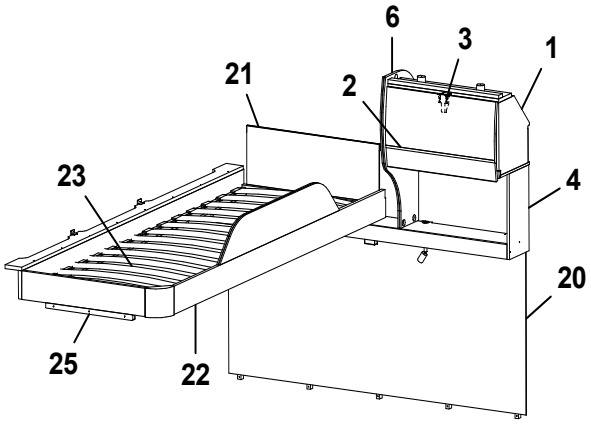
6
3
1
21
2
4
23
20
25
22

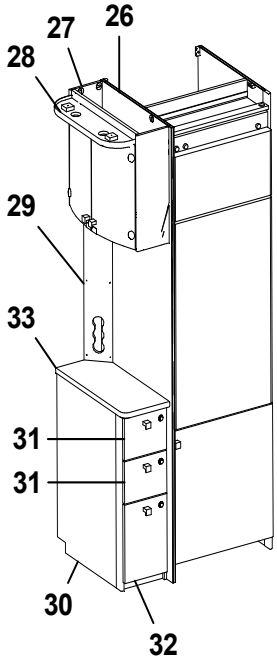
27
26
28
29
33
31
31
30
32

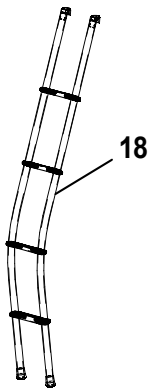
18

Pos Fig	Det. nr Part. No	Ingår Fitted	OBS!! Ange alltid årsmodell vid beställning av inredning Benämning	OBS!! Specify always year of model when ordering equipment Description
1	343842	x	Skåp gavel bak L560	Cupboard gable L560
--	343847	x	Skåp gavel bak L560 (Customized)	Cupboard gable L560 (Customized)
2	343182	x	Lucka	Door
--	343185	x	Lucka (High Gloss)	Door (High Gloss)
3	350454	x	Gångjärn	Hinge
4	344209	x	Hyllpaket	Shelf
5	344205	x	Hyllpaket	Shelf
6	343956	x	Gavel rundad	Gable
9	343912	x	Överbäddskåp L1980	Upper bed L1980
--	343913	x	Överbäddskåp L1980 (Customized)	Upper bed L1980 (Customized)
10	343914	x	Lucka	Door
--	343915	x	Lucka (High Gloss)	Door (High Gloss)
11	860402	x	Gångjärn	Hinge
12	860405	x	Gångjärn	Hinge
13	331733M	x	Regel låsning	Lock bar
14	350129	x	Handtag	Handle
15	375813	x	Rasskydd ö-bäddskåp	Protective plate
16	332661M	x	Bärregel (vikbar)	Bearing rail
17	331701M	x	Kloss bärregel	Block bearing rail
18	350534	T	Stege ö-bäddsskåp kpl.	Ladder upper bed cpl.
20	344183	x	Sänggavel	Headboard
21	321209	x	Värmespalt gavel	Air gap gable
22	336714	x	Sängram vån.säng V u. ribbotten	Bed bottom L without laths
23	325430	x	Ribbotten kpl.	Laths bottom cpl.
--	311985	x	Ribba sängbotten L=718 B=63	Lath bed bottom L=718 B=63
--	312046	x	Band t. ribbotten	Band for laths bottom
25	331961M	x	Bärregel 440x22x22	Bearing rail 670x22x22
26	342735	x	Vägg kyl V	Wall refrigerator L
27	344079	x	Skåp bar kpl.	Coctail cabinet cpl.
--	339975	x	Hylla hållare flaskor	Shelf bottle holder
--	343667	x	Lucka H d:o	Door R d:o
--	343666	x	Lucka V d:o	Door L d:o
--	318379	x	Gångjärn d:o	Hinge d:o
--	318380	x	Täckhatt d:o	Cover d:o
--	312588	x	Platta gångjärn d:o	Plate hinge d:o
28	336106	x	Ljusramp	Light holder
29	344082	x	Front el-uttag 130x680,5	Front outlet 130x680,5
30	344028	x	TV-bänk kpl. u. skiva	TV-bench cpl. without board
31	344034	x	Låda övre	Drawer cpl.
--	344035	x	Lådförstycke d:o	Drawer front d:o
--	315215	x	Glidskena låda (säljes i par)	Slide bar (exp. in pair)
32	344030	x	Låda nedre kpl.	Drawer cpl.
--	344031	x	Lådförstycke d:o	Drawer front d:o
--	350505	x	Glidskena låda L=250 (säljes i par)	Slide bar L=250 (exp. in pair)
33	339401-K	x	Skiva TV-bänk, ljus	Board, light
			T= Tillbehör	T= Accessory

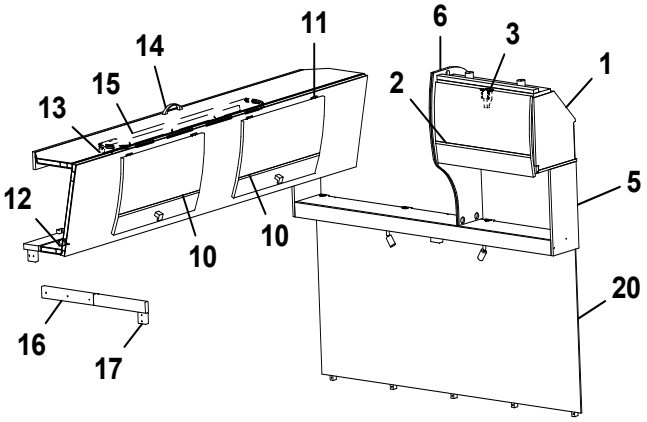
11
6
3
14
15
1
2
13
5
12
10
10
20
16
17

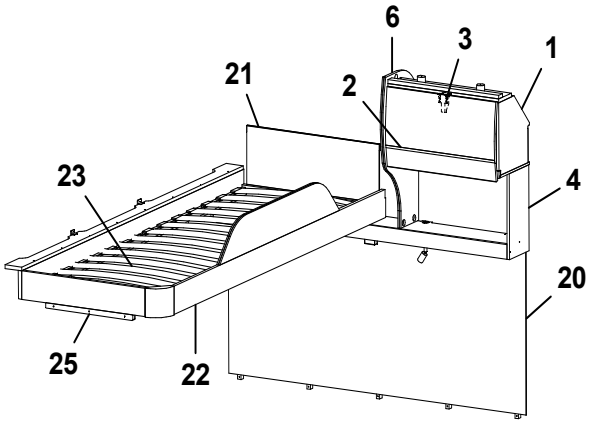
6
3
1
21
2
4
23
20
25
22

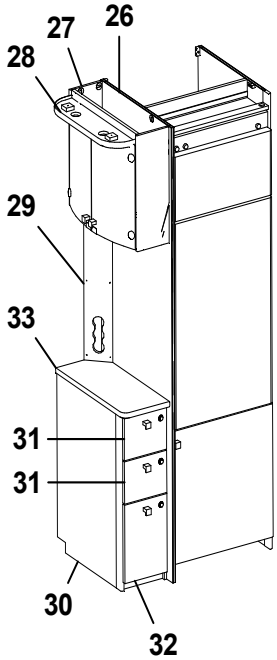
27
26
28
29
33
31
31
30
32

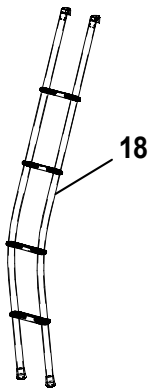
18

Pos Fig	Det. nr Part. No	Ingår Fitted	OBS!! Ange alltid årsmodell vid beställning av inredning Benämning	OBS!! Specify always year of model when ordering equipment Description
--	339401-L	T	Skiva TV-bänk, mörk	Board, dark
			T= Tillbehör	T= Accessory

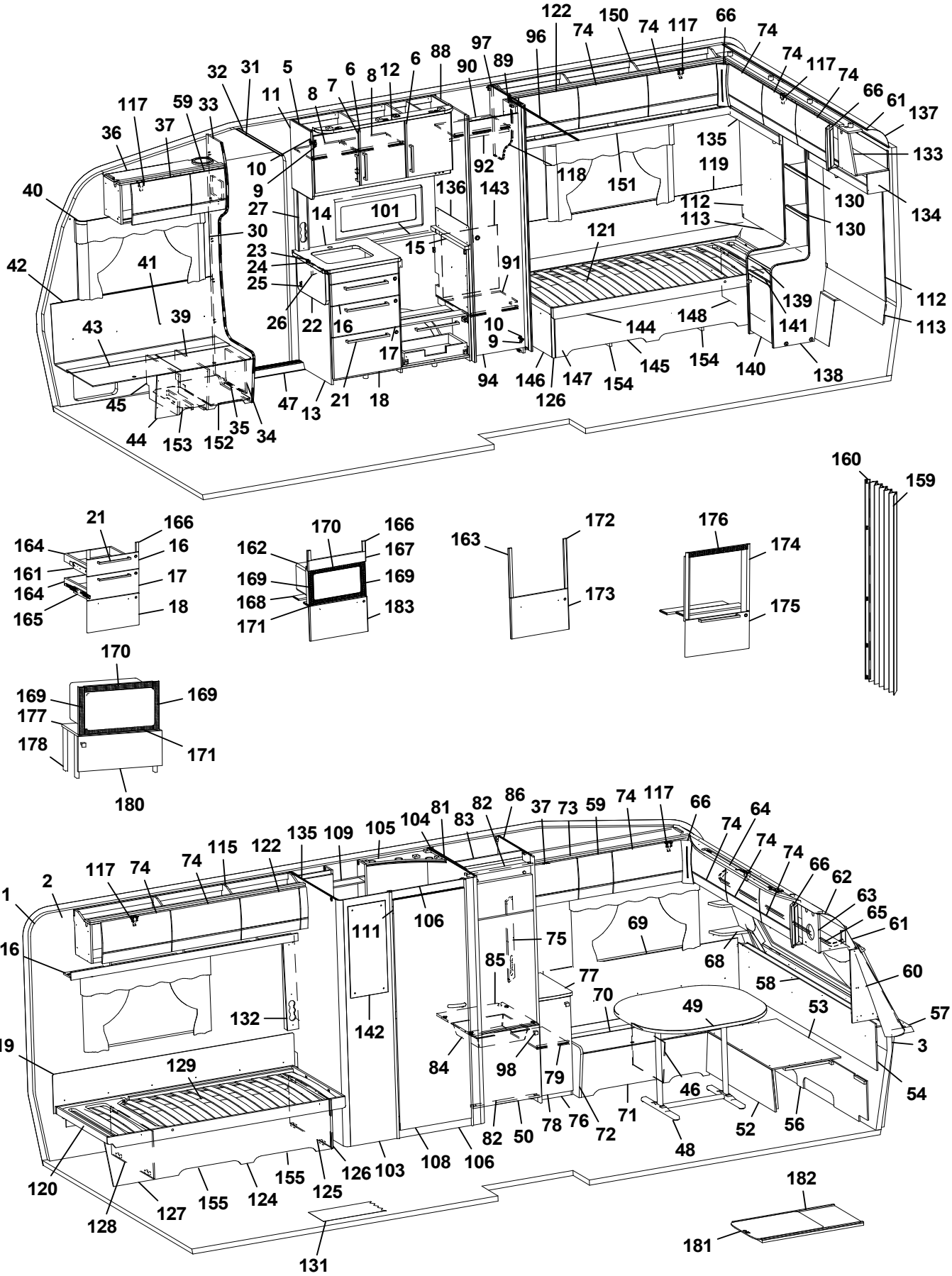
1 2 3 4 5 6 7 8 9 10 11 12 13 14 15 16 17 18 19 20 21 22 23 24 25 26 27 28 29 30 31 32 33 34 35 36 37 38 39 40 41 42 43 44 45 46 47 48 49 50 51 52 53 54 55 56 57 58 59 60 61 62 63 64 65 66 67 68 69 70 71 72 73 74 75 76 77 78 79 80 81 82 83 84 85 86 87 88 89 90 91 92 93 94 95 96 97 98 99 100 101 102 103 104 105 106 107 108 109 110 111 112 113 114 115 116 117 118 119 120 121 122 123 124 125 126 127 128 129 130 131 132 133 134 135 136 137 138 139 140 141 142 143 144 145 146 147 148 149 150 151 152 153 154 155 156 157 158 159 160 161 162 163 164 165 166 167 168 169 170 171 172 173 174 175 176 177 178 179 180 181 182 183

Pos Fig	Det. nr Part. No	Ingår Fitted	OBS!! Ange alltid årsmodell vid beställning av inredning Benämning	OBS!! Specify always year of model when ordering equipment Description
1	318657	M	Tapet vägg/tak	Wall paper
2	318584	M	Tejp tapet 20 mm	Tape, wall paper 20 mm
3	318585	M	Tejp tapet 60 mm	Tape, wall paper 60 mm
5	344960	x	Skåp kök L1120 kpl. (Vit)	Cupboard kitchen L1120 cpl. (White)
--	344961	x	Skåp kök L1120 kpl. (Mekong)	Cupboard kitchen L1120 cpl. (Mekong)
--	344962	x	Skåp kök L1120 kpl. (High Gloss)	Cupboard kitchen L1120 cpl. (High Gloss)
6	343441	x	Lucka H (Vit)	Door R (White)
--	343443	x	Lucka H (Mekong)	Door R (Mekong)
--	343442	x	Lucka H (High Gloss)	Door R (High Gloss)
--	350471	x	Handtag d:o	Handle d:o
7	343453	x	Lucka V (Vit)	Door L (White)
--	343455	x	Lucka V (Mekong)	Door L (Mekong)
--	343454	x	Lucka V (High Gloss)	Door L (High Gloss)
8	331385M	x	Hylla	Shelf
9	311917	x	Gångjärn	Hinge
10	312588	x	Platta gångjärn	Plate hinge
11	336284	x	Gavel rundad köksskåp.	Gable
12	336269	x	Ljusramp köksskåp	Light holder
13	343433	x	Diskbänk trädel u. skiva (Vit)	Kitchen sink without board (White)
--	343465	x	Diskbänk trädel u. skiva (Mekong)	Kitchen sink without board (Mekong)
--	343676	x	Diskbänk trädel u. skiva (High Gloss)	Kitchen sink without board (High Gloss)
--	343550	x	Diskbänk induktion trädel u. skiva (Vit)	Kitchen sink induction w/o board (White)
--	343553	x	Diskbänk induktion trädel u. skiva (Mekong)	Kitchen sink induction w/o board (Mekong)
--	343555	x	Diskbänk induktion trädel u. skiva (High Gloss)	Kitchen sink induction w/o board (High Gloss)
14	337281-K	x	Skiva diskbänk 610x565	Board 610x565
--	341814-K	x	Skiva diskbänk induktion 1146x573, ljus	Board induction 1146x573, light
--	341814-L	x	Skiva diskbänk induktion 1146x573, mörk	Board induction 1146x573, dark
15	336098-K	x	Skiva diskbänk 560x40	Board 560x40
16	343384	x	Lådförstycke (Vit)	Drawer front (White)
--	343412	x	Lådförstycke (Mekong)	Drawer front (Mekong)
--	343407	x	Lådförstycke (High Gloss)	Drawer front (High Gloss)
--	317514	x	Låda 500x480 d:o	Drawer 500x480 d:o
--	317382	x	Glidskena låda H d:o	Slide bar, drawer R d:o
--	350221	x	Glidskena låda V d:o	Slide bar, drawer L d:o
17	343385	x	Lådförstycke (Vit)	Drawer front (White)
--	343413	x	Lådförstycke (Mekong)	Drawer front (Mekong)
--	343408	x	Lådförstycke (High Gloss)	Drawer front (High Gloss)
--	317514	x	Låda 500x480 d:o	Drawer 500x480 d:o
--	317382	x	Glidskena låda H d:o	Slide bar, drawer R d:o
--	350221	x	Glidskena låda V d:o	Slide bar, drawer L d:o
18	343386	x	Lucka (Vit)	Door (White)
--	343414	x	Lucka (Mekong)	Door (Mekong)
--	343410	x	Lucka (High Gloss)	Door (High Gloss)
--	20-900302	x	Pentrylåda 500x273 d:o *	Drawer pentry 500x273 d:o *
--	07-800039	x	Rullskena H d:o *	Roller rail R d:o *
--	07-800038	x	Rullskena V d:o *	Roller rail L d:o *
--	317514	x	Låda 500x480 d:o *	Drawer 500x480 d:o *
--	317382	x	Glidskena låda H d:o *	Slide bar, drawer R d:o *
--	350221	x	Glidskena låda V d:o *	Slide bar, drawer L d:o *
21	350472	x	Handtag	Handle
			M= Metervara T= Tillbehör	M= On the metre T= Accessory

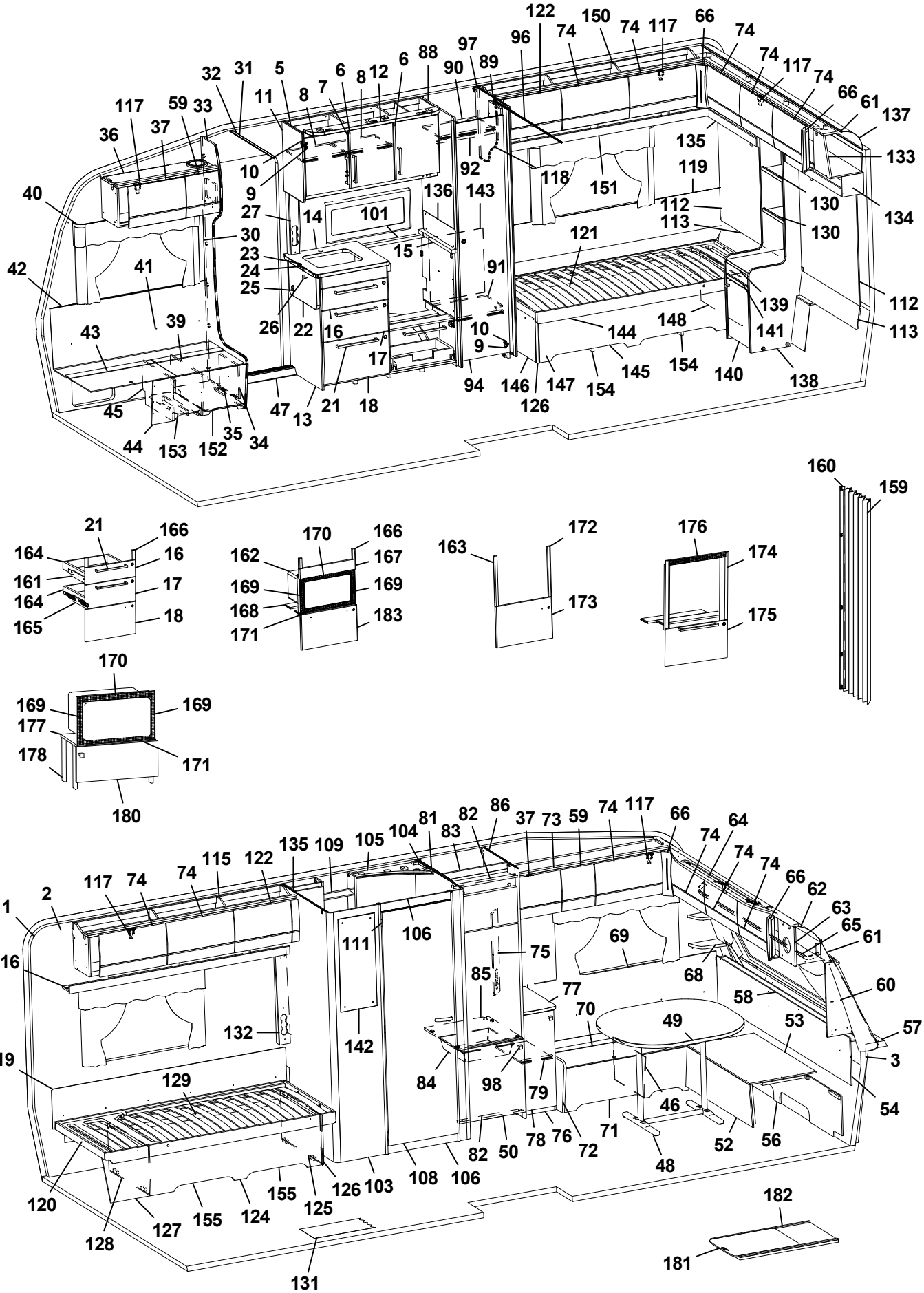
122 150 74 117 66 74 74 117 74 66 61 137 133 134 130 130 112 113 112 113 139 141 138 140 154 145 154 144 148 147 146 126 94 10 9 91 143 136 101 15 14 27 23 24 25 26 22 16 17 21 18 13 47 34 35 152 153 44 45 39 41 42 40 36 117 59 33 37 32 31 5 11 8 7 6 8 12 6 88 90 97 89 96 92 118 151 135 119 121
160 159
21 166 164 16 161 17 164 165 18
170 166 162 167 169 169 168 183 171
163 172 173
176 174 175
170 169 169 177 178 171 180
1 2 117 74 74 115 122 135 109 105 104 81 83 82 86 37 73 59 74 117 66 74 74 74 66 62 63 65 61 60 57 3 54 116 111 106 75 69 68 58 85 77 70 49 53 132 142 119 129 84 98 79 46 71 72 78 76 50 82 48 52 56 120 128 127 155 124 155 125 126 103 108 106 131 182 181

Pos Fig	Det. nr Part. No	Ingår Fitted	OBS!! Ange alltid årsmodell vid beställning av inredning Benämning	OBS!! Specify always year of model when ordering equipment Description
22	335935-K	x	Vikskiva diskbänk	Board
23	860621	x	Gångjärn	Hinge
24	315145	x	Distans vikskiva	Distance
25	800639	x	Snäppare mässing	Snap brass
26	315749	x	Stöd	Support board
27	333289M	x	Front el-uttag 90x533x48	Front outlet 90x533x48
30	318962	x	List täck el-kabel B=45 L=2100	Cover strip B=45 L=2100
31	316270	x	List snäpp undre L2379	List under L2379
32	316268	x	List snäpp övre L2379	List upper L2379
33	343135	x	Stolpe först. L1948 kpl. m. lucka	Support bar cpl. with door
34	343731	x	Lucka	Door
35	312589	x	Gångjärn	Hinge
36	344963	x	Skåp övre elc.L=828	Cupboard upper L=828
--	344964	x	Skåp övre elc.L=828 (Selected)	Cupboard upper L=828 (Selected)
--	344965	x	Skåp övre elc.L=828 (Customized)	Cupboard upper L=828 (Customized)
37	343181	x	Lucka	Door
--	343184	x	Lucka (High Gloss)	Door (High Gloss)
39	342494	x	Stöd bäddlåda HF	Support bed box
40	350348	x	Skena gardin L1020	Curtain rod L1020
41	339356	x	Värmespalt H fram	Air gap R.F.
42	319821	M	List kant mörkbrun	Strip, dark brown
43	343827	x	Lock bäddlåda H F	Cover bedbox R.F.
--	319024	x	Matta grå textil m. tejp d:o	Carpet gray textile with tape d:o
44	343825	x	Front bäddlåda H F	Front bed box R.F.
--	343826	T	Front bäddlåda H F (centraldammsugare)	Front bed box R.F. (central vacuum cleaner)
45	342495	x	Stöd bäddlåda HF	Support bed box
46	312825	x	Stöd bäddlåda VF	Support bed box
47	314687	x	Tröskel aluminium L=850	Threshold aluminium L=850
48	310083	x	Bordsstativ	Table stand
--	350474	T	Bordsstativ enpelar	Table stand single pillar
49	343248	x	Bordsskiva 800x1000	Table top 800x1000
50	343836	x	Lucka V 550x570	Door L 550x570
--	316799	x	Gångjärn d:o	Hinge d:o
--	312588	x	Platta gångjärn d:o	Plate hinge d:o
52	331245M	x	Front bäddlåda gavel	Front bed box gable
53	331246M	x	Skiva rundsittgrupp	Sheet seat
54	340578	x	Värmespalt gavel fram	Air gap
56	340520	x	Stöd sittgrupp	Support
57	215275	x	Hylla front kpl. L2376	Shelf front cpl. L2376
58	340191	x	Front/hylla kpl.	Front/shelf cpl.
--	340929	x	Hylla m. belysning "Björn" (Customized)	Shelf with lighting "Bear" (Customized)
59	343180	x	Lucka	Door
--	343183	x	Lucka (High Gloss)	Door (High Gloss)
60	343562	x	Hylla hörn H	Shelf R
61	313884	x	List plast radie L=2379	List L=2379
62	316005	x	Skiva plast 295x2363x1	Plastic sheet
63	343126	x	Skåp gavel fram L=2360	Cupboard L=2360
--	343515	x	Skåp gavel fram L=2360 (Customized)	Cupboard L=2360 (Customized)
--	350454	x	Gångjärn d:o	Hinge d:o
64	343160	x	Ljusramp gavelskåp	Light holder
			M= Metervara T= Tillbehör	M= On the metre T= Accessory

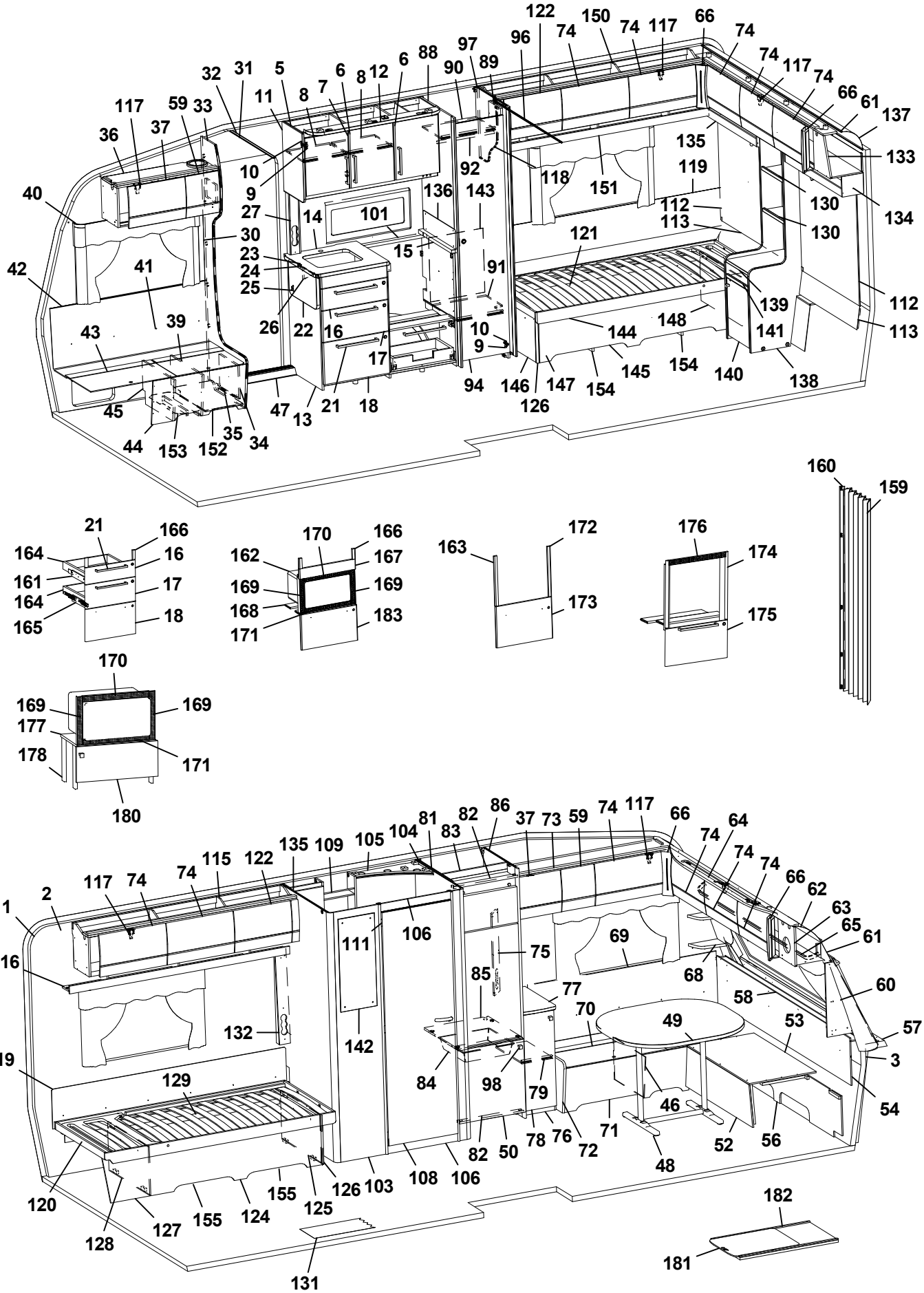
122 150 74 117 66 74 74 117 74 66 61 137 133 134 130 130 112 113 112 113 139 141 138 140 154 145 154 147 146 126 144 148 121 118 151 135 119 92 143 136 101 14 15 91 10 9 94 17 21 18 16 22 26 25 24 23 30 27 10 9 11 8 7 6 8 12 6 88 90 97 89 96 74 117 59 33 32 31 5 36 37 40 42 41 43 39 45 44 153 152 35 34 47 13
160 159
21 166 164 16 161 17 164 18 165
170 166 162 167 169 169 168 183 171
172 163 173
176 174 175
170 169 169 177 171 178 180
1 2 117 74 74 115 122 135 109 105 104 81 83 82 86 37 73 59 74 117 66 74 64 74 74 66 62 63 65 61 60 57 3 54 116 111 106 75 69 68 58 85 77 70 49 53 132 142 119 129 84 98 79 46 71 72 78 76 50 82 48 52 56 120 128 127 155 124 155 125 126 103 108 106 131 182 181

Pos Fig	Det. nr Part. No	Ingår Fitted	OBS!! Ange alltid årsmodell vid beställning av inredning Benämning	OBS!! Specify always year of model when ordering equipment Description
65	350349	x	Skena gardin L1920	Curtain rod L1920
66	343294	x	Hörn inredning (High Gloss)	Corner (High Gloss)
68	343556	x	Hylla hörn V	Shelf L
69	337171	x	Värmespalt V fram	Air gap L.F.
70	343564	x	Lock bäddlåda V F	Cover bed box L.F
--	319024	x	Matta grå textil m. tejp d:o	Carpet gray textile with tape d:o
71	339504	x	Front bäddlåda V F	Front bed box L.F.
72	343469	x	Gavel bäddlåda V F	Gable bed box L.F
73	345089	x	Skåp övre L=1388	Cupboard upper L=1388
--	345090	x	Skåp övre L=1388 (Selected)	Cupboard upper L=1388 (Selected)
--	344091	x	Skåp övre L=1388 (Customized)	Cupboard upper L=1388 (Customized)
74	343182	x	Lucka	Door
--	343185	x	Lucka (High Gloss)	Door (High Gloss)
75	332488M	x	Front el-uttag 130x638	Front outlet 130x638
76	343833	x	Hurts kpl. m. skiva	Cupboard cpl. with board
77	336285-K	x	Skiva hurts 295x550	Board cupboard
--	336285-L	x	Skiva hurts 295x550, mörk	Board cupboard, dark
78	343832	x	Lucka V 270x745	Door
79	332508	x	Hylla	Shelf
81	342607	x	Vägg kyl V	Wall refrigerator L
82	342306	x	List folierad L = 528	List foiled L = 528
83	342309	x	Bakstycke stopp kyl	Back cupboard
84	310325	x	Trådback vit 427x427x85	Tray 427x427x85
--	312712	x	Glidlist trådback (säljes i par)	Sliding strip tray (pair)
85	340675	x	Hylla under kyl	Shelf under refrigerator
86	342362	x	Vägg kyl H	Wall refrigerator R
88	340090	x	Vägg garderob V	Wall wardrobe L
89	331238M	x	Nisch, vikdörr	Niche folding door
90	337214	x	Hylla garderob övre	Shelf wardrobe upper
91	337215	x	Hylla garderob nedre	Shelf wardrobe under
92	350217	x	Galgstång L=790	Clothes hanger L=790
94	337222	x	Dörr 395x1850	Door 395x1850
--	314523	x	Rätningslist dörr	List L=1715
96	314917	x	Skena draperi L=1190	Drapery rail L=1190
97	331593M	x	Vägg garderob H	Wall wardrobe R
98	350473	x	Handtag knopp	Handle knob
101	319873-A	T	Köksskiva vägg svart fiskben	Protection kitchen, black fishbone
--	319873-G	T	Köksskiva vägg natur skiffer	Protection kitchen, nature slate
103	337247	x	Vägg tvättrum yttre	Wall washroom
104	337235	x	Vägg tvättrum H	Wall washroom R
105	336141	x	Ljusramp tvättrum	Light holder
106	337242	x	Tröskel 580x60	Threshold 580x60
108	337117	x	Dörr 570x1820	Door 570x1820
--	319708	x	Lås tvättrum	Lock washroom
--	319707	x	Handtag tvättrum	Handle washrom
109	343834	x	Skåp tvättrum	Cupboard
110	337243	x	Vägg tvättrum V	Wall washroom L
111	319755	x	Gångjärn tvättrum	Hinge washroom
112	343829	x	Sänggavel kpl. m. tyg	Headboard cpl. with fabric
113	343849	x	Värmespalt	Air gap
			M= Metervara T= Tillbehör	M= On the metre T= Accessory

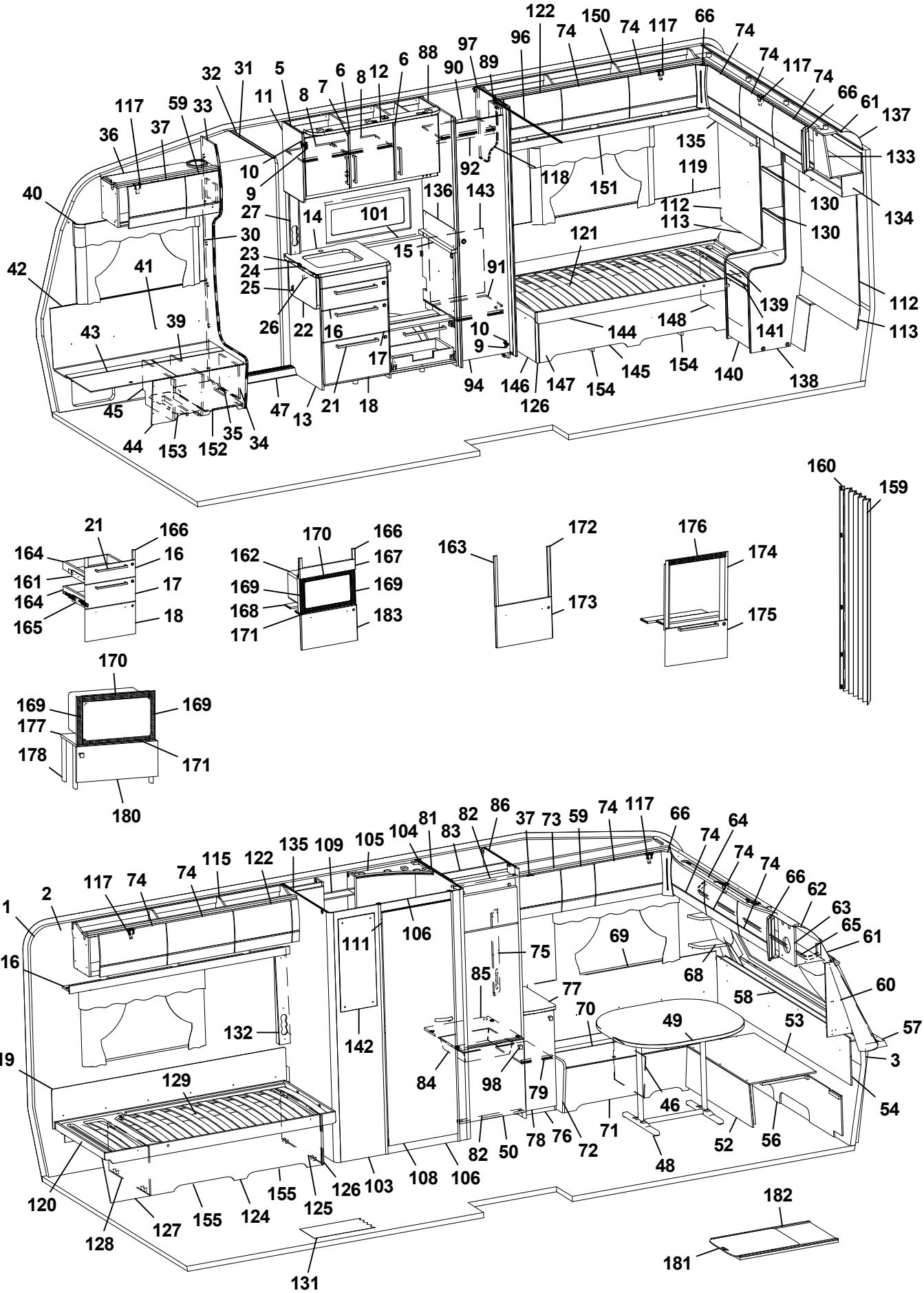
122 150 74 117 66 74 74 117 74 66 61 137 133 134 130 130 112 113 112 113 139 141 138 140 154 145 154 147 146 126 144 148 121 119 135 151 118 92 143 136 101 14 15 91 10 9 94 17 21 18 16 22 26 25 24 23 30 27 10 9 11 8 7 6 8 12 6 88 90 97 89 96 74 117 59 33 32 31 36 37 40 42 41 43 39 45 44 153 152 35 34 47 13
160 159
21 166 164 16 161 17 164 18 165
170 166 162 167 169 169 168 183 171
163 172 173
176 174 175
170 169 169 177 171 178 180
1 2 117 74 74 115 122 135 109 105 104 81 83 82 86 37 73 59 74 117 66 74 64 74 74 66 62 63 65 61 60 57 3 54 116 111 106 75 69 68 58 85 77 70 49 53 132 142 119 129 84 98 79 46 71 72 78 76 50 82 48 52 56 120 128 127 155 124 155 125 126 103 108 106 131 182 181

Pos Fig	Det. nr Part. No	Ingår Fitted	OBS!! Ange alltid årsmodell vid beställning av inredning Benämning	OBS!! Specify always year of model when ordering equipment Description
115	345033	x	Skåp övre V-bak L=1747	Cupboard upper L-rear L=1747
--	345034	x	Skåp övre L=1747 (Customized)	Cupboard upper L=1747 (Customized)
116	343213	x	Hyllpaket	Shelf
117	350454	x	Gångjärn	Hinge
118	343228	x	Gavel yttre	Gable outer
119	338121	x	Värmespalt	Air gap
120	342617	x	Sängram V u. ribbotten	Bed bottom L without laths
--	325342	x	Ribbotten kpl.	Laths bottom cpl.
--	314211	x	Ribba sängbotten L=820 B=63	Lath bed bottom L=820 B=63
--	312046	x	Band t. ribbotten	Band for laths bottom
124	340201	x	Sänglåda kpl. V	Bed box cpl. L
125	340202	x	Gavel säng främre	Gable bed front
126	319776	x	List hörn L=2500	Corner strip L=2500
127	337144	x	Front säng	Front bed
128	340204	x	Gavel säng bakre	Gable bed rear
129	315203	x	Regel 17,5x55x1415	Wood lath pine 17,5x55x1415
130	343788	x	Hylla	Shelf
131	319393	T	Matta golv, antik planka	Carpet floor, antique plank
--	350469	T	Matta golv, gråsten	Carpet floor, granite
132	343352	x	Front el-uttag	Front outlet
133	345092	x	Skåp gavel bak L2360	Cupboard gable L2360
--	345093	x	Skåp gavel bak L2360 (Customized)	Cupboard gable L2360 (Customized)
--	350454	x	Gångjärn d:o	Hinge d:o
134	345094	x	Hyllpaket	Shelf
135	345095	x	Hyllpaket	Shelf
136	401715	x	Flamskydd	Flame guard
--	401996	x	Flamskydd induktion	Flame guard induction
137	316005	x	Skiva plast 295x2363x1	Plastic sheet
138	343784	x	Hurts kpl.	Cupboard cpl. without board
139	343793	x	Skiva hurts	Board cupboard
140	343797	x	Lucka H 368x450	Door
--	315202	x	Gångjärn d:o	Hinge d:o
--	312588	x	Platta gångjärn d:o	Plate hinge d:o
141	343790	x	Hylla	Shelf
142	316039	x	Spegel 300x725x3	Mirror 300x725x3
143	337216	x	Täckskiva exp.kärl	Cover expansion vessel
144	342616	x	Sängram H u. ribbotten	Bed bottom R without laths
145	340210	x	Sänglåda kpl. H	Bed box cpl. R
146	340213	x	Gavel säng främre	Gable bed front
147	339464	x	Front säng	Front bed
148	340211	x	Gavel säng bakre	Gable bed rear
150	345003	x	Skåp övre L=1747	Cupboard upper L=1747
--	345004	x	Skåp övre L=1747 (Customized)	Cupboard upper L=1747 (Customized)
--	350454	x	Gångjärn d:o	Hinge d:o
151	343213	x	Hyllpaket	Shelf
152	350390	x	Plåt skofack	Plate shoe compartment
153	343831	x	Luftspalt H-fram	Air gap R front
154	343596	x	Luftspalt sänglåda	Air gap bed box
155	343595	x	Luftspalt sänglåda	Air gap bed box
159	315216	T	Vikdörr 1900x1500	Folding door
			M= Metervara T= Tillbehör	M= On the metre T= Accessory

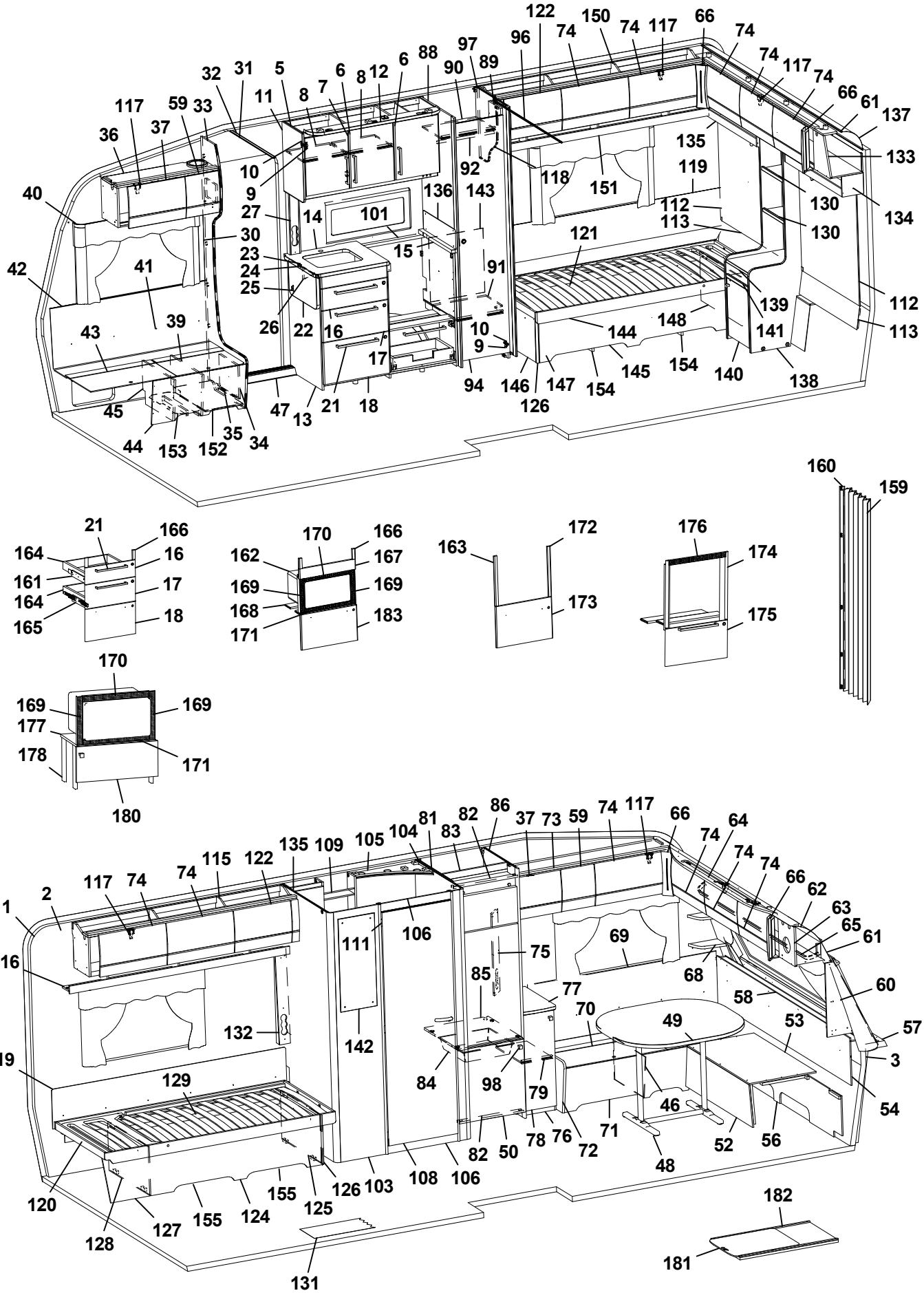
122 150 74 117 66 74 74 117 74 66 61 137 133 134 130 130 112 113 112 113 139 141 138 140 154 145 154 147 146 126 144 148 121 119 135 151 118 92 143 136 101 14 15 91 10 9 94 17 21 18 16 22 26 25 24 23 30 27 10 9 11 8 7 6 8 12 6 88 90 97 89 96 74 117 59 33 32 31 36 37 40 42 41 43 39 45 44 153 152 35 34 47 13
160 159
21 166 164 16 161 17 164 18 165
170 166 162 167 169 169 168 183 171
172 163 173
176 174 175
170 169 169 177 171 178 180
1 2 117 74 74 115 122 135 109 105 104 81 83 82 86 37 73 59 74 117 66 74 64 74 74 66 62 63 65 61 60 57 3 54 116 111 106 75 69 68 58 85 77 70 49 53 132 142 119 129 84 98 79 46 71 72 78 76 50 82 48 52 56 120 128 127 155 124 155 125 126 103 108 106 131 182 181

Pos Fig	Det. nr Part. No	Ingår Fitted	OBS!! Ange alltid årsmodell vid beställning av inredning Benämning	OBS!! Specify always year of model when ordering equipment Description
160	376461	T	Bakdel nisch vikdörr	Back niche folding door
161	343470	x	Monteringssats kpl. lådor (Vit)	Mounting kit cpl. drawers (White)
--	343471	x	Monteringssats kpl. lådor (Mekong)	Mounting kit cpl. drawers (Mekong)
--	343472	x	Monteringssats kpl. lådor (High Gloss)	Mounting kit cpl. drawers (High Gloss)
162	343484	T	Monteringssats kpl. mikro (Vit)	Mounting kit cpl. micro (White)
--	343485	T	Monteringssats kpl. mikro (Mekong)	Mounting kit cpl. micro (Mekong)
--	343486	T	Monteringssats kpl. mikro (High Gloss)	Mounting kit cpl. micro (High Gloss)
163	343487	T	Monteringssats kpl. ugn (Vit)	Mounting kit cpl. oven (White)
--	343488	T	Monteringssats kpl. ugn (Mekong)	Mounting kit cpl. oven (Mekong)
--	343489	T	Monteringssats kpl. ugn (High Gloss)	Mounting kit cpl. oven (High Gloss)
164	317514	x	Låda 500x480	Drawer 500x480
165	317382	x	Glidskena låda H	Slide bar, drawer R
--	350221	x	Glidskena låda V	Slide bar, drawer L
--	801701	x	Skruv 6x16 d:o	Screw 6x16 d:o
166	336092	x	Passbit 95x30x16 (Mekong)	Gauge block 95x30x16 (Mekong)
167	335936	T	Front	Front
168	333287M	T	Skiva distans 15x100x547,5	Sheet distance 15x100x547,5
169	402108	T	Galler vent. mikro 318x38	Grating vent. micro 318x38
170	402109	T	Galler vent. mikro 448x38	Grating vent. micro 448x38
171	402110	T	Galler vent. mikro 448x33	Grating vent. micro 448x33
172	336086	T	Passbit 460x30x16	Gauge block 460x30x16
173	343490	T	Lucka (Vit)	Door (White)
--	343491	T	Lucka (Mekong)	Door (Mekong)
--	343492	T	Lucka (High Gloss)	Door (High Gloss)
174	342139	T	List L=538 (diskbänk induktion)	List (kitchen sink induction) L=538
175	343390	T	Lucka (diskb. induktion) 299x550 (Vit)	Door (kitch. sink induct.) 299x550 (White)
--	343392	T	Lucka (diskb. induktion) 299x550 (Mekong)	Door (kitch. sink induct.) 299x550 (Mekong)
--	343391	T	Lucka (diskb. induktion) 299x550 (High Gloss)	Door (kitch. sink induct.) 299x550 (High Gloss)
--	20-900302	x	Pentrylåda 500x273 d:o	Drawer pentry 500x273 d:o
--	07-800039	x	Rullskena H d:o	Roller rail R d:o
--	07-800038	x	Rullskena V d:o	Roller rail L d:o
176	402107	T	Galler ugn (diskb. induktion) 503x35	Grating oven (kitch. sink induct.) 503x35
177	342343	T	Skåp kpl. mikrovågsugn	Cupboard cpl. microwave oven
178	342316	T	Hylla mikro	Shelf
179	342315	T	List folierad L=283	List folierad L=283
180	343880	T	Lucka 550x234	Door 550x234
--	316799	x	Gångjärn d:o	Hinge d:o
--	312588	x	Platta gångjärn d:o	Plate hinge d:o
181	341192	T	Utdragsskiva bord 450x550	Sliding leaf 450x550
182	341193	T	Låda utdragsskiva	Box sliding leaf
			* = Olika djup på lådor kan förekomma ¹ = Selected och Customized	* = Different depths of drawers can exist ¹ = Selected and Customized
			Dyntyger, madrasser m.m. (se dynor m.m.)	Cushion textilies, mattresses etc. (see cushions etc.)
			M= Metervara T= Tillbehör	M= On the metre T= Accessory

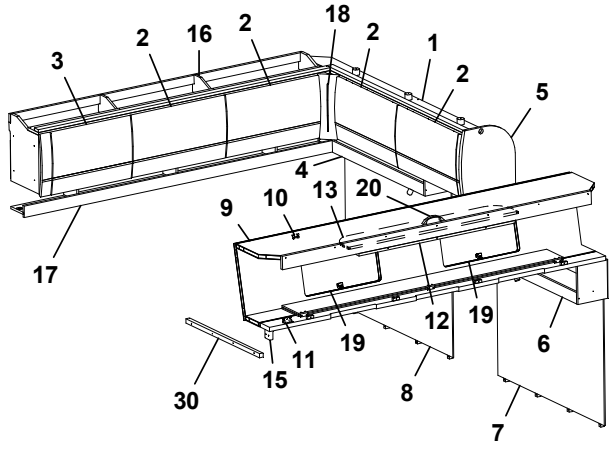
3
2
16
2
18
2
1
2
5
4
17
9
10
13
20
12
19
6
30
15
11
19
8
7

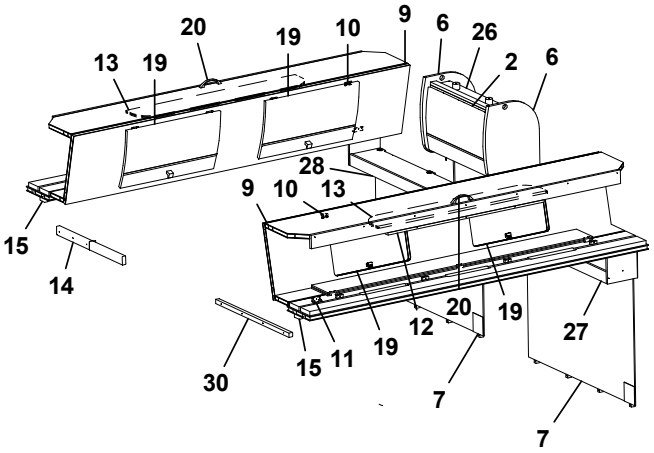
20
19
10
9
6
26
13
19
2
6
28
9
10
13
15
14
12
20
19
27
30
15
11
19
7
7

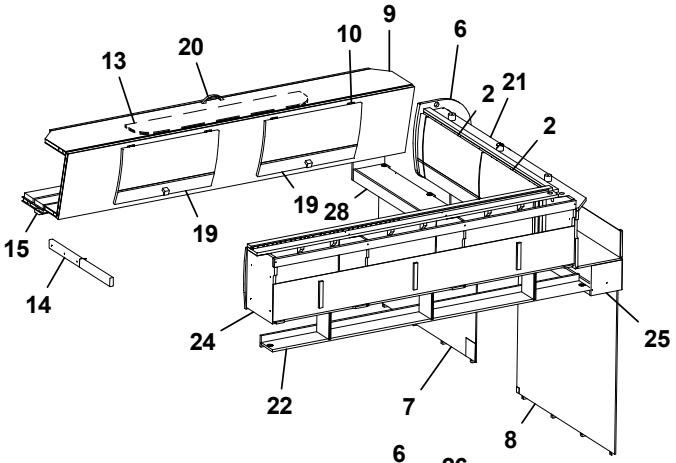
13
20
10
9
6
2
21
2
19
19
28
15
14
24
25
22
7
8

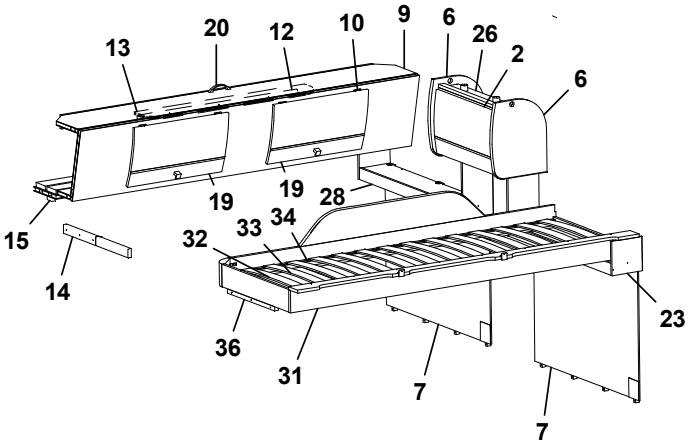
13
20
12
10
9
6
26
2
6
19
19
28
15
14
32
33
34
23
36
31
7
7

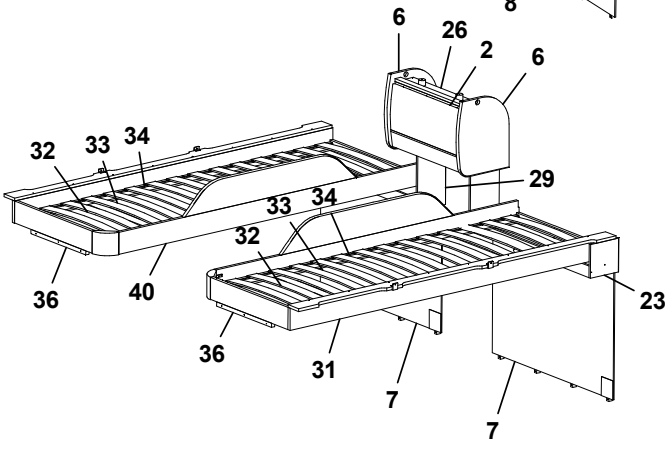
6
26
2
6
32
33
34
29
33
34
32
36
40
23
36
31
7
7

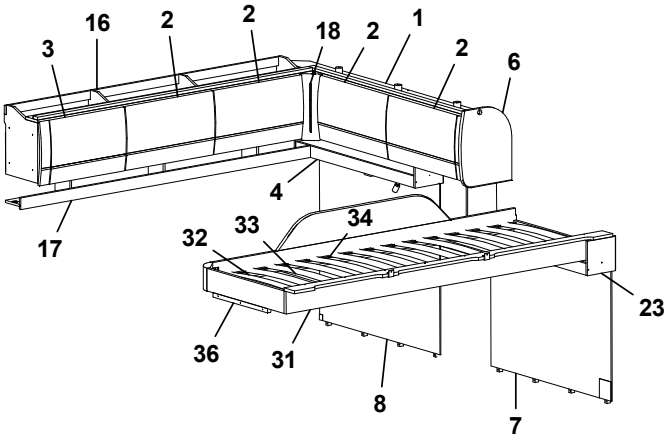
3
16
2
2
18
2
1
2
6
4
17
32
33
34
23
36
31
8
7

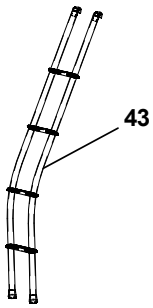
43

Pos Fig	Det. nr Part. No	Ingår Fitted	OBS!! Ange alltid årsmodell vid beställning av inredning Benämning	OBS!! Specify always year of model when ordering equipment Description
1	345036	x	Skåp gavel bak L1510	Cupboard gable L1510
--	345037	x	Skåp gavel bak L1510 (Customized)	Cupboard gable L1510 (Customized)
2	343182	x	Lucka	Door
--	343185	x	Lucka (High Gloss)	Door (High Gloss)
3	343181	x	Lucka	Door
--	343184	x	Lucka (High Gloss)	Door (High Gloss)
4	343876	x	Hyllpaket L977	Shelf L977
6	344294	x	Gavel rundad	Gable
7	344298	x	Sänggavel kpl. m. tyg	Headboard cpl. with fabric
8	343829	x	Sänggavel kpl. m. tyg	Headboard cpl. with fabric
9	343912	x	Överbäddskåp L1980	Upper bed L1980
--	343913	x	Överbäddskåp L1980 (Customized)	Upper bed L1980 (Customized)
10	860402	x	Gångjärn	Hinge
11	860405	x	Gångjärn	Hinge
12	331733M	x	Regel låsning	Lock bar
13	375813	x	Rasskydd ö-bäddskåp	Protective plate
14	332661M	x	Bärregel (vikbar)	Bearing rail
15	331701M	x	Kloss bärregel	Block bearing rail
16	345003	x	Skåp övre L=1747	Cupboard upper L=1747
--	345004	x	Skåp övre L=1747 (Customized)	Cupboard upper L=1747 (Customized)
17	343213	x	Hyllpaket	Shelf
18	343738	x	Hörn inredning	Corner
19	343914	x	Lucka	Door
--	343915	x	Lucka (High Gloss)	Door (High Gloss)
20	350129	x	Handtag	Handle
21	344972	x	Skåp gavel bak L1510	Cupboard gable L1510
--	344973	x	Skåp gavel bak L1510 (Customized)	Cupboard gable L1510 (Customized)
22	343213	x	Hyllpaket L1512	Shelf L1512
23	344274	x	Hyllpaket L977	Shelf L977
24	345033	x	Skåp övre L=1747	Cupboard upper L=1747
--	345034	x	Skåp övre L=1747 (Customized)	Cupboard upper L=1747 (Customized)
25	343873	x	Hyllpaket	Shelf
26	343842	x	Skåp gavel bak L560	Cupboard gable L560
--	343847	x	Skåp gavel bak L560 (Customized)	Cupboard gable L560 (Customized)
27	344270	x	Hyllpaket L977	Shelf L977
28	344272	x	Hyllpaket L977	Shelf L977
29	344276	x	Hyllpaket L977	Shelf L977
30	331698M	x	Bärregel 670x22x22	Bearing rail 670x22x22
31	336381	x	Sängram vån.säng V u. ribbotten	Bed bottom L without laths
32	325430	x	Ribbotten kpl.	Laths bottom cpl.
33	311985	x	Ribba sängbotten L=718 B=63	Lath bed bottom L=718 B=63
34	312046	x	Band t. ribbotten	Band for laths bottom
36	331961M	x	Bärregel L=440	Bearing rail L=440
40	336714	x	Sängram vån.säng H u. ribbotten	Bed bottom
43	350534	T	Stege ö-bäddsskåp kpl.	Ladder upper bed cpl.
			T= Tillbehör	T= Accessory

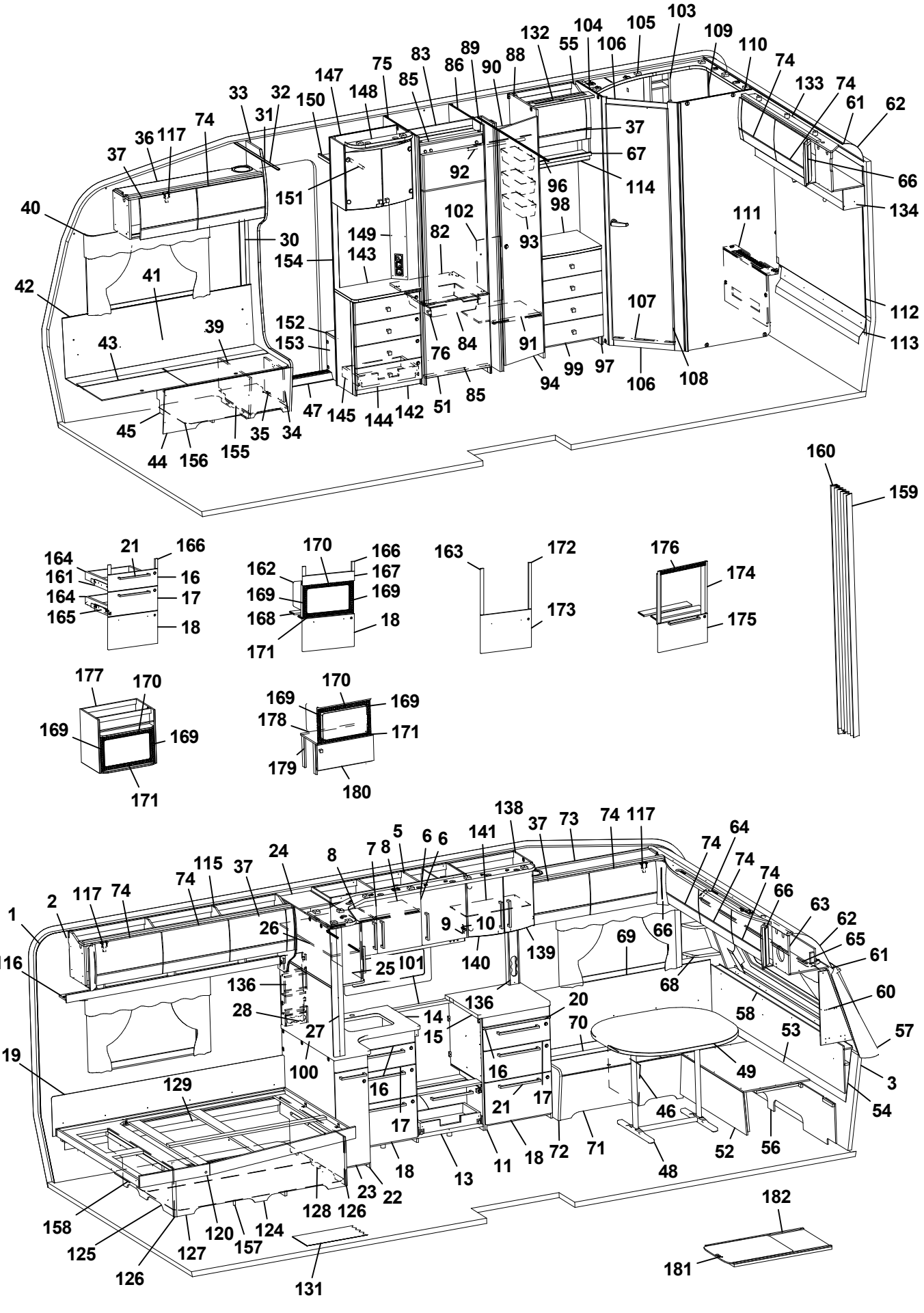
1 2 3 4 5 6 7 8 9 10 11 12 13 14 15 16 17 18 19 20 21 22 23 24 25 26 27 28 29 30 31 32 33 34 35 36 37 38 39 40 41 42 43 44 45 46 47 48 49 50 51 52 53 54 55 56 57 58 59 60 61 62 63 64 65 66 67 68 69 70 71 72 73 74 75 76 77 78 79 80 81 82 83 84 85 86 87 88 89 90 91 92 93 94 95 96 97 98 99 100 101 102 103 104 105 106 107 108 109 110 111 112 113 114 115 116 117 118 119 120 121 122 123 124 125 126 127 128 129 130 131 132 133 134 135 136 137 138 139 140 141 142 143 144 145 146 147 148 149 150 151 152 153 154 155 156 157 158 159 160 161 162 163 164 165 166 167 168 169 170 171 172 173 174 175 176 177 178 179 180 181 182

Pos Fig	Det. nr Part. No	Ingår Fitted	OBS!! Ange alltid årsmodell vid beställning av inredning Benämning	OBS!! Specify always year of model when ordering equipment Description
1	318657	M	Tapet vägg/tak	Wall paper
2	318584	M	Tejp tapet 20 mm	Tape, wall paper 20 mm
3	318585	M	Tejp tapet 60 mm	Tape, wall paper 60 mm
5	344960	x	Skåp kök L1120 kpl. (Vit)	Cupboard kitchen L1120 cpl. (White)
--	344961	x	Skåp kök L1120 kpl. (Mekong)	Cupboard kitchen L1120 cpl. (Mekong)
--	344962	x	Skåp kök L1120 kpl. (High Gloss)	Cupboard kitchen L1120 cpl. (High Gloss)
6	343441	x	Lucka H (Vit)	Door R (White)
--	343443	x	Lucka H (Mekong)	Door R (Mekong)
--	343442	x	Lucka H (High Gloss)	Door R (High Gloss)
--	350471	x	Handtag d:o	Handle d:o
7	343453	x	Lucka V (Vit)	Door L (White)
--	343455	x	Lucka V (Mekong)	Door L (Mekong)
--	343454	x	Lucka V (High Gloss)	Door L (High Gloss)
--	350471	x	Handtag d:o	Handle d:o
8	331385M	x	Hylla	Shelf
9	311917	x	Gångjärn	Hinge
10	312588	x	Platta gångjärn	Plate hinge
11	343416	x	Utskjut diskbänk (Vit)	Projection kitchen sink (White)
--	343415	x	Utskjut diskbänk (Mekong)	Projection kitchen sink (Mekong)
--	343445	x	Utskjut diskbänk (High Gloss)	Projection kitchen sink (High Gloss)
12	341707	x	Ljusramp köksskåp (vitrinskåp)	Light holder kitchen (vitrine)
--	342380	T	Ljusramp köksskåp (skåp mikro)	Light holder kitchen (microwave oven)
13	343417	x	Diskbänk trädel u. skiva (Vit)	Kitchen sink without board (White)
--	343506	x	Diskbänk trädel u. skiva (Mekong)	Kitchen sink without board (Mekong)
--	343509	x	Diskbänk trädel u. skiva (High Gloss)	Kitchen sink without board (High Gloss)
--	343511	x	Diskbänk induktion trädel u. skiva (Vit)	Kitchen sink induction w/o board (White)
--	343516	x	Diskbänk induktion trädel u. skiva (Mekong)	Kitchen sink induction w/o board (Mekong)
--	343520	x	Diskbänk induktion trädel u. skiva (High Gloss)	Kitchen sink induction w/o board (High Gloss)
14	336072-K	x	Skiva diskbänk 882x902	Board 882x902
--	341636-K	x	Skiva diskbänk induktion 1985x902, ljus	Board induction 1985x902, light
--	341636-L	x	Skiva diskbänk induktion 1985x902, mörk	Board induction 1985x902, dark
15	336071-K	x	Skiva diskbänk 610x565	Board 610x565
16	343384	x	Lådförstycke (Vit)	Drawer front (White)
--	343412	x	Lådförstycke (Mekong)	Drawer front (Mekong)
--	343407	x	Lådförstycke (High Gloss)	Drawer front (High Gloss)
--	317514	x	Låda 500x480 d:o	Drawer 500x480 d:o
--	317382	x	Glidskena låda H d:o	Slide bar, drawer R d:o
--	350221	x	Glidskena låda V d:o	Slide bar, drawer L d:o
17	343385	x	Lådförstycke (Vit)	Drawer front (White)
--	343413	x	Lådförstycke (Mekong)	Drawer front (Mekong)
--	343408	x	Lådförstycke (High Gloss)	Drawer front (High Gloss)
--	317514	x	Låda 500x480 d:o	Drawer 500x480 d:o
--	317382	x	Glidskena låda H d:o	Slide bar, drawer R d:o
--	350221	x	Glidskena låda V d:o	Slide bar, drawer L d:o
18	343386	x	Lucka (Vit)	Door (White)
--	343414	x	Lucka (Mekong)	Door (Mekong)
--	343410	x	Lucka (High Gloss)	Door (High Gloss)
--	20-900302	x	Pentrylåda 500x273 d:o *	Drawer pentry 500x273 d:o *
--	07-800039	x	Rullskena H d:o *	Roller rail R d:o *
--	07-800038	x	Rullskena V d:o *	Roller rail L d:o *
			M= Metervara T= Tillbehör	M= On the metre T= Accessory

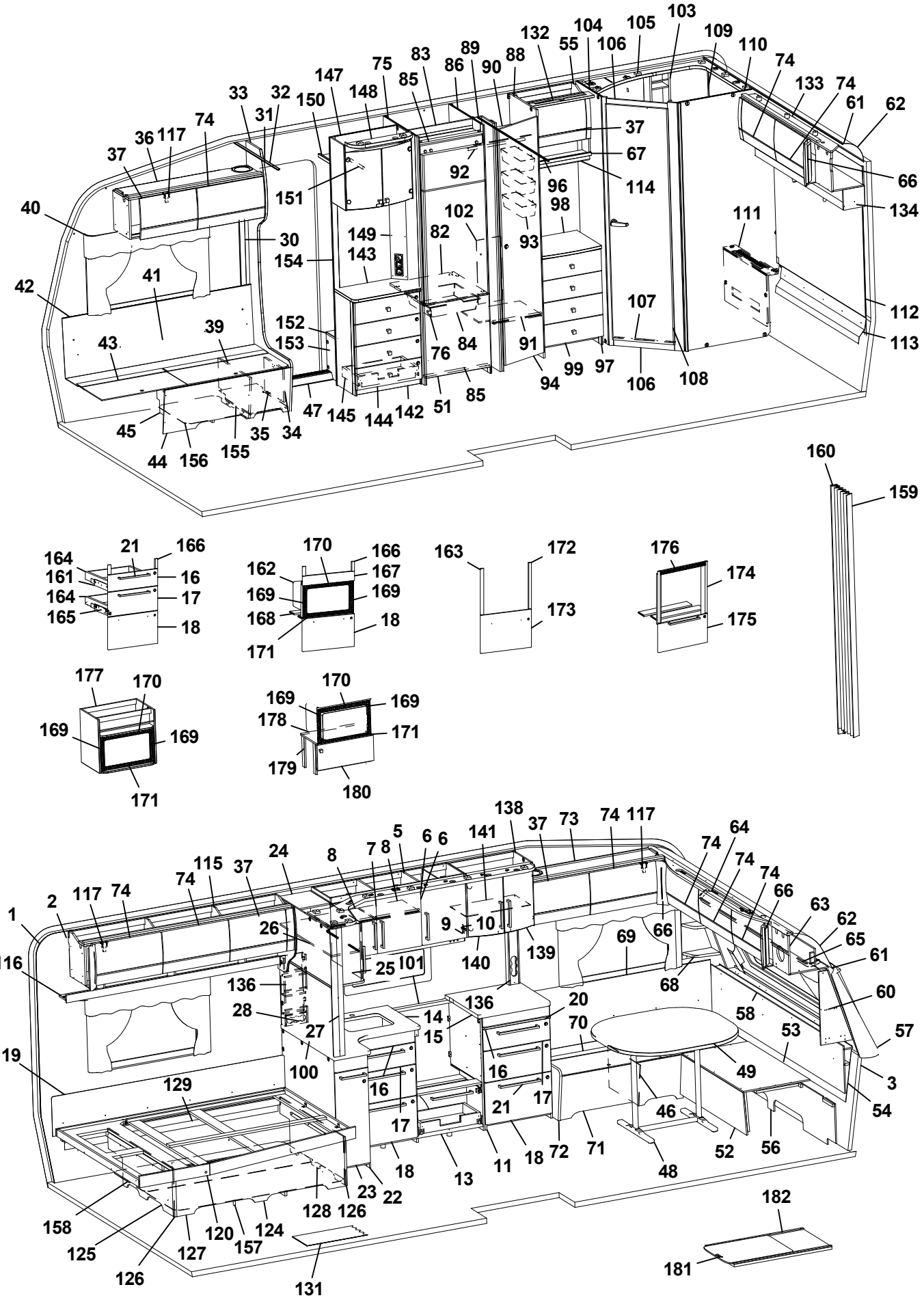
1 2 3 4 5 6 7 8 9 10 11 12 13 14 15 16 17 18 19 20 21 22 23 24 25 26 27 28 29 30 31 32 33 34 35 36 37 38 39 40 41 42 43 44 45 46 47 48 49 50 51 52 53 54 55 56 57 58 59 60 61 62 63 64 65 66 67 68 69 70 71 72 73 74 75 76 77 78 79 80 81 82 83 84 85 86 87 88 89 90 91 92 93 94 95 96 97 98 99 100 101 102 103 104 105 106 107 108 109 110 111 112 113 114 115 116 117 118 119 120 121 122 123 124 125 126 127 128 129 130 131 132 133 134 135 136 137 138 139 140 141 142 143 144 145 146 147 148 149 150 151 152 153 154 155 156 157 158 159 160 161 162 163 164 165 166 167 168 169 170 171 172 173 174 175 176 177 178 179 180 181 182

Pos Fig	Det. nr Part. No	Ingår Fitted	OBS!! Ange alltid årsmodell vid beställning av inredning Benämning	OBS!! Specify always year of model when ordering equipment Description
--	317514	x	Låda 500x480 d:o *	Drawer 500x480 d:o *
--	317382	x	Glidskena låda H d:o *	Slide bar, drawer R d:o *
--	350221	x	Glidskena låda V d:o *	Slide bar, drawer L d:o *
20	336675	x	Skärbräda	Cutting board
21	350472	x	Handtag	Handle
22	343500	x	Utskjut diskbänk (Vit)	Projection kitchen sink (White)
--	343505	x	Utskjut diskbänk (Mekong)	Projection kitchen sink (Mekong)
--	343508	x	Utskjut diskbänk (High Gloss)	Projection kitchen sink (High Gloss)
--	319558	x	Bänkutdrag V d:o	Extract L d:o
--	319559	x	Korg d:o	Basket d:o
--	336081-K	x	Skärbräda bänkutdrag	Cutting board extract
23	343502	x	Lucka (Vit)	Door (White)
--	343503	x	Lucka (Mekong)	Door (Mekong)
--	343504	x	Lucka (High Gloss)	Door (High Gloss)
--	350471	x	Handtag d:o	Handle d:o
24	344220	x	Skåp utskjut kökskåp	Cupboard projection
25	344219	x	Lucka acrylplast	Door acryl
--	314350	x	Lås magnet d:o	Lock magnet d:o
--	318381	x	Motstycke magnetlås	Companion part
--	314351	x	Gångjärn d:o	Hinge d:o
26	331220M	x	Hylla	Shelf
27	334341M	x	Stolpe utskjut	Support bar
28	333409M	x	Kryddhylla	Spice rack
29	335710M	x	Skiva 885x537x15	Board 885x537x15
--	319712-F	T	Köksskiva vägg svart fiskben	Protection kitchen, black fishbone
--	319712-G	T	Köksskiva vägg natur skiffer	Protection kitchen, nature slate
30	318962	x	List täck el-kabel B=45 L=2100	Cover strip B=45 L=2100
31	316270	x	List snäpp undre L2379	List under L2379
32	316268	x	List snäpp övre L2379	List upper L2379
33	343135	x	Stolpe först. L1948 kpl. m. lucka	Support bar cpl. with door
34	343731	x	Lucka	Door
35	312589	x	Gångjärn	Hinge
36	345060	x	Skåp övre elc.L=1108	Cupboard upper L=1108
--	345061	x	Skåp övre elc.L=1108 (Selected)	Cupboard upper L=1108 (Selected)
--	345062	x	Skåp övre elc.L=1108 (Customized)	Cupboard upper L=1108(Customized)
37	343181	x	Lucka	Door
--	343184	x	Lucka (High Gloss)	Door (High Gloss)
39	342494	x	Stöd bäddlåda HF	Support bed box
40	350348	x	Skena gardin L1020	Curtain rod L1020
41	339355	x	Värmespalt H fram	Air gap R.F.
42	319821	M	List kant mörkbrun	Strip, dark brown
43	343032	x	Lock bäddlåda H F	Cover bedbox R.F.
--	319024	x	Matta grå textil m. tejp d:o	Carpet gray textile with tape d:o
44	343085	x	Front bäddlåda H F	Front bed box R.F.
--	343034	T	Front bäddlåda H F (centraldammsugare)	Front bed box R.F. (central vacuum cleaner)
45	342495	x	Stöd bäddlåda HF	Support bed box
46	312825	x	Stöd bäddlåda VF	Support bed box
47	314687	x	Tröskel aluminium L=850	Threshold aluminium L=850
48	310083	x	Bordsstativ	Table stand
--	350474	T	Bordsstativ enpelar	Table stand single pillar
			M= Metervara T= Tillbehör	M= On the metre T= Accessory

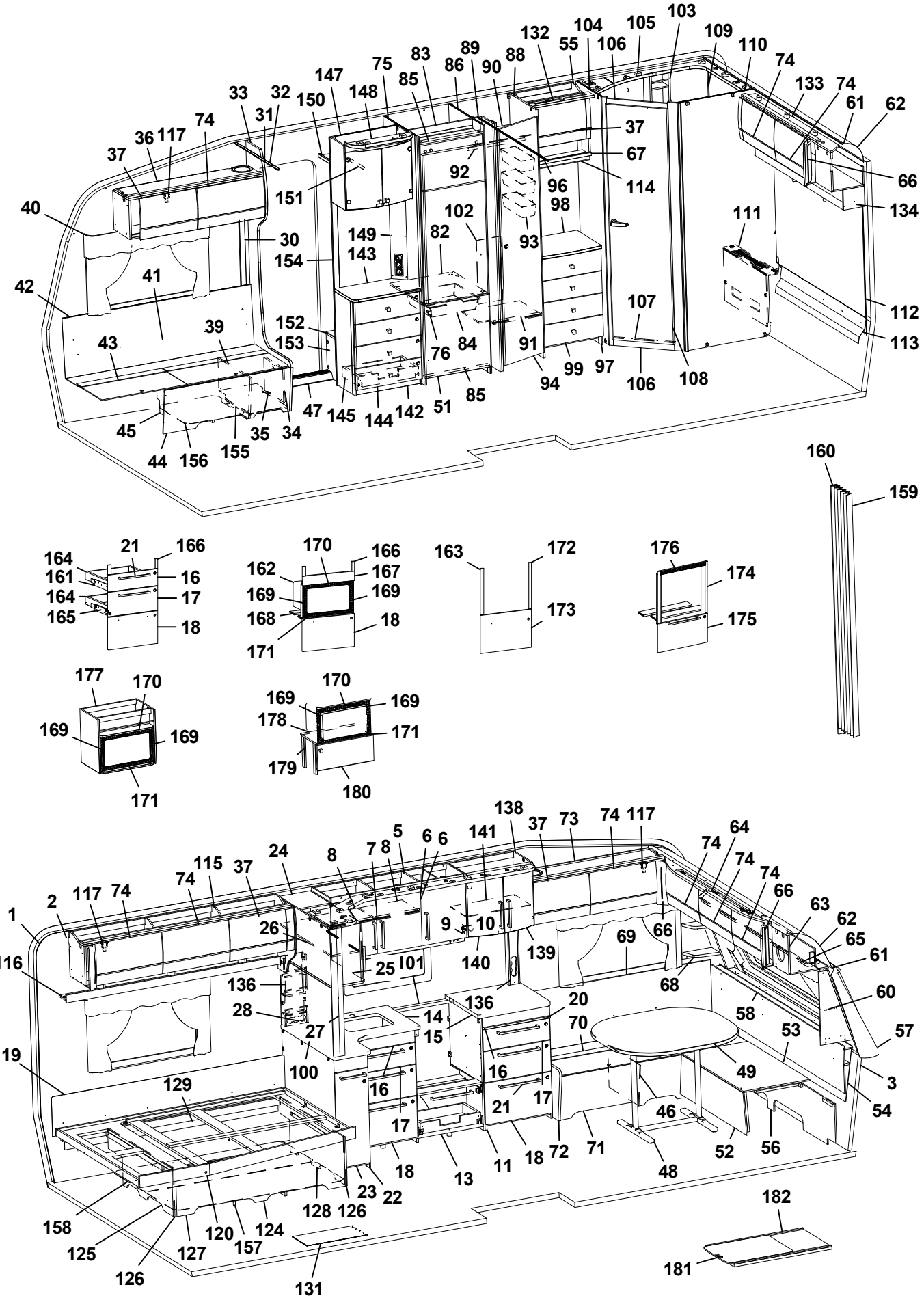
1 2 3 4 5 6 7 8 9 10 11 12 13 14 15 16 17 18 19 20 21 22 23 24 25 26 27 28 29 30 31 32 33 34 35 36 37 38 39 40 41 42 43 44 45 46 47 48 49 50 51 52 53 54 55 56 57 58 59 60 61 62 63 64 65 66 67 68 69 70 71 72 73 74 75 76 77 78 79 80 81 82 83 84 85 86 87 88 89 90 91 92 93 94 95 96 97 98 99 100 101 102 103 104 105 106 107 108 109 110 111 112 113 114 115 116 117 118 119 120 121 122 123 124 125 126 127 128 129 130 131 132 133 134 135 136 137 138 139 140 141 142 143 144 145 146 147 148 149 150 151 152 153 154 155 156 157 158 159 160 161 162 163 164 165 166 167 168 169 170 171 172 173 174 175 176 177 178 179 180 181 182

Pos Fig	Det. nr Part. No	Ingår Fitted	OBS!! Ange alltid årsmodell vid beställning av inredning Benämning	OBS!! Specify always year of model when ordering equipment Description
49	343248	x	Bordsskiva 800x1000	Table top 800x1000
51	343736	x	Lucka H 550x570	Door R 550x570
--	316799	x	Gångjärn d:o	Hinge d:o
--	312588	x	Platta gångjärn d:o	Plate hinge d:o
52	331245M	x	Front bäddlåda gavel	Front bed box gable
53	331246M	x	Skiva rundsittgrupp	Sheet seat
54	340578	x	Värmespalt gavel fram	Air gap
55	344101	x	Skåp övre L=511	Cupboard upper L=511
--	344106	x	Skåp övre L=511 (Customized)	Cupboard upper L=511 (Customized)
--	350454	x	Gångjärn d:o	Hinge d:o
56	340520	x	Stöd sittgrupp	Support
57	215275	x	Hylla front kpl. L2376	Shelf front cpl. L2376
58	340191	x	Front/hylla kpl.	Front/shelf cpl.
--	340929	x	Hylla m. belysning "Björn" (Customized)	Shelf with lighting "Bear" (Customized)
60	343562	x	Hylla hörn H	Shelf R
61	313884	x	List plast radie L=2379	List L=2379
62	316005	x	Skiva plast 295x2363x1	Plastic sheet
63	344966	x	Skåp gavel fram L=2360	Cupboard L=2360
--	344979	x	Skåp gavel fram L=2360 (Customized)	Cupboard L=2360 (Customized)
--	350454	x	Gångjärn d:o	Hinge d:o
64	343160	x	Ljusramp gavelskåp	Light holder
65	350349	x	Skena gardin L1920	Curtain rod L1920
66	343294	x	Hörn inredning (High Gloss)	Corner (High Gloss)
67	332701M	x	Hyllpaket	Shelf
68	343556	x	Hylla hörn V	Shelf L
69	337171	x	Värmespalt V fram	Air gap L.F.
70	343564	x	Lock bäddlåda V F	Cover bed box L.F
--	319024	x	Matta grå textil m. tejp d:o	Carpet gray textile with tape d:o
71	339504	x	Front bäddlåda V F	Front bed box L.F.
72	343469	x	Gavel bäddlåda V F	Gable bed box L.F
73	344969	x	Skåp övre L=1108	Cupboard upper L=1108
--	344970	x	Skåp övre L=1108 (Selected)	Cupboard upper L=1108 (Selected)
--	344971	x	Skåp övre L=1108 (Customized)	Cupboard upper L=1108 (Customized)
74	343182	x	Lucka	Door
--	343185	x	Lucka (High Gloss)	Door (High Gloss)
75	342304	x	Vägg kyl V	Wall refrigerator L
76	350473	x	Handtag knopp	Handle knob
82	340675	x	Hylla under kyl	Shelf under refrigerator
83	342309	x	Bakstycke stopp kyl	Back cupboard
84	310325	x	Trådback vit 427x427x85	Tray 427x427x85
--	312712	x	Glidlist trådback (säljes i par)	Sliding strip tray (pair)
85	342306	x	List folierad L = 528	List foiled L = 528
86	342314	x	Vägg kyl H	Wall refrigerator R
88	339620	x	Vägg garderob	Wall wardrobe
89	339626	x	Nisch, vikdörr	Niche folding door
90	331279M	x	Hylla garderob övre	Shelf wardrobe upper
91	339624	x	Hylla garderob nedre	Shelf wardrobe under
92	350217	x	Galgstång L=790	Clothes hanger L=790
93	319759	x	Korg, garderob	Basket, wardrobe
--	335802	x	List för korgar	List för baskets
			M= Metervara T= Tillbehör	M= On the metre T= Accessory

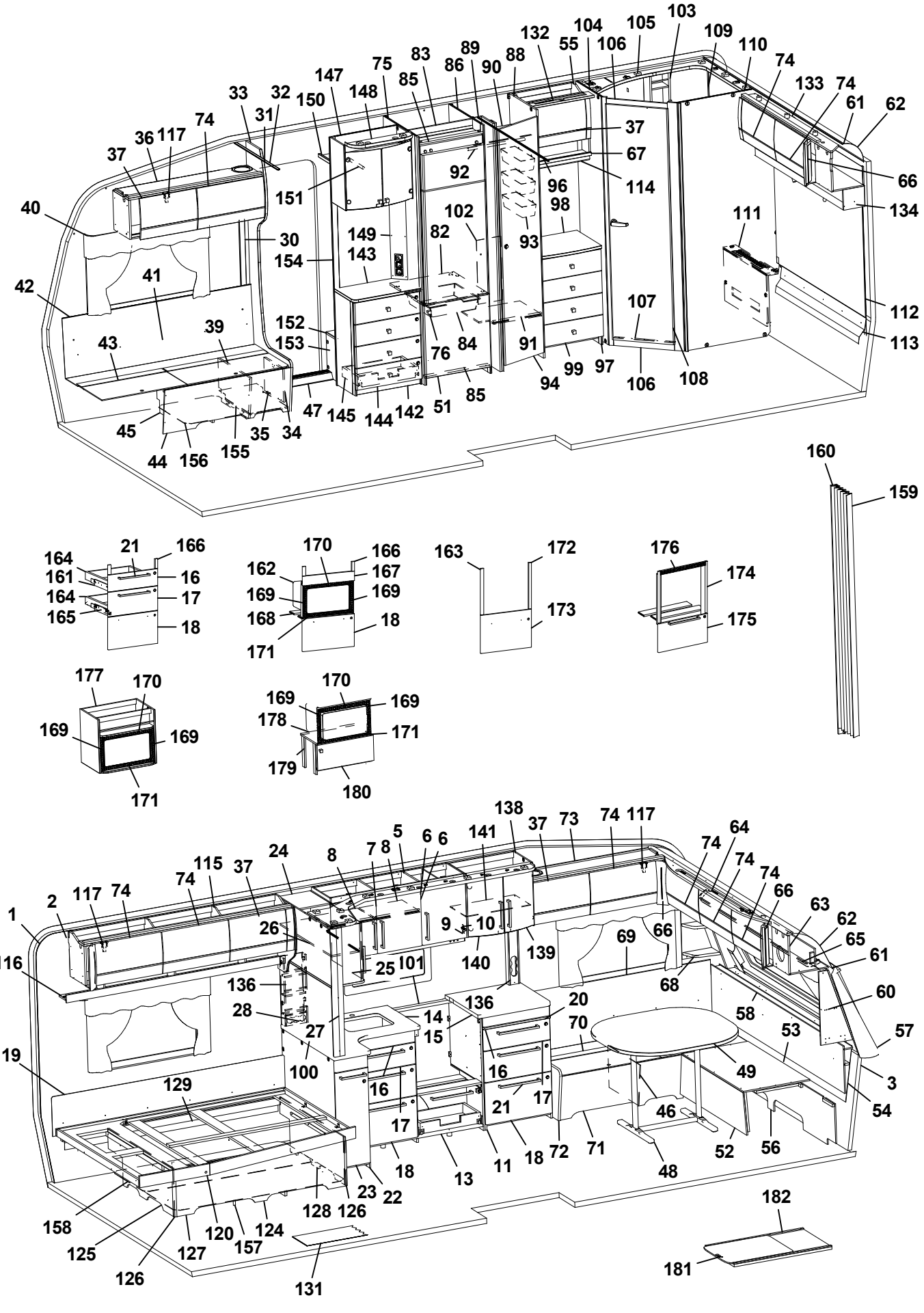
1 2 3 4 5 6 7 8 9 10 11 12 13 14 15 16 17 18 19 20 21 22 23 24 25 26 27 28 29 30 31 32 33 34 35 36 37 38 39 40 41 42 43 44 45 46 47 48 49 50 51 52 53 54 55 56 57 58 59 60 61 62 63 64 65 66 67 68 69 70 71 72 73 74 75 76 77 78 79 80 81 82 83 84 85 86 87 88 89 90 91 92 93 94 95 96 97 98 99 100 101 102 103 104 105 106 107 108 109 110 111 112 113 114 115 116 117 118 119 120 121 122 123 124 125 126 127 128 129 130 131 132 133 134 135 136 137 138 139 140 141 142 143 144 145 146 147 148 149 150 151 152 153 154 155 156 157 158 159 160 161 162 163 164 165 166 167 168 169 170 171 172 173 174 175 176 177 178 179 180 181 182

Pos Fig	Det. nr Part. No	Ingår Fitted	OBS!! Ange alltid årsmodell vid beställning av inredning Benämning	OBS!! Specify always year of model when ordering equipment Description
94	342832	x	Dörr 415x1850	Door 415x1850
96	314917	x	Skena draperi L=1190	Drapery rail L=1190
97	344109	x	Byrå kpl. u. skiva	Chest of drawers without board
98	336435-K	x	Skiva byrå	Board
99	344110	x	Låda byrå	Drawer
--	344111	x	Lådförstycke d:o	Drawer front d:o
--	315953	x	Glidskena låda (säljes i par)	Slide bar (exp. in pair)
100	319712-F	T	Köksskiva vägg svart fiskben	Protection kitchen, black fishbone
--	319712-G	T	Köksskiva vägg natur skiffer	Protection kitchen, nature slate
101	319779-F	T	Köksskiva vägg svart fiskben	Protection kitchen, black fishbone
--	319779-G	T	Köksskiva vägg natur skiffer	Protection kitchen, nature slate
102	336261	x	Täckskiva exp.kärl	Cover expansion vessel
103	337131	x	Hylla	Shelf
104	331236M	x	Vägg tvättrum främre	Wall washroom
105	337129	x	Ljusramp tvättrum	Light holder
106	331248M	x	Tröskel 480x60	Threshold 480x60
107	314591	x	List tröskel al. L=480	List threshold L=480
108	342597	x	Dörr 490x1850	Door 490x1850
109	343065	x	Skåp tvättrum L838	Cupboard L838
110	344181	x	Vägg tvättrum bakre	Wall washroom rear
111	342339	x	Front tvättrum	Front washroom
--	319198	x	Galler ventilation d:o	Ventilation grille d:o
112	343374	x	Sänggavel kpl. m. tyg	Headboard cpl. with fabric
113	344424	x	Värmespalt	Air gap
114	332702M	x	Kornisch L=511	Cornice L=511
--	319908	x	Skena gardin L=490	Curtain rod L=490
115	345033	x	Skåp övre L=1747	Cupboard upper L=1747
--	345034	x	Skåp övre L=1747 (Customized)	Cupboard upper L=1747 (Customized)
116	343748	x	Hyllpaket	Shelf
117	350454	x	Gångjärn	Hinge
119	338121	x	Värmespalt	Air gap
120	342636	x	Sängram u. ribbotten	Bed bottom without laths
--	342682	x	Ribbotten kpl.	Laths bottom cpl.
--	311985	x	Ribba sängbotten L=718 B=63	Lath bed bottom L=718 B=63
--	312046	x	Band t. ribbotten	Band for laths bottom
124	340187	x	Sänglåda kpl.	Bed box cpl.
125	340197	x	Gavel säng V	Gable bed L
126	319776	x	List hörn L=2500	Corner strip L=2500
127	339426	x	Front säng	Front bed
128	340195	x	Gavel säng H	Gable bed R
129	315203	x	Regel 17,5x55x1415	Wood lath pine 17,5x55x1415
131	350469	T	Matta golv, gråsten	Carpet floor, stone grey
--	319393	T	Matta golv, antik planka	Carpet floor, antique plank
132	336437	x	Ljusramp	Light holder
133	344972	x	Skåp gavel bak L1510	Cupboard gable L1510
--	344973	x	Skåp gavel bak L1510 (Customized)	Cupboard gable L1510 (Customized)
--	350454	x	Gångjärn d:o	Hinge d:o
134	345047	x	Hyllpaket L1512	Shelf L1512
136	333289M	x	Front el-uttag 90x533x48	Front outlet 90x533x48
138	345048	x	Skåp vitrin	Vitrine
			M= Metervara T= Tillbehör	M= On the metre T= Accessory

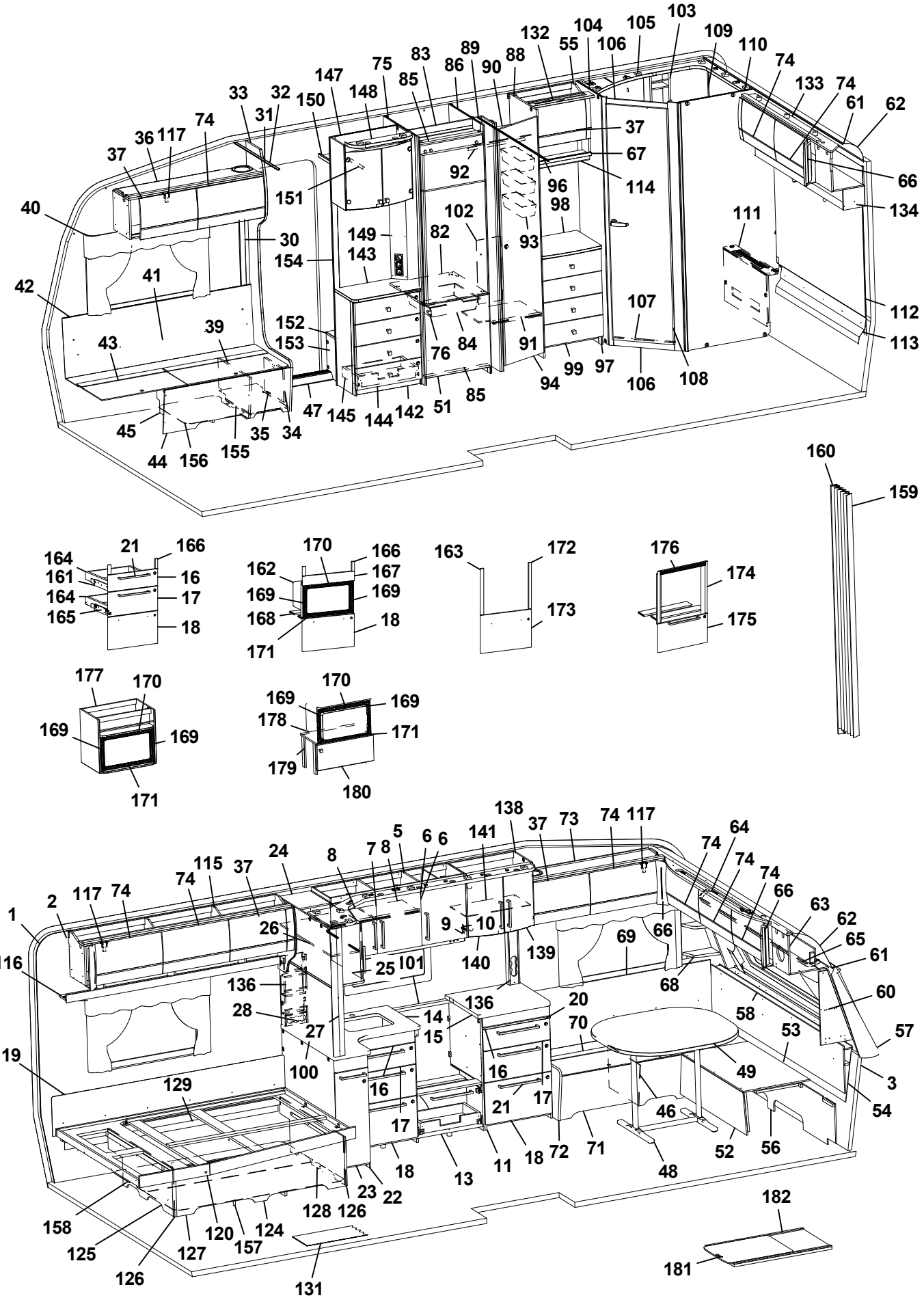
1 2 3 4 5 6 7 8 9 10 11 12 13 14 15 16 17 18 19 20 21 22 23 24 25 26 27 28 29 30 31 32 33 34 35 36 37 38 39 40 41 42 43 44 45 46 47 48 49 50 51 52 53 54 55 56 57 58 59 60 61 62 63 64 65 66 67 68 69 70 71 72 73 74 75 76 77 78 79 80 81 82 83 84 85 86 87 88 89 90 91 92 93 94 95 96 97 98 99 100 101 102 103 104 105 106 107 108 109 110 111 112 113 114 115 116 117 118 119 120 121 122 123 124 125 126 127 128 129 130 131 132 133 134 135 136 137 138 139 140 141 142 143 144 145 146 147 148 149 150 151 152 153 154 155 156 157 158 159 160 161 162 163 164 165 166 167 168 169 170 171 172 173 174 175 176 177 178 179 180 181 182

Pos Fig	Det. nr Part. No	Ingår Fitted	OBS!! Ange alltid årsmodell vid beställning av inredning Benämning	OBS!! Specify always year of model when ordering equipment Description
139	343747	x	Lucka vitrin H 272x450	Door vitrine R 272x450
140	343746	x	Lucka vitrin V 272x450	Door vitrine L 272x450
--	318630	x	Lås magnet d:o	Lock magnet d:o
--	318381	x	Motstycke magnetlås	Companion part
--	318379	x	Gångjärn	Hinge
--	318380	x	Täckhatt d:o	Cover d:o
--	312588	x	Platta gångjärn	Plate hinge
141	333749	x	Hylla	Shelf
142	343583	x	TV-bänk kpl. u. skiva	TV-bench cpl. whitout board
143	343590-K	x	Skiva TV-bänk, ljus	Board, light
--	343590-L	T	Skiva TV-bänk, mörk	Board, dark
144	343591	x	Lådförstycke	Drawer front
145	20-900302	x	Pentrylåda 500x273 d:o	Drawer pentry 500x273 d:o
--	07-800039	x	Rullskena H d:o	Roller rail R d:o
--	07-800038	x	Rullskena V d:o	Roller rail L d:o
147	345069	x	Skåp bar kpl. H=512	Coctail cabinet cpl. H=512
--	330180	x	Hylla hållare flaskor	Shelf bottle holder
--	343667	x	Lucka H d:o	Door R d:o
--	343666	x	Lucka V d:o	Door L d:o
--	318379	x	Gångjärn d:o	Hinge d:o
--	318380	x	Täckhatt d:o	Cover d:o
--	312588	x	Platta gångjärn d:o	Plate hinge d:o
148	336106	x	Ljusramp	Light holder
149	343721	x	Front el-uttag 130x675	Front outlet 130x857,5
150	331910M	x	Hylla garderob övre	Shelf
151	350217	x	Galgstång L=790	Clothes hanger L=790
152	319866	x	Hylla insteg	Shelf
153	336618	x	Front hylla garderob	Front
154	343654	x	Vägg instegsgarderob	Wall wardrobe
155	350390	x	Plåt skofack	Plate shoe compartment
156	343594	x	Luftspalt H-fram	Air gap R front
157	343621	x	Luftspalt sänglåda	Air gap bed box
158	343620	x	Luftspalt sänglåda	Air gap bed box
159	315216	T	Vikdörr 1900x1500 (T906099)	Folding door
160	340300	T	Bakdel nisch vikdörr	Back niche folding door
161	343470	x	Monteringssats kpl. lådor (Vit)	Mounting kit cpl. drawers (White)
--	343471	x	Monteringssats kpl. lådor (Mekong)	Mounting kit cpl. drawers (Mekong)
--	343472	x	Monteringssats kpl. lådor (High Gloss)	Mounting kit cpl. drawers (High Gloss)
162	343484	T	Monteringssats kpl. mikro (Vit)	Mounting kit cpl. micro (White)
--	343485	T	Monteringssats kpl. mikro (Mekong)	Mounting kit cpl. micro (Mekong)
--	343486	T	Monteringssats kpl. mikro (High Gloss)	Mounting kit cpl. micro (High Gloss)
163	343487	T	Monteringssats kpl. ugn (Vit)	Mounting kit cpl. oven (White)
--	343488	T	Monteringssats kpl. ugn (Mekong)	Mounting kit cpl. oven (Mekong)
--	343489	T	Monteringssats kpl. ugn (High Gloss)	Mounting kit cpl. oven (High Gloss)
164	317514	x	Låda 500x480	Drawer 500x480
165	317382	x	Glidskena låda H	Slide bar, drawer R
--	350221	x	Glidskena låda V	Slide bar, drawer L
--	801701	x	Skruv 6x16 d:o	Screw 6x16 d:o
166	336092	x	Passbit 95x30x16 (Mekong)	Gauge block 95x30x16 (Mekong)
167	335936	T	Front	Front
			M= Metervara T= Tillbehör	M= On the metre T= Accessory

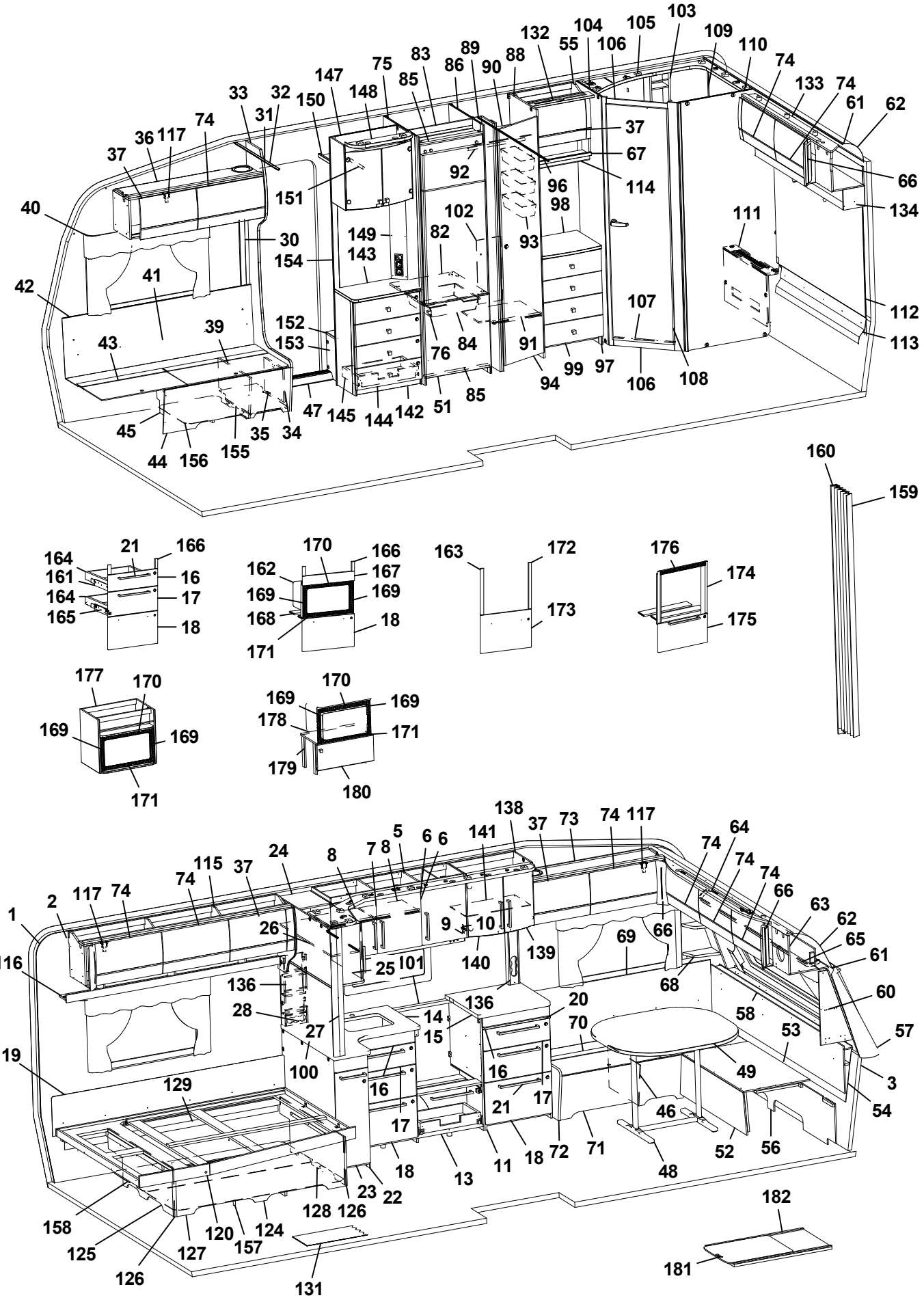
1 2 3 4 5 6 7 8 9 10 11 12 13 14 15 16 17 18 19 20 21 22 23 24 25 26 27 28 29 30 31 32 33 34 35 36 37 38 39 40 41 42 43 44 45 46 47 48 49 50 51 52 53 54 55 56 57 58 59 60 61 62 63 64 65 66 67 68 69 70 71 72 73 74 75 76 77 78 79 80 81 82 83 84 85 86 87 88 89 90 91 92 93 94 95 96 97 98 99 100 101 102 103 104 105 106 107 108 109 110 111 112 113 114 115 116 117 118 119 120 121 122 123 124 125 126 127 128 129 130 131 132 133 134 135 136 137 138 139 140 141 142 143 144 145 146 147 148 149 150 151 152 153 154 155 156 157 158 159 160 161 162 163 164 165 166 167 168 169 170 171 172 173 174 175 176 177 178 179 180 181 182

Pos Fig	Det. nr Part. No	Ingår Fitted	OBS!! Ange alltid årsmodell vid beställning av inredning Benämning	OBS!! Specify always year of model when ordering equipment Description
168	333287M	T	Skiva distans 15x100x547,5	Sheet distance 15x100x547,5
169	402108	T	Galler vent. mikro 318x38	Grating vent. micro 318x38
170	402109	T	Galler vent. mikro 448x38	Grating vent. micro 448x38
171	402110	T	Galler vent. mikro 448x33	Grating vent. micro 448x33
172	336086	T	Passbit 460x30x16	Gauge block 460x30x16
173	343490	T	Lucka (Vit)	Door (White)
--	343491	T	Lucka (Mekong)	Door (Mekong)
--	343492	T	Lucka (High Gloss)	Door (High Gloss)
174	342139	T	List L=538 (diskbänk induktion)	List (kitchen sink induction) L=538
175	343390	T	Lucka (diskb. induktion) 299x550 (Vit)	Door (kitch. sink induct.) 299x550 (White)
--	343391	T	Lucka (diskb. induktion) 299x550 (Mekong)	Door (kitch. sink induct.) 299x550 (Mekong)
--	343392	T	Lucka (diskb. induktion) 299x550 (High Gloss)	Door (kitch. sink induct.) 299x550 (High Gloss)
--	20-900302	x	Pentrylåda 500x273 d:o	Drawer pentry 500x273 d:o
--	07-800039	x	Rullskena H d:o	Roller rail R d:o
--	07-800038	x	Rullskena V d:o	Roller rail L d:o
176	402107	T	Galler ugn (diskb. induktion) 503x35	Grating oven (kitch. sink induct.) 503x35
177	342343	T	Skåp kpl. mikrovågsugn	Cupboard cpl. microwave oven
178	342316	T	Hylla mikro	Shelf
179	342315	T	List folierad L=283	List folierad L=283
180	343880	T	Lucka 550x228	Door 550x228
--	316799	x	Gångjärn d:o	Hinge d:o
--	312588	x	Platta gångjärn d:o	Plate hinge d:o
181	341192	T	Utdragsskiva bord 450x550	Sliding leaf 450x550
182	341193	T	Låda utdragsskiva	Box sliding leaf
			* = Olika djup på lådor kan förekomma ¹ = Selected och Customized	* = Different depths of drawers can exist ¹ = Selected and Customized
			Dyntyger, madrasser m.m. (se dynor m.m.)	Cushion textilies, mattresses etc. (see cushions etc.)
			M= Metervara T= Tillbehör	M= On the metre T= Accessory

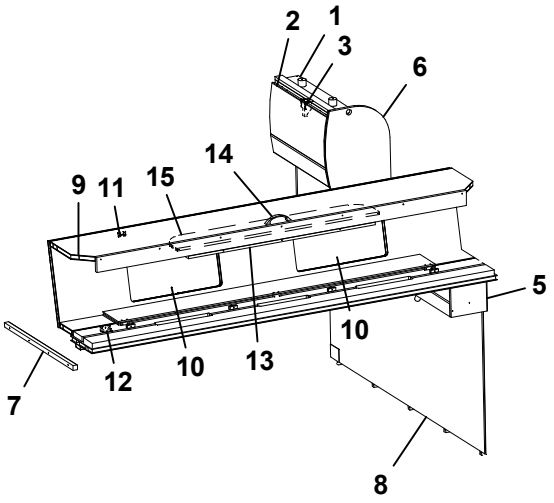
2
1
3
6
14
9
11
15
5
10
12
10
13
7
8

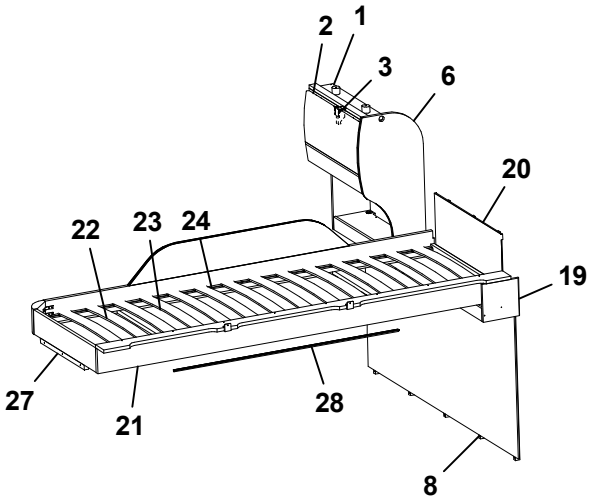
2
1
3
6
20
22
23
24
19
27
21
28
8

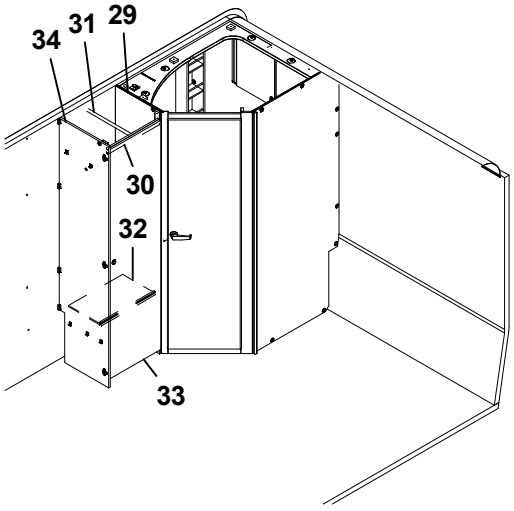
34
31
29
30
32
33

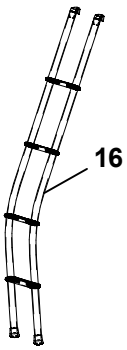
16

Pos Fig	Det. nr Part. No	Ingår Fitted	OBS!! Ange alltid årsmodell vid beställning av inredning Benämning	OBS!! Specify always year of model when ordering equipment Description
1	343842	x	Skåp gavel bak L560	Cupboard gable L560
--	343847	x	Skåp gavel bak L560 (Customized)	Cupboard gable L560 (Customized)
2	343182	x	Lucka	Door
--	343185	x	Lucka (High Gloss)	Door (High Gloss)
3	350454	x	Gångjärn	Hinge
5	344203	x	Hyllpaket	Shelf
6	343956	x	Gavel rundad	Gable
7	331698M	x	Bärregel L670	Bearing rail L670
8	344183	x	Sänggavel kpl. m. tyg	Headboard cpl. with fabric
9	343912	x	Överbäddskåp L1980	Upper bed L1980
--	343913	x	Överbäddskåp L1980 (Customized)	Upper bed L1980 (Customized)
10	343914	x	Lucka	Door
--	343915	x	Lucka (High Gloss)	Door (High Gloss)
11	860402	x	Gångjärn	Hinge
12	860405	x	Gångjärn	Hinge
13	331733M	x	Regel låsning	Lock bar
14	350129	x	Handtag	Handle
15	375813	x	Rasskydd ö-bäddskåp	Protective plate
16	350534	T	Stege ö-bäddsskåp kpl.	Ladder upper bed cpl.
19	344207	x	Hyllpaket	Shelf
20	321209	x	Värmespalt gavel	Air gap gable
21	336381	x	Sängram vån.säng V u. ribbotten	Bed bottom L without laths
22	325430	x	Ribbotten kpl.	Laths bottom cpl.
23	311985	x	Ribba sängbotten L=718 B=63	Lath bed bottom L=718 B=63
24	312046	x	Band t. ribbotten	Band for laths bottom
27	331961M	x	Bärregel L440	Bearing rail L440
28	314721	x	Skena draperi L=1100	Curtain rod L=1100
29	331235M	x	Vägg tvättrum främre	Wall washroom
30	331275M	x	Överbit garderob	Overlap wardrobe
31	350217	x	Galgstång L=790	Clothes hanger L=790
32	331287M	x	Hylla	Shelf
33	342705	x	Dörr 490x1850	Door 490x1850
34	339637	x	Vägg garderob H	Wall wardrobe R
			T= Tillbehör	T= Accessory

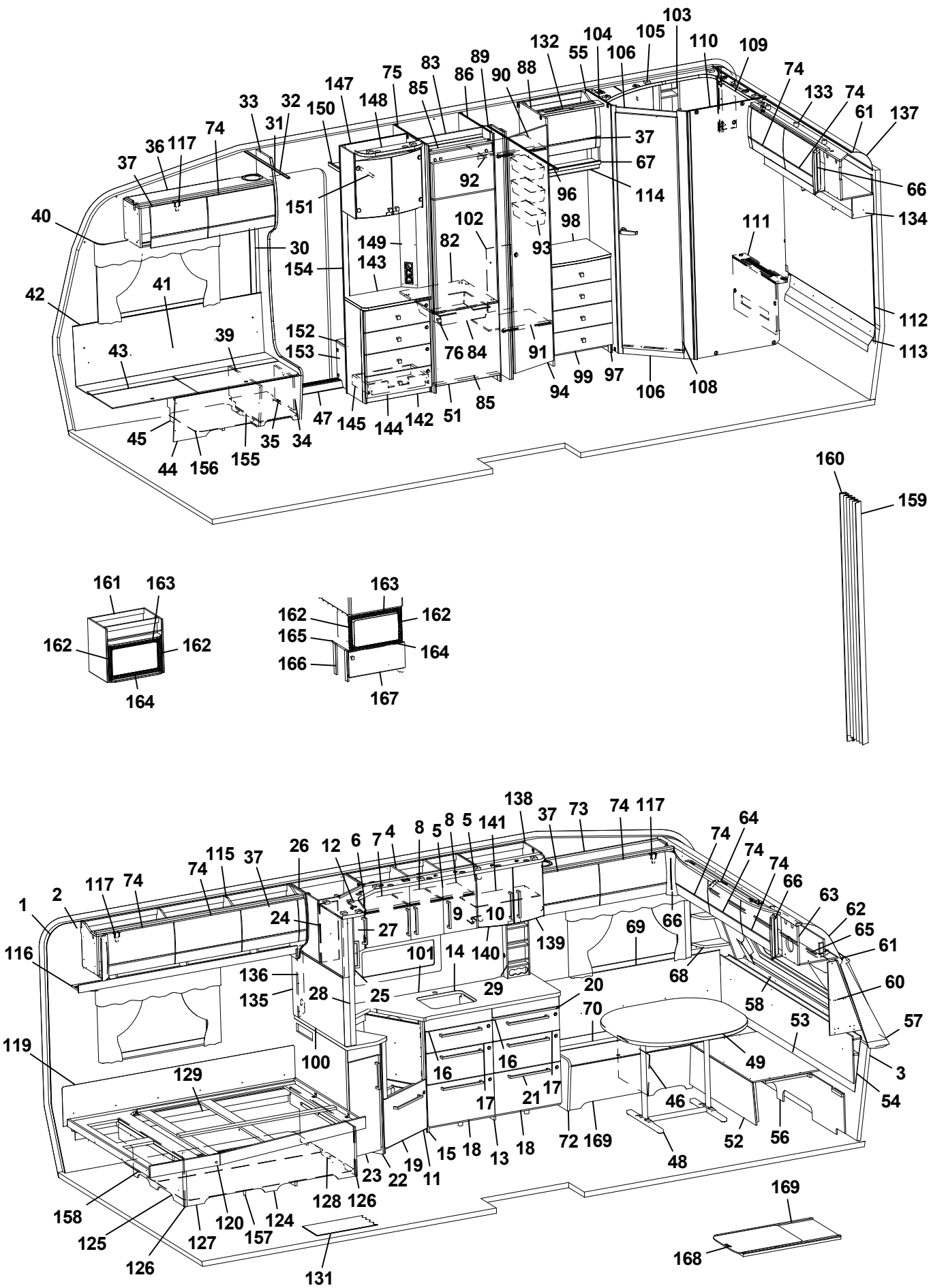
103
132
104
105
110
109
55
106
89
83
75
86
90
88
74
147
85
133
74
33
32
148
61
137
31
150
37
36
117
74
67
37
92
96
114
66
151
134
40
102
98
111
149
82
93
30
154
143
41
42
112
152
39
76
84
91
113
43
153
94
99
97
106
108
85
47
145
144
142
51
45
35
34
44
156
155
160
159
161
163
163
162
162
162
165
164
166
164
167
138
37
73
74
117
64
8
5
8
5
141
74
74
26
12
6
7
4
74
115
37
74
66
117
74
63
62
1
2
24
9
10
65
27
139
69
66
61
116
101
14
140
136
68
60
135
28
25
29
20
58
70
53
57
119
100
16
16
49
3
129
17
21
17
46
54
72
169
52
56
15
18
13
18
48
23
22
19
11
128
126
169
158
120
124
125
127
157
168
126
131

Pos Fig	Det. nr Part. No	Ingår Fitted	OBS!! Ange alltid årsmodell vid beställning av inredning Benämning	OBS!! Specify always year of model when ordering equipment Description
1	318657	M	Tapet vägg/tak	Wall paper
2	318584	M	Tejp tapet 20 mm	Tape, wall paper 20 mm
3	318585	M	Tejp tapet 60 mm	Tape, wall paper 60 mm
4	343450	x	Skåp kök L924 kpl. (Vit)	Cupboard kitchen L924 cpl. (White)
--	343452	x	Skåp kök L924 kpl. (Mekong)	Cupboard kitchen L924 cpl. (Mekong)
--	343451	x	Skåp kök L924 kpl. (High Gloss)	Cupboard kitchen L924 cpl. (High Gloss)
5	343456	x	Lucka H (Vit)	Door R (White)
--	343458	x	Lucka H (Mekong)	Door R (Mekong)
--	343457	x	Lucka H (High Gloss)	Door R (High Gloss)
--	350471	x	Handtag d:o	Handle d:o
6	343453	x	Lucka V (Vit)	Door L (White)
--	343455	x	Lucka V (Mekong)	Door L (Mekong)
--	343454	x	Lucka V (High Gloss)	Door L (High Gloss)
--	350471	x	Handtag d:o	Handle d:o
7	331385M	x	Hylla	Shelf
8	341681	x	Hylla	Shelf
9	311917	x	Gångjärn	Hinge
10	312588	x	Platta gångjärn	Plate hinge
11	344166	x	Diskbänk vinklad (Vit)	Kitchen sink angled (White)
--	344167	x	Diskbänk vinklad (Mekong)	Kitchen sink angled (Mekong)
--	344168	x	Diskbänk vinklad (High Gloss)	Kitchen sink angled (High Gloss)
12	341707	x	Ljusramp köksskåp (vitrinskåp)	Light holder kitchen (vitrine)
--	342423	T	Ljusramp köksskåp (skåp mikro)	Light holder kitchen (microwave oven)
13	344172	x	Diskbänk induktion trädel u. skiva (Vit)	Kitchen sink induction w/o board (White)
--	344173	x	Diskbänk induktion trädel u. skiva (Mekong)	Kitchen sink induction w/o board (Mekong)
--	344174	x	Diskbänk induktion trädel u. skiva (High Gloss)	Kitchen sink induction w/o board (High Gloss)
14	344078-K	x	Skiva diskbänk induktion 1970x902, ljus	Board induction 1970x902, light
--	344078-L	x	Skiva diskbänk induktion 1970x902, mörk	Board induction 1970x902, dark
15	341138	x	Passbit diskbänk	Gauge block
16	343384	x	Lådförstycke (Vit)	Drawer front (White)
--	343412	x	Lådförstycke (Mekong)	Drawer front (Mekong)
--	343407	x	Lådförstycke (High Gloss)	Drawer front (High Gloss)
--	317514	x	Låda 500x480 d:o	Drawer 500x480 d:o
--	317382	x	Glidskena låda H d:o	Slide bar, drawer R d:o
--	350221	x	Glidskena låda V d:o	Slide bar, drawer L d:o
17	343385	x	Lådförstycke (Vit)	Drawer front (White)
--	343413	x	Lådförstycke (Mekong)	Drawer front (Mekong)
--	343408	x	Lådförstycke (High Gloss)	Drawer front (High Gloss)
--	317514	x	Låda 500x480 d:o	Drawer 500x480 d:o
--	317382	x	Glidskena låda H d:o	Slide bar, drawer R d:o
--	350221	x	Glidskena låda V d:o	Slide bar, drawer L d:o
18	343386	x	Lucka (Vit)	Door (White)
--	343414	x	Lucka (Mekong)	Door (Mekong)
--	343410	x	Lucka (High Gloss)	Door (High Gloss)
--	20-900302	x	Pentrylåda 500x273 d:o *	Drawer pentry 500x273 d:o *
--	07-800039	x	Rullskena H d:o *	Roller rail R d:o *
--	07-800038	x	Rullskena V d:o *	Roller rail L d:o *
--	317514	x	Låda 500x480 d:o *	Drawer 500x480 d:o *
--	317382	x	Glidskena låda H d:o *	Slide bar, drawer R d:o *
--	350221	x	Glidskena låda V d:o *	Slide bar, drawer L d:o *
			M= Metervara T= Tillbehör	M= On the metre T= Accessory

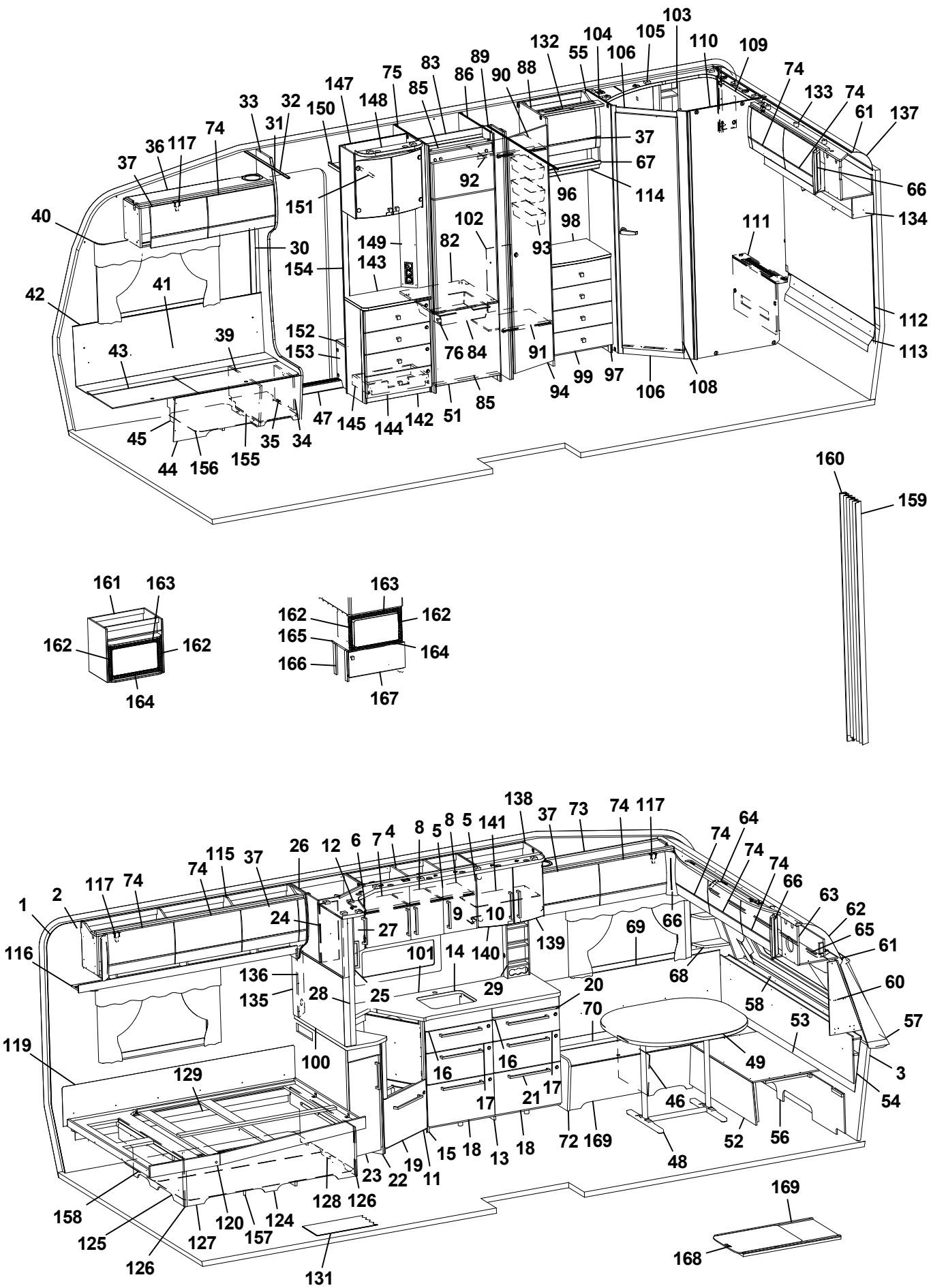
103
132
104
105
110
109
55
106
74
133
74
61
137
89
83
86
90
88
75
85
147
148
33
32
150
31
74
36
117
37
37
67
92
96
114
66
151
134
40
102
98
111
30
149
82
93
154
143
41
42
112
39
152
76
84
91
113
43
153
94
99
97
106
108
85
47
145
144
142
51
45
35
34
44
156
155
160
159
161
163
162
162
164
163
162
162
165
164
166
167
138
37
73
74
117
64
8
5
8
5
141
74
74
74
26
12
6
7
4
115
37
74
66
63
62
1
2
117
74
24
27
9
10
139
69
66
65
61
116
101
14
140
68
136
135
28
25
29
20
60
58
70
53
57
119
100
16
16
49
3
129
17
21
17
46
54
72
169
52
56
15
18
13
18
48
23
22
19
11
128
126
169
158
120
124
125
127
157
126
131
168

Pos Fig	Det. nr Part. No	Ingår Fitted	OBS!! Ange alltid årsmodell vid beställning av inredning Benämning	OBS!! Specify always year of model when ordering equipment Description
19	343490	x	Lucka (Vit)	Door (White)
--	343491	x	Lucka (Mekong)	Door (Mekong)
--	343492	x	Lucka (High Gloss)	Door (High Gloss)
--	20-900302	x	Pentrylåda 500x273 d:o	Drawer pentry 500x273 d:o
--	07-800039	x	Rullskena H d:o	Roller rail R d:o
--	07-800038	x	Rullskena V d:o	Roller rail L d:o
20	341954	x	Skärbräda	Cutting board
21	350472	x	Handtag	Handle
22	343051	x	Utskjut diskbänk (Vit)	Projection kitchen sink (White)
--	343406	x	Utskjut diskbänk (Mekong)	Projection kitchen sink (Mekong)
--	343405	x	Utskjut diskbänk (High Gloss)	Projection kitchen sink (High Gloss)
23	343378	x	Lucka (Vit)	Door (White)
--	343380	x	Lucka (Mekong)	Door (Mekong)
--	343379	x	Lucka (High Gloss)	Door (High Gloss)
--	350471	x	Handtag d:o	Handle d:o
24	343438	x	Skåp utskjut kökskåp (Vit)	Cupboard projection (White)
--	343439	x	Skåp utskjut kökskåp (Mekong)	Cupboard projection (Mekong)
--	343440	x	Skåp utskjut kökskåp (High Gloss)	Cupboard projection (High Gloss)
--	341856	x	Hylla d:o	Shelf d:o
25	343441	x	Lucka H (Vit)	Door R (White)
--	343443	x	Lucka H (Mekong)	Door R (Mekong)
--	343442	x	Lucka H (High Gloss)	Door R (High Gloss)
26	343422	x	Hörnskåp (Vit)	Corner cupboard (White)
--	343424	x	Hörnskåp (Mekong)	Corner cupboard (Mekong)
--	343423	x	Hörnskåp (High Gloss)	Corner cupboard (High Gloss)
27	343425	x	Lucka V (Vit)	Door L (White)
--	343427	x	Lucka V (Mekong)	Door L (Mekong)
--	343426	x	Lucka V (High Gloss)	Door L (High Gloss)
28	341727	x	Stolpe utskjut	Support bar
29	333409M	x	Kryddhylla	Spice rack
30	318962	x	List täck el-kabel B=45 L=2100	Cover strip B=45 L=2100
31	316270	x	List snäpp undre L2379	List under L2379
32	316268	x	List snäpp övre L2379	List upper L2379
33	343135	x	Stolpe först. L1948 kpl. m. lucka	Support bar cpl. with door
34	343731	x	Lucka	Door
35	312589	x	Gångjärn	Hinge
36	345060	x	Skåp övre elc.L=1108	Cupboard upper L=1108
--	345061	x	Skåp övre elc.L=1108 (Selected)	Cupboard upper L=1108 (Selected)
--	345062	x	Skåp övre elc.L=1108 (Customized)	Cupboard upper L=1108(Customized)
37	343181	x	Lucka	Door
--	343184	x	Lucka (High Gloss)	Door (High Gloss)
39	342495	x	Stöd bäddlåda HF	Support bed box
40	350348	x	Skena gardin L1020	Curtain rod L1020
41	339355	x	Värmespalt H fram	Air gap R.F.
42	319821	M	List kant mörkbrun	Strip, dark brown
43	343032	x	Lock bäddlåda H F	Cover bedbox R.F.
--	319024	x	Matta grå textil m. tejp d:o	Carpet gray textile with tape d:o
44	343085	x	Front bäddlåda H F	Front bed box R.F.
--	343034	T	Front bäddlåda H F (centraldammsugare)	Front bed box R.F. (central vacuum cleaner)
45	342495	x	Stöd bäddlåda HF	Support bed box
			M= Metervara T= Tillbehör	M= On the metre T= Accessory

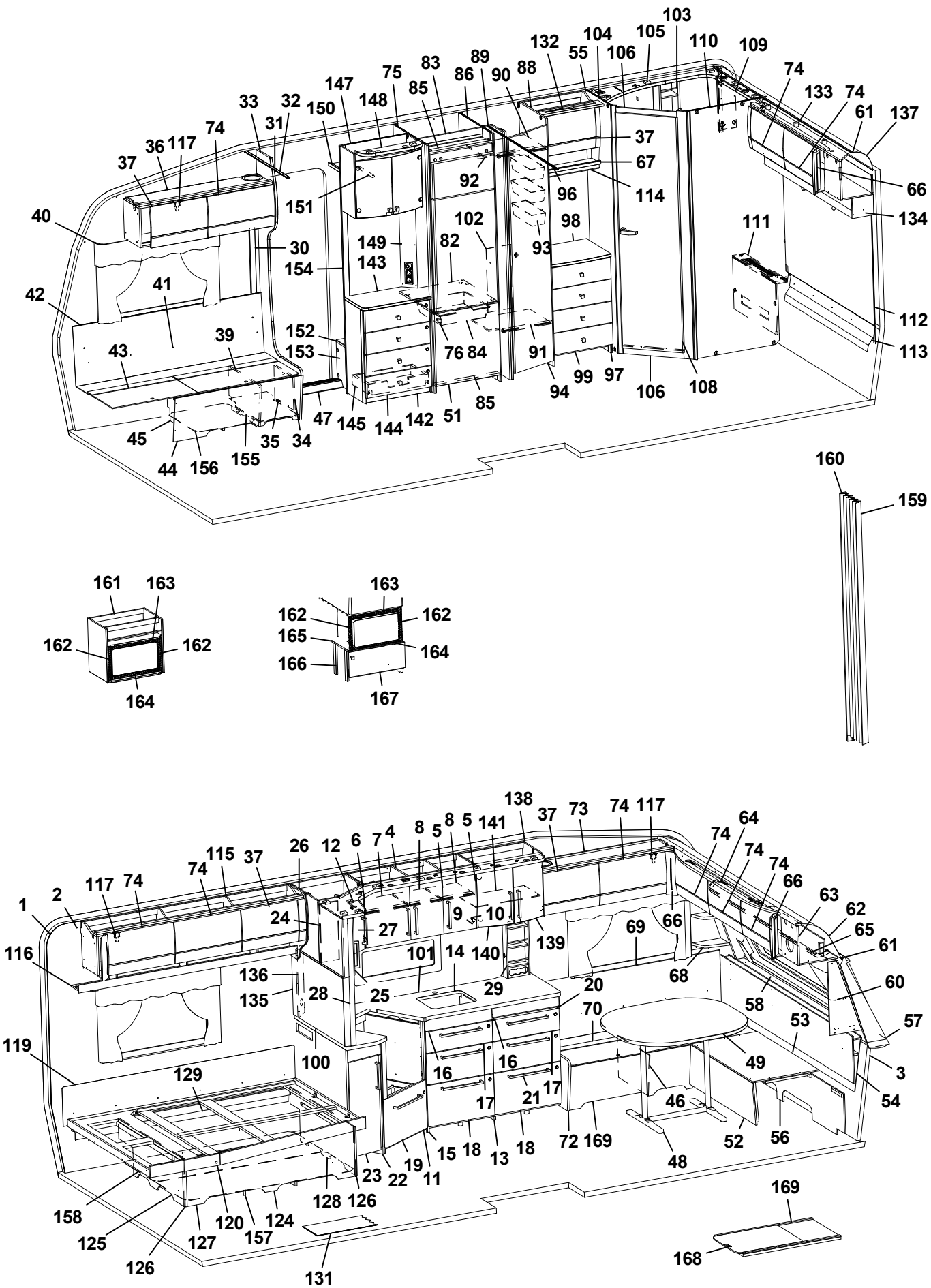
103
132
104
105
110
109
55
106
74
133
74
61
137
89
83
86
90
88
75
147
85
148
33
32
150
31
74
36
117
37
37
67
92
96
114
66
151
134
40
102
98
111
149
82
93
30
154
143
41
42
112
152
39
76
84
91
113
43
153
94
99
97
106
108
85
47
145
144
142
51
45
35
34
44
156
155
160
159
161
163
162
162
164
163
162
162
165
164
166
167
138
37
73
74
117
64
8
5
8
5
141
74
74
74
26
12
6
7
4
115
37
74
66
63
62
1
2
117
74
24
27
9
10
139
69
66
65
61
116
101
14
140
136
68
60
135
28
25
29
20
58
70
53
57
119
100
16
16
49
3
129
17
21
17
46
54
72
169
52
56
15
18
13
18
48
23
22
19
11
128
126
169
158
120
124
125
127
157
126
131
168

Pos Fig	Det. nr Part. No	Ingår Fitted	OBS!! Ange alltid årsmodell vid beställning av inredning Benämning	OBS!! Specify always year of model when ordering equipment Description
46	312825	x	Stöd bäddlåda VF	Support bed box
47	314687	x	Tröskel aluminium L=850	Threshold aluminium L=850
48	310083	x	Bordsstativ	Table stand
--	350474	T	Bordstativ enpelar	Table stand single pillar
49	343248	x	Bordsskiva 800x1000	Table top 800x1000
51	343736	x	Lucka H 550x570	Door R 550x570
--	316799	x	Gångjärn d:o	Hinge d:o
--	312588	x	Platta gångjärn d:o	Plate hinge d:o
52	331245M	x	Front bäddlåda gavel	Front bed box gable
53	331246M	x	Skiva rundsittgrupp	Sheet seat
54	340578	x	Värmespalt gavel fram	Air gap
55	344101	x	Skåp övre L=511	Cupboard upper L=511
--	344106	x	Skåp övre L=511 (Customized)	Cupboard upper L=511 (Customized)
--	350454	x	Gångjärn d:o	Hinge d:o
56	340520	x	Stöd sittgrupp	Support
57	215275	x	Hylla front kpl. L2376	Shelf front cpl. L2376
58	340191	x	Front/hylla kpl.	Front/shelf cpl.
--	340929	x	Hylla m. belysning "Björn" (Customized)	Shelf with lighting "Bear" (Customized)
60	343562	x	Hylla hörn H	Shelf R
61	313884	x	List plast radie L=2379	List L=2379
62	316005	x	Skiva plast 295x2363x1	Plastic sheet
63	344966	x	Skåp gavel fram L=2360	Cupboard L=2360
--	344968	x	Skåp gavel fram L=2360 (Customized)	Cupboard L=2360 (Customized)
--	350454	x	Gångjärn d:o	Hinge d:o
64	343738	x	Ljusramp gavelskåp	Light holder
65	350349	x	Skena gardin L1920	Curtain rod L1920
66	343294	x	Hörn inredning (High Gloss)	Corner (High Gloss)
67	332701M	x	Hyllpaket	Shelf
68	343556	x	Hylla hörn V	Shelf L
69	337171	x	Värmespalt V fram	Air gap L.F.
70	343564	x	Lock bäddlåda V F	Cover bed box L.F
--	319024	x	Matta grå textil m. tejp d:o	Carpet gray textile with tape d:o
71	339504	x	Front bäddlåda V F	Front bed box L.F.
72	343469	x	Gavel bäddlåda V F	Gable bed box L.F
73	344969	x	Skåp övre L=1108	Cupboard upper L=1108
--	344970	x	Skåp övre L=1108 (Selected)	Cupboard upper L=1108 (Selected)
--	344971	x	Skåp övre L=1108 (Customized)	Cupboard upper L=1108 (Customized)
74	343182	x	Lucka	Door
--	343185	x	Lucka (High Gloss)	Door (High Gloss)
75	342314	x	Vägg kyl V	Wall refrigerator L
76	350473	x	Handtag knopp	Handle knob
82	340675	x	Hylla under kyl	Shelf under refrigerator
83	342309	x	Bakstycke stopp kyl	Back cupboard
84	310325	x	Trådback vit 427x427x85	Tray 427x427x85
--	312712	x	Glidlist trådback (säljes i par)	Sliding strip tray (pair)
85	342306	x	List folierad L = 528	List foiled L = 528
86	342314	x	Vägg kyl H	Wall refrigerator R
88	339620	x	Vägg garderob	Wall wardrobe
89	339626	x	Nisch, vikdörr	Niche folding door
90	331279M	x	Hylla garderob övre	Shelf wardrobe upper
			M= Metervara T= Tillbehör	M= On the metre T= Accessory

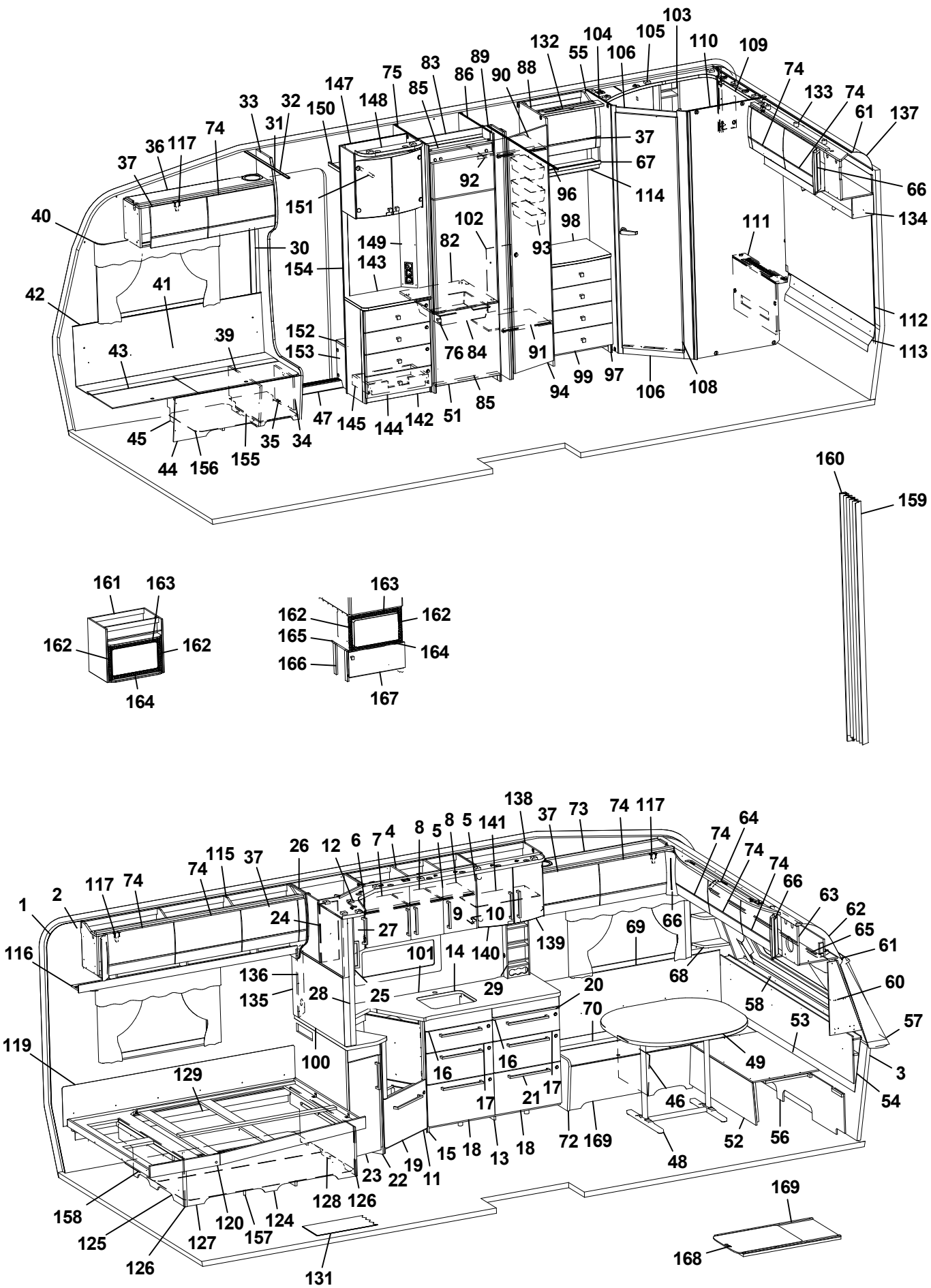
103
132
104
105
110
109
55
106
74
133
74
61
137
89
83
86
90
88
75
147
85
148
33
32
150
31
74
36
117
37
37
67
92
96
114
66
151
134
40
102
98
111
149
82
93
30
154
143
41
42
112
152
39
76
84
91
113
43
153
94
99
97
106
108
85
47
145
144
142
51
45
35
34
44
156
155
160
159
161
163
162
162
164
163
162
162
165
164
166
167
138
37
73
74
117
64
8
5
8
5
141
74
74
74
26
12
6
7
4
115
37
74
66
63
62
1
2
117
74
24
27
9
10
139
69
66
65
61
116
101
14
140
136
68
60
135
28
25
29
20
58
70
53
57
119
100
16
16
49
3
129
17
21
17
46
54
15
18
13
18
72
169
52
56
23
22
19
11
48
158
128
126
169
125
120
124
127
157
168
126
131

Pos Fig	Det. nr Part. No	Ingår Fitted	OBS!! Ange alltid årsmodell vid beställning av inredning Benämning	OBS!! Specify always year of model when ordering equipment Description
91	339624	x	Hylla garderob nedre	Shelf wardrobe under
92	350217	x	Galgstång L=790	Clothes hanger L=790
93	319759	x	Korg, garderob	Basket, wardrobe
--	335802	x	List för korgar	List för baskets
94	342832	x	Dörr 415x1850	Door 415x1850
96	314917	x	Skena draperi L=1190	Drapery rail L=1190
97	344109	x	Byrå kpl. u. skiva	Chest of drawers without board
98	336435-K	x	Skiva byrå	Board
99	344110	x	Låda byrå	Drawer
--	344111	x	Lådförstycke d:o	Drawer front d:o
--	315953	x	Glidskena låda (säljes i par)	Slide bar (exp. in pair)
100	341710-A	T	Köksskiva vägg svart fiskben	Protection kitchen, black fishbone
--	341710-G	T	Köksskiva vägg natur skiffer	Protection kitchen, nature slate
102	336261	x	Täckskiva exp.kärl	Cover expansion vessel
103	337131	x	Hylla	Shelf
104	331236M	x	Vägg tvättrum främre	Wall washroom
105	337129	x	Ljusramp tvättrum	Light holder
106	331248M	x	Tröskel 480x60	Threshold 480x60
108	342597	x	Dörr 490x1850	Door 490x1850
109	343065	x	Skåp tvättrum L838	Cupboard L838
110	344181	x	Vägg tvättrum bakre	Wall washroom rear
111	342339	x	Front tvättrum	Front washroom
--	319198	x	Galler ventilation d:o	Ventilation grille d:o
112	340538	x	Sänggavel kpl. m. tyg	Headboard cpl. with fabric
113	344424	x	Värmespalt	Air gap
114	332702M	x	Kornisch L=511	Cornice L=511
--	319908	x	Skena gardin L=490	Curtain rod L=490
115	345033	x	Skåp övre L=1747	Cupboard upper L=1747
--	345034	x	Skåp övre L=1747 (Customized)	Cupboard upper L=1747 (Customized)
116	343213	x	Hyllpaket	Shelf
117	350454	x	Gångjärn	Hinge
119	338121	x	Värmespalt	Air gap
120	342636	x	Sängram u. ribbotten	Bed bottom without laths
--	342682	x	Ribbotten kpl.	Laths bottom cpl.
--	311985	x	Ribba sängbotten L=718 B=63	Lath bed bottom L=718 B=63
--	312046	x	Band t. ribbotten	Band for laths bottom
124	340187	x	Sänglåda kpl.	Bed box cpl.
125	340197	x	Gavel säng V	Gable bed L
126	319776	x	List hörn L=2500	Corner strip L=2500
127	339426	x	Front säng	Front bed
128	340195	x	Gavel säng H	Gable bed R
129	315203	x	Regel 17,5x55x1415	Wood lath pine 17,5x55x1415
131	319393	T	Matta golv, antik planka	Carpet floor, antique plank
--	350469	T	Matta golv, gråsten	Carpet floor, stone grey
132	336437	x	Ljusramp	Light holder
133	344972	x	Skåp gavel bak L1510	Cupboard gable L1510
--	344973	x	Skåp gavel bak L1510 (Customized)	Cupboard gable L1510 (Customized)
--	350454	x	Gångjärn d:o	Hinge d:o
134	345047	x	Hyllpaket L1510	Shelf L1510
135	344108	x	Vägg	Wall
			M= Metervara T= Tillbehör	M= On the metre T= Accessory

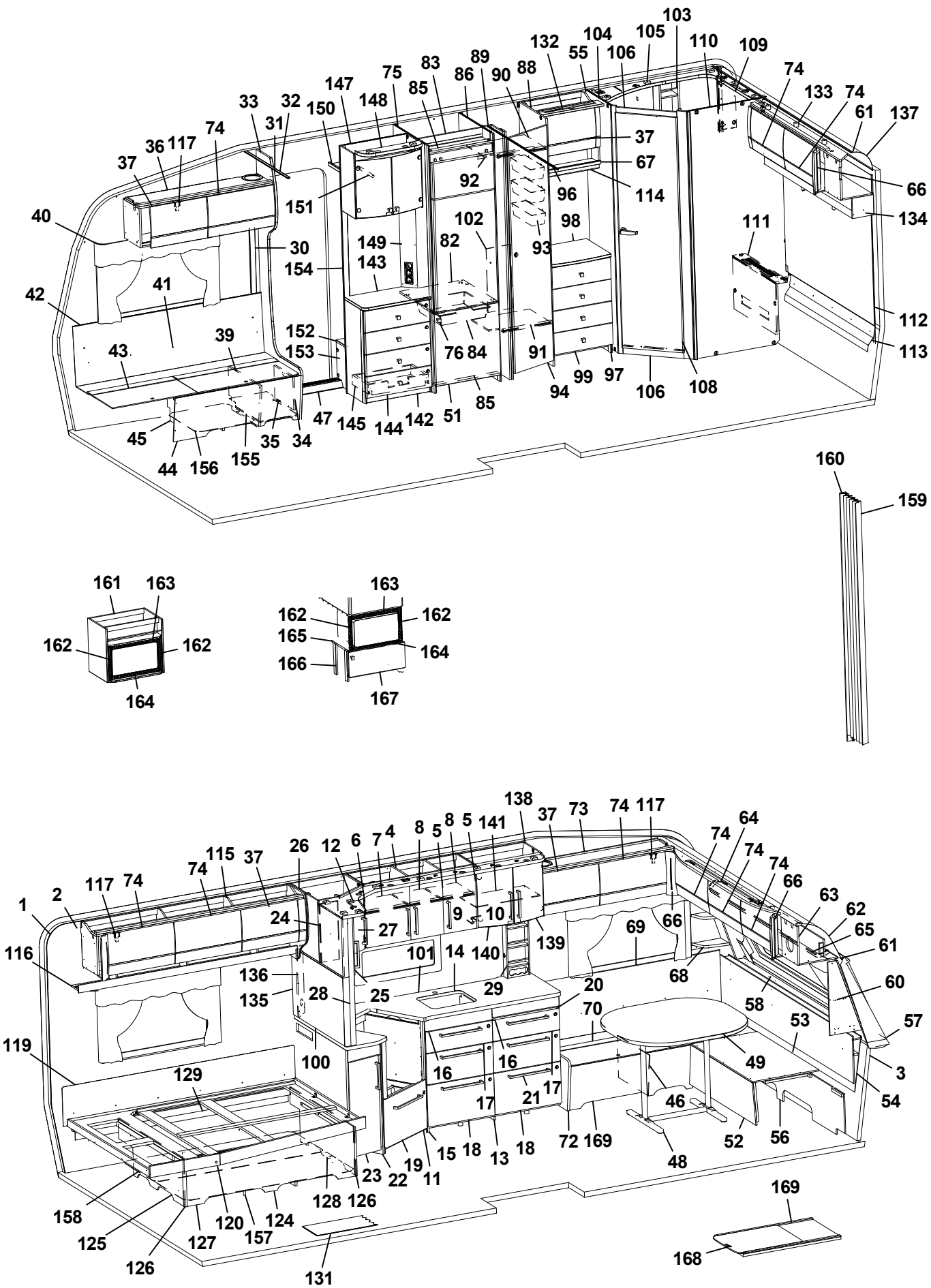
103
132
104
105
110
109
55
106
74
133
74
61
137
89
83
86
90
88
75
147
85
148
33
32
150
31
74
36
117
37
37
67
92
96
114
66
151
134
40
102
98
111
149
82
93
30
154
143
41
42
112
152
39
76
84
91
113
43
153
94
99
97
106
108
85
47
145
144
142
51
45
35
34
44
156
155
160
159
161
163
162
162
164
163
162
162
165
164
166
167
138
37
73
74
117
64
8
5
8
5
141
74
74
74
26
12
6
7
4
115
37
74
66
63
62
1
2
117
74
24
27
9
10
139
69
66
65
61
116
101
14
140
68
136
135
28
25
29
20
60
58
70
53
57
119
100
16
16
49
3
129
17
21
17
46
54
72
169
52
56
15
18
13
18
48
23
22
19
11
128
126
158
120
124
125
127
157
126
131
169
168

Pos Fig	Det. nr Part. No	Ingår Fitted	OBS!! Ange alltid årsmodell vid beställning av inredning Benämning	OBS!! Specify always year of model when ordering equipment Description
136	341985	x	Front el-uttag 15x130x530	Front outle 15x130x530
137	316005	x	Skiva plast 295x2363x1	Plastic sheet
138	345048	x	Skåp vitrin	Vitrine
139	343747	x	Lucka vitrin H 272x450	Door vitrine R 272x450
140	343746	x	Lucka vitrin V 272x450	Door vitrine L 272x450
--	318630	x	Lås magnet d:o	Lock magnet d:o
--	318381	x	Motstycke magnetlås	Companion part
--	318379	x	Gångjärn	Hinge
--	318380	x	Täckhatt d:o	Cover d:o
--	312588	x	Platta gångjärn	Plate hinge
141	333749	x	Hylla Acryl	Shelf Acryl
142	343583	x	TV-bänk kpl. u. skiva	TV-bench cpl. whitout board
143	343590-K	x	Skiva TV-bänk, ljus	Board, light
--	343590-L	T	Skiva TV-bänk, mörk	Board, dark
144	343591	x	Lådförstycke	Drawer front
145	20-900302	x	Pentrylåda 500x273 d:o	Drawer pentry 500x273 d:o
--	07-800039	x	Rullskena H d:o	Roller rail R d:o
--	07-800038	x	Rullskena V d:o	Roller rail L d:o
147	345069	x	Skåp bar kpl. H=512	Coctail cabinet cpl. H=512
--	330180	x	Hylla Acryl	Shelf Acryl
--	343667	x	Lucka H d:o	Door R d:o
--	343666	x	Lucka V d:o	Door L d:o
--	318379	x	Gångjärn d:o	Hinge d:o
--	318380	x	Täckhatt d:o	Cover d:o
--	312588	x	Platta gångjärn d:o	Plate hinge d:o
148	336106	x	Ljusramp	Light holder
149	343720	x	Front el-uttag 130x857,5	Front outlet 130x857,5
150	331910M	x	Hylla garderob övre	Shelf
151	350217	x	Galgstång L=790	Clothes hanger L=790
152	319866	x	Hylla insteg	Shelf
153	336618	x	Front hylla garderob	Front
154	343654	x	Vägg instegsgarderob	Wall wardrobe
155	350390	x	Plåt skofack	Plate shoe compartment
156	343594	x	Luftspalt H-fram	Air gap R front
157	343620	x	Luftspalt sänglåda	Air gap bed box
158	343621	x	Luftspalt sänglåda	Air gap bed box
159	315216	T	Vikdörr 1900x1500 (T906099)	Folding door
160	340300	T	Bakdel nisch vikdörr	Back niche folding door
161	342343	T	Skåp kpl. mikrovågsugn	Cupboard cpl. microwave oven
162	402108	T	Galler vent. mikro 318x38	Grating vent. micro 318x38
163	402109	T	Galler vent. mikro 448x38	Grating vent. micro 448x38
164	402110	T	Galler vent. mikro 448x33	Grating vent. micro 448x33
165	342316	T	Hylla mikro	Shelf
166	342315	T	List folierad L=283	List folierad L=283
167	343880	T	Lucka 550x228	Door 550x228
--	316799	x	Gångjärn d:o	Hinge d:o
--	312588	x	Platta gångjärn d:o	Plate hinge d:o
168	341192	T	Utdragsskiva bord 450x550	Sliding leaf 450x550
169	341193	T	Låda utdragsskiva	Box sliding leaf
			M= Metervara T= Tillbehör	M= On the metre T= Accessory

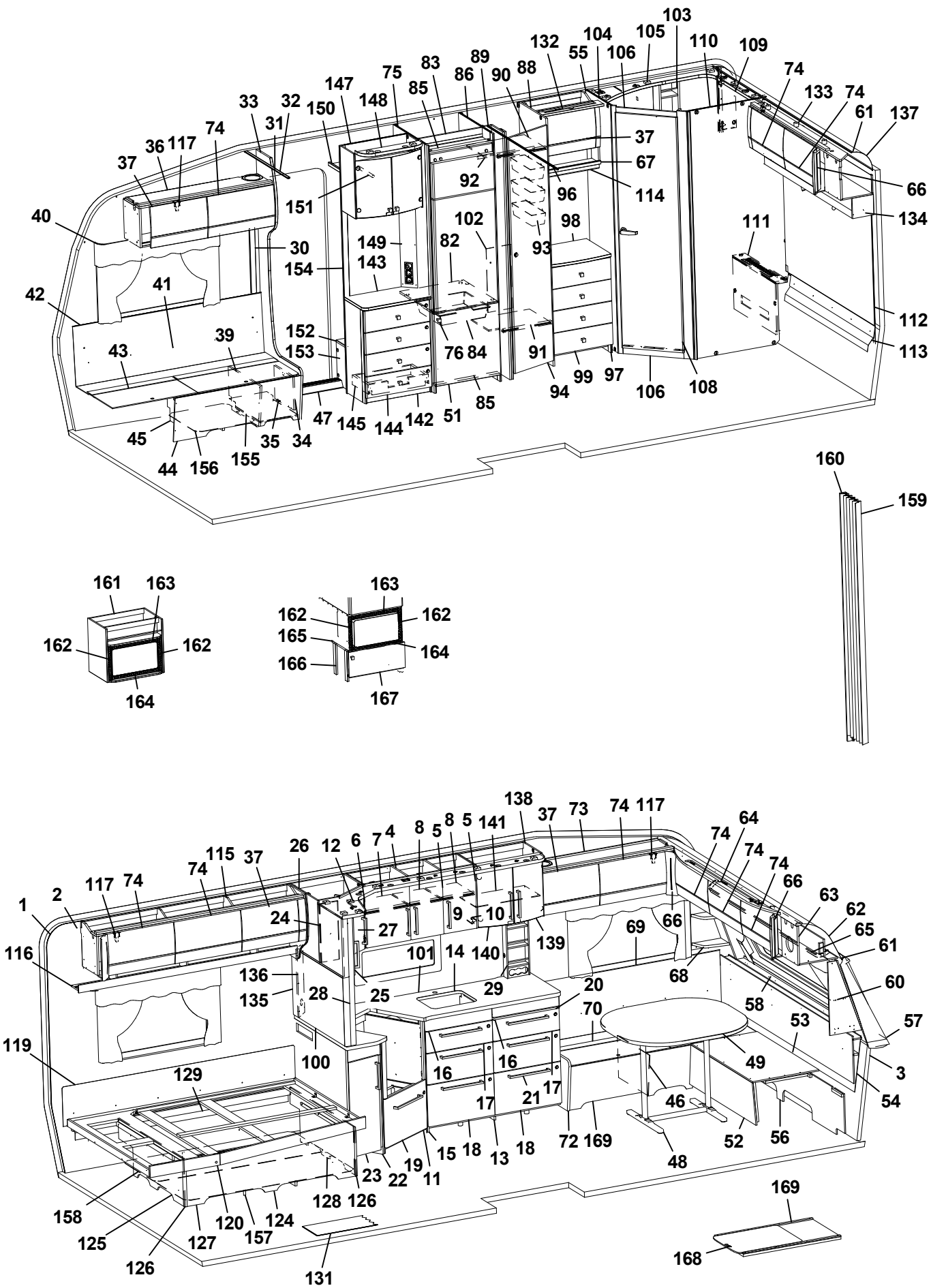
103
132
104
105
110
109
55
106
74
133
74
61
137
89
83
86
90
88
75
147
85
148
33
32
150
31
74
36
117
37
37
67
92
96
114
66
151
134
40
102
98
111
149
82
93
30
154
143
41
42
112
152
39
76
84
91
113
43
153
94
99
97
106
108
85
47
145
144
142
51
45
35
34
44
156
155
160
159
161
163
162
162
164
163
162
162
165
164
166
167
138
37
73
74
117
64
8
5
8
5
141
74
74
74
26
12
6
7
4
115
37
74
66
63
62
1
2
117
74
24
27
9
10
139
69
66
65
61
116
101
14
140
136
68
60
135
28
25
29
20
58
70
53
57
119
100
16
16
49
3
129
17
21
17
46
54
72
169
52
56
15
18
13
18
48
23
22
19
11
128
126
169
158
120
124
125
127
157
126
131
168

Pos Fig	Det. nr Part. No	Ingår Fitted	OBS!! Ange alltid årsmodell vid beställning av inredning Benämning	OBS!! Specify always year of model when ordering equipment Description
			* = Olika djup på lådor kan förekomma ¹ = Selected och Customized	* = Different depths of drawers can exist ¹ = Selected and Customized
			Dyntyger, madrasser m.m. (se dynor m.m.)	Cushion textilies, mattresses etc. (see cushions etc.)
			M= Metervara T= Tillbehör	M= On the metre T= Accessory

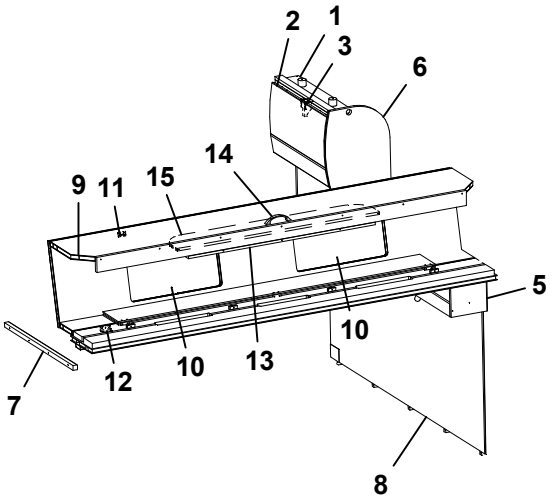
2
1
3
6
14
9
11
15
5
10
13
10
12
7
8

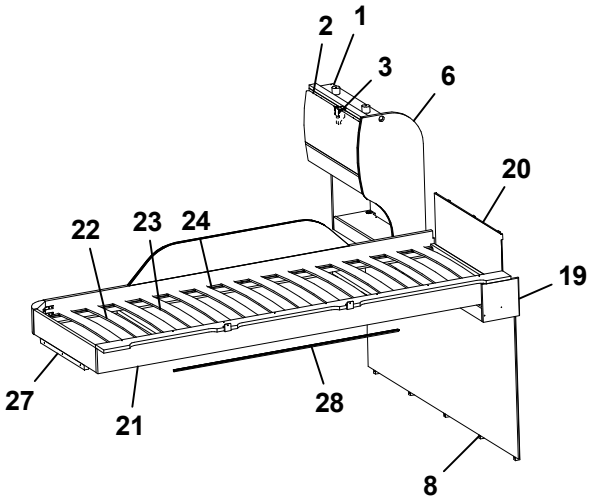
2
1
3
6
20
22
23
24
19
27
21
28
8

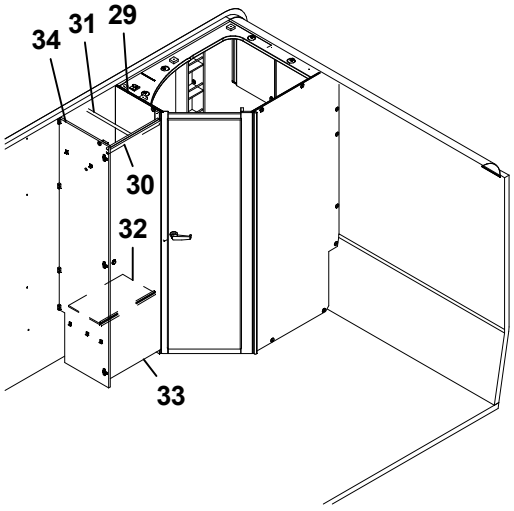
34
31
29
30
32
33

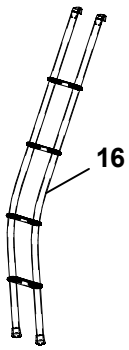
16

Pos Fig	Det. nr Part. No	Ingår Fitted	OBS!! Ange alltid årsmodell vid beställning av inredning Benämning	OBS!! Specify always year of model when ordering equipment Description
1	343842	x	Skåp gavel bak L560	Cupboard gable L560
--	343847	x	Skåp gavel bak L560 (Customized)	Cupboard gable L560 (Customized)
2	343182	x	Lucka	Door
--	343185	x	Lucka (High Gloss)	Door (High Gloss)
3	350454	x	Gångjärn	Hinge
5	344203	x	Hyllpaket	Shelf
6	343956	x	Gavel rundad	Gable
7	331698M	x	Bärregel L670	Bearing rail L670
8	344183	x	Sänggavel kpl. m. tyg	Headboard cpl. with fabric
9	343912	x	Överbäddskåp L1980	Upper bed L1980
--	343913	x	Överbäddskåp L1980 (Customized)	Upper bed L1980 (Customized)
10	343914	x	Lucka	Door
--	343915	x	Lucka (High Gloss)	Door (High Gloss)
11	860402	x	Gångjärn	Hinge
12	860405	x	Gångjärn	Hinge
13	331733M	x	Regel låsning	Lock bar
14	350129	x	Handtag	Handle
15	375813	x	Rasskydd ö-bäddskåp	Protective plate
16	350534	T	Stege ö-bäddsskåp kpl.	Ladder upper bed cpl.
19	344207	x	Hyllpaket	Shelf
20	321209	x	Värmespalt gavel	Air gap gable
21	336381	x	Sängram vån.säng V u. ribbotten	Bed bottom L without laths
22	325430	x	Ribbotten kpl.	Laths bottom cpl.
23	311985	x	Ribba sängbotten L=718 B=63	Lath bed bottom L=718 B=63
24	312046	x	Band t. ribbotten	Band for laths bottom
27	331961M	x	Bärregel L440	Bearing rail L440
28	314721	x	Skena draperi L=1100	Curtain rod L=1100
29	331235M	x	Vägg tvättrum främre	Wall washroom
30	331275M	x	Överbit garderob	Overlap wardrobe
31	350217	x	Galgstång L=790	Clothes hanger L=790
32	331287M	x	Hylla	Shelf
33	342705	x	Dörr 490x1850	Door 490x1850
34	339637	x	Vägg garderob H	Wall wardrobe R
			T= Tillbehör	T= Accessory

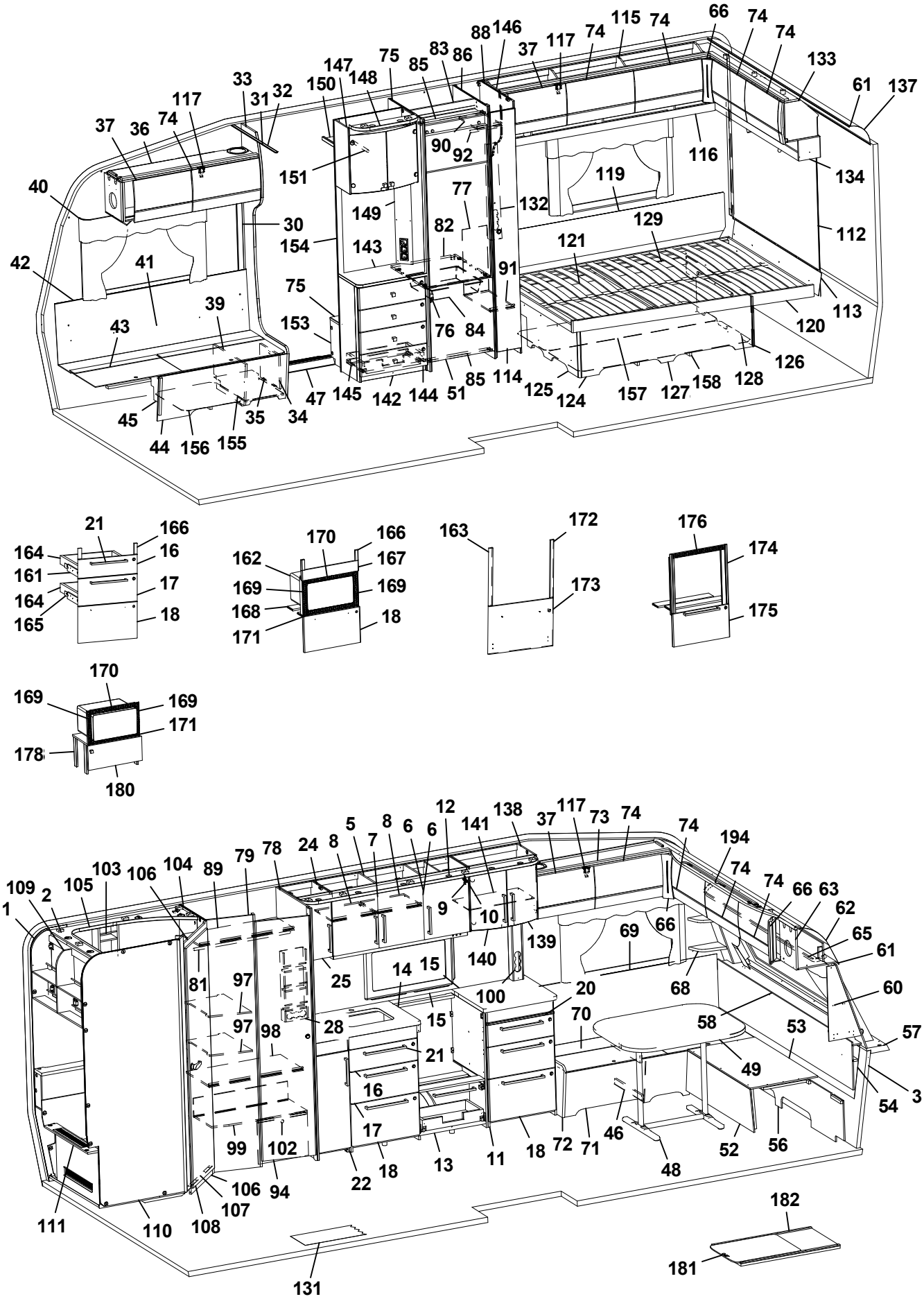
1
2
3
5
6
7
8
9
10
11
12
13
14
15
16
17
18
20
21
22
24
25
28
30
31
32
33
34
35
36
37
39
40
41
42
43
44
45
46
47
48
49
51
52
53
54
56
57
58
60
61
62
63
65
66
68
69
70
71
72
73
74
75
76
77
78
79
81
82
83
84
85
86
88
89
90
91
92
94
97
98
99
100
102
103
104
105
106
107
108
109
110
111
113
114
115
116
117
119
120
121
124
125
126
127
128
129
131
132
133
134
137
138
139
140
141
142
143
144
145
146
147
148
149
150
151
153
154
155
156
157
158
161
162
163
164
165
166
167
168
169
170
171
172
173
174
175
176
178
180
181
182
194

Pos Fig	Det. nr Part. No	Ingår Fitted	OBS!! Ange alltid årsmodell vid beställning av inredning Benämning	OBS!! Specify always year of model when ordering equipment Description
1	318657	M	Tapet vägg/tak	Wall paper
2	318584	M	Tejp tapet 20 mm	Tape, wall paper 20 mm
3	318585	M	Tejp tapet 60 mm	Tape, wall paper 60 mm
5	344960	x	Skåp kök L1120 kpl. (Vit)	Cupboard kitchen L1120 cpl. (White)
--	344961	x	Skåp kök L1120 kpl. (Mekong)	Cupboard kitchen L1120 cpl. (Mekong)
--	344962	x	Skåp kök L1120 kpl. (High Gloss)	Cupboard kitchen L1120 cpl. (High Gloss)
6	343441	x	Lucka H (Vit)	Door R (White)
--	343443	x	Lucka H (Mekong)	Door R (Mekong)
--	343442	x	Lucka H (High Gloss)	Door R (High Gloss)
--	350471	x	Handtag d:o	Handle d:o
7	343453	x	Lucka V (Vit)	Door L (White)
--	343455	x	Lucka V (Mekong)	Door L (Mekong)
--	343454	x	Lucka V (High Gloss)	Door L (High Gloss)
--	350471	x	Handtag d:o	Handle d:o
8	331385M	x	Hylla	Shelf
9	311917	x	Gångjärn	Hinge
10	312588	x	Platta gångjärn	Plate hinge
11	343416	x	Utskjut diskbänk (Vit)	Projection kitchen sink (White)
--	343415	x	Utskjut diskbänk (Mekong)	Projection kitchen sink (Mekong)
--	343445	x	Utskjut diskbänk (High Gloss)	Projection kitchen sink (High Gloss)
12	336601	x	Ljusramp köksskåp (vitrinskåp)	Light holder kitchen (vitrine)
--	342393	T	Ljusramp köksskåp (skåp mikro)	Light holder kitchen (microwave oven)
13	343417	x	Diskbänk trädel u. skiva (Vit)	Kitchen sink without board (White)
--	343437	x	Diskbänk trädel u. skiva (Mekong)	Kitchen sink without board (Mekong)
--	343446	x	Diskbänk trädel u. skiva (High Gloss)	Kitchen sink without board (High Gloss)
--	343511	x	Diskbänk induktion trädel u. skiva (Vit)	Kitchen sink induction w/o board (White)
--	343516	x	Diskbänk induktion trädel u. skiva (Mekong)	Kitchen sink induction w/o board (Mekong)
--	343520	x	Diskbänk induktion trädel u. skiva (High Gloss)	Kitchen sink induction w/o board (High Gloss)
14	336409-K	x	Skiva diskbänk 872x565	Board 872x565
--	341462-K	x	Skiva diskbänk induktion 1970x565, ljus	Board induction 1970x565, light
--	341462-L	x	Skiva diskbänk induktion 1970x565, mörk	Board induction 1970x565, dark
15	336071-K	x	Skiva diskbänk 610x565	Board 610x565
16	343384	x	Lådförstycke (Vit)	Drawer front (White)
--	343412	x	Lådförstycke (Mekong)	Drawer front (Mekong)
--	343407	x	Lådförstycke (High Gloss)	Drawer front (High Gloss)
--	317514	x	Låda 500x480 d:o	Drawer 500x480 d:o
--	317382	x	Glidskena låda H d:o	Slide bar, drawer R d:o
--	350221	x	Glidskena låda V d:o	Slide bar, drawer L d:o
17	343385	x	Lådförstycke (Vit)	Drawer front (White)
--	343413	x	Lådförstycke (Mekong)	Drawer front (Mekong)
--	343408	x	Lådförstycke (High Gloss)	Drawer front (High Gloss)
--	317514	x	Låda 500x480 d:o	Drawer 500x480 d:o
--	317382	x	Glidskena låda H d:o	Slide bar, drawer R d:o
--	350221	x	Glidskena låda V d:o	Slide bar, drawer L d:o
18	343386	x	Lucka (Vit)	Door (White)
--	343414	x	Lucka (Mekong)	Door (Mekong)
--	343410	x	Lucka (High Gloss)	Door (High Gloss)
--	20-900302	x	Pentrylåda 500x273 d:o *	Drawer pentry 500x273 d:o *
--	07-800039	x	Rullskena H d:o *	Roller rail R d:o *
--	07-800038	x	Rullskena V d:o *	Roller rail L d:o *
			M= Metervara T= Tillbehör	M= On the metre T= Accessory

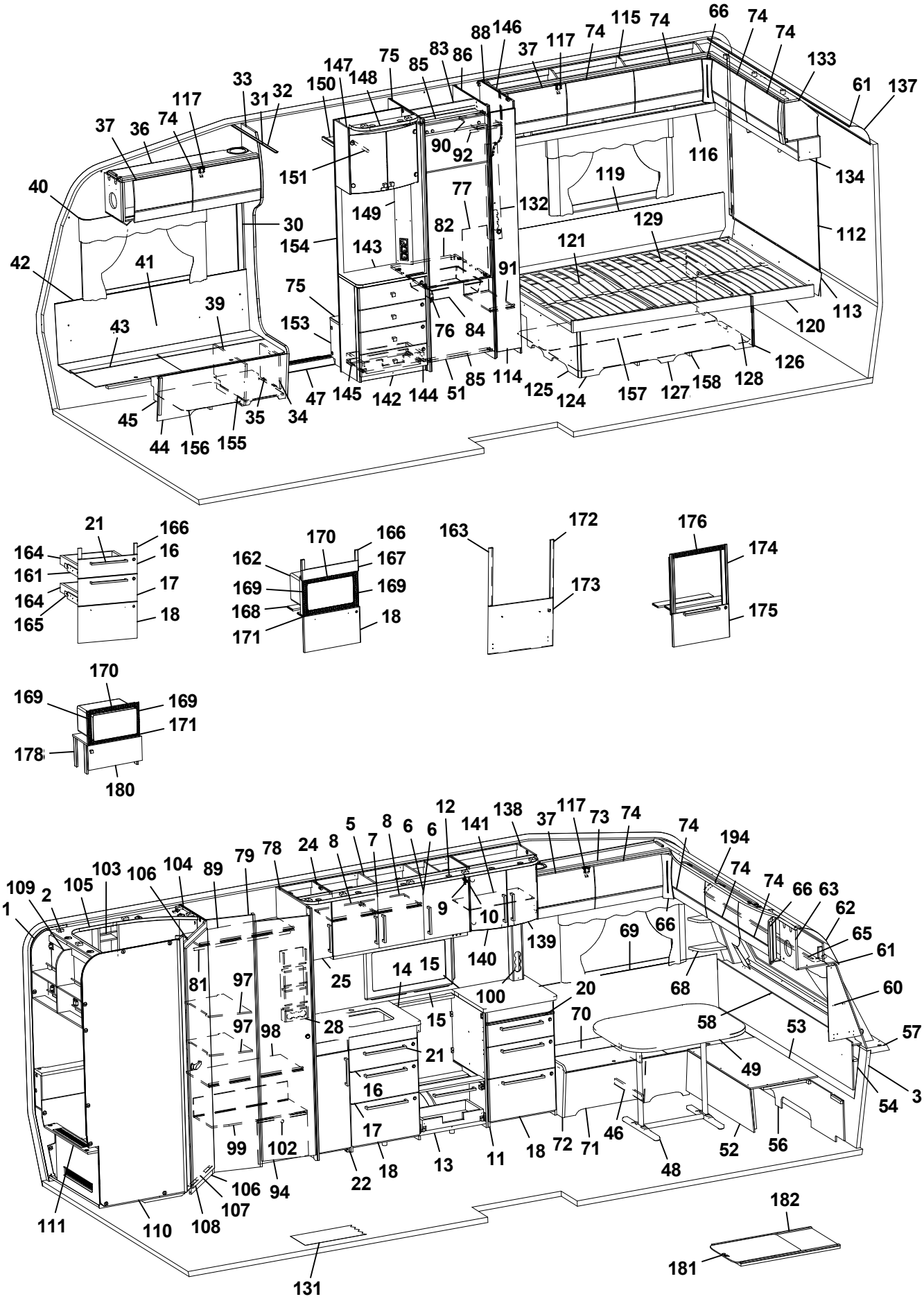
1
2
3
5
6
7
8
9
10
11
12
13
14
15
16
17
18
20
21
22
24
25
28
30
31
32
33
34
35
36
37
39
40
41
42
43
44
45
46
47
48
49
51
52
53
54
56
57
58
60
61
62
63
65
66
68
69
70
71
72
73
74
75
76
77
78
79
81
82
83
84
85
86
88
89
90
91
92
94
97
98
99
100
102
103
104
105
106
107
108
109
110
111
112
113
114
115
116
117
119
120
121
124
125
126
127
128
129
131
132
133
134
137
138
139
140
141
142
143
144
145
146
147
148
149
150
151
153
154
155
156
157
158
161
162
163
164
165
166
167
168
169
170
171
172
173
174
175
176
178
180
181
182
194

Pos Fig	Det. nr Part. No	Ingår Fitted	OBS!! Ange alltid årsmodell vid beställning av inredning Benämning	OBS!! Specify always year of model when ordering equipment Description
--	317514	x	Låda 500x480 d:o *	Drawer 500x480 d:o *
--	317382	x	Glidskena låda H d:o *	Slide bar, drawer R d:o *
--	350221	x	Glidskena låda V d:o *	Slide bar, drawer L d:o *
20	336675	x	Skärbräda	Cutting board
21	350472	x	Handtag	Handle
22	343418	x	Utskjut diskbänk (Vit)	Projection kitchen sink (White)
--	343435	x	Utskjut diskbänk (Mekong)	Projection kitchen sink (Mekong)
--	343447	x	Utskjut diskbänk (High Gloss)	Projection kitchen sink (High Gloss)
--	332122M	x	Hylla d:o	Shelf d:o
23	343378	x	Lucka (Vit)	Door (White)
--	343380	x	Lucka (Mekong)	Door (Mekong)
--	343379	x	Lucka (High Gloss)	Door (High Gloss)
--	350471	x	Handtag d:o	Handle d:o
24	343760	x	Skåp vitrin	Vitrine
--	343479	x	Hylla d:o	Shelf d:o
25	343425	x	Lucka vitrin V 272x450	Door L 272x450
--	319618	x	Lås magnet d:o	Lock magnet d:o
--	311917	x	Gångjärn	Hinge
--	312588	x	Platta gångjärn	Plate hinge
28	333409M	x	Kryddhylla	Spice rack
30	318962	x	List täck el-kabel B=45 L=2100	Cover strip B=45 L=2100
31	316270	x	List snäpp undre L2379	List under L2379
32	316268	x	List snäpp övre L2379	List upper L2379
33	343135	x	Stolpe först. L1948 kpl. m. lucka	Support bar cpl. with door
34	343731	x	Lucka	Door
35	312589	x	Gångjärn	Hinge
36	345060	x	Skåp övre elc.L=1108	Cupboard upper L=1108
--	345061	x	Skåp övre elc.L=1108 (Selected)	Cupboard upper L=1108 (Selected)
--	345062	x	Skåp övre elc.L=1108 (Customized)	Cupboard upper L=1108(Customized)
37	343181	x	Lucka	Door
--	343184	x	Lucka (High Gloss)	Door (High Gloss)
38	342267	x	Dynstöd 15x80x400	Support cushion 15x80x400
39	342494	x	Stöd bäddlåda HF	Support bed box
40	350348	x	Skena gardin L1020	Curtain rod L1020
41	339355	x	Värmespalt H fram	Air gap R.F.
42	319821	M	List kant mörkbrun	Strip, dark brown
43	343032	x	Lock bäddlåda H F	Cover bedbox R.F.
--	319024	x	Matta grå textil m. tejp d:o	Carpet gray textile with tape d:o
44	343085	x	Front bäddlåda H F	Front bed box R.F.
--	343034	T	Front bäddlåda H F (centraldammsugare)	Front bed box R.F. (central vacuum cleaner)
45	342495	x	Stöd bäddlåda HF	Support bed box
46	312825	x	Stöd bäddlåda VF	Support bed box
47	314687	x	Tröskel aluminium L=850	Threshold aluminium L=850
48	310083	x	Bordsstativ	Table stand
--	350474	T	Bordsstativ enpelar	Table stand single pillar
49	343248	x	Bordsskiva 800x1000	Table top 800x1000
51	343737	x	Lucka H 550x570	Door R 550x570
--	316799	x	Gångjärn d:o	Hinge d:o
--	312588	x	Platta gångjärn d:o	Plate hinge d:o
52	331245M	x	Front bäddlåda gavel	Front bed box gable
			M= Metervara T= Tillbehör	M= On the metre T= Accessory

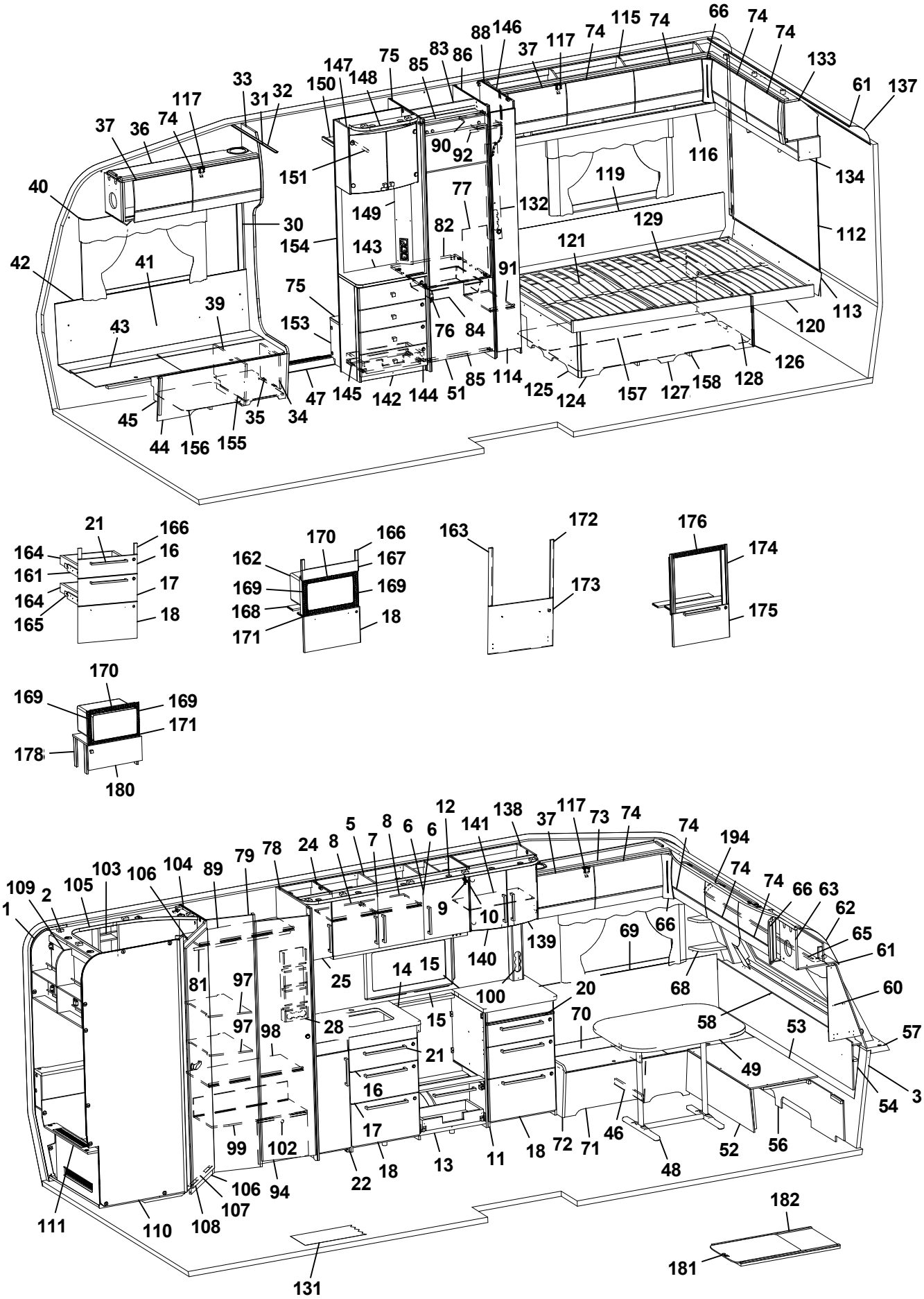
1
2
3
4
5
6
7
8
9
10
11
12
13
14
15
16
17
18
20
21
22
24
25
28
31
32
33
34
35
36
37
39
40
41
42
43
44
45
46
47
48
49
51
52
53
54
56
57
58
60
61
62
63
65
66
68
69
70
71
72
73
74
75
76
77
78
79
81
82
83
84
85
86
88
89
90
91
92
94
97
98
99
100
102
103
104
105
106
107
108
109
110
111
112
113
114
115
116
117
119
120
121
124
125
126
127
128
129
131
132
133
134
137
138
139
140
141
142
143
144
145
146
147
148
149
150
151
153
154
155
156
157
158
161
162
163
164
165
166
167
168
169
170
171
172
173
174
175
176
178
180
181
182
194

Pos Fig	Det. nr Part. No	Ingår Fitted	OBS!! Ange alltid årsmodell vid beställning av inredning Benämning	OBS!! Specify always year of model when ordering equipment Description
53	331246M	x	Skiva rundsittgrupp	Sheet seat
54	340578	x	Värmespalt gavel fram	Air gap
56	340520	x	Stöd sittgrupp	Support
57	215275	x	Hylla front kpl. L2376	Shelf front cpl. L2376
58	340191	x	Front/hylla kpl.	Front/shelf cpl.
--	340929	x	Hylla m. belysning "Björn" (Customized)	Shelf with lighting "Bear" (Customized)
60	343562	x	Hylla hörn H	Shelf R
61	313884	x	List plast radie L=2379	List L=2379
62	316005	x	Skiva plast 295x2363x1	Plastic sheet
63	344966	x	Skåp gavel fram L=2360	Cupboard L=2360
--	344979	x	Skåp gavel fram L=2360 (Customized)	Cupboard L=2360 (Customized)
--	350454	x	Gångjärn d:o	Hinge d:o
64	343160	x	Ljusramp gavelskåp	Light holder
65	350349	x	Skena gardin L1920	Curtain rod L1920
66	343294	x	Hörn inredning (High Gloss)	Corner (High Gloss)
68	343556	x	Hylla hörn V	Shelf L
69	337171	x	Värmespalt V fram	Air gap L.F.
70	343564	x	Lock bäddlåda V F	Cover bed box L.F
--	319024	x	Matta grå textil m. tejp d:o	Carpet gray textile with tape d:o
71	339504	x	Front bäddlåda V F	Front bed box L.F.
72	343469	x	Gavel bäddlåda V F	Gable bed box L.F
73	344969	x	Skåp övre L=1108	Cupboard upper L=1108
--	344970	x	Skåp övre L=1108 (Selected)	Cupboard upper L=1108 (Selected)
--	344971	x	Skåp övre L=1108 (Customized)	Cupboard upper L=1108 (Customized)
74	343181	x	Lucka	Door
--	343184	x	Lucka (High Gloss)	Door (High Gloss)
75	342304	x	Vägg kyl V	Wall refrigerator L
76	350473	x	Handtag knopp	Handle knob
77	340042	x	Täckskiva exp.kärl	Cover expansion vessel
78	340329	x	Vägg garderob H	Wall wardrobe R
79	340132	x	Vägg front garderob	Wall front wardrobe
81	350217	x	Galgstång L=790	Clothes hanger L=790
82	340675	x	Hylla under kyl	Shelf under refrigerator
83	342309	x	Bakstycke stopp kyl	Back cupboard
84	310325	x	Trådback vit 427x427x85	Tray 427x427x85
--	312712	x	Glidlist trådback (säljes i par)	Sliding strip tray (pair)
85	342306	x	List folierad L = 528	List foiled L = 528
86	342305	x	Vägg kyl H	Wall refrigerator R
88	331898M	x	Vägg garderob	Wall wardrobe
89	340155	x	Hylla garderob övre	Shelf wardrobe upper
90	340135	x	Hylla garderob övre	Shelf wardrobe upper
91	340134	x	Hylla garderob nedre	Shelf wardrobe under
92	350217	x	Galgstång L=790	Clothes hanger L=790
94	342702	x	Dörr 415x1850	Door 415x1850
96	314917	x	Skena draperi L=1190	Drapery rail L=1190
97	340158	x	Hylla garderob	Shelf wardrobe
98	340152	x	Hylla garderob mellan	Shelf wardrobe middle
99	340151	x	Hylla garderob nedre	Shelf wardrobe under
100	333289M	x	Front el-uttag 90x533x48	Front outlet 90x533x48
101	350495-F	T	Köksskiva vägg svart fiskben	Protection kitchen, black fishbone
			M= Metervara T= Tillbehör	M= On the metre T= Accessory

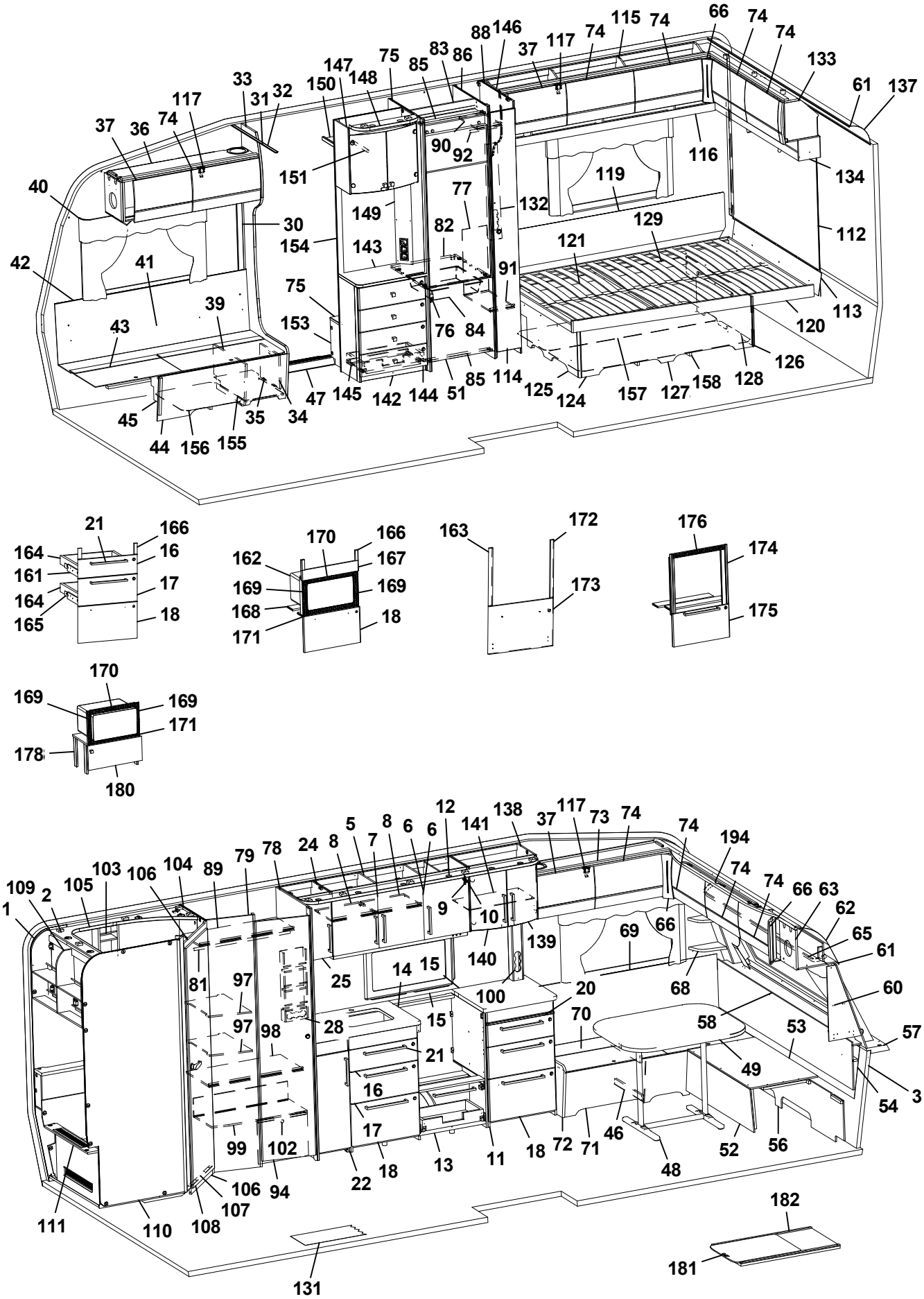
1
2
3
5
6
7
8
9
10
11
12
13
14
15
16
17
18
20
21
22
24
25
28
30
31
32
33
34
35
36
37
39
40
41
42
43
44
45
46
47
48
49
51
52
53
54
56
57
58
60
61
62
63
65
66
68
69
70
71
72
73
74
75
76
77
78
79
81
82
83
84
85
86
88
89
90
91
92
94
97
98
99
100
102
103
104
105
106
107
108
109
110
111
113
114
115
116
117
119
120
121
124
125
126
127
128
129
131
132
133
134
137
138
139
140
141
142
143
144
145
146
147
148
149
150
151
153
154
155
156
157
158
161
162
163
164
165
166
167
168
169
170
171
172
173
174
175
176
178
180
181
182
194

Pos Fig	Det. nr Part. No	Ingår Fitted	OBS!! Ange alltid årsmodell vid beställning av inredning Benämning	OBS!! Specify always year of model when ordering equipment Description
--	350495-G	T	Köksskiva vägg natur skiffer	Protection kitchen, nature slate
102	340330	x	Täckfront garderob	Cover wardrobe
103	337131	x	Hylla	Shelf
104	340130	x	Vägg tvättrum främre	Wall washroom
105	338357	x	Ljusramp tvättrum	Light holder
106	331248M	x	Tröskel 480x60	Threshold 480x60
107	314591	x	List tröskel al. L=480	List threshold L=480
108	342239	x	Dörr 490x1850	Door 490x1850
109	343065	x	Skåp tvättrum L=838	Cupboard L=838
110	343749	x	Vägg tvättrum bakre	Wall washroom rear
111	341887	x	Front tvättrum	Front washroom
--	319198	x	Galler ventilation d:o	Ventilation grille d:o
112	343374	x	Sänggavel kpl. m. tyg	Headboard cpl. with fabric
113	325738	x	Värmespalt	Air gap
114	340133	x	Dörr 200x1850	Door 200x1850
--	314523	x	Rätningslist dörr L=1715	List L=1715
115	345003	x	Skåp övre L=1747	Cupboard upper L=1747
--	345004	x	Skåp övre L=1747 (Customized)	Cupboard upper L=1747 (Customized)
--	350454	x	Gångjärn d:o	Hinge d:o
116	343213	x	Hyllpaket	Shelf
117	350454	x	Gångjärn	Hinge
119	338121	x	Värmespalt	Air gap
120	342654	x	Sängram u. ribbotten	Bed bottom without laths
121	342683	x	Ribbotten kpl.	Laths bottom cpl.
--	311985	x	Ribba sängbotten L=718 B=63	Lath bed bottom L=718 B=63
--	312046	x	Band t. ribbotten	Band for laths bottom
124	340187	x	Sänglåda kpl.	Bed box cpl.
125	340197	x	Gavel säng V	Gable bed L
126	319776	x	List hörn L=2500	Corner strip L=2500
127	339426	x	Front säng	Front bed
128	340195	x	Gavel säng H	Gable bed R
129	315203	x	Regel 17,5x55x1415	Wood lath pine 17,5x55x1415
131	319393	T	Matta golv, antik planka	Carpet floor, antique plank
--	350469	T	Matta golv, gråsten	Carpet floor, stone grey
132	343352	x	Front el-uttag	Front outlet
133	345036	x	Skåp gavel bak L1510	Cupboard gable L1510
--	345037	x	Skåp gavel bak L1510 (Customized)	Cupboard gable L1510 (Customized)
--	350454	x	Gångjärn d:o	Hinge d:o
134	345047	x	Hyllpaket	Shelf
137	316005	x	Skiva plast 295x2363x1	Plastic sheet
138	345048	x	Skåp vitrin	Vitrine
139	343747	x	Lucka vitrin H 272x450	Door vitrine R 272x450
140	343746	x	Lucka vitrin V 272x450	Door vitrine L 272x450
--	318630	x	Lås magnet d:o	Lock magnet d:o
--	318381	x	Motstycke magnetlås	Companion part
--	318379	x	Gångjärn	Hinge
--	318380	x	Täckhatt d:o	Cover d:o
--	312588	x	Platta gångjärn	Plate hinge
141	333749	x	Hylla	Shelf
142	343583	x	TV-bänk kpl. u. skiva	TV-bench cpl. whitout board
			M= Metervara T= Tillbehör	M= On the metre T= Accessory

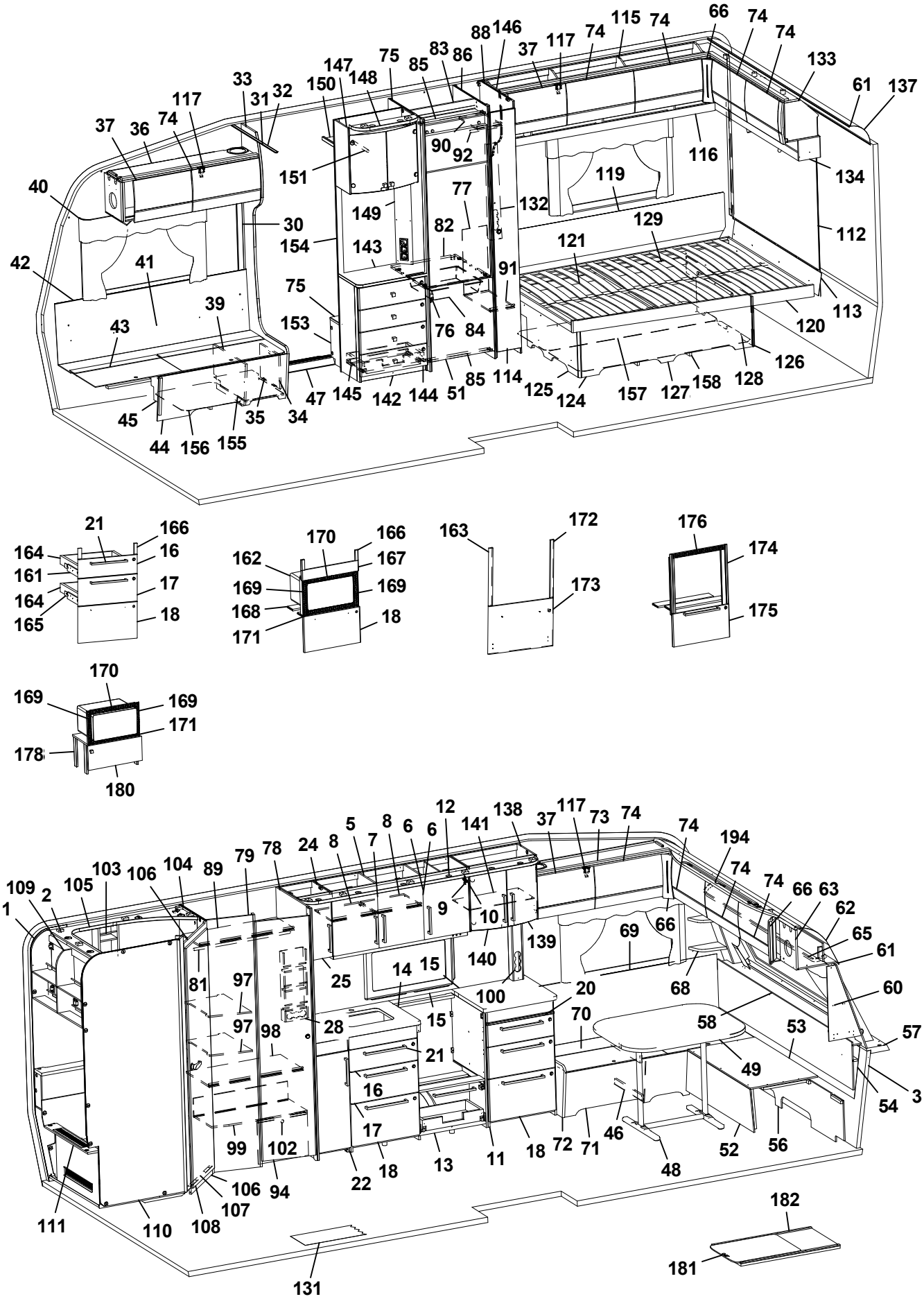
1
2
3
5
6
7
8
9
10
11
12
13
14
15
16
17
18
20
21
22
24
25
28
30
31
32
33
34
35
36
37
39
40
41
42
43
44
45
46
47
48
49
51
52
53
54
56
57
58
60
61
62
63
65
66
68
69
70
71
72
73
74
75
76
77
78
79
81
82
83
84
85
86
88
89
90
91
92
94
97
98
99
100
102
103
104
105
106
107
108
109
110
111
112
113
114
115
116
117
119
120
121
124
125
126
127
128
129
131
132
133
134
137
138
139
140
141
142
143
144
145
146
147
148
149
150
151
153
154
155
156
157
158
161
162
163
164
165
166
167
168
169
170
171
172
173
174
175
176
178
180
181
182
194

Pos Fig	Det. nr Part. No	Ingår Fitted	OBS!! Ange alltid årsmodell vid beställning av inredning Benämning	OBS!! Specify always year of model when ordering equipment Description
143	343590-K	x	Skiva TV-bänk, ljus	Board, light
--	343590-L	T	Skiva TV-bänk, mörk	Board, dark
144	343591	x	Lådförstycke	Drawer front
145	20-900302	x	Pentrylåda 500x273 d:o	Drawer pentry 500x273 d:o
--	07-800039	x	Rullskena H d:o	Roller rail R d:o
--	07-800038	x	Rullskena V d:o	Roller rail L d:o
146	343228	x	Yttergavel	Gable outer
147	345069	x	Skåp bar kpl. H=512	Coctail cabinet cpl. H=512
--	330180	x	Hylla hållare flaskor	Shelf bottle holder
--	343667	x	Lucka H d:o	Door R d:o
--	343666	x	Lucka V d:o	Door L d:o
--	318379	x	Gångjärn d:o	Hinge d:o
--	318380	x	Täckhatt d:o	Cover d:o
--	312588	x	Platta gångjärn d:o	Plate hinge d:o
148	336106	x	Ljusramp	Light holder
149	343721	x	Front el-uttag 130x675	Front outlet 130x675
150	331910M	x	Hylla garderob övre	Shelf
151	350217	x	Galgstång L=790	Clothes hanger L=790
152	319866	x	Hylla insteg	Shelf
153	336618	x	Front hylla garderob	Front
154	343654	x	Vägg instegsgarderob	Wall wardrobe
155	350390	x	Plåt skofack	Plate shoe compartment
156	343042	x	Luftspalt H-fram	Air gap R front
157	325752	x	Luftspalt sänglåda	Air gap bed box
158	324938	x	Luftspalt sänglåda	Air gap bed box
161	343470	x	Monteringssats kpl. lådor (Vit)	Mounting kit cpl. drawers (White)
--	343471	x	Monteringssats kpl. lådor (Mekong)	Mounting kit cpl. drawers (Mekong)
--	343472	x	Monteringssats kpl. lådor (High Gloss)	Mounting kit cpl. drawers (High Gloss)
162	343484	T	Monteringssats kpl. mikro (Vit)	Mounting kit cpl. micro (White)
--	343485	T	Monteringssats kpl. mikro (Mekong)	Mounting kit cpl. micro (Mekong)
--	343486	T	Monteringssats kpl. mikro (High Gloss)	Mounting kit cpl. micro (High Gloss)
163	343487	T	Monteringssats kpl. ugn (Vit)	Mounting kit cpl. oven (White)
--	343488	T	Monteringssats kpl. ugn (Mekong)	Mounting kit cpl. oven (Mekong)
--	343489	T	Monteringssats kpl. ugn (High Gloss)	Mounting kit cpl. oven (High Gloss)
164	317514	x	Låda 500x480	Drawer 500x480
165	317382	x	Glidskena låda H	Slide bar, drawer R
--	350221	x	Glidskena låda V	Slide bar, drawer L
--	801701	x	Skruv 6x16 d:o	Screw 6x16 d:o
166	336092	x	Passbit 95x30x16 (Mekong)	Gauge block 95x30x16 (Mekong)
167	335936	T	Front	Front
168	333287M	T	Skiva distans 15x100x547,5	Sheet distance 15x100x547,5
169	402108	T	Galler vent. mikro 318x38	Grating vent. micro 318x38
170	402109	T	Galler vent. mikro 448x38	Grating vent. micro 448x38
171	402110	T	Galler vent. mikro 448x33	Grating vent. micro 448x33
172	336086	T	Passbit 460x30x16	Gauge block 460x30x16
173	343490	T	Lucka (Vit)	Door (White)
--	343491	T	Lucka (Mekong)	Door (Mekong)
--	343492	T	Lucka (High Gloss)	Door (High Gloss)
174	342139	T	List L=538 (diskbänk induktion)	List (kitchen sink induction) L=538
175	343390	T	Lucka (diskb. induktion) 299x550 (Vit)	Door (kitch. sink induct.) 299x550 (White)
			M= Metervara T= Tillbehör	M= On the metre T= Accessory

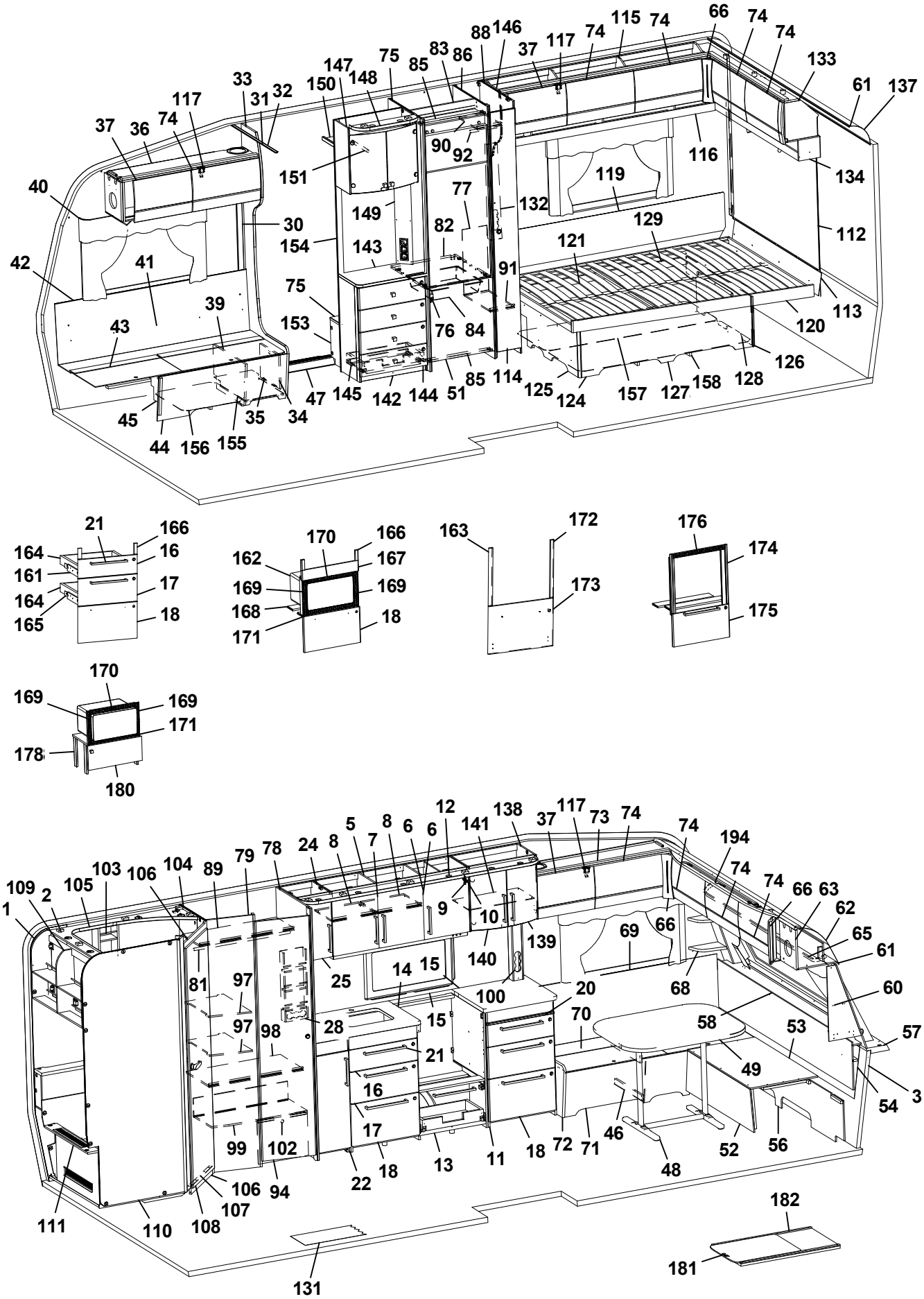
1
2
3
5
6
7
8
9
10
11
12
13
14
15
16
17
18
20
21
22
24
25
28
30
31
32
33
34
35
36
37
39
40
41
42
43
44
45
46
47
48
49
51
52
53
54
56
57
58
60
61
62
63
65
66
68
69
70
71
72
73
74
75
76
77
78
79
81
82
83
84
85
86
88
89
90
91
92
94
97
98
99
100
102
103
104
105
106
107
108
109
110
111
113
114
115
116
117
119
120
121
124
125
126
127
128
129
131
132
133
134
137
138
139
140
141
142
143
144
145
146
147
148
149
150
151
153
154
155
156
157
158
161
162
163
164
165
166
167
168
169
170
171
172
173
174
175
176
178
180
181
182
194

Pos Fig	Det. nr Part. No	Ingår Fitted	OBS!! Ange alltid årsmodell vid beställning av inredning Benämning	OBS!! Specify always year of model when ordering equipment Description
--	343392	T	Lucka (diskb. induktion) 299x550 (Mekong)	Door (kitch. sink induct.) 299x550 (Mekong)
--	343391	T	Lucka (diskb. induktion) 299x550 (High Gloss)	Door (kitch. sink induct.) 299x550 (High Gloss)
--	20-900302	x	Pentrylåda 500x273 d:o	Drawer pentry 500x273 d:o
--	07-800039	x	Rullskena H d:o	Roller rail R d:o
--	07-800038	x	Rullskena V d:o	Roller rail L d:o
176	402107	T	Galler ugn (diskb. induktion) 503x35	Grating oven (kitch. sink induct.) 503x35
177	342343	T	Skåp kpl. mikrovågsugn	Cupboard cpl. microwave oven
178	342316	T	Hylla mikro	Shelf
179	342315	T	List folierad L=283	List folierad L=283
180	343880	T	Lucka 550x234	Door 550x234
--	316799	x	Gångjärn d:o	Hinge d:o
--	312588	x	Platta gångjärn d:o	Plate hinge d:o
181	341192	T	Utdragsskiva bord 450x550	Sliding leaf 450x550
182	341193	T	Låda utdragsskiva	Box sliding leaf
			* = Olika djup på lådor kan förekomma ¹ = Selected och Customized	* = Different depths of drawers can exist ¹ = Selected and Customized
			Dyntyger, madrasser m.m. (se dynor m.m.)	Cushion textilies, mattresses etc. (see cushions etc.)
			M= Metervara T= Tillbehör	M= On the metre T= Accessory

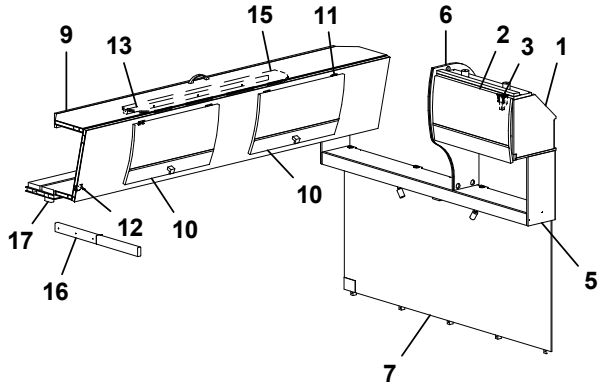
9
13
15
11
6
2
3
1
17
12
10
10
16
5
7

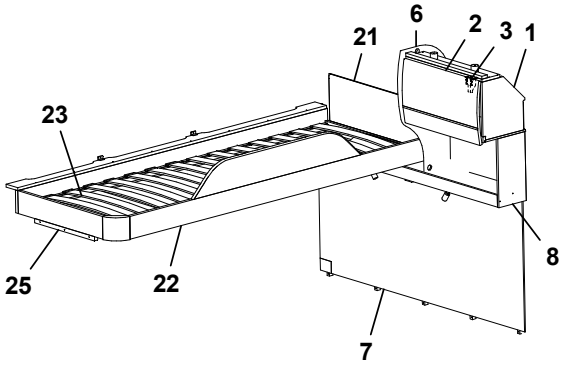
6
2
3
1
21
23
8
25
22
7

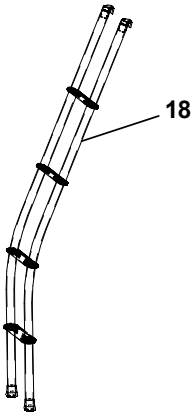
18

Pos Fig	Det. nr Part. No	Ingår Fitted	OBS!! Ange alltid årsmodell vid beställning av inredning Benämning	OBS!! Specify always year of model when ordering equipment Description
1	343842	x	Skåp gavel bak L560	Cupboard gable L560
--	343847	x	Skåp gavel bak L560 (Customized)	Cupboard gable L560 (Customized)
2	343182	x	Lucka	Door
--	343185	x	Lucka (High Gloss)	Door (High Gloss)
3	350454	x	Gångjärn	Hinge
5	344205	x	Hyllpaket L1510	Shelf L1510
--	344206	x	Hyllpaket L1510 (Customized)	Shelf L1510 (Customized)
6	343956	x	Gavel rundad	Gable
7	344183	x	Sänggavel kpl. m. tyg	Headboard cpl. with fabric
8	344209	x	Hyllpaket L1510	Shelf L1510
--	344210	x	Hyllpaket (Customized)	Shelf (Customized)
9	343912	x	Överbäddskåp L1980	Upper bed L1980
--	343913	x	Överbäddskåp L1980 (Customized)	Upper bed L1980 (Customized)
10	343914	x	Lucka	Door
--	343915	x	Lucka (High Gloss)	Door (High Gloss)
11	860402	x	Gångjärn	Hinge
12	860405	x	Gångjärn	Hinge
13	331733M	x	Regel låsning	Lock bar
14	350129	x	Handtag	Handle
15	375813	x	Rasskydd ö-bäddskåp	Protective plate
16	332661M	x	Bärregel (vikbar)	Bearing rail
17	331701M	x	Kloss bärregel	Block bearing rail
18	350534	T	Stege ö-bäddsskåp kpl.	Ladder upper bed cpl.
21	321209	x	Värmespalt gavel	Air gap gable
22	336714	x	Sängram vån.säng V u. ribbotten	Bed bottom L without laths
23	325430	x	Ribbotten kpl.	Laths bottom cpl.
--	311985	x	Ribba sängbotten L=718 B=63	Lath bed bottom L=718 B=63
--	312046	x	Band t. ribbotten	Band for laths bottom
25	331961M	x	Bärregel 440x22x22	Bearing rail 670x22x22

T= Tillbehör | T= Accessory

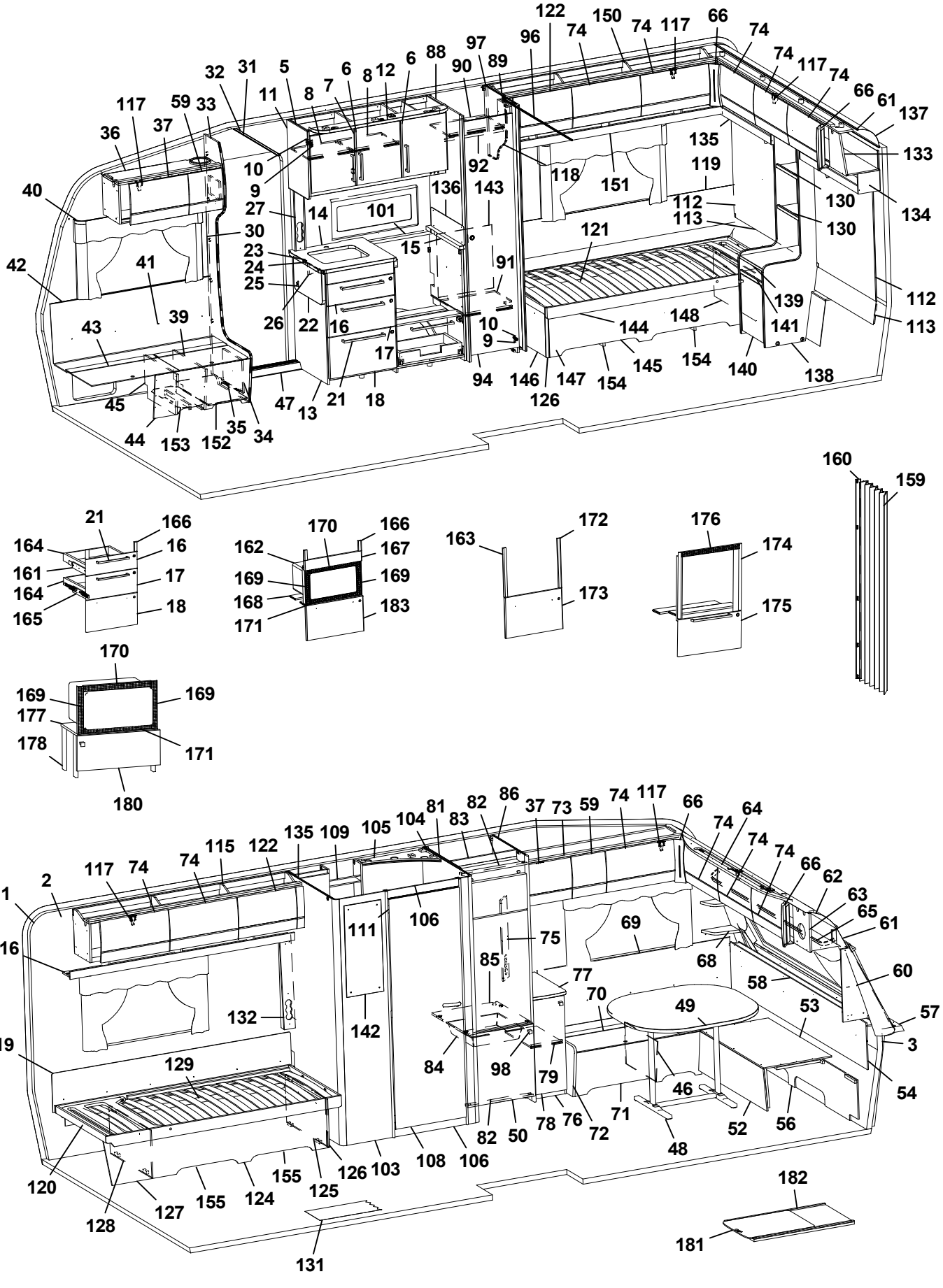
122 150 74 117 66 74 74 117 74 66 61 137 133 134 130 130 112 113 139 141 138 140 145 154 144 148 121 119 135 118 151 92 96 97 89 90 88 6 12 8 7 6 5 11 8 31 32 33 59 37 36 117 40 42 41 43 39 45 44 153 152 35 34 47 13 21 18 17 16 26 22 25 24 23 30 27 9 10 14 101 136 143 15 91 10 9 94 146 126 147 154
160 159
21 166 164 16 161 17 164 18 165
170 166 162 167 169 169 168 183 171
163 172 173
176 174 175
170 169 169 177 178 171 180
1 2 117 74 74 115 122 135 109 105 104 81 83 82 86 37 73 59 74 117 66 74 64 74 74 66 62 63 65 61 60 57 3 54 116 119 129 120 128 127 155 124 155 125 126 103 108 106 131 132 142 111 106 75 85 77 70 69 68 58 49 53 46 84 98 79 82 50 78 76 72 71 48 52 56 182 181

Pos Fig	Det. nr Part. No	Ingår Fitted	OBS!! Ange alltid årsmodell vid beställning av inredning Benämning	OBS!! Specify always year of model when ordering equipment Description
1	318657	M	Tapet vägg/tak	Wall paper
2	318584	M	Tejp tapet 20 mm	Tape, wall paper 20 mm
3	318585	M	Tejp tapet 60 mm	Tape, wall paper 60 mm
5	344960	x	Skåp kök L1120 kpl. (Vit)	Cupboard kitchen L1120 cpl. (White)
--	344961	x	Skåp kök L1120 kpl. (Mekong)	Cupboard kitchen L1120 cpl. (Mekong)
--	344962	x	Skåp kök L1120 kpl. (High Gloss)	Cupboard kitchen L1120 cpl. (High Gloss)
6	343441	x	Lucka H (Vit)	Door R (White)
--	343443	x	Lucka H (Mekong)	Door R (Mekong)
--	343442	x	Lucka H (High Gloss)	Door R (High Gloss)
--	350471	x	Handtag d:o	Handle d:o
7	343453	x	Lucka V (Vit)	Door L (White)
--	343455	x	Lucka V (Mekong)	Door L (Mekong)
--	343454	x	Lucka V (High Gloss)	Door L (High Gloss)
--	350471	x	Handtag d:o	Handle d:o
8	331385M	x	Hylla	Shelf
9	311917	x	Gångjärn	Hinge
10	312588	x	Platta gångjärn	Plate hinge
12	336269	x	Ljusramp köksskåp	Light holder
13	343560	x	Diskbänk trädel u. skiva (Vit)	Kitchen sink without board (White)
--	343567	x	Diskbänk trädel u. skiva (Mekong)	Kitchen sink without board (Mekong)
--	343571	x	Diskbänk trädel u. skiva (High Gloss)	Kitchen sink without board (High Gloss)
--	343573	x	Diskbänk induktion trädel u. skiva (Vit)	Kitchen sink induction w/o board (White)
--	343577	x	Diskbänk induktion trädel u. skiva (Mekong)	Kitchen sink induction w/o board (Mekong)
--	343578	x	Diskbänk induktion trädel u. skiva (High Gloss)	Kitchen sink induction w/o board (High Gloss)
14	336265-K	x	Skiva diskbänk 887x730	Board 887x730
--	340652-K	x	Skiva diskbänk induktion 1415x750, ljus	Board induction 1415x750, light
--	340652-L	x	Skiva diskbänk induktion 1415x750, mörk	Board induction 1415x750, dark
15	336098-K	x	Skiva diskbänk 560x40	Board 560x40
16	343384	x	Lådförstycke (Vit)	Drawer front (White)
--	343412	x	Lådförstycke (Mekong)	Drawer front (Mekong)
--	343407	x	Lådförstycke (High Gloss)	Drawer front (High Gloss)
--	317514	x	Låda 500x480 d:o	Drawer 500x480 d:o
--	317382	x	Glidskena låda H d:o	Slide bar, drawer R d:o
--	350221	x	Glidskena låda V d:o	Slide bar, drawer L d:o
17	343385	x	Lådförstycke (Vit)	Drawer front (White)
--	343413	x	Lådförstycke (Mekong)	Drawer front (Mekong)
--	343408	x	Lådförstycke (High Gloss)	Drawer front (High Gloss)
--	317514	x	Låda 500x480 d:o	Drawer 500x480 d:o
--	317382	x	Glidskena låda H d:o	Slide bar, drawer R d:o
--	350221	x	Glidskena låda V d:o	Slide bar, drawer L d:o
18	343386	x	Lucka (Vit)	Door (White)
--	343414	x	Lucka (Mekong)	Door (Mekong)
--	343410	x	Lucka (High Gloss)	Door (High Gloss)
--	20-900302	x	Pentrylåda 500x273 d:o *	Drawer pentry 500x273 d:o *
--	07-800039	x	Rullskena H d:o *	Roller rail R d:o *
--	07-800038	x	Rullskena V d:o *	Roller rail L d:o *
20	336674	x	Skärbräda	Cutting board
21	350472	x	Handtag	Handle
22	343565	x	Utskjut diskbänk (Vit)	Projection kitchen sink (White)
--	343568	x	Utskjut diskbänk (Mekong)	Projection kitchen sink (Mekong)
			M= Metervara T= Tillbehör	M= On the metre T= Accessory

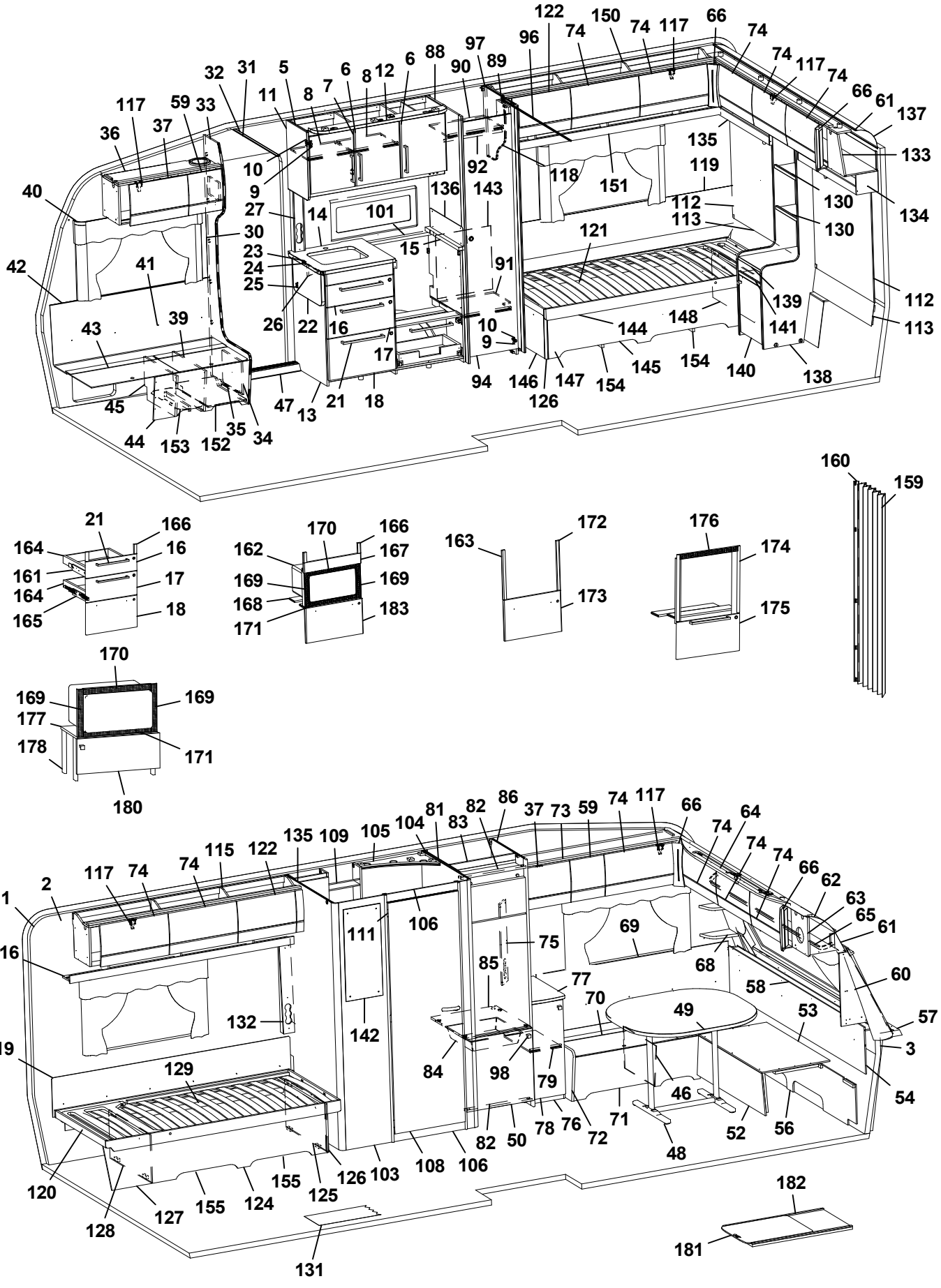
122 74 150 74 117 66 74 74 117 74 66 61 137 133 135 119 130 112 113 130 134 121 139 112 113 141 148 144 154 145 140 138 126 147 146 94 10 9 91 136 143 101 14 27 30 23 24 25 26 22 16 17 15 21 18 13 47 45 44 153 152 35 34 42 41 39 43 40 36 37 59 33 32 31 11 5 8 7 6 8 12 6 88 90 97 89 96 92 118 151 117 74 74 74 66 61 137 133 130 134 112 113 139

Pos Fig	Det. nr Part. No	Ingår Fitted	OBS!! Ange alltid årsmodell vid beställning av inredning Benämning	OBS!! Specify always year of model when ordering equipment Description
--	343570	x	Utskjut diskbänk (High Gloss)	Projection kitchen sink (High Gloss)
--	331579M	x	Hylla d:o	Shelf d:o
23	343378	x	Lucka (Vit)	Door (White)
--	343379	x	Lucka (Mekong)	Door (Mekong)
--	343380	x	Lucka (High Gloss)	Door (High Gloss)
--	350471	x	Handtag d:o	Handle d:o
24	344643	x	Skåp utskjut kökskåp	Cupboard projection
--	331872M	x	Hylla d:o	Shelf d:o
25	343746	x	Lucka vitrin V 272x450	Door L 272x450
--	314350	x	Lås magnet d:o	Lock magnet d:o
--	318381	x	Motstycke magnetlås	Companion part
--	318379	x	Gångjärn	Hinge
--	318380	x	Täckhatt d:o	Cover d:o
--	312588	x	Platta gångjärn	Plate hinge
27	333289M	x	Front el-uttag 90x533x48	Front outlet 90x533x48
30	318962	x	List täck el-kabel B=45 L=2100	Cover strip B=45 L=2100
31	316270	x	List snäpp undre L2379	List under L2379
32	316268	x	List snäpp övre L2379	List upper L2379
33	343135	x	Stolpe först. L1948 kpl. m. lucka	Support bar cpl. with door
34	343731	x	Lucka	Door
35	312589	x	Gångjärn	Hinge
36	344963	x	Skåp övre elc.L=828	Cupboard upper L=828
--	344964	x	Skåp övre elc.L=828 (Selected)	Cupboard upper L=828 (Selected)
--	344965	x	Skåp övre elc.L=828 (Customized)	Cupboard upper L=828 (Customized)
37	343181	x	Lucka	Door
--	343184	x	Lucka (High Gloss)	Door (High Gloss)
40	350348	x	Skena gardin L1020	Curtain rod L1020
41	339356	x	Värmespalt H fram	Air gap R.F.
42	319821	M	List kant mörkbrun	Strip, dark brown
43	343827	x	Lock bäddlåda H F	Cover bedbox R.F.
--	319024	x	Matta grå textil m. tejp d:o	Carpet gray textile with tape d:o
44	343825	x	Front bäddlåda H F	Front bed box R.F.
--	343826	T	Front bäddlåda H F (centraldammsugare)	Front bed box R.F. (central vacuum cleaner)
45	342495	x	Stöd bäddlåda HF	Support bed box
46	312825	x	Stöd bäddlåda VF	Support bed box
47	314687	x	Tröskel aluminium L=850	Threshold aluminium L=850
48	310083	x	Bordsstativ	Table stand
--	350474	T	Bordsstativ enpelar	Table stand single pillar
49	343248	x	Bordsskiva 800x1000	Table top 800x1000
50	343835	x	Lucka V 550x570	Door L 550x570
--	316799	x	Gångjärn d:o	Hinge d:o
--	312588	x	Platta gångjärn d:o	Plate hinge d:o
52	331245M	x	Front bäddlåda gavel	Front bed box gable
53	331246M	x	Skiva rundsittgrupp	Sheet seat
54	340578	x	Värmespalt gavel fram	Air gap
56	340520	x	Stöd sittgrupp	Support
57	215275	x	Hylla front kpl. L2376	Shelf front cpl. L2376
58	340191	x	Front/hylla kpl.	Front/shelf cpl.
--	340929	x	Hylla m. belysning "Björn" (Customized)	Shelf with lighting "Bear" (Customized)
59	343180	x	Lucka	Door
			M= Metervara T= Tillbehör	M= On the metre T= Accessory

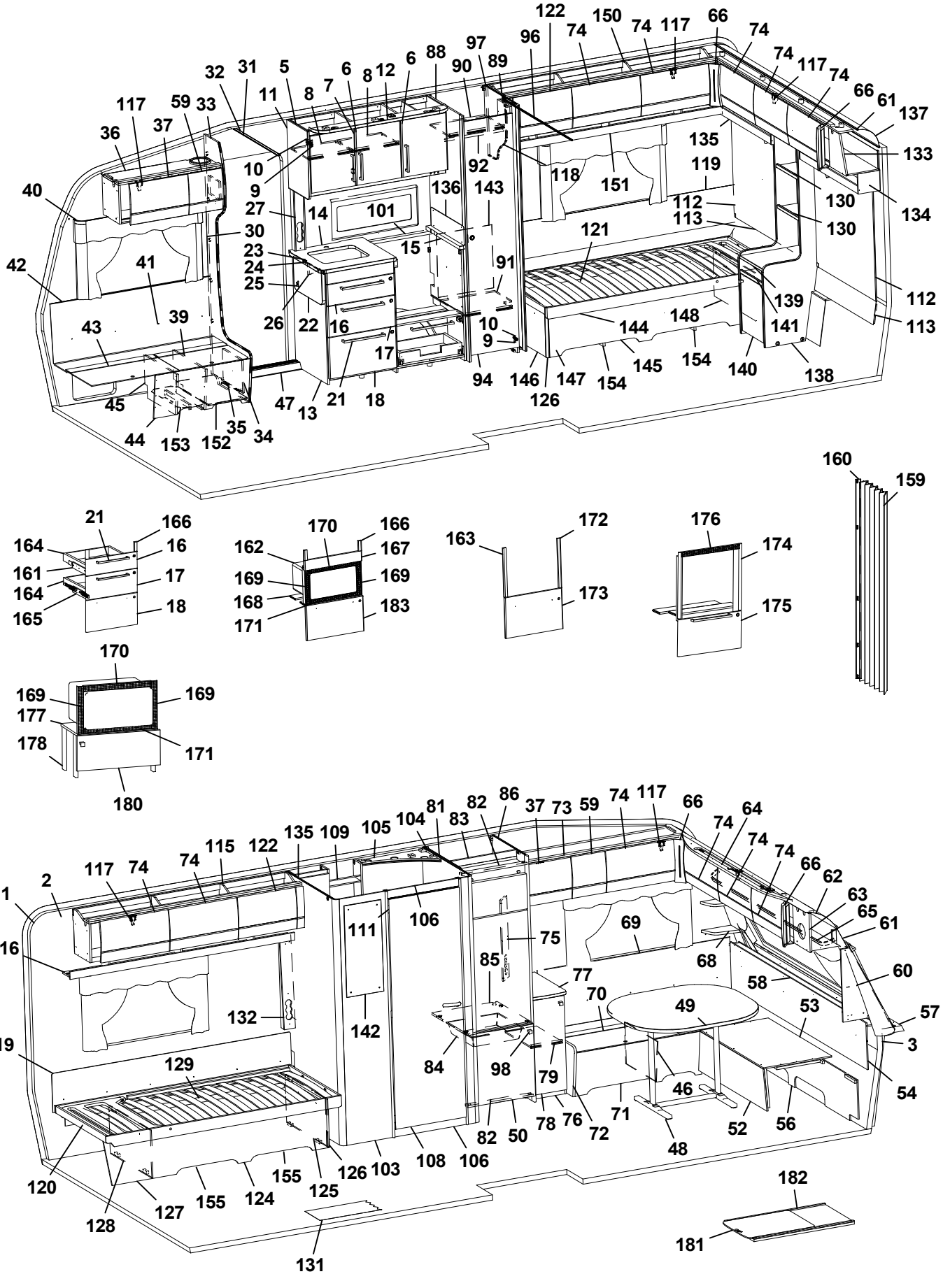
122 150 74 117 66 74 74 117 74 66 61 137 133 134 112 113 130 130 139 141 138 140 145 154 154 147 146 126 94 91 10 9 144 148 121 118 151 135 119 92 143 136 101 15 14 27 30 23 24 25 26 22 16 17 21 18 13 47 34 35 152 153 44 45 43 39 41 42 40 36 117 37 59 33 32 31 5 11 8 7 6 8 12 6 88 90 97 89 96 74 150 74 117 66 74 74 117 74 66 61 137 133 134 112 113 130 130 139 141 138 140 145 154 154 147 146 126 94 91 10 9 144 148 121 118 151 135 119 92 143 136 101 15 14 27 30 23 24 25 26 22 16 17 21 18 13 47 34 35 152 153 44 45 43 39 41 42 40 36 117 37 59 33 32 31 5 11 8 7 6 8 12 6 88 90 97 89 96 160 159 163 172 173 176 174 175 162 170 166 167 169 169 168 171 183 164 161 164 165 21 166 16 17 18 170 169 169 177 178 171 180 1 2 117 74 74 115 122 135 109 105 104 81 83 82 86 37 73 59 74 117 66 74 74 74 66 62 63 65 61 60 57 3 54 116 119 129 120 128 127 155 124 155 125 126 103 108 106 82 50 78 76 72 71 48 52 56 46 49 53 58 68 69 75 77 70 85 84 98 79 111 106 142 132 131 182 181

Pos Fig	Det. nr Part. No	Ingår Fitted	OBS!! Ange alltid årsmodell vid beställning av inredning Benämning	OBS!! Specify always year of model when ordering equipment Description
--	343183	x	Lucka (High Gloss)	Door (High Gloss)
60	343562	x	Hylla hörn H	Shelf R
61	313884	x	List plast radie L=2379	List L=2379
62	316005	x	Skiva plast 295x2363x1	Plastic sheet
63	344966	x	Skåp gavel fram L=2360	Cupboard L=2360
--	344979	x	Skåp gavel fram L=2360 (Customized)	Cupboard L=2360 (Customized)
--	350454	x	Gångjärn d:o	Hinge d:o
64	343160	x	Ljusramp gavelskåp	Light holder
65	350349	x	Skena gardin L1920	Curtain rod L1920
66	343294	x	Hörn inredning (High Gloss)	Corner (High Gloss)
68	343556	x	Hylla hörn V	Shelf L
69	337171	x	Värmespalt V fram	Air gap L.F.
70	343564	x	Lock bäddlåda V F	Cover bed box L.F
--	319024	x	Matta grå textil m. tejp d:o	Carpet gray textile with tape d:o
71	339504	x	Front bäddlåda V F	Front bed box L.F.
72	343469	x	Gavel bäddlåda V F	Gable bed box L.F
73	344969	x	Skåp övre L=1108	Cupboard upper L=1108
--	344970	x	Skåp övre L=1108 (Selected)	Cupboard upper L=1108 (Selected)
--	344971	x	Skåp övre L=1108 (Customized)	Cupboard upper L=1108 (Customized)
74	343182	x	Lucka	Door
--	343185	x	Lucka (High Gloss)	Door (High Gloss)
75	344644	x	Front el-uttag	Front outlet
76	344002	x	Hurts kpl. u. skiva	Cupboard cpl. without board
77	344006-K	x	Skiva hurts ljus	Board cupboard light
--	344006-L	x	Skiva hurts mörk	Board cupboard dark
79	344014	x	Lucka 15x180x266	Door 15x180x266
80	344010	x	Lucka 15x335x266	Door 15x335x266
81	342607	x	Vägg kyl V	Wall refrigerator L
82	342306	x	List folierad L = 528	List foiled L = 528
83	342309	x	Bakstycke stopp kyl	Back cupboard
84	310325	x	Trådback vit 427x427x85	Tray 427x427x85
--	312712	x	Glidlist trådback (säljes i par)	Sliding strip tray (pair)
85	340675	x	Hylla under kyl	Shelf under refrigerator
86	342663	x	Vägg kyl H	Wall refrigerator R
87	344639	x	Vägg garderob H	Wall wardrobe R
88	340090	x	Vägg garderob V	Wall wardrobe L
89	331238M	x	Nisch, vikdörr	Niche folding door
90	337214	x	Hylla garderob övre	Shelf wardrobe upper
91	337215	x	Hylla garderob nedre	Shelf wardrobe under
92	350217	x	Galgstång L=790	Clothes hanger L=790
93	319759	x	Korg, garderob	Basket, wardrobe
--	335802	x	List för korgar	List för baskets
94	337222	x	Dörr 395x1850	Door 395x1850
--	314523	x	Rätningslist dörr L=1715	List L=1715
96	314917	x	Skena draperi L=1190	Drapery rail L=1190
97	331593M	x	Vägg garderob H	Wall wardrobe R
98	337479	x	Handtag knopp	Handle knob
99	337483	x	Hylla	Shelf
100	319893	x	Hylla insteg	Shelf
101	319875-F	T	Köksskiva vägg svart fiskben	Protection kitchen, black fishbone
			M= Metervara T= Tillbehör	M= On the metre T= Accessory

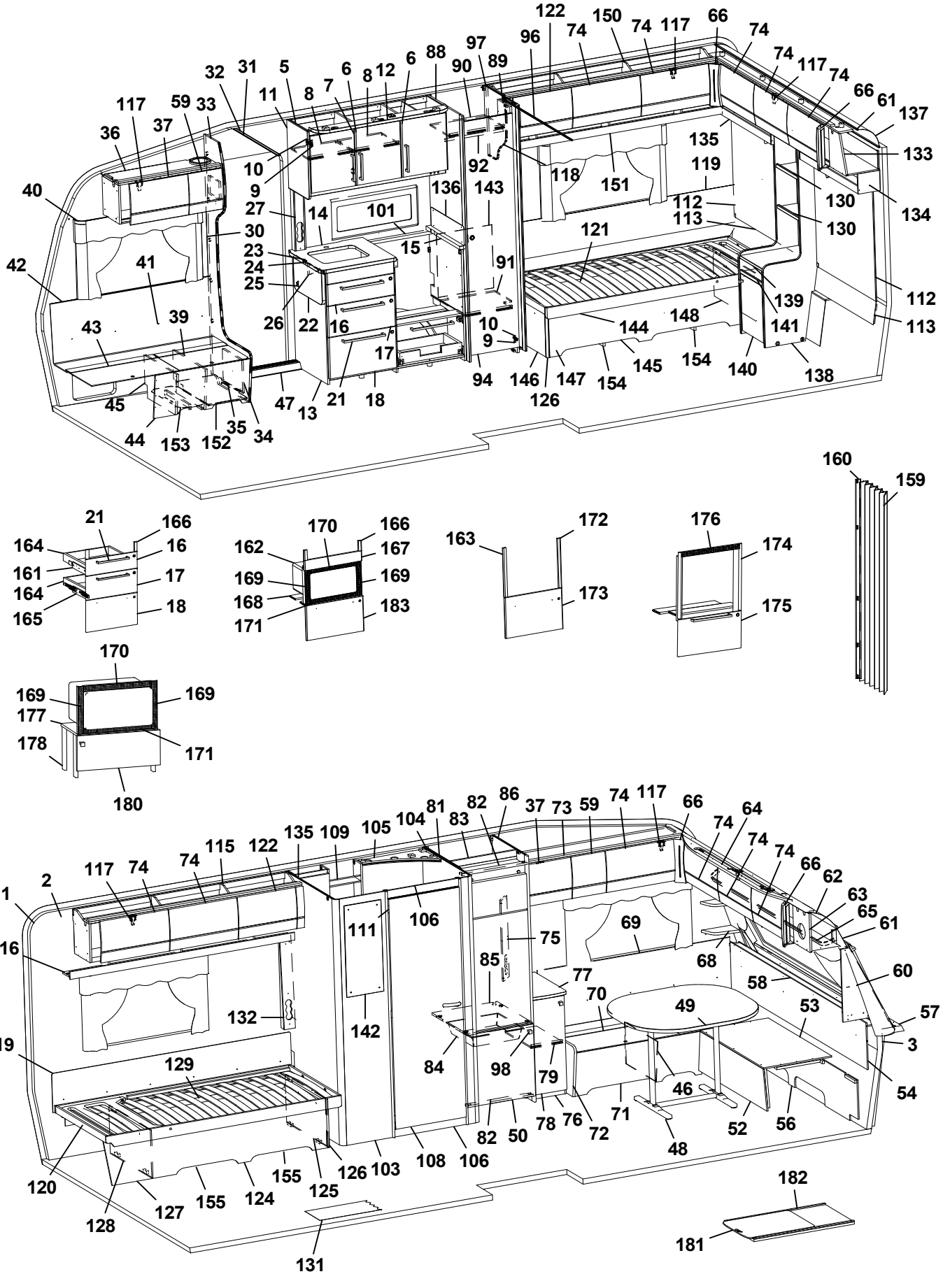
122 150 74 117 66 74 74 117 74 66 61 137 133 134 130 130 112 113 139 141 138 140 145 154 144 148 147 146 126 94 91 10 9 143 136 92 118 151 135 119 121 112 113 96 97 89 90 88 6 12 8 7 6 5 11 8 10 9 32 31 117 59 33 37 36 40 42 41 43 39 45 44 153 152 35 34 47 13 21 18 17 16 26 22 23 24 25 30 27 14 101 15
160 159
21 166 164 16 161 17 164 18 165
170 166 162 167 169 169 168 183 171
163 172 173
176 174 175
170 169 169 177 178 171 180
1 2 117 74 74 115 122 135 109 105 104 81 83 82 86 37 73 59 74 117 66 64 74 74 74 66 62 63 65 61 60 57 3 54 116 119 120 128 127 155 124 155 125 126 103 108 106 131 132 129 111 106 142 75 85 77 70 69 68 58 49 53 84 98 79 46 82 50 78 76 72 71 48 52 56 182 181

Pos Fig	Det. nr Part. No	Ingår Fitted	OBS!! Ange alltid årsmodell vid beställning av inredning Benämning	OBS!! Specify always year of model when ordering equipment Description
--	319875-G	T	Köksskiva vägg natur skiffer	Protection kitchen, nature slate
102	331604M	x	Front instegsgarderob	Front
103	337247	x	Vägg tvättrum yttre	Wall washroom
104	337235	x	Vägg tvättrum H	Wall washroom R
105	336141	x	Ljusramp tvättrum	Light holder
106	337242	x	Tröskel 580x60	Threshold 580x60
108	337117	x	Dörr 570x1820	Door 570x1820
--	319708	x	Lås tvättrum	Lock washroom
--	319707	x	Handtag tvättrum	Handle washrom
109	343834	x	Skåp tvättrum	Cupboard
110	337243	x	Vägg tvättrum V	Wall washroom L
111	319755	x	Gångjärn tvättrum	Hinge washroom
112	343829	x	Sänggavel kpl. m. tyg	Headboard cpl. with fabric
113	343849	x	Värmespalt	Air gap
115	345033	x	Skåp övre V-bak L=1747	Cupboard upper L-rear L=1747
--	345034	x	Skåp övre L=1747 (Customized)	Cupboard upper L=1747 (Customized)
116	343213	x	Hyllpaket	Shelf
117	350454	x	Gångjärn	Hinge
119	338121	x	Värmespalt	Air gap
120	342617	x	Sängram V u. ribbotten	Bed bottom L without laths
121	325342	x	Ribbotten kpl.	Laths bottom cpl.
--	314211	x	Ribba sängbotten L=820 B=63	Lath bed bottom L=820 B=63
--	312046	x	Band t. ribbotten	Band for laths bottom
124	340201	x	Sänglåda kpl. V	Bed box cpl. L
125	340202	x	Gavel säng främre	Gable bed front
126	319776	x	List hörn L=2500	Corner strip L=2500
127	337144	x	Front säng	Front bed
128	340204	x	Gavel säng bakre	Gable bed rear
129	315203	x	Regel 17,5x55x1415	Wood lath pine 17,5x55x1415
131	350469	T	Matta golv, gråsten	Carpet floor, stone grey
--	319393	T	Matta golv, antik planka	Carpet floor, antique plank
132	343352	x	Front el-uttag	Front outlet
133	345033	x	Skåp gavel bak L2360	Cupboard gable L2360
--	345034	x	Skåp gavel bak L2360 (Customized)	Cupboard gable L2360 (Customized)
--	350454	x	Gångjärn d:o	Hinge d:o
134	345094	x	Hyllpaket	Shelf
135	345095	x	Hyllpaket	Shelf
136	401715	x	Flamskydd	Flame guard
137	316005	x	Skiva plast 295x2363x1	Plastic sheet
138	343784	x	Hurts kpl. u. skiva	Cupboard cpl. without board
139	343793-K	x	Skiva hurts 378x473 ljus	Board cupboard 379x473 light
--	343793-L	T	Skiva hurts 378x473 mörk	Board cupboard 379x473 dark
140	343797	x	Lucka 368x450	Door
--	315202	x	Gångjärn d:o	Hinge d:o
--	312588	x	Platta gångjärn d:o	Plate hinge d:o
143	337216	x	Täckskiva exp.kärl	Cover expansion vessel
144	342616	x	Sängram H u. ribbotten	Bed bottom R without laths
145	340210	x	Sänglåda kpl. H	Bed box cpl. R
146	340213	x	Gavel säng främre	Gable bed front
147	339464	x	Front säng	Front bed
			M= Metervara T= Tillbehör	M= On the metre T= Accessory

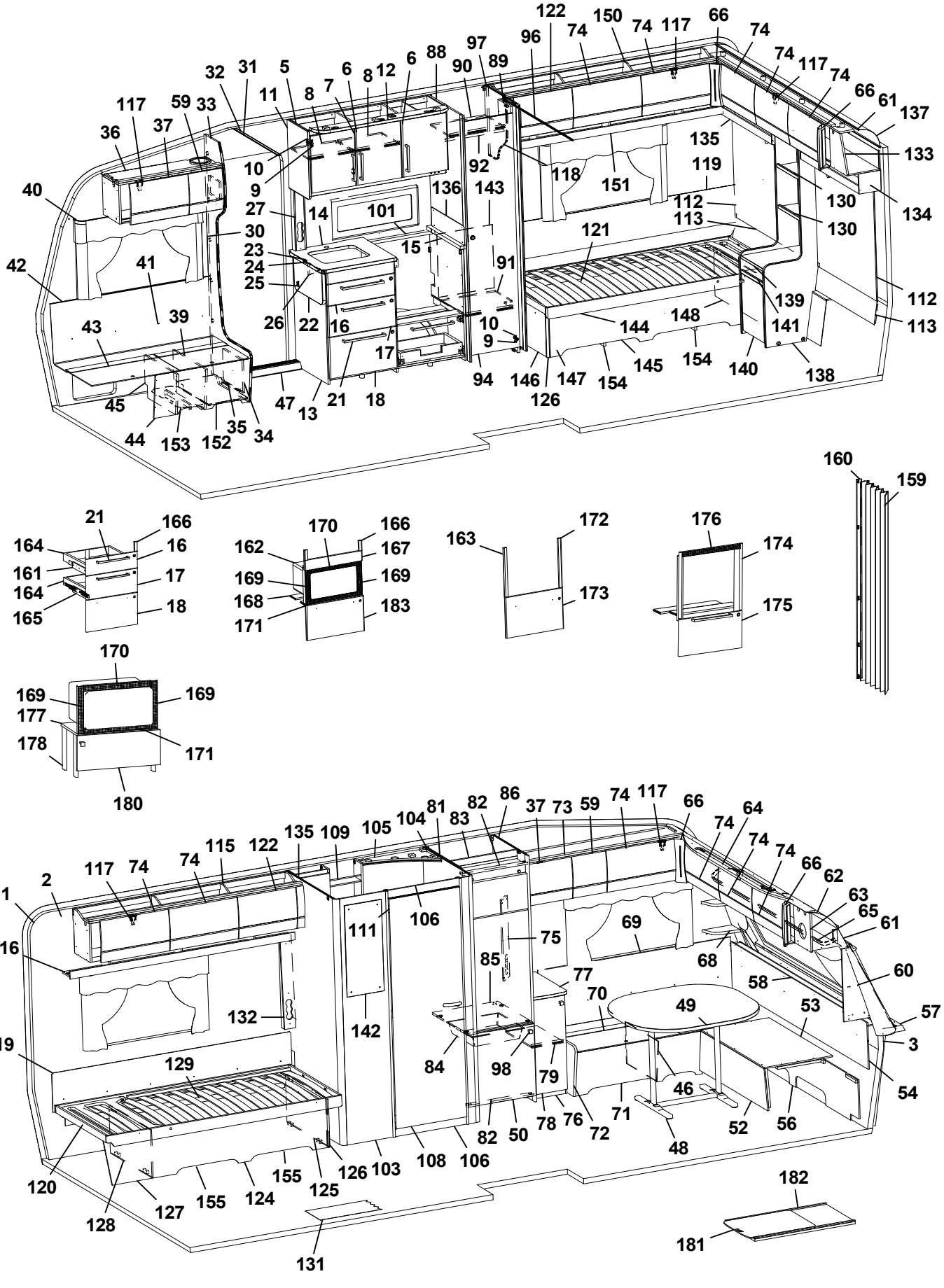
122 150 74 117 66 74 74 117 74 66 61 137 133 134 130 130 112 113 139 141 138 140 145 154 144 148 113 112 121 135 119 118 151 96 97 89 90 92 88 6 12 8 6 7 8 5 11 31 32 33 59 37 36 117 40 42 41 43 39 45 44 153 152 35 34 47 13 21 18 17 16 22 26 25 24 23 30 27 9 10 14 101 15 136 143 91 10 9 94 146 126 147 154
160 159
21 166 164 16 161 17 164 18 165
170 166 162 167 169 169 168 183 171
163 172 173
176 174 175
170 169 169 177 178 171 180
81 82 86 37 73 59 74 117 66 64 74 74 74 66 62 63 65 61 60 57 3 54 56 52 48 71 72 78 76 79 98 84 82 50 108 106 103 126 125 155 124 127 128 120 131 182 181 116 119 129 132 142 111 106 75 85 77 70 49 69 68 58 53 46
1 2 117 74 74 115 122 135 109 105 104 83

Pos Fig	Det. nr Part. No	Ingår Fitted	OBS!! Ange alltid årsmodell vid beställning av inredning Benämning	OBS!! Specify always year of model when ordering equipment Description
148	340211	x	Gavel säng bakre	Gable bed rear
150	345003	x	Skåp övre L=1747	Cupboard upper L=1747
--	345004	x	Skåp övre L=1747 (Customized)	Cupboard upper L=1747 (Customized)
--	350454	x	Gångjärn d:o	Hinge d:o
151	343213	x	Hyllpaket	Shelf
152	333443M	x	Vägg instegsgarderob	Wall wardrobe
153	337481	x	Vägg instegsgarderob	Wall wardrobe
160	350390	x	Plåt skofack	Plate shoe compartment
162	343596	x	Luftspalt sänglåda	Air gap bed box
163	343595	x	Luftspalt sänglåda	Air gap bed box
164	315216	T	Vikdörr 1900x1500	Folding door
165	376461	T	Bakdel nisch vikdörr	Back niche folding door
173	343470	x	Monteringssats kpl. lådor (Vit)	Mounting kit cpl. drawers (White)
--	343471	x	Monteringssats kpl. lådor (Mekong)	Mounting kit cpl. drawers (Mekong)
--	343472	x	Monteringssats kpl. lådor (High Gloss)	Mounting kit cpl. drawers (High Gloss)
174	343484	T	Monteringssats kpl. mikro (Vit)	Mounting kit cpl. micro (White)
--	343485	T	Monteringssats kpl. mikro (Mekong)	Mounting kit cpl. micro (Mekong)
--	343486	T	Monteringssats kpl. mikro (High Gloss)	Mounting kit cpl. micro (High Gloss)
175	343487	T	Monteringssats kpl. ugn (Vit)	Mounting kit cpl. oven (White)
--	343488	T	Monteringssats kpl. ugn (Mekong)	Mounting kit cpl. oven (Mekong)
--	343489	T	Monteringssats kpl. ugn (High Gloss)	Mounting kit cpl. oven (High Gloss)
176	317514	x	Låda 500x480	Drawer 500x480
177	317382	x	Glidskena låda H	Slide bar, drawer R
--	350221	x	Glidskena låda V	Slide bar, drawer L
--	801701	x	Skruv 6x16 d:o	Screw 6x16 d:o
178	336092	x	Passbit 95x30x16 (Mekong)	Gauge block 95x30x16 (Mekong)
179	335936	T	Front	Front
180	333287M	T	Skiva distans 15x100x547,5	Sheet distance 15x100x547,5
181	402108	T	Galler vent. mikro 318x38	Grating vent. micro 318x38
182	402109	T	Galler vent. mikro 448x38	Grating vent. micro 448x38
183	402110	T	Galler vent. mikro 448x33	Grating vent. micro 448x33
184	336086	T	Passbit 460x30x16	Gauge block 460x30x16
185	343490	T	Lucka (Vit)	Door (White)
--	343491	T	Lucka (Mekong)	Door (Mekong)
--	343492	T	Lucka (High Gloss)	Door (High Gloss)
186	342139	T	List L=538 (diskbänk induktion)	List (kitchen sink induction) L=538
187	343390	T	Lucka (diskb. induktion) 299x550 (Vit)	Door (kitch. sink induct.) 299x550 (White)
--	343392	T	Lucka (diskb. induktion) 299x550 (Mekong)	Door (kitch. sink induct.) 299x550 (Mekong)
--	343391	T	Lucka (diskb. induktion) 299x550 (High Gloss)	Door (kitch. sink induct.) 299x550 (High Gloss)
--	20-900302	x	Pentrylåda 500x273 d:o	Drawer pentry 500x273 d:o
--	07-800039	x	Rullskena H d:o	Roller rail R d:o
--	07-800038	x	Rullskena V d:o	Roller rail L d:o
188	402107	T	Galler ugn (diskb. induktion) 503x35	Grating oven (kitch. sink induct.) 503x35
191	342316	T	Hylla mikro	Shelf
192	342315	T	List folierad L=283	List folierad L=283
193	343880	T	Lucka 550x228	Door 550x228
--	316799	x	Gångjärn d:o	Hinge d:o
--	312588	x	Platta gångjärn d:o	Plate hinge d:o
194	341192	T	Utdragsskiva bord 450x550	Sliding leaf 450x550
195	341193	T	Låda utdragsskiva	Box sliding leaf
			M= Metervara T= Tillbehör	M= On the metre T= Accessory

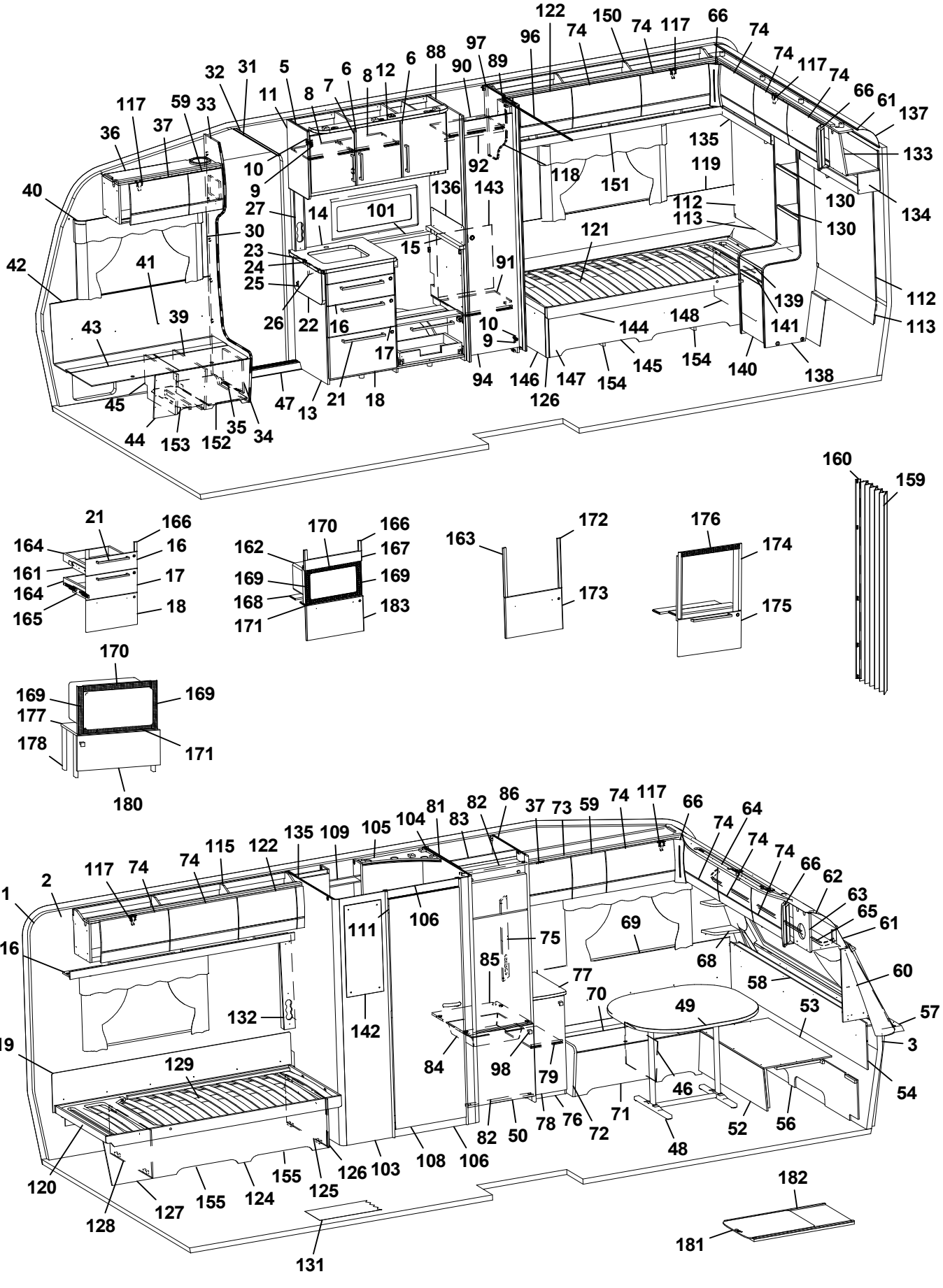
122 150 74 117 66 74 74 117 74 66 61 137 133 134 130 130 112 113 139 141 138 140 145 154 144 148 113 112 121 119 135 118 151 96 97 89 90 92 88 6 12 8 7 6 5 11 31 32 33 59 37 36 117 40 42 41 43 39 45 44 153 152 35 34 47 13 21 18 17 16 26 22 23 24 25 30 27 9 10 14 101 15 136 143 91 10 9 94 146 126 147 154
160 159
21 166 164 16 161 17 164 18 165
170 166 162 167 169 169 168 183 171
163 172 173
176 174 175
170 169 169 177 178 171 180
1 2 117 74 74 115 122 135 109 105 104 81 83 82 86 37 73 59 74 117 66 74 64 74 74 66 62 63 65 61 116 111 106 75 69 68 85 77 58 60 70 49 53 57 3 54 132 142 119 129 84 98 79 46 71 72 78 76 82 50 48 52 56 120 128 127 155 124 155 125 126 103 108 106 131 182 181

Pos Fig	Det. nr Part. No	Ingår Fitted	OBS!! Ange alltid årsmodell vid beställning av inredning Benämning	OBS!! Specify always year of model when ordering equipment Description
			* = Olika djup på lådor kan förekomma ¹ = Selected och Customized	* = Different depths of drawers can exist ¹ = Selected and Customized
			Dyntyger, madrasser m.m. (se dynor m.m.)	Cushion textilies, mattresses etc. (see cushions etc.)
			M= Metervara T= Tillbehör	M= On the metre T= Accessory

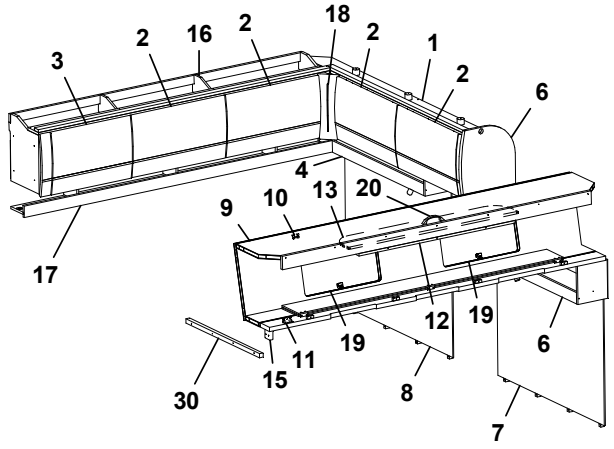
3
2
16
2
18
2
1
2
6
4
17
9
10
13
20
19
12
19
6
30
15
11
8
7

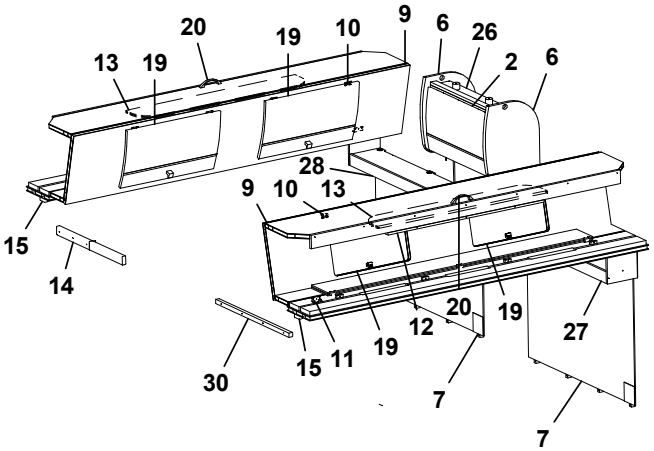
20
19
10
9
6
26
13
19
2
6
28
9
10
13
15
14
20
19
12
19
27
30
15
11
7
7

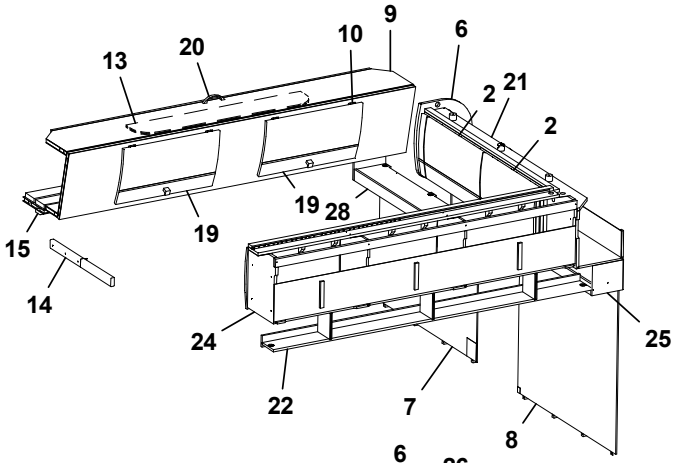
13
20
10
9
6
2
21
2
19
19
28
15
14
24
25
22
7
8

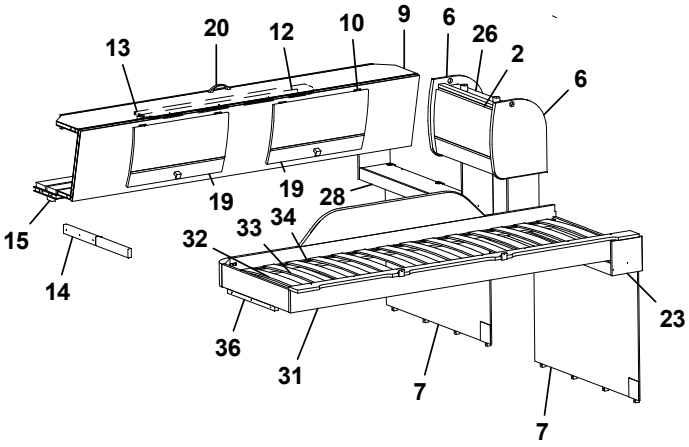
13
20
12
10
9
6
26
2
6
19
19
28
15
14
32
33
34
23
36
31
7
7

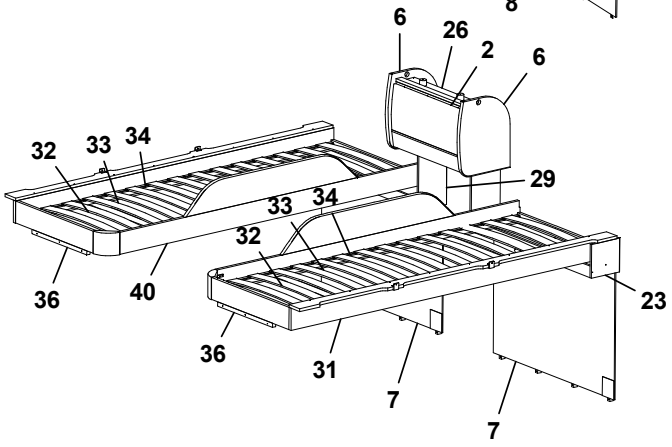
6
26
2
6
32
33
34
29
33
34
32
36
40
23
36
31
7
7

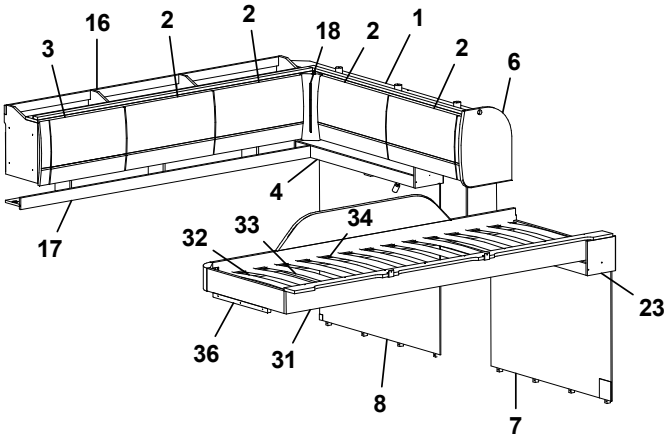
3
16
2
2
18
2
1
2
6
4
17
32
33
34
23
36
31
8
7

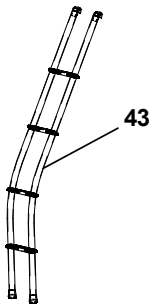
43

Pos Fig	Det. nr Part. No	Ingår Fitted	OBS!! Ange alltid årsmodell vid beställning av inredning Benämning	OBS!! Specify always year of model when ordering equipment Description
1	345036	x	Skåp gavel bak L1510	Cupboard gable L1510
--	345037	x	Skåp gavel bak L1510 (Customized)	Cupboard gable L1510 (Customized)
2	343182	x	Lucka	Door
--	343185	x	Lucka (High Gloss)	Door (High Gloss)
3	343181	x	Lucka	Door
--	343184	x	Lucka (High Gloss)	Door (High Gloss)
4	343876	x	Hyllpaket L977	Shelf L977
6	344294	x	Gavel rundad	Gable
7	344298	x	Sänggavel kpl. m. tyg	Headboard cpl. with fabric
8	343829	x	Sänggavel kpl. m. tyg	Headboard cpl. with fabric
9	343912	x	Överbäddskåp L1980	Upper bed L1980
--	343913	x	Överbäddskåp L1980 (Customized)	Upper bed L1980 (Customized)
10	860402	x	Gångjärn	Hinge
11	860405	x	Gångjärn	Hinge
12	331733M	x	Regel låsning	Lock bar
13	375813	x	Rasskydd ö-bäddskåp	Protective plate
14	332661M	x	Bärregel (vikbar)	Bearing rail
15	331701M	x	Kloss bärregel	Block bearing rail
16	345003	x	Skåp övre L=1747	Cupboard upper L=1747
--	345004	x	Skåp övre L=1747 (Customized)	Cupboard upper L=1747 (Customized)
17	343213	x	Hyllpaket	Shelf
18	343738	x	Hörn inredning	Corner
19	343914	x	Lucka	Door
--	343915	x	Lucka (High Gloss)	Door (High Gloss)
20	350129	x	Handtag	Handle
21	344972	x	Skåp gavel bak L1510	Cupboard gable L1510
--	344973	x	Skåp gavel bak L1510 (Customized)	Cupboard gable L1510 (Customized)
22	343213	x	Hyllpaket L1512	Shelf L1512
23	344274	x	Hyllpaket L977	Shelf L977
24	345033	x	Skåp övre L=1747	Cupboard upper L=1747
--	345034	x	Skåp övre L=1747 (Customized)	Cupboard upper L=1747 (Customized)
25	343873	x	Hyllpaket	Shelf
26	343842	x	Skåp gavel bak L560	Cupboard gable L560
--	343847	x	Skåp gavel bak L560 (Customized)	Cupboard gable L560 (Customized)
27	344270	x	Hyllpaket L977	Shelf L977
28	344272	x	Hyllpaket L977	Shelf L977
29	344276	x	Hyllpaket L977	Shelf L977
30	331698M	x	Bärregel 670x22x22	Bearing rail 670x22x22
31	336381	x	Sängram vån.säng V u. ribbotten	Bed bottom L without laths
32	325430	x	Ribbotten kpl.	Laths bottom cpl.
33	311985	x	Ribba sängbotten L=718 B=63	Lath bed bottom L=718 B=63
34	312046	x	Band t. ribbotten	Band for laths bottom
36	331961M	x	Bärregel L=440	Bearing rail L=440
40	336714	x	Sängram vån.säng H u. ribbotten	Bed bottom
43	350534	T	Stege ö-bäddsskåp kpl.	Ladder upper bed cpl.
			T= Tillbehör	T= Accessory

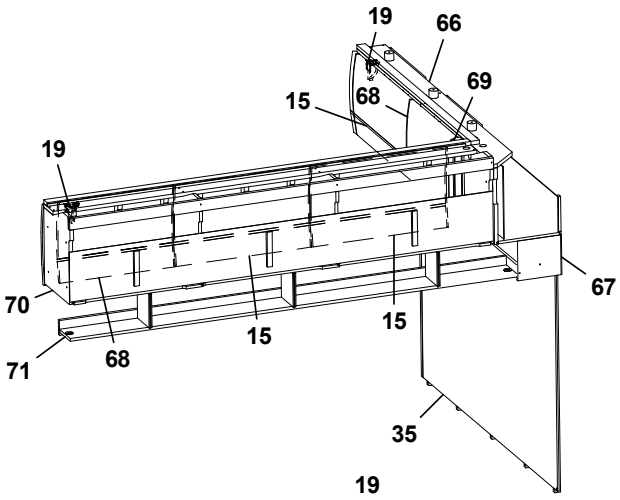
19
66
69
68
15
19
67
70
71
68
15
15
35

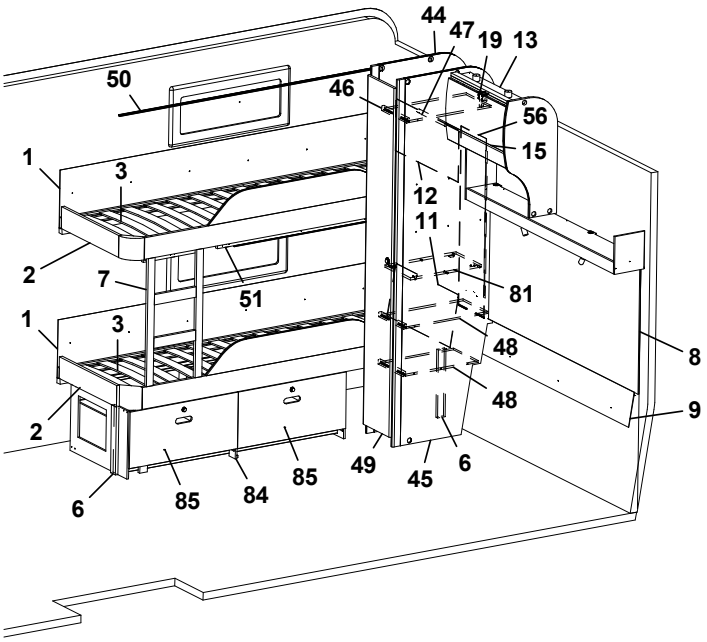
44
47
19
13
50
46
56
15
1
3
12
11
2
7
51
81
1
3
48
8
2
48
9
6
85
84
85
49
45
6

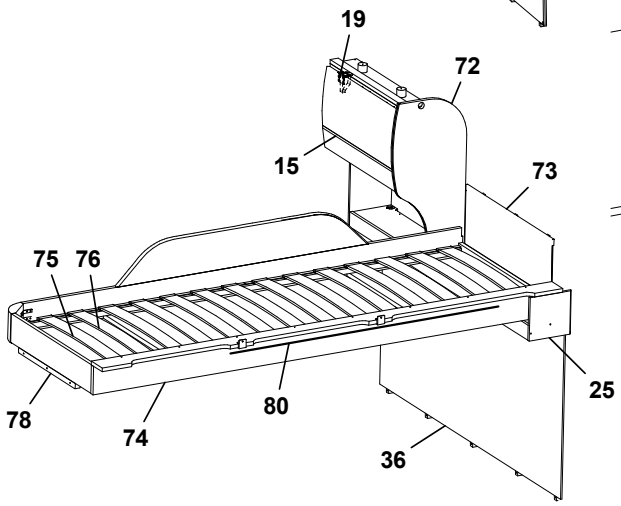
19
72
15
73
75
76
25
78
74
80
36

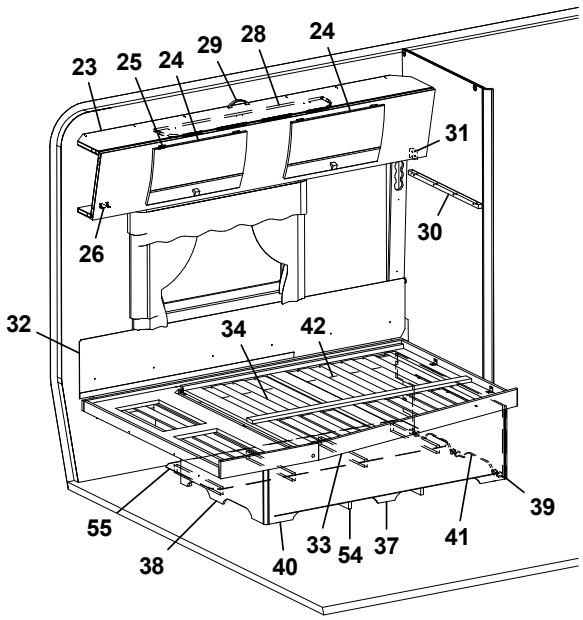
23
25
24
29
28
24
31
26
30
32
34
42
39
55
38
40
33
54
37
41

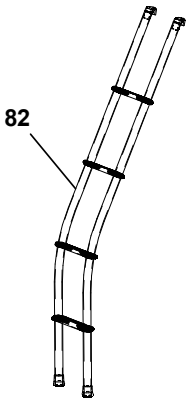
82

Pos Fig	Det. nr Part. No	Ingår Fitted	OBS!! Ange alltid årsmodell vid beställning av inredning Benämning	OBS!! Specify always year of model when ordering equipment Description
1	338144	x	Värmespalt H-bak	Air gap R rear
2	343969	x	Sängram fast u. ribbotten	Bed bottom without laths
3	325432	x	Ribbotten kpl.	Laths bottom cpl.
--	311985	x	Ribba sängbotten L=718 B=63	Lath bed bottom L=718 B=63
--	312046	x	Band t. ribbotten	Band for laths bottom
6	331524M	x	Stöd säng 15,5x45x360	Support bed
7	343966	x	Stege	Ladder
8	343955	x	Sänggavel kpl. m. tyg	Headboard cpl. with fabric
9	337273	x	Värmespalt nedre gavel bak	Air gap under
11	323783	x	Värmespalt H-bak	Air gap R rear
12	321688	x	Värmespalt V-bak	Air gap L rear
13	343842	x	Skåp gavel bak L560	Cupboard gable L560
--	343847	x	Skåp gavel bak L560 (Customized)	Cupboard gable L560 (Customized)
15	343182	x	Lucka	Door
--	343185	x	Lucka (High Gloss)	Door (High Gloss)
16	343956	x	Gavel rundad	Gable
17	331694M	x	Hylla gavel bak	Shelf gable rear
18	344575	x	Gavel	Gable
19	350454	x	Gångjärn	Hinge
23	343912	x	Överbäddskåp L1980	Upper bed L1980
25	345035	x	Hyllpaket	Shelf
--	343913	x	Överbäddskåp L1980 (Customized)	Upper bed L1980 (Customized)
24	343914	x	Lucka	Door
--	343915	x	Lucka (High Gloss)	Door (High Gloss)
25	860402	x	Gångjärn	Hinge
26	860405	x	Gångjärn	Hinge
28	375813	x	Rasskydd ö-bäddskåp	Protective plate
29	350129	x	Handtag	Handle
30	331698M	x	Bärregel 670x22x22	Bearing rail 670x22x22
31	331701M	x	Kloss bärregel	Block bearing rail
32	339334	x	Värmespalt V-H bak	Air gap L-R rear
33	342650	x	Sängram u. ribbotten	Bedbottom without laths
34	342685	x	Ribbotten kpl.	Laths bottom cpl.
--	311985	x	Ribba sängbotten L=718 B=63	Lath bed bottom L=718 B=63
--	312046	x	Band t. ribbotten	Band for laths bottom
35	343388	x	Sänggavel kpl. m. tyg	Headboard cpl. with fabric
36	343955	x	Sänggavel kpl. m. tyg	Headboard cpl. with fabric
37	342677	x	Sänglåda kpl.	Bed box cpl.
38	342678	x	Gavel säng V	Gable bed L
39	319776	x	List hörn L=2500	Corner strip L=2500
40	339426	x	Front säng	Front bed
41	342679	x	Gavel säng H	Gable bed R
42	315203	x	Regel 17,5x55x1415	Wood lath pine 17,5x55x1415
44	333296M	x	Vägg garderob V	Wall wardrobe L
45	333298M	x	Vägg garderob H	Wall wardrobe R
46	331807M	x	Hylla	Shelf
47	350217	x	Galgstång L=790	Clothes hanger L=790
48	331806M	x	Hylla	Shelf
49	376043	x	Dörr 260x1850	Door 260x1850
--	314523	x	Rätningslist dörr L=1715	List L=1715
			T= Tillbehör	T= Accessory

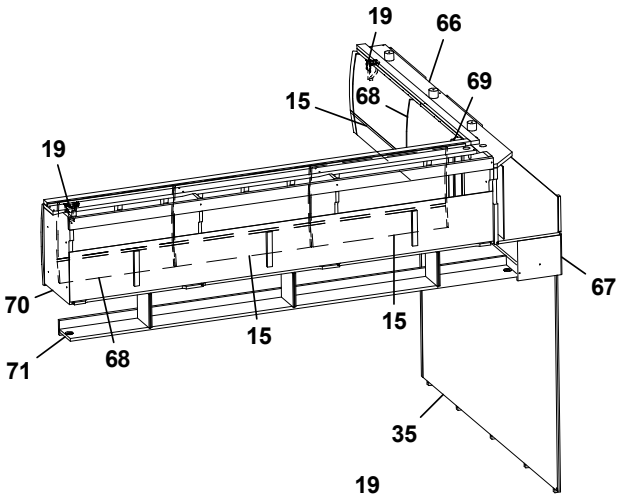
19
66
69
68
15
19
67
70
71
68
15
15
35

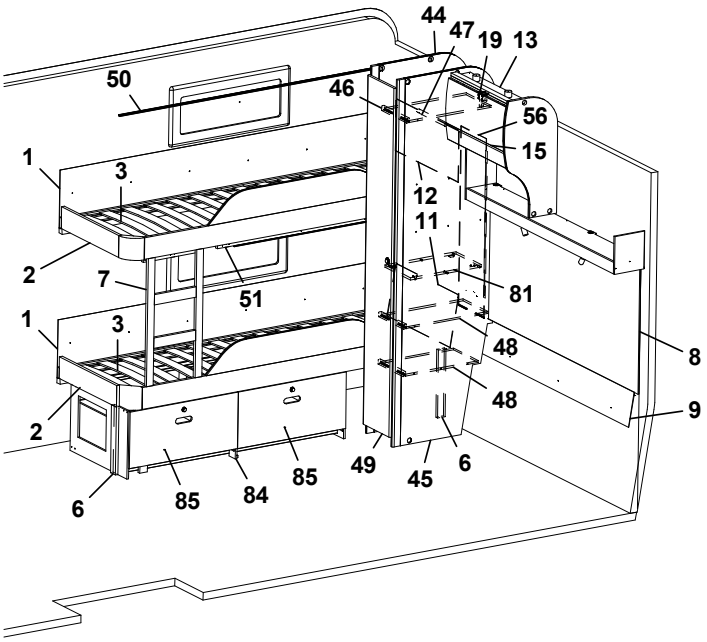
44
47
19
13
50
46
56
15
1
3
12
11
2
7
51
81
1
3
48
8
2
48
9
6
85
84
85
49
45
6

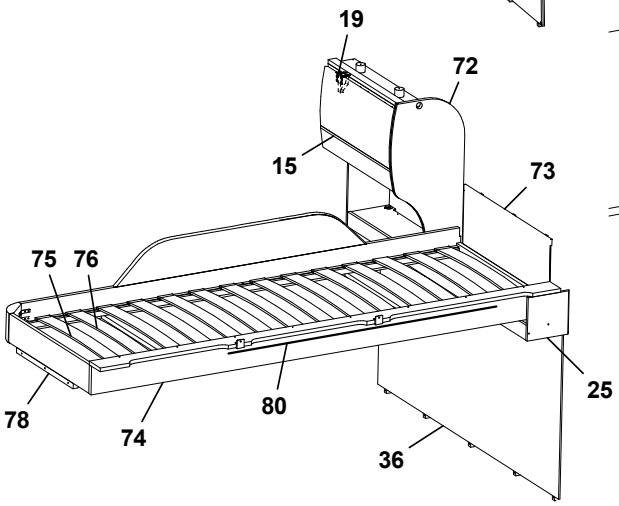
19
72
15
73
75
76
25
78
74
80
36

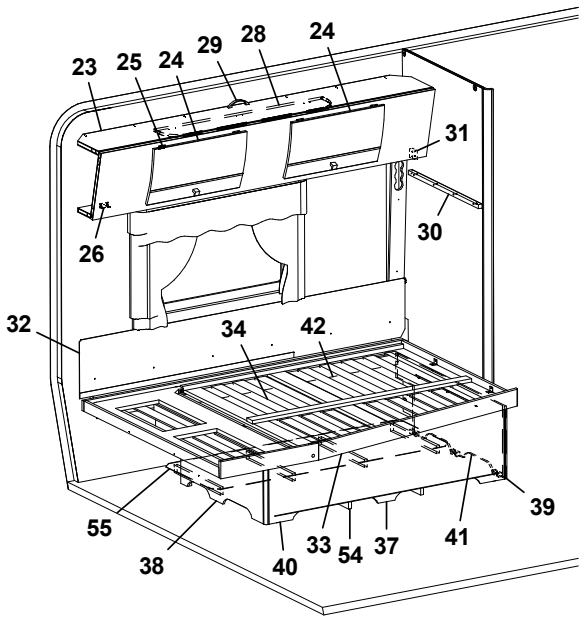
23
25
24
29
28
24
31
26
30
32
34
42
39
55
38
40
33
54
37
41

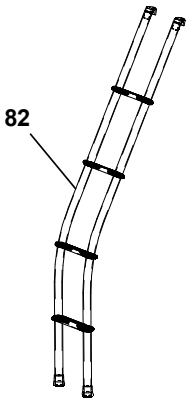
82

Pos Fig	Det. nr Part. No	Ingår Fitted	OBS!! Ange alltid årsmodell vid beställning av inredning Benämning	OBS!! Specify always year of model when ordering equipment Description
--	316799	x	Gångjärn	Hinge
--	312588	x	Platta gångjärn	Plate hinge
50	315907	x	Skena draperi L=1920	Drapery rail L=1920
51	331748M	x	List draperiskena (3 delar	List drapery rail (3 parts)
--	314724	x	Skena draperi L=1780	Drapery rail L=1780
54	343620	x	Luftspalt sänglåda	Air gap bed box
55	343600	x	Luftspalt	Air gap
56	338290	x	Värmespalt garderob bak	Air gap
57	343352	x	Front el-uttag	Front outlet
66	344994	x	Skåp gavel bak V L1405	Cupboard upper L1405
--	344995	x	Skåp gavel bak V L1405 (Customized)	Cupboard upper L1405 (Customized)
67	331936M	x	Hyllpaket	Shelf
68	343181	x	Lucka	Door
--	343184	x	Lucka (High Gloss)	Door (High Gloss)
69	343738	x	Hörn inredning (High Gloss)	Corner High Gloss)
70	345033	x	Skåp övre V-bak L=1747	Cupboard upper L-rear L=1747
--	345034	x	Skåp övre L=1747 (Customized)	Cupboard upper L=1747 (Customized)
71	343213	x	Hyllpaket	Shelf
72	343956	x	Gavel rundad	Gable
73	321209	x	Värmespalt gavel	Air gap gable
74	336381	x	Sängram vån.säng V u. ribbotten	Bed bottom L without laths
75	325430	x	Ribbotten kpl.	Laths bottom cpl.
76	311985	x	Ribba sängbotten L=718 B=63	Lath bed bottom L=718 B=63
78	331961M	x	Bärregel L=440	Bearing rail L=440
80	314721	x	Skena draperi L=1100	Curtain rod L=1100
81	333299M	x	Hylla	Shelf
82	350534	T	Stege ö-bäddsskåp kpl.	Ladder upper bed cpl.
84	340549	x	Lådor under säng kpl. sats	Drawers under bed cpl. kit
85	340553	x	Låda kpl. d:o	Drawer cpl. d:o
--	315215	x	Glidskena låda (säljes i par)	Slide bar (exp. in pair)
			¹ = Selected och Customized	¹ = Selected and Customized
			T= Tillbehör	T= Accessory

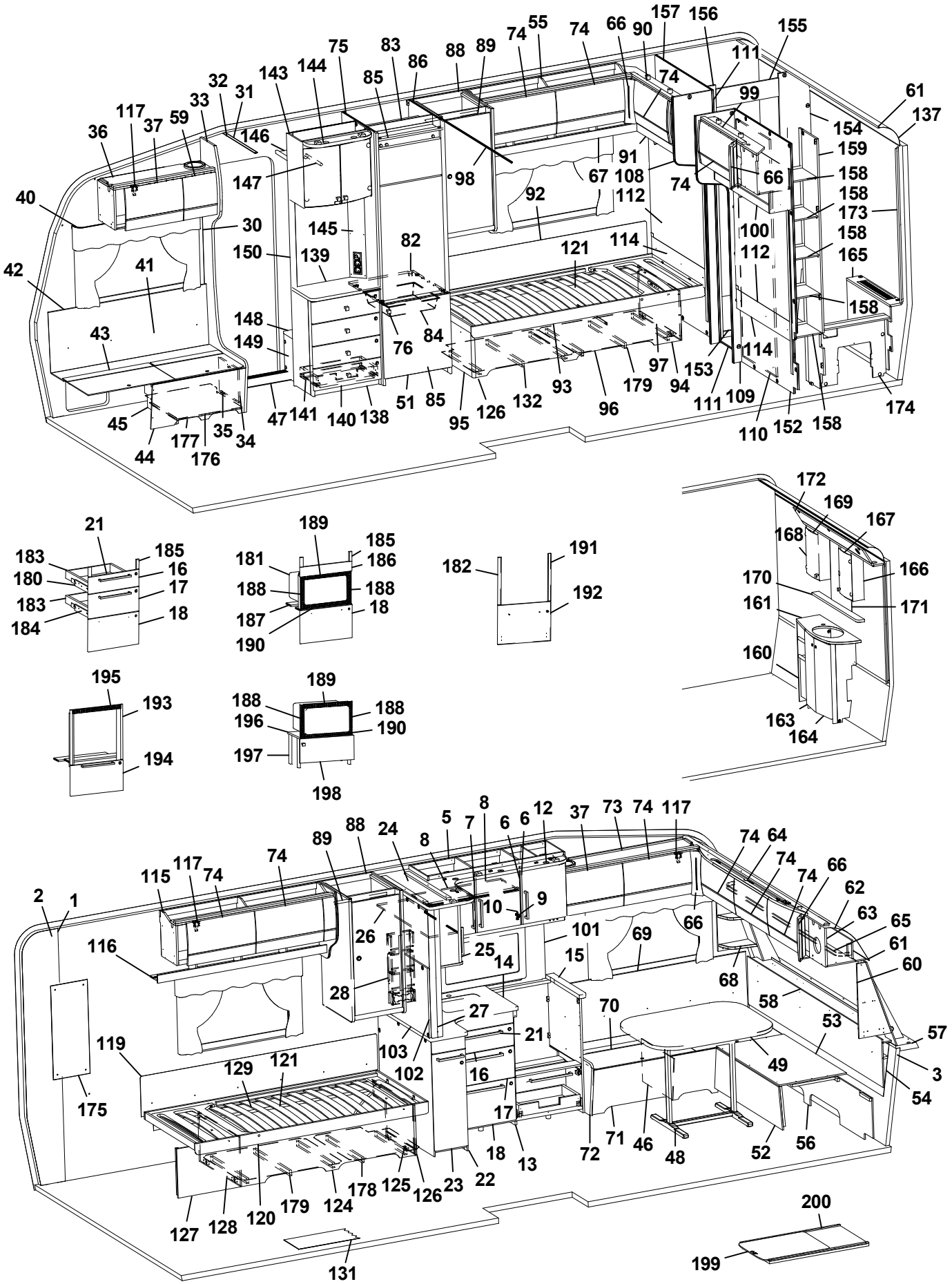
1 2 5 6 7 8 9 10 11 12 13 14 15 16 17 18 21 22 23 24 25 26 27 28 30 31 32 33 34 35 36 37 40 41 42 43 44 45 46 47 48 49 51 52 53 54 55 56 57 58 59 60 61 62 63 64 65 66 67 68 69 70 71 72 73 74 75 76 82 83 84 85 86 88 89 90 91 92 93 94 95 96 97 98 99 100 101 102 103 108 109 110 111 112 114 115 116 117 119 120 121 124 125 126 127 128 129 131 132 135 137 138 139 140 141 143 144 145 146 147 148 149 150 152 153 154 155 156 157 158 159 161 163 164 165 166 167 168 169 170 171 172 173 174 175 176 177 178 179 180 181 182 183 184 185 186 187 188 189 190 191 192 193 194 195 196 197 198 199 200

Pos Fig	Det. nr Part. No	Ingår Fitted	OBS!! Ange alltid årsmodell vid beställning av inredning Benämning	OBS!! Specify always year of model when ordering equipment Description
1	318657	M	Tapet vägg/tak	Wall paper
2	318584	M	Tejp tapet 20 mm	Tape, wall paper 20 mm
3	318585	M	Tejp tapet 60 mm	Tape, wall paper 60 mm
5	344960	x	Skåp kök L1120 kpl. (Vit)	Cupboard kitchen L1120 cpl. (White)
--	344691	x	Skåp kök L1120 kpl. (Mekong)	Cupboard kitchen L1120 cpl. (Mekong)
--	344662	x	Skåp kök L1120 kpl. (High Gloss)	Cupboard kitchen L1120 cpl. (High Gloss)
6	343441	x	Lucka H (Vit)	Door R (White)
--	343443	x	Lucka H (Mekong)	Door R (Mekong)
--	343442	x	Lucka H (High Gloss)	Door R (High Gloss)
--	350471	x	Handtag d:o	Handle d:o
7	343453	x	Lucka V (Vit)	Door L (White)
--	343455	x	Lucka V (Mekong)	Door L (Mekong)
--	343454	x	Lucka V (High Gloss)	Door L (High Gloss)
--	350471	x	Handtag d:o	Handle d:o
8	331385M	x	Hylla	Shelf
9	311917	x	Gångjärn	Hinge
10	312588	x	Platta gångjärn	Plate hinge
12	336430	x	Ljusramp köksskåp	Light holder kitchen
13	343417	x	Diskbänk trädel u. skiva (Vit)	Kitchen sink without board (White)
--	343506	x	Diskbänk trädel u. skiva (Mekong)	Kitchen sink without board (Mekong)
--	343509	x	Diskbänk trädel u. skiva (High Gloss)	Kitchen sink without board (High Gloss)
--	343511	x	Diskbänk induktion trädel u. skiva (Vit)	Kitchen sink induction w/o board (White)
--	343516	x	Diskbänk induktion trädel u. skiva (Mekong)	Kitchen sink induction w/o board (Mekong)
--	343520	x	Diskbänk induktion trädel u. skiva (High Gloss)	Kitchen sink induction w/o board (High Gloss)
14	336072-K	x	Skiva diskbänk 882x902	Board 882x902
--	344202-K	x	Skiva diskbänk induktion 1435x902, ljus	Board induction 1435x902, light
--	344202-L	x	Skiva diskbänk induktion 1435x902, mörk	Board induction 1435x902, dark
15	335927-K	x	Skiva diskbänk 560x65x28	Board 560x65x28
16	343384	x	Lådförstycke (Vit)	Drawer front (White)
--	343412	x	Lådförstycke (Mekong)	Drawer front (Mekong)
--	343407	x	Lådförstycke (High Gloss)	Drawer front (High Gloss)
--	317514	x	Låda 500x480 d:o	Drawer 500x480 d:o
--	317382	x	Glidskena låda H d:o	Slide bar, drawer R d:o
--	350221	x	Glidskena låda V d:o	Slide bar, drawer L d:o
17	343385	x	Lådförstycke (Vit)	Drawer front (White)
--	343413	x	Lådförstycke (Mekong)	Drawer front (Mekong)
--	343408	x	Lådförstycke (High Gloss)	Drawer front (High Gloss)
--	317514	x	Låda 500x480 d:o	Drawer 500x480 d:o
--	317382	x	Glidskena låda H d:o	Slide bar, drawer R d:o
--	350221	x	Glidskena låda V d:o	Slide bar, drawer L d:o
18	343386	x	Lucka (Vit)	Door (White)
--	343414	x	Lucka (Mekong)	Door (Mekong)
--	343410	x	Lucka (High Gloss)	Door (High Gloss)
--	20-900302	x	Pentrylåda 500x273 d:o *	Drawer pentry 500x273 d:o *
--	07-800039	x	Rullskena H d:o *	Roller rail R d:o *
--	07-800038	x	Rullskena V d:o *	Roller rail L d:o *
--	317514	x	Låda 500x480 d:o *	Drawer 500x480 d:o *
--	317382	x	Glidskena låda H d:o *	Slide bar, drawer R d:o *
--	350221	x	Glidskena låda V d:o *	Slide bar, drawer L d:o *
21	350472	x	Handtag	Handle
			M= Metervara T= Tillbehör	M= On the metre T= Accessory

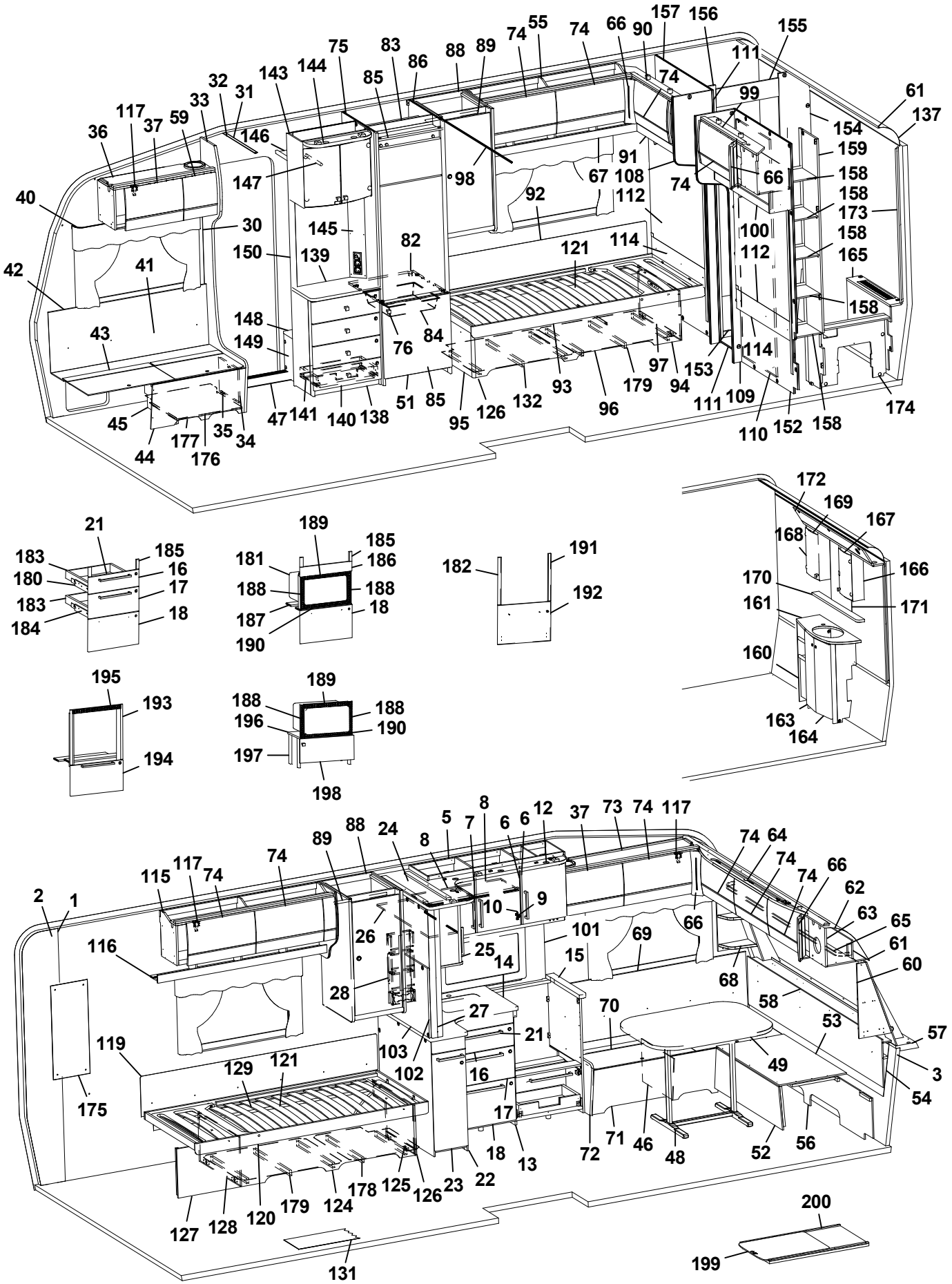
157 156 155 74 55 74 66 90 111 99 61 137 154 159 158 158 173 158 165 158 74 66 91 108 112 67 92 98 75 83 86 88 89 85 144 143 32 31 33 59 37 117 36 146 147 40 30 145 150 139 82 121 114 100 112 42 41 43 148 149 76 84 97 94 153 114 179 93 96 132 126 95 51 85 141 140 138 47 45 44 177 176 35 34 110 152 158 174
172 169 167 168 166 170 171 161 160 163 164
21 183 185 180 16 17 183 184 18
189 185 181 186 188 188 187 18 190
182 191 192
195 193 194
189 188 188 196 190 197 198
8 5 7 6 6 12 37 73 74 117 74 64 74 74 66 62 63 65 61 60 88 24 89 74 115 117 74 2 1 116 26 10 9 101 69 66 25 14 15 68 58 28 27 70 53 57 21 103 102 16 49 3 54 119 129 121 175 17 18 13 72 71 46 48 52 56 127 128 120 179 124 178 125 126 23 22 131 200 199

Pos Fig	Det. nr Part. No	Ingår Fitted	OBS!! Ange alltid årsmodell vid beställning av inredning Benämning	OBS!! Specify always year of model when ordering equipment Description
22	343500	x	Utskjut diskbänk (Vit)	Projection kitchen sink (White)
--	343505	x	Utskjut diskbänk (Mekong)	Projection kitchen sink (Mekong)
--	343508	x	Utskjut diskbänk (High Gloss)	Projection kitchen sink (High Gloss)
--	319558	x	Bänkutdrag V d:o	Extract L d:o
--	319559	x	Korg d:o	Basket d:o
--	336081-K	x	Skärbräda bänkutdrag	Cutting board extract
23	343502	x	Lucka (Vit)	Door (White)
--	343503	x	Lucka (Mekong)	Door (Mekong)
--	343504	x	Lucka (High Gloss)	Door (High Gloss)
--	350471	x	Handtag d:o	Handle d:o
24	344220	x	Skåp utskjut kökskåp	Cupboard projection
25	344219	x	Lucka acrylplast	Door acryl
--	314350	x	Lås magnet d:o	Lock magnet d:o
--	318381	x	Motstycke magnetlås	Companion part
--	314351	x	Gångjärn d:o	Hinge d:o
26	331220M	x	Hylla	Shelf
27	334341M	x	Stolpe utskjut	Support bar
28	333409M	x	Kryddhylla	Spice rack
30	318962	x	List täck el-kabel B=45 L=2100	Cover strip B=45 L=2100
31	316270	x	List snäpp undre L2379	List under L2379
32	316268	x	List snäpp övre L2379	List upper L2379
33	343135	x	Stolpe först. L1948 kpl. m. lucka	Support bar cpl. with door
34	343731	x	Lucka	Door
35	312589	x	Gångjärn	Hinge
36	344963	x	Skåp övre elc.L=828	Cupboard upper L=828
--	344964	x	Skåp övre elc.L=828 (Selected)	Cupboard upper L=828 (Selected)
--	344965	x	Skåp övre elc.L=828 (Customized)	Cupboard upper L=828 (Customized)
37	343181	x	Lucka	Door
--	343184	x	Lucka (High Gloss)	Door (High Gloss)
40	350348	x	Skena gardin L1020	Curtain rod L1020
41	339356	x	Värmespalt H fram	Air gap R.F.
42	319821	M	List kant mörkbrun	Strip, dark brown
43	343827	x	Lock bäddlåda H F	Cover bedbox R.F.
--	319024	x	Matta grå textil m. tejp d:o	Carpet gray textile with tape d:o
44	343825	x	Front bäddlåda H F	Front bed box R.F.
--	343826	T	Front bäddlåda H F (centraldammsugare)	Front bed box R.F. (central vacuum cleaner)
45	342495	x	Stöd bäddlåda HF	Support bed box
46	312825	x	Stöd bäddlåda VF	Support bed box
47	314687	x	Tröskel aluminium L=850	Threshold aluminium L=850
48	310083	x	Bordsstativ	Table stand
--	350474	T	Bordsstativ enpelar	Table stand single pillar
49	343248	x	Bordsskiva 800x1000	Table top 800x1000
51	343736	x	Lucka H 550x570	Door R 550x570
--	316799	x	Gångjärn d:o	Hinge d:o
--	312588	x	Platta gångjärn d:o	Plate hinge d:o
52	331245M	x	Front bäddlåda gavel	Front bed box gable
53	331246M	x	Skiva rundsittgrupp	Sheet seat
54	340578	x	Värmespalt gavel fram	Air gap
55	344977	x	Skåp övre L=1227	Cupboard upper L=1252
--	344978	x	Skåp övre L=1227 (Customized)	Cupboard upper L=1252 (Customized)
			M= Metervara T= Tillbehör	M= On the metre T= Accessory

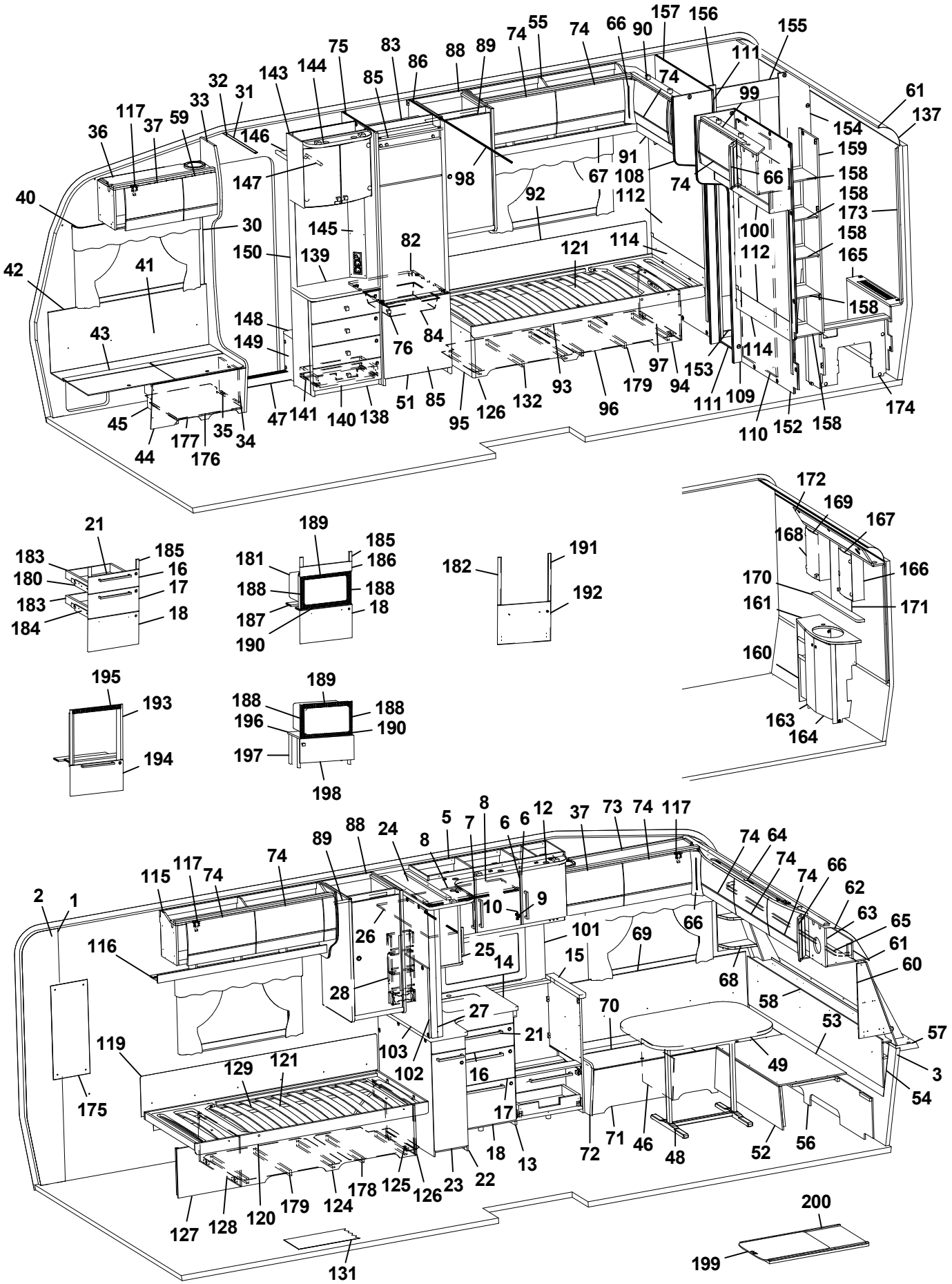
1 2 3 5 6 7 8 9 10 11 12 13 14 15 16 17 18 21 22 23 24 25 26 27 28 30 31 32 33 34 35 36 37 40 41 42 43 44 45 46 47 48 49 51 52 53 54 55 56 57 58 59 60 61 62 63 64 65 66 67 68 69 70 71 72 73 74 75 76 82 83 84 85 86 88 89 90 91 92 93 94 95 96 97 98 99 100 101 102 103 108 109 110 111 112 114 115 116 117 119 120 121 122 123 124 125 126 127 128 129 131 132 135 136 137 138 139 140 141 142 143 144 145 146 147 148 149 150 152 153 154 155 156 157 158 159 160 161 163 164 165 166 167 168 169 170 171 172 173 174 175 176 177 178 179 180 181 182 183 184 185 186 187 188 189 190 191 192 193 194 195 196 197 198 199 200

Pos Fig	Det. nr Part. No	Ingår Fitted	OBS!! Ange alltid årsmodell vid beställning av inredning Benämning	OBS!! Specify always year of model when ordering equipment Description
--	350454	x	Gångjärn d:o	Hinge d:o
56	340520	x	Stöd sittgrupp	Support
57	215275	x	Hylla front kpl. L2376	Shelf front cpl. L2376
58	340191	x	Front/hylla kpl.	Front/shelf cpl.
--	340929	x	Hylla m. belysning "Björn" (Customized)	Shelf with lighting "Bear" (Customized)
60	343562	x	Hylla hörn H	Shelf R
61	313884	x	List plast radie L=2379	List L=2379
62	316005	x	Skiva plast 295x2363x1	Plastic sheet
63	344966	x	Skåp gavel fram L=2360	Cupboard L=2360
--	344979	x	Skåp gavel fram L=2360 (Customized)	Cupboard L=2360 (Customized)
--	350454	x	Gångjärn d:o	Hinge d:o
64	343160	x	Ljusramp gavelskåp	Light holder
65	350349	x	Skena gardin L1920	Curtain rod L1920
66	343294	x	Hörn inredning (High Gloss)	Corner (High Gloss)
67	344238	x	Hyllpaket	Shelf
68	343556	x	Hylla hörn V	Shelf L
69	337171	x	Värmespalt V fram	Air gap L.F.
70	343564	x	Lock bäddlåda V F	Cover bed box L.F
--	319024	x	Matta grå textil m. tejp d:o	Carpet gray textile with tape d:o
71	339504	x	Front bäddlåda V F	Front bed box L.F.
72	343469	x	Gavel bäddlåda V F	Gable bed box L.F
73	344969	x	Skåp övre L=1108	Cupboard upper L=1108
--	344970	x	Skåp övre L=1108 (Selected)	Cupboard upper L=1108 (Selected)
--	344971	x	Skåp övre L=1108 (Customized)	Cupboard upper L=1108 (Customized)
74	343182	x	Lucka	Door
--	343185	x	Lucka (High Gloss)	Door (High Gloss)
75	342304	x	Vägg kyl V	Wall refrigerator L
76	350473	x	Handtag knopp	Handle knob
82	340675	x	Hylla under kyl	Shelf under refrigerator
83	342309	x	Bakstycke stopp kyl	Back cupboard
84	310325	x	Trådback vit 427x427x85	Tray 427x427x85
--	312712	x	Glidlist trådback (säljes i par)	Sliding strip tray (pair)
85	342306	x	List folierad L = 528	List foiled L = 528
86	342418	x	Vägg kyl H	Wall refrigerator R
88	336945	x	Garderob (exkl. artiklar nedan)	Wardrobe (excl. items below)
--	336956	x	Dörr 384x870 (beställs separat)	Door 384x870 (ordered separately)
--	311917	x	Gångjärn d:o (beställs separat)	Hinge d:o (ordered separately)
--	860502	x	Lås d:o exkl. tryckknapp (beställs separat)	Lock d:o without push button (ordered separately)
--	315195	x	Tryckknapp d:o (beställs separat)	Push button d:o (ordered separately)
--	315196	x	Rosett d:o (beställs separat)	Rosett d:o (ordered separately)
--	336954	x	List fol. 15,5x45x930 (beställs separat)	List fol. 15,5x45x930 (ordered separately)
--	336955	x	List fol. 15,5x45x930 f. platta.(beställs separat)	List fol. 15,5x45x930 f. plate. (ordered separately)
--	312588	x	Platta gångjärn d:o (beställs separat)	Plate hinge d:o (ordered separately)
--	336959	x	Tak garderob elmont. (beställs separat)	Roof wardrobe with lighting (ordered separately)
89	350217	x	Galgstång L=790	Clothes hanger L=790
90	344984	x	Skåp gavel bak H L=928	Cupboard upper R L=928
--	344985	x	Skåp gavel bak H L=928 (Customized)	Cupboard upper R L=928 (Customized)
--	350454	x	Gångjärn d:o	Hinge d:o
91	343923	x	Hyllpaket	Shelf
92	343309	x	Värmespalt	Air gap
			M= Metervara T= Tillbehör	M= On the metre T= Accessory

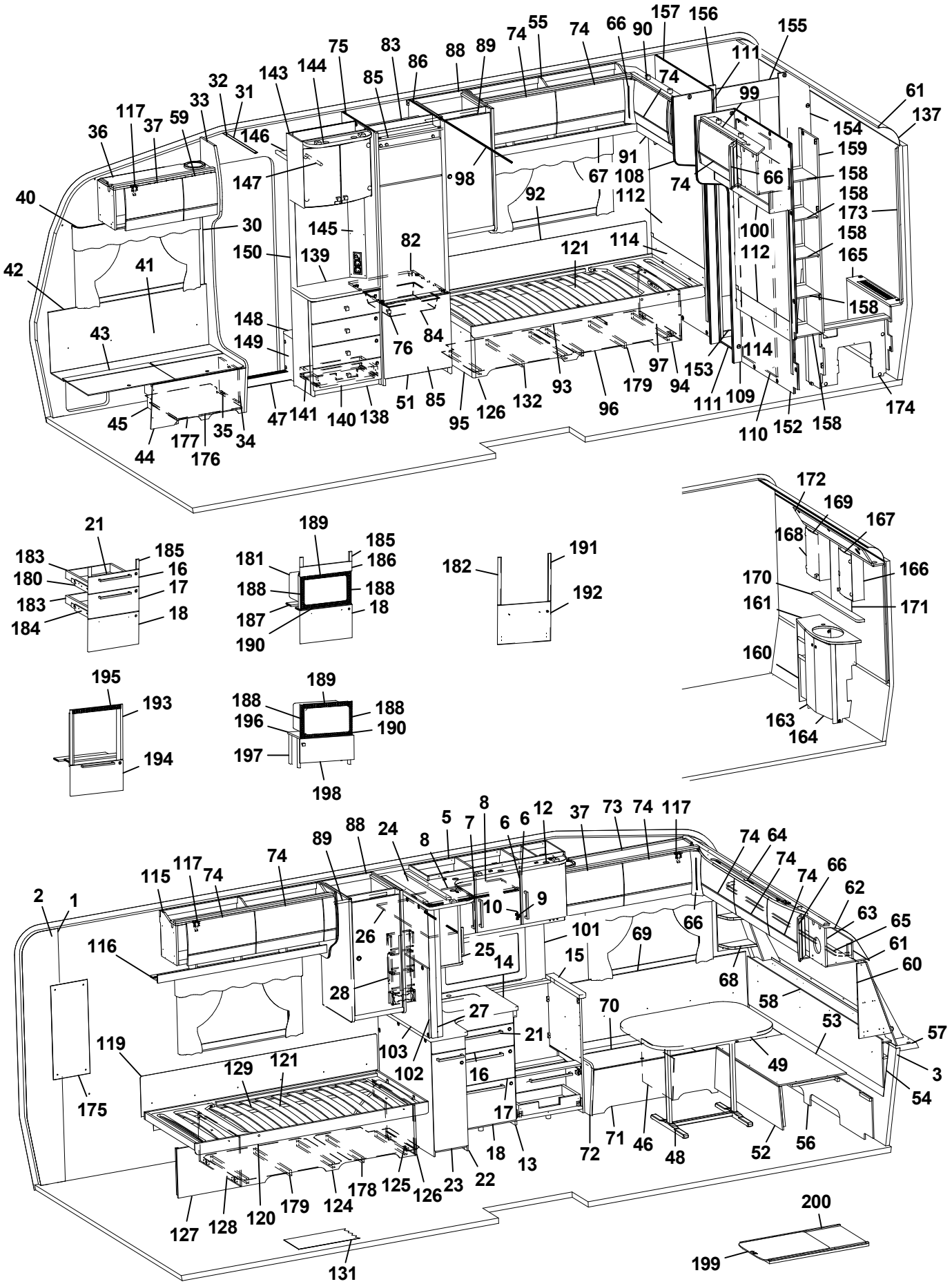
1
2
3
5
6
7
8
9
10
12
13
14
15
16
17
18
21
22
23
24
25
26
27
28
30
31
32
33
35
36
37
40
41
42
43
44
45
46
47
48
49
51
52
53
54
56
57
58
59
60
61
62
63
64
65
66
67
68
69
70
71
72
73
74
75
76
82
83
84
85
86
88
89
90
91
92
93
94
95
96
97
98
99
100
101
102
103
108
109
110
111
112
114
115
116
117
119
120
121
124
125
126
127
128
129
131
132
137
138
139
140
141
143
144
145
146
147
148
149
150
152
153
154
155
156
157
158
159
161
163
164
165
166
167
168
169
170
171
172
173
174
175
176
177
178
179
180
181
182
183
184
185
186
187
188
189
190
191
192
193
194
195
196
197
198
199
200

Pos Fig	Det. nr Part. No	Ingår Fitted	OBS!! Ange alltid årsmodell vid beställning av inredning Benämning	OBS!! Specify always year of model when ordering equipment Description
93	342605	x	Sängram u. ribbotten	Bed bottom without laths
94	340246	x	Sänglåda kpl. H	Bed box cpl. R
95	340247	x	Gavel säng främre	Gable bed front
96	339481	x	Front säng	Front bed
97	340211	x	Gavel säng bakre	Gable bed rear
98	314917	x	Skena draperi L=1190	Drapery rail L=1190
99	344988	x	Skåp gavel bak V L=928	Cupboard upper L L=928
--	344989	x	Skåp gavel bak V L=928 (Customized)	Cupboard upper L L=928 (Customized)
--	350454	x	Gångjärn d:o	Hinge d:o
100	343923	x	Hyllpaket	Shelf
101	319858-F	T	Köksskiva vägg svart fiskben	Protection kitchen, black fishbone
--	319858-G	T	Köksskiva vägg natur skiffer	Protection kitchen, nature slate
102	319712-F	T	Köksskiva vägg svart fiskben	Protection kitchen, black fischbone
--	319712-G	T	Köksskiva vägg natur skiffer	Protection kitchen, nature slate
103	319712	x	Skiva 825x532x3	Board 825x532x3
108	336385	x	Front H vägg tvättrum	Front R
109	336386	x	Front V vägg tvättrum	Front L
110	331914M	x	Skjutdörr tvättrum	Door
111	316030	x	Skena skjutdörr	Curtain rod
--	375434	x	List d:o	List d:o
--	331953M	x	Kloss d:o	Block d:o
112	344162	x	Sänggavel kpl. m. tyg	Headboard cpl. with fabric
114	344704	x	Värmespalt	Air gap
115	344991	x	Skåp övre L=1287	Cupboard upper L=1287
--	344992	x	Skåp övre L=1287 (Customized)	Cupboard upper L=1287 (Customized)
116	344239	x	Hyllpaket	Shelf
117	350454	x	Gångjärn	Hinge
119	338121	x	Värmespalt	Air gap
120	342613	x	Sängram u. ribbotten	Bed bottom without laths
121	325342	x	Ribbotten kpl.	Laths bottom cpl.
--	314211	x	Ribba sängbotten L=820 B=63	Lath bed bottom L=820 B=63
--	312046	x	Band t. ribbotten	Band for laths bottom
124	340218	x	Sänglåda kpl. V	Bed box cpl. L
125	340219	x	Gavel säng främre	Gable bed front
126	319776	x	List hörn L=2500	Corner strip L=2500
127	339486	x	Front säng	Front bed
128	340204	x	Gavel säng bakre	Gable bed rear
129	315203	x	Regel 17,5x55x1415	Wood lath pine 17,5x55x1415
131	350469	T	Matta golv, gråsten	Carpet floor, stone grey
--	319393	T	Matta golv, antik planka	Carpet floor, antique plank
132	343613	x	Luftspalt sänglåda	Air gap bed box
137	316005	x	Skiva plast 295x2363x1	Plastic sheet
138	343583	x	TV-bänk kpl. u. skiva	TV-bench cpl. whitout board
139	343590-K	x	Skiva TV-bänk, ljus	Board, light
--	343590-L	T	Skiva TV-bänk, mörk	Board, dark
140	343591	x	Lådförstycke	Drawer front
141	20-900302	x	Pentrylåda 500x273 d:o	Drawer pentry 500x273 d:o
--	07-800039	x	Rullskena H d:o	Roller rail R d:o
--	07-800038	x	Rullskena V d:o	Roller rail L d:o
143	345069	x	Skåp bar kpl. H=512	Coctail cabinet cpl. H=512
			M= Metervara T= Tillbehör	M= On the metre T= Accessory

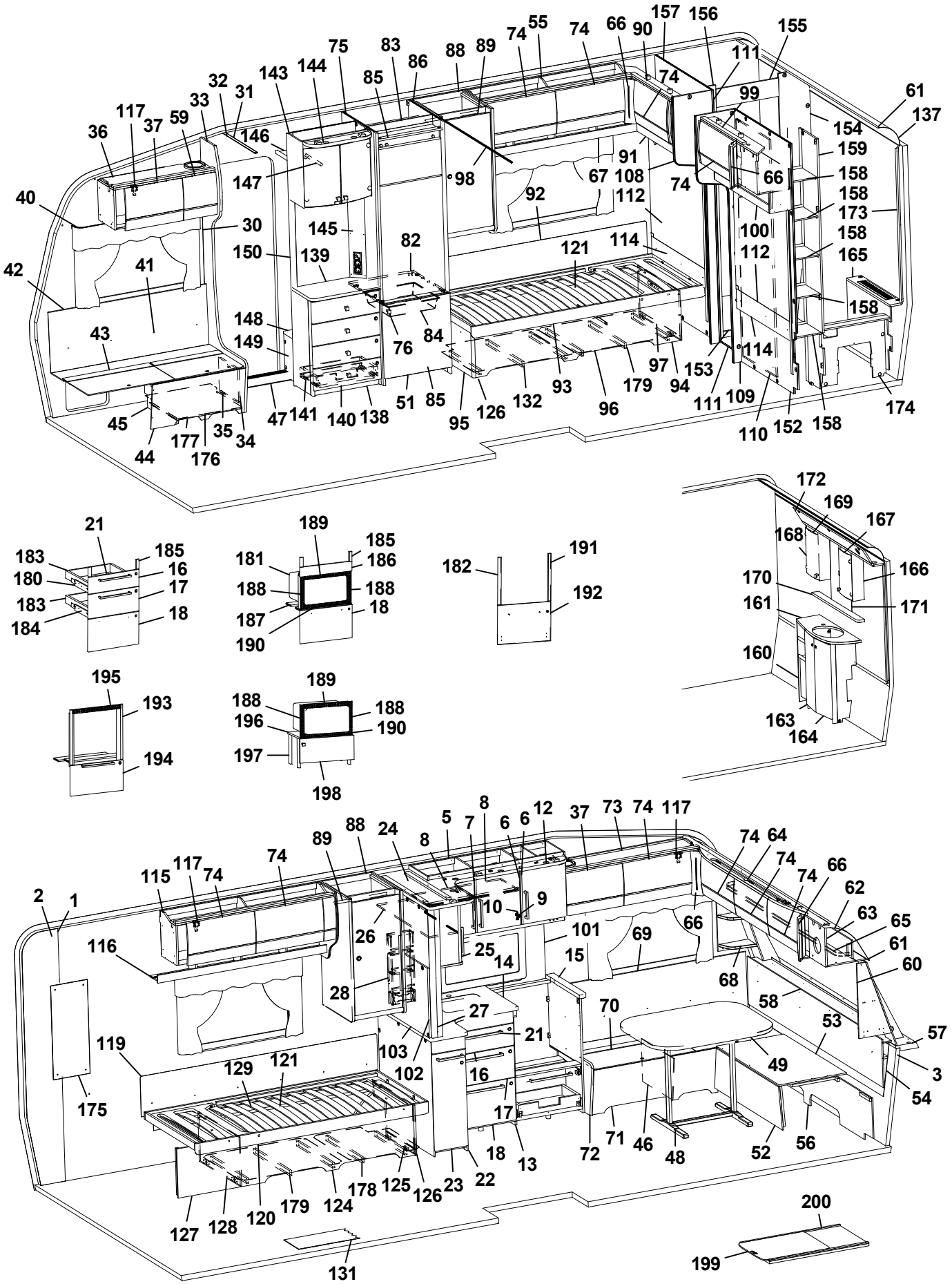
1 2 5 6 7 8 9 10 11 12 13 14 15 16 17 18 21 22 23 24 25 26 27 28 30 31 32 33 34 35 36 37 40 41 42 43 44 45 46 47 48 49 51 52 53 54 55 56 57 58 59 60 61 62 63 64 65 66 67 68 69 70 71 72 73 74 75 76 82 83 84 85 86 88 89 90 91 92 93 94 95 96 97 98 99 100 101 102 103 108 109 110 111 112 114 115 116 117 119 120 121 124 125 126 127 128 129 131 132 135 137 138 139 140 141 143 144 145 146 147 148 149 150 152 153 154 155 156 157 158 159 161 163 164 165 166 167 168 169 170 171 172 173 174 175 176 177 178 179 180 181 182 183 184 185 186 187 188 189 190 191 192 193 194 195 196 197 198 199 200

Pos Fig	Det. nr Part. No	Ingår Fitted	OBS!! Ange alltid årsmodell vid beställning av inredning Benämning	OBS!! Specify always year of model when ordering equipment Description
--	330180	x	Hylla hållare flaskor	Shelf bottle holder
--	343667	x	Lucka H d:o	Door R d:o
--	343666	x	Lucka V d:o	Door L d:o
--	318379	x	Gångjärn d:o	Hinge d:o
--	318380	x	Täckhatt d:o	Cover d:o
--	312588	x	Platta gångjärn d:o	Plate hinge d:o
144	336106	x	Ljusramp	Light holder
145	343721	x	Front el-uttag 130x857,5	Front outlet 130x857,5
146	331910M	x	Hylla garderob övre	Shelf
147	350217	x	Galgstång L=790	Clothes hanger L=790
148	319866	x	Hylla insteg	Shelf
149	336618	x	Front hylla garderob	Front
150	343654	x	Vägg instegsgarderob	Wall wardrobe
152	338638	x	Vägg tvättrum	Wall washroom
153	332955M	x	Tröskel	Threshold
154	333500M	x	Vägg tvättrum	Wall
155	332956M	x	Överbit tvättrum	Overlap washroom
156	332957M	x	List poppel 15x63x1948	List 15x63x1948
157	338636	x	Vägg tvättrum	Wall washroom
158	336938	x	Hylla	Shelf
159	337075	x	Vägg garderob H	Wall wardrobe R
160	337048	x	Skåp tvättställ u. skiva	Cupboard washroom without board
161	337049-K	x	Skiva skåp tvättställ	Board cupboard wash basin
163	336056	x	Lucka V	Door L
164	336055	x	Lucka H	Door R
165	337050	x	Front gavel bak	Front
--	319198	x	Galler ventilation d:o	Ventilation grille d:o
166	344092	x	Skåp tvättrum H	Cupboard washroom R
167	343667	x	Lucka H	Door R
168	344093	x	Skåp tvättrum V	Cupboard washroom L
169	343666	x	Lucka V	Door L
170	337069-K	x	Hylla	Shelf
171	315999	x	Spegel 440x700x3	Mirror 440x700x3
172	337064	x	Ljusramp	Light holder
173	335718	x	Front hörn	Front
174	336933	x	Täckfront	Front
175	316039	x	Spegel 300x725x3	Mirror 300x725x3
176	350390	x	Plåt skofack	Plate shoe compartment
178	343616	x	Luftspalt sänglåda	Air gap bed box
179	343614	x	Luftspalt sänglåda	Air gap bed box
180	343470	x	Monteringssats kpl. lådor (Vit)	Mounting kit cpl. drawers (White)
--	343471	x	Monteringssats kpl. lådor (Mekong)	Mounting kit cpl. drawers (Mekong)
--	343472	x	Monteringssats kpl. lådor (High Gloss)	Mounting kit cpl. drawers (High Gloss)
181	343484	T	Monteringssats kpl. mikro (Vit)	Mounting kit cpl. micro (White)
--	343485	T	Monteringssats kpl. mikro (Mekong)	Mounting kit cpl. micro (Mekong)
--	343486	T	Monteringssats kpl. mikro (High Gloss)	Mounting kit cpl. micro (High Gloss)
182	343487	T	Monteringssats kpl. ugn (Vit)	Mounting kit cpl. oven (White)
--	343488	T	Monteringssats kpl. ugn (Mekong)	Mounting kit cpl. oven (Mekong)
--	343489	T	Monteringssats kpl. ugn (High Gloss)	Mounting kit cpl. oven (High Gloss)
183	317514	x	Låda 500x480	Drawer 500x480
184	317382	x	Glidskena låda H	Slide bar, drawer R
			M= Metervara T= Tillbehör	M= On the metre T= Accessory

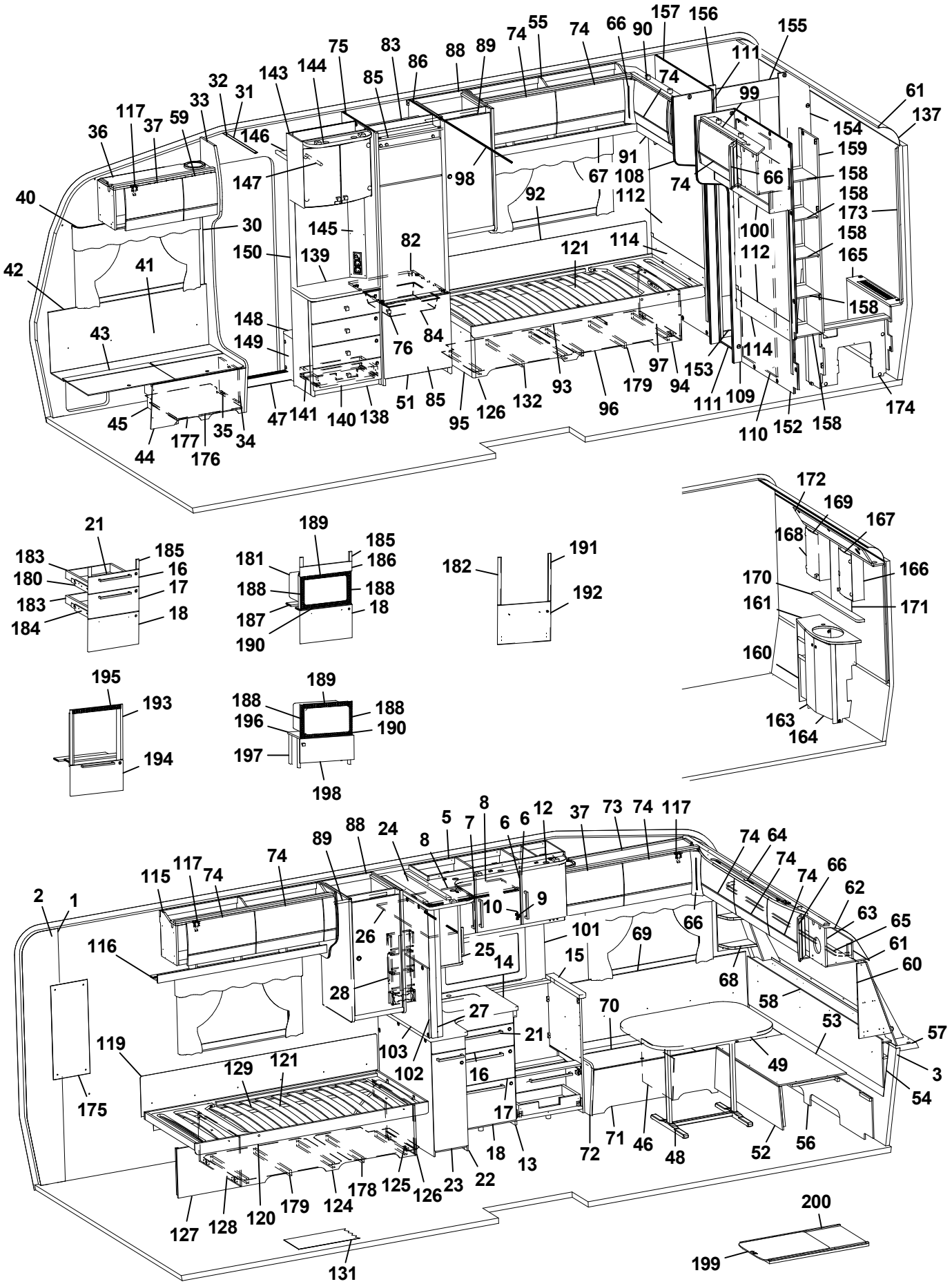
1
2
3
5
6
7
8
9
10
12
13
14
15
16
17
18
21
22
23
24
25
26
27
28
30
31
32
33
34
35
36
37
40
41
42
43
44
45
46
47
48
49
51
52
53
54
55
56
57
58
59
60
61
62
63
64
65
66
67
68
69
70
71
72
73
74
75
76
82
83
84
85
86
88
89
90
91
92
93
94
95
96
97
98
99
100
101
102
103
108
109
110
111
112
114
115
116
117
119
120
121
122
124
125
126
127
128
129
131
132
137
138
139
140
141
143
144
145
146
147
148
149
150
152
153
154
155
156
157
158
159
161
163
164
165
166
167
168
169
170
171
172
173
174
175
176
177
178
179
180
181
182
183
184
185
186
187
188
189
190
191
192
193
194
195
196
197
198
199
200

Pos Fig	Det. nr Part. No	Ingår Fitted	OBS!! Ange alltid årsmodell vid beställning av inredning Benämning	OBS!! Specify always year of model when ordering equipment Description
--	350221	x	Glidskena låda V	Slide bar, drawer L
--	801701	x	Skruv 6x16 d:o	Screw 6x16 d:o
185	336092	x	Passbit 95x30x16 (Mekong)	Gauge block 95x30x16 (Mekong)
186	335936	T	Front	Front
187	333287M	T	Skiva distans 15x100x547,5	Sheet distance 15x100x547,5
188	402108	T	Galler vent. mikro 318x38	Grating vent. micro 318x38
189	402109	T	Galler vent. mikro 448x38	Grating vent. micro 448x38
190	402110	T	Galler vent. mikro 448x33	Grating vent. micro 448x33
191	336086	T	Passbit 460x30x16	Gauge block 460x30x16
192	343490	T	Lucka (Vit)	Door (White)
--	343491	T	Lucka (Mekong)	Door (Mekong)
--	343492	T	Lucka (High Gloss)	Door (High Gloss)
193	342139	T	List L=538 (diskbänk induktion)	List (kitchen sink induction) L=538
194	343390	T	Lucka (diskb. induktion) 299x550 (Vit)	Door (kitch. sink induct.) 299x550 (White)
--	343392	T	Lucka (diskb. induktion) 299x550 (Mekong)	Door (kitch. sink induct.) 299x550 (Mekong)
--	343391	T	Lucka (diskb. induktion) 299x550 (High Gloss)	Door (kitch. sink induct.) 299x550 (High Gloss)
--	20-900302	x	Pentrylåda 500x273 d:o	Drawer pentry 500x273 d:o
--	07-800039	x	Rullskena H d:o	Roller rail R d:o
--	07-800038	x	Rullskena V d:o	Roller rail L d:o
195	402107	T	Galler ugn (diskb. induktion) 503x35	Grating oven (kitch. sink induct.) 503x35
196	342316	T	Hylla mikro	Shelf
197	342315	T	List folierad L=283	List folierad L=283
198	343880	T	Lucka 550x228	Door 550x228
--	316799	x	Gångjärn d:o	Hinge d:o
--	312588	x	Platta gångjärn d:o	Plate hinge d:o
199	341192	T	Utdragsskiva bord 450x550	Sliding leaf 450x550
200	341193	T	Låda utdragsskiva	Box sliding leaf
			* = Olika djup på lådor kan förekomma ¹ = Selected och Customized	* = Different depths of drawers can exist ¹ = Selected and Customized
			Dyntyger, madrasser m.m. (se dynor m.m.)	Cushion textilies, mattresses etc. (see cushions etc.)
			M= Metervara T= Tillbehör	M= On the metre T= Accessory

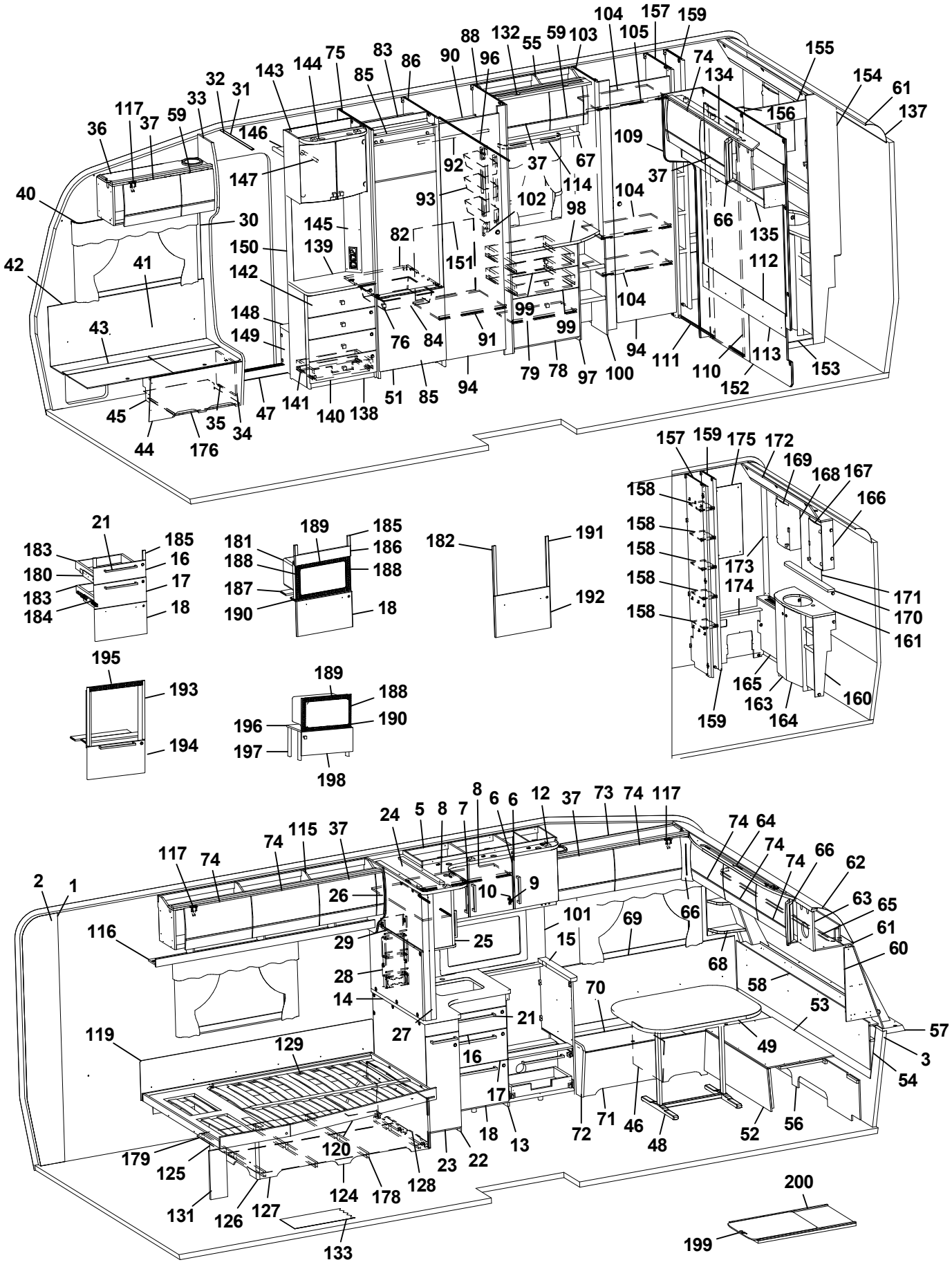
1
2
3
5
6
7
8
9
10
12
13
14
15
16
17
18
21
22
23
24
25
26
27
28
29
30
31
32
33
34
35
36
37
40
41
42
43
44
45
46
47
48
49
51
52
53
54
55
56
57
58
59
60
61
62
63
64
65
66
67
68
69
70
71
72
73
74
75
76
78
79
82
83
84
85
86
88
90
91
92
93
94
96
97
98
99
100
101
102
103
104
105
109
110
111
112
113
114
115
116
117
119
120
121
122
123
124
125
126
127
128
129
131
132
133
134
135
137
138
139
140
141
142
143
144
145
146
147
148
149
150
151
152
153
154
155
156
157
158
159
160
161
163
164
165
166
167
168
169
170
171
172
173
174
175
176
178
179
180
181
182
183
184
185
186
187
188
189
190
191
192
193
194
195
196
197
198
199
200

Pos Fig	Det. nr Part. No	Ingår Fitted	OBS!! Ange alltid årsmodell vid beställning av inredning Benämning	OBS!! Specify always year of model when ordering equipment Description
1	318657	M	Tapet vägg/tak	Wall paper
2	318584	M	Tejp tapet 20 mm	Tape, wall paper 20 mm
3	318585	M	Tejp tapet 60 mm	Tape, wall paper 60 mm
5	344960	x	Skåp kök L1120 kpl. (Vit)	Cupboard kitchen L1120 cpl. (White)
--	344961	x	Skåp kök L1120 kpl. (Mekong)	Cupboard kitchen L1120 cpl. (Mekong)
--	344962	x	Skåp kök L1120 kpl. (High Gloss)	Cupboard kitchen L1120 cpl. (High Gloss)
6	343441	x	Lucka H (Vit)	Door R (White)
--	343443	x	Lucka H (Mekong)	Door R (Mekong)
--	343442	x	Lucka H (High Gloss)	Door R (High Gloss)
--	350471	x	Handtag d:o	Handle d:o
7	343453	x	Lucka V (Vit)	Door L (White)
--	343455	x	Lucka V (Mekong)	Door L (Mekong)
--	343454	x	Lucka V (High Gloss)	Door L (High Gloss)
--	350471	x	Handtag d:o	Handle d:o
8	331385M	x	Hylla	Shelf
9	311917	x	Gångjärn	Hinge
10	312588	x	Platta gångjärn	Plate hinge
12	336430	x	Ljusramp köksskåp	Light holder kitchen
13	343417	x	Diskbänk trädel u. skiva (Vit)	Kitchen sink without board (White)
--	343506	x	Diskbänk trädel u. skiva (Mekong)	Kitchen sink without board (Mekong)
--	343509	x	Diskbänk trädel u. skiva (High Gloss)	Kitchen sink without board (High Gloss)
--	343511	x	Diskbänk induktion trädel u. skiva (Vit)	Kitchen sink induction w/o board (White)
--	343516	x	Diskbänk induktion trädel u. skiva (Mekong)	Kitchen sink induction w/o board (Mekong)
--	343520	x	Diskbänk induktion trädel u. skiva (High Gloss)	Kitchen sink induction w/o board (High Gloss)
14	336072-K	x	Skiva diskbänk 882x902	Board 882x902
--	344202-K	x	Skiva diskbänk induktion 1435x902, ljus	Board induction 1435x902, light
--	344202-L	x	Skiva diskbänk induktion 1435x902, mörk	Board induction 1435x902, dark
15	335927-K	x	Skiva diskbänk 560x65x28	Board 560x65x28
16	343384	x	Lådförstycke (Vit)	Drawer front (White)
--	343412	x	Lådförstycke (Mekong)	Drawer front (Mekong)
--	343407	x	Lådförstycke (High Gloss)	Drawer front (High Gloss)
--	317514	x	Låda 500x480 d:o	Drawer 500x480 d:o
--	317382	x	Glidskena låda H d:o	Slide bar, drawer R d:o
--	350221	x	Glidskena låda V d:o	Slide bar, drawer L d:o
17	343385	x	Lådförstycke (Vit)	Drawer front (White)
--	343413	x	Lådförstycke (Mekong)	Drawer front (Mekong)
--	343408	x	Lådförstycke (High Gloss)	Drawer front (High Gloss)
--	317514	x	Låda 500x480 d:o	Drawer 500x480 d:o
--	317382	x	Glidskena låda H d:o	Slide bar, drawer R d:o
--	350221	x	Glidskena låda V d:o	Slide bar, drawer L d:o
18	343386	x	Lucka (Vit)	Door (White)
--	343414	x	Lucka (Mekong)	Door (Mekong)
--	343410	x	Lucka (High Gloss)	Door (High Gloss)
--	20-900302	x	Pentrylåda 500x273 d:o *	Drawer pentry 500x273 d:o *
--	07-800039	x	Rullskena H d:o *	Roller rail R d:o *
			M= Metervara T= Tillbehör	M= On the metre T= Accessory

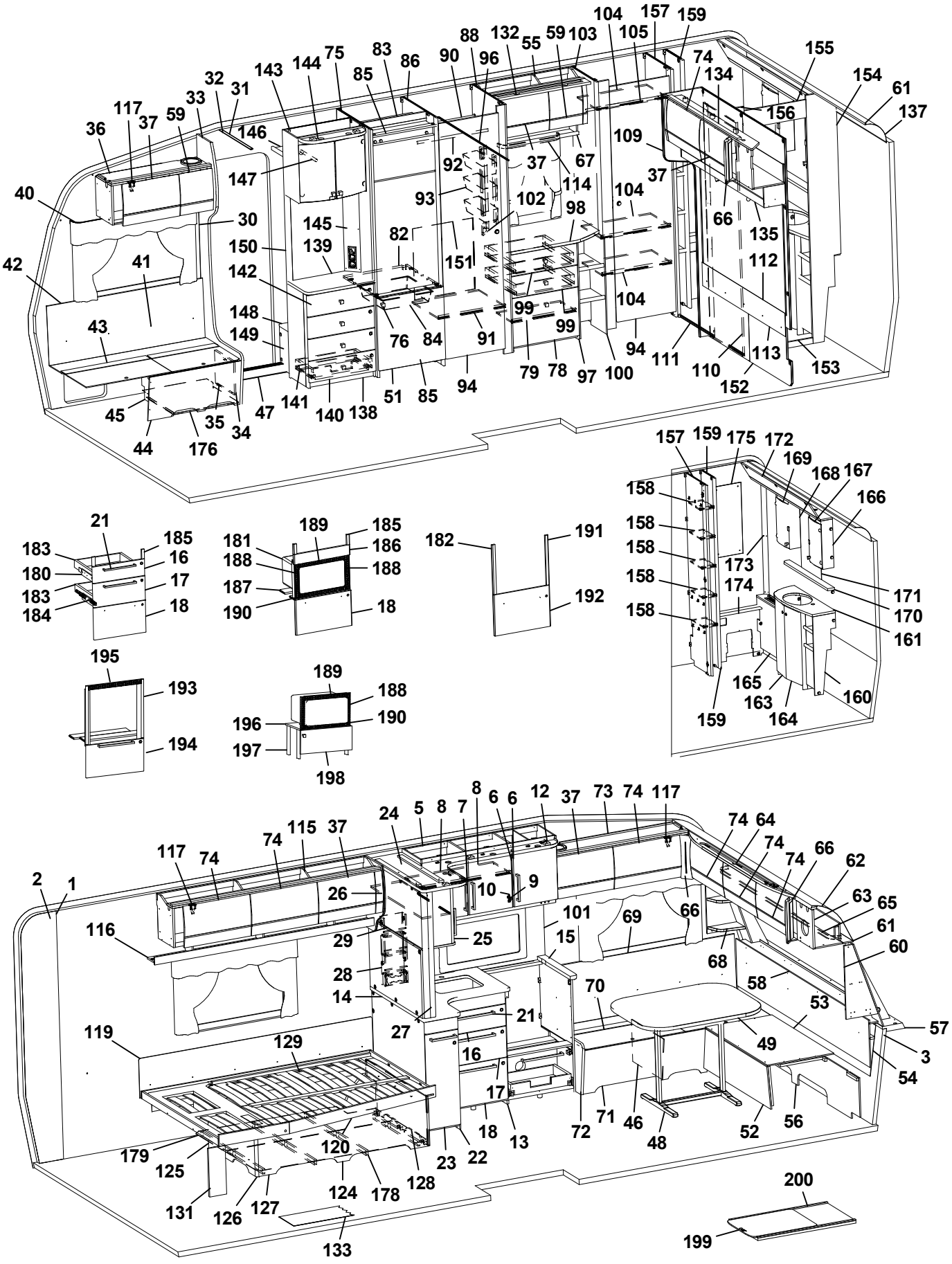
104 157 159
88 132 55 59 103 105
155
143 144 75 83 86 90 96 74 134 154 61
32 31 85 156 137
117 33 59 37 36 146 109
147 92 37 67 114 37
40 93 102 104 66 135
30 145 98 112
150 139 82 151
42 41 142 104
148 99 99
43 149 76 84 91 94 111 110 113 153
79 78 97 100 152
45 35 34 47 141 140 138 51 85 94
44 176
157 159 175 172 169 168 167 166
158 158 158 158 158 173 174 171 170 161
21 183 185 16 180 17 183 184 18
189 185 181 186 188 188 187 190 18
182 191 192
195 193 194
189 188 196 190 197 198
165 163 160 159 164
8 6 6 12 37 73 74 117
24 5 8 7 74 64
117 74 115 37 74 74 66 62
2 1 26 10 9 63 65
116 101 69 66 61
29 25 15 60
28 68 58
14 70 53
27 21 57
119 129 16 49 3
17 54
18 13 72 71 46 48 52 56
179 125 120 23 22
131 126 127 124 178 128
133
200
199

Pos Fig	Det. nr Part. No	Ingår Fitted	OBS!! Ange alltid årsmodell vid beställning av inredning Benämning	OBS!! Specify always year of model when ordering equipment Description
--	07-800038	x	Rullskena V d:o *	Roller rail L d:o *
--	317514	x	Låda 500x480 d:o *	Drawer 500x480 d:o *
--	317382	x	Glidskena låda H d:o *	Slide bar, drawer R d:o *
--	350221	x	Glidskena låda V d:o *	Slide bar, drawer L d:o *
21	350472	x	Handtag	Handle
22	343500	x	Utskjut diskbänk (Vit)	Projection kitchen sink (White)
--	343505	x	Utskjut diskbänk (Mekong)	Projection kitchen sink (Mekong)
--	343508	x	Utskjut diskbänk (High Gloss)	Projection kitchen sink (High Gloss)
--	319558	x	Bänkutdrag V d:o	Extract L d:o
--	319559	x	Korg d:o	Basket d:o
--	336081-K	x	Skärbräda bänkutdrag	Cutting board extract
23	343502	x	Lucka (Vit)	Door (White)
--	343503	x	Lucka (Mekong)	Door (Mekong)
--	343504	x	Lucka (High Gloss)	Door (High Gloss)
--	350471	x	Handtag d:o	Handle d:o
24	344220	x	Skåp utskjut kökskåp	Cupboard projection
25	344219	x	Lucka acrylplast	Door acryl
--	314350	x	Lås magnet d:o	Lock magnet d:o
--	318381	x	Motstycke magnetlås	Companion part
--	314351	x	Gångjärn d:o	Hinge d:o
26	331220M	x	Hylla	Shelf
27	334341M	x	Stolpe utskjut	Support bar
28	333409M	x	Kryddhylla	Spice rack
29	335710M	x	Skiva 885x537x15	Board 885x537x15
30	318962	x	List täck el-kabel B=45 L=2100	Cover strip B=45 L=2100
31	316270	x	List snäpp undre L2379	List under L2379
32	316268	x	List snäpp övre L2379	List upper L2379
33	343135	x	Stolpe först. L1948 kpl. m. lucka	Support bar cpl. with door
34	343731	x	Lucka	Door
35	312589	x	Gångjärn	Hinge
36	344963	x	Skåp övre elc.L=828	Cupboard upper L=828
--	344964	x	Skåp övre elc.L=828 (Selected)	Cupboard upper L=828 (Selected)
--	344965	x	Skåp övre elc.L=828 (Customized)	Cupboard upper L=828 (Customized)
37	343181	x	Lucka	Door
--	343184	x	Lucka (High Gloss)	Door (High Gloss)
40	350348	x	Skena gardin L1020	Curtain rod L1020
41	339356	x	Värmespalt H fram	Air gap R.F.
42	319821	M	List kant mörkbrun	Strip, dark brown
43	343827	x	Lock bäddlåda H F	Cover bedbox R.F.
--	319024	x	Matta grå textil m. tejp d:o	Carpet gray textile with tape d:o
44	343825	x	Front bäddlåda H F	Front bed box R.F.
--	343826	T	Front bäddlåda H F (centraldammsugare)	Front bed box R.F. (central vacuum cleaner)
45	342495	x	Stöd bäddlåda HF	Support bed box
46	312825	x	Stöd bäddlåda VF	Support bed box
47	314687	x	Tröskel aluminium L=850	Threshold aluminium L=850
			M= Metervara T= Tillbehör	M= On the metre T= Accessory

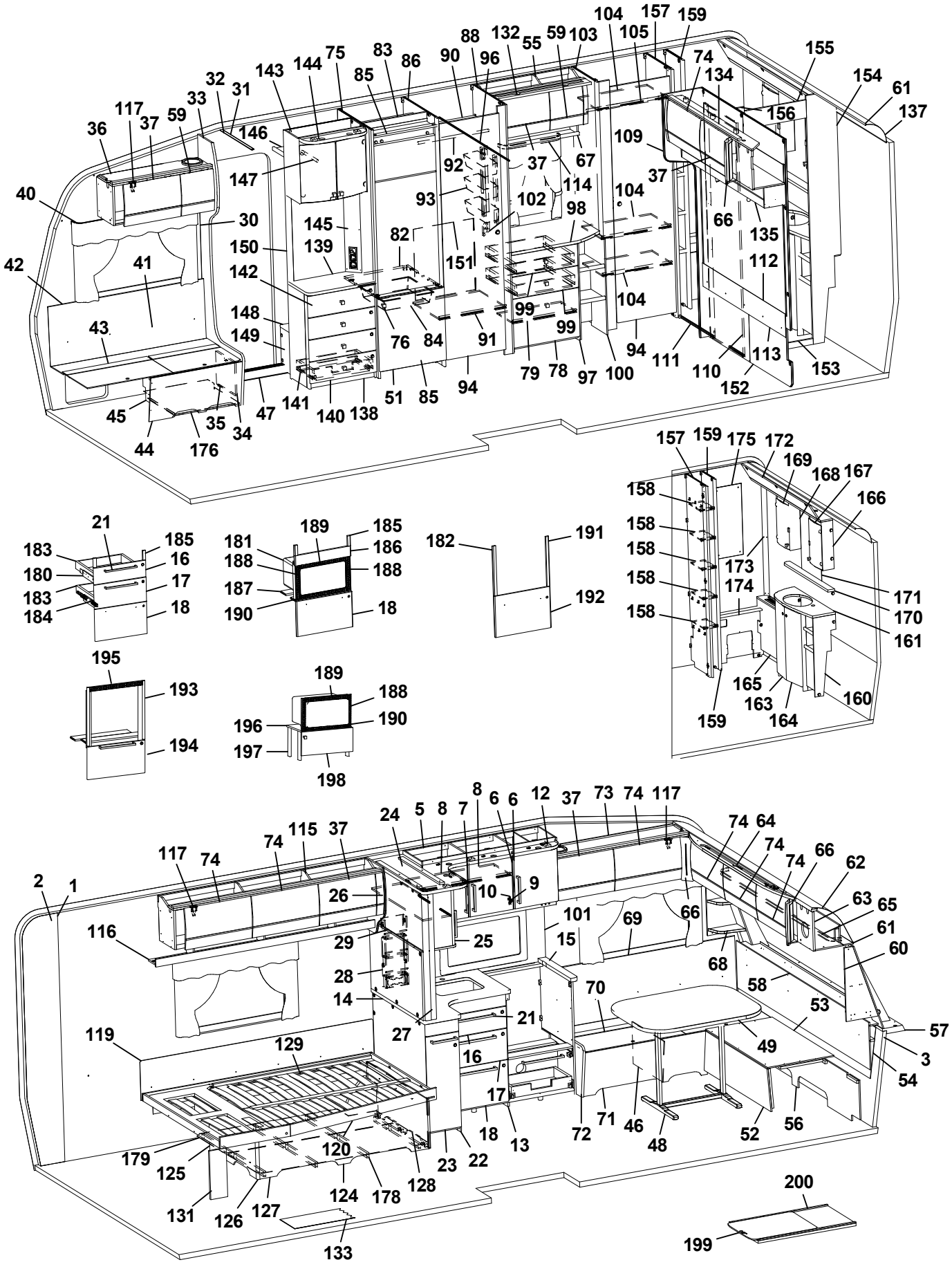
1
2
3
5
6
7
8
9
10
12
13
14
15
16
17
18
21
22
23
24
25
26
27
28
29
30
31
32
33
34
35
36
37
40
41
42
43
44
45
46
47
48
49
51
52
53
54
55
56
57
58
59
60
61
62
63
64
65
66
67
68
69
70
71
72
73
74
75
76
78
79
82
83
84
85
86
88
90
91
92
93
94
96
97
98
99
100
101
102
103
104
105
109
110
111
112
113
114
115
116
117
119
120
121
122
123
124
125
126
127
128
129
131
132
133
134
135
137
138
139
140
141
142
143
144
145
146
147
148
149
150
151
152
153
154
155
156
157
158
159
160
161
163
164
165
166
167
168
169
170
171
172
173
174
175
176
178
179
180
181
182
183
184
185
186
187
188
189
190
191
192
193
194
195
196
197
198
199
200

Pos Fig	Det. nr Part. No	Ingår Fitted	OBS!! Ange alltid årsmodell vid beställning av inredning Benämning	OBS!! Specify always year of model when ordering equipment Description
48	310083	x	Bordsstativ	Table stand
--	350474	T	Bordsstativ enpelar	Table stand single pillar
49	343248	x	Bordsskiva 800x1000	Table top 9800x1000
51	343736	x	Lucka H 550x570	Door R 550x570
--	316799	x	Gångjärn d:o	Hinge d:o
--	312588	x	Platta gångjärn d:o	Plate hinge d:o
52	331245M	x	Front bäddlåda gavel	Front bed box gable
53	331246M	x	Skiva rundsittgrupp	Sheet seat
54	340578	x	Värmespalt gavel fram	Air gap
55	343816	x	Skåp övre L=790	Cupboard upper L=790
--	343824	x	Skåp övre L=790 (Customized)	Cupboard upper L=790 (Customized)
--	350454	x	Gångjärn d:o	Hinge d:o
56	340520	x	Stöd sittgrupp	Support
57	215275	x	Hylla front kpl. L2376	Shelf front cpl. L2376
58	340191	x	Front/hylla kpl.	Front/shelf cpl.
--	340929	x	Hylla m. belysning "Björn" (Customized)	Shelf with lighting "Bear" (Customized)
59	343180	x	Lucka	Door
--	343183	x	Lucka (High Gloss)	Door (High Gloss)
60	343562	x	Hylla hörn H	Shelf R
61	313884	x	List plast radie L=2379	List L=2379
62	316005	x	Skiva plast 295x2363x1	Plastic sheet
63	344966	x	Skåp gavel fram L=2360	Cupboard L=2360
--	344979	x	Skåp gavel fram L=2360 (Customized)	Cupboard L=2360 (Customized)
--	350454	x	Gångjärn d:o	Hinge d:o
64	343160	x	Ljusramp gavelskåp	Light holder
65	350349	x	Skena gardin L1920	Curtain rod L1920
66	343294	x	Hörn inredning (High Gloss)	Corner (High Gloss)
67	331305M	x	Hyllpaket	Shelf
68	343556	x	Hylla hörn V	Shelf L
69	337171	x	Värmespalt V fram	Air gap L.F.
70	343564	x	Lock bäddlåda V F	Cover bed box L.F
--	319024	x	Matta grå textil m. tejp d:o	Carpet gray textile with tape d:o
71	339504	x	Front bäddlåda V F	Front bed box L.F.
72	343469	x	Gavel bäddlåda V F	Gable bed box L.F
73	344969	x	Skåp övre L=1108	Cupboard upper L=1108
--	344970	x	Skåp övre L=1108 (Selected)	Cupboard upper L=1108 (Selected)
--	344971	x	Skåp övre L=1108 (Customized)	Cupboard upper L=1108 (Customized)
74	343182	x	Lucka	Door
--	343185	x	Lucka (High Gloss)	Door (High Gloss)
75	342304	x	Vägg kyl V	Wall refrigerator L
76	350473	x	Handtag knopp	Handle knob
77	319712-F	T	Köksskiva vägg svart fiskben	Protection kitchen, black fishbone
--	319712-G	T	Köksskiva vägg natur skiffer	Protection kitchen, nature slate
78	343973	x	Lucka 550x380	Door 550x380
--	315202	x	Gångjärn d:o	Hinge d:o
			M= Metervara T= Tillbehör	M= On the metre T= Accessory

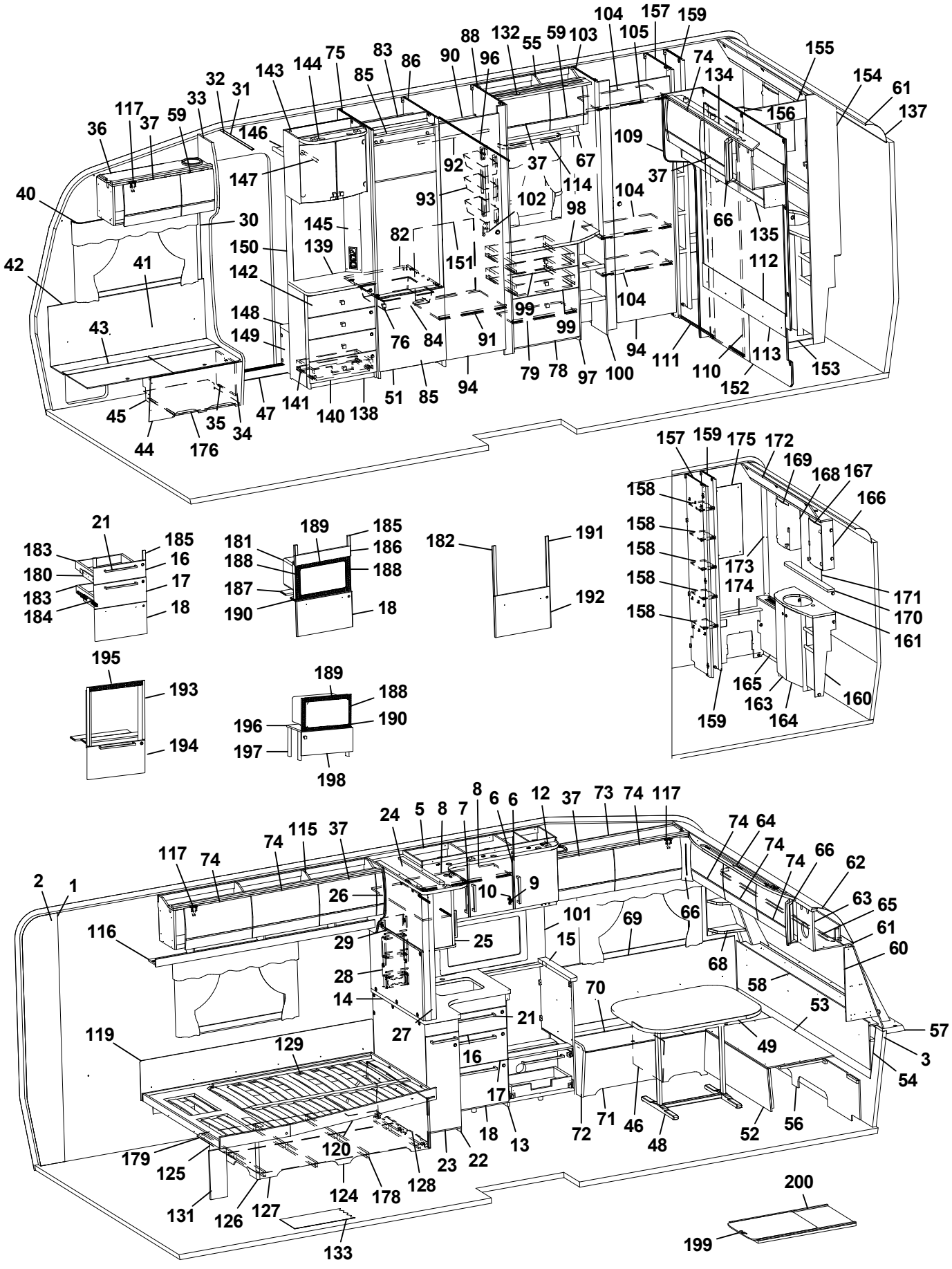
1
2
3
5
6
7
8
9
10
12
13
14
15
16
17
18
21
22
23
24
25
26
27
28
29
30
31
32
33
34
35
36
37
40
41
42
43
44
45
46
47
48
49
51
52
53
54
55
56
57
58
59
60
61
62
63
64
65
66
67
68
69
70
71
72
73
74
75
76
78
79
82
83
84
85
86
88
90
91
92
93
94
96
97
98
99
100
101
102
103
104
105
109
110
111
112
113
114
115
116
117
119
120
122
123
124
125
126
127
128
129
131
132
133
134
135
137
138
139
140
141
142
143
144
145
146
147
148
149
150
151
152
153
154
155
156
157
158
159
160
161
163
164
165
166
167
168
169
170
171
172
173
174
175
176
178
179
180
181
182
183
184
185
186
187
188
189
190
191
192
193
194
195
196
197
198
199
200

Pos Fig	Det. nr Part. No	Ingår Fitted	OBS!! Ange alltid årsmodell vid beställning av inredning Benämning	OBS!! Specify always year of model when ordering equipment Description
--	312588	x	Platta gångjärn	Plate hinge
79	339522	x	Hylla	Shelf
82	340675	x	Hylla under kyl	Shelf under refrigerator
83	342309	x	Bakstycke stopp kyl	Back cupboard
84	310325	x	Trådback vit 427x427x85	Tray 427x427x85
--	312712	x	Glidlist trådback (säljes i par)	Sliding strip tray (pair)
85	342306	x	List folierad L = 528	List foiled L = 528
86	342770	x	Vägg kyl H	Wall refrigerator R
88	332245M	x	Vägg garderob H	Wall wardrobe R
90	332248M	x	Hylla garderob övre	Shelf wardrobe upper
91	332249M	x	Hylla garderob nedre	Shelf wardrobe under
92	350217	x	Galgstång L=790	Clothes hanger L=790
93	319759	x	Korg, garderob	Basket, wardrobe
--	335802	x	List för korgar	List för baskets
94	342705	x	Dörr 490x1850	Door 490x1850
96	314917	x	Skena draperi L=1190	Drapery rail L=1190
97	343972	x	Byrå kpl. u. skiva	Chest of drawers without board
98	336076-K	x	Skiva byrå	Board
99	343974	x	Lådförstycke 550x167	Drawer front 550x167
--	317514	x	Låda 500x480 d:o	Drawer 500x480 d:o
--	317382	x	Glidskena låda H	Slide bar, drawer R
--	350221	x	Glidskena låda V	Slide bar, drawer L
100	331307M	x	Hylla vid byrå kpl.	Shelf cpl.
101	319858-F	T	Köksskiva vägg svart fiskben	Protection kitchen, black fishbone
--	319858-G	T	Köksskiva vägg natur skiffer	Protection kitchen, nature slate
102	335787M	x	Front el-uttag	Front outlet
103	331899M	x	Vägg garderob V	Wall wardrobe L
104	331928M	x	Hylla	Shelf
105	350217	x	Galgstång L=790	Clothes hanger L=790
109	336314	x	Front vägg tvättrum	Front
110	331914M	x	Skjutdörr tvättrum	Door
111	316030	x	Skena skjutdörr	Curtain rod
--	375434	x	List d:o	List d:o
--	331953M	x	Kloss d:o	Block d:o
112	344162	x	Sänggavel kpl. m. tyg	Headboard cpl. with fabric
113	344704	x	Värmespalt	Air gap
114	350350	x	Skena gardin L=500	Curtain rod L=500
115	345033	x	Skåp övre L=1747	Cupboard upper L=1747
--	345034	x	Skåp övre L=1747 (Customized)	Cupboard upper L=1747 (Customized)
116	343213	x	Hyllpaket	Shelf
117	350454	x	Gångjärn	Hinge
119	338121	x	Värmespalt	Air gap
120	342650	x	Sängram u. ribbotten	Bedbottom without laths
--	342685	x	Ribbotten kpl.	Laths bottom cpl.
--	311985	x	Ribba sängbotten L=718 B=63.	Lath bed bottom L=718 B=63
			M= Metervara T= Tillbehör	M= On the metre T= Accessory

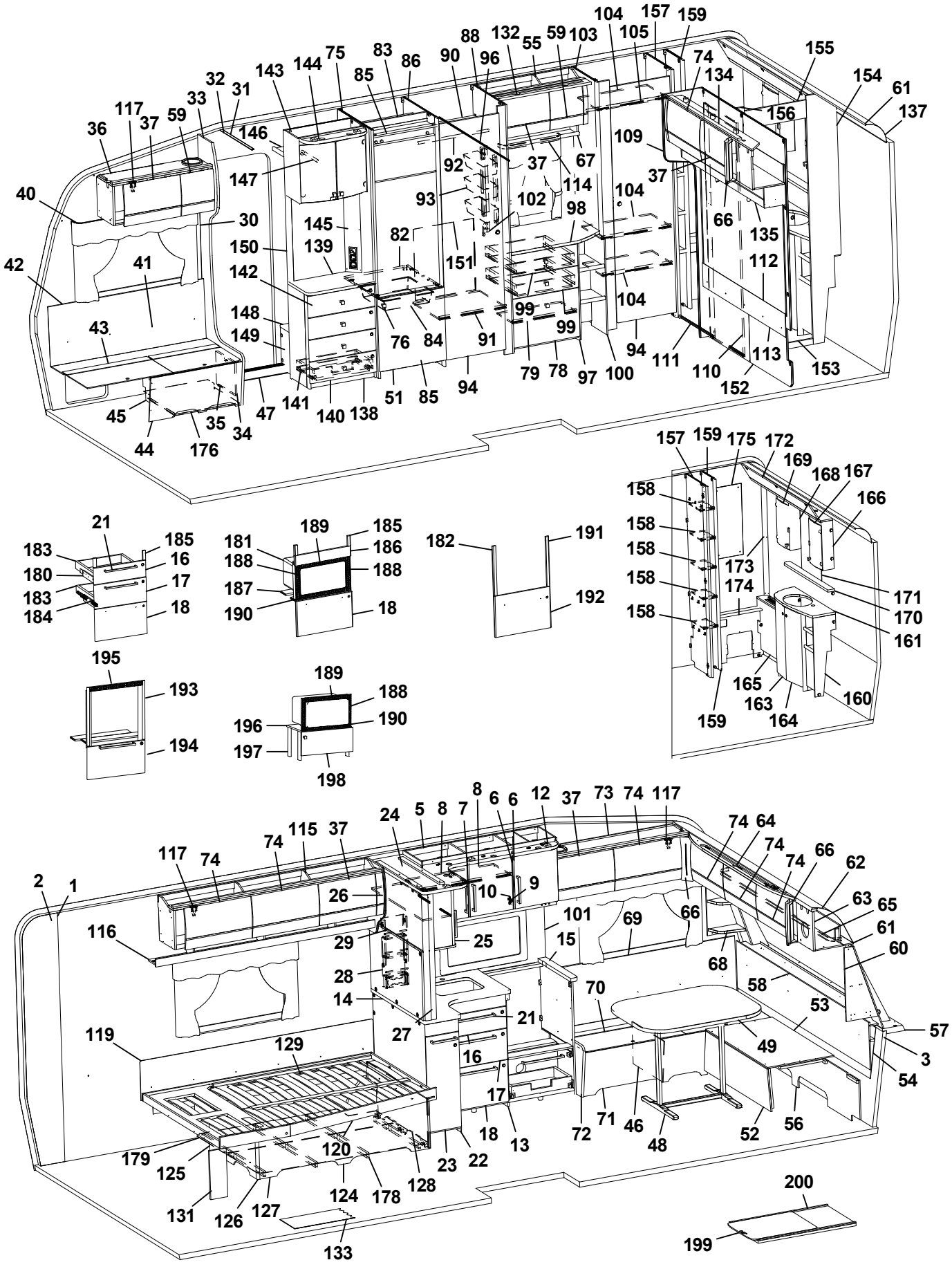
1
2
3
5
6
7
8
9
10
12
13
14
15
16
17
18
21
22
23
24
25
26
27
28
29
30
31
32
33
34
35
36
37
40
41
42
43
44
45
46
47
48
49
51
52
53
54
55
56
57
58
59
60
61
62
63
64
65
66
67
68
69
70
71
72
73
74
75
76
78
79
82
83
84
85
86
88
90
91
92
93
94
96
97
98
99
100
101
102
103
104
105
109
110
111
112
113
114
115
116
117
119
120
122
123
124
125
126
127
128
129
131
132
133
134
135
137
138
139
140
141
142
143
144
145
146
147
148
149
150
151
152
153
154
155
156
157
158
159
160
161
163
164
165
166
167
168
169
170
171
172
173
174
175
176
178
179
180
181
182
183
184
185
186
187
188
189
190
191
192
193
194
195
196
197
198
199
200

Pos Fig	Det. nr Part. No	Ingår Fitted	OBS!! Ange alltid årsmodell vid beställning av inredning Benämning	OBS!! Specify always year of model when ordering equipment Description
--	312046	x	Band t. ribbotten	Band for laths bottom
124	342677	x	Sänglåda kpl.	Bed box cpl.
125	342678	x	Gavel säng V	Gable bed L
126	319776	x	List hörn L=2500	Corner strip L=2500
127	339426	x	Front säng	Front bed
128	342679	x	Gavel säng H	Gable bed R
129	315203	x	Regel 17,5x55x1415	Wood lath pine 17,5x55x1415
131	337472	x	Stöd säng	Support bed
132	336078	x	Ljusramp	Light holder
133	350469	T	Matta golv, gråsten	Carpet floor, stone grey
--	319393	T	Matta golv, antik planka	Carpet floor, antique plank
134	344994	x	Skåp gavel bak	Cupboard upper L 1410
--	344995	x	Skåp gavel bak (Customized)	Cupboard upper L 1410 (Customized)
--	350454	x	Gångjärn d:o	Hinge d:o
135	345096	x	Hyllpaket	Shelf
137	316005	x	Skiva plast 295x2363x1	Plastic sheet
138	343583	x	TV-bänk kpl. u. skiva	TV-bench cpl. whitout board
139	343590-K	x	Skiva TV-bänk, ljus	Board, light
--	343590-L	T	Skiva TV-bänk, mörk	Board, dark
140	343591	x	Lådförstycke	Drawer front
141	20-900302	x	Pentrylåda 500x273 d:o	Drawer pentry 500x273 d:o
--	07-800039	x	Rullskena H d:o	Roller rail R d:o
--	07-800038	x	Rullskena V d:o	Roller rail L d:o
143	345069	x	Skåp bar kpl. H=512	Coctail cabinet cpl. H=512
--	330180	x	Hylla hållare flaskor	Shelf bottle holder
--	343667	x	Lucka H d:o	Door R d:o
--	343666	x	Lucka V d:o	Door L d:o
--	318379	x	Gångjärn d:o	Hinge d:o
--	318380	x	Täckhatt d:o	Cover d:o
--	312588	x	Platta gångjärn d:o	Plate hinge d:o
144	336106	x	Ljusramp	Light holder
145	343721	x	Front el-uttag 130x857,5	Front outlet 130x857,5
146	331910M	x	Hylla garderob övre	Shelf
147	350217	x	Galgstång L=790	Clothes hanger L=790
148	319866	x	Hylla insteg	Shelf
149	336618	x	Front hylla garderob	Front
150	343654	x	Vägg instegsgarderob	Wall wardrobe
151	336453	x	Täckskiva exp.kärl	Cover expansion vessel
152	336315	x	Vägg tvättrum	Wall
153	332955M	x	Tröskel	Threshold
154	332954M	x	Vägg tvättrum	Wall
155	332956M	x	Överbit tvättrum	Overlap washroom
156	332957M	x	List poppel 15x63x1948	List 15x63x1948
157	331900M	x	Vägg garderob H	Wall wardrobe R
158	331894M	x	Hylla	Shelf
			M= Metervara T= Tillbehör	M= On the metre T= Accessory

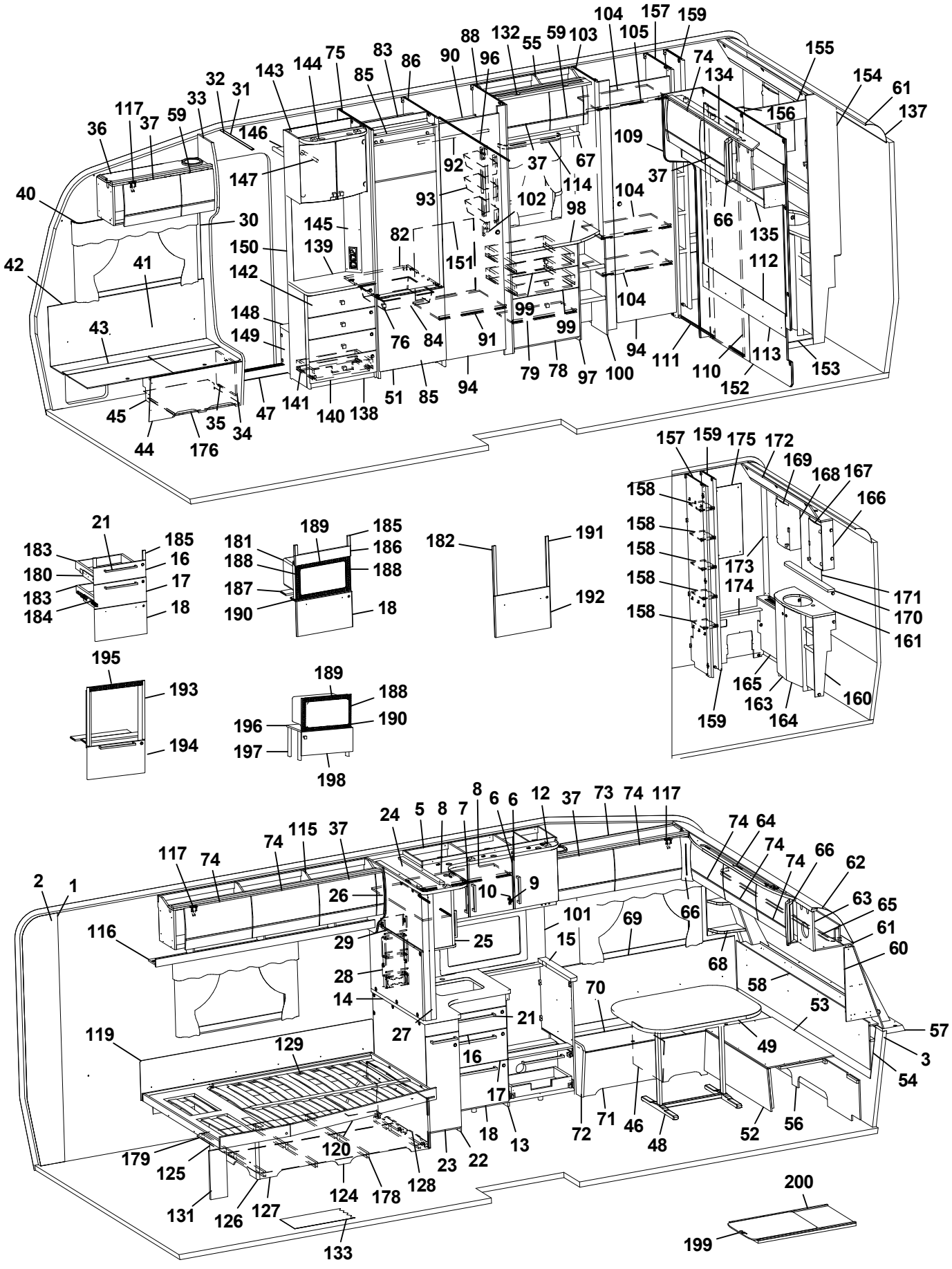
1
2
3
5
6
7
8
9
10
12
13
14
15
16
17
18
21
22
23
24
25
26
27
28
29
30
31
32
33
34
35
36
37
40
41
42
43
44
45
46
47
48
49
51
52
53
54
55
56
57
58
59
60
61
62
63
64
65
66
67
68
69
70
71
72
73
74
75
76
78
79
82
83
84
85
86
88
90
91
92
93
94
96
97
98
99
100
101
102
103
104
105
109
110
111
112
113
114
115
116
117
119
120
122
124
125
126
127
128
129
131
132
133
134
135
137
138
139
140
141
142
143
144
145
146
147
148
149
150
151
152
153
154
155
156
157
158
159
160
161
163
164
165
166
167
168
169
170
171
172
173
174
175
176
178
179
180
181
182
183
184
185
186
187
188
189
190
191
192
193
194
195
196
197
198
199
200

Pos Fig	Det. nr Part. No	Ingår Fitted	OBS!! Ange alltid årsmodell vid beställning av inredning Benämning	OBS!! Specify always year of model when ordering equipment Description
159	331903M	x	Vägg garderob H	Wall wardrobe R
160	336054	x	Skåp tvättställ u. skiva	Cupboard washroom without board
161	336057-K	x	Skiva skåp tvättställ	Board cupboard wash basin
163	336056	x	Lucka V	Door L
164	336055	x	Lucka H	Door R
165	336322	x	Front gavel bak	Front
--	319198	x	Galler ventilation d:o	Ventilation grille d:o
166	344092	x	Skåp tvättrum H	Cupboard washroom R
167	343667	x	Lucka H	Door R
168	344093	x	Skåp tvättrum V	Cupboard washroom L
169	343666	x	Lucka V	Door L
170	336100-K	x	Hylla	Shelf
171	315999	x	Spegel 440x700x3	Mirror 440x700x3
172	334194M	x	Ljusramp	Light holder
173	335718	x	Front hörn	Front
174	331902M	x	Täckfront	Front
175	316039	x	Spegel 300x725x3	Mirror 300x725x3
176	402122	x	Plåt skofack	Plate shoe compartment
178	343621	x	Luftspalt sänglåda	Air gap bed box
179	343612	x	Luftspalt sänglåda	Air gap bed box
180	343470	x	Monteringssats kpl. lådor (Vit)	Mounting kit cpl. drawers (White)
--	343471	x	Monteringssats kpl. lådor (Mekong)	Mounting kit cpl. drawers (Mekong)
--	343472	x	Monteringssats kpl. lådor (High Gloss)	Mounting kit cpl. drawers (High Gloss)
181	343484	T	Monteringssats kpl. mikro (Vit)	Mounting kit cpl. micro (White)
--	343485	T	Monteringssats kpl. mikro (Mekong)	Mounting kit cpl. micro (Mekong)
--	343486	T	Monteringssats kpl. mikro (High Gloss)	Mounting kit cpl. micro (High Gloss)
182	343487	T	Monteringssats kpl. ugn (Vit)	Mounting kit cpl. oven (White)
--	343488	T	Monteringssats kpl. ugn (Mekong)	Mounting kit cpl. oven (Mekong)
--	343489	T	Monteringssats kpl. ugn (High Gloss)	Mounting kit cpl. oven (High Gloss)
183	317514	x	Låda 500x480	Drawer 500x480
184	317382	x	Glidskena låda H	Slide bar, drawer R
--	350221	x	Glidskena låda V	Slide bar, drawer L
--	801701	x	Skruv 6x16 d:o	Screw 6x16 d:o
185	336092	x	Passbit 95x30x16 (Mekong)	Gauge block 95x30x16 (Mekong)
186	335936	T	Front	Front
187	333287M	T	Skiva distans 15x100x547,5	Sheet distance 15x100x547,5
188	402108	T	Galler vent. mikro 318x38	Grating vent. micro 318x38
189	402109	T	Galler vent. mikro 448x38	Grating vent. micro 448x38
190	402110	T	Galler vent. mikro 448x33	Grating vent. micro 448x33
191	336086	T	Passbit 460x30x16	Gauge block 460x30x16
192	343490	T	Lucka (Vit)	Door (White)
--	343491	T	Lucka (Mekong)	Door (Mekong)
--	343492	T	Lucka (High Gloss)	Door (High Gloss)
193	342139	T	List L=538 (diskbänk induktion)	List (kitchen sink induction) L=538
194	343390	T	Lucka (diskb. induktion) 299x550 (Vit)	Door (kitch. sink induct.) 299x550 (White)
			M= Metervara T= Tillbehör	M= On the metre T= Accessory

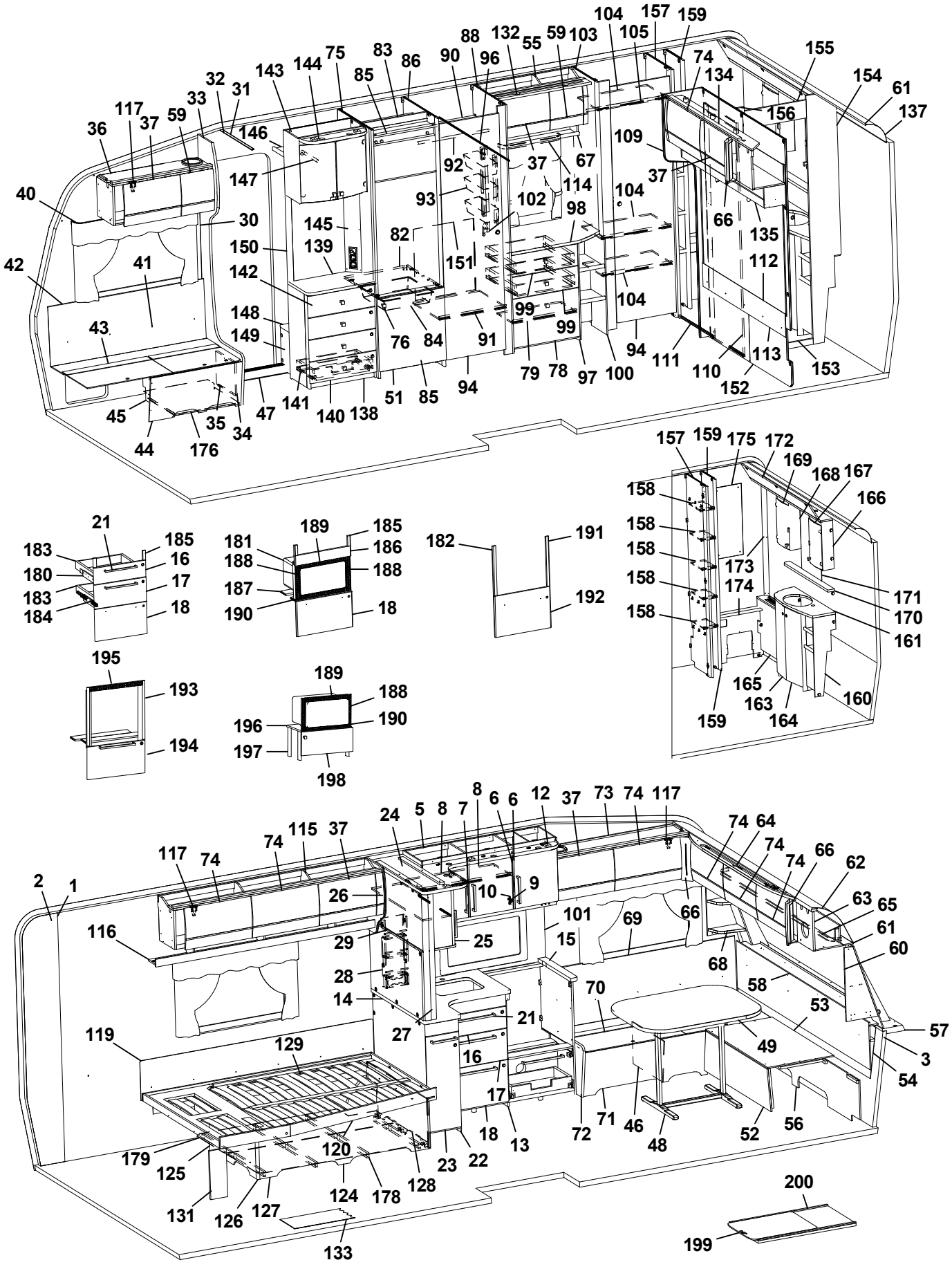
1
2
3
5
6
7
8
9
10
12
13
14
15
16
17
18
21
22
23
24
25
26
27
28
29
30
31
32
33
34
35
36
37
40
41
42
43
44
45
46
47
48
49
51
52
53
54
55
56
57
58
59
60
61
62
63
64
65
66
67
68
69
70
71
72
73
74
75
76
78
79
82
83
84
85
86
88
90
91
92
93
94
96
97
98
99
100
101
102
103
104
105
109
110
111
112
113
114
115
116
117
119
120
122
124
125
126
127
128
129
131
132
133
134
135
137
138
139
140
141
142
143
144
145
146
147
148
149
150
151
152
153
154
155
156
157
158
159
160
161
163
164
165
166
167
168
169
170
171
172
173
174
175
176
178
179
180
181
182
183
184
185
186
187
188
189
190
191
192
193
194
195
196
197
198
199
200

Pos Fig	Det. nr Part. No	Ingår Fitted	OBS!! Ange alltid årsmodell vid beställning av inredning Benämning	OBS!! Specify always year of model when ordering equipment Description
--	343392	T	Lucka (diskb. induktion) 299x550 (Mekong)	Door (kitch. sink induct.) 299x550 (Mekong)
--	343391	T	Lucka (diskb. induktion) 299x550 (High Gloss)	Door (kitch. sink induct.) 299x550 (High Gloss)
--	20-900302	x	Pentrylåda 500x273 d:o	Drawer pentry 500x273 d:o
--	07-800039	x	Rullskena H d:o	Roller rail R d:o
--	07-800038	x	Rullskena V d:o	Roller rail L d:o
195	402107	T	Galler ugn (diskb. induktion) 503x35	Grating oven (kitch. sink induct.) 503x35
196	342316	T	Hylla mikro	Shelf
197	342315	T	List folierad L=283	List folierad L=283
198	343880	T	Lucka 550x228	Door 550x228
--	316799	x	Gångjärn d:o	Hinge d:o
--	312588	x	Platta gångjärn d:o	Plate hinge d:o
199	341192	T	Utdragsskiva bord 450x550	Sliding leaf 450x550
200	341193	T	Låda utdragsskiva	Box sliding leaf
			* = Olika djup på lådor kan förekomma ¹ = Selected och Customized	* = Different depths of drawers can exist ¹ = Selected and Customized
			Dyntyger, madrasser m.m. (se dynor m.m.)	Cushion textilies, mattresses etc. (see cushions etc.)
			M= Metervara T= Tillbehör	M= On the metre T= Accessory

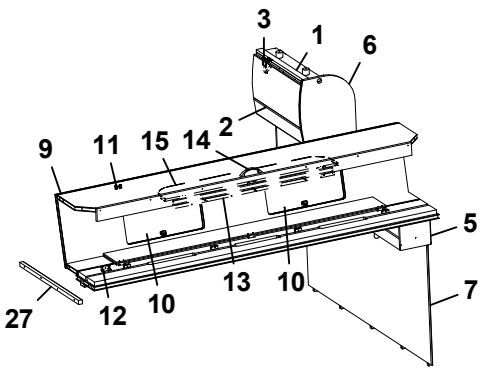
3
1
6
2
9
11
15
14
5
7
27
12
10
13
10

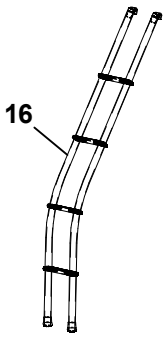
16

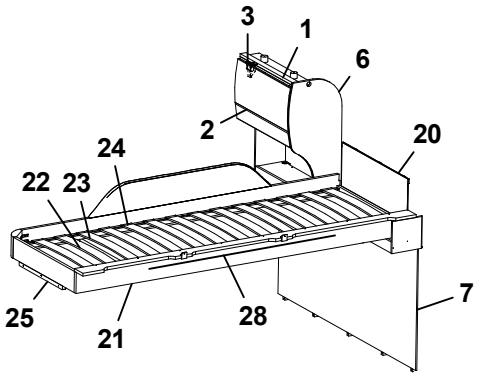
3
1
6
2
20
24
22
23
7
25
21
28

Pos Fig	Det. nr Part. No	Ingår Fitted	OBS!! Ange alltid årsmodell vid beställning av inredning Benämning	OBS!! Specify always year of model when ordering equipment Description
1	343842	x	Skåp gavel bak L560	Cupboard gable L560
--	343847	x	Skåp gavel bak L560 (Customized)	Cupboard gable L560 (Customized)
2	343182	x	Lucka	Door
--	343185	x	Lucka (High Gloss)	Door (High Gloss)
3	350454	x	Gångjärn	Hinge
5	344203	x	Hyllpaket	Shelf
6	343956	x	Gavel rundad	Gable
7	343955	x	Sänggavel	Headboard
9	343912	x	Överbäddskåp L1980	Upper bed L1980
--	343913	x	Överbäddskåp L1980 (Customized)	Upper bed L1980 (Customized)
10	343914	x	Lucka	Door
--	343915	x	Lucka (High Gloss)	Door (High Gloss)
11	860402	x	Gångjärn	Hinge
12	860405	x	Gångjärn	Hinge
13	339839	x	Regel låsning	Lock bar
14	350129	x	Handtag	Handle
15	375813	x	Rasskydd ö-bäddskåp	Protective plate
16	350534	T	Stege ö-bäddsskåp	Ladder upper bed
20	321209	x	Värmespalt gavel	Air gap gable
21	336381	x	Sängram vån.säng V u. ribbotten	Bed bottom L without laths
22	325430	x	Ribbotten kpl.	Laths bottom cpl.
23	311985	x	Ribba sängbotten L=718 B=63	Lath bed bottom L=718 B=63
24	312046	x	Band t. ribbotten	Band for laths bottom
25	331961M	x	Bärregel 400x22x22	Bearing rail 400x22x22
27	331698M	x	Bärregel 670x22x22	Bearing rail 670x22x22
28	314721	x	Skena draperi L=1100	Curtain rod L=1100
			T= Tillbehör	T= Accessory

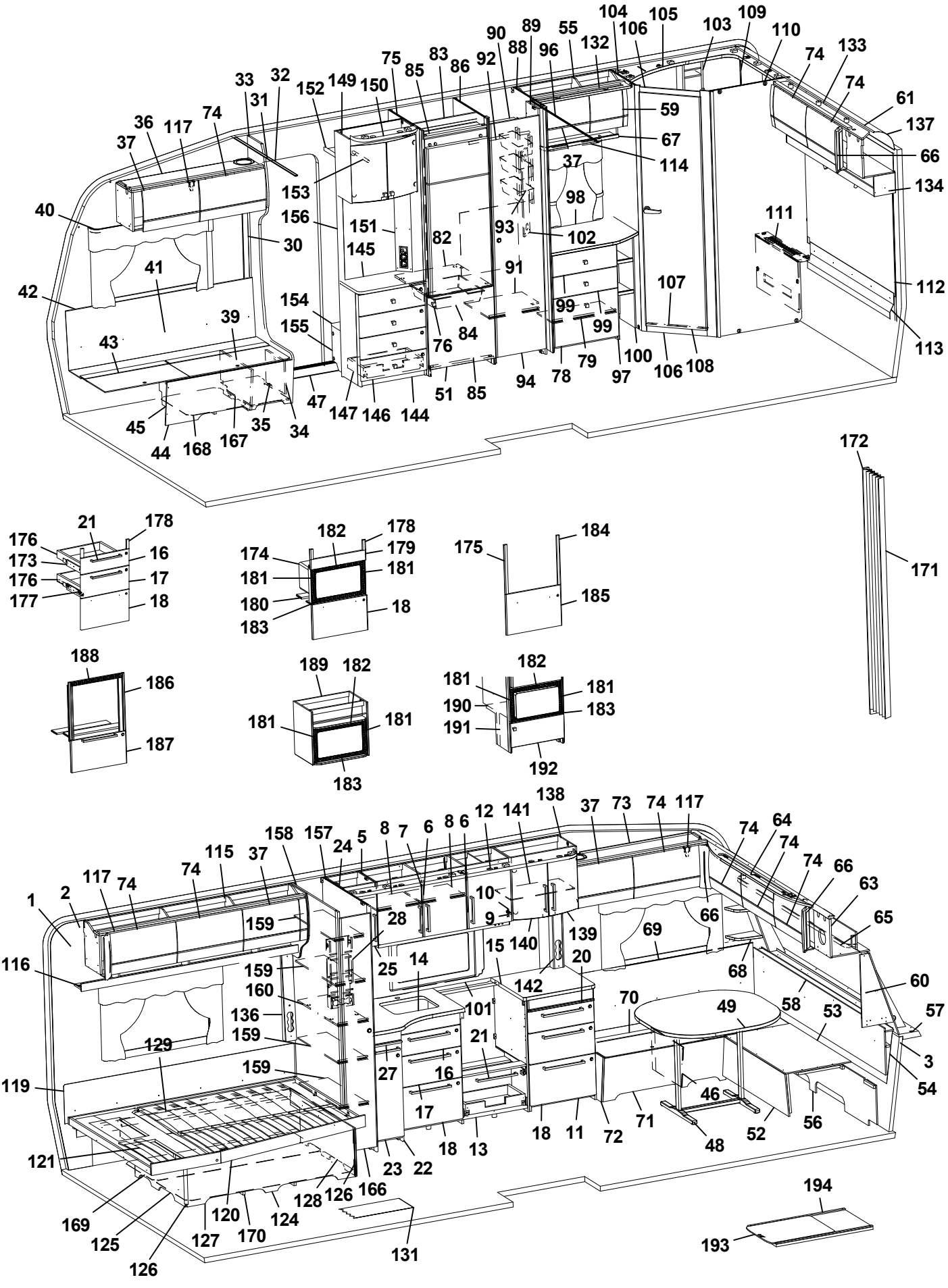
1
2
3
4
5
6
7
8
9
10
11
12
13
14
15
16
17
18
19
20
21
22
23
24
25
26
27
28
29
30
31
32
33
34
35
36
37
38
39
40
41
42
43
44
45
46
47
48
49
50
51
52
53
54
55
56
57
58
59
60
61
62
63
64
65
66
67
68
69
70
71
72
73
74
75
76
77
78
79
80
81
82
83
84
85
86
87
88
89
90
91
92
93
94
95
96
97
98
99
100
101
102
103
104
105
106
107
108
109
110
111
112
113
114
115
116
117
118
119
120
121
122
123
124
125
126
127
128
129
130
131
132
133
134
135
136
137
138
139
140
141
142
143
144
145
146
147
148
149
150
151
152
153
154
155
156
157
158
159
160
161
162
163
164
165
166
167
168
169
170
171
172
173
174
175
176
177
178
179
180
181
182
183
184
185
186
187
188
189
190
191
192
193
194

Pos Fig	Det. nr Part. No	Ingår Fitted	OBS!! Ange alltid årsmodell vid beställning av inredning Benämning	OBS!! Specify always year of model when ordering equipment Description
1	318657	M	Tapet vägg/tak	Wall paper
2	318584	M	Tejp tapet 20 mm	Tape, wall paper 20 mm
3	318585	M	Tejp tapet 60 mm	Tape, wall paper 60 mm
5	344960	x	Skåp kök L1120 kpl. (Vit)	Cupboard kitchen L1120 cpl. (White)
--	344961	x	Skåp kök L1120 kpl. (Mekong)	Cupboard kitchen L1120 cpl. (Mekong)
--	344962	x	Skåp kök L1120 kpl. (High Gloss)	Cupboard kitchen L1120 cpl. (High Gloss)
6	343441	x	Lucka H (Vit)	Door R (White)
--	343443	x	Lucka H (Mekong)	Door R (Mekong)
--	343442	x	Lucka H (High Gloss)	Door R (High Gloss)
--	350471	x	Handtag d:o	Handle d:o
7	343453	x	Lucka V (Vit)	Door L (White)
--	343455	x	Lucka V (Mekong)	Door L (Mekong)
--	343454	x	Lucka V (High Gloss)	Door L (High Gloss)
--	350471	x	Handtag d:o	Handle d:o
8	331385M	x	Hylla	Shelf
9	311917	x	Gångjärn	Hinge
10	312588	x	Platta gångjärn	Plate hinge
11	343416	x	Utskjut diskbänk (Vit)	Projection kitchen sink (White)
--	343506	x	Utskjut diskbänk (Mekong)	Projection kitchen sink (Mekong)
--	343509	x	Utskjut diskbänk (High Gloss)	Projection kitchen sink (High Gloss)
12	341373	x	Ljusramp köksskåp (vitrinskåp)	Light holder kitchen (vitrine)
--	342393	T	Ljusramp köksskåp (skåp mikro)	Light holder kitchen (microwave oven)
13	343417	x	Diskbänk trädel u. skiva (Vit)	Kitchen sink without board (White)
--	343506	x	Diskbänk trädel u. skiva (Mekong)	Kitchen sink without board (Mekong)
--	343509	x	Diskbänk trädel u. skiva (High Gloss)	Kitchen sink without board (High Gloss)
--	343511	x	Diskbänk induktion trädel u. skiva (Vit)	Kitchen sink induction w/o board (White)
--	343516	x	Diskbänk induktion trädel u. skiva (Mekong)	Kitchen sink induction w/o board (Mekong)
--	343520	x	Diskbänk induktion trädel u. skiva (High Gloss)	Kitchen sink induction w/o board (High Gloss)
14	336351-K	x	Skiva diskbänk 872x730/565	Board 872x730/565
--	341803-K	x	Skiva diskbänk induktion 1980x730, ljus	Board induction 1980x730, light
--	341803-L	x	Skiva diskbänk induktion 1980x730, mörk	Board induction 1980x730, dark
15	336071-K	x	Skiva diskbänk 610x565	Board 610x565
16	343384	x	Lådförstycke (Vit)	Drawer front (White)
--	343412	x	Lådförstycke (Mekong)	Drawer front (Mekong)
--	343407	x	Lådförstycke (High Gloss)	Drawer front (High Gloss)
--	317514	x	Låda 500x480 d:o	Drawer 500x480 d:o
--	317382	x	Glidskena låda H d:o	Slide bar, drawer R d:o
--	350221	x	Glidskena låda V d:o	Slide bar, drawer L d:o
17	343385	x	Lådförstycke (Vit)	Drawer front (White)
--	343413	x	Lådförstycke (Mekong)	Drawer front (Mekong)
--	343408	x	Lådförstycke (High Gloss)	Drawer front (High Gloss)
--	317514	x	Låda 500x480 d:o	Drawer 500x480 d:o
--	317382	x	Glidskena låda H d:o	Slide bar, drawer R d:o
--	350221	x	Glidskena låda V d:o	Slide bar, drawer L d:o
18	343386	x	Lucka (Vit)	Door (White)
--	343414	x	Lucka (Mekong)	Door (Mekong)
--	343410	x	Lucka (High Gloss)	Door (High Gloss)
--	20-900302	x	Pentrylåda 500x273 d:o *	Drawer pentry 500x273 d:o *
--	07-800039	x	Rullskena H d:o *	Roller rail R d:o *
--	07-800038	x	Rullskena V d:o *	Roller rail L d:o *
			M= Metervara T= Tillbehör	M= On the metre T= Accessory

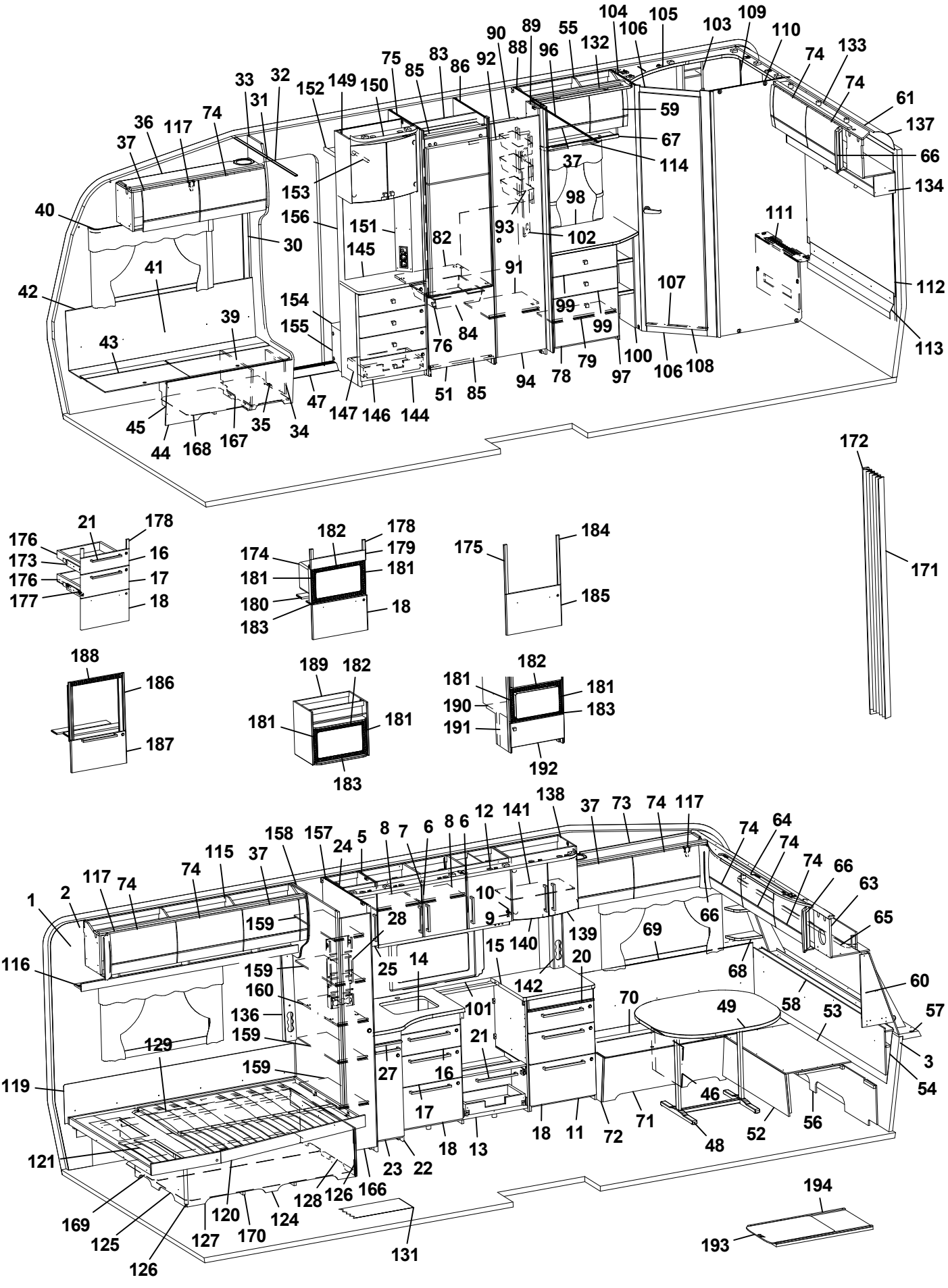
104 105 109 103 110 106 89 55 132 90 88 96 75 83 86 92 85 149 150 152 33 32 31 74 36 117 37 40 153 156 151 145 30 41 42 39 43 154 155 47 147 146 144 51 85 76 84 82 93 91 98 37 114 59 67 102 99 99 94 78 79 97 100 106 108 107 111 112 113 134 66 137 61 74 133 74 172 171 45 44 168 167 35 34
21 178 176 173 16 176 17 177 18
182 178 174 179 181 181 180 18 183
175 184 185
188 186 187
189 182 181 181 183
182 181 181 190 183 191 192
138 37 73 74 117 12 141 8 6 8 7 6 5 24 157 158 115 37 74 117 74 2 1 116 159 159 160 136 159 129 159 119 121 169 125 126 127 120 170 124 128 126 166 131 23 22 27 16 17 18 13 21 101 14 25 28 10 9 15 140 139 142 20 70 49 69 66 68 74 64 74 74 66 63 65 60 58 53 57 3 54 46 48 52 56 71 72 11 18 194 193

Pos Fig	Det. nr Part. No	Ingår Fitted	OBS!! Ange alltid årsmodell vid beställning av inredning Benämning	OBS!! Specify always year of model when ordering equipment Description
--	317514	x	Låda 500x480 d:o *	Drawer 500x480 d:o *
--	317382	x	Glidskena låda H d:o *	Slide bar, drawer R d:o *
--	350221	x	Glidskena låda V d:o *	Slide bar, drawer L d:o *
20	336675	x	Skärbräda	Cutting board
21	350472	x	Handtag	Handle
22	343581	x	Utskjut diskbänk (Vit)	Projection kitchen sink (White)
--	343593	x	Utskjut diskbänk (Mekong)	Projection kitchen sink (Mekong)
--	343598	x	Utskjut diskbänk (High Gloss)	Projection kitchen sink (High Gloss)
--	319558	x	Bänkutdrag V d:o	Extract L d:o
--	319559	x	Korg d:o	Basket d:o
23	343502	x	Lucka (Vit)	Door (White)
--	343503	x	Lucka (Mekong)	Door (Mekong)
--	343504	x	Lucka (High Gloss)	Door (High Gloss)
--	350471	x	Handtag d:o	Handle d:o
24	343760	x	Skåp vitrin	Vitrine
--	343479	x	Hylla d:o	Shelf d:o
25	343425	x	Lucka vitrin V 272x450	Door L 272x450
--	319618	x	Lås magnet d:o	Lock magnet d:o
--	311917	x	Gångjärn	Hinge
--	312588	x	Platta gångjärn	Plate hinge
27	336081-K	x	Skärbräda	Cutting board
28	333409 M	x	Kryddhylla	Spice rack
30	318962	x	List täck el-kabel B=45 L=2100	Cover strip B=45 L=2100
31	316270	x	List snäpp undre L2379	List under L2379
32	316268	x	List snäpp övre L2379	List upper L2379
33	343135	x	Stolpe först. L1948 kpl. m. lucka	Support bar cpl. with door
34	343731	x	Lucka	Door
35	312589	x	Gångjärn	Hinge
36	345060	x	Skåp övre elc.L=1108	Cupboard upper L=1108
--	345061	x	Skåp övre elc.L=1108 (Selected)	Cupboard upper L=1108 (Selected)
--	345062	x	Skåp övre elc.L=1108 (Customized)	Cupboard upper L=1108(Customized)
37	343181	x	Lucka	Door
--	343184	x	Lucka (High Gloss)	Door (High Gloss)
39	342494	x	Stöd bäddlåda HF	Support bed box
40	350348	x	Skena gardin L1020	Curtain rod L1020
41	339355	x	Värmespalt H fram	Air gap R.F.
42	319821	M	List kant mörkbrun	Strip, dark brown
43	343032	x	Lock bäddlåda H F	Cover bedbox R.F.
--	319024	x	Matta grå textil m. tejp d:o	Carpet gray textile with tape d:o
44	343085	x	Front bäddlåda H F	Front bed box R.F.
--	343034	T	Front bäddlåda H F (centraldammsugare)	Front bed box R.F. (central vacuum cleaner)
45	342495	x	Stöd bäddlåda HF	Support bed box
46	312826	x	Stöd bäddlåda VF	Support bed box
47	319871	x	Tröskel aluminium L=850	Threshold aluminium L=850
48	310083	x	Bordsstativ	Table stand
--	350474	T	Bordsstativ enpelar	Table stand single pillar
49	343248	x	Bordsskiva 800x1000	Table top 800x1000
51	343736	x	Lucka H 550x570	Door R 550x570
--	316799	x	Gångjärn d:o	Hinge d:o
52	331245M	x	Front bäddlåda gavel	Front bed box gable
			M= Metervara T= Tillbehör	M= On the metre T= Accessory

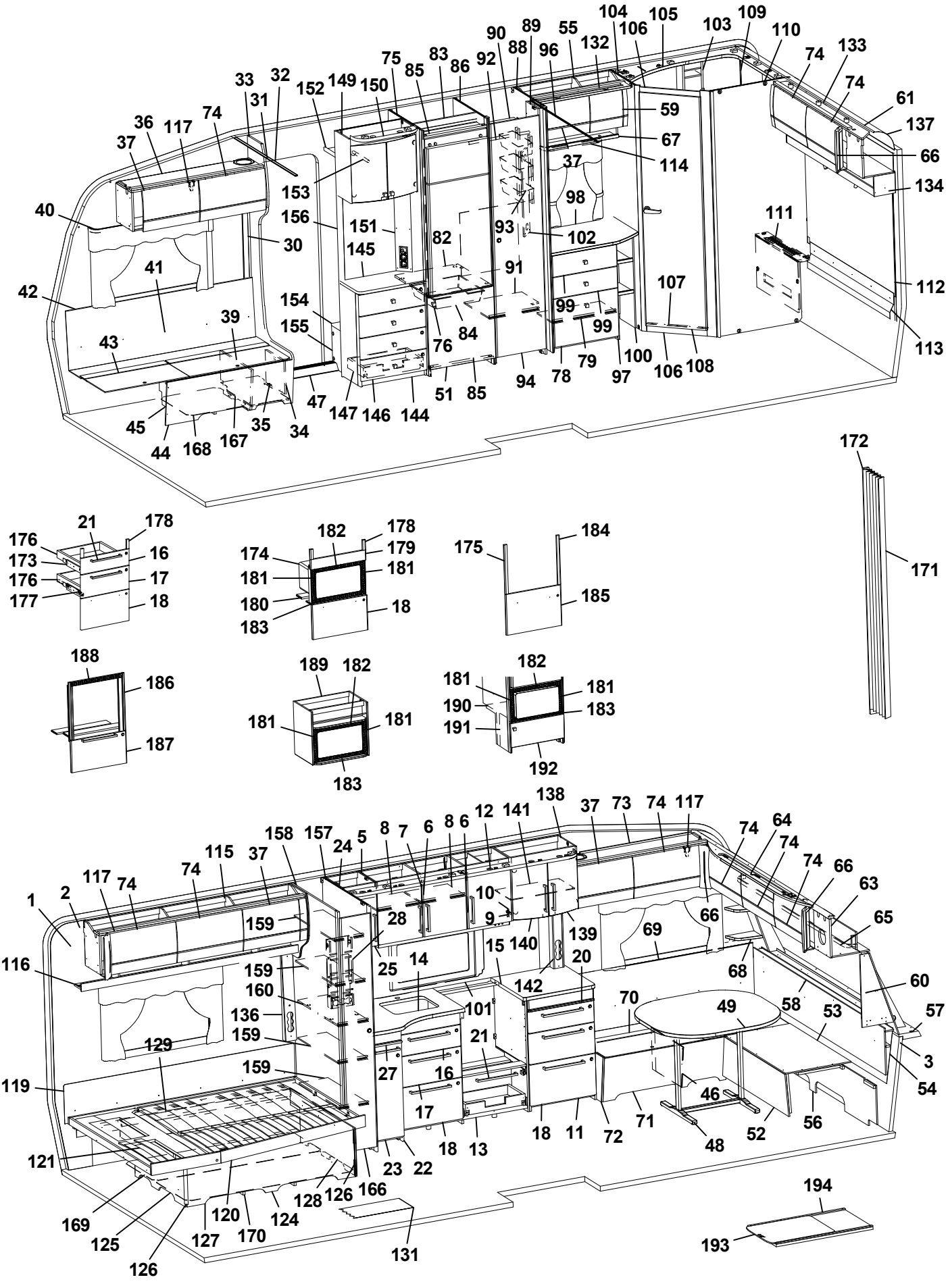
104 105 109 103 110 106 55 132 89 90 88 96 92 86 83 85 75 149 150 152 33 32 31 74 117 36 37 40 42 41 43 39 45 44 168 167 35 34 47 153 156 151 145 154 155 147 146 144 51 85 76 84 82 93 91 94 78 79 97 100 106 108 99 99 107 102 98 37 114 67 59 74 133 74 61 137 66 134 111 112 113
172 171
21 178 176 173 16 176 17 177 18
182 178 174 179 181 181 180 18 183
175 184 185
188 186 187
189 182 181 181 183
182 181 181 190 183 191 192
138 37 73 74 117 12 141 8 6 8 7 6 5 24 157 158 115 37 74 117 74 2 1 116 159 159 160 136 159 129 159 119 121 169 125 126 127 120 170 124 128 126 166 131 25 28 14 10 9 15 140 139 142 20 101 21 27 16 17 18 13 18 11 72 71 70 49 46 48 52 56 58 53 68 69 66 74 64 74 74 66 63 65 60 57 3 54
194 193

Pos Fig	Det. nr Part. No	Ingår Fitted	OBS!! Ange alltid årsmodell vid beställning av inredning Benämning	OBS!! Specify always year of model when ordering equipment Description
53	331246M	x	Skiva rundsittgrupp	Sheet seat
54	340578	x	Värmespalt gavel fram	Air gap
55	343816	x	Skåp övre L=790	Cupboard upper L=790
--	343824	x	Skåp övre L=790 (Customized)	Cupboard upper L=790 (Customized)
--	350454	x	Gångjärn d:o	Hinge d:o
56	340520	x	Stöd sittgrupp	Support
57	215275	x	Hylla front kpl. L2376	Shelf front cpl. L2376
58	340191	x	Front/hylla kpl.	Front/shelf cpl.
--	340929	x	Hylla m. belysning "Björn" (Customized)	Shelf with lighting "Bear" (Customized)
59	343180	x	Lucka	Door
--	343183	x	Lucka (High Gloss)	Door (High Gloss)
60	343562	x	Hylla hörn H	Shelf R
61	313884	x	List plast radie L=2379	List L=2379
--	307843	x	Skiva plast 295x2363x1	Plastic sheet
63	344966	x	Skåp gavel fram L=2360	Cupboard L=2360
--	344979	x	Skåp gavel fram L=2360 (Customized)	Cupboard L=2360 (Customized)
--	350454	x	Gångjärn d:o	Hinge d:o
64	343160	x	Ljusramp gavelskåp	Light holder
65	350349	x	Skena gardin L1920	Curtain rod L1920
66	343294	x	Hörn inredning (High Gloss)	Corner (High Gloss)
67	331305M	x	Hyllpaket	Shelf
68	343556	x	Hylla hörn V	Shelf L
69	337171	x	Värmespalt V fram	Air gap L.F.
70	333906	x	Lock bäddlåda V F	Cover bed box L.F
--	319024	x	Matta grå textil m. tejp d:o	Carpet gray textile with tape d:o
71	339504	x	Front bäddlåda V F	Front bed box L.F.
72	343469	x	Gavel bäddlåda V F	Gable bed box L.F
73	344969	x	Skåp övre L=1108	Cupboard upper L=1108
--	344970	x	Skåp övre L=1108 (Selected)	Cupboard upper L=1108 (Selected)
--	344971	x	Skåp övre L=1108 (Customized)	Cupboard upper L=1108 (Customized)
74	343182	x	Lucka	Door
--	343185	x	Lucka (High Gloss)	Door (High Gloss)
75	342304	x	Vägg kyl V	Wall refrigerator L
76	350473	x	Handtag knopp	Handle knob
78	343973	x	Lucka 550x380	Door 550x380
--	315202	x	Gångjärn d:o	Hinge d:o
--	312588	x	Platta gångjärn	Plate hinge
79	339522	x	Hylla	Shelf
82	340675	x	Hylla under kyl	Shelf under refrigerator
83	342309	x	Bakstycke stopp kyl	Back cupboard
84	310325	x	Trådback vit 427x427x85	Tray 427x427x85
--	312712	x	Glidlist trådback (säljes i par)	Sliding strip tray (pair)
85	342306	x	List folierad L = 528	List foiled L = 528
86	342305	x	Vägg kyl H	Wall refrigerator R
88	331260M	x	Vägg garderob	Wall wardrobe
89	331238M	x	Nisch, vikdörr	Niche folding door
90	331279M	x	Hylla garderob övre	Shelf wardrobe upper
91	331274M	x	Hylla garderob nedre	Shelf wardrobe under
92	350217	x	Galgstång L=790	Clothes hanger L=790
93	319759	x	Korg, garderob	Basket, wardrobe
			M= Metervara T= Tillbehör	M= On the metre T= Accessory

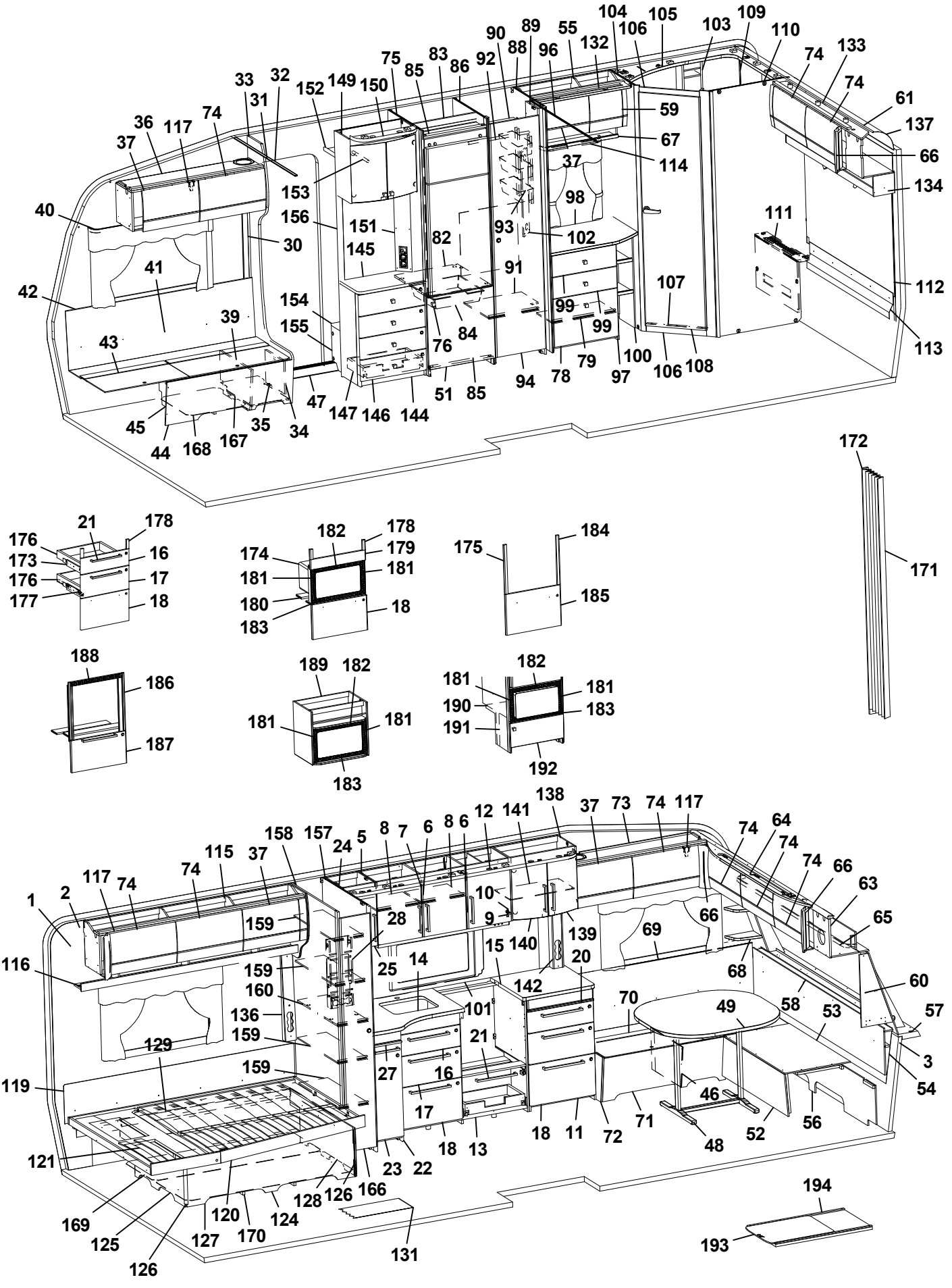
104 105 109 103 110 106 89 55 132 90 88 96 75 83 86 92 85 149 150 152 33 32 31 74 36 117 37 40 153 156 151 145 30 41 42 39 43 154 155 47 147 146 144 51 85 76 84 82 93 91 98 37 114 59 67 102 99 99 94 78 79 97 100 106 108 107 111 112 113 134 66 137 61 74 133 74 172 171 45 44 168 167 35 34
21 178 176 173 16 176 17 177 18
182 178 174 179 181 181 180 18 183
175 184 185
188 186 187
189 182 181 181 183
182 181 181 190 183 191 192
138 37 73 74 117 12 141 8 6 8 7 6 5 24 157 158 115 37 74 117 74 1 2 116 159 159 160 136 159 129 159 119 121 169 125 126 127 120 170 124 128 126 166 131 10 9 28 25 14 15 140 139 142 20 101 21 27 16 17 18 13 18 11 72 71 70 49 46 48 52 56 58 53 68 69 66 74 64 74 74 66 63 65 60 57 3 54 194 193

Pos Fig	Det. nr Part. No	Ingår Fitted	OBS!! Ange alltid årsmodell vid beställning av inredning Benämning	OBS!! Specify always year of model when ordering equipment Description
--	335802	x	List för korgar	List för baskets
94	342702	x	Dörr 415x1850	Door 415x1850
96	314917	x	Skena draperi L=1190	Drapery rail L=1190
97	343972	x	Byrå kpl. u. skiva	Chest of drawers without board
98	336076-K	x	Skiva byrå	Board
99	343974	x	Lådförstycke 550x167	Drawer front 550x167
--	317514	x	Låda 500x480 d:o	Drawer 500x480 d:o
--	317382	x	Glidskena låda H	Slide bar, drawer R
--	350221	x	Glidskena låda V	Slide bar, drawer L
100	331307M	x	Hylla vid byrå kpl.	Shelf cpl.
101	350033-F	T	Köksskiva vägg svart fiskben	Protection kitchen, black fishbone
--	350033-G	T	Köksskiva vägg natur skiffer	Protection kitchen, nature slate
102	335787M	x	Front el-uttag	Front outlet
103	337131	x	Hylla	Shelf
104	331236M	x	Vägg tvättrum främre	Wall washroom
105	337129	x	Ljusramp tvättrum	Light holder
106	331248M	x	Tröskel 480x60	Threshold 480x60
107	314591	x	List tröskel al. L=480	List threshold L=480
108	342597	x	Dörr 490x1850	Door 490x1850
109	343065	x	Skåp tvättrum L838	Cupboard L838
110	344181	x	Vägg tvättrum bakre	Wall washroom rear
111	342339	x	Front tvättrum	Front washroom
--	319198	x	Galler ventilation d:o	Ventilation grille d:o
112	344162	x	Sänggavel kpl. m. tyg	Headboard cpl. with fabric
113	344424	x	Värmespalt	Air gap
114	350350	x	Skena gardin L=500	Curtain rod L=500
115	345033	x	Skåp övre L=1747	Cupboard upper L=1747
--	345034	x	Skåp övre L=1747 (Customized)	Cupboard upper L=1747 (Customized)
116	343213	x	Hyllpaket	Shelf
117	350454	x	Gångjärn	Hinge
119	338121	x	Värmespalt	Air gap
120	342636	x	Sängram u. ribbotten	Bed bottom without laths
121	342682	x	Ribbotten kpl.	Laths bottom cpl.
--	311985	x	Ribba sängbotten L=718 B=63	Lath bed bottom L=718 B=63
--	312046	x	Band t. ribbotten	Band for laths bottom
124	340187	x	Sänglåda kpl.	Bed box cpl.
125	340197	x	Gavel säng V	Gable bed L
126	319863	x	List hörn L=2500	Corner strip L=2500
127	339426	x	Front säng	Front bed
128	340195	x	Gavel säng H	Gable bed R
129	315203	x	Regel 17,5x55x1415	Wood lath pine 17,5x55x1415
131	350469	T	Matta golv, gråsten	Carpet floor, stone grey
--	319393	T	Matta golv, antik planka	Carpet floor, antique plank
132	336078	x	Ljusramp	Light holder
133	344972	x	Skåp gavel bak L1510	Cupboard gable L1510
--	344973	x	Skåp gavel bak L1510 (Customized)	Cupboard gable L1510 (Customized)
--	350454	x	Gångjärn d:o	Hinge d:o
134	345047	x	Hyllpaket L1512	Shelf L1512
136	343352	x	Front el-uttag	Front outlet
137	307843	x	Skiva plast 295x2363x1	Plastic sheet
			M= Metervara T= Tillbehör	M= On the metre T= Accessory

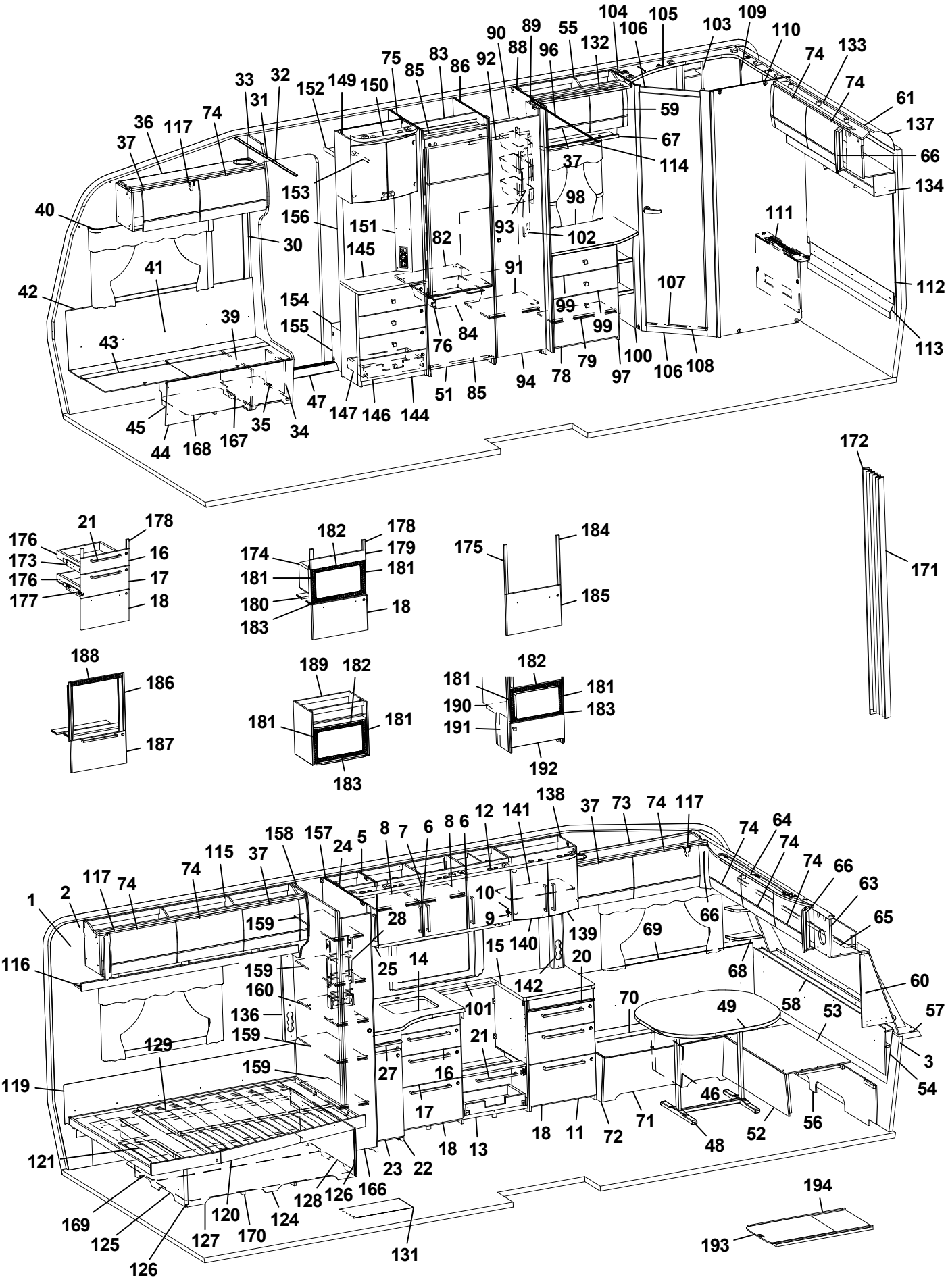
1
2
3
4
5
6
7
8
9
10
11
12
13
14
15
16
17
18
19
20
21
22
23
24
25
26
27
28
29
30
31
32
33
34
35
36
37
38
39
40
41
42
43
44
45
46
47
48
49
50
51
52
53
54
55
56
57
58
59
60
61
62
63
64
65
66
67
68
69
70
71
72
73
74
75
76
77
78
79
80
81
82
83
84
85
86
87
88
89
90
91
92
93
94
95
96
97
98
99
100
101
102
103
104
105
106
107
108
109
110
111
112
113
114
115
116
117
118
119
120
121
122
123
124
125
126
127
128
129
130
131
132
133
134
135
136
137
138
139
140
141
142
143
144
145
146
147
148
149
150
151
152
153
154
155
156
157
158
159
160
161
162
163
164
165
166
167
168
169
170
171
172
173
174
175
176
177
178
179
180
181
182
183
184
185
186
187
188
189
190
191
192
193
194

Pos Fig	Det. nr Part. No	Ingår Fitted	OBS!! Ange alltid årsmodell vid beställning av inredning Benämning	OBS!! Specify always year of model when ordering equipment Description
138	343743	x	Skåp vitrin	Vitrine
139	343747	x	Lucka vitrin H 272x450	Door vitrine R 272x450
140	343746	x	Lucka vitrin V 272x450	Door vitrine L 272x450
--	318630	x	Lås magnet d:o	Lock magnet d:o
--	318381	x	Motstycke magnetlås	Companion part
--	318379	x	Gångjärn	Hinge
--	318380	x	Täckhatt d:o	Cover d:o
--	312588	x	Platta gångjärn	Plate hinge
141	333749	x	Hylla	Shelf
142	333289M	x	Front el-uttag 90x533x48	Front outlet 90x533x48
143	336261	x	Täckskiva exp.kärl	Cover expansion vessel
144	343583	x	TV-bänk kpl. u. skiva	TV-bench cpl. whitout board
145	343590-K	x	Skiva TV-bänk, ljus	Board, light
--	343590-L	T	Skiva TV-bänk, mörk	Board, dark
146	343591	x	Lådförstycke	Drawer front
147	20-900302	x	Pentrylåda 500x273 d:o	Drawer pentry 500x273 d:o
--	07-800039	x	Rullskena H d:o	Roller rail R d:o
--	07-800038	x	Rullskena V d:o	Roller rail L d:o
149	345069	x	Skåp bar kpl. H=512	Coctail cabinet cpl. H=512
--	330180	x	Hylla hållare flaskor	Shelf bottle holder
--	343667	x	Lucka H d:o	Door R d:o
--	343666	x	Lucka V d:o	Door L d:o
--	318379	x	Gångjärn d:o	Hinge d:o
--	318380	x	Täckhatt d:o	Cover d:o
--	312588	x	Platta gångjärn d:o	Plate hinge d:o
150	336106	x	Ljusramp	Light holder
151	340418	x	Front el-uttag 130x857,5	Front outlet 130x857,5
152	331910M	x	Hylla garderob övre	Shelf
153	350217	x	Galgstång L=790	Clothes hanger L=790
154	319866	x	Hylla insteg	Shelf
155	336618	x	Front hylla garderob	Front
156	343654	x	Vägg instegsgarderob	Wall wardrobe
157	342996	x	Vägg garderob H	Wall wardrobe R
158	338773	x	Vägg garderob V	Wall wardrobe V
159	343010	x	Hylla garderob	Shelf wardrobe
160	343011	x	Hylla	Shelf
166	336043	x	Dörr 260x1850	Door 260x1850
--	314523	x	Rätningslist dörr L=1715	List L=1715
167	350390	x	Plåt skofack	Plate shoe compartment
168	343594	x	Luftspalt H-fram	Air gap R front
169	343620	x	Luftspalt sänglåda 520x1410	Air gap bed box 520x1410
170	343621	x	Luftspalt sänglåda 560x1410	Air gap bed box 560x1410
171	315216	T	Vikdörr 1900x1500	Folding door
172	376461	T	Bakdel nisch vikdörr	Back niche folding door
173	343470	x	Monteringssats kpl. lådor (Vit)	Mounting kit cpl. drawers (White)
--	343471	x	Monteringssats kpl. lådor (Mekong)	Mounting kit cpl. drawers (Mekong)
--	343472	x	Monteringssats kpl. lådor (High Gloss)	Mounting kit cpl. drawers (High Gloss)
174	343484	T	Monteringssats kpl. mikro (Vit)	Mounting kit cpl. micro (White)
--	343485	T	Monteringssats kpl. mikro (Mekong)	Mounting kit cpl. micro (Mekong)
--	343486	T	Monteringssats kpl. mikro (High Gloss)	Mounting kit cpl. micro (High Gloss)
			M= Metervara T= Tillbehör	M= On the metre T= Accessory

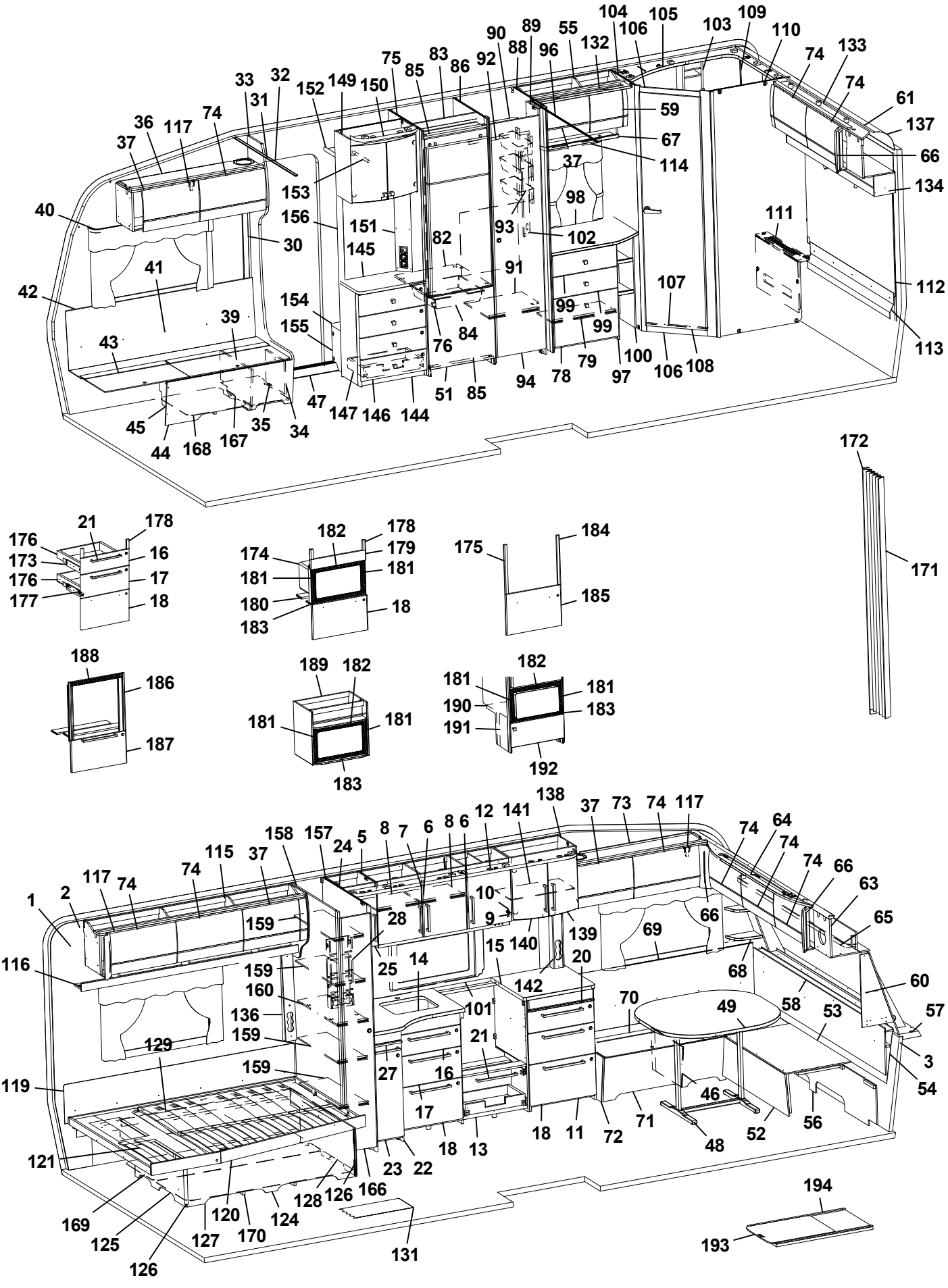
104 105 109 103 110 106 55 132 89 90 88 96 75 83 86 92 85 149 150 152 33 32 31 74 36 117 37 40 153 156 151 145 30 41 42 39 43 154 155 47 147 146 144 51 85 76 84 82 93 91 98 37 114 59 67 102 99 99 94 78 79 97 100 106 108 107 111 112 113 134 66 137 61 74 133 74 172 171 45 44 168 167 35 34
21 178 176 173 16 176 17 177 18
182 178 174 179 181 181 180 18 183
175 184 185
188 186 187
189 182 181 181 183
182 181 181 190 183 191 192
138 37 73 74 117 12 141 8 6 8 7 6 5 24 157 158 115 37 74 117 74 1 2 159 28 10 9 139 140 15 25 14 159 160 136 159 129 159 119 121 169 125 126 127 120 170 124 128 126 166 23 22 131 101 142 20 21 27 16 17 18 13 18 11 72 71 70 49 46 48 52 56 58 53 68 69 66 74 64 74 74 66 63 65 60 57 3 54
194 193

Pos Fig	Det. nr Part. No	Ingår Fitted	OBS!! Ange alltid årsmodell vid beställning av inredning Benämning	OBS!! Specify always year of model when ordering equipment Description
175	343487	T	Monteringssats kpl. ugn (Vit)	Mounting kit cpl. oven (White)
--	343488	T	Monteringssats kpl. ugn (Mekong)	Mounting kit cpl. oven (Mekong)
--	343489	T	Monteringssats kpl. ugn (High Gloss)	Mounting kit cpl. oven (High Gloss)
176	317514	x	Låda 500x480	Drawer 500x480
177	317382	x	Glidskena låda H	Slide bar, drawer R
--	350221	x	Glidskena låda V	Slide bar, drawer L
--	801701	x	Skruv 6x16 d:o	Screw 6x16 d:o
178	336092	x	Passbit 95x30x16 (Mekong)	Gauge block 95x30x16 (Mekong)
179	335936	T	Front	Front
180	333287M	T	Skiva distans 15x100x547,5	Sheet distance 15x100x547,5
181	402108	T	Galler vent. mikro 318x38	Grating vent. micro 318x38
182	402109	T	Galler vent. mikro 448x38	Grating vent. micro 448x38
183	402110	T	Galler vent. mikro 448x33	Grating vent. micro 448x33
184	336086	T	Passbit 460x30x16	Gauge block 460x30x16
185	343490	T	Lucka (Vit)	Door (White)
--	343491	T	Lucka (Mekong)	Door (Mekong)
--	343492	T	Lucka (High Gloss)	Door (High Gloss)
186	342139	T	List L=538 (diskbänk induktion)	List (kitchen sink induction) L=538
187	343390	T	Lucka (diskb. induktion) 299x550 (Vit)	Door (kitch. sink induct.) 299x550 (White)
--	343392	T	Lucka (diskb. induktion) 299x550 (Mekong)	Door (kitch. sink induct.) 299x550 (Mekong)
--	343391	T	Lucka (diskb. induktion) 299x550 (High Gloss)	Door (kitch. sink induct.) 299x550 (High Gloss)
--	20-900302	x	Pentrylåda 500x273 d:o	Drawer pentry 500x273 d:o
--	07-800039	x	Rullskena H d:o	Roller rail R d:o
--	07-800038	x	Rullskena V d:o	Roller rail L d:o
188	402107	T	Galler ugn (diskb. induktion) 503x35	Grating oven (kitch. sink induct.) 503x35
189	342343	T	Skåp kpl. mikrovågsugn	Cupboard cpl. microwave oven
190	342316	T	Hylla mikro	Shelf
191	342315	T	List folierad L=283	List folierad L=283
192	343880	T	Lucka 550x228	Door 550x228
--	316799	x	Gångjärn d:o	Hinge d:o
--	312588	x	Platta gångjärn d:o	Plate hinge d:o
193	341192	T	Utdragsskiva bord 450x550	Sliding leaf 450x550
194	341193	T	Låda utdragsskiva	Box sliding leaf
			* = Olika djup på lådor kan förekomma ¹ = Selected och Customized	* = Different depths of drawers can exist ¹ = Selected and Customized
			Dyntyger, madrasser m.m. (se dynor m.m.)	Cushion textilies, mattresses etc. (see cushions etc.)
			M= Metervara T= Tillbehör	M= On the metre T= Accessory

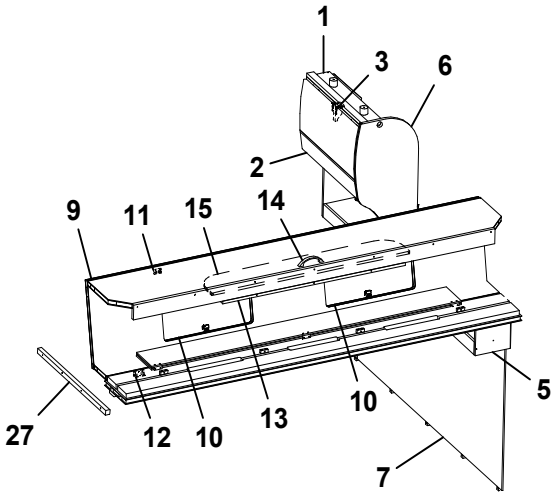
1
3
6
2
9
11
15
14
27
12
10
13
10
5
7

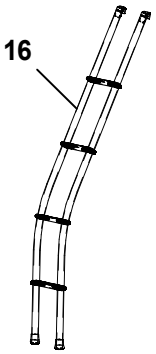
16

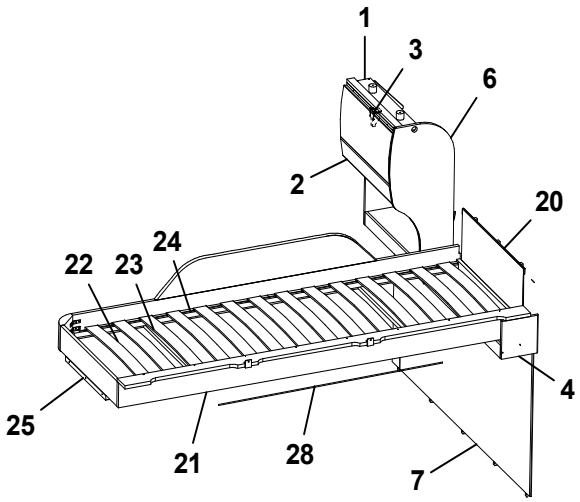
1
3
6
2
20
22
23
24
4
25
21
28
7

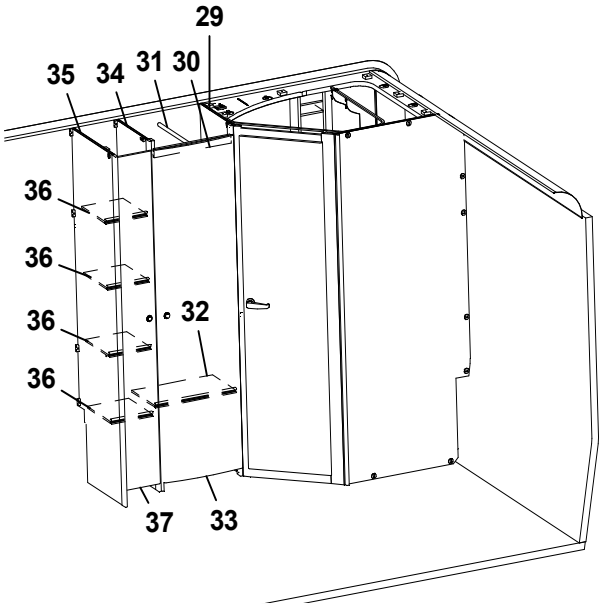
29
35
34
31
30
36
36
36
36
32
37
33

Pos Fig	Det. nr Part. No	Ingår Fitted	OBS!! Ange alltid årsmodell vid beställning av inredning Benämning	OBS!! Specify always year of model when ordering equipment Description
1	343842	x	Skåp gavel bak L560	Cupboard gable L560
--	343847	x	Skåp gavel bak L560 (Customized)	Cupboard gable L560 (Customized)
2	343182	x	Lucka	Door
--	343185	x	Lucka (High Gloss)	Door (High Gloss)
3	350454	x	Gångjärn	Hinge
4	344207	x	Hyllpaket	Shelf
5	344203	x	Hyllpaket	Shelf
6	343956	x	Gavel rundad	Gable
7	344183	x	Sänggavel	Headboard
9	343912	x	Överbäddskåp L1980	Upper bed L1980
--	343913	x	Överbäddskåp L1980 (Customized)	Upper bed L1980 (Customized)
10	343914	x	Lucka	Door
--	343915	x	Lucka (High Gloss)	Door (High Gloss)
11	860402	x	Gångjärn	Hinge
12	860405	x	Gångjärn	Hinge
13	331733M	x	Regel låsning	Lock bar
14	350129	x	Handtag	Handle
15	375813	x	Rasskydd ö-bäddskåp	Protective plate
16	350534	T	Stege ö-bäddsskåp 201x1800 kpl.	Ladder upper bed 201x1800 cpl.
20	321209	x	Värmespalt gavel	Air gap gable
21	336381	x	Sängram vån.säng V u. ribbotten	Bed bottom L without laths
22	325430	x	Ribbotten kpl.	Laths bottom cpl.
23	311985	x	Ribba sängbotten L=718 B=63	Lath bed bottom L=718 B=63
24	312046	x	Band t. ribbotten	Band for laths bottom
25	331961	x	Bärregel	Bearing rail
27	331698M	x	Bärregel 670x22x22	Bearing rail 670x22x22
28	314721	x	Skena draperi L=1100	Curtain rod L=1100
29	331235M	x	Vägg tvättrum främre	Wall washroom
30	331275M	x	Överbit garderob	Overlap wardrobe
31	350217	x	Galgstång L=790	Clothes hanger L=790
32	331287M	x	Hylla	Shelf
33	336042	x	Dörr 490x1850	Door 490x1850
34	331237M	x	Vägg garderob H	Wall wardrobe R
35	331259M	x	Vägg garderob H	Wall wardrobe R
36	331288M	x	Hylla	Shelf
37	376043	x	Dörr 260x1850	Door 260x1850
--	314523	x	Rätningslist dörr L=1715	List L=1715
			T= Tillbehör	T= Accessory

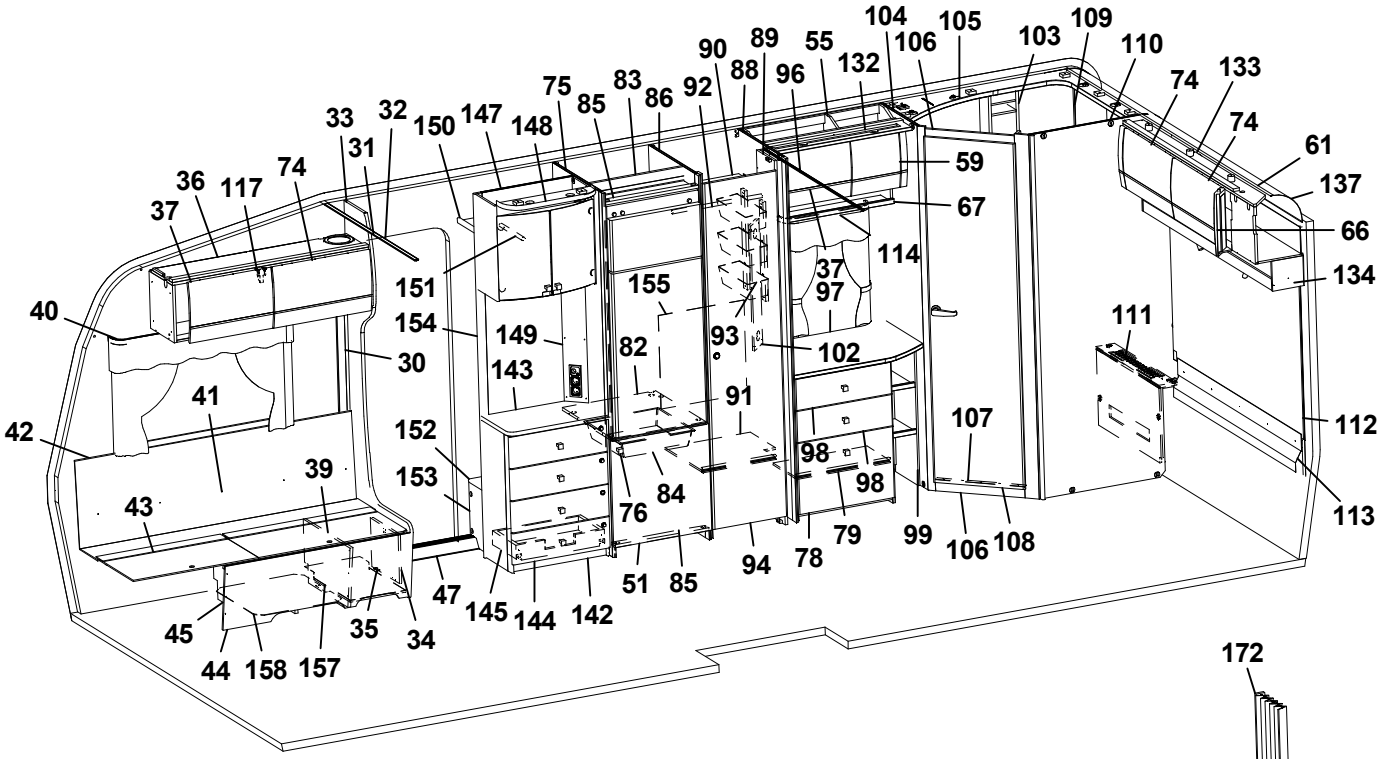
104
105
109
103
110
106
89
55
90
88
96
132
74
133
75
83
86
92
85
147
148
150
32
33
31
74
36
117
37
61
137
59
67
66
134
151
155
37
97
114
40
154
149
93
102
111
30
143
82
91
41
42
152
107
112
39
153
98
98
84
76
43
79
99
106
108
113
94
78
51
85
47
145
144
142
45
35
34
44
158
157

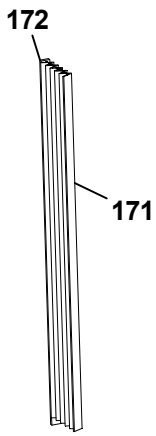
172
171

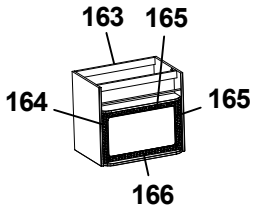
163
165
164
165
166

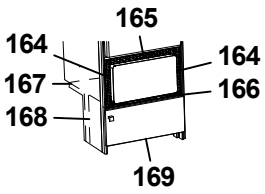
165
164
164
167
166
168
169

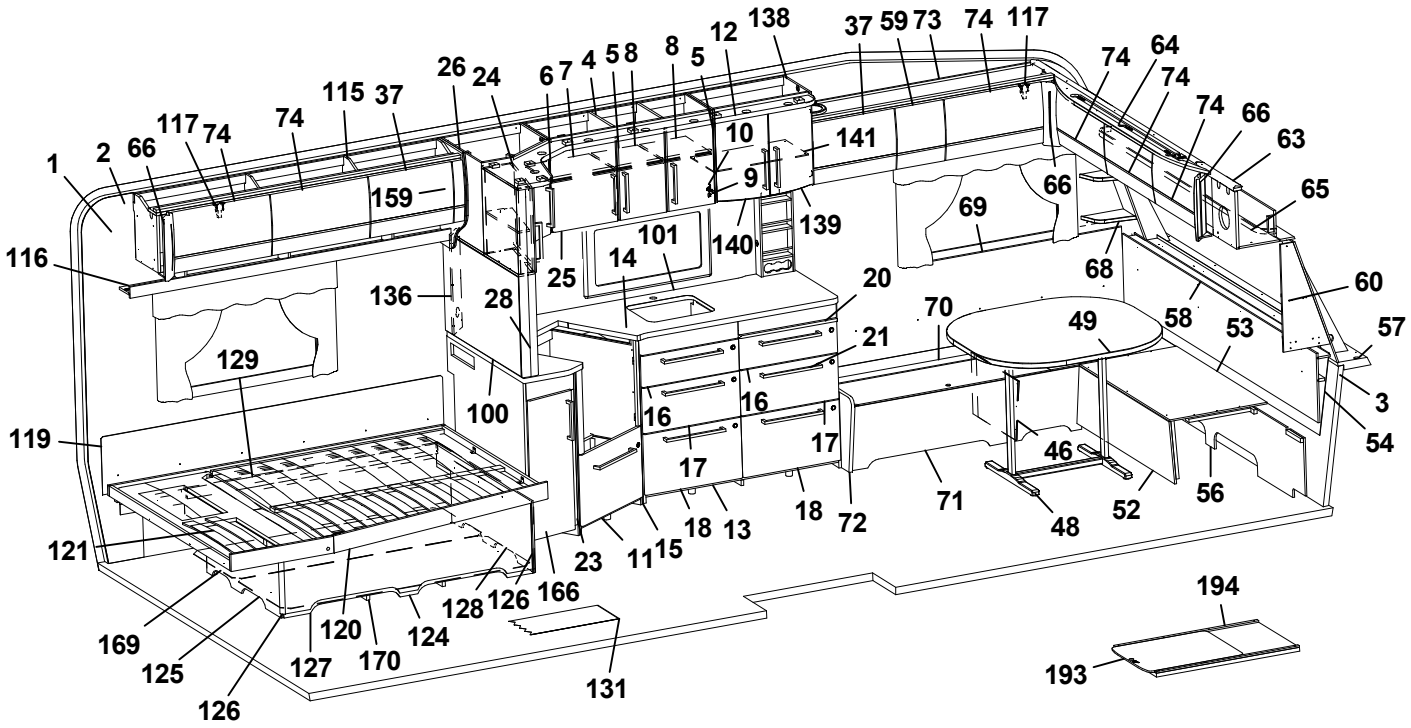
138
37
59
73
74
117
12
8
5
6
7
4
5
8
26
24
115
37
74
117
74
66
2
1
74
64
74
74
66
63
65
10
141
9
159
66
69
139
140
101
14
25
116
136
28
20
68
60
70
49
58
53
57
21
129
100
16
16
3
54
119
17
17
46
18
72
71
52
56
48
121
23
11
15
18
13
128
126
166
169
120
124
125
127
170
126
131
194
193

Pos Fig	Det. nr Part. No	Ingår Fitted	OBS!! Ange alltid årsmodell vid beställning av inredning Benämning	OBS!! Specify always year of model when ordering equipment Description
1	318657	M	Tapet vägg/tak	Wall paper
2	318584	M	Tejp tapet 20 mm	Tape, wall paper 20 mm
3	318585	M	Tejp tapet 60 mm	Tape, wall paper 60 mm
4	343450	x	Skåp kök L924 kpl. (Vit)	Cupboard kitchen L924 cpl. (White)
--	343452	x	Skåp kök L924 kpl. (Mekong)	Cupboard kitchen L924 cpl. (Mekong)
--	343451	x	Skåp kök L924 kpl. (High Gloss)	Cupboard kitchen L924 cpl. (High Gloss)
5	343456	x	Lucka H (Vit)	Door R (White)
--	343458	x	Lucka H (Mekong)	Door R (Mekong)
--	343457	x	Lucka H (High Gloss)	Door R (High Gloss)
--	350471	x	Handtag d:o	Handle d:o
6	343453	x	Lucka V (Vit)	Door L (White)
--	343455	x	Lucka V (Mekong)	Door L (Mekong)
--	343454	x	Lucka V (High Gloss)	Door L (High Gloss)
--	350471	x	Handtag d:o	Handle d:o
7	331385M	x	Hylla	Shelf
8	341681	x	Hylla	Shelf
9	311917	x	Gångjärn	Hinge
10	312588	x	Platta gångjärn	Plate hinge
11	344433	x	Diskbänk vinklad (Vit)	Kitchen sink angled (White)
--	344434	x	Diskbänk vinklad (Mekong)	Kitchen sink angled (Mekong)
--	344435	x	Diskbänk vinklad (High Gloss)	Kitchen sink angled (High Gloss)
12	341707	x	Ljusramp köksskåp (vitrinskåp)	Light holder kitchen (vitrine)
--	342423	T	Ljusramp köksskåp (skåp mikro)	Light holder kitchen (microwave oven)
13	342373	x	Diskbänk induktion trädel u. skiva (Vit)	Kitchen sink induction w/o board (White)
--	341919	x	Diskbänk induktion trädel u. skiva (Mekong)	Kitchen sink induction w/o board (Mekong)
--	341818	x	Diskbänk induktion trädel u. skiva (High Gloss)	Kitchen sink induction w/o board (High Gloss)
14	344078-K	x	Skiva diskbänk induktion 1970x902, ljus	Board induction 1970x902, light
--	344078-L	x	Skiva diskbänk induktion 1970x902, mörk	Board 1970x902, dark
15	341138	x	Passbit diskbänk	Gauge block
16	343384	x	Lådförstycke (Vit)	Drawer front (White)
--	343412	x	Lådförstycke (Mekong)	Drawer front (Mekong)
--	343407	x	Lådförstycke (High Gloss)	Drawer front (High Gloss)
--	317514	x	Låda 500x480 d:o	Drawer 500x480 d:o
--	317382	x	Glidskena låda H d:o	Slide bar, drawer R d:o
--	350221	x	Glidskena låda V d:o	Slide bar, drawer L d:o
17	343385	x	Lådförstycke (Vit)	Drawer front (White)
--	343413	x	Lådförstycke (Mekong)	Drawer front (Mekong)
--	343408	x	Lådförstycke (High Gloss)	Drawer front (High Gloss)
--	317514	x	Låda 500x480 d:o	Drawer 500x480 d:o
--	317382	x	Glidskena låda H d:o	Slide bar, drawer R d:o
--	350221	x	Glidskena låda V d:o	Slide bar, drawer L d:o
18	343386	x	Lucka (Vit)	Door (White)
--	343414	x	Lucka (Mekong)	Door (Mekong)
--	343410	x	Lucka (High Gloss)	Door (High Gloss)
--	20-900302	x	Pentrylåda 500x273 d:o *	Drawer pentry 500x273 d:o *
--	07-800039	x	Rullskena H d:o *	Roller rail R d:o *
--	07-800038	x	Rullskena V d:o *	Roller rail L d:o *
--	317514	x	Låda 500x480 d:o *	Drawer 500x480 d:o *
--	317382	x	Glidskena låda H d:o *	Slide bar, drawer R d:o *
--	350221	x	Glidskena låda V d:o *	Slide bar, drawer L d:o *
			M= Metervara T= Tillbehör	M= On the metre T= Accessory

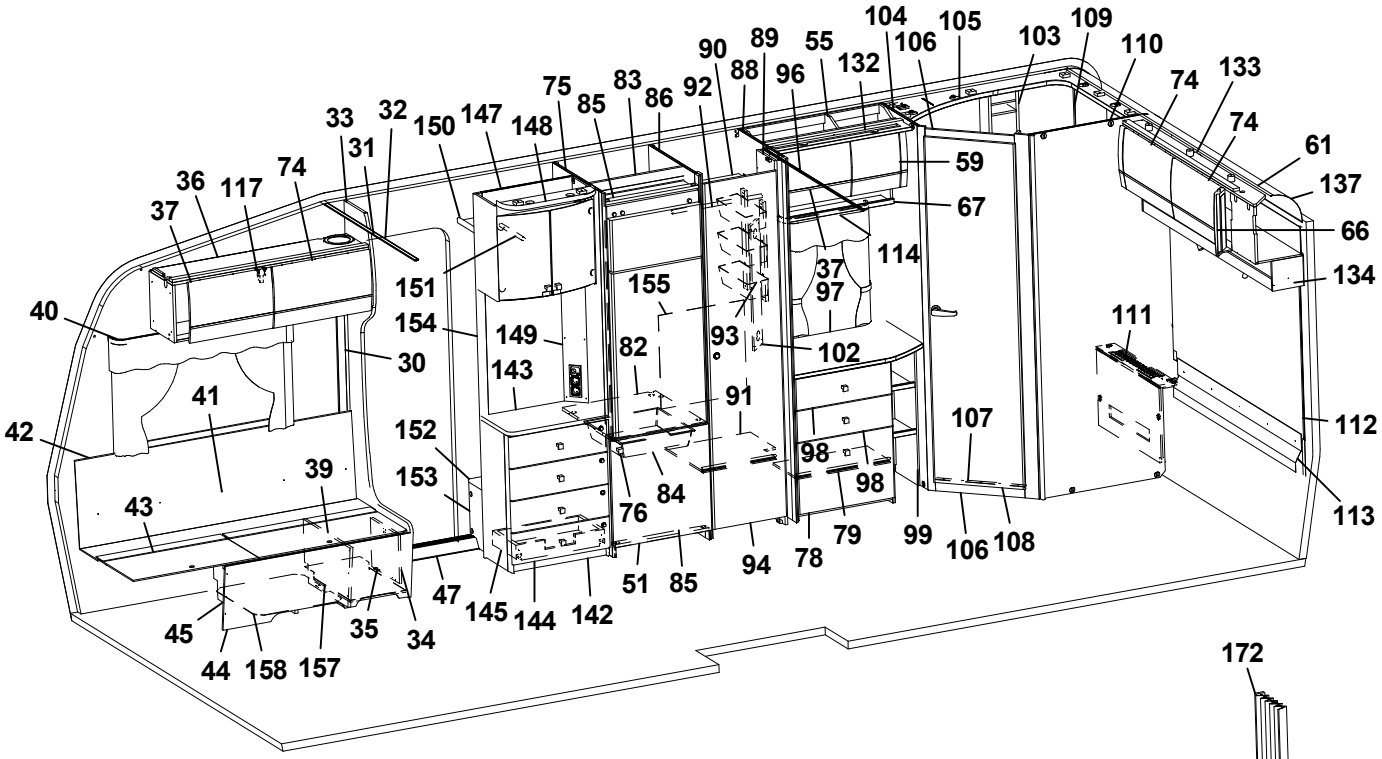
104
105
109
103
110
106
89
55
90
88
96
132
74
133
75
83
86
92
85
147
148
150
32
33
31
74
36
117
37
61
137
59
67
66
134
151
155
37
97
114
40
154
149
93
102
111
30
143
82
91
41
42
152
107
112
39
153
98
98
84
76
43
79
99
106
108
113
94
78
51
85
47
145
144
142
45
35
34
44
158
157

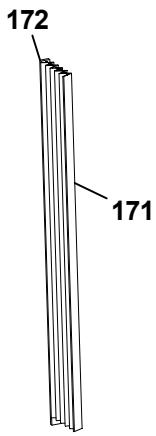
172
171

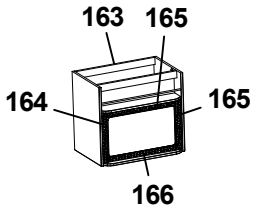
163
165
164
165
166

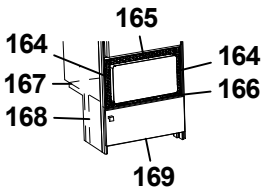
165
164
164
167
166
168
169

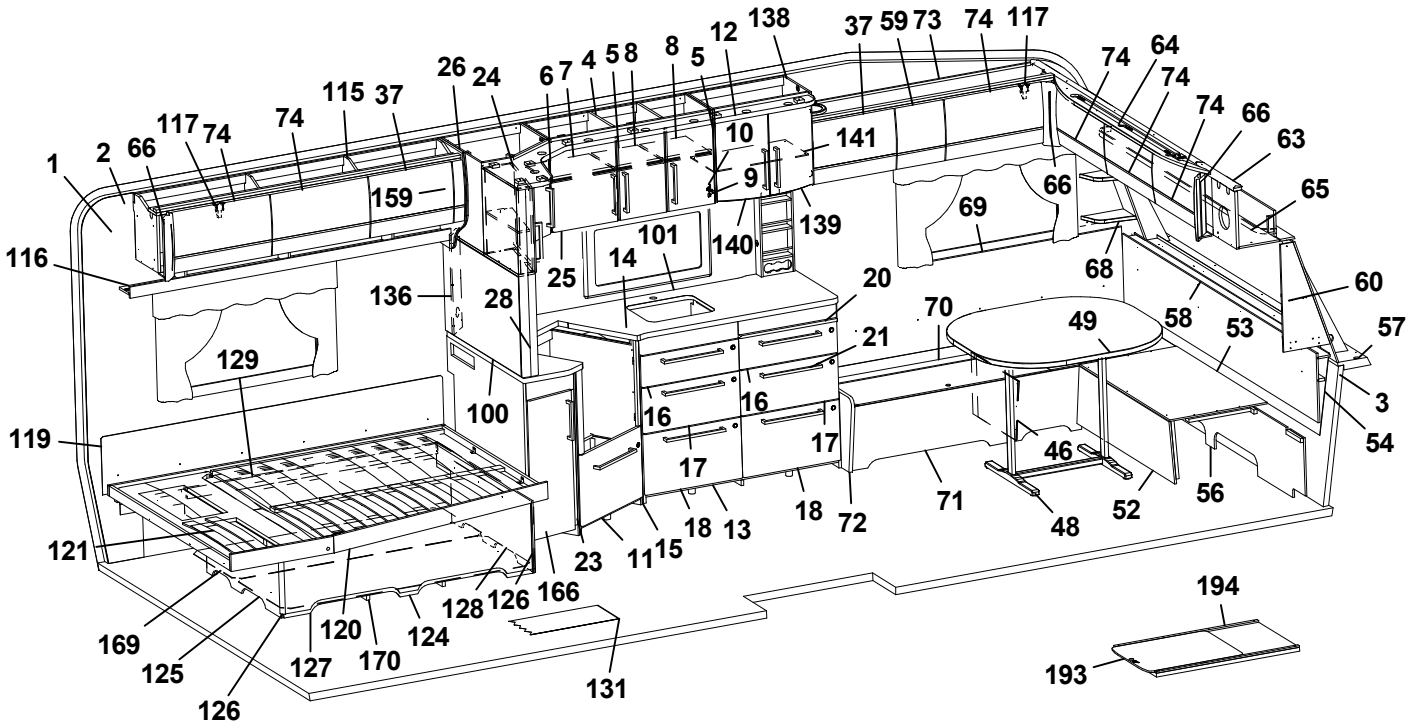
138
37
59
73
74
117
12
8
5
6
7
4
5
8
26
24
115
37
74
117
74
66
2
1
74
64
74
74
66
63
65
10
141
9
159
66
69
139
140
101
14
25
116
136
28
20
68
60
70
49
58
53
57
21
129
100
16
16
3
54
119
17
17
46
121
18
13
18
72
71
48
52
56
23
11
15
128
126
166
169
120
124
125
127
170
126
131
194
193

Pos Fig	Det. nr Part. No	Ingår Fitted	OBS!! Ange alltid årsmodell vid beställning av inredning Benämning	OBS!! Specify always year of model when ordering equipment Description
19	343390	x	Lucka (Vit)	Door (White)
--	343392	x	Lucka (Mekong)	Door (Mekong)
--	343391	x	Lucka (High Gloss)	Door (High Gloss)
--	317514	x	Låda 500x480 d:o *	Drawer 500x480 d:o *
--	317382	x	Glidskena låda H d:o *	Slide bar, drawer R d:o *
--	350221	x	Glidskena låda V d:o *	Slide bar, drawer L d:o *
20	341954	x	Skärbräda	Cutting board
21	350472	x	Handtag	Handle
22	343051	x	Utskjut diskbänk (Vit)	Projection kitchen sink (White)
--	343406	x	Utskjut diskbänk (Mekong)	Projection kitchen sink (Mekong)
--	343405	x	Utskjut diskbänk (High Gloss)	Projection kitchen sink (High Gloss)
23	343378	x	Lucka (Vit)	Door (White)
--	343380	x	Lucka (Mekong)	Door (Mekong)
--	343379	x	Lucka (High Gloss)	Door (High Gloss)
--	350471	x	Handtag d:o	Handle d:o
24	343438	x	Skåp utskjut kökskåp (Vit)	Cupboard projection (White)
--	343440	x	Skåp utskjut kökskåp (Mekong)	Cupboard projection (Mekong)
--	343439	x	Skåp utskjut kökskåp (High Gloss)	Cupboard projection (High Gloss)
--	341856	x	Hylla d:o	Shelf d:o
25	343441	x	Lucka H (Vit)	Door R (White)
--	343443	x	Lucka H (Mekong)	Door R (Mekong)
--	343442	x	Lucka H (High Gloss)	Door R (High Gloss)
26	343422	x	Hörnskåp (Vit)	Corner cupboard (White)
--	343423	x	Hörnskåp (Mekong)	Corner cupboard (Mekong)
--	343424	x	Hörnskåp (High Gloss)	Corner cupboard (High Gloss)
27	343425	x	Lucka V (Vit)	Door L (White)
--	343427	x	Lucka V (Mekong)	Door L (Mekong)
--	343426	x	Lucka V (High Gloss)	Door L (High Gloss)
28	341727	x	Stolpe utskjut	Support bar
29	333409M	x	Kryddhylla	Spice rack
30	318962	x	List täck el-kabel B=45 L=2100	Cover strip B=45 L=2100
31	316270	x	List snäpp undre L2379	List under L2379
32	316268	x	List snäpp övre L2379	List upper L2379
33	343135	x	Stolpe först. L1948 kpl. m. lucka	Support bar cpl. with door
34	343731	x	Lucka	Door
35	312589	x	Gångjärn	Hinge
36	345060	x	Skåp övre elc.L=1108	Cupboard upper L=1108
--	345061	x	Skåp övre elc.L=1108 (Selected)	Cupboard upper L=1108 (Selected)
--	345062	x	Skåp övre elc.L=1108 (Customized)	Cupboard upper L=1108(Customized)
37	343181	x	Lucka (Mekong)	Door (Mekong)
--	343184	x	Lucka (High Gloss)	Door (High Gloss)
39	342494	x	Stöd bäddlåda HF	Support bed box
40	350348	x	Skena gardin L1020	Curtain rod L1020
41	339355	x	Värmespalt H fram	Air gap R.F.
42	319821	M	List kant mörkbrun	Strip, dark brown
43	343032	x	Lock bäddlåda H F	Cover bedbox R.F.
--	319024	x	Matta grå textil m. tejp d:o	Carpet gray textile with tape d:o
44	343085	x	Front bäddlåda H F	Front bed box R.F.
--	343034	T	Front bäddlåda H F (centraldammsugare)	Front bed box R.F. (central vacuum cleaner)
45	342495	x	Stöd bäddlåda HF	Support bed box
			M= Metervara T= Tillbehör	M= On the metre T= Accessory

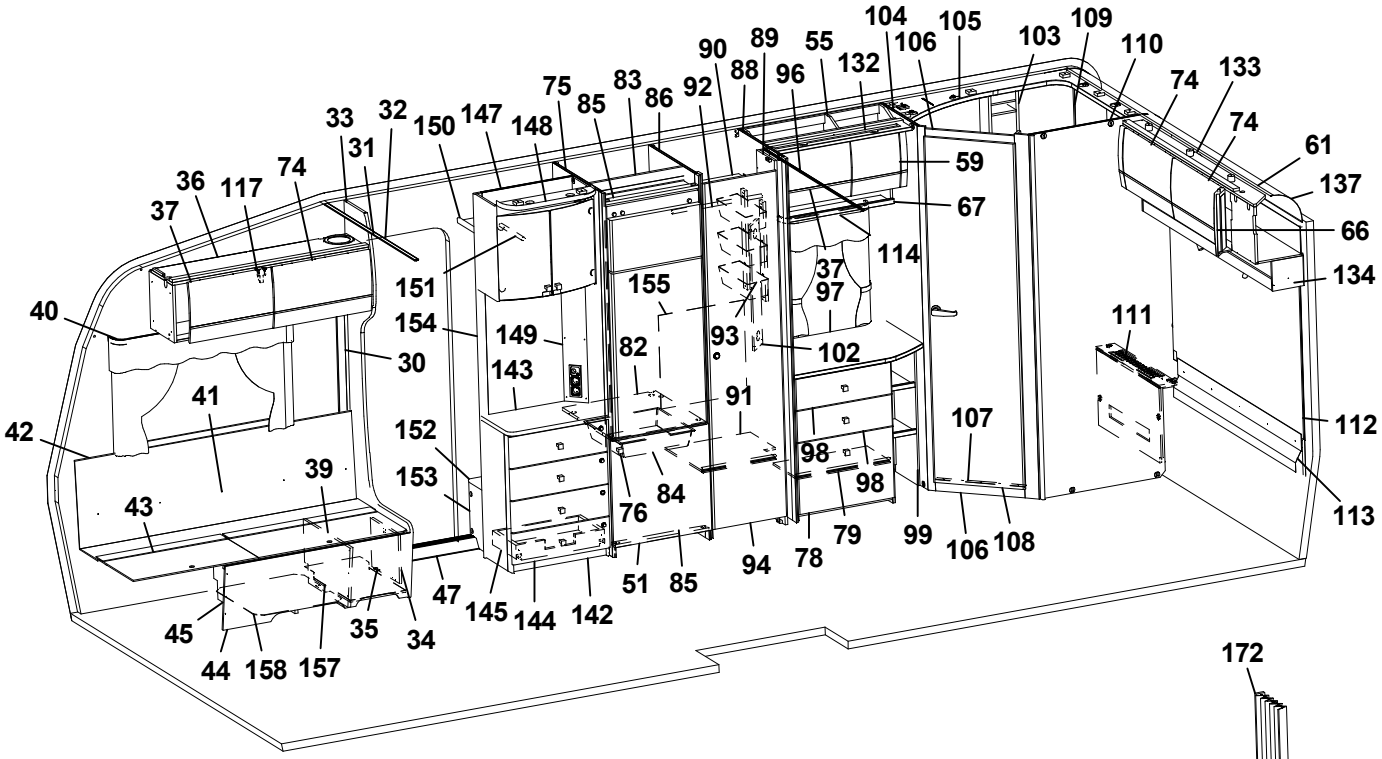
104
105
109
103
110
106
89
55
90
88
96
132
74
133
75
83
86
92
85
147
148
150
32
33
31
74
36
117
37
61
137
59
67
66
134
151
154
149
155
37
97
114
40
30
143
82
93
102
111
41
91
107
112
42
152
153
39
43
76
84
98
98
79
99
106
108
113
47
145
144
142
51
85
94
78
45
35
34
44
158
157

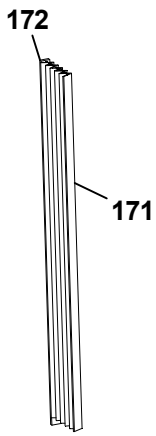
172
171

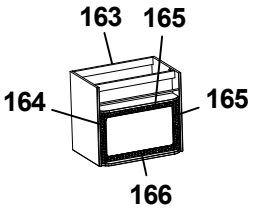
163
165
164
165
166

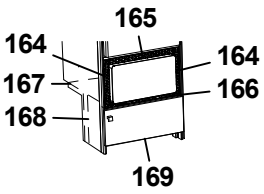
165
164
164
167
166
168
169

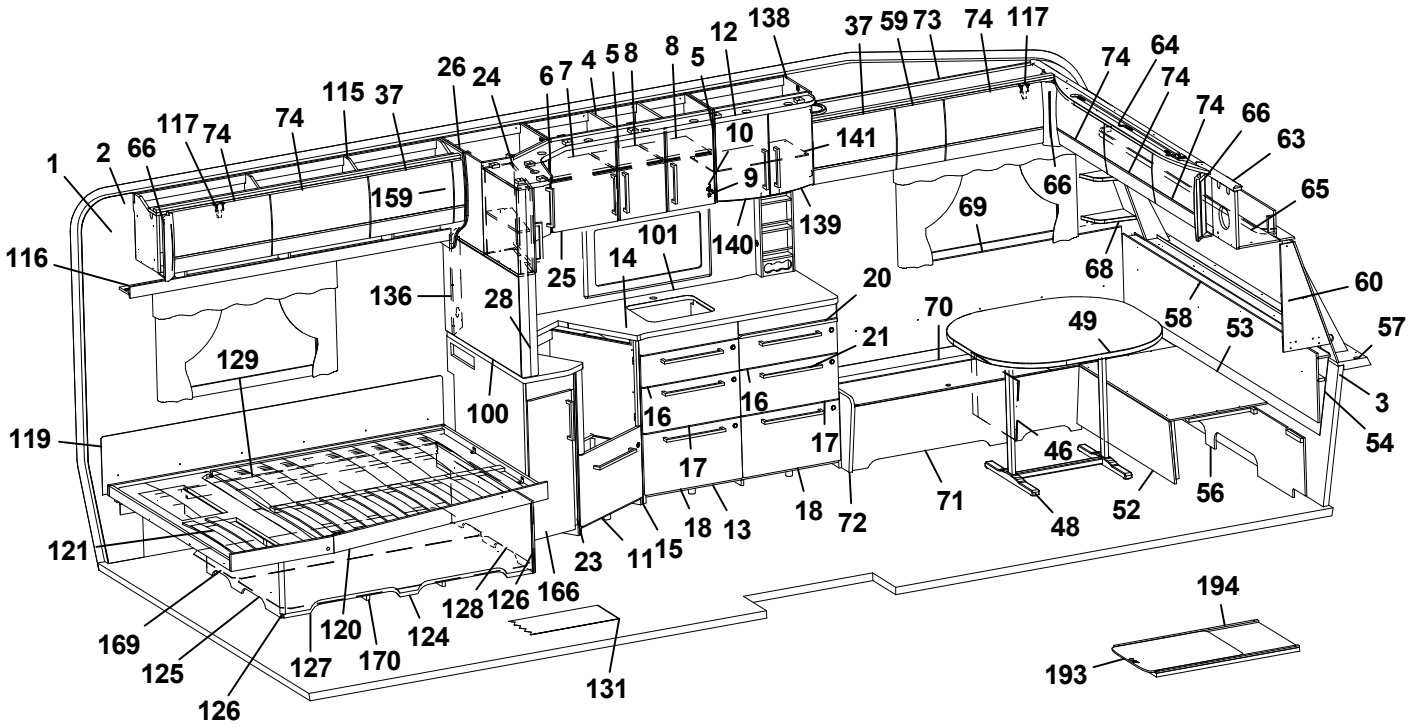
138
37
59
73
74
117
12
8
5
6
7
4
5
8
26
24
115
37
74
117
74
66
2
1
74
64
74
74
66
63
65
10
141
9
159
66
69
139
140
101
14
25
116
136
28
20
68
60
70
49
58
53
57
21
129
100
16
16
3
54
119
17
17
46
121
18
13
18
72
71
48
52
56
23
11
15
128
126
166
169
120
124
125
127
170
126
131
194
193

Pos Fig	Det. nr Part. No	Ingår Fitted	OBS!! Ange alltid årsmodell vid beställning av inredning Benämning	OBS!! Specify always year of model when ordering equipment Description
46	312826	x	Stöd bäddlåda VF	Support bed box
47	319871	x	Tröskel aluminium L=850	Threshold aluminium L=850
48	310083	x	Bordsstativ	Table stand
--	350474	T	Bordsstativ enpelar	Table stand single pillar
49	343248	x	Bordsskiva 800x1000	Table top 800x1000
51	343736	x	Lucka H 550x570	Door R 550x570
--	316799	x	Gångjärn d:o	Hinge d:o
--	312588	x	Platta gångjärn d:o	Plate hinge d:o
52	331245M	x	Front bäddlåda gavel	Front bed box gable
53	331246M	x	Skiva rundsittgrupp	Sheet seat
54	340578	x	Värmespalt gavel fram	Air gap
55	343816	x	Skåp övre L=790	Cupboard upper L=790 (Mekong)
--	343824	x	Skåp övre L=790 (Customized)	Cupboard upper L=790 (Customized)
--	350454	x	Gångjärn d:o	Hinge d:o
56	340520	x	Stöd sittgrupp	Support
57	215275	x	Hylla front kpl. L2366	Shelf front cpl. L2366
58	340191	x	Front/hylla kpl.	Front/shelf cpl.
--	340929	x	Hylla m. belysning "Björn" (Customized)	Shelf with lighting "Bear" (Customized)
59	343180	x	Lucka (Mekong)	Door (Mekong)
--	343183	x	Lucka (High Gloss)	Door (High Gloss)
60	343562	x	Hylla hörn H	Shelf R
63	344966	x	Skåp gavel fram L=2360	Cupboard L=2360 (Mekong)
--	344979	x	Skåp gavel fram L=2360 (Customized)	Cupboard L=2360 (Customized)
--	350454	x	Gångjärn d:o	Hinge d:o
64	343160	x	Ljusramp gavelskåp	Light holder
65	350349	x	Skena gardin L1920	Curtain rod L1920
66	343294	x	Hörn inredning (High Gloss)	Corner (High Gloss)
67	331305M	x	Hyllpaket	Shelf
68	343556	x	Hylla hörn V	Shelf L
69	337174	x	Värmespalt V fram	Air gap L.F.
70	343033	x	Lock bäddlåda V F	Cover bed box L.F
--	319024	x	Matta grå textil m. tejp d:o	Carpet gray textile with tape d:o
71	339502	x	Front bäddlåda V F	Front bed box L.F.
72	343469	x	Gavel bäddlåda V F	Gable bed box L.F
73	345089	x	Skåp övre L=1388	Cupboard upper L=1388
--	345090	x	Skåp övre L=1388 (Selected)	Cupboard upper L=1388 (Selected)
--	345091	x	Skåp övre L=1388 (Customized)	Cupboard upper L=1388 (Customized)
74	343182	x	Lucka	Door
--	343185	x	Lucka (High Gloss)	Door (High Gloss)
75	342304	x	Vägg kyl V	Wall refrigerator L
76	350473	x	Handtag	Handle
78	343973	x	Lucka 550x380	Door 550x380
--	315202	x	Gångjärn d:o	Hinge d:o
--	312588	x	Platta gångjärn	Plate hinge
79	339522	x	Hylla	Shelf
82	340675	x	Hylla under kyl	Shelf under refrigerator
83	342309	x	Bakstycke stopp kyl	Back cupboard
84	310325	x	Trådback vit 427x427x85	Tray 427x427x85
--	312712	x	Glidlist trådback (säljes i par)	Sliding strip tray (pair)
85	342306	x	List folierad L = 528	List foiled L = 528
			M= Metervara T= Tillbehör	M= On the metre T= Accessory

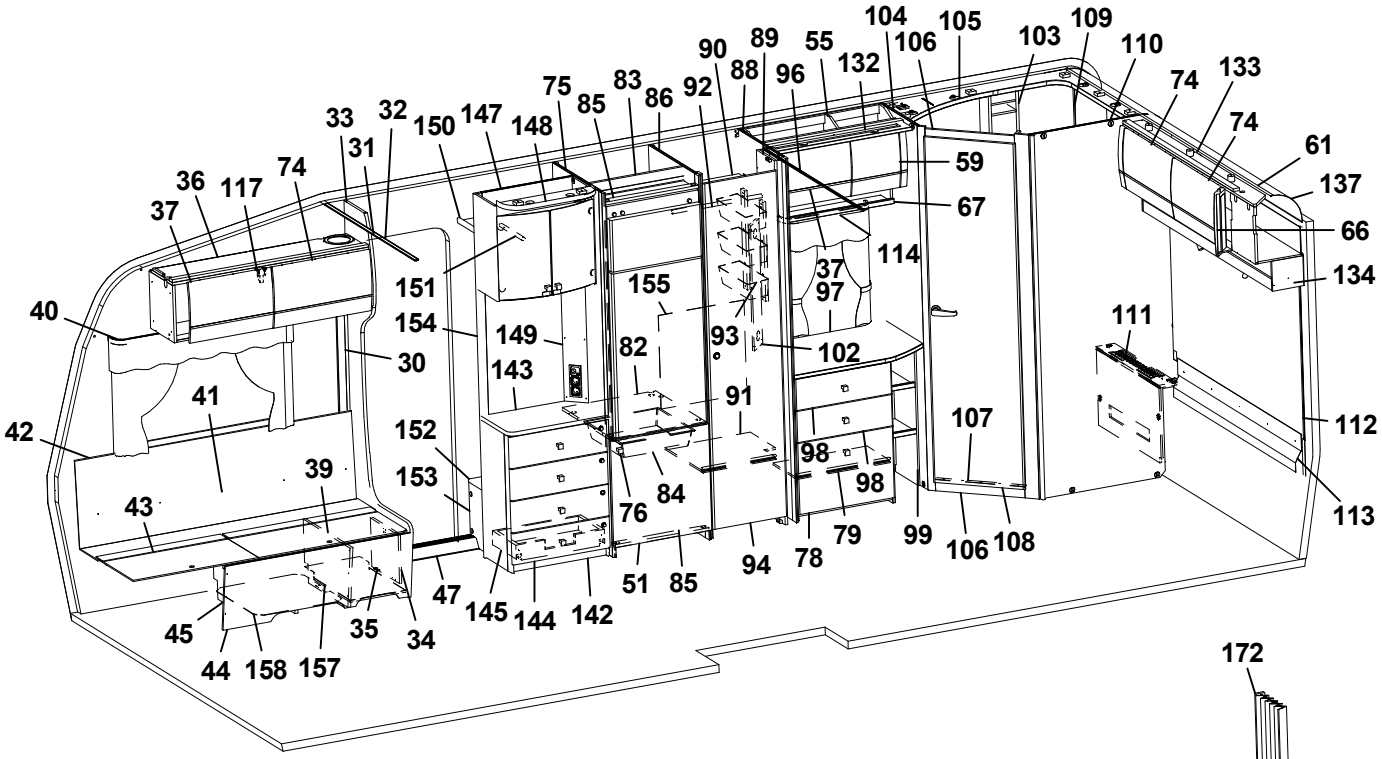
104
105
109
103
110
106
89
55
90
88
96
132
74
133
75
83
86
92
85
33
32
150
147
148
74
61
31
59
137
36
117
74
67
66
37
114
134
151
155
37
97
40
154
149
93
111
30
82
102
143
41
91
107
112
42
152
98
39
153
84
98
43
76
79
99
106
108
113
94
78
47
51
85
145
144
142
45
35
34
44
158
157

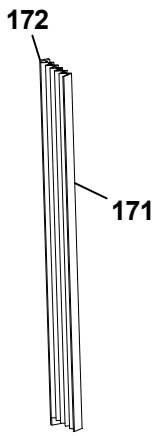
172
171

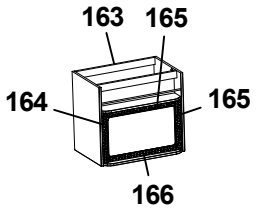
163
165
164
165
166

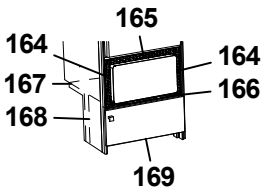
165
164
164
167
166
168
169

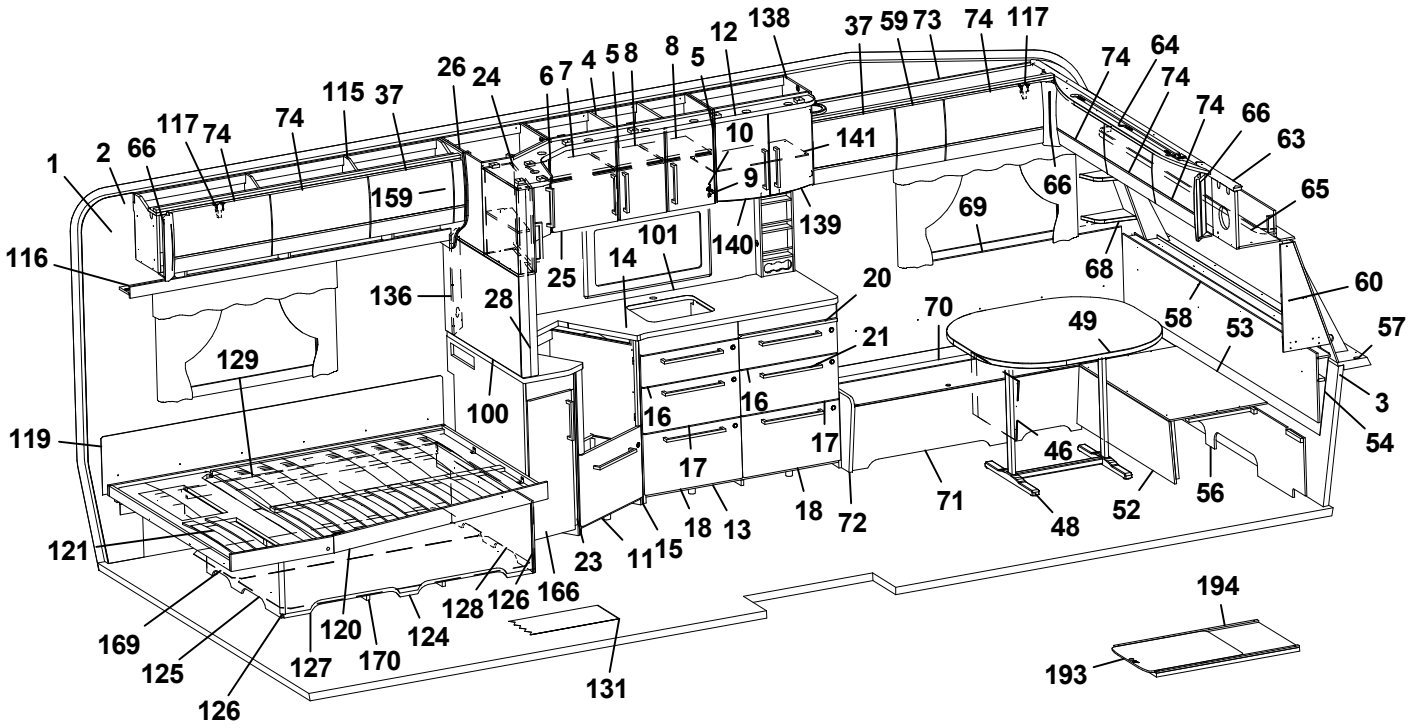
138
37
59
73
74
117
12
8
5
6
7
4
5
8
26
24
74
64
74
115
37
74
66
117
74
10
141
63
1
2
66
9
65
159
66
69
139
140
101
116
14
25
68
20
60
136
28
70
49
58
53
57
21
129
3
100
16
16
54
119
17
17
46
18
72
71
52
56
48
121
23
11
15
18
13
128
126
166
194
169
120
124
125
127
170
131
193
126

Pos Fig	Det. nr Part. No	Ingår Fitted	OBS!! Ange alltid årsmodell vid beställning av inredning Benämning	OBS!! Specify always year of model when ordering equipment Description
86	342305	x	Vägg kyl H	Wall refrigerator R
88	331260M	x	Vägg garderob	Wall wardrobe
89	331238M	x	Nisch, vikdörr	Niche folding door
90	331279M	x	Hylla garderob övre	Shelf wardrobe upper
91	331274M	x	Hylla garderob nedre	Shelf wardrobe under
92	350217	x	Galgstång L=790	Clothes hanger L=790
93	319759	x	Korg, garderob	Basket, wardrobe
--	335802	x	List för korgar	List för baskets
94	342702	x	Dörr 415x1850	Door 415x1850
95	314917	x	Skena draperi L=1190	Drapery rail L=1190
96	343972	x	Byrå kpl. u. skiva	Chest of drawers without board
97	336076-K	x	Skiva byrå	Board
--	336076-L	T	Skiva byrå ljus	Board light
98	343974	x	Lådförstycke 550x167	Drawer front 550x167
--	317514	x	Låda 500x480 d:o	Drawer 500x480 d:o
--	317382	x	Glidskena låda H	Slide bar, drawer R
--	350221	x	Glidskena låda V	Slide bar, drawer L
99	331307M	x	Hylla vid byrå kpl.	Shelf cpl.
100	341710-F	T	Köksskiva vägg svart fiskben	Protection kitchen, black fishbone
--	341710-G	T	Köksskiva vägg natur skiffer	Protection kitchen, nature slate
101	341099-F	T	Köksskiva vägg svart fiskben	Protection kitchen, black fishbone
--	341099-G	T	Köksskiva vägg natur skiffer	Protection kitchen, nature slate
102	335787M	x	Front el-uttag	Front outlet
103	337131	x	Hylla	Shelf
104	331236M	x	Vägg tvättrum främre	Wall washroom
105	337129	x	Ljusramp tvättrum	Light holder
106	331248M	x	Tröskel 480x60	Threshold 480x60
107	314591	x	List tröskel al. L=480	List threshold L=480
108	342597	x	Dörr 490x1850	Door 490x1850
109	343065	x	Skåp tvättrum L838	Cupboard L838
110	337474	x	Vägg tvättrum bakre	Wall washroom rear
111	342339	x	Front tvättrum	Front washroom
--	319198	x	Galler ventilation d:o	Ventilation grille d:o
112	344162	x	Sänggavel kpl. m. tyg	Headboard cpl. with fabric
113	344424	x	Värmespalt	Air gap
114	350350	x	Skena gardin L=500	Curtain rod L=500
115	345033	x	Skåp övre V-bak L=1747 (Mekong)	Cupboard upper L-rear L=1747 (Mekong)
--	345034	x	Skåp övre L=1747 (Customized)	Cupboard upper L=1747 (Customized)
116	343213	x	Hyllpaket	Shelf
117	350454	x	Gångjärn	Hinge
119	338121	x	Värmespalt	Air gap
120	342636	x	Sängram u. ribbotten	Bed bottom without laths
121	342682	x	Ribbotten kpl.	Laths bottom cpl.
--	311985	x	Ribba sängbotten L=718 B=63	Lath bed bottom L=718 B=63
--	312046	x	Band t. ribbotten	Band for laths bottom
124	340187	x	Sänglåda kpl.	Bed box cpl.
125	340197	x	Gavel säng V	Gable bed L
126	319776	x	List hörn L=2500	Corner strip L=2500
127	339426	x	Front säng	Front bed
128	340195	x	Gavel säng H	Gable bed R
			M= Metervara T= Tillbehör	M= On the metre T= Accessory

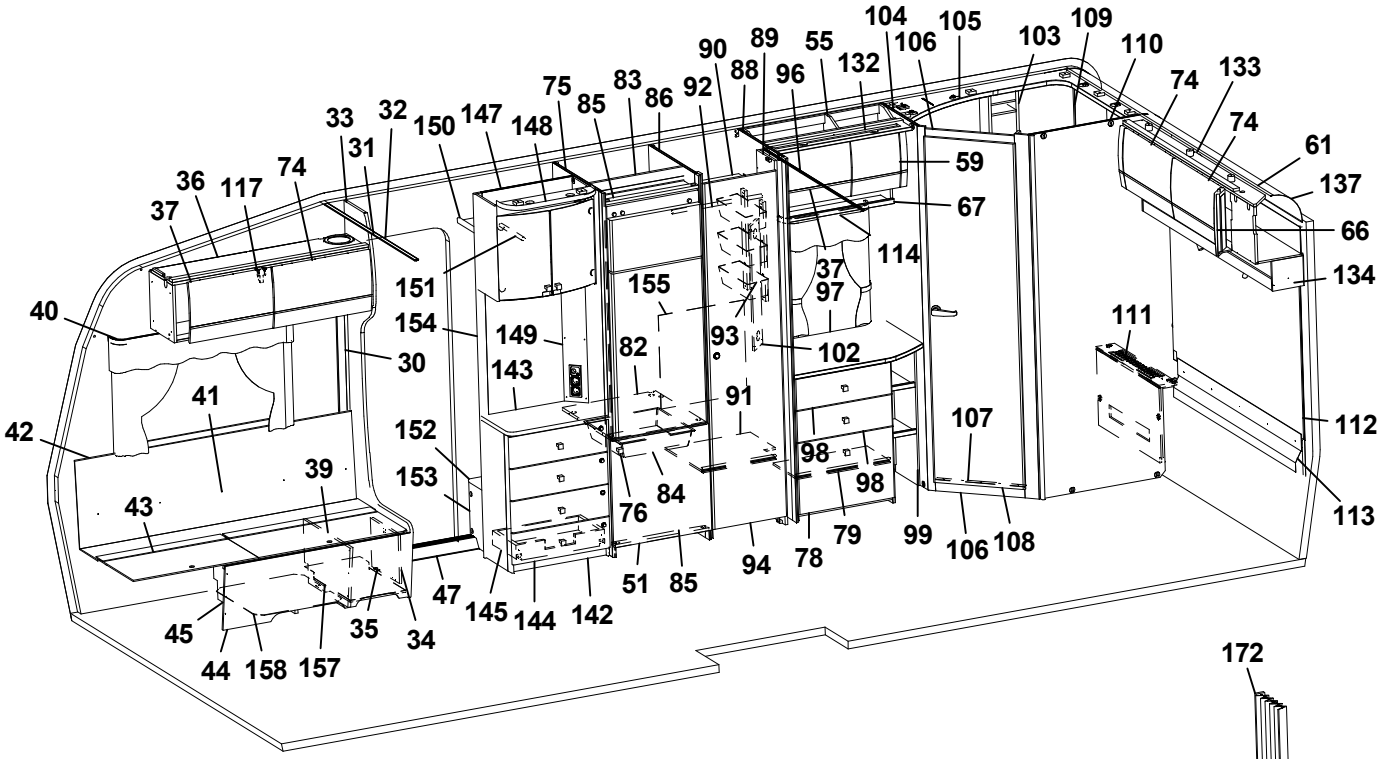
104
105
109
103
110
106
89
55
90
88
96
132
74
133
75
83
86
92
85
147
148
150
32
33
31
74
61
137
36
117
37
59
67
66
151
114
134
155
37
97
40
154
149
93
102
111
30
143
82
91
41
107
112
42
152
98
39
153
84
98
43
76
79
99
106
108
113
94
78
47
145
144
142
51
85
45
35
34
44
158
157

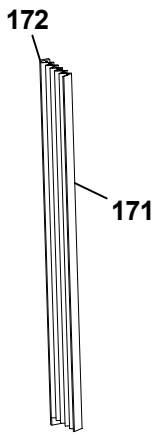
172
171

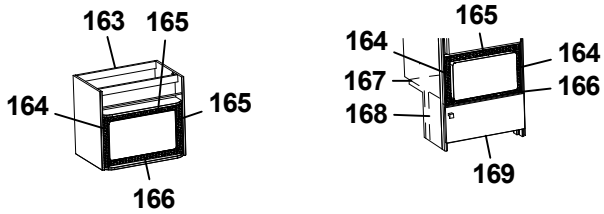
163
165
164
165
166
165
164
164
167
166
168
169

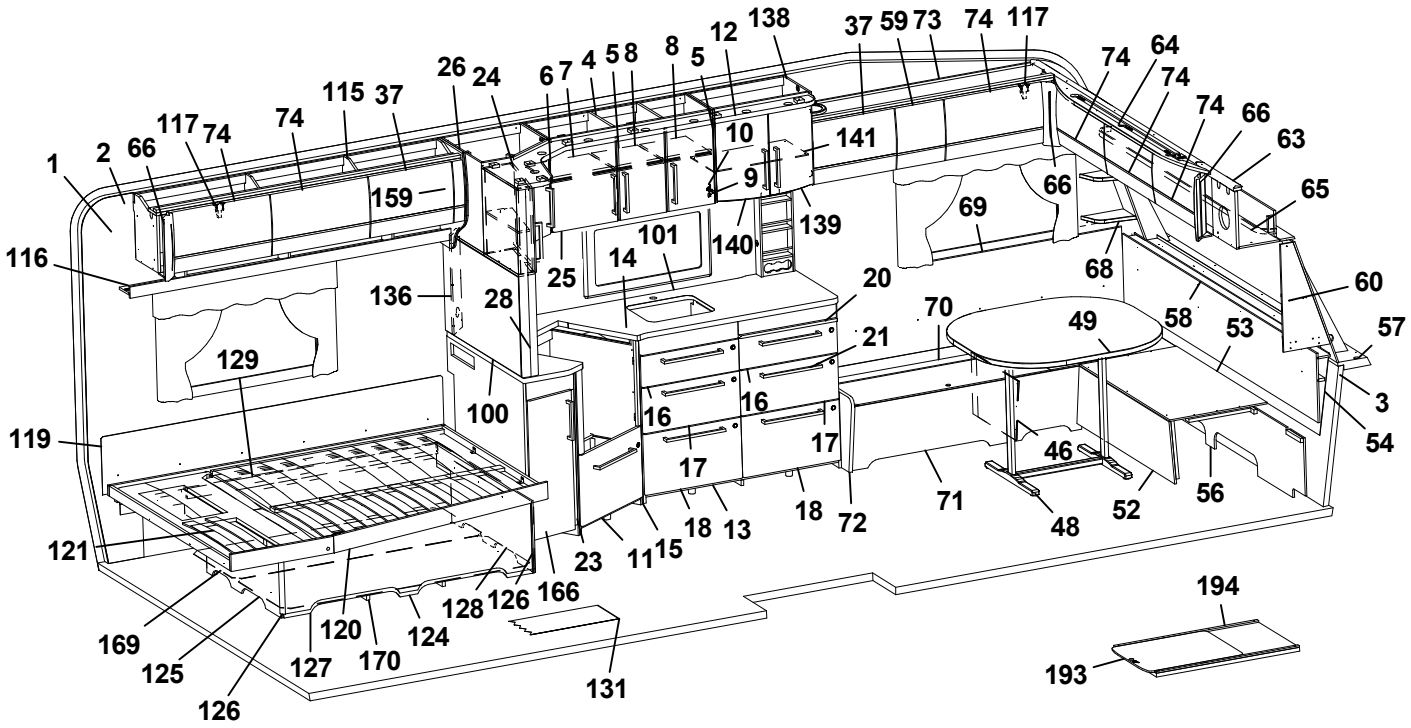
138
37
59
73
74
117
12
8
5
8
4
7
6
24
26
115
37
74
117
74
66
2
1
74
64
74
74
66
63
65
10
141
9
159
66
69
139
140
101
14
25
116
136
28
20
68
60
70
49
58
53
57
21
129
100
16
16
3
54
119
17
17
46
18
72
71
52
56
48
121
23
11
15
18
13
128
126
166
169
120
124
125
127
170
126
131
194
193

Pos Fig	Det. nr Part. No	Ingår Fitted	OBS!! Ange alltid årsmodell vid beställning av inredning Benämning	OBS!! Specify always year of model when ordering equipment Description
129	315203	x	Regel 17,5x55x1415	Wood lath pine 17,5x55x1415
131	319393	T	Matta golv, antik planka	Carpet floor, antique plank
--	350469	T	Matta golv, gråsten	Carpet floor, stone grey
132	336078	x	Ljusramp	Light holder
133	344972	x	Skåp gavel bak L1510	Cupboard gable L1510
--	344973	x	Skåp gavel bak L1510 (Customized)	Cupboard gable L1510 (Customized)
--	350454	x	Gångjärn d:o	Hinge d:o
134	343748	x	Hyllpaket L1512	Shelf L1512
136	341985	x	Front el-uttag 15x130x530	Front outle 15x130x530
137	316005	x	Skiva plast 295x2363x1	Plastic sheet
138	345048	x	Skåp vitrin	Vitrine
139	343747	x	Lucka vitrin H 272x450	Door vitrine R 272x450
140	343746	x	Lucka vitrin V 272x450	Door vitrine L 272x450
--	318630	x	Lås magnet d:o	Lock magnet d:o
--	318381	x	Motstycke magnetlås	Companion part
--	318379	x	Gångjärn	Hinge
--	318380	x	Täckhatt d:o	Cover d:o
--	312588	x	Platta gångjärn	Plate hinge
141	333749	x	Hylla	Shelf
142	343583	x	TV-bänk kpl. u. skiva	TV-bench cpl. whitout board
143	343590-K	x	Skiva TV-bänk, ljus	Board, light
--	343590-L	T	Skiva TV-bänk, mörk	Board, dark
144	343591	x	Lådförstycke	Drawer front
145	20-900302	x	Pentrylåda 500x273 d:o	Drawer pentry 500x273 d:o
--	07-800039	x	Rullskena H d:o	Roller rail R d:o
--	07-800038	x	Rullskena V d:o	Roller rail L d:o
147	345069	x	Skåp bar kpl. H=512	Coctail cabinet cpl. H=512
--	330180	x	Hylla hållare flaskor	Shelf bottle holder
--	343667	x	Lucka H d:o	Door R d:o
--	343666	x	Lucka V d:o	Door L d:o
--	318379	x	Gångjärn d:o	Hinge d:o
--	318380	x	Täckhatt d:o	Cover d:o
--	312588	x	Platta gångjärn d:o	Plate hinge d:o
148	336106	x	Ljusramp	Light holder
149	343721	x	Front el-uttag 130x857,5	Front outlet 130x857,5
150	331910M	x	Hylla garderob övre	Shelf
151	350217	x	Galgstång L=790	Clothes hanger L=790
152	319866	x	Hylla insteg	Shelf
153	336618	x	Front hylla garderob	Front
154	343654	x	Vägg instegsgarderob	Wall wardrobe
155	336261	x	Täckskiva exp.kärl	Cover expansion vessel
157	350390	x	Plåt skofack	Plate shoe compartment
158	342496	x	Luftspalt H-fram	Air gap R front
169	343620	x	Luftspalt sänglåda 520x1410	Air gap bed box 520x1410
170	343621	x	Luftspalt sänglåda 560x1410	Air gap bed box 560x1410
161	315216	T	Vikdörr 1900x1500	Folding door
162	376461	T	Bakdel nisch vikdörr	Back niche folding door
163	342343	T	Skåp kpl. mikrovågsugn	Cupboard cpl. microwave oven
164	402108	T	Galler vent. mikro 318x38	Grating vent. micro 318x38
165	402109	T	Galler vent. mikro 448x38	Grating vent. micro 448x38
			M= Metervara T= Tillbehör	M= On the metre T= Accessory

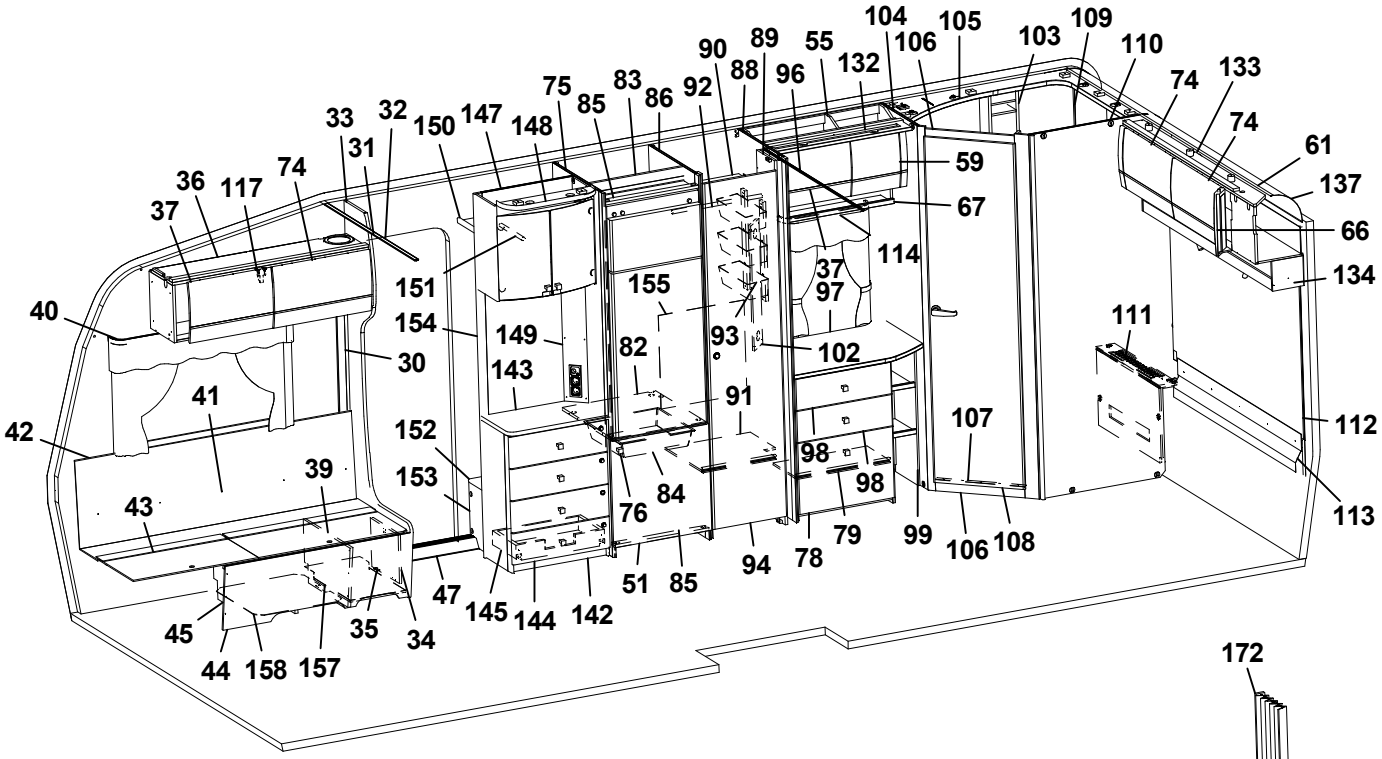
104
105
109
103
110
106
89
55
90
88
96
132
74
133
75
83
86
92
85
147
148
150
32
33
31
74
61
137
36
117
37
59
67
66
134
151
155
37
97
114
40
154
149
93
102
111
30
143
82
91
41
107
112
42
152
98
39
153
84
98
43
76
79
99
106
108
113
94
78
47
145
144
142
51
85
45
35
34
44
158
157

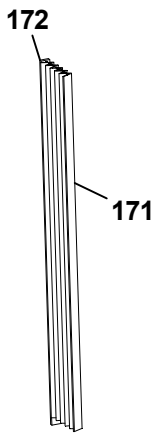
172
171

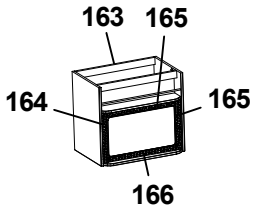
163
165
164
165
166

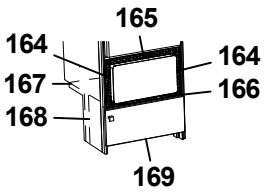
165
164
164
167
166
168
169

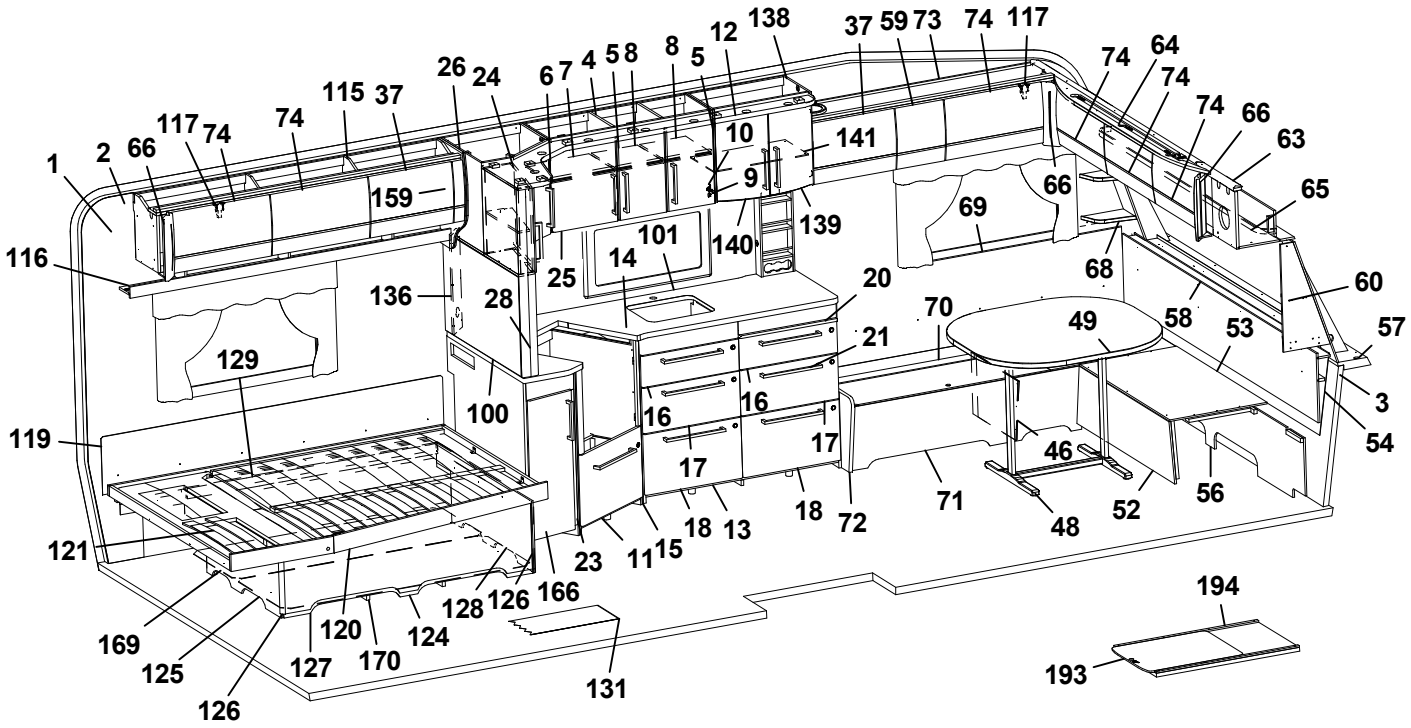
138
37
59
73
74
117
12
8
5
6
7
4
5
8
26
24
115
37
74
117
74
66
2
1
74
64
74
74
66
63
65
10
141
9
159
66
69
139
140
101
14
25
116
136
28
20
68
60
70
49
58
53
57
21
129
100
16
16
3
54
119
17
17
46
18
72
71
52
56
48
121
23
11
15
18
13
128
126
166
169
120
124
125
127
170
126
131
194
193

Pos Fig	Det. nr Part. No	Ingår Fitted	OBS!! Ange alltid årsmodell vid beställning av inredning Benämning	OBS!! Specify always year of model when ordering equipment Description
166	402110	T	Galler vent. mikro 448x33	Grating vent. micro 448x33
167	342316	T	Hylla mikro	Shelf
168	342315	T	List folierad L=283	List folierad L=283
169	343880	T	Lucka 550x228	Door 550x228
--	316799	x	Gångjärn d:o	Hinge d:o
--	312588	x	Platta gångjärn d:o	Plate hinge d:o
170	341192	T	Utdragsskiva bord 450x550	Sliding leaf 450x550
171	341193	T	Låda utdragsskiva	Box sliding leaf
			* = Olika djup på lådor kan förekomma ¹ = Selected och Customized	* = Different depths of drawers can exist ¹ = Selected and Customized
			Dyntyger, madrasser m.m. (se dynor m.m.)	Cushion textilies, mattresses etc. (see cushions etc.)

M= Metervara
T= Tillbehör

M= On the metre
T= Accessory

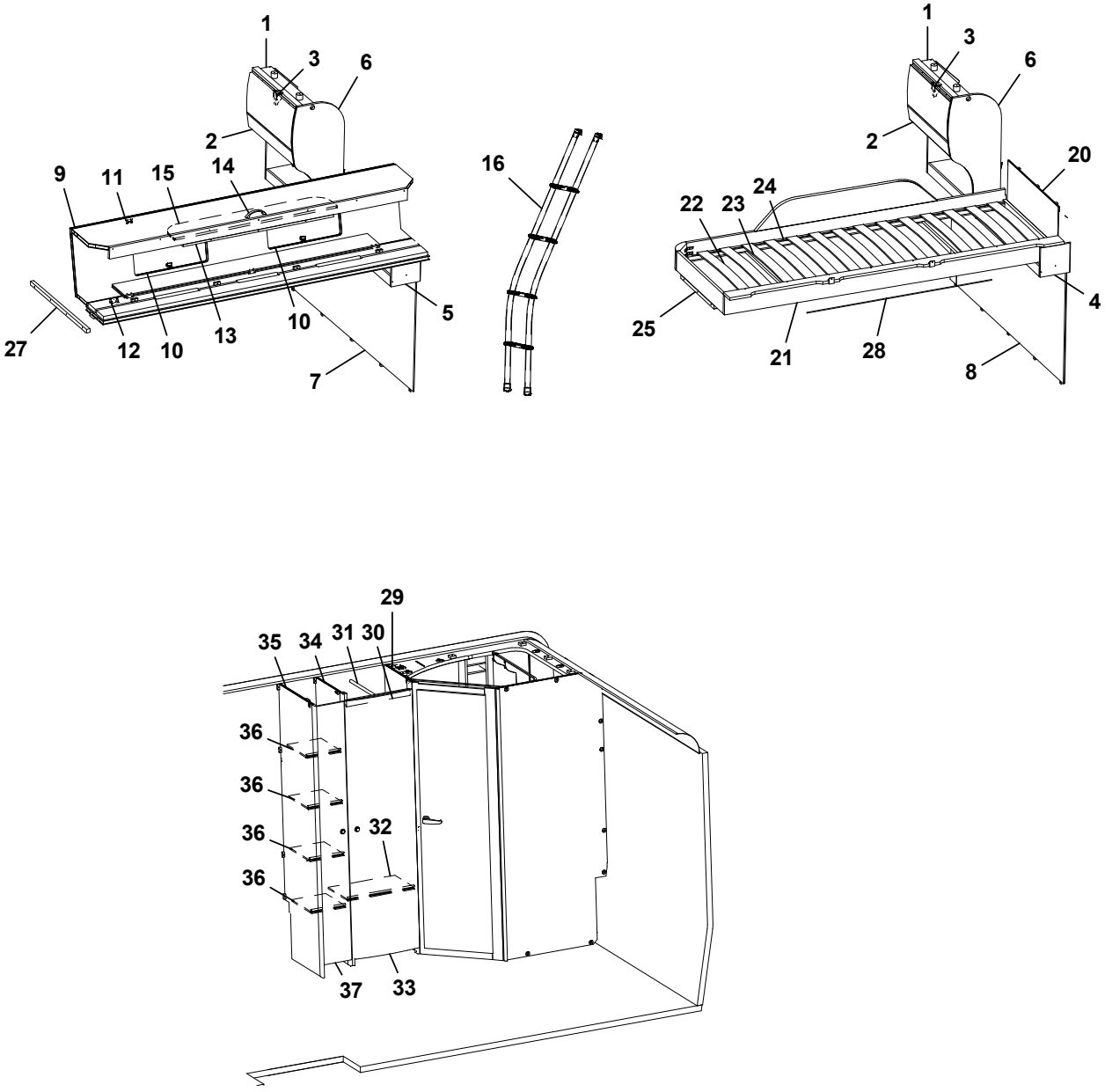
1
3
6
2
9
11
15
14
16
1
3
6
2
20
22
23
24
27
12
10
13
10
5
7
25
21
28
4
8

29
35
34
31
30
36
36
36
36
32
37
33

Pos Fig	Det. nr Part. No	Ingår Fitted	OBS!! Ange alltid årsmodell vid beställning av inredning Benämning	OBS!! Specify always year of model when ordering equipment Description
1	343842	x	Skåp gavel bak L560	Cupboard gable L560
--	343847	x	Skåp gavel bak L560 (Customized)	Cupboard gable L560 (Customized)
2	343182	x	Lucka	Door
--	343185	x	Lucka (High Gloss)	Door (High Gloss)
3	350454	x	Gångjärn	Hinge
5	344203	x	Hyllpaket	Shelf
6	343956	x	Gavel rundad	Gable
7	344183	x	Sänggavel kpl. m. tyg	Headboard cpl. with fabric
8	343955	x	Sänggavel kpl. m. tyg	Headboard cpl. with fabric
9	343912	x	Överbäddskåp L1980	Upper bed L1980
--	343913	x	Överbäddskåp L1980 (Customized)	Upper bed L1980 (Customized)
10	343914	x	Lucka	Door
--	343915	x	Lucka (High Gloss)	Door (High Gloss)
11	860402	x	Gångjärn	Hinge
12	860405	x	Gångjärn	Hinge
13	331733	x	Regel låsning	Lock bar
14	350129	x	Handtag	Handle
15	375813	x	Rasskydd ö-bäddskåp	Protective plate
16	350534	T	Stege ö-bäddsskåp 201x1800 kpl.	Ladder upper bed 201x1800 cpl.
20	321209	x	Värmespalt gavel	Air gap gable
21	336381	x	Sängram vån.säng V u. ribbotten	Bed bottom L without laths
22	325430	x	Ribbotten kpl.	Laths bottom cpl.
23	311985	x	Ribba sängbotten L=718 B=63	Lath bed bottom L=718 B=63
24	312046	x	Band t. ribbotten	Band for laths bottom
25	331961M	x	Bärregel 22x22x440	Bearing rai 22x22x440
28	314721	x	Skena draperi L=1100	Curtain rod L=1100
29	331235M	x	Vägg tvättrum främre	Wall washroom
30	331275M	x	Överbit garderob	Overlap wardrobe
31	350217	x	Galgstång L=790	Clothes hanger L=790
32	331287M	x	Hylla	Shelf
33	342239	x	Dörr 490x1850	Door 490x1850
34	331237M	x	Vägg garderob H	Wall wardrobe R
35	331259M	x	Vägg garderob H	Wall wardrobe R
36	331288M	x	Hylla	Shelf
37	376043	x	Dörr 260x1850	Door 260x1850
--	314523	x	Rätningslist dörr L=1715	List L=1715
			T= Tillbehör	T= Accessory

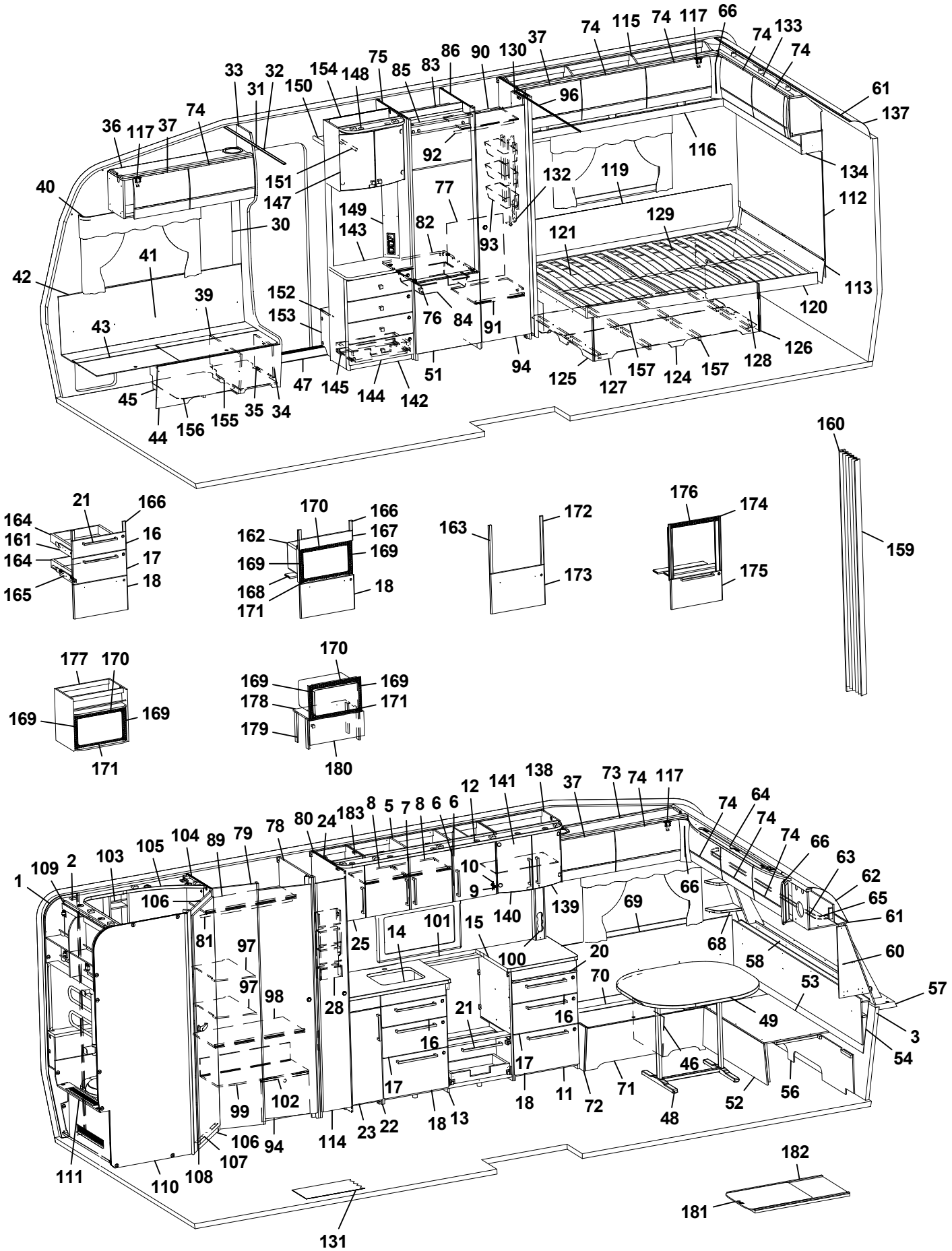
1 2 3 4 5 6 7 8 9 10 11 12 13 14 15 16 17 18 19 20 21 22 23 24 25 26 27 28 29 30 31 32 33 34 35 36 37 38 39 40 41 42 43 44 45 46 47 48 49 50 51 52 53 54 55 56 57 58 59 60 61 62 63 64 65 66 67 68 69 70 71 72 73 74 75 76 77 78 79 80 81 82 83 84 85 86 87 88 89 90 91 92 93 94 95 96 97 98 99 100 101 102 103 104 105 106 107 108 109 110 111 112 113 114 115 116 117 118 119 120 121 122 123 124 125 126 127 128 129 130 131 132 133 134 135 136 137 138 139 140 141 142 143 144 145 146 147 148 149 150 151 152 153 154 155 156 157 158 159 160 161 162 163 164 165 166 167 168 169 170 171 172 173 174 175 176 177 178 179 180 181 182 183

Pos Fig	Det. nr Part. No	Ingår Fitted	OBS!! Ange alltid årsmodell vid beställning av inredning Benämning	OBS!! Specify always year of model when ordering equipment Description
1	318657	M	Tapet vägg/tak	Wall paper
2	318584	M	Tejp tapet 20 mm	Tape, wall paper 20 mm
3	318585	M	Tejp tapet 60 mm	Tape, wall paper 60 mm
5	344960	x	Skåp kök L1120 kpl. (Vit)	Cupboard kitchen L1120 cpl. (White)
--	343961	x	Skåp kök L1120 kpl. (Mekong)	Cupboard kitchen L1120 cpl. (Mekong)
--	344962	x	Skåp kök L1120 kpl. (High Gloss)	Cupboard kitchen L1120 cpl. (High Gloss)
6	343441	x	Lucka H (Vit)	Door R (White)
--	343443	x	Lucka H (Mekong)	Door R (Mekong)
--	343442	x	Lucka H (High Gloss)	Door R (High Gloss)
--	350471	x	Handtag d:o	Handle d:o
7	343453	x	Lucka V (Vit)	Door L (White)
--	343455	x	Lucka V (Mekong)	Door L (Mekong)
--	343454	x	Lucka V (High Gloss)	Door L (High Gloss)
--	350471	x	Handtag d:o	Handle d:o
8	331385M	x	Hylla	Shelf
9	311917	x	Gångjärn	Hinge
10	312588	x	Platta gångjärn	Plate hinge
11	343416	x	Utskjut diskbänk (Vit)	Projection kitchen sink (White)
--	343415	x	Utskjut diskbänk (Mekong)	Projection kitchen sink (Mekong)
--	343445	x	Utskjut diskbänk (High Gloss)	Projection kitchen sink (High Gloss)
12	336601	x	Ljusramp köksskåp (vitrinskåp)	Light holder kitchen (vitrine)
--	342393	T	Ljusramp köksskåp (skåp mikro)	Light holder kitchen (microwave oven)
13	343417	x	Diskbänk trädel u. skiva (Vit)	Kitchen sink without board (White)
--	343506	x	Diskbänk trädel u. skiva (Mekong)	Kitchen sink without board (Mekong)
--	343509	x	Diskbänk trädel u. skiva (High Gloss)	Kitchen sink without board (High Gloss)
--	343511	x	Diskbänk induktion trädel u. skiva (Vit)	Kitchen sink induction w/o board (White)
--	343516	x	Diskbänk induktion trädel u. skiva (Mekong)	Kitchen sink induction w/o board (Mekong)
--	343520	x	Diskbänk induktion trädel u. skiva (High Gloss)	Kitchen sink induction w/o board (High Gloss)
14	336409-K	x	Skiva diskbänk 805x565	Board 805x565
--	341462-K	x	Skiva diskbänk induktion 1970x565, ljus	Board induction 1970x565, light
--	341462-L	x	Skiva diskbänk induktion 1970x565, mörk	Board induction 1970x565, dark
15	336071-K	x	Skiva diskbänk 610x565	Board 610x565
16	343384	x	Lådförstycke (Vit)	Drawer front (White)
--	343412	x	Lådförstycke (Mekong)	Drawer front (Mekong)
--	343407	x	Lådförstycke (High Gloss)	Drawer front (High Gloss)
--	317514	x	Låda 500x480 d:o	Drawer 500x480 d:o
--	317382	x	Glidskena låda H d:o	Slide bar, drawer R d:o
--	350221	x	Glidskena låda V d:o	Slide bar, drawer L d:o
17	343385	x	Lådförstycke (Vit)	Drawer front (White)
--	343413	x	Lådförstycke (Mekong)	Drawer front (Mekong)
--	343408	x	Lådförstycke (High Gloss)	Drawer front (High Gloss)
--	317514	x	Låda 500x480 d:o	Drawer 500x480 d:o
--	317382	x	Glidskena låda H d:o	Slide bar, drawer R d:o
--	350221	x	Glidskena låda V d:o	Slide bar, drawer L d:o
18	343386	x	Lucka (Vit)	Door (White)
--	343414	x	Lucka (Mekong)	Door (Mekong)
--	343410	x	Lucka (High Gloss)	Door (High Gloss)
--	20-900302	x	Pentrylåda 500x273 d:o *	Drawer pentry 500x273 d:o *
--	07-800039	x	Rullskena H d:o *	Roller rail R d:o *
--	07-800038	x	Rullskena V d:o *	Roller rail L d:o *
			M= Metervara T= Tillbehör	M= On the metre T= Accessory

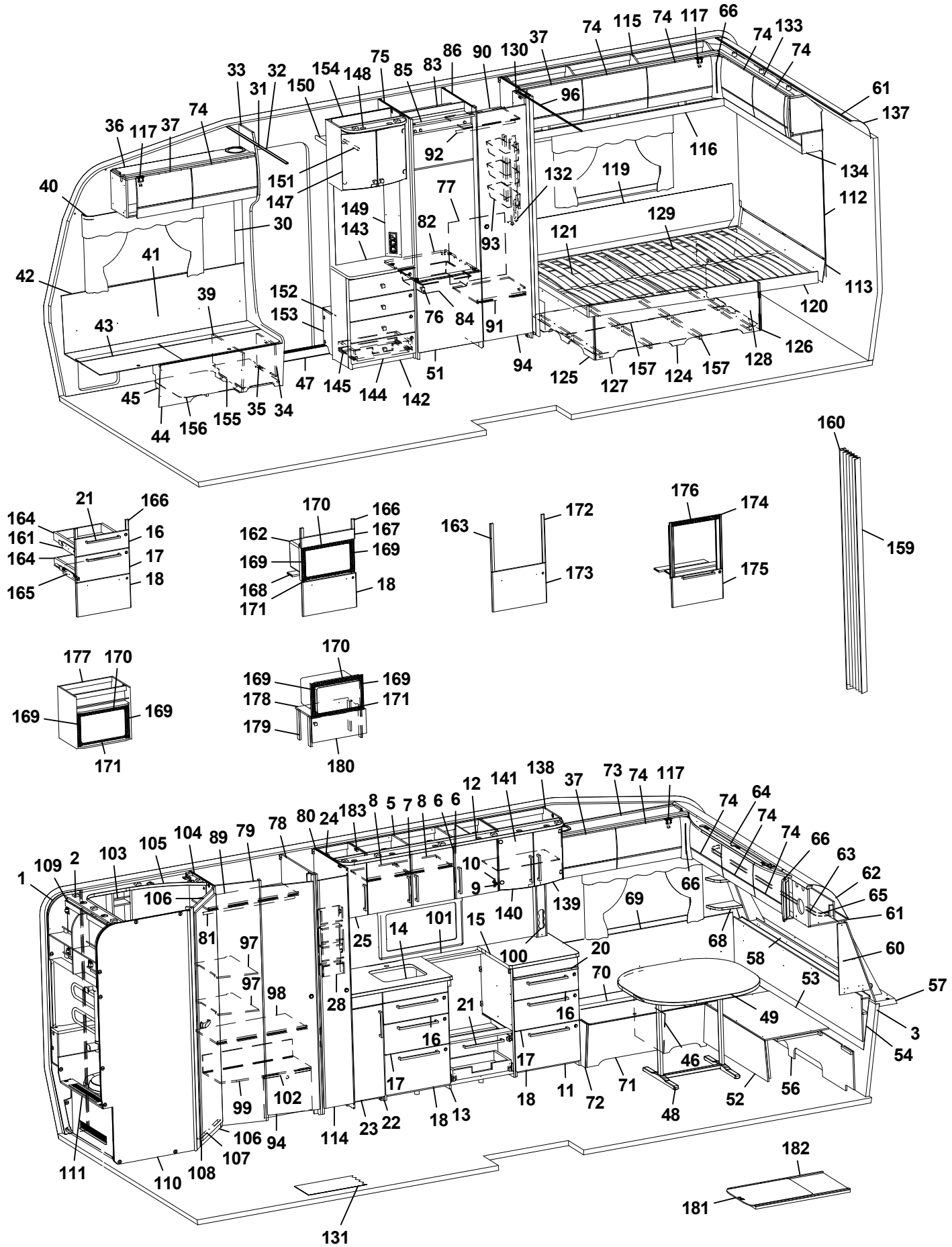
1 2 3 4 5 6 7 8 9 10 11 12 13 14 15 16 17 18 19 20 21 22 23 24 25 26 27 28 29 30 31 32 33 34 35 36 37 38 39 40 41 42 43 44 45 46 47 48 49 50 51 52 53 54 55 56 57 58 59 60 61 62 63 64 65 66 67 68 69 70 71 72 73 74 75 76 77 78 79 80 81 82 83 84 85 86 87 88 89 90 91 92 93 94 95 96 97 98 99 100 101 102 103 104 105 106 107 108 109 110 111 112 113 114 115 116 117 118 119 120 121 122 123 124 125 126 127 128 129 130 131 132 133 134 135 136 137 138 139 140 141 142 143 144 145 146 147 148 149 150 151 152 153 154 155 156 157 158 159 160 161 162 163 164 165 166 167 168 169 170 171 172 173 174 175 176 177 178 179 180 181 182 183

Pos Fig	Det. nr Part. No	Ingår Fitted	OBS!! Ange alltid årsmodell vid beställning av inredning Benämning	OBS!! Specify always year of model when ordering equipment Description
--	317514	x	Låda 500x480 d:o *	Drawer 500x480 d:o *
--	317382	x	Glidskena låda H d:o *	Slide bar, drawer R d:o *
--	350221	x	Glidskena låda V d:o *	Slide bar, drawer L d:o *
20	336675	x	Skärbräda	Cutting board
21	350472	x	Handtag	Handle
22	343418	x	Utskjut diskbänk (Vit)	Projection kitchen sink (White)
--	343435	x	Utskjut diskbänk (Mekong)	Projection kitchen sink (Mekong)
--	343447	x	Utskjut diskbänk (High Gloss)	Projection kitchen sink (High Gloss)
--	332122M	x	Hylla d:o	Shelf d:o
23	343378	x	Lucka (Vit)	Door (White)
--	343380	x	Lucka (Mekong)	Door (Mekong)
--	343379	x	Lucka (High Gloss)	Door (High Gloss)
--	350471	x	Handtag d:o	Handle d:o
24	343760	x	Skåp vitrin	Vitrine
--	343479	x	Hylla d:o	Shelf d:o
25	343425	x	Lucka vitrin V 272x450	Door L 272x450
--	319618	x	Lås magnet d:o	Lock magnet d:o
--	311917	x	Gångjärn	Hinge
--	312588	x	Platta gångjärn	Plate hinge
28	333409M	x	Kryddhylla	Spice rack
30	318962	x	List täck el-kabel B=45 L=2100	Cover strip B=45 L=2100
31	316270	x	List snäpp undre L2379	List under L2379
32	316268	x	List snäpp övre L2379	List upper L2379
33	343135	x	Stolpe först. L1948 kpl. m. lucka	Support bar cpl. with door
34	343731	x	Lucka	Door
35	312589	x	Gångjärn	Hinge
36	345060	x	Skåp övre elc.L=1108	Cupboard upper L=1108
--	345061	x	Skåp övre elc.L=1108 (Selected)	Cupboard upper L=1108 (Selected)
--	345062	x	Skåp övre elc.L=1108 (Customized)	Cupboard upper L=1108(Customized)
37	343181	x	Lucka	Door
--	343184	x	Lucka (High Gloss)	Door (High Gloss)
39	342494	x	Stöd bäddlåda HF	Support bed box
40	350348	x	Skena gardin L1020	Curtain rod L1020
41	339355	x	Värmespalt H fram	Air gap R.F.
42	319821	M	List kant mörkbrun	Strip, dark brown
43	343032	x	Lock bäddlåda H F	Cover bedbox R.F.
--	319024	x	Matta grå textil m. tejp d:o	Carpet gray textile with tape d:o
44	343085	x	Front bäddlåda H F	Front bed box R.F.
--	343034	T	Front bäddlåda H F (centraldammsugare)	Front bed box R.F. (central vacuum cleaner)
45	342495	x	Stöd bäddlåda HF	Support bed box
46	312825	x	Stöd bäddlåda VF	Support bed box
47	314687	x	Tröskel aluminium L=850	Threshold aluminium L=850
48	310083	x	Bordsstativ	Table stand
--	350474	T	Bordsstativ enpelar	Table stand single pillar
49	343248	x	Bordsskiva 800x1000	Table top 800x1000
51	343736	x	Lucka H 550x570	Door R 550x570
--	316799	x	Gångjärn d:o	Hinge d:o
--	312588	x	Platta gångjärn d:o	Plate hinge d:o
52	331245M	x	Front bäddlåda gavel	Front bed box gable
53	331246M	x	Skiva rundsittgrupp	Sheet seat
			M= Metervara T= Tillbehör	M= On the metre T= Accessory

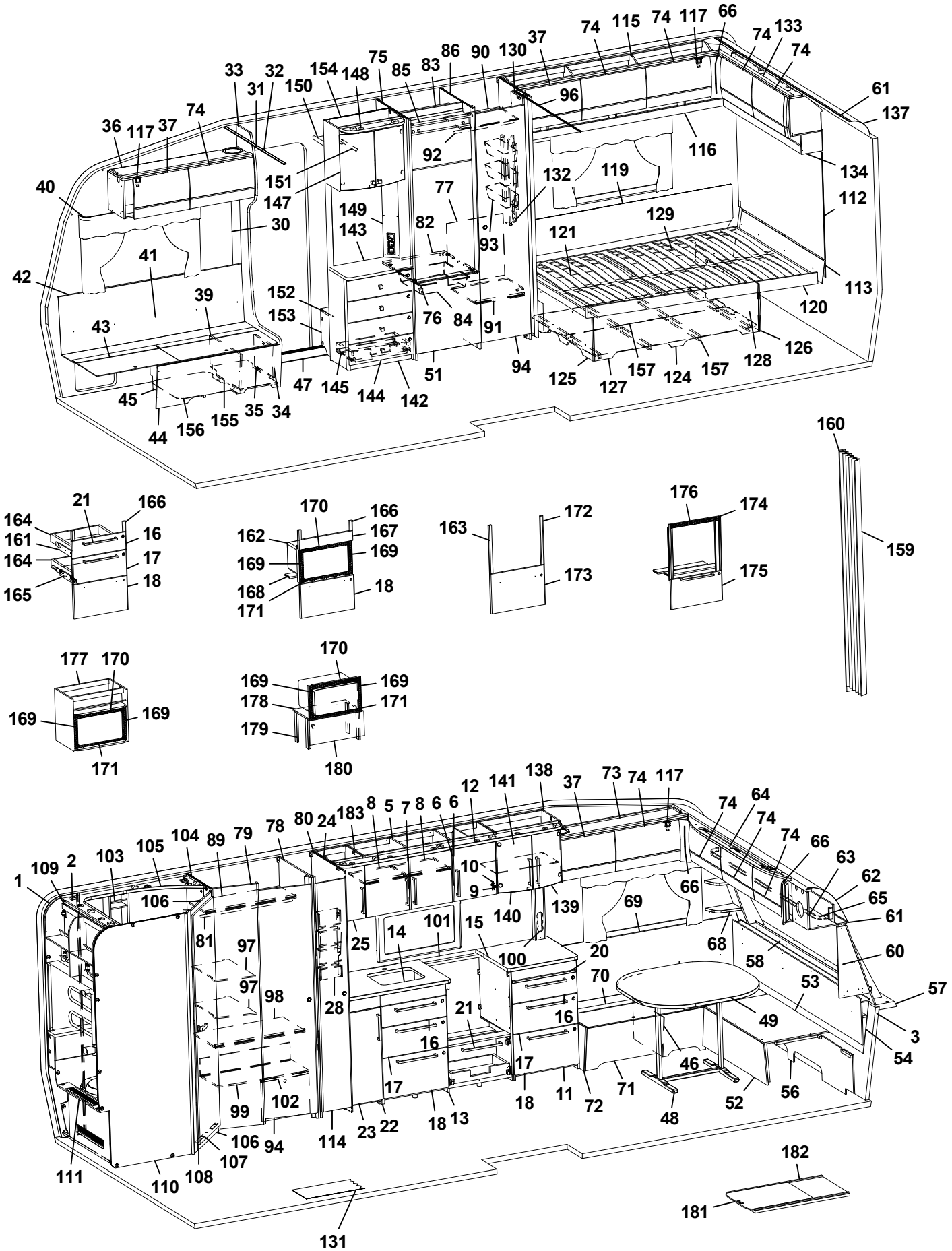
1 2 3 4 5 6 7 8 9 10 11 12 13 14 15 16 17 18 20 21 22 23 24 25 27 28 30 31 32 33 34 35 36 37 38 39 40 41 42 43 44 45 46 47 48 49 51 52 53 54 56 57 58 60 61 62 63 64 65 66 68 69 70 71 72 73 74 75 76 77 78 79 80 81 82 83 84 85 86 89 90 91 92 93 94 96 97 98 99 100 101 102 103 104 105 106 107 108 110 111 112 113 114 116 117 119 120 121 122 124 125 126 127 128 129 130 131 132 133 134 135 136 137 138 139 140 141 142 143 144 145 147 148 149 150 151 152 153 154 155 156 157 159 160 161 162 163 164 165 166 167 168 169 170 171 172 173 174 175 176 177 178 179 180 181 182 183

Pos Fig	Det. nr Part. No	Ingår Fitted	OBS!! Ange alltid årsmodell vid beställning av inredning Benämning	OBS!! Specify always year of model when ordering equipment Description
54	340578	x	Värmespalt gavel fram	Air gap
56	340520	x	Stöd sittgrupp	Support
57	215275	x	Hylla front kpl. L2376	Shelf front cpl. L2376
58	340191	x	Front/hylla kpl.	Front/shelf cpl.
--	340929	x	Hylla m. belysning "Björn" (Customized)	Shelf with lighting "Bear" (Customized)
59	343180	x	Lucka	Door
--	343183	x	Lucka (High Gloss)	Door (High Gloss)
60	343562	x	Hylla hörn H	Shelf R
61	313884	x	List plast radie L=2379	List L=2379
62	316005	x	Skiva plast 295x2363x1	Plastic sheet
63	344966	x	Skåp gavel fram L=2360	Cupboard L=2360
--	344979	x	Skåp gavel fram L=2360 (Customized)	Cupboard L=2360 (Customized)
--	350454	x	Gångjärn d:o	Hinge d:o
64	343160	x	Ljusramp gavelskåp	Light holder
65	350349	x	Skena gardin L1920	Curtain rod L1920
66	343294	x	Hörn inredning (High Gloss)	Corner (High Gloss)
68	343556	x	Hylla hörn V	Shelf L
69	337171	x	Värmespalt V fram	Air gap L.F.
70	343564	x	Lock bäddlåda V F	Cover bed box L.F
--	319024	x	Matta grå textil m. tejp d:o	Carpet gray textile with tape d:o
71	339504	x	Front bäddlåda V F	Front bed box L.F.
72	343469	x	Gavel bäddlåda V F	Gable bed box L.F
73	344969	x	Skåp övre L=1108	Cupboard upper L=1108
--	344970	x	Skåp övre L=1108 (Selected)	Cupboard upper L=1108 (Selected)
--	344971	x	Skåp övre L=1108 (Customized)	Cupboard upper L=1108 (Customized)
74	343182	x	Lucka	Door
--	343185	x	Lucka (High Gloss)	Door (High Gloss)
75	342304	x	Vägg kyl V	Wall refrigerator L
76	350473	x	Handtag knopp	Handle knob
77	336261	x	Täckskiva exp.kärl	Cover expansion vessel
78	343095	x	Vägg garderob H	Wall wardrobe R
79	340132	x	Vägg front garderob	Wall front wardrobe
80	342985	x	Vägg backskåp	Wall cupboard
81	350217	x	Galgstång L=790	Clothes hanger L=790
82	340675	x	Hylla under kyl	Shelf under refrigerator
83	342309	x	Bakstycke stopp kyl	Back cupboard
84	310325	x	Trådback vit 427x427x85	Tray 427x427x85
--	312712	x	Glidlist trådback (säljes i par)	Sliding strip tray (pair)
85	342306	x	List folierad L = 528	List foiled L = 528
86	342305	x	Vägg kyl H	Wall refrigerator R
88	331593M	x	Vägg garderob	Wall wardrobe
89	340155	x	Hylla garderob övre	Shelf wardrobe upper
90	331279M	x	Hylla garderob övre	Shelf wardrobe upper
91	331274M	x	Hylla garderob nedre	Shelf wardrobe under
92	350217	x	Galgstång L=790	Clothes hanger L=790
93	319759	x	Korg, garderob	Basket, wardrobe
--	335802	x	List för korgar	List för baskets
94	342238	x	Dörr 415x1850	Door 415x1850
96	314917	x	Skena draperi L=1190	Drapery rail L=1190
97	340158	x	Hylla garderob	Shelf wardrobe
			M= Metervara T= Tillbehör	M= On the metre T= Accessory

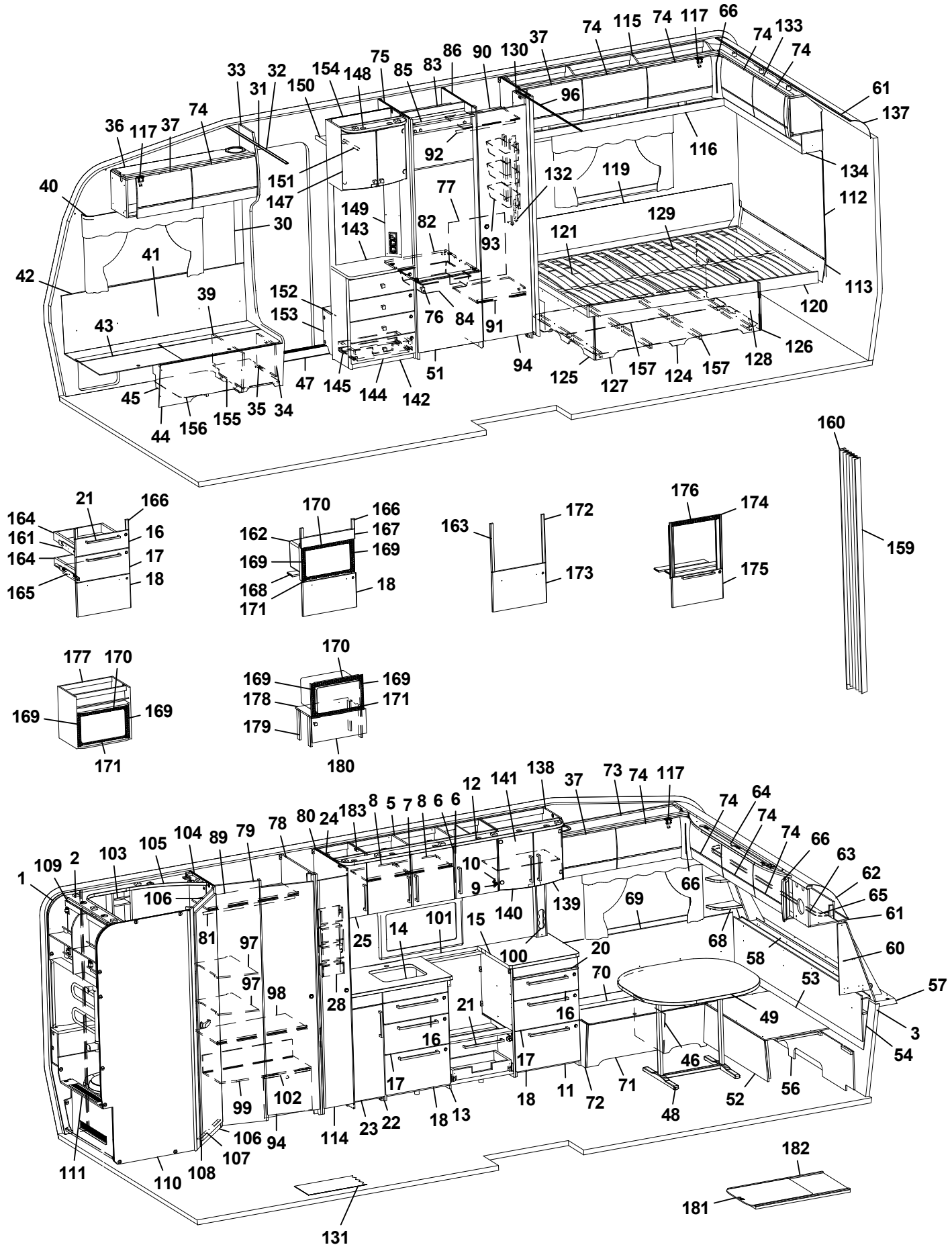
1 2 3 4 5 6 7 8 9 10 11 12 13 14 15 16 17 18 20 21 22 23 24 25 27 28 30 31 32 33 34 35 36 37 38 39 40 41 42 43 44 45 46 47 48 49 51 52 53 54 56 57 58 60 61 62 63 64 65 66 68 69 70 71 72 73 74 75 76 77 78 79 80 81 82 83 84 85 86 89 90 91 92 93 94 96 97 98 99 100 101 102 103 104 105 106 107 108 110 111 112 113 114 116 117 119 120 121 124 125 126 127 128 129 130 131 132 133 134 137 138 139 140 141 142 143 144 145 147 148 149 150 151 152 153 154 155 156 157 159 160 161 162 163 164 165 166 167 168 169 170 171 172 173 174 175 176 177 178 179 180 181 182 183

Pos Fig	Det. nr Part. No	Ingår Fitted	OBS!! Ange alltid årsmodell vid beställning av inredning Benämning	OBS!! Specify always year of model when ordering equipment Description
98	340152	x	Hylla garderob mellan	Shelf wardrobe middle
99	340151	x	Hylla garderob nedre	Shelf wardrobe under
100	333289M	x	Front el-uttag 90x533x48	Front outlet 90x533x48
101	350394-F	T	Köksskiva vägg svart fiskben	Protection kitchen, black fishbone
--	350394-G	T	Köksskiva vägg natur skiffer	Protection kitchen, nature slate
102	340330	x	Täckfront garderob	Cover wardrobe
103	337131	x	Hylla	Shelf
104	340130	x	Vägg tvättrum främre	Wall washroom
105	338357	x	Ljusramp tvättrum	Light holder
106	331248M	x	Tröskel 480x60	Threshold 480x60
107	314591	x	List tröskel al. L=480	List threshold L=480
108	342239	x	Dörr 490x1850	Door 490x1850
109	343065	x	Skåp tvättrum L838	Cupboard L838
110	343749	x	Vägg tvättrum bakre	Wall washroom rear
111	341887	x	Front tvättrum	Front washroom
--	319198	x	Galler ventilation d:o	Ventilation grille d:o
112	343374	x	Sänggavel kpl. m. tyg	Headboard cpl. with fabric
113	344424	x	Värmespalt	Air gap
114	376043	x	Dörr 260x1850	Door 260x1850
--	314523	x	Rätningslist dörr L=1715	List L=1715
115	345003	x	Skåp övre L=1747	Cupboard upper L=1747
--	345004	x	Skåp övre L=1747 (Customized)	Cupboard upper L=1747 (Customized)
--	350454	x	Gångjärn d:o	Hinge d:o
116	343213	x	Hyllpaket	Shelf
117	350454	x	Gångjärn	Hinge
119	338121	x	Värmespalt	Air gap
120	342654	x	Sängram u. ribbotten	Bed bottom without laths
121	342683	x	Ribbotten kpl.	Laths bottom cpl.
--	311985	x	Ribba sängbotten L=718 B=63	Lath bed bottom L=718 B=63
--	312046	x	Band t. ribbotten	Band for laths bottom
124	340187	x	Sänglåda kpl.	Bed box cpl.
125	340197	x	Gavel säng V	Gable bed L
126	319776	x	List hörn L=2500	Corner strip L=2500
127	339426	x	Front säng	Front bed
128	340195	x	Gavel säng H	Gable bed R
129	315203	x	Regel 17,5x55x1415	Wood lath pine 17,5x55x1415
130	331238M	x	Nisch, vikdörr	Niche folding door
131	350469	T	Matta golv, gråsten	Carpet floor, stone grey
--	319393	T	Matta golv, antik planka	Carpet floor, antique plank
132	343352	x	Front el-uttag	Front outlet
133	345036	x	Skåp gavel bak L1510	Cupboard gable L1510
--	345037	x	Skåp gavel bak L1510 (Customized)	Cupboard gable L1510 (Customized)
--	350454	x	Gångjärn d:o	Hinge d:o
134	345047	x	Hyllpaket	Shelf
137	316005	x	Skiva plast 295x2363x1	Plastic sheet
138	345048	x	Skåp vitrin	Vitrine
139	343747	x	Lucka vitrin H 272x450	Door vitrine R 272x450
140	343746	x	Lucka vitrin V 272x450	Door vitrine L 272x450
--	318630	x	Lås magnet d:o	Lock magnet d:o
--	318381	x	Motstycke magnetlås	Companion part
			M= Metervara T= Tillbehör	M= On the metre T= Accessory

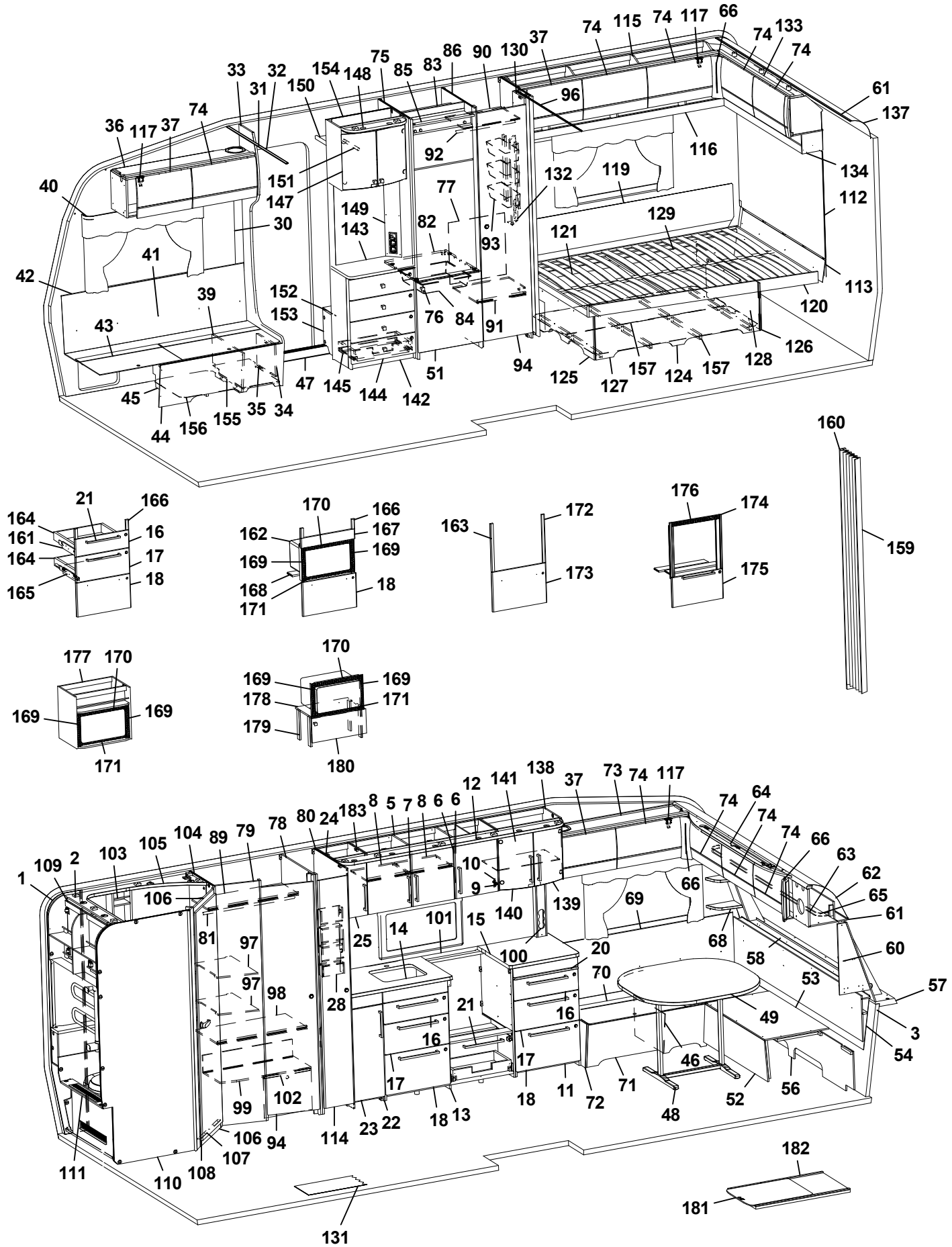
1
2
3
4
5
6
7
8
9
10
11
12
13
14
15
16
17
18
20
21
22
23
24
25
28
30
31
32
33
34
35
36
37
39
40
41
42
43
44
45
46
47
48
49
51
52
53
54
56
57
58
60
61
62
63
64
65
66
68
69
70
71
72
73
74
75
76
77
78
79
80
81
82
83
84
85
86
89
90
91
92
93
94
96
97
98
99
100
101
102
103
104
105
106
107
108
110
111
112
113
114
116
117
119
120
121
125
126
127
128
129
130
131
132
133
134
137
138
139
140
141
142
143
144
145
147
148
149
150
151
152
153
154
155
156
157
159
160
161
162
163
164
165
166
167
168
169
170
171
172
173
174
175
176
177
178
179
180
181
182
183

Pos Fig	Det. nr Part. No	Ingår Fitted	OBS!! Ange alltid årsmodell vid beställning av inredning Benämning	OBS!! Specify always year of model when ordering equipment Description
--	318379	x	Gångjärn	Hinge
--	318380	x	Täckhatt d:o	Cover d:o
--	312588	x	Platta gångjärn	Plate hinge
141	333749	x	Hylla	Shelf
142	343583	x	TV-bänk kpl. u. skiva	TV-bench cpl. whitout board
143	343590-K	x	Skiva TV-bänk, ljus	Board, light
--	343590-L	T	Skiva TV-bänk, mörk	Board, dark
144	343591	x	Lådförstycke	Drawer front
145	20-900302	x	Pentrylåda 500x273 d:o	Drawer pentry 500x273 d:o
--	07-800039	x	Rullskena H d:o	Roller rail R d:o
--	07-800038	x	Rullskena V d:o	Roller rail L d:o
147	345069	x	Skåp bar kpl. H=512	Coctail cabinet cpl. H=512
--	330180	x	Hylla hållare flaskor	Shelf bottle holder
--	343667	x	Lucka H d:o	Door R d:o
--	343666	x	Lucka V d:o	Door L d:o
--	318379	x	Gångjärn d:o	Hinge d:o
--	318380	x	Täckhatt d:o	Cover d:o
--	312588	x	Platta gångjärn d:o	Plate hinge d:o
148	336106	x	Ljusramp	Light holder
149	343721	x	Front el-uttag 130x857,5	Front outlet 130x857,5
150	331910M	x	Hylla garderob övre	Shelf
151	350217	x	Galgstång L=790	Clothes hanger L=790
152	319866	x	Hylla insteg	Shelf
153	336618	x	Front hylla garderob	Front
154	343654	x	Vägg instegsgarderob	Wall wardrobe
155	350390	x	Plåt skofack	Plate shoe compartment
156	343594	x	Luftspalt H-fram	Air gap R front
157	343621	x	Luftspalt sänglåda	Air gap bed box
159	315216	T	Vikdörr 1900x1500 (T906099)	Folding door
160	340300	T	Bakdel nisch vikdörr	Back niche folding door
161	343470	x	Monteringssats kpl. lådor (Vit)	Mounting kit cpl. drawers (White)
--	343471	x	Monteringssats kpl. lådor (Mekong)	Mounting kit cpl. drawers (Mekong)
--	343472	x	Monteringssats kpl. lådor (High Gloss)	Mounting kit cpl. drawers (High Gloss)
162	343484	T	Monteringssats kpl. mikro (Vit)	Mounting kit cpl. micro (White)
--	343485	T	Monteringssats kpl. mikro (Mekong)	Mounting kit cpl. micro (Mekong)
--	343486	T	Monteringssats kpl. mikro (High Gloss)	Mounting kit cpl. micro (High Gloss)
163	343487	T	Monteringssats kpl. ugn (Vit)	Mounting kit cpl. oven (White)
--	343488	T	Monteringssats kpl. ugn (Mekong)	Mounting kit cpl. oven (Mekong)
--	343489	T	Monteringssats kpl. ugn (High Gloss)	Mounting kit cpl. oven (High Gloss)
164	317514	x	Låda 500x480	Drawer 500x480
165	317382	x	Glidskena låda H	Slide bar, drawer R
--	350221	x	Glidskena låda V	Slide bar, drawer L
--	801701	x	Skruv 6x16 d:o	Screw 6x16 d:o
166	336092	x	Passbit 95x30x16 (Mekong)	Gauge block 95x30x16 (Mekong)
167	335936	T	Front	Front
168	333287M	T	Skiva distans 15x100x547,5	Sheet distance 15x100x547,5
169	402108	T	Galler vent. mikro 318x38	Grating vent. micro 318x38
170	402109	T	Galler vent. mikro 448x38	Grating vent. micro 448x38
171	402110	T	Galler vent. mikro 448x33	Grating vent. micro 448x33
172	336086	T	Passbit 460x30x16	Gauge block 460x30x16
			M= Metervara T= Tillbehör	M= On the metre T= Accessory

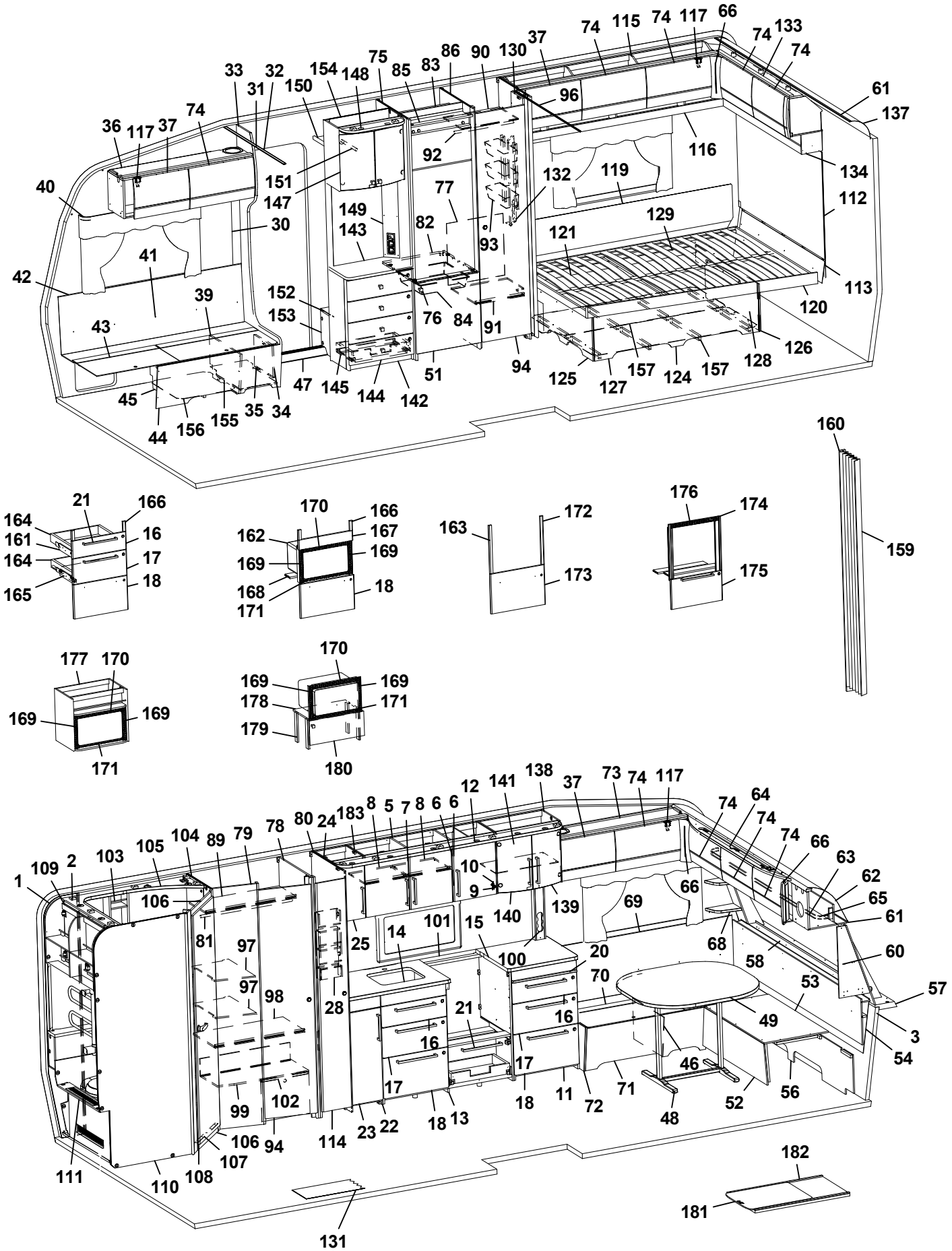
1 2 3 4 5 6 7 8 9 10 11 12 13 14 15 16 17 18 19 20 21 22 23 24 25 26 27 28 29 30 31 32 33 34 35 36 37 38 39 40 41 42 43 44 45 46 47 48 49 50 51 52 53 54 55 56 57 58 59 60 61 62 63 64 65 66 67 68 69 70 71 72 73 74 75 76 77 78 79 80 81 82 83 84 85 86 87 88 89 90 91 92 93 94 95 96 97 98 99 100 101 102 103 104 105 106 107 108 109 110 111 112 113 114 115 116 117 118 119 120 121 122 123 124 125 126 127 128 129 130 131 132 133 134 135 136 137 138 139 140 141 142 143 144 145 146 147 148 149 150 151 152 153 154 155 156 157 158 159 160 161 162 163 164 165 166 167 168 169 170 171 172 173 174 175 176 177 178 179 180 181 182 183

Pos Fig	Det. nr Part. No	Ingår Fitted	OBS!! Ange alltid årsmodell vid beställning av inredning Benämning	OBS!! Specify always year of model when ordering equipment Description
173	343490	T	Lucka (Vit)	Door (White)
--	343491	T	Lucka (Mekong)	Door (Mekong)
--	343492	T	Lucka (High Gloss)	Door (High Gloss)
174	342139	T	List L=538 (diskbänk induktion)	List (kitchen sink induction) L=538
175	343390	T	Lucka (diskb. induktion) 299x550 (Vit)	Door (kitch. sink induct.) 299x550 (White)
--	343392	T	Lucka (diskb. induktion) 299x550 (Mekong)	Door (kitch. sink induct.) 299x550 (Mekong)
--	343391	T	Lucka (diskb. induktion) 299x550 (High Gloss)	Door (kitch. sink induct.) 299x550 (High Gloss)
--	20-900302	x	Pentrylåda 500x273 d:o	Drawer pentry 500x273 d:o
--	07-800039	x	Rullskena H d:o	Roller rail R d:o
--	07-800038	x	Rullskena V d:o	Roller rail L d:o
176	402107	T	Galler ugn (diskb. induktion) 503x35	Grating oven (kitch. sink induct.) 503x35
177	342343	T	Skåp kpl. mikrovågsugn	Cupboard cpl. microwave oven
178	342316	T	Hylla mikro	Shelf
179	342315	T	List folierad L=283	List folierad L=283
180	343880	T	Lucka 550x228	Door 550x228
--	316799	x	Gångjärn d:o	Hinge d:o
--	312588	x	Platta gångjärn d:o	Plate hinge d:o
181	341192	T	Utdragsskiva bord 450x550	Sliding leaf 450x550
182	341193	T	Låda utdragsskiva	Box sliding leaf
			* = Olika djup på lådor kan förekomma ¹ = Selected och Customized	* = Different depths of drawers can exist ¹ = Selected and Customized
			Dyntyger, madrasser m.m. (se dynor m.m.)	Cushion textilies, mattresses etc. (see cushions etc.)
			M= Metervara T= Tillbehör	M= On the metre T= Accessory

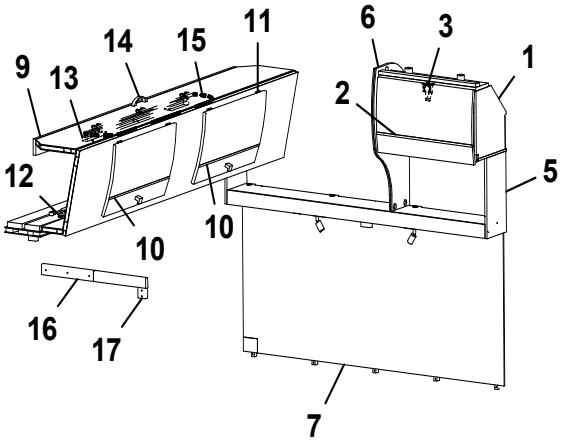
9
13
14
15
11
6
3
1
2
5
12
10
10
16
17
7

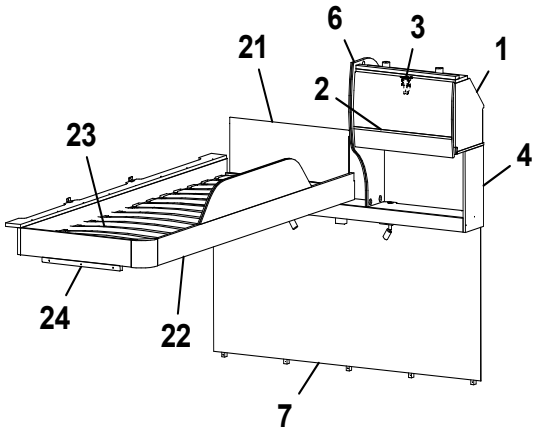
6
3
21
1
2
23
4
24
22
7

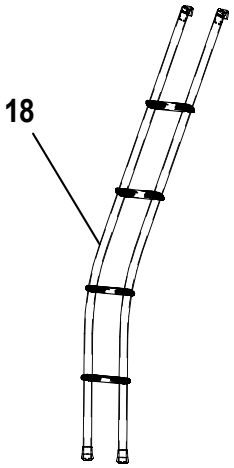
18

Pos Fig	Det. nr Part. No	Ingår Fitted	OBS!! Ange alltid årsmodell vid beställning av inredning Benämning	OBS!! Specify always year of model when ordering equipment Description
1	343842	x	Skåp gavel bak L560	Cupboard gable L560
--	343847	x	Skåp gavel bak L560 (Customized)	Cupboard gable L560 (Customized)
2	343182	x	Lucka	Door
--	343185	x	Lucka (High Gloss)	Door (High Gloss)
3	350454	x	Gångjärn	Hinge
4	344209	x	Hyllpaket	Shelf
5	344205	x	Hyllpaket	Shelf
6	343956	x	Gavel rundad	Gable
7	344183	x	Sänggavel kpl. m. tyg	Headboard cpl. with fabric
9	343912	x	Överbäddskåp L1980	Upper bed L1980
--	343913	x	Överbäddskåp L1980 (Customized)	Upper bed L1980 (Customized)
10	343914	x	Lucka	Door
--	343915	x	Lucka (High Gloss)	Door (High Gloss)
11	860402	x	Gångjärn	Hinge
12	860405	x	Gångjärn	Hinge
13	339839M	x	Regel låsning	Lock bar
14	350129	x	Handtag	Handle
15	375813	x	Rasskydd ö-bäddskåp	Protective plate
16	332661M	x	Bärregel (vikbar)	Bearing rail
17	331701M	x	Kloss bärregel	Block bearing rail
18	350435	T	Stege ö-bäddsskåp	Ladder upper bed
21	321209	x	Värmespalt gavel	Air gap gable
22	336714	x	Sängram vån.säng V u. ribbotten	Bed bottom L without laths
23	325430	x	Ribbotten kpl.	Laths bottom cpl.
--	311985	x	Ribba sängbotten L=718 B=63	Lath bed bottom L=718 B=63
--	312046	x	Band t. ribbotten	Band for laths bottom
24	331961M	x	Bärregel 440x22x22	Bearing rail 670x22x22

T= Tillbehör | T= Accessory

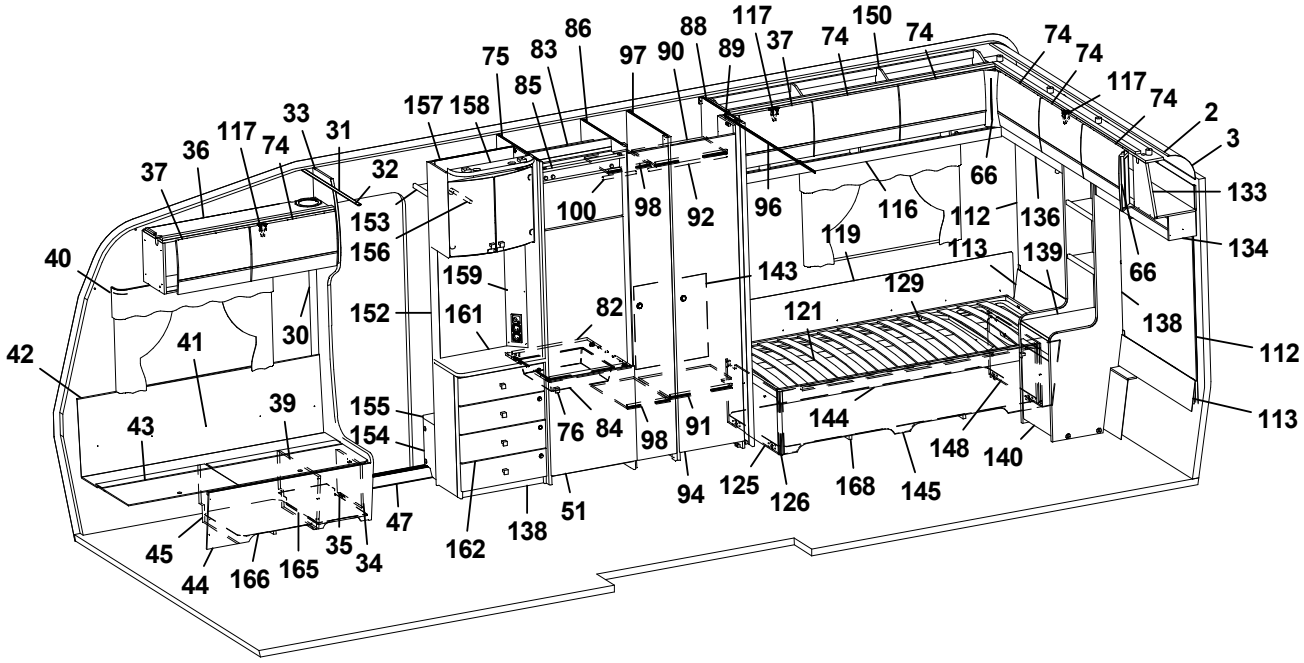
1 2 3 30 31 32 33 34 35 36 37 39 40 41 42 43 44 45 47 51 66 74 75 76 82 83 84 85 86 88 89 90 91 92 94 96 97 98 100 112 113 116 117 119 121 125 126 129 133 134 136 138 139 140 143 144 145 148 150 152 153 154 155 156 157 158 159 161 162 165 166 168

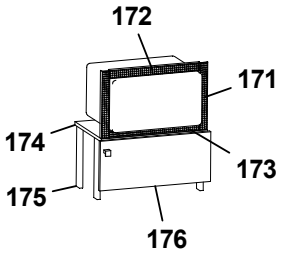
171 172 173 174 175 176

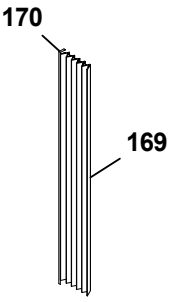
169 170

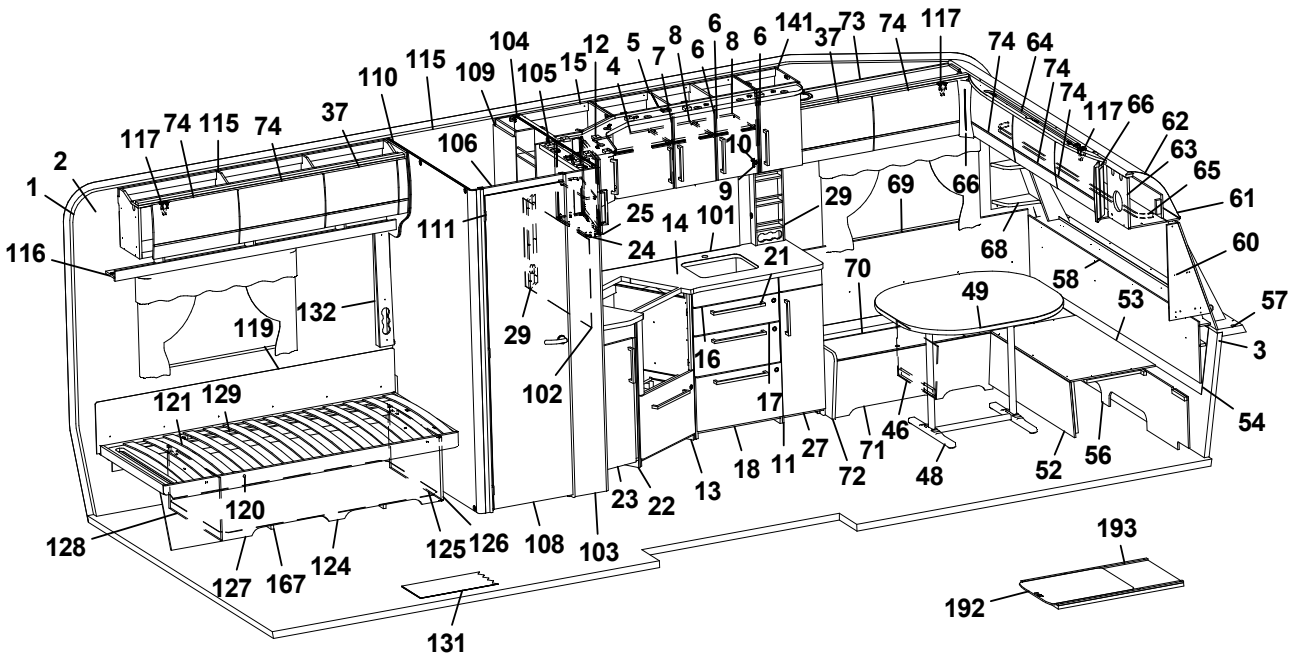
1 2 3 4 5 6 7 8 9 10 11 12 13 14 15 16 17 18 21 22 23 24 25 27 29 37 46 48 49 52 53 54 56 57 58 60 61 62 63 64 65 66 68 69 70 71 72 73 74 101 102 103 104 105 106 108 109 110 111 115 116 117 119 120 121 124 125 126 127 128 129 131 132 141 167

192 193

Pos Fig	Det. nr Part. No	Ingår Fitted	OBS!! Ange alltid årsmodell vid beställning av inredning Benämning	OBS!! Specify always year of model when ordering equipment Description
1	318657	M	Tapet vägg/tak	Wall paper
2	318584	M	Tejp tapet 20 mm	Tape, wall paper 20 mm
3	318585	M	Tejp tapet 60 mm	Tape, wall paper 60 mm
4	331385M	x	Hylla	Shelf
5	343450	x	Skåp kök L1120 kpl. (Vit)	Cupboard kitchen L1120 cpl. (White)
--	343452	x	Skåp kök L1120 kpl. (Mekong)	Cupboard kitchen L1120 cpl. (Mekong)
--	343451	x	Skåp kök L1120 kpl. (High Gloss)	Cupboard kitchen L1120 cpl. (High Gloss)
6	343456	x	Lucka H (Vit)	Door R (White)
--	343458	x	Lucka H (Mekong)	Door R (Mekong)
--	343457	x	Lucka H (High Gloss)	Door R (High Gloss)
--	350471	x	Handtag d:o	Handle d:o
7	343453	x	Lucka V (Vit)	Door L (White)
--	343455	x	Lucka V (Mekong)	Door L (Mekong)
--	343454	x	Lucka V (High Gloss)	Door L (High Gloss)
--	350471	x	Handtag d:o	Handle d:o
8	341681	x	Hylla	Shelf
9	311917	x	Gångjärn	Hinge
10	312588	x	Platta gångjärn	Plate hinge
11	343395	x	Utskjut diskbänk (Vit)	Projection kitchen sink (White)
--	343400	x	Utskjut diskbänk (Mekong)	Projection kitchen sink (Mekong)
--	343399	x	Utskjut diskbänk (High Gloss)	Projection kitchen sink (High Gloss)
12	343558	x	Ljusramp köksskåp	Light holder kitchen
13	343885	x	Diskbänk trädel u. skiva (Vit)	Kitchen sink without board (White)
--	343886	x	Diskbänk trädel u. skiva (Mekong)	Kitchen sink without board (Mekong)
--	343887	x	Diskbänk trädel u. skiva (High Gloss)	Kitchen sink without board (High Gloss)
--	343404	x	Diskbänk induktion trädel u. skiva (Vit)	Kitchen sink induction w/o board (White)
--	343494	x	Diskbänk induktion trädel u. skiva (Mekong)	Kitchen sink induction w/o board (Mekong)
--	343493	x	Diskbänk induktion trädel u. skiva (High Gloss)	Kitchen sink induction w/o board (High Gloss)
14	343881	x	Skiva diskbänk 1675x902	Board 872x1090
--	343403-K	x	Skiva diskbänk induktion 1675x902, ljus	Board induction 1703x1098, light
--	343403-L	x	Skiva diskbänk induktion 1675x902, mörk	Board induction 1703x1098, dark
15	343422	x	Skåp hörn (Vit)	Cupboard corner (White)
--	343423	x	Skåp hörn (High Gloss)	Cupboard corner (High Gloss)
--	343424	x	Skåp hörn (Mekong)	Cupboard corner (Mekong)
16	343384	x	Lådförstycke (Vit)	Drawer front (White)
--	343412	x	Lådförstycke (Mekong)	Drawer front (Mekong)
--	343407	x	Lådförstycke (High Gloss)	Drawer front (High Gloss)
--	317514	x	Låda 500x480 d:o	Drawer 500x480 d:o
--	317382	x	Glidskena låda H d:o	Slide bar, drawer R d:o
--	350221	x	Glidskena låda V d:o	Slide bar, drawer L d:o
17	343385	x	Lådförstycke (Vit)	Drawer front (White)
--	343413	x	Lådförstycke (Mekong)	Drawer front (Mekong)
--	343408	x	Lådförstycke (High Gloss)	Drawer front (High Gloss)
--	317514	x	Låda 500x480 d:o	Drawer 500x480 d:o
--	317382	x	Glidskena låda H d:o	Slide bar, drawer R d:o
--	350221	x	Glidskena låda V d:o	Slide bar, drawer L d:o
18	343386	x	Lucka (Vit)	Door (White)
--	343414	x	Lucka (Mekong)	Door (Mekong)
--	343410	x	Lucka (High Gloss)	Door (High Gloss
--	20-900302	x	Pentrylåda 500x273 d:o *	Drawer pentry 500x273 d:o *
			M= Metervara T= Tillbehör	M= On the metre T= Accessory

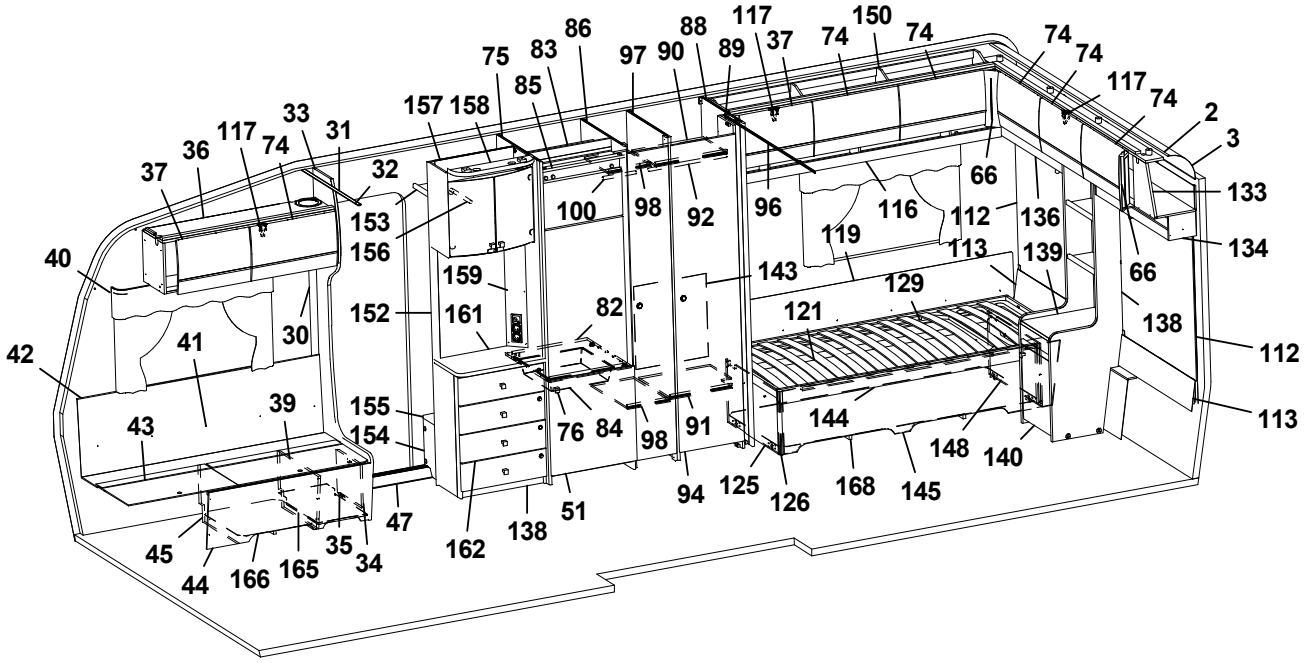
1 2 3 30 31 32 33 34 35 36 37 39 40 41 42 43 44 45 47 51 66 74 75 76 82 83 84 85 86 88 89 90 91 92 94 96 97 98 100 112 113 116 117 119 121 125 126 129 133 134 136 138 139 140 143 144 145 148 150 152 153 154 155 156 157 158 159 161 162 165 166 168

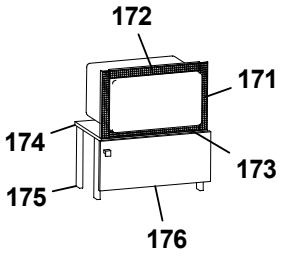
171 172 173 174 175 176

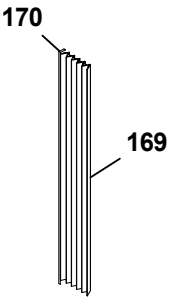
169 170

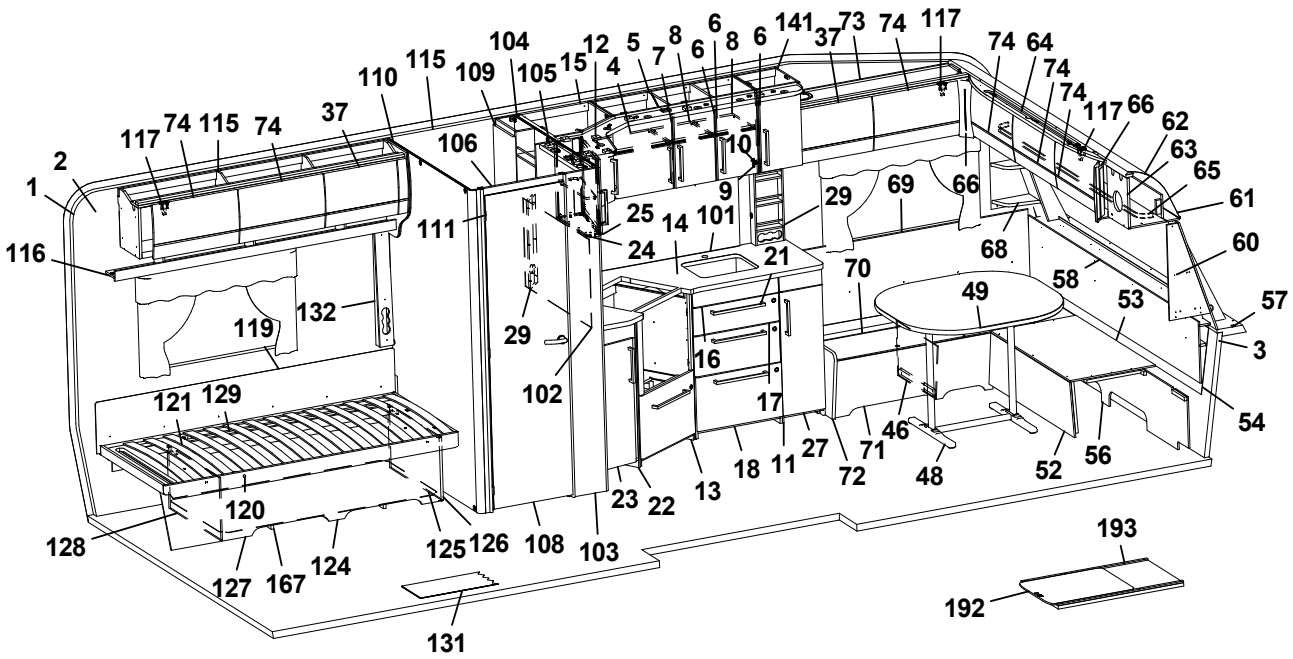
1 2 3 4 5 6 7 8 9 10 11 12 13 14 15 16 17 18 21 22 23 24 25 27 29 37 46 48 49 52 53 54 56 57 58 60 61 62 63 64 65 66 68 69 70 71 72 73 74 101 102 103 104 105 106 108 109 110 111 115 116 117 119 120 121 124 125 126 127 128 129 131 132 141 167

192 193

Pos Fig	Det. nr Part. No	Ingår Fitted	OBS!! Ange alltid årsmodell vid beställning av inredning Benämning	OBS!! Specify always year of model when ordering equipment Description
--	07-800039	x	Rullskena H d:o *	Roller rail R d:o *
--	07-800038	x	Rullskena V d:o *	Roller rail L d:o *
--	317514	x	Låda 500x480 d:o *	Drawer 500x480 d:o *
--	317382	x	Glidskena låda H d:o *	Slide bar, drawer R d:o *
--	350221	x	Glidskena låda V d:o *	Slide bar, drawer L d:o *
21	350472	x	Handtag	Handle
22	343051	x	Utskjut diskbänk (Vit)	Projection kitchen sink (White)
--	343406	x	Utskjut diskbänk (Mekong)	Projection kitchen sink (Mekong)
--	343405	x	Utskjut diskbänk (High Gloss)	Projection kitchen sink (High Gloss)
23	343378	x	Lucka (Vit)	Door (White)
--	343380	x	Lucka (Mekong)	Door (Mekong)
--	343379	x	Lucka (High Gloss)	Door (High Gloss)
--	350471	x	Handtag d:o	Handle d:o
24	343438	x	Skåp utskjut övre (Vit)	Cupboard projection (White)
--	343440	x	Skåp utskjut övre (Mekong)	Cupboard projection (Mekong)
--	343439	x	Skåp utskjut övre (High Gloss)	Cupboard projection (High Gloss)
25	343441	x	Lucka (Vit)	Door (White)
--	343443	x	Lucka (Mekong)	Door (Mekong)
--	343442	x	Lucka (High Gloss)	Door (High Gloss)
--	319618	x	Lås magnet d:o	Lock magnet d:o
--	311917	x	Gångjärn d:o	Hinge d:o
--	341856	x	Hylla	Shelf
27	343396	x	Lucka (Vit)	Door (White)
--	343398	x	Lucka (Mekong)	Door (Mekong)
--	343397	x	Lucka (High Gloss)	Door (High Gloss)
28	333409M	x	Kryddhylla	Spice rack
29	341985	x	Front el-uttag 90x533x48	Front outlet 90x533x48
30	318962	x	List täck el-kabel B=45 L=2100	Cover strip B=45 L=2100
31	316270	x	List snäpp undre L2379	List under L2379
32	316268	x	List snäpp övre L2379	List upper L2379
33	343135	x	Stolpe först. L1948 kpl. m. lucka	Support bar cpl. with door
34	343731	x	Lucka	Door
35	312589	x	Gångjärn	Hinge
36	345060	x	Skåp övre elc.L=1108	Cupboard upper L=1108
--	345061	x	Skåp övre elc.L=1108 (Selected)	Cupboard upper L=1108 (Selected)
--	345062	x	Skåp övre elc.L=1108 (Customized)	Cupboard upper L=1108(Customized)
37	343181	x	Lucka	Door
--	343184	x	Lucka (High Gloss)	Door (High Gloss)
39	343494	x	Stöd bäddlåda HF	Support bed box
40	350348	x	Skena gardin L1020	Curtain rod L1020
41	339355	x	Värmespalt H fram	Air gap R.F.
42	319821	M	List kant mörkbrun	Strip, dark brown
43	343032	x	Lock bäddlåda H F	Cover bedbox R.F.
--	319024	x	Matta grå textil m. tejp d:o	Carpet gray textile with tape d:o
44	343085	x	Front bäddlåda H F	Front bed box R.F.
--	343034	T	Front bäddlåda H F (centraldammsugare)	Front bed box R.F. (central vacuum cleaner)
45	342494	x	Stöd bäddlåda HF	Support bed box
46	312825	x	Stöd bäddlåda VF	Support bed box
47	314687	x	Tröskel aluminium L=850	Threshold aluminium L=850
48	310083	x	Bordsstativ	Table stand
			M= Metervara T= Tillbehör	M= On the metre T= Accessory

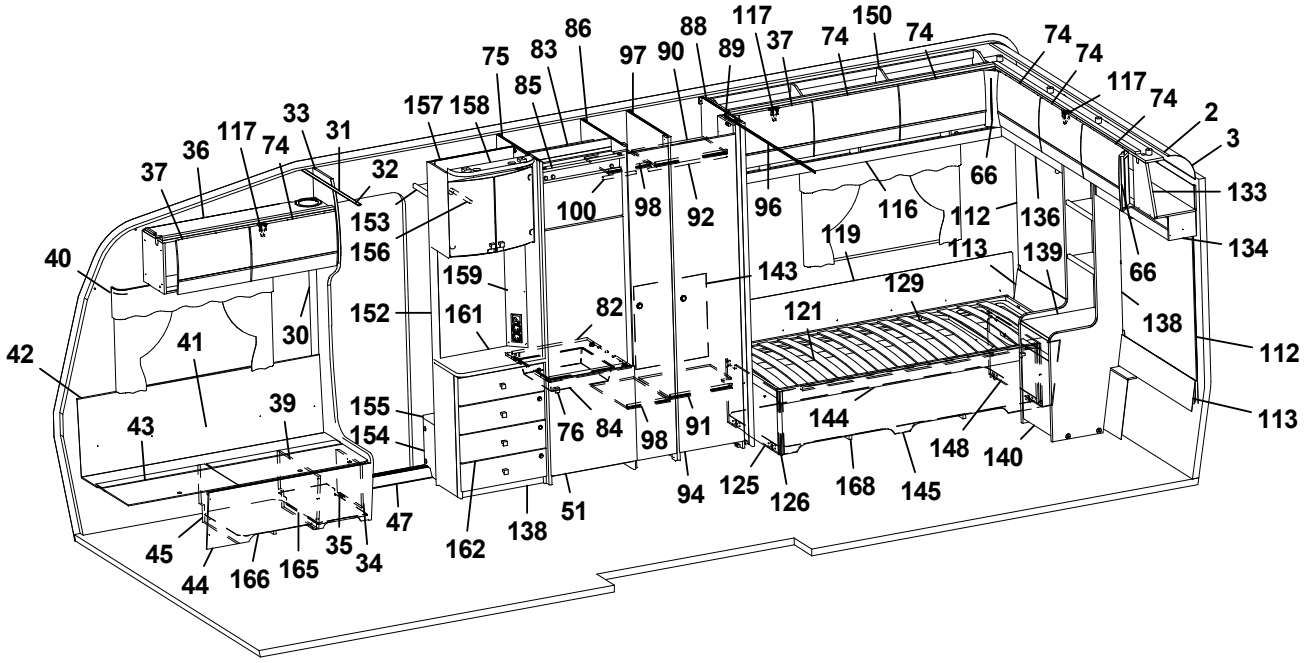
1 2 3 30 31 32 33 34 35 36 37 39 40 41 42 43 44 45 47 51 66 74 75 76 82 83 84 85 86 88 89 90 91 92 94 96 97 98 100 112 113 116 117 119 121 125 126 129 133 134 136 138 139 140 143 144 145 148 150 152 153 154 155 156 157 158 159 161 162 165 166 168 169 170 171 172 173 174 175 176

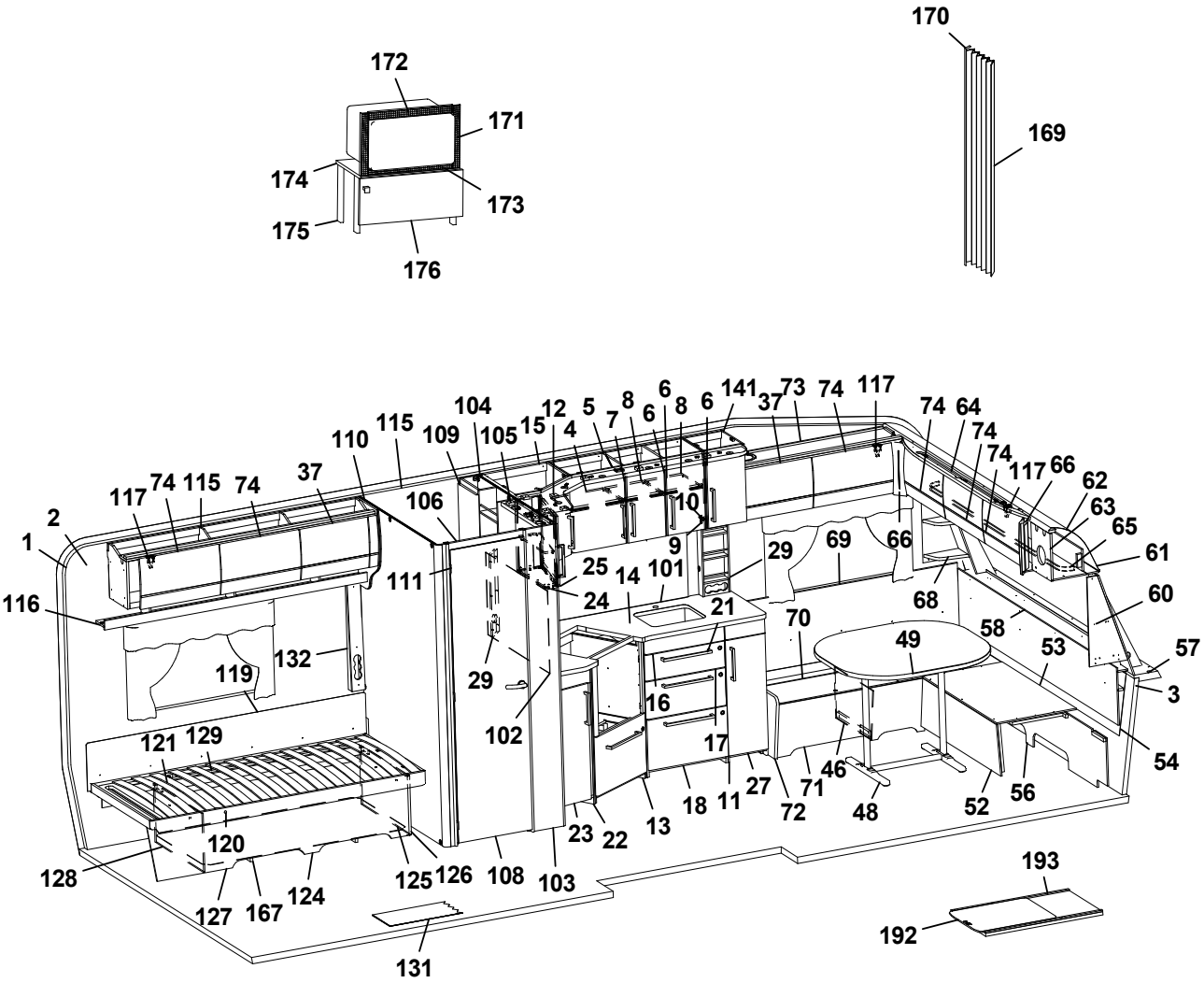
1 2 3 4 5 6 7 8 9 10 11 12 13 14 15 16 17 18 21 22 23 24 25 27 29 37 46 48 49 52 53 54 56 57 58 60 61 62 63 64 65 66 68 69 70 71 72 73 74 101 102 103 104 105 106 108 109 110 111 115 116 117 119 120 121 124 125 126 127 128 129 131 132 141 167 192 193

Pos Fig	Det. nr Part. No	Ingår Fitted	OBS!! Ange alltid årsmodell vid beställning av inredning Benämning	OBS!! Specify always year of model when ordering equipment Description
--	350474	T	Bordstativ enpelar	Table stand pillar
49	343248	x	Bordsskiva 800x1000	Table top 800x1000
51	343736	x	Lucka H 550x570	Door R 550x570
--	316799	x	Gångjärn d:o	Hinge d:o
--	312588	x	Platta gångjärn d:o	Plate hinge d:o
52	331245M	x	Front bäddlåda gavel	Front bed box gable
53	331246M	x	Skiva rundsittgrupp	Sheet seat
54	340578	x	Värmespalt gavel fram	Air gap
56	340520	x	Stöd sittgrupp	Support
57	211637	x	Hylla front kpl. L2376	Shelf front cpl. L2376
58	340191	x	Front/hylla kpl.	Front/shelf cpl.
--	340929	x	Hylla m. belysning "Björn" (Customized)	Shelf with lighting "Bear" (Customized)
60	343562	x	Hylla hörn H	Shelf R
61	313884	x	List plast radie L=2379	List L=2379
62	316005	x	Skiva plast 295x2363x1	Plastic sheet
63	344966	x	Skåp gavel fram L=2360	Cupboard L=2360
--	344979	x	Skåp gavel fram L=2360 (Customized)	Cupboard L=2360 (Customized)
--	350454	x	Gångjärn d:o	Hinge d:o
64	343159	x	Ljusramp gavelskåp	Light holder
65	350349	x	Skena gardin L1920	Curtain rod L1920
66	343294	x	Hörn inredning (High Gloss)	Corner (High Gloss)
68	343556	x	Hylla hörn V	Shelf L
69	337171	x	Värmespalt V fram	Air gap L.F.
70	343564	x	Lock bäddlåda V F	Cover bed box L.F
--	319024	x	Matta grå textil m. tejp d:o	Carpet gray textile with tape d:o
71	339504	x	Front bäddlåda V F	Front bed box L.F.
72	343469	x	Gavel bäddlåda V F	Gable bed box L.F
73	344969	x	Skåp övre L=1108	Cupboard upper L=1108
--	344970	x	Skåp övre L=1108 (Selected)	Cupboard upper L=1108 (Selected)
--	344971	x	Skåp övre L=1108 (Customized)	Cupboard upper L=1108 (Customized)
74	343182	x	Lucka	Door
--	343185	x	Lucka (High Gloss)	Door (High Gloss)
75	342304	x	Vägg kyl V	Wall refrigerator L
76	350473	x	Handtag	Handle
82	340675	x	Hylla under kyl	Shelf under refrigerator
83	342309	x	Bakstycke stopp kyl	Back cupboard
84	310325	x	Trådback vit 427x427x85	Tray 427x427x85
--	312712	x	Glidlist trådback (säljes i par)	Sliding strip tray (pair)
85	342306	x	List folierad L = 528	List foiled L = 528
86	342305	x	Vägg kyl H	Wall refrigerator R
88	331593M	x	Vägg garderob	Wall wardrobe
89	331238M	x	Nisch, vikdörr	Niche folding door
90	341113	x	Hylla garderob övre	Shelf wardrobe upper
91	332693M	x	Hylla garderob nedre	Shelf wardrobe under
92	350217	x	Galgstång L=790	Clothes hanger L=790
94	342702	x	Dörr 415x1850	Door 415x1850
96	314917	x	Skena draperi L=1190	Drapery rail L=1190
97	332724M	x	Vägg garderob	Wall wardrobe
98	332726M	x	Hylla övre	Shelf upper
99	332727M	x	Hylla nedre	Shelf under
			M= Metervara T= Tillbehör	M= On the metre T= Accessory

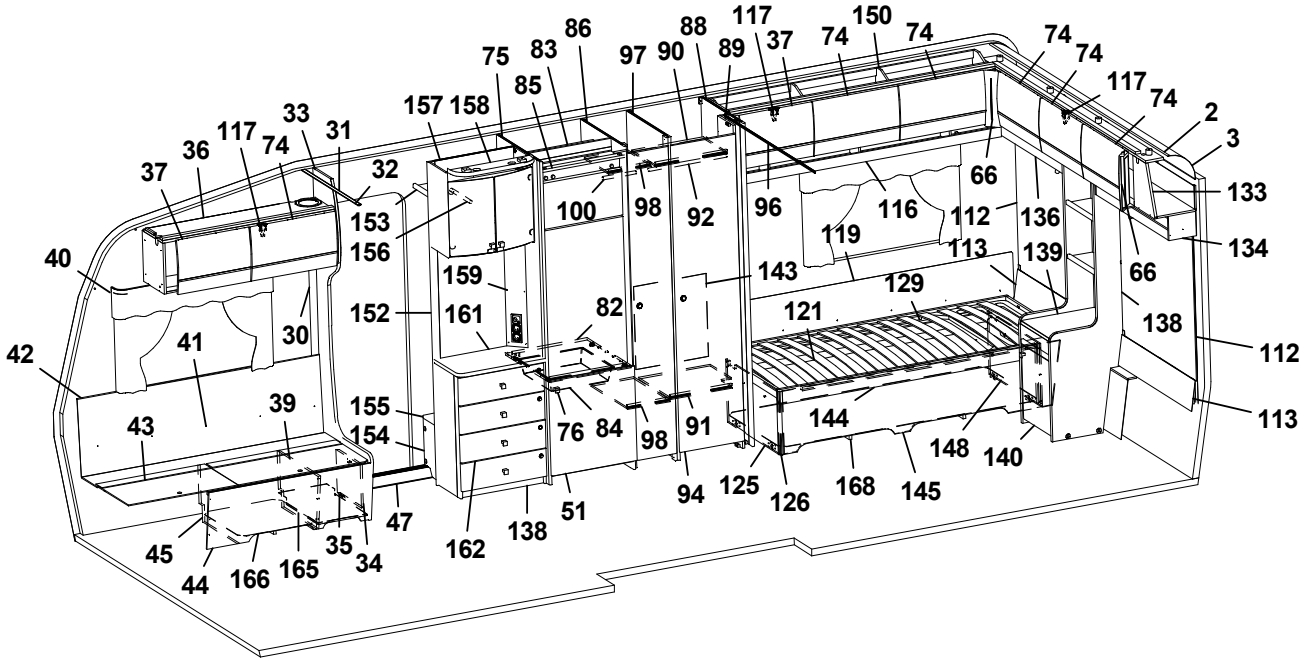
117
150
74
74
74
74
117
74
2
3
133
134
66
138
112
113
86
83
75
85
88
97
90
89
37
157
158
33
31
117
74
36
37
32
153
156
100
98
92
96
116
112
136
119
113
139
143
129
121
159
152
161
82
40
30
41
42
39
43
155
154
76
84
98
91
144
148
140
125
126
168
145
94
51
138
162
47
35
34
45
44
166
165

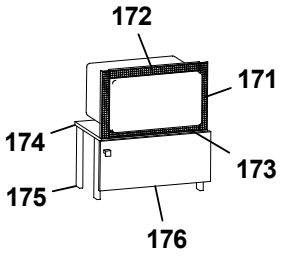
172
171
174
173
175
176

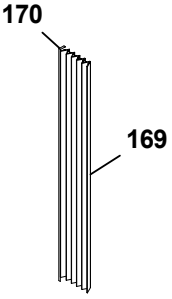
170
169

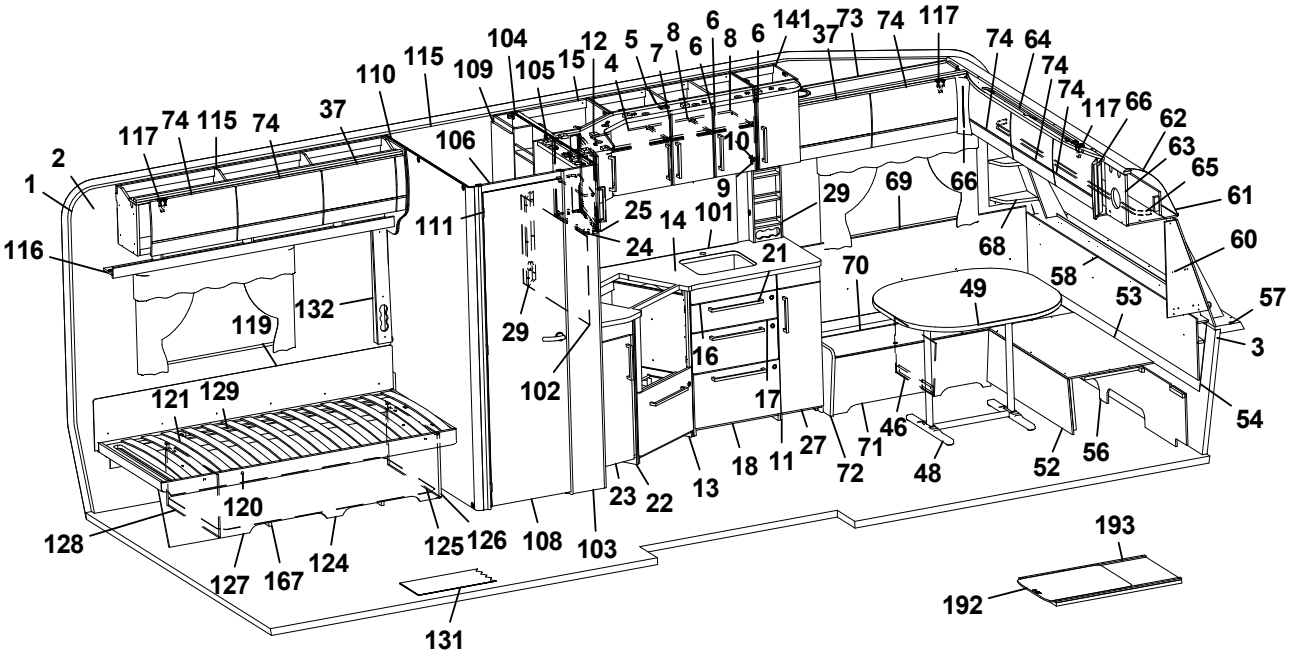
104
12
5
8
6
8
6
141
37
73
74
117
74
64
74
74
117
66
62
63
65
61
60
57
3
54
56
52
48
71
46
72
27
11
18
13
22
23
103
108
126
125
124
167
127
128
120
121
129
119
132
116
1
2
117
74
115
74
37
110
115
109
105
15
4
7
6
10
9
29
69
66
68
58
53
49
70
21
14
101
25
24
111
106
29
102
16
17
193
192
131

Pos Fig	Det. nr Part. No	Ingår Fitted	OBS!! Ange alltid årsmodell vid beställning av inredning Benämning	OBS!! Specify always year of model when ordering equipment Description
100	350217	x	Galgstång L=790	Clothes hanger L=790
101	350493-F	T	Köksskiva vägg svart fiskben	Protection kitchen, black fishbone
--	350493-G	T	Köksskiva vägg natur skiffer	Protection kitchen, nature slate
102	341710-F	T	Köksskiva vägg svart fiskben	Protection kitchen, black fishbone
--	341710-G	T	Köksskiva vägg natur skiffer	Protection kitchen, nature slate
103	337977	x	Vägg tvättrum yttre	Wall washroom
104	337974	x	Vägg tvättrum H	Wall washroom R
105	337984	x	Ljusramp tvättrum	Light holder
106	338451	x	Överbit tvättrum	Overlap washroom
108	338255	x	Dörr 510x1890	Door 510x1890
--	319708	x	Lås tvättrum	Lock washroom
--	319707	x	Handtag tvättrum	Handle washrom
109	343834	x	Skåp tvättrum	Cupboard
110	337970	x	Vägg tvättrum V	Wall washroom L
111	319755	x	Gångjärn tvättrum	Hinge washroom
112	343829	x	Värmespalt kpl. m. tyg	Air gap cpl. with fabric
113	343849	x	Värmespalt	Air gap
115	345033	x	Skåp övre V-bak L=1747	Cupboard upper L-rear L=1747
--	345034	x	Skåp övre L=1747 (Customized)	Cupboard upper L=1747 (Customized)
116	343213	x	Hyllpaket	Shelf
117	350454	x	Gångjärn	Hinge
119	338121	x	Värmespalt	Air gap
120	342620	x	Sängram V u. ribbotten	Bed bottom L without laths
121	325342	x	Ribbotten kpl.	Laths bottom cpl.
--	314211	x	Ribba sängbotten L=820 B=63	Lath bed bottom L=820 B=63
--	312046	x	Band t. ribbotten	Band for laths bottom
124	340201	x	Sänglåda kpl. V	Bed box cpl. L
125	340202	x	Gavel säng främre	Gable bed front
126	319776	x	List hörn L=2500	Corner strip L=2500
127	337144	x	Front säng	Front bed
128	340204	x	Gavel säng bakre	Gable bed rear
129	315203	x	Regel 17,5x55x1415	Wood lath pine 17,5x55x1415
131	319230	T	Matta golv, antik planka	Carpet floor, antique plank
--	350469	T	Matta golv, gråsten	Carpet floor, greystone
132	343352	x	Front el-uttag	Front outlet
133	345092	x	Skåp gavel bak L2360	Cupboard gable L2360
--	345093	x	Skåp gavel bak L2360 (Customized)	Cupboard gable L2360 (Customized)
--	350454	x	Gångjärn d:o	Hinge d:o
134	345094	x	Hyllpaket	Shelf
135	376043	x	Dörr 260x1850	Door 260x1850
--	314523	x	Rätningslist dörr L=1715	List L=1715
136	345095		Hyllpaket	Shelf
137	316005	x	Skiva plast 295x2363x1	Plastic shee
138	343784	x	Hurts kpl. u. skiva	Cupboard cpl. without board
139	343793-K	x	Skiva hurts 424x530 ljus	Board cupboard light
---	343793-L	x	Skiva hurts 424x530 mörk	Board cupboard dark
140	343797	x	Lucka H 368x450	Door
--	315202	x	Gångjärn d:o	Hinge d:o
--	312588	x	Platta gångjärn d:o	Plate hinge d:o
141	343473	x	Skåp vitrin kpl.	Vitrine
			M= Metervara T= Tillbehör	M= On the metre T= Accessory

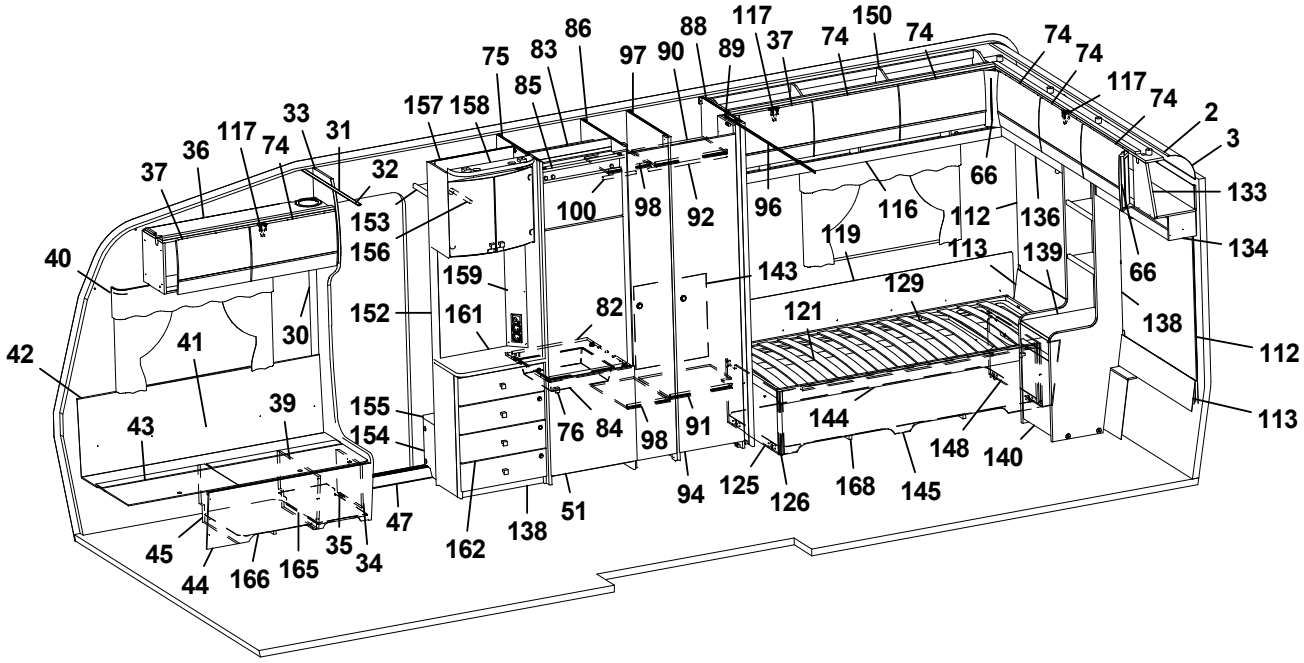
1 2 3 30 31 32 33 34 35 36 37 39 40 41 42 43 44 45 47 51 66 74 75 76 82 83 84 85 86 88 89 90 91 92 94 96 97 98 100 112 113 116 117 119 121 125 126 129 133 134 136 138 139 140 143 144 145 148 150 152 153 154 155 156 157 158 159 161 162 165 166 168 169 170 171 172 173 174 175 176

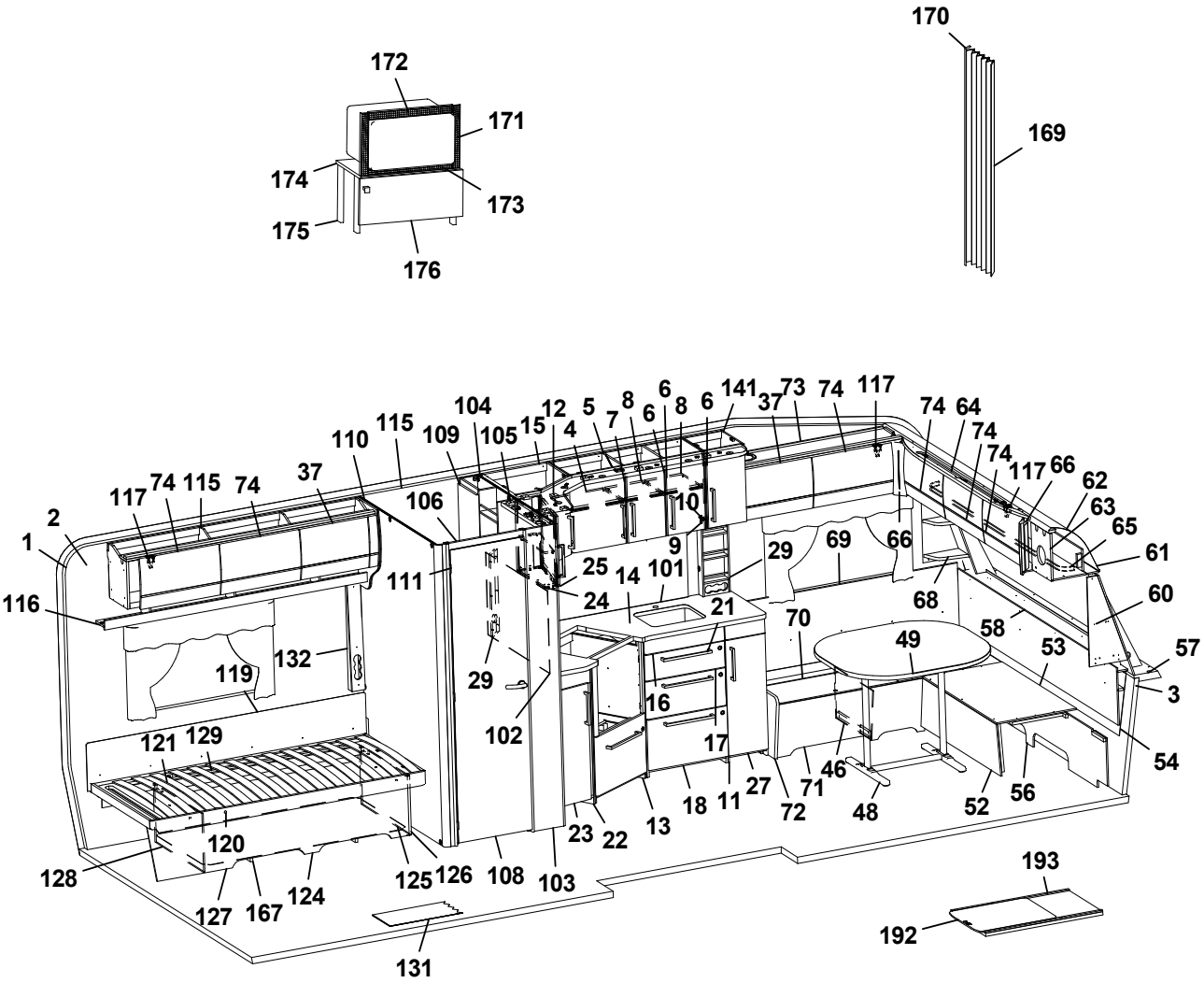
1 2 3 4 5 6 7 8 9 10 11 12 13 14 15 16 17 18 21 22 23 24 25 27 29 37 46 48 49 52 53 54 56 57 58 60 61 62 63 64 65 66 68 69 70 71 72 73 74 101 102 103 104 105 106 108 109 110 111 115 116 117 119 120 121 124 125 126 127 128 129 131 132 141 167 192 193

Pos Fig	Det. nr Part. No	Ingår Fitted	OBS!! Ange alltid årsmodell vid beställning av inredning Benämning	OBS!! Specify always year of model when ordering equipment Description
--	343479	x	Hylla d:o	Shelf d:o
143	336260	x	Täckskiva exp.kärl	Cover expansion vessel
144	342616	x	Sängram H u. ribbotten	Bed bottom R without laths
145	340210	x	Sänglåda kpl. H	Bed box cpl. R
146	340213	x	Gavel säng främre	Gable bed front
147	339464	x	Front säng	Front bed
148	340211	x	Gavel säng bakre	Gable bed rear
150	345003	x	Skåp övre L=1747	Cupboard upper L=1747
--	345004	x	Skåp övre L=1747 (Customized)	Cupboard upper L=1747 (Customized)
--	350454	x	Gångjärn d:o	Hinge d:o
152	343654	x	Vägg instegsgarderob	Wall wardrobe
153	331910M	x	Hylla övre	Shelf upper
154	336618	x	Front instegsgarderob	Front
155	319866	x	Hylla	Shelf
156	350217	x	Galgstång L=790	Clothes hanger L=790
157	345069	x	Skåp bar kpl. H=512	Coctail cabinet cpl. H=512
--	330180	x	Hylla hållare flaskor	Shelf bottle holder
--	343667	x	Lucka H d:o	Door R d:o
--	343666	x	Lucka V d:o	Door L d:o
--	318379	x	Gångjärn d:o	Hinge d:o
--	318380	x	Täckhatt d:o	Cover d:o
--	312588	x	Platta gångjärn d:o	Plate hinge d:o
158	336106	x	Ljusramp	Light holder
159	343721	x	Front el-uttag 130x675	Front outlet 130x675
160	343583	x	TV-bänk kpl. u. skiva	TV-bench cpl. whitout board
161	343590-K	x	Skiva TV-bänk, ljus	Board, light
--	343590-L	T	Skiva TV-bänk, mörk	Board, dark
162	343591	x	Lådförstycke	Drawer front
163	20-900302	x	Pentrylåda 500x273 d:o	Drawer pentry 500x273 d:o
--	07-800039	x	Rullskena H d:o	Roller rail R d:o
--	07-800038	x	Rullskena V d:o	Roller rail L d:o
165	350390	x	Plåt skofack	Plate shoe compartment
166	343594	x	Luftspalt H-fram	Air gap R front
167	343595	x	Luftspalt sänglåda	Air gap bed box
168	343596	x	Luftspalt sänglåda	Air gap bed box
169	315216	T	Vikdörr 1900x1500	Folding door
170	376461	T	Bakdel nisch vikdörr	Back niche folding door
171	402108	T	Galler vent. mikro 318x38	Grating vent. micro 318x38
172	402109	T	Galler vent. mikro 448x38	Grating vent. micro 448x38
173	402110	T	Galler vent. mikro 448x33	Grating vent. micro 448x33
174	342316	T	Hylla mikro	Shelf
175	342315	T	List folierad L=283	List folierad L=283
176	342311	T	Lucka 550x228	Door 550x228
--	316799	x	Gångjärn d:o	Hinge d:o
--	312588	x	Platta gångjärn d:o	Plate hinge d:o
192	341192	T	Utdragsskiva bord 450x550	Sliding leaf 450x550
193	341193	T	Låda utdragsskiva	Box sliding leaf
			M= Metervara T= Tillbehör	M= On the metre T= Accessory

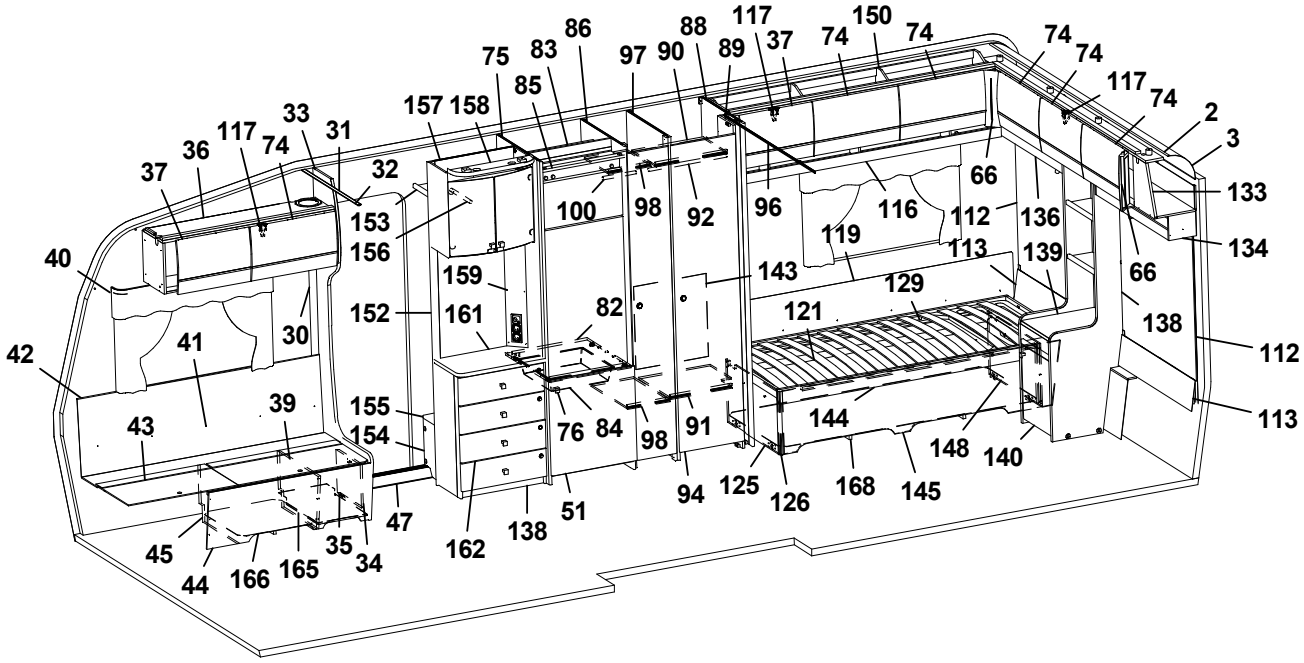
1 2 3 30 31 32 33 34 35 36 37 39 40 41 42 43 44 45 47 51 66 74 75 76 82 83 84 85 86 88 89 90 91 92 94 96 97 98 100 112 113 116 117 119 121 125 126 129 133 134 136 138 139 140 143 144 145 148 150 152 153 154 155 156 157 158 159 161 162 165 166 168 169 170 171 172 173 174 175 176

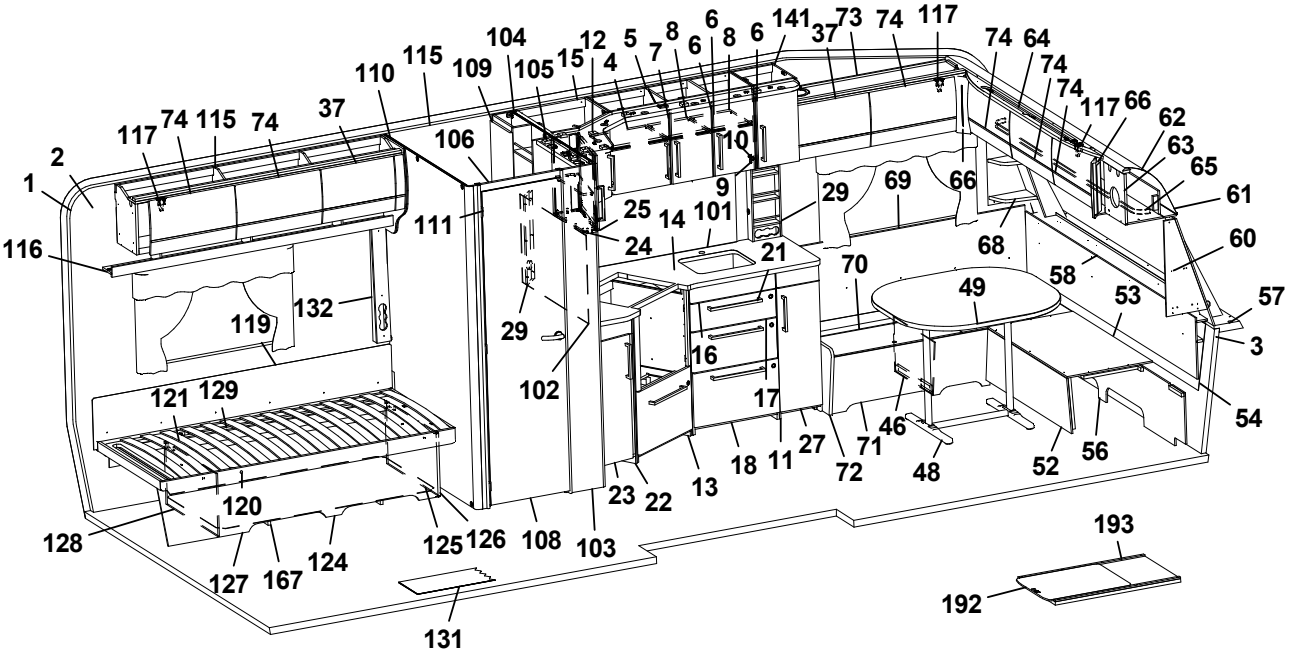
1 2 3 4 5 6 7 8 9 10 11 12 13 14 15 16 17 18 21 22 23 24 25 27 29 37 46 48 49 52 53 54 56 57 58 60 61 62 63 64 65 66 68 69 70 71 72 73 74 101 102 103 104 105 106 108 109 110 111 115 116 117 119 120 121 124 125 126 127 128 129 131 132 141 167 192 193

Pos Fig	Det. nr Part. No	Ingår Fitted	OBS!! Ange alltid årsmodell vid beställning av inredning Benämning	OBS!! Specify always year of model when ordering equipment Description
			* = Olika djup på lådor kan förekomma ¹ = Selected och Customized	* = Different depths of drawers can exist ¹ = Selected and Customized
			Dyntyger, madrasser m.m. (se dynor m.m.)	Cushion textilies, mattresses etc. (see cushions etc.)
			M= Metervara T= Tillbehör	M= On the metre T= Accessory

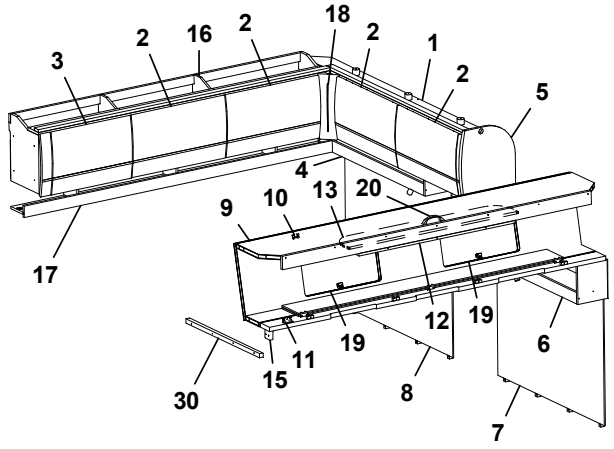
3
2
16
2
18
2
1
2
5
4
17
9
10
13
20
12
19
19
6
30
15
11
8
7

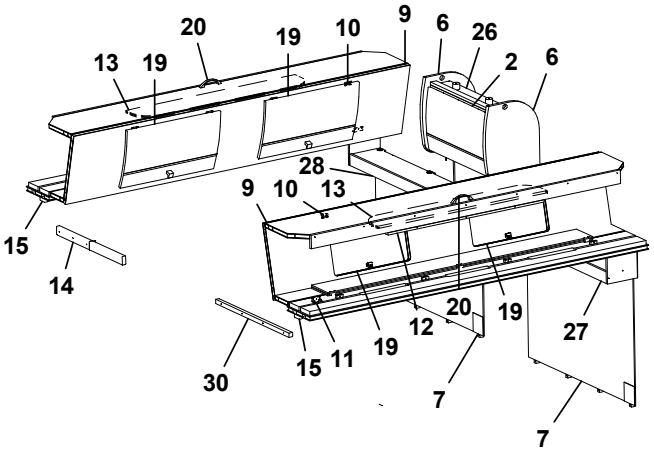
20
19
10
9
6
26
13
19
2
6
28
9
10
13
15
14
12
20
19
27
30
15
11
19
7
7

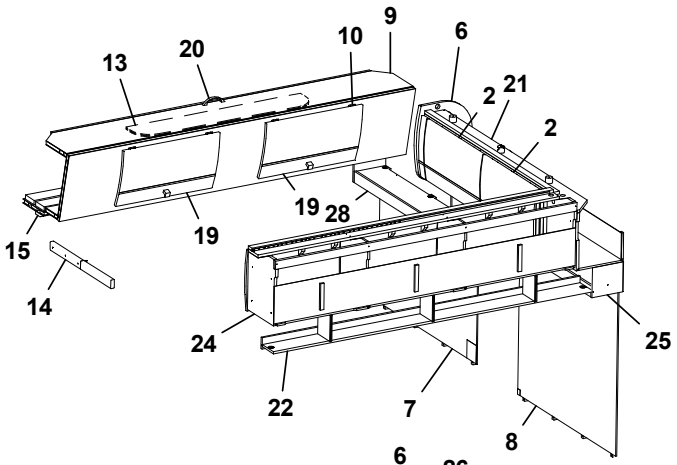
13
20
10
9
6
2
21
2
19
19
28
15
14
24
25
22
7
8

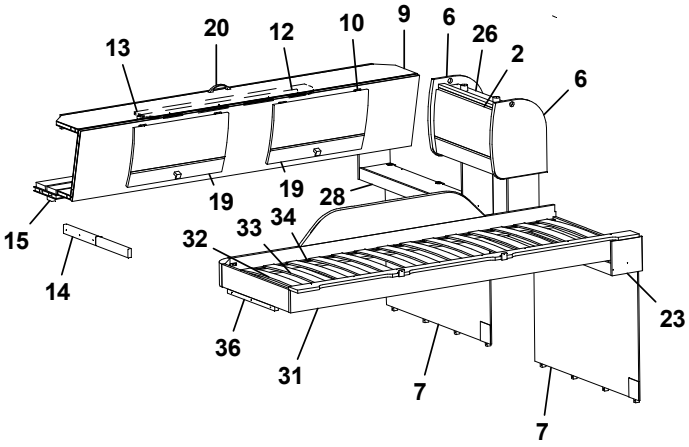
13
20
12
10
9
6
26
2
6
19
19
28
15
32
33
34
14
23
36
31
7
7

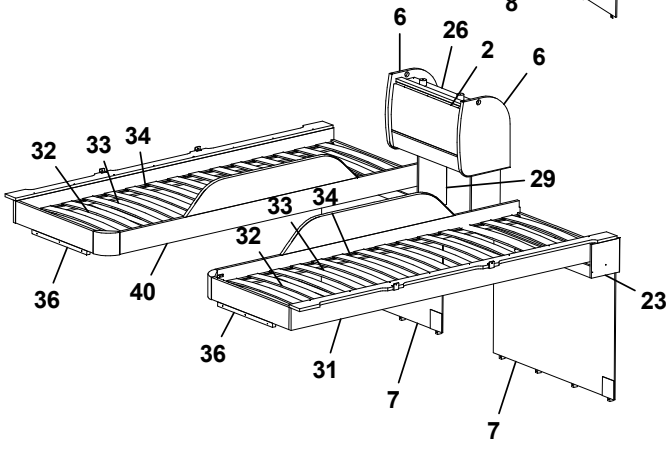
6
26
2
6
32
33
34
29
33
34
32
36
40
23
36
31
7
7

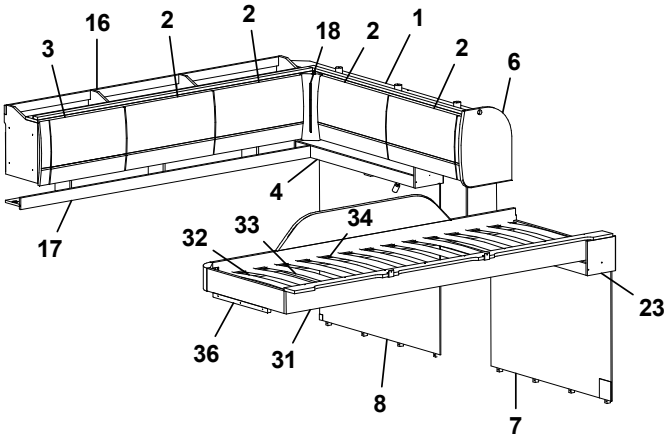
3
16
2
2
18
2
1
2
6
4
17
32
33
34
23
36
31
8
7

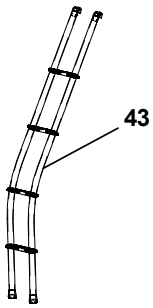
43

Pos Fig	Det. nr Part. No	Ingår Fitted	OBS!! Ange alltid årsmodell vid beställning av inredning Benämning	OBS!! Specify always year of model when ordering equipment Description
1	343726	x	Skåp gavel bak L1510	Cupboard gable L1510
--	343734	x	Skåp gavel bak L1510 (Customized)	Cupboard gable L1510 (Customized)
2	343182	x	Lucka	Door
--	343185	x	Lucka (High Gloss)	Door (High Gloss)
3	343181	x	Lucka	Door
--	343184	x	Lucka (High Gloss)	Door (High Gloss)
4	343876	x	Hyllpaket L977	Shelf L977
5	343956	x	Gavel rundad	Gable
6	344294	x	Gavel rundad	Gable
7	344298	x	Sänggavel	Headboard
8	343829	x	Sänggavel	Headboard
9	343912	x	Överbäddskåp L1980	Upper bed L1980
--	343913	x	Överbäddskåp L1980 (Customized)	Upper bed L1980 (Customized)
10	860402	x	Gångjärn	Hinge
11	860405	x	Gångjärn	Hinge
12	331733M	x	Regel låsning	Lock bar
13	375813	x	Rasskydd ö-bäddskåp	Protective plate
14	332661M	x	Bärregel (vikbar)	Bearing rail
15	331701M	x	Kloss bärregel	Block bearing rail
16	343699	x	Skåp övre L=1747	Cupboard upper L=1747
--	343718	x	Skåp övre L=1747 (Customized)	Cupboard upper L=1747 (Customized)
17	343213	x	Hyllpaket	Shelf
18	343738	x	Hörn inredning	Corner
19	343914	x	Lucka	Door
--	343915	x	Lucka (High Gloss)	Door (High Gloss)
20	350129	x	Handtag	Handle
21	343204	x	Skåp gavel bak L1510	Cupboard gable L1510
--	343724	x	Skåp gavel bak L1510 (Customized)	Cupboard gable L1510 (Customized)
22	343213	x	Hyllpaket L1512	Shelf L1512
23	344274	x	Hyllpaket L977	Shelf L977
24	343191	x	Skåp övre L=1747	Cupboard upper L=1747
--	343944	x	Skåp övre L=1747 (Customized)	Cupboard upper L=1747 (Customized)
25	343873	x	Hyllpaket	Shelf
26	343842	x	Skåp gavel bak L560	Cupboard gable L560
--	343847	x	Skåp gavel bak L560 (Customized)	Cupboard gable L560 (Customized)
27	344270	x	Hyllpaket L977	Shelf L977
28	344272	x	Hyllpaket L977	Shelf L977
29	344276	x	Hyllpaket L977	Shelf L977
30	331698M	x	Bärregel 670x22x22	Bearing rail 670x22x22
31	336381	x	Sängram vån.säng V u. ribbotten	Bed bottom L without laths
32	325430	x	Ribbotten kpl.	Laths bottom cpl.
33	311985	x	Ribba sängbotten L=718 B=63	Lath bed bottom L=718 B=63
34	312046	x	Band t. ribbotten	Band for laths bottom
36	331961M	x	Bärregel L=440	Bearing rail L=440
40	336714	x	Sängram vån.säng H u. ribbotten	Bed bottom
			T= Tillbehör	T= Accessory

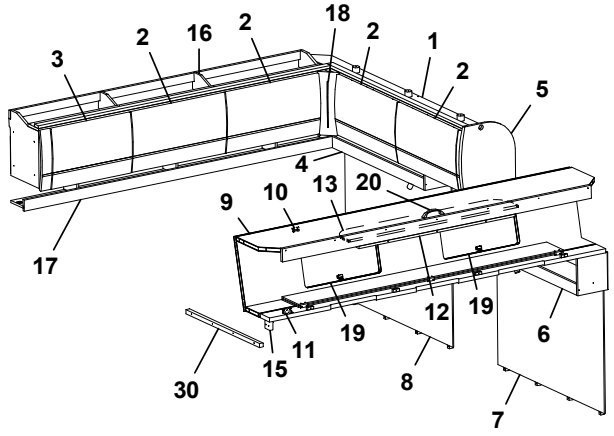
3
2
16
2
18
2
1
2
5
4
9
10
13
20
17
19
12
19
6
30
15
11
8
7

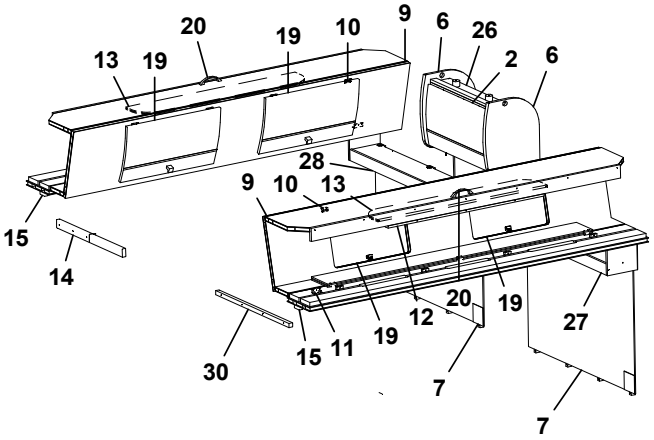
20
19
10
9
6
26
13
19
2
6
28
9
10
13
15
14
20
19
30
15
11
19
12
27
7
7

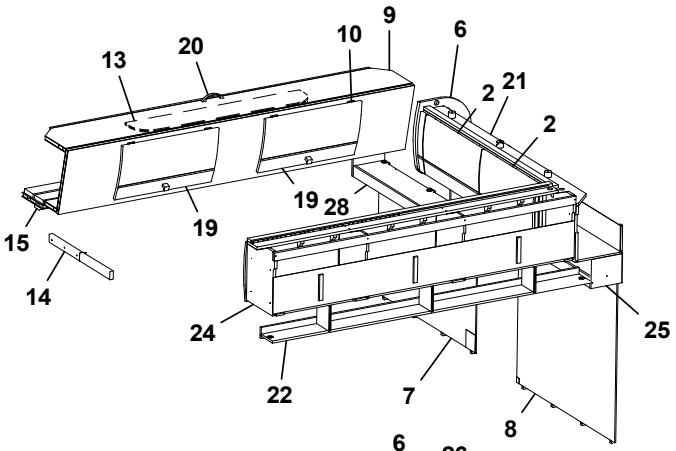
13
20
10
9
6
2
21
2
19
28
19
15
14
24
25
22
7
8

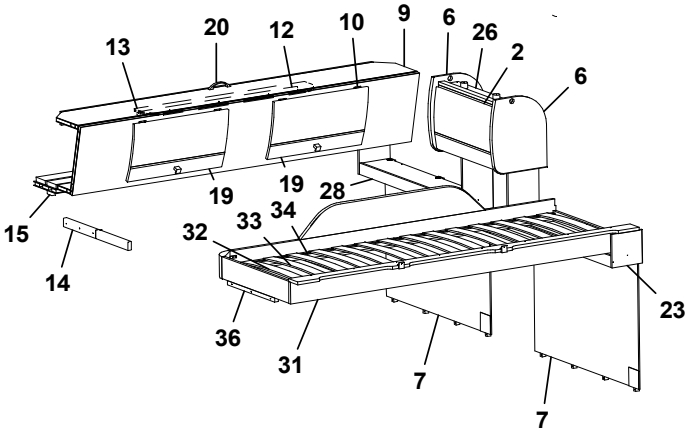
13
20
12
10
9
6
26
2
6
19
19
28
15
32
33
34
14
23
36
31
7
7

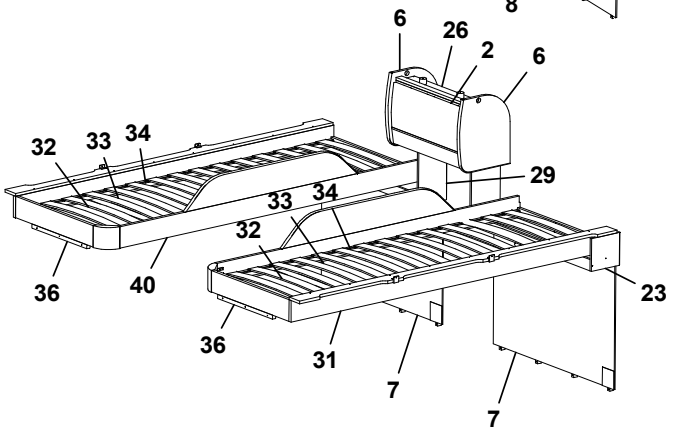
6
26
2
6
32
33
34
29
33
34
32
36
40
23
36
31
7
7

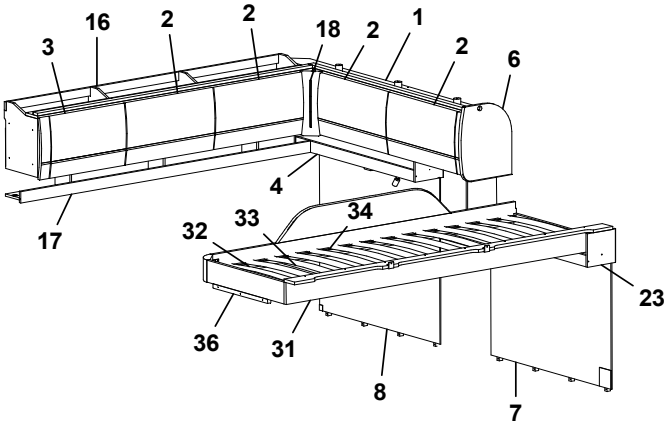
3
16
2
2
18
2
1
2
6
4
17
32
33
34
23
36
31
8
7

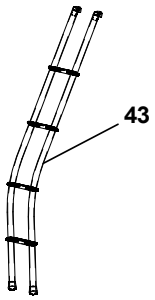
43

Pos Fig	Det. nr Part. No	Ingår Fitted	OBS!! Ange alltid årsmodell vid beställning av inredning Benämning	OBS!! Specify always year of model when ordering equipment Description
43	350534	T	Stege ö-bäddsskåp kpl.	Ladder upper bed cpl.

T= Tillbehör

T= Accessory

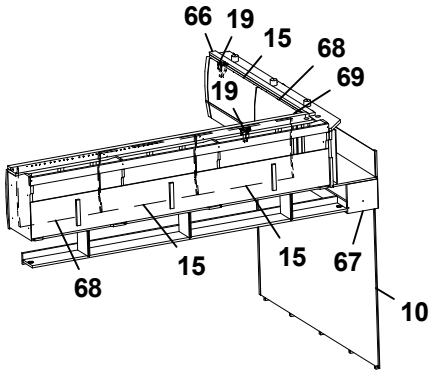
66
19
15
68
69
19
68
15
15
67
10

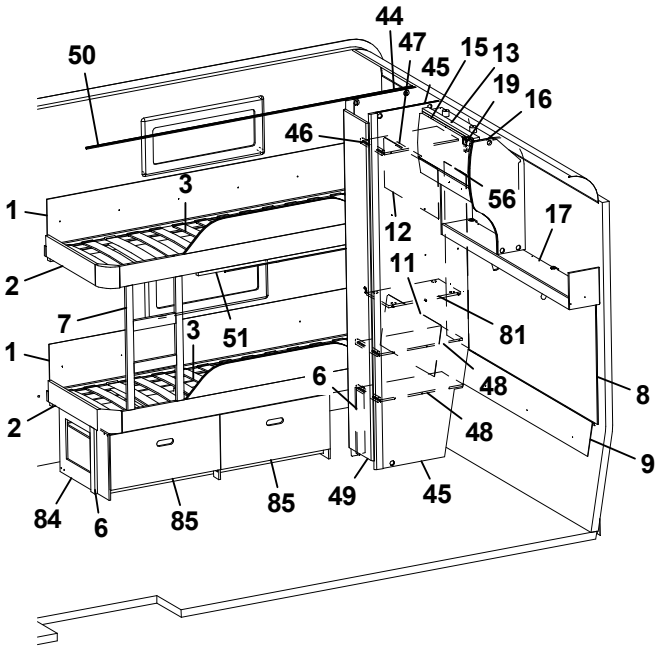
44
47
15
13
50
45
19
16
46
3
56
1
12
17
2
11
7
3
51
81
1
6
48
8
2
48
9
84
6
85
85
49
45

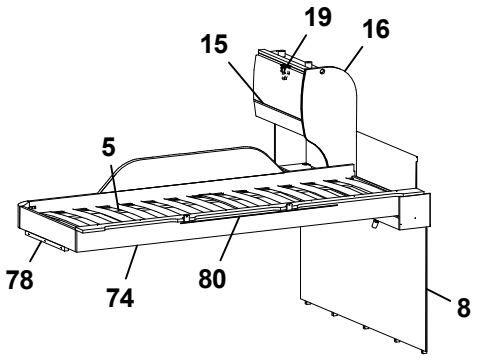
19
16
15
5
78
74
80
8

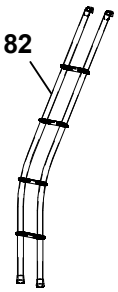
82

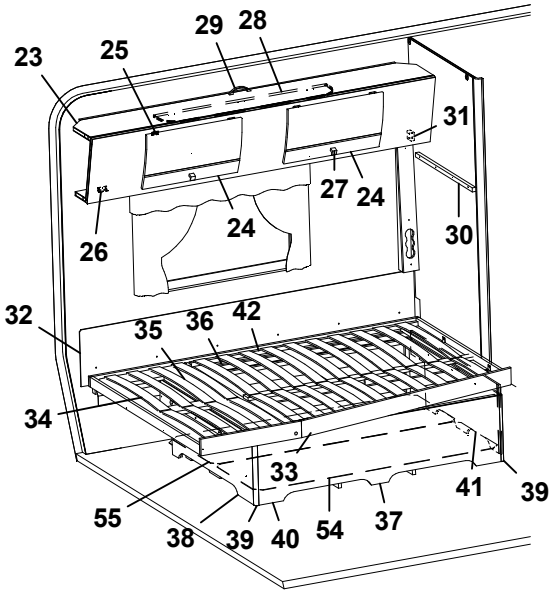
29
28
23
25
31
27
24
24
26
30
32
35
36
42
34
33
41
39
55
38
39
40
54
37

Pos Fig	Det. nr Part. No	Ingår Fitted	OBS!! Ange alltid årsmodell vid beställning av inredning Benämning	OBS!! Specify always year of model when ordering equipment Description
1	338144	x	Värmespalt H-bak	Air gap R rear
2	339640	x	Sängram fast u. ribbotten	Bed bottom without laths
3	325432	x	Ribbotten kpl.	Laths bottom cpl.
5	312046	x	Band t. ribbotten	Band for laths bottom
6	331524M	x	Stöd säng 15,5x45x360	Support bed
7	343966	x	Stege	Ladder
8	343955	x	Värmespalt kpl. m. tyg	Air gap cpl. with fabric
9	337273	x	Värmespalt nedre gavel bak	Air gap under
10	343388	x	Värmespalt kpl m. tyg	Air gap cpl. with fabric
11	323783	x	Värmespalt H-bak	Air gap R rear
12	321688	x	Värmespalt V-bak	Air gap L rear
13	343842	x	Skåp gavel bak L560	Cupboard gable L560
--	343847	x	Skåp gavel bak L560 (Customized)	Cupboard gable L560 (Customized)
14	343935	x	Hyllpaket	Shelf
15	343182	x	Lucka	Door
--	343185	x	Lucka (High Gloss)	Door (High Gloss)
16	343956	x	Gavel rundad	Gable
17	343935	x	Hyllapaket	Shelf
19	350454	x	Gångjärn	Hinge
23	343912	x	Överbäddskåp L1980	Upper bed L1980
--	343913	x	Överbäddskåp L1980 (Customized)	Upper bed L1980 (Customized)
24	343914	x	Lucka	Door
--	343915	x	Lucka (High Gloss)	Door (High Gloss)
25	860402	x	Gångjärn	Hinge
26	860405	x	Gångjärn	Hinge
27	350473	x	Handtag knopp	Handle knob
28	375813	x	Rasskydd ö-bäddskåp	Protective plate
29	350129	x	Handtag	Handle
30	331698M	x	Bärregel 670x22x22	Bearing rail 670x22x22
31	331701M	x	Kloss bärregel	Block bearing rail
32	338121	x	Värmespalt V-H bak	Air gap L-R rear
33	342650	x	Sängram u. ribbotten	Bedbottom without laths
34	342685	x	Ribbotten kpl.	Laths bottom cpl.
35	311985	x	Ribba sängbotten L=718 B=63	Lath bed bottom L=718 B=63
36	312046	x	Band t. ribbotten	Band for laths bottom
37	342677	x	Sänglåda kpl.	Bed box cpl.
38	342678	x	Gavel säng V	Gable bed L
39	319776	x	List hörn L=2500	Corner strip L=2500
40	339426	x	Front säng	Front bed
41	342679	x	Gavel säng H	Gable bed R
42	315203	x	Regel 17,5x55x1415	Wood lath pine 17,5x55x1415
44	333296M	x	Vägg garderob V	Wall wardrobe L
45	333298M	x	Vägg garderob H	Wall wardrobe R
46	331807M	x	Hylla	Shelf
47	350217	x	Galgstång L=790	Clothes hanger L=790
48	331806M	x	Hylla	Shelf
49	376043	x	Dörr 260x1850	Door 260x1850
--	314523	x	Rätningslist dörr L=1715	List L=1715
--	316799	x	Gångjärn	Hinge
--	312588	x	Platta gångjärn	Plate hinge
			T= Tillbehör	T= Accessory

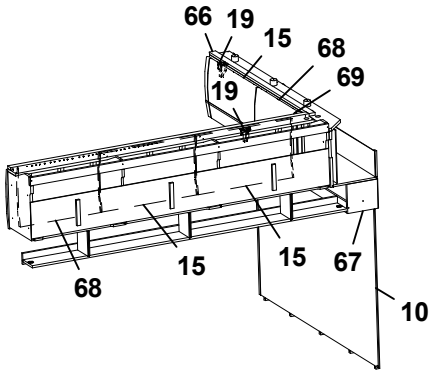
66
19
15
68
69
19
68
15
15
67
10

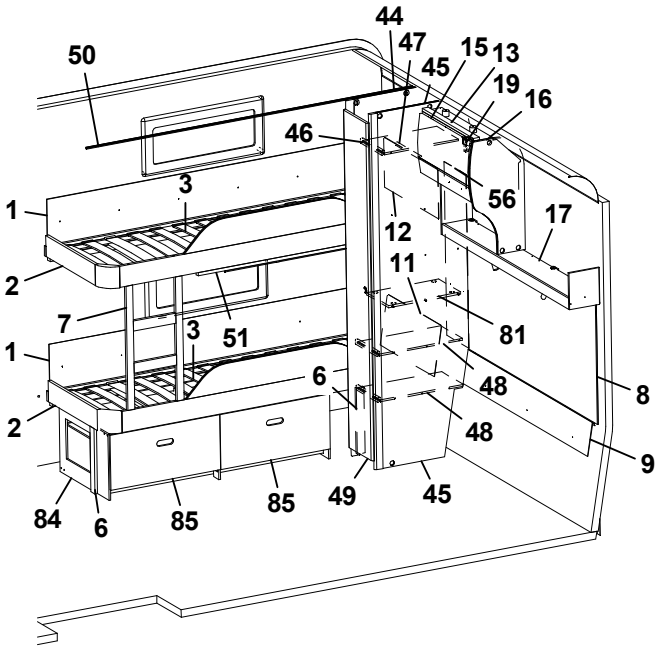
44
47
15
13
45
19
16
50
46
3
56
17
1
12
2
11
7
3
51
81
1
6
48
8
2
48
9
84
6
85
85
49
45

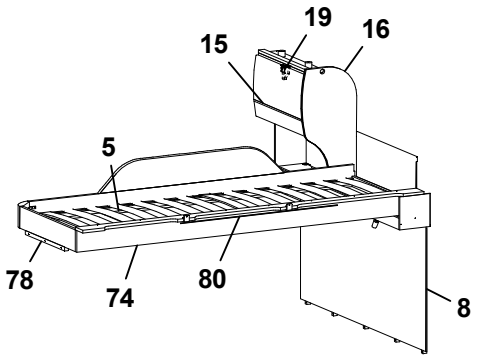
19
15
16
5
78
74
80
8

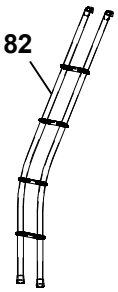
82

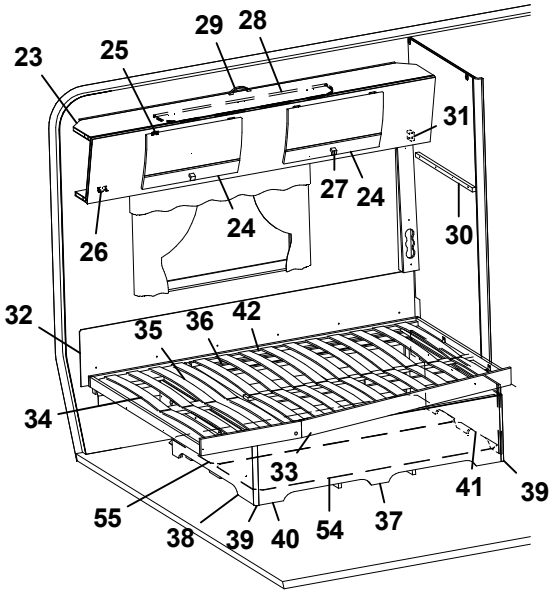
29
28
23
25
31
27
24
24
26
30
32
35
36
42
34
33
41
39
55
38
39
40
54
37

Pos Fig	Det. nr Part. No	Ingår Fitted	OBS!! Ange alltid årsmodell vid beställning av inredning Benämning	OBS!! Specify always year of model when ordering equipment Description
50	315907	x	Skena draperi L=1920	Drapery rail L=1920
51	331748M	x	List draperiskena (3 delar	List drapery rail (3 parts)
--	314724	x	Skena draperi L=1780	Drapery rail L=1780
54	343600	x	Luftspalt sänglåda	Air gap bed box
55	343620	x	Luftspalt	Air gap
56	338290	x	Värmespalt garderob bak	Air gap
57	343352	x	Front el-uttag	Front outlet
66	343963	x	Skåp gavel bak V L1405	Cupboard upper L1405
--	343965	x	Skåp gavel bak V L1405 (Customized)	Cupboard upper L1405 (Customized)
67	343213	x	Hyllpaket	Shelf
68	343181	x	Lucka	Door
--	343184	x	Lucka (High Gloss)	Door (High Gloss)
69	343294	x	Hörn inredning (High Gloss)	Corner (High Gloss)
70	343191	x	Skåp övre V-bak L=1747	Cupboard upper L-rear L=1747
--	343944	x	Skåp övre L=1747 (Customized)	Cupboard upper L=1747 (Customized
73	321209M	x	Värmespalt gavel	Air gap gable
74	336381	x	Sängram vån.säng V u. ribbotten	Bed bottom L without laths
75	325430	x	Ribbotten kpl.	Laths bottom cpl.
76	311985	x	Ribba sängbotten L=718 B=63	Lath bed bottom L=718 B=63
78	331961M	x	Bärregel L=440	Bearing rail L=440
80	314721	x	Skena draperi L=1100	Curtain rod L=1100
81	333299M	x	Hylla	Shelf
82	350534	T	Stege ö-bäddsskåp	Ladder upper bed
84	340549	x	Lådor under säng kpl. sats	Drawers under bed cpl. kit
85	340553	x	Låda kpl. d:o	Drawer cpl. d:o
--	315215	x	Glidskena låda (säljes i par)	Slide bar (exp. in pair)
			[1] = Selected och Customized	[1] = Selected and Customized
			T= Tillbehör	T= Accessory

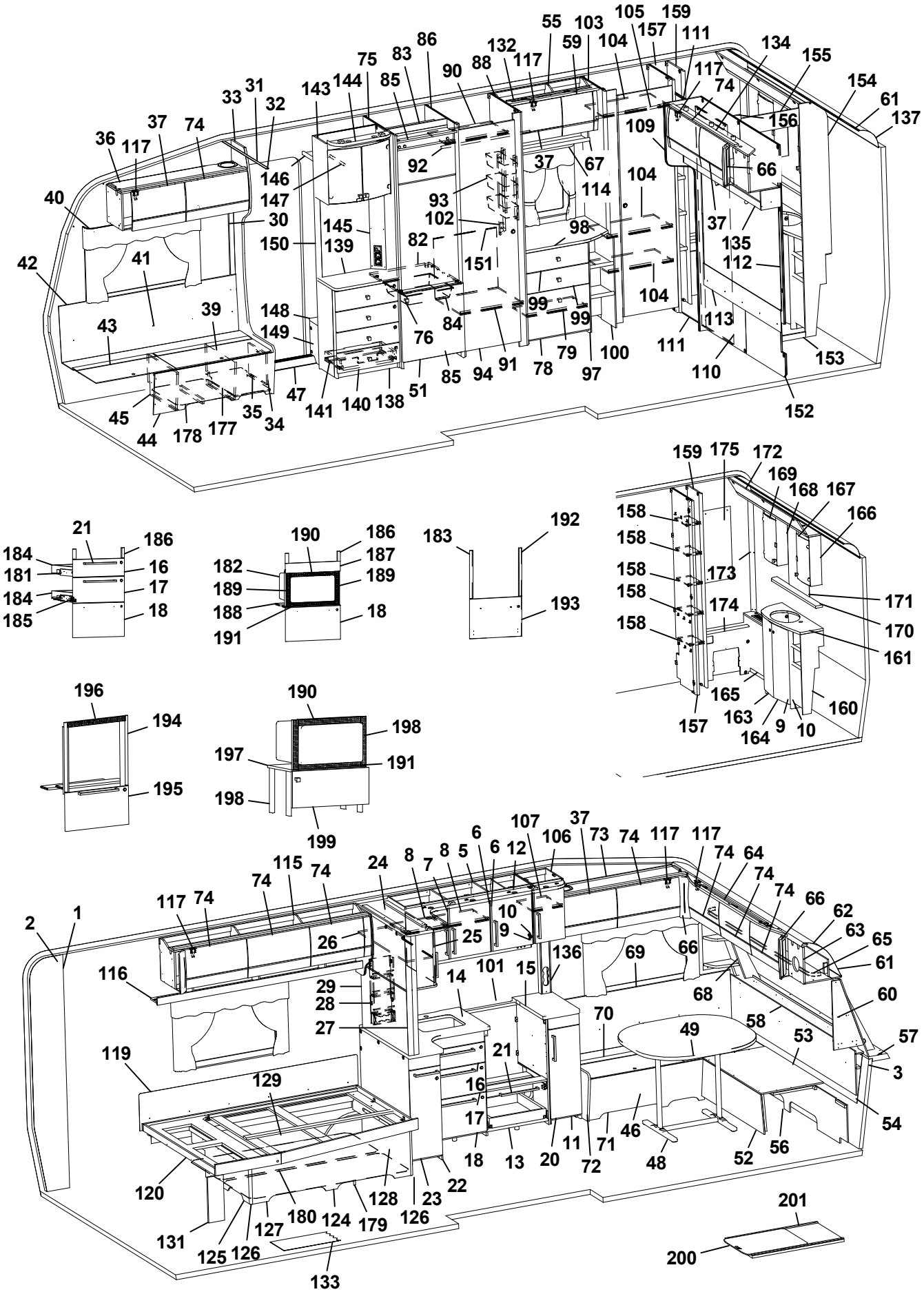
55 103 105 159 157 111 134 155 154 61 137
86 83 75 132 117 59 104 117 74 156
31 33 32 143 144 85 90 88 109
37 74 36 117 146 147 92 37 67 114 104 66
40 30 145 139 150 93 102 98 37 135 112
42 41 82 151 104
39 43 148 149 76 84 99 99 113 111 110 153
45 44 178 177 35 34 47 141 140 138 51 85 94 91 78 79 97 100 152
21 186 184 181 16 17 184 185 18
190 186 187 182 189 189 188 191 18
183 192 193
159 175 172 169 168 167 166 158 158 158 158 158 173 174 171 170 161 165 157 163 164 9 10 160
196 194 195
190 198 197 191 198 199
107 37 6 106 73 74 117 117 74 64 74 74 66 62 63 65 61 60 57 3 54 56 52 48 46 71 72 11 20 13 18 17 16 21 70 49 58 53 68 69 66 136 101 15 14 10 9 25 26 24 8 7 8 5 6 12 115 74 74 117 74 2 1 116 29 28 27 119 129 120 131 125 126 127 180 124 179 128 126 23 22 133 201 200

Pos Fig	Det. nr Part. No	Ingår Fitted	OBS!! Ange alltid årsmodell vid beställning av inredning Benämning	OBS!! Specify always year of model when ordering equipment Description
1	318657	M	Tapet vägg/tak	Wall paper
2	318584	M	Tejp tapet 20 mm	Tape, wall paper 20 mm
3	318585	M	Tejp tapet 60 mm	Tape, wall paper 60 mm
5	344960	x	Skåp kök L1120 kpl. (Vit)	Cupboard kitchen L1120 cpl. (White)
--	344961	x	Skåp kök L1120 kpl. (Mekong)	Cupboard kitchen L1120 cpl. (Mekong)
--	344962	x	Skåp kök L1120 kpl. (High Gloss)	Cupboard kitchen L1120 cpl. (High Gloss)
6	343441	x	Lucka H (Vit)	Door R (White)
--	343443	x	Lucka H (Mekong)	Door R (Mekong)
--	343442	x	Lucka H (High Gloss)	Door R (High Gloss)
--	350471	x	Handtag d:o	Handle d:o
7	343453	x	Lucka V (Vit)	Door L (White)
--	343455	x	Lucka V (Mekong)	Door L (Mekong)
--	343454	x	Lucka V (High Gloss)	Door L (High Gloss)
--	350471	x	Handtag d:o	Handle d:o
8	331385M	x	Hylla	Shelf
9	311917	x	Gångjärn	Hinge
10	312588	x	Platta gångjärn	Plate hinge
11	343624	x	Utskjut diskbänk (Vit)	Projection kitchen sink (White)
--	343625	x	Utskjut diskbänk (Mekong)	Projection kitchen sink (Mekong)
--	343626	x	Utskjut diskbänk (High Gloss)	Projection kitchen sink (High Gloss)
12	336443	x	Ljusramp köksskåp	Light holder kitchen
13	343417	x	Diskbänk trädel u. skiva (Vit)	Kitchen sink without board (White)
--	343506	x	Diskbänk trädel u. skiva (Mekong)	Kitchen sink without board (Mekong)
--	343509	x	Diskbänk trädel u. skiva (High Gloss)	Kitchen sink without board (High Gloss)
--	343511	x	Diskbänk induktion trädel u. skiva (Vit)	Kitchen sink induction w/o board (White)
--	343516	x	Diskbänk induktion trädel u. skiva (Mekong)	Kitchen sink induction w/o board (Mekong)
--	343520	x	Diskbänk induktion trädel u. skiva (High Gloss)	Kitchen sink induction w/o board (High Gloss)
14	336072-K	x	Skiva diskbänk 882x902	Board 882x902
--	341455-K	x	Skiva diskbänk induktion 1705x902, ljus	Board induction 1705x902, light
--	341455-L	x	Skiva diskbänk induktion 1705x902, mörk	Board induction 1705x902, dark
15	336447-K	x	Skiva diskbänk 565x335	Board 565x335
16	343384	x	Lådförstycke (Vit)	Drawer front (White)
--	343412	x	Lådförstycke (Mekong)	Drawer front (Mekong)
--	343407	x	Lådförstycke (High Gloss)	Drawer front (High Gloss)
--	317514	x	Låda 500x480 d:o	Drawer 500x480 d:o
--	317382	x	Glidskena låda H d:o	Slide bar, drawer R d:o
--	350221	x	Glidskena låda V d:o	Slide bar, drawer L d:o
17	343385	x	Lådförstycke (Vit)	Drawer front (White)
--	343413	x	Lådförstycke (Mekong)	Drawer front (Mekong)
--	343408	x	Lådförstycke (High Gloss)	Drawer front (High Gloss)
--	317514	x	Låda 500x480 d:o	Drawer 500x480 d:o
--	317382	x	Glidskena låda H d:o	Slide bar, drawer R d:o
--	350221	x	Glidskena låda V d:o	Slide bar, drawer L d:o
18	343386	x	Lucka (Vit)	Door (White)
--	343414	x	Lucka (Mekong)	Door (Mekong)
--	343410	x	Lucka (High Gloss)	Door (High Gloss)
--	20-900302	x	Pentrylåda 500x273 d:o *	Drawer pentry 500x273 d:o *
--	07-800039	x	Rullskena H d:o *	Roller rail R d:o *
--	07-800038	x	Rullskena V d:o *	Roller rail L d:o *
--	317514	x	Låda 500x480 d:o *	Drawer 500x480 d:o *
			M= Metervara T= Tillbehör	M= On the metre T= Accessory

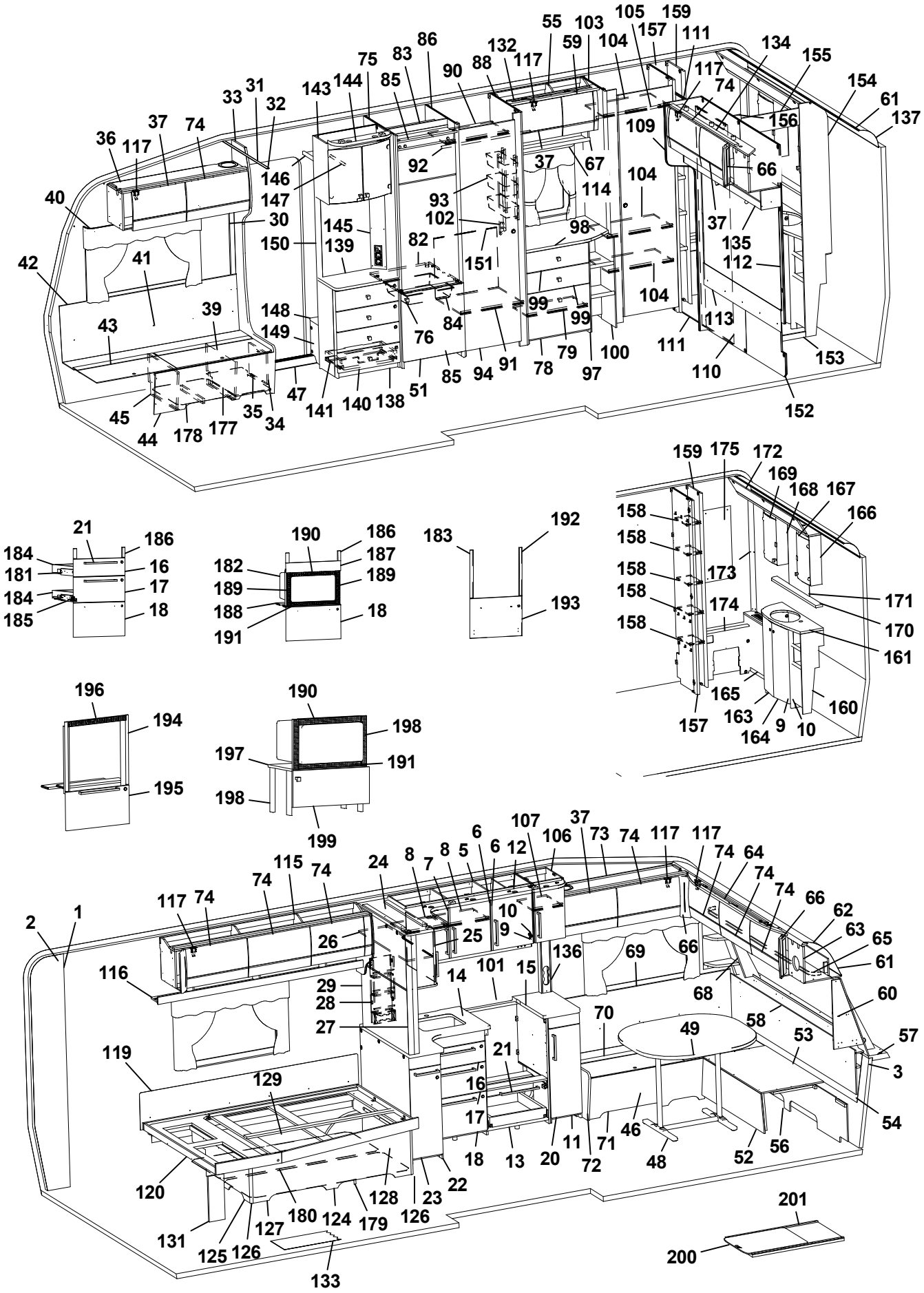
55 103 105 159 157 111 134 155 154 61 137
86 83 75 132 117 59 104 117 74 156
31 33 32 143 144 85 90 88 109 66
37 74 36 117 146 147 92 37 67 114 104
40 30 93 102 145 150 139 82 98 37 135 112
42 41 151 104
39 148 149 99 99 113
43 76 84 79 100 111 110 153
47 141 140 138 51 85 94 91 78 97 152
45 44 178 177 35 34
21 186 184 181 16 17 184 185 18
190 186 187 182 189 189 188 18 191
183 192 193
159 175 172 169 168 167 166 158 158 158 158 158 173 174 171 170 161 165 160 157 163 164 9 10
196 194 195
190 198 197 191 198 199
107 37 6 106 73 74 117 117 74 64 74 74 66 62 63 65 61 60 57 3 54 56 52 48 46 71 72 11 20 13 18 17 16 21 70 49 58 53 68 69 66 136 101 15 14 9 10 25 26 24 8 7 8 5 6 12 115 74 74 117 74 2 1 116 29 28 27 119 129 120 131 125 126 127 180 124 179 128 126 23 22 133 201 200

Pos Fig	Det. nr Part. No	Ingår Fitted	OBS!! Ange alltid årsmodell vid beställning av inredning Benämning	OBS!! Specify always year of model when ordering equipment Description
--	317382	x	Glidskena låda H d:o *	Slide bar, drawer R d:o *
--	350221	x	Glidskena låda V d:o *	Slide bar, drawer L d:o *
20	343396	x	Lucka (Vit)	Door (White)
--	343398	x	Lucka (Mekong)	Door (Mekong)
--	343397	x	Lucka (High Gloss)	Door (High Gloss)
21	350472	x	Handtag	Handle
22	343500	x	Utskjut diskbänk (Vit)	Projection kitchen sink (White)
--	343505	x	Utskjut diskbänk (Mekong)	Projection kitchen sink (Mekong)
--	343508	x	Utskjut diskbänk (High Gloss)	Projection kitchen sink (High Gloss)
--	319558	x	Bänkutdrag V d:o	Extract L d:o
--	319559	x	Korg d:o	Basket d:o
--	336081-K	x	Skärbräda bänkutdrag	Cutting board extract
23	343502	x	Lucka (Vit)	Door (White)
--	343503	x	Lucka (Mekong)	Door (Mekong)
--	343504	x	Lucka (High Gloss)	Door (High Gloss)
--	350471	x	Handtag d:o	Handle d:o
24	344220	x	Skåp utskjut kökskåp	Cupboard projection
25	344219	x	Lucka acrylplast	Door acryl
--	314350	x	Lås magnet d:o	Lock magnet d:o
--	318381	x	Motstycke magnetlås	Companion part
--	314351	x	Gångjärn d:o	Hinge d:o
26	331220M	x	Hylla	Shelf
27	334341M	x	Stolpe utskjut	Support bar
28	333409M	x	Kryddhylla	Spice rack
29	319712-A	T	Köksskiva vägg svart fiskben	Protection kitchen, black fishbone
--	319712-G	T	Köksskiva vägg natur skiffer	Protection kitchen, nature slate
30	318962	x	List täck el-kabel B=45 L=2100	Cover strip B=45 L=2100
31	316270	x	List snäpp undre L2379	List under L2379
32	316268	x	List snäpp övre L2379	List upper L2379
33	343135	x	Stolpe först. L1948 kpl. m. lucka	Support bar cpl. with door
34	343731	x	Lucka	Door
35	312589	x	Gångjärn	Hinge
36	345060	x	Skåp övre elc.L=1108	Cupboard upper L=1108
--	345061	x	Skåp övre elc.L=1108 (Selected)	Cupboard upper L=1108 (Selected)
--	345062	x	Skåp övre elc.L=1108 (Customized)	Cupboard upper L=1108(Customized)
37	343181	x	Lucka	Door
--	343184	x	Lucka (High Gloss)	Door (High Gloss)
39	342494	x	Stöd bäddlåda HF	Support bed box
40	350348	x	Skena gardin L1020	Curtain rod L1020
41	339355	x	Värmespalt H fram	Air gap R.F.
42	319821	M	List kant mörkbrun	Strip, dark brown
43	343032	x	Lock bäddlåda H F	Cover bedbox R.F.
--	319024	x	Matta grå textil m. tejp d:o	Carpet gray textile with tape d:o
44	343085	x	Front bäddlåda H F	Front bed box R.F.
--	343034	T	Front bäddlåda H F (centraldammsugare)	Front bed box R.F. (central vacuum cleaner)
45	342495	x	Stöd bäddlåda HF	Support bed box
46	339504	x	Stöd bäddlåda VF	Support bed box
47	314687	x	Tröskel aluminium L=850	Threshold aluminium L=850
48	310083	x	Bordsstativ	Table stand
--	350474	T	Bordsstativ enpelar	Table stand single pillar
			M= Metervara T= Tillbehör	M= On the metre T= Accessory

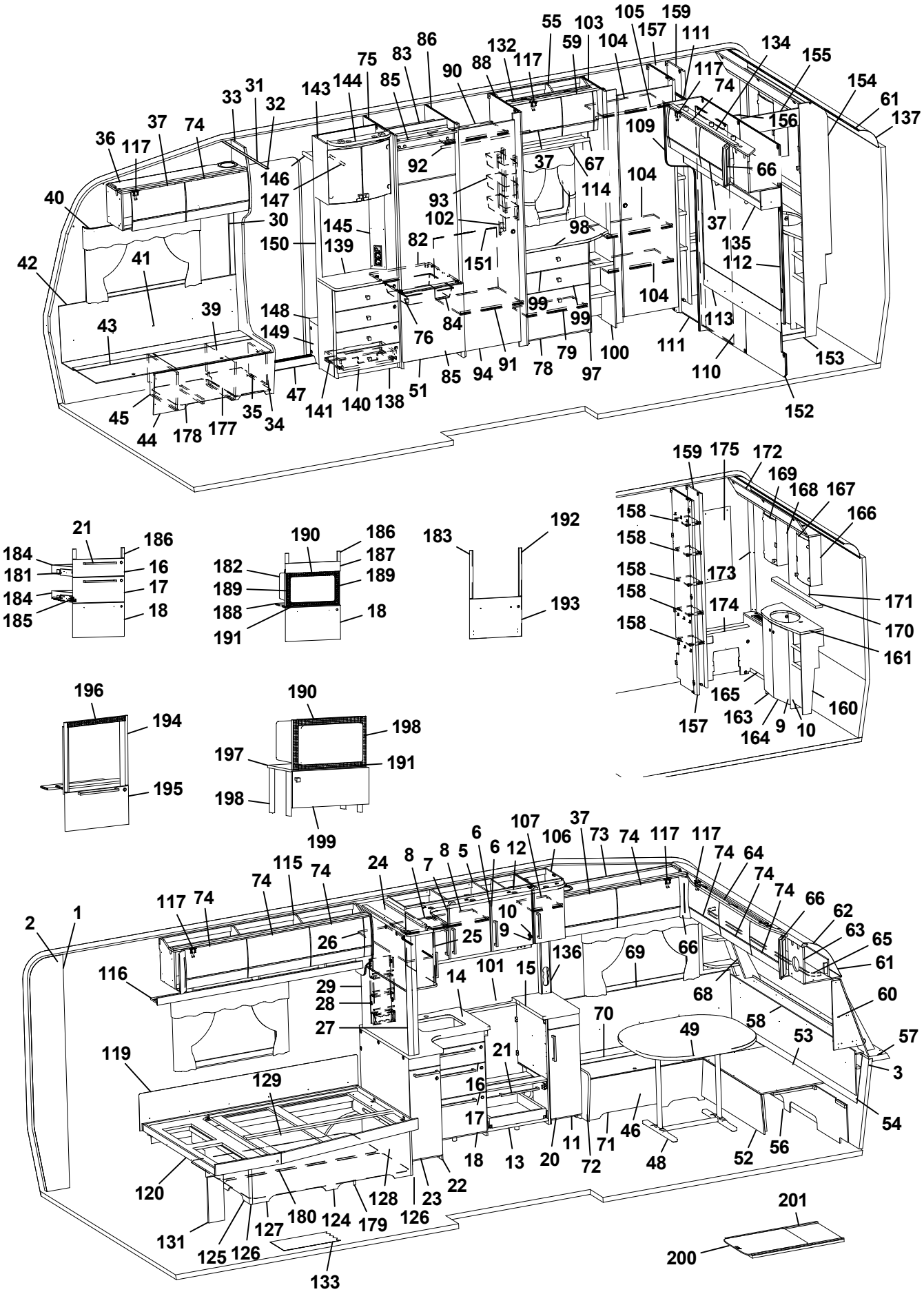
1
2
3
4
5
6
7
8
9
10
11
12
13
14
15
16
17
18
20
21
22
23
24
25
26
27
28
29
30
31
32
33
34
35
36
37
39
40
41
42
43
44
45
46
47
48
49
51
52
53
54
55
56
57
58
59
60
61
62
63
64
65
66
67
68
69
70
71
72
73
74
75
76
78
79
82
83
84
85
86
88
90
91
92
93
94
97
98
99
100
101
102
103
104
105
106
107
109
110
111
112
113
114
115
116
117
119
120
122
123
124
125
126
127
128
129
131
132
133
134
135
136
137
138
139
140
141
143
144
145
146
147
148
149
150
151
152
153
154
155
156
157
158
159
160
161
163
164
165
166
167
168
169
170
171
172
173
174
175
177
178
179
180
183
184
185
186
187
188
189
190
191
192
193
194
195
196
197
198
199
200
201

Pos Fig	Det. nr Part. No	Ingår Fitted	OBS!! Ange alltid årsmodell vid beställning av inredning Benämning	OBS!! Specify always year of model when ordering equipment Description
49	343248	x	Bordsskiva 800x1000	Table top 800x1000
51	343736	x	Lucka H 550x570	Door R 550x570
--	316799	x	Gångjärn d:o	Hinge d:o
--	312588	x	Platta gångjärn d:o	Plate hinge d:o
52	331245M	x	Front bäddlåda gavel	Front bed box gable
53	331246M	x	Skiva rundsittgrupp	Sheet seat
54	340578	x	Värmespalt gavel fram	Air gap
55	343816	x	Skåp övre L=790	Cupboard upper L=790
--	343824	x	Skåp övre L=790 (Customized)	Cupboard upper L=790 (Customized)
--	350454	x	Gångjärn d:o	Hinge d:o
57	213471	x	Hylla front kpl. L2376	Shelf front cpl. L2376
58	340191	x	Front/hylla kpl.	Front/shelf cpl.
--	340929	x	Hylla m. belysning "Björn" (Customized)	Shelf with lighting "Bear" (Customized)
59	343180	x	Lucka	Door
--	343183	x	Lucka (High Gloss)	Door (High Gloss)
60	343562	x	Hylla hörn H	Shelf R
61	313884	x	List plast radie L=2379	List L=2379
62	316005	x	Skiva plast 295x2363x1	Plastic sheet
63	344966	x	Skåp gavel fram L=2360	Cupboard L=2360
--	344979	x	Skåp gavel fram L=2360 (Customized)	Cupboard L=2360 (Customized)
--	350454	x	Gångjärn d:o	Hinge d:o
64	343160	x	Ljusramp gavelskåp	Light holder
65	350349	x	Skena gardin L1920	Curtain rod L1920
66	343294	x	Hörn inredning (High gloss)	Corner (High gloss)
67	331305M	x	Hyllpaket	Shelf
68	343556	x	Hylla hörn V	Shelf L
69	337171	x	Värmespalt V fram	Air gap L.F.
70	343564	x	Lock bäddlåda V F	Cover bed box L.F
--	319024	x	Matta grå textil m. tejp d:o	Carpet gray textile with tape d:o
71	339504	x	Front bäddlåda V F	Front bed box L.F.
72	343469	x	Gavel bäddlåda V F	Gable bed box L.F
73	344969	x	Skåp övre L=1108	Cupboard upper L=1108
--	344970	x	Skåp övre L=1108 (Selected)	Cupboard upper L=1108 (Selected)
--	344971	x	Skåp övre L=1108 (Customized)	Cupboard upper L=1108 (Customized)
74	343182	x	Lucka	Door
--	343185	x	Lucka (High Gloss)	Door (High Gloss)
75	342304	x	Vägg kyl V	Wall refrigerator L
76	350473	x	Handtag knopp	Handle knob
78	343973	x	Lucka 550x380	Door 550x380
--	315202	x	Gångjärn d:o	Hinge d:o
--	312588	x	Platta gångjärn	Plate hinge
79	339522	x	Hylla	Shelf
82	340675	x	Hylla under kyl	Shelf under refrigerator
83	342309	x	Bakstycke stopp kyl	Back cupboard
84	310325	x	Trådback vit 427x427x85	Tray 427x427x85
--	312712	x	Glidlist trådback (säljes i par)	Sliding strip tray (pair)
85	342306	x	List folierad L = 528	List foiled L = 528
86	342770	x	Vägg kyl H	Wall refrigerator R
88	332245M	x	Vägg garderob H	Wall wardrobe R
90	332248M	x	Hylla garderob övre	Shelf wardrobe upper
			M= Metervara T= Tillbehör	M= On the metre T= Accessory

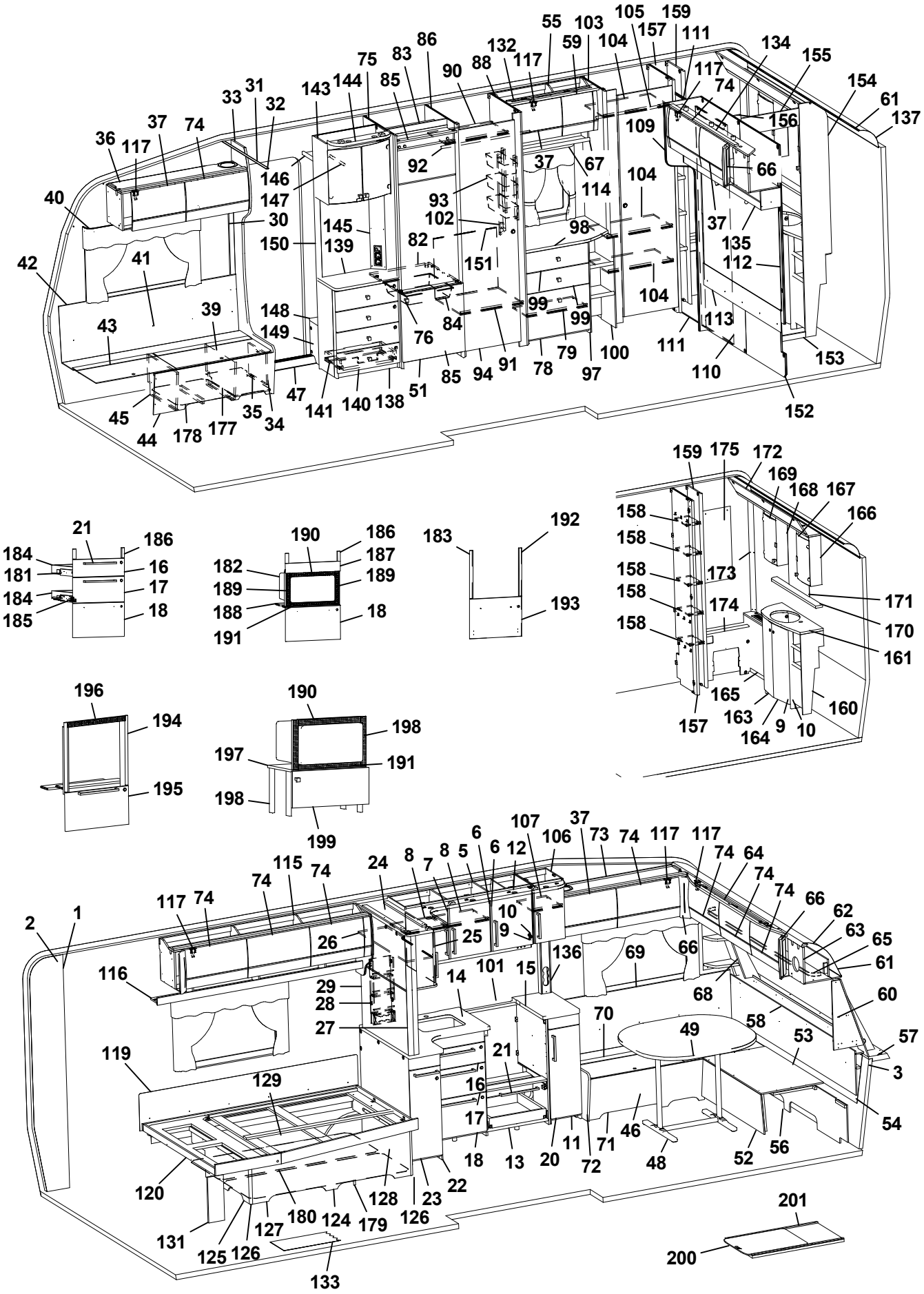
55 103 105 159 157 111 134 155 154 61 137
86 83 75 132 117 59 104 117 74 156
143 144 85 90 88 31 33 32 37 74 36 117 109 66
146 147 92 37 67 114 104 37 135 112
40 30 93 102 98 145 150 139 82 151 42 41 104 113
39 148 149 99 99 84 76 43 111 110 153 152
47 141 140 138 51 85 94 91 78 79 97 100
45 44 178 177 35 34
21 186 184 181 16 17 184 185 18
190 186 187 182 189 189 188 18 191
183 192 193
159 175 172 169 168 167 166 158 158 158 158 158 173 174 171 170 161 165 160 157 163 164 9 10
196 194 195
190 198 197 191 198 199
107 37 6 106 73 74 117 117 74 64 74 74 66 62 63 65 61 60 58 57 3 54 56 52 48 46 71 72 11 20 13 18 17 16 21 70 49 53 69 66 68 136 15 101 14 25 10 9 6 12 8 5 7 8 24 115 74 74 117 74 2 1 116 29 28 27 26 119 129 120 131 125 126 127 180 124 179 128 126 23 22 133 201 200

Pos Fig	Det. nr Part. No	Ingår Fitted	OBS!! Ange alltid årsmodell vid beställning av inredning Benämning	OBS!! Specify always year of model when ordering equipment Description
91	332249M	x	Hylla garderob nedre	Shelf wardrobe under
92	350217	x	Galgstång L=790	Clothes hanger L=790
93	319759	x	Korg, garderob	Basket, wardrobe
--	335802	x	List för korgar	List för baskets
94	342239	x	Dörr 490x1850	Door 490x1850
97	343972	x	Byrå kpl. u. skiva	Chest of drawers without board
98	336076-K	x	Skiva byrå	Board
99	343974	x	Lådförstycke 550x167	Drawer front 550x167
--	317514	x	Låda 500x480 d:o	Drawer 500x480 d:o
--	317382	x	Glidskena låda H	Slide bar, drawer R
--	350221	x	Glidskena låda V	Slide bar, drawer L
100	331307M	x	Hylla vid byrå kpl.	Shelf cpl.
101	319820-F	T	Köksskiva vägg svart fiskben	Protection kitchen, black fishbone
--	319820-G	T	Köksskiva vägg natur skiffer	Protection kitchen, nature slate
102	335787M	x	Front el-uttag	Front outlet
103	331899M	x	Vägg garderob V	Wall wardrobe L
104	331928M	x	Hylla	Shelf
105	350217	x	Galgstång L=790	Clothes hanger L=790
106	343473	x	Skåp vitrin kpl.	Vitrine
--	343479M	x	Hylla d:o	Shelf d:o
107	332233	x	Lucka H	Door R
--	314350	x	Lås magnet d:o	Lock magnet d:o
--	318381	x	Motstycke magnetlås	Companion part
--	318379	x	Gångjärn d:o	Hinge d:o
--	318380	x	Täckhatt d:o	Cover d:o
--	312588	x	Platta gångjärn	Plate hinge
109	336314	x	Front vägg tvättrum	Front
110	331914M	x	Skjutdörr tvättrum	Door
111	316030	x	Skena skjutdörr	Curtain rod
--	375434	x	List d:o	List d:o
--	331953M	x	Kloss d:o	Block d:o
112	343388	x	Sänggavel kpl. m. tyg	Headboard cpl. with fabric
113	344638	x	Värmespalt	Air gap
114	350350	x	Skena gardin L=500	Curtain rod L=500
115	345033	x	Skåp övre V-bak L=1747	Cupboard upper L-rear L=1747
--	344034	x	Skåp övre L=1747 (Customized)	Cupboard upper L=1747 (Customized)
116	343213	x	Hyllpaket	Shelf
117	350454	x	Gångjärn	Hinge
119	338121	x	Värmespalt	Air gap
120	342650	x	Sängram u. ribbotten	Bedbottom without laths
--	342685	x	Ribbotten kpl.	Laths bottom cpl.
--	311985	x	Ribba sängbotten L=718	Lath bed bottom L=718 B=63
--	312046	x	Band t. ribbotten	Band for laths bottom
124	342677	x	Sänglåda kpl.	Bed box cpl.
125	342678	x	Gavel säng V	Gable bed L
126	319776	x	List hörn L=2500	Corner strip L=2500
127	339426	x	Front säng	Front bed
128	342679	x	Gavel säng H	Gable bed R
129	315203	x	Regel 17,5x55x1415	Wood lath pine 17,5x55x1415
131	337472	x	Stöd säng	Support bed
			M= Metervara T= Tillbehör	M= On the metre T= Accessory

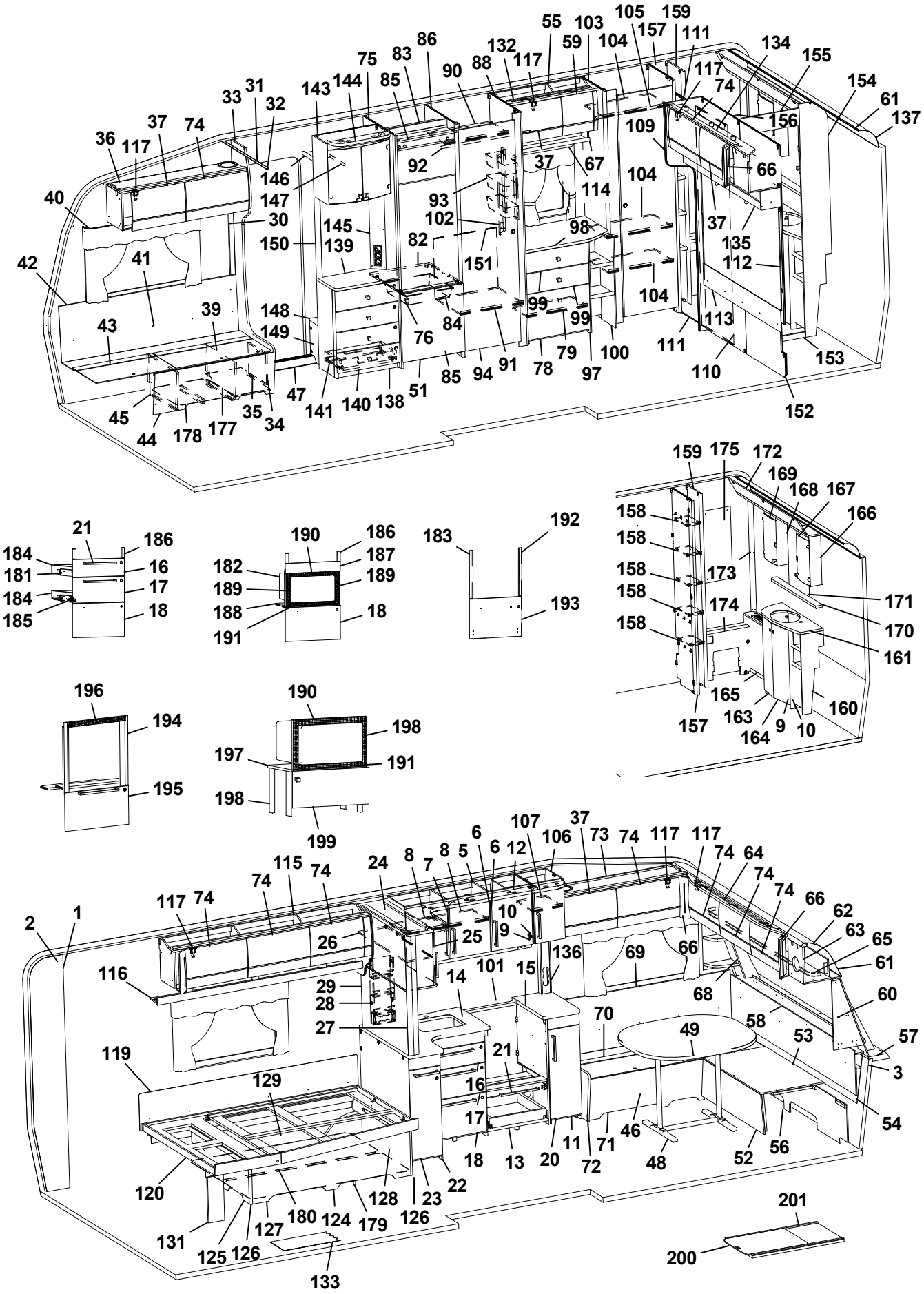
1
2
3
4
5
6
7
8
9
10
11
12
13
14
15
16
17
18
20
21
22
23
24
25
26
27
28
29
30
31
32
33
34
35
36
37
39
40
41
42
43
44
45
46
47
48
49
51
52
53
54
55
56
57
58
59
60
61
62
63
64
65
66
67
68
69
70
71
72
73
74
75
76
78
79
82
83
84
85
86
88
90
91
92
93
94
97
98
99
100
101
102
103
104
105
106
107
109
110
111
112
113
114
115
116
117
119
120
122
123
124
125
126
127
128
129
131
132
133
134
135
136
137
138
139
140
141
143
144
145
146
147
148
149
150
151
152
153
154
155
156
157
158
159
160
161
163
164
165
166
167
168
169
170
171
172
173
174
175
177
178
179
180
183
184
185
186
187
188
189
190
191
192
193
194
195
196
197
198
199
200
201

Pos Fig	Det. nr Part. No	Ingår Fitted	OBS!! Ange alltid årsmodell vid beställning av inredning Benämning	OBS!! Specify always year of model when ordering equipment Description
132	336078	x	Ljusramp	Light holder
133	319393	T	Matta golv, antik planka	Carpet floor, antique plank
--	350469	T	Matta golv, gråsten	Carpet floor, greystone
134	344994	x	Skåp gavel bak V L1405	Cupboard upper L1405
--	344995	x	Skåp gavel bak V L1405 (Customized)	Cupboard upper L1405 (Customized)
--	350454	x	Gångjärn d:o	Hinge d:o
135	345107	x	Hyllpaket	Shelf
136	333289M	x	Front el-uttag 90x533x48	Front outlet 90x533x48
137	316005	x	Skiva plast 295x2363x1	Plastic sheet
138	343583	x	TV-bänk kpl. u. skiva	TV-bench cpl. whitout board
139	343590-K	x	Skiva TV-bänk, ljus	Board, light
--	343590-L	T	Skiva TV-bänk, mörk	Board, dark
140	343591	x	Lådförstycke	Drawer front
141	20-900302	x	Pentrylåda 500x273 d:o	Drawer pentry 500x273 d:o
--	07-800039	x	Rullskena H d:o	Roller rail R d:o
--	07-800038	x	Rullskena V d:o	Roller rail L d:o
143	345069	x	Skåp bar kpl. H=512	Coctail cabinet cpl. H=512
--	330180	x	Hylla hållare flaskor	Shelf bottle holder
--	343667	x	Lucka H d:o	Door R d:o
--	343666	x	Lucka V d:o	Door L d:o
--	318379	x	Gångjärn d:o	Hinge d:o
--	318380	x	Täckhatt d:o	Cover d:o
--	312588	x	Platta gångjärn d:o	Plate hinge d:o
144	336106	x	Ljusramp	Light holder
145	343721	x	Front el-uttag 130x857,5	Front outlet 130x857,5
146	331910M	x	Hylla garderob övre	Shelf
147	350217	x	Galgstång L=790	Clothes hanger L=790
148	319866	x	Hylla insteg	Shelf
149	336618	x	Front hylla garderob	Front
150	337198	x	Vägg instegsgarderob	Wall wardrobe
151	336453	x	Täckskiva exp.kärl	Cover expansion vessel
152	336315	x	Vägg tvättrum	Wall
153	332955M	x	Tröskel	Threshold
154	332954M	x	Vägg tvättrum	Wall
155	332956M	x	Överbit tvättrum	Overlap washroom
156	332957M	x	List poppel 15x63x1948	List 15x63x1948
157	331900M	x	Vägg garderob H	Wall wardrobe R
158	331894M	x	Hylla	Shelf
159	331903M	x	Vägg garderob H	Wall wardrobe R
160	336054	x	Skåp tvättställ u. skiva	Cupboard washroom without board
161	336057-K	x	Skiva skåp tvättställ	Board cupboard wash basin
163	336056	x	Lucka V	Door L
164	336055	x	Lucka H	Door R
165	336322	x	Front gavel bak	Front
--	319198	x	Galler ventilation d:o	Ventilation grille d:o
166	344092	x	Skåp tvättrum H	Cupboard washroom R
167	343667	x	Lucka H	Door R
168	344093	x	Skåp tvättrum V	Cupboard washroom L
169	343666	x	Lucka V	Door L
170	336100-K	x	Hylla	Shelf
			M= Metervara T= Tillbehör	M= On the metre T= Accessory

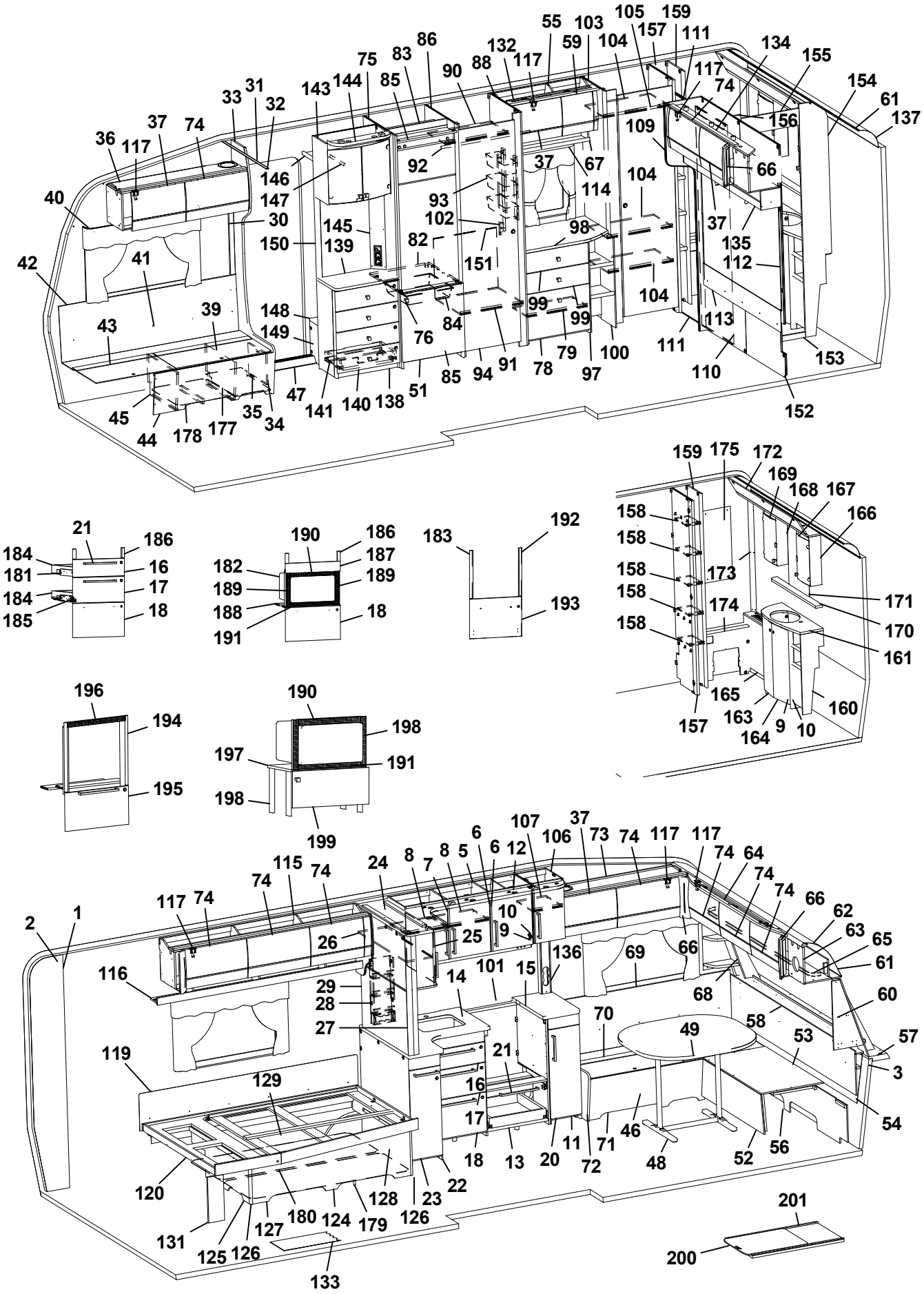
1
2
3
4
5
6
7
8
9
10
11
12
13
14
15
16
17
18
20
21
22
23
24
25
26
27
28
29
30
31
32
33
34
35
36
37
39
40
41
42
43
44
45
46
47
48
49
51
52
53
54
55
56
57
58
59
60
61
62
63
64
65
66
67
68
69
70
71
72
73
74
75
76
78
79
82
83
84
85
86
88
90
91
92
93
94
97
98
99
100
101
102
103
104
105
106
107
109
110
111
112
113
114
115
116
117
119
120
122
123
124
125
126
127
128
129
131
132
133
134
135
136
137
138
139
140
141
143
144
145
146
147
148
149
150
151
152
153
154
155
156
157
158
159
161
163
164
165
166
167
168
169
170
171
172
173
174
175
177
178
179
180
183
184
185
186
187
188
189
190
191
192
193
194
195
196
197
198
199
200
201

Pos Fig	Det. nr Part. No	Ingår Fitted	OBS!! Ange alltid årsmodell vid beställning av inredning Benämning	OBS!! Specify always year of model when ordering equipment Description
171	315999	x	Spegel 440x700x3	Mirror 440x700x3
172	334194	x	Ljusramp	Light holder
173	335718	x	Front hörn	Front
174	331902M	x	Täckfront	Front
175	316039	x	Spegel 300x725x3	Mirror 300x725x3
--	319883	T	Spegel 300x725x3 [1]	Mirror 300x725x3 [1]
177	350390	x	Plåt skofack	Plate shoe compartment
178	343042	x	Luftspalt H-fram	Air gap R front
179	343620	x	Luftspalt sänglåda	Air gap bed box
180	343621	x	Luftspalt sänglåda	Air gap bed box
181	343470	x	Monteringssats kpl. lådor (Vit)	Mounting kit cpl. drawers (White)
--	343471	x	Monteringssats kpl. lådor (Mekong)	Mounting kit cpl. drawers (Mekong)
--	343472	x	Monteringssats kpl. lådor (High Gloss)	Mounting kit cpl. drawers (High Gloss)
182	343484	T	Monteringssats kpl. mikro (Vit)	Mounting kit cpl. micro (White)
--	343485	T	Monteringssats kpl. mikro (Mekong)	Mounting kit cpl. micro (Mekong)
--	343486	T	Monteringssats kpl. mikro (High Gloss)	Mounting kit cpl. micro (High Gloss)
183	343487	T	Monteringssats kpl. ugn (Vit)	Mounting kit cpl. oven (White)
--	343488	T	Monteringssats kpl. ugn (Mekong)	Mounting kit cpl. oven (Mekong)
--	343489	T	Monteringssats kpl. ugn (High Gloss)	Mounting kit cpl. oven (High Gloss)
184	317514	x	Låda 500x480	Drawer 500x480
185	317382	x	Glidskena låda H	Slide bar, drawer R
--	350221	x	Glidskena låda V	Slide bar, drawer L
--	801701	x	Skruv 6x16 d:o	Screw 6x16 d:o
186	336092	x	Passbit 95x30x16 (Mekong)	Gauge block 95x30x16 (Mekong)
187	335936	T	Front	Front
188	333287M	T	Skiva distans 15x100x547,5	Sheet distance 15x100x547,5
189	402108	T	Galler vent. mikro 318x38	Grating vent. micro 318x38
190	402109	T	Galler vent. mikro 448x38	Grating vent. micro 448x38
191	402110	T	Galler vent. mikro 448x33	Grating vent. micro 448x33
192	336086	T	Passbit 460x30x16	Gauge block 460x30x16
193	343490	T	Lucka (Vit)	Door (White)
--	343491	T	Lucka (Mekong)	Door (Mekong)
--	343492	T	Lucka (High Gloss)	Door (High Gloss)
194	342139	T	List L=538 (diskbänk induktion)	List (kitchen sink induction) L=538
195	343390	T	Lucka (diskb. induktion) 299x550 (Vit)	Door (kitch. sink induct.) 299x550 (White)
--	343392	T	Lucka (diskb. induktion) 299x550 (Mekong)	Door (kitch. sink induct.) 299x550 (Mekong)
--	343391	T	Lucka (diskb. induktion) 299x550 (High Gloss)	Door (kitch. sink induct.) 299x550 (High Gloss)
--	20-900302	x	Pentrylåda 500x273 d:o	Drawer pentry 500x273 d:o
--	07-800039	x	Rullskena H d:o	Roller rail R d:o
--	07-800038	x	Rullskena V d:o	Roller rail L d:o
196	402107	T	Galler ugn (diskb. induktion) 503x35	Grating oven (kitch. sink induct.) 503x35
197	342316	T	Hylla mikro	Shelf
198	342315	T	List folierad L=283	List folierad L=283
199	343380	T	Lucka 550x228	Door 550x228
--	316799	x	Gångjärn d:o	Hinge d:o
--	312588	x	Platta gångjärn d:o	Plate hinge d:o
200	341192	T	Utdragsskiva bord 450x550	Sliding leaf 450x550
201	341193	T	Låda utdragsskiva	Box sliding leaf
			M= Metervara T= Tillbehör	M= On the metre T= Accessory

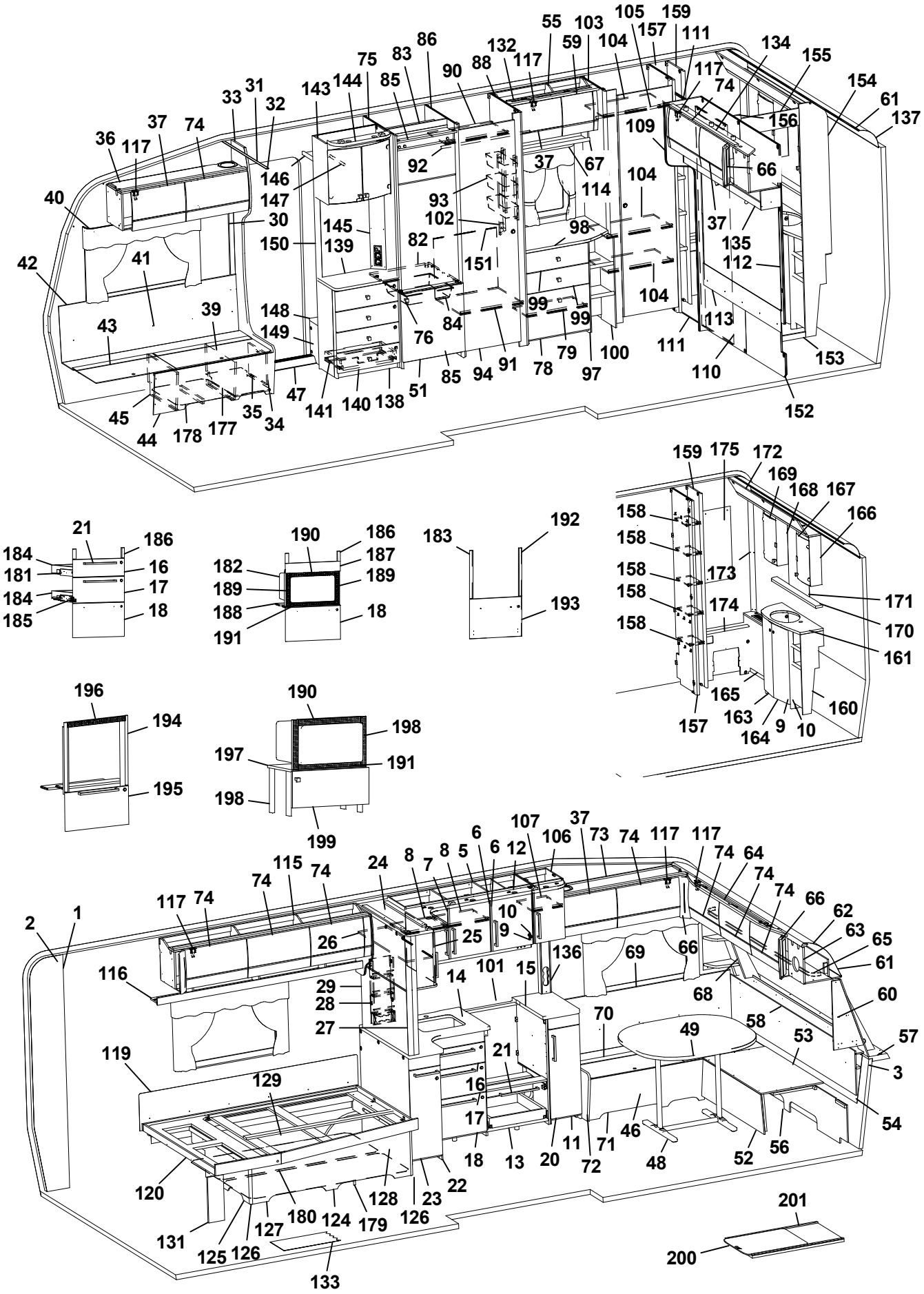
1
2
3
4
5
6
7
8
9
10
11
12
13
14
15
16
17
18
20
21
22
23
24
25
26
27
28
29
30
31
32
33
34
35
36
37
39
40
41
42
43
44
45
46
47
48
49
51
52
53
54
55
56
57
58
59
60
61
62
63
64
65
66
67
68
69
70
71
72
73
74
75
76
78
79
82
83
84
85
86
88
90
91
92
93
94
97
98
99
100
101
102
103
104
105
106
107
109
110
111
112
113
114
115
116
117
119
120
122
123
124
125
126
127
128
129
131
132
133
134
135
136
137
138
139
140
141
143
144
145
146
147
148
149
150
151
152
153
154
155
156
157
158
159
161
163
164
165
166
167
168
169
170
171
172
173
174
175
177
178
179
180
183
184
185
186
187
188
189
190
191
192
193
194
195
196
197
198
199
200
201

Pos Fig	Det. nr Part. No	Ingår Fitted	OBS!! Ange alltid årsmodell vid beställning av inredning Benämning	OBS!! Specify always year of model when ordering equipment Description
			* = Olika djup på lådor kan förekomma ¹ = Selected och Customized	* = Different depths of drawers can exist ¹ = Selected and Customized
			Dyntyger, madrasser m.m. (se dynor m.m.)	Cushion textilies, mattresses etc. (see cushions etc.)
			M= Metervara T= Tillbehör	M= On the metre T= Accessory

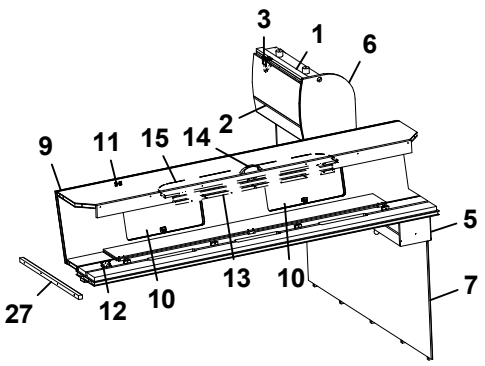
3
1
6
2
9
11
15
14
5
7
27
12
10
13
10

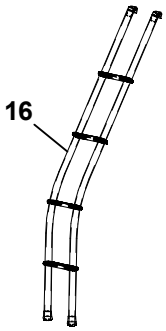
16

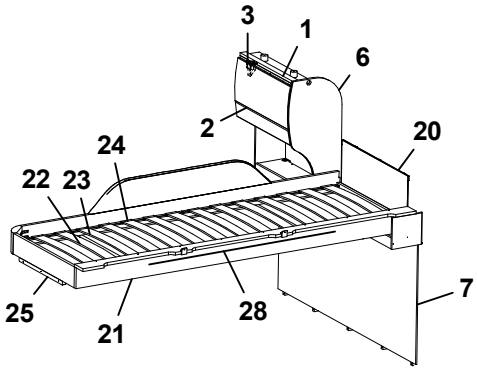
3
1
6
2
20
24
22
23
7
25
21
28

Pos Fig	Det. nr Part. No	Ingår Fitted	OBS!! Ange alltid årsmodell vid beställning av inredning Benämning	OBS!! Specify always year of model when ordering equipment Description
1	343842	x	Skåp gavel bak L560	Cupboard gable L560
--	343847	x	Skåp gavel bak L560 (Customized)	Cupboard gable L560 (Customized)
2	343182	x	Lucka	Door
--	343185	x	Lucka (High Gloss)	Door (High Gloss)
3	350454	x	Gångjärn	Hinge
5	344203	x	Hyllpaket	Shelf
6	343956	x	Gavel rundad	Gable
7	343955	x	Sänggavel	Headboard
9	343912	x	Överbäddskåp L1980	Upper bed L1980
--	343913	x	Överbäddskåp L1980 (Customized)	Upper bed L1980 (Customized)
10	343914	x	Lucka	Door
--	343915	x	Lucka (High Gloss)	Door (High Gloss)
11	860402	x	Gångjärn	Hinge
12	860405	x	Gångjärn	Hinge
13	339839	x	Regel låsning	Lock bar
14	350129	x	Handtag	Handle
15	375813	x	Rasskydd ö-bäddskåp	Protective plate
16	350534	T	Stege ö-bäddsskåp	Ladder upper bed
20	321209	x	Värmespalt gavel	Air gap gable
21	336381	x	Sängram vån.säng V u. ribbotten	Bed bottom L without laths
22	325430	x	Ribbotten kpl.	Laths bottom cpl.
23	311985	x	Ribba sängbotten L=718 B=63	Lath bed bottom L=718 B=63
24	312046	x	Band t. ribbotten	Band for laths bottom
25	331961M	x	Bärregel 400x22x22	Bearing rail 400x22x22
27	331698M	x	Bärregel 670x22x22	Bearing rail 670x22x22
28	314721	x	Skena draperi L=1100	Curtain rod L=1100
			T= Tillbehör	T= Accessory

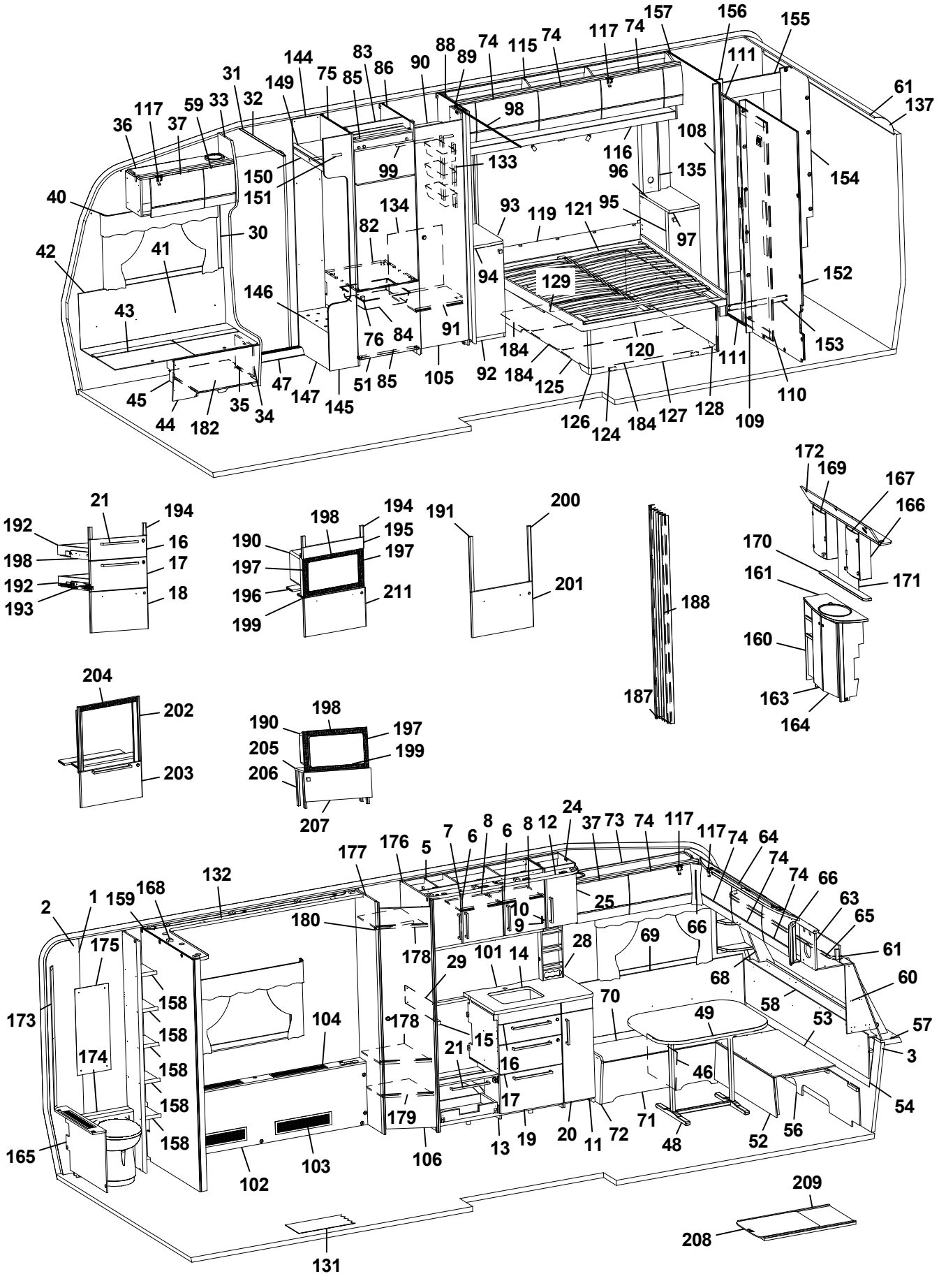
1 2 3 6 7 8 9 10 11 12 13 14 15 16 17 19 20 21 24 25 28 29 30 31 32 33 34 35 36 37 40 41 42 43 44 45 46 47 48 49 51 52 53 54 56 57 58 59 60 61 63 64 65 66 68 69 70 71 72 73 74 75 76 82 83 84 85 86 88 89 90 91 92 93 94 95 96 97 98 99 101 102 103 104 105 106 108 109 110 111 115 116 117 119 120 121 124 125 126 127 128 129 131 132 133 134 135 137 144 145 146 147 149 150 151 152 153 154 155 156 157 158 159 161 163 164 165 166 167 168 169 170 171 172 173 174 175 176 177 178 179 180 182 183 184 187 188 189 190 191 192 193 194 195 196 197 198 199 200 201 202 203 204 205 206 207 208 209 211

Pos Fig	Det. nr Part. No	Ingår Fitted	OBS!! Ange alltid årsmodell vid beställning av inredning Benämning	OBS!! Specify always year of model when ordering equipment Description
1	318657	M	Tapet vägg/tak	Wall paper
2	318584	M	Tejp tapet 20 mm	Tape, wall paper 20 mm
3	318585	M	Tejp tapet 60 mm	Tape, wall paper 60 mm
5	345235	x	Skåp kök L1120 kpl. (Vit)	Cupboard kitchen L1120 cpl. (White)
--	345236	x	Skåp kök L1120 kpl. (Mekong)	Cupboard kitchen L1120 cpl. (Mekong)
--	345237	x	Skåp kök L1120 kpl. (High Gloss)	Cupboard kitchen L1120 cpl. (High Gloss)
6	343441	x	Lucka H (Vit)	Door R (White)
--	343443	x	Lucka H (Mekong)	Door R (Mekong)
--	343442	x	Lucka H (High Gloss)	Door R (High Gloss)
--	350471	x	Handtag d:o	Handle d:o
7	343453	x	Lucka V (Vit)	Door L (White)
--	343455	x	Lucka V (Mekong)	Door L (Mekong)
--	343454	x	Lucka V (High Gloss)	Door L (High Gloss)
--	350471	x	Handtag d:o	Handle d:o
8	331385M	x	Hylla	Shelf
9	311917	x	Gångjärn	Hinge
10	312588	x	Platta gångjärn	Plate hinge
11	343395	x	Utskjut diskbänk (Vit)	Projection kitchen sink (White)
--	343399	x	Utskjut diskbänk (Mekong)	Projection kitchen sink (Mekong)
--	343400	x	Utskjut diskbänk (High Gloss)	Projection kitchen sink (High Gloss)
12	334212M	x	Ljusramp köksskåp	Light holder kitchen
13	342505	x	Diskbänk trädel u. skiva (Vit)	Kitchen sink without board (White)
--	342506	x	Diskbänk trädel u. skiva (Mekong)	Kitchen sink without board (Mekong)
--	342507	x	Diskbänk trädel u. skiva (High Gloss)	Kitchen sink without board (High Gloss)
--	343639	x	Diskbänk induktion trädel u. skiva (Vit)	Kitchen sink induction w/o board (White)
--	343641	x	Diskbänk induktion trädel u. skiva (Mekong)	Kitchen sink induction w/o board (Mekong)
--	343643	x	Diskbänk induktion trädel u. skiva (High Gloss)	Kitchen sink induction w/o board (High Gloss)
14	338643-K	x	Skiva diskbänk 887x565	Board 882x887x565
--	339978-K	x	Skiva diskbänk induktion 1423x573, ljus	Board induction 1423x573, light
--	339978-L	x	Skiva diskbänk induktion 1423x573, mörk	Board induction 1423x573, dark
15	336098-K	x	Skiva diskbänk 560x40	Board 560x40
16	343384	x	Lådförstycke (Vit)	Drawer front (White)
--	343412	x	Lådförstycke (Mekong)	Drawer front (Mekong)
--	343407	x	Lådförstycke (High Gloss)	Drawer front (High Gloss)
--	317514	x	Låda 500x480 d:o	Drawer 500x480 d:o
--	317382	x	Glidskena låda H d:o	Slide bar, drawer R d:o
--	350221	x	Glidskena låda V d:o	Slide bar, drawer L d:o
17	343385	x	Lådförstycke (Vit)	Drawer front (White)
--	343413	x	Lådförstycke (Mekong)	Drawer front (Mekong)
--	343408	x	Lådförstycke (High Gloss)	Drawer front (High Gloss)
--	317514	x	Låda 500x480 d:o	Drawer 500x480 d:o
--	317382	x	Glidskena låda H d:o	Slide bar, drawer R d:o
--	350221	x	Glidskena låda V d:o	Slide bar, drawer L d:o
18	343386	x	Lucka (Vit)	Door (White)
--	343414	x	Lucka (Mekong)	Door (Mekong)
--	343410	x	Lucka (High Gloss)	Door (High Gloss)
--	20-900302	x	Pentrylåda 500x273 d:o *	Drawer pentry 500x273 d:o *
--	07-800039	x	Rullskena H d:o *	Roller rail R d:o *
--	07-800038	x	Rullskena V d:o *	Roller rail L d:o *
--	317514	x	Låda 500x480 d:o *	Drawer 500x480 d:o *
			M= Metervara T= Tillbehör	M= On the metre T= Accessory

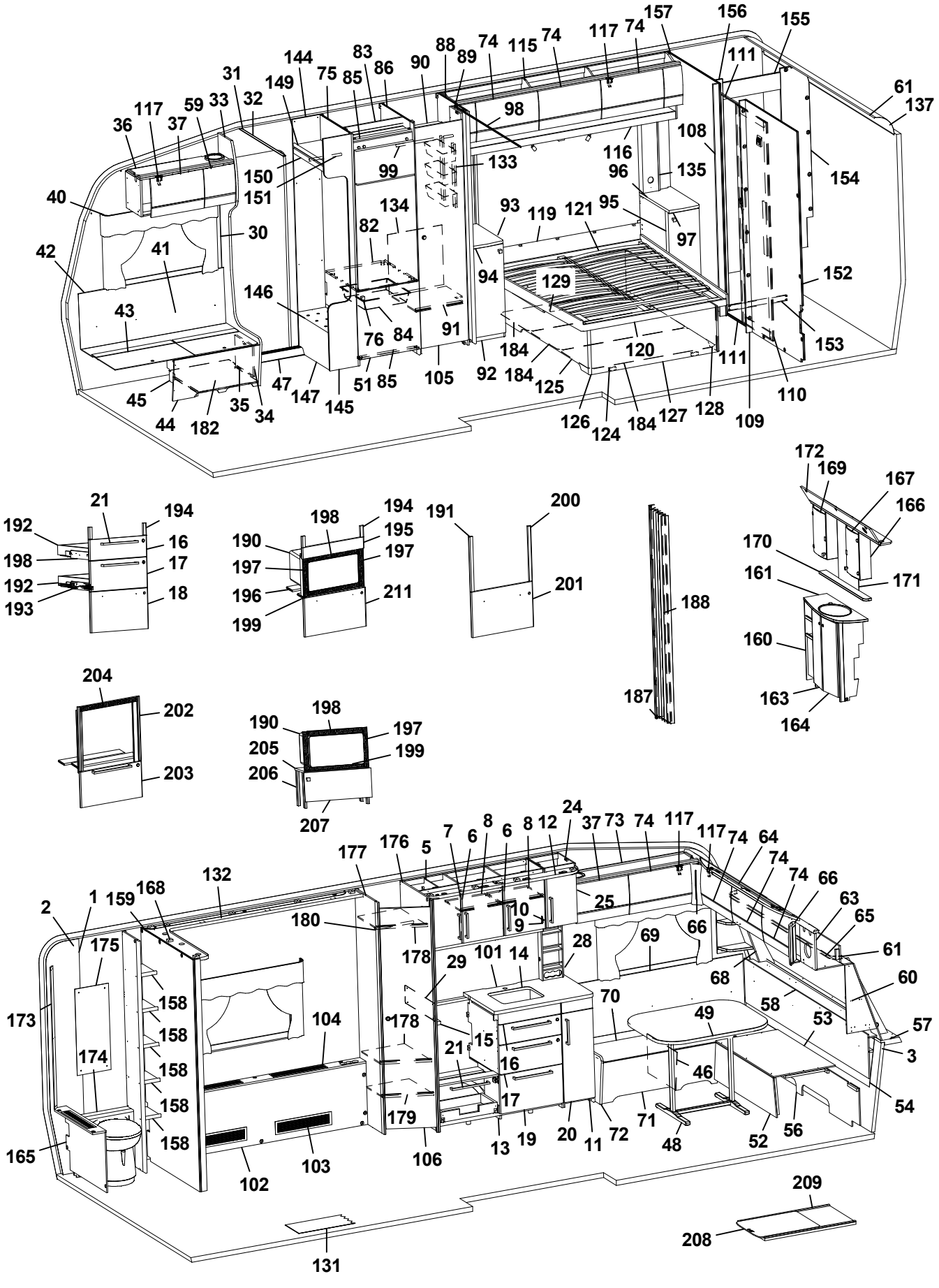
1 2 3 5 6 7 8 9 10 11 12 13 14 15 16 17 19 20 21 24 25 28 29 30 31 32 33 36 37 40 41 42 43 44 45 46 47 48 49 51 52 53 54 56 57 58 59 60 61 63 64 65 66 68 69 70 71 72 73 74 75 76 82 83 84 85 86 88 89 90 91 92 93 94 95 96 97 98 99 101 102 103 104 105 106 108 109 110 111 115 116 117 119 120 121 124 125 126 127 128 129 131 132 133 134 135 137 144 145 146 147 149 150 151 152 153 154 155 156 157 158 159 161 163 164 165 166 167 168 169 170 171 172 173 174 175 176 177 178 179 180 182 183 184 188 187 191 192 193 194 195 196 197 198 199 200 201 202 203 204 205 206 207 208 209 211

Pos Fig	Det. nr Part. No	Ingår Fitted	OBS!! Ange alltid årsmodell vid beställning av inredning Benämning	OBS!! Specify always year of model when ordering equipment Description
--	317382	x	Glidskena låda H d:o *	Slide bar, drawer R d:o *
--	350221	x	Glidskena låda V d:o *	Slide bar, drawer L d:o *
19	343632	x	Lucka (Vit)	Door (White)
--	343634	x	Lucka (Mekong)	Door (Mekong)
--	343633	x	Lucka (High Gloss)	Door (High Gloss)
--	315202	x	Gångjärn d:o	Hinge d:o
--	312588	x	Platta gångjärn d:o	Plate hinge d:o
20	343396	x	Lucka (Vit)	Door (White)
--	343398	x	Lucka (Mekong)	Door (Mekong)
--	343397	x	Lucka (High Gloss)	Door (High Gloss)
21	350472	x	Handtag	Handle
24	343473	x	Skåp vitrin kpl.	Vitrine
--	343479	x	Hylla d:o	Shelf d:o
25	343747	x	Lucka H	Door R
--	314350	x	Lås magnet d:o	Lock magnet d:o
--	318381	x	Motstycke magnetlås	Companion part
--	318379	x	Gångjärn d:o	Hinge d:o
--	318380	x	Täckhatt d:o	Cover d:o
--	312588	x	Platta gångjärn	Plate hinge
28	333409M	x	Kryddhylla	Spice rack
29	401715	x	Flamskydd	Flame guard
30	318962	x	List täck el-kabel B=45 L=2100	Cover strip B=45 L=2100
31	316270	x	List snäpp undre L2379	List under L2379
32	316268	x	List snäpp övre L2379	List upper L2379
33	343135	x	Stolpe först. L1948 kpl. m. lucka	Support bar cpl. with door
34	343731	x	Lucka	Door
35	312589	x	Gångjärn	Hinge
36	344963	x	Skåp övre elc.L=828	Cupboard upper L=828
--	344964	x	Skåp övre elc.L=828 (Selected)	Cupboard upper L=828 (Selected)
--	344965	x	Skåp övre elc.L=828 (Customized)	Cupboard upper L=828 (Customized)
37	343181	x	Lucka	Door
--	343184	x	Lucka (High Gloss)	Door (High Gloss)
40	350348	x	Skena gardin L1020	Curtain rod L1020
41	339356	x	Värmespalt H fram	Air gap R.F.
42	319821	M	List kant mörkbrun	Strip, dark brown
43	343827	x	Lock bäddlåda H F	Cover bedbox R.F.
--	319024	x	Matta grå textil m. tejp d:o	Carpet gray textile with tape d:o
44	343825	x	Front bäddlåda H F	Front bed box R.F.
--	343826	T	Front bäddlåda H F (centraldammsugare)	Front bed box R.F. (central vacuum cleaner)
45	342495	x	Stöd bäddlåda HF	Support bed box
46	312825	x	Stöd bäddlåda VF	Support bed box
47	314687	x	Tröskel aluminium L=850	Threshold aluminium L=850
48	310083	x	Bordsstativ	Table stand
--	350474	T	Bordsstativ enpelar	Table stand single pillar
49	343248	x	Bordsskiva 800x1000	Table top 9800x1000
51	343736	x	Lucka H 550x570	Door R 550x570
--	316799	x	Gångjärn d:o	Hinge d:o
--	312588	x	Platta gångjärn d:o	Plate hinge d:o
52	331245M	x	Front bäddlåda gavel	Front bed box gable
53	331246M	x	Skiva rundsittgrupp	Sheet seat
			M= Metervara T= Tillbehör	M= On the metre T= Accessory

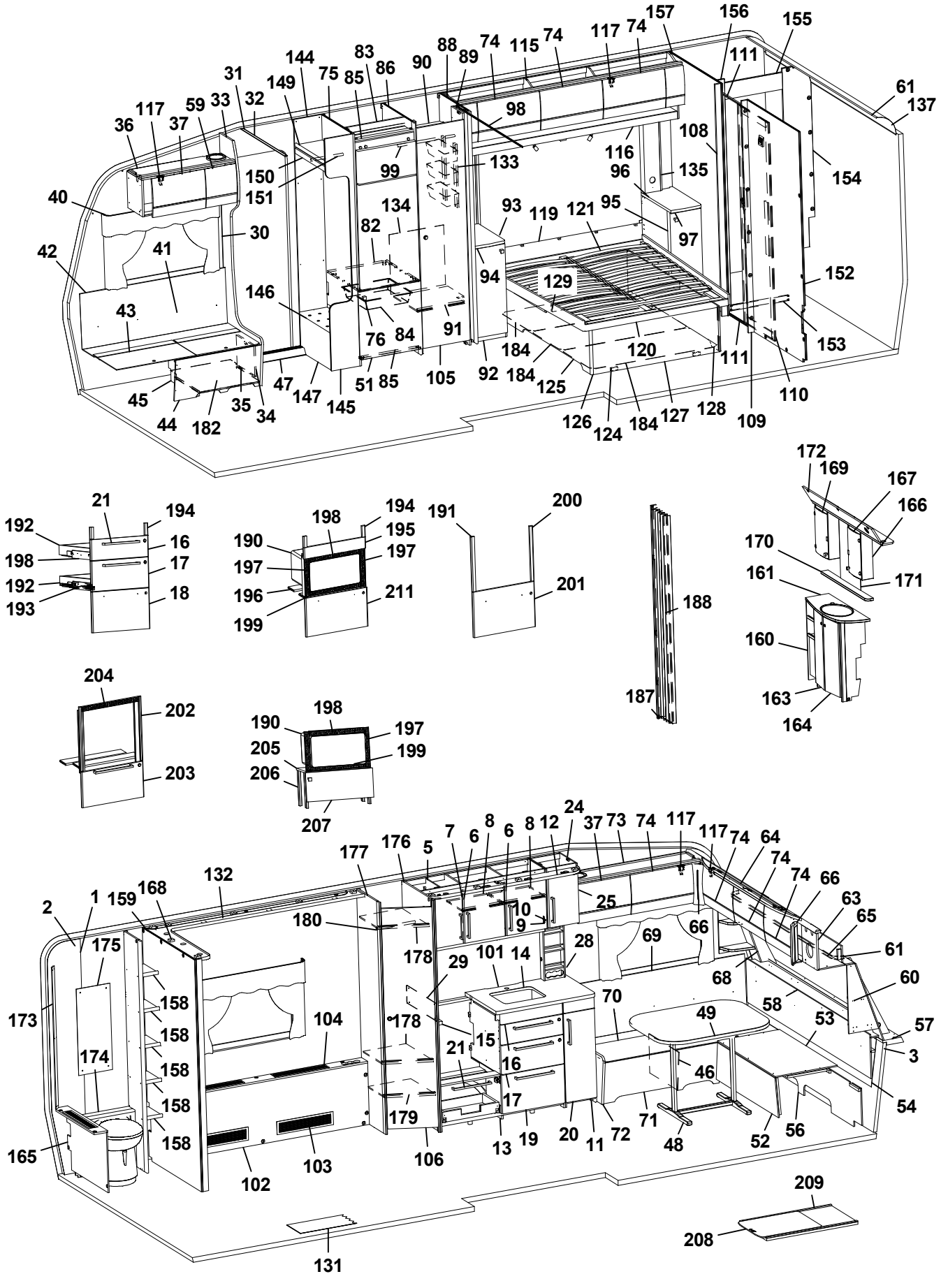
1 2 3 5 6 7 8 9 10 11 12 13 14 15 16 17 19 20 21 24 25 28 29 30 31 32 33 34 35 36 37 40 41 42 43 44 45 46 47 48 49 51 52 53 54 56 57 58 59 60 61 63 64 65 66 68 69 70 71 72 73 74 75 76 82 83 84 85 86 88 89 90 91 92 93 94 95 96 97 98 99 101 102 103 104 105 106 108 109 110 111 115 116 117 119 120 121 124 125 126 127 128 129 131 132 133 134 135 137 144 145 146 147 149 150 151 152 153 154 155 156 157 158 159 161 163 164 165 166 167 168 169 170 171 172 173 174 175 176 177 178 179 180 182 183 184 187 188 190 191 192 193 194 195 196 197 198 199 200 201 202 203 204 205 206 207 208 209 211

Pos Fig	Det. nr Part. No	Ingår Fitted	OBS!! Ange alltid årsmodell vid beställning av inredning Benämning	OBS!! Specify always year of model when ordering equipment Description
54	340578	x	Värmespalt gavel fram	Air gap
56	340520	x	Stöd sittgrupp	Support
57	211637	x	Hylla front kpl. L2376	Shelf front cpl. L2376
58	340191	x	Front/hylla kpl.	Front/shelf cpl.
--	340929	x	Hylla m. belysning "Björn" (Customized)	Shelf with lighting "Bear" (Customized)
59	343180	x	Lucka	Door
--	343183	x	Lucka (High Gloss)	Door (High Gloss)
60	343562	x	Hylla hörn H	Shelf R
61	313884	x	List plast radie L=2379	List L=2379
62	316005	x	Skiva plast 295x2363x1	Plastic sheet
63	344966	x	Skåp gavel fram L=2360	Cupboard L=2360
--	344979	x	Skåp gavel fram L=2360 (Customized)	Cupboard L=2360 (Customized)
--	350454	x	Gångjärn d:o	Hinge d:o
64	343160	x	Ljusramp gavelskåp	Light holder
65	350349	x	Skena gardin L1920	Curtain rod L1920
66	343294	x	Hörn inredning (High Gloss)	Corner (High Gloss)
68	343556	x	Hylla hörn V	Shelf L
69	337171	x	Värmespalt V fram	Air gap L.F.
70	343564	x	Lock bäddlåda V F	Cover bed box L.F
--	319024	x	Matta grå textil m. tejp d:o	Carpet gray textile with tape d:o
71	339504	x	Front bäddlåda V F	Front bed box L.F.
72	343469	x	Gavel bäddlåda V F	Gable bed box L.F
73	344969	x	Skåp övre L=1108	Cupboard upper L=1108
--	344970	x	Skåp övre L=1108 (Selected)	Cupboard upper L=1108 (Selected)
--	344971	x	Skåp övre L=1108 (Customized)	Cupboard upper L=1108 (Customized)
74	343182	x	Lucka	Door
--	343185	x	Lucka (High Gloss)	Door (High Gloss)
75	342696	x	Vägg kyl V	Wall refrigerator L
76	350129	x	Handtag knopp	Handle knob
82	340675	x	Hylla under kyl	Shelf under refrigerator
83	342309	x	Bakstycke stopp kyl	Back cupboard
84	310325	x	Trådback vit 427x427x85	Tray 427x427x85
--	312712	x	Glidlist trådback (säljes i par)	Sliding strip tray (pair)
85	342306	x	List folierad L = 528	List foiled L = 528
86	342305	x	Vägg kyl H	Wall refrigerator R
88	334359M	x	Vägg garderob H	Wall wardrobe R
89	331238M	x	Nisch, vikdörr	Niche folding door
90	331279M	x	Hylla garderob övre	Shelf wardrobe upper
91	331274M	x	Hylla garderob nedre	Shelf wardrobe under
92	343833	x	Hurts V kpl. u. skiva	Cupboard L cpl. without board
--	332508M	x	Hylla d:o	Shelf d:o
93	344067-K	x	Skiva hurts 295x550, ljus	Board cupboard, light
--	344067-L	x	Skiva hurts 295x550, mörk	Board cupboard, dark
94	343832	x	Lucka V 270x745	Door
95	344020	x	Hurts H kpl. u. skiva	Cupboard R cpl. without board
--	332508M	x	Hylla d:o	Shelf d:o
96	344066-K	x	Skiva hurts 295x550, ljus	Board cupboard, dark
--	344066-L	x	Skiva hurts 295x550, mörk	Board cupboard, dark
97	343733	x	Lucka H 270x745	Door
98	318104	x	Skena draperi L=1730	Drapery rail L=1730
			M= Metervara T= Tillbehör	M= On the metre T= Accessory

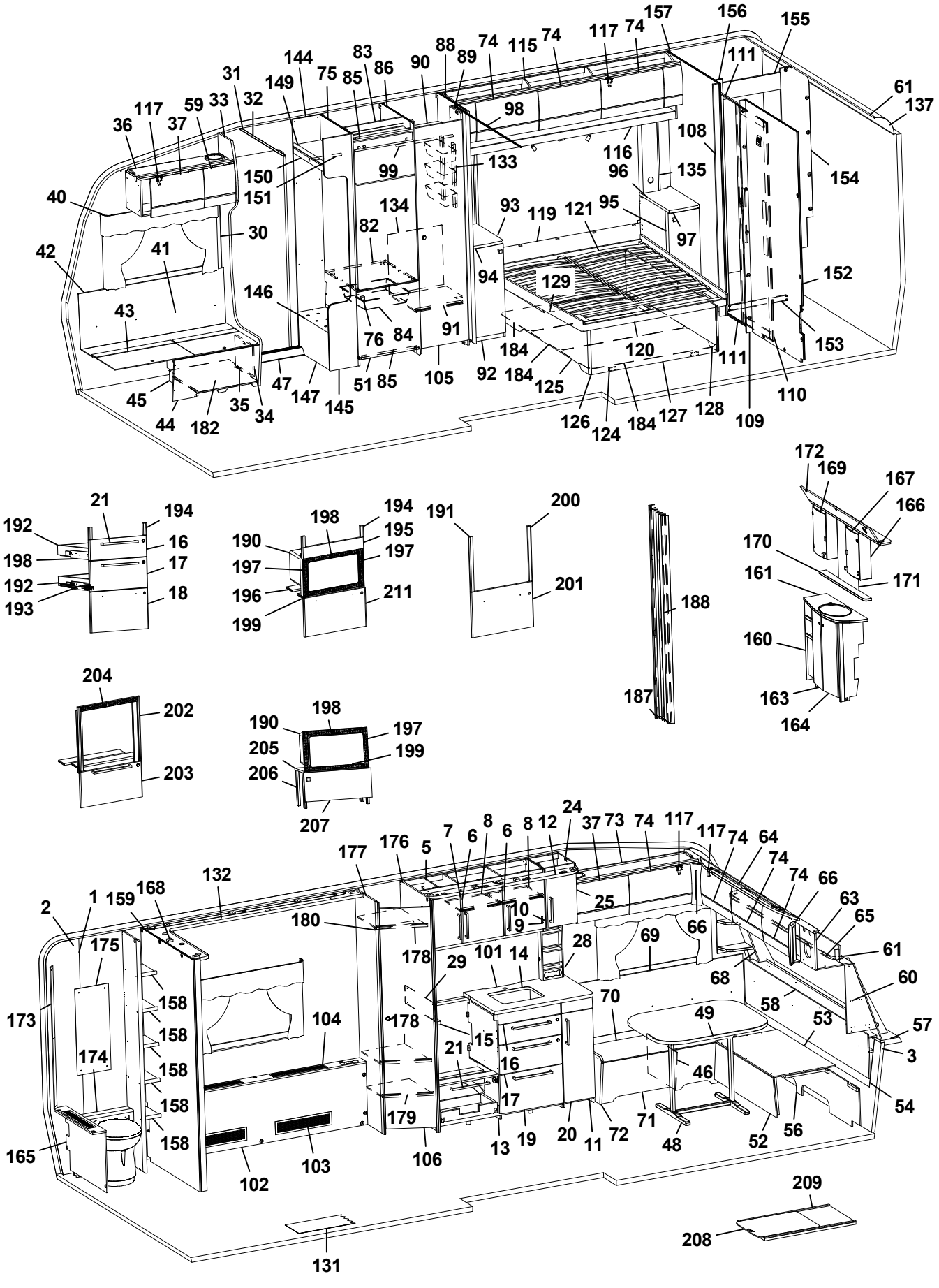
1 2 3 5 6 7 8 9 10 11 12 13 14 15 16 17 19 20 21 24 25 28 29 30 31 32 33 34 35 36 37 40 41 42 43 44 45 46 47 48 49 51 52 53 54 56 57 58 59 60 61 63 64 65 66 68 69 70 71 72 73 74 75 76 82 83 84 85 86 88 89 90 91 92 93 94 95 96 97 98 99 101 102 103 104 105 106 108 109 110 111 115 116 117 119 120 121 124 125 126 127 128 129 131 132 133 134 135 137 144 145 146 147 149 150 151 152 153 154 155 156 157 158 159 161 163 164 165 166 167 168 169 170 171 172 173 174 175 176 177 178 179 180 182 183 184 187 188 190 191 192 193 194 195 196 197 198 199 200 201 202 203 204 205 206 207 208 209 211

Pos Fig	Det. nr Part. No	Ingår Fitted	OBS!! Ange alltid årsmodell vid beställning av inredning Benämning	OBS!! Specify always year of model when ordering equipment Description
99	350217	x	Galgstång L=790	Clothes hanger L=790
101	350022-A	T	Köksskiva vägg svart skiffer	Protection kitchen, black slate
--	350022-G	T	Köksskiva vägg natur skiffer	Protection kitchen, nature slate
102	344682	x	Front kpl.	Front cpl.
103	319018	x	Galler ventilation al. 500x110	Ventilation grille al. 500x110
104	319198	x	Galler ventilation al. 480x80	Ventilation grille al. 480x80
105	342238	x	Dörr 415x1850	Door 415x1850
106	338567	x	Dörr 405x1850	Door 405x1850
--	314523	x	Rätningslist dörr	List L=1715
108	338649	x	Front vägg tvättrum H	Front R
109	338648	x	Front vägg tvättrum V	Front L
110	331914M	x	Skjutdörr tvättrum	Door
111	316030	x	Skena skjutdörr	Curtain rod
--	375434	x	List d:o	List d:o
--	331953M	x	Kloss d:o	Block d:o
115	343779	x	Skåp övre L=2021	Cupboard upper L=2021
--	343802	x	Skåp övre L=2021 (Customized)	Cupboard upper L=2021 (Customized)
116	344040	x	Hyllpaket	Shelf
--	344047	x	Hyllpaket [1]	Shelf [1]
117	350454	x	Gångjärn	Hinge
119	344084	x	Värmespalt kpl. m. tyg	Air gap cpl. with fabric
120	334696	x	Sängram u. ribbotten	Bed bottom without laths
--	319652	x	Skena utdrag säng L=350 (säljes i par)	Slide bar L=350 (exp. in pair)
121	334622	x	Ribbotten kpl.	Laths bottom cpl.
--	311985	x	Ribba sängbotten L=718 B=63	Lath bed bottom L=718 B=63
--	312046	x	Band t. ribbotten	Band for laths bottom
124	339663	x	Sänglåda kpl.	Bed box cpl.
125	339664	x	Gavel säng V	Gable bed L
126	330781	x	List hörn L=2500	Corner strip L=2500
127	337308	x	Front säng	Front bed
128	339666	x	Gavel säng H	Gable bed R
129	330781	x	List furu 1123x55x17,5	Wood lath pine 1123x55x17,5
131	350469	T	Matta golv, gråsten	Carpet floor, greystone
--	319393	T	Matta golv, antik planka	Carpet floor, antique plank
132	339656	x	Ramp gardinupphängning L=1790	Holder curtains hanging L=1790
133	319759	x	Korg, garderob	Basket, wardrobe
--	335802	x	List för korgar	List för baskets
134	336261	x	Täckskiva exp.kärl	Cover expansion vessel
135	344060	x	Front el-uttag	Front outlet
--	344063	x	Front el-uttag [1]	Front outlet [1]
137	316005	x	Skiva plast 295x2363x1	Plastic sheet
144	337314	x	Vägg instegsgarderob V	Wall wardrobe L
145	337168	x	Vägg instegsgarderob H	Wall wardrobe R
146	319881	x	Hylla insteg	Shelf
147	337317	x	Front instegsgarderob	Front
149	337315	x	Hylla	Shelf
150	331242M	x	Front övre	Front upper
151	350217	x	Galgstång L=790	Clothes hanger L=790
152	339227	x	Vägg tvättrum	Wall washroom
153	332955M	x	Tröskel	Threshold
			M= Metervara T= Tillbehör	M= On the metre T= Accessory

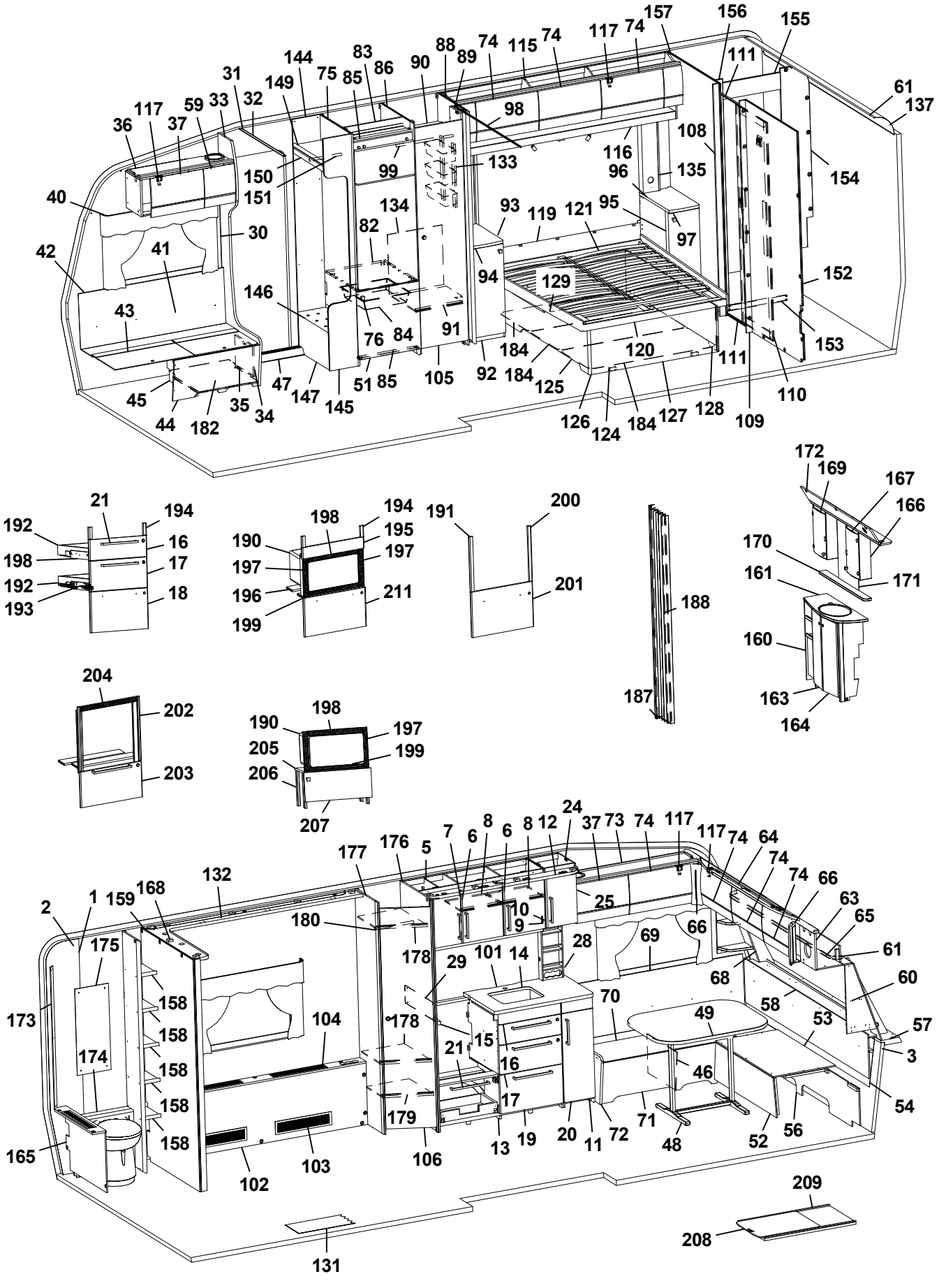
1 2 3 5 6 7 8 9 10 11 12 13 14 15 16 17 19 20 21 24 25 28 29 31 32 33 34 35 36 37 40 41 42 43 44 45 46 47 48 49 51 52 53 54 56 57 58 59 60 61 63 64 65 66 68 69 70 71 72 73 74 75 76 82 83 84 85 86 88 89 90 91 92 93 94 95 96 97 98 99 101 102 103 104 105 106 108 109 110 111 115 116 117 119 120 121 124 125 126 127 128 129 131 132 133 134 135 137 144 145 146 147 149 150 151 152 153 154 155 156 157 158 159 161 163 164 165 166 167 168 169 170 171 172 173 174 175 176 177 178 179 180 182 183 184 186 187 188 189 190 191 192 193 194 195 196 197 198 199 200 201 202 203 204 205 206 207 208 209 211

Pos Fig	Det. nr Part. No	Ingår Fitted	OBS!! Ange alltid årsmodell vid beställning av inredning Benämning	OBS!! Specify always year of model when ordering equipment Description
154	333500M	x	Vägg tvättrum	Wall
155	332956M	x	Överbit tvättrum	Overlap washroom
156	332957M	x	List poppel 15x63x1948	List 15x63x1948
157	339228	x	Vägg tvättrum	Wall washroom
158	331894M	x	Hylla	Shelf
159	337075	x	Vägg garderob H	Wall wardrobe R
160	337048	x	Skåp tvättställ u. skiva	Cupboard washroom without board
161	337049-K	x	Skiva skåp tvättställ Ljus	Board cupboard wash basin light
--	337049-L	T	Skiva skåp tvättställ Mörk	Board cupboard wash basin dark
163	336056	x	Lucka V	Door L
164	336055	x	Lucka H	Door R
165	337050	x	Front gavel bak	Front
--	319198	x	Galler ventilation d:o	Ventilation grille d:o
166	344092M	x	Skåp tvättrum H	Cupboard washroom R
167	343667	x	Lucka H	Door R
168	344093M	x	Skåp tvättrum V	Cupboard washroom L
169	343666	x	Lucka V	Door L
170	337069-K	x	Hylla ljus	Shelf light
--	337069-L	T	Hylla mörk	Shelf dark
171	315999	x	Spegel 440x700x3	Mirror 440x700x3
172	337064	x	Ljusramp	Light holder
173	335718	x	Front hörn	Front
174	337046	x	Täckfront	Front
175	316039	x	Spegel 300x725x3	Mirror 300x725x3
--	319883	T	Spegel 300x725x3 [1]	Mirror 300x725x3 [1]
176	342831	x	Vägg garderob H	Wall wardrobe R
177	339225	x	Vägg garderob V	Wall wardrobe L
178	339233	x	Hylla övre	Shelf upper
179	339950	x	Hylla nedre	Shelf under
180	350217	x	Galgstång L=790	Clothes hanger L=790
182	402122	x	Plåt skofack	Plate shoe compartment
184	343619	x	Luftspalt sänglåda	Air gap bed box
187	315216	T	Vikdörr 1900x1500	Folding door
188	376461	T	Bakdel nisch vikdörr	Back niche folding door
189	343470	x	Monteringssats kpl. lådor (Vit)	Mounting kit cpl. drawers (White)
--	343471	x	Monteringssats kpl. lådor (Mekong)	Mounting kit cpl. drawers (Mekong)
--	343472	x	Monteringssats kpl. lådor (High Gloss)	Mounting kit cpl. drawers (High Gloss)
190	343484	T	Monteringssats kpl. mikro (Vit)	Mounting kit cpl. micro (White)
--	343485	T	Monteringssats kpl. mikro (Mekong)	Mounting kit cpl. micro (Mekong)
--	343486	T	Monteringssats kpl. mikro (High Gloss)	Mounting kit cpl. micro (High Gloss)
191	343487	T	Monteringssats kpl. ugn (Vit)	Mounting kit cpl. oven (White)
--	343488	T	Monteringssats kpl. ugn (Mekong)	Mounting kit cpl. oven (Mekong)
--	343489	T	Monteringssats kpl. ugn (High Gloss)	Mounting kit cpl. oven (High Gloss)
192	317514	x	Låda 500x480	Drawer 500x480
193	317382	x	Glidskena låda H	Slide bar, drawer R
--	350221	x	Glidskena låda V	Slide bar, drawer L
--	801701	x	Skruv 6x16 d:o	Screw 6x16 d:o
194	336092	x	Passbit 95x30x16 (Mekong)	Gauge block 95x30x16 (Mekong)
195	335936	T	Front	Front
196	333287M	T	Skiva distans 15x100x547,5	Sheet distance 15x100x547,5
			M= Metervara T= Tillbehör	M= On the metre T= Accessory

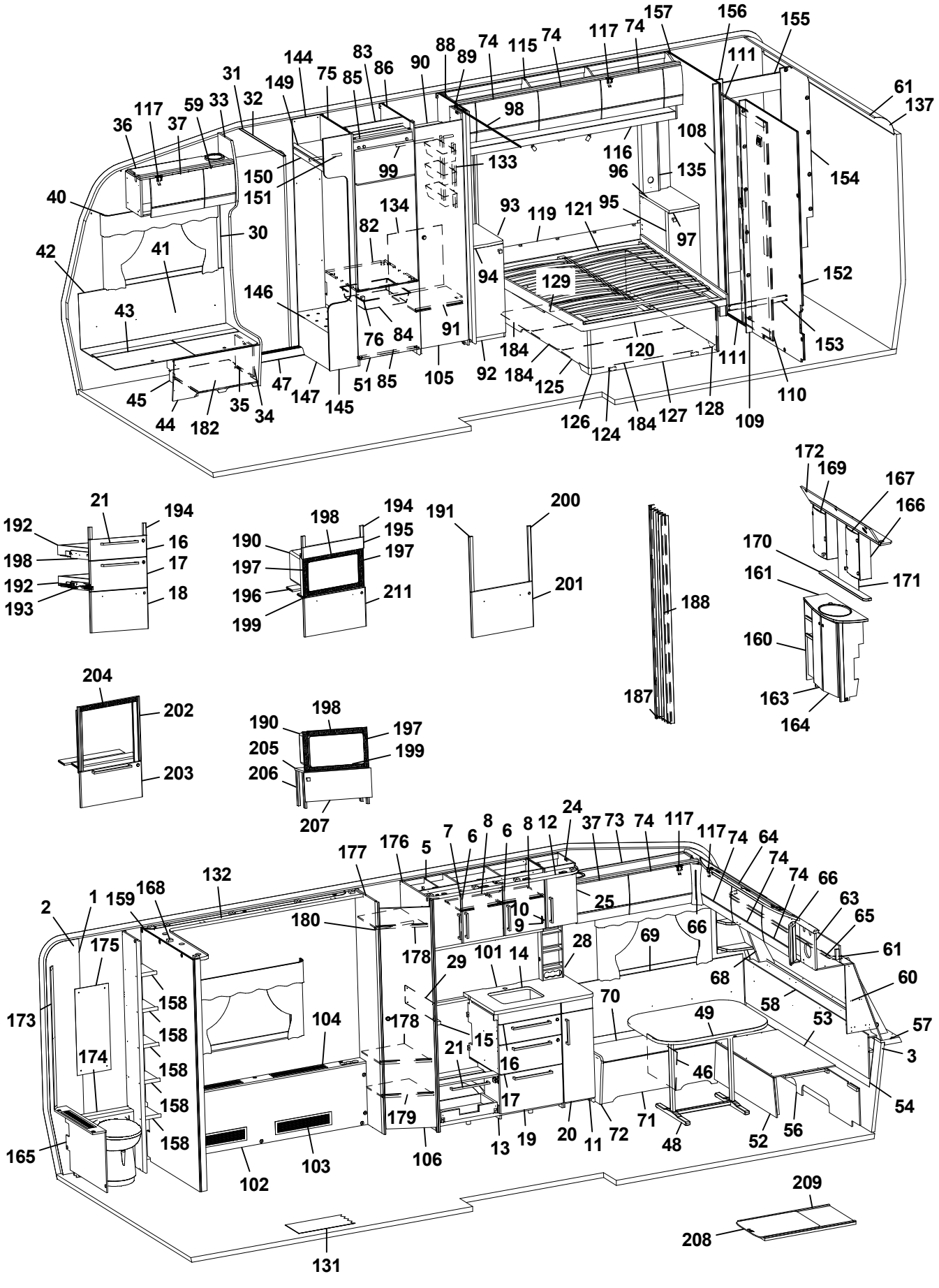
1 2 3 6 7 8 9 10 11 12 13 14 15 16 17 19 20 21 24 25 28 29 30 31 32 33 34 35 36 37 40 41 42 43 44 45 46 47 48 49 51 52 53 54 56 57 58 59 60 61 63 64 65 66 68 69 70 71 72 73 74 75 76 82 83 84 85 86 88 89 90 91 92 93 94 95 96 97 98 99 101 102 103 104 105 106 108 109 110 111 115 116 117 119 120 121 124 125 126 127 128 129 131 132 133 134 135 137 144 145 146 147 149 150 151 152 153 154 155 156 157 158 159 161 163 164 165 166 167 168 169 170 171 172 173 174 175 176 177 178 179 180 182 183 184 188 189 191 192 193 194 195 196 197 198 199 200 201 202 203 204 205 206 207 208 209 211

Pos Fig	Det. nr Part. No	Ingår Fitted	OBS!! Ange alltid årsmodell vid beställning av inredning Benämning	OBS!! Specify always year of model when ordering equipment Description
197	402108	T	Galler vent. mikro 318x38	Grating vent. micro 318x38
198	402109	T	Galler vent. mikro 448x38	Grating vent. micro 448x38
199	402110	T	Galler vent. mikro 448x33	Grating vent. micro 448x33
200	336086	T	Passbit 460x30x16	Gauge block 460x30x16
201	343490	T	Lucka (Vit)	Door (White)
--	343491	T	Lucka (Mekong)	Door (Mekong)
--	343492	T	Lucka (High Gloss)	Door (High Gloss)
202	342139	T	List L=538 (diskbänk induktion)	List (kitchen sink induction) L=538
203	343390	T	Lucka (diskb. induktion) 299x550 (Vit)	Door (kitch. sink induct.) 299x550 (White)
--	343392	T	Lucka (diskb. induktion) 299x550 (Mekong)	Door (kitch. sink induct.) 299x550 (Mekong)
--	343391	T	Lucka (diskb. induktion) 299x550 (High Gloss)	Door (kitch. sink induct.) 299x550 (High Gloss)
--	20-900302	x	Pentrylåda 500x273 d:o	Drawer pentry 500x273 d:o
--	07-800039	x	Rullskena H d:o	Roller rail R d:o
--	07-800038	x	Rullskena V d:o	Roller rail L d:o
204	402107	T	Galler ugn (diskb. induktion) 503x35	Grating oven (kitch. sink induct.) 503x35
205	342316	T	Hylla mikro	Shelf
206	342315	T	List folierad L=283	List folierad L=283
207	342311	T	Lucka 550x228	Door 550x228
--	316799	x	Gångjärn d:o	Hinge d:o
--	312588	x	Platta gångjärn d:o	Plate hinge d:o
208	341192	T	Utdragsskiva bord 450x550	Sliding leaf 450x550
209	341193	T	Låda utdragsskiva	Box sliding leaf
			* = Olika djup på lådor kan förekomma ¹ = Selected och Customized	* = Different depths of drawers can exist ¹ = Selected and Customized
			Dyntyger, madrasser m.m. (se dynor m.m.)	Cushion textilies, mattresses etc. (see cushions etc.)
			M= Metervara T= Tillbehör	M= On the metre T= Accessory

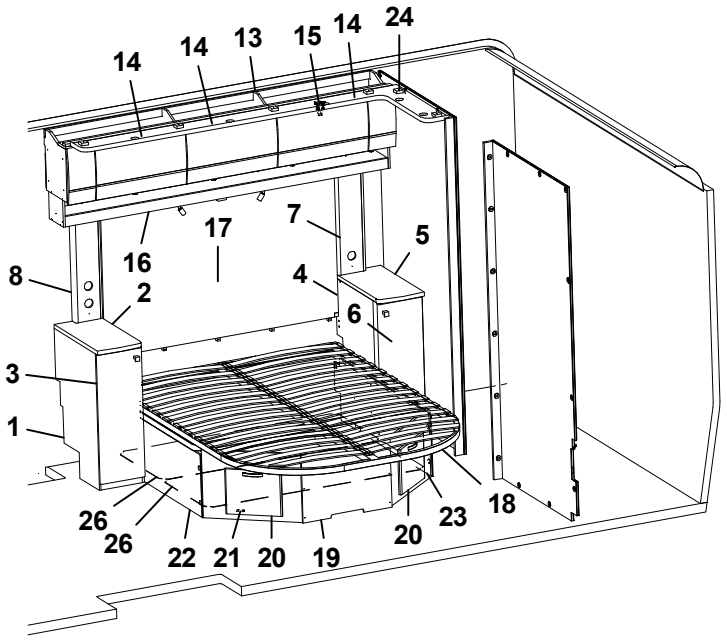
14
14
13
15
14
24
17
16
7
5
8
2
4
6
3
1
26
26
22
21
20
19
20
23
18

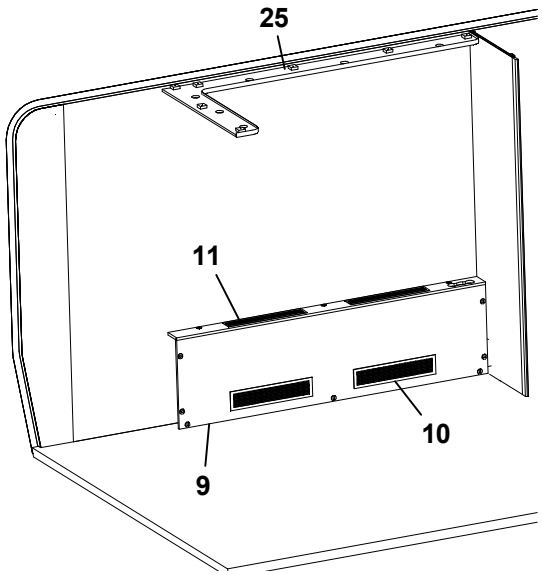
25
11
10
9

Pos Fig	Det. nr Part. No	Ingår Fitted	OBS!! Ange alltid årsmodell vid beställning av inredning Benämning	OBS!! Specify always year of model when ordering equipment Description
1	343833	x	Hurts V kpl. u. skiva	Cupboard L cpl. without board
--	332508M	x	Hylla d:o	Shelf d:o
2	344067-K	x	Skiva hurts 295x550, ljus	Board cupboard, light
--	344067-L	x	Skiva hurts 295x550, mörk	Board cupboard, dark
3	343832	x	Lucka V 270x745	Door
4	344020	x	Hurts H kpl. u. skiva	Cupboard R cpl. without board
--	332508M	x	Hylla d:o	Shelf d:o
5	344066-K	x	Skiva hurts 295x550, ljus	Board cupboard, dark
--	344066-L	x	Skiva hurts 295x550, mörk	Board cupboard, dark
6	343733	x	Lucka H 270x745	Door
7	344063	x	Front el-uttag	Front outlet
8	344060	x	Front el-uttag	Front outlet
9	344682	x	Front kpl.	Front cpl.
10	319018	x	Galler ventilation al. 500x110	Ventilation grille al. 500x110
11	319198	x	Galler ventilation al. 480x80	Ventilation grille al. 480x80
13	343779	x	Skåp övre L=2021	Cupboard upper L=2021
--	343802	x	Skåp övre L=2021 (Customized)	Cupboard upper L=2021 (Customized)
14	343182	x	Lucka	Door
--	343185	x	Lucka (High Gloss)	Door (High Gloss)
15	350454	x	Gångjärn	Hinge
16	344047	x	Hyllpaket	Shelf
17	344084	x	Värmespalt kpl. m. tyg	Air gap cpl. with fabric
18	09-210228	x	Sängram kpl. m ribbotten	Bed bottom cpl. with laths
--	09-210228A	x	Fjärrstyrning d:o	Remote control d:o
--	09-210228C	x	Motor d:o	Electric motor d:o
--	507856	x	Rör (stopp) vid fotände	Pipe (stop) at foot end
19	344602	x	Sänglåda	Bed box.
20	343731	x	Lucka	Door
21	312589	x	Gångjärn d:o	Hinge d:o
22	339661	x	Front sänglåda V	Front bed box L
23	339658	x	Front sänglåda H	Front bed box R
24	344517	x	Ljusramp H	Light holder R
25	344610	x	Ljusramp V	Light holder L
26	343609	x	Luftspalt sänglåda	Air gap bed box

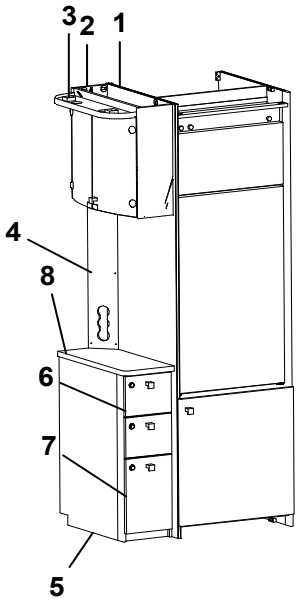
3
2
1
4
8
6
7
5

Pos Fig	Det. nr Part. No	Ingår Fitted	OBS!! Ange alltid årsmodell vid beställning av inredning Benämning	OBS!! Specify always year of model when ordering equipment Description
1	342735	x	Vägg kyl V	Wall refrigerator L
2	343668	x	Skåp bar kpl.	Coctail cabinet cpl.
--	339975	x	Hylla hållare flaskor	Shelf bottle holder
--	343667	x	Lucka H d:o	Door R d:o
--	343666	x	Lucka V d:o	Door L d:o
--	318379	x	Gångjärn d:o	Hinge d:o
--	318380	x	Täckhatt d:o	Cover d:o
--	312588	x	Platta gångjärn d:o	Plate hinge d:o
3	336106	x	Ljusramp	Light holder
4	344082	x	Front el-uttag 130x872	Front outlet 130x872
5	344028	x	TV-bänk kpl. u. skiva	TV-bench cpl. without board
6	344034	x	Låda övre	Drawer cpl.
--	339411	x	Lådförstycke d:o	Drawer front d:o
--	315215	x	Glidskena låda (säljes i par)	Slide bar (exp. in pair)
7	344030	x	Låda nedre kpl.	Drawer cpl.
--	339407	x	Lådförstycke d:o	Drawer front d:o
--	315953	x	Glidskena låda L=300 (säljes i par)	Slide bar L=300 (exp. in pair)
8	344029-K	x	Skiva TV-bänk, ljus	Board, light
--	344029-L	T	Skiva TV-bänk, mörk	Board, dark
			T= Tillbehör	T= Accessory

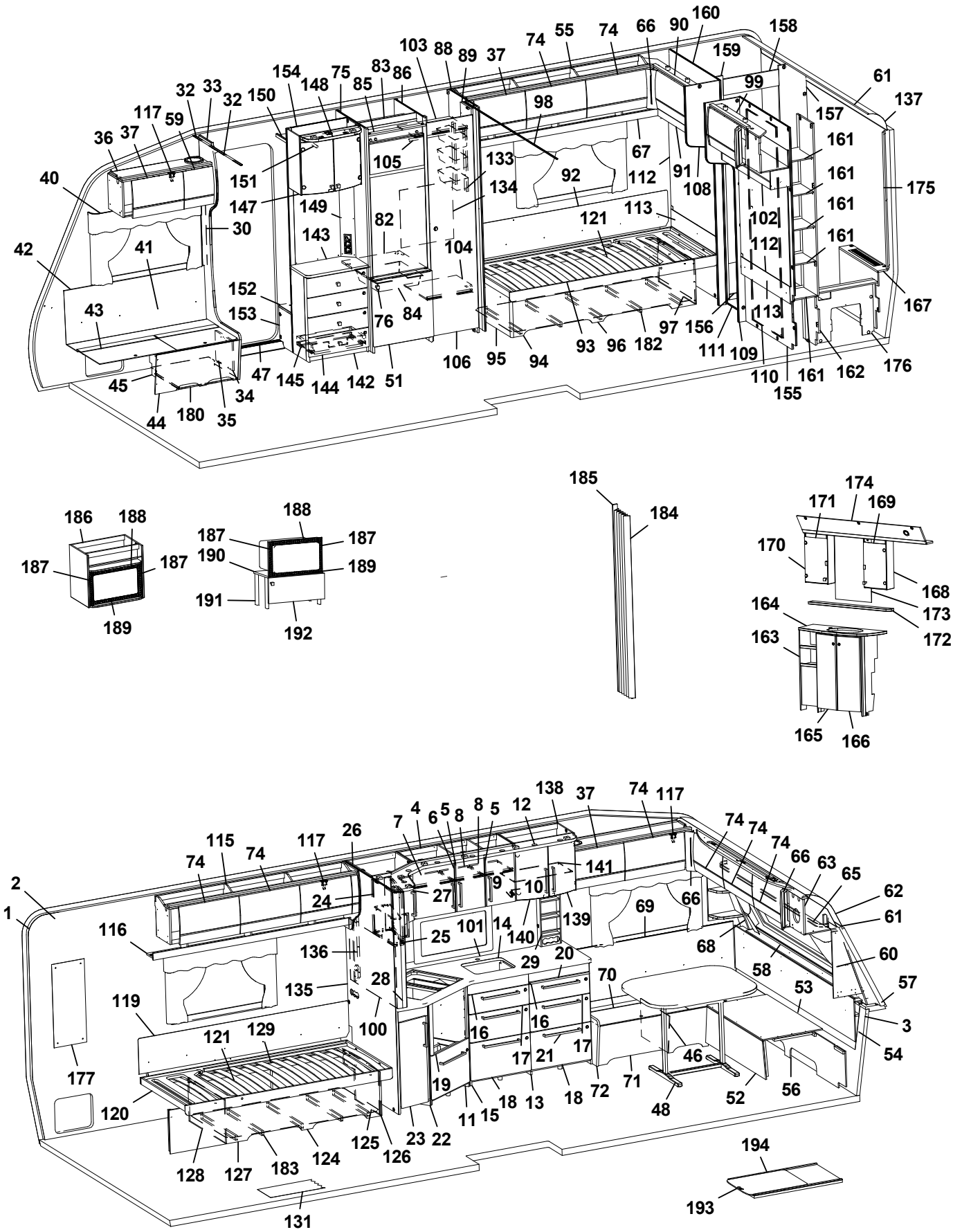
1
2
3
4
5
6
7
8
9
10
11
12
13
14
15
16
17
18
19
20
21
22
23
24
25
26
27
28
29
30
32
33
34
35
36
37
40
41
42
43
44
45
46
47
48
51
52
53
54
55
56
57
58
59
60
61
62
63
65
66
67
68
69
70
71
72
74
75
76
82
83
84
85
86
88
89
90
91
92
93
94
95
96
97
98
99
100
101
102
103
104
105
106
108
109
110
111
112
113
115
116
117
119
120
121
124
125
126
127
128
129
131
133
134
135
136
138
139
140
141
142
143
144
145
147
148
149
150
151
152
153
154
155
156
157
158
159
160
161
162
163
164
165
166
167
168
169
170
171
172
173
174
175
176
177
180
182
183
184
185
186
187
188
189
190
191
192
193
194

Pos Fig	Det. nr Part. No	Ingår Fitted	OBS!! Ange alltid årsmodell vid beställning av inredning Benämning	OBS!! Specify always year of model when ordering equipment Description
1	318657	M	Tapet vägg/tak	Wall paper
2	318584	M	Tejp tapet 20 mm	Tape, wall paper 20 mm
3	318585	M	Tejp tapet 60 mm	Tape, wall paper 60 mm
4	343450	x	Skåp kök L924 kpl. (Vit)	Cupboard kitchen L924 cpl. (White)
--	343452	x	Skåp kök L924 kpl. (Mekong)	Cupboard kitchen L924 cpl. (Mekong)
--	343451	x	Skåp kök L924 kpl. (High Gloss)	Cupboard kitchen L924 cpl. (High Gloss)
5	343456	x	Lucka H (Vit)	Door R (White)
--	343458	x	Lucka H (Mekong)	Door R (Mekong)
--	343457	x	Lucka H (High Gloss)	Door R (High Gloss)
--	350471	x	Handtag d:o	Handle d:o
6	343453	x	Lucka V (Vit)	Door L (White)
--	343455	x	Lucka V (Mekong)	Door L (Mekong)
--	343454	x	Lucka V (High Gloss)	Door L (High Gloss)
--	350471	x	Handtag d:o	Handle d:o
7	331385M	x	Hylla	Shelf
8	341681	x	Hylla	Shelf
9	311917	x	Gångjärn	Hinge
10	312588	x	Platta gångjärn	Plate hinge
11	343882	x	Diskbänk vinklad (Vit)	Kitchen sink angled (White)
--	343883	x	Diskbänk vinklad (Mekong)	Kitchen sink angled (Mekong)
--	343884	x	Diskbänk vinklad (High Gloss)	Kitchen sink angled (High Gloss)
12	341707	x	Ljusramp köksskåp (vitrinskåp)	Light holder kitchen (vitrine)
--	342423	T	Ljusramp köksskåp (skåp mikro)	Light holder kitchen (microwave oven)
13	344412	x	Diskbänk induktion trädel u. skiva (Vit)	Kitchen sink induction w/o board (White)
--	344413	x	Diskbänk induktion trädel u. skiva (Mekong)	Kitchen sink induction w/o board (Mekong)
--	344414	x	Diskbänk induktion trädel u. skiva (High Gloss)	Kitchen sink induction w/o board (High Gloss)
14	344078-K	x	Skiva diskbänk induktion 1970x902, ljus	Board induction 1970x902, light
--	344078-L	x	Skiva diskbänk induktion 1970x902, mörk	Board induction 1970x902, dark
15	341138	x	Passbit diskbänk	Gauge block
16	343384	x	Lådförstycke (Vit)	Drawer front (White)
--	343412	x	Lådförstycke (Mekong)	Drawer front (Mekong)
--	343407	x	Lådförstycke (High Gloss)	Drawer front (High Gloss)
--	317514	x	Låda 500x480 d:o	Drawer 500x480 d:o
--	317382	x	Glidskena låda H d:o	Slide bar, drawer R d:o
--	350221	x	Glidskena låda V d:o	Slide bar, drawer L d:o
17	343385	x	Lådförstycke (Vit)	Drawer front (White)
--	343413	x	Lådförstycke (Mekong)	Drawer front (Mekong)
--	343408	x	Lådförstycke (High Gloss)	Drawer front (High Gloss)
--	317514	x	Låda 500x480 d:o	Drawer 500x480 d:o
--	317382	x	Glidskena låda H d:o	Slide bar, drawer R d:o
--	350221	x	Glidskena låda V d:o	Slide bar, drawer L d:o
18	343386	x	Lucka (Vit)	Door (White)
--	343414	x	Lucka (Mekong)	Door (Mekong)
--	343410	x	Lucka (High Gloss)	Door (High Gloss)
--	20-900302	x	Pentrylåda 500x273 d:o *	Drawer pentry 500x273 d:o *
--	07-800039	x	Rullskena H d:o *	Roller rail R d:o *
--	07-800038	x	Rullskena V d:o *	Roller rail L d:o *
--	317514	x	Låda 500x480 d:o *	Drawer 500x480 d:o *
--	317382	x	Glidskena låda H d:o *	Slide bar, drawer R d:o *
--	350221	x	Glidskena låda V d:o *	Slide bar, drawer L d:o *
			M= Metervara T= Tillbehör	M= On the metre T= Accessory

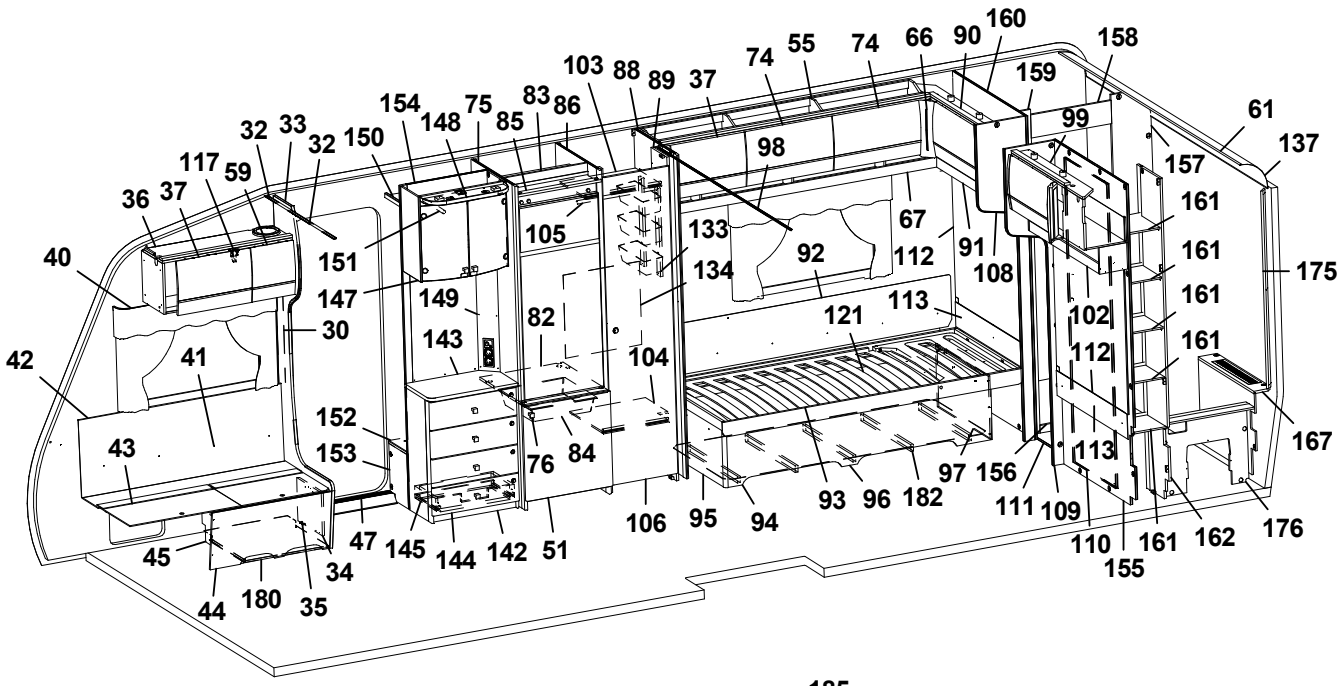
1 2 3 4 5 6 7 8 9 10 11 12 13 14 15 16 17 18 19 20 21 22 23 24 25 26 27 28 29 30 32 33 34 35 36 37 40 41 42 43 44 45 46 47 48 51 52 53 54 55 56 57 58 59 60 61 62 63 65 66 67 68 69 70 71 72 74 75 76 82 83 84 85 86 88 89 90 91 92 93 94 95 96 97 98 99 102 103 104 105 106 108 109 110 111 112 113 115 116 117 119 120 121 124 125 126 127 128 129 131 133 134 135 136 137 138 139 140 141 142 143 144 145 147 148 149 150 151 152 153 154 155 156 157 158 159 160 161 162 167 175 176 177 180 182 183 186 187 188 189 190 191 192 193 194

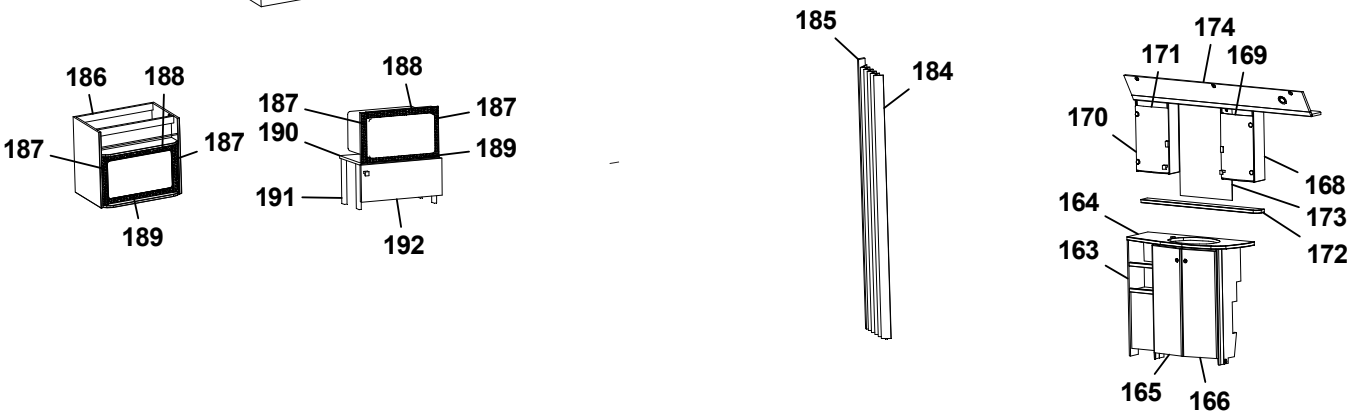
185 184 186 188 187 187 189 188 187 187 190 189 191 192 174 171 169 170 168 164 173 172 163 165 166

Pos Fig	Det. nr Part. No	Ingår Fitted	OBS!! Ange alltid årsmodell vid beställning av inredning Benämning	OBS!! Specify always year of model when ordering equipment Description
19	343390	x	Lucka (Vit)	Door (White)
--	343392	x	Lucka (Mekong)	Door (Mekong)
--	343391	x	Lucka (High Gloss)	Door (High Gloss)
--	20-900302	x	Pentrylåda 500x273 d:o	Drawer pentry 500x273 d:o
--	07-800039	x	Rullskena H d:o	Roller rail R d:o
--	07-800038	x	Rullskena V d:o	Roller rail L d:o
20	341954	x	Skärbräda	Cutting board
21	350472	x	Handtag	Handle
22	343051	x	Utskjut diskbänk (Vit)	Projection kitchen sink (White)
--	343406	x	Utskjut diskbänk (Mekong)	Projection kitchen sink (Mekong)
--	343405	x	Utskjut diskbänk (High Gloss)	Projection kitchen sink (High Gloss)
23	343378	x	Lucka (Vit)	Door (White)
--	343380	x	Lucka (Mekong)	Door (Mekong)
--	343379	x	Lucka (High Gloss)	Door (High Gloss)
--	350471	x	Handtag d:o	Handle d:o
24	343438	x	Skåp utskjut kökskåp (Vit)	Cupboard projection (White)
--	343440	x	Skåp utskjut kökskåp (Mekong)	Cupboard projection (Mekong)
--	343439	x	Skåp utskjut kökskåp (High Gloss)	Cupboard projection (High Gloss)
--	341856	x	Hylla d:o	Shelf d:o
25	343441	x	Lucka H (Vit)	Door R (White)
--	343443	x	Lucka H (Mekong)	Door R (Mekong)
--	343442	x	Lucka H (High Gloss)	Door R (High Gloss)
26	343422	x	Hörnskåp (Vit)	Corner cupboard (White)
--	343424	x	Hörnskåp (Mekong)	Corner cupboard (Mekong)
--	343423	x	Hörnskåp (High Gloss)	Corner cupboard (High Gloss)
27	343425	x	Lucka V (Vit)	Door L (White)
--	343427	x	Lucka V (Mekong)	Door L (Mekong)
--	343426	x	Lucka V (High Gloss)	Door L (High Gloss)
28	341727	x	Stolpe utskjut	Support bar
29	333409M	x	Kryddhylla	Spice rack
30	318962	x	List täck el-kabel B=45 L=2100	Cover strip B=45 L=2100
31	316270	x	List snäpp undre L2379	List under L2379
32	316268	x	List snäpp övre L2379	List upper L2379
33	343135	x	Stolpe först. L1948 kpl. m. lucka	Support bar cpl. with door
34	343731	x	Lucka	Door
35	312589	x	Gångjärn	Hinge
36	344963	x	Skåp övre elc.L=828	Cupboard upper L=828
--	344964	x	Skåp övre elc.L=828 (Selected)	Cupboard upper L=828 (Selected)
--	344965	x	Skåp övre elc.L=828 (Customized)	Cupboard upper L=828 (Customized)
37	343181	x	Lucka	Door
--	343184	x	Lucka (High Gloss)	Door (High Gloss)
40	350348	x	Skena gardin L1020	Curtain rod L1020
41	339356	x	Värmespalt H fram	Air gap R.F.
42	319821	M	List kant mörkbrun	Strip, dark brown
43	343827	x	Lock bäddlåda H F	Cover bedbox R.F.
--	319024	x	Matta grå textil m. tejp d:o	Carpet gray textile with tape d:o
44	343825	x	Front bäddlåda H F	Front bed box R.F.
--	343826	T	Front bäddlåda H F (centraldammsugare)	Front bed box R.F. (central vacuum cleaner)
45	342495	x	Stöd bäddlåda HF	Support bed box
46	312825	x	Stöd bäddlåda VF	Support bed box
			M= Metervara T= Tillbehör	M= On the metre T= Accessory

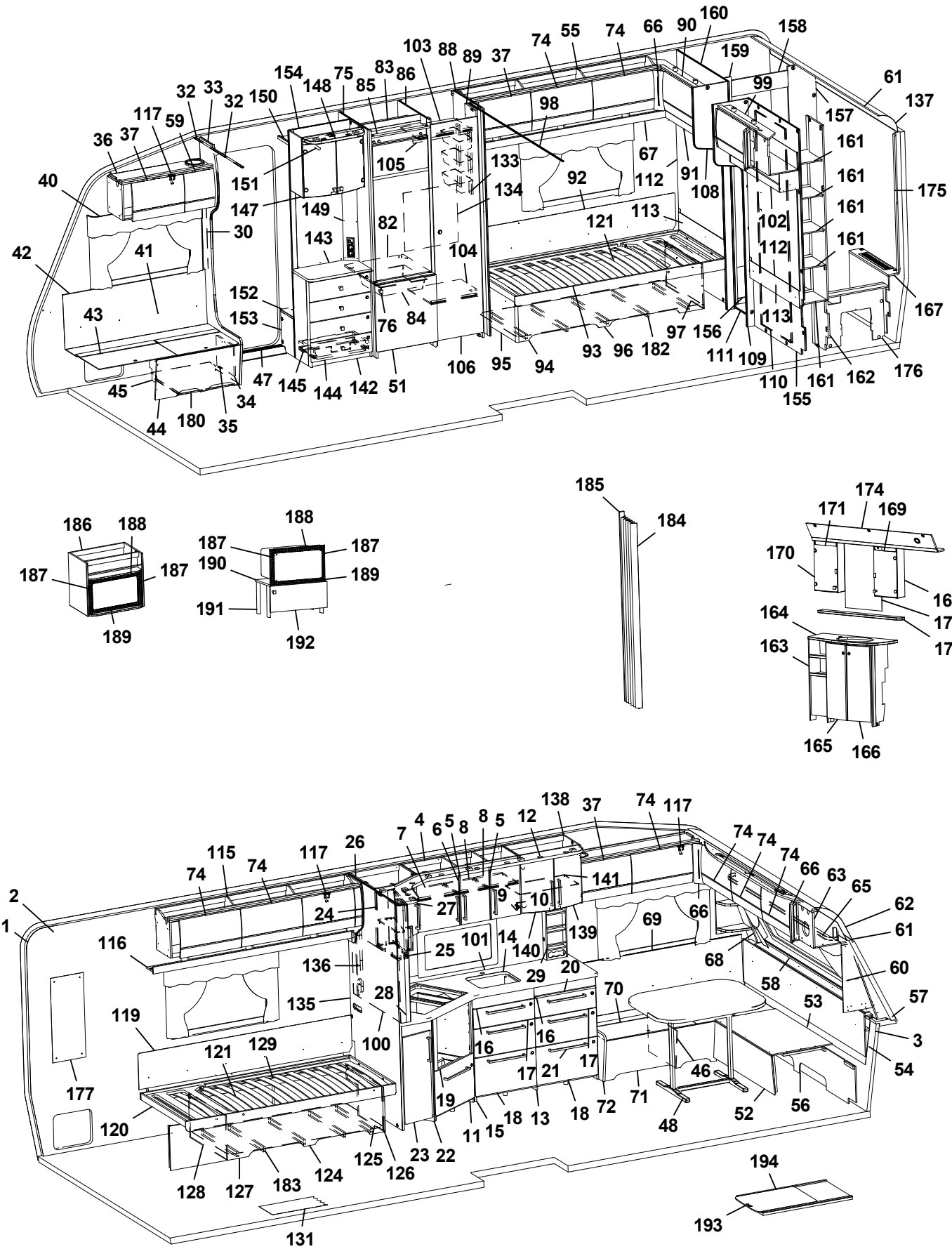
1 2 3 4 5 6 7 8 9 10 11 12 13 14 15 16 17 18 19 20 21 22 23 24 25 26 27 28 29 30 32 33 34 35 36 37 40 41 42 43 44 45 46 47 48 51 52 53 54 55 56 57 58 59 60 61 62 63 65 66 67 68 69 70 71 72 74 75 76 82 83 84 85 86 88 89 90 91 92 93 94 95 96 97 98 99 100 101 102 103 104 105 106 108 109 110 111 112 113 115 116 117 119 120 121 124 125 126 127 128 129 131 133 134 135 136 138 139 140 141 142 143 144 145 147 148 149 150 151 152 153 154 155 156 157 158 159 160 161 162 163 164 165 166 167 168 169 170 171 172 173 174 175 176 177 180 182 183 184 185 186 187 188 189 190 191 192 193 194

Pos Fig	Det. nr Part. No	Ingår Fitted	OBS!! Ange alltid årsmodell vid beställning av inredning Benämning	OBS!! Specify always year of model when ordering equipment Description
47	314687	x	Tröskel aluminium L=850	Threshold aluminium L=850
48	310083	x	Bordsstativ	Table stand
--	350474	T	Boardstativ enpelar	Table stans single pillar
49	343248	x	Bordsskiva 800x1000	Table top 800x1000
51	343736	x	Lucka H 550x570	Door R 550x570
--	316799	x	Gångjärn d:o	Hinge d:o
--	312588	x	Platta gångjärn d:o	Plate hinge d:o
52	331245M	x	Front bäddlåda gavel	Front bed box gable
53	331246M	x	Skiva rundsittgrupp	Sheet seat
54	340578	x	Värmespalt gavel fram	Air gap
55	345003	x	Skåp övre L=1747	Cupboard upper L=1747
--	345004	x	Skåp övre L=1747 (Customized)	Cupboard upper L=1747 (Customized)
--	350454	x	Gångjärn d:o	Hinge d:o
56	340520	x	Stöd sittgrupp	Support
57	213471	x	Hylla front kpl. L2376	Shelf front cpl. L2376
58	340191	x	Front/hylla kpl.	Front/shelf cpl.
--	340929	x	Hylla m. belysning "Björn" (Customized)	Shelf with lighting "Bear" (Customized)
59	343180	x	Lucka	Door
--	343183	x	Lucka (High Gloss)	Door (High Gloss)
60	343562	x	Hylla hörn H	Shelf R
61	313884	x	List plast radie L=2379	List L=2379
62	316005	x	Skiva plast 295x2363x1	Plastic sheet
63	344966	x	Skåp gavel fram L=2360	Cupboard L=2360
--	344979	x	Skåp gavel fram L=2360 (Customized)	Cupboard L=2360 (Customized)
--	350454	x	Gångjärn d:o	Hinge d:o
64	343160	x	Ljusramp gavelskåp	Light holder
65	350349	x	Skena gardin L1920	Curtain rod L1920
66	343294	x	Hörn inredning (High Gloss)	Corner (High Gloss)
67	343213	x	Hyllpaket	Shelf
68	343556	x	Hylla hörn V	Shelf L
69	337171	x	Värmespalt V fram	Air gap L.F.
70	343564	x	Lock bäddlåda V F	Cover bed box L.F
--	319024	x	Matta grå textil m. tejp d:o	Carpet gray textile with tape d:o
71	339504	x	Front bäddlåda V F	Front bed box L.F.
72	343469	x	Gavel bäddlåda V F	Gable bed box L.F
73	344969	x	Skåp övre L=1108	Cupboard upper L=1108
--	344970	x	Skåp övre L=1108 (Selected)	Cupboard upper L=1108 (Selected)
--	344971	x	Skåp övre L=1108 (Customized)	Cupboard upper L=1108 (Customized)
74	343182	x	Lucka	Door
--	343185	x	Lucka (High Gloss)	Door (High Gloss)
75	342304	x	Vägg kyl V	Wall refrigerator L
76	350473	x	Handtag knopp	Handle knob
82	340675	x	Hylla under kyl	Shelf under refrigerator
83	342309	x	Bakstycke stopp kyl	Back cupboard
84	310325	x	Trådback vit 427x427x85	Tray 427x427x85
--	312712	x	Glidlist trådback (säljes i par)	Sliding strip tray (pair)
85	342306	x	List folierad L = 528	List foiled L = 528
86	342305	x	Vägg kyl H	Wall refrigerator R
88	331260M	x	Vägg garderob H	Wall wardrobe R
89	331238M	x	Nisch, vikdörr	Niche folding door
			M= Metervara T= Tillbehör	M= On the metre T= Accessory

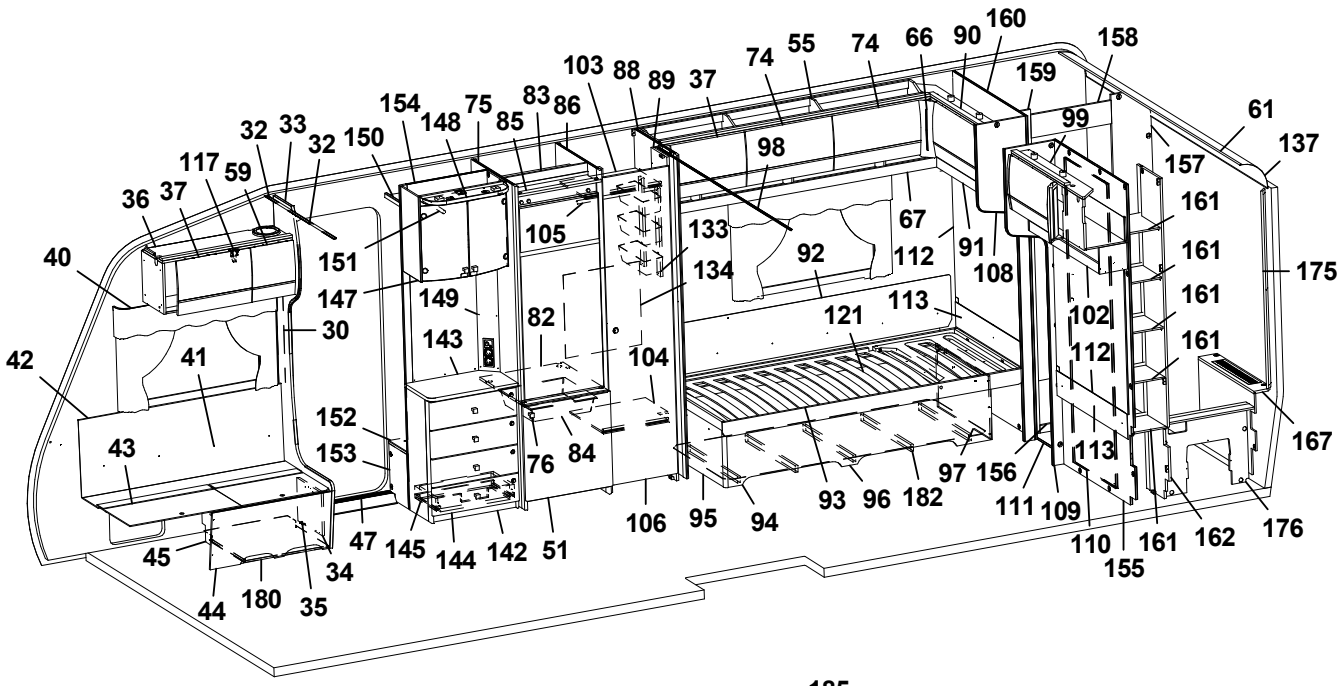
1 2 3 4 5 6 7 8 9 10 11 12 13 14 15 16 17 18 19 20 21 22 23 24 25 26 27 28 29 30 32 33 34 35 36 37 40 41 42 43 44 45 46 47 48 51 52 53 54 55 56 57 58 59 60 61 62 63 65 66 67 68 69 70 71 72 74 75 76 82 83 84 85 86 88 89 90 91 92 93 94 95 96 97 98 99 102 103 104 105 106 108 109 110 111 112 113 115 116 117 119 120 121 124 125 126 127 128 129 131 133 134 135 136 138 139 140 141 142 143 144 145 147 148 149 150 151 152 153 154 155 156 157 158 159 160 161 162 163 164 165 166 167 168 169 170 171 172 173 174 175 176 177 180 182 183 184 185 186 187 188 189 190 191 192 193 194

Pos Fig	Det. nr Part. No	Ingår Fitted	OBS!! Ange alltid årsmodell vid beställning av inredning Benämning	OBS!! Specify always year of model when ordering equipment Description
90	344984	x	Skåp gavel bak H L=928	Cupboard upper R L=928
--	344985	x	Skåp gavel bak H L=928 (Customized)	Cupboard upper R L=928 (Customized)
--	350454	x	Gångjärn d:o	Hinge d:o
91	345127	x	Hyllpaket	Shelf
92	338121	x	Värmespalt	Air gap
93	342605	x	Sängram u. ribbotten	Bed bottom without laths
94	340246	x	Sänglåda kpl. H	Bed box cpl. R
95	340247	x	Gavel säng främre	Gable bed front
96	339481	x	Front säng	Front bed
97	340211	x	Gavel säng bakre	Gable bed rear
98	318104	x	Skena draperi L=1730	Drapery rail L=1730
99	344988	x	Skåp gavel bak V L=928	Cupboard upper L L=928
--	344989	x	Skåp gavel bak V L=928 (Customized)	Cupboard upper L L=928 (Customized)
--	350454	x	Gångjärn d:o	Hinge d:o
100	341710-F	T	Köksskiva vägg svart fiskben	Protection kitchen, black fishbone
--	341710-G	T	Köksskiva vägg natur skiffer	Protection kitchen, grey
101	341099-F	T	Köksskiva vägg svart fiskben	Protection kitchen, black fishbone
--	341099-G	T	Köksskiva vägg natur skiffer	Protection kitchen, grey
102	345096	x	Hyllpaket	Shelf
103	331279M	x	Hylla garderob övre	Shelf wardrobe upper
104	331274M	x	Hylla garderob nedre	Shelf wardrobe under
105	350217	x	Galgstång L=790	Clothes hanger L=790
106	342238	x	Dörr 415x1850	Door 415x1850
108	336385	x	Front H vägg tvättrum	Front R
109	336386	x	Front V vägg tvättrum	Front L
110	331914M	x	Skjutdörr tvättrum	Door
111	316030	x	Skena skjutdörr	Curtain rod
--	375434	x	List d:o	List d:o
--	331953M	x	Kloss d:o	Block d:o
112	344162	x	Sänggavel kpl. m. tyg	Headboard L cpl. with fabric
113	344704	x	Värmespalt	Air gap
115	344033	x	Skåp övre V-bak L=1747	Cupboard upper L-rear L=1747
--	344034	x	Skåp övre L=1747 (Customized)	Cupboard upper L=1747 (Customized)
116	343213	x	Hyllpaket	Shelf
117	350454	x	Gångjärn	Hinge
119	338121	x	Värmespalt	Air gap
120	342613	x	Sängram u. ribbotten	Bed bottom without laths
121	325342	x	Ribbotten kpl.	Laths bottom cpl.
--	314211	x	Ribba sängbotten L=820 B=63	Lath bed bottom L=820 B=63
--	312046	x	Band t. ribbotten	Band for laths bottom
124	340218	x	Sänglåda kpl. V	Bed box cpl. L
125	340219	x	Gavel säng främre	Gable bed front
126	319776	x	List hörn L=2500	Corner strip L=2500
127	339486	x	Front säng	Front bed
128	340204	x	Gavel säng bakre	Gable bed rear
129	315203	x	Regel 17,5x55x1415	Wood lath pine 17,5x55x1415
131	350469	T	Matta golv, gråsten	Carpet floor, stonegrey
--	319393	T	Matta golv, antik planka	Carpet floor, antique plank
133	319759	x	Korg, garderob	Basket, wardrobe
--	335802	x	List för korgar	List för baskets
			M= Metervara T= Tillbehör	M= On the metre T= Accessory

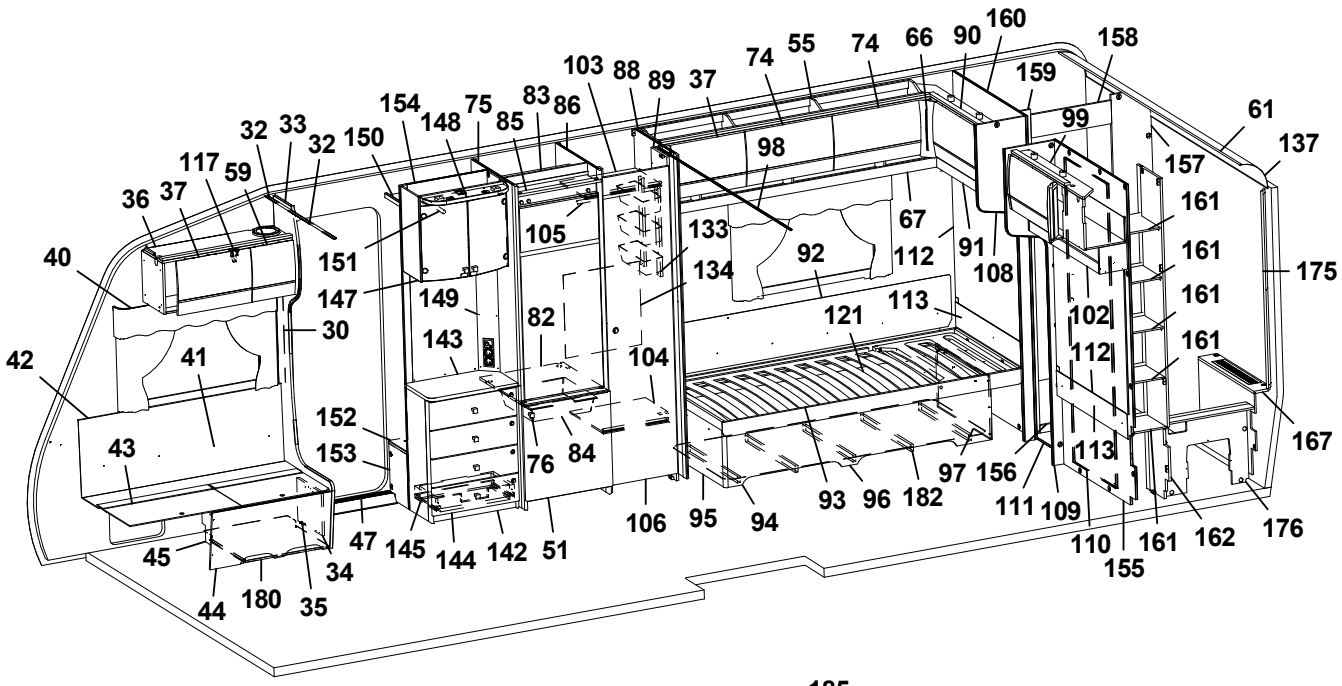
1 2 3 4 5 6 7 8 9 10 11 12 13 14 15 16 17 18 19 20 21 22 23 24 25 26 27 28 29 30 32 33 34 35 36 37 40 41 42 43 44 45 46 47 48 51 52 53 54 55 56 57 58 59 60 61 62 63 65 66 67 68 69 70 71 72 74 75 76 82 83 84 85 86 88 89 90 91 92 93 94 95 96 97 98 99 100 101 102 103 104 105 106 108 109 110 111 112 113 115 116 117 119 120 121 124 125 126 127 128 129 131 133 134 135 136 138 139 140 141 142 143 144 145 147 148 149 150 151 152 153 154 155 156 157 158 159 160 161 162 167 175 176 177 180 182 183

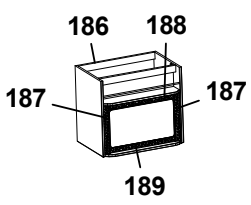
186 188 187 187 189

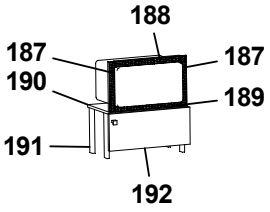
188 187 187 190 189 191 192

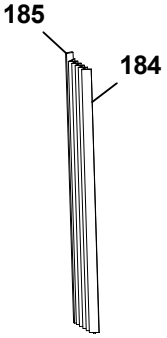
185 184

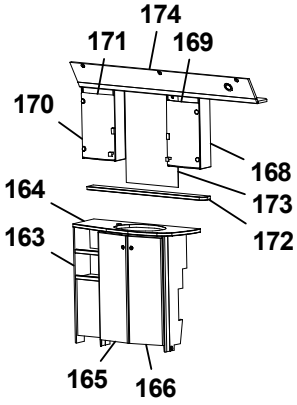
174 171 169 170 168 164 173 172 163 165 166

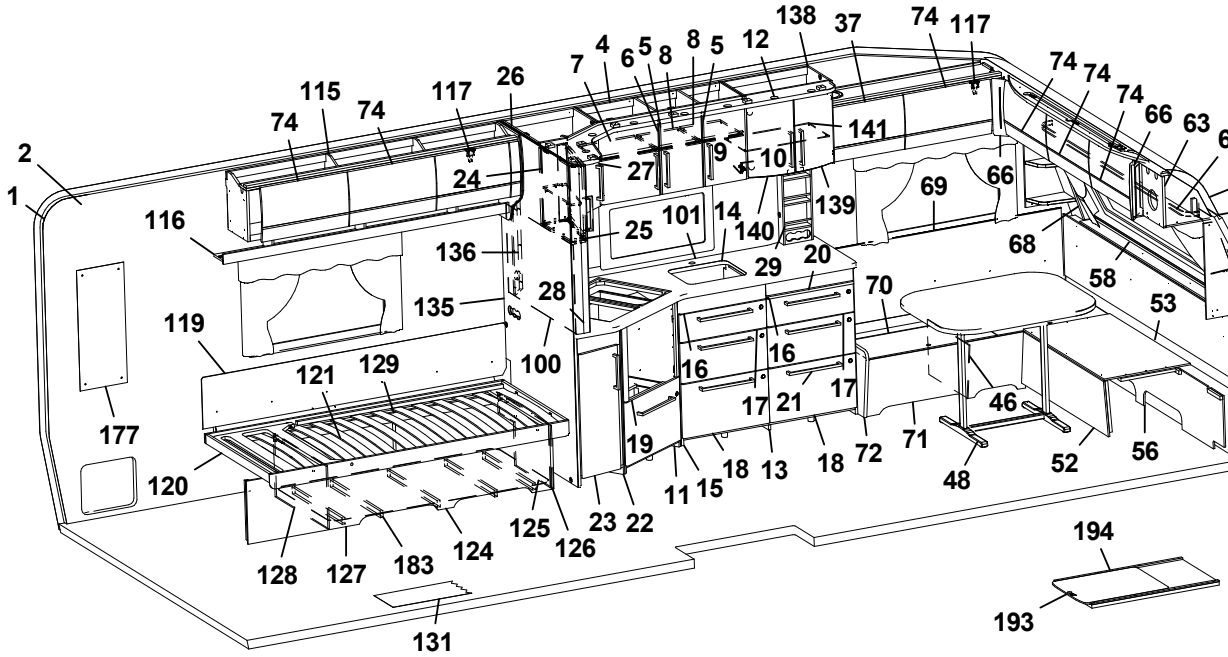
194 193 131

Pos Fig	Det. nr Part. No	Ingår Fitted	OBS!! Ange alltid årsmodell vid beställning av inredning Benämning	OBS!! Specify always year of model when ordering equipment Description
134	336261	x	Täckskiva exp.kärl	Cover expansion vessel
135	344108	x	Vägg	Wall
136	341985	x	Front el-uttag 15x130x530	Front outle 15x130x530
137	316005	x	Skiva plast 295x2363x1	Plastic sheet
138	345048	x	Skåp vitrin	Vitrine
139	343747	x	Lucka vitrin H 272x450	Door vitrine R 272x450
140	343746	x	Lucka vitrin V 272x450	Door vitrine L 272x450
--	318630	x	Lås magnet d:o	Lock magnet d:o
--	318381	x	Motstycke magnetlås	Companion part
--	318379	x	Gångjärn	Hinge
--	318380	x	Täckhatt d:o	Cover d:o
--	312588	x	Platta gångjärn	Plate hinge
141	337749	x	Hylla	Shelf
142	343583	x	TV-bänk kpl. u. skiva	TV-bench cpl. whitout board
143	343590-K	x	Skiva TV-bänk, ljus	Board, light
--	343590-L	T	Skiva TV-bänk, mörk	Board, dark
144	343591	x	Lådförstycke	Drawer front
145	20-900302	x	Pentrylåda 500x273 d:o	Drawer pentry 500x273 d:o
--	07-800039	x	Rullskena H d:o	Roller rail R d:o
--	07-800038	x	Rullskena V d:o	Roller rail L d:o
147	345069	x	Skåp bar kpl. H=512	Coctail cabinet cpl. H=512
--	330180	x	Hylla hållare flaskor	Shelf bottle holder
--	343667	x	Lucka H d:o	Door R d:o
--	343666	x	Lucka V d:o	Door L d:o
--	318379	x	Gångjärn d:o	Hinge d:o
--	318380	x	Täckhatt d:o	Cover d:o
--	312588	x	Platta gångjärn d:o	Plate hinge d:o
148	336106	x	Ljusramp	Light holder
149	343721	x	Front el-uttag 130x857,5	Front outlet 130x857,5
150	331910M	x	Hylla garderob övre	Shelf
151	350217	x	Galgstång L=790	Clothes hanger L=790
152	319866	x	Hylla insteg	Shelf
153	336618	x	Front hylla garderob	Front
154	343654	x	Vägg instegsgarderob	Wall wardrobe
155	338638	x	Vägg tvättrum	Wall washroom
156	332955M	x	Tröskel	Threshold
157	333500M	x	Vägg tvättrum	Wall
158	332956M	x	Överbit tvättrum	Overlap washroom
159	332957M	x	List poppel 15x63x1948	List 15x63x1948
160	338636	x	Vägg tvättrum	Wall washroom
161	331894M	x	Hylla	Shelf
162	337075	x	Vägg garderob H	Wall wardrobe R
163	337048	x	Skåp tvättställ u. skiva	Cupboard washroom without board
164	337049-K	x	Skiva skåp tvättställ	Board cupboard wash basin
165	336056	x	Lucka V	Door L
166	336055	x	Lucka H	Door R
167	337050	x	Front gavel bak	Front
--	319198	x	Galler ventilation d:o	Ventilation grille d:o
168	344092	x	Skåp tvättrum H	Cupboard washroom R
169	343667	x	Lucka H	Door R
			M= Metervara T= Tillbehör	M= On the metre T= Accessory

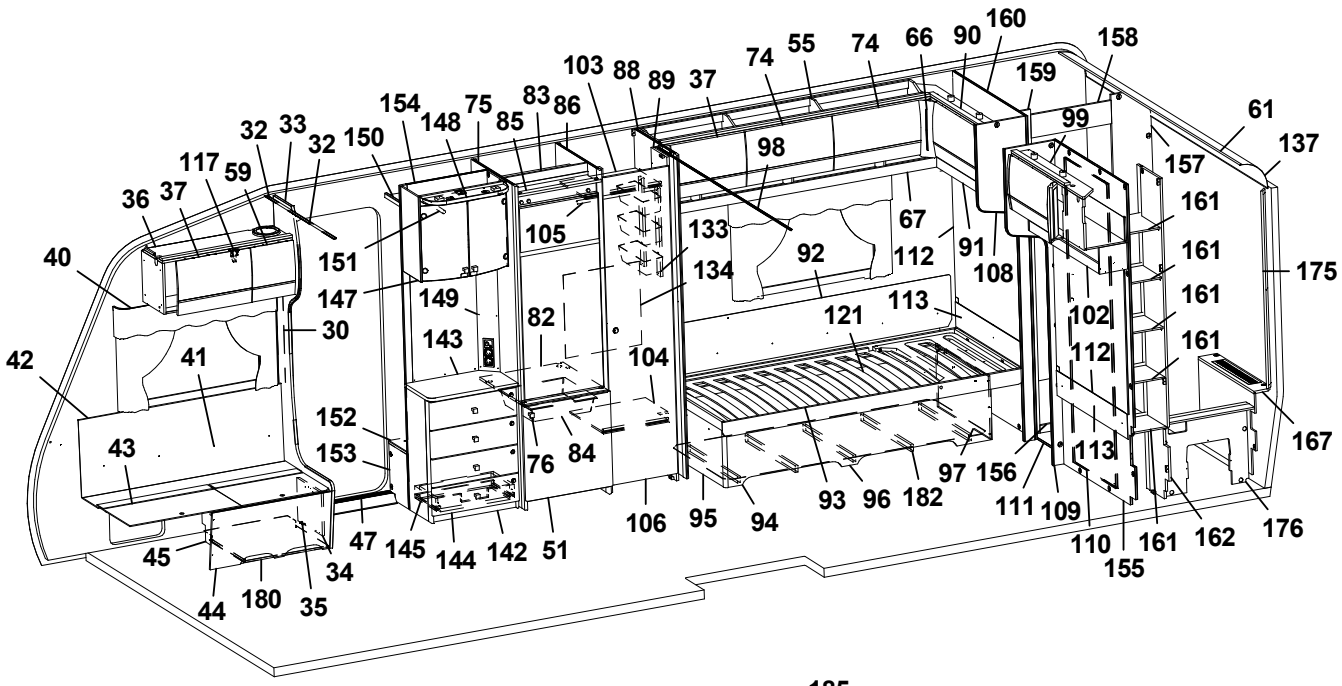
1 2 3 4 5 6 7 8 9 10 11 12 13 14 15 16 17 18 19 20 21 22 23 24 25 26 27 28 29 30 32 33 34 35 36 37 40 41 42 43 44 45 46 47 48 51 52 53 54 55 56 57 58 59 60 61 62 63 65 66 67 68 69 70 71 72 74 75 76 82 83 84 85 86 88 89 90 91 92 93 94 95 96 97 98 99 102 103 104 105 106 108 109 110 111 112 113 115 116 117 119 120 121 124 125 126 127 128 129 131 133 134 135 136 138 139 140 141 142 143 144 145 147 148 149 150 151 152 153 154 155 156 157 158 159 160 161 162 165 166 167 175 176 177 180 182 183 186 187 188 189 190 191 192 193 194

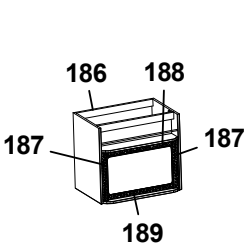
186 188 187 187 189

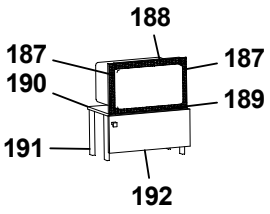
188 187 187 190 189 191 192

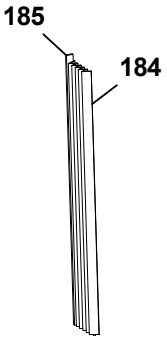
185 184

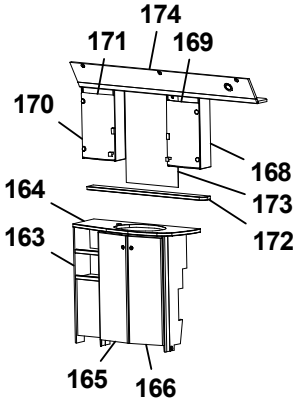
174 171 169 170 168 164 173 163 172 165 166

Pos Fig	Det. nr Part. No	Ingår Fitted	OBS!! Ange alltid årsmodell vid beställning av inredning Benämning	OBS!! Specify always year of model when ordering equipment Description
170	344093	x	Skåp tvättrum V	Cupboard washroom L
171	343666	x	Lucka V	Door L
172	337069-K	x	Hylla Ljus	Shelf Light
--	337069-L	T	Hylla Mörk	Shelf Dark
173	315999	x	Spegel 440x700x3	Mirror 440x700x3
174	339908	x	Ljusramp	Light holder
175	335718	x	Front hörn	Front
176	337046	x	Täckfront	Front
177	316039	x	Spegel 300x725x3	Mirror 300x725x3
--	319883	T	Spegel 300x725x3 [1]	Mirror 300x725x3 [1]
180	402122	x	Plåt skofack	Plate shoe compartment
182	343596	x	Luftspalt sänglåda	Air gap bed box
183	343595	x	Luftspalt sänglåda	Air gap bed box
184	315216	T	Vikdörr 1900x1500	Folding door
185	376461	T	Bakdel nisch vikdörr	Back niche folding door
186	342343	T	Skåp kpl. mikrovågsugn	Cupboard cpl. microwave oven
187	402108	T	Galler vent. mikro 318x38	Grating vent. micro 318x38
188	402109	T	Galler vent. mikro 448x38	Grating vent. micro 448x38
189	402110	T	Galler vent. mikro 448x33	Grating vent. micro 448x33
190	342316	T	Hylla mikro	Shelf
191	342315	T	List folierad L=283	List folierad L=283
192	343880	T	Lucka 550x228	Door 550x228
--	316799	x	Gångjärn d:o	Hinge d:o
--	312588	x	Platta gångjärn d:o	Plate hinge d:o
193	341192	T	Utdragsskiva bord 450x550	Sliding leaf 450x550
194	341193	T	Låda utdragsskiva	Box sliding leaf
			* = Olika djup på lådor kan förekomma [1] = Selected och Customized	* = Different depths of drawers can exist [1] = Selected and Customized
			Dyntyger, madrasser m.m. (se dynor m.m.)	Cushion textilies, mattresses etc. (see cushions etc.)
			M= Metervara T= Tillbehör	M= On the metre T= Accessory

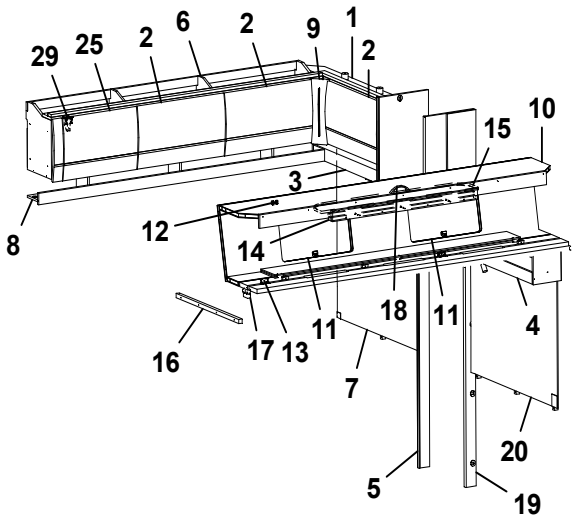
29
25
2
6
2
9
1
2
10
15
3
12
14
8
16
17
13
11
18
11
4
7
20
5
19

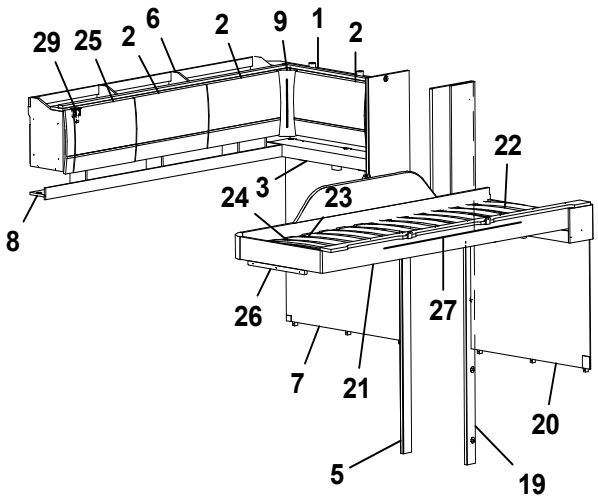
29
25
2
6
2
9
1
2
22
24
3
23
8
26
27
7
21
20
5
19

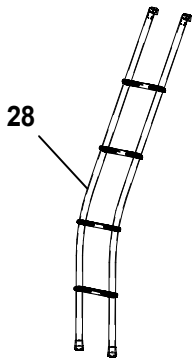
28

Pos Fig	Det. nr Part. No	Ingår Fitted	OBS!! Ange alltid årsmodell vid beställning av inredning Benämning	OBS!! Specify always year of model when ordering equipment Description
1	344984	x	Skåp gavel bak H L=928	Cupboard upper R L=928
--	344985	x	Skåp gavel bak H L=928 (Customized)	Cupboard upper R L=928 (Customized)
--	350454	x	Gångjärn d:o	Hinge d:o
2	343182	x	Lucka	Door
--	343185	x	Lucka (High Gloss)	Door (High Gloss)
3	345127	x	Hyllpaket	Shelf
4	344186	x	Hyllpaket	Shelf
5	336385	x	Front H vägg tvättrum	Front R
6	345003	x	Skåp övre L=1747	Cupboard upper L=1747
--	345004	x	Skåp övre L=1747 (Customized)	Cupboard upper L=1747 (Customized)
7	344162	x	Sänggavel kpl. m. tyg	Headboard L cpl. with fabric
8	343213	x	Hyllpaket	Shelf
9	343738	x	Hörn inredning (High Gloss)	Corner (High Gloss)
10	343912	x	Överbäddskåp L1980	Upper bed L1980
--	343912	x	Överbäddskåp L1980 (Customized)	Upper bed L1980 (Customized)
11	343914	x	Lucka	Door
--	343915	x	Lucka (High Gloss)	Door (High Gloss)
12	860402	x	Gångjärn	Hinge
13	860405	x	Gångjärn	Hinge
14	339839	x	Regel låsning	Lock bar
15	375813	x	Rasskydd ö-bäddskåp	Protective plate
16	331698M	x	Bärregel	Bearing rail
17	331701M	x	Kloss bärregel	Block bearing rail
18	350129	x	Handtag	Handle
19	344188	x	Front V vägg tvättrum	Front L
20	344217	x	Sänggavel kpl. m. tyg	Headboard L cpl. with fabric
21	336381	x	Sängram vån.säng V u. ribbotten	Bed bottom L without laths
22	325430	x	Ribbotten kpl.	Laths bottom cpl.
23	311985	x	Ribba sängbotten L=718 B=63	Lath bed bottom L=718 B=63
24	312046	x	Band t. ribbotten	Band for laths bottom
25	343181	x	Lucka	Door
26	331961M	x	Bärregel L=440	Bearing rail L=440
27	314721	x	Skena draperi L=1100	Curtain rod L=1100
28	350534	T	Stege ö-bäddsskåp	Ladder upper bed
29	350454	x	Gångjärn	Hinge
			T= Tillbehör	T= Accessory

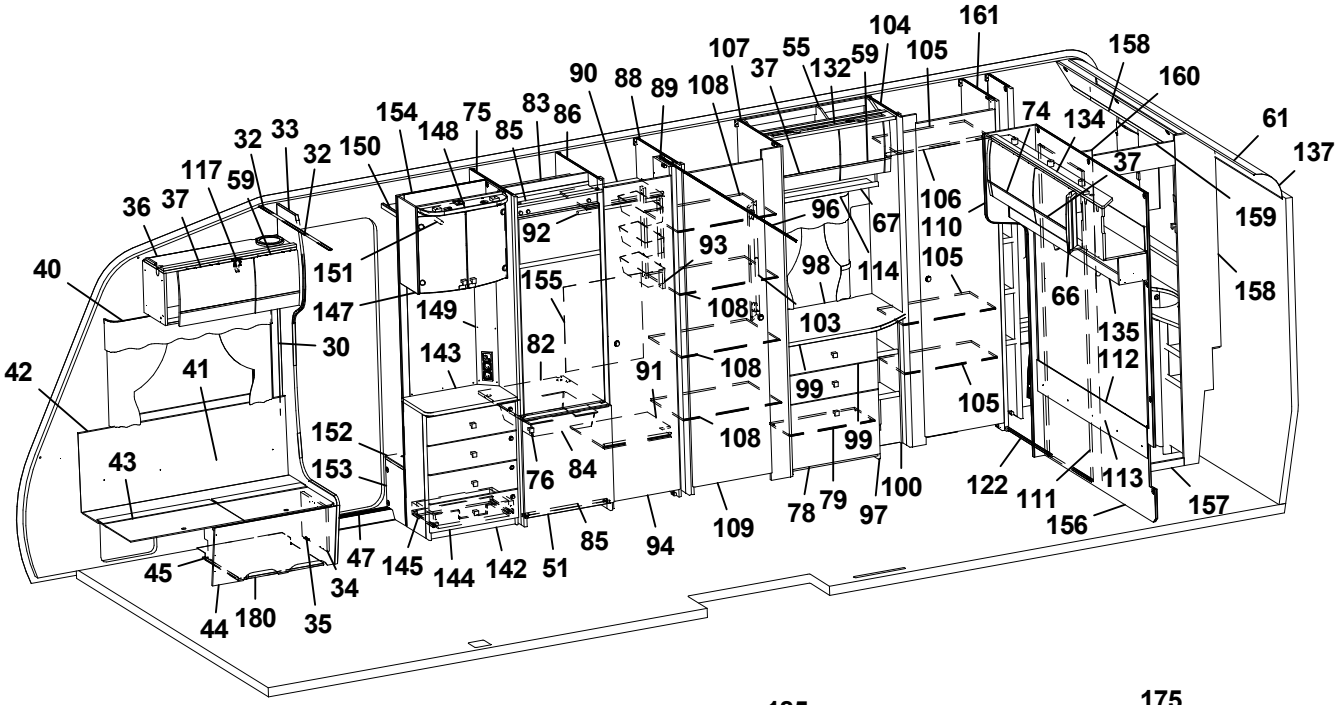
161
104
107
55
132
59
105
158
160
37
90
88
89
108
74
134
61
137
154
148
75
83
86
85
32
33
32
150
117
59
37
36
92
96
67
106
110
159
151
93
98
114
105
40
147
149
155
108
103
66
158
30
143
82
91
108
135
112
42
41
99
105
152
108
99
43
153
76
84
122
111
113
157
78
79
97
100
156
109
85
94
47
145
144
142
51
45
34
44
180
35

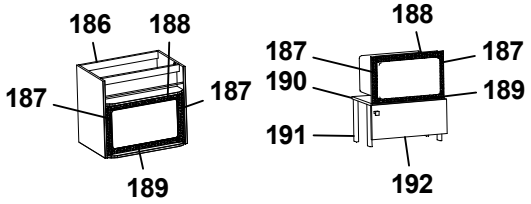
186
188
187
187
189
188
187
187
190
189
191
192

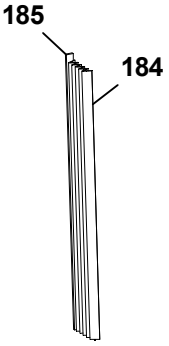
185
184

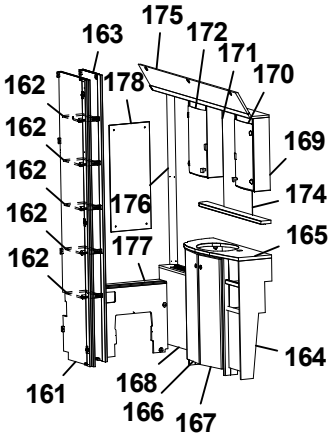
175
163
172
171
170
162
178
162
169
162
176
174
162
177
165
162
164
161
168
166
167

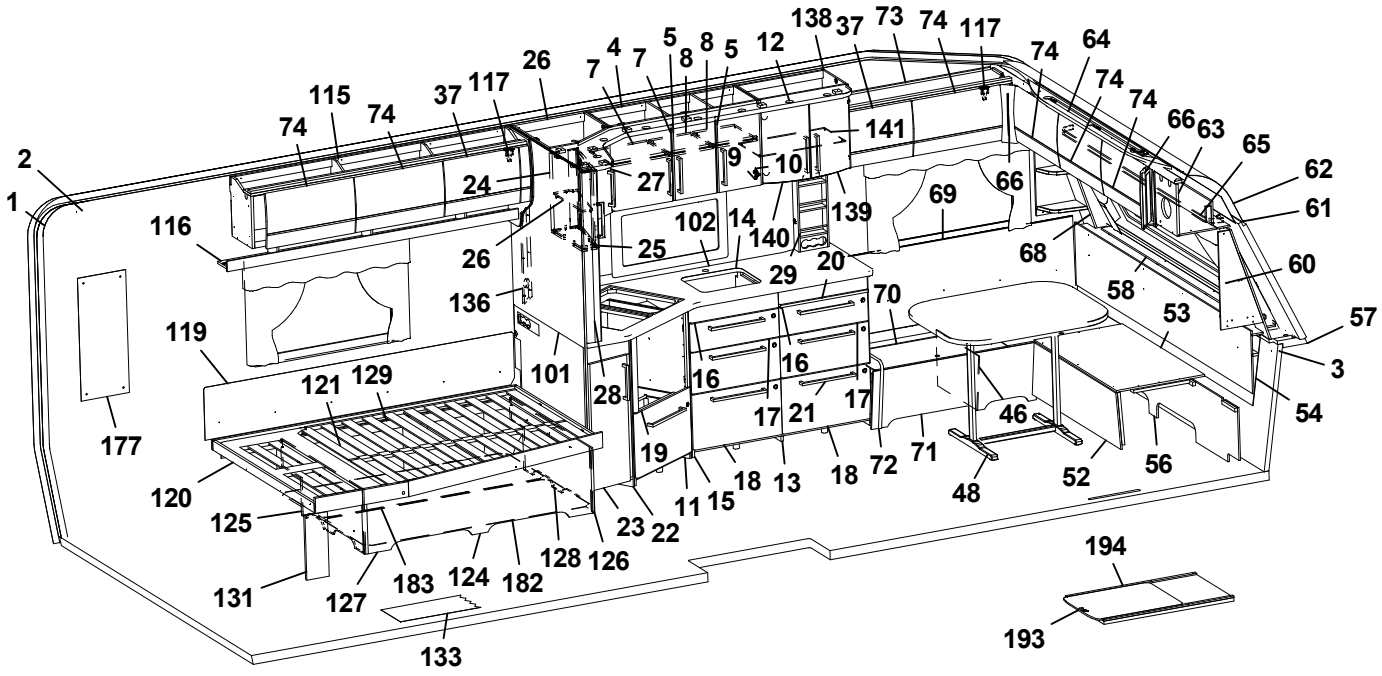
138
37
73
74
117
74
64
5
8
8
5
12
26
7
4
7
74
74
115
37
117
74
74
66
63
65
2
141
9
10
62
1
24
27
66
61
116
102
14
139
69
140
68
26
25
20
60
29
58
136
70
53
57
119
101
16
16
3
121
129
28
17
21
17
46
54
177
19
18
13
18
72
71
56
120
11
15
48
52
125
23
22
128
126
194
131
127
183
124
182
133
193

Pos Fig	Det. nr Part. No	Ingår Fitted	OBS!! Ange alltid årsmodell vid beställning av inredning Benämning	OBS!! Specify always year of model when ordering equipment Description
1	318657	M	Tapet vägg/tak	Wall paper
2	318584	M	Tejp tapet 20 mm	Tape, wall paper 20 mm
3	318585	M	Tejp tapet 60 mm	Tape, wall paper 60 mm
4	343450	x	Skåp kök L924 kpl. (Vit)	Cupboard kitchen L924 cpl. (White)
--	343452	x	Skåp kök L924 kpl. (Mekong)	Cupboard kitchen L924 cpl. (Mekong)
--	343451	x	Skåp kök L924 kpl. (High Gloss)	Cupboard kitchen L924 cpl. (High Gloss)
5	343456	x	Lucka H (Vit)	Door R (White)
--	343458	x	Lucka H (Mekong)	Door R (Mekong)
--	343457	x	Lucka H (High Gloss)	Door R (High Gloss)
--	350471	x	Handtag d:o	Handle d:o
6	343453	x	Lucka V (Vit)	Door L (White)
--	343455	x	Lucka V (Mekong)	Door L (Mekong)
--	343454	x	Lucka V (High Gloss)	Door L (High Gloss)
--	350471	x	Handtag d:o	Handle d:o
7	331385M	x	Hylla	Shelf
8	341681	x	Hylla	Shelf
9	311917	x	Gångjärn	Hinge
10	312588	x	Platta gångjärn	Plate hinge
11	343882	x	Diskbänk vinklad (Vit)	Kitchen sink angled (White)
--	343883	x	Diskbänk vinklad (Mekong)	Kitchen sink angled (Mekong)
--	343884	x	Diskbänk vinklad (High Gloss)	Kitchen sink angled (High Gloss)
12	341707	x	Ljusramp köksskåp (vitrinskåp)	Light holder kitchen (vitrine)
--	342423	T	Ljusramp köksskåp (skåp mikro)	Light holder kitchen (microwave oven)
13	344412	x	Diskbänk induktion trädel u. skiva (Vit)	Kitchen sink induction w/o board (White)
--	344413	x	Diskbänk induktion trädel u. skiva (Mekong)	Kitchen sink induction w/o board (Mekong)
--	344414	x	Diskbänk induktion trädel u. skiva (High Gloss)	Kitchen sink induction w/o board (High Gloss)
14	344078-K	x	Skiva diskbänk induktion 1970x902, ljus	Board induction 1970x902, light
--	344078-L	x	Skiva diskbänk induktion 1970x902, mörk	Board induction 1970x902, dark
15	341138	x	Passbit diskbänk	Gauge block
16	343384	x	Lådförstycke (Vit)	Drawer front (White)
--	343412	x	Lådförstycke (Mekong)	Drawer front (Mekong)
--	343407	x	Lådförstycke (High Gloss)	Drawer front (High Gloss)
--	317514	x	Låda 500x480 d:o	Drawer 500x480 d:o
--	317382	x	Glidskena låda H d:o	Slide bar, drawer R d:o
--	350221	x	Glidskena låda V d:o	Slide bar, drawer L d:o
17	343385	x	Lådförstycke (Vit)	Drawer front (White)
--	343413	x	Lådförstycke (Mekong)	Drawer front (Mekong)
--	343408	x	Lådförstycke (High Gloss)	Drawer front (High Gloss)
--	317514	x	Låda 500x480 d:o	Drawer 500x480 d:o
--	317382	x	Glidskena låda H d:o	Slide bar, drawer R d:o
--	350221	x	Glidskena låda V d:o	Slide bar, drawer L d:o
18	343386	x	Lucka (Vit)	Door (White)
--	343414	x	Lucka (Mekong)	Door (Mekong)
--	343410	x	Lucka (High Gloss)	Door (High Gloss)
--	20-900302	x	Pentrylåda 500x273 d:o *	Drawer pentry 500x273 d:o *
--	07-800039	x	Rullskena H d:o *	Roller rail R d:o *
--	07-800038	x	Rullskena V d:o *	Roller rail L d:o *
--	317514	x	Låda 500x480 d:o *	Drawer 500x480 d:o *
--	317382	x	Glidskena låda H d:o *	Slide bar, drawer R d:o *
--	350221	x	Glidskena låda V d:o *	Slide bar, drawer L d:o *
			M= Metervara T= Tillbehör	M= On the metre T= Accessory

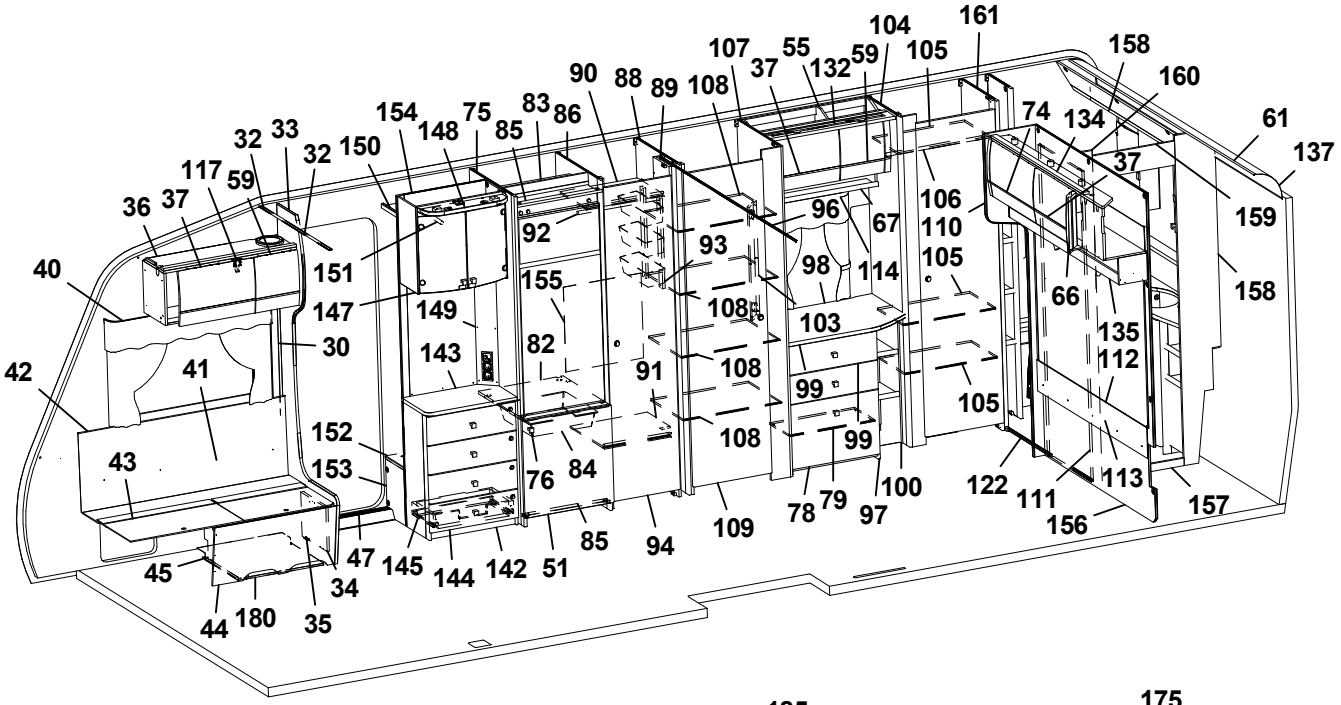
161
104
107
55
132
59
105
158
160
37
90
88
89
108
74
134
61
137
154
75
83
86
148
85
32
33
32
150
117
59
37
36
37
106
110
159
96
67
92
93
98
114
105
40
151
147
149
155
108
103
66
158
135
112
30
143
82
91
108
99
105
42
41
152
108
99
43
153
76
84
122
111
113
157
78
79
97
100
156
109
85
94
47
145
144
142
51
45
34
44
180
35

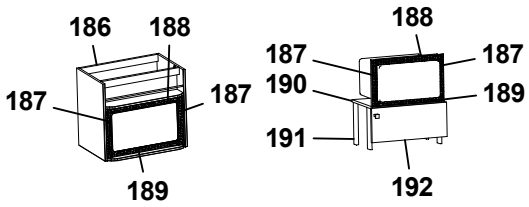
186
188
187
187
189
188
187
187
190
189
191
192

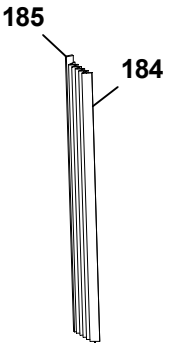
185
184

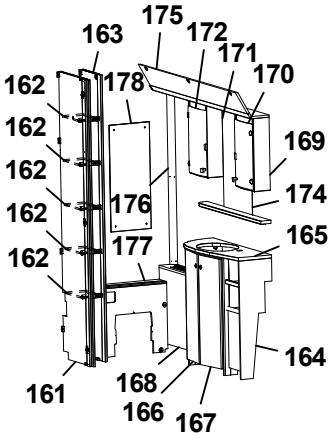
175
163
172
171
170
162
178
162
169
162
176
174
162
177
165
162
164
161
168
166
167

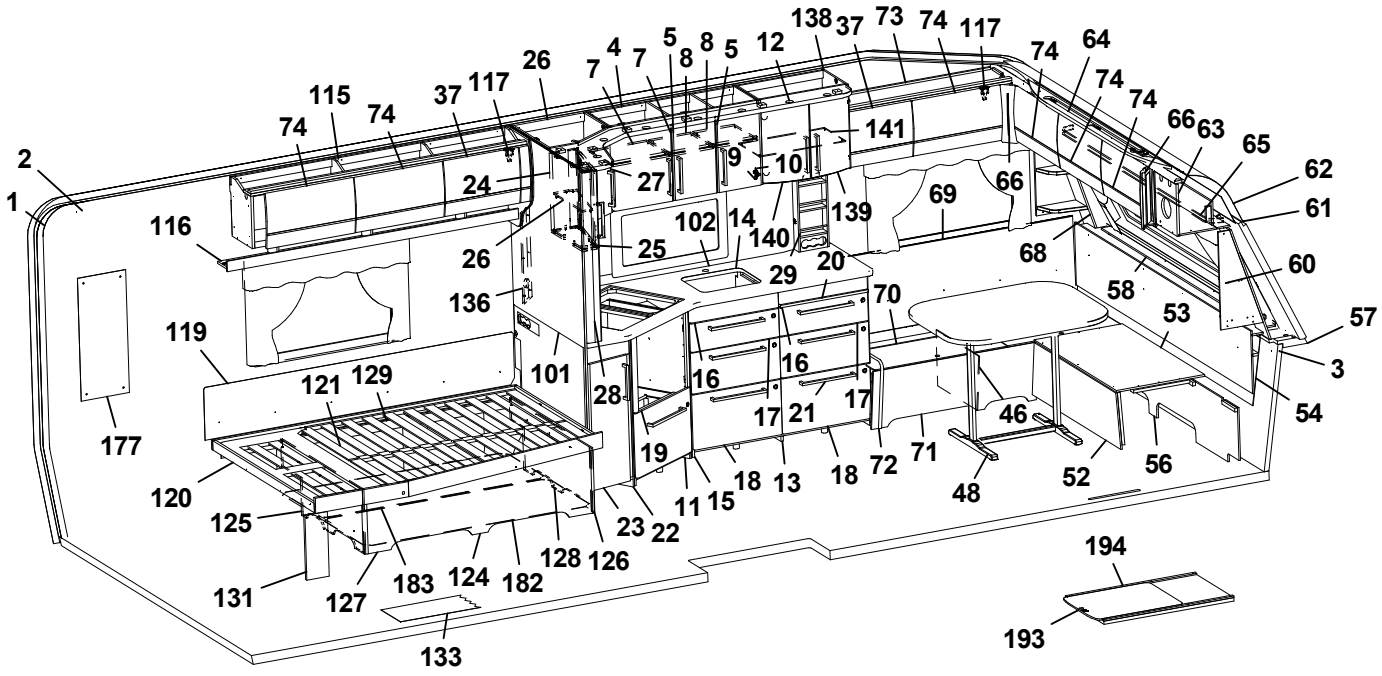
138
37
73
74
117
74
64
5
8
8
5
12
26
7
4
7
74
74
115
74
37
117
141
66
63
65
2
24
27
9
10
62
1
116
102
14
140
139
69
66
61
26
25
68
20
29
60
136
70
58
53
57
119
101
16
16
3
121
129
28
17
21
17
46
54
177
19
18
13
18
72
71
52
56
120
11
15
48
125
23
22
128
126
194
131
127
183
124
182
133
193

Pos Fig	Det. nr Part. No	Ingår Fitted	OBS!! Ange alltid årsmodell vid beställning av inredning Benämning	OBS!! Specify always year of model when ordering equipment Description
19	343390	x	Lucka (Vit)	Door (White)
--	343392	x	Lucka (Mekong)	Door (Mekong)
--	343391	x	Lucka (High Gloss)	Door (High Gloss)
--	20-900302	x	Pentrylåda 500x273 d:o	Drawer pentry 500x273 d:o
--	07-800039	x	Rullskena H d:o	Roller rail R d:o
--	07-800038	x	Rullskena V d:o	Roller rail L d:o
20	341954	x	Skärbräda	Cutting board
21	350472	x	Handtag	Handle
22	343051	x	Utskjut diskbänk (Vit)	Projection kitchen sink (White)
--	343406	x	Utskjut diskbänk (Mekong)	Projection kitchen sink (Mekong)
--	343405	x	Utskjut diskbänk (High Gloss)	Projection kitchen sink (High Gloss)
23	343378	x	Lucka (Vit)	Door (White)
--	343380	x	Lucka (Mekong)	Door (Mekong)
--	343379	x	Lucka (High Gloss)	Door (High Gloss)
--	350471	x	Handtag d:o	Handle d:o
24	343438	x	Skåp utskjut kökskåp (Vit)	Cupboard projection (White)
--	343440	x	Skåp utskjut kökskåp (Mekong)	Cupboard projection (Mekong)
--	343439	x	Skåp utskjut kökskåp (High Gloss)	Cupboard projection (High Gloss)
--	341856	x	Hylla d:o	Shelf d:o
25	343441	x	Lucka H (Vit)	Door R (White)
--	343443	x	Lucka H (Mekong)	Door R (Mekong)
--	343442	x	Lucka H (High Gloss)	Door R (High Gloss)
26	343422	x	Hörnskåp (Vit)	Corner cupboard (White)
--	343424	x	Hörnskåp (Mekong)	Corner cupboard (Mekong)
--	343423	x	Hörnskåp (High Gloss)	Corner cupboard (High Gloss)
27	343425	x	Lucka V (Vit)	Door L (White)
--	343427	x	Lucka V (Mekong)	Door L (Mekong)
--	343426	x	Lucka V (High Gloss)	Door L (High Gloss)
28	341727	x	Stolpe utskjut	Support bar
29	333409M	x	Kryddhylla	Spice rack
30	318962	x	List täck el-kabel B=45 L=2100	Cover strip B=45 L=2100
31	316270	x	List snäpp undre L2379	List under L2379
32	316268	x	List snäpp övre L2379	List upper L2379
33	343135	x	Stolpe först. L1948 kpl. m. lucka	Support bar cpl. with door
34	343731	x	Lucka	Door
35	312589	x	Gångjärn	Hinge
36	344963	x	Skåp övre elc.L=828	Cupboard upper L=828
--	344964	x	Skåp övre elc.L=828 (Selected)	Cupboard upper L=828 (Selected)
--	344965	x	Skåp övre elc.L=828 (Customized)	Cupboard upper L=828 (Customized)
37	343181	x	Lucka	Door
--	343184	x	Lucka (High Gloss)	Door (High Gloss)
40	350348	x	Skena gardin L1020	Curtain rod L1020
41	339356	x	Värmespalt H fram	Air gap R.F.
42	319821	M	List kant mörkbrun	Strip, dark brown
43	343827	x	Lock bäddlåda H F	Cover bedbox R.F.
--	319024	x	Matta grå textil m. tejp d:o	Carpet gray textile with tape d:o
44	343825	x	Front bäddlåda H F	Front bed box R.F.
--	343826	T	Front bäddlåda H F (centraldammsugare)	Front bed box R.F. (central vacuum cleaner)
45	342495	x	Stöd bäddlåda HF	Support bed box
46	312825	x	Stöd bäddlåda VF	Support bed box
			M= Metervara T= Tillbehör	M= On the metre T= Accessory

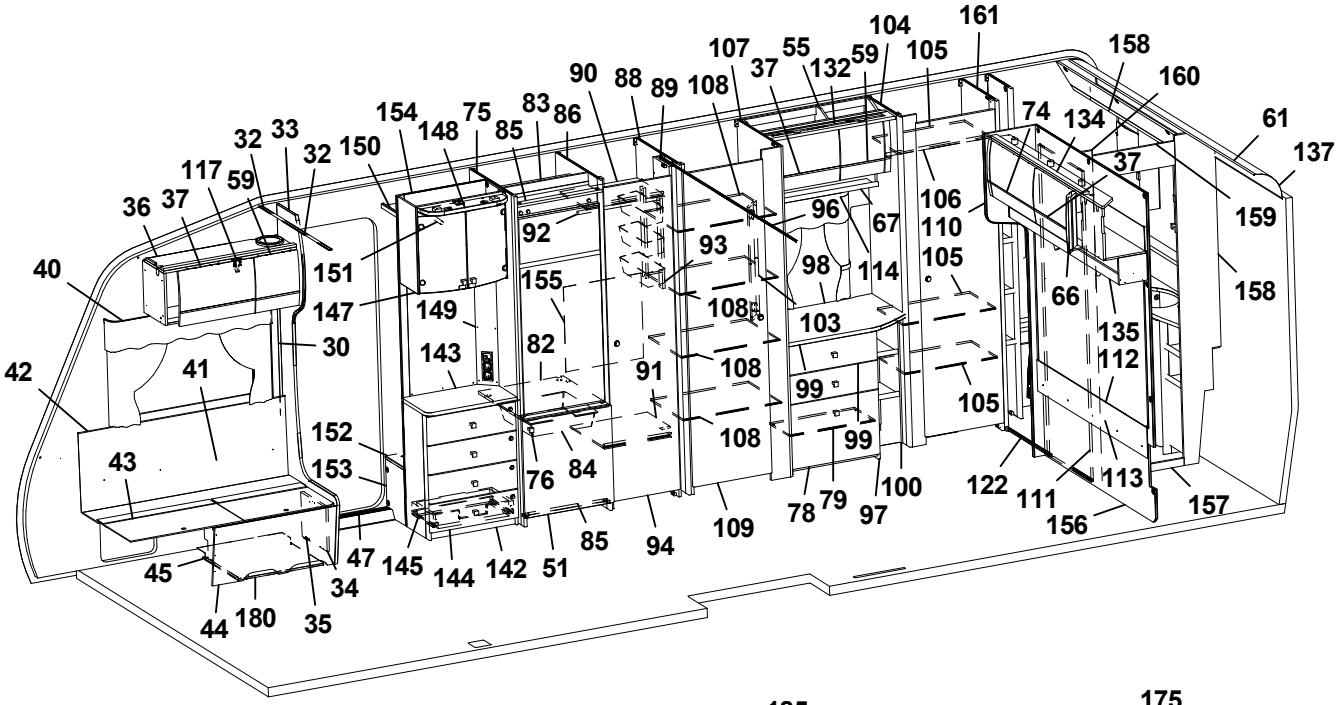
161
104
107
55
132
59
105
158
160
61
137
90
88
89
108
37
74
134
37
159
158
154
148
75
83
86
85
32
33
32
150
117
59
36
37
40
151
147
149
155
92
93
96
67
106
110
105
98
114
66
135
112
30
143
82
91
108
103
99
105
42
41
152
153
43
76
84
108
99
122
111
113
157
156
47
145
144
142
51
85
94
109
78
79
97
100
45
34
44
180
35

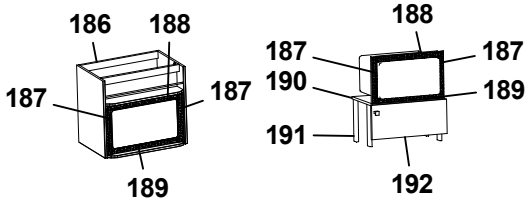
186
188
187
187
189
188
187
187
190
189
191
192

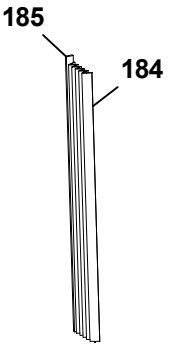
185
184

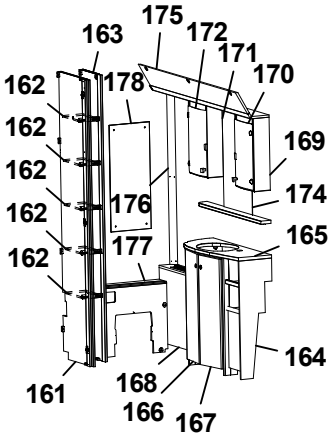
175
163
172
171
170
162
178
162
169
162
176
174
162
177
165
162
164
161
168
166
167

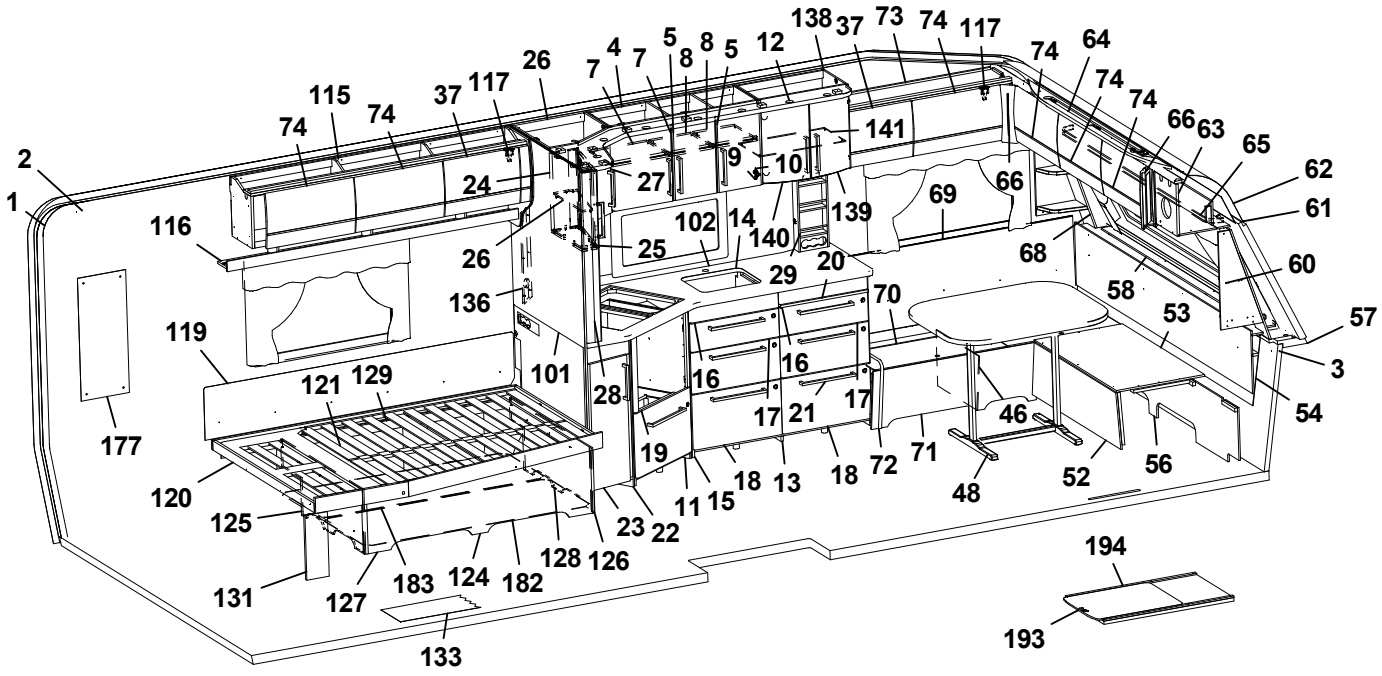
138
37
73
74
117
74
64
5
8
8
5
12
26
7
4
7
74
74
115
74
37
117
141
66
63
65
62
2
24
27
9
10
66
61
1
116
102
14
139
69
140
68
26
25
29
20
60
136
70
58
53
57
119
101
16
16
3
121
129
28
17
21
17
46
54
177
19
18
13
18
72
71
52
56
120
11
15
48
125
23
22
128
126
194
131
127
183
124
182
193
133

Pos Fig	Det. nr Part. No	Ingår Fitted	OBS!! Ange alltid årsmodell vid beställning av inredning Benämning	OBS!! Specify always year of model when ordering equipment Description
47	314687	x	Tröskel aluminium L=850	Threshold aluminium L=850
48	310083	x	Bordsstativ	Table stand
--	350474	T	Bordsstativ enpelar	Table stand single pillar
49	343248	x	Bordsskiva 800x1000	Table top 800x1000
51	343736	x	Lucka H 550x570	Door R 550x570
--	316799	x	Gångjärn d:o	Hinge d:o
--	312588	x	Platta gångjärn d:o	Plate hinge d:o
52	331245M	x	Front bäddlåda gavel	Front bed box gable
53	331246M	x	Skiva rundsittgrupp	Sheet seat
54	340578	x	Värmespalt gavel fram	Air gap
55	343816	x	Skåp övre L=790	Cupboard upper L=790
--	343824	x	Skåp övre L=790 (Customized)	Cupboard upper L=790 (Customized)
--	350454	x	Gångjärn d:o	Hinge d:o
56	340520	x	Stöd sittgrupp	Support
57	213471	x	Hylla front kpl. L2376	Shelf front cpl. L2376
58	340191	x	Front/hylla kpl.	Front/shelf cpl.
--	340929	x	Hylla m. belysning "Björn" (Customized)	Shelf with lighting "Bear" (Customized)
59	343180	x	Lucka	Door
--	343183	x	Lucka (High Gloss)	Door (High Gloss)
60	343562	x	Hylla hörn H	Shelf R
61	313884	x	List plast radie L=2379	List L=2379
62	316005	x	Skiva plast 295x2363x1	Plastic sheet
63	343126	x	Skåp gavel fram L=2360	Cupboard L=2360
--	344979	x	Skåp gavel fram L=2360 (Customized)	Cupboard L=2360 (Customized)
--	350454	x	Gångjärn d:o	Hinge d:o
64	343160	x	Ljusramp gavelskåp	Light holder
65	350349	x	Skena gardin L1920	Curtain rod L1920
66	343294	x	Hörn inredning (High Gloss)	Corner (High Gloss)
67	331305M	x	Hyllpaket	Shelf
68	343556	x	Hylla hörn V	Shelf L
69	337171	x	Värmespalt V fram	Air gap L.F.
70	343564	x	Lock bäddlåda V F	Cover bed box L.F
--	319024	x	Matta grå textil m. tejp d:o	Carpet gray textile with tape d:o
71	339504	x	Front bäddlåda V F	Front bed box L.F.
72	343469	x	Gavel bäddlåda V F	Gable bed box L.F
73	344969	x	Skåp övre L=1108	Cupboard upper L=1108
--	344970	x	Skåp övre L=1108 (Selected)	Cupboard upper L=1108 (Selected)
--	344971	x	Skåp övre L=1108 (Customized)	Cupboard upper L=1108 (Customized)
74	343182	x	Lucka	Door
--	343185	x	Lucka (High Gloss)	Door (High Gloss)
75	342304	x	Vägg kyl V	Wall refrigerator L
76	350473	x	Handtag knopp	Handle knob
78	343973	x	Lucka 550x380	Door 550x380
--	315202	x	Gångjärn d:o	Hinge d:o
--	312588	x	Platta gångjärn	Plate hinge
79	339522	x	Hylla	Shelf
82	340675	x	Hylla under kyl	Shelf under refrigerator
83	342309	x	Bakstycke stopp kyl	Back cupboard
84	310325	x	Trådback vit 427x427x85	Tray 427x427x85
--	312712	x	Glidlist trådback (säljes i par)	Sliding strip tray (pair)
			M= Metervara T= Tillbehör	M= On the metre T= Accessory

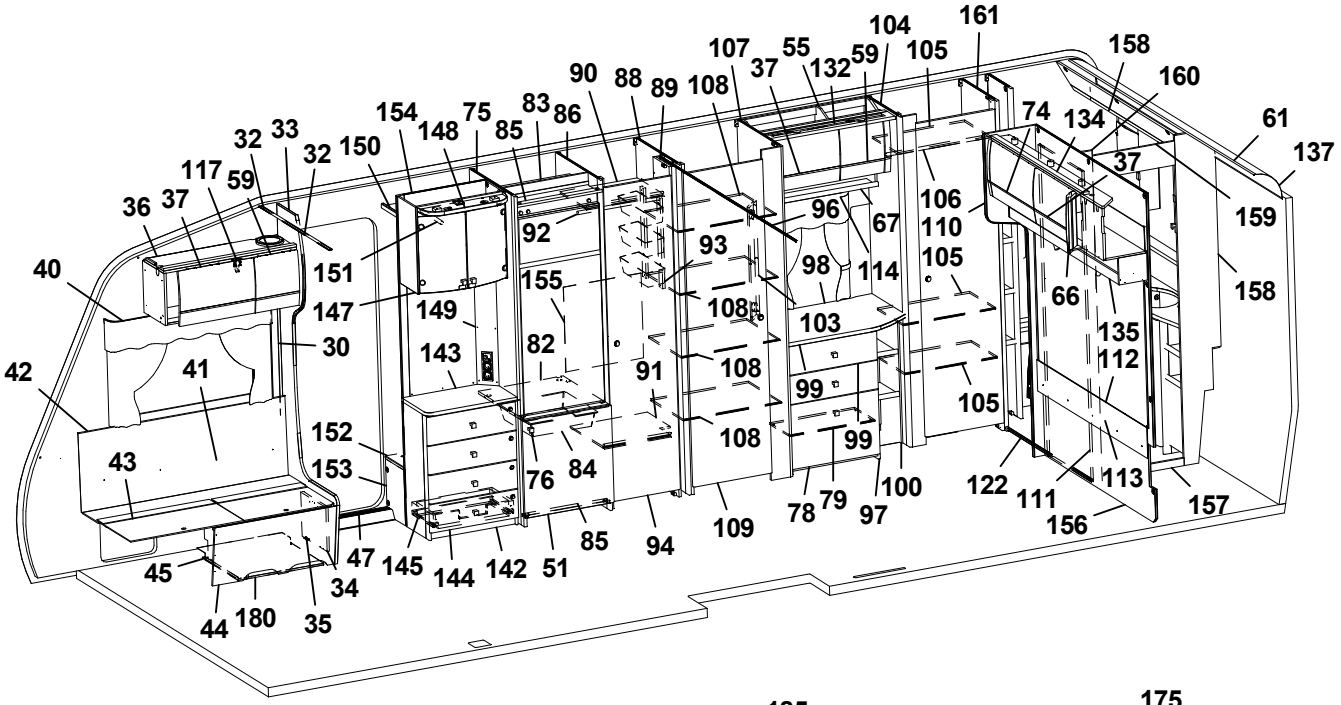
161
104
107
55
132
59
105
158
160
37
90
88
89
108
74
134
61
137
154
75
83
86
148
85
32
33
32
150
117
59
37
36
37
106
110
159
96
67
92
93
98
114
105
40
151
147
149
155
108
103
66
158
135
112
30
143
82
91
108
99
105
42
41
152
108
99
43
153
76
84
100
122
111
113
157
78
79
97
156
109
85
94
47
145
144
142
51
45
34
44
180
35

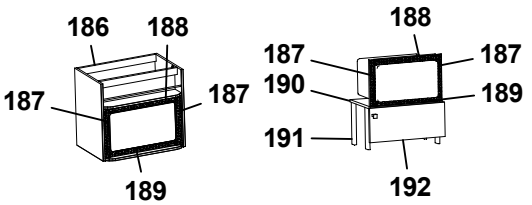
186
188
187
187
189
188
187
187
190
189
191
192

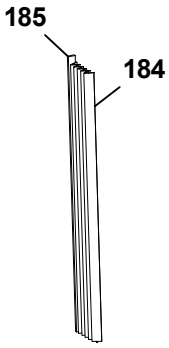
185
184

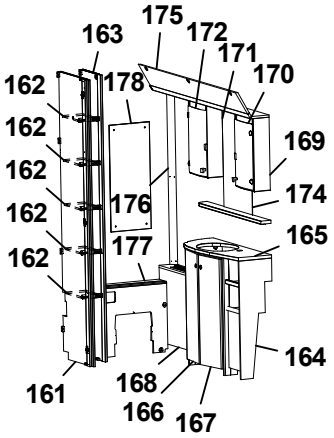
175
163
172
171
170
162
178
162
169
162
176
174
162
177
165
162
164
161
168
166
167

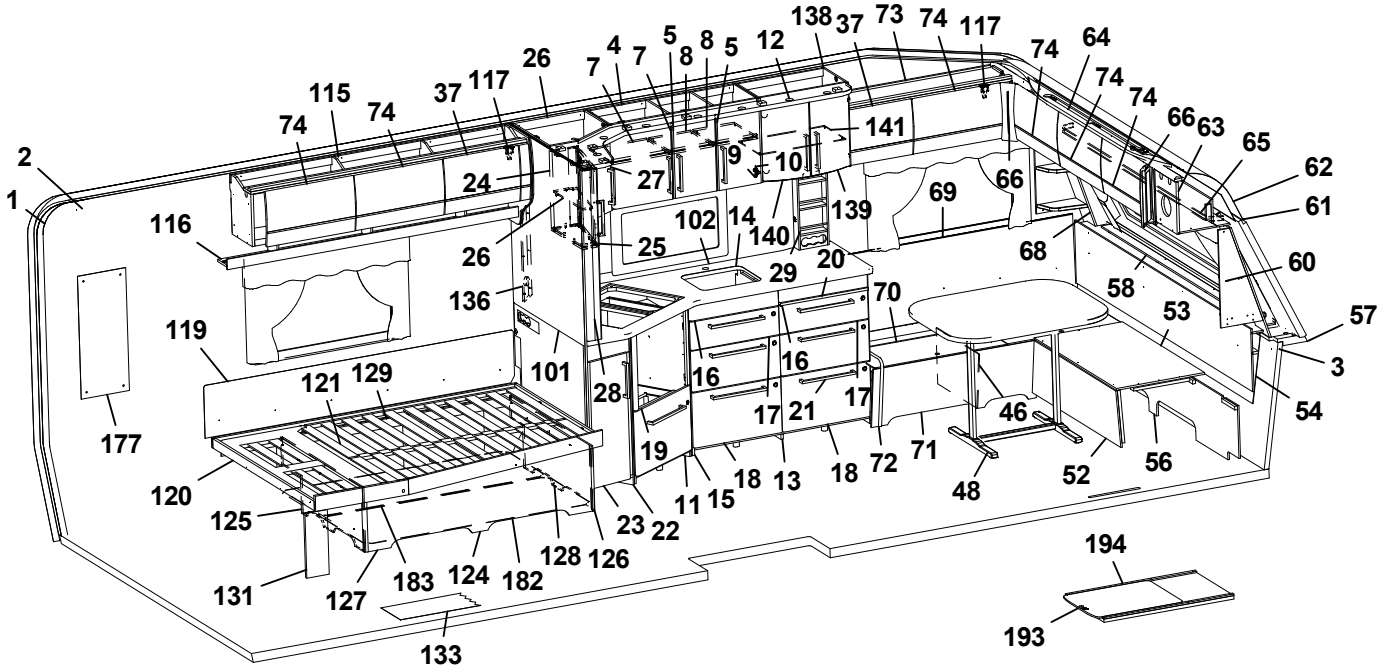
138
37
73
74
117
74
64
5
8
8
5
12
26
7
4
7
74
74
115
74
37
117
141
66
63
65
2
24
27
9
10
62
1
116
102
14
140
139
69
66
61
26
25
68
20
29
60
136
70
58
53
57
119
101
16
16
3
121
129
28
17
21
17
46
54
177
19
18
13
18
72
71
52
56
120
11
15
48
125
23
22
128
126
194
131
127
183
124
182
133
193

Pos Fig	Det. nr Part. No	Ingår Fitted	OBS!! Ange alltid årsmodell vid beställning av inredning Benämning	OBS!! Specify always year of model when ordering equipment Description
85	342306	x	List folierad L = 528	List foiled L = 528
86	342305	x	Vägg kyl H	Wall refrigerator R
88	332430M	x	Vägg garderob H	Wall wardrobe R
89	331238M	x	Nisch, vikdörr	Niche folding door
90	331279M	x	Hylla garderob övre	Shelf wardrobe upper
91	331274M	x	Hylla garderob nedre	Shelf wardrobe under
92	350217	x	Galgstång L=790	Clothes hanger L=790
93	319759	x	Korg, garderob	Basket, wardrobe
--	335802	x	List för korgar	List för baskets
94	342238	x	Dörr 415x1850	Door 415x1850
96	318104	x	Skena draperi L=1730	Drapery rail L=1730
97	343972	x	Byrå kpl. u. skiva	Chest of drawers without board
98	336076-K	x	Skiva byrå	Board
99	343974	x	Lådförstycke 550x167	Drawer front 550x167
--	317514	x	Låda 500x480 d:o	Drawer 500x480 d:o
--	317382	x	Glidskena låda H	Slide bar, drawer R
--	350221	x	Glidskena låda V	Slide bar, drawer L
100	331307M	x	Hylla vid byrå kpl.	Shelf cpl.
101	341710-F	T	Köksskiva vägg svart fiskben	Protection kitchen, black fishbone
--	341710-G	T	Köksskiva vägg natur skiffer	Protection kitchen, nature slate
102	341099-F	T	Köksskiva vägg svart fiskben	Protection kitchen, black fishbone
--	341099-G	T	Köksskiva vägg natur skiffer	Protection kitchen, nature slate
103	335787M	x	Front el-uttag	Front outlet
104	331899M	x	Vägg garderob V	Wall wardrobe L
105	331928M	x	Hylla	Shelf
106	350217	x	Galgstång L=790	Clothes hanger L=790
107	332431M	x	Vägg garderob	Wall wardrobe
108	332432M	x	Hylla garderob	Shelf wardrobe
109	342239	x	Dörr 490x1850	Door 490x1850
110	336314	x	Front vägg tvättrum	Front
111	331914M	x	Skjutdörr tvättrum	Door
112	343388	x	Sänggavel kpl. m. tyg	Headboard cpl. with fabric
113	344638	x	Värmespalt	Air gap
114	350350	x	Skena gardin L=500	Curtain rod L=500
115	345033	x	Skåp övre L=1747	Cupboard upper L=1747
--	345034	x	Skåp övre L=1747 (Customized)	Cupboard upper L=1747 (Customized)
116	343213	x	Hyllpaket	Shelf
117	350454	x	Gångjärn	Hinge
119	338121	x	Värmespalt	Air gap
120	342650	x	Sängram u. ribbotten	Bedbottom without laths
121	342685	x	Ribbotten kpl.	Laths bottom cpl.
--	311985	x	Ribba sängbotten L=718 B=63	Lath bed bottom L=718 B=63
--	312046	x	Band t. ribbotten	Band for laths bottom
122	316030	x	Skena skjutdörr	Curtain rod
--	375434	x	List d:o	List d:o
--	331953M	x	Kloss d:o	Block d:o
124	342677	x	Sänglåda kpl.	Bed box cpl.
125	342678	x	Gavel säng V	Gable bed L
126	319776	x	List hörn L=2500	Corner strip L=2500
127	339426	x	Front säng	Front bed
			M= Metervara T= Tillbehör	M= On the metre T= Accessory

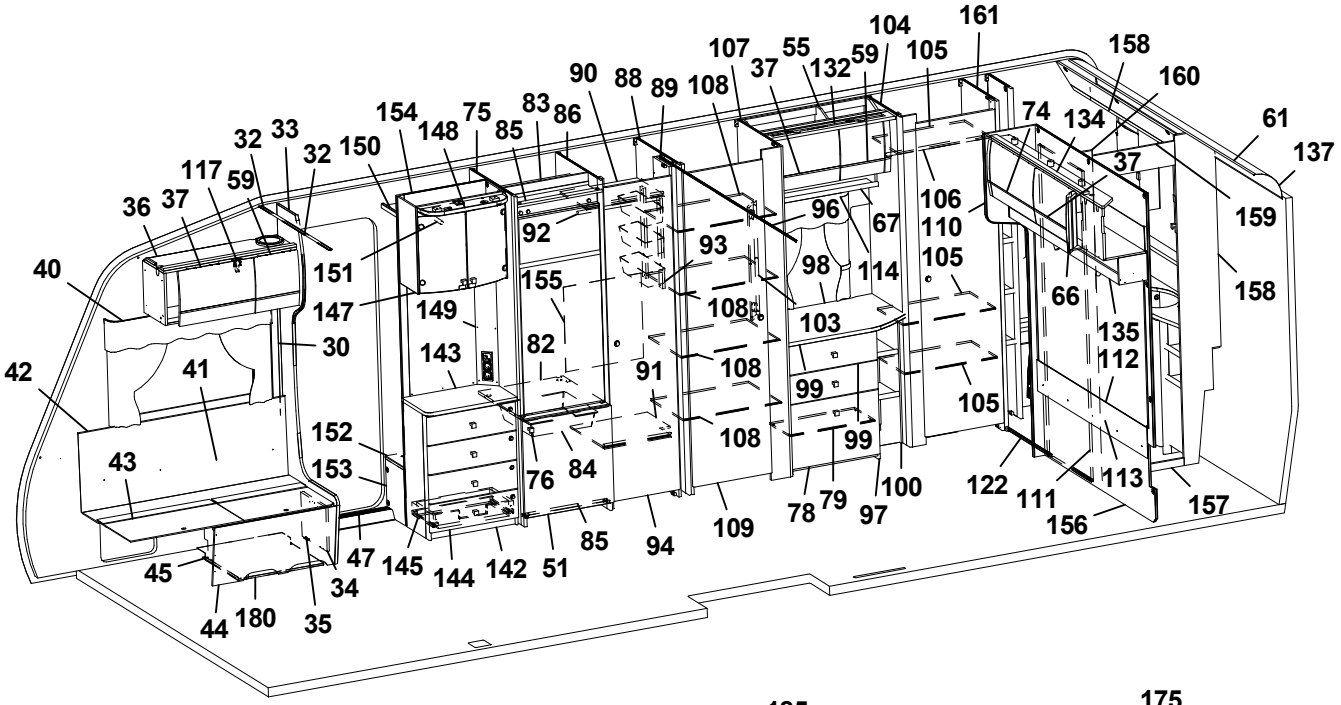
161
104
107
55
132
59
105
158
160
61
137
90
88
89
108
37
74
134
37
159
158
154
148
75
83
86
85
32
33
32
150
117
59
36
37
92
96
67
106
110
105
66
135
112
40
151
147
149
155
93
98
114
108
103
30
143
82
91
108
99
105
42
41
152
153
43
76
84
108
99
122
111
113
157
156
47
145
144
142
51
85
94
109
78
79
97
100
45
34
44
180
35

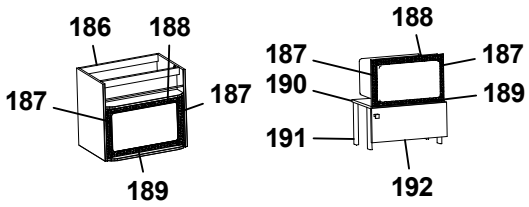
186
188
187
187
189
188
187
187
190
189
191
192

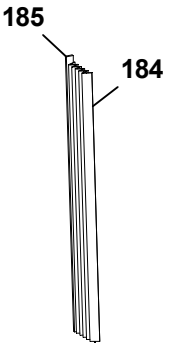
185
184

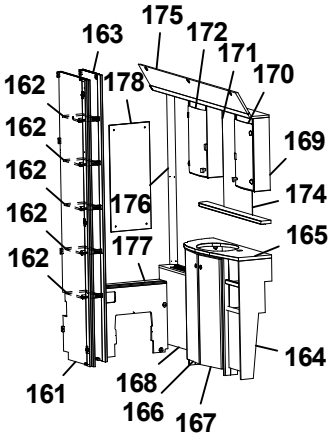
175
163
172
171
170
162
178
162
169
162
176
174
162
177
165
162
164
161
168
166
167

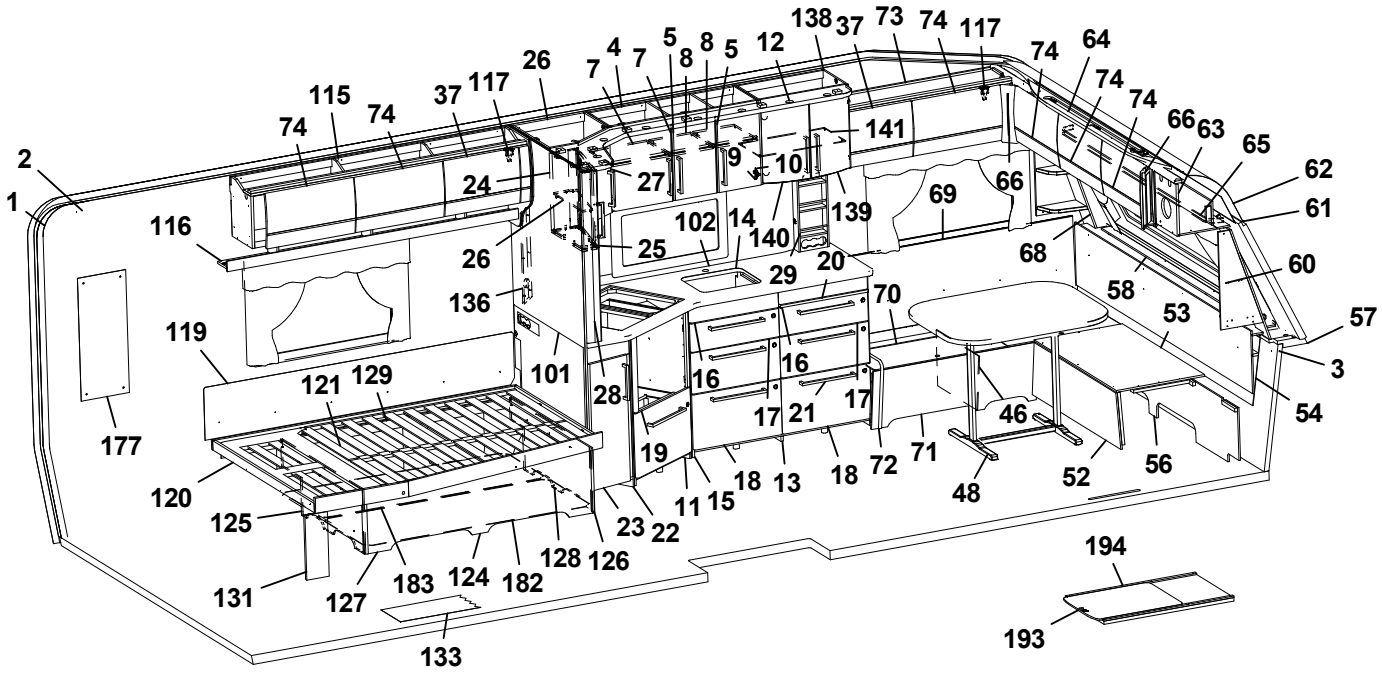
138
37
73
74
117
74
64
5
8
8
5
12
26
7
4
7
74
74
66
63
65
62
61
115
74
37
117
141
2
1
24
27
9
10
66
69
116
102
14
139
140
68
26
25
29
20
60
136
70
58
53
57
119
101
16
16
3
121
129
28
17
21
17
46
54
177
19
18
13
18
72
71
52
56
120
11
15
48
125
23
22
128
126
194
131
127
183
124
182
133
193

Pos Fig	Det. nr Part. No	Ingår Fitted	OBS!! Ange alltid årsmodell vid beställning av inredning Benämning	OBS!! Specify always year of model when ordering equipment Description
128	342679	x	Gavel säng H	Gable bed R
129	315203	x	Regel 17,5x55x1415	Wood lath pine 17,5x55x1415
131	337472	x	Stöd säng	Support bed
132	336078	x	Ljusramp	Light holder
133	350469	T	Matta golv, gråsten	Carpet floor, greystone
--	319393	T	Matta golv, antik planka	Carpet floor, antique plank
134	344994	x	Skåp gavel bak V L1405	Cupboard upper L1405
--	344995	x	Skåp gavel bak V L1405 (Customized)	Cupboard upper L1405 (Customized)
--	350454	x	Gångjärn d:o	Hinge d:o
135	345107	x	Hyllpaket	Shelf
136	341985	x	Front el-uttag 90x533x48	Front outlet 90x533x48
137	316005	x	Skiva plast 295x2363x1	Plastic sheet
138	345048	x	Skåp vitrin	Cupboard itrine
139	343747	x	Lucka vitrin H 272x450	Door vitrine R 272x450
140	343746	x	Lucka vitrin V 272x450	Door vitrine L 272x450
--	318630	x	Lås magnet d:o	Lock magnet d:o
--	318381	x	Motstycke magnetlås	Companion part
--	318379	x	Gångjärn	Hinge
--	318380	x	Täckhatt d:o	Cover d:o
--	312588	x	Platta gångjärn	Plate hinge
141	333749	x	Hylla	Shelf
142	343583	x	TV-bänk kpl. u. skiva	TV-bench cpl. whitout board
143	343590-K	x	Skiva TV-bänk, ljus	Board, light
--	343590-L	T	Skiva TV-bänk, mörk	Board, dark
144	343591	x	Lådförstycke	Drawer front
145	20-900302	x	Pentrylåda 500x273 d:o	Drawer pentry 500x273 d:o
--	07-800039	x	Rullskena H d:o	Roller rail R d:o
--	07-800038	x	Rullskena V d:o	Roller rail L d:o
147	345069	x	Skåp bar kpl. H=512	Coctail cabinet cpl. H=512
--	330180	x	Hylla hållare flaskor	Shelf bottle holder
--	343667	x	Lucka H d:o	Door R d:o
--	343666	x	Lucka V d:o	Door L d:o
--	318379	x	Gångjärn d:o	Hinge d:o
--	318380	x	Täckhatt d:o	Cover d:o
--	312588	x	Platta gångjärn d:o	Plate hinge d:o
148	336106	x	Ljusramp	Light holder
149	343721	x	Front el-uttag 130x857,5	Front outlet 130x857,5
150	331910M	x	Hylla garderob övre	Shelf
151	350217	x	Galgstång L=790	Clothes hanger L=790
152	319866	x	Hylla insteg	Shelf
153	336618	x	Front hylla garderob	Front
154	343654	x	Vägg instegsgarderob	Wall wardrobe
155	336261	x	Täckskiva exp.kärl	Cover expansion vessel
156	336315	x	Vägg tvättrum	Wall
157	332955M	x	Tröskel	Threshold
158	332954M	x	Vägg tvättrum	Wall
159	332956M	x	Överbit tvättrum	Overlap washroom
160	332957M	x	List poppel 15x63x1948	List 15x63x1948
161	331900M	x	Vägg garderob H	Wall wardrobe R
162	331894M	x	Hylla	Shelf
			M= Metervara T= Tillbehör	M= On the metre T= Accessory

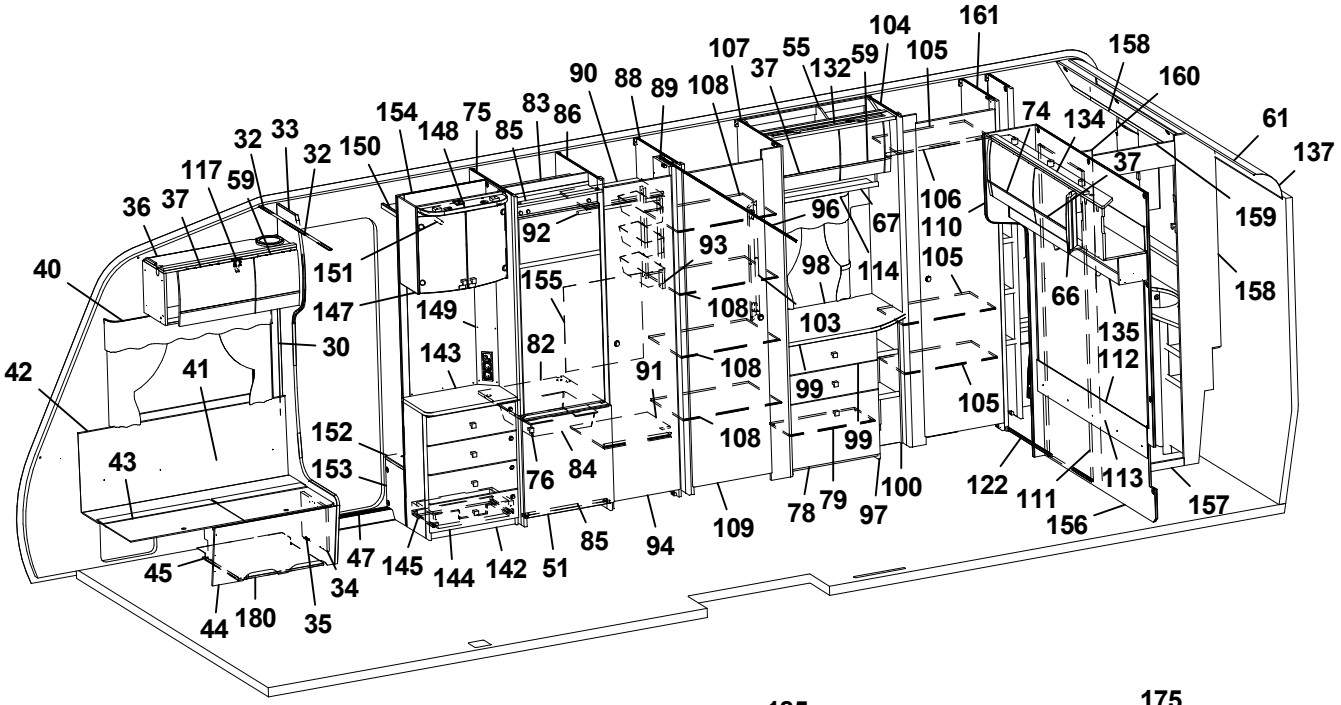
161
104
107
55
132
59
105
158
160
61
137
90
88
89
108
37
74
134
37
159
158
154
148
75
83
86
85
32
33
32
150
117
59
36
37
40
151
147
149
155
92
93
96
67
106
110
105
98
114
66
135
112
30
143
82
91
108
103
99
105
42
41
152
153
43
76
84
108
99
122
111
113
157
156
47
145
144
142
51
85
94
109
78
79
97
100
45
34
44
180
35

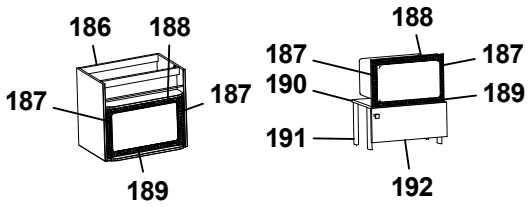
186
188
187
187
189
188
187
187
190
189
191
192

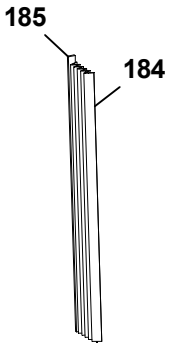
185
184

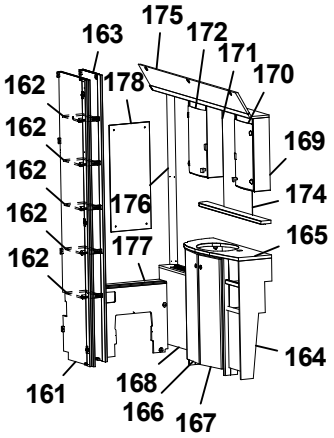
175
163
172
171
170
162
178
162
169
162
176
174
162
177
165
162
164
161
168
166
167

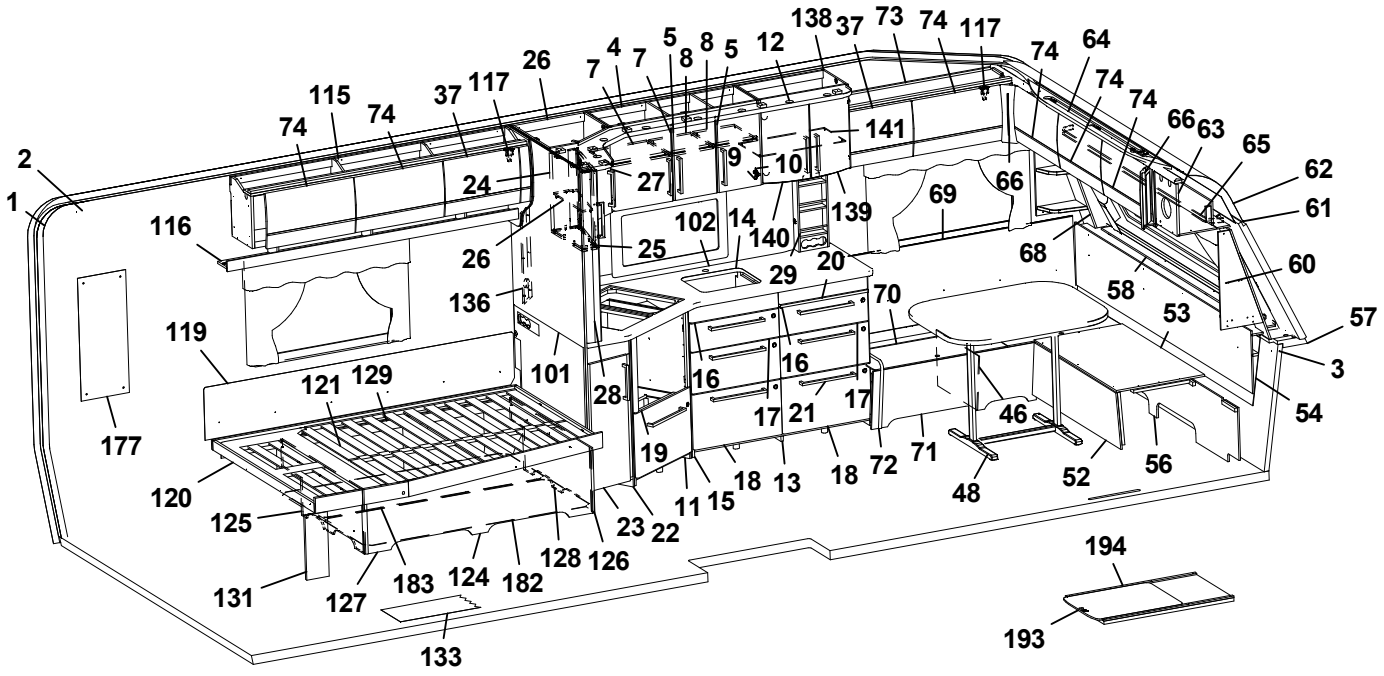
138
37
73
74
117
74
64
5
8
8
5
12
4
7
7
26
74
74
74
66
63
65
62
61
115
74
37
117
141
2
1
24
27
9
10
66
69
116
102
14
139
140
68
26
25
29
20
60
136
70
58
53
57
119
101
16
16
3
121
129
28
17
21
17
46
54
177
19
18
13
18
72
71
52
56
120
11
15
48
125
23
22
128
126
194
131
127
183
124
182
133
193

Pos Fig	Det. nr Part. No	Ingår Fitted	OBS!! Ange alltid årsmodell vid beställning av inredning Benämning	OBS!! Specify always year of model when ordering equipment Description
163	331903M	x	Vägg garderob H	Wall wardrobe R
164	336054	x	Skåp tvättställ u. skiva	Cupboard washroom without board
165	336057-K	x	Skiva skåp tvättställ	Board cupboard wash basin
166	336056	x	Lucka V	Door L
167	336055	x	Lucka H	Door R
168	336322	x	Front gavel bak	Front
--	319198	x	Galler ventilation d:o	Ventilation grille d:o
169	344092	x	Skåp tvättrum H	Cupboard washroom R
170	343667	x	Lucka H	Door R
171	344093	x	Skåp tvättrum V	Cupboard washroom L
172	343666	x	Lucka V	Door L
173	337069-K	x	Hylla Ljus	Shelf Light
--	337069-L	T	Hylla Mörk	Shelf Dark
174	315999	x	Spegel 440x700x3	Mirror 440x700x3
175	334194M	x	Ljusramp	Light holder
176	335718	x	Front hörn	Front
177	331902M	x	Täckfront	Front
178	316039	x	Spegel 300x725x3	Mirror 300x725x3
--	319883	T	Spegel 300x725x3 [1]	Mirror 300x725x3 [1]
180	402122	x	Plåt skofack	Plate shoe compartment
182	343621	x	Luftspalt sänglåda	Air gap bed box
183	343620	x	Luftspalt sänglåda	Air gap bed box
184	315216	T	Vikdörr 1900x1500	Folding door
185	376461	T	Bakdel nisch vikdörr	Back niche folding door
186	342343	T	Skåp kpl. mikrovågsugn	Cupboard cpl. microwave oven
187	402108	T	Galler vent. mikro 318x38	Grating vent. micro 318x38
188	402109	T	Galler vent. mikro 448x38	Grating vent. micro 448x38
189	402110	T	Galler vent. mikro 448x33	Grating vent. micro 448x33
190	342316	T	Hylla mikro	Shelf
191	342315	T	List folierad L=283	List folierad L=283
192	343880	T	Lucka 550x228	Door 550x228
--	316799	x	Gångjärn d:o	Hinge d:o
--	312588	x	Platta gångjärn d:o	Plate hinge d:o
193	341192	T	Utdragsskiva bord 450x550	Sliding leaf 450x550
194	341193	T	Låda utdragsskiva	Box sliding leaf
			* = Olika djup på lådor kan förekomma [1] = Selected och Customized	* = Different depths of drawers can exist [1] = Selected and Customized
			Dyntyger, madrasser m.m. (se dynor m.m.)	Cushion textilies, mattresses etc. (see cushions etc.)
			M= Metervara T= Tillbehör	M= On the metre T= Accessory

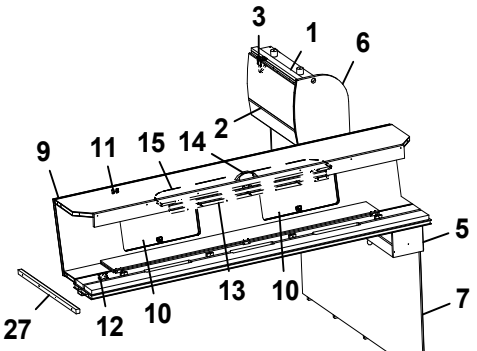
3
1
6
2
9
11
15
14
5
7
27
12
10
13
10

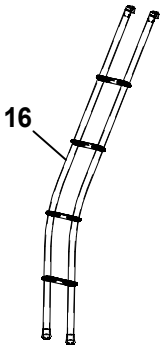
16

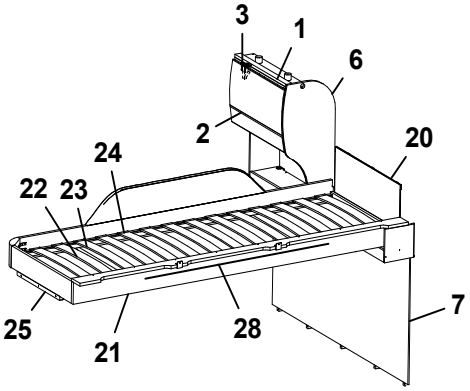
3
1
6
2
20
24
22
23
7
25
21
28

Pos Fig	Det. nr Part. No	Ingår Fitted	OBS!! Ange alltid årsmodell vid beställning av inredning Benämning	OBS!! Specify always year of model when ordering equipment Description
1	343842	x	Skåp gavel bak L560	Cupboard gable L560
--	343847	x	Skåp gavel bak L560 (Customized)	Cupboard gable L560 (Customized)
2	343182	x	Lucka	Door
--	343185	x	Lucka (High Gloss)	Door (High Gloss)
3	350454	x	Gångjärn	Hinge
5	344203	x	Hyllpaket	Shelf
6	343956	x	Gavel rundad	Gable
7	343955	x	Sänggavel	Headboard
9	343912	x	Överbäddskåp L1980	Upper bed L1980
--	343913	x	Överbäddskåp L1980 (Customized)	Upper bed L1980 (Customized)
10	343914	x	Lucka	Door
--	343915	x	Lucka (High Gloss)	Door (High Gloss)
11	860402	x	Gångjärn	Hinge
12	860405	x	Gångjärn	Hinge
13	339839	x	Regel låsning	Lock bar
14	350129	x	Handtag	Handle
15	375813	x	Rasskydd ö-bäddskåp	Protective plate
16	350534	T	Stege ö-bäddsskåp	Ladder upper bed
20	321209	x	Värmespalt gavel	Air gap gable
21	336381	x	Sängram vån.säng V u. ribbotten	Bed bottom L without laths
22	325430	x	Ribbotten kpl.	Laths bottom cpl.
23	311985	x	Ribba sängbotten L=718 B=63	Lath bed bottom L=718 B=63
24	312046	x	Band t. ribbotten	Band for laths bottom
25	331961M	x	Bärregel 400x22x22	Bearing rail 400x22x22
27	331698M	x	Bärregel 670x22x22	Bearing rail 670x22x22
28	314721	x	Skena draperi L=1100	Curtain rod L=1100
			T= Tillbehör	T= Accessory

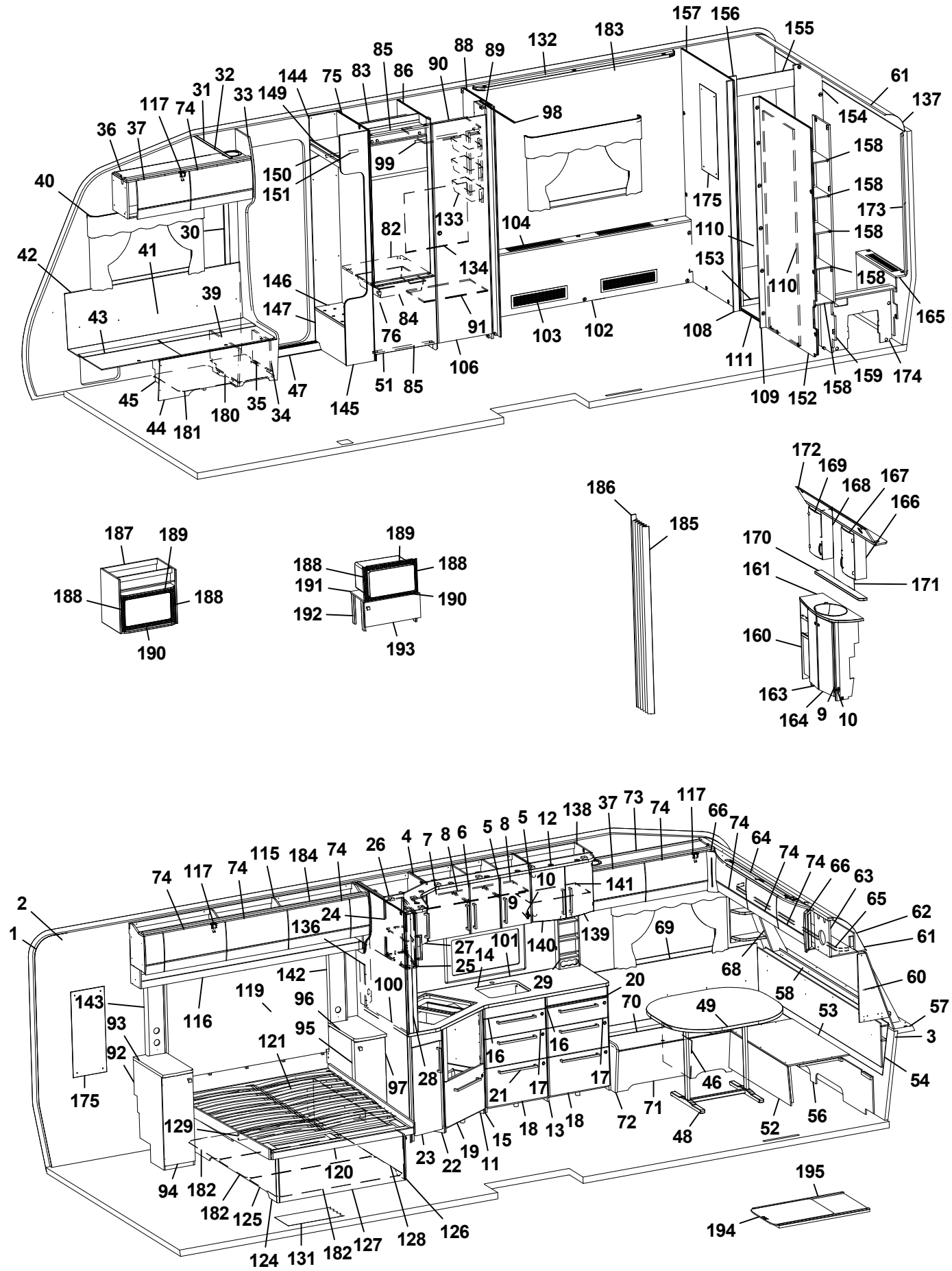
157 156 155 183 132 88 89 85 86 90 83 75 144 149 32 31 33 117 74 36 37 40 42 41 30 39 43 45 44 181 180 35 34 47 145 146 147 150 151 99 98 82 133 134 104 84 76 91 51 85 106 103 102 175 110 153 108 111 109 152 158 159 174 165 173 154 61 137 172 169 168 167 166 170 161 171 160 163 164 9 10 186 185 187 189 188 190 191 192 193 2 1 24 136 142 143 116 119 96 95 121 100 97 28 27 25 14 101 140 139 141 10 9 29 20 70 69 68 58 49 53 60 57 3 54 46 52 56 48 71 72 17 18 13 15 11 19 22 23 16 21 175 93 92 129 94 182 125 120 124 131 127 128 126 195 194 115 184 26 4 7 8 6 5 12 138 37 73 66 64 63 65 62 61

Pos Fig	Det. nr Part. No	Ingår Fitted	OBS!! Ange alltid årsmodell vid beställning av inredning Benämning	OBS!! Specify always year of model when ordering equipment Description
1	318657	M	Tapet vägg/tak	Wall paper
2	318584	M	Tejp tapet 20 mm	Tape, wall paper 20 mm
3	318585	M	Tejp tapet 60 mm	Tape, wall paper 60 mm
4	343450	x	Skåp kök L924 kpl. (Vit)	Cupboard kitchen L924 cpl. (White)
--	343452	x	Skåp kök L924 kpl. (Mekong)	Cupboard kitchen L924 cpl. (Mekong)
--	343451	x	Skåp kök L924 kpl. (High Gloss)	Cupboard kitchen L924 cpl. (High Gloss)
5	343456	x	Lucka H (Vit)	Door R (White)
--	343458	x	Lucka H (Mekong)	Door R (Mekong)
--	343457	x	Lucka H (High Gloss)	Door R (High Gloss)
--	350471	x	Handtag d:o	Handle d:o
6	343453	x	Lucka V (Vit)	Door L (White)
--	343455	x	Lucka V (Mekong)	Door L (Mekong)
--	343454	x	Lucka V (High Gloss)	Door L (High Gloss)
--	350471	x	Handtag d:o	Handle d:o
7	331385M	x	Hylla	Shelf
8	341681	x	Hylla	Shelf
9	311917	x	Gångjärn	Hinge
10	312588	x	Platta gångjärn	Plate hinge
11	343882	x	Diskbänk vinklad (Vit)	Kitchen sink angled (White)
--	343883	x	Diskbänk vinklad (Mekong)	Kitchen sink angled (Mekong)
--	343884	x	Diskbänk vinklad (High Gloss)	Kitchen sink angled (High Gloss)
12	341707	x	Ljusramp köksskåp (vitrinskåp)	Light holder kitchen (vitrine)
--	342423	T	Ljusramp köksskåp (skåp mikro)	Light holder kitchen (microwave oven)
13	344704	x	Diskbänk induktion trädel u. skiva (Vit)	Kitchen sink induction w/o board (White)
--	344075	x	Diskbänk induktion trädel u. skiva (Mekong)	Kitchen sink induction w/o board (Mekong)
--	344076	x	Diskbänk induktion trädel u. skiva (High Gloss)	Kitchen sink induction w/o board (High Gloss)
14	344077-K	x	Skiva diskbänk induktion 1970x902, ljus	Board induction 1970x902, light
--	344077-L	x	Skiva diskbänk induktion 1970x902, mörk	Board induction 1970x902, dark
15	341138	x	Passbit diskbänk	Gauge block
16	343384	x	Lådförstycke (Vit)	Drawer front (White)
--	343412	x	Lådförstycke (Mekong)	Drawer front (Mekong)
--	343407	x	Lådförstycke (High Gloss)	Drawer front (High Gloss)
--	317514	x	Låda 500x480 d:o	Drawer 500x480 d:o
--	317382	x	Glidskena låda H d:o	Slide bar, drawer R d:o
--	350221	x	Glidskena låda V d:o	Slide bar, drawer L d:o
17	343385	x	Lådförstycke (Vit)	Drawer front (White)
--	343413	x	Lådförstycke (Mekong)	Drawer front (Mekong)
--	343408	x	Lådförstycke (High Gloss)	Drawer front (High Gloss)
--	317514	x	Låda 500x480 d:o	Drawer 500x480 d:o
--	317382	x	Glidskena låda H d:o	Slide bar, drawer R d:o
--	350221	x	Glidskena låda V d:o	Slide bar, drawer L d:o
18	343386	x	Lucka (Vit)	Door (White)
--	343414	x	Lucka (Mekong)	Door (Mekong)
--	343410	x	Lucka (High Gloss)	Door (High Gloss)
--	20-900302	x	Pentrylåda 500x273 d:o *	Drawer pentry 500x273 d:o *
--	07-800039	x	Rullskena H d:o *	Roller rail R d:o *
--	07-800038	x	Rullskena V d:o *	Roller rail L d:o *
--	317514	x	Låda 500x480 d:o *	Drawer 500x480 d:o *
--	317382	x	Glidskena låda H d:o *	Slide bar, drawer R d:o *
--	350221	x	Glidskena låda V d:o *	Slide bar, drawer L d:o *
			M= Metervara T= Tillbehör	M= On the metre T= Accessory

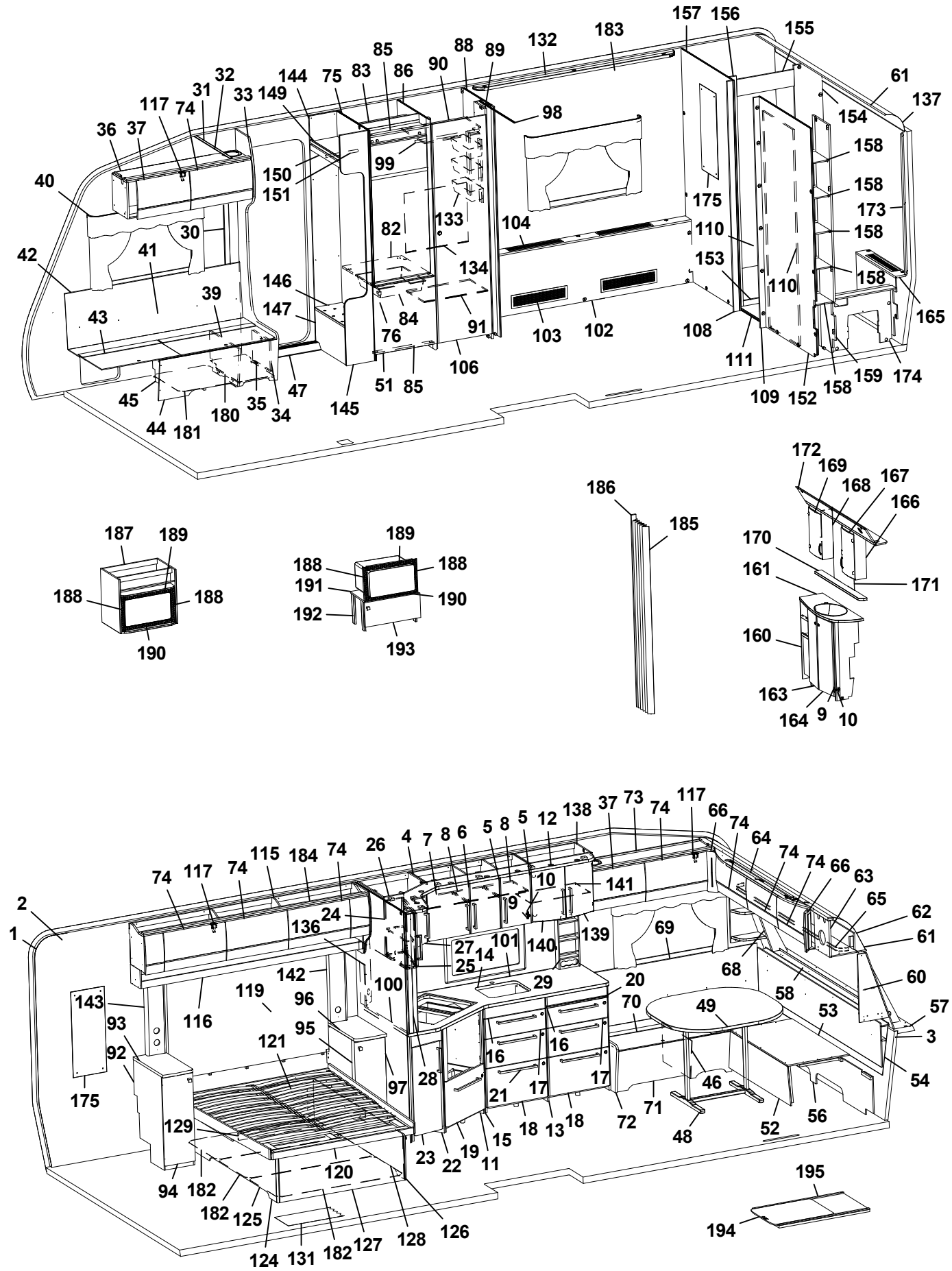
157 156 155 183 132 88 89 85 86 90 83 75 144 149 32 31 33 117 74 36 37 40 42 41 30 39 43 45 44 181 180 35 34 47 145 146 147 150 151 99 98 82 133 134 104 84 76 91 51 85 106 103 102 175 110 153 108 111 109 152 158 159 174 165 158 173 154 61 137
187 189 188 188 190
189 188 188 191 190 192 193
186 185
172 169 168 167 166 170 161 171 160 163 164 9 10
2 1 74 117 74 115 184 74 26 4 7 8 6 5 8 5 12 138 37 73 74 117 66 74 64 74 74 66 63 65 62 61 60 57 3 54 56 52 48 46 49 53 58 68 69 70 71 72 18 13 18 17 17 16 16 21 15 11 19 22 23 28 97 95 96 100 119 116 142 136 24 27 25 14 101 140 139 141 10 9 29 20 143 93 92 175 121 129 94 182 182 125 120 124 131 182 127 128 126 195 194

Pos Fig	Det. nr Part. No	Ingår Fitted	OBS!! Ange alltid årsmodell vid beställning av inredning Benämning	OBS!! Specify always year of model when ordering equipment Description
19	343390	x	Lucka (Vit)	Door (White)
--	343392	x	Lucka (Mekong)	Door (Mekong)
--	343391	x	Lucka (High Gloss)	Door (High Gloss)
--	20-900302	x	Pentrylåda 500x273 d:o	Drawer pentry 500x273 d:o
--	07-800039	x	Rullskena H d:o	Roller rail R d:o
--	07-800038	x	Rullskena V d:o	Roller rail L d:o
20	341954	x	Skärbräda	Cutting board
21	350472	x	Handtag	Handle
22	343051	x	Utskjut diskbänk (Vit)	Projection kitchen sink (White)
--	343406	x	Utskjut diskbänk (Mekong)	Projection kitchen sink (Mekong)
--	343405	x	Utskjut diskbänk (High Gloss)	Projection kitchen sink (High Gloss)
23	343378	x	Lucka (Vit)	Door (White)
--	343380	x	Lucka (Mekong)	Door (Mekong)
--	343379	x	Lucka (High Gloss)	Door (High Gloss)
--	350471	x	Handtag d:o	Handle d:o
24	343438	x	Skåp utskjut kökskåp (Vit)	Cupboard projection (White)
--	343440	x	Skåp utskjut kökskåp (Mekong)	Cupboard projection (Mekong)
--	343439	x	Skåp utskjut kökskåp (High Gloss)	Cupboard projection (High Gloss)
--	341856	x	Hylla d:o	Shelf d:o
25	343441	x	Lucka H (Vit)	Door R (White)
--	343443	x	Lucka H (Mekong)	Door R (Mekong)
--	343442	x	Lucka H (High Gloss)	Door R (High Gloss)
26	343422	x	Hörnskåp (Vit)	Corner cupboard (White)
--	343424	x	Hörnskåp (Mekong)	Corner cupboard (Mekong)
--	343423	x	Hörnskåp (High Gloss)	Corner cupboard (High Gloss)
27	343425	x	Lucka V ((Vit))	Door L (White)
--	343427	x	Lucka V (Mekong)	Door L (Mekong)
--	343426	x	Lucka V (High Gloss)	Door L (High Gloss)
28	341727	x	Stolpe utskjut	Support bar
29	333409M	x	Kryddhylla	Spice rack
30	318962	x	List täck el-kabel B=45 L=2100	Cover strip B=45 L=2100
31	316270	x	List snäpp undre L2379	List under L2379
32	316268	x	List snäpp övre L2379	List upper L2379
33	343135	x	Stolpe först. L1948 kpl. m. lucka	Support bar cpl. with door
34	343731	x	Lucka	Door
35	312589	x	Gångjärn	Hinge
36	345060	x	Skåp övre elc.L=1108	Cupboard upper L=1108
--	345061	x	Skåp övre elc.L=1108 (Selected)	Cupboard upper L=1108 (Selected)
--	345062	x	Skåp övre elc.L=1108 (Customized)	Cupboard upper L=1108(Customized)
37	343181	x	Lucka	Door
--	343184	x	Lucka (High Gloss)	Door (High Gloss)
39	342494	x	Stöd bäddlåda HF	Support bed box
40	350348	x	Skena gardin L1020	Curtain rod L1020
41	339355	x	Värmespalt H fram	Air gap R.F.
42	319821	M	List kant mörkbrun	Strip, dark brown
43	343032	x	Lock bäddlåda H F	Cover bedbox R.F.
--	319024	x	Matta grå textil m. tejp d:o	Carpet gray textile with tape d:o
44	343085	x	Front bäddlåda H F	Front bed box R.F.
--	343086	T	Front bäddlåda H F (centraldammsugare)	Front bed box R.F. (central vacuum cleaner)
45	342495	x	Stöd bäddlåda HF	Support bed box
			M= Metervara T= Tillbehör	M= On the metre T= Accessory

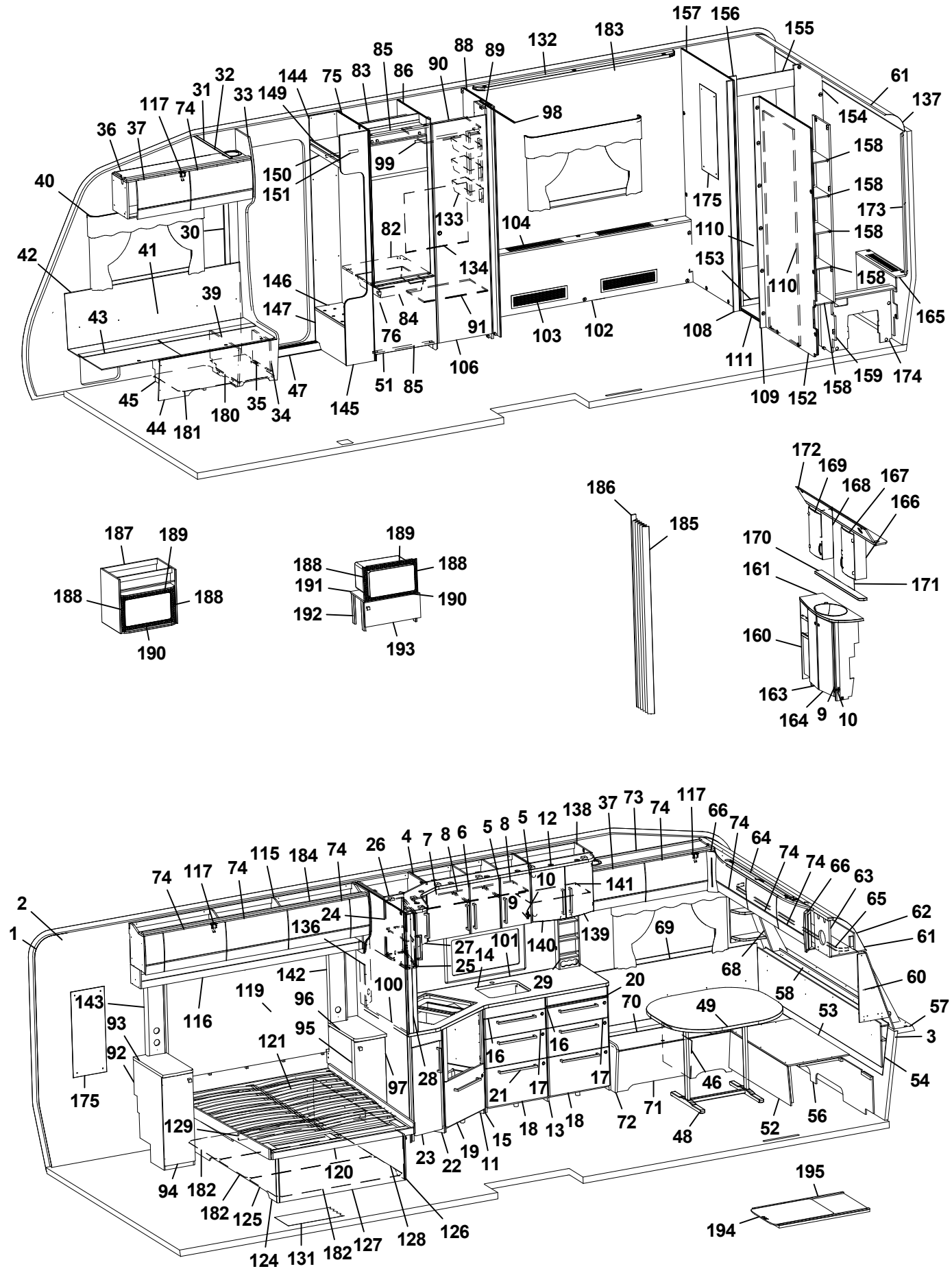
157 156 155 183 132 88 89 85 86 90 83 75 144 149 32 31 33 117 74 36 37 40 42 41 30 39 43 45 44 181 180 35 34 47 145 51 85 106 76 84 91 146 147 82 133 134 99 98 150 151 104 103 102 175 110 153 108 111 109 152 158 159 174 165 158 173 154 61 137
187 189 188 188 190
189 188 188 191 190 192 193
186 185
172 169 168 167 166 170 161 171 160 163 164 9 10
2 1 74 117 74 115 184 74 26 4 7 8 6 5 8 5 12 138 37 73 74 117 66 74 64 74 74 66 63 65 62 61 60 57 3 54 56 52 48 46 49 53 58 68 69 70 71 72 17 17 17 18 13 18 15 11 19 22 23 28 97 21 16 16 16 20 29 10 9 141 139 140 101 14 27 25 24 136 142 100 96 95 121 119 116 143 93 92 175 129 94 182 182 125 124 131 182 127 128 126 120 195 194

Pos Fig	Det. nr Part. No	Ingår Fitted	OBS!! Ange alltid årsmodell vid beställning av inredning Benämning	OBS!! Specify always year of model when ordering equipment Description
46	312825	x	Stöd bäddlåda VF	Support bed box
47	314687	x	Tröskel aluminium L=850	Threshold aluminium L=850
48	310083	x	Bordsstativ	Table stand
--	350474	T	Bordsstativ enpelar	Table stand single pillar
49	343248	x	Bordsskiva 800x1000	Table top 800x1000
51	343736	x	Lucka H 550x570	Door R 550x570
--	316799	x	Gångjärn d:o	Hinge d:o
--	312588	x	Platta gångjärn d:o	Plate hinge d:o
52	331245M	x	Front bäddlåda gavel	Front bed box gable
53	331246M	x	Skiva rundsittgrupp	Sheet seat
54	340578	x	Värmespalt gavel fram	Air gap
56	340520	x	Stöd sittgrupp	Support
57	213471	x	Hylla front kpl. L2376	Shelf front cpl. L2376
58	340191	x	Front/hylla kpl.	Front/shelf cpl.
--	340929	x	Hylla m. belysning "Björn" (Customized)	Shelf with lighting "Bear" (Customized)
60	343562	x	Hylla hörn H	Shelf R
61	313884	x	List plast radie L=2379	List L=2379
62	316005	x	Skiva plast 295x2363x1	Plastic sheet
63	344966	x	Skåp gavel fram L=2360	Cupboard L=2360
--	344979	x	Skåp gavel fram L=2360 (Customized)	Cupboard L=2360 (Customized)
--	350454	x	Gångjärn d:o	Hinge d:o
64	343160	x	Ljusramp gavelskåp	Light holder
65	350349	x	Skena gardin L1920	Curtain rod L1920
66	343294	x	Hörn inredning (High Gloss)	Corner (High Gloss)
68	343556	x	Hylla hörn V	Shelf L
69	337171	x	Värmespalt V fram	Air gap L.F.
70	343564	x	Lock bäddlåda V F	Cover bed box L.F
--	319024	x	Matta grå textil m. tejp d:o	Carpet gray textile with tape d:o
71	339504	x	Front bäddlåda V F	Front bed box L.F.
72	343469	x	Gavel bäddlåda V F	Gable bed box L.F
73	344969	x	Skåp övre L=1108	Cupboard upper L=1108
--	344970	x	Skåp övre L=1108 (Selected)	Cupboard upper L=1108 (Selected)
--	344971	x	Skåp övre L=1108 (Customized)	Cupboard upper L=1108 (Customized)
74	343182	x	Lucka	Door
--	343185	x	Lucka (High Gloss)	Door (High Gloss)
75	342696	x	Vägg kyl V	Wall refrigerator L
76	350473	x	Handtag knopp	Handle knob
82	340675	x	Hylla under kyl	Shelf under refrigerator
83	342309	x	Bakstycke stopp kyl	Back cupboard
84	310325	x	Trådback vit 427x427x85	Tray 427x427x85
--	312712	x	Glidlist trådback (säljes i par)	Sliding strip tray (pair)
85	342306	x	List folierad L = 528	List foiled L = 528
86	342305	x	Vägg kyl H	Wall refrigerator R
88	341837	x	Vägg garderob H	Wall wardrobe R
89	330767M	x	Nisch, vikdörr	Niche folding door
90	330774M	x	Hylla garderob övre	Shelf wardrobe upper
91	330771M	x	Hylla garderob nedre	Shelf wardrobe under
92	343833	x	Hurts V kpl. u. skiva	Cupboard L cpl. without board
--	332508M	x	Hylla d:o	Shelf d:o
93	344067-K	x	Skiva hurts 295x550, ljus	Board cupboard, light
			M= Metervara T= Tillbehör	M= On the metre T= Accessory

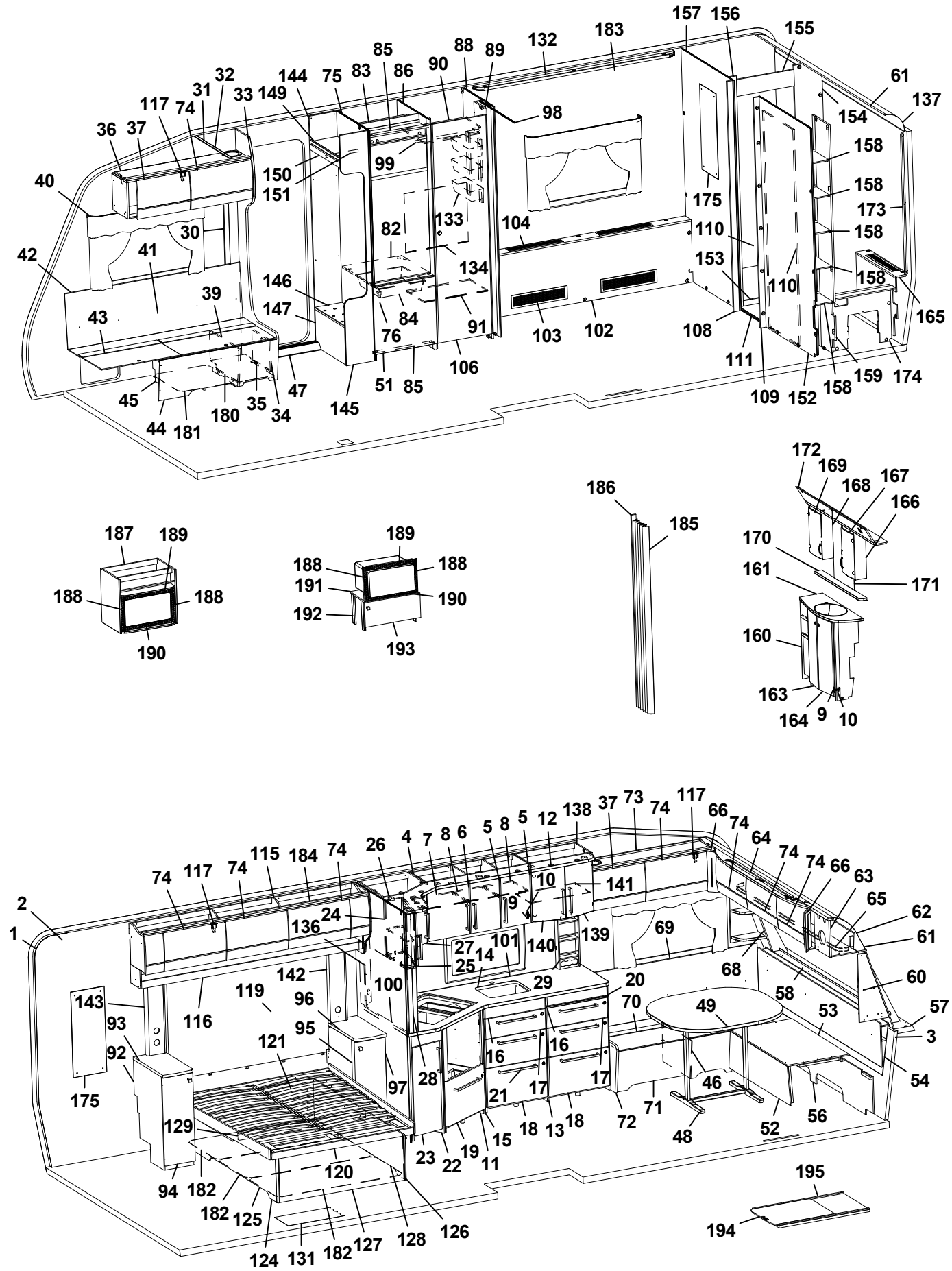
157 156 155 183 132 88 89 85 86 90 83 75 144 149 32 31 33 117 74 36 37 40 42 41 30 39 43 45 44 181 180 35 34 47 145 146 147 150 151 99 98 82 133 134 104 84 76 91 103 102 106 51 85 175 110 153 108 111 109 152 158 159 174 165 158 173 154 61 137
187 189 188 188 190
189 188 188 191 190 192 193
186 185
172 169 168 167 166 170 161 171 160 163 164 9 10
2 1 74 117 74 115 184 74 26 4 7 8 6 5 8 5 12 138 37 73 74 117 66 74 64 74 74 66 63 65 62 61 60 57 3 54 56 52 48 46 49 53 58 68 69 70 71 72 17 17 17 16 16 16 21 18 13 18 15 11 19 22 23 28 97 100 101 140 139 141 10 9 27 14 25 24 136 142 119 96 95 121 116 143 93 92 175 129 94 182 182 125 124 131 182 127 128 126 120 195 194

Pos Fig	Det. nr Part. No	Ingår Fitted	OBS!! Ange alltid årsmodell vid beställning av inredning Benämning	OBS!! Specify always year of model when ordering equipment Description
--	344067-L	x	Skiva hurts 295x550, mörk	Board cupboard, dark
94	343832	x	Lucka V 270x745	Door
95	344020	x	Hurts H kpl. u. skiva	Cupboard R cpl. without board
--	332508M	x	Hylla d:o	Shelf d:o
96	344066-K	x	Skiva hurts 295x550, ljus	Board cupboard, light
--	344066-L	x	Skiva hurts 295x550, mörk	Board cupboard, dark
97	343733	x	Lucka H 270x745	Door
98	318104	x	Skena draperi L=1730	Drapery rail L=1730
99	350217	x	Galgstång L=790	Clothes hanger L=790
100	341710-F	T	Köksskiva vägg svart fiskben	Protection kitchen, black fishbone
--	341710-G	T	Köksskiva vägg natur skiffer	Protection kitchen, nature slate
101	341099-F	T	Köksskiva vägg svart fiskben	Protection kitchen, black fishbone
--	341099-G	T	Köksskiva vägg natur skiffer	Protection kitchen, grey
102	344678	x	Front kpl.	Front cpl.
103	319018	x	Galler ventilation al. 500x110	Ventilation grille al. 500x110
104	319198	x	Galler ventilation al. 480x80	Ventilation grille al. 480x80
106	342239	x	Dörr 490x1850	Door 490x1850
108	338649	x	Front vägg tvättrum H	Front R
109	338648	x	Front vägg tvättrum V	Front L
110	331914M	x	Skjutdörr tvättrum	Door
111	316030	x	Skena skjutdörr	Curtain rod
--	375434	x	List d:o	List d:o
--	331953M	x	Kloss d:o	Block d:o
115	343779	x	Skåp övre L=2021	Cupboard upper L=2021
--	343802	x	Skåp övre L=2021 (Customized)	Cupboard upper L=2021 (Customized)
116	344040	x	Hyllpaket	Shelf
--	344047	x	Hyllpaket [1]	Shelf [1]
117	350454	x	Gångjärn	Hinge
119	344084	x	Sänggavel kpl. m. tyg	Headboard cpl. with fabric
120	334696M	x	Sängram u. ribbotten	Bed bottom without laths
--	319652	x	Skena utdrag säng L=350 (säljes i par)	Slide bar L=350 (exp. in pair)
121	334622	x	Ribbotten kpl.	Laths bottom cpl.
--	311985	x	Ribba sängbotten L=718 B=63	Lath bed bottom L=718 B=63
--	312046	x	Band t. ribbotten	Band for laths bottom
124	339663	x	Sänglåda kpl.	Bed box cpl.
125	339664	x	Gavel säng V	Gable bed L
126	330781	x	List hörn L=2500	Corner strip L=2500
127	337308	x	Front säng	Front bed
128	339666	x	Gavel säng H	Gable bed R
129	330781	x	List furu 1123x55x17,5	Wood lath pine 1123x55x17,5
131	350469	T	Matta golv, gråsten	Carpet floor, greystone
--	319393	T	Matta golv, antik planka	Carpet floor, antique plank
132	339656	x	Ramp gardinupphängning L=1790	Holder curtains hanging L=1790
133	319759	x	Korg, garderob	Basket, wardrobe
--	335802	x	List för korgar	List för baskets
134	336622	x	Täckskiva exp.kärl	Cover expansion vessel
135	343420	x	Vägg	Wall
136	341985	x	Front el-uttag 15x130x530	Front outle 15x130x530
137	316005	x	Skiva plast 295x2363x1	Plastic sheet
138	345048	x	Skåp vitrin	Vitrine
			M= Metervara T= Tillbehör	M= On the metre T= Accessory

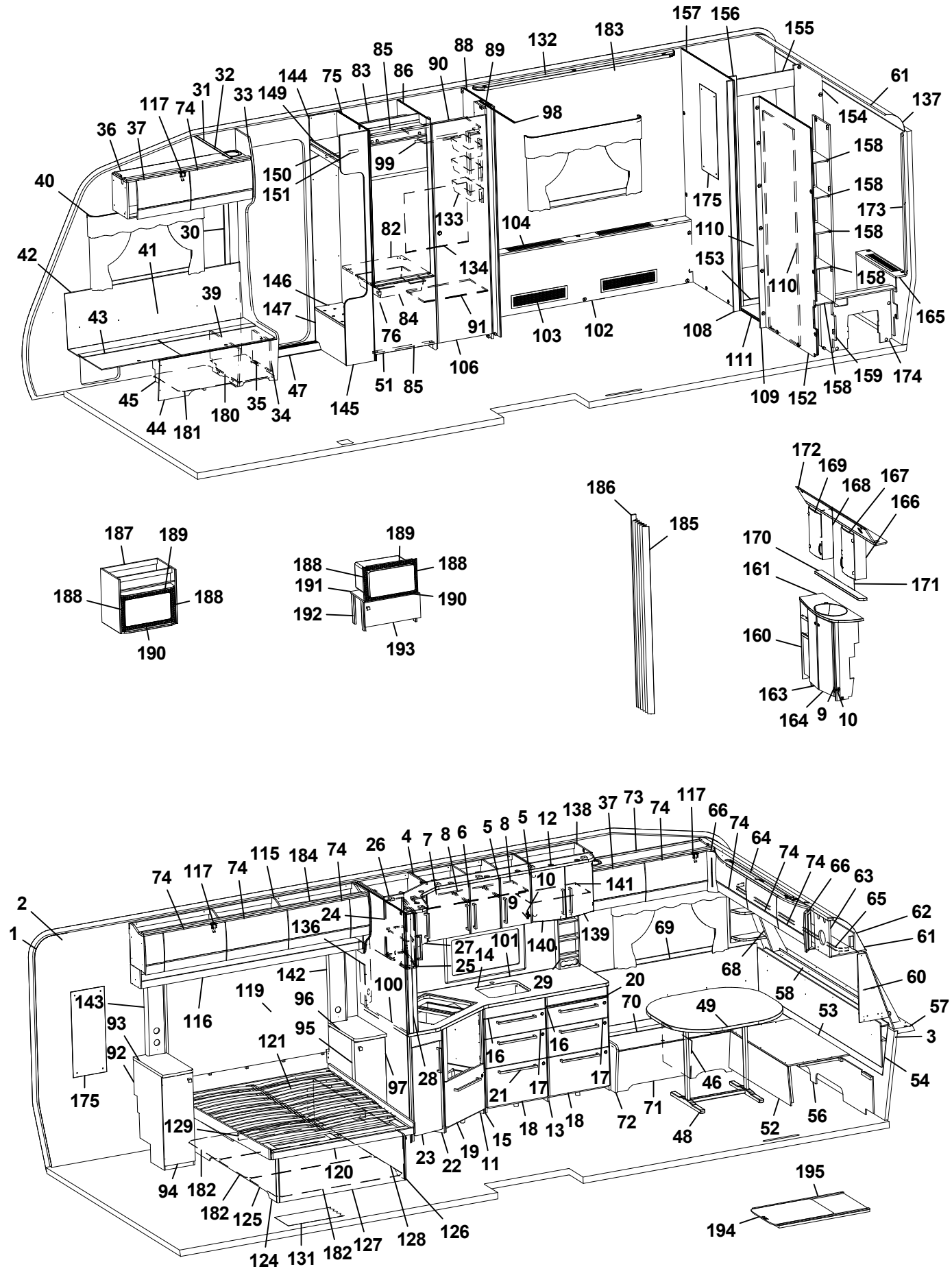
157 156 155 183 132 88 89 85 86 90 83 75 144 149 32 31 33 117 74 36 37 40 42 41 30 39 43 45 44 181 180 35 34 47 145 146 147 150 151 99 98 82 133 134 104 84 76 91 103 102 106 51 85 175 110 153 108 111 109 152 158 159 174 165 158 173 154 61 137
187 189 188 188 190
189 188 188 191 190 192 193
186 185
172 169 168 167 166 170 161 171 160 163 164 9 10
2 1 74 117 74 115 184 74 26 4 7 8 6 5 8 5 12 138 37 73 74 117 66 74 64 74 74 66 63 65 62 61 60 57 3 54 56 52 48 46 49 53 58 68 69 70 71 72 17 17 17 16 16 16 21 18 13 18 15 11 19 22 23 28 97 100 96 95 121 119 116 142 136 24 27 25 14 101 140 139 141 10 9 29 20 143 93 92 175 129 94 182 182 125 124 131 182 127 128 126 120 195 194

Pos Fig	Det. nr Part. No	Ingår Fitted	OBS!! Ange alltid årsmodell vid beställning av inredning Benämning	OBS!! Specify always year of model when ordering equipment Description
139	343747	x	Lucka vitrin H 272x450	Door vitrine R 272x450
140	343746	x	Lucka vitrin V 272x450	Door vitrine L 272x450
--	318630	x	Lås magnet d:o	Lock magnet d:o
--	318381	x	Motstycke magnetlås	Companion part
--	318379	x	Gångjärn	Hinge
--	318380	x	Täckhatt d:o	Cover d:o
--	312588	x	Platta gångjärn	Plate hinge
141	333749	x	Hylla	Shelf
142	344063	x	Front el-uttag	Front outlet
143	344060	x	Front el-uttag	Front outlet
144	337314	x	Vägg instegsgarderob V	Wall wardrobe L
145	337168	x	Vägg instegsgarderob H	Wall wardrobe R
146	319881	x	Hylla insteg	Shelf
147	331242M	x	Front instegsgarderob	Front
149	337315	x	Hylla	Shelf
150	331242M	x	Front övre	Front upper
151	350217	x	Galgstång L=790	Clothes hanger L=790
152	339227	x	Vägg tvättrum	Wall washroom
153	332955M	x	Tröskel	Threshold
154	333500M	x	Vägg tvättrum	Wall
155	332956M	x	Överbit tvättrum	Overlap washroom
156	332957M	x	List poppel 15x63x1948	List 15x63x1948
157	339228	x	Vägg tvättrum	Wall washroom
158	331894M	x	Hylla	Shelf
159	337075	x	Vägg garderob H	Wall wardrobe R
160	337048	x	Skåp tvättställ u. skiva	Cupboard washroom without board
161	337049-K	x	Skiva skåp tvättställ	Board cupboard wash basin
163	336056	x	Lucka V	Door L
164	336055	x	Lucka H	Door R
165	337050	x	Front gavel bak	Front
--	319198	x	Galler ventilation d:o	Ventilation grille d:o
166	344092	x	Skåp tvättrum H	Cupboard washroom R
167	343667	x	Lucka H	Door R
168	344093	x	Skåp tvättrum V	Cupboard washroom L
169	343666	x	Lucka V	Door L
170	337069-K	x	Hylla	Shelf
171	315999	x	Spegel 440x700x3	Mirror 440x700x3
172	339911	x	Ljusramp	Light holder
173	335718	x	Front hörn	Front
174	337046	x	Täckfront	Front
175	316039	x	Spegel 300x725x3	Mirror 300x725x3
--	319883	T	Spegel 300x725x3 [1]	Mirror 300x725x3 [1]
180	350390	x	Plåt skofack	Plate shoe compartment
181	343594	x	Luftspalt H-fram	Air gap R front
182	343619	x	Luftspalt sänglåda	Air gap bed box
183	344087	x	Ljusramp H [1]	Light holder R [1]
184	344025	x	Ljusramp V [1]	Light holder L [1]
185	315216	T	Vikdörr 1900x1500	Folding door
186	376461	T	Bakdel nisch vikdörr	Back niche folding door
187	342343	T	Skåp kpl. mikrovågsugn	Cupboard cpl. microwave oven
			M= Metervara T= Tillbehör	M= On the metre T= Accessory

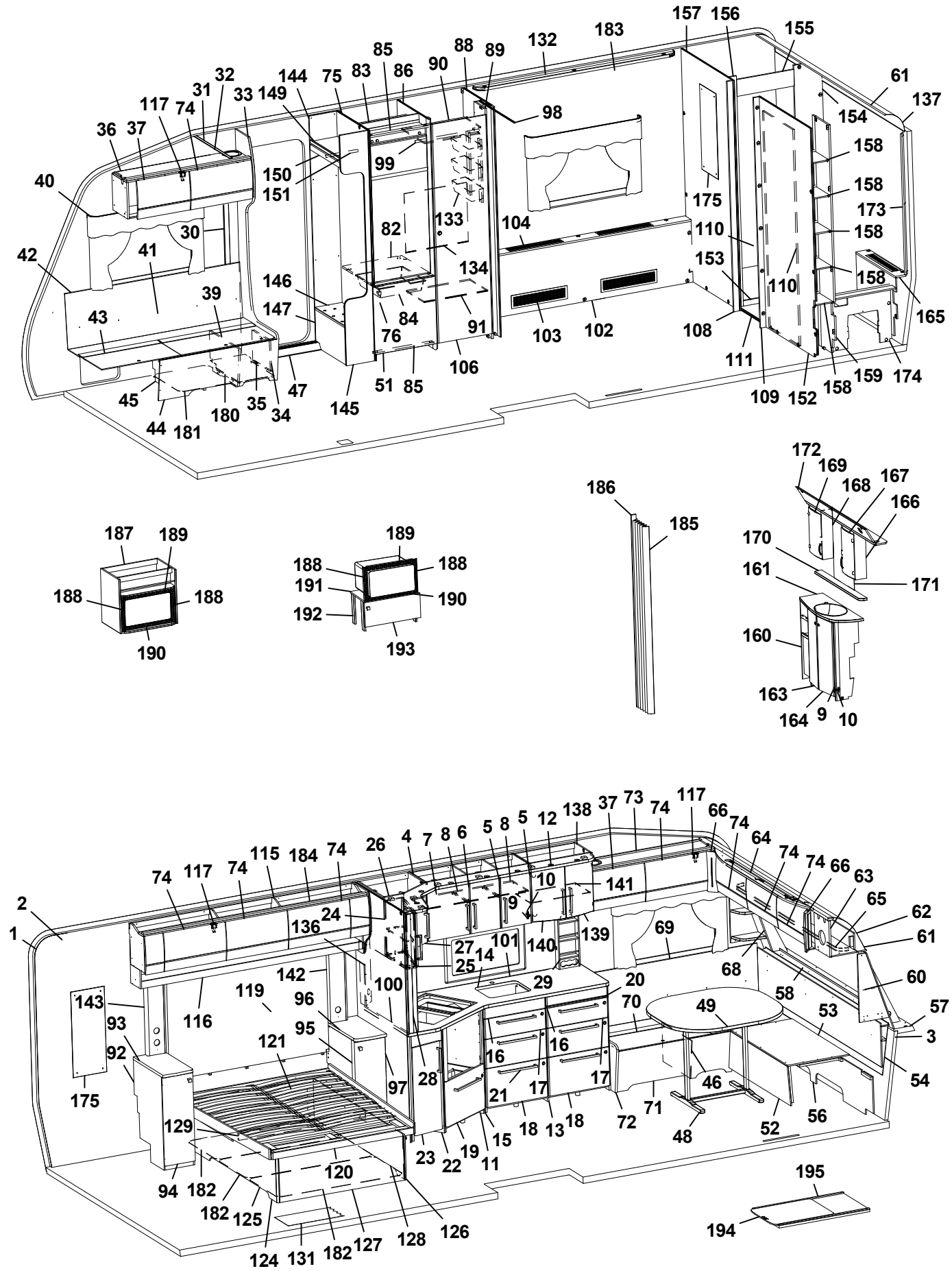
157 156 155 183 132 88 89 85 86 90 83 75 144 32 31 33 149 117 74 36 37 40 42 41 30 39 43 45 44 181 180 35 34 47 145 51 85 106 76 84 91 146 147 82 133 134 99 98 150 151 104 103 102 175 110 153 108 111 109 152 158 159 174 165 158 173 154 61 137
187 189 188 188 190
189 188 188 191 190 192 193
186 185
172 169 168 167 166 170 161 171 160 163 164 9 10
2 1 74 117 74 115 184 74 26 4 7 8 6 5 8 5 12 138 37 73 74 117 66 74 64 74 74 66 63 65 62 61 60 57 3 54 56 52 48 46 49 53 58 68 69 70 71 72 17 17 17 16 16 16 21 18 13 18 15 11 19 22 23 28 97 100 95 96 119 116 142 136 24 27 25 14 101 140 139 141 10 9 29 20 143 93 92 175 121 129 94 182 182 125 124 131 182 127 128 126 120 195 194

Pos Fig	Det. nr Part. No	Ingår Fitted	OBS!! Ange alltid årsmodell vid beställning av inredning Benämning	OBS!! Specify always year of model when ordering equipment Description
188	402108	T	Galler vent. mikro 318x38	Grating vent. micro 318x38
189	402109	T	Galler vent. mikro 448x38	Grating vent. micro 448x38
190	402110	T	Galler vent. mikro 448x33	Grating vent. micro 448x33
191	342316	T	Hylla mikro	Shelf
192	342315	T	List folierad L=283	List folierad L=283
193	343880	T	Lucka 550x228	Door 550x228
--	316799	x	Gångjärn d:o	Hinge d:o
194	341192	T	Utdragsskiva bord 450x550	Sliding leaf 450x550
195	341193	T	Låda utdragsskiva	Box sliding leaf
			* = Olika djup på lådor kan förekomma ¹ = Selected och Customized	* = Different depths of drawers can exist ¹ = Selected and Customized
			Dyntyger, madrasser m.m. (se dynor m.m.)	Cushion textilies, mattresses etc. (see cushions etc.)
			M= Metervara T= Tillbehör	M= On the metre T= Accessory

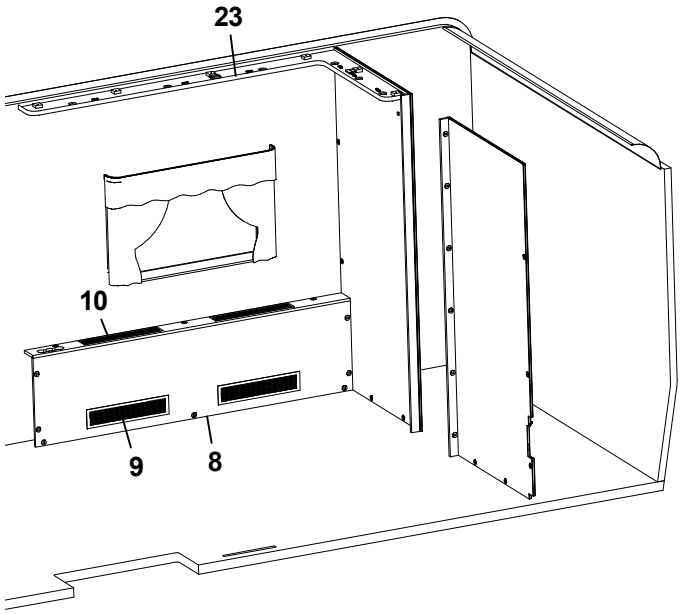
23
10
9
8

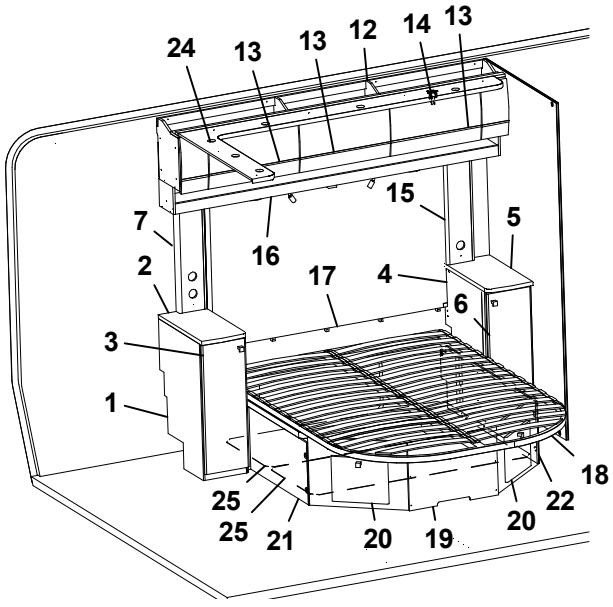
24
13
13
12
14
13
15
7
16
5
2
17
4
6
3
1
18
25
25
21
20
19
20
22

Pos Fig	Det. nr Part. No	Ingår Fitted	OBS!! Ange alltid årsmodell vid beställning av inredning Benämning	OBS!! Specify always year of model when ordering equipment Description
1	343833	x	Hurts V kpl. u. skiva	Cupboard L cpl. without board
--	332508M	x	Hylla d:o	Shelf d:o
2	344078-K	x	Skiva hurts 295x550, ljus	Board cupboard, light
--	344078-L	x	Skiva hurts 295x550, mörk	Board cupboard, dark
3	343832	x	Lucka V 270x745	Door
4	344020	x	Hurts H kpl. u. skiva	Cupboard R cpl. without board
--	332508M	x	Hylla d:o	Shelf d:o
5	344066-K	x	Skiva hurts 295x550, ljus	Board cupboard, light
--	344066-L	x	Skiva hurts 295x550, mörk	Board cupboard, dark
6	343733	x	Lucka H 270x745	Door
7	344063	x	Front el-uttag	Front outlet
8	344678	x	Front kpl.	Front cpl.
9	319018	x	Galler ventilation al. 500x110	Ventilation grille al. 500x110
10	319198	x	Galler ventilation al. 480x80	Ventilation grille al. 480x80
12	343779	x	Skåp övre L=2021	Cupboard upper L=2021
--	343802	x	Skåp övre L=2021 (Customized)	Cupboard upper L=2021 (Customized)
13	343182	x	Lucka	Door
--	343185	x	Lucka (High Gloss)	Door (High Gloss)
14	350454	x	Gångjärn	Hinge
15	344063	x	Front el-uttag	Front outlet
16	344047	x	Hyllpaket	Shelf
17	344084	x	Sänggavel kpl. m. tyg	Headboard cpl. with fabric
18	09-210228	x	Sängram kpl. m ribbotten	Bed bottom cpl. with laths
--	09-210228A	x	Fjärrstyrning d:o	Remote control d:o
--	09-210228C	x	Motor d:o	Electric motor d:o
--	507856	x	Rör (stopp) vid fotände	Pipe (stop) at foot end
19	344602	x	Sänglåda	Bed box.
20	343731	x	Lucka	Door
--	312589	x	Gångjärn d:o	Hinge d:o
21	339661	x	Front sänglåda V	Front bed box L
22	339658	x	Front sänglåda H	Front bed box R
23	344025	x	Ljusramp H	Light holder R
24	344087	x	Ljusramp V	Light holder L
25	343619	x	Luftspalt sänglåda	Air gap bed box

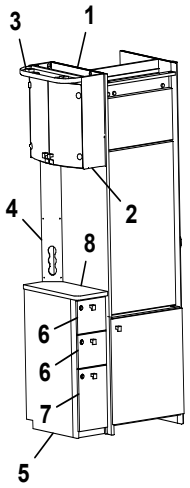
3
1
2
4
8
6
6
7
5

Pos Fig	Det. nr Part. No	Ingår Fitted	OBS!! Ange alltid årsmodell vid beställning av inredning Benämning	OBS!! Specify always year of model when ordering equipment Description
1	342735	x	Vägg kyl V	Wall refrigerator L
2	345152	x	Skåp bar kpl.	Coctail cabinet cpl.
--	339975	x	Hylla hållare flaskor	Shelf bottle holder
--	343667	x	Lucka H d:o	Door R d:o
--	343666	x	Lucka V d:o	Door L d:o
--	318379	x	Gångjärn d:o	Hinge d:o
--	318380	x	Täckhatt d:o	Cover d:o
--	312588	x	Platta gångjärn d:o	Plate hinge d:o
3	336106	x	Ljusramp	Light holder
4	344082	x	Front el-uttag 130x872	Front outlet 130x872
5	344028	x	TV-bänk kpl. u. skiva	TV-bench cpl. without board
6	344034	x	Låda övre	Drawer cpl.
--	344035	x	Lådförstycke d:o	Drawer front d:o
--	315215	x	Glidskena låda (säljes i par)	Slide bar (exp. in pair)
7	344030	x	Låda nedre kpl.	Drawer cpl.
--	344031	x	Lådförstycke d:o	Drawer front d:o
--	350505	x	Glidskena låda L=300 (säljes i par)	Slide bar L=300 (exp. in pair)
8	344029-K	x	Skiva TV-bänk, ljus	Board, light
--	344029-L	T	Skiva TV-bänk, mörk	Board, dark
			T= Tillbehör	T= Accessory

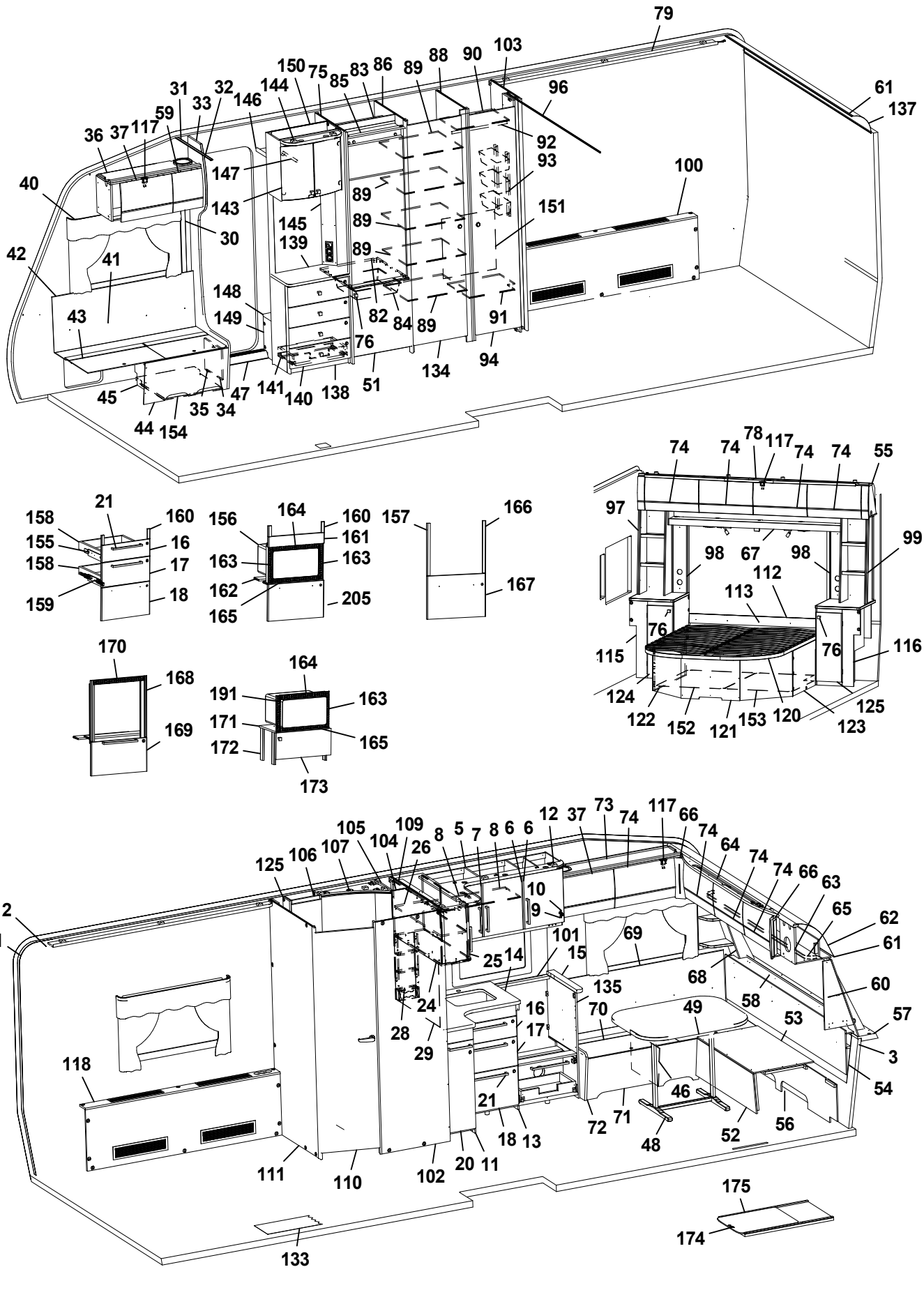
79
103
90
88
89
86
83
85
75
150
144
146
32
33
31
59
117
37
36
40
42
41
43
45
44
154
35
34
47
141
140
138
51
76
82
84
89
134
94
91
151
100
93
92
96
61
137
147
143
145
139
148
149
30
158
155
158
159
21
160
16
17
18
156
164
160
161
163
163
162
165
205
157
166
167
170
168
169
164
191
163
171
165
172
173
74
74
78
117
74
74
55
97
98
67
98
99
112
113
76
76
115
116
124
122
152
121
153
120
123
125
2
1
125
106
107
105
104
109
26
8
5
7
8
6
6
12
37
73
74
117
66
74
64
74
74
66
63
65
62
61
10
9
101
69
25
14
15
68
58
60
135
24
28
29
16
17
70
49
53
57
3
54
118
21
18
13
72
71
46
48
52
56
111
110
102
20
11
175
174
133

Pos Fig	Det. nr Part. No	Ingår Fitted	OBS!! Ange alltid årsmodell vid beställning av inredning Benämning	OBS!! Specify always year of model when ordering equipment Description
1	318657	M	Tapet vägg/tak	Wall paper
2	318584	M	Tejp tapet 20 mm	Tape, wall paper 20 mm
3	318585	M	Tejp tapet 60 mm	Tape, wall paper 60 mm
5	344960	x	Skåp kök L1120 kpl. (Vit)	Cupboard kitchen L1120 cpl. (White)
--	344961	x	Skåp kök L1120 kpl. (Mekong)	Cupboard kitchen L1120 cpl. (Mekong)
--	344962	x	Skåp kök L1120 kpl. (High Gloss)	Cupboard kitchen L1120 cpl. (High Gloss)
6	343441	x	Lucka H (Vit)	Door R (White)
--	343443	x	Lucka H (Mekong)	Door R (Mekong)
--	343442	x	Lucka H (High Gloss)	Door R (High Gloss)
--	350471	x	Handtag d:o	Handle d:o
7	343453	x	Lucka V (Vit)	Door L (White)
--	343455	x	Lucka V (Mekong)	Door L (Mekong)
--	343454	x	Lucka V (High Gloss)	Door L (High Gloss)
--	350471	x	Handtag d:o	Handle d:o
8	331385M	x	Hylla	Shelf
9	311917	x	Gångjärn	Hinge
10	312588	x	Platta gångjärn	Plate hinge
11	343500	x	Utskjut diskbänk (Vit)	Projection kitchen sink (White)
--	343505	x	Utskjut diskbänk (Mekong)	Projection kitchen sink (Mekong)
--	343508	x	Utskjut diskbänk (High Gloss)	Projection kitchen sink (High Gloss)
12	344674	x	Ljusramp köksskåp	Light holder kitchen
13	343417	x	Diskbänk trädel u. skiva (Vit)	Kitchen sink without board (White)
--	343506	x	Diskbänk trädel u. skiva (Mekong)	Kitchen sink without board (Mekong)
--	343509	x	Diskbänk trädel u. skiva (High Gloss)	Kitchen sink without board (High Gloss)
--	343511	x	Diskbänk induktion trädel u. skiva (Vit)	Kitchen sink induction w/o board (White)
--	343516	x	Diskbänk induktion trädel u. skiva (Mekong)	Kitchen sink induction w/o board (Mekong
--	343520	x	Diskbänk induktion trädel u. skiva (High Gloss)	Kitchen sink induction w/o board (High Gloss)
14	338889-K	x	Skiva diskbänk 872x902	Board 872x902
--	344429-K	x	Skiva diskbänk induktion 1425x902, ljus	Board induction 1425x902, light
--	344429-L	x	Skiva diskbänk induktion 1425x902, mörk	Board induction 1425x902, dark
15	335927-K	x	Skiva diskbänk 560x65	Board 560x65
16	343384	x	Lådförstycke (Vit)	Drawer front (White)
--	343412	x	Lådförstycke (Mekong)	Drawer front (Mekong)
--	343407	x	Lådförstycke (High Gloss)	Drawer front (High Gloss)
--	317514	x	Låda 500x480 d:o	Drawer 500x480 d:o
--	317382	x	Glidskena låda H d:o	Slide bar, drawer R d:o
--	350221	x	Glidskena låda V d:o	Slide bar, drawer L d:o
17	343385	x	Lådförstycke (Vit)	Drawer front (White)
--	343413	x	Lådförstycke (Mekong)	Drawer front (Mekong)
--	343408	x	Lådförstycke (High Gloss)	Drawer front (High Gloss)
--	317514	x	Låda 500x480 d:o	Drawer 500x480 d:o
--	317382	x	Glidskena låda H d:o	Slide bar, drawer R d:o
--	350221	x	Glidskena låda V d:o	Slide bar, drawer L d:o
18	343386	x	Lucka (Vit)	Door (White)
--	343414	x	Lucka (Mekong)	Door (Mekong)
--	343410	x	Lucka (High Gloss)	Door (High Gloss)
--	20-900302	x	Pentrylåda 500x273 d:o *	Drawer pentry 500x273 d:o *
--	07-800039	x	Rullskena H d:o *	Roller rail R d:o *
--	07-800038	x	Rullskena V d:o *	Roller rail L d:o *
--	317514	x	Låda 500x480 d:o *	Drawer 500x480 d:o *
			M= Metervara T= Tillbehör	M= On the metre T= Accessory

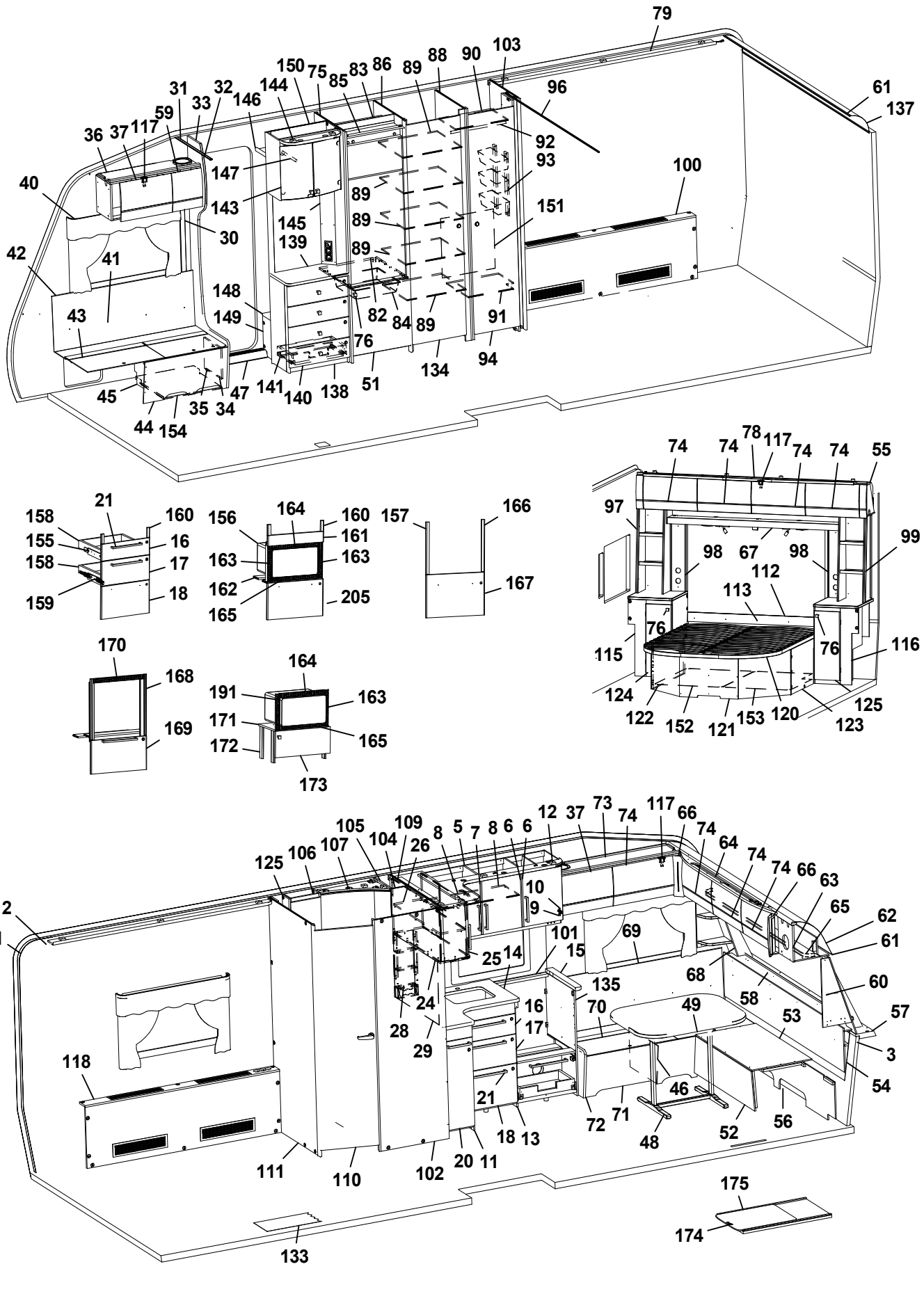
79
103
90
88
89
86
83
85
75
150
144
146
32
33
31
59
117
37
36
40
42
41
43
45
44
154
35
34
47
141
140
138
51
76
82
84
89
134
94
91
151
100
93
92
96
61
137
147
143
145
139
148
149
30
158
155
158
159
21
160
16
17
18
156
164
160
161
163
163
162
165
205
157
166
167
170
168
169
164
191
163
171
165
172
173
74
74
78
117
74
74
55
97
98
67
98
99
112
113
76
76
115
116
124
122
152
121
153
120
123
125
2
1
125
106
107
105
104
109
26
8
5
7
8
6
6
12
37
73
74
117
66
74
64
74
74
66
63
65
62
61
10
9
101
69
25
14
15
68
58
60
135
24
28
29
16
17
70
49
53
57
3
54
118
21
18
13
72
71
46
48
52
56
111
110
102
20
11
175
174
133

Pos Fig	Det. nr Part. No	Ingår Fitted	OBS!! Ange alltid årsmodell vid beställning av inredning Benämning	OBS!! Specify always year of model when ordering equipment Description
--	317382	x	Glidskena låda H d:o *	Slide bar, drawer R d:o *
--	350221	x	Glidskena låda V d:o *	Slide bar, drawer L d:o *
20	343502	x	Lucka (Vit)	Door (White)
--	343503	x	Lucka (Mekong)	Door (Mekong)
--	343504	x	Lucka (High Gloss)	Door (High Gloss)
--	350471	x	Handtag d:o	Handle d:o
21	350472	x	Handtag	Handle
24	344220	x	Skåp utskjut kökskåp	Cupboard projection
25	344219	x	Lucka acrylplast	Door acryl
--	314350	x	Lås magnet d:o	Lock magnet d:o
--	318381	x	Motstycke magnetlås	Companion part
--	314351	x	Gångjärn d:o	Hinge d:o
26	331220M	x	Hylla	Shelf
28	333409M	x	Kryddhylla	Spice rack
29	319712-F	T	Köksskiva vägg svart fiskben	Protection kitchen, black fishbone
--	319712-G	T	Köksskiva vägg natur skiffer	Protection kitchen, nature slate
30	318962	x	List täck el-kabel B=45 L=2100	Cover strip B=45 L=2100
31	316270	x	List snäpp undre L2379	List under L2379
32	316268	x	List snäpp övre L2379	List upper L2379
33	343135	x	Stolpe först. L1948 kpl. m. lucka	Support bar cpl. with door
34	343731	x	Lucka	Door
35	312589	x	Gångjärn	Hinge
36	344963	x	Skåp övre elc.L=1108	Cupboard upper L=1108
--	344964	x	Skåp övre elc.L=1108 (Selected)	Cupboard upper L=1108 (Selected)
--	344965	x	Skåp övre elc.L=1108 (Customized)	Cupboard upper L=1108(Customized)
37	343181	x	Lucka	Door
--	343184	x	Lucka (High Gloss)	Door (High Gloss)
40	350348	x	Skena gardin L1020	Curtain rod L1020
41	339356	x	Värmespalt H fram	Air gap R.F.
42	319821	M	List kant mörkbrun	Strip, dark brown
43	343827	x	Lock bäddlåda H F	Cover bedbox R.F.
--	319024	x	Matta grå textil m. tejp d:o	Carpet gray textile with tape d:o
44	343825	x	Front bäddlåda H F	Front bed box R.F.
--	343826	T	Front bäddlåda H F (centraldammsugare)	Front bed box R.F. (central vacuum cleaner)
45	342495	x	Stöd bäddlåda HF	Support bed box
46	312825	x	Stöd bäddlåda VF	Support bed box
47	314687	x	Tröskel aluminium L=850	Threshold aluminium L=850
48	310083	x	Bordsstativ	Table stand
--	350474	T	Bordsstativ enpelar	Table stand single pillar
49	343248	x	Bordsskiva 800x1000	Table top 800x1000
51	343736	x	Lucka H 550x570	Door R 550x570
--	316799	x	Gångjärn d:o	Hinge d:o
--	312588	x	Platta gångjärn d:o	Plate hinge d:o
52	331245M	x	Front bäddlåda gavel	Front bed box gable
53	331246M	x	Skiva rundsittgrupp	Sheet seat
54	340578	x	Värmespalt gavel fram	Air gap
55	345157	x	Skåp övre L=2360	Cupboard upper L=2360
--	345158	x	Skåp övre L=2360 (High Gloss)	Cupboard upper L= 2360 (High Gloss)
57	213471	x	Hylla front kpl. L2376	Shelf front cpl. L2376
58	340191	x	Front/hylla kpl.	Front/shelf cpl.
			M= Metervara T= Tillbehör	M= On the metre T= Accessory

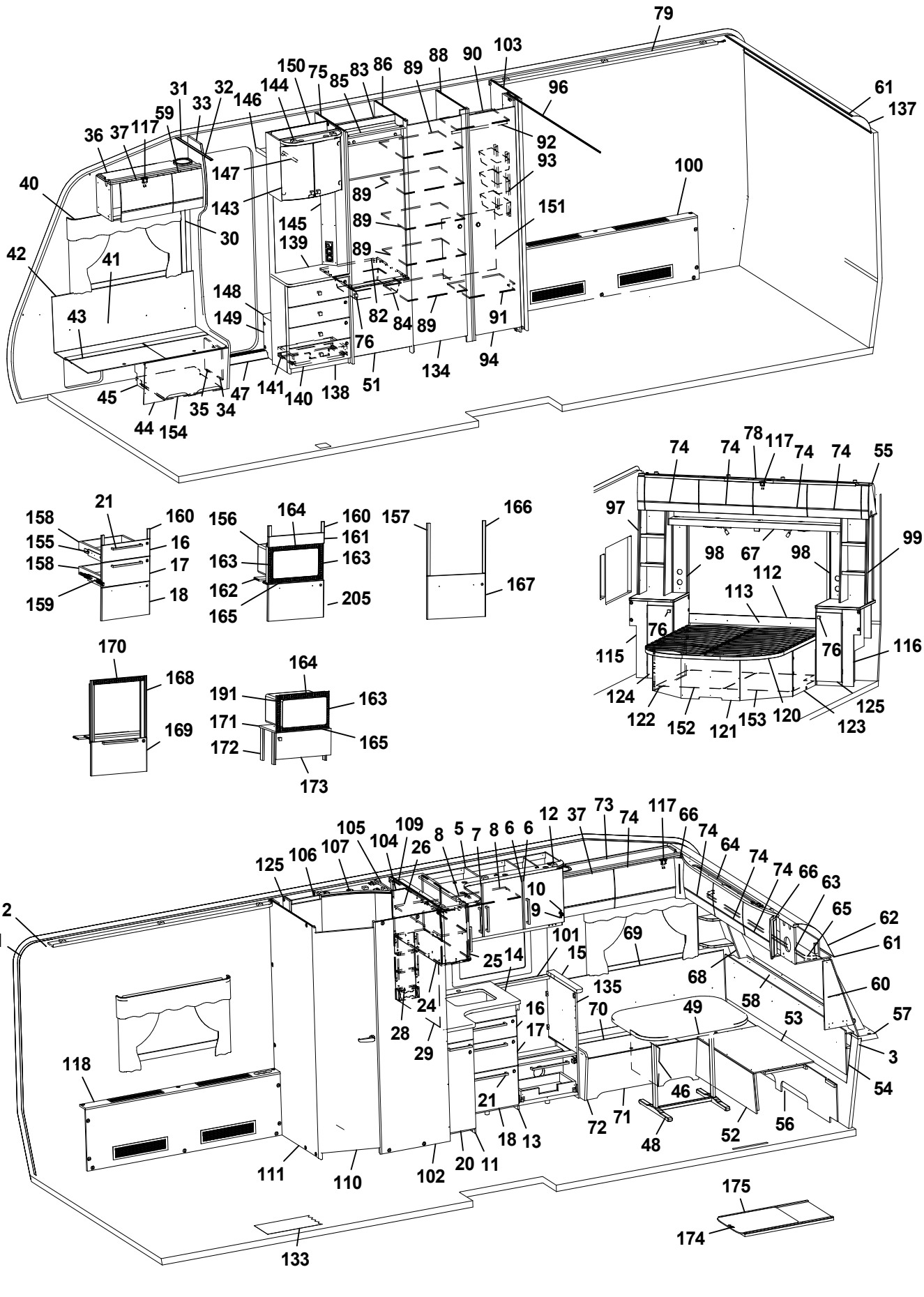
79
103
90
88
89
86
83
85
75
150
144
146
32
33
31
59
117
37
36
40
42
41
43
45
44
154
35
34
47
141
140
138
51
76
82
84
89
134
94
91
151
100
93
92
96
61
137
147
143
145
139
148
149
30
158
155
158
159
21
160
16
17
18
156
164
160
161
163
163
162
165
205
157
166
167
170
168
169
164
191
163
171
165
172
173
74
74
78
117
74
74
55
97
98
67
98
99
112
113
76
76
115
116
124
122
152
121
153
120
123
125
2
1
125
106
107
105
104
109
26
8
5
7
8
6
6
12
37
73
74
117
66
74
64
74
74
66
63
65
62
61
10
9
101
69
25
14
15
68
58
60
135
24
28
29
16
17
70
49
53
57
3
54
118
21
18
13
72
71
46
48
52
56
111
110
102
20
11
175
174
133

Pos Fig	Det. nr Part. No	Ingår Fitted	OBS!! Ange alltid årsmodell vid beställning av inredning Benämning	OBS!! Specify always year of model when ordering equipment Description
--	340929	x	Hylla m. belysning "Björn" (Customized)	Shelf with lighting "Bear" (Customized)
59	343180	x	Lucka	Door
--	343183	x	Lucka (High Gloss)	Door (High Gloss)
60	343562	x	Hylla hörn H	Shelf R
61	313884	x	List plast radie L=2379	List L=2379
62	316005	x	Skiva plast 295x2363x1	Plastic sheet
63	344966	x	Skåp gavel fram L=2360	Cupboard L=2360
--	344979	x	Skåp gavel fram L=2360 (Customized)	Cupboard L=2360 (Customized)
--	350454	x	Gångjärn d:o	Hinge d:o
64	343160	x	Ljusramp gavelskåp	Light holder
65	350349	x	Skena gardin L1920	Curtain rod L1920
66	343294	x	Hörn inredning (High gloss)	Corner (High gloss)
67	345159	x	Hyllpaket	Shelf
68	343556	x	Hylla hörn V	Shelf L
69	337171	x	Värmespalt V fram	Air gap L.F.
70	343564	x	Lock bäddlåda V F	Cover bed box L.F
--	319024	x	Matta grå textil m. tejp d:o	Carpet gray textile with tape d:o
71	339504	x	Front bäddlåda V F	Front bed box L.F.
72	343469	x	Gavel bäddlåda V F	Gable bed box L.F
73	344969	x	Skåp övre L=1108	Cupboard upper L=1108
--	344970	x	Skåp övre L=1108 (Selected)	Cupboard upper L=1108 (Selected)
--	344971	x	Skåp övre L=1108 (Customized)	Cupboard upper L=1108 (Customized)
74	343182	x	Lucka	Door
--	343185	x	Lucka (High Gloss)	Door (High Gloss)
75	342304	x	Vägg kyl V	Wall refrigerator L
76	350473	x	Handtag knopp	Handle knob
78	343361	x	Hyllpaket	Shelf
79	343358	x	Ljusramp	Light holder
82	340675	x	Hylla under kyl	Shelf under refrigerator
83	342309	x	Bakstycke stopp kyl	Back cupboard
84	310325	x	Trådback vit 427x427x85	Tray 427x427x85
--	312712	x	Glidlist trådback (säljes i par)	Sliding strip tray (pair)
85	342306	x	List folierad L = 528	List foiled L = 528
86	342663	x	Vägg kyl H	Wall refrigerator R
88	343678	x	Vägg garderob	Wall wardrobe
89	343701	x	Hylla garderob	Shelf wardrobe
90	343711	x	Hylla garderob övre	Shelf wardrobe upper
91	343708	x	Hylla garderob nedre	Shelf wardrobe under
92	350217	x	Galgstång L=790	Clothes hanger L=790
93	319759	x	Korg, garderob	Basket, wardrobe
--	335802	x	List för korgar	List för baskets
94	342238	x	Dörr 490x1850	Door 490x1850
96	314917	x	Skena draperi L=1190	Drapery rail L=1190
97	343293	x	Hylla	Shelf
98	343330	x	Front el-uttag	Front outlet
99	343284	x	Hylla	Shelf
100	343363	x	Front kpl.	Front cpl.
--	319018	x	Galler ventilation al. 500x110	Ventilation grille al. 500x110
--	319198	x	Galler ventilation al. 480x80	Ventilation grille al. 480x80
101	350536-F	T	Köksskiva vägg svart fiskben	Protection kitchen, black fishbone
			M= Metervara T= Tillbehör	M= On the metre T= Accessory

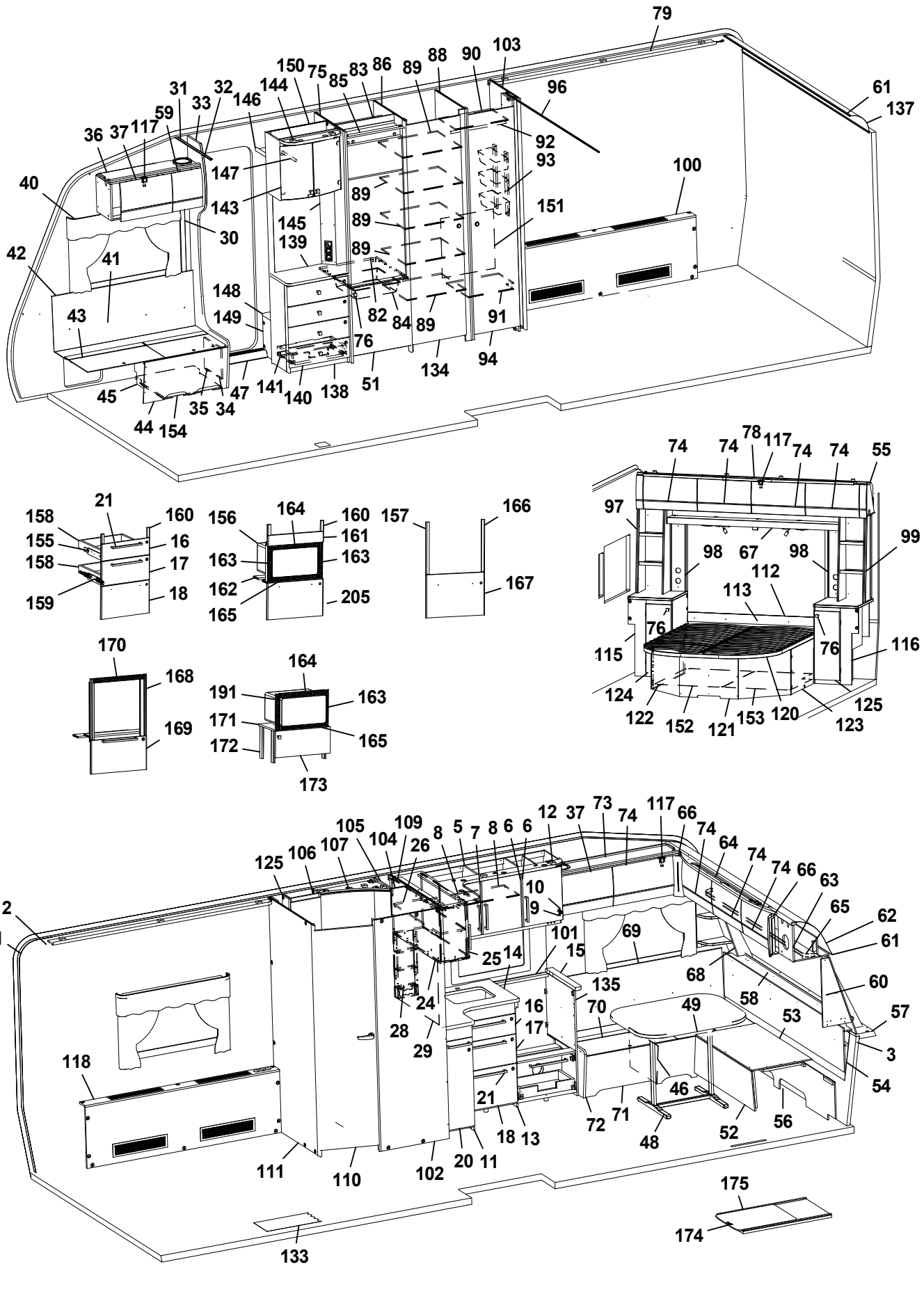
79
103
90
88
89
86
83
85
75
150
144
146
32
33
31
59
117
37
36
40
42
41
43
45
44
154
35
34
47
141
140
138
51
76
82
84
89
134
94
91
151
100
93
92
96
61
137
147
143
145
139
148
149
30
158
155
158
159
21
160
16
17
18
156
164
160
161
163
163
162
165
205
157
166
167
170
168
169
164
191
163
171
165
172
173
74
74
78
117
74
74
55
97
98
67
98
99
112
113
76
76
115
116
124
122
152
121
153
120
123
125
2
1
125
106
107
105
104
109
26
8
5
7
8
6
6
12
37
73
74
117
66
74
64
74
74
66
63
65
62
61
10
9
101
69
25
14
15
68
135
58
60
24
28
29
16
17
70
49
53
57
3
54
118
21
18
13
72
71
46
48
52
56
111
110
102
20
11
175
174
133

Pos Fig	Det. nr Part. No	Ingår Fitted	OBS!! Ange alltid årsmodell vid beställning av inredning Benämning	OBS!! Specify always year of model when ordering equipment Description
--	350536-G	T	Köksskiva vägg natur skiffer	Protection kitchen, nature slate
102	344591	x	Vägg tvättrum	Wall
103	343693	x	Vägg garderob	Wall wardrobe
104	338653	x	Vägg tvättrum	Wall
105	338650	x	Vägg tvättrum	Wall
106	343732	x	Skåp tvättrum	Cupboard upper
107	336141	x	Ljusramp tvättrum	Light holder
109	344589	x	Vägg tvättrum	Wall
110	342597	x	Dörr tvättrum	Door
111	343376	x	Vägg tvättrum	Wall
112	343382	x	Sänggavel kpl. m. tyg	Headboard cpl. with fabric
113	344424	x	Värmespalt	Air gap
115	343314	x	Hurts kpl. u. skiva	Cupboard cpl. without board
116	343296	x	Hurts kpl. u. skiva	Cupboard cpl. without board
117	350454	x	Gångjärn	Hinge
118	343363	x	Front kpl.	Front cpl.
--	319018	x	Galler ventilation al. 500x110	Ventilation grille al. 500x110
--	319198	x	Galler ventilation al. 480x80	Ventilation grille al. 480x80
120	09-210228	x	Sängram kpl. m ribbotten	Bed bottom cpl. with laths
--	09-210228A	x	Fjärrstyrning d:o	Remote control d:o
--	09-210228C	x	Motor d:o	Electric motor d:o
121	343334	x	Sänglåda kpl.	Bed box cpl.
122	343347	x	Gavel sänglåda V	Gable bed box L
123	343342	x	Gavel sänglåda H	Gable bed box R
124	343319	x	Lucka H 270x745	Door
125	343313	x	Lucka V 270X745	Door
125	339120	x	Hylla tvättrum	Shelf
133	319393	T	Matta golv, antik planka	Carpet floor, antique plank
--	350469	T	Matta golv, gråsten	Carpet floor, greystone
134	342239	x	Dörr	Door
138	343583	x	TV-bänk kpl. u. skiva	TV-bench cpl. whitout board
139	343590-K	x	Skiva TV-bänk, ljus	Board, light
--	343590-L	T	Skiva TV-bänk, mörk	Board, dark
140	343591	x	Lådförstycke	Drawer front
141	20-900302	x	Pentrylåda 500x273 d:o	Drawer pentry 500x273 d:o
--	07-800039	x	Rullskena H d:o	Roller rail R d:o
133	319393	T	Matta golv, antik planka	Carpet floor, antique plank
--	350469	T	Matta golv, gråsten	Carpet floor, greystone
143	345069	x	Skåp bar kpl. H=512	Coctail cabinet cpl. H=512
--	330180	x	Hylla hållare flaskor	Shelf bottle holder
--	343667	x	Lucka H d:o	Door R d:o
--	343666	x	Lucka V d:o	Door L d:o
--	318379	x	Gångjärn d:o	Hinge d:o
--	318380	x	Täckhatt d:o	Cover d:o
--	312588	x	Platta gångjärn d:o	Plate hinge d:o
144	336106	x	Ljusramp	Light holder
145	343721	x	Front el-uttag 130x675	Front outlet 130x675
146	331910M	x	Hylla garderob övre	Shelf
147	350217	x	Galgstång L=790	Clothes hanger L=790
			M= Metervara T= Tillbehör	M= On the metre T= Accessory

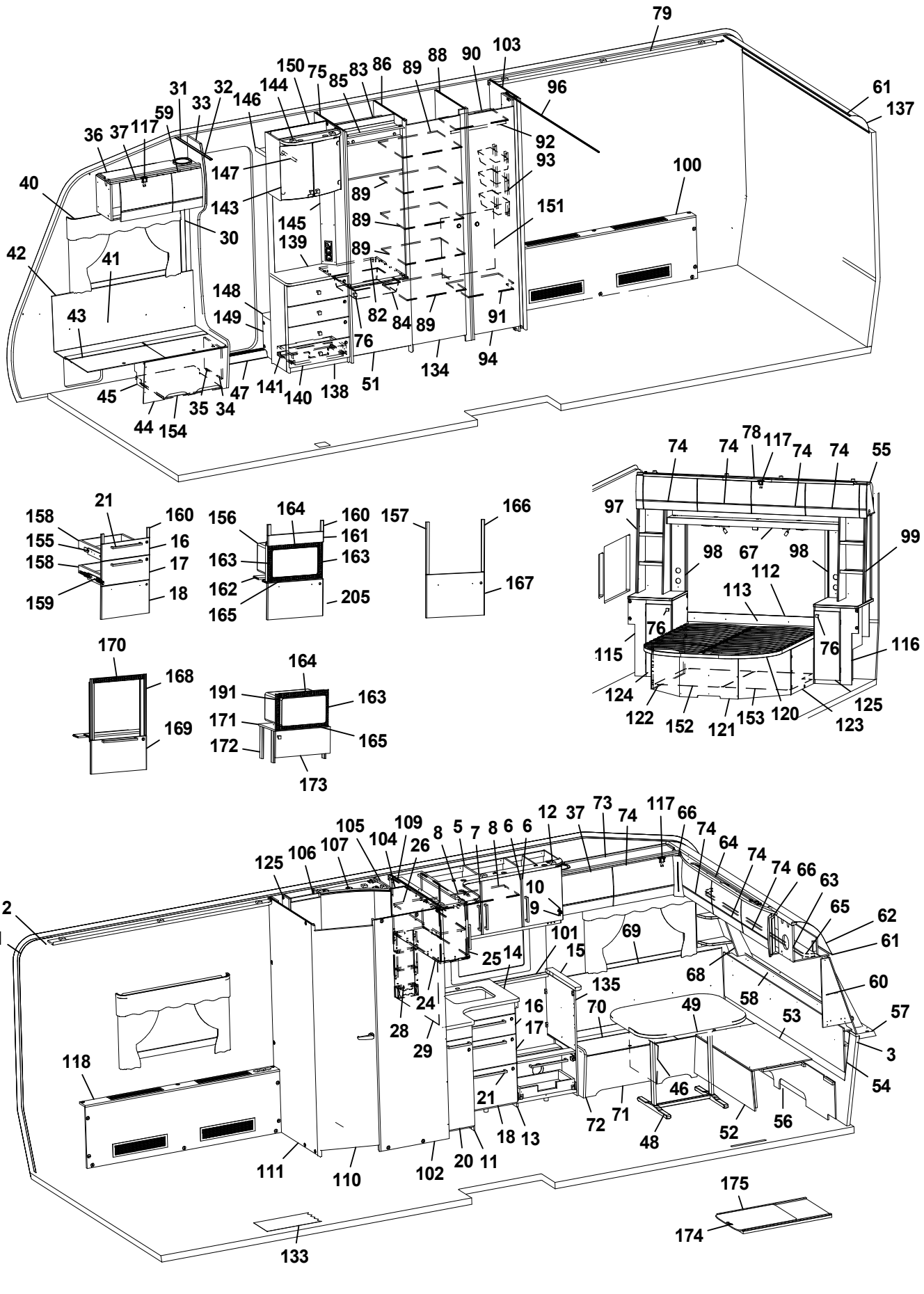
79
103
90
88
89
86
83
85
75
150
144
146
32
33
31
59
117
37
36
40
42
41
43
45
44
154
35
34
47
141
140
138
51
76
82
84
89
134
94
91
151
100
93
92
96
61
137
147
143
145
139
148
149
30
158
155
158
159
21
160
16
17
18
156
164
160
161
163
163
162
165
205
157
166
167
170
168
169
164
191
163
171
165
172
173
74
74
78
117
74
74
55
97
98
67
98
99
112
113
76
76
115
116
124
122
152
121
153
120
123
125
2
1
125
106
107
105
104
109
26
8
5
7
8
6
6
12
37
73
74
117
66
74
64
74
74
66
63
65
62
61
10
9
101
69
25
14
15
68
135
58
60
24
28
29
16
17
70
49
53
57
3
54
118
21
18
13
72
71
46
48
52
56
111
110
102
20
11
175
174
133

Pos Fig	Det. nr Part. No	Ingår Fitted	OBS!! Ange alltid årsmodell vid beställning av inredning Benämning	OBS!! Specify always year of model when ordering equipment Description
148	319866	x	Hylla insteg	Shelf
149	336618	x	Front hylla garderob	Front
150	343654	x	Vägg instegsgarderob	Wall wardrobe
151	336261	x	Täckskiva exp.kärl	Cover expansion vessel
152	344415	x	Luftspalt sänglåda	Air gap bed box
153	344416	x	Luftspalt säglåda	Air gap bed box
154	402122	x	Plåt skofack	Plate shoe compartment
155	343470	x	Monteringssats kpl. lådor (Vit)	Mounting kit cpl. drawers (White)
--	343471	x	Monteringssats kpl. lådor (Mekong)	Mounting kit cpl. drawers (Mekong)
--	343472	x	Monteringssats kpl. lådor (High Gloss)	Mounting kit cpl. drawers (High Gloss)
156	343484	T	Monteringssats kpl. mikro (Vit)	Mounting kit cpl. micro (White)
--	343485	T	Monteringssats kpl. mikro (Mekong)	Mounting kit cpl. micro (Mekong)
--	343486	T	Monteringssats kpl. mikro (High Gloss)	Mounting kit cpl. micro (High Gloss)
157	343487	T	Monteringssats kpl. ugn (Vit)	Mounting kit cpl. oven (White)
--	343488	T	Monteringssats kpl. ugn (Mekong)	Mounting kit cpl. oven (Mekong)
--	343489	T	Monteringssats kpl. ugn (High Gloss)	Mounting kit cpl. oven (High Gloss)
158	317514	x	Låda 500x480	Drawer 500x480
159	317382	x	Glidskena låda H	Slide bar, drawer R
--	350221	x	Glidskena låda V	Slide bar, drawer L
--	801701	x	Skruv 6x16 d:o	Screw 6x16 d:o
160	336092	x	Passbit 95x30x16 (Mekong)	Gauge block 95x30x16 (Mekong)
161	335936	T	Front	Front
162	333287M	T	Skiva distans 15x100x547,5	Sheet distance 15x100x547,5
163	402108	T	Galler vent. mikro 318x38	Grating vent. micro 318x38
164	402109	T	Galler vent. mikro 448x38	Grating vent. micro 448x38
165	402110	T	Galler vent. mikro 448x33	Grating vent. micro 448x33
166	336086	T	Passbit 460x30x16	Gauge block 460x30x16
167	343490	T	Lucka (Vit)	Door (White)
--	343491	T	Lucka (Mekong)	Door (Mekong)
--	343492	T	Lucka (High Gloss)	Door (High Gloss)
168	342139	T	List L=538 (diskbänk induktion)	List (kitchen sink induction) L=538
169	343390	T	Lucka (diskb. induktion) 299x550 (Vit)	Door (kitch. sink induct.) 299x550 (White)
--	343392	T	Lucka (diskb. induktion) 299x550 (Mekong)	Door (kitch. sink induct.) 299x550 (Mekong)
--	343391	T	Lucka (diskb. induktion) 299x550 (High Gloss)	Door (kitch. sink induct.) 299x550 (High Gloss)
--	20-900302	x	Pentrylåda 500x273 d:o	Drawer pentry 500x273 d:o
--	07-800039	x	Rullskena H d:o	Roller rail R d:o
--	07-800038	x	Rullskena V d:o	Roller rail L d:o
170	402107	T	Galler ugn (diskb. induktion) 503x35	Grating oven (kitch. sink induct.) 503x35
171	342316	T	Hylla mikro	Shelf
172	342315	T	List folierad L=283	List folierad L=283
173	343380	T	Lucka 550x228	Door 550x228
--	316799	x	Gångjärn d:o	Hinge d:o
--	312588	x	Platta gångjärn d:o	Plate hinge d:o
174	341192	T	Utdragsskiva bord 450x550	Sliding leaf 450x550
175	341193	T	Låda utdragsskiva	Box sliding leaf
			* = Olika djup på lådor kan förekomma ¹ = Selected och Customized	* = Different depths of drawers can exist ¹ = Selected and Customized
			Dyntyger, madrasser m.m. (se dynor m.m.)	Cushion textilies, mattresses etc. (see cushions etc.)
			M= Metervara T= Tillbehör	M= On the metre T= Accessory

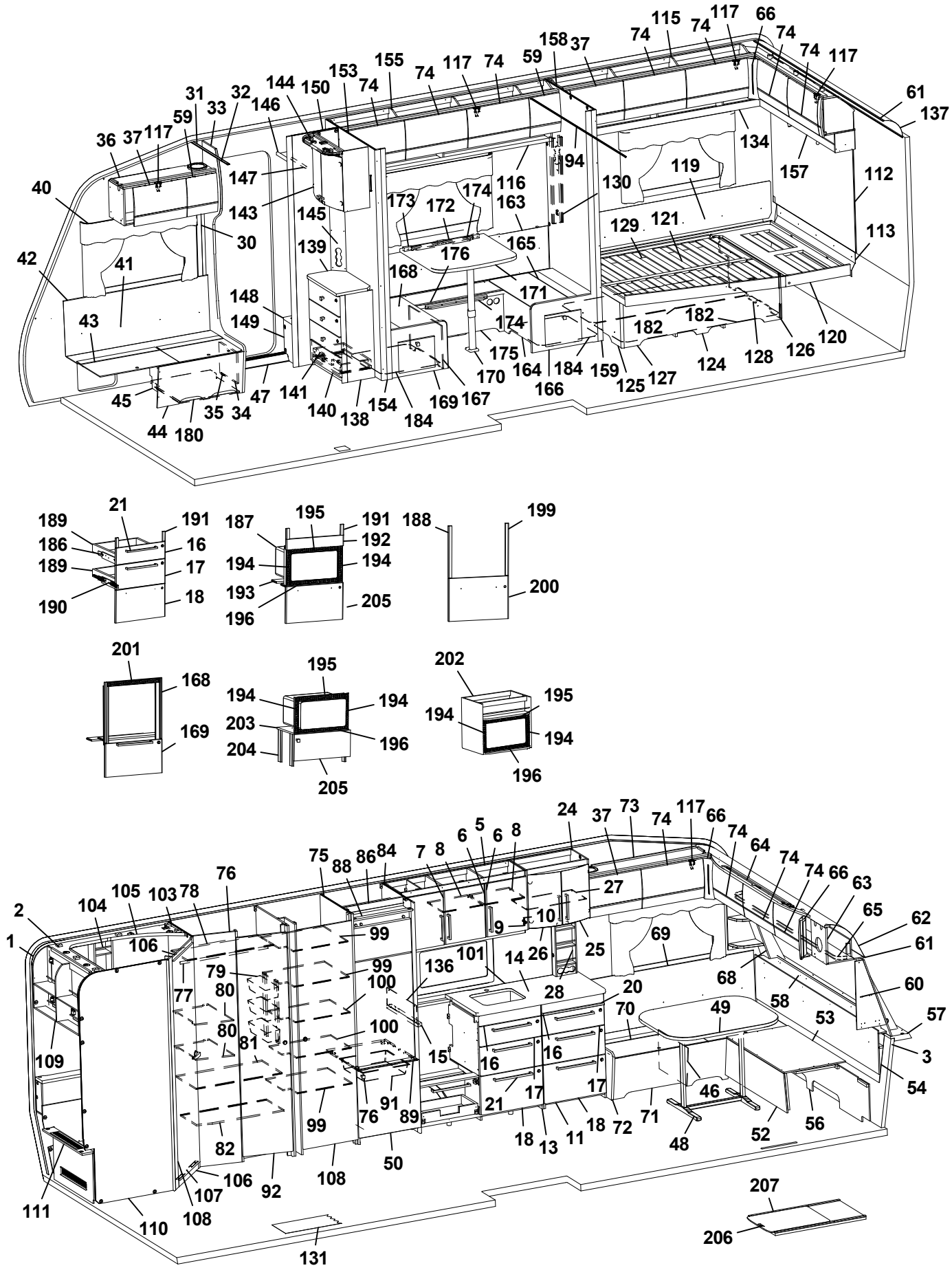
1
2
3
4
5
6
7
8
9
10
11
13
14
15
16
17
18
20
21
24
25
26
27
28
30
31
32
33
34
35
36
37
40
41
42
43
44
45
46
47
48
49
50
52
53
54
56
57
58
59
60
61
62
63
64
65
66
68
69
70
71
72
73
74
75
76
77
78
79
80
81
82
84
86
88
89
91
92
93
94
99
100
101
103
104
105
106
107
108
109
110
111
112
113
115
116
117
119
120
121
124
125
126
127
128
129
130
131
134
136
137
138
139
140
141
143
144
145
146
147
148
149
150
153
154
155
157
158
159
163
164
165
166
167
168
169
170
171
172
173
174
175
176
180
182
184
187
188
189
190
191
192
193
194
195
196
199
200
201
202
203
204
205
206
207

Pos Fig	Det. nr Part. No	Ingår Fitted	OBS!! Ange alltid årsmodell vid beställning av inredning Benämning	OBS!! Specify always year of model when ordering equipment Description
1	318657	M	Tapet vägg/tak	Wall paper
2	318584	M	Tejp tapet 20 mm	Tape, wall paper 20 mm
3	318585	M	Tejp tapet 60 mm	Tape, wall paper 60 mm
5	343688	x	Skåp kök L1120 kpl. (Vit)	Cupboard kitchen L1120 cpl. (White)
--	343689	x	Skåp kök L1120 kpl. (Mekong)	Cupboard kitchen L1120 cpl. (Mekong)
--	343690	x	Skåp kök L1120 kpl. (High Gloss)	Cupboard kitchen L1120 cpl. (High Gloss)
6	343441	x	Lucka H (Vit)	Door R (White)
--	343443	x	Lucka H (Mekong)	Door R (Mekong)
--	343442	x	Lucka H (High Gloss)	Door R (High Gloss)
--	350471	x	Handtag d:o	Handle d:o
7	343453	x	Lucka V (Vit)	Door L (White)
--	343455	x	Lucka V (Mekong)	Door L (Mekong)
--	343454	x	Lucka V (High Gloss)	Door L (High Gloss)
--	350471	x	Handtag d:o	Handle d:o
8	331385M	x	Hylla	Shelf
9	311917	x	Gångjärn	Hinge
10	312588	x	Platta gångjärn	Plate hinge
11	343416	x	Utskjut diskbänk (Vit)	Projection kitchen sink (White)
--	343539	x	Utskjut diskbänk (Mekong)	Projection kitchen sink (Mekong)
--	343541	x	Utskjut diskbänk (High Gloss)	Projection kitchen sink (High Gloss)
12	336108	x	Ljusramp köksskåp (vitrinskåp)	Light holder kitchen (vitrine)
--	342396	T	Ljusramp köksskåp (skåp mikro)	Light holder kitchen (microwave oven)
13	343524	x	Diskbänk trädel u. skiva (Vit)	Kitchen sink without board (White)
--	343526	x	Diskbänk trädel u. skiva (Mekong)	Kitchen sink without board (Mekong)
--	343528	x	Diskbänk trädel u. skiva (High Gloss)	Kitchen sink without board (High Gloss)
--	343530	x	Diskbänk induktion trädel u. skiva (Vit)	Kitchen sink induction w/o board (White)
--	343532	x	Diskbänk induktion trädel u. skiva (Mekong)	Kitchen sink induction w/o board (Mekong)
--	343534	x	Diskbänk induktion trädel u. skiva (High Gloss)	Kitchen sink induction w/o board (High Gloss)
14	336099-K	x	Skiva diskbänk 1167x565	Board 1167x565
--	341525-K	x	Skiva diskbänk induktion 1703x573, ljus	Board induction 1703x573, light
--	341525-L	x	Skiva diskbänk induktion 1703x573, mörk	Board induction 1703x573, dark
15	336098-K	x	Skiva diskbänk 40x560	Board 40x560
16	343384	x	Lådförstycke (Vit)	Drawer front (White)
--	343412	x	Lådförstycke (Mekong)	Drawer front (Mekong)
--	343407	x	Lådförstycke (High Gloss)	Drawer front (High Gloss)
--	317514	x	Låda 500x480 d:o	Drawer 500x480 d:o
--	317382	x	Glidskena låda H d:o	Slide bar, drawer R d:o
--	350221	x	Glidskena låda V d:o	Slide bar, drawer L d:o
17	343385	x	Lådförstycke (Vit)	Drawer front (White)
--	343413	x	Lådförstycke (Mekong)	Drawer front (Mekong)
--	343408	x	Lådförstycke (High Gloss)	Drawer front (High Gloss)
--	317514	x	Låda 500x480 d:o	Drawer 500x480 d:o
--	317382	x	Glidskena låda H d:o	Slide bar, drawer R d:o
--	350221	x	Glidskena låda V d:o	Slide bar, drawer L d:o
18	343386	x	Lucka (Vit)	Door (White)
--	343414	x	Lucka (Mekong)	Door (Mekong)
--	343410	x	Lucka (High Gloss)	Door (High Gloss)
--	20-900302	x	Pentrylåda 500x273 d:o *	Drawer pentry 500x273 d:o *
--	07-800039	x	Rullskena H d:o *	Roller rail R d:o *
--	07-800038	x	Rullskena V d:o *	Roller rail L d:o *
			M= Metervara T= Tillbehör	M= On the metre T= Accessory

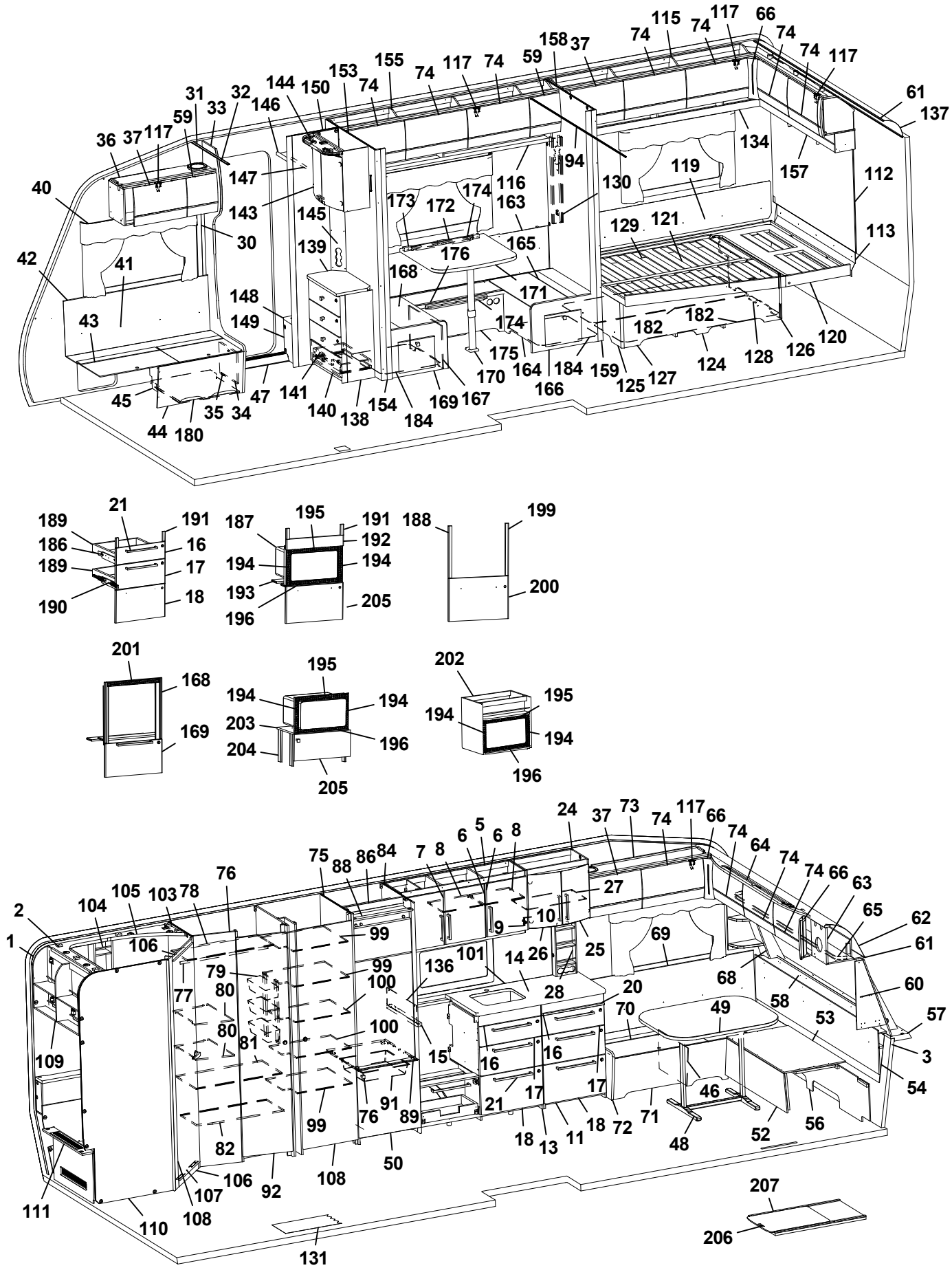
1
2
3
4
5
6
7
8
9
10
11
13
14
15
16
17
18
20
21
24
25
26
27
28
30
31
32
33
34
35
36
37
40
41
42
43
44
45
46
47
48
49
50
52
53
54
56
57
58
59
60
61
62
63
64
65
66
68
69
70
71
72
73
74
75
76
77
78
79
80
81
82
84
86
88
89
91
92
93
94
99
100
101
103
104
105
106
107
108
109
110
111
112
113
115
116
117
119
120
121
124
125
126
127
128
129
130
131
134
136
137
138
139
140
141
143
144
145
146
147
148
149
150
153
154
155
157
158
159
163
164
165
166
167
168
169
170
171
172
173
174
175
176
180
182
184
187
188
189
190
191
192
193
194
195
196
199
200
201
202
203
204
205
206
207

Pos Fig	Det. nr Part. No	Ingår Fitted	OBS!! Ange alltid årsmodell vid beställning av inredning Benämning	OBS!! Specify always year of model when ordering equipment Description
--	317514	x	Låda 500x480 d:o *	Drawer 500x480 d:o *
--	317382	x	Glidskena låda H d:o *	Slide bar, drawer R d:o *
--	350221	x	Glidskena låda V d:o *	Slide bar, drawer L d:o *
20	336675	x	Skärbräda	Cutting board
21	350472	x	Handtag	Handle
24	345048	x	Skåp vitrin	Vitrine
25	343747	x	Lucka vitrin H 272x450	Door vitrine R 272x450
26	343746	x	Lucka vitrin V 272x450	Door vitrine L 272x450
--	318630	x	Lås magnet d:o	Lock magnet d:o
--	318381	x	Motstycke magnetlås	Companion part
--	318379	x	Gångjärn	Hinge
--	318380	x	Täckhatt d:o	Cover d:o
--	312588	x	Platta gångjärn	Plate hinge
27	333749	x	Hylla	Shelf
28	333409M	x	Kryddhylla	Spice rack
30	318962	x	List täck el-kabel B=45 L=2100	Cover strip B=45 L=2100
31	316270	x	List snäpp undre L2379	List under L2379
32	316268	x	List snäpp övre L2379	List upper L2379
33	343135	x	Stolpe först. L1922 kpl. m. lucka	Support bar cpl. with door
34	343731	x	Lucka	Door
35	312589	x	Gångjärn	Hinge
36	344963	x	Skåp övre elc.L=1108	Cupboard upper L=1108
--	344964	x	Skåp övre elc.L=1108 (Selected)	Cupboard upper L=1108 (Selected)
--	344965	x	Skåp övre elc.L=1108 (Customized)	Cupboard upper L=1108(Customized)
37	343181	x	Lucka	Door
--	343184	x	Lucka (High Gloss)	Door (High Gloss)
40	350348	x	Skena gardin L1020	Curtain rod L1020
41	339356	x	Värmespalt H fram	Air gap R.F.
42	319821	M	List kant mörkbrun	Strip, dark brown
43	343827	x	Lock bäddlåda H F	Cover bedbox R.F.
--	319024	x	Matta grå textil m. tejp d:o	Carpet gray textile with tape d:o
44	343825	x	Front bäddlåda H F	Front bed box R.F.
--	343826	T	Front bäddlåda H F (centraldammsugare)	Front bed box R.F. (central vacuum cleaner)
45	342495	x	Stöd bäddlåda HF	Support bed box
46	312825	x	Stöd bäddlåda VF	Support bed box
47	314687	x	Tröskel aluminium L=850	Threshold aluminium L=850
48	310083	x	Bordsstativ	Table stand
--	340474	T	Bordsstativ enpelar	Table stand single pillar
49	343248	x	Bordsskiva 800x1000	Table top 800x1000
50	343835	x	Lucka V 550x570	Door L 550x570
--	316799	x	Gångjärn d:o	Hinge d:o
--	312588	x	Platta gångjärn d:o	Plate hinge d:o
52	331245M	x	Front bäddlåda gavel	Front bed box gable
53	331246M	x	Skiva rundsittgrupp	Sheet seat
54	340578	x	Värmespalt gavel fram	Air gap
56	340520	x	Stöd sittgrupp	Support
57	213471	x	Hylla front kpl. L2376	Shelf front cpl. L2376
58	340191	x	Front/hylla kpl.	Front/shelf cpl.
--	340929	x	Hylla m. belysning "Björn" (Customized)	Shelf with lighting "Bear" (Customized)
			M= Metervara T= Tillbehör	M= On the metre T= Accessory

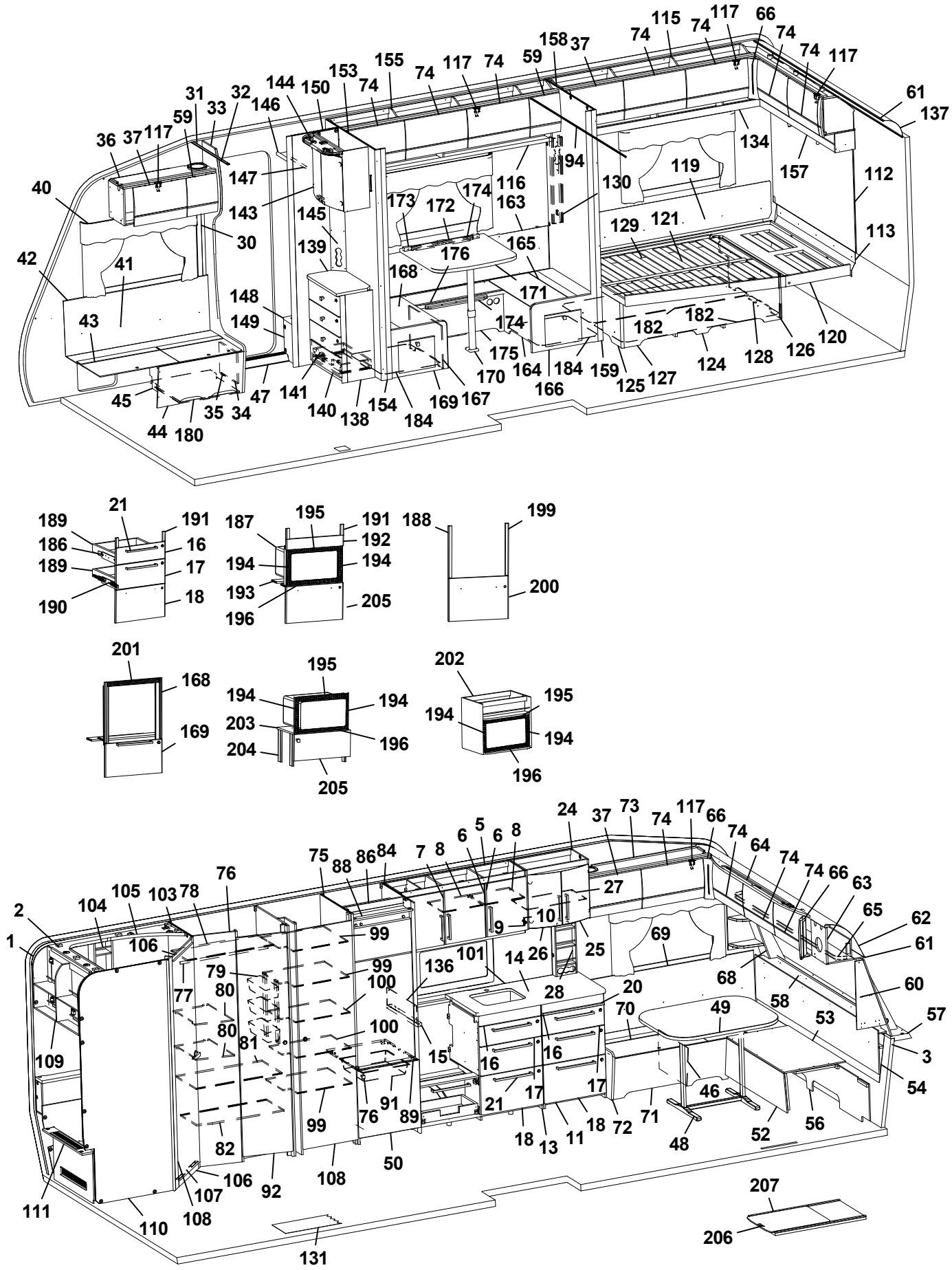
1
2
3
4
5
6
7
8
9
10
11
13
14
15
16
17
18
20
21
24
25
26
27
28
30
31
32
33
34
35
36
37
40
41
42
43
44
45
46
47
48
49
50
52
53
54
56
57
58
59
60
61
62
63
64
65
66
68
69
70
71
72
73
74
75
76
77
78
79
80
81
82
84
86
88
89
91
92
93
94
99
100
101
103
104
105
106
107
108
109
110
111
112
113
115
116
117
119
120
121
124
125
126
127
128
129
130
131
134
136
137
138
139
140
141
143
144
145
146
147
148
149
150
153
154
155
157
158
159
163
164
165
166
167
168
169
170
171
172
173
174
175
176
180
182
184
187
188
189
190
191
192
193
194
195
196
199
200
201
202
203
204
205
206
207

Pos Fig	Det. nr Part. No	Ingår Fitted	OBS!! Ange alltid årsmodell vid beställning av inredning Benämning	OBS!! Specify always year of model when ordering equipment Description
59	343180	x	Lucka	Door
--	343183	x	Lucka (High Gloss)	Door (High Gloss)
60	343562	x	Hylla hörn H	Shelf R
61	313884	x	List plast radie L=2379	List L=2379
62	316005	x	Skiva plast 295x2363x1	Plastic sheet
63	344966	x	Skåp gavel fram L=2360	Cupboard L=2360
--	344979	x	Skåp gavel fram L=2360 (Customized)	Cupboard L=2360 (Customized)
--	350454	x	Gångjärn d:o	Hinge d:o
64	343160	x	Ljusramp gavelskåp	Light holder
65	350349	x	Skena gardin L1920	Curtain rod L1920
66	343294	x	Hörn inredning (High Gloss)	Corner (High Gloss)
68	343556	x	Hylla hörn V	Shelf L
69	337171	x	Värmespalt V fram	Air gap L.F.
70	343564	x	Lock bäddlåda V F	Cover bed box L.F
--	319024	x	Matta grå textil m. tejp d:o	Carpet gray textile with tape d:o
71	339504	x	Front bäddlåda V F	Front bed box L.F.
72	343469	x	Gavel bäddlåda V F	Gable bed box L.F
73	344969	x	Skåp övre L=1108	Cupboard upper L=1108
--	344970	x	Skåp övre L=1108 (Selected)	Cupboard upper L=1108 (Selected)
--	344971	x	Skåp övre L=1108 (Customized)	Cupboard upper L=1108 (Customized)
74	343182	x	Lucka	Door
--	343185	x	Lucka (High Gloss)	Door (High Gloss)
75	342363	x	Vägg garderob H	Wall wardrobe R
76	340132	x	Vägg front garderob	Wall front wardrobe
77	318958	x	Galgstång L=840	Clothes hanger L=840
78	341162	x	Hylla garderob övre	Shelf wardrobe upper
79	319759	x	Korg, garderob	Basket, wardrobe
--	335802	x	List för korgar	List för baskets
80	340158	x	Hylla garderob	Shelf wardrobe
81	340152	x	Hylla garderob mellan	Shelf wardrobe middle
82	340151	x	Hylla garderob nedre	Shelf wardrobe under
84	342362	x	Vägg kyl H	Wall refrigerator L
85	350473	x	Handtag knopp	Handle knob
86	342309	x	Bakstycke stopp kyl	Back cupboard
88	342306	x	List folierad L = 528	List foiled L = 528
89	340675	x	Hylla under kyl	Shelf under refrigerator
91	310325	x	Trådback vit 427x427x85	Tray 427x427x85
--	312712	x	Glidlist trådback (säljes i par)	Sliding strip tray (pair)
92	342238	x	Dörr 415x1850	Door 415x1850
94	314917	x	Skena draperi L=1190	Drapery rail L=1190
99	344278	x	Hylla	Shelf
100	344280	x	Hylla	Shelf
101	319780-F	T	Köksskiva vägg svart fiskben	Protection kitchen, black fishbone
--	319780-G	T	Köksskiva vägg natur skiffer	Protection kitchen, nature slate
103	340130	x	Vägg tvättrum främre	Wall washroom
104	337131	x	Hylla	Shelf
105	338357	x	Ljusramp tvättrum	Light holder
106	331248M	x	Tröskel 480x60	Threshold 480x60
107	314591	x	List tröskel al. L=480	List threshold L=480
108	342239	x	Dörr 490x1850	Door 490x1850
			M= Metervara T= Tillbehör	M= On the metre T= Accessory

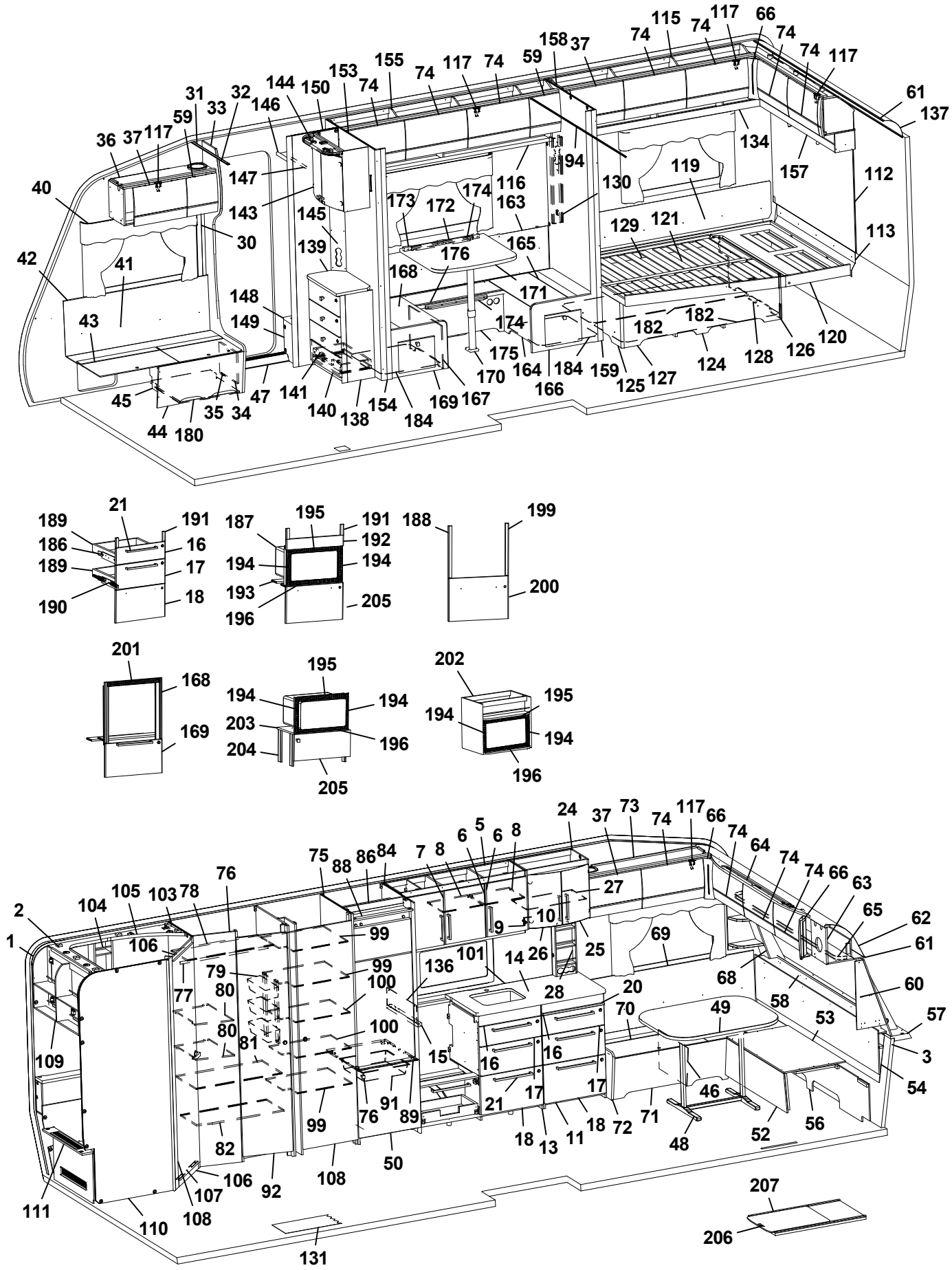
1
2
3
4
5
6
7
8
9
10
11
13
14
15
16
17
18
20
21
24
25
26
27
28
30
31
32
33
34
35
36
37
40
41
42
43
44
45
46
47
48
49
50
52
53
54
56
57
58
59
60
61
62
63
64
65
66
68
69
70
71
72
73
74
75
76
77
78
79
80
81
82
84
86
88
89
91
92
93
94
99
100
101
103
104
105
106
107
108
109
110
111
112
113
115
116
117
119
120
121
124
125
126
127
128
129
130
131
134
136
137
138
139
140
141
143
144
145
146
147
148
149
150
153
154
155
157
158
159
163
164
165
166
167
168
169
170
171
172
173
174
175
176
180
182
184
187
188
189
190
191
192
193
194
195
196
199
200
201
202
203
204
205
206
207

Pos Fig	Det. nr Part. No	Ingår Fitted	OBS!! Ange alltid årsmodell vid beställning av inredning Benämning	OBS!! Specify always year of model when ordering equipment Description
109	343065	x	Skåp tvättrum L838	Cupboard L838
110	343749	x	Vägg tvättrum bakre	Wall washroom rear
111	341887	x	Front tvättrum	Front washroom
--	319198	x	Galler ventilation d:o	Ventilation grille d:o
112	343374	x	Sänggavel kpl. m. tyg	Headboard cpl. with fabric
113	344424	x	Värmespalt	Air gap
115	345003	x	Skåp övre L=1747	Cupboard upper L=1747
--	345004	x	Skåp övre L=1747 (Customized)	Cupboard upper L=1747 (Customized)
--	350454	x	Gångjärn d:o	Hinge d:o
116	334388	x	Hyllpaket	Shelf
117	350454	x	Gångjärn	Hinge
119	338121	x	Värmespalt	Air gap
120	342654	x	Sängram u. ribbotten	Bed bottom without laths
121	342683	x	Ribbotten kpl.	Laths bottom cpl.
--	311985	x	Ribba sängbotten L=718 B=63	Lath bed bottom L=718 B=63
--	312046	x	Band t. ribbotten	Band for laths bottom
124	340187	x	Sänglåda kpl.	Bed box cpl.
125	340197	x	Gavel säng V	Gable bed L
126	319776	x	List hörn L=2500	Corner strip L=2500
127	339426	x	Front säng	Front bed
128	340195	x	Gavel säng H	Gable bed R
129	315203	x	Regel 17,5x55x1415	Wood lath pine 17,5x55x1415
130	343352	x	Front el-uttag	Front outlet
131	350469	T	Matta golv, grå sten	Carpet floor, greystone
--	319393	T	Matta golv, antik planka	Carpet floor, antique plank
133	345036	x	Skåp gavel bak L1510	Cupboard gable L1510
--	345037	x	Skåp gavel bak L1510 (Customized)	Cupboard gable L1510 (Customized)
--	350454	x	Gångjärn d:o	Hinge d:o
134	343213	x	Hyllpaket	Shelf
136	401715	x	Flamskydd	Flame guard
137	316005	x	Skiva plast 295x2363x1	Plastic sheet
138	343583	x	TV-bänk kpl. u. skiva	TV-bench cpl. whitout board
139	343590-K	x	Skiva TV-bänk, ljus	Board, light
--	343590-L	T	Skiva TV-bänk, mörk	Board, dark
140	343591	x	Lådförstycke	Drawer front
141	20-900302	x	Pentrylåda 500x273 d:o	Drawer pentry 500x273 d:o
--	07-800039	x	Rullskena H d:o	Roller rail R d:o
--	07-800038	x	Rullskena V d:o	Roller rail L d:o
143	345172	x	Skåp bar kpl. H=512	Coctail cabinet cpl. H=512
--	330180	x	Hylla hållare flaskor	Shelf bottle holder
--	343667	x	Lucka H d:o	Door R d:o
--	343666	x	Lucka V d:o	Door L d:o
--	318379	x	Gångjärn d:o	Hinge d:o
--	318380	x	Täckhatt d:o	Cover d:o
--	312588	x	Platta gångjärn d:o	Plate hinge d:o
144	336106	x	Ljusramp	Light holder
145	343721	x	Front el-uttag 130x857,5	Front outlet 130x857,5
146	344295	x	Hylla garderob övre	Shelf
147	350217	x	Galgstång L=790	Clothes hanger L=790
148	350520	x	Hylla insteg	Shelf
			M= Metervara T= Tillbehör	M= On the metre T= Accessory

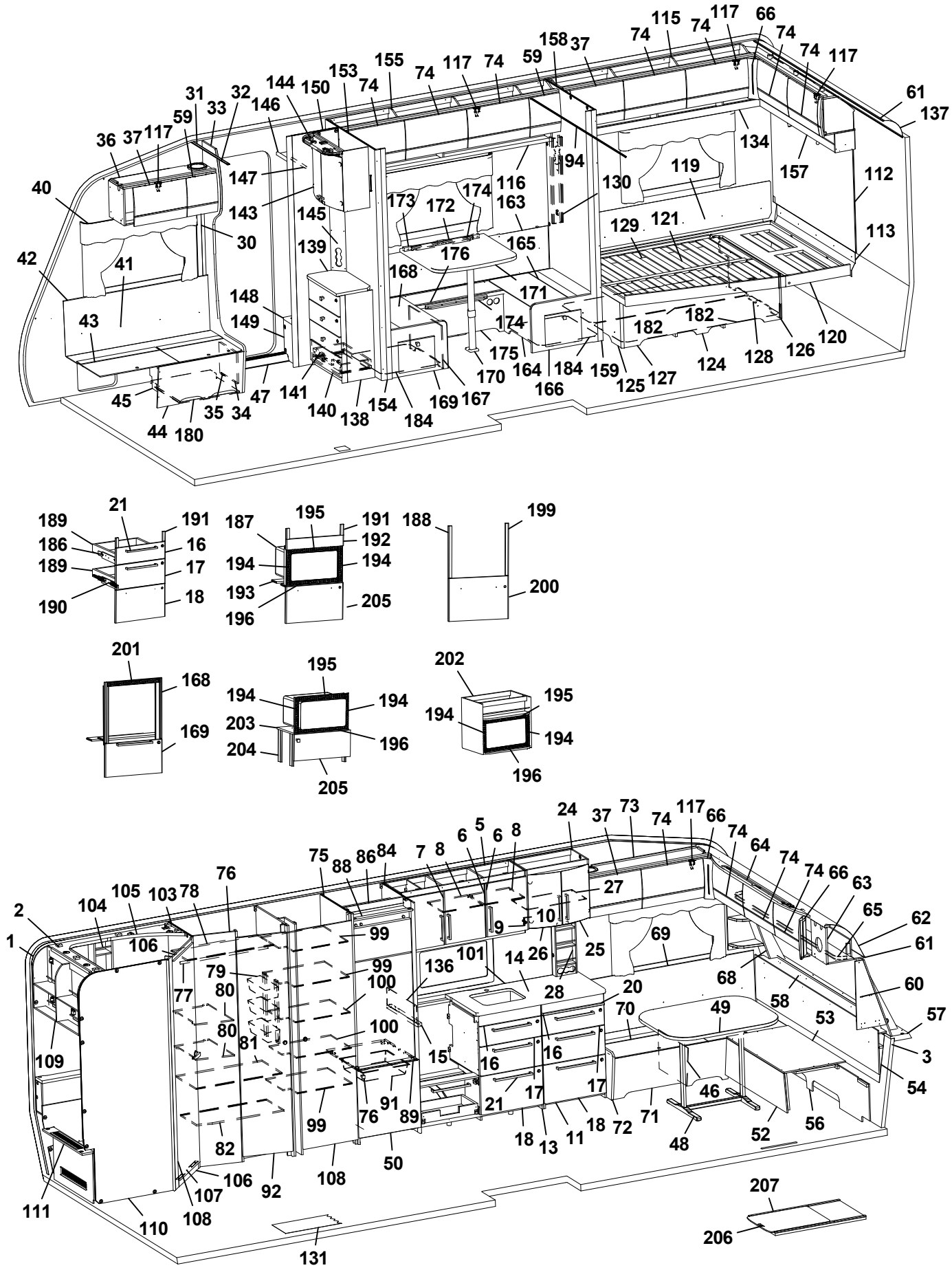
1
2
3
4
5
6
7
8
9
10
11
13
14
15
16
17
18
20
21
24
25
26
27
28
30
31
32
33
34
35
36
37
40
41
42
43
44
45
46
47
48
49
50
52
53
54
56
57
58
59
60
61
62
63
64
65
66
68
69
70
71
72
73
74
75
76
77
78
79
80
81
82
84
86
88
89
91
92
93
94
99
100
101
103
104
105
106
107
108
109
110
111
112
113
115
116
117
119
120
121
124
125
126
127
128
129
130
131
134
136
137
138
139
140
141
143
144
145
146
147
148
149
150
153
154
155
157
158
159
163
164
165
166
167
168
169
170
171
172
173
174
175
176
180
182
184
187
188
189
190
191
192
193
194
195
196
199
200
201
202
203
204
205
206
207

Pos Fig	Det. nr Part. No	Ingår Fitted	OBS!! Ange alltid årsmodell vid beställning av inredning Benämning	OBS!! Specify always year of model when ordering equipment Description
149	336618	x	Front hylla garderob	Front
150	344290	x	Vägg instegsgarderob	Wall wardrobe
153	341610	x	Vägg	Wall
154	377174	x	Stolpe utskjut	Support bar
155	344323	x	Skåp övre L=1870	Cupboard upper L=1870
--	350454	x	Gångjärn d:o	Hinge d:o
157	345047	x	Hyllpaket	Shelf
158	377407	x	Vägg	Wall
159	377309	x	Stolpe utskjut	Support bar
163	339671	x	Värmespalt	Air gap
--	319821	M	List kant mörkbrun d:o	Strip, dark brown d:o
164	337728	x	Front bäddlåda bakre	Front bed box rear
165	333914	x	Lock bäddlåda bakre	Cover bed box rear
166	344224	x	Gavel bäddlåda bakre kpl. m. lucka	Gable bed box rear cpl. with door
--	343731	x	Lucka d:o	Door d:o
--	312589	x	Gångjärn d:o	Hinge d:o
167	337726	x	Front bäddlåda främre	Front bed box front
168	333915	x	Lock bäddlåda främre	Cover bed box front
169	344225	x	Gavel bäddlåda främre kpl. m. lucka	Gable bed box front cpl. with door
--	343731	x	Lucka d:o	Door d:o
--	312589	x	Gångjärn d:o	Hinge d:o
170	315565	x	Bordsben	Table leg
171	335942-K	x	Bordsskiva 700x690, ljus	Table top 700x690, light
--	340457-L	x	Bordsskiva 700x690, mörk	Table top 700x690, dark
172	331800M	x	Fästregel bord	Bracket
173	318574	x	List bord väggdel L550	List wall
174	318575	x	List upphäng bordsdel L550	List board
175	341347	x	Front bäddlåda	Front bed box
176	337731	x	Lock front bäddlåda	Cover front bed box
180	402122	x	Plåt skofack	Plate shoe compartment
182	343621	x	Luftspalt sänglåda	Air gap bed box
184	343610	x	Luftspalt M-grupp 598x535	Air gap M-group 598x535
186	343470	x	Monteringssats kpl. lådor (Vit)	Mounting kit cpl. drawers (White)
--	343471	x	Monteringssats kpl. lådor (Mekong)	Mounting kit cpl. drawers (Mekong)
--	343472	x	Monteringssats kpl. lådor (High Gloss)	Mounting kit cpl. drawers (High Gloss)
187	343484	T	Monteringssats kpl. mikro (Vit)	Mounting kit cpl. micro (White)
--	343485	T	Monteringssats kpl. mikro (Mekong)	Mounting kit cpl. micro (Mekong)
--	343486	T	Monteringssats kpl. mikro (High Gloss)	Mounting kit cpl. micro (High Gloss)
188	343487	T	Monteringssats kpl. ugn (Vit)	Mounting kit cpl. oven (White)
--	343488	T	Monteringssats kpl. ugn (Mekong)	Mounting kit cpl. oven (Mekong)
--	343489	T	Monteringssats kpl. ugn (High Gloss)	Mounting kit cpl. oven (High Gloss)
189	317514	x	Låda 500x480	Drawer 500x480
190	317382	x	Glidskena låda H	Slide bar, drawer R
--	350221	x	Glidskena låda V	Slide bar, drawer L
--	801701	x	Skruv 6x16 d:o	Screw 6x16 d:o
191	336092	x	Passbit 95x30x16 (Mekong)	Gauge block 95x30x16 (Mekong)
192	335936	T	Front	Front
193	333287M	T	Skiva distans 15x100x547,5	Sheet distance 15x100x547,5
194	402108	T	Galler vent. mikro 318x38	Grating vent. micro 318x38
195	402109	T	Galler vent. mikro 448x38	Grating vent. micro 448x38
			M= Metervara T= Tillbehör	M= On the metre T= Accessory

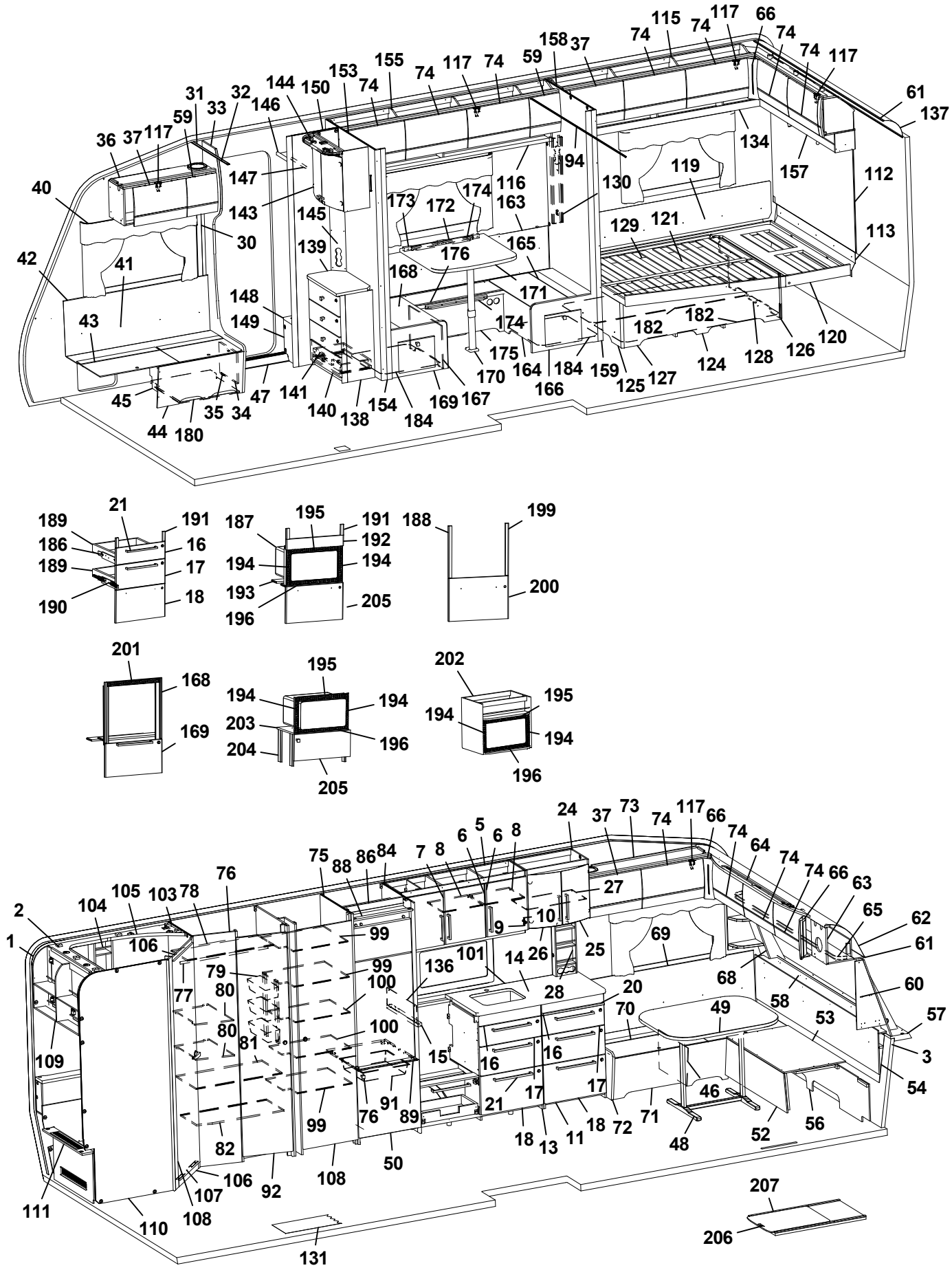
1
2
3
4
5
6
7
8
9
10
11
13
14
15
16
17
18
20
21
24
25
26
27
28
30
31
32
33
34
35
36
37
40
41
42
43
44
45
46
47
48
49
50
52
53
54
56
57
58
59
60
61
62
63
64
65
66
68
69
70
71
72
73
74
75
76
77
78
79
80
81
82
84
86
88
89
91
92
93
94
99
100
101
103
104
105
106
107
108
109
110
111
112
113
115
116
117
119
120
121
124
125
126
127
128
129
130
131
134
136
137
138
139
140
141
143
144
145
146
147
148
149
150
153
154
155
157
158
159
163
164
165
166
167
168
169
170
171
172
173
174
175
176
180
182
184
187
188
189
190
191
192
193
194
195
196
199
200
201
202
203
204
205
206
207

Pos Fig	Det. nr Part. No	Ingår Fitted	OBS!! Ange alltid årsmodell vid beställning av inredning Benämning	OBS!! Specify always year of model when ordering equipment Description
196	402110	T	Galler vent. mikro 448x33	Grating vent. micro 448x33
197	336086	T	Passbit 460x30x16	Gauge block 460x30x16
198	343490	T	Lucka (Vit)	Door (White)
--	343491	T	Lucka (Mekong)	Door (Mekong)
--	343492	T	Lucka (High Gloss)	Door (High Gloss)
199	342139	T	List L=538 (diskbänk induktion)	List (kitchen sink induction) L=538
200	343390	T	Lucka (diskb. induktion) 299x550 (Vit)	Door (kitch. sink induct.) 299x550 (White)
--	343491	T	Lucka (diskb. induktion) 299x550 (Mekong)	Door (kitch. sink induct.) 299x550 (Mekong)
--	343492	T	Lucka (diskb. induktion) 299x550 (High Gloss)	Door (kitch. sink induct.) 299x550 (High Gloss)
--	20-900302	x	Pentrylåda 500x273 d:o	Drawer pentry 500x273 d:o
--	07-800039	x	Rullskena H d:o	Roller rail R d:o
--	07-800038	x	Rullskena V d:o	Roller rail L d:o
201	402107	T	Galler ugn (diskb. induktion) 503x35	Grating oven (kitch. sink induct.) 503x35
202	342343	T	Skåp kpl. mikrovågsugn	Cupboard cpl. microwave oven
203	342316	T	Hylla mikro	Shelf
204	342315	T	List folierad L=283	List folierad L=283
205	343880	T	Lucka 550x228	Door 550x228
--	316799	x	Gångjärn d:o	Hinge d:o
--	312588	x	Platta gångjärn d:o	Plate hinge d:o
206	341192	T	Utdragsskiva bord 450x550	Sliding leaf 450x550
207	341193	T	Låda utdragsskiva	Box sliding leaf
			* = Olika djup på lådor kan förekomma ¹ = Selected och Customized	* = Different depths of drawers can exist ¹ = Selected and Customized
			Dyntyger, madrasser m.m. (se dynor m.m.)	Cushion textilies, mattresses etc. (see cushions etc.)
			M= Metervara T= Tillbehör	M= On the metre T= Accessory

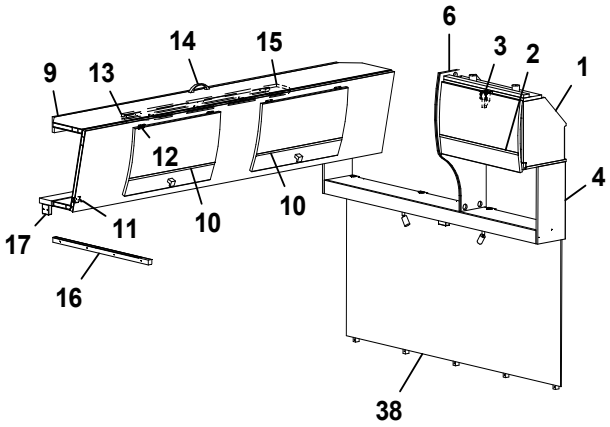
6
3
2
1
14
15
9
13
12
4
10
10
11
17
16
38

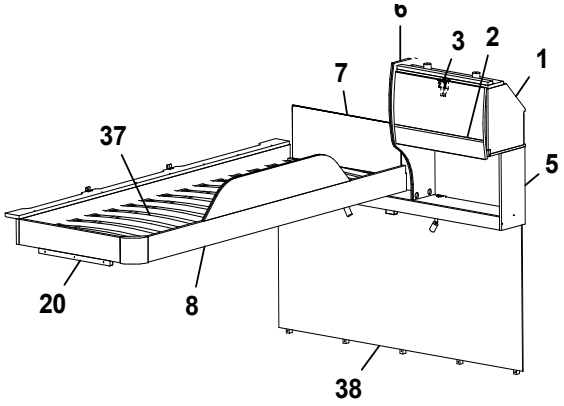
6
3
2
1
7
37
5
20
8
38

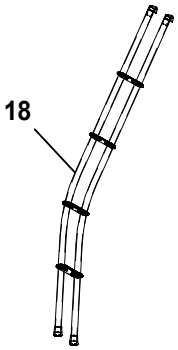
18

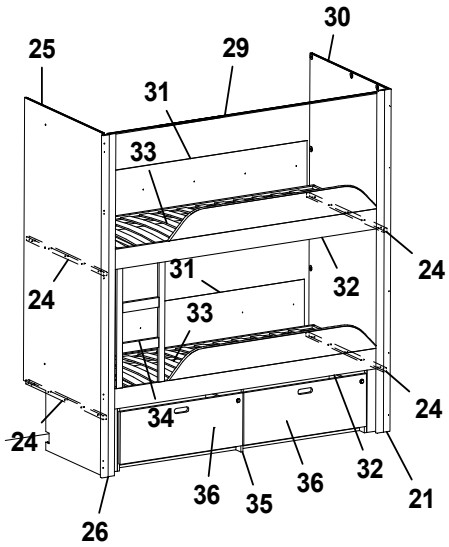
25
29
30
31
33
24
31
32
24
33
24
34
24
36
35
36
32
21
26

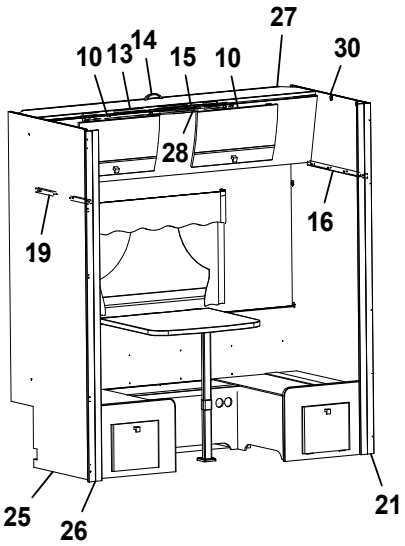
27
10
13
14
15
10
30
28
16
19
25
26
21

Pos Fig	Det. nr Part. No	Ingår Fitted	OBS!! Ange alltid årsmodell vid beställning av inredning Benämning	OBS!! Specify always year of model when ordering equipment Description
1	343842	x	Skåp gavel bak L560	Cupboard gable L560
--	343847	x	Skåp gavel bak L560 (Customized)	Cupboard gable L560 (Customized)
2	343182	x	Lucka	Door
--	343185	x	Lucka (High Gloss)	Door (High Gloss)
3	350454	x	Gångjärn	Hinge
4	344205	x	Hyllpaket	Shelf
5	344209	x	Hyllpaket	Shelf
6	343956	x	Gavel rundad	Gable
7	321209	x	Värmespalt	Air gap
8	336714	x	Sängram u. ribbotten	Bed bottom without laths
9	343912	x	Överbäddskåp L1980	Upper bed L1980
--	343913	x	Överbäddskåp L1980 (Customized)	Upper bed L1980 (Customized)
10	343914	x	Lucka	Door
--	343915	x	Lucka (High Gloss)	Door (High Gloss)
11	860402	x	Gångjärn	Hinge
12	860405	x	Gångjärn	Hinge
13	339839M	x	Regel låsning	Lock bar
14	350129	x	Handtag	Handle
15	375813	x	Rasskydd ö-bäddskåp	Protective plate
16	331698M	x	Bärregel ö-bädd 670x22x22	Bearing rail upper bed 610x22x22
17	331701M	x	Kloss bärregel	Block bearing rail
18	350545	T	Stege ö-bäddsskåp	Ladder upper bed
19	376789	x	Bärregel ö-bädd 610x22x22	Supportbar 610x22x22
20	331961	x	Bärregel 440x22x22	Supportbar 440x22x22
21	377309	x	Stolpe utskjut	Support bar
24	377320	x	Bärregel ö-bädd 898x22x22	Bearing rail upper bed 898x22x22
25	341610	x	Vägg	Wall
26	377174	x	Stolpe utskjut	Support bar
27	344333	x	Överbäddskåp L1915	Upper bed L1915
--	343334	x	Överbäddskåp L1915 (Customized)	Upper bed L1915 (Customized)
28	336336	x	Plafond	Ceiling lamp
29	315907	T	Skena draperi L=1920	Drapery rail L=1920
30	377407	x	Vägg	Wall
31	338144	x	Värmespalt H-bak	Air gap R rear
32	344336	x	Sängram u. ribbotten	Bed bottom without laths
33	326474	x	Ribbotten kpl.	Laths bottom cpl.
--	314211	x	Ribba sängbotten L=820 B=63	Lath bed bottom L=820 B=63
--	312046	x	Band t. ribbotten	Band for laths bottom
34	343966	x	Stege	Ladder
35	344309	T	Lådor under säng kpl. sats	Drawers under bed cpl. kit
36	344312	T	Låda kpl. d:o	Drawer cpl. d:o
--	315215	T	Glidskena låda (säljes i par)	Slide bar (exp. in pair)
37	325430	x	Ribbotten	Laths
38	344183	x	Sänggavel kpl. med tyg	Headboard cpl. with fabric

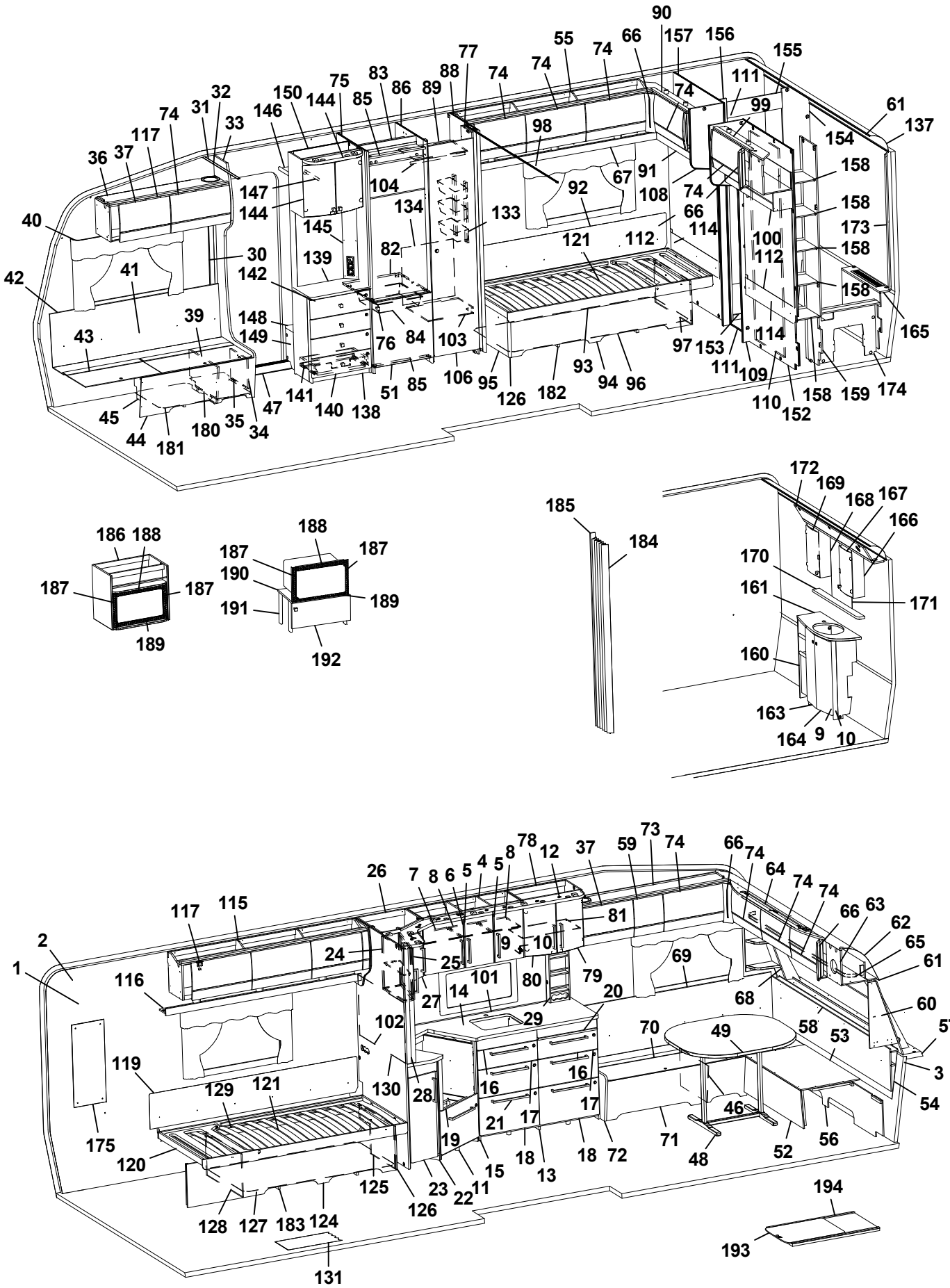
90
157
156
155
55
74
66
77
88
74
74
83
86
89
75
150
144
85
146
32
31
33
74
117
36
37
40
42
41
30
39
43
45
44
181
180
35
34
47
141
140
138
51
85
106
95
126
182
93
94
96
97
153
111
109
110
152
158
159
174
165
158
173
158
158
154
137
61
99
111
74
108
91
67
92
98
104
147
144
145
134
133
82
139
142
148
149
76
84
103
121
112
114
100
112
114
172
169
168
167
166
170
161
171
160
163
164
9
10
185
184
186
188
187
187
189
188
187
187
190
191
189
192
1
2
116
117
115
26
7
8
6
5
4
5
8
78
12
37
59
73
74
66
74
64
74
74
66
63
62
65
61
60
57
3
54
24
25
9
10
81
80
79
69
68
101
14
27
20
29
102
70
49
58
53
119
129
121
130
28
16
16
17
17
21
19
15
18
13
18
72
71
46
48
52
56
175
120
125
126
23
22
11
128
127
183
124
131
194
193

Pos Fig	Det. nr Part. No	Ingår Fitted	OBS!! Ange alltid årsmodell vid beställning av inredning Benämning	OBS!! Specify always year of model when ordering equipment Description
1	318657	M	Tapet vägg/tak	Wall paper
2	318584	M	Tejp tapet 20 mm	Tape, wall paper 20 mm
3	318585	M	Tejp tapet 60 mm	Tape, wall paper 60 mm
4	343450	x	Skåp kök L924 kpl. (Vit)	Cupboard kitchen L924 cpl. (White)
--	343452	x	Skåp kök L924 kpl. (Mekong)	Cupboard kitchen L924 cpl. (Mekong)
--	343451	x	Skåp kök L924 kpl. (High Gloss)	Cupboard kitchen L924 cpl. (High Gloss)
5	343456	x	Lucka H (Vit)	Door R (White)
--	343458	x	Lucka H (Mekong)	Door R (Mekong)
--	343457	x	Lucka H (High Gloss)	Door R (High Gloss)
--	350471	x	Handtag d:o	Handle d:o
6	343453	x	Lucka V (Vit)	Door L (White)
--	343455	x	Lucka V (Mekong)	Door L (Mekong)
--	343454	x	Lucka V (High Gloss)	Door L (High Gloss)
--	350471	x	Handtag d:o	Handle d:o
7	331385M	x	Hylla	Shelf
8	341681	x	Hylla	Shelf
9	311917	x	Gångjärn	Hinge
10	312588	x	Platta gångjärn	Plate hinge
11	343882	x	Diskbänk vinklad (Vit)	Kitchen sink angled (White)
--	343883	x	Diskbänk vinklad (Mekong)	Kitchen sink angled (Mekong)
--	343884	x	Diskbänk vinklad (High Gloss)	Kitchen sink angled (High Gloss)
12	341707	x	Ljusramp köksskåp (vitrinskåp)	Light holder kitchen (vitrine)
--	342423	T	Ljusramp köksskåp (skåp mikro)	Light holder kitchen (microwave oven)
13	344146	x	Diskbänk induktion trädel u. skiva (Vit)	Kitchen sink induction w/o board (White)
--	344147	x	Diskbänk induktion trädel u. skiva (Mekong)	Kitchen sink induction w/o board (Mekong)
--	344148	x	Diskbänk induktion trädel u. skiva (High Gloss)	Kitchen sink induction w/o board (High Gloss)
14	344078-K	x	Skiva diskbänk induktion 1970x902, ljus	Board induction 1970x902, light
--	344078-L	x	Skiva diskbänk induktion 1970x902, mörk	Board 1970x902, dark
15	341138	x	Passbit diskbänk	Gauge block
16	343384	x	Lådförstycke (Vit)	Drawer front (White)
--	343412	x	Lådförstycke (Mekong)	Drawer front (Mekong)
--	343407	x	Lådförstycke (High Gloss)	Drawer front (High Gloss)
--	317514	x	Låda 500x480 d:o	Drawer 500x480 d:o
--	317382	x	Glidskena låda H d:o	Slide bar, drawer R d:o
--	350221	x	Glidskena låda V d:o	Slide bar, drawer L d:o
17	343385	x	Lådförstycke (Vit)	Drawer front (White)
--	343413	x	Lådförstycke (Mekong)	Drawer front (Mekong)
--	343408	x	Lådförstycke (High Gloss)	Drawer front (High Gloss)
--	317514	x	Låda 500x480 d:o	Drawer 500x480 d:o
--	317382	x	Glidskena låda H d:o	Slide bar, drawer R d:o
--	350221	x	Glidskena låda V d:o	Slide bar, drawer L d:o
18	343386	x	Lucka (Vit)	Door (White)
--	343414	x	Lucka (Mekong)	Door (Mekong)
--	343410	x	Lucka (High Gloss)	Door (High Gloss)
--	20-900302	x	Pentrylåda 500x273 d:o *	Drawer pentry 500x273 d:o *
--	07-800039	x	Rullskena H d:o *	Roller rail R d:o *
--	07-800038	x	Rullskena V d:o *	Roller rail L d:o *
--	317514	x	Låda 500x480 d:o *	Drawer 500x480 d:o *
--	317382	x	Glidskena låda H d:o *	Slide bar, drawer R d:o *
--	350221	x	Glidskena låda V d:o *	Slide bar, drawer L d:o *
			M= Metervara T= Tillbehör	M= On the metre T= Accessory

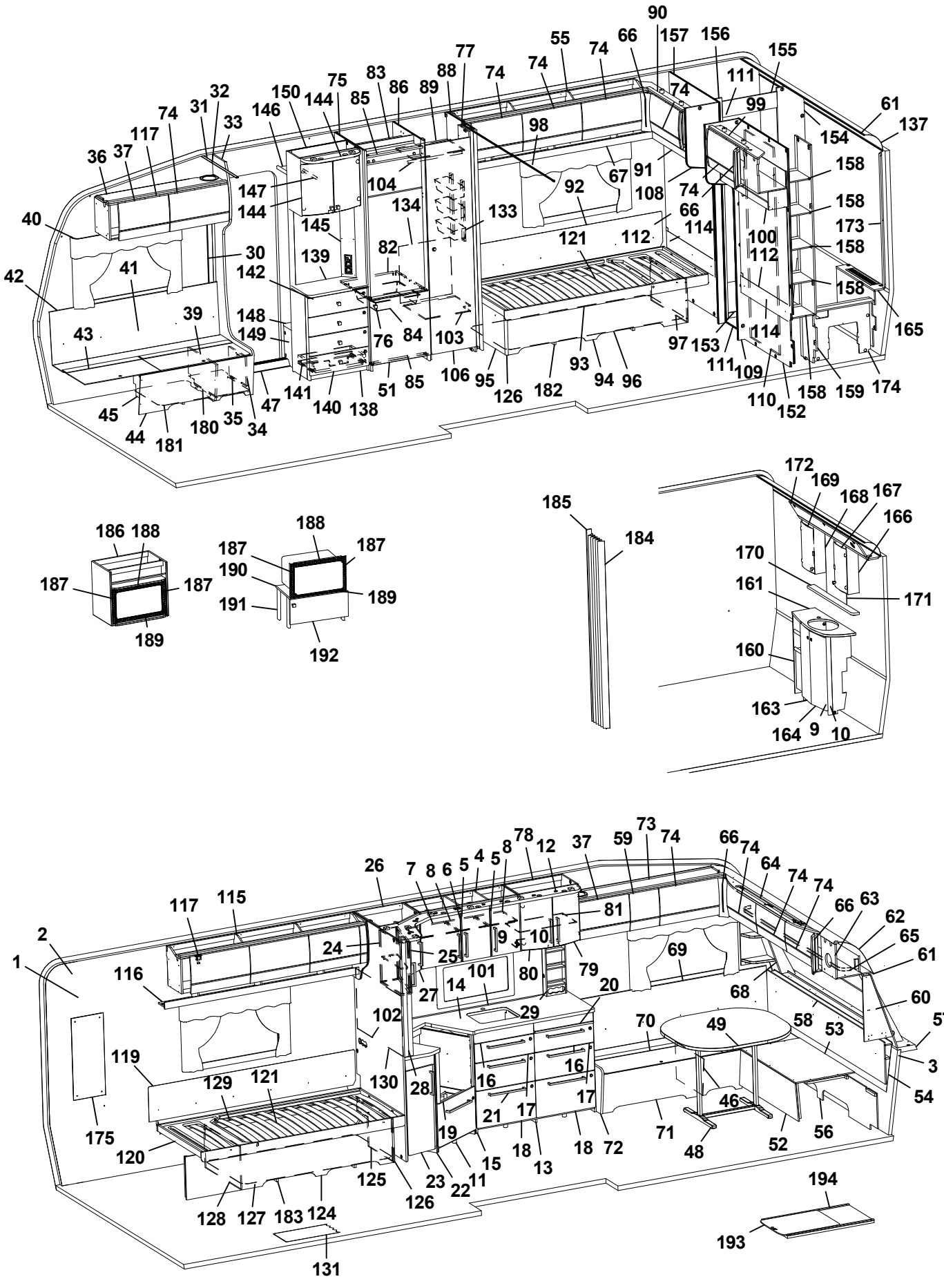
90
55
74
66
157
156
155
77
74
74
111
99
61
137
154
158
158
173
158
158
165
174
159
158
152
110
109
111
153
114
97
96
94
93
182
126
95
106
103
84
76
82
133
134
104
98
92
67
91
108
74
66
114
112
121
112
100
112
114
139
145
144
147
146
150
144
75
85
83
86
89
88
74
74
32
31
33
74
117
36
37
40
41
42
30
142
148
149
39
43
45
44
181
180
35
34
47
141
140
138
51
85
186
188
187
187
189
188
187
187
190
191
189
192
185
184
172
169
168
167
166
170
161
171
160
163
164
9
10
1
2
117
115
116
26
7
8
6
5
4
5
8
78
12
37
59
73
74
66
74
64
74
74
66
63
62
65
61
24
25
9
10
81
79
69
68
60
57
3
54
58
53
49
70
20
29
14
101
80
27
102
130
28
16
16
17
17
21
19
15
18
13
18
72
71
46
48
52
56
119
129
121
175
120
125
126
23
22
11
128
127
183
124
131
194
193

Pos Fig	Det. nr Part. No	Ingår Fitted	OBS!! Ange alltid årsmodell vid beställning av inredning Benämning	OBS!! Specify always year of model when ordering equipment Description
19	343390	x	Lucka (Vit)	Door (White)
--	343392	x	Lucka (Mekong)	Door (Mekong)
--	343391	x	Lucka (High Gloss)	Door (High Gloss)
--	20-900302	x	Pentrylåda 500x273 d:o	Drawer pentry 500x273 d:o
--	07-800039	x	Rullskena H d:o	Roller rail R d:o
--	07-800038	x	Rullskena V d:o	Roller rail L d:o
20	341954	x	Skärbräda	Cutting board
21	350472	x	Handtag	Handle
22	343051	x	Utskjut diskbänk (Vit)	Projection kitchen sink (White)
--	343406	x	Utskjut diskbänk (Mekong)	Projection kitchen sink (Mekong)
--	343405	x	Utskjut diskbänk (High Gloss)	Projection kitchen sink (High Gloss)
23	343378	x	Lucka (Vit)	Door (White)
--	343380	x	Lucka (Mekong)	Door (Mekong)
--	343379	x	Lucka (High Gloss)	Door (High Gloss)
--	350471	x	Handtag d:o	Handle d:o
24	343438	x	Skåp utskjut kökskåp (Vit)	Cupboard projection (White)
--	343440	x	Skåp utskjut kökskåp (Mekong)	Cupboard projection (Mekong)
--	343439	x	Skåp utskjut kökskåp (High Gloss)	Cupboard projection (High Gloss)
--	341856	x	Hylla d:o	Shelf d:o
25	343441	x	Lucka H (Vit)	Door R (White)
--	343443	x	Lucka H (Mekong)	Door R (Mekong)
--	343442	x	Lucka H (High Gloss)	Door R (High Gloss)
26	343422	x	Hörnskåp (Vit)	Corner cupboard (White)
--	343424	x	Hörnskåp (Mekong)	Corner cupboard (Mekong)
--	343423	x	Hörnskåp (High Gloss)	Corner cupboard (High Gloss)
27	343425	x	Lucka V (Vit)	Door L (White)
--	343427	x	Lucka V (Mekong)	Door L (Mekong)
--	343426	x	Lucka V (High Gloss)	Door L (High Gloss)
28	341727	x	Stolpe utskjut	Support bar
29	333409M	x	Kryddhylla	Spice rack
30	318962	x	List täck el-kabel B=45 L=2100	Cover strip B=45 L=2100
31	316270	x	List snäpp undre L2379	List under L2379
32	316268	x	List snäpp övre L2379	List upper L2379
33	343135	x	Stolpe först. L1948 kpl. m. lucka	Support bar cpl. with door
34	343731	x	Lucka	Door
35	312589	x	Gångjärn	Hinge
36	345060	x	Skåp övre elc.L=1108	Cupboard upper L=1108
--	345061	x	Skåp övre elc.L=1108 (Selected)	Cupboard upper L=1108 (Selected)
--	345062	x	Skåp övre elc.L=1108 (Customized)	Cupboard upper L=1108(Customized)
37	343181	x	Lucka	Door
--	343184	x	Lucka (High Gloss)	Door (High Gloss)
39	342494	x	Stöd bäddlåda HF	Support bed box
40	350348	x	Skena gardin L1020	Curtain rod L1020
41	339355	x	Värmespalt H fram	Air gap R.F.
42	319821	M	List kant mörkbrun	Strip, dark brown
43	343032	x	Lock bäddlåda H F	Cover bedbox R.F.
--	319024	x	Matta grå textil m. tejp d:o	Carpet gray textile with tape d:o
44	343085	x	Front bäddlåda H F	Front bed box R.F.
--	343034	T	Front bäddlåda H F (centraldammsugare)	Front bed box R.F. (central vacuum cleaner)
45	342495	x	Stöd bäddlåda HF	Support bed box
			M= Metervara T= Tillbehör	M= On the metre T= Accessory

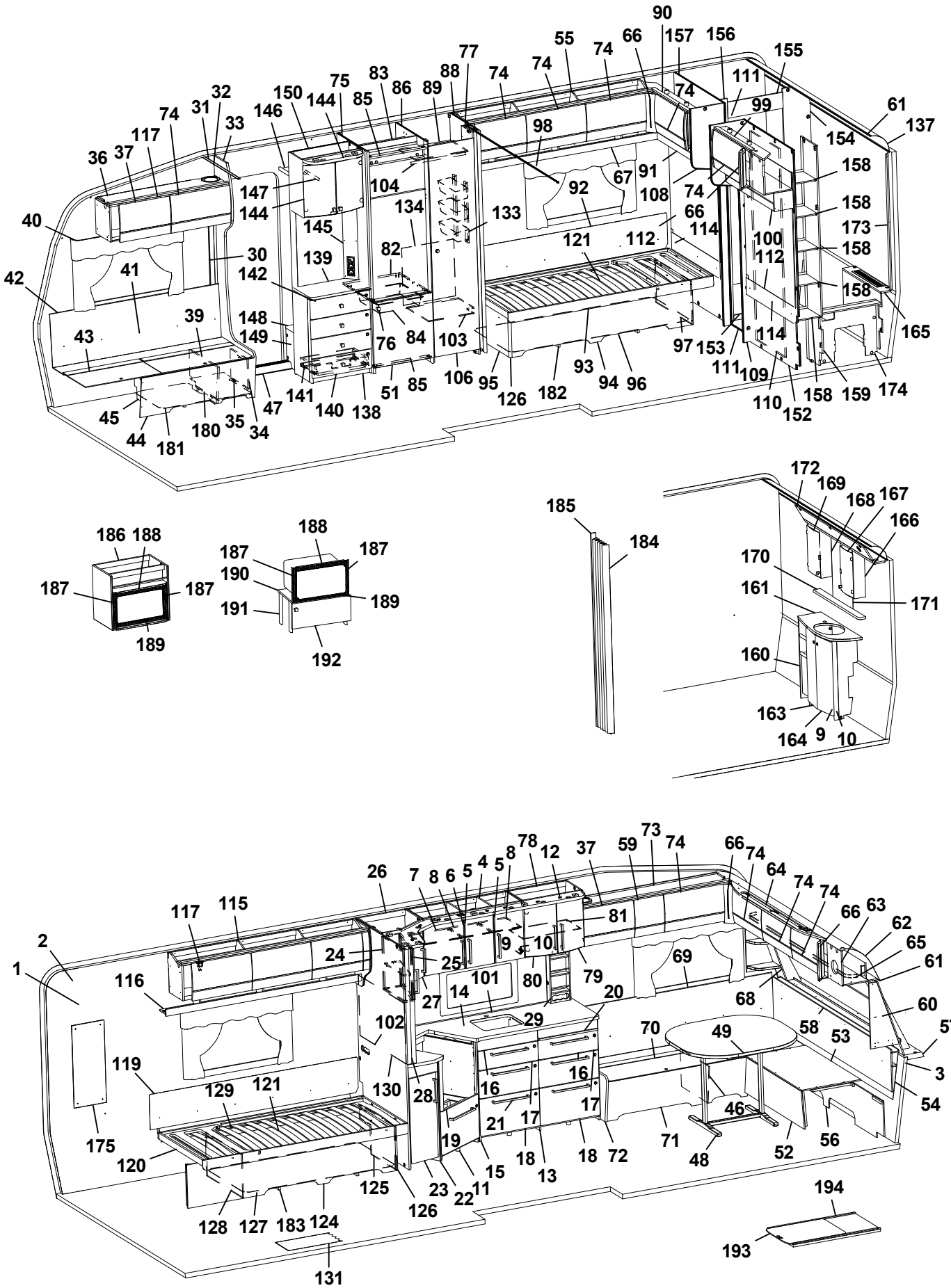
90
55
74
66
157
156
155
77
74
74
111
99
61
137
154
158
158
173
158
158
165
174
159
158
152
110
109
111
153
114
97
96
94
93
182
126
95
106
103
84
76
82
133
134
104
85
83
86
89
88
75
144
150
146
32
31
33
74
117
37
36
40
42
41
30
142
139
145
147
144
148
149
39
43
45
44
181
180
35
34
47
141
140
138
51
85
92
67
91
108
74
66
114
112
121
100
112
98
186 188
187
187
189
188
187
187
190
191
189
192
185
184
172
169
168
167
166
170
161
171
160
163
164
9
10
78
12
37
59
73
74
66
74
64
74
74
66
63
62
65
61
60
57
3
54
26
7
8
6
5
4
5
8
117
115
2
1
116
24
25
9
10
81
79
69
68
58
53
101
80
14
27
20
29
102
70
49
119
129
121
130
28
16
16
17
17
21
19
15
18
13
18
72
71
46
48
52
56
175
120
125
126
23
22
11
128
127
183
124
131
194
193

Pos Fig	Det. nr Part. No	Ingår Fitted	OBS!! Ange alltid årsmodell vid beställning av inredning Benämning	OBS!! Specify always year of model when ordering equipment Description
46	312825	x	Stöd bäddlåda VF	Support bed box
47	314687	x	Tröskel aluminium L=850	Threshold aluminium L=850
48	310083	x	Bordsstativ	Table stand
--	350474	T	Bordsstativ enpelar	Table stand single pillar
49	343248	x	Bordsskiva 800x1000	Table top 800x1000
51	343736	x	Lucka H 550x570	Door R 550x570
--	316799	x	Gångjärn d:o	Hinge d:o
--	312588	x	Platta gångjärn d:o	Plate hinge d:o
52	331245M	x	Front bäddlåda gavel	Front bed box gable
53	331246M	x	Skiva rundsittgrupp	Sheet seat
54	340578	x	Värmespalt gavel fram	Air gap
55	345003	x	Skåp övre L=1747	Cupboard upper L=1747
--	345004	x	Skåp övre L=1747 (Customized)	Cupboard upper L=1747 (Customized)
--	350454	x	Gångjärn d:o	Hinge d:o
56	340520	x	Stöd sittgrupp	Support
57	213471	x	Hylla front kpl. L2376	Shelf front cpl. L2376
58	340191	x	Front/hylla kpl.	Front/shelf cpl.
--	340929	x	Hylla m. belysning "Björn" (Customized)	Shelf with lighting "Bear" (Customized)
59	343180	x	Lucka	Door
--	343183	x	Lucka (High Gloss)	Door (High Gloss)
60	343562	x	Hylla hörn H	Shelf R
61	313884	x	List plast radie L=2379	List L=2379
62	316005	x	Skiva plast 295x2363x1	Plastic sheet
63	344966	x	Skåp gavel fram L=2360	Cupboard L=2360
--	344979	x	Skåp gavel fram L=2360 (Customized)	Cupboard L=2360 (Customized)
--	350454	x	Gångjärn d:o	Hinge d:o
64	343160	x	Ljusramp gavelskåp	Light holder
65	350349	x	Skena gardin L1920	Curtain rod L1920
66	343294	x	Hörn inredning (High Gloss)	Corner (High Gloss)
67	343213	x	Hyllpaket	Shelf
68	343556	x	Hylla hörn V	Shelf L
69	337174	x	Värmespalt V fram	Air gap L.F.
70	343033	x	Lock bäddlåda V F	Cover bed box L.F
--	319024	x	Matta grå textil m. tejp d:o	Carpet gray textile with tape d:o
71	339502	x	Front bäddlåda V F	Front bed box L.F.
72	343469	x	Gavel bäddlåda V F	Gable bed box L.F
73	345089	x	Skåp övre L=1388	Cupboard upper L=1388
--	345090	x	Skåp övre L=1388 (Selected)	Cupboard upper L=1388 (Selected)
--	345091	x	Skåp övre L=1388 (Customized)	Cupboard upper L=1388 (Customized)
74	343182	x	Lucka	Door
--	343185	x	Lucka (High Gloss)	Door (High Gloss)
75	332244M	x	Vägg kyl V	Wall refrigerator L
76	350473	x	Handtag knopp	Handle knob
77	331238M	x	Nisch, vikdörr	Niche folding door
78	345048	x	Skåp vitrin	Vitrine
79	343747	x	Lucka vitrin H 272x450	Door vitrine R 272x450
80	343746	x	Lucka vitrin V 272x450	Door vitrine L 272x450
--	318630	x	Lås magnet d:o	Lock magnet d:o
--	318381	x	Motstycke magnetlås	Companion part
			M= Metervara T= Tillbehör	M= On the metre T= Accessory

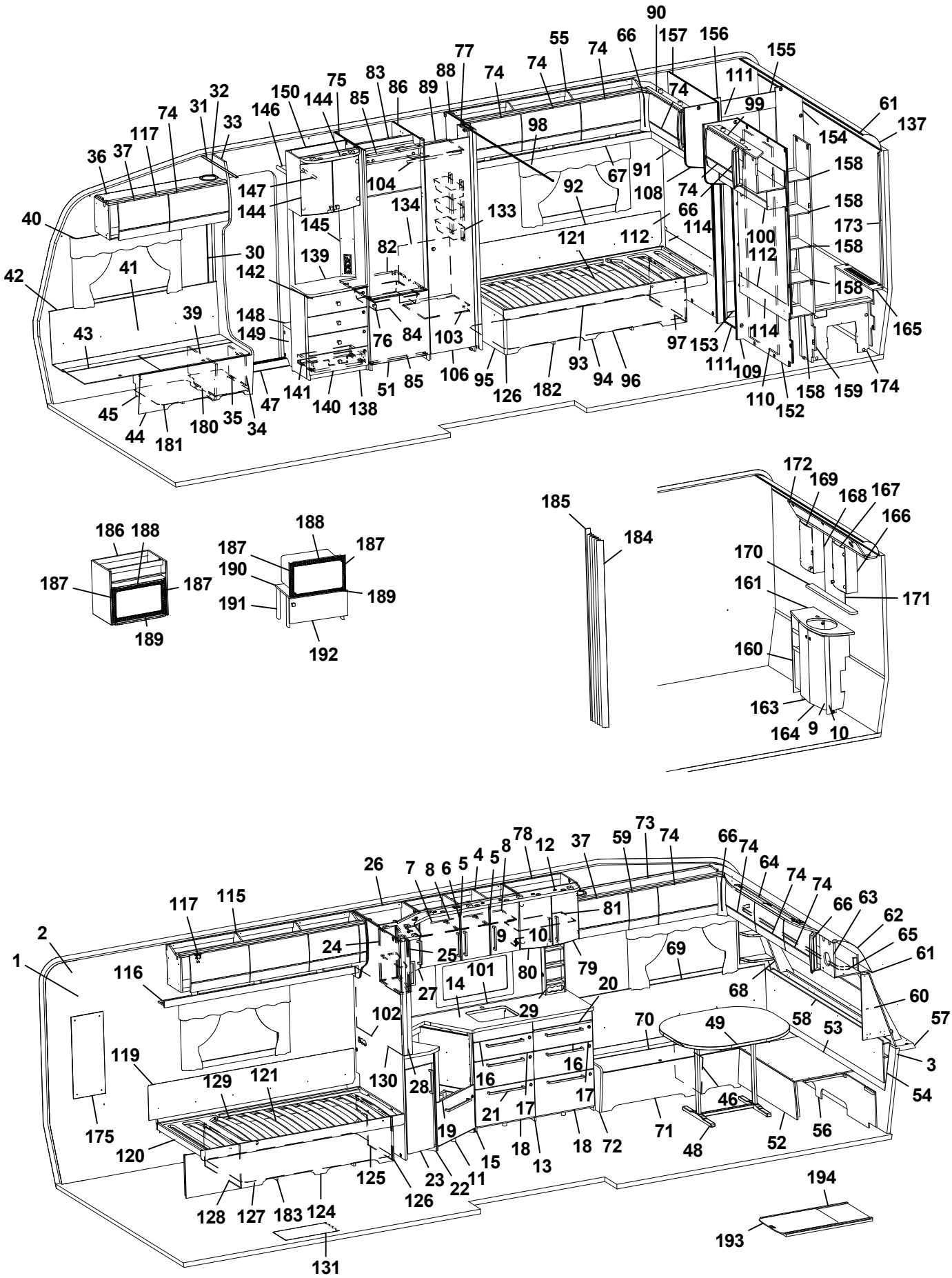
90
55
74
66
157
156
155
77
74
74
111
99
61
137
154
158
158
173
158
158
165
174
159
158
152
110
109
111
153
114
97
96
94
93
182
126
95
106
103
84
76
82
133
134
104
98
92
67
91
108
74
66
114
112
121
112
100
112
114
139
145
144
75
83
86
89
88
85
150
146
144
147
30
142
148
149
141
140
138
51
85
47
34
35
180
181
44
45
43
39
41
42
40
36
37
117
74
31
32
33
186
188
187
187
189
188
187
187
190
191
189
192
185
184
172
169
168
167
166
170
161
171
160
163
164
9
10
1
2
117
115
116
26
7
8
6
5
4
5
8
78
12
37
59
73
74
66
74
64
74
74
66
63
62
65
61
60
57
3
54
24
25
9
10
81
80
79
69
68
58
53
27
14
101
20
29
102
70
49
16
16
17
17
21
19
18
18
13
72
71
46
48
52
56
130
28
129
121
119
175
120
125
126
23
22
11
15
128
127
183
124
131
194
193

Pos Fig	Det. nr Part. No	Ingår Fitted	OBS!! Ange alltid årsmodell vid beställning av inredning Benämning	OBS!! Specify always year of model when ordering equipment Description
--	318379	x	Gångjärn	Hinge
--	318380	x	Täckhatt d:o	Cover d:o
--	312588	x	Platta gångjärn	Plate hinge
81	333749	x	Hylla	Shelf
82	340675	x	Hylla under kyl	Shelf under refrigerator
83	342309	x	Bakstycke stopp kyl	Back cupboard
84	310325	x	Trådback vit 427x427x85	Tray 427x427x85
--	312712	x	Glidlist trådback (säljes i par)	Sliding strip tray (pair)
85	342306	x	List folierad L = 528	List foiled L = 528
86	331240	x	Vägg kyl H	Wall refrigerator R
88	331593M	x	Vägg garderob H	Wall wardrobe R
89	331279M	x	Hylla garderob övre	Shelf wardrobe upper
90	344984	x	Skåp gavel bak H L=928	Cupboard upper R L=928
--	344985	x	Skåp gavel bak H L=928 (Customized)	Cupboard upper R L=928 (Customized)
--	350454	x	Gångjärn d:o	Hinge d:o
91	345127	x	Hyllpaket	Shelf
92	338121	x	Värmespalt	Air gap
93	342605	x	Sängram u. ribbotten	Bed bottom without laths
94	340246	x	Sänglåda kpl. H	Bed box cpl. R
95	340247	x	Gavel säng främre	Gable bed front
96	339481	x	Front säng	Front bed
97	340211	x	Gavel säng bakre	Gable bed rear
98	318104	x	Skena draperi L=1730	Drapery rail L=1730
99	344988	x	Skåp gavel bak V L=928	Cupboard upper L L=928
--	344989	x	Skåp gavel bak V L=928 (Customized)	Cupboard upper L L=928 (Customized)
--	350454	x	Gångjärn d:o	Hinge d:o
100	345096	x	Hyllpaket	Shelf
101	341099-F	T	Köksskiva vägg svart fiskben	Protection kitchen, black fishbone
--	341099-G	T	Köksskiva vägg natur skiffer	Protection kitchen, nature slate
102	341710-F	T	Köksskiva vägg svart fiskben	Protection kitchen, blackfishbone
--	341710-G	T	Köksskiva vägg natur skiffer	Protection kitchen, nature slate
103	331274M	x	Hylla garderob nedre	Shelf wardrobe under
104	350217	x	Galgstång L=790	Clothes hanger L=790
106	342238	x	Dörr 415x1850	Door 415x1850
108	336385	x	Front H vägg tvättrum	Front R
109	336386	x	Front V vägg tvättrum	Front L
110	331914M	x	Skjutdörr tvättrum	Door
111	316030	x	Skena skjutdörr	Curtain rod
--	375434	x	List d:o	List d:o
--	331953M	x	Kloss d:o	Block d:o
112	344162	x	Sänggavel kpl. m. tyg	Headboard cpl. with fabric
114	344704	x	Värmespalt kpl.	Air gap cpl.
115	345033	x	Skåp övre V-bak L=1747	Cupboard upper L-rear L=1747
--	345034	x	Skåp övre L=1747 (Customized)	Cupboard upper L=1747 (Customized)
116	343213	x	Hyllpaket	Shelf
117	350454	x	Gångjärn	Hinge
119	338121	x	Värmespalt	Air gap
120	342613	x	Sängram u. ribbotten	Bed bottom without laths
121	325342	x	Ribbotten kpl.	Laths bottom cpl.
			M= Metervara T= Tillbehör	M= On the metre T= Accessory

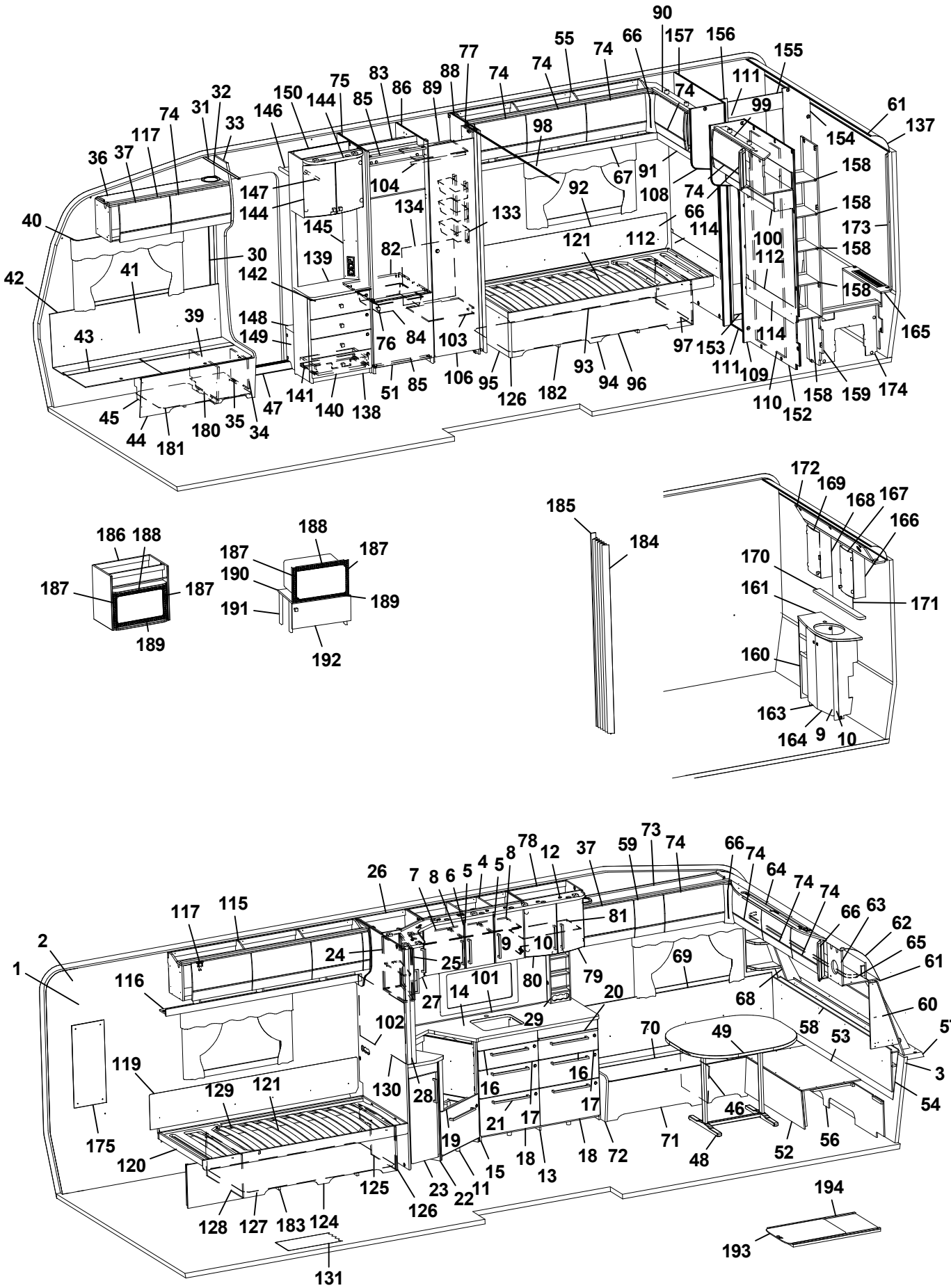
90
55
74
66
157
156
155
77
74
74
111
99
61
137
154
158
158
173
158
158
165
174
159
158
152
110
109
111
153
114
97
96
94
93
182
126
95
106
103
84
76
82
133
134
104
98
92
67
91
108
74
66
114
112
121
112
100
145
139
142
148
149
141
140
138
51
85
47
34
35
180
181
44
45
43
39
41
42
40
30
31
32
33
74
117
37
36
146
150
144
75
85
83
86
89
88
74
147
144
186 188
187
187
189
188
187
187
190
191
189
192
185
184
172
169
168
167
166
170
161
171
160
163
164
9
10
1
2
117
115
116
119
175
120
129
121
125
126
128
127
183
124
131
26
7
8
6
5
4
5
8
78
12
37
59
73
74
66
74
64
74
74
66
63
62
65
61
60
57
3
54
56
52
48
46
71
72
18
13
18
15
11
22
23
19
21
17
17
16
16
28
130
102
27
24
25
9
10
81
79
80
101
14
29
20
69
68
58
53
70
49
194
193

Pos Fig	Det. nr Part. No	Ingår Fitted	OBS!! Ange alltid årsmodell vid beställning av inredning Benämning	OBS!! Specify always year of model when ordering equipment Description
--	314211	x	Ribba sängbotten L=820 B=63	Lath bed bottom L=820 B=63
--	312046	x	Band t. ribbotten	Band for laths bottom
124	340218	x	Sänglåda kpl. V	Bed box cpl. L
125	340219	x	Gavel säng främre	Gable bed front
126	319776	x	List hörn L=2500	Corner strip L=2500
127	339486	x	Front säng	Front bed
128	340204	x	Gavel säng bakre	Gable bed rear
129	315203	x	Regel 17,5x55x1415	Wood lath pine 17,5x55x1415
130	344108	x	Vägg	Wall
131	350469	T	Matta golv, gråsten	Carpet floor, greystone
--	319393	T	Matta golv, antik planka	Carpet floor, antique plank
133	319759	x	Korg, garderob	Basket, wardrobe
--	335802	x	List för korgar	List för baskets
134	336261	x	Täckskiva exp.kärl	Cover expansion vessel
137	316005	x	Skiva plast 295x2363x1	Plastic sheet
138	343583	x	TV-bänk kpl. u. skiva	TV-bench cpl. whitout board
139	343590-K	x	Skiva TV-bänk, ljus	Board, light
--	343590-L	T	Skiva TV-bänk, mörk	Board, dark
140	343591	x	Lådförstycke	Drawer front
141	20-900302	x	Pentrylåda 500x273 d:o	Drawer pentry 500x273 d:o
--	07-800039	x	Rullskena H d:o	Roller rail R d:o
--	07-800038	x	Rullskena V d:o	Roller rail L d:o
143	350069	x	Skåp bar kpl. H=512	Coctail cabinet cpl. H=512
--	330180	x	Hylla hållare flaskor	Shelf bottle holder
--	343667	x	Lucka H d:o	Door R d:o
--	343666	x	Lucka V d:o	Door L d:o
--	318379	x	Gångjärn d:o	Hinge d:o
--	318380	x	Täckhatt d:o	Cover d:o
--	312588	x	Platta gångjärn d:o	Plate hinge d:o
144	336106	x	Ljusramp	Light holder
145	343721	x	Front el-uttag 130x675	Front outlet 130x675
146	331910M	x	Hylla garderob övre	Shelf
147	350217	x	Galgstång L=790	Clothes hanger L=790
148	319866	x	Hylla insteg	Shelf
149	336618	x	Front hylla garderob	Front
150	343654	x	Vägg instegsgarderob	Wall wardrobe
152	338638	x	Vägg tvättrum	Wall washroom
153	332955M	x	Tröskel	Threshold
154	333500M	x	Vägg tvättrum	Wall
155	332956M	x	Överbit tvättrum	Overlap washroom
156	332957M	x	List poppel 15x63x1948	List 15x63x1948
157	338636	x	Vägg tvättrum	Wall washroom
158	331894M	x	Hylla	Shelf
159	338638	x	Vägg garderob H	Wall wardrobe R
160	337048	x	Skåp tvättställ u. skiva	Cupboard washroom without board
161	337049-K	x	Skiva skåp tvättställ	Board cupboard wash basin
163	336056	x	Lucka V	Door L
164	336055	x	Lucka H	Door R
165	337050	x	Front gavel bak	Front
--	319198	x	Galler ventilation d:o	Ventilation grille d:o
			M= Metervara T= Tillbehör	M= On the metre T= Accessory

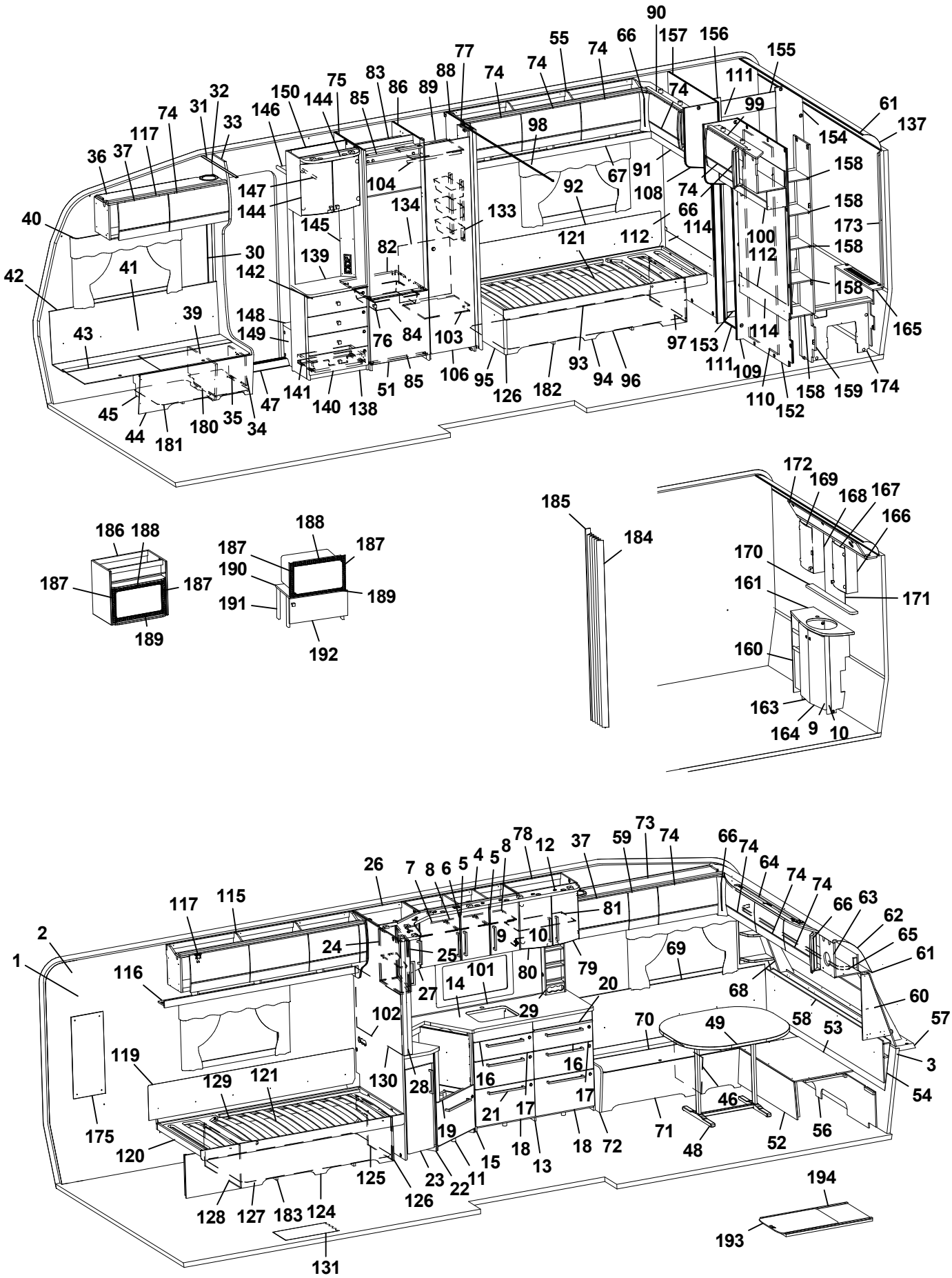
90
55
74
66
157
156
155
77
74
74
111
99
61
137
154
158
158
173
158
158
165
174
159
158
152
110
109
111
153
114
97
96
94
93
182
126
95
106
103
84
76
82
133
134
104
98
92
67
91
108
74
66
114
112
121
112
100
145
139
142
148
149
141
140
138
51
85
47
34
35
180
181
44
45
43
39
41
42
40
36
37
117
74
31
32
33
146
150
144
75
85
83
86
89
88
74
147
144
186 188
187
187
189
188
187
187
190
191
189
192
185
184
172
169
168
167
166
170
161
171
160
163
164
9
10
1
2
117
115
116
26
7
8
6
5
4
5
8
78
12
37
59
73
74
66
74
64
74
74
66
63
62
65
61
60
57
3
54
24
25
9
10
81
79
80
101
14
27
29
20
69
68
58
53
49
70
102
130
28
16
16
17
17
21
19
15
18
13
18
72
71
46
48
52
56
119
129
121
175
120
125
126
23
22
11
128
127
183
124
131
194
193

Pos Fig	Det. nr Part. No	Ingår Fitted	OBS!! Ange alltid årsmodell vid beställning av inredning Benämning	OBS!! Specify always year of model when ordering equipment Description
166	344092	x	Skåp tvättrum H	Cupboard washroom R
167	343667	x	Lucka H	Door R
168	344093	x	Skåp tvättrum V	Cupboard washroom L
169	343666	x	Lucka V	Door L
170	337069-K	x	Hylla	Shelf
--	337069-L	T	Hylla, mörk	Shelf, dark
171	315999	x	Spegel 440x700x3	Mirror 440x700x3
172	337064	x	Ljusramp	Light holder
173	335718	x	Front hörn	Front
174	337046	x	Täckfront	Front
175	316039	x	Spegel 300x725x3	Mirror 300x725x3
--	319883	T	Spegel 300x725x3 [1]	Mirror 300x725x3 [1]
180	350390	x	Plåt skofack	Plate shoe compartment
181	343594	x	Luftspalt H-fram	Air gap R front
182	343596	x	Luftspalt sänglåda	Air gap bed box
183	343595	x	Luftspalt sänglåda	Air gap bed box
184	315216	T	Vikdörr 1900x1500	Folding door
185	376461	T	Bakdel nisch vikdörr	Back niche folding door
186	342343	T	Skåp kpl. mikrovågsugn	Cupboard cpl. microwave oven
187	402108	T	Galler vent. mikro 318x38	Grating vent. micro 318x38
188	402109	T	Galler vent. mikro 448x38	Grating vent. micro 448x38
189	402110	T	Galler vent. mikro 448x33	Grating vent. micro 448x33
190	342316	T	Hylla mikro	Shelf
191	342315	T	List folierad L=283	List folierad L=283
192	343880	T	Lucka 550x228	Door 550x228
--	316799	x	Gångjärn d:o	Hinge d:o
193	341192	T	Utdragsskiva bord 450x550	Sliding leaf 450x550
194	341193	T	Låda utdragsskiva	Box sliding leaf
			* = Olika djup på lådor kan förekomma [1] = Selected och Customized	* = Different depths of drawers can exist [1] = Selected and Customized
			Dyntyger, madrasser m.m. (se dynor m.m.)	Cushion textilies, mattresses etc. (see cushions etc.)
			M= Metervara T= Tillbehör	M= On the metre T= Accessory

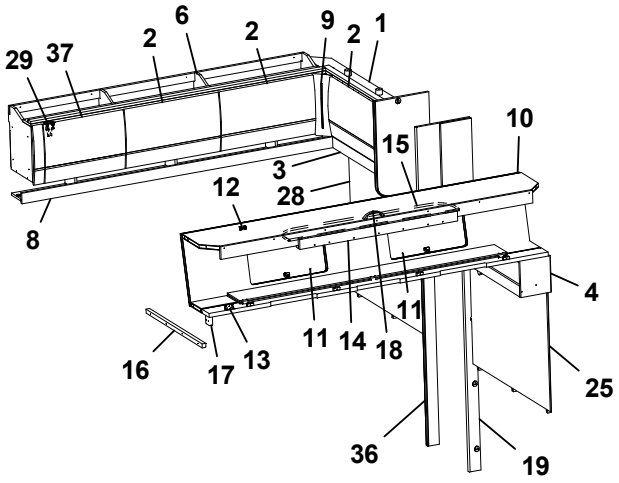
29
37
2
6
2
9
2
1
10
15
3
12
28
8
4
11
11
14
18
16
17
13
25
36
19

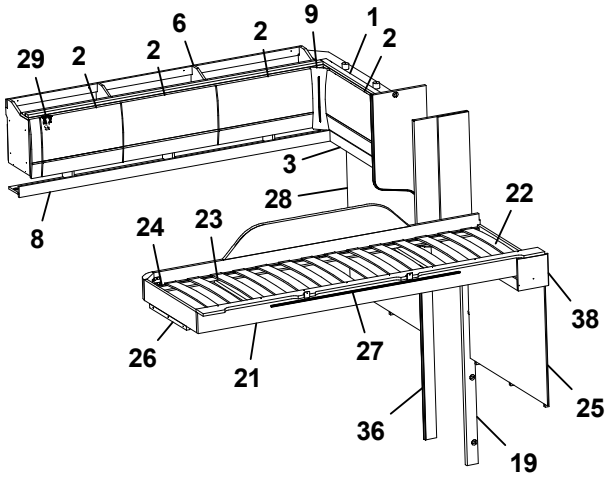
29
2
2
6
2
9
1
2
3
28
22
24
23
8
38
26
21
27
25
36
19

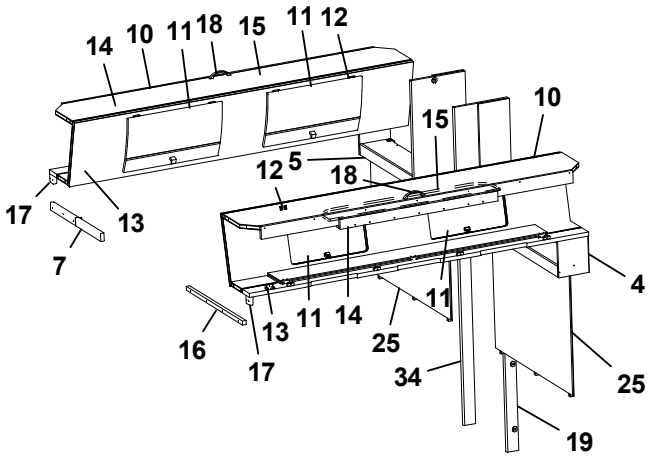
14
10
11
18
15
11
12
10
15
12
5
18
17
13
7
4
11
14
11
16
13
17
25
34
25
19

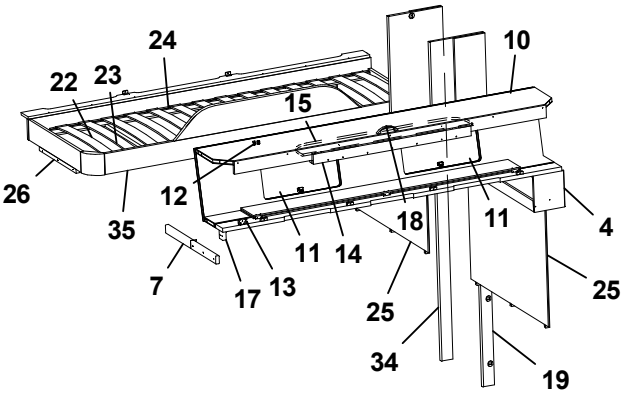
24
22
23
10
15
26
12
18
11
4
35
11
14
7
17
13
25
25
34
19

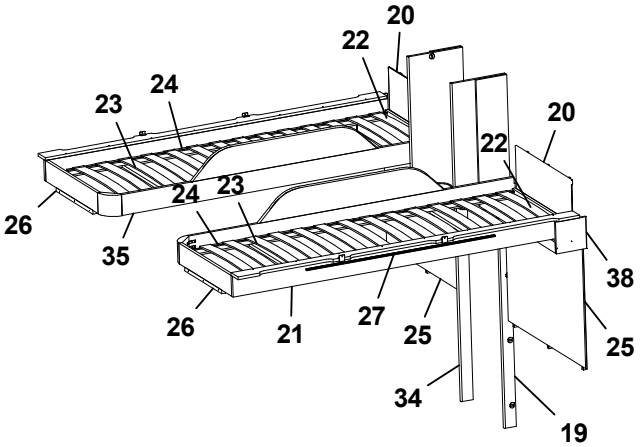
20
22
24
23
20
22
24
23
26
38
35
26
21
27
25
25
34
19

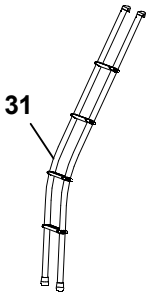
31

Pos Fig	Det. nr Part. No	Ingår Fitted	OBS!! Ange alltid årsmodell vid beställning av inredning Benämning	OBS!! Specify always year of model when ordering equipment Description
1	344984	x	Skåp gavel bak H L=928	Cupboard upper R L=928
--	344985	x	Skåp gavel bak H L=928 (Customized)	Cupboard upper R L=928 (Customized)
--	350454	x	Gångjärn d:o	Hinge d:o
2	343182	x	Lucka	Door
--	343185	x	Lucka (High Gloss)	Door (High Gloss)
3	345127	x	Hyllpaket	Shelf
4	344186	x	Hyllpaket	Shelf
5	344190	x	Hyllpaket	Shelf
6	345003	x	Skåp övre L=1747	Cupboard upper L=1747
--	345004	x	Skåp övre L=1747 (Customized)	Cupboard upper L=1747 (Customized)
7	332661	x	Bärregel	Bearing rail
8	343213	x	Hyllpaket	Shelf
9	343738	x	Hörn inredning (High Gloss)	Corner (High Gloss)
10	343912	x	Överbäddskåp L1980	Upper bed L1980
--	343913	x	Överbäddskåp L1980 (Customized)	Upper bed L1980 (Customized)
11	343914	x	Lucka	Door
--	343915	x	Lucka (High Gloss)	Door (High Gloss)
12	860402	x	Gångjärn	Hinge
13	860405	x	Gångjärn	Hinge
14	339839	x	Regel låsning	Lock bar
15	375813	x	Rasskydd ö-bäddskåp	Protective plate
16	331698M	x	Bärregel	Bearing rail
17	331701M	x	Kloss bärregel	Block bearing rail
18	350129	x	Handtag	Handle
19	344188	x	Front V vägg tvättrum	Front L
20	321209	x	Värmespalt gavel	Air gap gable
21	336381	x	Sängram vån.säng V u. ribbotten	Bed bottom L without laths
22	325430	x	Ribbotten kpl.	Laths bottom cpl.
23	311985	x	Ribba sängbotten L=718 B=63	Lath bed bottom L=718 B=63
24	312046	x	Band t. ribbotten	Band for laths bottom
25	344217	x	Sänggavel kpl. med tyg	Headboard cpl. with fabric
26	331961M	x	Bärregel L=440	Bearing rail L=440
27	314721	x	Skena draperi L=1100	Curtain rod L=1100
28	344162	x	Sänggavel kpl. med tyg	Headboard cpl. with fabric
29	350454	x	Gångjärn	Hinge
31	350545	T	Stege ö-bäddsskåp	Ladder upper bed
34	344189	x	Front H vägg tvättrum	Front R
35	336714	x	Sängram vån.säng H u. ribbotten	Bed bottom
36	336385	x	Front H Vägg tvättrum	Front R
37	343181	x	Lucka	Door
--	343184	x	Lucka (High Gloss)	Door (High Gloss)
38	345188	x	Hyllpaket	Shelf

T= Tillbehör

T= Accessory

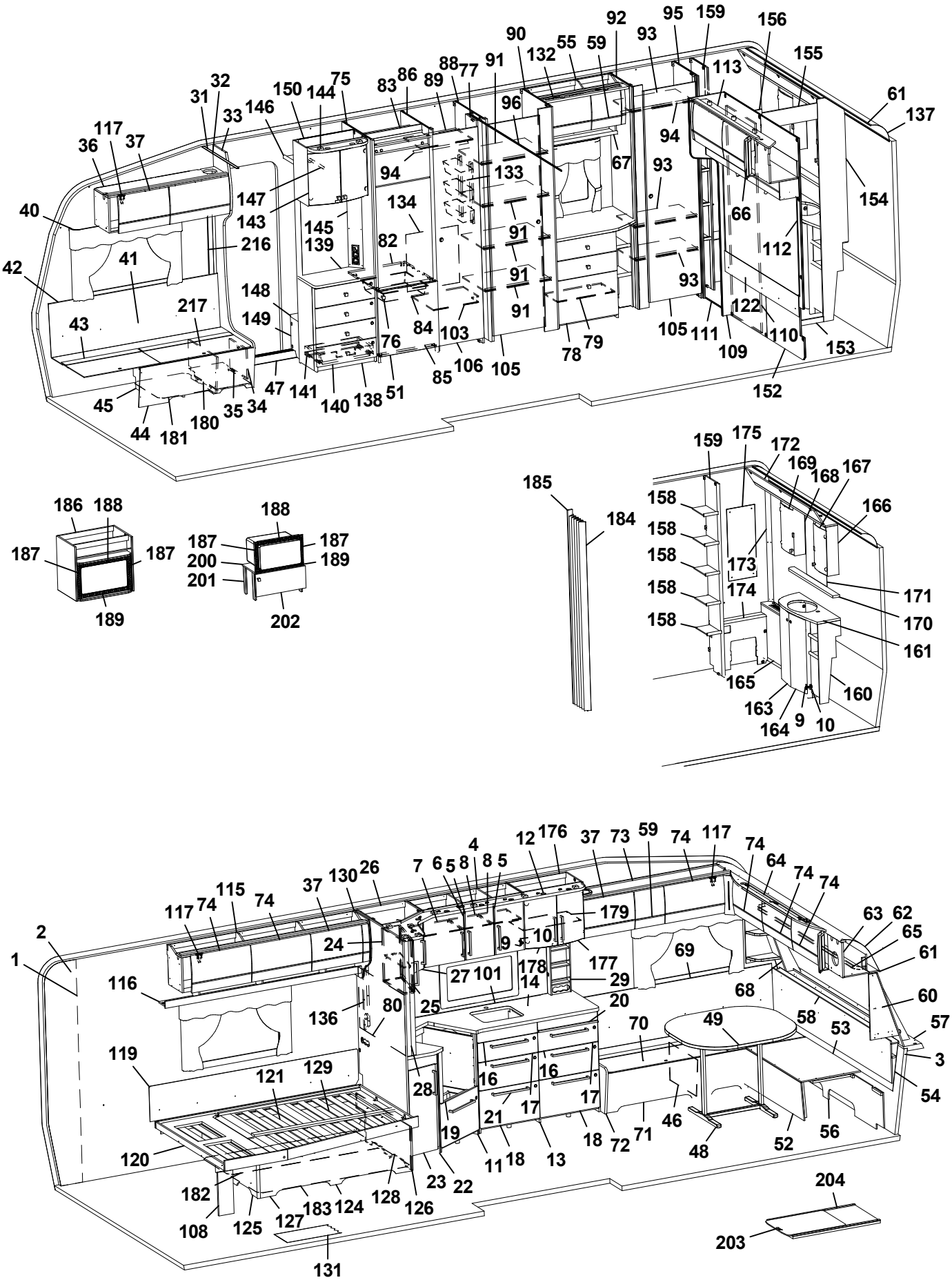
1 2 3 4 5 6 7 8 9 10 11 12 13 14 16 17 18 19 20 21 22 23 24 25 26 27 28 29 31 32 33 34 35 36 37 40 41 42 43 44 45 46 47 48 49 51 52 53 54 55 56 57 58 59 60 61 62 63 64 65 66 67 68 69 70 71 72 73 74 75 76 77 78 79 80 82 83 84 85 86 88 89 90 91 92 93 94 95 96 101 103 105 106 108 109 110 111 112 113 115 116 117 119 120 121 122 124 125 126 127 128 129 130 131 132 133 134 136 138 139 140 141 143 144 145 146 147 148 149 150 152 153 154 155 156 159 160 161 163 164 165 166 167 168 169 170 171 172 173 174 175 176 177 178 179 180 181 182 183 184 185 186 187 188 189 200 201 202 203 204 216 217

Pos Fig	Det. nr Part. No	Ingår Fitted	OBS!! Ange alltid årsmodell vid beställning av inredning Benämning	OBS!! Specify always year of model when ordering equipment Description
1	318657	M	Tapet vägg/tak	Wall paper
2	318584	M	Tejp tapet 20 mm	Tape, wall paper 20 mm
3	318585	M	Tejp tapet 60 mm	Tape, wall paper 60 mm
4	343450	x	Skåp kök L924 kpl. (Vit)	Cupboard kitchen L924 cpl. (White)
--	343452	x	Skåp kök L924 kpl. (Mekong)	Cupboard kitchen L924 cpl. (Mekong)
--	343451	x	Skåp kök L924 kpl. (High Gloss)	Cupboard kitchen L924 cpl. (High Gloss)
5	343456	x	Lucka H (Vit)	Door R (White)
--	343458	x	Lucka H (Mekong)	Door R (Mekong)
--	343457	x	Lucka H (High Gloss)	Door R (High Gloss)
--	350471	x	Handtag d:o	Handle d:o
6	343453	x	Lucka V (Vit)	Door L (White)
--	343455	x	Lucka V (Mekong)	Door L (Mekong)
--	343454	x	Lucka V (High Gloss)	Door L (High Gloss)
--	350471	x	Handtag d:o	Handle d:o
7	331385M	x	Hylla	Shelf
8	341681	x	Hylla	Shelf
9	311917	x	Gångjärn	Hinge
10	312588	x	Platta gångjärn	Plate hinge
11	343882	x	Diskbänk vinklad (Vit)	Kitchen sink angled (White)
--	343883	x	Diskbänk vinklad (Mekong)	Kitchen sink angled (Mekong)
--	343884	x	Diskbänk vinklad (High Gloss)	Kitchen sink angled (High Gloss)
12	341707	x	Ljusramp köksskåp (vitrinskåp)	Light holder kitchen (vitrine)
--	342423	T	Ljusramp köksskåp (skåp mikro)	Light holder kitchen (microwave oven)
13	344146	x	Diskbänk induktion trädel u. skiva (Vit)	Kitchen sink induction w/o board (White)
--	344147	x	Diskbänk induktion trädel u. skiva (Mekong)	Kitchen sink induction w/o board (Mekong)
--	344148	x	Diskbänk induktion trädel u. skiva (High Gloss)	Kitchen sink induction w/o board (High Gloss)
14	344077-K	x	Skiva diskbänk induktion 1970x902, ljus	Board induction 1970x902, light
--	344077-L	x	Skiva diskbänk induktion 1970x902, mörk	Board 1970x902, dark
15	341138	x	Passbit diskbänk	Gauge block
16	343384	x	Lådförstycke (Vit)	Drawer front (White)
--	343412	x	Lådförstycke (Mekong)	Drawer front (Mekong)
--	343407	x	Lådförstycke (High Gloss)	Drawer front (High Gloss)
--	317514	x	Låda 500x480 d:o	Drawer 500x480 d:o
--	317382	x	Glidskena låda H d:o	Slide bar, drawer R d:o
--	350221	x	Glidskena låda V d:o	Slide bar, drawer L d:o
17	343385	x	Lådförstycke (Vit)	Drawer front (White)
--	343413	x	Lådförstycke (Mekong)	Drawer front (Mekong)
--	343408	x	Lådförstycke (High Gloss)	Drawer front (High Gloss)
--	317514	x	Låda 500x480 d:o	Drawer 500x480 d:o
--	317382	x	Glidskena låda H d:o	Slide bar, drawer R d:o
--	350221	x	Glidskena låda V d:o	Slide bar, drawer L d:o
18	343386	x	Lucka (Vit)	Door (White)
--	343414	x	Lucka (Mekong)	Door (Mekong)
--	343410	x	Lucka (High Gloss)	Door (High Gloss)
--	20-900302	x	Pentrylåda 500x273 d:o *	Drawer pentry 500x273 d:o *
			M= Metervara T= Tillbehör	M= On the metre T= Accessory

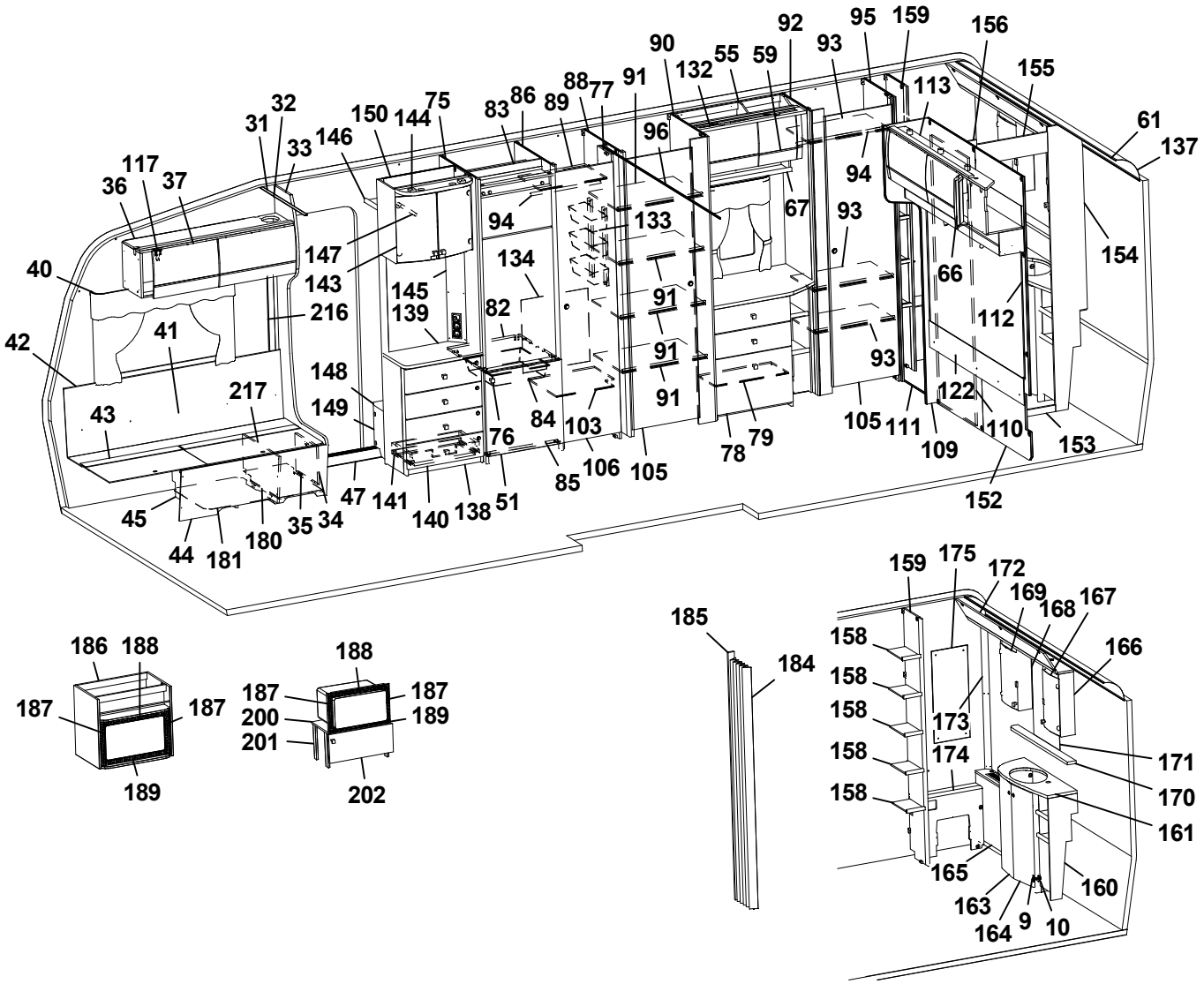
1 2 3 4 5 6 7 8 9 10 11 12 13 14 16 17 18 19 20 21 22 23 24 25 26 27 28 29 31 32 33 34 35 36 37 40 41 42 43 44 45 46 47 48 49 51 52 53 54 55 56 57 58 59 60 61 62 63 64 65 66 67 68 69 70 71 72 73 74 75 76 77 78 79 80 82 83 84 85 86 88 89 90 91 92 93 94 95 96 101 103 105 106 108 109 110 111 112 113 115 116 117 119 120 121 122 124 125 126 127 128 129 130 131 132 133 134 136 138 139 140 141 143 144 145 146 147 148 149 150 152 153 154 155 156 159 175 172 169 168 167 166 158 173 174 171 170 161 165 160 163 164 9 10 176 179 177 178 69 63 62 65 61 64 74 74 74

Pos Fig	Det. nr Part. No	Ingår Fitted	OBS!! Ange alltid årsmodell vid beställning av inredning Benämning	OBS!! Specify always year of model when ordering equipment Description
--	07-800039	x	Rullskena H d:o *	Roller rail R d:o *
--	07-800038	x	Rullskena V d:o *	Roller rail L d:o *
--	317514	x	Låda 500x480 d:o *	Drawer 500x480 d:o *
--	317382	x	Glidskena låda H d:o *	Slide bar, drawer R d:o *
--	350221	x	Glidskena låda V d:o *	Slide bar, drawer L d:o *
19	343390	x	Lucka (Vit)	Door (White)
--	343392	x	Lucka (Mekong)	Door (Mekong)
--	343391	x	Lucka (High Gloss)	Door (High Gloss)
--	20-900302	x	Pentrylåda 500x273 d:o	Drawer pentry 500x273 d:o
--	07-800039	x	Rullskena H d:o	Roller rail R d:o
--	07-800038	x	Rullskena V d:o	Roller rail L d:o
20	341954	x	Skärbräda	Cutting board
21	350472	x	Handtag	Handle
22	343051	x	Utskjut diskbänk (Vit)	Projection kitchen sink (White)
--	343406	x	Utskjut diskbänk (Mekong)	Projection kitchen sink (Mekong)
--	343405	x	Utskjut diskbänk (High Gloss)	Projection kitchen sink (High Gloss)
23	343378	x	Lucka (Vit)	Door (White)
--	343380	x	Lucka (Mekong)	Door (Mekong)
--	343379	x	Lucka (High Gloss)	Door (High Gloss)
--	350471	x	Handtag d:o	Handle d:o
24	343438	x	Skåp utskjut kökskåp (Vit)	Cupboard projection (White)
--	343440	x	Skåp utskjut kökskåp (Mekong)	Cupboard projection (Mekong)
--	343439	x	Skåp utskjut kökskåp (High Gloss)	Cupboard projection (High Gloss)
--	341856	x	Hylla d:o	Shelf d:o
25	343441	x	Lucka H (Vit)	Door R (White)
--	343443	x	Lucka H (Mekong)	Door R (Mekong)
--	343442	x	Lucka H (High Gloss)	Door R (High Gloss)
26	343422	x	Hörnskåp (Vit)	Corner cupboard (White)
--	343424	x	Hörnskåp (Mekong)	Corner cupboard (Mekong)
--	343423	x	Hörnskåp (High Gloss)	Corner cupboard (High Gloss)
27	343425	x	Lucka V (Vit)	Door L (White)
--	343427	x	Lucka V (Mekong)	Door L (Mekong)
--	343426	x	Lucka V (High Gloss)	Door L (High Gloss)
28	341727	x	Stolpe utskjut	Support bar
29	333409M	x	Kryddhylla	Spice rack
30	318962	x	List täck el-kabel B=45 L=2100	Cover strip B=45 L=2100
31	316270	x	List snäpp undre L2379	List under L2379
32	316268	x	List snäpp övre L2379	List upper L2379
33	343135	x	Stolpe först. L1948 kpl. m. lucka	Support bar cpl. with door
34	343731	x	Lucka	Door
35	312589	x	Gångjärn	Hinge
36	345060	x	Skåp övre elc.L=1108	Cupboard upper L=1108
--	345061	x	Skåp övre elc.L=1108 (Selected)	Cupboard upper L=1108 (Selected)
--	345062	x	Skåp övre elc.L=1108 (Customized)	Cupboard upper L=1108(Customized)
37	343181	x	Lucka	Door
			M= Metervara T= Tillbehör	M= On the metre T= Accessory

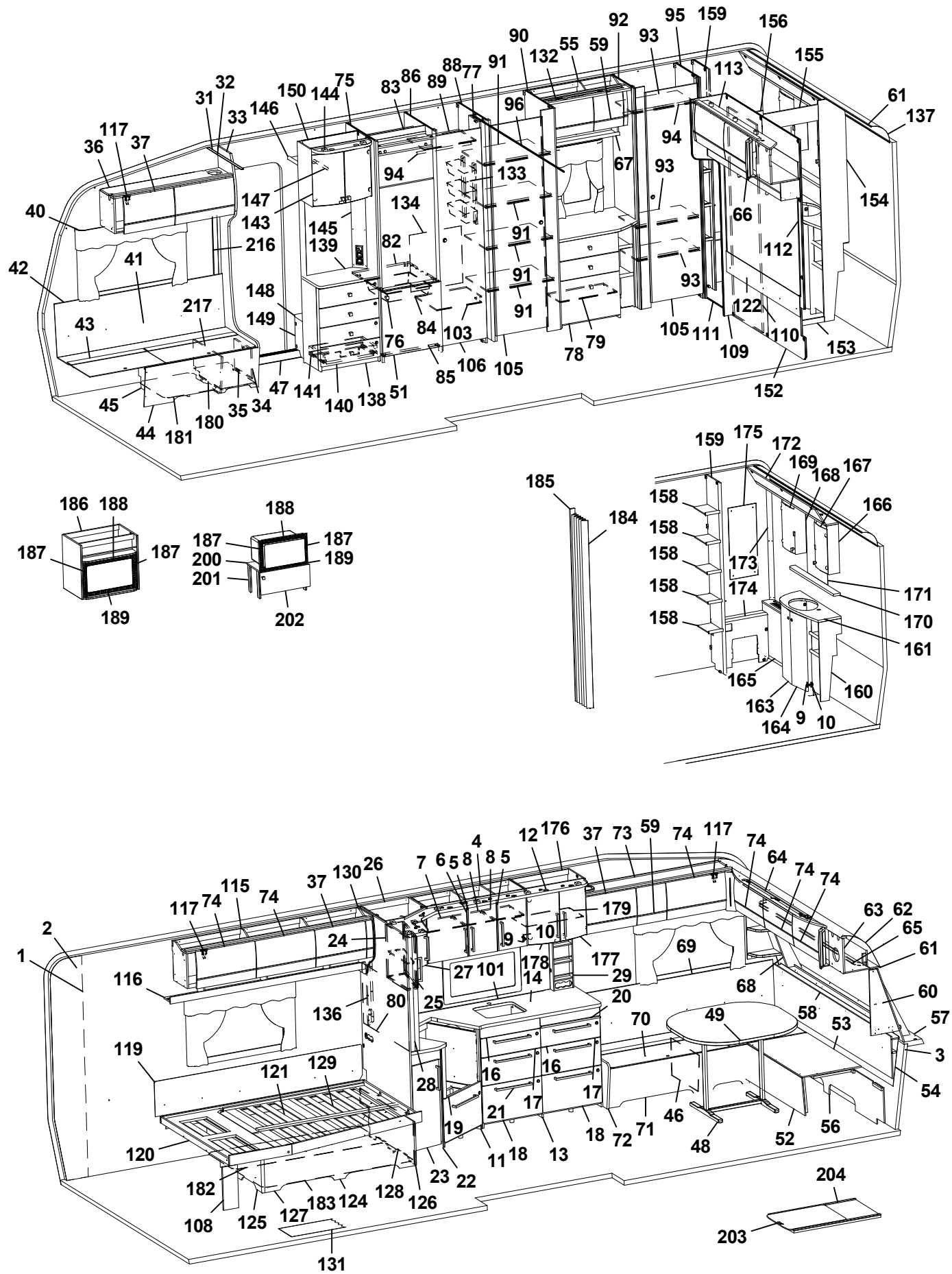
1 2 3 4 5 6 7 8 9 10 11 12 13 14 16 17 18 19 20 21 22 23 24 25 26 27 28 29 31 32 33 34 35 36 37 40 41 42 43 44 45 46 47 48 49 51 52 53 54 55 56 57 58 59 60 61 62 63 64 65 66 67 68 69 70 71 72 73 74 75 76 77 78 79 80 82 83 84 85 86 88 89 90 91 92 93 94 95 96 101 103 105 106 108 109 110 111 112 113 115 116 117 119 120 121 122 124 125 126 127 128 129 130 131 132 133 134 136 138 139 140 141 143 144 145 146 147 148 149 150 152 153 154 155 156 159 160 161 163 164 165 166 167 168 169 170 171 172 173 174 175 176 177 178 179 180 181 182 183 184 185 186 187 188 189 200 201 202 203 204 216 217

Pos Fig	Det. nr Part. No	Ingår Fitted	OBS!! Ange alltid årsmodell vid beställning av inredning Benämning	OBS!! Specify always year of model when ordering equipment Description
--	343184	x	Lucka (High Gloss)	Door (High Gloss)
39	342494	x	Stöd bäddlåda HF	Support bed box
40	350348	x	Skena gardin L1020	Curtain rod L1020
41	339355	x	Värmespalt H fram	Air gap R.F.
42	319821	M	List kant mörkbrun	Strip, dark brown
43	343032	x	Lock bäddlåda H F	Cover bedbox R.F.
--	319024	x	Matta grå textil m. tejp d:o	Carpet gray textile with tape d:o
44	343085	x	Front bäddlåda H F	Front bed box R.F.
--	343086	T	Front bäddlåda H F (centraldammsugare)	Front bed box R.F. (central vacuum cleaner)
45	342495	x	Stöd bäddlåda HF	Support bed box
46	312825	x	Stöd bäddlåda VF	Support bed box
47	314687	x	Tröskel aluminium L=850	Threshold aluminium L=850
48	310083	x	Bordsstativ	Table stand
--	350474	T	Bordsstativ enpelar	Table stand single pillar
49	343248	x	Bordsskiva 800x1000	Table top 800x1000
51	343736	x	Lucka H 550x570	Door R 550x570
52	331245M	x	Front bäddlåda gavel	Front bed box gable
53	331246M	x	Skiva rundsittgrupp	Sheet seat
54	340578	x	Värmespalt gavel fram	Air gap
55	343816	x	Skåp övre L=790	Cupboard upper L=790
--	343824	x	Skåp övre L=790 (Customized)	Cupboard upper L=790 (Customized)
--	350454	x	Gångjärn d:o	Hinge d:o
56	340520	x	Stöd sittgrupp	Support
57	213471	x	Hylla front kpl. L2376	Shelf front cpl. L2376
58	340191	x	Front/hylla kpl.	Front/shelf cpl.
--	340929	x	Hylla m. belysning "Björn" (Customized)	Shelf with lighting "Bear" (Customized)
59	343180	x	Lucka	Door
--	343183	x	Lucka (High Gloss)	Door (High Gloss)
60	343562	x	Hylla hörn H	Shelf R
61	313884	x	List plast radie L=2379	List L=2379
62	316005	x	Skiva plast 295x2363x1	Plastic sheet
63	344966	x	Skåp gavel fram L=2360	Cupboard L=2360
--	344979	x	Skåp gavel fram L=2360 (Customized)	Cupboard L=2360 (Customized)
--	350454	x	Gångjärn d:o	Hinge d:o
64	336063	x	Ljusramp gavelskåp	Light holder
65	350349	x	Skena gardin L1920	Curtain rod L1920
66	343294	x	Hörn inredning (High Gloss)	Corner (High Gloss)
67	331305M	x	Hyllpaket	Shelf
--	350350	x	Skena gardin L=500	Curtain rod L=500
68	343556	x	Hylla hörn V	Shelf L
69	337174	x	Värmespalt V fram	Air gap L.F.
70	343033	x	Lock bäddlåda V F	Cover bed box L.F
--	319024	x	Matta grå textil m. tejp d:o	Carpet gray textile with tape d:o
71	339502	x	Front bäddlåda V F	Front bed box L.F.
72	343469	x	Gavel bäddlåda V F	Gable bed box L.F
			M= Metervara T= Tillbehör	M= On the metre T= Accessory

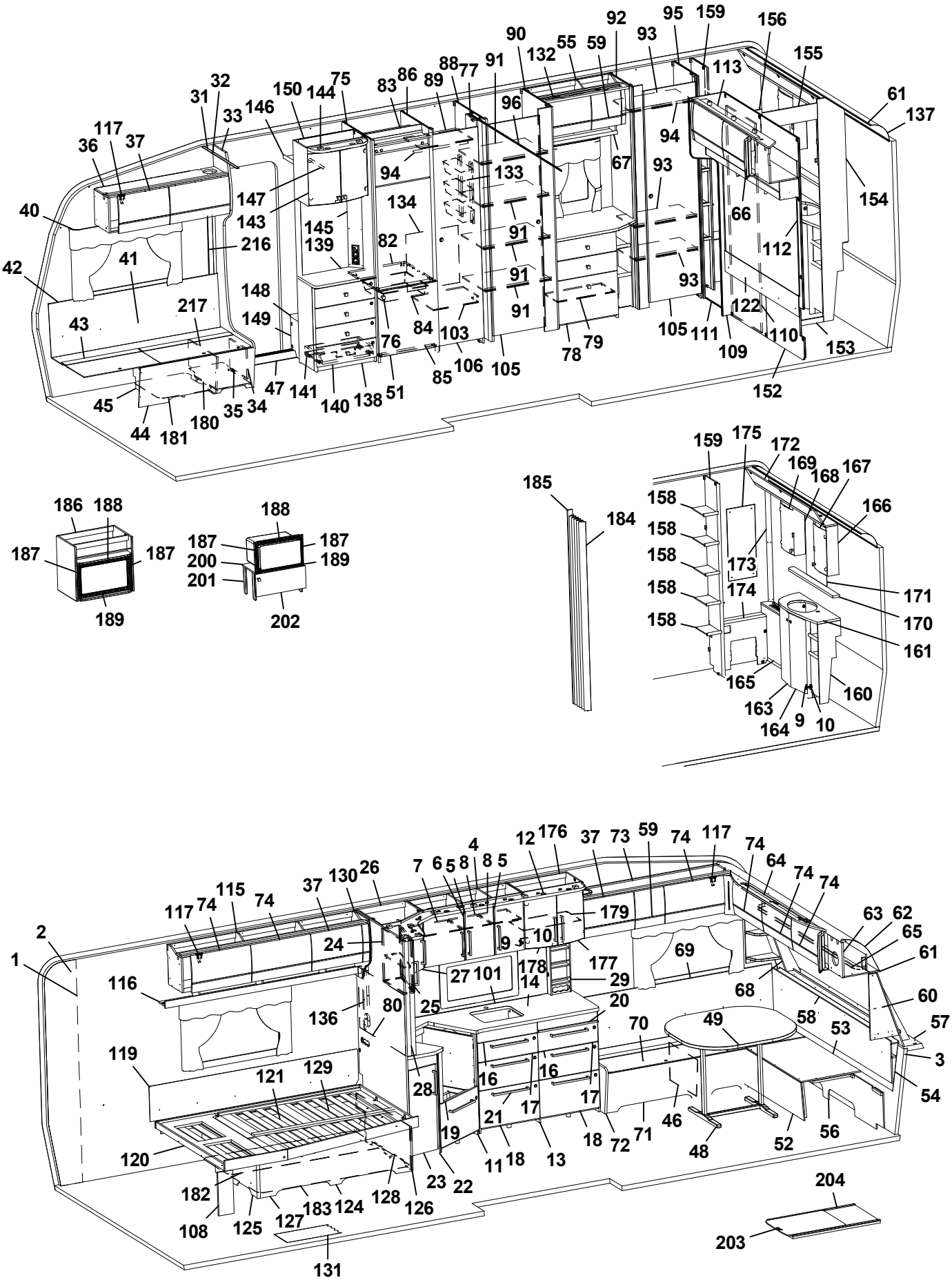
186 188
187 187
189
188
187 187
200 189
201
202
185
184
159 175 172
169 168 167
158 166
158
158 173
158 174 171
158 170
161
165 160
163
164 9 10
1 2 116 119 120 182 108 125 127 183 124 128 126 131
117 74 115 74 37 130 26 7 6 5 8 4 8 5 12 176 37 73 59 74 117 74 64 74 74 63 62 65 61 60 57 3 54 56 52 48 46 71 72 18 13 11 18 19 21 17 16 16 28 25 80 136 27 101 178 14 9 10 179 177 29 20 70 49 69 68 58 53
204
203

Pos Fig	Det. nr Part. No	Ingår Fitted	OBS!! Ange alltid årsmodell vid beställning av inredning Benämning	OBS!! Specify always year of model when ordering equipment Description
73	345089	x	Skåp övre L=1388	Cupboard upper L=1388
--	345090	x	Skåp övre L=1388 (Selected)	Cupboard upper L=1388 (Selected)
--	345091	x	Skåp övre L=1388 (Customized)	Cupboard upper L=1388 (Customized)
74	343182	x	Lucka	Door
--	343185	x	Lucka (High Gloss)	Door (High Gloss)
75	342304	x	Vägg kyl V	Wall refrigerator L
76	350473	x	Handtag knopp	Handle knob
77	331238M	x	Nisch, vikdörr	Niche folding door
78	343973	x	Lucka 550x380	Door 550x380
--	315202	x	Gångjärn d:o	Hinge d:o
--	312588	x	Platta gångjärn	Plate hinge
79	339522	x	Hylla	Shelf
80	341710-F	T	Köksskiva vägg svart fiskben	Protection kitchen, black fishbone
--	341710-G	T	Köksskiva vägg natur skiffer	Protection kitchen, grey
82	340675	x	Hylla under kyl	Shelf under refrigerator
83	342309	x	Bakstycke stopp kyl	Back cupboard
84	310325	x	Trådback vit 427x427x85	Tray 427x427x85
--	312712	x	Glidlist trådback (säljes i par)	Sliding strip tray (pair)
85	342306	x	Front skåp under kyl	Front cupboard
86	342305	x	Vägg kyl H	Wall refrigerator R
88	332430M	x	Vägg garderob	Wall wardrobe
89	331279M	x	Hylla garderob övre	Shelf wardrobe upper
90	332431M	x	Vägg garderob	Wall wardrobe
91	332432M	x	Hylla garderob	Shelf wardrobe
92	331899M	x	Vägg garderob V	Wall wardrobe L
93	331928M	x	Hylla	Shelf
94	350217	x	Galgstång L=790	Clothes hanger L=790
95	331900M	x	Vägg garderob H	Wall wardrobe R
96	318104	x	Skena draperi L=1730	Drapery rail L=1730
97	343972	x	Byrå kpl. u. skiva	Chest of drawers without board
98	336076-K	x	Skiva byrå	Board
99	343974	x	Lådförstycke 550x167	Drawer front 550x167
--	317514	x	Låda plast	Drawer plastic
--	317382	x	Glidskena låda H	Slide bar, drawer R
--	350221	x	Glidskena låda V	Slide bar, drawer L
100	331307M	x	Hylla vid byrå kpl.	Shelf cpl.
101	341099-F	T	Köksskiva vägg svart fiskben	Protection kitchen, black fishbone
--	341099-G	T	Köksskiva vägg natur skiffer	Protection kitchen, nature slate
102	335787M	x	Front el-uttag	Front outlet
103	331274M	x	Hylla garderob nedre	Shelf wardrobe under
105	342239	x	Dörr 490x1850	Door 490x1850
106	342238	x	Dörr 415x1850	Door 415x1850
108	337472	x	Stöd säng	Support bed
109	336314	x	Front vägg tvättrum	Front
110	331914M	x	Skjutdörr tvättrum	Door
			M= Metervara T= Tillbehör	M= On the metre T= Accessory

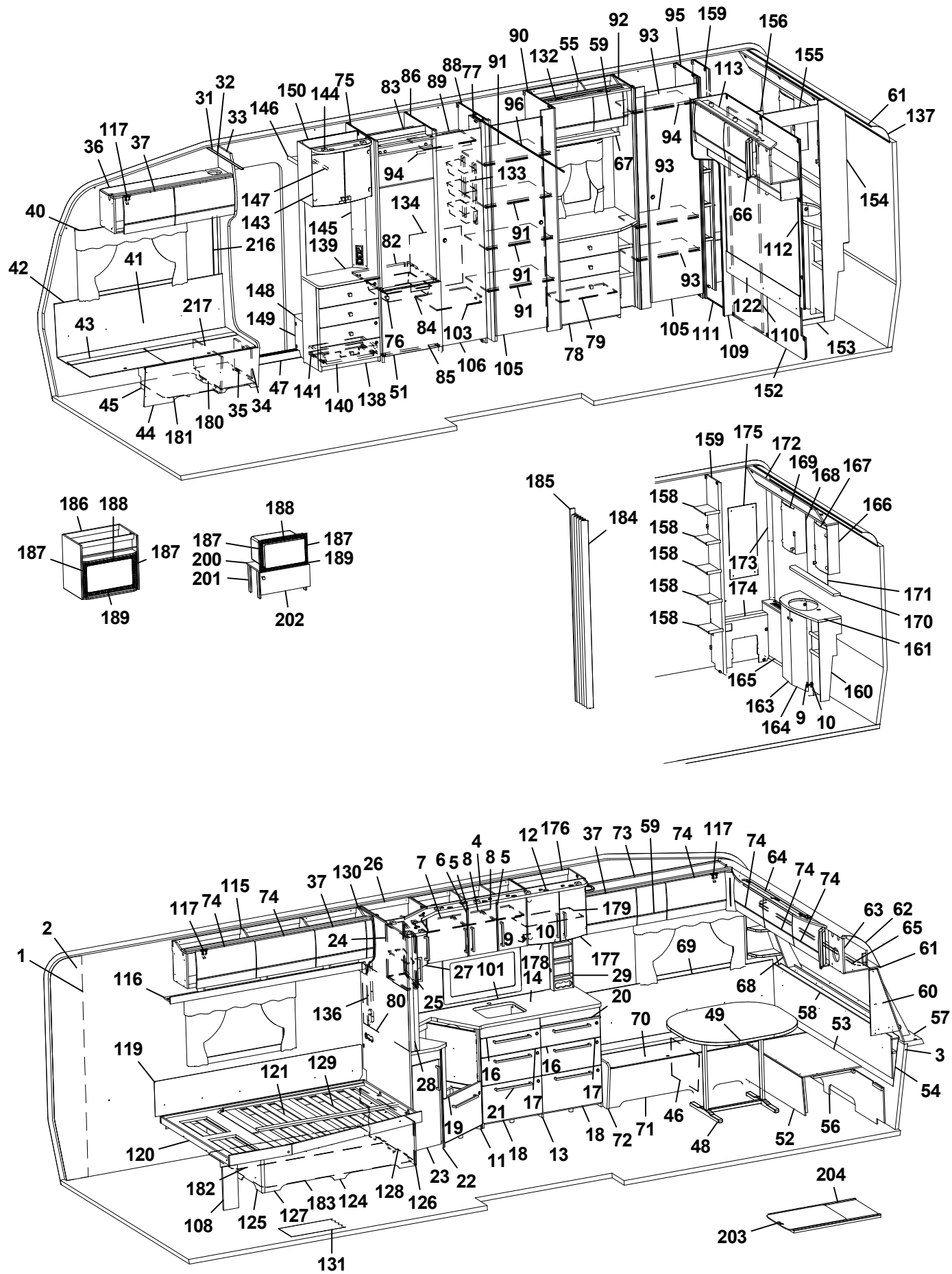
186 188
187 187
189
188
187 187
200 189
201
202
185
184
159 175 172
169 168 167
158 166
158
158 173
158 174 171
158 170
161
165 160
163
164 9 10
1 2 116 119 120 182 108 125 127 183 124 128 126 131
117 74 115 74 37 130 26 7 6 5 8 4 8 5 12 176 37 73 59 74 117 74 64 74 74
24 9 10 179 177 178 27 101 14 29 20 25 80 136 69 68 63 62 65 61 60 57 3 54 58 53 49 70 16 16 17 17 21 19 11 18 13 18 72 71 46 48 52 56 23 22 28
204
203

Pos Fig	Det. nr Part. No	Ingår Fitted	OBS!! Ange alltid årsmodell vid beställning av inredning Benämning	OBS!! Specify always year of model when ordering equipment Description
111	316030	x	Skena skjutdörr	Curtain rod
--	375434	x	List d:o	List d:o
--	331953M	x	Kloss d:o	Block d:o
112	343388	x	Sänggavel kpl. m. tyg	Headboard cpl. with fabric
113	344994	x	Skåp gavel bak V L1405	Cupboard upper L1405
--	344995	x	Skåp gavel bak V L1405 (Customized)	Cupboard upper L1405 (Customized)
--	350454	x	Gångjärn d:o	Hinge d:o
114	345107	x	Hyllpaket	Shelf
115	345033	x	Skåp övre V-bak L=1747	Cupboard upper L-rear L=1747
--	345034	x	Skåp övre L=1747 (Customized)	Cupboard upper L=1747 (Customized)
116	343213	x	Hyllpaket	Shelf
117	350454	x	Gångjärn	Hinge
119	338121	x	Värmespalt	Air gap
120	342650	x	Sängram u. ribbotten	Bedbottom without laths
121	342685	x	Ribbotten kpl.	Laths bottom cpl.
--	311985	x	Ribba sängbotten L=718 B=63	Lath bed bottom L=718 B=63
--	312046	x	Band t. ribbotten	Band for laths bottom
122	344638	x	Värmespalt kpl.	Air gap cpl.
124	342677	x	Sänglåda kpl.	Bed box cpl.
125	342678	x	Gavel säng V	Gable bed L
126	319776	x	List hörn L=2500	Corner strip L=2500
127	339426	x	Front säng	Front bed
128	342679	x	Gavel säng H	Gable bed R
129	315203	x	Regel 17,5x55x1415	Wood lath pine 17,5x55x1415
130	344108	x	Vägg	Wall
131	350469	T	Matta golv, gråsten	Carpet floor, grey stone
--	319393	T	Matta golv, antik planka	Carpet floor, antique plank
132	336078	x	Ljusramp	Light holder
133	319759	x	Korg, garderob	Basket, wardrobe
--	335802	x	List för korgar	List för baskets
134	336261	x	Täckskiva exp.kärl	Cover expansion vessel
136	341985	x	Front el-uttag 15x130x530	Front outle 15x130x530
137	316005	x	Skiva plast 295x2363x1	Plastic sheet
138	343583	x	TV-bänk kpl. u. skiva	TV-bench cpl. whitout board
139	343590-K	x	Skiva TV-bänk, ljus	Board, light
--	343590-L	T	Skiva TV-bänk, mörk	Board, dark
140	343591	x	Lådförstycke	Drawer front
141	20-900302	x	Pentrylåda 500x273 d:o	Drawer pentry 500x273 d:o
--	07-800039	x	Rullskena H d:o	Roller rail R d:o
--	07-800038	x	Rullskena V d:o	Roller rail L d:o
143	345069	x	Skåp bar kpl. H=512	Coctail cabinet cpl. H=512
--	330180	x	Hylla hållare flaskor	Shelf bottle holder
--	343667	x	Lucka H d:o	Door R d:o
--	343666	x	Lucka V d:o	Door L d:o
--	318379	x	Gångjärn d:o	Hinge d:o
			M= Metervara T= Tillbehör	M= On the metre T= Accessory

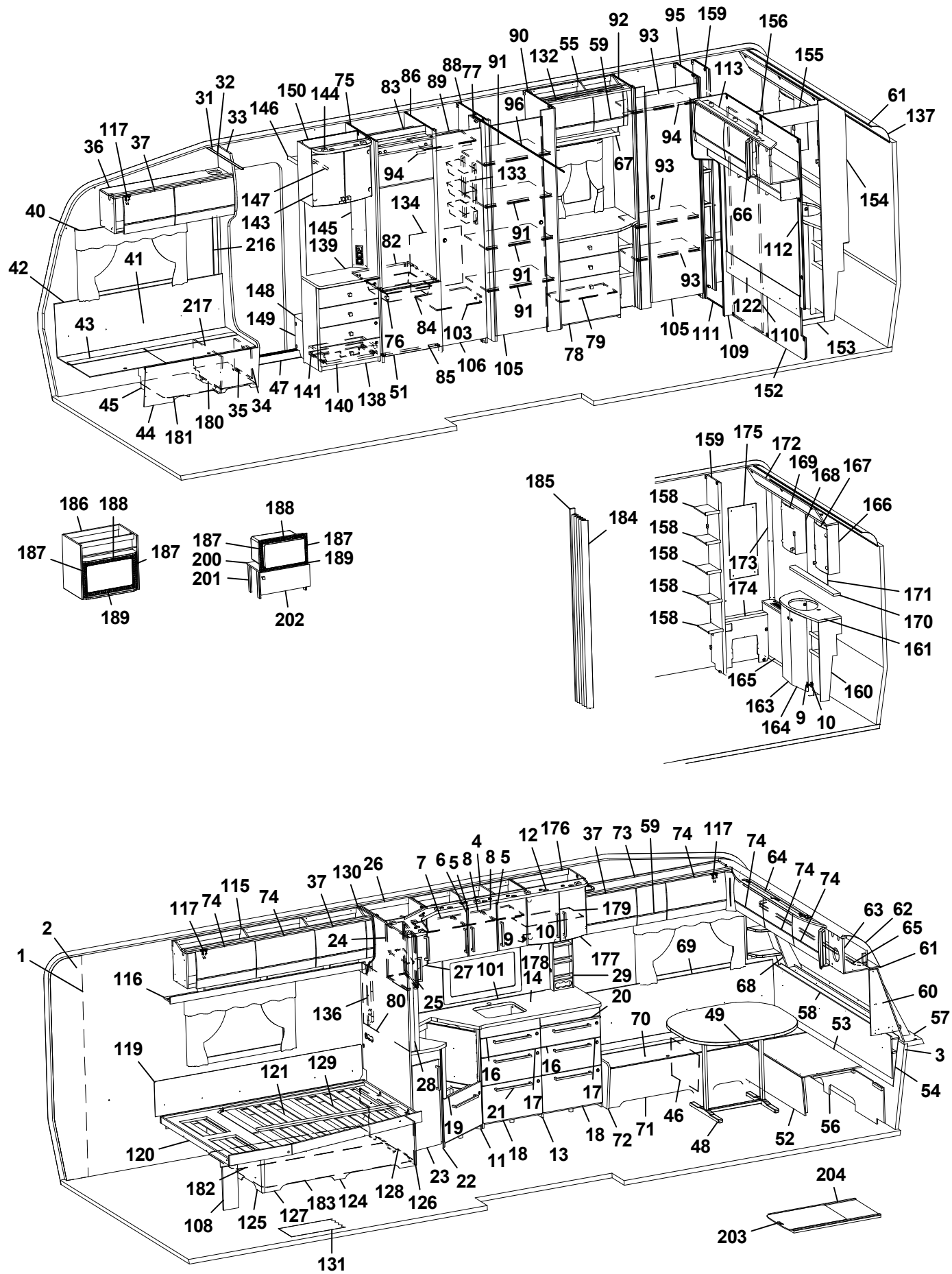
1
2
3
4
5
6
7
8
9
10
11
12
13
14
16
17
18
19
20
21
22
23
24
25
26
27
28
29
31
32
33
34
35
36
37
40
41
42
43
44
45
46
47
48
49
51
52
53
54
55
56
57
58
59
60
61
62
63
64
65
66
67
68
69
70
71
72
73
74
75
76
77
78
79
80
82
83
84
85
86
88
89
90
91
92
93
94
95
96
101
103
105
106
108
109
110
111
112
113
115
116
117
119
120
121
122
124
125
126
127
128
129
130
131
132
133
134
136
138
139
140
141
143
144
145
146
147
148
149
150
152
153
154
155
156
159
160
161
163
164
165
166
167
168
169
170
171
172
173
174
175
176
177
178
179
180
181
182
183
184
185
186
187
188
189
200
201
202
203
204
216
217

Pos Fig	Det. nr Part. No	Ingår Fitted	OBS!! Ange alltid årsmodell vid beställning av inredning Benämning	OBS!! Specify always year of model when ordering equipment Description
--	318380	x	Täckhatt d:o	Cover d:o
--	312588	x	Platta gångjärn d:o	Plate hinge d:o
144	336106	x	Ljusramp	Light holder
145	343721	x	Front el-uttag 130x675	Front outlet 130x675
146	331910M	x	Hylla garderob övre	Shelf
147	350217	x	Galgstång L=790	Clothes hanger L=790
148	319866	x	Hylla insteg	Shelf
149	336618	x	Front hylla garderob	Front
150	343654	x	Vägg instegsgarderob	Wall wardrobe
152	336315	x	Vägg tvättrum	Wall washroom
153	332955M	x	Tröskel	Threshold
154	332954M	x	Vägg tvättrum	Wall
155	332956M	x	Överbit tvättrum	Overlap washroom
156	332957M	x	List poppel 15x63x1948	List 15x63x1948
158	331894M	x	Hylla	Shelf
159	331903M	x	Vägg garderob H	Wall wardrobe R
160	336054	x	Skåp tvättställ u. skiva	Cupboard washroom without board
161	336057-K	x	Skiva skåp tvättställ	Board cupboard wash basin
163	336056	x	Lucka V	Door L
164	336055	x	Lucka H	Door R
165	336322	x	Front gavel bak	Front
--	319198	x	Galler ventilation d:o	Ventilation grille d:o
166	344092	x	Skåp tvättrum H	Cupboard washroom R
167	343667	x	Lucka H	Door R
168	344093	x	Skåp tvättrum V	Cupboard washroom L
169	343666	x	Lucka V	Door L
170	336100-K	x	Hylla	Shelf
171	315999	x	Spegel 440x700x3	Mirror 440x700x3
172	334194M	x	Ljusramp	Light holder
173	335718	x	Front hörn	Front
174	331902M	x	Täckfront	Front
175	316039	x	Spegel 300x725x3	Mirror 300x725x3
--	319883	T	Spegel 300x725x3 [1]	Mirror 300x725x3 [1]
176	345048	x	Skåp vitrin	Vitrine
177	343747	x	Lucka vitrin H 272x450	Door vitrine R 272x450
178	343746	x	Lucka vitrin V 272x450	Door vitrine L 272x450
--	318630	x	Lås magnet d:o	Lock magnet d:o
--	318381	x	Motstycke magnetlås	Companion part
--	318379	x	Gångjärn	Hinge
--	318380	x	Täckhatt d:o	Cover d:o
--	312588	x	Platta gångjärn	Plate hinge
179	333749	x	Hylla	Shelf
180	350390	x	Plåt skofack	Plate shoe compartment
181	343594	x	Luftspalt H-fram	Air gap R front
182	343621	x	Luftspalt sänglåda	Air gap bed box
			M= Metervara T= Tillbehör	M= On the metre T= Accessory

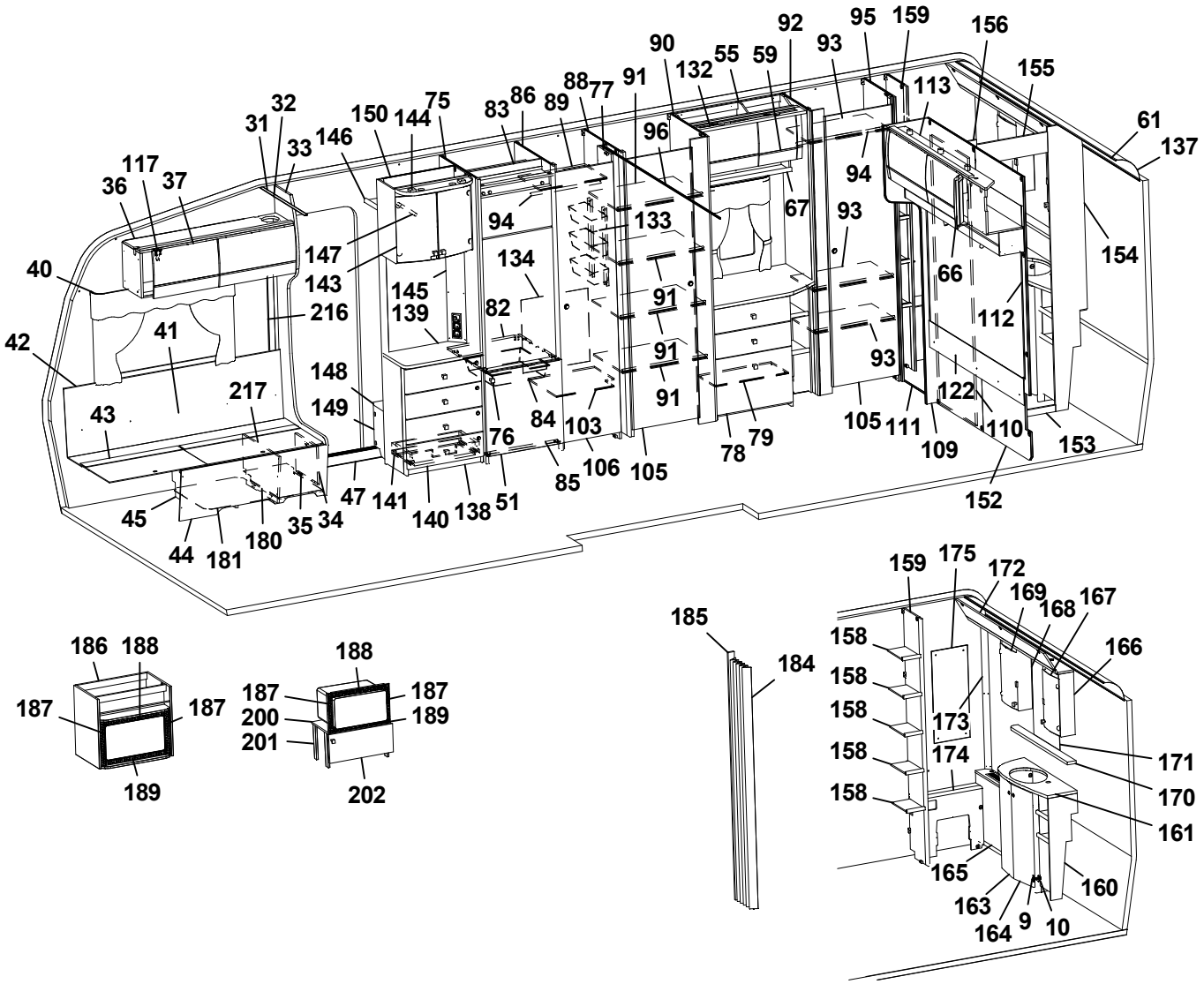
1 2 3 4 5 6 7 8 9 10 11 12 13 14 15 16 17 18 19 20 21 22 23 24 25 26 27 28 29 30 31 32 33 34 35 36 37 38 39 40 41 42 43 44 45 46 47 48 49 50 51 52 53 54 55 56 57 58 59 60 61 62 63 64 65 66 67 68 69 70 71 72 73 74 75 76 77 78 79 80 81 82 83 84 85 86 87 88 89 90 91 92 93 94 95 96 97 98 99 100 101 102 103 104 105 106 107 108 109 110 111 112 113 114 115 116 117 118 119 120 121 122 123 124 125 126 127 128 129 130 131 132 133 134 135 136 137 138 139 140 141 142 143 144 145 146 147 148 149 150 151 152 153 154 155 156 157 158 159 160 161 162 163 164 165 166 167 168 169 170 171 172 173 174 175 176 177 178 179 180 181 182 183 184 185 186 187 188 189 190 191 192 193 194 195 196 197 198 199 200 201 202 203 204 205 206 207 208 209 210 211 212 213 214 215 216 217

Pos Fig	Det. nr Part. No	Ingår Fitted	OBS!! Ange alltid årsmodell vid beställning av inredning Benämning	OBS!! Specify always year of model when ordering equipment Description
183	343620	x	Luftspalt sänglåda	Air gap bed box
184	315216	T	Vikdörr 1900x1500	Folding door
185	376461	T	Bakdel nisch vikdörr	Back niche folding door
186	342343	T	Skåp kpl. mikrovågsugn	Cupboard cpl. microwave oven
187	402108	T	Galler vent. mikro 318x38	Grating vent. micro 318x38
188	402109	T	Galler vent. mikro 448x38	Grating vent. micro 448x38
189	402110	T	Galler vent. mikro 448x33	Grating vent. micro 448x33
200	342316	T	Hylla mikro	Shelf
201	342315	T	List folierad L=283	List folierad L=283
202	343880	T	Lucka 550x228	Door 550x228
--	316799	x	Gångjärn d:o	Hinge d:o
--	312588	x	Platta gångjärn d:o	Plate hinge d:o
203	341192	T	Utdragsskiva bord 450x550	Sliding leaf 450x550
204	341193	T	Låda utdragsskiva	Box sliding leaf
			* = Olika djup på lådor kan förekomma ¹ = Selected och Customized	* = Different depths of drawers can exist ¹ = Selected and Customized
			Dyntyger, madrasser m.m. (se dynor m.m.)	Cushion textilies, mattresses etc. (see cushions etc.)
			M= Metervara T= Tillbehör	M= On the metre T= Accessory

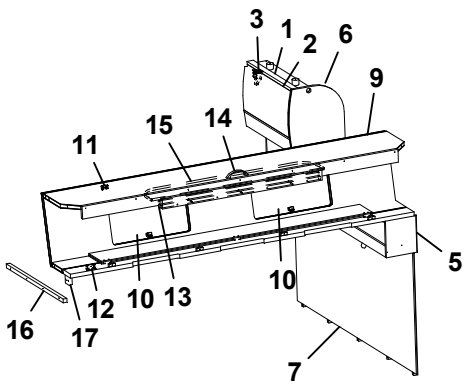
3
1
2
6
9
11
15
14
5
10
10
13
12
16
17
7

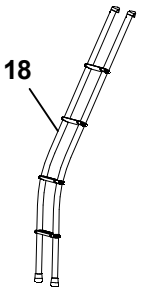
18

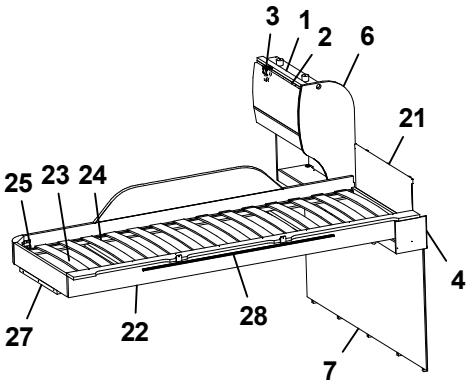
3
1
2
6
21
25
23
24
4
27
22
28
7

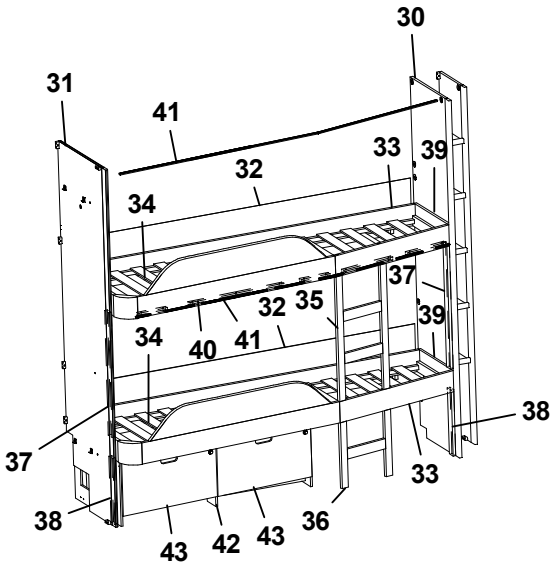
30
31
41
33
39
32
34
37
32
35
39
34
40
41
38
37
33
38
43
42
43
36

Pos Fig	Det. nr Part. No	Ingår Fitted	OBS!! Ange alltid årsmodell vid beställning av inredning Benämning	OBS!! Specify always year of model when ordering equipment Description
1	343842	x	Skåp gavel bak L560	Cupboard gable L560
--	343847	x	Skåp gavel bak L560 (Customized)	Cupboard gable L560 (Customized)
2	343182	x	Lucka	Door
--	343185	x	Lucka (High Gloss)	Door (High Gloss)
3	350454	x	Gångjärn	Hinge
4	345035	x	Hyllpaket	Shelf
5	345201	x	Hyllpaket	Shelf
6	343956	x	Gavel rundad	Gable
7	343955	x	Sänggavel kpl. med tyg	Headboard cpl. with fabric
9	343912	x	Överbäddskåp L1980	Upper bed L1980
--	343913	x	Överbäddskåp L1980 (Customized)	Upper bed L1980 (Customized)
10	343914	x	Lucka	Door
--	343915	x	Lucka (High Gloss)	Door (High Gloss)
11	860402	x	Gångjärn	Hinge
12	860405	x	Gångjärn	Hinge
13	339839	x	Regel låsning	Lock bar
14	350129	x	Handtag	Handle
15	375813	x	Rasskydd ö-bäddskåp	Protective plate
16	331698M	x	Bärregel	Bearing rail
17	331701M	x	Kloss bärregel	Block bearing rail
18	350534	T	Stege ö-bäddsskåp	Ladder upper bed
21	321209	x	Värmespalt gavel	Air gap gable
22	336381	x	Sängram vån.säng V u. ribbotten	Bed bottom L without laths
23	325430	x	Ribbotten kpl.	Laths bottom cpl.
24	311985	x	Ribba sängbotten L=718 B=63	Lath bed bottom L=718 B=63
25	312046	x	Band t. ribbotten	Band for laths bottom
27	331961M	x	Bärregel L=440	Bearing rail L=440
28	314721	x	Skena draperi L=1100	Curtain rod L=1100
30	332439M	x	Vägg garderob	Wall wardrobe
31	331593M	x	Vägg garderob	Wall wardrobe
32	333099	x	Värmespalt	Air gap
33	344651	x	Sängram u. ribbotten	Bed bottom without laths
34	326733	x	Ribbotten kpl.	Laths bottom cpl.
--	311985	x	Ribba sängbotten L=718 B=63	Lath bed bottom L=718 B=63
--	312046	x	Band t. ribbotten	Band for laths bottom
35	343966	x	Stege	Ladder
36	344653	x	Stege	Ladder
37	333237M	x	Stöd säng 45x680	Support bed 45x680
38	331524M	x	Stöd säng 45x360	Support bed 45x360
39	332438M	x	Passbit 412x115	Gauge block 412x115
40	332977M	T	List draperiskena (5 delar)	List drapery rail (5 parts)
41	315907	T	Skena draperi L=1920	Drapery rail L=1920
42	344654	T	Lådor under säng kpl. sats	Drawers under bed cpl. kit
43	344655	T	Låda kpl. d:o	Drawer cpl. d:o
--	315215	T	Glidskena låda (säljes i par)	Slide bar (exp. in pair)
			T= Tillbehör	T= Accessory

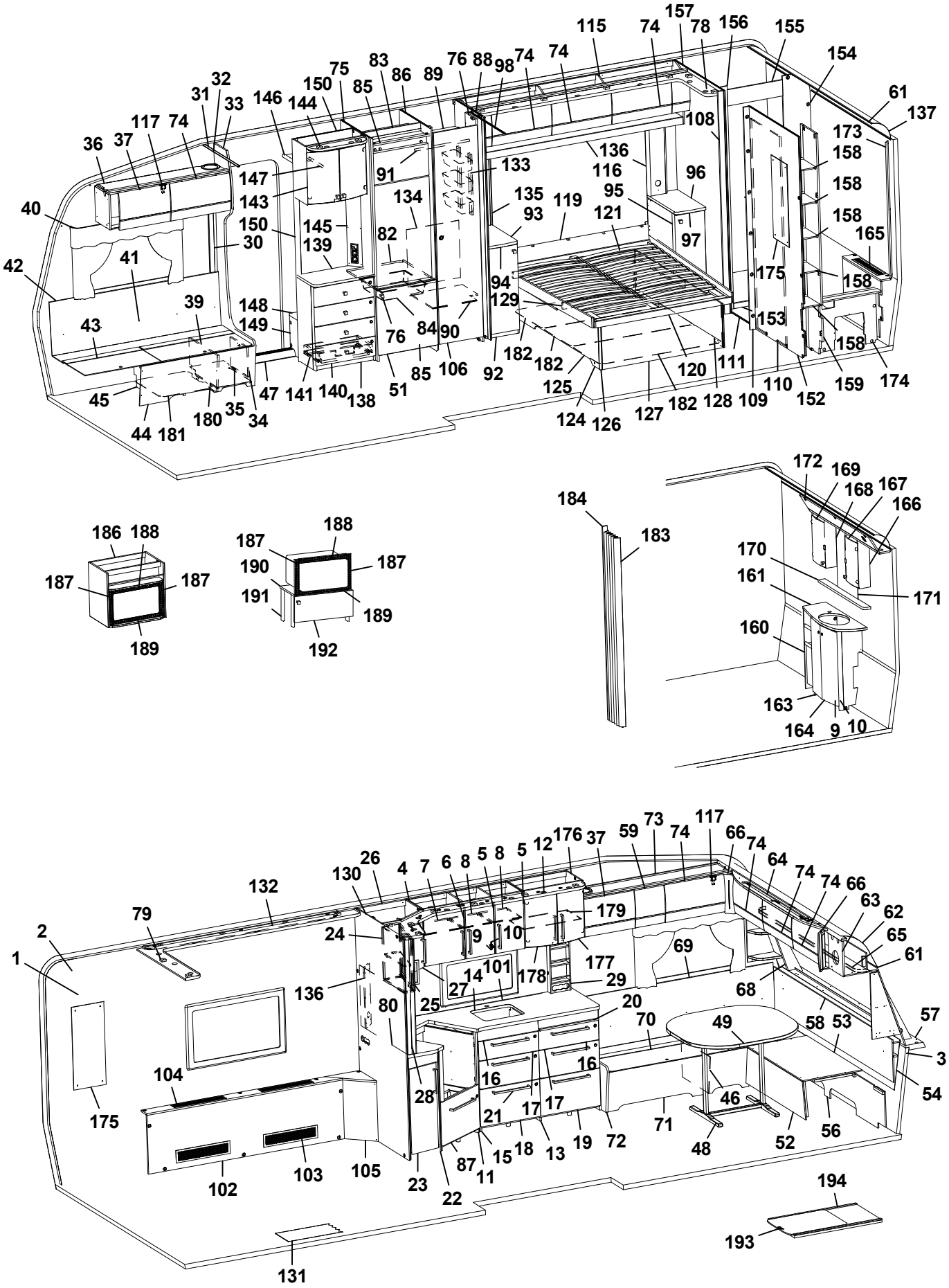
157
115
74
78
156
155
154
61
137
173
158
158
158
165
158
158
174
159
152
110
109
111
128
182
127
126
124
125
182
182
120
153
175
96
97
108
136
116
95
121
119
93
135
133
91
134
82
84
90
106
92
85
51
76
94
129
148
149
147
143
150
145
139
144
146
150
75
85
83
86
89
76
88
98
74
74
32
31
33
117
74
36
37
40
41
42
43
39
30
45
44
181
180
35
34
47
141
140
138
186
188
187
187
189
188
187
190
187
191
189
192
184
183
172
169
168
167
166
170
161
171
160
163
164
9
10
132
130
26
4
7
6
8
5
8
5
12
176
37
59
73
74
117
66
74
64
74
74
66
63
62
65
61
79
2
1
24
9
10
179
177
178
29
101
14
27
25
136
80
68
20
70
49
58
53
57
3
54
104
175
16
16
28
21
17
17
46
71
48
52
56
102
103
105
23
22
87
11
15
18
13
19
72
194
193
131

Pos Fig	Det. nr Part. No	Ingår Fitted	OBS!! Ange alltid årsmodell vid beställning av inredning Benämning	OBS!! Specify always year of model when ordering equipment Description
1	318657	M	Tapet vägg/tak	Wall paper
2	318584	M	Tejp tapet 20 mm	Tape, wall paper 20 mm
3	318585	M	Tejp tapet 60 mm	Tape, wall paper 60 mm
4	343450	x	Skåp kök L924 kpl. (Vit)	Cupboard kitchen L924 cpl. (White)
--	343452	x	Skåp kök L924 kpl. (Mekong)	Cupboard kitchen L924 cpl. (Mekong)
--	343451	x	Skåp kök L924 kpl. (High Gloss)	Cupboard kitchen L924 cpl. (High Gloss)
5	343456	x	Lucka H (Vit)	Door R (White)
--	343458	x	Lucka H (Mekong)	Door R (Mekong)
--	343457	x	Lucka H (High Gloss)	Door R (High Gloss)
--	350471	x	Handtag d:o	Handle d:o
6	343453	x	Lucka V (Vit)	Door L (White)
--	343455	x	Lucka V (Mekong)	Door L (Mekong)
--	343454	x	Lucka V (High Gloss)	Door L (High Gloss)
--	350471	x	Handtag d:o	Handle d:o
7	331385M	x	Hylla	Shelf
8	341681	x	Hylla	Shelf
9	311917	x	Gångjärn	Hinge
10	312588	x	Platta gångjärn	Plate hinge
11	343882	x	Diskbänk vinklad (Vit)	Kitchen sink angled (White)
--	343833	x	Diskbänk vinklad (Mekong)	Kitchen sink angled (Mekong)
--	343884	x	Diskbänk vinklad (High Gloss)	Kitchen sink angled (High Gloss)
12	341707	x	Ljusramp köksskåp (vitrinskåp)	Light holder kitchen (vitrine)
--	342423	T	Ljusramp köksskåp (skåp mikro)	Light holder kitchen (microwave oven)
13	344482	x	Diskbänk induktion trädel u. skiva (Vit)	Kitchen sink induction w/o board (White)
--	344483	x	Diskbänk induktion trädel u. skiva (Mekong)	Kitchen sink induction w/o board (Mekong)
--	344484	x	Diskbänk induktion trädel u. skiva (High Gloss)	Kitchen sink induction w/o board (High Gloss)
14	344077-K	x	Skiva diskbänk induktion 1955x902, ljus	Board induction 1970x902, light
--	344077-L	x	Skiva diskbänk induktion 1955x902, mörk	Board induction 1970x902, dark
15	341138	x	Passbit diskbänk	Gauge block
16	343384	x	Lådförstycke (Vit)	Drawer front (White)
--	343412	x	Lådförstycke (Mekong)	Drawer front (Mekong)
--	343407	x	Lådförstycke (High Gloss)	Drawer front (High Gloss)
--	317514	x	Låda 500x480 d:o	Drawer 500x480 d:o
--	317382	x	Glidskena låda H d:o	Slide bar, drawer R d:o
--	350221	x	Glidskena låda V d:o	Slide bar, drawer L d:o
17	343385	x	Lådförstycke (Vit)	Drawer front (White)
--	343413	x	Lådförstycke (Mekong)	Drawer front (Mekong)
--	343408	x	Lådförstycke (High Gloss)	Drawer front (High Gloss)
--	317514	x	Låda 500x480 d:o	Drawer 500x480 d:o
--	317382	x	Glidskena låda H d:o	Slide bar, drawer R d:o
--	350221	x	Glidskena låda V d:o	Slide bar, drawer L d:o
18	343386	x	Lucka (Vit)	Door (White)
--	343414	x	Lucka (Mekong)	Door (Mekong)
--	343410	x	Lucka (High Gloss)	Door (High Gloss)
--	20-900302	x	Pentrylåda 500x273 d:o *	Drawer pentry 500x273 d:o *
--	07-800039	x	Rullskena H d:o *	Roller rail R d:o *
--	07-800038	x	Rullskena V d:o *	Roller rail L d:o *
--	317514	x	Låda 500x480 d:o *	Drawer 500x480 d:o *
--	317382	x	Glidskena låda H d:o *	Slide bar, drawer R d:o *
--	350221	x	Glidskena låda V d:o *	Slide bar, drawer L d:o *
			M= Metervara T= Tillbehör	M= On the metre T= Accessory

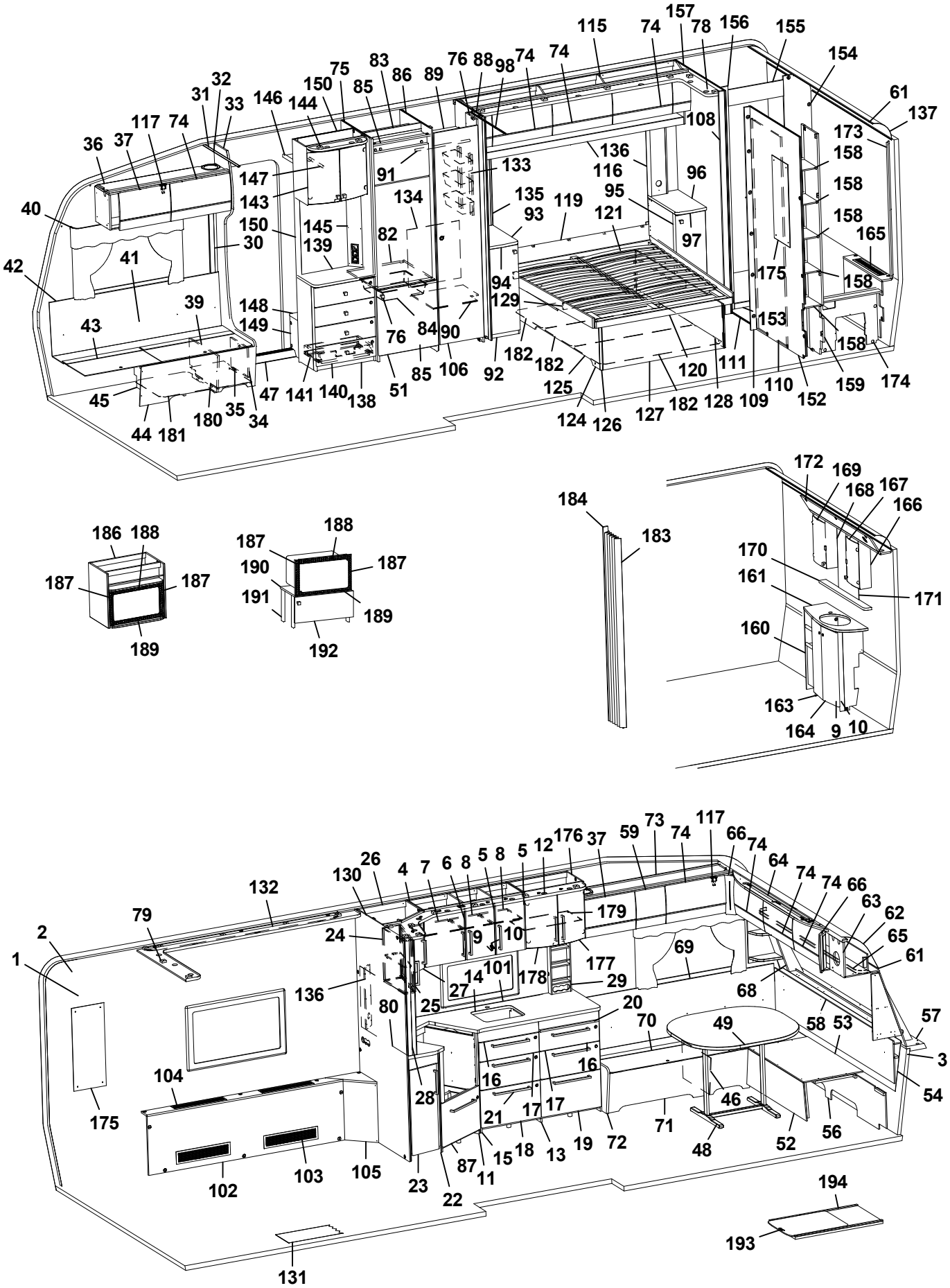
1
2
3
4
5
6
7
8
9
10
11
12
13
14
15
16
17
18
19
20
21
22
23
24
25
26
27
28
29
30
31
32
33
34
35
36
37
39
40
41
42
43
44
45
46
47
48
49
51
52
53
54
56
57
58
59
61
62
63
64
65
66
68
69
70
71
72
73
74
75
76
78
79
80
82
83
84
85
86
87
88
89
90
91
92
93
94
95
96
97
98
101
102
103
104
105
106
108
109
110
111
115
116
117
119
120
121
124
125
126
127
128
129
131
132
133
134
135
136
138
139
140
141
143
144
145
146
147
148
149
150
152
153
154
155
156
157
158
159
160
161
163
164
165
166
167
168
169
170
171
172
173
174
175
176
177
178
179
180
181
182
183
184
186
187
188
189
190
191
192
193
194

Pos Fig	Det. nr Part. No	Ingår Fitted	OBS!! Ange alltid årsmodell vid beställning av inredning Benämning	OBS!! Specify always year of model when ordering equipment Description
19	343632	x	Lucka (Vit)	Door (White)
--	343634	x	Lucka (Mekong)	Door (Mekong)
--	34633	x	Lucka (High Gloss)	Door (High Gloss)
--	315202	x	Gångjärn d:o	Hinge d:o
--	312588	x	Platta gångjärn d:o	Plate hinge d:o
--	07-800038	x	Rullskena V d:o	Roller rail L d:o
20	341954	x	Skärbräda	Cutting board
21	350472	x	Handtag	Handle
22	343051	x	Utskjut diskbänk (Vit)	Projection kitchen sink (White)
--	343406	x	Utskjut diskbänk (Mekong)	Projection kitchen sink (Mekong)
--	343405	x	Utskjut diskbänk (High Gloss)	Projection kitchen sink (High Gloss)
23	343378	x	Lucka (Vit)	Door (White)
--	343380	x	Lucka (Mekong)	Door (Mekong)
--	343379	x	Lucka (High Gloss)	Door (High Gloss)
--	350471	x	Handtag d:o	Handle d:o
24	343438	x	Skåp utskjut kökskåp (Vit)	Cupboard projection (White)
--	343440	x	Skåp utskjut kökskåp (Mekong)	Cupboard projection (Mekong)
--	343439	x	Skåp utskjut kökskåp (High Gloss)	Cupboard projection (High Gloss)
--	341856	x	Hylla d:o	Shelf d:o
25	343441	x	Lucka H (Vit)	Door R (White)
--	343443	x	Lucka H (Mekong)	Door R (Mekong)
--	343442	x	Lucka H (High Gloss)	Door R (High Gloss)
26	343422	x	Hörnskåp (Vit)	Corner cupboard (White)
--	343424	x	Hörnskåp (Mekong)	Corner cupboard (Mekong)
--	343423	x	Hörnskåp (High Gloss)	Corner cupboard (High Gloss)
27	343425	x	Lucka V (Vit)	Door L (White)
--	343427	x	Lucka V (Mekong)	Door L (Mekong)
--	343426	x	Lucka V (High Gloss)	Door L (High Gloss)
28	341727	x	Stolpe utskjut	Support bar
29	333409M	x	Kryddhylla	Spice rack
30	318962	x	List täck el-kabel B=45 L=2100	Cover strip B=45 L=2100
31	316270	x	List snäpp undre L2379	List under L2379
32	316268	x	List snäpp övre L2379	List upper L2379
33	343135	x	Stolpe först. L1948 kpl. m. lucka	Support bar cpl. with door
34	343731	x	Lucka	Door
35	312589	x	Gångjärn	Hinge
36	345060	x	Skåp övre elc.L=1108	Cupboard upper L=1108
--	345061	x	Skåp övre elc.L=1108 (Selected)	Cupboard upper L=1108 (Selected)
--	345062	x	Skåp övre elc.L=1108 (Customized)	Cupboard upper L=1108(Customized)
37	343181	x	Lucka	Door
--	343184	x	Lucka (High Gloss)	Door (High Gloss)
39	342494	x	Stöd bäddlåda HF	Support bed box
40	350348	x	Skena gardin L1020	Curtain rod L1020
41	339355	x	Värmespalt H fram	Air gap R.F.
42	319821	M	List kant mörkbrun	Strip, dark brown
43	343032	x	Lock bäddlåda H F	Cover bedbox R.F.
--	319024	x	Matta grå textil m. tejp d:o	Carpet gray textile with tape d:o
44	343085	x	Front bäddlåda H F	Front bed box R.F.
--	343034	T	Front bäddlåda H F (centraldammsugare)	Front bed box R.F. (central vacuum cleaner)
45	342495	x	Stöd bäddlåda HF	Support bed box
			M= Metervara T= Tillbehör	M= On the metre T= Accessory

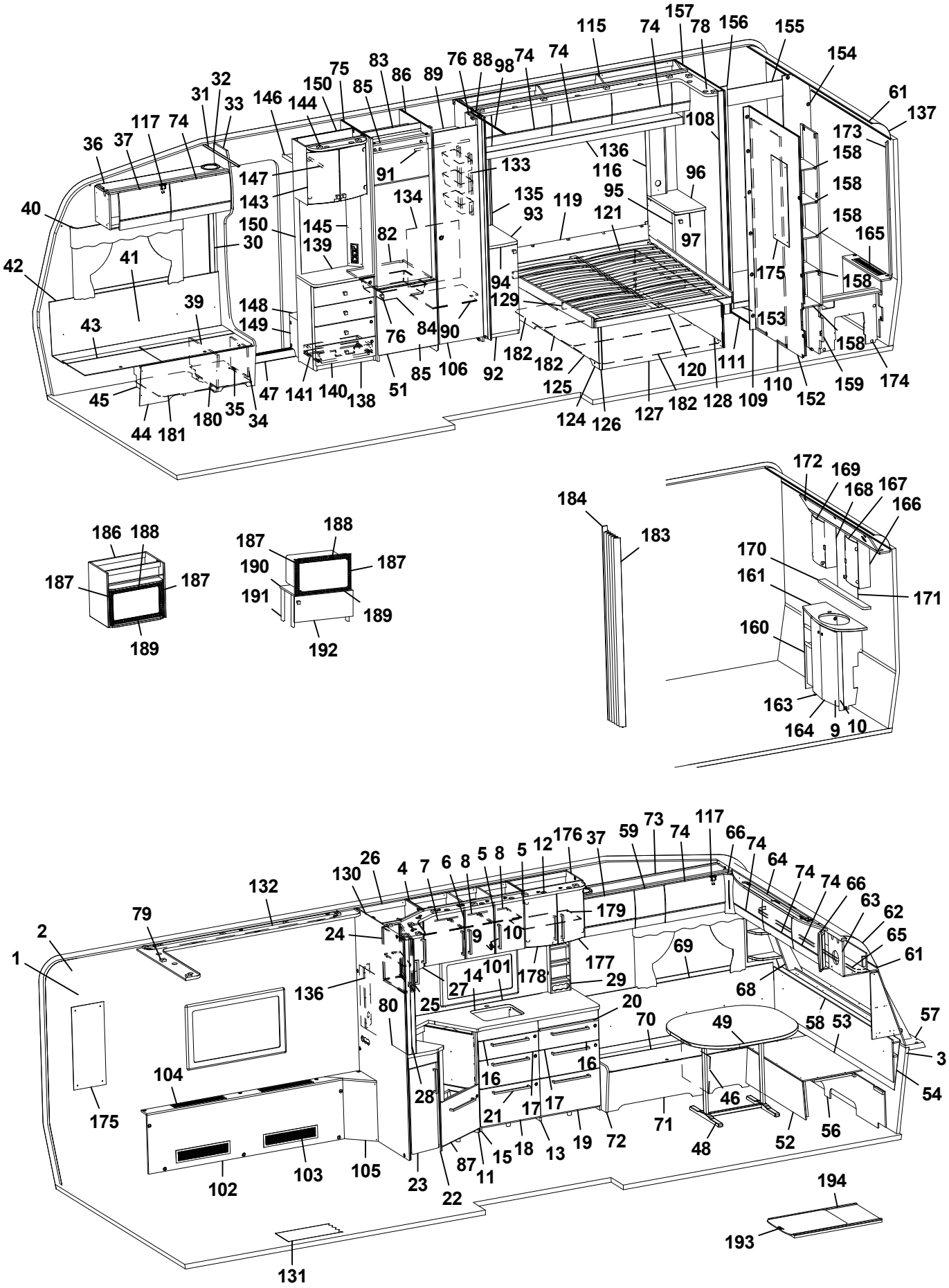
1
2
3
4
5
6
7
8
9
10
11
12
13
14
15
16
17
18
19
20
21
22
23
24
25
26
27
28
29
30
31
32
33
34
35
36
37
39
40
41
42
43
44
45
46
47
48
49
51
52
53
54
56
57
58
59
61
62
63
64
65
66
68
69
70
71
72
73
74
75
76
78
79
80
82
83
84
85
86
87
88
89
90
91
92
93
94
95
96
97
98
101
102
103
104
105
106
108
109
110
111
115
116
117
119
120
121
124
125
126
127
128
129
131
132
133
134
135
136
138
139
140
141
143
144
145
146
147
148
149
150
152
153
154
155
156
157
158
159
160
161
163
164
165
166
167
168
169
170
171
172
173
174
175
176
177
178
179
180
181
182
183
184
186
187
188
189
190
191
192
193
194

Pos Fig	Det. nr Part. No	Ingår Fitted	OBS!! Ange alltid årsmodell vid beställning av inredning Benämning	OBS!! Specify always year of model when ordering equipment Description
46	312825	x	Stöd bäddlåda VF	Support bed box
47	314687	x	Tröskel aluminium L=850	Threshold aluminium L=850
48	310083	x	Bordsstativ	Table stand
--	350474	T	Bordsstativ enpelar	Table stand single pillar
49	343248	x	Bordsskiva 800x1000	Table top 800x1000
51	343736	x	Lucka H 550x570	Door R 550x570
--	316799	x	Gångjärn d:o	Hinge d:o
--	312588	x	Platta gångjärn d:o	Plate hinge d:o
52	331245M	x	Front bäddlåda gavel	Front bed box gable
53	331246M	x	Skiva rundsittgrupp	Sheet seat
54	340578	x	Värmespalt gavel fram	Air gap
56	340520	x	Stöd sittgrupp	Support
57	213471	x	Hylla front kpl. L2376	Shelf front cpl. L2376
58	340191	x	Front/hylla kpl.	Front/shelf cpl.
--	340929	x	Hylla m. belysning "Björn" (Customized)	Shelf with lighting "Bear" (Customized)
59	343180	x	Lucka	Door
--	343183	x	Lucka (High Gloss)	Door (High Gloss)
60	343562	x	Hylla hörn H	Shelf R
61	313884	x	List plast radie L=2379	List L=2379
62	316005	x	Skiva plast 295x2363x1	Plastic sheet
63	344966	x	Skåp gavel fram L=2360	Cupboard L=2360
--	344979	x	Skåp gavel fram L=2360 (Customized)	Cupboard L=2360 (Customized)
--	350454	x	Gångjärn d:o	Hinge d:o
64	343160	x	Ljusramp gavelskåp	Light holder
65	350349	x	Skena gardin L1920	Curtain rod L1920
66	343294	x	Hörn inredning (High Gloss)	Corner (High Gloss)
68	343556	x	Hylla hörn V	Shelf L
69	337174	x	Värmespalt V fram	Air gap L.F.
70	343033	x	Lock bäddlåda V F	Cover bed box L.F
--	319024	x	Matta grå textil m. tejp d:o	Carpet gray textile with tape d:o
71	339502	x	Front bäddlåda V F	Front bed box L.F.
72	343469	x	Gavel bäddlåda V F	Gable bed box L.F
73	345089	x	Skåp övre L=1388	Cupboard upper L=1388
--	345090	x	Skåp övre L=1388 (Selected)	Cupboard upper L=1388 (Selected)
--	345091	x	Skåp övre L=1388 (Customized)	Cupboard upper L=1388 (Customized)
74	343182	x	Lucka	Door
--	343185	x	Lucka (High Gloss)	Door (High Gloss)
75	342304	x	Vägg kyl V	Wall refrigerator L
76	350473	x	Handtag knopp	Handle knob
77	330767M	x	Nisch, vikdörr	Niche folding door
78	344517	x	Ljusramp H [1]	Light holder R [1]
79	344519	x	Ljusramp V [1]	Light holder L [1]
80	341710-F	T	Köksskiva vägg svart fiskben	Protection kitchen, black fishbone
--	341710-G	T	Köksskiva vägg natur skiffer	Protection kitchen, nature slate
82	340675	x	Hylla under kyl	Shelf under refrigerator
83	342309	x	Bakstycke stopp kyl	Back cupboard
84	310325	x	Trådback vit 427x427x85	Tray 427x427x85
--	312712	x	Glidlist trådback (säljes i par)	Sliding strip tray (pair)
85	342306	x	List folierad L = 528	List foiled L = 528
			M= Metervara T= Tillbehör	M= On the metre T= Accessory

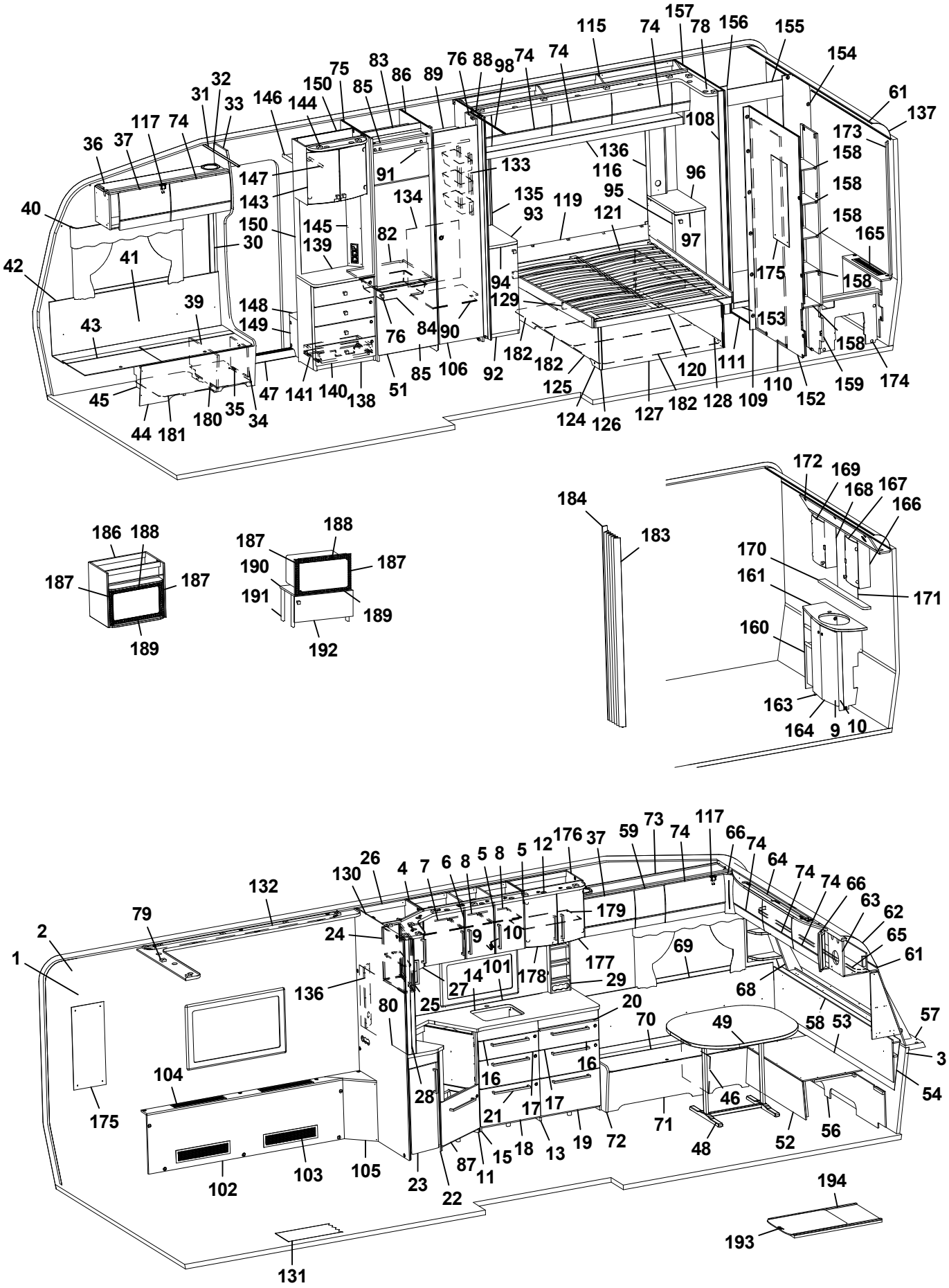
1
2
3
4
5
6
7
8
9
10
11
12
13
14
15
16
17
18
19
20
21
22
23
24
25
26
27
28
29
30
31
32
33
34
35
36
37
39
40
41
42
43
44
45
46
47
48
49
51
52
53
54
56
57
58
59
61
62
63
64
65
66
68
69
70
71
72
73
74
75
76
78
79
80
82
83
84
85
86
87
88
89
90
91
92
93
94
95
96
97
98
101
102
103
104
105
106
108
109
110
111
115
116
117
119
120
121
124
125
126
127
128
129
131
132
133
134
135
136
138
139
140
141
143
144
145
146
147
148
149
150
152
153
154
155
156
157
158
159
160
161
163
164
165
166
167
168
169
170
171
172
173
174
175
176
177
178
179
180
181
182
183
184
186
187
188
189
190
191
192
193
194

Pos Fig	Det. nr Part. No	Ingår Fitted	OBS!! Ange alltid årsmodell vid beställning av inredning Benämning	OBS!! Specify always year of model when ordering equipment Description
86	342305	x	Vägg kyl H	Wall refrigerator R
87	343390	T	Lucka (diskb. induktion) 299x550 (Vit)	Door (kitch. sink induct.) 299x550 (White)
--	343392	T	Lucka (diskb. induktion) 299x550 (Mekong)	Door (kitch. sink induct.) 299x550 (Mekong)
--	343391	T	Lucka (diskb. induktion) 299x550 (High Gloss)	Door (kitch. sink induct.) 299x550 (High Gloss)
--	20-900302	x	Pentrylåda 500x273 d:o	Drawer pentry 500x273 d:o
--	07-800039	x	Rullskena H d:o	Roller rail R d:o
--	07-800038	x	Rullskena V d:o	Roller rail L d:o
88	334359M	x	Vägg garderob	Wall wardrobe
89	338797	x	Hylla garderob övre	Shelf wardrobe upper
90	338802	x	Hylla garderob nedre	Shelf wardrobe under
91	350217	x	Galgstång L=790	Clothes hanger L=790
92	343833	x	Hurts V kpl. u. skiva	Cupboard L cpl. without board
--	332508M	x	Hylla d:o	Shelf d:o
93	344067-K	x	Skiva hurts 295x550, ljus	Board cupboard, light
--	344067-L	x	Skiva hurts 295x550, mörk	Board cupboard, dark
94	343832	x	Lucka V 270x745	Door
95	344020	x	Hurts H kpl. u. skiva	Cupboard R cpl. without board
--	332508M	x	Hylla d:o	Shelf d:o
96	344066-K	x	Skiva hurts 295x550, ljus	Board cupboard, light
--	344066-L	x	Skiva hurts 295x550, mörk	Board cupboard, dark
97	343733	x	Lucka H 270x745	Door
98	318104	x	Skena draperi L=1730	Drapery rail L=1730
101	341099-F	T	Köksskiva vägg svart fiskben	Protection kitchen, black fishbone
--	341099-G	T	Köksskiva vägg natur skiffer	Protection kitchen, nature slate
102	337506	x	Front kpl.	Front cpl.
103	319018	x	Galler ventilation al. 500x110	Ventilation grille al. 500x110
104	319198	x	Galler ventilation al. 480x80	Ventilation grille al. 480x80
105	344469	x	Front	Front
106	338567	x	Dörr 405x1850	Door 405x1850
--	314523	x	Rätningslist dörr	List L=1715
108	338649	x	Front vägg tvättrum H	Front R
109	338648	x	Front vägg tvättrum V	Front L
110	331914M	x	Skjutdörr tvättrum	Door
111	316030	x	Skena skjutdörr	Curtain rod
--	375434	x	List d:o	List d:o
--	331953M	x	Kloss d:o	Block d:o
115	343779	x	Skåp övre L=2021	Cupboard upper L=2021
--	343802	x	Skåp övre L=2021 (Customized)	Cupboard upper L=2021 (Customized)
116	345208	x	Hyllpaket	Shelf
--	345209	x	Hyllpaket [1]	Shelf [1]
117	350454	x	Gångjärn	Hinge
119	344084	x	Sänggavel kpl. m. tyg	Headboard cpl. with fabric
120	334696M	x	Sängram u. ribbotten	Bed bottom without laths
--	319652	x	Skena utdrag säng L=350 (säljes i par)	Slide bar L=350 (exp. in pair)
121	334622	x	Ribbotten kpl.	Laths bottom cpl.
--	311985	x	Ribba sängbotten L=718 B=63	Lath bed bottom L=718 B=63
--	312046	x	Band t. ribbotten	Band for laths bottom
124	339663	x	Sänglåda kpl.	Bed box cpl.
125	339664	x	Gavel säng V	Gable bed L
126	319776	x	List hörn L=2500	Corner strip L=2500
			M= Metervara T= Tillbehör	M= On the metre T= Accessory

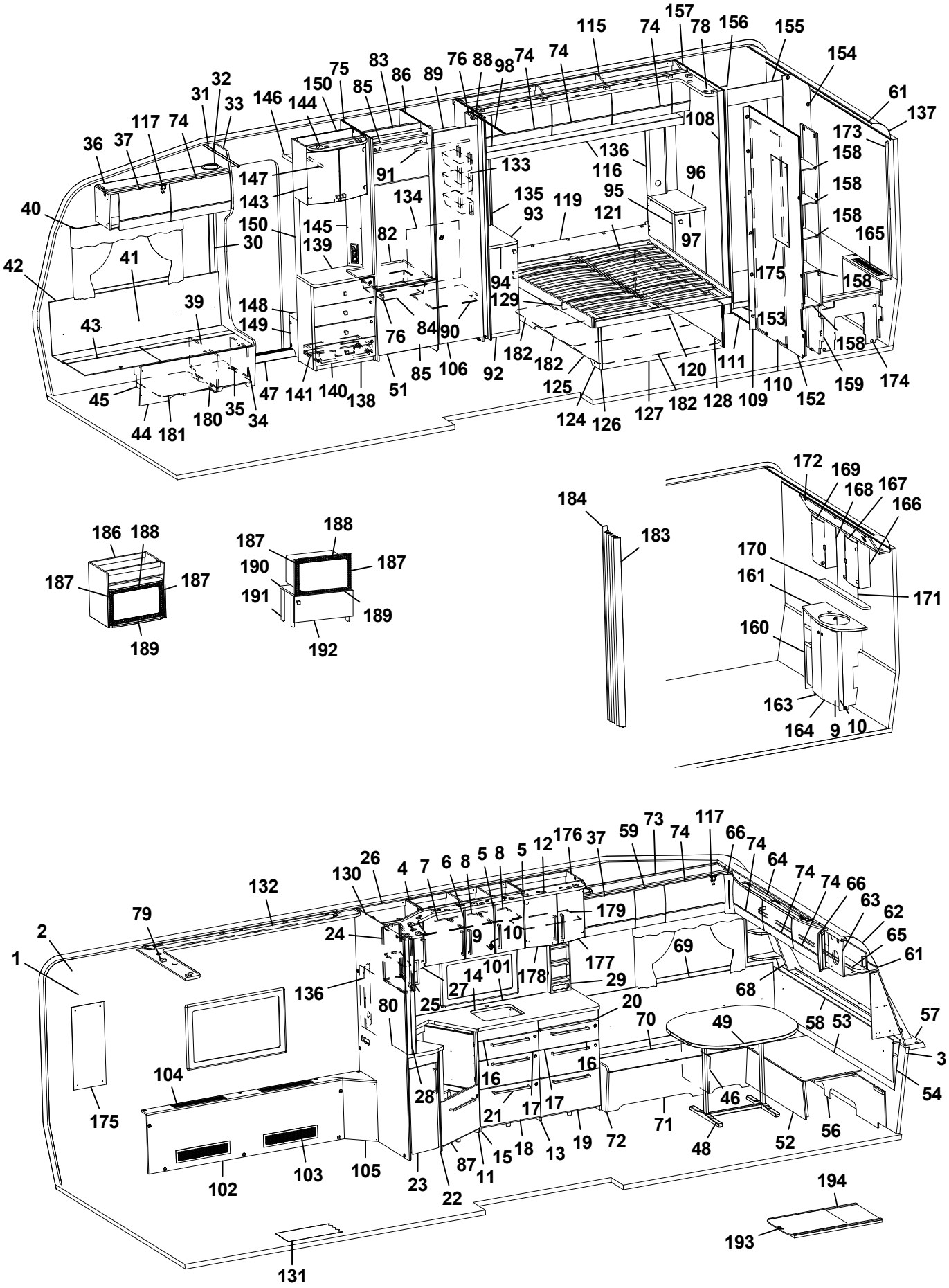
1
2
3
4
5
6
7
8
9
10
11
12
13
14
15
16
17
18
19
20
21
22
23
24
25
26
27
28
29
30
31
32
33
34
35
36
37
39
40
41
42
43
44
45
46
47
48
49
51
52
53
54
56
57
58
59
61
62
63
64
65
66
68
69
70
71
72
73
74
75
76
78
79
80
82
83
84
85
86
87
88
89
90
91
92
93
94
95
96
97
98
101
102
103
104
105
106
108
109
110
111
115
116
117
119
120
121
124
125
126
127
128
129
131
132
133
134
135
136
138
139
140
141
143
144
145
146
147
148
149
150
152
153
154
155
156
157
158
159
160
161
163
164
165
166
167
168
169
170
171
172
173
174
175
176
177
178
179
180
181
182
183
184
186
187
188
189
190
191
192
193
194

Pos Fig	Det. nr Part. No	Ingår Fitted	OBS!! Ange alltid årsmodell vid beställning av inredning Benämning	OBS!! Specify always year of model when ordering equipment Description
127	337308	x	Front säng	Front bed
128	339666	x	Gavel säng H	Gable bed R
129	330781	x	List furu 1123x55x17,5	Wood lath pine 1123x55x17,5
130	344108	x	Vägg	Wall
131	350469	T	Matta golv, gråsten	Carpet floor, greystone
--	319393	T	Matta golv, antik planka	Carpet floor, antique plank
132	339656	x	Ramp gardinupphängning L=1790	Holder curtains hanging L=1790
133	319759	x	Korg, garderob	Basket, wardrobe
--	335802	x	List för korgar	List för baskets
134	336261	x	Täckskiva exp.kärl	Cover expansion vessel
135	344060	x	Front el-uttag	Front outlet
136	344063	x	Front el-uttag	Front outlet
137	316005	x	Skiva plast 295x2363x1	Plastic sheet
138	343583	x	TV-bänk kpl. u. skiva	TV-bench cpl. whitout board
139	343590-K	x	Skiva TV-bänk, ljus	Board, light
--	343590-L	T	Skiva TV-bänk, mörk	Board, dark
140	343591	x	Lådförstycke	Drawer front
141	20-900302	x	Pentrylåda 500x273 d:o	Drawer pentry 500x273 d:o
--	07-800039	x	Rullskena H d:o	Roller rail R d:o
--	07-800038	x	Rullskena V d:o	Roller rail L d:o
143	345069	x	Skåp bar kpl. H=512	Coctail cabinet cpl. H=512
--	330180	x	Hylla hållare flaskor	Shelf bottle holder
--	343667	x	Lucka H d:o	Door R d:o
--	343666	x	Lucka V d:o	Door L d:o
--	318379	x	Gångjärn d:o	Hinge d:o
--	318380	x	Täckhatt d:o	Cover d:o
--	312588	x	Platta gångjärn d:o	Plate hinge d:o
144	336106	x	Ljusramp	Light holder
145	343721	x	Front el-uttag 130x675	Front outlet 130x675
146	331910M	x	Hylla garderob övre	Shelf
147	350217	x	Galgstång L=790	Clothes hanger L=790
148	319866	x	Hylla insteg	Shelf
149	336618	x	Front hylla garderob	Front
150	343654	x	Vägg instegsgarderob	Wall wardrobe
152	339227	x	Vägg tvättrum	Wall washroom
153	332955M	x	Tröskel	Threshold
154	333500M	x	Vägg tvättrum	Wall
155	332956M	x	Överbit tvättrum	Overlap washroom
156	332957M	x	List poppel 15x63x1948	List 15x63x1948
157	339228	x	Vägg tvättrum	Wall washroom
158	331894M	x	Hylla	Shelf
159	337075	x	Vägg garderob H	Wall wardrobe R
160	337048	x	Skåp tvättställ u. skiva	Cupboard washroom without board
161	337049-K	x	Skiva skåp tvättställ	Board cupboard wash basin
163	336056	x	Lucka V	Door L
164	336055	x	Lucka H	Door R
165	337050	x	Front gavel bak	Front
--	319198	x	Galler ventilation d:o	Ventilation grille d:o
166	344092	x	Skåp tvättrum H	Cupboard washroom R
167	343667	x	Lucka H	Door R
			M= Metervara T= Tillbehör	M= On the metre T= Accessory

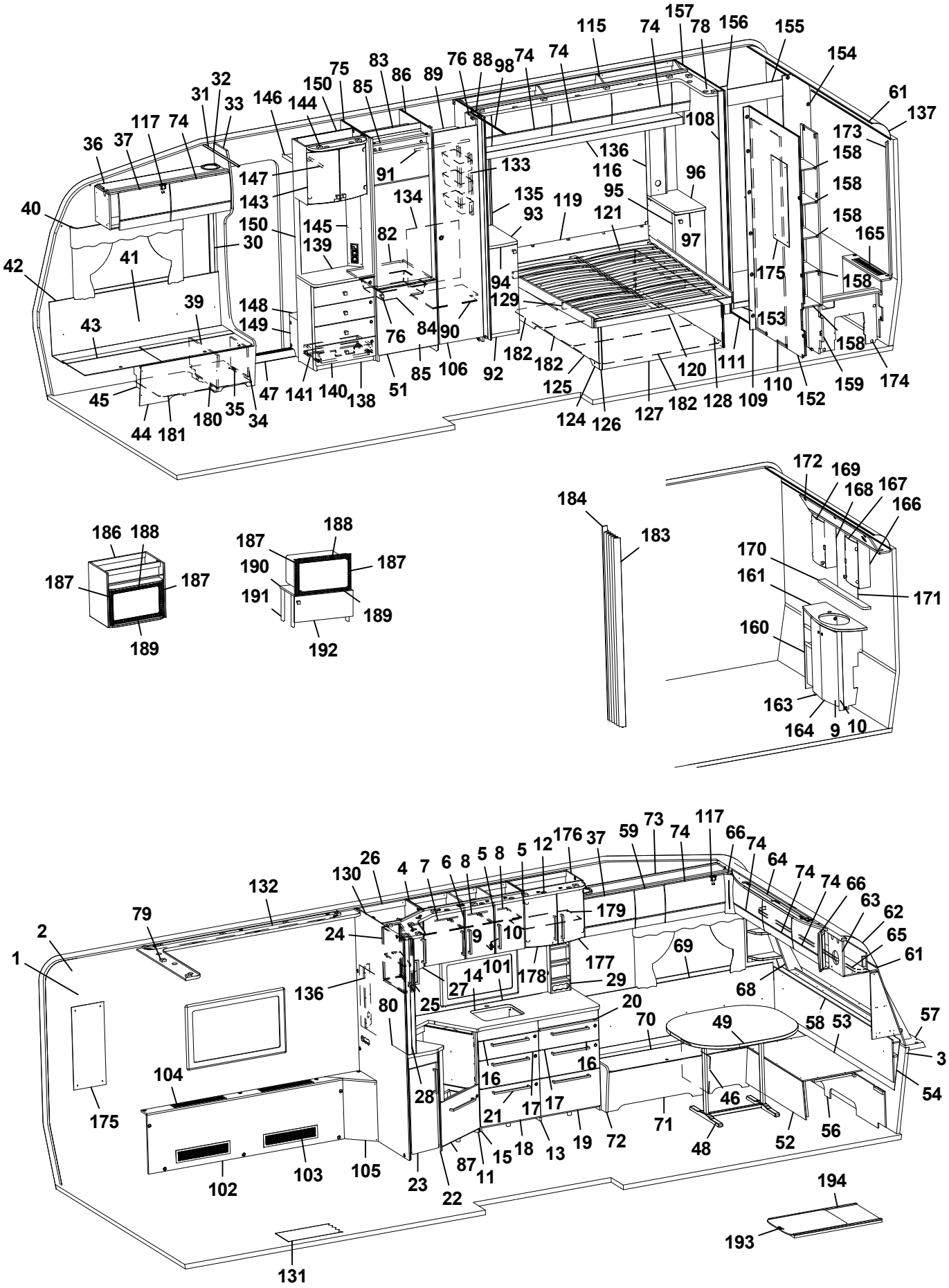
1
2
3
4
5
6
7
8
9
10
11
12
13
14
15
16
17
18
19
20
21
22
23
24
25
26
27
28
29
30
31
32
33
34
35
36
37
39
40
41
42
43
44
45
46
47
48
49
51
52
53
54
56
57
58
59
61
62
63
64
65
66
68
69
70
71
72
73
74
75
76
78
79
80
82
83
84
85
86
87
88
89
90
91
92
93
94
95
96
97
98
101
102
103
104
105
106
108
109
110
111
115
116
117
119
120
121
124
125
126
127
128
129
131
132
133
134
135
136
138
139
140
141
143
144
145
146
147
148
149
150
152
153
154
155
156
157
158
159
160
161
163
164
165
166
167
168
169
170
171
172
173
174
175
176
177
178
179
180
181
182
183
184
186
187
188
189
190
191
192
193
194

Pos Fig	Det. nr Part. No	Ingår Fitted	OBS!! Ange alltid årsmodell vid beställning av inredning Benämning	OBS!! Specify always year of model when ordering equipment Description
168	344093	x	Skåp tvättrum V	Cupboard washroom L
169	343666	x	Lucka V	Door L
170	337069-K	x	Hylla	Shelf
171	315999	x	Spegel 440x700x3	Mirror 440x700x3
172	337064	x	Ljusramp	Light holder
173	335718	x	Front hörn	Front
174	337046	x	Täckfront	Front
175	316039	x	Spegel 300x725x3	Mirror 300x725x3
--	319883	T	Spegel 300x725x3 ¹	Mirror 300x725x3 ¹
176	345048	x	Skåp vitrin	Vitrine
177	343747	x	Lucka vitrin H 272x450	Door vitrine R 272x450
178	343746	x	Lucka vitrin V 272x450	Door vitrine L 272x450
--	318630	x	Lås magnet d:o	Lock magnet d:o
--	318381	x	Motstycke magnetlås	Companion part
--	318379	x	Gångjärn	Hinge
--	318380	x	Täckhatt d:o	Cover d:o
--	312588	x	Platta gångjärn	Plate hinge
179	333749	x	Hylla	Shelf
180	350390	x	Plåt skofack	Plate shoe compartment
181	343594	x	Luftspalt H-fram	Air gap R front
182	343619	x	Luftspalt sänglåda	Air gap bed box
183	315216	T	Vikdörr 1900x1500	Folding door
184	376461	T	Bakdel nisch vikdörr	Back niche folding door
186	342343	T	Skåp kpl. mikrovågsugn	Cupboard cpl. microwave oven
187	402108	T	Galler vent. mikro 318x38	Grating vent. micro 318x38
188	402109	T	Galler vent. mikro 448x38	Grating vent. micro 448x38
189	402110	T	Galler vent. mikro 448x33	Grating vent. micro 448x33
190	342316	T	Hylla mikro	Shelf
191	342315	T	List folierad L=283	List folierad L=283
192	343880	T	Lucka 550x228	Door 550x228
--	316799	x	Gångjärn d:o	Hinge d:o
193	341192	T	Utdragsskiva bord 450x550	Sliding leaf 450x550
194	341193	T	Låda utdragsskiva	Box sliding leaf
			* = Olika djup på lådor kan förekomma ¹ = Selected och Customized	* = Different depths of drawers can exist ¹ = Selected and Customized
			Dyntyger, madrasser m.m. (se dynor m.m.)	Cushion textilies, mattresses etc. (see cushions etc.)
			M= Metervara T= Tillbehör	M= On the metre T= Accessory

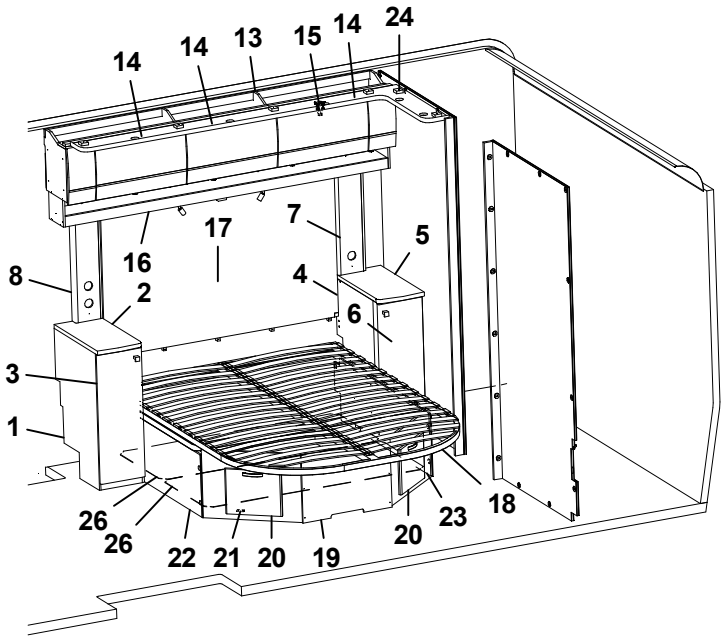
14
14
13
15
14
24
17
16
7
5
8
2
4
6
3
1
26
26
22
21
20
19
20
23
18

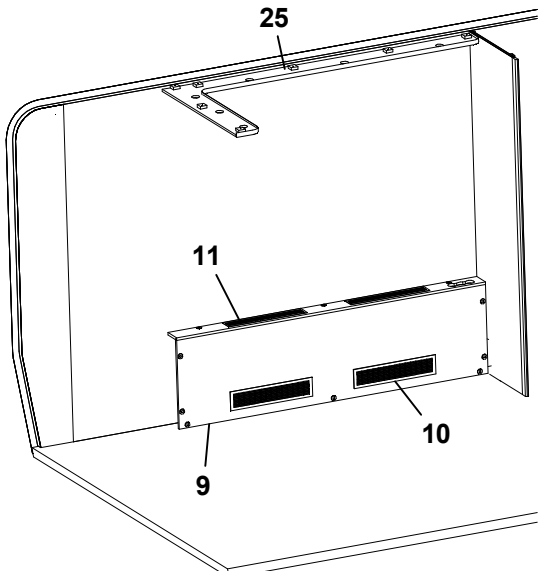
25
11
10
9

Pos Fig	Det. nr Part. No	Ingår Fitted	OBS!! Ange alltid årsmodell vid beställning av inredning Benämning	OBS!! Specify always year of model when ordering equipment Description
1	343833	x	Hurts V kpl. u. skiva	Cupboard L cpl. without board
--	332508M	x	Hylla d:o	Shelf d:o
2	344067-K	x	Skiva hurts 295x550, ljus	Board cupboard, light
--	344067-L	x	Skiva hurts 295x550, mörk	Board cupboard, dark
3	343832	x	Lucka V 270x745	Door
4	344020	x	Hurts H kpl. u. skiva	Cupboard R cpl. without board
--	332508M	x	Hylla d:o	Shelf d:o
5	344066-K	x	Skiva hurts 295x550, ljus	Board cupboard, dark
--	344066-L	x	Skiva hurts 295x550, mörk	Board cupboard, dark
6	343733	x	Lucka H 270x745	Door
7	344063	x	Front el-uttag	Front outlet
8	344060	x	Front el-uttag	Front outlet
9	344682	x	Front kpl.	Front cpl.
10	319018	x	Galler ventilation al. 500x110	Ventilation grille al. 500x110
11	319198	x	Galler ventilation al. 480x80	Ventilation grille al. 480x80
13	343779	x	Skåp övre L=2021	Cupboard upper L=2021
--	343802	x	Skåp övre L=2021 (Customized)	Cupboard upper L=2021 (Customized)
14	343182	x	Lucka	Door
--	343185	x	Lucka (High Gloss)	Door (High Gloss)
15	350454	x	Gångjärn	Hinge
16	344047	x	Hyllpaket	Shelf
17	344084	x	Värmespalt kpl. m. tyg	Air gap cpl. with fabric
18	09-210228	x	Sängram kpl. m ribbotten	Bed bottom cpl. with laths
--	09-210228A	x	Fjärrstyrning d:o	Remote control d:o
--	09-210228C	x	Motor d:o	Electric motor d:o
--	507856	x	Rör (stopp) vid fotände	Pipe (stop) at foot end
19	344602	x	Sänglåda	Bed box.
20	343731	x	Lucka	Door
21	312589	x	Gångjärn d:o	Hinge d:o
22	339661	x	Front sänglåda V	Front bed box L
23	339658	x	Front sänglåda H	Front bed box R
24	344517	x	Ljusramp H	Light holder R
25	344610	x	Ljusramp V	Light holder L
26	343609	x	Luftspalt sänglåda	Air gap bed box

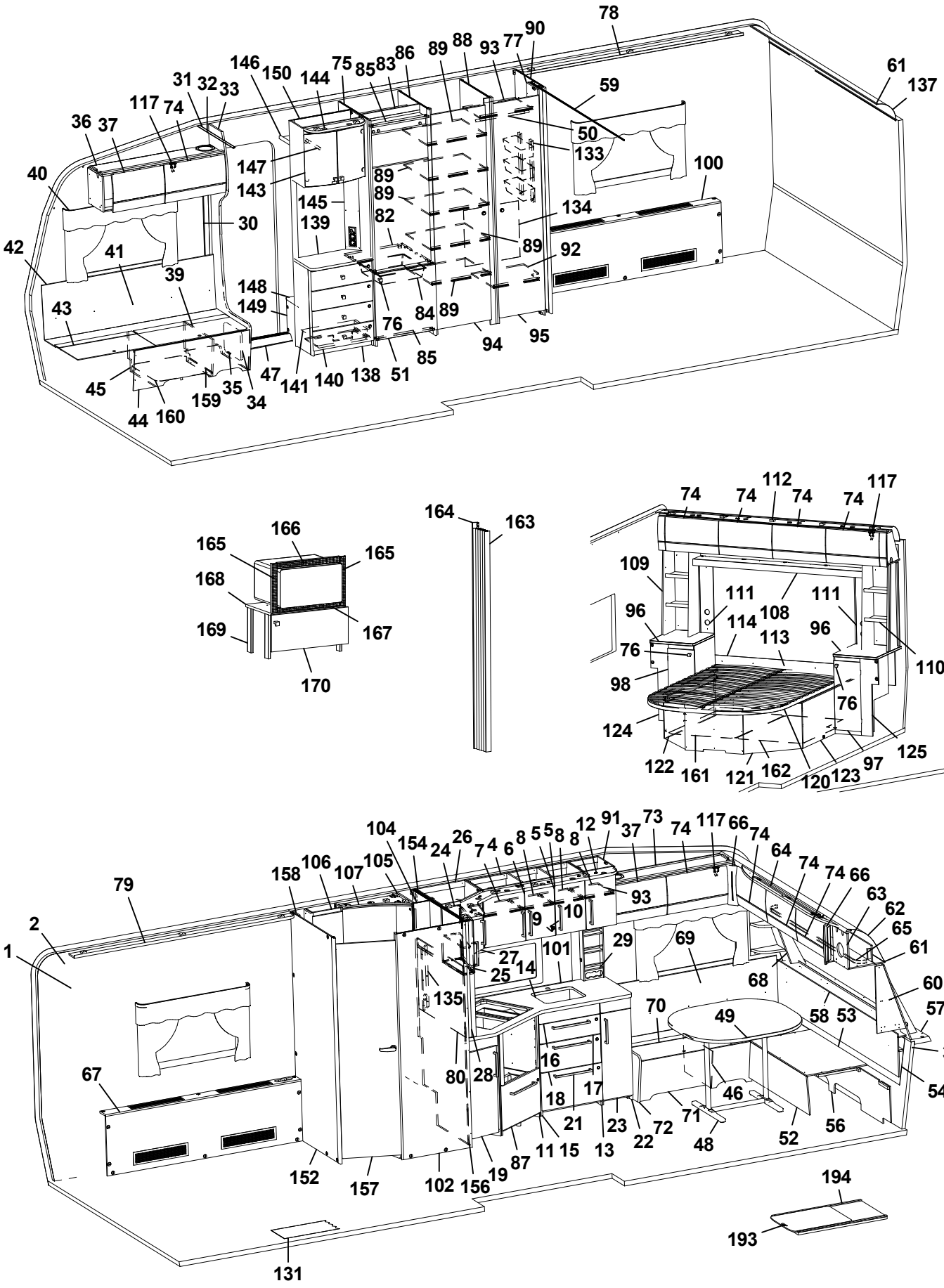
78
90
77
93
88
89
86
83
85
75
144
150
146
31
32
33
117
74
36
37
40
42
41
39
43
45
44
160
159
35
34
47
141
140
138
51
85
76
84
89
94
95
92
89
82
89
89
145
139
143
147
30
50
133
59
134
100
61
137
164
163
166
165
165
168
169
167
170
112
74
74
74
74
117
109
111
108
111
96
114
113
96
76
110
98
76
124
122
161
121
162
120
123
97
125
104
154
24
26
7
4
6
8
5
5
8
8
12
91
37
73
74
117
66
74
64
74
74
66
63
62
65
61
60
57
3
54
79
158
106
107
105
93
9
10
2
1
27
25
14
101
29
69
68
135
70
49
58
53
80
28
16
18
17
21
23
22
72
71
46
48
52
56
67
152
157
102
156
19
87
11
15
13
194
193
131

Pos Fig	Det. nr Part. No	Ingår Fitted	OBS!! Ange alltid årsmodell vid beställning av inredning Benämning	OBS!! Specify always year of model when ordering equipment Description
1	318657	M	Tapet vägg/tak	Wall paper
2	318584	M	Tejp tapet 20 mm	Tape, wall paper 20 mm
3	318585	M	Tejp tapet 60 mm	Tape, wall paper 60 mm
4	343450	x	Skåp kök L924 kpl. (Vit)	Cupboard kitchen L924 cpl. (White)
--	343452	x	Skåp kök L924 kpl. (Mekong)	Cupboard kitchen L924 cpl. (Mekong)
--	343451	x	Skåp kök L924 kpl. (High Gloss)	Cupboard kitchen L924 cpl. (High Gloss)
5	343456	x	Lucka H (Vit)	Door R (White)
--	343458	x	Lucka H (Mekong)	Door R (Mekong)
--	343457	x	Lucka H (High Gloss)	Door R (High Gloss)
--	350471	x	Handtag d:o	Handle d:o
6	343453	x	Lucka V (Vit)	Door L (White)
--	343455	x	Lucka V (Mekong)	Door L (Mekong)
--	343454	x	Lucka V (High Gloss)	Door L (High Gloss)
--	350471	x	Handtag d:o	Handle d:o
7	331385	x	Hylla	Shelf
8	341681	x	Hylla	Shelf
9	311917	x	Gångjärn	Hinge
10	312588	x	Platta gångjärn	Plate hinge
11	343882	x	Diskbänk vinklad (Vit)	Kitchen sink angled (White)
--	343883	x	Diskbänk vinklad (Mekong)	Kitchen sink angled (Mekong)
--	343884	x	Diskbänk vinklad (High Gloss)	Kitchen sink angled (High Gloss)
12	343429	x	Ljusramp köksskåp (vitrinskåp)	Light holder kitchen (vitrine)
13	343383	x	Utskjut diskbänk (Vit)	Projection kitchen sink(White)
--	343415	x	Utskjut diskbänk (Mekong)	Projection kitchen sink (Mekong)
--	343411	x	Utskjut diskbänk (High Gloss)	Projection kitchen sink(High Gloss)
14	343403-K	x	Skiva diskbänk induktion 1970x902, ljus	Board induction 1970x902, light
--	343403-L	x	Skiva diskbänk induktion 1970x902, mörk	Board induction 1970x902, dark
15	341138	x	Passbit diskbänk	Gauge block
16	343384	x	Lådförstycke (Vit)	Drawer front (White)
--	343412	x	Lådförstycke (Mekong)	Drawer front (Mekong)
--	343407	x	Lådförstycke (High Gloss)	Drawer front (High Gloss)
--	317514	x	Låda 500x480 d:o	Drawer 500x480 d:o
--	317382	x	Glidskena låda H d:o	Slide bar, drawer R d:o
--	350221	x	Glidskena låda V d:o	Slide bar, drawer L d:o
17	343385	x	Lådförstycke (Vit)	Drawer front (White)
--	343413	x	Lådförstycke (Mekong)	Drawer front (Mekong)
--	343408	x	Lådförstycke (High Gloss)	Drawer front (High Gloss)
--	317514	x	Låda 500x480 d:o	Drawer 500x480 d:o
--	317382	x	Glidskena låda H d:o	Slide bar, drawer R d:o
--	350221	x	Glidskena låda V d:o	Slide bar, drawer L d:o
18	343386	x	Lucka (Vit)	Door (White)
--	343414	x	Lucka (Mekong)	Door (Mekong)
--	343410	x	Lucka (High Gloss)	Door (High Gloss)
--	20-900302	x	Pentrylåda 500x273 d:o *	Drawer pentry 500x273 d:o *
--	07-800039	x	Rullskena H d:o *	Roller rail R d:o *
--	07-800038	x	Rullskena V d:o *	Roller rail L d:o *
--	317514	x	Låda 500x480 d:o *	Drawer 500x480 d:o *
--	317382	x	Glidskena låda H d:o *	Slide bar, drawer R d:o *
--	350221	x	Glidskena låda V d:o *	Slide bar, drawer L d:o *
			M= Metervara T= Tillbehör	M= On the metre T= Accessory

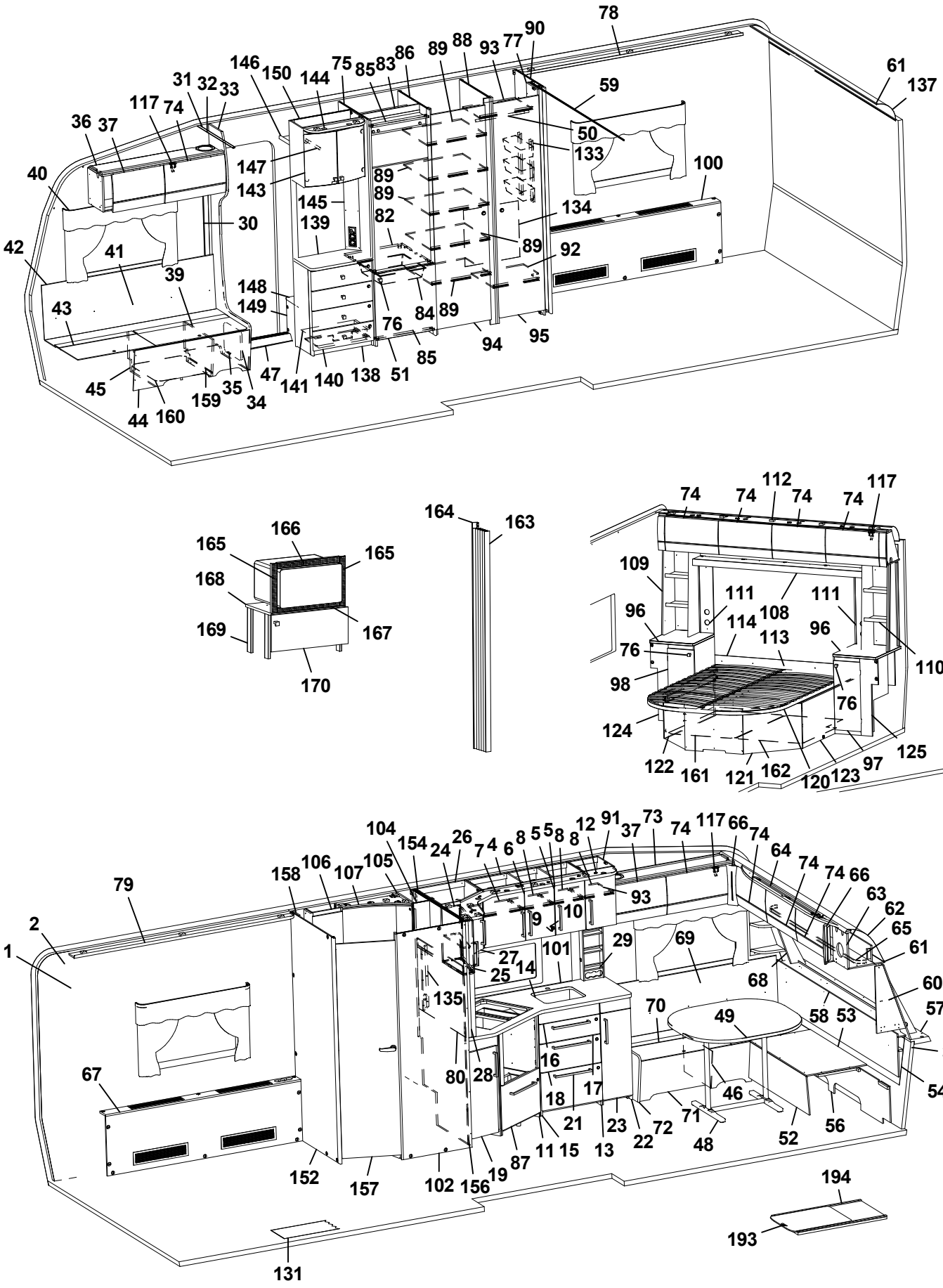
78
90
77
93
88
89
86
83
85
75
144
150
146
31
32
33
117
74
36
37
40
42
41
39
43
45
44
160
159
35
34
47
141
140
138
51
85
76
84
89
94
95
92
89
82
89
89
145
139
143
147
30
50
133
59
134
100
61
137
164
163
166
165
165
168
169
167
170
112
74
74
74
74
117
109
111
108
111
96
114
113
96
76
110
98
76
124
122
161
121
162
120
123
97
125
104
154
24
26
7
4
6
8
5
5
8
8
12
91
37
73
74
117
66
74
64
74
74
66
63
62
65
61
60
57
3
54
79
158
106
107
105
93
9
10
2
1
27
25
14
101
29
69
68
135
70
49
58
53
80
28
16
18
17
46
67
21
23
22
72
71
48
52
56
11
15
13
87
19
156
102
157
152
131
194
193

Pos Fig	Det. nr Part. No	Ingår Fitted	OBS!! Ange alltid årsmodell vid beställning av inredning Benämning	OBS!! Specify always year of model when ordering equipment Description
19	343378	x	Lucka (Vit)	Door (White)
--	343380	x	Lucka (Mekong)	Door (Mekong)
--	343379	x	Lucka (High Gloss)	Door (High Gloss)
20	343051	x	Utskjut diskbänk (Vit)	Projection kitchen sink(White)
--	343406	x	Utskjut diskbänk (Mekong)	Projection kitchen sink(Mekong)
--	343405	x	Utskjut diskbänk (High Gloss)	Projection kitchen sink(High Gloss)
21	350472	x	Handtag	Handle
22	343395	x	Utskjut diskbänk (Vit)	Projection kitchen sink (White)
--	343400	x	Utskjut diskbänk (Mekong)	Projection kitchen sink (Mekong)
--	343399	x	Utskjut diskbänk (High Gloss)	Projection kitchen sink (High Gloss)
23	343396	x	Lucka (Vit)	Door (White)
--	34398	x	Lucka (Mekong)	Door (Mekong)
--	343397	x	Lucka (High Gloss)	Door (High Gloss)
--	350471	x	Handtag d:o	Handle d:o
24	343438	x	Skåp utskjut kökskåp (Vit)	Cupboard projection (White)
--	343440	x	Skåp utskjut kökskåp (Mekong)	Cupboard projection (Mekong)
--	343439	x	Skåp utskjut kökskåp (High Gloss)	Cupboard projection (High Gloss)
--	341856	x	Hylla d:o	Shelf d:o
25	343441	x	Lucka H (Vit)	Door R (White)
--	343443	x	Lucka H (Mekong)	Door R (Mekong)
--	343442	x	Lucka H (High Gloss)	Door R (High Gloss)
26	343422	x	Hörnskåp (Vit)	Corner cupboard (White)
--	343424	x	Hörnskåp (Mekong)	Corner cupboard (Mekong)
--	343423	x	Hörnskåp (High Gloss)	Corner cupboard (High Gloss)
27	343425	x	Lucka V (Vit)	Door L (White)
--	343427	x	Lucka V (Mekong)	Door L (Mekong)
--	33426	x	Lucka V (High Gloss)	Door L (High Gloss)
28	341727	x	Stolpe utskjut	Support bar
29	333409M	x	Kryddhylla	Spice rack
30	318962	x	List täck el-kabel B=45 L=2100	Cover strip B=45 L=2100
31	316270	x	List snäpp undre L2379	List under L2379
32	316268	x	List snäpp övre L2379	List upper L2379
33	343135	x	Stolpe först. L1948 kpl. m. lucka	Support bar cpl. with door
34	343731	x	Lucka	Door
35	312589	x	Gångjärn	Hinge
36	345060	x	Skåp övre elc.L=1108	Cupboard upper L=1108
--	345061	x	Skåp övre elc.L=1108 (Selected)	Cupboard upper L=1108 (Selected)
--	345062	x	Skåp övre elc.L=1108 (Customized)	Cupboard upper L=1108(Customized)
37	343181	x	Lucka	Door
--	343184	x	Lucka (High Gloss)	Door (High Gloss)
39	342494	x	Stöd bäddlåda HF	Support bed box
40	350348	x	Skena gardin L1020	Curtain rod L1020
41	339355	x	Värmespalt H fram	Air gap R.F.
42	319821	M	List kant mörkbrun	Strip, dark brown
43	343032	x	Lock bäddlåda H F	Cover bedbox R.F.
--	319024	x	Matta grå textil m. tejp d:o	Carpet gray textile with tape d:o
44	343085	x	Front bäddlåda H F	Front bed box R.F.
--	343034	T	Front bäddlåda H F (centraldammsugare)	Front bed box R.F. (central vacuum cleaner)
45	342495	x	Stöd bäddlåda HF	Support bed box
46	312825	x	Stöd bäddlåda VF	Support bed box
			M= Metervara T= Tillbehör	M= On the metre T= Accessory

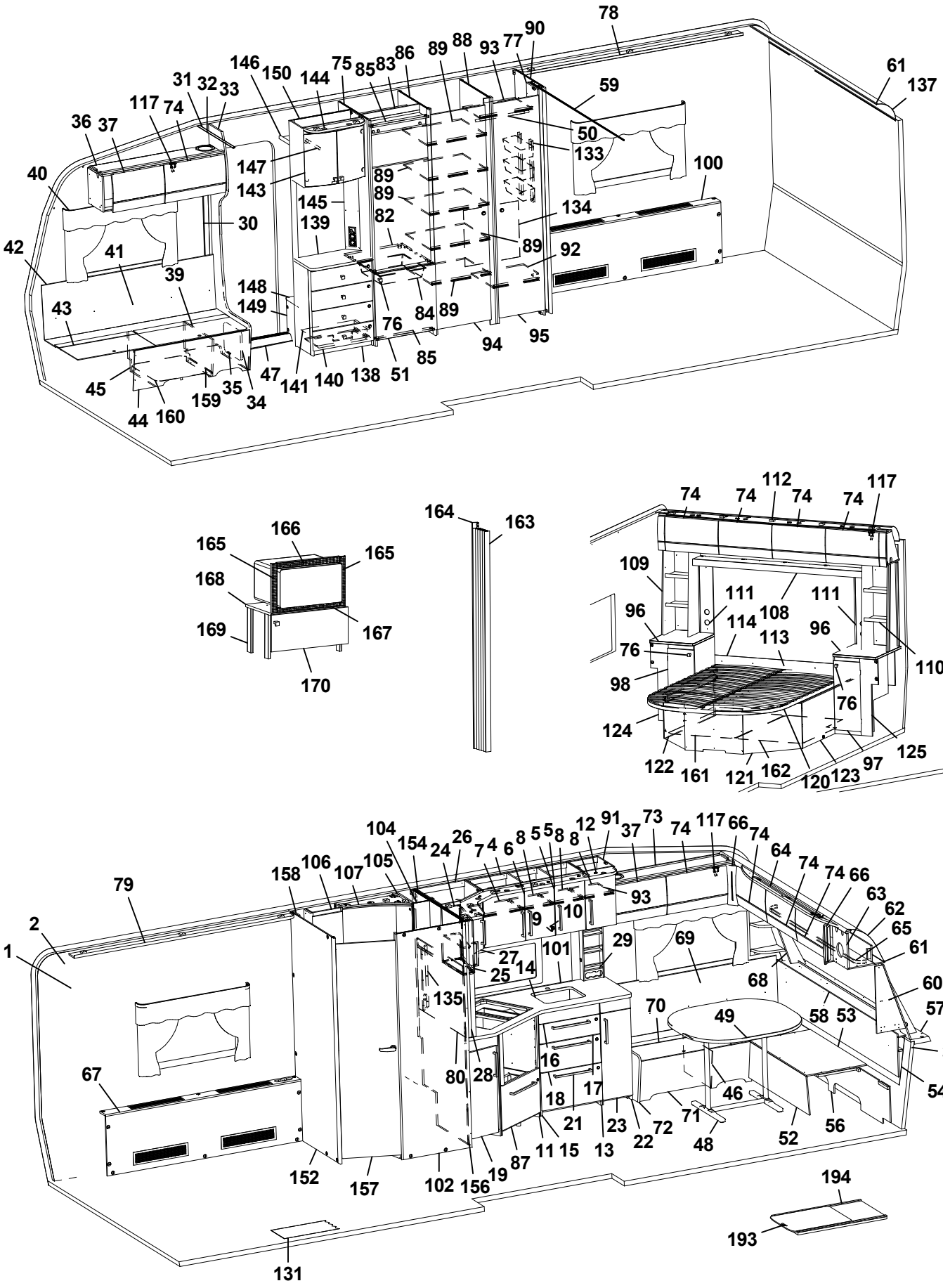
78
90
77
93
88
89
86
83
85
75
144
150
146
31
32
33
117
74
36
37
40
42
41
39
43
45
44
160
159
35
34
47
141
140
138
51
85
76
84
89
94
95
92
89
82
89
89
145
139
143
147
30
50
133
59
134
100
61
137
164
163
166
165
165
168
169
167
170
112
74
74
74
74
117
109
111
108
111
96
114
113
96
76
110
98
76
124
122
161
121
162
120
123
97
125
104
154
24
26
7
4
6
8
5
5
8
8
12
91
37
73
74
117
66
74
64
74
74
66
63
62
65
61
60
57
3
54
79
158
106
107
105
93
9
10
2
1
27
25
14
101
29
69
68
135
70
49
58
53
80
28
16
18
17
46
67
21
23
22
72
71
48
52
56
11
15
13
87
19
156
102
157
152
131
194
193

Pos Fig	Det. nr Part. No	Ingår Fitted	OBS!! Ange alltid årsmodell vid beställning av inredning Benämning	OBS!! Specify always year of model when ordering equipment Description
47	314687	x	Tröskel aluminium L=850	Threshold aluminium L=850
48	310083	x	Bordsstativ	Table stand
--	350474	T	Bordstativ enpelar	Table stand pillar
49	343248	x	Bordsskiva 800x1000	Table top 800x1000
51	343736	x	Lucka H 550x570	Door R 550x570
--	316799	x	Gångjärn d:o	Hinge d:o
--	312588	x	Platta gångjärn d:o	Plate hinge d:o
52	331245M	x	Front bäddlåda gavel	Front bed box gable
53	331246M	x	Skiva rundsittgrupp	Sheet seat
54	340578	x	Värmespalt gavel fram	Air gap
56	340520	x	Stöd sittgrupp	Support
57	213471	x	Hylla front kpl. L2376	Shelf front cpl. L2376
58	340191	x	Front/hylla kpl.	Front/shelf cpl.
--	340929	x	Hylla m. belysning "Björn" (Customized)	Shelf with lighting "Bear" (Customized)
59	318104	x	Skena draperi L=1730	Drapery rail L=1730
60	343562	x	Hylla hörn H	Shelf R
61	313884	x	List plast radie L=2379	List L=2379
62	316005	x	Skiva plast 295x2363x1	Plastic sheet
63	344966	x	Skåp gavel fram L=2360	Cupboard L=2360
--	344979	x	Skåp gavel fram L=2360 (Customized)	Cupboard L=2360 (Customized)
--	350454	x	Gångjärn d:o	Hinge d:o
64	343160	x	Ljusramp gavelskåp	Light holder
65	350349	x	Skena gardin L1920	Curtain rod L1920
66	343294	x	Hörn inredning (High Gloss)	Corner (High Gloss)
67	343370	x	Front kpl.	Front cpl.
--	319018	x	Galler ventilation 500x110	Ventilation grille al. 500x110
--	319198	x	Galler ventilation 480x80	Ventilation grille al 480x80
68	343556	x	Hylla hörn V	Shelf L
69	337171	x	Värmespalt V fram	Air gap L.F.
70	343564	x	Lock bäddlåda V F	Cover bed box L.F
--	319024	x	Matta grå textil m. tejp d:o	Carpet gray textile with tape d:o
71	339504	x	Front bäddlåda V F	Front bed box L.F.
72	343469	x	Gavel bäddlåda V F	Gable bed box L.F
73	344969	x	Skåp övre L=1108	Cupboard upper L=1388
--	344970	x	Skåp övre L=1108 (Selected)	Cupboard upper L=1388 (Selected)
--	344971	x	Skåp övre L=1108 (Customized)	Cupboard upper L=1388 (Customized)
74	343182	x	Lucka	Door
--	343185	x	Lucka (High Gloss)	Door (High Gloss)
75	342304	x	Vägg kyl V	Wall refrigerator L
76	350473	x	Handtag knopp	Handle knob
77	331238M	x	Nisch, vikdörr	Niche folding door
78	343359	x	Ljusramp	Light holder
79	343356	x	Ljusramp	Light holder
80	341710-F	T	Köksskiva vägg svart fiskben	Protection kitchen, black fishbone
--	341710-G	T	Köksskiva vägg natur skiffer	Protection kitchen, nature slate
82	340675	x	Hylla under kyl	Shelf under refrigerator
83	342309	x	Bakstycke stopp kyl	Back cupboard
84	310325	x	Trådback vit 427x427x85	Tray 427x427x85
--	312712	x	Glidlist trådback (säljes i par)	Sliding strip tray (pair)
			M= Metervara T= Tillbehör	M= On the metre T= Accessory

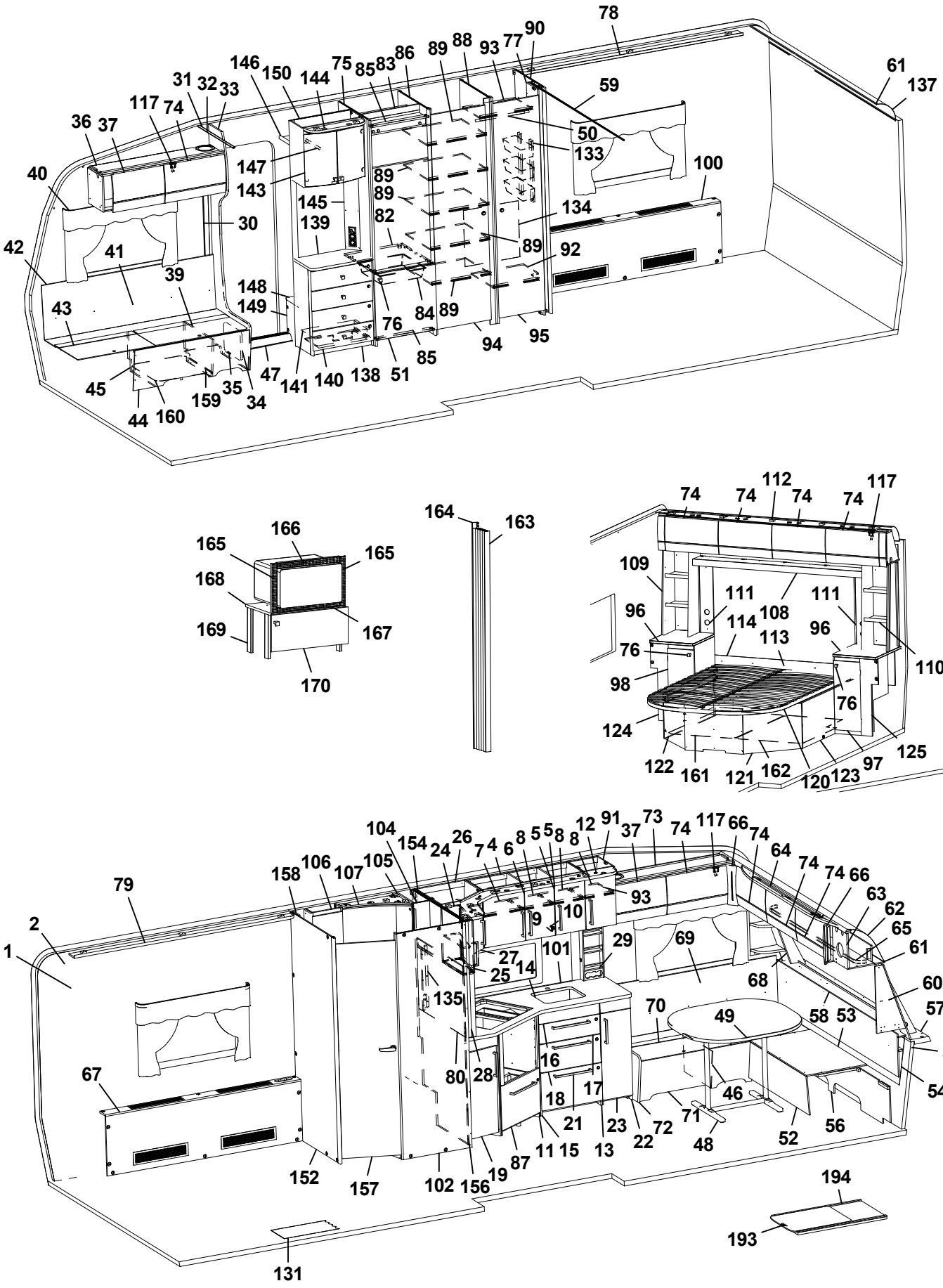
78
90
77
93
88
89
86
83
85
75
144
150
146
31
32
33
117
74
36
37
40
42
41
39
43
45
44
160
159
35
34
47
141
140
138
51
85
76
84
89
94
95
92
89
82
89
89
145
139
143
147
30
50
133
59
134
100
61
137
164
163
166
165
165
168
169
167
170
112
74
74
74
74
117
109
111
108
111
96
114
113
96
76
110
98
76
124
122
161
121
162
120
123
97
125
104
154
24
26
7
4
6
8
5
5
8
8
12
91
37
73
74
117
66
74
64
74
74
66
63
62
65
61
60
57
3
54
79
158
106
107
105
93
9
10
2
1
27
25
14
101
29
69
68
135
70
49
58
53
80
28
16
18
17
46
67
21
23
22
72
71
48
52
56
11
15
13
87
19
156
102
157
152
131
194
193

Pos Fig	Det. nr Part. No	Ingår Fitted	OBS!! Ange alltid årsmodell vid beställning av inredning Benämning	OBS!! Specify always year of model when ordering equipment Description
85	342306	x	List folierad L = 528	List foiled L = 528
86	342663	x	Vägg kyl H	Wall refrigerator R
87	343490	T	Lucka (diskb. induktion) 299x550 (Vit)	Door (kitch. sink induct.) 299x550 (White)
--	343491	T	Lucka (diskb. induktion) 299x550 (Mekong)	Door (kitch. sink induct.) 299x550 (Mekong)
--	343492	T	Lucka (diskb. induktion) 299x550 (High Gloss)	Door (kitch. sink induct.) 299x550 (High Gloss)
--	20-900302	x	Pentrylåda 500x273 d:o	Drawer pentry 500x273 d:o
--	07-800039	x	Rullskena H d:o	Roller rail R d:o
--	07-800038	x	Rullskena V d:o	Roller rail L d:o
88	343678	x	Vägg garderob	Wall wardrobe
89	343701	x	Hylla garderob	Shelf wardrobe
90	343693	x	Vägg garderob	Wall wardrobe
91	343473	x	Skåp vitrin	Vitrine
92	343708	x	Hylla nedre	Shelf under
93	343711	x	Hylla övre	Shelf upper
94	342239	x	Dörr 490x1850	Door 490x1850
95	342238	x	Dörr 415x1850	Door 415x1850
96	343305-K	x	Skiva hurts 295x550	Board cupboard
--	343305-L	x	Skiva hurts 295x550, mörk	Board cupboard, dark
97	343313	x	Lucka H 270x745	Door
98	343319	x	Lucka V 270X745	Door
100	343363	x	Front kpl.	Front cpl.
--	319018	x	Galler ventilation al. 500x110	Ventilation grille al. 500x110
--	319198	x	Galler ventilation al. 480x80	Ventilation grille al. 480x80
101	350493-F	T	Köksskiva vägg svart fiskben	Protection kitchen, black fiskben
--	340493-G	T	Köksskiva vägg natur skiffer	Protection kitchen, nature slate
102	344591	x	Vägg tvättrum	Wall
104	338653	x	Vägg tvättrum	Wall
105	338650	x	Vägg tvättrum	Wall
106	343732	x	Skåp tvättrum	Cupboard upper
107	336141	x	Ljusramp tvättrum	Light holder
108	345159	x	Hyllpaket	Shelf
109	343293	x	Hylla	Shelf R
110	343284	x	Hylla	Shelf L
111	343330	x	Front el-uttag	Front outlet
112	343361	x	Ljusramp	Light holder
113	344424	x	Värmespalt	Air gap
114	343382	x	Sänggavel kpl. m. tyg	Headboard cpl. with fabric
117	350454	x	Gångjärn	Hinge
120	09-210228	x	Sängram kpl. m ribbotten	Bed bottom cpl. with laths
--	09-210228A	x	Fjärrstyrning d:o	Remote control d:o
--	09-210228C	x	Motor d:o	Electric motor d:o
121	343334	x	Sänglåda kpl.	Bed box cpl.
122	343347	x	Gavel sänglåda V	Gable bed box L
123	343342	x	Gavel sänglåda H	Gable bed box R
124	343314	x	Hurts kpl. u. skiva	Cupboard cpl. without board
125	343296	x	Hurts kpl. u. skiva	Cupboard cpl. without board
131	350469	T	Matta golv, gråsten	Carpet floor, greystone
--	319393	T	Matta golv, antik planka	Carpet floor, antique plank
133	319759	x	Korg, garderob	Basket, wardrobe
--	335802	x	List för korgar	List för baskets
			M= Metervara T= Tillbehör	M= On the metre T= Accessory

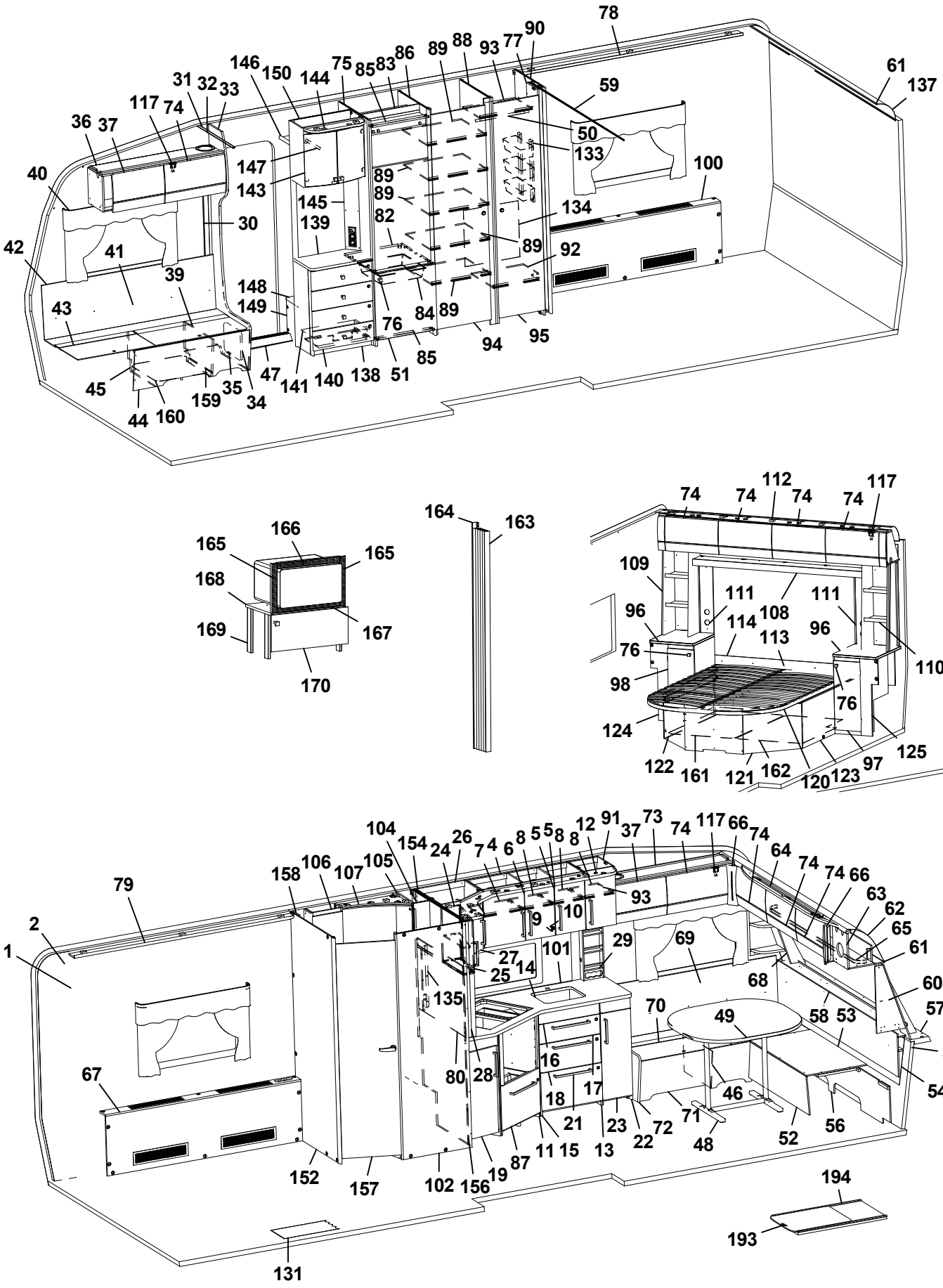
78
90
77
93
88
89
86
83
85
75
144
150
146
31
32
33
117
74
36
37
40
42
41
39
43
45
44
160
159
35
34
47
141
140
138
51
85
76
84
89
94
95
92
89
82
89
89
145
139
143
147
30
50
133
59
134
100
61
137
164
163
166
165
165
168
169
167
170
112
74
74
74
74
117
109
111
108
111
96
114
113
96
76
110
98
76
124
122
161
121
162
120
123
97
125
104
154
24
26
7
4
6
8
5
5
8
8
12
91
37
73
74
117
66
74
64
74
74
66
63
62
65
61
60
57
3
54
79
158
106
107
105
93
9
10
2
1
27
25
14
101
29
69
68
135
70
49
58
53
67
80
28
16
18
17
21
23
22
72
71
46
48
52
56
11
15
13
87
19
156
102
157
152
131
194
193

Pos Fig	Det. nr Part. No	Ingår Fitted	OBS!! Ange alltid årsmodell vid beställning av inredning Benämning	OBS!! Specify always year of model when ordering equipment Description
134	336261	x	Täckskiva exp.kärl	Cover expansion vessel
135	341985	x	Front el-uttag	Front outlet
137	316005	x	Skiva plast 295x2363x1	Plastic sheet
138	343583	x	TV-bänk kpl. u. skiva	TV-bench cpl. whitout board
139	343590-K	x	Skiva TV-bänk, ljus	Board, light
--	343590-L	T	Skiva TV-bänk, mörk	Board, dark
140	343591	x	Lådförstycke	Drawer front
141	20-900302	x	Pentrylåda 500x273 d:o	Drawer pentry 500x273 d:o
--	07-800039	x	Rullskena H d:o	Roller rail R d:o
--	07-800038	x	Rullskena V d:o	Roller rail L d:o
143	345069	x	Skåp bar kpl. H=512	Coctail cabinet cpl. H=512
--	330180	x	Hylla hållare flaskor	Shelf bottle holder
--	343667	x	Lucka H d:o	Door R d:o
--	343666	x	Lucka V d:o	Door L d:o
--	318379	x	Gångjärn d:o	Hinge d:o
--	318380	x	Täckhatt d:o	Cover d:o
--	312588	x	Platta gångjärn d:o	Plate hinge d:o
144	336106	x	Ljusramp	Light holder
145	343721	x	Front el-uttag 130x675	Front outlet 130x675
146	331910M	x	Hylla garderob övre	Shelf
147	350217	x	Galgstång L=790	Clothes hanger L=790
148	319866	x	Hylla insteg	Shelf
149	336618	x	Front hylla garderob	Front
150	343654	x	Vägg instegsgarderob	Wall wardrobe
152	343376	x	Vägg tvättrum	Wall washroom
154	341990	x	Vägg tvättrum	Wall
156	343420	x	Vägg	Wall
157	342597	x	Dörr tvättrum	Door washroom
158	339120	x	Hylla	Shelf
159	350390	x	Plåt skofack	Plate shoe compartment
160	343042	x	Luftspalt H-fram	Air gap R front
161	344415	x	Luftspalt sänglåda	Air gap bed box
162	344416	x	Luftspalt sänglåda	Air gap bed box
163	315216	T	Vikdörr 1900x1500	Folding door
164	376461	T	Bakdel nisch vikdörr	Back niche folding door
165	402108	T	Galler vent. mikro 318x38	Grating vent. micro 318x38
166	402109	T	Galler vent. mikro 448x38	Grating vent. micro 448x38
167	402110	T	Galler vent. mikro 448x33	Grating vent. micro 448x33
168	342316	T	Hylla mikro	Shelf
169	342315	T	List folierad L=283	List folierad L=283
170	343880	T	Lucka 550x228	Door 550x228
--	316799	x	Gångjärn d:o	Hinge d:o
193	341192	T	Utdragsskiva bord 450x550	Sliding leaf 450x550
194	341193	T	Låda utdragsskiva	Box sliding leaf
			* = Olika djup på lådor kan förekomma ¹ = Selected och Customized	* = Different depths of drawers can exist ¹ = Selected and Customized
			Dyntyger, madrasser m.m. (se dynor m.m.)	Cushion textilies, mattresses etc. (see cushions etc.)
			M= Metervara T= Tillbehör	M= On the metre T= Accessory

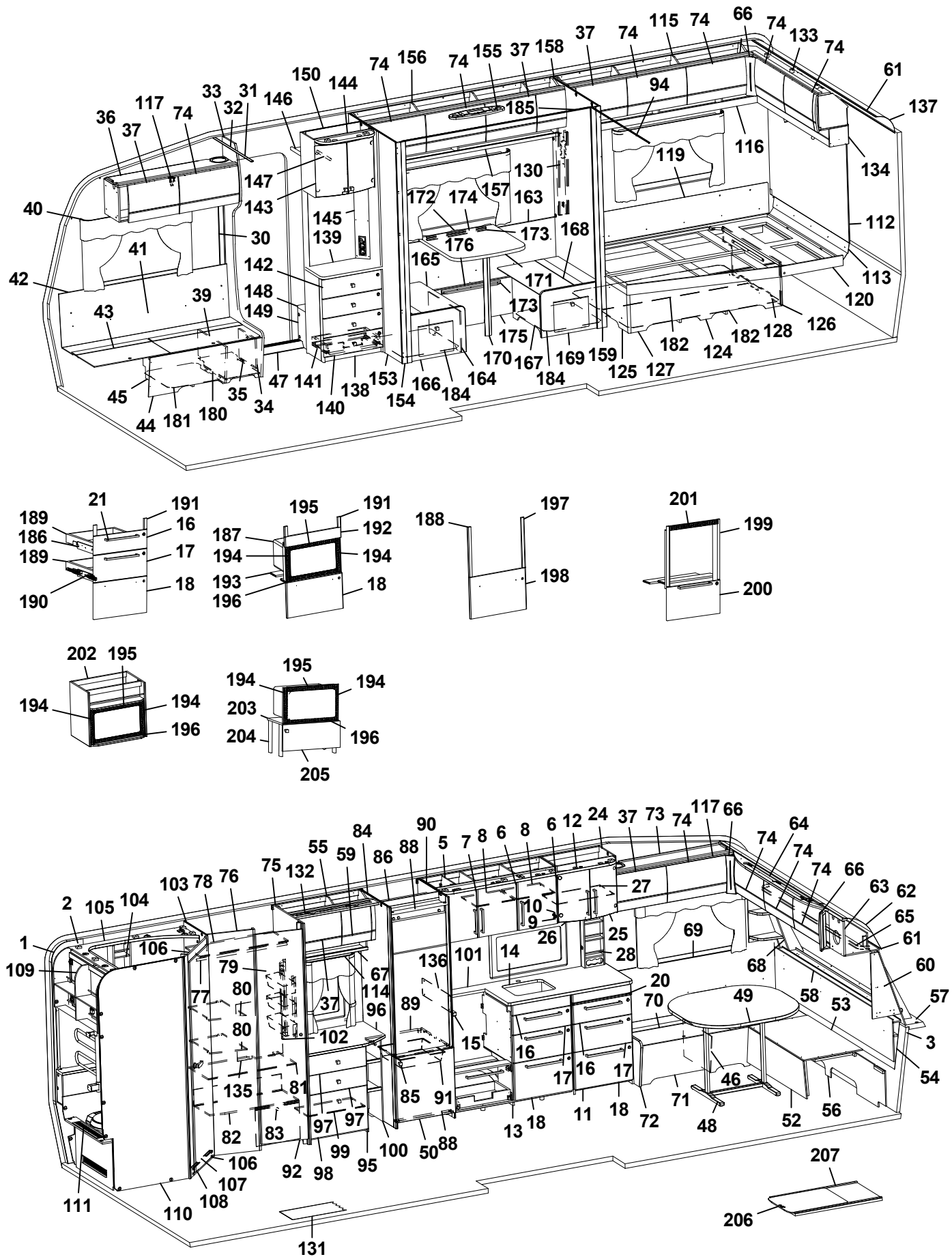
36 37 117 74 33 32 31 146 150 144 74 156 74 155 37 158 37 74 115 74 66 74 133 74 61 137
40 41 42 43 39 30 147 143 145 139 142 148 149 47 141 140 138 153 154 166 184 164 165 176 172 174 157 163 130 185 94 119 116 134 112 113 120 126 128 182 124 182 127 125 159 169 184 167 170 175 173 171 168 173
45 44 181 180 35 34
21 189 186 189 190 191 16 17 18
195 187 194 193 196 191 192 194 18
188 197 198
201 199 200
202 195 194 194 196
195 194 194 203 204 196 205
1 109 2 105 104 103 78 76 75 132 55 59 84 86 88 90 5 7 8 6 8 6 12 24 37 73 74 117 66 74 64 74 74 66 63 62 65 61 60 57 3 54 56 52 48 71 46 72 18 11 18 13 17 16 17 15 16 20 70 49 69 68 58 53 27 25 28 26 10 9 14 101 136 89 96 114 67 37 102 79 80 80 77 135 81 82 83 106 107 108 110 111 92 98 99 97 97 95 100 85 91 50 88 131 207 206

Pos Fig	Det. nr Part. No	Ingår Fitted	OBS!! Ange alltid årsmodell vid beställning av inredning Benämning	OBS!! Specify always year of model when ordering equipment Description
1	318657	M	Tapet vägg/tak	Wall paper
2	318584	M	Tejp tapet 20 mm	Tape, wall paper 20 mm
3	318585	M	Tejp tapet 60 mm	Tape, wall paper 60 mm
5	345235	x	Skåp kök L1120 kpl. (Vit)	Cupboard kitchen L1120 cpl. (White)
--	345236	x	Skåp kök L1120 kpl. (Mekong)	Cupboard kitchen L1120 cpl. (Mekong)
--	345237	x	Skåp kök L1120 kpl. (High Gloss)	Cupboard kitchen L1120 cpl. (High Gloss)
6	343441	x	Lucka H (Vit)	Door R (White)
--	343443	x	Lucka H (Mekong)	Door R (Mekong)
--	343442	x	Lucka H (High Gloss)	Door R (High Gloss)
--	350471	x	Handtag d:o	Handle d:o
7	343453	x	Lucka V (Vit)	Door L (White)
--	343455	x	Lucka V (Mekong)	Door L (Mekong)
--	343454	x	Lucka V (High Gloss)	Door L (High Gloss)
--	350471	x	Handtag d:o	Handle d:o
8	331385M	x	Hylla	Shelf
9	311917	x	Gångjärn	Hinge
10	312588	x	Platta gångjärn	Plate hinge
11	343416	x	Utskjut diskbänk (Vit)	Projection kitchen sink (White)
--	343539	x	Utskjut diskbänk (Mekong)	Projection kitchen sink (Mekong)
--	343541	x	Utskjut diskbänk (High Gloss)	Projection kitchen sink (High Gloss)
12	336108	x	Ljusramp köksskåp (vitrinskåp)	Light holder kitchen (vitrine)
--	342396	T	Ljusramp köksskåp (skåp mikro)	Light holder kitchen (microwave oven)
13	343524	x	Diskbänk trädel u. skiva (Vit)	Kitchen sink without board (White)
--	343526	x	Diskbänk trädel u. skiva (Mekong)	Kitchen sink without board (Mekong)
--	343528	x	Diskbänk trädel u. skiva (High Gloss)	Kitchen sink without board (High Gloss)
--	343530	x	Diskbänk induktion trädel u. skiva (Vit)	Kitchen sink induction w/o board (White)
--	343532	x	Diskbänk induktion trädel u. skiva (Mekong)	Kitchen sink induction w/o board (Mekong)
--	343534	x	Diskbänk induktion trädel u. skiva (High Gloss)	Kitchen sink induction w/o board (High Gloss)
14	336099-K	x	Skiva diskbänk 1167x565	Board 1167x565
--	341525-K	x	Skiva diskbänk induktion 1703x573, ljus	Board induction 1703x573, light
--	341525-L	x	Skiva diskbänk induktion 1703x573, mörk	Board induction 1703x573, dark
15	336098-K	x	Skiva diskbänk 40x560	Board 40x560
16	343384	x	Lådförstycke (Vit)	Drawer front (White)
--	343412	x	Lådförstycke (Mekong)	Drawer front (Mekong)
--	343407	x	Lådförstycke (High Gloss)	Drawer front (High Gloss)
--	317514	x	Låda 500x480 d:o	Drawer 500x480 d:o
--	317382	x	Glidskena låda H d:o	Slide bar, drawer R d:o
--	350221	x	Glidskena låda V d:o	Slide bar, drawer L d:o
17	343385	x	Lådförstycke (Vit)	Drawer front (White)
--	343413	x	Lådförstycke (Mekong)	Drawer front (Mekong)
--	343408	x	Lådförstycke (High Gloss)	Drawer front (High Gloss)
--	317514	x	Låda 500x480 d:o	Drawer 500x480 d:o
--	317382	x	Glidskena låda H d:o	Slide bar, drawer R d:o
--	350221	x	Glidskena låda V d:o	Slide bar, drawer L d:o
18	343386	x	Lucka (Vit)	Door (White)
--	343414	x	Lucka (Mekong)	Door (Mekong)
--	343410	x	Lucka (High Gloss)	Door (High Gloss)
--	20-900302	x	Pentrylåda 500x273 d:o *	Drawer pentry 500x273 d:o *
--	07-800039	x	Rullskena H d:o *	Roller rail R d:o *
--	07-800038	x	Rullskena V d:o *	Roller rail L d:o *
			M= Metervara T= Tillbehör	M= On the metre T= Accessory

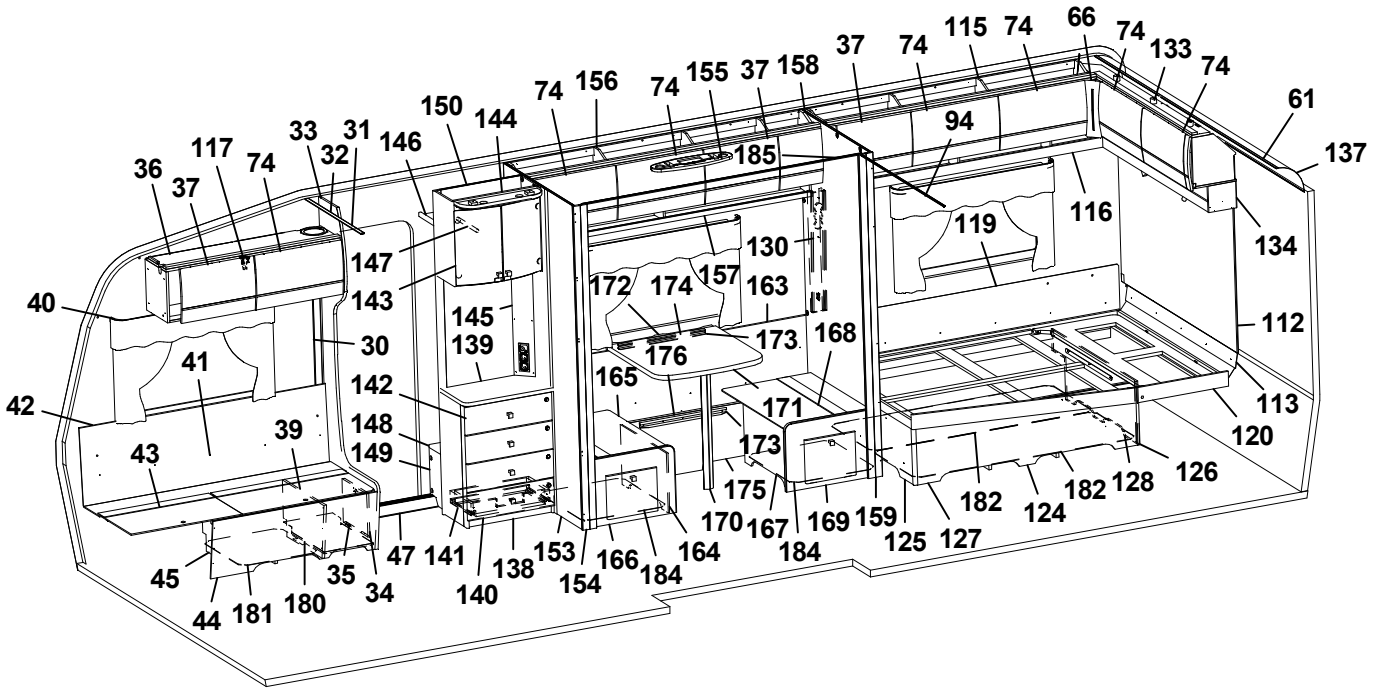
36 37 117 74 33 32 31 146 150 144 74 156 74 155 37 158 37 74 115 74 66 74 133 74 61 137
147 143 145 139 142 148 149 40 30 41 42 43 39 45 44 181 180 35 34 47 141 140 138 153 154 166 184 164 170 167 184 169 159 125 127 182 124 182 128 126 120 113 112 134 116 119 94 185 130 157 163 172 174 173 176 165 171 168 175

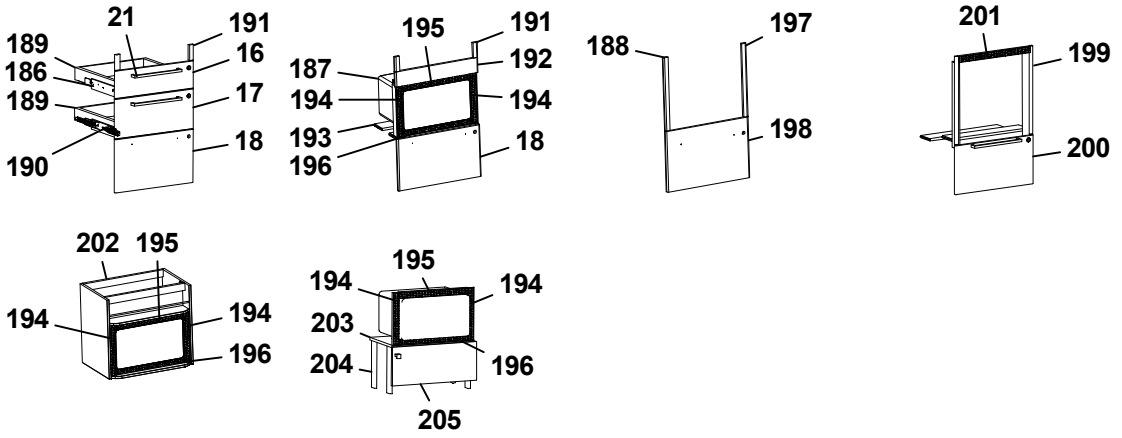
21 191 189 186 189 16 17 18 190
195 191 187 192 194 194 193 196 18
188 197 198
201 199 200
202 195 194 194 196
195 194 194 203 204 196 205

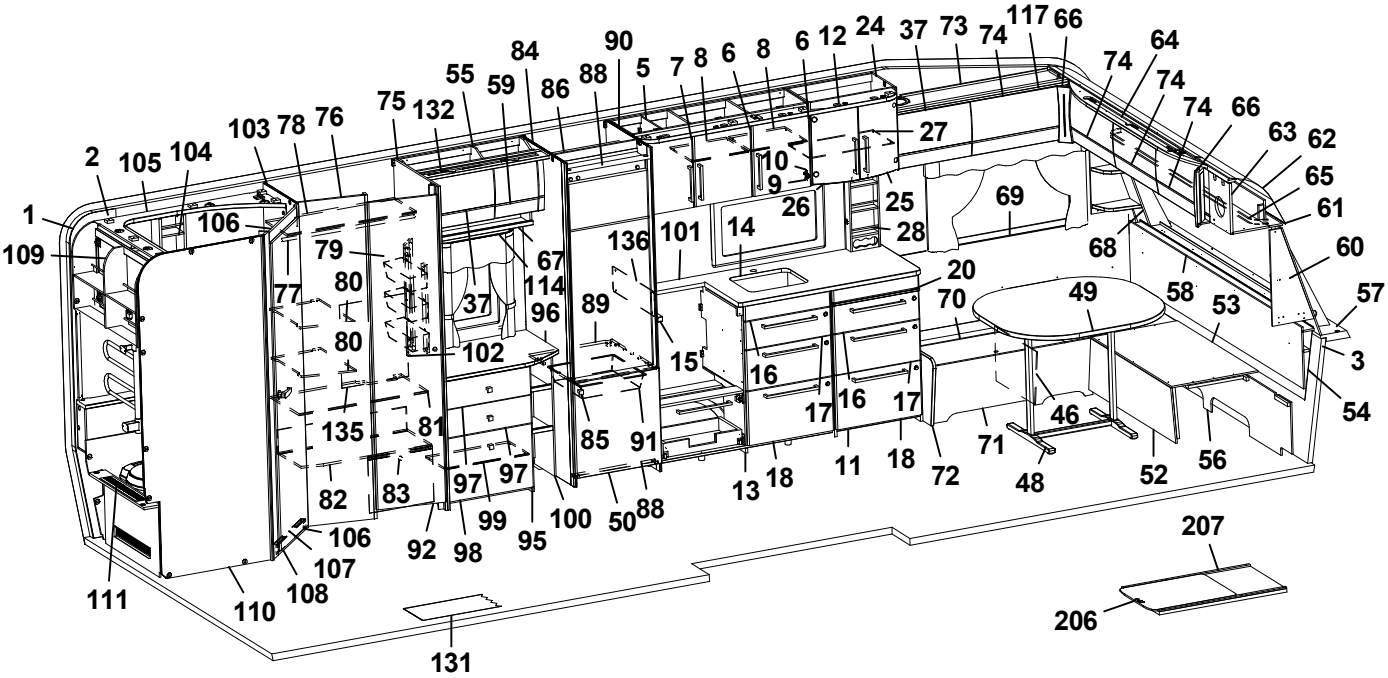
2 105 104 103 78 76 75 132 55 59 84 86 88 90 5 7 8 6 8 6 12 24 37 73 74 117 66 74 64 74 74 74 66 63 62 65 61 60 57 3 54 53 58 68 69 49 70 20 27 10 9 26 25 28 14 101 136 89 15 16 17 16 17 11 18 72 71 46 48 52 56 13 18 1 109 106 79 77 80 80 80 102 37 67 114 96 135 81 85 91 82 83 97 97 99 100 50 88 92 98 95 106 107 108 111 110 131 207 206

Pos Fig	Det. nr Part. No	Ingår Fitted	OBS!! Ange alltid årsmodell vid beställning av inredning Benämning	OBS!! Specify always year of model when ordering equipment Description
--	317514	x	Låda 500x480 d:o *	Drawer 500x480 d:o *
--	317382	x	Glidskena låda H d:o *	Slide bar, drawer R d:o *
--	350221	x	Glidskena låda V d:o *	Slide bar, drawer L d:o *
20	336675	x	Skärbräda	Cutting board
21	350472	x	Handtag	Handle
24	345048	x	Skåp vitrin	Vitrine
25	343747	x	Lucka vitrin H 272x450	Door vitrine R 272x450
26	343746	x	Lucka vitrin V 272x450	Door vitrine L 272x450
--	318630	x	Lås magnet d:o	Lock magnet d:o
--	318381	x	Motstycke magnetlås	Companion part
--	318379	x	Gångjärn	Hinge
--	318380	x	Täckhatt d:o	Cover d:o
--	312588	x	Platta gångjärn	Plate hinge
27	333749	x	Hylla	Shelf
28	333409M	x	Kryddhylla	Spice rack
30	318962	x	List täck el-kabel B=45 L=2100	Cover strip B=45 L=2100
31	316270	x	List snäpp undre L2379	List under L2379
32	316268	x	List snäpp övre L2379	List upper L2379
33	343135	x	Stolpe först. L1922 kpl. m. lucka	Support bar cpl. with door
34	343731	x	Lucka	Door
35	312589	x	Gångjärn	Hinge
36	345060	x	Skåp övre elc.L=1108	Cupboard upper L=1108
--	345061	x	Skåp övre elc.L=1108 (Selected)	Cupboard upper L=1108 (Selected)
--	345062	x	Skåp övre elc.L=1108 (Customized)	Cupboard upper L=1108(Customized)
37	343181	x	Lucka	Door
--	343184	x	Lucka (High Gloss)	Door (High Gloss)
39	342494	x	Stöd bäddlåda HF	Support bed box
40	350348	x	Skena gardin L1020	Curtain rod L1020
41	339355	x	Värmespalt H fram	Air gap R.F.
42	319821	M	List kant mörkbrun	Strip, dark brown
43	343032	x	Lock bäddlåda H F	Cover bedbox R.F.
--	319024	x	Matta grå textil m. tejp d:o	Carpet gray textile with tape d:o
44	343085	x	Front bäddlåda H F	Front bed box R.F.
--	343034	T	Front bäddlåda H F (centraldammsugare)	Front bed box R.F. (central vacuum cleaner)
45	342495	x	Stöd bäddlåda HF	Support bed box
46	312825	x	Stöd bäddlåda VF	Support bed box
47	314687	x	Tröskel aluminium L=850	Threshold aluminium L=850
48	310083	x	Bordsstativ	Table stand
--	350474	T	Bordsstativ enpelar	Table stand single pillar
49	343248	x	Bordsskiva 800x1000	Table top 800x1000
50	343835	x	Lucka V 550x570	Door L 550x570
--	316799	x	Gångjärn d:o	Hinge d:o
--	312588	x	Platta gångjärn d:o	Plate hinge d:o
52	331245M	x	Front bäddlåda gavel	Front bed box gable
53	331246M	x	Skiva rundsittgrupp	Sheet seat
54	340578	x	Värmespalt gavel fram	Air gap
55	343816	x	Skåp övre L=790	Cupboard upper L=790
--	343824	x	Skåp övre L=790 (Customized)	Cupboard upper L=790 (Customized)
--	350454	x	Gångjärn d:o	Hinge d:o
56	340520	x	Stöd sittgrupp	Support
			M= Metervara T= Tillbehör	M= On the metre T= Accessory

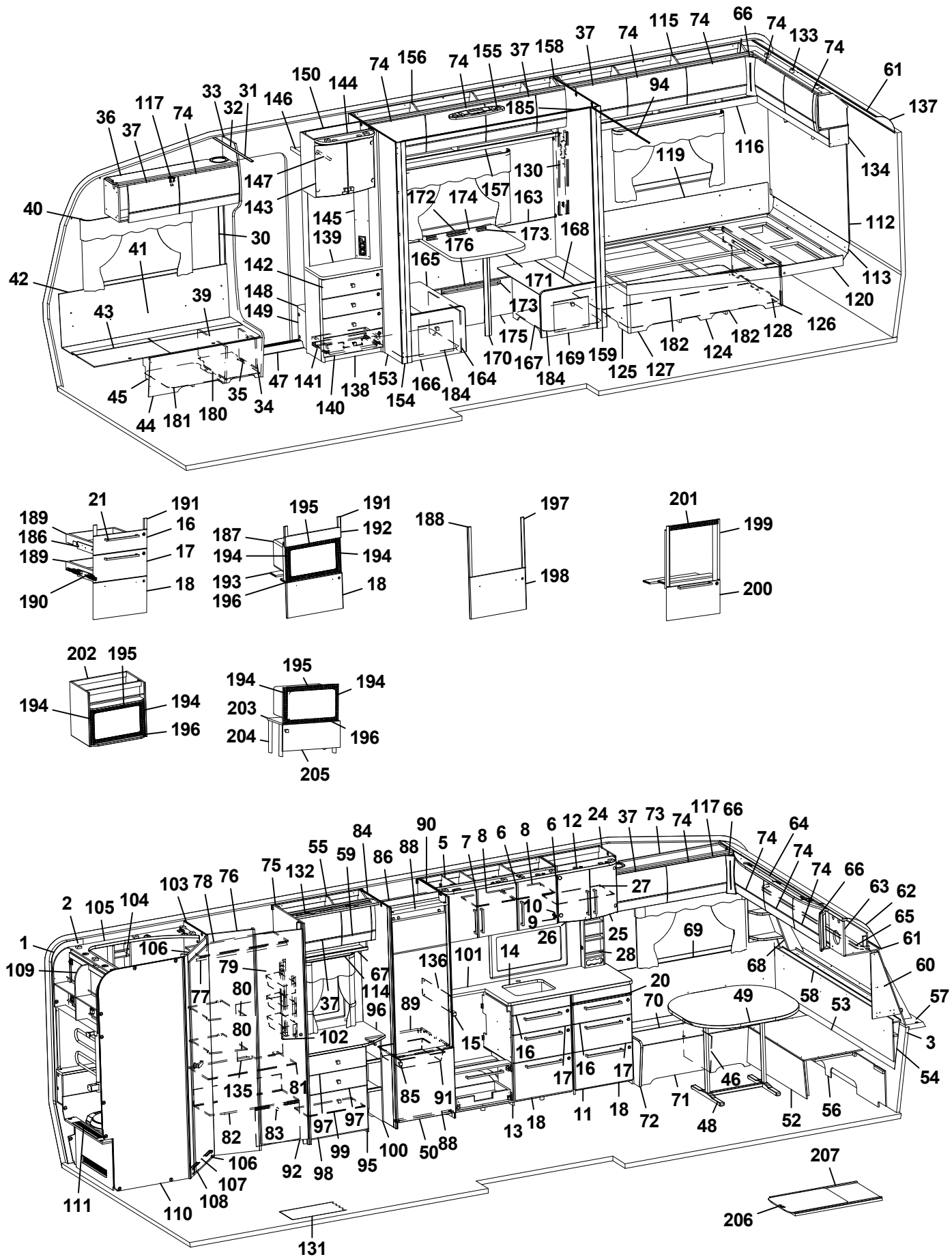
36 37 117 74 33 32 31 146 150 144 74 156 74 155 37 158 37 74 115 74 66 74 133 74 61 137
40 41 42 43 39 30 147 143 145 139 142 148 149 47 141 140 138 153 154 166 184 164 165 176 172 174 157 163 130 185 94 119 116 134 112 113 120 126 128 182 124 182 127 125 159 169 184 167 170 175 173 171 168 173
45 44 181 180 35 34
21 189 186 189 190 191 16 17 18
195 187 194 193 196 191 192 194 18
188 197 198
201 199 200
202 195 194 194 196
195 194 194 203 204 196 205
1 109 2 105 104 103 78 76 75 132 55 59 84 86 88 90 5 7 8 6 8 6 12 24 37 73 74 117 66 74 64 74 74 66 63 62 65 61 60 57 3 54 56 52 48 71 46 72 18 11 18 13 17 16 17 15 16 20 70 49 68 69 27 25 28 26 10 9 14 101 136 89 96 114 67 37 102 79 80 80 77 135 81 82 83 106 107 108 110 111 92 98 97 97 99 95 100 85 91 50 88 131 207 206 58 53

Pos Fig	Det. nr Part. No	Ingår Fitted	OBS!! Ange alltid årsmodell vid beställning av inredning Benämning	OBS!! Specify always year of model when ordering equipment Description
57	213471	x	Hylla front kpl. L2376	Shelf front cpl. L2376
58	340191	x	Front/hylla kpl.	Front/shelf cpl.
--	340929	x	Hylla m. belysning "Björn" (Customized)	Shelf with lighting "Bear" (Customized)
59	343180	x	Lucka	Door
--	343183	x	Lucka (High Gloss)	Door (High Gloss)
60	343562	x	Hylla hörn H	Shelf R
61	313884	x	List plast radie L=2379	List L=2379
62	316005	x	Skiva plast 295x2363x1	Plastic sheet
63	344966	x	Skåp gavel fram L=2360	Cupboard L=2360
--	344979	x	Skåp gavel fram L=2360 (Customized)	Cupboard L=2360 (Customized)
--	350454	x	Gångjärn d:o	Hinge d:o
64	343160	x	Ljusramp gavelskåp	Light holder
65	350349	x	Skena gardin L1920	Curtain rod L1920
66	343294	x	Hörn inredning (High Gloss)	Corner (High Gloss)
67	331305M	x	Hyllpaket	Shelf
68	343556	x	Hylla hörn V	Shelf L
69	337171	x	Värmespalt V fram	Air gap L.F.
70	343564	x	Lock bäddlåda V F	Cover bed box L.F
--	319024	x	Matta grå textil m. tejp d:o	Carpet gray textile with tape d:o
71	339504	x	Front bäddlåda V F	Front bed box L.F.
72	343469	x	Gavel bäddlåda V F	Gable bed box L.F
73	344969	x	Skåp övre L=1108	Cupboard upper L=1108
--	344970	x	Skåp övre L=1108 (Selected)	Cupboard upper L=1108 (Selected)
--	344971	x	Skåp övre L=1108 (Customized)	Cupboard upper L=1108 (Customized)
74	343182	x	Lucka	Door
--	343185	x	Lucka (High Gloss)	Door (High Gloss)
75	340329	x	Vägg garderob H	Wall wardrobe R
76	341160	x	Vägg front garderob	Wall front wardrobe
77	318958	x	Galgstång L=840	Clothes hanger L=840
78	341162	x	Hylla garderob övre	Shelf wardrobe upper
79	319759	x	Korg, garderob	Basket, wardrobe
--	335802	x	List för korgar	List för baskets
80	340158	x	Hylla garderob	Shelf wardrobe
81	341163	x	Hylla garderob mellan	Shelf wardrobe middle
82	341164	x	Hylla garderob nedre	Shelf wardrobe under
83	340330	x	Täckfront garderob	Cover wardrobe
84	342784	x	Vägg kyl V	Wall refrigerator L
85	350473	x	Handtag knopp	Handle knob
86	342309	x	Bakstycke stopp kyl	Back cupboard
88	342306	x	List folierad L = 528	List foiled L = 528
89	340675	x	Hylla under kyl	Shelf under refrigerator
90	342362	x	Vägg kyl H	Wall refrigerator R
91	310325	x	Trådback vit 427x427x85	Tray 427x427x85
--	312712	x	Glidlist trådback (säljes i par)	Sliding strip tray (pair)
92	342238	x	Dörr 415x1850	Door 415x1850
94	314917	x	Skena draperi L=1190	Drapery rail L=1190
95	343972	x	Byrå kpl. u. skiva	Chest of drawers without board
96	336076-K	x	Skiva byrå	Board
97	343974	x	Lådförstycke 550x167	Drawer front 550x167
--	317514	x	Låda 500x480 d:o	Drawer 500x480 d:o
			M= Metervara T= Tillbehör	M= On the metre T= Accessory

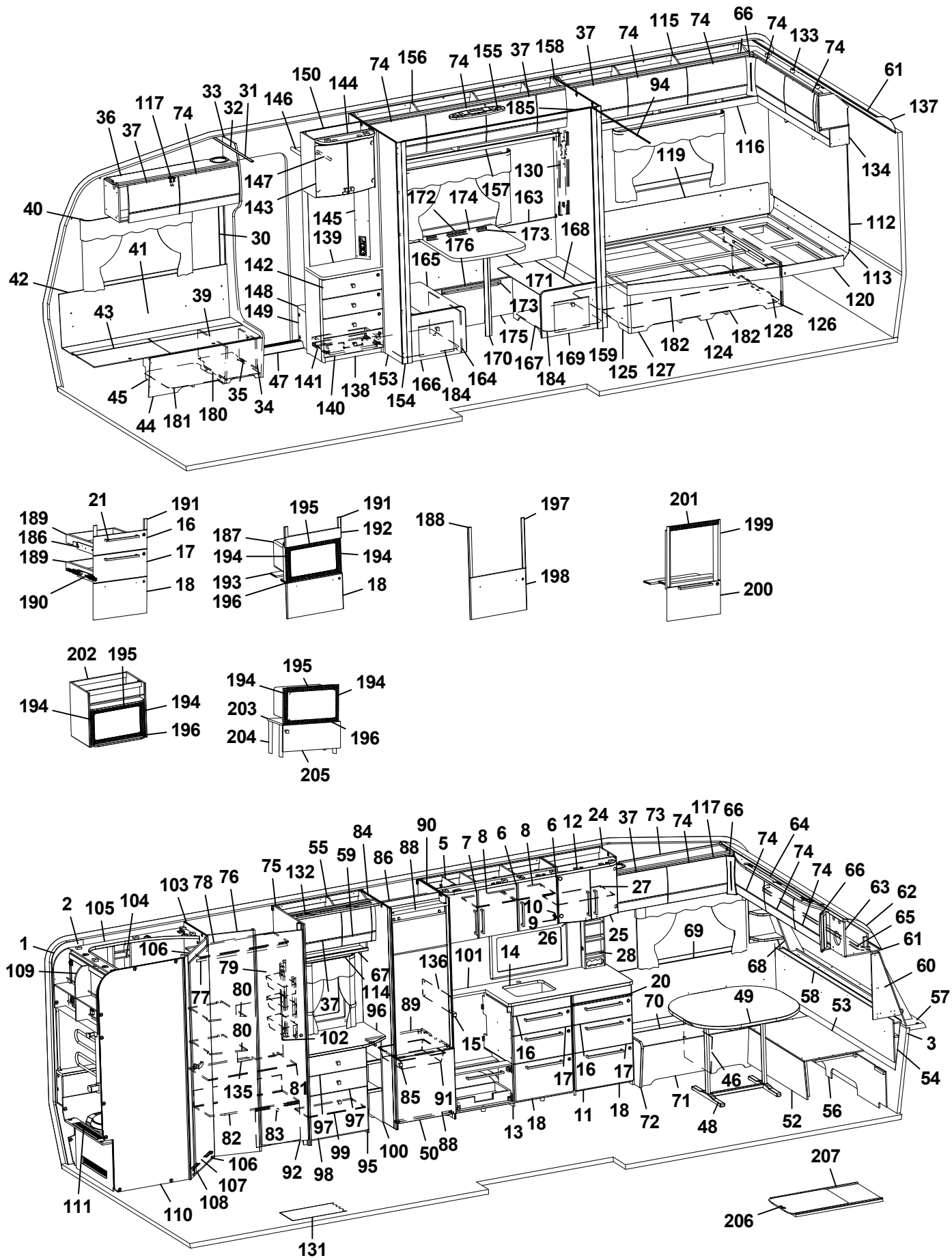
36 37 117 74 33 32 31 146 150 144 74 156 74 155 37 158 37 74 115 74 66 74 133 74 61 137
40 41 42 43 39 30 147 143 145 139 142 148 149 47 141 140 138 153 154 166 184 164 165 176 172 174 157 163 130 185 94 119 116 134 112 113 120 126 128 182 124 182 127 125 159 169 184 167 170 175 173 171 168 173
45 44 181 180 35 34
21 189 186 189 190 191 16 17 18
195 187 194 193 196 191 192 194 18
188 197 198
201 199 200
202 195 194 194 196
195 194 194 203 204 196 205
1 109 2 105 104 103 78 76 75 132 55 59 84 86 88 90 5 7 8 6 8 6 12 24 37 73 74 117 66 74 64 74 74 66 63 62 65 61 60 57 3 54 56 52 48 71 46 72 18 11 18 13 17 16 17 15 16 20 70 49 68 69 25 28 26 27 10 9 14 101 136 89 96 114 67 37 102 79 80 80 77 135 81 82 83 106 107 108 110 111 92 98 99 97 97 95 100 85 91 50 88 131 207 206

Pos Fig	Det. nr Part. No	Ingår Fitted	OBS!! Ange alltid årsmodell vid beställning av inredning Benämning	OBS!! Specify always year of model when ordering equipment Description
--	317382	x	Glidskena låda H	Slide bar, drawer R
--	350221	x	Glidskena låda V	Slide bar, drawer L
98	343973	x	Lucka 550x380	Door 550x380
--	315202	x	Gångjärn d:o	Hinge d:o
--	312588	x	Platta gångjärn	Plate hinge
99	339522	x	Hylla	Shelf
100	335507M	x	Hylla vid byrå kpl.	Shelf cpl.
101	342896-F	T	Köksskiva vägg svart fiskben	Protection kitchen, black fishbone
--	342896-G	T	Köksskiva vägg natur skiffer	Protection kitchen, nature slate
102	335787M	x	Front el-uttag	Front outlet
103	340130	x	Vägg tvättrum främre	Wall washroom
104	337131	x	Hylla	Shelf
105	338357	x	Ljusramp tvättrum	Light holder
106	331248M	x	Tröskel 480x60	Threshold 480x60
107	314591	x	List tröskel al. L=480	List threshold L=480
108	342239	x	Dörr 490x1850	Door 490x1850
109	343065	x	Skåp tvättrum L838	Cupboard L838
110	343749	x	Vägg tvättrum bakre	Wall washroom rear
111	341887	x	Front tvättrum	Front washroom
--	319198	x	Galler ventilation d:o	Ventilation grille d:o
112	343374	x	Sänggavel kpl. m. tyg	Headboard cpl. with fabric
113	344424	x	Värmespalt	Air gap
114	350350	x	Skena gardin L=500	Curtain rod L=500
115	345003	x	Skåp övre L=1747	Cupboard upper L=1747
--	345004	x	Skåp övre L=1747 (Customized)	Cupboard upper L=1747 (Customized)
--	350454	x	Gångjärn d:o	Hinge d:o
116	343213	x	Hyllpaket	Shelf
117	350454	x	Gångjärn	Hinge
119	338121	x	Värmespalt	Air gap
120	342654	x	Sängram u. ribbotten	Bed bottom without laths
--	342683	x	Ribbotten kpl.	Laths bottom cpl.
--	311985	x	Ribba sängbotten L=718 B=63	Lath bed bottom L=718 B=63
--	312046	x	Band t. ribbotten	Band for laths bottom
124	340187	x	Sänglåda kpl.	Bed box cpl.
125	340197	x	Gavel säng V	Gable bed L
126	319776	x	List hörn L=2500	Corner strip L=2500
127	339426	x	Front säng	Front bed
128	340195	x	Gavel säng H	Gable bed R
130	343352	x	Front el-uttag	Front outlet
131	350469	T	Matta golv, grå sten	Carpet floor, greystone
--	319393	T	Matta golv, antik planka	Carpet floor, antique plank
132	336078	x	Ljusramp	Light holder
133	345242	x	Skåp gavel bak L1510	Cupboard gable L1510
--	345243	x	Skåp gavel bak L1510 (Customized)	Cupboard gable L1510 (Customized)
--	350454	x	Gångjärn d:o	Hinge d:o
134	345047	x	Hyllpaket	Shelf
135	339298	x	Täckskiva exp.kärl	Cover expansion vessel
136	401715	x	Flamskydd	Flame guard
137	316005	x	Skiva plast 295x2363x1	Plastic sheet
138	343583	x	TV-bänk kpl. u. skiva	TV-bench cpl. whitout board
			M= Metervara T= Tillbehör	M= On the metre T= Accessory

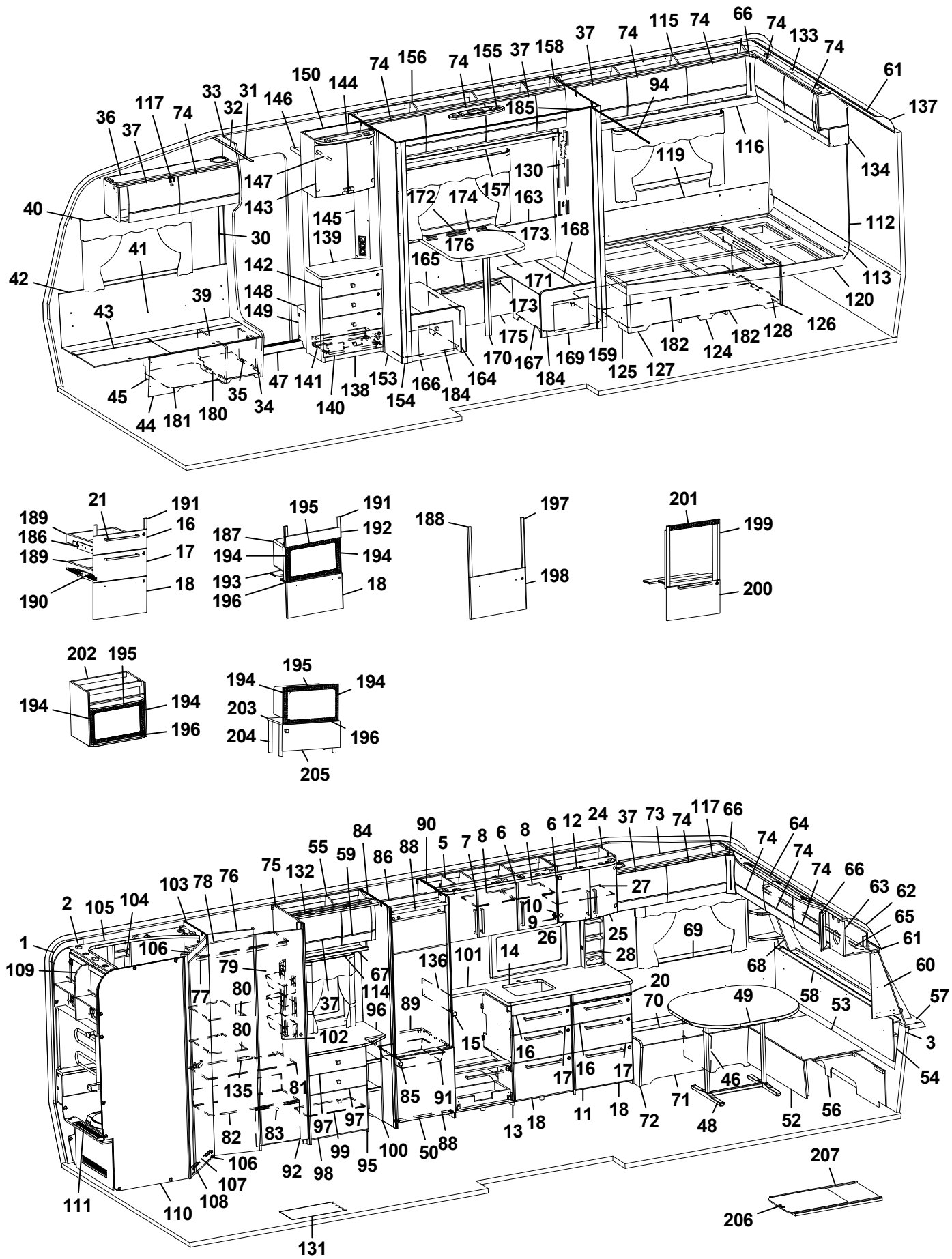
36 37 117 74 33 32 31 146 150 144 74 156 74 155 37 158 37 74 115 74 66 74 133 74 61 137
40 41 42 43 39 30 147 143 145 139 142 148 149 47 141 140 138 153 154 166 184 164 165 176 172 174 157 163 130 185 94 119 116 134 112 113 120 126 128 182 124 182 127 125 159 169 167 170 175 173 171 168 173
45 44 181 180 35 34
21 189 186 189 190 191 16 17 18
195 187 194 193 196 191 192 194 18
188 197 198
201 199 200
202 195 194 194 196
195 194 194 203 204 196 205
1 109 2 105 104 103 78 76 75 132 55 59 84 86 88 90 5 7 8 6 8 6 12 24 37 73 74 117 66 74 64 74 74 66 63 62 65 61 60 57 3 54 106 79 77 80 80 37 67 114 96 102 136 101 14 10 9 26 27 25 28 69 68 20 70 49 58 53 15 16 17 16 17 46 135 81 85 91 13 18 11 18 72 71 48 52 56 82 83 97 97 99 95 100 50 88 92 98 106 107 108 110 111 131 207 206

Pos Fig	Det. nr Part. No	Ingår Fitted	OBS!! Ange alltid årsmodell vid beställning av inredning Benämning	OBS!! Specify always year of model when ordering equipment Description
139	343590-K	x	Skiva TV-bänk, ljus	Board, light
--	343590-L	T	Skiva TV-bänk, mörk	Board, dark
140	343591	x	Lådförstycke	Drawer front
141	20-900302	x	Pentrylåda 500x273 d:o	Drawer pentry 500x273 d:o
--	07-800039	x	Rullskena H d:o	Roller rail R d:o
--	07-800038	x	Rullskena V d:o	Roller rail L d:o
143	343668	x	Skåp bar kpl. H=512	Coctail cabinet cpl. H=512
--	505373	x	Hylla hållare flaskor	Shelf bottle holder
--	343667	x	Lucka H d:o	Door R d:o
--	343666	x	Lucka V d:o	Door L d:o
--	318379	x	Gångjärn d:o	Hinge d:o
--	318380	x	Täckhatt d:o	Cover d:o
--	312588	x	Platta gångjärn d:o	Plate hinge d:o
144	336106	x	Ljusramp	Light holder
145	343721	x	Front el-uttag 130x857,5	Front outlet 130x857,5
146	331910M	x	Hylla garderob övre	Shelf
147	350217	x	Galgstång L=790	Clothes hanger L=790
148	319866	x	Hylla insteg	Shelf
149	336618	x	Front hylla garderob	Front
150	343654	x	Vägg instegsgarderob	Wall wardrobe
153	341610	x	Vägg	Wall
154	377174	x	Stolpe utskjut	Support bar
155	336336	x	Plafond	Ceiling lamp
156	344053	x	Skåp övre L=1870	Cupboard upper L=1870
--	350454	x	Gångjärn d:o	Hinge d:o
157	342801	x	Hyllpaket	Shelf
158	377407	x	Vägg	Wall
159	377309	x	Stolpe utskjut	Support bar
163	339671	x	Värmespalt	Air gap
--	319821	M	List kant mörkbrun d:o	Strip, dark brown d:o
164	337726	x	Front bäddlåda bakre	Front bed box rear
165	333915	x	Lock bäddlåda bakre	Cover bed box rear
166	344224	x	Gavel bäddlåda bakre kpl. m. lucka	Gable bed box rear cpl. with door
--	343731	x	Lucka d:o	Door d:o
--	312589	x	Gångjärn d:o	Hinge d:o
167	337728	x	Front bäddlåda främre	Front bed box front
168	333914	x	Lock bäddlåda främre	Cover bed box front
169	344225	x	Gavel bäddlåda främre kpl. m. lucka	Gable bed box front cpl. with door
--	343731	x	Lucka d:o	Door d:o
--	312589	x	Gångjärn d:o	Hinge d:o
170	315565	x	Bordsben	Table leg
171	340886-K	x	Bordsskiva 700x690, ljus	Table top 700x690, light
--	341855-L	x	Bordsskiva 700x690, mörk	Table top 700x690, dark
172	331800M	x	Fästregel bord	Bracket
173	318574	x	List bord väggdel L550	List wall
174	318575	x	List upphäng bordsdel L550	List board
175	339432	x	Bakstycke mittgr 1870x360	Back M-group 1870x360
176	340876	x	Lock front bäddlåda	Cover front bed box
180	350390	x	Plåt skofack	Plate shoe compartment
181	343594	x	Luftspalt H-fram	Air gap R front
			M= Metervara T= Tillbehör	M= On the metre T= Accessory

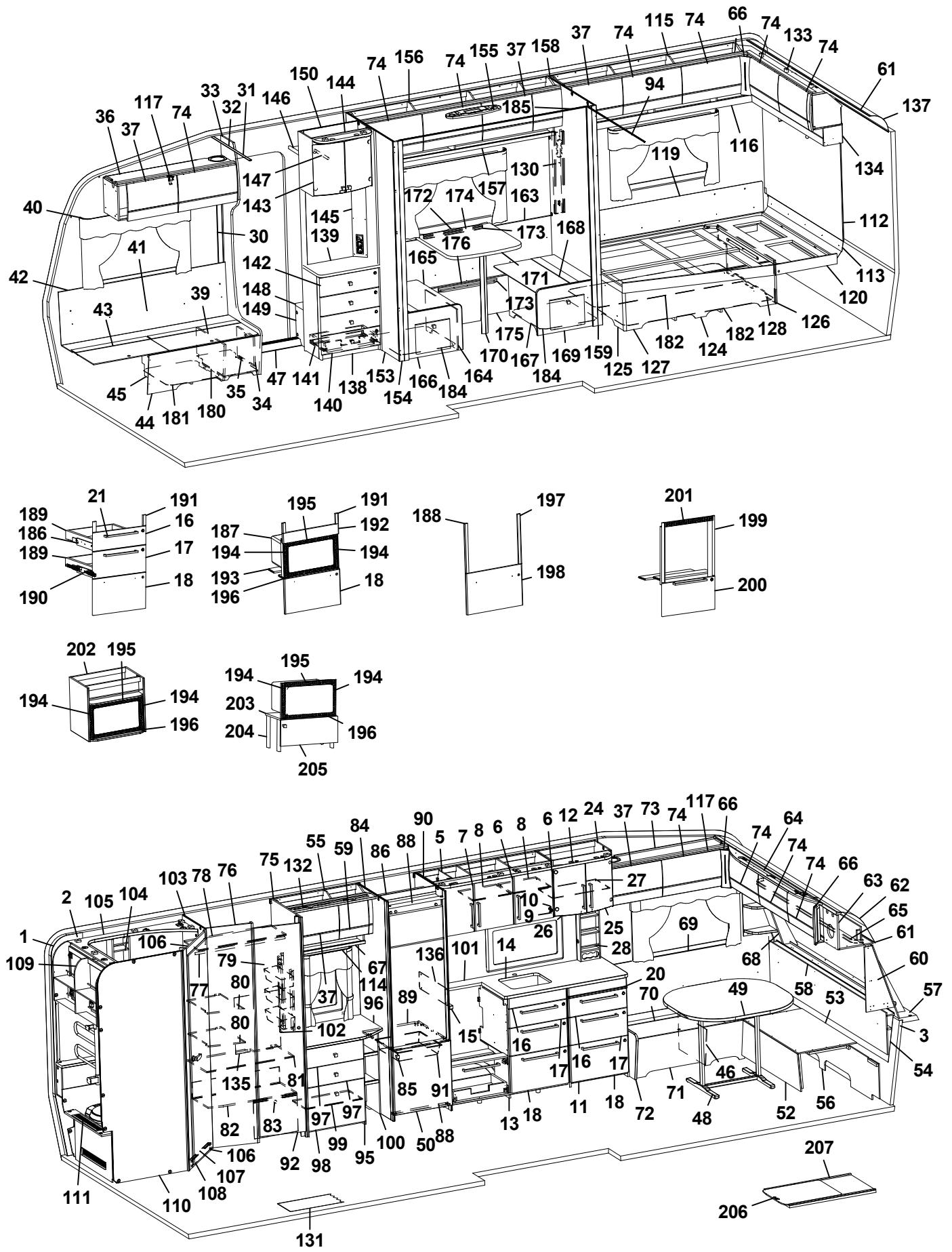
36 37 117 74 33 32 31 146 150 144 74 156 74 155 37 158 37 74 115 74 66 74 133 74 61 137
40 41 42 43 39 30 147 143 145 139 142 148 149 47 141 140 138 153 154 166 184 164 165 176 172 174 157 163 130 185 94 119 116 134 112 113 120 126 128 182 124 182 127 125 159 169 167 170 175 173 171 168 173
45 44 181 180 35 34
21 189 186 189 190 191 16 17 18
195 187 194 193 196 191 192 194 18
188 197 198
201 199 200
202 195 194 194 196
195 194 194 203 204 196 205
1 109 2 105 104 103 78 76 75 132 55 59 84 86 88 90 5 7 8 6 8 6 12 24 37 73 74 117 66 74 64 74 74 66 63 62 65 61 60 57 3 54 56 52 48 71 46 49 68 69 27 10 9 26 25 28 14 101 136 20 70 15 16 17 16 17 11 18 72 13 18 50 88 100 95 99 97 97 92 98 81 135 82 83 106 107 108 110 111 131 79 80 77 80 102 37 67 114 96 89 85 91 53 58 207 206

Pos Fig	Det. nr Part. No	Ingår Fitted	OBS!! Ange alltid årsmodell vid beställning av inredning Benämning	OBS!! Specify always year of model when ordering equipment Description
182	325752	x	Luftspalt sänglåda	Air gap bed box
184	343610	x	Luftspalt M-grupp 598x535	Air gap M-group 598x535
185	314724	T	Skena draperi L=1780	Drapery rail L=1780
186	343470	x	Monteringssats kpl. lådor (Vit)	Mounting kit cpl. drawers (White)
--	343471	x	Monteringssats kpl. lådor (Mekong)	Mounting kit cpl. drawers (Mekong)
--	343472	x	Monteringssats kpl. lådor (High Gloss)	Mounting kit cpl. drawers (High Gloss)
187	343484	T	Monteringssats kpl. mikro (Vit)	Mounting kit cpl. micro (White)
--	343485	T	Monteringssats kpl. mikro (Mekong)	Mounting kit cpl. micro (Mekong)
--	343486	T	Monteringssats kpl. mikro (High Gloss)	Mounting kit cpl. micro (High Gloss)
188	343487	T	Monteringssats kpl. ugn (Vit)	Mounting kit cpl. oven (White)
--	343488	T	Monteringssats kpl. ugn (Mekong)	Mounting kit cpl. oven (Mekong)
--	343489	T	Monteringssats kpl. ugn (High Gloss)	Mounting kit cpl. oven (High Gloss)
189	317514	x	Låda 500x480	Drawer 500x480
190	317382	x	Glidskena låda H	Slide bar, drawer R
--	350221	x	Glidskena låda V	Slide bar, drawer L
--	801701	x	Skruv 6x16 d:o	Screw 6x16 d:o
191	336092	x	Passbit 95x30x16 (Mekong)	Gauge block 95x30x16 (Mekong)
192	335936	T	Front	Front
193	333287M	T	Skiva distans 15x100x547,5	Sheet distance 15x100x547,5
194	402108	T	Galler vent. mikro 318x38	Grating vent. micro 318x38
195	402109	T	Galler vent. mikro 448x38	Grating vent. micro 448x38
196	402110	T	Galler vent. mikro 448x33	Grating vent. micro 448x33
197	336086	T	Passbit 460x30x16	Gauge block 460x30x16
198	343490	T	Lucka (Vit)	Door (White)
--	343491	T	Lucka (Mekong)	Door (Mekong)
--	343492	T	Lucka (High Gloss)	Door (High Gloss)
199	342139	T	List L=538 (diskbänk induktion)	List (kitchen sink induction) L=538
200	343390	T	Lucka (diskb. induktion) 299x550 (Vit)	Door (kitch. sink induct.) 299x550 (White)
--	343391	T	Lucka (diskb. induktion) 299x550 (Mekong)	Door (kitch. sink induct.) 299x550 (Mekong)
--	343392	T	Lucka (diskb. induktion) 299x550 (High Gloss)	Door (kitch. sink induct.) 299x550 (High Gloss)
--	20-900302	x	Pentrylåda 500x273 d:o	Drawer pentry 500x273 d:o
--	07-800039	x	Rullskena H d:o	Roller rail R d:o
--	07-800038	x	Rullskena V d:o	Roller rail L d:o
201	402107	T	Galler ugn (diskb. induktion) 503x35	Grating oven (kitch. sink induct.) 503x35
202	342343	T	Skåp kpl. mikrovågsugn	Cupboard cpl. microwave oven
203	342316	T	Hylla mikro	Shelf
204	342315	T	List folierad L=283	List folierad L=283
205	342311	T	Lucka 550x228	Door 550x228
--	316799	x	Gångjärn d:o	Hinge d:o
--	312588	x	Platta gångjärn d:o	Plate hinge d:o
206	341192	T	Utdragsskiva bord 450x550	Sliding leaf 450x550
207	341193	T	Låda utdragsskiva	Box sliding leaf
			* = Olika djup på lådor kan förekomma ¹ = Selected och Customized	* = Different depths of drawers can exist ¹ = Selected and Customized
			Dyntyger, madrasser m.m. (se dynor m.m.)	Cushion textilies, mattresses etc. (see cushions etc.)
			M= Metervara T= Tillbehör	M= On the metre T= Accessory

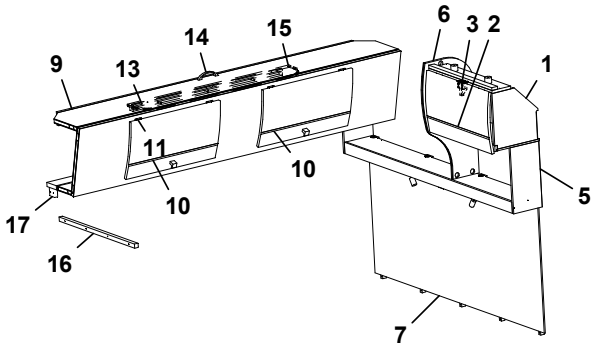
9
14
15
6
3
2
1
13
11
10
10
5
17
16
7

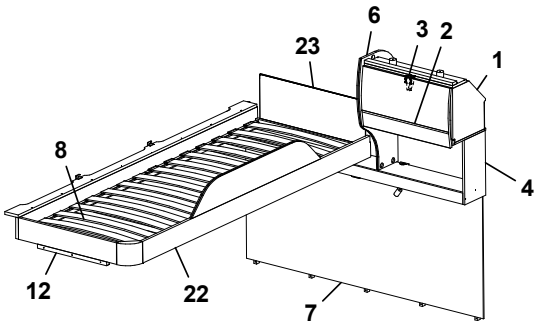
6
3
2
23
1
8
4
12
22
7

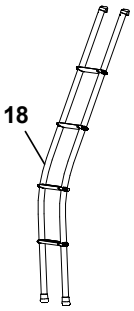
18

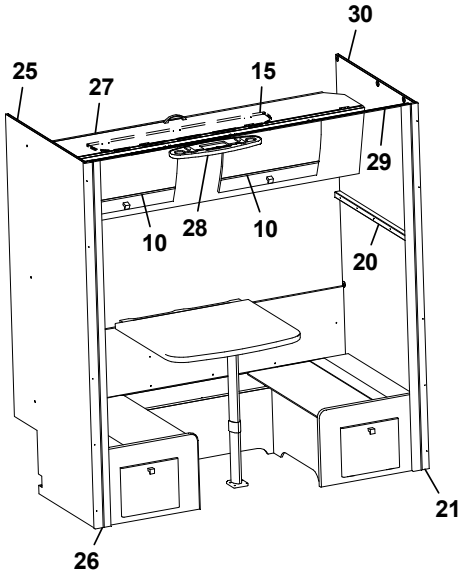
30
25
27
15
29
10
28
10
20
21
26

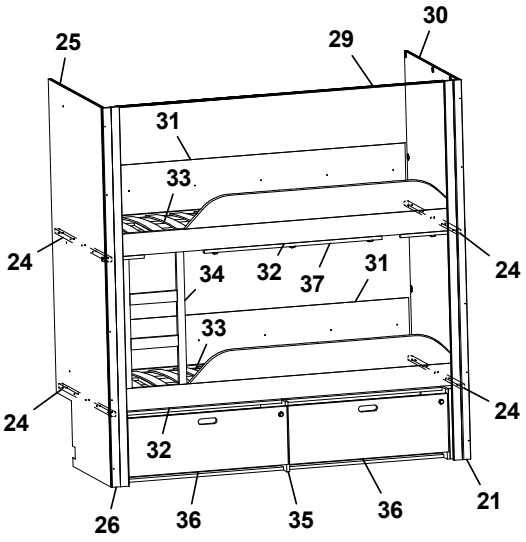
30
25
29
31
33
24
34
32
37
31
24
33
24
32
26
36
35
36
21

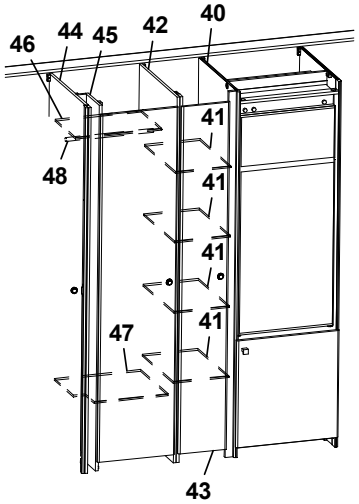
46
44
45
42
40
41
48
41
41
47
41
43

Pos Fig	Det. nr Part. No	Ingår Fitted	OBS!! Ange alltid årsmodell vid beställning av inredning Benämning	OBS!! Specify always year of model when ordering equipment Description
1	343842	x	Skåp gavel bak L560	Cupboard gable L560
--	343847	x	Skåp gavel bak L560 (Customized)	Cupboard gable L560 (Customized)
2	343182	x	Lucka	Door
--	343185	x	Lucka (High Gloss)	Door (High Gloss)
3	350454	x	Gångjärn	Hinge
4	344209	x	Hyllpaket	Shelf
5	344205	x	Hyllpaket	Shelf
6	343956	x	Gavel rundad	Gable
7	344183	x	Sänggavel kpl. med tyg	Headboard cpl. with fabric
8	325430	x	Ribbotten kpl.	Laths bottom cpl.
9	343912	x	Överbäddskåp L1980	Upper bed L1980
--	343913	x	Överbäddskåp L1980 (Customized)	Upper bed L1980 (Customized)
10	343914	x	Lucka	Door
--	343915	x	Lucka (High Gloss)	Door (High Gloss)
11	860402	x	Gångjärn	Hinge
12	331961M	x	Bärregel 440x22x22	Bearing rail 440x22x22
13	339839	x	Regel låsning	Lock bar
14	350129	x	Handtag	Handle
15	375813	x	Rasskydd ö-bäddskåp	Protective plate
16	332661M	x	Bärregel ö-bädd 610x22x22	Bearing rail upper bed 610x22x22
17	331701M	x	Kloss bärregel	Block bearing rail
18	350545	T	Stege ö-bäddsskåp kpl.	Ladder upper bed cpl.
20	344603	x	Bärregel ö-bädd 898x30x30	Bearing rail upper bed 898x30x30
21	377309	x	Stolpe utskjut	Support bar
22	336714	x	Sängram u. ribbotten	Bed bottom without laths
23	321209	x	Värmespalt	Air gap
24	377320	x	Bärregel ö-bädd 898x22x22	Bearing rail upper bed 898x22x22
25	341610	x	Vägg	Wall
26	377174	x	Stolpe utskjut	Support bar
27	343975	x	Överbäddskåp L1850	Upper bed L1850
--	343976	x	Överbäddskåp L1850 (Customized)	Upper bed L1850 (Customized)
28	336336	x	Plafond	Ceiling lamp
29	315907	T	Skena draperi L=1920	Drapery rail L=1920
30	377407	x	Vägg	Wall
31	339434	x	Värmespalt H-bak	Air gap R rear
32	344133	x	Sängram u. ribbotten	Bed bottom without laths
33	326474	x	Ribbotten kpl.	Laths bottom cpl.
--	314211	x	Ribba sängbotten L=820 B=63	Lath bed bottom L=820 B=63
--	312046	x	Band t. ribbotten	Band for laths bottom
34	343966	x	Stege	Ladder
35	344310	T	Lådor under säng kpl. sats	Drawers under bed cpl. kit
36	344312	T	Låda kpl. d:o	Drawer cpl. d:o
--	315215	T	Glidskena låda (säljes i par)	Slide bar (exp. in pair)
37	331748M	T	List draperiskena (3 delar)	List drapery rail (3 parts)
--	315907	T	Skena draperi L=1920	Drapery rail L=1920
40	342845	x	Vägg kyl V	Wall refrigerator L
41	341116	x	Hylla garderob	Shelf wardrobe
42	341079	x	Vägg garderob	Wall wardrobe
43	376043	x	Dörr 260x1850	Door 260x1850
--	314523	x	Rätningslist dörr L=1715	List L=1715
			T= Tillbehör	T= Accessory

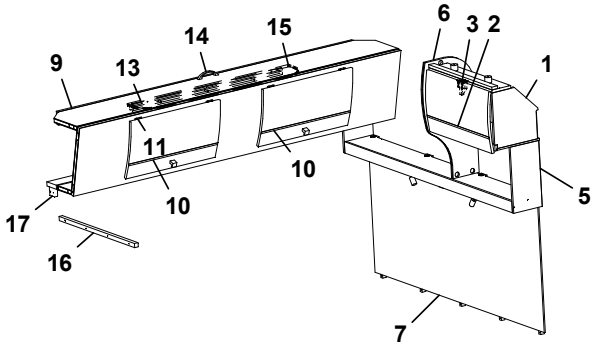
9
14
15
6
3
2
1
13
11
10
10
5
17
16
7

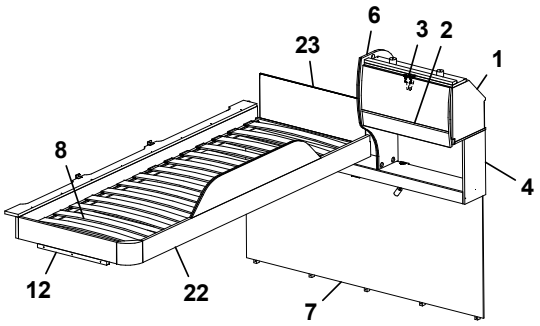
6
3
2
23
1
8
4
12
22
7

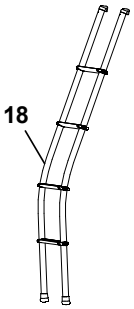
18

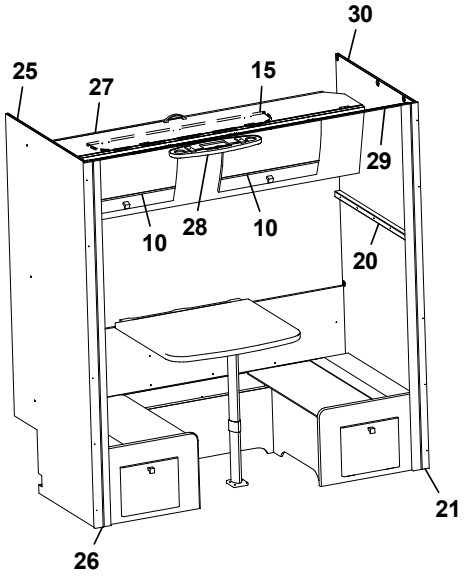
30
25
27
15
29
10
28
10
20
21
26

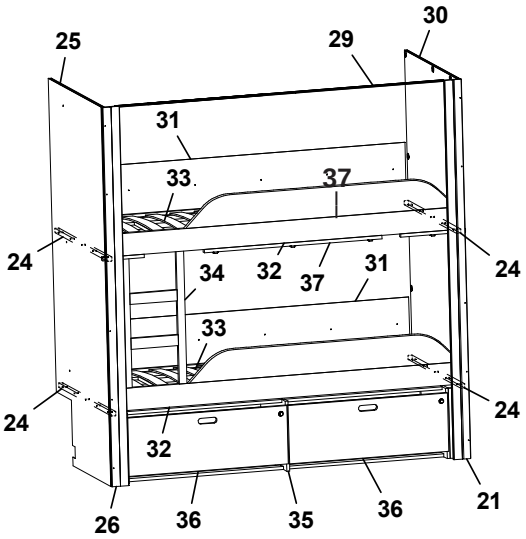
30
25
29
31
33
37
24
34
32
37
31
24
33
24
32
26
36
35
36
21

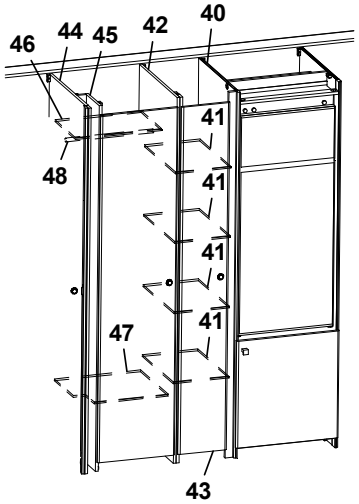
46
44
45
42
40
41
48
41
41
47
41
43

Pos Fig	Det. nr Part. No	Ingår Fitted	OBS!! Ange alltid årsmodell vid beställning av inredning Benämning	OBS!! Specify always year of model when ordering equipment Description
44	341077	x	Vägg garderob V	Wall wardrobe L
45	334638M	x	Nisch, vikdörr	Niche folding door
46	341113	x	Hylla garderob övre	Shelf wardrobe upper
47	341112	x	Hylla garderob nedre	Shelf wardrobe under
48	350217	x	Galgstång L=790	Clothes hanger L=790
49	342238	x	Dörr 415x1850	Door 415x1850
50	314917	x	Skena draperi L=1190	Drapery rail L=1190

T= Tillbehör

T= Accessory

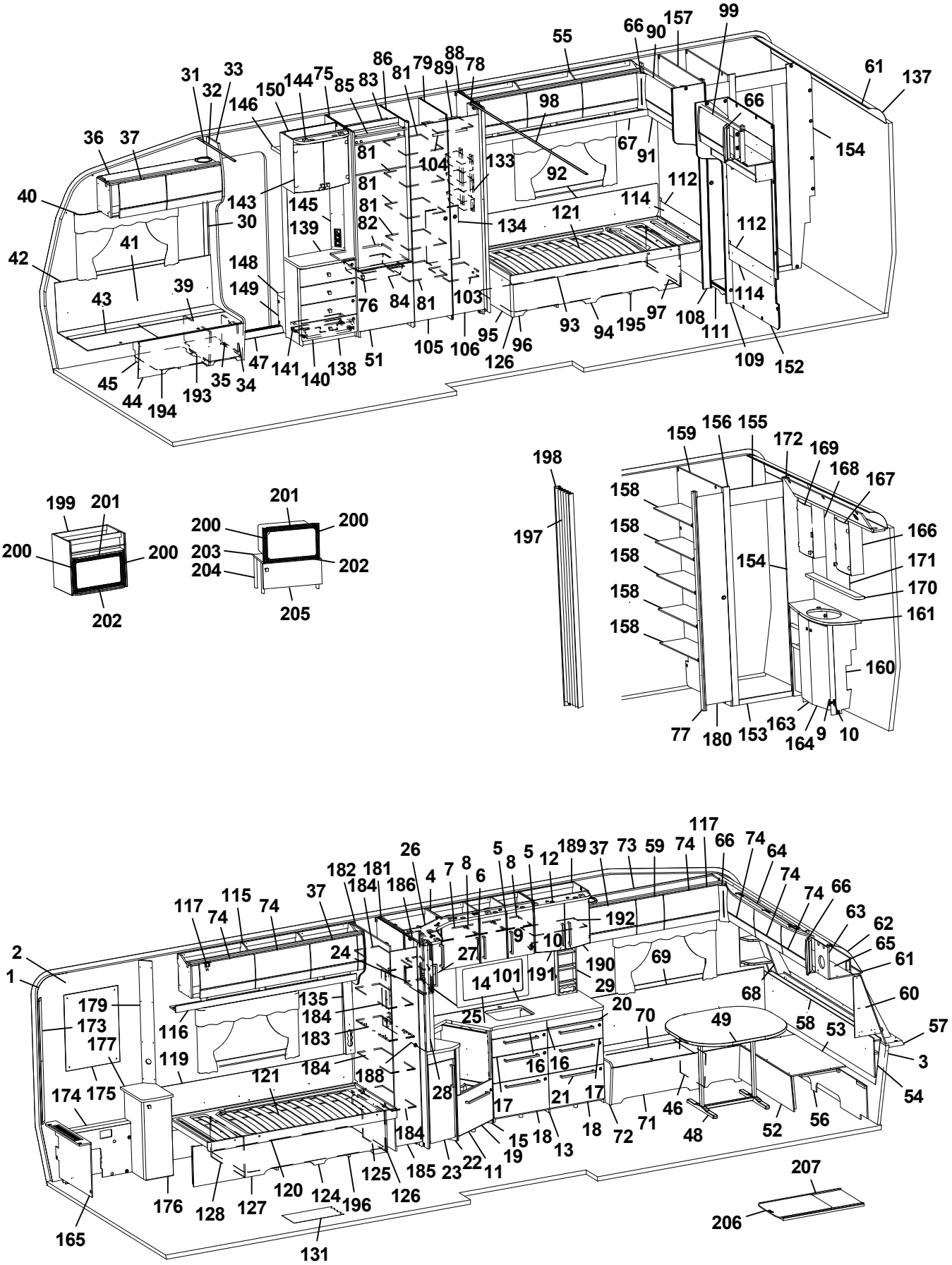
199 201 200 200 202
201 200 200 203 204 202 205
198 197
159 156 155 172 169 168 167 158 158 158 158 158 154 166 171 170 161 160 77 180 153 163 164 9 10
117 115 74 74 37 182 181 184 186 26 4 7 8 6 5 8 5 12 189 37 73 59 74 117 66 74 64 74 74 66 63 62 65 61 60 57 3 54 2 1 179 173 177 116 119 135 184 183 184 188 24 27 9 10 192 190 191 14 101 29 69 68 20 70 49 58 53 25 16 16 17 21 17 28 17 18 72 71 46 48 52 56 174 175 121 184 185 23 22 11 19 15 18 13 125 126 120 124 196 176 128 127 165 131 207 206

Pos Fig	Det. nr Part. No	Ingår Fitted	OBS!! Ange alltid årsmodell vid beställning av inredning Benämning	OBS!! Specify always year of model when ordering equipment Description
1	318657	M	Tapet vägg/tak	Wall paper
2	318584	M	Tejp tapet 20 mm	Tape, wall paper 20 mm
3	318585	M	Tejp tapet 60 mm	Tape, wall paper 60 mm
4	343450	x	Skåp kök L924 kpl. (Vit)	Cupboard kitchen L924 cpl. (White)
--	343452	x	Skåp kök L924 kpl. (Mekong)	Cupboard kitchen L924 cpl. (Mekong)
--	343451	x	Skåp kök L924 kpl. (High Gloss)	Cupboard kitchen L924 cpl. (High Gloss)
5	343456	x	Lucka H (Vit)	Door R (White)
--	343458	x	Lucka H (Mekong)	Door R (Mekong)
--	343457	x	Lucka H (High Gloss)	Door R (High Gloss)
--	350471	x	Handtag d:o	Handle d:o
6	343453	x	Lucka V (Vit)	Door L (White)
--	343455	x	Lucka V (Mekong)	Door L (Mekong)
--	343454	x	Lucka V (High Gloss)	Door L (High Gloss)
--	350471	x	Handtag d:o	Handle d:o
7	331385M	x	Hylla	Shelf
8	341681	x	Hylla	Shelf
9	311917	x	Gångjärn	Hinge
10	312588	x	Platta gångjärn	Plate hinge
11	343882	x	Diskbänk vinklad (Vit)	Kitchen sink angled (White)
--	343883	x	Diskbänk vinklad (Mekong)	Kitchen sink angled (Mekong)
--	343884	x	Diskbänk vinklad (High Gloss)	Kitchen sink angled (High Gloss)
12	341707	x	Ljusramp köksskåp (vitrinskåp)	Light holder kitchen (vitrine)
--	342423	T	Ljusramp köksskåp (skåp mikro)	Light holder kitchen (microwave oven)
13	344146	x	Diskbänk induktion trädel u. skiva (Vit)	Kitchen sink induction w/o board (White)
--	344147	x	Diskbänk induktion trädel u. skiva (Mekong)	Kitchen sink induction w/o board (Mekong)
--	344148	x	Diskbänk induktion trädel u. skiva (High Gloss)	Kitchen sink induction w/o board (High Gloss)
14	344077-K	x	Skiva diskbänk induktion 1970x902, ljus	Board induction 1970x902, light
--	344077-L	x	Skiva diskbänk induktion 1970x902, mörk	Board 1970x902, dark
15	341138	x	Passbit diskbänk	Gauge block
16	343384	x	Lådförstycke (Vit)	Drawer front (White)
--	343412	x	Lådförstycke (Mekong)	Drawer front (Mekong)
--	343407	x	Lådförstycke (High Gloss)	Drawer front (High Gloss)
--	317514	x	Låda 500x480 d:o	Drawer 500x480 d:o
--	317382	x	Glidskena låda H d:o	Slide bar, drawer R d:o
--	350221	x	Glidskena låda V d:o	Slide bar, drawer L d:o
17	343385	x	Lådförstycke (Vit)	Drawer front (White)
--	343413	x	Lådförstycke (Mekong)	Drawer front (Mekong)
--	343408	x	Lådförstycke (High Gloss)	Drawer front (High Gloss)
--	317514	x	Låda 500x480 d:o	Drawer 500x480 d:o
--	317382	x	Glidskena låda H d:o	Slide bar, drawer R d:o
--	350221	x	Glidskena låda V d:o	Slide bar, drawer L d:o
18	343386	x	Lucka (Vit)	Door (White)
--	343414	x	Lucka (Mekong)	Door (Mekong)
--	343410	x	Lucka (High Gloss)	Door (High Gloss)
--	20-900302	x	Pentrylåda 500x273 d:o *	Drawer pentry 500x273 d:o *
--	07-800039	x	Rullskena H d:o *	Roller rail R d:o *
--	07-800038	x	Rullskena V d:o *	Roller rail L d:o *
--	317514	x	Låda 500x480 d:o *	Drawer 500x480 d:o *
--	317382	x	Glidskena låda H d:o *	Slide bar, drawer R d:o *
--	350221	x	Glidskena låda V d:o *	Slide bar, drawer L d:o *
			M= Metervara T= Tillbehör	M= On the metre T= Accessory

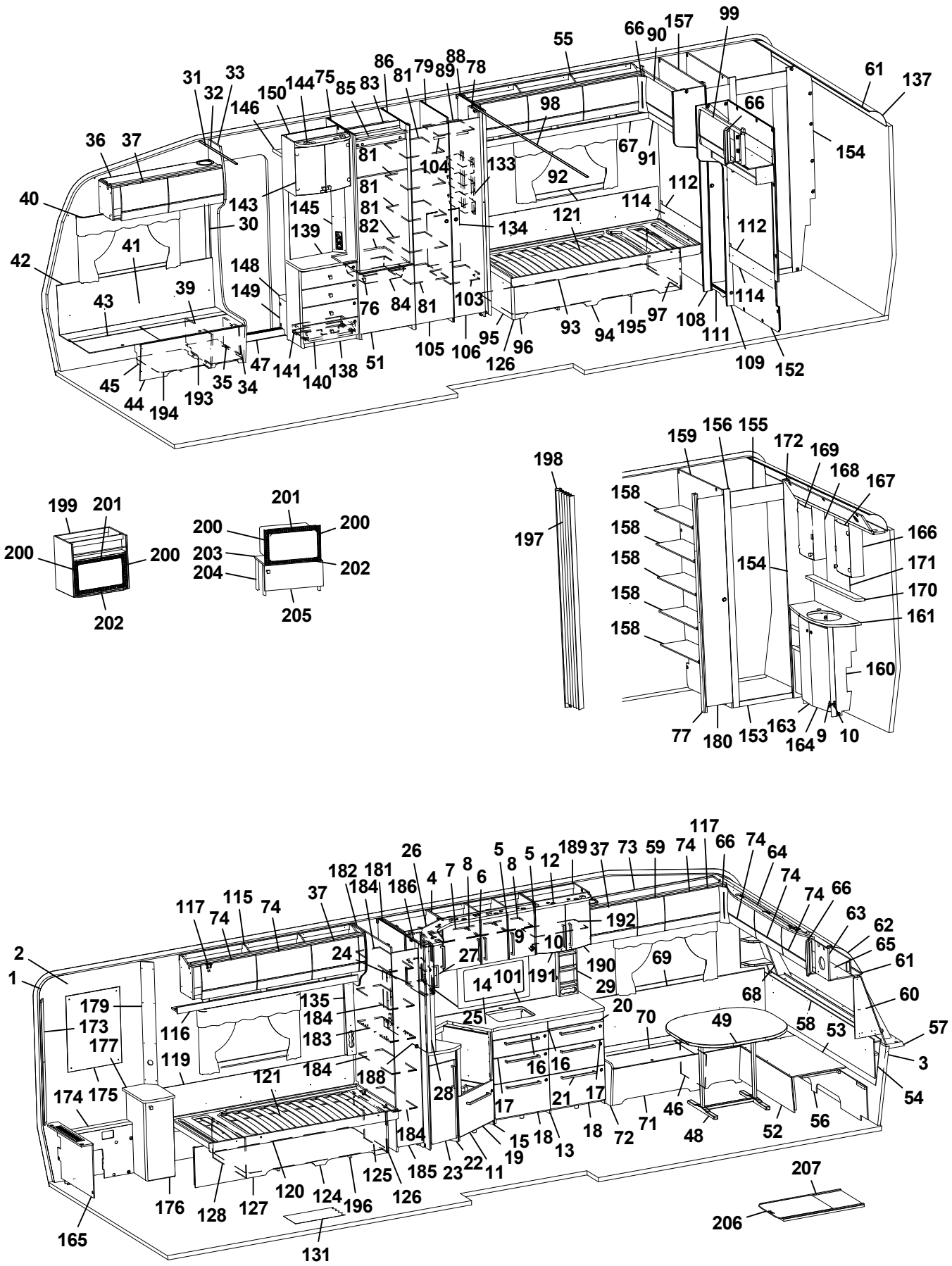
199 201 200 200 202
201 200 200 203 202 204 205
198 197
159 156 155 172 169 168 167 158 158 158 158 158 154 166 171 170 161 160 77 180 153 163 164 9 10
117 115 74 74 37 182 181 184 186 26 4 7 8 6 5 8 5 12 189 37 73 59 74 117 66 74 64 74 74 66 63 62 65 61 60 57 3 54 2 1 179 173 177 116 119 135 184 183 184 121 188 174 175 165 176 128 127 120 124 196 125 126 185 23 22 11 19 15 18 13 18 72 71 46 48 52 56 58 53 49 70 68 69 20 29 190 191 101 14 25 27 24 9 10 192 28 17 16 16 21 17 184 207 206 131

Pos Fig	Det. nr Part. No	Ingår Fitted	OBS!! Ange alltid årsmodell vid beställning av inredning Benämning	OBS!! Specify always year of model when ordering equipment Description
19	343390	x	Lucka (Vit)	Door (White)
--	343392	x	Lucka (Mekong)	Door (Mekong)
--	343391	x	Lucka (High Gloss)	Door (High Gloss)
--	20-900302	x	Pentrylåda 500x273 d:o	Drawer pentry 500x273 d:o
--	07-800039	x	Rullskena H d:o	Roller rail R d:o
--	07-800038	x	Rullskena V d:o	Roller rail L d:o
20	341954	x	Skärbräda	Cutting board
21	350472	x	Handtag	Handle
22	343051	x	Utskjut diskbänk (Vit)	Projection kitchen sink (White)
--	343406	x	Utskjut diskbänk (Mekong)	Projection kitchen sink (Mekong)
--	343405	x	Utskjut diskbänk (High Gloss)	Projection kitchen sink (High Gloss)
23	343378	x	Lucka (Vit)	Door (White)
--	343380	x	Lucka (Mekong)	Door (Mekong)
--	343379	x	Lucka (High Gloss)	Door (High Gloss)
--	350471	x	Handtag d:o	Handle d:o
24	343438	x	Skåp utskjut kökskåp (Vit)	Cupboard projection (White)
--	343440	x	Skåp utskjut kökskåp (Mekong)	Cupboard projection (Mekong)
--	343439	x	Skåp utskjut kökskåp (High Gloss)	Cupboard projection (High Gloss)
--	341856	x	Hylla d:o	Shelf d:o
25	343441	x	Lucka H (Vit)	Door R (White)
--	343443	x	Lucka H (Mekong)	Door R (Mekong)
--	343442	x	Lucka H (High Gloss)	Door R (High Gloss)
26	343450	x	Hörnskåp (Vit)	Corner cupboard (White)
--	343452	x	Hörnskåp (Mekong)	Corner cupboard (Mekong)
--	343451	x	Hörnskåp (High Gloss)	Corner cupboard (High Gloss)
27	343425	x	Lucka V (Vit)	Door L (White)
--	343427	x	Lucka V (Mekong)	Door L (Mekong)
--	343426	x	Lucka V (High Gloss)	Door L (High Gloss)
28	341727	x	Stolpe utskjut	Support bar
29	333409M	x	Kryddhylla	Spice rack
30	318962	x	List täck el-kabel B=45 L=2100	Cover strip B=45 L=2100
31	316270	x	List snäpp undre L2379	List under L2379
32	316268	x	List snäpp övre L2379	List upper L2379
33	343135	x	Stolpe först. L1948 kpl. m. lucka	Support bar cpl. with door
34	343731	x	Lucka	Door
35	312589	x	Gångjärn	Hinge
36	345060	x	Skåp övre elc.L=1108	Cupboard upper L=1108
--	345061	x	Skåp övre elc.L=1108 (Selected)	Cupboard upper L=1108 (Selected)
--	345062	x	Skåp övre elc.L=1108 (Customized)	Cupboard upper L=1108(Customized)
37	343181	x	Lucka	Door
--	343184	x	Lucka (High Gloss)	Door (High Gloss)
39	342494	x	Stöd bäddlåda HF	Support bed box
40	350348	x	Skena gardin L1020	Curtain rod L1020
41	339355	x	Värmespalt H fram	Air gap R.F.
42	319821	M	List kant mörkbrun	Strip, dark brown
43	343032	x	Lock bäddlåda H F	Cover bedbox R.F.
--	319024	x	Matta grå textil m. tejp d:o	Carpet gray textile with tape d:o
44	343085	x	Front bäddlåda H F	Front bed box R.F.
--	343034	T	Front bäddlåda H F (centraldammsugare)	Front bed box R.F. (central vacuum cleaner)
45	342495	x	Stöd bäddlåda HF	Support bed box
			M= Metervara T= Tillbehör	M= On the metre T= Accessory

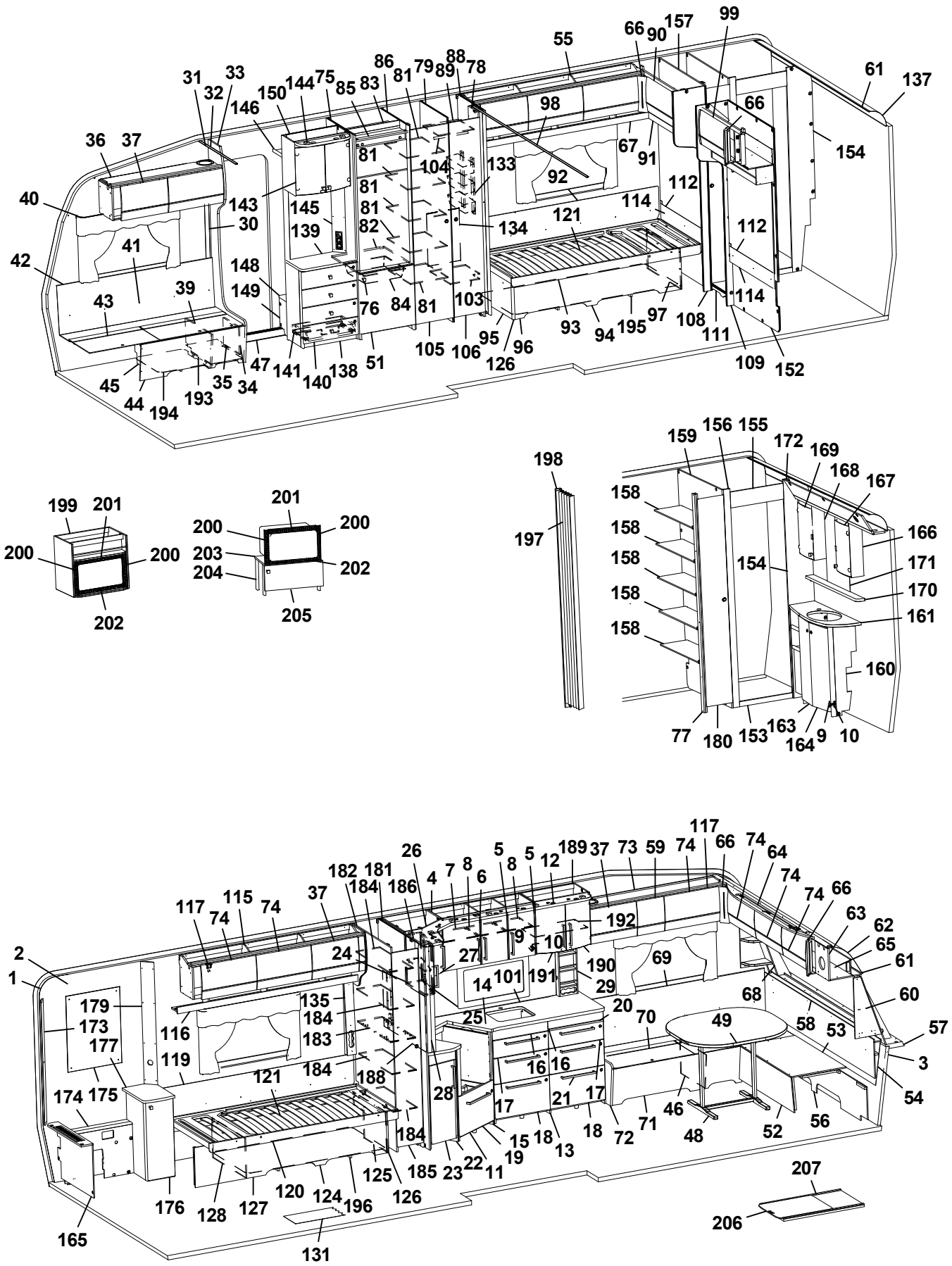
199 201 200 200 202
201 200 200 203 202 204 205
198 197
159 156 155 172 169 168 167 158 158 158 158 158 154 166 171 170 161 160 77 180 153 163 164 9 10
117 115 74 74 37 182 181 184 186 26 4 7 8 6 5 8 5 12 189 37 73 59 74 117 66 74 64 74 74 66 63 62 65 61 60 57 3 54 2 1 179 173 177 116 119 135 184 183 184 121 188 174 175 165 176 128 127 120 124 196 125 126 185 23 22 11 19 15 18 13 18 72 71 46 48 52 56 58 53 49 68 69 70 20 29 190 191 101 14 25 27 24 9 10 192 28 16 16 17 21 17 17 18 19 207 206 131

Pos Fig	Det. nr Part. No	Ingår Fitted	OBS!! Ange alltid årsmodell vid beställning av inredning Benämning	OBS!! Specify always year of model when ordering equipment Description
46	312826	x	Stöd bäddlåda VF	Support bed box
47	314687	x	Tröskel aluminium L=850	Threshold aluminium L=850
48	310083	x	Bordsstativ	Table stand
--	350474	T	Bordsstativ enpelar	Table stand single pillar
49	343248	x	Bordsskiva 800x1000	Table top 800x1000
51	343736	x	Lucka H 550x570	Door R 550x570
--	316799	x	Gångjärn d:o	Hinge d:o
--	312588	x	Platta gångjärn d:o	Plate hinge d:o
52	331245M	x	Front bäddlåda gavel	Front bed box gable
53	331246M	x	Skiva rundsittgrupp	Sheet seat
54	340578	x	Värmespalt gavel fram	Air gap
55	345003	x	Skåp övre L=1747	Cupboard upper L=1747
--	345004	x	Skåp övre L=1747 (Customized)	Cupboard upper L=1747 (Customized)
--	350454	x	Gångjärn d:o	Hinge d:o
56	340520	x	Stöd sittgrupp	Support
57	213471	x	Hylla front kpl. L2376	Shelf front cpl. L2376
58	340191	x	Front/hylla kpl.	Front/shelf cpl.
--	340929	x	Hylla m. belysning "Björn" (Customized)	Shelf with lighting "Bear" (Customized)
59	343180	x	Lucka	Door
--	343183	x	Lucka (High Gloss)	Door (High Gloss)
60	343562	x	Hylla hörn H	Shelf R
61	313884	x	List plast radie L=2379	List L=2379
62	316005	x	Skiva plast 295x2363x1	Plastic sheet
63	344966	x	Skåp gavel fram L=2360	Cupboard L=2360
--	344979	x	Skåp gavel fram L=2360 (Customized)	Cupboard L=2360 (Customized)
--	350454	x	Gångjärn d:o	Hinge d:o
64	343160	x	Ljusramp gavelskåp	Light holder
65	350349	x	Skena gardin L1920	Curtain rod L1920
66	343294	x	Hörn inredning (High Gloss)	Corner (High Gloss)
67	343213	x	Hyllpaket	Shelf
68	343556	x	Hylla hörn V	Shelf L
69	337174	x	Värmespalt V fram	Air gap L.F.
70	312826	x	Lock bäddlåda V F	Cover bed box L.F
--	319024	x	Matta grå textil m. tejp d:o	Carpet gray textile with tape d:o
71	339502	x	Front bäddlåda V F	Front bed box L.F.
72	343469	x	Gavel bäddlåda V F	Gable bed box L.F
73	345089	x	Skåp övre L=1388	Cupboard upper L=1388
--	345090	x	Skåp övre L=1388 (Selected)	Cupboard upper L=1388 (Selected)
--	345091	x	Skåp övre L=1388 (Customized)	Cupboard upper L=1388 (Customized)
74	343182	x	Lucka	Door
--	343185	x	Lucka (High Gloss)	Door (High Gloss)
75	342304	x	Vägg kyl V	Wall refrigerator L
76	350473	x	Handtag knopp	Handle knob
77	332273M	x	List folierad 15,5x45x1948	List 15,5x45x1948
78	331238M	x	Nisch, vikdörr	Niche folding door
79	330633M	x	Vägg garderob H	Wall wardrobe R
81	330639M	x	Hylla	Shelf
82	340675	x	Hylla under kyl	Shelf under refrigerator
83	342309	x	Bakstycke stopp kyl	Back cupboard
84	310325	x	Trådback vit 427x427x85	Tray 427x427x85
			M= Metervara T= Tillbehör	M= On the metre T= Accessory

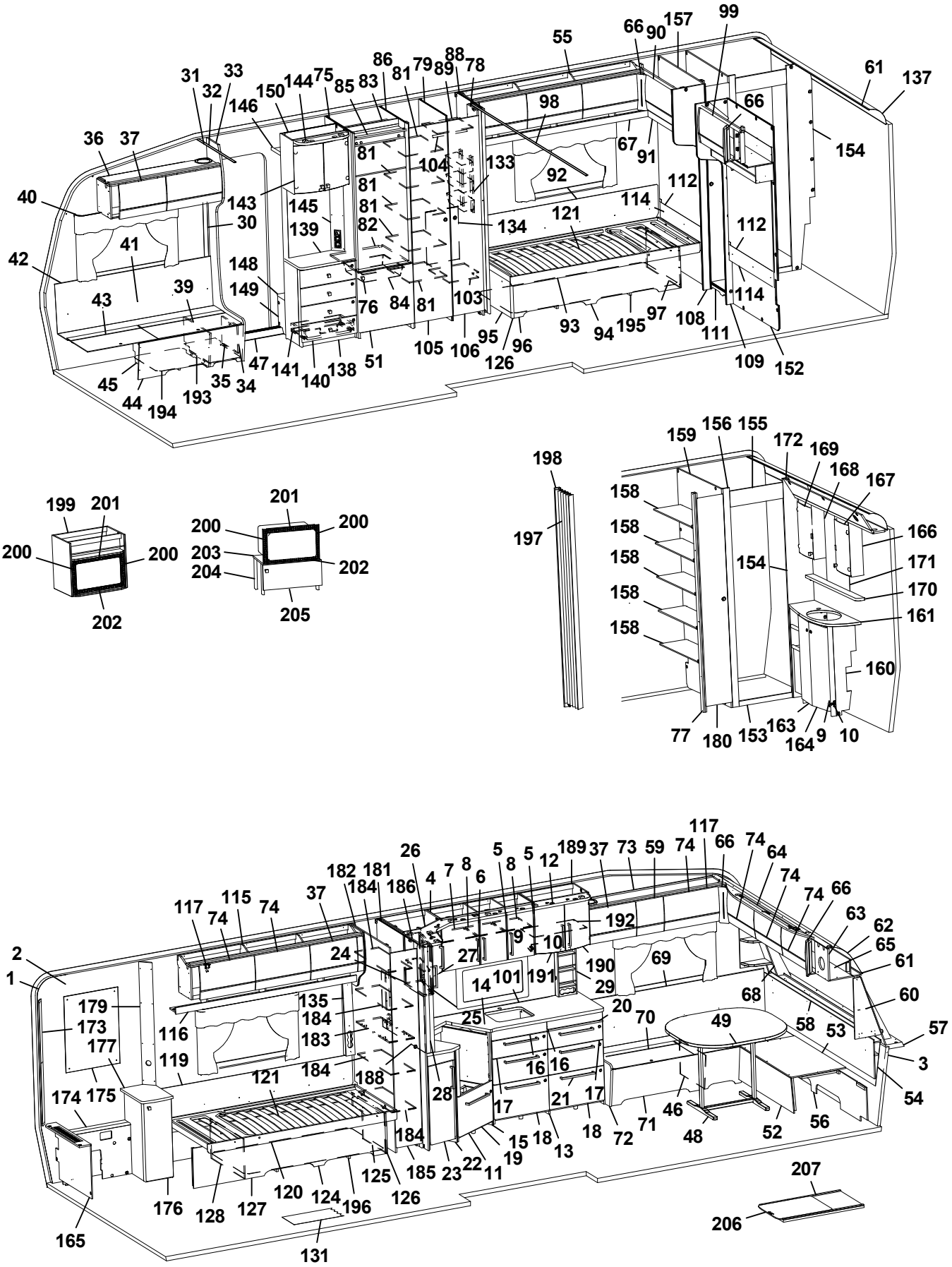
199 201 200 200 202
201 200 200 203 202 204 205
198 197
159 156 155 172 169 168 167 158 158 158 158 158 154 166 171 170 161 160 77 180 153 163 164 9 10
117 115 74 74 37 182 181 184 186 26 4 7 8 6 5 8 5 12 189 37 73 59 74 117 66 74 64 74 74 66 63 62 65 61 60 57 3 54 2 1 179 173 177 174 175 116 119 121 135 184 183 184 188 24 27 9 10 192 190 191 14 101 29 69 68 25 20 70 49 58 53 16 16 17 21 17 28 17 18 72 71 46 48 52 56 15 18 13 19 22 11 23 185 184 125 126 120 124 196 127 128 176 165 131 207 206

Pos Fig	Det. nr Part. No	Ingår Fitted	OBS!! Ange alltid årsmodell vid beställning av inredning Benämning	OBS!! Specify always year of model when ordering equipment Description
--	312712	x	Glidlist trådback (säljes i par)	Sliding strip tray (pair)
85	342306	x	List folierad L = 528	List foiled L = 528
86	342663	x	Vägg kyl H	Wall refrigerator R
88	331593M	x	Vägg garderob H	Wall wardrobe R
89	334271M	x	Hylla garderob övre	Shelf wardrobe upper
90	344984	x	Skåp gavel bak H L=928	Cupboard upper R L=928
--	344985	x	Skåp gavel bak H L=928 (Customized)	Cupboard upper R L=928 (Customized)
--	350454	x	Gångjärn d:o	Hinge d:o
91	345127	x	Hyllpaket	Shelf
92	338121	x	Värmespalt	Air gap
93	342605	x	Sängram u. ribbotten	Bed bottom without laths
94	340246	x	Sänglåda kpl. H	Bed box cpl. R
95	340247	x	Gavel säng främre	Gable bed front
96	339481	x	Front säng	Front bed
97	340211	x	Gavel säng bakre	Gable bed rear
98	318104	x	Skena draperi L=1730	Drapery rail L=1730
99	344988	x	Skåp gavel bak V L=928	Cupboard upper L L=928
--	344989	x	Skåp gavel bak V L=928 (Customized)	Cupboard upper L L=928 (Customized)
--	350454	x	Gångjärn d:o	Hinge d:o
100	345096	x	Hyllpaket	Shelf
101	341099-F	T	Köksskiva vägg svart fiskben	Protection kitchen, black fishbone
--	341099-G	T	Köksskiva vägg natur skiffer	Protection kitchen, nature slate
103	334270M	x	Hylla garderob nedre	Shelf wardrobe under
104	350217	x	Galgstång L=790	Clothes hanger L=790
105	336416	x	Dörr 380x1850	Door 380x1850
--	314523	x	Rätningslist dörr	List L=1715
106	336418	x	Dörr 310x1850	Door 310x1850
--	314523	x	Rätningslist dörr	List L=1715
108	336385	x	Front H vägg tvättrum	Front R
109	336386	x	Front V vägg tvättrum	Front L
110	334427M	x	Skjutdörr tvättrum	Door
111	316030	x	Skena skjutdörr	Curtain rod
--	375434	x	List d:o	List d:o
--	331953M	x	Kloss d:o	Block d:o
112	344162	x	Sänggavel V kpl. m. tyg	Heradboard L cpl. with fabric
114	344704	x	Värmespalt	Air gap
115	345033	x	Skåp övre V-bak L=1747	Cupboard upper L-rear L=1747
--	345034	x	Skåp övre L=1747 (Customized)	Cupboard upper L=1747 (Customized)
116	343213	x	Hyllpaket	Shelf
117	350454	x	Gångjärn	Hinge
119	338121	x	Värmespalt	Air gap
120	342613	x	Sängram u. ribbotten	Bed bottom without laths
121	325342	x	Ribbotten kpl.	Laths bottom cpl.
--	314211	x	Ribba sängbotten L=820 B=63	Lath bed bottom L=820 B=63
--	312046	x	Band t. ribbotten	Band for laths bottom
124	340218	x	Sänglåda kpl. V	Bed box cpl. L
125	340219	x	Gavel säng främre	Gable bed front
126	319776	x	List hörn L=2500	Corner strip L=2500
127	339486	x	Front säng	Front bed
128	340204	x	Gavel säng bakre	Gable bed rear
			M= Metervara T= Tillbehör	M= On the metre T= Accessory

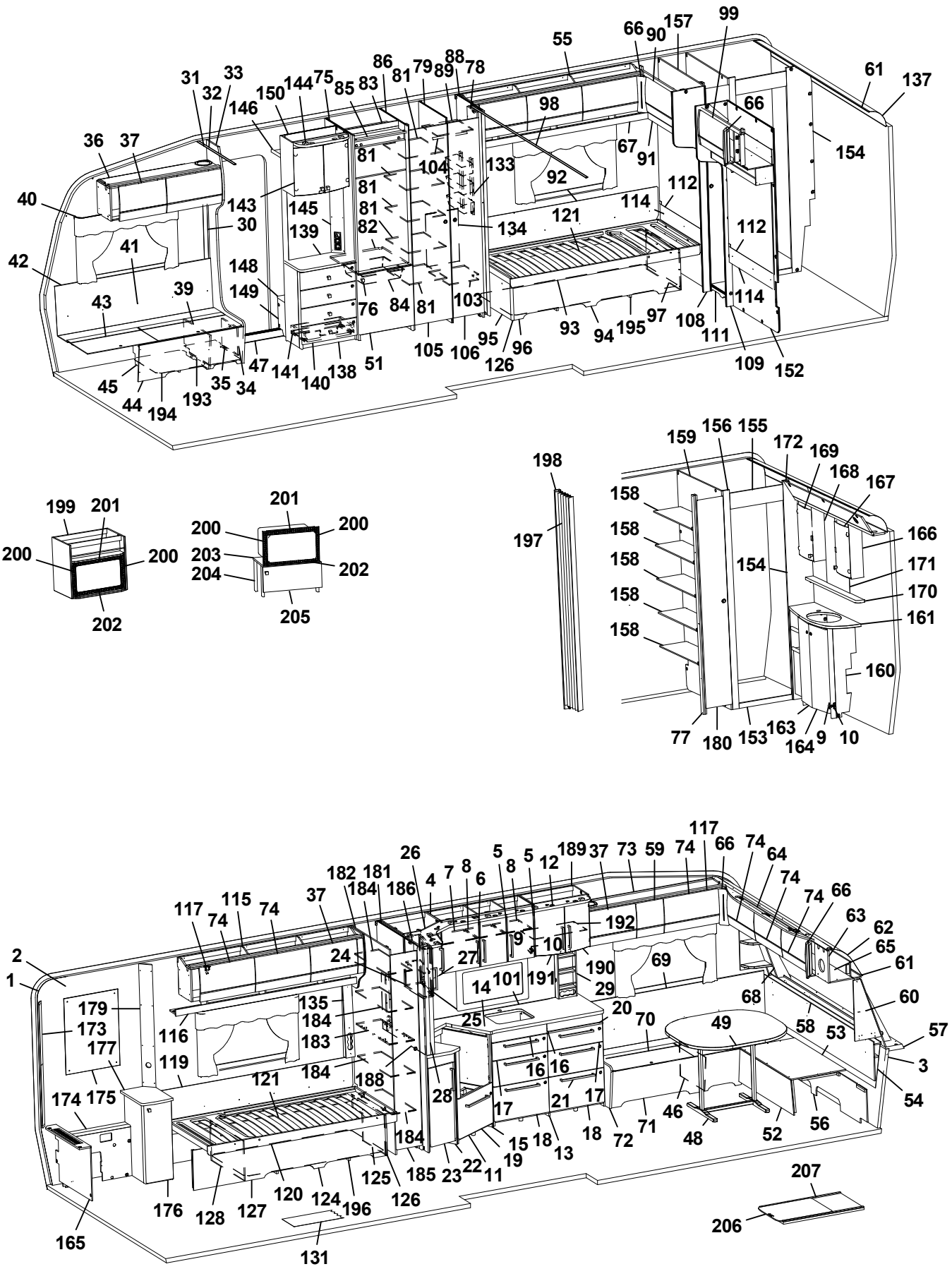
199 201 200 200 202
201 200 200 203 202 204 205
198 197
159 156 155 172 169 168 167 158 158 158 158 158 154 166 171 170 161 160 77 180 153 163 164 9 10
117 115 74 74 37 182 181 184 186 26 4 7 8 6 5 8 5 12 189 37 73 59 74 117 66 74 64 74 74 66 63 62 65 61 60 57 3 54 2 1 179 173 177 116 119 135 184 183 184 121 188 24 27 9 10 192 190 191 14 101 29 69 68 25 20 70 49 58 53 16 16 17 21 17 28 17 18 72 71 46 48 52 56 174 175 184 15 18 13 19 22 11 23 185 125 126 120 124 196 127 128 176 165 131 207 206

Pos Fig	Det. nr Part. No	Ingår Fitted	OBS!! Ange alltid årsmodell vid beställning av inredning Benämning	OBS!! Specify always year of model when ordering equipment Description
131	350469	T	Matta golv, gråsten	Carpet floor, greystone
--	319393	T	Matta golv, antik planka	Carpet floor, antique plank
133	319759	x	Korg, garderob	Basket, wardrobe
--	335802	x	List för korgar	List för baskets
134	336427	x	Täckskiva exp.kärl	Cover expansion vessel
135	343352	x	Front el-uttag	Front outlet
137	316005	x	Skiva plast 295x2363x1	Plastic sheet
138	343583	x	TV-bänk kpl. u. skiva	TV-bench cpl. whitout board
139	343590-K	x	Skiva TV-bänk, ljus	Board, light
--	343590-L	T	Skiva TV-bänk, mörk	Board, dark
140	343591	x	Lådförstycke	Drawer front
141	20-900302	x	Pentrylåda 500x273 d:o	Drawer pentry 500x273 d:o
143	345069	x	Skåp bar kpl. H=560	Coctail cabinet cpl. H=560
--	330180	x	Hylla hållare flaskor	Shelf bottle holder
--	343667	x	Lucka H d:o	Door R d:o
--	343666	x	Lucka V d:o	Door L d:o
--	318379	x	Gångjärn d:o	Hinge d:o
--	318380	x	Täckhatt d:o	Cover d:o
--	312588	x	Platta gångjärn d:o	Plate hinge d:o
144	336106	x	Ljusramp	Light holder
145	343721	x	Front el-uttag 130x675	Front outlet 130x675
146	331910M	x	Hylla garderob övre	Shelf
147	350217	x	Galgstång L=790	Clothes hanger L=790
148	319866	x	Hylla insteg	Shelf
149	336618	x	Front hylla garderob	Front
150	343654	x	Vägg instegsgarderob	Wall wardrobe
152	339304	x	Vägg tvättrum	Wall washroom
153	332955M	x	Tröskel	Threshold
154	333500M	x	Vägg tvättrum	Wall
155	332956M	x	Överbit tvättrum	Overlap washroom
156	332957M	x	List poppel 15x63x1948	List 15x63x1948
157	339303	x	Vägg tvättrum	Wall washroom
158	330651M	x	Hylla	Shelf
159	337514	x	Vägg garderob H	Wall wardrobe R
160	337048	x	Skåp tvättställ u. skiva	Cupboard washroom without board
161	337049-K	x	Skiva skåp tvättställ	Board cupboard wash basin
163	336056	x	Lucka V	Door L
164	336055	x	Lucka H	Door R
165	337050	x	Front gavel bak	Front
--	319198	x	Galler ventilation d:o	Ventilation grille d:o
166	344092	x	Skåp tvättrum H	Cupboard washroom R
167	343667	x	Lucka H	Door R
168	344093	x	Skåp tvättrum V	Cupboard washroom L
169	343666	x	Lucka V	Door L
170	337069-K	x	Hylla	Shelf
171	315999	x	Spegel 440x700x3	Mirror 440x700x3
172	337064	x	Ljusramp	Light holder
173	335718	x	Front hörn	Front
174	337512	x	Täckfront	Front
175	316038	x	Spegel 543x725x3	Mirror 543x725x3
			M= Metervara T= Tillbehör	M= On the metre T= Accessory

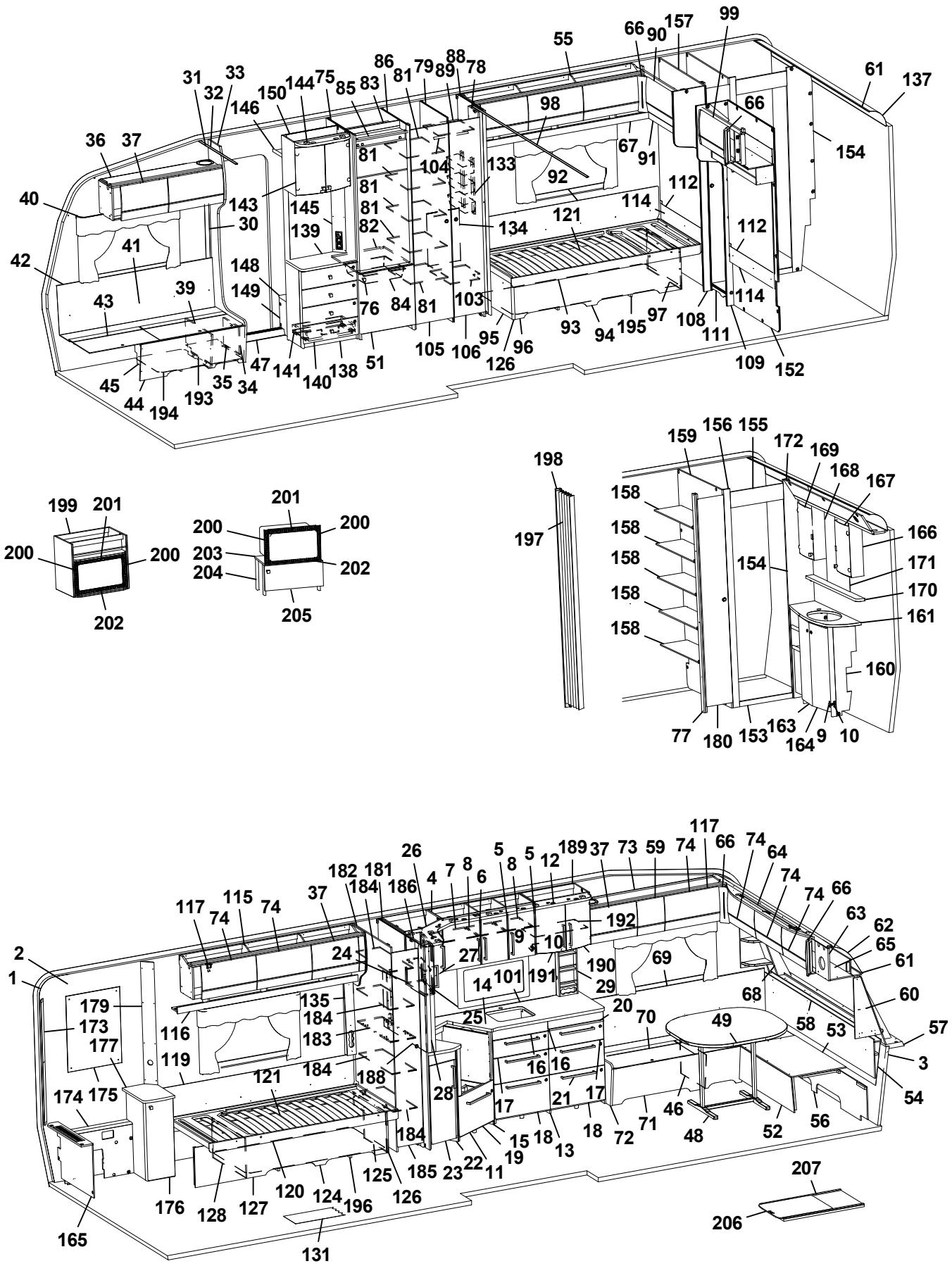
199 201 200 200 202
201 200 200 203 202 204 205
198 197
159 156 155 172 169 168 167 158 158 158 158 158 154 166 171 170 161 160 77 180 153 163 164 9 10
117 115 74 74 37 182 181 184 186 26 4 7 8 6 5 8 5 12 189 37 73 59 74 117 66 74 64 74 74 66 63 62 65 61 60 57 3 54 2 1 179 173 177 116 119 135 184 183 184 121 188 174 175 165 176 128 127 120 124 196 125 126 185 23 22 11 19 15 18 13 18 72 71 46 48 52 56 58 53 49 70 68 69 20 29 190 191 101 14 25 27 24 9 10 192 28 17 16 16 21 17 184 207 206 131

Pos Fig	Det. nr Part. No	Ingår Fitted	OBS!! Ange alltid årsmodell vid beställning av inredning Benämning	OBS!! Specify always year of model when ordering equipment Description
176	344585	x	Skåp u. skiva	Cupboard without board
--	332962M	x	Hylla d:o	Shelf d:o
--	343733	x	Lucka d:o	Door d:o
177	337524-K	x	Skiva skåp	Board cupboard
179	330653M	x	Front el-uttag	Front outlet
180	336420	x	Dörr 245x1850	Door 245x1850
--	314523	x	Rätningslist dörr	List L=1715
181	342996	x	Vägg garderob H	Wall wardrobe R
182	343002	x	Vägg garderob V	Wall wardrobe L
183	343011	x	Hylla	Shelf
184	343010	x	Hylla	Shelf
185	376043	x	Dörr 260x1850	Door 260x1850
--	314523	x	Rätningslist dörr L=1715	List L=1715
186	344108	x	Vägg	Wall
187	341985	x	Front el-uttag 15x130x530	Front outle 15x130x530
188	341710-F	T	Köksskiva vägg svart fiskben	Protection kitchen, black fishbone
--	341710-G	T	Köksskiva vägg natur skiffer	Protection kitchen, grey
189	345048	x	Skåp vitrin	Vitrine
190	343747	x	Lucka vitrin H 272x450	Door vitrine R 272x450
191	343746	x	Lucka vitrin V 272x450	Door vitrine L 272x450
--	318630	x	Lås magnet d:o	Lock magnet d:o
--	318381	x	Motstycke magnetlås	Companion part
--	318379	x	Gångjärn	Hinge
--	318380	x	Täckhatt d:o	Cover d:o
--	312588	x	Platta gångjärn	Plate hinge
192	333749	x	Hylla	Shelf
193	350390	x	Plåt skofack	Plate shoe compartment
194	343594	x	Luftspalt H-fram	Air gap R front
195	343596	x	Luftspalt sänglåda	Air gap bed box
196	343595	x	Luftspalt sänglåda	Air gap bed box
197	315216	T	Vikdörr 1900x1500	Folding door
198	376461	T	Bakdel nisch vikdörr	Back niche folding door
199	342343	T	Skåp kpl. mikrovågsugn	Cupboard cpl. microwave oven
200	402108	T	Galler vent. mikro 318x38	Grating vent. micro 318x38
201	402109	T	Galler vent. mikro 448x38	Grating vent. micro 448x38
202	402110	T	Galler vent. mikro 448x33	Grating vent. micro 448x33
203	342316	T	Hylla mikro	Shelf
204	342315	T	List folierad L=283	List folierad L=283
205	343880	T	Lucka 550x228	Door 550x228
--	316799	x	Gångjärn d:o	Hinge d:o
--	312588	x	Platta gångjärn d:o	Plate hinge d:o
206	341192	T	Utdragsskiva bord 450x550	Sliding leaf 450x550
207	341193	T	Låda utdragsskiva	Box sliding leaf
			* = Olika djup på lådor kan förekomma ¹ = Selected och Customized	* = Different depths of drawers can exist ¹ = Selected and Customized
			Dyntyger, madrasser m.m. (se dynor m.m.)	Cushion textilies, mattresses etc. (see cushions etc.)
			M= Metervara T= Tillbehör	M= On the metre T= Accessory

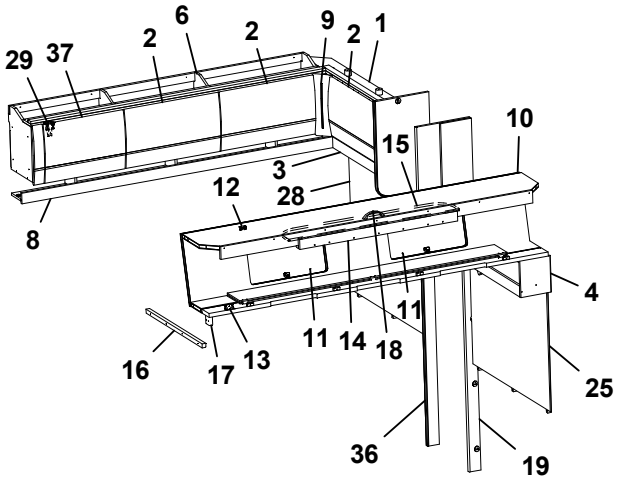
29
37
2
6
2
9
2
1
10
15
3
12
28
8
4
11
16
17
13
11
14
18
25
36
19

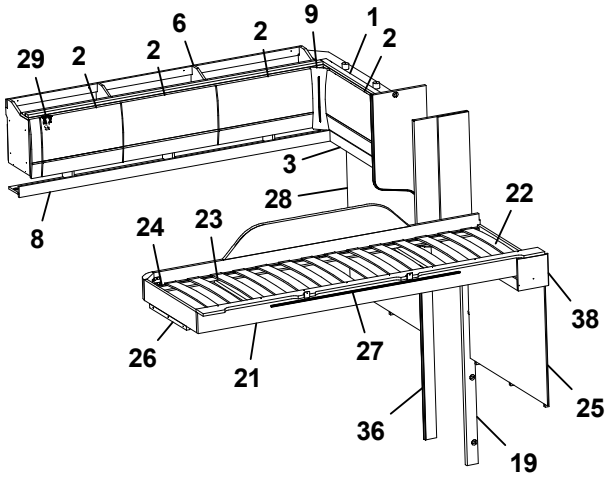
29
2
2
6
2
9
1
2
3
28
22
8
24
23
38
26
21
27
25
36
19

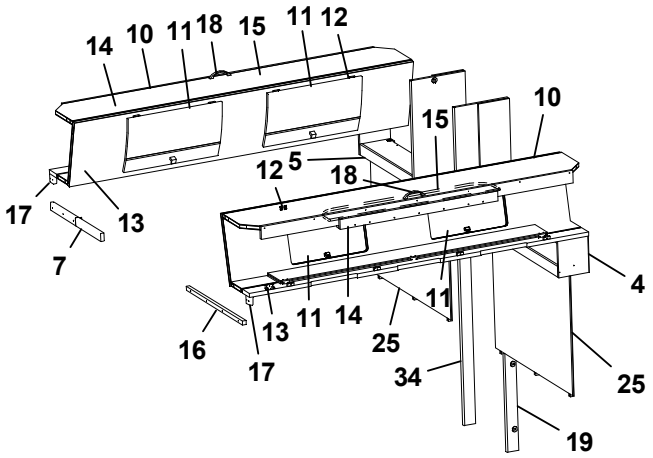
14
10
11
18
15
11
12
10
15
12
5
18
17
13
7
4
11
16
13
11
14
25
17
34
25
19

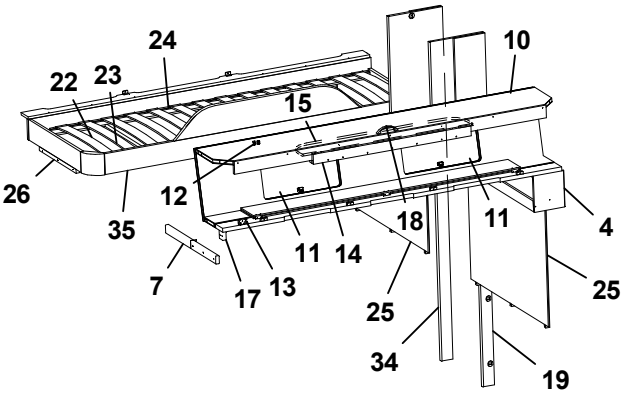
24
22
23
10
15
26
12
18
11
4
35
11
14
7
13
25
17
25
34
19

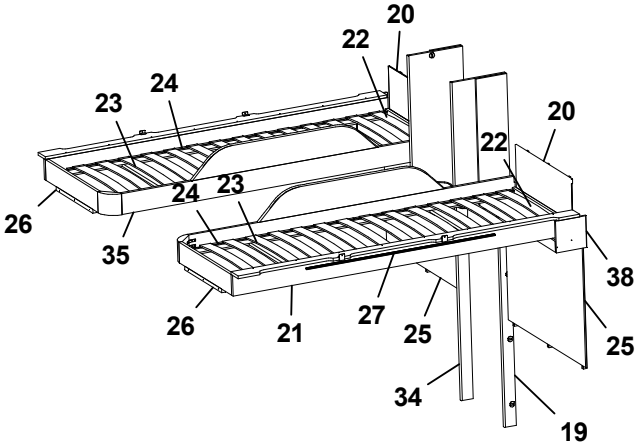
20
22
24
23
20
22
24
23
26
35
38
26
21
27
25
25
34
19

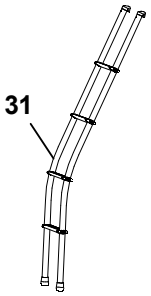
31

Pos Fig	Det. nr Part. No	Ingår Fitted	OBS!! Ange alltid årsmodell vid beställning av inredning Benämning	OBS!! Specify always year of model when ordering equipment Description
1	344984	x	Skåp gavel bak H L=928	Cupboard upper R L=928
--	344985	x	Skåp gavel bak H L=928 (Customized)	Cupboard upper R L=928 (Customized)
--	350454	x	Gångjärn d:o	Hinge d:o
2	343182	x	Lucka	Door
--	343185	x	Lucka (High Gloss)	Door (High Gloss)
3	345127	x	Hyllpaket	Shelf
4	344186	x	Hyllpaket	Shelf
5	344190	x	Hyllpaket	Shelf
6	345003	x	Skåp övre L=1747	Cupboard upper L=1747
--	345004	x	Skåp övre L=1747 (Customized)	Cupboard upper L=1747 (Customized)
7	332661	x	Bärregel	Bearing rail
8	343213	x	Hyllpaket	Shelf
9	343738	x	Hörn inredning (High Gloss)	Corner (High Gloss)
10	343912	x	Överbäddskåp L1980	Upper bed L1980
--	343913	x	Överbäddskåp L1980 (Customized)	Upper bed L1980 (Customized)
11	343914	x	Lucka	Door
--	343915	x	Lucka (High Gloss)	Door (High Gloss)
12	860402	x	Gångjärn	Hinge
13	860405	x	Gångjärn	Hinge
14	339839	x	Regel låsning	Lock bar
15	375813	x	Rasskydd ö-bäddskåp	Protective plate
16	331698M	x	Bärregel	Bearing rail
17	331701M	x	Kloss bärregel	Block bearing rail
18	350129	x	Handtag	Handle
19	344188	x	Front V vägg tvättrum	Front L
20	321209	x	Värmespalt gavel	Air gap gable
21	336381	x	Sängram vån.säng V u. ribbotten	Bed bottom L without laths
22	325430	x	Ribbotten kpl.	Laths bottom cpl.
23	311985	x	Ribba sängbotten L=718 B=63	Lath bed bottom L=718 B=63
24	312046	x	Band t. ribbotten	Band for laths bottom
25	344217	x	Sänggavel kpl. med tyg	Headboard cpl. with fabric
26	331961M	x	Bärregel L=440	Bearing rail L=440
27	314721	x	Skena draperi L=1100	Curtain rod L=1100
28	344162	x	Sänggavel kpl. med tyg	Headboard cpl. with fabric
29	350454	x	Gångjärn	Hinge
31	350545	T	Stege ö-bäddsskåp	Ladder upper bed
34	344189	x	Front H vägg tvättrum	Front R
35	336714	x	Sängram vån.säng H u. ribbotten	Bed bottom
36	336385	x	Front H Vägg tvättrum	Front R
37	343181	x	Lucka	Door
--	343184	x	Lucka (High Gloss)	Door (High Gloss)
38	345188	x	Hyllpaket	Shelf

T= Tillbehör

T= Accessory

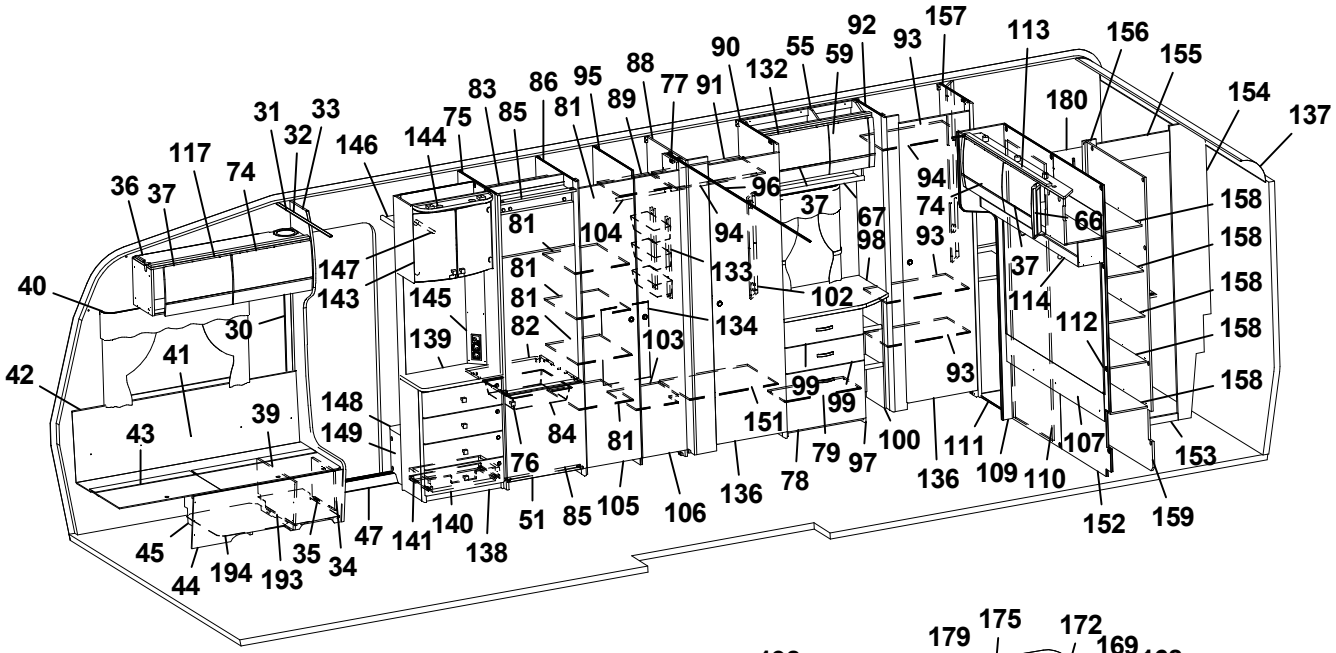
31 33 32 146 144 75 83 85 86 81 95 89 88 77 91 90 132 55 59 92 93 157 113 156 155 154 137
36 37 117 74
40 30 42 41 43 39 148 149 147 143 145 139 81 104 94 133 102 134 103 82 84 76 51 85 105 106 136 78 79 97 99 100 136 111 109 110 107 152 159 153 158
45 44 194 193 35 34 47 141 140 138
180 37 67 98 74 94 96 66 93 37 114 112 93

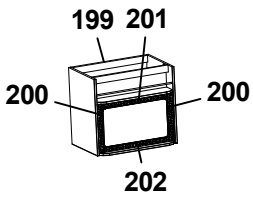
199 201
200 200
202

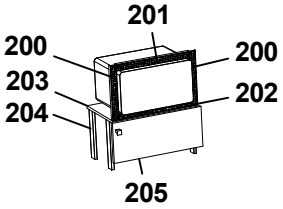
201
200 200
203 202
204
205

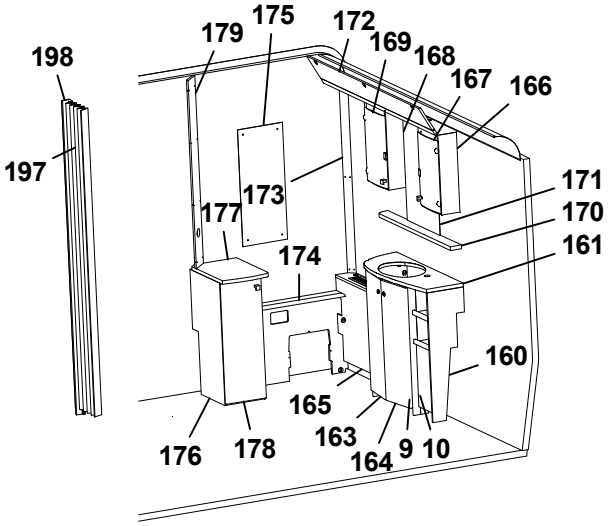
198
197
179 175 172 169 168 167 166
171
170
161
173
177
174
160
165
176 178 163 164 9 10

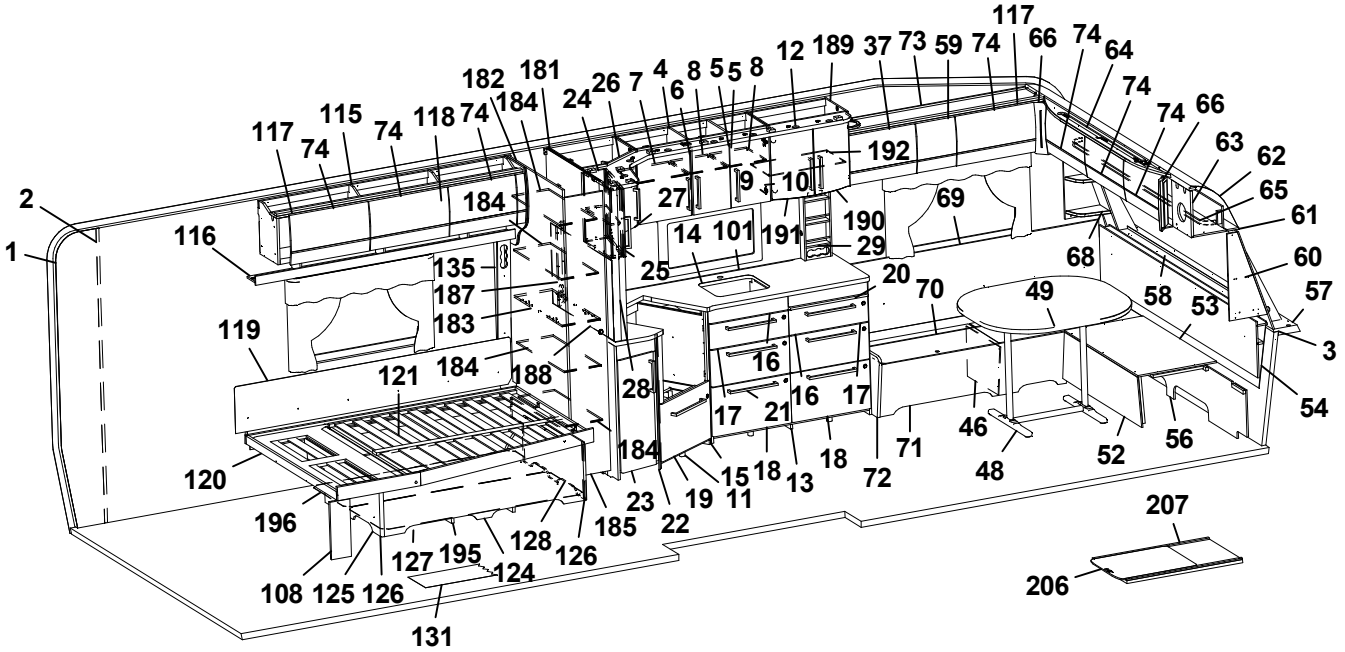
117 66 74 64 74 74 66 63 62 65 61 60 57 53 3 54
12 189 37 73 59 74
182 181 24 26 7 4 6 8 5 5 8
117 74 115 74 118 74
184 27 9 10 192 190 29 191 14 101 25 20 69 68 58 49 70 46 48 52 56 71 72
2 1 116 135 187 183 119 121 184 188 28 16 17 21 18 13 15 11 19 23 22 185 128 126 196 120 108 125 126 127 195 124 131
207 206

Pos Fig	Det. nr Part. No	Ingår Fitted	OBS!! Ange alltid årsmodell vid beställning av inredning Benämning	OBS!! Specify always year of model when ordering equipment Description
1	318657	M	Tapet vägg/tak	Wall paper
2	318584	M	Tejp tapet 20 mm	Tape, wall paper 20 mm
3	318585	M	Tejp tapet 60 mm	Tape, wall paper 60 mm
4	343450	x	Skåp kök L924 kpl. (Vit)	Cupboard kitchen L924 cpl. (White)
--	343452	x	Skåp kök L924 kpl. (Mekong)	Cupboard kitchen L924 cpl. (Mekong)
--	343451	x	Skåp kök L924 kpl. (High Gloss)	Cupboard kitchen L924 cpl. (High Gloss)
5	343456	x	Lucka H (Vit)	Door R (White)
--	343458	x	Lucka H (Mekong)	Door R (Mekong)
--	343457	x	Lucka H (High Gloss)	Door R (High Gloss)
--	350471	x	Handtag d:o	Handle d:o
6	343453	x	Lucka V (Vit)	Door L (White)
--	343455	x	Lucka V (Mekong)	Door L (Mekong)
--	343454	x	Lucka V (High Gloss)	Door L (High Gloss)
--	350471	x	Handtag d:o	Handle d:o
7	331385M	x	Hylla	Shelf
8	341681	x	Hylla	Shelf
9	311917	x	Gångjärn	Hinge
10	312588	x	Platta gångjärn	Plate hinge
11	343882	x	Diskbänk vinklad (Vit)	Kitchen sink angled (White)
--	343883	x	Diskbänk vinklad (Mekong)	Kitchen sink angled (Mekong)
--	343884	x	Diskbänk vinklad (High Gloss)	Kitchen sink angled (High Gloss)
12	341707	x	Ljusramp köksskåp (vitrinskåp)	Light holder kitchen (vitrine)
--	342393	T	Ljusramp köksskåp (skåp mikro)	Light holder kitchen (microwave oven)
13	344146	x	Diskbänk induktion trädel u. skiva (Vit)	Kitchen sink induction w/o board (White)
--	344147	x	Diskbänk induktion trädel u. skiva (Mekong)	Kitchen sink induction w/o board (Mekong)
--	344148	x	Diskbänk induktion trädel u. skiva (High Gloss)	Kitchen sink induction w/o board (High Gloss)
14	344077-K	x	Skiva diskbänk induktion 1970x902, ljus	Board induction 1970x902, light
--	344077-L	x	Skiva diskbänk induktion 1970x902, mörk	Board 1970x902, dark
15	341138	x	Passbit diskbänk	Gauge block
16	343384	x	Lådförstycke (Vit)	Drawer front (White)
--	343412	x	Lådförstycke (Mekong)	Drawer front (Mekong)
--	343407	x	Lådförstycke (High Gloss)	Drawer front (High Gloss)
--	317514	x	Låda 500x480 d:o	Drawer 500x480 d:o
--	317382	x	Glidskena låda H d:o	Slide bar, drawer R d:o
--	350221	x	Glidskena låda V d:o	Slide bar, drawer L d:o
17	343385	x	Lådförstycke (Vit)	Drawer front (White)
--	343413	x	Lådförstycke (Mekong)	Drawer front (Mekong)
--	343408	x	Lådförstycke (High Gloss)	Drawer front (High Gloss)
--	317514	x	Låda 500x480 d:o	Drawer 500x480 d:o
--	317382	x	Glidskena låda H d:o	Slide bar, drawer R d:o
--	350221	x	Glidskena låda V d:o	Slide bar, drawer L d:o
18	343386	x	Lucka (Vit)	Door (White)
--	343414	x	Lucka (Mekong)	Door (Mekong)
--	343410	x	Lucka (High Gloss)	Door (High Gloss)
--	20-900302	x	Pentrylåda 500x273 d:o *	Drawer pentry 500x273 d:o *
--	07-800039	x	Rullskena H d:o *	Roller rail R d:o *
--	07-800038	x	Rullskena V d:o *	Roller rail L d:o *
--	317514	x	Låda 500x480 d:o *	Drawer 500x480 d:o *
--	317382	x	Glidskena låda H d:o *	Slide bar, drawer R d:o *
--	350221	x	Glidskena låda V d:o *	Slide bar, drawer L d:o *
			M= Metervara T= Tillbehör	M= On the metre T= Accessory

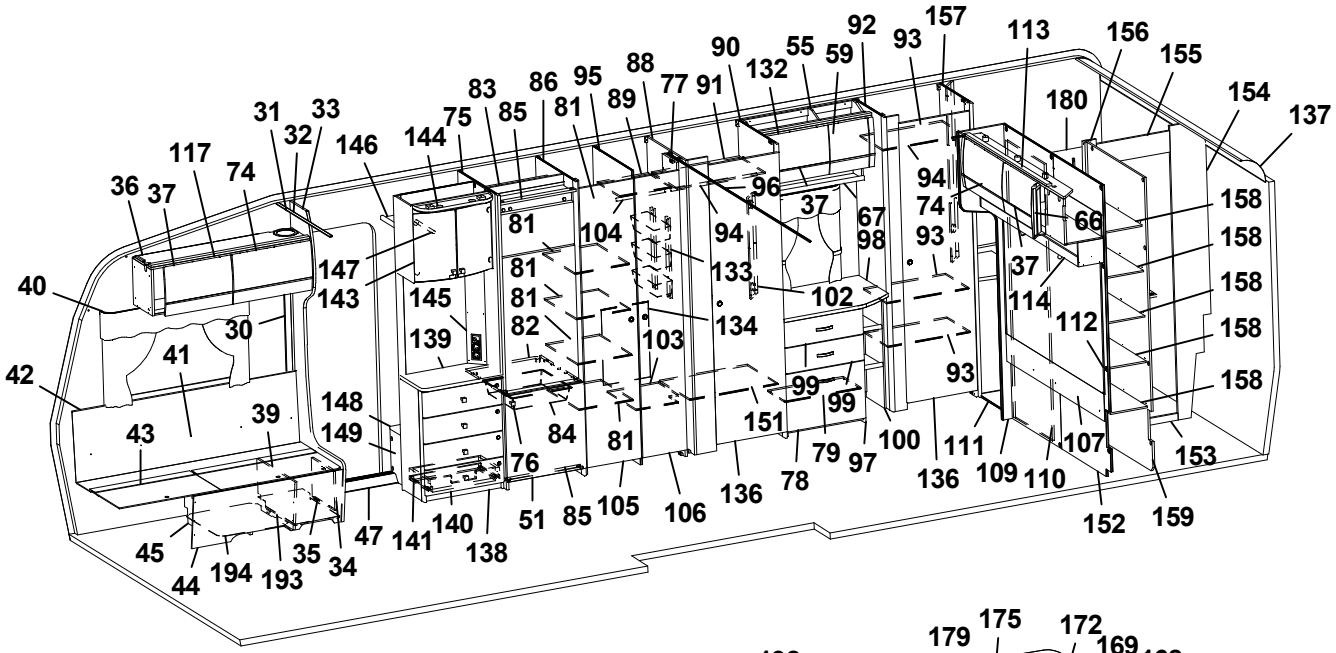
1 2 3 4 5 6 7 8 9 10 11 12 13 14 15 16 17 18 19 20 21 22 23 24 25 26 27 28 29 30 31 32 33 34 35 36 37 39 40 41 42 43 44 45 46 47 48 49 51 52 53 54 56 57 58 59 60 61 62 63 64 66 67 68 69 70 71 72 73 74 75 76 77 78 79 81 82 83 84 85 86 88 89 90 91 92 93 94 95 96 97 98 99 100 101 102 103 104 105 106 107 109 110 111 112 113 114 115 116 117 118 119 120 121 124 125 126 127 128 131 132 133 134 135 136 137 138 139 140 141 143 144 145 146 147 148 149 151 152 153 154 155 156 157 158 159 180 183 184 185 187 188 189 190 191 192 193 194 195 196 198 199 200 201 202 203 204 205 206 207

Pos Fig	Det. nr Part. No	Ingår Fitted	OBS!! Ange alltid årsmodell vid beställning av inredning Benämning	OBS!! Specify always year of model when ordering equipment Description
19	343490	x	Lucka (Vit)	Door (White)
--	343491	x	Lucka (Mekong)	Door (Mekong)
--	343492	x	Lucka (High Gloss)	Door (High Gloss)
--	20-900302	x	Pentrylåda 500x273 d:o	Drawer pentry 500x273 d:o
--	07-800039	x	Rullskena H d:o	Roller rail R d:o
--	07-800038	x	Rullskena V d:o	Roller rail L d:o
20	341954	x	Skärbräda	Cutting board
21	350472	x	Handtag	Handle
22	343051	x	Utskjut diskbänk (Vit)	Projection kitchen sink (White)
--	343406	x	Utskjut diskbänk (Mekong)	Projection kitchen sink (Mekong)
--	343405	x	Utskjut diskbänk (High Gloss)	Projection kitchen sink (High Gloss)
23	343378	x	Lucka (Vit)	Door (White)
--	343380	x	Lucka (Mekong)	Door (Mekong)
--	343379	x	Lucka (High Gloss)	Door (High Gloss)
--	350471	x	Handtag d:o	Handle d:o
24	343438	x	Skåp utskjut kökskåp (Vit)	Cupboard projection (White)
--	343440	x	Skåp utskjut kökskåp (Mekong)	Cupboard projection (Mekong)
--	343439	x	Skåp utskjut kökskåp (High Gloss)	Cupboard projection (High Gloss)
--	341856	x	Hylla d:o	Shelf d:o
25	343441	x	Lucka H (Vit)	Door R (White)
--	343443	x	Lucka H (Mekong)	Door R (Mekong)
--	343442	x	Lucka H (High Gloss)	Door R (High Gloss)
26	343422	x	Hörnskåp (Vit)	Corner cupboard (White)
--	343424	x	Hörnskåp (Mekong)	Corner cupboard (Mekong)
--	343423	x	Hörnskåp (High Gloss)	Corner cupboard (High Gloss)
27	343425	x	Lucka V (Vit)	Door L (White)
--	343427	x	Lucka V (Mekong)	Door L (Mekong)
--	343426	x	Lucka V (High Gloss)	Door L (High Gloss)
28	341727	x	Stolpe utskjut	Support bar
29	333409M	x	Kryddhylla	Spice rack
30	318962	x	List täck el-kabel B=45 L=2100	Cover strip B=45 L=2100
31	316270	x	List snäpp undre L2379	List under L2379
32	316268	x	List snäpp övre L2379	List upper L2379
33	343135	x	Stolpe först. L1948 kpl. m. lucka	Support bar cpl. with door
34	343731	x	Lucka	Door
35	312589	x	Gångjärn	Hinge
36	345060	x	Skåp övre elc.L=1108	Cupboard upper L=1108
--	345061	x	Skåp övre elc.L=1108 (Selected)	Cupboard upper L=1108 (Selected)
--	345062	x	Skåp övre elc.L=1108 (Customized)	Cupboard upper L=1108(Customized)
37	343181	x	Lucka	Door
--	343184	x	Lucka (High Gloss)	Door (High Gloss)
39	342494	x	Stöd bäddlåda HF	Support bed box
40	350348	x	Skena gardin L1020	Curtain rod L1020
41	339355	x	Värmespalt H fram	Air gap R.F.
42	319821	M	List kant mörkbrun	Strip, dark brown
43	343032	x	Lock bäddlåda H F	Cover bedbox R.F.
--	319024	x	Matta grå textil m. tejp d:o	Carpet gray textile with tape d:o
44	343085	x	Front bäddlåda H F	Front bed box R.F.
--	343034	T	Front bäddlåda H F (centraldammsugare)	Front bed box R.F. (central vacuum cleaner)
45	342495	x	Stöd bäddlåda HF	Support bed box
			M= Metervara T= Tillbehör	M= On the metre T= Accessory

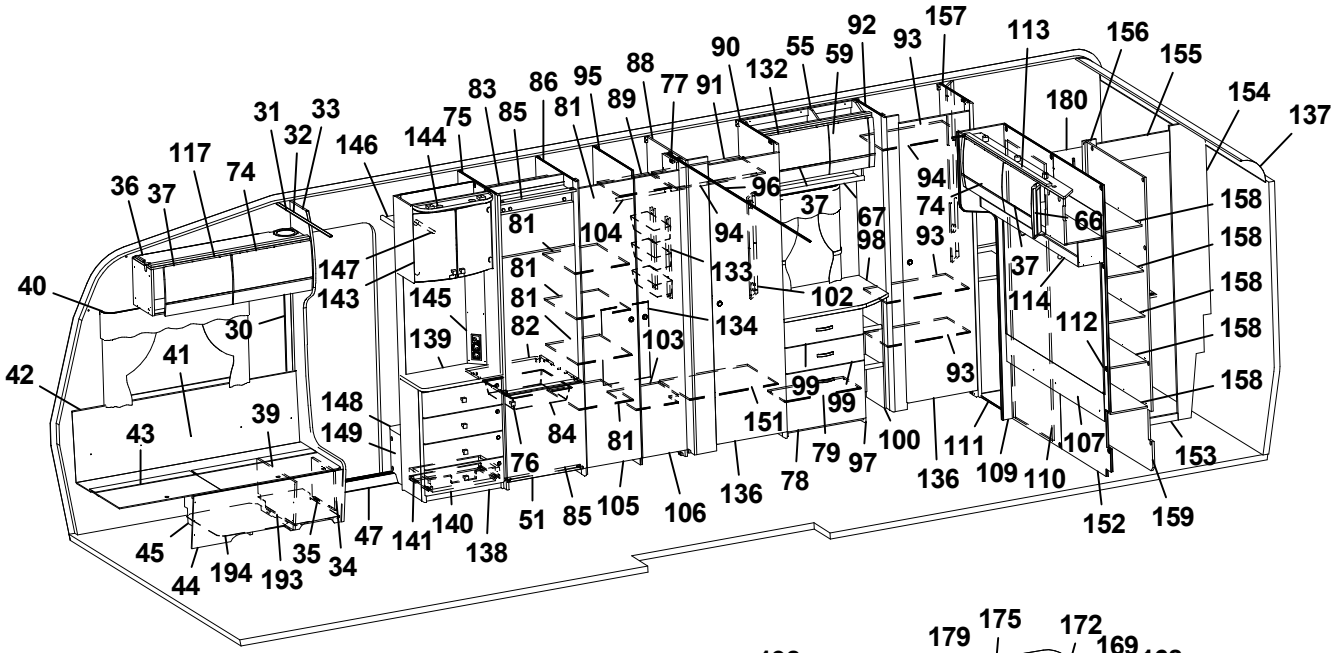
31 33 32 146 144 75 83 85 86 81 95 89 88 77 91 90 132 55 59 92 93 157 113 156 155 154 137
117 74 36 37 147 143 145 139 81 104 94 96 37 67 98 93 74 66 158
40 30 41 42 43 39 148 149 76 84 82 103 133 134 102 99 151 79 97 100 136 111 109 110 107 153 152 159
45 44 194 193 35 34 47 141 140 138 51 85 105 106 136 78
180 112 114

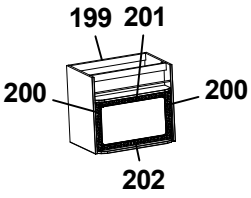
199 201
200 200
202

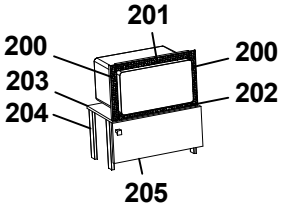
201
200 200
203 202
204
205

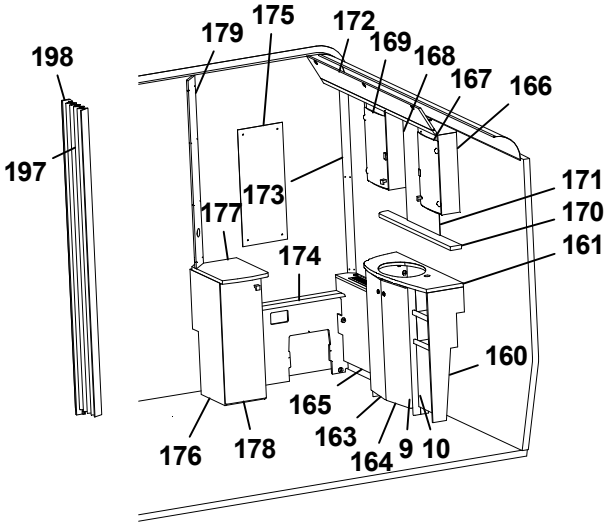
198
197
179 175 172 169 168 167 166
173 171 170 161
177 174 160
165 163 164 9 10
176 178

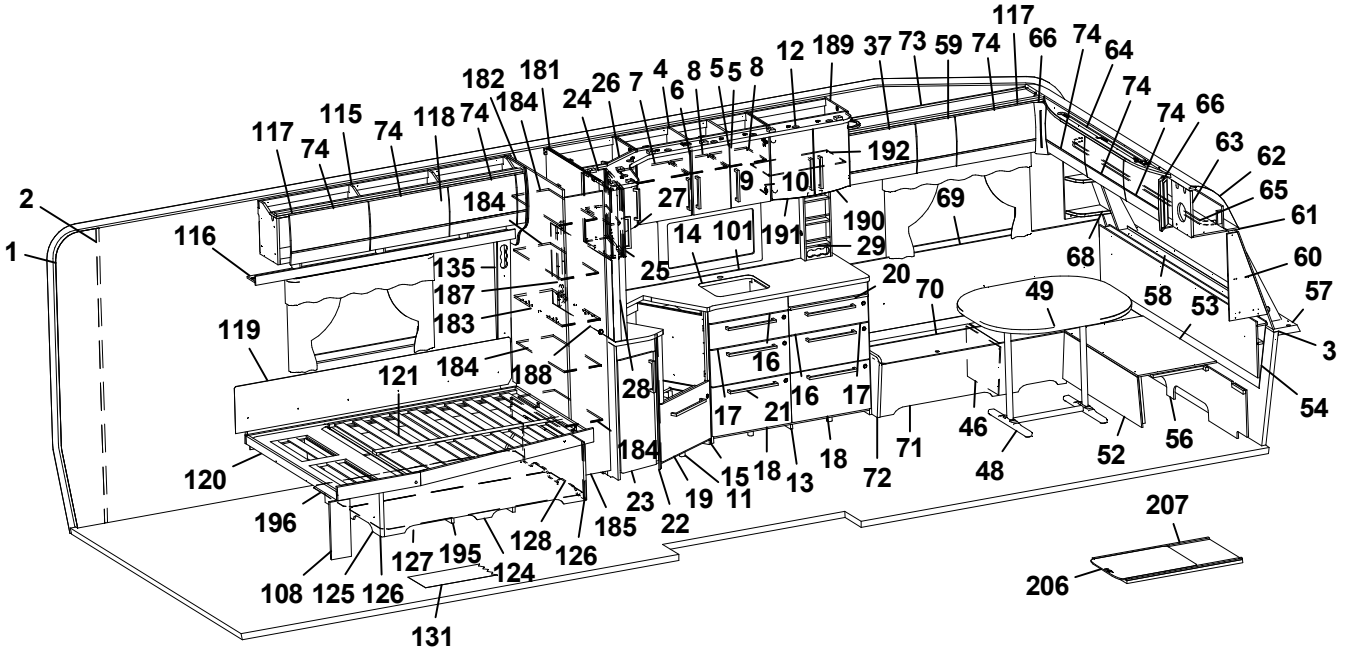
2 1
117 74 115 74 118 74 182 184 181 24 26 7 4 6 8 5 5 8 12 189 37 73 59 74 117 66 74 64 74 74 66 63 62 65 61 60 57 3 54 53 58 68 49 70 69 192 190 29 191 101 14 25 20 135 187 183 184 188 116 119 121 120 196 28 16 17 21 16 17 18 13 18 72 71 46 48 52 56 184 15 18 11 19 23 22 185 128 126 127 195 124 108 125 126 131
9 10 27
207 206

Pos Fig	Det. nr Part. No	Ingår Fitted	OBS!! Ange alltid årsmodell vid beställning av inredning Benämning	OBS!! Specify always year of model when ordering equipment Description
46	312826	x	Stöd bäddlåda VF	Support bed box
47	314687	x	Tröskel aluminium L=850	Threshold aluminium L=850
48	310083	x	Bordsstativ	Table stand
--	350474	T	Bordsstativ enpelar	Table stand single pillar
49	343248	x	Bordsskiva 800x1000	Table top 800x1000
51	343736	x	Lucka H 550x570	Door R 550x570
--	316799	x	Gångjärn d:o	Hinge d:o
--	312588	x	Platta gångjärn d:o	Plate hinge d:o
52	331245M	x	Front bäddlåda gavel	Front bed box gable
53	331246M	x	Skiva rundsittgrupp	Sheet seat
54	340578	x	Värmespalt gavel fram	Air gap
55	343816	x	Skåp övre L=790	Cupboard upper L=790
--	343824	x	Skåp övre L=790 (Customized)	Cupboard upper L=790 (Customized)
--	350454	x	Gångjärn d:o	Hinge d:o
56	340520	x	Stöd sittgrupp	Support
57	213471	x	Hylla front kpl. L2376	Shelf front cpl. L2376
58	340191	x	Front/hylla kpl.	Front/shelf cpl.
--	340929	x	Hylla m. belysning "Björn" (Customized)	Shelf with lighting "Bear" (Customized)
59	343180	x	Lucka	Door
--	343183	x	Lucka (High Gloss)	Door (High Gloss)
60	343562	x	Hylla hörn H	Shelf R
61	313884	x	List plast radie L=2379	List L=2379
62	316005	x	Skiva plast 295x2363x1	Plastic sheet
63	344966	x	Skåp gavel fram L=2360	Cupboard L=2360
--	344979	x	Skåp gavel fram L=2360 (Customized)	Cupboard L=2360 (Customized)
--	350454	x	Gångjärn d:o	Hinge d:o
64	343160	x	Ljusramp gavelskåp	Light holder
65	350349	x	Skena gardin L1920	Curtain rod L1920
66	343294	x	Hörn inredning (High Gloss)	Corner (High Gloss)
67	331305M	x	Hyllpaket	Shelf
--	350350	x	Skena gardin L=500	Curtain rod L=500
68	343556	x	Hylla hörn V	Shelf L
69	337174	x	Värmespalt V fram	Air gap L.F.
70	343033	x	Lock bäddlåda V F	Cover bed box L.F
--	319024	x	Matta grå textil m. tejp d:o	Carpet gray textile with tape d:o
71	339502	x	Front bäddlåda V F	Front bed box L.F.
72	343469	x	Gavel bäddlåda V F	Gable bed box L.F
73	345089	x	Skåp övre L=1388	Cupboard upper L=1388
--	345090	x	Skåp övre L=1388 (Selected)	Cupboard upper L=1388 (Selected)
--	345091	x	Skåp övre L=1388 (Customized)	Cupboard upper L=1388 (Customized)
74	343182	x	Lucka	Door
--	343185	x	Lucka (High Gloss)	Door (High Gloss)
75	342304	x	Vägg kyl V	Wall refrigerator L
76	350473	x	Handtag knopp	Handle knob
77	331238M	x	Nisch, vikdörr	Niche folding door
78	343973	x	Lucka 550x380	Door 550x380
--	315202	x	Gångjärn d:o	Hinge d:o
--	312588	x	Platta gångjärn	Plate hinge
79	339522	x	Hylla	Shelf
81	330639M	x	Hylla	Shelf
			M= Metervara T= Tillbehör	M= On the metre T= Accessory

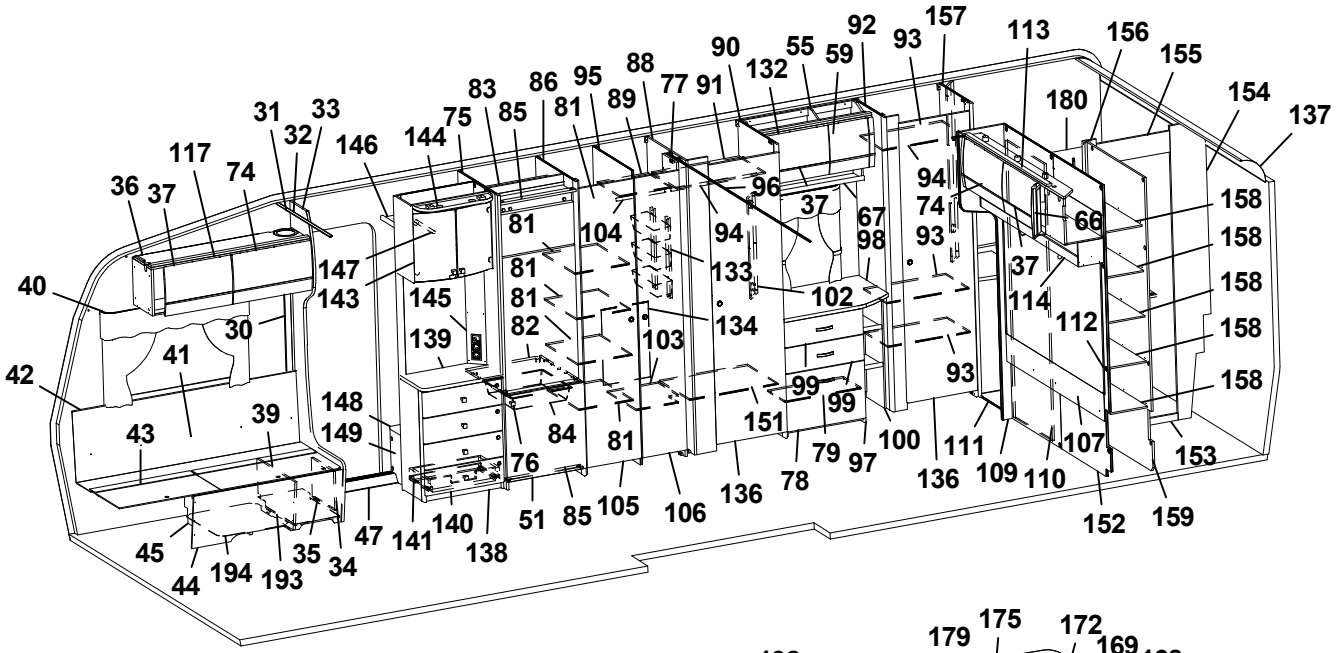
31 33 32 146 144 75 83 85 86 81 95 89 88 77 91 90 132 55 59 92 93 157 113 156 155 154 137
117 74 36 37 147 143 145 139 81 104 94 96 37 67 98 133 102 134 103 82 84 76 148 149 151 99 100 136 78 79 97 111 109 110 107 112 114 158 153 152 159
40 30 41 42 43 39 45 44 194 193 35 34 47 141 140 138 51 85 105 106 136
180 66 74 94 93 37

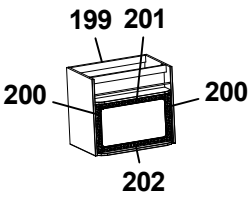
199 201 200 200 202

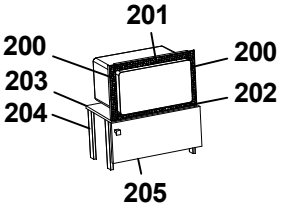
201 200 200 203 202 204 205

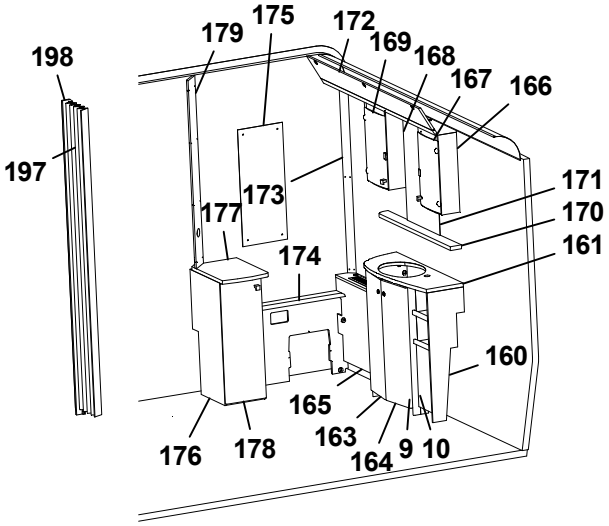
198 197 179 175 172 169 168 167 166 171 170 161 173 177 174 160 165 176 178 163 164 9 10

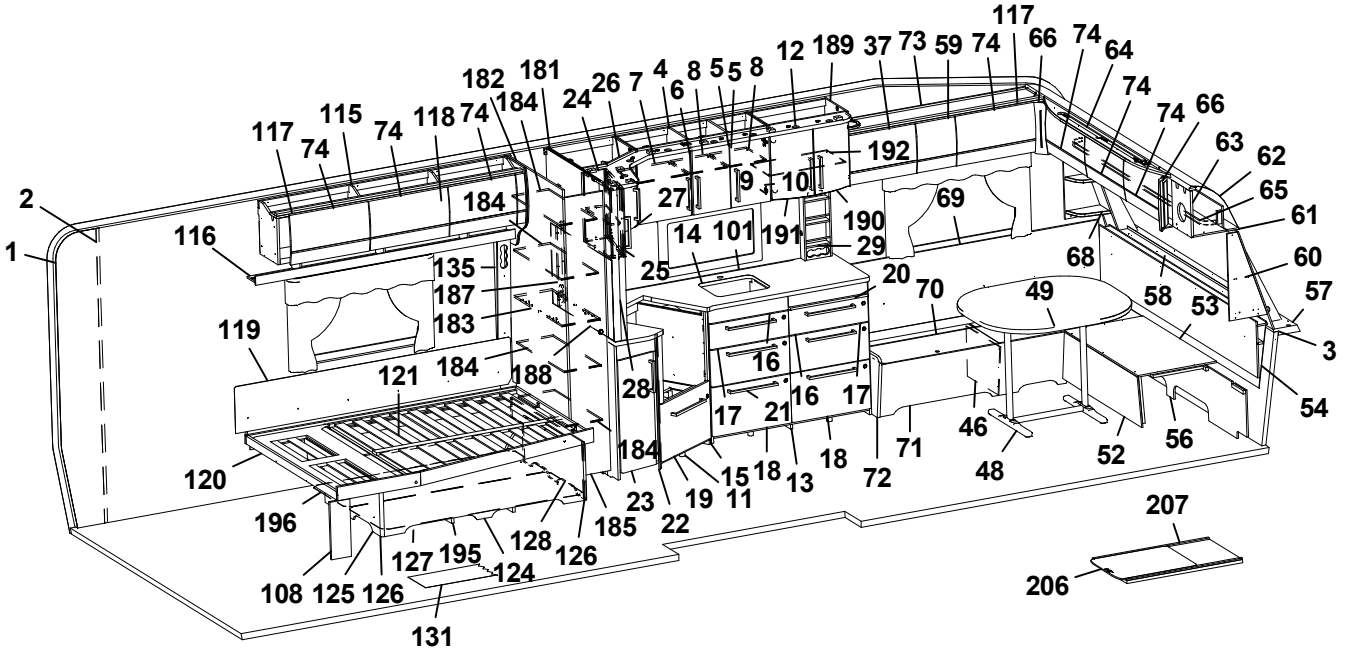
117 66 74 64 74 74 66 63 62 65 61 60 57 53 3 54 56 52 46 48 71 72 18 13 18 21 16 17 16 17 15 11 19 23 22 185 128 126 196 120 121 119 184 188 28 183 187 135 116 2 1 115 74 118 74 182 181 184 24 26 7 4 6 8 5 5 8 12 189 37 73 59 74 192 9 10 27 14 101 191 190 29 25 20 70 49 69 68 58 207 206 108 125 126 131 127 195 124

Pos Fig	Det. nr Part. No	Ingår Fitted	OBS!! Ange alltid årsmodell vid beställning av inredning Benämning	OBS!! Specify always year of model when ordering equipment Description
82	340675	x	Hylla under kyl	Shelf under refrigerator
83	342309	x	Bakstycke stopp kyl	Back cupboard
84	310325	x	Trådback vit 427x427x85	Tray 427x427x85
--	312712	x	Glidlist trådback (säljes i par)	Sliding strip tray (pair)
85	342306	x	List folierad L = 528	List foiled L = 528
86	342663	x	Vägg kyl H	Wall refrigerator R
88	334491M	x	Vägg garderob	Wall wardrobe
89	334271M	x	Hylla garderob övre	Shelf wardrobe upper
90	331898M	x	Vägg garderob H	Wall wardrobe R
91	334495M	x	Hylla garderob	Shelf wardrobe
92	331899M	x	Vägg garderob V	Wall wardrobe L
93	331928M	x	Hylla	Shelf
94	350217	x	Galgstång L=790	Clothes hanger L=790
95	330633M	x	Vägg garderob H	Wall wardrobe R
96	318104	x	Skena draperi L=1730	Drapery rail L=1730
97	344775	x	Byrå kpl. u. skiva	Chest of drawers without board
98	336422-K	x	Skiva byrå	Board
99	343974	x	Lådförstycke 550x167	Drawer front 550x167
--	317514	x	Låda 500x480 d:o	Drawer 500x480 d:o
--	317382	x	Glidskena låda H	Slide bar, drawer R
--	350221	x	Glidskena låda V	Slide bar, drawer L
100	331307M	x	Hylla vid byrå kpl.	Shelf cpl.
101	341099-F	T	Köksskiva vägg svart fiskben	Protection kitchen, black fishbone
--	341099-G	T	Köksskiva vägg natur skiffer	Protection kitchen, grey
102	335787M	x	Front el-uttag	Front outlet
103	334270M	x	Hylla garderob nedre	Shelf wardrobe under
104	350217	x	Galgstång L=790	Clothes hanger L=790
105	336416	x	Dörr 380x1850	Door 380x1850
--	314523	x	Rätningslist dörr	List L=1715
106	336418	x	Dörr 310x1850	Door 310x1850
107	344638	x	Värmespalt	Air gap
--	314523	x	Rätningslist dörr	List L=1715
108	337472	x	Stöd säng	Support bed
109	336314	x	Front vägg tvättrum	Front
110	331914M	x	Skjutdörr tvättrum	Door
111	316030	x	Skena skjutdörr	Curtain rod
--	375434	x	List d:o	List d:o
--	331953M	x	Kloss d:o	Block d:o
112	343388	x	Sänggavel kpl. m. tyg	Headboard cpl. with fabric
113	344994	x	Skåp gavel bak V L1410	Cupboard upper L1410
--	344995	x	Skåp gavel bak V L1410 (Customized)	Cupboard upper L1410 (Customized)
--	350454	x	Gångjärn d:o	Hinge d:o
114	345107	x	Hyllpaket	Shelf
115	345033	x	Skåp övre V-bak L=1747	Cupboard upper L-rear L=1747
--	345034	x	Skåp övre L=1747 (Customized)	Cupboard upper L=1747 (Customized)
116	343213	x	Hyllpaket	Shelf
117	350454	x	Gångjärn	Hinge
119	338121	x	Värmespalt	Air gap
120	342650	x	Sängram u. ribbotten	Bedbottom without laths
121	342685	x	Ribbotten kpl.	Laths bottom cpl.
			M= Metervara T= Tillbehör	M= On the metre T= Accessory

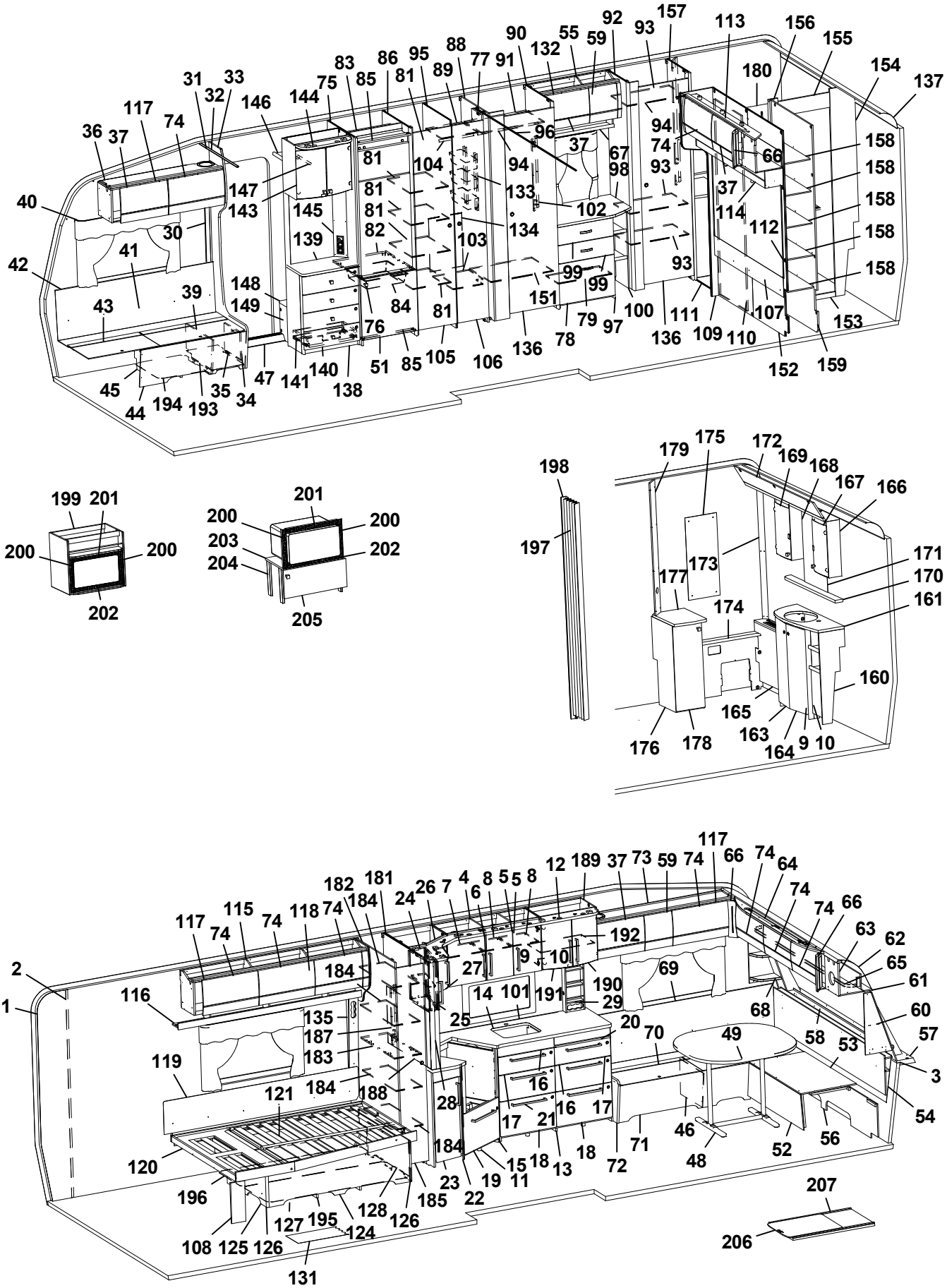
199 201
200 200
202
201
200 200
203 202
204
205
198
197
179 175 172 169 168 167 166
173
177
174
171
170
161
160
165
163
164 9 10
176 178
117 115 74 118 74 182 181 184 24 26 7 4 6 8 5 5 8 12 189 37 73 59 74 117 66 74 64 74 74 66 63 62 65 61 60 57 3 54
2
1
116
135
187
183
119
121
120
196
108 125 126 127 195 124 128 126 185 23 22 19 11 15 18 13 18 72 71 46 48 52 56 58 53 49 70 68 69 20 16 16 17 17 21 28 184 188 184 27 9 10 192 190 191 29 14 101 25
207
206
131

Pos Fig	Det. nr Part. No	Ingår Fitted	OBS!! Ange alltid årsmodell vid beställning av inredning Benämning	OBS!! Specify always year of model when ordering equipment Description
--	311985	x	Ribba sängbotten L=718 B=63	Lath bed bottom L=718 B=63
--	312046	x	Band t. ribbotten	Band for laths bottom
124	342677	x	Sänglåda kpl.	Bed box cpl.
125	342678	x	Gavel säng V	Gable bed L
126	319776	x	List hörn L=2500	Corner strip L=2500
127	339426	x	Front säng	Front bed
128	342679	x	Gavel säng H	Gable bed R
131	350469	T	Matta golv, gråsten	Carpet floor, greystone
--	319393	T	Matta golv, antik planka	Carpet floor, antique plank
132	336078	x	Ljusramp	Light holder
133	319759	x	Korg, garderob	Basket, wardrobe
--	335802	x	List för korgar	List för baskets
134	336427	x	Täckskiva exp.kärl	Cover expansion vessel
135	343352	x	Front el-uttag	Front outlet
136	342239	x	Dörr 490x1850	Door 490x1850
137	316005	x	Skiva plast 295x2363x1	Plastic sheet
138	343583	x	TV-bänk kpl. u. skiva	TV-bench cpl. whitout board
139	343590-K	x	Skiva TV-bänk, ljus	Board, light
--	343590-L	T	Skiva TV-bänk, mörk	Board, dark
140	343591	x	Lådförstycke	Drawer front
141	20-900302	x	Pentrylåda 500x273 d:o	Drawer pentry 500x273 d:o
--	07-800039	x	Rullskena H d:o	Roller rail R d:o
--	07-800038	x	Rullskena V d:o	Roller rail L d:o
143	345069	x	Skåp bar kpl. H=560	Coctail cabinet cpl. H=560
--	330180	x	Hylla hållare flaskor	Shelf bottle holder
--	343667	x	Lucka H d:o	Door R d:o
--	343666	x	Lucka V d:o	Door L d:o
--	318379	x	Gångjärn d:o	Hinge d:o
--	318380	x	Täckhatt d:o	Cover d:o
--	312588	x	Platta gångjärn d:o	Plate hinge d:o
144	336106	x	Ljusramp	Light holder
145	343721	x	Front el-uttag 130x675	Front outlet 130x675
146	331910M	x	Hylla garderob övre	Shelf
147	350217	x	Galgstång L=790	Clothes hanger L=790
148	319866	x	Hylla insteg	Shelf
149	336618	x	Front hylla garderob	Front
150	343654	x	Vägg instegsgarderob	Wall wardrobe
151	334494M	x	Hylla	Shelf
152	336413	x	Vägg tvättrum	Wall washroom
153	332955M	x	Tröskel	Threshold
154	332954M	x	Vägg tvättrum	Wall
155	332956M	x	Överbit tvättrum	Overlap washroom
156	332957M	x	List poppel 15x63x1948	List 15x63x1948
157	330837M	x	Vägg garderob H	Wall wardrobe R
158	330651M	x	Hylla	Shelf
159	330649M	x	Vägg garderob H	Wall wardrobe R
160	336054	x	Skåp tvättställ u. skiva	Cupboard washroom without board
161	336057-K	x	Skiva skåp tvättställ	Board cupboard wash basin
163	336056	x	Lucka V	Door L
164	336055	x	Lucka H	Door R
			M= Metervara T= Tillbehör	M= On the metre T= Accessory

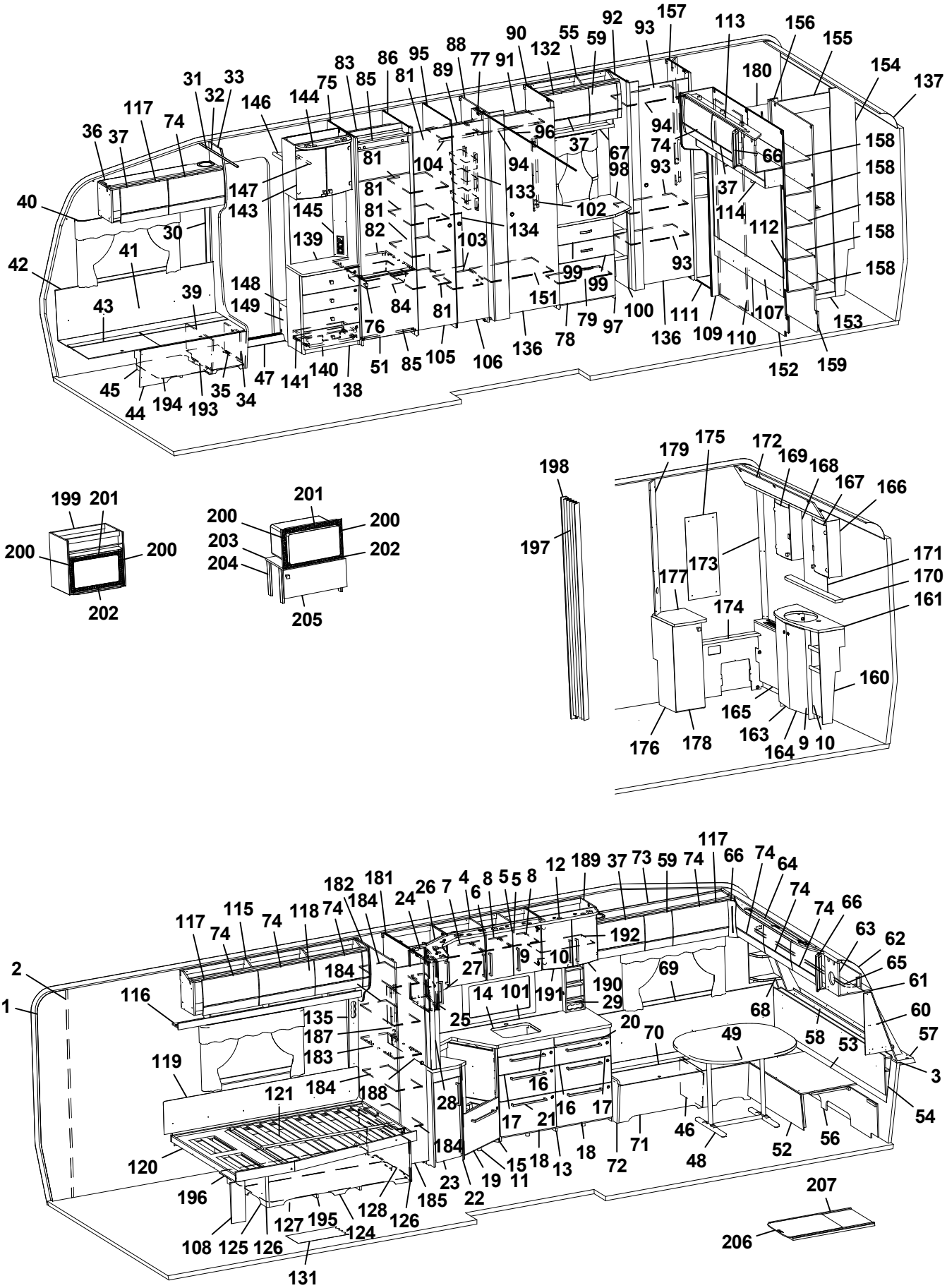
199 201
200 200
202
201
200 200
203 202
204
205
198
197
179 175 172 169 168 167 166
173
177
174
171
170
161
160
165
176 178 163 164 9 10
207
206

Pos Fig	Det. nr Part. No	Ingår Fitted	OBS!! Ange alltid årsmodell vid beställning av inredning Benämning	OBS!! Specify always year of model when ordering equipment Description
165	336322	x	Front gavel bak	Front
--	319198	x	Galler ventilation d:o	Ventilation grille d:o
166	344092	x	Skåp tvättrum H	Cupboard washroom R
167	343667	x	Lucka H	Door R
168	344093	x	Skåp tvättrum V	Cupboard washroom L
169	343666	x	Lucka V	Door L
170	336100-K	x	Hylla	Shelf
171	315999	x	Spegel 440x700x3	Mirror 440x700x3
172	334194M	x	Ljusramp	Light holder
173	335718	x	Front hörn	Front
174	330644M	x	Täckfront	Front
175	316039	x	Spegel 300x725x3	Mirror 300x725x3
--	319883	T	Spegel 300x725x3 [1]	Mirror 300x725x3 [1]
176	344775	x	Skåp u. skiva	Cupboard without board
--	332962M	x	Hylla d:o	Shelf d:o
177	336422-K	x	Skiva skåp	Board cupboard
178	343832	x	Lucka	Door
179	330653M	x	Front el-uttag	Front outlet
180	336420	x	Dörr 245x1850	Door 245x1850
--	314523	x	Rätningslist dörr	List L=1715
181	342699	x	Vägg garderob H	Wall wardrobe R
182	343002	x	Vägg garderob V	Wall wardrobe L
183	343015	x	Hylla	Shelf
184	343014	x	Hylla 10x257x700,5	Shelf 10x257x700,5
185	376043	x	Dörr 260x1850	Door 260x1850
--	314523	x	Rätningslist dörr L=1715	List L=1715
187	341985	x	Front el-uttag 15x130x530	Front outle 15x130x530
188	341710-F	T	Köksskiva vägg svart fiskben	Protection kitchen, black fishbone
--	341710-G	T	Köksskiva vägg natur skiffer	Protection kitchen, grey
189	345048	x	Skåp vitrin	Vitrine
190	343747	x	Lucka vitrin H 272x450	Door vitrine R 272x450
191	343746	x	Lucka vitrin V 272x450	Door vitrine L 272x450
--	318630	x	Lås magnet d:o	Lock magnet d:o
--	318381	x	Motstycke magnetlås	Companion part
--	318379	x	Gångjärn	Hinge
--	318380	x	Täckhatt d:o	Cover d:o
--	312588	x	Platta gångjärn	Plate hinge
192	333749	x	Hylla	Shelf
193	350390	x	Plåt skofack	Plate shoe compartment
194	343594	x	Luftspalt H-fram	Air gap R front
195	343620	x	Luftspalt sänglåda	Air gap bed box
196	342686	x	Luftspalt sänglåda	Air gap bed box
197	315216	T	Vikdörr 1900x1500	Folding door
198	376461	T	Bakdel nisch vikdörr	Back niche folding door
199	342343	T	Skåp kpl. mikrovågsugn	Cupboard cpl. microwave oven
200	402108	T	Galler vent. mikro 318x38	Grating vent. micro 318x38
201	402109	T	Galler vent. mikro 448x38	Grating vent. micro 448x38
202	402110	T	Galler vent. mikro 448x33	Grating vent. micro 448x33
203	342316	T	Hylla mikro	Shelf
204	342315	T	List folierad L=283	List folierad L=283
			M= Metervara T= Tillbehör	M= On the metre T= Accessory

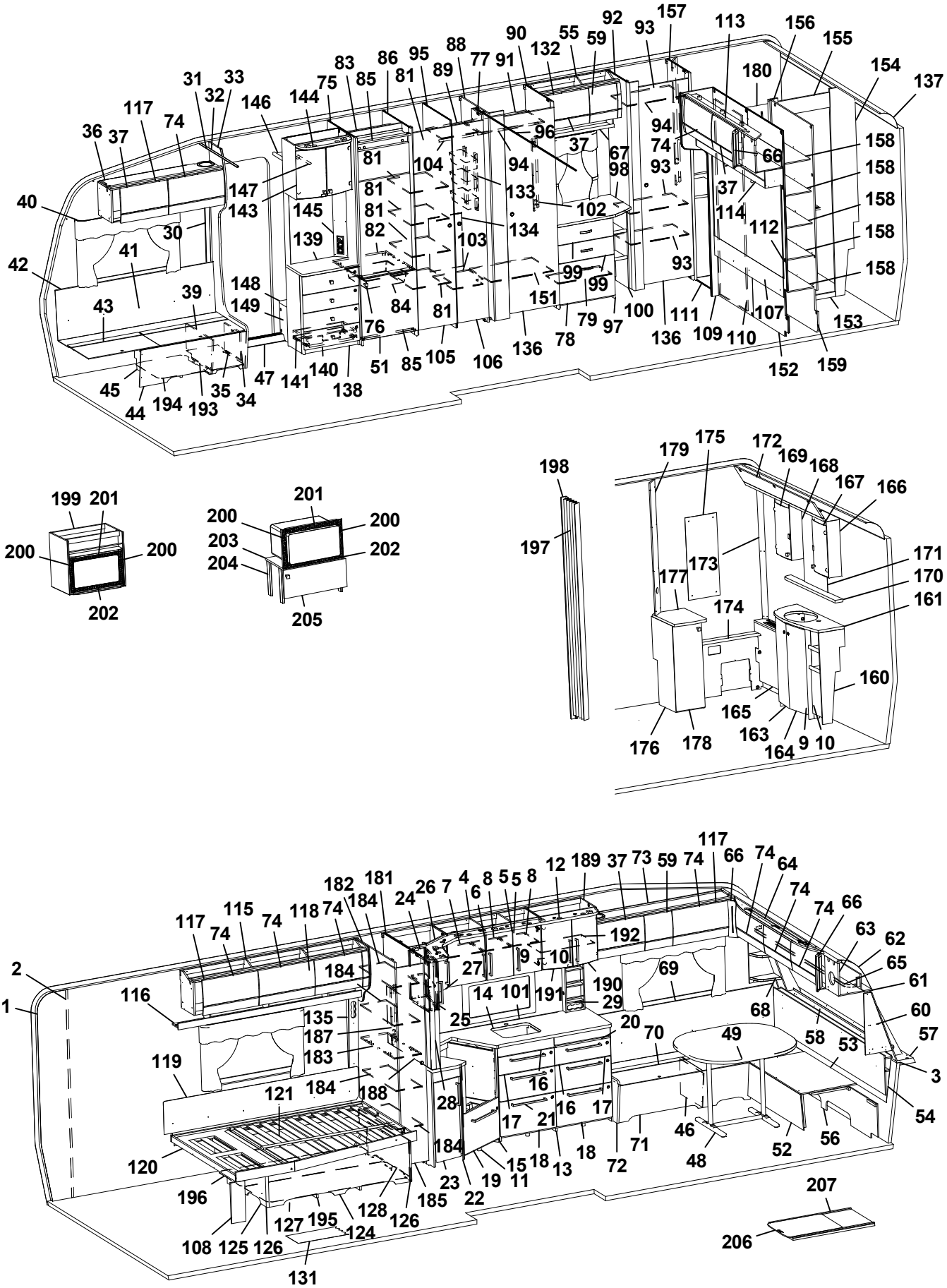
199 201
200 200
202
201
200 200
203 202
204
205
198
197
179 175 172 169 168 167 166
173
177
174
171
170
161
160
165
163
164 9 10
176 178
117 115 74 118 74 182 181 184 24 26 7 4 6 8 5 5 8 12 189 37 73 59 74 117 66 74 64 74 74 66 63 62 65 61 60 57 3 54
2
1
116
135
187
183
119
121
120
196
108 125 126 127 195 124 128 126 185 23 22 19 11 15 18 13 18 72 71 46 48 52 56 58 53 49 70 68 69 20 16 16 17 17 21 28 184 188 184 27 9 10 192 190 191 29 14 101 25
207
206
131

Pos Fig	Det. nr Part. No	Ingår Fitted	OBS!! Ange alltid årsmodell vid beställning av inredning Benämning	OBS!! Specify always year of model when ordering equipment Description
205	343880	T	Lucka 550x228	Door 550x228
--	316799	x	Gångjärn d:o	Hinge d:o
--	312588	x	Platta gångjärn d:o	Plate hinge d:o
206	341192	T	Utdragsskiva bord 450x550	Sliding leaf 450x550
207	341193	T	Låda utdragsskiva	Box sliding leaf
			* = Olika djup på lådor kan förekomma ¹ = Selected och Customized	* = Different depths of drawers can exist ¹ = Selected and Customized
			Dyntyger, madrasser m.m. (se dynor m.m.)	Cushion textilies, mattresses etc. (see cushions etc.)
			M= Metervara T= Tillbehör	M= On the metre T= Accessory

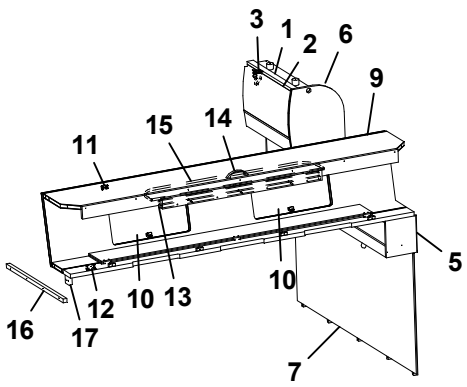
3
1
2
6
9
11
15
14
5
10
10
13
12
16
17
7

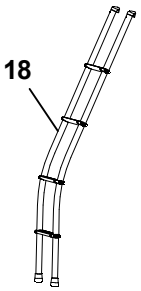
18

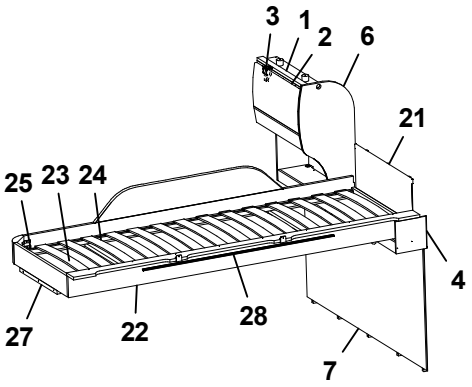
3
1
2
6
21
25
23
24
4
27
22
28
7

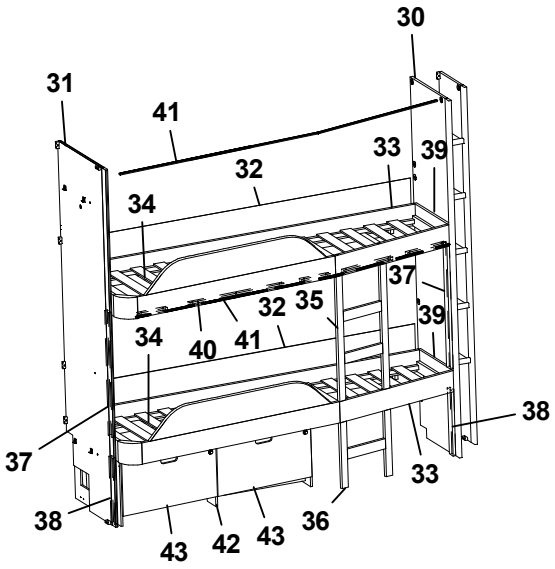
30
31
41
33
39
32
34
37
32
35
39
34
40
41
38
37
33
38
43
42
43
36

Pos Fig	Det. nr Part. No	Ingår Fitted	OBS!! Ange alltid årsmodell vid beställning av inredning Benämning	OBS!! Specify always year of model when ordering equipment Description
1	343842	x	Skåp gavel bak L560	Cupboard gable L560
--	343847	x	Skåp gavel bak L560 (Customized)	Cupboard gable L560 (Customized)
2	343182	x	Lucka	Door
--	343185	x	Lucka (High Gloss)	Door (High Gloss)
3	350454	x	Gångjärn	Hinge
4	345035	x	Hyllpaket	Shelf
5	345201	x	Hyllpaket	Shelf
6	343956	x	Gavel rundad	Gable
7	343955	x	Sänggavel kpl. med tyg	Headboard cpl. with fabric
9	343912	x	Överbäddskåp L1980	Upper bed L1980
--	343913	x	Överbäddskåp L1980 (Customized)	Upper bed L1980 (Customized)
10	343914	x	Lucka	Door
--	343915	x	Lucka (High Gloss)	Door (High Gloss)
11	860402	x	Gångjärn	Hinge
12	860405	x	Gångjärn	Hinge
13	339839	x	Regel låsning	Lock bar
14	350129	x	Handtag	Handle
15	375813	x	Rasskydd ö-bäddskåp	Protective plate
16	331698M	x	Bärregel	Bearing rail
17	331701M	x	Kloss bärregel	Block bearing rail
18	350534	T	Stege ö-bäddsskåp	Ladder upper bed
21	321209	x	Värmespalt gavel	Air gap gable
22	336381	x	Sängram vån.säng V u. ribbotten	Bed bottom L without laths
23	325430	x	Ribbotten kpl.	Laths bottom cpl.
24	311985	x	Ribba sängbotten L=718 B=63	Lath bed bottom L=718 B=63
25	312046	x	Band t. ribbotten	Band for laths bottom
27	331961M	x	Bärregel L=440	Bearing rail L=440
28	314721	x	Skena draperi L=1100	Curtain rod L=1100
30	332439M	x	Vägg garderob	Wall wardrobe
31	331593M	x	Vägg garderob	Wall wardrobe
32	333099	x	Värmespalt	Air gap
33	344651	x	Sängram u. ribbotten	Bed bottom without laths
34	326733	x	Ribbotten kpl.	Laths bottom cpl.
--	311985	x	Ribba sängbotten L=718 B=63	Lath bed bottom L=718 B=63
--	312046	x	Band t. ribbotten	Band for laths bottom
35	343966	x	Stege	Ladder
36	344653	x	Stege	Ladder
37	333237M	x	Stöd säng 45x680	Support bed 45x680
38	331524M	x	Stöd säng 45x360	Support bed 45x360
39	332438M	x	Passbit 412x115	Gauge block 412x115
40	332977M	T	List draperiskena (5 delar)	List drapery rail (5 parts)
41	315907	T	Skena draperi L=1920	Drapery rail L=1920
42	344654	T	Lådor under säng kpl. sats	Drawers under bed cpl. kit
43	344655	T	Låda kpl. d:o	Drawer cpl. d:o
--	315215	T	Glidskena låda (säljes i par)	Slide bar (exp. in pair)
			T= Tillbehör	T= Accessory

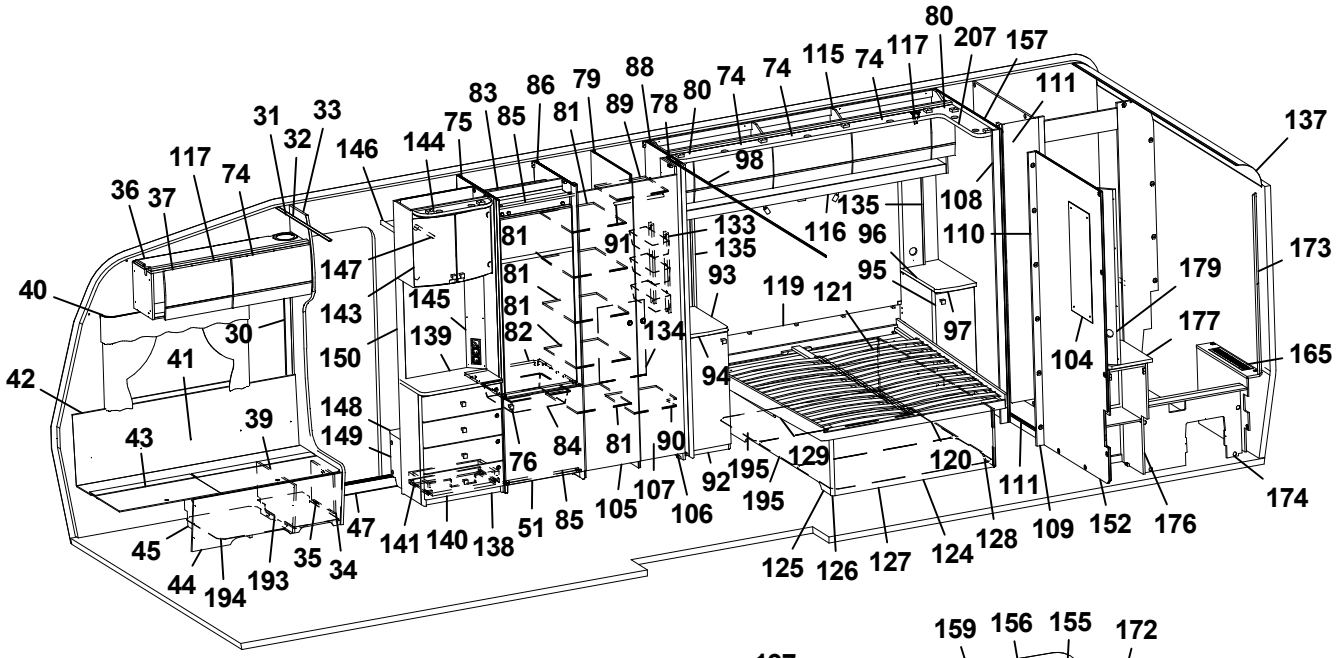
80
207
157
111
137
117
74
115
74
117
74
74
88
89
78
80
79
86
83
85
81
75
144
146
31
32
33
117
74
36
37
98
135
108
110
133
135
116
96
91
81
81
81
81
82
93
119
121
95
97
179
173
177
165
104
147
143
145
139
150
134
94
40
30
41
42
43
39
148
149
76
84
81
90
92
195
195
129
120
111
109
152
176
174
45
44
194
193
35
34
47
141
140
138
51
85
105
107
106
125
126
127
124
128

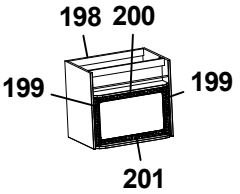
198
200
199
199
201

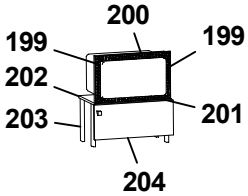
200
199
199
202
203
201
204

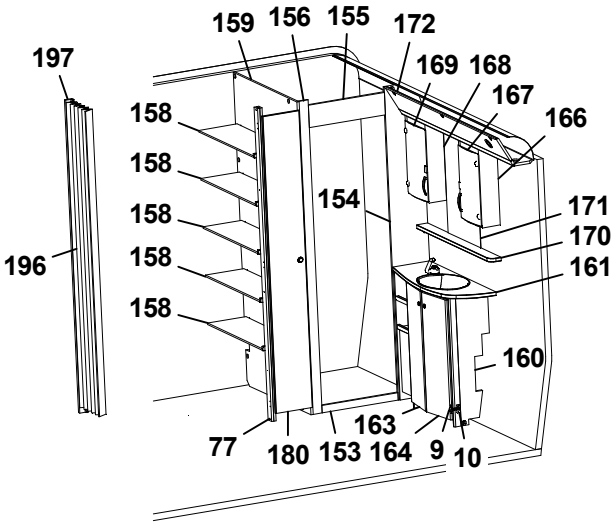
197
196
159
156
155
172
169
168
167
166
158
158
158
158
158
154
171
170
161
160
77
180
153
163
164
9
10

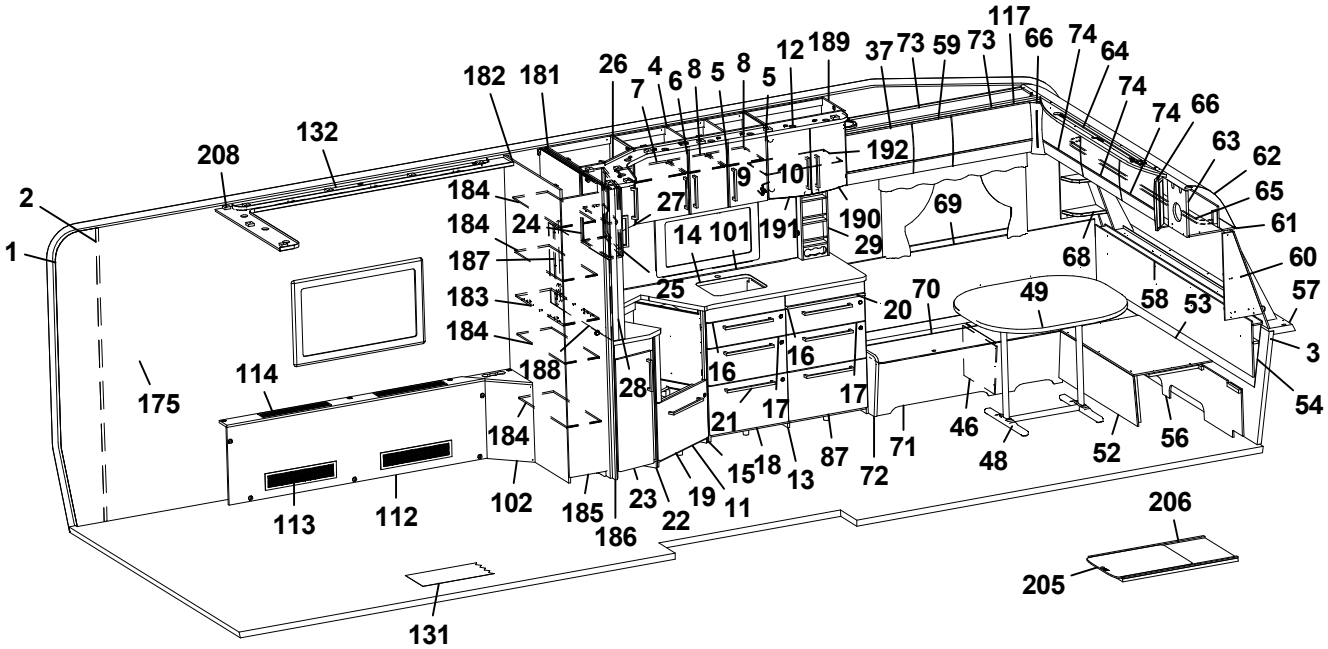
117
66
74
64
74
74
66
63
62
65
61
60
57
3
54
56
52
48
46
71
72
87
13
18
15
11
19
22
23
186
185
102
113
112
114
175
131
206
205
182
181
26
7
4
6
8
5
8
5
12
189
37
73
59
73
132
208
2
1
184
184
187
183
184
188
184
24
27
9
10
192
14
101
191
190
29
69
68
25
20
70
49
58
53
28
16
16
17
17
21
15
18
13
72
71
46
48

Pos Fig	Det. nr Part. No	Ingår Fitted	OBS!! Ange alltid årsmodell vid beställning av inredning Benämning	OBS!! Specify always year of model when ordering equipment Description
1	318657	M	Tapet vägg/tak	Wall paper
2	318584	M	Tejp tapet 20 mm	Tape, wall paper 20 mm
3	318585	M	Tejp tapet 60 mm	Tape, wall paper 60 mm
4	343450	x	Skåp kök L924 kpl. (Vit)	Cupboard kitchen L924 cpl. (White)
--	343452	x	Skåp kök L924 kpl. (Mekong)	Cupboard kitchen L924 cpl. (Mekong)
--	343451	x	Skåp kök L924 kpl. (High Gloss)	Cupboard kitchen L924 cpl. (High Gloss)
5	343456	x	Lucka H (Vit)	Door R (White)
--	343458	x	Lucka H (Mekong)	Door R (Mekong)
--	343457	x	Lucka H (High Gloss)	Door R (High Gloss)
--	350471	x	Handtag d:o	Handle d:o
6	343453	x	Lucka V (Vit)	Door L (White)
--	343455	x	Lucka V (Mekong)	Door L (Mekong)
--	343454	x	Lucka V (High Gloss)	Door L (High Gloss)
--	350471	x	Handtag d:o	Handle d:o
7	331385M	x	Hylla	Shelf
8	341681	x	Hylla	Shelf
9	311917	x	Gångjärn	Hinge
10	312588	x	Platta gångjärn	Plate hinge
11	343882	x	Diskbänk vinklad (Vit)	Kitchen sink angled (White)
--	343883	x	Diskbänk vinklad (Mekong)	Kitchen sink angled (Mekong)
--	343884	x	Diskbänk vinklad (High Gloss)	Kitchen sink angled (High Gloss)
12	341707	x	Ljusramp köksskåp (vitrinskåp)	Light holder kitchen (vitrine)
--	342423	T	Ljusramp köksskåp (skåp mikro)	Light holder kitchen (microwave oven)
13	344482	x	Diskbänk induktion trädel u. skiva (Vit)	Kitchen sink induction w/o board (White)
--	344483	x	Diskbänk induktion trädel u. skiva (Mekong)	Kitchen sink induction w/o board (Mekong)
--	344484	x	Diskbänk induktion trädel u. skiva (High Gloss)	Kitchen sink induction w/o board (High Gloss)
14	344077-K	x	Skiva diskbänk induktion 1970x902, ljus	Board induction 1970x902, light
--	344077-L	x	Skiva diskbänk induktion 1970x902, mörk	Board induction 1970x902, dark
15	341138	x	Passbit diskbänk	Gauge block
16	343384	x	Lådförstycke (Vit)	Drawer front (White)
--	343412	x	Lådförstycke (Mekong)	Drawer front (Mekong)
--	343407	x	Lådförstycke (High Gloss)	Drawer front (High Gloss)
--	317514	x	Låda 500x480 d:o	Drawer 500x480 d:o
--	317382	x	Glidskena låda H d:o	Slide bar, drawer R d:o
--	350221	x	Glidskena låda V d:o	Slide bar, drawer L d:o
17	343385	x	Lådförstycke (Vit)	Drawer front (White)
--	343413	x	Lådförstycke (Mekong)	Drawer front (Mekong)
--	343408	x	Lådförstycke (High Gloss)	Drawer front (High Gloss)
--	317514	x	Låda 500x480 d:o	Drawer 500x480 d:o
--	317382	x	Glidskena låda H d:o	Slide bar, drawer R d:o
--	350221	x	Glidskena låda V d:o	Slide bar, drawer L d:o
18	343386	x	Lucka (Vit)	Door (White)
--	343414	x	Lucka (Mekong)	Door (Mekong)
--	343410	x	Lucka (High Gloss)	Door (High Gloss)
--	20-900302	x	Pentrylåda 500x273 d:o *	Drawer pentry 500x273 d:o *
--	07-800039	x	Rullskena H d:o *	Roller rail R d:o *
--	07-800038	x	Rullskena V d:o *	Roller rail L d:o *
--	317514	x	Låda 500x480 d:o *	Drawer 500x480 d:o *
--	317382	x	Glidskena låda H d:o *	Slide bar, drawer R d:o *
--	350221	x	Glidskena låda V d:o *	Slide bar, drawer L d:o *
			M= Metervara T= Tillbehör	M= On the metre T= Accessory

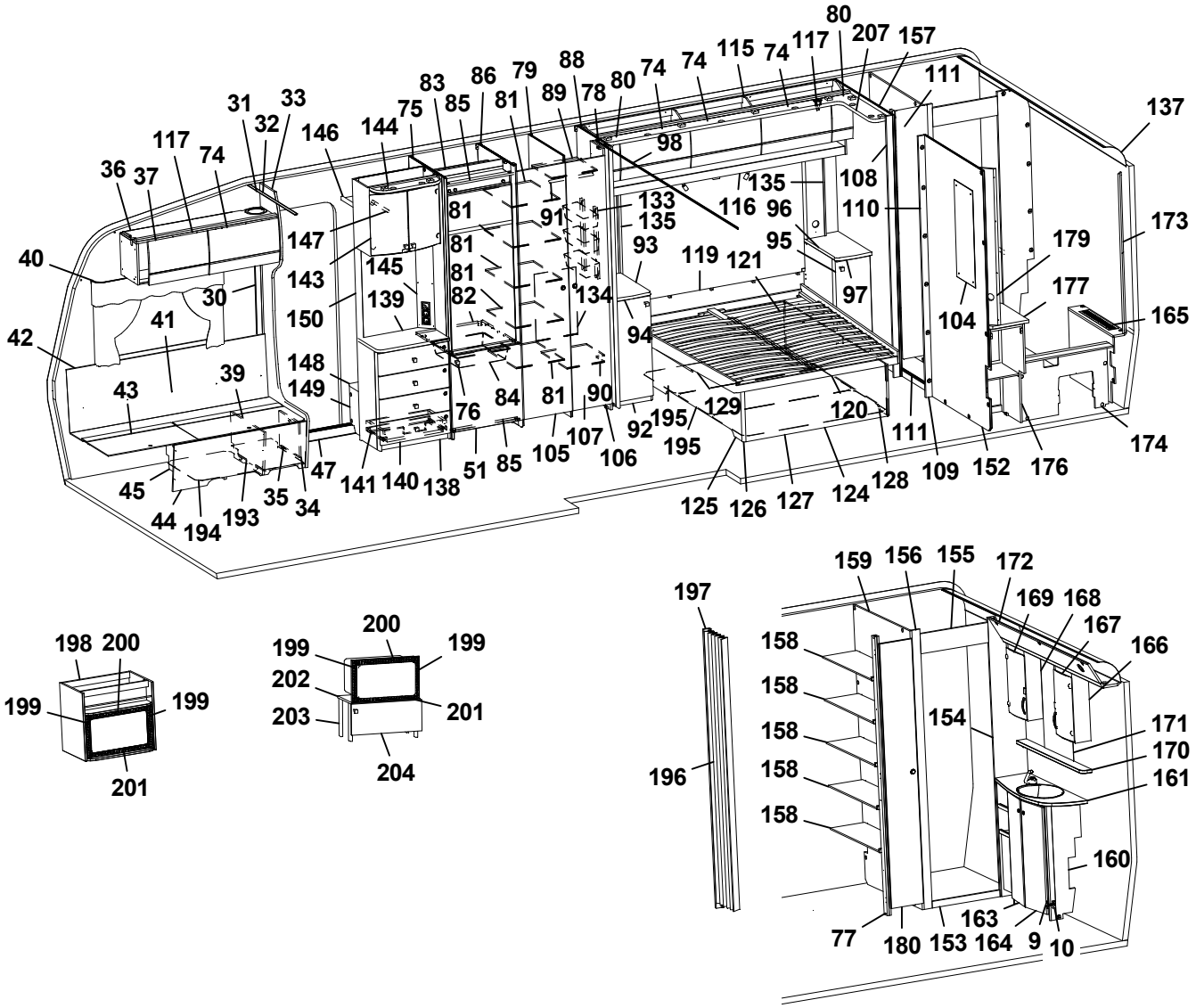
80 207 157 111 137 117 74 115 74 74 80 74 88 79 86 83 75 144 146 31 33 32 117 74 36 37 40 30 41 42 43 39 148 149 147 143 145 150 139 81 81 81 82 83 85 86 81 89 78 98 91 133 135 116 96 135 108 110 93 119 121 95 97 134 94 104 179 177 165 173 174 76 84 81 90 92 195 195 129 120 111 109 152 176 105 107 106 85 51 138 140 141 47 45 44 194 193 35 34 125 126 127 124 128

198 200 199 199 201

200 199 199 202 201 203 204

159 156 155 172 169 168 167 166 197 158 158 158 158 158 154 171 170 161 196 160 77 180 153 164 163 9 10

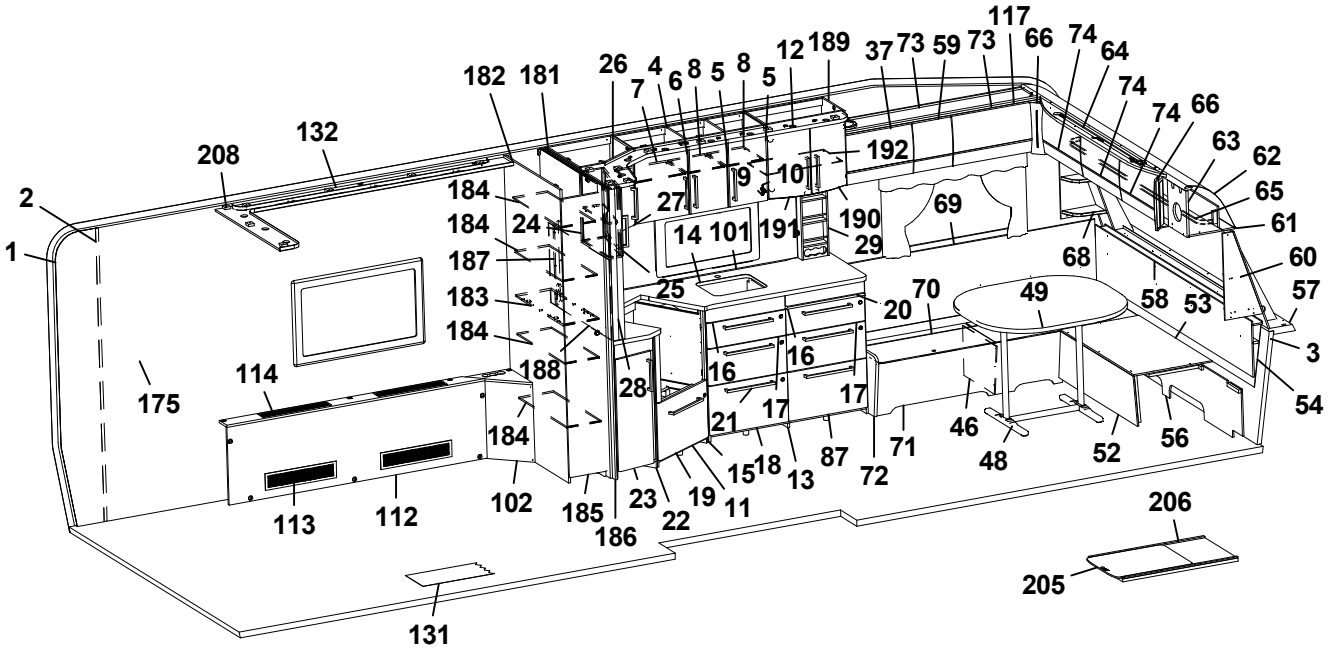
117 66 74 64 74 74 66 63 62 65 61 60 57 3 54 53 58 68 69 49 70 20 25 14 101 191 190 29 192 189 37 73 59 73 12 5 8 5 8 4 6 7 26 182 181 132 208 2 1 175 114 113 112 102 185 186 23 22 19 11 15 18 13 87 72 71 46 48 52 56 21 17 16 16 17 28 188 184 184 184 184 187 183 184 24 27 9 10 131 206 205

Pos Fig	Det. nr Part. No	Ingår Fitted	OBS!! Ange alltid årsmodell vid beställning av inredning Benämning	OBS!! Specify always year of model when ordering equipment Description
19	343390	T	Lucka (diskb. induktion) 299x550 (Vit)	Door (kitch. sink induct.) 299x550 (White)
--	343392	T	Lucka (diskb. induktion) 299x550 (Mekong)	Door (kitch. sink induct.) 299x550 (Mekong)
--	343391	T	Lucka (diskb. induktion) 299x550 (High Gloss)	Door (kitch. sink induct.) 299x550 (High Gloss)
--	20-900302	x	Pentrylåda 500x273 d:o	Drawer pentry 500x273 d:o
--	07-800039	x	Rullskena H d:o	Roller rail R d:o
--	07-800038	x	Rullskena V d:o	Roller rail L d:o
20	341954	x	Skärbräda	Cutting board
21	350472	x	Handtag	Handle
22	343051	x	Utskjut diskbänk (Vit)	Projection kitchen sink (White)
--	343406	x	Utskjut diskbänk (Mekong)	Projection kitchen sink (Mekong)
--	343405	x	Utskjut diskbänk (High Gloss)	Projection kitchen sink (High Gloss)
23	343378	x	Lucka (Vit)	Door (White)
--	343380	x	Lucka (Mekong)	Door (Mekong)
--	343379	x	Lucka (High Gloss)	Door (High Gloss)
--	350471	x	Handtag d:o	Handle d:o
24	343438	x	Skåp utskjut kökskåp (Vit)	Cupboard projection (White)
--	343440	x	Skåp utskjut kökskåp (Mekong)	Cupboard projection (Mekong)
--	343439	x	Skåp utskjut kökskåp (High Gloss)	Cupboard projection (High Gloss)
--	341856	x	Hylla d:o	Shelf d:o
25	343441	x	Lucka H (Vit)	Door R (White)
--	343443	x	Lucka H (Mekong)	Door R (Mekong)
--	343442	x	Lucka H (High Gloss)	Door R (High Gloss)
26	343422	x	Hörnskåp (Vit)	Corner cupboard (White)
--	343424	x	Hörnskåp (Mekong)	Corner cupboard (Mekong)
--	343423	x	Hörnskåp (High Gloss)	Corner cupboard (High Gloss)
27	343425	x	Lucka V (Vit)	Door L (White)
--	343427	x	Lucka V (Mekong)	Door L (Mekong)
--	343426	x	Lucka V (High Gloss)	Door L (High Gloss)
28	341727	x	Stolpe utskjut	Support bar
29	333409M	x	Kryddhylla	Spice rack
30	318962	x	List täck el-kabel B=45 L=2100	Cover strip B=45 L=2100
31	316270	x	List snäpp undre L2379	List under L2379
32	316268	x	List snäpp övre L2379	List upper L2379
33	343135	x	Stolpe först. L1948 kpl. m. lucka	Support bar cpl. with door
34	343731	x	Lucka	Door
35	312589	x	Gångjärn	Hinge
36	345060	x	Skåp övre elc.L=1108	Cupboard upper L=1108
--	345061	x	Skåp övre elc.L=1108 (Selected)	Cupboard upper L=1108 (Selected)
--	345062	x	Skåp övre elc.L=1108 (Customized)	Cupboard upper L=1108(Customized)
37	343181	x	Lucka	Door
--	343184	x	Lucka (High Gloss)	Door (High Gloss)
39	342494	x	Stöd bäddlåda HF	Support bed box
40	350348	x	Skena gardin L1020	Curtain rod L1020
41	339355	x	Värmespalt H fram	Air gap R.F.
42	319821	M	List kant mörkbrun	Strip, dark brown
43	343032	x	Lock bäddlåda H F	Cover bedbox R.F.
--	319024	x	Matta grå textil m. tejp d:o	Carpet gray textile with tape d:o
44	343085	x	Front bäddlåda H F	Front bed box R.F.
--	343034	T	Front bäddlåda H F (centraldammsugare)	Front bed box R.F. (central vacuum cleaner)
45	342495	x	Stöd bäddlåda HF	Support bed box
			M= Metervara T= Tillbehör	M= On the metre T= Accessory

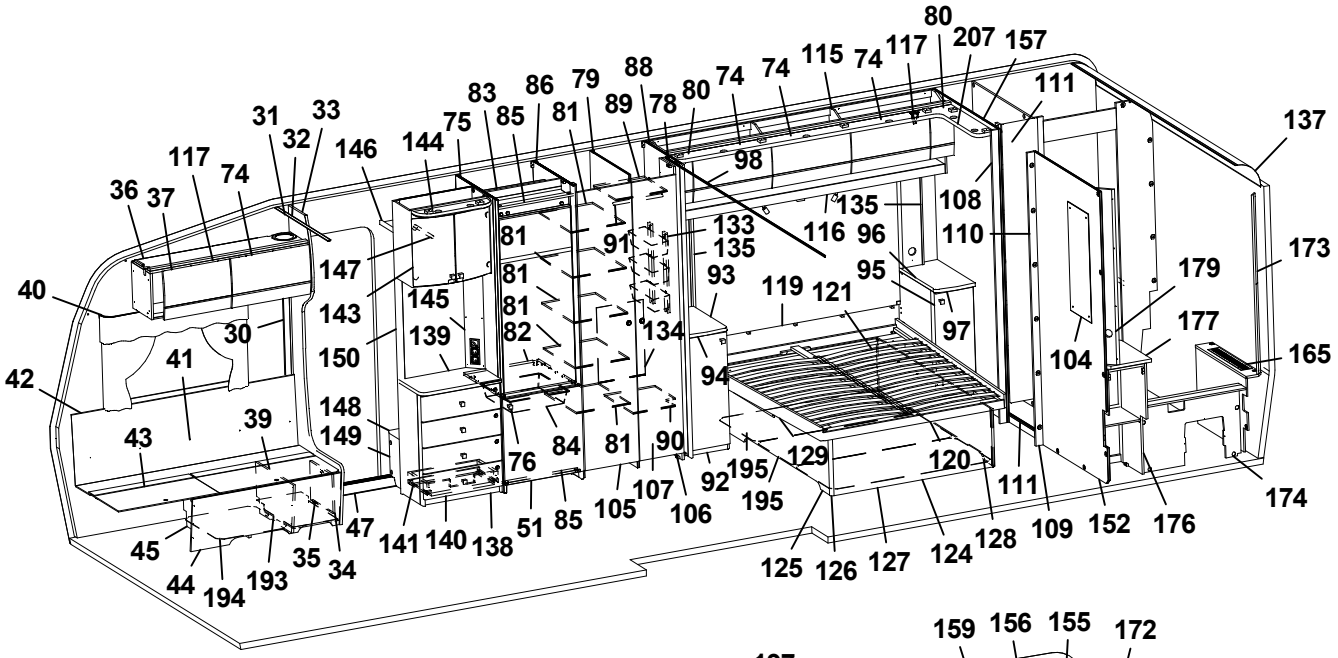
80 207 157 111 137
117 74 74 115 74 117
83 86 79 88 74 74
31 33 32 146 144 75 85 81 89 78 80
117 74 98
36 37 147 145 81 91 133 135 116 96 108 110 173
40 143 81 81 93 119 121 95 179
30 139 82 134 97 104 177
41 150 94 165
42 148 149 43 39 76 84 81 90 195 129 120
107 92 195 111 174
105 106 109 152 176
45 47 141 140 138 51 85
44 194 193 35 34
125 126 127 124 128

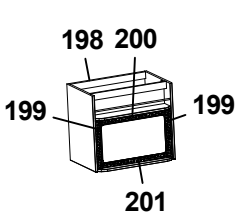
198 200
199 199
201

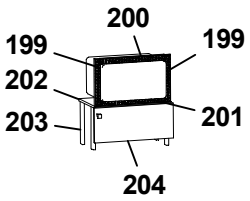
200
199 199
202
203 201
204

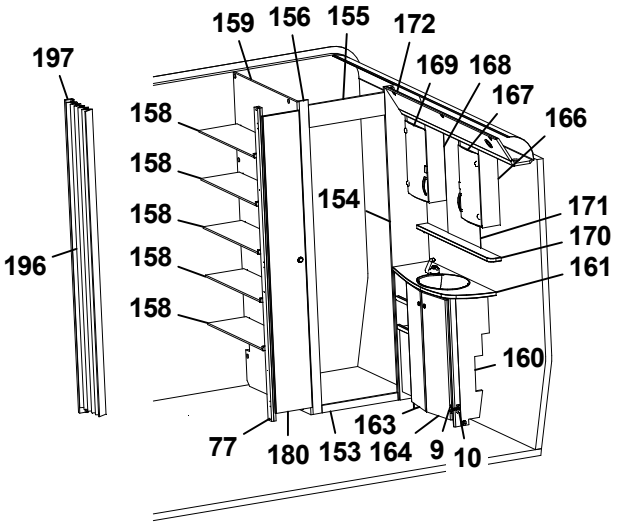
159 156 155 172
197 169 168
167
158 166
158 154 171
158 170
158 161
196 158
160
163
77 180 153 164 9 10

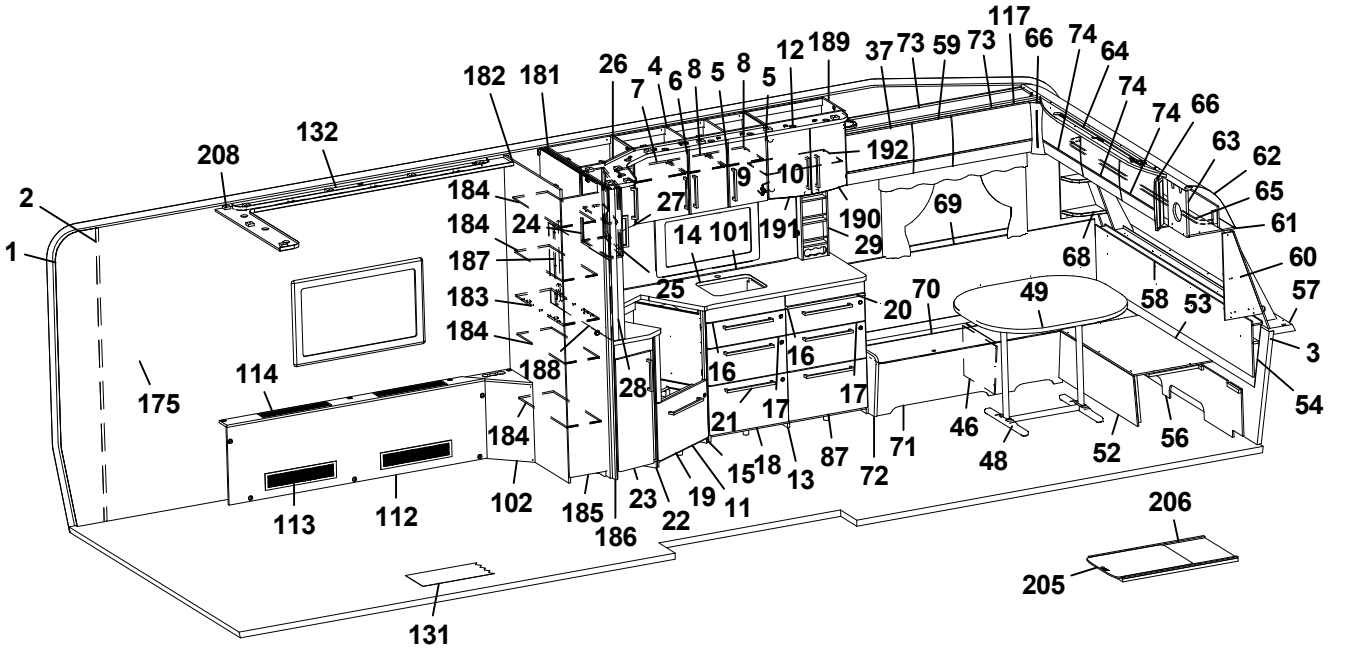
117
182 181 26 4 6 8 5 8 5 12 189 37 73 59 73 66 74 64
74
74 66
208 132 7 9 10 192 63 62
2 184 27 65
184 24 14 101 191 190 69 61
1 187 29 68
183 25 20 70 49 58 53 60
184 57
114 188 28 16 16 3
175 17
184 21 17 46 56
15 18 13 87 72 71 48 52 54
113 112 102 185 23 22 19 11
186
206
205
131

Pos Fig	Det. nr Part. No	Ingår Fitted	OBS!! Ange alltid årsmodell vid beställning av inredning Benämning	OBS!! Specify always year of model when ordering equipment Description
46	312826	x	Stöd bäddlåda VF	Support bed box
47	314687	x	Tröskel aluminium L=850	Threshold aluminium L=850
48	310083	x	Bordsstativ	Table stand
--	350474	T	Bordsstativ enpelar	Table stand single pillar
49	343248	x	Bordsskiva 800x1000	Table top 800x1000
51	343736	x	Lucka H 550x570	Door R 550x570
--	316799	x	Gångjärn d:o	Hinge d:o
--	312588	x	Platta gångjärn d:o	Plate hinge d:o
52	331245M	x	Front bäddlåda gavel	Front bed box gable
53	331246M	x	Skiva rundsittgrupp	Sheet seat
54	340578	x	Värmespalt gavel fram	Air gap
56	340520	x	Stöd sittgrupp	Support
57	213471	x	Hylla front kpl. L2376	Shelf front cpl. L2376
58	340191	x	Front/hylla kpl.	Front/shelf cpl.
--	340929	x	Hylla m. belysning "Björn" (Customized)	Shelf with lighting "Bear" (Customized)
59	343180	x	Lucka	Door
--	343183	x	Lucka (High Gloss)	Door (High Gloss)
60	343562	x	Hylla hörn H	Shelf R
61	313884	x	List plast radie L=2379	List L=2379
62	316005	x	Skiva plast 295x2363x1	Plastic sheet
63	344966	x	Skåp gavel fram L=2360	Cupboard L=2360
--	344979	x	Skåp gavel fram L=2360 (Customized)	Cupboard L=2360 (Customized)
--	350454	x	Gångjärn d:o	Hinge d:o
64	343160	x	Ljusramp gavelskåp	Light holder
65	350349	x	Skena gardin L1920	Curtain rod L1920
66	343294	x	Hörn inredning (High Gloss)	Corner (High Gloss)
68	343556	x	Hylla hörn V	Shelf L
69	337174	x	Värmespalt V fram	Air gap L.F.
70	343033	x	Lock bäddlåda V F	Cover bed box L.F
--	319024	x	Matta grå textil m. tejp d:o	Carpet gray textile with tape d:o
71	339502	x	Front bäddlåda V F	Front bed box L.F.
72	343469	x	Gavel bäddlåda V F	Gable bed box L.F
73	345089	x	Skåp övre L=1388	Cupboard upper L=1388
--	345090	x	Skåp övre L=1388 (Selected)	Cupboard upper L=1388 (Selected)
--	345091	x	Skåp övre L=1388 (Customized)	Cupboard upper L=1388 (Customized)
74	343182	x	Lucka	Door
--	343185	x	Lucka (High Gloss)	Door (High Gloss)
75	342304	x	Vägg kyl V	Wall refrigerator L
76	350473	x	Handtag knopp	Handle knob
77	332273M	x	List folierad 15,5x45x1948	List 15,5x45x1948
78	331238M	x	Nisch, vikdörr	Niche folding door
79	330633M	x	Vägg garderob H	Wall wardrobe R
80	343801	x	Passbit	Gauge block
--	343803	x	Passbit (Customized)	Gauge block (Customized)
81	330639M	x	Hylla	Shelf
82	340675	x	Hylla under kyl	Shelf under refrigerator
83	342309	x	Bakstycke stopp kyl	Back cupboard
84	310325	x	Trådback vit 427x427x85	Tray 427x427x85
--	312712	x	Glidlist trådback (säljes i par)	Sliding strip tray (pair)
85	342306	x	List folierad L = 528	List foiled L = 528
			M= Metervara T= Tillbehör	M= On the metre T= Accessory

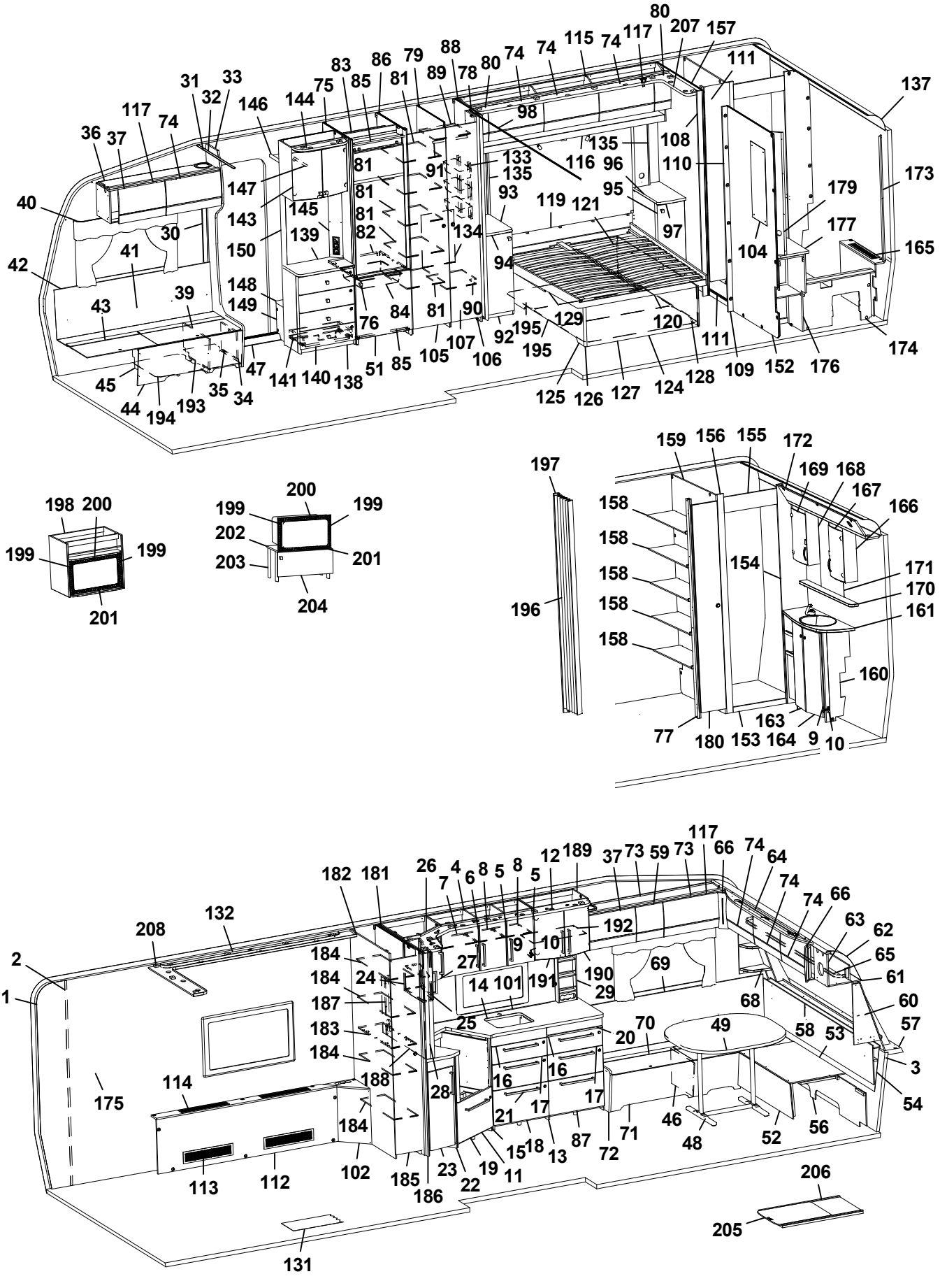
80 207 157 111 137 117 74 115 74 74 74 80 78 88 89 81 79 86 83 75 144 146 33 32 31 117 74 36 37 40 30 41 42 43 39 147 143 150 148 149 45 44 194 193 35 34 47 141 140 138 51 76 139 145 81 81 82 81 91 81 83 85 98 133 135 116 135 96 108 110 93 119 121 95 97 134 94 84 85 105 107 106 90 92 195 195 129 120 125 126 127 124 128 111 109 152 176 174 165 177 104 179 173 198 200 199 199 201 200 199 202 203 201 204 197 196 159 156 155 172 169 168 167 166 158 158 158 158 158 154 171 170 161 160 77 180 153 164 163 9 10 2 1 208 132 182 181 26 7 4 6 8 5 8 5 12 189 37 73 59 73 117 66 74 64 74 74 66 63 62 65 61 60 57 3 54 192 10 9 27 24 14 101 191 190 29 69 68 58 53 49 70 20 25 16 16 17 21 17 28 188 184 184 184 184 187 183 184 114 175 113 112 102 185 186 23 22 19 11 15 18 13 87 72 71 46 48 52 56 206 205 131

Pos Fig	Det. nr Part. No	Ingår Fitted	OBS!! Ange alltid årsmodell vid beställning av inredning Benämning	OBS!! Specify always year of model when ordering equipment Description
86	342633	x	Vägg kyl H	Wall refrigerator R
87	343632	x	Lucka (Vit)	Door (White)
--	343634	x	Lucka (Mekong)	Door (Mekong)
--	343633	x	Lucka (High Gloss)	Door (High Gloss)
--	315202	x	Gångjärn d:o	Hinge d:o
--	312588	x	Platta gångjärn d:o	Plate hinge d:o
88	331593M	x	Vägg garderob H	Wall wardrobe R
89	334271M	x	Hylla garderob övre	Shelf wardrobe upper
90	334270M	x	Hylla garderob nedre	Shelf wardrobe under
91	350217	x	Galgstång L=790	Clothes hanger L=790
92	343833	x	Hurts V kpl. u. skiva	Cupboard L cpl. without board
--	332508M	x	Hylla d:o	Shelf d:o
93	344067-K	x	Skiva hurts 295x550	Board cupboard
--	344067-L	x	Skiva hurts 295x550, mörk	Board cupboard, dark
94	343832	x	Lucka V 270x745	Door
95	344020	x	Hurts H kpl. u. skiva	Cupboard R cpl. without board
--	332508M	x	Hylla d:o	Shelf d:o
96	344066-K	x	Skiva hurts 295x550	Board cupboard
--	344066-L	x	Skiva hurts 295x550, mörk	Board cupboard, dark
97	343733	x	Lucka H 270x745	Door
98	318104	x	Skena draperi L=1730	Drapery rail L=1730
101	341099-F	T	Köksskiva vägg svart fiskben	Protection kitchen, black fishbone
--	341099-G	T	Köksskiva vägg natur skiffer	Protection kitchen, nature slate
102	344680	x	Front	Front
104	316039	x	Spegel 300x725x3	Mirror 300x725x3
--	319883	T	Spegel 300x725x3 [1]	Mirror 300x725x3 [1]
105	336416	x	Dörr 380x1850	Door 380x1850
--	314523	x	Rätningslist dörr	List L=1715
106	336418	x	Dörr 310x1850	Door 310x1850
--	314523	x	Rätningslist dörr	List L=1715
108	338649	x	Front vägg tvättrum H	Front R
109	338648	x	Front vägg tvättrum V	Front L
110	334427M	x	Skjutdörr tvättrum	Door
111	316030	x	Skena skjutdörr	Curtain rod
--	375434	x	List d:o	List d:o
--	331953M	x	Kloss d:o	Block d:o
112	337506	x	Front kpl.	Front cpl.
113	319018	x	Galler ventilation al. 500x110	Ventilation grille al. 500x110
114	319198	x	Galler ventilation al. 480x80	Ventilation grille al. 480x80
115	343779	x	Skåp övre L=2021	Cupboard upper L=2021
--	343802	x	Skåp övre L=2021 (Customized)	Cupboard upper L=2021 (Customized)
116	345208	x	Hyllpaket	Shelf
--	345209	x	Hyllpaket [1]	Shelf [1]
117	350454	x	Gångjärn	Hinge
119	344084	x	Sänggavel kpl. m. tyg	Headboard cpl. with fabric and
120	334696M	x	Sängram u. ribbotten	Bed bottom without laths
--	319652	x	Skena utdrag säng L=350 (säljes i par)	Slide bar L=350 (exp. in pair)
121	334622	x	Ribbotten kpl.	Laths bottom cpl.
--	311985	x	Ribba sängbotten L=718 B=63	Lath bed bottom L=718 B=63
--	312046	x	Band t. ribbotten	Band for laths bottom
			M= Metervara T= Tillbehör	M= On the metre T= Accessory

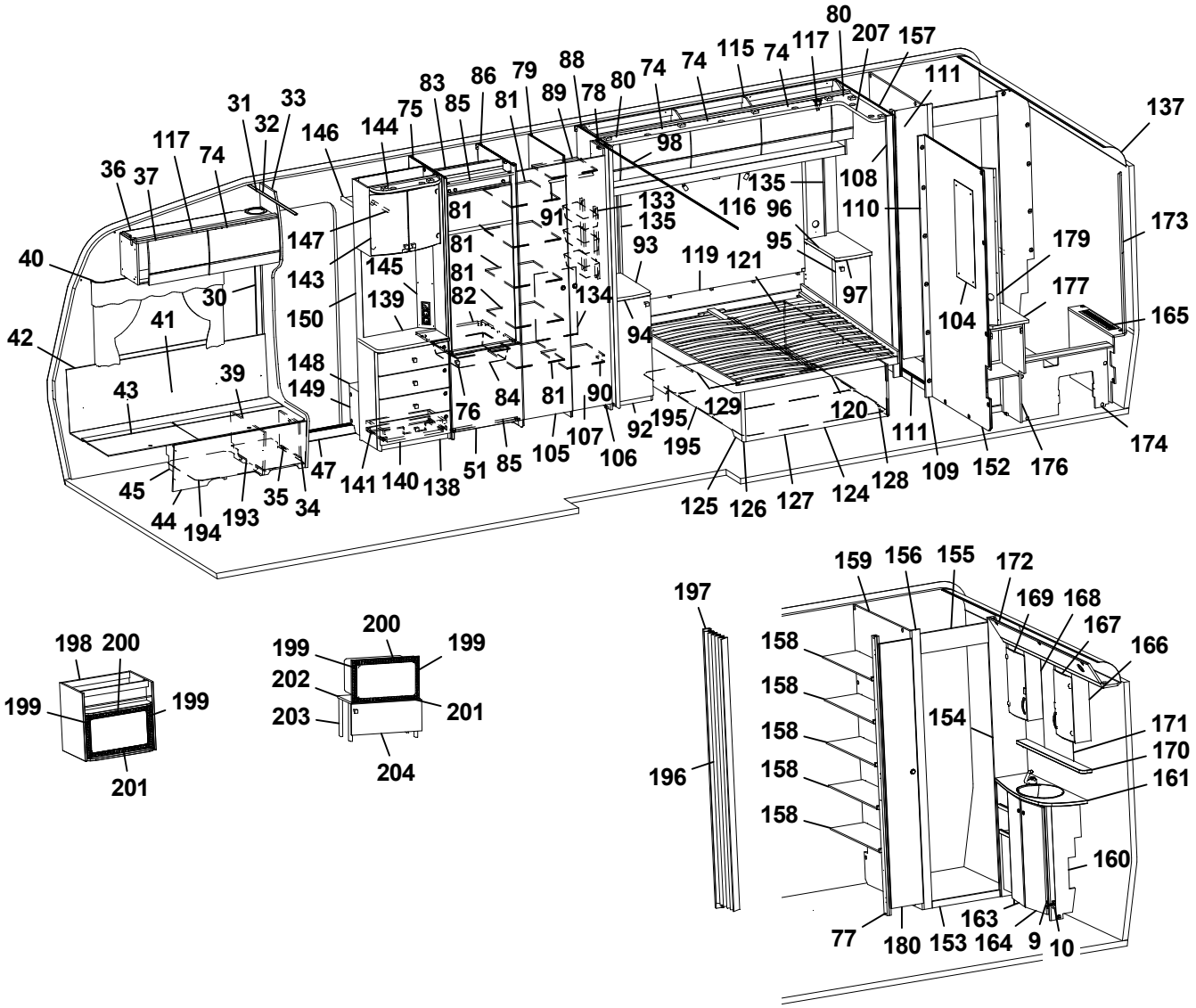
80 207 157 111 137
117 74 74 115 74 117
83 86 79 88 74 74
31 33 32 146 144 75 85 81 89 78 80
117 74 98
36 37 147 81 91 133 135 116 96 135 108 110 173
40 143 145 81 93 119 121 95 179
30 81 139 82 134 97 104 177
41 150 94 165
42 148 149 43 39 76 84 81 90 129 120
195 195 111 174
107 92 105 106 109 152 176
45 47 141 140 138 51 85
44 194 193 35 34
125 126 127 124 128

198 200
199 199
201

200
199 199
202
203 201
204

159 156 155 172
197 169 168
167
158 166
158 154 171
158 170
158 161
196 158
160
77 180 153 163 164 9 10

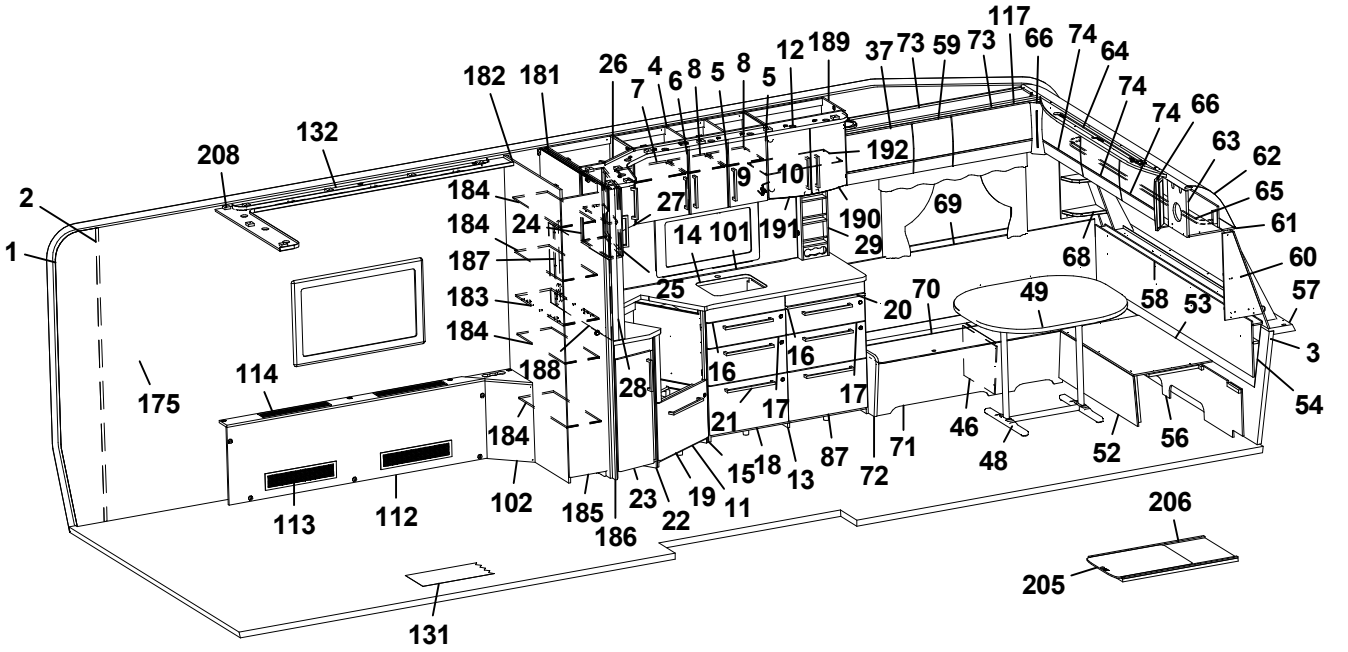
117
182 181 26 4 6 8 5 8 5 12 189 37 73 59 73 66 74 64
74
74 66
208 132 7 9 10 192 63 62
2 184 27 69 65
184 24 14 101 191 190 29 61
1 187 25 20 70 49 68 60
183 58 53 57
184 16 16 3
114 188 28 17 54
175 184 21 17 46 56
102 185 23 22 19 11 15 18 13 87 72 71 48 52
113 112 186
206
205
131

Pos Fig	Det. nr Part. No	Ingår Fitted	OBS!! Ange alltid årsmodell vid beställning av inredning Benämning	OBS!! Specify always year of model when ordering equipment Description
124	339663	x	Sänglåda kpl.	Bed box cpl.
125	339664	x	Gavel säng V	Gable bed L
126	319776	x	List hörn L=2500	Corner strip L=2500
127	337308	x	Front säng	Front bed
128	339666	x	Gavel säng H	Gable bed R
129	330781	x	List furu 1123x55x17,5	Wood lath pine 1123x55x17,5
131	350469	T	Matta golv, grå sten	Carpet floor, greystone
--	319393	T	Matta golv, antik planka	Carpet floor, antique plank
132	339656	x	Ramp gardinupphängning L=1790	Holder curtains hanging L=1790
133	319759	x	Korg, garderob	Basket, wardrobe
--	335802	x	List för korgar	List för baskets
134	336427	x	Täckskiva exp.kärl	Cover expansion vessel
135	344060	x	Front el-uttag	Front outlet
--	344063	x	Front el-uttag [1]	Front outlet [1]
137	316005	x	Skiva plast 295x2363x1	Plastic sheet
138	343583	x	TV-bänk kpl. u. skiva	TV-bench cpl. whitout board
139	343590-K	x	Skiva TV-bänk, ljus	Board, light
--	343590-L	T	Skiva TV-bänk, mörk	Board, dark
140	343591	x	Lådförstycke	Drawer front
141	20-900302	x	Pentrylåda 500x273 d:o	Drawer pentry 500x273 d:o
--	07-800039	x	Rullskena H d:o	Roller rail R d:o
--	07-800038	x	Rullskena V d:o	Roller rail L d:o
143	345069	x	Skåp bar kpl. H=560	Coctail cabinet cpl. H=560
--	330180	x	Hylla hållare flaskor	Shelf bottle holder
--	343667	x	Lucka H d:o	Door R d:o
--	343666	x	Lucka V d:o	Door L d:o
--	318379	x	Gångjärn d:o	Hinge d:o
--	318380	x	Täckhatt d:o	Cover d:o
--	312588	x	Platta gångjärn d:o	Plate hinge d:o
144	336106	x	Ljusramp	Light holder
145	343721	x	Front el-uttag 130x675	Front outlet 130x675
146	331910M	x	Hylla garderob övre	Shelf
147	350217	x	Galgstång L=790	Clothes hanger L=790
148	319866	x	Hylla insteg	Shelf
149	336618	x	Front hylla garderob	Front
150	343654	x	Vägg instegsgarderob	Wall wardrobe
152	339834	x	Vägg tvättrum	Wall washroom
153	332955M	x	Tröskel	Threshold
154	333500M	x	Vägg tvättrum	Wall
155	332956M	x	Överbit tvättrum	Overlap washroom
156	332957M	x	List poppel 15x63x1948	List 15x63x1948
157	339303	x	Vägg tvättrum	Wall washroom
158	330651M	x	Hylla	Shelf
159	337514	x	Vägg garderob H	Wall wardrobe R
160	337048	x	Skåp tvättställ u. skiva	Cupboard washroom without board
161	337049-K	x	Skiva skåp tvättställ	Board cupboard wash basin
163	343666	x	Lucka V	Door L
164	343667	x	Lucka H	Door R
165	337050	x	Front gavel bak	Front
--	319198	x	Galler ventilation d:o	Ventilation grille d:o
			M= Metervara T= Tillbehör	M= On the metre T= Accessory

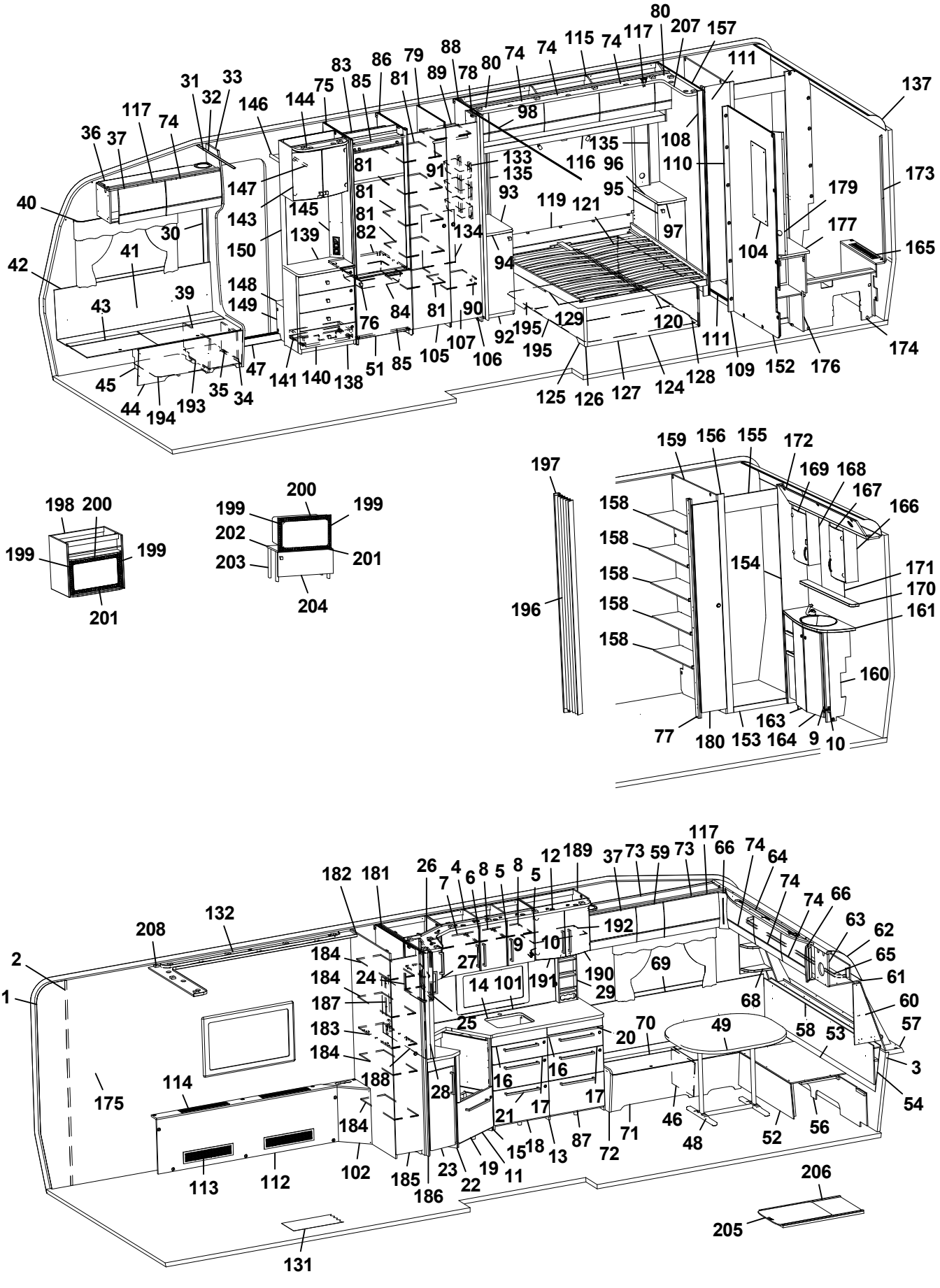
80 207 157 111 137 117 74 115 74 74 74 80 78 89 88 79 86 83 75 144 146 33 32 31 117 74 36 37 98 108 135 116 96 110 173 133 91 135 81 93 95 179 40 147 143 145 81 81 119 121 97 104 177 165 30 139 150 82 134 94 41 42 148 149 43 39 76 84 81 90 92 195 195 129 120 111 109 152 176 174 105 107 106 85 51 138 140 141 47 45 44 194 193 35 34 125 126 127 124 128 198 200 199 199 201 200 199 202 203 201 204 197 159 156 155 172 169 168 167 166 158 158 158 158 158 154 171 170 161 196 160 77 180 153 163 164 9 10 182 181 26 7 4 6 8 5 8 5 12 189 37 73 59 73 117 66 74 64 74 74 66 63 62 65 61 60 57 3 54 208 132 2 1 175 114 113 112 102 185 186 23 22 19 11 15 18 13 87 72 71 46 48 52 56 206 205 131 184 187 183 188 28 16 17 21 17 16 20 70 49 58 53 192 10 9 27 24 14 101 191 190 29 69 68 25

Pos Fig	Det. nr Part. No	Ingår Fitted	OBS!! Ange alltid årsmodell vid beställning av inredning Benämning	OBS!! Specify always year of model when ordering equipment Description
166	344092	x	Skåp tvättrum H	Cupboard washroom R
167	343667	x	Lucka H	Door R
168	344093	x	Skåp tvättrum V	Cupboard washroom L
169	343666	x	Lucka V	Door L
170	337069-K	x	Hylla	Shelf
171	315999	x	Spegel 440x700x3	Mirror 440x700x3
172	337064	x	Ljusramp	Light holder
173	335718	x	Front hörn	Front
174	337512	x	Täckfront	Front
175	316038	x	Spegel 543x725x3	Mirror 543x725x3
176	344585	x	Skåp u. skiva	Cupboard without board
--	332962M	x	Hylla d:o	Shelf d:o
--	343733	x	Lucka d:o	Door d:o
177	337524-K	x	Skiva skåp	Board cupboard
179	330653M	x	Front el-uttag	Front outlet
180	336420	x	Dörr 245x1850	Door 245x1850
--	314523	x	Rätningslist dörr	List L=1715
181	342426	x	Vägg garderob H	Wall wardrobe R
182	342427	x	Vägg garderob V	Wall wardrobe L
183	343011	x	Hylla	Shelf
184	343010	x	Hylla	Shelf
185	376043	x	Dörr 260x1850	Door 260x1850
--	314523	x	Rätningslist dörr L=1715	List L=1715
186	343420	x	Vägg	Wall
187	341985	x	Front el-uttag 15x130x530	Front outle 15x130x530
188	341710-F	T	Köksskiva vägg svart fiskben	Protection kitchen, black fishbone
--	341710-G	T	Köksskiva vägg natur skiffer	Protection kitchen, grey
189	345048	x	Skåp vitrin	Vitrine
190	343747	x	Lucka vitrin H 272x450	Door vitrine R 272x450
191	343746	x	Lucka vitrin V 272x450	Door vitrine L 272x450
--	318630	x	Lås magnet d:o	Lock magnet d:o
--	318381	x	Motstycke magnetlås	Companion part
--	318379	x	Gångjärn	Hinge
--	318380	x	Täckhatt d:o	Cover d:o
--	312588	x	Platta gångjärn	Plate hinge
192	333749	x	Hylla	Shelf
193	350390	x	Plåt skofack	Plate shoe compartment
194	343594	x	Luftspalt H-fram	Air gap R front
195	343619	x	Luftspalt sänglåda	Air gap bed box
196	315216	T	Vikdörr 1900x1500	Folding door
197	376461	T	Bakdel nisch vikdörr	Back niche folding door
198	342343	T	Skåp kpl. mikrovågsugn	Cupboard cpl. microwave oven
199	402108	T	Galler vent. mikro 318x38	Grating vent. micro 318x38
200	402109	T	Galler vent. mikro 448x38	Grating vent. micro 448x38
201	402110	T	Galler vent. mikro 448x33	Grating vent. micro 448x33
202	342316	T	Hylla mikro	Shelf
203	342315	T	List folierad L=283	List folierad L=283
204	342880	T	Lucka 550x228	Door 550x228
--	316799	x	Gångjärn d:o	Hinge d:o
205	341192	T	Utdragsskiva bord 450x550	Sliding leaf 450x550
			M= Metervara T= Tillbehör	M= On the metre T= Accessory

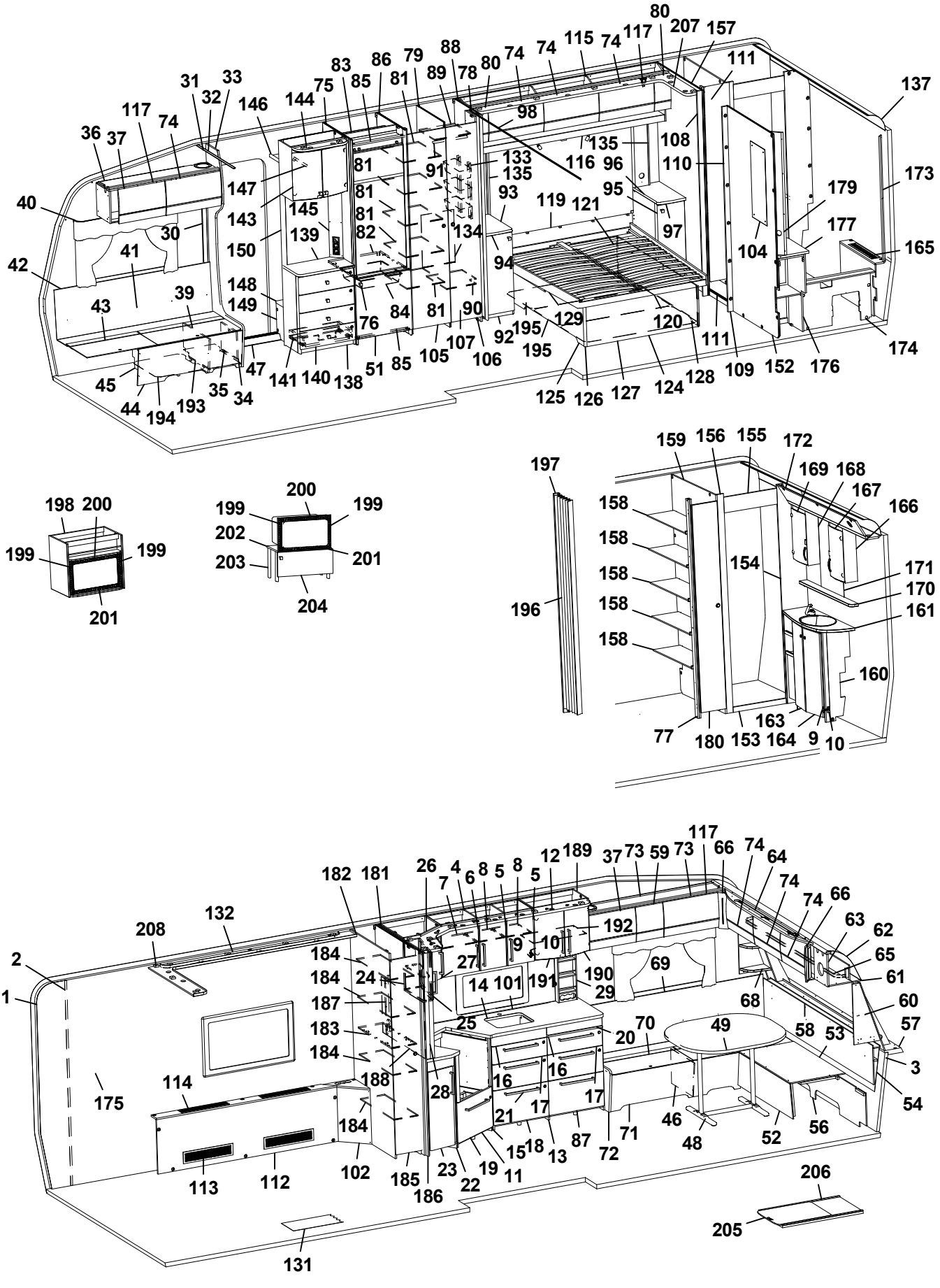
80 207 157 111 137 117 74 115 74 117 74 74 88 79 86 83 75 85 81 89 78 80 98 31 33 32 146 144 36 37 117 74 40 147 143 145 81 81 81 82 91 133 135 116 135 96 108 110 95 93 119 121 97 179 173 177 165 104 30 41 42 150 139 134 94 148 149 39 43 76 84 81 90 92 195 195 129 120 111 174 45 44 194 193 35 34 47 141 140 138 51 85 105 107 106 125 126 127 124 128 109 152 176
198 200 199 199 201
200 199 199 202 203 201 204
197 196 159 156 155 172 169 168 167 166 158 158 158 158 158 154 171 170 161 160 77 180 153 163 164 9 10
117 66 74 64 74 74 66 63 62 65 61 60 57 3 54 56 52 48 46 71 72 87 13 18 15 11 19 22 23 186 185 102 113 112 114 175 131 206 205 182 181 26 7 4 6 8 5 8 5 12 189 37 73 59 73 132 208 2 1 184 184 187 183 184 188 184 24 27 9 10 192 190 191 14 101 29 69 68 25 20 70 49 58 53 28 16 16 17 17 21 17 15 18 13 87 72 71 46 48 52 56 23 22 19 11 186 185 102 113 112 114 175 131 206 205

Pos Fig	Det. nr Part. No	Ingår Fitted	OBS!! Ange alltid årsmodell vid beställning av inredning Benämning	OBS!! Specify always year of model when ordering equipment Description
206	341193	T	Låda utdragsskiva	Box sliding leaf
207	344517	x	Ljusramp H ¹	Light holder R ¹
208	344610	x	Ljusramp V ¹	Light holder L ¹
			* = Olika djup på lådor kan förekomma ¹ = Selected och Customized	* = Different depths of drawers can exist ¹ = Selected and Customized
			Dyntyger, madrasser m.m. (se dynor m.m.)	Cushion textilies, mattresses etc. (see cushions etc.)
			M= Metervara T= Tillbehör	M= On the metre T= Accessory

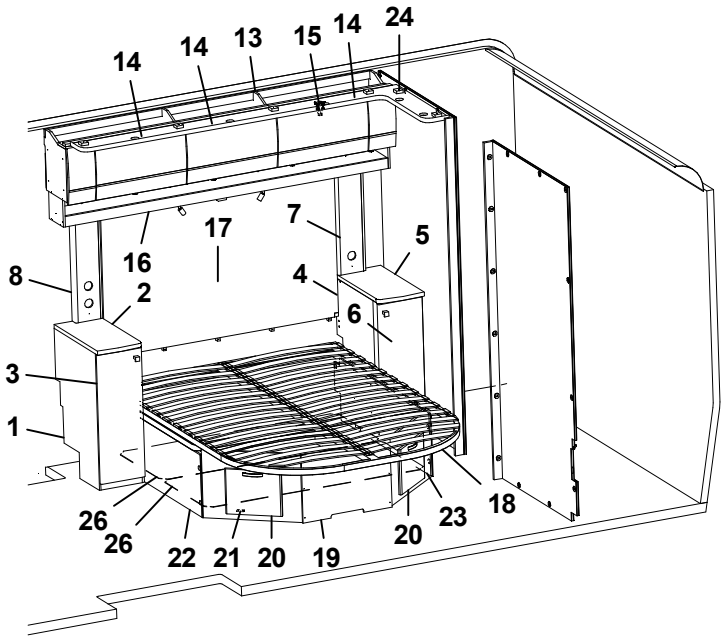
14
14
13
15
14
24
17
16
7
5
8
2
4
6
3
1
26
26
22
21
20
19
20
23
18

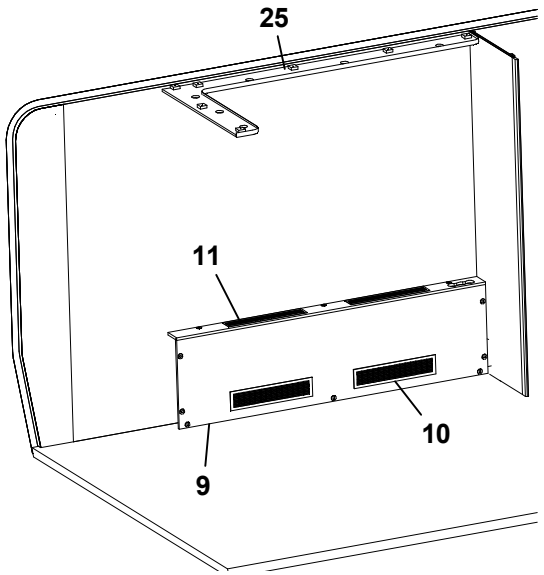
25
11
10
9

Pos Fig	Det. nr Part. No	Ingår Fitted	OBS!! Ange alltid årsmodell vid beställning av inredning Benämning	OBS!! Specify always year of model when ordering equipment Description
1	343833	x	Hurts V kpl. u. skiva	Cupboard L cpl. without board
--	332508M	x	Hylla d:o	Shelf d:o
2	344067-K	x	Skiva hurts 295x550, ljus	Board cupboard, light
--	344067-L	x	Skiva hurts 295x550, mörk	Board cupboard, dark
3	343832	x	Lucka V 270x745	Door
4	344020	x	Hurts H kpl. u. skiva	Cupboard R cpl. without board
--	332508M	x	Hylla d:o	Shelf d:o
5	344066-K	x	Skiva hurts 295x550, ljus	Board cupboard, dark
--	344066-L	x	Skiva hurts 295x550, mörk	Board cupboard, dark
6	343733	x	Lucka H 270x745	Door
7	344063	x	Front el-uttag	Front outlet
8	344060	x	Front el-uttag	Front outlet
9	344682	x	Front kpl.	Front cpl.
10	319018	x	Galler ventilation al. 500x110	Ventilation grille al. 500x110
11	319198	x	Galler ventilation al. 480x80	Ventilation grille al. 480x80
13	343779	x	Skåp övre L=2021	Cupboard upper L=2021
--	343802	x	Skåp övre L=2021 (Customized)	Cupboard upper L=2021 (Customized)
14	343182	x	Lucka	Door
--	343185	x	Lucka (High Gloss)	Door (High Gloss)
15	350454	x	Gångjärn	Hinge
16	344047	x	Hyllpaket	Shelf
17	344084	x	Värmespalt kpl. m. tyg	Air gap cpl. with fabric
18	09-210228	x	Sängram kpl. m ribbotten	Bed bottom cpl. with laths
--	09-210228A	x	Fjärrstyrning d:o	Remote control d:o
--	09-210228C	x	Motor d:o	Electric motor d:o
--	507856	x	Rör (stopp) vid fotände	Pipe (stop) at foot end
19	344602	x	Sänglåda	Bed box.
20	343731	x	Lucka	Door
21	312589	x	Gångjärn d:o	Hinge d:o
22	339661	x	Front sänglåda V	Front bed box L
23	339658	x	Front sänglåda H	Front bed box R
24	344517	x	Ljusramp H	Light holder R
25	344610	x	Ljusramp V	Light holder L
26	343609	x	Luftspalt sänglåda	Air gap bed box

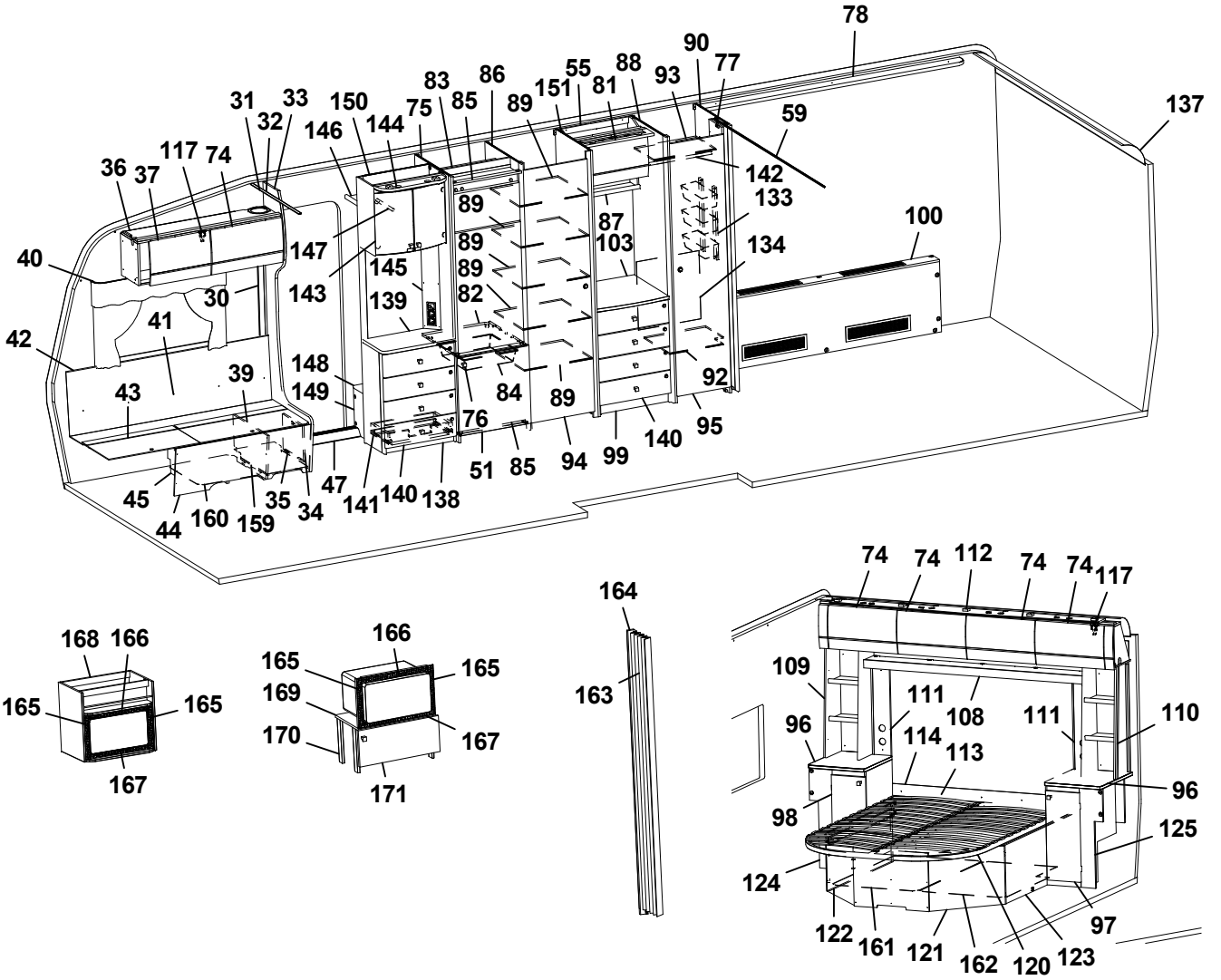
78
90
77
88
93
55
81
151
89
86
83
85
75
150
144
146
31
33
32
117
74
36
37
59
137
142
133
100
134
87
103
89
89
89
82
147
145
143
139
40
30
41
42
39
43
148
149
84
89
92
76
95
140
99
94
85
51
47
141
140
138
45
44
160
159
35
34

168
166
165
165
167

166
165
165
169
170
167
171

164
163

74
74
112
74
74
117
109
111
108
111
110
96
114
113
96
98
125
124
97
122
161
121
162
120
123

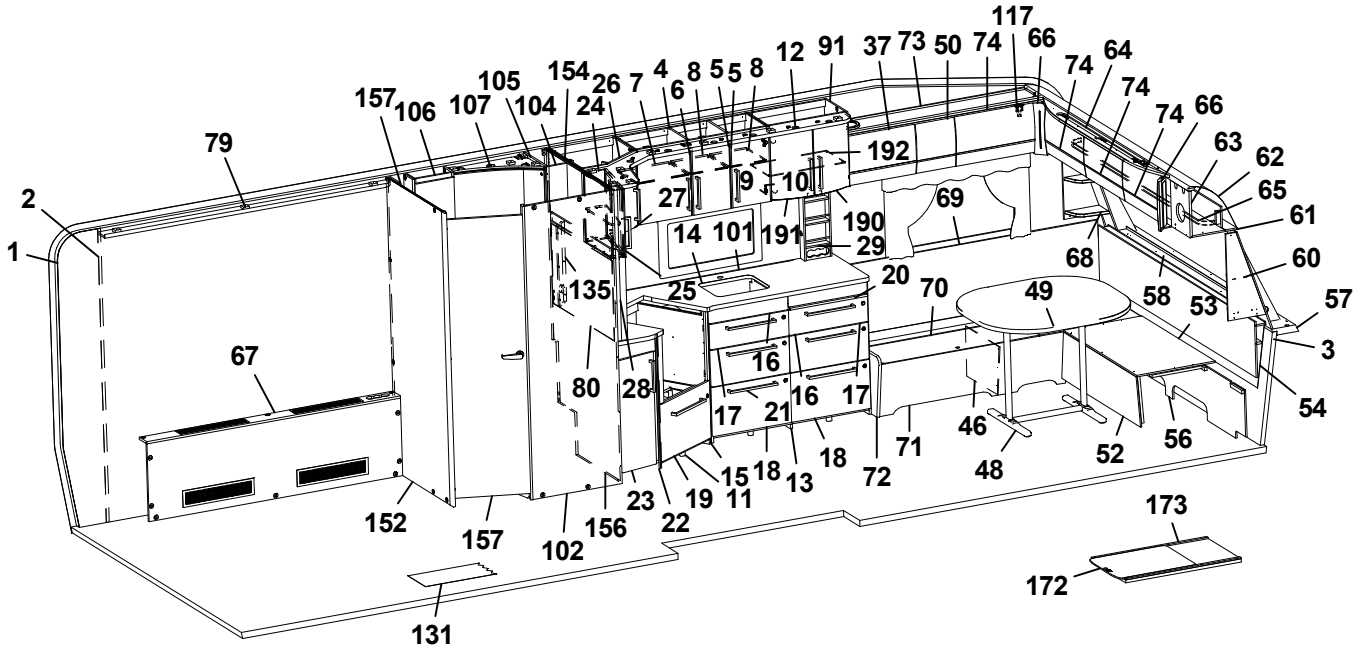
117
66
74
64
74
74
66
63
62
65
61
60
57
3
54
56
52
48
46
71
72
18
13
15
11
19
22
23
156
102
157
152
131
157
106
107
105
104
154
26
24
7
4
6
8
5
5
8
12
91
37
73
50
74
79
2
1
192
27
9
10
190
191
14
101
29
69
68
58
53
135
25
20
70
49
67
80
28
16
16
17
17
21
18
15
11
23
19
22
173
172

Pos Fig	Det. nr Part. No	Ingår Fitted	OBS!! Ange alltid årsmodell vid beställning av inredning Benämning	OBS!! Specify always year of model when ordering equipment Description
1	318657	M	Tapet vägg/tak	Wall paper
2	318584	M	Tejp tapet 20 mm	Tape, wall paper 20 mm
3	318585	M	Tejp tapet 60 mm	Tape, wall paper 60 mm
4	343450	x	Skåp kök L924 kpl. (Vit)	Cupboard kitchen L924 cpl. (White)
--	343452	x	Skåp kök L924 kpl. (Mekong)	Cupboard kitchen L924 cpl. (Mekong)
--	343451	x	Skåp kök L924 kpl. (High Gloss)	Cupboard kitchen L924 cpl. (High Gloss)
5	343456	x	Lucka H (Vit)	Door R (White)
--	343458	x	Lucka H (Mekong)	Door R (Mekong)
--	343457	x	Lucka H (High Gloss)	Door R (High Gloss)
--	350471	x	Handtag d:o	Handle d:o
6	343453	x	Lucka V (Vit)	Door L (White)
--	343455	x	Lucka V (Mekong)	Door L (Mekong)
--	343454	x	Lucka V (High Gloss)	Door L (High Gloss)
--	350471	x	Handtag d:o	Handle d:o
7	331385	x	Hylla	Shelf
8	341681	x	Hylla	Shelf
9	311917	x	Gångjärn	Hinge
10	312588	x	Platta gångjärn	Plate hinge
11	343882	x	Diskbänk vinklad (Vit)	Kitchen sink angled (White)
--	343883	x	Diskbänk vinklad (Mekong)	Kitchen sink angled (Mekong)
--	343884	x	Diskbänk vinklad (High Gloss)	Kitchen sink angled (High Gloss)
12	341707	x	Ljusramp köksskåp (vitrinskåp)	Light holder kitchen (vitrine)
13	344146	x	Utskjut diskbänk (Vit)	Projection kitchen sink(White)
--	344147	x	Utskjut diskbänk (Mekong)	Projection kitchen sink (Mekong)
--	344148	x	Utskjut diskbänk (High Gloss)	Projection kitchen sink(High Gloss)
14	344077-K	x	Skiva diskbänk induktion 1970x902, ljus	Board induction 1970x902, light
--	344077-L	x	Skiva diskbänk induktion 1970x902, mörk	Board induction 1970x902, dark
15	341138	x	Passbit diskbänk	Gauge block
16	343384	x	Lådförstycke (Vit)	Drawer front (White)
--	343412	x	Lådförstycke (Mekong)	Drawer front (Mekong)
--	343407	x	Lådförstycke (High Gloss)	Drawer front (High Gloss)
--	317514	x	Låda 500x480 d:o	Drawer 500x480 d:o
--	317382	x	Glidskena låda H d:o	Slide bar, drawer R d:o
--	350221	x	Glidskena låda V d:o	Slide bar, drawer L d:o
17	343385	x	Lådförstycke (Vit)	Drawer front (White)
--	343413	x	Lådförstycke (Mekong)	Drawer front (Mekong)
--	343408	x	Lådförstycke (High Gloss)	Drawer front (High Gloss)
--	317514	x	Låda 500x480 d:o	Drawer 500x480 d:o
--	317382	x	Glidskena låda H d:o	Slide bar, drawer R d:o
--	350221	x	Glidskena låda V d:o	Slide bar, drawer L d:o
18	343386	x	Lucka (Vit)	Door (White)
--	343414	x	Lucka (Mekong)	Door (Mekong)
--	343410	x	Lucka (High Gloss)	Door (High Gloss)
--	20-900302	x	Pentrylåda 500x273 d:o *	Drawer pentry 500x273 d:o *
--	07-800039	x	Rullskena H d:o *	Roller rail R d:o *
--	07-800038	x	Rullskena V d:o *	Roller rail L d:o *
--	317514	x	Låda 500x480 d:o *	Drawer 500x480 d:o *
--	317382	x	Glidskena låda H d:o *	Slide bar, drawer R d:o *
--	350221	x	Glidskena låda V d:o *	Slide bar, drawer L d:o *
19	343378	x	Lucka (Vit)	Door (White)
			M= Metervara T= Tillbehör	M= On the metre T= Accessory

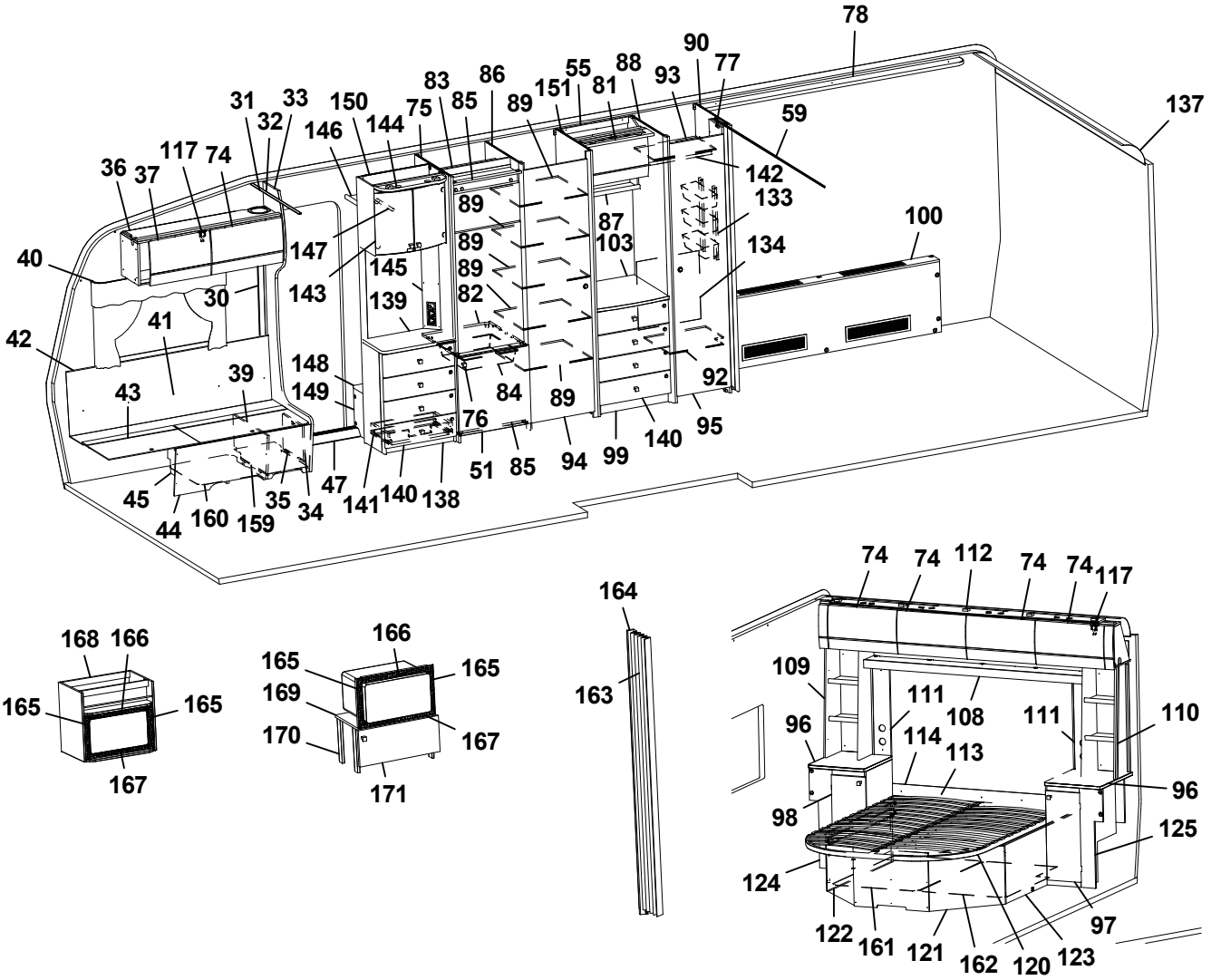
78
90
77
88
93
55
81
151
89
86
83
85
75
150
144
146
31
33
32
117
74
36
37
59
137
142
133
100
134
87
103
89
89
89
82
147
145
143
139
40
30
41
42
39
43
148
149
84
89
92
76
95
140
99
94
85
51
47
141
140
138
45
44
160
159
35
34

168
166
165
165
167

166
165
165
169
170
167
171

164
163

74
74
112
74
74
117
109
111
108
111
110
96
114
113
96
98
125
124
97
122
161
121
162
120
123

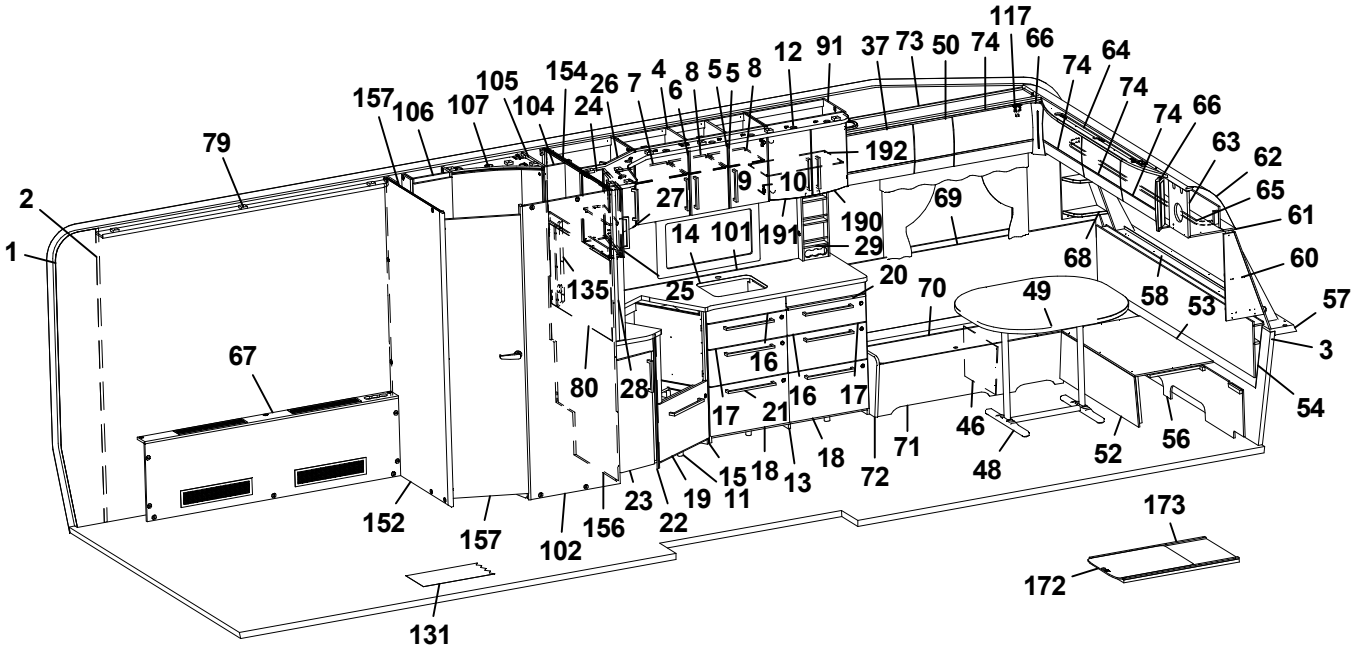
117
66
74
64
74
74
66
63
62
65
61
60
57
3
54
56
52
48
46
71
72
18
13
15
11
19
22
23
156
102
157
152
131
157
106
107
105
104
154
26
24
7
4
6
8
5
5
8
12
91
37
73
50
74
79
2
1
192
9
10
27
14
101
191
190
29
69
68
58
53
135
25
20
70
49
67
80
28
16
16
17
17
21
18
15
11
23
19
22
173
172

Pos Fig	Det. nr Part. No	Ingår Fitted	OBS!! Ange alltid årsmodell vid beställning av inredning Benämning	OBS!! Specify always year of model when ordering equipment Description
--	343380	x	Lucka (Mekong)	Door (Mekong)
--	343379	x	Lucka (High Gloss)	Door (High Gloss)
20	341954	x	Skärbräda	Cutting board
21	350472	x	Handtag	Handle
22	343051	x	Utskjut diskbänk (Vit)	Projection kitchen sink (White)
--	343406	x	Utskjut diskbänk (Mekong)	Projection kitchen sink (Mekong)
--	343405	x	Utskjut diskbänk (High Gloss)	Projection kitchen sink (High Gloss)
23	343378	x	Lucka (Vit)	Door (White)
--	343380	x	Lucka (Mekong)	Door (Mekong)
--	343379	x	Lucka (High Gloss)	Door (High Gloss)
--	350471	x	Handtag d:o	Handle d:o
24	343438	x	Skåp utskjut kökskåp (Vit)	Cupboard projection (White)
--	343440	x	Skåp utskjut kökskåp (Mekong)	Cupboard projection (Mekong)
--	343439	x	Skåp utskjut kökskåp (High Gloss)	Cupboard projection (High Gloss)
--	341856	x	Hylla d:o	Shelf d:o
25	343441	x	Lucka H (Vit)	Door R (White)
--	343443	x	Lucka H (Mekong)	Door R (Mekong)
--	343442	x	Lucka H (High Gloss)	Door R (High Gloss)
26	343422	x	Hörnskåp (Vit)	Corner cupboard (White)
--	343424	x	Hörnskåp (Mekong)	Corner cupboard (Mekong)
--	343423	x	Hörnskåp (High Gloss)	Corner cupboard (High Gloss)
27	343425	x	Lucka V (Vit)	Door L (White)
--	343427	x	Lucka V (Mekong)	Door L (Mekong)
--	33426	x	Lucka V (High Gloss)	Door L (High Gloss)
28	341727	x	Stolpe utskjut	Support bar
29	333409M	x	Kryddhylla	Spice rack
30	318962	x	List täck el-kabel B=45 L=2100	Cover strip B=45 L=2100
31	316270	x	List snäpp undre L2379	List under L2379
32	316268	x	List snäpp övre L2379	List upper L2379
33	343135	x	Stolpe först. L1948 kpl. m. lucka	Support bar cpl. with door
34	343731	x	Lucka	Door
35	312589	x	Gångjärn	Hinge
36	345060	x	Skåp övre elc.L=1108	Cupboard upper L=1108
--	345061	x	Skåp övre elc.L=1108 (Selected)	Cupboard upper L=1108 (Selected)
--	345062	x	Skåp övre elc.L=1108 (Customized)	Cupboard upper L=1108(Customized)
37	343181	x	Lucka	Door
--	343184	x	Lucka (High Gloss)	Door (High Gloss)
39	342494	x	Stöd bäddlåda HF	Support bed box
40	350348	x	Skena gardin L1020	Curtain rod L1020
41	339355	x	Värmespalt H fram	Air gap R.F.
42	319821	M	List kant mörkbrun	Strip, dark brown
43	343032	x	Lock bäddlåda H F	Cover bedbox R.F.
--	319024	x	Matta grå textil m. tejp d:o	Carpet gray textile with tape d:o
44	343085	x	Front bäddlåda H F	Front bed box R.F.
--	343034	T	Front bäddlåda H F (centraldammsugare)	Front bed box R.F. (central vacuum cleaner)
45	342495	x	Stöd bäddlåda HF	Support bed box
46	312825	x	Stöd bäddlåda VF	Support bed box
47	314687	x	Tröskel aluminium L=850	Threshold aluminium L=850
48	310083	x	Bordsstativ	Table stand
--	350474	T	Bordstativ enpelar	Table stand pillar
			M= Metervara T= Tillbehör	M= On the metre T= Accessory

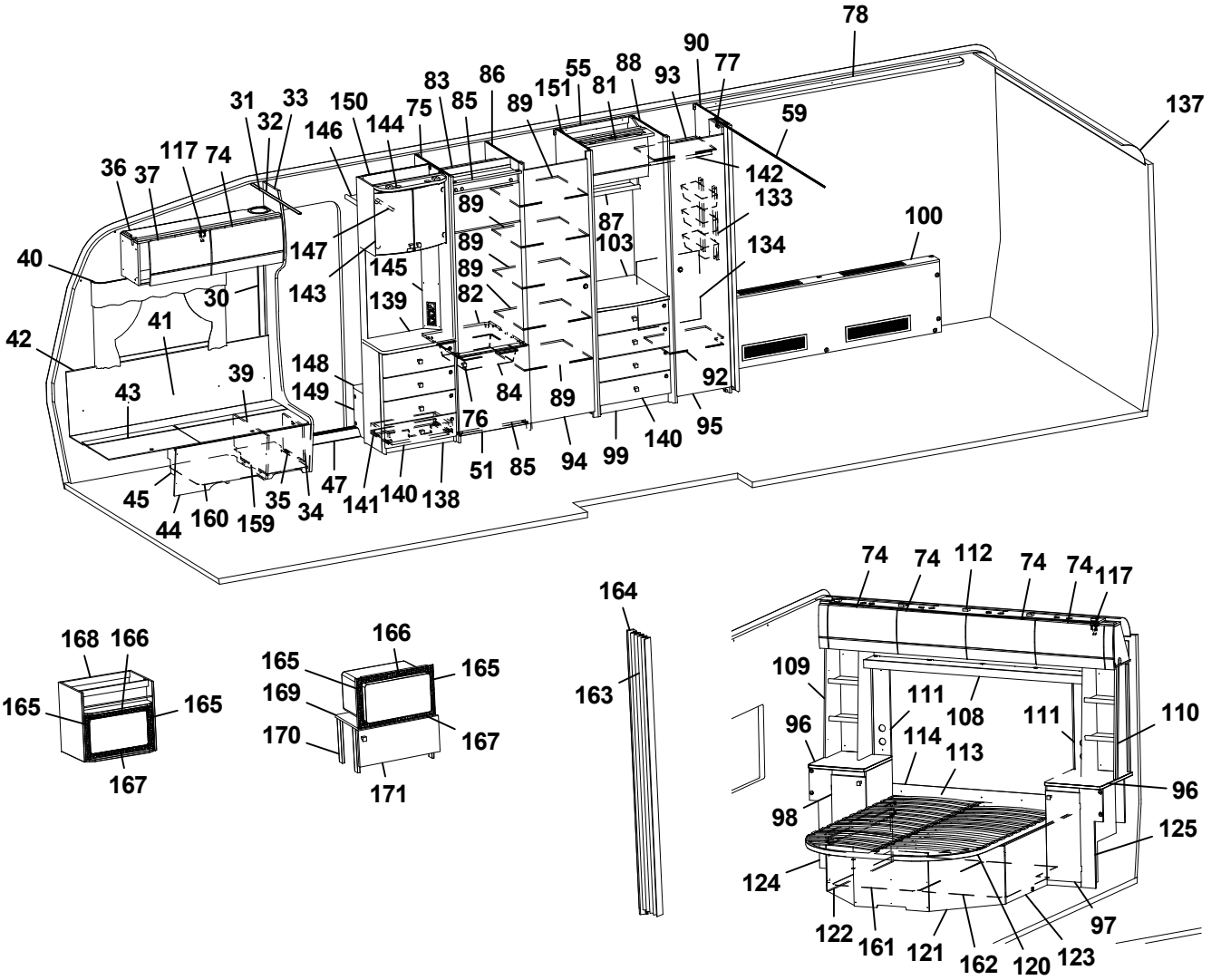
78
90
77
88
93
55
81
151
89
86
83
85
75
150
144
146
31
33
32
117
74
36
37
59
137
142
133
100
134
87
103
89
89
89
82
147
145
143
139
40
30
41
42
39
43
148
149
84
89
92
76
95
140
99
94
85
51
47
141
140
138
45
44
160
159
35
34

168
166
165
165
167

166
165
165
169
170
167
171

164
163

74
74
112
74
74
117
109
111
108
111
110
96
114
113
96
98
125
124
97
122
161
121
162
120
123

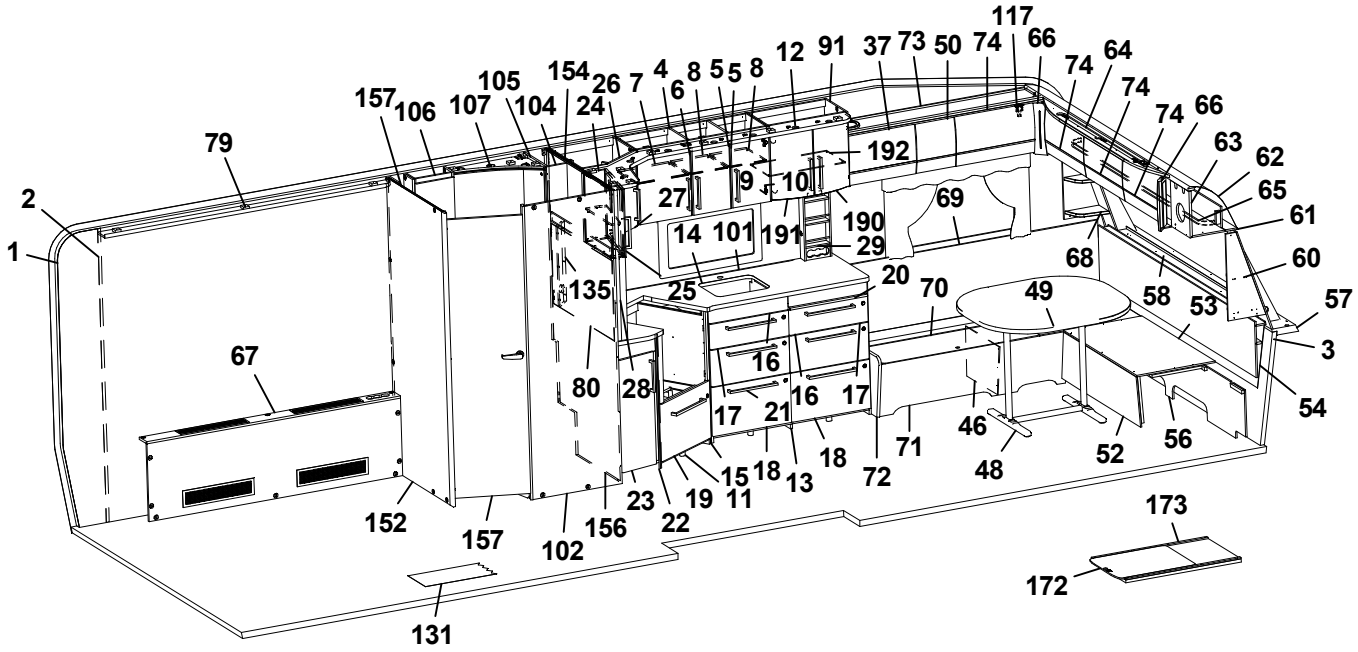
117
66
74
64
74
74
66
63
62
65
61
60
57
3
54
56
52
48
46
71
72
18
13
15
11
19
22
23
156
102
157
152
131
157
106
107
105
104
154
26
24
7
4
6
8
5
5
8
12
91
37
73
50
74
79
2
1
192
27
9
10
190
191
14
101
29
69
68
58
53
135
25
20
70
49
67
80
28
16
16
17
17
21
18
15
11
23
19
22
173
172

Pos Fig	Det. nr Part. No	Ingår Fitted	OBS!! Ange alltid årsmodell vid beställning av inredning Benämning	OBS!! Specify always year of model when ordering equipment Description
49	343248	x	Bordsskiva 800x1000	Table top 800x1000
50	343180	x	Lucka 272x327,5	Door 272x327,5
--	343183	x	Lucka 272x327,5 (High Gloss)	Door 272x327,5 (High Gloss)
51	343736	x	Lucka H 550x570	Door R 550x570
--	316799	x	Gångjärn d:o	Hinge d:o
--	312588	x	Platta gångjärn d:o	Plate hinge d:o
52	331245M	x	Front bäddlåda gavel	Front bed box gable
53	331246M	x	Skiva rundsittgrupp	Sheet seat
54	340578	x	Värmespalt gavel fram	Air gap
55	344393	x	Skåp övre L=560mm	Cupboard upper L=560mm
56	340520	x	Stöd sittgrupp	Support
57	213471	x	Hylla front kpl. L2376	Shelf front cpl. L2376
58	340191	x	Front/hylla kpl.	Front/shelf cpl.
--	340929	x	Hylla m. belysning "Björn" (Customized)	Shelf with lighting "Bear" (Customized)
59	318104	x	Skena draperi L=1730	Drapery rail L=1730
60	343562	x	Hylla hörn H	Shelf R
61	313884	x	List plast radie L=2379	List L=2379
62	316005	x	Skiva plast 295x2363x1	Plastic sheet
63	344966	x	Skåp gavel fram L=2360	Cupboard L=2360
--	344979	x	Skåp gavel fram L=2360 (Customized)	Cupboard L=2360 (Customized)
--	350454	x	Gångjärn d:o	Hinge d:o
64	343160	x	Ljusramp gavelskåp	Light holder
65	350349	x	Skena gardin L1920	Curtain rod L1920
66	343294	x	Hörn inredning (High Gloss)	Corner (High Gloss)
67	343370	x	Front kpl.	Front cpl.
--	319018	x	Galler ventilation 500x110	Ventilation grille al. 500x110
--	319198	x	Galler ventilation 480x80	Ventilation grille al 480x80
68	343556	x	Hylla hörn V	Shelf L
69	337174	x	Värmespalt V fram	Air gap L.F.
70	343033	x	Lock bäddlåda V F	Cover bed box L.F
--	319024	x	Matta grå textil m. tejp d:o	Carpet gray textile with tape d:o
71	339502	x	Front bäddlåda V F	Front bed box L.F.
72	343469	x	Gavel bäddlåda V F	Gable bed box L.F
73	345089	x	Skåp övre L=11388	Cupboard upper L=1388
--	345090	x	Skåp övre L=11388 (Selected)	Cupboard upper L=1388 (Selected)
--	345091	x	Skåp övre L=1388 (Customized)	Cupboard upper L=1388 (Customized)
74	343182	x	Lucka	Door
--	343185	x	Lucka (High Gloss)	Door (High Gloss)
75	342304	x	Vägg kyl V	Wall refrigerator L
76	350473	x	Handtag knopp	Handle knob
77	331238M	x	Nisch, vikdörr	Niche folding door
78	343359	x	Ljusramp	Light holder
79	343356	x	Ljusramp	Light holder
80	341710-F	T	Köksskiva vägg svart fiskben	Protection kitchen, black fishbone
--	341710-G	T	Köksskiva vägg natur skiffer	Protection kitchen, nature slate
81	344401	x	Ljusramp	Light holder
82	340675	x	Hylla under kyl	Shelf under refrigerator
83	342309	x	Bakstycke stopp kyl	Back cupboard
84	310325	x	Trådback vit 427x427x85	Tray 427x427x85
--	312712	x	Glidlist trådback (säljes i par)	Sliding strip tray (pair)
			M= Metervara T= Tillbehör	M= On the metre T= Accessory

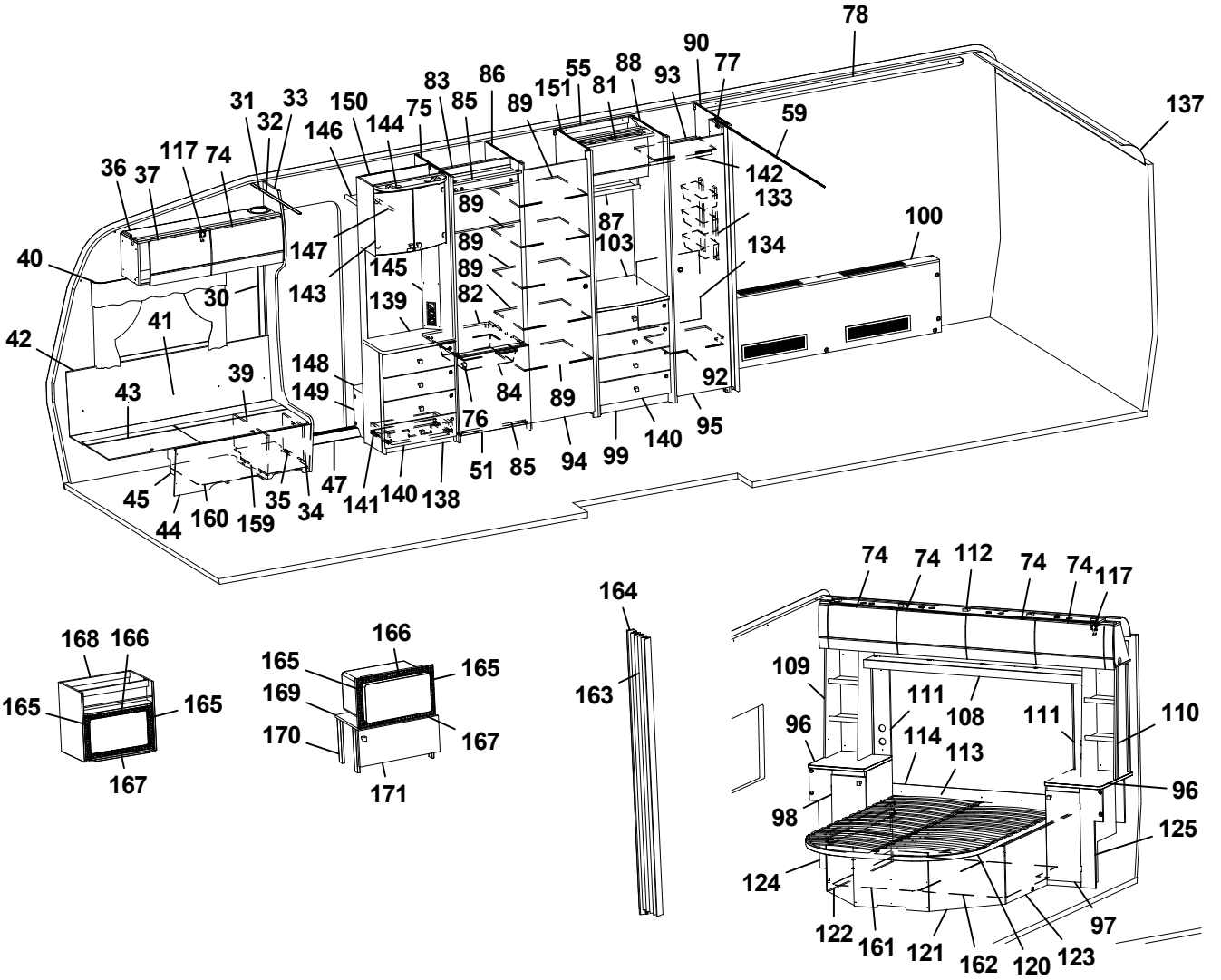
78
90
77
88
93
55
81
151
89
86
83
85
75
150
144
146
31
33
32
117
74
36
37
59
137
142
133
100
134
87
103
89
89
89
82
147
145
143
139
40
30
41
42
39
43
148
149
84
89
92
76
95
140
99
94
85
51
47
141
140
138
45
44
160
159
35
34

168
166
165
165
167

166
165
165
169
170
167
171

164
163

74
74
112
74
74
117
109
111
108
111
110
96
114
113
96
98
125
124
97
122
161
121
162
120
123

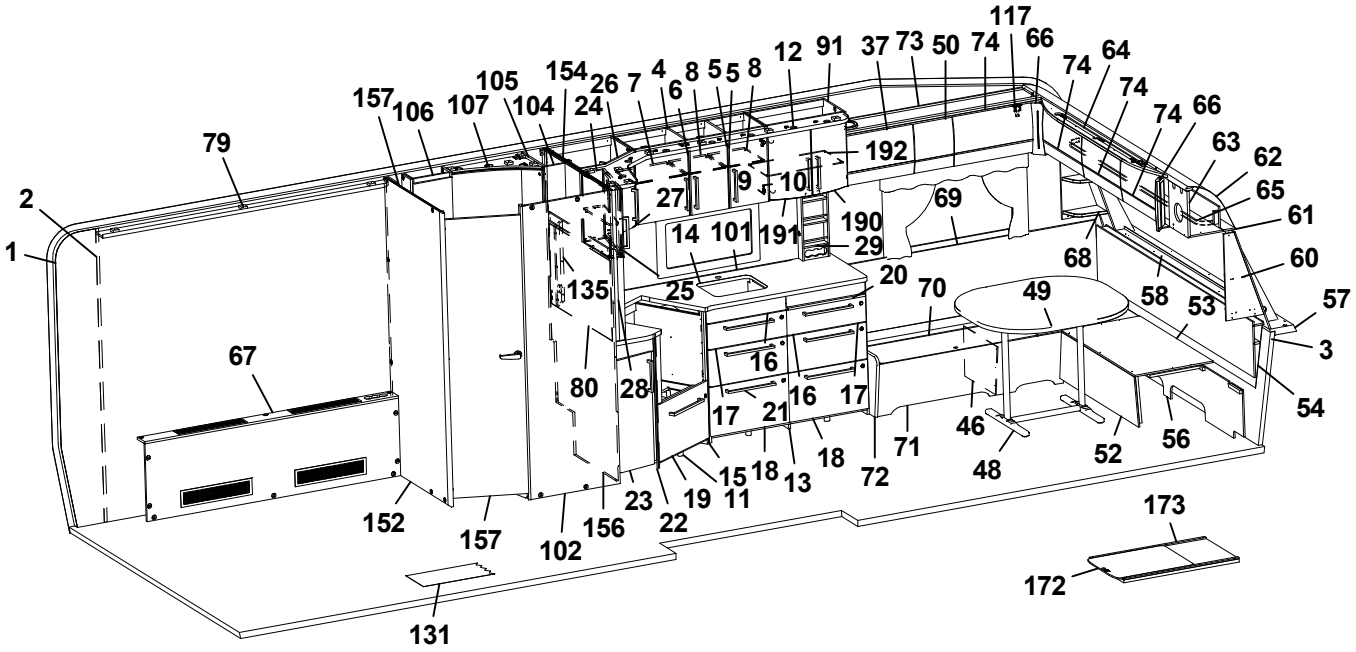
117
66
74
64
74
74
66
63
62
65
61
60
57
3
54
56
52
48
46
71
72
18
13
18
15
11
19
22
23
156
102
157
152
131
157
106
107
105
104
154
26
24
7
4
6
8
5
5
8
12
91
37
73
50
74
79
2
1
192
9
10
27
14
101
191
190
29
69
68
58
53
135
25
20
70
49
67
80
28
16
16
17
17
21
72
48
173
172

Pos Fig	Det. nr Part. No	Ingår Fitted	OBS!! Ange alltid årsmodell vid beställning av inredning Benämning	OBS!! Specify always year of model when ordering equipment Description
85	342306	x	List folierad L = 528	List foiled L = 528
86	342663	x	Vägg kyl H	Wall refrigerator R
87	331743M	x	Hyllpaket	Shelf
88	344378	x	Vägg garderob	Wall wardrobe
89	344398	x	Hylla garderob	Shelf wardrobe
90	343693	x	Vägg garderob	Wall wardrobe
91	345048	x	Skåp vitrin	Vitrine
92	343708	x	Hylla nedre	Shelf under
93	343711	x	Hylla övre	Shelf upper
94	342239	x	Dörr 490x1850	Door 490x1850
95	342238	x	Dörr 415x1850	Door 415x1850
96	343305-K	x	Skiva hurts 295x550	Board cupboard
--	343305-L	x	Skiva hurts 295x550, mörk	Board cupboard, dark
97	343313	x	Lucka H 270x745	Door
98	343319	x	Lucka V 270X745	Door
99	344138	x	Byrå kpl. u. skiva	Chest of drawers without board
100	343363	x	Front kpl.	Front cpl.
--	319018	x	Galler ventilation al. 500x110	Ventilation grille al. 500x110
--	319198	x	Galler ventilation al. 480x80	Ventilation grille al. 480x80
101	350493-F	T	Köksskiva vägg svart fiskben	Protection kitchen, black fiskben
--	340493-G	T	Köksskiva vägg natur skiffer	Protection kitchen, nature slate
102	344591	x	Vägg tvättrum	Wall
103	344360	x	Skiva byrå	Board
104	338653	x	Vägg tvättrum	Wall
105	338650	x	Vägg tvättrum	Wall
106	343732	x	Skåp tvättrum	Cupboard upper
107	336141	x	Ljusramp tvättrum	Light holder
108	345159	x	Hyllpaket	Shelf
109	343293	x	Hylla	Shelf R
110	343284	x	Hylla	Shelf L
111	343330	x	Front el-uttag	Front outlet
112	343361	x	Ljusramp	Light holder
113	344424	x	Värmespalt	Air gap
114	343382	x	Sänggavel kpl. m. tyg	Headboard cpl. with fabric
117	350454	x	Gångjärn	Hinge
120	09-210228	x	Sängram kpl. m ribbotten	Bed bottom cpl. with laths
--	09-210228A	x	Fjärrstyrning d:o	Remote control d:o
--	09-210228C	x	Motor d:o	Electric motor d:o
121	343334	x	Sänglåda kpl.	Bed box cpl.
122	343347	x	Gavel sänglåda V	Gable bed box L
123	343342	x	Gavel sänglåda H	Gable bed box R
124	343314	x	Hurts kpl. u. skiva	Cupboard cpl. without board
125	343296	x	Hurts kpl. u. skiva	Cupboard cpl. without board
131	350469	T	Matta golv, gråsten	Carpet floor, greystone
--	319393	T	Matta golv, antik planka	Carpet floor, antique plank
133	319759	x	Korg, garderob	Basket, wardrobe
--	335802	x	List för korgar	List för baskets
134	336261	x	Täckskiva exp.kärl	Cover expansion vessel
135	341985	x	Front el-uttag	Front outlet
137	316005	x	Skiva plast 295x2363x1	Plastic sheet
			M= Metervara T= Tillbehör	M= On the metre T= Accessory

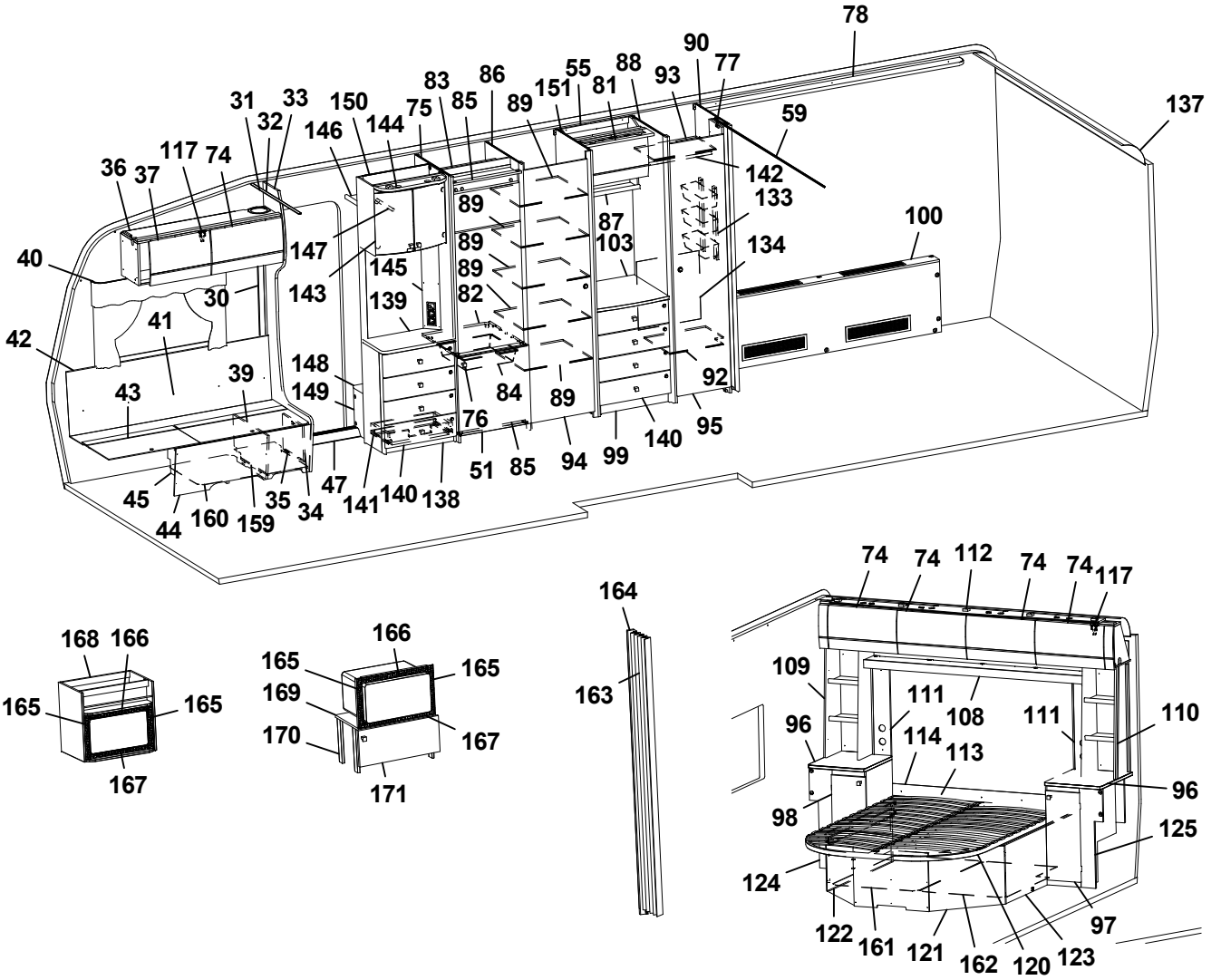
78
90
77
88
93
55
81
151
89
86
83
85
75
150
144
146
31
33
32
117
74
36
37
59
137
142
133
100
134
87
103
89
89
89
82
147
145
143
139
40
30
41
42
39
43
148
149
84
89
92
76
95
140
99
94
85
51
47
141
140
138
45
44
160
159
35
34

168
166
165
165
167

166
165
165
169
170
167
171

164
163

74
74
112
74
74
117
109
111
108
111
110
96
114
113
96
98
125
124
97
122
161
121
162
120
123

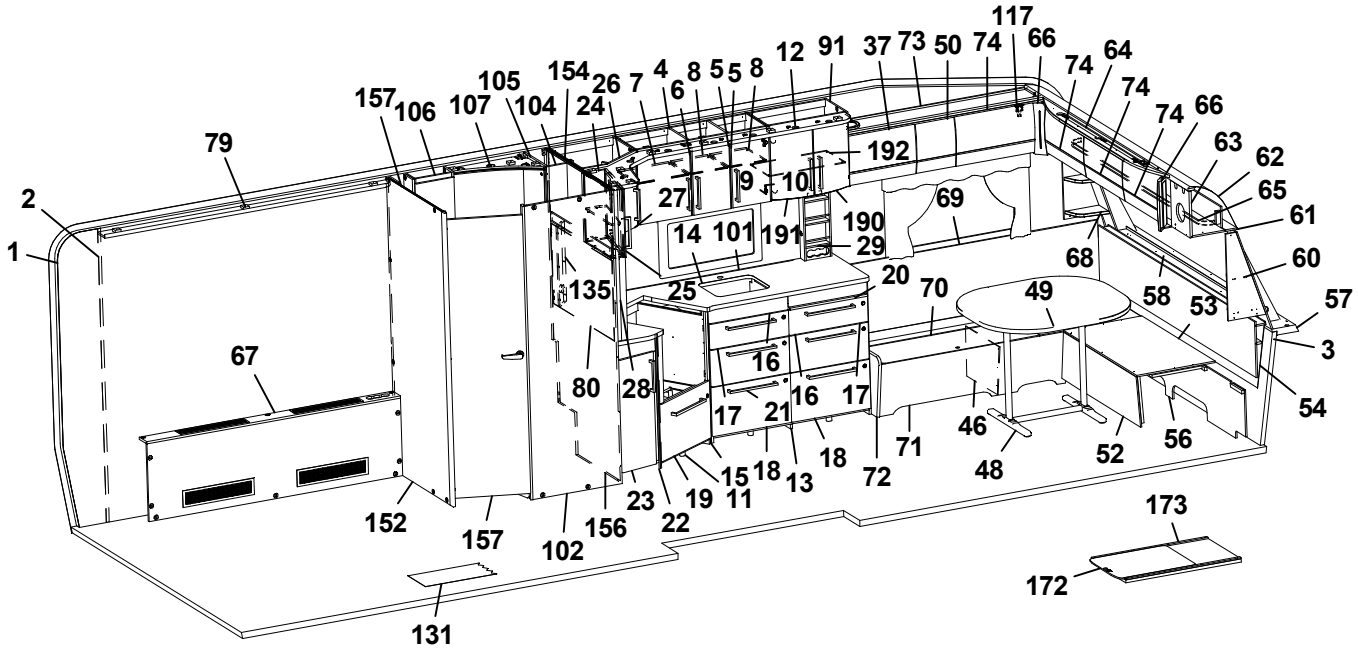
117
66
74
64
74
74
66
63
62
65
61
60
57
3
54
56
52
48
46
71
72
18
13
15
11
19
22
23
156
102
157
152
131
157
106
107
105
104
154
26
24
7
4
6
8
5
5
8
12
91
37
73
50
74
79
2
1
192
27
9
10
190
191
14
101
29
69
68
58
53
135
25
20
70
49
67
80
28
16
16
17
17
21
18
15
11
23
19
22
173
172

Pos Fig	Det. nr Part. No	Ingår Fitted	OBS!! Ange alltid årsmodell vid beställning av inredning Benämning	OBS!! Specify always year of model when ordering equipment Description
138	343583	x	TV-bänk kpl. u. skiva	TV-bench cpl. whitout board
139	343590-K	x	Skiva TV-bänk, ljus	Board, light
--	343590-L	T	Skiva TV-bänk, mörk	Board, dark
140	343591	x	Lådförstycke	Drawer front
141	20-900302	x	Pentrylåda 500x273 d:o	Drawer pentry 500x273 d:o
--	07-800039	x	Rullskena H d:o	Roller rail R d:o
--	07-800038	x	Rullskena V d:o	Roller rail L d:o
142	350217	x	Galgstång L=790	Clothes hanger L=790
143	345069	x	Skåp bar kpl. H=560	Coctail cabinet cpl. H=560
--	330180	x	Hylla hållare flaskor	Shelf bottle holder
--	343667	x	Lucka H d:o	Door R d:o
--	343666	x	Lucka V d:o	Door L d:o
--	318379	x	Gångjärn d:o	Hinge d:o
--	318380	x	Täckhatt d:o	Cover d:o
--	312588	x	Platta gångjärn d:o	Plate hinge d:o
144	336106	x	Ljusramp	Light holder
145	343721	x	Front el-uttag 130x675	Front outlet 130x675
146	331910M	x	Hylla garderob övre	Shelf
147	350217	x	Galgstång L=790	Clothes hanger L=790
148	319866	x	Hylla insteg	Shelf
149	336618	x	Front hylla garderob	Front
150	343654	x	Vägg instegsgarderob	Wall wardrobe
151	344374	x	Vägg garderob	Wall wardrobe
152	343376	x	Vägg tvättrum	Wall washroom
154	338656	x	Vägg tvättrum	Wall
156	343420	x	Vägg	Wall
157	342597	x	Dörr tvättrum	Door washroom
158	339120	x	Hylla	Shelf
159	350390	x	Plåt skofack	Plate shoe compartment
160	343594	x	Luftspalt H-fram	Air gap R front
161	344415	x	Luftspalt sänglåda	Air gap bed box
162	344416	x	Luftspalt sänglåda	Air gap bed box
163	315216	T	Vikdörr 1900x1500	Folding door
164	376461	T	Bakdel nisch vikdörr	Back niche folding door
165	402108	T	Galler vent. mikro 318x38	Grating vent. micro 318x38
166	402109	T	Galler vent. mikro 448x38	Grating vent. micro 448x38
167	402110	T	Galler vent. mikro 448x33	Grating vent. micro 448x33
168	342343	T	Skåp kpl. mikrovågsugn	Cupboard cpl. microwave oven
169	342316	T	Hylla mikro	Shelf
170	342315	T	List folierad L=283	List folierad L=283
171	343880	T	Lucka 550x228	Door 550x228
--	316799	x	Gångjärn d:o	Hinge d:o
--	312588	x	Platta gångjärn d:o	Plate hinge d:o
172	341192	T	Utdragsskiva bord 450x550	Sliding leaf 450x550
173	341193	T	Låda utdragsskiva	Box sliding leaf
			* = Olika djup på lådor kan förekomma ¹ = Selected och Customized	* = Different depths of drawers can exist ¹ = Selected and Customized
			Dyntyger, madrasser m.m. (se dynor m.m.)	Cushion textilies, mattresses etc. (see cushions etc.)
			M= Metervara T= Tillbehör	M= On the metre T= Accessory

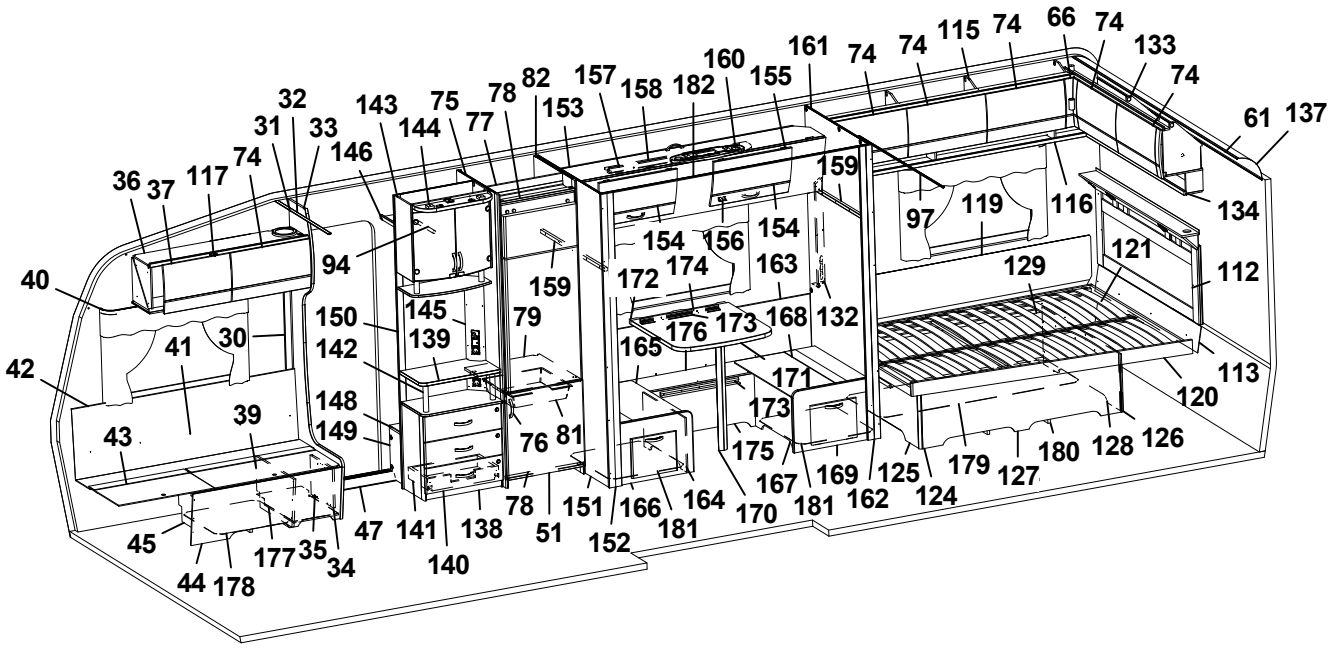
74 66 74 115 74 74 133 74 61 137
32 143 75 78 82 157 158 182 160 155 161 74
31 33 144 77 153
36 37 117 74 146
159
97 119 116 134
154 156 154
94 172 174 163 121 129 112
40 159
150 145 79 139 168 132
41 30 142 165 176 173
42 148 171 113 120
39 149 173
43 76 81 175 169 125 179 180 128 126
167 162 124 127
78 151 166 164 170 181
45 47 141 138 51 152 181
177 35 34
44 178 140

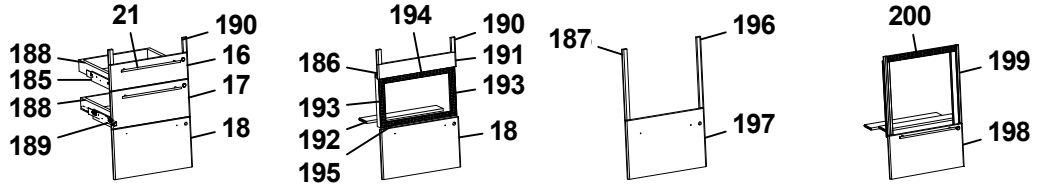
21 190 188 16 185 17 188 18 189
194 190 186 191 193 193 192 18 195
187 196 197
200 199 198

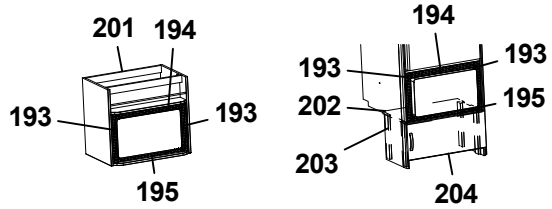
201 194 193 193 195
194 193 193 202 195 203 204

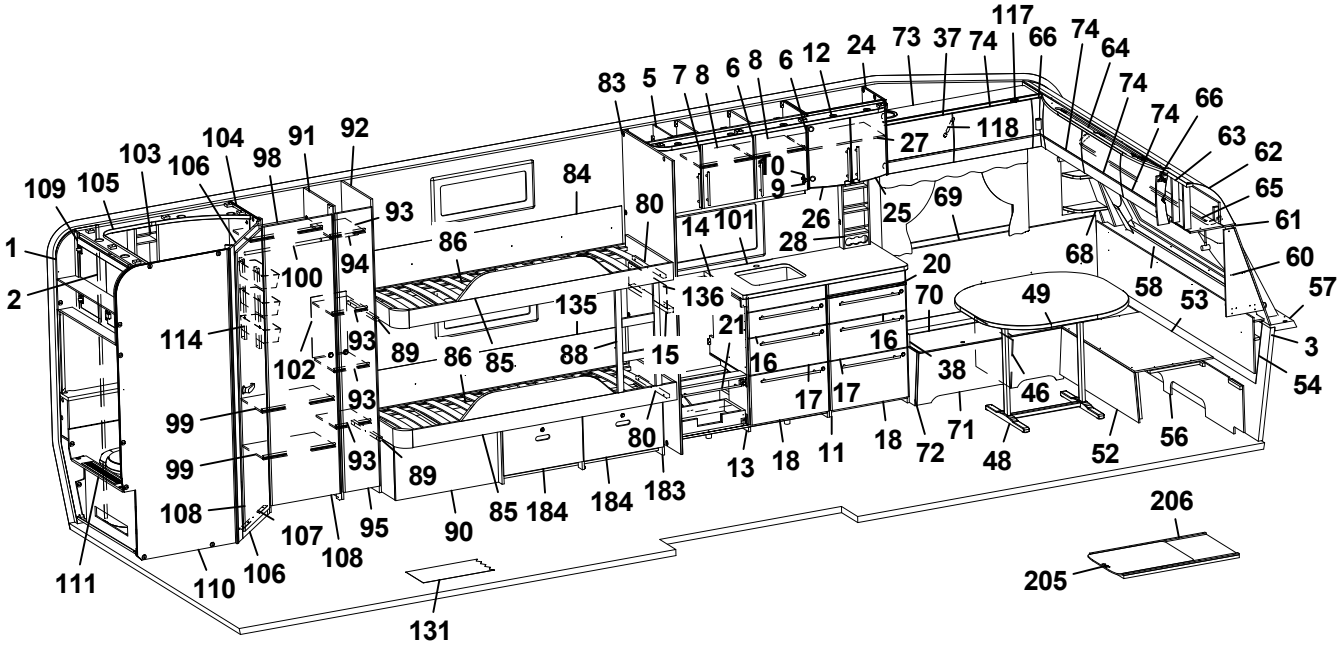
117 74 66 74 64 74 66 74 63 62 65 61 60 57 3 54
73 37 74 24 12 6 8 6 8 7 5 83
27 118
10 9 26 25 69 68 58 53
28 20 70 49
109 105 103 104 106 98 91 92 93 84 80 14 101 136 21 16 38 46 56
1 2 86 94 100 135 88 15 16 17 17 18 72 71 52
114 102 93 89 86 85 13 18 11 48
99 93 80
99 93 89 85 184 184 183 90 95 107 108 108 106 110 111
206 205 131

Pos Fig	Det. nr Part. No	Ingår Fitted	OBS!! Ange alltid årsmodell vid beställning av inredning Benämning	OBS!! Specify always year of model when ordering equipment Description
1	318657	M	Tapet vägg/tak	Wall paper
2	318584	M	Tejp tapet 20 mm	Tape, wall paper 20 mm
3	318585	M	Tejp tapet 60 mm	Tape, wall paper 60 mm
4	343450	x	Skåp kök L1120 kpl. (Vit)	Cupboard kitchen L1120 cpl. (White)
--	343452	x	Skåp kök L1120 kpl. (Mekong)	Cupboard kitchen L1120 cpl. (Mekong)
--	343451	x	Skåp kök L1120 kpl. (High Gloss)	Cupboard kitchen L1120 cpl. (High Gloss)
5	341681	x	Hylla	Shelf
6	343441	x	Lucka H (Vit)	Door R (White)
--	343443	x	Lucka H (Mekong)	Door R (Mekong)
--	343442	x	Lucka H (High Gloss)	Door R (High Gloss)
--	350471	x	Handtag d:o	Handle d:o
7	343453	x	Lucka V (Vit)	Door L (White)
--	343455	x	Lucka V (Mekong)	Door L (Mekong)
--	343454	x	Lucka V (High Gloss)	Door L (High Gloss)
--	350471	x	Handtag d:o	Handle d:o
8	331385M	x	Hylla	Shelf
9	311917	x	Gångjärn	Hinge
10	312588	x	Platta gångjärn	Plate hinge
11	343882	x	Diskbänk vinklad (Vit)	Kitchen sink angled (White)
--	343833	x	Diskbänk vinklad (Mekong)	Kitchen sink angled (Mekong)
--	343884	x	Diskbänk vinklad (High Gloss)	Kitchen sink angled (High Gloss)
12	343429	x	Ljusramp köksskåp (vitrinskåp)	Light holder kitchen (vitrine)
13	342413	x	Diskbänk induktion trädel u. skiva (Vit)	Kitchen sink induction w/o board (White)
--	342412	x	Diskbänk induktion trädel u. skiva (Mekong)	Kitchen sink induction w/o board (Mekong)
--	342411	x	Diskbänk induktion trädel u. skiva (High Gloss)	Kitchen sink induction w/o board (High Gloss)
14	343881-K	x	Skiva diskbänk 1167x565	Board 1167x565
--	343403-K	x	Skiva diskbänk induktion 1703x573, ljus	Board induction 1703x573, light
--	343403-L	x	Skiva diskbänk induktion 1703x573, mörk	Board induction 1703x573, dark
15	343395	x	Utskjut diskbänk (Vit)	Projection kitchen sink (White)
--	343400	x	Utskjut diskbänk (Mekong)	Projection kitchen sink (Mekong)
--	343399	x	Utskjut diskbänk (High Gloss)	Projection kitchen sink (High Gloss)
16	343384	x	Lådförstycke (Vit)	Drawer front (White)
--	343412	x	Lådförstycke (Mekong)	Drawer front (Mekong)
--	343407	x	Lådförstycke (High Gloss)	Drawer front (High Gloss)
--	317514	x	Låda 500x480 d:o	Drawer 500x480 d:o
--	317382	x	Glidskena låda H d:o	Slide bar, drawer R d:o
--	350221	x	Glidskena låda V d:o	Slide bar, drawer L d:o
17	343385	x	Lådförstycke (Vit)	Drawer front (White)
--	343413	x	Lådförstycke (Mekong)	Drawer front (Mekong)
--	343408	x	Lådförstycke (High Gloss)	Drawer front (High Gloss)
--	317514	x	Låda 500x480 d:o	Drawer 500x480 d:o
--	317382	x	Glidskena låda H d:o	Slide bar, drawer R d:o
--	350221	x	Glidskena låda V d:o	Slide bar, drawer L d:o
18	343386	x	Lucka (Vit)	Door (White)
--	343414	x	Lucka (Mekong)	Door (Mekong)
--	343410	x	Lucka (High Gloss)	Door (High Gloss)
--	20-900302	x	Pentrylåda 500x273 d:o *	Drawer pentry 500x273 d:o *
--	07-800039	x	Rullskena H d:o *	Roller rail R d:o *
--	07-800038	x	Rullskena V d:o *	Roller rail L d:o *
--	317514	x	Låda 500x480 d:o *	Drawer 500x480 d:o *
			M= Metervara T= Tillbehör	M= On the metre T= Accessory

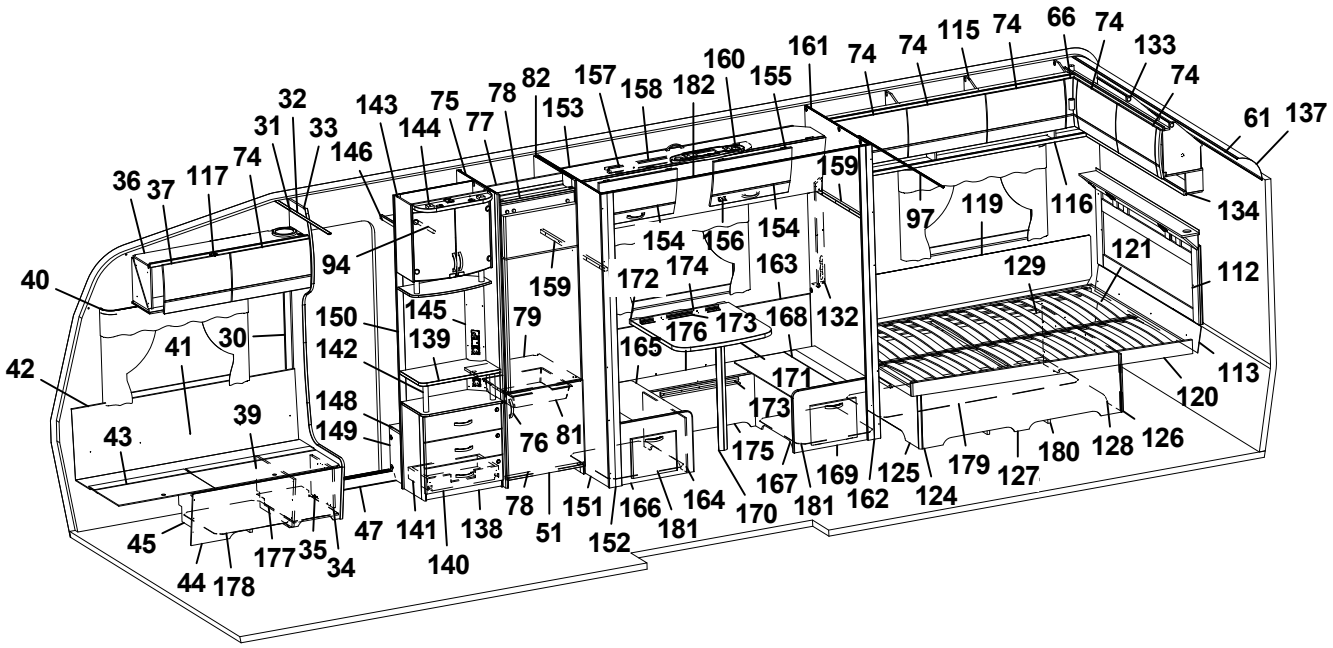
36 37 117 74 32 31 33 143 146 144 75 77 78 82 153 157 158 182 160 155 161 74 74 115 74 66 74 133 74 61 137
40 42 41 30 43 39 94 150 145 139 142 148 149 79 76 81 159 154 156 154 172 174 163 165 176 173 168 132 159 97 119 116 134 121 129 112 113 120
45 44 178 177 35 34 47 141 140 138 78 51 151 152 166 181 164 170 167 181 169 162 125 124 179 127 180 128 126

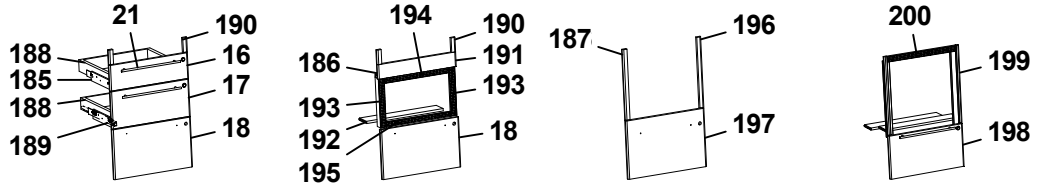
21 190 188 16 185 17 188 18 189
194 190 186 191 193 193 192 18 195
187 196 197
200 199 198

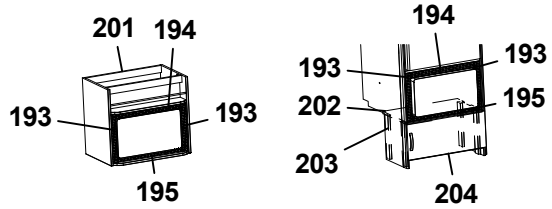
201 194 193 193 195
194 193 193 202 195 203 204

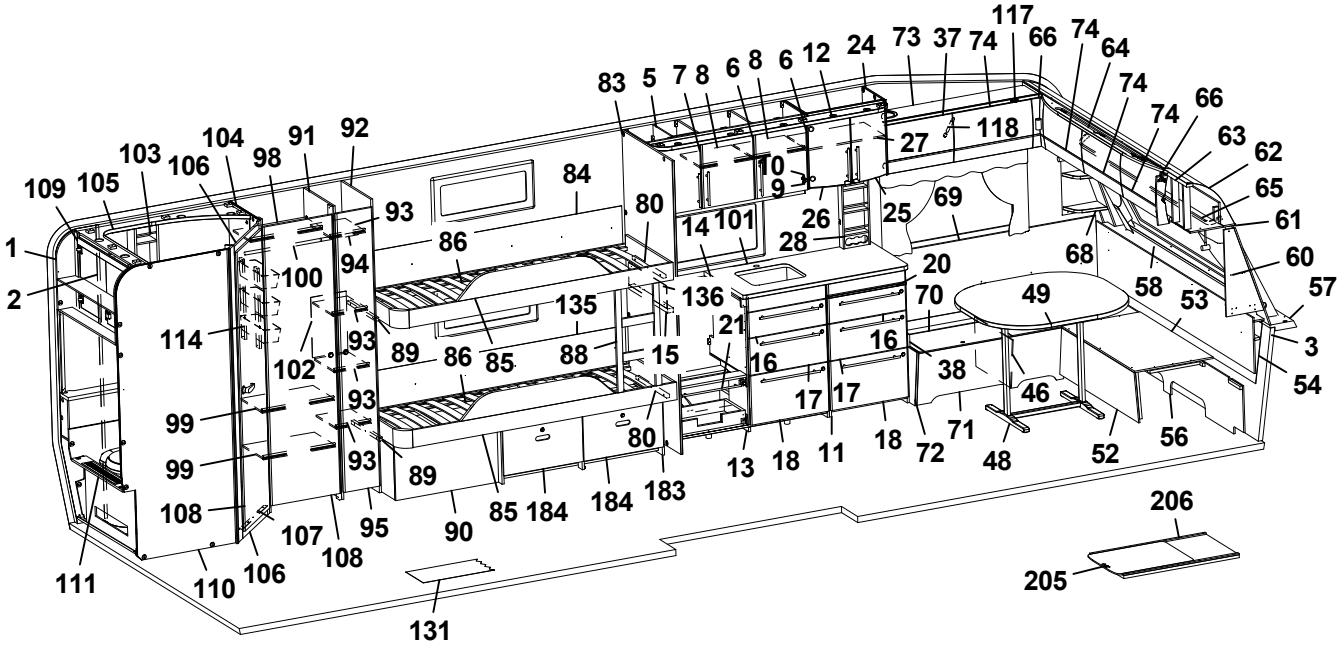
117 66 74 24 73 37 74 64 74 66 74 63 62 65 61 60 57 3 54
83 5 7 8 6 8 6 12 27 118 10 9 26 25 69 68 58 53 49 20 70 16 38 46 56 52 48 71 72 18 11 18 13 17 17 16 21 136 14 101 28 84 80 86 135 88 15 89 86 85 93 94 100 102 114 99 99 108 107 108 95 90 85 184 184 183 80 89 93 93 93 91 92 98 104 106 103 105 109 1 2 111 110 106 131
206 205

Pos Fig	Det. nr Part. No	Ingår Fitted	OBS!! Ange alltid årsmodell vid beställning av inredning Benämning	OBS!! Specify always year of model when ordering equipment Description
--	317382	x	Glidskena låda H d:o *	Slide bar, drawer R d:o *
--	350221	x	Glidskena låda V d:o *	Slide bar, drawer L d:o *
20	343378	x	Lucka (Vit)	Door (White)
--	343380	x	Lucka (Mekong)	Door (Mekong)
--	343379	x	Lucka (High Gloss)	Door (High Gloss)
--	350471	x	Handtag d:o	Handle d:o
21	350472	x	Handtag	Handle
22	343438	x	Skåp utskjut kökskåp (Vit)	Cupboard projection (White)
--	343440	x	Skåp utskjut kökskåp (Mekong)	Cupboard projection (Mekong)
--	343439	x	Skåp utskjut kökskåp (High Gloss)	Cupboard projection (High Gloss)
23	343378	x	Lucka (Vit)	Door (White)
--	343380	x	Lucka (Mekong)	Door (Mekong)
--	343379	x	Lucka (High Gloss)	Door (High Gloss)
--	350471	x	Handtag d:o	Handle d:o
24	343473	x	Skåp vitrin	Vitrine
25	343456	x	Lucka vitrin H 270x450	Door vitrine R 272x450
--	318630	x	Lås magnet d:o	Lock magnet d:o
--	318381	x	Motstycke magnetlås	Companion part
--	318379	x	Gångjärn	Hinge
--	318380	x	Täckhatt d:o	Cover d:o
--	312588	x	Platta gångjärn	Plate hinge
27	343479	x	Hylla	Shelf
28	333409M	x	Kryddhylla	Spice rack
30	318962	x	List täck el-kabel B=45 L=2100	Cover strip B=45 L=2100
31	316270	x	List snäpp undre L2379	List under L2379
32	316268	x	List snäpp övre L2379	List upper L2379
33	343135	x	Stolpe först. L1922 kpl. m. lucka	Support bar cpl. with door
34	343731	x	Lucka	Door
35	312589	x	Gångjärn	Hinge
36	345060	x	Skåp övre elc.L=1108	Cupboard upper L=1108
--	345061	x	Skåp övre elc.L=1108 (Selected)	Cupboard upper L=1108 (Selected)
--	345062	x	Skåp övre elc.L=1108 (Customized)	Cupboard upper L=1108(Customized)
37	343181	x	Lucka	Door
--	343184	x	Lucka (High Gloss)	Door (High Gloss)
39	342494	x	Stöd bäddlåda HF	Support bed box
40	350348	x	Skena gardin L1020	Curtain rod L1020
41	339355	x	Värmespalt H fram	Air gap R.F.
42	319821	M	List kant mörkbrun	Strip, dark brown
43	343032	x	Lock bäddlåda H F	Cover bedbox R.F.
--	319024	x	Matta grå textil m. tejp d:o	Carpet gray textile with tape d:o
44	343085	x	Front bäddlåda H F	Front bed box R.F.
--	343034	T	Front bäddlåda H F (centraldammsugare)	Front bed box R.F. (central vacuum cleaner)
45	342495	x	Stöd bäddlåda HF	Support bed box
46	312825	x	Stöd bäddlåda VF	Support bed box
47	314687	x	Tröskel aluminium L=850	Threshold aluminium L=850
48	310083	x	Bordsstativ	Table stand
--	350474	T	Bordsstativ enpelar	Table stand single pillar
49	343248	x	Bordsskiva 800x1000	Table top 800x1000
51	343736	x	Lucka H 550x570	Door R 550x570
--	316799	x	Gångjärn d:o	Hinge d:o
			M= Metervara T= Tillbehör	M= On the metre T= Accessory

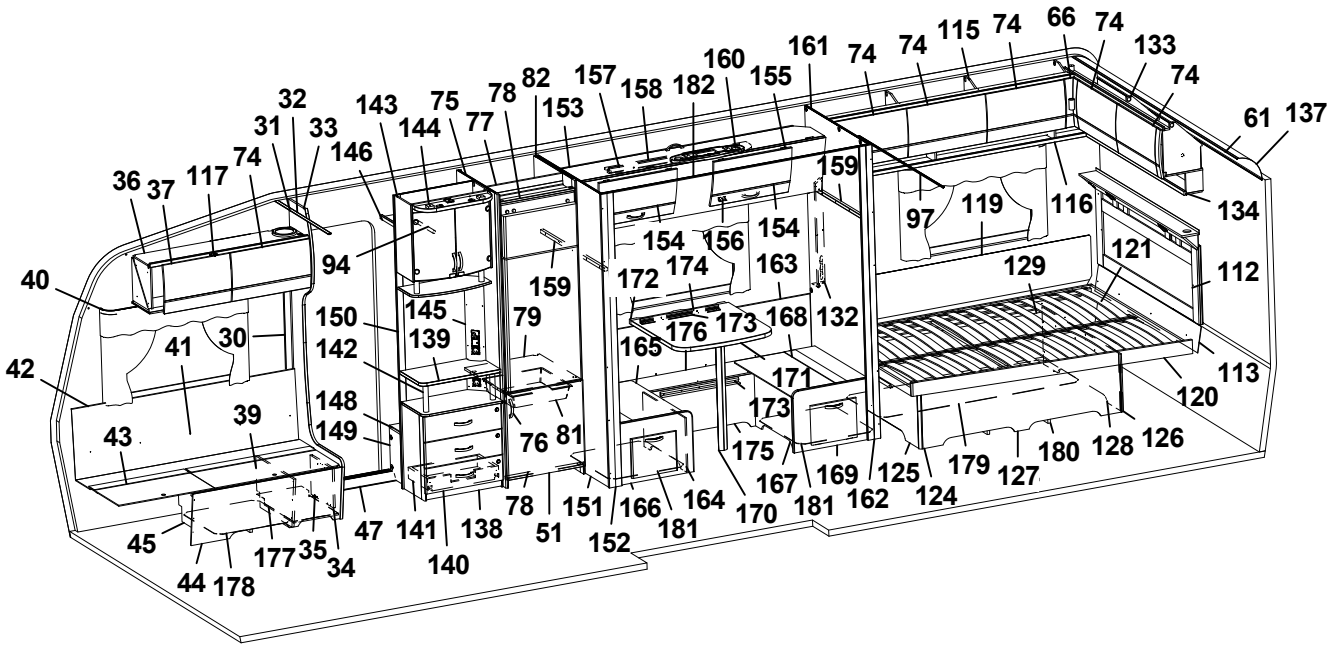
36 37 117 74 32 31 33 143 146 144 75 77 78 82 153 157 158 182 160 155 161 74 74 115 74 66 74 133 74 61 137
40 42 41 30 43 39 94 150 145 139 142 148 149 79 76 81 159 172 174 163 154 156 154 159 97 119 116 134 121 129 112 113 120
45 44 178 177 35 34 47 141 140 138 78 51 151 152 166 181 164 170 167 175 171 173 168 132 165 176 173 169 181 162 125 124 179 127 180 128 126

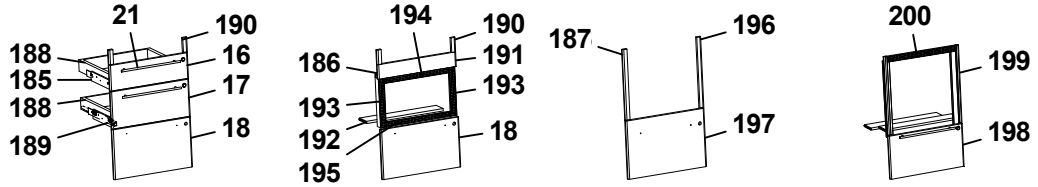
21 190 188 16 185 17 188 18 189
194 190 186 191 193 193 192 18 195
187 196 197
200 199 198

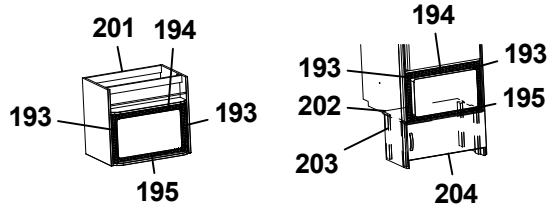
201 194 193 193 195
194 193 193 202 195 203 204

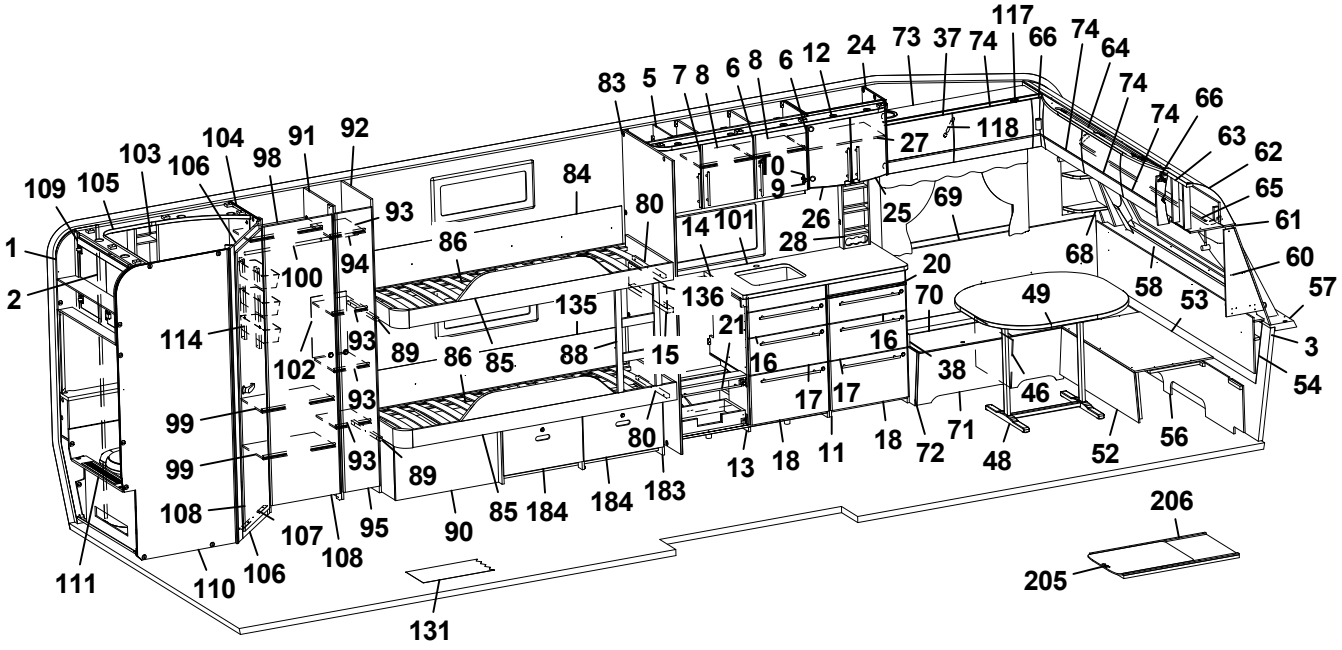
117 74 66 74 64 74 66 74 66 63 62 65 61 60 57 3 54 53 58 68 49 70 20 27 118 25 69 10 9 26 28 14 101 80 84 83 5 7 8 6 8 6 12 24 73 37 74
109 105 103 104 106 98 91 92 93 94 86 100 1 2 114 102 93 89 86 85 88 135 136 21 15 16 16 17 17 38 46 71 72 48 52 56 18 18 11 13 80 99 99 108 107 108 95 90 85 184 184 183 89 93 93 93 111 110 106 131
206 205

Pos Fig	Det. nr Part. No	Ingår Fitted	OBS!! Ange alltid årsmodell vid beställning av inredning Benämning	OBS!! Specify always year of model when ordering equipment Description
--	312588	x	Platta gångjärn d:o	Plate hinge d:o
52	331245M	x	Front bäddlåda gavel	Front bed box gable
53	331246M	x	Skiva rundsittgrupp	Sheet seat
54	340578	x	Värmespalt gavel fram	Air gap
56	340520	x	Stöd sittgrupp	Support
57	213471	x	Hylla front kpl. L2376	Shelf front cpl. L2376
58	340191	x	Front/hylla kpl.	Front/shelf cpl.
--	340929	x	Hylla m. belysning "Björn" (Customized)	Shelf with lighting "Bear" (Customized)
59	343490	x	Lucka	Door
--	343492	x	Lucka (High Gloss)	Door (High Gloss)
60	343562	x	Hylla hörn H	Shelf R
61	313884	x	List plast radie L=2379	List L=2379
62	316005	x	Skiva plast 295x2363x1	Plastic sheet
63	344966	x	Skåp gavel fram L=2360	Cupboard L=2360
--	344979	x	Skåp gavel fram L=2360 (Customized)	Cupboard L=2360 (Customized)
--	350454	x	Gångjärn d:o	Hinge d:o
64	343160	x	Ljusramp gavelskåp	Light holder
65	350349	x	Skena gardin L1920	Curtain rod L1920
66	343294	x	Hörn inredning (High Gloss)	Corner (High Gloss)
68	343556	x	Hylla hörn V	Shelf L
69	337171	x	Värmespalt V fram	Air gap L.F.
70	343564	x	Lock bäddlåda V F	Cover bed box L.F
--	319024	x	Matta grå textil m. tejp d:o	Carpet gray textile with tape d:o
71	339504	x	Front bäddlåda V F	Front bed box L.F.
72	343469	x	Gavel bäddlåda V F	Gable bed box L.F
73	344969	x	Skåp övre L=1108	Cupboard upper L=1108
--	344970	x	Skåp övre L=1108 (Selected)	Cupboard upper L=1108 (Selected)
--	344971	x	Skåp övre L=1108 (Customized)	Cupboard upper L=1108 (Customized)
74	343182	x	Lucka	Door
--	343185	x	Lucka (High Gloss)	Door (High Gloss)
75	342304	x	Vägg kyl V	Wall refrigerator L
76	350473	x	Handtag knopp	Handle knob
77	342309	x	Bakstycke stopp kyl	Back cupboard
78	342306	x	List folierad L = 528	List foiled L = 528
79	340675	x	Hylla under kyl	Shelf under refrigerator
80	331698M	x	Bärregel ö-bädd 22x22x670	Bearing rail upper bed 22x22x670
81	310325	x	Trådback vit 427x427x85	Tray 427x427x85
--	312712	x	Glidlist trådback (säljes i par)	Sliding strip tray (pair)
82	342697	x	Vägg kyl H	Wall refrigerator R
83	344686	x	Vägg	Wall
84	338144	x	Värmespalt	Air gap
85	343988	x	Sängram u. ribbotten	Bed bottom without laths
--	342892	x	Ribbotten kpl.	Laths bottom cpl.
--	311985	x	Ribba sängbotten L=718 B=63	Lath bed bottom L=718 B=63
--	312046	x	Band t. ribbotten	Band for laths bottom
86	343982	x	Vägg	Wall
88	343966	x	Stege	Ladder
89	336493	x	Bärregel ö-bädd 22x22x400	Bearing rail upper bed 22x22x400
90	342893	x	Vinkel front	Angle front
91	338392	x	Vägg garderob	Wall wardrobe
			M= Metervara T= Tillbehör	M= On the metre T= Accessory

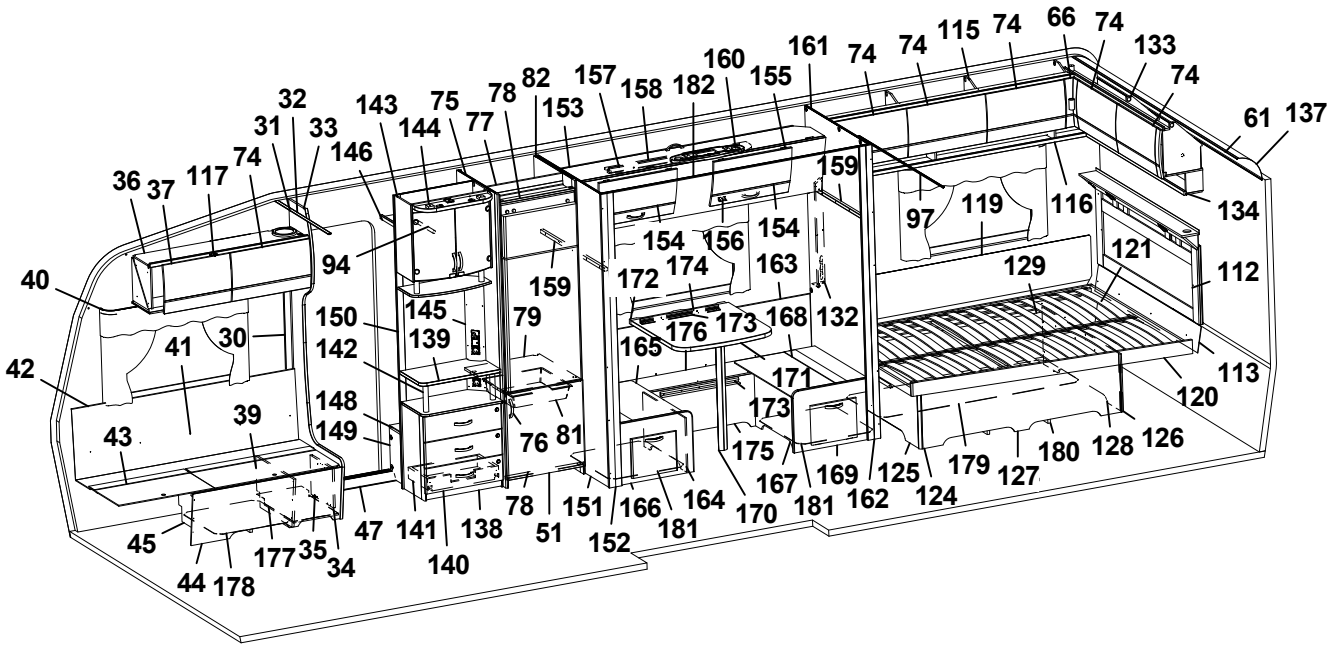
36 37 117 74 32 31 33 143 146 144 75 77 78 82 153 157 158 182 160 155 161 74 74 115 74 66 74 133 74 61 137
40 42 41 30 43 39 94 150 145 139 142 148 149 79 76 81 159 172 174 154 156 154 163 168 132 165 176 173 171 175 167 169 125 124 179 127 180 128 126 120 113 112 121 129 134 97 119 116 159
45 44 178 177 35 34 47 141 140 138 78 51 151 152 166 181 164 170 181 162
21 190 188 16 185 17 188 18 189
194 190 186 191 193 193 192 18 195
187 196 197
200 199 198
201 194 193 193 195
194 193 193 202 195 203 204
117 74 66 74 64 74 66 74 63 62 65 61 60 57 3 54 53 58 68 49 46 56 52 48 71 72 18 11 18 13 17 17 16 38 20 70 16 21 15 88 85 86 89 93 102 114 99 99 108 107 108 95 90 85 184 184 183 80 80 135 136 14 101 28 26 9 10 27 118 25 69 84 86 94 100 93 109 105 103 106 104 98 91 92 1 2 111 110 106 131
206 205

Pos Fig	Det. nr Part. No	Ingår Fitted	OBS!! Ange alltid årsmodell vid beställning av inredning Benämning	OBS!! Specify always year of model when ordering equipment Description
92	338393	x	Vägg garderob	Wall wardrobe
93	338394	x	Hylla garderob	Shelf wardrobe
94	350217	x	Galgstång L=790	Clothes hanger L=790
95	376043	x	Dörr 260x1850	Door 260x1850
--	314523	x	Rätningslist dörr L=1715	List L=1715
96	343984	x	Vägg	Wall
97	314917	x	Skena draperi L=1190	Drapery rail L=1190
98	332214M	x	Hylla garderob övre	Shelf wardrobe upper
99	342856	x	Hylla garderob nedre	Shelf wardrobe under
100	350217	x	Galgstång L=790	Clothes hanger L=790
101	350493-F	T	Köksskiva vägg svart fiskben	Protection kitchen, black fishbone
--	350493-G	T	Köksskiva vägg natur skiffer	Protection kitchen, nature slate
102	338385	x	Täckskiva exp.kärl	Cover expansion vessel
103	337131	x	Hylla	Shelf
104	338371	x	Vägg tvättrum främre	Wall washroom
105	338357	x	Ljusramp tvättrum	Light holder
106	331248M	x	Tröskel 480x60	Threshold 480x60
107	314591	x	List tröskel al. L=480	List threshold L=480
108	342239	x	Dörr 490x1850	Door 490x1850
109	343065	x	Skåp tvättrum L838	Cupboard L838
110	343750	x	Vägg tvättrum bakre	Wall washroom rear
111	341887	x	Front tvättrum	Front washroom
--	319198	x	Galler ventilation d:o	Ventilation grille d:o
112	340538	x	Sänggavel kpl. m. tyg	Headboard cpl. with fabric
113	344424	x	Värmespalt	Air gap
114	319759	x	Korg, garderob	Basket, wardrobe
--	335802	x	List för korgar	List för baskets
115	345003	x	Skåp övre L=1747	Cupboard upper L=1747
--	345004	x	Skåp övre L=1747 (Customized)	Cupboard upper L=1747 (Customized)
--	350454	x	Gångjärn d:o	Hinge d:o
116	343213	x	Hyllpaket	Shelf
117	350454	x	Gångjärn	Hinge
119	338121	x	Värmespalt	Air gap
120	342654	x	Sängram u. ribbotten	Bed bottom without laths
--	342683	x	Ribbotten kpl.	Laths bottom cpl.
--	311985	x	Ribba sängbotten L=718 B=63	Lath bed bottom L=718 B=63
--	312046	x	Band t. ribbotten	Band for laths bottom
124	340187	x	Sänglåda kpl.	Bed box cpl.
125	340197	x	Gavel säng V	Gable bed L
126	319776	x	List hörn L=2500	Corner strip L=2500
127	339426	x	Front säng	Front bed
128	340195	x	Gavel säng H	Gable bed R
129	315203	x	Regel 17,5x55x1415	Wood lath pine 17,5x55x1415
131	350469	T	Matta golv, gråsten	Carpet floor, stonegrey
--	319393	T	Matta golv, antik planka	Carpet floor, antique plank
132	343352	x	Front el-uttag	Front outlet
133	345242	x	Skåp gavel bak L1510	Cupboard gable L1510
--	345243	x	Skåp gavel bak L1510 (Customized)	Cupboard gable L1510 (Customized)
--	350454	x	Gångjärn d:o	Hinge d:o
134	345047	x	Hyllpaket L=1486	Shelf L=1486
			M= Metervara T= Tillbehör	M= On the metre T= Accessory

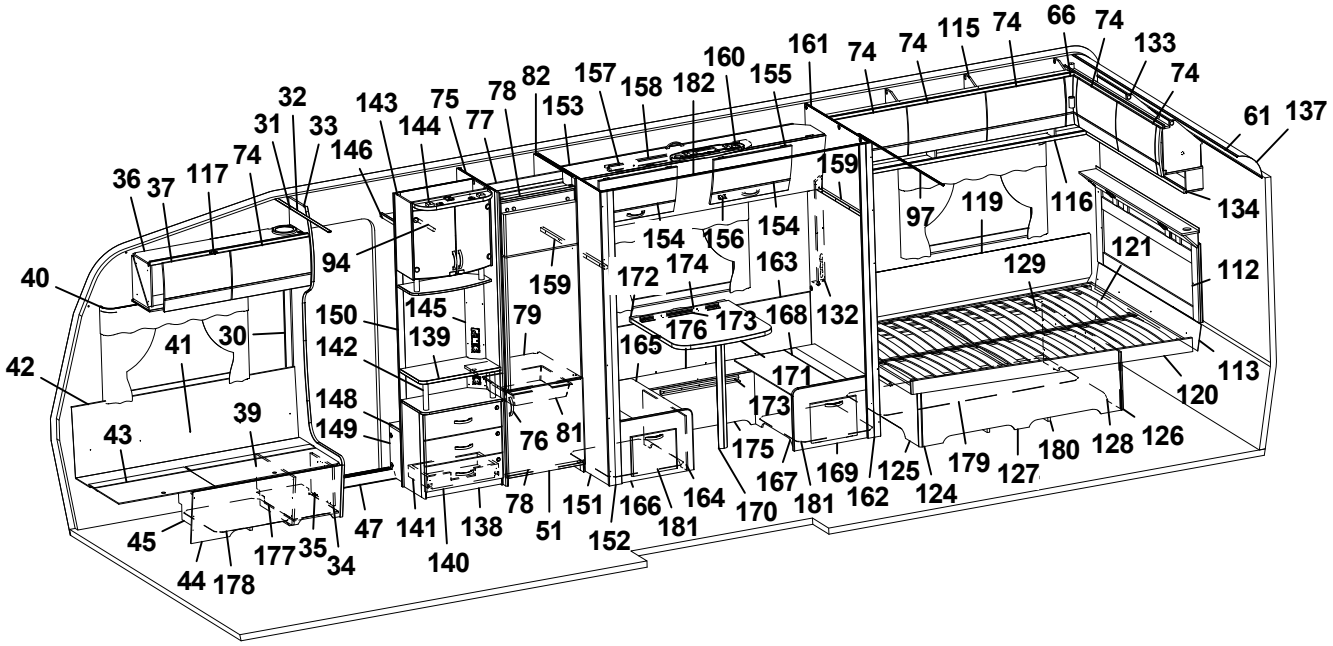
36 37 117 74 32 31 33 143 146 144 75 77 78 82 153 157 158 182 160 155 161 74 74 115 74 66 74 133 74 61 137
40 42 41 30 43 39 94 150 145 139 142 148 149 79 76 81 159 172 174 163 154 156 154 159 97 119 116 134 121 129 112 113 120
45 44 178 177 35 34 47 141 140 138 78 51 151 152 166 181 164 170 167 175 171 173 168 132 165 176 173 169 181 162 125 124 179 127 180 128 126

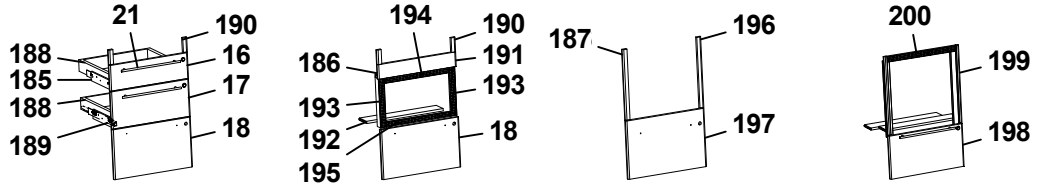
21 190 188 16 185 17 188 18 189
194 190 186 191 193 193 192 18 195
187 196 197
200 199 198

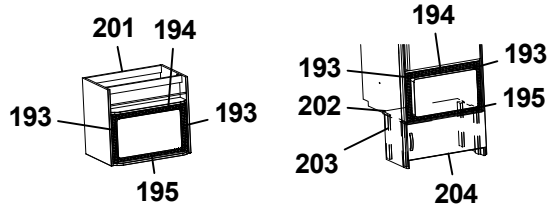
201 194 193 193 195
194 193 193 202 195 203 204

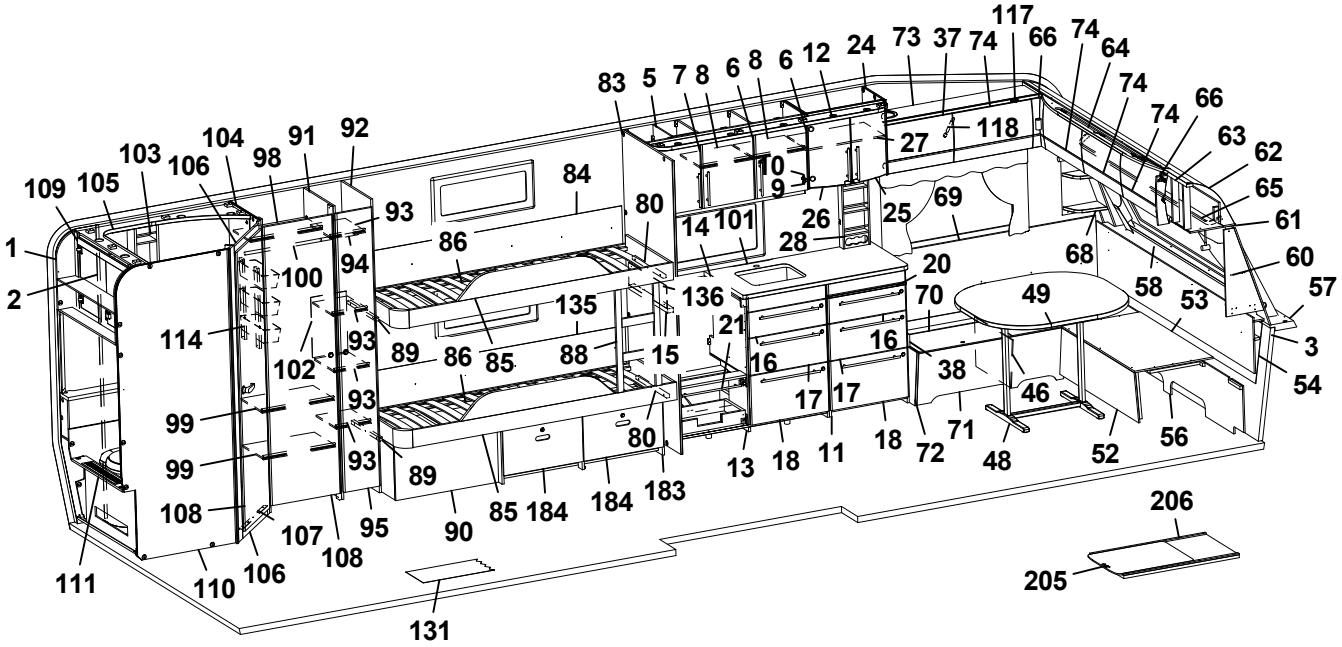
117 74 66 74 64 74 66 74 63 62 65 61 60 57 3 54 53 58 68 49 70 20 16 38 46 71 48 52 56 72 18 11 17 17 18 13 80 183 184 184 85 90 95 107 108 106 110 111 108 99 99 108 93 93 93 89 89 86 85 88 15 21 16 135 136 14 101 28 26 10 9 27 118 24 12 6 8 6 8 7 5 83 84 80 86 94 93 100 102 114 91 92 98 104 106 103 105 109 1 2 73 37 74 25 69 131 206 205

Pos Fig	Det. nr Part. No	Ingår Fitted	OBS!! Ange alltid årsmodell vid beställning av inredning Benämning	OBS!! Specify always year of model when ordering equipment Description
135	338144	x	Värmespalt	Air gap
137	316005	x	Skiva plast 295x2363x1	Plastic sheet
138	343583	x	TV-bänk kpl. u. skiva	TV-bench cpl. whitout board
139	343590-K	x	Skiva TV-bänk, ljus	Board, light
--	343590-L	T	Skiva TV-bänk, mörk	Board, dark
140	343591	x	Lådförstycke	Drawer front
141	20-900302	x	Pentrylåda 500x273 d:o	Drawer pentry 500x273 d:o
--	07-800039	x	Rullskena H d:o	Roller rail R d:o
--	07-800038	x	Rullskena V d:o	Roller rail L d:o
143	345069	x	Skåp bar kpl. H=560	Coctail cabinet cpl. H=560
--	330180	x	Hylla hållare flaskor	Shelf bottle holder
--	343667	x	Lucka H d:o	Door R d:o
--	343666	x	Lucka V d:o	Door L d:o
--	318379	x	Gångjärn d:o	Hinge d:o
--	318380	x	Täckhatt d:o	Cover d:o
--	312588	x	Platta gångjärn d:o	Plate hinge d:o
144	336106	x	Ljusramp	Light holder
145	340418	x	Front el-uttag 130x675	Front outlet 130x675
146	331910M	x	Hylla garderob övre	Shelf
148	319866	x	Hylla insteg	Shelf
149	336618	x	Front hylla garderob	Front
150	343654	x	Vägg instegsgarderob	Wall wardrobe
151	377409	x	Vägg	Wall
152	377174	x	Stolpe utskjut	Support bar
153	343975	x	Överbäddskåp L1850	Upper bed L1850
--	343976	x	Överbäddskåp L1850 (Customized)	Upper bed L1850 (Customized)
155	860402	x	Gångjärn	Hinge
156	860405	x	Gångjärn	Hinge
157	339839	x	Regel låsning	Lock bar
158	375813	x	Rasskydd ö-bäddskåp	Protective plate
159	344603	x	Bärregel 22x22x898	Bearing rail 22x22x898
160	336336	x	Plafond	Ceiling lamp
161	377408	x	Vägg	Wall
162	377309	x	Stolpe utskjut	Support bar
163	339671	x	Värmespalt	Air gap
--	319821	M	List kant mörkbrun d:o	Strip, dark brown d:o
164	337726	x	Front bäddlåda bakre	Front bed box rear
165	333915	x	Lock bäddlåda bakre	Cover bed box rear
166	344224	x	Gavel bäddlåda bakre kpl. m. lucka	Gable bed box rear cpl. with door
--	343731	x	Lucka d:o	Door d:o
--	312589	x	Gångjärn d:o	Hinge d:o
167	337728	x	Front bäddlåda främre	Front bed box front
168	333914	x	Lock bäddlåda främre	Cover bed box front
169	344225	x	Gavel bäddlåda främre kpl. m. lucka	Gable bed box front cpl. with door
--	343731	x	Lucka d:o	Door d:o
--	312589	x	Gångjärn d:o	Hinge d:o
170	315565	x	Bordsben	Table leg
171	340886-K	x	Bordsskiva 700x690, ljus	Table top 700x690, light
--	341855-L	x	Bordsskiva 700x690, mörk	Table top 700x690, dark
172	331800M	x	Fästregel bord	Bracket
			M= Metervara T= Tillbehör	M= On the metre T= Accessory

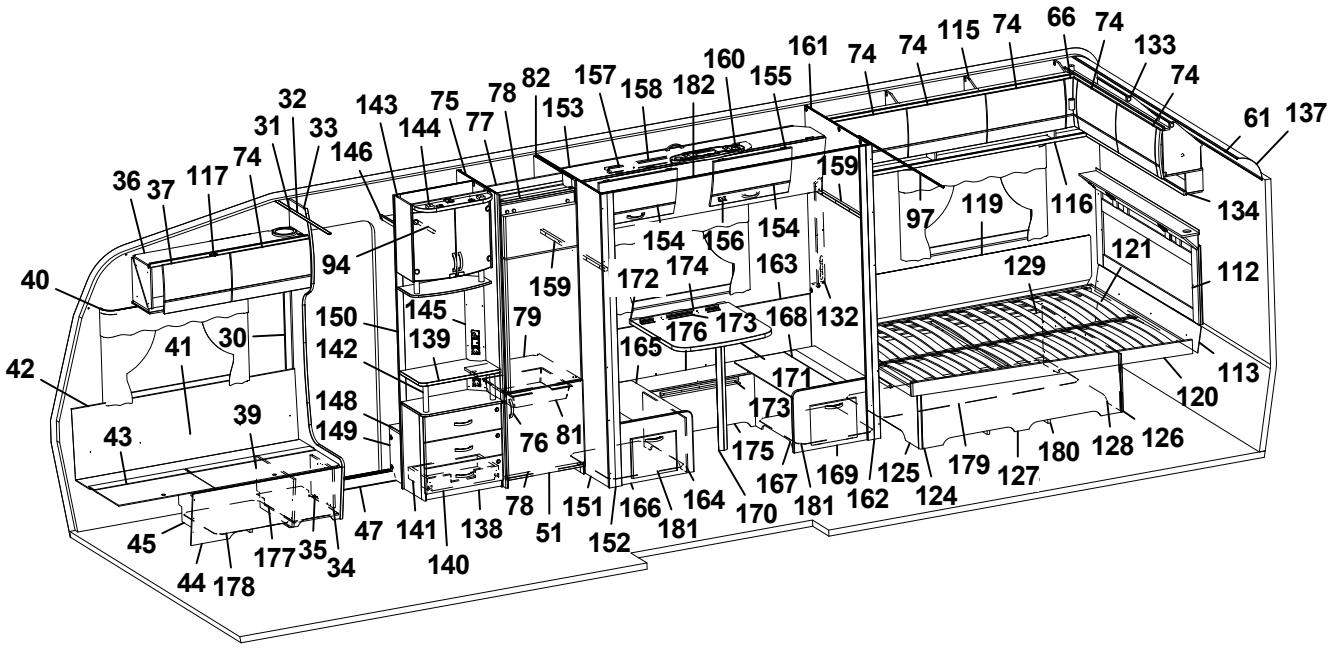
36 37 117 74 31 32 33 143 146 144 75 77 78 82 153 157 158 182 160 155 161 74 74 115 74 66 74 133 74 61 137
40 42 41 30 43 39 94 150 145 139 142 148 149 79 76 81 159 172 174 154 156 154 163 168 132 165 176 173 171 175 167 169 125 124 179 127 180 128 126 120 113 112 134 121 129 97 119 116 159
45 44 178 177 35 34 47 141 140 138 78 51 151 152 166 181 164 170 181 162
21 190 188 16 185 17 188 18 189
194 190 186 191 193 193 192 18 195
187 196 197
200 199 198
201 194 193 193 195
194 193 193 202 195 203 204
1 2 109 105 103 106 104 98 91 92 93 94 100 114 102 99 99 108 107 108 95 90 85 184 184 183 89 93 93 93 89 86 85 88 135 84 86 80 83 5 7 8 6 8 6 12 24 73 37 74 117 66 74 64 74 66 74 63 62 65 61 60 57 3 54 53 58 68 49 46 56 52 48 71 72 18 11 18 13 80 15 16 21 136 14 101 10 9 26 28 27 25 69 118 20 70 38 16 17 17 111 110 106 131 206 205

Pos Fig	Det. nr Part. No	Ingår Fitted	OBS!! Ange alltid årsmodell vid beställning av inredning Benämning	OBS!! Specify always year of model when ordering equipment Description
173	318574	x	List bord väggdel L550	List wall
174	318575	x	List upphäng bordsdel L550	List board
175	340874	x	Front bäddlåda	Front bed box
176	340876	x	Lock front bäddlåda	Cover front bed box
177	350390	x	Plåt skofack	Plate shoe compartment
178	343594	x	Luftspalt H-fram	Air gap R front
180	343621	x	Luftspalt sänglåda	Air gap bed box
181	343610	x	Luftspalt M-grupp 598x535	Air gap M-group 598x535
182	315907	T	Skena draperi L=1920	Drapery rail L=1920
183	340897	T	Lådor under säng kpl. sats	Drawers under bed cpl. kit
184	340902	T	Låda kpl. d:o	Drawer cpl. d:o
--	315215	T	Glidskena låda (säljes i par)	Slide bar (exp. in pair)
185	402108	T	Galler vent. mikro 318x38	Grating vent. micro 318x38
186	402109	T	Galler vent. mikro 448x38	Grating vent. micro 448x38
187	402110	T	Galler vent. mikro 448x33	Grating vent. micro 448x33
188	342316	T	Hylla mikro	Shelf
198	342315	T	List folierad L=283	List folierad L=283
199	343880	T	Lucka 550x228	Door 550x228
--	316799	x	Gångjärn d:o	Hinge d:o
--	312588	x	Platta gångjärn d:o	Plate hinge d:o
200	341192	T	Utdragsskiva bord 450x550	Sliding leaf 450x550
201	341193	T	Låda utdragsskiva	Box sliding leaf
			* = Olika djup på lådor kan förekomma ¹ = Selected och Customized	* = Different depths of drawers can exist ¹ = Selected and Customized
			Dyntyger, madrasser m.m. (se dynor m.m.)	Cushion textilies, mattresses etc. (see cushions etc.)
			M= Metervara T= Tillbehör	M= On the metre T= Accessory

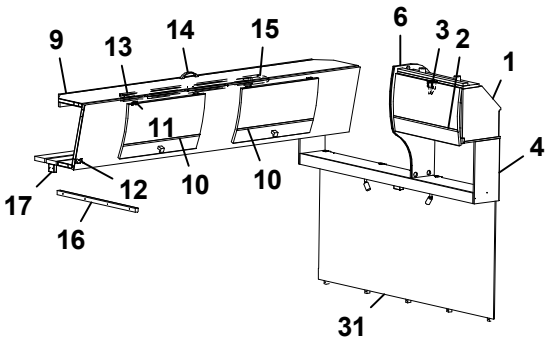
9
13
14
15
6
3
2
1
11
4
17
12
10
10
16
31

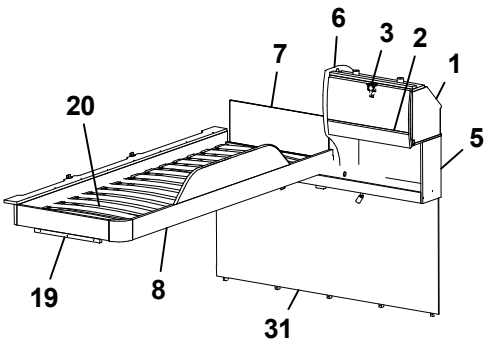
6
3
2
7
1
20
5
19
8
31

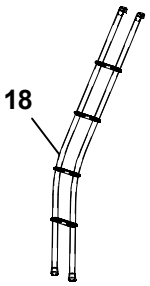
18

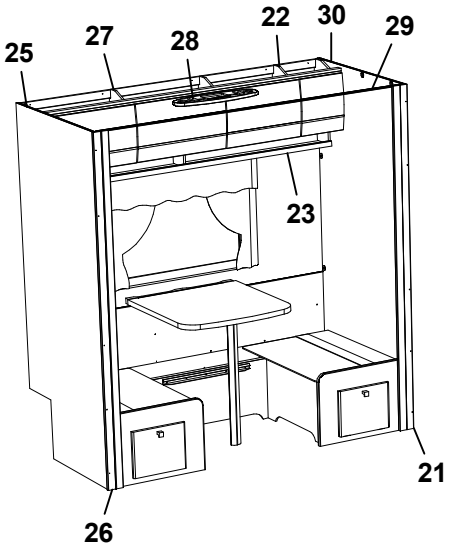
25
27
28
22
30
29
23
21
26

Pos Fig	Det. nr Part. No	Ingår Fitted	OBS!! Ange alltid årsmodell vid beställning av inredning Benämning	OBS!! Specify always year of model when ordering equipment Description
1	343842	x	Skåp gavel bak L560	Cupboard gable L560
--	343847	x	Skåp gavel bak L560 (Customized)	Cupboard gable L560 (Customized)
2	343182	x	Lucka	Door
--	343185	x	Lucka (High Gloss)	Door (High Gloss)
3	350454	x	Gångjärn	Hinge
4	344205	x	Hyllpaket	Shelf
5	344209	x	Hyllpaket	Shelf
6	343956	x	Gavel rundad	Gable
7	321209	x	Värmespalt	Air gap
8	336714	x	Sängram u. ribbotten	Bed bottom without laths
9	343912	x	Överbäddskåp L1980	Upper bed L1980
--	343913	x	Överbäddskåp L1980 (Customized)	Upper bed L1980 (Customized)
10	343914	x	Lucka	Door
--	343915	x	Lucka (High Gloss)	Door (High Gloss)
11	860402	x	Gångjärn	Hinge
12	860405	x	Gångjärn	Hinge
13	339839M	x	Regel låsning	Lock bar
14	350129	x	Handtag	Handle
15	375813	x	Rasskydd ö-bäddskåp	Protective plate
16	331698M	x	Bärregel ö-bädd 670x22x22	Bearing rail upper bed 610x22x22
17	331701M	x	Kloss bärregel	Block bearing rail
18	350545	T	Stege ö-bäddsskåp	Ladder upper bed
19	331961	x	Bärregel 440x22x22	Supportbar 440x22x22
20	325430	x	Ribbotten	Laths
21	377309	x	Stolpe utskjut	Support bar
23	342801	x	Hyllpaket	Shelf
25	342697	x	Vägg	Wall
26	377174	x	Stolpe utskjut	Support bar
27	344053	x	Överbäddskåp L1915	Upper bed L1915
--	344058	x	Överbäddskåp L1915 (Customized)	Upper bed L1915 (Customized)
28	336336	x	Plafond	Ceiling lamp
29	315907	T	Skena draperi L=1920	Drapery rail L=1920
30	377407	x	Vägg	Wall
31	344183	x	Sänggavel kpl. med tyg	Headboard cpl. with fabric
			T= Tillbehör	T= Accessory

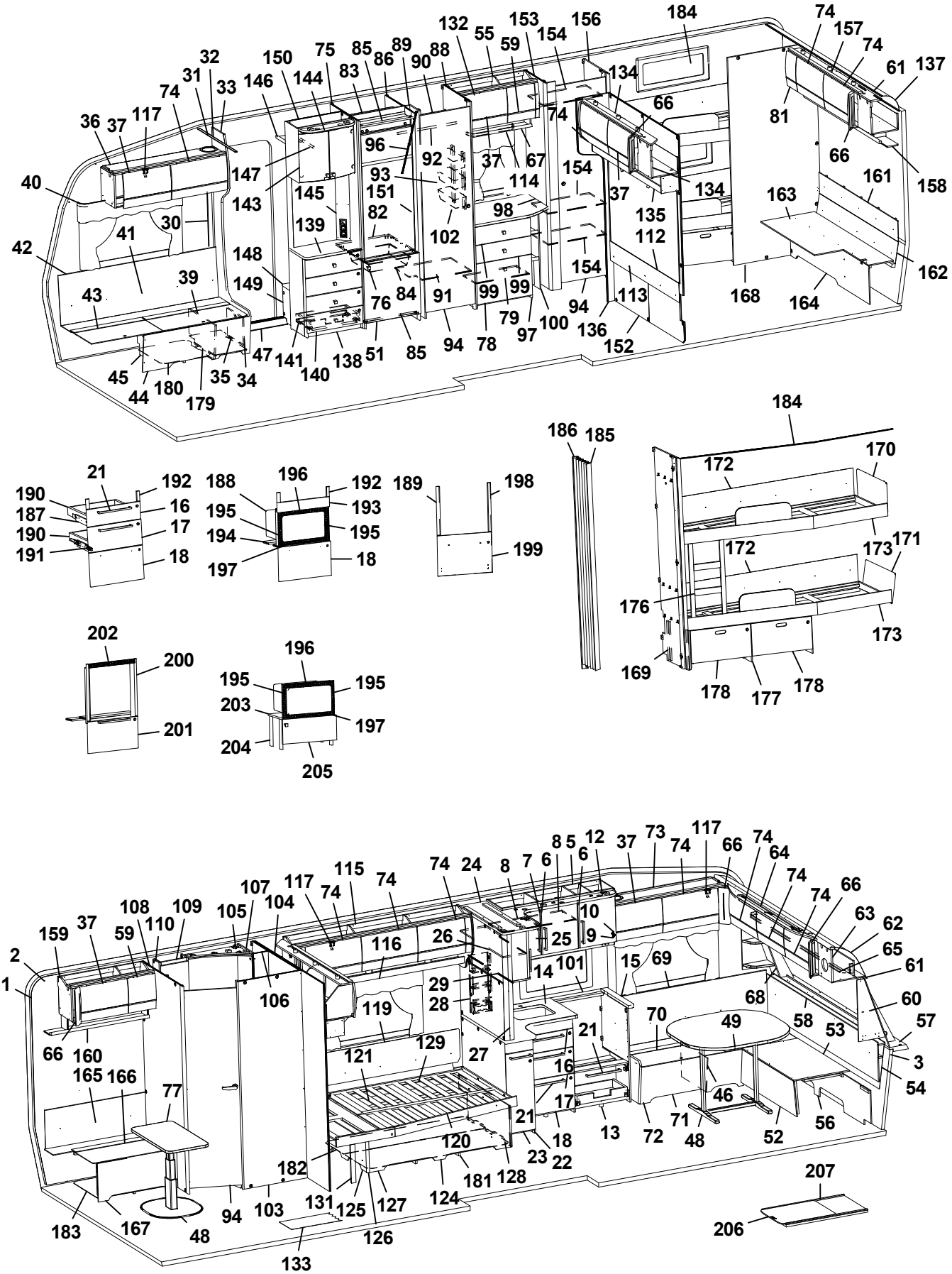
1 2 3 5 6 7 8 9 10 12 13 14 15 16 17 18 21 22 23 24 25 26 27 28 29 30 31 32 33 35 36 37 39 40 41 42 43 44 45 46 47 48 49 51 52 53 54 55 56 57 58 59 60 61 62 63 64 65 66 67 68 69 70 71 72 73 74 75 76 77 78 79 81 82 83 84 85 86 88 89 90 91 92 93 94 96 97 98 99 100 101 102 103 104 105 106 107 108 109 110 112 113 114 115 116 117 119 120 121 124 125 126 127 128 129 131 132 133 134 135 136 137 138 139 140 141 143 144 145 146 147 148 149 150 151 152 153 154 156 157 158 159 160 161 162 163 164 165 166 167 168 169 170 171 172 173 175 176 177 178 179 180 181 182 183 184 185 186 187 188 189 190 191 192 193 194 195 196 197 198 199 200 201 202 203 204 205 206 207

Pos Fig	Det. nr Part. No	Ingår Fitted	OBS!! Ange alltid årsmodell vid beställning av inredning Benämning	OBS!! Specify always year of model when ordering equipment Description
1	318657	M	Tapet vägg/tak	Wall paper
2	318584	M	Tejp tapet 20 mm	Tape, wall paper 20 mm
3	318585	M	Tejp tapet 60 mm	Tape, wall paper 60 mm
5	344960	x	Skåp kök L1120 kpl. (Vit)	Cupboard kitchen L1120 cpl. (White)
--	344961	x	Skåp kök L1120 kpl. (Mekong)	Cupboard kitchen L1120 cpl. (Mekong)
--	344962	x	Skåp kök L1120 kpl. (High Gloss)	Cupboard kitchen L1120 cpl. (High Gloss)
6	343441	x	Lucka H (Vit)	Door R (White)
--	343443	x	Lucka H (Mekong)	Door R (Mekong)
--	343442	x	Lucka H (High Gloss)	Door R (High Gloss)
--	350471	x	Handtag d:o	Handle d:o
7	343453	x	Lucka V (Vit)	Door L (White)
--	343455	x	Lucka V (Mekong)	Door L (Mekong)
--	343454	x	Lucka V (High Gloss)	Door L (High Gloss)
--	350471	x	Handtag d:o	Handle d:o
8	331385M	x	Hylla	Shelf
9	311917	x	Gångjärn	Hinge
10	312588	x	Platta gångjärn	Plate hinge
12	336430	x	Ljusramp köksskåp	Light holder kitchen
13	343417	x	Diskbänk trädel u. skiva (Vit)	Kitchen sink without board (White)
--	343506	x	Diskbänk trädel u. skiva (Mekong)	Kitchen sink without board (Mekong)
--	343509	x	Diskbänk trädel u. skiva (High Gloss)	Kitchen sink without board (High Gloss)
--	343511	x	Diskbänk induktion trädel u. skiva (Vit)	Kitchen sink induction w/o board (White)
--	343516	x	Diskbänk induktion trädel u. skiva (Mekong)	Kitchen sink induction w/o board (Mekong)
--	343520	x	Diskbänk induktion trädel u. skiva (High Gloss)	Kitchen sink induction w/o board (High Gloss)
14	336072-K	x	Skiva diskbänk 882x902	Board 882x902
--	344202-K	x	Skiva diskbänk induktion 1435x902, ljus	Board induction 1435x902, light
--	344202-L	x	Skiva diskbänk induktion 1435x902, mörk	Board induction 1435x902, dark
15	335927-K	x	Skiva diskbänk 560x65x28	Board 560x65x28
16	343384	x	Lådförstycke (Vit)	Drawer front (White)
--	343412	x	Lådförstycke (Mekong)	Drawer front (Mekong)
--	343407	x	Lådförstycke (High Gloss)	Drawer front (High Gloss)
--	317514	x	Låda 500x480 d:o	Drawer 500x480 d:o
--	317382	x	Glidskena låda H d:o	Slide bar, drawer R d:o
--	350221	x	Glidskena låda V d:o	Slide bar, drawer L d:o
17	343385	x	Lådförstycke (Vit)	Drawer front (White)
--	343413	x	Lådförstycke (Mekong)	Drawer front (Mekong)
--	343408	x	Lådförstycke (High Gloss)	Drawer front (High Gloss)
--	317514	x	Låda 500x480 d:o	Drawer 500x480 d:o
--	317382	x	Glidskena låda H d:o	Slide bar, drawer R d:o
--	350221	x	Glidskena låda V d:o	Slide bar, drawer L d:o
18	343386	x	Lucka (Vit)	Door (White)
--	343414	x	Lucka (Mekong)	Door (Mekong)
--	343410	x	Lucka (High Gloss)	Door (High Gloss)
--	20-900302	x	Pentrylåda 500x273 d:o *	Drawer pentry 500x273 d:o *
--	07-800039	x	Rullskena H d:o *	Roller rail R d:o *
--	07-800038	x	Rullskena V d:o *	Roller rail L d:o *
--	317514	x	Låda 500x480 d:o *	Drawer 500x480 d:o *
--	317382	x	Glidskena låda H d:o *	Slide bar, drawer R d:o *
--	350221	x	Glidskena låda V d:o *	Slide bar, drawer L d:o *
21	350472	x	Handtag	Handle
			M= Metervara T= Tillbehör	M= On the metre T= Accessory

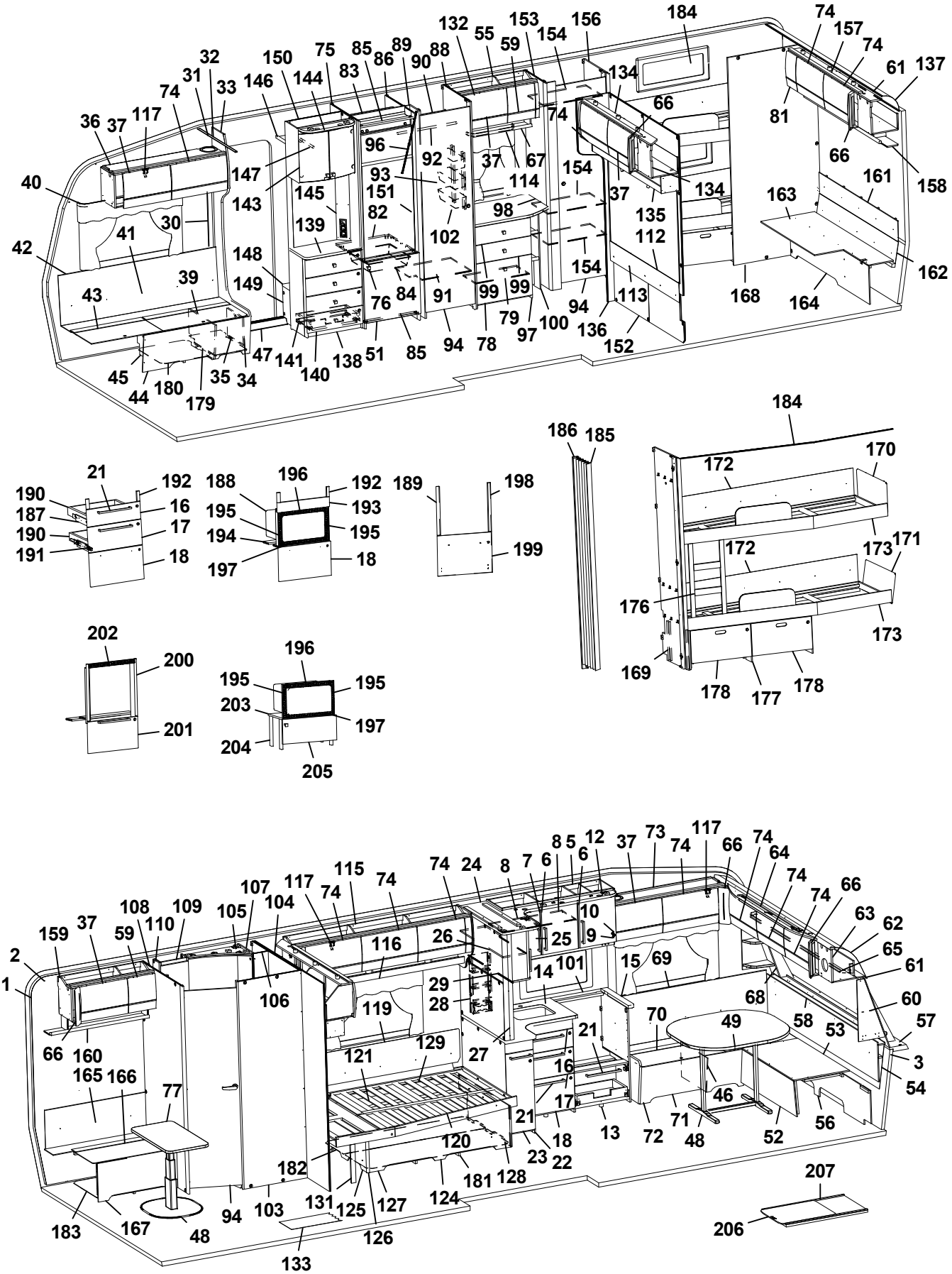
184 74 157 74 61 137 81 66 158 161 163 162 168 164
132 55 153 154 156 59 150 75 85 86 89 90 88 83 144 146 32 31 74 33 36 37 117 147 143 145 151 82 139 148 149 30 41 42 43 39 40 96 92 93 102 37 67 114 98 74 66 134 154 37 135 112 154 113 94 136 152 99 99 79 97 100 91 84 76 78 85 94 51 138 140 141 47 45 44 180 179 35 34
186 185 184 172 170 171 173 176 169 178 177 178
21 192 190 187 16 190 17 191 18
188 196 192 193 195 194 195 197 18
189 198 199
202 200 201
196 195 195 203 197 204 205
66 160 159 37 59 108 110 109 105 107 104 117 74 115 74 74 24 8 7 6 8 5 6 12 37 73 74 117 66 74 64 74 74 66 63 62 65 61 60 57 3 54 53 58 68 69 15 101 14 10 9 25 26 116 29 28 119 106 2 1 165 166 77 121 129 27 16 17 21 18 23 22 13 72 71 48 46 49 70 21 52 56 120 182 181 128 124 131 125 127 126 133 94 103 183 167 48 207 206

Pos Fig	Det. nr Part. No	Ingår Fitted	OBS!! Ange alltid årsmodell vid beställning av inredning Benämning	OBS!! Specify always year of model when ordering equipment Description
22	343500	x	Utskjut diskbänk (Vit)	Projection kitchen sink (White)
--	343505	x	Utskjut diskbänk (Mekong)	Projection kitchen sink (Mekong)
--	343508	x	Utskjut diskbänk (High Gloss)	Projection kitchen sink (High Gloss)
--	319558	x	Bänkutdrag V d:o	Extract L d:o
--	319559	x	Korg d:o	Basket d:o
--	336081-K	x	Skärbräda bänkutdrag	Cutting board extract
23	343502	x	Lucka (Vit)	Door (White)
--	343503	x	Lucka (Mekong)	Door (Mekong)
--	343504	x	Lucka (High Gloss)	Door (High Gloss)
--	350471	x	Handtag d:o	Handle d:o
24	344220	x	Skåp utskjut kökskåp	Cupboard projection
25	344219	x	Lucka acrylplast	Door acryl
--	314350	x	Lås magnet d:o	Lock magnet d:o
--	318381	x	Motstycke magnetlås	Companion part
--	314351	x	Gångjärn d:o	Hinge d:o
26	331220M	x	Hylla	Shelf
27	334341M	x	Stolpe utskjut	Support bar
28	333409M	x	Kryddhylla	Spice rack
29	318554	x	Persienn 882x540	Venetian blind 882x540
--	314722	T	Skena draperi L=900	Curtain rod L=900
30	318962	x	List täck el-kabel B=45 L=2100	Cover strip B=45 L=2100
31	316270	x	List snäpp undre L2379	List under L2379
32	316268	x	List snäpp övre L2379	List upper L2379
33	343135	x	Stolpe först. L1948 kpl. m. lucka	Support bar cpl. with door
34	343731	x	Lucka	Door
35	312589	x	Gångjärn	Hinge
36	345060	x	Skåp övre elc.L=1108	Cupboard upper L=1108
--	345061	x	Skåp övre elc.L=1108 (Selected)	Cupboard upper L=1108 (Selected)
--	345062	x	Skåp övre elc.L=1108 (Customized)	Cupboard upper L=1108(Customized)
37	343181	x	Lucka	Door
--	343184	x	Lucka (High Gloss)	Door (High Gloss)
39	342494	x	Stöd bäddlåda HF	Support bed box
40	350348	x	Skena gardin L1020	Curtain rod L1020
41	339355	x	Värmespalt H fram	Air gap R.F.
42	319821	M	List kant mörkbrun	Strip, dark brown
43	343032	x	Lock bäddlåda H F	Cover bedbox R.F.
--	319024	x	Matta grå textil m. tejp d:o	Carpet gray textile with tape d:o
44	343825	x	Front bäddlåda H F	Front bed box R.F.
--	343826	T	Front bäddlåda H F (centraldammsugare)	Front bed box R.F. (central vacuum cleaner)
45	342495	x	Stöd bäddlåda HF	Support bed box
46	312825	x	Stöd bäddlåda VF	Support bed box
47	314687	x	Tröskel aluminium L=850	Threshold aluminium L=850
48	310083	x	Bordsstativ	Table stand
--	350474	x	Bordsstativ enpelar	Table stand single pillar
49	343248	x	Bordsskiva 800x1000	Table top 800x1000
50	335710M	T	Skiva 885x537x15	Board 885x537x15
51	343736	x	Lucka H 550x570	Door R 550x570
--	316799	x	Gångjärn d:o	Hinge d:o
--	312588	x	Platta gångjärn d:o	Plate hinge d:o
52	331245M	x	Front bäddlåda gavel	Front bed box gable
			M= Metervara T= Tillbehör	M= On the metre T= Accessory

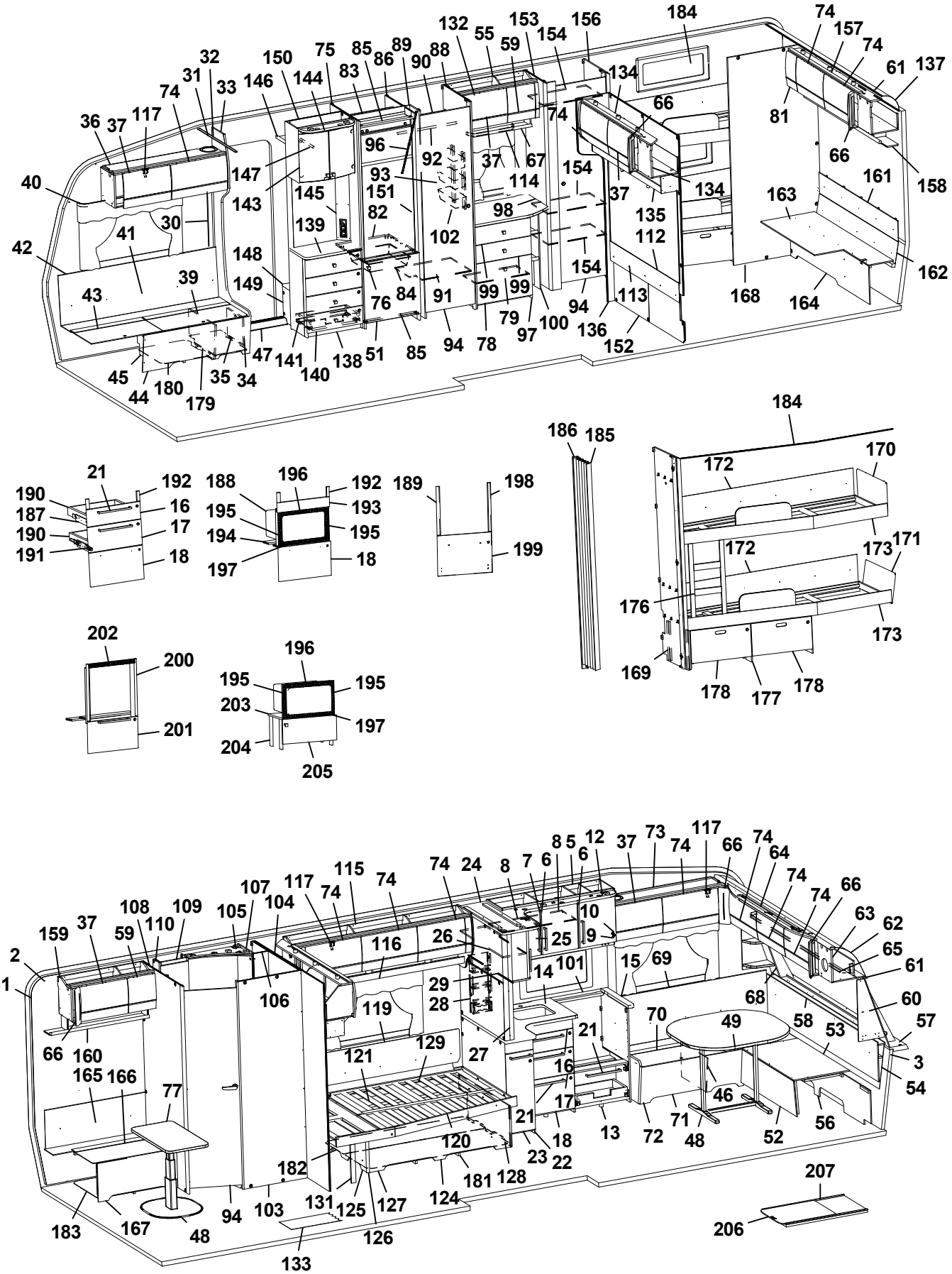
1 2 3 4 5 6 7 8 9 10 11 12 13 14 15 16 17 18 19 20 21 22 23 24 25 26 27 28 29 30 31 32 33 34 35 36 37 38 39 40 41 42 43 44 45 46 47 48 49 50 51 52 53 54 55 56 57 58 59 60 61 62 63 64 65 66 67 68 69 70 71 72 73 74 75 76 77 78 79 80 81 82 83 84 85 86 87 88 89 90 91 92 93 94 95 96 97 98 99 100 101 102 103 104 105 106 107 108 109 110 111 112 113 114 115 116 117 118 119 120 121 122 123 124 125 126 127 128 129 130 131 132 133 134 135 136 137 138 139 140 141 142 143 144 145 146 147 148 149 150 151 152 153 154 155 156 157 158 159 160 161 162 163 164 165 166 167 168 169 170 171 172 173 174 175 176 177 178 179 180 181 182 183 184 185 186 187 188 189 190 191 192 193 194 195 196 197 198 199 200 201 202 203 204 205 206 207

Pos Fig	Det. nr Part. No	Ingår Fitted	OBS!! Ange alltid årsmodell vid beställning av inredning Benämning	OBS!! Specify always year of model when ordering equipment Description
53	331246M	x	Skiva rundsittgrupp	Sheet seat
54	340578	x	Värmespalt gavel fram	Air gap
55	343816	x	Skåp övre L=790	Cupboard upper L=790
--	343824	x	Skåp övre L=790 (Customized)	Cupboard upper L=790 (Customized)
--	350454	x	Gångjärn d:o	Hinge d:o
56	340520	x	Stöd sittgrupp	Support
57	213471	x	Hylla front kpl. L2376	Shelf front cpl. L2376
58	340191	x	Front/hylla kpl.	Front/shelf cpl.
--	340929	x	Hylla m. belysning "Björn" (Customized)	Shelf with lighting "Bear" (Customized)
59	343180	x	Lucka	Door
--	343183	x	Lucka (High Gloss)	Door (High Gloss)
60	343562	x	Hylla hörn H	Shelf R
61	313884	x	List plast radie L=2379	List L=2379
62	316005	x	Skiva plast 295x2363x1	Plastic sheet
63	344966	x	Skåp gavel fram L=2360	Cupboard L=2360
--	343979	x	Skåp gavel fram L=2360 (Customized)	Cupboard L=2360 (Customized)
--	350454	x	Gångjärn d:o	Hinge d:o
64	343160	x	Ljusramp gavelskåp	Light holder
65	350349	x	Skena gardin L1920	Curtain rod L1920
66	343294	x	Hörn inredning (High Gloss)	Corner (High Gloss)
67	331305M	x	Hyllpaket	Shelf
68	343556	x	Hylla hörn V	Shelf L
69	337171	x	Värmespalt V fram	Air gap L.F.
70	343564	x	Lock bäddlåda V F	Cover bed box L.F
--	319024	x	Matta grå textil m. tejp d:o	Carpet gray textile with tape d:o
71	339504	x	Front bäddlåda V F	Front bed box L.F.
72	343469	x	Gavel bäddlåda V F	Gable bed box L.F
73	344969	x	Skåp övre L=1108	Cupboard upper L=1108
--	343970	x	Skåp övre L=1108 (Selected)	Cupboard upper L=1108 (Selected)
--	343971	x	Skåp övre L=1108 (Customized)	Cupboard upper L=1108 (Customized)
74	343182	x	Lucka	Door
--	343185	x	Lucka (High Gloss)	Door (High Gloss)
75	342304	x	Vägg kyl V	Wall refrigerator L
76	350473	x	Handtag knopp	Handle knob
77	341333-K	x	Skiva bord 420x780	Table top 420x780
78	343973	x	Lucka 550x380	Door 550x380
--	315202	x	Gångjärn d:o	Hinge d:o
--	312588	x	Platta gångjärn	Plate hinge
79	339522	x	Hylla	Shelf
80	319712-F	T	Köksskiva vägg svart fiskben	Protection kitchen, black fishbone
--	319712-G	T	Köksskiva vägg natur skiffer	Protection kitchen, nature slate
81	344119	x	Passbit	Gauge bloc
82	340675	x	Hylla under kyl	Shelf under refrigerator
83	342309	x	Bakstycke stopp kyl	Back cupboard
84	310325	x	Trådback vit 427x427x85	Tray 427x427x85
--	312712	x	Glidlist trådback (säljes i par)	Sliding strip tray (pair)
85	342306	x	List folierad L = 528	List foiled L = 528
86	342314	x	Vägg kyl H	Wall refrigerator R
88	339863	x	Vägg garderob H	Wall wardrobe R
89	334638M	x	Nisch, vikdörr	Niche folding door
			M= Metervara T= Tillbehör	M= On the metre T= Accessory

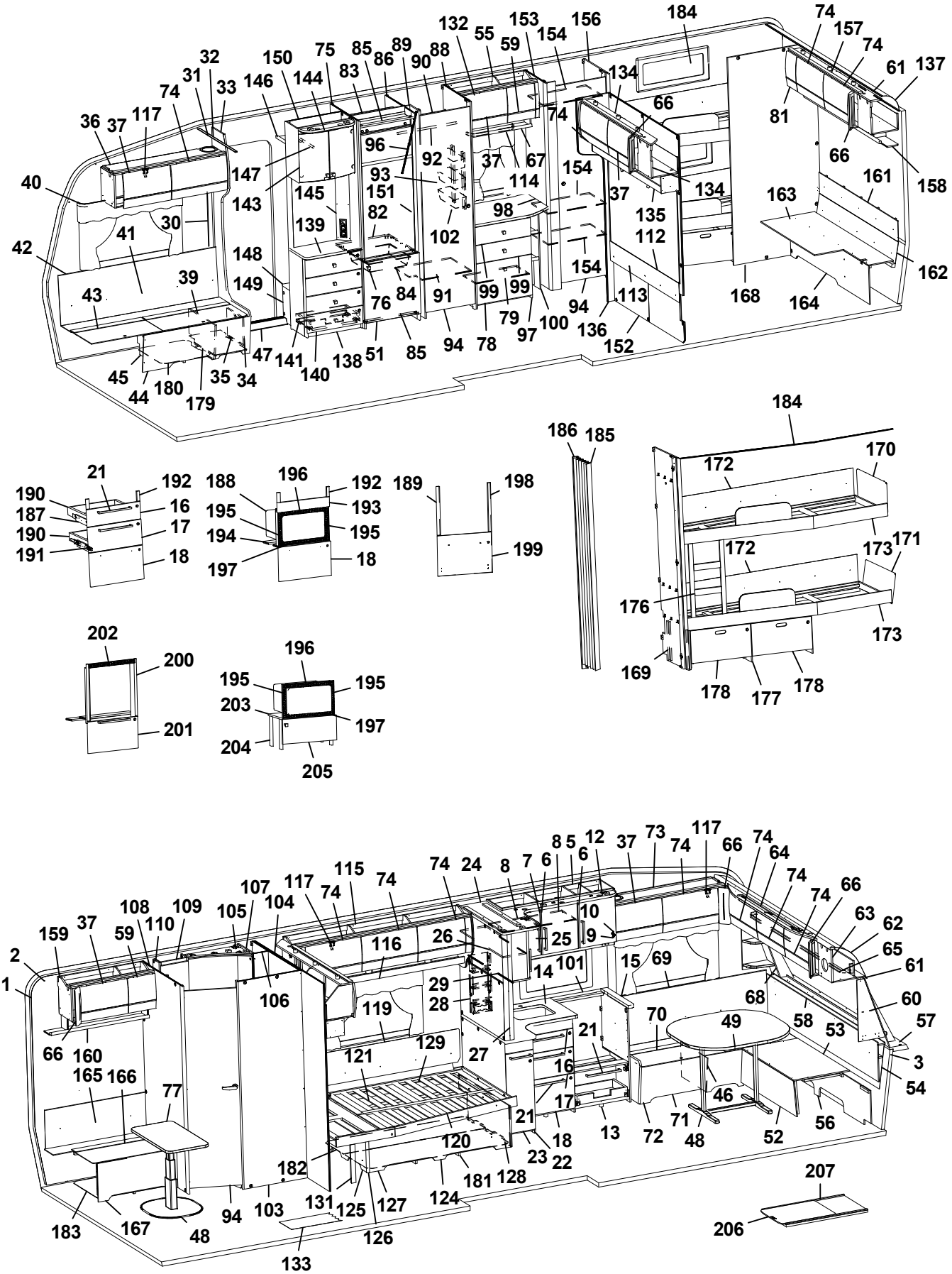
1 2 3 4 5 6 7 8 9 10 11 12 13 14 15 16 17 18 19 20 21 22 23 24 25 26 27 28 29 30 31 32 33 34 35 36 37 38 39 40 41 42 43 44 45 46 47 48 49 50 51 52 53 54 55 56 57 58 59 60 61 62 63 64 65 66 67 68 69 70 71 72 73 74 75 76 77 78 79 80 81 82 83 84 85 86 87 88 89 90 91 92 93 94 95 96 97 98 99 100 101 102 103 104 105 106 107 108 109 110 111 112 113 114 115 116 117 118 119 120 121 122 123 124 125 126 127 128 129 130 131 132 133 134 135 136 137 138 139 140 141 142 143 144 145 146 147 148 149 150 151 152 153 154 155 156 157 158 159 160 161 162 163 164 165 166 167 168 169 170 171 172 173 174 175 176 177 178 179 180 181 182 183 184 185 186 187 188 189 190 191 192 193 194 195 196 197 198 199 200 201 202 203 204 205 206 207

Pos Fig	Det. nr Part. No	Ingår Fitted	OBS!! Ange alltid årsmodell vid beställning av inredning Benämning	OBS!! Specify always year of model when ordering equipment Description
90	332248M	x	Hylla garderob övre	Shelf wardrobe upper
91	339864	x	Hylla garderob nedre	Shelf wardrobe under
92	350217	x	Galgstång L=790	Clothes hanger L=790
93	319759	x	Korg, garderob	Basket, wardrobe
--	335802	x	List för korgar	List för baskets
94	342239	x	Dörr 490x1850	Door 490x1850
96	314917	x	Skena draperi L=1190	Drapery rail L=1190
97	343972	x	Byrå kpl. u. skiva	Chest of drawers without board
98	336076-K	x	Skiva byrå	Board
99	343974	x	Lådförstycke 550x167	Drawer front 550x167
--	317514	x	Låda 500x480 d:o	Drawer 500x480 d:o
--	317382	x	Glidskena låda H	Slide bar, drawer R
--	350221	x	Glidskena låda V	Slide bar, drawer L
100	335507M	x	Hylla vid byrå kpl.	Shelf cpl.
101	319819-F	T	Köksskiva vägg svart fiskben	Protection kitchen, black fishbone
--	319819-G	T	Köksskiva vägg natur skiffer	Protection kitchen, nature slate
102	335787M	x	Front el-uttag	Front outlet
103	338657	x	Vägg tvättrum yttre	Wall washroom
104	341990	x	Vägg tvättrum H	Wall washroom R
105	336141	x	Ljusramp tvättrum	Light holder
106	338653	x	Vägg tvättrum	Wall washroom
107	338650	x	Vägg tvättrum	Wall washroom
108	338659	x	Vägg tvättrum V	Wall washroom L
109	343732	x	Skåp tvättrum	Cupboard
110	339120	x	Hylla	Shelf
112	343388	x	Sänggavel kpl. m. tyg	Headboard cpl. with fabric
113	344638	x	Värmespalt	Air gap
114	350350	x	Skena gardin L=500	Curtain rod L=500
115	345033	x	Skåp övre L=1747	Cupboard upper L=1747
--	345034	x	Skåp övre L=1747 (Customized)	Cupboard upper L=1747 (Customized)
116	343213	x	Hyllpaket	Shelf
117	350454	x	Gångjärn	Hinge
119	338121	x	Värmespalt	Air gap
120	342650	x	Sängram u. ribbotten	Bedbottom without laths
121	342685	x	Ribbotten kpl.	Laths bottom cpl.
--	311985	x	Ribba sängbotten L=718 B=63	Lath bed bottom L=718 B=63
--	312046	x	Band t. ribbotten	Band for laths bottom
124	342677	x	Sänglåda kpl.	Bed box cpl.
125	342678	x	Gavel säng V	Gable bed L
126	319776	x	List hörn L=2500	Corner strip L=2500
127	339426	x	Front säng	Front bed
128	342679	x	Gavel säng H	Gable bed R
129	315203	x	Regel 17,5x55x1415	Wood lath pine 17,5x55x1415
131	331524	x	Stöd säng	Support bed
132	336078	x	Ljusramp	Light holder
133	350469	T	Matta golv, gråsten	Carpet floor, greystone
--	319393	T	Matta golv, antik planka	Carpet floor, antique plank
134	344994	x	Skåp gavel bak V L=1410	Cupboard upper L L=1410
--	344995	x	Skåp gavel bak V L=1410 (Customized)	Cupboard upper L L=1410 (Customized)
--	350454	x	Gångjärn d:o	Hinge d:o
			M= Metervara T= Tillbehör	M= On the metre T= Accessory

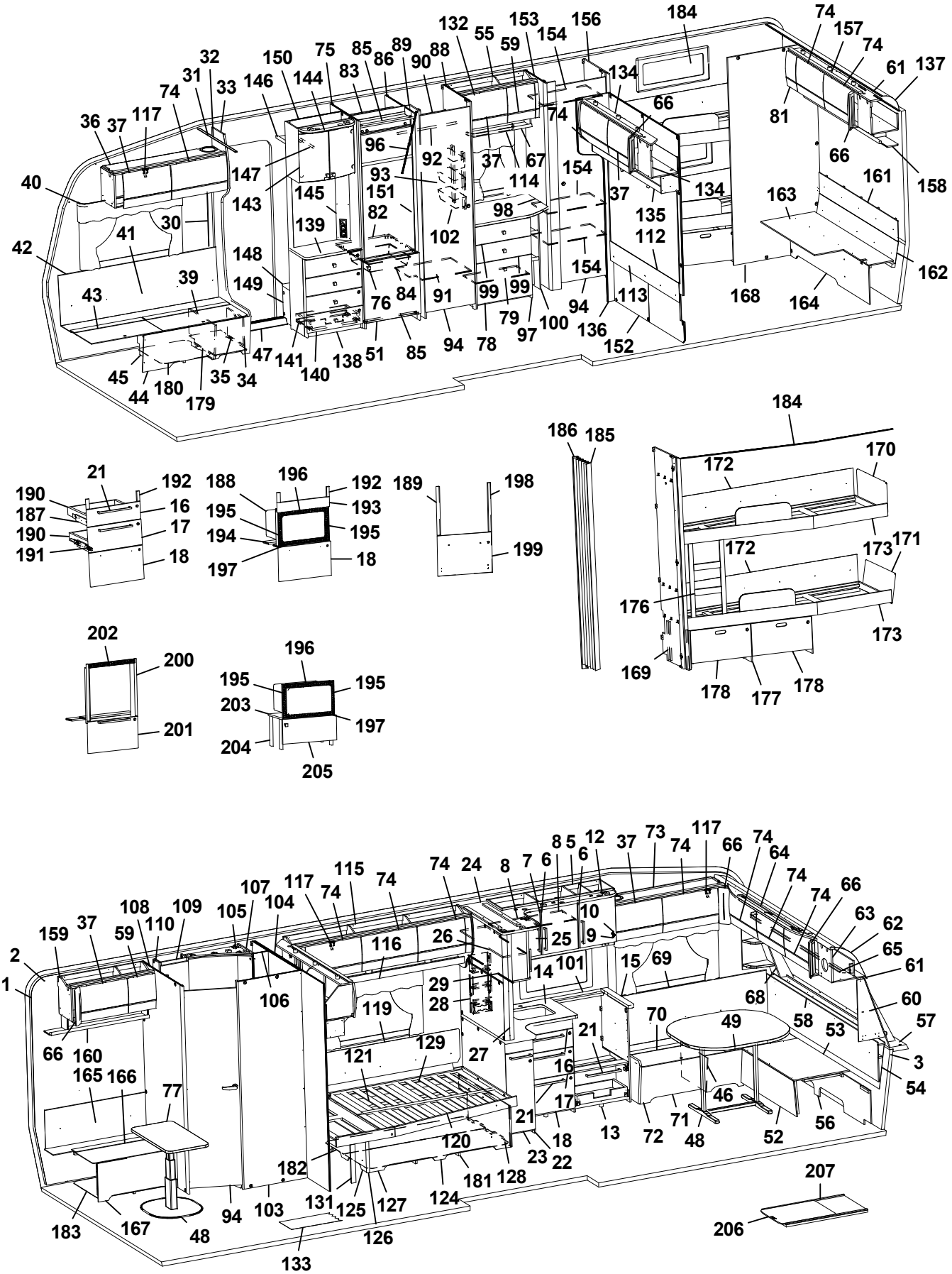
1 2 3 4 5 6 7 8 9 10 11 12 13 14 15 16 17 18 19 20 21 22 23 24 25 26 27 28 29 30 31 32 33 34 35 36 37 38 39 40 41 42 43 44 45 46 47 48 49 50 51 52 53 54 55 56 57 58 59 60 61 62 63 64 65 66 67 68 69 70 71 72 73 74 75 76 77 78 79 80 81 82 83 84 85 86 87 88 89 90 91 92 93 94 95 96 97 98 99 100 101 102 103 104 105 106 107 108 109 110 111 112 113 114 115 116 117 118 119 120 121 122 123 124 125 126 127 128 129 130 131 132 133 134 135 136 137 138 139 140 141 142 143 144 145 146 147 148 149 150 151 152 153 154 155 156 157 158 159 160 161 162 163 164 165 166 167 168 169 170 171 172 173 174 175 176 177 178 179 180 181 182 183 184 185 186 187 188 189 190 191 192 193 194 195 196 197 198 199 200 201 202 203 204 205 206 207

Pos Fig	Det. nr Part. No	Ingår Fitted	OBS!! Ange alltid årsmodell vid beställning av inredning Benämning	OBS!! Specify always year of model when ordering equipment Description
135	345107	x	Hyllpaket	Shelf
136	336314	x	Vägg front	Wall front
137	316005	x	Skiva plast 295x2363x1	Plastic sheet
138	343583	x	TV-bänk kpl. u. skiva	TV-bench cpl. whitout board
139	343590-K	x	Skiva TV-bänk, ljus	Board, light
--	343590-L	T	Skiva TV-bänk, mörk	Board, dark
140	343591	x	Lådförstycke	Drawer front
141	20-900302	x	Pentrylåda 500x273 d:o	Drawer pentry 500x273 d:o
--	07-800039	x	Rullskena H d:o	Roller rail R d:o
--	07-800038	x	Rullskena V d:o	Roller rail L d:o
143	345069	x	Skåp bar kpl. H=560	Coctail cabinet cpl. H=560
--	330180	x	Hylla hållare flaskor	Shelf bottle holder
--	343667	x	Lucka H d:o	Door R d:o
--	343666	x	Lucka V d:o	Door L d:o
--	318379	x	Gångjärn d:o	Hinge d:o
--	318380	x	Täckhatt d:o	Cover d:o
--	312588	x	Platta gångjärn d:o	Plate hinge d:o
144	336106	x	Ljusramp	Light holder
145	343721	x	Front el-uttag 130x675	Front outlet 130x675
146	331910M	x	Hylla garderob övre	Shelf
147	350217	x	Galgstång L=790	Clothes hanger L=790
148	319866	x	Hylla insteg	Shelf
149	336618	x	Front hylla garderob	Front
150	343654	x	Vägg instegsgarderob	Wall wardrobe
151	336453	x	Täckskiva exp.kärl	Cover expansion vessel
152	336315	x	Vägg tvättrum	Wall washroom
153	331899M	x	Vägg garderob V	Wall wardrobe L
154	331928	x	Hylla	Shelf
155	350217	x	Galgstång L=790	Clothes hanger L=790
156	341331	x	Vägg garderob H	Wall wardrobe R
157	345302	x	Skåp gavel bak L1665	Cupboard upper L1405
--	345303	x	Skåp gavel bak L1665 (Customized)	Cupboard upper L1405 (Customized)
--	350454	x	Gångjärn d:o	Hinge d:o
158	340948	x	Hyllpaket	Shelf
159	345306	x	Skåp gavel bak L830	Cupboard upper L846
--	345307	x	Skåp gavel bak L830 (Customized)	Cupboard upper L846 (Customized)
--	350454	x	Gångjärn d:o	Hinge d:o
160	340952	x	Hyllpaket	Shelf
161	340979	x	Värmespalt övre	Air gap upper
162	340981	x	Värmespalt nedre	Air gap under
163	341686	x	Lock bäddlåda	Cover bed box
164	344788	x	Front	Front
165	340982	x	Värmespalt	Air gap
166	340969	x	Lock bäddlåda	Cover bed box
167	344790	x	Front bäddlåda	Front bed box
168	340993	x	Vägg	Wall
169	331524M	x	Stöd säng 45x360	Support bed 45x360
170	321688	x	Värmespalt övre	Air gap upper
171	323783	x	Värmespalt nedre	Air gap under
172	338144	x	Värmespalt	Air gap
			M= Metervara T= Tillbehör	M= On the metre T= Accessory

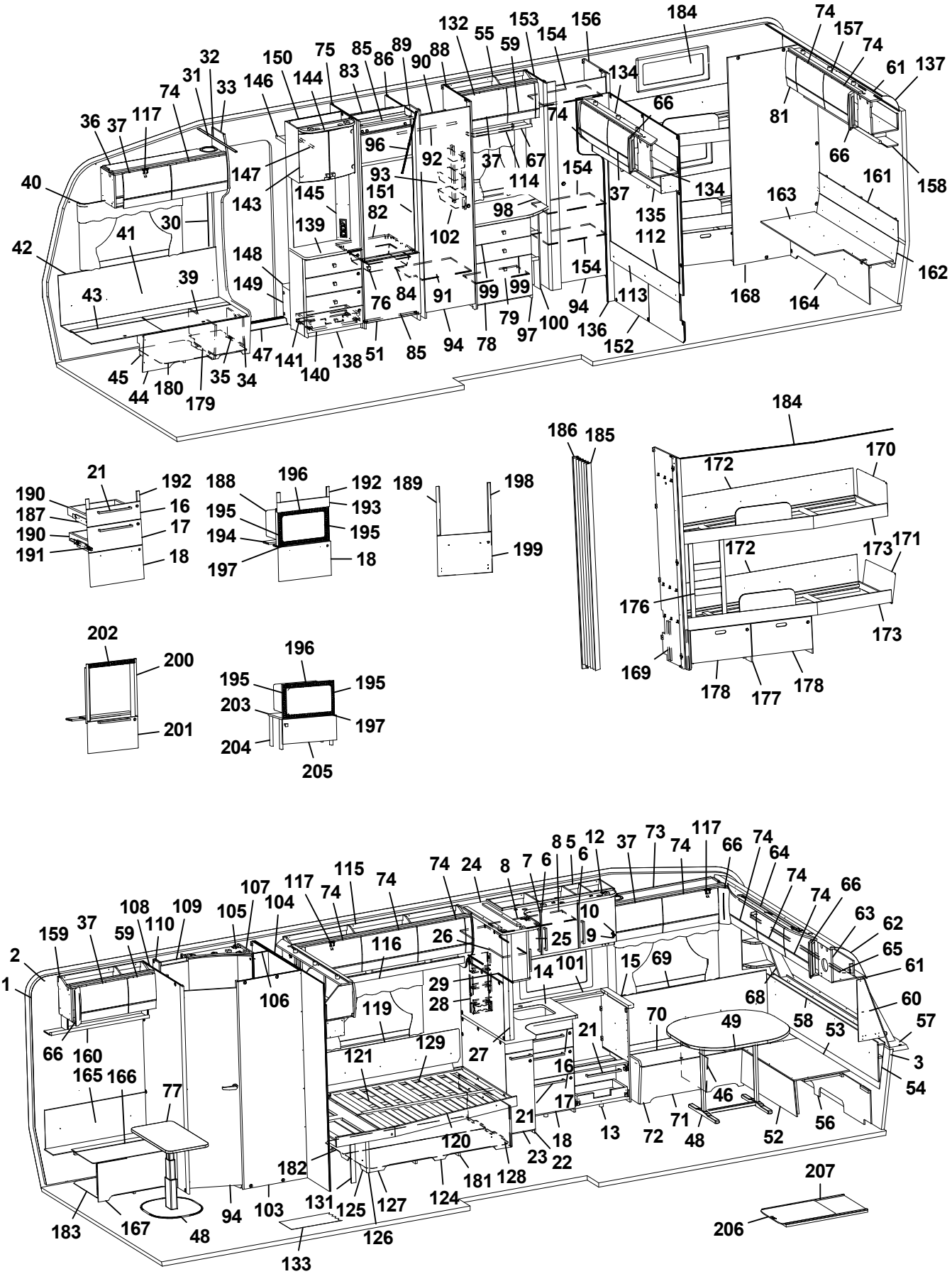

Pos Fig	Det. nr Part. No	Ingår Fitted	OBS!! Ange alltid årsmodell vid beställning av inredning Benämning	OBS!! Specify always year of model when ordering equipment Description
173	344175	x	Sängram u. ribbotten	Bed bottom without laths
--	339543	x	Ribbotten kpl.	Laths bottom cpl.
--	311985	x	Ribba sängbotten L=718 B=63	Lath bed bottom L=718 B=63
176	343966	x	Stege	Ladder
177	339529	x	Lådor under säng kpl. sats	Drawers under bed cpl. kit
178	339534	x	Låda kpl. d:o	Drawer cpl. d:o
--	315215	x	Glidskena låda (säljes i par)	Slide bar (exp. in pair)
--	315953	x	Glidskena låda L=300 (säljes i par)	Slide bar L=300 (exp. in pair)
179	350390	x	Plåt skofack	Plate shoe compartment
180	343594	x	Luftspalt H-fram	Air gap R front
181	343600	x	Luftspalt sänglåda	Air gap bed box
182	343617	x	Luftspalt sänglåda	Air gap bed box
183	322110	x	Luftspalt	Air gap
184	315907	T	Skena draperi L=1920	Drapery rail L=1920
--	337678	T	List draperiskena 3-del	List drapery rail 3-parts
185	315216	T	Vikdörr 1900x1500	Folding door
186	376461	T	Bakdel nisch vikdörr	Back niche folding door
187	343470	x	Monteringssats kpl. lådor (Vit)	Mounting kit cpl. drawers (White)
--	343471	x	Monteringssats kpl. lådor (Mekong)	Mounting kit cpl. drawers (Mekong)
--	343472	x	Monteringssats kpl. lådor (High Gloss)	Mounting kit cpl. drawers (High Gloss)
188	343484	T	Monteringssats kpl. mikro (Vit)	Mounting kit cpl. micro (White)
--	343485	T	Monteringssats kpl. mikro (Mekong)	Mounting kit cpl. micro (Mekong)
--	343486	T	Monteringssats kpl. mikro (High Gloss)	Mounting kit cpl. micro (High Gloss)
189	343487	T	Monteringssats kpl. ugn (Vit)	Mounting kit cpl. oven (White)
--	343488	T	Monteringssats kpl. ugn (Mekong)	Mounting kit cpl. oven (Mekong)
--	343489	T	Monteringssats kpl. ugn (High Gloss)	Mounting kit cpl. oven (High Gloss)
190	317514	x	Låda 500x480	Drawer 500x480
191	317382	x	Glidskena låda H	Slide bar, drawer R
--	350221	x	Glidskena låda V	Slide bar, drawer L
--	801701	x	Skruv 6x16 d:o	Screw 6x16 d:o
192	336092	x	Passbit 95x30x16 (Mekong)	Gauge block 95x30x16 (Mekong)
193	335936	T	Front	Front
194	333287M	T	Skiva distans 15x100x547,5	Sheet distance 15x100x547,5
195	402108	T	Galler vent. mikro 318x38	Grating vent. micro 318x38
196	402109	T	Galler vent. mikro 448x38	Grating vent. micro 448x38
197	402110	T	Galler vent. mikro 448x33	Grating vent. micro 448x33
198	336086	T	Passbit 460x30x16	Gauge block 460x30x16
199	343490	T	Lucka (Vit)	Door (White)
--	343491	T	Lucka (Mekong)	Door (Mekong)
--	343492	T	Lucka (High Gloss)	Door (High Gloss)
200	342139	T	List L=538 (diskbänk induktion)	List (kitchen sink induction) L=538
201	343390	T	Lucka (diskb. induktion) 299x550 (Vit)	Door (kitch. sink induct.) 299x550 (White)
--	343392	T	Lucka (diskb. induktion) 299x550 (Mekong)	Door (kitch. sink induct.) 299x550 (Mekong)
--	343391	T	Lucka (diskb. induktion) 299x550 (High Gloss)	Door (kitch. sink induct.) 299x550 (High Gloss)
--	20-900302	x	Pentrylåda 500x273 d:o	Drawer pentry 500x273 d:o
--	07-800039	x	Rullskena H d:o	Roller rail R d:o
--	07-800038	x	Rullskena V d:o	Roller rail L d:o
202	402107	T	Galler ugn (diskb. induktion) 503x35	Grating oven (kitch. sink induct.) 503x35
203	342316	T	Hylla mikro	Shelf
204	342315	T	List folierad L=283	List folierad L=283
			M= Metervara T= Tillbehör	M= On the metre T= Accessory

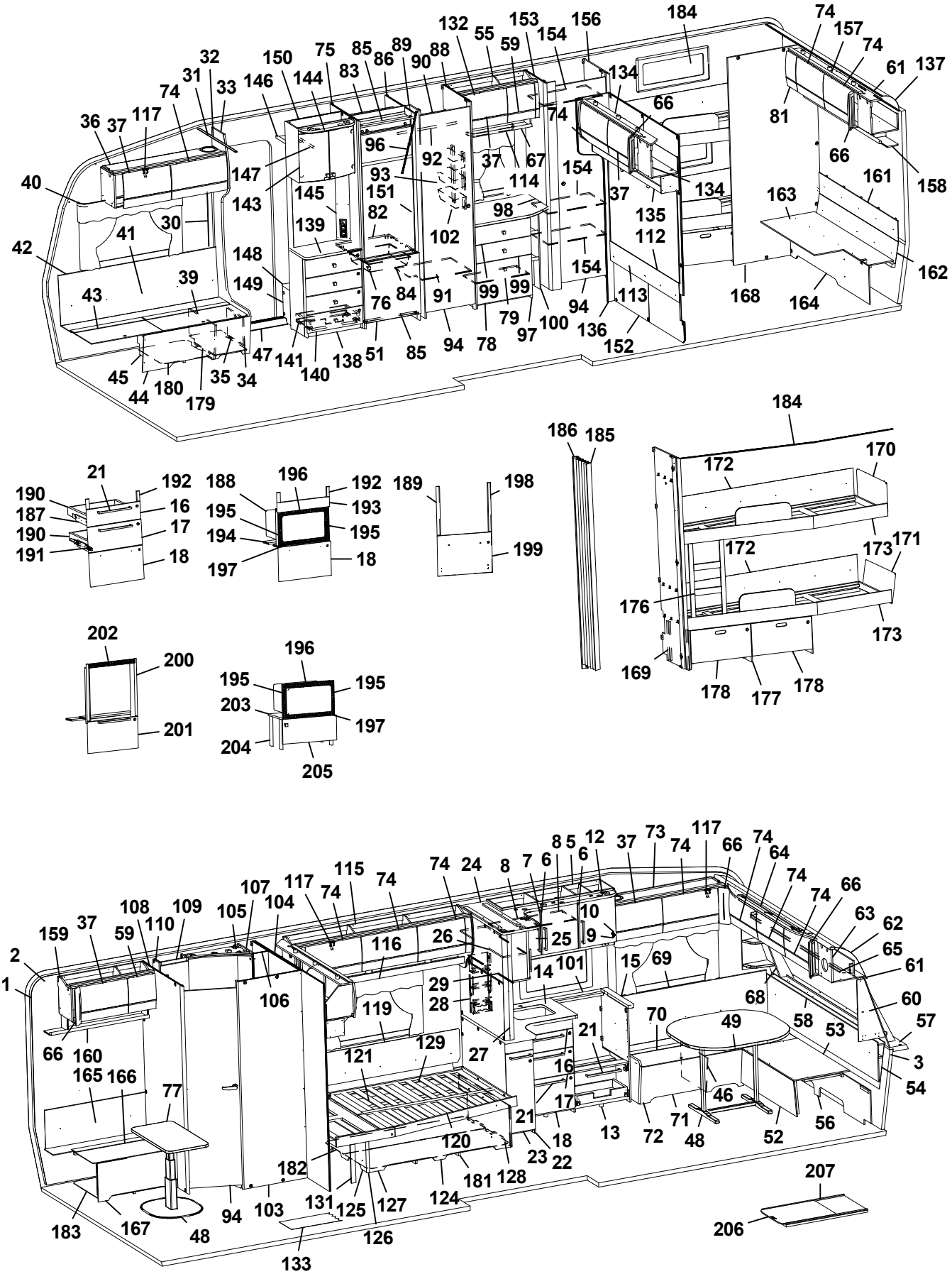
1 2 3 4 5 6 7 8 9 10 11 12 13 14 15 16 17 18 19 20 21 22 23 24 25 26 27 28 29 30 31 32 33 34 35 36 37 38 39 40 41 42 43 44 45 46 47 48 49 50 51 52 53 54 55 56 57 58 59 60 61 62 63 64 65 66 67 68 69 70 71 72 73 74 75 76 77 78 79 80 81 82 83 84 85 86 87 88 89 90 91 92 93 94 95 96 97 98 99 100 101 102 103 104 105 106 107 108 109 110 111 112 113 114 115 116 117 118 119 120 121 122 123 124 125 126 127 128 129 130 131 132 133 134 135 136 137 138 139 140 141 142 143 144 145 146 147 148 149 150 151 152 153 154 155 156 157 158 159 160 161 162 163 164 165 166 167 168 169 170 171 172 173 174 175 176 177 178 179 180 181 182 183 184 185 186 187 188 189 190 191 192 193 194 195 196 197 198 199 200 201 202 203 204 205 206 207

Pos Fig	Det. nr Part. No	Ingår Fitted	OBS!! Ange alltid årsmodell vid beställning av inredning Benämning	OBS!! Specify always year of model when ordering equipment Description
205	343880	T	Lucka 550x228	Door 550x228
--	316799	x	Gångjärn d:o	Hinge d:o
--	312588	x	Platta gångjärn d:o	Plate hinge d:o
206	341192	T	Utdragsskiva bord 450x550	Sliding leaf 450x550
207	341193	T	Låda utdragsskiva	Box sliding leaf
			* = Olika djup på lådor kan förekomma ¹ = Selected och Customized	* = Different depths of drawers can exist ¹ = Selected and Customized
			Dyntyger, madrasser m.m. (se dynor m.m.)	Cushion textilies, mattresses etc. (see cushions etc.)
			M= Metervara T= Tillbehör	M= On the metre T= Accessory

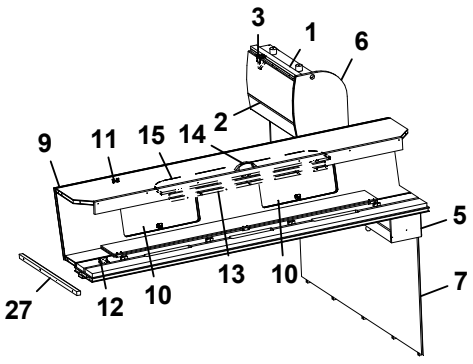
3
1
6
2
9
11
15
14
5
7
27
12
10
13
10

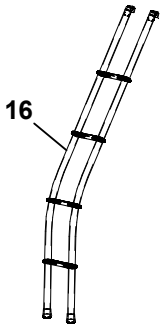
16

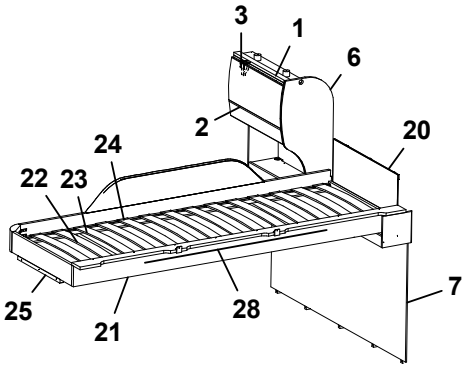
3
1
6
2
20
24
22
23
7
25
21
28

Pos Fig	Det. nr Part. No	Ingår Fitted	OBS!! Ange alltid årsmodell vid beställning av inredning Benämning	OBS!! Specify always year of model when ordering equipment Description
1	343842	x	Skåp gavel bak L560	Cupboard gable L560
--	343847	x	Skåp gavel bak L560 (Customized)	Cupboard gable L560 (Customized)
2	343182	x	Lucka	Door
--	343185	x	Lucka (High Gloss)	Door (High Gloss)
3	350454	x	Gångjärn	Hinge
5	344203	x	Hyllpaket	Shelf
6	343956	x	Gavel rundad	Gable
7	343955	x	Sänggavel	Headboard
9	343912	x	Överbäddskåp L1980	Upper bed L1980
--	343913	x	Överbäddskåp L1980 (Customized)	Upper bed L1980 (Customized)
10	343914	x	Lucka	Door
--	343915	x	Lucka (High Gloss)	Door (High Gloss)
11	860402	x	Gångjärn	Hinge
12	860405	x	Gångjärn	Hinge
13	339839	x	Regel låsning	Lock bar
14	350129	x	Handtag	Handle
15	375813	x	Rasskydd ö-bäddskåp	Protective plate
16	350534	T	Stege ö-bäddsskåp	Ladder upper bed
20	321209	x	Värmespalt gavel	Air gap gable
21	336381	x	Sängram vån.säng V u. ribbotten	Bed bottom L without laths
22	325430	x	Ribbotten kpl.	Laths bottom cpl.
23	311985	x	Ribba sängbotten L=718 B=63	Lath bed bottom L=718 B=63
24	312046	x	Band t. ribbotten	Band for laths bottom
25	331961M	x	Bärregel 400x22x22	Bearing rail 400x22x22
27	331698M	x	Bärregel 670x22x22	Bearing rail 670x22x22
28	314721	x	Skena draperi L=1100	Curtain rod L=1100
			T= Tillbehör	T= Accessory

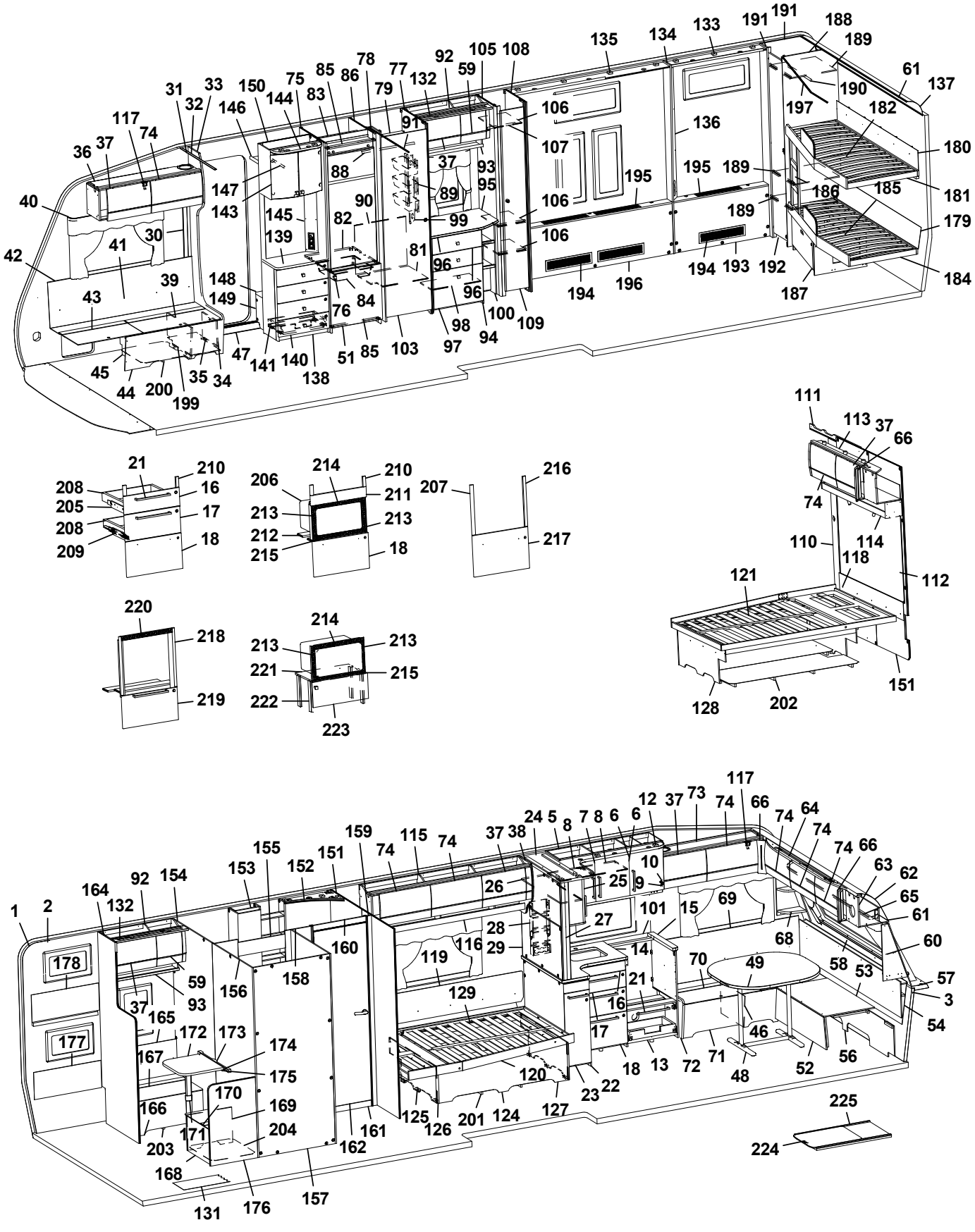
1 2 3 4 5 6 7 8 9 10 11 12 13 14 15 16 17 18 19 20 21 22 23 24 25 26 27 28 29 30 31 32 33 34 35 36 37 38 39 40 41 42 43 44 45 46 47 48 49 50 51 52 53 54 55 56 57 58 59 60 61 62 63 64 65 66 67 68 69 70 71 72 73 74 75 76 77 78 79 80 81 82 83 84 85 86 87 88 89 90 91 92 93 94 95 96 97 98 99 100 101 102 103 104 105 106 107 108 109 110 111 112 113 114 115 116 117 118 119 120 121 122 123 124 125 126 127 128 129 130 131 132 133 134 135 136 137 138 139 140 141 142 143 144 145 146 147 148 149 150 151 152 153 154 155 156 157 158 159 160 161 162 163 164 165 166 167 168 169 170 171 172 173 174 175 176 177 178 179 180 181 182 183 184 185 186 187 188 189 190 191 192 193 194 195 196 197 198 199 200 201 202 203 204 205 206 207 208 209 210 211 212 213 214 215 216 217 218 219 220 221 222 223 224 225

Pos Fig	Det. nr Part. No	Ingår Fitted	OBS!! Ange alltid årsmodell vid beställning av inredning Benämning	OBS!! Specify always year of model when ordering equipment Description
1	318657	M	Tapet vägg/tak	Wall paper
2	318584	M	Tejp tapet 20 mm	Tape, wall paper 20 mm
3	318585	M	Tejp tapet 60 mm	Tape, wall paper 60 mm
5	344960	x	Skåp kök L1120 kpl. (Vit)	Cupboard kitchen L1120 cpl. (White)
--	344961	x	Skåp kök L1120 kpl. (Mekong)	Cupboard kitchen L1120 cpl. (Mekong)
--	344962	x	Skåp kök L1120 kpl. (High Gloss)	Cupboard kitchen L1120 cpl. (High Gloss)
6	343441	x	Lucka H (Vit)	Door R (White)
--	343443	x	Lucka H (Mekong)	Door R (Mekong)
--	343442	x	Lucka H (High Gloss)	Door R (High Gloss)
--	350471	x	Handtag d:o	Handle d:o
7	343453	x	Lucka V (Vit)	Door L (White)
--	343455	x	Lucka V (Mekong)	Door L (Mekong)
--	343454	x	Lucka V (High Gloss)	Door L (High Gloss)
--	350471	x	Handtag d:o	Handle d:o
8	331385M	x	Hylla	Shelf
9	311917	x	Gångjärn	Hinge
10	312588	x	Platta gångjärn	Plate hinge
12	336430	x	Ljusramp köksskåp	Light holder kitchen
13	343417	x	Diskbänk trädel u. skiva (Vit)	Kitchen sink without board (White)
--	343506	x	Diskbänk trädel u. skiva (Mekong)	Kitchen sink without board (Mekong)
--	343509	x	Diskbänk trädel u. skiva (High Gloss)	Kitchen sink without board (High Gloss)
--	343511	x	Diskbänk induktion trädel u. skiva (Vit)	Kitchen sink induction w/o board (White)
--	343516	x	Diskbänk induktion trädel u. skiva (Mekong)	Kitchen sink induction w/o board (Mekong)
--	343520	x	Diskbänk induktion trädel u. skiva (High Gloss)	Kitchen sink induction w/o board (High Gloss)
14	336072-K	x	Skiva diskbänk 882x902	Board 882x902
--	344202-K	x	Skiva diskbänk induktion 1435x902, ljus	Board induction 1435x902, light
--	344202-L	x	Skiva diskbänk induktion 1435x902, mörk	Board induction 1435x902, dark
15	335927-K	x	Skiva diskbänk 560x65x28	Board 560x65x28
16	343384	x	Lådförstycke (Vit)	Drawer front (White)
--	343412	x	Lådförstycke (Mekong)	Drawer front (Mekong)
--	343407	x	Lådförstycke (High Gloss)	Drawer front (High Gloss)
--	317514	x	Låda 500x480 d:o	Drawer 500x480 d:o
--	317382	x	Glidskena låda H d:o	Slide bar, drawer R d:o
--	350221	x	Glidskena låda V d:o	Slide bar, drawer L d:o
17	343385	x	Lådförstycke (Vit)	Drawer front (White)
--	343413	x	Lådförstycke (Mekong)	Drawer front (Mekong)
--	343408	x	Lådförstycke (High Gloss)	Drawer front (High Gloss)
--	317514	x	Låda 500x480 d:o	Drawer 500x480 d:o
--	317382	x	Glidskena låda H d:o	Slide bar, drawer R d:o
--	350221	x	Glidskena låda V d:o	Slide bar, drawer L d:o
18	343386	x	Lucka (Vit)	Door (White)
--	343414	x	Lucka (Mekong)	Door (Mekong)
--	343410	x	Lucka (High Gloss)	Door (High Gloss)
--	20-900302	x	Pentrylåda 500x273 d:o *	Drawer pentry 500x273 d:o *
--	07-800039	x	Rullskena H d:o *	Roller rail R d:o *
--	07-800038	x	Rullskena V d:o *	Roller rail L d:o *
--	317514	x	Låda 500x480 d:o *	Drawer 500x480 d:o *
--	317382	x	Glidskena låda H d:o *	Slide bar, drawer R d:o *
--	350221	x	Glidskena låda V d:o *	Slide bar, drawer L d:o *
21	343472	x	Handtag	Handle
			M= Metervara T= Tillbehör	M= On the metre T= Accessory

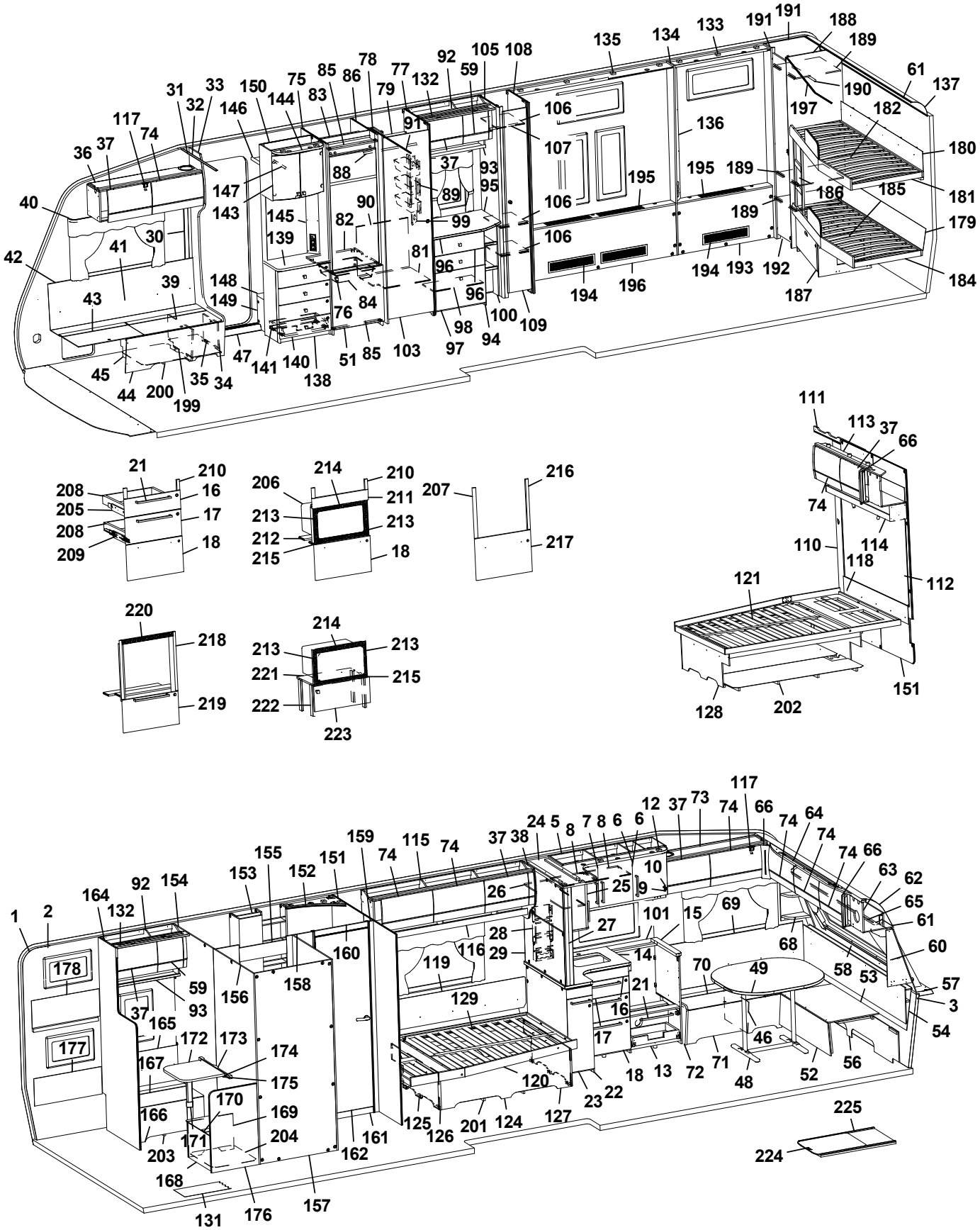
1 2 3 4 5 6 7 8 9 10 11 12 13 14 15 16 17 18 19 20 21 22 23 24 25 26 27 28 29 30 31 32 33 34 35 36 37 38 39 40 41 42 43 44 45 46 47 48 49 50 51 52 53 54 55 56 57 58 59 60 61 62 63 64 65 66 67 68 69 70 71 72 73 74 75 76 77 78 79 80 81 82 83 84 85 86 87 88 89 90 91 92 93 94 95 96 97 98 99 100 101 102 103 104 105 106 107 108 109 110 111 112 113 114 115 116 117 118 119 120 121 122 123 124 125 126 127 128 129 130 131 132 133 134 135 136 137 138 139 140 141 142 143 144 145 146 147 148 149 150 151 152 153 154 155 156 157 158 159 160 161 162 163 164 165 166 167 168 169 170 171 172 173 174 175 176 177 178 179 180 181 182 183 184 185 186 187 188 189 190 191 192 193 194 195 196 197 198 199 200 201 202 203 204 205 206 207 208 209 210 211 212 213 214 215 216 217 218 219 220 221 222 223 224 225

Pos Fig	Det. nr Part. No	Ingår Fitted	OBS!! Ange alltid årsmodell vid beställning av inredning Benämning	OBS!! Specify always year of model when ordering equipment Description
22	343500	x	Utskjut diskbänk (Vit)	Projection kitchen sink (White)
--	343505	x	Utskjut diskbänk (Mekong)	Projection kitchen sink (Mekong)
--	343508	x	Utskjut diskbänk (High Gloss)	Projection kitchen sink (High Gloss)
--	319558	x	Bänkutdrag V d:o	Extract L d:o
--	319559	x	Korg d:o	Basket d:o
--	336081-K	x	Skärbräda bänkutdrag	Cutting board extract
23	343502	x	Lucka (Vit)	Door (White)
--	343503	x	Lucka (Mekong)	Door (Mekong)
--	343504	x	Lucka (High Gloss)	Door (High Gloss)
--	350471	x	Handtag d:o	Handle d:o
24	344220	x	Skåp utskjut kökskåp	Cupboard projection
25	344219	x	Lucka acrylplast	Door acryl
--	314350	x	Lås magnet d:o	Lock magnet d:o
--	318381	x	Motstycke magnetlås	Companion part
--	314351	x	Gångjärn d:o	Hinge d:o
26	331220M	x	Hylla	Shelf
27	334341M	x	Stolpe utskjut	Support bar
28	333409M	x	Kryddhylla	Spice rack
29	335710M	x	Skiva 885x537x15	Board 885x537x15
--	319712-F	T	Köksskiva vägg svart fiskben	Protection kitchen, black fishbone
--	319712-G	T	Köksskiva vägg natur skiffer	Protection kitchen, nature slate
30	318962	x	List täck el-kabel B=45 L=2100	Cover strip B=45 L=2100
31	316270	x	List snäpp undre L2379	List under L2379
32	316268	x	List snäpp övre L2379	List upper L2379
33	343135	x	Stolpe först. L1948 kpl. m. lucka	Support bar cpl. with door
34	343731	x	Lucka	Door
35	312589	x	Gångjärn	Hinge
36	345060	x	Skåp övre elc.L=1108	Cupboard upper L=1108
--	345061	x	Skåp övre elc.L=1108 (Selected)	Cupboard upper L=1108 (Selected)
--	345062	x	Skåp övre elc.L=1108 (Customized)	Cupboard upper L=1108(Customized)
37	343181	x	Lucka	Door
--	343184	x	Lucka (High Gloss)	Door (High Gloss)
38	343228	x	Gavel	Gable
39	342494	x	Stöd bäddlåda HF	Support bed box
40	350348	x	Skena gardin L1020	Curtain rod L1020
41	339355	x	Värmespalt H fram	Air gap R.F.
42	319821	M	List kant mörkbrun	Strip, dark brown
43	343032	x	Lock bäddlåda H F	Cover bedbox R.F.
--	319024	x	Matta grå textil m. tejp d:o	Carpet gray textile with tape d:o
44	343085	x	Front bäddlåda H F	Front bed box R.F.
--	343034	T	Front bäddlåda H F (centraldammsugare)	Front bed box R.F. (central vacuum cleaner)
45	342495	x	Stöd bäddlåda HF	Support bed box
46	312825	x	Stöd bäddlåda VF	Support bed box
47	314687	x	Tröskel aluminium L=850	Threshold aluminium L=850
48	310083	x	Bordsstativ	Table stand
--	350474	T	Bordsstativ enpelar	Table stand single pillar
49	343248	x	Bordsskiva 800x1000	Table top 800x1000
51	343736	x	Lucka H 550x570	Door R 550x570
--	316799	x	Gångjärn d:o	Hinge d:o
--	312588	x	Platta gångjärn d:o	Plate hinge d:o
			M= Metervara T= Tillbehör	M= On the metre T= Accessory

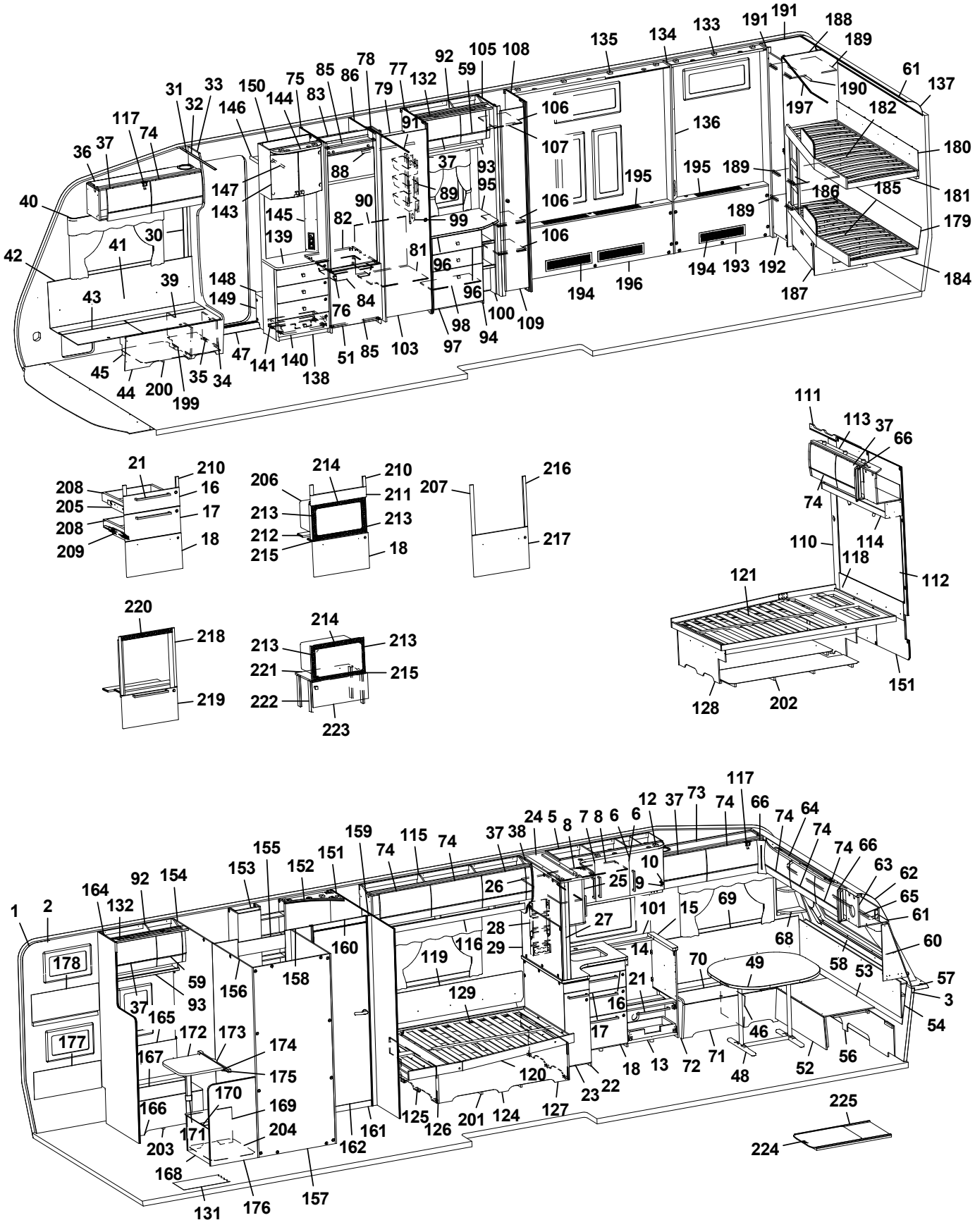
1 2 3 4 5 6 7 8 9 10 11 12 13 14 15 16 17 18 19 20 21 22 23 24 25 26 27 28 29 30 31 32 33 34 35 36 37 38 39 40 41 42 43 44 45 46 47 48 49 50 51 52 53 54 55 56 57 58 59 60 61 62 63 64 65 66 67 68 69 70 71 72 73 74 75 76 77 78 79 80 81 82 83 84 85 86 87 88 89 90 91 92 93 94 95 96 97 98 99 100 101 102 103 104 105 106 107 108 109 110 111 112 113 114 115 116 117 118 119 120 121 122 123 124 125 126 127 128 129 130 131 132 133 134 135 136 137 138 139 140 141 142 143 144 145 146 147 148 149 150 151 152 153 154 155 156 157 158 159 160 161 162 163 164 165 166 167 168 169 170 171 172 173 174 175 176 177 178 179 180 181 182 183 184 185 186 187 188 189 190 191 192 193 194 195 196 197 198 199 200 201 202 203 204 205 206 207 208 209 210 211 212 213 214 215 216 217 218 219 220 221 222 223 224 225

Pos Fig	Det. nr Part. No	Ingår Fitted	OBS!! Ange alltid årsmodell vid beställning av inredning Benämning	OBS!! Specify always year of model when ordering equipment Description
52	331245M	x	Front bäddlåda gavel	Front bed box gable
53	331246M	x	Skiva rundsittgrupp	Sheet seat
54	340578	x	Värmespalt gavel fram	Air gap
56	340520	x	Stöd sittgrupp	Support
57	213471	x	Hylla front kpl. L2376	Shelf front cpl. L2376
58	340191	x	Front/hylla kpl.	Front/shelf cpl.
--	340929	x	Hylla m. belysning "Björn" (Customized)	Shelf with lighting "Bear" (Customized)
59	343180	x	Lucka	Door
--	343183	x	Lucka (High Gloss)	Door (High Gloss)
60	343562	x	Hylla hörn H	Shelf R
61	313884	x	List plast radie L=2379	List L=2379
62	316005	x	Skiva plast 295x2363x1	Plastic sheet
63	344966	x	Skåp gavel fram L=2360	Cupboard L=2360
--	344979	x	Skåp gavel fram L=2360 (Customized)	Cupboard L=2360 (Customized)
64	343160	x	Ljusramp gavelskåp	Light holder
65	350349	x	Skena gardin L1920	Curtain rod L1920
66	343294	x	Hörn inredning (High Gloss)	Corner (High Gloss)
68	343556	x	Hylla hörn V	Shelf L
69	337171	x	Värmespalt V fram	Air gap L.F.
70	343564	x	Lock bäddlåda V F	Cover bed box L.F
--	319024	x	Matta grå textil m. tejp d:o	Carpet gray textile with tape d:o
71	339504	x	Front bäddlåda V F	Front bed box L.F.
72	343469	x	Gavel bäddlåda V F	Gable bed box L.F
73	344969	x	Skåp övre L=1108	Cupboard upper L=1108
--	344970	x	Skåp övre L=1108 (Selected)	Cupboard upper L=1108 (Selected)
--	344971	x	Skåp övre L=1108 (Customized)	Cupboard upper L=1108 (Customized)
74	343182	x	Lucka	Door
--	343185	x	Lucka (High Gloss)	Door (High Gloss)
75	342304	x	Vägg kyl V	Wall refrigerator L
76	350473	x	Handtag knopp	Handle knob
77	339863	x	Vägg garderob H	Wall wardrobe R
78	334375M	x	Nisch, vikdörr	Niche folding door
79	332248M	x	Hylla garderob övre	Shelf wardrobe upper
81	334377M	x	Hylla nedre	Shelf under
82	340675	x	Hylla under kyl	Shelf under refrigerator
83	342309	x	Bakstycke stopp kyl	Back cupboard
84	310325	x	Trådback vit 427x427x85	Tray 427x427x85
--	312712	x	Glidlist trådback (säljes i par)	Sliding strip tray (pair)
85	342306	x	List folierad L = 528	List foiled L = 528
86	342667	x	Vägg kyl H	Wall refrigerator R
88	350217	x	Galgstång L=790	Clothes hanger L=790
89	319759	x	Korg, garderob	Basket, wardrobe
--	335802	x	List för korgar	List för baskets
90	336453	x	Täckskiva exp.kärl	Cover expansion vessel
91	314917	x	Skena draperi L=1190	Drapery rail L=1190
92	343816	x	Skåp övre L=790	Cupboard upper L=790
--	343824	x	Skåp övre L=790 (Customized)	Cupboard upper L=790 (Customized)
93	331305M	x	Hyllpaket	Shelf
94	343972	x	Byrå kpl. u. skiva	Chest of drawers without board
95	336076-K	x	Skiva byrå	Board
			M= Metervara T= Tillbehör	M= On the metre T= Accessory

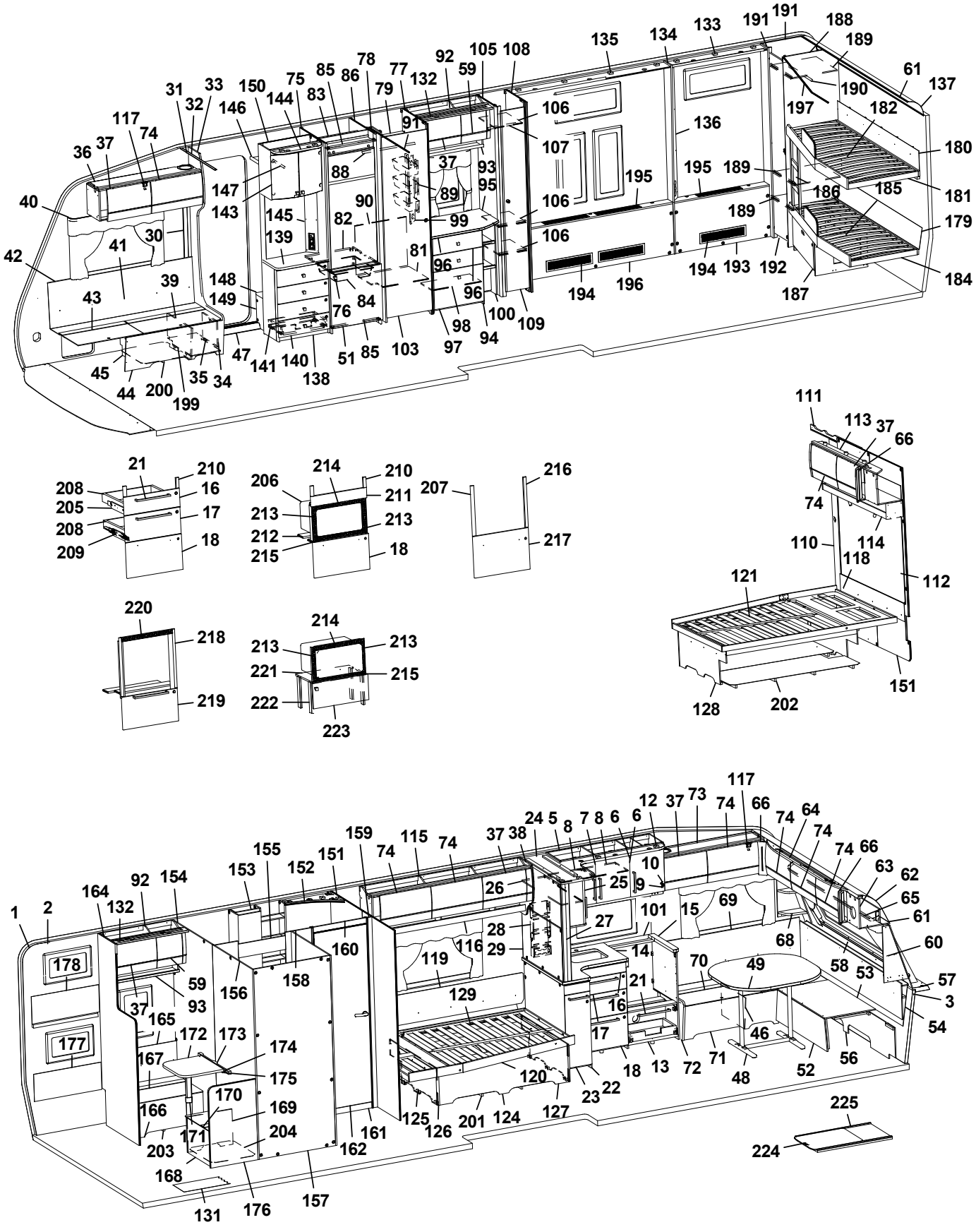
1 2 3 4 5 6 7 8 9 10 11 12 13 14 15 16 17 18 19 20 21 22 23 24 25 26 27 28 29 30 31 32 33 34 35 36 37 38 39 40 41 42 43 44 45 46 47 48 49 50 51 52 53 54 55 56 57 58 59 60 61 62 63 64 65 66 67 68 69 70 71 72 73 74 75 76 77 78 79 80 81 82 83 84 85 86 87 88 89 90 91 92 93 94 95 96 97 98 99 100 101 102 103 104 105 106 107 108 109 110 111 112 113 114 115 116 117 118 119 120 121 122 123 124 125 126 127 128 129 130 131 132 133 134 135 136 137 138 139 140 141 142 143 144 145 146 147 148 149 150 151 152 153 154 155 156 157 158 159 160 161 162 163 164 165 166 167 168 169 170 171 172 173 174 175 176 177 178 179 180 181 182 183 184 185 186 187 188 189 190 191 192 193 194 195 196 197 198 199 200 201 202 203 204 205 206 207 208 209 210 211 212 213 214 215 216 217 218 219 220 221 222 223 224 225

Pos Fig	Det. nr Part. No	Ingår Fitted	OBS!! Ange alltid årsmodell vid beställning av inredning Benämning	OBS!! Specify always year of model when ordering equipment Description
96	343974	x	Lådförstycke 550x167	Drawer front 550x167
--	317514	x	Låda 500x480 d:o	Drawer 500x480 d:o
--	317382	x	Glidskena låda H	Slide bar, drawer R
--	350221	x	Glidskena låda V	Slide bar, drawer L
97	343973	x	Lucka 550x380	Door 550x380
--	315202	x	Gångjärn d:o	Hinge d:o
--	312588	x	Platta gångjärn	Plate hinge
98	339522	x	Hylla	Shelf
99	335787M	x	Front el-uttag	Front outlet
100	335507M	x	Hylla vid byrå kpl.	Shelf cpl.
101	319712-F	T	Köksskiva vägg svart fiskben	Protection kitchen, black fishbone
--	319712-G	T	Köksskiva vägg natur skiffer	Protection kitchen, nature slate
103	342239	x	Dörr 490x1850	Door 490x1850
105	342712	x	Vägg garderob V	Wall wardrobe L
106	341464	x	Hylla	Shelf
107	350217	x	Galgstång L=790	Clothes hanger L=790
108	340274	x	Vägg garderob H	Wall wardrobe R
109	376043	x	Dörr 260x1850	Door 260x1850
--	314523	x	Rätningslist dörr L=1715	List L=1715
110	334427M	x	Skjutdörr tvättrum	Door
111	316030	x	Skena skjutdörr	Curtain rod
--	342372	x	List d:o	List d:o
--	331953M	x	Kloss d:o	Block d:o
112	343388	x	Sänggavel kpl. m. tyg	Headboard cpl. with fabric
113	344994	x	Skåp gavel bak V L1410	Cupboard upper L1410
--	344995	x	Skåp gavel bak V L1410 (Customized)	Cupboard upper L1410 (Customized)
114	345107	x	Hyllpaket	Shelf
115	345033	x	Skåp övre V-bak L=1747	Cupboard upper L-rear L=1747
--	345034	x	Skåp övre L=1747 (Customized)	Cupboard upper L=1747 (Customized)
116	343213	x	Hyllpaket	Shelf
117	350454	x	Gångjärn	Hinge
118	344638	x	Värmespalt	Air gap
119	338121	x	Värmespalt	Air gap
120	342650	x	Sängram u. ribbotten	Bedbottom without laths
121	342685	x	Ribbotten kpl.	Laths bottom cpl.
--	311985	x	Ribba sängbotten L=718 B=63	Lath bed bottom L=718 B=63
--	312046	x	Band t. ribbotten	Band for laths bottom
124	342677	x	Sänglåda kpl.	Bed box cpl.
125	342678	x	Gavel säng V	Gable bed L
126	319776	x	List hörn L=2500	Corner strip L=2500
127	339426	x	Front säng	Front bed
128	342679	x	Gavel säng H	Gable bed R
129	315203	x	Regel 17,5x55x1415	Wood lath pine 17,5x55x1415
131	350469	T	Matta golv, gråsten	Carpet floor, greystone
--	319393	T	Matta golv, antik planka	Carpet floor, antique plank
132	336078	x	Ljusramp	Light holder
133	340259	x	Ljusramp	Light holder
134	340261	x	Vägg	Wall
135	340256	x	Ljusramp	Light holder
136	339224	x	Front el-uttag	Front outlet
			M= Metervara T= Tillbehör	M= On the metre T= Accessory

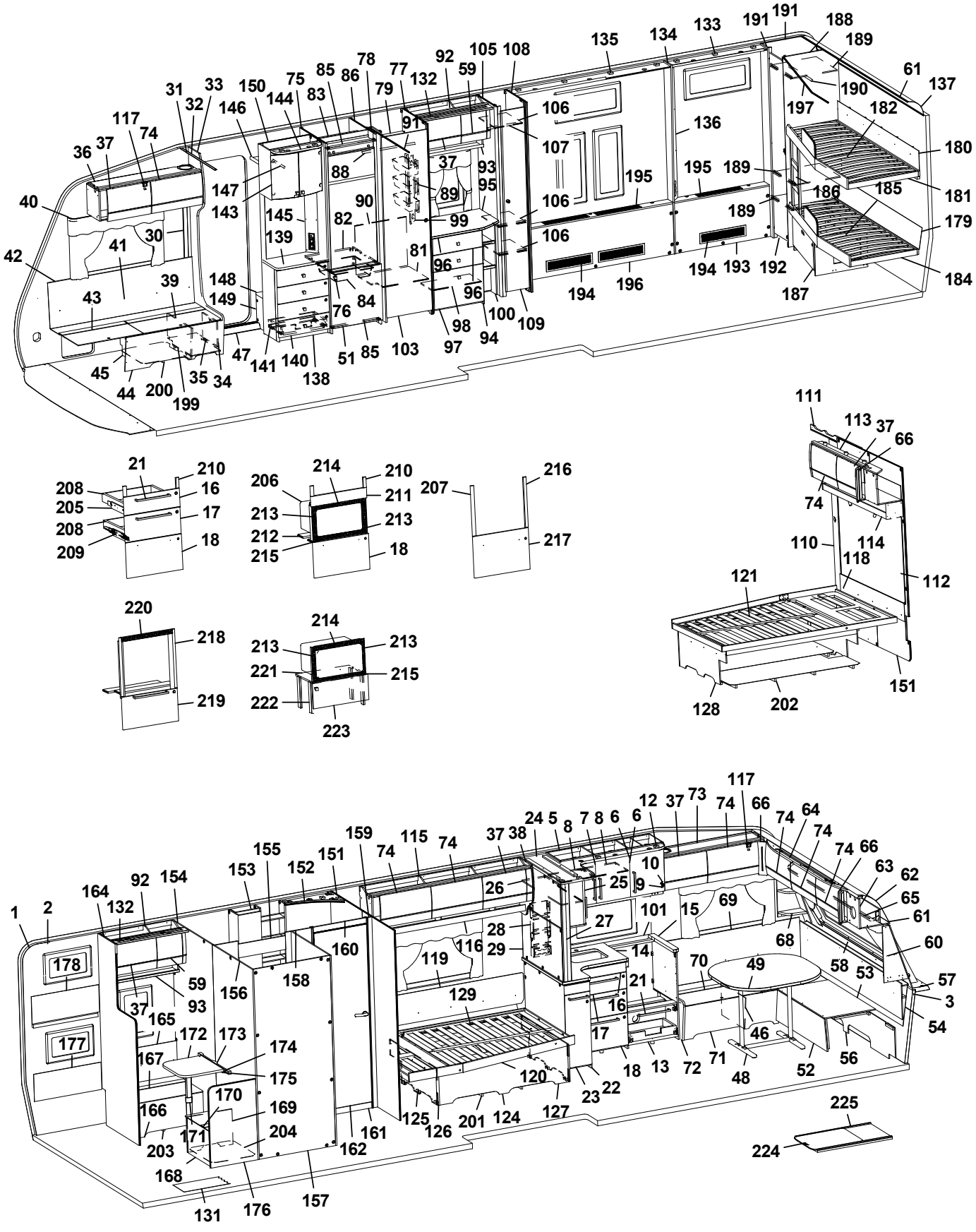
1 2 3 4 5 6 7 8 9 10 11 12 13 14 15 16 17 18 19 20 21 22 23 24 25 26 27 28 29 30 31 32 33 34 35 36 37 38 39 40 41 42 43 44 45 46 47 48 49 50 51 52 53 54 55 56 57 58 59 60 61 62 63 64 65 66 67 68 69 70 71 72 73 74 75 76 77 78 79 80 81 82 83 84 85 86 87 88 89 90 91 92 93 94 95 96 97 98 99 100 101 102 103 104 105 106 107 108 109 110 111 112 113 114 115 116 117 118 119 120 121 122 123 124 125 126 127 128 129 130 131 132 133 134 135 136 137 138 139 140 141 142 143 144 145 146 147 148 149 150 151 152 153 154 155 156 157 158 159 160 161 162 163 164 165 166 167 168 169 170 171 172 173 174 175 176 177 178 179 180 181 182 183 184 185 186 187 188 189 190 191 192 193 194 195 196 197 198 199 200 201 202 203 204 205 206 207 208 209 210 211 212 213 214 215 216 217 218 219 220 221 222 223 224 225

Pos Fig	Det. nr Part. No	Ingår Fitted	OBS!! Ange alltid årsmodell vid beställning av inredning Benämning	OBS!! Specify always year of model when ordering equipment Description
137	316005	x	Skiva plast 295x2363x1	Plastic sheet
138	343583	x	TV-bänk kpl. u. skiva	TV-bench cpl. whitout board
139	343590-K	x	Skiva TV-bänk, ljus	Board, light
--	343590-L	T	Skiva TV-bänk, mörk	Board, dark
140	343591	x	Lådförstycke	Drawer front
141	20-900302	x	Pentrylåda 500x273 d:o	Drawer pentry 500x273 d:o
--	07-800039	x	Rullskena H d:o	Roller rail R d:o
--	07-800038	x	Rullskena V d:o	Roller rail L d:o
143	345069	x	Skåp bar kpl. H=512	Coctail cabinet cpl. H=512
--	330180	x	Hylla hållare flaskor	Shelf bottle holder
--	343667	x	Lucka H d:o	Door R d:o
--	343666	x	Lucka V d:o	Door L d:o
--	318379	x	Gångjärn d:o	Hinge d:o
--	318380	x	Täckhatt d:o	Cover d:o
--	312588	x	Platta gångjärn d:o	Plate hinge d:o
144	336106	x	Ljusramp	Light holder
145	343721	x	Front el-uttag 130x675	Front outlet 130x675
146	331910M	x	Hylla garderob övre	Shelf
147	350217	x	Galgstång L=790	Clothes hanger L=790
148	319866	x	Hylla insteg	Shelf
149	336618	x	Front hylla garderob	Front
150	343654	x	Vägg instegsgarderob	Wall wardrobe
151	341400	x	Vägg tvättrum	Wall washroom
152	336141	x	Ljusramp tvättrum	Light holder
153	343834	x	Skåp tvättrum	Cupboard
154	341391	x	Vägg tvättrum	Wall washroom
155	342103	x	Vägg duschrum kpl.	Wall shower room cpl.
--	332955M	x	Tröskel d:o	Threshold d:o
--	342104	x	Vägg tvättrum d:o	Wall d:o
--	332956M	x	Överbit tvättrum d:o	Overlap washroom d:o
--	332957M	x	List poppel 15x63x1948 d:o	List 15x63x1948 d:o
156	341392	x	Vägg tvättrum	Wall washroom
157	340277	x	Vägg dusch	Wall shower
158	341393	x	Front tvättrum	Front washroom
159	341395	x	Front vägg tvättrum	Front wall washroom
160	340745	x	Överbit tvättrum 580x56	Overlap washroom 580x56
161	337242	x	Tröskel 580x60	Threshold 580x60
162	337117	x	Dörr 570x1820	Door 570x1820
--	319708	x	Lås tvättrum	Lock washroom
--	319707	x	Handtag tvättrum	Handle washrom
--	319755	x	Gångjärn toadörr	Hinge toilet door
164	340272	x	Vägg	Wall
165	340239	x	Värmespalt	Air gap
--	319821	M	List kant mörkbrun d:o	Strip, dark brown d:o
166	340227	x	Front bäddlåda	Front bed box
167	340229	x	Lock bäddlåda	Cover bed box
168	338685	x	Gavel bäddlåda	Gable bed box
169	340223	x	Front bäddlåda	Front bed box
--	319776	x	List hörn L=2500 d:o	Corner strip L=2500 d:o
170	340230	x	Lock bäddlåda	Cover bed box
			M= Metervara T= Tillbehör	M= On the metre T= Accessory

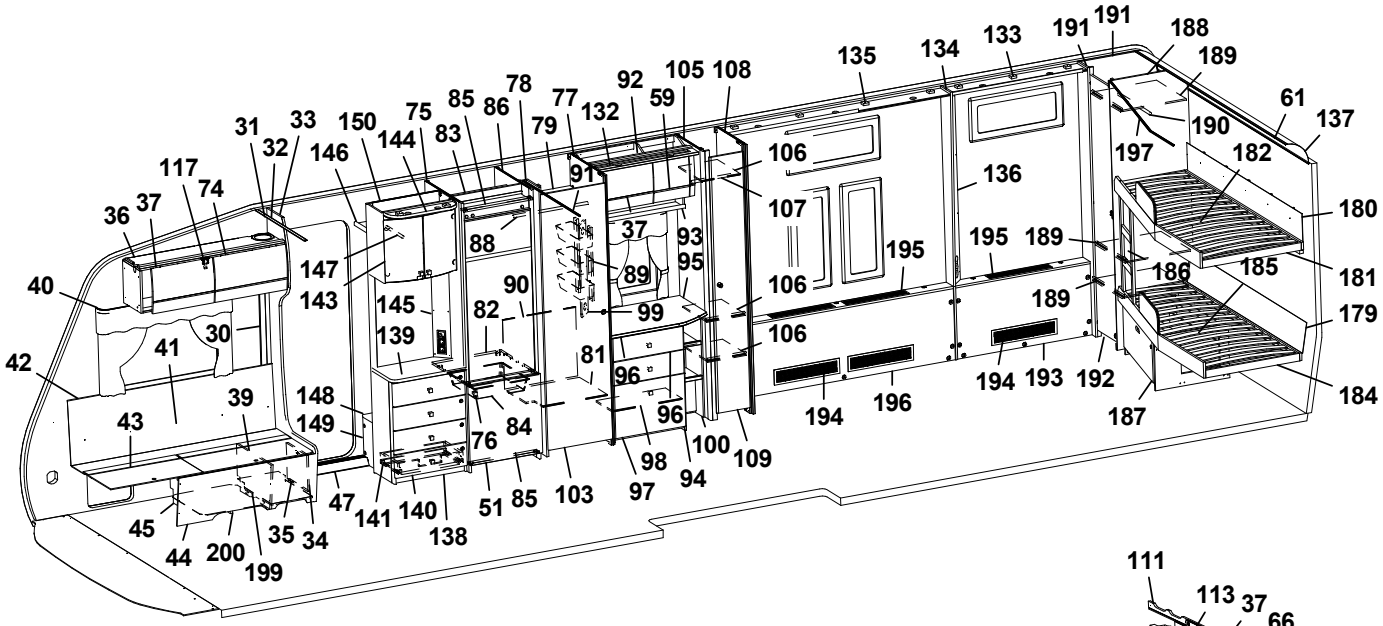
1 2 3 4 5 6 7 8 9 10 11 12 13 14 15 16 17 18 19 20 21 22 23 24 25 26 27 28 29 30 31 32 33 34 35 36 37 38 39 40 41 42 43 44 45 46 47 48 49 50 51 52 53 54 55 56 57 58 59 60 61 62 63 64 65 66 67 68 69 70 71 72 73 74 75 76 77 78 79 80 81 82 83 84 85 86 87 88 89 90 91 92 93 94 95 96 97 98 99 100 101 102 103 104 105 106 107 108 109 110 111 112 113 114 115 116 117 118 119 120 121 122 123 124 125 126 127 128 129 130 131 132 133 134 135 136 137 138 139 140 141 142 143 144 145 146 147 148 149 150 151 152 153 154 155 156 157 158 159 160 161 162 163 164 165 166 167 168 169 170 171 172 173 174 175 176 177 178 179 180 181 182 183 184 185 186 187 188 189 190 191 192 193 194 195 196 197 198 199 200 201 202 203 204 205 206 207 208 209 210 211 212 213 214 215 216 217 218 219 220 221 222 223 224 225

Pos Fig	Det. nr Part. No	Ingår Fitted	OBS!! Ange alltid årsmodell vid beställning av inredning Benämning	OBS!! Specify always year of model when ordering equipment Description
171	315565	x	Bordsben	Table leg
172	340240-K	x	Bordsskiva 450x500, ljus	Table top 450x500, light
--	341977-L	x	Bordsskiva 450x500, mörk	Table top 450x500, dark
173	342371	x	Fästregel bord	Bracket
174	318574	x	List bord väggdel L550	List wall
175	318575	x	List upphäng bordsdel L550	List board
176	340225	x	Vägg vid bäddlåda	Wall by bed box
177	338572	x	Värmespalt nedre	Air gap under
178	334977	x	Värmespalt övre	Air gap upper
179	338608	x	Värmespalt nedre	Air gap under
180	338607	x	Värmespalt övre	Air gap upper
181	344178	x	Sängram övre u. ribbotten	Bed bottom upper without laths
182	338591	x	Ribbotten kpl.	Laths bottom cpl.
--	314211	x	Ribba sängbotten L=820 B=63	Lath bed bottom L=820 B=63
--	312046	x	Band t. ribbotten	Band for laths bottom
184	344177	x	Sängram nedre u. ribbotten	Bed bottom under without laths
185	338592	x	Ribbotten kpl.	Laths bottom cpl.
--	314211	x	Ribba sängbotten L=820 B=63	Lath bed bottom L=820 B=63
--	312046	x	Band t. ribbotten	Band for laths bottom
186	343966	x	Stege	Ladder
187	338661	x	Lådor under säng kpl. sats	Drawers under bed cpl. kit
--	338761	x	Låda kpl. d:o	Drawer cpl. d:o
--	315215	x	Glidskena låda (säljes i par)	Slide bar (exp. in pair)
188	341415	x	Vägg	Wall
189	341423	x	Hylla	Shelf
190	350217	x	Galgstång L=790	Clothes hanger L=790
191	341417	x	Vägg	Wall
192	341429	x	Dörr 330x1850	Door 330x1850
--	314523	x	Rätningslist dörr	List L=1715
193	340252	x	Front kpl.	Front cpl.
194	319018	x	Galler ventilation al. 500x110	Ventilation grille al. 500x110
195	319198	x	Galler ventilation al. 480x80	Ventilation grille al. 480x80
196	340249	x	Front kpl.	Front cpl.
197	314724	T	Skena draperi L=1780	Drapery rail L=1780
199	350390	x	Plåt skofack	Plate shoe compartment
200	343594	x	Luftspalt H-fram	Air gap R front
201	342154	x	Luftspalt sänglåda 1410x370	Air gap bed box 1410x370
202	324938	x	Luftspalt sänglåda 1410x500	Air gap bed box 1410x500
203	343607	x	Luftspalt	Air gap
204	343608	x	Luftspalt	Air gap
205	343470	x	Monteringssats kpl. lådor (Vit)	Mounting kit cpl. drawers (White)
--	343471	x	Monteringssats kpl. lådor (Mekong)	Mounting kit cpl. drawers (Mekong)
--	343472	x	Monteringssats kpl. lådor (High Gloss)	Mounting kit cpl. drawers (High Gloss)
206	343484	T	Monteringssats kpl. mikro (Vit)	Mounting kit cpl. micro (White)
--	343485	T	Monteringssats kpl. mikro (Mekong)	Mounting kit cpl. micro (Mekong)
--	343486	T	Monteringssats kpl. mikro (High Gloss)	Mounting kit cpl. micro (High Gloss)
207	343487	T	Monteringssats kpl. ugn (Vit)	Mounting kit cpl. oven (White)
--	343488	T	Monteringssats kpl. ugn (Mekong)	Mounting kit cpl. oven (Mekong)
--	343489	T	Monteringssats kpl. ugn (High Gloss)	Mounting kit cpl. oven (High Gloss)
208	317514	x	Låda 500x480	Drawer 500x480
			M= Metervara T= Tillbehör	M= On the metre T= Accessory

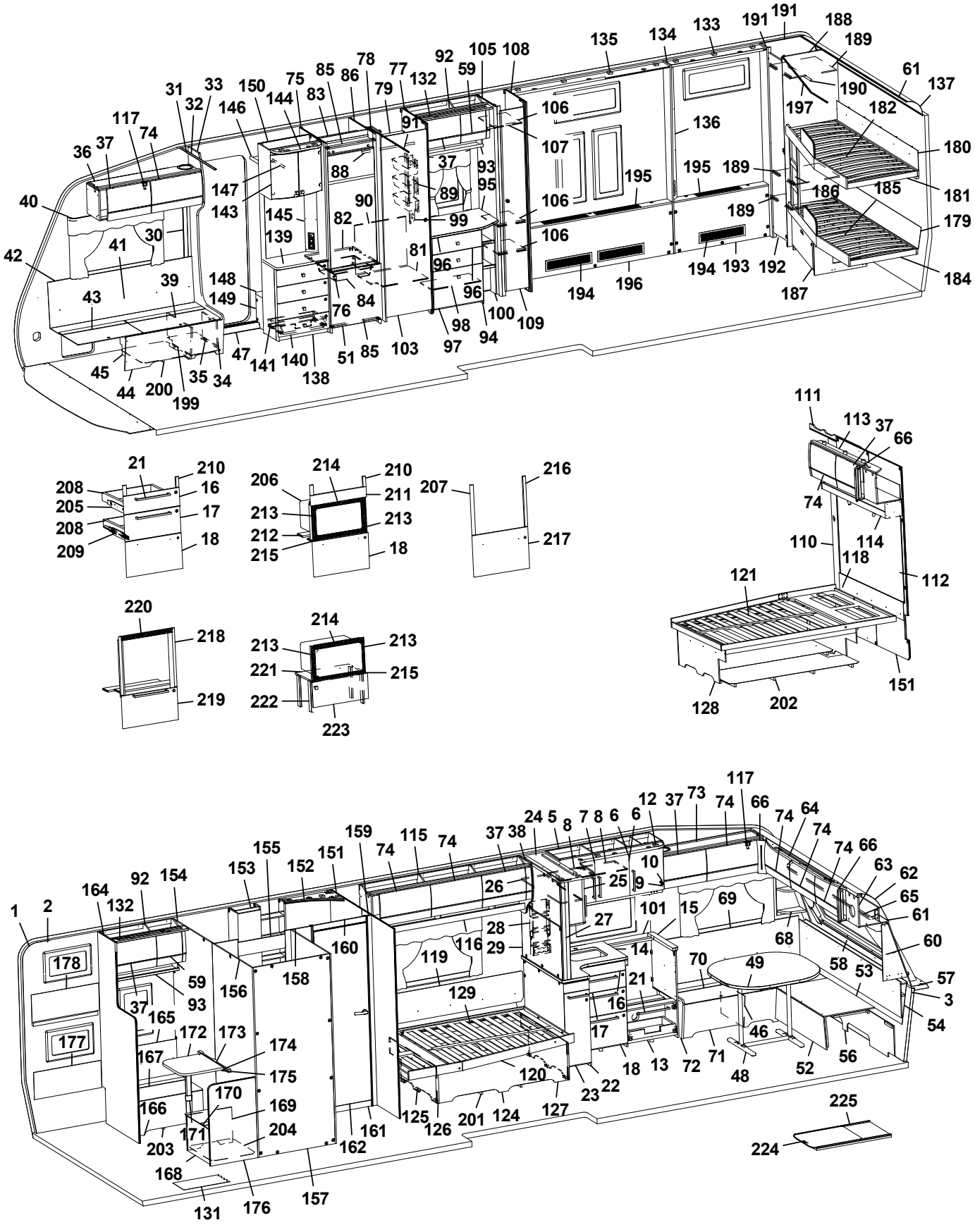
1 2 3 4 5 6 7 8 9 10 11 12 13 14 15 16 17 18 19 20 21 22 23 24 25 26 27 28 29 30 31 32 33 34 35 36 37 38 39 40 41 42 43 44 45 46 47 48 49 50 51 52 53 54 55 56 57 58 59 60 61 62 63 64 65 66 67 68 69 70 71 72 73 74 75 76 77 78 79 80 81 82 83 84 85 86 87 88 89 90 91 92 93 94 95 96 97 98 99 100 101 102 103 104 105 106 107 108 109 110 111 112 113 114 115 116 117 118 119 120 121 122 123 124 125 126 127 128 129 130 131 132 133 134 135 136 137 138 139 140 141 142 143 144 145 146 147 148 149 150 151 152 153 154 155 156 157 158 159 160 161 162 163 164 165 166 167 168 169 170 171 172 173 174 175 176 177 178 179 180 181 182 183 184 185 186 187 188 189 190 191 192 193 194 195 196 197 198 199 200 201 202 203 204 205 206 207 208 209 210 211 212 213 214 215 216 217 218 219 220 221 222 223 224 225

Pos Fig	Det. nr Part. No	Ingår Fitted	OBS!! Ange alltid årsmodell vid beställning av inredning Benämning	OBS!! Specify always year of model when ordering equipment Description
209	317382	x	Glidskena låda H	Slide bar, drawer R
--	350221	x	Glidskena låda V	Slide bar, drawer L
--	801701	x	Skruv 6x16 d:o	Screw 6x16 d:o
210	336092	x	Passbit 95x30x16 (Mekong)	Gauge block 95x30x16 (Mekong)
211	335936	T	Front	Front
212	333287M	T	Skiva distans 15x100x547,5	Sheet distance 15x100x547,5
213	402108	T	Galler vent. mikro 318x38	Grating vent. micro 318x38
214	402109	T	Galler vent. mikro 448x38	Grating vent. micro 448x38
215	402110	T	Galler vent. mikro 448x33	Grating vent. micro 448x33
216	336086	T	Passbit 460x30x16	Gauge block 460x30x16
217	343490	T	Lucka (Vit)	Door (White)
--	343491	T	Lucka (Mekong)	Door (Mekong)
--	343492	T	Lucka (High Gloss)	Door (High Gloss)
218	342139	T	List L=538 (diskbänk induktion)	List (kitchen sink induction) L=538
219	343390	T	Lucka (diskb. induktion) 299x550 (Vit)	Door (kitch. sink induct.) 299x550 (White)
--	343392	T	Lucka (diskb. induktion) 299x550 (Mekong)	Door (kitch. sink induct.) 299x550 (Mekong)
--	343391	T	Lucka (diskb. induktion) 299x550 (High Gloss)	Door (kitch. sink induct.) 299x550 (High Gloss)
--	20-900302	x	Pentrylåda 500x273 d:o	Drawer pentry 500x273 d:o
--	07-800039	x	Rullskena H d:o	Roller rail R d:o
--	07-800038	x	Rullskena V d:o	Roller rail L d:o
220	402107	T	Galler ugn (diskb. induktion) 503x35	Grating oven (kitch. sink induct.) 503x35
221	342316	T	Hylla mikro	Shelf
222	342315	T	List folierad L=283	List folierad L=283
223	343880	T	Lucka 550x228	Door 550x228
--	316799	x	Gångjärn d:o	Hinge d:o
--	312588	x	Platta gångjärn d:o	Plate hinge d:o
224	341192	T	Utdragsskiva bord 450x550	Sliding leaf 450x550
225	341193	T	Låda utdragsskiva	Box sliding leaf
			* = Olika djup på lådor kan förekomma ¹ = Selected och Customized	* = Different depths of drawers can exist ¹ = Selected and Customized
			Dyntyger, madrasser m.m. (se dynor m.m.)	Cushion textilies, mattresses etc. (see cushions etc.)
			M= Metervara T= Tillbehör	M= On the metre T= Accessory

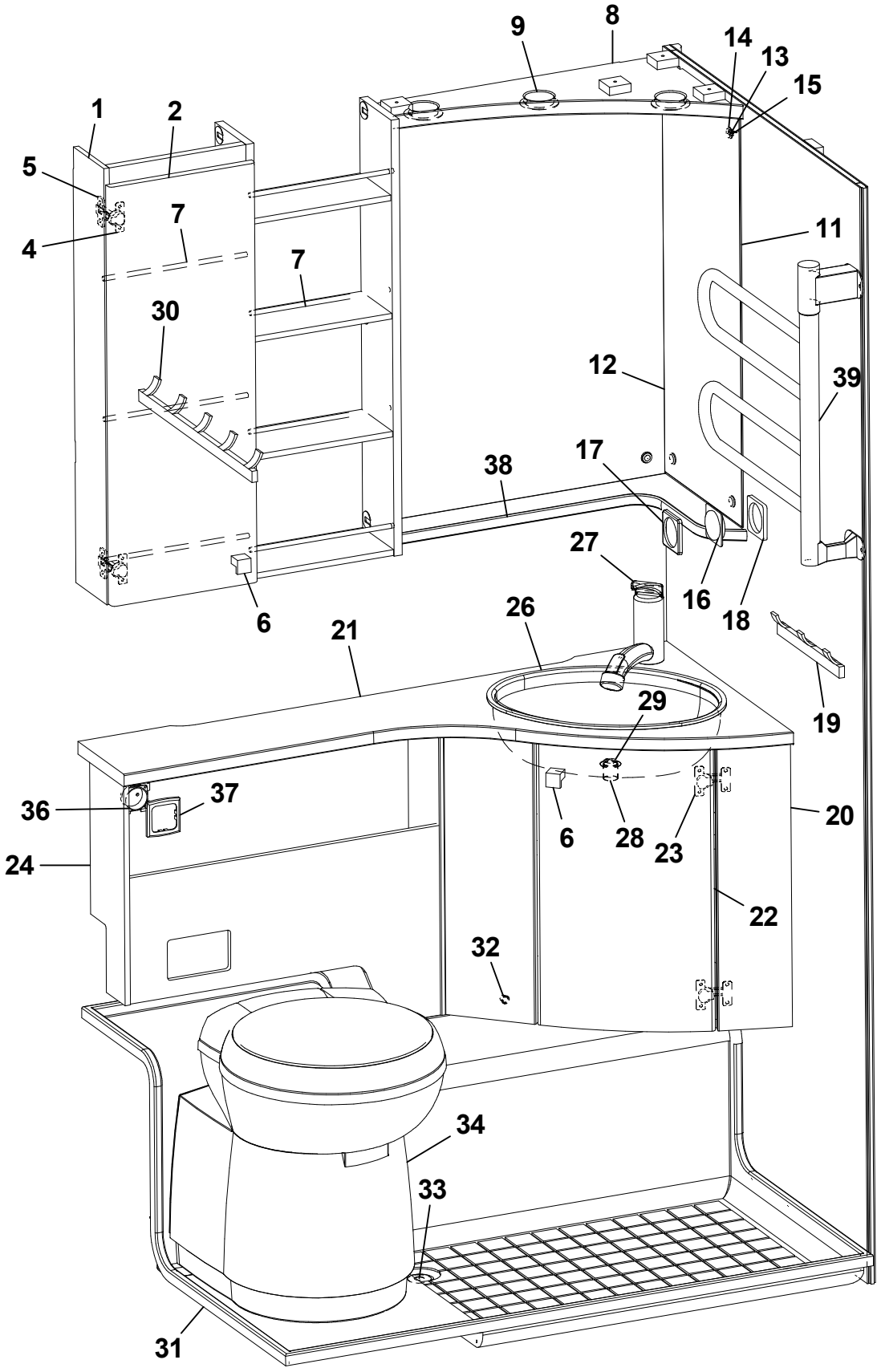
1
2
5
4
7
7
30
9
8
14
13
15
11
12
39
38
17
27
16
18
6
21
26
29
19
36
37
6
28
23
20
24
22
32
34
33
31

Pos Fig	Det. nr Part. No	Ingår Fitted	OBS!! Ange alltid årsmodell vid beställning av inredning Benämning	OBS!! Specify always year of model when ordering equipment Description
1	343834	x	Skåp tvättrum	Cupboard
2	343733	x	Lucka V	Door L
4	311917	x	Gångjärn	Hinge
5	312588	x	Platta gångjärn	Plate hinge
6	350473	x	Handtag knopp	Handle knob
7	314580	x	Rasskydd al. Ø=8 L=265	Pipe al. Ø=8 L=265
8	336141	x	Ljusramp tvättrum	Lightholder
9	505849	x	Belysning ljusramp	Illumination light holder
11	316039	x	Spegel 300x725x3	Mirror 300x725x3
12	316038	x	Spegel 543x725x3	Mirror 543x725x3
13	800343	x	Kabelgenomföring	Rubber bushing
14	801506	x	Rosetthatt, förnicklad	Cap, nickel-plated
15	801109	x	Rosettskruv	Screw
16	504985	x	Strömbrytare 1-polig	Switch 1-pol
17	504982	x	Ram strömbrytare	Frame switch
18	504983	x	Distans strömbrytare	Distance switch
19	316002	x	Hängare 3-krok silver L=240	Hanger 3-hook silver L=240
20	343837	x	Skåp tvättställ kpl. u. skiva	Cupboard cpl. without board
--	337465	x	Hylla d:o	Shelf d:o
21	337208-K	x	Skiva skåp tvättställ	Board
22	343838	x	Lucka	Door
23	314663	x	Gångjärn	Hinge
24	337201	x	Hylla kpl.	Shelf cpl.
26	313657	x	Tvättställ	Wash basin
--	401270	x	Hållare d:o	Holder d:o
27	350247	x	Blandare m. utkastarrör	Mixer with pipe
28	310084	x	Avloppsförskruvning 90° kpl. 25 mm	Sewage connection 90° cpl. 25 mm
29	313017	x	Propp u. kedja	Plug without chain
30	316003	x	Hängare 5-krok silver L=440	Hanger 5-hook silver L=440
31	319889	x	Duschkar	Shower floor
32	314508	x	Plugg täck	Plug
33	302302	x	Avloppsförskruvning rak 19 mm	Sewage connection straight 19 mm
34	319218	x	Kassettoa kpl.	Cassette toilet cpl.
36	504994	x	El-uttag 230 V m. lock	El connection 230 V with cover
37	504993	x	Ram uttag	Frame connection
38	336142	x	Hylla hörn	Shelf
39	505005	T	Handdukstork	Towel drier
			T= Tillbehör	T= Accessory

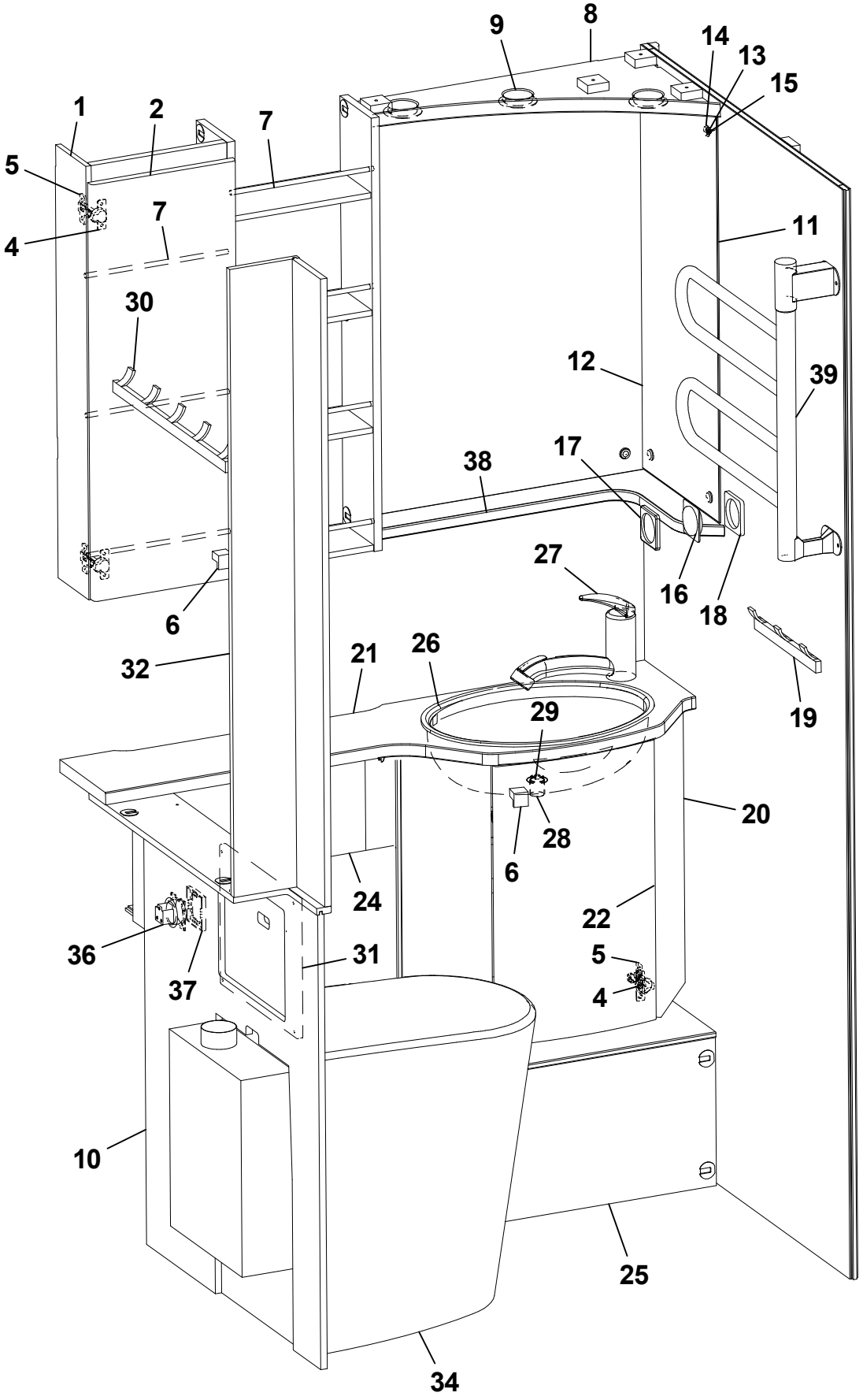
1
2
7
5
4
7
30
9
8
14
13
15
11
12
39
38
17
16
18
27
6
32
21
26
29
19
20
28
6
24
22
36
31
5
37
4
10
25
34

Pos Fig	Det. nr Part. No	Ingår Fitted	OBS!! Ange alltid årsmodell vid beställning av inredning Benämning	OBS!! Specify always year of model when ordering equipment Description
1	343834	x	Skåp tvättrum	Cupboard
2	343733	x	Lucka V	Door L
4	311917	x	Gångjärn	Hinge
5	312588	x	Platta gångjärn	Plate hinge
6	350473	x	Handtag knopp	Handle knob
7	314580	x	Rasskydd al. Ø=8 L=265	Pipe al. Ø=8 L=265
8	336141	x	Ljusramp tvättrum	Lightholder
9	505849	x	Belysning ljusramp	Illumination light holder
10	338186	x	Täckfront toa	Front
11	316039	x	Spegel 300x725x3	Mirror 300x725x3
12	316038	x	Spegel 543x725x3	Mirror 543x725x3
13	800343	x	Kabelgenomföring	Rubber bushing
14	801506	x	Rosetthatt, förnicklad	Cap, nickel-plated
15	801109	x	Rosettskruv	Screw
16	504985	x	Strömbrytare 1-polig	Switch 1-pol
17	504982	x	Ram strömbrytare	Frame switch
18	504983	x	Distans strömbrytare	Distance switch
19	316002	x	Hängare 3-krok silver L=240	Hanger 3-hook silver L=240
20	343890	x	Skåp tvättställ kpl. u. skiva	Cupboard cpl. without board
--	338010	x	Hylla d:o	Shelf d:o
21	338002-K	x	Skiva skåp tvättställ, ljus	Board, light
--	338002-L	T	Skiva skåp tvättställ, mörk	Board, dark
22	343838	x	Lucka	Door
24	337986	x	Hylla kpl.	Shelf cpl.
25	338189	x	Täckfront hjulhus	Front
26	313657	x	Tvättställ	Wash basin
--	401270	x	Hållare d:o	Holder d:o
27	350247	x	Blandare m. utkastarrör	Mixer with pipe
28	310084	x	Avloppsförskruvning 90° kpl. 25 mm	Sewage connection 90° cpl. 25 mm
29	313017	x	Propp u. kedja	Plug without chain
30	316003	x	Hängare 5-krok silver L=440	Hanger 5-hook silver L=440
31	338193	x	Skiva täck	Board
32	338190	x	Nisch	Niche
34	319923	x	Cinderella förbränningstoa	Cinderella gas incineration toilet
36	504994	x	El-uttag 230 V m. lock	El connection 230 V with cover
37	504993	x	Ram uttag	Frame connection
38	336142	x	Hylla hörn	Shelf
39	505005	T	Handdukstork	Towel drier
			T= Tillbehör	T= Accessory

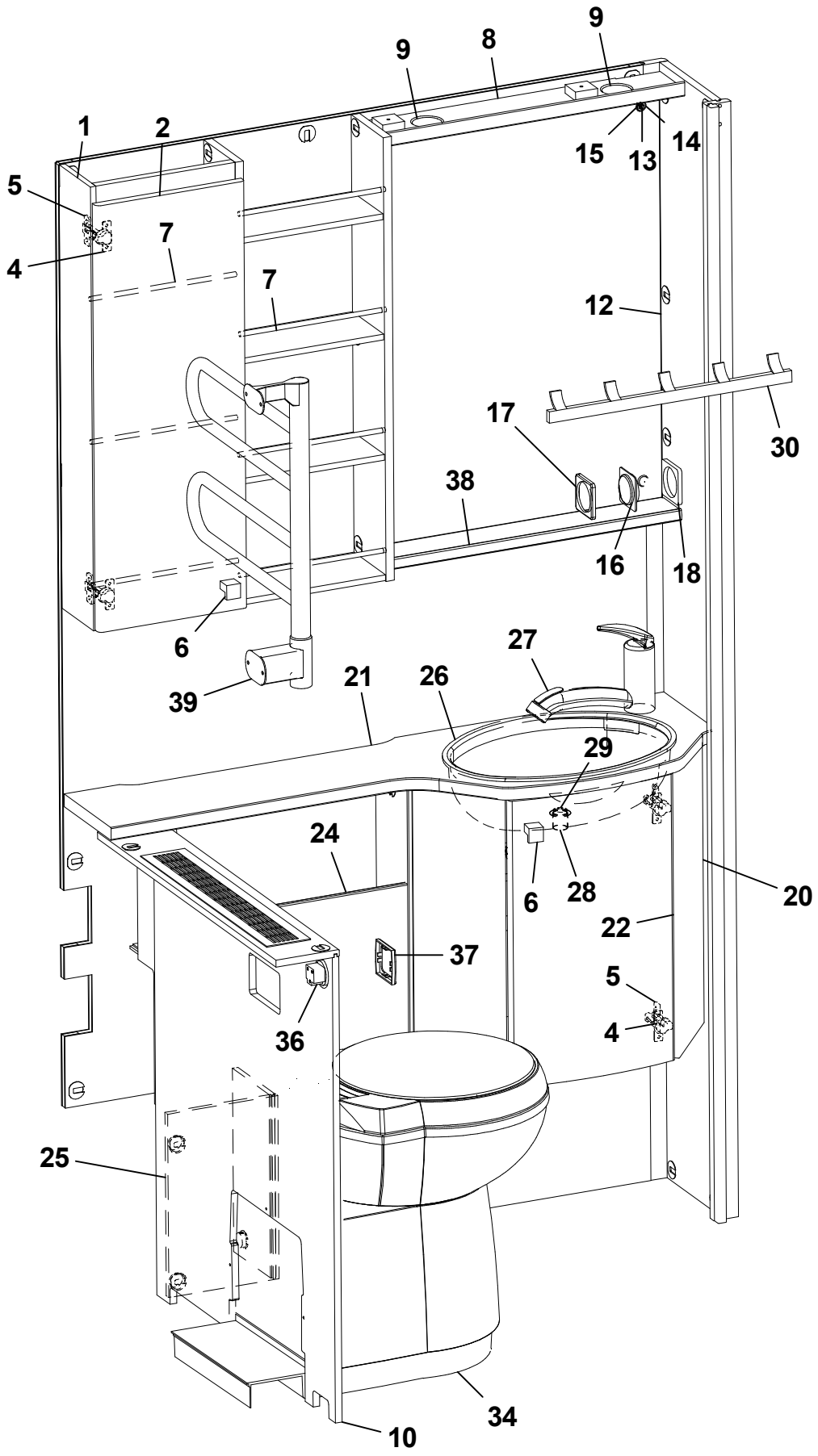
9
8
9
1
2
15
13
14
5
7
4
7
12
17
30
38
16
18
6
27
39
21
26
29
24
6
28
20
22
37
5
36
4
25
34
10

Pos Fig	Det. nr Part. No	Ingår Fitted	OBS!! Ange alltid årsmodell vid beställning av inredning Benämning	OBS!! Specify always year of model when ordering equipment Description
1	343834	x	Skåp tvättrum	Cupboard
2	343733	x	Lucka V	Door L
4	311917	x	Gångjärn	Hinge
5	312588	x	Platta gångjärn	Plate hinge
6	350473	x	Handtag knopp	Handle knob
7	314580	x	Rasskydd al. Ø=8 L=265	Pipe al. Ø=8 L=265
8	337984	x	Ljusramp tvättrum	Lightholder
9	505849	x	Belysning ljusramp	Illumination light holder
10	337991	x	Täckfront	Front
--	319198	x	Galler ventilation al. d:o	Grid ventilation al. d:o
12	316038	x	Spegel 543x725x3	Mirror 543x725x3
13	800343	x	Kabelgenomföring	Rubber bushing
14	801506	x	Rosetthatt, förnicklad	Cap, nickel-plated
15	801109	x	Rosettskruv	Screw
16	504985	x	Strömbrytare 1-polig	Switch 1-pol
17	504982	x	Ram strömbrytare	Frame switch
18	504983	x	Distans strömbrytare	Distance switch
20	343890	x	Skåp tvättställ kpl. u. skiva	Cupboard cpl. without board
--	338010	x	Hylla d:o	Shelf d:o
21	338002-K	x	Skiva skåp tvättställ, ljus	Board, light
--	338002-L	x	Skiva skåp tvättställ, mörk	Board, dark
22	343838	x	Lucka	Door
24	337986	x	Hylla kpl.	Shelf cpl.
25	337993	x	Täckfront	Front
26	313657	x	Tvättställ	Wash basin
--	401270	x	Hållare d:o	Holder d:o
27	350247	x	Blandare m. utkastarrör	Mixer with pipe
28	310084	x	Avloppsförskruvning 90° kpl. 25 mm	Sewage connection 90° cpl. 25 mm
29	313017	x	Propp u. kedja	Plug without chain
30	316003	x	Hängare 5-krok silver L=440	Hanger 5-hook silver L=440
34	319218	x	Kassettoa kpl.	Cassette toilet cpl.
36	504994	x	El-uttag 230 V m. lock	El connection 230 V with cover
37	504993	x	Ram uttag	Frame connection
38	337982	x	Hylla u. spegel	Shelf under mirror
39	505005	T	Handdukstork	Towel drier
			T= Tillbehör	T= Accessory

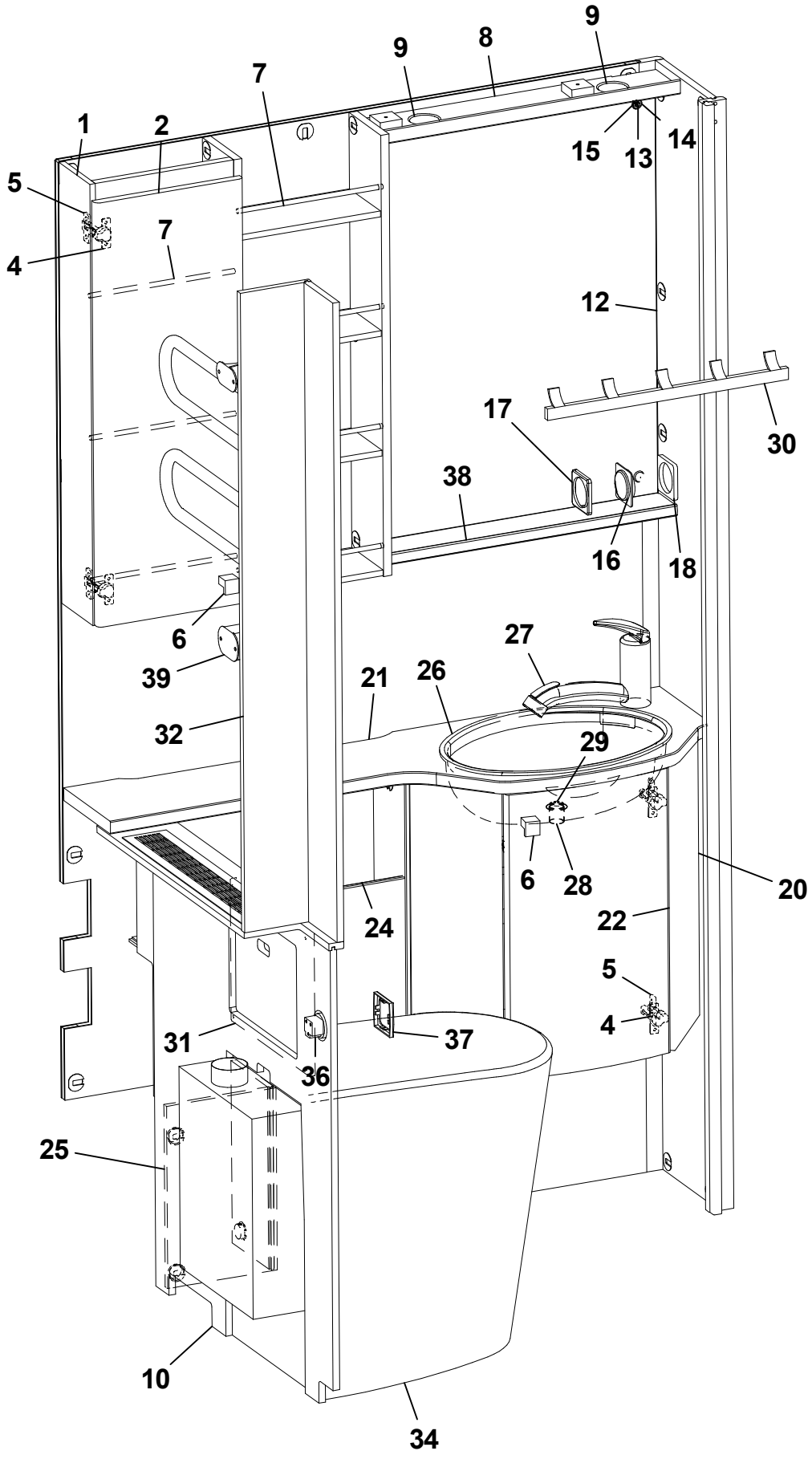
9
8
9
7
1
2
15
13
14
5
7
4
12
17
30
38
16
18
6
27
39
21
26
32
29
6
28
20
24
22
5
4
31
37
36
25
10
34

Pos Fig	Det. nr Part. No	Ingår Fitted	OBS!! Ange alltid årsmodell vid beställning av inredning Benämning	OBS!! Specify always year of model when ordering equipment Description
1	343834	x	Skåp tvättrum	Cupboard
2	343733	x	Lucka V	Door L
4	311917	x	Gångjärn	Hinge
5	312588	x	Platta gångjärn	Plate hinge
6	350473	x	Handtag knopp	Handle knob
7	314580	x	Rasskydd al. Ø=8 L=265	Pipe al. Ø=8 L=265
8	337984	x	Ljusramp tvättrum	Lightholder
9	505849	x	Belysning ljusramp	Illumination light holder
10	338218	x	Täckfront	Front
--	319198	x	Galler ventilation al. d:o	Grid ventilation al. d:o
12	316038	x	Spegel 543x725x3	Mirror 543x725x3
13	800343	x	Kabelgenomföring	Rubber bushing
14	801506	x	Rosetthatt, förnicklad	Cap, nickel-plated
15	801109	x	Rosettskruv	Screw
16	504985	x	Strömbrytare 1-polig	Switch 1-pol
17	504982	x	Ram strömbrytare	Frame switch
18	504983	x	Distans strömbrytare	Distance switch
20	343890	x	Skåp tvättställ kpl. u. skiva	Cupboard cpl. without board
--	338010	x	Hylla d:o	Shelf d:o
21	338002-K	x	Skiva skåp tvättställ, ljus	Board, light
--	338002-L	T	Skiva skåp tvättställ, mörk	Board, dark
22	343838	x	Lucka	Door
24	337986	x	Hylla kpl.	Shelf cpl.
25	337993	x	Täckfront	Front
26	313657	x	Tvättställ	Wash basin
--	401270	x	Hållare d:o	Holder d:o
27	350247	x	Blandare m. utkastarrör	Mixer with pipe
28	310084	x	Avloppsförskruvning 90° kpl. 25 mm	Sewage connection 90° cpl. 25 mm
29	313017	x	Propp u. kedja	Plug without chain
30	316003	x	Hängare 5-krok silver L=440	Hanger 5-hook silver L=440
31	338193	x	Skiva täck	Board
32	338190	x	Nisch	Niche
34	319923	x	Cinderella förbränningstoa	Cinderella gas incineration toilet
36	504994	x	El-uttag 230 V m. lock	El connection 230 V with cover
37	504993	x	Ram uttag	Frame connection
38	337982	x	Hylla u. spegel	Shelf under mirror
39	505005	T	Handdukstork	Towel drier
			T= Tillbehör	T= Accessory

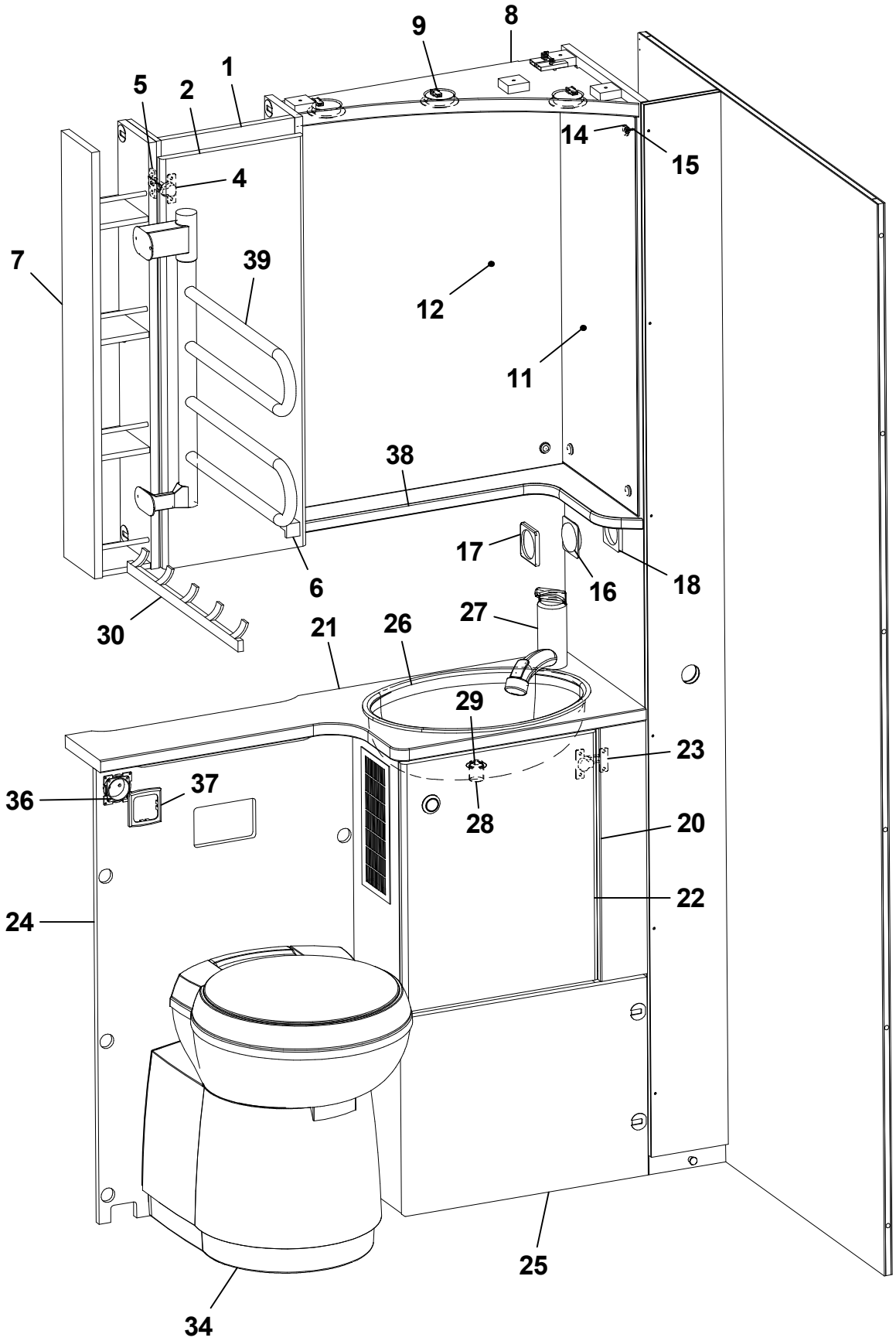
9
8
1
5
2
14
15
4
7
39
12
11
38
17
16
18
6
30
27
21
26
29
23
36
37
28
20
22
24
25
34

Pos Fig	Det. nr Part. No	Ingår Fitted	OBS!! Ange alltid årsmodell vid beställning av inredning Benämning	OBS!! Specify always year of model when ordering equipment Description
1	343732	x	Skåp tvättrum	Cupboard
2	343733	x	Lucka V	Door L
4	311917	x	Gångjärn	Hinge
5	312588	x	Platta gångjärn	Plate hinge
6	350473	x	Handtag	Handle
7	339120	x	Hylla	Shelf
8	336141	x	Ljusramp tvättrum	Lightholder
9	505849	x	Belysning ljusramp	Illumination light holder
11	316039	x	Spegel 300x725x3	Mirror 300x725x3
12	316038	x	Spegel 543x725x3	Mirror 543x725x3
14	801506	x	Rosetthatt, förnicklad	Cap, nickel-plated
15	801109	x	Rosettskruv	Screw
16	504985	x	Strömbrytare 1-polig	Switch 1-pol
17	504982	x	Ram strömbrytare	Frame switch
18	504983	x	Distans strömbrytare	Distance switch
20	338594	x	Skåp tvättställ kpl. u. skiva	Cupboard cpl. without board
--	350109	x	Galler ventilation al. d:o	Grid ventilation al. d:o
21	338617-K	x	Skiva skåp tvättställ, ljus	Board, light
--	338617-L	x	Skiva skåp tvättställ, mörk	Board, dark
22	338894	x	Lucka	Door
23	314663	x	Gångjärn	Hinge
24	338625	x	Skiva mot toa 485x826	Board 485x826
25	338610	x	Front	Front
26	313657	x	Tvättställ	Wash basin
--	401270	x	Hållare d:o	Holder d:o
27	350247	x	Blandare m. utkastarrör	Mixer with pipe
28	310084	x	Avloppsförskruvning 90° kpl. 25 mm	Sewage connection 90° cpl. 25 mm
29	313017	x	Propp u. kedja	Plug without chain
30	316003	x	Hängare 5-krok silver L=440	Hanger 5-hook silver L=440
34	319218	x	Kassettoa kpl.	Cassette toilet cpl.
36	504994	x	El-uttag 230 V m. lock	El connection 230 V with cover
37	504993	x	Ram uttag	Frame connection
38	336142	x	Hylla hörn	Shelf
39	505005	T	Handdukstork	Towel drier

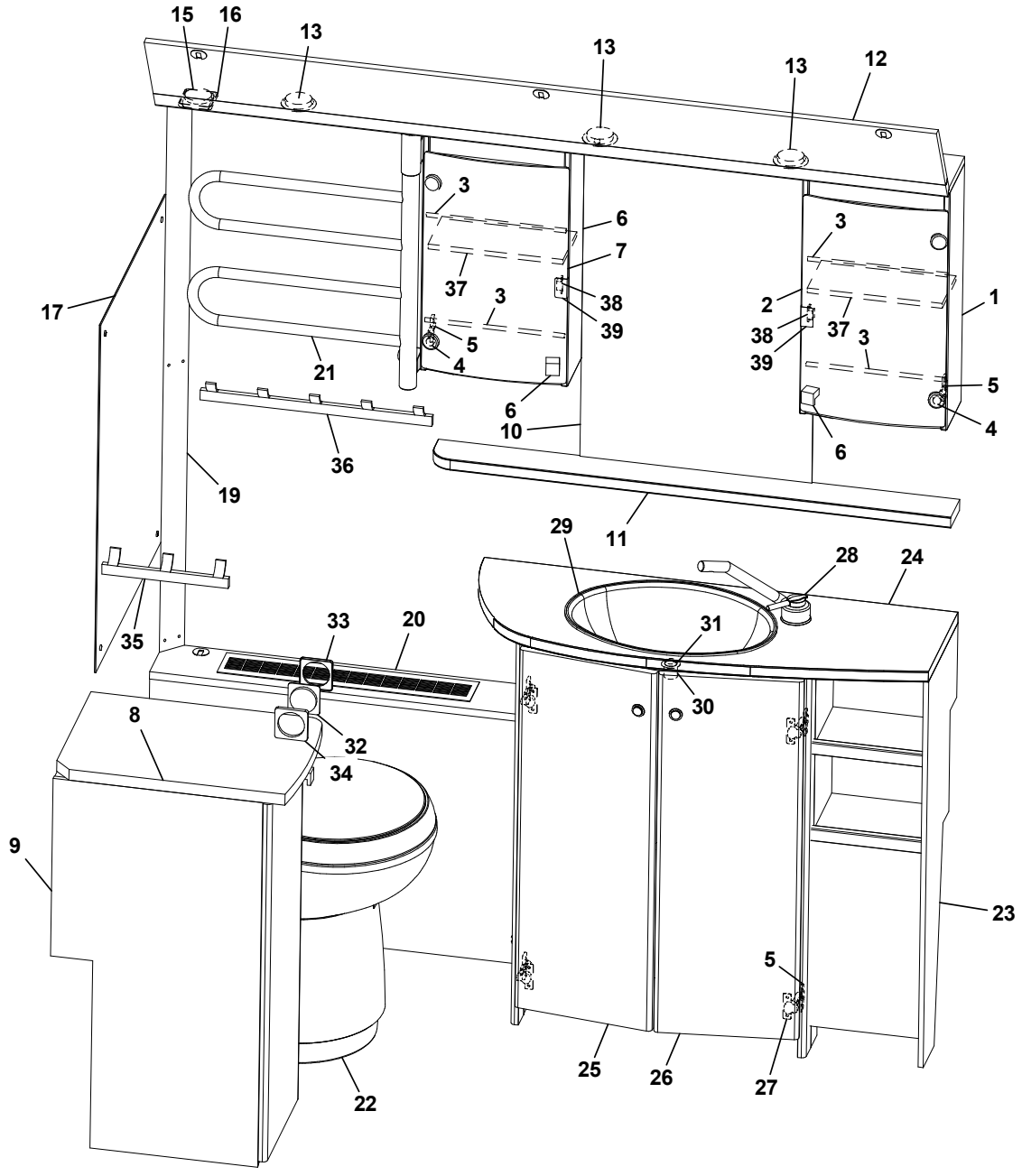
15
16
13
13
13
12
3
6
7
3
37
38
39
2
1
17
5
4
21
38
39
37
3
5
4
6
10
6
36
19
11
29
28
24
35
33
20
31
30
8
32
34
9
23
5
25
26
27
22

Pos Fig	Det. nr Part. No	Ingår Fitted	OBS!! Ange alltid årsmodell vid beställning av inredning Benämning	OBS!! Specify always year of model when ordering equipment Description
1	344092	x	Skåp tvättrum H	Cupboard washroom R
2	343667	x	Lucka H acryl	Door R acryl
3	314580	x	Rasskydd al. Ø=8 L=265	Pipe al. Ø=8 L=265
4	318379	x	Gångjärn	Hinge
--	318380	x	Täckhatt d:o	Cover d:o
5	312588	x	Platta gångjärn	Plate hinge
6	344903	x	Skåp tvättrum V	Cupboard washroom L
7	343667	x	Lucka V acryl	Door L acryl
8	336422-K	x	Skiva skåp, ljus	Board cupboard, light
--	336422-L	x	Skiva skåp, mörk	Board cupboard, dark
9	344775	x	Skåp	Cupboard
10	315999	x	Spegel 440x700x3	Mirror 440x700x3
11	336057-K	x	Hylla, ljus	Shelf, light
--	336057-L	x	Hylla, mörk	Shelf, dark
12	334194M	x	Ljusramp	Light holder
13	505849	x	Belysning ljusramp	Illumination light holder
15	504994	x	El-uttag 230 V m. lock	El connection 230 V with cover
16	504993	x	Ram el-uttag	Frame el connection
17	316039	x	Spegel 300x725x3	Mirror 300x725x3
19	335718	x	Front hörn	Front
20	336322	x	Front gavel bak	Front
--	319198	x	Galler ventilation al. d:o	Grid ventilation al. d:o
21	505005	T	Handdukstork	Towel drier
22	319218	x	Kassettoa kpl.	Cassette toilet cpl.
23	336054	x	Skåp tvättställ u. skiva	Cupboard washroom without board
24	336057-K	x	Skiva skåp tvättställ, ljus	Board cupboard wash basin, light
--	336057-L	T	Skiva skåp tvättställ, mörk	Board cupboard wash basin, dark
25	336056	x	Lucka V	Door L
26	336055	x	Lucka H	Door R
27	311917	x	Gångjärn	Hinge
28	350247	x	Blandare m. utkastarrör	Mixer with pipe
29	313657	x	Tvättställ	Wash basin
--	401270	x	Hållare d:o	Holder d:o
30	310084	x	Avloppsförskruvning 90° kpl. 25 mm	Sewage connection 90° cpl. 25 mm
31	313017	x	Propp u. kedja	Plug without chain
32	504985	x	Strömbrytare 1-polig	Switch 1-pol
33	504982	x	Ram strömbrytare	Frame switch
34	504983	x	Distans strömbrytare	Distance switch
35	316002	x	Hängare 3-krok silver L=240	Hanger 3-hook silver L=240
36	316003	x	Hängare 5-krok silver L=440	Hanger 5-hook silver L=440
37	332066	x	Hylla	Shelf
38	314350	x	Lås magnet	Lock magnet
39	318381	x	Motstycke magnetlås	Companion part
			T= Tillbehör	T= Accessory

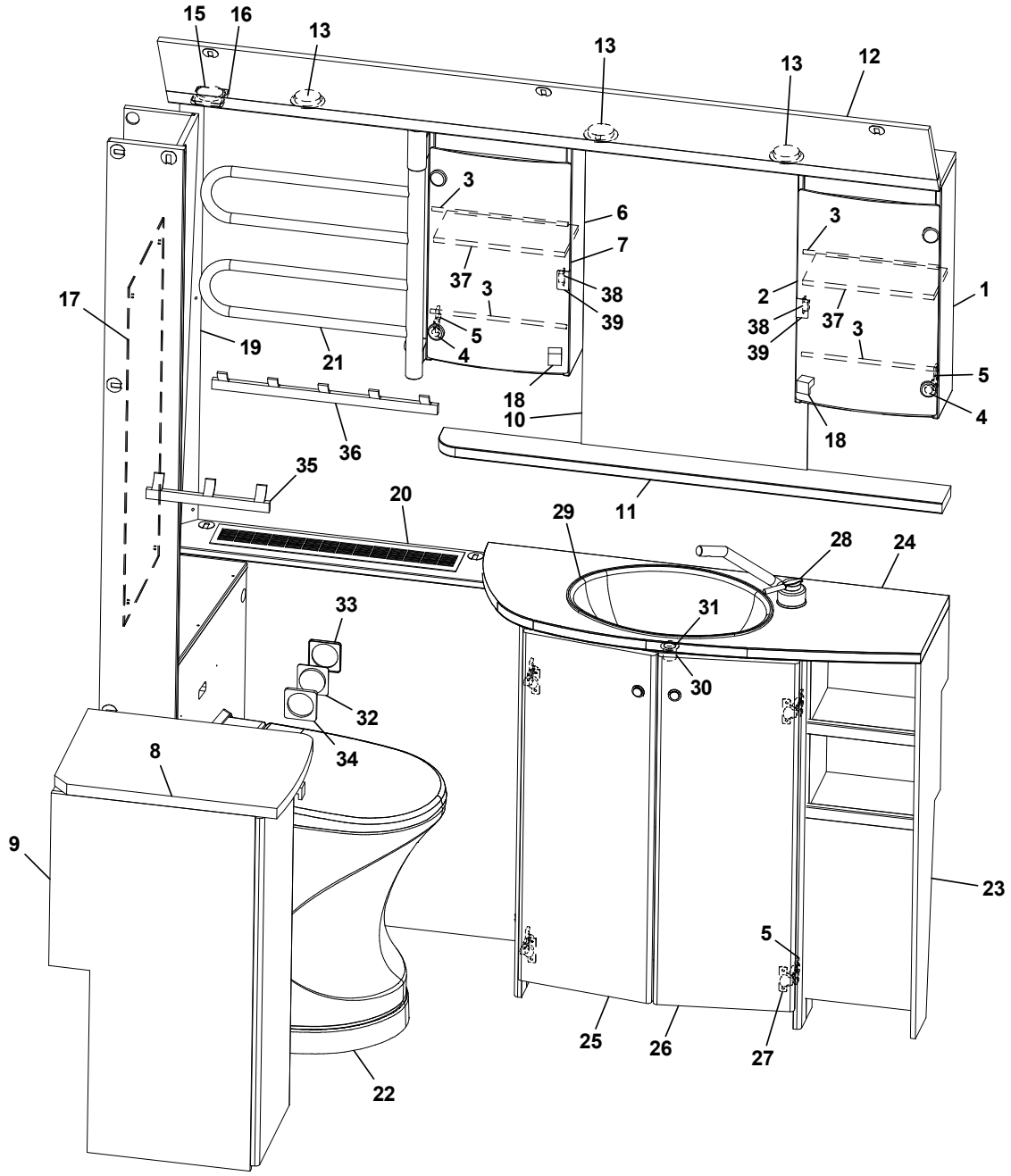
15
16
13
13
13
12
3
6
7
3
37
3
38
39
2
38
39
37
3
1
17
19
21
5
4
18
10
5
4
18
36
35
20
29
11
28
24
33
31
30
32
34
8
9
23
5
25
26
27
22

Pos Fig	Det. nr Part. No	Ingår Fitted	OBS!! Ange alltid årsmodell vid beställning av inredning Benämning	OBS!! Specify always year of model when ordering equipment Description
1	344092	x	Skåp tvättrum H	Cupboard washroom R
2	343667	x	Lucka H acryl	Door R acryl
3	314580	x	Rasskydd al. Ø=8 L=265	Pipe al. Ø=8 L=265
4	318379	x	Gångjärn	Hinge
--	318380	x	Täckhatt d:o	Cover d:o
5	312588	x	Platta gångjärn	Plate hinge
6	344093	x	Skåp tvättrum V	Cupboard washroom L
7	343666	x	Lucka V acryl	Door L acryl
8	336422-K	x	Skiva skåp, ljus	Board cupboard, light
--	336422-L	x	Skiva skåp, mörk	Board cupboard, dark
9	344775	x	Skåp	Cupboard
10	315999	x	Spegel 440x700x3	Mirror 440x700x3
11	336100-K	x	Hylla, ljus	Shelf, light
--	336100-L	x	Hylla, mörk	Shelf, dark
12	334194M	x	Ljusramp	Light holder
13	505849	x	Belysning ljusramp	Illumination light holder
15	504994	x	El-uttag 230 V m. lock	El connection 230 V with cover
16	504993	x	Ram el-uttag	Frame el connection
17	316039	x	Spegel 300x725x3	Mirror 300x725x3
18	350473	x	Handtag knopp	Handle knob
19	338211	x	Front hörn	Front
20	338209	x	Front gavel bak	Front
--	319198	x	Galler ventilation al. d:o	Grid ventilation al. d:o
21	505005	T	Handdukstork	Towel drier
22	319923	x	Cinderella förbränningstoa	Cinderella gas incineration toilet
23	336054	x	Skåp tvättställ u. skiva	Cupboard washroom without board
24	336057-K	x	Skiva skåp tvättställ, ljus	Board cupboard wash basin, light
--	336057-L	T	Skiva skåp tvättställ, mörk	Board cupboard wash basin, dark
25	336056	x	Lucka V	Door L
26	336055	x	Lucka H	Door R
27	311917	x	Gångjärn	Hinge
28	350247	x	Blandare m. utkastarrör	Mixer with pipe
29	313657	x	Tvättställ	Wash basin
--	401270	x	Hållare d:o	Holder d:o
30	310084	x	Avloppsförskruvning 90° kpl. 25 mm	Sewage connection 90° cpl. 25 mm
31	313017	x	Propp u. kedja	Plug without chain
32	504985	x	Strömbrytare 1-polig	Switch 1-pol
33	504982	x	Ram strömbrytare	Frame switch
34	504983	x	Distans strömbrytare	Distance switch
35	316002	x	Hängare 3-krok silver L=240	Hanger 3-hook silver L=240
36	316003	x	Hängare 5-krok silver L=440	Hanger 5-hook silver L=440
37	332066	x	Hylla	Shelf
38	314350	x	Lås magnet	Lock magnet
39	318381	x	Motstycke magnetlås	Companion part
40	338222	x	Vägg	Wall
41	338207	x	Skiva täckfront 542x775	Board front 542x775
--	338208	x	Skiva täckfront 540x162	Board front 540x182
42	338205	x	Nisch	Niche
			T= Tillbehör	T= Accessory

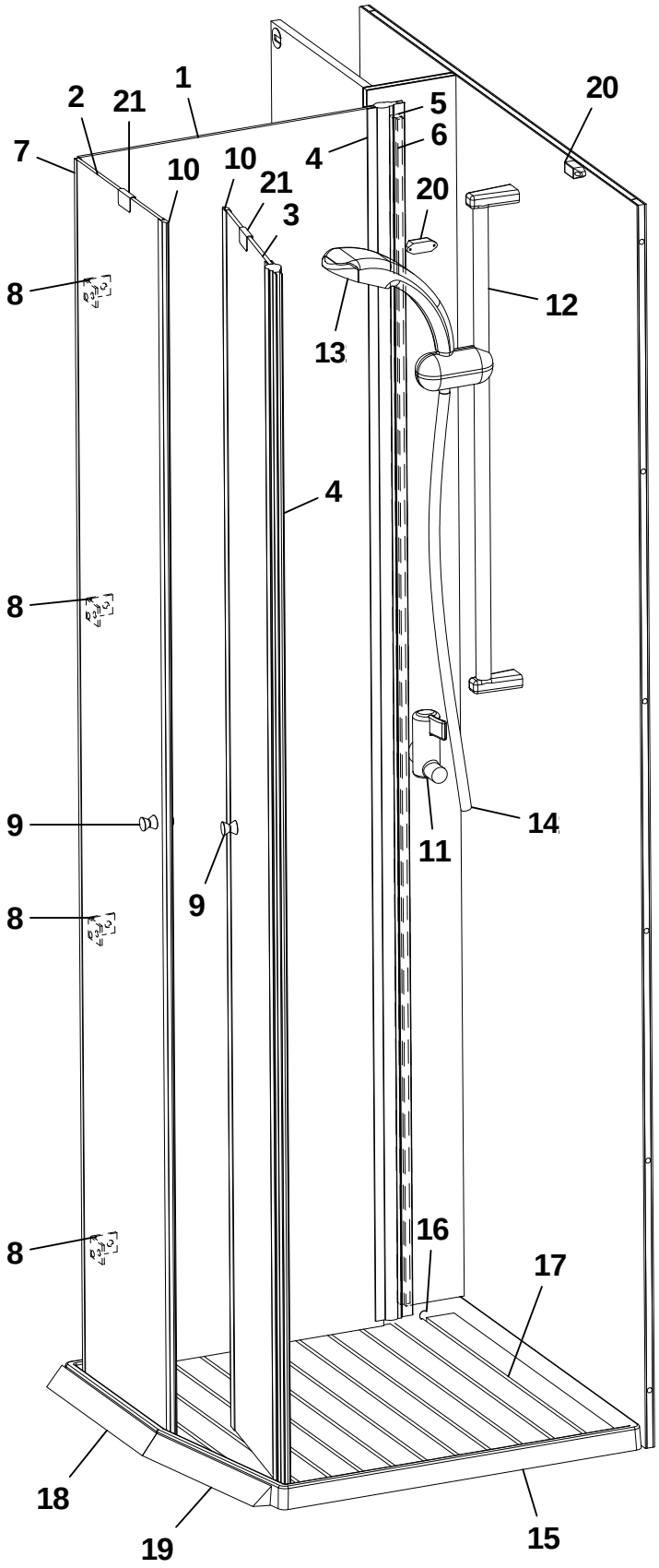
1
2
21
7
10
10
21
3
4
5
6
20
20
8
12
13
4
8
9
9
14
11
8
8
16
17
18
19
15

Pos Fig	Det. nr Part. No	Ingår Fitted	OBS!! Ange alltid årsmodell vid beställning av inredning Benämning	OBS!! Specify always year of model when ordering equipment Description
1	350048	x	Duschdörr 483x1910	Shower door 483x1910
2	350047	x	Duschdörr 293x1910	Shower door 293x1910
3	350046	x	Duschdörr 240x1910	Shower door 240x1910
4	350049	x	Gångjärn L=1900	Hinge L=1900
5	350067	x	Distans 1860x15x12	Distance 1860x15x12
6	350066	x	Distans 1860x11x6	Distance 1860x11x6
7	350062	x	List U 8x8 L=5000	List U 8x8 L=5000
8	350050	x	Gångjärn	Hinge
9	316116	x	Hängare	Clothes hanger
10	350051	x	List magnet	List magnet
11	350039	x	Blandare	Mixer
12	318609	x	Duschstång L=850	Shower bar L=850
13	319363	x	Duschmunstycke	Shower head
14	318612	x	Duschslang 1/2"-1/2"	Shower hose 1/2"-1/2"
15	350008	x	Duschkar	Shower floor
16	314508	x	Plugg täck	Plug
17	350099	x	Trall duschrum	Duckboard shower room
18	339057	x	List duschkar L=327	List shower floor L=327
19	339058	x	List duschkar L=285	List shower floor L=285
20	319618	x	Lås magnet	Lock magnet
21	318381	x	Motstycke magnetlås	Companion part

T= Tillbehör | T= Accessory

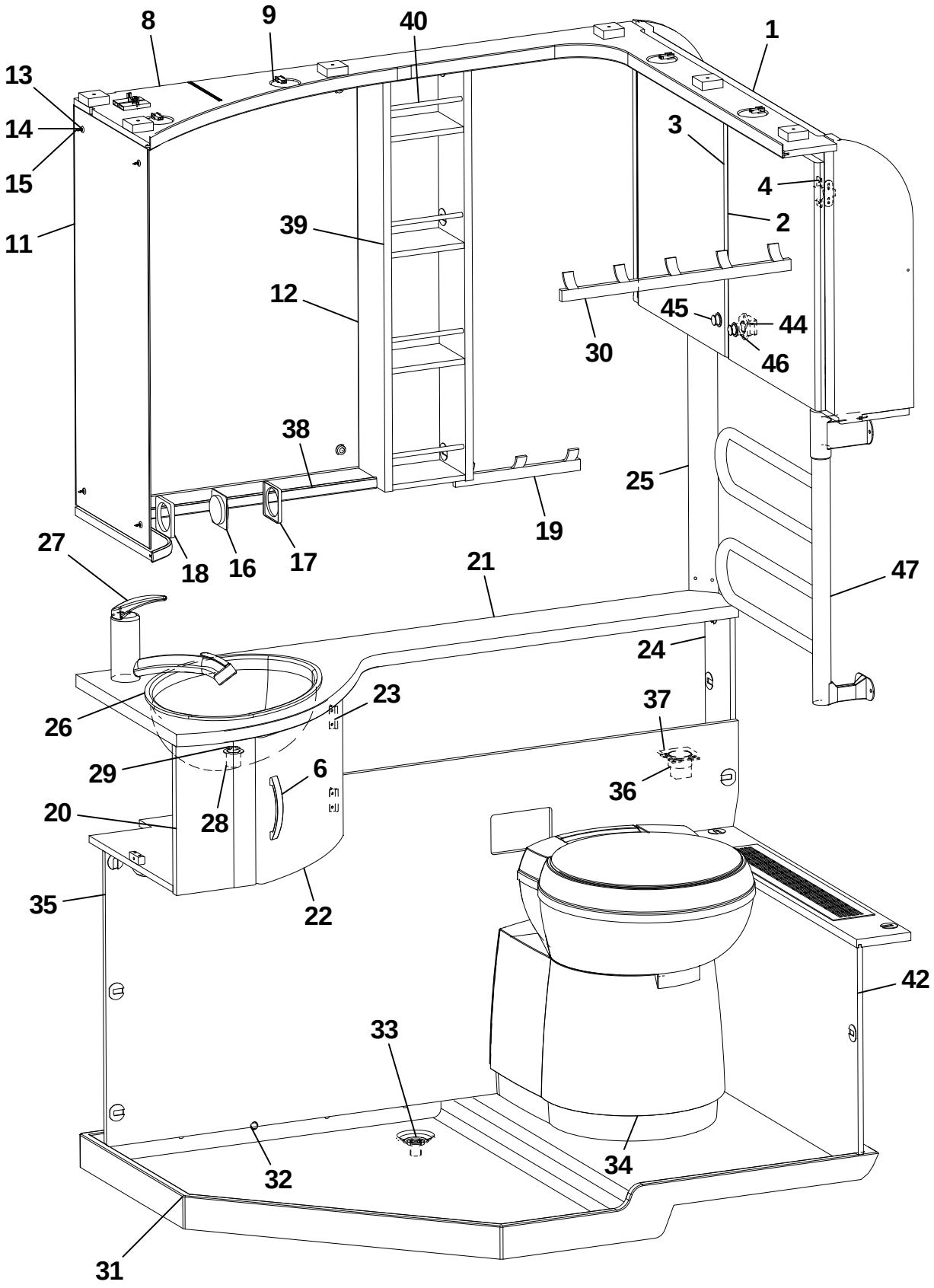
8
9
40
1
13
14
15
3
4
11
39
2
12
45
44
46
30
38
25
19
18
16
17
27
21
47
24
26
23
37
29
6
36
20
28
35
22
42
33
34
32
31

Pos Fig	Det. nr Part. No	Ingår Fitted	OBS!! Ange alltid årsmodell vid beställning av inredning Benämning	OBS!! Specify always year of model when ordering equipment Description
1	343065	x	Skåp tvättrum	Cupboard
2	336051	x	Lucka H 368x450	Door R 368x450
3	336052	x	Lucka V 368x450	Door L 368x450
4	316037	x	Gångjärn	Hinge
6	350129	x	Handtag	Handle
8	337129	x	Ljusramp tvättrum	Light holder
9	505849	x	Belysning ljusramp	Illumination light holder
11	316039	x	Spegel 300x725x3	Mirror 300x725x3
12	316038	x	Spegel 543x725x3	Mirror 543x725x3
13	800343	x	Kabelgenomföring	Rubber bushing
14	801506	x	Rosetthatt, förnicklad	Cap, nickel-plated
15	801109	x	Rosettskruv	Screw
16	504985	x	Strömbrytare 1-polig	Switch 1-pol
17	504982	x	Ram strömbrytare	Frame switch
18	504983	x	Distans strömbrytare	Distance switch
19	316002	x	Hängare 3-krok silver L=240	Hanger 3-hook silver L=240
20	336049	x	Skåp tvättställ kpl. u. skiva	Cupboard cpl. without board
21	342342-K	x	Skiva skåp tvättställ	Board
22	335922	x	Lucka	Door
23	312589	x	Gångjärn	Hinge
24	341156	x	Hylla	Shelf
25	339974	x	Front hörn	Front corner
26	313657	x	Tvättställ	Wash basin
--	401270	x	Hållare d:o	Holder d:o
27	350247	x	Blandare m. utkastarrör	Mixer with pipe
28	310084	x	Avloppsförskruvning 90° kpl. 25 mm	Sewage connection 90° cpl. 25 mm
29	313017	x	Propp u. kedja	Plug without chain
30	316003	x	Hängare 5-krok silver L=440	Hanger 5-hook silver L=440
31	314574	x	Duschkar	Shower floor
32	314508	x	Plugg täck	Plug
33	302302	x	Avloppsförskruvning rak 19 mm	Sewage connection straight 19 mm
34	319218	x	Kassettoa kpl.	Cassette toilet cpl.
35	341154	x	Front	Front
36	504994	x	El-uttag 230 V m. lock	El connection 230 V with cover
37	504993	x	Ram uttag	Frame connection
38	375985	x	Hylla hörn	Shelf
39	337131	x	Hylla	Shelf
40	316034	x	Rasskydd al. Ø=8 L=158	Pipe al. Ø=8 L=158
42	342339	x	Front tvättrum	Front washroom
--	319198	x	Galler ventilation al. d:o	Grid ventilation al. d:o
44	801315	x	Lås inredning kök	Lock
45	315197	x	Tryckknapp	Push button
46	315198	x	Rosett tryckknapp	Rosett push button
47	505005	T	Handdukstork	Towel drier
			T= Tillbehör	T= Accessory

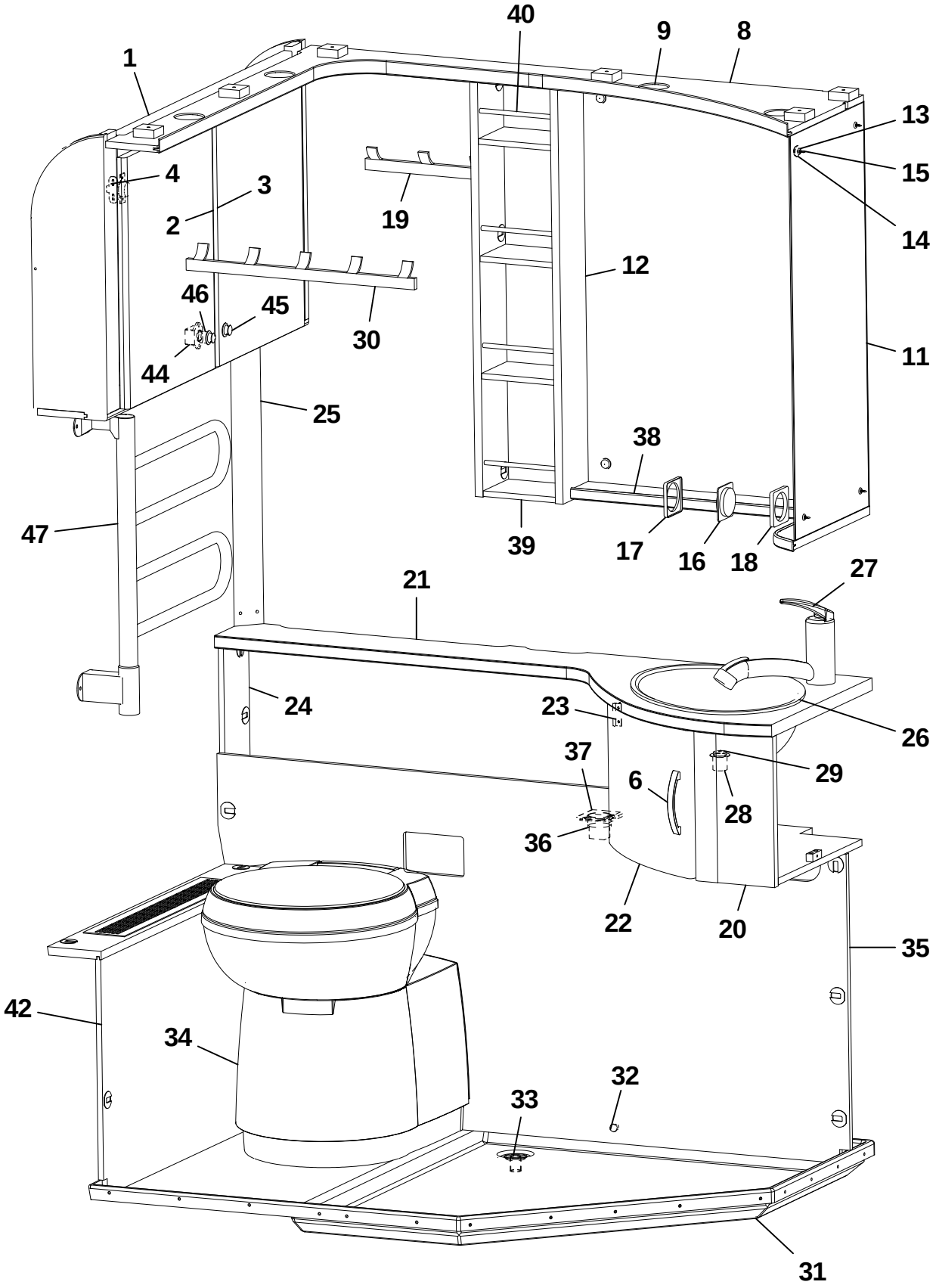
40
9
8
1
13
15
14
4
3
2
19
12
46
45
30
44
11
25
38
47
39
17
16
18
27
21
24
23
26
37
29
6
28
36
22
20
35
42
34
32
33
31

Pos Fig	Det. nr Part. No	Ingår Fitted	OBS!! Ange alltid årsmodell vid beställning av inredning Benämning	OBS!! Specify always year of model when ordering equipment Description
1	343065	x	Skåp tvättrum	Cupboard
2	336051	x	Lucka H 368x450	Door R 368x450
3	336052	x	Lucka V 368x450	Door L 368x450
4	316037	x	Gångjärn	Hinge
6	350129	x	Handtag	Handle
8	338357	x	Ljusramp tvättrum	Light holder
9	505849	x	Belysning ljusramp	Illumination light holder
11	316039	x	Spegel 300x725x3	Mirror 300x725x3
12	316038	x	Spegel 543x725x3	Mirror 543x725x3
13	800343	x	Kabelgenomföring	Rubber bushing
14	801506	x	Rosetthatt, förnicklad	Cap, nickel-plated
15	801109	x	Rosettskruv	Screw
16	504985	x	Strömbrytare 1-polig	Switch 1-pol
17	504982	x	Ram strömbrytare	Frame switch
18	504983	x	Distans strömbrytare	Distance switch
19	316002	x	Hängare 3-krok silver L=240	Hanger 3-hook silver L=240
20	338362	x	Skåp tvättställ kpl. u. skiva	Cupboard cpl. without board
21	341885-K	x	Skiva skåp tvättställ	Board
22	335922	x	Lucka	Door
23	312589	x	Gångjärn	Hinge
24	342763	x	Hylla	Shelf
25	339974	x	Front hörn	Front corner
26	313657	x	Tvättställ	Wash basin
--	401270	x	Hållare d:o	Holder d:o
27	350247	x	Blandare m. utkastarrör	Mixer with pipe
28	310084	x	Avloppsförskruvning 90° kpl. 25 mm	Sewage connection 90° cpl. 25 mm
29	313017	x	Propp u. kedja	Plug without chain
30	316003	x	Hängare 5-krok silver L=440	Hanger 5-hook silver L=440
31	350197	x	Duschkar	Shower floor
32	314508	x	Plugg täck	Plug
33	302302	x	Avloppsförskruvning rak 19 mm	Sewage connection straight 19 mm
34	319218	x	Kassettoa kpl.	Cassette toilet cpl.
35	341178	x	Front	Front
36	504994	x	El-uttag 230 V m. lock	El connection 230 V with cover
37	504993	x	Ram uttag	Frame connection
38	336142	x	Hylla hörn	Shelf
39	337131	x	Hylla	Shelf
40	316034	x	Rasskydd al. Ø=8 L=158	Pipe al. Ø=8 L=158
42	341887	x	Front tvättrum	Front washroom
--	319198	x	Galler ventilation al. d:o	Grid ventilation al. d:o
44	801315	x	Lås inredning kök	Lock
45	315197	x	Tryckknapp	Push button
46	315198	x	Rosett tryckknapp	Rosett push button
47	505005	T	Handdukstork	Towel drier
			T= Tillbehör	T= Accessory

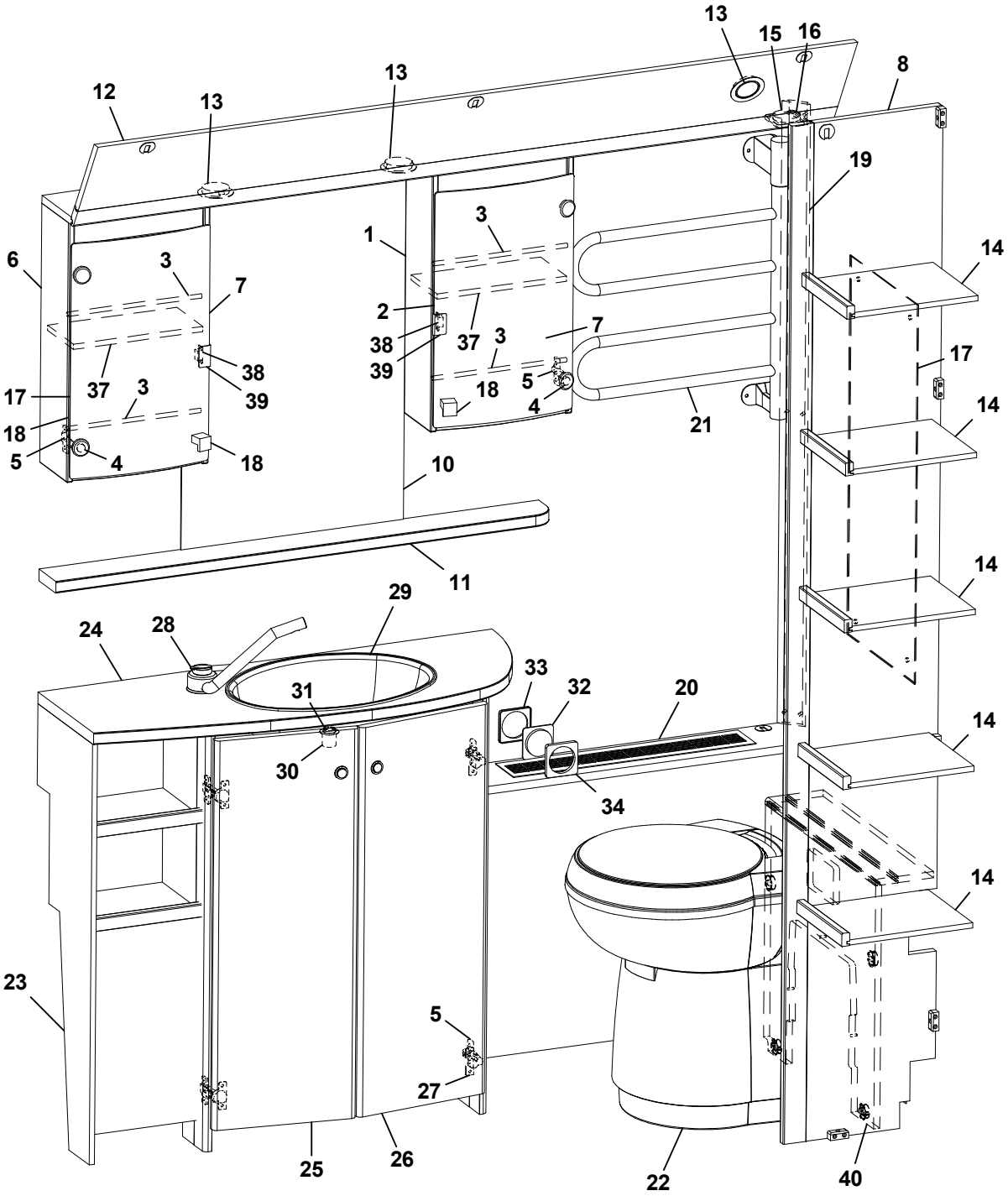
13
15
16
8
12
13
13
19
3
1
6
3
7
14
2
38
37
3
7
39
38
17
37
3
39
5
18
4
17
18
21
14
5
4
18
10
11
14
29
24
28
33
32
20
31
14
30
34
14
23
5
27
25
26
22
40

Pos Fig	Det. nr Part. No	Ingår Fitted	OBS!! Ange alltid årsmodell vid beställning av inredning Benämning	OBS!! Specify always year of model when ordering equipment Description
1	344092	x	Skåp tvättrum H	Cupboard washroom R
2	343667	x	Lucka H acryl	Door R acryl
3	314580	x	Rasskydd al. Ø=8 L=265	Pipe al. Ø=8 L=265
4	318379	x	Gångjärn	Hinge
--	318380	x	Täckhatt d:o	Cover d:o
5	312588	x	Platta gångjärn	Plate hinge
6	344093	x	Skåp tvättrum V	Cupboard washroom L
7	343666	x	Lucka V acryl	Door L acryl
8	337075	x	Vägg garderob	Wall wardrobe
10	315999	x	Spegel 440x700x3	Mirror 440x700x3
11	337069-K	x	Hylla, ljus	Shelf, light
--	337069-L	T	Hylla, mörk	Shelf, dark
12	337064	x	Ljusramp	Light holder
13	505849	x	Belysning ljusramp	Illumination light holder
14	331894M	x	Hylla garderob	Shelf wardrobe
15	504994	x	El-uttag 230 V m. lock	El connection 230 V with cover
16	504993	x	Ram el-uttag	Frame el connection
17	316039	x	Spegel 300x725x3 (beroende av modell)	Mirror 300x725x3 (depending on model)
--	316038	x	Spegel 543x725x3 (beroende av modell)	Mirror 543x725x3 (depending on model)
18	350473	x	Handtag knopp	Handle knob
19	335718	x	Front hörn	Front
20	337050	x	Front gavel bak	Front
--	319198	x	Galler ventilation al. d:o	Grid ventilation al. d:o
21	505005	T	Handdukstork	Towel drier
22	319218	x	Kassettoa kpl.	Cassette toilet cpl.
23	337048	x	Skåp tvättställ u. skiva	Cupboard washroom without board
24	337049-K	x	Skiva skåp tvättställ, ljus	Board cupboard wash basin, light
--	337049-L	x	Skiva skåp tvättställ, mörk	Board cupboard wash basin, dark
25	336056	x	Lucka V	Door L
26	336055	x	Lucka H	Door R
27	311917	x	Gångjärn	Hinge
28	350247	x	Blandare m. utkastarrör	Mixer with pipe
29	313657	x	Tvättställ	Wash basin
--	401270	x	Hållare d:o	Holder d:o
30	310084	x	Avloppsförskruvning 90° kpl. 25 mm	Sewage connection 90° cpl. 25 mm
31	313017	x	Propp u. kedja	Plug without chain
32	504985	x	Strömbrytare 1-polig	Switch 1-pol
33	504982	x	Ram strömbrytare	Frame switch
34	504983	x	Distans strömbrytare	Distance switch
37	332066M	x	Hylla	Shelf
38	314350	x	Lås magnet	Lock magnet
39	318381	x	Motstycke magnetlås	Companion part
40	336933	x	Täckfront [1]	Front [1]
--	337046	x	Täckfront [2]	Front [2]
			[1] = 590 TR LB [2] = 680 TR LB / 620-680 TR TDS	[1] = 590 TR LB [2] = 620-680 TR LB / 620-680 TR TDS
			T= Tillbehör	T= Accessory

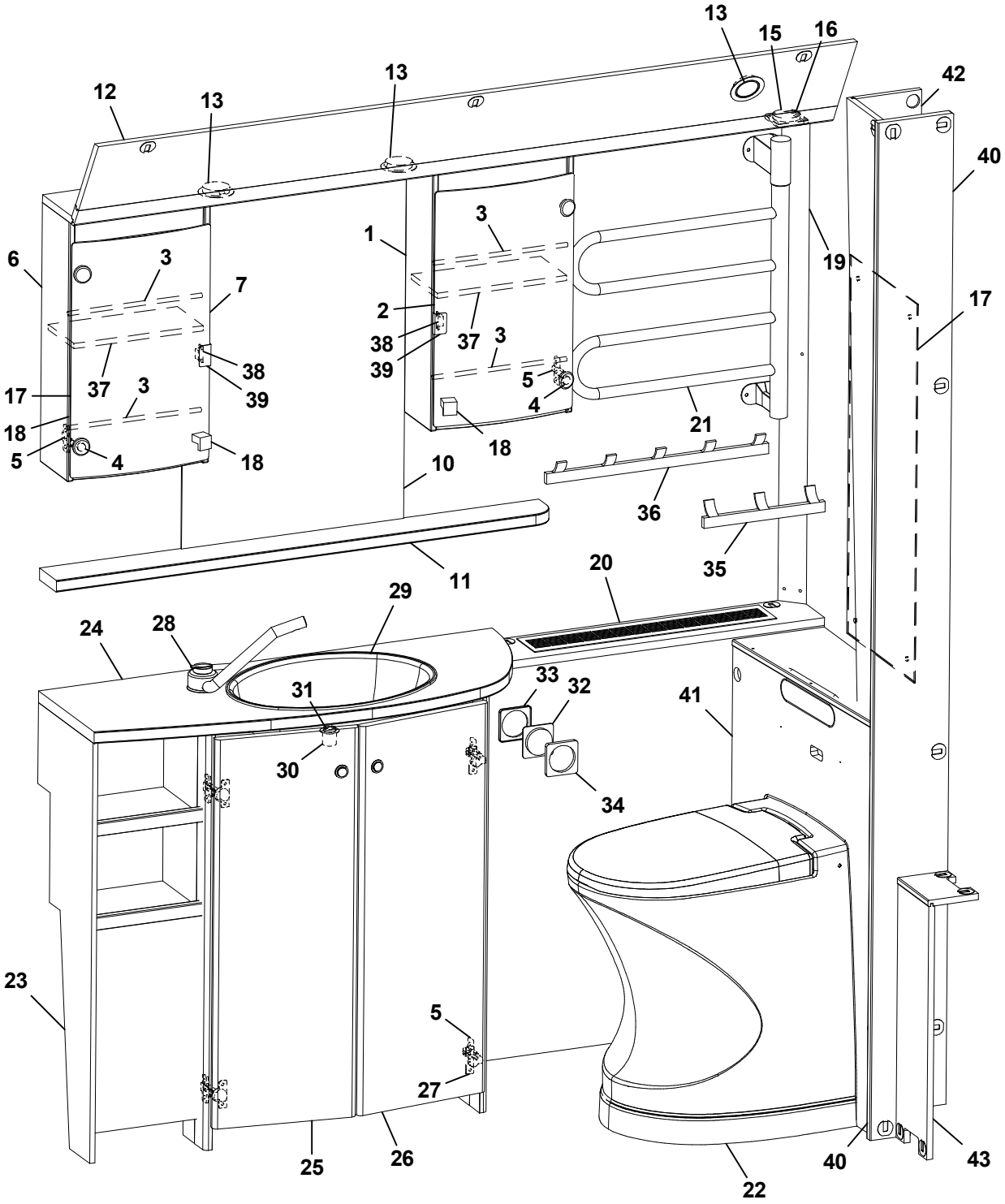
13
15
16
42
12
13
13
40
3
1
19
6
3
7
17
2
38
37
3
39
38
5
17
37
3
39
4
18
21
18
5
4
18
10
36
35
11
20
29
24
28
33
32
31
41
30
34
23
5
27
25
26
40
43
22

Pos Fig	Det. nr Part. No	Ingår Fitted	OBS!! Ange alltid årsmodell vid beställning av inredning Benämning	OBS!! Specify always year of model when ordering equipment Description
1	344092	x	Skåp tvättrum H	Cupboard washroom R
2	343667	x	Lucka H acryl	Door R acryl
3	314580	x	Rasskydd al. Ø=8 L=265	Pipe al. Ø=8 L=265
4	318379	x	Gångjärn	Hinge
--	318380	x	Täckhatt d:o	Cover d:o
5	312588	x	Platta gångjärn	Plate hinge
6	344903	x	Skåp tvättrum V	Cupboard washroom L
7	343666	x	Lucka V acryl	Door L acryl
10	315999	x	Spegel 440x700x3	Mirror 440x700x3
11	337069-K	x	Hylla	Shelf
12	337064	x	Ljusramp	Light holder
13	505849	x	Belysning ljusramp	Illumination light holder
15	504994	x	El-uttag 230 V m. lock	El connection 230 V with cover
16	504993	x	Ram el-uttag	Frame el connection
17	316039	x	Spegel 300x725x3 (beroende av modell)	Mirror 300x725x3 (depending on model)
--	316038	x	Spegel 543x725x3 (beroende av modell)	Mirror 543x725x3 (depending on model)
18	350473	x	Handtag knopp	Handle knob
19	338211	x	Front hörn	Front
20	338025	x	Front gavel bak	Front
--	319198	x	Galler ventilation al. d:o	Grid ventilation al. d:o
21	505005	T	Handdukstork	Towel drier
22	319923	x	Cinderella förbränningstoa	Cinderella gas incineration toilet
23	337048	x	Skåp tvättställ u. skiva	Cupboard washroom without board
24	337049-K	x	Skiva skåp tvättställ	Board cupboard wash basin
25	336056	x	Lucka V	Door L
26	336055	x	Lucka H	Door R
27	311917	x	Gångjärn	Hinge
28	350247	x	Blandare m. utkastarrör	Mixer with pipe
29	313657	x	Tvättställ	Wash basin
--	401270	x	Hållare d:o	Holder d:o
30	310084	x	Avloppsförskruvning 90° kpl. 25 mm	Sewage connection 90° cpl. 25 mm
31	313017	x	Propp u. kedja	Plug without chain
32	504985	x	Strömbrytare 1-polig	Switch 1-pol
33	504982	x	Ram strömbrytare	Frame switch
34	504983	x	Distans strömbrytare	Distance switch
35	316002	x	Hängare 3-krok silver L=240	Hanger 3-hook silver L=240
37	332066M	x	Hylla	Shelf
38	314350	x	Lås magnet	Lock magnet
39	318381	x	Motstycke magnetlås	Companion part
40	338222	x	Vägg	Wall
41	338023	x	Skiva täckfront 542x775	Board front 542x775
--	339815	x	Skiva täckfront 540x182	Board front 540x182
42	338031	x	Nisch	Niche
43	338454	x	Front	Front
			T= Tillbehör	T= Accessory

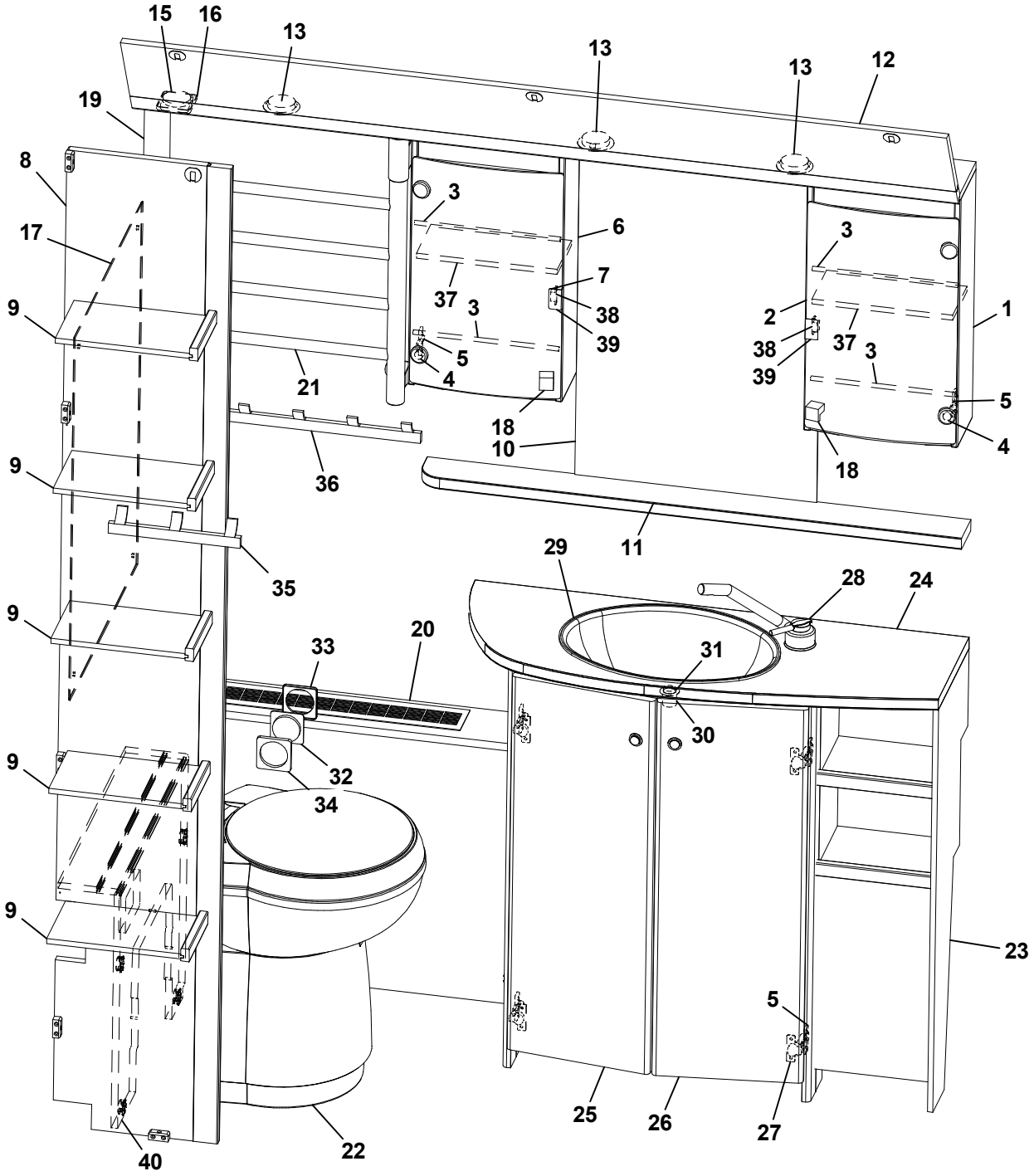
15
16
13
13
13
12
19
8
17
9
9
9
9
9
3
6
7
37
3
38
39
5
4
21
18
10
36
35
3
2
38
39
37
3
1
5
4
18
11
29
28
24
20
33
31
30
32
34
23
5
25
26
27
22
40

Pos Fig	Det. nr Part. No	Ingår Fitted	OBS!! Ange alltid årsmodell vid beställning av inredning Benämning	OBS!! Specify always year of model when ordering equipment Description
1	344092	x	Skåp tvättrum H	Cupboard washroom R
2	343667	x	Lucka H acryl	Door R acryl
3	314580	x	Rasskydd al. Ø=8 L=265	Pipe al. Ø=8 L=265
4	318379	x	Gångjärn	Hinge
--	318380	x	Täckhatt d:o	Cover d:o
5	312588	x	Platta gångjärn	Plate hinge
6	344903	x	Skåp tvättrum V	Cupboard washroom L
7	343666	x	Lucka V acryl	Door L acryl
8	331903	x	Vägg garderob	Wall wardrobe
9	331894M	x	Hylla	Shelf
10	315999	x	Spegel 440x700x3	Mirror 440x700x3
11	336100-K	x	Hylla	Shelf
12	334194M	x	Ljusramp	Light holder
13	505849	x	Belysning ljusramp	Illumination light holder
15	504994	x	El-uttag 230 V m. lock	El connection 230 V with cover
16	504993	x	Ram el-uttag	Frame el connection
17	316039	x	Spegel 300x725x3 (beroende av modell)	Mirror 300x725x3 (depending on model)
--	316038	x	Spegel 543x725x3 (beroende av modell)	Mirror 543x725x3 (depending on model)
18	350473	x	Handtag knopp	Handle knob
19	335718	x	Front hörn	Front
20	336322	x	Front gavel bak	Front
--	319198	x	Galler ventilation al. d:o	Grid ventilation al. d:o
21	505005	T	Handdukstork	Towel drier
22	319218	x	Kassettoa kpl.	Cassette toilet cpl.
23	336054	x	Skåp tvättställ u. skiva	Cupboard washroom without board
24	336057-K	x	Skiva skåp tvättställ	Board cupboard wash basin
25	336056	x	Lucka V	Door L
26	336055	x	Lucka H	Door R
27	311917	x	Gångjärn	Hinge
28	350247	x	Blandare m. utkastarrör	Mixer with pipe
29	313657	x	Tvättställ	Wash basin
--	401270	x	Hållare d:o	Holder d:o
30	310084	x	Avloppsförskruvning 90° kpl. 25 mm	Sewage connection 90° cpl. 25 mm
31	313017	x	Propp u. kedja	Plug without chain
32	504985	x	Strömbrytare 1-polig	Switch 1-pol
33	504982	x	Ram strömbrytare	Frame switch
34	504983	x	Distans strömbrytare	Distance switch
35	316002	x	Hängare 3-krok silver L=240	Hanger 3-hook silver L=240
36	316003	x	Hängare 5-krok silver L=440	Hanger 5-hook silver L=440
37	332066M	x	Hylla	Shelf
38	314350	x	Lås magnet	Lock magnet
39	318381	x	Motstycke magnetlås	Companion part
40	331902M	x	Täckfront	Front
			T= Tillbehör	T= Accessory

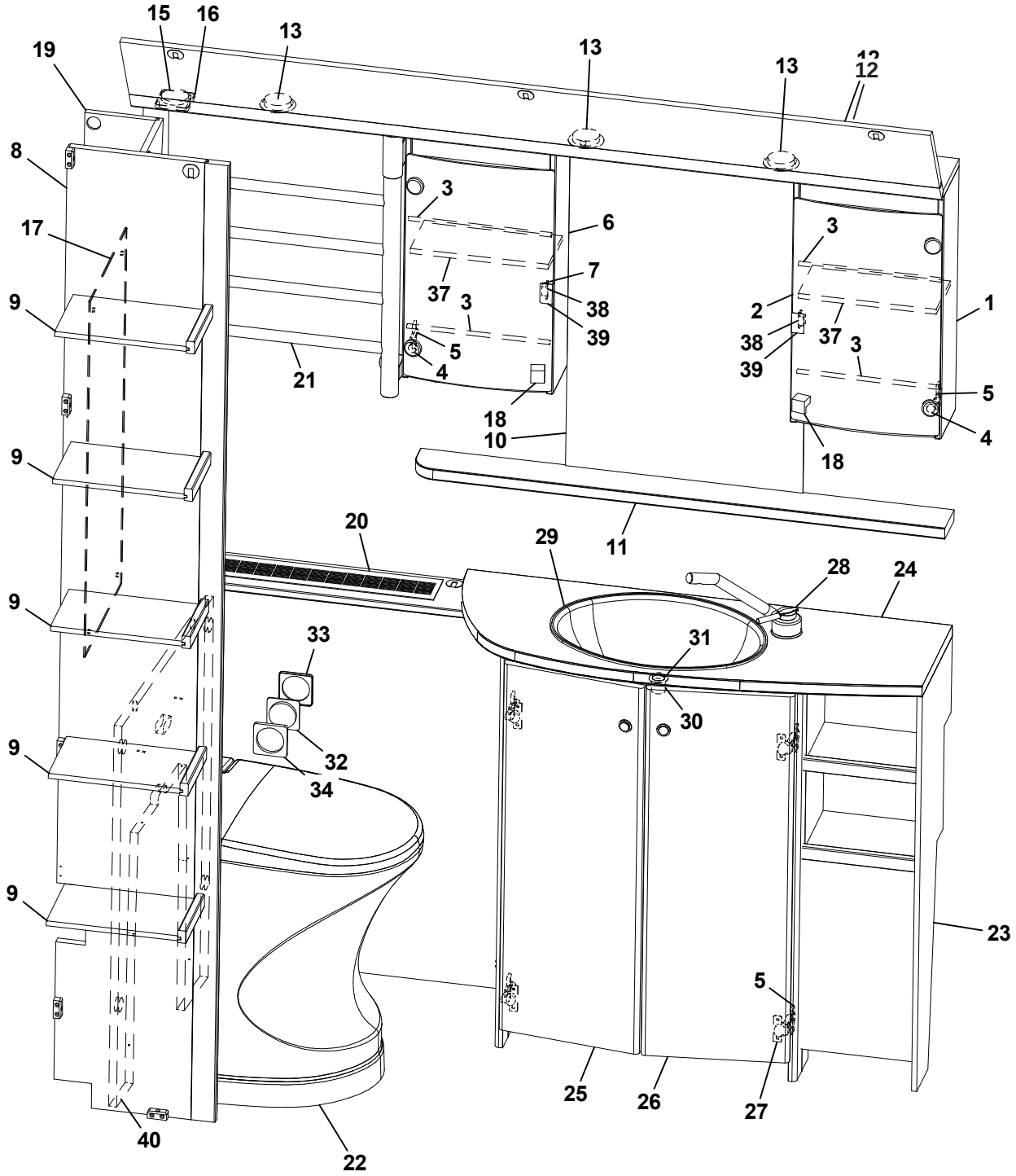
15
16
13
13
13
12
12
19
8
17
9
9
9
9
9
3
6
7
37
3
38
39
5
4
21
18
10
3
2
38
39
37
3
1
5
4
18
11
20
29
28
24
31
30
33
32
34
23
5
25
26
27
40
22

Pos Fig	Det. nr Part. No	Ingår Fitted	OBS!! Ange alltid årsmodell vid beställning av inredning Benämning	OBS!! Specify always year of model when ordering equipment Description
1	344092	x	Skåp tvättrum H	Cupboard washroom R
2	343667	x	Lucka H acryl	Door R acryl
3	314580	x	Rasskydd al. Ø=8 L=265	Pipe al. Ø=8 L=265
4	318379	x	Gångjärn	Hinge
--	318380	x	Täckhatt d:o	Cover d:o
5	312588	x	Platta gångjärn	Plate hinge
6	344093	x	Skåp tvättrum V	Cupboard washroom L
7	343666	x	Lucka V acryl	Door L acryl
8	331903	x	Vägg garderob	Wall wardrobe
9	331894M	x	Hylla	Shelf
10	315999	x	Spegel 440x700x3	Mirror 440x700x3
11	336100-K	x	Hylla, ljus	Shelf, light
--	336100-L	T	Hylla, mörk	Shelf, dark
12	334194M	x	Ljusramp	Light holder
13	505849	x	Belysning ljusramp	Illumination light holder
15	504994	x	El-uttag 230 V m. lock	El connection 230 V with cover
16	504993	x	Ram el-uttag	Frame el connection
17	316039	x	Spegel 300x725x3 (beroende av modell)	Mirror 300x725x3 (depending on model)
--	316038	x	Spegel 543x725x3 (beroende av modell)	Mirror 543x725x3 (depending on model)
18	350473	x	Handtag knopp	Handle knob
19	338205	x	Nisch	Niche
20	338209	x	Front gavel bak	Front
--	319198	x	Galler ventilation al. d:o	Grid ventilation al. d:o
21	505005	T	Handdukstork	Towel drier
22	319923	x	Cinderella förbränningstoa	Cinderella gas incineration toilet
23	336054	x	Skåp tvättställ u. skiva	Cupboard washroom without board
24	336057-K	x	Skiva skåp tvättställ, ljus	Board cupboard wash basin, light
--	336057-L	x	Skiva skåp tvättställ, mörk	Board cupboard wash basin, dark
25	336056	x	Lucka V	Door L
26	336055	x	Lucka H	Door R
27	311917	x	Gångjärn	Hinge
28	350247	x	Blandare m. utkastarrör	Mixer with pipe
29	313657	x	Tvättställ	Wash basin
--	401270	x	Hållare d:o	Holder d:o
30	310084	x	Avloppsförskruvning 90° kpl. 25 mm	Sewage connection 90° cpl. 25 mm
31	313017	x	Propp u. kedja	Plug without chain
32	504985	x	Strömbrytare 1-polig	Switch 1-pol
33	504982	x	Ram strömbrytare	Frame switch
34	504983	x	Distans strömbrytare	Distance switch
37	332066M	x	Hylla	Shelf
38	314350	x	Lås magnet	Lock magnet
39	318381	x	Motstycke magnetlås	Companion part
40	338207	x	Täckfront	Front
			T= Tillbehör	T= Accessory

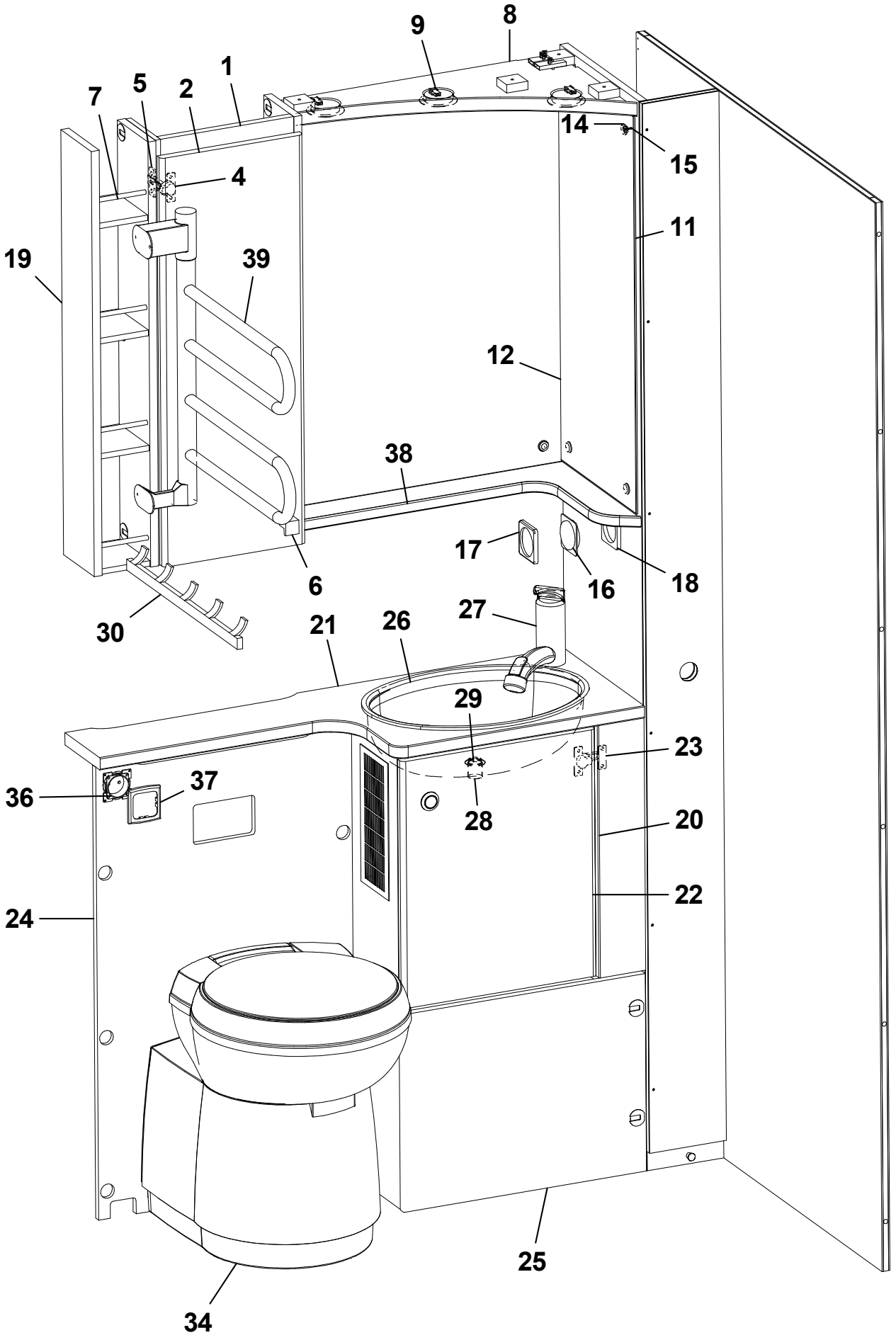
9
8
1
7
5
2
14
15
4
11
19
39
12
38
17
16
18
6
30
27
21
26
29
23
36
37
28
20
22
24
25
34

Pos Fig	Det. nr Part. No	Ingår Fitted	OBS!! Ange alltid årsmodell vid beställning av inredning Benämning	OBS!! Specify always year of model when ordering equipment Description
1	343732	x	Skåp tvättrum	Cupboard
2	343733	x	Lucka V	Door L
4	311917	x	Gångjärn	Hinge
5	312588	x	Platta gångjärn	Plate hinge
6	350473	x	Handtag knopp	Handle knob
7	350073	x	Rasskydd al. Ø=8 L=172	Pipe al. Ø=8 L=265
8	336141	x	Ljusramp tvättrum	Lightholder
9	505849	x	Belysning ljusramp	Illumination light holder
11	316039	x	Spegel 300x725x3	Mirror 300x725x3
12	316038	x	Spegel 543x725x3	Mirror 543x725x3
14	801506	x	Rosetthatt, förnicklad	Cap, nickel-plated
15	801109	x	Rosettskruv	Screw
16	504985	x	Strömbrytare 1-polig	Switch 1-pol
17	504982	x	Ram strömbrytare	Frame switch
18	504983	x	Distans strömbrytare	Distance switch
19	339120	x	Hylla	Shelf
20	344338	x	Skåp tvättställ kpl. u. skiva	Cupboard cpl. without board
21	344346-K	x	Skiva skåp tvättställ, ljus	Board, light
--	344346-L	T	Skiva skåp tvättställ, mörk	Board, dark
22	338894	x	Lucka	Door
23	314663	x	Gångjärn	Hinge
24	344345	x	Täckfront	Front
25	344347	x	Täckfront	Front
26	313657	x	Tvättställ	Wash basin
--	401270	x	Hållare d:o	Holder d:o
27	350247	x	Blandare m. utkastarrör	Mixer with pipe
28	310084	x	Avloppsförskruvning 90° kpl. 25 mm	Sewage connection 90° cpl. 25 mm
29	313017	x	Propp u. kedja	Plug without chain
30	316003	x	Hängare 5-krok silver L=440	Hanger 5-hook silver L=440
34	319218	x	Kassettoa kpl.	Cassette toilet cpl.
36	504994	x	El-uttag 230 V m. lock	El connection 230 V with cover
37	504993	x	Ram uttag	Frame connection
38	336142	x	Hylla hörn	Shelf
39	505005	T	Handdukstork	Towel drier

T= Tillbehör

T= Accessory

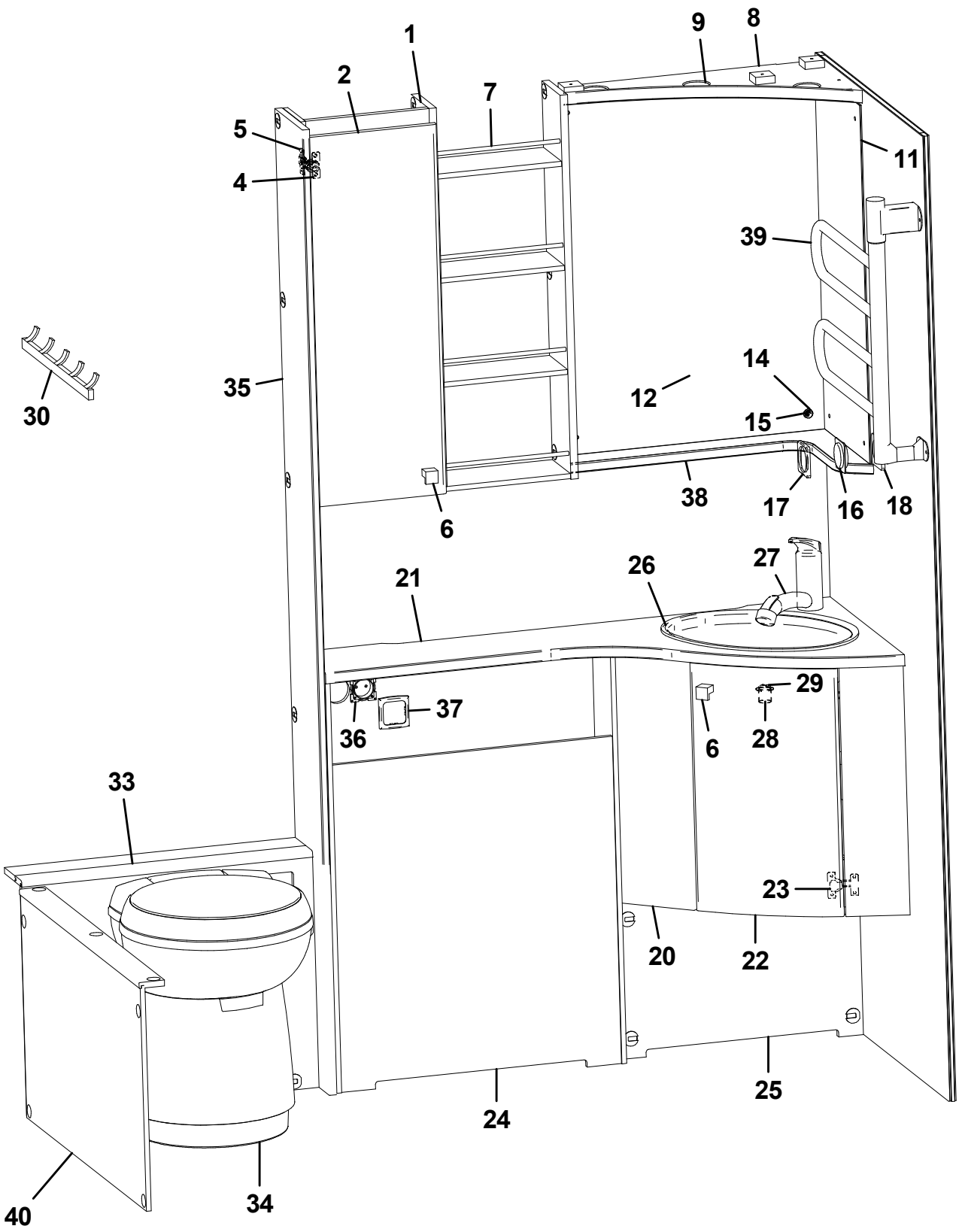
1
2
5
4
7
9
8
11
39
14
15
12
35
30
38
17
16
18
6
21
26
27
29
28
6
37
36
33
23
20
22
25
24
40
34

Pos Fig	Det. nr Part. No	Ingår Fitted	OBS!! Ange alltid årsmodell vid beställning av inredning Benämning	OBS!! Specify always year of model when ordering equipment Description
1	343732	x	Skåp tvättrum	Cupboard
2	343733	x	Lucka V	Door L
4	311917	x	Gångjärn	Hinge
5	312588	x	Platta gångjärn	Plate hinge
6	350473	x	Handtag knopp	Handle knob
7	350073	x	Rasskydd al. Ø=8 L=172	Pipe al. Ø=8 L=265
8	336141	x	Ljusramp tvättrum	Lightholder
9	505849	x	Belysning ljusramp	Illumination light holder
11	316039	x	Spegel 300x725x3	Mirror 300x725x3
12	316038	x	Spegel 543x725x3	Mirror 543x725x3
14	801506	x	Rosetthatt, förnicklad	Cap, nickel-plated
15	801109	x	Rosettskruv	Screw
16	504985	x	Strömbrytare 1-polig	Switch 1-pol
17	504982	x	Ram strömbrytare	Frame switch
18	504983	x	Distans strömbrytare	Distance switch
20	343837	x	Skåp tvättställ kpl. u. skiva	Cupboard cpl. without board
21	337208-K	x	Skiva skåp tvättställ, ljus	Board, light
--	337208-L	T	Skiva skåp tvättställ, mörk	Board, dark
22	343838	x	Lucka	Door
23	314663	x	Gångjärn	Hinge
24	341410	x	Täckfront	Front
25	341414	x	Täckfront	Front
26	313657	x	Tvättställ	Wash basin
--	401270	x	Hållare d:o	Holder d:o
27	350247	x	Blandare m. utkastarrör	Mixer with pipe
28	310084	x	Avloppsförskruvning 90° kpl. 25 mm	Sewage connection 90° cpl. 25 mm
29	313017	x	Propp u. kedja	Plug without chain
30	316003	x	Hängare 5-krok silver L=440	Hanger 5-hook silver L=440
33	342095	x	Täckfront	Front
34	319218	x	Kassettoa kpl.	Cassette toilet cpl.
35	341404	x	Stolpe	Post
36	504994	x	El-uttag 230 V m. lock	El connection 230 V with cover
37	504993	x	Ram uttag	Frame connection
38	336142	x	Hylla hörn	Shelf
39	505005	T	Handdukstork	Towel drier
40	342100	x	Täckfront	Front

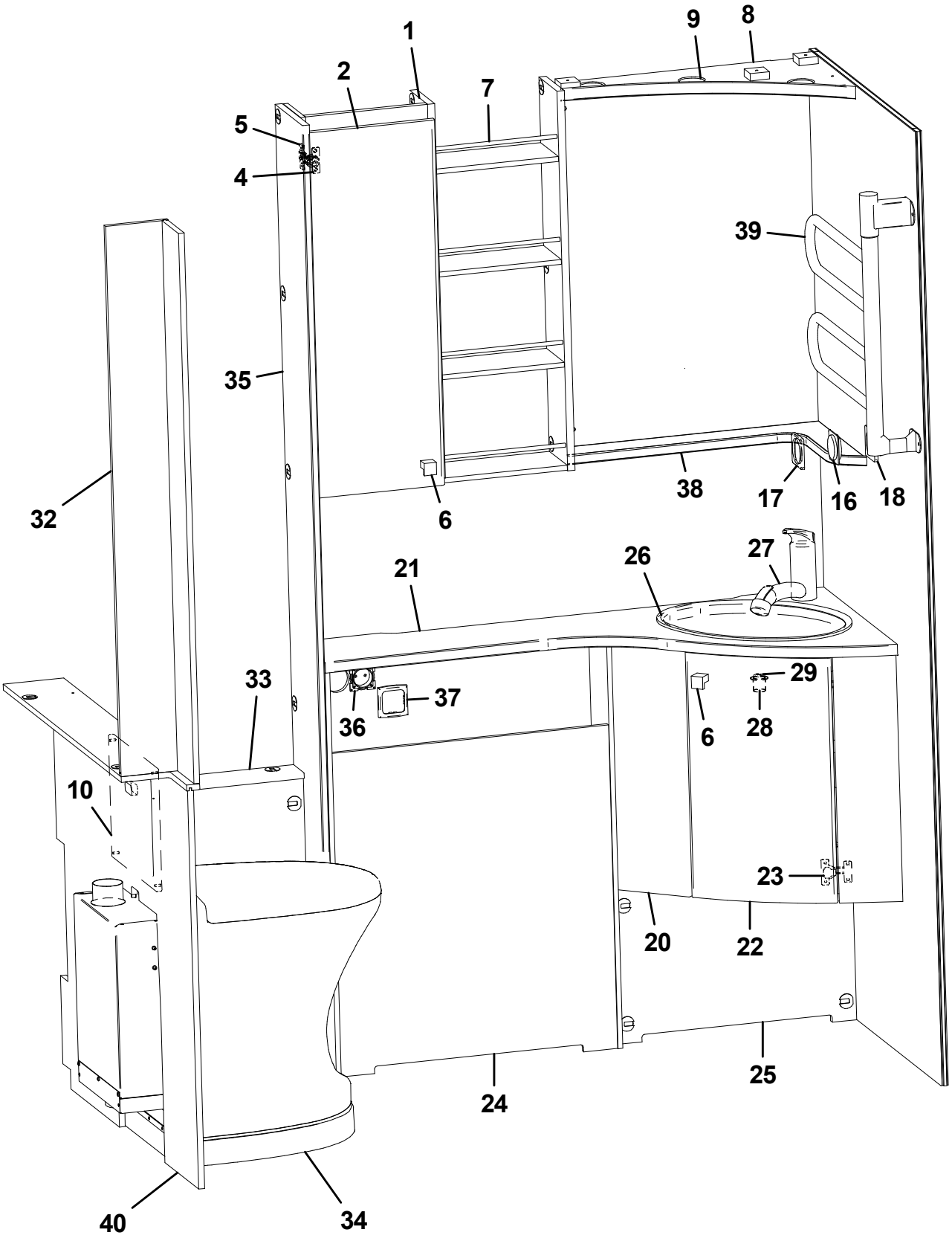
1
2
5
4
7
9
8
39
35
32
6
38
17
16
18
21
26
27
33
36
37
29
28
6
10
23
20
22
25
24
40
34

Pos Fig	Det. nr Part. No	Ingår Fitted	OBS!! Ange alltid årsmodell vid beställning av inredning Benämning	OBS!! Specify always year of model when ordering equipment Description
1	343732	x	Skåp tvättrum	Cupboard
2	343733	x	Lucka V	Door L
4	311917	x	Gångjärn	Hinge
5	312588	x	Platta gångjärn	Plate hinge
6	350473	x	Handtag knopp	Handle knob
7	350073	x	Rasskydd al. Ø=8 L=172	Pipe al. Ø=8 L=265
8	336141	x	Ljusramp tvättrum	Lightholder
9	505849	x	Belysning ljusramp	Illumination light holder
10	338193	x	Skiva täck	Board
16	504985	x	Strömbrytare 1-polig	Switch 1-pol
17	504982	x	Ram strömbrytare	Frame switch
18	504983	x	Distans strömbrytare	Distance switch
20	343837	x	Skåp tvättställ kpl. u. skiva	Cupboard cpl. without board
21	337208-K	x	Skiva skåp tvättställ, ljus	Board, light
--	337208-L	T	Skiva skåp tvättställ, mörk	Board, dark
22	343838	x	Lucka	Door
23	314663	x	Gångjärn	Hinge
24	341410	x	Täckfront	Front
25	341414	x	Täckfront	Front
26	313657	x	Tvättställ	Wash basin
--	401270	x	Hållare d:o	Holder d:o
27	350247	x	Blandare m. utkastarrör	Mixer with pipe
28	310084	x	Avloppsförskruvning 90° kpl. 25 mm	Sewage connection 90° cpl. 25 mm
29	313017	x	Propp u. kedja	Plug without chain
32	338190	x	Nisch	Niche
33	341408	x	Täckfront	Front
34	319923	x	Cinderella förbränningstoa	Cinderella gas incineration toilet
35	341404	x	Stolpe	Post
36	504994	x	El-uttag 230 V m. lock	El connection 230 V with cover
37	504993	x	Ram uttag	Frame connection
38	336142	x	Hylla hörn	Shelf
39	505005	T	Handdukstork	Towel drier
40	341460	x	Täckfront	Front

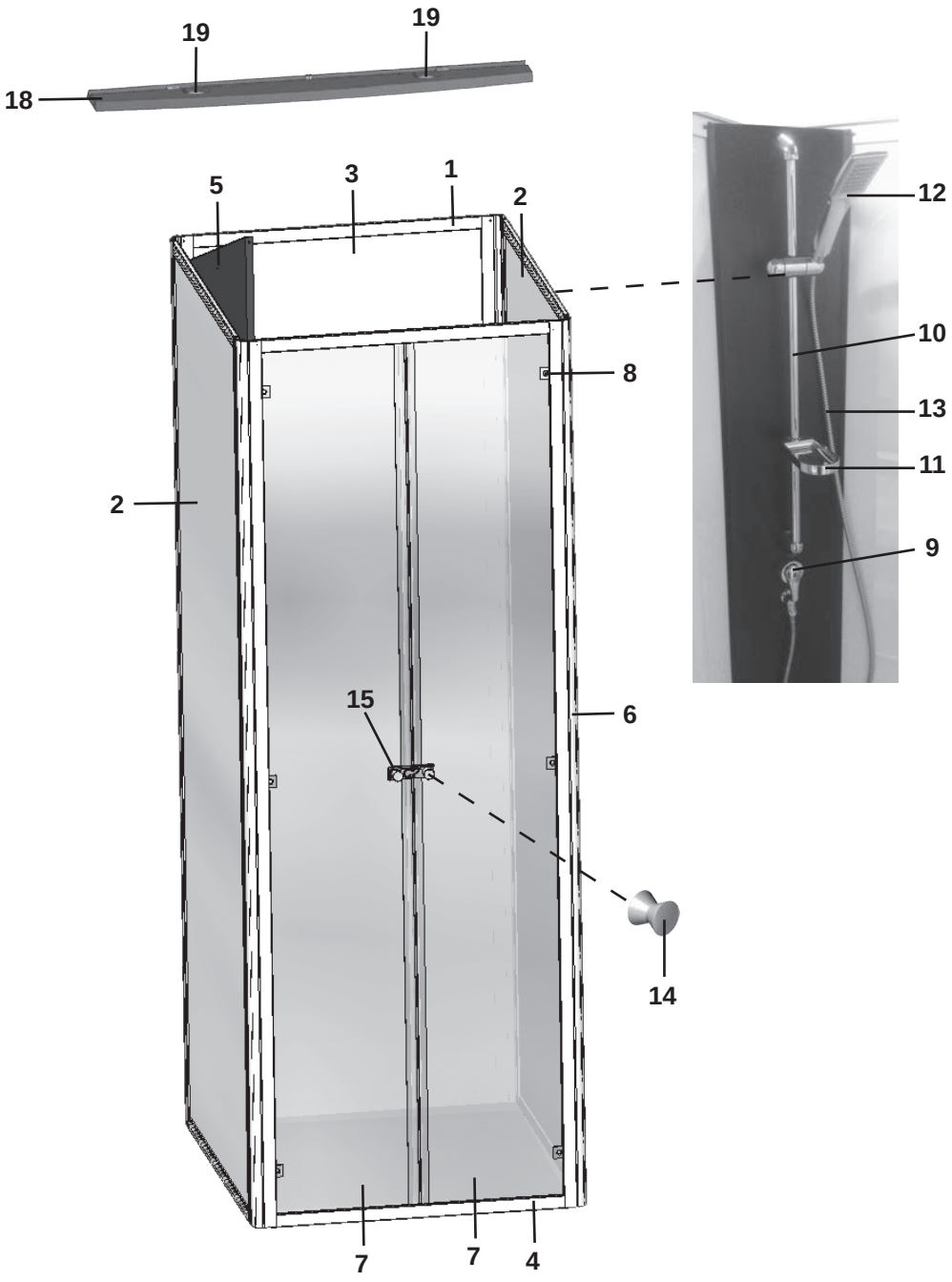
19
19
18
5
3
1
2
12
10
8
13
11
2
9
15
6
14
7
7
4
17
16

Pos Fig	Det. nr Part. No	Ingår Fitted	OBS!! Ange alltid årsmodell vid beställning av inredning Benämning	OBS!! Specify always year of model when ordering equipment Description
1	350190	x	Duschkabin kpl. [1]	Shower cabin cpl. [1]
--	350149	x	Duschkabin kpl. [2]	Shower cabin cpl. [2]
2	350150	x	Vägg sida duschkabin	Wall side shower cabin
3	350151	x	Vägg bak duschkabin	Wall rear shower cabin
4	350152	x	Vägg front duschkabin	Wall front shower cabin
5	350153	x	Hörn plast duschkabin	Corner plastic shower cabin
6	350112	x	List al dusch hörn	List al shower corner
7	350154	x	Dörr duschkabin	Door shower cabin
--	350051	x	List magnet duschdörr	List magnet shower door
8	350166	x	Gångjärn krom 25x30 mm kpl.	Hinge chrome 25x30 mm cpl.
9	350039	x	Blandare	Mixer
10	318609	x	Duschstång L=850	Shower bar L=850
11	318610	x	Tvålkopp	Soap dish
12	319363	x	Duschmunstycke	Shower head
13	318612	x	Duschslang 1/2"-1/2"	Shower hose 1/2"-1/2"
15	350216	x	Låshake duschkabin	Locking hook shower cabin
16	317584	x	Duschkar	Shower floor
17	302302	x	Avloppsförskruvning rak 19 mm	Sewage connection straight 19 mm
18	339908	x	Ljusramp	Light holder
19	505849	x	Belysning ljusramp	Illumination light holder
			[1] = TR LB / TR TDS [2] = TR DB	[1] = TR LB / TR TDS [2] = TR DB

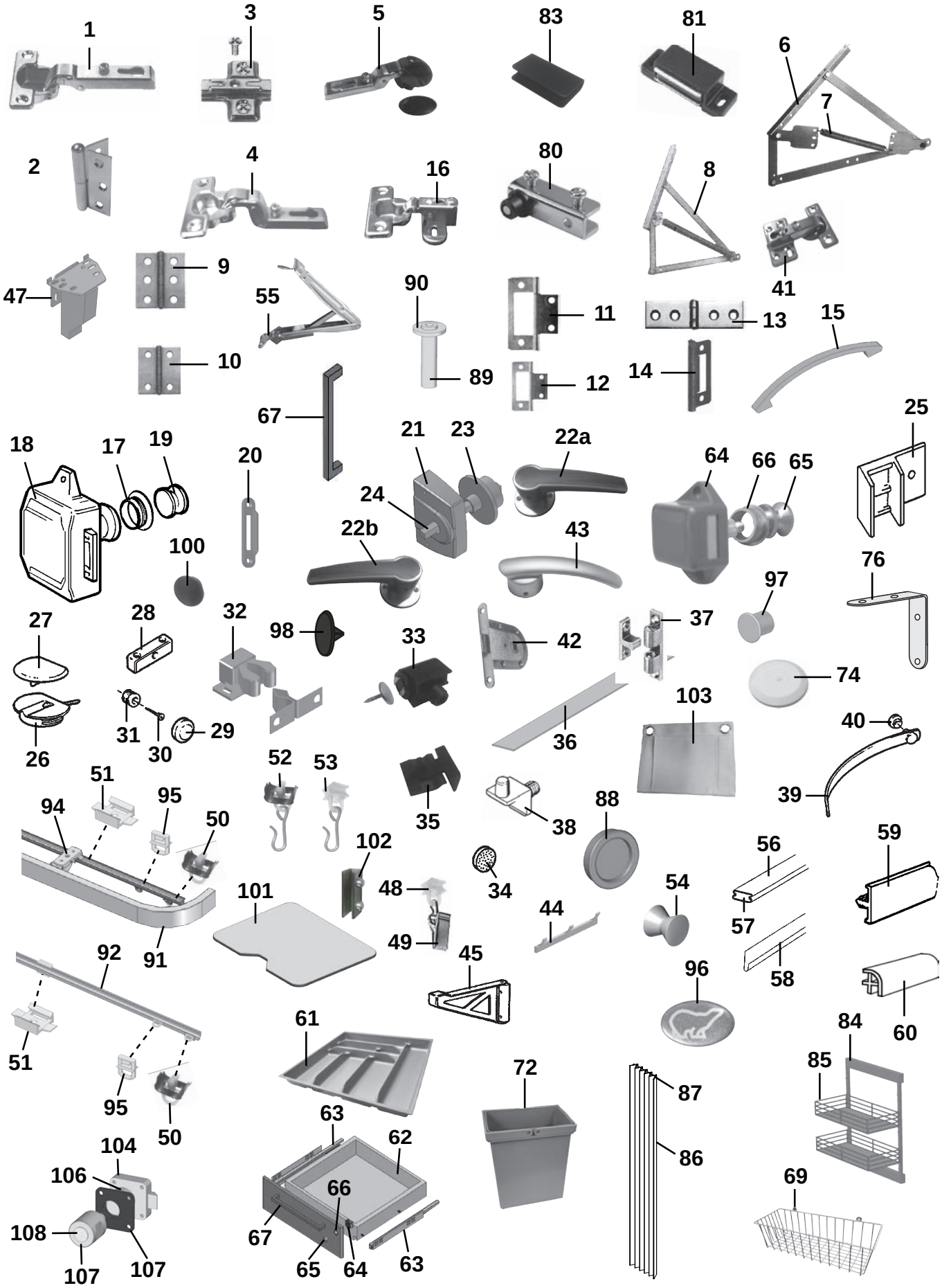
1
3
5
83
81
6
7
2
4
16
80
8
41
47
9
55
90
11
13
15
10
89
12
14
67
25
18
17
19
20
21
23
22a
64
66
65
24
22b
43
100
76
97
27
28
32
98
33
42
37
74
103
26
31
30
29
36
40
52
53
51
94
95
50
35
38
88
39
102
56
59
101
48
34
54
44
57
49
45
58
92
91
96
60
61
84
51
72
85
95
50
87
63
62
104
86
106
66
69
108
67
107
107
65
64
63

Pos Fig	Det. nr Part. No	Ingår Fitted	OBS!! Ange alltid årsmodell vid beställning av inredning Benämning	OBS!! Specify always year of model when ordering equipment Description
1	311917	x	Gångjärn	Hinge
--	316799	x	Gångjärn (lucka över / under kyl)	Hinge (door upper / /lower refrigerator)
2	319755	x	Gångjärn toadörr	Hinge toilet door
3	312588	x	Platta gångjärn köksskåp / diskbänk	Plate hinge cupboard kitchen / kitchen sink
--	319909	x	Platta gångjärn hörn inredning	Plate hinge corner furnishings
4	315202	x	Gångjärn	Hinge
5	318379	x	Gångjärn	Hinge
--	318380	x	Täckhatt d:o	Cover d:o
6	314589	x	Gångjärn dubbelsäng (säljes i par)	Hinge double bed (exp. in pair)
7	314590	x	Fjäder d:o	Spring d:o
8	860626	x	Gångjärn enkelsäng (säljes i par)	Hinge single bed (exp. in pair)
--	860627	x	Fjäder d:o	Spring d:o
9	860405	x	Gångjärn	Hinge
10	300354	x	Gångjärn	Hinge
11	860621	x	Gångjärn	Hinge
12	860402	x	Gångjärn	Hinge
13	860452	x	Gångjärn	Hinge
14	312589	x	Gångjärn	Hinge
15	350129	x	Handtag	Handle
16	316037	x	Gångjärn	Hinge
17	315196	x	Rosett till tryckknapp	Rosett for push button
18	860502	x	Lås inredning gard. exkl. tryckknapp	Lock without push button
19	315195	x	Tryckknapp garderob	Push button wardrobe
20	314952	x	Låsbleck gard/toa	Securing plate, wardrobe/toilet
--	319709	x	Låsbleck toalettdörr	Securing plate, toilet door
21	316877	x	Lås inredning toa	Lock toilet
22a	318671	x	Handtag H	Handle
22b	318672	x	Handtag V	Handle
23	316878	x	Rosett toadörr	Rosett toilet door
24	317356	x	Fyrkantstång toadörr L=95	Square shaft toiletdoor L=95
25	311892	x	Monteringsbeslag 25°	Mounting 25°
26	860197	x	Monteringskloss	Mounting
27	319761	x	Lock d:o, brun	Cap d:o, brown
28	303335	x	Monteringskloss brun	Mounting brown
29	801506	x	Rosetthatt, förnicklad	Cap, nickel-plated
30	801109	x	Rosettskruv	Screw
31	800343	x	Kabelgenomföring	Rubber bushing
32	801346	x	Snäppare, 2-delad	Snap locking, 2-devided
33	318630	x	Lås magnet	Lock magnet
34	801100	x	Dämpare 11x3 för luckor	Damper 11x3 for doors
35	318382	x	Hyllbärare plast	Shelf holder plastic
36	319024	x	Matta grå textil lock bäddlåda, m. tejp	Carpet gray textile cover bedbox, with tape
37	800639	T	Snäppare mässing	Snap locking
38	312133	x	Hyllbärare plast	Shelf holder plastic
39	303140	x	Omtag läder	Leather strap
40	800226	x	Tryckknapp	Button
41	314663	x	Gångjärn	Hinge
42	319708	x	Lås toadörr	Lock toilet door
43	319707	x	Handtag toadörr H+V (säljes i par)	Handle toilet door R+L (exp. in pair)
44	316002	x	Hängare 3-krok silver	Hanger 3-hook silver
			M= Metervara	M= On the metre
			T= Tillbehör	T= Accessory

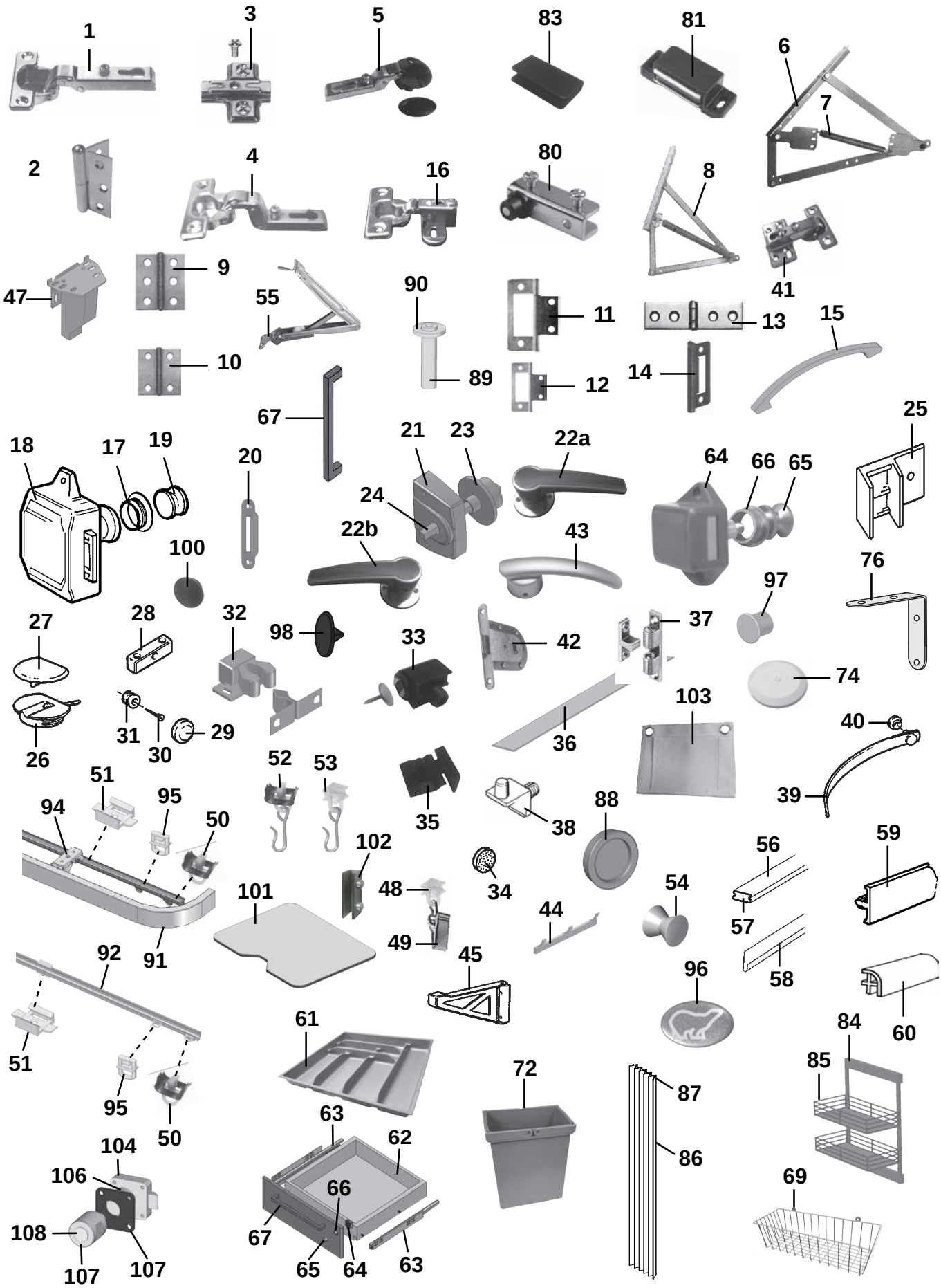
1
3
5
83
81
6
7
2
4
16
80
8
41
47
9
55
90
11
13
15
10
89
12
14
67
25
18
17
19
20
21
23
22a
64
66
65
24
22b
43
100
76
97
27
28
32
98
33
42
37
74
103
26
31
30
29
36
40
51
52
53
39
94
95
50
35
38
88
102
56
59
101
48
34
54
57
44
49
45
58
92
91
96
60
61
84
51
72
87
85
95
50
63
62
86
104
106
66
69
108
67
107
107
65
64
63

Pos Fig	Det. nr Part. No	Ingår Fitted	OBS!! Ange alltid årsmodell vid beställning av inredning Benämning	OBS!! Specify always year of model when ordering equipment Description
--	316003	x	Hängare 5-krok silver	Hanger 5-hook silver
45	315749	T	Stöd hylla	Shelf support
47	350454	x	Gångjärn	Hinge
48	315554	x	Glid gardin-/draperiskena	Slipper, roof strip
49	315555	x	Klämma till glid gardinskena	Holder for slipper, roof strip
50	315193	x	Ändstopp gardin-/draperiskena	End stop, roof strip
51	315975	x	Takfäste draperi-/duschdraperiskena	Holder roof strip
52	315976	x	Ändstopp m. krok duschdraperiskena	End stop with hook, roof strip
53	315977	x	Glid m. krok duschdraperiskena	Slipper with hook shower curtain
54	316116	x	Hängare	Clothes hanger
55	350393	x	Beslag justerbart	Adjustable fitting
56	316268	x	List snäpp lock L=2379	List L=2379
57	316270	x	List snäpp botten L=2379	List L=2379
58	313884	x	List radie L=2379	List L=2379
59	334265	M	Knacklist, plast 25 mm	Edge list, plastic 25 mm
--	334264	M	Knacklist, plast 15 mm	Edge list, plastic 15 mm
--	335926	M	Knacklist, plast 12 mm	Edge list, plastic 12 mm
60	319776	x	List hörn plast L=2500	Corner strip L=2500
61	317515	x	Bestickslåda	Case for cutlery
62	317514	x	Låda 500x480	Drawer 500x480
--	318614	x	Frontbeslag V d:o (vit)	Front fittings L d:o (white)
--	318615	x	Frontbeslag H d:o (ljusbrun)	Front fittings R d:o (light brown)
--	318616	x	Justerskruv d:o	Adjusting screw d:o
--	318617	x	Låsbeslag V d:o (vit)	Lock bracket L d:o (white)
--	318618	x	Låsbeslag H d:o (grå)	Lock bracket R d:o (grey)
--	20-900302	x	Pentrylåda 500x273/85 mm	Drawer pentry 500x273/85 mm
63	317382	x	Glidskena låda H	Slide bar, drawer R
--	07-800039	x	Rullskena H L=270 mm	Roller rail R L=270 mm
--	350221	x	Glidskena låda V	Slide bar, drawer L
--	07-800038	x	Rullskena V L=270 mm	Roller rail L L=270 mm
--	801701	x	Skruv 6x16 d:o	Screw 6x16 d:o
64	801315	x	Lås inredning exkl. tryckknapp	Lock without push button
65	315197	x	Tryckknapp d:o	Push button d:o
66	315198	x	Rosett tryckknapp	Rosett push button
67	350471	x	Handtag c/c 192 mm (köksskåp)	Handle c/c 192 mm (Kitchen cupboard)
--	350472	x	Handtag c/c 320 mm (diskbänk)	Handle c/c 320 mm (Kitchen sink)
69	319759	x	Korg, garderob	Basket, wardrobe
--	335802	x	List för korgar	List för baskets
72	350325	x	Avfallshink 7 liter	Refuse bucket 7 litre
--	319857	x	Upphängningsbeslag d:o	Mounting seizure d:o
74	314353	x	Täckplugg plast vit Ø = 29 mm	Plug cover plastic white Ø = 29 mm
--	318637	x	Täckplugg plast svart Ø = 29 mm	Plug cover plastic black Ø = 29 mm
76	302980	x	Vinkeljärn	Angle iron
80	314351	x	Gångjärn (säljes i par)	Hinge (exp. in pair)
81	314350	x	Lås magnet barskåp	Lock magnet
83	318381	x	Motstycke magnetlås	Companion part
84	319558	x	Bänkutdrag V	Extract L
85	319559	x	Korg d:o	Basket d:o
86	315216	T	Vikdörr kpl.	Folding door
87	316705	T	Glid vikdörr	Slipper folding door
			M= Metervara T= Tillbehör	M= On the metre T= Accessory

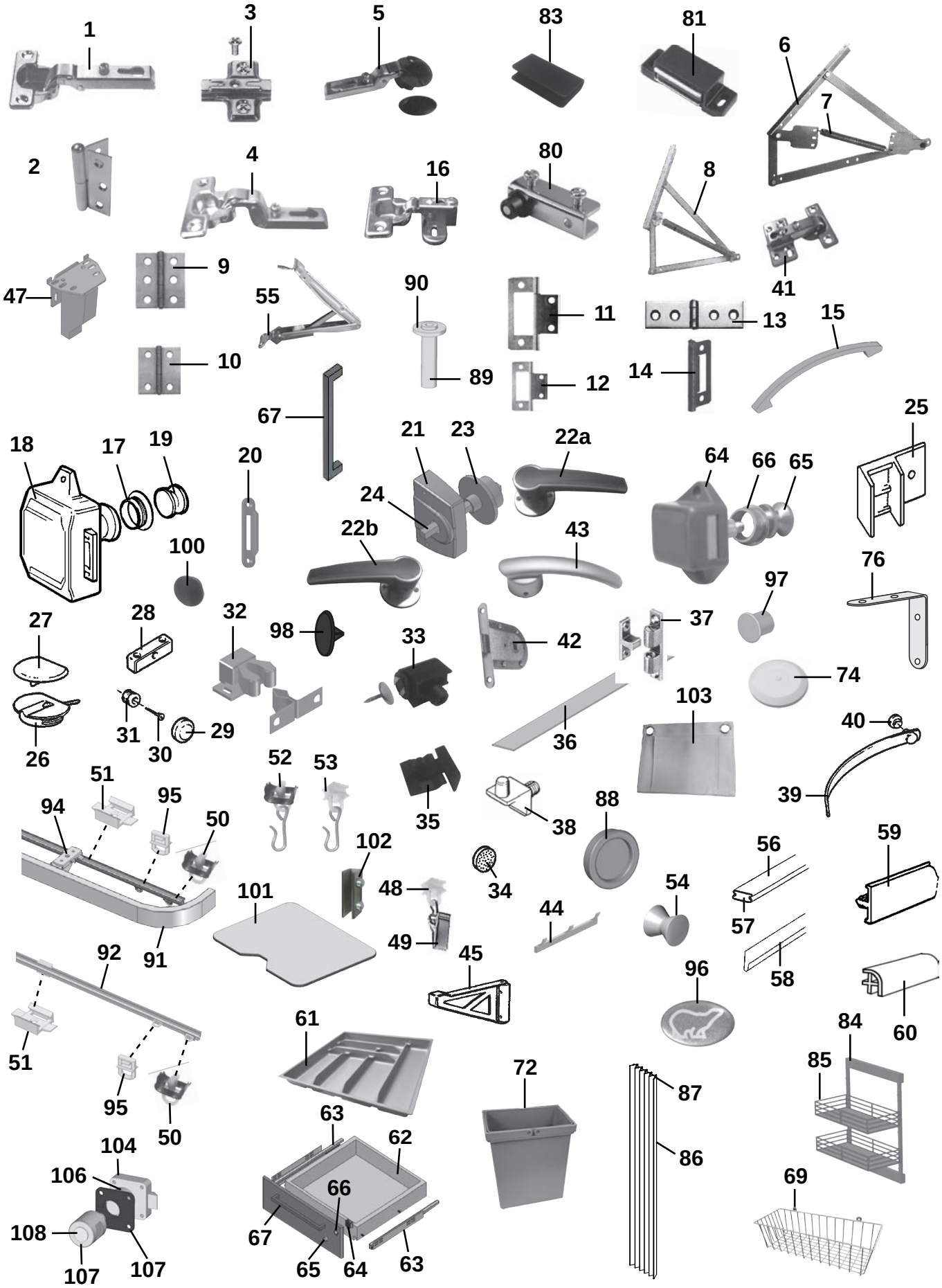
1
3
5
83
81
6
7
2
4
16
80
8
41
47
9
55
90
11
13
15
10
89
12
14
67
25
18
17
19
20
21
23
22a
64
66
65
24
22b
43
100
76
97
27
28
32
98
33
42
37
74
103
26
31
30
29
36
40
39
52
53
51
94
95
50
35
38
88
102
56
59
101
48
34
54
57
44
49
45
58
92
91
96
60
61
84
51
72
85
95
50
87
63
62
104
86
106
66
69
108
67
107
107
65
64
63

Pos Fig	Det. nr Part. No	Ingår Fitted	OBS!! Ange alltid årsmodell vid beställning av inredning Benämning	OBS!! Specify always year of model when ordering equipment Description
88	316018	x	Handtag skjutdörr	Handle sliding door
89	315939	x	Rör plast	Plastic pipe
90	315940	x	Bricka plast 6,4x12,5x1,6	Washer plastic 6,4x12,5x1,6
91	350349	x	Skena gardin L=1920 (över gavelfönster)	Curtain rod L=1920 (above gable window)
--	316201	x	Skena gardin L=1700	Curtain rod L=1700
--	350348	x	Skena gardin L=1020	Curtain rod L=1020
--	350351	x	Skena gardin L=820	Curtain rod L=820
92	315907	x	Skena gardin L=1920	Curtain rod L=1920
--	318104	x	Skena gardin/draperi L=1730	Curtain rod L=1730
--	314721	x	Skena gardin/draperi L=1100	Curtain rod L=1100
--	319908	x	Skena gardin/draperi L=490	Curtain rod L=490
94	317636	x	Fäste gardinskena	Bracket curtain rod
95	317637	x	Glid för gardin	Slipper for curtain
96	209060	x	Emblem	Emblem
97	801515	x	Plugg 12-10 mm vit	Plug 12-10 mm white
--	800242	x	Plugg 12-8 mm svart	Plug 12-8 mm black
98	319828	x	Täckhatt för skruv, mörkbrun	Cover screw, dark brown
--	702213	x	Täckhatt för skruv, ljusbrun	Cover screw, light brown
100	319815	x	Plugg 15/10, brun	Plug 15/10, brown
101	340417	x	Skärbräda	Cutting board
102	319174	x	Hållare skärbräda	Holder cutting board
103	350483	x	Tygförvaring 320x250	Locker fabric 320x250
104	07-110198	x	Låskista V [1]	Lock L [1]
--	07-110199	x	Låskista H [1]	Lock R [1]
105	339874	x	Distans låskista [1]	Distance lock [1]
106	339829	x	Distans dörrlås D19/26 L=15 [1]	Distance door lock D19/26 L=15 [1]
107	07-110235	x	Vridknopp förnicklad V [1]	Twist grip nickel-plated L [1]
--	07-110236	x	Vridknopp förnicklad H [1]	Twist grip nickel-plated R [1]
108	319288	x	Lock täck [1]	Cover [1]
			(Ingår i Duschkabin TR LB / TR TDS / TR DB)	
			[1] = Selected och Customized	[1] = Selected and Customized
			M= Metervara T= Tillbehör	M= On the metre T= Accessory

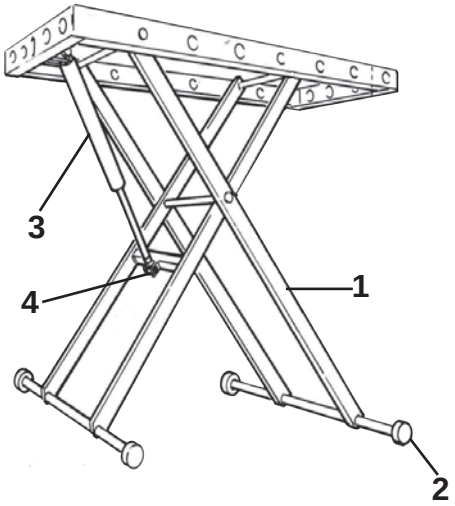
3
4
1
2


5


7

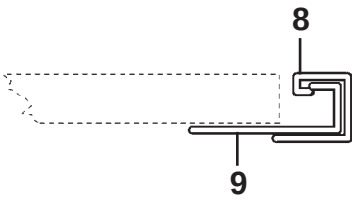
8
9

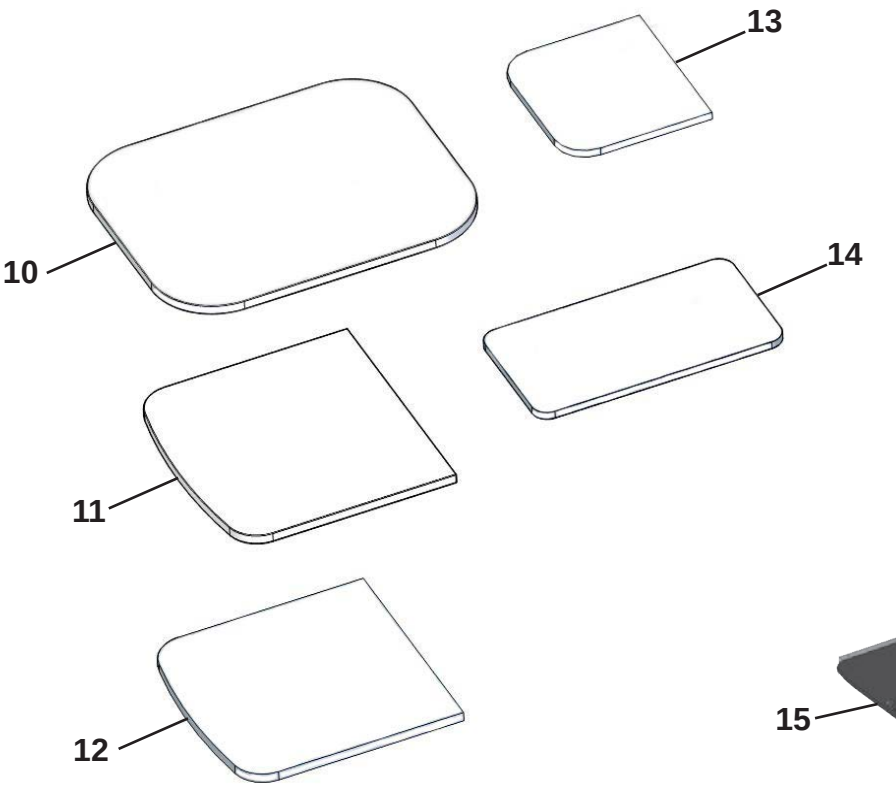
13
10
14
11
12

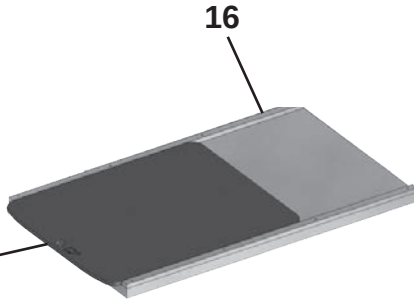
16
15

Pos Fig	Det. nr Part. No	Ingår/Fitted 520 CTH	520 CTV	560 LB	560 CTH / CTH VK	560 CTV	OBS!! Ange alltid årsmodell vid beställning av inredning Benämning	OBS!! Specify always year of model when ordering equipment Description
1	310083	x	x	x	x	x	Bordsstativ kpl.	Table stand cpl.
2	301642	x	x	x	x	x	Fot	Foot
3	310827	x	x	x	x	x	Gasdämpare	Gas spring
4	311299	x	x	x	x	x	Bussning stötdämpare	Bushing shock absorber
5	350474	T	T	T	T	T	Bordsstativ enpelar	Table stand single pillar
7	315565						Bordsben fällbart	Table leg foldable
8	318574						List upphängning väggdel	List
9	318575						List upphängning bordsdel	List
10	343248	x	x	x	x	x	Bordsskiva 800x1000	Table top 800x1000
11	335942-K						Bordsskiva 700x750 mittsittgr.	Table top 700x750 middle couch gr.
--	340457-L						Bordsskiva 700x750 mittsittgr.	Table top 700x750 middle couch gr.
12	340886-K						Bordsskiva 700x690 mittsittgr.	Table top 700x690 middle couch gr.
--	341855-L						Bordsskiva 700x690 mittsittgr.	Table top 700x690 middle couch gr.
13	340240-K						Bordsskiva 450x500	Table top 450x500
--	341977-L						Bordsskiva 450x500	Table top 450x500
14	341333-K						Bordsskiva 790x420 sittgr bak	Table top 777x416 couch gr. rear
--	341333-L						Bordsskiva 790x420 sittgr bak	Table top 777x416 couch gr. rear
15	341192	T	T	T	T	T	Utdragsskiva bord 450x550[1]	Sliding leaf 450x550[1]
16	341193	T	T	T	T	T	Låda utdragsskiva[1]	Box sliding leaf[1]
							[1] = Selected och Customized (-K = ljus, -L = mörk)	[1] = Selected and Customized (-K = light, -L = dark)
							T= Tillbehör	T= Accessory

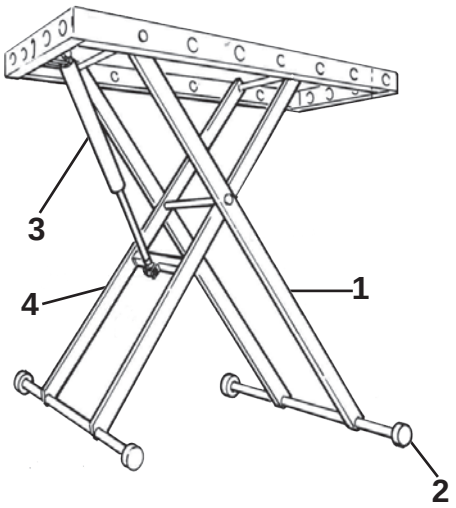
3
4
1
2


5


7

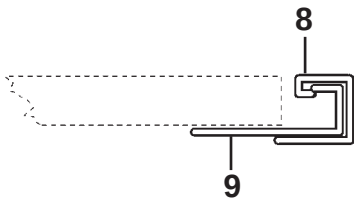
8
9

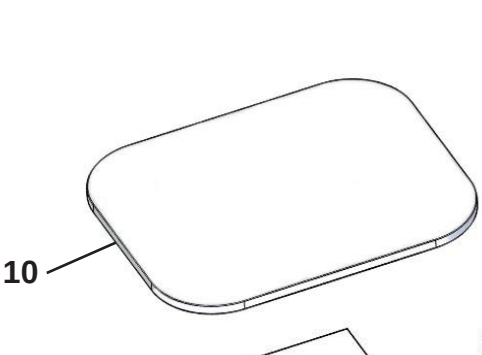
10

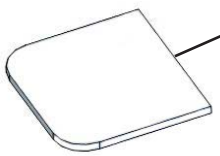
13

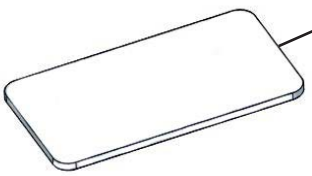
14

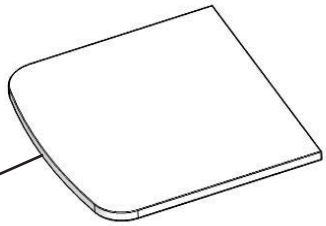
11

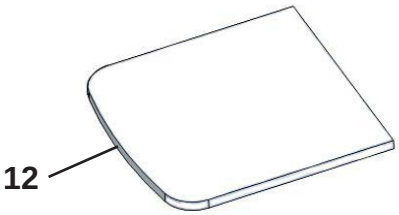
12

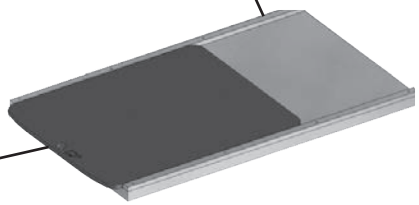
16
15

Pos Fig	Det. nr Part. No	Ingår/Fitted 590 LB / BK	590CTH / CTH VK	590 CTV	590 TR LB	590 TR DB	OBS!! Ange alltid årsmodell vid beställning av inredning Benämning	OBS!! Specify always year of model when ordering equipment Description
1	310083	x	x	x	x	x	Bordsstativ kpl.	Table stand cpl.
2	301642	x	x	x	x	x	Fot	Foot
3	310827	x	x	x	x	x	Gasdämpare	Gas spring
4	311299	x	x	x	x	x	Bussning stötdämpare	Bushing shock absorber
5	350474	T	T	T	T	T	Bordsstativ enpelar	Table stand single pillar
7	315565						Bordsben fällbart	Table leg foldable
8	318574						List upphängning väggdel	List
9	318575						List upphängning bordsdel	List
10	343248	x	x	x	x	x	Bordsskiva 800x1000	Table top 800x1000
11	335942-K						Bordsskiva 700x750 mittsittgr.	Table top 700x750 middle couch gr.
--	340457-L						Bordsskiva 700x750 mittsittgr.	Table top 700x750 middle couch gr.
12	340886-K						Bordsskiva 700x690 mittsittgr.	Table top 700x690 middle couch gr.
--	341855-L						Bordsskiva 700x690 mittsittgr.	Table top 700x690 middle couch gr.
13	340240-K						Bordsskiva 450x500	Table top 450x500
--	341977-L						Bordsskiva 450x500	Table top 450x500
14	341333-K						Bordsskiva 790x420 sittgr bak	Table top 777x416 couch gr. rear
--	341333-L						Bordsskiva 790x420 sittgr bak	Table top 777x416 couch gr. rear
15	341192	T	T	T	T	T	Utdragsskiva bord 450x550[1]	Sliding leaf 450x550[1]
16	341193	T	T	T	T	T	Låda utdragsskiva[1]	Box sliding leaf[1]

[1] = Selected och Customized (-K = ljus, -L = mörk)

[1] = Selected and Customized (-K = light, -L = dark)

T= Tillbehör

T= Accessory

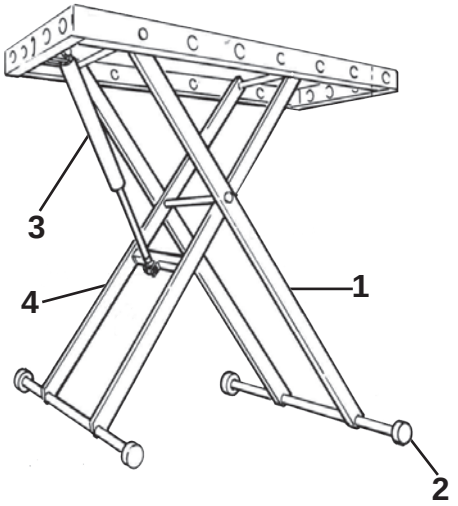
3
4
1
2


5


7

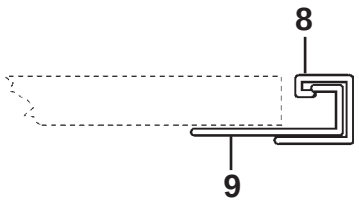
8
9

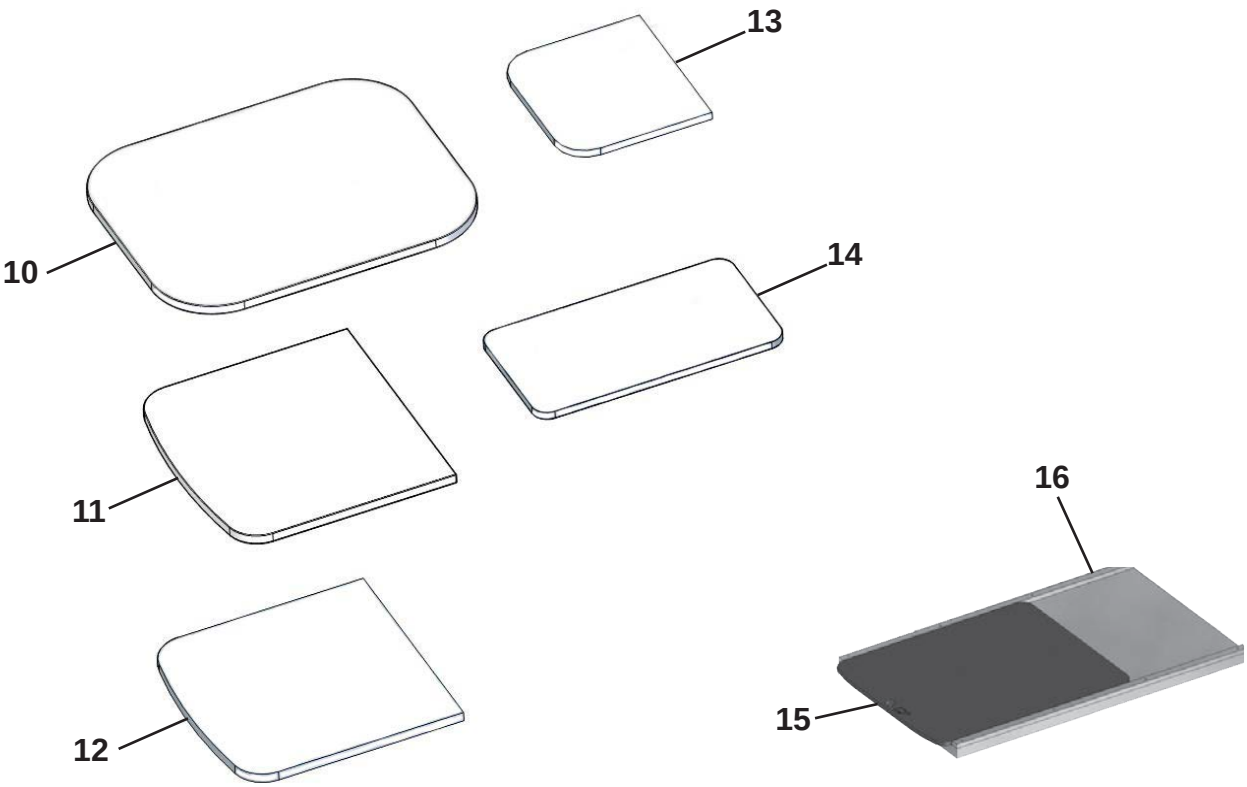
13
10
14
11
16
15
12

Pos Fig	Det. nr Part. No	Ingår/Fitted 620 LB VK / BK VK	620 TR TDS	620 TR DB			OBS!! Ange alltid årsmodell vid beställning av inredning Benämning	OBS!! Specify always year of model when ordering equipment Description
1	310083	x	x	x			Bordsstativ kpl.	Table stand cpl.
2	301642	x	x	x			Fot	Foot
3	310827	x	x	x			Gasdämpare	Gas spring
4	311299	x	x	x			Bussning stötdämpare	Bushing shock absorber
5	350474	T	T	T			Bordsstativ enpelar	Table stand single pillar
7	315565						Bordsben fällbart	Table leg foldable
8	318574						List upphängning väggdel	List
9	318575						List upphängning bordsdel	List
10	343248	x	x	x			Bordsskiva 800x1000	Table top 800x1000
11	335942-K						Bordsskiva 700x750 mittsittgr.	Table top 700x750 middle couch gr.
--	340457-L						Bordsskiva 700x750 mittsittgr.	Table top 700x750 middle couch gr.
12	340886-K						Bordsskiva 700x690 mittsittgr.	Table top 700x690 middle couch gr.
--	341855-L						Bordsskiva 700x690 mittsittgr.	Table top 700x690 middle couch gr.
13	340240-K						Bordsskiva 450x500	Table top 450x500
--	341977-L						Bordsskiva 450x500	Table top 450x500
14	341333-K						Bordsskiva 790x420 sittgr bak	Table top 777x416 couch gr. rear
--	341333-L						Bordsskiva 790x420 sittgr bak	Table top 777x416 couch gr. rear
15	341192	T	T	T	T	T	Utdragsskiva bord 450x550[1]	Sliding leaf 450x550[1]
16	341193	T	T	T	T	T	Låda utdragsskiva[1]	Box sliding leaf[1]

[1] = Selected och Customized (-K = ljus, -L = mörk)

[1] = Selected and Customized (-K = light, -L = dark)

T= Tillbehör

T= Accessory

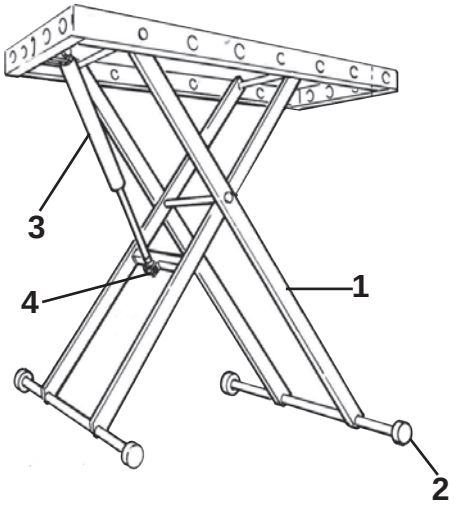
3
4
1
2


5


7

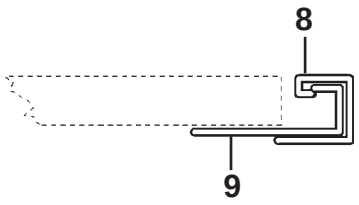
8
9

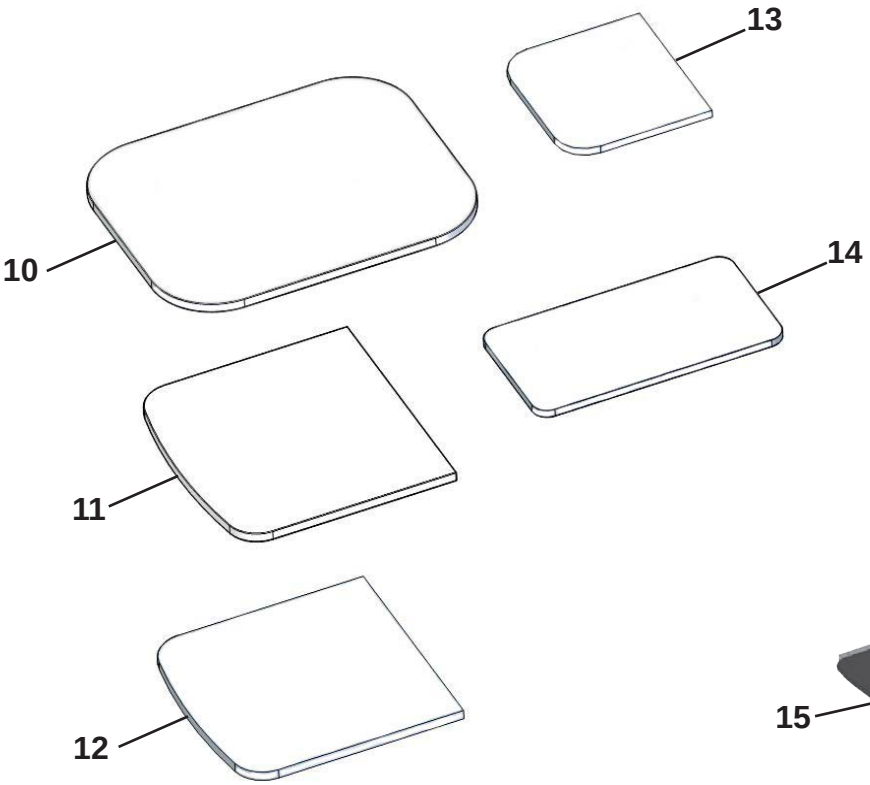
13
10
14
11
12

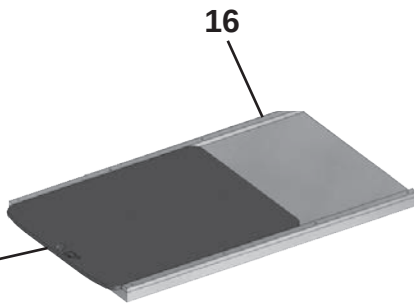
16
15

Pos Fig	Det. nr Part. No	Ingår/Fitted 650 TR LB / DB VK	650 TR TDS VK	650 QB	650 CTVX		OBS!! Ange alltid årsmodell vid beställning av inredning Benämning	OBS!! Specify always year of model when ordering equipment Description
1	310083	x	x	x	x		Bordsstativ kpl.	Table stand cpl.
2	301642	x	x	x	x		Fot	Foot
3	310827	x	x	x	x		Gasdämpare	Gas spring
4	311299	x	x	x	x		Bussning stötdämpare	Bushing shock absorber
5	350474	T	T	T	T		Bordsstativ enpelar	Table stand single pillar
7	315565				x		Bordsben fällbart	Table leg foldable
8	318574				x		List upphängning väggdel	List
9	318575				x		List upphängning bordsdel	List
10	343248	x	x	x	x		Bordsskiva 800x1000	Table top 800x1000
11	335942-K				x		Bordsskiva 700x750 mittsittgr.	Table top 700x750 middle couch gr.
--	340457-L				T		Bordsskiva 700x750 mittsittgr.	Table top 700x750 middle couch gr.
12	340886-K						Bordsskiva 700x690 mittsittgr.	Table top 700x690 middle couch gr.
--	341855-L						Bordsskiva 700x690 mittsittgr.	Table top 700x690 middle couch gr.
13	340240-K						Bordsskiva 450x500	Table top 450x500
--	341977-L						Bordsskiva 450x500	Table top 450x500
14	341333-K						Bordsskiva 790x420 sittgr bak	Table top 777x416 couch gr. rear
--	341333-L						Bordsskiva 790x420 sittgr bak	Table top 777x416 couch gr. rear
15	341192	T	T	T	T	T	Utdragsskiva bord 450x550[1]	Sliding leaf 450x550[1]
16	341193	T	T	T	T	T	Låda utdragsskiva[1]	Box sliding leaf[1]

[1] = Selected och Customized (-K = ljus, -L = mörk)

[1] = Selected and Customized (-K = light, -L = dark)

T= Tillbehör

T= Accessory

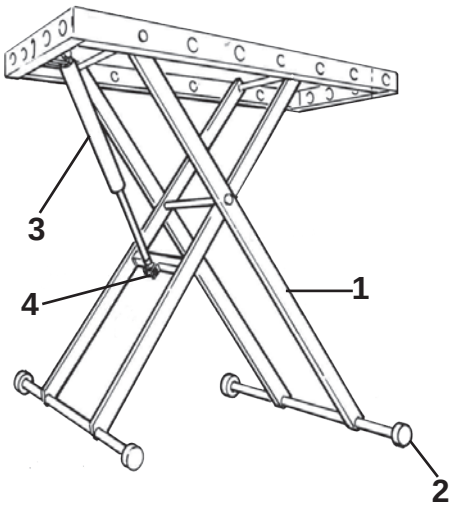
3
4
1
2


5


7

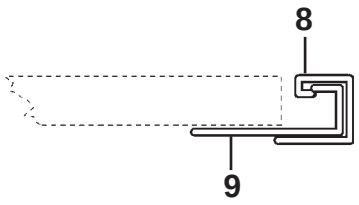
8
9

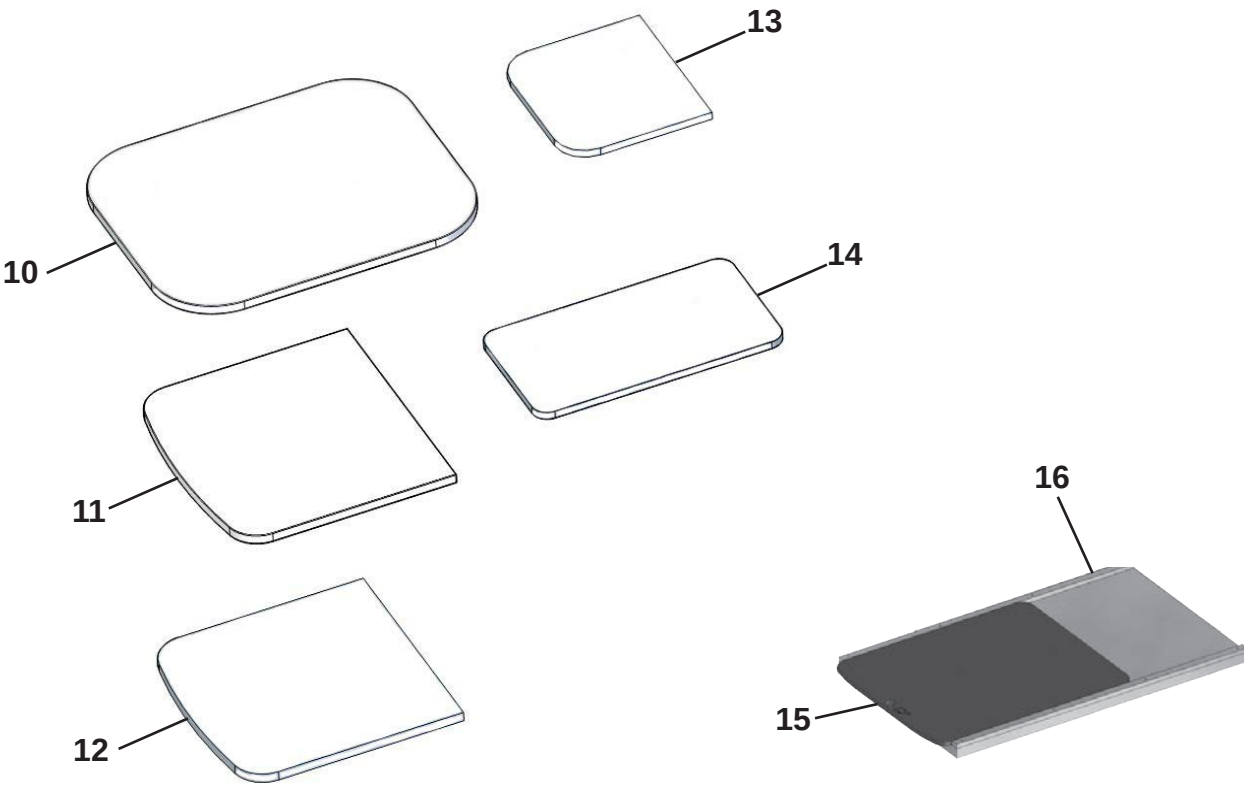
13
10
14
11
16
15
12

Pos Fig	Det. nr Part. No	Ingår/Fitted 680 CTVX	680 TR LB VK	680 TR DB VK	680 TR TDS VK	680 QB VK	OBS!! Ange alltid årsmodell vid beställning av inredning Benämning	OBS!! Specify always year of model when ordering equipment Description
1	310083	x	x	x	x	x	Bordsstativ kpl.	Table stand cpl.
2	301642	x	x	x	x	x	Fot	Foot
3	310827	x	x	x	x	x	Gasdämpare	Gas spring
4	311299	x	x	x	x	x	Bussning stötdämpare	Bushing shock absorber
5	350474	T	T	T	T	T	Bordsstativ enpelar	Table stand single pillar
7	315565	x					Bordsben fällbart	Table leg foldable
8	318574	x					List upphängning väggdel	List
9	318575	x					List upphängning bordsdel	List
10	343248	x	x	x	x	x	Bordsskiva 800x1000	Table top 800x1000
11	335942-K						Bordsskiva 700x750 mittsittgr.	Table top 700x750 middle couch gr.
--	340457-L						Bordsskiva 700x750 mittsittgr.	Table top 700x750 middle couch gr.
12	340886-K	x					Bordsskiva 700x690 mittsittgr.	Table top 700x690 middle couch gr.
--	341855-L	T					Bordsskiva 700x690 mittsittgr.	Table top 700x690 middle couch gr.
13	340240-K						Bordsskiva 450x500	Table top 450x500
--	341977-L						Bordsskiva 450x500	Table top 450x500
14	341333-K						Bordsskiva 790x420 sittgr bak	Table top 777x416 couch gr. rear
--	341333-L						Bordsskiva 790x420 sittgr bak	Table top 777x416 couch gr. rear
15	341192	T	T	T	T	T	Utdragsskiva bord 450x550[1]	Sliding leaf 450x550[1]
16	341193	T	T	T	T	T	Låda utdragsskiva[1]	Box sliding leaf[1]

[1] = Selected och Customized (-K = ljus, -L = mörk)

[1] = Selected and Customized (-K = light, -L = dark)

T= Tillbehör

T= Accessory

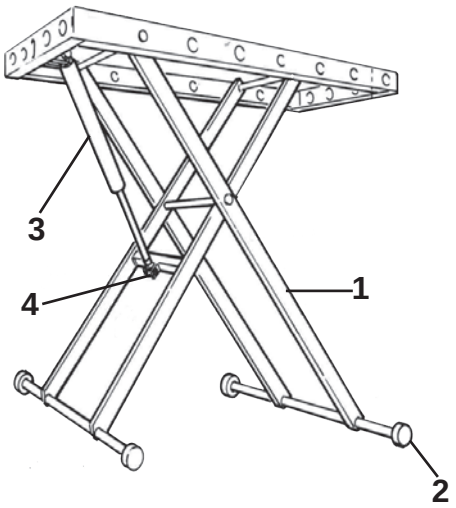
3
4
1
2


5


7

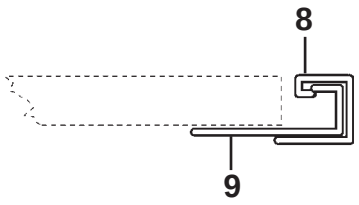
8
9

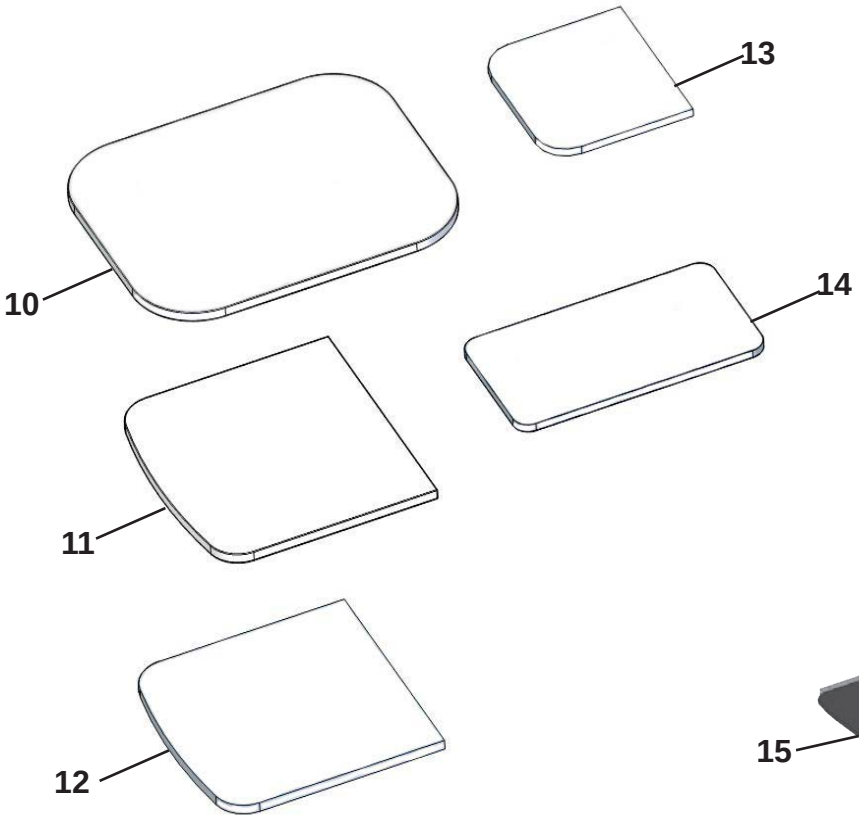
13
10
14
11
12

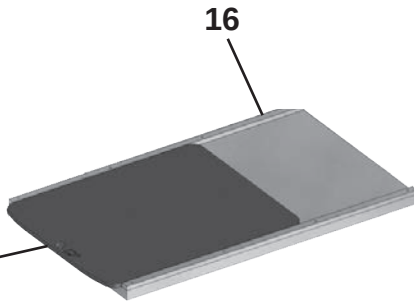
16
15

Pos Fig	Det. nr Part. No	Ingår/Fitted 730 CTVX BK VK	730 TR LB/DB VK	730 TR TDS / VK	730 QB VK	730 BR	OBS!! Ange alltid årsmodell vid beställning av inredning Benämning	OBS!! Specify always year of model when ordering equipment Description
1	310083	x	x	x	x	x	Bordsstativ kpl.	Table stand cpl.
2	301642	x	x	x	x	x	Fot	Foot
3	310827	x	x	x	x	x	Gasdämpare	Gas spring
4	311299	x	x	x	x	x	Bussning stötdämpare	Bushing shock absorber
5	350474	T	T	T	T	T	Bordsstativ enpelar	Table stand single pillar
7	315565	x					Bordsben fällbart	Table leg foldable
8	318574	x					List upphängning väggdel	List
9	318575	x					List upphängning bordsdel	List
10	343248	x	x	x	x	x	Bordsskiva 800x1000	Table top 800x1000
11	335942-K						Bordsskiva 700x750 mittsittgr.	Table top 700x750 middle couch gr.
--	340457-L						Bordsskiva 700x750 mittsittgr.	Table top 700x750 middle couch gr.
12	340886-K	x					Bordsskiva 700x690 mittsittgr.	Table top 700x690 middle couch gr.
--	341855-L	T					Bordsskiva 700x690 mittsittgr.	Table top 700x690 middle couch gr.
13	340240-K						Bordsskiva 450x500	Table top 450x500
--	341977-L						Bordsskiva 450x500	Table top 450x500
14	341333-K					x	Bordsskiva 790x420 sittgr bak	Table top 777x416 couch gr. rear
--	341333-L					T	Bordsskiva 790x420 sittgr bak	Table top 777x416 couch gr. rear
15	341192	T	T	T	T	T	Utdragsskiva bord 450x550[1]	Sliding leaf 450x550[1]
16	341193	T	T	T	T	T	Låda utdragsskiva[1]	Box sliding leaf[1]

[1] = Selected och Customized (-K = ljus, -L = mörk)

[1] = Selected and Customized (-K = light, -L = dark)

T= Tillbehör

T= Accessory

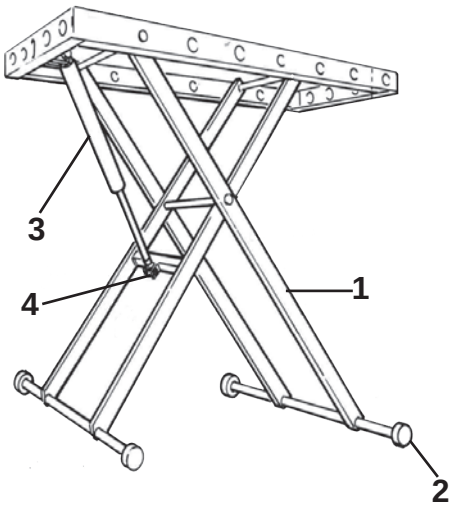
3
4
1
2


5


7

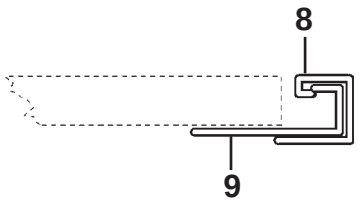
8
9

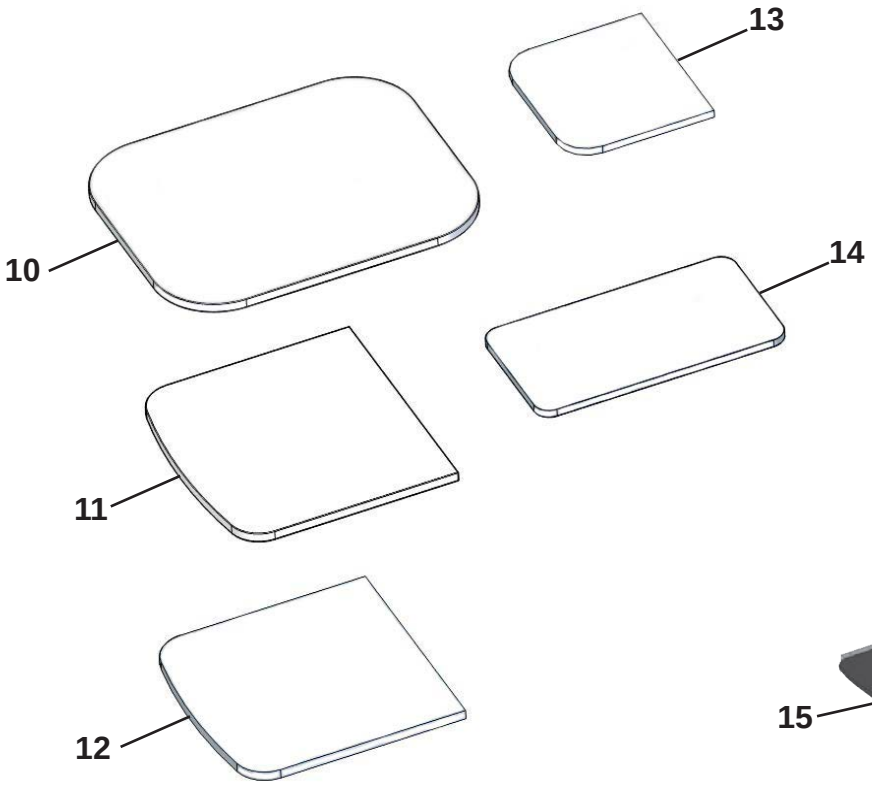
13
10
14
11
12

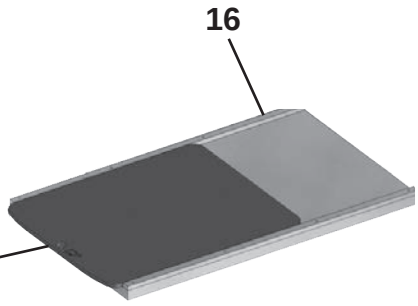
16
15

Pos Fig	Det. nr Part. No	Ingår Fitted	OBS!! Ange alltid årsmodell vid beställning av inredning Benämning	OBS!! Specify always year of model when ordering equipment Description
1	310083	x	Bordsstativ kpl.	Table stand cpl.
2	301642	x	Fot	Foot
3	310827	x	Gasdämpare	Gas spring
4	311299	x	Bussning stötdämpare	Bushing shock absorber
5	350474	T	Bordsstativ enpelar	Table stand single pillar
7	315565	x	Bordsben fällbart	Table leg foldable
8	318574	x	List upphängning väggdel	List
9	318575	x	List upphängning bordsdel	List
10	343248	x	Bordsskiva 800x1000	Table top 800x1000
11	335942-K		Bordsskiva 700x750 mittsittgr.	Table top 700x750 middle couch gr.
--	340457-L		Bordsskiva 700x750 mittsittgr.	Table top 700x750 middle couch gr.
12	340886-K		Bordsskiva 700x690 mittsittgr.	Table top 700x690 middle couch gr.
--	341855-L		Bordsskiva 700x690 mittsittgr.	Table top 700x690 middle couch gr.
13	340240-K	x	Bordsskiva 450x500	Table top 450x500
--	341977-L	T	Bordsskiva 450x500	Table top 450x500
14	341333-K		Bordsskiva 790x420 sittgr bak	Table top 777x416 couch gr. rear
--	341333-L		Bordsskiva 790x420 sittgr bak	Table top 777x416 couch gr. rear
15	341192	T	Utdragsskiva bord 450x550[1]	Sliding leaf 450x550[1]
16	341193	T	Låda utdragsskiva[1]	Box sliding leaf[1]

[1] = Selected och Customized (-K = ljus, -L = mörk)

[1] = Selected and Customized (-K = light, -L = dark)